M0065882-00 (pt-br)
January 2016
(Traduzido em: Junho 2016)

RUTHZIL TRATOR COMERCIAL DE PEÇAS LTDA 11 97083-6812 ROLANDO CITRANGULO

Catálogo de Peças

CS54B, CP54B Compactador de Solo Vibratório

G541-UP (Máquina)
GP51-UP (Máquina)
2W21-UP (Motor)
2W21-UP (Motor)

Acionado Por C4.4 Motor

Informações Sobre Produto e Revendedor

Nota: Para localizações da placa de identificação do produto, consulte a seção, “Informações Sobre Identificação do Produto” no Manual de Operação e Manutenção.

Data de Entrega: _____

Informações Sobre o Produto

Modelo: _____

Número de Identificação do Produto: _____

Número de Série do Motor: _____

Número de Série da Transmissão: _____

Número de Série do Gerador: _____

Números de Série de Acessórios: _____

Informações Sobre Acessórios: _____

Número do Equipamento do Cliente: _____

Número do Equipamento do Revendedor: _____

Informações Sobre o Revendedor

Nome: _____ Filial: _____

Endereço: _____

_____

_____

	Contato do Revendedor	Telefone	Horas
Vendas:	_____	_____	_____
Peças:	_____	_____	_____
Serviço:	_____	_____	_____

MEMORANDOS

ÍNDICE

NOME PÁGINA

INFORMAÇÕES GERAIS. A5

ALTERNATIVAS DE REPAROS. A9

ADITIVOS SUPLEMENTARES DO LÍQUIDO ARREFECEDOR. A10

PEÇAS DE MANUTENÇÃO A12

ÍNDICE A16

ARRANJO DE MÁQUINA 1
- ARRANJO DE CHASSI 1
- ARRANJO COMUM 1
- ARRANJO DE CONFIGURAÇÃO. 2
- ARRANJO GERAL 3

ARRANJO DO MOTOR 4
- ARRANJO DO MOTOR-PRIMÁRIO. 4
- ARRANJO DE INSTALAÇÃO-MOTOR 5

MOTOR BÁSICO 6
- GRUPO DO TENSOR DA CORREIA. 6
- GRUPO DO EIXO-COMANDO 8
- GRUPO DA TAMPA-MECANISMO DA VÁLVULA 9
- GRUPO DO VIRABREQUIM 10
- GRUPO DO BLOCO DO MOTOR 11
- CONJUNTO DO CABEÇOTE DO CILINDRO. 13
- GRUPO DO CABEÇOTE DO CILINDRO. 14
- GRUPO DE DRENAGEM-ÓLEO DO MOTOR. 15
- GRUPO DO COMANDO DO VENTILADOR 16
- GRUPO DO VOLANTE. 17
- GRUPO DA CAIXA DO VOLANTE. 18
- GRUPO DO ALOJAMENTO-DIANTEIRO 19
- GRUPO DO BICO-ARREFECIMENTO DO PISTÃO. 23
- GRUPO DE LEVANTAMENTO-MOTOR. 24
- GRUPO DE MONTAGEM DO MOTOR. 25
- GRUPO DE MONTAGEM FLEXÍVEL DO MOTOR 26
- GRUPO DO CÁRTER DE ÓLEO 28
- GRUPO DE PISTÃO E BIELA. 29
- GRUPO DO BUJÃO-MOTOR 31
- GRUPO DA POLIA-ALTERNADOR. 32
- GRUPO DA POLIA-VIRABREQUIM. 33
- GRUPO DO BALANCIM. 34
- GRUPO DE SERVIÇO-MOTOR 36

SISTEMA DE LUBRIFICAÇÃO. 38
- GRUPO DO BOCAL DE ENCHIMENTO DE ÓLEO DO MOTOR 38
- GRUPO DO FILTRO DE ÓLEO DO MOTOR. 39
- GRUPO DA VARETA DE NÍVEL DE ÓLEO 40
- GRUPO DA BOMBA DE ÓLEO DO MOTOR. 42

SISTEMA DE ARREFECIMENTO 43
- GRUPO DE CONEXÕES DE ÁGUA 43
- GRUPO DO ARREFECEDOR DE ÓLEO DO MOTOR 44
- GRUPO DO ARREFECEDOR-FLUIDO HIDRÁULICO E COMBUSTÍVEL 46
- GRUPO DE VENTILADOR E MOTOR. 47
- GRUPO DE TUBULAÇÕES DE ÁGUA. 49
- GRUPO DA BOMBA-ÁGUA. 52
- GRUPO DE RADIADOR E ARREFECEDOR DE ÓLEO HIDRÁULICO 53
- GRUPO DO RADIADOR 57
- GRUPO DE RECUPERAÇÃO-ARREFECEDOR. 58

SISTEMA DE ENTRADA E DE ESCAPE DE AR. 60
- GRUPO DO PÓS-ARREFECEDOR. 60
- GRUPO DO PURIFICADOR DE AR. 61
- GRUPO DO COTOVELO-ADMISSÃO DE AR 63
- GRUPO DE TUBULAÇÕES DE AR 64
- GRUPO DO COLETOR-ESCAPAMENTO 66
- GRUPO DO SILENCIADOR E MONTAGEM 67
- GRUPO DO TURBOCOMPRESSOR 68

SISTEMA DE COMBUSTÍVEL 70
- GRUPO DE FILTRO-COMBUSTÍVEL 70
- GRUPO DE INJETORES DE COMBUSTÍVEL 75
- GRUPO DE TUBULAÇÕES DE COMBUSTÍVEL 76
- GRUPO DA BOMBA DE INJEÇÃO DE COMBUSTÍVEL 83
- GRUPO DE GALERIA DE DISTRIBUIÇÃO DE COMBUSTÍVEL 85
- GRUPO DE TANQUE DE COMBUSTÍVEL E FIXAÇÃO. 87
- GRUPO DO TANQUE DE COMBUSTÍVEL 88

SISTEMA ELÉTRICO E DE PARTIDA. 90

ÍNDICE

NOME PÁGINA

GRUPO DO ALTERNADOR-CARREGAMENTO 90
GRUPO DE PELÍCULA 91
GRUPO DE BATERIA E FIAÇÃO 92
GRUPO DE CONTROLE ELETRÔNICO 97
ARRANJO ELÉTRICO 98
GRUPO DA ELETRÔNICA DO IMPLEMENTO 98
GRUPO DA ELETRÔNICA DA MÁQUINA 98
GRUPO DA ELETRÔNICA DO MONITOR 99
ARRANJO DE CONTROLE DE GRAU 100
CONJUNTO DE CHICOTE DA CABINE 102
CONJUNTO DE CHICOTE DO CHASSI 104
CONJUNTO DE CONTROLE DO CHICOTE 104
CONJUNTO DE CHICOTE DO MOTOR 105
CONJUNTO DE CHICOTE DO AQUECEDOR E DO AR CONDICIONADO 106
CONJUNTO DO CHICOTE DE ILUMINAÇÃO 107
CONJUNTO DA FIAÇÃO ELÉTRICA DO MONITOR 109
CONJUNTO DE CHICOTE DO PAINEL 114
CONJUNTO DA FIAÇÃO ELÉTRICA DA PLATAFORMA 118
CONJUNTO DE CHICOTE DO RÁDIO 120
CONJUNTO DE CHICOTE DO SENSOR 120
CONJUNTO DO CHICOTE-FIAÇÃO 122
GRUPO DE CHICOTE DA FIAÇÃO 126
GRUPO DE INSTALAÇÃO DE COMUNICAÇÃO 128
GRUPO LÂMPADA-HOLOFOTE 135
GRUPO DE LÂMPADAS-FAROL DE ADVERTÊNCIA 136
GRUPO DE HOLOFOTES DE ILUMINAÇÃO 137
GRUPO DE ILUMINAÇÃO - FAROL GIRATÓRIO DE ADVERTÊNCIA 140
GRUPO DA FIXAÇÃO DE CONTROLE 141
GRUPO DO PAINEL DE DISJUNTORES 142
GRUPO DO PAINEL-ELETRÔNICO 144
GRUPO DO RÁDIO DE COMUNICAÇÃO 149
GRUPO DE SENSOR E MONTAGEM 150
GRUPO DE SENSOR E MONTAGEM-GRAU 162
GRUPO DO SENSOR DO MOTOR 163
GRUPO DE SENSORES-PRESSÃO 165
GRUPO DE SENSORES-TEMPERATURA 169
GRUPO DO SENSOR-VIBRATÓRIO 171
GRUPO DO AUXÍLIO DE PARTIDA 173
GRUPO DO MOTOR DE PARTIDA ELÉTRICA 174
GRUPO DE PELÍCULA 175
GRUPO DE INTERRUPTORES DE DESCONEXÃO 176
GRUPO DE ADVERTÊNCIA DE MARCHA À RÉ 177
GRUPO DE FIAÇÃO-CABINE 179
GRUPO DE FIAÇÃO-NIVELAMENTO E INCLINAÇÃO 186
GRUPO DE FIAÇÃO DO SISTEMA DE ILUMINAÇÃO 193
GRUPO DA FIAÇÃO DA MÁQUINA 196
GRUPO DA FIAÇÃO DA PLATAFORMA 200
GRUPO DE FIAÇÃO DO SENSOR 201

TREM DE FORÇA 203
GRUPO DE EIXO E MONTAGEM-MOTRIZ 203
GRUPO DO EIXO-COMANDO 204
GRUPO DO DIFERENCIAL 206
GRUPO DO COMANDO DO TAMBOR 208
GRUPO DO COMANDO FINAL 212
ARRANJO DO TAMBOR-ACOLCHOADO 214
ARRANJO DO TAMBOR-LISO 215
GRUPO DO TAMBOR-COMPACTADOR 217
GRUPO DE FLANGE-RODA 222
GRUPO DA ENGRENAGEM DA COROA 223
GRUPO DO ALOJAMENTO DO EIXO 224
GRUPO DE INSTALAÇÃO-TAMBOR 226
KIT-DIFERENCIAL 227
GRUPO DE TUBULAÇÕES-PROPULSÃO 228
GRUPO DE MOTOR E MONTAGEM-PROPULSÃO 230
GRUPO DA FIXAÇÃO DA RODA 234
GRUPO DO PLANETÁRIO DO COMANDO FINAL 235
ARRANJO DO TREM DE FORÇA 237
GRUPO DE BOMBA E MONTAGEM-PROPULSÃO 238

ÍNDICE

NOME PÁGINA

GRUPO DO REVESTIMENTO-ACOLCHOADO 240
GRUPO DE RODA E MONTAGEM-MOTRIZ 244
GRUPO DE RODA E PNEU 245

ARMAÇÃO E CAÇAMBA 248
GRUPO DA TAMPA-PLATAFORMA 248
GRUPO DE PORTAS DE ACESSO 249
GRUPO DE COMPARTIMENTO 250
GRUPO DA ARMAÇÃO FRONTAL 254
GRUPO DA ARMAÇÃO TRASEIRA 258
GRUPO DO PROTETOR DAS TUBULAÇÕES 259
GRUPO DO PROTETOR DA TRANSMISSÃO 260
GRUPO DO CORRIMÃO 261
GRUPO DO ENGATE-ARTICULADO E OSCILANTE 262
GRUPO DO CAPÔ 263
GRUPO DO PAINEL LATERAL 267
GRUPO DO ESCRÊIPER-TAMBOR 268
GRUPO DO ESCRÊIPER-TAMBOR ALCOCHOADO 274
GRUPO DO ESCRÊIPER-TAMBOR LISO 275
GRUPO DA TELA-AR 280
GRUPO DE DEGRAU 281

SISTEMA DE FRENAGEM 282
GRUPO DO CILINDRO DO FREIO 282
GRUPO DE TUBULAÇÕES-FREIO E MUDANÇA 283
GRUPO TUBULAÇÕES DO FREIO DE SERVIÇO 284

SISTEMA DE DIREÇÃO 286
GRUPO DE CILINDRO E MONTAGEM-DIREÇÃO 286
GRUPO DE TUBULAÇÕES DA DIREÇÃO 288
GRUPO DE TUBULAÇÕES-CILINDRO DA DIREÇÃO 290

SISTEMA HIDRÁULICO 291
GRUPO DE ATUADORES-BOMBA 291
GRUPO DO TAMBOR-BOMBA 293
GRUPO DO CILINDRO HIDRÁULICO 295
GRUPO DE FILTRO E MONTAGEM-HIDRÁULICO 298
GRUPO DO FILTRO DE ÓLEO 300
GRUPO DO CABEÇOTE-BOMBA 302
ARRANJO HIDRÁULICO 303
ARRANJO HIDRÁULICO-AUXILIAR 303
GRUPO DE TUBULAÇÕES-HIDRÁULICA AUXILIAR 304

NOME PÁGINA

GRUPO DE TUBULAÇÕES DO FILTRO 306
GRUPO DE TUBULAÇÕES DO ARREFECEDOR DE FLUIDO HIDRÁULICO 307
GRUPO DO MOTOR DE ENGRENAGEM 309
GRUPO DO MOTOR DO PISTÃO 311
GRUPO DE BOMBA E MONTAGEM 317
GRUPO DE BOMBA E MONTAGEM-ENGRENAGEM 321
GRUPO DA BOMBA DE ENGRENAGEM 323
GRUPO DA BOMBA DE PISTÃO 324
GRUPO GIRATÓRIO-BOMBA 332
GRUPO DE TANQUE E DE MONTAGEM-HIDRÁULICA 338
GRUPO DO RESERVATÓRIO-HIDRÁULICO 340
GRUPO DE VÁLVULA E MONTAGEM-DERIVAÇÃO 342
VÁLVULA E GRUPO DE MONTAGEM-CONTROLE 344
GRUPO DE VÁLVULA-VERIFICAÇÃO 345
GRUPO DA VÁLVULA DE CONTROLE 346
GRUPO DE VÁLVULA-CONTROLE DA BOMBA 347
GRUPO DA VÁLVULA SOLENOIDE 354

SISTEMA VIBRATÓRIO 355
GRUPO DO COMANDO-SUPORTE E VIBRATÓRIO 355
GRUPO DE ALOJAMENTO-PESO EXCÊNTRICO 357
ARRANJO HIDRÁULICO, VIBRATÓRIO 371
GRUPO DE TUBULAÇÕES DO VIBRATÓRIO 372
GRUPO DE MOTOR E MONTAGEM-VIBRATÓRIO 374
ARRANJO DO SENSOR-COMPACTAÇÃO 375
GRUPO DO EIXO-PESO EXCÊNTRICO 378
GRUPO DE SUPORTE-VIBRATÓRIO 380

COMPARTIMENTO DO OPERADOR 381
GRUPO DE ACUMULADOR-REFRIGERANTE 381
GRUPO DO AR CONDICIONADO E DE MONTAGEM 382
GRUPO DO AR CONDICIONADO 384
GRUPO DO BRAÇO-LIMPADOR DE PARA-BRISA 387

ÍNDICE

NOME PÁGINA

ARRANJO DA CABINE-ROPS INCLUSO 388
GRUPO DA CAPOTA 389
GRUPO DO COMPRESSOR-FLUIDO REFRIGERANTE 390
GRUPO DE MONTAGEM E CONDENSADOR-REFRIGERANTE 393
GRUPO DE CONTROLE DE DIREÇÃO E VELOCIDADE 394
GRUPO DE CONTROLE DE PROPULSÃO 396
GRUPO DE CONTROLE-DIREÇÃO 398
GRUPO DA TAMPA-CABINE 401
GRUPO DA TAMPA DO CONSOLE 403
GRUPO DA PORTA DA CABINE 405
GRUPO DE DUTO-AR DA CABINE 408
GRUPO DO FILTRO DE AR DA CABINE 410
GRUPO DE TAPETE 411
GRUPO DE TAPETE-CABINE 412
GRUPO DE PROTETOR-VANDALISMO 413
GRUPO DE AQUECEDOR E MONTAGEM-CABINA 414
GRUPO DO AQUECEDOR DA CABINE 415
GRUPO DA BUZINA ELÉTRICA 417
GRUPO DE INSTALAÇÃO-RÁDIO 419
GRUPO DE TRAVAS-PORTA E VIDRO DA CABINA 420
GRUPO DE REVESTIMENTO-CABINE 421
GRUPO DE LINHAS-AR CONDICIONADO 423
GRUPO DE LINHAS-AQUECEDOR 426
GRUPO DE ARTICULAÇÕES 428
GRUPO DE ESPELHOS RETROVISORES 429
GRUPO DO MOTOR-LIMPADOR DA JANELA 433
GRUPO DE MONTAGEM DA CABINE 435
GRUPO DE MONTAGEM-INSTRUMENTOS 436
GRUPO DE MONTAGEM-MONITOR 438
ARRANJO DO OPERADOR 442
GRUPO DO PAINEL DE INSTRUMENTOS 447
GRUPO DA PLATAFORMA 450
GRUPO DA PLATAFORMA DO OPERADOR 452
GRUPO DE ROPS E PLATAFORMA 454
GRUPO DA ROPS FECHADA 455
GRUPO DA TELA-SOL 457
ASSENTO E GRUPO DE MONTAGEM 459

NOME PÁGINA

GRUPO DO CINTO DE SEGURANÇA 461
GRUPO DE VÁLVULAS DE ÁGUA 462
GRUPO DO PARA-SOL DA CABINE 463
GRUPO DA JANELA-CABINE 464
GRUPO DE LIMPADOR E LAVADOR DE VIDRO 467

EQUIPAMENTO DE MANUTENÇÃO E SUPRIMENTOS 469
GRUPO DE CONEXÃO-TESTE 469
GRUPO DE PELÍCULA 473
GRUPO DO DECALQUE - INTERNACIONAL 477
PLACA E GRUPO DE PELÍCULA 489

ÍNDICE DE NÚMERO DE PEÇA B1

1. IDENTIFICAÇÃO DA MÁQUINA

As máquinas Cat são identificadas por Número de Identificação do Produto (PIN). Alguns componentes da máquina podem ser identificados por Número de Série (N/S). Alguns componentes que são serializados são os motores, transmissões, lâminas e ríperes. A máquina e o motor são adicionalmente identificados por números de arranjo e, em alguns casos, por números de modificação. Esses números são mostradas nas placas de número de identificação do produto e na placa mestre, no compartimento do operador.

Os revendedores Cat necessitam de todos esses números para determinar com precisão a identificação da peça.

A partir do primeiro trimestre de 2001, o Número de Identificação do Produto (PIN) Cat mudou de 8 para 17 caracteres. Num esforço para fornecer identificação uniforme dos equipamentos, a Caterpillar e outros fabricantes de equipamentos de construção estão procurando estar de acordo com a última versão do padrão de numeração de identificação do produto. Os PINs de máquinas não rodoviárias são definidos pela norma ISO 10261. O novo formato do PIN aplica-se a todas as máquinas e grupos geradores Cat. As placas de PIN e a marcação do chassi mostram o PIN de 17 caracteres. O novo formato se parece como a seguir:

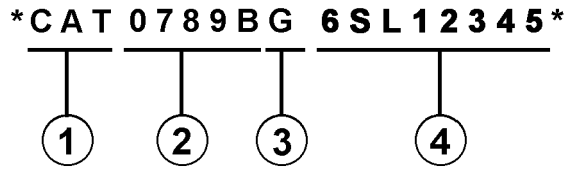

Onde:

1. Código de Fabricação Mundial da Caterpillar (caracteres 1-3)

2. Descritor da Máquina (caracteres 4-8)

3. Caractere de Verificação (caractere 9)

4. Seção do Indicador da Máquina (MIS) ou Número de Seqüência do Produto (caracteres 10-17). Esses caracteres eram anteriormente conhecidos como Número de Série.

Máquinas e grupos geradores produzidos antes do primeiro trimestre de 2001 têm o PIN no formato de oito caracteres.

Componentes tais como motores, transmissões, eixos, etc., e ferramentas de trabalho, continuam a usar o Número de Série (N/S) de oito caracteres.

2. PEDIDO DE PEÇAS

⚠ Advertência

Quando for necessário usar peças de reposição para este produto a Caterpillar recomenda o uso de peças de reposição Cat ou peça com especificações equivalentes incluindo, mas não limitadas a, dimensões físicas, tipo, resistência e material.

A não observância desta advertência pode levar a falhas prematuras, danos ao produto, ferimentos pessoais ou morte.

Peças de reposição de qualidade Cat estão disponíveis nos revendedores Cat em qualquer parte do mundo. Seus estoques de peças são atualizados e contêm todas as peças normalmente necessárias para proteger o seu investimento em Máquinas Cat. Os revendedores podem oferecer jogos de reparo ou peças remanufaturadas para lhe permitir escolher a alternativa de reparo mais conveniente para a sua situação específica. Quando encomendar peças, o seu pedido deve especificar a quantidade, o número da peça, o nome da peça e o número de série ou número de identificação da máquina na qual as peças serão usadas.

3. ORGANIZAÇÃO DO CATÁLOGO DE PEÇAS

As informações do produto neste catálogo estão apresentadas como "elementos de informação" que representam todos os componentes do modelo específico. Arranjo do Motor e Grupo do Assento são exemplos de elementos de informação. Os elementos de informação estão organizados em ordem alfabética por nome de peça e, em segundo lugar, por número de peça dentro de cada seção principal do catálogo;

4. SUMÁRIO DO CONTEÚDO

Um sumário do conteúdo encontra-se no início do catálogo. O sumário do conteúdo mostra, para cada seção do catálogo, uma lista completa de todos os elementos de informação organizados conforme eles aparecem no catálogo. Números de páginas são fornecidos para uma referência rápida de ilustrações para identificação detalhada das peças e para as listas de peças manuteniveis

5. ÍNDICE DAS PEÇAS DE MANUTENÇÃO

O Índice das Peças de Manutenção, localizado próximo ao início do catálogo, mostra os números de peça de manutenção usados mais freqüentemente, fornecendo descrição, quantidade, onde usada e número da página. Estas informações estão organizadas em ordem alfabética, por descrição da peça.

6. ÍNDICE

O índice localizado próximo à frente do catálogo é uma listagem alfabética de todos os elementos de informação inclusos no catálogo. Números de páginas são fornecidos para uma referência rápida de ilustrações para identificação detalhada das peças e para as listas de peças manuteniveis

7. ÍNDICE DOS NÚMEROS DE PEÇAS

Um índice numérico listando todos os números de peças e os números das páginas correspondentes aparece no final do catálogo.

8. LEGENDAS

Legendas localizadas no início de cada elemento de informação identificam o número e o nome da peça juntamente com informação descritiva adicional. As informações sobre o PIN e o N/S (número de série) encontradas em cada legenda devem ser usadas para selecionar a informação correta para uma máquina específica. Informações sobre opcionais de reposição no campo, identificação de componentes acessórios opcionais e onde usado ("parte de") também são fornecidas.

A primeira linha de uma legenda é mostrada em letras grandes para indicar o início de um elemento de informação. As legendas das páginas adicionais requeridas para ilustrar um elemento de informação serão mostradas em letras normais e conterão o termo (continuação).

9. PEÇAS NÃO MANUTENÍVEIS

Em alguns casos é necessário mostrar peças não manuteníveis que são uma ligação para um nível inferior de uma lista de peças manuteniveis Esses números de peças não serviçáveis são mostrados em itálico indicando que elas não estão disponíveis.

10. NÚMEROS DE REFERÊNCIA DA LISTA DE PEÇAS

Os números mostrados na coluna N° de Ref. correspondem aos números usados no(s) gráfico(s) associado(s). Um sufixo alfabético pode ser adicionado a um número de referência para identificar itens de um nível inferior. Os números mostrados na coluna Ref. Gráfica referem-se ao identificador do número do gráfico mostrado no canto inferior esquerdo de cada ilustração. O número Ref. Gráfica pode ser usado juntamente com o N° de Ref. do item para determinar o número de página correto. Pode haver uma omissão intencional de um N° de Ref. numa lista já que as informações são atualizadas para refletirem os números de peças serviçáveis mais atuais.

11. NOMES DE PEÇAS ENDENTADOS

Quando um nome de peça está deslocado dentro de uma lista de peças, ele faz parte do grupo ou conjunto sob o qual ele está deslocado.

12. LETRAS DE REFERÊNCIA DE ILUSTRAÇÕES

Quando necessário, as ilustrações conterão letras de referência (A, B, C, etc.) que têm a finalidade de rastrear as linhas e fiações entre um ponto e outro. Elas também são usadas para mostrar onde reconectar ilustrações que foram separadas.

13. ABREVIAÇÕES E SÍMBOLOS

D.E. – Diâmetro externo
D.I. – Diâmetro interno
A – Não faz parte deste grupo
B – Use conforme necessário
C – Mudança em relação ao tipo anterior
D – Encomende por metro
E – Encomende por centímetro
F – Não mostrado
G – Encomende por polegada
I – Consulte o Sistema de Informações Hidráulicas
M – Peça métrica
R – Peça remanufaturada pode estar disponível
Y – Ilustração em separado
Z – Não disponível separadamente

14. DESCRIÇÃO DAS MUDANÇAS DE TIPOS

Tipo - Um tipo é definido como qualquer mudança na configuração que requer um Elemento de Informação adicional para um Arranjo, Grupo ou Conjunto Se intervalos de números de série não forem disponíveis para os tipos, um número de tipo (Tipo 1, Tipo 2, Tipo 3, etc.) será mostrado na legenda. Essas mudanças de "tipo" são identificadas com uma nota "C" (mudança em relação ao tipo anterior) na lista de peças. Somente os "tipos" que se aplicam a este catálogo de peças serão incluídos Tipos adicionais podem existir fazendo com que notas "C" apareçam num elemento de informação quando nenhum outro tipo for mostrado.

15.<FIM>

Este símbolo indica o final de um elemento de informação.

NOTA:

O desenvolvimento e o melhoramento contínuos do projeto do produto podem causar mudanças na sua máquina que podem não estar inclusas nesta publicação. Sempre que surgir uma dúvida a respeito do seu produto Cat ou sobre esta publicação, consulte o seu revendedor Cat para obter as mais recentes informações disponíveis.

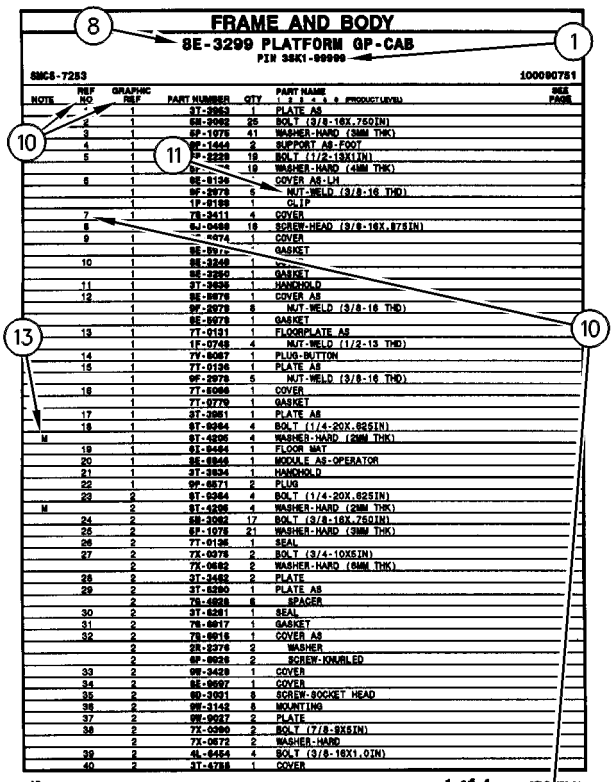

FRAME AND BODY

8E-3299 PLATFORM GP-CAB

PIN 3SK1-99999

SMCS-7283 100090751

NOTE	REF NO	GRAPHIC REF	PART NUMBER	QTY	PART NAME 1 2 3 4 5 6 (PRODUCT LEVEL)	SEE PAGE
		1	3T-3963	1	PLATE AS	
	2	1	6M-3982	25	BOLT (3/8-16X.75DIN)	
	3	1	5P-1078	41	WASHER-HARD (3MM THK)	
	4	1	9F-1444	2	SUPPORT AS-FOOT	
	5	1	7P-2229	18	BOLT (1/2-13X1IN)	
		1	5P-[illegible]	18	WASHER-HARD (4MM THK)	
	6	1	8E-8136	1	COVER AS-LH	
		1	9F-2979	6	NUT-WELD (3/8-16 THD)	
		1	1F-8188	1	CLIP	
	7	1	7S-3411	4	COVER	
	8		6J-0488	18	SCREW-HEAD (3/8-16X.875IN)	
	9	1	[illegible]-4074	1	COVER	
		1	8E-8976	1	GASKET	
	10	1	8E-3249	1	[illegible]	
		1	8E-3250	1	GASKET	
	11	1	3T-3935	1	HANDHOLD	
	12	1	8E-8978	1	COVER AS	
		1	9F-2979	8	NUT-WELD (3/8-16 THD)	
		1	8E-8979	1	GASKET	
	13	1	7T-0131	1	FLOORPLATE AS	
		1	1F-0748	4	NUT-WELD (1/2-13 THD)	
	14	1	7V-8067	1	PLUG-BUTTON	
	15	1	7T-0136	1	PLATE AS	
		1	9F-2979	5	NUT-WELD (3/8-16 THD)	
	16	1	7T-8066	1	COVER	
		1	7T-0779	1	GASKET	
	17	1	3T-3961	1	PLATE AS	
	18	1	6T-9364	4	BOLT (1/4-20X.625IN)	
M		1	6T-4236	4	WASHER-HARD (2MM THK)	
	19	1	6I-9494	1	FLOOR MAT	
	20	1	8E-8946	1	MODULE AS-OPERATOR	
	21	1	3T-3934	1	HANDHOLD	
	22	1	9F-8571	2	PLUG	
	23	2	6T-9364	4	BOLT (1/4-20X.625IN)	
M		2	6T-4236	4	WASHER-HARD (2MM THK)	
	24	2	6M-3982	17	BOLT (3/8-16X.75DIN)	
	25	2	5P-1078	21	WASHER-HARD (3MM THK)	
	26	2	7T-0136	1	SEAL	
	27	2	7X-0378	2	BOLT (3/4-10X5IN)	
		2	7X-0682	2	WASHER-HARD (6MM THK)	
	28	2	3T-3462	2	PLATE	
	29	2	3T-8280	1	PLATE AS	
		2	7S-4828	6	SPACER	
	30	2	3T-8281	1	SEAL	
	31	2	7S-8817	1	GASKET	
	32	2	7S-8816	1	COVER AS	
		2	2S-2376	2	WASHER	
		2	9F-8628	2	SCREW-KNURLED	
	33	2	9W-3429	1	COVER	
	34	2	8E-8697	1	COVER	
	35	2	9D-3931	8	SCREW-SOCKET HEAD	
	36	2	9W-3142	8	MOUNTING	
	37	2	9W-9927	2	PLATE	
	38	2	7X-0290	2	BOLT (7/8-9X5IN)	
		2	7X-0572	2	WASHER-HARD	
	39	2	4L-6454	4	BOLT (3/8-16X1.0IN)	
	40	2	3T-4788	1	COVER	

12 FRAME AND BODY 1 of 4 SELP4570-01

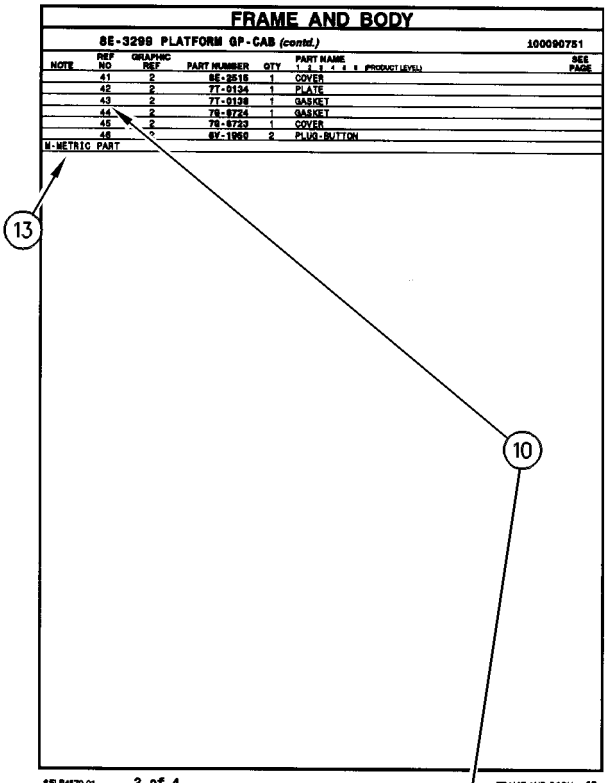

FRAME AND BODY

8E-3299 PLATFORM GP-CAB (contd.) 100090751

NOTE	REF NO	GRAPHIC REF	PART NUMBER	QTY	PART NAME 1 2 3 4 5 6 (PRODUCT LEVEL)	SEE PAGE
	41	2	8E-2516	1	COVER	
	42	2	7T-0134	1	PLATE	
	43	2	7T-0138	1	GASKET	
	44	2	7S-8724	1	GASKET	
	45	2	7S-8723	1	COVER	
	46	2	6V-1960	2	PLUG-BUTTON	

M-METRIC PART

SELP4570-01 2 of 4 FRAME AND BODY 13

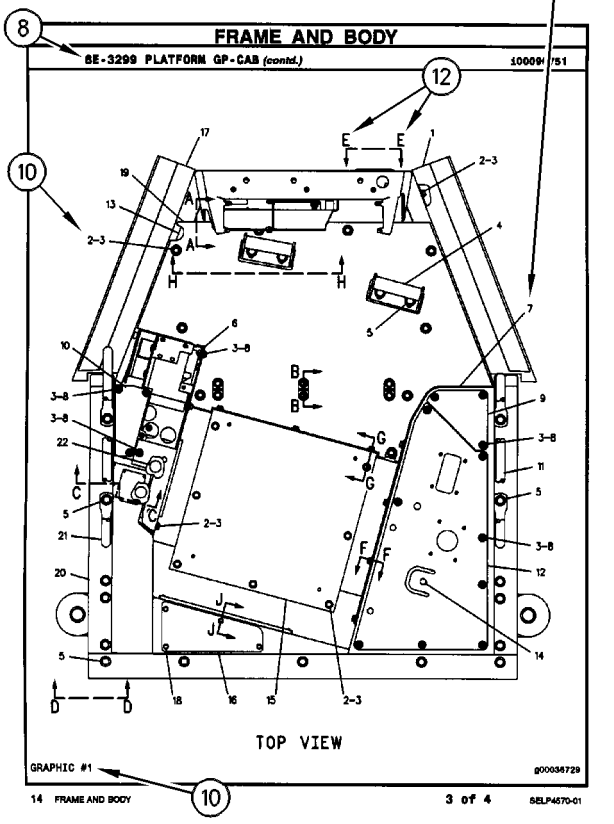

FRAME AND BODY

8E-3299 PLATFORM GP-CAB (contd.) 100090751

TOP VIEW

GRAPHIC #1 g00036729

14 FRAME AND BODY 3 of 4 SELP4570-01

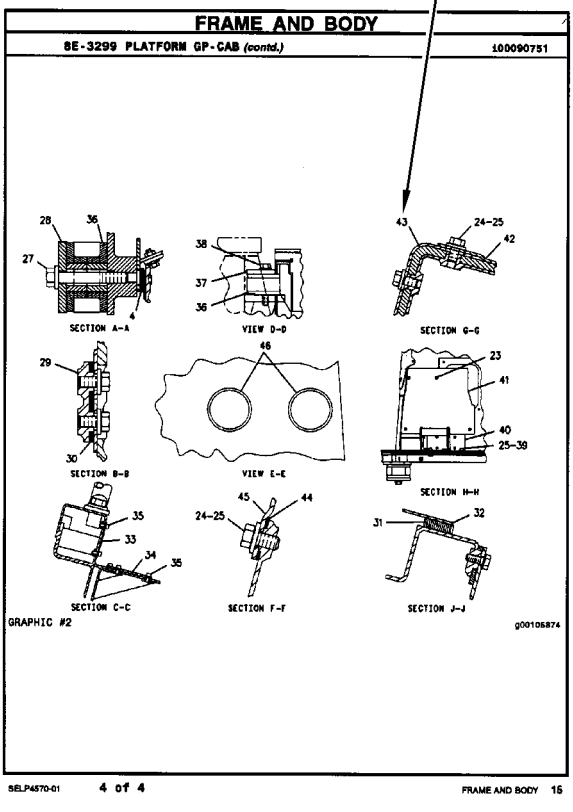

FRAME AND BODY

8E-3299 PLATFORM GP-CAB (contd.) 100090751

SECTION A-A VIEW D-D SECTION G-G

SECTION B-B VIEW E-E SECTION H-H

SECTION C-C SECTION F-F SECTION J-J

GRAPHIC #2 g00105874

SELP4570-01 4 of 4 FRAME AND BODY 15

COMPONENTES REMANUFATURADOS

Como uma opção ao fazer reparos, considere os Componentes Remanufaturados Cat. Os componentes disponíveis por meio do Programa de Remanufaturados Cat são identificados no manual de peças de três maneiras:

- com a letra R no campo de observação da lista de peças
- com um R* no início da primeira linha da legenda
- com um R* no fim da primeira linha da legenda

Os componentes típicos no Programa de Remanufatura incluem:

ALTERNADORES
BIELAS
VIRABREQUINS - ABAIXO DO TAMANHO
VIRABREQUINS - ATUALIZAÇÃO PARA NOVO
CABEÇOTES DE CILINDROS
MÓDULOS DE CONTROLE ELETRÔNICOS (ECM, ELECTRONIC CONTROL MODULES)
SENSORES ELETRÔNICOS
INJETORES DE COMBUSTÍVEL
BICOS DE COMBUSTÍVEL
BOMBAS DE COMBUSTÍVEL
GOVERNADORES
BOMBAS DE ÓLEO
PISTÕES
BLOCOS CURTOS
MOTORES DE PARTIDA
TURBOCOMPRESSORES COMPLETOS
CARTUCHOS DO TURBOCOMPRESSOR
BOMBAS DE ÁGUA

Motores Cat Remanufaturados também estão disponíveis para muitos arranjos de motor.

ADITIVOS SUPLEMENTARES DO LÍQUIDO ARREFECEDOR

BENEFÍCIOS PARA O CLIENTE:

Protege contra cavitação, espuma, erosão e acúmulo de escamação em sistemas de arrefecimento.

- Fornece condicionador do líquido arrefecedor medido.

DESCRIÇÃO:

Os aditivos se esgotam do líquido arrefecedor com a operação normal. Por esse motivo, os Aditivos Suplementares do Líquido Arrefecedor (SCA, Supplemental Coolant Additives) deverão ser adicionados a todos os líquidos arrefecedores de serviço pesado em intervalos regulares. Além disso, quando não usar um Anticongelante totalmente formulado, pré-carregado, como Cat DEAC, uma carga inicial de SCA deve ser adicionada ao sistema de arrefecimento. A quantidade de SCA adicionado ao sistema depende da capacidade do sistema.

O SCA para o enchimento inicial é fornecido como um líquido. O SCA para os intervalos de manutenção estão disponíveis na forma de líquido e como um elemento rosqueado. (Não disponível para a Família de Motores 3600)

OBSERVAÇÃO:

A quantidade de SCA adicionada no enchimento inicial não é a mesma que a quantidade adicionada nos intervalos de manutenção.

Os elementos de aditivo do líquido arrefecedor podem ser usados com um anticongelante tipo glicol de etileno ou propileno que atenda às Especificações ASTM D4985 ou ASTM D5345.

OBSERVAÇÃO:

Para uso somente com o líquido arrefecedor de serviço pesado padrão, não se destina ao uso com Líquido Arrefecedor de Vida Útil Prolongada.

PEÇAS NECESSÁRIAS:

Capacidade do Sistema de Arrefecimento		Líquido SCA no Enchimento Inicial	Líquido SCA em Manutenção*	Elemento de Manutenção SCA Rosqueado*
Litros	Galões			
22-30	(6-8)	3P-2044 (1)	6V-3542 (1)	111-2370 (1)
30-38	(8-10)	3P-2044 (1) 6V-3542 (1)	111-2372 (1)	111-2369 (1)
38-49	(10-13)	3P-2044 (1) 8T-1589 (1)	111-2372 (1)	111-2369 (1)
49-64	(13-17)	3P-2044 (2)	8T-1589 (1)	9N-3368 (1)
64-83	(17-22)	3P-2044 (2) 8T-1589 (1)	111-2372 (1) 6V-3542 (1)	111-2371 (1)
83-114	(22-30)	3P-2044 (3) 8T-1589 (1)	3P-2044 (1)	9N-3718 (1)
114-163	(30-43)	3P-2044 (5)	3P-2044 (1) 6V-3542 (1)	111-2371 (2)
163-242	(43-64)	3P-2044 (8)	3P-2044 (2)	9N-3718 (2)

* O período de manutenção normal é de 250 horas. Consulte o Manual de Operação e Manutenção para obter instruções de manutenção completa do líquido arrefecedor.

ADITIVOS SUPLEMENTARES DO LÍQUIDO ARREFECEDOR

( ) indica a quantidade necessária.

PEÇAS DE MANUTENÇÃO

DESCRIÇÃO	NÚMERO DA PEÇA	QTD.	ONDE É USADO	PÁGINA
COMPARTIMENTO DO OPERADOR (OPERATOR STATION)				
CONJUNTO DA LÂMINA-LIMPADOR (500 MM) (TRASEIRO) (BLADE AS-WIPER (500-MM) (REAR))	146-6433	1	GRUPO DE LIMPADOR E LAVADOR DE VIDRO (WIPER & WASHER GP-WINDOW)	467
CONJUNTO DA LÂMINA-LIMPADOR (700 MM) (DIANTEIRA) (BLADE AS-WIPER (700-MM) (FRONT))	6V-7419	1	GRUPO DE LIMPADOR E LAVADOR DE VIDRO (WIPER & WASHER GP-WINDOW)	467
ELEMENTO FILTRANTE-AR DA CABINE (CARVÃO ATIVADO) (FILTER ELEMENT-CAB AIR (ACTIVATED CHARCOAL))	180-7487	1	GRUPO DO FILTRO DE AR DA CABINE (FILTER GP-CAB AIR)	410
GRUPO DO CINTO DE SEGURANÇA (RETRÁTIL, 2 POL) (SEAT BELT GP (RETRACTABLE, 2-IN))	353-5341	1	ASSENTO E GRUPO DE MONTAGEM (SEAT & MOUNTING GP)	459
		1	ASSENTO E GRUPO DE MONTAGEM (SEAT & MOUNTING GP)	460
TAMPA RANHURADA (RESERVATÓRIO DO LAVADOR) (CAP-VENTED (WASHER TANK))	276-3884	1	GRUPO DE LIMPADOR E LAVADOR DE VIDRO (WIPER & WASHER GP-WINDOW)	467
VEDADOR-TOTAL (1/2 POL) (SEAL-INTEGRAL (1/2-IN))	327-0282	1	GRUPO DE LINHAS-AR CONDICIONADO (LINES GP-AIR CONDITIONER)	423
VEDADOR-TOTAL (3/4 POL) (SEAL-INTEGRAL (3/4-IN))	327-0283	1	GRUPO DE LINHAS-AR CONDICIONADO (LINES GP-AIR CONDITIONER)	423
MOTOR BÁSICO (BASIC ENGINE)				
BUJÃO-DRENAGEM (ÓLEO DO MOTOR) (PLUG-DRAIN (ENGINE OIL))	7C-0351	1	GRUPO DE DRENAGEM-ÓLEO DO MOTOR (DRAIN GP-ENGINE OIL)	15
CORREIA TIPO SERPENTINA (BELT-SERPENTINE)	365-2985	1	GRUPO DO TENSOR DA CORREIA (BELT TENSIONER GP)	7
	371-8058	1	GRUPO DO TENSOR DA CORREIA (BELT TENSIONER GP)	6
JUNTA (GASKET)	067-6213	1	GRUPO DO CÁRTER DE ÓLEO (PAN GP-OIL)	28
JUNTA (TAMPA DA VÁLVULA) (GASKET (VALVE COVER))	392-9472	1	GRUPO DA TAMPA-MECANISMO DA VÁLVULA (COVER GP-VALVE MECHANISM)	9
SISTEMA DE ARREFECIMENTO (COOLING SYSTEM)				
CONJUNTO DE CONEXÃO (INCLUI TERMOSTATO) (CONNECTION AS (INCLUDES TEMPERATURE REGULATOR))	367-1817	1	GRUPO DE CONEXÕES DE ÁGUA (CONNECTION GP-WATER)	43
CONJUNTO DE TAMPA DO TANQUE DE LÍQUIDO ARREFECEDOR (CAP AS-COOLANT TANK)	345-1237	1	GRUPO DE RECUPERAÇÃO-ARREFECEDOR (RECOVERY GP-COOLANT)	58
JUNTA-REGULADOR DE ÁGUA (GASKET-WATER REGULATOR)	281-8744	1	GRUPO DE CONEXÕES DE ÁGUA (CONNECTION GP-WATER)	43
MANGUEIRA-RADIADOR (HOSE-RADIATOR)	362-6095	1	GRUPO DE TUBULAÇÕES DE ÁGUA (LINES GP-WATER)	50

PEÇAS DE MANUTENÇÃO

DESCRIÇÃO	NÚMERO DA PEÇA	QTD.	ONDE É USADO	PÁGINA
	377-5176	1	GRUPO DE TUBULAÇÕES DE ÁGUA (LINES GP-WATER)	50
MANGUEIRA-RADIADOR (ABAIXAR) (HOSE-RADIATOR (LOWER))	377-5174	1	GRUPO DE TUBULAÇÕES DE ÁGUA (LINES GP-WATER)	49
MANGUEIRA-RADIADOR (SAÍDA) (HOSE-RADIATOR (OUTLET))	362-6095	1	GRUPO DE TUBULAÇÕES DE ÁGUA (LINES GP-WATER)	49
MANGUEIRA-RADIADOR (SUPERIOR) (HOSE-RADIATOR (UPPER))	377-5176	1	GRUPO DE TUBULAÇÕES DE ÁGUA (LINES GP-WATER)	49
SISTEMA DE COMBUSTÍVEL (FUEL SYSTEM)				
CONJUNTO DE FILTRO SEPARADOR DE ÁGUA E COMBUSTÍVEL (FILTER AS-WATER SEP & FUEL)	439-5037	1	GRUPO DE FILTRO-COMBUSTÍVEL (FILTER GP-FUEL)	71
CONJUNTO DE TAMPA DE COMBUSTÍVEL (TRAVÁVEL, VENTILADO) (CAP AS-FUEL (LOCKABLE, VENTED))	349-7059	1	GRUPO DO TANQUE DE COMBUSTÍVEL (TANK GP-FUEL)	88
ELEMENTO FILTRANTE DE COMBUSTÍVEL (FILTER ELEMENT-FUEL)	360-8960	1	GRUPO DE FILTRO-COMBUSTÍVEL (FILTER GP-FUEL)	70
FILTRO DE COMBUSTÍVEL (EM LINHA) (FILTER-FUEL (IN-LINE))	384-8512	1	GRUPO DE TUBULAÇÕES DE COMBUSTÍVEL (LINES GP-FUEL)	79
JUNTA (GASKET)	9R-7240	3	GRUPO DO TANQUE DE COMBUSTÍVEL (TANK GP-FUEL)	88
TELA FILTRANTE DE COMBUSTÍVEL (TANQUE DE COMBUSTÍVEL) (STRAINER-FUEL (FUEL TANK))	9P-7121	1	GRUPO DO TANQUE DE COMBUSTÍVEL (TANK GP-FUEL)	88
SISTEMA DE ENTRADA E DE ESCAPE DE AR (AIR INLET AND EXHAUST SYSTEM)				
CONJUNTO DE ELEMENTO FILTRANTE DE AR (PRIMÁRIO) (FILTER ELEMENT AS-AIR (PRIMARY))	222-9020	1	GRUPO DO PURIFICADOR DE AR (AIR CLEANER GP)	62
CONJUNTO DE ELEMENTO FILTRANTE DE AR (SECUNDÁRIO) (FILTER ELEMENT AS-AIR (SECONDARY))	222-9021	1	GRUPO DO PURIFICADOR DE AR (AIR CLEANER GP)	62
JUNTA-COLETOR DE ESCAPE (GASKET-EXHAUST MANIFOLD)	298-4570	1	GRUPO DO COLETOR-ESCAPAMENTO (MANIFOLD GP-EXHAUST)	66
SISTEMA DE LUBRIFICAÇÃO (LUBRICATION SYSTEM)				
CONJUNTO DO FILTRO-ÓLEO DO MOTOR (FILTER AS-ENGINE OIL)	7W-2326	1	GRUPO DO FILTRO DE ÓLEO DO MOTOR (FILTER GP-ENGINE OIL)	39
SISTEMA ELÉTRICO E DE PARTIDA (ELECTRICAL AND STARTING SYSTEM)				
CHAVE (DESCONEXÃO DA BATERIA) (KEY (BATTERY DISCONNECT))	8H-5306	1	GRUPO DE INTERRUPTORES DE DESCONEXÃO (SWITCH GP-DISCONNECT)	176
CONJUNTO DA TAMPA-ENCHIMENTO (7/8-9 DE ROSCA) (CAP AS-FILLER (7/8-9-THD))	123-1373	6	GRUPO DE BATERIA E FIAÇÃO (BATTERY & WIRING GP)	94

PEÇAS DE MANUTENÇÃO

DESCRIÇÃO	NÚMERO DA PEÇA	QTD.	ONDE É USADO	PÁGINA
FUSÍVEL (10 AMPÈRES) (FUSE (10-AMPERE))	113-8490	5	CONJUNTO DE CHICOTE DO PAINEL (HARNESS AS-PANEL)	116
FUSÍVEL (15 AMPERE) (FUSE (15-AMPERE))	113-8491	6	CONJUNTO DE CHICOTE DO PAINEL (HARNESS AS-PANEL)	116
FUSÍVEL (20 AMPÈRES) (FUSE (20-AMPERE))	113-8492	3	CONJUNTO DE CHICOTE DO PAINEL (HARNESS AS-PANEL)	116
FUSÍVEL (30 AMPÈRES) (FUSE (30-AMPERE))	274-9872	2	GRUPO DO PAINEL DE DISJUNTORES (PANEL GP-CIRCUIT BREAKER)	142
		3	GRUPO DO PAINEL DE DISJUNTORES (PANEL GP-CIRCUIT BREAKER)	142
FUSÍVEL (50 AMPÈRES) (FUSE (50-AMPERE))	274-9877	2	GRUPO DO PAINEL DE DISJUNTORES (PANEL GP-CIRCUIT BREAKER)	142
FUSÍVEL (7,5 AMPERE) (FUSE (7.5-AMPERE))	141-2760	6	CONJUNTO DE CHICOTE DO PAINEL (HARNESS AS-PANEL)	116
GRUPO DA BATERIA (12 V, 750 CCA) (BATTERY GP (12-VOLT, 750-CCA))	3T-5760	2	GRUPO DE BATERIA E FIAÇÃO (BATTERY & WIRING GP)	94
LÂMPADA (24 V, 10 WATT) (TETO) (LAMP (24-VOLT, 10-WATT) (DOME))	259-1286	1	GRUPO DE FIAÇÃO-CABINE (WIRING GP-CAB)	179
LÂMPADA DE HALOGÊNIO (24 V, 70 W) (LAMP-HALOGEN (24-VOLT, 70-WATT))	351-9918	1	GRUPO LÂMPADA-HOLOFOTE (LAMP GP-FLOOD)	135
VELA INCANDESCENTE (24 V) (GLOW PLUG (24-VOLT))	462-2235	4	GRUPO DO AUXÍLIO DE PARTIDA (STARTING AID GP)	173
SISTEMA HIDRÁULICO (HYDRAULIC SYSTEM)				
CONJUNTO DA PENEIRA (ÓLEO HIDRÁULICO) (STRAINER AS (HYDRAULIC OIL))	363-3445	1	GRUPO DO RESERVATÓRIO-HIDRÁULICO (TANK GP-HYDRAULIC)	340
CONJUNTO DA TAMPA-ENCHIMENTO (BLOQUEÁVEL) (CAP AS-FILLER (LOCKABLE))	142-8937	1	GRUPO DO RESERVATÓRIO-HIDRÁULICO (TANK GP-HYDRAULIC)	340
CONJUNTO DO ELEMENTO FILTRANTE-ÓLEO (HIDRÁULICA, TRANSMISSÃO) (FILTER ELEMENT AS-OIL (HYDRAULIC, TRANSMISSION))	389-1085	1	GRUPO DO FILTRO DE ÓLEO (FILTER GP-OIL)	300
FILTRO (TELA) (BOMBA DE OSCILAÇÃO) (FILTER (SCREEN) (SWING PUMP))	382-9259	7	GRUPO DA BOMBA DE PISTÃO (PUMP GP-PISTON)	328
RESPIRO (RESERVATÓRIO HIDRÁULICO) (BREATHER (HYDRAULIC TANK))	183-3873	1	GRUPO DE TANQUE E DE MONTAGEM-HIDRÁULICA (TANK & MTG GP-HYDRAULIC)	338
SISTEMA VIBRATÓRIO (VIBRATORY SYSTEM)				
BUJÃO MAGNÉTICO (PLUG-MAGNETIC)	5P-4484	1	GRUPO DE ALOJAMENTO-PESO EXCÊNTRICO (HOUSING GP-ECCENTRIC WEIGHT)	357

PEÇAS DE MANUTENÇÃO

DESCRIÇÃO	NÚMERO DA PEÇA	QTD.	ONDE É USADO	PÁGINA
BUJÃO MAGNÉTICO (ALOJAMENTO DO PESO EXCÊNTRICO) (PLUG-MAGNETIC (ECCENTRIC WEIGHT HOUSING))	5P-4484	1	GRUPO DE ALOJAMENTO-PESO EXCÊNTRICO (HOUSING GP-ECCENTRIC WEIGHT)	360
		1	GRUPO DE ALOJAMENTO-PESO EXCÊNTRICO (HOUSING GP-ECCENTRIC WEIGHT)	363
		1	GRUPO DE ALOJAMENTO-PESO EXCÊNTRICO (HOUSING GP-ECCENTRIC WEIGHT)	364
		1	GRUPO DE ALOJAMENTO-PESO EXCÊNTRICO (HOUSING GP-ECCENTRIC WEIGHT)	365
		1	GRUPO DE ALOJAMENTO-PESO EXCÊNTRICO (HOUSING GP-ECCENTRIC WEIGHT)	368
BUJÃO MAGNÉTICO (SUPORTE VIBRATÓRIO) (PLUG-MAGNETIC (VIBRATORY SUPPORT))	222-2785	1	GRUPO DE SUPORTE-VIBRATÓRIO (SUPPORT GP-VIBRATORY)	380
CONJUNTO DE BUJÃO-MAGNÉTICO (PLUG AS-MAGNETIC)	165-4929	2	GRUPO DE ALOJAMENTO-PESO EXCÊNTRICO (HOUSING GP-ECCENTRIC WEIGHT)	357
		2	GRUPO DE ALOJAMENTO-PESO EXCÊNTRICO (HOUSING GP-ECCENTRIC WEIGHT)	360
		1	GRUPO DE ALOJAMENTO-PESO EXCÊNTRICO (HOUSING GP-ECCENTRIC WEIGHT)	363
		1	GRUPO DE ALOJAMENTO-PESO EXCÊNTRICO (HOUSING GP-ECCENTRIC WEIGHT)	364
		2	GRUPO DE ALOJAMENTO-PESO EXCÊNTRICO (HOUSING GP-ECCENTRIC WEIGHT)	365
		2	GRUPO DE ALOJAMENTO-PESO EXCÊNTRICO (HOUSING GP-ECCENTRIC WEIGHT)	368
TREM DE FORÇA (POWER TRAIN)				
BUJÃO-DRENAGEM (COMANDO FINAL) (PLUG-DRAIN (FINAL DRIVE))	151-7516	1	GRUPO DO COMANDO FINAL (DRIVE GP-FINAL)	212
CONJUNTO DE BUJÃO-DRENO (MAGNÉTICO) (EIXO MOTRIZ) (PLUG AS-DRAIN (MAGNETIC) (DRIVE AXLE))	152-6144	4	GRUPO DO EIXO-COMANDO (AXLE GP-DRIVE)	204
RESPIRO (EIXO MOTRIZ) (BREATHER (DRIVE AXLE))	197-9155	1	GRUPO DO EIXO-COMANDO (AXLE GP-DRIVE)	204

ÍNDICE

NOME PÁGINA

A

ARRANJO COMUM
COMMON AR 1
2
ARRANJO DA CABINE-ROPS INCLUSO
CAB AR-ENCLOSED ROPS 388
ARRANJO DE CHASSI
CHASSIS AR. 1
ARRANJO DE CONFIGURAÇÃO
CONFIGURATION AR. 2
3
ARRANJO DE CONTROLE DE GRAU
GRADE CONTROL AR 100
101
ARRANJO DE INSTALAÇÃO-MOTOR
INSTALLATION AR-ENGINE. 5
ARRANJO DO MOTOR-PRIMÁRIO
ENGINE AR-PRIMARY 4
ARRANJO DO OPERADOR
OPERATOR AR 442
443
444
445
446
ARRANJO DO OPERADOR–TOLDO ABERTO, NÃO ROPS
OPERATOR AR–TOLDO ABERTO, NÃO ROPS 442
ARRANJO DO SENSOR-COMPACTAÇÃO
SENSOR AR-COMPACTION. 375
376
377
ARRANJO DO TAMBOR-ACOLCHOADO
DRUM AR-PADDED 214
215
ARRANJO DO TAMBOR-ACOLCHOADO–COM KIT DE CARCAÇA
DRUM AR-PADDED–COM KIT DE CARCAÇA 214
ARRANJO DO TAMBOR-ACOLCHOADO–REFORÇADO
DRUM AR-PADDED–REFORÇADO. 215
ARRANJO DO TAMBOR-LISO
DRUM AR-SMOOTH 215
216
ARRANJO DO TREM DE FORÇA
POWER TRAIN AR. 237
ARRANJO ELÉTRICO
ELECTRICAL AR 98
ARRANJO GERAL
GENERAL AR. 3
ARRANJO HIDRÁULICO
HYDRAULIC AR. 303
ARRANJO HIDRÁULICO-AUXILIAR
HYDRAULIC AR-AUXILIARY. 303
ARRANJO HIDRÁULICO, VIBRATÓRIO–FREQUÊNCIA FIXA
HYDRAULIC AR-VIBRATORY–FREQUÊNCIA FIXA. 371

NOME PÁGINA

ARRANJO HIDRÁULICO, VIBRATÓRIO–FREQUÊNCIA VARIÁVEL
HYDRAULIC AR-VIBRATORY–FREQUÊNCIA VARIÁVEL 371
ASSENTO E GRUPO DE MONTAGEM–TECIDO
SEAT & MOUNTING GP–TECIDO 460
ASSENTO E GRUPO DE MONTAGEM–VINIL
SEAT & MOUNTING GP–VINIL. 459

B

BUJÃO MAGNÉTICO
PLUG-MAGNETIC 357
BUJÃO MAGNÉTICO (ALOJAMENTO DO PESO EXCÊNTRICO)
PLUG-MAGNETIC (ECCENTRIC WEIGHT HOUSING) 360
363
364
365
368
BUJÃO MAGNÉTICO (SUPORTE VIBRATÓRIO)
PLUG-MAGNETIC (VIBRATORY SUPPORT). 380
BUJÃO-DRENAGEM (COMANDO FINAL)
PLUG-DRAIN (FINAL DRIVE). 212
BUJÃO-DRENAGEM (ÓLEO DO MOTOR)
PLUG-DRAIN (ENGINE OIL). 15

C

CHAVE (DESCONEXÃO DA BATERIA)
KEY (BATTERY DISCONNECT) 176
CONJUNTO DA FIAÇÃO ELÉTRICA DA PLATAFORMA
HARNESS AS-PLATFORM 118
119
126
CONJUNTO DA FIAÇÃO ELÉTRICA DO MONITOR
HARNESS AS-MONITOR. 111
113
CONJUNTO DA FIAÇÃO ELÉTRICA DO MONITOR–CONTROLE DE GRAU
HARNESS AS-MONITOR–CONTROLE DE GRAU 112
CONJUNTO DA FIAÇÃO ELÉTRICA DO MONITOR–RECEPTOR, GPS
HARNESS AS-MONITOR–RECEPTOR, GPS 109
CONJUNTO DA FIAÇÃO ELÉTRICA DO MONITOR–TELA
HARNESS AS-MONITOR–TELA. 110
CONJUNTO DA LÂMINA-LIMPADOR (500 MM) (TRASEIRO)
BLADE AS-WIPER (500-MM) (REAR) 467
CONJUNTO DA LÂMINA-LIMPADOR (700 MM) (DIANTEIRA)
BLADE AS-WIPER (700-MM) (FRONT). 467

ÍNDICE

NOME PÁGINA

CONJUNTO DA PENEIRA (ÓLEO HIDRÁULICO)
STRAINER AS (HYDRAULIC OIL) 340
CONJUNTO DA TAMPA-ENCHIMENTO (7/8-9 DE ROSCA)
CAP AS-FILLER (7/8-9-THD) 94
CONJUNTO DA TAMPA-ENCHIMENTO (BLOQUEÁVEL)
CAP AS-FILLER (LOCKABLE) 340
CONJUNTO DE ABRAÇADEIRA
CLAMP AS. 85
CONJUNTO DE BOTÃO INTERRUPTOR (CONTROLE VIBRATÓRIO)
SWITCH AS-PUSH BUTTON (VIBRATORY CONTROL). 396
CONJUNTO DE BOTÃO INTERRUPTOR (LIMITADOR SECUNDÁRIO) (PARADA DE EMERGÊNCIA)
SWITCH AS-PUSH BUTTON (SECONDARY STOP) (EMERGENCY STOP) 447
CONJUNTO DE BUJÃO-DRENO (MAGNÉTICO) (EIXO MOTRIZ)
PLUG AS-DRAIN (MAGNETIC) (DRIVE AXLE) 204
CONJUNTO DE BUJÃO-MAGNÉTICO
PLUG AS-MAGNETIC. 357
360
363
364
365
368
CONJUNTO DE CHICOTE DA CABINE
HARNESS AS-CAB 102
103
CONJUNTO DE CHICOTE DO AQUECEDOR E DO AR CONDICIONADO
HARNESS AS-HEATER & AIR COND 106
107
391
415
CONJUNTO DE CHICOTE DO CHASSI
HARNESS AS-CHASSIS 104
CONJUNTO DE CHICOTE DO MOTOR
HARNESS AS-ENGINE 105
CONJUNTO DE CHICOTE DO PAINEL
HARNESS AS-PANEL. 114
116
CONJUNTO DE CHICOTE DO RÁDIO
HARNESS AS-RADIO. 120
144
CONJUNTO DE CHICOTE DO SENSOR
HARNESS AS-SENSOR. 120
121
156
159
162
165
167

NOME PÁGINA

CONJUNTO DE CONEXÃO (INCLUI TERMOSTATO)
CONNECTION AS (INCLUDES TEMPERATURE REGULATOR) 43
CONJUNTO DE CONTROLE DO CHICOTE
HARNESS AS-CONTROL 104
CONJUNTO DE ELEMENTO FILTRANTE DE AR (PRIMÁRIO)
FILTER ELEMENT AS-AIR (PRIMARY). 62
CONJUNTO DE ELEMENTO FILTRANTE DE AR (SECUNDÁRIO)
FILTER ELEMENT AS-AIR (SECONDARY) . . . 62
CONJUNTO DE FILTRO SEPARADOR DE ÁGUA E COMBUSTÍVEL
FILTER AS-WATER SEP & FUEL 71
CONJUNTO DE INTERRUPTORES-BALANCIM (24 V) (BUZINA)
SWITCH AS-ROCKER (24-VOLT) (HORN). . . 447
CONJUNTO DE INTERRUPTORES-BALANCIM (24 V) (FAROL GIRATÓRIO DE ALERTA)
SWITCH AS-ROCKER (24-VOLT) (WARNING BEACON) 447
CONJUNTO DE INTERRUPTORES-BALANCIM (24 V) (LUZES DE TRABALHO)
SWITCH AS-ROCKER (24-VOLT) (WORK LIGHTS) 447
CONJUNTO DE INTERRUPTORES-BALANCIM (AMPLITUDE VIBRATÓRIA)
SWITCH AS-ROCKER (VIBRATORY AMPLITUDE) 447
CONJUNTO DE INTERRUPTORES-BALANCIM (AR CONDICIONADO, AQUECEDOR) (AR CONDICIONADO, AQUECEDOR)
SWITCH AS-ROCKER (AIR CONDITIONER, HEATER) (AIR CONDITIONER, HEATER) 382
CONJUNTO DE INTERRUPTORES-BALANCIM (ENGINE SPEED (Rotação do motor))
SWITCH AS-ROCKER (ENGINE SPEED). . . . 448
CONJUNTO DE INTERRUPTORES-BALANCIM (FREIO DE ESTACIONAMENTO LIGAR, DESLIGAR)
SWITCH AS-ROCKER (PARKING BRAKE ON, OFF) 447
CONJUNTO DE INTERRUPTORES-BALANCIM (LIMPADOR, LAVADOR, DIANTEIRO)
SWITCH AS-ROCKER (WIPER, WASHER, FRONT). 179
CONJUNTO DE INTERRUPTORES-BALANCIM (LIMPADOR, LAVADOR, TRASEIRO)
SWITCH AS-ROCKER (WIPER, WASHER, REAR) 179
CONJUNTO DE INTERRUPTORES-BALANCIM (MODO ECONÔMICO)
SWITCH AS-ROCKER (ECONOMY MODE) 447
CONJUNTO DE INTERRUPTORES-BALANCIM (VELOCIDADE DE PERCURSO)
SWITCH AS-ROCKER (TRAVEL SPEED) . . . 448

ÍNDICE

NOME PÁGINA

CONJUNTO DE INTERRUPTORES-BALANCIM (VIBRATÓRIO)
SWITCH AS-ROCKER (VIBRATORY) 171 447
CONJUNTO DE MOLA DE GÁS
SPRING AS-GAS 250
CONJUNTO DE MOLA DE GÁS (PORTA ESQUERDA)
SPRING AS-GAS (DOOR, LH) 405
CONJUNTO DE MOLA DE GÁS (VIDRO DA PORTA, ESQUERDA)
SPRING AS-GAS (DOOR WINDOW, LH) 405
CONJUNTO DE ORIFÍCIO DO AR CONDICIONADO
ORIFICE AS-AIR CONDITIONER 384
CONJUNTO DE SENSOR (COMPACTAÇÃO)
SENSOR AS (COMPACTION) 150 153 156 159
CONJUNTO DE SENSOR-ÂNGULO (ACELERÔMETRO)
SENSOR AS-ANGLE (ACCELEROMETER) 159
CONJUNTO DE SENSOR-ÂNGULO (CONTROLE DE GRAU)
SENSOR AS-ANGLE (GRADE CONTROL) .. 156 162 165 167
CONJUNTO DE TAMPA DE COMBUSTÍVEL (TRAVÁVEL, VENTILADO)
CAP AS-FUEL (LOCKABLE, VENTED) 88
CONJUNTO DE TAMPA DO TANQUE DE LÍQUIDO ARREFECEDOR
CAP AS-COOLANT TANK 58
CONJUNTO DE TUBULAÇÃO DE COMBUSTÍVEL
LINE AS-FUEL 76
CONJUNTO DE VÁLVULA DE DERIVAÇÃO (TEMPERATURA DO ÓLEO) (SISTEMA HIDRÁULICO)
VALVE AS-BYPASS (OIL TEMPERATURE) (HYDRAULIC) 342
CONJUNTO DE VÁLVULA-ALÍVIO DE PRESSÃO (COMPRESSOR DO REFRIGERANTE)
VALVE AS-PRESSURE RELIEF (REFRIGERANT COMPRESSOR) 390
CONJUNTO DE VARETA DE NÍVEL DE ÓLEO
GAUGE AS-OIL LEVEL (DIPSTICK) 41
CONJUNTO DO CABEÇOTE DO CILINDRO
CYLINDER HEAD AS 13
CONJUNTO DO CHICOTE DE ILUMINAÇÃO (CABINA, TRASEIRA)
HARNESS AS-LIGHTING (CAB, REAR) 138
CONJUNTO DO CHICOTE DE ILUMINAÇÃO–REFLETOR
HARNESS AS-LIGHTING–REFLETOR 107 108

NOME PÁGINA

CONJUNTO DO CHICOTE-FIAÇÃO
HARNESS AS-WIRING 122 123 124
CONJUNTO DO ELEMENTO FILTRANTE-ÓLEO (HIDRÁULICA, TRANSMISSÃO)
FILTER ELEMENT AS-OIL (HYDRAULIC, TRANSMISSION) 300
CONJUNTO DO FILTRO-ÓLEO DO MOTOR
FILTER AS-ENGINE OIL 39
CONJUNTO DO INDICADOR-TROCA DO FILTRO DE AR
INDICATOR AS-AIR FILTER CHANGE 64
CONJUNTO DO INTERRUPTOR DE PARTIDA (CHAVE)
SWITCH AS-START (KEY) 447
CONJUNTO DO INTERRUPTOR-PRESSÃO (ALTA, BAIXA) (Gás Refrigerante)
SWITCH AS-PRESSURE (HIGH, LOW) (REFRIGERANT) 423
CONJUNTO DO INTERRUPTOR-PRESSÃO (ÓLEO HIDRÁULICO)
SWITCH AS-PRESSURE (HYDRAULIC OIL) 300
CONJUNTO DO INTERRUPTOR-TERMOSTATO (HVAC (Heating, Ventilation and Air Conditioning, Refrigeração, Ventilação e Ar-condicionado))
SWITCH AS-THERMOSTAT (HVAC) 384
CONJUNTO DO RELÉ (24 V)
RELAY AS (24-VOLT) 116 124
CONJUNTO DO SILENCIOSO
MUFFLER AS 67
CONJUNTO DO SOLENOIDE (VÁLVULA DE CONTROLE DA BOMBA)
SOLENOID AS (PUMP CONTROL VALVE) 348
CORREIA TIPO SERPENTINA
BELT-SERPENTINE 6 7

D

DECALQUE DE ADVERTÊNCIA (ADVERTÊNCIA UNIVERSAL)
FILM-WARNING (UNIVERSAL WARNING) ... 475
DECALQUE DE ADVERTÊNCIA (NÃO BORRIFAR, CONSULTE O MANUAL DE OPERAÇÃO E MANUTENÇÃO (OMM))
FILM-WARNING (DO NOT SPRAY, READ OMM) 475
DECALQUE DE ADVERTÊNCIA (PARTIDA AUXILIAR, LEIA O OMM, INTL)
FILM-WARNING (JUMP START, READ OMM, INTL) 477 480 483
DECALQUE DE CERTIFICAÇÃO (PL631)
FILM-CERTIFICATION (PL631) 148

ÍNDICE

NOME PÁGINA

DECALQUE DE IDENTIFICAÇÃO (AR CONDICIONADO)
FILM-IDENTIFICATION (AIR CONDITIONER) 384 415
DECALQUE DE IDENTIFICAÇÃO (CATERPILLAR)
FILM-IDENTIFICATION (CAT) 91 175
DECALQUE DE IDENTIFICAÇÃO (CONTROLE DE COMPACTAÇÃO)
FILM-IDENTIFICATION (COMPACTION CONTROL) 476
DECALQUE DE IDENTIFICAÇÃO (CONTROLES DO OPERADOR)
FILM-IDENTIFICATION (OPERATOR CONTROLS) 403
DECALQUE DE IDENTIFICAÇÃO (FUSÍVEL, PAINEL DE RELÉS)
FILM-IDENTIFICATION (FUSE, RELAY PANEL) 403
DECALQUE DE IDENTIFICAÇÃO (LOCAL DO OLHAL DE LEVANTAMENTO)
FILM-IDENTIFICATION (LIFT EYE LOCATION) 491 494
DECALQUE DE IDENTIFICAÇÃO (PAINEL DE INSTRUMENTOS)
FILM-IDENTIFICATION (INSTRUMENT PANEL) 181
DECALQUE DE IDENTIFICAÇÃO (PARADA DE EMERGÊNCIA)
FILM-IDENTIFICATION (EMERGENCY STOP) 447
DECALQUE DE IDENTIFICAÇÃO (SAÍDA SECUNDÁRIA)
FILM-IDENTIFICATION (SECONDARY EXIT) 483 487
DECALQUE DE INFORMAÇÃO (24 V)
FILM-INFORMATION (24-VOLT) 491 494
DECALQUE DE INFORMAÇÃO (LIGAÇÃO DO PRODUTO, CONSULTE O MANUAL DE OPERAÇÃO E MANUTENÇÃO (OMM))
FILM-INFORMATION (PRODUCT LINK, READ OMM) 477 480 483
DECALQUE DE INFORMAÇÃO (NÚMERO DE SÉRIE)
FILM-INFORMATION (SERIAL NUMBER) 148
DECALQUE DE INFORMAÇÃO (PL641 CELULAR)
FILM-INFORMATION (PL641 CELLULAR) . . . 147
DECALQUE DE INSTRUÇÃO (FUEL, CONSULTAR OMM)
FILM-INSTRUCTION (FUEL, READ OMM) . . . 477 480 483
DECALQUE DE INSTRUÇÃO (NÍVEL MÁXIMO DO LÍQUIDO ARREFECEDOR)
FILM-INSTRUCTION (MAXIMUM COOLANT LEVEL) 477 480 483
DECALQUE DE INSTRUÇÃO (NÍVEL MÍNIMO DO LÍQUIDO ARREFECEDOR)
FILM-INSTRUCTION (MINIMUM COOLANT LEVEL) 477 480 483
DECALQUE DE INSTRUÇÃO (PARTIDA DO MOTOR)
FILM-INSTRUCTION (ENGINE START) 447

E

ELEMENTO FILTRANTE DE COMBUSTÍVEL
FILTER ELEMENT-FUEL 70
ELEMENTO FILTRANTE-AR DA CABINE (CARVÃO ATIVADO)
FILTER ELEMENT-CAB AIR (ACTIVATED CHARCOAL) 410

F

FILTRO (TELA) (BOMBA DE OSCILAÇÃO)
FILTER (SCREEN) (SWING PUMP) 328
FILTRO DE COMBUSTÍVEL (EM LINHA)
FILTER-FUEL (IN-LINE) 79
FUSÍVEL (10 AMPÈRES)
FUSE (10-AMPERE) 116
FUSÍVEL (15 AMPERE)
FUSE (15-AMPERE) 116
FUSÍVEL (20 AMPÈRES)
FUSE (20-AMPERE) 116
FUSÍVEL (30 AMPÈRES)
FUSE (30-AMPERE) 142
FUSÍVEL (50 AMPÈRES)
FUSE (50-AMPERE) 142
FUSÍVEL (7,5 AMPERE)
FUSE (7.5-AMPERE) 116

G

GRUPO DA ARMAÇÃO FRONTAL
FRAME GP-FRONT 254 255 256 257
GRUPO DA ARMAÇÃO TRASEIRA
FRAME GP-REAR 258
GRUPO DA BATERIA (12 V, 750 CCA)
BATTERY GP (12-VOLT, 750-CCA) 94
GRUPO DA BOMBA DE ENGRENAGEM
PUMP GP-GEAR 323

ÍNDICE

NOME PÁGINA

GRUPO DA BOMBA DE INJEÇÃO DE COMBUSTÍVEL
PUMP GP-FUEL INJECTION 82 83
GRUPO DA BOMBA DE ÓLEO DO MOTOR
PUMP GP-ENGINE OIL 42
GRUPO DA BOMBA DE PISTÃO
PUMP GP-PISTON 319 324 328
GRUPO DA BOMBA DE PISTÃO–VIBRATÓRIO
PUMP GP-PISTON–VIBRATÓRIO 326
GRUPO DA BOMBA-ÁGUA
PUMP GP-WATER. 52
GRUPO DA BUZINA ELÉTRICA–CABINE
HORN GP-ELECTRIC–CABINE 417
GRUPO DA BUZINA ELÉTRICA–ROPS/FOPS
HORN GP-ELECTRIC–ROPS/FOPS 418
GRUPO DA CAIXA DO VOLANTE
HOUSING GP-FLYWHEEL 18
GRUPO DA CAPOTA–NÃO ROPS
CANOPY GP–NÃO ROPS. 389
GRUPO DA COLUNA DA DIREÇÃO (INCLINAÇÃO)
STEERING COLUMN GP (TILT) 398
GRUPO DA ELETRÔNICA DA MÁQUINA
ELECTRONICS GP-MACHINE 98
GRUPO DA ELETRÔNICA DO IMPLEMENTO–CONTROLE DA MÁQUINA
ELECTRONICS GP-IMPLEMENT–CONTROLE DA MÁQUINA 98
GRUPO DA ELETRÔNICA DO MONITOR
ELECTRONICS GP-MONITOR. 99
GRUPO DA ELETRÔNICA DO MONITOR–PL631
ELECTRONICS GP-MONITOR–PL631 100
GRUPO DA ELETRÔNICA DO MONITOR–PL641 CELULAR
ELECTRONICS GP-MONITOR–PL641 CELULAR 99
GRUPO DA ENGRENAGEM DA COROA
GEAR GP-BEVEL 223
GRUPO DA FIAÇÃO DA MÁQUINA
WIRING GP-MACHINE. 196
GRUPO DA FIAÇÃO DA PLATAFORMA
WIRING GP-PLATFORM 200
GRUPO DA FIXAÇÃO DA RODA
MOUNTING GP-WHEEL. 234
GRUPO DA FIXAÇÃO DE CONTROLE
MOUNTING GP-CONTROL 141
GRUPO DA JANELA-CABINE
WINDOW GP-CAB. 464 466
GRUPO DA PLATAFORMA
PLATFORM GP 450
GRUPO DA PLATAFORMA DO OPERADOR
PLATFORM GP-OPERATOR 452
GRUPO DA POLIA-ALTERNADOR
PULLEY GP-ALTERNATOR 32
GRUPO DA POLIA-VIRABREQUIM
PULLEY GP-CRANKSHAFT 33

NOME PÁGINA

GRUPO DA PONTE-VÁLVULA
BRIDGE GP-VALVE 35
GRUPO DA PORTA DA CABINE
DOOR GP-CAB 405
GRUPO DA ROPS FECHADA
ROPS GP-ENCLOSED 455
GRUPO DA TAMPA DO CONSOLE
COVER GP-CONSOLE. 403
GRUPO DA TAMPA-BOCAL DE ENCHIMENTO DE COMBUSTÍVEL
CAP GP-FUEL FILLER. 88
GRUPO DA TAMPA-CABINE
COVER GP-CAB 401
GRUPO DA TAMPA-CABINE (TRASEIRO, LADO DIREITO)
COVER GP-CAB (REAR, RH) 401
GRUPO DA TAMPA-MECANISMO DA VÁLVULA
COVER GP-VALVE MECHANISM. 9
GRUPO DA TAMPA-PLATAFORMA–ROPS ABERTA
COVER GP-PLATFORM–ROPS ABERTA 248
GRUPO DA TELA-AR–SAÍDA
SCREEN GP-AIR–SAÍDA 280
GRUPO DA TELA-SOL
SCREEN GP-SUN 457 458
GRUPO DA VÁLVULA DE CONTROLE DE FLUXO
VALVE GP-FLOW CONTROL. 398
GRUPO DA VÁLVULA DE CONTROLE–MOTOR DE PROPULSÃO
VALVE GP-CONTROL–MOTOR DE PROPULSÃO. 346
GRUPO DA VÁLVULA DE DERIVAÇÃO (ÓLEO HIDRÁULICO)
VALVE GP-BYPASS (HYDRAULIC OIL) 342
GRUPO DA VÁLVULA SOLENOIDE
VALVE GP-SOLENOID. 344 354
GRUPO DA VÁLVULA SOLENOIDE (24 V) (MOTOR DO VENTILADOR HIDRÁULICO)
VALVE GP-SOLENOID (24-VOLT) (HYDRAULIC FAN MOTOR) 47
GRUPO DA VÁLVULA SOLENOIDE (BOMBA DE PROPULSÃO DO EIXO)
VALVE GP-SOLENOID (AXLE PROPEL PUMP). 328
GRUPO DA VÁLVULA-ALÍVIO (BIDIRECIONAL)
VALVE GP-RELIEF (CROSSOVER) 302 328
GRUPO DA VÁLVULA-ALÍVIO (BOMBA VIBRATÓRIA)
VALVE GP-RELIEF (VIBRATORY PUMP) . . . 302
GRUPO DA VÁLVULA-ALÍVIO (MULTIFUNCIONAL)
VALVE GP-RELIEF (MULTIFUNCTION) 328
GRUPO DA VARETA DE NÍVEL DE ÓLEO
GAUGE GP-OIL LEVEL (DIPSTICK) 40 41

ÍNDICE

NOME PÁGINA

GRUPO DE ACUMULADOR-REFRIGERANTE (CARREGADO)
ACCUMULATOR GP-REFRIGERANT (CHARGED) . . . 423
GRUPO DE ACUMULADOR-REFRIGERANTE–CARREGADO
ACCUMULATOR GP-REFRIGERANT–CARREGADO . . . 381
GRUPO DE ADVERTÊNCIA DE MARCHA À RÉ
WARNING GP-BACKUP . . . 177
GRUPO DE ALOJAMENTO-PESO EXCÊNTRICO
HOUSING GP-ECCENTRIC WEIGHT . . . 357 359 360 362 363 364 365 367 368 370
GRUPO DE AQUECEDOR E MONTAGEM-CABINA
HEATER & MTG GP-CAB . . . 414
GRUPO DE ARTICULAÇÕES–SERVO
LINKAGE GP–SERVO . . . 428
GRUPO DE ASSENTO-SUSPENSÃO
SEAT GP-SUSPENSION . . . 459 460
GRUPO DE ATUADORES-BOMBA
ACTUATOR GP-PUMP . . . 291 292
GRUPO DE ATUADORES-BOMBA (PROPULSÃO DO EIXO)
ACTUATOR GP-PUMP (AXLE PROPEL) . . . 328
GRUPO DE ATUADORES-BOMBA (PROPULSÃO DO TAMBOR)
ACTUATOR GP-PUMP (DRUM PROPEL) . . . 328
GRUPO DE BATERIA E FIAÇÃO
BATTERY & WIRING GP . . . 92
GRUPO DE BOMBA E MONTAGEM-ENGRENAGEM
PUMP & MTG GP-GEAR . . . 321
GRUPO DE BOMBA E MONTAGEM-PROPULSÃO
PUMP & MTG GP-PROPEL . . . 238
GRUPO DE BOMBA E MONTAGEM–FREQUÊNCIA FIXA
PUMP & MOUNTING GP–FREQUÊNCIA FIXA . . . 317
GRUPO DE BOMBA E MONTAGEM–FREQUÊNCIA VARIÁVEL
PUMP & MOUNTING GP–FREQUÊNCIA VARIÁVEL . . . 319
GRUPO DE CADEADO
PADLOCK GP . . . 249 338 413
GRUPO DE CHICOTE DA FIAÇÃO
HARNESS GP-WIRING . . . 126
GRUPO DE CILINDRO E MONTAGEM-DIREÇÃO
CYLINDER & MTG GP-STEERING . . . 286

NOME PÁGINA

GRUPO DE COMPARTIMENTO
ENCLOSURE GP . . . 250
GRUPO DE CONEXÃO-ADMISSÃO
CONNECTION GP-INLET . . . 63
GRUPO DE CONEXÃO-TESTE
CONNECTION GP-TEST . . . 469 470 471
GRUPO DE CONEXÕES DE ÁGUA
CONNECTION GP-WATER . . . 43
GRUPO DE CONTROLE DA ALAVANCA
CONTROL GP-HANDLE . . . 396
GRUPO DE CONTROLE DE DIREÇÃO E VELOCIDADE
CONTROL GP-DIRECTION & SPEED . . . 394
GRUPO DE CONTROLE DE PROPULSÃO
CONTROL GP-PROPEL . . . 396
GRUPO DE CONTROLE ELETRÔNICO
CONTROL GP-ELECTRONIC . . . 97 144
GRUPO DE CONTROLE SEM PROGRAMAÇÃO
CONTROL GP-UNPROGRAMMED . . . 97
GRUPO DE CONTROLE-DIREÇÃO
CONTROL GP-STEERING . . . 398
GRUPO DE DEGRAU
STEP GP . . . 281
GRUPO DE DRENAGEM-ÓLEO DO MOTOR
DRAIN GP-ENGINE OIL . . . 15
GRUPO DE DUTO-AR DA CABINE
DUCT GP-CAB AIR . . . 408
GRUPO DE EIXO E MONTAGEM-MOTRIZ–COM FREIOS
AXLE & MTG GP-DRIVE–COM FREIOS . . . 203
GRUPO DE ENGRENAGEM-ANEL (EIXO MOTRIZ)
GEAR GP-RING (DRIVE AXLE) . . . 204
GRUPO DE ESPELHOS RETROVISORES–Estrutura Protetora Contra Capotagem (ROPS)
MIRROR GP-REAR VIEW–Estrutura Protetora Contra Capotagem (ROPS) . . . 430
GRUPO DE ESPELHOS RETROVISORES–EXTERIOR
MIRROR GP-REAR VIEW–EXTERIOR . . . 432
GRUPO DE ESPELHOS RETROVISORES–INTERIOR
MIRROR GP-REAR VIEW–INTERIOR . . . 429
GRUPO DE ESPELHOS RETROVISORES–ROPS ABERTA
MIRROR GP-REAR VIEW–ROPS ABERTA . . . 431
GRUPO DE FIAÇÃO DO SENSOR
WIRING GP-SENSOR . . . 201
GRUPO DE FIAÇÃO DO SISTEMA DE ILUMINAÇÃO
WIRING GP-LIGHTING . . . 193 194
GRUPO DE FIAÇÃO-CABINE
WIRING GP-CAB . . . 179 181 183 184 185

ÍNDICE

NOME PÁGINA

GRUPO DE FIAÇÃO-NIVELAMENTO E INCLINAÇÃO
WIRING GP-GRADE CONTROL 186 188 190
GRUPO DE FILTRO E MONTAGEM-HIDRÁULICO
FILTER & MTG GP-HYDRAULIC 298
GRUPO DE FILTRO-COMBUSTÍVEL
FILTER GP-FUEL. 70 71 72 73 74
GRUPO DE FLANGE-RODA
FLANGE GP-WHEEL 222
GRUPO DE GALERIA DE DISTRIBUIÇÃO DE COMBUSTÍVEL
RAIL GP-FUEL 85
GRUPO DE HOLOFOTES DE ILUMINAÇÃO–CABINE
LIGHTING GP-FLOOD–CABINE. 137 138
GRUPO DE ILUMINAÇÃO - FAROL GIRATÓRIO DE ADVERTÊNCIA
LIGHTING GP-WARNING BEACON 140
GRUPO DE INJETORES DE COMBUSTÍVEL
INJECTOR GP-FUEL 75
GRUPO DE INSTALAÇÃO DE COMUNICAÇÃO
INSTALLATION GP-COMMUNICATION 128 130 132
GRUPO DE INSTALAÇÃO DE COMUNICAÇÃO–PRODUCT LINK
INSTALLATION GP-COMMUNICATION–PRODUCT LINK. 134
GRUPO DE INSTALAÇÃO-RÁDIO
INSTALLATION GP-RADIO 419
GRUPO DE INSTALAÇÃO-TAMBOR
INSTALLATION GP-DRUM 226
GRUPO DE INTERRUPTORES DE DESCONEXÃO–BATERIA
SWITCH GP-DISCONNECT–BATERIA 176
GRUPO DE LÂMPADA-TETO (24 V) (CABINE)
LAMP GP-DOME (24-VOLT) (CAB) 179
GRUPO DE LÂMPADAS-FAROL DE ADVERTÊNCIA–ÂMBAR, LED, 24 V
LAMP GP-WARNING BEACON–ÂMBAR, LED, 24 V. 136
GRUPO DE LEVANTAMENTO-MOTOR
LIFTING GP-ENGINE 24
GRUPO DE LIMPADOR E LAVADOR DE VIDRO
WIPER & WASHER GP-WINDOW 467
GRUPO DE LINHAS-AQUECEDOR
LINES GP-HEATER. 426
GRUPO DE LINHAS-AR CONDICIONADO
LINES GP-AIR CONDITIONER 423
GRUPO DE MONTAGEM DA CABINE
MOUNTING GP-CAB. 435
GRUPO DE MONTAGEM DO MOTOR
MOUNTING GP-ENGINE 25

NOME PÁGINA

GRUPO DE MONTAGEM E CONDENSADOR-REFRIGERANTE
CONDENSER & MTG GP-REFRIGERANT. . . 393
GRUPO DE MONTAGEM FLEXÍVEL DO MOTOR
MOUNTING GP-ENGINE FLEXIBLE. 26
GRUPO DE MONTAGEM-INSTRUMENTOS
MOUNTING GP-INSTRUMENT. 436
GRUPO DE MONTAGEM-MONITOR
MOUNTING GP-MONITOR 438 440
GRUPO DE MOTOR E MONTAGEM-PROPULSÃO
MOTOR & MTG GP-PROPEL 230 232
GRUPO DE MOTOR E MONTAGEM-VIBRATÓRIO
MOTOR & MTG GP-VIBRATORY. 374
GRUPO DE PELÍCULA
FILM GP. 91 175 473 474 475 476
GRUPO DE PISTÃO E BIELA
PISTON & ROD GP 29
GRUPO DE PORTAS DE ACESSO
DOOR GP-ACCESS 249
GRUPO DE PROTETOR-VANDALISMO
GUARD GP-VANDALISM. 413
GRUPO DE RADIADOR E ARREFECEDOR DE ÓLEO HIDRÁULICO
RADIATOR & HYD OIL COOLER GP. 53 54
GRUPO DE RECUPERAÇÃO-ARREFECEDOR
RECOVERY GP-COOLANT. 58
GRUPO DE RESERVATÓRIO-LIMPADOR DE JANELA
TANK GP-WINDOW WASHER. 467
GRUPO DE REVESTIMENTO-CABINE
LINER GP-CAB. 421
GRUPO DE RODA E MONTAGEM-MOTRIZ
WHEEL & MTG GP-DRIVE. 244
GRUPO DE RODA E PNEU
WHEEL & TIRE GP 245
GRUPO DE RODA E PNEU–LADO DIREITO
WHEEL & TIRE GP–LADO DIREITO. 247
GRUPO DE RODA E PNEU–LADO ESQUERDO
WHEEL & TIRE GP–LADO ESQUERDO 246
GRUPO DE ROPS E PLATAFORMA
ROPS & PLATFORM GP 454
GRUPO DE SENSOR E MONTAGEM
SENSOR & MOUNTING GP. 150 153 156 159
GRUPO DE SENSOR E MONTAGEM-GRAU–ACELERÔMETRO
SENSOR & MTG GP-GRADE–ACELERÔMETRO 162
GRUPO DE SENSORES DE NÍVEL DE LÍQUIDO
SENSOR GP-LIQUID LEVEL 71

ÍNDICE

NOME PÁGINA

GRUPO DE SENSORES-PRESSÃO
SENSOR GP-PRESSURE 165
167
GRUPO DE SENSORES-PRESSÃO (AR DO COLETOR DE ENTRADA)
SENSOR GP-PRESSURE (INLET MANIFOLD AIR) 163
GRUPO DE SENSORES-PRESSÃO (ÓLEO DO MOTOR)
SENSOR GP-PRESSURE (ENGINE OIL) 163
GRUPO DE SENSORES-TEMPERATURA
SENSOR GP-TEMPERATURE 169
170
GRUPO DE SENSORES-TEMPERATURA (REFRIGERANTE DO MOTOR)
SENSOR GP-TEMPERATURE (ENGINE COOLANT) 163
GRUPO DE SERVIÇO-MOTOR
SERVICE GP-ENGINE 36
GRUPO DE SOFTWARE DA MÁQUINA
SOFTWARE GP-MACHINE 98
GRUPO DE SOFTWARE DO IMPLEMENTO
SOFTWARE GP-IMPLEMENT. 98
GRUPO DE SOFTWARE DO MONITOR
SOFTWARE GP-MONITOR. 99
GRUPO DE SOFTWARE DO MONITOR (ARQUIVO DE OPÇÕES)
SOFTWARE GP-MONITOR (OPTIONS FILE) 99
GRUPO DE SOFTWARE DO MONITOR (CELULAR)
SOFTWARE GP-MONITOR (CELLULAR) 147
GRUPO DE SOFTWARE DO MONITOR (CELULAR) (CELULAR)
SOFTWARE GP-MONITOR (CELLULAR) (CELLULAR) 99
GRUPO DE SOFTWARE DO MONITOR (RÁDIO VIA SATÉLITE)
SOFTWARE GP-MONITOR (SATELLITE RADIO) 148
GRUPO DE SOFTWARE DO MONITOR (SATÉLITE)
SOFTWARE GP-MONITOR (SATELLITE) 100
GRUPO DE SUPORTE DE FIXAÇÃO
BRACKET GP-MOUNTING 186
188
190
GRUPO DE SUPORTE-VIBRATÓRIO
SUPPORT GP-VIBRATORY 380
GRUPO DE TANQUE DE COMBUSTÍVEL E FIXAÇÃO
TANK & MTG GP-FUEL 87
GRUPO DE TANQUE E DE MONTAGEM-HIDRÁULICA
TANK & MTG GP-HYDRAULIC 338
GRUPO DE TAPETE
FLOOR MAT GP 411
GRUPO DE TAPETE-CABINE
FLOOR MAT GP-CAB 412

NOME PÁGINA

GRUPO DE TELAS DO MONITOR
DISPLAY GP-MONITOR. 447
GRUPO DE TRAVAS-PORTA E VIDRO DA CABINA
LATCH GP-CAB DOOR & WINDOW. 420
GRUPO DE TUBULAÇÕES DA DIREÇÃO
LINES GP-STEERING. 288
GRUPO DE TUBULAÇÕES DE ÁGUA
LINES GP-WATER. 49
50
51
GRUPO DE TUBULAÇÕES DE AR
LINES GP-AIR 64
GRUPO DE TUBULAÇÕES DE COMBUSTÍVEL
LINES GP-FUEL. 76
78
79
GRUPO DE TUBULAÇÕES DO ARREFECEDOR DE FLUIDO HIDRÁULICO
LINES GP-HYDRAULIC OIL COOLER. 307
GRUPO DE TUBULAÇÕES DO FILTRO
LINES GP-FILTER. 306
GRUPO DE TUBULAÇÕES DO VIBRATÓRIO
LINES GP-VIBRATORY 372
GRUPO DE TUBULAÇÕES-CILINDRO DA DIREÇÃO
LINES GP-STEERING CYLINDER 290
GRUPO DE TUBULAÇÕES-FREIO E MUDANÇA
LINES GP-BRAKE & SHIFT. 283
GRUPO DE TUBULAÇÕES-HIDRÁULICA AUXILIAR
LINES GP-AUXILIARY HYDRAULIC. 304
GRUPO DE TUBULAÇÕES-PROPULSÃO
LINES GP-PROPEL. 228
GRUPO DE VÁLVULA DE COLETA DE AMOSTRA DE FLUIDO (ÓLEO HIDRÁULICO)
VALVE GP-FLUID SAMPLING (HYDRAULIC OIL) 298
GRUPO DE VÁLVULA E MONTAGEM-DERIVAÇÃO
VALVE & MTG GP-BYPASS 342
GRUPO DE VÁLVULA-CONTROLE DA BOMBA
VALVE GP-PUMP CONTROL. 347
348
350
352
GRUPO DE VÁLVULA-VERIFICAÇÃO
VALVE GP-CHECK 345
GRUPO DE VÁLVULAS DE ÁGUA–CONTROLE DO AQUECEDOR
VALVE GP-WATER–CONTROLE DO AQUECEDOR 462
GRUPO DE VÁLVULAS-CORTE (DRENO DO TANQUE DE COMBUSTÍVEL)
VALVE GP-SHUTOFF (FUEL TANK DRAIN) 88
GRUPO DE VENTILADOR E MOTOR
FAN & MOTOR GP 47
GRUPO DO ACESSÓRIO
FITTING GP 238
340

ÍNDICE

NOME PÁGINA

GRUPO DO ACOPLAMENTO DA BOMBA
COUPLING GP-PUMP 238
GRUPO DO ALOJAMENTO DO EIXO–COM FREIOS
HOUSING GP-AXLE–COM FREIOS 224
GRUPO DO ALOJAMENTO-DIANTEIRO
HOUSING GP-FRONT 19 21
GRUPO DO ALTERNADOR-CARREGAMENTO
ALTERNATOR GP-CHARGING 90
GRUPO DO AQUECEDOR DA CABINE
HEATER GP-CAB 415
GRUPO DO AR CONDICIONADO
AIR CONDITIONER GP 384
GRUPO DO AR CONDICIONADO E DE MONTAGEM
AIR CONDITIONER & MOUNTING GP 382
GRUPO DO ARREFECEDOR DE ÓLEO DO MOTOR
COOLER GP-ENGINE OIL 44 45
GRUPO DO ARREFECEDOR-FLUIDO HIDRÁULICO E COMBUSTÍVEL
COOLER GP-HYDRAULIC OIL & FUEL 46
GRUPO DO ATUADOR (BOMBA DE PISTONÊNCIA)
ACTUATOR GP (PISTON PUMP) 292
GRUPO DO AUXÍLIO DE PARTIDA
STARTING AID GP 173
GRUPO DO BALANCIM
ROCKER ARM GP 34 35
GRUPO DO BICO-ARREFECIMENTO DO PISTÃO
JET GP-PISTON COOLING 23
GRUPO DO BLOCO DO MOTOR
CYLINDER BLOCK GP 11 12
GRUPO DO BOCAL DE ENCHIMENTO DE ÓLEO DO MOTOR
FILLER GP-ENGINE OIL 38
GRUPO DO BRAÇO-LIMPADOR DE PARA-BRISA–DIANTEIRA
ARM GP-WINDOW WIPER–DIANTEIRA 387
GRUPO DO BUJÃO-MOTOR
PLUG GP-ENGINE 31
GRUPO DO CABEÇOTE DO CILINDRO
CYLINDER HEAD GP 14
GRUPO DO CABEÇOTE-BOMBA
HEAD GP-PUMP 302
GRUPO DO CAPÔ
HOOD GP 263
GRUPO DO CÁRTER DE ÓLEO
PAN GP-OIL 28
GRUPO DO CILINDRO DO FREIO
CYLINDER GP-BRAKE 282
GRUPO DO CILINDRO HIDRÁULICO
CYLINDER GP-HYDRAULIC 295 296 297

NOME PÁGINA

GRUPO DO CINTO DE SEGURANÇA
SEAT BELT GP 461
GRUPO DO CINTO DE SEGURANÇA (RETRÁTIL, 2 POL)
SEAT BELT GP (RETRACTABLE, 2-IN) 459 460
GRUPO DO COLETOR-ESCAPAMENTO
MANIFOLD GP-EXHAUST 66
GRUPO DO COMANDO DO TAMBOR
DRIVE GP-DRUM 208 210
GRUPO DO COMANDO DO VENTILADOR
DRIVE GP-FAN 16
GRUPO DO COMANDO FINAL–SEM MOTOR
DRIVE GP-FINAL–SEM MOTOR 212
GRUPO DO COMANDO-SUPORTE E VIBRATÓRIO
DRIVE GP-SUPPORT & VIBRATORY 355
GRUPO DO COMPRESSOR-FLUIDO REFRIGERANTE
COMPRESSOR GP-REFRIGERANT 390 391
GRUPO DO CORRIMÃO
HANDRAIL GP 261
GRUPO DO COTOVELO-ADMISSÃO DE AR
ELBOW GP-AIR INLET 63
GRUPO DO DECALQUE - INTERNACIONAL
FILM GP-INTERNATIONAL 477
GRUPO DO DECALQUE - INTERNACIONAL–CABINE
FILM GP-INTERNATIONAL–CABINE 483 487
GRUPO DO DECALQUE - INTERNACIONAL–NÃO ROPS/FOPS
FILM GP-INTERNATIONAL–NÃO ROPS/FOPS 486
GRUPO DO DECALQUE - INTERNACIONAL–ROPS/FOPS
FILM GP-INTERNATIONAL–ROPS/FOPS 480
GRUPO DO DIFERENCIAL
DIFFERENTIAL GP 206 207
GRUPO DO EIXO-COMANDO
CAMSHAFT GP 8
GRUPO DO EIXO-COMANDO–COM FREIOS
AXLE GP-DRIVE–COM FREIOS 204
GRUPO DO EIXO-PESO EXCÊNTRICO
SHAFT GP-ECCENTRIC WEIGHT 378 379
GRUPO DO EMISSOR DE NÍVEL DO COMBUSTÍVEL
SENDER AS-FUEL LEVEL 88
GRUPO DO ENGATE-ARTICULADO E OSCILANTE
HITCH GP-ARTICULATING & OSC 262
GRUPO DO ESCRÊIPER-TAMBOR
SCRAPER GP-DRUM 268 270 272
GRUPO DO ESCRÊIPER-TAMBOR ALCOCHOADO
SCRAPER GP-PADDED DRUM 274
GRUPO DO ESCRÊIPER-TAMBOR LISO
SCRAPER GP-SMOOTH DRUM 275

ÍNDICE

NOME PÁGINA

GRUPO DO ESCRÊIPER-TAMBOR LISO–AÇO, DIANTEIRO, TRASEIRO
SCRAPER GP-SMOOTH DRUM–AÇO, DIANTEIRO, TRASEIRO 276
GRUPO DO ESCRÊIPER-TAMBOR LISO–FLEXÍVEL, DIANTEIRO, TRASEIRO
SCRAPER GP-SMOOTH DRUM–FLEXÍVEL, DIANTEIRO, TRASEIRO 278
GRUPO DO FILTRO DE AR DA CABINE
FILTER GP-CAB AIR 410
GRUPO DO FILTRO DE ÓLEO DO MOTOR
FILTER GP-ENGINE OIL 39
GRUPO DO FILTRO DE ÓLEO–HIDRÁULICA, TRANSMISSÃO
FILTER GP-OIL–HIDRÁULICA, TRANSMISSÃO 300
GRUPO DO MOTOR DE ENGRENAGEM–VENTILADOR HIDRÁULICO
MOTOR GP-GEAR–VENTILADOR HIDRÁULICO 309
GRUPO DO MOTOR DE PARTIDA ELÉTRICA
STARTING MOTOR GP-ELECTRIC 174
GRUPO DO MOTOR DO PISTÃO
MOTOR GP-PISTON 313
315
GRUPO DO MOTOR DO PISTÃO–VIBRATÓRIO
MOTOR GP-PISTON–VIBRATÓRIO 311
GRUPO DO MOTOR-LIMPADOR DA JANELA
MOTOR GP-WINDOW WIPER 433
434
GRUPO DO MOTOR-LIMPADOR DA JANELA (24 VOLT, 2 VELOCIDADES)
MOTOR GP-WINDOW WIPER (24-VOLT, 2-SPEED) 433
GRUPO DO PAINEL DE DISJUNTORES
PANEL GP-CIRCUIT BREAKER 142
GRUPO DO PAINEL DE INSTRUMENTOS
PANEL GP-INSTRUMENT 447
GRUPO DO PAINEL LATERAL
PANEL GP-SIDE 267
GRUPO DO PAINEL-ELETRÔNICO
PANEL GP-ELECTRONIC 144
GRUPO DO PARA-SOL DA CABINE
VISOR GP-CAB 463
GRUPO DO PLANETÁRIO DO COMANDO FINAL
PLANETARY GP-FINAL DRIVE 235
236
GRUPO DO PÓS-ARREFECEDOR
AFTERCOOLER GP 60
GRUPO DO PROTETOR DA TRANSMISSÃO
GUARD GP-TRANSMISSION 260
GRUPO DO PROTETOR DAS TUBULAÇÕES–4 VÁLVULAS
GUARD GP-LINES–4 VÁLVULAS 259
GRUPO DO PURIFICADOR DE AR
AIR CLEANER GP 61
62
GRUPO DO RADIADOR
RADIATOR GP 57

NOME PÁGINA

GRUPO DO RÁDIO DE COMUNICAÇÃO–PL631 SATÉLITE
RADIO GP-COMMUNICATION–PL631 SATÉLITE 148
GRUPO DO RÁDIO DE COMUNICAÇÃO–PL641E CELULAR
RADIO GP-COMMUNICATION–PL641E CELULAR 147
GRUPO DO RÁDIO DE COMUNICAÇÃO–PRODUCT LINK
RADIO GP-COMMUNICATION–PRODUCT LINK 149
GRUPO DO RELÉ (24 V) (PARTIDA)
RELAY GP (24-VOLT) (START) 142
GRUPO DO RESERVATÓRIO-HIDRÁULICO
TANK GP-HYDRAULIC 340
GRUPO DO REVESTIMENTO-ACOLCHOADO
SHELL GP-PADDED 240
241
GRUPO DO REVESTIMENTO-ACOLCHOADO–INSTALADO NO CAMPO
SHELL GP-PADDED–INSTALADO NO CAMPO 242
243
GRUPO DO SELO DUO-CONE
SEAL GP-DUO-CONE 212
GRUPO DO SENSOR DO MOTOR
SENSOR GP-ENGINE 163
GRUPO DO SENSOR-VELOCIDADE
SENSOR GP-SPEED 163
GRUPO DO SENSOR-VELOCIDADE () (VIBRATÓRIO)
SENSOR GP-SPEED (VIBRATORY) 171
GRUPO DO SENSOR-VIBRATÓRIO
SENSOR GP-VIBRATORY 171
GRUPO DO SENSOR-VIBRATÓRIO (FREQUÊNCIA VARIÁVEL)
SENSOR GP-VIBRATORY (VARIABLE FREQUENCY) 371
GRUPO DO SILENCIADOR E MONTAGEM
MUFFLER & MOUNTING GP 67
GRUPO DO TAMBOR-BOMBA
BARREL GP-PUMP 293
294
GRUPO DO TAMBOR-COMPACTADOR
DRUM GP-COMPACTOR 219
220
GRUPO DO TAMBOR-COMPACTADOR–COM COXIM
DRUM GP-COMPACTOR–COM COXIM 217
221
GRUPO DO TAMBOR-COMPACTADOR–SUAVE
DRUM GP-COMPACTOR–SUAVE 218
GRUPO DO TANQUE DE COMBUSTÍVEL
TANK GP-FUEL 88
GRUPO DO TANQUE DE LÍQUIDO ARREFECEDOR
TANK GP-COOLANT 58

ÍNDICE

NOME PÁGINA

GRUPO DO TENSOR DA CORREIA
BELT TENSIONER GP. 6
7
GRUPO DO TURBOCOMPRESSOR
TURBOCHARGER GP 68
GRUPO DO VIRABREQUIM
CRANKSHAFT GP. 10
GRUPO DO VISOR DE NÍVEL (Óleo do Reservatório Hidráulico)
GAUGE GP-SIGHT (HYDRAULIC TANK OIL) 340
GRUPO DO VOLANTE
FLYWHEEL GP 17
GRUPO GIRATÓRIO-BOMBA
ROTATING GP-PUMP 332
333
335
336
337
GRUPO LÂMPADA-HOLOFOTE
LAMP GP-FLOOD 135
GRUPO TUBULAÇÕES DO FREIO DE SERVIÇO
LINES GP-SERVICE BRAKE 284

I

INTERRUPTOR-LIMITE (PARTIDA EM NEUTRO)
SWITCH-LIMIT (NEUTRAL START) 352

J

JUNTA
GASKET 28
88
JUNTA (TAMPA DA VÁLVULA)
GASKET (VALVE COVER) 9
JUNTA-COLETOR DE ESCAPE
GASKET-EXHAUST MANIFOLD. 66
JUNTA-REGULADOR DE ÁGUA
GASKET-WATER REGULATOR. 43

K

KIT-DIFERENCIAL
KIT-DIFFERENTIAL 227

L

LÂMPADA (24 V, 10 WATT) (TETO)
LAMP (24-VOLT, 10-WATT) (DOME). 179
LÂMPADA DE HALOGÊNIO (24 V, 70 W)
LAMP-HALOGEN (24-VOLT, 70-WATT). 135

NOME PÁGINA

M

MANGUEIRA-RADIADOR
HOSE-RADIATOR 50
MANGUEIRA-RADIADOR (ABAIXAR)
HOSE-RADIATOR (LOWER). 49
MANGUEIRA-RADIADOR (SAÍDA)
HOSE-RADIATOR (OUTLET) 49
MANGUEIRA-RADIADOR (SUPERIOR)
HOSE-RADIATOR (UPPER) 49

P

PLACA E GRUPO DE PELÍCULA
PLATE & FILM GP 489
490
491
494

R

RESPIRO (EIXO MOTRIZ)
BREATHER (DRIVE AXLE). 204
RESPIRO (RESERVATÓRIO HIDRÁULICO)
BREATHER (HYDRAULIC TANK) 338

S

SENSOR (PRESSÃO DA GALERIA DE DISTRIBUIÇÃO DE COMBUSTÍVEL)
SENSOR (FUEL RAIL PRESSURE). 85
SENSOR DE PRESSÃO (AVANÇO DO EIXO)
SENSOR-PRESSURE (AXLE FORWARD) . . . 156
159
165
167
SENSOR DE PRESSÃO (AVANÇO DO TAMBOR)
SENSOR-PRESSURE (DRUM FORWARD) . . 156
159
165
167
SENSOR DE PRESSÃO (RÉ DO EIXO)
SENSOR-PRESSURE (AXLE REVERSE) 156
159
165
167
SENSOR DE PRESSÃO (RÉ DO TAMBOR)
SENSOR-PRESSURE (DRUM REVERSE) . . . 156
159
165
167
SENSOR DE TEMPERATURA (AMBIENTE)
SENSOR-TEMPERATURE (AMBIENT). 196

NOME PÁGINA NOME PÁGINA

T

TAMPA RANHURADA (RESERVATÓRIO DO LAVADOR)
CAP-VENTED (WASHER TANK) 467
TAPETE
FLOOR MAT 411 412
TELA FILTRANTE DE COMBUSTÍVEL (TANQUE DE COMBUSTÍVEL)
STRAINER-FUEL (FUEL TANK) 88

V

VÁLVULA E GRUPO DE MONTAGEM-CONTROLE–EMBREAGEM
VALVE & MTG GP-CONTROL–EMBREAGEM 344
VEDADOR-TOTAL (1/2 POL)
SEAL-INTEGRAL (1/2-IN). 423
VEDADOR-TOTAL (3/4 POL)
SEAL-INTEGRAL (3/4-IN). 423
VELA INCANDESCENTE (24 V)
GLOW PLUG (24-VOLT) 173

MEMORANDOS

ARRANJO DE MÁQUINA

453-1521 ARRANJO DE CHASSI (CHASSIS AR)

S/N: G541-UP

NÚMEROE DE 453-1504 ARRANJO COMUM

SMCS-7000 **i06548254**

NOTA	NÚMERO DA PEÇA	QTY	NOME DA PEÇA 1 2 3 4 5 6 (NÍVEL DO PRODUTO)	CONSULTE PÁGINA
Y	*454-2338*	1	GRUPO DE COMPARTIMENTO (ENCLOSURE GP)	250
Y	*347-9573*	1	GRUPO DA ARMAÇÃO FRONTAL (FRAME GP-FRONT)	254
Y	*453-1553*	1	GRUPO DA ARMAÇÃO TRASEIRA (FRAME GP-REAR)	258
Y	*458-3050*	1	PLACA E GRUPO DE PELÍCULA (PLATE & FILM GP)	491
Y	*355-2451*	1	GRUPO DE DEGRAU (STEP GP)	281
Y	*347-9601*	1	GRUPO DE TANQUE DE COMBUSTÍVEL E FIXAÇÃO (TANK & MTG GP-FUEL)	87
Y	*374-9831*	1	GRUPO DE TANQUE E DE MONTAGEM-HIDRÁULICA (TANK & MTG GP-HYDRAULIC)	338

Y - ILUSTRAÇÃO INDIVIDUAL

<FIM>

453-1522 ARRANJO DE CHASSI (CHASSIS AR)

S/N: GP51-UP

NÚMEROE DE 453-1505 ARRANJO COMUM

SMCS-7000 **i06548591**

NOTA	NÚMERO DA PEÇA	QTY	NOME DA PEÇA 1 2 3 4 5 6 (NÍVEL DO PRODUTO)	CONSULTE PÁGINA
Y	*454-2338*	1	GRUPO DE COMPARTIMENTO (ENCLOSURE GP)	250
Y	*347-9574*	1	GRUPO DA ARMAÇÃO FRONTAL (FRAME GP-FRONT)	255
Y	*453-1553*	1	GRUPO DA ARMAÇÃO TRASEIRA (FRAME GP-REAR)	258
Y	*458-3051*	1	PLACA E GRUPO DE PELÍCULA (PLATE & FILM GP)	494
Y	*355-2451*	1	GRUPO DE DEGRAU (STEP GP)	281
Y	*347-9601*	1	GRUPO DE TANQUE DE COMBUSTÍVEL E FIXAÇÃO (TANK & MTG GP-FUEL)	87
Y	*374-9831*	1	GRUPO DE TANQUE E DE MONTAGEM-HIDRÁULICA (TANK & MTG GP-HYDRAULIC)	338

Y - ILUSTRAÇÃO INDIVIDUAL

<FIM>

453-1504 ARRANJO COMUM (COMMON AR)

S/N: G541-UP

SMCS-7000 **i06548287**

NOTA	NÚMERO DA PEÇA	QTY	NOME DA PEÇA 1 2 3 4 5 6 (NÍVEL DO PRODUTO)	CONSULTE PÁGINA
Y	*453-1521*	1	ARRANJO DE CHASSI (CHASSIS AR)	1
Y	*454-0242*	1	ARRANJO ELÉTRICO (ELECTRICAL AR)	98
Y	*456-4857*	1	ARRANJO HIDRÁULICO (HYDRAULIC AR)	303
Y	*457-7762*	1	ARRANJO HIDRÁULICO-AUXILIAR (HYDRAULIC AR-AUXILIARY)	303
Y	*456-4855*	1	ARRANJO DO TREM DE FORÇA (POWER TRAIN AR)	237

Y - ILUSTRAÇÃO INDIVIDUAL

<FIM>

ARRANJO DE MÁQUINA

453-1505 ARRANJO COMUM (COMMON AR)

S/N: GP51-UP

SMCS-7000 **i06548241**

NOTA	NÚMERO DA PEÇA	QTY	NOME DA PEÇA 1 2 3 4 5 6 (NÍVEL DO PRODUTO)	CONSULTE PÁGINA
Y	*453-1522*	1	ARRANJO DE CHASSI (CHASSIS AR)	1
Y	*454-0242*	1	ARRANJO ELÉTRICO (ELECTRICAL AR)	98
Y	*456-4857*	1	ARRANJO HIDRÁULICO (HYDRAULIC AR)	303
Y	*457-7762*	1	ARRANJO HIDRÁULICO-AUXILIAR (HYDRAULIC AR-AUXILIARY)	303
Y	*456-4856*	1	ARRANJO DO TREM DE FORÇA (POWER TRAIN AR)	237

Y - ILUSTRAÇÃO INDIVIDUAL

<FIM>

454-0253 ARRANJO DE CONFIGURAÇÃO (CONFIGURATION AR)

S/N: G541-UP; GP51-UP

UM ACESSÓRIO

SMCS-7000 **i06548584**

NOTA	NÚMERO DA PEÇA	QTY	NOME DA PEÇA 1 2 3 4 5 6 (NÍVEL DO PRODUTO)	CONSULTE PÁGINA
Y	*379-8273*	1	GRUPO DE CONTROLE DE DIREÇÃO E VELOCIDADE (CONTROL GP-DIRECTION & SPEED)	394
Y	*454-0263*	1	GRUPO DA TAMPA DO CONSOLE (COVER GP-CONSOLE)	403
Y	*479-7966*	1	GRUPO DA ELETRÔNICA DA MÁQUINA (ELECTRONICS GP-MACHINE)	98
Y	*355-9286*	1	GRUPO DE MOTOR E MONTAGEM-PROPULSÃO (MOTOR & MTG GP-PROPEL)	230
Y	*454-0257*	1	GRUPO DO PAINEL-ELETRÔNICO (PANEL GP-ELECTRONIC)	144
Y	*454-0258*	1	GRUPO DO PAINEL DE INSTRUMENTOS (PANEL GP-INSTRUMENT)	447
Y	*380-7760*	1	ASSENTO E GRUPO DE MONTAGEM (SEAT & MOUNTING GP)	459
Y	*488-5966*	1	GRUPO DE FIAÇÃO DO SENSOR (WIRING GP-SENSOR)	201

Y - ILUSTRAÇÃO INDIVIDUAL

<FIM>

454-0254 ARRANJO DE CONFIGURAÇÃO (CONFIGURATION AR)

S/N: G541-UP; GP51-UP
UM ACESSÓRIO

SMCS-7000 **i06548250**

NOTA	NÚMERO DA PEÇA	QTY	NOME DA PEÇA 1 2 3 4 5 6 (NÍVEL DO PRODUTO)	CONSULTE PÁGINA
Y	*379-8273*	1	GRUPO DE CONTROLE DE DIREÇÃO E VELOCIDADE (CONTROL GP-DIRECTION & SPEED)	394
Y	*454-0263*	1	GRUPO DA TAMPA DO CONSOLE (COVER GP-CONSOLE)	403
Y	*479-7966*	1	GRUPO DA ELETRÔNICA DA MÁQUINA (ELECTRONICS GP-MACHINE)	98
Y	*355-9286*	1	GRUPO DE MOTOR E MONTAGEM-PROPULSÃO (MOTOR & MTG GP-PROPEL)	230
Y	*454-0257*	1	GRUPO DO PAINEL-ELETRÔNICO (PANEL GP-ELECTRONIC)	144
Y	*454-0258*	1	GRUPO DO PAINEL DE INSTRUMENTOS (PANEL GP-INSTRUMENT)	447
Y	*380-7761*	1	ASSENTO E GRUPO DE MONTAGEM (SEAT & MOUNTING GP)	460
Y	*488-5966*	1	GRUPO DE FIAÇÃO DO SENSOR (WIRING GP-SENSOR)	201

Y - ILUSTRAÇÃO INDIVIDUAL

<FIM>

450-4987 ARRANJO GERAL (GENERAL AR)

S/N: G541-UP; GP51-UP
UM ACESSÓRIO

SMCS-7000 **i06548578**

NOTA	NÚMERO DA PEÇA	QTY	NOME DA PEÇA 1 2 3 4 5 6 (NÍVEL DO PRODUTO)	CONSULTE PÁGINA
Y	**435-7488**	1	ARRANJO DO MOTOR-PRIMÁRIO (ENGINE AR-PRIMARY)	4
Y	*450-4995*	1	ARRANJO DE INSTALAÇÃO-MOTOR (INSTALLATION AR-ENGINE)	5

Y - ILUSTRAÇÃO INDIVIDUAL

<FIM>

435-7488 ARRANJO DO MOTOR-PRIMÁRIO (ENGINE AR-PRIMARY)

S/N: 2W21-UP
FREIO 97 KW (129 BHP) A 2.200 RPM
NÚMEROE DE 450-4987 ARRANJO GERAL
UM ACESSÓRIO

SMCS-1000 **i06576835**

NOTA	NÚMERO DA PEÇA	QTY	NOME DA PEÇA 1 2 3 4 5 6 (NÍVEL DO PRODUTO)	CONSULTE PÁGINA
Y	*415-7107*	1	GRUPO DO ALTERNADOR-CARREGAMENTO (ALTERNATOR GP-CHARGING)	90
Y	*416-8716*	1	GRUPO DE PELÍCULA (ALTERNADOR) (FILM GP (ALTERNATOR))	91
Y	*435-7778*	1	GRUPO DO EIXO-COMANDO (CAMSHAFT GP)	8
Y	*416-1865*	1	GRUPO DE CONEXÕES DE ÁGUA (CONNECTION GP-WATER)	43
Y	*415-5535*	1	GRUPO DE CONTROLE ELETRÔNICO (CONTROL GP-ELECTRONIC)	97
Y	*419-7639*	1	GRUPO DO ARREFECEDOR DE ÓLEO DO MOTOR (COOLER GP-ENGINE OIL)	45
Y	*415-7105*	1	GRUPO DA TAMPA-MECANISMO DA VÁLVULA (COVER GP-VALVE MECHANISM)	9
Y	*433-6323*	1	GRUPO DO VIRABREQUIM (CRANKSHAFT GP)	10
Y	*415-3299*	1	GRUPO DO BLOCO DO MOTOR (CYLINDER BLOCK GP)	11
Y	*415-5520*	1	GRUPO DO CABEÇOTE DO CILINDRO (CYLINDER HEAD GP)	14
Y	*417-4189*	1	GRUPO DE DRENAGEM-ÓLEO DO MOTOR (DRAIN GP-ENGINE OIL)	15
Y	*444-9582*	1	GRUPO DO COMANDO DO VENTILADOR (DRIVE GP-FAN)	16
Y	*416-9543*	1	GRUPO DO COTOVELO-ADMISSÃO DE AR (ELBOW GP-AIR INLET)	63
Y	*417-4186*	1	GRUPO DO BOCAL DE ENCHIMENTO DE ÓLEO DO MOTOR (FILLER GP-ENGINE OIL)	38
Y	*417-4284*	1	GRUPO DE PELÍCULA (FILM GP)	475
Y	*417-3394*	1	GRUPO DO FILTRO DE ÓLEO DO MOTOR (FILTER GP-ENGINE OIL)	39
Y	*453-7163*	1	GRUPO DE FILTRO-COMBUSTÍVEL (FILTER GP-FUEL)	74
Y	*417-3391*	1	GRUPO DO VOLANTE (FLYWHEEL GP)	17
Y	*416-1055*	1	GRUPO DA VARETA DE NÍVEL DE ÓLEO (GAUGE GP-OIL LEVEL (DIPSTICK))	40
Y	*492-2948*	1	GRUPO DE CHICOTE DA FIAÇÃO (HARNESS GP-WIRING)	126
Y	*416-1029*	1	GRUPO DA CAIXA DO VOLANTE (HOUSING GP-FLYWHEEL)	18
Y	*416-8722*	1	GRUPO DO ALOJAMENTO-DIANTEIRO (HOUSING GP-FRONT)	21
Y	*415-7117*	1	GRUPO DO ALOJAMENTO-DIANTEIRO (HOUSING GP-FRONT)	19
Y	*415-5522*	1	GRUPO DE INJETORES DE COMBUSTÍVEL (INJECTOR GP-FUEL)	75
Y	*415-7948*	1	GRUPO DO BICO-ARREFECIMENTO DO PISTÃO (JET GP-PISTON COOLING)	23
Y	*417-3462*	1	GRUPO DE LEVANTAMENTO-MOTOR (LIFTING GP-ENGINE)	24
Y	*415-7119*	1	GRUPO DE TUBULAÇÕES DE COMBUSTÍVEL (LINES GP-FUEL)	76
Y	*421-7092*	1	GRUPO DO COLETOR-ESCAPAMENTO (MANIFOLD GP-EXHAUST)	66
Y	*415-7949*	1	GRUPO DA FIXAÇÃO DE CONTROLE (MOUNTING GP-CONTROL)	141
Y	*417-4118*	1	GRUPO DE MONTAGEM DO MOTOR (MOUNTING GP-ENGINE)	25

435-7488 ARRANJO DO MOTOR-PRIMÁRIO (ENGINE AR-PRIMARY) (continuação) **i06576835**

NOTA	NÚMERO DA PEÇA	QTY	NOME DA PEÇA 1 2 3 4 5 6 (NÍVEL DO PRODUTO)	CONSULTE PÁGINA
Y	*416-1051*	1	GRUPO DO CÁRTER DE ÓLEO (PAN GP-OIL)	28
Y	*415-5519*	1	GRUPO DE PISTÃO E BIELA (PISTON & ROD GP)	29
Y	*417-4286*	1	GRUPO DO BUJÃO-MOTOR (PLUG GP-ENGINE)	31
Y	*416-1047*	1	GRUPO DA POLIA-ALTERNADOR (PULLEY GP-ALTERNATOR)	32
Y	*416-1089*	1	GRUPO DA POLIA-VIRABREQUIM (PULLEY GP-CRANKSHAFT)	33
Y	*416-8723*	1	GRUPO DA BOMBA DE ÓLEO DO MOTOR (PUMP GP-ENGINE OIL)	42
Y	*415-5523*	1	GRUPO DA BOMBA DE INJEÇÃO DE COMBUSTÍVEL (PUMP GP-FUEL INJECTION)	83
Y	*416-1864*	1	GRUPO DA BOMBA-ÁGUA (PUMP GP-WATER)	52
Y	*415-5527*	1	GRUPO DE GALERIA DE DISTRIBUIÇÃO DE COMBUSTÍVEL (RAIL GP-FUEL)	85
Y	*415-7947*	1	GRUPO DO BALANCIM (ROCKER ARM GP)	35
Y	*425-9760*	1	GRUPO DO SENSOR DO MOTOR (SENSOR GP-ENGINE)	163
Y	*430-5204*	1	GRUPO DE SENSORES-TEMPERATURA (SENSOR GP-TEMPERATURE)	170
Y	*417-4371*	1	GRUPO DO AUXÍLIO DE PARTIDA (STARTING AID GP)	173
Y	*415-5536*	1	GRUPO DO MOTOR DE PARTIDA ELÉTRICA (STARTING MOTOR GP-ELECTRIC)	174
Y	*416-1042*	1	GRUPO DE PELÍCULA (FILM GP)	175
Y	*417-3410*	1	GRUPO DO TURBOCOMPRESSOR (TURBOCHARGER GP)	68
Y	*432-8243*	1	GRUPO DE VÁLVULA-VERIFICAÇÃO (VALVE GP-CHECK)	345
	453-3536	1	GRUPO DA ELETRÔNICA DO MOTOR (ELECTRONICS GP-ENGINE)	

Y - ILUSTRAÇÃO INDIVIDUAL

<FIM>

450-4995 ARRANJO DE INSTALAÇÃO-MOTOR (INSTALLATION AR-ENGINE)

S/N: G541-UP; GP51-UP
NÚMEROE DE 450-4987 ARRANJO GERAL
UM ACESSÓRIO

SMCS-1000 **i06548274**

NOTA	NÚMERO DA PEÇA	QTY	NOME DA PEÇA 1 2 3 4 5 6 (NÍVEL DO PRODUTO)	CONSULTE PÁGINA
Y	*377-5157*	1	GRUPO DO PURIFICADOR DE AR (AIR CLEANER GP)	61
Y	*452-9099*	1	GRUPO DE RADIADOR E ARREFECEDOR DE ÓLEO HIDRÁULICO (RADIATOR & HYD OIL COOLER GP)	54
Y	*349-6208*	1	GRUPO DE VENTILADOR E MOTOR (SUCÇÃO) (FAN & MOTOR GP (SUCTION))	47
Y	*450-4998*	1	GRUPO DE TUBULAÇÕES DE AR (LINES GP-AIR)	64
Y	*450-5001*	1	GRUPO DE TUBULAÇÕES DE COMBUSTÍVEL (LINES GP-FUEL)	79
Y	*387-0499*	1	GRUPO DE MONTAGEM FLEXÍVEL DO MOTOR (MOUNTING GP-ENGINE FLEXIBLE)	26
Y	*377-5163*	1	GRUPO DO SILENCIADOR E MONTAGEM (MUFFLER & MOUNTING GP)	67
Y	*455-7268*	1	GRUPO DE RECUPERAÇÃO-ARREFECEDOR (RECOVERY GP-COOLANT)	58
Y	*450-5004*	1	GRUPO DE SERVIÇO-MOTOR (SERVICE GP-ENGINE)	36

Y - ILUSTRAÇÃO INDIVIDUAL

<FIM>

355-1670 GRUPO DO TENSOR DA CORREIA (BELT TENSIONER GP)

S/N: G541-UP; GP51-UP
NÚMEROE DE 455-0034, 455-0035, 462-6475 ARRANJO DO OPERADOR UM ACESSÓRIO

SMCS-1357, 1358, 1397 **i06548052**

NOTA	REF. NÃO	GRÁFICO REF.	NÚMERO DA PEÇA	QTY	NOME DA PEÇA 1 2 3 4 5 6 (NÍVEL DO PRODUTO)	CONSULTE PÁGINA
	1	1	**261-0406**	1	TENSOR DA CORREIA (BELT TENSIONER)	
	2	1	**371-8058**	1	CORREIA TIPO SERPENTINA (BELT-SERPENTINE)	

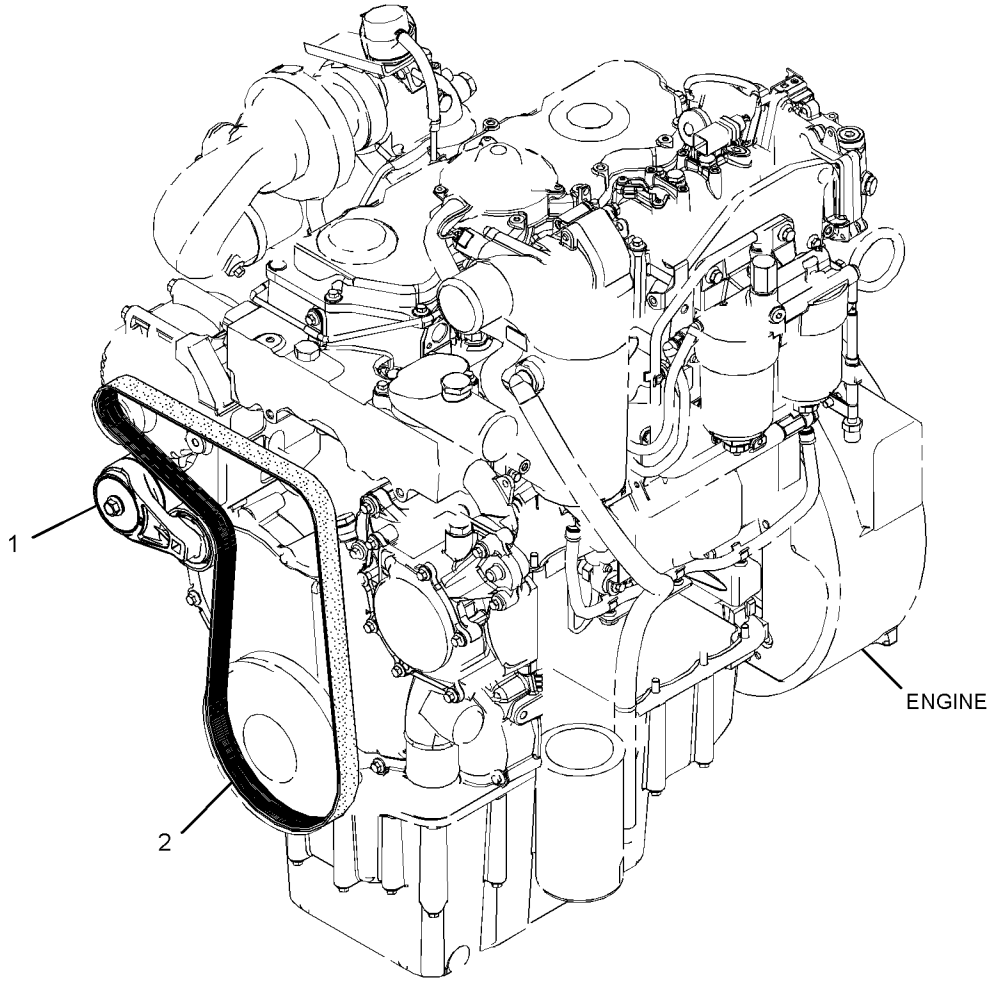

GRÁFICO 1 <FIM> g02714131

355-1671 GRUPO DO TENSOR DA CORREIA (BELT TENSIONER GP)

S/N: G541-UP; GP51-UP
NÚMEROE DE 455-0036, 475-3833 ARRANJO DO OPERADOR
UM ACESSÓRIO

SMCS-1357, 1358, 1397 **i06548064**

NOTA	REF. NÃO	GRÁFICO REF.	NÚMERO DA PEÇA	QTY	NOME DA PEÇA 1 2 3 4 5 6 (NÍVEL DO PRODUTO)	CONSULTE PÁGINA
	1	1	**331-0128**	1	TENSOR (TENSIONER)	
	2	1	**365-2985**	1	CORREIA TIPO SERPENTINA (BELT-SERPENTINE)	

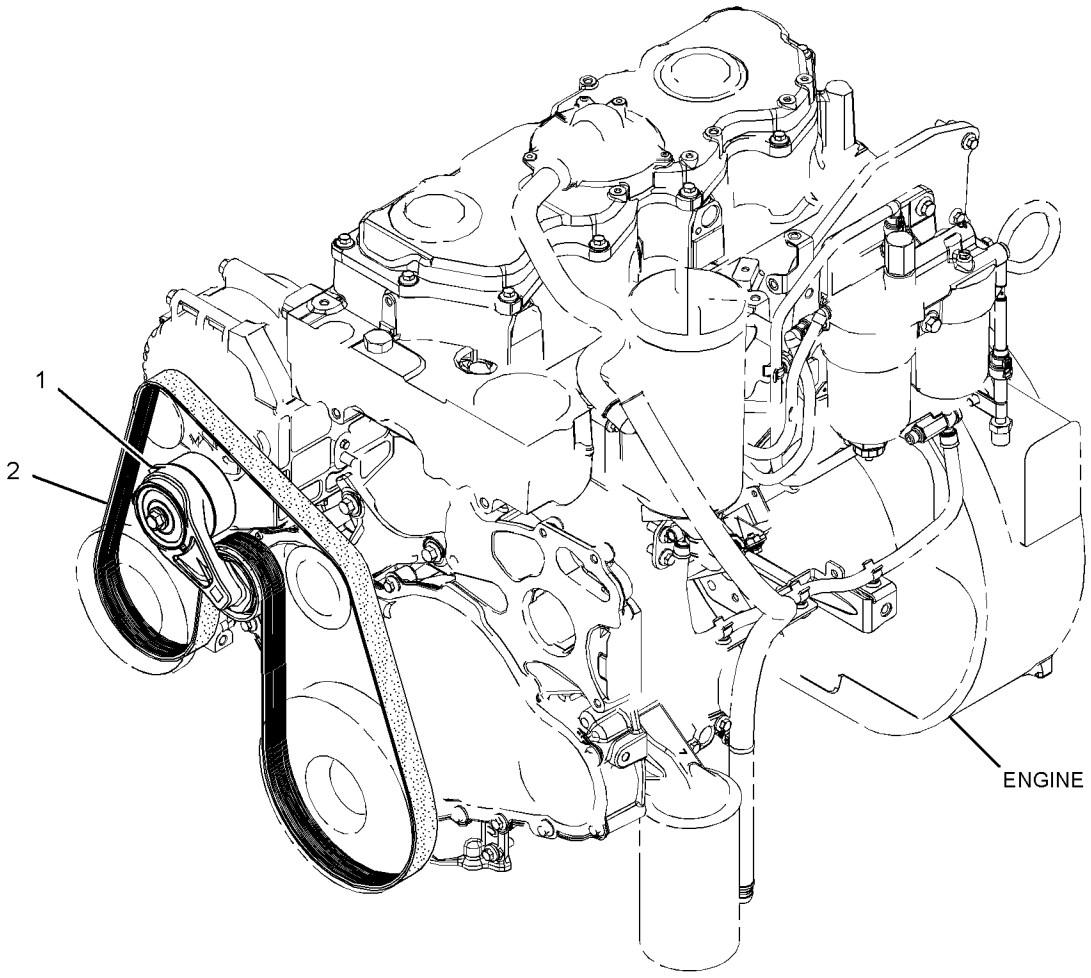

GRÁFICO 1 <FIM> g02717905

435-7778 GRUPO DO EIXO-COMANDO (CAMSHAFT GP)

S/N: 2W21-UP
NÚMEROE DE 435-7488 ARRANJO DO MOTOR-PRIMÁRIO
UM ACESSÓRIO

SMCS-1210 **i06281683**

NOTA	REF. NÃO	GRÁFICO REF.	NÚMERO DA PEÇA	QTY	NOME DA PEÇA 1 2 3 4 5 6 (NÍVEL DO PRODUTO)	CONSULTE PÁGINA
	1	1	**278-5126**	8	HASTE DE COMANDO DA VÁLVULA (PUSHROD)	
	2	1	**315-3384**	8	TUCHO DE VÁLVULA (TAPPET)	
	3	1	**454-0683**	1	GRUPO DO EIXO-COMANDO (CAMSHAFT GP)	
	3A	1	**067-6135**	1	CHAVE WOODRUFF (KEY-WOODRUFF)	

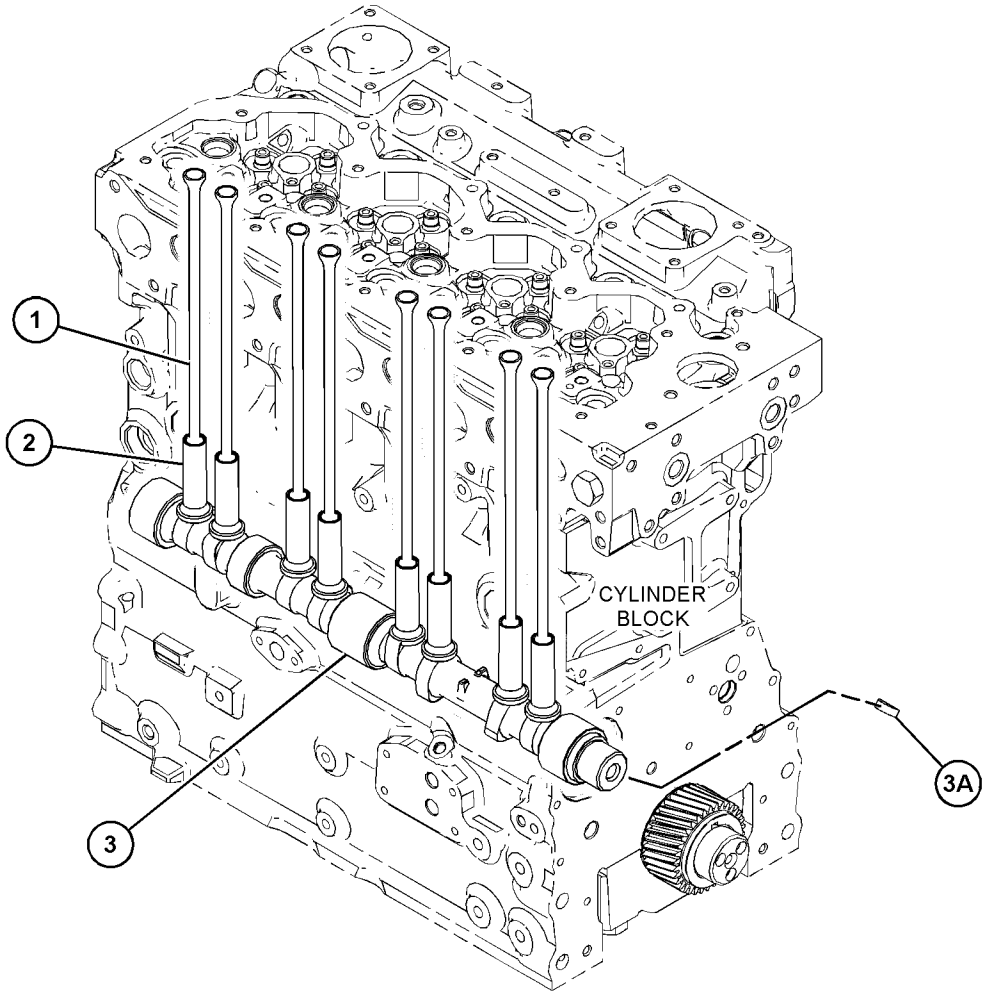

GRÁFICO 1 <FIM> g03811367

415-7105 GRUPO DA TAMPA-MECANISMO DA VÁLVULA (COVER GP-VALVE MECHANISM)

S/N: 2W21-UP
NÚMEROE DE 435-7488 ARRANJO DO MOTOR-PRIMÁRIO
UM ACESSÓRIO

SMCS-1107, 1120

i06581556

NOTA	REF. NÃO	GRÁFICO REF.	NÚMERO DA PEÇA	QTY	NOME DA PEÇA 1 2 3 4 5 6 (NÍVEL DO PRODUTO)	CONSULTE PÁGINA
M	1	1	**101-3895**	7	PARAFUSO (M8X1,25X35 MM) (S) (BOLT (M8X1.25X35-MM) (S))	
	2	1	**103-5705**	4	PARAFUSO (M8X1,25X110-MM) (BOLT (M8X1.25X110-MM))	
	3	1	**392-9458**	1	GRUPO DA TAMPA-MECANISMO DA VÁLVULA (COVER GP-VALVE MECHANISM)	
	3A	1	**195-9245**	3	PARAFUSO (M4X0,7X10 MM) (SCREW (M4X0.7X10-MM))	
	3B	1	**380-9615**	1	RESPIRO (MECANISMO DE VÁLVULAS) (BREATHER (VALVE MECHANISM))	
	3C	1	**392-9471**	1	RETENTOR (SEAL)	
	4	1	**392-9472**	1	JUNTA (TAMPA DA VÁLVULA) (GASKET (VALVE COVER))	
	5	1	**455-6923**	1	TAMPA-BASE (COVER-BASE)	
M	6	1	**6I-0217**	10	PARAFUSO (M8X1,25X20 MM) (BOLT (M8X1.25X20-MM))	

M - PEÇA MÉTRICA

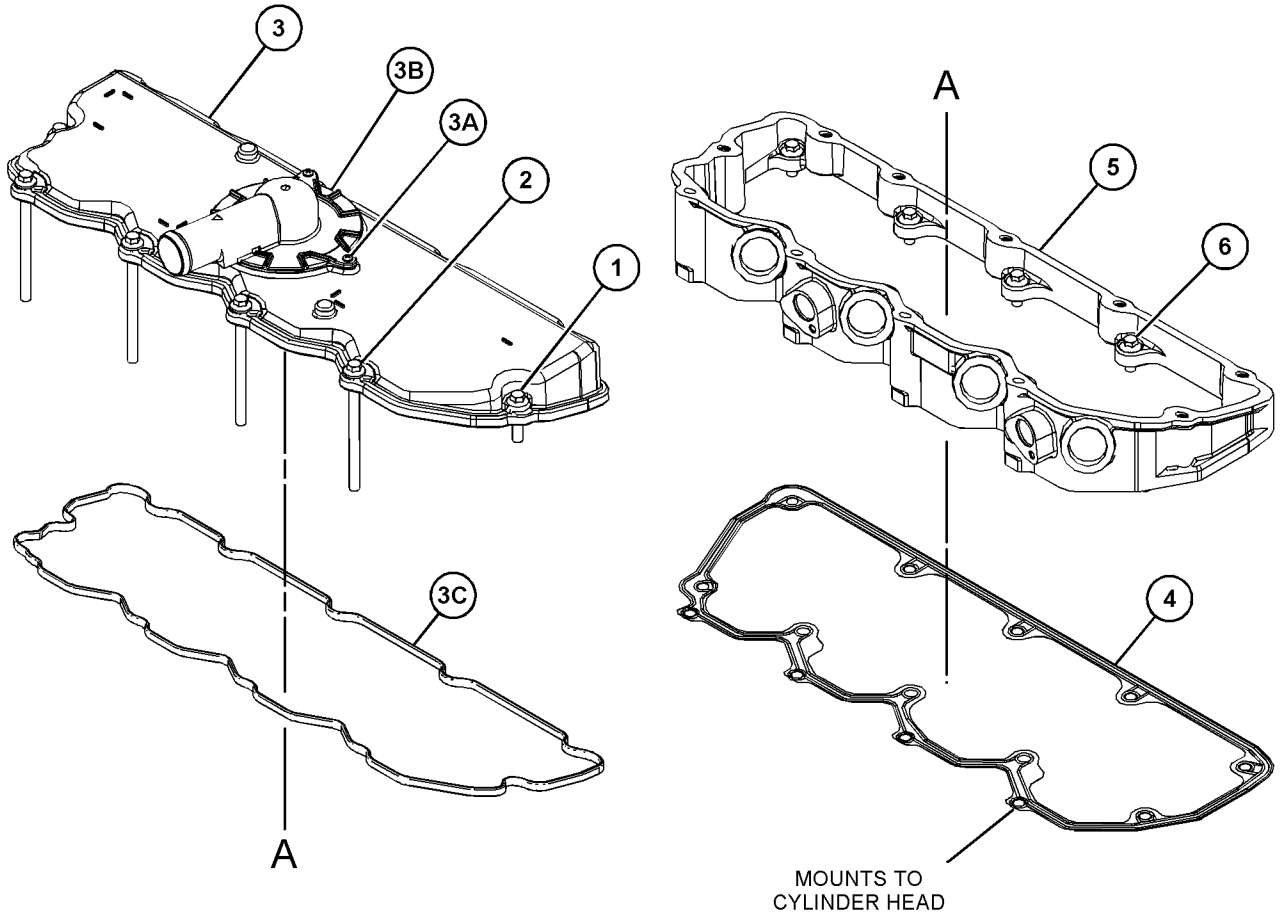

GRÁFICO 1 <FIM> g03814998

433-6323 GRUPO DO VIRABREQUIM (CRANKSHAFT GP)

S/N: 2W21-UP
NÚMEROE DE 435-7488 ARRANJO DO MOTOR-PRIMÁRIO
UM ACESSÓRIO

SMCS-1202 **i06281681**

NOTA	REF. NÃO	GRÁFICO REF.	NÚMERO DA PEÇA	QTY	NOME DA PEÇA 1 2 3 4 5 6 (NÍVEL DO PRODUTO)	CONSULTE PÁGINA
	1	1	**032-9090**	2	ARRUELA DE ENCOSTO (PADRÃO-SUPERIOR) (S) (WASHER-THRUST (STANDARD-UPPER) (S))	
	2	1	**339-8780**	1	PINO-GUIA (DOWEL)	
	3	1	**341-4028**	1	ANEL-REGULAGEM (RING-TIMING)	
C	4	1	*475-8373*	1	GRUPO DO VIRABREQUIM (CRANKSHAFT GP)	
	4A	1	**455-3693**	1	VIRABREQUIM (CRANKSHAFT)	
	5	1	**216-8314**	1	ENGRENAGEM DO VIRABREQUIM (34 DENTES) (GEAR-CRANKSHAFT (34-TEETH))	
	6	1	**276-7394**	3	PARAFUSO (M6X1XX12 MM) (SCREW (M6X1XX12-MM))	
	7	1	**032-9091**	2	ARRUELA DE ENCOSTO (PADRÃO-INFERIOR) (WASHER-THRUST (STANDARD-LOWER))	
	8	1	**067-6135**	1	CHAVE WOODRUFF (VIRABREQUIM) (KEY-WOODRUFF (CRANKSHAFT))	

C - ALTERAR DO TIPO ANTERIOR

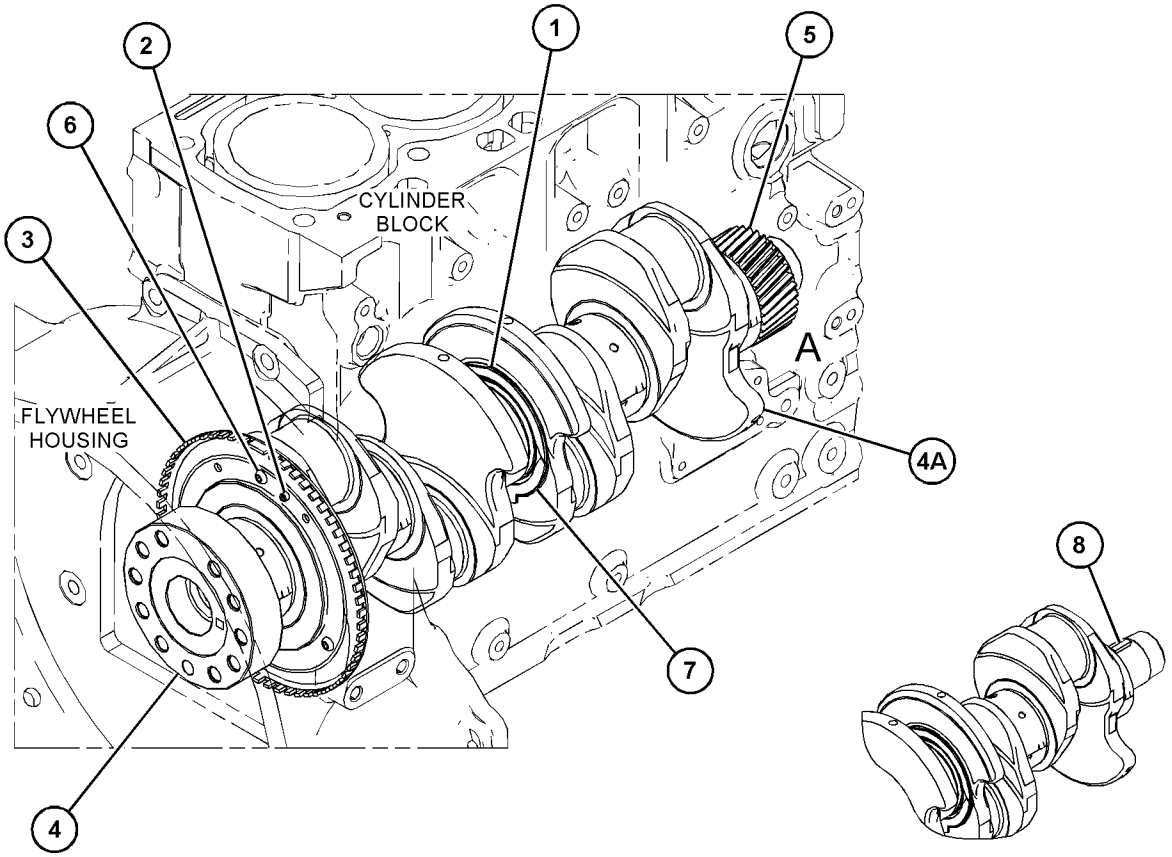

VIEW OF AREA A
(PARTS REMOVED FOR CLARITY)

GRÁFICO 1 <FIM> g03872708

415-3299 GRUPO DO BLOCO DO MOTOR (CYLINDER BLOCK GP)

S/N: 2W21-UP
NÚMEROE DE 435-7488 ARRANJO DO MOTOR-PRIMÁRIO
UM ACESSÓRIO

SMCS-1201 **i06280846**

NOTA	REF. NÃO	GRÁFICO REF.	NÚMERO DA PEÇA	QTY	NOME DA PEÇA 1 2 3 4 5 6 (NÍVEL DO PRODUTO)	CONSULTE PÁGINA
M	1	1	**209-9219**	10	PARAFUSO (M8X1,25X16 MM) (BOLT (M8X1.25X16-MM))	
	2	1	**232-7449**	1	CONJUNTO DE ALOJAMENTO (HOUSING AS)	
Y	3	1	**451-7736**	1	GRUPO DO BLOCO DO MOTOR (CYLINDER BLOCK GP)	12

M - PEÇA MÉTRICA
Y - ILUSTRAÇÃO INDIVIDUAL

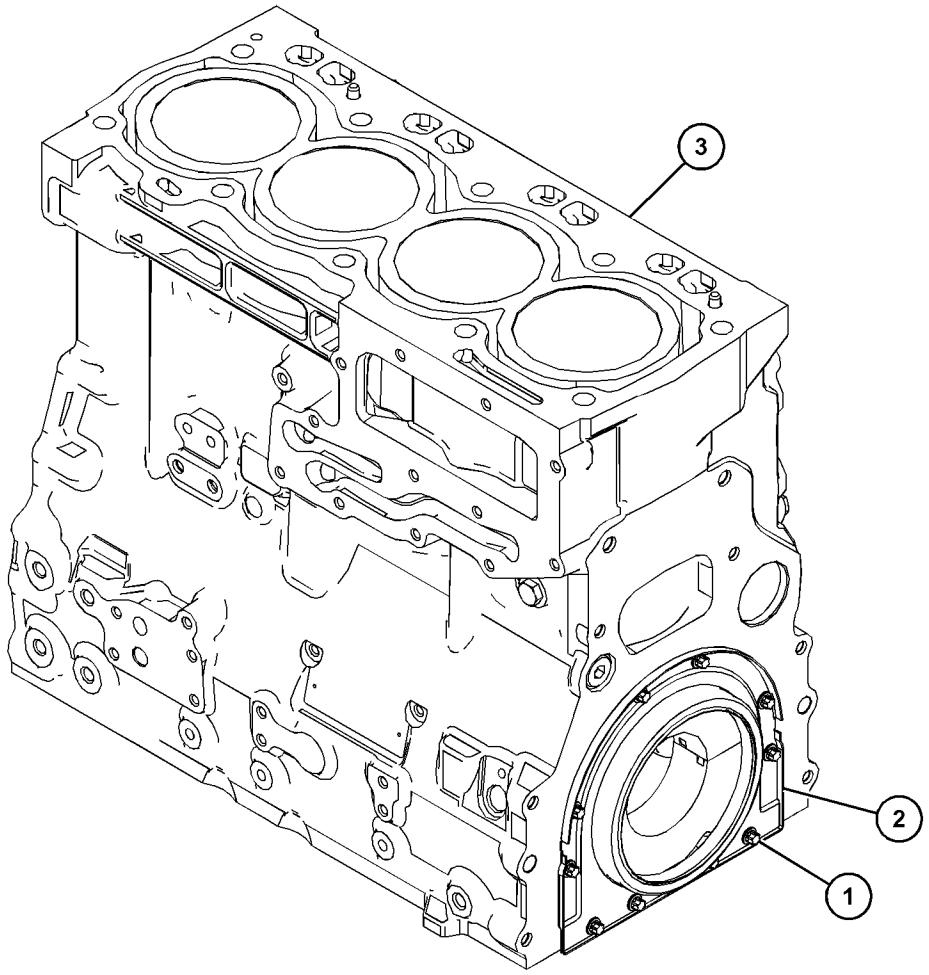

GRÁFICO 1 <FIM> g03813084

451-7736 GRUPO DO BLOCO DO MOTOR (CYLINDER BLOCK GP)

S/N: 2W21-UP
NÚMEROE DE 415-3299 GRUPO DO BLOCO DO MOTOR
UM ACESSÓRIO

SMCS-1201 **i06304944**

NOTA	REF. NÃO	GRÁFICO REF.	NÚMERO DA PEÇA	QTY	NOME DA PEÇA 1 2 3 4 5 6 (NÍVEL DO PRODUTO)	CONSULTE PÁGINA
	1	1	**0S-2353**	10	PARAFUSO (5/8-18X3,75 POL) (BOLT (5/8-18X3.75-IN))	
	2	1	**067-6006**	1	BUJÃO (PLUG)	
	3	1	**067-6043**	1	BUJÃO-LATERAL (PLUG-SIDE)	
	4	1	**185-0884**	2	PINO-GUIA (DOWEL)	
	5	1	**225-8858**	2	BUJÃO (PLUG)	
	6	1	**232-7596**	1	BUJÃO (PLUG)	
	7	1	**232-7597**	2	BUJÃO (PLUG)	
	8	1	**232-7599**	1	BUJÃO (PLUG)	
	9	1	**366-8853**	1	ROLAMENTO (BEARING)	
	10	1	**067-6002**	10	PINO-GUIA (DOWEL)	
					PARTS SHOWN IN GRAPHIC(S) WITHOUT A REFERENCE NUMBER ARE NOT SERVICED SEPARATELY	

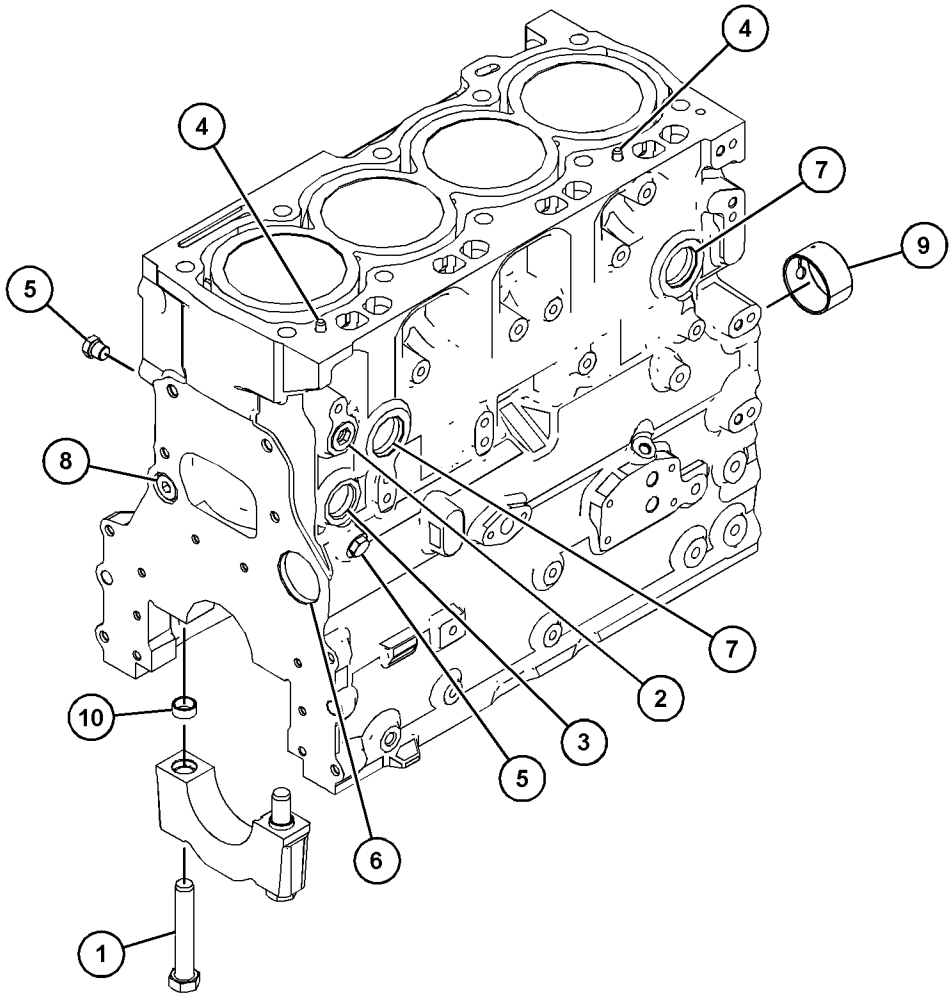

GRÁFICO 1 <FIM> g03811216

397-1559 CONJUNTO DO CABEÇOTE DO CILINDRO (CYLINDER HEAD AS)

S/N: 2W21-UP

NÚMEROE DE 415-5520 GRUPO DO CABEÇOTE DO CILINDRO

UM ACESSÓRIO

SMCS-1100, 1101 **i06091856**

NOTA	REF. NÃO	GRÁFICO REF.	NÚMERO DA PEÇA	QTY	NOME DA PEÇA 1 2 3 4 5 6 (NÍVEL DO PRODUTO)	CONSULTE PÁGINA
	1	1	**276-8116**	4	BUJÃO-NÚCLEO (PLUG-CORE)	
	2	1	**377-0400**	8	INSERÇÃO DE SEDE DE VÁLVULA (ESCAPE) (INSERT-VALVE SEAT (EXHAUST))	
	3	1	**377-0399**	8	INSERÇÃO DE SEDE DE VÁLVULA (ADMISSÃO) (INSERT-VALVE SEAT (INTAKE))	
	4	1	**276-8117**	9	BUJÃO-NÚCLEO (PLUG-CORE)	
	5	1	**298-4528**	1	BUJÃO-NÚCLEO (PLUG-CORE)	
	6	1	**298-4527**	1	BUJÃO-NÚCLEO (PLUG-CORE)	

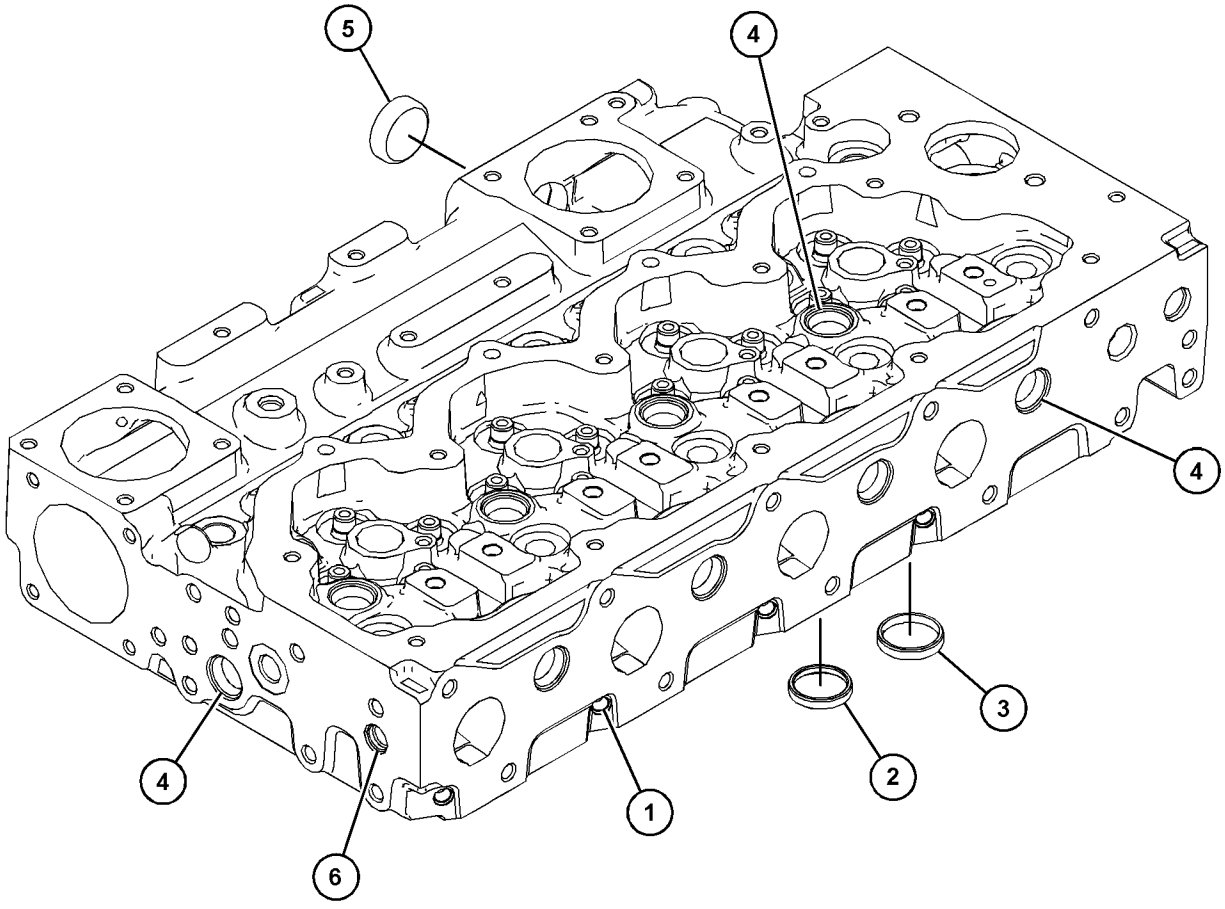

GRÁFICO 1 <FIM> g03813035

415-5520 GRUPO DO CABEÇOTE DO CILINDRO (CYLINDER HEAD GP)

S/N: 2W21-UP
NÚMEROE DE 435-7488 ARRANJO DO MOTOR-PRIMÁRIO
UM ACESSÓRIO

SMCS-1100 **i06280854**

NOTA	REF. NÃO	GRÁFICO REF.	NÚMERO DA PEÇA	QTY	NOME DA PEÇA 1 2 3 4 5 6 (NÍVEL DO PRODUTO)	CONSULTE PÁGINA
	1	1	**310-8520**	1	JUNTA DO CABEÇOTE DO CILINDRO (GASKET-CYLINDER HEAD)	
Y	2	1	**397-1559**	1	CONJUNTO DO CABEÇOTE DO CILINDRO (CYLINDER HEAD AS)	13
	3	1	**225-5501**	10	PARAFUSO (M15X1,5X137 MM) (BOLT (M15X1.5X137-MM))	
	4	1	**295-6661**	1	BUJÃO (PLUG)	
F			**369-3707**	1	JUNTA DO CABEÇOTE DO CILINDRO (GASKET-CYLINDER HEAD)	

F - NÃO APRESENTADO
Y - ILUSTRAÇÃO INDIVIDUAL

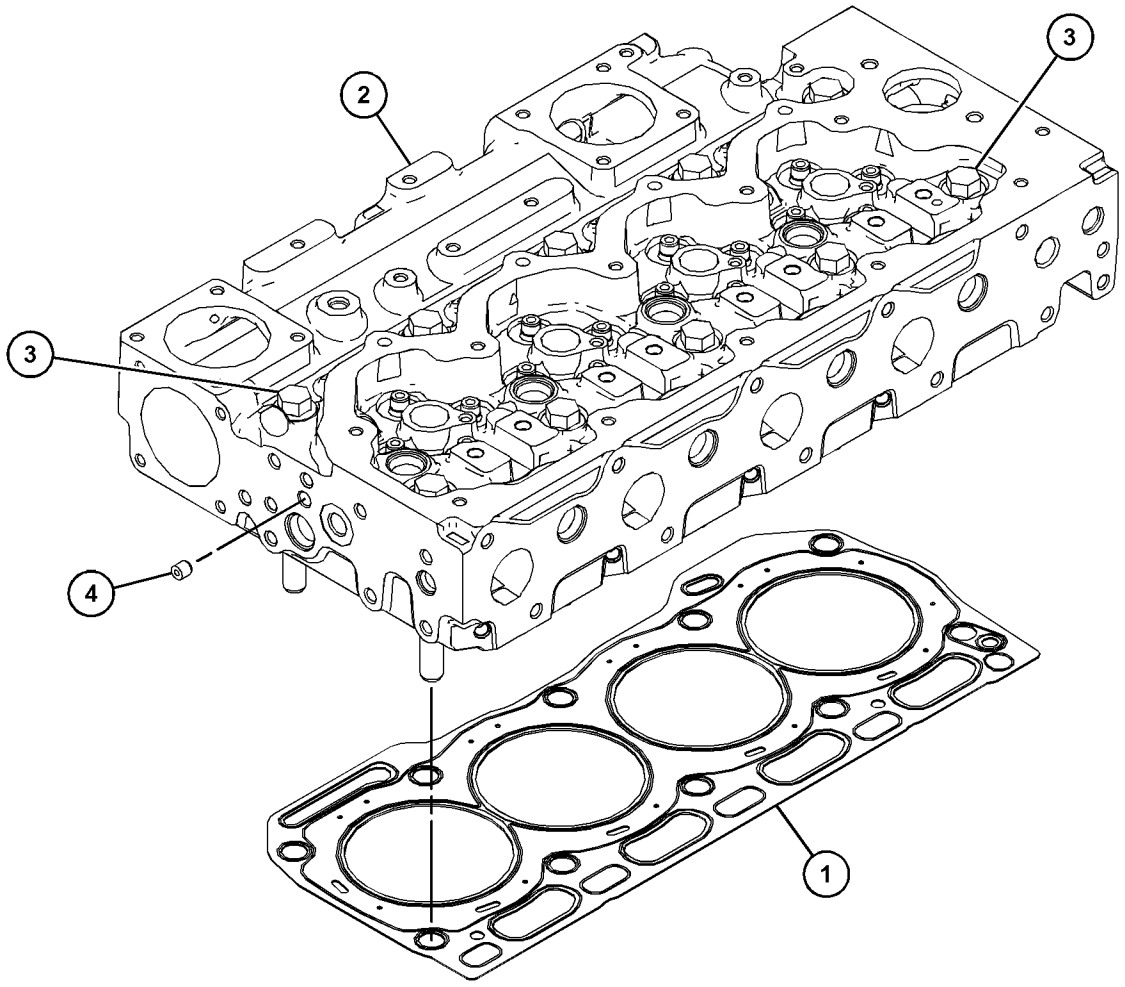

GRÁFICO 1 <FIM> g03828609

417-4189 GRUPO DE DRENAGEM-ÓLEO DO MOTOR (DRAIN GP-ENGINE OIL)

S/N: 2W21-UP
NÚMEROE DE 435-7488 ARRANJO DO MOTOR-PRIMÁRIO
UM ACESSÓRIO

SMCS-1302 **i06581557**

NOTA	REF. NÃO	GRÁFICO REF.	NÚMERO DA PEÇA	QTY	NOME DA PEÇA 1 2 3 4 5 6 (NÍVEL DO PRODUTO)	CONSULTE PÁGINA
	1	1	**7C-0351**	1	BUJÃO-DRENAGEM (ÓLEO DO MOTOR) (PLUG-DRAIN (ENGINE OIL))	
	2	1	**335-7585**	1	RETENTOR (SEAL)	
	3	1	**3K-0360**	1	ANEL RETENTOR EM O (SEAL-O-RING)	
	4	1	**6V-7238**	1	VÁLVULA DE CORTE (VALVE-SHUTOFF)	

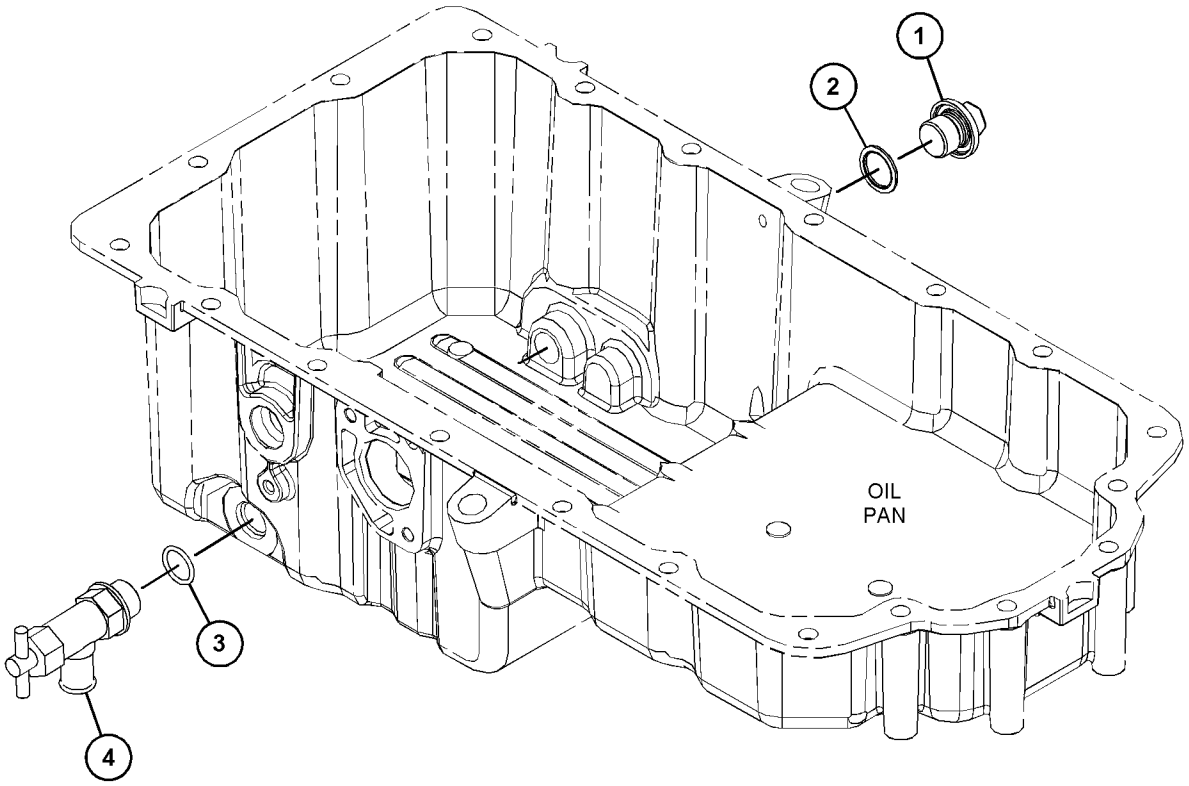

GRÁFICO 1 <FIM> g03842998

444-9582 GRUPO DO COMANDO DO VENTILADOR (DRIVE GP-FAN)

S/N: 2W21-UP
NÚMEROE DE 435-7488 ARRANJO DO MOTOR-PRIMÁRIO
UM ACESSÓRIO

SMCS-1359 **i06124362**

NOTA	REF. NÃO	GRÁFICO REF.	NÚMERO DA PEÇA	QTY	NOME DA PEÇA 1 2 3 4 5 6 (NÍVEL DO PRODUTO)	CONSULTE PÁGINA
M	1	1	**111-0859**	2	PARAFUSO (M10X1,5X35 MM) (BOLT (M10X1.5X35-MM))	
	2	1	**371-8298**	1	SUPORTE (BRACKET)	
	3	1	**377-9255**	1	CONJUNTO DA POLIA (8 ESTRIAS) (PULLEY AS (8-GROOVE))	
M	3A	1	**423-7576**	1	PARAFUSO (M10X1,5X50 MM) (BOLT (M10X1.5X50-MM))	

M - PEÇA MÉTRICA

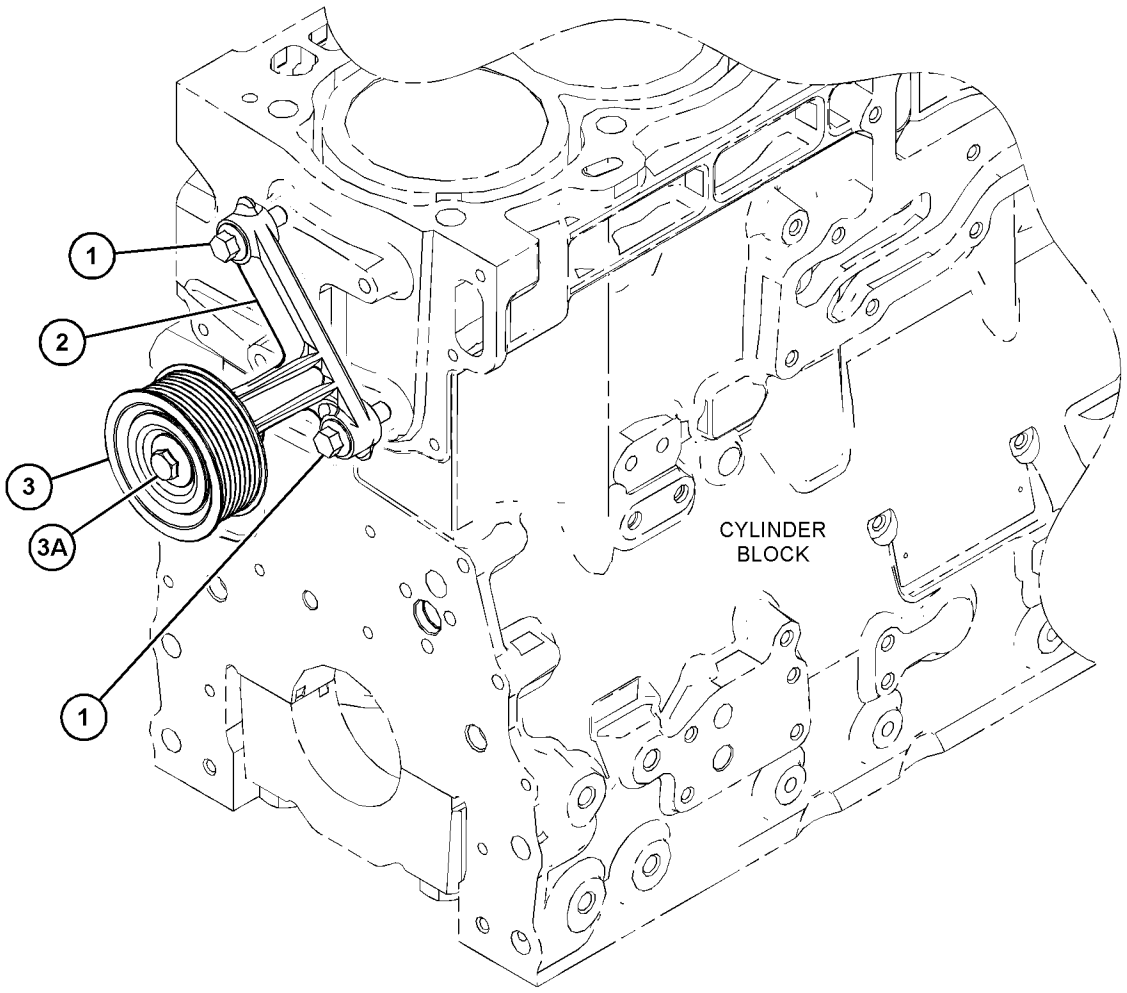

GRÁFICO 1 <FIM> g03841238

417-3391 GRUPO DO VOLANTE (FLYWHEEL GP)

S/N: 2W21-UP
NÚMEROE DE 435-7488 ARRANJO DO MOTOR-PRIMÁRIO
UM ACESSÓRIO

SMCS-1156 **i06582430**

NOTA	REF. NÃO	GRÁFICO REF.	NÚMERO DA PEÇA	QTY	NOME DA PEÇA 1 2 3 4 5 6 (NÍVEL DO PRODUTO)	CONSULTE PÁGINA
	1	1	**145-4911**	10	ARRUELA (WASHER)	
	2	1	**0S-1603**	10	PARAFUSO (1/2-20X1,5 POL) (BOLT (1/2-20X1.5-IN))	
	3	1	**165-6689**	1	CONJUNTO DE VOLANTE (FLYWHEEL AS)	
	3A	1	**033-7687**	1	ANEL-MOTOR DE PARTIDA (126 DENTES) (RING-STARTING MOTOR (126-TEETH))	

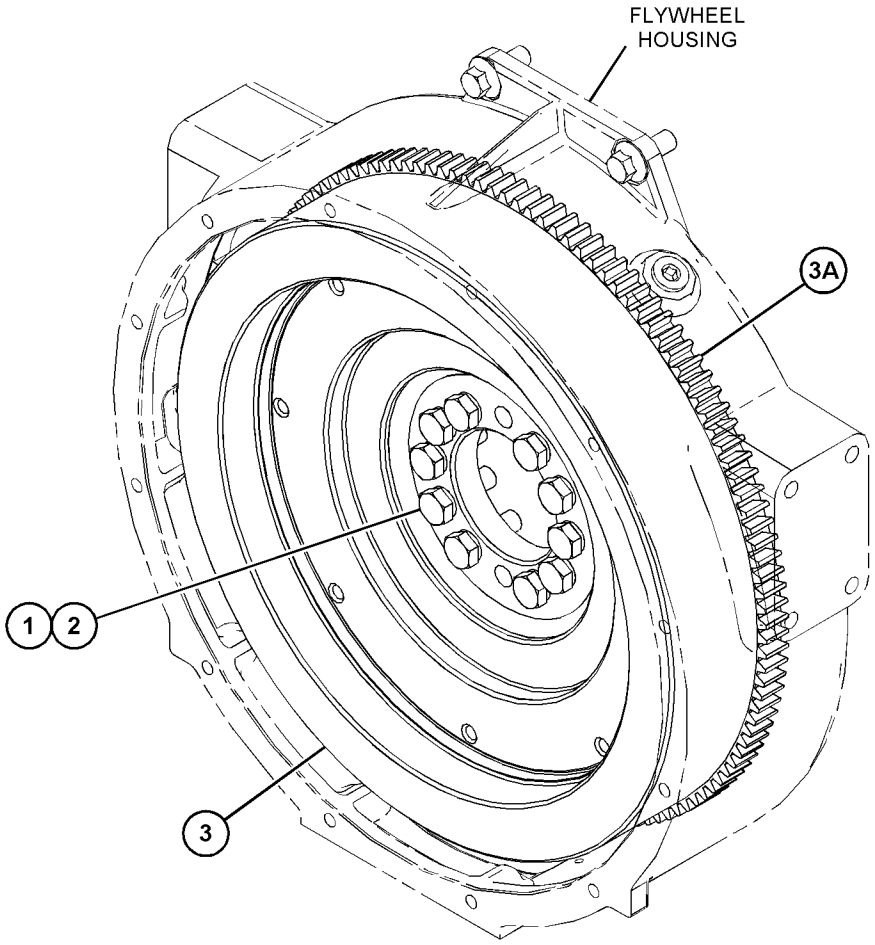

GRÁFICO 1 <FIM> g03842940

416-1029 GRUPO DA CAIXA DO VOLANTE (HOUSING GP-FLYWHEEL)

S/N: 2W21-UP
NÚMEROE DE 435-7488 ARRANJO DO MOTOR-PRIMÁRIO
UM ACESSÓRIO

SMCS-1157 **i06581564**

NOTA	REF. NÃO	GRÁFICO REF.	NÚMERO DA PEÇA	QTY	NOME DA PEÇA 1 2 3 4 5 6 (NÍVEL DO PRODUTO)	CONSULTE PÁGINA
M	1	1	**6I-0423**	2	PARAFUSO (M12X1,75X30 MM) (BOLT (M12X1.75X30-MM))	
M	2	1	**6I-0631**	2	PARAFUSO (M6X1X12 MM) (BOLT (M6X1X12-MM))	
M	3	1	**6I-4200**	3	PARAFUSO (M10X1,5X16 MM) (BOLT (M10X1.5X16-MM))	
	4	1	**102-1957**	1	PLACA (PLATE)	
M	5	1	**121-0883**	6	PARAFUSO (M10X1,5X30 MM) (BOLT (M10X1.5X30-MM))	
	6	1	**149-9176**	1	CAIXA DO VOLANTE (HOUSING-FLYWHEEL)	
	7	1	**199-3108**	1	BUJÃO (PLUG)	
	8	1	**199-3109**	1	BUJÃO (PLUG)	
	9	1	**287-8597**	2	PINO-GUIA (DOWEL)	
	10	1	**375-9272**	1	BUJÃO (PLUG)	
	11	1	**393-4006**	1	JUNTA (GASKET)	

M - PEÇA MÉTRICA

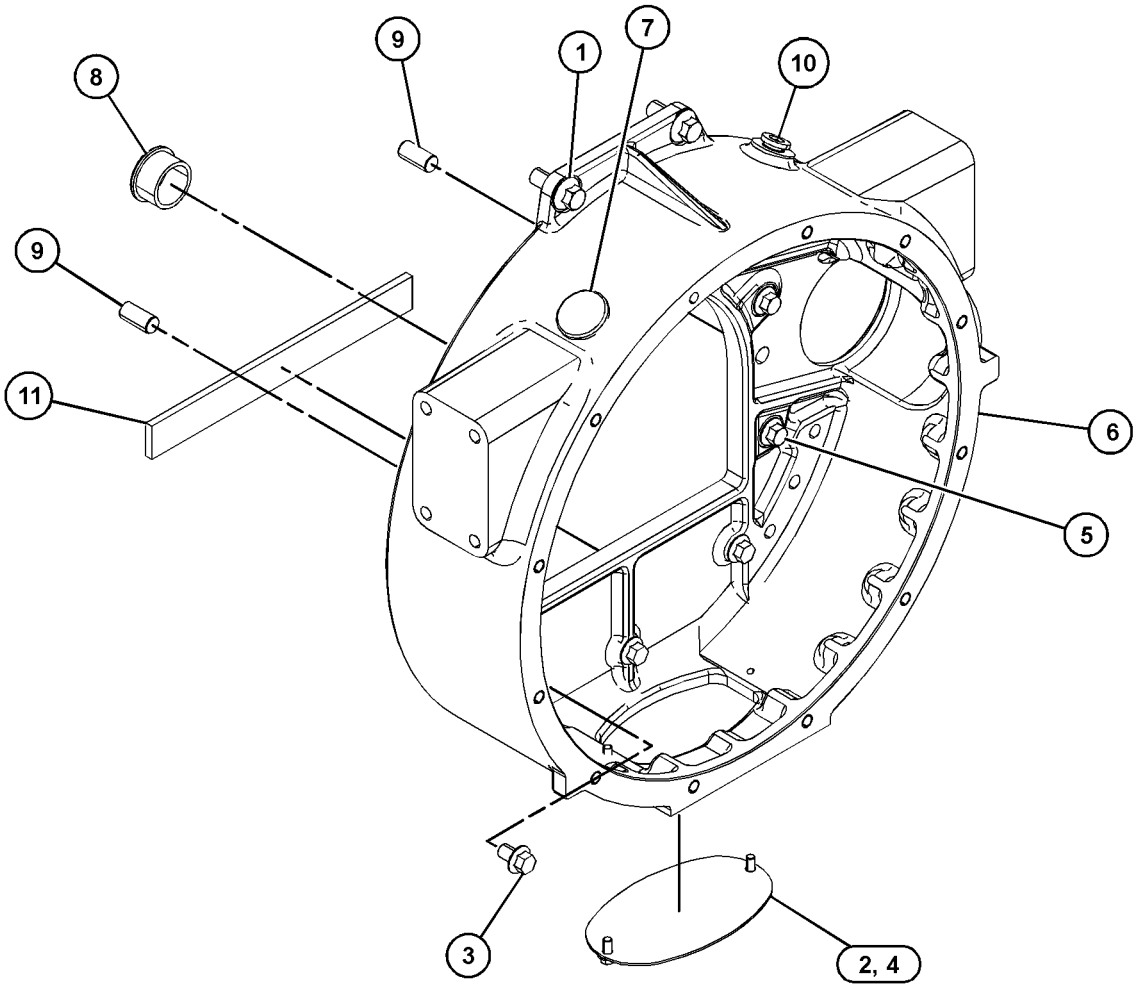

GRÁFICO 1 <FIM> g03840543

415-7117 GRUPO DO ALOJAMENTO-DIANTEIRO (HOUSING GP-FRONT)

S/N: 2W21-UP
NÚMEROE DE 435-7488 ARRANJO DO MOTOR-PRIMÁRIO
UM ACESSÓRIO

SMCS-1151, 1162 **i06581569**

NOTA	REF. NÃO	GRÁFICO REF.	NÚMERO DA PEÇA	QTY	NOME DA PEÇA 1 2 3 4 5 6 (NÍVEL DO PRODUTO)	CONSULTE PÁGINA
M	1	1	**6I-0454**	3	PARAFUSO (M10X1,5X70 MM) (BOLT (M10X1.5X70-MM))	
M	2	1	**7C-4616**	1	PARAFUSO (M12X1,75X45 MM) (BOLT (M12X1.75X45-MM))	
	3	1	**067-6179**	1	PINO-GUIA (DOWEL)	
M	4	1	**100-3751**	5	PARAFUSO (M8X1,25X65 MM) (BOLT (M8X1.25X65-MM))	
M	5	1	**100-4830**	1	PARAFUSO (M10X1,5X20 MM) (BOLT (M10X1.5X20-MM))	
M	6	1	**101-3895**	2	PARAFUSO (M8X1,25X35 MM) (BOLT (M8X1.25X35-MM))	
M	7	1	**124-3815**	9	PARAFUSO (M8X1,25X16 MM) (BOLT (M8X1.25X16-MM))	
	8	1	**133-1011**	1	ARRUELA (WASHER)	
	9	1	**216-8634**	1	ENGRENAGEM DO EIXO-COMANDO (68 DENTES) (GEAR-CAMSHAFT (68-TEETH))	
	10	1	**226-8767**	1	CONJUNTO DE TAMPA-DIANTEIRA (COVER AS-FRONT)	
	10A	1	**226-8766**	1	JUNTA-TAMPA (GASKET-COVER)	
	11	1	**232-3666**	1	ARRUELA DE ENCOSTO (WASHER-THRUST)	
	12	1	**277-3012**	1	JUNTA-TAMPA (GASKET-COVER)	
	13	1	**277-3013**	1	RETENTOR (SEAL)	
	14	1	**291-6517**	1	PLACA (PLATE)	
	15	1	**359-9431**	1	ENGRENAGEM INTERMEDIÁRIA (GEAR-IDLER)	
	16	1	**443-9253**	1	CAIXA-ENGRENAGENS (CASE-GEAR)	
M	17	1	**6I-0217**	6	PARAFUSO (M8X1,25X20 MM) (BOLT (M8X1.25X20-MM))	
M	18	1	**6I-0645**	4	PARAFUSO (M8X1,25X25 MM) (BOLT (M8X1.25X25-MM))	

M - PEÇA MÉTRICA

415-7117 GRUPO DO ALOJAMENTO-DIANTEIRO (HOUSING GP-FRONT) (continuação) **i06581569**

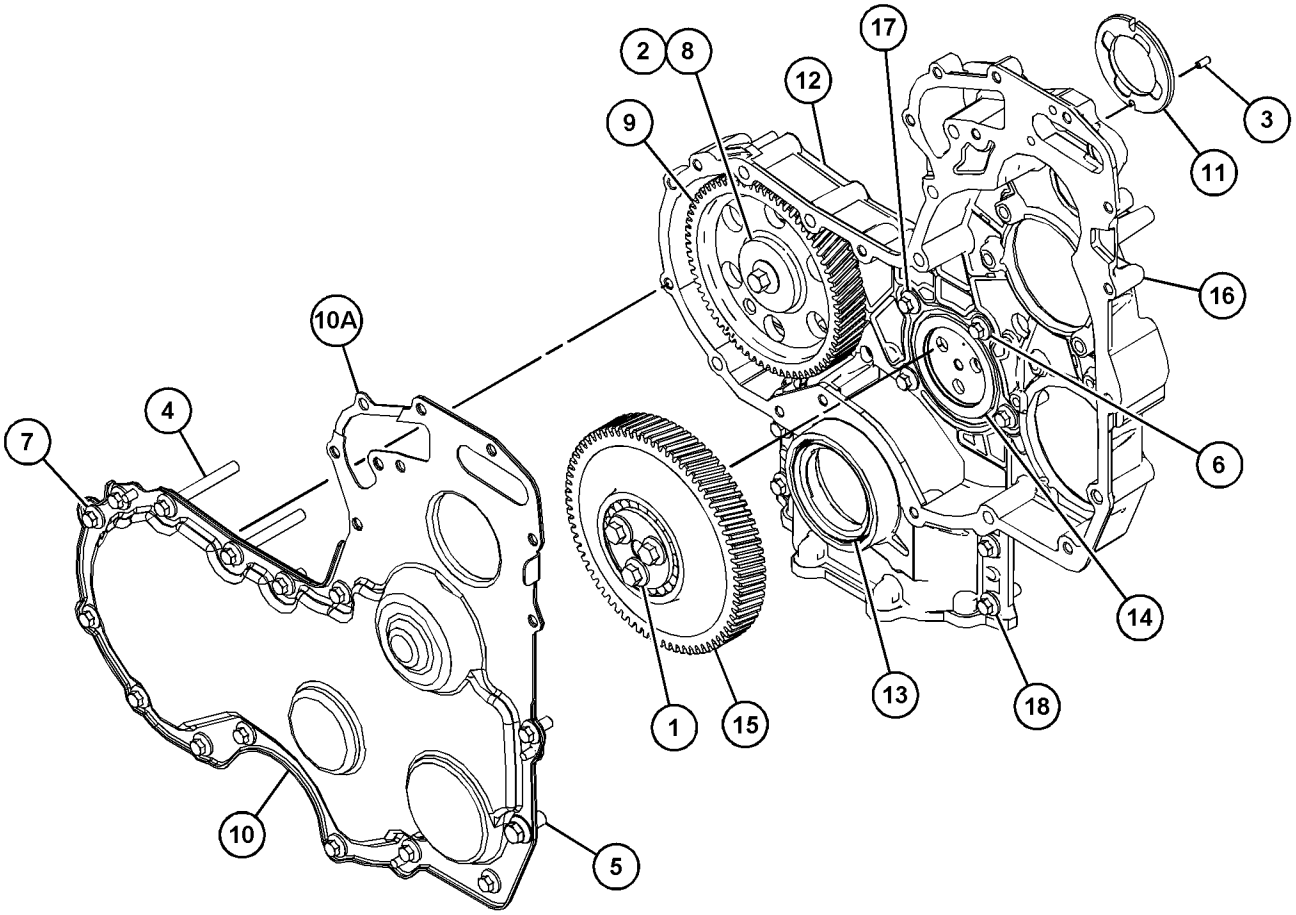

GRÁFICO 1 <FIM> g03813516

416-8722 GRUPO DO ALOJAMENTO-DIANTEIRO (HOUSING GP-FRONT)

S/N: 2W21-UP
TOMADA DE FORÇA
NÚMEROE DE 435-7488 ARRANJO DO MOTOR-PRIMÁRIO
UM ACESSÓRIO

SMCS-1151, 1162

i06581566

NOTA	REF. NÃO	GRÁFICO REF.	NÚMERO DA PEÇA	QTY	NOME DA PEÇA 1 2 3 4 5 6 (NÍVEL DO PRODUTO)	CONSULTE PÁGINA
M	1	1	**100-4830**	2	PARAFUSO (M10X1,5X20 MM) (BOLT (M10X1.5X20-MM))	
M	2	1	**102-2078**	1	PARAFUSO (M10X1,5X25 MM) (BOLT (M10X1.5X25-MM))	
	3	1	**126-3212**	5	PARAFUSO (M8X1,25X25 MM) (BOLT (M8X1.25X25-MM))	
	4	1	**198-8262**	1	CONJUNTO DA TAMPA (COVER AS)	
	4A	1	**198-8263**	1	ANEL RETENTOR EM O (SEAL-O-RING)	
	5	1	**214-3203**	1	ARRUELA (RETENÇÃO) (WASHER (SEALING))	
M	6	1	**6I-0646**	1	PARAFUSO (M10X1,5X14 MM) (BOLT (M10X1.5X14-MM))	
	7	1	**102-2073**	1	ANEL RETENTOR EM O (SEAL-O-RING)	
	8	1	**235-1063**	1	CONJUNTO DO ADAPTADOR (ADAPTER AS)	
	8A	1	**6H-3957**	1	ROLAMENTO DE ESFERAS (BALL BEARING)	
	8B	1	**102-2075**	1	ROLAMENTO (BEARING)	
	8C	1	**102-2076**	1	GRAMPO (CLIP)	
	8D	1	**235-1061**	1	ENGRENAGEM (33 DENTES) (GEAR (33-TEETH))	

M - PEÇA MÉTRICA

416-8722 GRUPO DO ALOJAMENTO-DIANTEIRO (HOUSING GP-FRONT) (continuação) **i06581566**

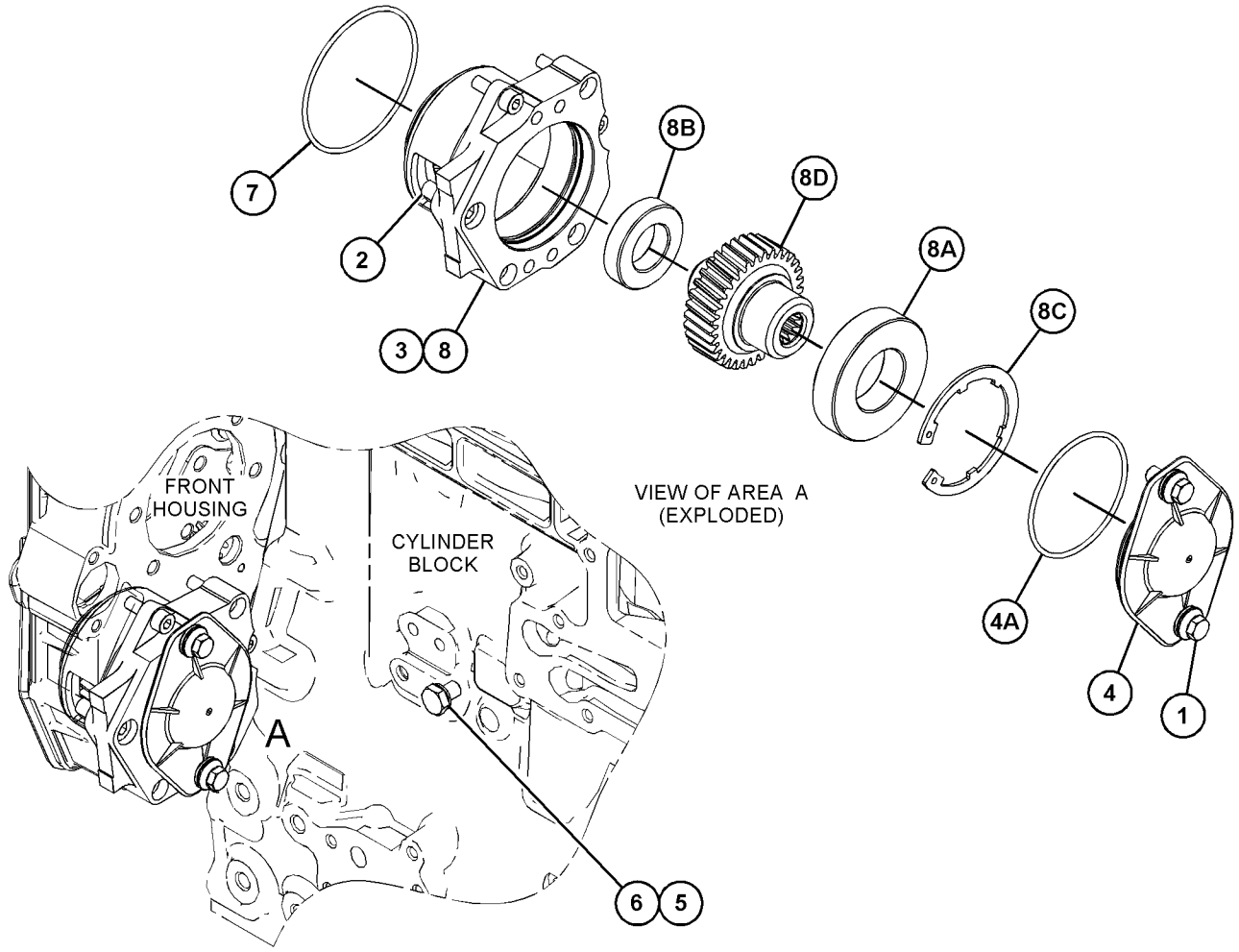

GRÁFICO 1 <FIM> g03881057

415-7948 GRUPO DO BICO-ARREFECIMENTO DO PISTÃO (JET GP-PISTON COOLING)

S/N: 2W21-UP
NÚMEROE DE 435-7488 ARRANJO DO MOTOR-PRIMÁRIO
UM ACESSÓRIO

SMCS-1331 **i06302489**

NOTA	REF. NÃO	GRÁFICO REF.	NÚMERO DA PEÇA	QTY	NOME DA PEÇA 1 2 3 4 5 6 (NÍVEL DO PRODUTO)	CONSULTE PÁGINA
M	1	1	**100-4841**	4	PARAFUSO (M6X1X10-MM) (BOLT (M6X1X10-MM))	
	2	1	**276-5605**	4	CONJUNTO DO BICO DE ARREFECIMENTO DO PISTÃO (JET AS-PISTON COOLING)	

M - PEÇA MÉTRICA

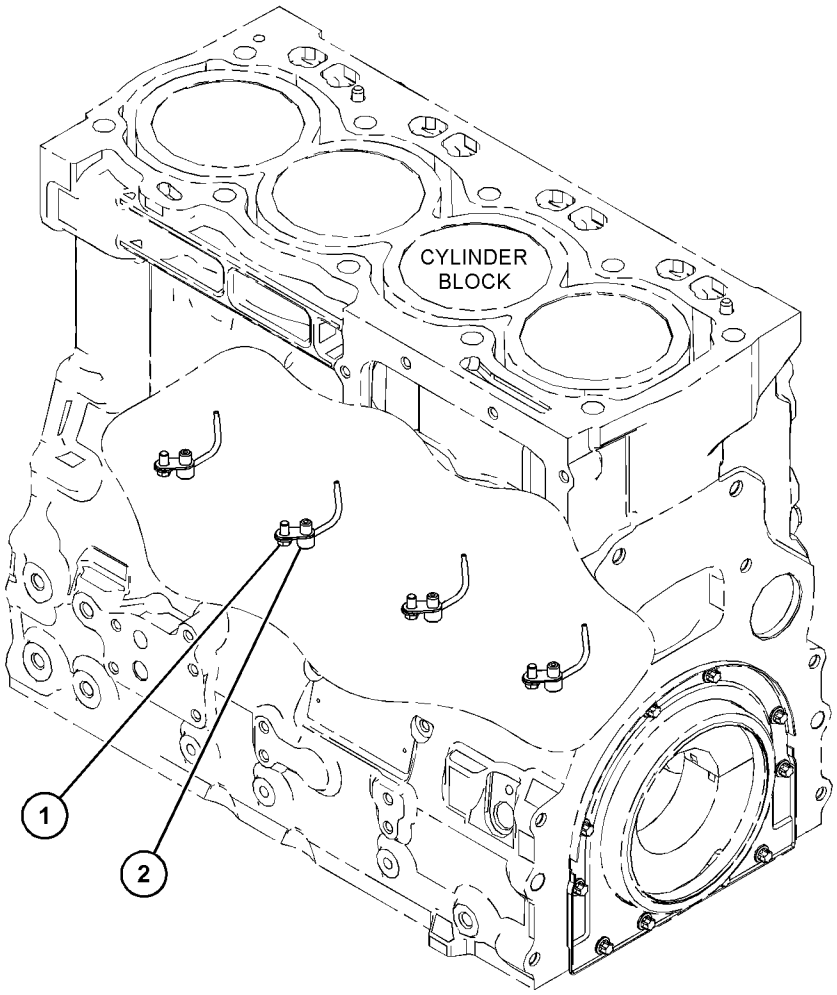

GRÁFICO 1 <FIM> g03813693

417-3462 GRUPO DE LEVANTAMENTO-MOTOR (LIFTING GP-ENGINE)

S/N: 2W21-UP
NÚMEROE DE 435-7488 ARRANJO DO MOTOR-PRIMÁRIO
UM ACESSÓRIO

SMCS-1122 **i06281220**

NOTA	REF. NÃO	GRÁFICO REF.	NÚMERO DA PEÇA	QTY	NOME DA PEÇA 1 2 3 4 5 6 (NÍVEL DO PRODUTO)	CONSULTE PÁGINA
M	1	1	**6I-0654**	4	PARAFUSO (M10X1,5X25 MM) (BOLT (M10X1.5X25-MM))	
	2	1	**279-9651**	1	PLACA DE LEVANTAMENTO (PLATE-LIFTING)	
	3	1	**298-4604**	1	PLACA DE LEVANTAMENTO (PLATE-LIFTING)	

M - PEÇA MÉTRICA

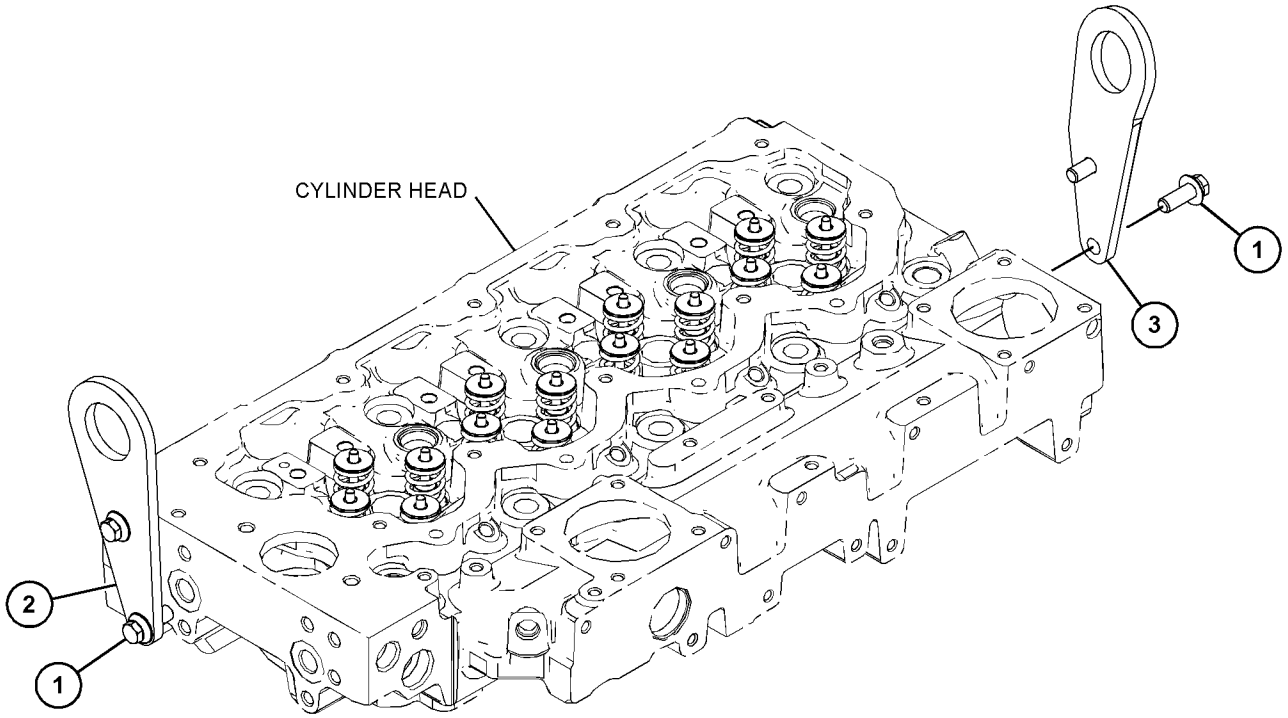

GRÁFICO 1 <FIM> g03826460

417-4118 GRUPO DE MONTAGEM DO MOTOR (MOUNTING GP-ENGINE)

S/N: 2W21-UP
NÚMEROE DE 435-7488 ARRANJO DO MOTOR-PRIMÁRIO
UM ACESSÓRIO

SMCS-1152 **i06581575**

NOTA	REF. NÃO	GRÁFICO REF.	NÚMERO DA PEÇA	QTY	NOME DA PEÇA 1 2 3 4 5 6 (NÍVEL DO PRODUTO)	CONSULTE PÁGINA
	1	1	**195-2136**	8	PRISIONEIRO (STUD)	
M	2	1	**195-2221**	8	PORCA (M12X1,75 DE ESPESSURA) (NUT (M12X1.75-THD))	
	3	1	**195-2132**	1	SUPORTE-DIANTEIRA (LADO ESQUERDO) (SUPPORT-FRONT (LH))	
	4	1	**195-2134**	1	SUPORTE-DIANTEIRA (LADO DIREITO) (SUPPORT-FRONT (RH))	
	5	1	**6H-3616**	6	BUJÃO DE PROTEÇÃO (PLUG-PROTECTION)	

M - PEÇA MÉTRICA

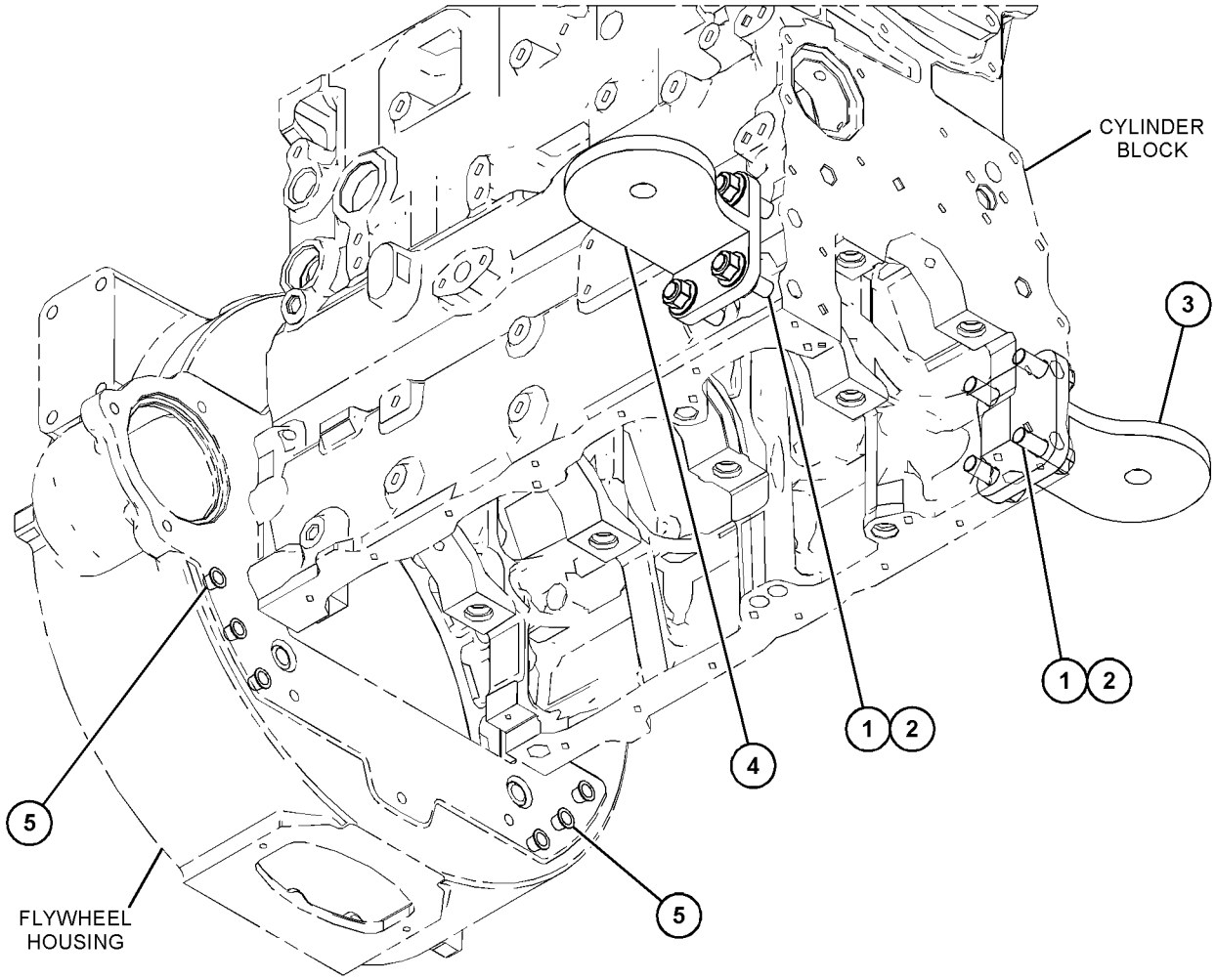

GRÁFICO 1 <FIM> g06003241

387-0499 GRUPO DE MONTAGEM FLEXÍVEL DO MOTOR (MOUNTING GP-ENGINE FLEXIBLE)

S/N: G541-UP; GP51-UP
NÚMEROE DE 450-4995 ARRANJO DE INSTALAÇÃO-MOTOR
UM ACESSÓRIO

SMCS-1152 **i05199419**

NOTA	REF. NÃO	GRÁFICO REF.	NÚMERO DA PEÇA	QTY	NOME DA PEÇA 1 2 3 4 5 6 (NÍVEL DO PRODUTO)	CONSULTE PÁGINA
	1	1	**9W-9910**	2	CONJUNTO DE SUPORTE (MOUNT AS)	
	2	1	**9W-9915**	2	CONJUNTO DE SUPORTE (MOUNT AS)	
	3	1	**9W-9952**	4	ARRUELA (16,75X86X8-MM DE ESPESSURA) (WASHER (16.75X86X8-MM THK))	
	4	1	**9W-9953**	4	LUVA (SLEEVE)	
	5	1	**362-3214**	2	CONJUNTO DE SUPORTE DO MOTOR (SUPPORT AS-ENGINE)	
					(EACH INCLUDES)	
		1	**362-3903**	1	SUPORTE DO MOTOR (SUPPORT-ENGINE)	
	6	1	**8T-4122**	8	ARRUELA DURA (17X32X3,5 MM DE ESPESSURA) (WASHER-HARD (17X32X3.5-MM THK))	
M	7	1	**8T-4132**	4	PORCA (ROSCA M16X2) (NUT (M16X2-THD))	
M	8	1	**8T-4174**	4	PARAFUSO (M16X2X120 MM) (BOLT (M16X2X120-MM))	
M	9	1	**8T-4184**	8	PARAFUSO (M12X1,75X45 MM) (BOLT (M12X1.75X45-MM))	
	10	1	**8T-4223**	8	ARRUELA DURA (13,5X25,5X3 MM DE ESPESSURA) (WASHER-HARD (13.5X25.5X3-MM THK))	

M - PEÇA MÉTRICA

387-0499 GRUPO DE MONTAGEM FLEXÍVEL DO MOTOR (MOUNTING GP-ENGINE FLEXIBLE) (continuação)

i05199419

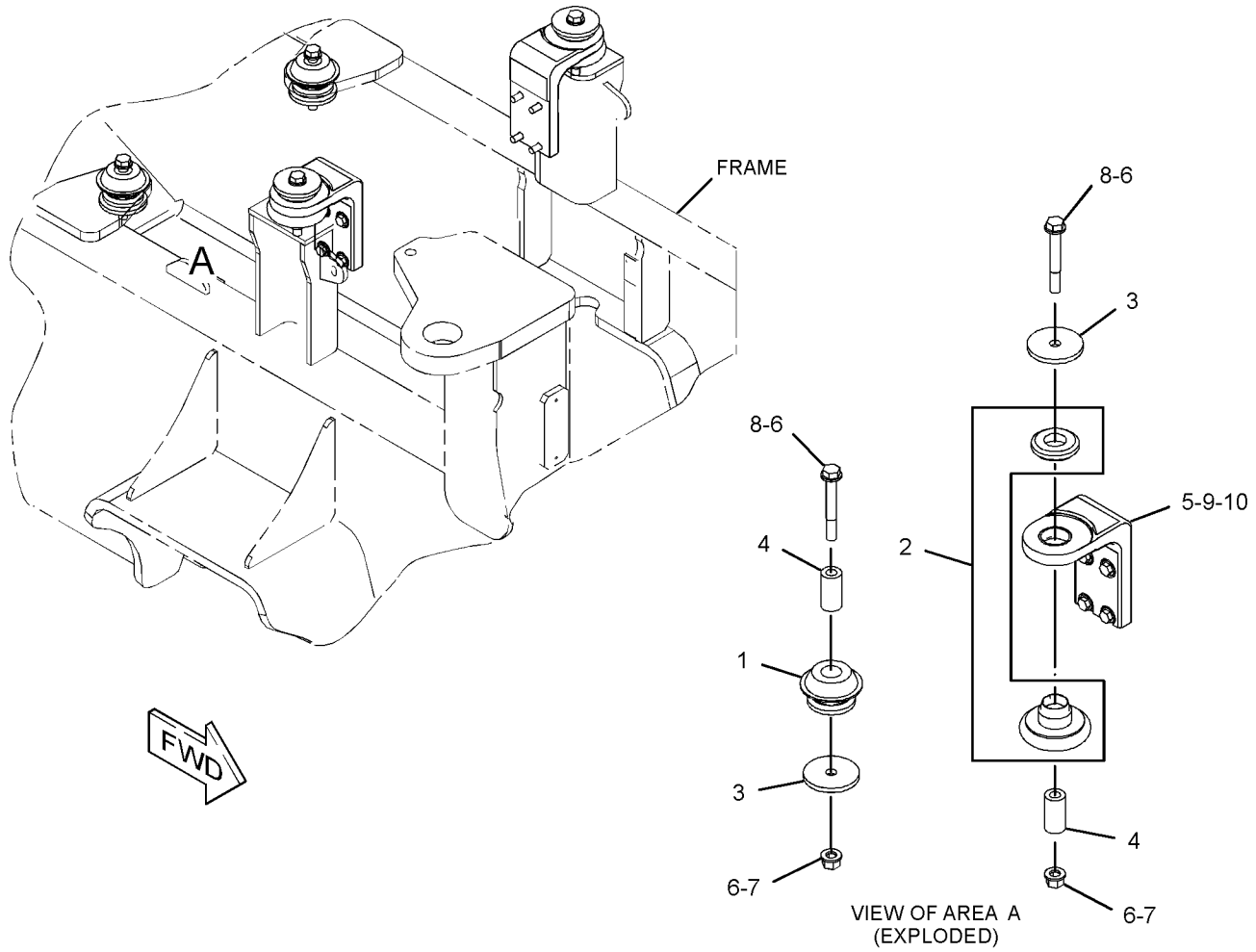

GRÁFICO 1 <FIM> g03095776

416-1051 GRUPO DO CÁRTER DE ÓLEO (PAN GP-OIL)

S/N: 2W21-UP

NÚMEROE DE 435-7488 ARRANJO DO MOTOR-PRIMÁRIO

UM ACESSÓRIO

SMCS-1302 **i06581578**

NOTA	REF. NÃO	GRÁFICO REF.	NÚMERO DA PEÇA	QTY	NOME DA PEÇA 1 2 3 4 5 6 (NÍVEL DO PRODUTO)	CONSULTE PÁGINA
M	1	1	**6I-0363**	2	PARAFUSO (M6X1X20 MM) (BOLT (M6X1X20-MM))	
M	2	1	**101-3771**	4	PARAFUSO (M8X1,25X85 MM) (BOLT (M8X1.25X85-MM))	
	3	1	**353-5219**	1	CÁRTER-ÓLEO (PAN-OIL)	
M	4	1	**6I-0217**	12	PARAFUSO (M8X1,25X20 MM) (BOLT (M8X1.25X20-MM))	
M	5	1	**6I-0260**	2	PARAFUSO (M8X1,25X25 MM) (BOLT (M8X1.25X25-MM))	
M	6	1	**6I-0572**	4	PARAFUSO (M8X1,25X20 MM) (BOLT (M8X1.25X20-MM))	
	7	1	**067-6213**	1	JUNTA (GASKET)	
	8	1	**225-6005**	1	JUNTA (GASKET)	
	9	1	**225-6041**	1	TUBO (TUBE)	
	10	1	**230-8094**	1	PONTE (BRIDGE)	

M - PEÇA MÉTRICA

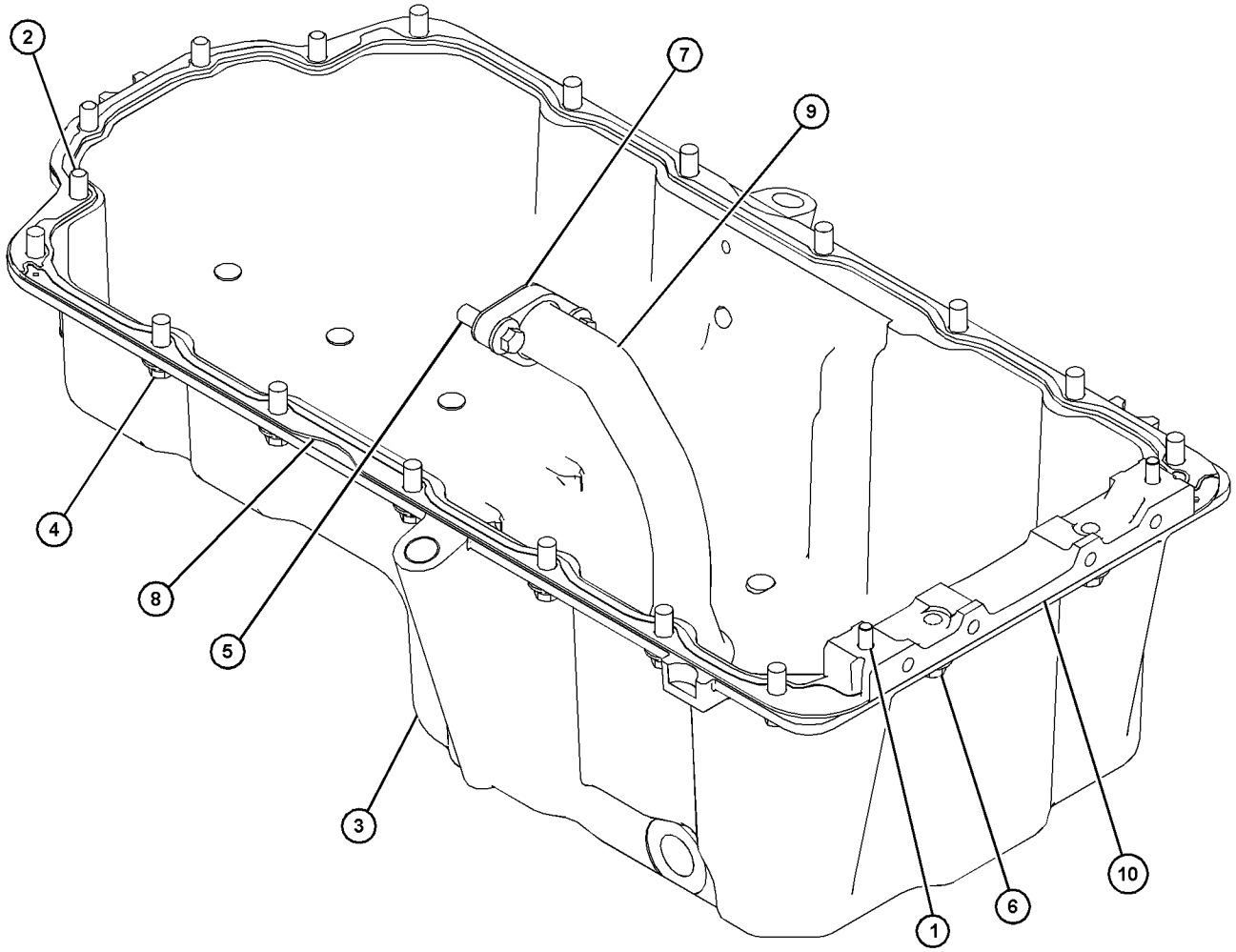

GRÁFICO 1 <FIM> g03841817

415-5519 GRUPO DE PISTÃO E BIELA (PISTON & ROD GP)

S/N: 2W21-UP

NÚMEROE DE 435-7488 ARRANJO DO MOTOR-PRIMÁRIO

UM ACESSÓRIO

SMCS-1225 **i06280852**

NOTA	REF. NÃO	GRÁFICO REF.	NÚMERO DA PEÇA	QTY	NOME DA PEÇA 1 2 3 4 5 6 (NÍVEL DO PRODUTO)	CONSULTE PÁGINA
	1	1	**359-0719**	4	CONJUNTO DE BIELA (COMPRIMENTO R) (ROD AS-CONNECTING (LENGTH R))	
					(EACH INCLUDES)	
	1A	1	**225-5438**	1	BUCHA (BUSHING)	
	1B	1	**323-9312**	2	PARAFUSO (M10X1X50 MM) (BOLT (M10X1X50-MM))	
	2	1	**124-3536**	8	ANEL DE RETENÇÃO (RING-RETAINING)	
					PARTS SHOWN IN GRAPHIC(S) WITHOUT A REFERENCE NUMBER ARE NOT SERVICED SEPARATELY	
					JOGO(S) DE REPARO DISPONÍVEL(ÍVEIS):	
B			**360-3986**	1	KIT DE ROLAMENTOS (BIELA) (PADRÃO) (KIT-BEARING (CONNECTING ROD) (STANDARD))	
					(INCLUDES BEARING)	
B			**468-7762**	1	KIT DE ROLAMENTOS (0,254 MM US) (KIT-BEARING (0.254-MM US))	
					(INCLUDES BEARING)	
B			**468-7769**	1	KIT DE ROLAMENTOS (0,508 MM US) (KIT-BEARING (0.508-MM US))	
					(INCLUDES BEARING)	
B			**468-7770**	1	KIT DE ROLAMENTOS (0,762 MM US) (KIT-BEARING (0.762-MM US))	
					(INCLUDES BEARING)	
B			**443-9543**	1	KIT DE ANÉIS (PADRÃO) (KIT-RING (STANDARD))	
					(INCLUDES RINGS)	
B			**380-2065**	1	KIT DO ANEL DO PISTÃO (0,5-MM OS) (KIT-PISTON RING (0.5-MM OS))	
					(INCLUDES RINGS)	
B			**466-4849**	1	KIT DE ANÉIS (1 MM ACIMA DO TAMANHO) (PISTÃO) (KIT-RING (1-MM OS) (PISTON))	
					(INCLUDES RINGS)	
B			**447-5252**	1	KIT DE PISTÕES (PADRÃO) (KIT-PISTON (STANDARD))	
					(INCLUDES PISTON, PIN, & RINGS)	
B			**447-5249**	1	KIT DE PISTÕES (0,5-MM OS) (KIT-PISTON (0.5-MM OS))	
					(INCLUDES PISTON, PIN, & RINGS)	
B			**447-5250**	1	KIT DE PISTÕES (1 MM ACIMA DO TAMANHO) (KIT-PISTON (1-MM OS))	
					(INCLUDES PISTON, PIN, & RINGS)	

B - UTILIZAR CONFORME NECESSÁRIO

415-5519 GRUPO DE PISTÃO E BIELA (PISTON & ROD GP) (continuação) **i06280852**

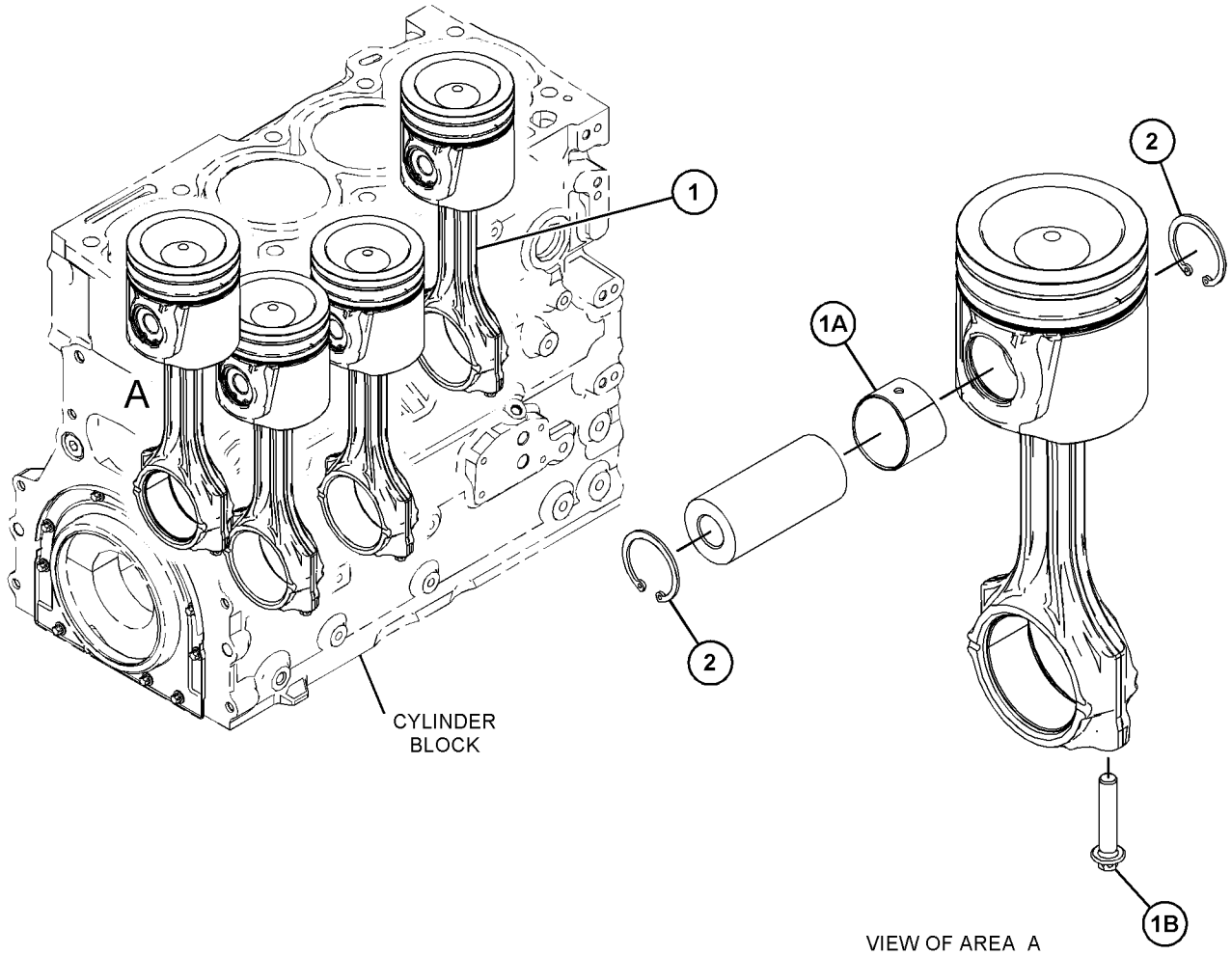

GRÁFICO 1 <FIM> g03826302

417-4286 GRUPO DO BUJÃO-MOTOR (PLUG GP-ENGINE)

S/N: 2W21-UP

NÚMEROE DE 435-7488 ARRANJO DO MOTOR-PRIMÁRIO

UM ACESSÓRIO

SMCS-1000 **i06581579**

NOTA	REF. NÃO	GRÁFICO REF.	NÚMERO DA PEÇA	QTY	NOME DA PEÇA 1 2 3 4 5 6 (NÍVEL DO PRODUTO)	CONSULTE PÁGINA
	1	1	**067-6823**	3	BUJÃO (PLUG)	

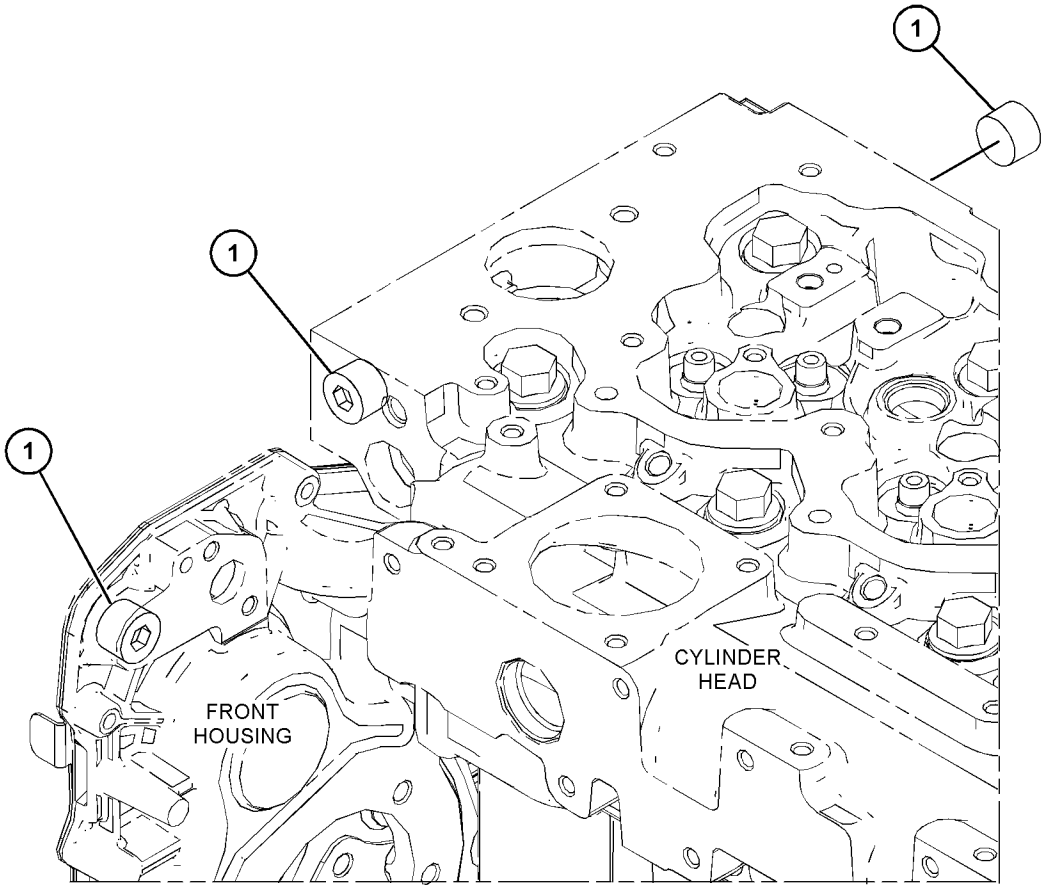

GRÁFICO 1 <FIM> g03815206

416-1047 GRUPO DA POLIA-ALTERNADOR (PULLEY GP-ALTERNATOR)

S/N: 2W21-UP
NÚMEROE DE 435-7488 ARRANJO DO MOTOR-PRIMÁRIO
UM ACESSÓRIO

SMCS-1205, 1425 **i06581580**

NOTA	REF. NÃO	GRÁFICO REF.	NÚMERO DA PEÇA	QTY	NOME DA PEÇA 1 2 3 4 5 6 (NÍVEL DO PRODUTO)	CONSULTE PÁGINA
	1	1	**321-6131**	1	POLIA (8 ESTRIAS) (PULLEY (8-GROOVE))	

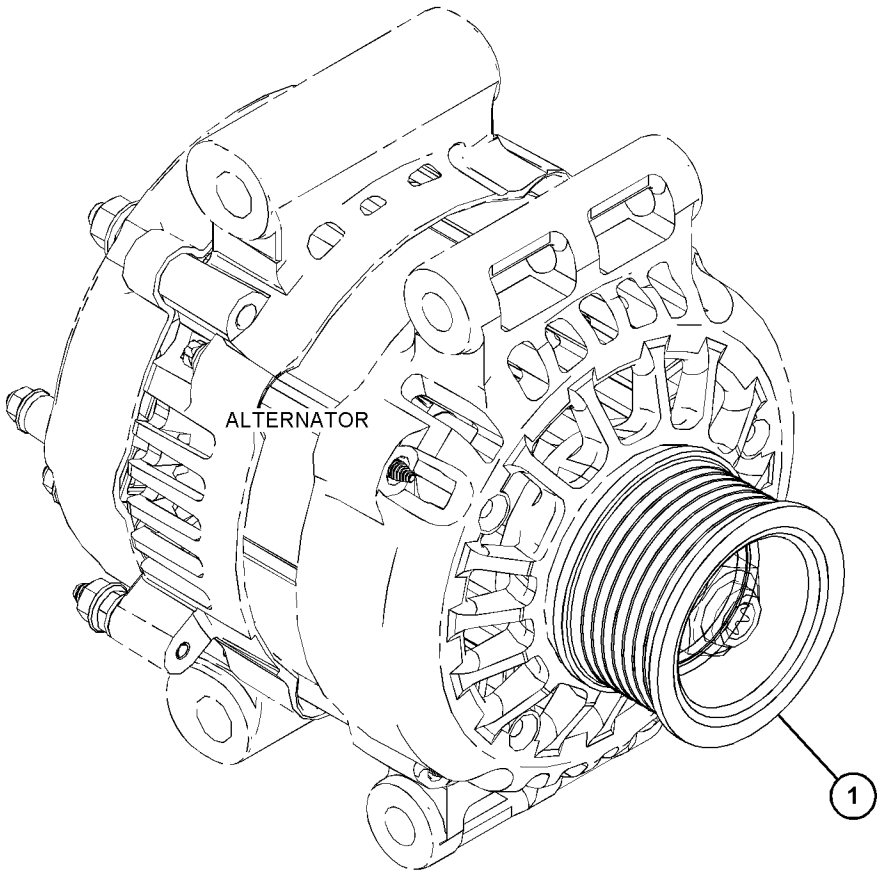

GRÁFICO 1 <FIM> g03829167

416-1089 GRUPO DA POLIA-VIRABREQUIM (PULLEY GP-CRANKSHAFT)

S/N: 2W21-UP
NÚMEROE DE 435-7488 ARRANJO DO MOTOR-PRIMÁRIO
UM ACESSÓRIO

SMCS-1205 **i06581581**

NOTA	REF. NÃO	GRÁFICO REF.	NÚMERO DA PEÇA	QTY	NOME DA PEÇA 1 2 3 4 5 6 (NÍVEL DO PRODUTO)	CONSULTE PÁGINA
	1	1	**335-8270**	1	POLIA (8 ESTRIAS) (PULLEY (8-GROOVE))	
	2	1	**334-9334**	3	PARAFUSO (BOLT)	

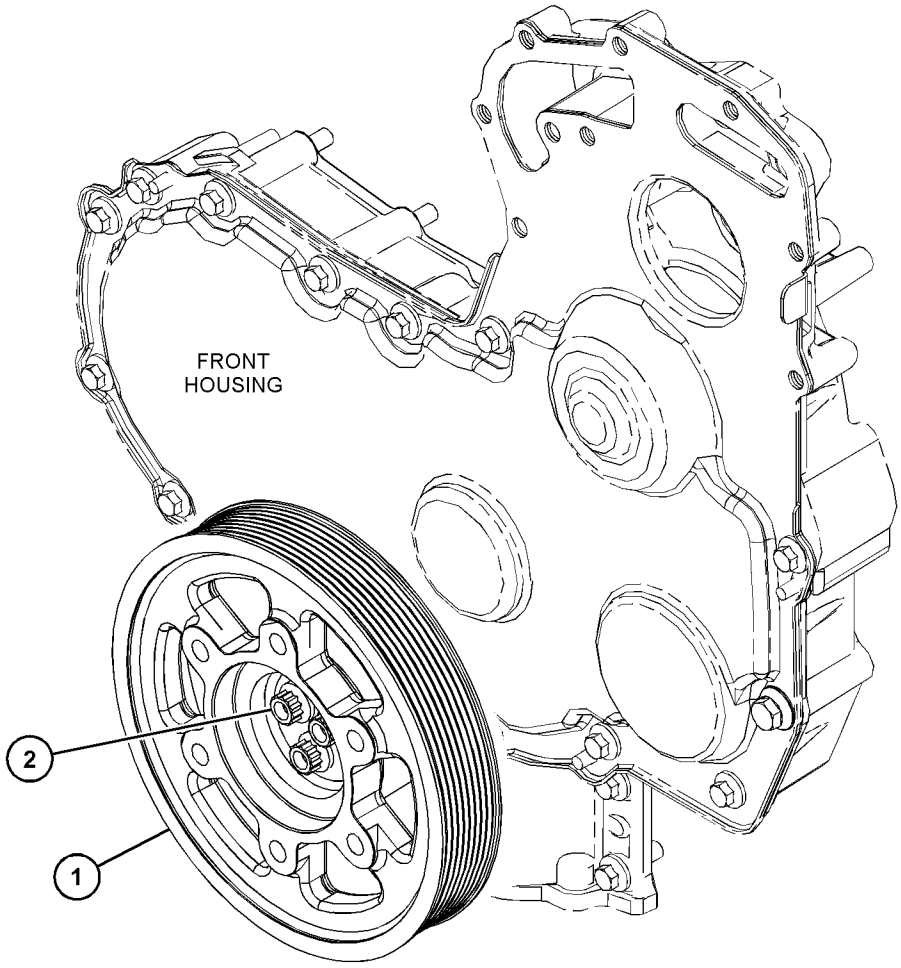

GRÁFICO 1 <FIM> g03814640

298-4533 GRUPO DO BALANCIM (ROCKER ARM GP)

S/N: 2W21-UP

NÚMEROE DE 415-7947 GRUPO DO BALANCIM

UM ACESSÓRIO

SMCS-1102, 1123

i03607232

NOTA	REF. NÃO	GRÁFICO REF.	NÚMERO DA PEÇA	QTY	NOME DA PEÇA 1 2 3 4 5 6 (NÍVEL DO PRODUTO)	CONSULTE PÁGINA
	1	1	**276-9200**	2	BUJÃO-EXTREMIDADE DO EIXO (PLUG-SHAFT END)	
	2	1	**276-9201**	1	GRAMPO (CLIP)	
	3	1	**276-9206**	3	MOLA-EIXO (SPRING-SHAFT)	
	4	1	**276-9207**	1	MOLA-EIXO (SPRING-SHAFT)	
	5	1	**278-5111**	4	CONJUNTO DE BALANCIM (ROCKER ARM AS)	
	5A	1	**276-9230**	1	PORCA (NUT)	
	5B	1	**278-5113**	1	PARAFUSO DE AJUSTE (TORX) (SCREW-ADJUSTING (TORX))	
	6	1	**278-5112**	4	CONJUNTO DE BALANCIM (ROCKER ARM AS)	
	6A	1	**276-9230**	1	PORCA (NUT)	
	6B	1	**278-5113**	1	PARAFUSO DE AJUSTE (TORX) (SCREW-ADJUSTING (TORX))	
	7	1	**280-1912**	4	SUPORTE (BRACKET)	
	8	1	**280-1913**	4	RETENTOR (RETAINER)	
	9	1	**280-1914**	8	PARAFUSO (M8X1,25X55 MM) (BOLT (M8X1.25X55-MM))	

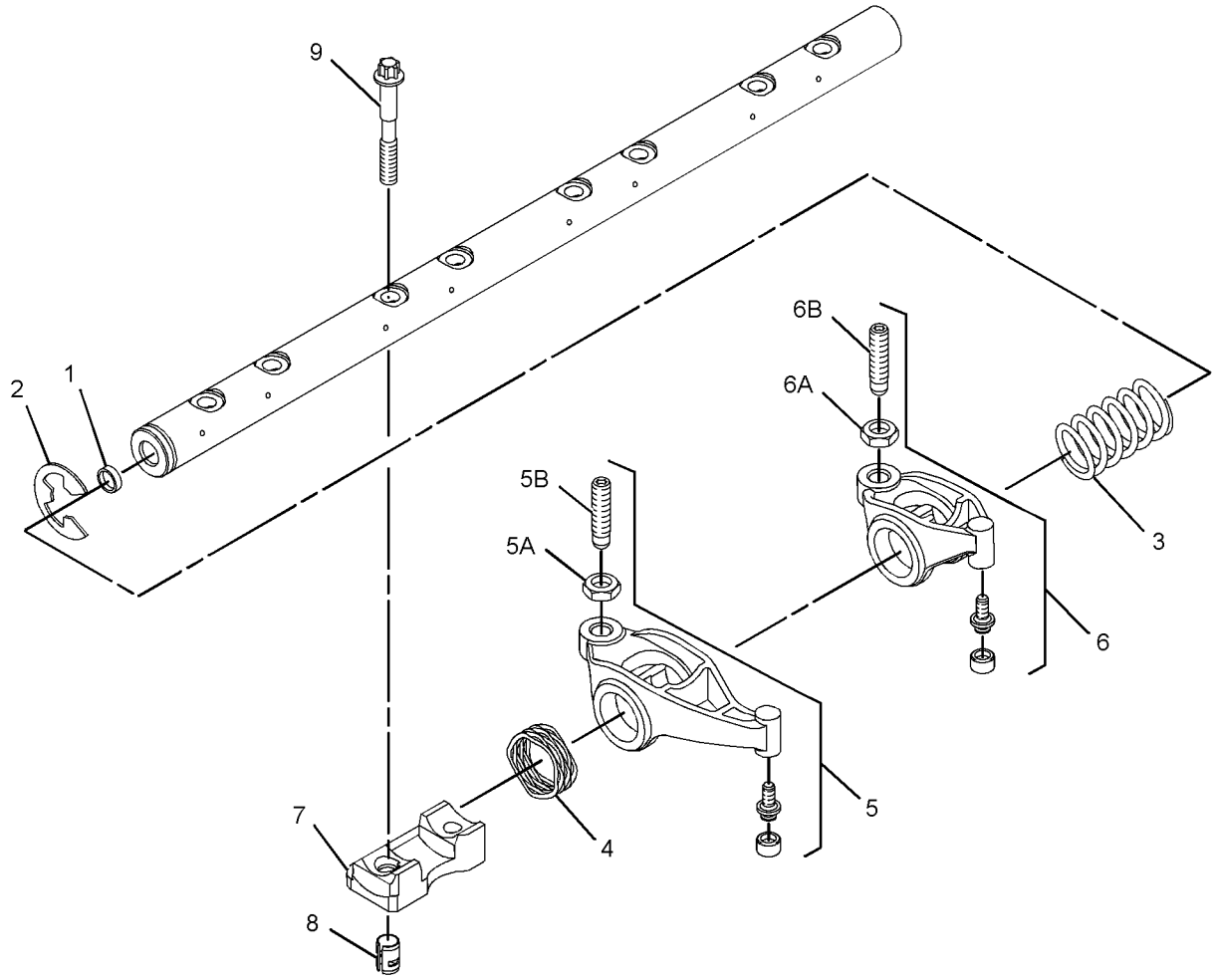

GRÁFICO 1 <FIM> g01532745

415-7947 GRUPO DO BALANCIM (ROCKER ARM GP)

S/N: 2W21-UP

NÚMEROE DE 435-7488 ARRANJO DO MOTOR-PRIMÁRIO

UM ACESSÓRIO

SMCS-1102, 1123

i06280890

NOTA	REF. NÃO	GRÁFICO REF.	NÚMERO DA PEÇA	QTY	NOME DA PEÇA 1 2 3 4 5 6 (NÍVEL DO PRODUTO)	CONSULTE PÁGINA
	1	1	**276-8133**	16	CAPA-VÁLVULA (CAP-VALVE)	
	2	1	**346-4709**	8	GRUPO DA PONTE-VÁLVULA (BRIDGE GP-VALVE)	
	3	1	**436-0524**	16	MOLA DA VÁLVULA (SPRING-VALVE)	
	4	1	**276-8123**	32	RETENTOR (RETAINER)	
Y	5	1	**298-4533**	1	GRUPO DO BALANCIM (ROCKER ARM GP)	34
	6	1	**299-5511**	16	RETENTOR DE HASTE DA VÁLVULA (SEAL-VALVE STEM)	
	7	1	**309-6678**	8	VÁLVULA DE ADMISSÃO (VALVE-INLET)	
	8	1	**339-9637**	8	VÁLVULA DE ESCAPE (VALVE-EXHAUST)	

Y - ILUSTRAÇÃO INDIVIDUAL

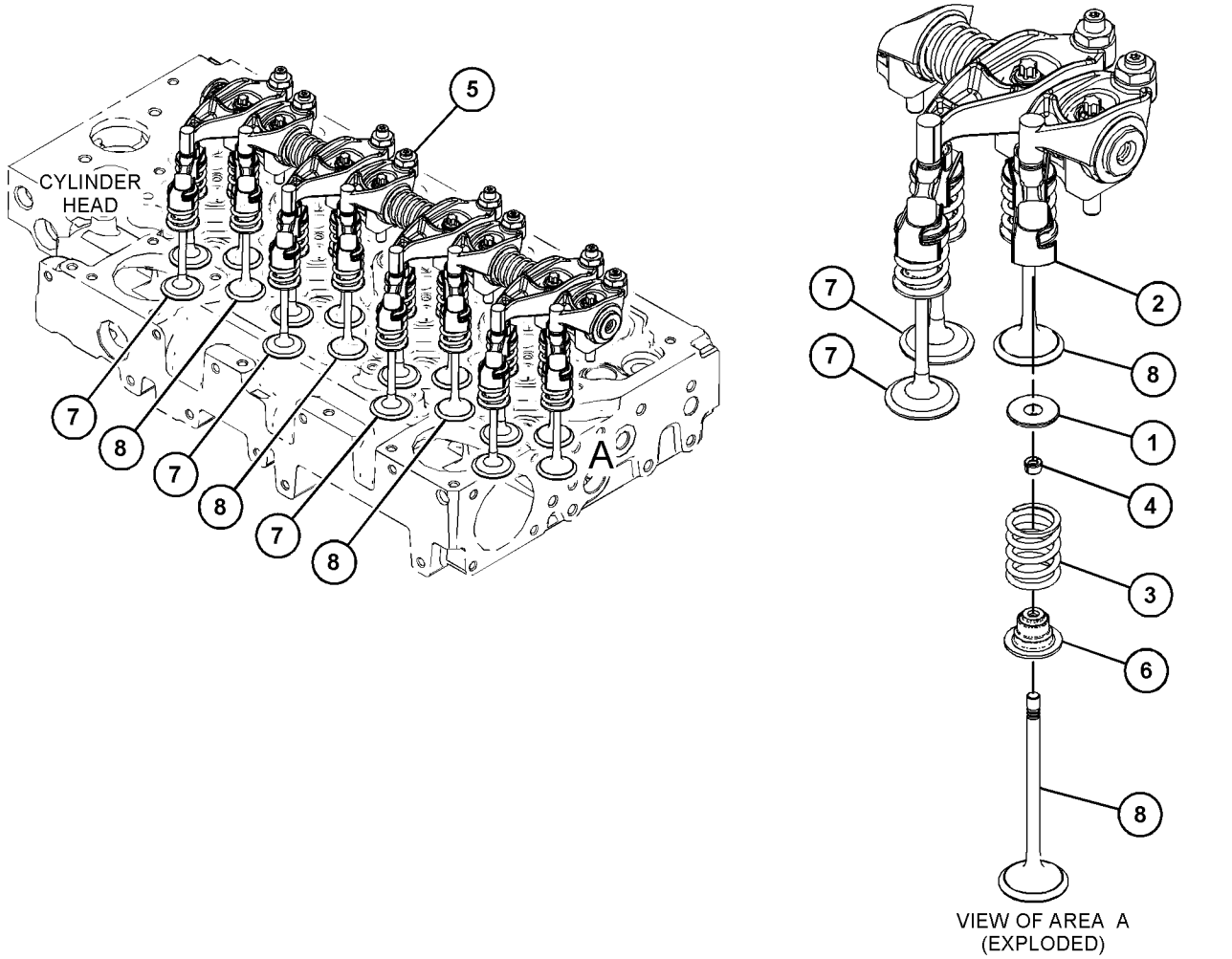

VIEW OF AREA A (EXPLODED)

GRÁFICO 1

<FIM>

g03815520

450-5004 GRUPO DE SERVIÇO-MOTOR (SERVICE GP-ENGINE)

S/N: G541-UP; GP51-UP

NÚMEROE DE 450-4995 ARRANJO DE INSTALAÇÃO-MOTOR

UM ACESSÓRIO

SMCS-1261, 1263, 1302, 7542 **i06548582**

NOTA	REF. NÃO	GRÁFICO REF.	NÚMERO DA PEÇA	QTY	NOME DA PEÇA 1 2 3 4 5 6 (NÍVEL DO PRODUTO)	CONSULTE PÁGINA
	1	1	**339-6973**	1	ESPAÇADOR (11 X19X120 MM DE ESPESSURA) (SPACER (11X19X120-MM THK))	
	2	1	**460-3164**	1	MANGUEIRA (HOSE)	
	3	1	**067-3045**	2	GRAMPO (CLIP)	
	4	1	**154-9025**	1	VÁLVULA DE COLETA DE AMOSTRA (ÓLEO DO MOTOR) (VALVE-SAMPLING (ENGINE OIL))	
	5	1	**157-0670**	1	TAMPA CONTRA POEIRA (CAP-DUST)	
	6	1	**3B-7764**	1	BUCHA (REDUÇÃO) (BUSHING (REDUCING))	
	7	1	**5D-1026**	1	ABRAÇADEIRA TIPO CINTA (CLAMP-BAND)	
	8	1	**5P-4116**	2	ARRUELA DURA (8,8X20,5X2 MM DE ESPESSURA) (WASHER-HARD (8.8X20.5X2-MM THK))	
M	9	1	**7X-2541**	1	PARAFUSO (M8X1,25X140 MM) (BOLT (M8X1.25X140-MM))	
M	10	1	**8T-4189**	1	PARAFUSO (M8X1,25X20 MM) (BOLT (M8X1.25X20-MM))	
	11	1	**8T-4983**	1	ABRAÇADEIRA DE MANGUEIRA (CLAMP-HOSE)	
M	12	1	**9X-2041**	1	PARAFUSO DE CABEÇA CONVEXA (M10X1,5X20 MM) (SCREW-TRUSS HEAD (M10X1.5X20-MM))	
G	13	1	**423-1984**		MANGUEIRA (19,7 POL) (HOSE (19.7-IN))	

G - ENCOMENDAR POR POLEGADAS
M - PEÇA MÉTRICA

450-5004 GRUPO DE SERVIÇO-MOTOR (SERVICE GP-ENGINE) (continuação) **i06548582**

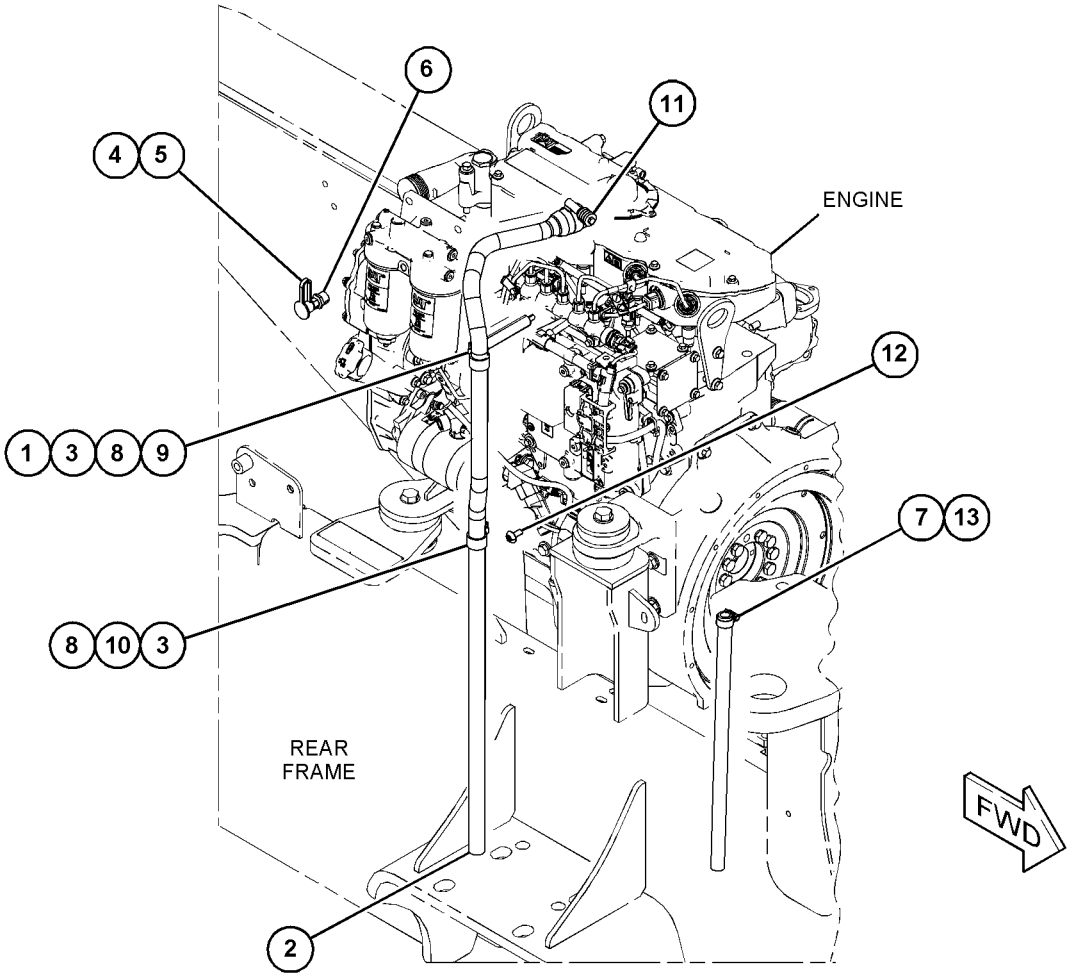

GRÁFICO 1 <FIM> g06020092

417-4186 GRUPO DO BOCAL DE ENCHIMENTO DE ÓLEO DO MOTOR (FILLER GP-ENGINE OIL)

S/N: 2W21-UP

NÚMEROE DE 435-7488 ARRANJO DO MOTOR-PRIMÁRIO

UM ACESSÓRIO

SMCS-1316 **i06582428**

NOTA	REF. NÃO	GRÁFICO REF.	NÚMERO DA PEÇA	QTY	NOME DA PEÇA 1 2 3 4 5 6 (NÍVEL DO PRODUTO)	CONSULTE PÁGINA
M	1	1	**6I-0254**	1	PARAFUSO (M8X1,25X30 MM) (BOLT (M8X1.25X30-MM))	
	2	1	**318-0774**	1	GRUPO DO BOCAL DE ENCHIMENTO DE ÓLEO DO MOTOR (FILLER GP-ENGINE OIL)	
M	3	1	**6I-4374**	1	PARAFUSO (M8X1,25X60 MM) (BOLT (M8X1.25X60-MM))	

M - PEÇA MÉTRICA

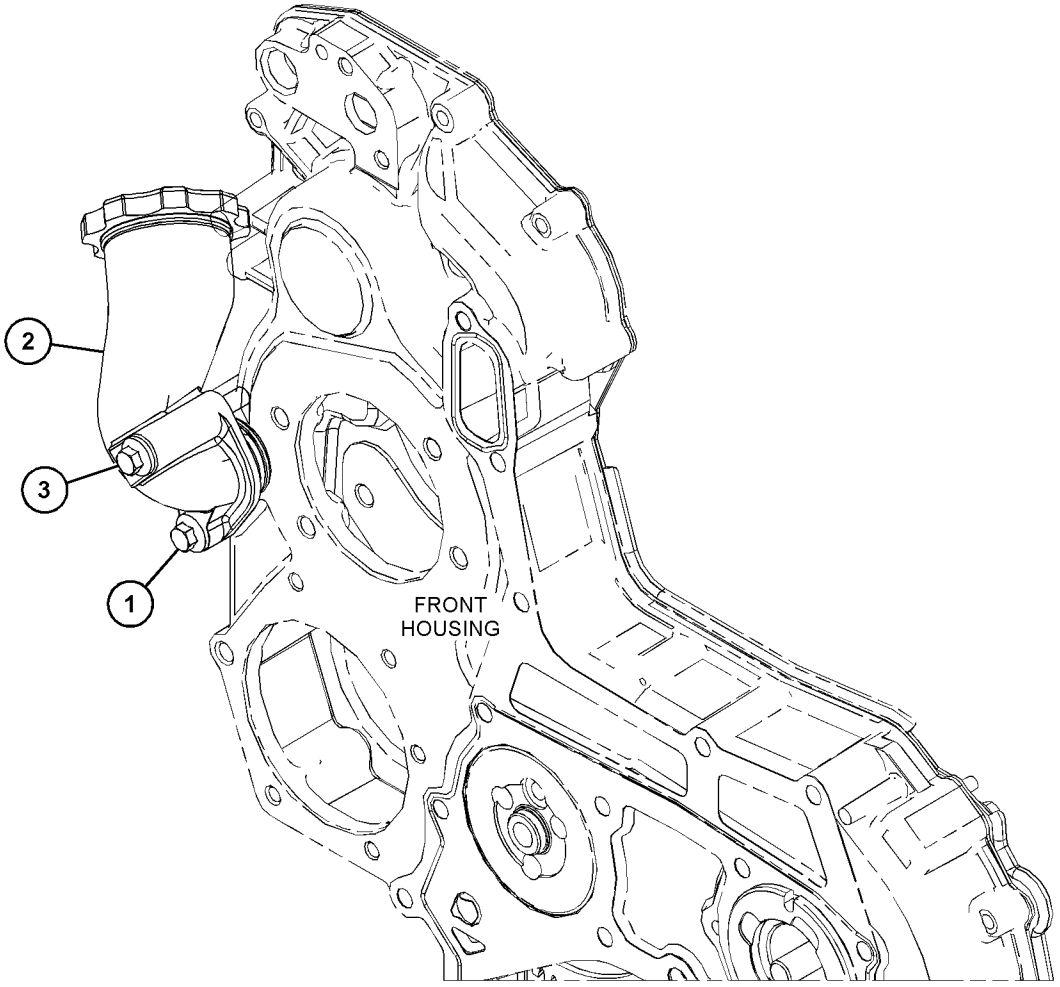

GRÁFICO 1 <FIM> g03871823

417-3394 GRUPO DO FILTRO DE ÓLEO DO MOTOR (FILTER GP-ENGINE OIL)

S/N: 2W21-UP

NÚMEROE DE 435-7488 ARRANJO DO MOTOR-PRIMÁRIO

UM ACESSÓRIO

SMCS-1306, 1308

i06581560

NOTA	REF. NÃO	GRÁFICO REF.	NÚMERO DA PEÇA	QTY	NOME DA PEÇA 1 2 3 4 5 6 (NÍVEL DO PRODUTO)	CONSULTE PÁGINA
	1	1	**7W-2326**	1	CONJUNTO DO FILTRO-ÓLEO DO MOTOR (FILTER AS-ENGINE OIL)	

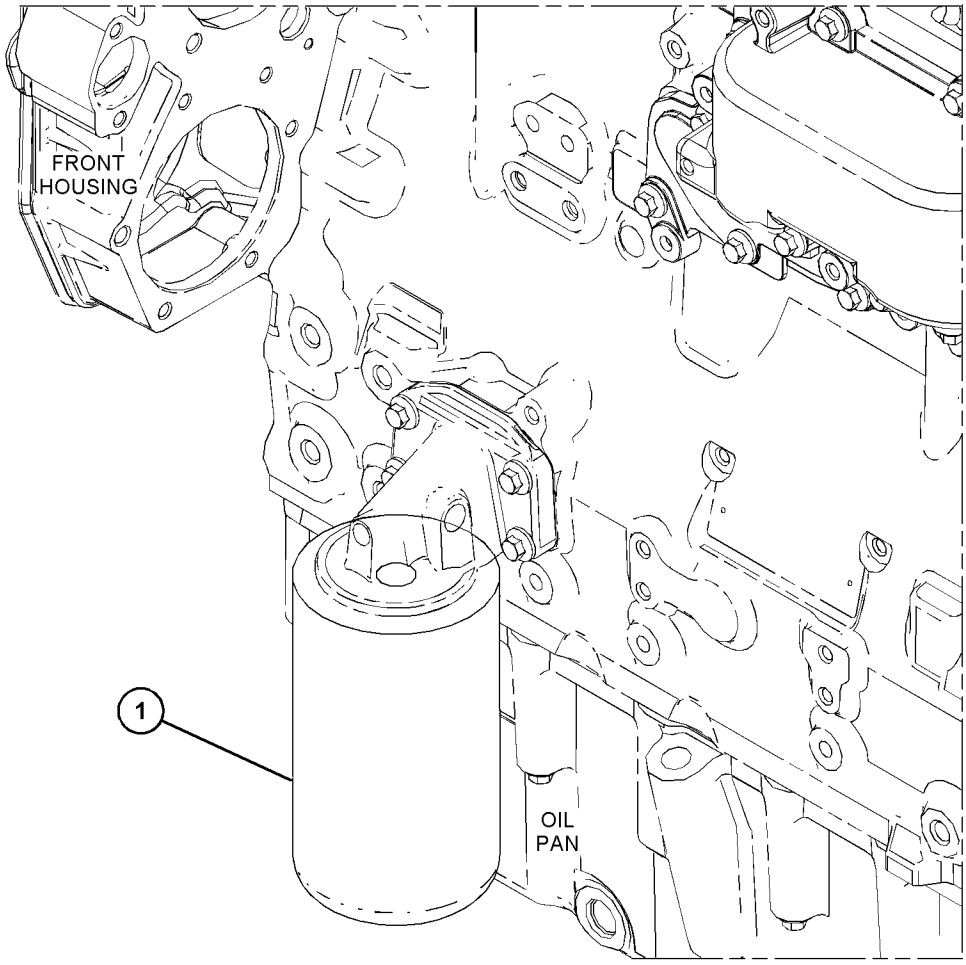

GRÁFICO 1 <FIM> g03817298

416-1055 GRUPO DA VARETA DE NÍVEL DE ÓLEO (GAUGE GP-OIL LEVEL (DIPSTICK))

S/N: 2W21-UP

NÚMEROE DE 435-7488 ARRANJO DO MOTOR-PRIMÁRIO

UM ACESSÓRIO

SMCS-1326 **i06581561**

NOTA	REF. NÃO	GRÁFICO REF.	NÚMERO DA PEÇA	QTY	NOME DA PEÇA 1 2 3 4 5 6 (NÍVEL DO PRODUTO)	CONSULTE PÁGINA
	1	1	**6I-0289**	1	BUJÃO (PLUG)	
	2	1	**6I-1497**	1	RETENTOR (SEAL)	
M	3	1	**106-8916**	1	PARAFUSO (M6X16 MM) (BOLT (M6X16-MM))	
M	4	1	**124-3815**	1	PARAFUSO (M8X1,25X16 MM) (BOLT (M8X1.25X16-MM))	
Y	5	1	**435-7501**	1	GRUPO DA VARETA DE NÍVEL DE ÓLEO (GAUGE GP-OIL LEVEL (DIPSTICK))	41
	6	1	**435-7509**	1	CONJUNTO DE SUPORTE (BRACKET AS)	

M - PEÇA MÉTRICA
Y - ILUSTRAÇÃO INDIVIDUAL

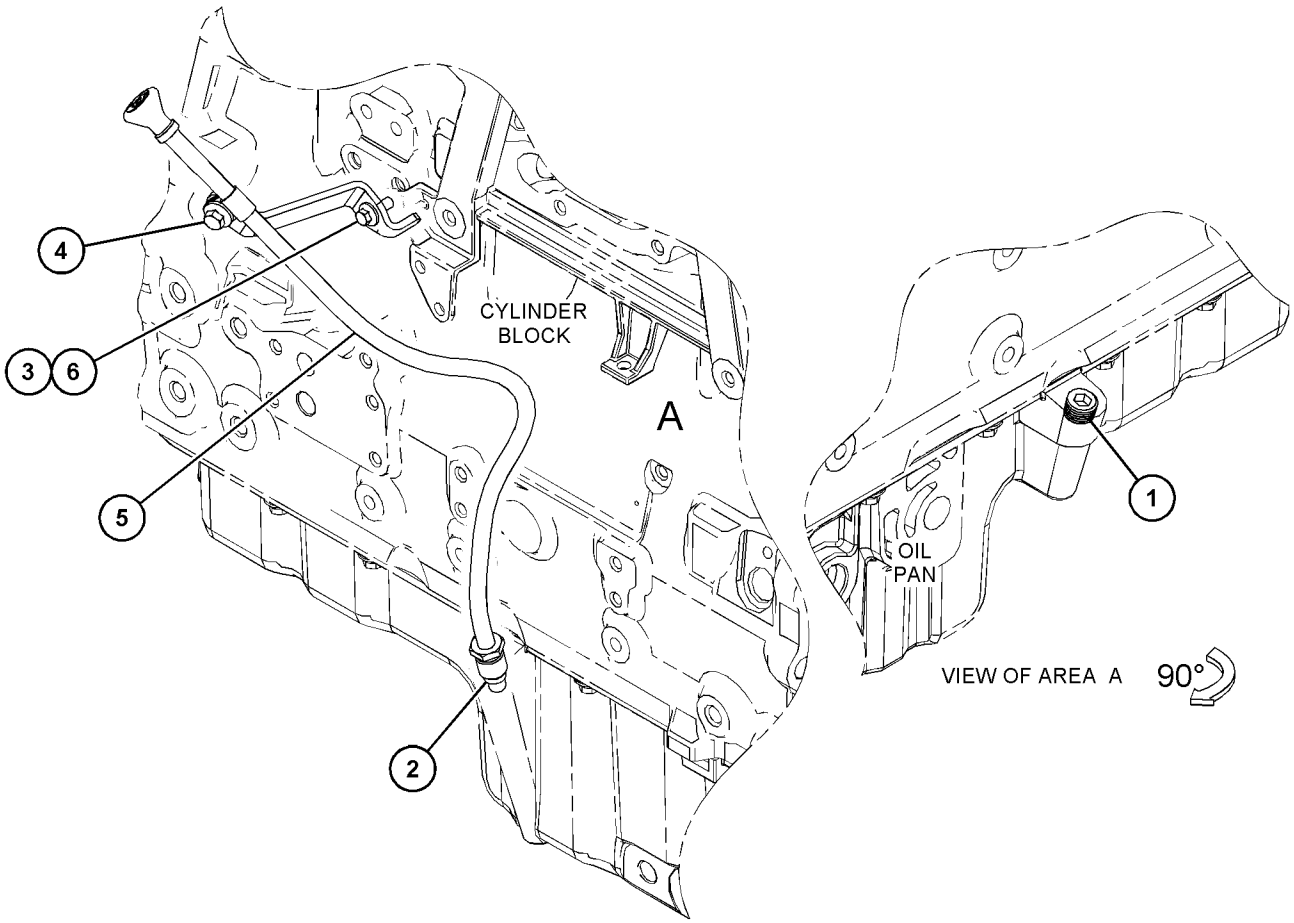

GRÁFICO 1 <FIM> g03842841

435-7501 GRUPO DA VARETA DE NÍVEL DE ÓLEO (GAUGE GP-OIL LEVEL (DIPSTICK))

S/N: 2W21-UP

NÚMEROE DE 416-1055 GRUPO DA VARETA DE NÍVEL DE ÓLEO

UM ACESSÓRIO

SMCS-1326 **i06582433**

NOTA	REF. NÃO	GRÁFICO REF.	NÚMERO DA PEÇA	QTY	NOME DA PEÇA 1 2 3 4 5 6 (NÍVEL DO PRODUTO)	CONSULTE PÁGINA
	1	1	*396-4638*	1	CONJUNTO DE VARETA DE NÍVEL DE ÓLEO (GAUGE AS-OIL LEVEL (DIPSTICK))	
	1A	1	**275-9891**	2	ANEL RETENTOR EM O (SEAL-O-RING)	
	2	1	**435-7503**	1	CONJUNTO DE TUBO (TUBE AS)	
	2A	1	**187-0555**	1	GRAMPO (CLIP)	
	2B	1	**228-7089**	1	ANEL RETENTOR EM O (SEAL-O-RING)	

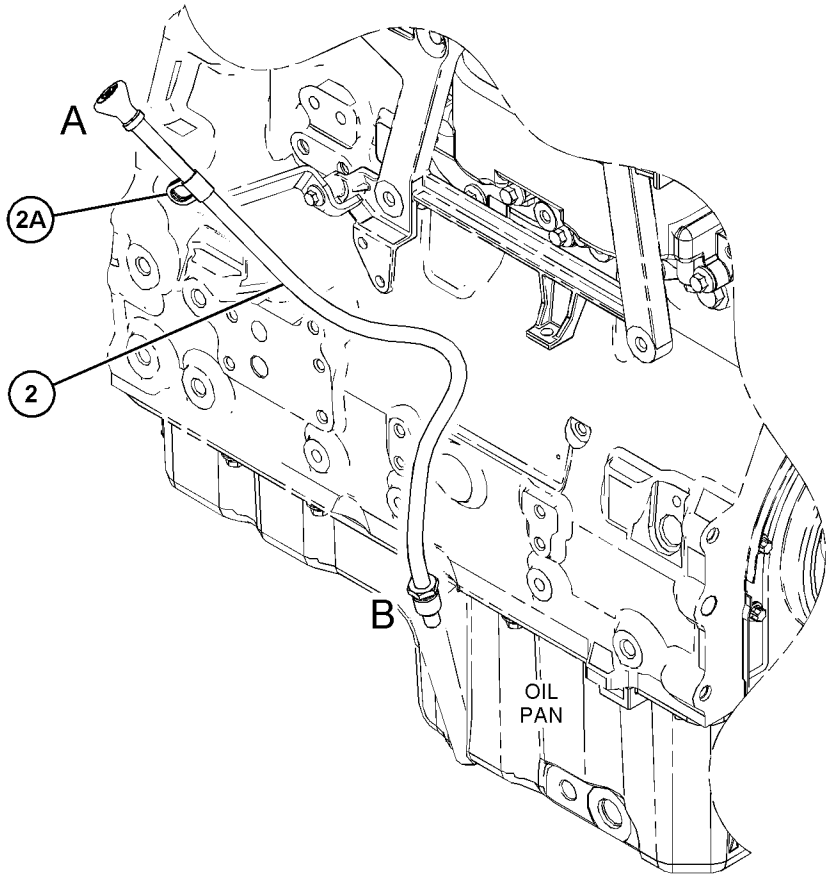

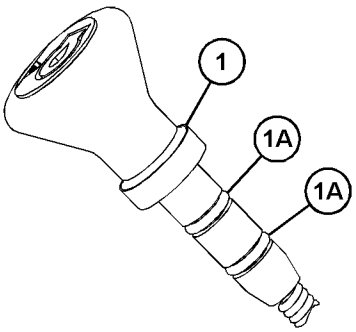

VIEW OF AREA A
(PARTS REMOVED FOR CLARITY)

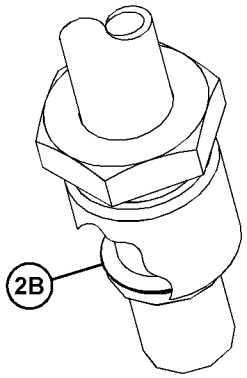

VIEW OF AREA B

GRÁFICO 1 <FIM> g03843870

416-8723 GRUPO DA BOMBA DE ÓLEO DO MOTOR (PUMP GP-ENGINE OIL)

S/N: 2W21-UP

NÚMEROE DE 435-7488 ARRANJO DO MOTOR-PRIMÁRIO

UM ACESSÓRIO

SMCS-1304, 1315

i06281181

NOTA	REF. NÃO	GRÁFICO REF.	NÚMERO DA PEÇA	QTY	NOME DA PEÇA 1 2 3 4 5 6 (NÍVEL DO PRODUTO)	CONSULTE PÁGINA
M	1	1	**100-4461**	5	PARAFUSO (M10X1,5X50 MM) (BOLT (M10X1.5X50-MM))	
	2	1	**225-8329**	1	CONJUNTO DE BOMBA DE ÓLEO DO MOTOR (PUMP AS-ENGINE OIL)	

M - PEÇA MÉTRICA

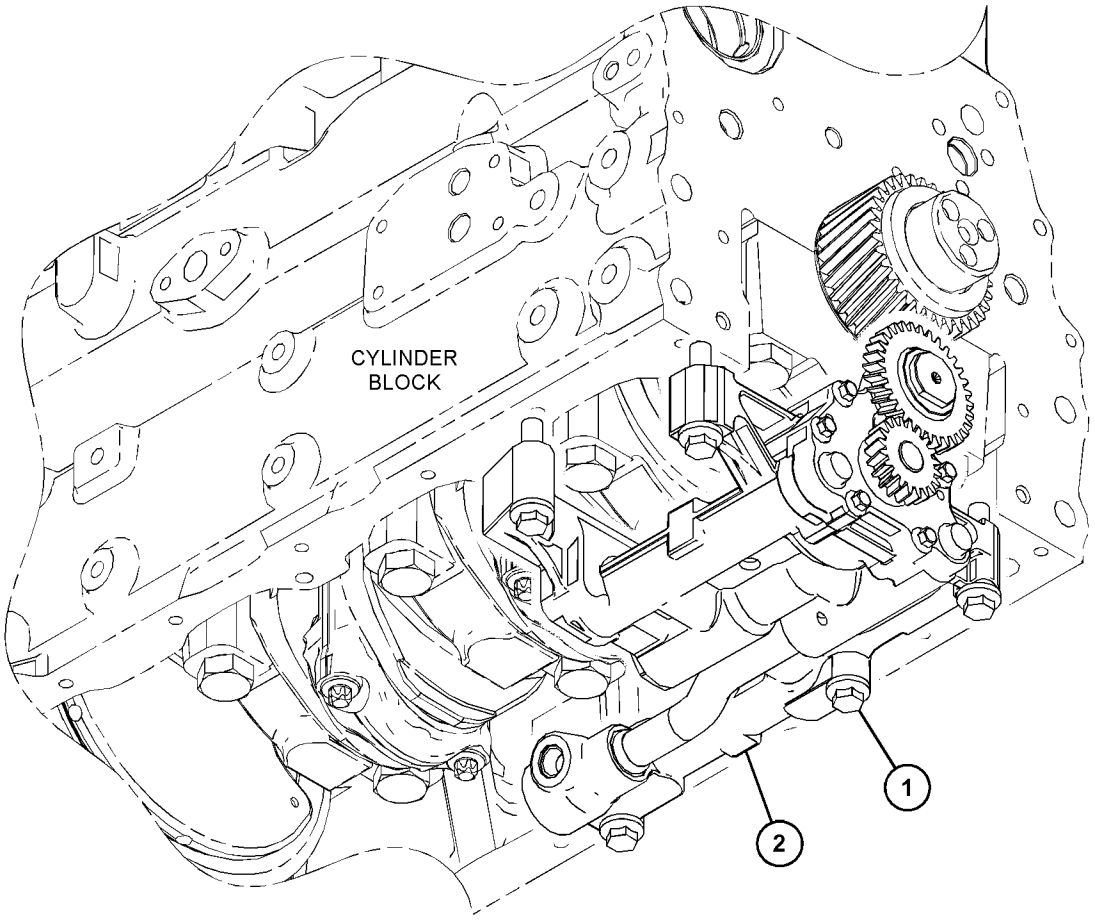

GRÁFICO 1 <FIM> g03822861

416-1865 GRUPO DE CONEXÕES DE ÁGUA (CONNECTION GP-WATER)

S/N: 2W21-UP
NÚMEROE DE 435-7488 ARRANJO DO MOTOR-PRIMÁRIO
UM ACESSÓRIO

SMCS-1380 **i06281060**

NOTA	REF. NÃO	GRÁFICO REF.	NÚMERO DA PEÇA	QTY	NOME DA PEÇA 1 2 3 4 5 6 (NÍVEL DO PRODUTO)	CONSULTE PÁGINA
M	1	1	**103-5687**	1	PARAFUSO (M10X1,5X85 MM) (BOLT (M10X1.5X85-MM))	
M	2	1	**123-2899**	1	PARAFUSO (M10X1,5X40 MM) (BOLT (M10X1.5X40-MM))	
	3	1	**281-8744**	1	JUNTA-REGULADOR DE ÁGUA (GASKET-WATER REGULATOR)	
	4	1	**367-1817**	1	CONJUNTO DE CONEXÃO (INCLUI TERMOSTATO) (CONNECTION AS (INCLUDES TEMPERATURE REGULATOR))	
	4A	1	**367-8509**	1	RETENTOR LIGADO (SEAL-BONDED)	
	4B	1	**367-8512**	1	BUJÃO (PLUG)	

M - PEÇA MÉTRICA

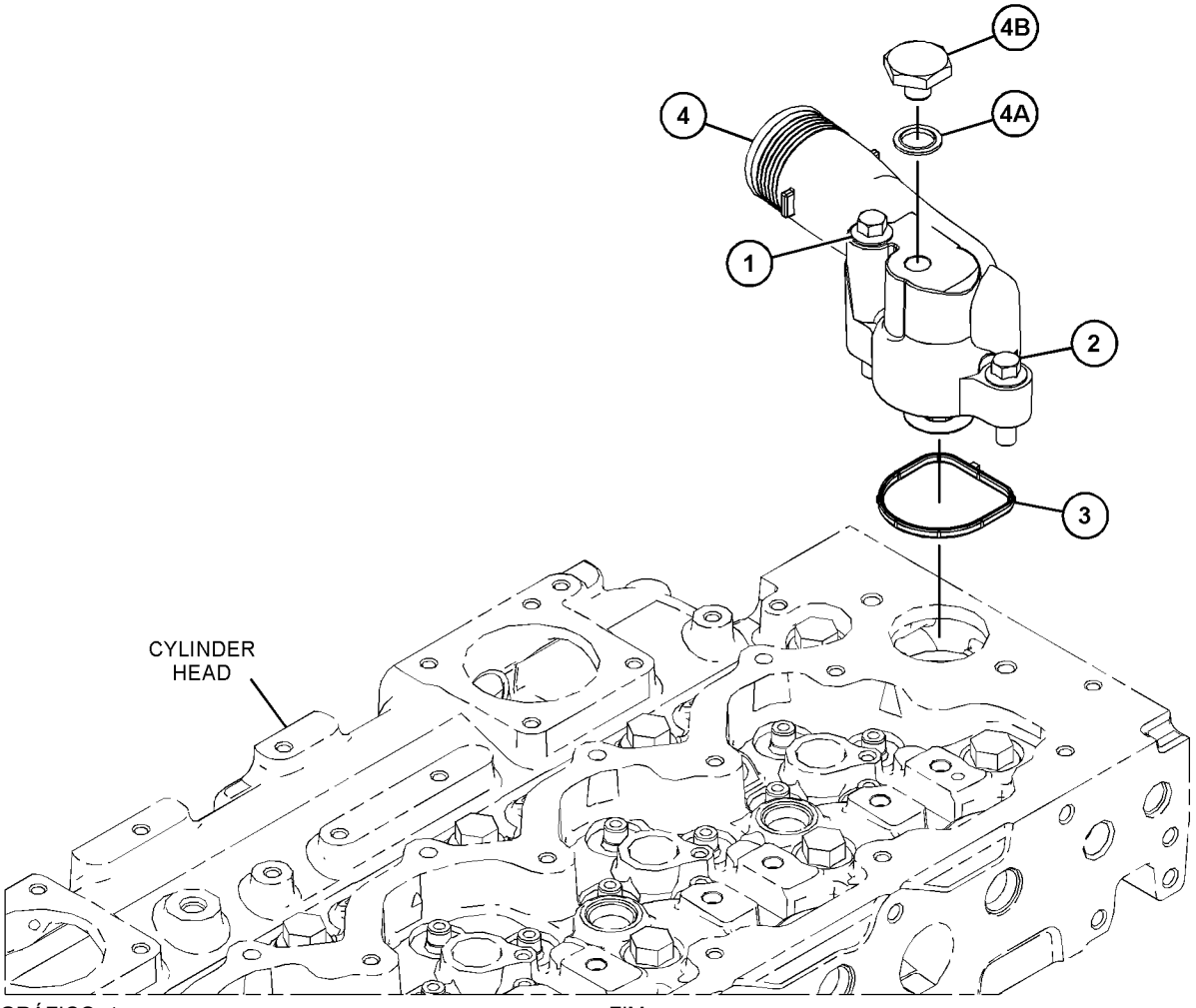

GRÁFICO 1 <FIM> g03843083

353-7717 GRUPO DO ARREFECEDOR DE ÓLEO DO MOTOR (COOLER GP-ENGINE OIL)

S/N: 2W21-UP

NÚMEROE DE 419-7639 GRUPO DO ARREFECEDOR DE ÓLEO DO MOTOR

UM ACESSÓRIO

SMCS-1378 **i04003847**

NOTA	REF. NÃO	GRÁFICO REF.	NÚMERO DA PEÇA	QTY	NOME DA PEÇA 1 2 3 4 5 6 (NÍVEL DO PRODUTO)	CONSULTE PÁGINA
M	1	1	**6I-0217**	2	PARAFUSO (M8X1,25X20 MM) (BOLT (M8X1.25X20-MM))	
M	2	1	**6I-0260**	7	PARAFUSO (M8X1,25X25 MM) (BOLT (M8X1.25X25-MM))	
M	3	1	**6I-1090**	1	PARAFUSO (M8X1,25X40 MM) (BOLT (M8X1.25X40-MM))	
M	4	1	**100-3751**	2	PARAFUSO (M8X1,25X65 MM) (BOLT (M8X1.25X65-MM))	
	5	1	**298-4558**	1	ARREFECEDOR-ÓLEO (COOLER-OIL)	
	6	1	**353-7715**	1	JUNTA (GASKET)	
	7	1	**298-4560**	2	JUNTA (GASKET)	

M - PEÇA MÉTRICA

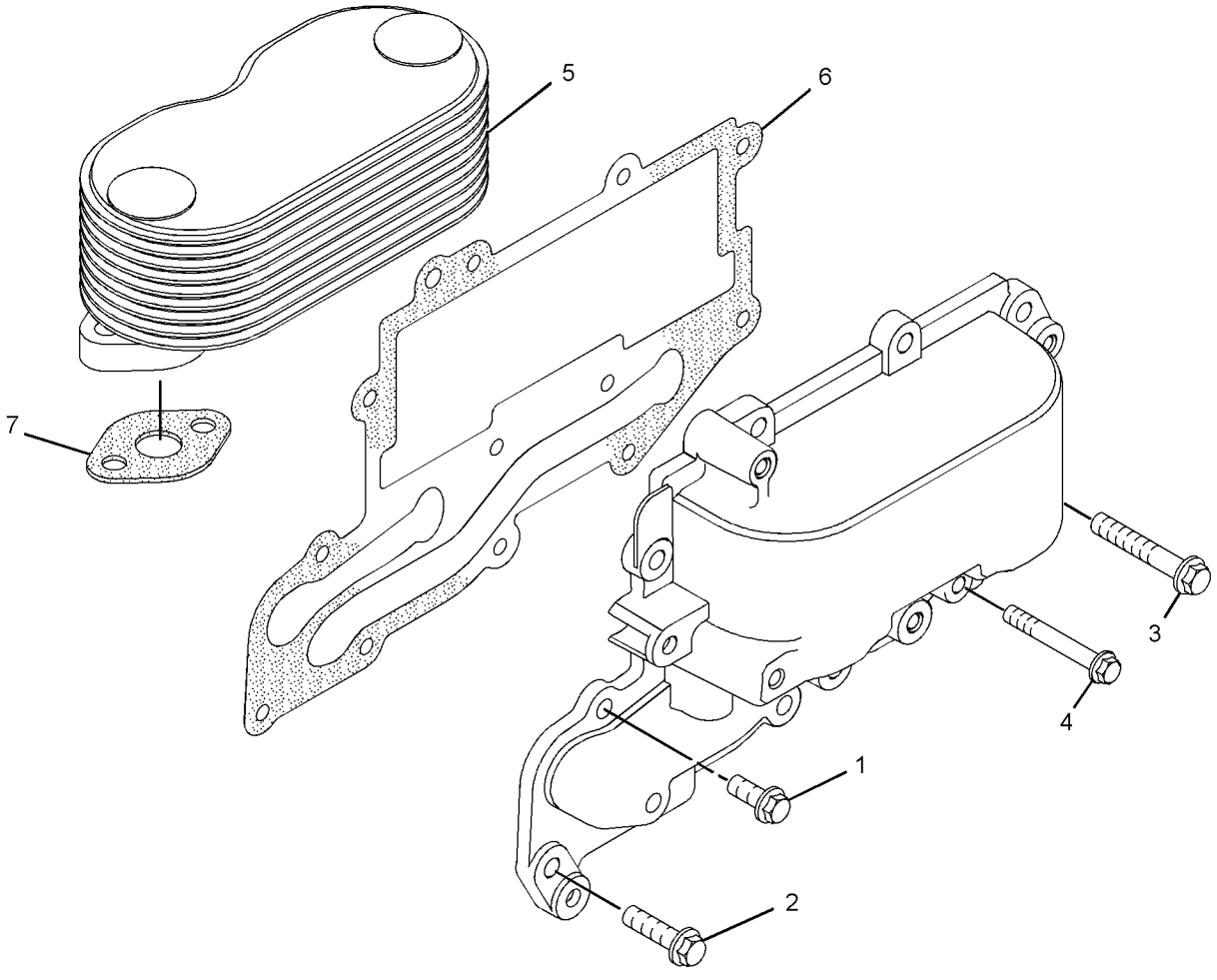

GRÁFICO 1 <FIM> g02196064

419-7639 GRUPO DO ARREFECEDOR DE ÓLEO DO MOTOR (COOLER GP-ENGINE OIL)

S/N: 2W21-UP
NÚMEROE DE 435-7488 ARRANJO DO MOTOR-PRIMÁRIO
UM ACESSÓRIO

SMCS-1378 **i06581555**

NOTA	REF. NÃO	GRÁFICO REF.	NÚMERO DA PEÇA	QTY	NOME DA PEÇA 1 2 3 4 5 6 (NÍVEL DO PRODUTO)	CONSULTE PÁGINA
	1	1	**249-0974**	1	CONJUNTO DE CABEÇOTE-FILTRO DO ÓLEO (HEAD AS-OIL FILTER)	
Y	2	1	**353-7717**	1	GRUPO DO ARREFECEDOR DE ÓLEO DO MOTOR (COOLER GP-ENGINE OIL)	44
	3	1	**423-7721**	1	ADAPTADOR (ADAPTER)	
M	4	1	**6I-0572**	4	PARAFUSO (M8X1,25X20 MM) (BOLT (M8X1.25X20-MM))	
M	5	1	**6I-0645**	4	PARAFUSO (M8X1,25X25 MM) (BOLT (M8X1.25X25-MM))	
	6	1	**225-7944**	2	JUNTA (BASE DO FILTRO DE ÓLEO DO MOTOR) (GASKET (ENGINE OIL FILTER BASE))	

M - PEÇA MÉTRICA
Y - ILUSTRAÇÃO INDIVIDUAL

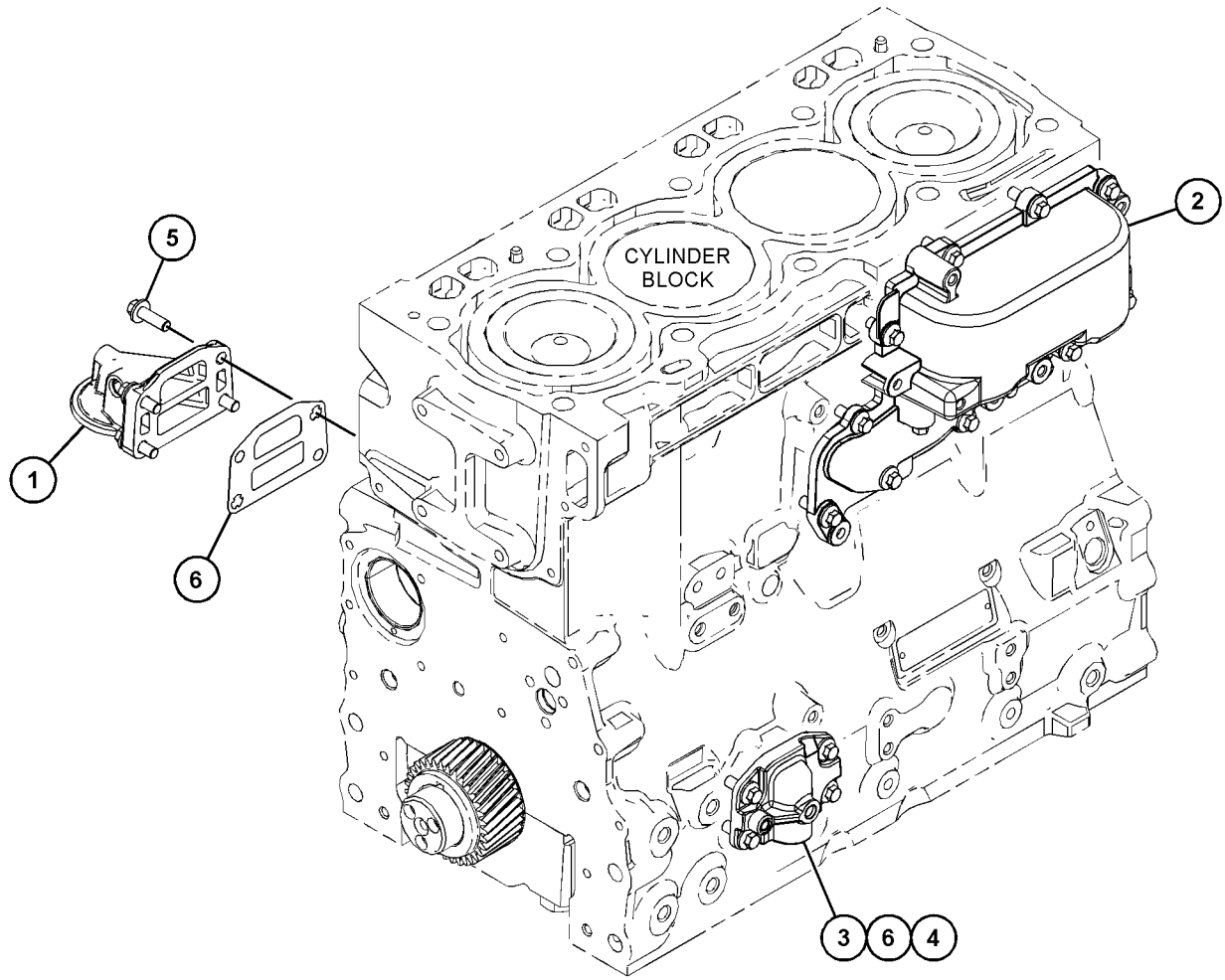

GRÁFICO 1 <FIM> g03832119

387-0513 GRUPO DO ARREFECEDOR-FLUIDO HIDRÁULICO E COMBUSTÍVEL (COOLER GP-HYDRAULIC OIL & FUEL)

S/N: G541-UP; GP51-UP

NÚMEROE DE 387-0514 GRUPO DE RADIADOR E ARREFECEDOR DE ÓLEO HIDRÁULICO UM ACESSÓRIO

SMCS-1374, 1712 **i05371454**

NOTA	REF. NÃO	GRÁFICO REF.	NÚMERO DA PEÇA	QTY	NOME DA PEÇA 1 2 3 4 5 6 (NÍVEL DO PRODUTO)	CONSULTE PÁGINA
M	1	1	**8T-4200**	4	PARAFUSO (M8X1,25X16 MM) (BOLT (M8X1.25X16-MM))	
	2	1	**8T-4224**	8	ARRUELA DURA (8,8X16X2 MM DE ESPESSURA) (WASHER-HARD (8.8X16X2-MM THK))	
M	3	1	**8T-4189**	4	PARAFUSO (M8X1,25X20 MM) (BOLT (M8X1.25X20-MM))	
D	4	1	**6V-2803**		RETENTOR (0,5 M) (SEAL (0.5-M))	
D	4A	1	**6V-2803**		RETENTOR (0,6 M) (SEAL (0.6-M))	

D - ENCOMENDAR POR METROS
M - PEÇA MÉTRICA

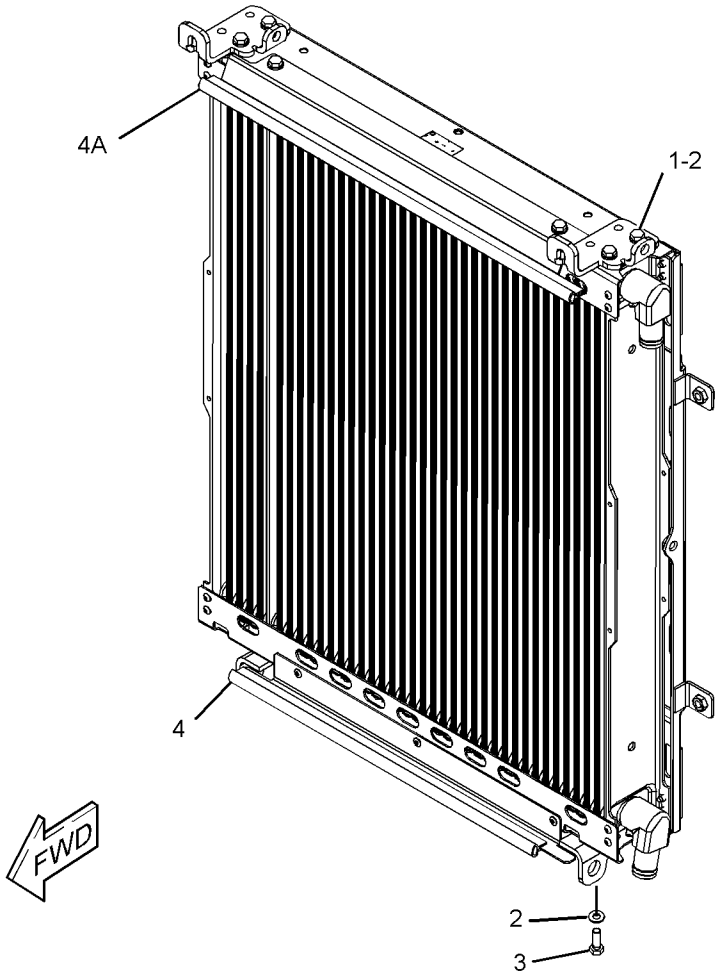

GRÁFICO 1 <FIM> g03429878

349-6208 GRUPO DE VENTILADOR E MOTOR (FAN & MOTOR GP)

S/N: G541-UP; GP51-UP
NÚMEROE DE 450-4995 ARRANJO DE INSTALAÇÃO-MOTOR
UM ACESSÓRIO

SMCS-1356, 1360, 1386, 5057 **i05660842**

NOTA	REF. NÃO	GRÁFICO REF.	NÚMERO DA PEÇA	QTY	NOME DA PEÇA 1 2 3 4 5 6 (NÍVEL DO PRODUTO)	CONSULTE PÁGINA
	1	1	**207-2746**	1	ADAPTADOR-VENTILADOR (ADAPTER-FAN)	
Y	2	1	**211-2092**	1	GRUPO DA VÁLVULA SOLENOIDE (24 V) (MOTOR DO VENTILADOR HIDRÁULICO) (VALVE GP-SOLENOID (24-VOLT) (HYDRAULIC FAN MOTOR))	354
	3	1	**272-5409**	1	CONJUNTO DE VENTILADOR-SUCÇÃO (7 LÂMINAS) (FAN AS-SUCTION (7-BLADE))	
Y	4	1	**395-0521**	1	GRUPO DO MOTOR DE ENGRENAGEM (VENTILADOR HIDRÁULICO) (MOTOR GP-GEAR (HYDRAULIC FAN))	309
	5	1	**396-8258**	1	CONJUNTO DE GUARD (GUARD AS)	
M		1	**8T-3490**	2	PORCA DE SOLDA (ROSCA M10X1,5) (NUT-WELD (M10X1.5-THD))	
		1	**102-8706**	1	CONJUNTO DE PLACA (PLATE AS)	
		1	**154-4886**	1	CONJUNTO DE PLACA (PLATE AS)	
M	6	1	**8T-4196**	8	PARAFUSO (M10X1,5X35 MM) (BOLT (M10X1.5X35-MM))	
	7	1	*148-8368*	1	CONJUNTO DE COTOVELO (ELBOW AS)	
		1	**3J-1907**	1	ANEL RETENTOR EM O (SEAL-O-RING)	
		1	**4J-5477**	1	ANEL RETENTOR EM O (SEAL-O-RING)	
		1	**6V-8627**	1	COTOVELO (ELBOW)	
	8	1	**8T-4224**	4	ARRUELA DURA (8,8X16X2 MM DE ESPESSURA) (WASHER-HARD (8.8X16X2-MM THK))	
M	9	1	**7X-7729**	8	ARRUELA (11X25X3 MM DE ESPESSURA) (WASHER (11X25X3-MM THK))	
	10	1	**8T-4121**	2	ARRUELA DURA (11X21X2,5 MM DE ESPESSURA) (WASHER-HARD (11X21X2.5-MM THK))	
M	11	1	**8T-4189**	4	PARAFUSO (M8X1,25X20 MM) (BOLT (M8X1.25X20-MM))	
M	12	1	**105-3478**	2	PARAFUSO DE CABEÇA OCA (M10X1,5X35 MM) (BOLT-SOCKET HEAD (M10X1.5X35-MM))	

M - PEÇA MÉTRICA
Y - ILUSTRAÇÃO INDIVIDUAL

349-6208 GRUPO DE VENTILADOR E MOTOR (FAN & MOTOR GP) (continuação) **i05660842**

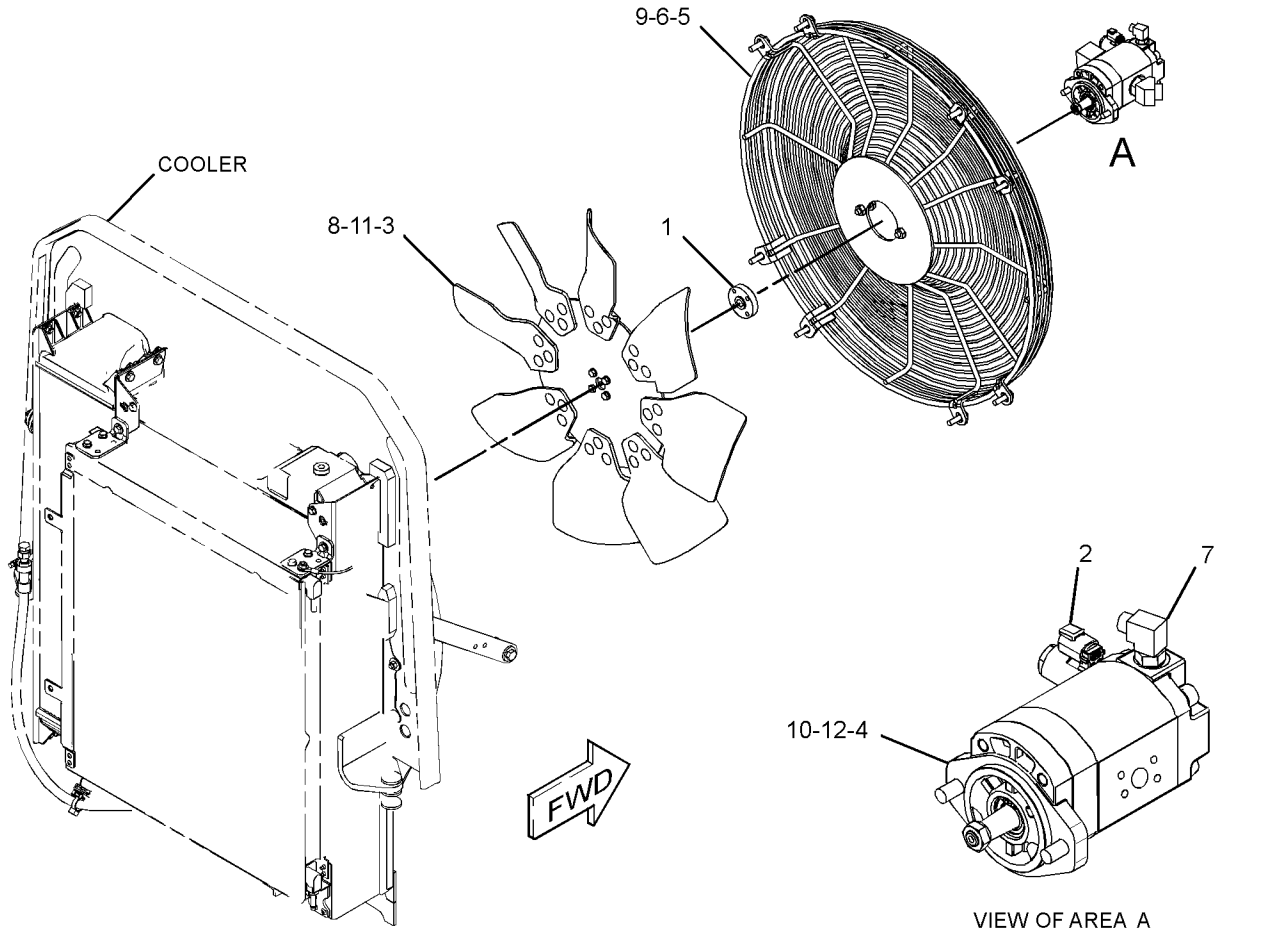

GRÁFICO 1 <FIM> g03128536

377-5165 GRUPO DE TUBULAÇÕES DE ÁGUA (LINES GP-WATER)

S/N: G541-UP; GP51-UP
NÚMEROE DE 455-0034, 455-0035 ARRANJO DO OPERADOR
UM ACESSÓRIO

SMCS-1380 **i05382896**

NOTA	REF. NÃO	GRÁFICO REF.	NÚMERO DA PEÇA	QTY	NOME DA PEÇA 1 2 3 4 5 6 (NÍVEL DO PRODUTO)	CONSULTE PÁGINA
	1	1	**177-2215**	4	BRAÇADEIRA CINTA- DUPLA (STRAP-DUAL CLAMP)	
	2	1	**327-0325**	1	CABO TIPO CINTA (STRAP-CABLE)	
	3	1	**362-6095**	1	MANGUEIRA-RADIADOR (SAÍDA) (HOSE-RADIATOR (OUTLET))	
	4	1	**377-5174**	1	MANGUEIRA-RADIADOR (ABAIXAR) (HOSE-RADIATOR (LOWER))	
	5	1	**377-5176**	1	MANGUEIRA-RADIADOR (SUPERIOR) (HOSE-RADIATOR (UPPER))	
	6	1	**6V-3265**	1	GRAMPO (CLIP)	
	7	1	**1M-4543**	1	ILHÓ (GROMMET)	
	8	1	**1S-0178**	1	CONECTOR DE MANGUEIRA (CONNECTOR-HOSE)	
	9	1	**5D-1026**	2	ABRAÇADEIRA TIPO CINTA (CLAMP-BAND)	
E	10	1	**8C-3681**		MANGUEIRA (213 CM) (HOSE (213-CM))	
	11	1	**8T-4984**	4	ABRAÇADEIRA DE MANGUEIRA (CLAMP-HOSE)	
	12	1	**9M-7958**	1	ABRAÇADEIRA DE MANGUEIRA (CLAMP-HOSE)	

E - ENCOMENDAR POR CENTÍMETROS

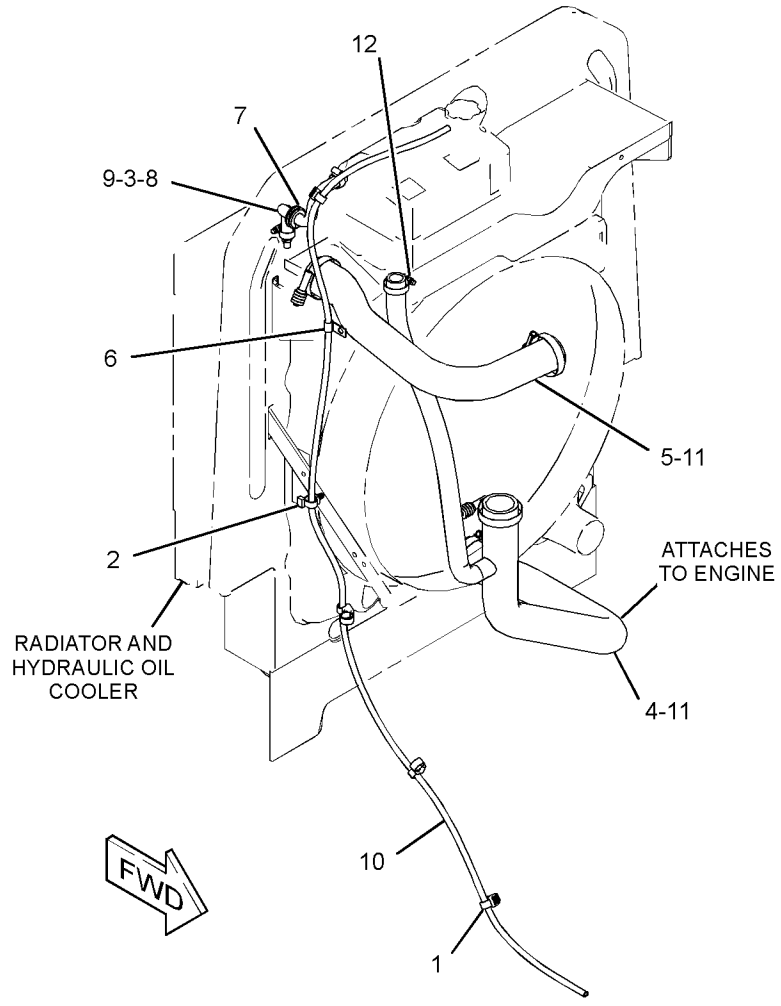

GRÁFICO 1 <FIM> g03431363

455-0048 GRUPO DE TUBULAÇÕES DE ÁGUA (LINES GP-WATER)

S/N: G541-UP; GP51-UP

NÚMEROE DE 455-0036, 462-6475 ARRANJO DO OPERADOR

UM ACESSÓRIO

SMCS-1380 **i06211846**

NOTA	REF. NÃO	GRÁFICO REF.	NÚMERO DA PEÇA	QTY	NOME DA PEÇA 1 2 3 4 5 6 (NÍVEL DO PRODUTO)	CONSULTE PÁGINA
	1	1	**362-6095**	1	MANGUEIRA-RADIADOR (HOSE-RADIATOR)	
	2	1	**377-5176**	1	MANGUEIRA-RADIADOR (HOSE-RADIATOR)	
	3	1	**453-5511**	1	CONJUNTO DE TUBO (TUBE AS)	
	4	1	**453-5966**	1	MANGUEIRA-RADIADOR (HOSE-RADIATOR)	
	5	1	**453-5967**	1	MANGUEIRA-RADIADOR (HOSE-RADIATOR)	
	6	1	**177-2215**	4	BRAÇADEIRA CINTA- DUPLA (STRAP-DUAL CLAMP)	
	7	1	**1M-4543**	1	ILHÓ (GROMMET)	
	8	1	**1S-0178**	1	CONECTOR DE MANGUEIRA (CONNECTOR-HOSE)	
	9	1	**327-0325**	1	CABO TIPO CINTA (STRAP-CABLE)	
	10	1	**5D-1026**	2	ABRAÇADEIRA TIPO CINTA (CLAMP-BAND)	
	11	1	**6V-3265**	1	GRAMPO (CLIP)	
	12	1	**8T-4984**	6	ABRAÇADEIRA DE MANGUEIRA (CLAMP-HOSE)	
	13	1	**9M-7958**	1	ABRAÇADEIRA DE MANGUEIRA (CLAMP-HOSE)	
E	14	1	**8C-3681**		MANGUEIRA (213 CM) (HOSE (213-CM))	

E - ENCOMENDAR POR CENTÍMETROS

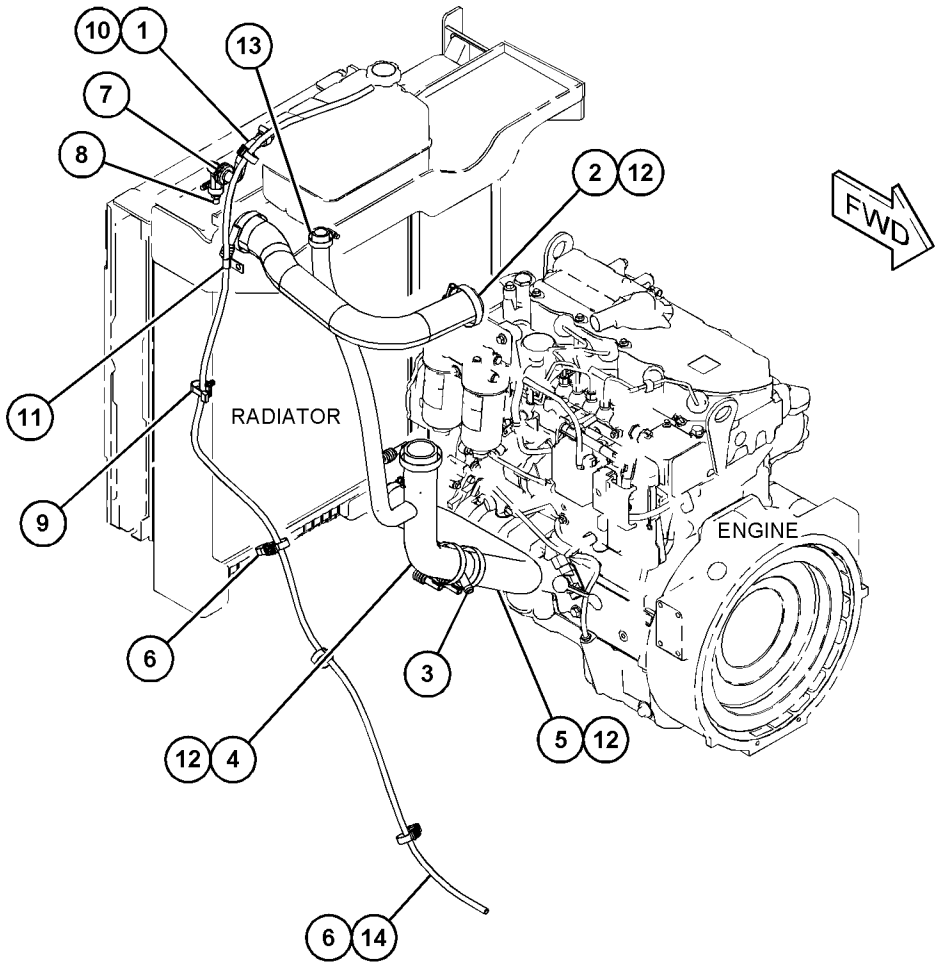

GRÁFICO 1 <FIM> g06019931

477-0088 GRUPO DE TUBULAÇÕES DE ÁGUA (LINES GP-WATER)

S/N: G541-UP; GP51-UP
NÚMEROE DE 475-3833 ARRANJO DO OPERADOR
UM ACESSÓRIO

SMCS-1380 **i06548262**

NOTA	REF. NÃO	GRÁFICO REF.	NÚMERO DA PEÇA	QTY	NOME DA PEÇA 1 2 3 4 5 6 (NÍVEL DO PRODUTO)	CONSULTE PÁGINA
	1	1	**453-5511**	1	CONJUNTO DE TUBO (TUBE AS)	
	2	1	**453-5966**	1	MANGUEIRA-RADIADOR (HOSE-RADIATOR)	
	3	1	**453-5967**	1	MANGUEIRA-RADIADOR (HOSE-RADIATOR)	
	4	1	**8T-4984**	4	ABRAÇADEIRA DE MANGUEIRA (CLAMP-HOSE)	
	5	1	**9M-7958**	1	ABRAÇADEIRA DE MANGUEIRA (CLAMP-HOSE)	

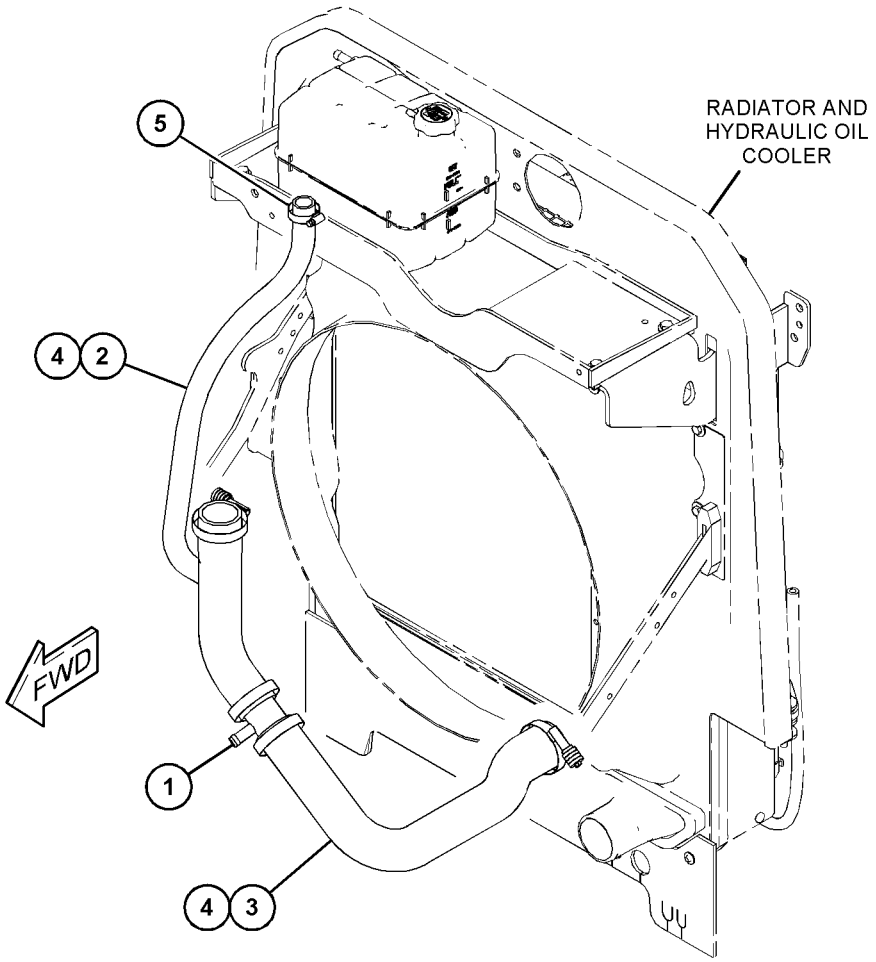

GRÁFICO 1 <FIM> g06023316

416-1864 GRUPO DA BOMBA-ÁGUA (PUMP GP-WATER)

S/N: 2W21-UP
NÚMEROE DE 435-7488 ARRANJO DO MOTOR-PRIMÁRIO
UM ACESSÓRIO

SMCS-1361 **i06280953**

NOTA	REF. NÃO	GRÁFICO REF.	NÚMERO DA PEÇA	QTY	NOME DA PEÇA 1 2 3 4 5 6 (NÍVEL DO PRODUTO)	CONSULTE PÁGINA
	1	1	**113-8129**	2	PARAFUSO (M8X1,25X75 MM) (BOLT (M8X1.25X75-MM))	
	2	1	**225-8019**	1	JUNTA (GASKET)	
	3	1	**277-2925**	1	CONJUNTO DE CONEXÃO (CONNECTION AS)	
	3A	1	**277-2923**	1	JUNTA (GASKET)	
	3B	1	**225-7738**	1	ANEL RETENTOR EM O (SEAL-O-RING)	
J	4	1	*355-8710*	1	GRUPO DA BOMBA-ÁGUA (PUMP GP-WATER)	
M	5	1	**6I-0217**	2	PARAFUSO (M8X1,25X20 MM) (BOLT (M8X1.25X20-MM))	
M	6	1	**6I-0254**	2	PARAFUSO (M8X1,25X30 MM) (BOLT (M8X1.25X30-MM))	
M	7	1	**6I-0839**	5	PARAFUSO (M8X1,25X70 MM) (BOLT (M8X1.25X70-MM))	
					JOGO(S) DE REPARO DISPONÍVEL(ÍVEIS):	
J			**354-4754**	1	KIT-BOMBA DE ÁGUA (KIT-WATER PUMP)	
					(INCLUDES GASKET & PUMP GP)	

J - KIT MARKED J SERVICES PART(S) MARKED J
M - PEÇA MÉTRICA

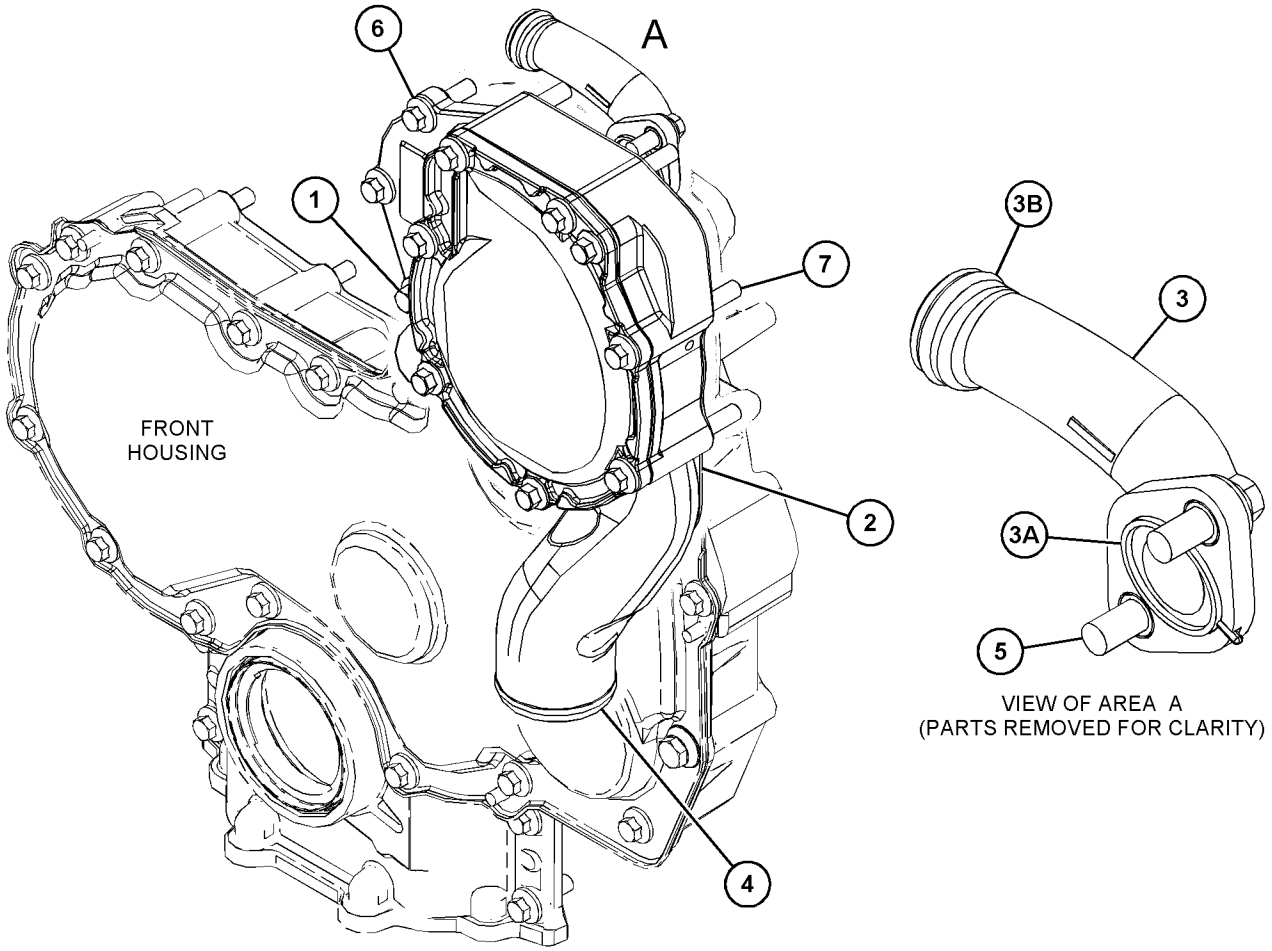

GRÁFICO 1 <FIM> g03819825

387-0514 GRUPO DE RADIADOR E ARREFECEDOR DE ÓLEO HIDRÁULICO (RADIATOR & HYD OIL COOLER GP)

S/N: G541-UP; GP51-UP

NÚMEROE DE 452-9099 GRUPO DE RADIADOR E ARREFECEDOR DE ÓLEO HIDRÁULICO UM ACESSÓRIO

SMCS-1351, 1353, 1374 **i05372270**

NOTA	REF. NÃO	GRÁFICO REF.	NÚMERO DA PEÇA	QTY	NOME DA PEÇA 1 2 3 4 5 6 (NÍVEL DO PRODUTO)	CONSULTE PÁGINA
Y	1	1	**368-0669**	1	GRUPO DO PÓS-ARREFECEDOR (AFTERCOOLER GP)	60
M	2	1	**5C-7261**	6	PORCA (ROSCA M8X1,25) (NUT (M8X1.25-THD))	
	3	1	**8T-4224**	10	ARRUELA DURA (8,8X16X2 MM DE ESPESSURA) (WASHER-HARD (8.8X16X2-MM THK))	
Y	4	1	**368-0668**	1	GRUPO DO RADIADOR (RADIATOR GP)	57
Y	5	1	**387-0513**	1	GRUPO DO ARREFECEDOR-FLUIDO HIDRÁULICO E COMBUSTÍVEL (COOLER GP-HYDRAULIC OIL & FUEL)	46
M	6	1	**8T-4189**	2	PARAFUSO (M8X1,25X20 MM) (BOLT (M8X1.25X20-MM))	
	7	1	**1U-2812**	2	ESPAÇADOR (10X18X12,7 MM DE ESPESSURA) (SPACER (10X18X12.7-MM THK))	
M	8	1	**8T-7547**	6	PARAFUSO (M8X1,25X30 MM) (BOLT (M8X1.25X30-MM))	

M - PEÇA MÉTRICA
Y - ILUSTRAÇÃO INDIVIDUAL

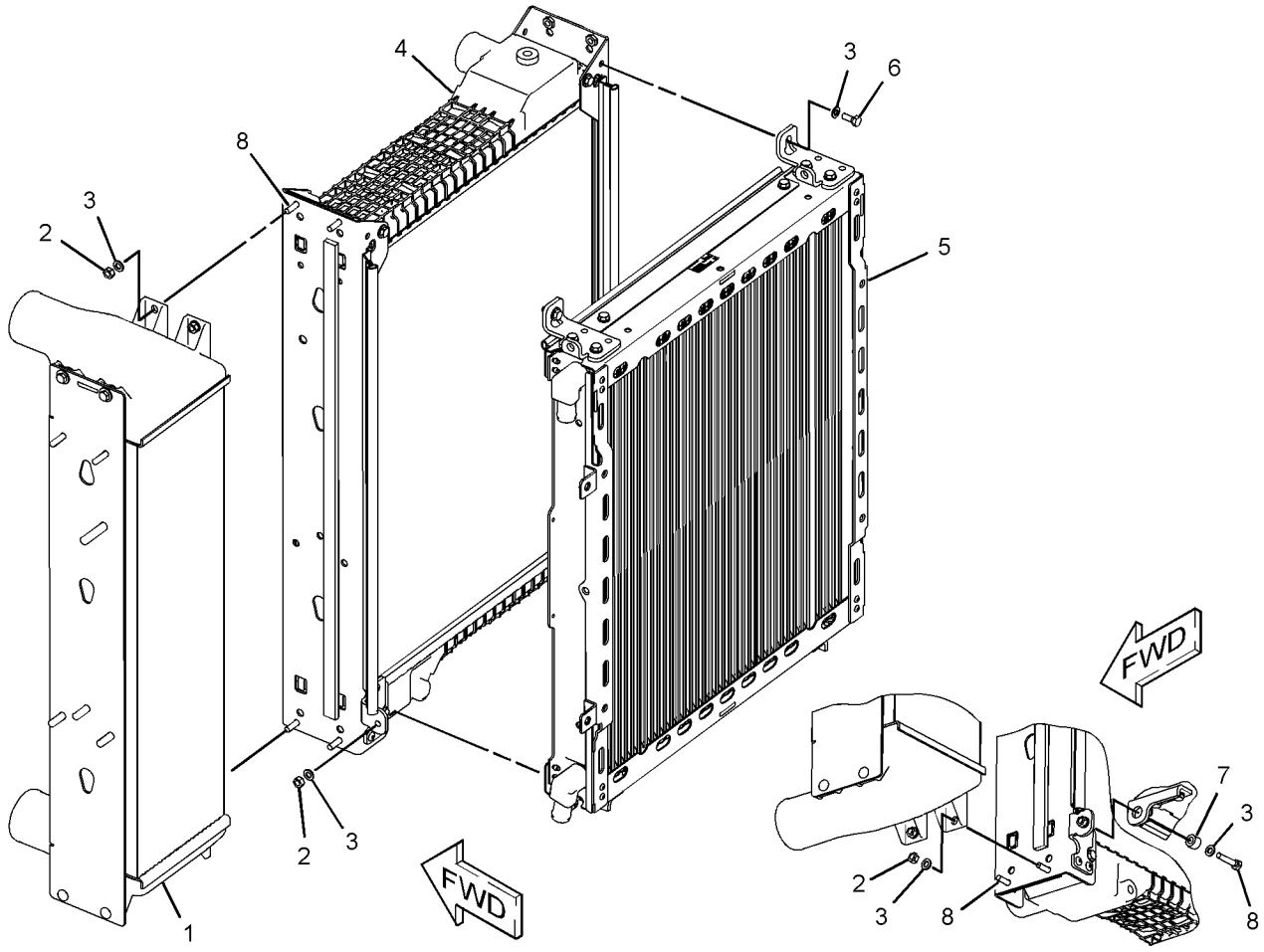

GRÁFICO 1 <FIM> g03429788

452-9099 GRUPO DE RADIADOR E ARREFECEDOR DE ÓLEO HIDRÁULICO (RADIATOR & HYD OIL COOLER GP)

S/N: G541-UP; GP51-UP

NÚMEROE DE 450-4995 ARRANJO DE INSTALAÇÃO-MOTOR

UM ACESSÓRIO

SMCS-1351, 1353, 1374 **i06548279**

NOTA	REF. NÃO	GRÁFICO REF.	NÚMERO DA PEÇA	QTY	NOME DA PEÇA 1 2 3 4 5 6 (NÍVEL DO PRODUTO)	CONSULTE PÁGINA
J	1	1	**7X-7655**	1	VÁLVULA-DRENAGEM (RADIADOR) (VALVE-DRAIN (RADIATOR))	
	2	1	**8D-3932**	2	SUPORTE (MOUNT)	
	3	1	**253-9770**	1	CONJUNTO DE CABO (CABLE AS)	
	4	1	**358-9026**	2	SUPORTE (BRACKET)	
	5	1	**362-5415**	2	RETENTOR (SEAL)	
	6	1	**362-5416**	2	RETENTOR (SEAL)	
	7	1	**362-5417**	2	RETENTOR (SEAL)	
	8	1	**364-0679**	1	PLACA (PLATE)	
	9	1	**365-0974**	2	RETENTOR (SEAL)	
	10	1	**365-0976**	1	RETENTOR (SEAL)	
	11	1	**365-0977**	1	RETENTOR (SEAL)	
	12	1	**368-2887**	2	RETENTOR (SEAL)	
	13	1	**368-2895**	1	PLACA (PLATE)	
	14	1	**368-2899**	1	GRUPO DO DEFLETOR DO RADIADOR (SHROUD GP-RADIATOR)	
Y	15	1	**387-0514**	1	GRUPO DE RADIADOR E ARREFECEDOR DE ÓLEO HIDRÁULICO (RADIATOR & HYD OIL COOLER GP)	53
	16	1	**460-7104**	1	CONJUNTO DE PLACA (PLATE AS)	
M		1	**8Y-4489**	1	RESSALTO (ROSCA M10X1,5) (BOSS (M10X1.5-THD))	
	17	1	**067-2935**	1	CONEXÃO-TUBO (FITTING-PIPE)	
	18	1	**183-6121**	6	ARRUELA (10,31X38,1X4,78 MM DE ESPESSURA) (WASHER (10.31X38.1X4.78-MM THK))	
	19	1	**214-7536**	1	ESPAÇADOR (8,3X10,8X6-MM DE ESPESSURA) (SPACER (8.3X10.8X6-MM THK))	
	20	1	**277-8628**	4	SUPORTE (MOUNT)	
M	21	1	**5C-7261**	1	PORCA (ROSCA M8X1,25) (NUT (M8X1.25-THD))	
	22	1	**5D-1026**	1	ABRAÇADEIRA TIPO CINTA (CLAMP-BAND)	
	23	1	**5P-1076**	4	ARRUELA DURA (13,5X30X4-MM DE ESPESSURA) (WASHER-HARD (13.5X30X4-MM THK))	
	24	1	**5P-4116**	2	ARRUELA DURA (8,8X20,5X2 MM DE ESPESSURA) (WASHER-HARD (8.8X20.5X2-MM THK))	
	25	1	**7X-0579**	8	ARRUELA DURA (8,8X25,5X2 MM DE ESPESSURA) (WASHER-HARD (8.8X25.5X2-MM THK))	
	26	1	**7X-0590**	2	ARRUELA DURA (13,5X44,5X6 MM DE ESPESSURA) (WASHER-HARD (13.5X44.5X6-MM THK))	
	27	1	**8T-4121**	6	ARRUELA DURA (11X21X2,5 MM DE ESPESSURA) (WASHER-HARD (11X21X2.5-MM THK))	
M	28	1	**8T-4133**	8	PORCA (ROSCA M10X1,5) (NUT (M10X1.5-THD))	
M	29	1	**8T-4172**	2	PARAFUSO (M10X1,5X80 MM) (BOLT (M10X1.5X80-MM))	
M	30	1	**8T-4200**	8	PARAFUSO (M8X1,25X16 MM) (BOLT (M8X1.25X16-MM))	
M	31	1	**8T-4244**	4	PORCA (M12X1,75 DE ESPESSURA) (NUT (M12X1.75-THD))	
	32	1	**8T-4896**	2	ARRUELA DURA (10,2X18,5X2,5 MM DE ESPESSURA) (WASHER-HARD (10.2X18.5X2.5-MM THK))	
M	33	1	**8T-4908**	1	PARAFUSO (M8X1,25X25 MM) (BOLT (M8X1.25X25-MM))	

452-9099 GRUPO DE RADIADOR E ARREFECEDOR DE ÓLEO HIDRÁULICO (RADIATOR & HYD OIL COOLER GP)
(continuação) **i06548279**

NOTA	REF. NÃO	GRÁFICO REF.	NÚMERO DA PEÇA	QTY	NOME DA PEÇA 1 2 3 4 5 6 (NÍVEL DO PRODUTO)	CONSULTE PÁGINA
M	34	1	**8T-4910**	2	PARAFUSO (M12X1,75X60 MM) (BOLT (M12X1.75X60-MM))	
E	35	1	**6V-8523**		MANGUEIRA (55 CM) (HOSE (55-CM))	
E	36	1	**9X-8699**		RETENTOR (256 CM) (SEAL (256-CM))	
					JOGO(S) DE REPARO DISPONÍVEL(ÍVEIS):	
J			**459-0644**	1	KIT-REPARO DA VÁLVULA (KIT-VALVE REPAIR)	

E - ENCOMENDAR POR CENTÍMETROS
J - KIT MARKED J SERVICES PART(S) MARKED J
M - PEÇA MÉTRICA
Y - ILUSTRAÇÃO INDIVIDUAL

452-9099 GRUPO DE RADIADOR E ARREFECEDOR DE ÓLEO HIDRÁULICO (RADIATOR & HYD OIL COOLER GP)
(continuação) **i06548279**

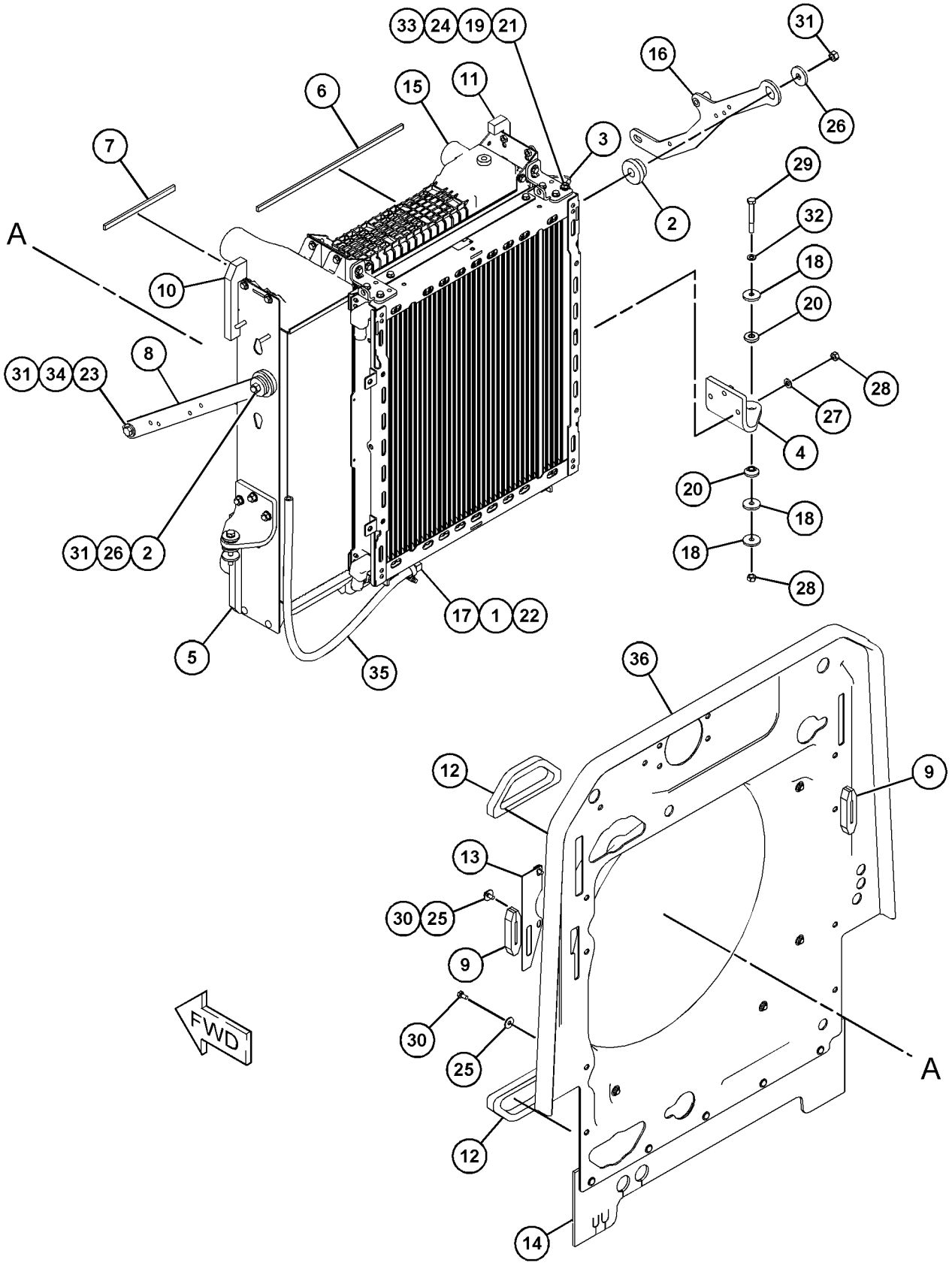

GRÁFICO 1 <FIM> g06031368

368-0668 GRUPO DO RADIADOR (RADIATOR GP)

S/N: G541-UP; GP51-UP

NÚMEROE DE 387-0514 GRUPO DE RADIADOR E ARREFECEDOR DE ÓLEO HIDRÁULICO

UM ACESSÓRIO

SMCS-1353 **i05371451**

NOTA	REF. NÃO	GRÁFICO REF.	NÚMERO DA PEÇA	QTY	NOME DA PEÇA 1 2 3 4 5 6 (NÍVEL DO PRODUTO)	CONSULTE PÁGINA
M	1	1	**8T-4199**	8	PARAFUSO (M8X1,25X12-MM) (BOLT (M8X1.25X12-MM))	
E	2	1	**122-2228**		RETENTOR (80 CM) (SEAL (80-CM))	
L	3	1	**294-3155**		RETENTOR (7,2 DM CADA) (SEAL (7.2-DM EACH))	
D	4	1	**6V-2803**		RETENTOR (0,75 M CADA) (SEAL (0.75-M EACH))	

D - ENCOMENDAR POR METROS
E - ENCOMENDAR POR CENTÍMETROS
L - ORDER BY THE DECIMETER
M - PEÇA MÉTRICA

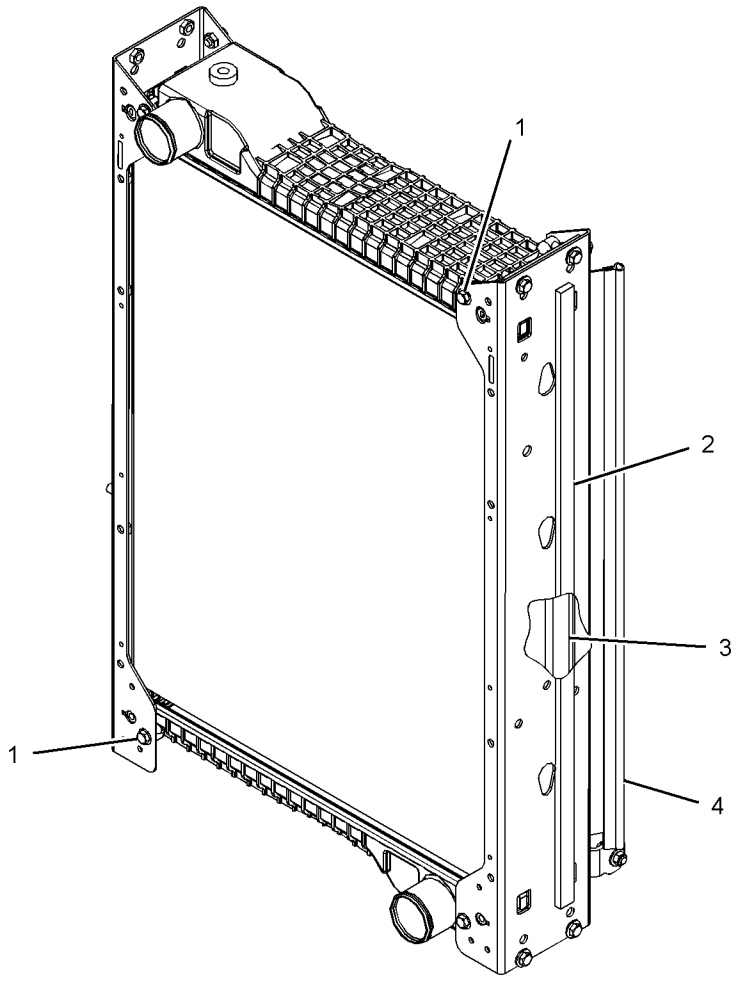

GRÁFICO 1 <FIM> g03338831

455-7268 GRUPO DE RECUPERAÇÃO-ARREFECEDOR (RECOVERY GP-COOLANT)

S/N: G541-UP; GP51-UP
NÚMEROE DE 450-4995 ARRANJO DE INSTALAÇÃO-MOTOR
UM ACESSÓRIO

SMCS-1354 **i06548253**

NOTA	REF. NÃO	GRÁFICO REF.	NÚMERO DA PEÇA	QTY	NOME DA PEÇA 1 2 3 4 5 6 (NÍVEL DO PRODUTO)	CONSULTE PÁGINA
	1	1	**214-7536**	1	ESPAÇADOR (8,3X10,8X6-MM DE ESPESSURA) (SPACER (8.3X10.8X6-MM THK))	
	2	1	**277-4837**	1	GRUPO DO TANQUE DE LÍQUIDO ARREFECEDOR (TANK GP-COOLANT)	
		1	**345-1237**	1	CONJUNTO DE TAMPA DO TANQUE DE LÍQUIDO ARREFECEDOR (CAP AS-COOLANT TANK)	
	3	1	**385-8504**	1	CONJUNTO DE PLACA (PLATE AS)	
M		1	**8T-3490**	4	PORCA DE SOLDA (ROSCA M10X1,5) (NUT-WELD (M10X1.5-THD))	
	4	1	**385-8505**	1	CONJUNTO DE PLACA (PLATE AS)	
M		1	**8T-3490**	2	PORCA DE SOLDA (ROSCA M10X1,5) (NUT-WELD (M10X1.5-THD))	
	5	1	**455-9196**	1	CONJUNTO DE SUPORTE (BRACKET AS)	
M		1	**8T-3490**	1	PORCA DE SOLDA (ROSCA M10X1,5) (NUT-WELD (M10X1.5-THD))	
M		1	**8T-3612**	4	PORCA DE SOLDA (ROSCA M8X1,25) (NUT-WELD (M8X1.25-THD))	
M	6	1	**5C-7261**	4	PORCA (ROSCA M8X1,25) (NUT (M8X1.25-THD))	
	7	1	**5P-4116**	10	ARRUELA DURA (8,8X20,5X2 MM DE ESPESSURA) (WASHER-HARD (8.8X20.5X2-MM THK))	
M	8	1	**7X-7729**	4	ARRUELA (11X25X3 MM DE ESPESSURA) (WASHER (11X25X3-MM THK))	
M	9	1	**8T-4189**	3	PARAFUSO (M8X1,25X20 MM) (BOLT (M8X1.25X20-MM))	
M	10	1	**8T-4195**	4	PARAFUSO (M10X1,5X30 MM) (BOLT (M10X1.5X30-MM))	
M	11	1	**8T-4200**	4	PARAFUSO (M8X1,25X16 MM) (BOLT (M8X1.25X16-MM))	
	12	1	**8T-4224**	4	ARRUELA DURA (8,8X16X2 MM DE ESPESSURA) (WASHER-HARD (8.8X16X2-MM THK))	
M	13	1	**8T-7547**	3	PARAFUSO (M8X1,25X30 MM) (BOLT (M8X1.25X30-MM))	

M - PEÇA MÉTRICA

455-7268 GRUPO DE RECUPERAÇÃO-ARREFECEDOR (RECOVERY GP-COOLANT) (continuação) **i06548253**

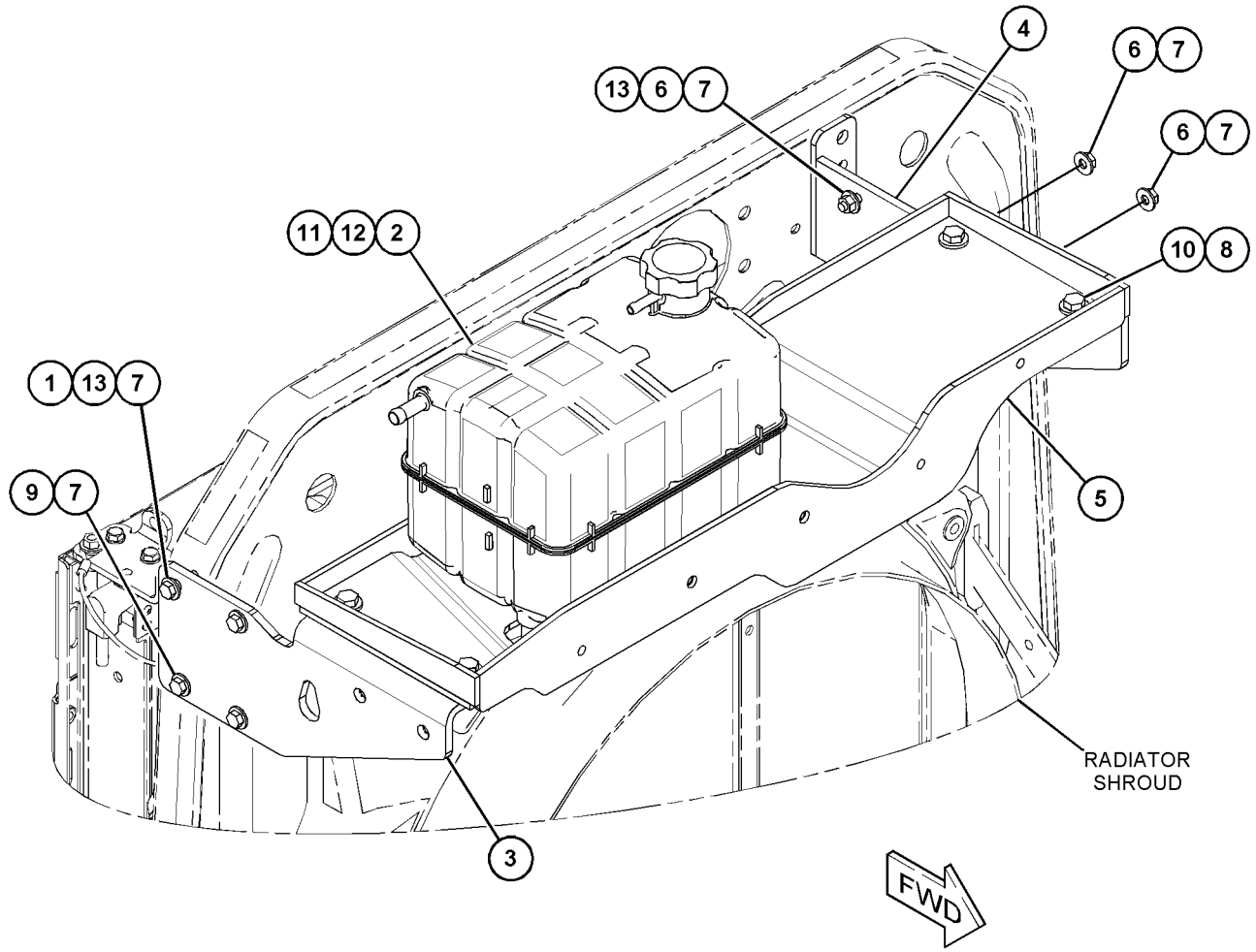

GRÁFICO 1 <FIM> g06020058

368-0669 GRUPO DO PÓS-ARREFECEDOR (AFTERCOOLER GP)

S/N: G541-UP; GP51-UP

NÚMEROE DE 387-0514 GRUPO DE RADIADOR E ARREFECEDOR DE ÓLEO HIDRÁULICO

UM ACESSÓRIO

SMCS-1063 **i05371453**

NOTA	REF. NÃO	GRÁFICO REF.	NÚMERO DA PEÇA	QTY	NOME DA PEÇA 1 2 3 4 5 6 (NÍVEL DO PRODUTO)	CONSULTE PÁGINA
M	1	1	**5C-7261**	4	PORCA (ROSCA M8X1,25) (NUT (M8X1.25-THD))	
	2	1	**8T-4224**	6	ARRUELA DURA (8,8X16X2 MM DE ESPESSURA) (WASHER-HARD (8.8X16X2-MM THK))	
L	3	1	**294-3155**		RETENTOR (8 DM) (SEAL (8-DM))	
M	4	1	**8T-4189**	2	PARAFUSO (M8X1,25X20 MM) (BOLT (M8X1.25X20-MM))	

L - ORDER BY THE DECIMETER
M - PEÇA MÉTRICA

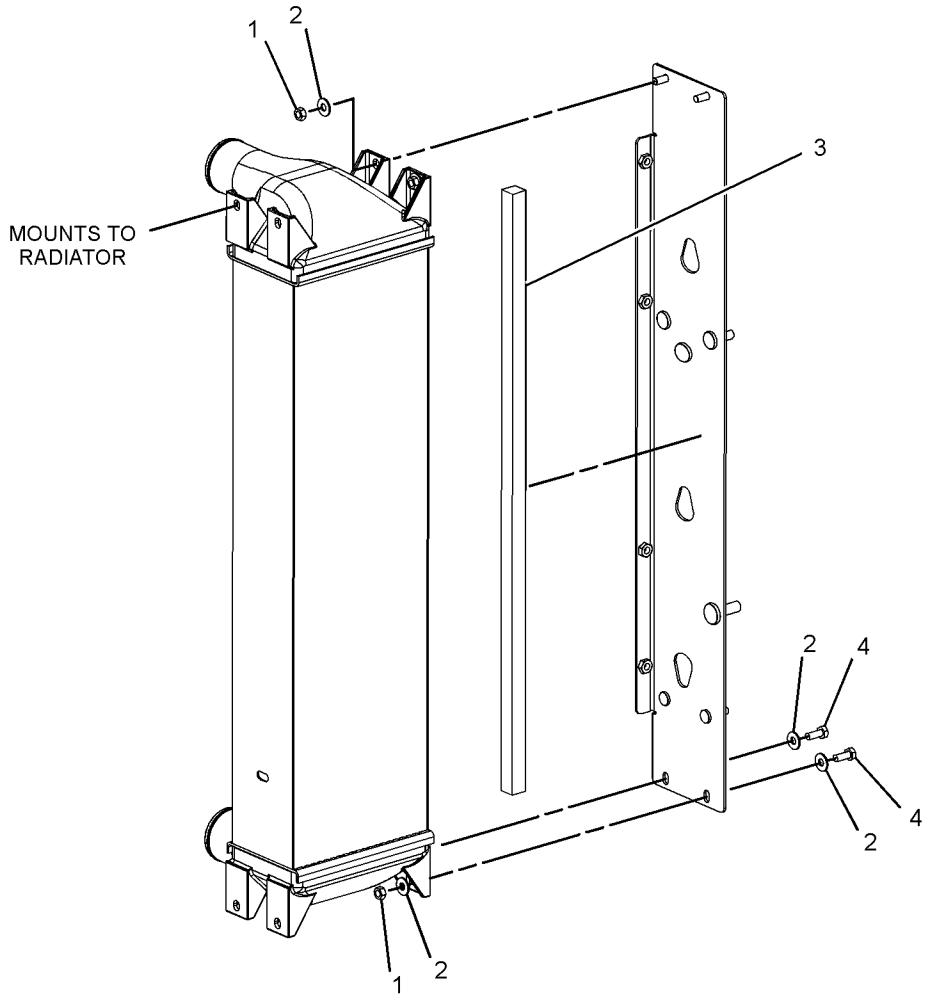

GRÁFICO 1 <FIM> g03339831

377-5157 GRUPO DO PURIFICADOR DE AR (AIR CLEANER GP)

S/N: G541-UP; GP51-UP
NÚMEROE DE 450-4995 ARRANJO DE INSTALAÇÃO-MOTOR
UM ACESSÓRIO

SMCS-1051, 1054

i05199040

NOTA	REF. NÃO	GRÁFICO REF.	NÚMERO DA PEÇA	QTY	NOME DA PEÇA 1 2 3 4 5 6 (NÍVEL DO PRODUTO)	CONSULTE PÁGINA
	1	1	**377-5149**	1	CONJUNTO DE SUPORTE (BRACKET AS)	
M		1	**8T-3612**	4	PORCA DE SOLDA (ROSCA M8X1,25) (NUT-WELD (M8X1.25-THD))	
Y	2	1	**386-2098**	1	GRUPO DO PURIFICADOR DE AR (AIR CLEANER GP)	62
M	3	1	**099-3649**	2	PARAFUSO (M8X1,25X40 MM) (BOLT (M8X1.25X40-MM))	
	4	1	**5P-4116**	6	ARRUELA DURA (8,8X20,5X2 MM DE ESPESSURA) (WASHER-HARD (8.8X20.5X2-MM THK))	
M	5	1	**8T-4908**	4	PARAFUSO (M8X1,25X25 MM) (BOLT (M8X1.25X25-MM))	

M - PEÇA MÉTRICA
Y - ILUSTRAÇÃO INDIVIDUAL

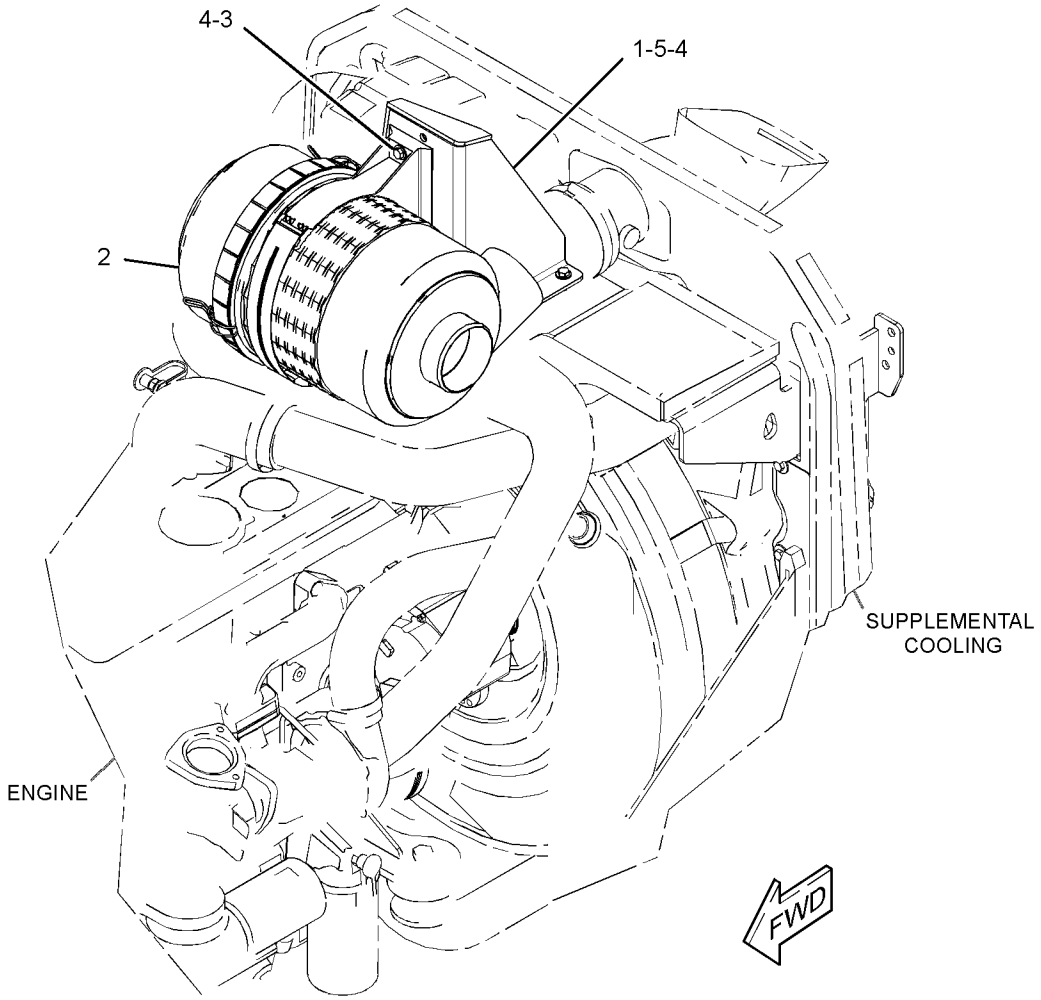

GRÁFICO 1 <FIM> g03090029

386-2098 GRUPO DO PURIFICADOR DE AR (AIR CLEANER GP)

S/N: G541-UP; GP51-UP

NÚMEROE DE 377-5157 GRUPO DO PURIFICADOR DE AR

UM ACESSÓRIO

SMCS-1051, 1054

i05199051

NOTA	REF. NÃO	GRÁFICO REF.	NÚMERO DA PEÇA	QTY	NOME DA PEÇA 1 2 3 4 5 6 (NÍVEL DO PRODUTO)	CONSULTE PÁGINA
	1	1	**222-9020**	1	CONJUNTO DE ELEMENTO FILTRANTE DE AR (PRIMÁRIO) (FILTER ELEMENT AS-AIR (PRIMARY))	
	2	1	**222-9021**	1	CONJUNTO DE ELEMENTO FILTRANTE DE AR (SECUNDÁRIO) (FILTER ELEMENT AS-AIR (SECONDARY))	
	3	1	**224-2263**	1	CONJUNTO DE VÁLVULA-AR (POEIRA) (VALVE AS-AIR (DUST))	
	4	1	**243-5054**	1	SUPORTE (BRACKET)	
	5	1	**361-3524**	1	CONJUNTO DE TAMPA DO PURIFICADOR DE AR (COVER AS-AIR CLEANER)	

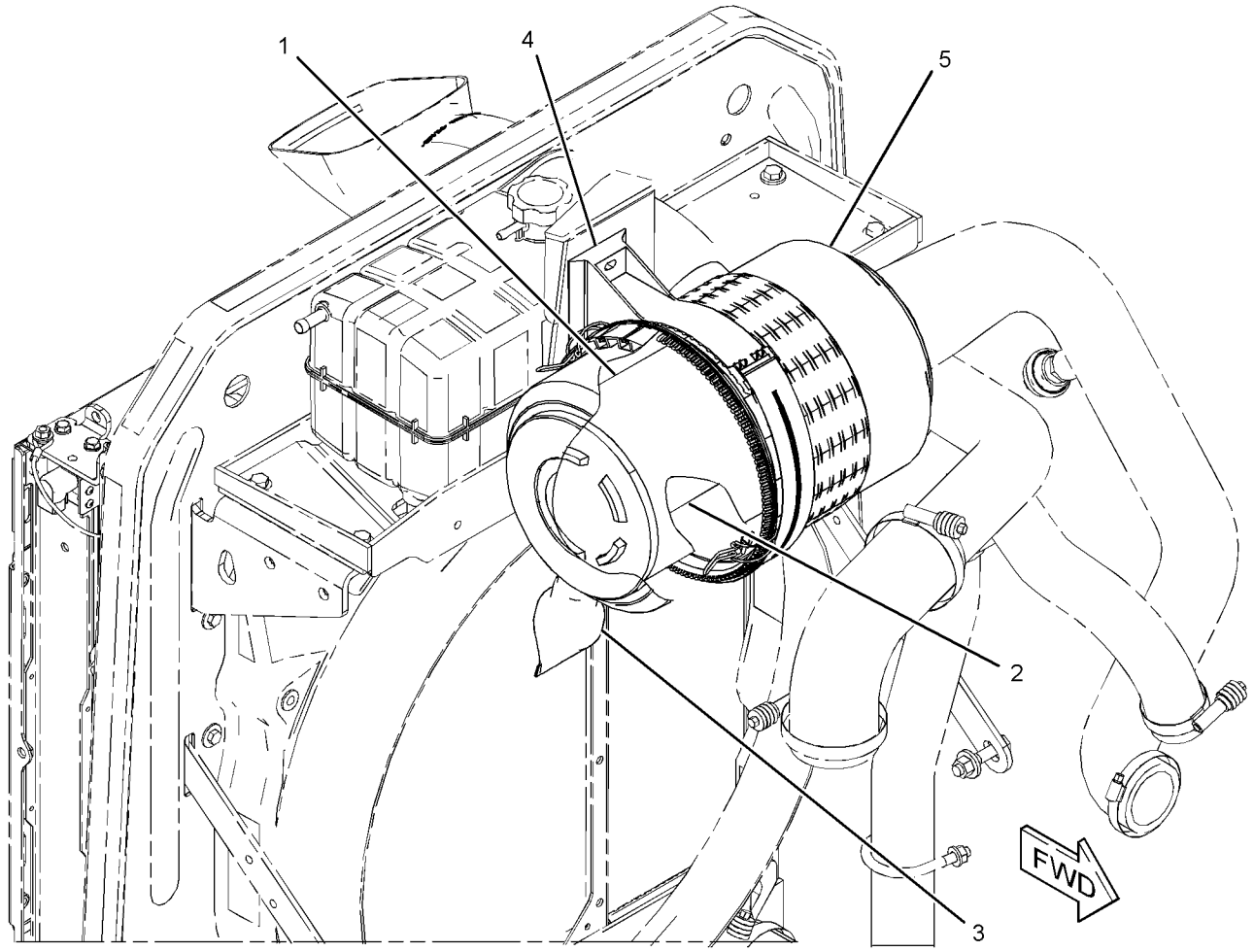

GRÁFICO 1 <FIM> g03085136

416-9543 GRUPO DO COTOVELO-ADMISSÃO DE AR (ELBOW GP-AIR INLET)

S/N: 2W21-UP

NÚMEROE DE 435-7488 ARRANJO DO MOTOR-PRIMÁRIO

UM ACESSÓRIO

SMCS-1087 **i06281208**

NOTA	REF. NÃO	GRÁFICO REF.	NÚMERO DA PEÇA	QTY	NOME DA PEÇA 1 2 3 4 5 6 (NÍVEL DO PRODUTO)	CONSULTE PÁGINA
M	1	1	**6I-0260**	4	PARAFUSO (M8X1,25X25 MM) (BOLT (M8X1.25X25-MM))	
M	2	1	**111-8222**	4	PARAFUSO (M8X16 MM) (BOLT (M8X16-MM))	
M	3	1	**124-3815**	4	PARAFUSO (M8X1,25X16 MM) (BOLT (M8X1.25X16-MM))	
	4	1	**185-6627**	2	PLACA (PLATE)	
	5	1	**419-3740**	1	GRUPO DE CONEXÃO-ADMISSÃO (CONNECTION GP-INLET)	
	5A	1	**238-8288**	1	JUNTA-ADMISSÃO (GASKET-INLET)	

M - PEÇA MÉTRICA

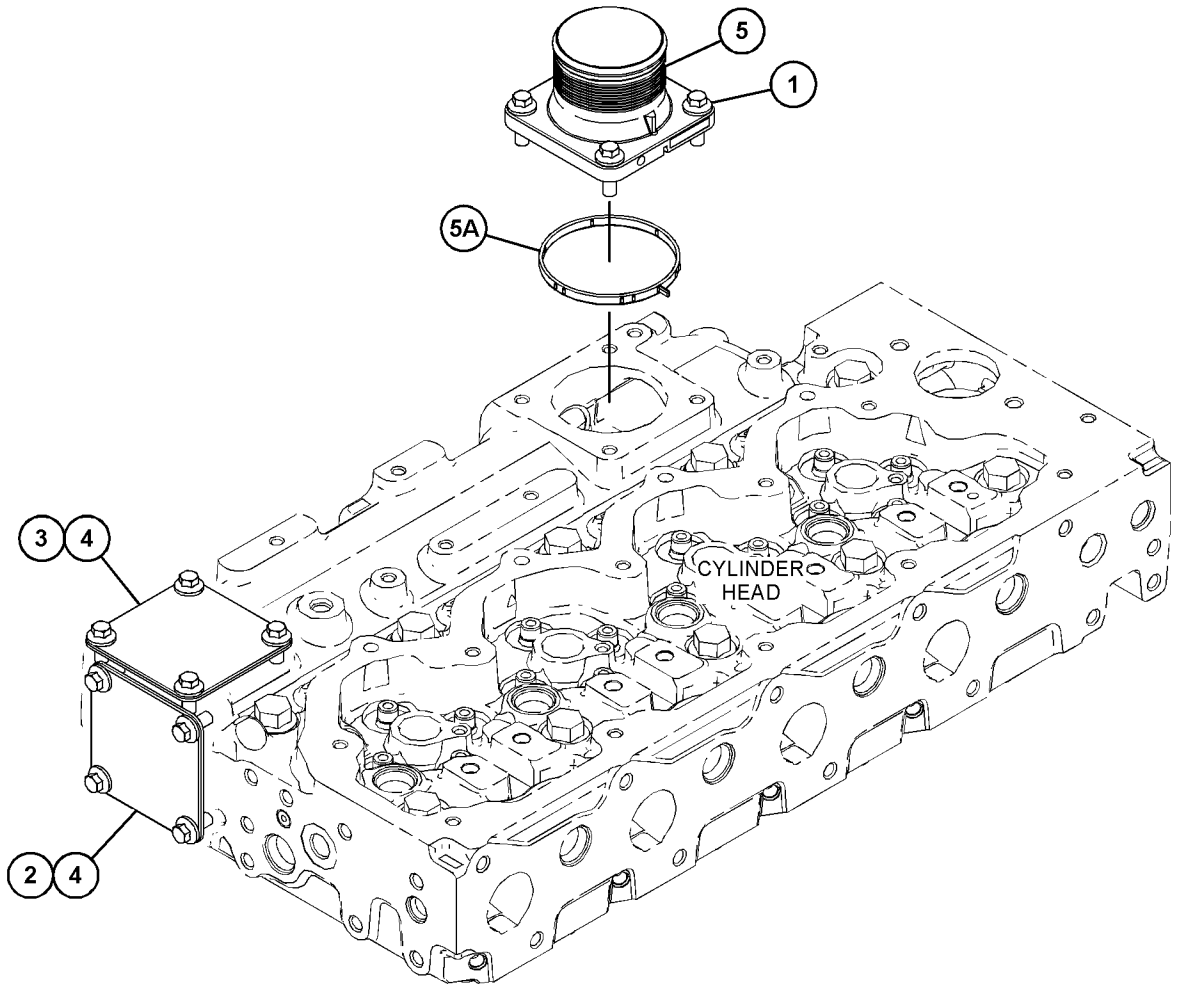

GRÁFICO 1 <FIM> g03822801

450-4998 GRUPO DE TUBULAÇÕES DE AR (LINES GP-AIR)

S/N: G541-UP; GP51-UP

NÚMEROE DE 450-4995 ARRANJO DE INSTALAÇÃO-MOTOR

UM ACESSÓRIO

SMCS-1071 **i06548294**

NOTA	REF. NÃO	GRÁFICO REF.	NÚMERO DA PEÇA	QTY	NOME DA PEÇA 1 2 3 4 5 6 (NÍVEL DO PRODUTO)	CONSULTE PÁGINA
	1	1	**5L-3233**	1	CONEXÃO-CONECTOR (FITTING-CONNECTOR)	
	2	1	**285-8862**	1	MANGUEIRA (HOSE)	
	3	1	**351-1796**	1	TUBO (TUBE)	
	4	1	**360-5242**	1	CONJUNTO DE PLACA (PLATE AS)	
	5	1	**363-0591**	1	CONJUNTO DO INDICADOR-TROCA DO FILTRO DE AR (INDICATOR AS-AIR FILTER CHANGE)	
	6	1	**377-5177**	1	MANGUEIRA (HOSE)	
	7	1	**377-5178**	1	MANGUEIRA (HOSE)	
	8	1	**377-5179**	1	MANGUEIRA (HOSE)	
	9	1	**381-7234**	1	MANGUEIRA (HOSE)	
	10	1	**385-8497**	1	TUBO (TUBE)	
	11	1	**452-7697**	1	MANGUEIRA (HOSE)	
	12	1	**144-0367**	2	ABRAÇADEIRA DE MANGUEIRA (CLAMP-HOSE)	
	13	1	**291-3961**	1	ABRAÇADEIRA DE MANGUEIRA (CLAMP-HOSE)	
	14	1	**5P-4116**	4	ARRUELA DURA (8,8X20,5X2 MM DE ESPESSURA) (WASHER-HARD (8.8X20.5X2-MM THK))	
M	15	1	**7Y-5247**	1	PARAFUSO EM U (U-BOLT)	
	16	1	**8T-4121**	2	ARRUELA DURA (11X21X2,5 MM DE ESPESSURA) (WASHER-HARD (11X21X2.5-MM THK))	
M	17	1	**8T-4133**	2	PORCA (ROSCA M10X1,5) (NUT (M10X1.5-THD))	
M	18	1	**8T-4189**	4	PARAFUSO (M8X1,25X20 MM) (BOLT (M8X1.25X20-MM))	
	19	1	**8T-4984**	2	ABRAÇADEIRA DE MANGUEIRA (CLAMP-HOSE)	
	20	1	**8T-4985**	3	ABRAÇADEIRA DE MANGUEIRA (CLAMP-HOSE)	
	21	1	**8T-4986**	3	ABRAÇADEIRA DE MANGUEIRA (CLAMP-HOSE)	
	22	1	**8T-6703**	1	ABRAÇADEIRA DE MANGUEIRA (CLAMP-HOSE)	

M - PEÇA MÉTRICA

450-4998 GRUPO DE TUBULAÇÕES DE AR (LINES GP-AIR) (continuação) **i06548294**

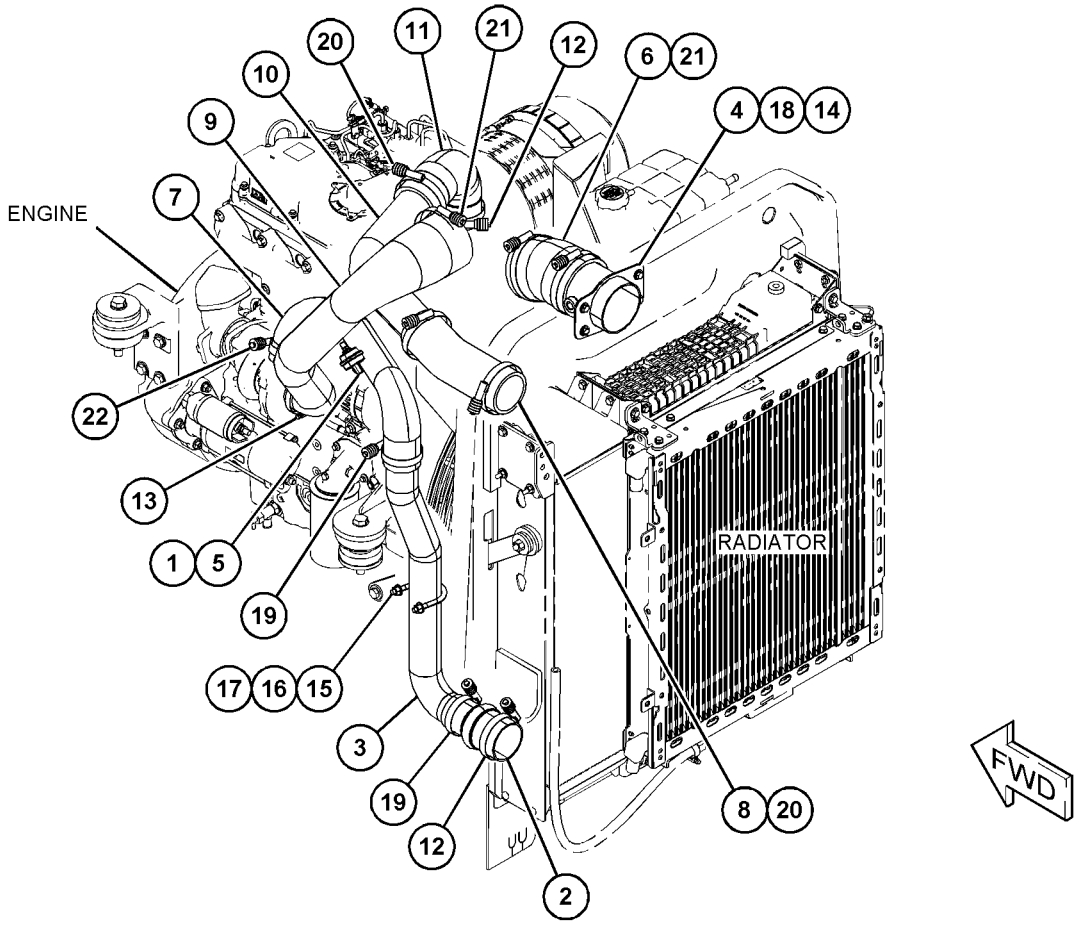

GRÁFICO 1 <FIM> g06020236

421-7092 GRUPO DO COLETOR-ESCAPAMENTO (MANIFOLD GP-EXHAUST)

S/N: 2W21-UP
NÚMEROE DE 435-7488 ARRANJO DO MOTOR-PRIMÁRIO
UM ACESSÓRIO

SMCS-1059 **i06281372**

NOTA	REF. NÃO	GRÁFICO REF.	NÚMERO DA PEÇA	QTY	NOME DA PEÇA 1 2 3 4 5 6 (NÍVEL DO PRODUTO)	CONSULTE PÁGINA
	1	1	**238-8292**	1	PARAFUSO DE CABEÇA DE FLANGE (BOLT-FLANGE HEAD)	
M	2	1	**278-0361**	7	PARAFUSO (M10X1,5X45 MM) (BOLT (M10X1.5X45-MM))	
	3	1	**298-4569**	1	COLETOR DE ESCAPE (MANIFOLD-EXHAUST)	
	4	1	**298-4570**	1	JUNTA-COLETOR DE ESCAPE (GASKET-EXHAUST MANIFOLD)	
	5	1	**361-7519**	4	HASTE ROSCADA (ROD-THREADED)	

M - PEÇA MÉTRICA

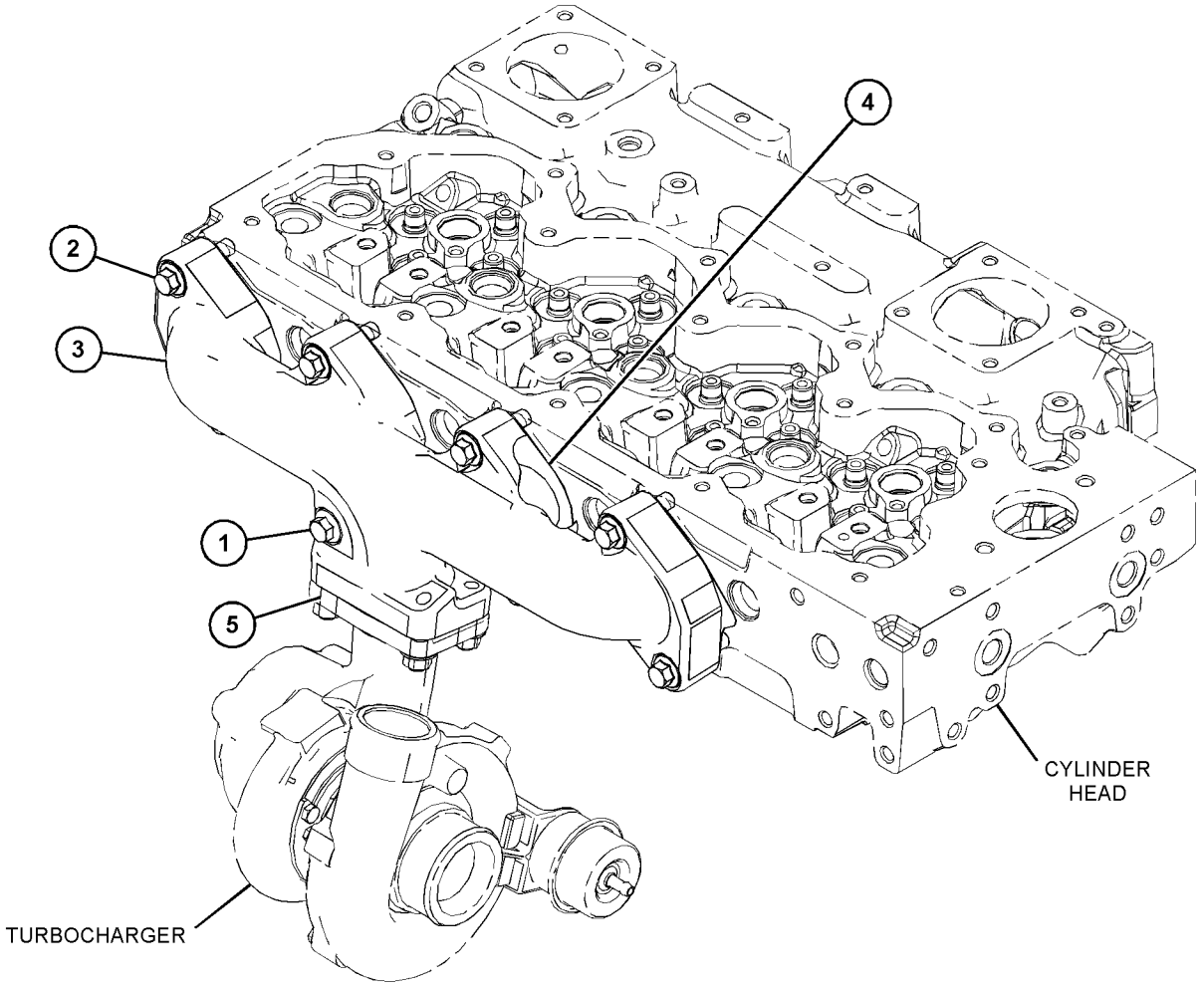

GRÁFICO 1 <FIM> g03848980

377-5163 GRUPO DO SILENCIADOR E MONTAGEM (MUFFLER & MOUNTING GP)

S/N: G541-UP; GP51-UP
NÚMEROE DE 450-4995 ARRANJO DE INSTALAÇÃO-MOTOR
UM ACESSÓRIO

SMCS-1062 **i05299686**

NOTA	REF. NÃO	GRÁFICO REF.	NÚMERO DA PEÇA	QTY	NOME DA PEÇA 1 2 3 4 5 6 (NÍVEL DO PRODUTO)	CONSULTE PÁGINA
	1	1	**6I-4039**	1	JUNTA (GASKET)	
	2	1	**381-7156**	1	CONJUNTO DO SILENCIOSO (MUFFLER AS)	
	3	1	**381-7229**	1	CONJUNTO DE FOLE (BELLOWS AS)	
	4	1	**381-7230**	1	CONJUNTO DE TUBO (TUBE AS)	
	5	1	**385-8499**	1	TUBO (TUBE)	
	6	1	**388-7009**	3	ABRAÇADEIRA-PARAFUSO CURVO (CLAMP-BENT BOLT)	
M	7	1	**7X-7729**	4	ARRUELA (11X25X3 MM DE ESPESSURA) (WASHER (11X25X3-MM THK))	
	8	1	**8T-4121**	3	ARRUELA DURA (11X21X2,5 MM DE ESPESSURA) (WASHER-HARD (11X21X2.5-MM THK))	
M	9	1	**8T-4195**	7	PARAFUSO (M10X1,5X30 MM) (BOLT (M10X1.5X30-MM))	

M - PEÇA MÉTRICA

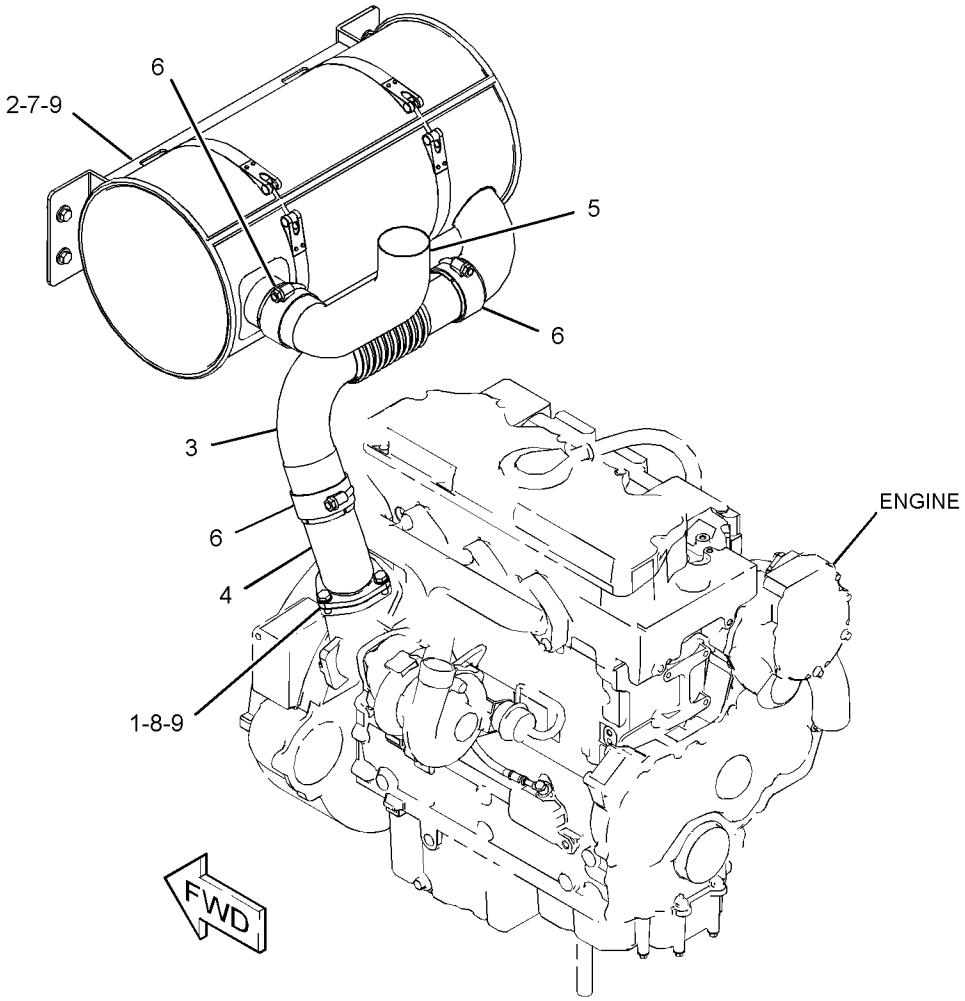

GRÁFICO 1 <FIM> g03091936

417-3410 GRUPO DO TURBOCOMPRESSOR (TURBOCHARGER GP)

S/N: 2W21-UP

NÚMEROE DE 435-7488 ARRANJO DO MOTOR-PRIMÁRIO

UM ACESSÓRIO

SMCS-1052, 1053

i06584290

NOTA	REF. NÃO	GRÁFICO REF.	NÚMERO DA PEÇA	QTY	NOME DA PEÇA 1 2 3 4 5 6 (NÍVEL DO PRODUTO)	CONSULTE PÁGINA
M	1	1	**6I-0217**	2	PARAFUSO (M8X1,25X20 MM) (BOLT (M8X1.25X20-MM))	
M	2	1	**6I-0563**	7	PORCA (ROSCA M10X1,5) (NUT (M10X1.5-THD))	
	3	1	**353-3478**	1	JUNTA DO TURBOCOMPRESSOR (GASKET-TURBOCHARGER)	
M	4	1	**6I-0593**	2	PARAFUSO (M10X1,5X30 MM) (BOLT (M10X1.5X30-MM))	
M	5	1	**6I-0654**	3	PARAFUSO (M10X1,5X25 MM) (BOLT (M10X1.5X25-MM))	
M	6	1	**106-8916**	2	PARAFUSO (M6X16 MM) (BOLT (M6X16-MM))	
	7	1	**194-5390**	1	JUNTA-COLETOR (GASKET-MANIFOLD)	
	8	1	**227-4562**	1	COTOVELO DO ESCAPE (ELBOW-EXHAUST)	
	9	1	**298-4566**	1	CONJUNTO DE TUBO (TUBE AS)	
	9A	1	**225-8524**	2	PARAFUSO ESPECIAL (BOLT-SPECIAL)	
	9B	1	**225-8526**	4	ARRUELA (10,4X13,75X1,37 MM DE ESPESSURA) (WASHER (10.4X13.75X1.37-MM THK))	
	10	1	**298-4568**	1	CONJUNTO DE TUBO (TUBE AS)	
	11	1	**302-0581**	1	ADAPTADOR-ESCAPE (ADAPTER-EXHAUST)	
	12	1	**353-3477**	1	JUNTA DO TURBOCOMPRESSOR (GASKET-TURBOCHARGER)	
	13	1	**314-3723**	1	SUPORTE (BRACKET)	
	14	1	**361-7519**	3	HASTE ROSCADA (ROD-THREADED)	
	15	1	**482-0233**	1	TURBOCOMPRESSOR (TURBOCHARGER)	

M - PEÇA MÉTRICA

417-3410 GRUPO DO TURBOCOMPRESSOR (TURBOCHARGER GP) (continuação) **i06584290**

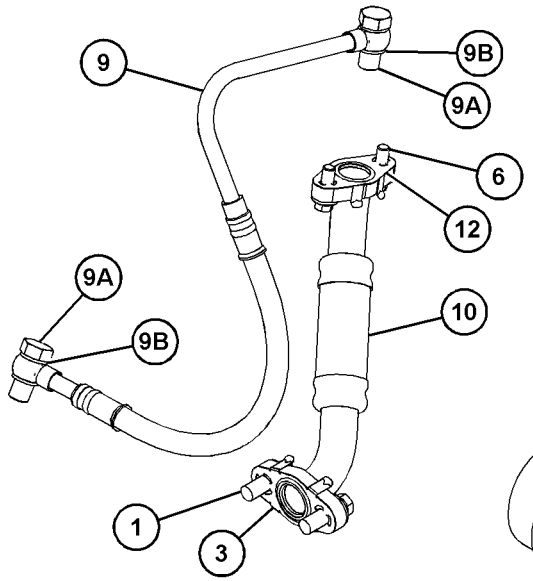

VIEW OF AREA A
(PARTS REMOVED FOR CLARITY)

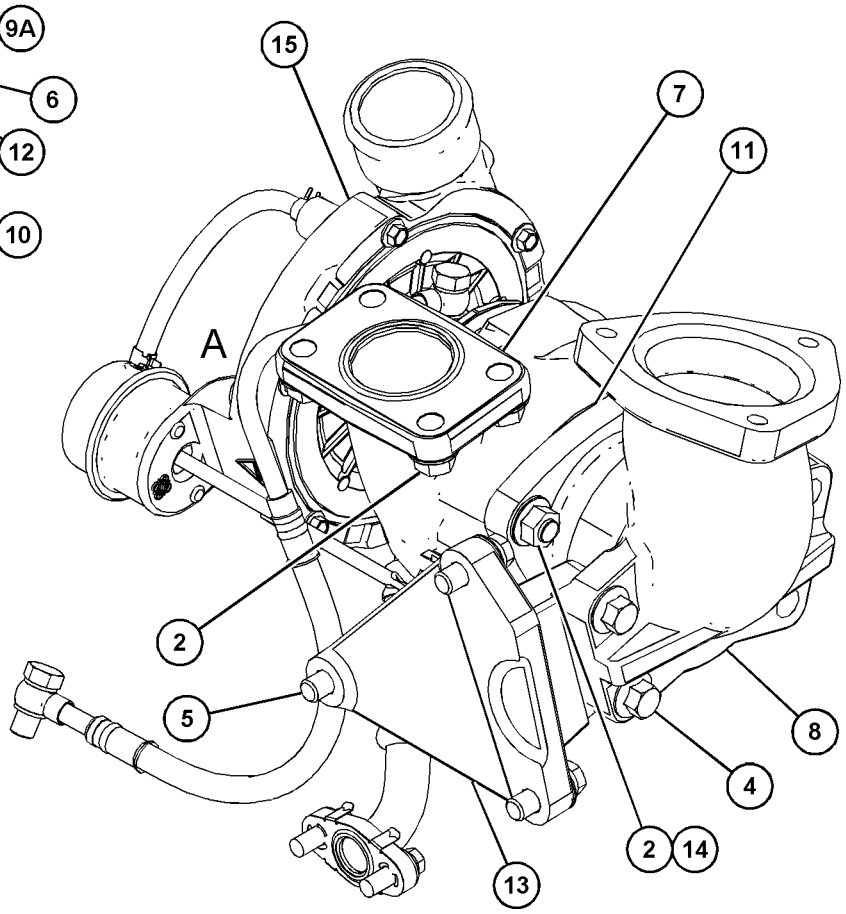

GRÁFICO 1 <FIM> g06032892

360-8958 GRUPO DE FILTRO-COMBUSTÍVEL (FILTER GP-FUEL)

S/N: 2W21-UP

NÚMEROE DE 452-8547 GRUPO DE FILTRO-COMBUSTÍVEL

UM ACESSÓRIO

SMCS-1261 **i04994749**

NOTA	REF. NÃO	GRÁFICO REF.	NÚMERO DA PEÇA	QTY	NOME DA PEÇA 1 2 3 4 5 6 (NÍVEL DO PRODUTO)	CONSULTE PÁGINA
	1	1	**360-8960**	1	ELEMENTO FILTRANTE DE COMBUSTÍVEL (FILTER ELEMENT-FUEL)	
					JOGO(S) DE REPARO DISPONÍVEL(ÍVEIS):	
			362-5412	1	KIT-DRENO (FILTRO DE COMBUSTÍVEL) (KIT-DRAIN (FUEL FILTER))	
					(INCLUDES DRAIN, KNOB, & SEALS)	

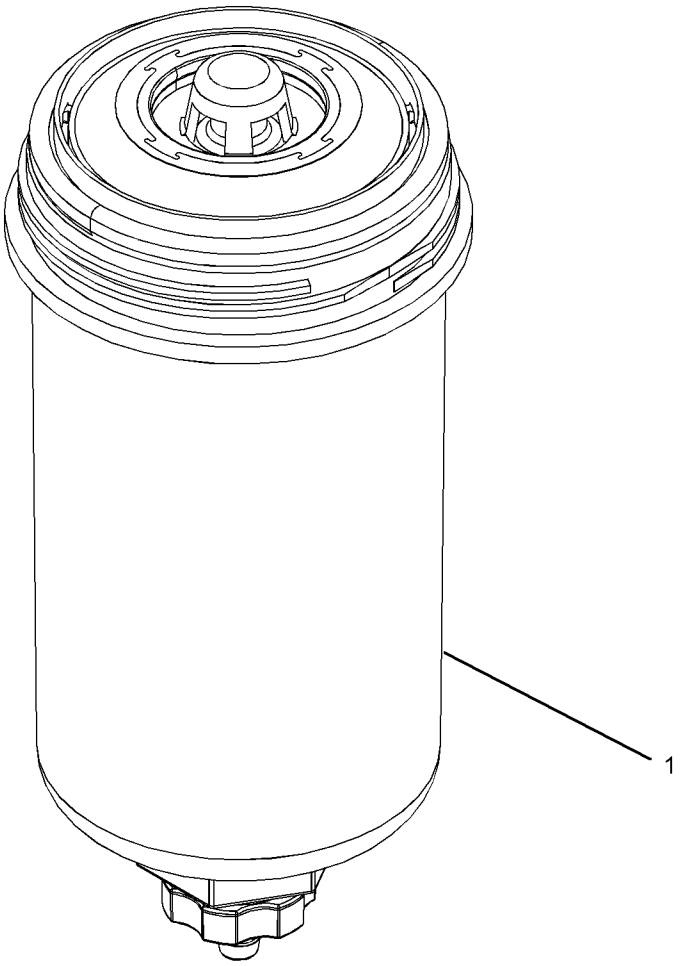

GRÁFICO 1 <FIM> g03173178

438-7763 GRUPO DE FILTRO-COMBUSTÍVEL (FILTER GP-FUEL)

S/N: G541-UP; GP51-UP

NÚMEROE DE 441-1215 GRUPO DE FILTRO-COMBUSTÍVEL

UM ACESSÓRIO

SMCS-1261 **i05899682**

NOTA	REF. NÃO	GRÁFICO REF.	NÚMERO DA PEÇA	QTY	NOME DA PEÇA 1 2 3 4 5 6 (NÍVEL DO PRODUTO)	CONSULTE PÁGINA
	1	1	**192-9207**	1	CONJUNTO DE BUJÃO (PLUG AS)	
	1A	1	**126-9093**	1	RETENTOR (SEAL)	
	2	1	**439-5037**	1	CONJUNTO DE FILTRO SEPARADOR DE ÁGUA E COMBUSTÍVEL (FILTER AS-WATER SEP & FUEL)	
	3	1	**439-5039**	1	GRUPO DE SENSORES DE NÍVEL DE LÍQUIDO (SENSOR GP-LIQUID LEVEL)	
	4	1	**439-5040**	1	CONJUNTO DA CUBA (BOWL AS)	

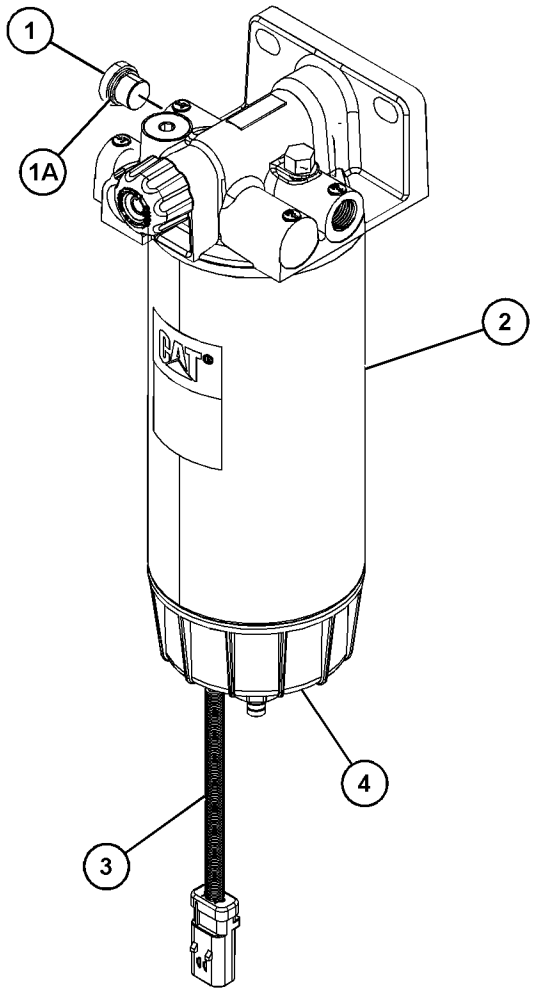

GRÁFICO 1 <FIM> g03540796

441-1215 GRUPO DE FILTRO-COMBUSTÍVEL (FILTER GP-FUEL)

S/N: G541-UP; GP51-UP
NÚMEROE DE 450-5001 GRUPO DE TUBULAÇÕES DE COMBUSTÍVEL
UM ACESSÓRIO

SMCS-1261 **i06547291**

NOTA	REF. NÃO	GRÁFICO REF.	NÚMERO DA PEÇA	QTY	NOME DA PEÇA 1 2 3 4 5 6 (NÍVEL DO PRODUTO)	CONSULTE PÁGINA
Y	1	1	**438-7763**	1	GRUPO DE FILTRO-COMBUSTÍVEL (FILTER GP-FUEL)	71

Y - ILUSTRAÇÃO INDIVIDUAL

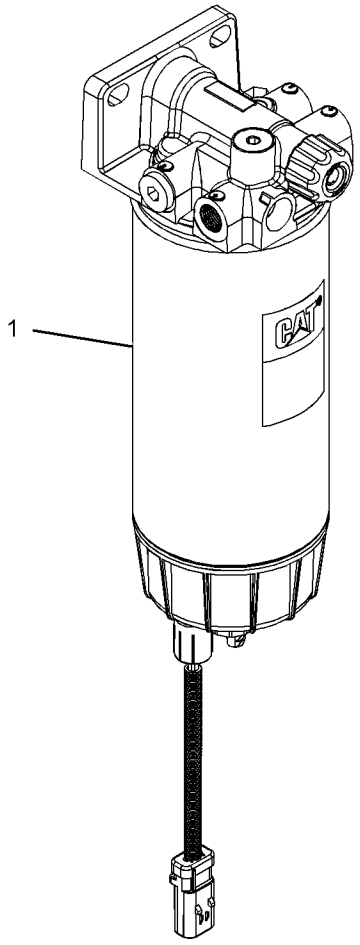

GRÁFICO 1 <FIM> g03535423

452-8547 GRUPO DE FILTRO-COMBUSTÍVEL (FILTER GP-FUEL)

S/N: 2W21-UP

NÚMEROE DE 453-7163 GRUPO DE FILTRO-COMBUSTÍVEL

UM ACESSÓRIO

SMCS-1261 **i05856598**

NOTA	REF. NÃO	GRÁFICO REF.	NÚMERO DA PEÇA	QTY	NOME DA PEÇA 1 2 3 4 5 6 (NÍVEL DO PRODUTO)	CONSULTE PÁGINA
Y	1	1	**360-8958**	2	GRUPO DE FILTRO-COMBUSTÍVEL (FILTER GP-FUEL)	70
	2	1	**362-9689**	2	PARAFUSO ESPECIAL (SCREW-SPECIAL)	
					JOGO(S) DE REPARO DISPONÍVEL(ÍVEIS):	
			362-5412	2	KIT-DRENO (KIT-DRAIN)	
					(EACH KIT INCLUDES DRAIN, KNOB & SEAL)	

Y - ILUSTRAÇÃO INDIVIDUAL

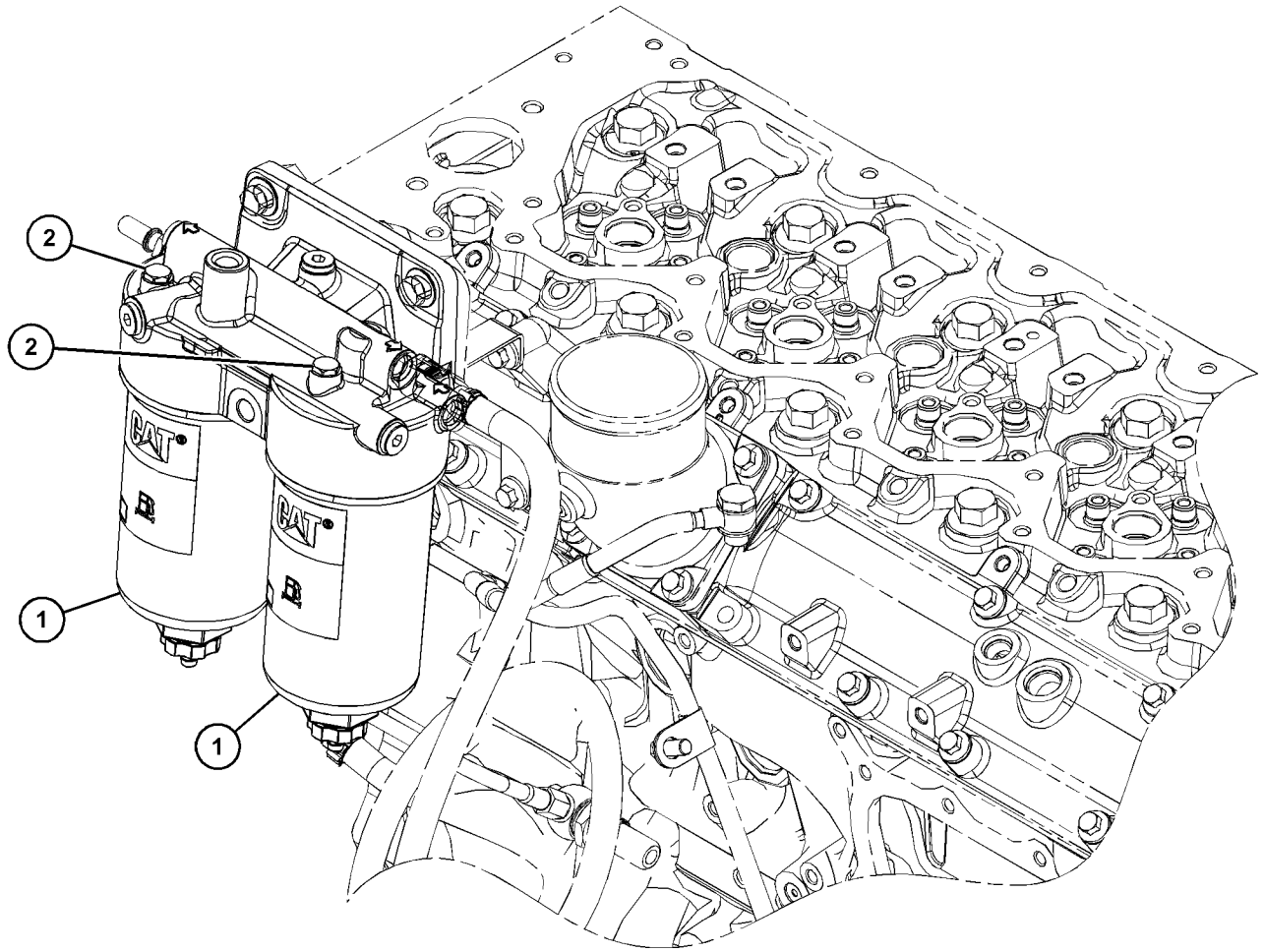

GRÁFICO 1 <FIM> g03701881

453-7163 GRUPO DE FILTRO-COMBUSTÍVEL (FILTER GP-FUEL)

S/N: 2W21-UP
NÚMEROE DE 435-7488 ARRANJO DO MOTOR-PRIMÁRIO
UM ACESSÓRIO

SMCS-1261 **i05856596**

NOTA	REF. NÃO	GRÁFICO REF.	NÚMERO DA PEÇA	QTY	NOME DA PEÇA 1 2 3 4 5 6 (NÍVEL DO PRODUTO)	CONSULTE PÁGINA
Y	1	1	**452-8547**	1	GRUPO DE FILTRO-COMBUSTÍVEL (FILTER GP-FUEL)	73

Y - ILUSTRAÇÃO INDIVIDUAL

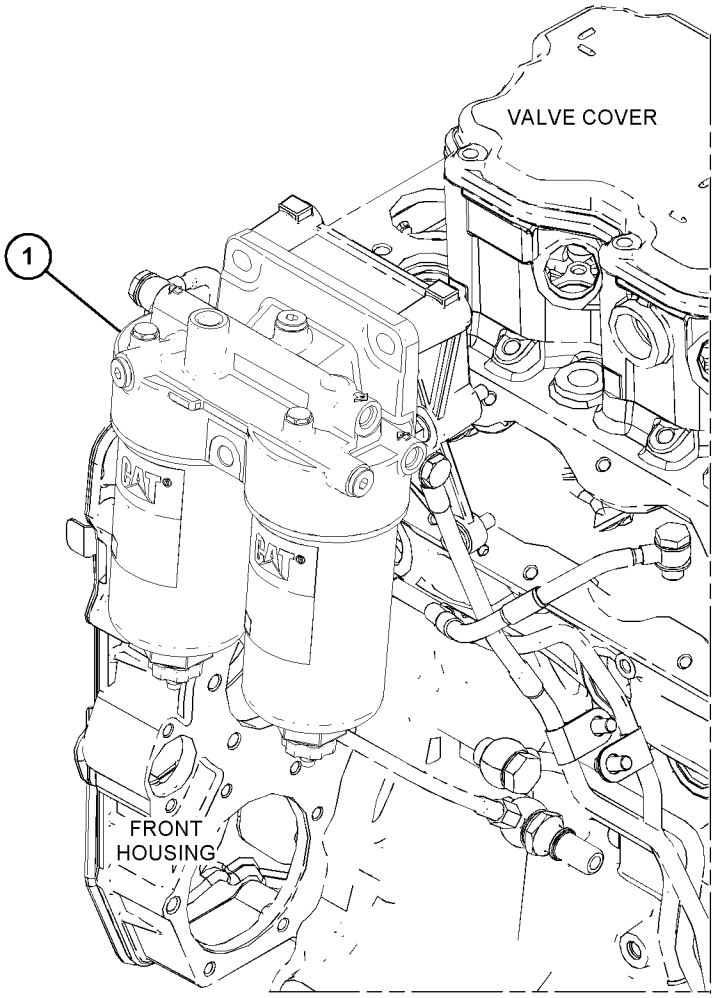

GRÁFICO 1 <FIM> g03695817

415-5522 GRUPO DE INJETORES DE COMBUSTÍVEL (INJECTOR GP-FUEL)

S/N: 2W21-UP
NÚMEROE DE 435-7488 ARRANJO DO MOTOR-PRIMÁRIO
UM ACESSÓRIO

SMCS-1251, 1254, 1290, 1713 **i06280858**

NOTA	REF. NÃO	GRÁFICO REF.	NÚMERO DA PEÇA	QTY	NOME DA PEÇA 1 2 3 4 5 6 (NÍVEL DO PRODUTO)	CONSULTE PÁGINA
	1	1	**278-5170**	4	PARAFUSO (BOLT)	
	2	1	**369-7799**	4	ABRAÇADEIRA DO INJETOR (CLAMP-INJECTOR)	
	3	1	**449-3315**	4	GRUPO DE INJETORES DE COMBUSTÍVEL (INJECTOR GP-FUEL)	
	3A	1	**376-6403**	1	ARRUELA VEDADORA (WASHER-SEALING)	
	3B	1	**376-6405**	1	ANEL RETENTOR EM O (SEAL-O-RING)	
	4	1	**277-5067**	4	LUVA (SLEEVE)	

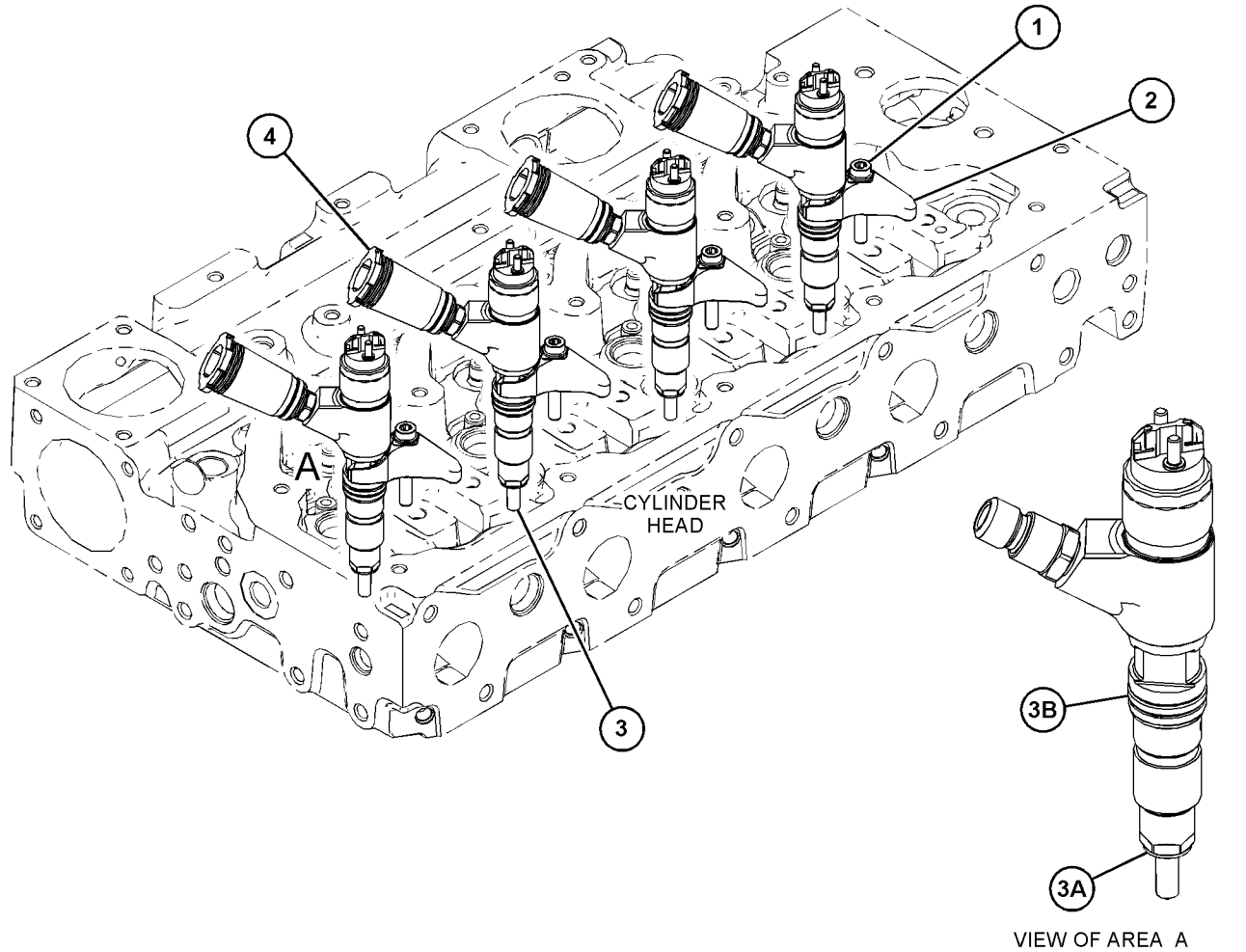

GRÁFICO 1 <FIM> g03808813

415-7119 GRUPO DE TUBULAÇÕES DE COMBUSTÍVEL (LINES GP-FUEL)

S/N: 2W21-UP
NÚMEROE DE 435-7488 ARRANJO DO MOTOR-PRIMÁRIO
UM ACESSÓRIO

SMCS-1274 **i06581570**

NOTA	REF. NÃO	GRÁFICO REF.	NÚMERO DA PEÇA	QTY	NOME DA PEÇA 1 2 3 4 5 6 (NÍVEL DO PRODUTO)	CONSULTE PÁGINA
M	1	1	**6I-0593**	2	PARAFUSO (M10X1,5X30 MM) (BOLT (M10X1.5X30-MM))	
M	2	1	**100-4458**	1	PARAFUSO (M8X1,25X14 MM) (BOLT (M8X1.25X14-MM))	
M	3	1	**164-7468**	1	PARAFUSO (M10X1,5X95-MM) (BOLT (M10X1.5X95-MM))	
	4	1	**247-4928**	1	ARRUELA (16,5X20,5X1,6 MM DE ESPESSURA) (WASHER (16.5X20.5X1.6-MM THK))	
M	5	1	**293-1875**	1	PARAFUSO (M10X1,5X16 MM) (BOLT (M10X1.5X16-MM))	
	6	1	*330-9723*	2	CONJUNTO DE BUJÃO (PLUG AS)	
					(EACH INCLUDES)	
	6A	1	**228-7100**	1	ANEL RETENTOR EM O (SEAL-O-RING)	
	6B	1	**241-6157**	1	BUJÃO (PLUG)	
	7	1	**356-3986**	3	CONJUNTO DE CONECTOR (CONNECTOR AS)	
					(EACH INCLUDES)	
	7A	1	**277-4993**	1	ANEL RETENTOR EM O (SEAL-O-RING)	
	9	1	**376-9967**	1	CONEXÃO-COMBUSTÍVEL (CONNECTION-FUEL)	
	10	1	**396-2421**	1	CONJUNTO DE TUBULAÇÃO DE COMBUSTÍVEL (LINE AS-FUEL)	
M	10A	1	**277-9938**	1	PARAFUSO ESPECIAL (BANJO) (BOLT-SPECIAL (BANJO))	
	10B	1	**286-2890**	2	ARRUELA (WASHER)	
	10C	1	**295-4670**	1	PARAFUSO ESPECIAL (BANJO) (BOLT-SPECIAL (BANJO))	
	11	1	**397-8294**	1	CONJUNTO DE TUBULAÇÃO DE COMBUSTÍVEL (LINE AS-FUEL)	
	12	1	**397-8298**	1	CONJUNTO DE TUBULAÇÃO DE COMBUSTÍVEL (LINE AS-FUEL)	
Y	13	1	**433-1316**	1	GRUPO DE TUBULAÇÕES DE COMBUSTÍVEL (LINES GP-FUEL)	78
	14	1	**454-9914**	1	ABRAÇADEIRA DE FILTRO (BRACKET-FILTER)	
	15	1	**456-1364**	1	CONJUNTO DE TUBULAÇÃO DE COMBUSTÍVEL (LINE AS-FUEL)	
	15A	1	**277-4993**	1	ANEL RETENTOR EM O (SEAL-O-RING)	
	15B	1	**286-2890**	2	ARRUELA (WASHER)	
	15C	1	**295-4670**	1	PARAFUSO ESPECIAL (BANJO) (BOLT-SPECIAL (BANJO))	
M	16	1	**6I-0254**	3	PARAFUSO (M8X1,25X30 MM) (BOLT (M8X1.25X30-MM))	

M - PEÇA MÉTRICA
Y - ILUSTRAÇÃO INDIVIDUAL

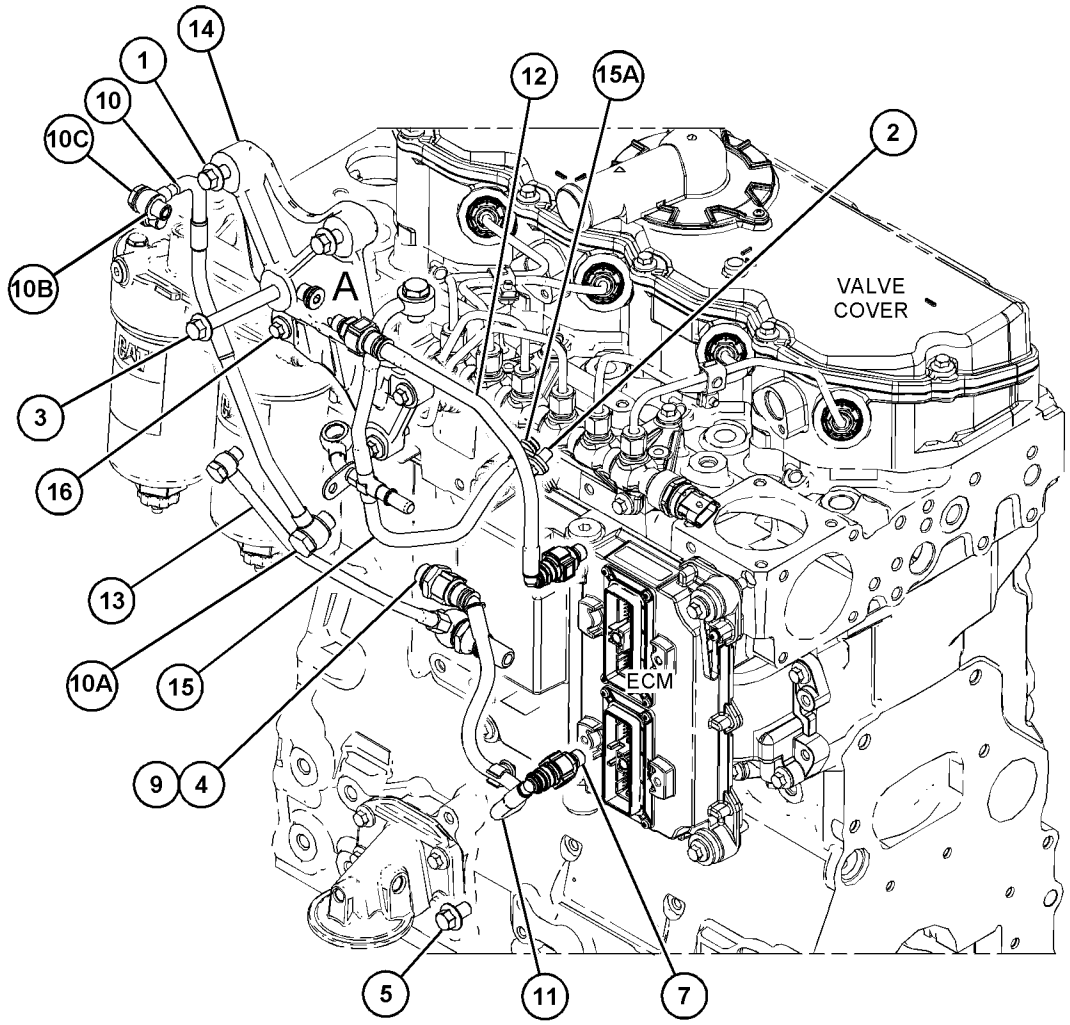

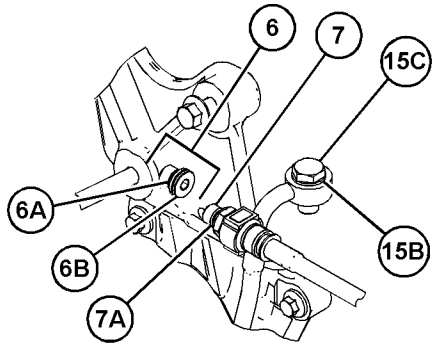

VIEW OF AREA A

GRÁFICO 1 <FIM> g03818209

433-1316 GRUPO DE TUBULAÇÕES DE COMBUSTÍVEL (LINES GP-FUEL)

S/N: 2W21-UP

NÚMEROE DE 415-7119 GRUPO DE TUBULAÇÕES DE COMBUSTÍVEL

UM ACESSÓRIO

SMCS-1274 **i05341897**

NOTA	REF. NÃO	GRÁFICO REF.	NÚMERO DA PEÇA	QTY	NOME DA PEÇA 1 2 3 4 5 6 (NÍVEL DO PRODUTO)	CONSULTE PÁGINA
	1	1	**246-4361**	2	ARRUELA (10,5X14X1,5 MM DE ESPESSURA) (WASHER (10.5X14X1.5-MM THK))	
	2	1	**385-1398**	1	CONEXÃO-COMBUSTÍVEL (CONNECTION-FUEL)	
	3	1	**386-1864**	1	PARAFUSO-BANJO (BOLT-BANJO)	
	4	1	**247-4928**	2	ARRUELA (16,5X20,5X1,6 MM DE ESPESSURA) (WASHER (16.5X20.5X1.6-MM THK))	

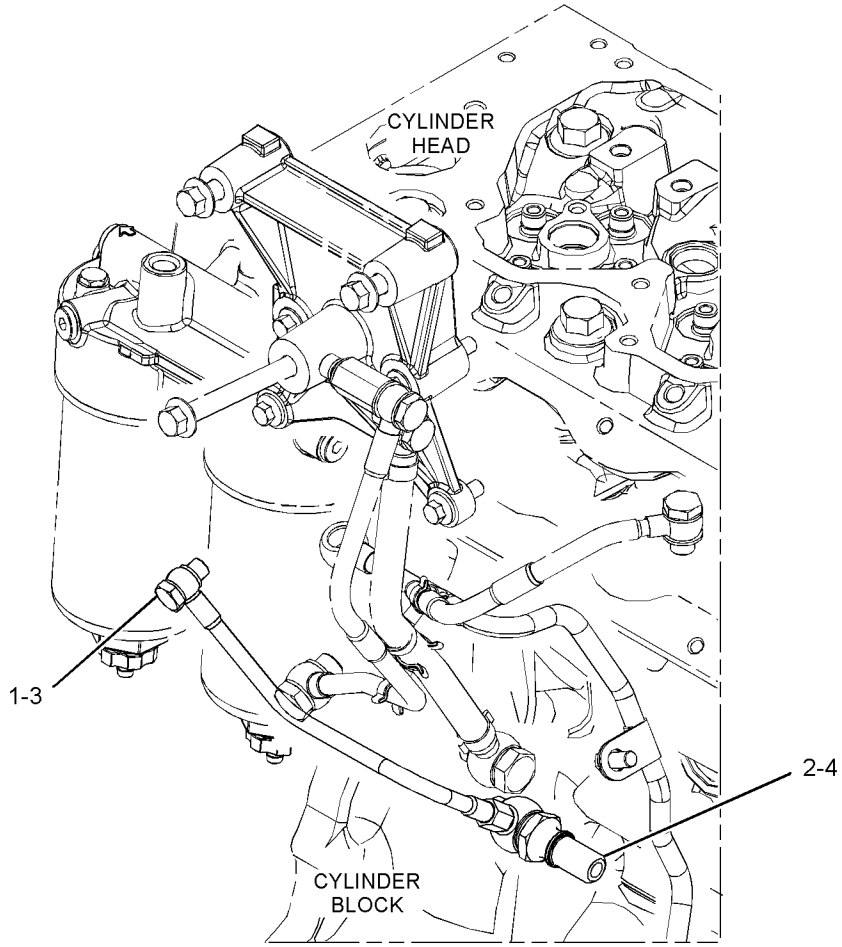

GRÁFICO 1 <FIM> g03384847

450-5001 GRUPO DE TUBULAÇÕES DE COMBUSTÍVEL (LINES GP-FUEL)

S/N: G541-UP; GP51-UP
NÚMEROE DE 450-4995 ARRANJO DE INSTALAÇÃO-MOTOR
UM ACESSÓRIO

SMCS-1274 **i06548607**

NOTA	REF. NÃO	GRÁFICO REF.	NÚMERO DA PEÇA	QTY	NOME DA PEÇA 1 2 3 4 5 6 (NÍVEL DO PRODUTO)	CONSULTE PÁGINA
	1	1	**3S-2093**	3	CABO TIPO CINTA (STRAP-CABLE)	
	2	1	**5P-6385**	1	COTOVELO (ELBOW)	
	3	1	**7K-1181**	4	CABO TIPO CINTA (STRAP-CABLE)	
	4	1	**102-8703**	3	PLACA DA TAMPA (PLATE-COVER)	
	5	1	**254-3859**	1	CONECTOR DE MANGUEIRA (CONNECTOR-HOSE)	
	6	1	**264-3518**	3	CONECTOR-TOMADA (CONNECTOR-RECEPTACLE)	
	7	1	**290-5562**	1	SUPORTE (ARTICULAÇÃO GIRATÓRIA DUPLA) (MOUNT (DUAL SWIVEL))	
	8	1	**336-7700**	2	ABRAÇADEIRA (CLAMP)	
	9	1	**365-0162**	1	CONECTOR-ESPECIAL (CONNECTOR-SPECIAL)	
	10	1	**384-8512**	1	FILTRO DE COMBUSTÍVEL (EM LINHA) (FILTER-FUEL (IN-LINE))	
	11	1	*385-5773*	2	CONJUNTO DE CONECTOR (CONNECTOR AS)	
					(EACH INCLUDES)	
		1	**5P-1046**	1	CONECTOR (CONNECTOR)	
		1	**214-7568**	1	ANEL RETENTOR EM O (SEAL-O-RING)	
Y	12	1	*441-1215*	1	GRUPO DE FILTRO-COMBUSTÍVEL (FILTER GP-FUEL)	72
	13	1	*442-1579*	2	CONJUNTO DE CONEXÃO (FITTING AS)	
					(EACH INCLUDES)	
		1	**126-9093**	1	RETENTOR (SEAL)	
		1	**439-1840**	1	CONEXÃO (FITTING)	
	14	1	**487-2946**	1	CONJUNTO DE SUPORTE (BRACKET AS)	
M	15	1	**099-3649**	3	PARAFUSO (M8X1,25X40 MM) (BOLT (M8X1.25X40-MM))	
	16	1	**132-5789**	2	GRAMPO (CLIP)	
	17	1	**156-3617**	6	BRAÇADEIRA-METADE (CLAMP-HALF)	
	18	1	**177-2215**	4	BRAÇADEIRA CINTA- DUPLA (STRAP-DUAL CLAMP)	
	19	1	**200-6345**	2	SUPORTE (ARTICULAÇÃO GIRATÓRIA DUPLA) (MOUNT (DUAL SWIVEL))	
	20	1	**204-2281**	4	CABO TIPO CINTA (STRAP-CABLE)	
	21	1	*244-3712*	1	CONJUNTO DE BUJÃO (PLUG AS)	
		1	**9S-4191**	1	BUJÃO (ROSCA 9/16-18) (PLUG (9/16-18-THD))	
		1	**214-7568**	1	ANEL RETENTOR EM O (SEAL-O-RING)	
	22	1	**2G-8096**	2	MONTAGEM (MOUNTING)	
	23	1	**312-0288**	1	ABRAÇADEIRA (CLAMP)	
	24	1	**327-0325**	2	CABO TIPO CINTA (STRAP-CABLE)	
	25	1	**3S-8665**	3	GRAMPO (CLIP)	
	26	1	**433-0933**	2	ABRAÇADEIRA (CLAMP)	
	27	1	**5D-1026**	1	ABRAÇADEIRA TIPO CINTA (CLAMP-BAND)	
	28	1	**5P-4325**	1	GRAMPO (CLIP)	
	29	1	**5P-4961**	6	ABRAÇADEIRA DE MANGUEIRA (CLAMP-HOSE)	
	30	1	**8T-0154**	2	ABRAÇADEIRA DE MANGUEIRA (CLAMP-HOSE)	
	31	1	**8T-4121**	5	ARRUELA DURA (11X21X2,5 MM DE ESPESSURA) (WASHER-HARD (11X21X2.5-MM THK))	
M	32	1	**8T-4191**	1	PARAFUSO (M10X1,5X16 MM) (BOLT (M10X1.5X16-MM))	
M	33	1	**8T-4195**	3	PARAFUSO (M10X1,5X30 MM) (BOLT (M10X1.5X30-MM))	

450-5001 GRUPO DE TUBULAÇÕES DE COMBUSTÍVEL (LINES GP-FUEL) (continuação) **i06548607**

NOTA	REF. NÃO	GRÁFICO REF.	NÚMERO DA PEÇA	QTY	NOME DA PEÇA 1 2 3 4 5 6 (NÍVEL DO PRODUTO)	CONSULTE PÁGINA
M	34	1	**8T-4196**	2	PARAFUSO (M10X1,5X35 MM) (BOLT (M10X1.5X35-MM))	
	35	1	**8T-4222**	1	ARRUELA DURA (11X32X2,5 MM DE ESPESSURA) (WASHER-PLATED (11X32X2.5-MM THK))	
	36	1	**8T-4224**	3	ARRUELA DURA (8,8X16X2 MM DE ESPESSURA) (WASHER-HARD (8.8X16X2-MM THK))	
E	37	1	**347-8646**		MANGUEIRA (89 CM) (HOSE (89-CM))	
E	38	1	**8C-3681**		MANGUEIRA (30 CM CADA) (HOSE (30-CM EACH))	
E	39	1	**347-8647**		MANGUEIRA (177,2 CM) (HOSE (177.2-CM))	
E	39A	1	**347-8647**		MANGUEIRA (7,3 CM) (HOSE (7.3-CM))	
E	40	1	**347-8645**		MANGUEIRA (161 CM) (HOSE (161-CM))	
E	40A	1	**347-8645**		MANGUEIRA (172,8 CM) (HOSE (172.8-CM))	
E	40B	1	**347-8645**		MANGUEIRA (21,8 CM) (HOSE (21.8-CM))	
E	40C	1	**347-8645**		MANGUEIRA (6,8 CM) (HOSE (6.8-CM))	

E - ENCOMENDAR POR CENTÍMETROS
M - PEÇA MÉTRICA
Y - ILUSTRAÇÃO INDIVIDUAL

450-5001 GRUPO DE TUBULAÇÕES DE COMBUSTÍVEL (LINES GP-FUEL) (continuação) **i06548607**

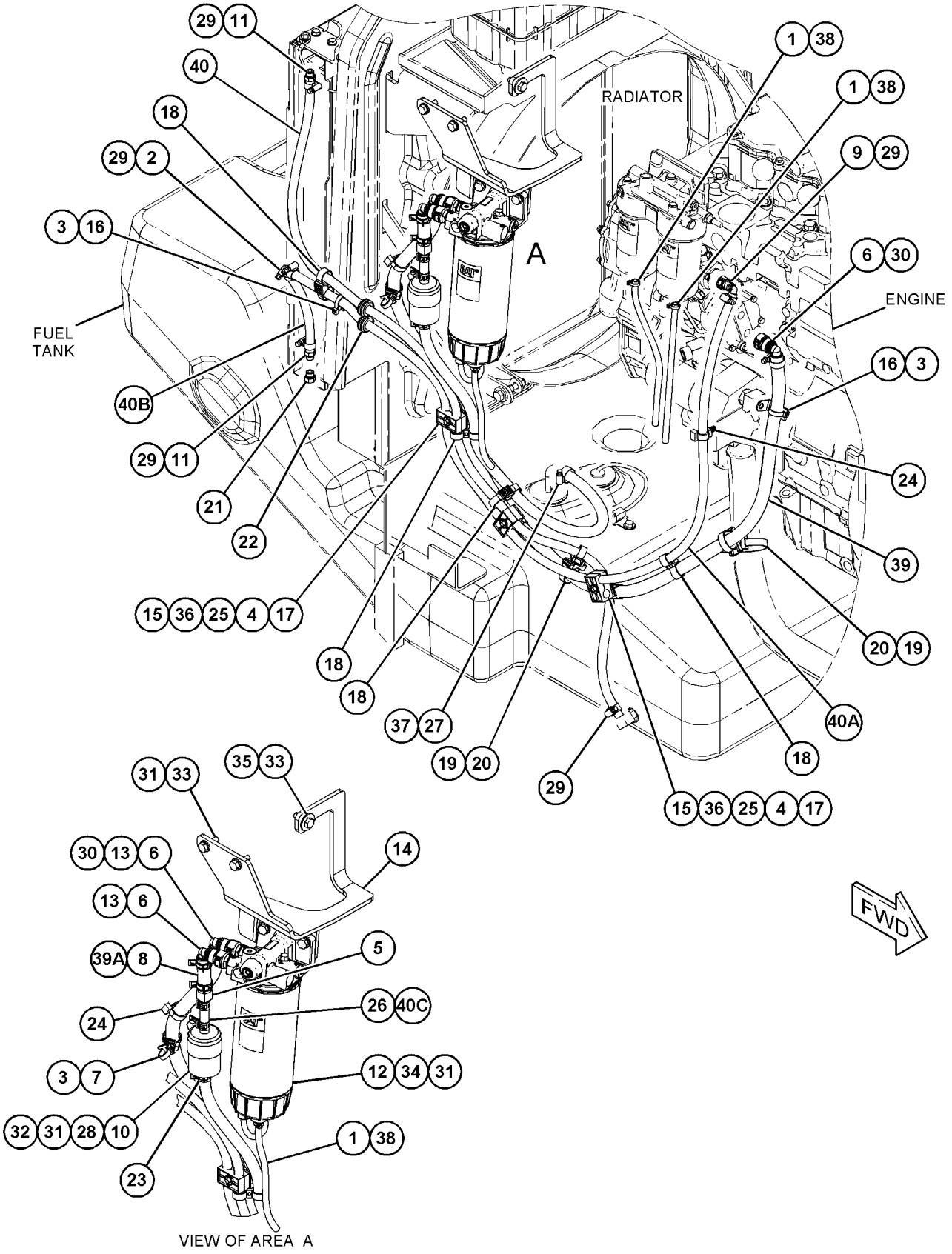

GRÁFICO 1 <FIM> g06020816

375-2647 GRUPO DA BOMBA DE INJEÇÃO DE COMBUSTÍVEL
(PUMP GP-FUEL INJECTION)*R

S/N: 2W21-UP

NÚMEROE DE 415-5523 GRUPO DA BOMBA DE INJEÇÃO DE COMBUSTÍVEL

UM ACESSÓRIO

SMCS-1251, 1290 **i05756354**

NOTA	REF. NÃO	GRÁFICO REF.	NÚMERO DA PEÇA	QTY	NOME DA PEÇA 1 2 3 4 5 6 (NÍVEL DO PRODUTO)	CONSULTE PÁGINA
	1	1	**386-3819**	1	CHAVE DO EIXO (KEY-SHAFT)	
	2	1	**375-8254**	1	VÁLVULA (VALVE)	
	3	1	**376-6409**	1	RETENTOR (SEAL)	
	4	1	**376-6410**	1	RETENTOR-ARRUELA (RETAINER-WASHER)	
	5	1	**376-6411**	1	PORCA-EIXO (NUT-SHAFT)	
	6	1	**386-2971**	2	ARRUELA (WASHER)	
	7	1	**386-2976**	2	ARRUELA (WASHER)	

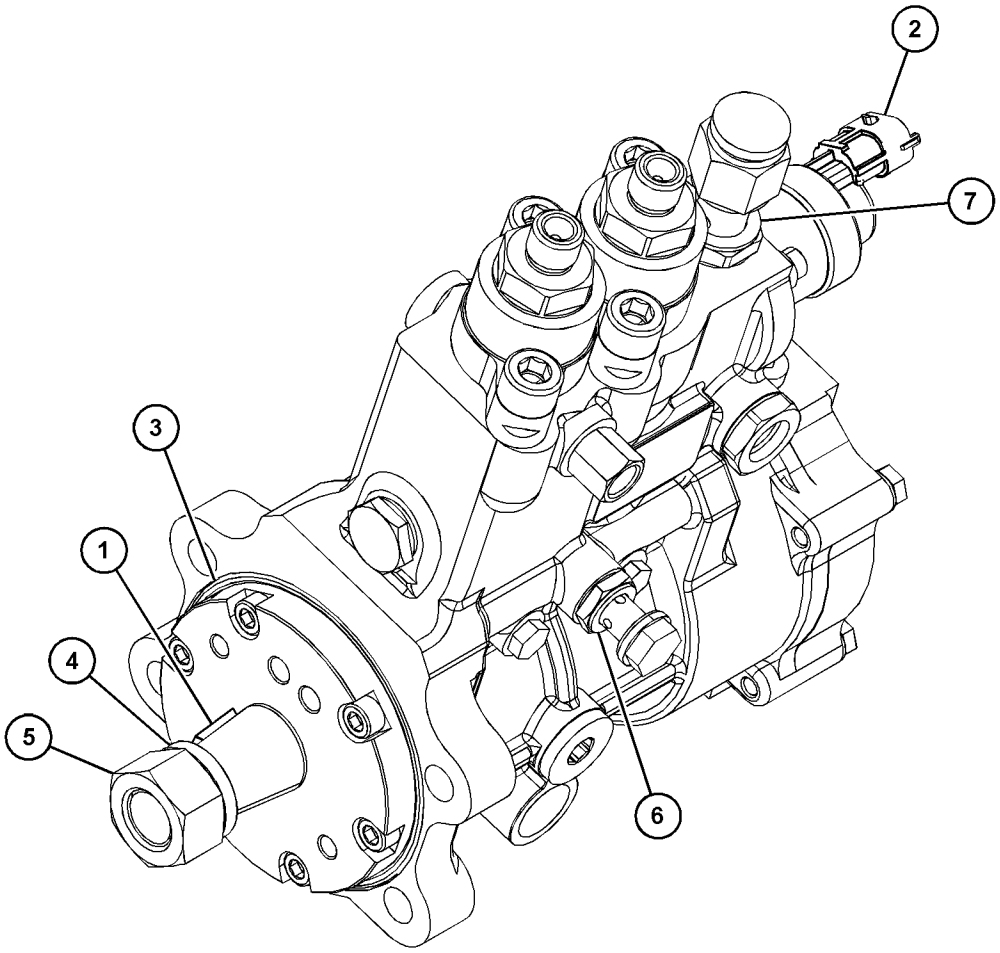

GRÁFICO 1 <FIM> g03657844

415-5523 GRUPO DA BOMBA DE INJEÇÃO DE COMBUSTÍVEL (PUMP GP-FUEL INJECTION)

S/N: 2W21-UP
NÚMEROE DE 435-7488 ARRANJO DO MOTOR-PRIMÁRIO
UM ACESSÓRIO

SMCS-1251, 1290 **i06280861**

NOTA	REF. NÃO	GRÁFICO REF.	NÚMERO DA PEÇA	QTY	NOME DA PEÇA 1 2 3 4 5 6 (NÍVEL DO PRODUTO)	CONSULTE PÁGINA
M	1	1	**6I-0654**	1	PARAFUSO (M10X1,5X25 MM) (BOLT (M10X1.5X25-MM))	
M	2	1	**100-4830**	2	PARAFUSO (M10X1,5X20 MM) (BOLT (M10X1.5X20-MM))	
M	3	1	**286-0123**	4	PARAFUSO (M10X1,5X35 MM DE ESPESSURA) (BOLT (M10X1.5X35-MM THK))	
	4	1	**346-0006**	1	PARAFUSO ESPECIAL (BOLT-SPECIAL)	
	5	1	**371-2691**	1	SUPORTE (BRACKET)	
YR	6	1	**375-2647**	1	GRUPO DA BOMBA DE INJEÇÃO DE COMBUSTÍVEL (PUMP GP-FUEL INJECTION)	82
	7	1	**445-9016**	1	CONJUNTO DE TUBULAÇÃO-ÓLEO (LINE AS-OIL)	
	8	1	**449-3333**	1	SUPORTE (BRACKET)	
	9	1	**464-7605**	1	ENGRENAGEM-BOMBA DE COMBUSTÍVEL (GEAR-FUEL PUMP)	
M	10	1	**6I-0217**	2	PARAFUSO (M8X1,25X20 MM) (BOLT (M8X1.25X20-MM))	
M	11	1	**175-7141**	1	PORCA DE FLANGE SEXTAVADA (ROSCA M10X1,5) (NUT-HEX FLANGE (M10X1.5-THD))	
	12	1	**346-0007**	2	ARRUELA (WASHER)	

M - PEÇA MÉTRICA
R - PEÇA REMANUFATURADA PODE ESTAR DISPONÍVEL
Y - ILUSTRAÇÃO INDIVIDUAL

415-5523 GRUPO DA BOMBA DE INJEÇÃO DE COMBUSTÍVEL (PUMP GP-FUEL INJECTION) (continuação)

i06280861

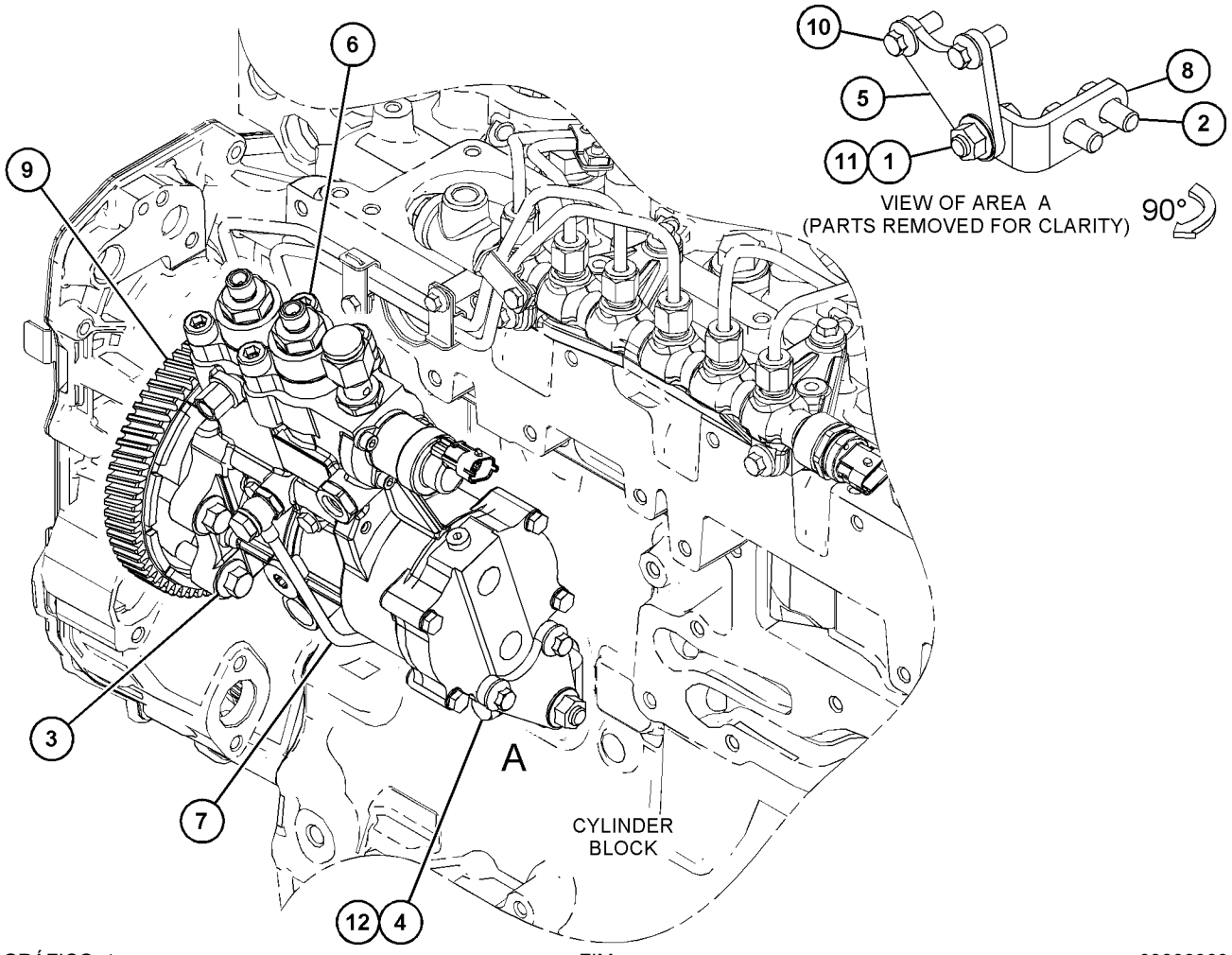

GRÁFICO 1 <FIM> g03808909

415-5527 GRUPO DE GALERIA DE DISTRIBUIÇÃO DE COMBUSTÍVEL (RAIL GP-FUEL)

S/N: 2W21-UP
NÚMEROE DE 435-7488 ARRANJO DO MOTOR-PRIMÁRIO
UM ACESSÓRIO

SMCS-1288 **i06280862**

NOTA	REF. NÃO	GRÁFICO REF.	NÚMERO DA PEÇA	QTY	NOME DA PEÇA 1 2 3 4 5 6 (NÍVEL DO PRODUTO)	CONSULTE PÁGINA
M	1	1	**101-3895**	2	PARAFUSO (M8X1,25X35 MM) (BOLT (M8X1.25X35-MM))	
	2	1	**178-2510**	1	PARAFUSO (M6X1X45 MM) (BOLT (M6X1X45-MM))	
	3	1	**396-2052**	1	CONJUNTO DA GALERIA-COMBUSTÍVEL (RAIL AS-FUEL)	
	3A	1	**375-6988**	1	SENSOR (PRESSÃO DA GALERIA DE DISTRIBUIÇÃO DE COMBUSTÍVEL) (SENSOR (FUEL RAIL PRESSURE))	
	3B	1	**398-6226**	1	VÁLVULA (PRESSÃO DA GALERIA DE DISTRIBUIÇÃO DE COMBUSTÍVEL) (VALVE (FUEL RAIL PRESSURE))	
	4	1	*396-2602*	1	CONJUNTO DE TUBULAÇÃO DE COMBUSTÍVEL (LINE AS-FUEL)	
	4A	1	**397-6836**	1	CONJUNTO DE ABRAÇADEIRA (CLAMP AS)	
		1	**396-2606**	1	TUBULAÇÃO DE COMBUSTÍVEL (LINE-FUEL)	
	4B	1	**396-2607**	1	TUBULAÇÃO DE COMBUSTÍVEL (LINE-FUEL)	
	5	1	*396-2603*	1	CONJUNTO DE TUBULAÇÃO DE COMBUSTÍVEL (LINE AS-FUEL)	
	5A	1	**397-6836**	1	CONJUNTO DE ABRAÇADEIRA (CLAMP AS)	
		1	**396-2608**	1	TUBULAÇÃO DE COMBUSTÍVEL (LINE-FUEL)	
	5B	1	**396-2609**	1	TUBULAÇÃO DE COMBUSTÍVEL (LINE-FUEL)	
	6	1	*396-2604*	1	CONJUNTO DE TUBULAÇÃO DE COMBUSTÍVEL (LINE AS-FUEL)	
	6A	1	**397-6836**	2	CONJUNTO DE ABRAÇADEIRA (CLAMP AS)	
	6B	1	**396-2610**	1	TUBULAÇÃO DE COMBUSTÍVEL (LINE-FUEL)	
		1	**396-2611**	1	TUBULAÇÃO DE COMBUSTÍVEL (LINE-FUEL)	
	7	1	**398-7219**	1	PILAR (PILLAR)	
	8	1	**399-8470**	1	SUPORTE (BRACKET)	
M	9	1	**6I-0260**	4	PARAFUSO (M8X1,25X25 MM) (BOLT (M8X1.25X25-MM))	
					JOGO(S) DE REPARO DISPONÍVEL(ÍVEIS):	
			463-8336	1	KIT-GRAMPO (KIT-CLIP)	
					(INCLUDES PLATE, BRACKET & INSERT)	

M - PEÇA MÉTRICA

415-5527 GRUPO DE GALERIA DE DISTRIBUIÇÃO DE COMBUSTÍVEL (RAIL GP-FUEL) (continuação) **i06280862**

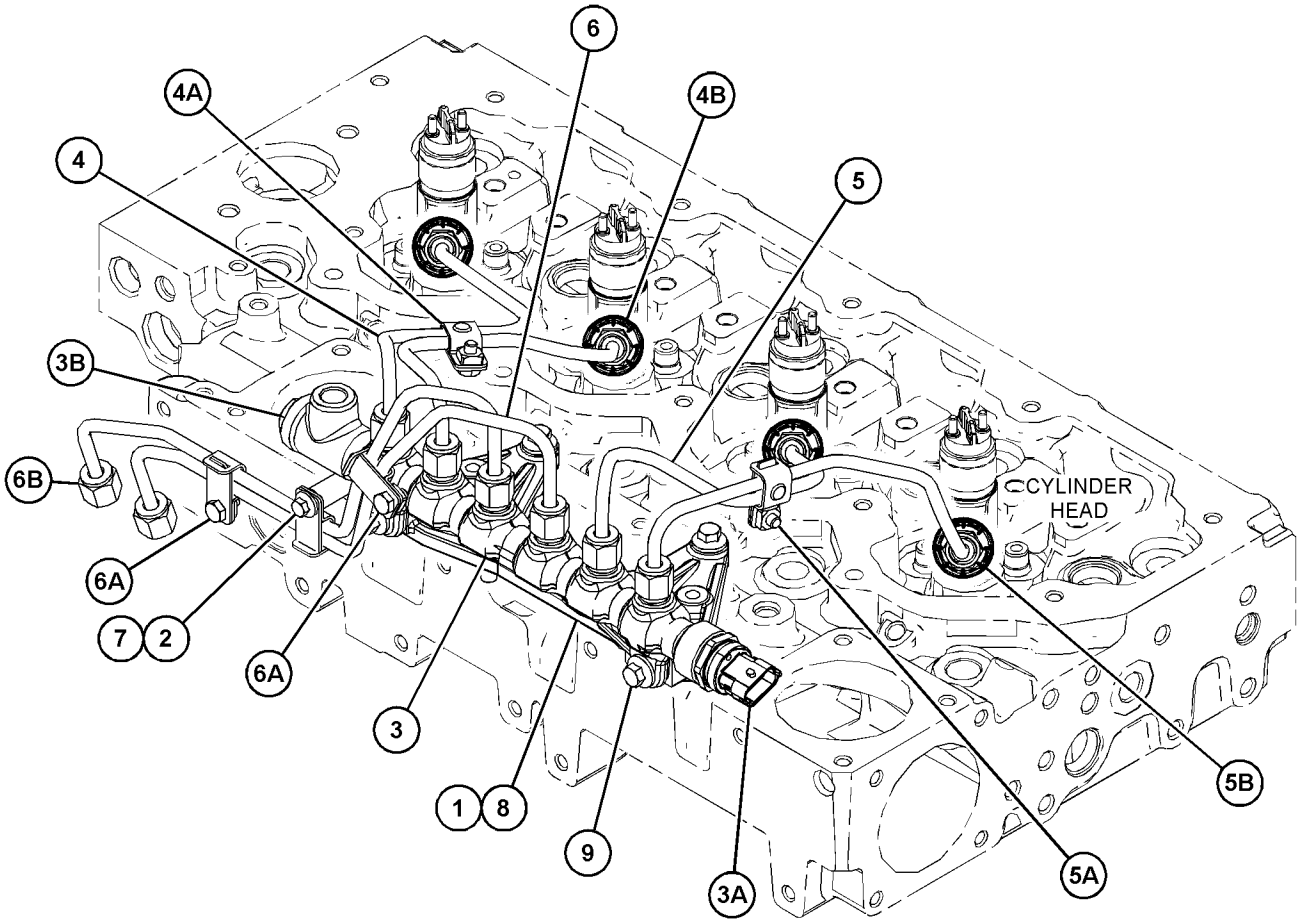

GRÁFICO 1 <FIM> g03815915

347-9601 GRUPO DE TANQUE DE COMBUSTÍVEL E FIXAÇÃO (TANK & MTG GP-FUEL)

S/N: G541-UP; GP51-UP

NÚMEROE DE 453-1521, 453-1522 ARRANJO DE CHASSI

SMCS-1273 **i05323474**

NOTA	REF. NÃO	GRÁFICO REF.	NÚMERO DA PEÇA	QTY	NOME DA PEÇA 1 2 3 4 5 6 (NÍVEL DO PRODUTO)	CONSULTE PÁGINA
	1	1	**213-9684**	4	ÂNGULO (ANGLE)	
Y	2	1	**374-9802**	1	GRUPO DO TANQUE DE COMBUSTÍVEL (TANK GP-FUEL)	88
	3	1	**355-3204**	1	ISOLAMENTO (LADO DIREITO) (INSULATION (RH))	
	4	1	**355-3205**	1	ISOLAMENTO (LADO ESQUERDO) (INSULATION (LH))	
	5	1	**5P-4116**	1	ARRUELA DURA (8,8X20,5X2 MM DE ESPESSURA) (WASHER-HARD (8.8X20.5X2-MM THK))	
M	6	1	**7X-2536**	1	PARAFUSO (M8X1,25X14 MM) (BOLT (M8X1.25X14-MM))	
M	7	1	**7X-7729**	8	ARRUELA (11X25X3 MM DE ESPESSURA) (WASHER (11X25X3-MM THK))	
	8	1	**8T-4121**	8	ARRUELA DURA (11X21X2,5 MM DE ESPESSURA) (WASHER-HARD (11X21X2.5-MM THK))	
M	9	1	**8T-4133**	8	PORCA (ROSCA M10X1,5) (NUT (M10X1.5-THD))	
M	10	1	**8T-4196**	8	PARAFUSO (M10X1,5X35 MM) (BOLT (M10X1.5X35-MM))	

M - PEÇA MÉTRICA
Y - ILUSTRAÇÃO INDIVIDUAL

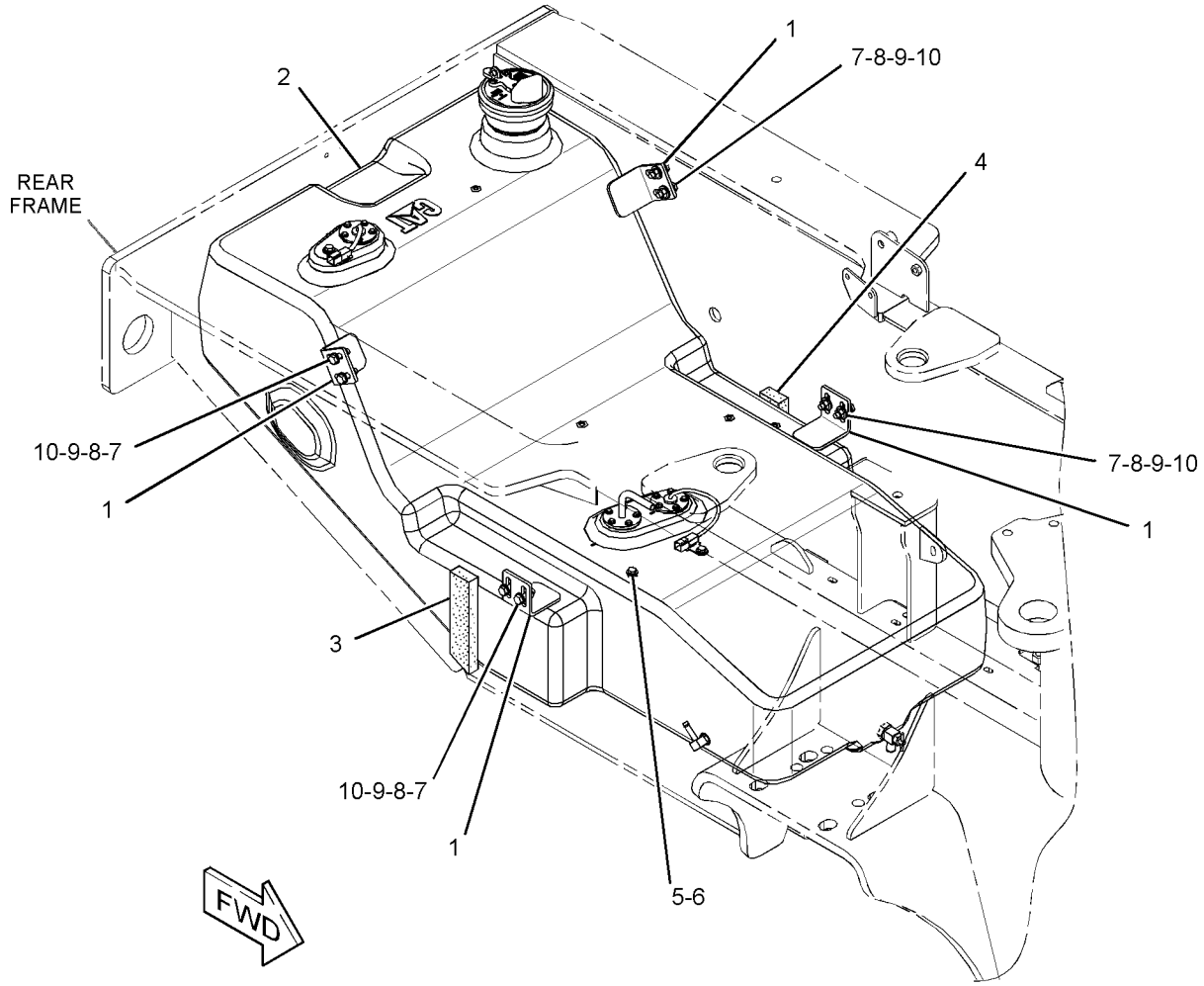

GRÁFICO 1 <FIM> g02722241

374-9802 GRUPO DO TANQUE DE COMBUSTÍVEL (TANK GP-FUEL)

S/N: G541-UP; GP51-UP
242 L (63,9 GAL EUA)
NÚMEROE DE 347-9601 GRUPO DE TANQUE DE COMBUSTÍVEL E FIXAÇÃO

SMCS-1273 **i06273652**

NOTA	REF. NÃO	GRÁFICO REF.	NÚMERO DA PEÇA	QTY	NOME DA PEÇA 1 2 3 4 5 6 (NÍVEL DO PRODUTO)	CONSULTE PÁGINA
	1	1	**130-5300**	2	GRAMPO (CLIP)	
	2	1	*165-2273*	1	GRUPO DE VÁLVULAS-CORTE (DRENO DO TANQUE DE COMBUSTÍVEL) (VALVE GP-SHUTOFF (FUEL TANK DRAIN))	
		1	**3K-0360**	1	ANEL RETENTOR EM O (SEAL-O-RING)	
		1	**6V-7238**	1	VÁLVULA DE CORTE (DRENO DO TANQUE DE COMBUSTÍVEL) (VALVE-SHUTOFF (FUEL TANK DRAIN))	
	3	1	*217-8185*	1	CONJUNTO DE COTOVELO (ELBOW AS)	
		1	**3K-0360**	1	ANEL RETENTOR EM O (SEAL-O-RING)	
		1	**9X-3982**	1	COTOVELO (ELBOW)	
	4	1	**306-8127**	1	ADAPTADOR (ADAPTER)	
	5	1	**323-5867**	1	GRUPO DO EMISSOR DE NÍVEL DO COMBUSTÍVEL (SENDER AS-FUEL LEVEL)	
		1	**8T-8729**	2	PINO DE CONECTOR (CALIBRE 16 A 18) (PIN-CONNECTOR (16-GA TO 18-GA))	
		1	**102-8802**	1	KIT DE TOMADA (2 PINOS) (KIT-RECEPTACLE (2-PIN))	
					(INCLUDES RECEPTACLE AS & WEDGE)	
	6	1	**357-7399**	1	GRUPO DA TAMPA-BOCAL DE ENCHIMENTO DE COMBUSTÍVEL (CAP GP-FUEL FILLER)	
		1	**349-7059**	1	CONJUNTO DE TAMPA DE COMBUSTÍVEL (TRAVÁVEL, VENTILADO) (CAP AS-FUEL (LOCKABLE, VENTED))	
		1	**7D-7111**	1	ANEL RETENTOR EM O (SEAL-O-RING)	
		1	**350-7735**	1	KIT DE TAMPA DO FILTRO (TANQUE DE COMBUSTÍVEL) (KIT-CAP FILTER (FUEL TANK))	
					(INCLUDES BREATHER BODY, BREATHER GASKET, MOUNTING SCREWS & WASHERS)	
		1	**364-1995**	1	PROTETOR DA TAMPA DE COMBUSTÍVEL (BOOT-FUEL CAP)	
	7	1	**362-6458**	1	GRUPO DO EMISSOR DE NÍVEL DO COMBUSTÍVEL (SENDER AS-FUEL LEVEL)	
		1	**8T-8729**	2	PINO DE CONECTOR (CALIBRE 16 A 18) (PIN-CONNECTOR (16-GA TO 18-GA))	
		1	**102-8802**	1	KIT DE TOMADA (2 PINOS) (KIT-RECEPTACLE (2-PIN))	
					(INCLUDES RECEPTACLE AS & WEDGE)	
	8	1	**374-9758**	1	TANQUE-COMBUSTÍVEL (TANK-FUEL)	
	9	1	**374-9815**	1	GRUPO DE TUBULAÇÕES-COMBUSTÍVEL (TUBE AS-FUEL)	
	10	1	**5P-4116**	2	ARRUELA DURA (8,8X20,5X2 MM DE ESPESSURA) (WASHER-HARD (8.8X20.5X2-MM THK))	
	11	1	**6V-7699**	15	ARRUELA DURA (5,5X13X1,6 MM DE ESPESSURA) (WASHER-HARD (5.5X13X1.6-MM THK))	
M	12	1	**7I-2273**	10	PARAFUSO (M5X0,8X16 MM) (BOLT (M5X0.8X16-MM))	
	13	1	**8C-6438**	1	PARAFUSO DE CABEÇA PANELA (6-20X12,7 MM) (SCREW-PAN HEAD (6-20X12.7-MM))	
M	14	1	**8T-0289**	5	PARAFUSO (M5X0,8X20 MM) (BOLT (M5X0.8X20-MM))	
M	15	1	**8T-4199**	2	PARAFUSO (M8X1,25X12-MM) (BOLT (M8X1.25X12-MM))	
	16	1	**9P-7121**	1	TELA FILTRANTE DE COMBUSTÍVEL (TANQUE DE COMBUSTÍVEL) (STRAINER-FUEL (FUEL TANK))	
	17	1	**9R-7240**	3	JUNTA (GASKET)	

374-9802 GRUPO DO TANQUE DE COMBUSTÍVEL (TANK GP-FUEL) (continuação) **i06273652**

NOTA	REF. NÃO	GRÁFICO REF.	NÚMERO DA PEÇA	QTY	NOME DA PEÇA 1 2 3 4 5 6 (NÍVEL DO PRODUTO)	CONSULTE PÁGINA

M - PEÇA MÉTRICA

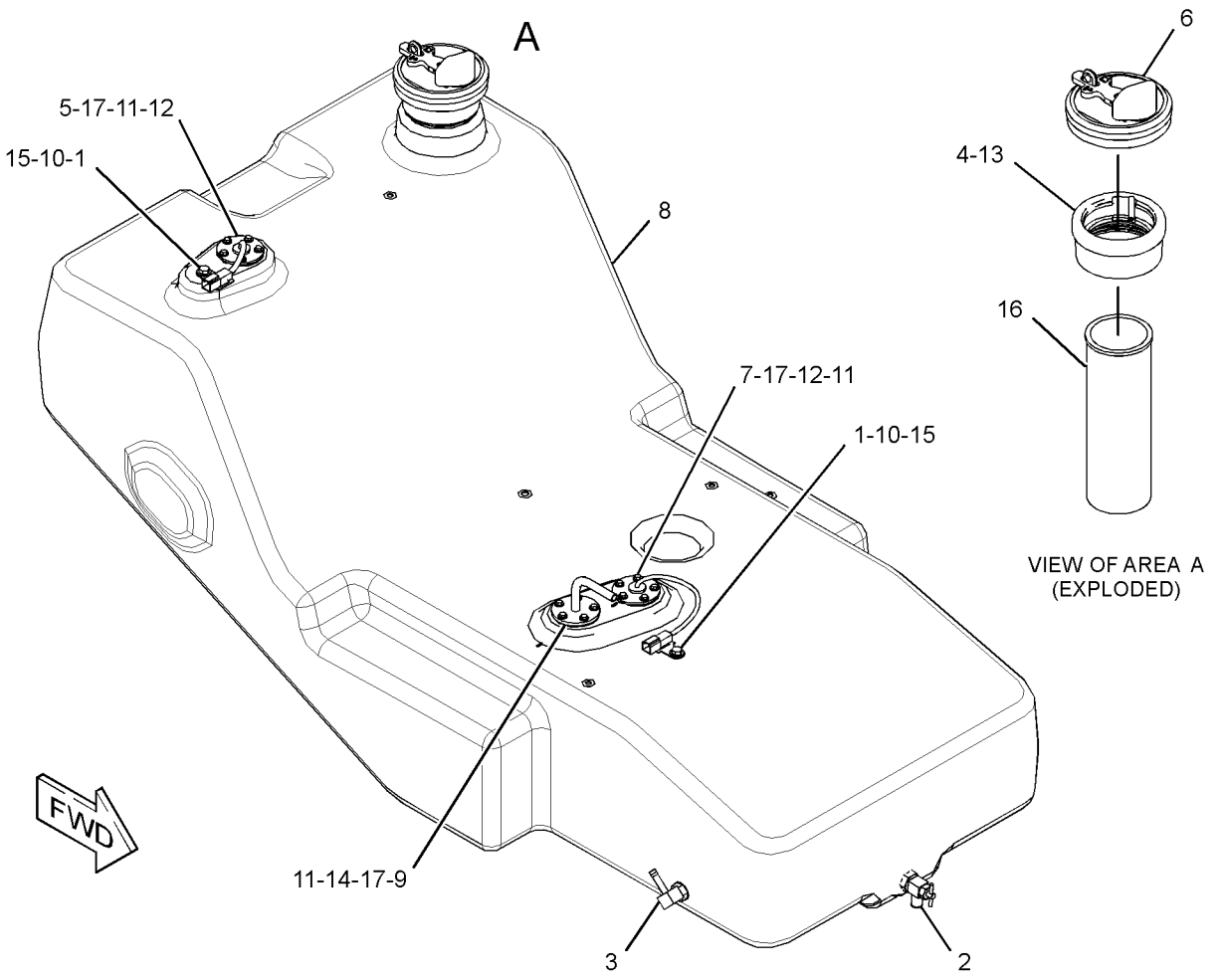

GRÁFICO 1 <FIM> g03066502

415-7107 GRUPO DO ALTERNADOR-CARREGAMENTO (ALTERNATOR GP-CHARGING)

S/N: 2W21-UP

NÚMEROE DE 435-7488 ARRANJO DO MOTOR-PRIMÁRIO

UM ACESSÓRIO

SMCS-1405 **i06280871**

NOTA	REF. NÃO	GRÁFICO REF.	NÚMERO DA PEÇA	QTY	NOME DA PEÇA 1 2 3 4 5 6 (NÍVEL DO PRODUTO)	CONSULTE PÁGINA
M	1	1	**111-0859**	4	PARAFUSO (M10X1,5X35 MM) (BOLT (M10X1.5X35-MM))	
M	2	1	**164-7468**	4	PARAFUSO (M10X1,5X95-MM) (BOLT (M10X1.5X95-MM))	
R	3	1	**321-8932**	1	ALTERNADOR (24 V, 80 A) (ALTERNATOR (24-VOLT, 80-AMPERE))	
	4	1	**321-8952**	1	CONJUNTO DE SUPORTE (BRACKET AS)	
	4A	1	**161-9820**	2	PINO (PIN)	

M - PEÇA MÉTRICA

R - PEÇA REMANUFATURADA PODE ESTAR DISPONÍVEL

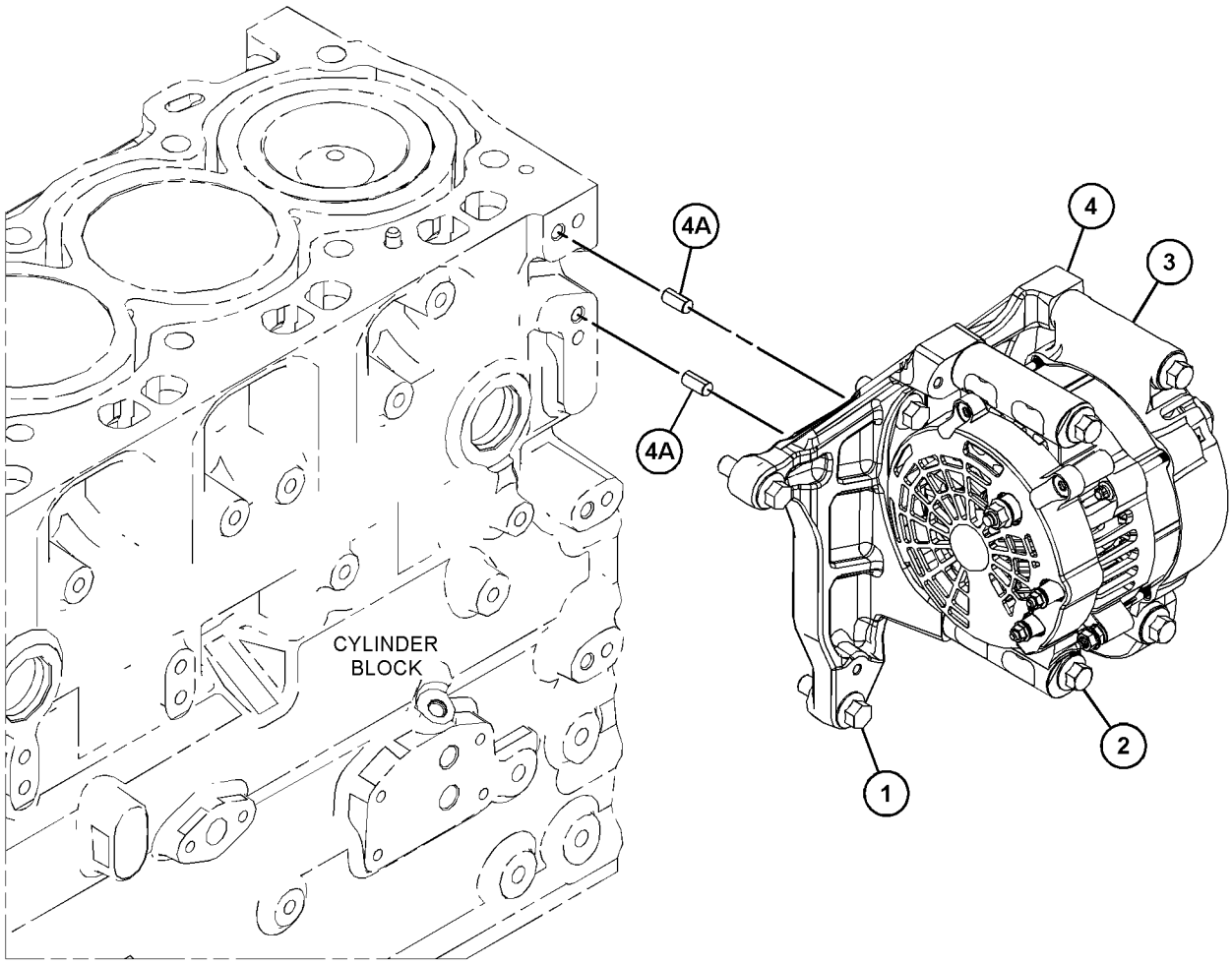

GRÁFICO 1 <FIM> g03863471

416-8716 GRUPO DE PELÍCULA (FILM GP)

S/N: 2W21-UP

NÚMEROE DE 435-7488 ARRANJO DO MOTOR-PRIMÁRIO

UM ACESSÓRIO

SMCS-1405 **i06281170**

NOTA	REF. NÃO	GRÁFICO REF.	NÚMERO DA PEÇA	QTY	NOME DA PEÇA 1 2 3 4 5 6 (NÍVEL DO PRODUTO)	CONSULTE PÁGINA
	1	1	**451-7225**	1	DECALQUE DE IDENTIFICAÇÃO (CATERPILLAR) (FILM-IDENTIFICATION (CAT))	

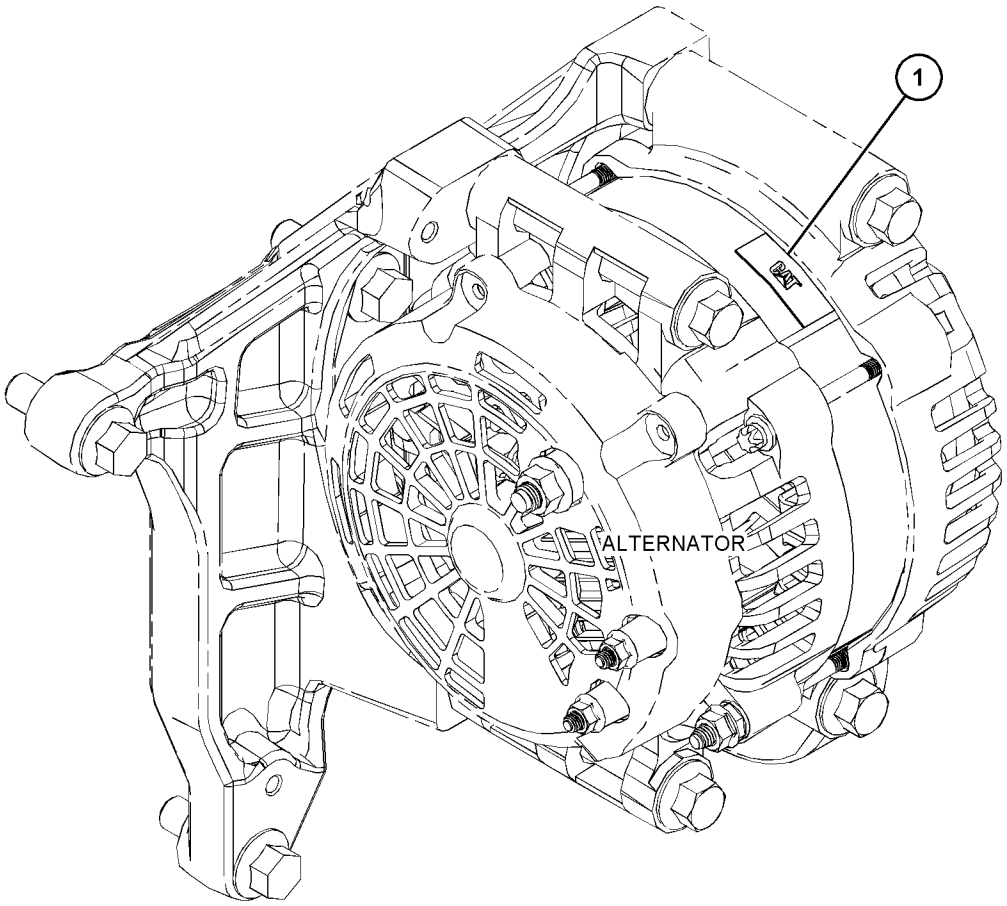

GRÁFICO 1 <FIM> g03818177

454-0244 GRUPO DE BATERIA E FIAÇÃO (BATTERY & WIRING GP)

S/N: G541-UP; GP51-UP

NÚMEROE DE 454-0242 ARRANJO ELÉTRICO

SMCS-1401, 1402, 1408 **i06548252**

NOTA	REF. NÃO	GRÁFICO REF.	NÚMERO DA PEÇA	QTY	NOME DA PEÇA 1 2 3 4 5 6 (NÍVEL DO PRODUTO)	CONSULTE PÁGINA
	1	1	**3E-8320**	1	PLACA DE INSTRUÇÃO (BATERIA) (PLATE-INSTRUCTION (BATTERY))	
	2	1	**6W-6005**	1	PRENDEDOR DA BATERIA (HOLD-DOWN-BATTERY)	
	3	1	**7K-1181**	1	CABO TIPO CINTA (STRAP-CABLE)	
Y	4	1	**7N-0718**	1	GRUPO DE INTERRUPTORES DE DESCONEXÃO (BATERIA) (SWITCH GP-DISCONNECT (BATTERY))	176
	5	1	**8S-2634**	1	CONJUNTO DA TAMPA (COVER AS)	
	6	1	**102-8703**	5	PLACA DA TAMPA (PLATE-COVER)	
	7	1	**111-7758**	1	HASTE (ROD)	
M	8	1	**154-4890**	1	PARAFUSO-EMPILHAMENTO (M8X1,25X33-MM) (BOLT-STACKING (M8X1.25X33-MM))	
	9	1	**206-0452**	1	PLACA (PLATE)	
	10	1	**327-0325**	1	CABO TIPO CINTA (STRAP-CABLE)	
	11	1	**328-0181**	1	CONJUNTO DE CABO TERRA (STRAP AS-GROUND)	
	12	1	*354-0258*	1	CONJUNTO DE CABO DE BATERIAL (POSITIVO) (CABLE AS-BATTERY (POSITIVE))	
E		1	**159-8049**		CABO (CALIBRE 00, VERMELHO) (31 CM) (CABLE (00-GA, RED) (31-CM))	
		1	*290-1219*	1	CONJUNTO DE TERMINAL DE BATERIA (POSITIVO) (TERMINAL AS-BATTERY (POSITIVE))	
		1	**1M-6119**	1	PARAFUSO (5/16-18X1,375 POL) (BOLT (5/16-18X1.375-IN))	
		1	**1M-6120**	1	PORCA (5/16-18 DE ROSCA) (NUT (5/16-18-THD))	
		1	**290-2077**	1	TAMPA DE TERMINAL (VERMELHO) (COVER-TERMINAL (RED))	
		1	**299-6082**	1	TAMPA DE TERMINAL (VERMELHO) (COVER-TERMINAL (RED))	
		1	*366-6147*	1	CONJUNTO DE TERMINAIS DE ANEL (TERMINAL AS-RING)	
		1	**274-9183**	1	TERMINAL DE ANEL (PARAFUSO DE 00 GA, 1/2 POL) (TERMINAL-RING (00-GA, 1/2-IN SCREW))	
E		1	**135-5009**		TUBO REDUTOR DE CALOR (32 MM DIA) (5 CM) (TUBE-HEAT SHRINK (32-MM DIA) (5-CM))	
	13	1	*354-0260*	1	CONJUNTO DE CABO DE BATERIAL (NEGATIVO) (CABLE AS-BATTERY (NEGATIVE))	
		1	*249-9042*	1	CONJUNTO DE TERMINAL DE BATERIA (TERMINAL AS-BATTERY)	
		1	**1M-6119**	1	PARAFUSO (5/16-18X1,375 POL) (BOLT (5/16-18X1.375-IN))	
		1	**1M-6120**	1	PORCA (5/16-18 DE ROSCA) (NUT (5/16-18-THD))	
		1	**249-9066**	1	TAMPA DE TERMINAL (PRETO) (COVER-TERMINAL (BLACK))	
E		1	**159-8050**		CABO (CALIBRE 00, PRETO) (64 CM) (CABLE (00-GA, BLACK) (64-CM))	
		1	*201-4024*	1	CONJUNTO DE TERMINAL (TERMINAL AS)	
D		1	**6V-2722**		TUBO REDUTOR DE CALOR (25,4 MM DE DIÂMETRO) (1,1 M) (TUBE-HEAT SHRINK (25.4-MM DIA) (1.1-M))	
		1	**1S-7252**	1	TERMINAL-CABO (PARAFUSO DE 00 GA, 3/8 POL) (TERMINAL-CABLE (00-GA, 3/8-IN SCREW))	
	14	1	**354-0261**	1	CONJUNTO DO CABO DE ATERRAMENTO (CABLE AS-GROUND)	

454-0244 GRUPO DE BATERIA E FIAÇÃO (BATTERY & WIRING GP) (continuação) **i06548252**

NOTA	REF. NÃO	GRÁFICO REF.	NÚMERO DA PEÇA	QTY	NOME DA PEÇA 1 2 3 4 5 6 (NÍVEL DO PRODUTO)	CONSULTE PÁGINA
E		1	**159-8050**		CABO (CALIBRE 00, PRETO) (57 CM) (CABLE (00-GA, BLACK) (57-CM))	
		1	*201-4024*	1	CONJUNTO DE TERMINAL (TERMINAL AS)	
		1	**1S-7252**	1	TERMINAL-CABO (PARAFUSO DE 00 GA, 3/8 POL) (TERMINAL-CABLE (00-GA, 3/8-IN SCREW))	
D		1	**6V-2722**		TUBO REDUTOR DE CALOR (25,4 MM DE DIÂMETRO) (1,1 M) (TUBE-HEAT SHRINK (25.4-MM DIA) (1.1-M))	
		1	*366-6147*	1	CONJUNTO DE TERMINAIS DE ANEL (TERMINAL AS-RING)	
E		1	**135-5009**		TUBO REDUTOR DE CALOR (32 MM DIA) (5 CM) (TUBE-HEAT SHRINK (32-MM DIA) (5-CM))	
		1	**274-9183**	1	TERMINAL DE ANEL (PARAFUSO DE 00 GA, 1/2 POL) (TERMINAL-RING (00-GA, 1/2-IN SCREW))	
	15	1	*354-0263*	1	CONJUNTO DE CABO DE BATERIAL (POSITIVO) (CABLE AS-BATTERY (POSITIVE))	
E		1	**159-8049**		CABO (CALIBRE 00, VERMELHO) (52 CM) (CABLE (00-GA, RED) (52-CM))	
		1	*290-1219*	1	CONJUNTO DE TERMINAL DE BATERIA (POSITIVO) (TERMINAL AS-BATTERY (POSITIVE))	
		1	*249-9042*	1	CONJUNTO DE TERMINAL DE BATERIA (TERMINAL AS-BATTERY)	
					(EACH TERMINAL AS-BATTERY INCLUDES)	
		1	**1M-6119**	1	PARAFUSO (5/16-18X1,375 POL) (BOLT (5/16-18X1.375-IN))	
		1	**1M-6120**	1	PORCA (5/16-18 DE ROSCA) (NUT (5/16-18-THD))	
		1	**249-9066**	1	TAMPA DE TERMINAL (PRETO) (COVER-TERMINAL (BLACK))	
		1	**290-2077**	1	TAMPA DE TERMINAL (VERMELHO) (COVER-TERMINAL (RED))	
	16	1	**354-0267**	1	CONJUNTO DE SUPORTE (BRACKET AS)	
	17	1	**373-4808**	1	CONJUNTO DE RECIPIENTE (RECEPTACLE AS)	
E		1	**159-8050**		CABO (CALIBRE 00, PRETO) (53 CM) (CABLE (00-GA, BLACK) (53-CM))	
		1	**221-3352**	1	TAMPA (COVER)	
		1	**301-0091**	1	TAMPA DE TERMINAL (VERMELHO) (COVER-TERMINAL (RED))	
		1	**350-9315**	1	CONJUNTO DE TOMADA DE PARTIDA AUXILIAR (RECEPTACLE AS-AUXILIARY START)	
		1	**1S-7251**	1	TERMINAL-CABO (PARAFUSO DE 00 GA, 1/2 POL) (TERMINAL-CABLE (00-GA, 1/2-IN SCREW))	
		1	**4D-1248**	1	TERMINAL (PARAFUSO DE 00 GA, 3/8 POL) (TERMINAL (00-GA, 3/8-IN SCREW))	
E		1	**159-8049**		CABO (CALIBRE 00, VERMELHO) (48 CM) (CABLE (00-GA, RED) (48-CM))	
	18	1	**392-6615**	1	ISOLAMENTO (INSULATION)	
	19	1	**454-0266**	1	CONJUNTO DE CABO (POSITIVO) (CABLE AS (POSITIVE))	
		1	**4D-1248**	1	TERMINAL (PARAFUSO DE 00 GA, 3/8 POL) (TERMINAL (00-GA, 3/8-IN SCREW))	
E		1	**159-8049**		CABO (CALIBRE 00, VERMELHO) (145 CM) (CABLE (00-GA, RED) (145-CM))	
		1	**301-0091**	1	TAMPA DE TERMINAL (VERMELHO) (COVER-TERMINAL (RED))	
		1	*311-6112*	1	CONJUNTO DE TERMINAL DE BATERIA (TERMINAL AS-BATTERY)	
		1	**1S-7251**	1	TERMINAL-CABO (PARAFUSO DE 00 GA, 1/2 POL) (TERMINAL-CABLE (00-GA, 1/2-IN SCREW))	
E		1	**351-9309**		TUBO REDUTOR DE CALOR (32 MM DIA) (4 CM) (TUBE-HEAT SHRINK (32-MM DIA) (4-CM))	

454-0244 GRUPO DE BATERIA E FIAÇÃO (BATTERY & WIRING GP) (continuação) **i06548252**

NOTA	REF. NÃO	GRÁFICO REF.	NÚMERO DA PEÇA	QTY	NOME DA PEÇA 1 2 3 4 5 6 (NÍVEL DO PRODUTO)	CONSULTE PÁGINA
	20	1	**454-0267**	1	CONJUNTO DO CABO DE ATERRAMENTO (CABLE AS-GROUND)	
E		1	**159-8050**		CABO (CALIBRE 00, PRETO) (149 CM) (CABLE (00-GA, BLACK) (149-CM))	
		1	*311-6112*	2	CONJUNTO DE TERMINAL DE BATERIA (TERMINAL AS-BATTERY)	
					(EACH INCLUDES)	
		1	**1S-7251**	1	TERMINAL-CABO (PARAFUSO DE 00 GA, 1/2 POL) (TERMINAL-CABLE (00-GA, 1/2-IN SCREW))	
E		1	**351-9309**		TUBO REDUTOR DE CALOR (32 MM DIA) (4 CM) (TUBE-HEAT SHRINK (32-MM DIA) (4-CM))	
	21	1	**456-0681**	1	CONJUNTO DO CABO DE ATERRAMENTO (CABLE AS-GROUND)	
D		1	**6V-2369**		CABO (CALIBRE 4, PRETO) (0,5 M) (CABLE (4-GA, BLACK) (0.5-M))	
		1	**9G-4336**	1	TERMINAL DE ANEL (PARAFUSO DE CALIBRE 4, 3/8 POL) (TERMINAL-RING (4-GA, 3/8-IN SCREW))	
		1	**312-6455**	1	CONJUNTO DE TERMINAL (TERMINAL AS)	
E		1	**125-7876**		TUBO REDUTOR DE CALOR (17,78 MM DIA) (5 CM) (TUBE-HEAT SHRINK (17.78-MM DIA) (5-CM))	
	22	1	**156-5306**	12	BRAÇADEIRA-METADE (CLAMP-HALF)	
	23	1	**3T-5760**	2	GRUPO DA BATERIA (12 V, 750 CCA) (BATTERY GP (12-VOLT, 750-CCA))	
					(EACH INCLUDES)	
		1	**123-1373**	6	CONJUNTO DA TAMPA-ENCHIMENTO (7/8-9 DE ROSCA) (CAP AS-FILLER (7/8-9-THD))	
	24	1	**4B-4280**	6	ARRUELA (13,5X27X2,5 MM DE ESPESSURA) (WASHER (13.5X27X2.5-MM THK))	
	25	1	**4S-1962**	1	GRAMPO (CLIP)	
	26	1	**5P-1076**	2	ARRUELA DURA (13,5X30X4-MM DE ESPESSURA) (WASHER-HARD (13.5X30X4-MM THK))	
	27	1	**5P-7177**	1	RETENTOR (RETAINER)	
	28	1	**6V-8188**	6	PORCA (1/2-13 DE ROSCA) (NUT (1/2-13-THD))	
	29	1	**7P-1695**	2	ARRUELA (10,5X19X3-MM DE ESPESSURA) (WASHER (10.5X19X3-MM THK))	
	30	1	**7V-6571**	1	ILHÓ (GROMMET)	
M	31	1	**7X-2537**	5	PARAFUSO (M8X1,25X35 MM) (BOLT (M8X1.25X35-MM))	
	32	1	**8C-6358**	1	CONJUNTO DE BLOCO DE JUNÇÃO (BATERIA) (BLOCK AS-JUNCTION (BATTERY))	
		1	**7F-0560**	6	ARRUELA (0,516X0,938X0,101 POL DE ESPESSURA) (WASHER (0.516X0.938X0.101-IN THK))	
		1	**8T-3518**	6	PORCA REGULAR (1/2-13 DE ROSCA) (NUT-FULL (1/2-13-THD))	
M	33	1	**8T-0389**	7	CONTRAPORCA (ROSCA M10X1,5) (LOCKNUT (M10X1.5-THD))	
	34	1	**8T-4121**	13	ARRUELA DURA (11X21X2,5 MM DE ESPESSURA) (WASHER-HARD (11X21X2.5-MM THK))	
M	35	1	**8T-4136**	1	PARAFUSO (M10X1,5X25 MM) (BOLT (M10X1.5X25-MM))	
M	36	1	**8T-4179**	2	PARAFUSO (M12X1,75X20 MM) (BOLT (M12X1.75X20-MM))	
M	37	1	**8T-4186**	6	PARAFUSO (M10X1,5X40 MM) (BOLT (M10X1.5X40-MM))	
	38	1	**8T-4222**	1	ARRUELA DURA (11X32X2,5 MM DE ESPESSURA) (WASHER-PLATED (11X32X2.5-MM THK))	
	39	1	**8T-4223**	1	ARRUELA DURA (13,5X25,5X3 MM DE ESPESSURA) (WASHER-HARD (13.5X25.5X3-MM THK))	
M	40	1	**8T-4244**	1	PORCA (M12X1,75 DE ESPESSURA) (NUT (M12X1.75-THD))	

454-0244 GRUPO DE BATERIA E FIAÇÃO (BATTERY & WIRING GP) (continuação) **i06548252**

NOTA	REF. NÃO	GRÁFICO REF.	NÚMERO DA PEÇA	QTY	NOME DA PEÇA 1 2 3 4 5 6 (NÍVEL DO PRODUTO)	CONSULTE PÁGINA

D - ENCOMENDAR POR METROS
E - ENCOMENDAR POR CENTÍMETROS
M - PEÇA MÉTRICA
Y - ILUSTRAÇÃO INDIVIDUAL

454-0244 GRUPO DE BATERIA E FIAÇÃO (BATTERY & WIRING GP) (continuação) **i06548252**

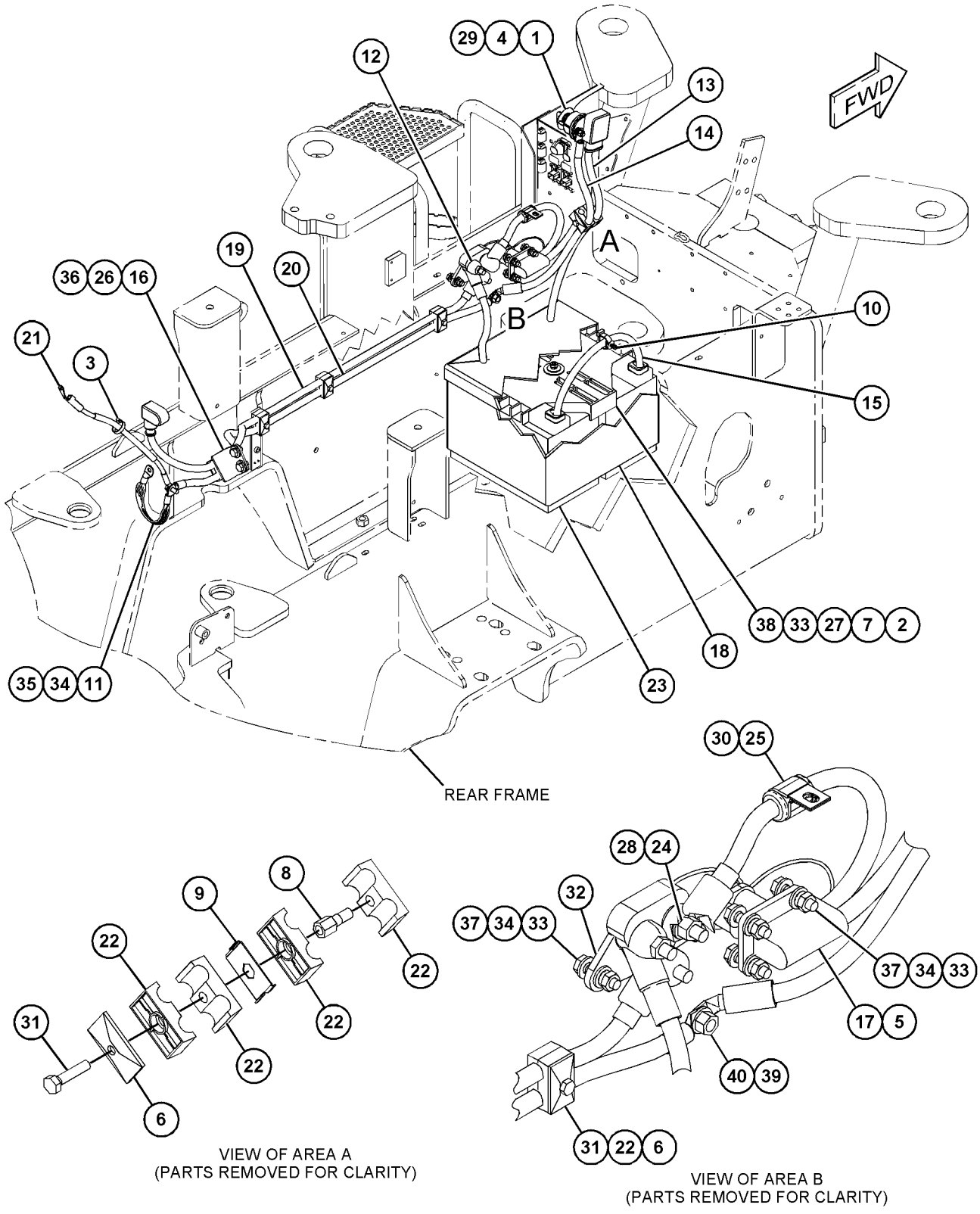

GRÁFICO 1 <FIM> g06023892

415-5535 GRUPO DE CONTROLE ELETRÔNICO (CONTROL GP-ELECTRONIC)

S/N: 2W21-UP

NÚMEROE DE 435-7488 ARRANJO DO MOTOR-PRIMÁRIO

UM ACESSÓRIO

SMCS-7490, 7600, 7632

i06582420

NOTA	REF. NÃO	GRÁFICO REF.	NÚMERO DA PEÇA	QTY	NOME DA PEÇA 1 2 3 4 5 6 (NÍVEL DO PRODUTO)	CONSULTE PÁGINA
	1	1	**7W-2632**	1	ARRUELA (8,5X16,8X1,6 MM DE ESPESSURA) (WASHER (8.5X16.8X1.6-MM THK))	
	2	1	**217-0099**	4	ESPAÇADOR (8,2X25X2 MM DE ESPESSURA) (SPACER (8.2X25X2-MM THK))	
	3	1	**278-5203**	4	ESPAÇADOR (SPACER)	
	4	1	**300-6714**	8	SUPORTE (MOUNT)	
	5	1	**374-2641**	1	GRUPO DE CONTROLE SEM PROGRAMAÇÃO (CONTROL GP-UNPROGRAMMED)	
M	6	1	**6I-0456**	4	PARAFUSO (M8X1,25X45 MM) (BOLT (M8X1.25X45-MM))	

M - PEÇA MÉTRICA

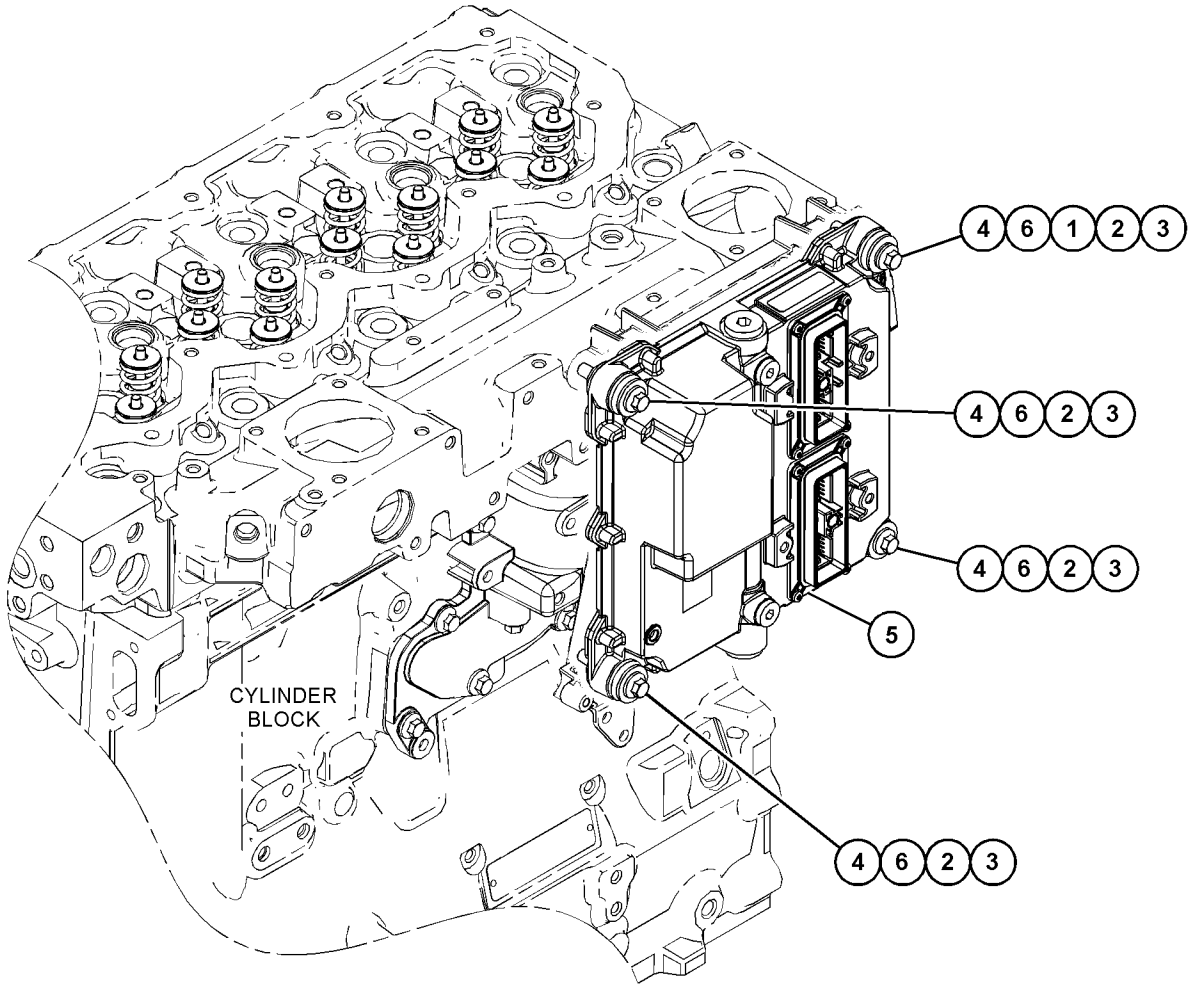

GRÁFICO 1 <FIM> g03813336

454-0242 ARRANJO ELÉTRICO (ELECTRICAL AR)

S/N: G541-UP; GP51-UP

NÚMEROE DE 453-1504, 453-1505 ARRANJO COMUM

SMCS-1408 **i06548239**

NOTA	NÚMERO DA PEÇA	QTY	NOME DA PEÇA 1 2 3 4 5 6 (NÍVEL DO PRODUTO)	CONSULTE PÁGINA
Y	*454-0244*	1	GRUPO DE BATERIA E FIAÇÃO (BATTERY & WIRING GP)	92
Y	*387-6498*	1	GRUPO DE ADVERTÊNCIA DE MARCHA À RÉ (WARNING GP-BACKUP)	177
Y	*454-0246*	1	GRUPO DA FIAÇÃO DA MÁQUINA (WIRING GP-MACHINE)	196

Y - ILUSTRAÇÃO INDIVIDUAL

<FIM>

436-3946 GRUPO DA ELETRÔNICA DO IMPLEMENTO—CONTROLE DA MÁQUINA (ELECTRONICS GP-IMPLEMENT-CONTROLE DA MÁQUINA)

S/N: G541-UP; GP51-UP

NÚMEROE DE 435-8041, 435-8043, 435-8046, 440-6737, 441-6684, 452-6745 ARRANJO DO SENSOR-COMPACTAÇÃO

UM ACESSÓRIO

SMCS-5700, 5701, 7610, 7620 **i06547248**

NOTA	NÚMERO DA PEÇA	QTY	NOME DA PEÇA 1 2 3 4 5 6 (NÍVEL DO PRODUTO)	CONSULTE PÁGINA
	436-3951	1	GRUPO DE SOFTWARE DO IMPLEMENTO (SOFTWARE GP-IMPLEMENT)	

<FIM>

479-7966 GRUPO DA ELETRÔNICA DA MÁQUINA (ELECTRONICS GP-MACHINE)

S/N: G541-UP; GP51-UP

NÚMEROE DE 454-0253, 454-0254 ARRANJO DE CONFIGURAÇÃO

UM ACESSÓRIO

SMCS-7610, 7620 **i06548006**

NOTA	NÚMERO DA PEÇA	QTY	NOME DA PEÇA 1 2 3 4 5 6 (NÍVEL DO PRODUTO)	CONSULTE PÁGINA
	484-4568	1	GRUPO DE SOFTWARE DA MÁQUINA (SOFTWARE GP-MACHINE)	

<FIM>

388-7413 GRUPO DA ELETRÔNICA DO MONITOR (ELECTRONICS GP-MONITOR)

S/N: G541-UP; GP51-UP

NÚMEROE DE 375-1607, 375-1612, 379-8396 ARRANJO DE CONTROLE DE GRAU UM ACESSÓRIO

SMCS-7490, 7601, 7603, 7610, 7620 **i05323509**

NOTA	NÚMERO DA PEÇA	QTY	NOME DA PEÇA 1 2 3 4 5 6 (NÍVEL DO PRODUTO)	CONSULTE PÁGINA
	382-0660	1	GRUPO DE SOFTWARE DO MONITOR (SOFTWARE GP-MONITOR)	
			—OU—	
	375-0108	1	GRUPO DE SOFTWARE DO MONITOR (ARQUIVO DE OPÇÕES) (SOFTWARE GP-MONITOR (OPTIONS FILE))	
			—OU—	
	420-5463	1	GRUPO DE SOFTWARE DO MONITOR (SOFTWARE GP-MONITOR)	
			<FIM>	

436-3945 GRUPO DA ELETRÔNICA DO MONITOR (ELECTRONICS GP-MONITOR)

S/N: G541-UP; GP51-UP

UM ACESSÓRIO

SMCS-7490, 7601, 7603, 7610, 7620 **i06547200**

NOTA	NÚMERO DA PEÇA	QTY	NOME DA PEÇA 1 2 3 4 5 6 (NÍVEL DO PRODUTO)	CONSULTE PÁGINA
	480-5524	1	GRUPO DE SOFTWARE DO MONITOR (SOFTWARE GP-MONITOR)	
			<FIM>	

461-0789 GRUPO DA ELETRÔNICA DO MONITOR (ELECTRONICS GP-MONITOR)

S/N: G541-UP; GP51-UP

UM ACESSÓRIO

SMCS-7490, 7601, 7603, 7610, 7620 **i06547220**

NOTA	NÚMERO DA PEÇA	QTY	NOME DA PEÇA 1 2 3 4 5 6 (NÍVEL DO PRODUTO)	CONSULTE PÁGINA
	480-5525	1	GRUPO DE SOFTWARE DO MONITOR (SOFTWARE GP-MONITOR)	
			<FIM>	

478-8210 GRUPO DA ELETRÔNICA DO MONITOR—PL641 CELULAR (ELECTRONICS GP-MONITOR-PL641 CELULAR)

S/N: G541-UP; GP51-UP

NÚMEROE DE 454-5454 GRUPO DO RÁDIO DE COMUNICAÇÃO UM ACESSÓRIO

SMCS-7490, 7601, 7603, 7610, 7620 **i06547212**

NOTA	NÚMERO DA PEÇA	QTY	NOME DA PEÇA 1 2 3 4 5 6 (NÍVEL DO PRODUTO)	CONSULTE PÁGINA
	479-0024	1	GRUPO DE SOFTWARE DO MONITOR (CELULAR) (CELULAR) (SOFTWARE GP-MONITOR (CELLULAR) (CELLULAR))	
			<FIM>	

478-8212 GRUPO DA ELETRÔNICA DO MONITOR–PL631 (ELECTRONICS GP-MONITOR-PL631)

S/N: G541-UP; GP51-UP
NÚMEROE DE 454-5453 GRUPO DE INSTALAÇÃO DE COMUNICAÇÃO
UM ACESSÓRIO

SMCS-7490, 7601, 7603, 7610, 7620 **i06547209**

NOTA	NÚMERO DA PEÇA	QTY	NOME DA PEÇA 1 2 3 4 5 6 (NÍVEL DO PRODUTO)	CONSULTE PÁGINA
	479-0025	1	GRUPO DE SOFTWARE DO MONITOR (SATÉLITE) (SOFTWARE GP-MONITOR (SATELLITE))	

<FIM>

375-1607 ARRANJO DE CONTROLE DE GRAU (GRADE CONTROL AR)

S/N: G541-UP; GP51-UP
UM ACESSÓRIO

SMCS-7220 **i05318133**

NOTA	NÚMERO DA PEÇA	QTY	NOME DA PEÇA 1 2 3 4 5 6 (NÍVEL DO PRODUTO)	CONSULTE PÁGINA
Y	*388-7413*	1	GRUPO DA ELETRÔNICA DO MONITOR (ELECTRONICS GP-MONITOR)	99
Y	*375-1608*	1	GRUPO DE MONTAGEM-MONITOR (MOUNTING GP-MONITOR)	438
Y	*375-1605*	1	GRUPO DE FIAÇÃO-NIVELAMENTO E INCLINAÇÃO (WIRING GP-GRADE CONTROL)	186

Y - ILUSTRAÇÃO INDIVIDUAL

<FIM>

375-1612 ARRANJO DE CONTROLE DE GRAU (GRADE CONTROL AR)

S/N: G541-UP; GP51-UP
UM ACESSÓRIO

SMCS-7220 **i05318189**

NOTA	NÚMERO DA PEÇA	QTY	NOME DA PEÇA 1 2 3 4 5 6 (NÍVEL DO PRODUTO)	CONSULTE PÁGINA
Y	*388-7413*	1	GRUPO DA ELETRÔNICA DO MONITOR (ELECTRONICS GP-MONITOR)	99
Y	*375-1613*	1	GRUPO DE MONTAGEM-MONITOR (CB460) (MOUNTING GP-MONITOR (CB460))	440
Y	*375-1610*	1	GRUPO DE FIAÇÃO-NIVELAMENTO E INCLINAÇÃO (Estrutura Protetora Contra Capotagem (ROPS)) (WIRING GP-GRADE CONTROL (ROPS))	188

Y - ILUSTRAÇÃO INDIVIDUAL

<FIM>

379-8396 ARRANJO DE CONTROLE DE GRAU (GRADE CONTROL AR)

S/N: G541-UP; GP51-UP
UM ACESSÓRIO

SMCS-7220 **i05322226**

NOTA	NÚMERO DA PEÇA	QTY	NOME DA PEÇA 1 2 3 4 5 6 (NÍVEL DO PRODUTO)	CONSULTE PÁGINA
Y	*388-7413*	1	GRUPO DA ELETRÔNICA DO MONITOR (ELECTRONICS GP-MONITOR)	99
Y	*379-8383*	1	GRUPO DE MONTAGEM-INSTRUMENTOS (MOUNTING GP-INSTRUMENT)	436
Y	*379-8380*	1	GRUPO DE FIAÇÃO-NIVELAMENTO E INCLINAÇÃO (WIRING GP-GRADE CONTROL)	190

Y - ILUSTRAÇÃO INDIVIDUAL

<FIM>

420-1761 CONJUNTO DE CHICOTE DA CABINE (HARNESS AS-CAB)

S/N: G541-UP; GP51-UP
NÚMEROE DE 352-7741 GRUPO DE FIAÇÃO-CABINE
UM ACESSÓRIO

SMCS-1408 **i05328412**

NOTA	NÚMERO DA PEÇA	QTY	NOME DA PEÇA 1 2 3 4 5 6 (NÍVEL DO PRODUTO)	CONSULTE PÁGINA
	123-7615	2	CONECTOR (1 PINO) (CONNECTOR (1-PIN))	
	9X-3401	12	PINO DE CONECTOR (CALIBRE 16 A 18) (PIN-CONNECTOR (16-GA TO 18-GA))	
	155-2255	1	KIT DE PLUGUE DE CONEXÃO (12 PINOS) (KIT-CONNECTING PLUG (12-PIN))	
	155-2265	2	KIT DE PLUGUE DE CONEXÃO (8 PINOS) (KIT-CONNECTING PLUG (8-PIN))	
	155-2270	8	KIT DE PLUGUE DE CONEXÃO (2 PINOS) (KIT-CONNECTING PLUG (2-PIN))	
	155-2271	1	KIT DE PLUGUE DE CONEXÃO (4 PINOS) (KIT-CONNECTING PLUG (4-PIN))	
	155-2274	2	KIT DE PLUGUE DE CONEXÃO (6 PINOS) (KIT-CONNECTING PLUG (6-PIN))	
	245-7434	3	KIT DE PLUGUE DE CONEXÃO (10 PINOS) (KIT-CONNECTING PLUG (10-PIN))	
			(EACH PLUG KIT INCLUDES PLUG AS, WEDGE & INTERFACE SEAL)	
	8T-8737	22	BUJÃO DE RETENTOR (PLUG-SEAL)	
	102-8802	3	KIT DE TOMADA (2 PINOS) (KIT-RECEPTACLE (2-PIN))	
	102-8804	1	KIT DE TOMADA (4 PINOS) (KIT-RECEPTACLE (4-PIN))	
	102-8806	1	KIT DE TOMADA (8 PINOS) (KIT-RECEPTACLE (8-PIN))	
	102-8801	1	KIT DE TOMADA (12 PINOS) (KIT-RECEPTACLE (12-PIN))	
			(EACH RECEPTACLE KIT INCLUDES RECEPTACLE AS & WEDGE)	
	185-1861	23	RETENTOR DO FIO (SEAL-WIRE)	
	194-5226	56	CONJUNTO DE WIRE (16 GA) (WIRE AS (16-GA))	
			—OU—	
	194-5227	56	CONJUNTO DE WIRE (CALIBRE 14) (WIRE AS (14-GA))	
	189-3158	1	EXTINTOR-ARC (SUPPRESSOR-ARC)	
	5P-4571	2	TERMINAL DE LÂMINA (CALIBRE 14 A 16) (TERMINAL-BLADE (14-GA TO 16-GA))	
	097-7234	2	TERMINAL DE LÂMINA (CALIBRE 18 A 22) (TERMINAL-BLADE (18-GA TO 22-GA))	
	2L-8071	3	TERMINAL DE ANEL (PARAFUSO DE CALIBRE 10 A 12, 1/2 POL) (TERMINAL-RING (10-GA TO 12-GA, 1/2-IN SCREW))	
	6V-0491	4	TERMINAL DE LÂMINA (CALIBRE 14 A 18) (TERMINAL-BLADE (14-GA TO 18-GA))	
	5P-2957	2	TERMINAL DE LÂMINA (CALIBRE 14 A 16) (TERMINAL-BLADE (14-GA TO 16-GA))	
			—OU—	
	5P-5602	2	TERMINAL DE LÂMINA (CALIBRE 18 A 22) (TERMINAL-BLADE (18-GA TO 22-GA))	
	204-1297	15	CONJUNTO DE TERMINAL DE LÂMINA (18-GA A 20-GA) (TERMINAL AS-BLADE (18-GA TO 20-GA))	
			(EACH INCLUDES)	
	235-4123	1	TERMINAL (18-GA A 20-GA) (TERMINAL (18-GA TO 20-GA))	
E	**119-3662**		TUBO REDUTOR DE CALOR (10,85 MM DIA) (7 CM) (TUBE-HEAT SHRINK (10.85-MM DIA) (7-CM))	

420-1761 CONJUNTO DE CHICOTE DA CABINE (HARNESS AS-CAB) (continuação) **i05328412**

NOTA	NÚMERO DA PEÇA	QTY	NOME DA PEÇA 1 2 3 4 5 6 (NÍVEL DO PRODUTO)	CONSULTE PÁGINA
E	**125-7874**		TUBO REDUTOR DE CALOR (5,72 MM DIA) (50 CM) (TUBE-HEAT SHRINK (5.72-MM DIA) (50-CM))	
E	**125-7875**		TUBO REDUTOR DE CALOR (7,44 MM DIA) (35 CM) (TUBE-HEAT SHRINK (7.44-MM DIA) (35-CM))	
E	**125-7876**		TUBO REDUTOR DE CALOR (17,78 MM DIA) (6 CM) (TUBE-HEAT SHRINK (17.78-MM DIA) (6-CM))	

E - ENCOMENDAR POR CENTÍMETROS

<FIM>

474-6628 CONJUNTO DE CHICOTE DA CABINE (HARNESS AS-CAB)

S/N: G541-UP; GP51-UP
CABINE ROPS ABERTA
NÚMEROE DE 455-9778 GRUPO DE FIAÇÃO-CABINE
UM ACESSÓRIO

SMCS-1408 **i06548258**

NOTA	NÚMERO DA PEÇA	QTY	NOME DA PEÇA 1 2 3 4 5 6 (NÍVEL DO PRODUTO)	CONSULTE PÁGINA
	9X-3401	24	PINO DE CONECTOR (CALIBRE 16 A 18) (PIN-CONNECTOR (16-GA TO 18-GA))	
			—OU—	
	126-1767	24	PINO DE CONECTOR (CALIBRE 14 A 16) (PIN-CONNECTOR (14-GA TO 16-GA))	
	8T-8737	29	BUJÃO DE RETENTOR (PLUG-SEAL)	
	155-2255	1	KIT DE PLUGUE DE CONEXÃO (12 PINOS) (KIT-CONNECTING PLUG (12-PIN))	
	155-2256	1	KIT DE PLUGUE DE CONEXÃO (12 PINOS) (KIT-CONNECTING PLUG (12-PIN))	
	155-2274	1	KIT DE PLUGUE DE CONEXÃO (6 PINOS) (KIT-CONNECTING PLUG (6-PIN))	
			(EACH PLUG KIT INCLUDES PLUG AS, WEDGE, & INTERFACE SEAL)	
	102-8805	1	KIT DE TOMADA (6 PINOS) (KIT-RECEPTACLE (6-PIN))	
	190-7614	1	KIT DE TOMADA (12 PINOS) (KIT-RECEPTACLE (12-PIN))	
			(EACH RECEPTACLE KIT INCLUDES RECEPTACLE AS & WEDGE)	
	167-3692	1	CONNECTOR DO CONJUNTO DE TOMADA (31 PINOS) (RECEPTACLE AS-CONNECTOR (31-PIN))	
	194-5226	26	CONJUNTO DE WIRE (16 GA) (WIRE AS (16-GA))	
			—OU—	
	194-5227	26	CONJUNTO DE WIRE (CALIBRE 14) (WIRE AS (14-GA))	
	2L-8071	1	TERMINAL DE ANEL (PARAFUSO DE CALIBRE 10 A 12, 1/2 POL) (TERMINAL-RING (10-GA TO 12-GA, 1/2-IN SCREW))	
E	**125-7874**		TUBO REDUTOR DE CALOR (5,72 MM DIA) (20 CM) (TUBE-HEAT SHRINK (5.72-MM DIA) (20-CM))	

E - ENCOMENDAR POR CENTÍMETROS

<FIM>

379-8301 CONJUNTO DE CHICOTE DO CHASSI (HARNESS AS-CHASSIS)

S/N: G541-UP

NÚMEROE DE 452-6750, 452-6755 GRUPO DE SENSOR E MONTAGEM

UM ACESSÓRIO

SMCS-1408 **i05328398**

NOTA	NÚMERO DA PEÇA	QTY	NOME DA PEÇA 1 2 3 4 5 6 (NÍVEL DO PRODUTO)	CONSULTE PÁGINA
	155-2255	1	KIT DE PLUGUE DE CONEXÃO (12 PINOS) (KIT-CONNECTING PLUG (12-PIN))	
	155-2274	2	KIT DE PLUGUE DE CONEXÃO (6 PINOS) (KIT-CONNECTING PLUG (6-PIN))	
			(EACH PLUG KIT INCLUDES PLUG AS, WEDGE & INTERFACE SEAL)	
	174-0503	1	KIT DE PLUGUE DE CONEXÃO (3 PINOS) (KIT-CONNECTING PLUG (3-PIN))	
			(INCLUDES PLUG AS, WEDGES & INTERFACE SEAL)	
	102-8805	1	KIT DE TOMADA (6 PINOS) (KIT-RECEPTACLE (6-PIN))	
			(INCLUDES RECEPTACLE AS & WEDGE)	
	8T-8737	17	BUJÃO DE RETENTOR (PLUG-SEAL)	
	134-2540	1	CONJUNTO DE RESISTOR DE CONEXÃO (3 PINOS) (RESISTOR AS-CONNECTION (3-PIN))	
	180-9340	16	SOQUETE DE CONECTOR (CALIBRE 14 A 18) (SOCKET-CONNECTOR (14-GA TO 18-GA))	
B	**1P-0810**		FITA-ELÉTRICA (TAPE-ELECTRICAL)	
E	**125-7874**		TUBO REDUTOR DE CALOR (5,72 MM DIA) (25 CM) (TUBE-HEAT SHRINK (5.72-MM DIA) (25-CM))	

B - UTILIZAR CONFORME NECESSÁRIO
E - ENCOMENDAR POR CENTÍMETROS

<FIM>

462-7737 CONJUNTO DE CONTROLE DO CHICOTE (HARNESS AS-CONTROL)

S/N: G541-UP; GP51-UP

NÚMEROE DE 454-0249, 454-0250, 454-0251 GRUPO DE INSTALAÇÃO DE COMUNICAÇÃO

UM ACESSÓRIO

SMCS-1408 **i06547204**

NOTA	NÚMERO DA PEÇA	QTY	NOME DA PEÇA 1 2 3 4 5 6 (NÍVEL DO PRODUTO)	CONSULTE PÁGINA
	9X-3401	9	PINO DE CONECTOR (CALIBRE 16 A 18) (PIN-CONNECTOR (16-GA TO 18-GA))	
			–OU–	
	126-1767	9	PINO DE CONECTOR (CALIBRE 14 A 16) (PIN-CONNECTOR (14-GA TO 16-GA))	
	155-2256	1	KIT DE PLUGUE DE CONEXÃO (12 PINOS) (KIT-CONNECTING PLUG (12-PIN))	
			(INCLUDES PLUG AS, WEDGE & INTERFACE SEAL)	
	8T-8737	6	BUJÃO DE RETENTOR (PLUG-SEAL)	
	190-7614	1	KIT DE TOMADA (12 PINOS) (KIT-RECEPTACLE (12-PIN))	
			(INCLUDES RECEPTACLE AS & WEDGE)	
	194-5226	9	CONJUNTO DE WIRE (16 GA) (WIRE AS (16-GA))	
			–OU–	
	194-5227	9	CONJUNTO DE WIRE (CALIBRE 14) (WIRE AS (14-GA))	

<FIM>

447-5149 CONJUNTO DE CHICOTE DO MOTOR (HARNESS AS-ENGINE)

S/N: 2W21-UP

NÚMEROE DE 492-2948 GRUPO DE CHICOTE DA FIAÇÃO

UM ACESSÓRIO

SMCS-1403, 1408 **i06538648**

NOTA	NÚMERO DA PEÇA	QTY	NOME DA PEÇA 1 2 3 4 5 6 (NÍVEL DO PRODUTO)	CONSULTE PÁGINA
	155-2271	2	KIT DE PLUGUE DE CONEXÃO (4 PINOS) (KIT-CONNECTING PLUG (4-PIN))	
			(EACH KIT INCLUDES PLUG AS, WEDGE & INTERFACE SEAL)	
	185-1860	5	RETENTOR DO FIO (SEAL-WIRE)	
	206-1345	4	CABO TIPO CINTA (STRAP-CABLE)	
	217-9039	8	CABO TIPO CINTA (STRAP-CABLE)	
	230-4011	2	CONJUNTO DE CONECTOR DE TOMADA (2 PINOS) (PLUG AS-CONNECTOR (2-PIN))	
			(EACH INCLUDES)	
	455-0704	1	RETENTOR DE CONECTOR (SEAL-CONNECTOR)	
	245-1043	1	CONJUNTO DE CONECTOR DE TOMADA (64 PINOS) (PLUG AS-CONNECTOR (64-PIN))	
M	**267-7207**	1	PARAFUSO ESPECIAL (ROSCA M6X1) (BOLT-SPECIAL (M6X1-THD))	
	245-1044	2	TRAVA-CONECTOR (LOCK-CONNECTOR)	
	267-9572	25	SOQUETE-CONEXÃO (CALIBRE 18) (SOCKET-CONNECTION (18-GA))	
	245-1048	39	PLUGUE DE CONECTOR (1 PINO) (PLUG-CONNECTOR (1-PIN))	
	281-8804	2	CONJUNTO DE CONECTOR DE TOMADA (3 PINOS) (PLUG AS-CONNECTOR (3-PIN))	
			(EACH INCLUDES)	
	455-0705	1	RETENTOR DE CONECTOR (SEAL-CONNECTOR)	
E	**292-2896**		CONDUÍTE (21 CM) (CONDUIT (21-CM))	
	344-1686	4	SOQUETE DE CONECTOR (CALIBRE 18) (SOCKET-CONNECTOR (18-GA))	
	9X-3402	18	SOQUETE DE CONECTOR (CALIBRE 16 A 18) (SOCKET-CONNECTOR (16-GA TO 18-GA))	
			—OU—	
	126-1768	18	SOQUETE DE CONECTOR (CALIBRE 14 A 16) (SOCKET-CONNECTOR (14-GA TO 16-GA))	
E	**125-7874**		TUBO REDUTOR DE CALOR (5,72 MM DIA) (10 CM) (TUBE-HEAT SHRINK (5.72-MM DIA) (10-CM))	
	292-2893		CONDUÍTE (10,1 MM DE DIÂMETRO INTERNO) (109 CM) (CONDUIT (10.1-MM ID) (109-CM))	

E - ENCOMENDAR POR CENTÍMETROS
M - PEÇA MÉTRICA

<FIM>

391-5002 CONJUNTO DE CHICOTE DO AQUECEDOR E DO AR CONDICIONADO (HARNESS AS-HEATER & AIR COND)

S/N: G541-UP; GP51-UP

NÚMEROE DE 399-7742 GRUPO DO AR CONDICIONADO

UM ACESSÓRIO

SMCS-1408 **i05328402**

NOTA	NÚMERO DA PEÇA	QTY	NOME DA PEÇA 1 2 3 4 5 6 (NÍVEL DO PRODUTO)	CONSULTE PÁGINA
	231-8141	1	ILHÓ (GROMMET)	
	7T-6739	1	ALOJAMENTO-BUJÃO (HOUSING-PLUG)	
	8T-8729	3	PINO DE CONECTOR (CALIBRE 16 A 18) (PIN-CONNECTOR (16-GA TO 18-GA))	
	9W-0852	5	PINO DE CONECTOR (CALIBRE 14 A 16) (PIN-CONNECTOR (14-GA TO 16-GA))	
	155-2270	1	KIT DE PLUGUE DE CONEXÃO (2 PINOS) (KIT-CONNECTING PLUG (2-PIN))	
	155-2271	1	KIT DE PLUGUE DE CONEXÃO (4 PINOS) (KIT-CONNECTING PLUG (4-PIN))	
			(EACH PLUG KIT INCLUDES PLUG AS, WEDGE & INTERFACE SEAL)	
	8T-8737	1	BUJÃO DE RETENTOR (PLUG-SEAL)	
	102-8806	1	KIT DE TOMADA (8 PINOS) (KIT-RECEPTACLE (8-PIN))	
			(INCLUDES RECEPTACLE AS & WEDGE)	
	9X-3402	3	SOQUETE DE CONECTOR (CALIBRE 16 A 18) (SOCKET-CONNECTOR (16-GA TO 18-GA))	
	126-1768	2	SOQUETE DE CONECTOR (CALIBRE 14 A 16) (SOCKET-CONNECTOR (14-GA TO 16-GA))	
	192-2112	4	SOQUETE-TERMINAL (SOCKET-TERMINAL)	
	3S-2093	6	CABO TIPO CINTA (STRAP-CABLE)	
E	**8Y-8081**		TUBO-CONVOLUTO (77 CM) (TUBE-CONVOLUTED (77-CM))	
E	**125-7875**		TUBO REDUTOR DE CALOR (7,44 MM DIA) (5 CM) (TUBE-HEAT SHRINK (7.44-MM DIA) (5-CM))	

E - ENCOMENDAR POR CENTÍMETROS

<FIM>

483-5927 CONJUNTO DE CHICOTE DO AQUECEDOR E DO AR CONDICIONADO (HARNESS AS-HEATER & AIR COND)

S/N: G541-UP; GP51-UP

NÚMEROE DE 483-5926, 483-6357, 501-0426 GRUPO DE FIAÇÃO-CABINE

UM ACESSÓRIO

SMCS-1408 **i06547233**

NOTA	NÚMERO DA PEÇA	QTY	NOME DA PEÇA 1 2 3 4 5 6 (NÍVEL DO PRODUTO)	CONSULTE PÁGINA
	483-5928	1	CONECTOR (9 PINOS) (CONNECTOR (9-PIN))	
	483-5930	1	TAMPA-RETENTOR (COVER-SEAL)	
	9X-3401	3	PINO DE CONECTOR (CALIBRE 16 A 18) (PIN-CONNECTOR (16-GA TO 18-GA))	
			—OU—	
	126-1767	3	PINO DE CONECTOR (CALIBRE 14 A 16) (PIN-CONNECTOR (14-GA TO 16-GA))	
	8T-8737	9	BUJÃO DE RETENTOR (PLUG-SEAL)	
	190-7614	1	KIT DE TOMADA (12 PINOS) (KIT-RECEPTACLE (12-PIN))	
			(INCLUDES RECEPTACLE AS & WEDGE)	
E	**125-7874**		TUBO REDUTOR DE CALOR (5,72 MM DIA) (15 CM) (TUBE-HEAT SHRINK (5.72-MM DIA) (15-CM))	

E - ENCOMENDAR POR CENTÍMETROS

<FIM>

389-3981 CONJUNTO DO CHICOTE DE ILUMINAÇÃO—REFLETOR (HARNESS AS-LIGHTING-REFLETOR)

S/N: G541-UP; GP51-UP

NÚMEROE DE 416-2567, 455-9777 GRUPO DE FIAÇÃO DO SISTEMA DE ILUMINAÇÃO

UM ACESSÓRIO

SMCS-1408 **i05337149**

NOTA	NÚMERO DA PEÇA	QTY	NOME DA PEÇA 1 2 3 4 5 6 (NÍVEL DO PRODUTO)	CONSULTE PÁGINA
	155-2270	6	KIT DE PLUGUE DE CONEXÃO (2 PINOS) (KIT-CONNECTING PLUG (2-PIN))	
	155-2271	1	KIT DE PLUGUE DE CONEXÃO (4 PINOS) (KIT-CONNECTING PLUG (4-PIN))	
			(EACH PLUG KIT INCLUDES PLUG AS, WEDGE & INTERFACE SEAL)	
	8T-8737	4	BUJÃO DE RETENTOR (PLUG-SEAL)	
	102-8802	2	KIT DE TOMADA (2 PINOS) (KIT-RECEPTACLE (2-PIN))	
			(EACH INCLUDES RECEPTACLE AS & WEGDE)	
	194-5226	16	CONJUNTO DE WIRE (16 GA) (WIRE AS (16-GA))	
			—OU—	
	194-5227	16	CONJUNTO DE WIRE (CALIBRE 14) (WIRE AS (14-GA))	
	2L-8071	1	TERMINAL DE ANEL (PARAFUSO DE CALIBRE 10 A 12, 1/2 POL) (TERMINAL-RING (10-GA TO 12-GA, 1/2-IN SCREW))	
E	**125-7874**		TUBO REDUTOR DE CALOR (5,72 MM DIA) (15 CM) (TUBE-HEAT SHRINK (5.72-MM DIA) (15-CM))	
E	**125-7875**		TUBO REDUTOR DE CALOR (7,44 MM DIA) (5 CM) (TUBE-HEAT SHRINK (7.44-MM DIA) (5-CM))	

E - ENCOMENDAR POR CENTÍMETROS

<FIM>

389-7491 CONJUNTO DO CHICOTE DE ILUMINAÇÃO–REFLETOR (HARNESS AS-LIGHTING–REFLETOR)

S/N: G541-UP; GP51-UP

NÚMEROE DE 389-7484 GRUPO DA FIAÇÃO DA PLATAFORMA

UM ACESSÓRIO

SMCS-1408 **i05337154**

NOTA	NÚMERO DA PEÇA	QTY	NOME DA PEÇA 1 2 3 4 5 6 (NÍVEL DO PRODUTO)	CONSULTE PÁGINA
	155-2255	1	KIT DE PLUGUE DE CONEXÃO (12 PINOS) (KIT-CONNECTING PLUG (12-PIN))	
	155-2270	6	KIT DE PLUGUE DE CONEXÃO (2 PINOS) (KIT-CONNECTING PLUG (2-PIN))	
			(EACH PLUG KIT INCLUDES PLUG AS, WEDGE & INTERFACE SEAL)	
	102-8802	2	KIT DE TOMADA (2 PINOS) (KIT-RECEPTACLE (2-PIN))	
	102-8801	1	KIT DE TOMADA (12 PINOS) (KIT-RECEPTACLE (12-PIN))	
			(EACH RECEPTACLE KIT INCLUDES RECEPTACLE AS & WEDGE)	
	9X-3401	4	PINO DE CONECTOR (CALIBRE 16 A 18) (PIN-CONNECTOR (16-GA TO 18-GA))	
			–OU–	
	126-1767	4	PINO DE CONECTOR (CALIBRE 14 A 16) (PIN-CONNECTOR (14-GA TO 16-GA))	
	8T-8737	24	BUJÃO DE RETENTOR (PLUG-SEAL)	
	194-5226	12	CONJUNTO DE WIRE (16 GA) (WIRE AS (16-GA))	
			–OU–	
	194-5227	12	CONJUNTO DE WIRE (CALIBRE 14) (WIRE AS (14-GA))	
	2L-8071	1	TERMINAL DE ANEL (PARAFUSO DE CALIBRE 10 A 12, 1/2 POL) (TERMINAL-RING (10-GA TO 12-GA, 1/2-IN SCREW))	
E	**125-7874**		TUBO REDUTOR DE CALOR (5,72 MM DIA) (15 CM) (TUBE-HEAT SHRINK (5.72-MM DIA) (15-CM))	
E	**125-7875**		TUBO REDUTOR DE CALOR (7,44 MM DIA) (5 CM) (TUBE-HEAT SHRINK (7.44-MM DIA) (5-CM))	

E - ENCOMENDAR POR CENTÍMETROS

<FIM>

399-9415 CONJUNTO DA FIAÇÃO ELÉTRICA DO MONITOR–RECEPTOR, GPS (HARNESS AS-MONITOR-RECEPTOR, GPS)

S/N: G541-UP; GP51-UP

NÚMEROE DE 375-1605, 375-1610 GRUPO DE FIAÇÃO-NIVELAMENTO E INCLINAÇÃO UM ACESSÓRIO

SMCS-1408, 7490 **i05324801**

NOTA	NÚMERO DA PEÇA	QTY	NOME DA PEÇA 1 2 3 4 5 6 (NÍVEL DO PRODUTO)	CONSULTE PÁGINA
	9X-3401	24	PINO DE CONECTOR (CALIBRE 16 A 18) (PIN-CONNECTOR (16-GA TO 18-GA))	
			–OU–	
	126-1767	24	PINO DE CONECTOR (CALIBRE 14 A 16) (PIN-CONNECTOR (14-GA TO 16-GA))	
	155-2255	1	KIT DE PLUGUE DE CONEXÃO (12 PINOS) (KIT-CONNECTING PLUG (12-PIN))	
	155-2256	1	KIT DE PLUGUE DE CONEXÃO (12 PINOS) (KIT-CONNECTING PLUG (12-PIN))	
	174-0503	1	KIT DE PLUGUE DE CONEXÃO (3 PINOS) (KIT-CONNECTING PLUG (3-PIN))	
	237-0166	1	KIT DE PLUGUE DE CONEXÃO (12 PINOS) (KIT-CONNECTING PLUG (12-PIN))	
			(EACH PLUG KIT INCLUDES PLUG AS, WEDGE & INTERFACE SEAL)	
	8T-8737	25	BUJÃO DE RETENTOR (PLUG-SEAL)	
	102-8804	1	KIT DE TOMADA (4 PINOS) (KIT-RECEPTACLE (4-PIN))	
	102-8806	1	KIT DE TOMADA (8 PINOS) (KIT-RECEPTACLE (8-PIN))	
	102-8801	1	KIT DE TOMADA (12 PINOS) (KIT-RECEPTACLE (12-PIN))	
	176-9299	1	KIT DE TOMADA (3 PINOS) (KIT-RECEPTACLE (3-PIN))	
	190-7614	1	KIT DE TOMADA (12 PINOS) (KIT-RECEPTACLE (12-PIN))	
			(EACH RECEPTACLE KIT INCLUDES RECEPTACLE AS & WEDGE)	
	134-2540	1	CONJUNTO DE RESISTOR DE CONEXÃO (3 PINOS) (RESISTOR AS-CONNECTION (3-PIN))	
	274-3779	1	TAMPA-VEDAÇÃO (CAP-SEAL)	
	194-5226	29	CONJUNTO DE WIRE (16 GA) (WIRE AS (16-GA))	
			–OU–	
	194-5227	29	CONJUNTO DE WIRE (CALIBRE 14) (WIRE AS (14-GA))	
E	**125-7874**		TUBO REDUTOR DE CALOR (5,72 MM DIA) (55 CM) (TUBE-HEAT SHRINK (5.72-MM DIA) (55-CM))	

E - ENCOMENDAR POR CENTÍMETROS

<FIM>

399-9416 CONJUNTO DA FIAÇÃO ELÉTRICA DO MONITOR–TELA (HARNESS AS-MONITOR-TELA)

S/N: G541-UP; GP51-UP

NÚMEROE DE 375-1608, 375-1613 GRUPO DE MONTAGEM-MONITOR

UM ACESSÓRIO

SMCS-1408, 7490 **i05324802**

NOTA	NÚMERO DA PEÇA	QTY	NOME DA PEÇA 1 2 3 4 5 6 (NÍVEL DO PRODUTO)	CONSULTE PÁGINA
	155-2255	2	KIT DE PLUGUE DE CONEXÃO (12 PINOS) (KIT-CONNECTING PLUG (12-PIN))	
	155-2265	2	KIT DE PLUGUE DE CONEXÃO (8 PINOS) (KIT-CONNECTING PLUG (8-PIN))	
	174-0503	1	KIT DE PLUGUE DE CONEXÃO (3 PINOS) (KIT-CONNECTING PLUG (3-PIN))	
			(EACH PLUG KIT INCLUDES PLUG AS, WEDGE & INTERFACE SEAL)	
	248-5358	1	CONJUNTO DE CONECTOR DE TOMADA (39 PINOS) (PLUG AS-CONNECTOR (39-PIN))	
	8T-8737	30	BUJÃO DE RETENTOR (PLUG-SEAL)	
	102-8806	1	KIT DE TOMADA (8 PINOS) (KIT-RECEPTACLE (8-PIN))	
	102-8801	1	KIT DE TOMADA (12 PINOS) (KIT-RECEPTACLE (12-PIN))	
			(EACH RECEPTACLE KIT INCLUDES RECEPTACLE AS & WEDGE)	
	194-5226	1	CONJUNTO DE WIRE (16 GA) (WIRE AS (16-GA))	
			–OU–	
	194-5227	1	CONJUNTO DE WIRE (CALIBRE 14) (WIRE AS (14-GA))	
B	**1P-0810**		FITA-ELÉTRICA (TAPE-ELECTRICAL)	
E	**125-7874**		TUBO REDUTOR DE CALOR (5,72 MM DIA) (35 CM) (TUBE-HEAT SHRINK (5.72-MM DIA) (35-CM))	

B - UTILIZAR CONFORME NECESSÁRIO
E - ENCOMENDAR POR CENTÍMETROS

<FIM>

415-7960 CONJUNTO DA FIAÇÃO ELÉTRICA DO MONITOR (HARNESS AS-MONITOR)

S/N: G541-UP; GP51-UP

NÚMEROE DE 379-8380 GRUPO DE FIAÇÃO-NIVELAMENTO E INCLINAÇÃO UM ACESSÓRIO

SMCS-1408, 7490 **i05374313**

NOTA	NÚMERO DA PEÇA	QTY	NOME DA PEÇA 1 2 3 4 5 6 (NÍVEL DO PRODUTO)	CONSULTE PÁGINA
	9X-3401	24	PINO DE CONECTOR (CALIBRE 16 A 18) (PIN-CONNECTOR (16-GA TO 18-GA))	
			—OU—	
	126-1767	24	PINO DE CONECTOR (CALIBRE 14 A 16) (PIN-CONNECTOR (14-GA TO 16-GA))	
	155-2255	1	KIT DE PLUGUE DE CONEXÃO (12 PINOS) (KIT-CONNECTING PLUG (12-PIN))	
	155-2256	1	KIT DE PLUGUE DE CONEXÃO (12 PINOS) (KIT-CONNECTING PLUG (12-PIN))	
	174-0503	1	KIT DE PLUGUE DE CONEXÃO (3 PINOS) (KIT-CONNECTING PLUG (3-PIN))	
	237-0166	1	KIT DE PLUGUE DE CONEXÃO (12 PINOS) (KIT-CONNECTING PLUG (12-PIN))	
			(EACH PLUG KIT INCLUDES PLUG AS, WEDGE & INTERFACE SEAL)	
	8T-8737	25	BUJÃO DE RETENTOR (PLUG-SEAL)	
	102-8804	1	KIT DE TOMADA (4 PINOS) (KIT-RECEPTACLE (4-PIN))	
	176-9299	1	KIT DE TOMADA (3 PINOS) (KIT-RECEPTACLE (3-PIN))	
	166-5229	1	KIT DE TOMADA (12 PINOS) (KIT-RECEPTACLE (12-PIN))	
	190-7614	1	KIT DE TOMADA (12 PINOS) (KIT-RECEPTACLE (12-PIN))	
	194-4254	1	KIT DE TOMADA (8 PINOS) (KIT-RECEPTACLE (8-PIN))	
			(EACH RECEPTACLE KIT INCLUDES RECEPTACLE AS & WEDGE)	
	134-2540	1	CONJUNTO DE RESISTOR DE CONEXÃO (3 PINOS) (RESISTOR AS-CONNECTION (3-PIN))	
	274-3779	1	TAMPA-VEDAÇÃO (CAP-SEAL)	
	194-5226	29	CONJUNTO DE WIRE (16 GA) (WIRE AS (16-GA))	
			—OU—	
	194-5227	29	CONJUNTO DE WIRE (CALIBRE 14) (WIRE AS (14-GA))	
E	**125-7874**		TUBO REDUTOR DE CALOR (5,72 MM DIA) (55 CM) (TUBE-HEAT SHRINK (5.72-MM DIA) (55-CM))	

E - ENCOMENDAR POR CENTÍMETROS

<FIM>

415-7961 CONJUNTO DA FIAÇÃO ELÉTRICA DO MONITOR–CONTROLE DE GRAU (HARNESS AS-MONITOR-CONTROLE DE GRAU)

S/N: G541-UP; GP51-UP

NÚMEROE DE 379-8383 GRUPO DE MONTAGEM-INSTRUMENTOS

UM ACESSÓRIO

SMCS-1408, 7490 **i05329552**

NOTA	NÚMERO DA PEÇA	QTY	NOME DA PEÇA 1 2 3 4 5 6 (NÍVEL DO PRODUTO)	CONSULTE PÁGINA
	155-2255	2	KIT DE PLUGUE DE CONEXÃO (12 PINOS) (KIT-CONNECTING PLUG (12-PIN))	
	155-2265	1	KIT DE PLUGUE DE CONEXÃO (8 PINOS) (KIT-CONNECTING PLUG (8-PIN))	
	174-0503	1	KIT DE PLUGUE DE CONEXÃO (3 PINOS) (KIT-CONNECTING PLUG (3-PIN))	
			(EACH PLUG KIT INCLUDES PLUG AS, WEDGE & INTERFACE SEAL)	
	248-5358	1	CONJUNTO DE CONECTOR DE TOMADA (39 PINOS) (PLUG AS-CONNECTOR (39-PIN))	
	8T-8737	30	BUJÃO DE RETENTOR (PLUG-SEAL)	
	102-8806	1	KIT DE TOMADA (8 PINOS) (KIT-RECEPTACLE (8-PIN))	
	102-8801	1	KIT DE TOMADA (12 PINOS) (KIT-RECEPTACLE (12-PIN))	
			(EACH RECEPTACLE KIT INCLUDES RECEPTACLE AS & WEDGE)	
	194-5226	33	CONJUNTO DE WIRE (16 GA) (WIRE AS (16-GA))	
			–OU–	
	194-5227	33	CONJUNTO DE WIRE (CALIBRE 14) (WIRE AS (14-GA))	
B	**1P-0810**		FITA-ELÉTRICA (TAPE-ELECTRICAL)	
E	**125-7874**		TUBO REDUTOR DE CALOR (5,72 MM DIA) (35 CM) (TUBE-HEAT SHRINK (5.72-MM DIA) (35-CM))	

B - UTILIZAR CONFORME NECESSÁRIO
E - ENCOMENDAR POR CENTÍMETROS

<FIM>

455-3263 CONJUNTO DA FIAÇÃO ELÉTRICA DO MONITOR (HARNESS AS-MONITOR)

S/N: G541-UP; GP51-UP

NÚMEROE DE 454-0258 GRUPO DO PAINEL DE INSTRUMENTOS

UM ACESSÓRIO

SMCS-1408, 7490

i06548292

NOTA	NÚMERO DA PEÇA	QTY	NOME DA PEÇA 1 2 3 4 5 6 (NÍVEL DO PRODUTO)	CONSULTE PÁGINA
	9X-3401	7	PINO DE CONECTOR (CALIBRE 16 A 18) (PIN-CONNECTOR (16-GA TO 18-GA))	
			—OU—	
	126-1767	7	PINO DE CONECTOR (CALIBRE 14 A 16) (PIN-CONNECTOR (14-GA TO 16-GA))	
	253-8110	1	BUJÃO (12 PINOS) (PLUG (12-PIN))	
	174-0503	1	KIT DE PLUGUE DE CONEXÃO (3 PINOS) (KIT-CONNECTING PLUG (3-PIN))	
			(INCLUDES PLUG AS, WEDGES & INTERFACE SEAL)	
	8T-8737	6	BUJÃO DE RETENTOR (PLUG-SEAL)	
	102-8801	1	KIT DE TOMADA (12 PINOS) (KIT-RECEPTACLE (12-PIN))	
			(INCLUDES RECEPTACLE AS & WEDGE)	
	134-2540	1	CONJUNTO DE RESISTOR DE CONEXÃO (3 PINOS) (RESISTOR AS-CONNECTION (3-PIN))	
	169-0705	5	RETENTOR (SEAL)	
	240-4590	7	SOQUETE DE CONECTOR (16 GA A 20 GA) (SOCKET-CONNECTOR (16-GA TO 20-GA))	
	194-5226	2	CONJUNTO DE WIRE (16 GA) (WIRE AS (16-GA))	
			—OU—	
	194-5227	2	CONJUNTO DE WIRE (CALIBRE 14) (WIRE AS (14-GA))	
E	**125-7874**		TUBO REDUTOR DE CALOR (5,72 MM DIA) (10 CM) (TUBE-HEAT SHRINK (5.72-MM DIA) (10-CM))	

E - ENCOMENDAR POR CENTÍMETROS

<FIM>

454-0273 CONJUNTO DE CHICOTE DO PAINEL (HARNESS AS-PANEL)

S/N: G541-UP; GP51-UP
NÚMEROE DE 454-0258 GRUPO DO PAINEL DE INSTRUMENTOS
UM ACESSÓRIO

SMCS-1408, 7451 **i06548276**

NOTA	NÚMERO DA PEÇA	QTY	NOME DA PEÇA 1 2 3 4 5 6 (NÍVEL DO PRODUTO)	CONSULTE PÁGINA
	374-7464	1	TAMPA-VEDAÇÃO (CAP-SEAL)	
	374-7468	1	TAMPA-VEDAÇÃO (CAP-SEAL)	
	9X-3401	34	PINO DE CONECTOR (CALIBRE 16 A 18) (PIN-CONNECTOR (16-GA TO 18-GA))	
			—OU—	
	126-1767	34	PINO DE CONECTOR (CALIBRE 14 A 16) (PIN-CONNECTOR (14-GA TO 16-GA))	
	202-5397	13	BUJÃO (PLUG)	
	155-2255	1	KIT DE PLUGUE DE CONEXÃO (12 PINOS) (KIT-CONNECTING PLUG (12-PIN))	
	155-2271	3	KIT DE PLUGUE DE CONEXÃO (4 PINOS) (KIT-CONNECTING PLUG (4-PIN))	
	155-2256	3	KIT DE PLUGUE DE CONEXÃO (12 PINOS) (KIT-CONNECTING PLUG (12-PIN))	
			(EACH PLUG KIT INCLUDES PLUG AS, WEDGE, & INTERFACE SEAL)	
	155-2260	2	KIT DE PLUGUE DE CONEXÃO (3 PINOS) (KIT-CONNECTING PLUG (3-PIN))	
			(EACH INCLUDES PLUG AS, WEDGES & INTERFACE SEAL)	
	213-0141	1	CONECTOR (1 PINO) (CONNECTOR (1-PIN))	
	225-3854	1	CONJUNTO DE CONECTOR DE TOMADA (31 PINOS) (PLUG AS-CONNECTOR (31-PIN))	
	245-7434	10	KIT DE PLUGUE DE CONEXÃO (10 PINOS) (KIT-CONNECTING PLUG (10-PIN))	
			(EACH INCLUDES PLUG CONNECTOR, WIRE AS & PLUG)	
	8T-8737	11	BUJÃO DE RETENTOR (PLUG-SEAL)	
	214-7404	2	CONECTOR (12 PINOS) (CONNECTOR (12-PIN))	
	102-8803	1	KIT DE TOMADA (3 PINOS) (KIT-RECEPTACLE (3-PIN))	
			(INCLUDES RECEPTACLE AS & WEDGE)	
	185-1861	87	RETENTOR DO FIO (SEAL-WIRE)	
E	**116-8528**		LUVA (58 CM) (SLEEVE (58-CM))	
	194-5226	78	CONJUNTO DE WIRE (16 GA) (WIRE AS (16-GA))	
			—OU—	
	194-5227	78	CONJUNTO DE WIRE (CALIBRE 14) (WIRE AS (14-GA))	
B	**1P-0810**		FITA-ELÉTRICA (TAPE-ELECTRICAL)	
	5P-4571	2	TERMINAL DE LÂMINA (CALIBRE 14 A 16) (TERMINAL-BLADE (14-GA TO 16-GA))	
	204-1297	82	CONJUNTO DE TERMINAL DE LÂMINA (18-GA A 20-GA) (TERMINAL AS-BLADE (18-GA TO 20-GA))	
			(EACH INCLUDES)	
	235-4123	1	TERMINAL (18-GA A 20-GA) (TERMINAL (18-GA TO 20-GA))	
E	**125-7874**		TUBO REDUTOR DE CALOR (5,72 MM DIA) (75 CM) (TUBE-HEAT SHRINK (5.72-MM DIA) (75-CM))	
E	**125-7875**		TUBO REDUTOR DE CALOR (7,44 MM DIA) (20 CM) (TUBE-HEAT SHRINK (7.44-MM DIA) (20-CM))	
E	**311-4859**		TUBO REDUTOR DE CALOR (48 MM DE DIÂMETRO) (5 CM) (TUBE-HEAT SHRINK (48-MM DIA) (5-CM))	

454-0273 CONJUNTO DE CHICOTE DO PAINEL (HARNESS AS-PANEL) (continuação) **i06548276**

NOTA	NÚMERO DA PEÇA	QTY	NOME DA PEÇA 1 2 3 4 5 6 (NÍVEL DO PRODUTO)	CONSULTE PÁGINA
B - UTILIZAR CONFORME NECESSÁRIO E - ENCOMENDAR POR CENTÍMETROS				

<FIM>

482-1589 CONJUNTO DE CHICOTE DO PAINEL (HARNESS AS-PANEL)

S/N: G541-UP; GP51-UP
PAINEL ELÉTRICO
NÚMEROE DE 454-0257 GRUPO DO PAINEL-ELETRÔNICO
UM ACESSÓRIO

SMCS-1408, 7451 **i06548586**

NOTA	NÚMERO DA PEÇA	QTY	NOME DA PEÇA 1 2 3 4 5 6 (NÍVEL DO PRODUTO)	CONSULTE PÁGINA
	306-0282	2	CONJUNTO DE BLOCO DE FUSÍVEIS (BLOCK AS-FUSE)	
			(EACH INCLUDES)	
	306-0350	1	TAMPA (COVER)	
	1H-3244	1	ARRUELA DE PRESSÃO (LOCKWASHER)	
M	**5C-2890**	1	PORCA (ROSCA M6X1) (NUT (M6X1-THD))	
	306-0351	1	RETENTOR DE TAMPA (SEAL-COVER)	
	8T-4205	1	ARRUELA DURA (7,2X14,5X2 MM DE ESPESSURA) (WASHER-HARD (7.2X14.5X2-MM THK))	
	212-9865	1	CONECTOR (23 PINOS) (CONNECTOR (23-PIN))	
	113-8490	5	FUSÍVEL (10 AMPÈRES) (FUSE (10-AMPERE))	
	113-8491	6	FUSÍVEL (15 AMPERE) (FUSE (15-AMPERE))	
	113-8492	3	FUSÍVEL (20 AMPÈRES) (FUSE (20-AMPERE))	
	141-2760	6	FUSÍVEL (7,5 AMPERE) (FUSE (7.5-AMPERE))	
	5E-9295	2	PINO DE CONECTOR (CALIBRE 6) (PIN-CONNECTOR (6-GA))	
	9X-3401	73	PINO DE CONECTOR (CALIBRE 16 A 18) (PIN-CONNECTOR (16-GA TO 18-GA))	
			—OU—	
	126-1767	73	PINO DE CONECTOR (CALIBRE 14 A 16) (PIN-CONNECTOR (14-GA TO 16-GA))	
	253-8112	1	BUJÃO (PLUG)	
	155-2270	1	KIT DE PLUGUE DE CONEXÃO (2 PINOS) (KIT-CONNECTING PLUG (2-PIN))	
	155-2274	2	KIT DE PLUGUE DE CONEXÃO (6 PINOS) (KIT-CONNECTING PLUG (6-PIN))	
			(EACH PLUG KIT INCLUDES PLUG AS, WEDGE, & INTERFACE SEAL)	
	167-3693	1	CONJUNTO DE CONECTOR DE TOMADA (31 PINOS) (PLUG AS-CONNECTOR (31-PIN))	
	7R-2751	32	PLUGUE DE CONECTOR (1 PINO) (PLUG-CONNECTOR (1-PIN))	
	8T-8737	18	BUJÃO DE RETENTOR (PLUG-SEAL)	
	102-8805	1	KIT DE TOMADA (6 PINOS) (KIT-RECEPTACLE (6-PIN))	
			(INCLUDES RECEPTACLE AS & WEDGE)	
	9X-1343	1	CONNECTOR DO CONJUNTO DE TOMADA (40 PINOS) (RECEPTACLE AS-CONNECTOR (40-PIN))	
	203-8977	1	CONJUNTO DE RECIPIENTE (6 PINOS) (RECEPTACLE AS (6-PIN))	
	225-3861	1	CONNECTOR DO CONJUNTO DE TOMADA (31 PINOS) (RECEPTACLE AS-CONNECTOR (31-PIN))	
	451-8019	1	CONNECTOR DO CONJUNTO DE TOMADA (14 PINOS) (RECEPTACLE AS-CONNECTOR (14-PIN))	
	248-2841	9	CONJUNTO DO RELÉ (24 V) (RELAY AS (24-VOLT))	
	169-0705	26	RETENTOR (SEAL)	
	203-8999	1	RETENTOR (SEAL)	
	128-4123	2	RETENTOR (SEAL)	
	128-5016	33	RETENTOR DE CABO (SEAL-CABLE)	
	7R-2750	9	RETENTOR DE CONECTOR (SEAL-CONNECTOR)	
	203-9001	1	LUVA (SLEEVE)	
	116-8528	38	LUVA (SLEEVE)	

482-1589 CONJUNTO DE CHICOTE DO PAINEL (HARNESS AS-PANEL) (continuação) **i06548586**

NOTA	NÚMERO DA PEÇA	QTY	NOME DA PEÇA 1 2 3 4 5 6 (NÍVEL DO PRODUTO)	CONSULTE PÁGINA
	194-5226	72	CONJUNTO DE WIRE (16 GA) (WIRE AS (16-GA))	
			–OU–	
	194-5227	72	CONJUNTO DE WIRE (CALIBRE 14) (WIRE AS (14-GA))	
	202-0313	33	CONJUNTO DE TERMINAL (CALIBRE 18) (TERMINAL AS (18-GA))	
			(EACH INCLUDES)	
	128-5016	1	RETENTOR DE CABO (SEAL-CABLE)	
	202-0314	11	CONJUNTO DE TERMINAL (CALIBRE 14) (TERMINAL AS (14-GA))	
			(EACH INCLUDES)	
	128-4123	1	RETENTOR (SEAL)	
	283-8106	24	SOQUETE DE CONECTOR (20 GA) (SOCKET-CONNECTOR (20-GA))	
			–OU–	
	374-8372	24	SOQUETE DE CONECTOR (CALIBRE 16 A 18) (SOCKET-CONNECTOR (16-GA TO 18-GA))	
	5P-4571	2	TERMINAL DE LÂMINA (CALIBRE 14 A 16) (TERMINAL-BLADE (14-GA TO 16-GA))	
	2L-8050	1	TERMINAL DE ANEL (PARAFUSO DE CALIBRE 6, 1/4 POL) (TERMINAL-RING (6-GA, 1/4-IN SCREW))	
			–OU–	
	2L-8058	1	TERMINAL DE ANEL (PARAFUSO DE CALIBRE 8, 1/4 POL) (TERMINAL-RING (8-GA, 1/4-IN SCREW))	
	2L-8054	1	TERMINAL DE ANEL (PARAFUSO DE CALIBRE 6, 1/2 POL) (TERMINAL-RING (6-GA, 1/2-IN SCREW))	
			–OU–	
	2L-8061	1	TERMINAL DE ANEL (PARAFUSO DE CALIBRE 8, 1/2 POL) (TERMINAL-RING (8-GA, 1/2-IN SCREW))	
	2L-8067	1	TERMINAL DE ANEL (PARAFUSO DE 1/4 POL, CALIBRE 10 A 12) (TERMINAL-RING (10-GA TO 12-GA, 1/4-IN SCREW))	
E	**119-3662**		TUBO REDUTOR DE CALOR (10,85 MM DIA) (7 CM) (TUBE-HEAT SHRINK (10.85-MM DIA) (7-CM))	
E	**125-7874**		TUBO REDUTOR DE CALOR (5,72 MM DIA) (105 CM) (TUBE-HEAT SHRINK (5.72-MM DIA) (105-CM))	
E	**125-7875**		TUBO REDUTOR DE CALOR (7,44 MM DIA) (15 CM) (TUBE-HEAT SHRINK (7.44-MM DIA) (15-CM))	

E - ENCOMENDAR POR CENTÍMETROS
M - PEÇA MÉTRICA

<FIM>

420-4997 CONJUNTO DA FIAÇÃO ELÉTRICA DA PLATAFORMA (HARNESS AS-PLATFORM)

S/N: G541-UP; GP51-UP
NÚMEROE DE 379-8728 GRUPO DA PLATAFORMA
UM ACESSÓRIO

SMCS-1408 **i05329565**

NOTA	NÚMERO DA PEÇA	QTY	NOME DA PEÇA 1 2 3 4 5 6 (NÍVEL DO PRODUTO)	CONSULTE PÁGINA
	155-2270	2	KIT DE PLUGUE DE CONEXÃO (2 PINOS) (KIT-CONNECTING PLUG (2-PIN))	
			(EACH INCLUDES PLUG AS, WEDGE & INTERFACE SEAL)	
	102-8802	1	KIT DE TOMADA (2 PINOS) (KIT-RECEPTACLE (2-PIN))	
			(INCLUDES RECEPTACLE AS & WEDGE)	
	126-1767	6	PINO DE CONECTOR (CALIBRE 14 A 16) (PIN-CONNECTOR (14-GA TO 16-GA))	
			—OU—	
	9X-3401	6	PINO DE CONECTOR (CALIBRE 16 A 18) (PIN-CONNECTOR (16-GA TO 18-GA))	
	8T-8737	27	BUJÃO DE RETENTOR (PLUG-SEAL)	
	167-3692	1	CONNECTOR DO CONJUNTO DE TOMADA (31 PINOS) (RECEPTACLE AS-CONNECTOR (31-PIN))	
	194-5226	4	CONJUNTO DE WIRE (16 GA) (WIRE AS (16-GA))	
			—OU—	
	194-5227	4	CONJUNTO DE WIRE (CALIBRE 14) (WIRE AS (14-GA))	
	2L-8081	1	TERMINAL DE ANEL (PARAFUSO DE CALIBRE 14 A 16, 1/2 POL) (TERMINAL-RING (14-GA TO 16-GA, 1/2-IN SCREW))	
E	**125-7874**		TUBO REDUTOR DE CALOR (5,72 MM DIA) (5 CM) (TUBE-HEAT SHRINK (5.72-MM DIA) (5-CM))	

E - ENCOMENDAR POR CENTÍMETROS

<FIM>

474-6629 CONJUNTO DA FIAÇÃO ELÉTRICA DA PLATAFORMA (HARNESS AS-PLATFORM)

S/N: G541-UP; GP51-UP
PLATAFORMA ABERTA
NÚMEROE DE 455-9777 GRUPO DE FIAÇÃO DO SISTEMA DE ILUMINAÇÃO
UM ACESSÓRIO

SMCS-1408 **i06548581**

NOTA	NÚMERO DA PEÇA	QTY	NOME DA PEÇA 1 2 3 4 5 6 (NÍVEL DO PRODUTO)	CONSULTE PÁGINA
	9X-3401	21	PINO DE CONECTOR (CALIBRE 16 A 18) (PIN-CONNECTOR (16-GA TO 18-GA))	
			—OU—	
	126-1767	21	PINO DE CONECTOR (CALIBRE 14 A 16) (PIN-CONNECTOR (14-GA TO 16-GA))	
	155-2256	1	KIT DE PLUGUE DE CONEXÃO (12 PINOS) (KIT-CONNECTING PLUG (12-PIN))	
	155-2274	1	KIT DE PLUGUE DE CONEXÃO (6 PINOS) (KIT-CONNECTING PLUG (6-PIN))	
			(EACH PLUG KIT INCLUDES PLUG AS, WEDGE, & INTERFACE SEAL)	
	8T-8737	37	BUJÃO DE RETENTOR (PLUG-SEAL)	
	102-8805	1	KIT DE TOMADA (6 PINOS) (KIT-RECEPTACLE (6-PIN))	
	190-7614	1	KIT DE TOMADA (12 PINOS) (KIT-RECEPTACLE (12-PIN))	
	197-7565	1	KIT DE TOMADA (4 PINOS) (KIT-RECEPTACLE (4-PIN))	
			(EACH RECEPTACLE KIT INCLUDES RECEPTACLE AS & WEDGE)	
	167-3692	1	CONNECTOR DO CONJUNTO DE TOMADA (31 PINOS) (RECEPTACLE AS-CONNECTOR (31-PIN))	
	194-5226	13	CONJUNTO DE WIRE (16 GA) (WIRE AS (16-GA))	
			—OU—	
	194-5227	13	CONJUNTO DE WIRE (CALIBRE 14) (WIRE AS (14-GA))	
	2L-8071	1	TERMINAL DE ANEL (PARAFUSO DE CALIBRE 10 A 12, 1/2 POL) (TERMINAL-RING (10-GA TO 12-GA, 1/2-IN SCREW))	
E	**125-7874**		TUBO REDUTOR DE CALOR (5,72 MM DIA) (20 CM) (TUBE-HEAT SHRINK (5.72-MM DIA) (20-CM))	

E - ENCOMENDAR POR CENTÍMETROS

<FIM>

200-5728 CONJUNTO DE CHICOTE DO RÁDIO (HARNESS AS-RADIO)

S/N: G541-UP; GP51-UP
4 FLANGES
NÚMEROE DE 431-7529 GRUPO DE INSTALAÇÃO-RÁDIO
UM ACESSÓRIO

SMCS-1408 **i05716252**

NOTA	NÚMERO DA PEÇA	QTY	NOME DA PEÇA 1 2 3 4 5 6 (NÍVEL DO PRODUTO)	CONSULTE PÁGINA
	172-8037	1	CONECTOR (Rádio) (CONNECTOR (RADIO))	
	160-3518	1	KIT DE TOMADA (8 PINOS) (KIT-RECEPTACLE (8-PIN))	
			(INCLUDES RECEPTACLE AS & WEDGE)	
	8T-8729	7	PINO DE CONECTOR (CALIBRE 16 A 18) (PIN-CONNECTOR (16-GA TO 18-GA))	
	8T-8737	1	BUJÃO DE RETENTOR (PLUG-SEAL)	
	172-8039	11	TERMINAL (Rádio) (TERMINAL (RADIO))	

<FIM>

452-6767 CONJUNTO DE CHICOTE DO SENSOR (HARNESS AS-SENSOR)

S/N: G541-UP; GP51-UP
NÚMEROE DE 452-6757, 452-6760 GRUPO DE SENSOR E MONTAGEM, 452-6748, 452-6752 GRUPO DE SENSORES-PRESSÃO
UM ACESSÓRIO

SMCS-1408 **i06547263**

NOTA	NÚMERO DA PEÇA	QTY	NOME DA PEÇA 1 2 3 4 5 6 (NÍVEL DO PRODUTO)	CONSULTE PÁGINA
	374-7466	1	TAMPA-VEDAÇÃO (CAP-SEAL)	
	155-2255	1	KIT DE PLUGUE DE CONEXÃO (12 PINOS) (KIT-CONNECTING PLUG (12-PIN))	
	155-2274	2	KIT DE PLUGUE DE CONEXÃO (6 PINOS) (KIT-CONNECTING PLUG (6-PIN))	
	174-0503	1	KIT DE PLUGUE DE CONEXÃO (3 PINOS) (KIT-CONNECTING PLUG (3-PIN))	
			(EACH PLUG KIT INCLUDES PLUG AS, WEDGE, & INTERFACE SEAL)	
	237-0227	4	CONJUNTO DE CONECTOR DE TOMADA (3 PINOS) (PLUG AS-CONNECTOR (3-PIN))	
			(EACH INCLUDES)	
	455-0705	1	RETENTOR DE CONECTOR (SEAL-CONNECTOR)	
	8T-8737	7	BUJÃO DE RETENTOR (PLUG-SEAL)	
	134-2540	1	CONJUNTO DE RESISTOR DE CONEXÃO (3 PINOS) (RESISTOR AS-CONNECTION (3-PIN))	
	194-5226	32	CONJUNTO DE WIRE (16 GA) (WIRE AS (16-GA))	
			—OU—	
	194-5227	32	CONJUNTO DE WIRE (CALIBRE 14) (WIRE AS (14-GA))	
B	**1P-0810**		FITA-ELÉTRICA (TAPE-ELECTRICAL)	
E	**125-7874**		TUBO REDUTOR DE CALOR (5,72 MM DIA) (30 CM) (TUBE-HEAT SHRINK (5.72-MM DIA) (30-CM))	
E	**125-7875**		TUBO REDUTOR DE CALOR (7,44 MM DIA) (10 CM) (TUBE-HEAT SHRINK (7.44-MM DIA) (10-CM))	

B - UTILIZAR CONFORME NECESSÁRIO
E - ENCOMENDAR POR CENTÍMETROS

<FIM>

452-6769 CONJUNTO DE CHICOTE DO SENSOR (HARNESS AS-SENSOR)

S/N: G541-UP; GP51-UP

NÚMEROE DE 452-6755, 452-6760 GRUPO DE SENSOR E MONTAGEM, 452-6752 GRUPO DE SENSORES-PRESSÃO

UM ACESSÓRIO

SMCS-1408 **i06548284**

NOTA	NÚMERO DA PEÇA	QTY	NOME DA PEÇA 1 2 3 4 5 6 (NÍVEL DO PRODUTO)	CONSULTE PÁGINA
	9X-3401	1	PINO DE CONECTOR (CALIBRE 16 A 18) (PIN-CONNECTOR (16-GA TO 18-GA))	
			—OU—	
	126-1767	1	PINO DE CONECTOR (CALIBRE 14 A 16) (PIN-CONNECTOR (14-GA TO 16-GA))	
	253-8110	1	BUJÃO (12 PINOS) (PLUG (12-PIN))	
	253-8111	1	BUJÃO (12 PINOS) (PLUG (12-PIN))	
	155-2271	1	KIT DE PLUGUE DE CONEXÃO (4 PINOS) (KIT-CONNECTING PLUG (4-PIN))	
	174-0503	1	KIT DE PLUGUE DE CONEXÃO (3 PINOS) (KIT-CONNECTING PLUG (3-PIN))	
			(EACH PLUG KIT INCLUDES PLUG AS, WEDGE, & INTERFACE SEAL)	
	8T-8737	9	BUJÃO DE RETENTOR (PLUG-SEAL)	
	166-5229	1	KIT DE TOMADA (12 PINOS) (KIT-RECEPTACLE (12-PIN))	
	102-8804	1	KIT DE TOMADA (4 PINOS) (KIT-RECEPTACLE (4-PIN))	
	102-8805	1	KIT DE TOMADA (6 PINOS) (KIT-RECEPTACLE (6-PIN))	
			(EACH RECEPTACLE KIT INCLUDES RECEPTACLE AS & WEDGE)	
	134-2540	1	CONJUNTO DE RESISTOR DE CONEXÃO (3 PINOS) (RESISTOR AS-CONNECTION (3-PIN))	
	169-0705	10	RETENTOR (SEAL)	
	194-5226	5	CONJUNTO DE WIRE (16 GA) (WIRE AS (16-GA))	
			—OU—	
	194-5227	5	CONJUNTO DE WIRE (CALIBRE 14) (WIRE AS (14-GA))	
	240-4590	14	SOQUETE DE CONECTOR (16 GA A 20 GA) (SOCKET-CONNECTOR (16-GA TO 20-GA))	
E	**125-7874**		TUBO REDUTOR DE CALOR (5,72 MM DIA) (25 CM) (TUBE-HEAT SHRINK (5.72-MM DIA) (25-CM))	

E - ENCOMENDAR POR CENTÍMETROS

<FIM>

426-0862 CONJUNTO DO CHICOTE-FIAÇÃO (HARNESS AS-WIRING)

S/N: G541-UP; GP51-UP
NÚMEROE DE 389-9008 GRUPO DO SENSOR-VIBRATÓRIO
UM ACESSÓRIO

SMCS-1408 **i05372158**

NOTA	NÚMERO DA PEÇA	QTY	NOME DA PEÇA 1 2 3 4 5 6 (NÍVEL DO PRODUTO)	CONSULTE PÁGINA
G	**122-6867**		MANGUEIRA (49,6 POL.) (HOSE (49.6-IN))	
	9X-3401	2	PINO DE CONECTOR (CALIBRE 16 A 18) (PIN-CONNECTOR (16-GA TO 18-GA))	
			—OU—	
	126-1767	2	PINO DE CONECTOR (CALIBRE 14 A 16) (PIN-CONNECTOR (14-GA TO 16-GA))	
	155-2270	1	KIT DE PLUGUE DE CONEXÃO (2 PINOS) (KIT-CONNECTING PLUG (2-PIN))	
			(INCLUDES PLUG AS, WEDGE & INTERFACE SEAL)	
	102-8802	1	KIT DE TOMADA (2 PINOS) (KIT-RECEPTACLE (2-PIN))	
			(INCLUDES RECEPTACLE AS & WEDGE)	
	194-5226	2	CONJUNTO DE WIRE (16 GA) (WIRE AS (16-GA))	
			—OU—	
	194-5227	2	CONJUNTO DE WIRE (CALIBRE 14) (WIRE AS (14-GA))	
E	**125-7876**		TUBO REDUTOR DE CALOR (17,78 MM DIA) (8 CM) (TUBE-HEAT SHRINK (17.78-MM DIA) (8-CM))	

E - ENCOMENDAR POR CENTÍMETROS
G - ENCOMENDAR POR POLEGADAS

<FIM>

426-0863 CONJUNTO DO CHICOTE-FIAÇÃO (HARNESS AS-WIRING)

S/N: G541-UP; GP51-UP
NÚMEROE DE 389-9008 GRUPO DO SENSOR-VIBRATÓRIO
UM ACESSÓRIO

SMCS-1408 **i05341748**

NOTA	NÚMERO DA PEÇA	QTY	NOME DA PEÇA 1 2 3 4 5 6 (NÍVEL DO PRODUTO)	CONSULTE PÁGINA
G	**122-6867**		MANGUEIRA (50,4 POL) (HOSE (50.4-IN))	
	9X-3401	2	PINO DE CONECTOR (CALIBRE 16 A 18) (PIN-CONNECTOR (16-GA TO 18-GA))	
			—OU—	
	126-1767	2	PINO DE CONECTOR (CALIBRE 14 A 16) (PIN-CONNECTOR (14-GA TO 16-GA))	
	102-8802	1	KIT DE TOMADA (2 PINOS) (KIT-RECEPTACLE (2-PIN))	
			(INCLUDES RECEPTACLE AS & WEDGE)	
	2L-8075	2	TERMINAL DE ANEL (CALIBRE 14 A 16, NO. 8 PARAFUSOS) (TERMINAL-RING (14-GA TO 16-GA, NO. 8 SCREW))	
E	**125-7876**		TUBO REDUTOR DE CALOR (17,78 MM DIA) (8 CM) (TUBE-HEAT SHRINK (17.78-MM DIA) (8-CM))	

E - ENCOMENDAR POR CENTÍMETROS
G - ENCOMENDAR POR POLEGADAS

<FIM>

452-6770 CONJUNTO DO CHICOTE-FIAÇÃO (HARNESS AS-WIRING)

S/N: G541-UP; GP51-UP
MEDIÇÃO DE COMPACTAÇÃO
NÚMEROE DE 452-6750, 452-6757 GRUPO DE SENSOR E MONTAGEM, 452-6748 GRUPO DE SENSORES-PRESSÃO
UM ACESSÓRIO

SMCS-1408 **i06547252**

NOTA	NÚMERO DA PEÇA	QTY	NOME DA PEÇA 1 2 3 4 5 6 (NÍVEL DO PRODUTO)	CONSULTE PÁGINA
	9X-3401	15	PINO DE CONECTOR (CALIBRE 16 A 18) (PIN-CONNECTOR (16-GA TO 18-GA))	
			—OU—	
	126-1767	15	PINO DE CONECTOR (CALIBRE 14 A 16) (PIN-CONNECTOR (14-GA TO 16-GA))	
	253-8110	1	BUJÃO (12 PINOS) (PLUG (12-PIN))	
	253-8111	1	BUJÃO (12 PINOS) (PLUG (12-PIN))	
	155-2271	1	KIT DE PLUGUE DE CONEXÃO (4 PINOS) (KIT-CONNECTING PLUG (4-PIN))	
			(INCLUDES PLUG AS, WEDGE & INTERFACE SEAL)	
	174-0503	1	KIT DE PLUGUE DE CONEXÃO (3 PINOS) (KIT-CONNECTING PLUG (3-PIN))	
			(INCLUDES PLUG AS, WEDGES & INTERFACE SEAL)	
	8T-8737	9	BUJÃO DE RETENTOR (PLUG-SEAL)	
	166-5229	1	KIT DE TOMADA (12 PINOS) (KIT-RECEPTACLE (12-PIN))	
	102-8804	1	KIT DE TOMADA (4 PINOS) (KIT-RECEPTACLE (4-PIN))	
	102-8805	1	KIT DE TOMADA (6 PINOS) (KIT-RECEPTACLE (6-PIN))	
			(EACH RECEPTACLE KIT INCLUDES RECEPTACLE AS & WEDGE)	
	134-2540	1	CONJUNTO DE RESISTOR DE CONEXÃO (3 PINOS) (RESISTOR AS-CONNECTION (3-PIN))	
	169-0705	10	RETENTOR (SEAL)	
	194-5226	5	CONJUNTO DE WIRE (16 GA) (WIRE AS (16-GA))	
			—OU—	
	194-5227	5	CONJUNTO DE WIRE (CALIBRE 14) (WIRE AS (14-GA))	
	240-4590	14	SOQUETE DE CONECTOR (16 GA A 20 GA) (SOCKET-CONNECTOR (16-GA TO 20-GA))	
E	**125-7874**		TUBO REDUTOR DE CALOR (5,72 MM DIA) (25 CM) (TUBE-HEAT SHRINK (5.72-MM DIA) (25-CM))	

E - ENCOMENDAR POR CENTÍMETROS

<FIM>

487-3437 CONJUNTO DO CHICOTE-FIAÇÃO (HARNESS AS-WIRING)

S/N: G541-UP; GP51-UP

NÚMEROE DE 454-0246 GRUPO DA FIAÇÃO DA MÁQUINA

SMCS-1408 **i06552002**

NOTA	NÚMERO DA PEÇA	QTY	NOME DA PEÇA 1 2 3 4 5 6 (NÍVEL DO PRODUTO)	CONSULTE PÁGINA
	8T-8799	6	PROTETOR (VERMELHO) (BOOT (RED))	
	9W-1795	2	PROTETOR (BOOT)	
	135-2543	1	PROTETOR (VERMELHO) (BOOT (RED))	
	245-1045	1	TAMPA (COVER)	
	245-1044	2	TRAVA-CONECTOR (LOCK-CONNECTOR)	
	9X-3401	2	PINO DE CONECTOR (CALIBRE 16 A 18) (PIN-CONNECTOR (16-GA TO 18-GA))	
			—OU—	
	126-1767	2	PINO DE CONECTOR (CALIBRE 14 A 16) (PIN-CONNECTOR (14-GA TO 16-GA))	
	203-9000	1	CONJUNTO DE BUJÃO (6 PINOS) (PLUG AS (6-PIN))	
	203-8999	2	RETENTOR (SEAL)	
	203-9001	2	LUVA (SLEEVE)	
	9X-0141	1	CONJUNTO DE CONECTOR DE TOMADA (40 PINOS) (PLUG AS-CONNECTOR (40-PIN))	
	3E-4367	1	ANEL DE RETENÇÃO (RING-RETAINING)	
M	**3E-8557**	1	PARAFUSO (M5X0,8X39,37 MM) (BOLT (M5X0.8X39.37-MM))	
	9X-3490	2	RETENTOR DE CONECTOR (40 PINOS) (SEAL-CONNECTOR (40-PIN))	
	9X-1054	1	CONJUNTO DE CONECTOR DE TOMADA (4 PINOS) (PLUG AS-CONNECTOR (4-PIN))	
	155-2270	15	KIT DE PLUGUE DE CONEXÃO (2 PINOS) (KIT-CONNECTING PLUG (2-PIN))	
			(EACH INCLUDES PLUG AS, WEDGE, & INTERFACE SEAL)	
	174-0503	1	KIT DE PLUGUE DE CONEXÃO (3 PINOS) (KIT-CONNECTING PLUG (3-PIN))	
			(INCLUDES PLUG AS, WEDGES, & INTERFACE SEAL)	
	230-4011	4	CONJUNTO DE CONECTOR DE TOMADA (2 PINOS) (PLUG AS-CONNECTOR (2-PIN))	
			(EACH INCLUDES)	
	455-0704	1	RETENTOR DE CONECTOR (SEAL-CONNECTOR)	
	230-4013	1	CONJUNTO DE CONECTOR DE TOMADA (3 PINOS) (PLUG AS-CONNECTOR (3-PIN))	
	455-0705	1	RETENTOR DE CONECTOR (SEAL-CONNECTOR)	
	230-5008	1	CONJUNTO DE CONECTOR DE TOMADA (4 PINOS) (PLUG AS-CONNECTOR (4-PIN))	
	455-0706	1	RETENTOR DE CONECTOR (SEAL-CONNECTOR)	
	245-1042	1	CONJUNTO DE CONECTOR DE TOMADA (64 PINOS) (PLUG AS-CONNECTOR (64-PIN))	
M	**267-7207**	1	PARAFUSO ESPECIAL (ROSCA M6X1) (BOLT-SPECIAL (M6X1-THD))	
	267-7208	1	ANEL DE RETENÇÃO (RING-RETAINING)	
	274-4990	1	RETENTOR (SEAL)	
	245-1048	23	PLUGUE DE CONECTOR (1 PINO) (PLUG-CONNECTOR (1-PIN))	
	8T-8737	13	BUJÃO DE RETENTOR (PLUG-SEAL)	
	102-8802	3	KIT DE TOMADA (2 PINOS) (KIT-RECEPTACLE (2-PIN))	
			(EACH INCLUDES RECEPTACLE AS & WEDGE)	
	134-2540	1	CONJUNTO DE RESISTOR DE CONEXÃO (3 PINOS) (RESISTOR AS-CONNECTION (3-PIN))	
	231-3930	1	CONJUNTO DO RELÉ (24 V) (RELAY AS (24-VOLT))	

487-3437 CONJUNTO DO CHICOTE-FIAÇÃO (HARNESS AS-WIRING) (continuação) **i06552002**

NOTA	NÚMERO DA PEÇA	QTY	NOME DA PEÇA 1 2 3 4 5 6 (NÍVEL DO PRODUTO)	CONSULTE PÁGINA
	203-8999	1	RETENTOR (SEAL)	
	274-3782	1	TAMPA-VEDAÇÃO (CAP-SEAL)	
	203-9001	1	LUVA (SLEEVE)	
	7R-3354	2	SOQUETE (SOCKET)	
	194-5226	83	CONJUNTO DE WIRE (16 GA) (WIRE AS (16-GA))	
			–OU–	
	194-5227	83	CONJUNTO DE WIRE (CALIBRE 14) (WIRE AS (14-GA))	
	267-9572	41	SOQUETE-CONEXÃO (CALIBRE 18) (SOCKET-CONNECTION (18-GA))	
B	**1P-0810**		FITA-ELÉTRICA (TAPE-ELECTRICAL)	
	5P-3454	1	TERMINAL DE ANEL (PARAFUSO DE CALIBRE 4, 5/16 POL) (TERMINAL-RING (4-GA, 5/16-IN SCREW))	
	2L-8050	2	TERMINAL DE ANEL (PARAFUSO DE CALIBRE 6, 1/4 POL) (TERMINAL-RING (6-GA, 1/4-IN SCREW))	
			–OU–	
	2L-8058	2	TERMINAL DE ANEL (PARAFUSO DE CALIBRE 8, 1/4 POL) (TERMINAL-RING (8-GA, 1/4-IN SCREW))	
	2L-8051	1	TERMINAL DE ANEL (PARAFUSO CALIBRE 6, 5/16 POL) (TERMINAL-RING (6-GA, 5/16-IN SCREW))	
			–OU–	
	5P-3455	1	TERMINAL DE ANEL (PARAFUSO CALIBRE 8, 5/16 POL) (TERMINAL-RING (8-GA, 5/16-IN SCREW))	
	2L-8054	1	TERMINAL DE ANEL (PARAFUSO DE CALIBRE 6, 1/2 POL) (TERMINAL-RING (6-GA, 1/2-IN SCREW))	
			–OU–	
	2L-8061	1	TERMINAL DE ANEL (PARAFUSO DE CALIBRE 8, 1/2 POL) (TERMINAL-RING (8-GA, 1/2-IN SCREW))	
	2L-8067	3	TERMINAL DE ANEL (PARAFUSO DE 1/4 POL, CALIBRE 10 A 12) (TERMINAL-RING (10-GA TO 12-GA, 1/4-IN SCREW))	
	2L-8071	3	TERMINAL DE ANEL (PARAFUSO DE CALIBRE 10 A 12, 1/2 POL) (TERMINAL-RING (10-GA TO 12-GA, 1/2-IN SCREW))	
	7N-9017	2	TERMINAL DE ANEL (CALIBRE 18 A 22, NO. 10 DE CALIBRE 10 A 12) (TERMINAL-RING (18-GA TO 22-GA, NO. 10 SCREW))	
	308-6811	1	CONJUNTO DE TERMINAIS DE ANEL (TERMINAL AS-RING)	
E	**125-7876**		TUBO REDUTOR DE CALOR (17,78 MM DIA) (4 CM) (TUBE-HEAT SHRINK (17.78-MM DIA) (4-CM))	
	308-6810	1	TERMINAL DE ANEL (TERMINAL-RING)	
	311-6183	1	CONJUNTO DE TERMINAIS DE ANEL (TERMINAL AS-RING)	
E	**119-3662**		TUBO REDUTOR DE CALOR (10,85 MM DIA) (4 CM) (TUBE-HEAT SHRINK (10.85-MM DIA) (4-CM))	
	9X-1055	2	TERMINAL-RECEPTÁCULO (12 GA) (TERMINAL-RECEPTACLE (12-GA))	
	100-5041	2	TERMINAL-RECEPTÁCULO (18-GA A 20-GA) (TERMINAL-RECEPTACLE (18-GA TO 20-GA))	
E	**125-7874**		TUBO REDUTOR DE CALOR (5,72 MM DIA) (45 CM) (TUBE-HEAT SHRINK (5.72-MM DIA) (45-CM))	
E	**125-7875**		TUBO REDUTOR DE CALOR (7,44 MM DIA) (10 CM) (TUBE-HEAT SHRINK (7.44-MM DIA) (10-CM))	

B - UTILIZAR CONFORME NECESSÁRIO
E - ENCOMENDAR POR CENTÍMETROS
M - PEÇA MÉTRICA

<FIM>

492-2948 GRUPO DE CHICOTE DA FIAÇÃO (HARNESS GP-WIRING)

S/N: 2W21-UP

NÚMEROE DE 435-7488 ARRANJO DO MOTOR-PRIMÁRIO

UM ACESSÓRIO

SMCS-1408 **i06581640**

NOTA	REF. NÃO	GRÁFICO REF.	NÚMERO DA PEÇA	QTY	NOME DA PEÇA 1 2 3 4 5 6 (NÍVEL DO PRODUTO)	CONSULTE PÁGINA
	1	1	**487-6726**	1	SUPORTE (BRACKET)	
	2	1	**323-7347**	2	ANEL RETENTOR EM O (SEAL-O-RING)	
	3	1	**396-5615**	1	SUPORTE (MOUNT)	
Y	4	1	**447-5149**	1	CONJUNTO DE CHICOTE DO MOTOR (HARNESS AS-ENGINE)	105
	5	1	**458-3745**	2	CONJUNTO DA FIAÇÃO ELÉTRICA DA PLATAFORMA (HARNESS AS-PLATFORM)	
					(EACH INCLUDES)	
	5A	1	**332-7865**	1	LIGAÇÃO DO CABO (TIE-CABLE)	
	6	1	**206-1345**	1	CABO TIPO CINTA (STRAP-CABLE)	
M	7	1	**232-1693**	1	PARAFUSO DE CABEÇA DE FLANGE (M6X1X35 MM) (BOLT-FLANGE HEAD (M6X1X35-MM))	
M	8	1	**254-3633**	2	PARAFUSO DE CABEÇA DE FLANGE (M6X1X16 MM, AUTOTRAVANTE) (BOLT-FLANGE HEAD (M6X1X16-MM, SELF LOCKING))	
	9	1	**316-9351**	1	FIXAÇÃO DA CINTA (MOUNTING-CABLE TIE)	

M - PEÇA MÉTRICA
Y - ILUSTRAÇÃO INDIVIDUAL

492-2948 GRUPO DE CHICOTE DA FIAÇÃO (HARNESS GP-WIRING) (continuação) **i06581640**

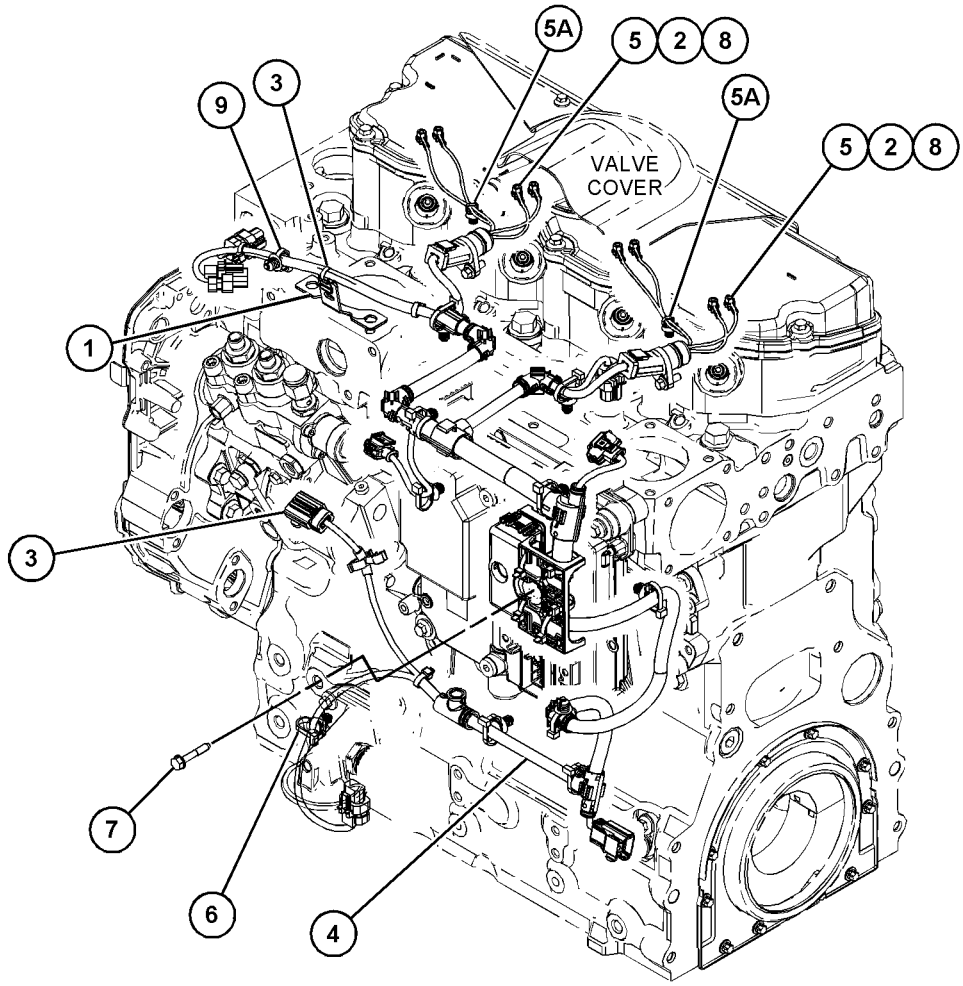

GRÁFICO 1 <FIM> g06032929

454-0249 GRUPO DE INSTALAÇÃO DE COMUNICAÇÃO (INSTALLATION GP-COMMUNICATION)

S/N: G541-UP; GP51-UP
UM ACESSÓRIO

SMCS-1408, 1901, 1902, 5267, 7602, 7606, 7610, 7620 **i06547203**

NOTA	REF. NÃO	GRÁFICO REF.	NÚMERO DA PEÇA	QTY	NOME DA PEÇA 1 2 3 4 5 6 (NÍVEL DO PRODUTO)	CONSULTE PÁGINA
	1	1	**7K-1181**	13	CABO TIPO CINTA (STRAP-CABLE)	
	2	1	**354-0703**	1	CONJUNTO DE CABO COAXIAL (CABLE AS-COAXIAL)	
	3	1	**358-9020**	1	CONJUNTO DE PLACA (PLATE AS)	
E	4	1	**116-8528**		LUVA (50 CM) (SLEEVE (50-CM))	
	5	1	**443-8462**	1	CONJUNTO DE ANTENA (CELULAR) (ANTENNA AS (CELLULAR))	
		1	**361-1045**	1	PORCA ESPECIAL (5/8-18 DE ROSCA) (NUT-SPECIAL (5/8-18-THD))	
		1	**385-8201**	1	CONJUNTO DE TAMPA DO CONECTOR (CAP AS-CONNECTOR)	
Y	6	1	**462-7737**	1	CONJUNTO DE CONTROLE DO CHICOTE (HARNESS AS-CONTROL)	104
	7	1	**132-5789**	1	GRAMPO (CLIP)	
	8	1	**4H-2558**	1	ILHÓ (GROMMET)	
	9	1	**5P-4116**	4	ARRUELA DURA (8,8X20,5X2 MM DE ESPESSURA) (WASHER-HARD (8.8X20.5X2-MM THK))	
M	10	1	**8T-4189**	4	PARAFUSO (M8X1,25X20 MM) (BOLT (M8X1.25X20-MM))	

E - ENCOMENDAR POR CENTÍMETROS
M - PEÇA MÉTRICA
Y - ILUSTRAÇÃO INDIVIDUAL

454-0249 GRUPO DE INSTALAÇÃO DE COMUNICAÇÃO (INSTALLATION GP-COMMUNICATION) (continuação)

i06547203

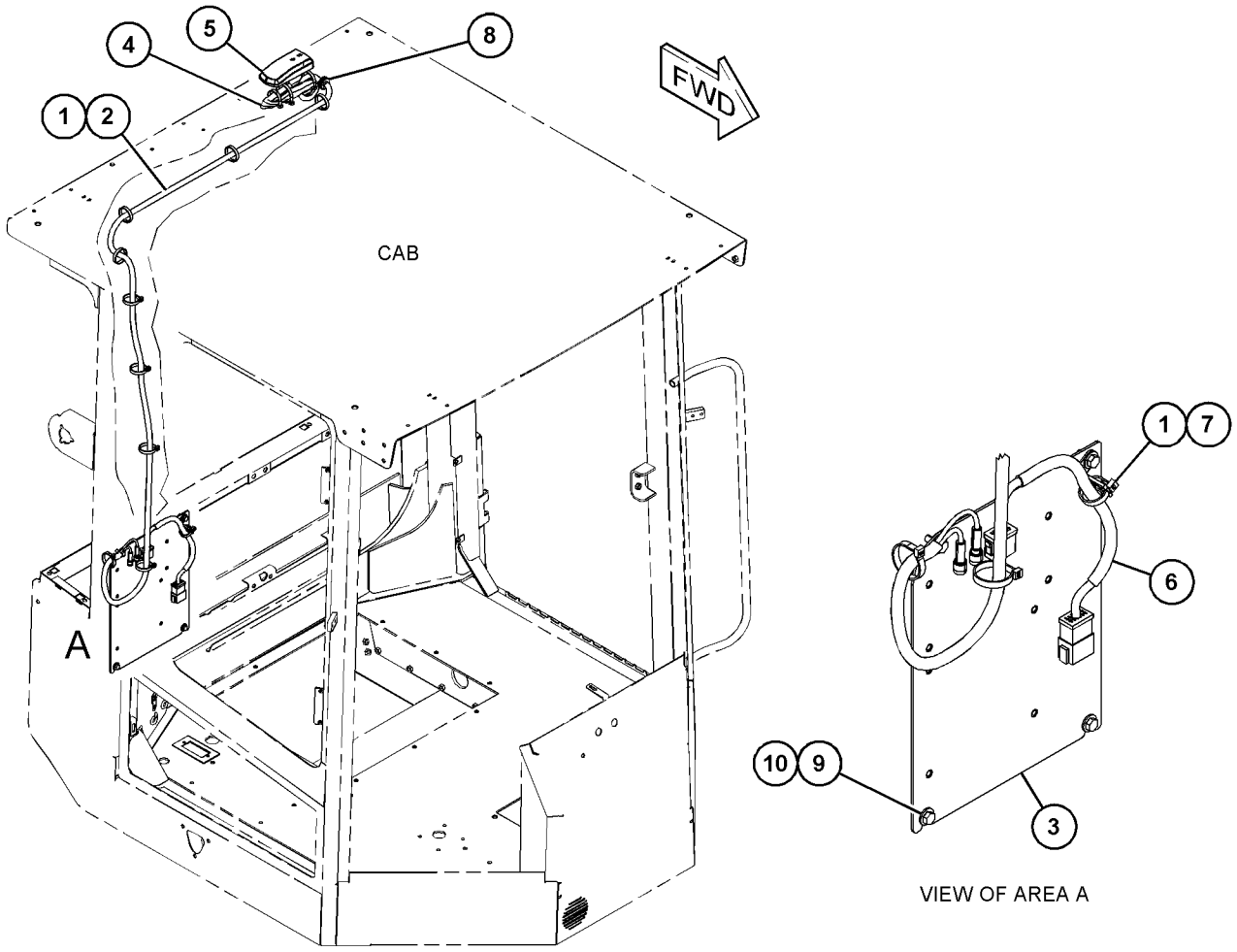

GRÁFICO 1 <FIM> g03835303

454-0250 GRUPO DE INSTALAÇÃO DE COMUNICAÇÃO (INSTALLATION GP-COMMUNICATION)

S/N: G541-UP; GP51-UP
UM ACESSÓRIO

SMCS-1408, 1901, 1902, 5267, 7602, 7606, 7610, 7620 **i06547206**

NOTA	REF. NÃO	GRÁFICO REF.	NÚMERO DA PEÇA	QTY	NOME DA PEÇA 1 2 3 4 5 6 (NÍVEL DO PRODUTO)	CONSULTE PÁGINA
	1	1	**7K-1181**	14	CABO TIPO CINTA (STRAP-CABLE)	
	2	1	**354-0703**	1	CONJUNTO DE CABO COAXIAL (CABLE AS-COAXIAL)	
	3	1	**358-9020**	1	CONJUNTO DE PLACA (PLATE AS)	
E	4	1	**116-8528**		LUVA (54 CM) (SLEEVE (54-CM))	
	5	1	**443-8462**	1	CONJUNTO DE ANTENA (CELULAR) (ANTENNA AS (CELLULAR))	
		1	**361-1045**	1	PORCA ESPECIAL (5/8-18 DE ROSCA) (NUT-SPECIAL (5/8-18-THD))	
		1	**385-8201**	1	CONJUNTO DE TAMPA DO CONECTOR (CAP AS-CONNECTOR)	
Y	6	1	**462-7737**	1	CONJUNTO DE CONTROLE DO CHICOTE (HARNESS AS-CONTROL)	104
	7	1	**132-5789**	1	GRAMPO (CLIP)	
	8	1	**4H-2558**	1	ILHÓ (GROMMET)	
	9	1	**5P-4116**	4	ARRUELA DURA (8,8X20,5X2 MM DE ESPESSURA) (WASHER-HARD (8.8X20.5X2-MM THK))	
M	10	1	**8T-4189**	4	PARAFUSO (M8X1,25X20 MM) (BOLT (M8X1.25X20-MM))	

E - ENCOMENDAR POR CENTÍMETROS
M - PEÇA MÉTRICA
Y - ILUSTRAÇÃO INDIVIDUAL

454-0250 GRUPO DE INSTALAÇÃO DE COMUNICAÇÃO (INSTALLATION GP-COMMUNICATION) (continuação)

i06547206

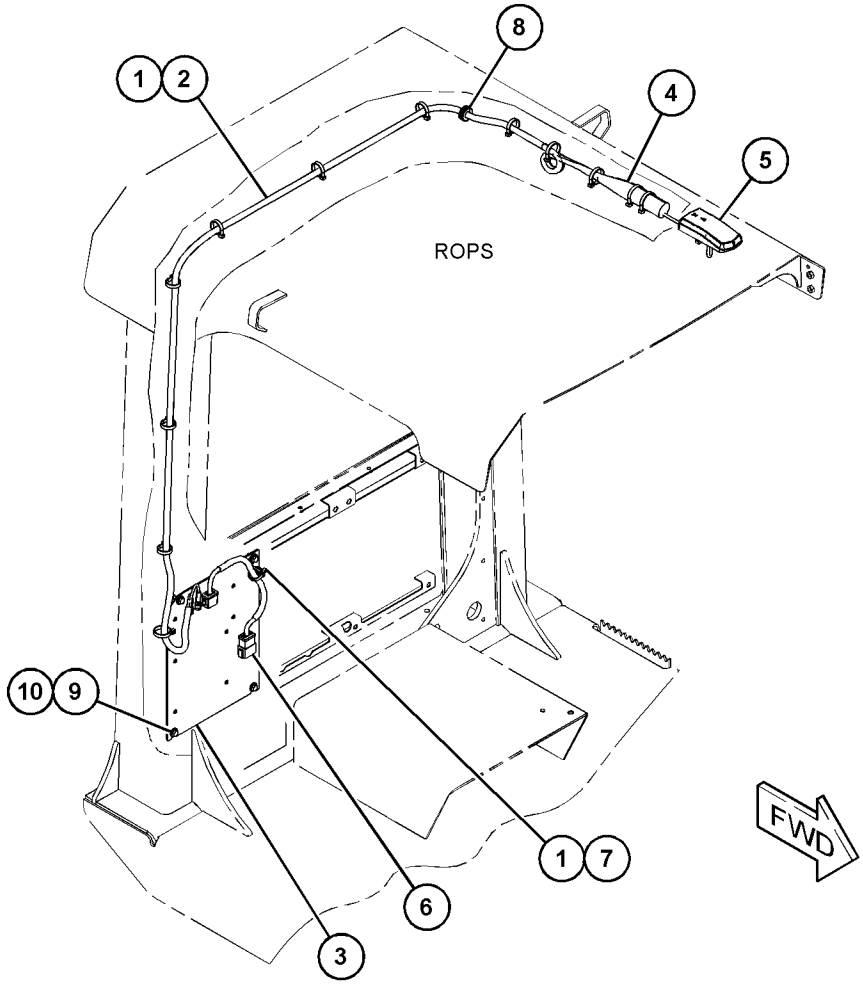

GRÁFICO 1 <FIM> g03834770

454-0251 GRUPO DE INSTALAÇÃO DE COMUNICAÇÃO (INSTALLATION GP-COMMUNICATION)

S/N: G541-UP; GP51-UP
UM ACESSÓRIO

SMCS-1408, 1901, 1902, 5267, 7602, 7606, 7610, 7620 **i06548600**

NOTA	REF. NÃO	GRÁFICO REF.	NÚMERO DA PEÇA	QTY	NOME DA PEÇA 1 2 3 4 5 6 (NÍVEL DO PRODUTO)	CONSULTE PÁGINA
	1	1	**7K-1181**	20	CABO TIPO CINTA (STRAP-CABLE)	
	2	1	**8C-0538**	1	ILHÓ (GROMMET)	
	3	1	**290-5562**	1	SUPORTE (ARTICULAÇÃO GIRATÓRIA DUPLA) (MOUNT (DUAL SWIVEL))	
	4	1	**353-8773**	1	CONJUNTO DE CABO DE ANTENA (CABLE AS-ANTENNA)	
	5	1	**443-8462**	1	CONJUNTO DE ANTENA (CELULAR) (ANTENNA AS (CELLULAR))	
		1	**361-1045**	1	PORCA ESPECIAL (5/8-18 DE ROSCA) (NUT-SPECIAL (5/8-18-THD))	
		1	**385-8201**	1	CONJUNTO DE TAMPA DO CONECTOR (CAP AS-CONNECTOR)	
Y	6	1	**462-7737**	1	CONJUNTO DE CONTROLE DO CHICOTE (HARNESS AS-CONTROL)	104
	7	1	**464-1890**	1	CONJUNTO DE PLACA (PLATE AS)	
M		1	**6V-9632**	4	PORCA DE SOLDA (ROSCA M6X1) (NUT-WELD (M6X1-THD))	
		1	**091-9035**	4	ESPAÇADOR (11X25X20-MM DE ESPESSURA) (SPACER (11X25X20-MM THK))	
	8	1	**468-0860**	1	TAMPA (COVER)	
	9	1	**130-5300**	1	GRAMPO (CLIP)	
	10	1	**4H-2558**	1	ILHÓ (GROMMET)	
	11	1	**4P-7581**	2	GRAMPO (CLIP)	
M	12	1	**5C-7261**	1	PORCA (ROSCA M8X1,25) (NUT (M8X1.25-THD))	
	13	1	**5P-4116**	4	ARRUELA DURA (8,8X20,5X2 MM DE ESPESSURA) (WASHER-HARD (8.8X20.5X2-MM THK))	
	14	1	**8P-8540**	1	ILHÓ (GROMMET)	
	15	1	**8T-4121**	2	ARRUELA DURA (11X21X2,5 MM DE ESPESSURA) (WASHER-HARD (11X21X2.5-MM THK))	
M	16	1	**8T-4189**	2	PARAFUSO (M8X1,25X20 MM) (BOLT (M8X1.25X20-MM))	
	17	1	**8T-4224**	1	ARRUELA DURA (8,8X16X2 MM DE ESPESSURA) (WASHER-HARD (8.8X16X2-MM THK))	
M	18	1	**8T-6912**	4	PARAFUSO (M8X1,25X50 MM) (BOLT (M8X1.25X50-MM))	
E	19	1	**116-8528**		LUVA (39,2 CM) (SLEEVE (39.2-CM))	
E	19A	1	**116-8528**		LUVA (16,6 CM) (SLEEVE (16.6-CM))	

E - ENCOMENDAR POR CENTÍMETROS
M - PEÇA MÉTRICA
Y - ILUSTRAÇÃO INDIVIDUAL

454-0251 GRUPO DE INSTALAÇÃO DE COMUNICAÇÃO (INSTALLATION GP-COMMUNICATION) (continuação)

i06548600

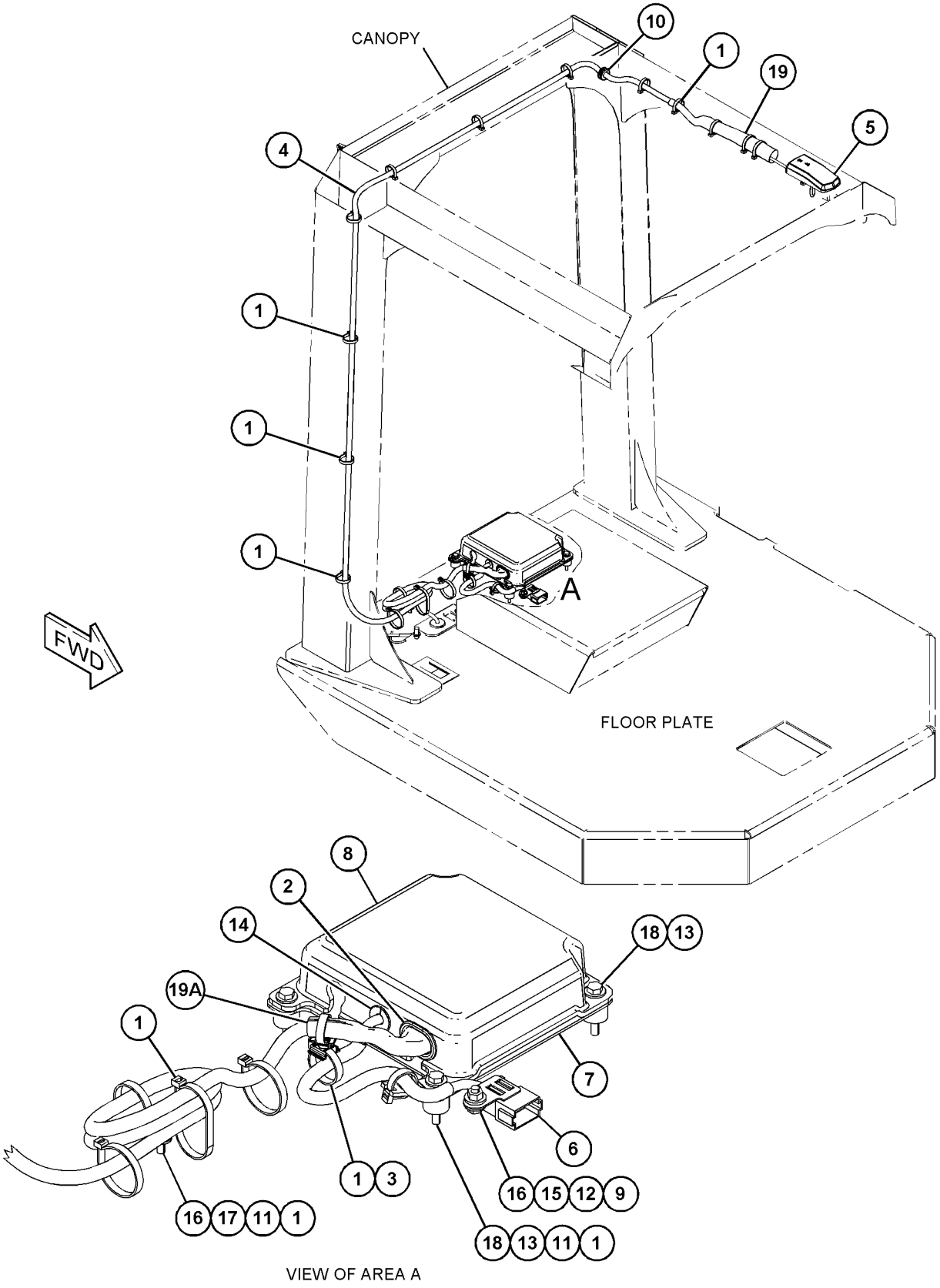

VIEW OF AREA A

GRÁFICO 1 <FIM> g06023811

454-5453 GRUPO DE INSTALAÇÃO DE COMUNICAÇÃO–PRODUCT LINK (INSTALLATION GP-COMMUNICATION-PRODUCT LINK)

S/N: G541-UP; GP51-UP

UM ACESSÓRIO

SMCS-1408, 1901, 1902, 5267, 7602, 7606, 7610, 7620 **i06547208**

NOTA	REF. NÃO	GRÁFICO REF.	NÚMERO DA PEÇA	QTY	NOME DA PEÇA 1 2 3 4 5 6 (NÍVEL DO PRODUTO)	CONSULTE PÁGINA
	1	1	**8T-8737**	8	BUJÃO DE RETENTOR (PLUG-SEAL)	
	2	1	**9X-8256**	4	ARRUELA (6,6X12X2 MM DE ESPESSURA) (WASHER (6.6X12X2-MM THK))	
YR	3	1	**442-7199**	1	GRUPO DO RÁDIO DE COMUNICAÇÃO (PL631 SATÉLITE) (RADIO GP-COMMUNICATION (PL631 SATELLITE))	148
M	4	1	**6V-7357**	4	PARAFUSO (M6X1X25 MM) (BOLT (M6X1X25-MM))	
	5	1	**155-2265**	1	KIT DE PLUGUE DE CONEXÃO (8 PINOS) (KIT-CONNECTING PLUG (8-PIN))	
					(INCLUDES PLUG AS, WEDGE & INTERFACE SEAL)	
FY			*478-8212*	1	GRUPO DA ELETRÔNICA DO MONITOR (PL631) (ELECTRONICS GP-MONITOR (PL631))	100

F - NÃO APRESENTADO
M - PEÇA MÉTRICA
R - PEÇA REMANUFATURADA PODE ESTAR DISPONÍVEL
Y - ILUSTRAÇÃO INDIVIDUAL

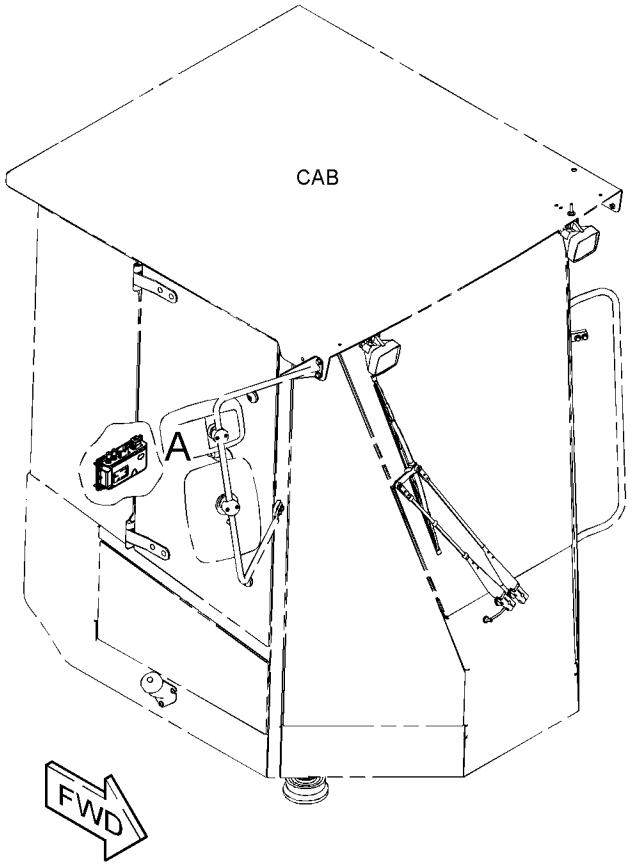

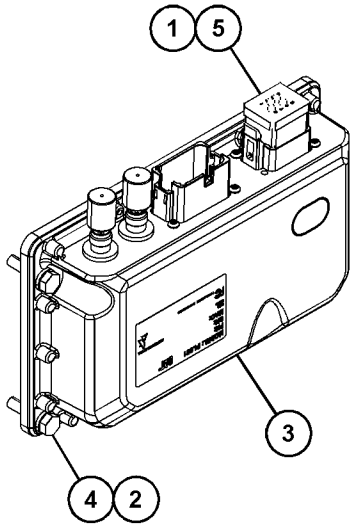

VIEW OF AREA A

GRÁFICO 1 <FIM> g03836006

219-6487 GRUPO LÂMPADA-HOLOFOTE (LAMP GP-FLOOD)

S/N: G541-UP; GP51-UP
24 V, 70 W
NÚMEROE DE 352-7739, 355-3056 GRUPO DE HOLOFOTES DE ILUMINAÇÃO, 379-8728 GRUPO DA PLATAFORMA
UM ACESSÓRIO

SMCS-1434 **i04461956**

NOTA	REF. NÃO	GRÁFICO REF.	NÚMERO DA PEÇA	QTY	NOME DA PEÇA 1 2 3 4 5 6 (NÍVEL DO PRODUTO)	CONSULTE PÁGINA
	1	1	**351-9918**	1	LÂMPADA DE HALOGÊNIO (24 V, 70 W) (LAMP-HALOGEN (24-VOLT, 70-WATT))	
M	2	1	**8T-6912**	1	PARAFUSO (M8X1,25X50 MM) (BOLT (M8X1.25X50-MM))	
M	3	1	**6V-9189**	1	CONTRAPORCA (ROSCA M8X1,25) (LOCKNUT (M8X1.25-THD))	
	4	1	**8T-4224**	2	ARRUELA DURA (8,8X16X2 MM DE ESPESSURA) (WASHER-HARD (8.8X16X2-MM THK))	
M	5	1	**9X-4244**	2	PARAFUSO ESPECIAL (M4X1,79X25 MM) (SCREW-SPECIAL (M4X1.79X25-MM))	
	6	1	**202-6614**	1	CONJUNTO DE LENTE (REFLETOR) (LENS AS (FLOODLIGHT))	
	7	1	**175-4292**	1	CONJUNTO DE CAÇAMBA (BODY AS)	
	8	1	**164-7556**	1	SUPORTE (RETENÇÃO DA LÂMPADA) (BRACKET (LAMP RETAINING))	
	9	1	**175-4291**	1	CONJUNTO DE SUPORTE (BRACKET AS)	

M - PEÇA MÉTRICA

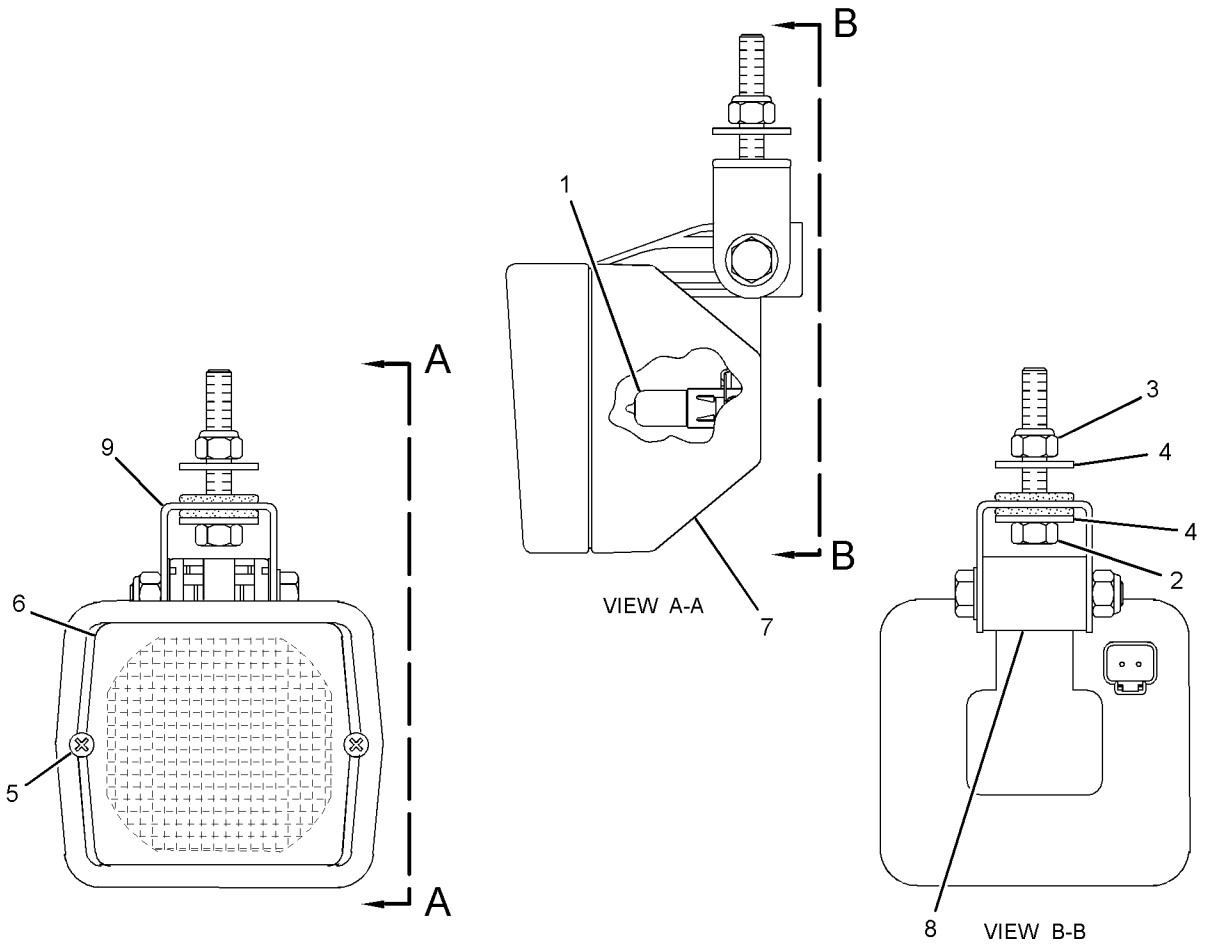

GRÁFICO 1 <FIM> g01453913

378-6901 GRUPO DE LÂMPADAS-FAROL DE ADVERTÊNCIA–ÂMBAR, LED, 24 V (LAMP GP-WARNING BEACON-ÂMBAR, LED, 24 V)

S/N: G541-UP; GP51-UP

NÚMEROE DE 355-3059 GRUPO DE ILUMINAÇÃO - FAROL GIRATÓRIO DE ADVERTÊNCIA

UM ACESSÓRIO

SMCS-1431 **i05322324**

NOTA	REF. NÃO	GRÁFICO REF.	NÚMERO DA PEÇA	QTY	NOME DA PEÇA 1 2 3 4 5 6 (NÍVEL DO PRODUTO)	CONSULTE PÁGINA
	1	1	**102-8802**	1	KIT DE TOMADA (2 PINOS) (KIT-RECEPTACLE (2-PIN))	
					(INCLUDES RECEPTACLE AS & WEDGE)	
	2	1	**8T-8729**	2	PINO DE CONECTOR (CALIBRE 16 A 18) (PIN-CONNECTOR (16-GA TO 18-GA))	
	3	1	**389-5708**	1	LENTE (FAROL DE ADVERTÊNCIA ÂMBAR) (LENS (AMBER, WARNING BEACON))	
E	4	1	**9X-1386**		LUVA (44 CM) (SLEEVE (44-CM))	

E - ENCOMENDAR POR CENTÍMETROS

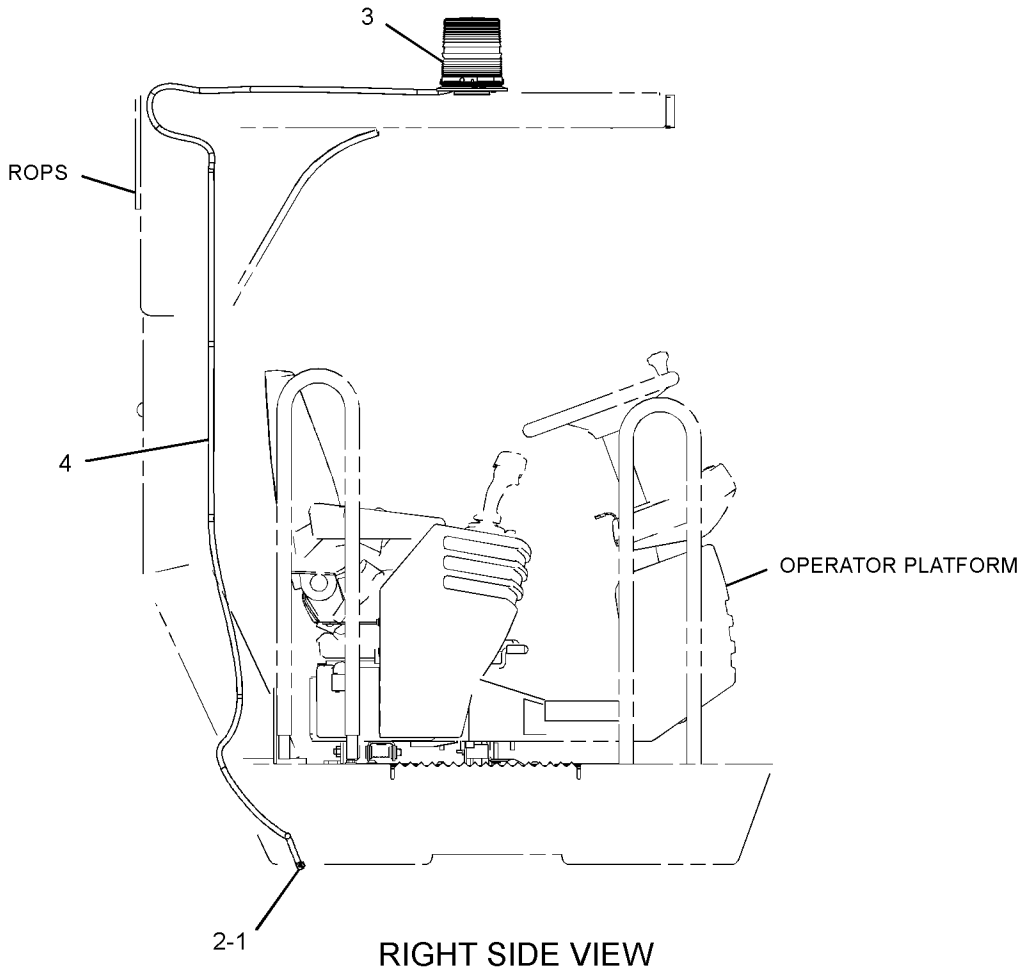

RIGHT SIDE VIEW

GRÁFICO 1 <FIM> g03044236

352-7739 GRUPO DE HOLOFOTES DE ILUMINAÇÃO–CABINE (LIGHTING GP-FLOOD–CABINE)

S/N: G541-UP; GP51-UP

NÚMEROE DE 416-2513, 455-0034, 455-0035, 455-0036, 462-6475, 475-3833 ARRANJO DO OPERADOR

UM ACESSÓRIO

SMCS-1434 **i05323539**

NOTA	REF. NÃO	GRÁFICO REF.	NÚMERO DA PEÇA	QTY	NOME DA PEÇA 1 2 3 4 5 6 (NÍVEL DO PRODUTO)	CONSULTE PÁGINA
Y	1	1	**219-6487**	4	GRUPO LÂMPADA-HOLOFOTE (24 V, 70 W) (LAMP GP-FLOOD (24-VOLT, 70-WATT))	135

Y - ILUSTRAÇÃO INDIVIDUAL

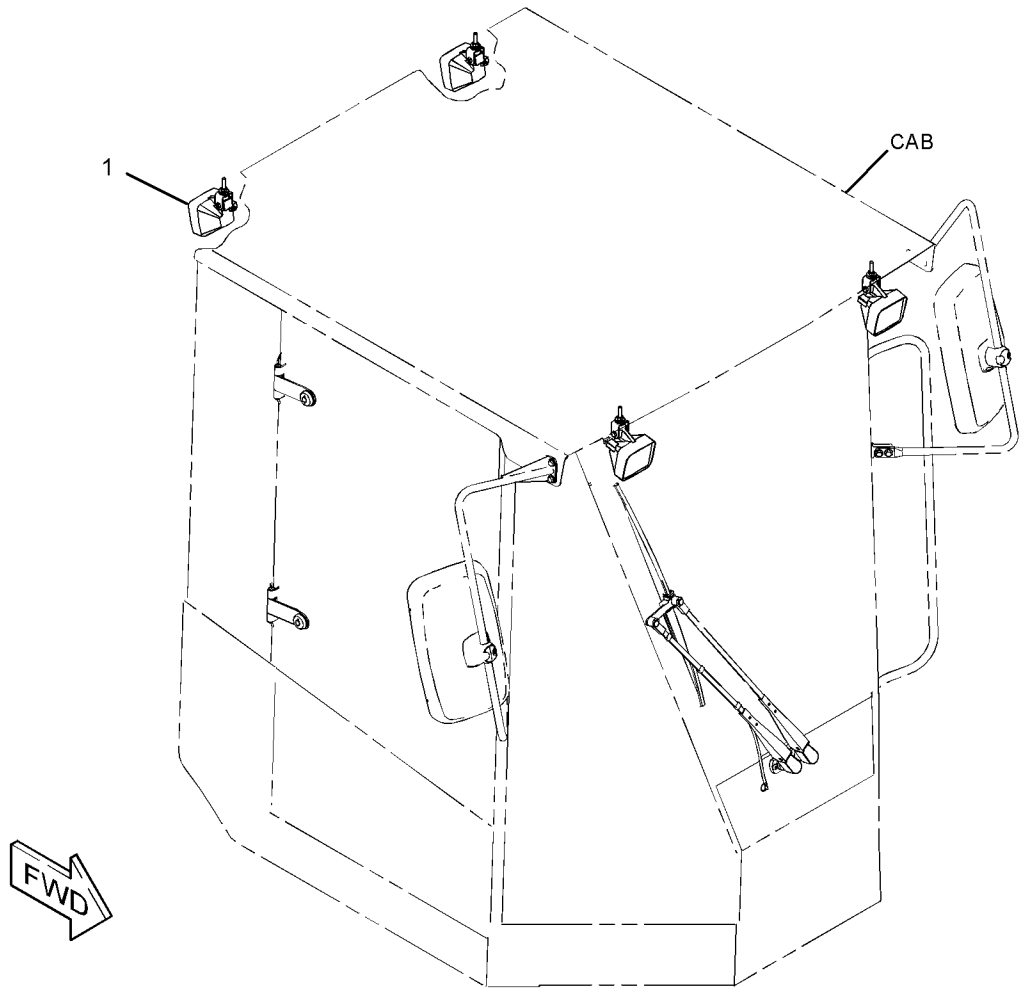

GRÁFICO 1 <FIM> g02710504

355-3056 GRUPO DE HOLOFOTES DE ILUMINAÇÃO–CABINE (LIGHTING GP-FLOOD-CABINE)

S/N: G541-UP; GP51-UP

UM ACESSÓRIO

SMCS-1434 **i05312589**

NOTA	REF. NÃO	GRÁFICO REF.	NÚMERO DA PEÇA	QTY	NOME DA PEÇA 1 2 3 4 5 6 (NÍVEL DO PRODUTO)	CONSULTE PÁGINA
Y	1	1	**219-6487**	4	GRUPO LÂMPADA-HOLOFOTE (24 V, 70 W) (LAMP GP-FLOOD (24-VOLT, 70-WATT))	135
	2	1	**359-3632**	4	CONJUNTO DO CHICOTE DE ILUMINAÇÃO (CABINA, TRASEIRA) (HARNESS AS-LIGHTING (CAB, REAR))	
					(EACH INCLUDES)	
		1	**9X-3401**	2	PINO DE CONECTOR (CALIBRE 16 A 18) (PIN-CONNECTOR (16-GA TO 18-GA))	
		1	**155-2270**	2	KIT DE PLUGUE DE CONEXÃO (2 PINOS) (KIT-CONNECTING PLUG (2-PIN))	
					(EACH INCLUDES PLUG AS, WEDGE & INTERFACE SEAL)	
		1	**102-8802**	1	KIT DE TOMADA (2 PINOS) (KIT-RECEPTACLE (2-PIN))	
					(INCLUDES RECEPTACLE AS & WEDGE)	
		1	**180-9340**	4	SOQUETE DE CONECTOR (CALIBRE 14 A 18) (SOCKET-CONNECTOR (14-GA TO 18-GA))	
E		1	**125-7874**		TUBO REDUTOR DE CALOR (5,72 MM DIA) (10 CM) (TUBE-HEAT SHRINK (5.72-MM DIA) (10-CM))	
	3	1	**7K-1181**	4	CABO TIPO CINTA (STRAP-CABLE)	

E - ENCOMENDAR POR CENTÍMETROS
Y - ILUSTRAÇÃO INDIVIDUAL

355-3056 GRUPO DE HOLOFOTES DE ILUMINAÇÃO (LIGHTING GP-FLOOD) (continuação) **i05312589**

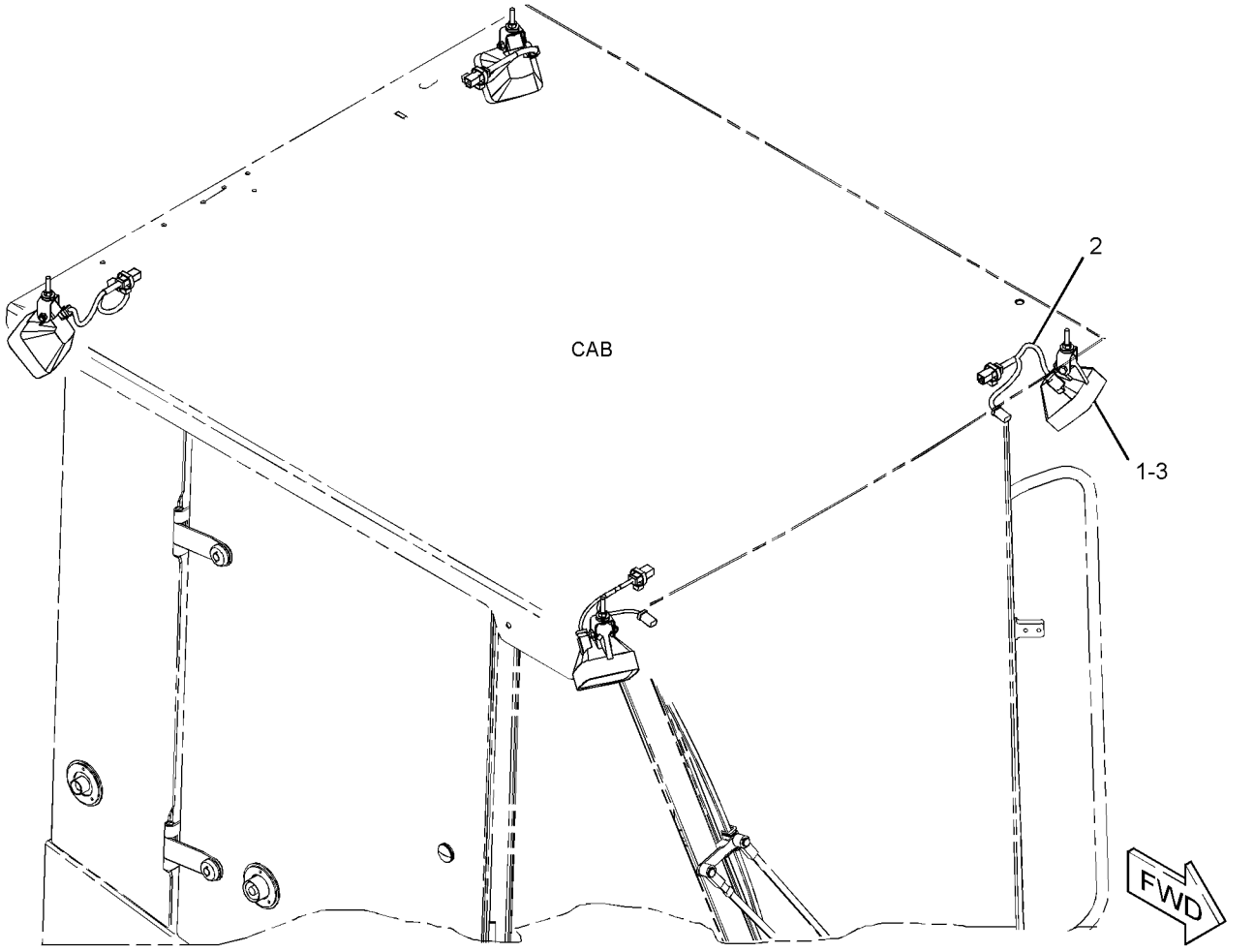

GRÁFICO 1 <FIM> g02724442

355-3059 GRUPO DE ILUMINAÇÃO - FAROL GIRATÓRIO DE ADVERTÊNCIA (LIGHTING GP-WARNING BEACON)

S/N: G541-UP; GP51-UP
UM ACESSÓRIO

SMCS-1431 **i05312631**

NOTA	REF. NÃO	GRÁFICO REF.	NÚMERO DA PEÇA	QTY	NOME DA PEÇA 1 2 3 4 5 6 (NÍVEL DO PRODUTO)	CONSULTE PÁGINA
Y	1	1	**378-6901**	1	GRUPO DE LÂMPADAS-FAROL DE ADVERTÊNCIA (ÂMBAR, LED, 12/24 V) (LAMP GP-WARNING BEACON (AMBER, LED, 12/24-VOLT))	136
	2	1	**7K-1181**	2	CABO TIPO CINTA (STRAP-CABLE)	

Y - ILUSTRAÇÃO INDIVIDUAL

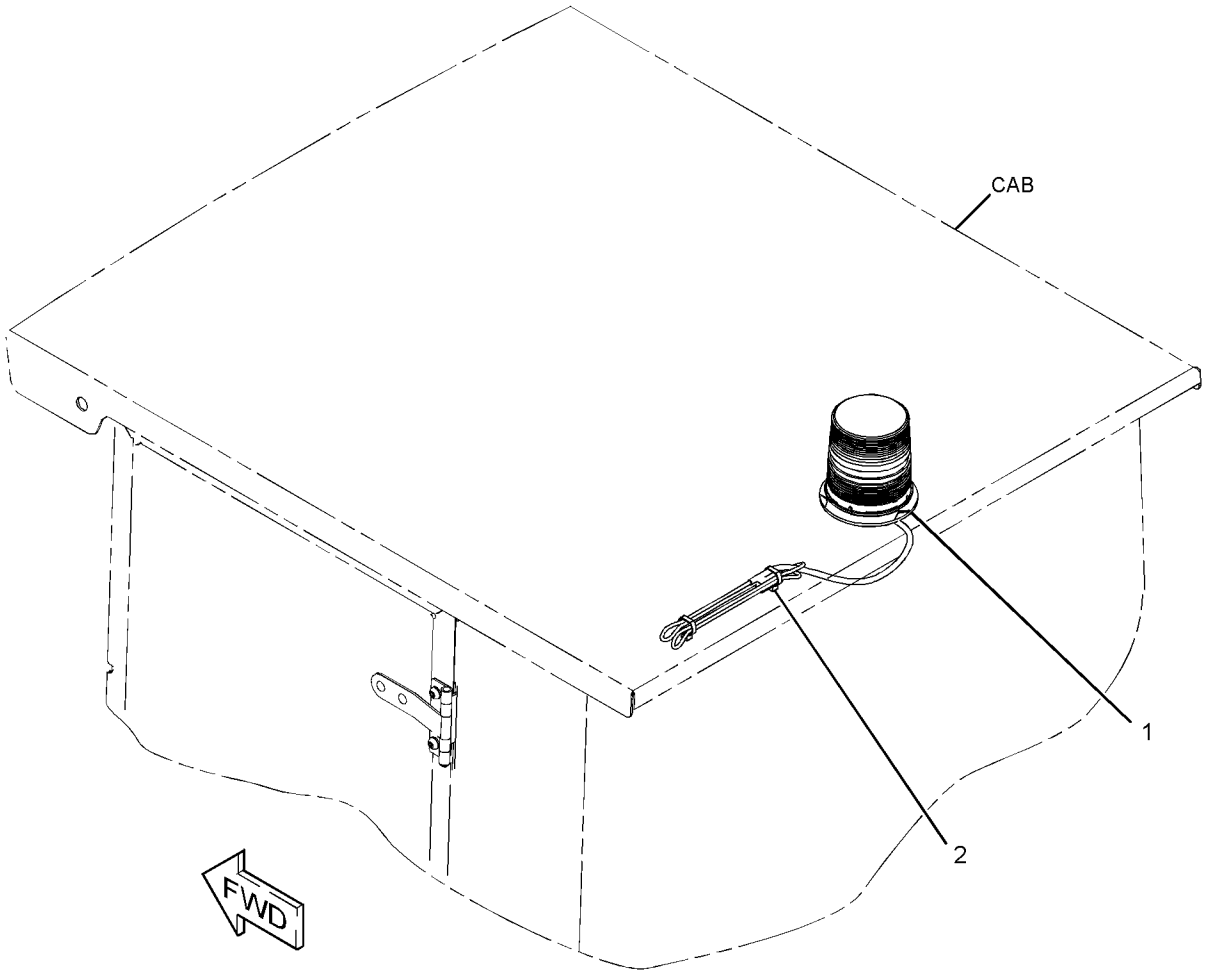

GRÁFICO 1 <FIM> g03054882

415-7949 GRUPO DA FIXAÇÃO DE CONTROLE (MOUNTING GP-CONTROL)

S/N: 2W21-UP

NÚMEROE DE 435-7488 ARRANJO DO MOTOR-PRIMÁRIO

UM ACESSÓRIO

SMCS-1901 **i06280904**

NOTA	REF. NÃO	GRÁFICO REF.	NÚMERO DA PEÇA	QTY	NOME DA PEÇA 1 2 3 4 5 6 (NÍVEL DO PRODUTO)	CONSULTE PÁGINA
	1	1	**425-9955**	1	SUPORTE (BRACKET)	
M	2	1	**6I-0572**	4	PARAFUSO (M8X1,25X20 MM) (BOLT (M8X1.25X20-MM))	

M - PEÇA MÉTRICA

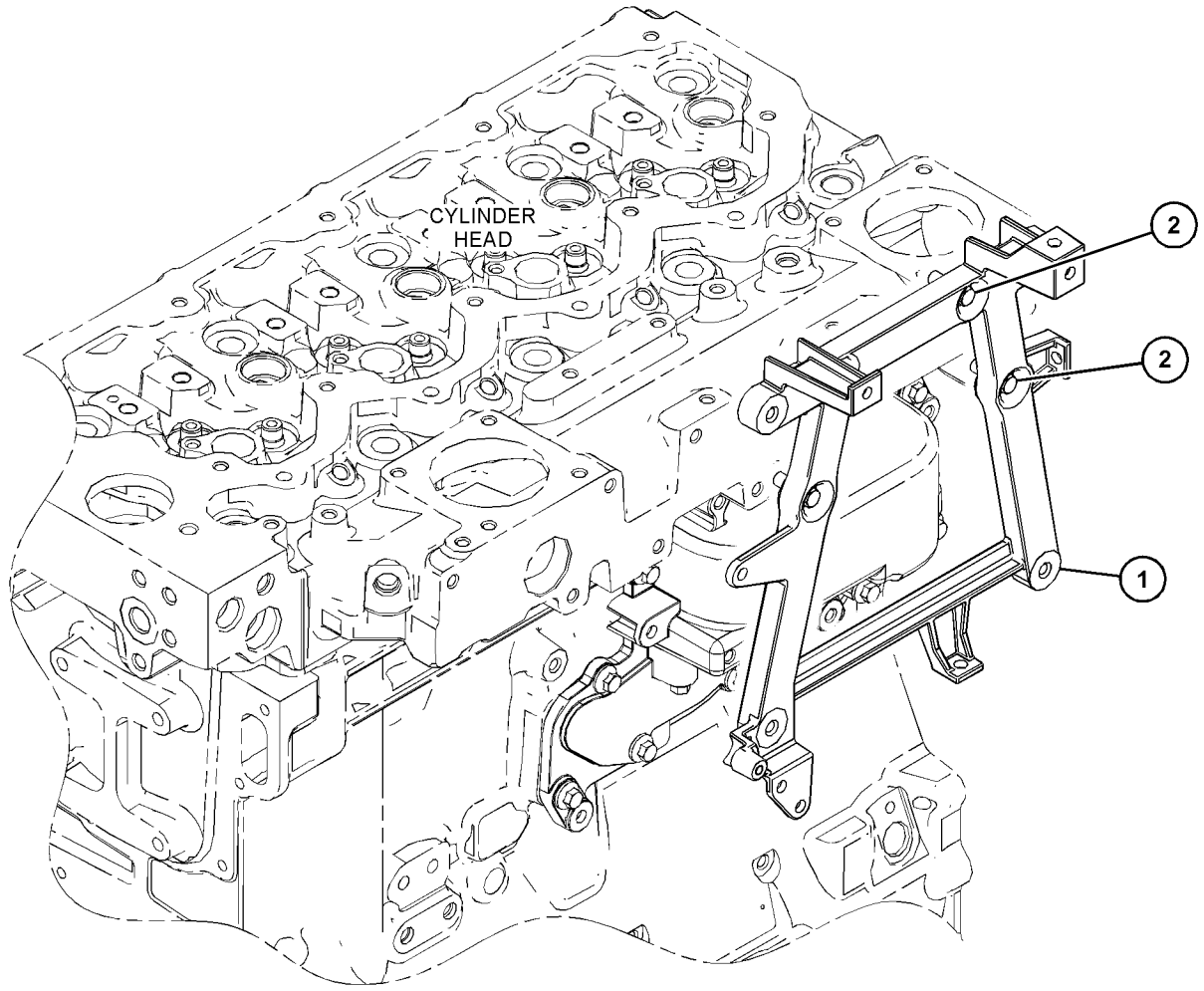

GRÁFICO 1 <FIM> g03818841

354-0257 GRUPO DO PAINEL DE DISJUNTORES (PANEL GP-CIRCUIT BREAKER)

S/N: G541-UP; GP51-UP

NÚMEROE DE 454-0246 GRUPO DA FIAÇÃO DA MÁQUINA

SMCS-1417, 1420 **i06547950**

NOTA	REF. NÃO	GRÁFICO REF.	NÚMERO DA PEÇA	QTY	NOME DA PEÇA 1 2 3 4 5 6 (NÍVEL DO PRODUTO)	CONSULTE PÁGINA
	1	1	*273-1177*	1	GRUPO DO RELÉ (24 V) (PARTIDA) (RELAY GP (24-VOLT) (START))	
		1	**267-5211**	1	RETENTOR (SEAL)	
		1	**267-5213**	1	TAMPA (COVER)	
		1	**274-9872**	2	FUSÍVEL (30 AMPÈRES) (FUSE (30-AMPERE))	
	2	1	**274-9872**	3	FUSÍVEL (30 AMPÈRES) (FUSE (30-AMPERE))	
	3	1	**274-9877**	2	FUSÍVEL (50 AMPÈRES) (FUSE (50-AMPERE))	
	4	1	**275-0553**	1	BARRA CONDUTORA (BAR-BUS)	
	5	1	**303-1256**	1	GRUPO DO RELÉ (24 VCC) (ENERGIA PRINCIPAL) (RELAY GP (24-VDC) (MAIN POWER))	
		1	**267-5211**	1	RETENTOR (SEAL)	
		1	**267-5213**	1	TAMPA (COVER)	
	6	1	**354-0264**	1	TAMPA (COVER)	
	7	1	**354-0269**	1	CONJUNTO DO PAINEL-DISJUNTOR (PANEL AS-CIRCUIT BREAKER)	
	8	1	**1H-3244**	4	ARRUELA DE PRESSÃO (LOCKWASHER)	
M	9	1	**5C-2890**	4	PORCA (ROSCA M6X1) (NUT (M6X1-THD))	
M	10	1	**5C-7261**	2	PORCA (ROSCA M8X1,25) (NUT (M8X1.25-THD))	
	11	1	**5P-4116**	2	ARRUELA DURA (8,8X20,5X2 MM DE ESPESSURA) (WASHER-HARD (8.8X20.5X2-MM THK))	
M	12	1	**7X-2534**	2	PARAFUSO (M6X1X50 MM) (BOLT (M6X1X50-MM))	
M	13	1	**8T-4189**	2	PARAFUSO (M8X1,25X20 MM) (BOLT (M8X1.25X20-MM))	
	14	1	**8T-4205**	4	ARRUELA DURA (7,2X14,5X2 MM DE ESPESSURA) (WASHER-HARD (7.2X14.5X2-MM THK))	
	15	1	**8T-4224**	2	ARRUELA DURA (8,8X16X2 MM DE ESPESSURA) (WASHER-HARD (8.8X16X2-MM THK))	
	16	1	**9F-5644**	1	ARRUELA DE PRESSÃO (LOCKWASHER)	
	17	1	**9X-8256**	2	ARRUELA (6,6X12X2 MM DE ESPESSURA) (WASHER (6.6X12X2-MM THK))	
E	18	1	**103-2543**		RETENTOR (2,5 CM CADA) (SEAL (2.5-CM EACH))	

E - ENCOMENDAR POR CENTÍMETROS
M - PEÇA MÉTRICA

354-0257 GRUPO DO PAINEL DE DISJUNTORES (PANEL GP-CIRCUIT BREAKER) (continuação) **i06547950**

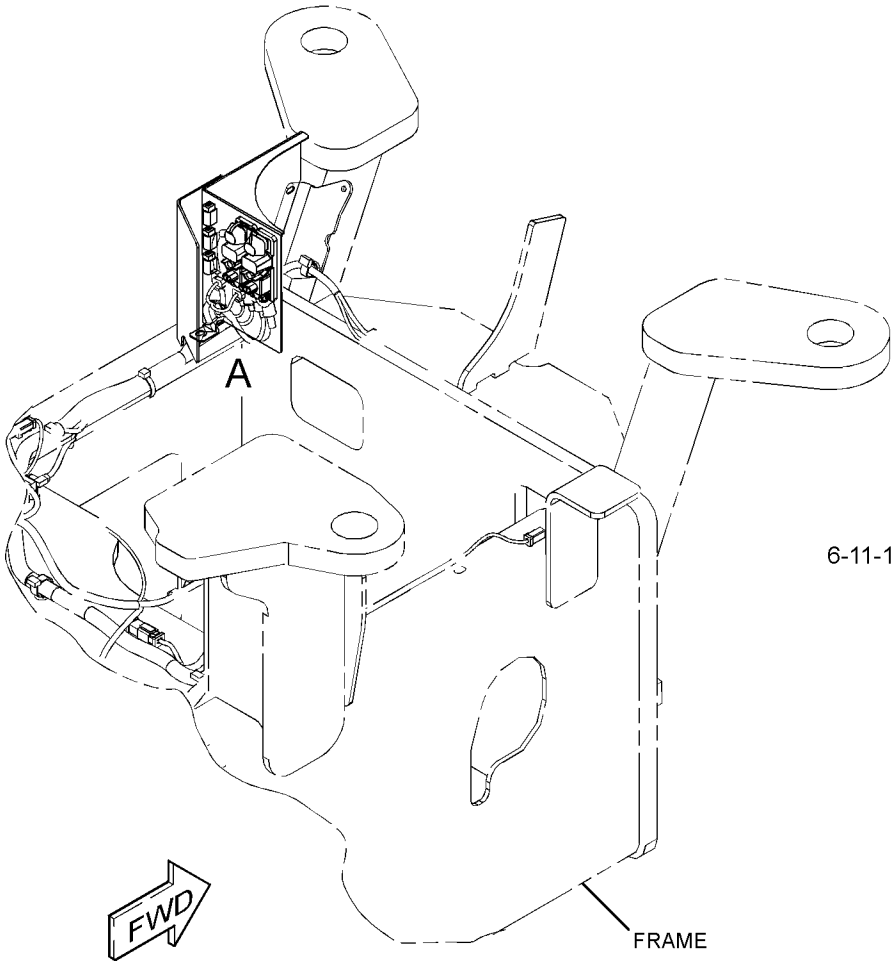

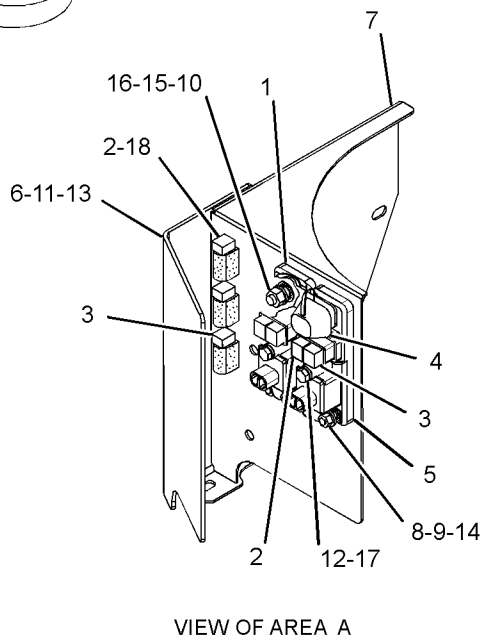

VIEW OF AREA A

GRÁFICO 1 <FIM> g02712092

454-0257 GRUPO DO PAINEL-ELETRÔNICO (PANEL GP-ELECTRONIC)

S/N: G541-UP; GP51-UP

NÚMEROE DE 454-0253, 454-0254 ARRANJO DE CONFIGURAÇÃO

UM ACESSÓRIO

SMCS-1408, 4490 **i06548588**

NOTA	REF. NÃO	GRÁFICO REF.	NÚMERO DA PEÇA	QTY	NOME DA PEÇA 1 2 3 4 5 6 (NÍVEL DO PRODUTO)	CONSULTE PÁGINA
	1	1	**7K-1181**	6	CABO TIPO CINTA (STRAP-CABLE)	
	2	1	**178-7539**	1	CONJUNTO DE RECIPIENTE (FONTE DE ALIMENTAÇÃO) (RECEPTACLE AS (POWER SUPPLY))	
	3	1	**290-5664**	1	CABO TIPO CINTA (STRAP-CABLE)	
	4	1	**340-7160**	1	CONVERSOR DE POTÊNCIA (24 V A 12 V) (CONVERTER-POWER (24-VOLT TO 12-VOLT))	
	5	1	**354-7380**	1	CONJUNTO DE CHICOTE DO RÁDIO (HARNESS AS-RADIO)	
	6	1	**384-0060**	1	PLACA (PLATE)	
	7	1	**384-0062**	1	CONJUNTO DE PLACA (PLATE AS)	
M		1	**9X-2032**	2	PORCA DE SOLDA (M4X0,7 DE ROSCA) (NUT-WELD (M4X0.7-THD))	
	8	1	**449-4607**	1	GRUPO DE CONTROLE ELETRÔNICO (CONTROL GP-ELECTRONIC)	
	9	1	**455-9568**	1	CONJUNTO DE TAMPA (CAP AS)	
Y	10	1	**482-1589**	1	CONJUNTO DE CHICOTE DO PAINEL (HARNESS AS-PANEL)	116
	11	1	**489-0351**	1	CONJUNTO DE PAINEL (PANEL AS)	
M		1	**6V-9632**	7	PORCA DE SOLDA (ROSCA M6X1) (NUT-WELD (M6X1-THD))	
M		1	**9X-2032**	2	PORCA DE SOLDA (M4X0,7 DE ROSCA) (NUT-WELD (M4X0.7-THD))	
		1	**144-8344**	4	ESPAÇADOR (11X19X20-MM DE ESPESSURA) (SPACER (11X19X20-MM THK))	
		1	**174-9801**	3	RESSALTO (BOSS)	
	12	1	**096-6166**	4	ARRUELA DURA (4,5X9X1 MM DE ESPESSURA) (WASHER-HARD (4.5X9X1-MM THK))	
M	13	1	**099-3649**	4	PARAFUSO (M8X1,25X40 MM) (BOLT (M8X1.25X40-MM))	
	14	1	**203-9007**	2	PORCA (ROSCA 1-1/2-18) (NUT (1-1/2-18-THD))	
	15	1	**211-0052**	2	PORCA (1-11/16-18 DE ROSCA) (NUT (1-11/16-18-THD))	
M	16	1	**329-3356**	1	PORCA (M12X1,75 DE ESPESSURA) (NUT (M12X1.75-THD))	
M	17	1	**344-5673**	2	PORCA (ROSCA M6X1) (NUT (M6X1-THD))	
	18	1	**4B-4863**	8	ARRUELA (4,7X11X1,2 MM DE ESPESSURA) (WASHER (4.7X11X1.2-MM THK))	
M	19	1	**5C-9553**	4	PARAFUSO (M6X1X16 MM) (BOLT (M6X1X16-MM))	
	20	1	**5P-7162**	8	PARAFUSO DE MÁQUINA (10-32X0,5 POL) (SCREW-MACHINE (10-32X0.5-IN))	
M	21	1	**6V-9672**	2	PARAFUSO DE MÁQUINA (M4X0,7X16 MM) (SCREW-MACHINE (M4X0.7X16-MM))	
M	22	1	**7X-2535**	2	PARAFUSO (M6X1X60 MM) (BOLT (M6X1X60-MM))	
	23	1	**8D-6542**	1	ILHÓ (GROMMET)	
	24	1	**8T-4205**	2	ARRUELA DURA (7,2X14,5X2 MM DE ESPESSURA) (WASHER-HARD (7.2X14.5X2-MM THK))	
	25	1	**8T-4223**	1	ARRUELA DURA (13,5X25,5X3 MM DE ESPESSURA) (WASHER-HARD (13.5X25.5X3-MM THK))	
	26	1	**8T-4224**	4	ARRUELA DURA (8,8X16X2 MM DE ESPESSURA) (WASHER-HARD (8.8X16X2-MM THK))	
	27	1	**9D-3769**	1	ILHÓ (GROMMET)	
	28	1	**9P-0719**	1	ILHÓ (GROMMET)	

454-0257 GRUPO DO PAINEL-ELETRÔNICO (PANEL GP-ELECTRONIC) (continuação) **i06548588**

NOTA	REF. NÃO	GRÁFICO REF.	NÚMERO DA PEÇA	QTY	NOME DA PEÇA 1 2 3 4 5 6 (NÍVEL DO PRODUTO)	CONSULTE PÁGINA
M	29	1	**9X-1046**	2	PARAFUSO (M4X0,7X18 MM) (SCREW (M4X0.7X18-MM))	
	30	1	**9X-8256**	6	ARRUELA (6,6X12X2 MM DE ESPESSURA) (WASHER (6.6X12X2-MM THK))	

M - PEÇA MÉTRICA
Y - ILUSTRAÇÃO INDIVIDUAL

454-0257 GRUPO DO PAINEL-ELETRÔNICO (PANEL GP-ELECTRONIC) (continuação) **i06548588**

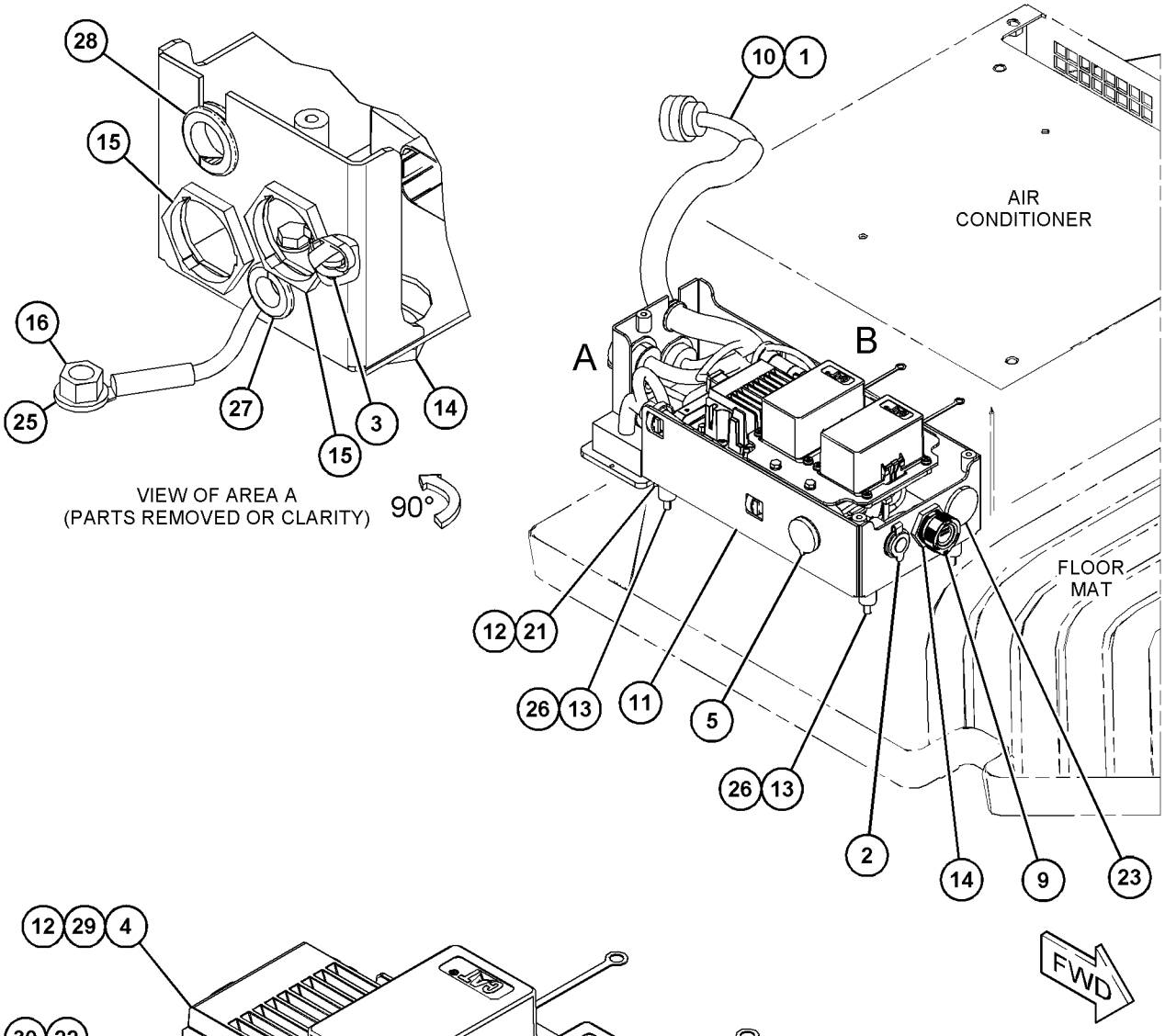

GRÁFICO 1 <FIM> g06023350

440-2105 GRUPO DO RÁDIO DE COMUNICAÇÃO–PL641E CELULAR (RADIO GP-COMMUNICATION-PL641E CELULAR)*R

S/N: G541-UP; GP51-UP

NÚMEROE DE 454-5454 GRUPO DO RÁDIO DE COMUNICAÇÃO

UM ACESSÓRIO

SMCS-733T **i06552557**

NOTA	REF. NÃO	GRÁFICO REF.	NÚMERO DA PEÇA	QTY	NOME DA PEÇA 1 2 3 4 5 6 (NÍVEL DO PRODUTO)	CONSULTE PÁGINA
	1	1	**449-7301**	1	DECALQUE DE INFORMAÇÃO (PL641 CELULAR) (FILM-INFORMATION (PL641 CELLULAR))	
F			**482-8138**	1	GRUPO DE SOFTWARE DO MONITOR (CELULAR) (SOFTWARE GP-MONITOR (CELLULAR))	

F - NÃO APRESENTADO

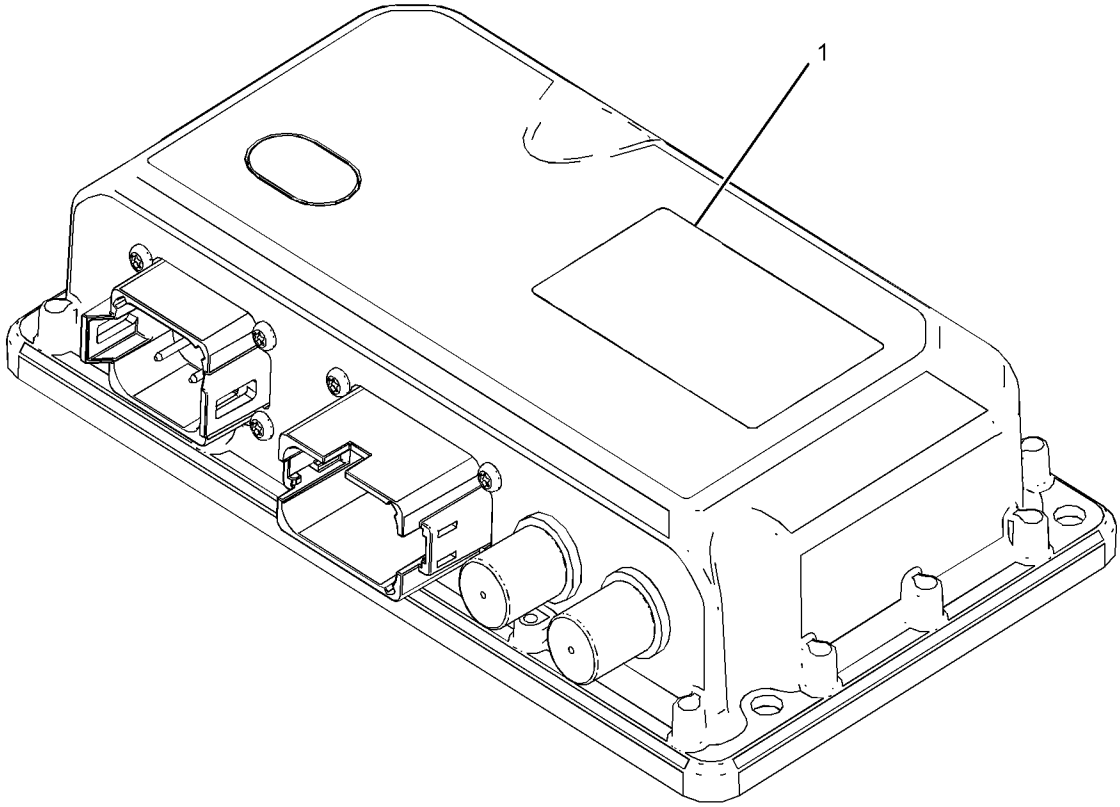

GRÁFICO 1 <FIM> g03853143

442-7199 GRUPO DO RÁDIO DE COMUNICAÇÃO–PL631 SATÉLITE (RADIO GP-COMMUNICATION-PL631 SATÉLITE)*R

S/N: G541-UP; GP51-UP

NÚMEROE DE 454-5453 GRUPO DE INSTALAÇÃO DE COMUNICAÇÃO

UM ACESSÓRIO

SMCS-733T **i06555755**

NOTA	REF. NÃO	GRÁFICO REF.	NÚMERO DA PEÇA	QTY	NOME DA PEÇA 1 2 3 4 5 6 (NÍVEL DO PRODUTO)	CONSULTE PÁGINA
	1	1	**467-2513**	1	DECALQUE DE CERTIFICAÇÃO (PL631) (FILM-CERTIFICATION (PL631))	
	2	1	**449-7303**	1	DECALQUE DE INFORMAÇÃO (NÚMERO DE SÉRIE) (FILM-INFORMATION (SERIAL NUMBER))	
F			**482-8159**	1	GRUPO DE SOFTWARE DO MONITOR (RÁDIO VIA SATÉLITE) (SOFTWARE GP-MONITOR (SATELLITE RADIO))	

F - NÃO APRESENTADO

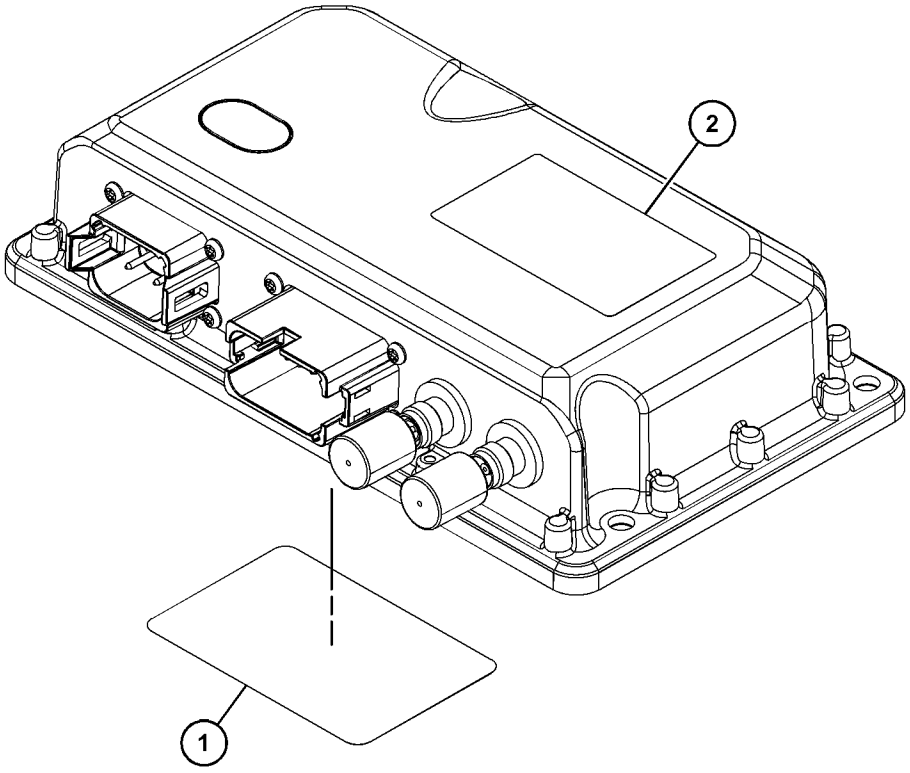

GRÁFICO 1 <FIM> g03836726

454-5454 GRUPO DO RÁDIO DE COMUNICAÇÃO–PRODUCT LINK (RADIO GP-COMMUNICATION-PRODUCT LINK)

S/N: G541-UP; GP51-UP

UM ACESSÓRIO

SMCS-733T **i06547211**

NOTA	REF. NÃO	GRÁFICO REF.	NÚMERO DA PEÇA	QTY	NOME DA PEÇA 1 2 3 4 5 6 (NÍVEL DO PRODUTO)	CONSULTE PÁGINA
	1	1	**8T-8737**	8	BUJÃO DE RETENTOR (PLUG-SEAL)	
	2	1	**9X-8256**	4	ARRUELA (6,6X12X2 MM DE ESPESSURA) (WASHER (6.6X12X2-MM THK))	
YR	3	1	**440-2105**	1	GRUPO DO RÁDIO DE COMUNICAÇÃO (PL641E CELULAR) (RADIO GP-COMMUNICATION (PL641E CELLULAR))	147
M	4	1	**6V-7357**	4	PARAFUSO (M6X1X25 MM) (BOLT (M6X1X25-MM))	
	5	1	**155-2265**	1	KIT DE PLUGUE DE CONEXÃO (8 PINOS) (KIT-CONNECTING PLUG (8-PIN))	
					(INCLUDES PLUG AS, WEDGE & INTERFACE SEAL)	
FY			*478-8210*	1	GRUPO DA ELETRÔNICA DO MONITOR (PL641 CELULAR) (ELECTRONICS GP-MONITOR (PL641 CELLULAR))	99

F - NÃO APRESENTADO
M - PEÇA MÉTRICA
R - PEÇA REMANUFATURADA PODE ESTAR DISPONÍVEL
Y - ILUSTRAÇÃO INDIVIDUAL

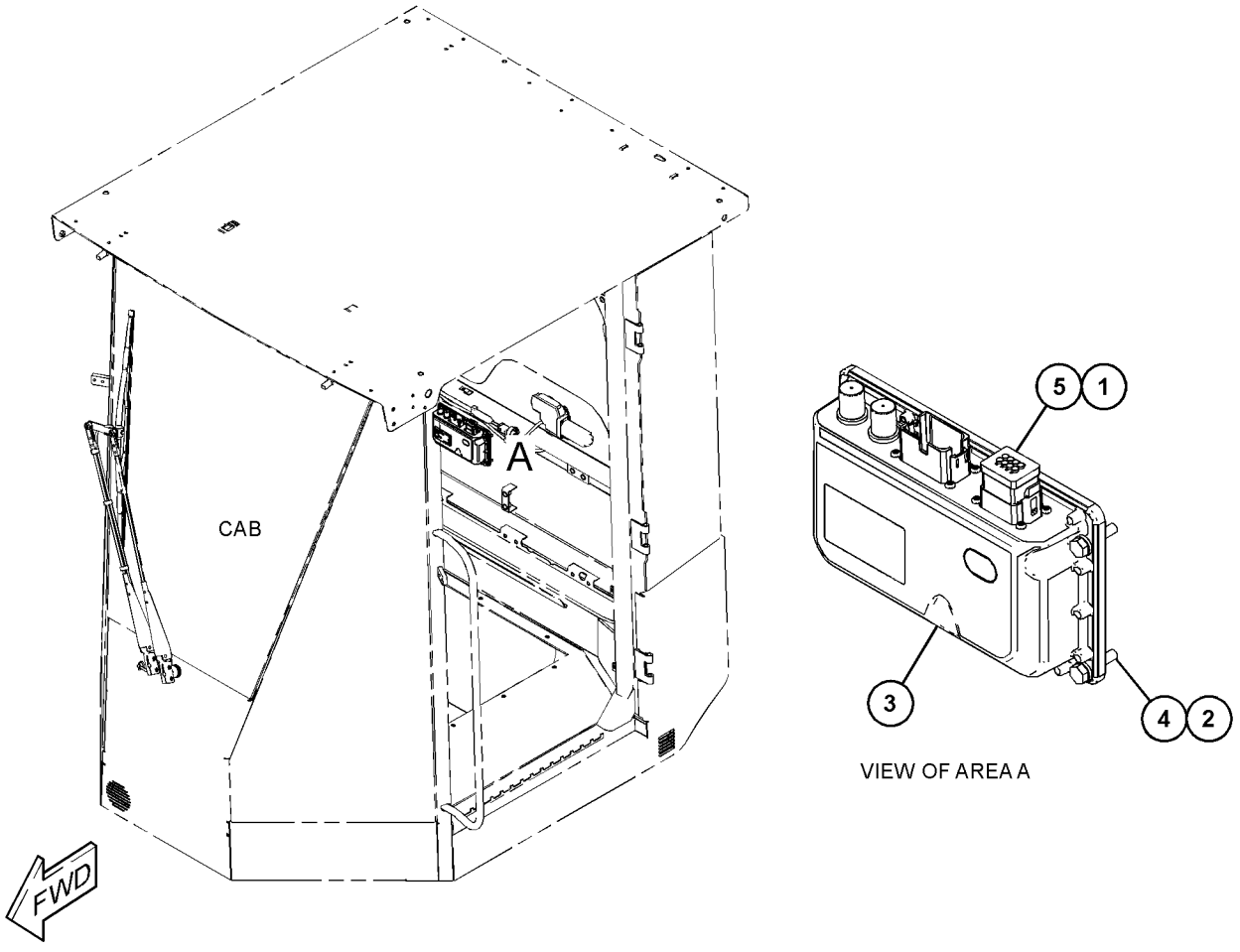

GRÁFICO 1 <FIM> g03834958

452-6750 GRUPO DE SENSOR E MONTAGEM (SENSOR & MOUNTING GP)

S/N: G541-UP
MEDIÇÃO DE COMPACTAÇÃO
NÚMEROE DE 435-8043 ARRANJO DO SENSOR-COMPACTAÇÃO
UM ACESSÓRIO

SMCS-1408, 1906, 1907, 1912, 1917, 1923, 1924, 430S **i06548245**

NOTA	REF. NÃO	GRÁFICO REF.	NÚMERO DA PEÇA	QTY	NOME DA PEÇA 1 2 3 4 5 6 (NÍVEL DO PRODUTO)	CONSULTE PÁGINA
	1	1	**7K-1181**	18	CABO TIPO CINTA (STRAP-CABLE)	
	2	1	**178-8505**	1	CONJUNTO DE PLACA (PLATE AS)	
Y	3	1	**379-8301**	1	CONJUNTO DE CHICOTE DO CHASSI (HARNESS AS-CHASSIS)	104
	4	1	**390-1735**	1	CONJUNTO DE SENSOR (COMPACTAÇÃO) (SENSOR AS (COMPACTION))	
	5	1	**390-1736**	1	CONJUNTO DE CABO (CABLE AS)	
		1	**102-8805**	1	KIT DE TOMADA (6 PINOS) (KIT-RECEPTACLE (6-PIN))	
		1	**8T-8737**	2	BUJÃO DE RETENTOR (PLUG-SEAL)	
		1	**9X-3401**	4	PINO DE CONECTOR (CALIBRE 16 A 18) (PIN-CONNECTOR (16-GA TO 18-GA))	
					—OU—	
		1	**126-1767**	4	PINO DE CONECTOR (CALIBRE 14 A 16) (PIN-CONNECTOR (14-GA TO 16-GA))	
	6	1	**396-5665**	1	CONJUNTO DE PAINEL (PANEL AS)	
	7	1	**397-8613**	1	CONJUNTO DE GUARD (GUARD AS)	
	8	1	**397-8614**	1	PLACA (PLATE)	
Y	9	1	**452-6770**	1	CONJUNTO DO CHICOTE-FIAÇÃO (MEDIÇÃO DE COMPACTAÇÃO) (HARNESS AS-WIRING (COMPACTION MEASUREMENT))	123
	10	1	**457-1556**	1	CONTROLADOR (CONTROLLER)	
	11	1	**130-5300**	1	GRAMPO (CLIP)	
	12	1	**132-5789**	2	GRAMPO (CLIP)	
	13	1	**1G-9960**	2	ABRAÇADEIRA (CLAMP)	
	14	1	**200-6345**	1	SUPORTE (ARTICULAÇÃO GIRATÓRIA DUPLA) (MOUNT (DUAL SWIVEL))	
	15	1	**204-2281**	2	CABO TIPO CINTA (STRAP-CABLE)	
	16	1	**327-0325**	3	CABO TIPO CINTA (STRAP-CABLE)	
	17	1	**5P-4116**	5	ARRUELA DURA (8,8X20,5X2 MM DE ESPESSURA) (WASHER-HARD (8.8X20.5X2-MM THK))	
M	18	1	**7X-2535**	2	PARAFUSO (M6X1X60 MM) (BOLT (M6X1X60-MM))	
M	19	1	**7X-7729**	1	ARRUELA (11X25X3 MM DE ESPESSURA) (WASHER (11X25X3-MM THK))	
M	20	1	**8C-7581**	2	PARAFUSO DE MÁQUINA (M4X0,7X8 MM) (SCREW-MACHINE (M4X0.7X8-MM))	
M	21	1	**8C-8451**	2	PARAFUSO (M6X1X40 MM) (BOLT (M6X1X40-MM))	
M	22	1	**8T-4136**	1	PARAFUSO (M10X1,5X25 MM) (BOLT (M10X1.5X25-MM))	
M	23	1	**8T-4138**	2	PARAFUSO (M6X1X20 MM) (BOLT (M6X1X20-MM))	
M	24	1	**8T-4139**	2	PARAFUSO (M12X1,75X30 MM) (BOLT (M12X1.75X30-MM))	
M	25	1	**8T-4189**	5	PARAFUSO (M8X1,25X20 MM) (BOLT (M8X1.25X20-MM))	
	26	1	**8T-4205**	7	ARRUELA DURA (7,2X14,5X2 MM DE ESPESSURA) (WASHER-HARD (7.2X14.5X2-MM THK))	
	27	1	**8T-4223**	2	ARRUELA DURA (13,5X25,5X3 MM DE ESPESSURA) (WASHER-HARD (13.5X25.5X3-MM THK))	
	28	1	**9M-8406**	1	GRAMPO (CLIP)	

452-6750 GRUPO DE SENSOR E MONTAGEM (SENSOR & MOUNTING GP) (continuação) **i06548245**

NOTA	REF. NÃO	GRÁFICO REF.	NÚMERO DA PEÇA	QTY	NOME DA PEÇA 1 2 3 4 5 6 (NÍVEL DO PRODUTO)	CONSULTE PÁGINA
M	29	1	**9X-2480**	3	PARAFUSO (M6X1X45 MM) (BOLT (M6X1X45-MM))	
	30	1	**9X-8256**	2	ARRUELA (6,6X12X2 MM DE ESPESSURA) (WASHER (6.6X12X2-MM THK))	

M - PEÇA MÉTRICA
Y - ILUSTRAÇÃO INDIVIDUAL

452-6750 GRUPO DE SENSOR E MONTAGEM (SENSOR & MOUNTING GP) (continuação) **i06548245**

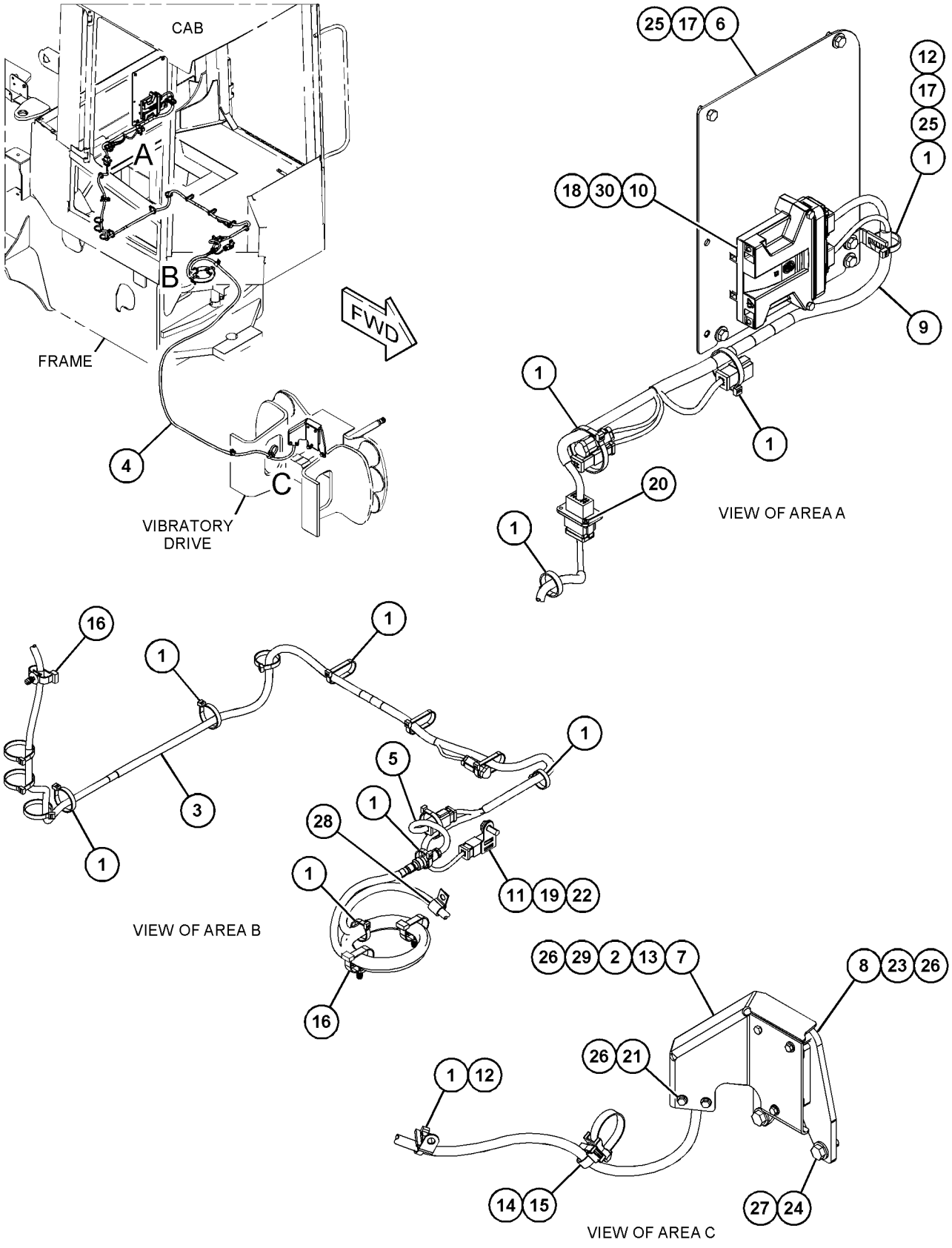

GRÁFICO 1 <FIM> g06020096

452-6755 GRUPO DE SENSOR E MONTAGEM (SENSOR & MOUNTING GP)

S/N: G541-UP
MEDIÇÃO DE COMPACTAÇÃO
NÚMEROE DE 440-6737 ARRANJO DO SENSOR-COMPACTAÇÃO
UM ACESSÓRIO

SMCS-1408, 1906, 1907, 1912, 1917, 1923, 1924, 430S **i06548255**

NOTA	REF. NÃO	GRÁFICO REF.	NÚMERO DA PEÇA	QTY	NOME DA PEÇA 1 2 3 4 5 6 (NÍVEL DO PRODUTO)	CONSULTE PÁGINA
	1	1	**7K-1181**	27	CABO TIPO CINTA (STRAP-CABLE)	
Y	2	1	**379-8301**	1	CONJUNTO DE CHICOTE DO CHASSI (HARNESS AS-CHASSIS)	104
	3	1	**390-1735**	1	CONJUNTO DE SENSOR (COMPACTAÇÃO) (SENSOR AS (COMPACTION))	
	4	1	**390-1736**	1	CONJUNTO DE CABO (CABLE AS)	
		1	**102-8805**	1	KIT DE TOMADA (6 PINOS) (KIT-RECEPTACLE (6-PIN))	
					(INCLUDES RECEPTACLE AS & WEDGE)	
		1	**8T-8737**	2	BUJÃO DE RETENTOR (PLUG-SEAL)	
		1	**9X-3401**	4	PINO DE CONECTOR (CALIBRE 16 A 18) (PIN-CONNECTOR (16-GA TO 18-GA))	
					—OU—	
		1	**126-1767**	4	PINO DE CONECTOR (CALIBRE 14 A 16) (PIN-CONNECTOR (14-GA TO 16-GA))	
	5	1	**397-8613**	1	CONJUNTO DE GUARD (GUARD AS)	
	6	1	**397-8614**	1	PLACA (PLATE)	
Y	7	1	**452-6769**	1	CONJUNTO DE CHICOTE DO SENSOR (HARNESS AS-SENSOR)	121
	8	1	**457-1556**	1	CONTROLADOR (CONTROLLER)	
	9	1	**130-5300**	1	GRAMPO (CLIP)	
	10	1	**132-5789**	1	GRAMPO (CLIP)	
	11	1	**132-7551**	2	ESPAÇADOR (11X19X6-MM DE ESPESSURA) (SPACER (11X19X6-MM THK))	
	12	1	**178-8505**	1	CONJUNTO DE PLACA (PLATE AS)	
	13	1	**1G-9960**	2	ABRAÇADEIRA (CLAMP)	
	14	1	**200-6345**	1	SUPORTE (ARTICULAÇÃO GIRATÓRIA DUPLA) (MOUNT (DUAL SWIVEL))	
	15	1	**204-2281**	2	CABO TIPO CINTA (STRAP-CABLE)	
	16	1	**277-1873**	2	GRAMPO (CLIP)	
	17	1	**327-0325**	2	CABO TIPO CINTA (STRAP-CABLE)	
	18	1	**4P-7581**	1	GRAMPO (CLIP)	
M	19	1	**5C-7261**	1	PORCA (ROSCA M8X1,25) (NUT (M8X1.25-THD))	
	20	1	**5P-4116**	2	ARRUELA DURA (8,8X20,5X2 MM DE ESPESSURA) (WASHER-HARD (8.8X20.5X2-MM THK))	
M	21	1	**7X-2535**	2	PARAFUSO (M6X1X60 MM) (BOLT (M6X1X60-MM))	
M	22	1	**7X-7729**	3	ARRUELA (11X25X3 MM DE ESPESSURA) (WASHER (11X25X3-MM THK))	
M	23	1	**8C-7581**	2	PARAFUSO DE MÁQUINA (M4X0,7X8 MM) (SCREW-MACHINE (M4X0.7X8-MM))	
M	24	1	**8C-8451**	2	PARAFUSO (M6X1X40 MM) (BOLT (M6X1X40-MM))	
M	25	1	**8T-4137**	3	PARAFUSO (M10X1,5X20 MM) (BOLT (M10X1.5X20-MM))	
M	26	1	**8T-4138**	2	PARAFUSO (M6X1X20 MM) (BOLT (M6X1X20-MM))	
M	27	1	**8T-4139**	2	PARAFUSO (M12X1,75X30 MM) (BOLT (M12X1.75X30-MM))	
	28	1	**8T-4205**	7	ARRUELA DURA (7,2X14,5X2 MM DE ESPESSURA) (WASHER-HARD (7.2X14.5X2-MM THK))	
	29	1	**8T-4223**	2	ARRUELA DURA (13,5X25,5X3 MM DE ESPESSURA) (WASHER-HARD (13.5X25.5X3-MM THK))	

452-6755 GRUPO DE SENSOR E MONTAGEM (SENSOR & MOUNTING GP) (continuação) **i06548255**

NOTA	REF. NÃO	GRÁFICO REF.	NÚMERO DA PEÇA	QTY	NOME DA PEÇA 1 2 3 4 5 6 (NÍVEL DO PRODUTO)	CONSULTE PÁGINA
M	30	1	**8T-4908**	1	PARAFUSO (M8X1,25X25 MM) (BOLT (M8X1.25X25-MM))	
	31	1	**9M-8406**	1	GRAMPO (CLIP)	
M	32	1	**9X-2480**	3	PARAFUSO (M6X1X45 MM) (BOLT (M6X1X45-MM))	
	33	1	**9X-8256**	2	ARRUELA (6,6X12X2 MM DE ESPESSURA) (WASHER (6.6X12X2-MM THK))	

M - PEÇA MÉTRICA
Y - ILUSTRAÇÃO INDIVIDUAL

452-6755 GRUPO DE SENSOR E MONTAGEM (SENSOR & MOUNTING GP) (continuação) **i06548255**

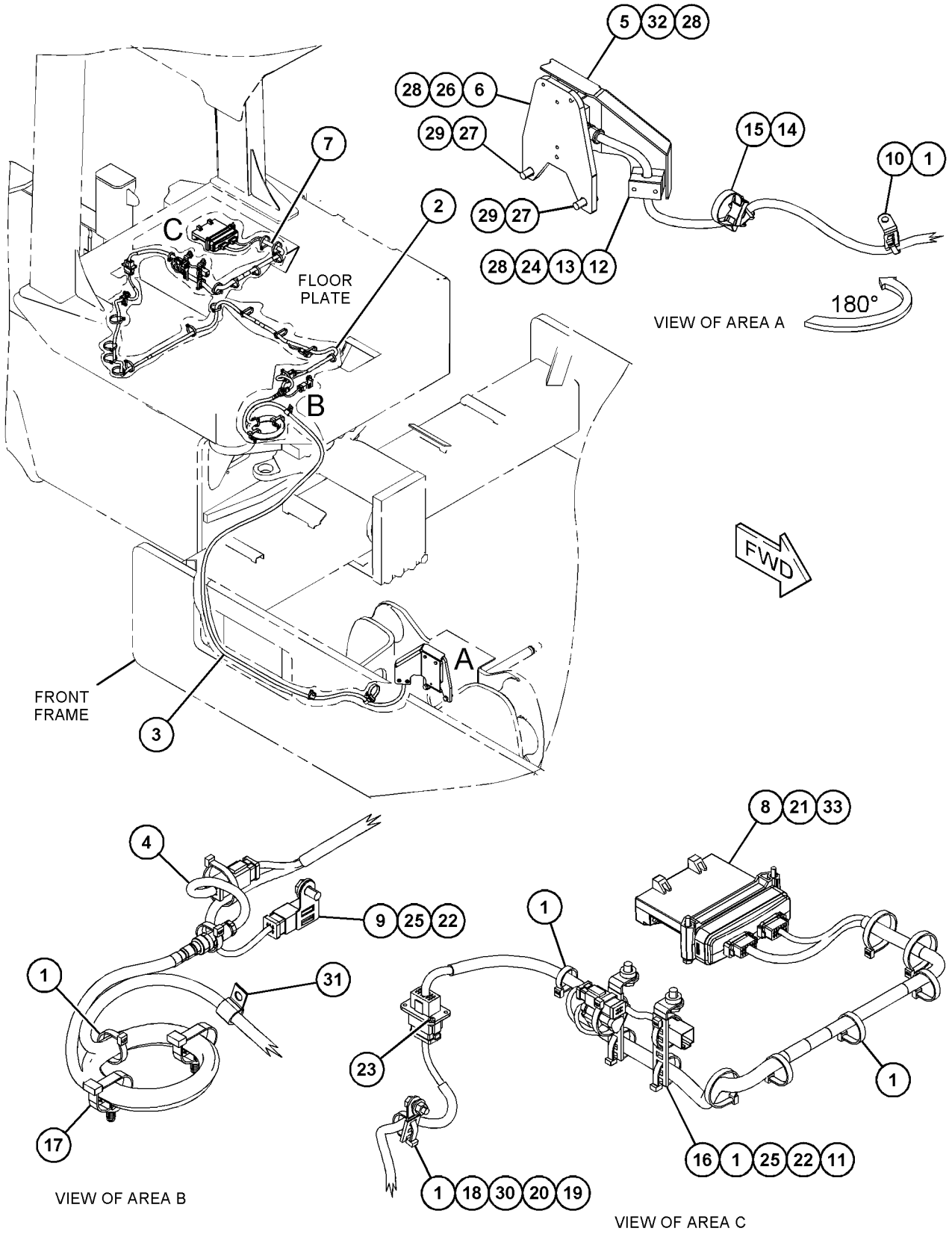

GRÁFICO 1 <FIM> g06029261

452-6757 GRUPO DE SENSOR E MONTAGEM (SENSOR & MOUNTING GP)

S/N: G541-UP

MEDIÇÃO DE COMPACTAÇÃO

NÚMEROE DE 435-8046 ARRANJO DO SENSOR-COMPACTAÇÃO

UM ACESSÓRIO

SMCS-1408, 1906, 1907, 1912, 1917, 1923, 1924, 430S **i06548246**

NOTA	REF. NÃO	GRÁFICO REF.	NÚMERO DA PEÇA	QTY	NOME DA PEÇA 1 2 3 4 5 6 (NÍVEL DO PRODUTO)	CONSULTE PÁGINA
	1	1	**7K-1181**	27	CABO TIPO CINTA (STRAP-CABLE)	
	2	1	**178-8505**	1	CONJUNTO DE PLACA (PLATE AS)	
	3	1	**334-1658**	1	CONJUNTO DE SENSOR-ÂNGULO (CONTROLE DE GRAU) (SENSOR AS-ANGLE (GRADE CONTROL))	
		1	**386-0444**	1	CONJUNTO DE CHICOTE DO SENSOR (HARNESS AS-SENSOR)	
E		1	**112-4550**		LUVA (20 CM) (SLEEVE (20-CM))	
		1	**151-9275**	1	KIT DE TOMADA (6 PINOS) (KIT-RECEPTACLE (6-PIN))	
		1	**9X-3401**	6	PINO DE CONECTOR (CALIBRE 16 A 18) (PIN-CONNECTOR (16-GA TO 18-GA))	
	4	1	**349-1178**	1	SENSOR DE PRESSÃO (AVANÇO DO EIXO) (SENSOR-PRESSURE (AXLE FORWARD))	
	4A	1	**349-1178**	1	SENSOR DE PRESSÃO (RÉ DO EIXO) (SENSOR-PRESSURE (AXLE REVERSE))	
	4B	1	**349-1178**	1	SENSOR DE PRESSÃO (AVANÇO DO TAMBOR) (SENSOR-PRESSURE (DRUM FORWARD))	
	4C	1	**349-1178**	1	SENSOR DE PRESSÃO (RÉ DO TAMBOR) (SENSOR-PRESSURE (DRUM REVERSE))	
	5	1	**390-1735**	1	CONJUNTO DE SENSOR (COMPACTAÇÃO) (SENSOR AS (COMPACTION))	
	6	1	**390-1736**	1	CONJUNTO DE CABO (SENSOR DE ÂNGULO) (CABLE AS (ANGLE SENSOR))	
		1	**102-8805**	1	KIT DE TOMADA (6 PINOS) (KIT-RECEPTACLE (6-PIN))	
					(INCLUDES RECEPTACLE AS & WEDGE)	
		1	**8T-8737**	2	BUJÃO DE RETENTOR (PLUG-SEAL)	
		1	**9X-3401**	4	PINO DE CONECTOR (CALIBRE 16 A 18) (PIN-CONNECTOR (16-GA TO 18-GA))	
					—OU—	
		1	**126-1767**	4	PINO DE CONECTOR (CALIBRE 14 A 16) (PIN-CONNECTOR (14-GA TO 16-GA))	
	7	1	**396-5665**	1	CONJUNTO DE PAINEL (PANEL AS)	
	8	1	**397-8613**	1	CONJUNTO DE GUARD (GUARD AS)	
	9	1	**397-8614**	1	PLACA (PLATE)	
	10	1	**444-5632**	1	CONJUNTO DE SUPORTE (BRACKET AS)	
M		1	**6V-9632**	2	PORCA DE SOLDA (ROSCA M6X1) (NUT-WELD (M6X1-THD))	
Y	11	1	**452-6767**	1	CONJUNTO DE CHICOTE DO SENSOR (COMPACTAÇÃO) (HARNESS AS-SENSOR (COMPACTION))	120
Y	12	1	**452-6770**	1	CONJUNTO DO CHICOTE-FIAÇÃO (CONTROLE DE GRAU) (HARNESS AS-WIRING (GRADE CONTROL))	123
	13	1	**457-1556**	1	CONTROLADOR (CONTROLLER)	
	14	1	**130-5300**	1	GRAMPO (CLIP)	
	15	1	**132-5789**	2	GRAMPO (CLIP)	
	16	1	**1G-9960**	2	ABRAÇADEIRA (CLAMP)	
	17	1	**200-6345**	1	SUPORTE (ARTICULAÇÃO GIRATÓRIA DUPLA) (MOUNT (DUAL SWIVEL))	
	18	1	**204-2281**	2	CABO TIPO CINTA (STRAP-CABLE)	
	19	1	**327-0325**	3	CABO TIPO CINTA (STRAP-CABLE)	

452-6757 GRUPO DE SENSOR E MONTAGEM (SENSOR & MOUNTING GP) (continuação) **i06548246**

NOTA	REF. NÃO	GRÁFICO REF.	NÚMERO DA PEÇA	QTY	NOME DA PEÇA 1 2 3 4 5 6 (NÍVEL DO PRODUTO)	CONSULTE PÁGINA
	20	1	**3J-1907**	4	ANEL RETENTOR EM O (SEAL-O-RING)	
	21	1	**4P-7581**	1	GRAMPO (CLIP)	
	22	1	**5P-4116**	5	ARRUELA DURA (8,8X20,5X2 MM DE ESPESSURA) (WASHER-HARD (8.8X20.5X2-MM THK))	
M	23	1	**6V-7357**	2	PARAFUSO (M6X1X25 MM) (BOLT (M6X1X25-MM))	
M	24	1	**7X-2535**	2	PARAFUSO (M6X1X60 MM) (BOLT (M6X1X60-MM))	
M	25	1	**7X-7729**	1	ARRUELA (11X25X3 MM DE ESPESSURA) (WASHER (11X25X3-MM THK))	
M	26	1	**8C-7581**	2	PARAFUSO DE MÁQUINA (M4X0,7X8 MM) (SCREW-MACHINE (M4X0.7X8-MM))	
M	27	1	**8C-8451**	2	PARAFUSO (M6X1X40 MM) (BOLT (M6X1X40-MM))	
M	28	1	**8T-4136**	1	PARAFUSO (M10X1,5X25 MM) (BOLT (M10X1.5X25-MM))	
M	29	1	**8T-4138**	2	PARAFUSO (M6X1X20 MM) (BOLT (M6X1X20-MM))	
M	30	1	**8T-4139**	2	PARAFUSO (M12X1,75X30 MM) (BOLT (M12X1.75X30-MM))	
M	31	1	**8T-4189**	5	PARAFUSO (M8X1,25X20 MM) (BOLT (M8X1.25X20-MM))	
	32	1	**8T-4205**	7	ARRUELA DURA (7,2X14,5X2 MM DE ESPESSURA) (WASHER-HARD (7.2X14.5X2-MM THK))	
	33	1	**8T-4223**	2	ARRUELA DURA (13,5X25,5X3 MM DE ESPESSURA) (WASHER-HARD (13.5X25.5X3-MM THK))	
	34	1	**9M-8406**	1	GRAMPO (CLIP)	
M	35	1	**9X-2480**	3	PARAFUSO (M6X1X45 MM) (BOLT (M6X1X45-MM))	
	36	1	**9X-8256**	4	ARRUELA (6,6X12X2 MM DE ESPESSURA) (WASHER (6.6X12X2-MM THK))	

E - ENCOMENDAR POR CENTÍMETROS
M - PEÇA MÉTRICA
Y - ILUSTRAÇÃO INDIVIDUAL

452-6757 GRUPO DE SENSOR E MONTAGEM (SENSOR & MOUNTING GP) (continuação) **i06548246**

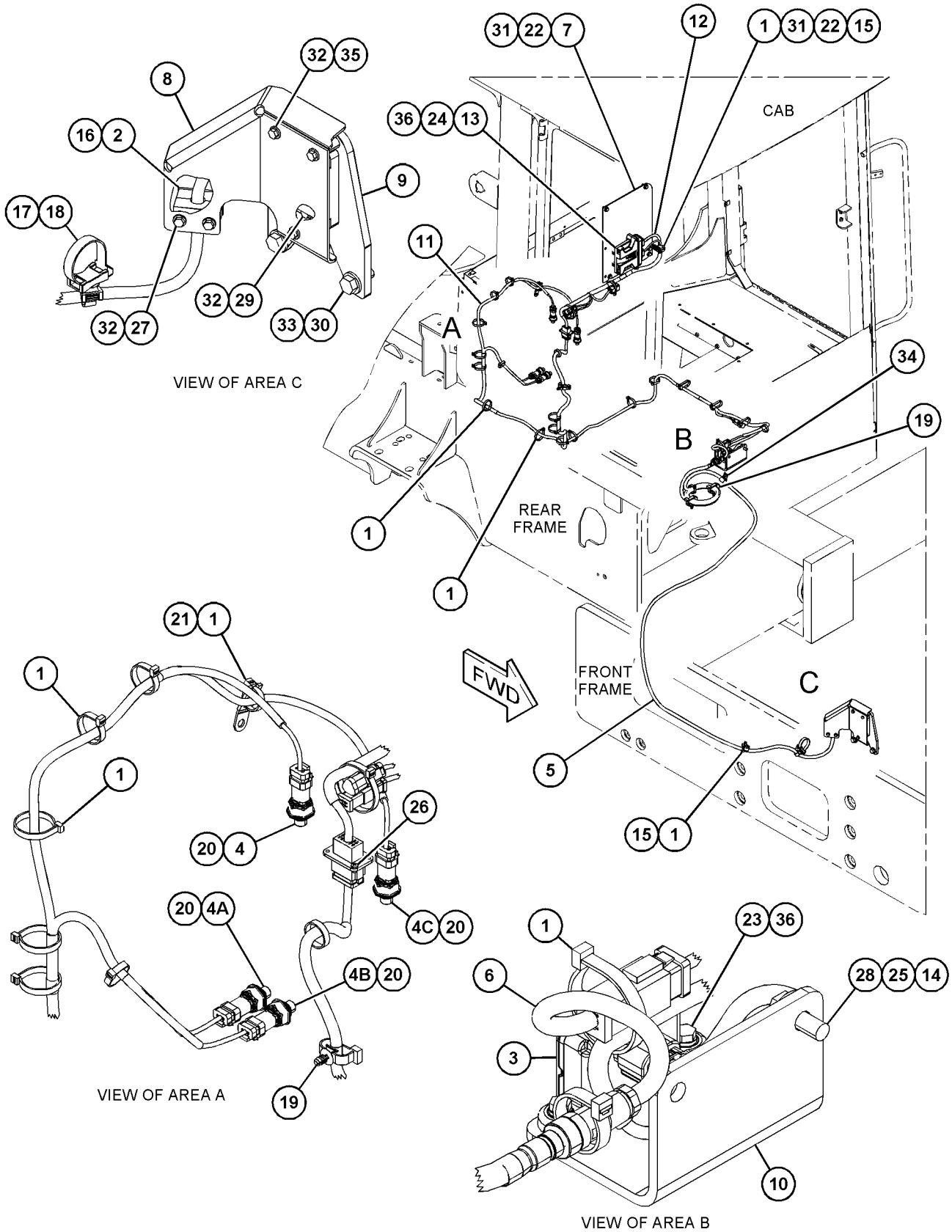

GRÁFICO 1 <FIM> g06027404

452-6760 GRUPO DE SENSOR E MONTAGEM (SENSOR & MOUNTING GP)

S/N: G541-UP
MEDIÇÃO DE COMPACTAÇÃO
NÚMEROE DE 452-6745 ARRANJO DO SENSOR-COMPACTAÇÃO
UM ACESSÓRIO

SMCS-1408, 1906, 1907, 1912, 1917, 1923, 1924, 430S **i06548580**

NOTA	REF. NÃO	GRÁFICO REF.	NÚMERO DA PEÇA	QTY	NOME DA PEÇA 1 2 3 4 5 6 (NÍVEL DO PRODUTO)	CONSULTE PÁGINA
	1	1	**7K-1181**	36	CABO TIPO CINTA (STRAP-CABLE)	
	2	1	**178-8505**	1	CONJUNTO DE PLACA (PLATE AS)	
	3	1	**334-1658**	1	CONJUNTO DE SENSOR-ÂNGULO (ACELERÔMETRO) (SENSOR AS-ANGLE (ACCELEROMETER))	
		1	**386-0444**	1	CONJUNTO DE CHICOTE DO SENSOR (HARNESS AS-SENSOR)	
E		1	**112-4550**		LUVA (20 CM) (SLEEVE (20-CM))	
		1	**151-9275**	1	KIT DE TOMADA (6 PINOS) (KIT-RECEPTACLE (6-PIN))	
					(INCLUDES RECEPTACLE AS & WEDGE)	
		1	**9X-3401**	6	PINO DE CONECTOR (CALIBRE 16 A 18) (PIN-CONNECTOR (16-GA TO 18-GA))	
	4	1	**349-1178**	1	SENSOR DE PRESSÃO (AVANÇO DO EIXO) (SENSOR-PRESSURE (AXLE FORWARD))	
	4A	1	**349-1178**	1	SENSOR DE PRESSÃO (RÉ DO EIXO) (SENSOR-PRESSURE (AXLE REVERSE))	
	4B	1	**349-1178**	1	SENSOR DE PRESSÃO (AVANÇO DO TAMBOR) (SENSOR-PRESSURE (DRUM FORWARD))	
	4C	1	**349-1178**	1	SENSOR DE PRESSÃO (RÉ DO TAMBOR) (SENSOR-PRESSURE (DRUM REVERSE))	
	5	1	**390-1735**	1	CONJUNTO DE SENSOR (COMPACTAÇÃO) (SENSOR AS (COMPACTION))	
	6	1	**390-1736**	1	CONJUNTO DE CABO (CABLE AS)	
		1	**102-8805**	1	KIT DE TOMADA (6 PINOS) (KIT-RECEPTACLE (6-PIN))	
					(INCLUDES RECEPTACLE AS & WEDGE)	
		1	**8T-8737**	2	BUJÃO DE RETENTOR (PLUG-SEAL)	
		1	**9X-3401**	4	PINO DE CONECTOR (CALIBRE 16 A 18) (PIN-CONNECTOR (16-GA TO 18-GA))	
					—OU—	
		1	**126-1767**	4	PINO DE CONECTOR (CALIBRE 14 A 16) (PIN-CONNECTOR (14-GA TO 16-GA))	
	7	1	**397-8613**	1	CONJUNTO DE GUARD (GUARD AS)	
	8	1	**397-8614**	1	PLACA (PLATE)	
	9	1	**444-5632**	1	CONJUNTO DE SUPORTE (BRACKET AS)	
M		1	**6V-9632**	2	PORCA DE SOLDA (ROSCA M6X1) (NUT-WELD (M6X1-THD))	
Y	10	1	**452-6767**	1	CONJUNTO DE CHICOTE DO SENSOR (COMPACTAÇÃO) (HARNESS AS-SENSOR (COMPACTION))	120
Y	11	1	**452-6769**	1	CONJUNTO DE CHICOTE DO SENSOR (CONTROLADOR) (HARNESS AS-SENSOR (CONTROLLER))	121
	12	1	**457-1556**	1	CONTROLADOR (CONTROLLER)	
	13	1	**130-5300**	1	GRAMPO (CLIP)	
	14	1	**132-5789**	1	GRAMPO (CLIP)	
	15	1	**132-7551**	2	ESPAÇADOR (11X19X6-MM DE ESPESSURA) (SPACER (11X19X6-MM THK))	
	16	1	**1G-9960**	2	ABRAÇADEIRA (CLAMP)	
	17	1	**200-6345**	1	SUPORTE (ARTICULAÇÃO GIRATÓRIA DUPLA) (MOUNT (DUAL SWIVEL))	

452-6760 GRUPO DE SENSOR E MONTAGEM (SENSOR & MOUNTING GP) (continuação) **i06548580**

NOTA	REF. NÃO	GRÁFICO REF.	NÚMERO DA PEÇA	QTY	NOME DA PEÇA 1 2 3 4 5 6 (NÍVEL DO PRODUTO)	CONSULTE PÁGINA
	18	1	**204-2281**	2	CABO TIPO CINTA (STRAP-CABLE)	
	19	1	**277-1873**	2	GRAMPO (CLIP)	
	20	1	**327-0325**	2	CABO TIPO CINTA (STRAP-CABLE)	
	21	1	**3J-1907**	4	ANEL RETENTOR EM O (SEAL-O-RING)	
	22	1	**4P-7581**	2	GRAMPO (CLIP)	
M	23	1	**5C-7261**	1	PORCA (ROSCA M8X1,25) (NUT (M8X1.25-THD))	
	24	1	**5P-4116**	2	ARRUELA DURA (8,8X20,5X2 MM DE ESPESSURA) (WASHER-HARD (8.8X20.5X2-MM THK))	
M	25	1	**6V-7357**	2	PARAFUSO (M6X1X25 MM) (BOLT (M6X1X25-MM))	
M	26	1	**7X-2535**	2	PARAFUSO (M6X1X60 MM) (BOLT (M6X1X60-MM))	
M	27	1	**7X-7729**	3	ARRUELA (11X25X3 MM DE ESPESSURA) (WASHER (11X25X3-MM THK))	
M	28	1	**8C-7581**	2	PARAFUSO DE MÁQUINA (M4X0,7X8 MM) (SCREW-MACHINE (M4X0.7X8-MM))	
M	29	1	**8C-8451**	2	PARAFUSO (M6X1X40 MM) (BOLT (M6X1X40-MM))	
M	30	1	**8T-4136**	1	PARAFUSO (M10X1,5X25 MM) (BOLT (M10X1.5X25-MM))	
M	31	1	**8T-4137**	2	PARAFUSO (M10X1,5X20 MM) (BOLT (M10X1.5X20-MM))	
M	32	1	**8T-4138**	2	PARAFUSO (M6X1X20 MM) (BOLT (M6X1X20-MM))	
M	33	1	**8T-4139**	2	PARAFUSO (M12X1,75X30 MM) (BOLT (M12X1.75X30-MM))	
	34	1	**8T-4205**	7	ARRUELA DURA (7,2X14,5X2 MM DE ESPESSURA) (WASHER-HARD (7.2X14.5X2-MM THK))	
	35	1	**8T-4223**	2	ARRUELA DURA (13,5X25,5X3 MM DE ESPESSURA) (WASHER-HARD (13.5X25.5X3-MM THK))	
M	36	1	**8T-4908**	1	PARAFUSO (M8X1,25X25 MM) (BOLT (M8X1.25X25-MM))	
	37	1	**9M-8406**	1	GRAMPO (CLIP)	
M	38	1	**9X-2480**	3	PARAFUSO (M6X1X45 MM) (BOLT (M6X1X45-MM))	
	39	1	**9X-8256**	4	ARRUELA (6,6X12X2 MM DE ESPESSURA) (WASHER (6.6X12X2-MM THK))	

E - ENCOMENDAR POR CENTÍMETROS
M - PEÇA MÉTRICA
Y - ILUSTRAÇÃO INDIVIDUAL

452-6760 GRUPO DE SENSOR E MONTAGEM (SENSOR & MOUNTING GP) (continuação) **i06548580**

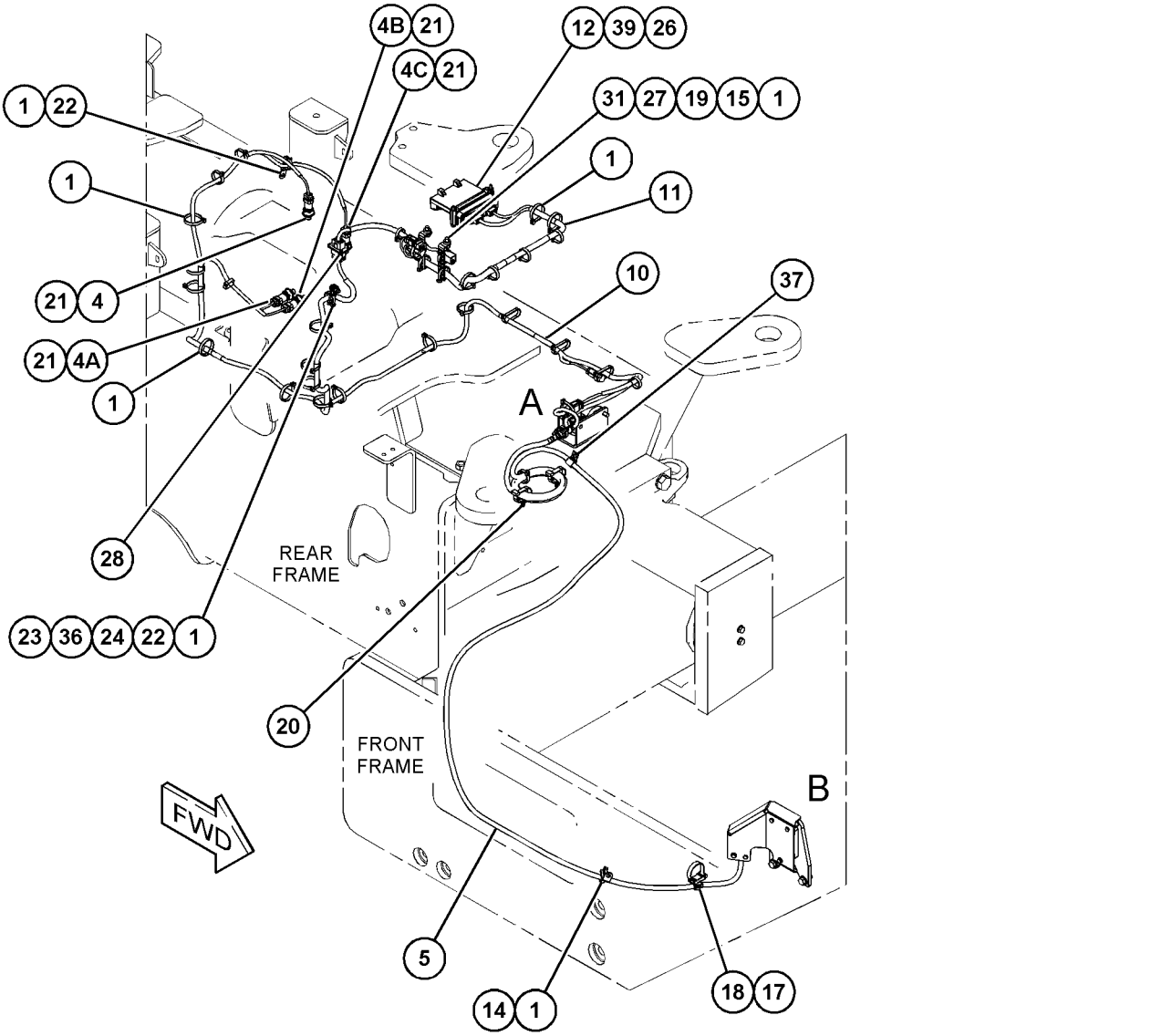

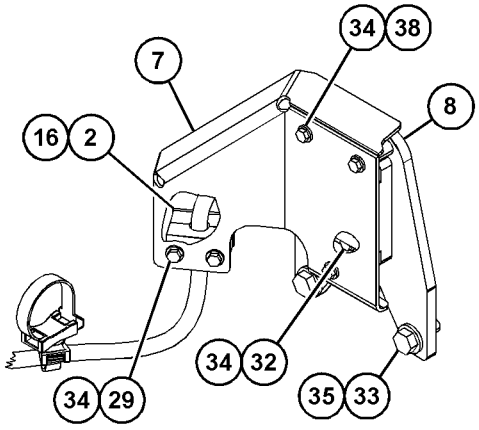

VIEW OF AREA B

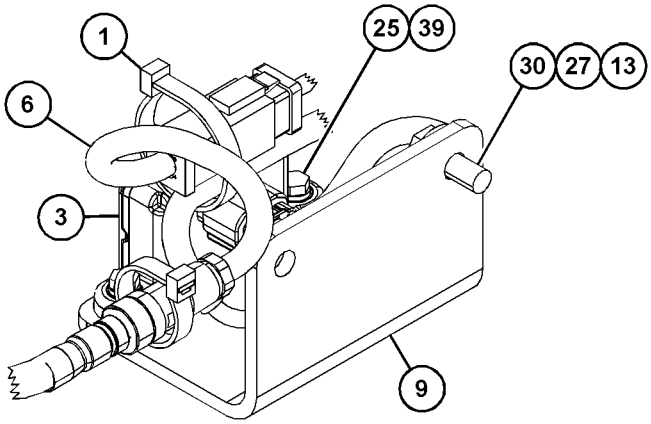

VIEW OF AREA A

GRÁFICO 1 <FIM> g06030194

441-6683 GRUPO DE SENSOR E MONTAGEM-GRAU–ACELERÔMETRO (SENSOR & MTG GP-GRADE-ACELERÔMETRO)

S/N: G541-UP
UM ACESSÓRIO

SMCS-7220 **i06547201**

NOTA	REF. NÃO	GRÁFICO REF.	NÚMERO DA PEÇA	QTY	NOME DA PEÇA 1 2 3 4 5 6 (NÍVEL DO PRODUTO)	CONSULTE PÁGINA
	1	1	**334-1658**	1	CONJUNTO DE SENSOR-ÂNGULO (CONTROLE DE GRAU) (SENSOR AS-ANGLE (GRADE CONTROL))	
		1	**386-0444**	1	CONJUNTO DE CHICOTE DO SENSOR (HARNESS AS-SENSOR)	
E		1	**112-4550**		LUVA (20 CM) (SLEEVE (20-CM))	
		1	**151-9275**	1	KIT DE TOMADA (6 PINOS) (KIT-RECEPTACLE (6-PIN))	
					(INCLUDES RECEPTACLE AS & WEDGE)	
		1	**9X-3401**	6	PINO DE CONECTOR (CALIBRE 16 A 18) (PIN-CONNECTOR (16-GA TO 18-GA))	
	2	1	**444-5632**	1	CONJUNTO DE SUPORTE (BRACKET AS)	
M		1	**6V-9632**	2	PORCA DE SOLDA (ROSCA M6X1) (NUT-WELD (M6X1-THD))	
M	3	1	**6V-7357**	2	PARAFUSO (M6X1X25 MM) (BOLT (M6X1X25-MM))	
	4	1	**9X-8256**	2	ARRUELA (6,6X12X2 MM DE ESPESSURA) (WASHER (6.6X12X2-MM THK))	

E - ENCOMENDAR POR CENTÍMETROS
M - PEÇA MÉTRICA

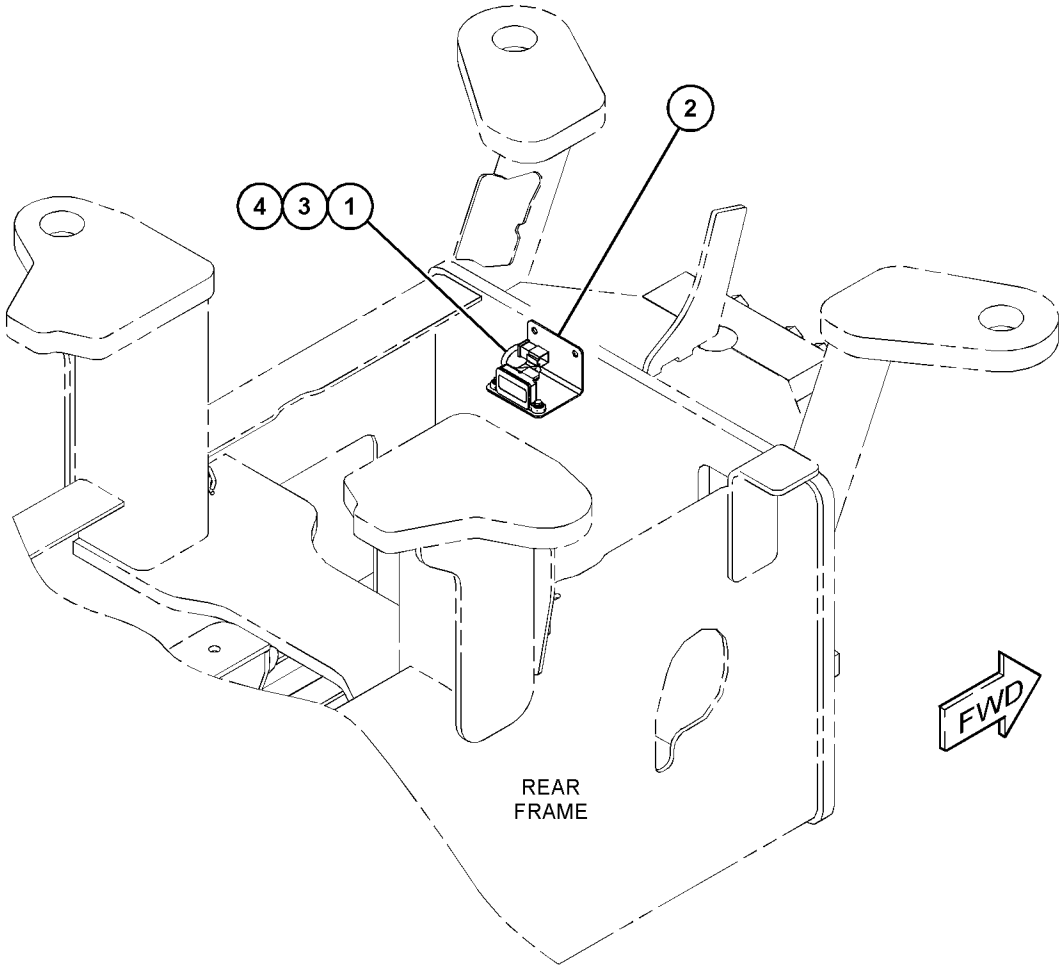

GRÁFICO 1 <FIM> g03835218

425-9760 GRUPO DO SENSOR DO MOTOR (SENSOR GP-ENGINE)

S/N: 2W21-UP

NÚMEROE DE 435-7488 ARRANJO DO MOTOR-PRIMÁRIO

UM ACESSÓRIO

SMCS-1000, 1050, 1052, 1087, 1439, 1718, 1906, 1907, 1912, 1917, 1923, 1924, 1925, 1928, 1929, 7400, 7422

i06581584

NOTA	REF. NÃO	GRÁFICO REF.	NÚMERO DA PEÇA	QTY	NOME DA PEÇA 1 2 3 4 5 6 (NÍVEL DO PRODUTO)	CONSULTE PÁGINA
M	1	1	**124-3815**	1	PARAFUSO (M8X1,25X16 MM) (BOLT (M8X1.25X16-MM))	
	2	1	**199-9252**	1	ANEL RETENTOR EM O (SEAL-O-RING)	
	3	1	**199-9267**	1	ANEL RETENTOR EM O (SEAL-O-RING)	
	4	1	**206-1826**	1	PARAFUSO (BOLT)	
	5	1	**238-0112**	1	GRUPO DE SENSORES-TEMPERATURA (REFRIGERANTE DO MOTOR) (SENSOR GP-TEMPERATURE (ENGINE COOLANT))	
	5A	1	**238-0112**	1	GRUPO DE SENSORES-TEMPERATURA (REFRIGERANTE DO MOTOR) (SENSOR GP-TEMPERATURE (ENGINE COOLANT))	
	6	1	**274-1639**	2	RETENTOR (SEAL)	
	7	1	**278-5226**	2	ANEL RETENTOR EM O (SEAL-O-RING)	
	8	1	**320-3060**	1	GRUPO DE SENSORES-PRESSÃO (ÓLEO DO MOTOR) (SENSOR GP-PRESSURE (ENGINE OIL))	
	9	1	**320-3062**	1	GRUPO DE SENSORES-PRESSÃO (AR DO COLETOR DE ENTRADA) (SENSOR GP-PRESSURE (INLET MANIFOLD AIR))	
	10	1	**384-3887**	1	GRUPO DO SENSOR-VELOCIDADE (SENSOR GP-SPEED)	
	11	1	**384-3888**	1	GRUPO DO SENSOR-VELOCIDADE (SENSOR GP-SPEED)	
	12	1	**425-9111**	1	ADAPTADOR (ADAPTER)	
M	13	1	**8T-1158**	1	PARAFUSO DE CABEÇA OCA (M8X1,25X20 MM) (BOLT-SOCKET HEAD (M8X1.25X20-MM))	

M - PEÇA MÉTRICA

425-9760 GRUPO DO SENSOR DO MOTOR (SENSOR GP-ENGINE) (continuação) **i06581584**

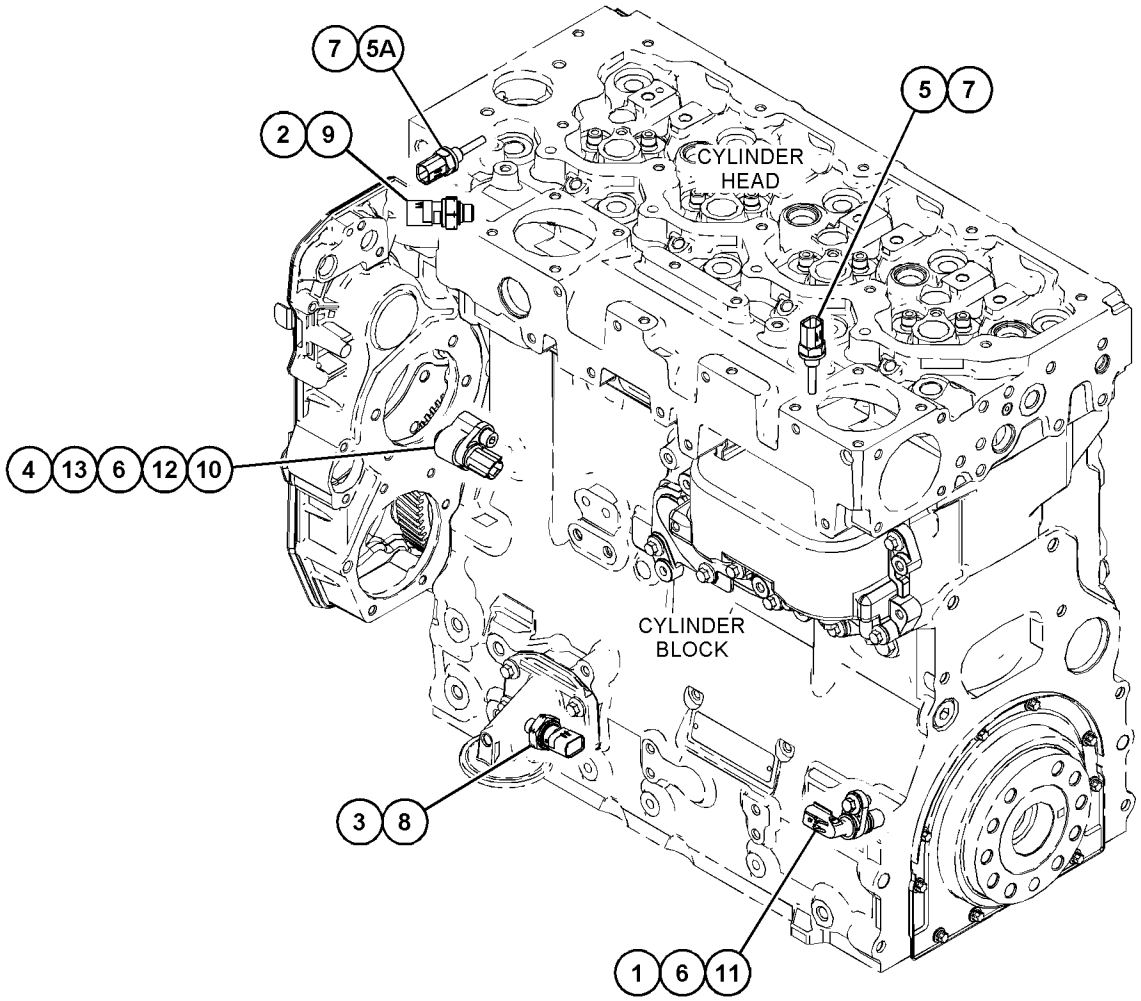

GRÁFICO 1 <FIM> g03814927

452-6748 GRUPO DE SENSORES-PRESSÃO (SENSOR GP-PRESSURE)

S/N: G541-UP; GP51-UP
MEDIÇÃO DE COMPACTAÇÃO
NÚMEROE DE 435-8041 ARRANJO DO SENSOR-COMPACTAÇÃO
UM ACESSÓRIO

SMCS-1408, 1916, 1917, 1924 **i06547262**

NOTA	REF. NÃO	GRÁFICO REF.	NÚMERO DA PEÇA	QTY	NOME DA PEÇA 1 2 3 4 5 6 (NÍVEL DO PRODUTO)	CONSULTE PÁGINA
	1	1	**7K-1181**	24	CABO TIPO CINTA (STRAP-CABLE)	
	2	1	**334-1658**	1	CONJUNTO DE SENSOR-ÂNGULO (CONTROLE DE GRAU) (SENSOR AS-ANGLE (GRADE CONTROL))	
		1	**386-0444**	1	CONJUNTO DE CHICOTE DO SENSOR (HARNESS AS-SENSOR)	
		1	**9X-3401**	6	PINO DE CONECTOR (CALIBRE 16 A 18) (PIN-CONNECTOR (16-GA TO 18-GA))	
		1	**151-9275**	1	KIT DE TOMADA (6 PINOS) (KIT-RECEPTACLE (6-PIN))	
					(INCLUDES RECEPTACLE AS & WEDGE)	
E		1	**112-4550**		LUVA (20 CM) (SLEEVE (20-CM))	
	3	1	**349-1178**	1	SENSOR DE PRESSÃO (AVANÇO DO EIXO) (SENSOR-PRESSURE (AXLE FORWARD))	
	3A	1	**349-1178**	1	SENSOR DE PRESSÃO (RÉ DO EIXO) (SENSOR-PRESSURE (AXLE REVERSE))	
	3B	1	**349-1178**	1	SENSOR DE PRESSÃO (AVANÇO DO TAMBOR) (SENSOR-PRESSURE (DRUM FORWARD))	
	3C	1	**349-1178**	1	SENSOR DE PRESSÃO (RÉ DO TAMBOR) (SENSOR-PRESSURE (DRUM REVERSE))	
	4	1	**396-5665**	1	CONJUNTO DE PAINEL (PANEL AS)	
M		1	**6V-9632**	4	PORCA DE SOLDA (ROSCA M6X1) (NUT-WELD (M6X1-THD))	
M		1	**8T-3612**	1	PORCA DE SOLDA (ROSCA M8X1,25) (NUT-WELD (M8X1.25-THD))	
	5	1	**444-5632**	1	CONJUNTO DE SUPORTE (BRACKET AS)	
M		1	**6V-9632**	2	PORCA DE SOLDA (ROSCA M6X1) (NUT-WELD (M6X1-THD))	
Y	6	1	**452-6767**	1	CONJUNTO DE CHICOTE DO SENSOR (HARNESS AS-SENSOR)	120
Y	7	1	**452-6770**	1	CONJUNTO DO CHICOTE-FIAÇÃO (MEDIÇÃO DE COMPACTAÇÃO) (HARNESS AS-WIRING (COMPACTION MEASUREMENT))	123
	8	1	**457-1556**	1	CONTROLADOR (CONTROLLER)	
	9	1	**130-5300**	1	GRAMPO (CLIP)	
	10	1	**132-5789**	1	GRAMPO (CLIP)	
	11	1	**327-0325**	1	CABO TIPO CINTA (STRAP-CABLE)	
	12	1	**3J-1907**	4	ANEL RETENTOR EM O (SEAL-O-RING)	
	13	1	**4P-7581**	1	GRAMPO (CLIP)	
	14	1	**5P-4116**	5	ARRUELA DURA (8,8X20,5X2 MM DE ESPESSURA) (WASHER-HARD (8.8X20.5X2-MM THK))	
M	15	1	**6V-7357**	2	PARAFUSO (M6X1X25 MM) (BOLT (M6X1X25-MM))	
M	16	1	**7X-2535**	2	PARAFUSO (M6X1X60 MM) (BOLT (M6X1X60-MM))	
M	17	1	**7X-7729**	1	ARRUELA (11X25X3 MM DE ESPESSURA) (WASHER (11X25X3-MM THK))	
M	18	1	**8C-7581**	2	PARAFUSO DE MÁQUINA (M4X0,7X8 MM) (SCREW-MACHINE (M4X0.7X8-MM))	
M	19	1	**8T-4136**	1	PARAFUSO (M10X1,5X25 MM) (BOLT (M10X1.5X25-MM))	
M	20	1	**8T-4189**	5	PARAFUSO (M8X1,25X20 MM) (BOLT (M8X1.25X20-MM))	
	21	1	**9X-8256**	4	ARRUELA (6,6X12X2 MM DE ESPESSURA) (WASHER (6.6X12X2-MM THK))	

452-6748 GRUPO DE SENSORES-PRESSÃO (SENSOR GP-PRESSURE) (continuação) **i06547262**

NOTA	REF. NÃO	GRÁFICO REF.	NÚMERO DA PEÇA	QTY	NOME DA PEÇA 1 2 3 4 5 6 (NÍVEL DO PRODUTO)	CONSULTE PÁGINA

E - ENCOMENDAR POR CENTÍMETROS
M - PEÇA MÉTRICA
Y - ILUSTRAÇÃO INDIVIDUAL

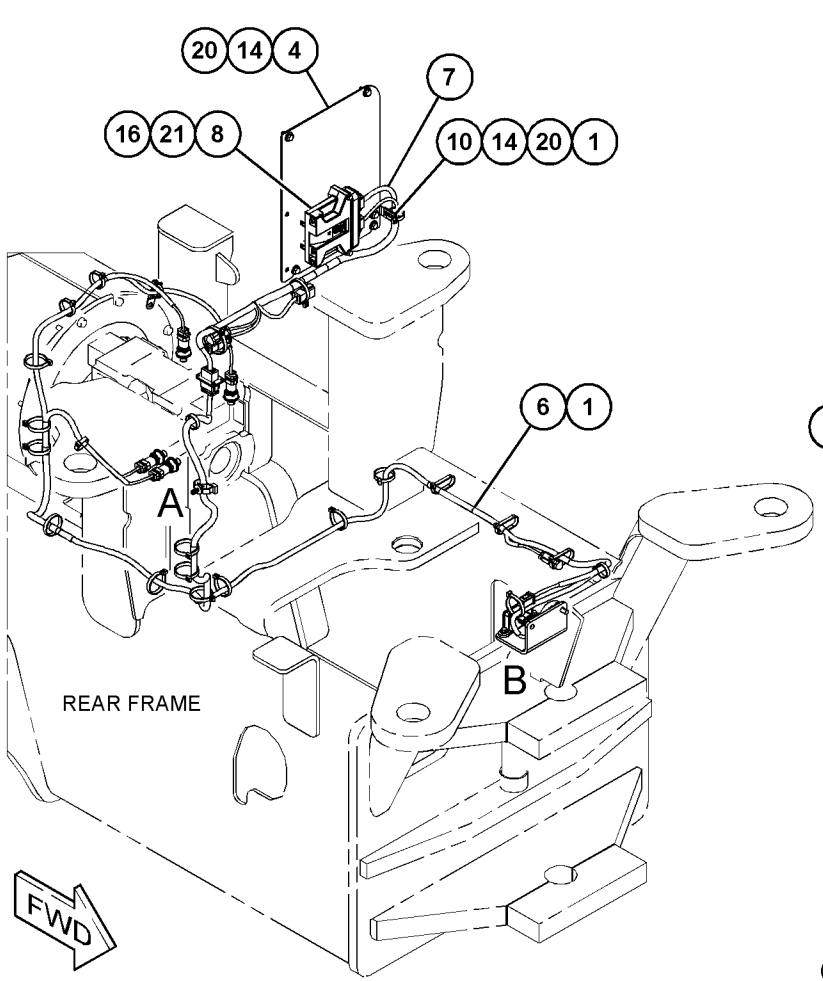

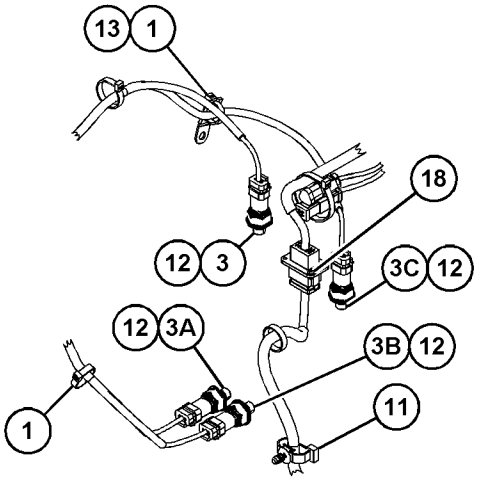

VIEW OF AREA A

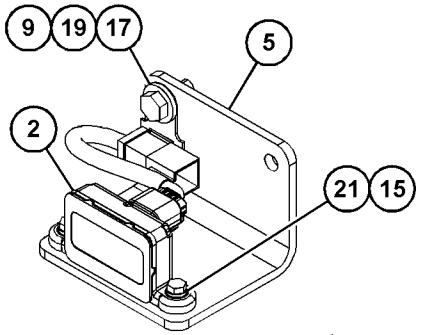

VIEW OF AREA B
(PARTS REMOVED FOR CLARITY)



GRÁFICO 1 <FIM> g06023678

452-6752 GRUPO DE SENSORES-PRESSÃO (SENSOR GP-PRESSURE)

S/N: G541-UP; GP51-UP
MEDIÇÃO DE COMPACTAÇÃO
NÚMEROE DE 441-6684 ARRANJO DO SENSOR-COMPACTAÇÃO
UM ACESSÓRIO

SMCS-1408, 1916, 1917, 1924 **i06548608**

NOTA	REF. NÃO	GRÁFICO REF.	NÚMERO DA PEÇA	QTY	NOME DA PEÇA 1 2 3 4 5 6 (NÍVEL DO PRODUTO)	CONSULTE PÁGINA
	1	1	**7K-1181**	33	CABO TIPO CINTA (STRAP-CABLE)	
	2	1	**334-1658**	1	CONJUNTO DE SENSOR-ÂNGULO (CONTROLE DE GRAU) (SENSOR AS-ANGLE (GRADE CONTROL))	
		1	**386-0444**	1	CONJUNTO DE CHICOTE DO SENSOR (HARNESS AS-SENSOR)	
E		1	**112-4550**		LUVA (20 CM) (SLEEVE (20-CM))	
		1	**151-9275**	1	KIT DE TOMADA (6 PINOS) (KIT-RECEPTACLE (6-PIN))	
					(INCLUDES RECEPTACLE AS & WEDGE)	
		1	**9X-3401**	6	PINO DE CONECTOR (CALIBRE 16 A 18) (PIN-CONNECTOR (16-GA TO 18-GA))	
	3	1	**349-1178**	1	SENSOR DE PRESSÃO (AVANÇO DO EIXO) (SENSOR-PRESSURE (AXLE FORWARD))	
	3A	1	**349-1178**	1	SENSOR DE PRESSÃO (RÉ DO EIXO) (SENSOR-PRESSURE (AXLE REVERSE))	
	3B	1	**349-1178**	1	SENSOR DE PRESSÃO (AVANÇO DO TAMBOR) (SENSOR-PRESSURE (DRUM FORWARD))	
	3C	1	**349-1178**	1	SENSOR DE PRESSÃO (RÉ DO TAMBOR) (SENSOR-PRESSURE (DRUM REVERSE))	
	4	1	**444-5632**	1	CONJUNTO DE SUPORTE (BRACKET AS)	
M		1	**6V-9632**	2	PORCA DE SOLDA (ROSCA M6X1) (NUT-WELD (M6X1-THD))	
Y	5	1	**452-6767**	1	CONJUNTO DE CHICOTE DO SENSOR (COMPACTAÇÃO) (HARNESS AS-SENSOR (COMPACTION))	120
Y	6	1	**452-6769**	1	CONJUNTO DE CHICOTE DO SENSOR (CONTROLE DE GRAU) (HARNESS AS-SENSOR (GRADE CONTROL))	121
	7	1	**457-1556**	1	CONTROLADOR (CONTROLLER)	
	8	1	**130-5300**	1	GRAMPO (CLIP)	
	9	1	**132-7551**	2	ESPAÇADOR (11X19X6-MM DE ESPESSURA) (SPACER (11X19X6-MM THK))	
	10	1	**277-1873**	2	GRAMPO (CLIP)	
	11	1	**3J-1907**	4	ANEL RETENTOR EM O (SEAL-O-RING)	
	12	1	**4P-7581**	2	GRAMPO (CLIP)	
M	13	1	**5C-7261**	1	PORCA (ROSCA M8X1,25) (NUT (M8X1.25-THD))	
	14	1	**5P-4116**	2	ARRUELA DURA (8,8X20,5X2 MM DE ESPESSURA) (WASHER-HARD (8.8X20.5X2-MM THK))	
M	15	1	**6V-7357**	2	PARAFUSO (M6X1X25 MM) (BOLT (M6X1X25-MM))	
M	16	1	**7X-2535**	2	PARAFUSO (M6X1X60 MM) (BOLT (M6X1X60-MM))	
M	17	1	**7X-7729**	3	ARRUELA (11X25X3 MM DE ESPESSURA) (WASHER (11X25X3-MM THK))	
M	18	1	**8C-7581**	2	PARAFUSO DE MÁQUINA (M4X0,7X8 MM) (SCREW-MACHINE (M4X0.7X8-MM))	
M	19	1	**8T-4136**	1	PARAFUSO (M10X1,5X25 MM) (BOLT (M10X1.5X25-MM))	
M	20	1	**8T-4137**	2	PARAFUSO (M10X1,5X20 MM) (BOLT (M10X1.5X20-MM))	
M	21	1	**8T-4908**	1	PARAFUSO (M8X1,25X25 MM) (BOLT (M8X1.25X25-MM))	
	22	1	**9X-8256**	4	ARRUELA (6,6X12X2 MM DE ESPESSURA) (WASHER (6.6X12X2-MM THK))	

452-6752 GRUPO DE SENSORES-PRESSÃO (SENSOR GP-PRESSURE) (continuação) **i06548608**

NOTA	REF. NÃO	GRÁFICO REF.	NÚMERO DA PEÇA	QTY	NOME DA PEÇA 1 2 3 4 5 6 (NÍVEL DO PRODUTO)	CONSULTE PÁGINA

E - ENCOMENDAR POR CENTÍMETROS
M - PEÇA MÉTRICA
Y - ILUSTRAÇÃO INDIVIDUAL

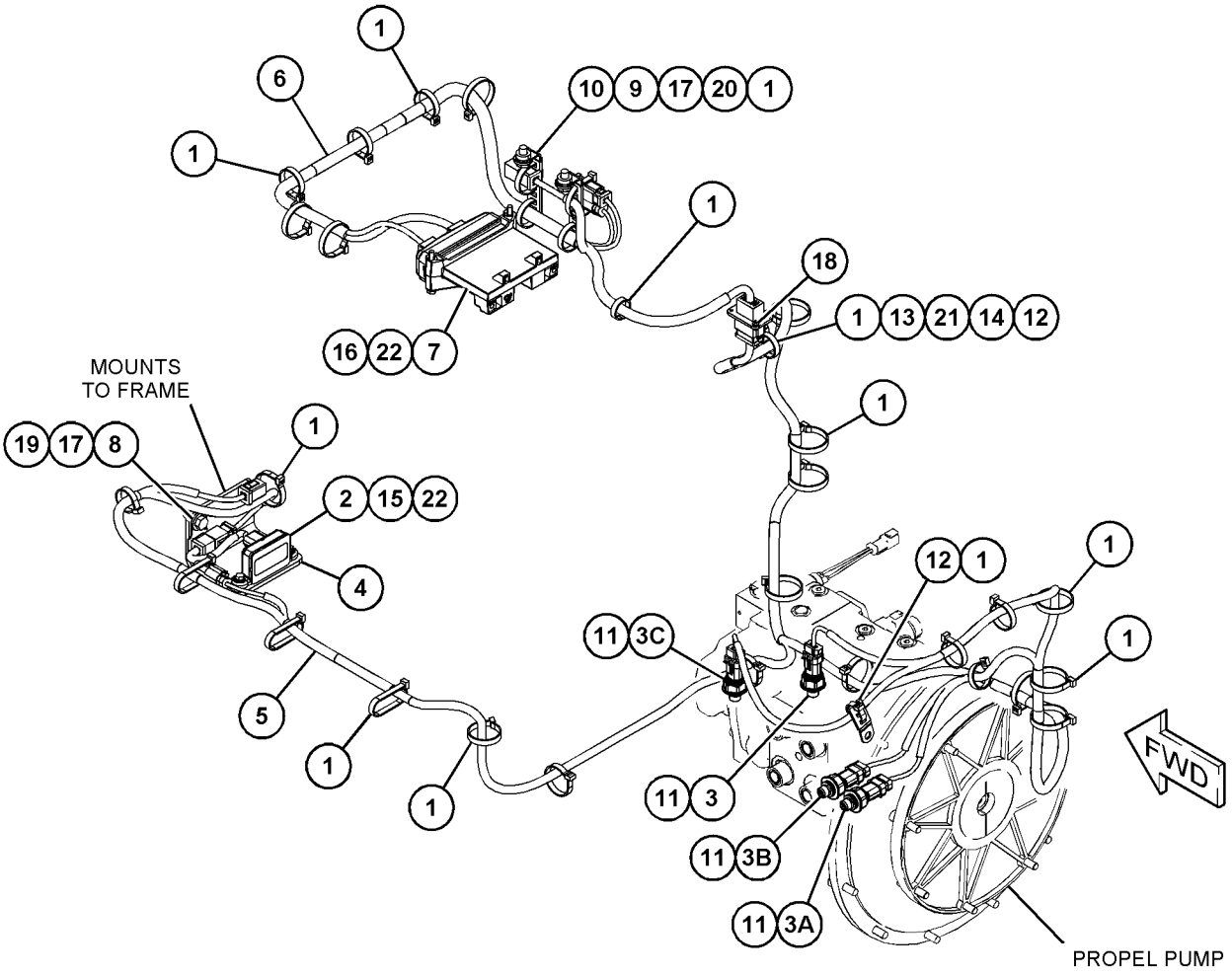

GRÁFICO 1 <FIM> g06028793

145-7028 GRUPO DE SENSORES-TEMPERATURA (SENSOR GP-TEMPERATURE)

S/N: G541-UP; GP51-UP

NÚMEROE DE 379-6627 GRUPO DE VÁLVULA E MONTAGEM-DERIVAÇÃO

SMCS-1408 **i01828633**

NOTA	REF. NÃO	GRÁFICO REF.	NÚMERO DA PEÇA	QTY	NOME DA PEÇA 1 2 3 4 5 6 (NÍVEL DO PRODUTO)	CONSULTE PÁGINA
	1	1	**102-8802**	1	KIT DE TOMADA (2 PINOS) (KIT-RECEPTACLE (2-PIN))	
					(INCLUDES RECEPTACLE AS & WEDGE)	
BJ	2	1	**153-5043**		LUVA (SLEEVE)	
	3	1	**8T-8729**	2	PINO DE CONECTOR (CALIBRE 16 A 18) (PIN-CONNECTOR (16-GA TO 18-GA))	
	4	1	**3E-3365**	1	CUNHA-TRAVA DO RECIPIENTE (2 PINOS) (WEDGE-RECEPTACLE LOCK (2-PIN))	

B - UTILIZAR CONFORME NECESSÁRIO
J - ORDER BY THE DECIMETER

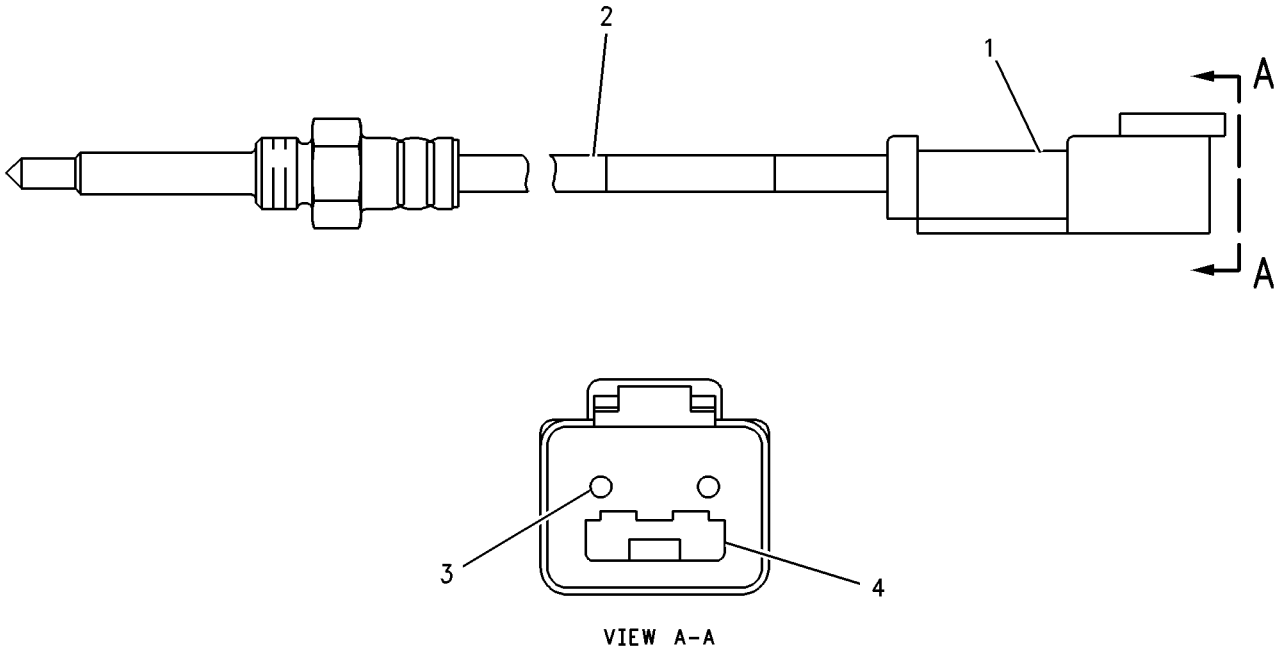

VIEW A-A

GRÁFICO 1 <FIM> g00917620

430-5204 GRUPO DE SENSORES-TEMPERATURA (SENSOR GP-TEMPERATURE)

S/N: 2W21-UP
NÚMEROE DE 435-7488 ARRANJO DO MOTOR-PRIMÁRIO
UM ACESSÓRIO

SMCS-1408 **i06281678**

NOTA	REF. NÃO	GRÁFICO REF.	NÚMERO DA PEÇA	QTY	NOME DA PEÇA 1 2 3 4 5 6 (NÍVEL DO PRODUTO)	CONSULTE PÁGINA
	1	1	**199-9751**	1	ANEL RETENTOR EM O (SEAL-O-RING)	
	2	1	**232-1322**	1	BUJÃO (PLUG)	

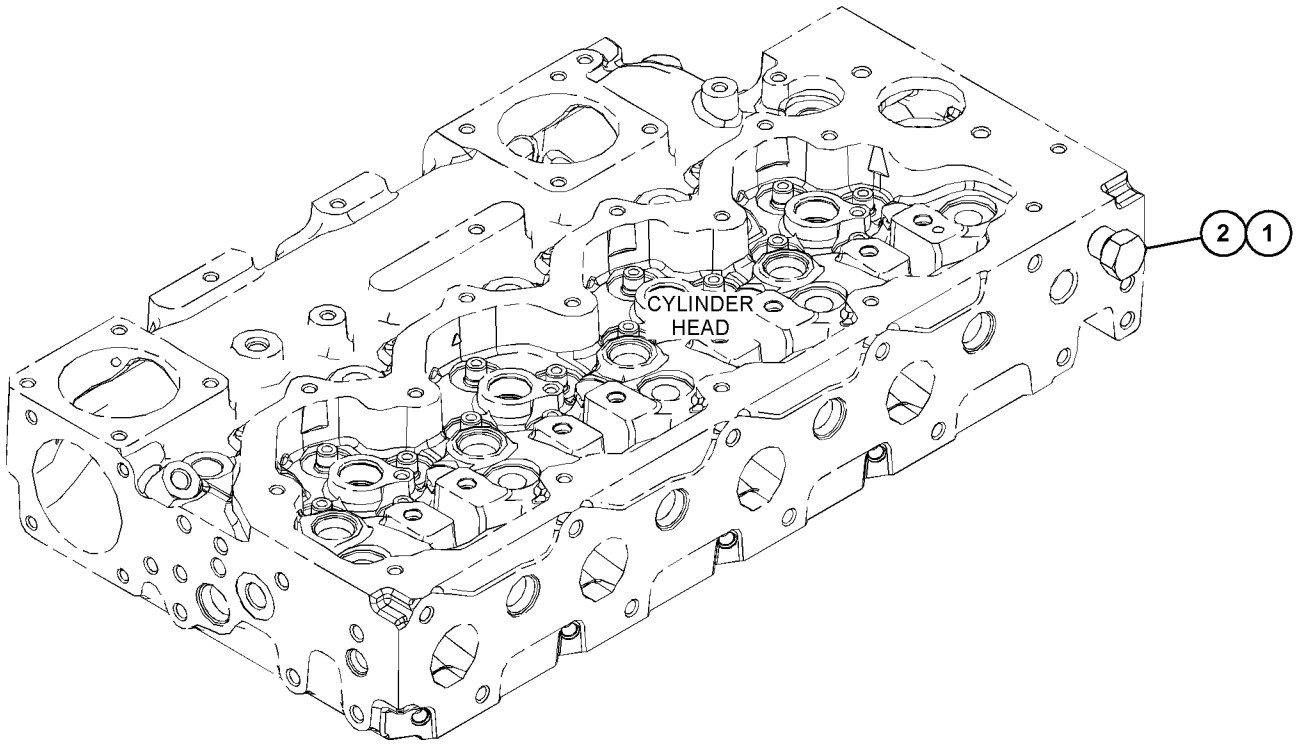

GRÁFICO 1 <FIM> g03812299

389-9008 GRUPO DO SENSOR-VIBRATÓRIO (SENSOR GP-VIBRATORY)

S/N: G541-UP; GP51-UP
NÚMEROE DE 379-6616 ARRANJO HIDRÁULICO, VIBRATÓRIO
UM ACESSÓRIO

SMCS-7471 **i05372147**

NOTA	REF. NÃO	GRÁFICO REF.	NÚMERO DA PEÇA	QTY	NOME DA PEÇA 1 2 3 4 5 6 (NÍVEL DO PRODUTO)	CONSULTE PÁGINA
	1	1	**7R-3145**	1	GRUPO DO SENSOR-VELOCIDADE (VIBRATÓRIO) (SENSOR GP-SPEED (VIBRATORY))	
	2	1	**7V-5628**	1	PLACA (PLATE)	
	3	1	**9X-7421**	1	RETENTOR LIGADO (SEAL-BONDED)	
	4	1	**157-8674**	1	SUPORTE (BRACKET)	
	5	1	**177-2215**	1	BRAÇADEIRA CINTA- DUPLA (STRAP-DUAL CLAMP)	
	6	1	**200-6345**	1	SUPORTE (ARTICULAÇÃO GIRATÓRIA DUPLA) (MOUNT (DUAL SWIVEL))	
	7	1	**204-2281**	2	CABO TIPO CINTA (STRAP-CABLE)	
Y	8	1	**426-0862**	1	CONJUNTO DO CHICOTE-FIAÇÃO (FREQUÊNCIA DE VIBRAÇÃO) (HARNESS AS-WIRING (VIBRATION FREQUENCY))	122
Y	9	1	**426-0863**	1	CONJUNTO DO CHICOTE-FIAÇÃO (MODULADO POR LARGURA DE PULSO) (HARNESS AS-WIRING (PULSE WIDTH MODULATED))	122
	10	1	**132-5789**	1	GRAMPO (CLIP)	
	11	1	**1G-9960**	2	ABRAÇADEIRA (CLAMP)	
	12	1	**385-6121**	1	CONJUNTO DE INTERRUPTORES-BALANCIM (VIBRATÓRIO) (SWITCH AS-ROCKER (VIBRATORY))	
M	13	1	**5C-2890**	2	PORCA (ROSCA M6X1) (NUT (M6X1-THD))	
	14	1	**7K-1181**	2	CABO TIPO CINTA (STRAP-CABLE)	
M	15	1	**7X-2534**	2	PARAFUSO (M6X1X50 MM) (BOLT (M6X1X50-MM))	
	16	1	**8T-4121**	2	ARRUELA DURA (11X21X2,5 MM DE ESPESSURA) (WASHER-HARD (11X21X2.5-MM THK))	
M	17	1	**8T-4136**	2	PARAFUSO (M10X1,5X25 MM) (BOLT (M10X1.5X25-MM))	
	18	1	**9X-8256**	2	ARRUELA (6,6X12X2 MM DE ESPESSURA) (WASHER (6.6X12X2-MM THK))	

M - PEÇA MÉTRICA
Y - ILUSTRAÇÃO INDIVIDUAL

389-9008 GRUPO DO SENSOR-VIBRATÓRIO (SENSOR GP-VIBRATORY) (continuação) **i05372147**

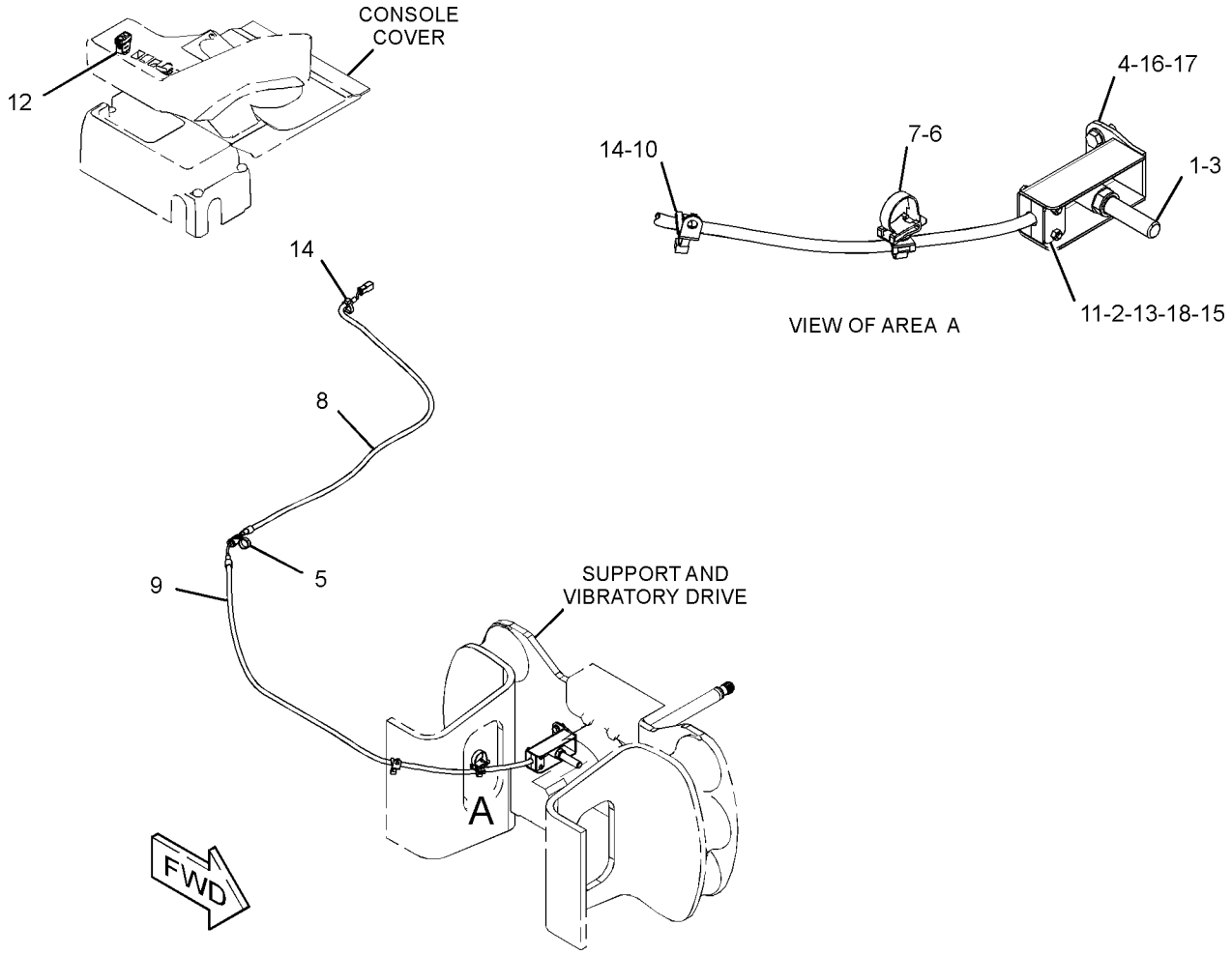

GRÁFICO 1 <FIM> g03096876

417-4371 GRUPO DO AUXÍLIO DE PARTIDA (STARTING AID GP)

S/N: 2W21-UP
NÚMEROE DE 435-7488 ARRANJO DO MOTOR-PRIMÁRIO
UM ACESSÓRIO

SMCS-1090 **i06281364**

NOTA	REF. NÃO	GRÁFICO REF.	NÚMERO DA PEÇA	QTY	NOME DA PEÇA 1 2 3 4 5 6 (NÍVEL DO PRODUTO)	CONSULTE PÁGINA
	1	1	**368-3147**	1	CONJUNTO DA BARRA CONDUTORA (BUS BAR AS)	
	2	1	**462-2235**	4	VELA INCANDESCENTE (24 V) (GLOW PLUG (24-VOLT))	

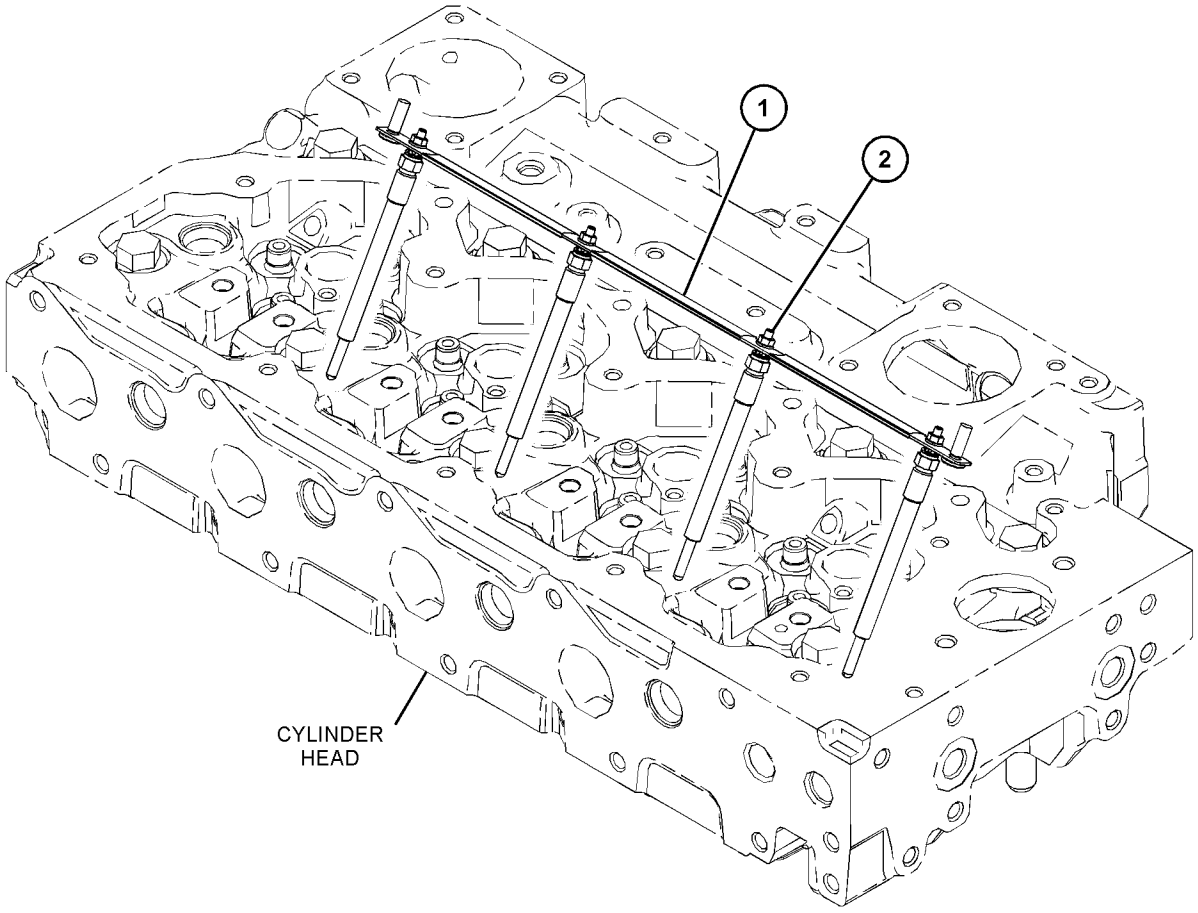

GRÁFICO 1 <FIM> g03842797

415-5536 GRUPO DO MOTOR DE PARTIDA ELÉTRICA (STARTING MOTOR GP-ELECTRIC)

S/N: 2W21-UP

24 V

NÚMEROE DE 435-7488 ARRANJO DO MOTOR-PRIMÁRIO

UM ACESSÓRIO

SMCS-1453 **i06280867**

NOTA	REF. NÃO	GRÁFICO REF.	NÚMERO DA PEÇA	QTY	NOME DA PEÇA 1 2 3 4 5 6 (NÍVEL DO PRODUTO)	CONSULTE PÁGINA
	1	1	**357-5205**	1	MOTOR-PARTIDA (24 V) (MOTOR-STARTING (24-VOLT))	
M	2	1	**175-7141**	3	PORCA DE FLANGE SEXTAVADA (ROSCA M10X1,5) (NUT-HEX FLANGE (M10X1.5-THD))	
	3	1	**6I-4012**	3	PRISIONEIRO (STUD)	

M - PEÇA MÉTRICA

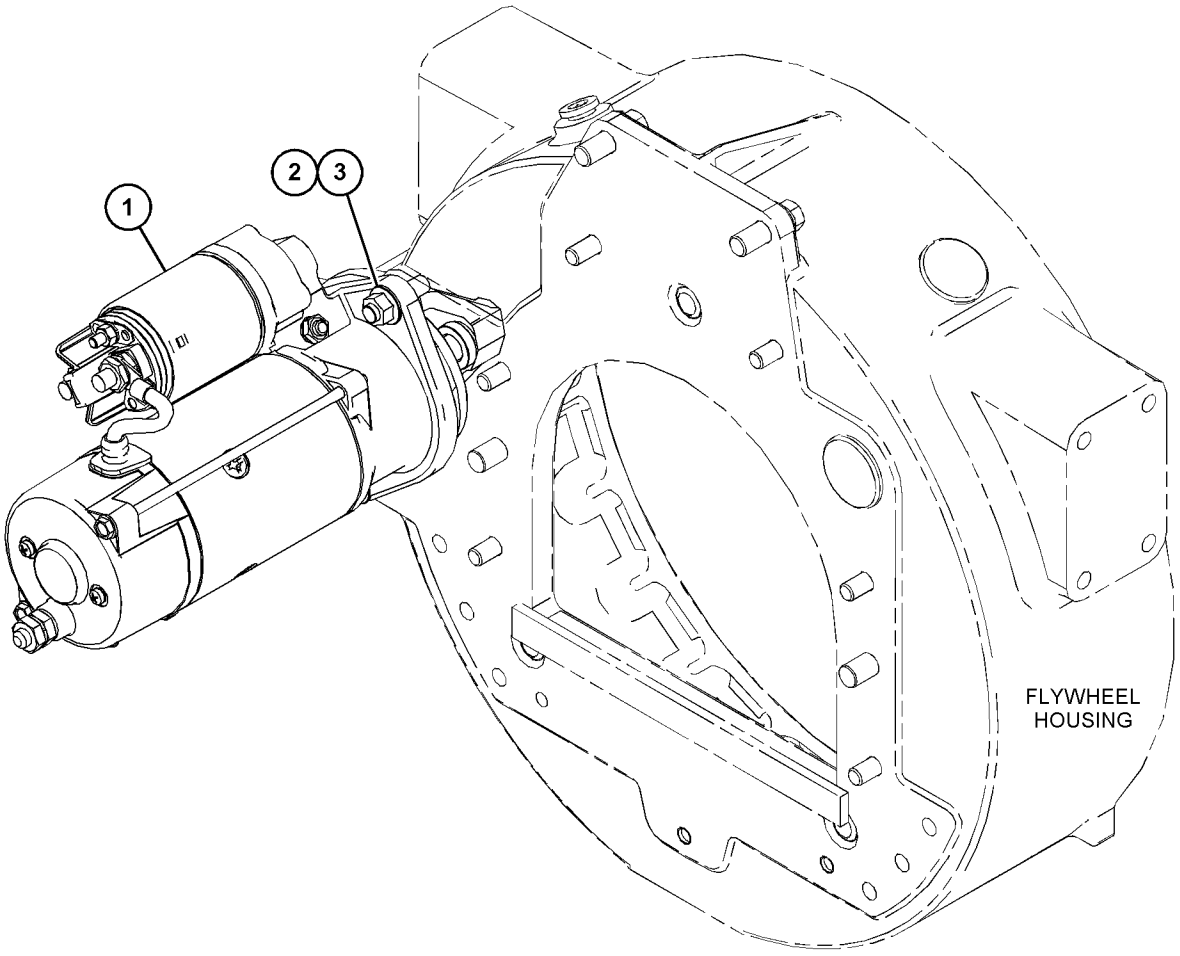

GRÁFICO 1 <FIM> g03842403

416-1042 GRUPO DE PELÍCULA (FILM GP)

S/N: 2W21-UP

NÚMEROE DE 435-7488 ARRANJO DO MOTOR-PRIMÁRIO

UM ACESSÓRIO

SMCS-1453 **i06280922**

NOTA	REF. NÃO	GRÁFICO REF.	NÚMERO DA PEÇA	QTY	NOME DA PEÇA 1 2 3 4 5 6 (NÍVEL DO PRODUTO)	CONSULTE PÁGINA
	1	1	**329-7312**	1	DECALQUE DE IDENTIFICAÇÃO (CATERPILLAR) (FILM-IDENTIFICATION (CAT))	

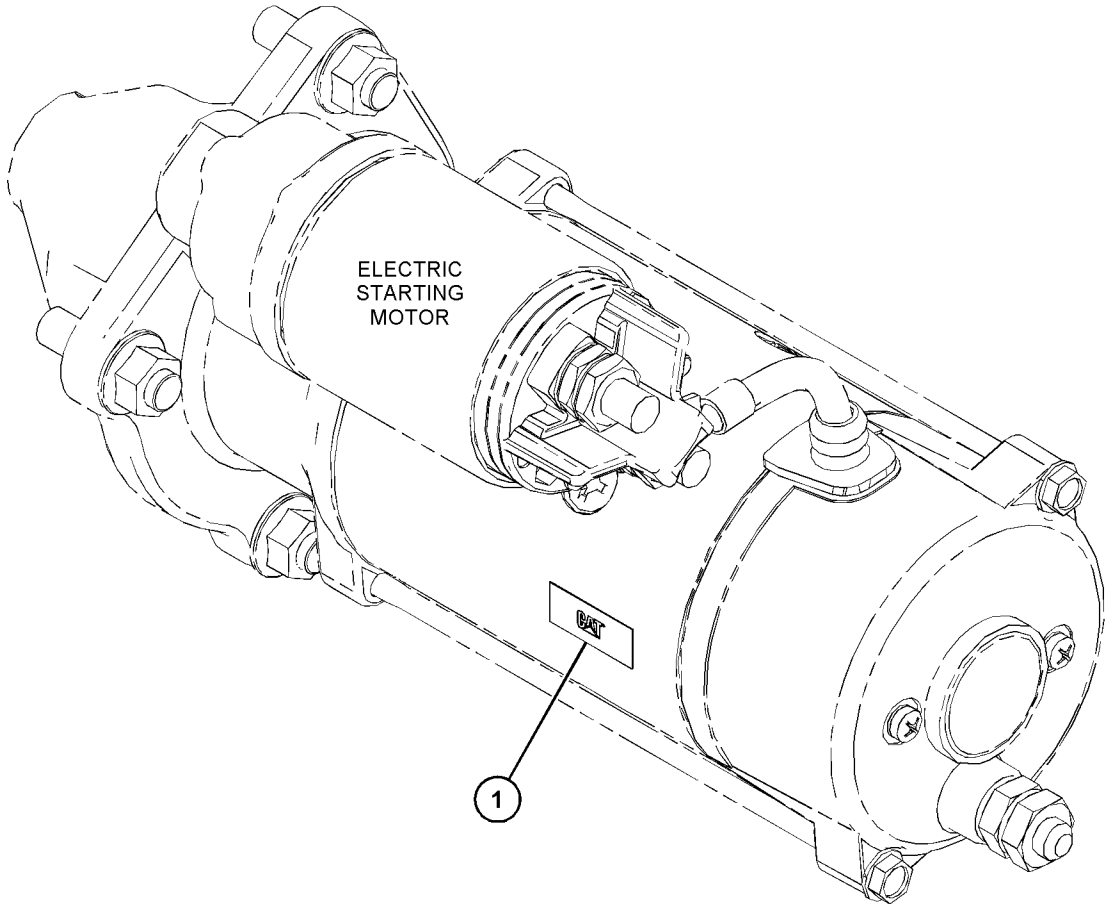

GRÁFICO 1 <FIM> g03818117

7N-0718 GRUPO DE INTERRUPTORES DE DESCONEXÃO–BATERIA (SWITCH GP-DISCONNECT-BATERIA)

S/N: G541-UP; GP51-UP

12 V

NÚMEROE DE 454-0244 GRUPO DE BATERIA E FIAÇÃO

SMCS-1411 **i02587657**

NOTA	REF. NÃO	GRÁFICO REF.	NÚMERO DA PEÇA	QTY	NOME DA PEÇA 1 2 3 4 5 6 (NÍVEL DO PRODUTO)	CONSULTE PÁGINA
	1	1	**8H-5306**	1	CHAVE (DESCONEXÃO DA BATERIA) (KEY (BATTERY DISCONNECT))	
	2	1	**8H-5303**	1	PORCA (ROSCA 3/4-16) (NUT (3/4-16-THD))	
	3	1	**2H-3922**	2	ARRUELA DE PRESSÃO (LOCKWASHER)	
	4	1	**9F-5644**	2	ARRUELA DE PRESSÃO (LOCKWASHER)	
	5	1	**6F-7045**	2	PORCA REGULAR (3/8-24 DE ROSCA) (NUT-FULL (3/8-24-THD))	

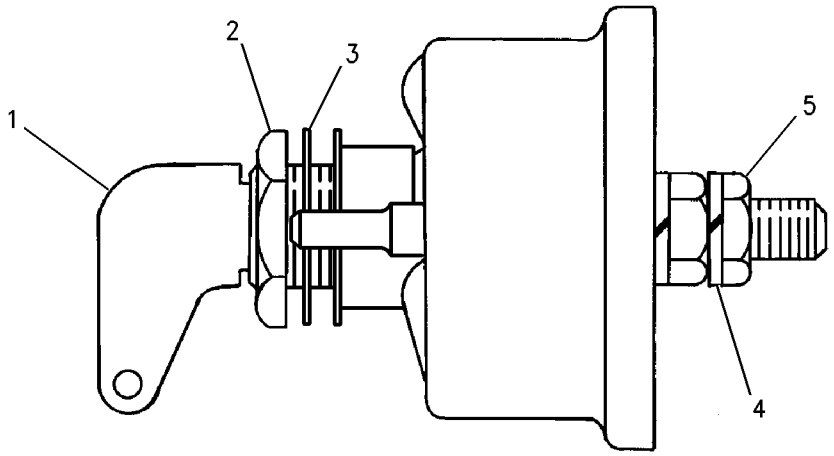

GRÁFICO 1 <FIM> g00715584

387-6498 GRUPO DE ADVERTÊNCIA DE MARCHA À RÉ (WARNING GP-BACKUP)

S/N: G541-UP; GP51-UP

NÚMEROE DE 454-0242 ARRANJO ELÉTRICO

SMCS-7406 **i05323535**

NOTA	REF. NÃO	GRÁFICO REF.	NÚMERO DA PEÇA	QTY	NOME DA PEÇA 1 2 3 4 5 6 (NÍVEL DO PRODUTO)	CONSULTE PÁGINA
	1	1	**213-9100**	1	CONJUNTO DE ALARME (SUPORTE) (SUPORTE) (ALARM AS (BACKUP) (BACKUP))	
		1	**8T-8729**	2	PINO DE CONECTOR (CALIBRE 16 A 18) (PIN-CONNECTOR (16-GA TO 18-GA))	
		1	**102-8802**	1	KIT DE TOMADA (2 PINOS) (KIT-RECEPTACLE (2-PIN))	
					(INCLUDES RECEPTACLE AS & WEDGE)	
E		1	**9X-1813**		LUVA (29 CM) (SLEEVE (29-CM))	
D		1	**5P-5623**		FIO ELÉTRICO (16 GA, PRETO) (0,8 M) (WIRE-ELECTRICAL (16-GA, BLACK) (0.8-M))	
	2	1	**130-5300**	1	GRAMPO (CLIP)	
	3	1	**6H-4005**	1	ILHÓ (GROMMET)	
	4	1	**8T-4121**	4	ARRUELA DURA (11X21X2,5 MM DE ESPESSURA) (WASHER-HARD (11X21X2.5-MM THK))	
M	5	1	**8T-4133**	2	PORCA (ROSCA M10X1,5) (NUT (M10X1.5-THD))	
M	6	1	**8T-4136**	2	PARAFUSO (M10X1,5X25 MM) (BOLT (M10X1.5X25-MM))	

D - ENCOMENDAR POR METROS
E - ENCOMENDAR POR CENTÍMETROS
M - PEÇA MÉTRICA

387-6498 GRUPO DE ADVERTÊNCIA DE MARCHA À RÉ (WARNING GP-BACKUP) (continuação) **i05323535**

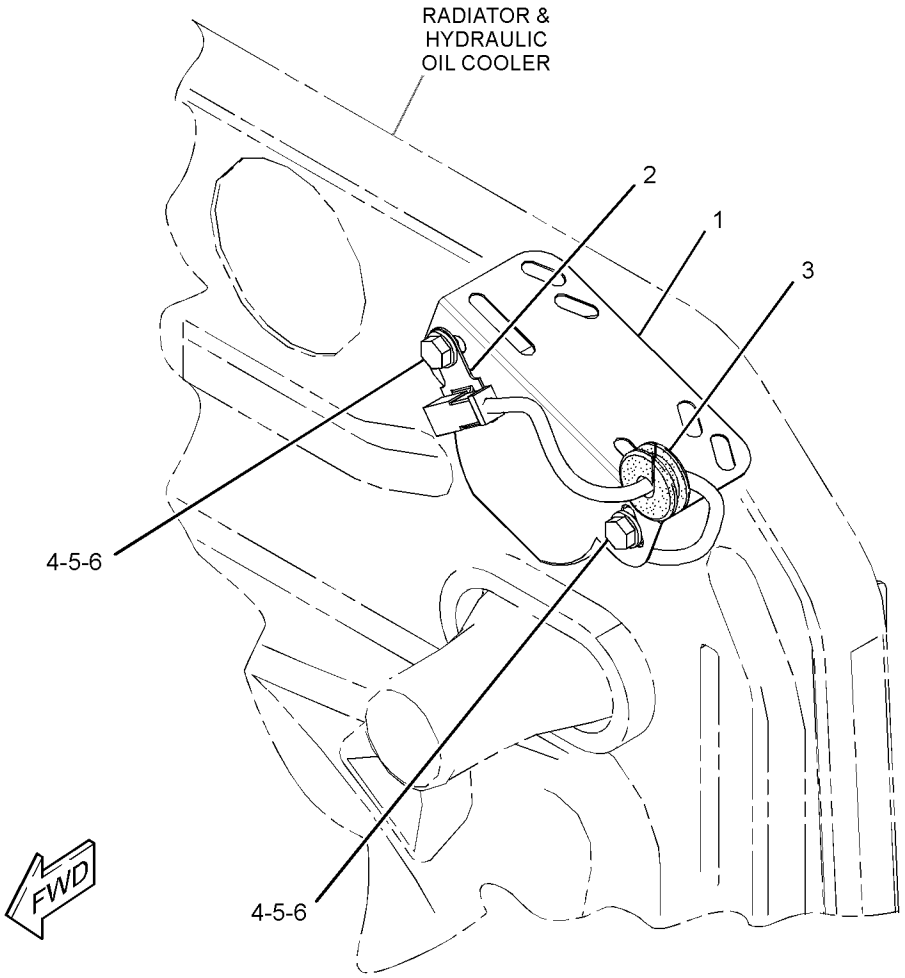

GRÁFICO 1 <FIM> g02995523

352-7741 GRUPO DE FIAÇÃO-CABINE (WIRING GP-CAB)

S/N: G541-UP; GP51-UP

NÚMEROE DE 431-7544 ARRANJO DA CABINE-ROPS INCLUSO

UM ACESSÓRIO

SMCS-1408 **i05324807**

NOTA	REF. NÃO	GRÁFICO REF.	NÚMERO DA PEÇA	QTY	NOME DA PEÇA 1 2 3 4 5 6 (NÍVEL DO PRODUTO)	CONSULTE PÁGINA
	1	1	**3S-2093**	6	CABO TIPO CINTA (STRAP-CABLE)	
	2	1	**5P-5774**	4	BUJÃO (PLUG)	
	3	1	**107-6032**	1	GRUPO DE LÂMPADA-TETO (24 V) (CABINE) (LAMP GP-DOME (24-VOLT) (CAB))	
		1	**259-1286**	1	LÂMPADA (24 V, 10 WATT) (TETO) (LAMP (24-VOLT, 10-WATT) (DOME))	
	4	1	**116-5710**	1	ILHÓ (GROMMET)	
	5	1	**121-5327**	1	ILHÓ (GROMMET)	
	6	1	**228-6089**	2	BUJÃO (CHAVE SELETORA) (PLUG (ROCKER SWITCH))	
	7	1	**251-1191**	1	CONJUNTO DE INTERRUPTORES-BALANCIM (LIMPADOR, LAVADOR, DIANTEIRO) (SWITCH AS-ROCKER (WIPER, WASHER, FRONT))	
	8	1	**251-1194**	1	CONJUNTO DE INTERRUPTORES-BALANCIM (LIMPADOR, LAVADOR, TRASEIRO) (SWITCH AS-ROCKER (WIPER, WASHER, REAR))	
	9	1	**327-0325**	16	CABO TIPO CINTA (STRAP-CABLE)	
	10	1	**359-4533**	1	PLACA (PLATE)	
Y	11	1	**420-1761**	1	CONJUNTO DE CHICOTE DA CABINE (HARNESS AS-CAB)	102
	12	1	**7K-1181**	20	CABO TIPO CINTA (STRAP-CABLE)	
M	13	1	**8T-0024**	2	PARAFUSO (M4X0,7X30 MM) (SCREW (M4X0.7X30-MM))	

M - PEÇA MÉTRICA
Y - ILUSTRAÇÃO INDIVIDUAL

352-7741 GRUPO DE FIAÇÃO-CABINE (WIRING GP-CAB) (continuação) **i05324807**

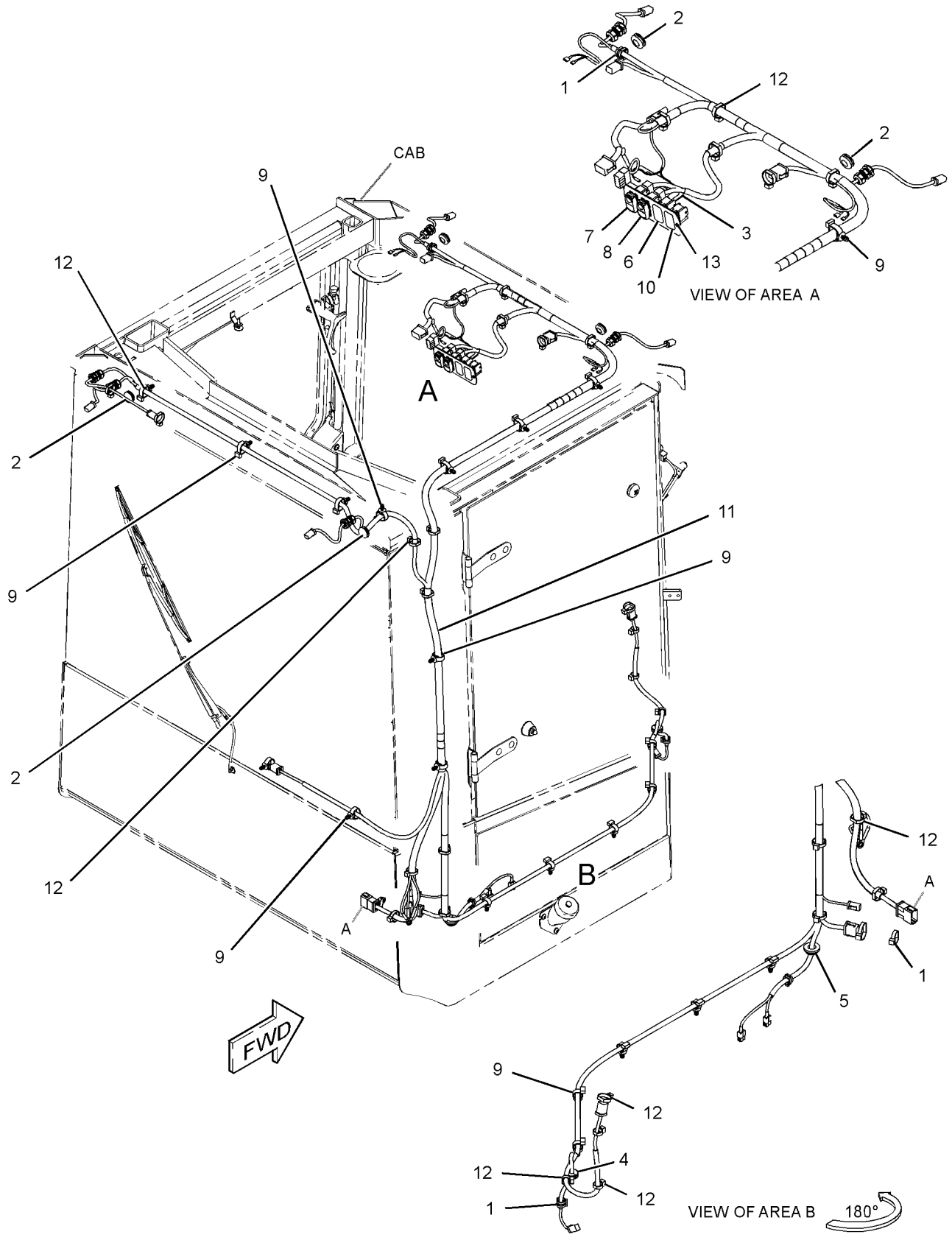

GRÁFICO 1 <FIM> g03217960

455-9778 GRUPO DE FIAÇÃO-CABINE (WIRING GP-CAB)

S/N: G541-UP; GP51-UP
CABINE ROPS ABERTA
NÚMEROE DE 455-0035, 455-0036, 462-6475, 475-3833 ARRANJO DO OPERADOR
UM ACESSÓRIO

SMCS-1408 **i06548597**

NOTA	REF. NÃO	GRÁFICO REF.	NÚMERO DA PEÇA	QTY	NOME DA PEÇA 1 2 3 4 5 6 (NÍVEL DO PRODUTO)	CONSULTE PÁGINA
	1	1	**356-0847**	1	PLACA (PLATE)	
	2	1	**364-2968**	1	DECALQUE DE IDENTIFICAÇÃO (PAINEL DE INSTRUMENTOS) (FILM-IDENTIFICATION (INSTRUMENT PANEL))	
	3	1	**373-4806**	1	SUPORTE (BRACKET)	
	4	1	**373-4807**	1	Supressão INSULATION-SOUND (INSULATION-SOUND SUPPRESSION)	
Y	5	1	**474-6628**	1	CONJUNTO DE CHICOTE DA CABINE (HARNESS AS-CAB)	103
	6	1	**130-5300**	1	GRAMPO (CLIP)	
	7	1	**132-5789**	3	GRAMPO (CLIP)	
	8	1	**211-0052**	1	PORCA (1-11/16-18 DE ROSCA) (NUT (1-11/16-18-THD))	
	9	1	**5P-4116**	6	ARRUELA DURA (8,8X20,5X2 MM DE ESPESSURA) (WASHER-HARD (8.8X20.5X2-MM THK))	
	10	1	**7K-1181**	5	CABO TIPO CINTA (STRAP-CABLE)	
M	11	1	**8T-4189**	4	PARAFUSO (M8X1,25X20 MM) (BOLT (M8X1.25X20-MM))	
	12	1	**8T-4223**	1	ARRUELA DURA (13,5X25,5X3 MM DE ESPESSURA) (WASHER-HARD (13.5X25.5X3-MM THK))	
M	13	1	**8T-4244**	1	PORCA (M12X1,75 DE ESPESSURA) (NUT (M12X1.75-THD))	
M	14	1	**8T-4908**	2	PARAFUSO (M8X1,25X25 MM) (BOLT (M8X1.25X25-MM))	

M - PEÇA MÉTRICA
Y - ILUSTRAÇÃO INDIVIDUAL

455-9778 GRUPO DE FIAÇÃO-CABINE (WIRING GP-CAB) (continuação) **i06548597**

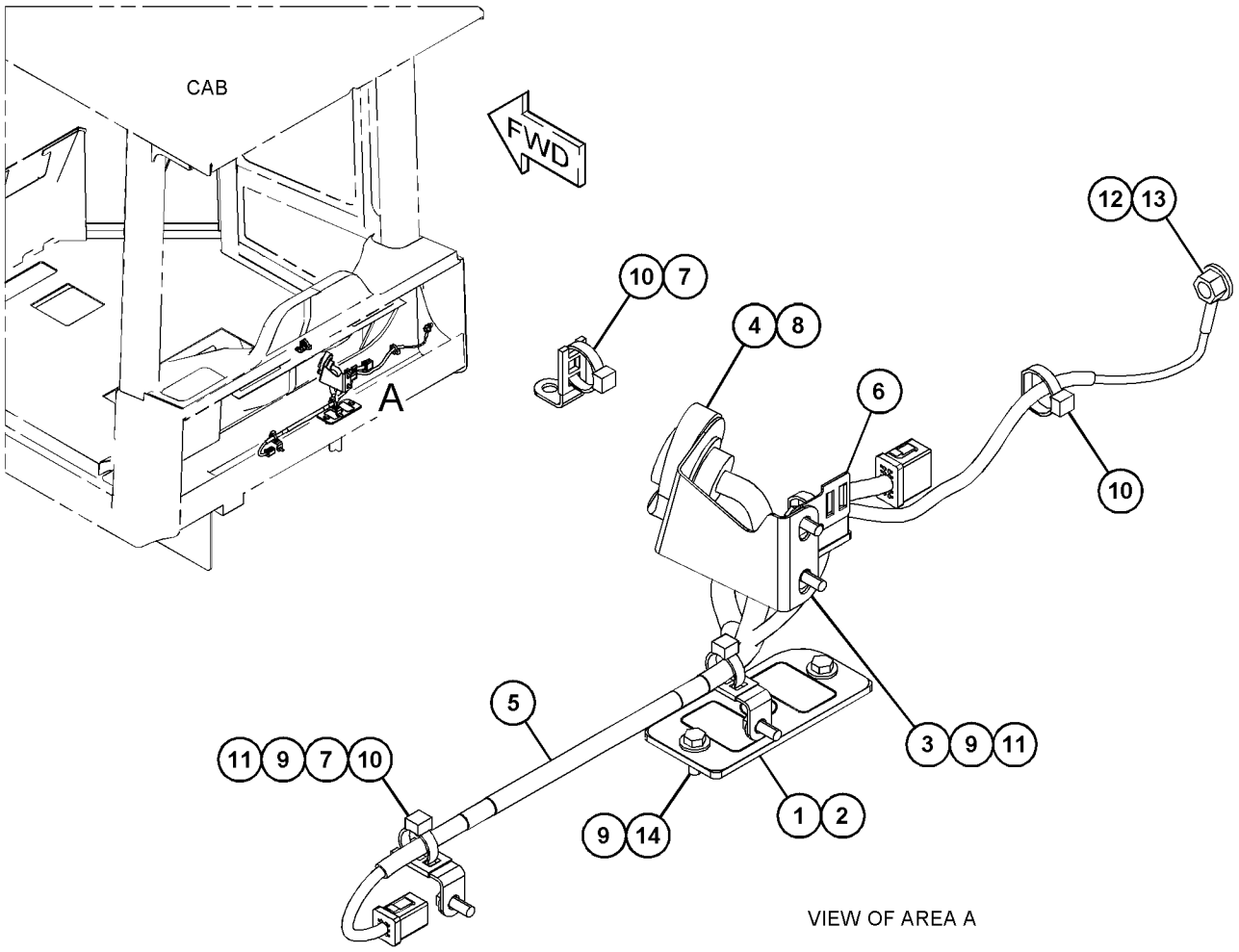

GRÁFICO 1 <FIM> g06023339

483-5926 GRUPO DE FIAÇÃO-CABINE (WIRING GP-CAB)

S/N: G541-UP; GP51-UP
UM ACESSÓRIO

SMCS-1408 **i06547232**

NOTA	REF. NÃO	GRÁFICO REF.	NÚMERO DA PEÇA	QTY	NOME DA PEÇA 1 2 3 4 5 6 (NÍVEL DO PRODUTO)	CONSULTE PÁGINA
	1	1	**7K-1181**	3	CABO TIPO CINTA (STRAP-CABLE)	
Y	2	1	**483-5927**	1	CONJUNTO DE CHICOTE DO AQUECEDOR E DO AR CONDICIONADO (HARNESS AS-HEATER & AIR COND)	107
	3	1	**483-5929**	1	PLACA (PLATE)	
M	4	1	**6V-9672**	2	PARAFUSO DE MÁQUINA (M4X0,7X16 MM) (SCREW-MACHINE (M4X0.7X16-MM))	
	5	1	**8T-0328**	4	ARRUELA DURA (5,5X10X1 MM DE ESPESSURA) (WASHER-HARD (5.5X10X1-MM THK))	
M	6	1	**8T-2659**	2	CONTRAPORCA (M4X0,7 DE ROSCA) (LOCKNUT (M4X0.7-THD))	

M - PEÇA MÉTRICA
Y - ILUSTRAÇÃO INDIVIDUAL

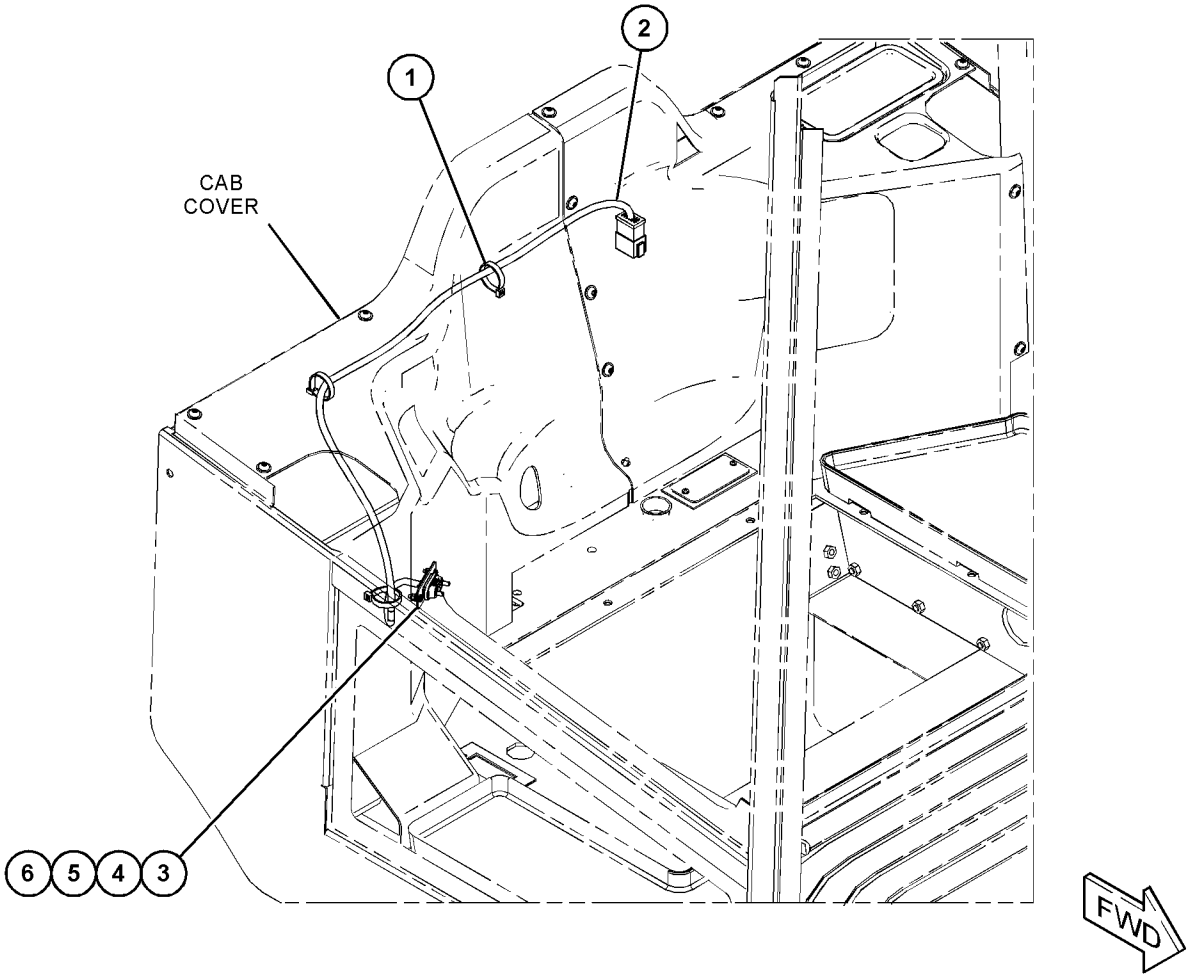

GRÁFICO 1 <FIM> g03866598

483-6357 GRUPO DE FIAÇÃO-CABINE (WIRING GP-CAB)

S/N: G541-UP; GP51-UP
UM ACESSÓRIO

SMCS-1408 **i06547234**

NOTA	REF. NÃO	GRÁFICO REF.	NÚMERO DA PEÇA	QTY	NOME DA PEÇA 1 2 3 4 5 6 (NÍVEL DO PRODUTO)	CONSULTE PÁGINA
	1	1	**7K-1181**	3	CABO TIPO CINTA (STRAP-CABLE)	
Y	2	1	**483-5927**	1	CONJUNTO DE CHICOTE DO AQUECEDOR E DO AR CONDICIONADO (HARNESS AS-HEATER & AIR COND)	107
	3	1	**483-5929**	1	PLACA (PLATE)	
M	4	1	**6V-9672**	2	PARAFUSO DE MÁQUINA (M4X0,7X16 MM) (SCREW-MACHINE (M4X0.7X16-MM))	
	5	1	**8T-0328**	4	ARRUELA DURA (5,5X10X1 MM DE ESPESSURA) (WASHER-HARD (5.5X10X1-MM THK))	
M	6	1	**8T-2659**	2	CONTRAPORCA (M4X0,7 DE ROSCA) (LOCKNUT (M4X0.7-THD))	

M - PEÇA MÉTRICA
Y - ILUSTRAÇÃO INDIVIDUAL

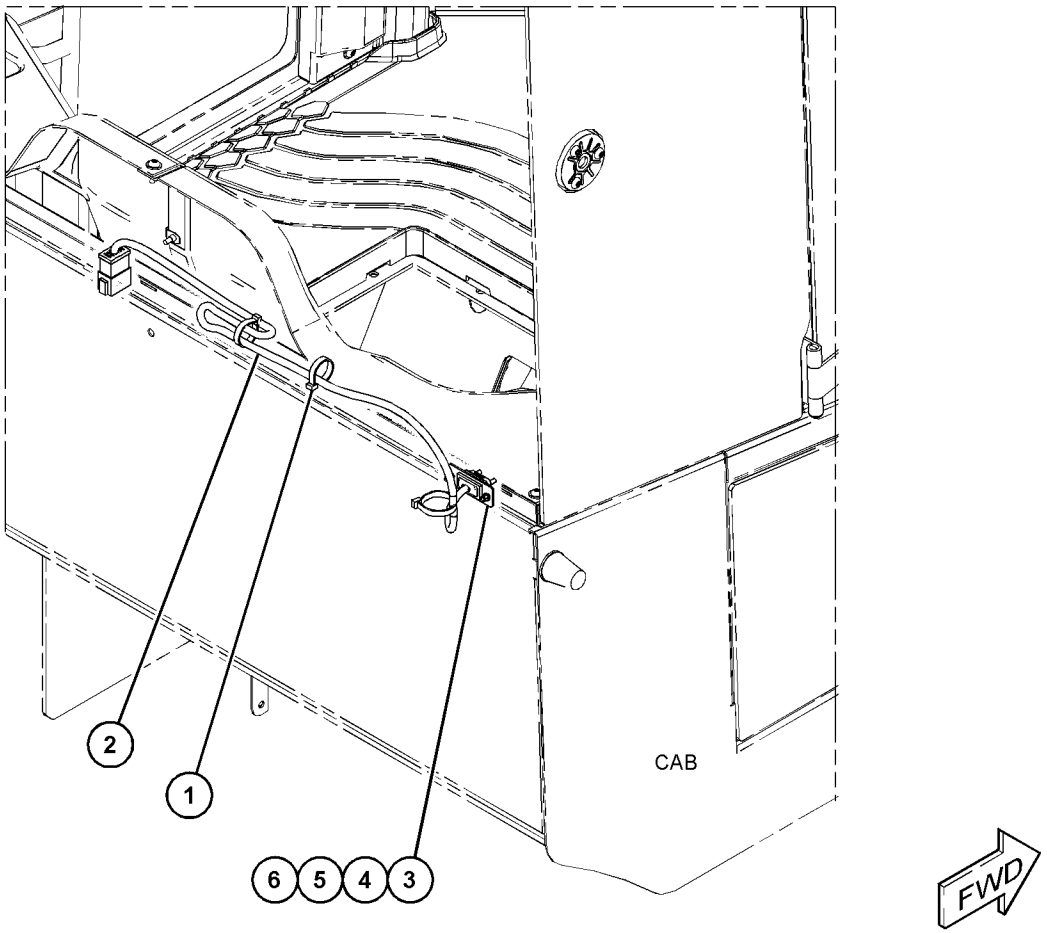

GRÁFICO 1 <FIM> g03866597

501-0426 GRUPO DE FIAÇÃO-CABINE (WIRING GP-CAB)

S/N: G541-UP; GP51-UP
UM ACESSÓRIO

SMCS-1408 **i06569722**

NOTA	REF. NÃO	GRÁFICO REF.	NÚMERO DA PEÇA	QTY	NOME DA PEÇA 1 2 3 4 5 6 (NÍVEL DO PRODUTO)	CONSULTE PÁGINA
	1	1	**7K-1181**	3	CABO TIPO CINTA (STRAP-CABLE)	
Y	2	1	**483-5927**	1	CONJUNTO DE CHICOTE DO AQUECEDOR E DO AR CONDICIONADO (HARNESS AS-HEATER & AIR COND)	107
	3	1	**483-5929**	1	PLACA (PLATE)	
	4	1	**501-0427**	1	SUPORTE (BRACKET)	
M	5	1	**5C-9553**	1	PARAFUSO (M6X1X16 MM) (BOLT (M6X1X16-MM))	
M	6	1	**6V-9672**	2	PARAFUSO DE MÁQUINA (M4X0,7X16 MM) (SCREW-MACHINE (M4X0.7X16-MM))	
	7	1	**8T-0328**	4	ARRUELA DURA (5,5X10X1 MM DE ESPESSURA) (WASHER-HARD (5.5X10X1-MM THK))	
M	8	1	**8T-2659**	2	CONTRAPORCA (M4X0,7 DE ROSCA) (LOCKNUT (M4X0.7-THD))	
	9	1	**8T-4205**	1	ARRUELA DURA (7,2X14,5X2 MM DE ESPESSURA) (WASHER-HARD (7.2X14.5X2-MM THK))	

M - PEÇA MÉTRICA
Y - ILUSTRAÇÃO INDIVIDUAL

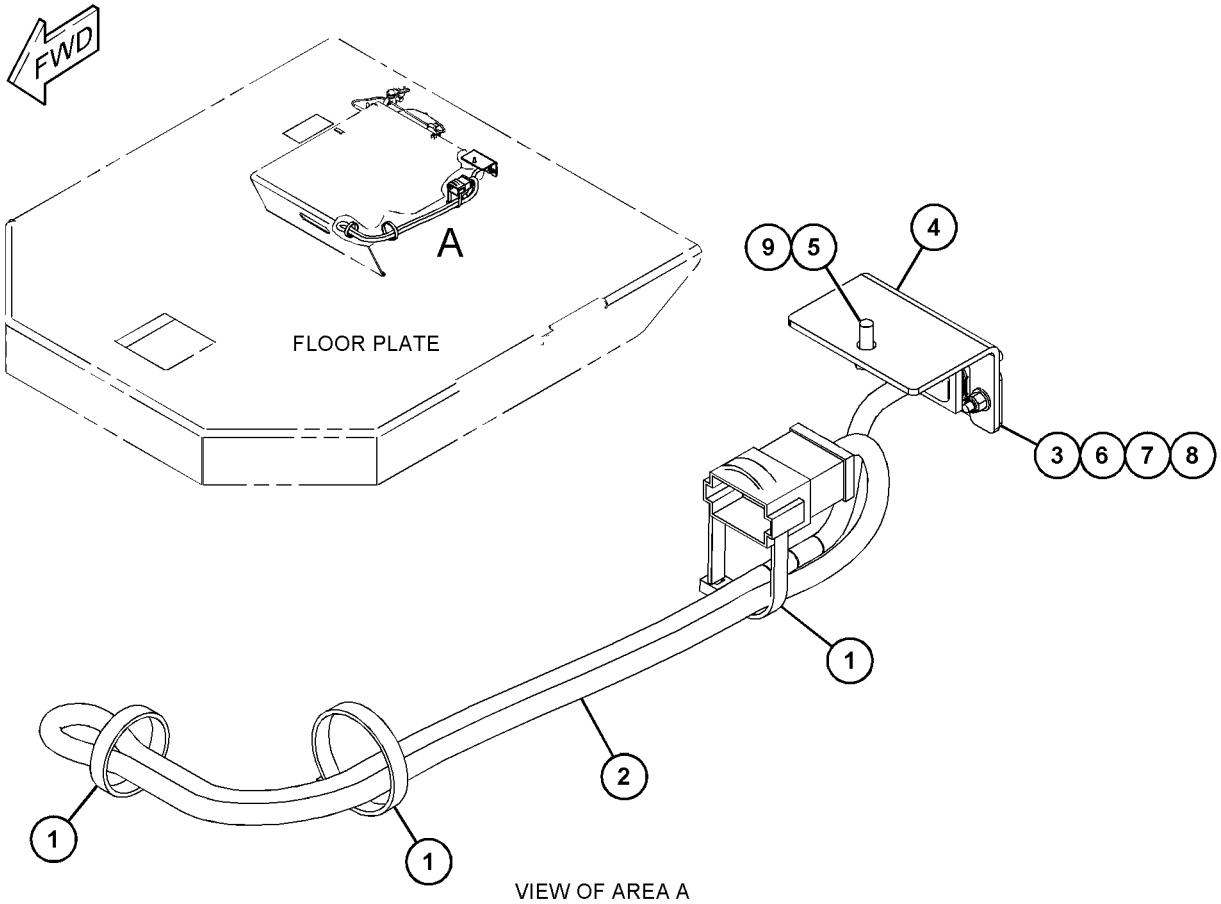

GRÁFICO 1 <FIM> g06027838

375-1605 GRUPO DE FIAÇÃO-NIVELAMENTO E INCLINAÇÃO (WIRING GP-GRADE CONTROL)

S/N: G541-UP; GP51-UP

NÚMEROE DE 375-1607 ARRANJO DE CONTROLE DE GRAU

UM ACESSÓRIO

SMCS-1408, 7220 **i05349090**

NOTA	REF. NÃO	GRÁFICO REF.	NÚMERO DA PEÇA	QTY	NOME DA PEÇA 1 2 3 4 5 6 (NÍVEL DO PRODUTO)	CONSULTE PÁGINA
	1	1	**119-6105**	1	ILHÓ (GROMMET)	
	2	1	**252-9628**	1	GRUPO DE SUPORTE DE FIXAÇÃO (BRACKET GP-MOUNTING)	
		1	**8R-1803**	5	ARRUELA (10,5X18X1 MM DE ESPESSURA) (WASHER (10.5X18X1-MM THK))	
M		1	**8T-9388**	4	PARAFUSO (M10X1,5X25 MM) (BOLT (M10X1.5X25-MM))	
		1	**113-0693**	5	ARRUELA DE PRESSÃO (10,2X18,1X2,2 MM DE ESPESSURA) (LOCKWASHER (10.2X18.1X2.2-MM THK))	
	3	1	**286-3017**	1	ALÇA (RECEPTOR) (HANDLE (RECEIVER))	
	4	1	**327-0325**	11	CABO TIPO CINTA (STRAP-CABLE)	
	5	1	**358-9018**	1	CONJUNTO DE PLACA (PLATE AS)	
	6	1	**338-5535**	1	ANTENA (GPS) (ANTENNA (GPS))	
	7	1	**362-4312**	1	CONJUNTO DE CABO (CABLE AS)	
	8	1	**369-9336**	1	RECEPTOR-SATÉLITE (GPS) (RECEIVER-SATELLITE (GPS))	
Y	9	1	**399-9415**	1	CONJUNTO DA FIAÇÃO ELÉTRICA DO MONITOR (RECEPTOR, GPS) (HARNESS AS-MONITOR (RECEIVER, GPS))	109
	10	1	**417-0552**	1	CONJUNTO DE SUPORTE (BRACKET AS)	
	11	1	**422-9050**	1	CONJUNTO DE TAMPA DO CONECTOR (CAP AS-CONNECTOR)	
	12	1	**096-5962**	2	ARRUELA DURA (3,4X7X0,8 MM DE ESPESSURA) (WASHER-HARD (3.4X7X0.8-MM THK))	
	13	1	**117-6512**	12	ILHÓ (GROMMET)	
	14	1	**132-5789**	3	GRAMPO (CLIP)	
M	15	1	**3C-6969**	1	PORCA (M3X0,5 DE ROSCA) (NUT (M3X0.5-THD))	
M	16	1	**5C-7261**	1	PORCA (ROSCA M8X1,25) (NUT (M8X1.25-THD))	
	17	1	**5P-4116**	9	ARRUELA DURA (8,8X20,5X2 MM DE ESPESSURA) (WASHER-HARD (8.8X20.5X2-MM THK))	
M	18	1	**6V-9671**	1	PARAFUSO DE MÁQUINA (M3X0,5X12 MM) (SCREW-MACHINE (M3X0.5X12-MM))	
	19	1	**7K-1181**	13	CABO TIPO CINTA (STRAP-CABLE)	
M	20	1	**8T-4138**	4	PARAFUSO (M6X1X20 MM) (BOLT (M6X1X20-MM))	
M	21	1	**8T-4189**	8	PARAFUSO (M8X1,25X20 MM) (BOLT (M8X1.25X20-MM))	
	22	1	**9X-8256**	4	ARRUELA (6,6X12X2 MM DE ESPESSURA) (WASHER (6.6X12X2-MM THK))	

M - PEÇA MÉTRICA
Y - ILUSTRAÇÃO INDIVIDUAL

375-1605 GRUPO DE FIAÇÃO-NIVELAMENTO E INCLINAÇÃO (WIRING GP-GRADE CONTROL) (continuação)

i05349090

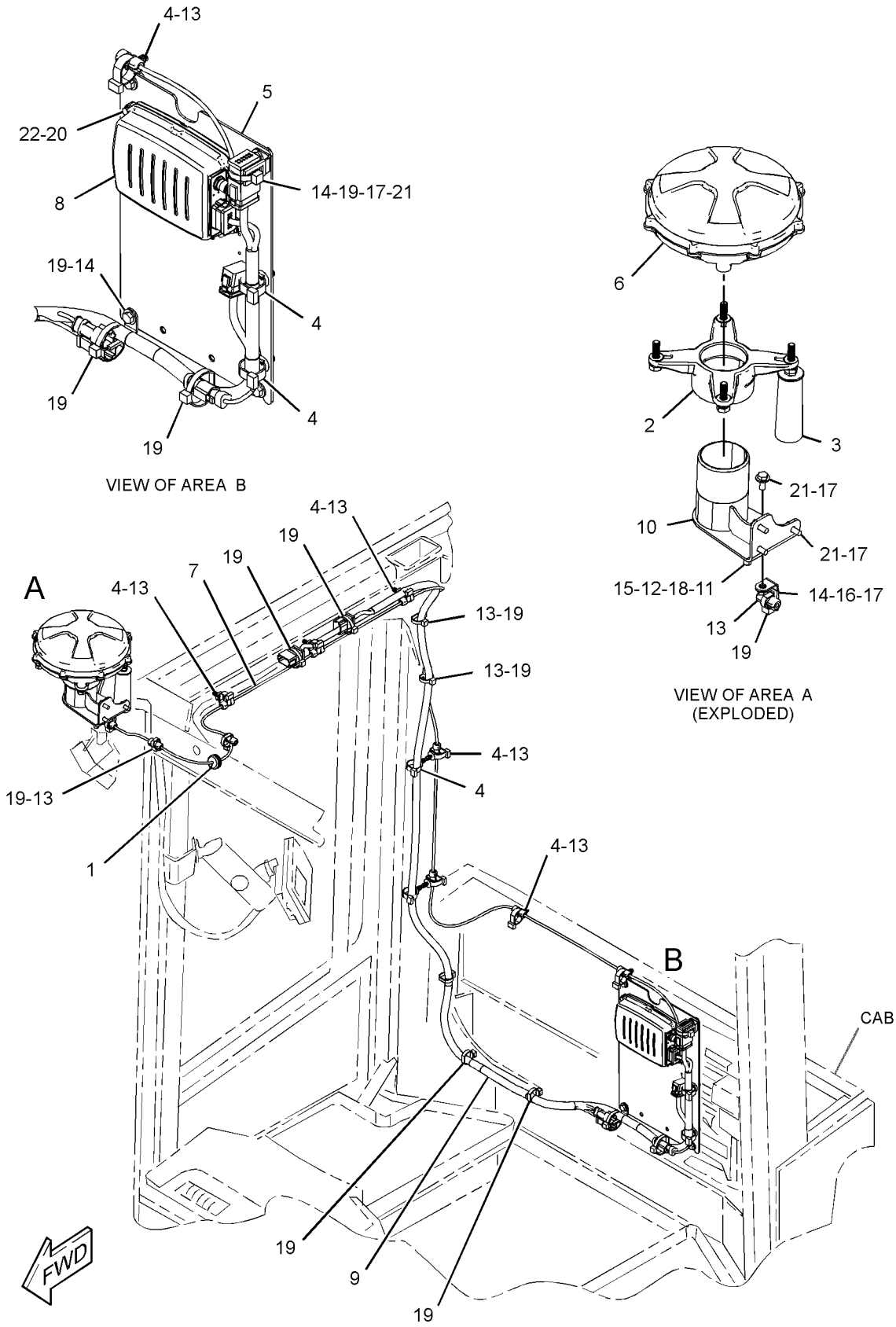

GRÁFICO 1

<FIM>

g03335395

375-1610 GRUPO DE FIAÇÃO-NIVELAMENTO E INCLINAÇÃO (WIRING GP-GRADE CONTROL)

S/N: G541-UP; GP51-UP

NÚMEROE DE 375-1612 ARRANJO DE CONTROLE DE GRAU

UM ACESSÓRIO

SMCS-1408, 7220 **i05349093**

NOTA	REF. NÃO	GRÁFICO REF.	NÚMERO DA PEÇA	QTY	NOME DA PEÇA 1 2 3 4 5 6 (NÍVEL DO PRODUTO)	CONSULTE PÁGINA
	1	1	**119-6105**	1	ILHÓ (GROMMET)	
	2	1	**252-9628**	1	GRUPO DE SUPORTE DE FIXAÇÃO (BRACKET GP-MOUNTING)	
		1	**8R-1803**	5	ARRUELA (10,5X18X1 MM DE ESPESSURA) (WASHER (10.5X18X1-MM THK))	
M		1	**8T-9388**	4	PARAFUSO (M10X1,5X25 MM) (BOLT (M10X1.5X25-MM))	
		1	**113-0693**	5	ARRUELA DE PRESSÃO (10,2X18,1X2,2 MM DE ESPESSURA) (LOCKWASHER (10.2X18.1X2.2-MM THK))	
	3	1	**286-3017**	1	ALÇA (RECEPTOR) (HANDLE (RECEIVER))	
	4	1	**327-0325**	5	CABO TIPO CINTA (STRAP-CABLE)	
	5	1	**358-9018**	1	CONJUNTO DE PLACA (PLATE AS)	
	6	1	**362-4311**	1	CONJUNTO DE CABO (CABLE AS)	
	7	1	**369-9336**	1	RECEPTOR-SATÉLITE (GPS) (RECEIVER-SATELLITE (GPS))	
	8	1	**338-5535**	1	ANTENA (GPS) (ANTENNA (GPS))	
Y	9	1	**399-9415**	1	CONJUNTO DA FIAÇÃO ELÉTRICA DO MONITOR (RECEPTOR, GPS) (HARNESS AS-MONITOR (RECEIVER, GPS))	109
	10	1	**417-0551**	1	CONJUNTO DE SUPORTE (BRACKET AS)	
	11	1	**422-9050**	1	CONJUNTO DE TAMPA DO CONECTOR (CAP AS-CONNECTOR)	
	12	1	**096-5962**	2	ARRUELA DURA (3,4X7X0,8 MM DE ESPESSURA) (WASHER-HARD (3.4X7X0.8-MM THK))	
	13	1	**117-6512**	9	ILHÓ (GROMMET)	
	14	1	**132-5789**	3	GRAMPO (CLIP)	
M	15	1	**3C-6969**	1	PORCA (M3X0,5 DE ROSCA) (NUT (M3X0.5-THD))	
	16	1	**4P-7581**	1	GRAMPO (CLIP)	
M	17	1	**5C-7261**	1	PORCA (ROSCA M8X1,25) (NUT (M8X1.25-THD))	
	18	1	**5P-4116**	9	ARRUELA DURA (8,8X20,5X2 MM DE ESPESSURA) (WASHER-HARD (8.8X20.5X2-MM THK))	
M	19	1	**6V-9671**	1	PARAFUSO DE MÁQUINA (M3X0,5X12 MM) (SCREW-MACHINE (M3X0.5X12-MM))	
	20	1	**7K-1181**	15	CABO TIPO CINTA (STRAP-CABLE)	
	21	1	**7X-4780**	1	ILHÓ (GROMMET)	
M	22	1	**8T-4138**	4	PARAFUSO (M6X1X20 MM) (BOLT (M6X1X20-MM))	
M	23	1	**8T-4189**	8	PARAFUSO (M8X1,25X20 MM) (BOLT (M8X1.25X20-MM))	
	24	1	**9X-8256**	4	ARRUELA (6,6X12X2 MM DE ESPESSURA) (WASHER (6.6X12X2-MM THK))	

M - PEÇA MÉTRICA
Y - ILUSTRAÇÃO INDIVIDUAL

375-1610 GRUPO DE FIAÇÃO-NIVELAMENTO E INCLINAÇÃO (WIRING GP-GRADE CONTROL) (continuação)

i05349093

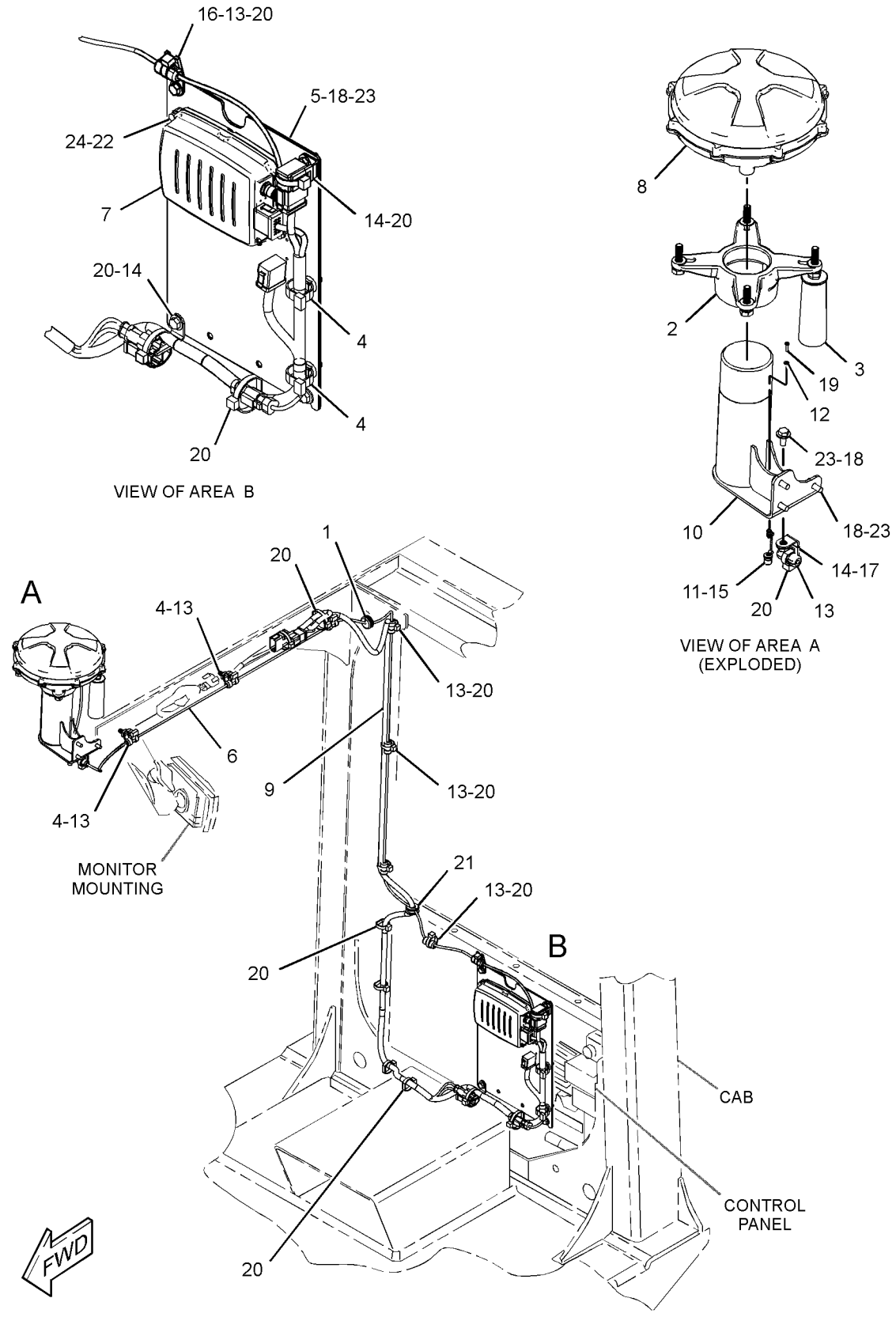

GRÁFICO 1 <FIM> g03335385

379-8380 GRUPO DE FIAÇÃO-NIVELAMENTO E INCLINAÇÃO (WIRING GP-GRADE CONTROL)

S/N: G541-UP; GP51-UP

NÚMEROE DE 379-8396 ARRANJO DE CONTROLE DE GRAU

UM ACESSÓRIO

SMCS-1408, 7220 **i05355888**

NOTA	REF. NÃO	GRÁFICO REF.	NÚMERO DA PEÇA	QTY	NOME DA PEÇA 1 2 3 4 5 6 (NÍVEL DO PRODUTO)	CONSULTE PÁGINA
	1	1	**119-6105**	1	ILHÓ (GROMMET)	
	2	1	**252-9628**	1	GRUPO DE SUPORTE DE FIXAÇÃO (BRACKET GP-MOUNTING)	
		1	**8R-1803**	5	ARRUELA (10,5X18X1 MM DE ESPESSURA) (WASHER (10.5X18X1-MM THK))	
M		1	**8T-9388**	4	PARAFUSO (M10X1,5X25 MM) (BOLT (M10X1.5X25-MM))	
		1	**113-0693**	5	ARRUELA DE PRESSÃO (10,2X18,1X2,2 MM DE ESPESSURA) (LOCKWASHER (10.2X18.1X2.2-MM THK))	
	3	1	**286-3017**	1	ALÇA (RECEPTOR) (HANDLE (RECEIVER))	
	4	1	**327-0325**	3	CABO TIPO CINTA (STRAP-CABLE)	
	5	1	**369-9336**	1	RECEPTOR-SATÉLITE (GPS) (RECEIVER-SATELLITE (GPS))	
	6	1	**379-8317**	1	CONJUNTO DE CABO (CABLE AS)	
	7	1	**338-5535**	1	ANTENA (GPS) (ANTENNA (GPS))	
Y	8	1	**415-7960**	1	CONJUNTO DA FIAÇÃO ELÉTRICA DO MONITOR (CONTROLE DE GRAU) (HARNESS AS-MONITOR (GRADE CONTROL))	111
	9	1	**417-0551**	1	CONJUNTO DE SUPORTE (BRACKET AS)	
		1	**8R-1803**	5	ARRUELA (10,5X18X1 MM DE ESPESSURA) (WASHER (10.5X18X1-MM THK))	
M		1	**8T-9388**	4	PARAFUSO (M10X1,5X25 MM) (BOLT (M10X1.5X25-MM))	
		1	**113-0693**	5	ARRUELA DE PRESSÃO (10,2X18,1X2,2 MM DE ESPESSURA) (LOCKWASHER (10.2X18.1X2.2-MM THK))	
	10	1	**421-4456**	1	SUPORTE (BRACKET)	
	11	1	**422-9050**	1	CONJUNTO DE TAMPA DO CONECTOR (CAP AS-CONNECTOR)	
	12	1	**423-4766**	1	CONJUNTO DE CABO (CABLE AS)	
	13	1	**096-5962**	2	ARRUELA DURA (3,4X7X0,8 MM DE ESPESSURA) (WASHER-HARD (3.4X7X0.8-MM THK))	
	14	1	**096-6166**	8	ARRUELA DURA (4,5X9X1 MM DE ESPESSURA) (WASHER-HARD (4.5X9X1-MM THK))	
	15	1	**117-6512**	14	ILHÓ (GROMMET)	
	16	1	**132-5789**	1	GRAMPO (CLIP)	
M	17	1	**3C-6969**	1	PORCA (M3X0,5 DE ROSCA) (NUT (M3X0.5-THD))	
M	18	1	**5C-7261**	1	PORCA (ROSCA M8X1,25) (NUT (M8X1.25-THD))	
M	19	1	**5C-9553**	2	PARAFUSO (M6X1X16 MM) (BOLT (M6X1X16-MM))	
	20	1	**5P-4116**	5	ARRUELA DURA (8,8X20,5X2 MM DE ESPESSURA) (WASHER-HARD (8.8X20.5X2-MM THK))	
M	21	1	**6V-9671**	1	PARAFUSO DE MÁQUINA (M3X0,5X12 MM) (SCREW-MACHINE (M3X0.5X12-MM))	
M	22	1	**6V-9672**	4	PARAFUSO DE MÁQUINA (M4X0,7X16 MM) (SCREW-MACHINE (M4X0.7X16-MM))	
	23	1	**7K-1181**	13	CABO TIPO CINTA (STRAP-CABLE)	
M	24	1	**8T-2659**	4	CONTRAPORCA (M4X0,7 DE ROSCA) (LOCKNUT (M4X0.7-THD))	
M	25	1	**8T-4138**	4	PARAFUSO (M6X1X20 MM) (BOLT (M6X1X20-MM))	
M	26	1	**8T-4189**	4	PARAFUSO (M8X1,25X20 MM) (BOLT (M8X1.25X20-MM))	

379-8380 GRUPO DE FIAÇÃO-NIVELAMENTO E INCLINAÇÃO (WIRING GP-GRADE CONTROL) (continuação)

i05355888

NOTA	REF. NÃO	GRÁFICO REF.	NÚMERO DA PEÇA	QTY	NOME DA PEÇA 1 2 3 4 5 6 (NÍVEL DO PRODUTO)	CONSULTE PÁGINA
	27	1	**8T-4205**	2	ARRUELA DURA (7,2X14,5X2 MM DE ESPESSURA) (WASHER-HARD (7.2X14.5X2-MM THK))	
	28	1	**9X-8256**	4	ARRUELA (6,6X12X2 MM DE ESPESSURA) (WASHER (6.6X12X2-MM THK))	

M - PEÇA MÉTRICA
Y - ILUSTRAÇÃO INDIVIDUAL

379-8380 GRUPO DE FIAÇÃO-NIVELAMENTO E INCLINAÇÃO (WIRING GP-GRADE CONTROL) (continuação)

i05355888

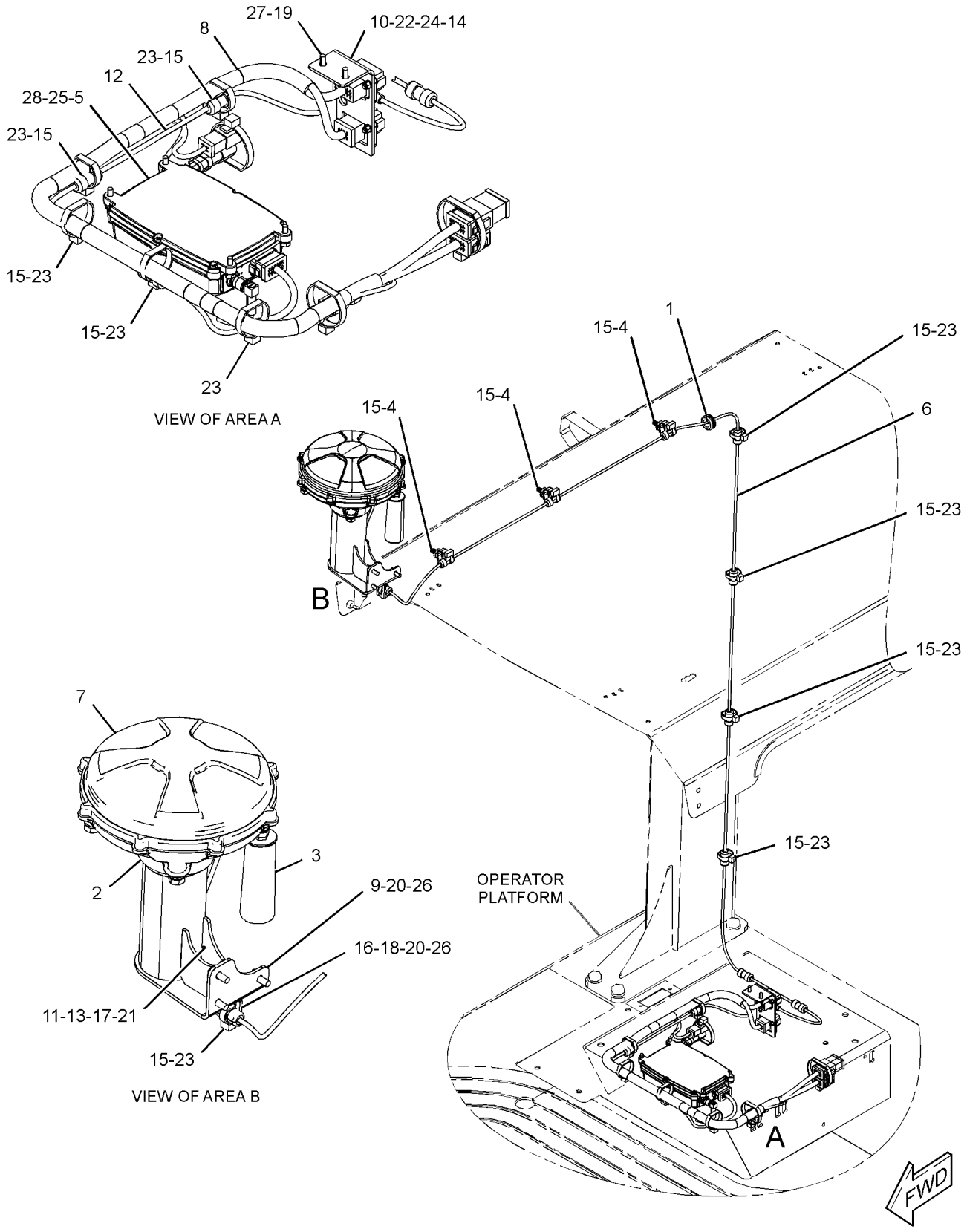

GRÁFICO 1 <FIM> g03460479

416-2567 GRUPO DE FIAÇÃO DO SISTEMA DE ILUMINAÇÃO (WIRING GP-LIGHTING)

S/N: G541-UP; GP51-UP
NÚMEROE DE 416-2513 ARRANJO DO OPERADOR
UM ACESSÓRIO

SMCS-1408, 1429 **i05323540**

NOTA	REF. NÃO	GRÁFICO REF.	NÚMERO DA PEÇA	QTY	NOME DA PEÇA 1 2 3 4 5 6 (NÍVEL DO PRODUTO)	CONSULTE PÁGINA
	1	1	**3S-2093**	8	CABO TIPO CINTA (STRAP-CABLE)	
	2	1	**116-5710**	6	ILHÓ (GROMMET)	
	3	1	**327-0325**	13	CABO TIPO CINTA (STRAP-CABLE)	
Y	4	1	**389-3981**	1	CONJUNTO DO CHICOTE DE ILUMINAÇÃO (REFLETOR) (HARNESS AS-LIGHTING (FLOODLIGHT))	107
	5	1	**7K-1181**	6	CABO TIPO CINTA (STRAP-CABLE)	

Y - ILUSTRAÇÃO INDIVIDUAL

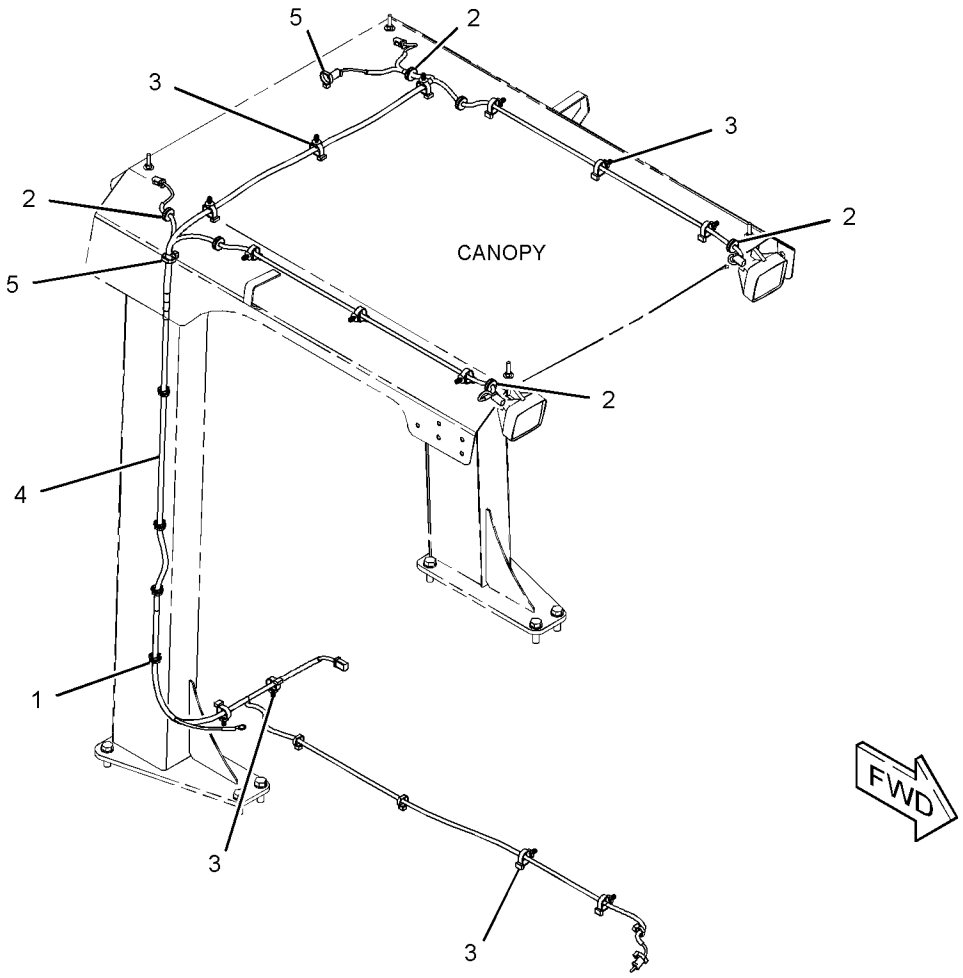

GRÁFICO 1 <FIM> g03384070

455-9777 GRUPO DE FIAÇÃO DO SISTEMA DE ILUMINAÇÃO (WIRING GP-LIGHTING)

S/N: G541-UP; GP51-UP
NÚMEROE DE 455-0034 ARRANJO DO OPERADOR
UM ACESSÓRIO

SMCS-1408, 1429 **i06548589**

NOTA	REF. NÃO	GRÁFICO REF.	NÚMERO DA PEÇA	QTY	NOME DA PEÇA 1 2 3 4 5 6 (NÍVEL DO PRODUTO)	CONSULTE PÁGINA
	1	1	**3S-2093**	6	CABO TIPO CINTA (STRAP-CABLE)	
	2	1	**116-5710**	6	ILHÓ (GROMMET)	
	3	1	**327-0325**	15	CABO TIPO CINTA (STRAP-CABLE)	
	4	1	**389-0482**	1	PLACA (PLATE)	
	5	1	**389-1403**	1	CONJUNTO DE WIRE (WIRE AS)	
	6	1	**389-3430**	1	SUPORTE (BRACKET)	
Y	7	1	**389-3981**	1	CONJUNTO DO CHICOTE DE ILUMINAÇÃO (REFLETOR) (HARNESS AS-LIGHTING (FLOODLIGHT))	107
	8	1	**421-4455**	1	SUPORTE (BRACKET)	
	9	1	**421-4458**	1	CONJUNTO DE SUPORTE (BRACKET AS)	
M		1	**6V-9632**	12	PORCA DE SOLDA (ROSCA M6X1) (NUT-WELD (M6X1-THD))	
M		1	**8T-3635**	1	PRISIONEIRO-SOLDA (M12X1,75X34,93 MM) (STUD-WELD (M12X1.75X34.93-MM))	
		1	**421-4457**	1	SUPORTE (BRACKET)	
Y	10	1	**474-6629**	1	CONJUNTO DA FIAÇÃO ELÉTRICA DA PLATAFORMA (HARNESS AS-PLATFORM)	119
	11	1	**132-5789**	2	GRAMPO (CLIP)	
	12	1	**151-4977**	4	ARRUELA (4,445X9,525X1,092 MM DE ESPESSURA) (WASHER (4.445X9.525X1.092-MM THK))	
	13	1	**211-0052**	1	PORCA (1-11/16-18 DE ROSCA) (NUT (1-11/16-18-THD))	
M	14	1	**344-5674**	1	PORCA (ROSCA M8X1,25) (NUT (M8X1.25-THD))	
	15	1	**4P-7581**	2	GRAMPO (CLIP)	
M	16	1	**5C-9553**	2	PARAFUSO (M6X1X16 MM) (BOLT (M6X1X16-MM))	
	17	1	**5P-4116**	8	ARRUELA DURA (8,8X20,5X2 MM DE ESPESSURA) (WASHER-HARD (8.8X20.5X2-MM THK))	
	18	1	**6H-4006**	1	ILHÓ (GROMMET)	
M	19	1	**6V-9672**	2	PARAFUSO DE MÁQUINA (M4X0,7X16 MM) (SCREW-MACHINE (M4X0.7X16-MM))	
	20	1	**7K-1181**	9	CABO TIPO CINTA (STRAP-CABLE)	
M	21	1	**8T-2659**	2	CONTRAPORCA (M4X0,7 DE ROSCA) (LOCKNUT (M4X0.7-THD))	
	22	1	**8T-4121**	4	ARRUELA DURA (11X21X2,5 MM DE ESPESSURA) (WASHER-HARD (11X21X2.5-MM THK))	
M	23	1	**8T-4136**	4	PARAFUSO (M10X1,5X25 MM) (BOLT (M10X1.5X25-MM))	
	24	1	**8T-4205**	2	ARRUELA DURA (7,2X14,5X2 MM DE ESPESSURA) (WASHER-HARD (7.2X14.5X2-MM THK))	
	25	1	**8T-4223**	1	ARRUELA DURA (13,5X25,5X3 MM DE ESPESSURA) (WASHER-HARD (13.5X25.5X3-MM THK))	
M	26	1	**8T-4244**	1	PORCA (M12X1,75 DE ESPESSURA) (NUT (M12X1.75-THD))	
M	27	1	**8T-4908**	7	PARAFUSO (M8X1,25X25 MM) (BOLT (M8X1.25X25-MM))	
E	28	1	**7X-7877**		TIRA-BORDA (42 CM) (STRIP-EDGE (42-CM))	

E - ENCOMENDAR POR CENTÍMETROS
M - PEÇA MÉTRICA
Y - ILUSTRAÇÃO INDIVIDUAL

455-9777 GRUPO DE FIAÇÃO DO SISTEMA DE ILUMINAÇÃO (WIRING GP-LIGHTING) (continuação) **i06548589**

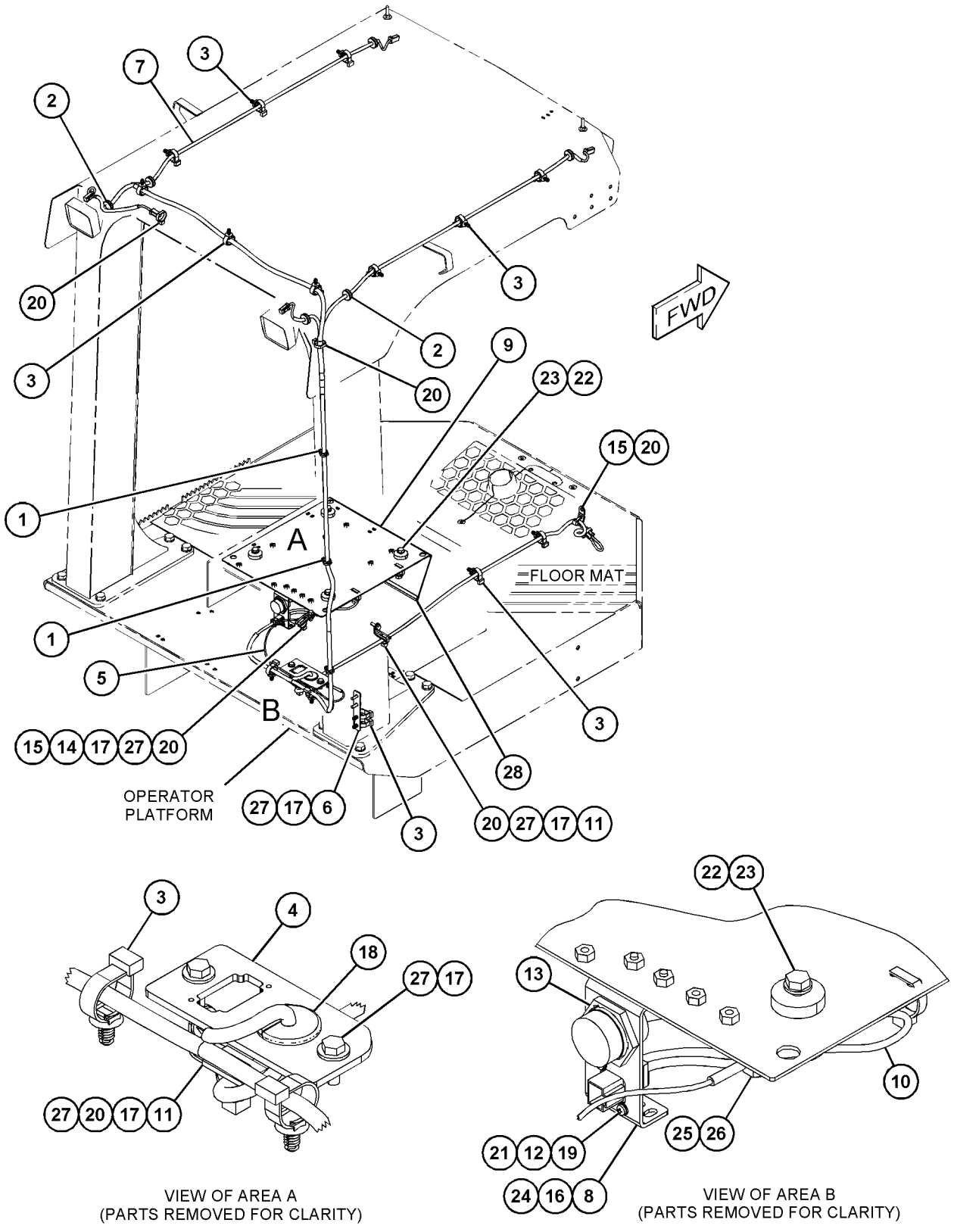

GRÁFICO 1 <FIM> g06023770

454-0246 GRUPO DA FIAÇÃO DA MÁQUINA (WIRING GP-MACHINE)

S/N: G541-UP; GP51-UP

NÚMEROE DE 454-0242 ARRANJO ELÉTRICO

SMCS-1408 **i06548592**

NOTA	REF. NÃO	GRÁFICO REF.	NÚMERO DA PEÇA	QTY	NOME DA PEÇA 1 2 3 4 5 6 (NÍVEL DO PRODUTO)	CONSULTE PÁGINA
	1	1,2	**3S-2093**	5	CABO TIPO CINTA (STRAP-CABLE)	
	2	1	**6Y-6584**	1	CONJUNTO DE CABO TERRA (STRAP AS-GROUND)	
	3	1,2	**7K-1181**	45	CABO TIPO CINTA (STRAP-CABLE)	
	4	1	**116-5710**	1	ILHÓ (GROMMET)	
	5	1	**256-6453**	1	SENSOR DE TEMPERATURA (AMBIENTE) (SENSOR-TEMPERATURE (AMBIENT))	
	6	2	**268-6677**	1	CONJUNTO DE SUPORTE (BRACKET AS)	
M	6A	2	**260-3939**	1	PARAFUSO DE CABEÇA SEXTAVADA (M6X1X25 MM) (SCREW-HEX HEAD (M6X1X25-MM))	
	7	1	**290-5562**	3	SUPORTE (ARTICULAÇÃO GIRATÓRIA DUPLA) (MOUNT (DUAL SWIVEL))	
Y	8	2	*354-0257*	1	GRUPO DO PAINEL DE DISJUNTORES (PANEL GP-CIRCUIT BREAKER)	142
	9	1	**385-4637**	1	SUPORTE (BRACKET)	
	10	2	**416-0333**	1	ÂNGULO (ANGLE)	
Y	11	1	**487-3437**	1	CONJUNTO DO CHICOTE-FIAÇÃO (HARNESS AS-WIRING)	124
	12	2	**130-5300**	1	GRAMPO (CLIP)	
	13	1,2	**132-5789**	6	GRAMPO (CLIP)	
	14	2	**204-2281**	1	CABO TIPO CINTA (STRAP-CABLE)	
M	15	1	**208-8469**	1	CONTRAPORCA (ROSCA M6X1) (LOCKNUT (M6X1-THD))	
	17	1,2	**327-0325**	18	CABO TIPO CINTA (STRAP-CABLE)	
M	18	2	**344-5673**	1	PORCA (ROSCA M6X1) (NUT (M6X1-THD))	
M	19	1,2	**344-5674**	2	PORCA (ROSCA M8X1,25) (NUT (M8X1.25-THD))	
	20	2	**352-3964**	1	GRAMPO (CLIP)	
	21	2	**352-3965**	1	GRAMPO (CLIP)	
	22	1,2	**352-3968**	3	GRAMPO (CLIP)	
	23	1	**3K-0360**	1	ANEL RETENTOR EM O (SEAL-O-RING)	
	24	1	**4P-7428**	1	GRAMPO (CLIP)	
	25	1	**4P-7581**	4	GRAMPO (CLIP)	
	26	2	**5P-4115**	2	ARRUELA DURA (7,2X19X2 MM DE ESPESSURA) (WASHER-HARD (7.2X19X2-MM THK))	
	27	1,2	**5P-4116**	6	ARRUELA DURA (8,8X20,5X2 MM DE ESPESSURA) (WASHER-HARD (8.8X20.5X2-MM THK))	
M	28	2	**7X-7729**	1	ARRUELA (11X25X3 MM DE ESPESSURA) (WASHER (11X25X3-MM THK))	
M	29	2	**8T-3991**	1	PARAFUSO-CABEÇA DE BOTÃO (M6X1X20 MM) (SCREW-BUTTON HEAD (M6X1X20-MM))	
	30	1,2	**8T-4121**	2	ARRUELA DURA (11X21X2,5 MM DE ESPESSURA) (WASHER-HARD (11X21X2.5-MM THK))	
M	31	2	**8T-4136**	1	PARAFUSO (M10X1,5X25 MM) (BOLT (M10X1.5X25-MM))	
M	32	1,2	**8T-4137**	2	PARAFUSO (M10X1,5X20 MM) (BOLT (M10X1.5X20-MM))	
M	33	1,2	**8T-4189**	3	PARAFUSO (M8X1,25X20 MM) (BOLT (M8X1.25X20-MM))	
	34	1	**8T-4205**	2	ARRUELA DURA (7,2X14,5X2 MM DE ESPESSURA) (WASHER-HARD (7.2X14.5X2-MM THK))	
	35	1	**8T-4223**	3	ARRUELA DURA (13,5X25,5X3 MM DE ESPESSURA) (WASHER-HARD (13.5X25.5X3-MM THK))	
M	36	1	**8T-4244**	3	PORCA (M12X1,75 DE ESPESSURA) (NUT (M12X1.75-THD))	
M	37	1	**8T-4970**	2	PARAFUSO (M6X1X14 MM) (BOLT (M6X1X14-MM))	

454-0246 GRUPO DA FIAÇÃO DA MÁQUINA (WIRING GP-MACHINE) (continuação) **i06548592**

NOTA	REF. NÃO	GRÁFICO REF.	NÚMERO DA PEÇA	QTY	NOME DA PEÇA 1 2 3 4 5 6 (NÍVEL DO PRODUTO)	CONSULTE PÁGINA
M	38	2	**8T-7547**	1	PARAFUSO (M8X1,25X30 MM) (BOLT (M8X1.25X30-MM))	
	39	1	**9X-8256**	1	ARRUELA (6,6X12X2 MM DE ESPESSURA) (WASHER (6.6X12X2-MM THK))	

M - PEÇA MÉTRICA
Y - ILUSTRAÇÃO INDIVIDUAL

454-0246 GRUPO DA FIAÇÃO DA MÁQUINA (WIRING GP-MACHINE) (continuação) **i06548592**

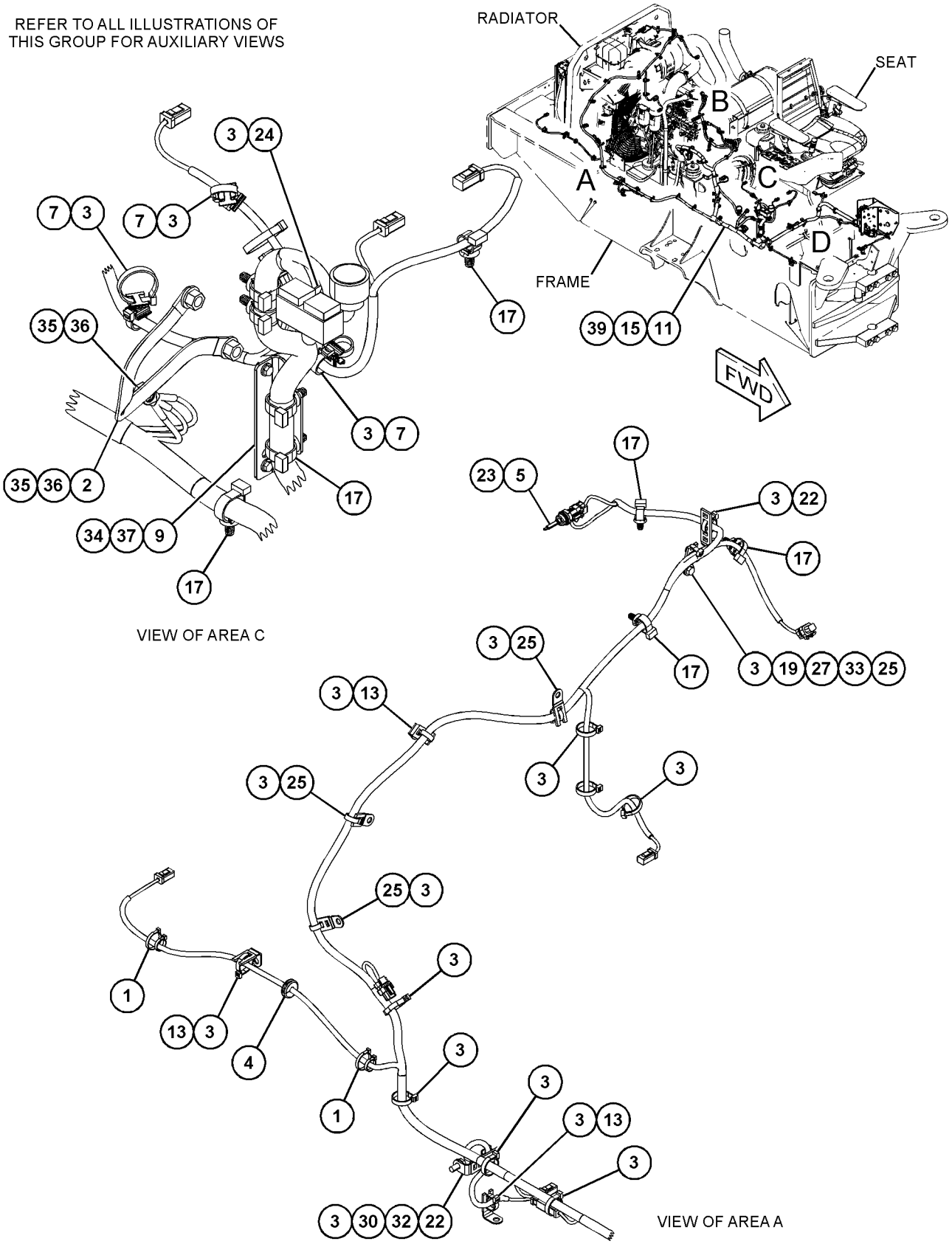

GRÁFICO 1 g06026406

454-0246 GRUPO DA FIAÇÃO DA MÁQUINA (WIRING GP-MACHINE) (continuação) **i06548592**

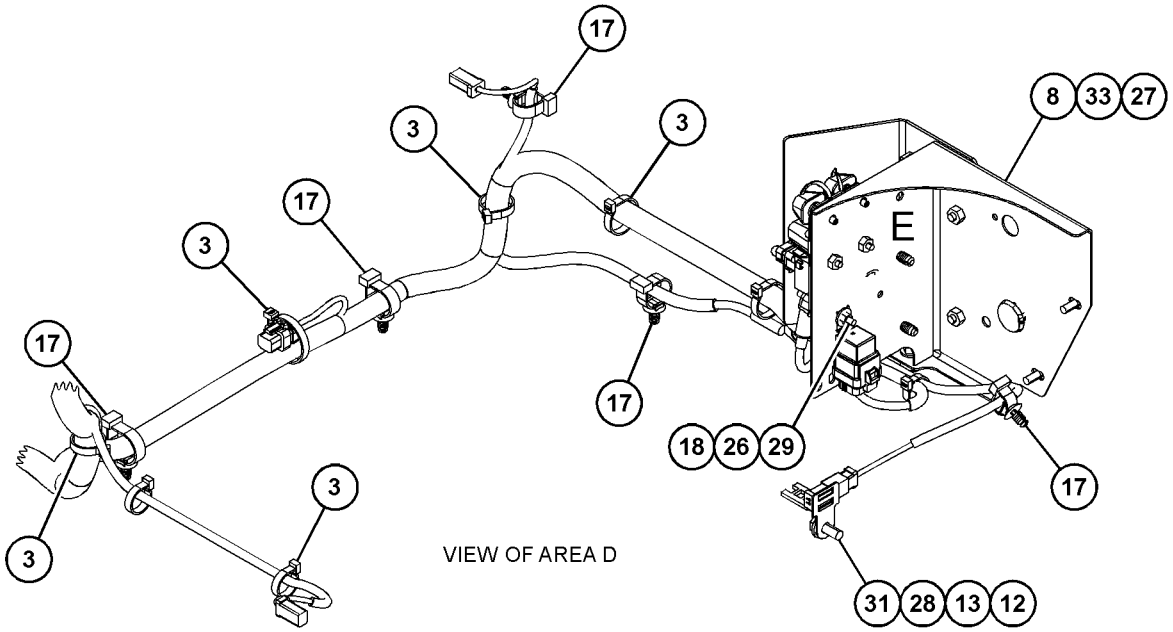

VIEW OF AREA D

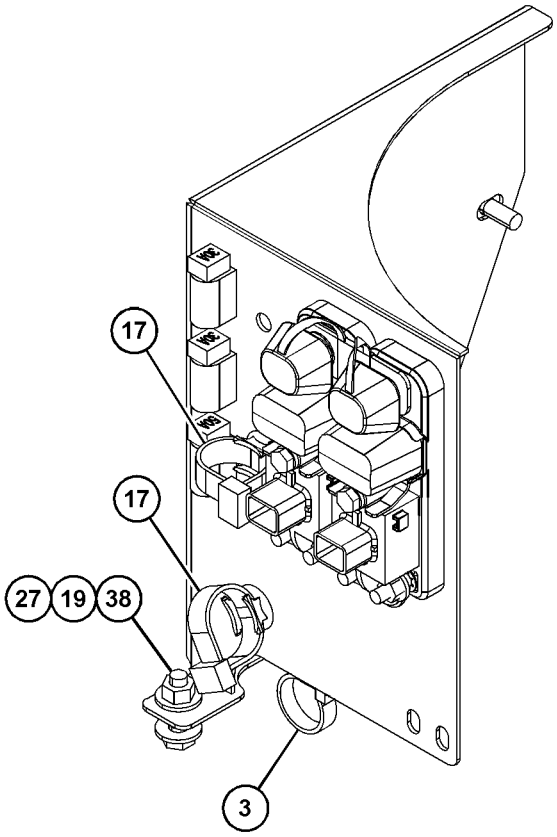

VIEW OF AREA E
(PARTS REMOVED FOR CLARITY) 90°

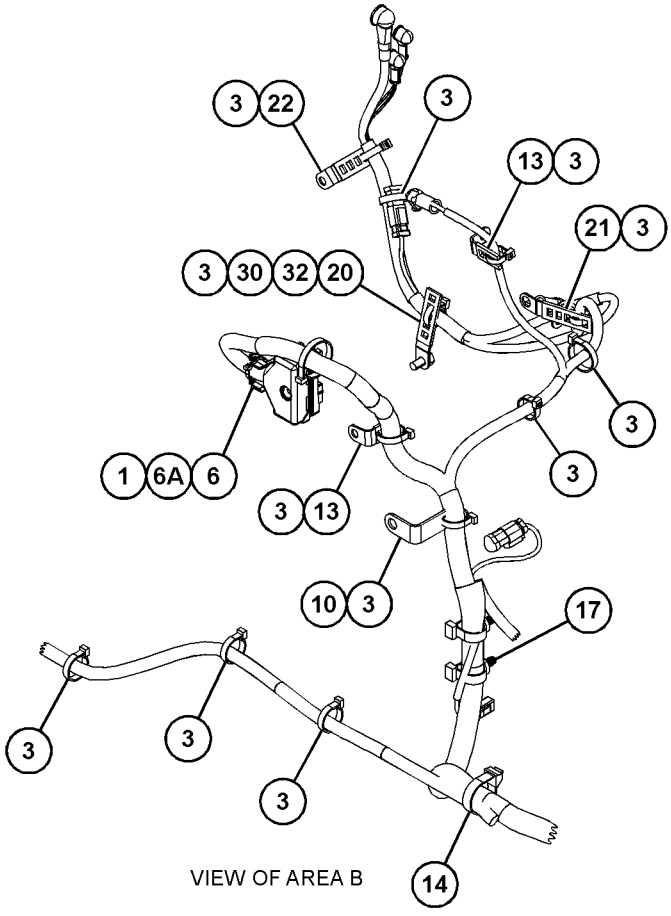

VIEW OF AREA B

GRÁFICO 2 <FIM> g06026407

389-7484 GRUPO DA FIAÇÃO DA PLATAFORMA (WIRING GP-PLATFORM)

S/N: G541-UP; GP51-UP
NÚMEROE DE 455-0035 ARRANJO DO OPERADOR
UM ACESSÓRIO

SMCS-1408 **i05337152**

NOTA	REF. NÃO	GRÁFICO REF.	NÚMERO DA PEÇA	QTY	NOME DA PEÇA 1 2 3 4 5 6 (NÍVEL DO PRODUTO)	CONSULTE PÁGINA
	1	1	**3S-2093**	10	CABO TIPO CINTA (STRAP-CABLE)	
	2	1	**5P-5774**	1	BUJÃO (PLUG)	
	3	1	**6S-4039**	1	ILHÓ (GROMMET)	
	4	1	**116-5710**	6	ILHÓ (GROMMET)	
	5	1	**327-0325**	14	CABO TIPO CINTA (STRAP-CABLE)	
Y	6	1	**389-7491**	1	CONJUNTO DO CHICOTE DE ILUMINAÇÃO (REFLETOR) (HARNESS AS-LIGHTING (FLOODLIGHT))	108
	7	1	**5P-6459**	1	ILHÓ (GROMMET)	
	8	1	**7G-7053**	1	ILHÓ (GROMMET)	
	9	1	**7K-1181**	3	CABO TIPO CINTA (STRAP-CABLE)	

Y - ILUSTRAÇÃO INDIVIDUAL

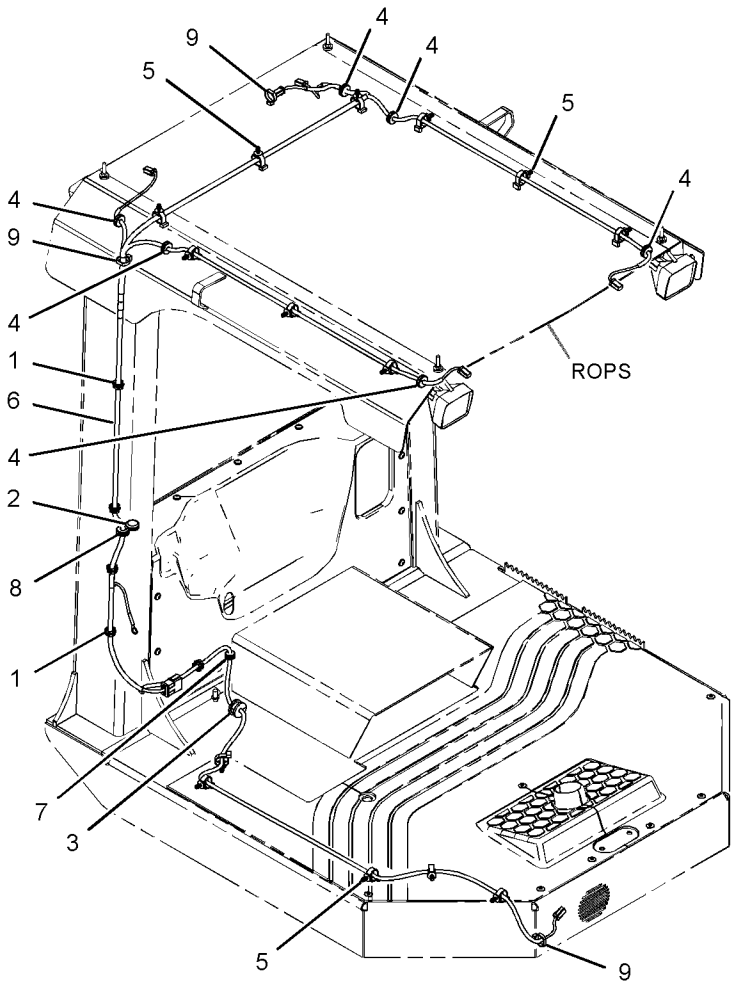

GRÁFICO 1 <FIM> g03085783

488-5966 GRUPO DE FIAÇÃO DO SENSOR (WIRING GP-SENSOR)

S/N: G541-UP; GP51-UP
VELOCIDADE DO EIXO
NÚMEROE DE 454-0253, 454-0254 ARRANJO DE CONFIGURAÇÃO
UM ACESSÓRIO

SMCS-1408 **i06548585**

NOTA	REF. NÃO	GRÁFICO REF.	NÚMERO DA PEÇA	QTY	NOME DA PEÇA 1 2 3 4 5 6 (NÍVEL DO PRODUTO)	CONSULTE PÁGINA
	1	1	**3S-2093**	2	CABO TIPO CINTA (STRAP-CABLE)	
	2	1	**7K-1181**	3	CABO TIPO CINTA (STRAP-CABLE)	
	3	1	**290-5562**	1	SUPORTE (ARTICULAÇÃO GIRATÓRIA DUPLA) (MOUNT (DUAL SWIVEL))	
	4	1	**488-5967**	1	CONJUNTO DE CHICOTE DO SENSOR (HARNESS AS-SENSOR)	
		1	**194-5226**	4	CONJUNTO DE WIRE (16 GA) (WIRE AS (16-GA))	
					—OU—	
		1	**194-5227**	4	CONJUNTO DE WIRE (CALIBRE 14) (WIRE AS (14-GA))	
		1	**9X-3401**	4	PINO DE CONECTOR (CALIBRE 16 A 18) (PIN-CONNECTOR (16-GA TO 18-GA))	
					—OU—	
		1	**126-1767**	4	PINO DE CONECTOR (CALIBRE 14 A 16) (PIN-CONNECTOR (14-GA TO 16-GA))	
		1	**230-5008**	1	CONJUNTO DE CONECTOR DE TOMADA (4 PINOS) (PLUG AS-CONNECTOR (4-PIN))	
		1	**455-0706**	1	RETENTOR DE CONECTOR (SEAL-CONNECTOR)	
		1	**230-5009**	1	CONNECTOR DO CONJUNTO DE TOMADA (4 PINOS) (RECEPTACLE AS-CONNECTOR (4-PIN))	

488-5966 GRUPO DE FIAÇÃO DO SENSOR (WIRING GP-SENSOR) (continuação) **i06548585**

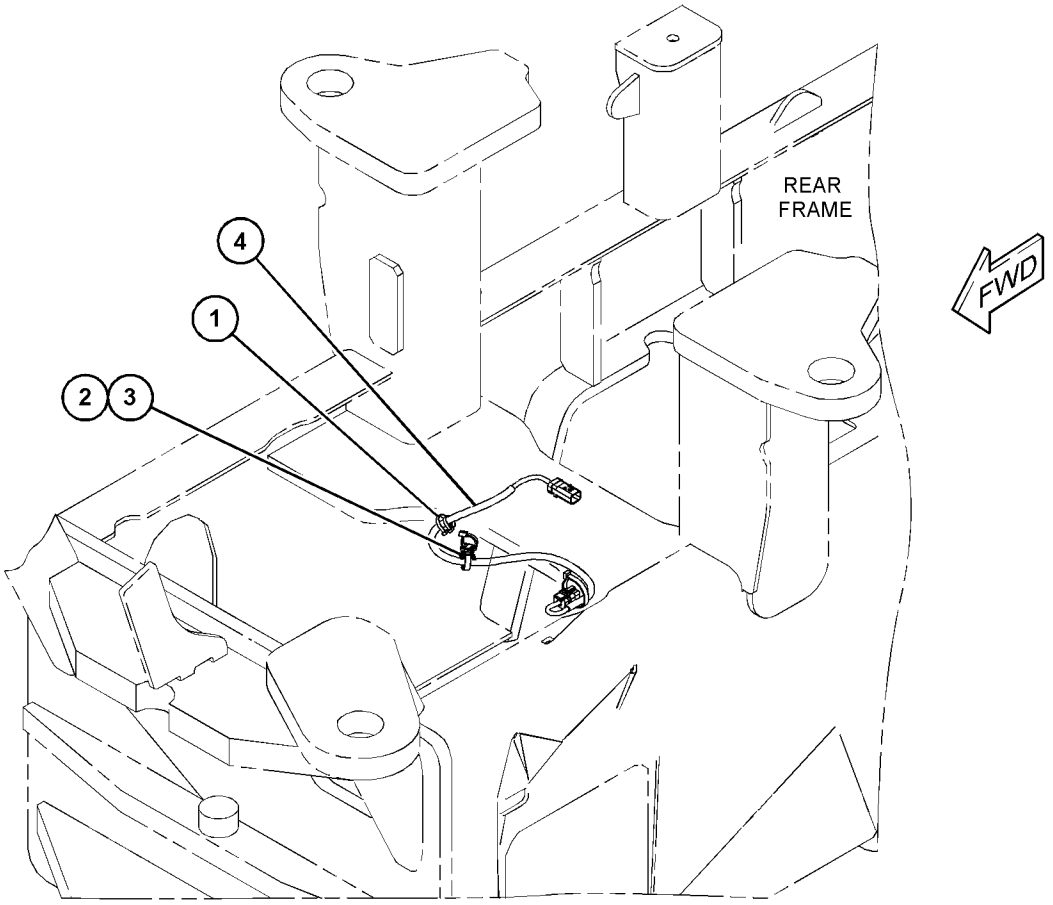

GRÁFICO 1 <FIM> g06023713

362-6170 GRUPO DE EIXO E MONTAGEM-MOTRIZ–COM FREIOS (AXLE & MTG GP-DRIVE-COM FREIOS)

S/N: G541-UP; GP51-UP

NÚMEROE DE 456-4855, 456-4856 ARRANJO DO TREM DE FORÇA

SMCS-3278 **i06547322**

NOTA	REF. NÃO	GRÁFICO REF.	NÚMERO DA PEÇA	QTY	NOME DA PEÇA 1 2 3 4 5 6 (NÍVEL DO PRODUTO)	CONSULTE PÁGINA
Y	1	1	**286-0873**	1	GRUPO DO EIXO-COMANDO (COM FREIOS) (AXLE GP-DRIVE (WITH BRAKES))	204
Y	2	1	**354-5642**	1	GRUPO DO PLANETÁRIO DO COMANDO FINAL (PLANETARY GP-FINAL DRIVE)	236
	3	1	**7X-0510**	6	ARRUELA DURA (15,5X29X3 MM DE ESPESSURA) (WASHER-HARD (15.5X29X3-MM THK))	
M	4	1	**7X-2571**	8	PARAFUSO (M20X2,5X240 MM) (BOLT (M20X2.5X240-MM))	
	5	1	**8S-4734**	6	PARAFUSO (9/16-12X2 POL) (BOLT (9/16-12X2-IN))	
	6	1	**8T-4123**	16	ARRUELA (3,62X5,75X0,375 MM DE ESPESSURA) (WASHER (3.62X5.75X0.375-MM THK))	
M	7	1	**8T-4131**	8	PORCA (ROSCA M20X2,5) (NUT (M20X2.5-THD))	

M - PEÇA MÉTRICA
Y - ILUSTRAÇÃO INDIVIDUAL

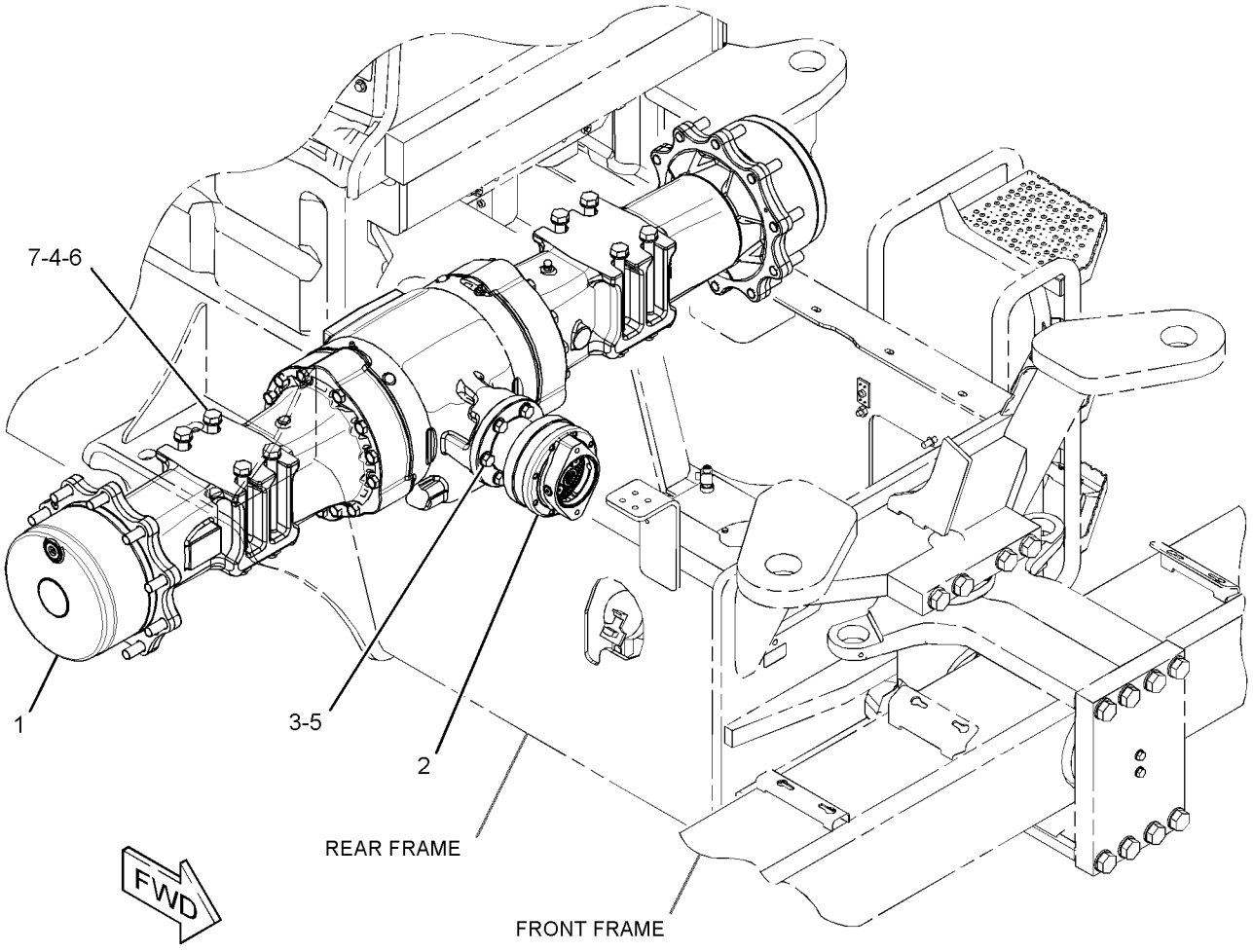

GRÁFICO 1 <FIM> g02715400

286-0873 GRUPO DO EIXO-COMANDO—COM FREIOS (AXLE GP-DRIVE-COM FREIOS)

S/N: G541-UP; GP51-UP

NÚMEROE DE 362-6170 GRUPO DE EIXO E MONTAGEM-MOTRIZ

SMCS-3278 **i06577515**

NOTA	REF. NÃO	GRÁFICO REF.	NÚMERO DA PEÇA	QTY	NOME DA PEÇA 1 2 3 4 5 6 (NÍVEL DO PRODUTO)	CONSULTE PÁGINA
M	1	1	**8C-7505**	4	PARAFUSO DE CABEÇA CHATA (M8X1,25X20 MM) (SCREW-FLAT HEAD (M8X1.25X20-MM))	
	2	1	**9X-6378**	2	ANEL DE RETENÇÃO (RING-RETAINING)	
	3	1	**210-3098**	2	RETENTOR (SEAL)	
	4	1	**197-9155**	1	RESPIRO (EIXO MOTRIZ) (BREATHER (DRIVE AXLE))	
	5	1	**198-7811**	2	PINO-GUIA (DOWEL)	
	6	1	**152-6144**	4	CONJUNTO DE BUJÃO-DRENO (MAGNÉTICO) (EIXO MOTRIZ) (PLUG AS-DRAIN (MAGNETIC) (DRIVE AXLE))	
					(EACH INCLUDES)	
		1	**6V-6228**	1	ANEL RETENTOR EM O (SEAL-O-RING)	
	7	1	**210-3099**	2	LUVA (SLEEVE)	
	8	1	**210-3100**	2	BUCHA (BUSHING)	
	9	1	**199-0786**	8	PLACA (PLATE)	
	10	1	**199-0787**	6	PINO (PIN)	
	11	1	**210-3328**	2	EIXO (SHAFT-AXLE)	
	12	1	**212-5713**	2	CONJUNTO DE BUJÃO (PLUG AS)	
					(EACH INCLUDES)	
		1	**033-6041**	1	ANEL RETENTOR EM O (SEAL-O-RING)	
Y	13	1	*226-4353*	2	GRUPO DE FLANGE-RODA (FLANGE GP-WHEEL)	222
	14	1	*226-4352*	2	GRUPO DE ENGRENAGEM-ANEL (EIXO MOTRIZ) (GEAR GP-RING (DRIVE AXLE))	
					(EACH INCLUDES)	
		1	**199-0767**	1	COROA (81 DENTES) (GEAR-RING (81-TEETH))	
		1	**199-0778**	1	ANEL DE RETENÇÃO (RING-SNAP)	
		1	**226-4364**	1	CUBO (HUB)	
Y	15	1	*226-4390*	1	GRUPO DO ALOJAMENTO DO EIXO (COM FREIOS) (HOUSING GP-AXLE (WITH BRAKES))	224
	16	1	**226-4377**	2	EIXO (SHAFT-AXLE)	
Y	17	1	*229-5051*	2	GRUPO DO PLANETÁRIO DO COMANDO FINAL (Eixo) (PLANETARY GP-FINAL DRIVE (AXLE))	235
	18	1	**226-4366**	2	PORCA-REDONDA (NUT-SPANNER)	
	19	1	**226-4365**	2	ARRUELA-LINGUETA (WASHER-TAB)	
	20	1	**226-4367**	2	ESPAÇADOR (110X123X22,99 MM DE ESPESSURA) (SPACER (110X123X22.99-MM THK))	
	21	1	**226-4370**	6	PARAFUSO-TRAVAMENTO AUTOMÁTICO (BOLT-SELF-LOCKING)	
	22	1	**238-5291**	6	DISCO-FREIO (DISC-BRAKE)	
	23	1	**238-5292**	2	CUBO DO FREIO (HUB-BRAKE)	
	24	1	**238-5293**	1	ALOJAMENTO-EIXO (LADO ESQUERDO) (HOUSING-AXLE (LH))	
	25	1	**238-5294**	1	ALOJAMENTO-EIXO (LADO DIREITO) (HOUSING-AXLE (RH))	
C	26	1	**5H-4909**	2	ANEL RETENTOR EM O (SEAL-O-RING)	
B	27	1	**1U-8846**		RETENTOR-JUNTA (SEALANT-GASKET)	
M	28	1	**7X-2559**	26	PARAFUSO (M16X2X160 MM) (BOLT (M16X2X160-MM))	

B - UTILIZAR CONFORME NECESSÁRIO
C - ALTERAR DO TIPO ANTERIOR
M - PEÇA MÉTRICA
Y - ILUSTRAÇÃO INDIVIDUAL

286-0873 GRUPO DO EIXO-COMANDO (AXLE GP-DRIVE) (continuação) **i06577515**

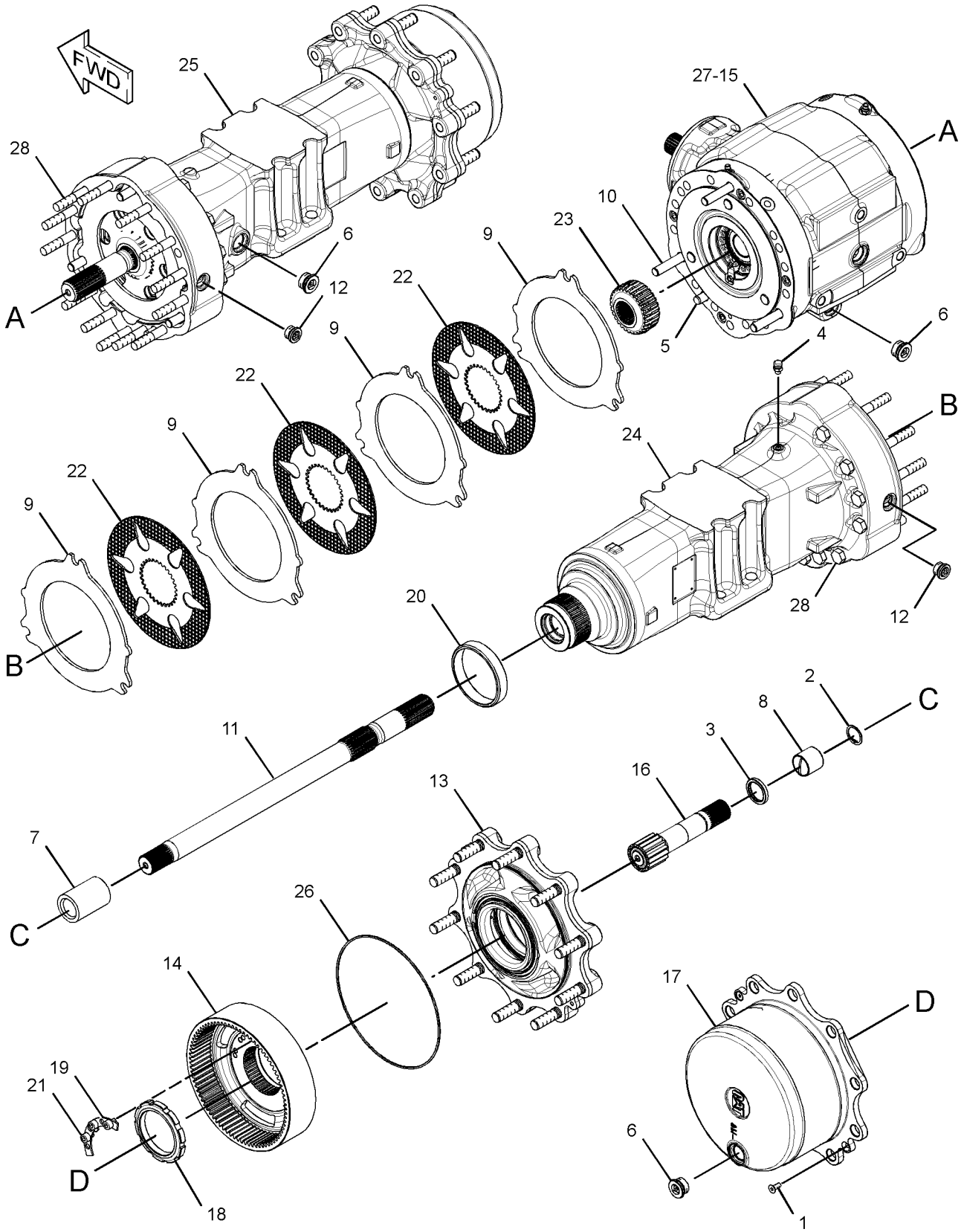

GRÁFICO 1 <FIM> g01724314

226-4393 GRUPO DO DIFERENCIAL (DIFFERENTIAL GP)

S/N: G541-UP; GP51-UP

ENCOMENDA DE SUBSTITUIÇÃO DE CAMPO 231-0689—PÁGINA: 227

NÚMEROE DE 226-4394 GRUPO DO DIFERENCIAL

SMCS-3258, 3283, 3284 **i02144508**

NOTA	REF. NÃO	GRÁFICO REF.	NÚMERO DA PEÇA	QTY	NOME DA PEÇA 1 2 3 4 5 6 (NÍVEL DO PRODUTO)	CONSULTE PÁGINA
Z	1	1		2	(GEAR-SIDE)	
Z	2	1		2	(GEAR-SPIDER)	

Z - MANUTENÇÃO NÃO INDIVIDUAL

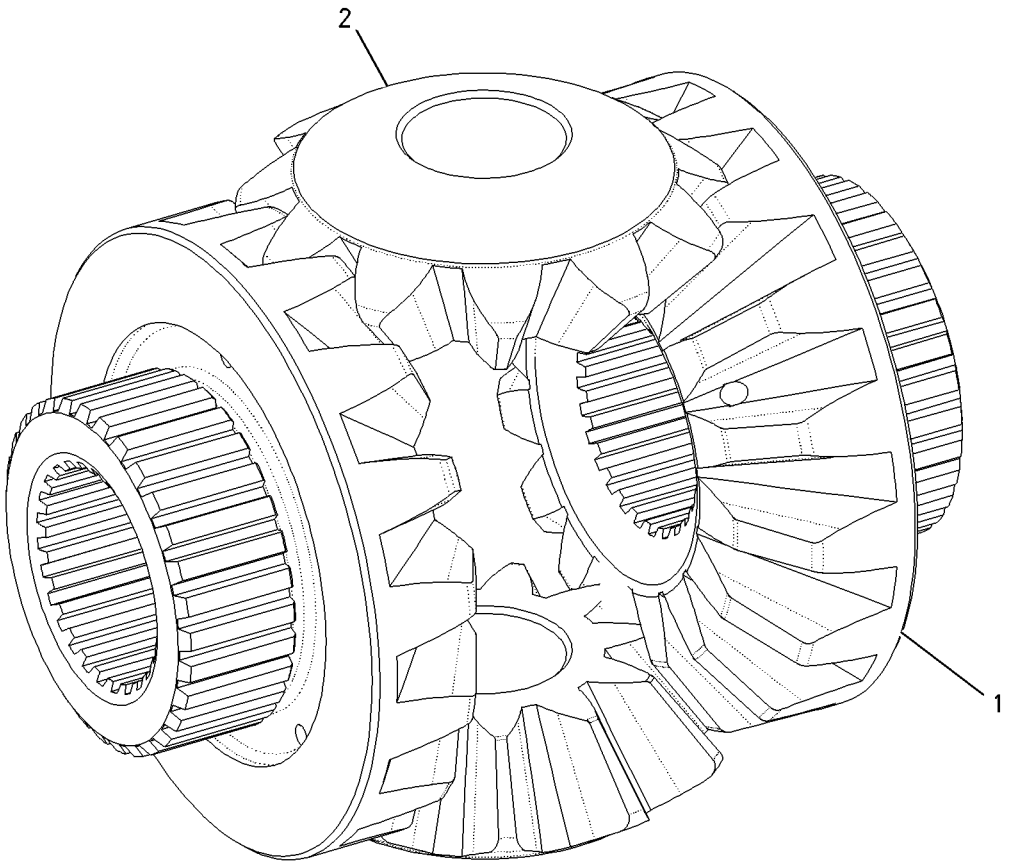

GRÁFICO 1 <FIM> g00986387

226-4394 GRUPO DO DIFERENCIAL (DIFFERENTIAL GP)

S/N: G541-UP; GP51-UP

NÚMEROE DE 226-4390 GRUPO DO ALOJAMENTO DO EIXO

SMCS-3258, 3283, 3284 **i02144198**

NOTA	REF. NÃO	GRÁFICO REF.	NÚMERO DA PEÇA	QTY	NOME DA PEÇA 1 2 3 4 5 6 (NÍVEL DO PRODUTO)	CONSULTE PÁGINA
	1	1	**199-0673**	2	BUCHA (BUSHING)	
M	2	1	**199-0694**	12	PARAFUSO (M14X2X40 MM) (BOLT (M14X2X40-MM))	
	3	1	**199-0808**	1	PINO (PIN)	
	4	1	**209-7481**	2	DISCO DE FRICÇÃO (DISC-FRICTION)	
	5	1	**209-7482**	6	DISCO DE FRICÇÃO (DISC-FRICTION)	
	6	1	**226-4397**	8	PLACA (PLATE)	
	7	1	**226-4380**	1	ALOJAMENTO (HOUSING)	
	8	1	**226-4381**	1	TAMPA (COVER)	
Y	9	1	**226-4393**	1	GRUPO DO DIFERENCIAL (DIFFERENTIAL GP)	206
	10	1	**231-0670**	1	EIXO (SHAFT)	
	11	1	**231-0671**	2	ARRUELA DE ENCOSTO (WASHER-THRUST)	

M - PEÇA MÉTRICA
Y - ILUSTRAÇÃO INDIVIDUAL

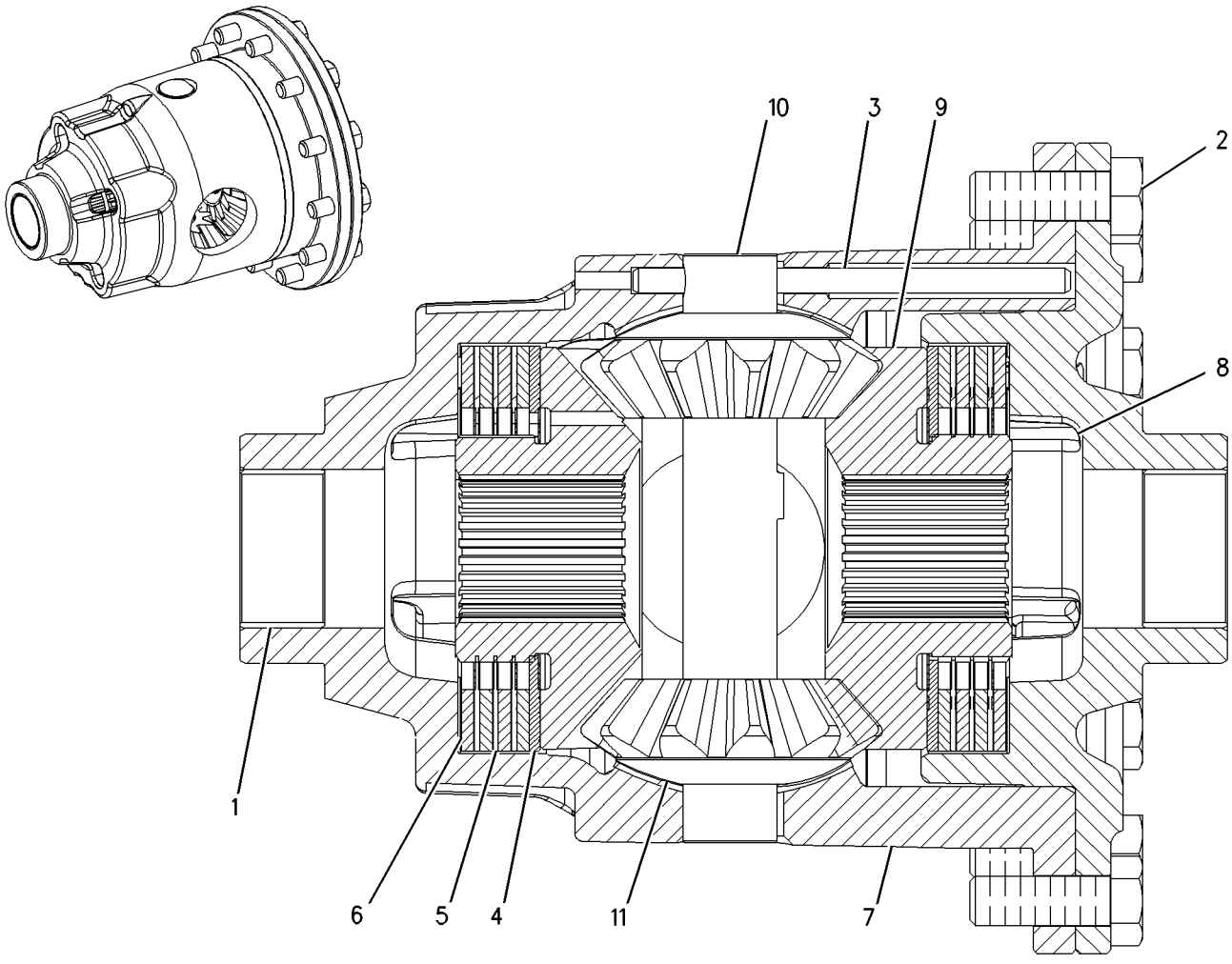

GRÁFICO 1 <FIM> g00987080

356-1396 GRUPO DO COMANDO DO TAMBOR (DRIVE GP-DRUM)

S/N: G541-UP

NÚMEROE DE 456-4855 ARRANJO DO TREM DE FORÇA

SMCS-4050, 4351, 5058 **i05322345**

NOTA	REF. NÃO	GRÁFICO REF.	NÚMERO DA PEÇA	QTY	NOME DA PEÇA 1 2 3 4 5 6 (NÍVEL DO PRODUTO)	CONSULTE PÁGINA
M	1	1	**110-4821**	2	PARAFUSO DE CABEÇA OCA (M16X2X55 MM) (BOLT-SOCKET HEAD (M16X2X55-MM))	
	2	1	**139-3178**	1	CHAPA-COMANDO DO TAMBOR (PLATE-DRUM DRIVE)	
	3	1	**220-1945**	1	ADAPTADOR (ADAPTER)	
	4	1	**223-5849**	1	ADAPTADOR (ADAPTER)	
CY	5	1	**358-9474**	1	GRUPO DO COMANDO FINAL (DRIVE GP-FINAL)	212
	6	1	**227-0172**	6	SUPORTE (MOUNT)	
	7	1	**359-6646**	1	CONJUNTO DE PLACA (PLATE AS)	
	8	1	**111-7052**	1	ANEL RETENTOR EM O (SEAL-O-RING)	
	9	1	*148-8325*	1	CONJUNTO DE CONECTOR (CONNECTOR AS)	
		1	**3J-1907**	1	ANEL RETENTOR EM O (SEAL-O-RING)	
		1	**4J-5477**	1	ANEL RETENTOR EM O (SEAL-O-RING)	
		1	**6V-8641**	1	CONECTOR (CONNECTOR)	
M	10	1	**7X-2562**	6	PARAFUSO (M20X2,5X45 MM) (BOLT (M20X2.5X45-MM))	
	11	1	**8T-4123**	36	ARRUELA (3,62X5,75X0,375 MM DE ESPESSURA) (WASHER (3.62X5.75X0.375-MM THK))	
M	12	1	**8T-5460**	6	PARAFUSO (M20X2,5X40 MM) (BOLT (M20X2.5X40-MM))	
M	13	1	**8T-6430**	24	PARAFUSO (M20X2,5X50 MM) (BOLT (M20X2.5X50-MM))	

C - ALTERAR DO TIPO ANTERIOR
M - PEÇA MÉTRICA
Y - ILUSTRAÇÃO INDIVIDUAL

356-1396 GRUPO DO COMANDO DO TAMBOR (DRIVE GP-DRUM) (continuação) **i05322345**

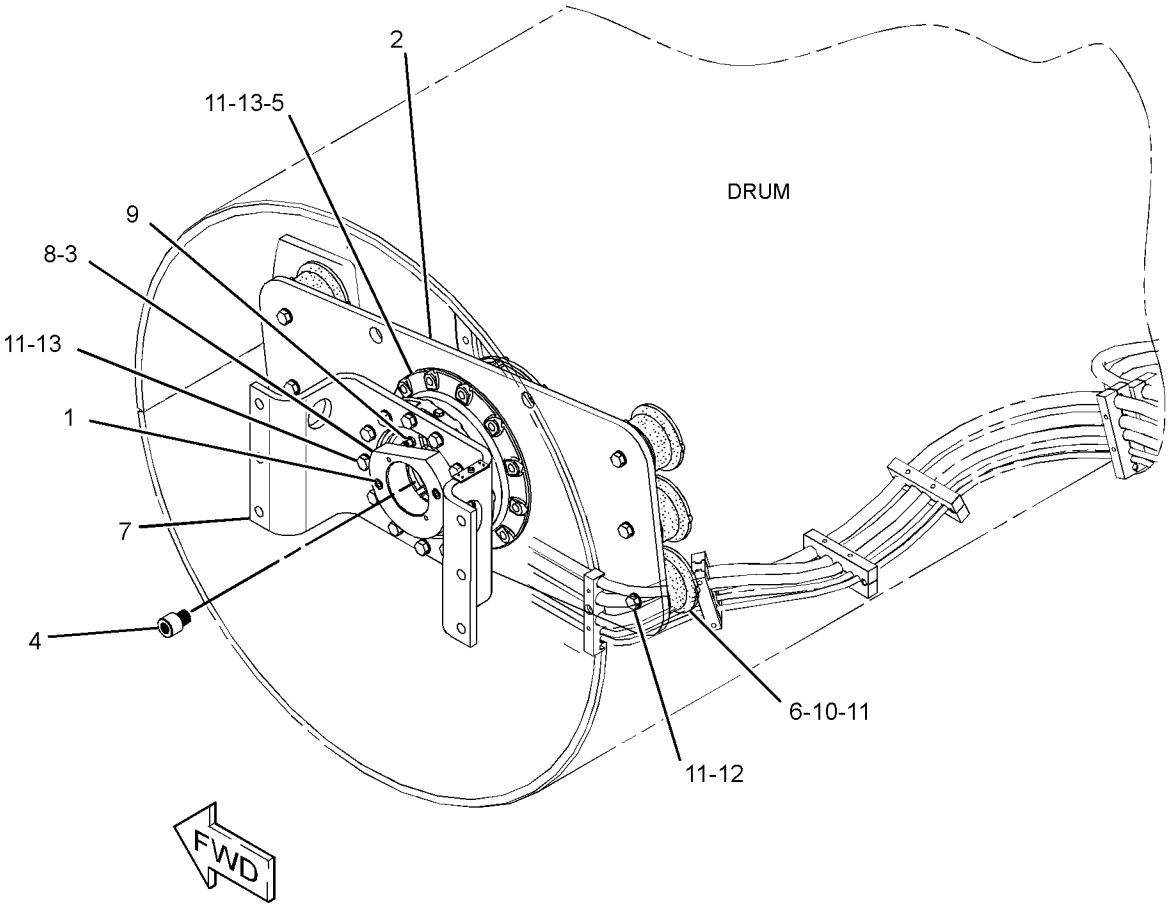

GRÁFICO 1 <FIM> g02713561

356-1848 GRUPO DO COMANDO DO TAMBOR (DRIVE GP-DRUM)

S/N: GP51-UP

NÚMEROE DE 456-4856 ARRANJO DO TREM DE FORÇA

SMCS-4050, 4351, 5058 **i05324829**

NOTA	REF. NÃO	GRÁFICO REF.	NÚMERO DA PEÇA	QTY	NOME DA PEÇA 1 2 3 4 5 6 (NÍVEL DO PRODUTO)	CONSULTE PÁGINA
M	1	1	**110-4821**	2	PARAFUSO DE CABEÇA OCA (M16X2X55 MM) (BOLT-SOCKET HEAD (M16X2X55-MM))	
	2	1	**140-5846**	1	CHAPA-COMANDO DO TAMBOR (PLATE-DRUM DRIVE)	
	3	1	**220-1945**	1	ADAPTADOR (ADAPTER)	
	4	1	**223-5849**	1	ADAPTADOR (ADAPTER)	
Y	5	1	**358-9474**	1	GRUPO DO COMANDO FINAL (DRIVE GP-FINAL)	212
	6	1	**227-0172**	8	SUPORTE (MOUNT)	
	7	1	**359-6646**	1	CONJUNTO DE PLACA (PLATE AS)	
	8	1	**111-7052**	1	ANEL RETENTOR EM O (SEAL-O-RING)	
	9	1	*148-8325*	1	CONJUNTO DE CONECTOR (CONNECTOR AS)	
		1	**3J-1907**	1	ANEL RETENTOR EM O (SEAL-O-RING)	
		1	**4J-5477**	1	ANEL RETENTOR EM O (SEAL-O-RING)	
		1	**6V-8641**	1	CONECTOR (CONNECTOR)	
M	10	1	**7X-2562**	8	PARAFUSO (M20X2,5X45 MM) (BOLT (M20X2.5X45-MM))	
	11	1	**8T-4123**	40	ARRUELA (3,62X5,75X0,375 MM DE ESPESSURA) (WASHER (3.62X5.75X0.375-MM THK))	
M	12	1	**8T-5460**	8	PARAFUSO (M20X2,5X40 MM) (BOLT (M20X2.5X40-MM))	
M	13	1	**8T-6430**	24	PARAFUSO (M20X2,5X50 MM) (BOLT (M20X2.5X50-MM))	

M - PEÇA MÉTRICA
Y - ILUSTRAÇÃO INDIVIDUAL

356-1848 GRUPO DO COMANDO DO TAMBOR (DRIVE GP-DRUM) (continuação) **i05324829**

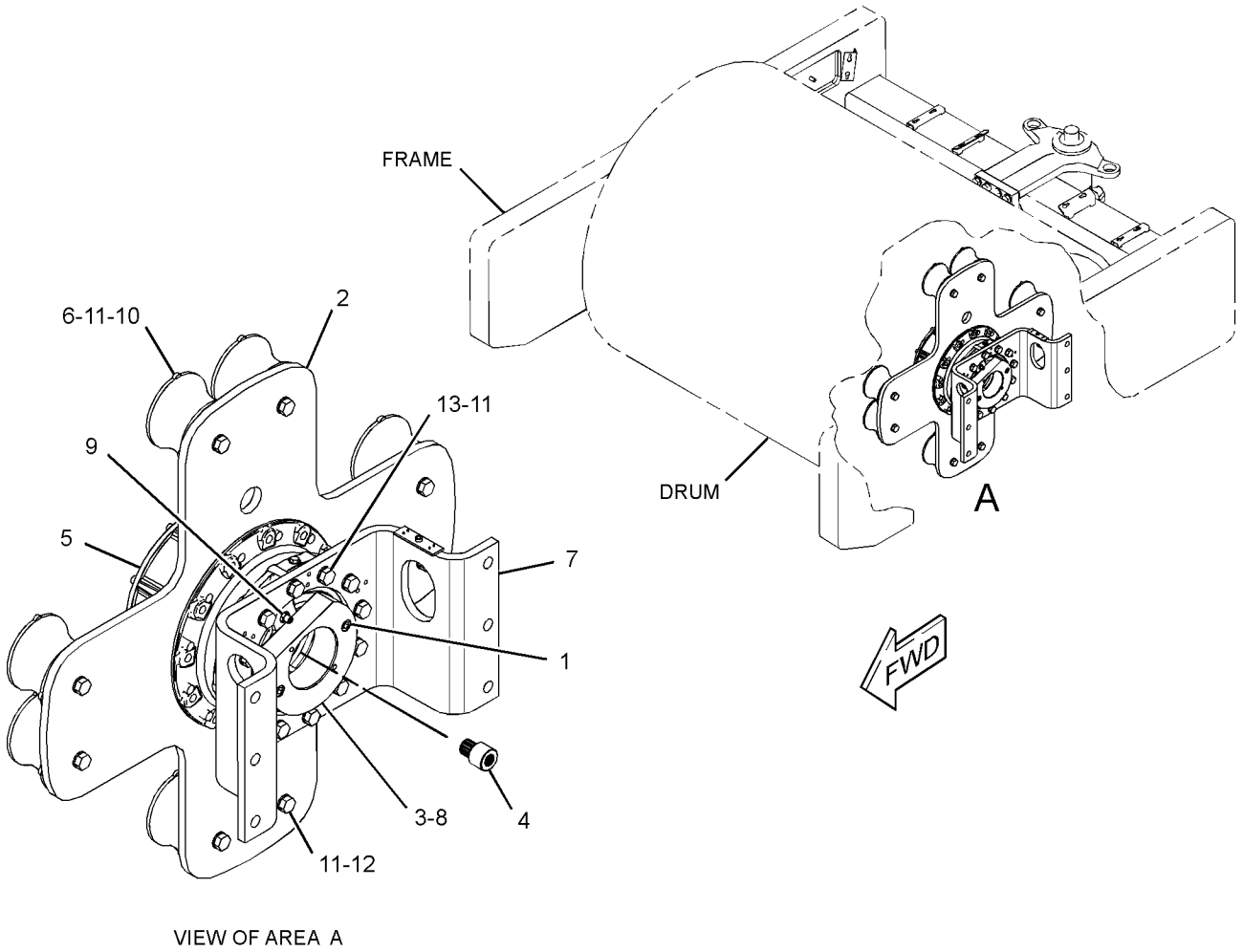

VIEW OF AREA A

GRÁFICO 1 <FIM> g02713419

358-9474 GRUPO DO COMANDO FINAL–SEM MOTOR (DRIVE GP-FINAL-SEM MOTOR)

S/N: G541-UP; GP51-UP

NÚMEROE DE 356-1396, 356-1848 GRUPO DO COMANDO DO TAMBOR

SMCS-4050, 4051 **i06252636**

NOTA	REF. NÃO	GRÁFICO REF.	NÚMERO DA PEÇA	QTY	NOME DA PEÇA 1 2 3 4 5 6 (NÍVEL DO PRODUTO)	CONSULTE PÁGINA
	1	1	**7U-3538**	1	ANEL DE RETENÇÃO (RING-RETAINING)	
	2	1	**371-1922**	1	DISCO-RETENÇÃO (DISC-RETAINING)	
	3	1	**205-0192**	1	RETENTOR DO FREIO (SEAL-BRAKE)	
	4	1	**207-2817**	16	MOLA (SPRING)	
	5	1	**371-1921**	1	PISTÃO-FREIO (PISTON-BRAKE)	
	6	1	**205-0191**	1	RETENTOR DO FREIO (SEAL-BRAKE)	
	7	1	**136-8068**	7	DISCO-INTERMEDIÁRIO (DISC-MIDDLE)	
	8	1	**136-8064**	6	DISCO DE FRICÇÃO (DISC-FRICTION)	
	9	1	**388-5001**	1	CUBO (HUB)	
	10	1	**151-7518**	2	BUJÃO (PLUG)	
	11	1	**7T-2459**	1	GRUPO DO SELO DUO-CONE (SEAL GP-DUO-CONE)	
		1	**7T-2457**	2	ANEL TÓRICO (RING-TORIC)	
	12	1	**136-8641**	1	ANEL RETENTOR EM O (SEAL-O-RING)	
	13	1	**191-2287**	1	COXIM (PAD)	
	14	1	**371-2170**	1	EIXO DE ENTRADA (SHAFT-INPUT)	
	15	1	**371-1928**	1	TAMPA (COVER)	
M	16	1	**237-5121**	6	PARAFUSO DE CABEÇA OCA (M8X1,25X16 MM) (BOLT-SOCKET HEAD (M8X1.25X16-MM))	
	17	1	**371-2171**	1	ALOJAMENTO-SAÍDA (HOUSING-OUTPUT)	
	18	1	**243-0716**	1	COROA (69 DENTES) (GEAR-RING (69-TEETH))	
M	19	1	**9X-6032**	8	PARAFUSO DE CABEÇA OCA (M10X1,5X30 MM) (BOLT-SOCKET HEAD (M10X1.5X30-MM))	
	20	1	**2D-6533**	1	ANEL RETENTOR EM O (SEAL-O-RING)	
M	21	1	**095-0707**	6	PARAFUSO (M16X2X120 MM) (BOLT (M16X2X120-MM))	
	22	1	**151-7490**	6	BUCHA (BUSHING)	
	23	1	**387-4403**	1	DISCO-RETENÇÃO (DISC-RETAINING)	
	24	1	**151-3085**	2	CAPA (CUP)	
	25	1	**151-3084**	2	CONE (CONE)	
	26	1	**151-7516**	1	BUJÃO-DRENAGEM (COMANDO FINAL) (PLUG-DRAIN (FINAL DRIVE))	
	27	1	**151-7517**	1	ANEL RETENTOR EM O (SEAL-O-RING)	
	28	1	**371-1920**	1	ACOPLAMENTO (COUPLING)	
	29	1	**421-5646**	1	ANEL DO GUIA (RING-GUIDE)	
	30	1	**9W-7783**	1	BUJÃO (PLUG)	
	31	1	**470-8362**	1	BUJÃO-ORIFÍCIO (PLUG-ORIFICE)	
					JOGO(S) DE REPARO DISPONÍVEL(ÍVEIS):	
			371-2172	1	KIT-ENGRENAGEM (PRIMEIRO ESTÁGIO) (KIT-GEAR (FIRST STAGE))	
			371-2173	1	KIT-ENGRENAGEM (TERCEIRO ESTÁGIO) (KIT-GEAR (THIRD STAGE))	
			371-2174	1	KIT-ENGRENAGEM (SEGUNDO ESTÁGIO) (KIT-GEAR (SECOND STAGE))	

M - PEÇA MÉTRICA

358-9474 GRUPO DO COMANDO FINAL (DRIVE GP-FINAL) (continuação) **i06252636**

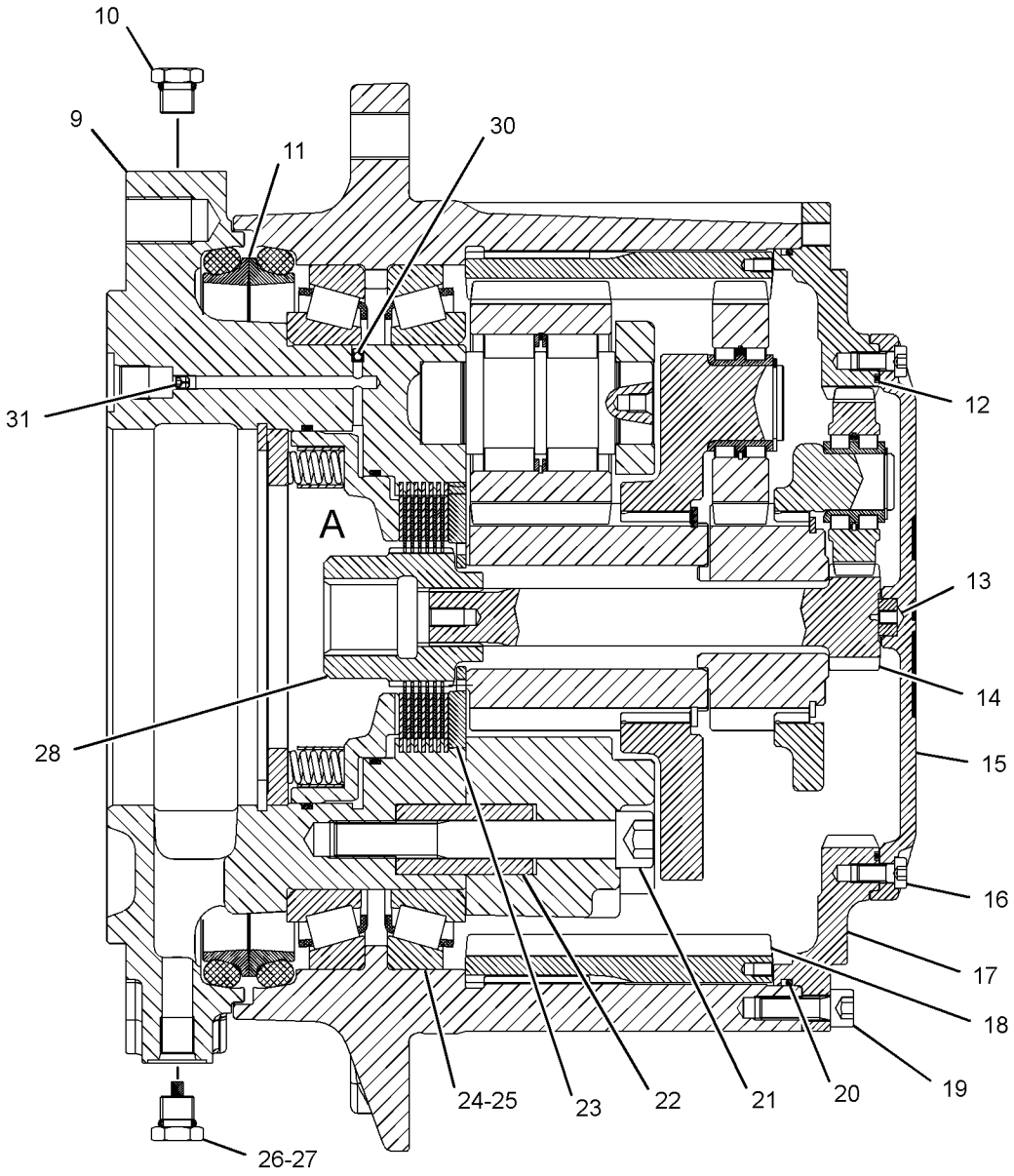

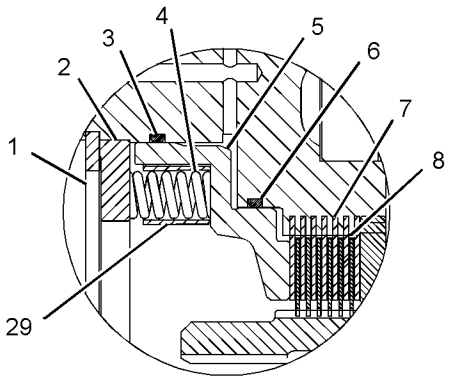

VIEW OF AREA A

GRÁFICO 1 <FIM> g03880266

359-1406 ARRANJO DO TAMBOR-ACOLCHOADO (DRUM AR-PADDED)

S/N: GP51-UP
UM ACESSÓRIO

SMCS-6605 **i05317803**

NOTA	NÚMERO DA PEÇA	QTY	NOME DA PEÇA 1 2 3 4 5 6 (NÍVEL DO PRODUTO)	CONSULTE PÁGINA
Y	*361-8020*	1	GRUPO DO TAMBOR-COMPACTADOR (DRUM GP-COMPACTOR)	219
Y	*396-3825*	1	GRUPO DO ESCRÊIPER-TAMBOR (SCRAPER GP-DRUM)	270

Y - ILUSTRAÇÃO INDIVIDUAL

<FIM>

360-0496 ARRANJO DO TAMBOR-ACOLCHOADO (DRUM AR-PADDED)

S/N: G541-UP
UM ACESSÓRIO

SMCS-6605 **i05317867**

NOTA	NÚMERO DA PEÇA	QTY	NOME DA PEÇA 1 2 3 4 5 6 (NÍVEL DO PRODUTO)	CONSULTE PÁGINA
Y	*360-0521*	1	GRUPO DO TAMBOR-COMPACTADOR (DRUM GP-COMPACTOR)	217
Y	*392-9649*	1	GRUPO DO ESCRÊIPER-TAMBOR (SCRAPER GP-DRUM)	268

Y - ILUSTRAÇÃO INDIVIDUAL

<FIM>

360-0497 ARRANJO DO TAMBOR-ACOLCHOADO (DRUM AR-PADDED)

S/N: GP51-UP
UM ACESSÓRIO

SMCS-6605 **i05317868**

NOTA	NÚMERO DA PEÇA	QTY	NOME DA PEÇA 1 2 3 4 5 6 (NÍVEL DO PRODUTO)	CONSULTE PÁGINA
Y	*361-8021*	1	GRUPO DO TAMBOR-COMPACTADOR (DRUM GP-COMPACTOR)	220
Y	*396-3825*	1	GRUPO DO ESCRÊIPER-TAMBOR (SCRAPER GP-DRUM)	270

Y - ILUSTRAÇÃO INDIVIDUAL

<FIM>

377-2938 ARRANJO DO TAMBOR-ACOLCHOADO–COM KIT DE CARCAÇA (DRUM AR-PADDED-COM KIT DE CARCAÇA)

S/N: G541-UP
UM ACESSÓRIO

SMCS-6605 **i05318214**

NOTA	NÚMERO DA PEÇA	QTY	NOME DA PEÇA 1 2 3 4 5 6 (NÍVEL DO PRODUTO)	CONSULTE PÁGINA
Y	*377-2944*	1	GRUPO DO TAMBOR-COMPACTADOR (DRUM GP-COMPACTOR)	221
Y	*392-9649*	1	GRUPO DO ESCRÊIPER-TAMBOR (SCRAPER GP-DRUM)	268

Y - ILUSTRAÇÃO INDIVIDUAL

<FIM>

463-2310 ARRANJO DO TAMBOR-ACOLCHOADO–REFORÇADO (DRUM AR-PADDED-REFORÇADO)

S/N: GP51-UP
UM ACESSÓRIO

SMCS-6605 **i06547221**

NOTA	NÚMERO DA PEÇA	QTY	NOME DA PEÇA 1 2 3 4 5 6 (NÍVEL DO PRODUTO)	CONSULTE PÁGINA
Y	*361-8020*	1	GRUPO DO TAMBOR-COMPACTADOR (PADFOOT OVAL) (DRUM GP-COMPACTOR (OVAL, PADFOOT))	219
Y	*453-2321*	1	GRUPO DO ESCRÊIPER-TAMBOR (SCRAPER GP-DRUM)	272

Y - ILUSTRAÇÃO INDIVIDUAL

<FIM>

463-2311 ARRANJO DO TAMBOR-ACOLCHOADO (DRUM AR-PADDED)

S/N: GP51-UP
UM ACESSÓRIO

SMCS-6605 **i06547224**

NOTA	NÚMERO DA PEÇA	QTY	NOME DA PEÇA 1 2 3 4 5 6 (NÍVEL DO PRODUTO)	CONSULTE PÁGINA
Y	*361-8021*	1	GRUPO DO TAMBOR-COMPACTADOR (PADFOOT QUADRADO) (DRUM GP-COMPACTOR (SQUARE, PADFOOT))	220
Y	*453-2321*	1	GRUPO DO ESCRÊIPER-TAMBOR (SCRAPER GP-DRUM)	272

Y - ILUSTRAÇÃO INDIVIDUAL

<FIM>

360-0493 ARRANJO DO TAMBOR-LISO (DRUM AR-SMOOTH)

S/N: G541-UP
UM ACESSÓRIO

SMCS-6605 **i05317851**

NOTA	NÚMERO DA PEÇA	QTY	NOME DA PEÇA 1 2 3 4 5 6 (NÍVEL DO PRODUTO)	CONSULTE PÁGINA
Y	*361-8015*	1	GRUPO DO TAMBOR-COMPACTADOR (SUAVE) (DRUM GP-COMPACTOR (SMOOTH))	218
Y	*384-5878*	1	GRUPO DO ESCRÊIPER-TAMBOR LISO (SCRAPER GP-SMOOTH DRUM)	275

Y - ILUSTRAÇÃO INDIVIDUAL

<FIM>

360-0494 ARRANJO DO TAMBOR-LISO (DRUM AR-SMOOTH)

S/N: G541-UP
UM ACESSÓRIO

SMCS-6605 **i05317862**

NOTA	NÚMERO DA PEÇA	QTY	NOME DA PEÇA 1 2 3 4 5 6 (NÍVEL DO PRODUTO)	CONSULTE PÁGINA
Y	*361-8015*	1	GRUPO DO TAMBOR-COMPACTADOR (SUAVE) (DRUM GP-COMPACTOR (SMOOTH))	218
Y	*390-0607*	1	GRUPO DO ESCRÊIPER-TAMBOR LISO (SCRAPER GP-SMOOTH DRUM)	276

Y - ILUSTRAÇÃO INDIVIDUAL

<FIM>

360-0495 ARRANJO DO TAMBOR-LISO (DRUM AR-SMOOTH)

S/N: G541-UP
UM ACESSÓRIO

SMCS-6605 **i05317866**

NOTA	NÚMERO DA PEÇA	QTY	NOME DA PEÇA 1 2 3 4 5 6 (NÍVEL DO PRODUTO)	CONSULTE PÁGINA
Y	*361-8015*	1	GRUPO DO TAMBOR-COMPACTADOR (SUAVE) (SUAVE) (DRUM GP-COMPACTOR (SMOOTH) (SMOOTH))	218
Y	*390-0608*	1	GRUPO DO ESCRÊIPER-TAMBOR LISO (FLEXÍVEL, DIANTEIRO, TRASEIRO) (SCRAPER GP-SMOOTH DRUM (FLEXIBLE, FRONT, REAR))	278

Y - ILUSTRAÇÃO INDIVIDUAL

<FIM>

472-2055 ARRANJO DO TAMBOR-LISO (DRUM AR-SMOOTH)

S/N: G541-UP
UM ACESSÓRIO

SMCS-6605 **i06583982**

NOTA	NÚMERO DA PEÇA	QTY	NOME DA PEÇA 1 2 3 4 5 6 (NÍVEL DO PRODUTO)	CONSULTE PÁGINA
Y	*361-8015*	1	GRUPO DO TAMBOR-COMPACTADOR (SUAVE) (DRUM GP-COMPACTOR (SMOOTH))	218
Y	*392-9649*	1	GRUPO DO ESCRÊIPER-TAMBOR (SCRAPER GP-DRUM)	268

Y - ILUSTRAÇÃO INDIVIDUAL

<FIM>

360-0521 GRUPO DO TAMBOR-COMPACTADOR–COM COXIM (DRUM GP-COMPACTOR-COM COXIM)

S/N: G541-UP

NÚMEROE DE 360-0496 ARRANJO DO TAMBOR-ACOLCHOADO

UM ACESSÓRIO

SMCS-6605 **i05328452**

NOTA	REF. NÃO	GRÁFICO REF.	NÚMERO DA PEÇA	QTY	NOME DA PEÇA 1 2 3 4 5 6 (NÍVEL DO PRODUTO)	CONSULTE PÁGINA
Y	1	1	*360-9870*	1	GRUPO DO REVESTIMENTO-ACOLCHOADO (PADFOOT OVAL) (SHELL GP-PADDED (OVAL, PADFOOT))	240
	2	1	**361-3469**	1	CONJUNTO DO TAMBOR-LISO (DRUM AS-SMOOTH)	

Y - ILUSTRAÇÃO INDIVIDUAL

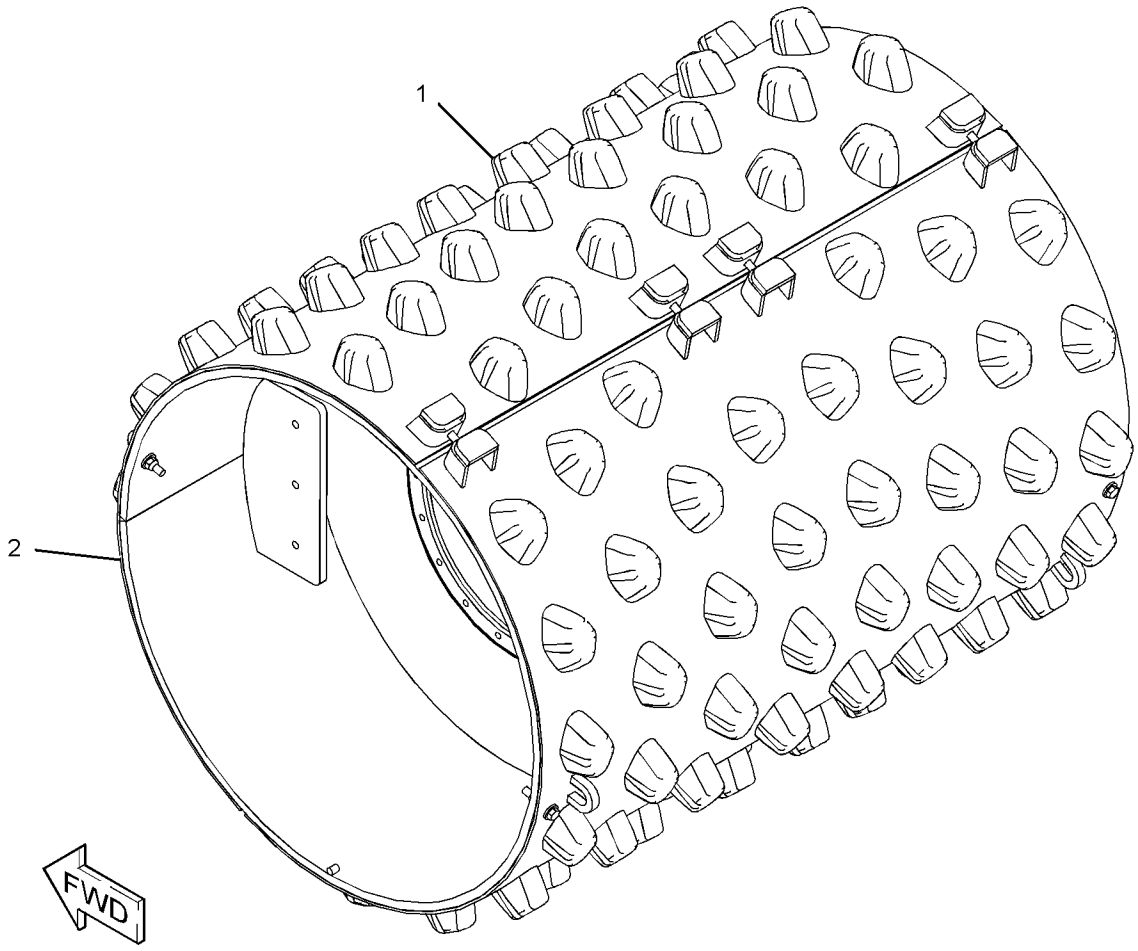

GRÁFICO 1 <FIM> g02713159

361-8015 GRUPO DO TAMBOR-COMPACTADOR–SUAVE (DRUM GP-COMPACTOR-SUAVE)

S/N: G541-UP

NÚMEROE DE 360-0493, 360-0494, 360-0495, 472-2055 ARRANJO DO TAMBOR-LISO

UM ACESSÓRIO

SMCS-6605 **i05328456**

NOTA	REF. NÃO	GRÁFICO REF.	NÚMERO DA PEÇA	QTY	NOME DA PEÇA 1 2 3 4 5 6 (NÍVEL DO PRODUTO)	CONSULTE PÁGINA
	1	1	**361-3469**	1	CONJUNTO DO TAMBOR-LISO (DRUM AS-SMOOTH)	

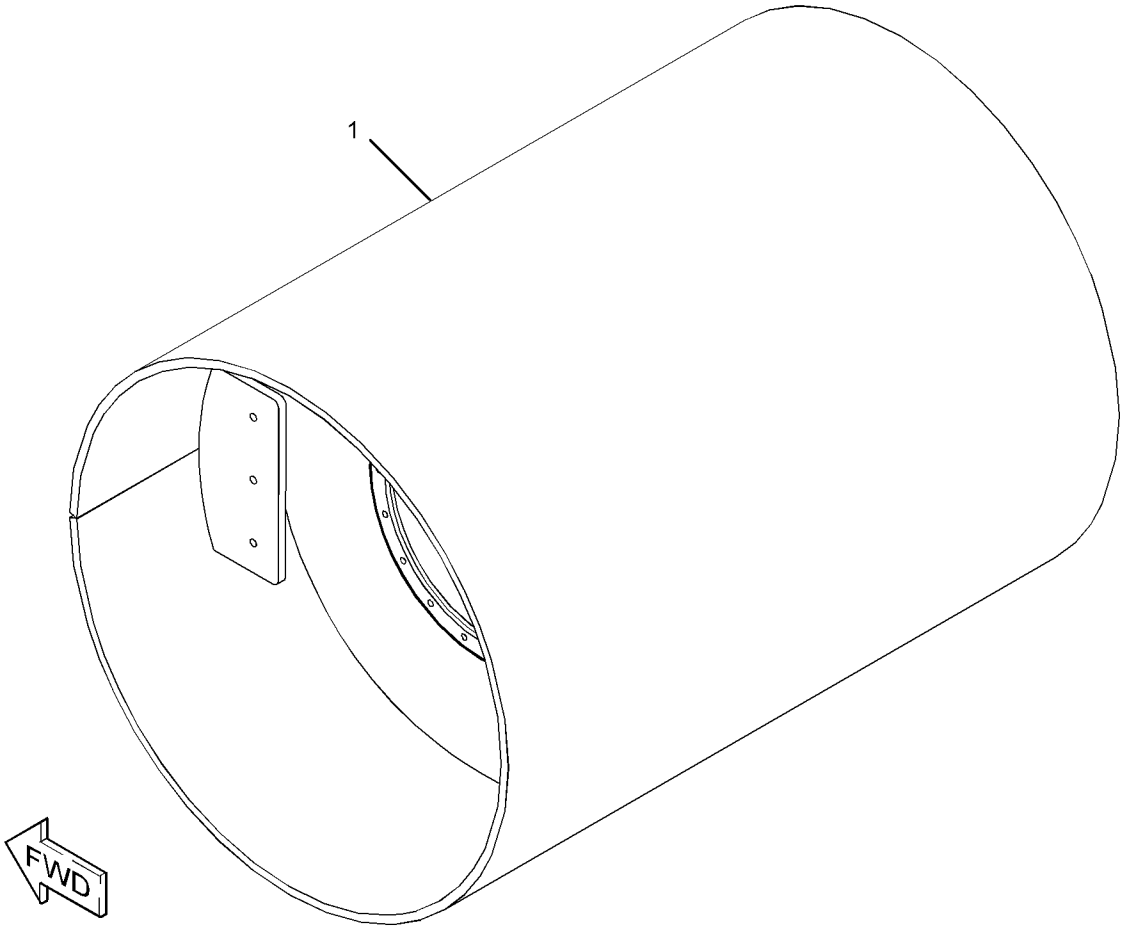

GRÁFICO 1 <FIM> g02712729

361-8020 GRUPO DO TAMBOR-COMPACTADOR (DRUM GP-COMPACTOR)

S/N: GP51-UP

NÚMEROE DE 359-1406, 463-2310 ARRANJO DO TAMBOR-ACOLCHOADO

UM ACESSÓRIO

SMCS-6605 **i05322250**

NOTA	REF. NÃO	GRÁFICO REF.	NÚMERO DA PEÇA	QTY	NOME DA PEÇA 1 2 3 4 5 6 (NÍVEL DO PRODUTO)	CONSULTE PÁGINA
	1	1	**361-3471**	1	CONJUNTO DO TAMBOR-ACOLCHOADO (DRUM AS-PADDED)	

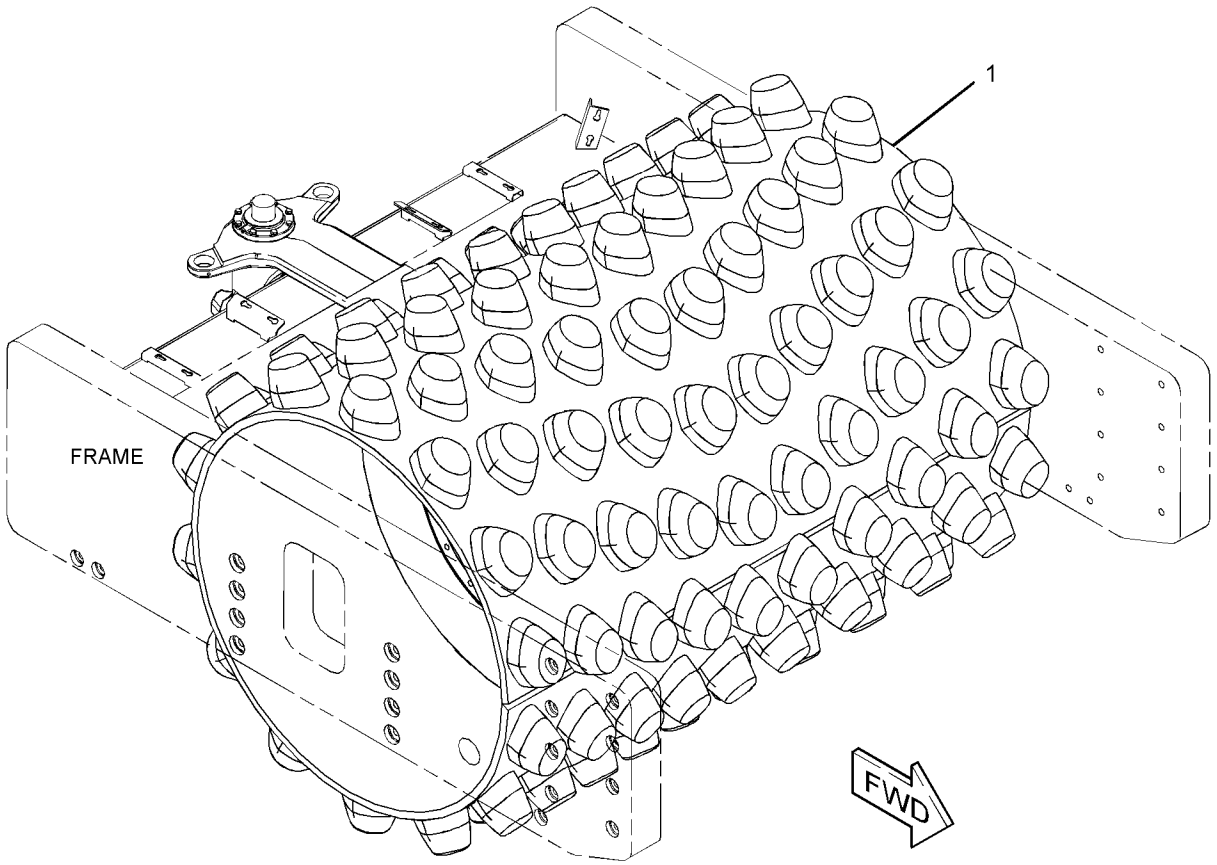

GRÁFICO 1 <FIM> g02718007

361-8021 GRUPO DO TAMBOR-COMPACTADOR (DRUM GP-COMPACTOR)

S/N: GP51-UP

NÚMEROE DE 360-0497, 463-2311 ARRANJO DO TAMBOR-ACOLCHOADO

UM ACESSÓRIO

SMCS-6605 **i05322316**

NOTA	REF. NÃO	GRÁFICO REF.	NÚMERO DA PEÇA	QTY	NOME DA PEÇA 1 2 3 4 5 6 (NÍVEL DO PRODUTO)	CONSULTE PÁGINA
	1	1	**361-3472**	1	CONJUNTO DO TAMBOR-ACOLCHOADO (DRUM AS-PADDED)	

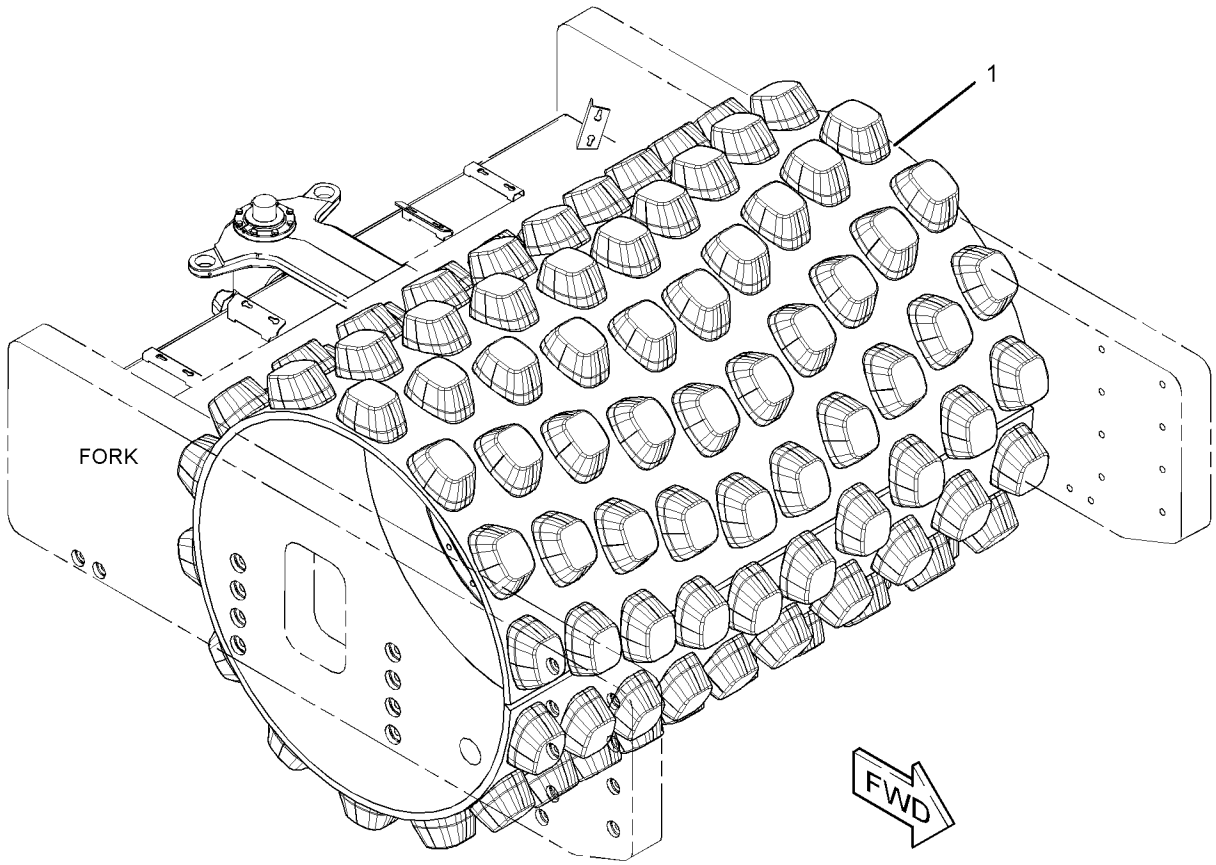

GRÁFICO 1 <FIM> g02718025

377-2944 GRUPO DO TAMBOR-COMPACTADOR—COM COXIM (DRUM GP-COMPACTOR-COM COXIM)

S/N: G541-UP

NÚMEROE DE 377-2938 ARRANJO DO TAMBOR-ACOLCHOADO

UM ACESSÓRIO

SMCS-6605 **i05323628**

NOTA	REF. NÃO	GRÁFICO REF.	NÚMERO DA PEÇA	QTY	NOME DA PEÇA 1 2 3 4 5 6 (NÍVEL DO PRODUTO)	CONSULTE PÁGINA
	1	1	**361-3469**	1	CONJUNTO DO TAMBOR-LISO (DRUM AS-SMOOTH)	
Y	2	1	*372-6359*	1	GRUPO DO REVESTIMENTO-ACOLCHOADO (SHELL GP-PADDED)	241

Y - ILUSTRAÇÃO INDIVIDUAL

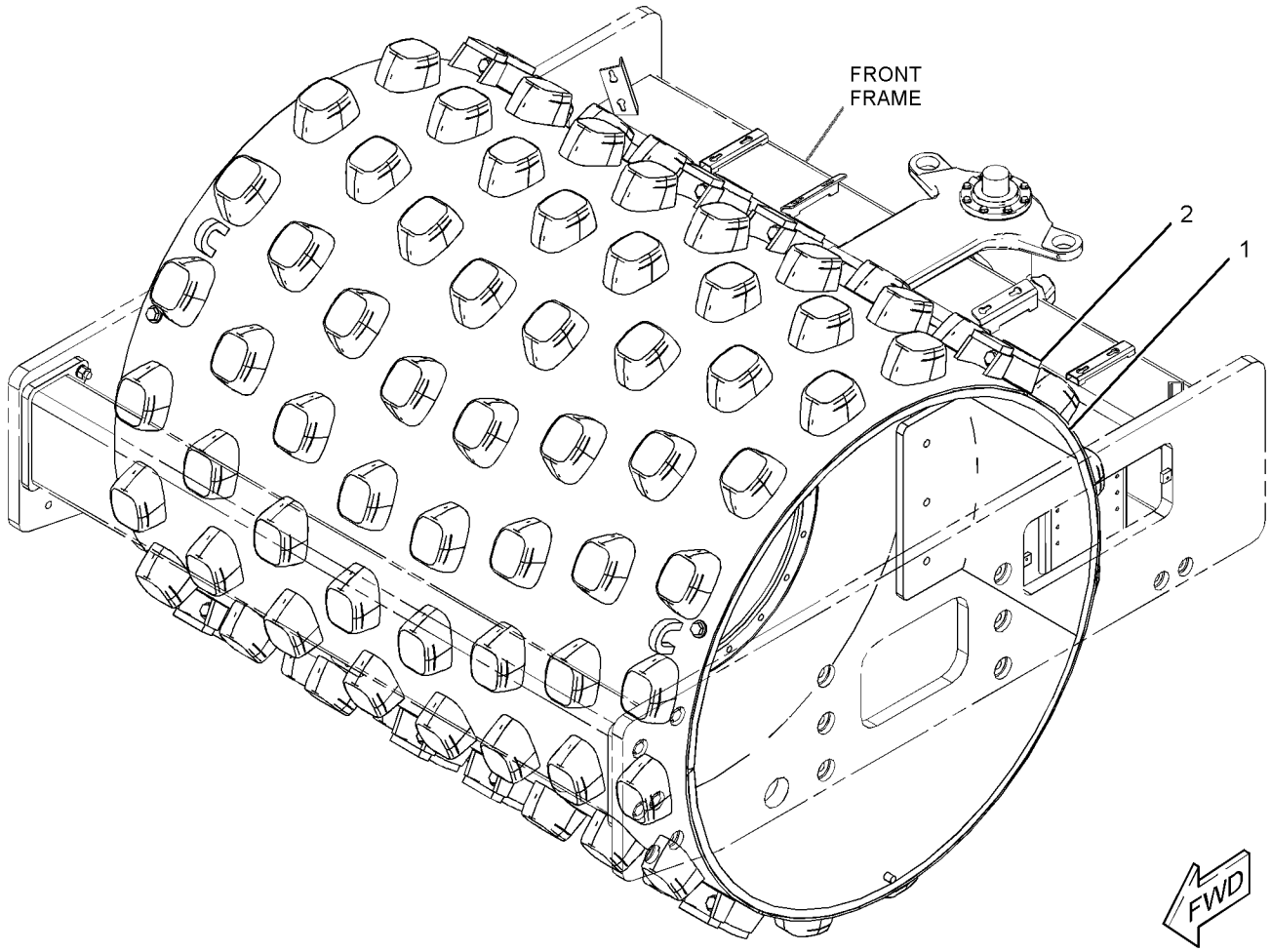

GRÁFICO 1 <FIM> g03098087

226-4353 GRUPO DE FLANGE-RODA (FLANGE GP-WHEEL)

S/N: G541-UP; GP51-UP

NÚMEROE DE 286-0873 GRUPO DO EIXO-COMANDO

SMCS-4057 **i06577514**

NOTA	REF. NÃO	GRÁFICO REF.	NÚMERO DA PEÇA	QTY	NOME DA PEÇA 1 2 3 4 5 6 (NÍVEL DO PRODUTO)	CONSULTE PÁGINA
	1	1	**199-0718**	2	ROLAMENTO (BEARING)	
	2	1	**229-5092**	1	RETENTOR (SEAL)	
	3	1	**231-0719**	1	KIT-FLANGE DA RODA (KIT-WHEEL FLANGE)	
	3A	1	**226-4346**	10	PRISIONEIRO (STUD)	

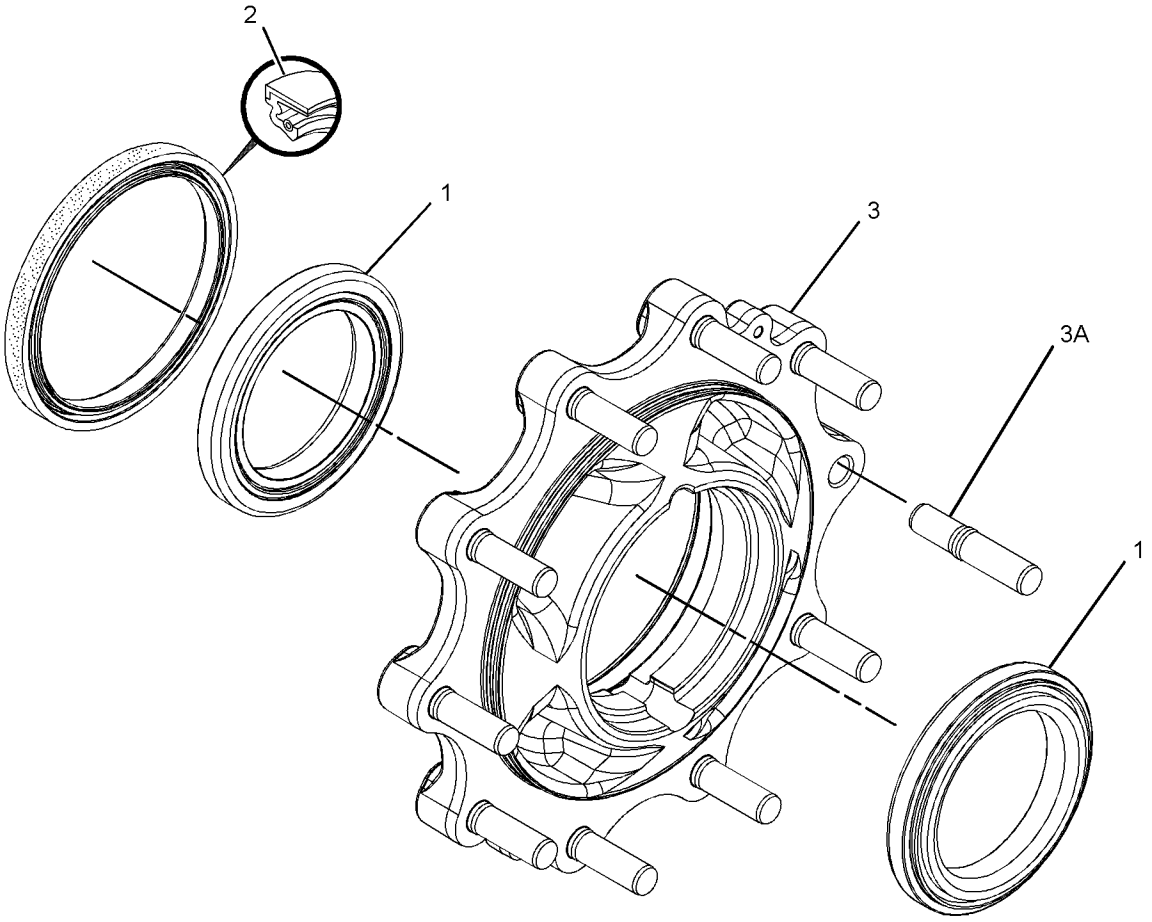

GRÁFICO 1 <FIM> g01810335

226-4398 GRUPO DA ENGRENAGEM DA COROA (GEAR GP-BEVEL)

S/N: G541-UP; GP51-UP

NÚMEROE DE 226-4390 GRUPO DO ALOJAMENTO DO EIXO

SMCS-3258 **i06547990**

NOTA	REF. NÃO	GRÁFICO REF.	NÚMERO DA PEÇA	QTY	NOME DA PEÇA 1 2 3 4 5 6 (NÍVEL DO PRODUTO)	CONSULTE PÁGINA
Z	1	1		1	(BEVEL GEAR)	
Z	2	1		1	(PINION)	

Z - MANUTENÇÃO NÃO INDIVIDUAL

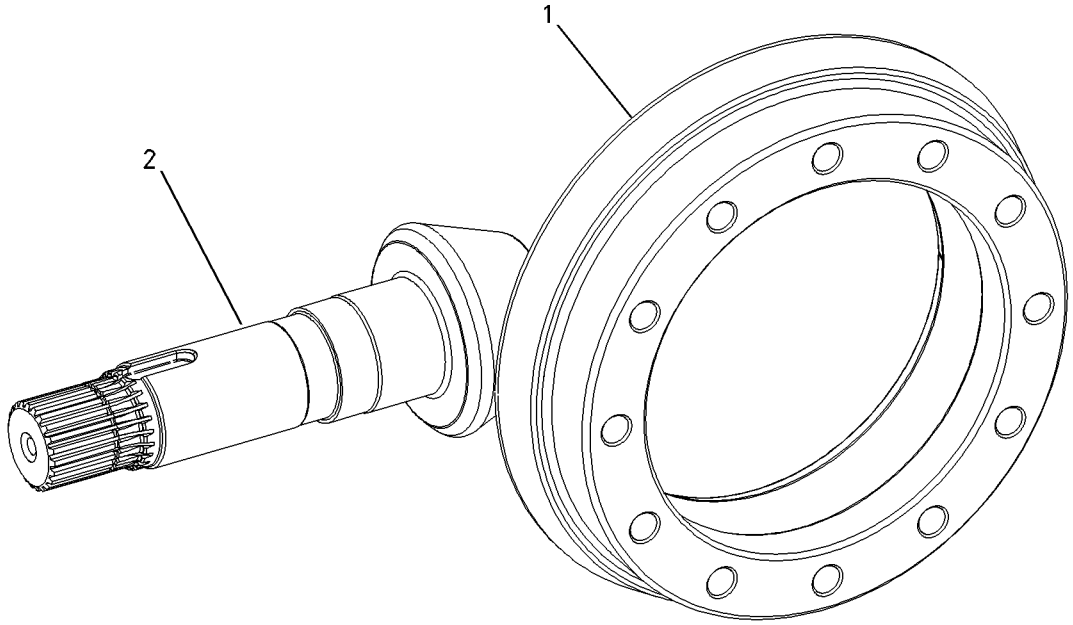

GRÁFICO 1 <FIM> g01002386

226-4390 GRUPO DO ALOJAMENTO DO EIXO—COM FREIOS (HOUSING GP-AXLE-COM FREIOS)

S/N: G541-UP; GP51-UP

NÚMEROE DE 286-0873 GRUPO DO EIXO-COMANDO

SMCS-3260 **i06547325**

NOTA	REF. NÃO	GRÁFICO REF.	NÚMERO DA PEÇA	QTY	NOME DA PEÇA 1 2 3 4 5 6 (NÍVEL DO PRODUTO)	CONSULTE PÁGINA
	1	1	**199-0646**	4	PARAFUSO (BOLT)	
	2	1	**199-0656**	2	ROLAMENTO-ROLETE CÔNICO (BEARING-TAPERED ROLLER)	
	3	1	**209-7457**	1	PORCA (M45X1,5 COM ROSCA) (NUT (M45X1.5-THD))	
	4	1	**198-7811**	2	PINO-GUIA (DOWEL)	
M	5	1	**199-0675**	2	PORCA (M104X2 DE ROSCA) (NUT (M104X2-THD))	
	6	1	**229-5055**	1	ARRUELA (WASHER)	
	7	1	**199-0678**	2	ARRUELA (45,5X55X2 MM DE ESPESSURA) (WASHER (45.5X55X2-MM THK))	
	8	1	**199-0680**	1	ESPAÇADOR (47X50X19,2 MM DE ESPESSURA) (SPACER (47X50X19.2-MM THK))	
B	9	1	**199-0684**	1	CALÇO (2,5 MM DE ESPESSURA) (SHIM (2.5-MM THK))	
B		1	**199-0685**	1	CALÇO (2,6 MM DE ESPESSURA) (SHIM (2.6-MM THK))	
B		1	**199-0686**	1	CALÇO (2,7 MM DE ESPESSURA) (SHIM (2.7-MM THK))	
B		1	**199-0687**	1	CALÇO (2,8 MM DE ESPESSURA) (SHIM (2.8-MM THK))	
B		1	**199-0688**	1	CALÇO (2,9 MM DE ESPESSURA) (SHIM (2.9-MM THK))	
B		1	**199-0689**	1	CALÇO (3 MM DE ESPESSURA) (SHIM (3-MM THK))	
B		1	**199-0690**	1	CALÇO (3,1 MM DE ESPESSURA) (SHIM (3.1-MM THK))	
B		1	**199-0691**	1	CALÇO (3,2 MM DE ESPESSURA) (SHIM (3.2-MM THK))	
B		1	**199-0692**	1	CALÇO (3,3 MM DE ESPESSURA) (SHIM (3.3-MM THK))	
B		1	**199-0693**	1	CALÇO (3,4 MM DE ESPESSURA) (SHIM (3.4-MM THK))	
M	10	1	**199-0695**	2	PARAFUSO (M6X1X14 MM) (BOLT (M6X1X14-MM))	
Y	11	1	*226-4398*	1	GRUPO DA ENGRENAGEM DA COROA (GEAR GP-BEVEL)	223
	12	1	**226-4387**	2	PORCA (NUT)	
	13	1	**095-1041**	1	CONJUNTO DE BEARING (BEARING AS)	
	14	1	**093-8828**	1	CONJUNTO DE BEARING (BEARING AS)	
Y	15	1	**226-4394**	1	GRUPO DO DIFERENCIAL (DIFFERENTIAL GP)	207
	16	1	**231-0748**	1	ESPAÇADOR (SPACER)	
	17	1	**226-4374**	1	ALOJAMENTO-CENTRAL (HOUSING-CENTER)	
	18	1	**226-4373**	1	ESPAÇADOR (45 X73X18-MM DE ESPESSURA) (SPACER (45X73X18-MM THK))	
Y	19	1	*226-4392*	2	GRUPO DO CILINDRO DO FREIO (CYLINDER GP-BRAKE)	282
	20	1	**9R-3163**	1	ANEL (RING)	
	21	1	**229-5056**	1	ANEL RETENTOR EM O (SEAL-O-RING)	
B	22	1	**069-4707**		Vedante (JUNTA) (SEALANT (GASKET))	

B - UTILIZAR CONFORME NECESSÁRIO
M - PEÇA MÉTRICA
Y - ILUSTRAÇÃO INDIVIDUAL

226-4390 GRUPO DO ALOJAMENTO DO EIXO (HOUSING GP-AXLE) (continuação) **i06547325**

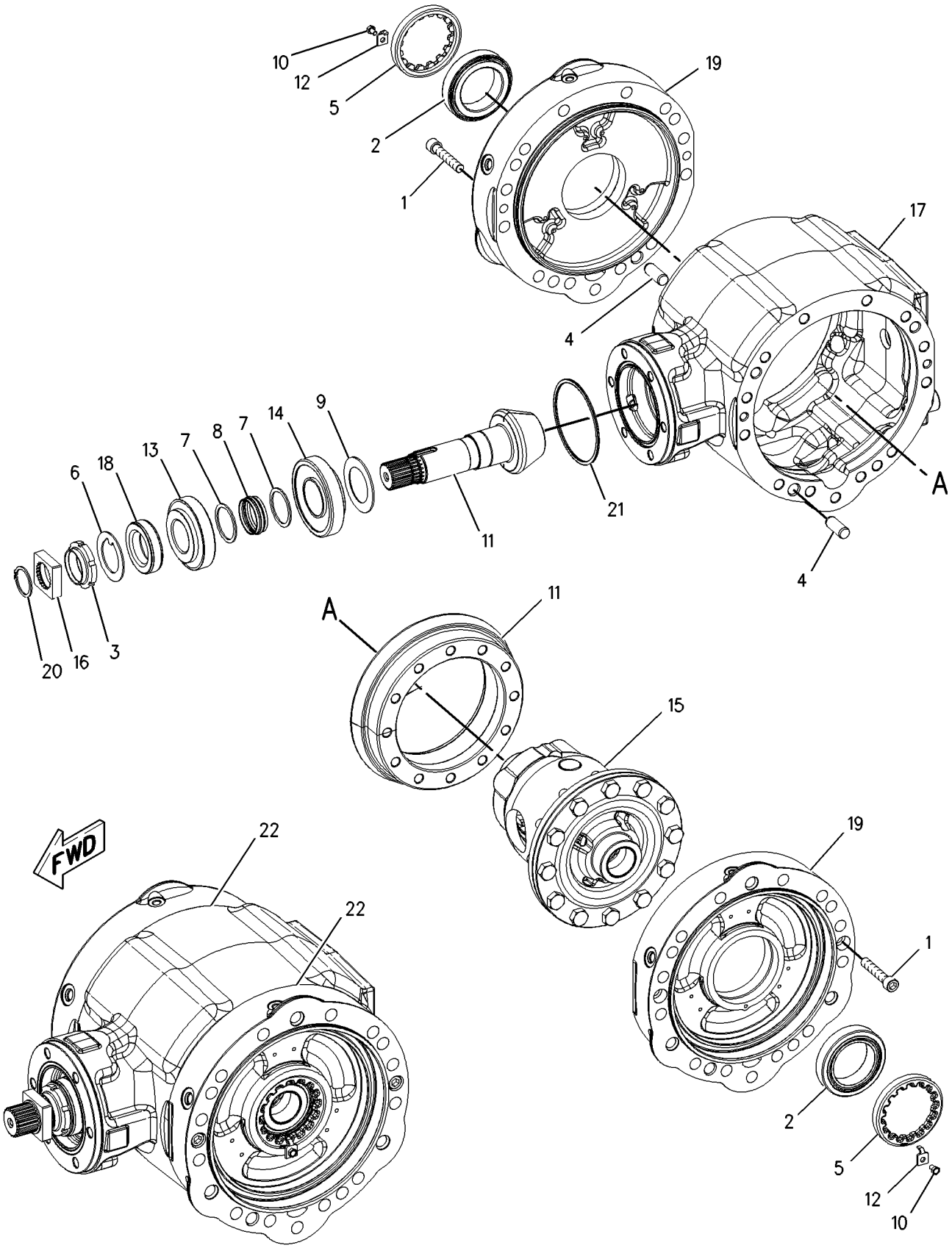

GRÁFICO 1 <FIM> g00986382

356-2065 GRUPO DE INSTALAÇÃO-TAMBOR (INSTALLATION GP-DRUM)

S/N: G541-UP; GP51-UP

NÚMEROE DE 456-4855, 456-4856 ARRANJO DO TREM DE FORÇA

SMCS-6605 **i05322348**

NOTA	REF. NÃO	GRÁFICO REF.	NÚMERO DA PEÇA	QTY	NOME DA PEÇA 1 2 3 4 5 6 (NÍVEL DO PRODUTO)	CONSULTE PÁGINA
	1	1	**363-4162**	2	PLACA (PLATE)	
B	2	1	**373-6323**	4	PLACA (PLATE)	
B	3	1	**373-6330**	4	PLACA (PLATE)	
B	4	1	**373-6333**	4	PLACA (PLATE)	
M	5	1	**7X-2577**	12	PARAFUSO (M24X3X90 MM) (BOLT (M24X3X90-MM))	
M	6	1	**8T-4001**	12	PORCA (M24X3 DE ROSCA) (NUT (M24X3-THD))	
	7	1	**8T-4167**	12	ARRUELA DURA (26X44X4 MM DE ESPESSURA) (WASHER-HARD (26X44X4-MM THK))	

B - UTILIZAR CONFORME NECESSÁRIO
M - PEÇA MÉTRICA

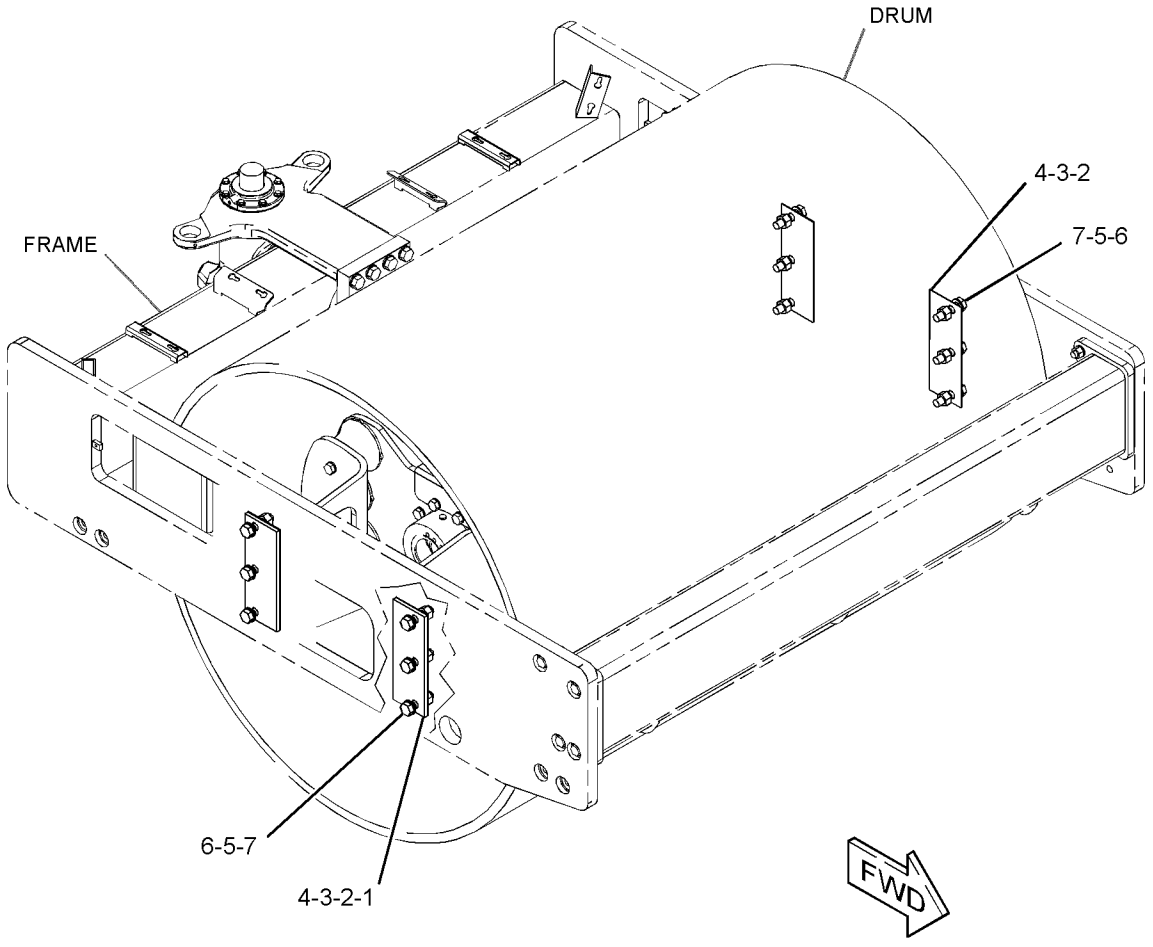

GRÁFICO 1 <FIM> g02720789

231-0689 KIT-DIFERENCIAL (KIT-DIFFERENTIAL)

S/N: G541-UP; GP51-UP

REPOSIÇÃO EM CAMPO PARA 226-4393—PÁGINA: 206

SMCS-3258 **i02147766**

NOTA	REF. NÃO	GRÁFICO REF.	NÚMERO DA PEÇA	QTY	NOME DA PEÇA 1 2 3 4 5 6 (NÍVEL DO PRODUTO)	CONSULTE PÁGINA
	1	1	**231-0670**	1	EIXO (SHAFT)	
	2	1	**199-0808**	1	PINO (PIN)	
	3	1	**231-0671**	2	ARRUELA DE ENCOSTO (WASHER-THRUST)	
	4	1	**226-4382**	2	ENGRENAGEM (16 DENTES) (GEAR (16-TEETH))	
	5	1	**231-0669**	2	ENGRENAGEM (11 DENTES) (GEAR (11-TEETH))	

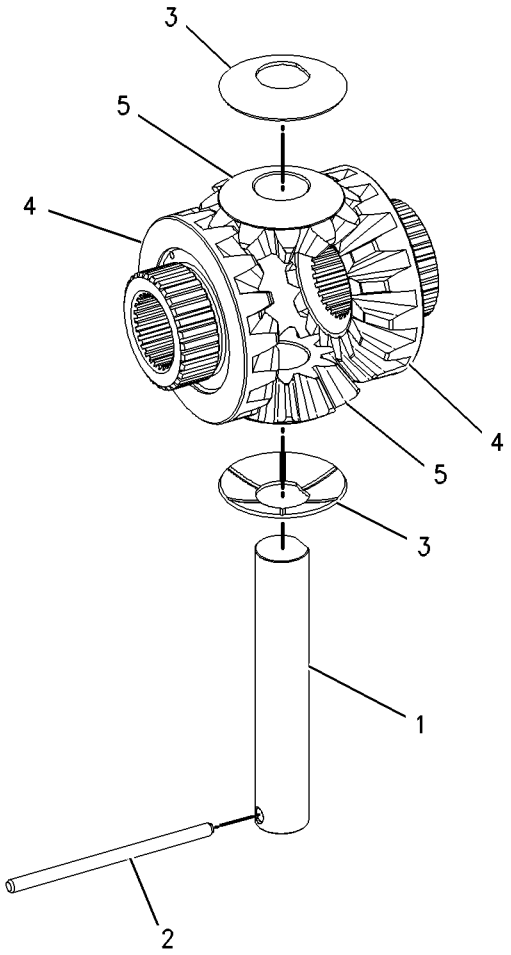

GRÁFICO 1 <FIM> g00986391

463-2339 GRUPO DE TUBULAÇÕES-PROPULSÃO (LINES GP-PROPEL)

S/N: G541-UP; GP51-UP

NÚMEROE DE 456-4857 ARRANJO HIDRÁULICO

SMCS-3154 **i06548269**

NOTA	REF. NÃO	GRÁFICO REF.	NÚMERO DA PEÇA	QTY	NOME DA PEÇA 1 2 3 4 5 6 (NÍVEL DO PRODUTO)	CONSULTE PÁGINA
	1	1	**177-2215**	4	BRAÇADEIRA CINTA- DUPLA (STRAP-DUAL CLAMP)	
	2	1	**200-6345**	1	SUPORTE (ARTICULAÇÃO GIRATÓRIA DUPLA) (MOUNT (DUAL SWIVEL))	
	3	1	**204-2281**	4	CABO TIPO CINTA (STRAP-CABLE)	
	4	1	**207-4499**	1	PLACA DA TAMPA (PLATE-COVER)	
	5	1	**359-1780**	3	TIRA (STRIP)	
	6	1	**359-5211**	1	TAMPA (COVER)	
I	7	1	**363-5860**	1	CONJUNTO DE MANGUEIRA (HOSE AS)	
	8	1	**372-8302**	1	TIRA (STRIP)	
I	9	1	**374-7402**	1	CONJUNTO DE MANGUEIRA (HOSE AS)	
	10	1	**381-0908**	2	ABRAÇADEIRA (CLAMP)	
	11	1	**381-0909**	1	ABRAÇADEIRA (CLAMP)	
	12	1	**381-0910**	1	ABRAÇADEIRA (CLAMP)	
	13	1	**381-0911**	1	ABRAÇADEIRA (CLAMP)	
	14	1	**381-0912**	6	ABRAÇADEIRA (CLAMP)	
I	15	1	**383-6745**	1	CONJUNTO DE MANGUEIRA (HOSE AS)	
I	16	1	**383-6746**	1	CONJUNTO DE MANGUEIRA (HOSE AS)	
I	17	1	**383-6747**	1	CONJUNTO DE MANGUEIRA (HOSE AS)	
I	18	1	**383-6748**	1	CONJUNTO DE MANGUEIRA (HOSE AS)	
M	19	1	**131-3540**	6	CONTRAPORCA (ROSCA M8X1,25) (LOCKNUT (M8X1.25-THD))	
	20	1	**258-4608**	2	BRAÇADEIRA-METADE (CLAMP-HALF)	
	21	1	**5P-4116**	14	ARRUELA DURA (8,8X20,5X2 MM DE ESPESSURA) (WASHER-HARD (8.8X20.5X2-MM THK))	
	22	1	**7X-7958**	2	ABRAÇADEIRA DE MANGUEIRA (CLAMP-HOSE)	
M	23	1	**8T-0389**	8	CONTRAPORCA (ROSCA M10X1,5) (LOCKNUT (M10X1.5-THD))	
	24	1	**8T-4121**	16	ARRUELA DURA (11X21X2,5 MM DE ESPESSURA) (WASHER-HARD (11X21X2.5-MM THK))	
M	25	1	**8T-4200**	2	PARAFUSO (M8X1,25X16 MM) (BOLT (M8X1.25X16-MM))	
M	26	1	**8T-5436**	2	PARAFUSO (M10X1,5X130 MM) (BOLT (M10X1.5X130-MM))	
M	27	1	**8T-6685**	6	PARAFUSO (M10X1,5X110 MM) (BOLT (M10X1.5X110-MM))	
M	28	1	**8T-6869**	5	PARAFUSO (M8X1,25X60 MM) (BOLT (M8X1.25X60-MM))	
M	29	1	**8T-6912**	2	PARAFUSO (M8X1,25X50 MM) (BOLT (M8X1.25X50-MM))	
E	30	1	**5P-1506**		MANGUEIRA (20 CM) (HOSE (20-CM))	

E - ENCOMENDAR POR CENTÍMETROS
I - CONSULTE O SISTEMA DE INFORMAÇÕES HIDRÁULICAS
M - PEÇA MÉTRICA

463-2339 GRUPO DE TUBULAÇÕES-PROPULSÃO (LINES GP-PROPEL) (continuação) **i06548269**

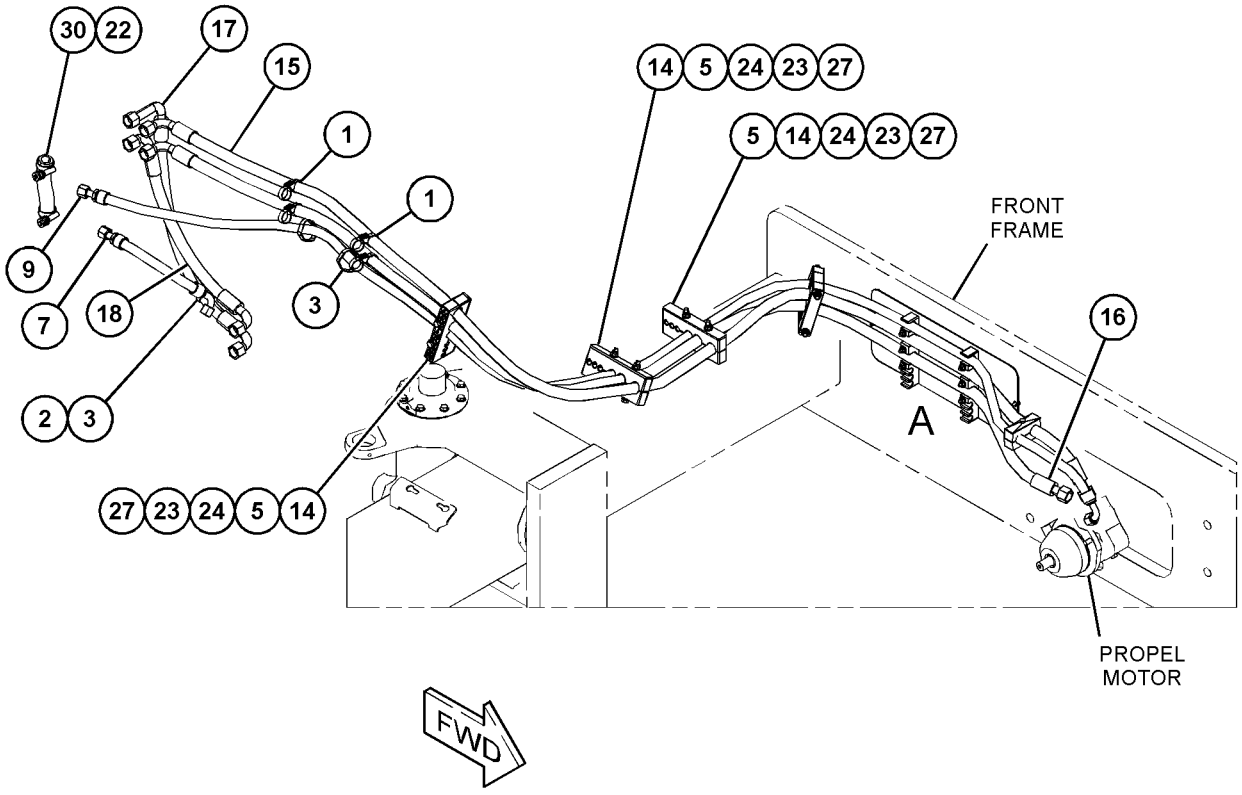

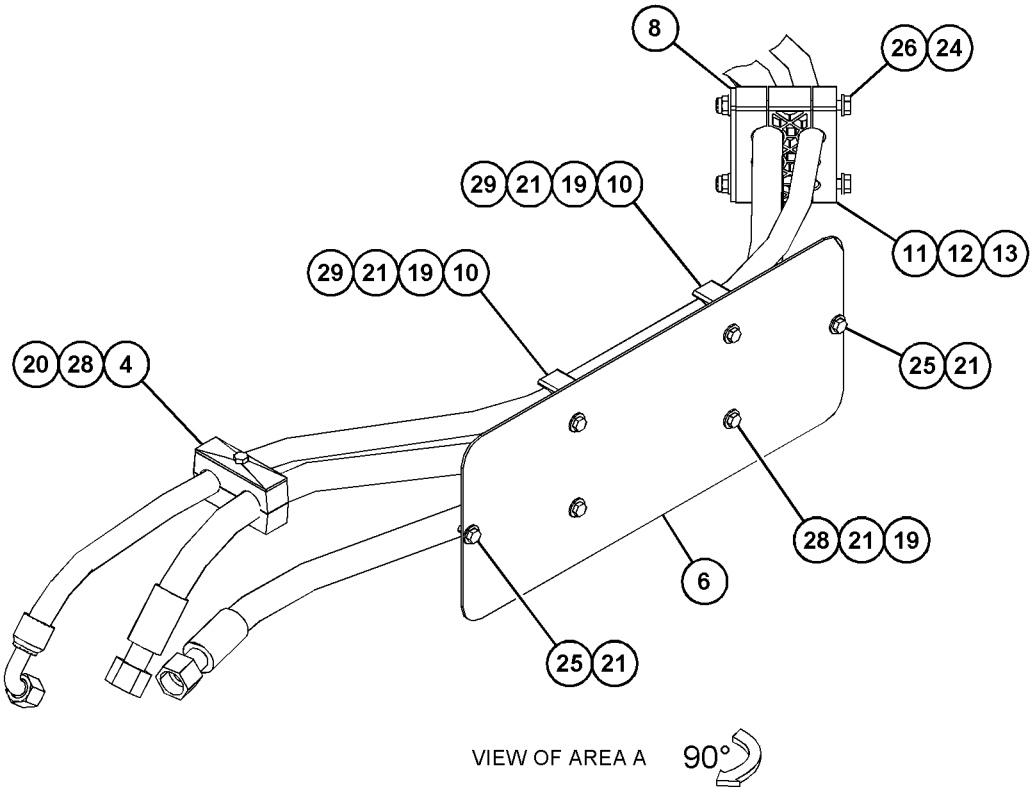

GRÁFICO 1 <FIM> g06020053

355-9286 GRUPO DE MOTOR E MONTAGEM-PROPULSÃO (MOTOR & MTG GP-PROPEL)

S/N: G541-UP; GP51-UP
NÚMEROE DE 454-0253, 454-0254 ARRANJO DE CONFIGURAÇÃO
UM ACESSÓRIO

SMCS-4351, 5058 **i05720709**

NOTA	REF. NÃO	GRÁFICO REF.	NÚMERO DA PEÇA	QTY	NOME DA PEÇA 1 2 3 4 5 6 (NÍVEL DO PRODUTO)	CONSULTE PÁGINA
	1	1	**358-2398**	1	GRUPO DO SENSOR-VELOCIDADE (PROPELÊNCIA) (SENSOR GP-SPEED (PROPEL))	
Y	2	1	**445-6683**	1	GRUPO DO MOTOR DO PISTÃO (PROPULSÃO DO EIXO) (MOTOR GP-PISTON (AXLE PROPEL))	315
	3	1	*148-8315*	1	CONJUNTO DE CONECTOR (CONNECTOR AS)	
		1	**2M-9780**	1	ANEL RETENTOR EM O (SEAL-O-RING)	
		1	**6V-8642**	1	CONECTOR (CONNECTOR)	
		1	**7J-9108**	1	ANEL RETENTOR EM O (SEAL-O-RING)	
	4	1	*148-8327*	2	CONJUNTO DE CONECTOR (CONNECTOR AS)	
					(EACH INCLUDES)	
		1	**3D-2824**	1	ANEL RETENTOR EM O (SEAL-O-RING)	
		1	**6V-8637**	1	CONECTOR (CONNECTOR)	
		1	**6V-9746**	1	ANEL RETENTOR EM O (SEAL-O-RING)	
C	5	1	*148-8316*	1	CONJUNTO DE CONECTOR (CONNECTOR AS)	
		1	**3J-7354**	1	ANEL RETENTOR EM O (SEAL-O-RING)	
		1	**4J-5477**	1	ANEL RETENTOR EM O (SEAL-O-RING)	
		1	**6V-8647**	1	CONECTOR (CONNECTOR)	
M	6	1	**191-8920**	2	PARAFUSO DE CABEÇA OCA (M6X1X12 MM) (BOLT-SOCKET HEAD (M6X1X12-MM))	
	7	1	**8T-4223**	2	ARRUELA DURA (13,5X25,5X3 MM DE ESPESSURA) (WASHER-HARD (13.5X25.5X3-MM THK))	
M	8	1	**8T-4956**	2	PARAFUSO (M12X1,75X35 MM) (BOLT (M12X1.75X35-MM))	
	9	1	**9X-7549**	1	ANEL RETENTOR EM O (SEAL-O-RING)	
	10	1	**351-1904**	1	ANEL RETENTOR EM O (SEAL-O-RING)	
C	11	1	*148-8351*	1	CONJUNTO DE COTOVELO (ELBOW AS)	
		1	**4J-5477**	1	ANEL RETENTOR EM O (SEAL-O-RING)	
		1	**6V-9849**	1	COTOVELO (ELBOW)	

C - ALTERAR DO TIPO ANTERIOR
M - PEÇA MÉTRICA
Y - ILUSTRAÇÃO INDIVIDUAL

355-9286 GRUPO DE MOTOR E MONTAGEM-PROPULSÃO (MOTOR & MTG GP-PROPEL) (continuação) **i05720709**

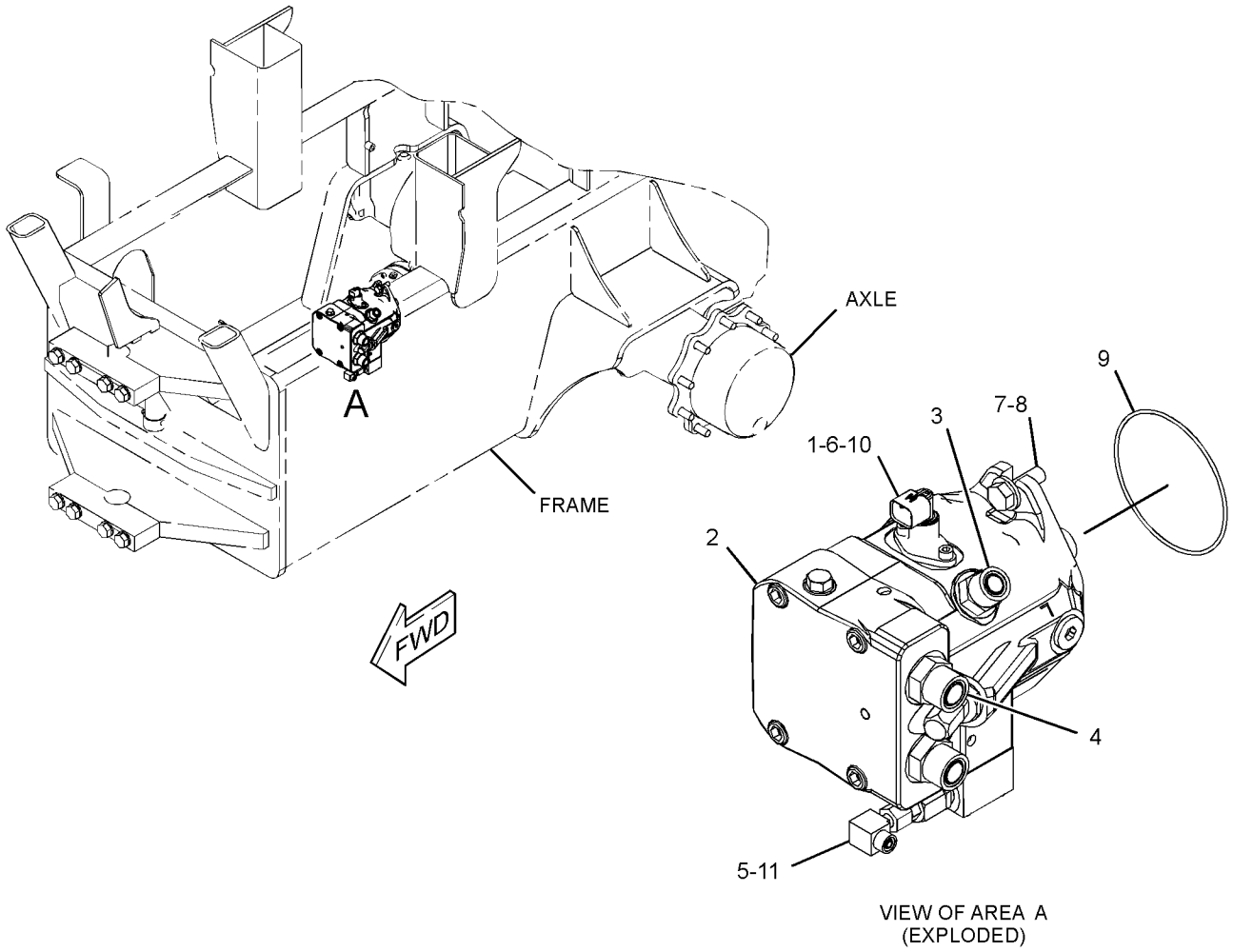

GRÁFICO 1 <FIM> g03623617

377-3734 GRUPO DE MOTOR E MONTAGEM-PROPULSÃO (MOTOR & MTG GP-PROPEL)

S/N: G541-UP; GP51-UP

NÚMEROE DE 456-4857 ARRANJO HIDRÁULICO

SMCS-4351, 5058 **i05323569**

NOTA	REF. NÃO	GRÁFICO REF.	NÚMERO DA PEÇA	QTY	NOME DA PEÇA 1 2 3 4 5 6 (NÍVEL DO PRODUTO)	CONSULTE PÁGINA
Y	1	1	**376-9404**	1	GRUPO DO MOTOR DO PISTÃO (MOTOR GP-PISTON)	313
	2	1	*148-8315*	1	CONJUNTO DE CONECTOR (CONNECTOR AS)	
		1	**2M-9780**	1	ANEL RETENTOR EM O (SEAL-O-RING)	
		1	**6V-8642**	1	CONECTOR (CONNECTOR)	
		1	**7J-9108**	1	ANEL RETENTOR EM O (SEAL-O-RING)	
	3	1	*148-8327*	1	CONJUNTO DE CONECTOR (CONNECTOR AS)	
		1	**3D-2824**	1	ANEL RETENTOR EM O (SEAL-O-RING)	
		1	**6V-8637**	1	CONECTOR (CONNECTOR)	
		1	**6V-9746**	1	ANEL RETENTOR EM O (SEAL-O-RING)	
	4	1	*148-8369*	1	CONJUNTO DE COTOVELO (ELBOW AS)	
		1	**3J-7354**	1	ANEL RETENTOR EM O (SEAL-O-RING)	
		1	**4J-5477**	1	ANEL RETENTOR EM O (SEAL-O-RING)	
		1	**6V-8628**	1	COTOVELO (ELBOW)	
	5	1	*153-6237*	1	CONJUNTO DE COTOVELO (ELBOW AS)	
		1	**3D-2824**	1	ANEL RETENTOR EM O (SEAL-O-RING)	
		1	**6V-9004**	1	COTOVELO (ELBOW)	
		1	**6V-9746**	1	ANEL RETENTOR EM O (SEAL-O-RING)	
	6	1	**169-7442**	1	ANEL RETENTOR EM O (SEAL-O-RING)	
M	7	1	**6V-8200**	2	PARAFUSO DE CABEÇA OCA (M12X1,75X35 MM) (BOLT-SOCKET HEAD (M12X1.75X35-MM))	
	8	1	**8T-5360**	2	ARRUELA (12X22,5X2,5 MM DE ESPESSURA) (WASHER (12X22.5X2.5-MM THK))	

M - PEÇA MÉTRICA
Y - ILUSTRAÇÃO INDIVIDUAL

377-3734 GRUPO DE MOTOR E MONTAGEM-PROPULSÃO (MOTOR & MTG GP-PROPEL) (continuação) **i05323569**

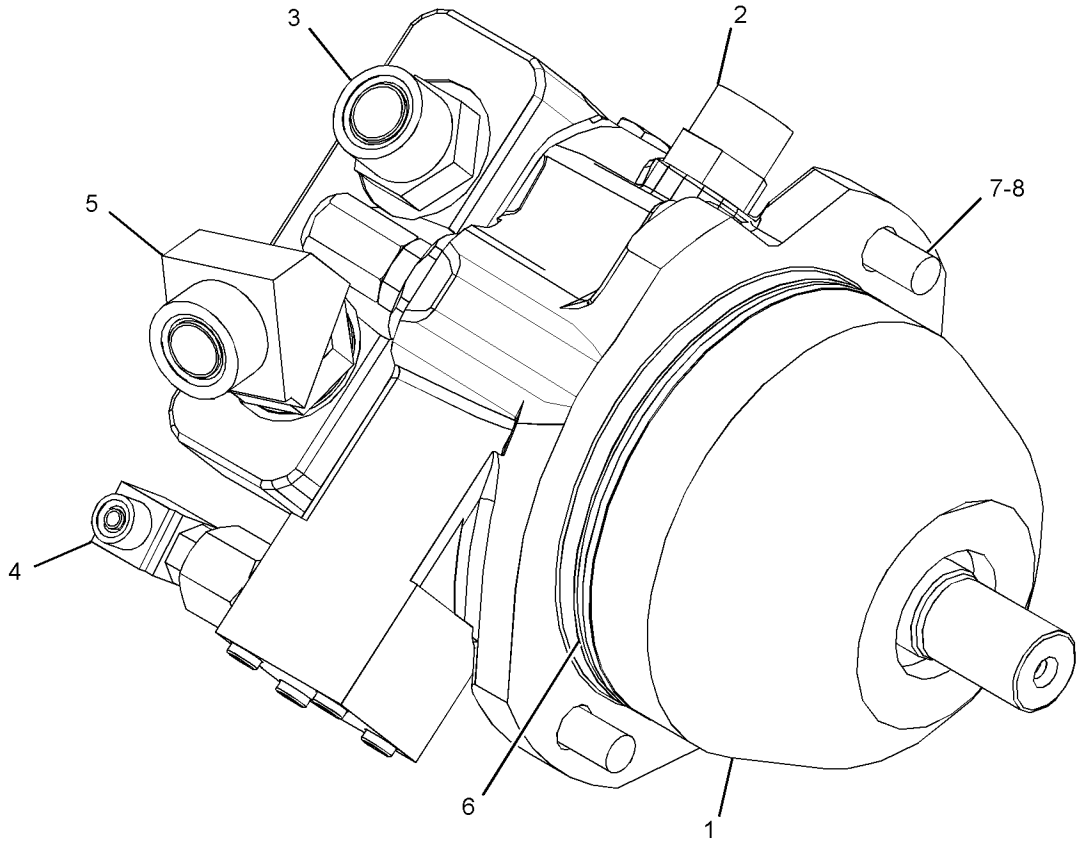

GRÁFICO 1 <FIM> g03107376

229-5403 GRUPO DA FIXAÇÃO DA RODA (MOUNTING GP-WHEEL)

S/N: G541-UP; GP51-UP
UM ACESSÓRIO

SMCS-4201 **i02140865**

NOTA	REF. NÃO	GRÁFICO REF.	NÚMERO DA PEÇA	QTY	NOME DA PEÇA 1 2 3 4 5 6 (NÍVEL DO PRODUTO)	CONSULTE PÁGINA
M	1	1	**201-1919**	20	PORCA (ROSCA M20X1,5) (NUT (M20X1.5-THD))	
Y	2	1	*229-5404*	1	GRUPO DE RODA E PNEU (LADO ESQUERDO) (WHEEL & TIRE GP (LH))	246
Y	3	1	*229-5406*	1	GRUPO DE RODA E PNEU (LADO DIREITO) (WHEEL & TIRE GP (RH))	247
	4	1	**8T-5439**	20	ARRUELA DURA (21,5X45X6-MM DE ESPESSURA) (WASHER-HARD (21.5X45X6-MM THK))	

M - PEÇA MÉTRICA
Y - ILUSTRAÇÃO INDIVIDUAL

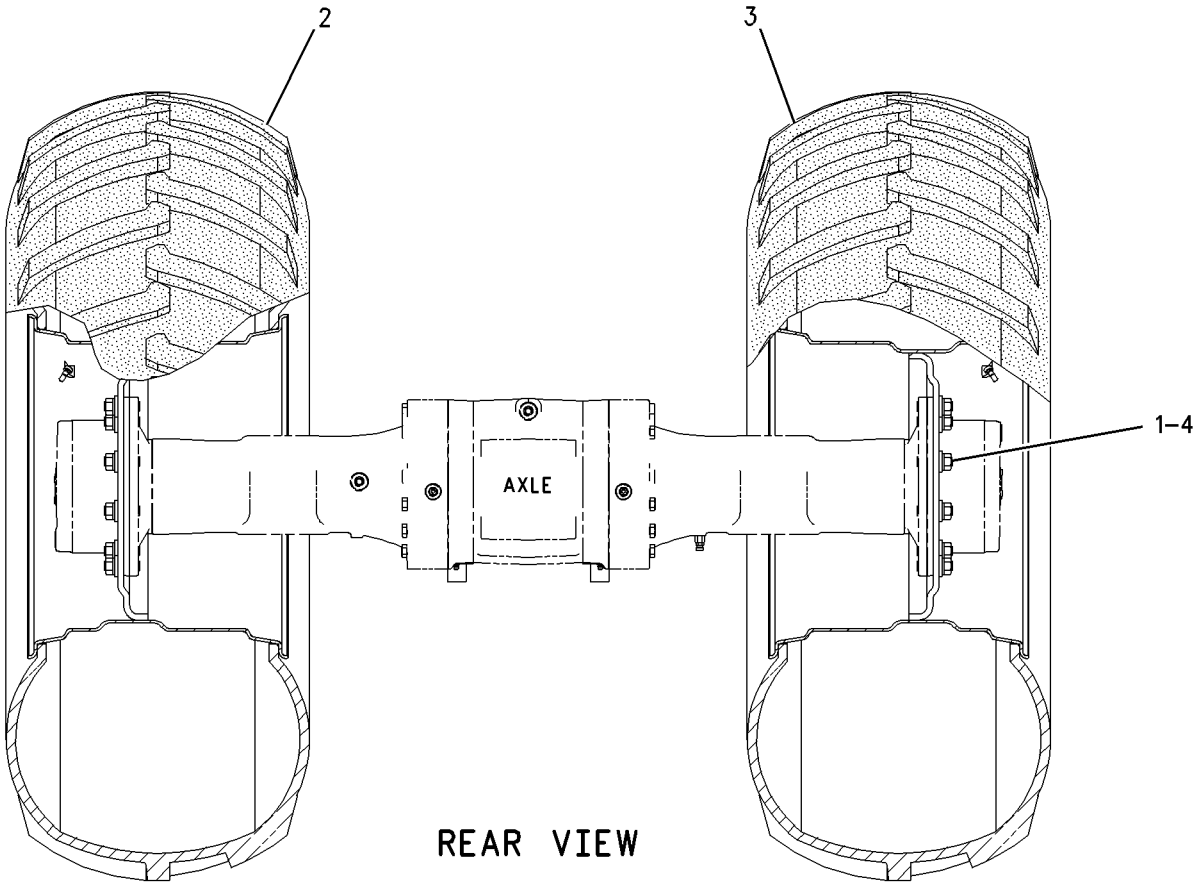

GRÁFICO 1 <FIM> g00917041

229-5051 GRUPO DO PLANETÁRIO DO COMANDO FINAL (PLANETARY GP-FINAL DRIVE)

S/N: G541-UP; GP51-UP

NÚMEROE DE 286-0873 GRUPO DO EIXO-COMANDO

SMCS-4050 **i02140850**

NOTA	REF. NÃO	GRÁFICO REF.	NÚMERO DA PEÇA	QTY	NOME DA PEÇA 1 2 3 4 5 6 (NÍVEL DO PRODUTO)	CONSULTE PÁGINA
	1	1	**199-0653**	3	ANEL DE RETENÇÃO (RING-RETAINING)	
	2	1	**207-4257**	6	ANEL DE RETENÇÃO (RING-RETAINING)	
	3	1	**231-0720**	1	KIT-SUPORTE PLANETÁRIO (KIT-PLANETARY CARRIER)	
	4	1	**199-0669**	1	BUJÃO (ENCOSTO) (PLUG (THRUST))	
	5	1	**213-4222**	3	ARRUELA (50,1X61X2,5 MM DE ESPESSURA) (WASHER (50.1X61X2.5-MM THK))	
	6	1	**207-5962**	6	ARRUELA (65X72X2 MM DE ESPESSURA) (WASHER (65X72X2-MM THK))	
	7	1	**226-4378**	3	ENGRENAGEM PLANETÁRIA (31 DENTES) (GEAR-PLANETARY (31-TEETH))	
	8	1	**199-0760**	3	ROLAMENTO (BEARING)	

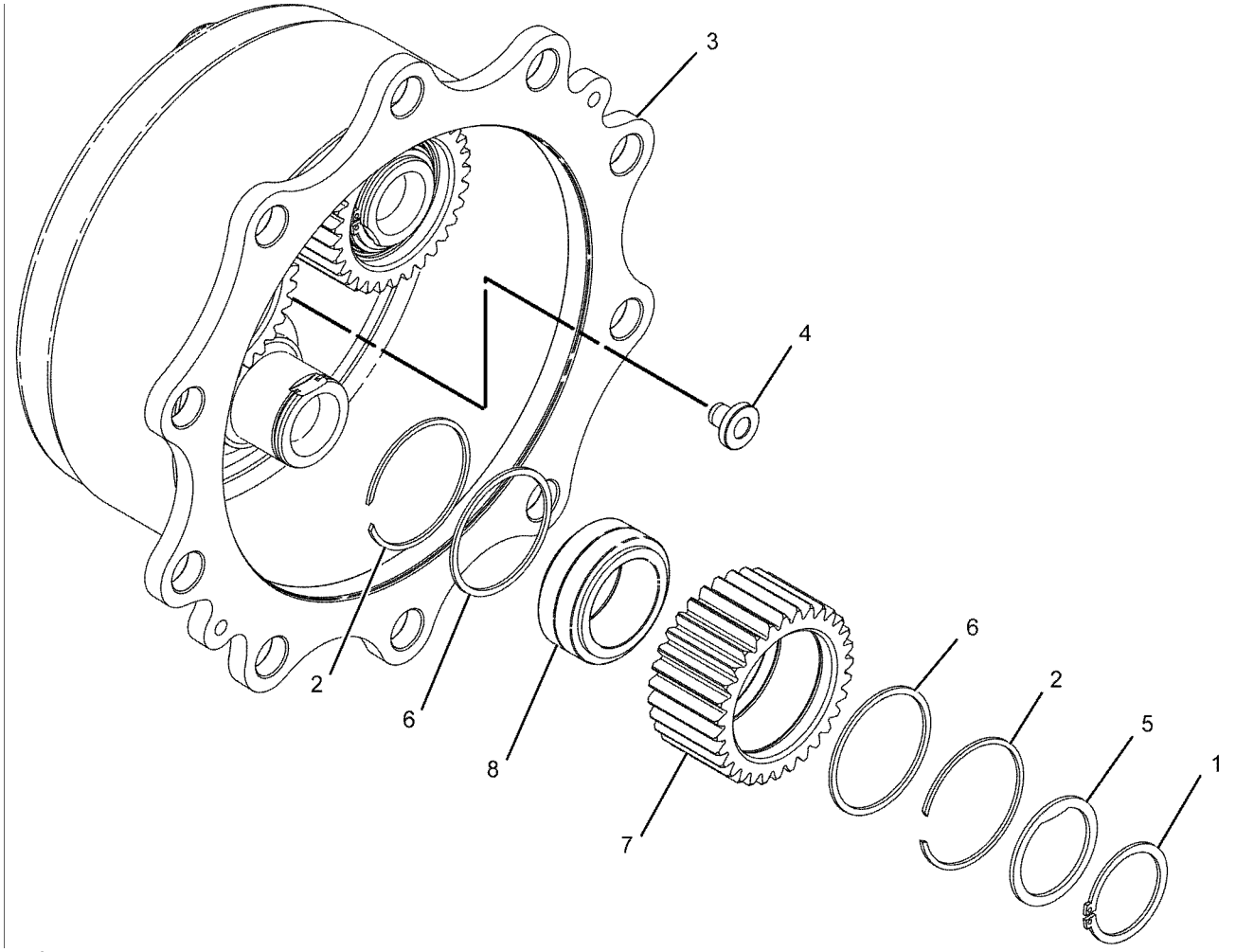

GRÁFICO 1 <FIM> g01048779

354-5642 GRUPO DO PLANETÁRIO DO COMANDO FINAL (PLANETARY GP-FINAL DRIVE)

S/N: G541-UP; GP51-UP

NÚMEROE DE 362-6170 GRUPO DE EIXO E MONTAGEM-MOTRIZ

SMCS-4050 **i04219891**

NOTA	REF. NÃO	GRÁFICO REF.	NÚMERO DA PEÇA	QTY	NOME DA PEÇA 1 2 3 4 5 6 (NÍVEL DO PRODUTO)	CONSULTE PÁGINA

(NO BREAKDOWN OF SERVICEABLE PARTS AVAILABLE AT TIME OF PUBLICATION)

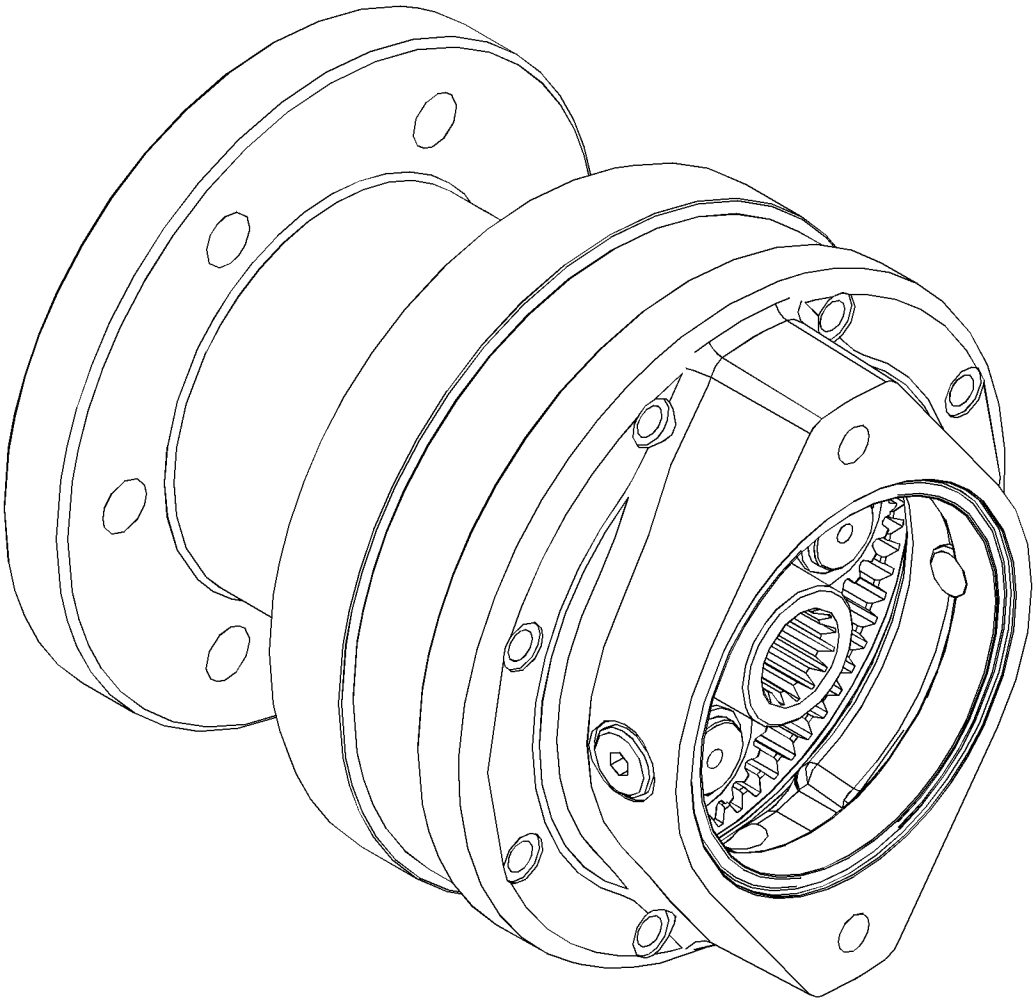

GRÁFICO 1 <FIM> g02486026

456-4855 ARRANJO DO TREM DE FORÇA (POWER TRAIN AR)

S/N: G541-UP

NÚMEROE DE 453-1504 ARRANJO COMUM

SMCS-3000, 4000 **i06547320**

NOTA	NÚMERO DA PEÇA	QTY	NOME DA PEÇA 1 2 3 4 5 6 (NÍVEL DO PRODUTO)	CONSULTE PÁGINA
Y	*362-6170*	1	GRUPO DE EIXO E MONTAGEM-MOTRIZ (COM FREIOS) (AXLE & MTG GP-DRIVE (WITH BRAKES))	203
Y	*356-1396*	1	GRUPO DO COMANDO DO TAMBOR (DRIVE GP-DRUM)	208
Y	*356-1421*	1	GRUPO DO COMANDO-SUPORTE E VIBRATÓRIO (DRIVE GP-SUPPORT & VIBRATORY)	355
Y	*356-1405*	1	GRUPO DE ALOJAMENTO-PESO EXCÊNTRICO (HOUSING GP-ECCENTRIC WEIGHT)	363
Y	*356-2065*	1	GRUPO DE INSTALAÇÃO-TAMBOR (INSTALLATION GP-DRUM)	226
Y - ILUSTRAÇÃO INDIVIDUAL				

<FIM>

456-4856 ARRANJO DO TREM DE FORÇA (POWER TRAIN AR)

S/N: GP51-UP

NÚMEROE DE 453-1505 ARRANJO COMUM

SMCS-3000, 4000 **i06547998**

NOTA	NÚMERO DA PEÇA	QTY	NOME DA PEÇA 1 2 3 4 5 6 (NÍVEL DO PRODUTO)	CONSULTE PÁGINA
Y	*362-6170*	1	GRUPO DE EIXO E MONTAGEM-MOTRIZ (COM FREIOS) (AXLE & MTG GP-DRIVE (WITH BRAKES))	203
Y	*356-1848*	1	GRUPO DO COMANDO DO TAMBOR (DRIVE GP-DRUM)	210
Y	*356-1421*	1	GRUPO DO COMANDO-SUPORTE E VIBRATÓRIO (DRIVE GP-SUPPORT & VIBRATORY)	355
Y	*356-1849*	1	GRUPO DE ALOJAMENTO-PESO EXCÊNTRICO (HOUSING GP-ECCENTRIC WEIGHT)	364
Y	*356-2065*	1	GRUPO DE INSTALAÇÃO-TAMBOR (INSTALLATION GP-DRUM)	226
Y - ILUSTRAÇÃO INDIVIDUAL				

<FIM>

463-2340 GRUPO DE BOMBA E MONTAGEM-PROPULSÃO (PUMP & MTG GP-PROPEL)

S/N: G541-UP; GP51-UP

NÚMEROE DE 456-4857 ARRANJO HIDRÁULICO

SMCS-3203, 3204, 5070 **i06548242**

NOTA	REF. NÃO	GRÁFICO REF.	NÚMERO DA PEÇA	QTY	NOME DA PEÇA 1 2 3 4 5 6 (NÍVEL DO PRODUTO)	CONSULTE PÁGINA
	1	1	**5L-8894**	8	PARAFUSO DE CABEÇA OCA (3/8-24X1,5 POL) (BOLT-SOCKET HEAD (3/8-24X1.5-IN))	
	2	1	*9U-6998*	1	GRUPO DO ACESSÓRIO (FITTING GP)	
		1	**3D-2824**	1	ANEL RETENTOR EM O (SEAL-O-RING)	
		1	**3E-4041**	1	COTOVELO (ELBOW)	
	3	1	**102-1733**	1	FLANGE-NÁILON (FLANGE-NYLON)	
	4	1	**191-8924**	1	GRUPO DO ACOPLAMENTO DA BOMBA (COUPLING GP-PUMP)	
M		1	**6V-8200**	1	PARAFUSO DE CABEÇA OCA (M12X1,75X35 MM) (BOLT-SOCKET HEAD (M12X1.75X35-MM))	
	5	1	**8T-7971**	2	ARRUELA DURA (13,5X25,5X5 MM DE ESPESSURA) (WASHER-HARD (13.5X25.5X5-MM THK))	
	6	1	**385-4637**	1	SUPORTE (BRACKET)	
Y	7	1	**463-1802**	1	GRUPO DA BOMBA DE PISTÃO (PUMP GP-PISTON)	328
	8	1	**130-5300**	2	GRAMPO (CLIP)	
	9	1	**132-5789**	1	GRAMPO (CLIP)	
	10	1	*148-8324*	1	CONJUNTO DE CONECTOR (CONNECTOR AS)	
		1	**3K-0360**	1	ANEL RETENTOR EM O (SEAL-O-RING)	
		1	**6V-9746**	1	ANEL RETENTOR EM O (SEAL-O-RING)	
		1	**6V-9874**	1	CONECTOR (RETA) (CONNECTOR (STRAIGHT))	
	11	1	*148-8327*	4	CONJUNTO DE CONECTOR (CONNECTOR AS)	
					(EACH INCLUDES)	
		1	**3D-2824**	1	ANEL RETENTOR EM O (SEAL-O-RING)	
		1	**6V-8637**	1	CONECTOR (CONNECTOR)	
		1	**6V-9746**	1	ANEL RETENTOR EM O (SEAL-O-RING)	
	12	1	**259-2627**	2	PARAFUSO (M12X1,75X40 MM) (BOLT (M12X1.75X40-MM))	
	13	1	**352-3969**	1	GRAMPO (CLIP)	
	14	1	**8T-4121**	12	ARRUELA DURA (11X21X2,5 MM DE ESPESSURA) (WASHER-HARD (11X21X2.5-MM THK))	
M	15	1	**8T-4182**	2	PARAFUSO (M10X1,5X45 MM) (BOLT (M10X1.5X45-MM))	
M	16	1	**8T-4196**	10	PARAFUSO (M10X1,5X35 MM) (BOLT (M10X1.5X35-MM))	

M - PEÇA MÉTRICA
Y - ILUSTRAÇÃO INDIVIDUAL

463-2340 GRUPO DE BOMBA E MONTAGEM-PROPULSÃO (PUMP & MTG GP-PROPEL) (continuação) **i06548242**

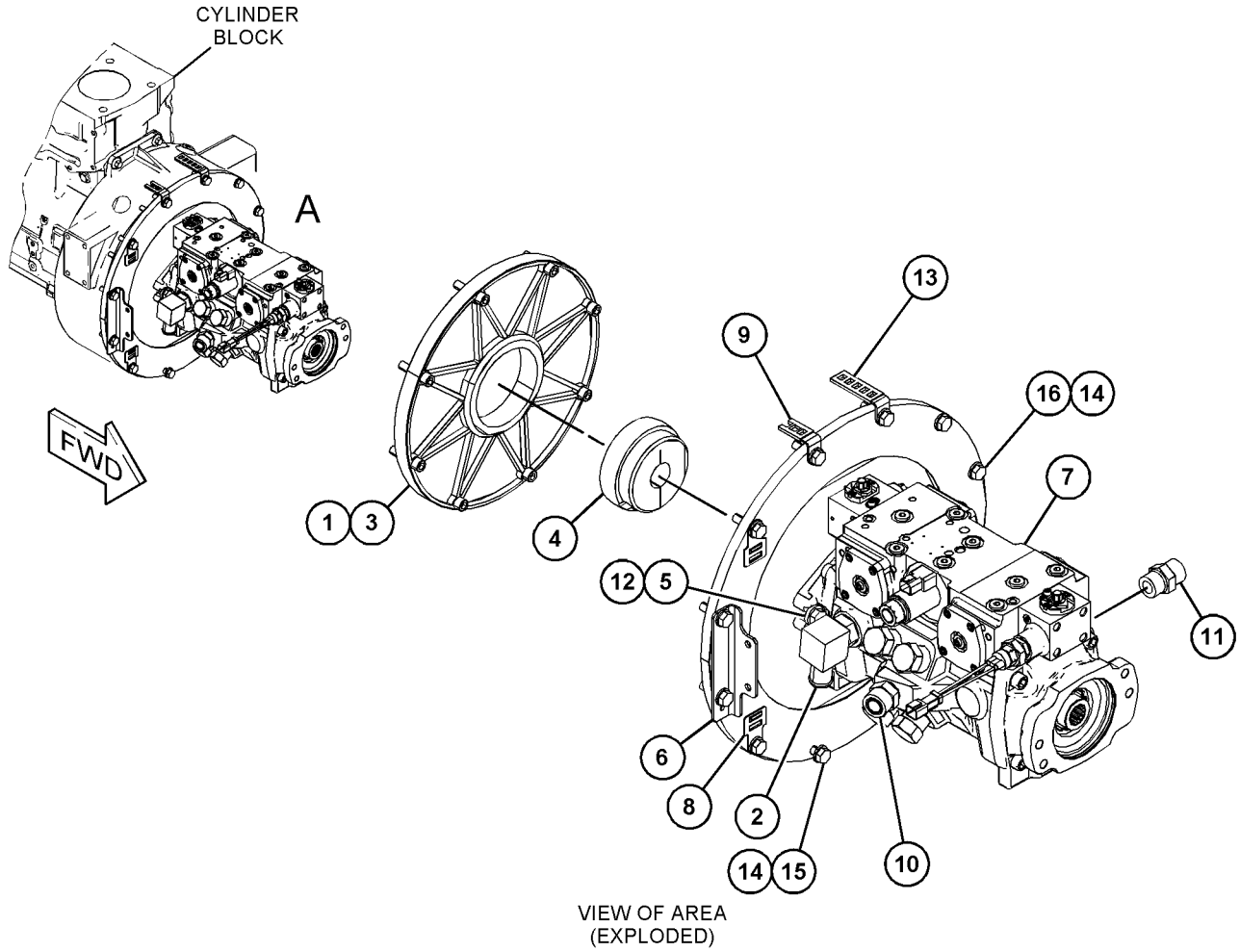

GRÁFICO 1 <FIM> g06023346

360-9870 GRUPO DO REVESTIMENTO-ACOLCHOADO (SHELL GP-PADDED)

S/N: G541-UP

NÚMEROE DE 360-0521 GRUPO DO TAMBOR-COMPACTADOR, 390-1058 GRUPO DO REVESTIMENTO-ACOLCHOADO

UM ACESSÓRIO

SMCS-6605 **i05322332**

NOTA	REF. NÃO	GRÁFICO REF.	NÚMERO DA PEÇA	QTY	NOME DA PEÇA 1 2 3 4 5 6 (NÍVEL DO PRODUTO)	CONSULTE PÁGINA
	1	1	**423-4324**	2	CONJUNTO DO REVESTIMENTO (SHELL AS)	
M	2	1	**6V-7688**	10	CONTRAPORCA (ROSCA M20X2,5) (LOCKNUT (M20X2.5-THD))	
M	3	1	**7X-2564**	2	PARAFUSO (M20X2,5X90 MM) (BOLT (M20X2.5X90-MM))	
M	4	1	**7X-2566**	8	PARAFUSO (M20X2,5X110 MM) (BOLT (M20X2.5X110-MM))	
	5	1	**8T-5439**	20	ARRUELA DURA (21,5X45X6-MM DE ESPESSURA) (WASHER-HARD (21.5X45X6-MM THK))	

M - PEÇA MÉTRICA

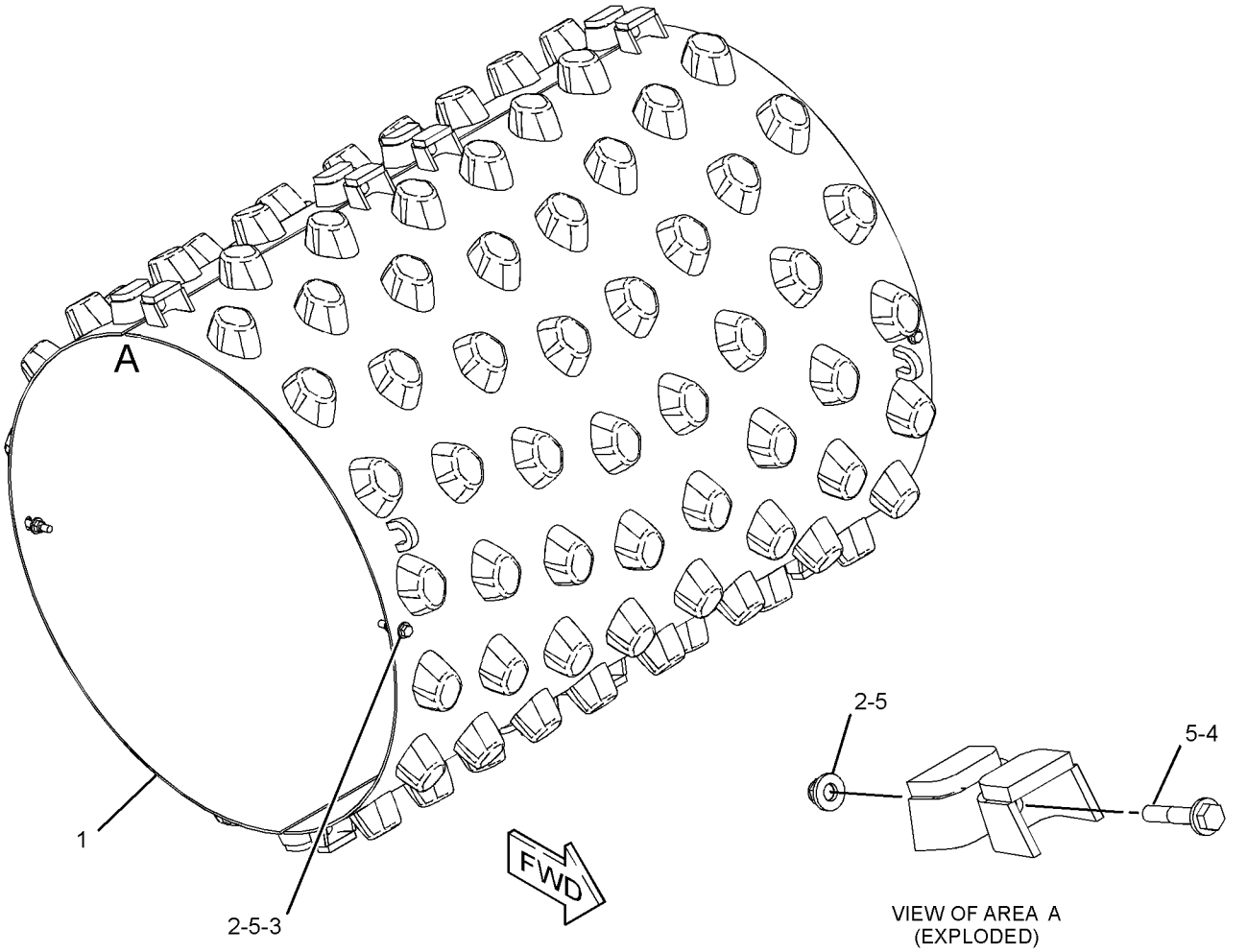

GRÁFICO 1 <FIM> g02731754

372-6359 GRUPO DO REVESTIMENTO-ACOLCHOADO (SHELL GP-PADDED)

S/N: G541-UP

NÚMEROE DE 377-2944 GRUPO DO TAMBOR-COMPACTADOR, 416-1351 GRUPO DO REVESTIMENTO-ACOLCHOADO

UM ACESSÓRIO

SMCS-6605 **i05323709**

NOTA	REF. NÃO	GRÁFICO REF.	NÚMERO DA PEÇA	QTY	NOME DA PEÇA 1 2 3 4 5 6 (NÍVEL DO PRODUTO)	CONSULTE PÁGINA
	1	1	**422-8831**	2	CONJUNTO DO REVESTIMENTO (SHELL AS)	
M	2	1	**6V-7688**	10	CONTRAPORCA (ROSCA M20X2,5) (LOCKNUT (M20X2.5-THD))	
M	3	1	**7X-2564**	2	PARAFUSO (M20X2,5X90 MM) (BOLT (M20X2.5X90-MM))	
M	4	1	**7X-2566**	8	PARAFUSO (M20X2,5X110 MM) (BOLT (M20X2.5X110-MM))	
	5	1	**8T-5439**	20	ARRUELA DURA (21,5X45X6-MM DE ESPESSURA) (WASHER-HARD (21.5X45X6-MM THK))	

M - PEÇA MÉTRICA

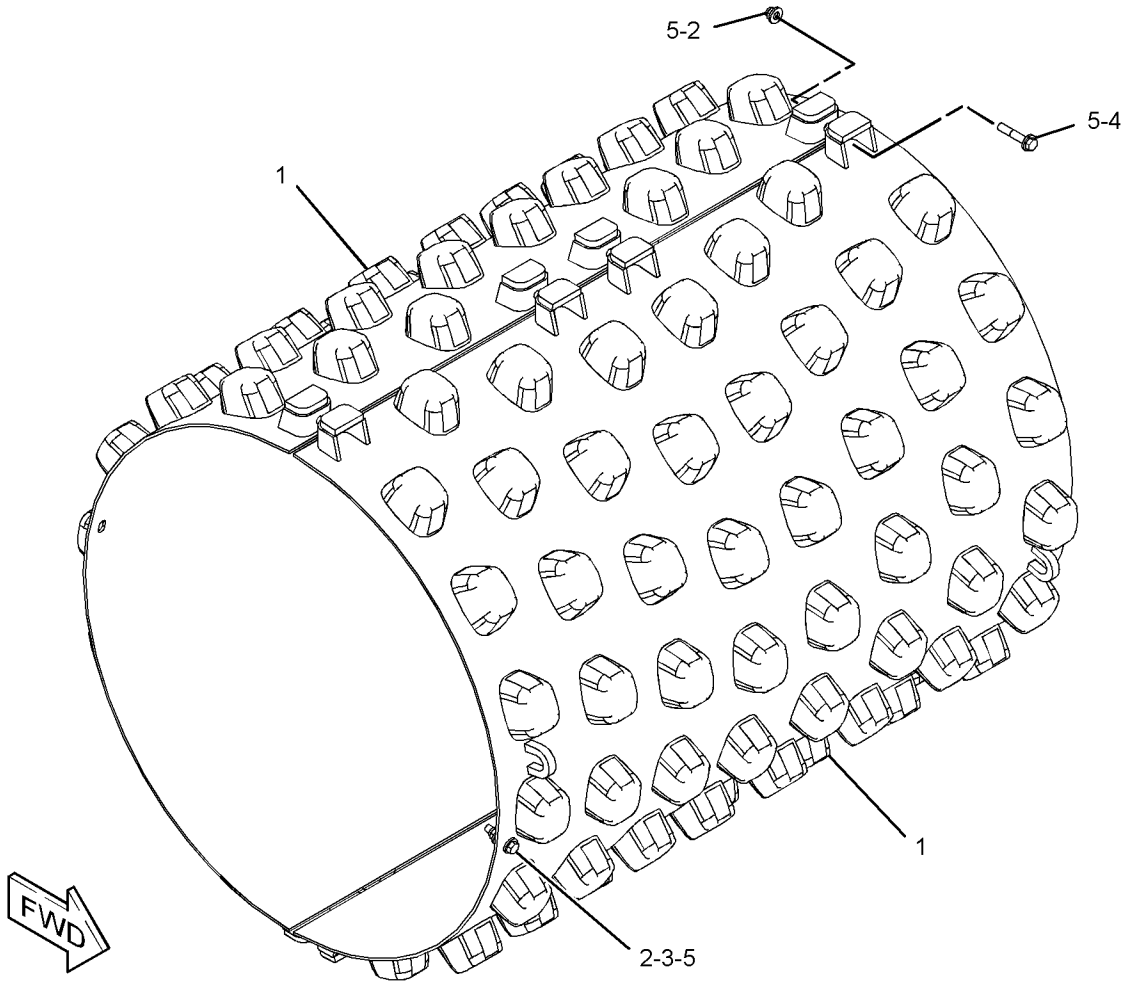

GRÁFICO 1 <FIM> g03101979

390-1058 GRUPO DO REVESTIMENTO-ACOLCHOADO–INSTALADO NO CAMPO (SHELL GP-PADDED-INSTALADO NO CAMPO)

S/N: G541-UP

UM ACESSÓRIO

SMCS-6605 **i05322234**

NOTA	REF. NÃO	GRÁFICO REF.	NÚMERO DA PEÇA	QTY	NOME DA PEÇA 1 2 3 4 5 6 (NÍVEL DO PRODUTO)	CONSULTE PÁGINA
Y	1	1	*360-9870*	1	GRUPO DO REVESTIMENTO-ACOLCHOADO (PADFOOT OVAL) (SHELL GP-PADDED (OVAL, PADFOOT))	240
Y	2	1	*392-9649*	1	GRUPO DO ESCRÊIPER-TAMBOR (SCRAPER GP-DRUM)	268

Y - ILUSTRAÇÃO INDIVIDUAL

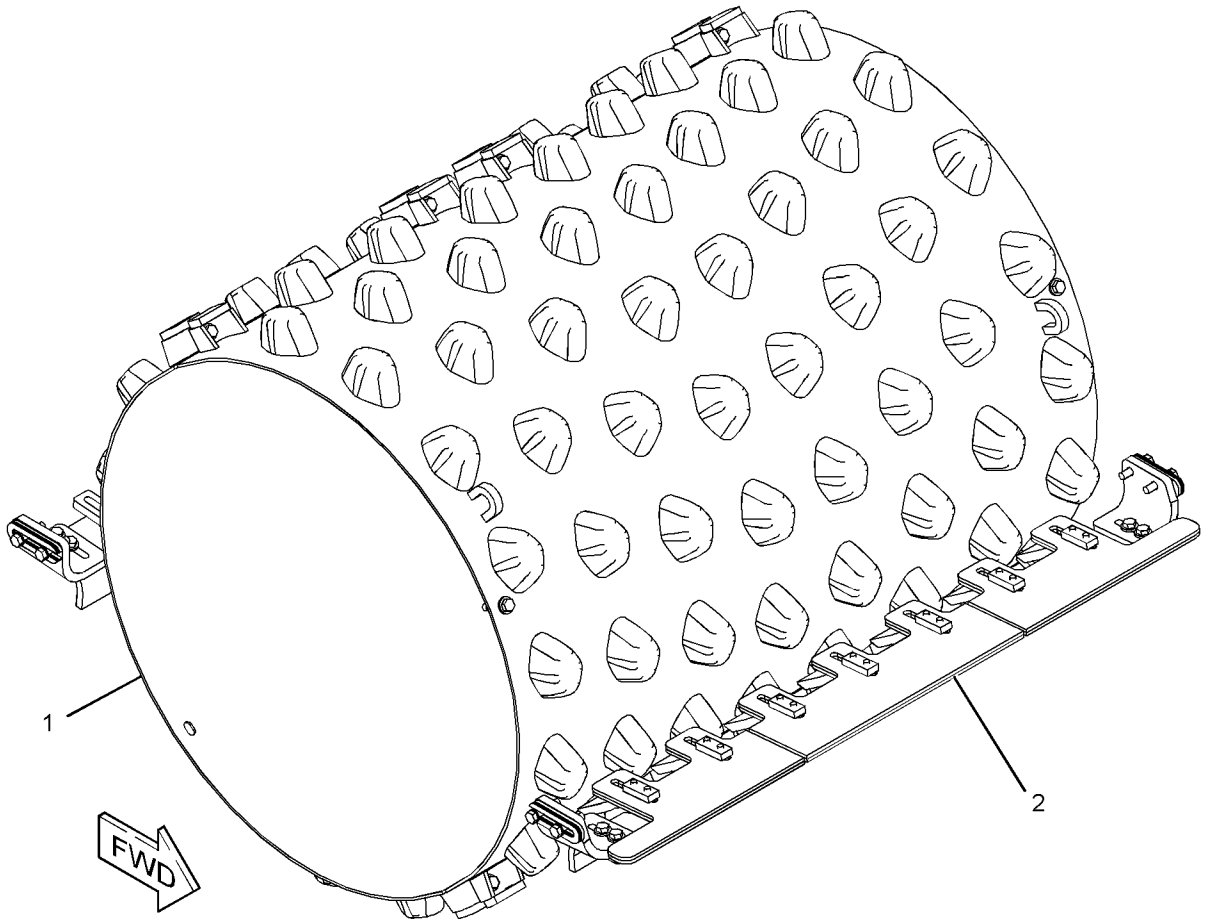

GRÁFICO 1 <FIM> g03072899

416-1351 GRUPO DO REVESTIMENTO-ACOLCHOADO–INSTALADO NO CAMPO (SHELL GP-PADDED-INSTALADO NO CAMPO)

S/N: G541-UP
UM ACESSÓRIO

SMCS-6605 **i05322235**

NOTA	REF. NÃO	GRÁFICO REF.	NÚMERO DA PEÇA	QTY	NOME DA PEÇA 1 2 3 4 5 6 (NÍVEL DO PRODUTO)	CONSULTE PÁGINA
Y	1	1	*372-6359*	1	GRUPO DO REVESTIMENTO-ACOLCHOADO (SHELL GP-PADDED)	241
Y	2	1	*392-9649*	1	GRUPO DO ESCRÊIPER-TAMBOR (SCRAPER GP-DRUM)	268

Y - ILUSTRAÇÃO INDIVIDUAL

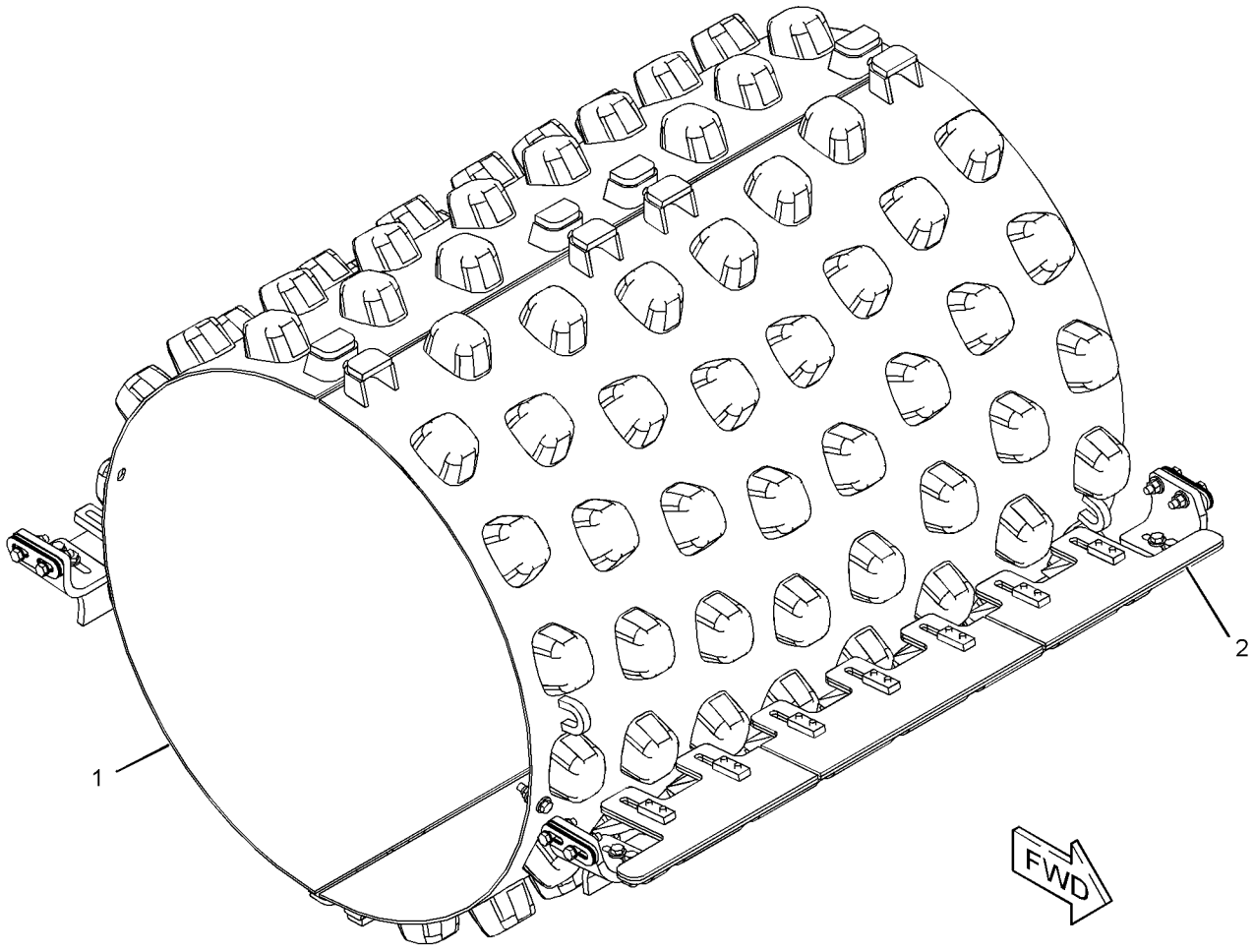

GRÁFICO 1 <FIM> g03083877

203-4717 GRUPO DE RODA E MONTAGEM-MOTRIZ (WHEEL & MTG GP-DRIVE)

S/N: G541-UP
UM ACESSÓRIO

SMCS-4199, 7553

i01972486

NOTA	REF. NÃO	GRÁFICO REF.	NÚMERO DA PEÇA	QTY	NOME DA PEÇA 1 2 3 4 5 6 (NÍVEL DO PRODUTO)	CONSULTE PÁGINA
M	1	1	**201-1919**	20	PORCA (ROSCA M20X1,5) (NUT (M20X1.5-THD))	
Y	2	1	*203-4719*	2	GRUPO DE RODA E PNEU (WHEEL & TIRE GP)	245
	3	1	**8T-5439**	20	ARRUELA DURA (21,5X45X6-MM DE ESPESSURA) (WASHER-HARD (21.5X45X6-MM THK))	

M - PEÇA MÉTRICA
Y - ILUSTRAÇÃO INDIVIDUAL

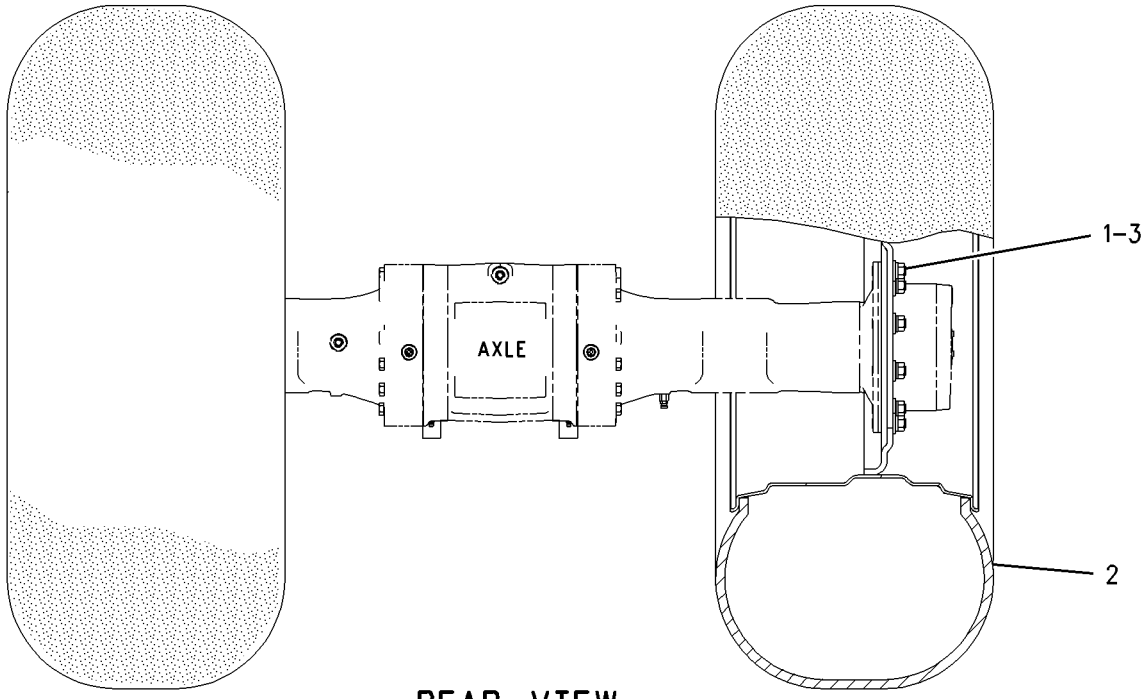

REAR VIEW

GRÁFICO 1 <FIM> g00917025

203-4719 GRUPO DE RODA E PNEU (WHEEL & TIRE GP)

S/N: G541-UP

NÚMEROE DE 203-4717 GRUPO DE RODA E MONTAGEM-MOTRIZ

UM ACESSÓRIO

SMCS-4202 **i03663002**

NOTA	REF. NÃO	GRÁFICO REF.	NÚMERO DA PEÇA	QTY	NOME DA PEÇA 1 2 3 4 5 6 (NÍVEL DO PRODUTO)	CONSULTE PÁGINA
	1	1	*6R-1934*	1	PNEU-SEM TUBO (23,1-26) (TIRE-TUBELESS (23.1-26))	
	2	1	**077-3895**	1	TAMPA DA HASTE DA VÁLVULA (CAP-VALVE STEM)	
	3	1	**2D-2631**	1	PORCA (0,482-26 DE ROSCA) (NUT (0.482-26-THD))	
	4	1	**077-4192**	1	VÁLVULA (HASTE) (VALVE (STEM))	
	5	1	**343-4268**	1	CONJUNTO DE RODA (WHEEL AS)	

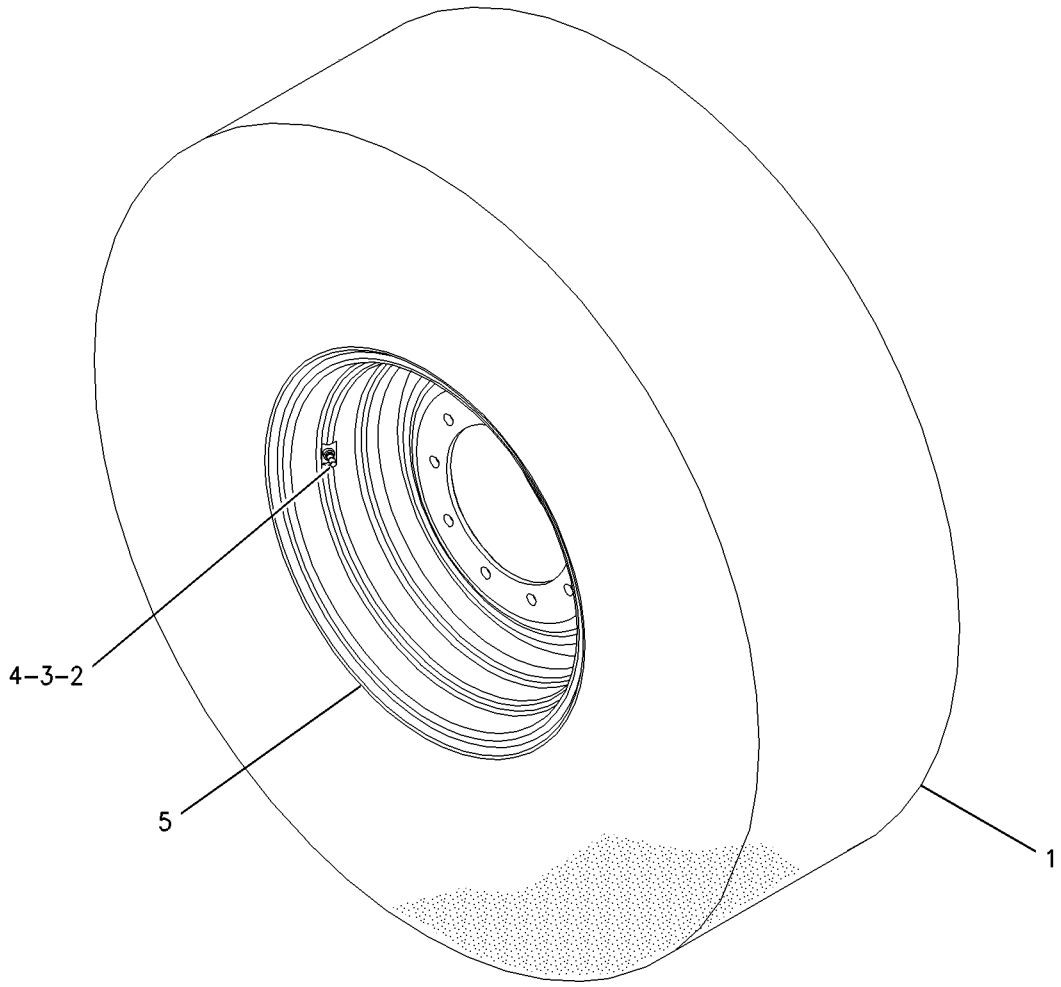

GRÁFICO 1 <FIM> g00917019

229-5404 GRUPO DE RODA E PNEU–LADO ESQUERDO (WHEEL & TIRE GP-LADO ESQUERDO)

S/N: G541-UP; GP51-UP
NÚMEROE DE 229-5403 GRUPO DA FIXAÇÃO DA RODA
UM ACESSÓRIO

SMCS-4202 **i03663003**

NOTA	REF. NÃO	GRÁFICO REF.	NÚMERO DA PEÇA	QTY	NOME DA PEÇA 1 2 3 4 5 6 (NÍVEL DO PRODUTO)	CONSULTE PÁGINA
	1	1	*180-1555*	1	PNEU (23,1-26) (TIRE (23.1-26))	
	2	1	**077-3895**	1	TAMPA DA HASTE DA VÁLVULA (CAP-VALVE STEM)	
	3	1	**2D-2631**	1	PORCA (0,482-26 DE ROSCA) (NUT (0.482-26-THD))	
	4	1	**077-4192**	1	VÁLVULA (HASTE) (VALVE (STEM))	
	5	1	**343-4268**	1	CONJUNTO DE RODA (WHEEL AS)	

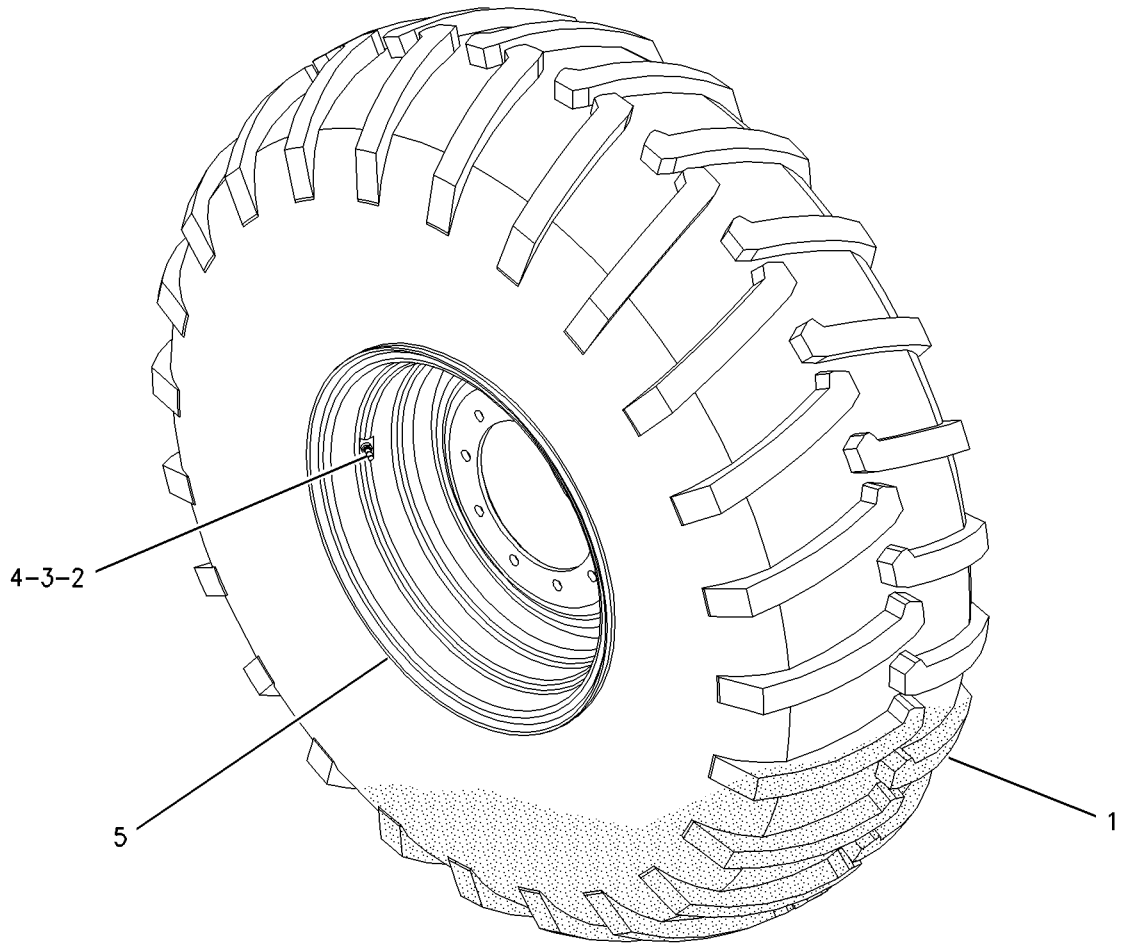

GRÁFICO 1 <FIM> g00917055

229-5406 GRUPO DE RODA E PNEU–LADO DIREITO (WHEEL & TIRE GP-LADO DIREITO)

S/N: G541-UP; GP51-UP
NÚMEROE DE 229-5403 GRUPO DA FIXAÇÃO DA RODA
UM ACESSÓRIO

SMCS-4202 **i03663004**

NOTA	REF. NÃO	GRÁFICO REF.	NÚMERO DA PEÇA	QTY	NOME DA PEÇA 1 2 3 4 5 6 (NÍVEL DO PRODUTO)	CONSULTE PÁGINA
	1	1	*180-1555*	1	PNEU (23,1-26) (TIRE (23.1-26))	
	2	1	**077-3895**	1	TAMPA DA HASTE DA VÁLVULA (CAP-VALVE STEM)	
	3	1	**2D-2631**	1	PORCA (0,482-26 DE ROSCA) (NUT (0.482-26-THD))	
	4	1	**077-4192**	1	VÁLVULA (HASTE) (VALVE (STEM))	
	5	1	**343-4268**	1	CONJUNTO DE RODA (WHEEL AS)	

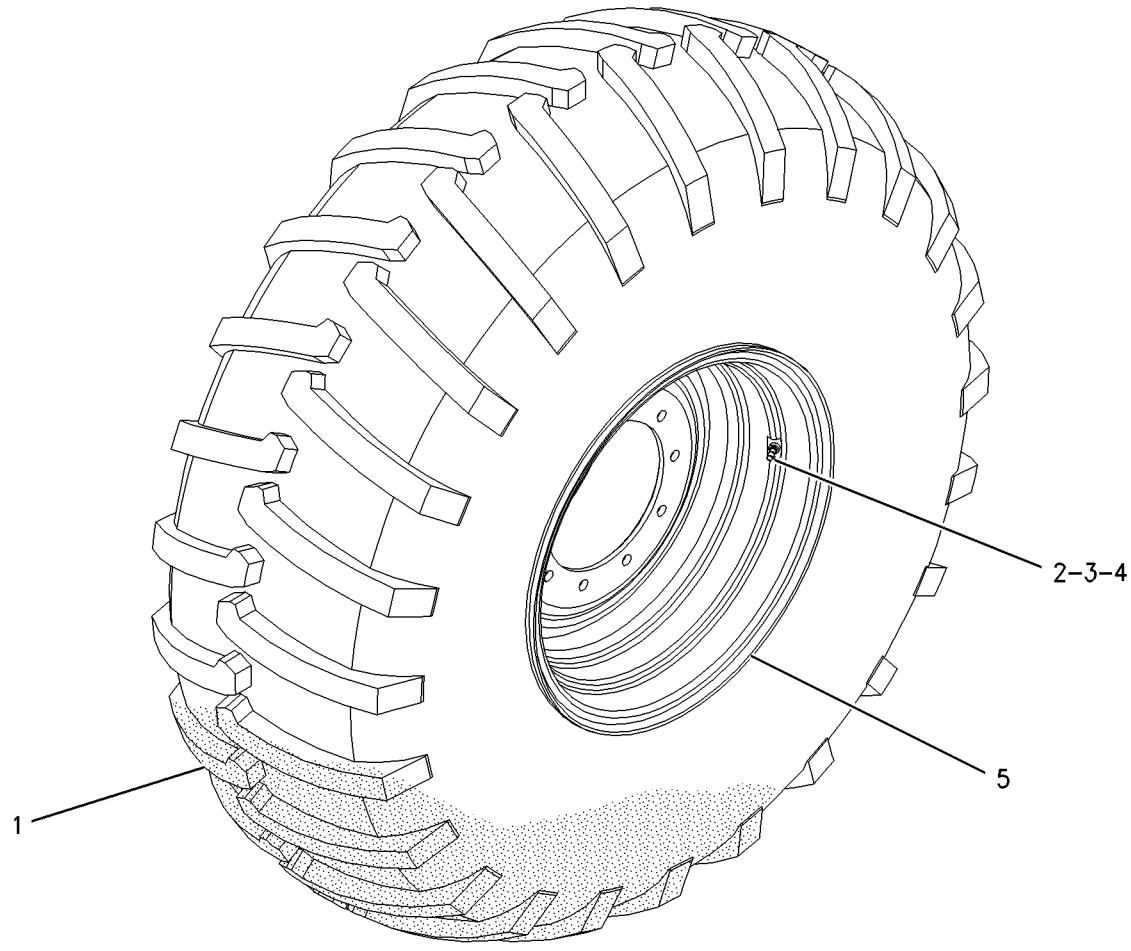

GRÁFICO 1 <FIM> g00917061

377-9353 GRUPO DA TAMPA-PLATAFORMA–ROPS ABERTA (COVER GP-PLATFORM-ROPS ABERTA)

S/N: G541-UP; GP51-UP
NÚMEROE DE 455-0035 ARRANJO DO OPERADOR
UM ACESSÓRIO

SMCS-7253 **i05336568**

NOTA	REF. NÃO	GRÁFICO REF.	NÚMERO DA PEÇA	QTY	NOME DA PEÇA 1 2 3 4 5 6 (NÍVEL DO PRODUTO)	CONSULTE PÁGINA
	1	1	**276-0753**	1	CAPA DE BUJÃO (CAP-PLUG)	
	2	1	**384-5431**	1	TAMPA (COVER)	
	3	1	**399-2752**	1	TAMPA (COVER)	
	4	1	**096-6166**	2	ARRUELA DURA (4,5X9X1 MM DE ESPESSURA) (WASHER-HARD (4.5X9X1-MM THK))	
M	5	1	**3E-8020**	16	PARAFUSO DE CABEÇA CONVEXA (M6X1X25 MM) (SCREW-TRUSS HEAD (M6X1X25-MM))	
M	6	1	**6V-9672**	2	PARAFUSO DE MÁQUINA (M4X0,7X16 MM) (SCREW-MACHINE (M4X0.7X16-MM))	
	7	1	**9X-2038**	16	ARRUELA (7X19X2 MM DE ESPESSURA) (WASHER (7X19X2-MM THK))	

M - PEÇA MÉTRICA

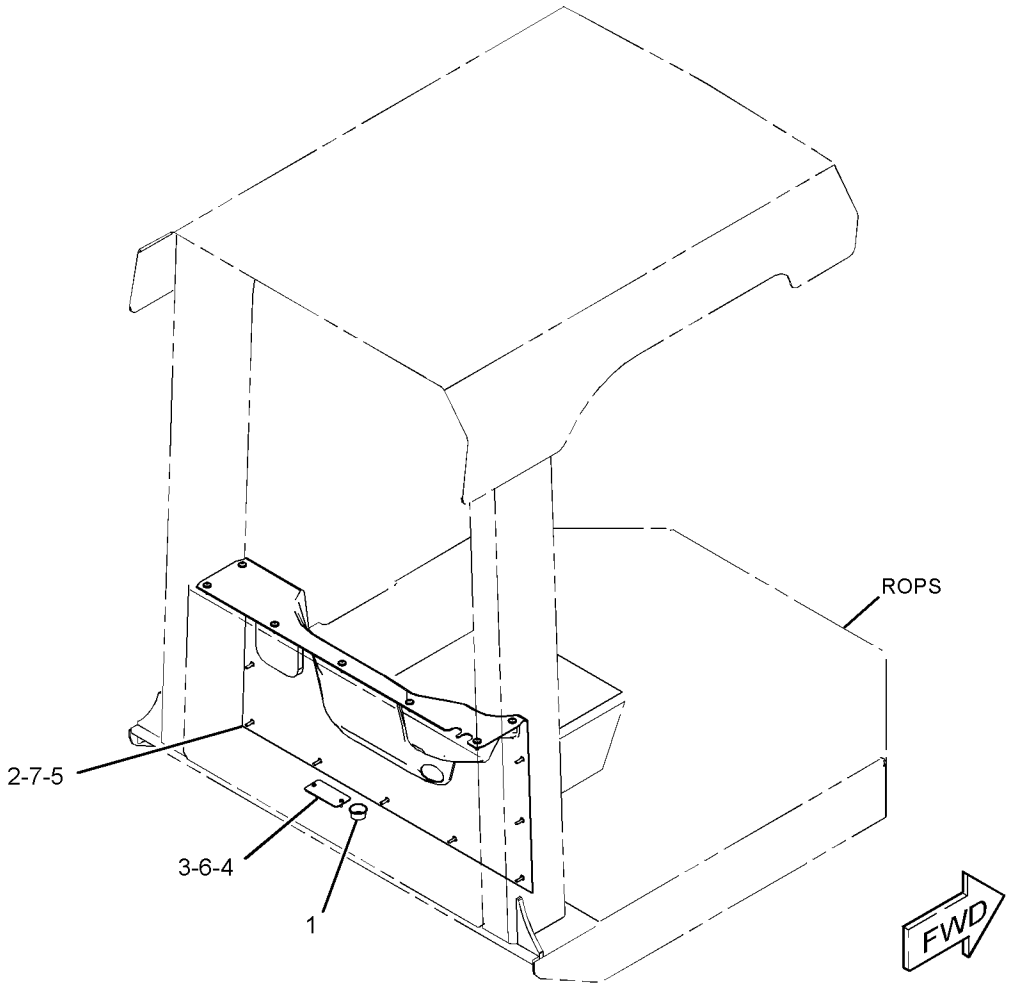

GRÁFICO 1 <FIM> g03098688

457-1545 GRUPO DE PORTAS DE ACESSO (DOOR GP-ACCESS)

S/N: G541-UP; GP51-UP
UM ACESSÓRIO

SMCS-7273 **i06547217**

NOTA	REF. NÃO	GRÁFICO REF.	NÚMERO DA PEÇA	QTY	NOME DA PEÇA 1 2 3 4 5 6 (NÍVEL DO PRODUTO)	CONSULTE PÁGINA
	1	1	**246-2641**	1	GRUPO DE CADEADO (PADLOCK GP)	
		1	**5P-8500**	1	CHAVE (KEY)	
	2	1	**125-8176**	1	EXCÊNTRICO-TRAVA (CAM-LATCH)	
	3	1	**206-0500**	1	CONJUNTO DA TRAVA (LATCH AS)	
	4	1	**355-3181**	1	TELA (SCREEN)	
	5	1	**369-4522**	1	CONJUNTO DA PORTA-ACESSO (DOOR AS-ACCESS)	
M	6	1	**5C-2890**	18	PORCA (ROSCA M6X1) (NUT (M6X1-THD))	
M	7	1	**8T-4138**	18	PARAFUSO (M6X1X20 MM) (BOLT (M6X1X20-MM))	
	8	1	**9X-6165**	36	ARRUELA (6,5X22X2,5 MM DE ESPESSURA) (WASHER (6.5X22X2.5-MM THK))	

M - PEÇA MÉTRICA

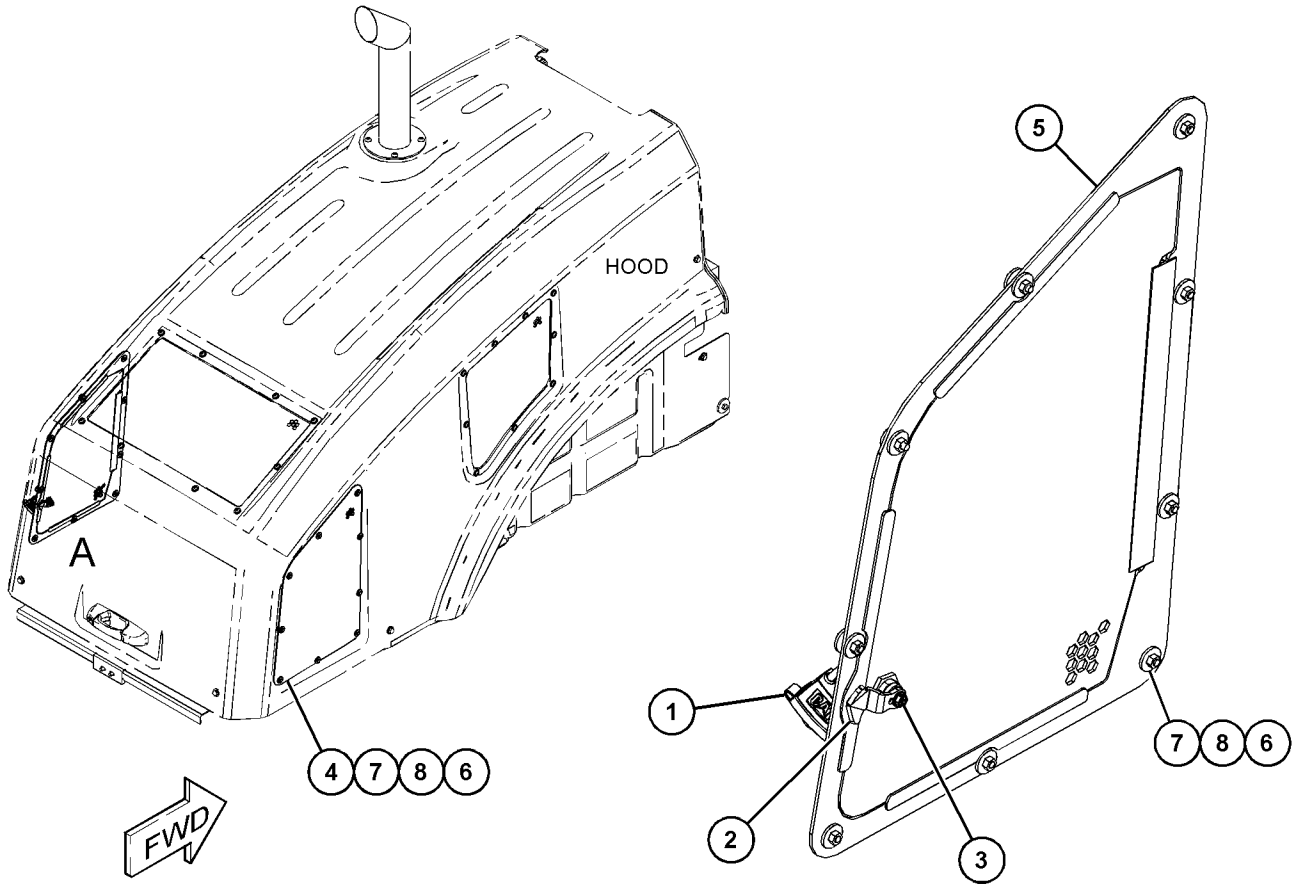

VIEW OF AREA A

GRÁFICO 1 <FIM> g03718554

454-2338 GRUPO DE COMPARTIMENTO (ENCLOSURE GP)

S/N: G541-UP; GP51-UP

NÚMEROE DE 453-1521, 453-1522 ARRANJO DE CHASSI

SMCS-7251, 7263

i06548594

NOTA	REF. NÃO	GRÁFICO REF.	NÚMERO DA PEÇA	QTY	NOME DA PEÇA 1 2 3 4 5 6 (NÍVEL DO PRODUTO)	CONSULTE PÁGINA
	1	2	**089-7968**	1	ARRUELA (13X27,5X2,5 MM DE ESPESSURA) (WASHER (13X27.5X2.5-MM THK))	
	2	2	**110-4463**	1	CONJUNTO DE STRIKER (STRIKER AS)	
	3	1	**124-6569**	2	FIXADOR (FASTENER)	
	4	2	**135-5049**	1	CONJUNTO DE CABO (CABLE AS)	
		2	**5P-7958**	1	LUVA DE JUNÇÃO DO CABO (SLEEVE-CABLE SPLICE)	
	5	2	**202-0949**	1	CONJUNTO DA TIRA (STRAP AS)	
	6	2	**280-3991**	3	PRISIONEIRO-ESFERA (STUD-BALL)	
	7	2	**280-3992**	4	GRAMPO-RETENÇÃO (CLIP-RETAINING)	
	8	2	**291-4374**	1	PINO (PIN)	
	9	1	**322-5217**	1	CONJUNTO DE TUBO DE ESCAPE (PIPE AS-EXHAUST)	
	10	2	**345-7767**	1	CONJUNTO DE SUPORTE (BRACKET AS)	
	11	1	**347-9704**	1	CONJUNTO DE PROTEÇÃO (SHIELD AS)	
	12	2	**354-0319**	2	CONJUNTO DE MOLA DE GÁS (SPRING AS-GAS)	
	13	1	**356-1744**	1	PAINEL (LADO ESQUERDO) (PANEL (LH))	
	14	1	**356-1745**	1	PAINEL (LADO DIREITO) (PANEL (RH))	
	15	2	**363-6034**	1	SUPORTE (SUPPORT)	
	16	2	**364-6607**	1	CONJUNTO DE ESTEIO (LADO ESQUERDO) (STRUT AS (LH))	
	17	2	**364-6608**	1	CONJUNTO DE ESTEIO (LADO DIREITO) (STRUT AS (RH))	
					(EACH STRUT AS INCLUDES)	
M		2	**9R-2613**	1	RESSALTO DE SOLDA (M10X1,5X25 MM) (BOSS-WELD (M10X1.5X25-MM))	
	18	1	**374-9811**	1	CONJUNTO DE SUPORTE (SUPPORT AS)	
	19	2	**374-9813**	1	ISOLAMENTO (INSULATION)	
	20	1	**374-9835**	1	ISOLAMENTO (LADO ESQUERDO) (INSULATION (LH))	
	21	1	**374-9836**	1	ISOLAMENTO (LADO DIREITO) (INSULATION (RH))	
	22	1	**374-9837**	1	ISOLAMENTO (INSULATION)	
	23	1	**386-5625**	1	JUNTA (GASKET)	
Y	24	1	**451-7937**	1	GRUPO DO CAPÔ (HOOD GP)	263
	25	2	**089-7338**	1	LUVA (SLEEVE)	
	26	1	**115-6433**	6	ARRUELA (11X50X6-MM DE ESPESSURA) (WASHER (11X50X6-MM THK))	
	27	2	**4J-5140**	1	ANEL RETENTOR EM O (SEAL-O-RING)	
M	28	2	**5C-9553**	1	PARAFUSO (M6X1X16 MM) (BOLT (M6X1X16-MM))	
	29	2	**5P-4115**	1	ARRUELA DURA (7,2X19X2 MM DE ESPESSURA) (WASHER-HARD (7.2X19X2-MM THK))	
	30	1	**5P-4116**	3	ARRUELA DURA (8,8X20,5X2 MM DE ESPESSURA) (WASHER-HARD (8.8X20.5X2-MM THK))	
	31	1	**5P-5774**	1	BUJÃO (PLUG)	
M	32	1	**7X-2555**	4	PARAFUSO (M16X2X80-MM) (BOLT (M16X2X80-MM))	
M	33	2	**7X-7729**	12	ARRUELA (11X25X3 MM DE ESPESSURA) (WASHER (11X25X3-MM THK))	
M	34	2	**8T-0389**	2	CONTRAPORCA (ROSCA M10X1,5) (LOCKNUT (M10X1.5-THD))	
	35	2	**8T-4121**	3	ARRUELA DURA (11X21X2,5 MM DE ESPESSURA) (WASHER-HARD (11X21X2.5-MM THK))	
	36	1	**8T-4122**	4	ARRUELA DURA (17X32X3,5 MM DE ESPESSURA) (WASHER-HARD (17X32X3.5-MM THK))	
M	37	2	**8T-4133**	3	PORCA (ROSCA M10X1,5) (NUT (M10X1.5-THD))	
M	38	2	**8T-4138**	1	PARAFUSO (M6X1X20 MM) (BOLT (M6X1X20-MM))	

454-2338 GRUPO DE COMPARTIMENTO (ENCLOSURE GP) (continuação) **i06548594**

NOTA	REF. NÃO	GRÁFICO REF.	NÚMERO DA PEÇA	QTY	NOME DA PEÇA 1 2 3 4 5 6 (NÍVEL DO PRODUTO)	CONSULTE PÁGINA
M	39	2	**8T-4186**	4	PARAFUSO (M10X1,5X40 MM) (BOLT (M10X1.5X40-MM))	
M	40	1	**8T-4189**	3	PARAFUSO (M8X1,25X20 MM) (BOLT (M8X1.25X20-MM))	
M	41	1	**8T-4193**	2	PARAFUSO (M16X2X50-MM) (BOLT (M16X2X50-MM))	
M	42	1	**8T-4195**	6	PARAFUSO (M10X1,5X30 MM) (BOLT (M10X1.5X30-MM))	
M	43	2	**8T-4196**	1	PARAFUSO (M10X1,5X35 MM) (BOLT (M10X1.5X35-MM))	
M	44	2	**8T-4244**	1	PORCA (M12X1,75 DE ESPESSURA) (NUT (M12X1.75-THD))	
M	45	2	**8T-6466**	2	PARAFUSO (M10X1,5X60 MM) (BOLT (M10X1.5X60-MM))	
M	46	1	**9X-2039**	4	PARAFUSO DE CABEÇA CONVEXA (M10X1,5X35 MM) (SCREW-TRUSS HEAD (M10X1.5X35-MM))	
	47	2	**9X-8256**	1	ARRUELA (6,6X12X2 MM DE ESPESSURA) (WASHER (6.6X12X2-MM THK))	
	48	1	**9X-8257**	2	ARRUELA (17,5X30X3,5 MM DE ESPESSURA) (WASHER (17.5X30X3.5-MM THK))	
D	49	1	**5P-7483**		RETENTOR (0,64 M CADA) (SEAL (0.64-M EACH))	
D	50	1	**6V-2803**		RETENTOR (0,13 M CADA) (SEAL (0.13-M EACH))	
E	51	1	**9X-8699**		RETENTOR (302-CM) (SEAL (302-CM))	
D	52	2	**5P-5687**		RETENTOR (0,1 M CADA) (SEAL (0.1-M EACH))	

D - ENCOMENDAR POR METROS
E - ENCOMENDAR POR CENTÍMETROS
M - PEÇA MÉTRICA
Y - ILUSTRAÇÃO INDIVIDUAL

454-2338 GRUPO DE COMPARTIMENTO (ENCLOSURE GP) (continuação) **i06548594**

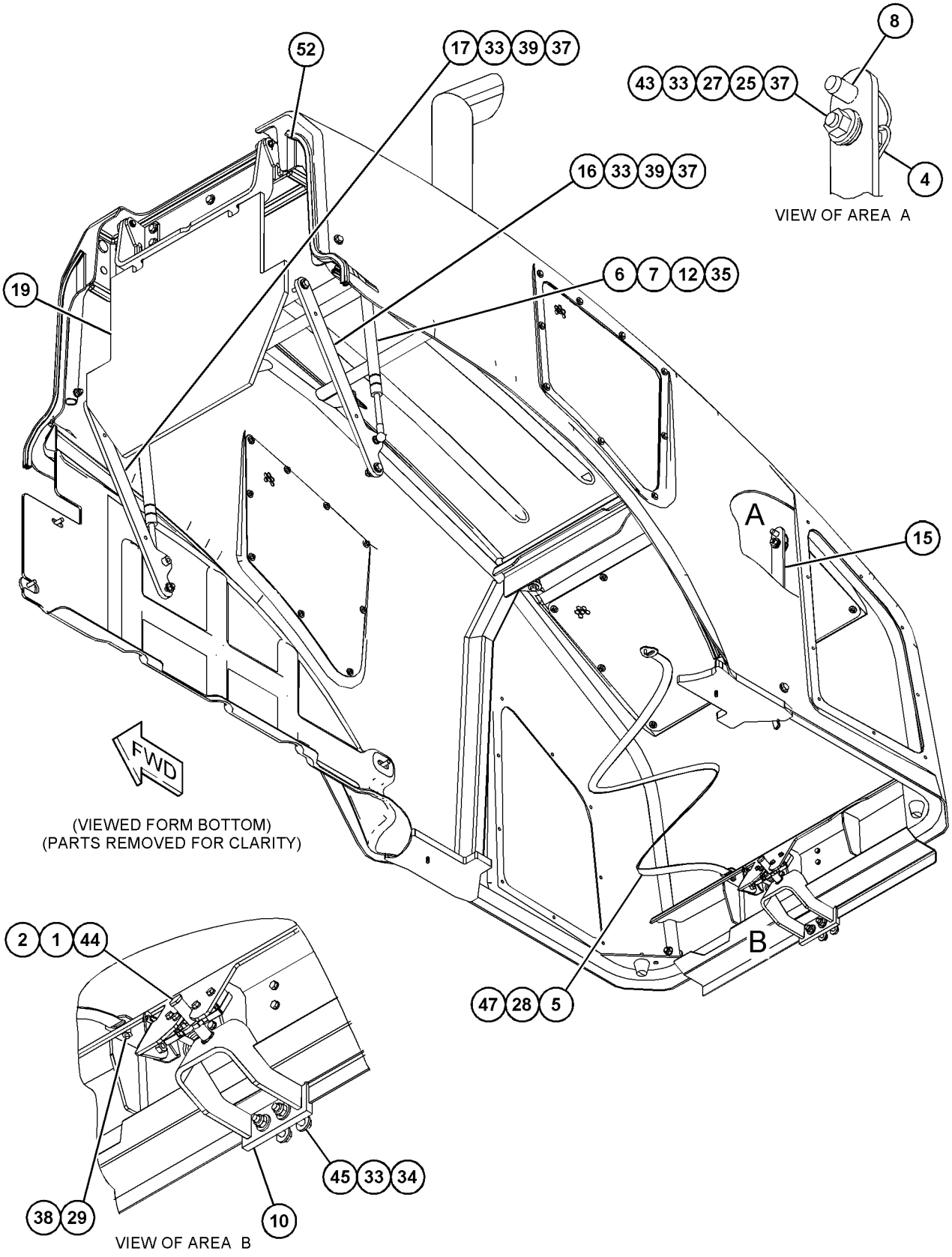

GRÁFICO 1 g06022255

454-2338 GRUPO DE COMPARTIMENTO (ENCLOSURE GP) (continuação) **i06548594**

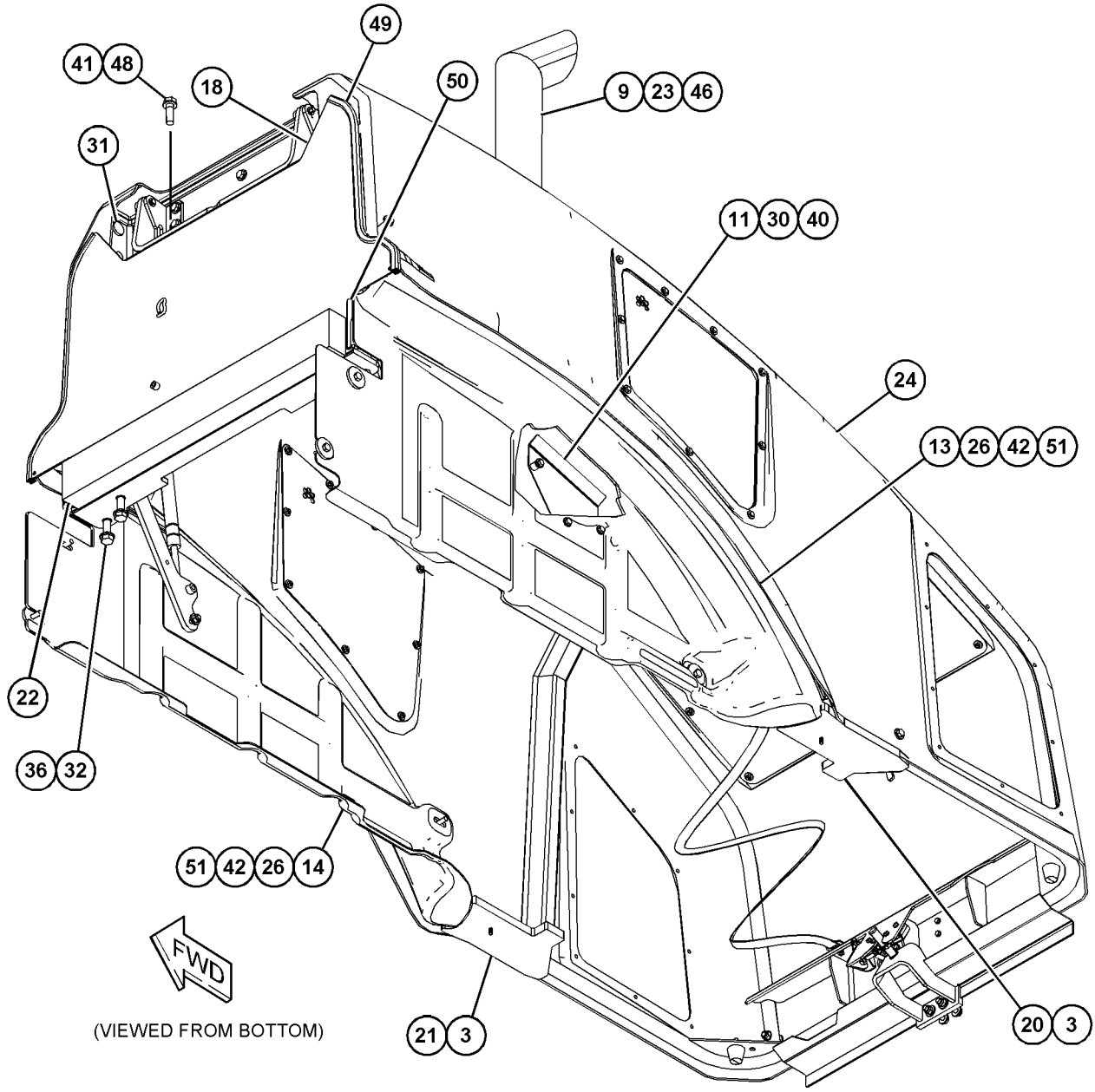

GRÁFICO 2 <FIM> g06022258

347-9573 GRUPO DA ARMAÇÃO FRONTAL (FRAME GP-FRONT)

S/N: G541-UP

NÚMEROE DE 453-1521 ARRANJO DE CHASSI

SMCS-7050, 7051

i05323470

NOTA	REF. NÃO	GRÁFICO REF.	NÚMERO DA PEÇA	QTY	NOME DA PEÇA 1 2 3 4 5 6 (NÍVEL DO PRODUTO)	CONSULTE PÁGINA
	1	1	**141-9866**	1	PLACA DA EXTREMIDADE (PLATE-END)	
Y	2	1	*173-2731*	1	GRUPO DO ENGATE-ARTICULADO E OSCILANTE (TAMBOR COM COXIM) (HITCH GP-ARTICULATING & OSC (PADDED DRUM))	262
Y	3	1	*361-3984*	1	GRUPO DA ARMAÇÃO FRONTAL (FRAME GP-FRONT)	256
M	4	1	**7X-2577**	8	PARAFUSO (M24X3X90 MM) (BOLT (M24X3X90-MM))	
	5	1	**8T-4121**	2	ARRUELA DURA (11X21X2,5 MM DE ESPESSURA) (WASHER-HARD (11X21X2.5-MM THK))	
	6	1	**8T-4167**	8	ARRUELA DURA (26X44X4 MM DE ESPESSURA) (WASHER-HARD (26X44X4-MM THK))	
M	7	1	**8T-4195**	2	PARAFUSO (M10X1,5X30 MM) (BOLT (M10X1.5X30-MM))	

M - PEÇA MÉTRICA
Y - ILUSTRAÇÃO INDIVIDUAL

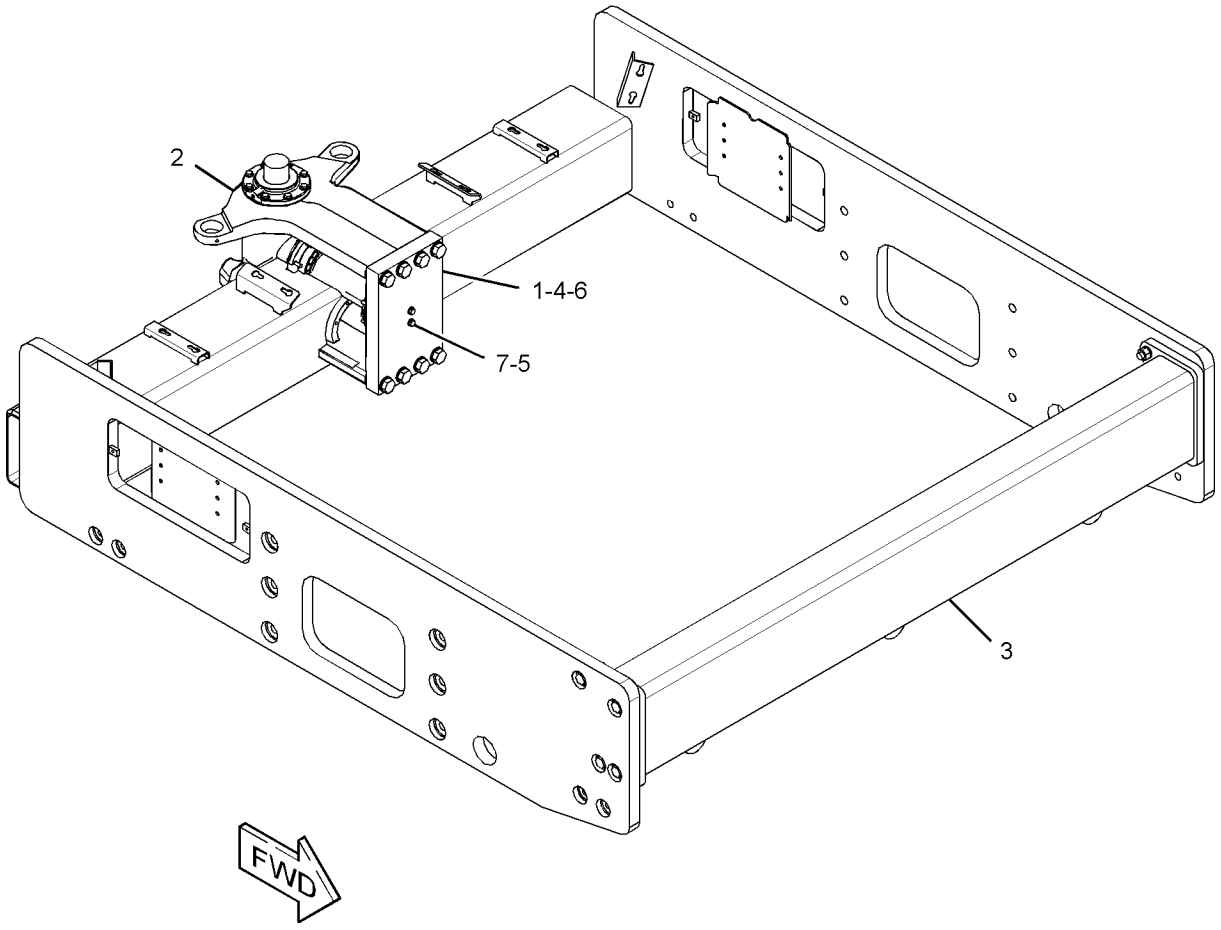

GRÁFICO 1 <FIM> g02710423

347-9574 GRUPO DA ARMAÇÃO FRONTAL (FRAME GP-FRONT)

S/N: GP51-UP

NÚMEROE DE 453-1522 ARRANJO DE CHASSI

SMCS-7050, 7051

i05323489

NOTA	REF. NÃO	GRÁFICO REF.	NÚMERO DA PEÇA	QTY	NOME DA PEÇA 1 2 3 4 5 6 (NÍVEL DO PRODUTO)	CONSULTE PÁGINA
	1	1	**141-9866**	1	PLACA DA EXTREMIDADE (PLATE-END)	
Y	2	1	*173-2731*	1	GRUPO DO ENGATE-ARTICULADO E OSCILANTE (TAMBOR COM COXIM) (HITCH GP-ARTICULATING & OSC (PADDED DRUM))	262
Y	3	1	*361-3985*	1	GRUPO DA ARMAÇÃO FRONTAL (FRAME GP-FRONT)	257
M	4	1	**7X-2577**	8	PARAFUSO (M24X3X90 MM) (BOLT (M24X3X90-MM))	
	5	1	**8T-4121**	2	ARRUELA DURA (11X21X2,5 MM DE ESPESSURA) (WASHER-HARD (11X21X2.5-MM THK))	
	6	1	**8T-4167**	8	ARRUELA DURA (26X44X4 MM DE ESPESSURA) (WASHER-HARD (26X44X4-MM THK))	
M	7	1	**8T-4195**	2	PARAFUSO (M10X1,5X30 MM) (BOLT (M10X1.5X30-MM))	

M - PEÇA MÉTRICA
Y - ILUSTRAÇÃO INDIVIDUAL

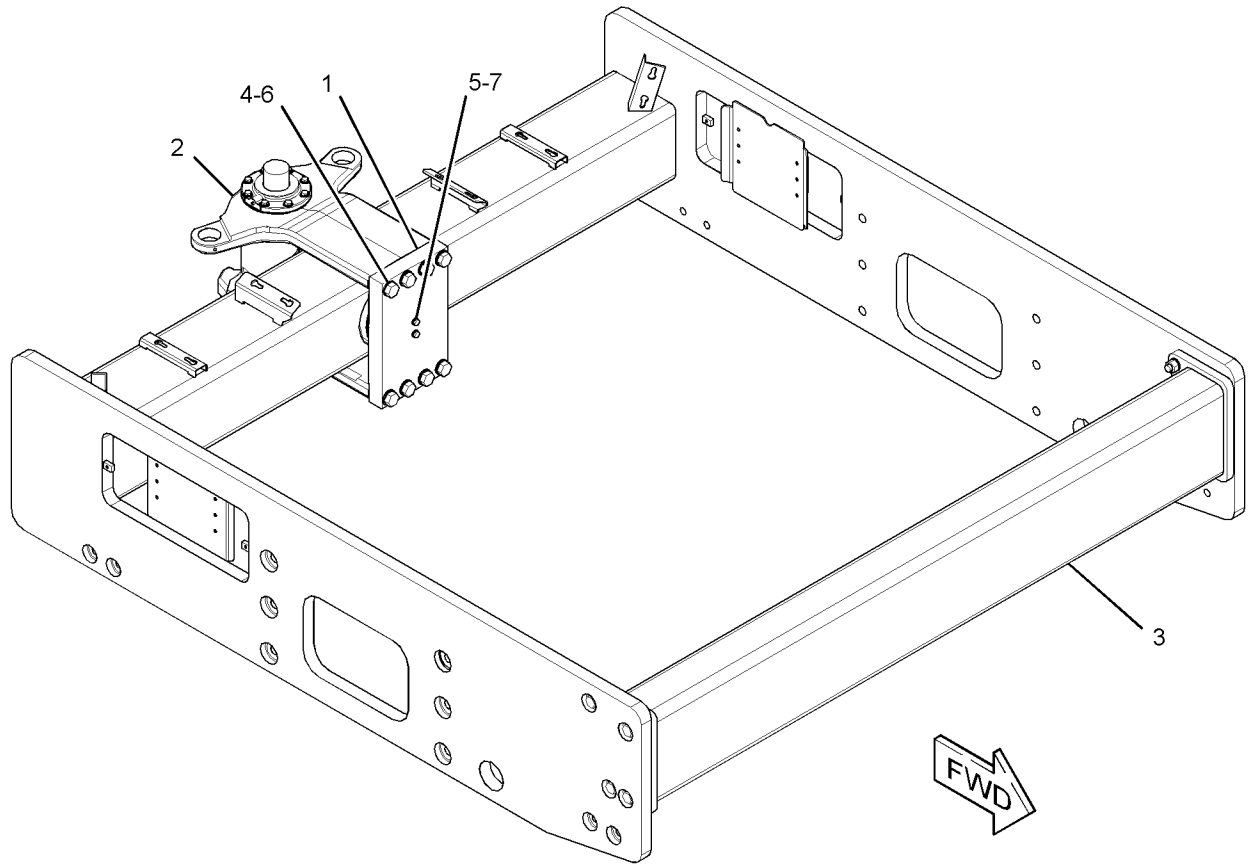

GRÁFICO 1 <FIM> g02710678

361-3984 GRUPO DA ARMAÇÃO FRONTAL (FRAME GP-FRONT)

S/N: G541-UP

NÚMEROE DE 347-9573 GRUPO DA ARMAÇÃO FRONTAL

SMCS-7050, 7051

i05324782

NOTA	REF. NÃO	GRÁFICO REF.	NÚMERO DA PEÇA	QTY	NOME DA PEÇA 1 2 3 4 5 6 (NÍVEL DO PRODUTO)	CONSULTE PÁGINA
	1	1	**373-2729**	1	CONJUNTO DO GARFO (YOKE AS)	
	2	1	**384-5101**	1	CONJUNTO DE BUMPER (BUMPER AS)	
		1	**373-2743**	1	CONJUNTO DE BUMPER (BUMPER AS)	
		1	**384-5042**	3	CONJUNTO DE PLACA (PLATE AS)	
	3	1	**8T-4123**	10	ARRUELA (3,62X5,75X0,375 MM DE ESPESSURA) (WASHER (3.62X5.75X0.375-MM THK))	
M	4	1	**8T-4131**	2	PORCA (ROSCA M20X2,5) (NUT (M20X2.5-THD))	
M	5	1	**8T-4187**	8	PARAFUSO (M20X2,5X80 MM) (BOLT (M20X2.5X80-MM))	

M - PEÇA MÉTRICA

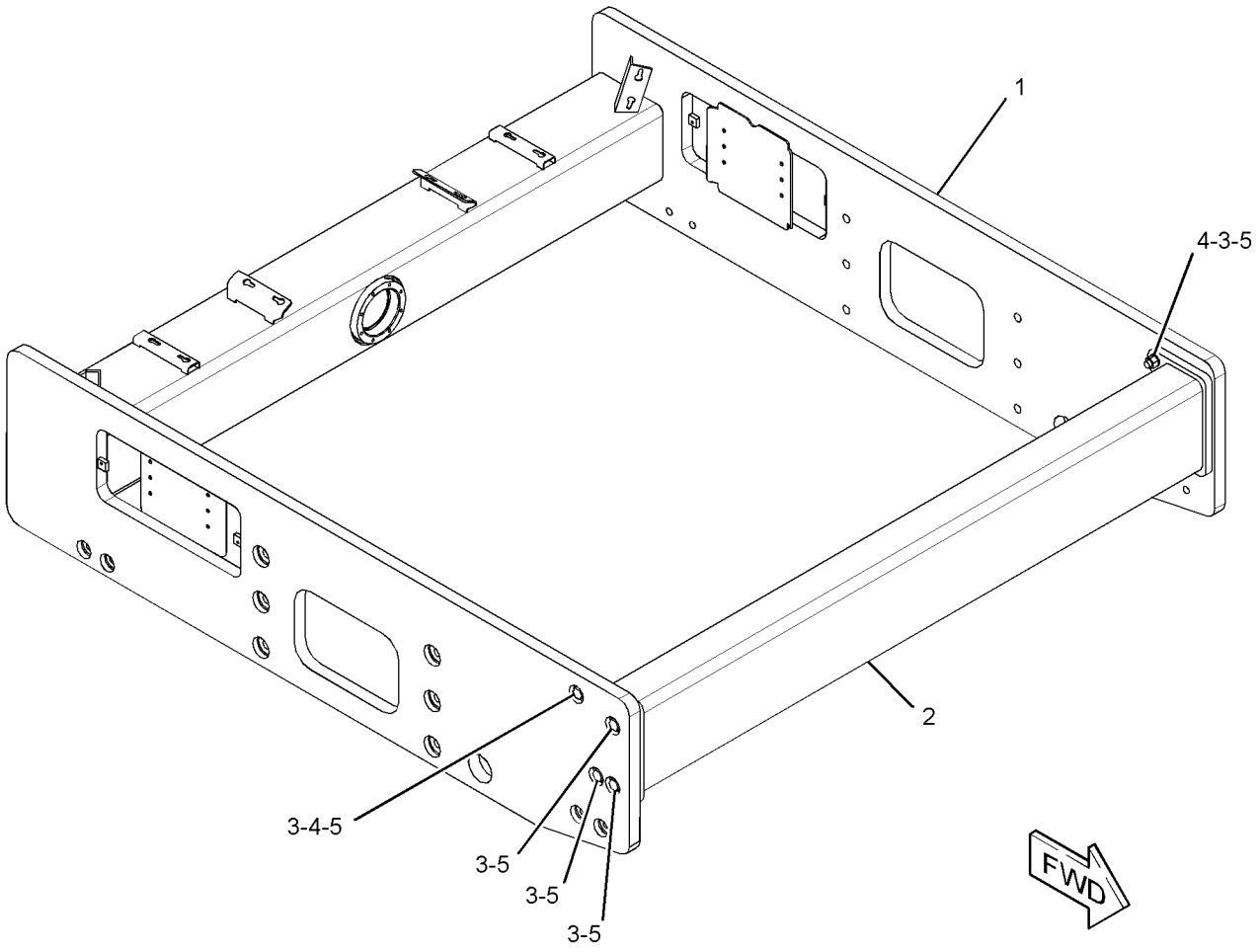

GRÁFICO 1 <FIM> g02712746

361-3985 GRUPO DA ARMAÇÃO FRONTAL (FRAME GP-FRONT)

S/N: GP51-UP

NÚMEROE DE 347-9574 GRUPO DA ARMAÇÃO FRONTAL

SMCS-7050, 7051

i05324783

NOTA	REF. NÃO	GRÁFICO REF.	NÚMERO DA PEÇA	QTY	NOME DA PEÇA 1 2 3 4 5 6 (NÍVEL DO PRODUTO)	CONSULTE PÁGINA
	1	1	**373-2729**	1	CONJUNTO DO GARFO (YOKE AS)	
	2	1	**373-2743**	1	CONJUNTO DE BUMPER (BUMPER AS)	
	3	1	**8T-4123**	10	ARRUELA (3,62X5,75X0,375 MM DE ESPESSURA) (WASHER (3.62X5.75X0.375-MM THK))	
M	4	1	**8T-4131**	2	PORCA (ROSCA M20X2,5) (NUT (M20X2.5-THD))	
M	5	1	**8T-4187**	8	PARAFUSO (M20X2,5X80 MM) (BOLT (M20X2.5X80-MM))	

M - PEÇA MÉTRICA

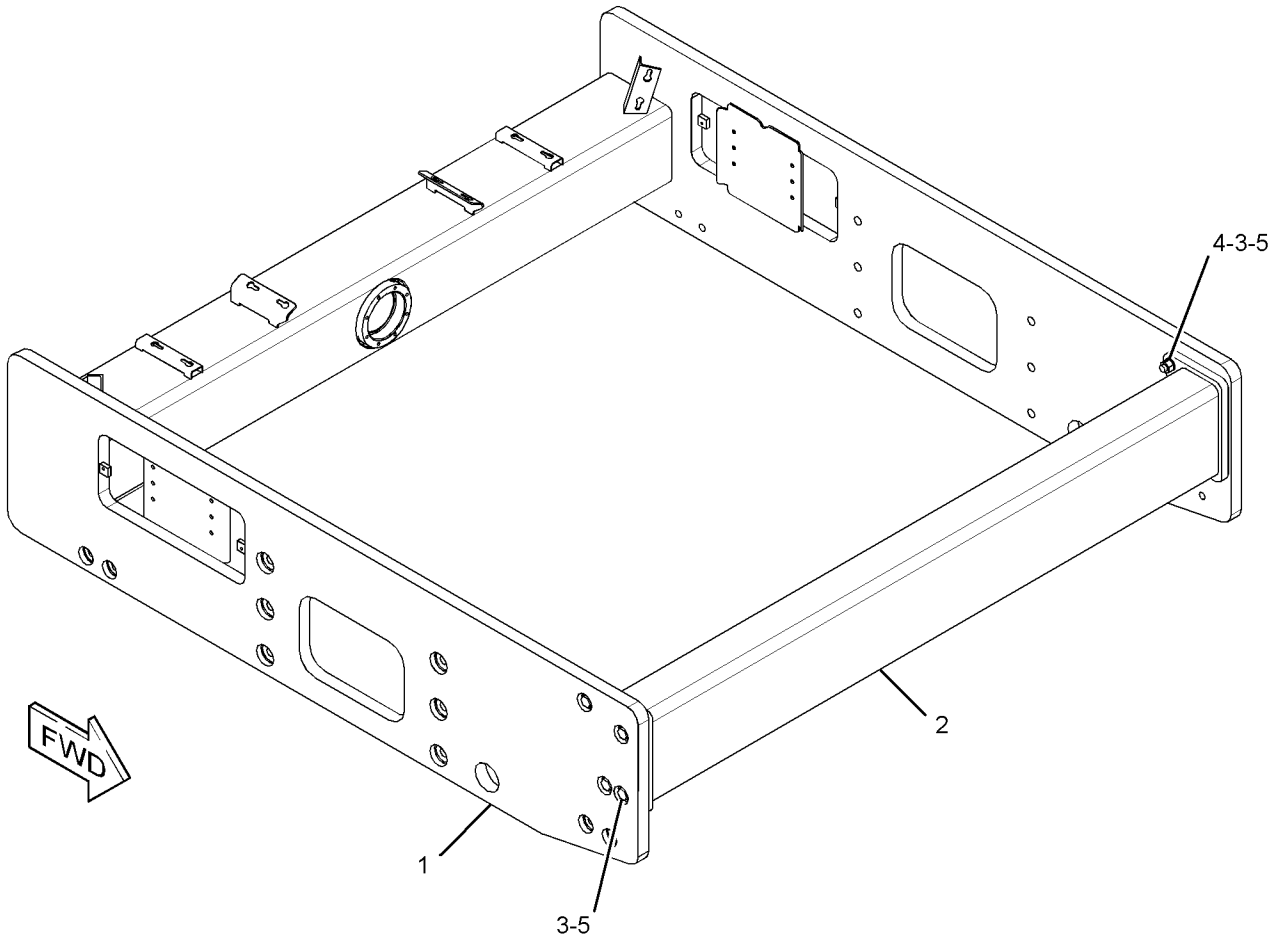

GRÁFICO 1 <FIM> g02710437

453-1553 GRUPO DA ARMAÇÃO TRASEIRA (FRAME GP-REAR)

S/N: G541-UP; GP51-UP

NÚMEROE DE 453-1521, 453-1522 ARRANJO DE CHASSI

SMCS-7050, 7051

i06548583

NOTA	REF. NÃO	GRÁFICO REF.	NÚMERO DA PEÇA	QTY	NOME DA PEÇA 1 2 3 4 5 6 (NÍVEL DO PRODUTO)	CONSULTE PÁGINA
	1	1	**5E-9892**	1	PINO (PIN)	
M	2	1	**077-6627**	2	CHAVE DE FENDA (Nº 12X12,7 MM) (SCREW-DRIVE (NO 12X12.7-MM))	
	3	1	**143-4653**	2	ABRAÇADEIRA (CLAMP)	
	4	1	**195-1411**	1	CORRENTE (CHAIN)	
	5	1	**356-1735**	1	TAMPA (COVER)	
	6	1	**359-2018**	1	CONJUNTO DE PINO (PIN AS)	
	7	1	**457-0084**	1	CONJUNTO DE ARMAÇÃO TRASEIRA (FRAME AS-REAR)	
	8	1	**8T-4121**	4	ARRUELA DURA (11X21X2,5 MM DE ESPESSURA) (WASHER-HARD (11X21X2.5-MM THK))	
	9	1	**8T-4167**	8	ARRUELA DURA (26X44X4 MM DE ESPESSURA) (WASHER-HARD (26X44X4-MM THK))	
M	10	1	**8T-4196**	4	PARAFUSO (M10X1,5X35 MM) (BOLT (M10X1.5X35-MM))	
M	11	1	**8T-4649**	8	PARAFUSO (M24X3X140 MM) (BOLT (M24X3X140-MM))	

M - PEÇA MÉTRICA

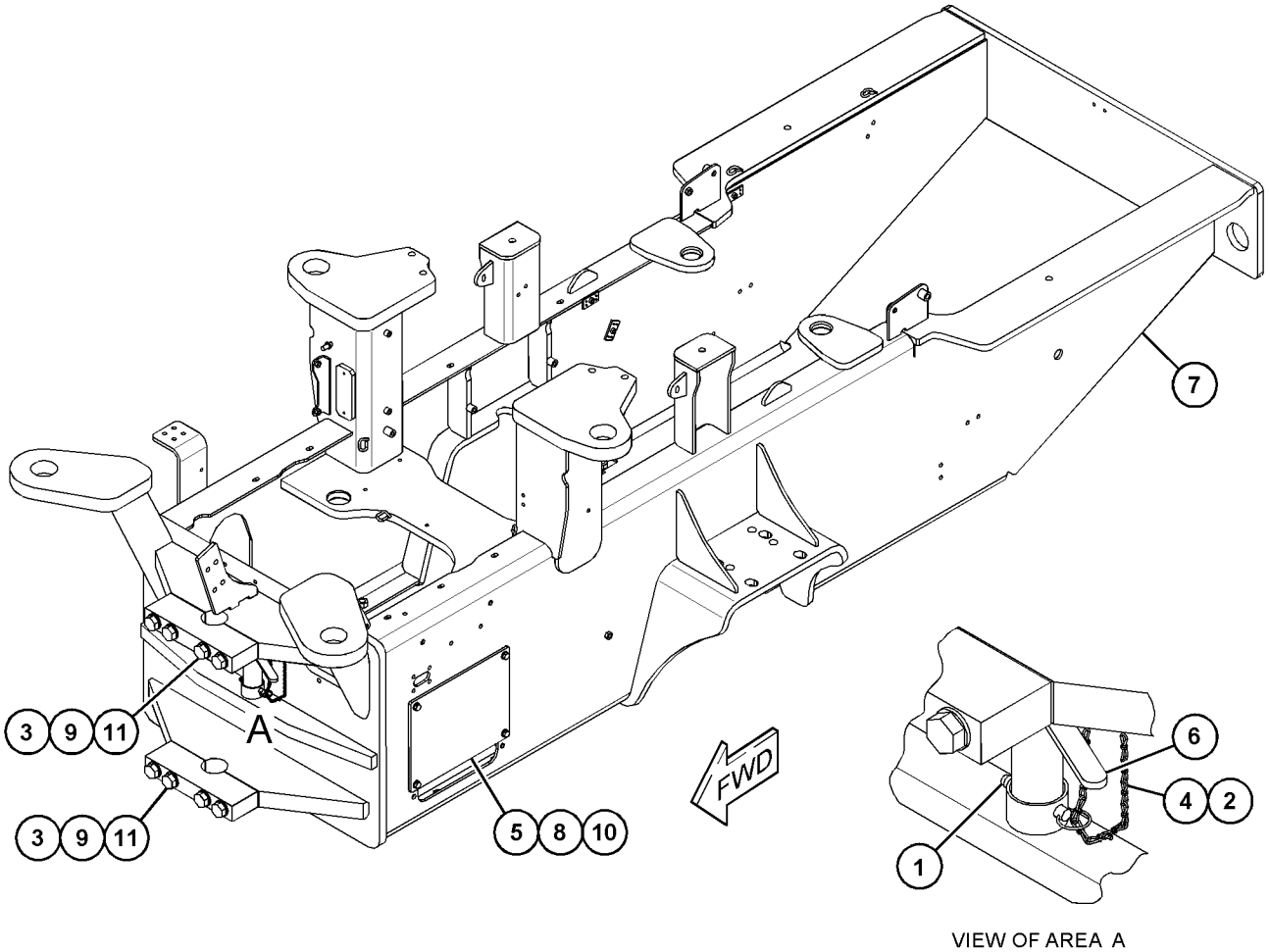

VIEW OF AREA A

GRÁFICO 1 <FIM> g06022858

364-7712 GRUPO DO PROTETOR DAS TUBULAÇÕES–4
VÁLVULAS (GUARD GP-LINES-4 VÁLVULAS)
S/N: G541-UP; GP51-UP
NÚMEROE DE 455-0034, 455-0035 ARRANJO DO OPERADOR
UM ACESSÓRIO

SMCS-7167 **i05336132**

NOTA	REF. NÃO	GRÁFICO REF.	NÚMERO DA PEÇA	QTY	NOME DA PEÇA 1 2 3 4 5 6 (NÍVEL DO PRODUTO)	CONSULTE PÁGINA
	1	1	**7K-1181**	48	CABO TIPO CINTA (STRAP-CABLE)	
	2	1	**365-0638**	6	PROTETOR DE MANGUEIRA (GUARD-HOSE)	
	3	1	**365-0639**	6	PROTETOR DE MANGUEIRA (GUARD-HOSE)	
	4	1	**365-0640**	12	PROTETOR DE MANGUEIRA (GUARD-HOSE)	

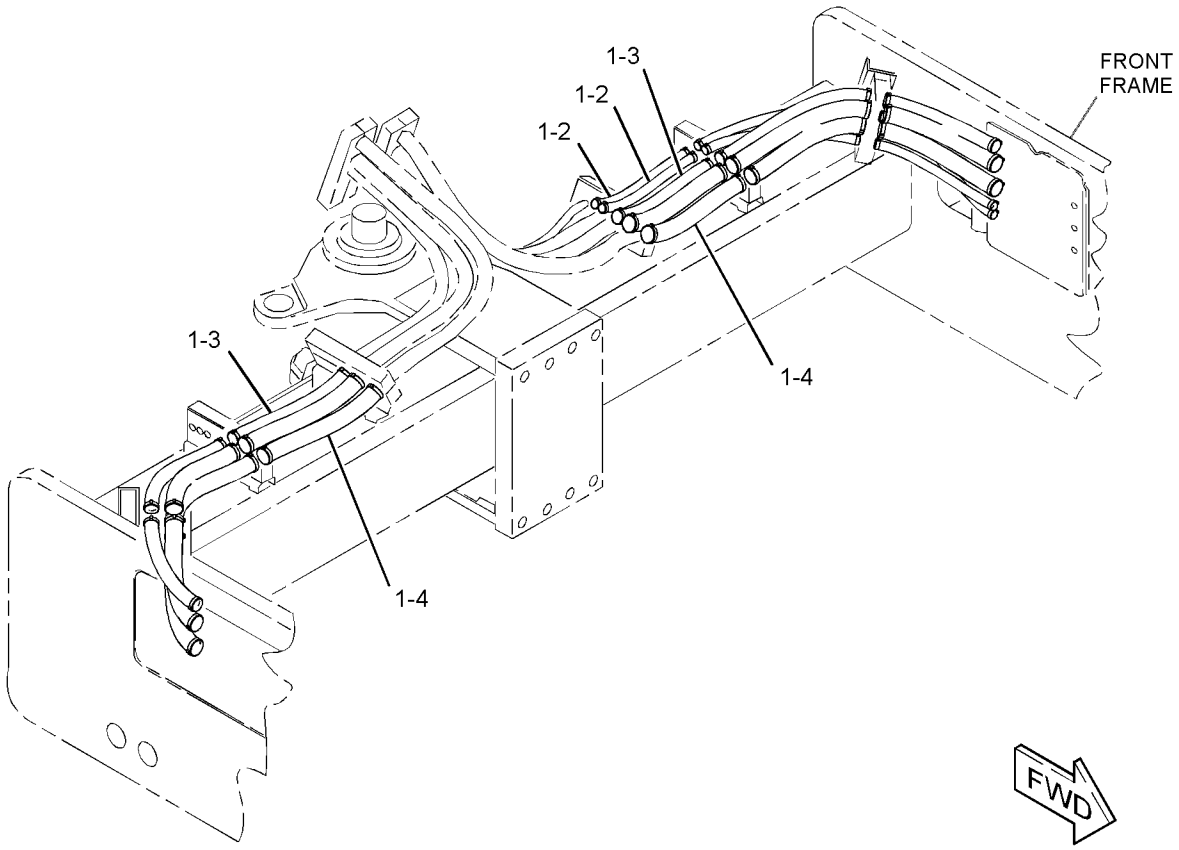

GRÁFICO 1 <FIM> g02710688

355-2660 GRUPO DO PROTETOR DA TRANSMISSÃO (GUARD GP-TRANSMISSION)

S/N: G541-UP; GP51-UP
UM ACESSÓRIO

SMCS-7153 **i05312568**

NOTA	REF. NÃO	GRÁFICO REF.	NÚMERO DA PEÇA	QTY	NOME DA PEÇA 1 2 3 4 5 6 (NÍVEL DO PRODUTO)	CONSULTE PÁGINA
	1	1	**416-9692**	1	PROTETOR (GUARD)	
	2	1	**3E-9411**	4	ARRUELA DURA (17,5X38X6 MM DE ESPESSURA) (WASHER-HARD (17.5X38X6-MM THK))	
M	3	1	**7X-2553**	4	PARAFUSO (M16X2X40 MM) (BOLT (M16X2X40-MM))	

M - PEÇA MÉTRICA

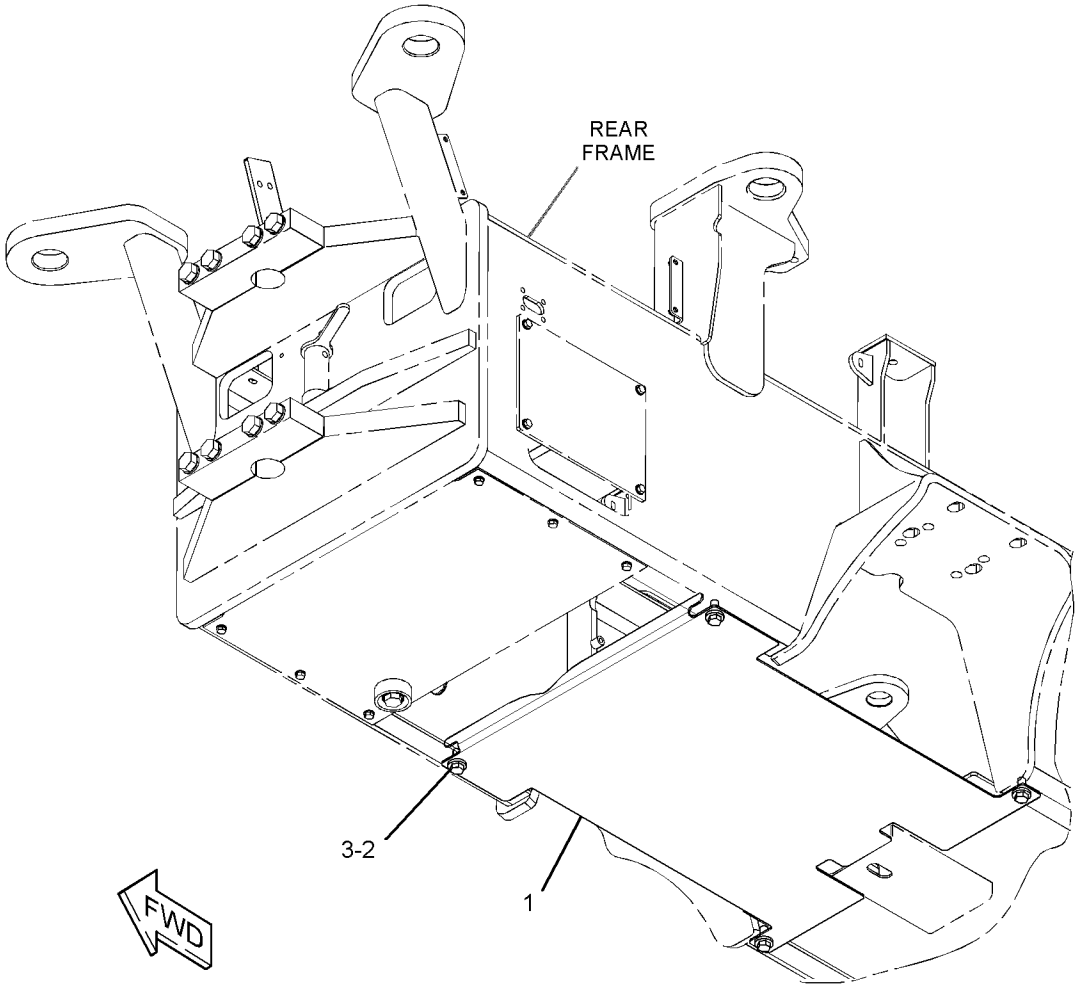

GRÁFICO 1 <FIM> g02724504

354-5409 GRUPO DO CORRIMÃO (HANDRAIL GP)

S/N: G541-UP; GP51-UP
NÚMEROE DE 455-0034, 455-0035 ARRANJO DO OPERADOR
UM ACESSÓRIO

SMCS-7256 **i05344301**

NOTA	REF. NÃO	GRÁFICO REF.	NÚMERO DA PEÇA	QTY	NOME DA PEÇA 1 2 3 4 5 6 (NÍVEL DO PRODUTO)	CONSULTE PÁGINA
	1	1	**356-4443**	1	CONJUNTO DE HANDHOLD (HANDHOLD AS)	
	2	1	**373-3013**	1	CONJUNTO DE HANDHOLD (HANDHOLD AS)	
M	3	1	**7X-7729**	8	ARRUELA (11X25X3 MM DE ESPESSURA) (WASHER (11X25X3-MM THK))	
M	4	1	**8T-4195**	8	PARAFUSO (M10X1,5X30 MM) (BOLT (M10X1.5X30-MM))	

M - PEÇA MÉTRICA

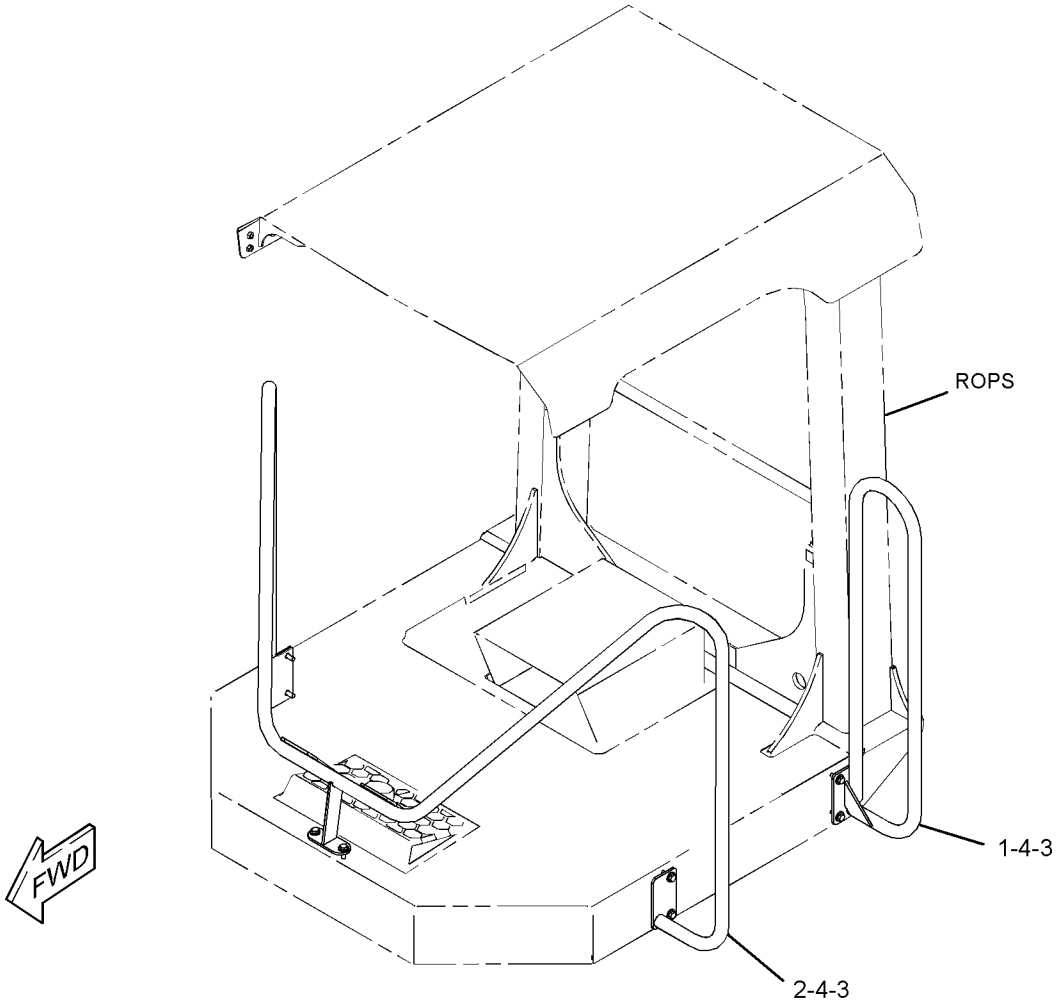

GRÁFICO 1 <FIM> g02707658

173-2731 GRUPO DO ENGATE-ARTICULADO E OSCILANTE (HITCH GP-ARTICULATING & OSC)

S/N: G541-UP; GP51-UP

NÚMEROE DE 347-9573, 347-9574 GRUPO DA ARMAÇÃO FRONTAL

SMCS-7057, 7113

i03469728

NOTA	REF. NÃO	GRÁFICO REF.	NÚMERO DA PEÇA	QTY	NOME DA PEÇA 1 2 3 4 5 6 (NÍVEL DO PRODUTO)	CONSULTE PÁGINA
	1	1	**1B-3925**	4	COPO-ROLAMENTO (CUP-BEARING)	
	2	1	**3F-5950**	4	CONE-ROLAMENTO (CONE-BEARING)	
	3	1	**9H-6079**	4	ANEL DE RETENÇÃO (SEAL-LIP TYPE)	
	4	1	**249-1291**	4	CAPA DO MANCAL (CAP-BEARING)	
	5	1	**173-2686**	1	EIXO (ARTICULAÇÃO) (SHAFT (ARTICULATION))	
	6	1	**173-2687**	1	EIXO (OSCILAÇÃO) (SHAFT (OSCILLATION))	
	7	1	**249-7388**	1	ENGATE (HITCH)	
B	8	1	**187-9278**	2	PACOTE DE CALÇOS (INCLUI 3 CALÇOS) (SHIM PACK (INCLUDES 3-SHIMS))	
	9	1	**8T-4121**	32	ARRUELA DURA (11X21X2,5 MM DE ESPESSURA) (WASHER-HARD (11X21X2.5-MM THK))	
M	10	1	**8T-4186**	32	PARAFUSO (M10X1,5X40 MM) (BOLT (M10X1.5X40-MM))	
	11	1	**9F-2247**	4	BUJÃO (PLUG-PIPE)	

B - UTILIZAR CONFORME NECESSÁRIO
M - PEÇA MÉTRICA

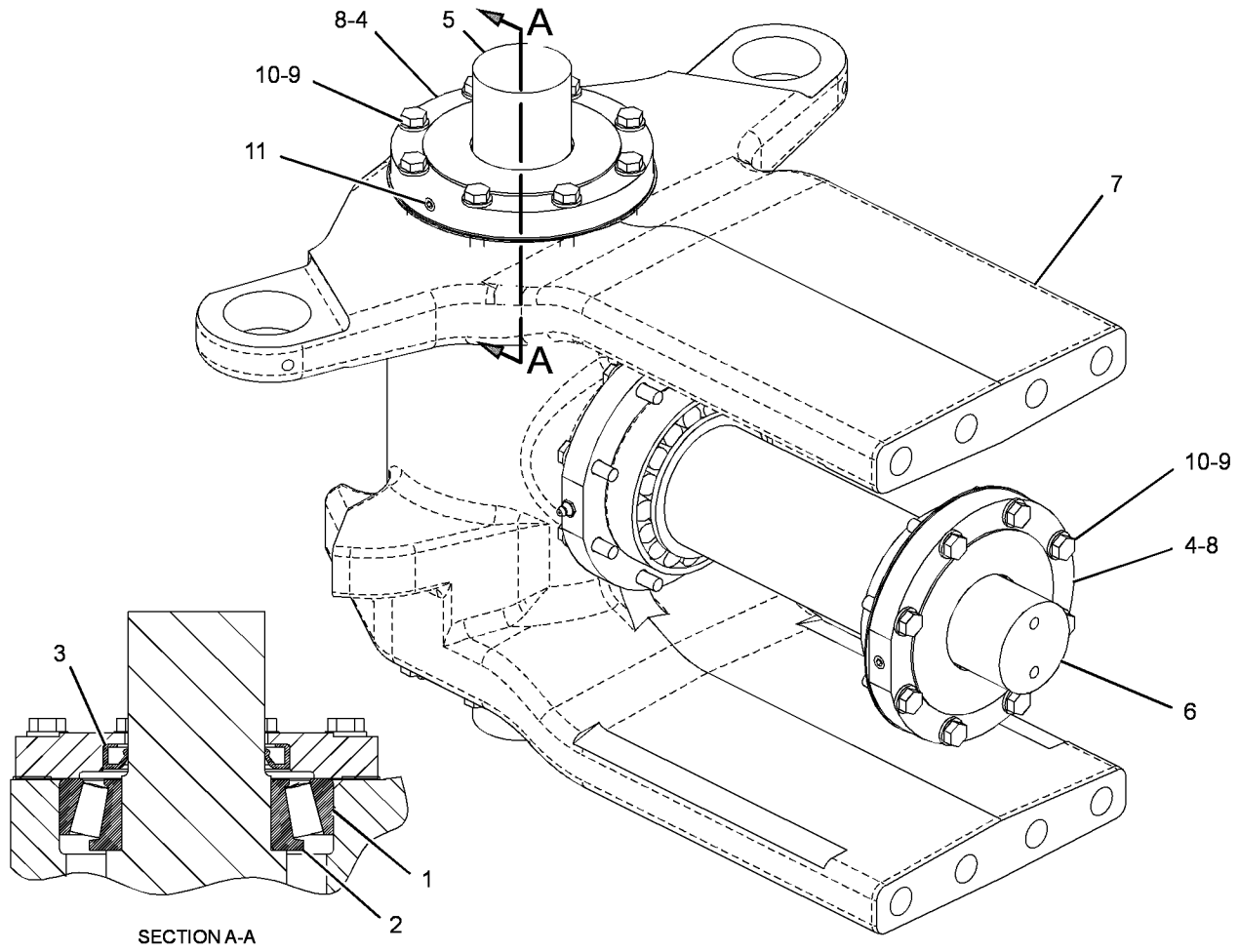

GRÁFICO 1 <FIM> g01810919

451-7937 GRUPO DO CAPÔ (HOOD GP)

S/N: G541-UP; GP51-UP

NÚMEROE DE 454-2338 GRUPO DE COMPARTIMENTO

SMCS-7251 **i06547335**

NOTA	REF. NÃO	GRÁFICO REF.	NÚMERO DA PEÇA	QTY	NOME DA PEÇA 1 2 3 4 5 6 (NÍVEL DO PRODUTO)	CONSULTE PÁGINA
	1	2	**4E-1384**	2	PARA-CHOQUE-CÔNICO (BUMPER-CONICAL)	
	2	1	**6V-7636**	1	PINO-MOLA (PIN AS-SPRING)	
	3	1	**122-8427**	1	ESPAÇADOR (9X14X3,5 MM DE ESPESSURA) (SPACER (9X14X3.5-MM THK))	
	4	1	**147-3719**	2	BUJÃO-BOTÃO (PLUG-BUTTON)	
	5	1	**177-3405**	2	PINO (PIN)	
	6	1	**218-2207**	1	GRUPO DE TRAVAS DA PORTA (ROTATIVO) (LATCH AS-DOOR (ROTARY))	
	7	1	**220-8262**	1	HASTE (ROD)	
	8	1	**280-3991**	1	PRISIONEIRO-ESFERA (STUD-BALL)	
	9	1	**336-6672**	1	CONJUNTO DE MAÇANETA (PUXE) (HANDLE AS (PULL))	
	10	1	**355-3186**	1	SUPORTE (SUPPORT)	
	11	1	**355-3190**	1	CONJUNTO DO CAPÔ (HOOD AS)	
	12	1	**356-1741**	2	CONJUNTO DE HINGE (HINGE AS)	
	13	1	**374-9817**	1	LINGUETA (TAB)	
	14	1	**386-5619**	1	ALAVANCA (LEVER)	
	15	2	**386-5625**	1	JUNTA (GASKET)	
	16	2	**417-4364**	1	ISOLAMENTO (INSULATION)	
	17	2	**417-4365**	1	ISOLAMENTO (INSULATION)	
	18	2	**451-7936**	1	CONJUNTO DE ARMAÇÃO-CAPÔ (FRAME AS-HOOD)	
M		2	**8T-3490**	4	PORCA DE SOLDA (ROSCA M10X1,5) (NUT-WELD (M10X1.5-THD))	
M		2	**8T-3612**	2	PORCA DE SOLDA (ROSCA M8X1,25) (NUT-WELD (M8X1.25-THD))	
M		2	**8T-3490**	8	PORCA DE SOLDA (ROSCA M10X1,5) (NUT-WELD (M10X1.5-THD))	
	19	1	**3B-4611**	2	CONTRAPINO (PIN-COTTER)	
M	20	1,2	**5C-2890**	28	PORCA (ROSCA M6X1) (NUT (M6X1-THD))	
M	21	2	**5C-7261**	2	PORCA (ROSCA M8X1,25) (NUT (M8X1.25-THD))	
	22	1,2	**5P-4115**	56	ARRUELA DURA (7,2X19X2 MM DE ESPESSURA) (WASHER-HARD (7.2X19X2-MM THK))	
	23	1	**5P-4116**	2	ARRUELA DURA (8,8X20,5X2 MM DE ESPESSURA) (WASHER-HARD (8.8X20.5X2-MM THK))	
M	24	1	**6V-7357**	4	PARAFUSO (M6X1X25 MM) (BOLT (M6X1X25-MM))	
	25	2	**4K-9429**	3	REBITE-RESSALTADO (RIVET-POP)	
	26	1	**6V-8185**	1	PORCA (ROSCA 1/4-20) (NUT (1/4-20-THD))	
	27	2	**7X-0579**	6	ARRUELA DURA (8,8X25,5X2 MM DE ESPESSURA) (WASHER-HARD (8.8X25.5X2-MM THK))	
M	28	1	**7X-7729**	23	ARRUELA (11X25X3 MM DE ESPESSURA) (WASHER (11X25X3-MM THK))	
M	29	1	**8T-0389**	8	CONTRAPORCA (ROSCA M10X1,5) (LOCKNUT (M10X1.5-THD))	
	30	1	**8T-4121**	6	ARRUELA DURA (11X21X2,5 MM DE ESPESSURA) (WASHER-HARD (11X21X2.5-MM THK))	
M	31	1,2	**8T-4138**	32	PARAFUSO (M6X1X20 MM) (BOLT (M6X1X20-MM))	
M	32	1	**8T-4189**	1	PARAFUSO (M8X1,25X20 MM) (BOLT (M8X1.25X20-MM))	
M	33	1	**8T-4195**	8	PARAFUSO (M10X1,5X30 MM) (BOLT (M10X1.5X30-MM))	
M	34	1	**8T-4196**	4	PARAFUSO (M10X1,5X35 MM) (BOLT (M10X1.5X35-MM))	
M	35	2	**8T-4200**	6	PARAFUSO (M8X1,25X16 MM) (BOLT (M8X1.25X16-MM))	

451-7937 GRUPO DO CAPÔ (HOOD GP) (continuação) **i06547335**

NOTA	REF. NÃO	GRÁFICO REF.	NÚMERO DA PEÇA	QTY	NOME DA PEÇA 1 2 3 4 5 6 (NÍVEL DO PRODUTO)	CONSULTE PÁGINA
	36	2	**8T-4224**	2	ARRUELA DURA (8,8X16X2 MM DE ESPESSURA) (WASHER-HARD (8.8X16X2-MM THK))	
M	37	1	**8T-6466**	4	PARAFUSO (M10X1,5X60 MM) (BOLT (M10X1.5X60-MM))	
	38	1	**9X-2027**	8	ARRUELA (11X18X2-MM DE ESPESSURA) (WASHER (11X18X2-MM THK))	
	39	1	**9X-8256**	8	ARRUELA (6,6X12X2 MM DE ESPESSURA) (WASHER (6.6X12X2-MM THK))	
	40	1	**355-3183**	1	TELA (SCREEN)	
	41	1,2	**355-3184**	2	TELA (SCREEN)	
D	42	1	**6V-2803**		RETENTOR (0,84 M CADA) (SEAL (0.84-M EACH))	
D	43	2	**5P-5687**		RETENTOR (0,9 M CADA) (SEAL (0.9-M EACH))	
D	43A	2	**5P-5687**		RETENTOR (0,1 M CADA) (SEAL (0.1-M EACH))	
D	43B	2	**5P-5687**		RETENTOR (0,8 M) (SEAL (0.8-M))	
D	43C	1	**5P-5687**		RETENTOR (0,2 CADA) (SEAL (0.2-M EACH))	

D - ENCOMENDAR POR METROS
M - PEÇA MÉTRICA

451-7937 GRUPO DO CAPÔ (HOOD GP) (continuação) **i06547335**

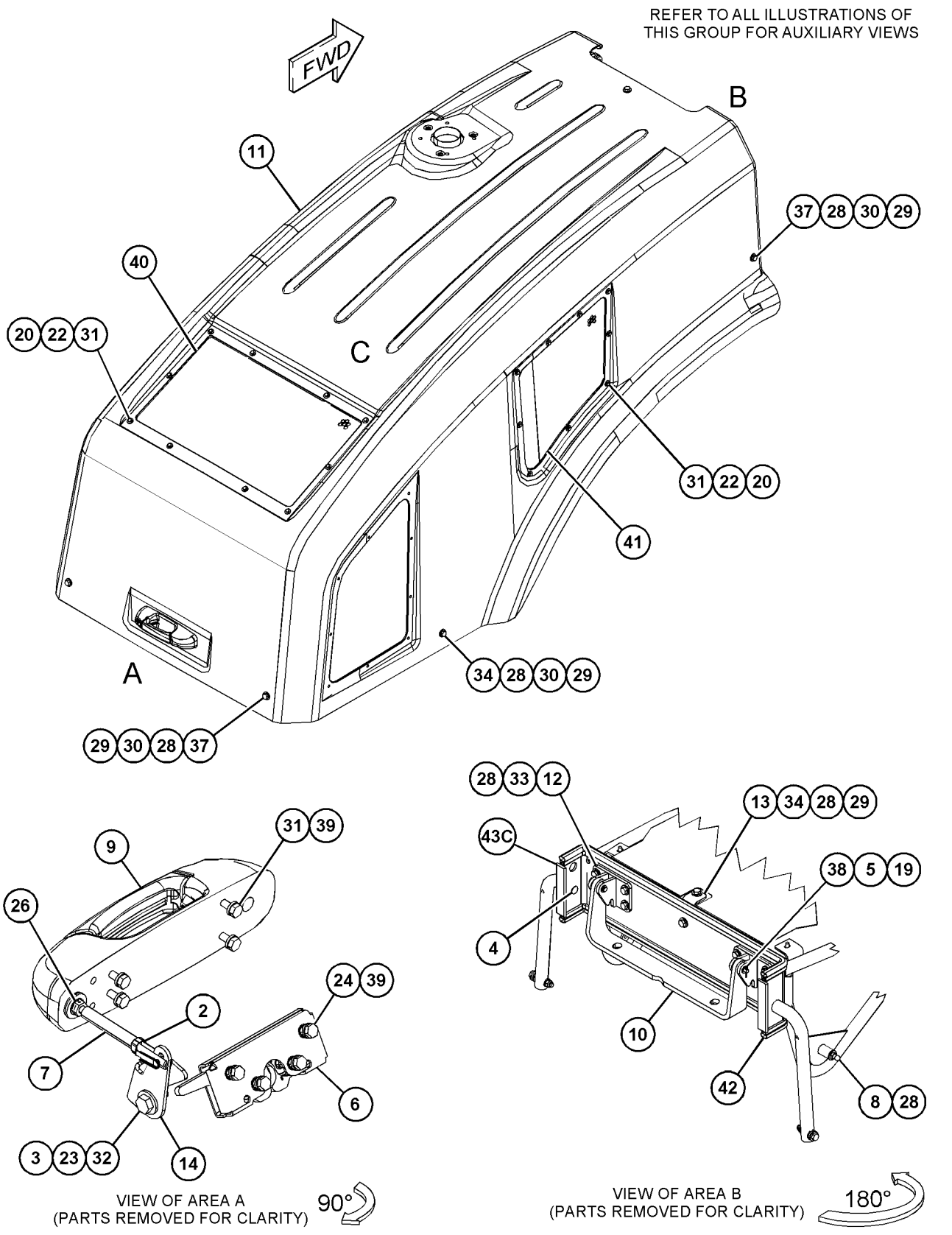

GRÁFICO 1 g03836095

451-7937 GRUPO DO CAPÔ (HOOD GP) (continuação) **i06547335**

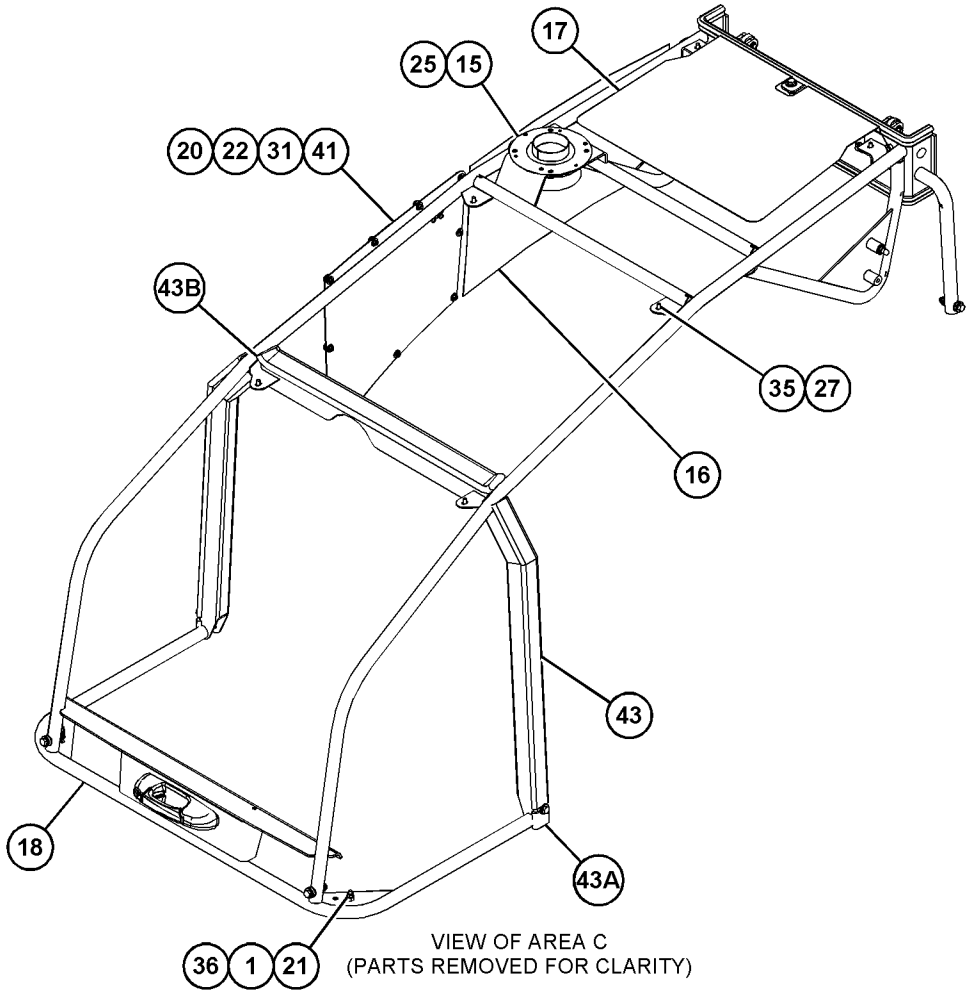

VIEW OF AREA C
(PARTS REMOVED FOR CLARITY)

GRÁFICO 2 <FIM> g03836097

362-7689 GRUPO DO PAINEL LATERAL (PANEL GP-SIDE)

S/N: G541-UP; GP51-UP
NÚMEROE DE 455-0035 ARRANJO DO OPERADOR
UM ACESSÓRIO

SMCS-7267 **i05344303**

NOTA	REF. NÃO	GRÁFICO REF.	NÚMERO DA PEÇA	QTY	NOME DA PEÇA 1 2 3 4 5 6 (NÍVEL DO PRODUTO)	CONSULTE PÁGINA
	1	1	**361-6907**	1	RETENTOR (LADO DIREITO) (SEAL (RH))	
	2	1	**361-6908**	1	RETENTOR (LADO ESQUERDO) (SEAL (LH))	
	3	1	**361-7024**	1	CONJUNTO DE GUARD (LADO ESQUERDO) (GUARD AS (LH))	
	4	1	**361-7093**	1	CONJUNTO DE GUARD (LADO DIREITO) (GUARD AS (RH))	
	5	1	**5P-4116**	6	ARRUELA DURA (8,8X20,5X2 MM DE ESPESSURA) (WASHER-HARD (8.8X20.5X2-MM THK))	
	6	1	**8T-4121**	4	ARRUELA DURA (11X21X2,5 MM DE ESPESSURA) (WASHER-HARD (11X21X2.5-MM THK))	
M	7	1	**8T-4196**	4	PARAFUSO (M10X1,5X35 MM) (BOLT (M10X1.5X35-MM))	
M	8	1	**8T-4908**	6	PARAFUSO (M8X1,25X25 MM) (BOLT (M8X1.25X25-MM))	

M - PEÇA MÉTRICA

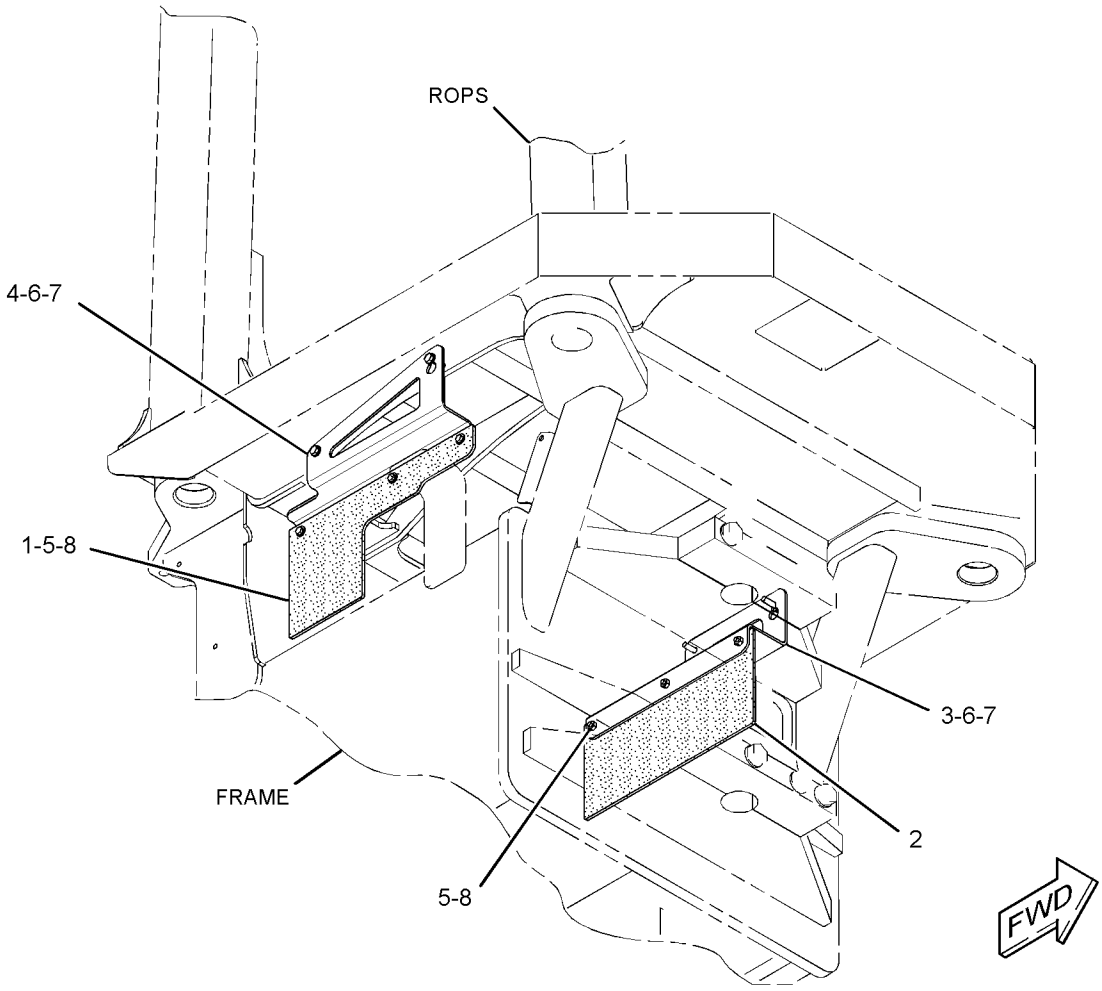

GRÁFICO 1 <FIM> g02713690

392-9649 GRUPO DO ESCRÊIPER-TAMBOR (SCRAPER GP-DRUM)

S/N: G541-UP

PARA USO COM TAMBOR CORRUGADO OU LISO

NÚMEROE DE 360-0496, 377-2938 ARRANJO DO TAMBOR-ACOLCHOADO, 472-2055 ARRANJO DO TAMBOR-LISO, 390-1058, 416-1351 GRUPO DO REVESTIMENTO-ACOLCHOADO

UM ACESSÓRIO

SMCS-6607 **i05685290**

NOTA	REF. NÃO	GRÁFICO REF.	NÚMERO DA PEÇA	QTY	NOME DA PEÇA 1 2 3 4 5 6 (NÍVEL DO PRODUTO)	CONSULTE PÁGINA
	1	1	**445-8876**	14	ESCRÊIPER (SCRAPER)	
	2	1	**445-8877**	4	CHAPA-ESCRÊIPER (PLATE-SCRAPER)	
	3	1	**392-9640**	2	CONJUNTO DE BARRA (BAR AS)	
	4	1	**392-9641**	14	BLOCO (BLOCK)	
	5	1	**445-8878**	2	CHAPA-ESCRÊIPER (PLATE-SCRAPER)	
	6	1	**396-3822**	4	CALÇO (10 MM DE ESPESSURA) (SHIM (10-MM THK))	
	7	1	**396-3823**	4	CALÇO (3 MM DE ESPESSURA) (SHIM (3-MM THK))	
	8	1	**396-3824**	16	CALÇO (1,6 MM DE ESPESSURA) (SHIM (1.6-MM THK))	
	9	1	**396-8908**	1	SUPORTE (BRACKET)	
	10	1	**396-8909**	1	SUPORTE (BRACKET)	
	11	1	**396-8910**	1	SUPORTE (BRACKET)	
	12	1	**396-8911**	1	SUPORTE (BRACKET)	
M	13	1	**7X-2557**	14	PARAFUSO (M16X2X140 MM) (BOLT (M16X2X140-MM))	
M	14	1	**7X-2558**	14	PARAFUSO (M16X2X150 MM) (BOLT (M16X2X150-MM))	
M	15	1	**7X-2565**	8	PARAFUSO (M20X2,5X100 MM) (BOLT (M20X2.5X100-MM))	
	16	1	**8T-4123**	8	ARRUELA (3,62X5,75X0,375 MM DE ESPESSURA) (WASHER (3.62X5.75X0.375-MM THK))	
M	17	1	**8T-4131**	8	PORCA (ROSCA M20X2,5) (NUT (M20X2.5-THD))	
M	18	1	**8T-4187**	8	PARAFUSO (M20X2,5X80 MM) (BOLT (M20X2.5X80-MM))	
	19	1	**8T-5439**	16	ARRUELA DURA (21,5X45X6-MM DE ESPESSURA) (WASHER-HARD (21.5X45X6-MM THK))	
	20	1	**9X-8257**	28	ARRUELA (17,5X30X3,5 MM DE ESPESSURA) (WASHER (17.5X30X3.5-MM THK))	

M - PEÇA MÉTRICA

392-9649 GRUPO DO ESCRÊIPER-TAMBOR (SCRAPER GP-DRUM) (continuação) **i05685290**

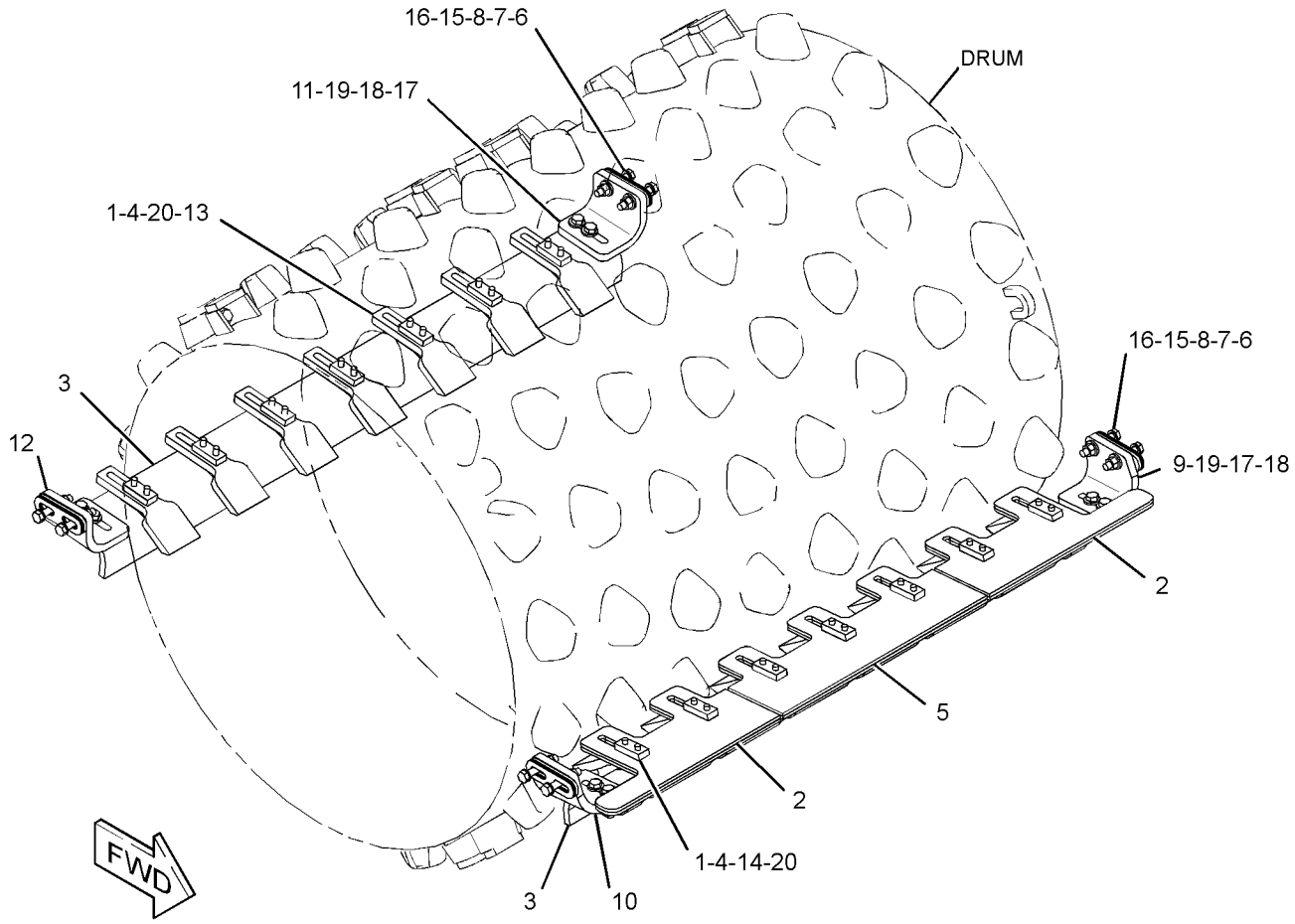

GRÁFICO 1 <FIM> g03073698

396-3825 GRUPO DO ESCRÊIPER-TAMBOR (SCRAPER GP-DRUM)

S/N: GP51-UP

NÚMEROE DE 359-1406, 360-0497 ARRANJO DO TAMBOR-ACOLCHOADO

UM ACESSÓRIO

SMCS-6607 **i05322251**

NOTA	REF. NÃO	GRÁFICO REF.	NÚMERO DA PEÇA	QTY	NOME DA PEÇA 1 2 3 4 5 6 (NÍVEL DO PRODUTO)	CONSULTE PÁGINA
	1	1	**373-5820**	18	ESCRÊIPER (SCRAPER)	
	2	1	**392-4187**	2	CONJUNTO DE BARRA (BAR AS)	
	3	1	**396-3822**	4	CALÇO (10 MM DE ESPESSURA) (SHIM (10-MM THK))	
B	4	1	**396-3823**	4	CALÇO (3 MM DE ESPESSURA) (SHIM (3-MM THK))	
B	5	1	**396-3824**	16	CALÇO (1,6 MM DE ESPESSURA) (SHIM (1.6-MM THK))	
	6	1	**396-8904**	1	SUPORTE (BRACKET)	
	7	1	**396-8905**	1	SUPORTE (BRACKET)	
	8	1	**396-8906**	1	SUPORTE (BRACKET)	
	9	1	**396-8907**	1	SUPORTE (BRACKET)	
	10	1	**7X-0583**	36	ARRUELA DURA (17X45X6-MM DE ESPESSURA) (WASHER-HARD (17X45X6-MM THK))	
M	11	1	**7X-2475**	36	PARAFUSO (M16X2X130 MM) (BOLT (M16X2X130-MM))	
M	12	1	**7X-2565**	8	PARAFUSO (M20X2,5X100 MM) (BOLT (M20X2.5X100-MM))	
	13	1	**8T-4123**	8	ARRUELA (3,62X5,75X0,375 MM DE ESPESSURA) (WASHER (3.62X5.75X0.375-MM THK))	
M	14	1	**8T-4131**	8	PORCA (ROSCA M20X2,5) (NUT (M20X2.5-THD))	
M	15	1	**8T-4187**	8	PARAFUSO (M20X2,5X80 MM) (BOLT (M20X2.5X80-MM))	
	16	1	**8T-5439**	16	ARRUELA DURA (21,5X45X6-MM DE ESPESSURA) (WASHER-HARD (21.5X45X6-MM THK))	

B - UTILIZAR CONFORME NECESSÁRIO
M - PEÇA MÉTRICA

396-3825 GRUPO DO ESCRÊIPER-TAMBOR (SCRAPER GP-DRUM) (continuação) **i05322251**

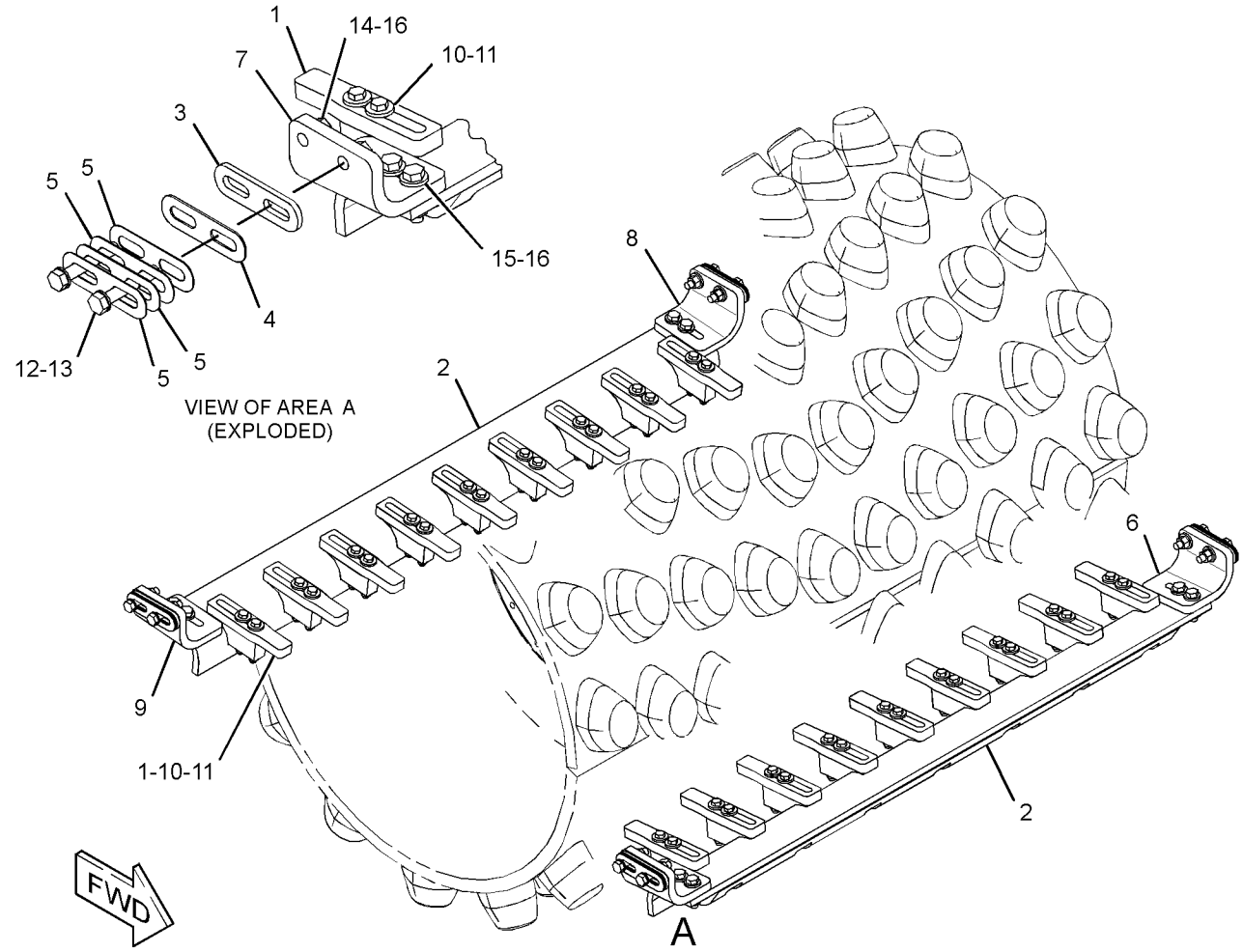

GRÁFICO 1 <FIM> g02985859

453-2321 GRUPO DO ESCRÊIPER-TAMBOR (SCRAPER GP-DRUM)

S/N: GP51-UP

NÚMEROE DE 463-2310, 463-2311 ARRANJO DO TAMBOR-ACOLCHOADO

UM ACESSÓRIO

SMCS-6607 **i06547223**

NOTA	REF. NÃO	GRÁFICO REF.	NÚMERO DA PEÇA	QTY	NOME DA PEÇA 1 2 3 4 5 6 (NÍVEL DO PRODUTO)	CONSULTE PÁGINA
M	1	1	**210-4563**	36	PORCA (ROSCA M20X2,5) (NUT (M20X2.5-THD))	
	2	1	**373-5820**	18	ESCRÊIPER (SCRAPER)	
	3	1	**445-2431**	1	CONJUNTO DE BARRA (BAR AS)	
	4	1	**461-9513**	2	CALÇO (10 MM DE ESPESSURA) (SHIM (10-MM THK))	
B	5	1	**461-9514**	12	CALÇO (1,6 MM DE ESPESSURA) (SHIM (1.6-MM THK))	
	6	1	**461-9515**	1	CONJUNTO DE BARRA (BAR AS)	
B	7	1	**467-4778**	2	CALÇO (0,8 MM DE ESPESSURA) (SHIM (0.8-MM THK))	
	8	1	**198-4781**	8	ARRUELA DURA (22X40X10 MM DE ESPESSURA) (WASHER-HARD (22X40X10-MM THK))	
M	9	1	**7X-2565**	22	PARAFUSO (M20X2,5X100 MM) (BOLT (M20X2.5X100-MM))	
M	10	1	**7X-2566**	4	PARAFUSO (M20X2,5X110 MM) (BOLT (M20X2.5X110-MM))	
M	11	1	**8T-4131**	8	PORCA (ROSCA M20X2,5) (NUT (M20X2.5-THD))	
	12	1	**8T-5439**	44	ARRUELA DURA (21,5X45X6-MM DE ESPESSURA) (WASHER-HARD (21.5X45X6-MM THK))	
M	13	1	**8T-6381**	18	PARAFUSO (M20X2,5X120 MM) (BOLT (M20X2.5X120-MM))	

B - UTILIZAR CONFORME NECESSÁRIO
M - PEÇA MÉTRICA

453-2321 GRUPO DO ESCRÊIPER-TAMBOR (SCRAPER GP-DRUM) (continuação) **i06547223**

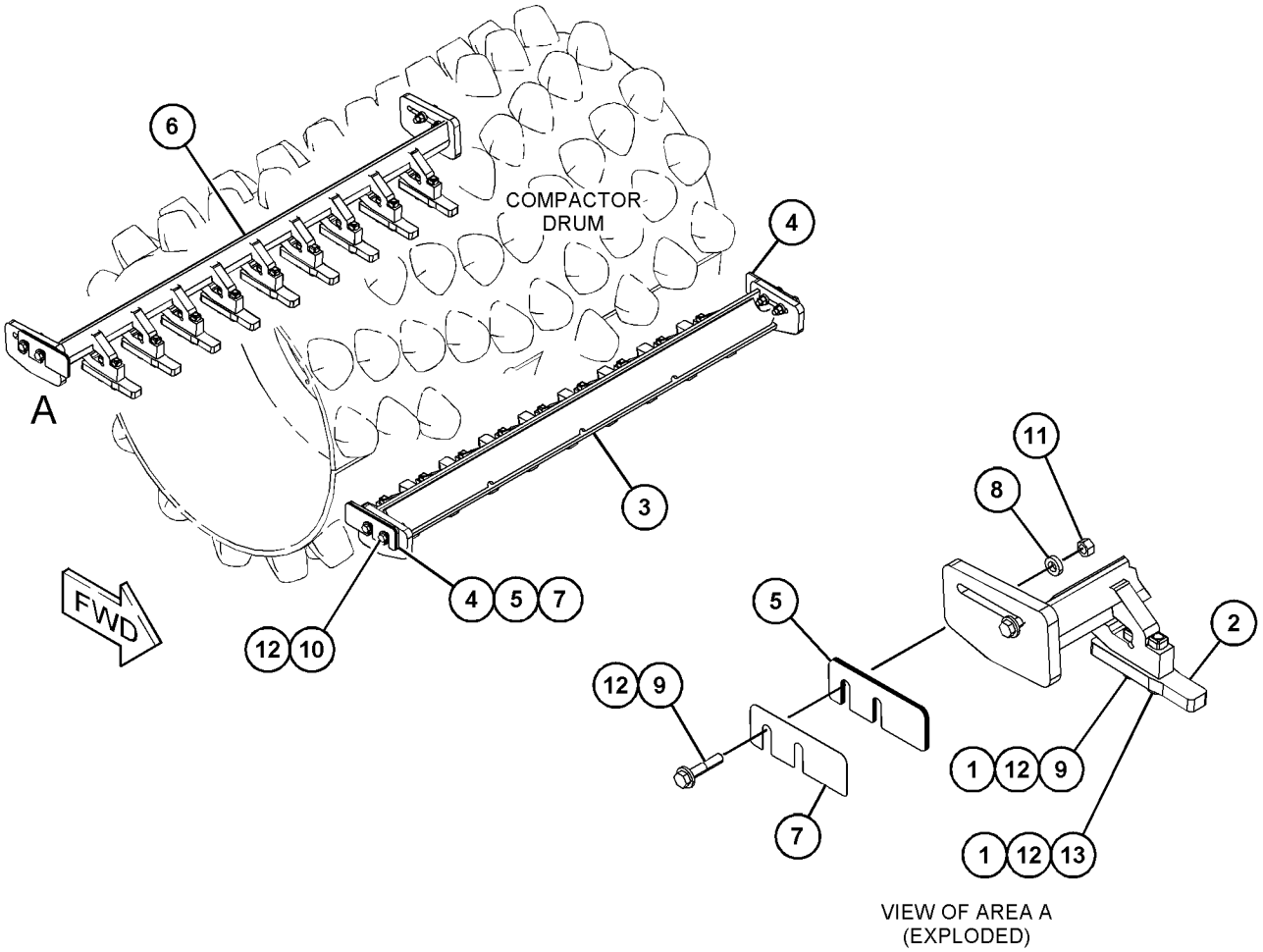

GRÁFICO 1 <FIM> g03839308

475-1027 GRUPO DO ESCRÊIPER-TAMBOR ALCOCHOADO (SCRAPER GP-PADDED DRUM)

S/N: GP51-UP

INSTALAÇÃO EM CAMPO

SMCS-6607 **i06547227**

NOTA	NÚMERO DA PEÇA	QTY	NOME DA PEÇA 1 2 3 4 5 6 (NÍVEL DO PRODUTO)	CONSULTE PÁGINA
	445-2431	1	CONJUNTO DE BARRA (BAR AS)	
	461-9515	1	CONJUNTO DE BARRA (BAR AS)	
BM	**7X-2532**	4	PARAFUSO (M20X2,5X130 MM) (BOLT (M20X2.5X130-MM))	
BM	**7X-2565**	22	PARAFUSO (M20X2,5X100 MM) (BOLT (M20X2.5X100-MM))	
BM	**7X-2566**	4	PARAFUSO (M20X2,5X110 MM) (BOLT (M20X2.5X110-MM))	
BM	**8T-6381**	22	PARAFUSO (M20X2,5X120 MM) (BOLT (M20X2.5X120-MM))	
M	**8T-4131**	8	PORCA (ROSCA M20X2,5) (NUT (M20X2.5-THD))	
M	**210-4563**	36	PORCA (ROSCA M20X2,5) (NUT (M20X2.5-THD))	
	373-5820	18	ESCRÊIPER (SCRAPER)	
	461-9513	2	CALÇO (10 MM DE ESPESSURA) (10 MM DE ESPESSURA) (SHIM (10-MM THK) (10-MM THK))	
	461-9514	12	CALÇO (1,6 MM DE ESPESSURA) (1,6 MM DE ESPESSURA) (SHIM (1.6-MM THK) (1.6-MM THK))	
	467-4778	2	CALÇO (0,8 MM DE ESPESSURA) (0,8 MM DE ESPESSURA) (SHIM (0.8-MM THK) (0.8-MM THK))	
	8T-5439	44	ARRUELA DURA (21,5X45X6-MM DE ESPESSURA) (WASHER-HARD (21.5X45X6-MM THK))	
	198-4781	8	ARRUELA DURA (22X40X10 MM DE ESPESSURA) (WASHER-HARD (22X40X10-MM THK))	

B - UTILIZAR CONFORME NECESSÁRIO
M - PEÇA MÉTRICA

<FIM>

384-5878 GRUPO DO ESCRÊIPER-TAMBOR LISO (SCRAPER GP-SMOOTH DRUM)

S/N: G541-UP
NÚMEROE DE 360-0493 ARRANJO DO TAMBOR-LISO
UM ACESSÓRIO

SMCS-6607 **i05328457**

NOTA	REF. NÃO	GRÁFICO REF.	NÚMERO DA PEÇA	QTY	NOME DA PEÇA 1 2 3 4 5 6 (NÍVEL DO PRODUTO)	CONSULTE PÁGINA
	1	1	**227-0172**	3	SUPORTE (MOUNT)	
	2	1	**384-2548**	3	PLACA (PLATE)	
	3	1	**384-2550**	1	ESCRÊIPER-TAMBOR (AÇO) (SCRAPER-DRUM (STEEL))	
	4	1	**384-5043**	3	SUPORTE (BRACKET)	
M	5	1	**176-5311**	3	CONTRAPORCA (ROSCA M16X2) (LOCKNUT (M16X2-THD))	
M	6	1	**193-8340**	3	PARAFUSO FRANCÊS (M16X2X65 MM) (BOLT-CARRIAGE (M16X2X65-MM))	
M	7	1	**7X-2561**	6	PARAFUSO (M20X2,5X35 MM) (BOLT (M20X2.5X35-MM))	
	8	1	**8T-4122**	9	ARRUELA DURA (17X32X3,5 MM DE ESPESSURA) (WASHER-HARD (17X32X3.5-MM THK))	
M	9	1	**8T-4140**	6	PARAFUSO (M16X2X60-MM) (BOLT (M16X2X60-MM))	
	10	1	**8T-4123**	6	ARRUELA (3,62X5,75X0,375 MM DE ESPESSURA) (WASHER (3.62X5.75X0.375-MM THK))	

M - PEÇA MÉTRICA

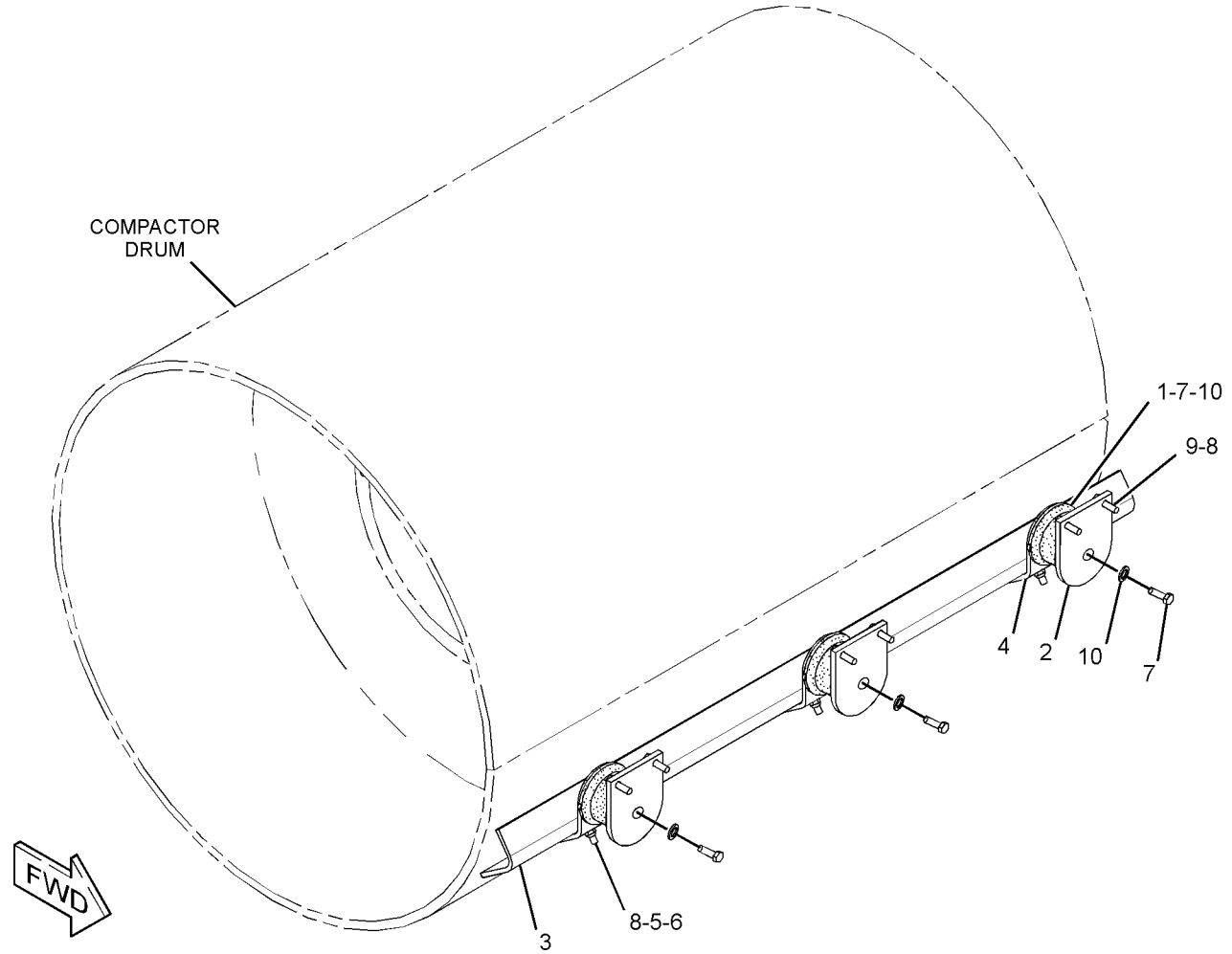

GRÁFICO 1 <FIM> g03189036

390-0607 GRUPO DO ESCRÊIPER-TAMBOR LISO–AÇO, DIANTEIRO, TRASEIRO (SCRAPER GP-SMOOTH DRUM-AÇO, DIANTEIRO, TRASEIRO)

S/N: G541-UP

NÚMEROE DE 360-0494 ARRANJO DO TAMBOR-LISO

UM ACESSÓRIO

SMCS-6607 **i05328462**

NOTA	REF. NÃO	GRÁFICO REF.	NÚMERO DA PEÇA	QTY	NOME DA PEÇA 1 2 3 4 5 6 (NÍVEL DO PRODUTO)	CONSULTE PÁGINA
	1	1	**227-0172**	6	SUPORTE (MOUNT)	
	2	1	**384-2548**	3	PLACA (PLATE)	
	3	1	**384-2811**	3	SUPORTE (BRACKET)	
	4	1	**384-5048**	3	SUPORTE (BRACKET)	
	5	1	**384-5849**	2	ESCRÊIPER (SCRAPER)	
	6	1	**390-0888**	1	CONJUNTO DO ESCRÊIPER (SCRAPER AS)	
	7	1	**396-8977**	1	CALÇO (8 MM DE ESPESSURA) (SHIM (8-MM THK))	
B	8	1	**396-8982**	4	CALÇO (1,6 MM DE ESPESSURA) (SHIM (1.6-MM THK))	
	9	1	**090-8865**	6	ESPAÇADOR (17X40X3 MM DE ESPESSURA) (SPACER (17X40X3-MM THK))	
M	10	1	**176-5311**	6	CONTRAPORCA (ROSCA M16X2) (LOCKNUT (M16X2-THD))	
M	11	1	**193-8340**	6	PARAFUSO FRANCÊS (M16X2X65 MM) (BOLT-CARRIAGE (M16X2X65-MM))	
M	12	1	**7X-2561**	12	PARAFUSO (M20X2,5X35 MM) (BOLT (M20X2.5X35-MM))	
	13	1	**8T-4122**	6	ARRUELA DURA (17X32X3,5 MM DE ESPESSURA) (WASHER-HARD (17X32X3.5-MM THK))	
	14	1	**8T-4123**	16	ARRUELA (3,62X5,75X0,375 MM DE ESPESSURA) (WASHER (3.62X5.75X0.375-MM THK))	
M	15	1	**8T-4131**	4	PORCA (ROSCA M20X2,5) (NUT (M20X2.5-THD))	
M	16	1	**8T-4140**	6	PARAFUSO (M16X2X60-MM) (BOLT (M16X2X60-MM))	
M	17	1	**8T-4187**	4	PARAFUSO (M20X2,5X80 MM) (BOLT (M20X2.5X80-MM))	
	18	1	**8T-5439**	4	ARRUELA DURA (21,5X45X6-MM DE ESPESSURA) (WASHER-HARD (21.5X45X6-MM THK))	

B - UTILIZAR CONFORME NECESSÁRIO
M - PEÇA MÉTRICA

390-0607 GRUPO DO ESCRÊIPER-TAMBOR LISO (SCRAPER GP-SMOOTH DRUM) (continuação) **i05328462**

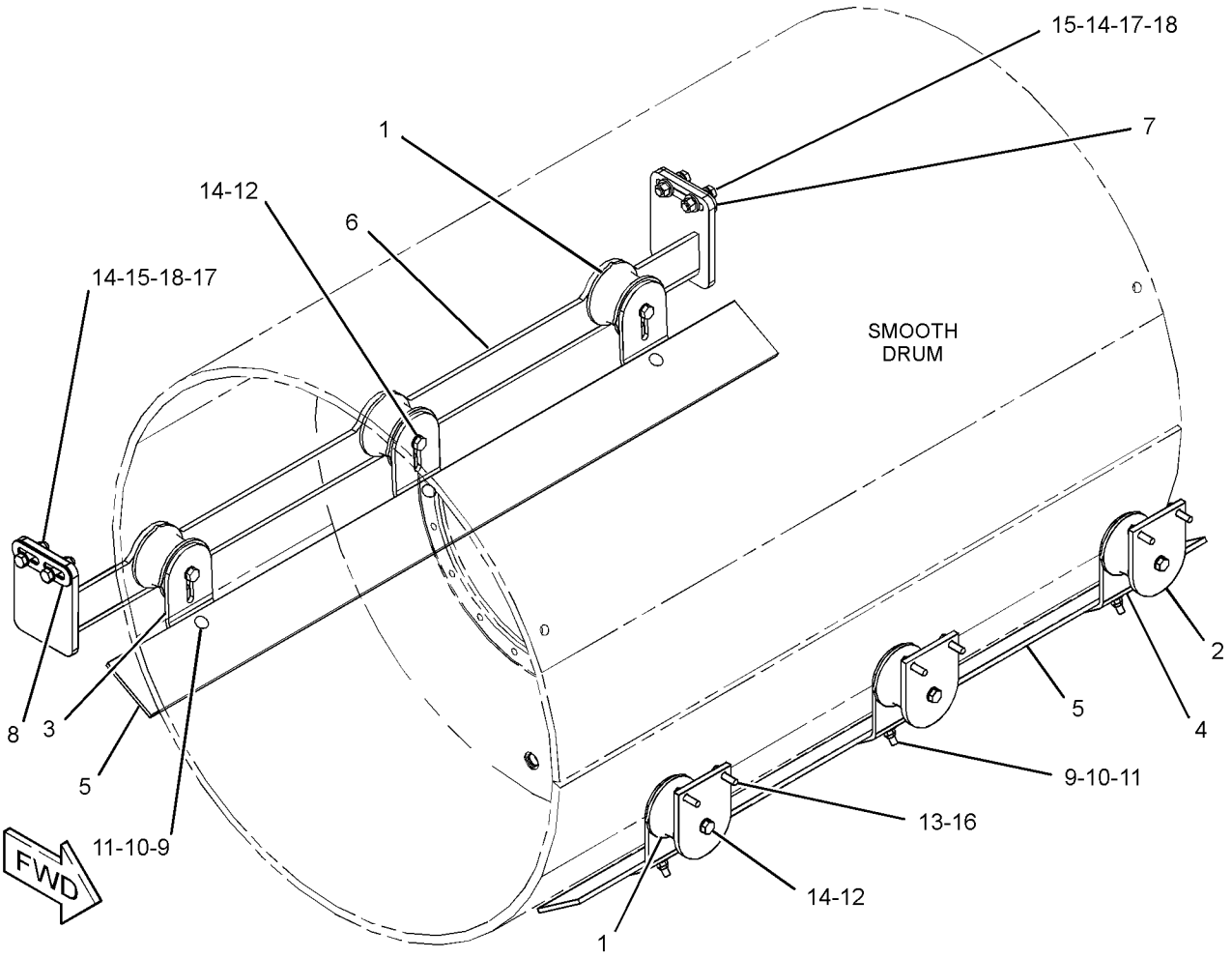

GRÁFICO 1 <FIM> g03188898

390-0608 GRUPO DO ESCRÊIPER-TAMBOR LISO–FLEXÍVEL, DIANTEIRO, TRASEIRO (SCRAPER GP-SMOOTH DRUM-FLEXÍVEL, DIANTEIRO, TRASEIRO)

S/N: G541-UP

NÚMEROE DE 360-0495 ARRANJO DO TAMBOR-LISO

UM ACESSÓRIO

SMCS-6607 **i05328463**

NOTA	REF. NÃO	GRÁFICO REF.	NÚMERO DA PEÇA	QTY	NOME DA PEÇA 1 2 3 4 5 6 (NÍVEL DO PRODUTO)	CONSULTE PÁGINA
	1	1	**227-0172**	6	SUPORTE (MOUNT)	
	2	1	**364-1946**	4	PLACA (PLATE)	
	3	1	**364-1947**	2	ESCRÊIPER (FLEXÍVEL) (SCRAPER (FLEXIBLE))	
	4	1	**365-2496**	2	PLACA (PLATE)	
	5	1	**384-2548**	3	PLACA (PLATE)	
	6	1	**384-2811**	3	SUPORTE (BRACKET)	
	7	1	**384-5048**	3	SUPORTE (BRACKET)	
	8	1	**390-0888**	1	CONJUNTO DO ESCRÊIPER (SCRAPER AS)	
	9	1	**396-8977**	1	CALÇO (8 MM DE ESPESSURA) (SHIM (8-MM THK))	
B	10	1	**396-8982**	4	CALÇO (1,6 MM DE ESPESSURA) (SHIM (1.6-MM THK))	
	11	1	**090-8865**	18	ESPAÇADOR (17X40X3 MM DE ESPESSURA) (SPACER (17X40X3-MM THK))	
M	12	1	**176-5311**	18	CONTRAPORCA (ROSCA M16X2) (LOCKNUT (M16X2-THD))	
M	13	1	**193-8340**	18	PARAFUSO FRANCÊS (M16X2X65 MM) (BOLT-CARRIAGE (M16X2X65-MM))	
M	14	1	**7X-2561**	12	PARAFUSO (M20X2,5X35 MM) (BOLT (M20X2.5X35-MM))	
	15	1	**8T-4122**	6	ARRUELA DURA (17X32X3,5 MM DE ESPESSURA) (WASHER-HARD (17X32X3.5-MM THK))	
	16	1	**8T-4123**	16	ARRUELA (3,62X5,75X0,375 MM DE ESPESSURA) (WASHER (3.62X5.75X0.375-MM THK))	
M	17	1	**8T-4131**	4	PORCA (ROSCA M20X2,5) (NUT (M20X2.5-THD))	
M	18	1	**8T-4140**	6	PARAFUSO (M16X2X60-MM) (BOLT (M16X2X60-MM))	
M	19	1	**8T-4187**	4	PARAFUSO (M20X2,5X80 MM) (BOLT (M20X2.5X80-MM))	
	20	1	**8T-5439**	4	ARRUELA DURA (21,5X45X6-MM DE ESPESSURA) (WASHER-HARD (21.5X45X6-MM THK))	

B - UTILIZAR CONFORME NECESSÁRIO
M - PEÇA MÉTRICA

390-0608 GRUPO DO ESCRÊIPER-TAMBOR LISO (SCRAPER GP-SMOOTH DRUM) (continuação) **i05328463**

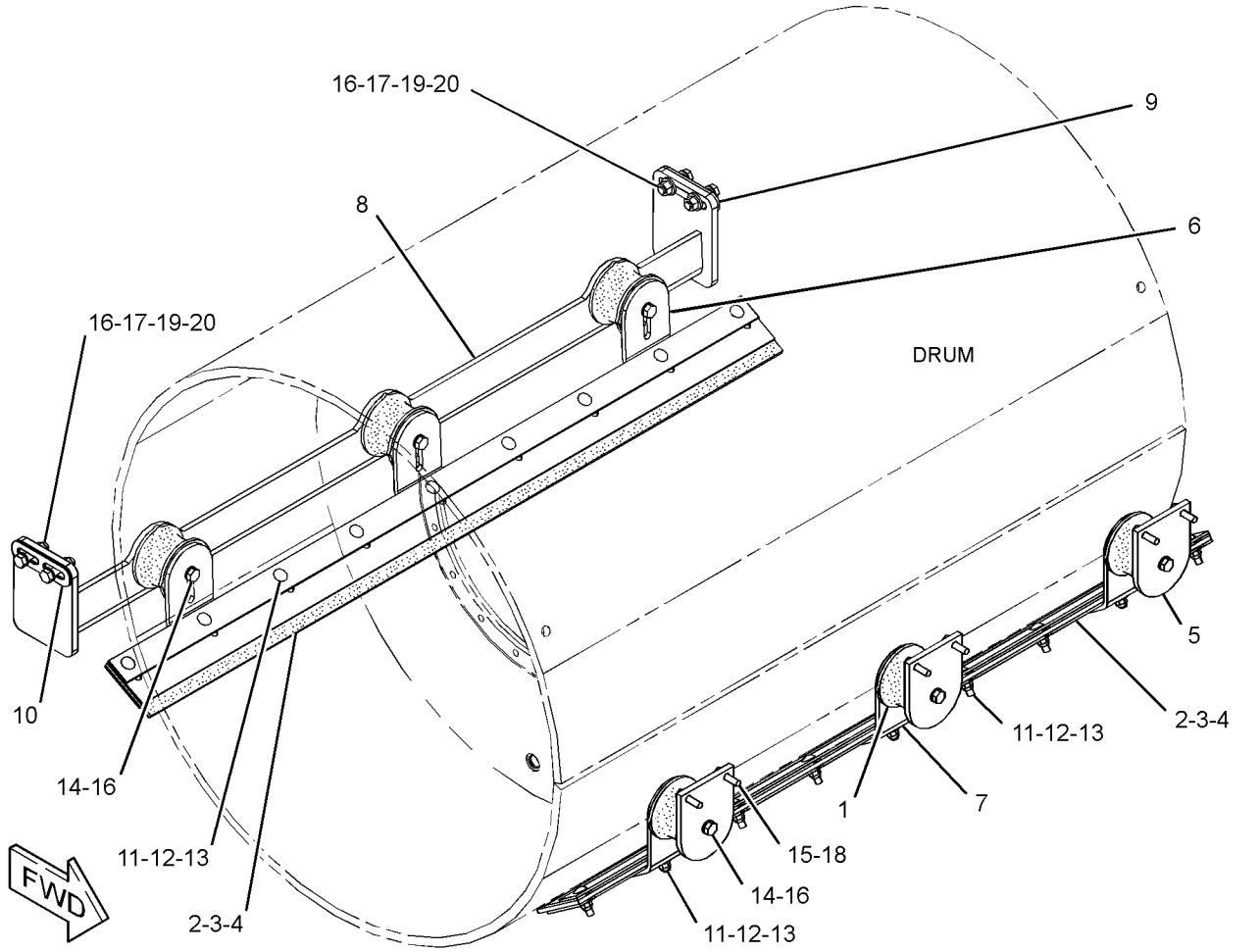

GRÁFICO 1 <FIM> g03188857

457-1544 GRUPO DA TELA-AR–SAÍDA (SCREEN GP-AIR-SAÍDA)

S/N: G541-UP; GP51-UP
UM ACESSÓRIO

SMCS-7273 **i05949609**

NOTA	REF. NÃO	GRÁFICO REF.	NÚMERO DA PEÇA	QTY	NOME DA PEÇA 1 2 3 4 5 6 (NÍVEL DO PRODUTO)	CONSULTE PÁGINA
	1	1	**355-3181**	2	TELA (SCREEN)	
M	2	1	**5C-2890**	18	PORCA (ROSCA M6X1) (NUT (M6X1-THD))	
M	3	1	**8T-4138**	18	PARAFUSO (M6X1X20 MM) (BOLT (M6X1X20-MM))	
	4	1	**9X-6165**	36	ARRUELA (6,5X22X2,5 MM DE ESPESSURA) (WASHER (6.5X22X2.5-MM THK))	

M - PEÇA MÉTRICA

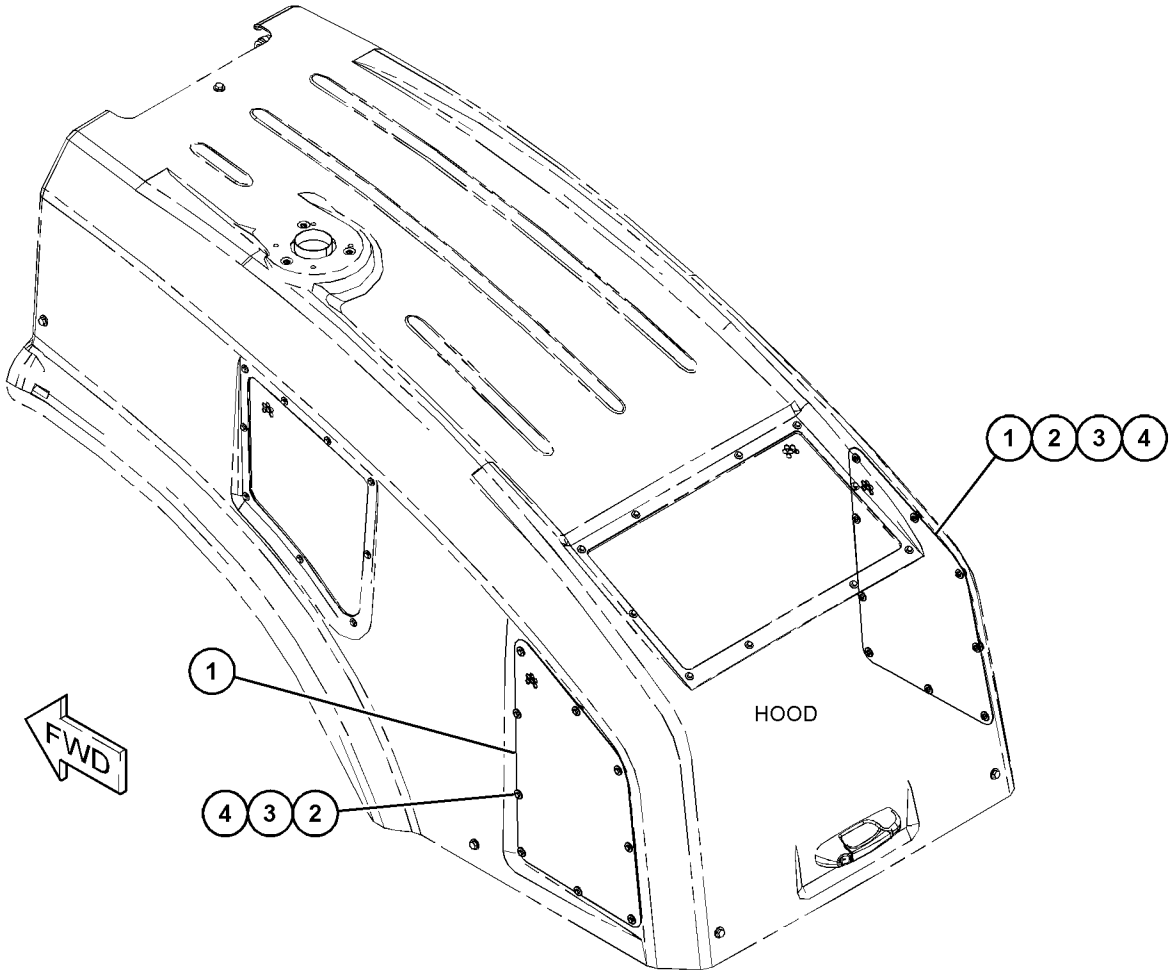

GRÁFICO 1 <FIM> g03712156

355-2451 GRUPO DE DEGRAU (STEP GP)

S/N: G541-UP; GP51-UP

NÚMEROE DE 453-1521, 453-1522 ARRANJO DE CHASSI

SMCS-7254 **i05323477**

NOTA	REF. NÃO	GRÁFICO REF.	NÚMERO DA PEÇA	QTY	NOME DA PEÇA 1 2 3 4 5 6 (NÍVEL DO PRODUTO)	CONSULTE PÁGINA
	1	1	**357-4843**	1	CONJUNTO DO DEGRAU (STEP AS)	
M	2	1	**7X-7729**	4	ARRUELA (11X25X3 MM DE ESPESSURA) (WASHER (11X25X3-MM THK))	
M	3	1	**8T-4196**	4	PARAFUSO (M10X1,5X35 MM) (BOLT (M10X1.5X35-MM))	

M - PEÇA MÉTRICA

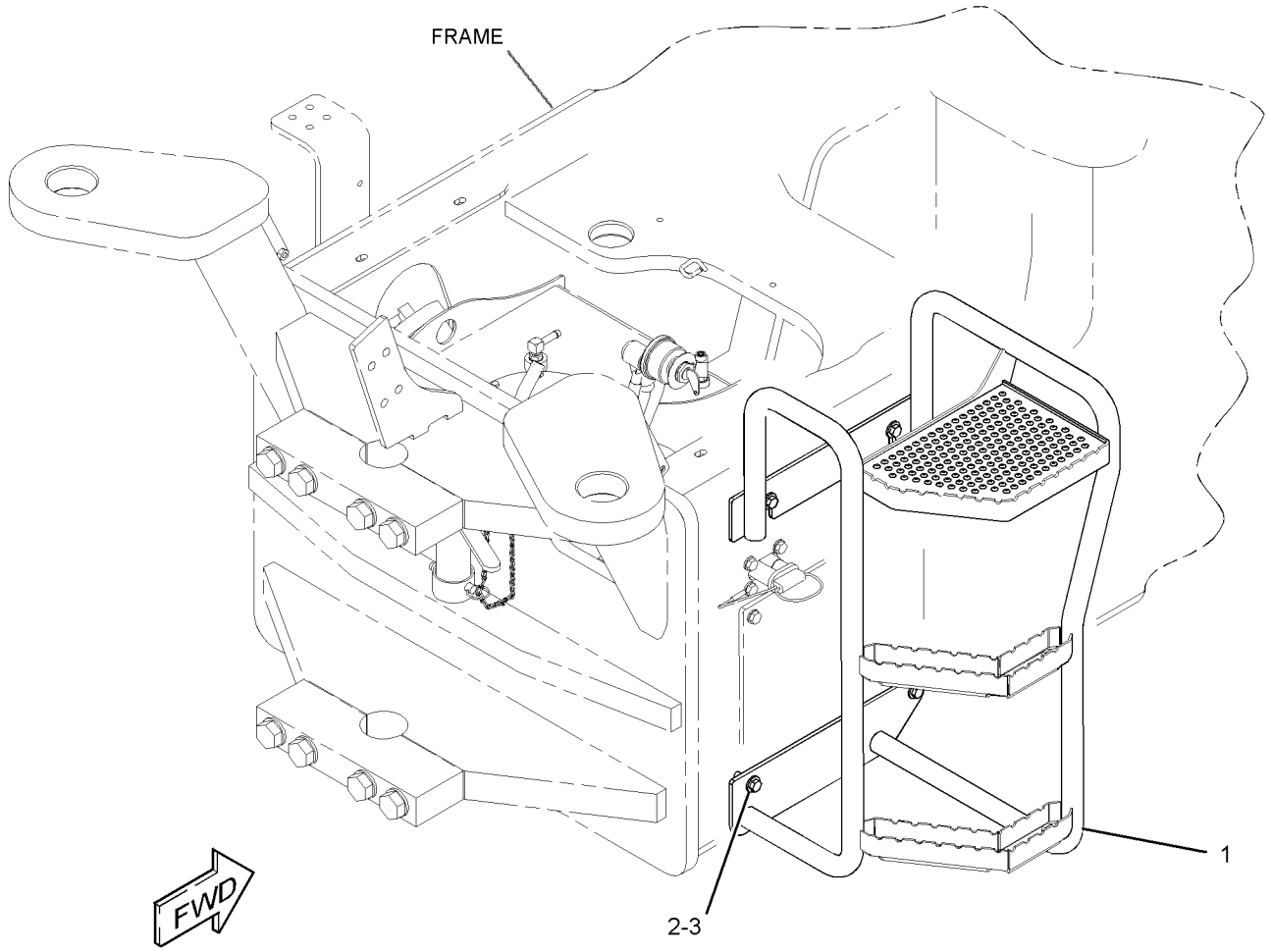

GRÁFICO 1 <FIM> g02720112

226-4392 GRUPO DO CILINDRO DO FREIO (CYLINDER GP-BRAKE)

S/N: G541-UP; GP51-UP

NÚMEROE DE 226-4390 GRUPO DO ALOJAMENTO DO EIXO

SMCS-4262, 4277 **i06547988**

NOTA	REF. NÃO	GRÁFICO REF.	NÚMERO DA PEÇA	QTY	NOME DA PEÇA 1 2 3 4 5 6 (NÍVEL DO PRODUTO)	CONSULTE PÁGINA
	1	1	**229-5062**	3	BUJÃO (PLUG)	
	2	1	**226-4383**	1	CILINDRO-FREIO (CYLINDER-BRAKE)	
	3	1	**226-4384**	1	PISTÃO-FREIO (PISTON-BRAKE)	
	4	1	**226-4385**	2	DISCO-FREIO (DISC-BRAKE)	
	5	1	**226-4386**	1	PISTÃO-FREIO (PISTON-BRAKE)	
	6	1	**226-4388**	1	ANEL RETENTOR EM O (SEAL-O-RING)	
	7	1	**226-4389**	1	ANEL RETENTOR EM O (SEAL-O-RING)	
	8	1	**226-4391**	3	PINO (PIN)	
	9	1	**229-5096**	3	ANEL RETENTOR EM O (SEAL-O-RING)	
	10	1	**229-5097**	3	ANEL RETENTOR EM O (SEAL-O-RING)	

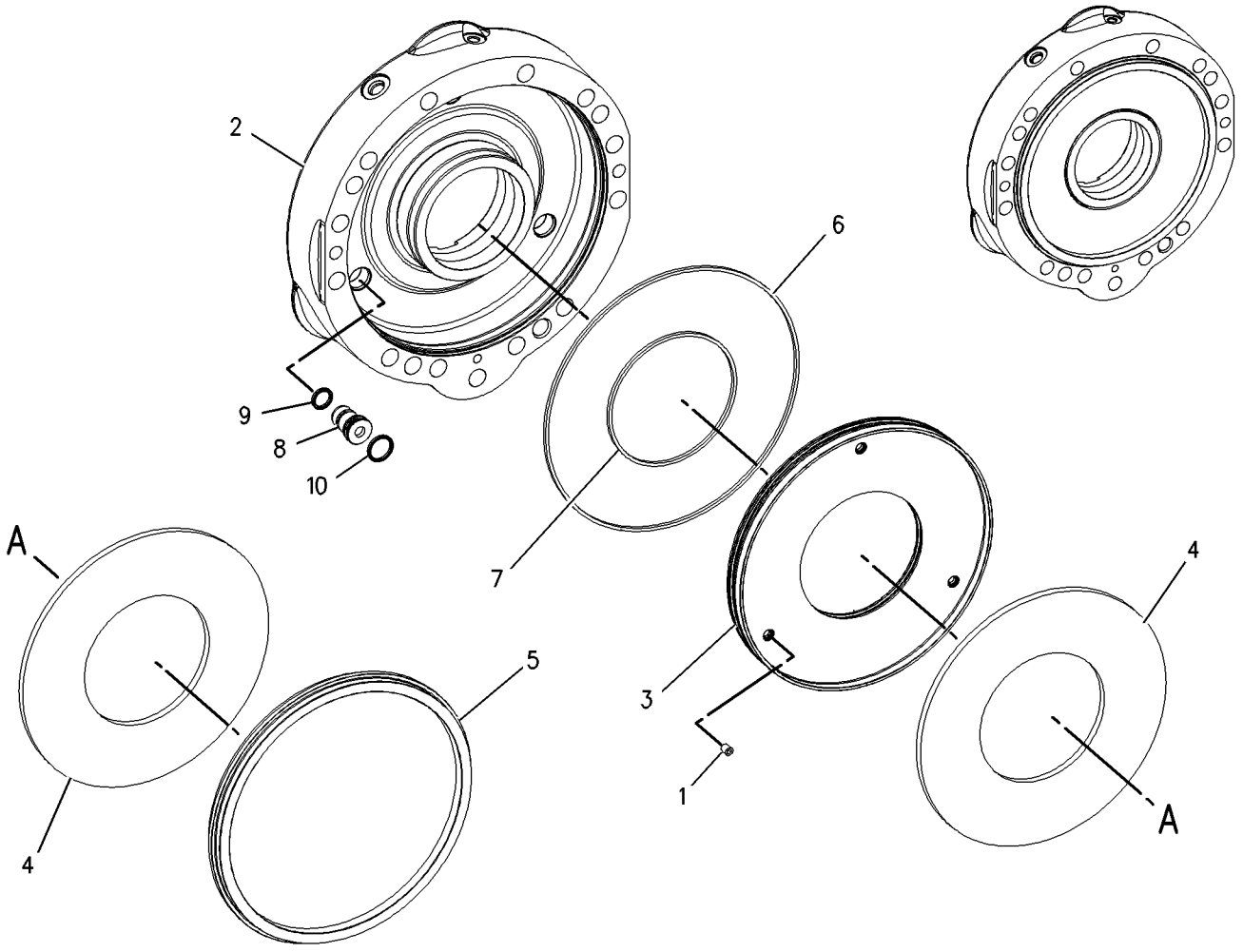

GRÁFICO 1 <FIM> g00986230

377-4609 GRUPO DE TUBULAÇÕES-FREIO E MUDANÇA (LINES GP-BRAKE & SHIFT)

S/N: G541-UP; GP51-UP

NÚMEROE DE 456-4857 ARRANJO HIDRÁULICO

SMCS-4257 **i05324805**

NOTA	REF. NÃO	GRÁFICO REF.	NÚMERO DA PEÇA	QTY	NOME DA PEÇA 1 2 3 4 5 6 (NÍVEL DO PRODUTO)	CONSULTE PÁGINA
	1	1	**177-2215**	4	BRAÇADEIRA CINTA- DUPLA (STRAP-DUAL CLAMP)	
	2	1	**178-3620**	1	BRAÇADEIRA CINTA- DUPLA (STRAP-DUAL CLAMP)	
	3	1	**200-6345**	2	SUPORTE (ARTICULAÇÃO GIRATÓRIA DUPLA) (MOUNT (DUAL SWIVEL))	
	4	1	**204-2281**	4	CABO TIPO CINTA (STRAP-CABLE)	
I	5	1	**209-3855**	1	CONJUNTO DE MANGUEIRA (HOSE AS)	
I	6	1	**362-8296**	1	CONJUNTO DE MANGUEIRA (HOSE AS)	
I	7	1	**374-1559**	1	CONJUNTO DE MANGUEIRA (HOSE AS)	
I	8	1	**386-0423**	1	CONJUNTO DE MANGUEIRA (HOSE AS)	

I - CONSULTE O SISTEMA DE INFORMAÇÕES HIDRÁULICAS

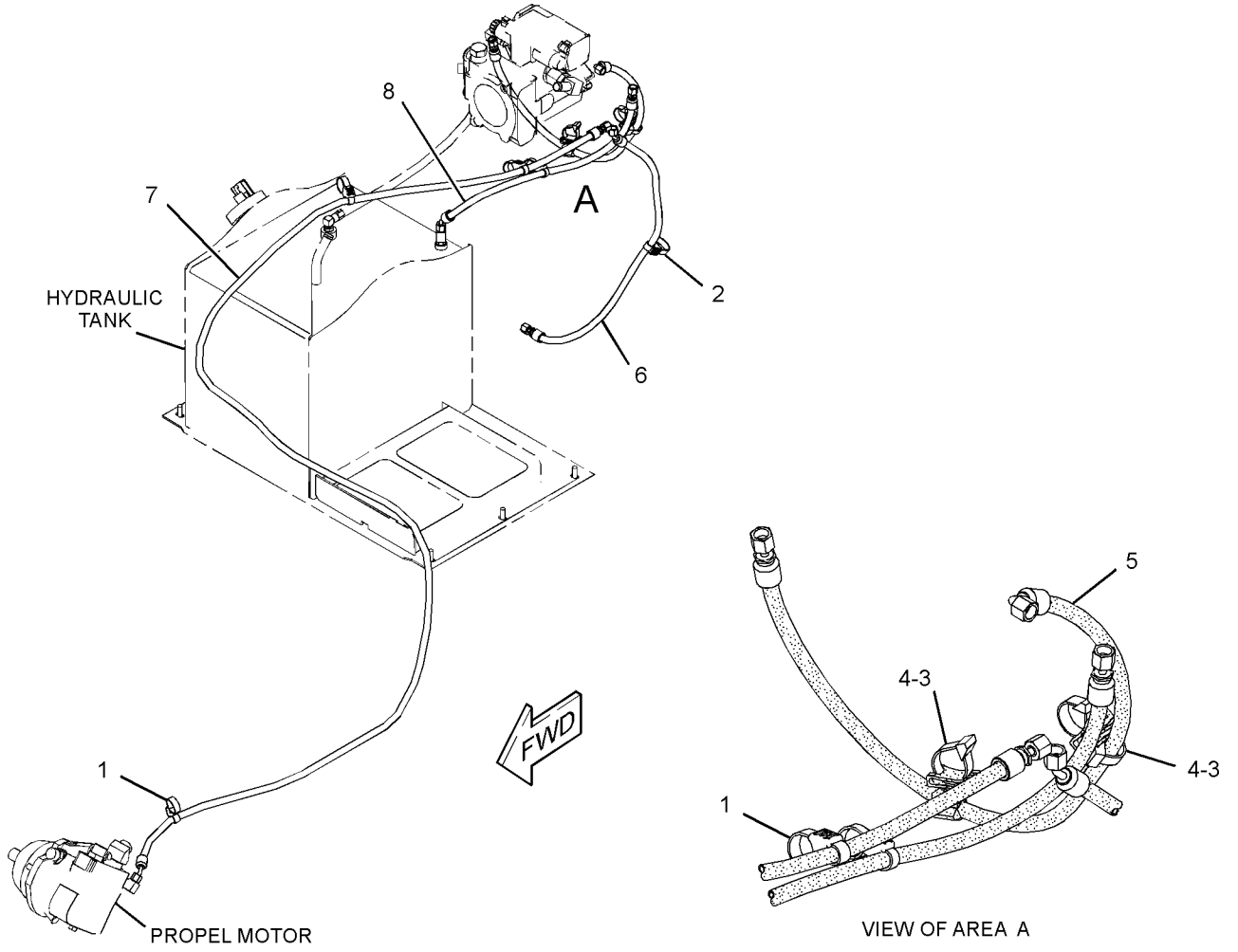

GRÁFICO 1 <FIM> g03108578

379-6582 GRUPO TUBULAÇÕES DO FREIO DE SERVIÇO (LINES GP-SERVICE BRAKE)

S/N: G541-UP; GP51-UP

NÚMEROE DE 456-4857 ARRANJO HIDRÁULICO

SMCS-4257 **i06547954**

NOTA	REF. NÃO	GRÁFICO REF.	NÚMERO DA PEÇA	QTY	NOME DA PEÇA 1 2 3 4 5 6 (NÍVEL DO PRODUTO)	CONSULTE PÁGINA
	1	1	**177-2215**	2	BRAÇADEIRA CINTA- DUPLA (STRAP-DUAL CLAMP)	
I	2	1	**272-5007**	1	CONJUNTO DE MANGUEIRA (HOSE AS)	
	3	1	**290-5562**	1	SUPORTE (ARTICULAÇÃO GIRATÓRIA DUPLA) (MOUNT (DUAL SWIVEL))	
I	4	1	**374-3607**	1	CONJUNTO DE MANGUEIRA (HOSE AS)	
I	5	1	**386-2949**	1	CONJUNTO DE MANGUEIRA (HOSE AS)	
	6	1	*148-8368*	3	CONJUNTO DE COTOVELO (ELBOW AS)	
					(EACH INCLUDES)	
		1	**3J-1907**	1	ANEL RETENTOR EM O (SEAL-O-RING)	
		1	**4J-5477**	1	ANEL RETENTOR EM O (SEAL-O-RING)	
		1	**6V-8627**	1	COTOVELO (ELBOW)	
	7	1	*148-8423*	1	CONJUNTO DE TEE (TEE AS)	
		1	**3J-1907**	1	ANEL RETENTOR EM O (SEAL-O-RING)	
		1	**4J-5477**	1	ANEL RETENTOR EM O (SEAL-O-RING)	
		1	**8T-3311**	1	T (TEE)	
	8	1	*150-5968*	1	CONJUNTO DE TEE (TEE AS)	
		1	**4J-5477**	2	ANEL RETENTOR EM O (SEAL-O-RING)	
		1	**6V-9835**	1	T (TEE)	
	9	1	**7K-1181**	2	CABO TIPO CINTA (STRAP-CABLE)	

I - CONSULTE O SISTEMA DE INFORMAÇÕES HIDRÁULICAS

379-6582 GRUPO TUBULAÇÕES DO FREIO DE SERVIÇO (LINES GP-SERVICE BRAKE) (continuação) **i06547954**

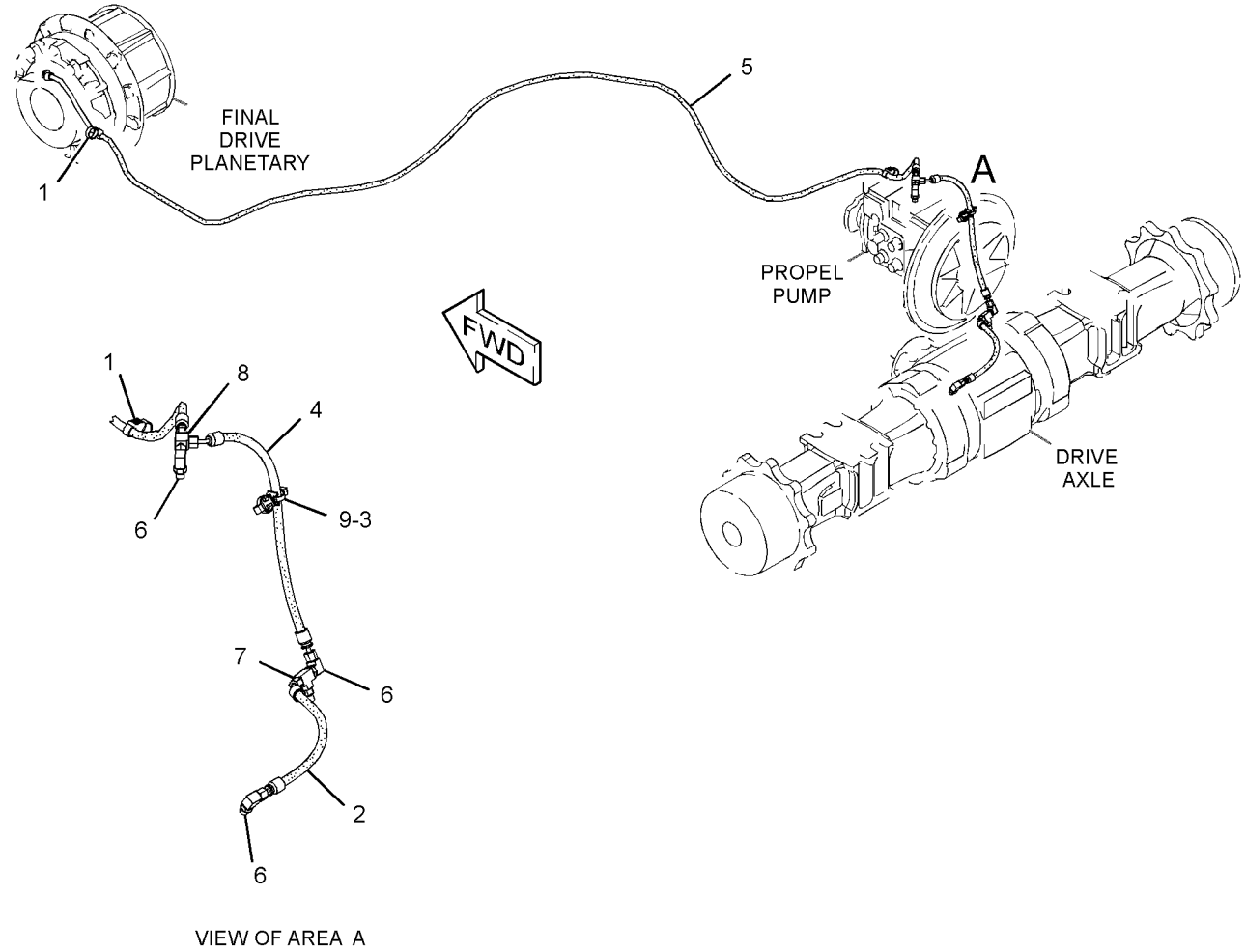

GRÁFICO 1 <FIM> g03102021

355-2895 GRUPO DE CILINDRO E MONTAGEM-DIREÇÃO (CYLINDER & MTG GP-STEERING)

S/N: G541-UP; GP51-UP

NÚMEROE DE 457-7762 ARRANJO HIDRÁULICO-AUXILIAR

SMCS-4303 **i05324819**

NOTA	REF. NÃO	GRÁFICO REF.	NÚMERO DA PEÇA	QTY	NOME DA PEÇA 1 2 3 4 5 6 (NÍVEL DO PRODUTO)	CONSULTE PÁGINA
	1	1	**3B-8485**	2	COTOVELO (ELBOW)	
	2	1	**3B-8490**	2	CONEXÃO-GRAXA (1/8-27 PTF) (FITTING-GREASE (1/8-27 PTF))	
	3	1	**4V-2057**	4	ROLAMENTO ESFÉRICO (BEARING-SPHERICAL)	
	4	1	**106-6340**	4	ESPAÇADOR (10,74X17,14X7 MM DE ESPESSURA) (SPACER (10.74X17.14X7-MM THK))	
	5	1	**393-9129**	2	CONJUNTO DE PINO (PIN AS)	
I	6	1	**145-8293**	2	CONJUNTO DE MANGUEIRA (HOSE AS)	
	7	1	*148-8337*	2	CONJUNTO DE CONECTOR (CONNECTOR AS)	
					(EACH INCLUDES)	
		1	**4J-5477**	1	ANEL RETENTOR EM O (SEAL-O-RING)	
		1	**8C-6866**	1	CONECTOR (CONNECTOR)	
Y	8	1	**356-2015**	2	GRUPO DO CILINDRO HIDRÁULICO (CYLINDER GP-HYDRAULIC)	296
	9	1	**393-9128**	2	CONJUNTO DE PINO (PIN AS)	
	10	1	*148-8444*	2	CONJUNTO DE TÊ GIRATÓRIO (TEE AS-SWIVEL)	
					(EACH INCLUDES)	
		1	**6V-8398**	2	ANEL RETENTOR EM O (SEAL-O-RING)	
		1	**6V-9837**	1	CONEXÃO ARTICULADA T (TEE-SWIVEL)	
	11	1	**4J-5477**	2	ANEL RETENTOR EM O (SEAL-O-RING)	
	12	1	**4L-6454**	4	PARAFUSO (3/8-16X1 POL) (BOLT (3/8-16X1-IN))	
	13	1	**5P-1075**	4	ARRUELA DURA (10,2X22,5X3 MM DE ESPESSURA) (WASHER-HARD (10.2X22.5X3-MM THK))	
	14	1	**6V-8398**	4	ANEL RETENTOR EM O (SEAL-O-RING)	
	15	1	**7X-5331**	2	COTOVELO (ELBOW)	

I - CONSULTE O SISTEMA DE INFORMAÇÕES HIDRÁULICAS
Y - ILUSTRAÇÃO INDIVIDUAL

355-2895 GRUPO DE CILINDRO E MONTAGEM-DIREÇÃO (CYLINDER & MTG GP-STEERING) (continuação)

i05324819

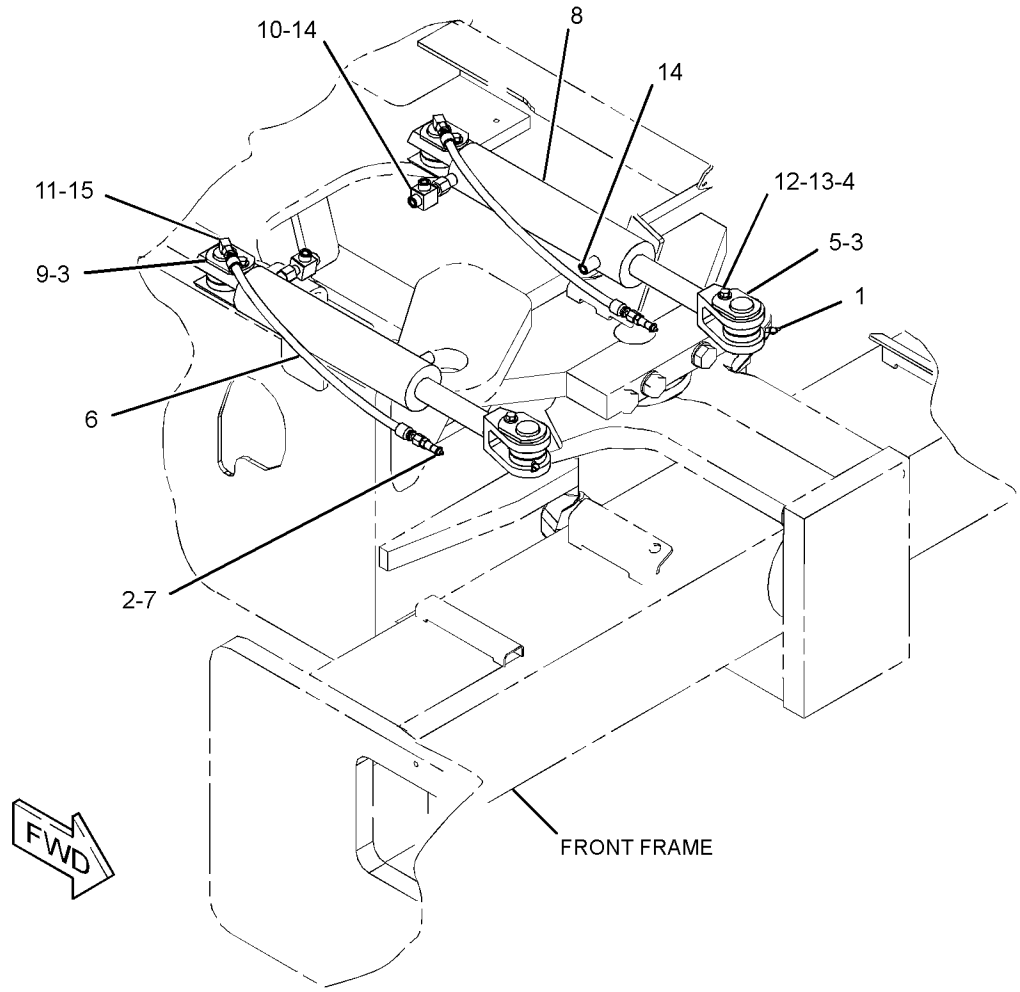

GRÁFICO 1 <FIM> g03048996

423-1674 GRUPO DE TUBULAÇÕES DA DIREÇÃO (LINES GP-STEERING)

S/N: G541-UP; GP51-UP

NÚMEROE DE 457-7762 ARRANJO HIDRÁULICO-AUXILIAR

SMCS-4304 **i05328146**

NOTA	REF. NÃO	GRÁFICO REF.	NÚMERO DA PEÇA	QTY	NOME DA PEÇA 1 2 3 4 5 6 (NÍVEL DO PRODUTO)	CONSULTE PÁGINA
	1	1	**102-8705**	1	PLACA (PLATE)	
	2	1	**177-2215**	4	BRAÇADEIRA CINTA- DUPLA (STRAP-DUAL CLAMP)	
M	3	1	**206-0451**	1	PARAFUSO-EMPILHAMENTO (M8X1,25X44 MM) (BOLT-STACKING (M8X1.25X44-MM))	
	4	1	**206-0452**	1	PLACA (PLATE)	
	5	1	**241-0624**	2	CARROCERIA-ABRAÇADEIRA (BODY-CLAMP)	
I	6	1	**360-9724**	1	CONJUNTO DE MANGUEIRA (HOSE AS)	
I	7	1	**360-9725**	1	CONJUNTO DE MANGUEIRA (HOSE AS)	
	8	1	**360-9728**	1	CONJUNTO DE SUPORTE (BRACKET AS)	
I	9	1	**364-2574**	1	CONJUNTO DE MANGUEIRA (HOSE AS)	
I	10	1	**364-2575**	1	CONJUNTO DE MANGUEIRA (HOSE AS)	
	11	1	**130-1433**	1	ESPAÇADOR (11X25X17 MM DE ESPESSURA) (SPACER (11X25X17-MM THK))	
	12	1	**8V-5718**	2	ABRAÇADEIRA (CLAMP)	
	13	1	**6D-4636**	1	GRAMPO (CLIP)	
M	14	1	**7X-0818**	1	PARAFUSO (M8X1,25X45 MM) (BOLT (M8X1.25X45-MM))	
	15	1	**8T-4121**	1	ARRUELA DURA (11X21X2,5 MM DE ESPESSURA) (WASHER-HARD (11X21X2.5-MM THK))	
M	16	1	**8T-4182**	1	PARAFUSO (M10X1,5X45 MM) (BOLT (M10X1.5X45-MM))	

I - CONSULTE O SISTEMA DE INFORMAÇÕES HIDRÁULICAS

M - PEÇA MÉTRICA

423-1674 GRUPO DE TUBULAÇÕES DA DIREÇÃO (LINES GP-STEERING) (continuação) **i05328146**

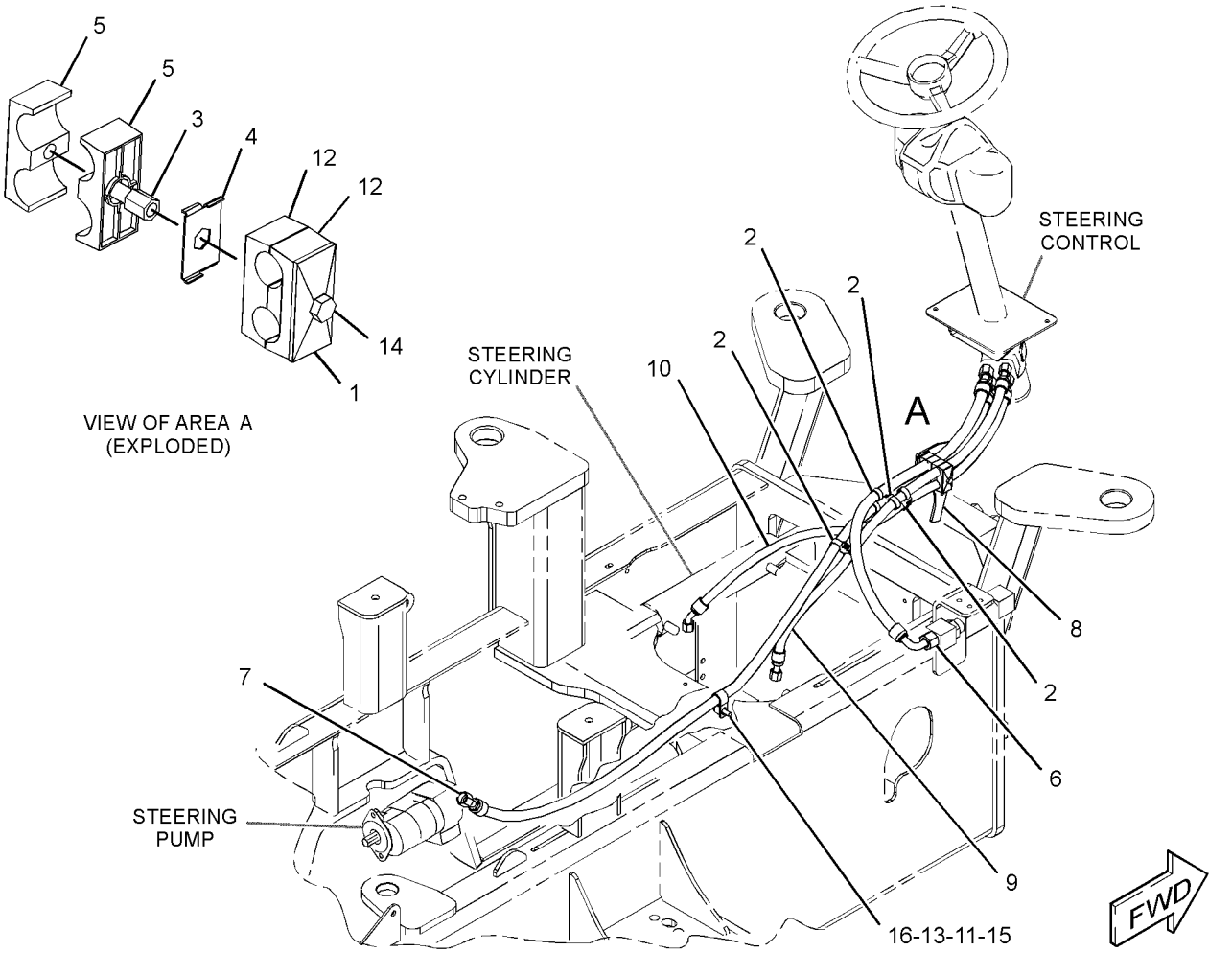

GRÁFICO 1 <FIM> g03385012

353-2830 GRUPO DE TUBULAÇÕES-CILINDRO DA DIREÇÃO (LINES GP-STEERING CYLINDER)

S/N: G541-UP; GP51-UP

NÚMEROE DE 457-7762 ARRANJO HIDRÁULICO-AUXILIAR

SMCS-4304 **i05324818**

NOTA	REF. NÃO	GRÁFICO REF.	NÚMERO DA PEÇA	QTY	NOME DA PEÇA 1 2 3 4 5 6 (NÍVEL DO PRODUTO)	CONSULTE PÁGINA
I	1	1	**364-1428**	2	CONJUNTO DE MANGUEIRA (HOSE AS)	

I - CONSULTE O SISTEMA DE INFORMAÇÕES HIDRÁULICAS

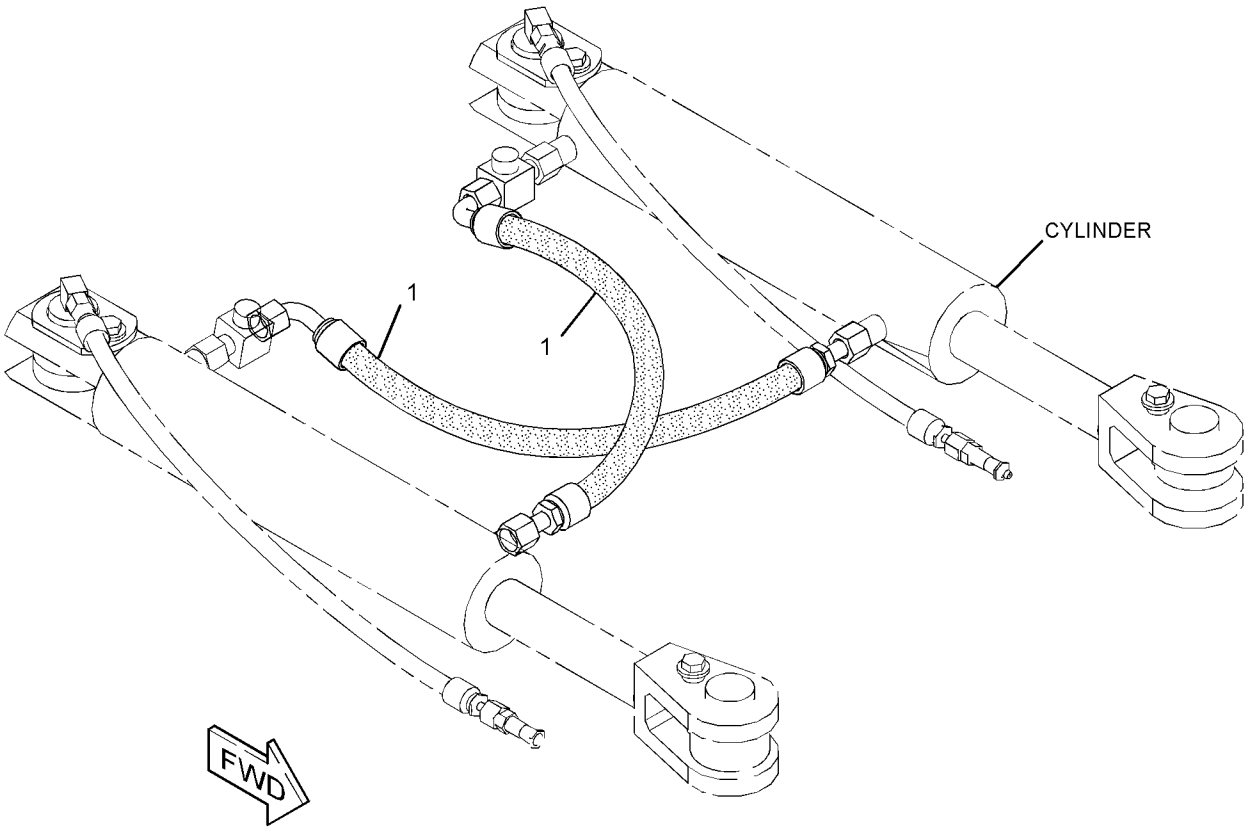

GRÁFICO 1 <FIM> g02730728

320-0568 GRUPO DE ATUADORES-BOMBA (ACTUATOR GP-PUMP)

S/N: G541-UP; GP51-UP
NÚMEROE DE 353-5928 GRUPO DA BOMBA DE PISTÃO
UM ACESSÓRIO

SMCS-5070, 5078

i05330304

NOTA	REF. NÃO	GRÁFICO REF.	NÚMERO DA PEÇA	QTY	NOME DA PEÇA 1 2 3 4 5 6 (NÍVEL DO PRODUTO)	CONSULTE PÁGINA
	1	1	**166-7562**	2	BUCHA (BUSHING)	
	2	1	**166-7558**	2	ANEL (RING)	
C	3	1	**387-7231**	1	GRUPO DE ATUADORES-BOMBA (ACTUATOR GP-PUMP)	
		1	**6V-5586**	1	ANEL RETENTOR EM O (SEAL-O-RING)	
		1	**256-2212**	1	ANEL RETENTOR EM O (SEAL-O-RING)	
CM	4	1	**9X-6606**	1	PORCA SEXTAVADA (M10X1 COM ROSCA) (NUT-HEX (M10X1-THD))	
M	5	1	**8T-0267**	4	PARAFUSO DE CABEÇA OCA (M6X1X12 MM) (BOLT-SOCKET HEAD (M6X1X12-MM))	
M	6	1	**9T-4817**	2	PORCA (M8X1 DE ROSCA) (NUT (M8X1-THD))	
C	7	1	**204-1454**	2	PINO ROSQUEADO (PIN-THREADED)	

C - ALTERAR DO TIPO ANTERIOR
M - PEÇA MÉTRICA

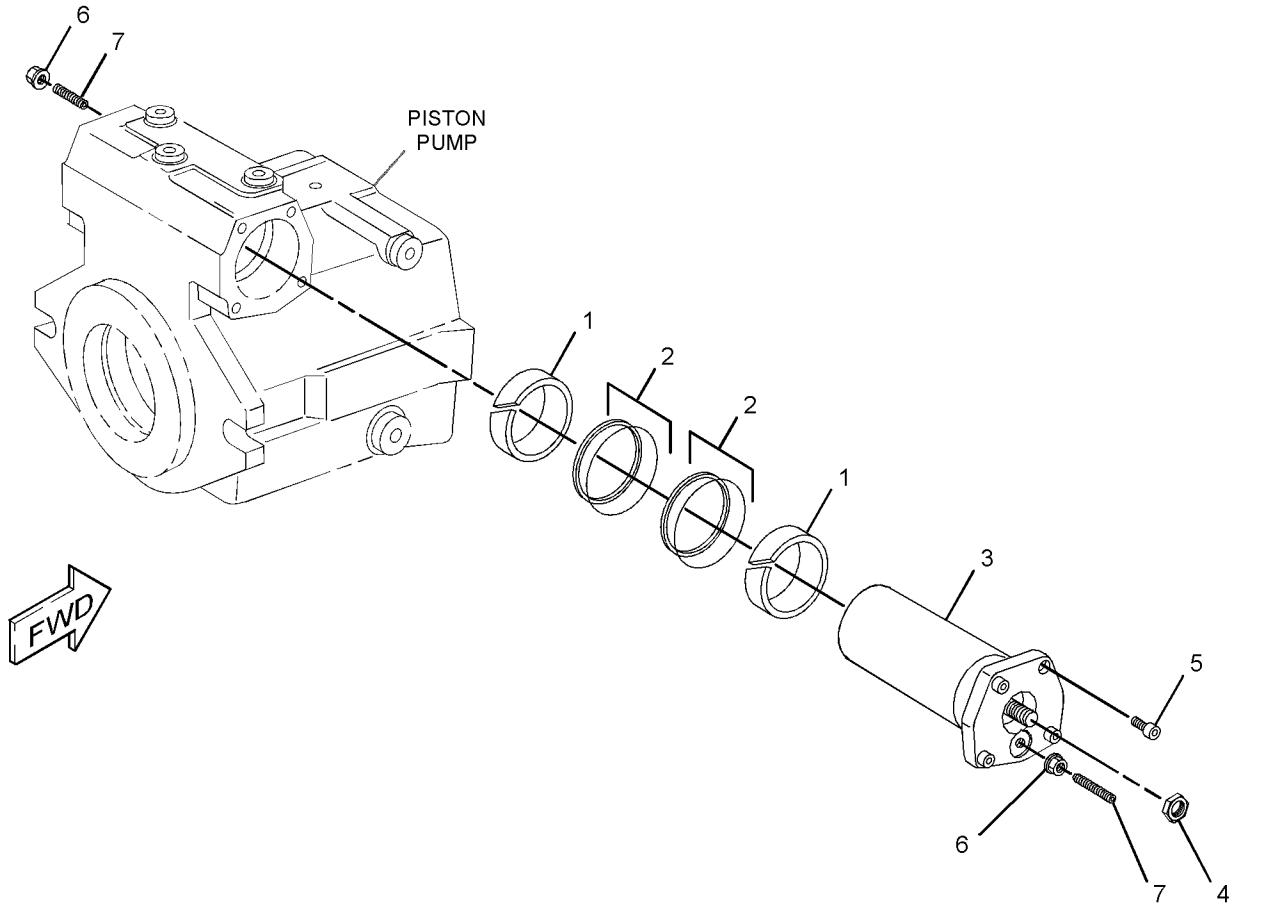

GRÁFICO 1 <FIM> g03109697

380-8574 GRUPO DE ATUADORES-BOMBA (ACTUATOR GP-PUMP)

S/N: G541-UP; GP51-UP

NÚMEROE DE 353-5929 GRUPO DA BOMBA DE PISTÃO

UM ACESSÓRIO

SMCS-5070, 5078 **i05328427**

NOTA	REF. NÃO	GRÁFICO REF.	NÚMERO DA PEÇA	QTY	NOME DA PEÇA 1 2 3 4 5 6 (NÍVEL DO PRODUTO)	CONSULTE PÁGINA
	1	1	**166-7562**	2	BUCHA (BUSHING)	
	2	1	**166-7558**	2	ANEL (RING)	
	3	1	*387-7230*	1	GRUPO DO ATUADOR (BOMBA DE PISTONÊNCIA) (ACTUATOR GP (PISTON PUMP))	
		1	**6V-5586**	1	ANEL RETENTOR EM O (SEAL-O-RING)	
		1	**256-2212**	1	ANEL RETENTOR EM O (SEAL-O-RING)	
M	4	1	**9X-6606**	1	PORCA SEXTAVADA (M10X1 COM ROSCA) (NUT-HEX (M10X1-THD))	
M	5	1	**8T-0267**	4	PARAFUSO DE CABEÇA OCA (M6X1X12 MM) (BOLT-SOCKET HEAD (M6X1X12-MM))	

M - PEÇA MÉTRICA

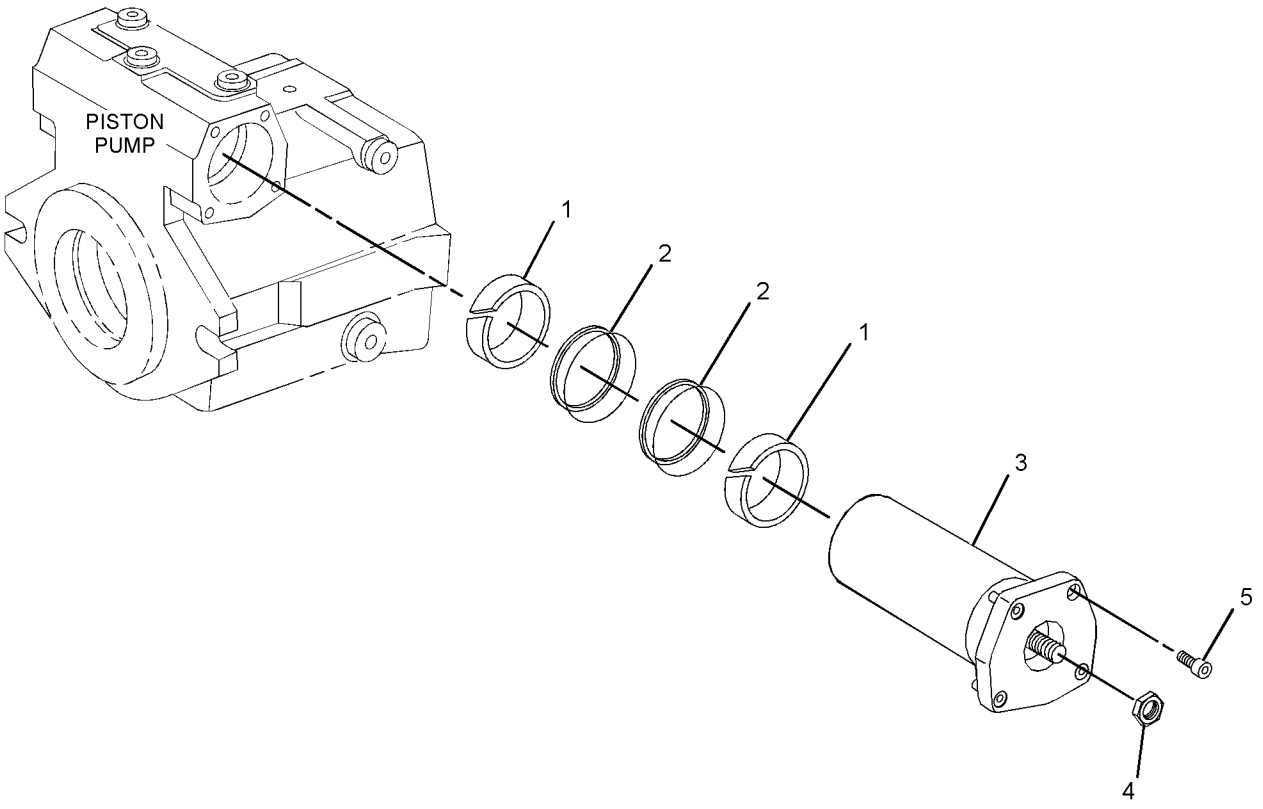

GRÁFICO 1 <FIM> g03059316

392-4644 GRUPO DO TAMBOR-BOMBA (BARREL GP-PUMP)

S/N: G541-UP; GP51-UP

NÚMEROE DE 390-9392 GRUPO GIRATÓRIO-BOMBA

SMCS-5070 **i05552642**

NOTA	REF. NÃO	GRÁFICO REF.	NÚMERO DA PEÇA	QTY	NOME DA PEÇA 1 2 3 4 5 6 (NÍVEL DO PRODUTO)	CONSULTE PÁGINA
	1	1	**138-8175**	1	ROLAMENTO ESFÉRICO (BEARING-SPHERICAL)	
	2	1	**168-7940**	3	PINO (PIN)	
M	3	1	**168-7942**	1	ARRUELA (28,2 X 36,5 X2 MM DE ESPESSURA) (WASHER (28.2X36.5X2-MM THK))	
	4	1	**168-7941**	1	MOLA (SPRING)	
	5	1	**096-0015**	1	ANEL DE RETENÇÃO (RING-RETAINING)	
	6	1	**392-4645**	1	PLACA-CONTROLE (PLATE-CONTROL)	

M - PEÇA MÉTRICA

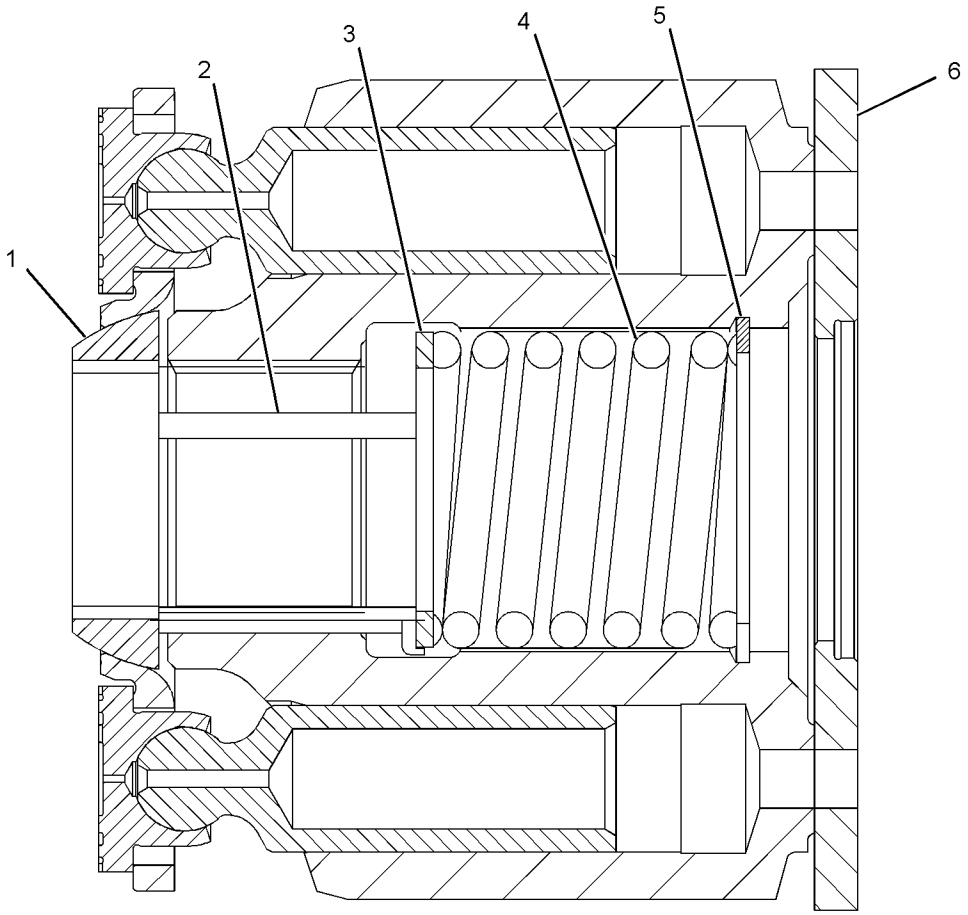

GRÁFICO 1 <FIM> g03385126

392-6527 GRUPO DO TAMBOR-BOMBA (BARREL GP-PUMP)

S/N: G541-UP; GP51-UP

NÚMEROE DE 390-9391 GRUPO GIRATÓRIO-BOMBA

SMCS-5070 **i05552635**

NOTA	REF. NÃO	GRÁFICO REF.	NÚMERO DA PEÇA	QTY	NOME DA PEÇA 1 2 3 4 5 6 (NÍVEL DO PRODUTO)	CONSULTE PÁGINA
	1	1	**138-8175**	1	ROLAMENTO ESFÉRICO (BEARING-SPHERICAL)	
	2	1	**168-7940**	3	PINO (PIN)	
M	3	1	**168-7942**	1	ARRUELA (28,2 X 36,5 X2 MM DE ESPESSURA) (WASHER (28.2X36.5X2-MM THK))	
	4	1	**168-7941**	1	MOLA (SPRING)	
	5	1	**096-0015**	1	ANEL DE RETENÇÃO (RING-RETAINING)	
	6	1	**392-6530**	1	PLACA-CONTROLE (PLATE-CONTROL)	

M - PEÇA MÉTRICA

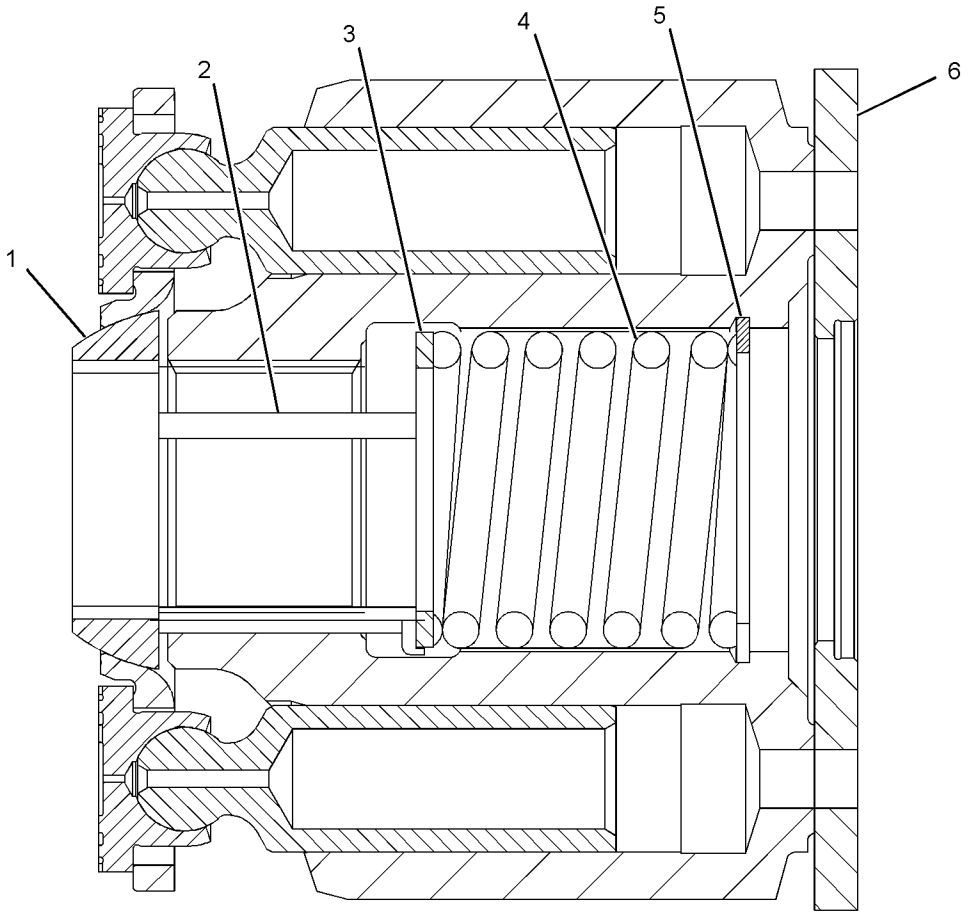

GRÁFICO 1 <FIM> g03385126

348-4918 GRUPO DO CILINDRO HIDRÁULICO (CYLINDER GP-HYDRAULIC)

S/N: G541-UP; GP51-UP
DIÂM. INT. DE 80 MM (3,15 POL) X CURSO DE 305 MM (12 POL)
ENCOMENDA DE SUBSTITUIÇÃO DE CAMPO 356-2015—PÁGINA: 296
NÚMEROE DE 356-2015 GRUPO DO CILINDRO HIDRÁULICO

SMCS-4303, 5102 **i06586822**

NOTA	REF. NÃO	GRÁFICO REF.	NÚMERO DA PEÇA	QTY	NOME DA PEÇA 1 2 3 4 5 6 (NÍVEL DO PRODUTO)	CONSULTE PÁGINA
F			**487-2348**	1	KIT DE SELOS (KIT-SEAL)	
					(INCLUDES RING BEARINGS, SEAL RINGS & O-RING SEALS)	

F - NÃO APRESENTADO

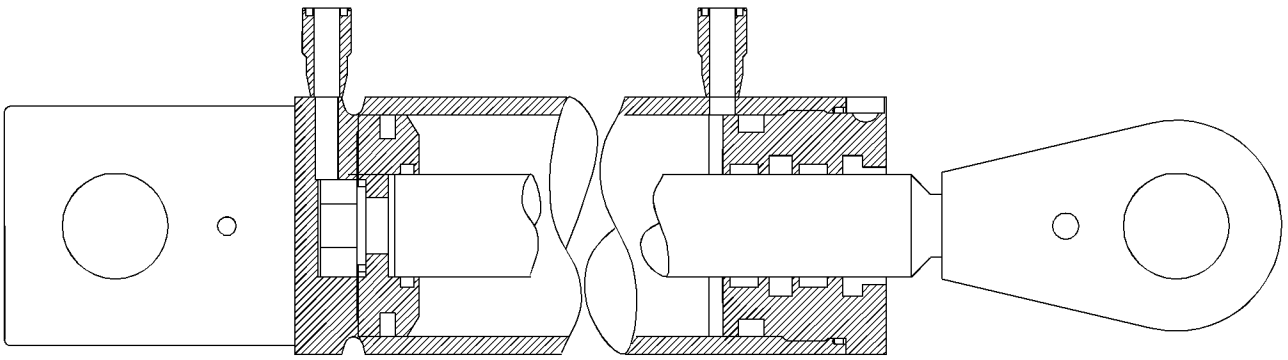

GRÁFICO 1 <FIM> g01865233

356-2015 GRUPO DO CILINDRO HIDRÁULICO (CYLINDER GP-HYDRAULIC)

S/N: G541-UP; GP51-UP
DIÂM. INT. DE 80 MM (3,15 POL) X CURSO DE 305 MM (12 POL)
REPOSIÇÃO EM CAMPO PARA 348-4918—PÁGINA: 295
NÚMEROE DE 355-2895 GRUPO DE CILINDRO E MONTAGEM-DIREÇÃO

SMCS-4303, 5102 **i05328411**

NOTA	NÚMERO DA PEÇA	QTY	NOME DA PEÇA 1 2 3 4 5 6 (NÍVEL DO PRODUTO)	CONSULTE PÁGINA
Y	*415-1860*	1	GRUPO DO CILINDRO HIDRÁULICO (Direção) (CYLINDER GP-HYDRAULIC (STEERING))	297
			—OU—	
Y	*348-4918*	1	GRUPO DO CILINDRO HIDRÁULICO (Direção) (CYLINDER GP-HYDRAULIC (STEERING))	295

Y - ILUSTRAÇÃO INDIVIDUAL

<FIM>

415-1860 GRUPO DO CILINDRO HIDRÁULICO (CYLINDER GP-HYDRAULIC)

S/N: G541-UP; GP51-UP
DIÂMETRO INTERNO DE 80 MM (3,2 POL) X CURSO DE 304,8 MM (12 POL)
NÚMEROE DE 356-2015 GRUPO DO CILINDRO HIDRÁULICO

SMCS-4303, 5102 **i06586823**

NOTA	REF. NÃO	GRÁFICO REF.	NÚMERO DA PEÇA	QTY	NOME DA PEÇA 1 2 3 4 5 6 (NÍVEL DO PRODUTO)	CONSULTE PÁGINA
F			**437-1330**	1	KIT DE SELOS (CILINDRO HIDRÁULICO) (KIT-SEAL (HYDRAULIC CYLINDER))	
					(INCLUDES O-RING SEALS, BACKUP-RING, SEALS, WIPER & WEAR RINGS)	

F - NÃO APRESENTADO

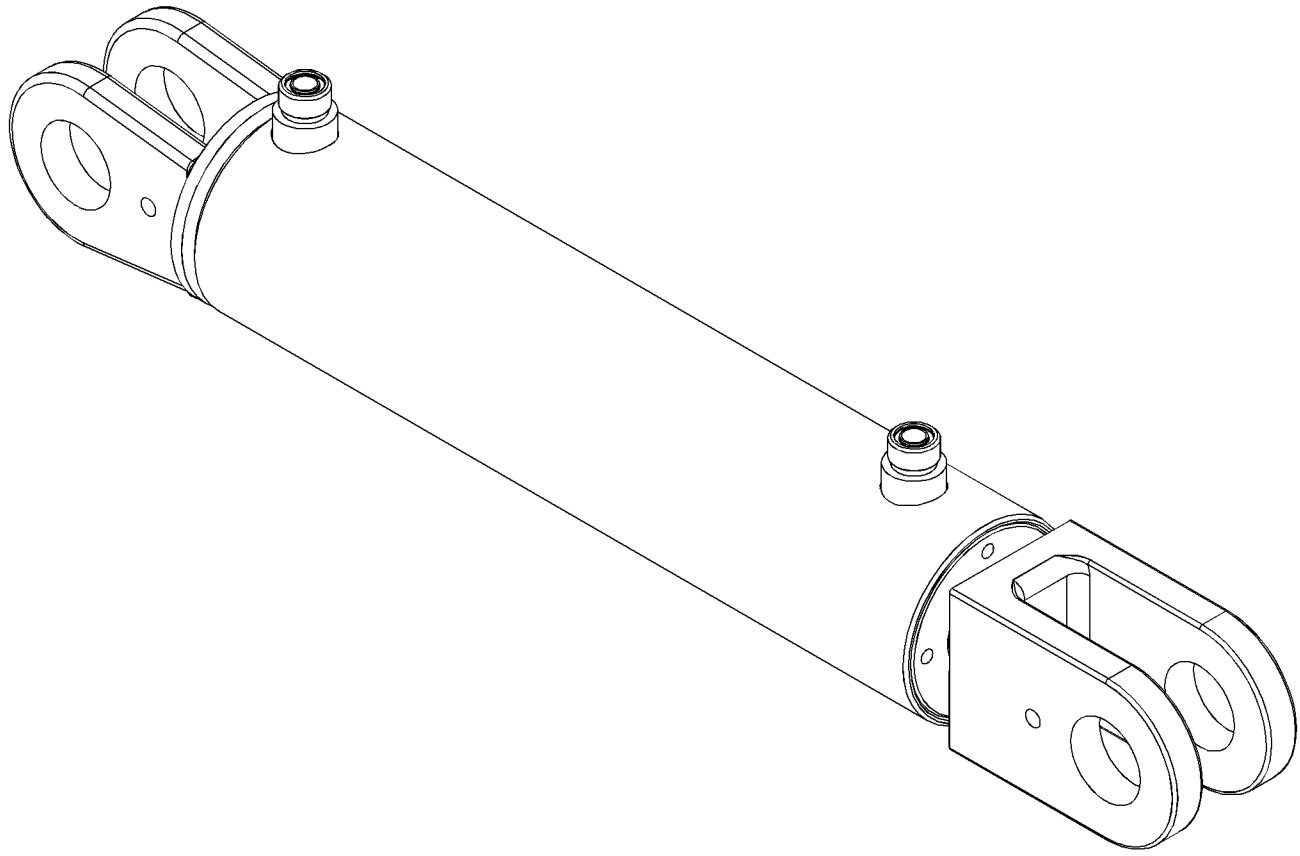

GRÁFICO 1 <FIM> g03360120

353-2255 GRUPO DE FILTRO E MONTAGEM-HIDRÁULICO (FILTER & MTG GP-HYDRAULIC)

S/N: G541-UP; GP51-UP

NÚMEROE DE 457-7762 ARRANJO HIDRÁULICO-AUXILIAR

SMCS-5068 **i05981690**

NOTA	REF. NÃO	GRÁFICO REF.	NÚMERO DA PEÇA	QTY	NOME DA PEÇA 1 2 3 4 5 6 (NÍVEL DO PRODUTO)	CONSULTE PÁGINA
	1	1	**6V-0852**	1	TAMPA CONTRA POEIRA (CAP-DUST)	
	2	1	**8C-3451**	1	TAMPA CONTRA POEIRA (CAP-DUST)	
	3	1	**327-0325**	1	CABO TIPO CINTA (STRAP-CABLE)	
Y	4	1	*395-2105*	1	GRUPO DO FILTRO DE ÓLEO (HIDRÁULICA, TRANSMISSÃO) (FILTER GP-OIL (HYDRAULIC, TRANSMISSION))	300
	5	1	*148-8442*	2	CONJUNTO DE TEE (TEE AS)	
					(EACH INCLUDES)	
		1	**6V-9746**	2	ANEL RETENTOR EM O (SEAL-O-RING)	
		1	**7M-8485**	1	ANEL RETENTOR EM O (SEAL-O-RING)	
		1	**8T-1685**	1	T (TEE)	
	6	1	*164-5567*	1	CONJUNTO DO ENGATE-DESCONEXÃO RÁPIDA (MACHO) (COUPLER AS-QUICK DISCONNECT (MALE))	
		1	**6V-3965**	1	CONEXÃO (DESLIGAMENTO RÁPIDO) (FITTING (QUICK DISCONNECT))	
		1	**214-7568**	1	ANEL RETENTOR EM O (SEAL-O-RING)	
	7	1	*164-5590*	1	GRUPO DE VÁLVULA DE COLETA DE AMOSTRA DE FLUIDO (ÓLEO HIDRÁULICO) (VALVE GP-FLUID SAMPLING (HYDRAULIC OIL))	
		1	**3J-7354**	1	ANEL RETENTOR EM O (SEAL-O-RING)	
		1	**8C-3446**	1	VÁLVULA DE COLETA DE AMOSTRA (ÓLEO HIDRÁULICO) (VALVE-SAMPLING (HYDRAULIC OIL))	
	8	1	**6V-3265**	1	GRAMPO (CLIP)	
M	9	1	**7X-7729**	4	ARRUELA (11X25X3 MM DE ESPESSURA) (WASHER (11X25X3-MM THK))	
M	10	1	**8T-4136**	4	PARAFUSO (M10X1,5X25 MM) (BOLT (M10X1.5X25-MM))	

M - PEÇA MÉTRICA
Y - ILUSTRAÇÃO INDIVIDUAL

353-2255 GRUPO DE FILTRO E MONTAGEM-HIDRÁULICO (FILTER & MTG GP-HYDRAULIC) (continuação) **i05981690**

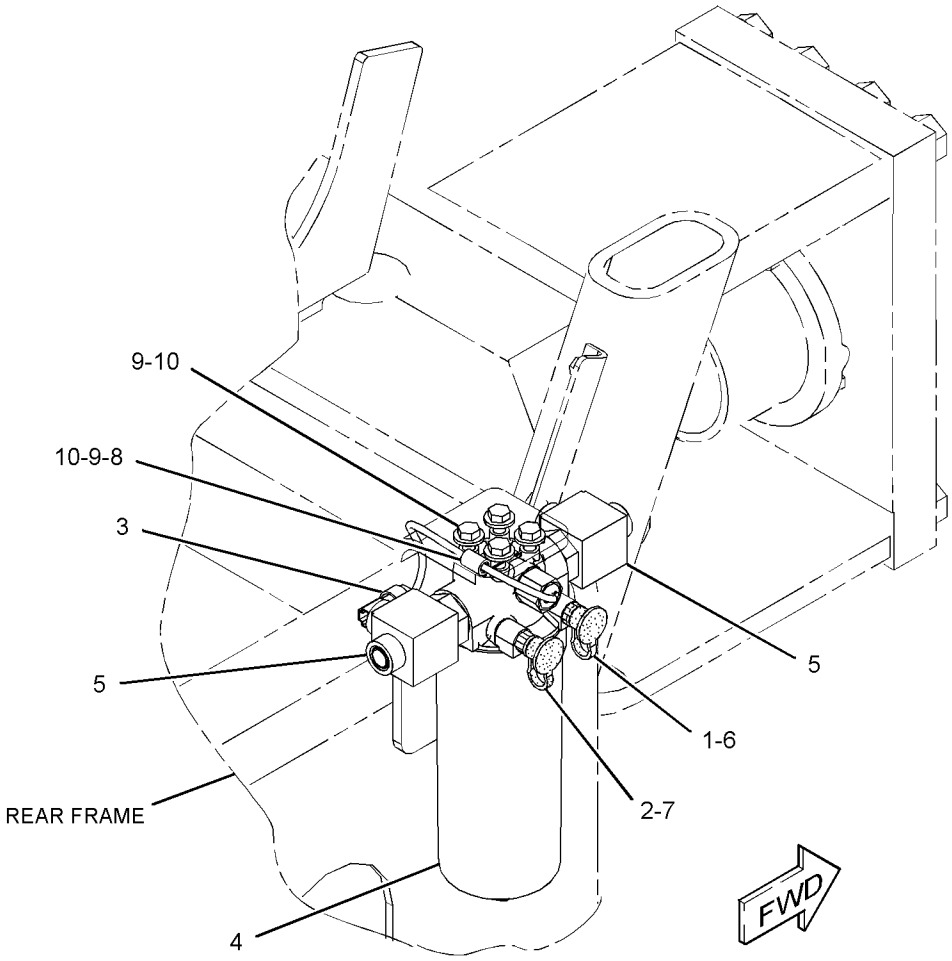

GRÁFICO 1 <FIM> g02730862

395-2105 GRUPO DO FILTRO DE ÓLEO–HIDRÁULICA, TRANSMISSÃO (FILTER GP-OIL–HIDRÁULICA, TRANSMISSÃO)

S/N: G541-UP; GP51-UP

NÚMEROE DE 353-2255 GRUPO DE FILTRO E MONTAGEM-HIDRÁULICO

SMCS-5068 **i05980351**

NOTA	REF. NÃO	GRÁFICO REF.	NÚMERO DA PEÇA	QTY	NOME DA PEÇA 1 2 3 4 5 6 (NÍVEL DO PRODUTO)	CONSULTE PÁGINA
	1	1	**348-1047**	1	CONJUNTO DA BASE DO FILTRO (BASE AS-FILTER)	
	1A	1	**6V-5048**	1	ANEL RETENTOR EM O (SEAL-O-RING)	
	1B	1	**9S-4182**	1	BUJÃO (7/16-20 DE ROSCA) (PLUG (7/16-20-THD))	
	1C	1	**9S-4191**	1	BUJÃO (ROSCA 9/16-18) (PLUG (9/16-18-THD))	
	1D	1	**214-7568**	1	ANEL RETENTOR EM O (SEAL-O-RING)	
	2	1	**349-6097**	1	CONJUNTO DO INTERRUPTOR-PRESSÃO (ÓLEO HIDRÁULICO) (SWITCH AS-PRESSURE (HYDRAULIC OIL))	
	2A	1	**033-6033**	1	ANEL RETENTOR EM O (SEAL-O-RING)	
	2B	1	**206-9295**	1	ANEL RETENTOR EM O (SEAL-O-RING)	
	3	1	**428-8648**	1	CONJUNTO DO ALOJAMENTO DO FILTRO (HOUSING AS-FILTER)	
	3A	1	**6V-5048**	1	ANEL RETENTOR EM O (SEAL-O-RING)	
	3B	1	**9S-8002**	1	BUJÃO (7/16-20 DE ROSCA) (PLUG (7/16-20-THD))	
	3C	1	**095-1671**	1	ANEL RETENTOR EM O (SEAL-O-RING)	
	3D	1	**389-1085**	1	CONJUNTO DO ELEMENTO FILTRANTE-ÓLEO (HIDRÁULICA, TRANSMISSÃO) (FILTER ELEMENT AS-OIL (HYDRAULIC, TRANSMISSION))	
J		1	**095-1671**	1	ANEL RETENTOR EM O (SEAL-O-RING)	

J - SHIPPED LOOSE

395-2105 GRUPO DO FILTRO DE ÓLEO (FILTER GP-OIL) (continuação) **i05980351**

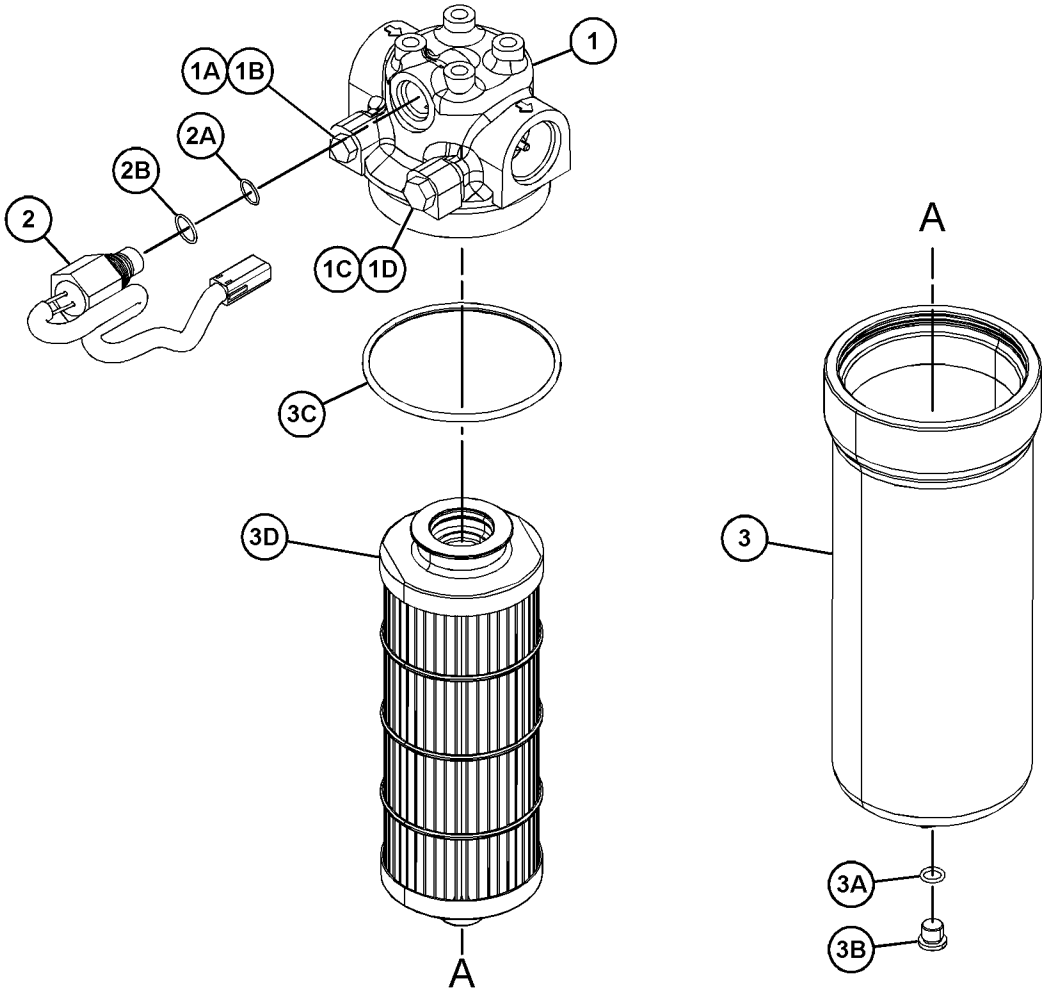

GRÁFICO 1 <FIM> g03643888

380-5953 GRUPO DO CABEÇOTE-BOMBA (HEAD GP-PUMP)

S/N: G541-UP; GP51-UP

NÚMEROE DE 353-5928, 353-5929 GRUPO DA BOMBA DE PISTÃO

UM ACESSÓRIO

SMCS-3222, 5070 **i05328422**

NOTA	REF. NÃO	GRÁFICO REF.	NÚMERO DA PEÇA	QTY	NOME DA PEÇA 1 2 3 4 5 6 (NÍVEL DO PRODUTO)	CONSULTE PÁGINA
	1	1	**121-4459**	1	ROLAMENTO DE ROLOS (BEARING-ROLLER)	
	2	1	**161-6154**	1	ANEL RETENTOR EM O (SEAL-O-RING)	
	3	1	**112-4640**	2	PINO (PIN)	
	4	1	**9S-8004**	1	BUJÃO (ROSCA 9/16-18) (PLUG (9/16-18-THD))	
	5	1	**3J-1907**	1	ANEL RETENTOR EM O (SEAL-O-RING)	
M	6	1	**3E-6910**	4	PARAFUSO DE CABEÇA OCA (M12X1,75X70 MM) (BOLT-SOCKET HEAD (M12X1.75X70-MM))	
	7	1	**204-1458**	2	GRUPO DA VÁLVULA-ALÍVIO (BIDIRECIONAL) (VALVE GP-RELIEF (CROSSOVER))	
	8	1	**112-4628**	2	PARAFUSO (7/16-20X0,5 POL) (SCREW (7/16-20X0.5-IN))	
	9	1	**369-4718**	1	GRUPO DA VÁLVULA-ALÍVIO (BOMBA VIBRATÓRIA) (VALVE GP-RELIEF (VIBRATORY PUMP))	
		1	**6V-8352**	1	ANEL RETENTOR EM O (SEAL-O-RING)	
		1	**177-7747**	1	ANEL (RING)	

M - PEÇA MÉTRICA

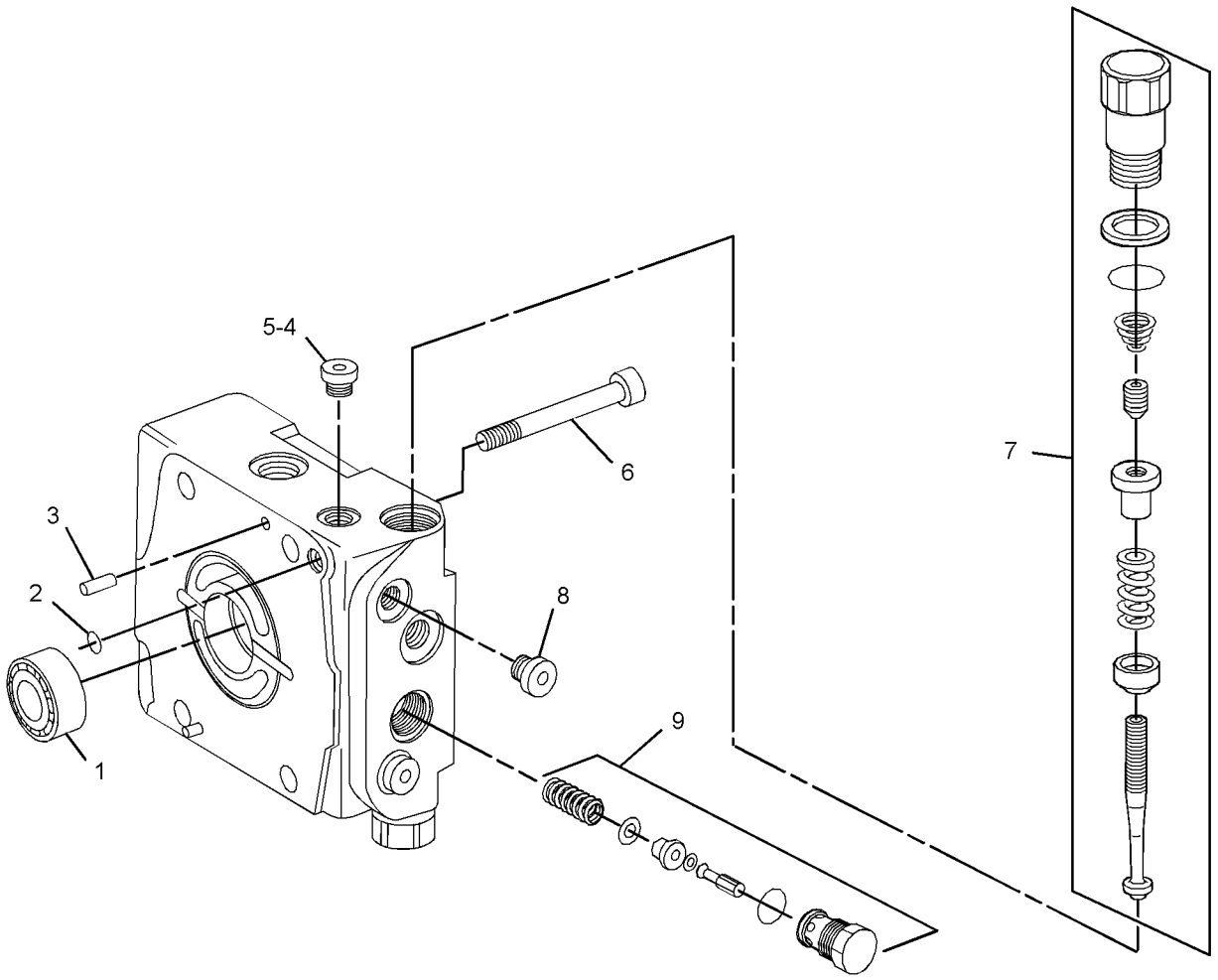

GRÁFICO 1 <FIM> g03059336

456-4857 ARRANJO HIDRÁULICO (HYDRAULIC AR)

S/N: G541-UP; GP51-UP

NÚMEROE DE 453-1504, 453-1505 ARRANJO COMUM

SMCS-5050 **i06548281**

NOTA	NÚMERO DA PEÇA	QTY	NOME DA PEÇA 1 2 3 4 5 6 (NÍVEL DO PRODUTO)	CONSULTE PÁGINA
Y	*377-4609*	1	GRUPO DE TUBULAÇÕES-FREIO E MUDANÇA (LINES GP-BRAKE & SHIFT)	283
Y	*463-2339*	1	GRUPO DE TUBULAÇÕES-PROPULSÃO (LINES GP-PROPEL)	228
Y	*379-6582*	1	GRUPO TUBULAÇÕES DO FREIO DE SERVIÇO (LINES GP-SERVICE BRAKE)	284
Y	*377-4600*	1	GRUPO DE TUBULAÇÕES DO VIBRATÓRIO (LINES GP-VIBRATORY)	372
Y	*377-3734*	1	GRUPO DE MOTOR E MONTAGEM-PROPULSÃO (MOTOR & MTG GP-PROPEL)	232
Y	*355-6030*	1	GRUPO DE MOTOR E MONTAGEM-VIBRATÓRIO (MOTOR & MTG GP-VIBRATORY)	374
Y	*463-2340*	1	GRUPO DE BOMBA E MONTAGEM-PROPULSÃO (PUMP & MTG GP-PROPEL)	238
Y	*355-3008*	1	VÁLVULA E GRUPO DE MONTAGEM-CONTROLE (EMBREAGEM) (VALVE & MTG GP-CONTROL (SHIFT))	344

Y - ILUSTRAÇÃO INDIVIDUAL

<FIM>

457-7762 ARRANJO HIDRÁULICO-AUXILIAR (HYDRAULIC AR-AUXILIARY)

S/N: G541-UP; GP51-UP

NÚMEROE DE 453-1504, 453-1505 ARRANJO COMUM

SMCS-5050 **i06548248**

NOTA	NÚMERO DA PEÇA	QTY	NOME DA PEÇA 1 2 3 4 5 6 (NÍVEL DO PRODUTO)	CONSULTE PÁGINA
Y	*358-6279*	1	GRUPO DE CONTROLE-DIREÇÃO (CONTROL GP-STEERING)	398
Y	*355-2895*	1	GRUPO DE CILINDRO E MONTAGEM-DIREÇÃO (CYLINDER & MTG GP-STEERING)	286
Y	*353-2255*	1	GRUPO DE FILTRO E MONTAGEM-HIDRÁULICO (FILTER & MTG GP-HYDRAULIC)	298
Y	*385-6949*	1	GRUPO DE TUBULAÇÕES-HIDRÁULICA AUXILIAR (LINES GP-AUXILIARY HYDRAULIC)	304
Y	*378-7702*	1	GRUPO DE TUBULAÇÕES DO FILTRO (LINES GP-FILTER)	306
Y	*355-2904*	1	GRUPO DE TUBULAÇÕES DO ARREFECEDOR DE FLUIDO HIDRÁULICO (LINES GP-HYDRAULIC OIL COOLER)	307
Y	*423-1674*	1	GRUPO DE TUBULAÇÕES DA DIREÇÃO (LINES GP-STEERING)	288
Y	*353-2830*	1	GRUPO DE TUBULAÇÕES-CILINDRO DA DIREÇÃO (LINES GP-STEERING CYLINDER)	290
Y	*457-7760*	1	GRUPO DE BOMBA E MONTAGEM-ENGRENAGEM (PUMP & MTG GP-GEAR)	321
Y	*379-6627*	1	GRUPO DE VÁLVULA E MONTAGEM-DERIVAÇÃO (VALVE & MTG GP-BYPASS)	342

Y - ILUSTRAÇÃO INDIVIDUAL

<FIM>

385-6949 GRUPO DE TUBULAÇÕES-HIDRÁULICA AUXILIAR (LINES GP-AUXILIARY HYDRAULIC)

S/N: G541-UP; GP51-UP

NÚMEROE DE 457-7762 ARRANJO HIDRÁULICO-AUXILIAR

SMCS-5057 **i05421033**

NOTA	REF. NÃO	GRÁFICO REF.	NÚMERO DA PEÇA	QTY	NOME DA PEÇA 1 2 3 4 5 6 (NÍVEL DO PRODUTO)	CONSULTE PÁGINA
	1	1	**7Y-3729**	1	FLANGE-ESPECIAL (FLANGE-SPECIAL)	
	2	1	**138-4572**	1	TAMPA (COVER)	
	3	1	**177-2215**	4	BRAÇADEIRA CINTA- DUPLA (STRAP-DUAL CLAMP)	
	4	1	**178-3620**	2	BRAÇADEIRA CINTA- DUPLA (STRAP-DUAL CLAMP)	
I	5	1	**308-5214**	1	CONJUNTO DE MANGUEIRA (HOSE AS)	
	6	1	**385-6950**	1	MANGUEIRA (HOSE)	
I	7	1	**396-4593**	1	CONJUNTO DE MANGUEIRA (HOSE AS)	
I	8	1	**441-8273**	1	CONJUNTO DE MANGUEIRA (HOSE AS)	
	9	1	*171-6723*	1	CONJUNTO DE COTOVELO (ELBOW AS)	
		1	**6V-9746**	1	ANEL RETENTOR EM O (SEAL-O-RING)	
		1	**8T-8899**	1	COTOVELO (ELBOW)	
	10	1	**1P-3702**	1	RETENTOR RETANGULAR (SEAL-RECTANGULAR)	
	11	1	**211-2668**	2	BRAÇADEIRA-METADE (CLAMP-HALF)	
	12	1	**4J-5267**	1	ANEL RETENTOR EM O (SEAL-O-RING)	
	13	1	**5P-4325**	2	GRAMPO (CLIP)	
	14	1	**6V-1889**	1	GRAMPO (CLIP)	
	15	1	**6V-9746**	1	ANEL RETENTOR EM O (SEAL-O-RING)	
	16	1	**7V-6571**	1	ILHÓ (GROMMET)	
M	17	1	**7X-7729**	2	ARRUELA (11X25X3 MM DE ESPESSURA) (WASHER (11X25X3-MM THK))	
	18	1	**8C-3205**	2	FLANGE-METADE (FLANGE-HALF)	
M	19	1	**105-3478**	8	PARAFUSO DE CABEÇA OCA (M10X1,5X35 MM) (BOLT-SOCKET HEAD (M10X1.5X35-MM))	
	20	1	**8T-4121**	8	ARRUELA DURA (11X21X2,5 MM DE ESPESSURA) (WASHER-HARD (11X21X2.5-MM THK))	
M	21	1	**8T-4137**	2	PARAFUSO (M10X1,5X20 MM) (BOLT (M10X1.5X20-MM))	
	22	1	**8T-6703**	2	ABRAÇADEIRA DE MANGUEIRA (CLAMP-HOSE)	
M	23	1	**8T-6912**	1	PARAFUSO (M8X1,25X50 MM) (BOLT (M8X1.25X50-MM))	

I - CONSULTE O SISTEMA DE INFORMAÇÕES HIDRÁULICAS
M - PEÇA MÉTRICA

385-6949 GRUPO DE TUBULAÇÕES-HIDRÁULICA AUXILIAR (LINES GP-AUXILIARY HYDRAULIC) (continuação)

i05421033

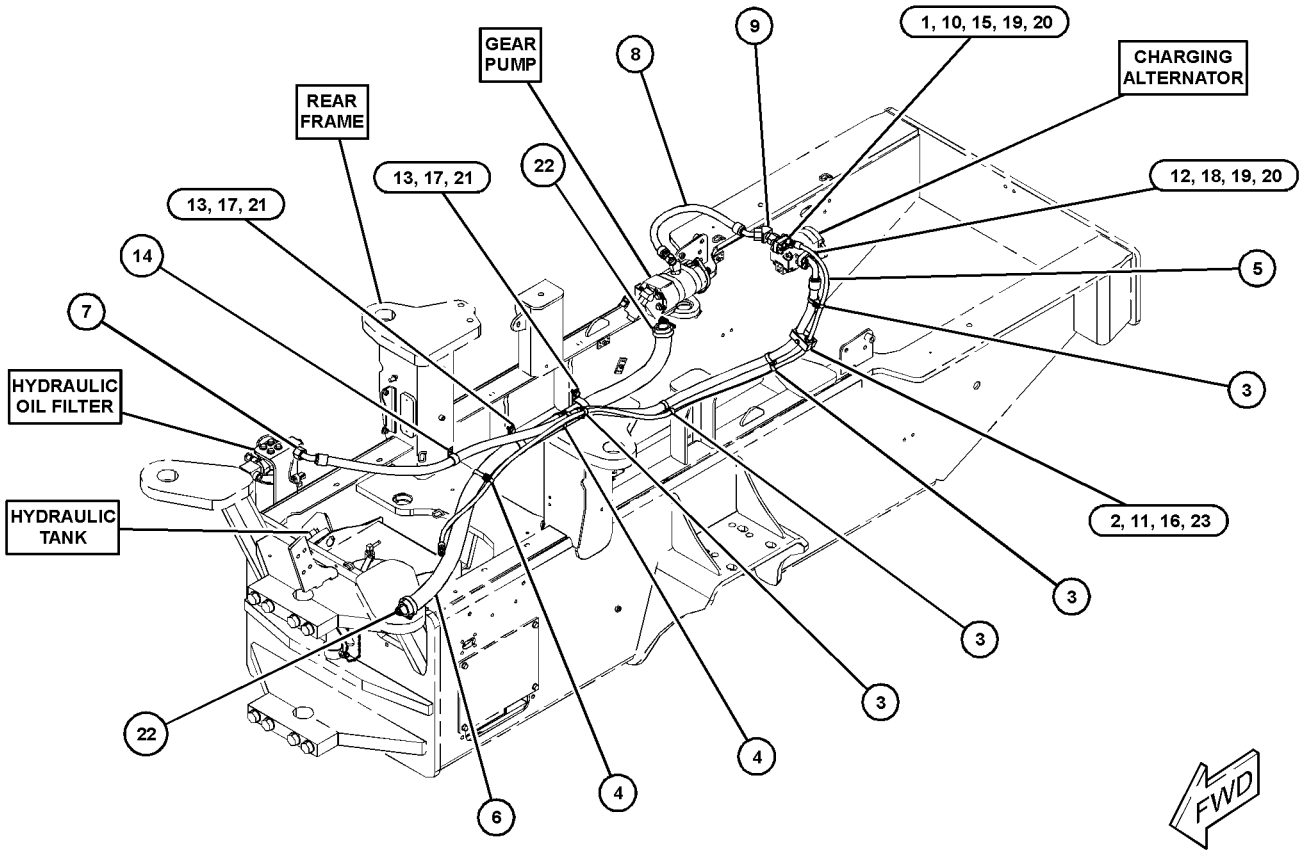

GRÁFICO 1 <FIM> g03361096

378-7702 GRUPO DE TUBULAÇÕES DO FILTRO (LINES GP-FILTER)

S/N: G541-UP; GP51-UP

NÚMEROE DE 457-7762 ARRANJO HIDRÁULICO-AUXILIAR

SMCS-5057 **i05207587**

NOTA	REF. NÃO	GRÁFICO REF.	NÚMERO DA PEÇA	QTY	NOME DA PEÇA 1 2 3 4 5 6 (NÍVEL DO PRODUTO)	CONSULTE PÁGINA
	1	1	**177-2215**	1	BRAÇADEIRA CINTA- DUPLA (STRAP-DUAL CLAMP)	
I	2	1	**382-1926**	1	CONJUNTO DE MANGUEIRA (HOSE AS)	
I	3	1	**388-3808**	1	CONJUNTO DE MANGUEIRA (HOSE AS)	
	4	1	**5P-4116**	1	ARRUELA DURA (8,8X20,5X2 MM DE ESPESSURA) (WASHER-HARD (8.8X20.5X2-MM THK))	
	5	1	**6V-1889**	1	GRAMPO (CLIP)	
M	6	1	**8T-4200**	1	PARAFUSO (M8X1,25X16 MM) (BOLT (M8X1.25X16-MM))	

I - CONSULTE O SISTEMA DE INFORMAÇÕES HIDRÁULICAS
M - PEÇA MÉTRICA

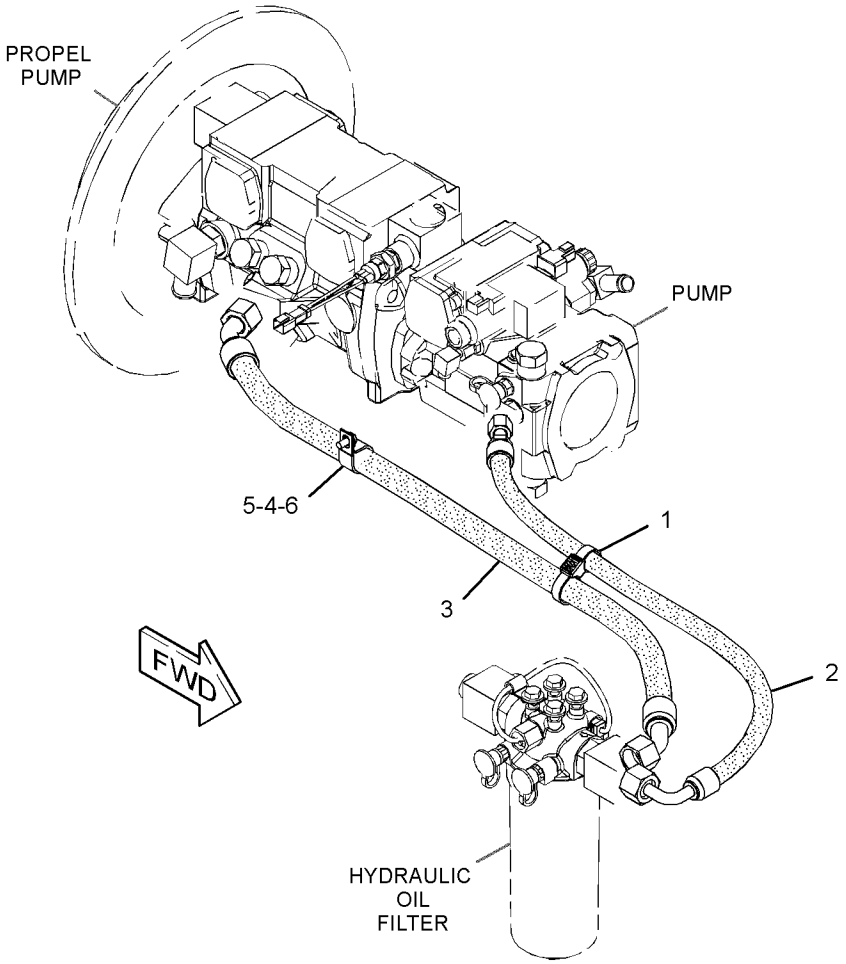

GRÁFICO 1 <FIM> g03103256

355-2904 GRUPO DE TUBULAÇÕES DO ARREFECEDOR DE FLUIDO HIDRÁULICO (LINES GP-HYDRAULIC OIL COOLER)

S/N: G541-UP; GP51-UP

NÚMEROE DE 457-7762 ARRANJO HIDRÁULICO-AUXILIAR

SMCS-1374, 5057

i05324820

NOTA	REF. NÃO	GRÁFICO REF.	NÚMERO DA PEÇA	QTY	NOME DA PEÇA 1 2 3 4 5 6 (NÍVEL DO PRODUTO)	CONSULTE PÁGINA
	1	1	**7X-7958**	4	ABRAÇADEIRA DE MANGUEIRA (CLAMP-HOSE)	
	2	1	**207-4499**	3	PLACA DA TAMPA (PLATE-COVER)	
	3	1	**311-8367**	1	PLACA (PLATE)	
I	4	1	**359-7592**	1	CONJUNTO DE MANGUEIRA (HOSE AS)	
M	5	1	**096-5866**	1	PARAFUSO (M8X1,25X75 MM) (BOLT (M8X1.25X75-MM))	
	6	1	**206-6415**	6	BRAÇADEIRA-METADE (CLAMP-HALF)	
	7	1	**5P-4116**	2	ARRUELA DURA (8,8X20,5X2 MM DE ESPESSURA) (WASHER-HARD (8.8X20.5X2-MM THK))	
	8	1	**7D-7233**	1	GRAMPO (CLIP)	
M	9	1	**8T-4189**	1	PARAFUSO (M8X1,25X20 MM) (BOLT (M8X1.25X20-MM))	
M	10	1	**8T-6869**	2	PARAFUSO (M8X1,25X60 MM) (BOLT (M8X1.25X60-MM))	
E	11	1	**5P-1506**		MANGUEIRA (163 CM) (HOSE (163-CM))	
E	11A	1	**5P-1506**		MANGUEIRA (307 CM) (HOSE (307-CM))	

E - ENCOMENDAR POR CENTÍMETROS
I - CONSULTE O SISTEMA DE INFORMAÇÕES HIDRÁULICAS
M - PEÇA MÉTRICA

355-2904 GRUPO DE TUBULAÇÕES DO ARREFECEDOR DE FLUIDO HIDRÁULICO (LINES GP-HYDRAULIC OIL COOLER)
(continuação) **i05324820**

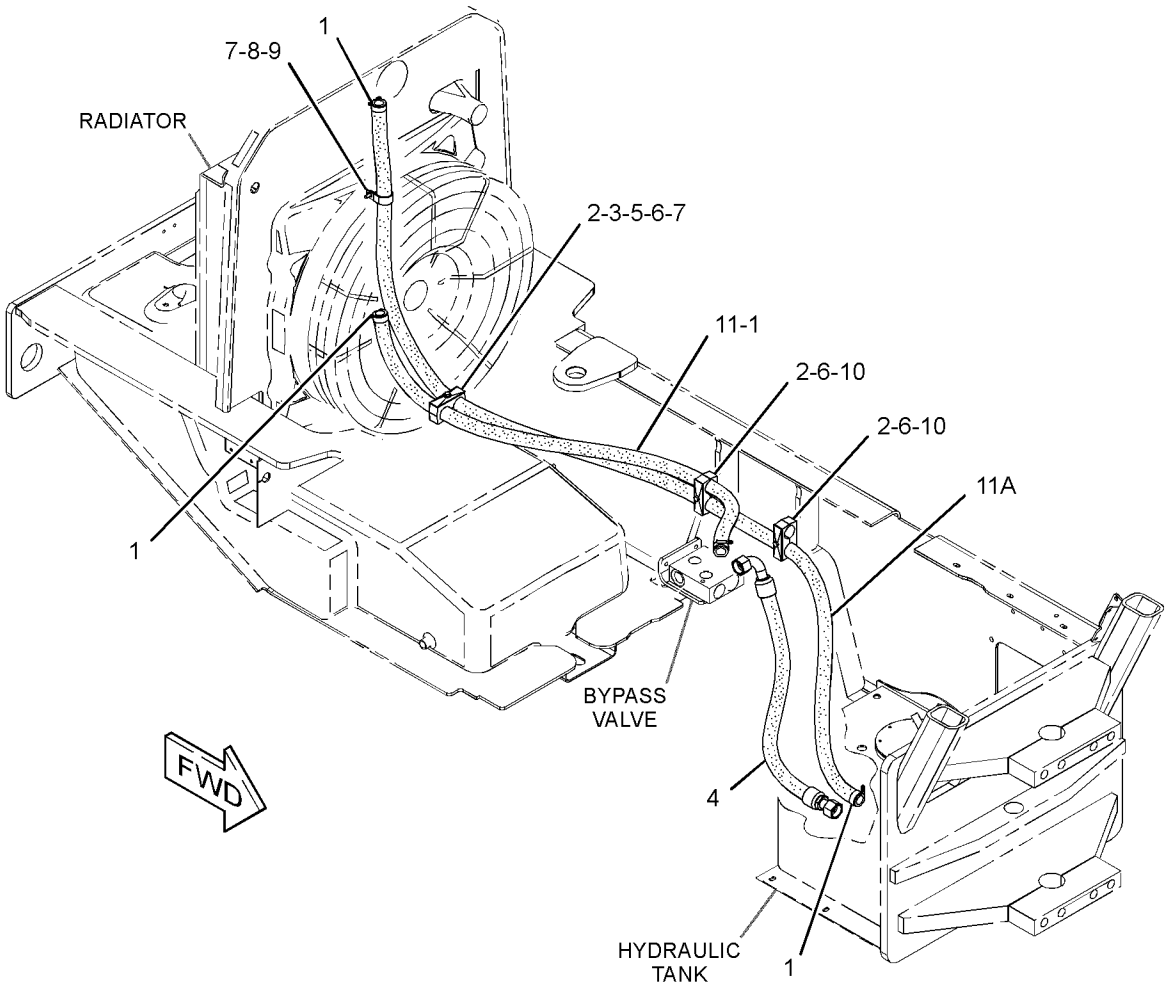

GRÁFICO 1 <FIM> g02730700

395-0521 GRUPO DO MOTOR DE ENGRENAGEM–VENTILADOR HIDRÁULICO (MOTOR GP-GEAR-VENTILADOR HIDRÁULICO)

S/N: G541-UP; GP51-UP

NÚMEROE DE 349-6208 GRUPO DE VENTILADOR E MOTOR

UM ACESSÓRIO

SMCS-1386, 5061 **i05341728**

NOTA	REF. NÃO	GRÁFICO REF.	NÚMERO DA PEÇA	QTY	NOME DA PEÇA 1 2 3 4 5 6 (NÍVEL DO PRODUTO)	CONSULTE PÁGINA
M	1	1	**160-8499**	1	PORCA (M12X1,5 DE ROSCA) (NUT (M12X1.5-THD))	
	2	1	**9T-2005**	1	ARRUELA (WASHER)	
	3	1	**3E-4333**	1	CHAVE WOODRUFF (KEY-WOODRUFF)	
	4	1	**095-0939**	1	ANEL DE RETENÇÃO (RING-RETAINING)	
M	5	1	**3E-8028**	4	PARAFUSO DE CABEÇA OCA (M10X1,5X150-MM) (BOLT-SOCKET HEAD (M10X1.5X150-MM))	
J	6	1	**095-0919**	1	ANEL DE RETENÇÃO (RING-RETAINING)	
	7	1	**8T-4896**	4	ARRUELA DURA (10,2X18,5X2,5 MM DE ESPESSURA) (WASHER-HARD (10.2X18.5X2.5-MM THK))	
					PARTS SHOWN IN GRAPHIC(S) WITHOUT A REFERENCE NUMBER ARE NOT SERVICED SEPARATELY	
					JOGO(S) DE REPARO DISPONÍVEL(ÍVEIS):	
J			**380-8573**	1	KIT DE SELOS (MOTOR DE ENGRENAGEM) (KIT-SEAL (GEAR MOTOR))	
					(ALSO INCLUDES PARTS MARKED J ON THE GRAPHIC)	

J - KIT MARKED J SERVICE PART MARKED J
M - PEÇA MÉTRICA

395-0521 GRUPO DO MOTOR DE ENGRENAGEM (MOTOR GP-GEAR) (continuação) **i05341728**

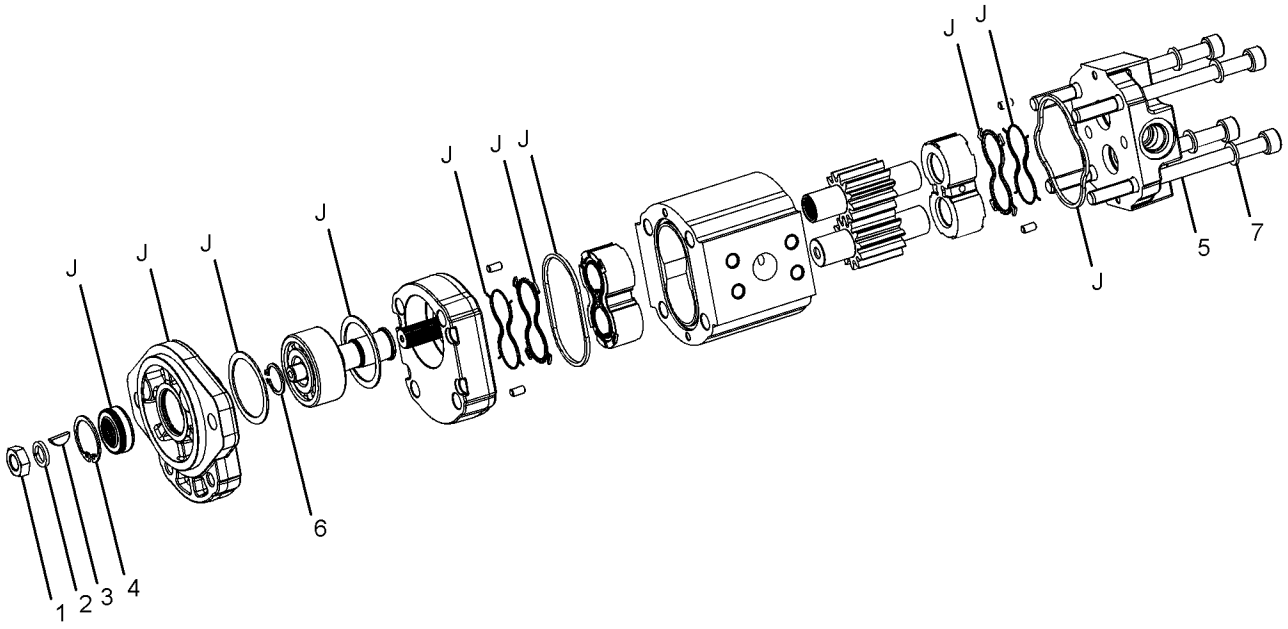

GRÁFICO 1 <FIM> g03202860

353-5932 GRUPO DO MOTOR DO PISTÃO–VIBRATÓRIO (MOTOR GP-PISTON-VIBRATÓRIO)

S/N: G541-UP; GP51-UP

NÚMEROE DE 355-6030 GRUPO DE MOTOR E MONTAGEM-VIBRATÓRIO

SMCS-5058 **i05325392**

NOTA	REF. NÃO	GRÁFICO REF.	NÚMERO DA PEÇA	QTY	NOME DA PEÇA 1 2 3 4 5 6 (NÍVEL DO PRODUTO)	CONSULTE PÁGINA
	1	1	**213-4208**	1	ANEL DE TRAVA (RING-LOCK)	
J	2	1	**185-0248**	1	RETENTOR-ÓLEO (SEAL-OIL)	
	3	1	**153-2691**	1	ANEL DE RETENÇÃO (RING-RETAINING)	
	4	1	**185-0263**	1	ROLAMENTO (BEARING)	
	5	1	**242-6902**	1	EIXO (SHAFT)	
	6	1	**335-8230**	1	BUJÃO (PLUG)	
	7	1	**148-1238**	1	CALÇO (3 MM DE ESPESSURA) (SHIM (3-MM THK))	
	8	1	**105-3035**	1	CONE-ROLAMENTO (CONE-BEARING)	
	9	1	**203-8609**	1	COPO-ROLAMENTO (CUP-BEARING)	
J	10	1	**127-9485**	1	ANEL RETENTOR EM O (SEAL-O-RING)	
M	11	1	**095-0673**	4	PARAFUSO DE CABEÇA OCA (M12X1,75X60 MM) (BOLT-SOCKET HEAD (M12X1.75X60-MM))	
	12	1	**9X-8979**	1	PINO-GUIA (DOWEL)	
	13	1	**124-9899**	2	ESPAÇADOR (SPACER)	
	14	1	**128-9900**	2	PLACA (PLATE)	
J	15	1	**107-3117**	2	ANEL RETENTOR EM O (SEAL-O-RING)	
J	16	1	**6V-8351**	1	ANEL RETENTOR EM O (SEAL-O-RING)	
	17	1	**124-9901**	1	MOLA (SPRING)	
	18	1	**1G-6423**	1	VÁLVULA-PISTÃO (VALVE-PISTON)	
	19	1	**125-4572**	1	ANEL DE RETENÇÃO (RING-RETAINING)	
	20	1	**113-0216**	1	ORIFÍCIO (ORIFICE)	
Y	21	1	**313-2545**	1	GRUPO GIRATÓRIO-BOMBA (ROTATING GP-PUMP)	332
	22	1	**148-1240**	1	PLACA OSCILANTE (SWASHPLATE)	
	23	1	**148-1970**	2	PINO-GUIA (PIN-DOWEL)	
					PARTS SHOWN IN GRAPHIC(S) WITHOUT A REFERENCE NUMBER ARE NOT SERVICED SEPARATELY	
					JOGO(S) DE REPARO DISPONÍVEL(ÍVEIS):	
J			**369-4723**	1	KIT DE SELOS (KIT-SEAL)	

J - KIT MARKED J SERVICE(S) PARTS MARKED J
M - PEÇA MÉTRICA
Y - ILUSTRAÇÃO INDIVIDUAL

353-5932 GRUPO DO MOTOR DO PISTÃO (MOTOR GP-PISTON) (continuação) **i05325392**

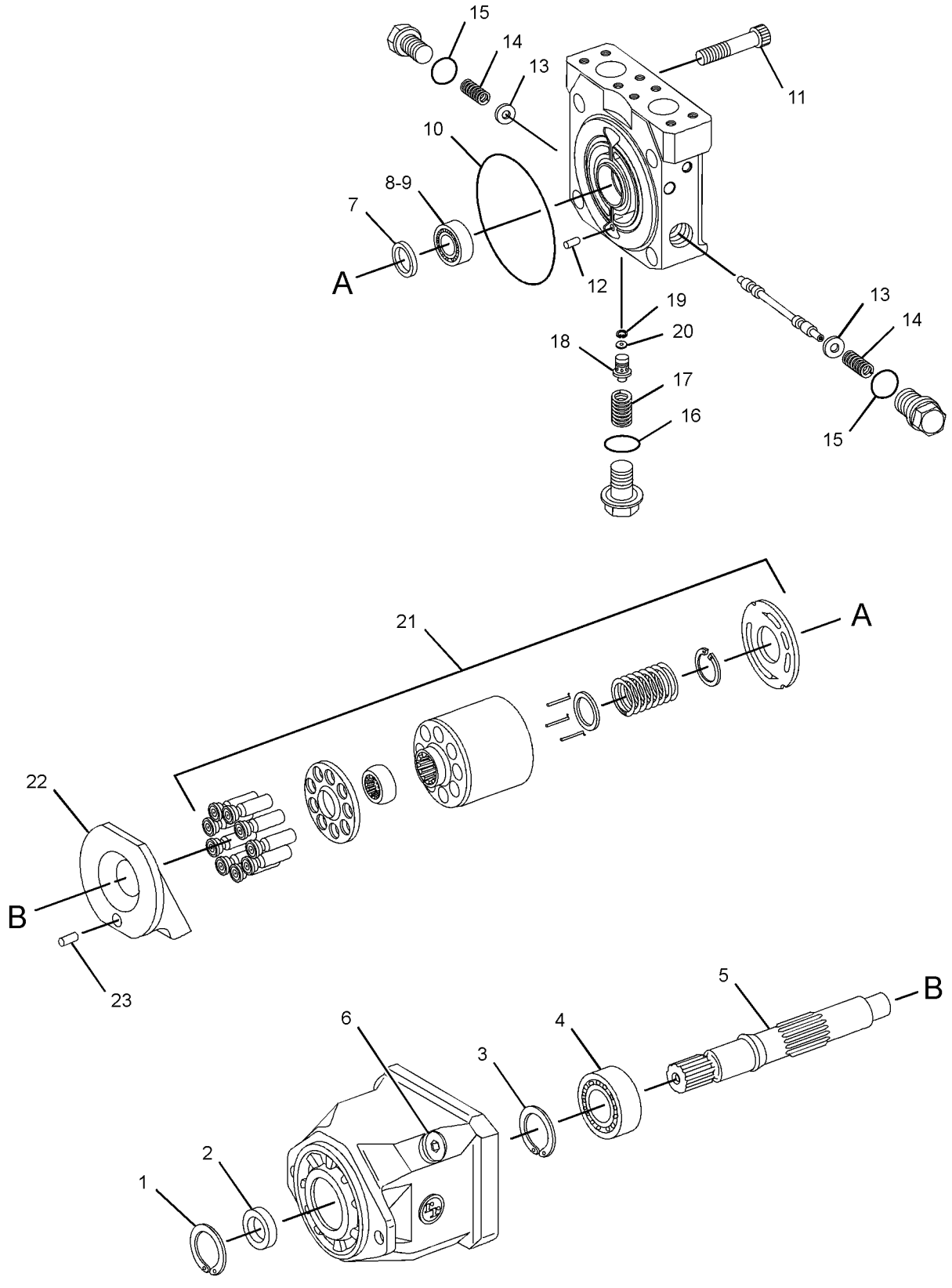

GRÁFICO 1 <FIM> g02713786

376-9404 GRUPO DO MOTOR DO PISTÃO (MOTOR GP-PISTON)

S/N: G541-UP; GP51-UP

NÚMEROE DE 377-3734 GRUPO DE MOTOR E MONTAGEM-PROPULSÃO

SMCS-5058 **i05341682**

NOTA	REF. NÃO	GRÁFICO REF.	NÚMERO DA PEÇA	QTY	NOME DA PEÇA 1 2 3 4 5 6 (NÍVEL DO PRODUTO)	CONSULTE PÁGINA
	1	1	**213-4208**	1	ANEL DE TRAVA (RING-LOCK)	
J	2	1	**185-0248**	1	RETENTOR-ÓLEO (SEAL-OIL)	
	3	1	**2M-9780**	1	ANEL RETENTOR EM O (SEAL-O-RING)	
	4	1	**9S-8006**	1	BUJÃO (7/8-14 ROSCA) (PLUG (7/8-14-THD))	
	5	1	**377-8819**	1	KIT-ALOJAMENTO (KIT-HOUSING)	
					(INCLUDE O-RING SEALS, BOLTS, ORIFICE & HOUSING)	
Y	6	1	**254-4251**	1	GRUPO DA VÁLVULA DE CONTROLE (MOTOR DE PROPULSÃO) (VALVE GP-CONTROL (PROPEL MOTOR))	346
J	7	1	**168-3504**	1	RETENTOR (SEAL)	
	8	1	**228-7106**	1	ANEL RETENTOR EM O (SEAL-O-RING)	
J	9	1	**033-5879**	4	ANEL RETENTOR EM O (SEAL-O-RING)	
	10	1	**244-4468**	2	PORCA (M10X1 COM ROSCA) (NUT (M10X1-THD))	
	11	1	**185-0263**	1	ROLAMENTO (BEARING)	
	12	1	**185-0242**	1	PLACA (PLATE)	
	13	1	**377-8820**	1	VÁLVULA-VAIVÉM (VALVE-SHUTTLE)	
	14	1	**188-6392**	1	BUJÃO (PLUG)	
	15	1	**124-9891**	2	BUJÃO (PLUG)	
J	16	1	**107-3117**	2	ANEL RETENTOR EM O (SEAL-O-RING)	
	17	1	**124-9899**	2	ESPAÇADOR (SPACER)	
M	18	1	**105-3485**	4	PARAFUSO DE CABEÇA OCA (M12X1,75X60 MM) (BOLT-SOCKET HEAD (M12X1.75X60-MM))	
	19	1	**373-2010**	1	ORIFÍCIO (ORIFICE)	
	20	1	**1G-6423**	1	VÁLVULA-PISTÃO (VALVE-PISTON)	
	21	1	**124-9901**	1	MOLA (SPRING)	
J	22	1	**6V-8351**	1	ANEL RETENTOR EM O (SEAL-O-RING)	
	23	1	**124-9898**	1	BUJÃO (PLUG)	
	24	1	**125-4572**	1	ANEL DE RETENÇÃO (RING-RETAINING)	
	25	1	**9X-8979**	1	PINO-GUIA (DOWEL)	
	26	1	**8U-2058**	1	ANEL RETENTOR EM O (SEAL-O-RING)	
	27	1	**105-3035**	1	CONE-ROLAMENTO (CONE-BEARING)	
	28	1	**203-8609**	1	COPO-ROLAMENTO (CUP-BEARING)	
	29	1	**148-1238**	1	CALÇO (3 MM DE ESPESSURA) (SHIM (3-MM THK))	
Y	30	1	**313-2545**	1	GRUPO GIRATÓRIO-BOMBA (ROTATING GP-PUMP)	332
	31	1	**252-9581**	2	ROLAMENTO DE ASSENTO (BEARING-CRADLE)	
	32	1	**313-2546**	1	PLACA OSCILANTE (SWASHPLATE)	
					JOGO(S) DE REPARO DISPONÍVEL(ÍVEIS):	
J			**377-8821**	1	KIT DE SELOS (MOTOR DE PISTÃO) (KIT-SEAL (PISTON MOTOR))	
					(ALSO INCLUDES O-RING SEALS, BACKUP RINGS & SEALS)	

J - KIT MARKED J SERVICES PART(S) MARKED J
M - PEÇA MÉTRICA
Y - ILUSTRAÇÃO INDIVIDUAL

376-9404 GRUPO DO MOTOR DO PISTÃO (MOTOR GP-PISTON) (continuação) **i05341682**

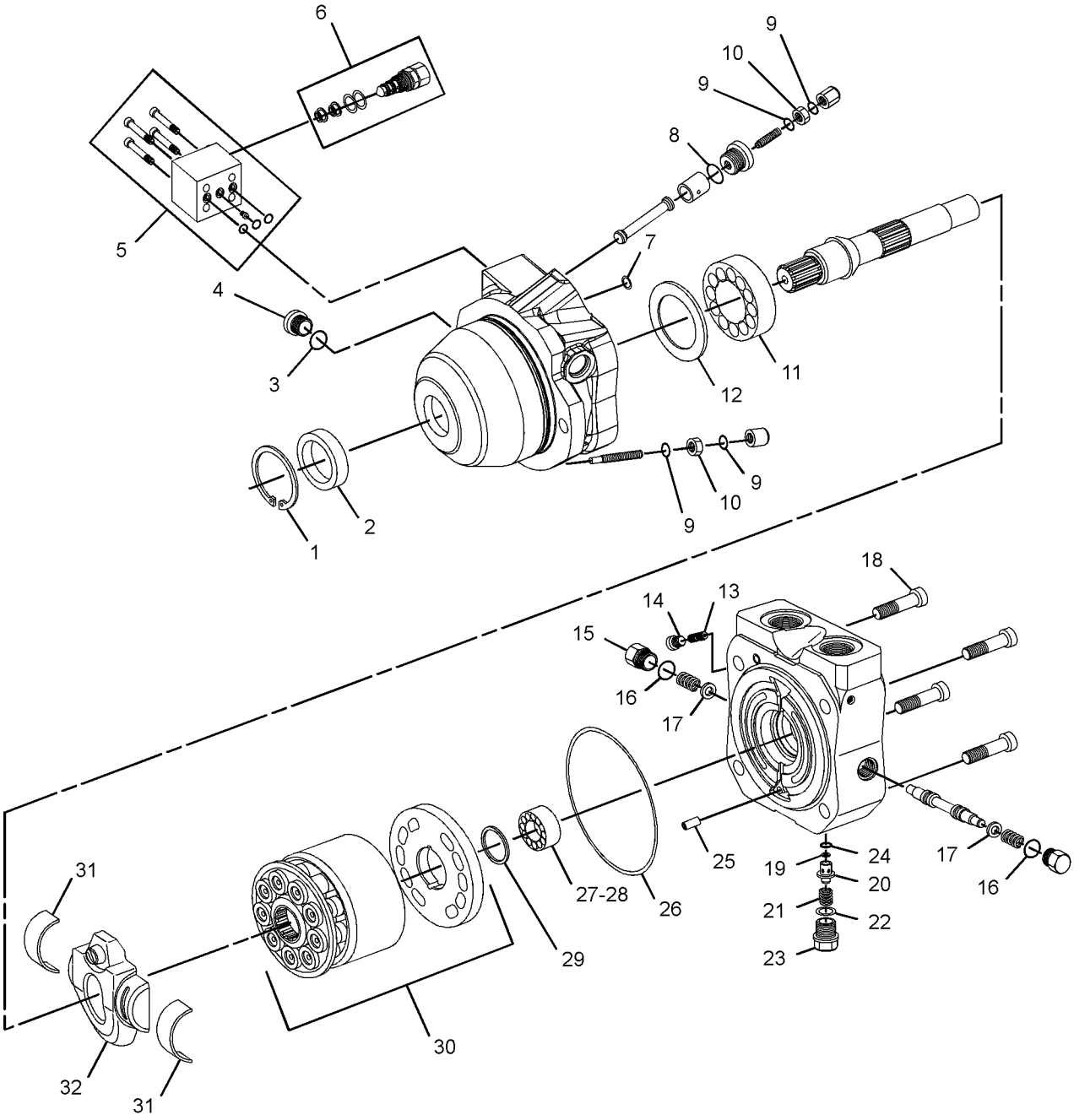

GRÁFICO 1 <FIM> g03385914

445-6683 GRUPO DO MOTOR DO PISTÃO (MOTOR GP-PISTON)

S/N: G541-UP; GP51-UP

NÚMEROE DE 355-9286 GRUPO DE MOTOR E MONTAGEM-PROPULSÃO

UM ACESSÓRIO

SMCS-5058 **i05720349**

NOTA	REF. NÃO	GRÁFICO REF.	NÚMERO DA PEÇA	QTY	NOME DA PEÇA 1 2 3 4 5 6 (NÍVEL DO PRODUTO)	CONSULTE PÁGINA
	1	1	**213-4208**	1	ANEL DE TRAVA (RING-LOCK)	
J	2	1	**185-0248**	1	RETENTOR-ÓLEO (SEAL-OIL)	
	3	1	**377-8818**	1	ORIFÍCIO (ORIFICE)	
	4	1	**280-7870**	1	JUNTA (GASKET)	
M	5	1	**6V-8653**	4	PARAFUSO DE CABEÇA OCA (M6X1X40 MM) (BOLT-SOCKET HEAD (M6X1X40-MM))	
Y	6	1	**254-4251**	1	GRUPO DA VÁLVULA DE CONTROLE (MOTOR DE PROPULSÃO) (VALVE GP-CONTROL (PROPEL MOTOR))	346
	7	1	**9S-8006**	1	BUJÃO (7/8-14 ROSCA) (PLUG (7/8-14-THD))	
	8	1	**033-6027**	1	ANEL RETENTOR EM O (SEAL-O-RING)	
J	9	1	**168-3504**	1	RETENTOR (SEAL)	
	10	1	**228-7106**	1	ANEL RETENTOR EM O (SEAL-O-RING)	
J	11	1	**033-5879**	4	ANEL RETENTOR EM O (SEAL-O-RING)	
	12	1	**168-7869**	2	ROLAMENTO DE ASSENTO (BEARING-CRADLE)	
	13	1	**313-2546**	1	PLACA OSCILANTE (SWASHPLATE)	
Y	14	1	**452-3320**	1	GRUPO GIRATÓRIO-BOMBA (ROTATING GP-PUMP)	337
	15	1	**148-1238**	1	CALÇO (3 MM DE ESPESSURA) (SHIM (3-MM THK))	
	16	1	**203-8609**	1	COPO-ROLAMENTO (CUP-BEARING)	
	17	1	**105-3035**	1	CONE-ROLAMENTO (CONE-BEARING)	
	18	1	**124-9899**	2	ESPAÇADOR (SPACER)	
	19	1	**451-1887**	2	MOLA (SPRING)	
J	20	1	**107-3117**	2	ANEL RETENTOR EM O (SEAL-O-RING)	
	21	1	**124-9891**	2	BUJÃO (PLUG)	
	22	1	**8T-7876**	1	ANEL RETENTOR EM O (SEAL-O-RING)	
	23	1	**9T-3928**	1	CONJUNTO DE BUJÃO (PLUG AS)	
		1	**187-8001**	1	RETENTOR (SEAL)	
	24	1	**377-8820**	1	VÁLVULA-VAIVÉM (VALVE-SHUTTLE)	
M	25	1	**095-0673**	4	PARAFUSO DE CABEÇA OCA (M12X1,75X60 MM) (BOLT-SOCKET HEAD (M12X1.75X60-MM))	
	26	1	**125-4572**	1	ANEL DE RETENÇÃO (RING-RETAINING)	
	27	1	**373-2010**	1	ORIFÍCIO (ORIFICE)	
	28	1	**124-9901**	1	MOLA (SPRING)	
J	29	1	**6V-8351**	1	ANEL RETENTOR EM O (SEAL-O-RING)	
	30	1	**124-9898**	1	BUJÃO (PLUG)	
	31	1	**9X-8979**	1	PINO-GUIA (DOWEL)	
	32	1	**127-9485**	1	ANEL RETENTOR EM O (SEAL-O-RING)	
	33	1	**185-0263**	1	ROLAMENTO (BEARING)	
	34	1	**185-0242**	1	PLACA (PLATE)	
					PARTS SHOWN IN GRAPHIC(S) WITHOUT A REFERENCE NUMBER ARE NOT SERVICED SEPARATELY	
					JOGO(S) DE REPARO DISPONÍVEL(ÍVEIS):	
J			**377-8821**	1	KIT DE SELOS (KIT-SEAL)	
					(INCLUDES SEAL, O-RINGS, BACK-UP RINGS & PARTS MARKED H IN THE GRAPHIC)	

J - KIT MARKED J SERVICES PART(S) MARKED J
M - PEÇA MÉTRICA
Y - ILUSTRAÇÃO INDIVIDUAL

445-6683 GRUPO DO MOTOR DO PISTÃO (MOTOR GP-PISTON) (continuação) **i05720349**

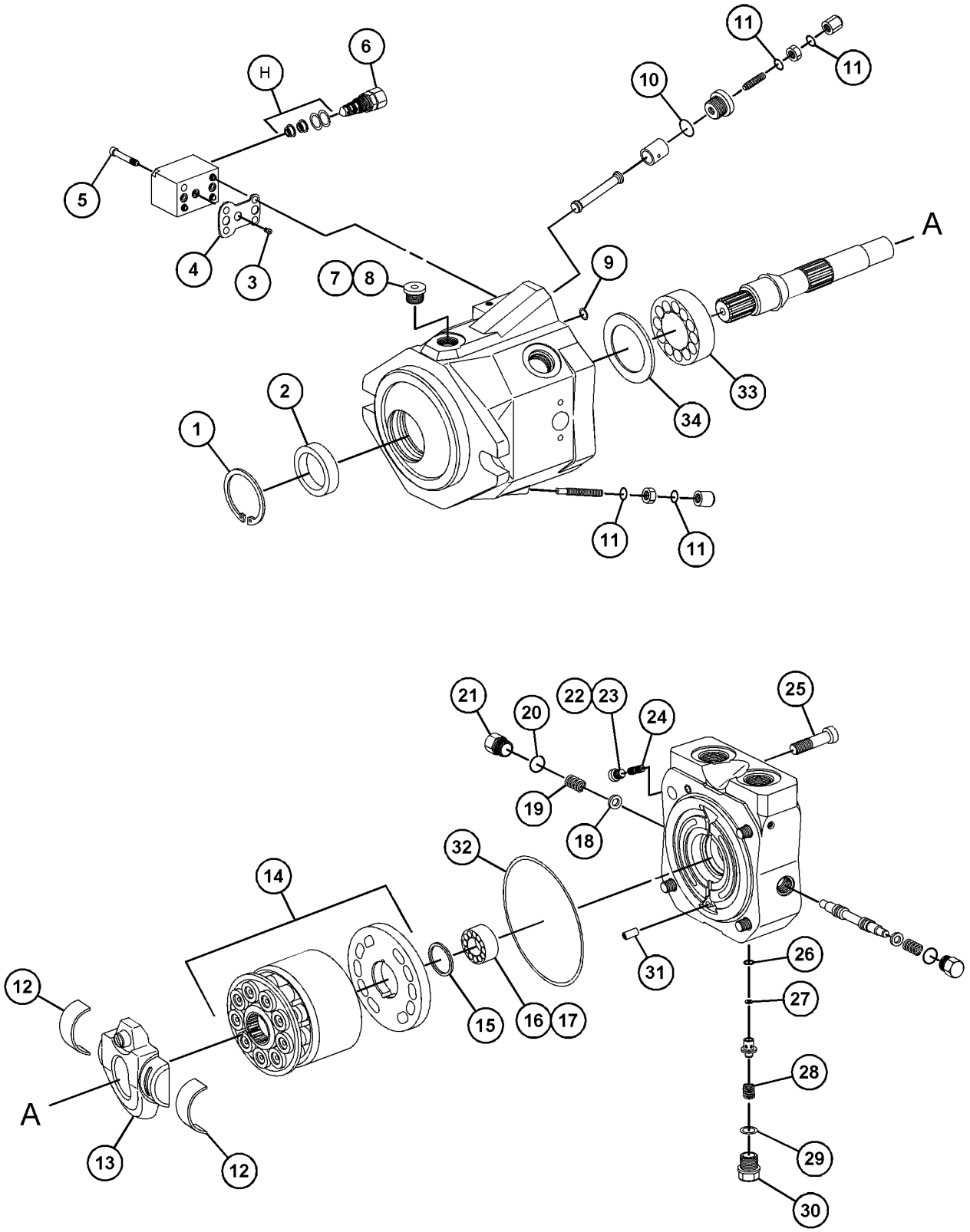

GRÁFICO 1 <FIM> g03809794

379-6599 GRUPO DE BOMBA E MONTAGEM–FREQUÊNCIA FIXA (PUMP & MOUNTING GP-FREQUÊNCIA FIXA)

S/N: G541-UP; GP51-UP
NÚMEROE DE 379-6608 ARRANJO HIDRÁULICO, VIBRATÓRIO
UM ACESSÓRIO

SMCS-5070, 5073, 5084 **i05373349**

NOTA	REF. NÃO	GRÁFICO REF.	NÚMERO DA PEÇA	QTY	NOME DA PEÇA 1 2 3 4 5 6 (NÍVEL DO PRODUTO)	CONSULTE PÁGINA
	1	1	**6V-0852**	2	TAMPA CONTRA POEIRA (CAP-DUST)	
	2	1	**110-6349**	2	CONJUNTO DE CONEXÃO (DESLIGAMENTO RÁPIDO) (FITTING AS (QUICK DISCONNECT))	
	3	1	*153-9910*	1	CONJUNTO DE COTOVELO (ELBOW AS)	
		1	**6V-5063**	1	ANEL RETENTOR EM O (SEAL-O-RING)	
		1	**032-8487**	1	COTOVELO (ELBOW)	
	4	1	**6E-5060**	2	CONJUNTO DE TAMPA (INVIOLÁVEL) (CAP AS (TAMPERPROOF))	
Y	5	1	**353-5928**	1	GRUPO DA BOMBA DE PISTÃO (PUMP GP-PISTON)	324
	6	1	*148-8325*	1	CONJUNTO DE CONECTOR (CONNECTOR AS)	
		1	**3J-1907**	1	ANEL RETENTOR EM O (SEAL-O-RING)	
		1	**4J-5477**	1	ANEL RETENTOR EM O (SEAL-O-RING)	
		1	**6V-8641**	1	CONECTOR (CONNECTOR)	
	7	1	*148-8351*	1	CONJUNTO DE COTOVELO (ELBOW AS)	
		1	**4J-5477**	1	ANEL RETENTOR EM O (SEAL-O-RING)	
		1	**6V-9849**	1	COTOVELO (ELBOW)	
	8	1	*148-8354*	1	CONJUNTO DE COTOVELO (ELBOW AS)	
		1	**3K-0360**	1	ANEL RETENTOR EM O (SEAL-O-RING)	
		1	**6V-8398**	1	ANEL RETENTOR EM O (SEAL-O-RING)	
		1	**6V-9002**	1	COTOVELO (ELBOW)	
	9	1	*164-5561*	1	CONJUNTO DO ADAPTADOR (ADAPTER AS)	
		1	**2M-9780**	1	ANEL RETENTOR EM O (SEAL-O-RING)	
		1	**5P-1042**	1	ADAPTADOR-ANEL RETENTOR EM O (ADAPTER-O-RING)	
M	10	1	**8T-4956**	2	PARAFUSO (M12X1,75X35 MM) (BOLT (M12X1.75X35-MM))	
	11	1	**8T-5049**	1	ANEL RETENTOR EM O (SEAL-O-RING)	
	12	1	**8T-7971**	2	ARRUELA DURA (13,5X25,5X5 MM DE ESPESSURA) (WASHER-HARD (13.5X25.5X5-MM THK))	

M - PEÇA MÉTRICA
Y - ILUSTRAÇÃO INDIVIDUAL

379-6599 GRUPO DE BOMBA E MONTAGEM (PUMP & MOUNTING GP) (continuação) **i05373349**

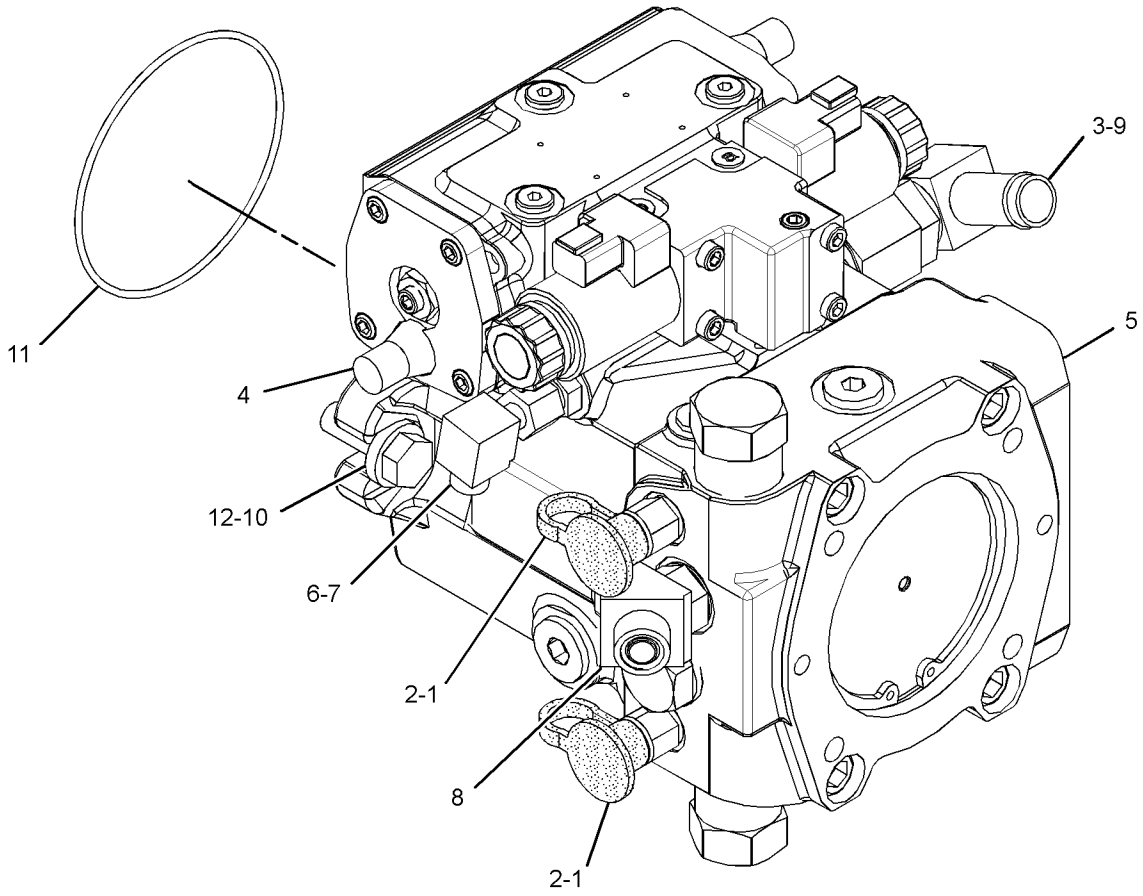

GRÁFICO 1 <FIM> g03400117

379-6604 GRUPO DE BOMBA E MONTAGEM–FREQUÊNCIA VARIÁVEL (PUMP & MOUNTING GP-FREQUÊNCIA VARIÁVEL)

S/N: G541-UP; GP51-UP

NÚMEROE DE 379-6616 ARRANJO HIDRÁULICO, VIBRATÓRIO

UM ACESSÓRIO

SMCS-5070, 5073, 5084

i05374401

NOTA	REF. NÃO	GRÁFICO REF.	NÚMERO DA PEÇA	QTY	NOME DA PEÇA 1 2 3 4 5 6 (NÍVEL DO PRODUTO)	CONSULTE PÁGINA
	1	1	**6V-0852**	2	TAMPA CONTRA POEIRA (CAP-DUST)	
	2	1	**110-6349**	2	CONJUNTO DE CONEXÃO (DESLIGAMENTO RÁPIDO) (FITTING AS (QUICK DISCONNECT))	
	3	1	*153-9910*	1	CONJUNTO DE COTOVELO (ELBOW AS)	
		1	**6V-5063**	1	ANEL RETENTOR EM O (SEAL-O-RING)	
		1	**032-8487**	1	COTOVELO (ELBOW)	
Y	4	1	**353-5929**	1	GRUPO DA BOMBA DE PISTÃO (PUMP GP-PISTON)	326
	5	1	*148-8325*	1	CONJUNTO DE CONECTOR (CONNECTOR AS)	
		1	**3J-1907**	1	ANEL RETENTOR EM O (SEAL-O-RING)	
		1	**4J-5477**	1	ANEL RETENTOR EM O (SEAL-O-RING)	
		1	**6V-8641**	1	CONECTOR (CONNECTOR)	
	6	1	*148-8351*	11	CONJUNTO DE COTOVELO (ELBOW AS)	
		1	**4J-5477**	1	ANEL RETENTOR EM O (SEAL-O-RING)	
		1	**6V-9849**	1	COTOVELO (ELBOW)	
	7	1	*148-8354*	1	CONJUNTO DE COTOVELO (ELBOW AS)	
		1	**3K-0360**	1	ANEL RETENTOR EM O (SEAL-O-RING)	
		1	**6V-8398**	1	ANEL RETENTOR EM O (SEAL-O-RING)	
		1	**6V-9002**	1	COTOVELO (ELBOW)	
	8	1	*164-5561*	1	CONJUNTO DO ADAPTADOR (ADAPTER AS)	
		1	**2M-9780**	1	ANEL RETENTOR EM O (SEAL-O-RING)	
		1	**5P-1042**	1	ADAPTADOR-ANEL RETENTOR EM O (ADAPTER-O-RING)	
M	9	1	**8T-4956**	2	PARAFUSO (M12X1,75X35 MM) (BOLT (M12X1.75X35-MM))	
	10	1	**8T-5049**	1	ANEL RETENTOR EM O (SEAL-O-RING)	
	11	1	**8T-7971**	2	ARRUELA DURA (13,5X25,5X5 MM DE ESPESSURA) (WASHER-HARD (13.5X25.5X5-MM THK))	

M - PEÇA MÉTRICA
Y - ILUSTRAÇÃO INDIVIDUAL

379-6604 GRUPO DE BOMBA E MONTAGEM (PUMP & MOUNTING GP) (continuação) **i05374401**

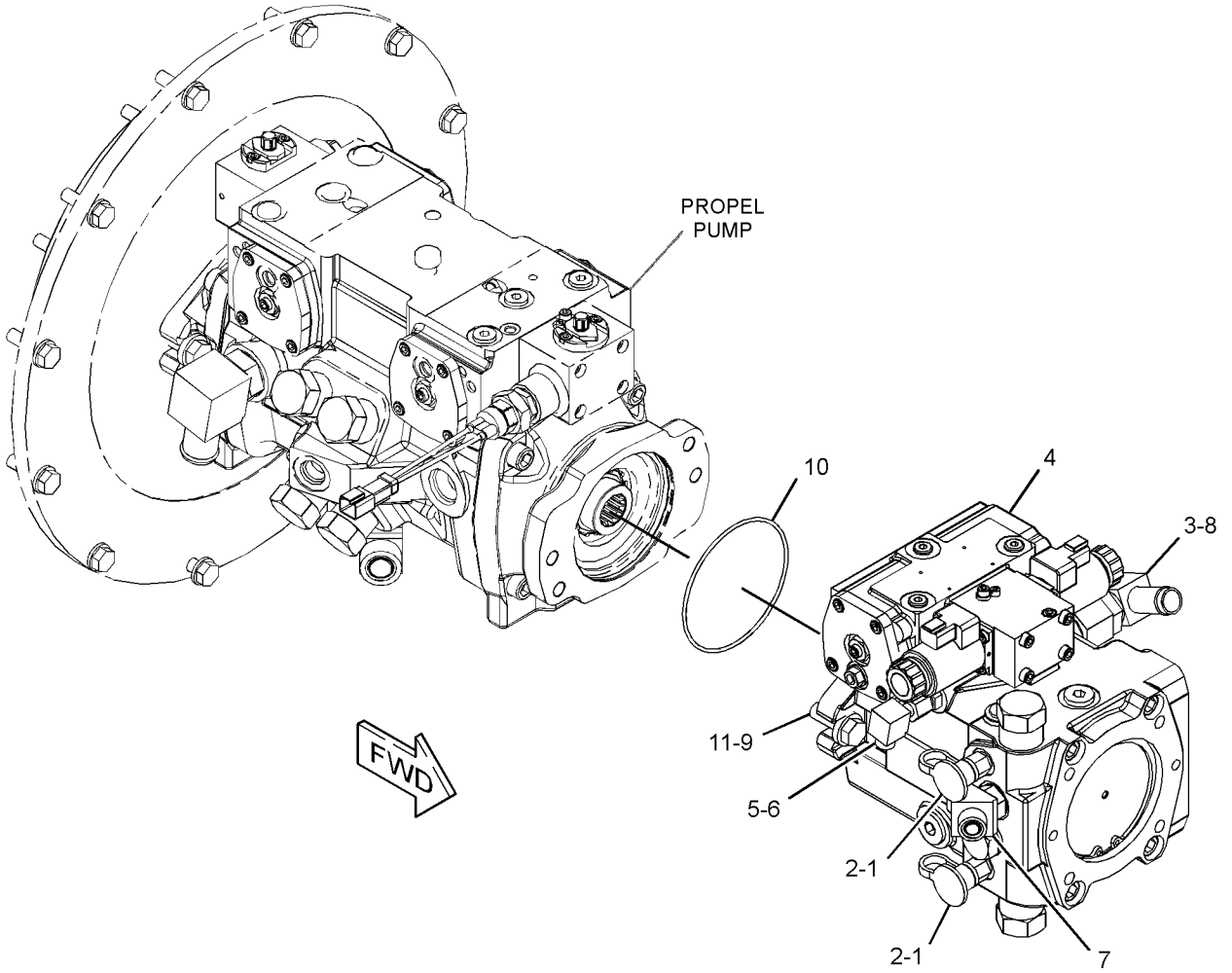

GRÁFICO 1 <FIM> g03426967

457-7760 GRUPO DE BOMBA E MONTAGEM-ENGRENAGEM (PUMP & MTG GP-GEAR)

S/N: G541-UP; GP51-UP

NÚMEROE DE 457-7762 ARRANJO HIDRÁULICO-AUXILIAR

SMCS-5073 **i06548590**

NOTA	REF. NÃO	GRÁFICO REF.	NÚMERO DA PEÇA	QTY	NOME DA PEÇA 1 2 3 4 5 6 (NÍVEL DO PRODUTO)	CONSULTE PÁGINA
	1	1	*148-8447*	1	CONJUNTO DE TÊ GIRATÓRIO (TEE AS-SWIVEL)	
		1	**7J-9108**	1	ANEL RETENTOR EM O (SEAL-O-RING)	
		1	**7X-0872**	1	CONEXÃO ARTICULADA T (TEE-SWIVEL)	
Y	2	1	**385-5566**	1	GRUPO DA BOMBA DE ENGRENAGEM (PUMP GP-GEAR)	323
	3	1	**457-8175**	1	CONJUNTO DE SUPORTE (BRACKET AS)	
M		1	**8T-3612**	2	PORCA DE SOLDA (ROSCA M8X1,25) (NUT-WELD (M8X1.25-THD))	
M	4	1	**434-0776**	2	PARAFUSO DE CABEÇA DE 12 PONTOS (M10X1,5X30 MM) (BOLT-12 POINT HEAD (M10X1.5X30-MM))	
	5	1	*148-8390*	1	CONJUNTO DE COTOVELO (ELBOW AS)	
		1	**2M-9780**	1	ANEL RETENTOR EM O (SEAL-O-RING)	
		1	**6V-8626**	1	COTOVELO (ELBOW)	
		1	**7J-9108**	1	ANEL RETENTOR EM O (SEAL-O-RING)	
	6	1	*155-3504*	1	CONJUNTO DE COTOVELO (ELBOW AS)	
		1	**2M-9780**	1	ANEL RETENTOR EM O (SEAL-O-RING)	
		1	**6V-9003**	1	COTOVELO (ELBOW)	
		1	**7J-9108**	1	ANEL RETENTOR EM O (SEAL-O-RING)	
	7	1	*164-5567*	1	CONJUNTO DO ENGATE-DESCONEXÃO RÁPIDA (MACHO) (COUPLER AS-QUICK DISCONNECT (MALE))	
		1	**6V-3965**	1	CONEXÃO (DESLIGAMENTO RÁPIDO) (FITTING (QUICK DISCONNECT))	
		1	**214-7568**	1	ANEL RETENTOR EM O (SEAL-O-RING)	
	8	1	**5P-4116**	1	ARRUELA DURA (8,8X20,5X2 MM DE ESPESSURA) (WASHER-HARD (8.8X20.5X2-MM THK))	
	9	1	**6D-1004**	1	JUNTA (GASKET)	
	10	1	**6V-0852**	1	TAMPA CONTRA POEIRA (CAP-DUST)	
M	11	1	**7X-7729**	3	ARRUELA (11X25X3 MM DE ESPESSURA) (WASHER (11X25X3-MM THK))	
	12	1	**8T-4121**	2	ARRUELA DURA (11X21X2,5 MM DE ESPESSURA) (WASHER-HARD (11X21X2.5-MM THK))	
M	13	1	**8T-4137**	3	PARAFUSO (M10X1,5X20 MM) (BOLT (M10X1.5X20-MM))	
M	14	1	**8T-4189**	1	PARAFUSO (M8X1,25X20 MM) (BOLT (M8X1.25X20-MM))	

M - PEÇA MÉTRICA
Y - ILUSTRAÇÃO INDIVIDUAL

457-7760 GRUPO DE BOMBA E MONTAGEM-ENGRENAGEM (PUMP & MTG GP-GEAR) (continuação) **i06548590**

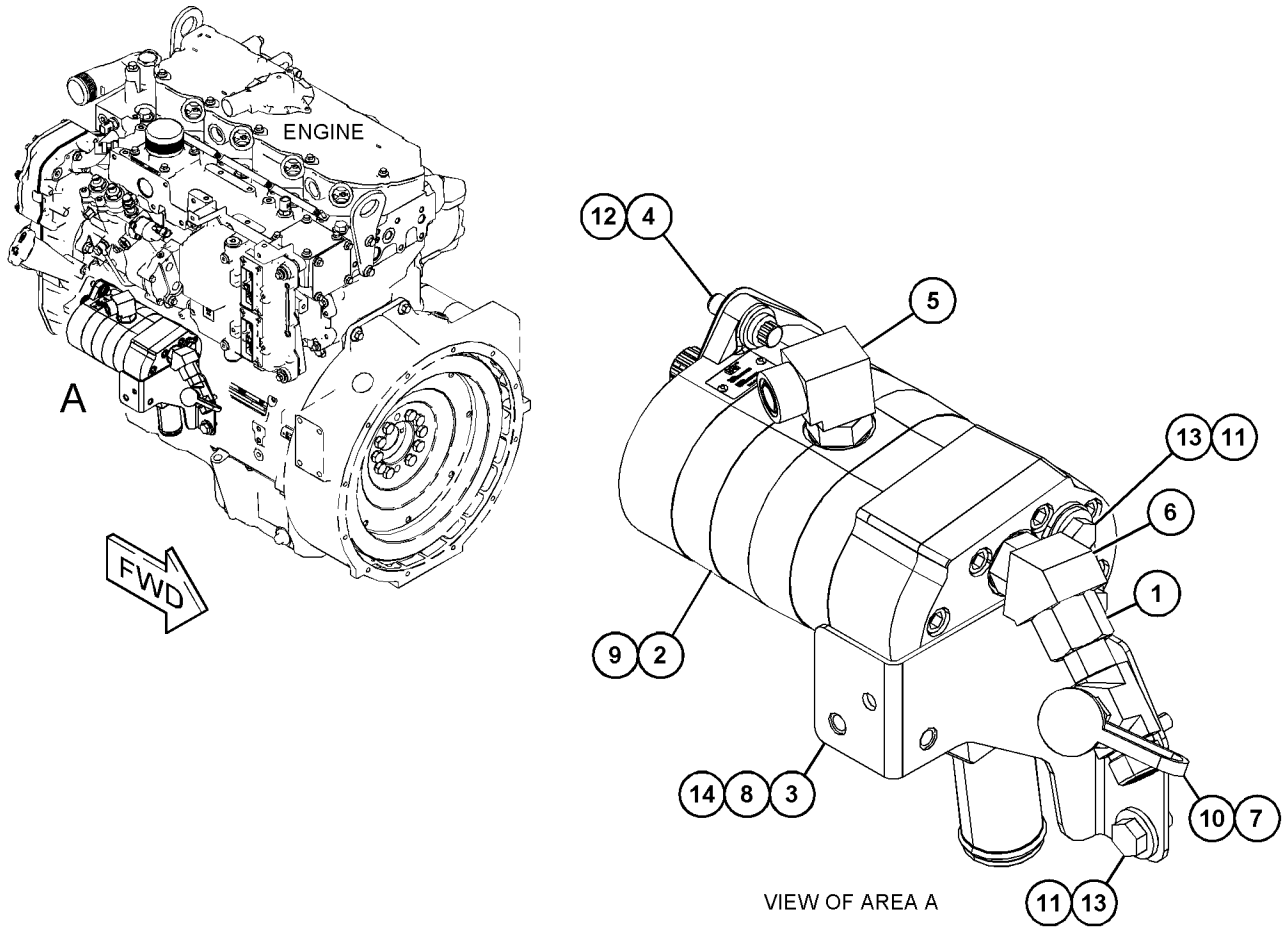

GRÁFICO 1 <FIM> g06022048

385-5566 GRUPO DA BOMBA DE ENGRENAGEM (PUMP GP-GEAR)

S/N: G541-UP; GP51-UP

NÚMEROE DE 457-7760 GRUPO DE BOMBA E MONTAGEM-ENGRENAGEM

SMCS-5073 **i05341711**

NOTA	REF. NÃO	GRÁFICO REF.	NÚMERO DA PEÇA	QTY	NOME DA PEÇA 1 2 3 4 5 6 (NÍVEL DO PRODUTO)	CONSULTE PÁGINA
					(NO BREAKDOWN OF SERVICEABLE PARTS AVAILABLE AT TIME OF PUBLICATION)	

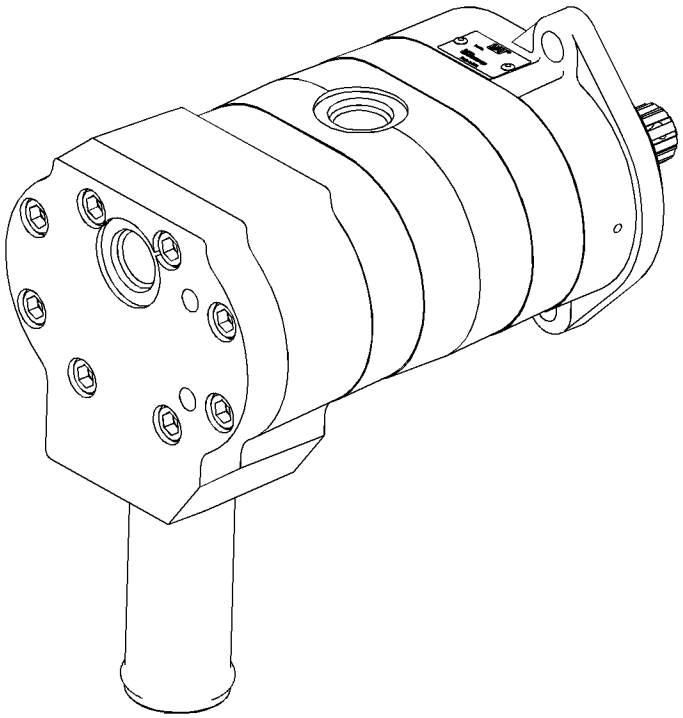

GRÁFICO 1 <FIM> g03384112

353-5928 GRUPO DA BOMBA DE PISTÃO (PUMP GP-PISTON)

S/N: G541-UP; GP51-UP

NÚMEROE DE 379-6599 GRUPO DE BOMBA E MONTAGEM

UM ACESSÓRIO

SMCS-5070 **i05329566**

NOTA	REF. NÃO	GRÁFICO REF.	NÚMERO DA PEÇA	QTY	NOME DA PEÇA 1 2 3 4 5 6 (NÍVEL DO PRODUTO)	CONSULTE PÁGINA
	1	1	**197-4938**	2	ORIFÍCIO (ORIFICE)	
	2	1	**112-4628**	3	PARAFUSO (7/16-20X0,5 POL) (SCREW (7/16-20X0.5-IN))	
Y	3	1	**320-1483**	1	GRUPO DE VÁLVULA-CONTROLE DA BOMBA (VIBRATÓRIO) (VALVE GP-PUMP CONTROL (VIBRATORY))	347
	4	1	**167-6805**	2	PINO (PIN)	
Y	5	1	**319-6708**	1	GRUPO GIRATÓRIO-BOMBA (VIBRATÓRIO) (ROTATING GP-PUMP (VIBRATORY))	333
J	6	1	**7J-6285**	1	ANEL RETENTOR EM O (SEAL-O-RING)	
	7	1	**202-6535**	1	PINO (PIN)	
Y	8	1	**380-5953**	1	GRUPO DO CABEÇOTE-BOMBA (HEAD GP-PUMP)	302
	9	1	**112-4629**	2	PARAFUSO (3/4-16X0,6 POL) (SCREW (3/4-16X0.6-IN))	
	10	1	**3K-0360**	2	ANEL RETENTOR EM O (SEAL-O-RING)	
	11	1	**320-1513**	1	KIT DE TAMPA (KIT-COVER)	
					(INCLUDES O-RING SEAL, RING & COVER)	
	12	1	**202-7704**	1	BUJÃO (PLUG)	
	13	1	**112-4630**	1	PARAFUSO (1/5-16 DE ESPESSURA) (SCREW (1-5/16-THD))	
	14	1	**7M-8485**	1	ANEL RETENTOR EM O (SEAL-O-RING)	
	15	1	**9S-8004**	1	BUJÃO (ROSCA 9/16-18) (PLUG (9/16-18-THD))	
	16	1	**3J-1907**	1	ANEL RETENTOR EM O (SEAL-O-RING)	
Y	17	1	**320-0568**	1	GRUPO DE ATUADORES-BOMBA (ACTUATOR GP-PUMP)	291
	18	1	**112-4627**	2	PARAFUSO DE TRAVA (SCREW-LOCK)	
	19	1	**2M-9780**	2	ANEL RETENTOR EM O (SEAL-O-RING)	
	20	1	**9T-3928**	1	CONJUNTO DE BUJÃO (PLUG AS)	
		1	**187-8001**	1	RETENTOR (SEAL)	
	21	1	**3J-7354**	3	ANEL RETENTOR EM O (SEAL-O-RING)	
					JOGO(S) DE REPARO DISPONÍVEL(ÍVEIS):	
J			**369-4712**	1	KIT DE SELOS (KIT-SEAL)	
					(INCLUDES O-RING SEALS, RETAINING RING, LIP TYPE SEAL, RINGS, NUT, BACKUP RING, SEAL NUTS, SEALS, GASKET & PARTS MARKED "J" IN THE GRAPHICS)	

J - KIT MARKED J SERVICES PART(S) MARKED J
Y - ILUSTRAÇÃO INDIVIDUAL

353-5928 GRUPO DA BOMBA DE PISTÃO (PUMP GP-PISTON) (continuação) **i05329566**

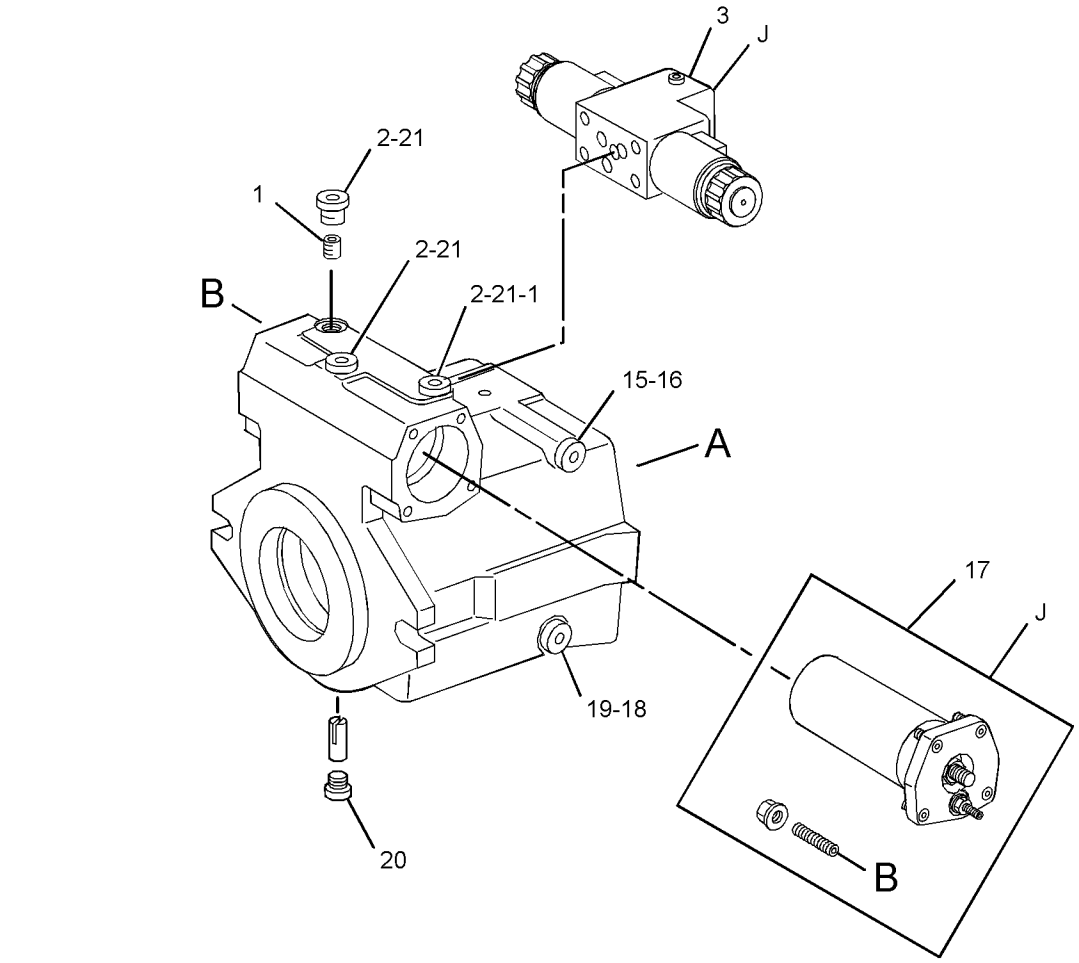

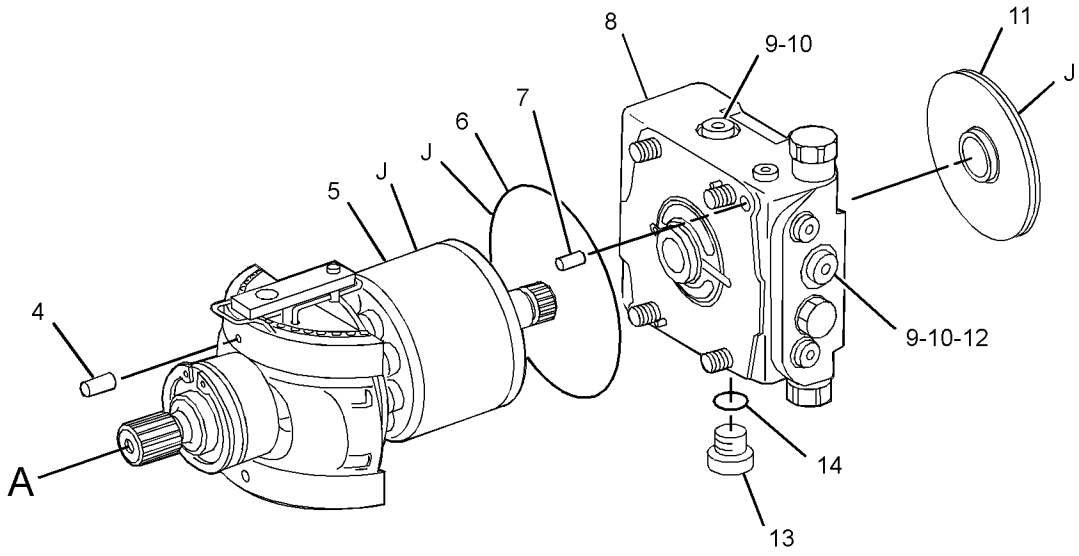

GRÁFICO 1 <FIM> g03071039

353-5929 GRUPO DA BOMBA DE PISTÃO–VIBRATÓRIO (PUMP GP-PISTON-VIBRATÓRIO)

S/N: G541-UP; GP51-UP

NÚMEROE DE 379-6604 GRUPO DE BOMBA E MONTAGEM

UM ACESSÓRIO

SMCS-5070 **i05325395**

NOTA	REF. NÃO	GRÁFICO REF.	NÚMERO DA PEÇA	QTY	NOME DA PEÇA 1 2 3 4 5 6 (NÍVEL DO PRODUTO)	CONSULTE PÁGINA
	1	1	**197-4938**	2	ORIFÍCIO (ORIFICE)	
	2	1	**112-4628**	3	PARAFUSO (7/16-20X0,5 POL) (SCREW (7/16-20X0.5-IN))	
Y	3	1	**380-8572**	1	GRUPO DE VÁLVULA-CONTROLE DA BOMBA (PISTÃO) (VALVE GP-PUMP CONTROL (PISTON))	348
	4	1	**167-6805**	2	PINO (PIN)	
Y	5	1	**319-6708**	1	GRUPO GIRATÓRIO-BOMBA (VIBRATÓRIO) (ROTATING GP-PUMP (VIBRATORY))	333
J	6	1	**7J-6285**	1	ANEL RETENTOR EM O (SEAL-O-RING)	
	7	1	**202-6535**	1	PINO (PIN)	
Y	8	1	**380-5953**	1	GRUPO DO CABEÇOTE-BOMBA (HEAD GP-PUMP)	302
	9	1	**112-4629**	2	PARAFUSO (3/4-16X0,6 POL) (SCREW (3/4-16X0.6-IN))	
	10	1	**3K-0360**	2	ANEL RETENTOR EM O (SEAL-O-RING)	
	11	1	**320-1513**	1	KIT DE TAMPA (KIT-COVER)	
					(INCLUDES O-RING SEAL, RING & COVER)	
	12	1	**202-7704**	1	BUJÃO (PLUG)	
	13	1	**112-4630**	1	PARAFUSO (1/5-16 DE ESPESSURA) (SCREW (1-5/16-THD))	
	14	1	**7M-8485**	1	ANEL RETENTOR EM O (SEAL-O-RING)	
	15	1	**9S-8004**	1	BUJÃO (ROSCA 9/16-18) (PLUG (9/16-18-THD))	
	16	1	**3J-1907**	1	ANEL RETENTOR EM O (SEAL-O-RING)	
Y	17	1	**380-8574**	1	GRUPO DE ATUADORES-BOMBA (VIBRATÓRIO) (ACTUATOR GP-PUMP (VIBRATORY))	292
	18	1	**112-4627**	2	PARAFUSO DE TRAVA (SCREW-LOCK)	
	19	1	**2M-9780**	2	ANEL RETENTOR EM O (SEAL-O-RING)	
	20	1	**9T-3928**	1	CONJUNTO DE BUJÃO (PLUG AS)	
		1	**187-8001**	1	RETENTOR (SEAL)	
	21	1	**3J-7354**	3	ANEL RETENTOR EM O (SEAL-O-RING)	
					PARTS SHOWN IN GRAPHIC(S) WITHOUT A REFERENCE NUMBER ARE NOT SERVICED SEPARATELY	
					JOGO(S) DE REPARO DISPONÍVEL(ÍVEIS):	
J			**369-4712**	1	KIT DE SELOS (BOMBA VIBRATÓRIA) (KIT-SEAL (VIBRATORY PUMP))	
					(ALSO INCLUDES O-RING SEALS, RINGS, LIP SEAL, SEAL NUTS, BACKUP RING, GASKET, SEAL, FACE SEALS & PARTS MARKED J IN GRAPHIC)	

J - KIT MARKED J SERVICES PART(S) MARKED J
Y - ILUSTRAÇÃO INDIVIDUAL

353-5929 GRUPO DA BOMBA DE PISTÃO (PUMP GP-PISTON) (continuação) **i05325395**

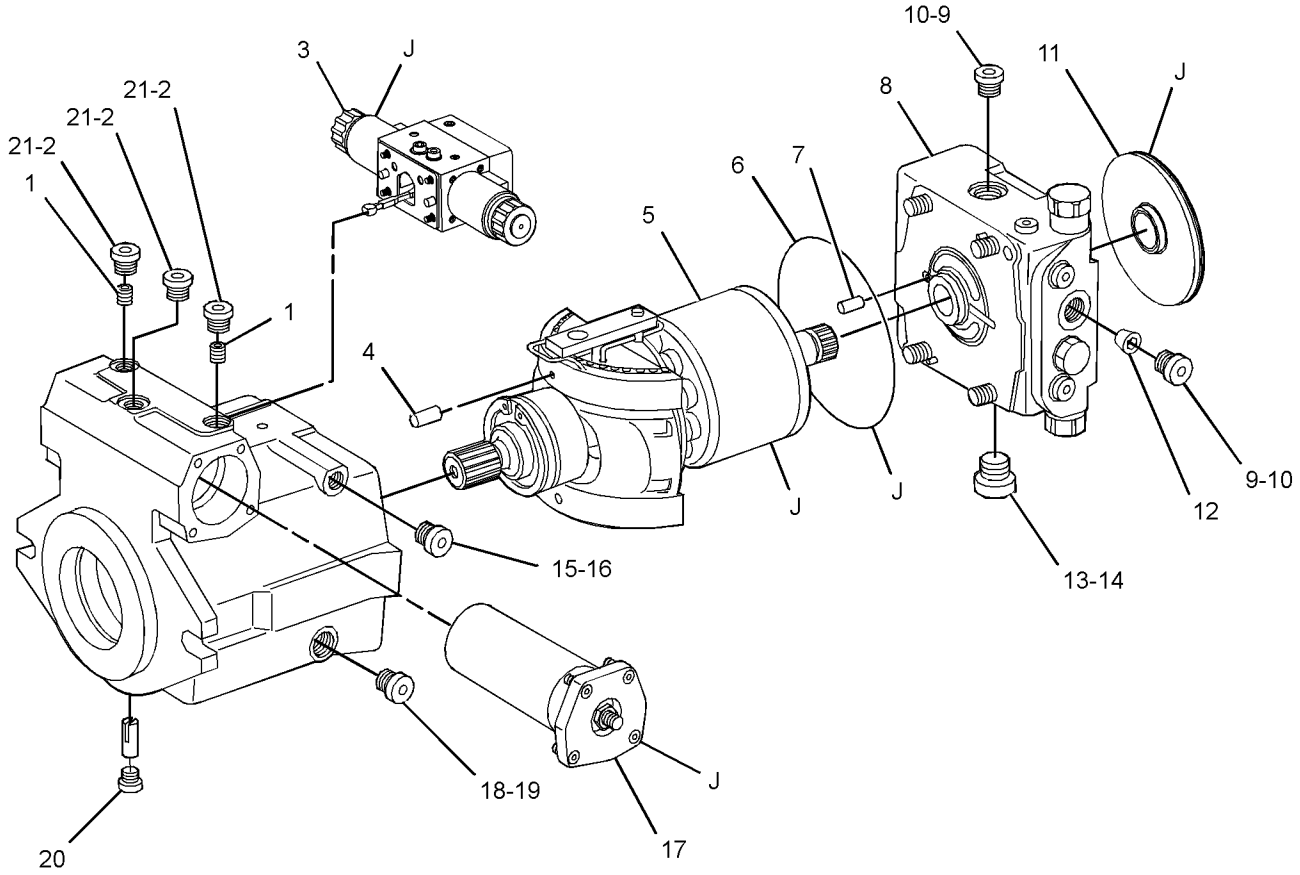

GRÁFICO 1 <FIM> g03053077

463-1802 GRUPO DA BOMBA DE PISTÃO (PUMP GP-PISTON)

S/N: G541-UP; GP51-UP

NÚMEROE DE 463-2340 GRUPO DE BOMBA E MONTAGEM-PROPULSÃO

SMCS-5070 **i06548576**

NOTA	REF. NÃO	GRÁFICO REF.	NÚMERO DA PEÇA	QTY	NOME DA PEÇA 1 2 3 4 5 6 (NÍVEL DO PRODUTO)	CONSULTE PÁGINA
	1	1	**485-2560**	1	GRUPO DE ATUADORES-BOMBA (PROPULSÃO DO EIXO) (ACTUATOR GP-PUMP (AXLE PROPEL))	
		1	**6V-5586**	1	ANEL RETENTOR EM O (SEAL-O-RING)	
		1	**256-2212**	1	ANEL RETENTOR EM O (SEAL-O-RING)	
Y	2	1	**390-9393**	1	GRUPO DE VÁLVULA-CONTROLE DA BOMBA (PROPULSÃO DO EIXO) (VALVE GP-PUMP CONTROL (AXLE PROPEL))	350
M	3	1	**8T-0267**	8	PARAFUSO DE CABEÇA OCA (M6X1X12 MM) (BOLT-SOCKET HEAD (M6X1X12-MM))	
M	4	1	**9X-6606**	2	PORCA SEXTAVADA (M10X1 COM ROSCA) (NUT-HEX (M10X1-THD))	
	5	1	**204-1458**	4	GRUPO DA VÁLVULA-ALÍVIO (BIDIRECIONAL) (VALVE GP-RELIEF (CROSSOVER))	
Y	6	1	**391-3911**	1	GRUPO DE VÁLVULA-CONTROLE DA BOMBA (PROPULSÃO DO TAMBOR) (VALVE GP-PUMP CONTROL (DRUM PROPEL))	352
M	7	1	**8T-0273**	8	PARAFUSO DE CABEÇA OCA (M12X1,75X40 MM) (BOLT-SOCKET HEAD (M12X1.75X40-MM))	
	8	1	**422-7569**	1	GRUPO DA VÁLVULA-ALÍVIO (MULTIFUNCIONAL) (VALVE GP-RELIEF (MULTIFUNCTION))	
		1	**6V-8352**	1	ANEL RETENTOR EM O (SEAL-O-RING)	
		1	**112-4645**	1	MOLA (SPRING)	
		1	**204-1456**	1	CALÇO (1,8 MM DE ESPESSURA) (SHIM (1.8-MM THK))	
Y	9	1	**390-9391**	1	GRUPO GIRATÓRIO-BOMBA (PROPULSÃO DO EIXO) (ROTATING GP-PUMP (AXLE PROPEL))	335
	10	1	**485-2561**	1	GRUPO DE ATUADORES-BOMBA (PROPULSÃO DO TAMBOR) (ACTUATOR GP-PUMP (DRUM PROPEL))	
		1	**6V-5586**	1	ANEL RETENTOR EM O (SEAL-O-RING)	
		1	**256-2212**	1	ANEL RETENTOR EM O (SEAL-O-RING)	
Y	11	1	**390-9392**	1	GRUPO GIRATÓRIO-BOMBA (PROPULSÃO DO TAMBOR) (ROTATING GP-PUMP (DRUM PROPEL))	336
	12	1	**9S-8004**	12	BUJÃO (ROSCA 9/16-18) (PLUG (9/16-18-THD))	
	13	1	**3J-1907**	12	ANEL RETENTOR EM O (SEAL-O-RING)	
	14	1,2	**382-9259**	7	FILTRO (TELA) (BOMBA DE OSCILAÇÃO) (FILTER (SCREEN) (SWING PUMP))	
	15	1	**112-4628**	1	PARAFUSO (7/16-20X0,5 POL) (SCREW (7/16-20X0.5-IN))	
	16	1	**3J-7354**	1	ANEL RETENTOR EM O (SEAL-O-RING)	
	17	2	**206-4881**	4	BUJÃO-ORIFÍCIO (PLUG-ORIFICE)	
	18	2	**422-7582**	4	ANEL DO GUIA (RING-GUIDE)	
J	19	2	**422-7581**	4	KIT DE SELOS (KIT-SEAL)	
					(EACH INCLUDES O-RING-SEAL & CARRIER-SEAL)	
	20	1	**422-7570**	1	GRUPO DA VÁLVULA SOLENOIDE (BOMBA DE PROPULSÃO DO EIXO) (VALVE GP-SOLENOID (AXLE PROPEL PUMP))	
J	21	2	**3K-0715**	1	ANEL RETENTOR EM O (SEAL-O-RING)	
	22	2	**112-4640**	2	PINO (PIN)	
J	23	2	**2P-1692**	2	ANEL RETENTOR EM O (SEAL-O-RING)	
	24	2	**121-4459**	2	ROLAMENTO DE ROLOS (BEARING-ROLLER)	
	25	2	**422-7580**	1	ACOPLAMENTO (COUPLING)	
	26	2	**123-7574**	1	PARAFUSO DE TRAVA (SCREW-LOCK)	
	27	2	**6V-5050**	1	ANEL RETENTOR EM O (SEAL-O-RING)	

463-1802 GRUPO DA BOMBA DE PISTÃO (PUMP GP-PISTON) (continuação) **i06548576**

NOTA	REF. NÃO	GRÁFICO REF.	NÚMERO DA PEÇA	QTY	NOME DA PEÇA 1 2 3 4 5 6 (NÍVEL DO PRODUTO)	CONSULTE PÁGINA
					JOGO(S) DE REPARO DISPONÍVEL(ÍVEIS):	
J			**422-7583**	1	KIT DE SELOS (KIT-SEAL)	
					(ALSO INCLUDES O-RING-SEALS, BACKUP-RING, SEALING NUTS, RETAINING RING, LIP TYPE-SEAL & GASKET)	

J - KIT MARKED J SERVICES PART(S) MARKED J
M - PEÇA MÉTRICA
Y - ILUSTRAÇÃO INDIVIDUAL

463-1802 GRUPO DA BOMBA DE PISTÃO (PUMP GP-PISTON) (continuação) **i06548576**

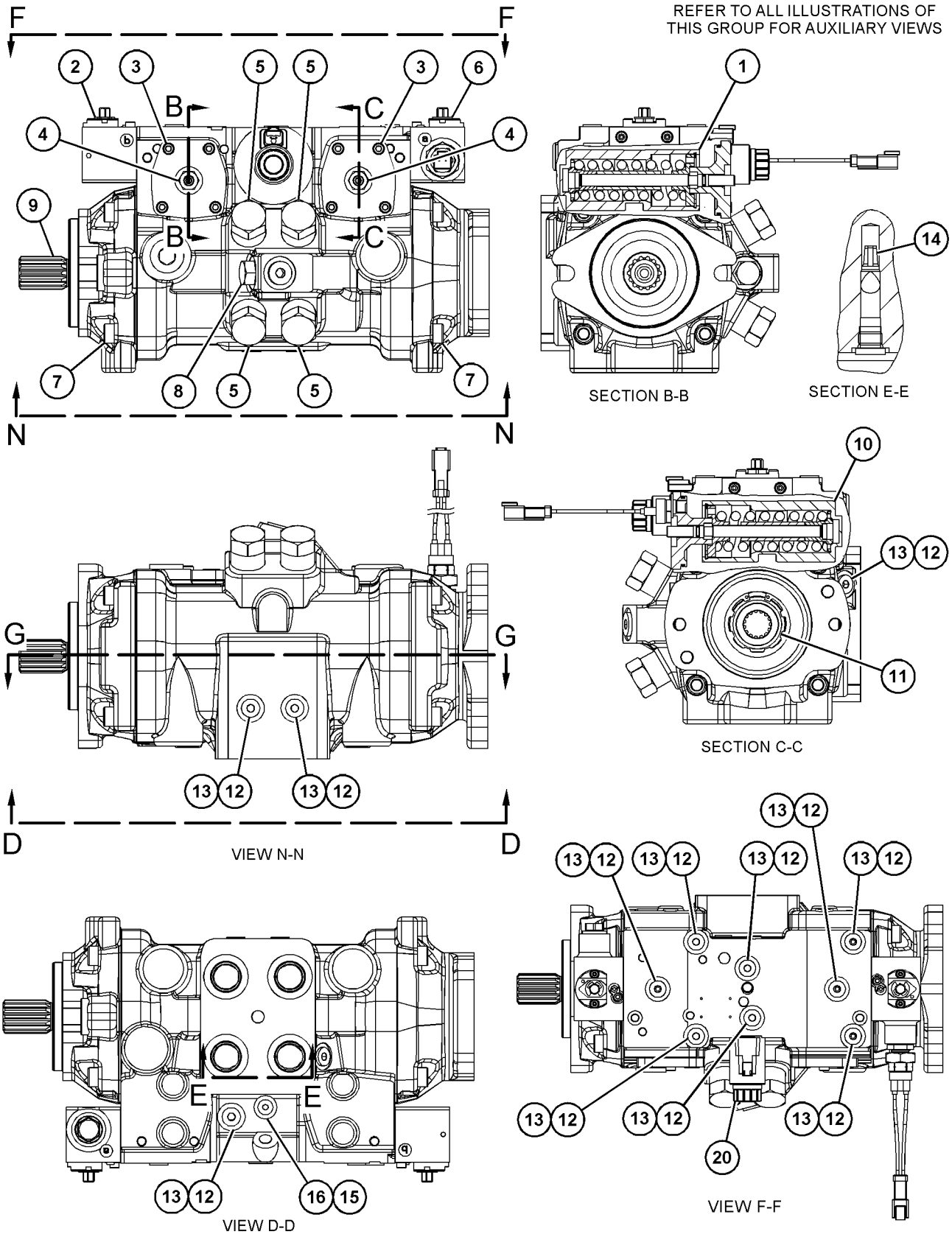

GRÁFICO 1 g06021091

463-1802 GRUPO DA BOMBA DE PISTÃO (PUMP GP-PISTON) (continuação) **i06548576**

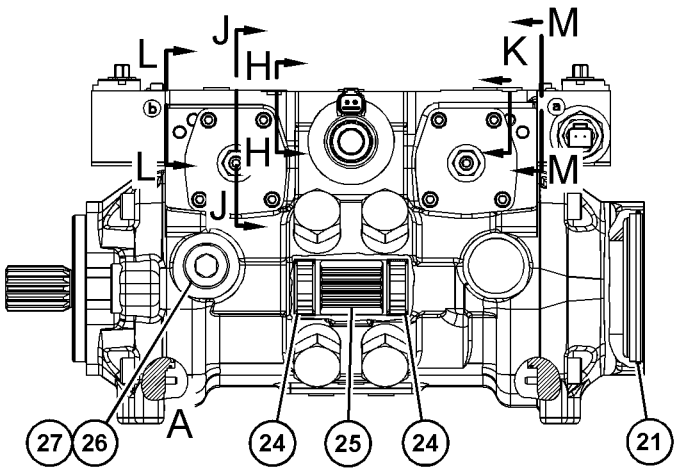

SECTION G-G

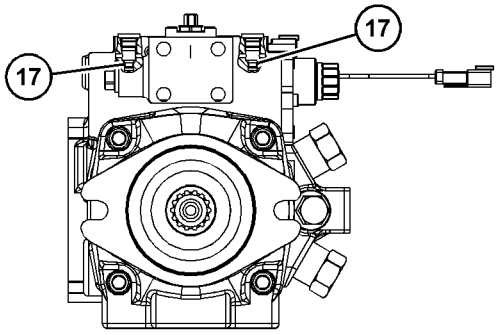

SECTION H-H

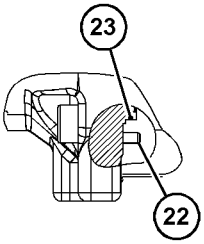

VIEW OF AREA A

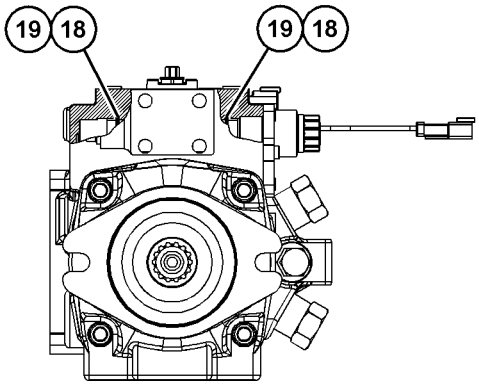

SECTION J-J

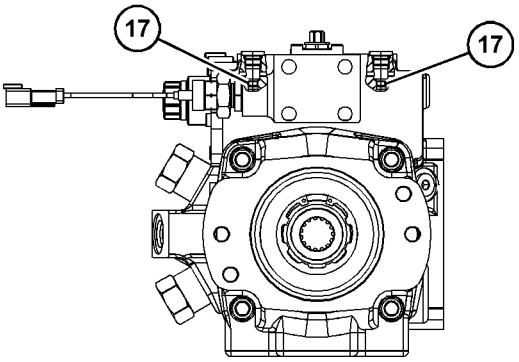

SECTION K

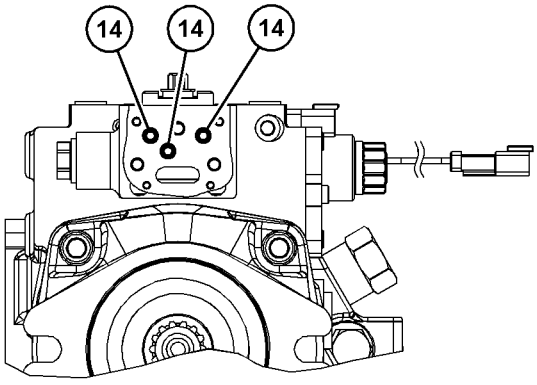

SECTION L-L

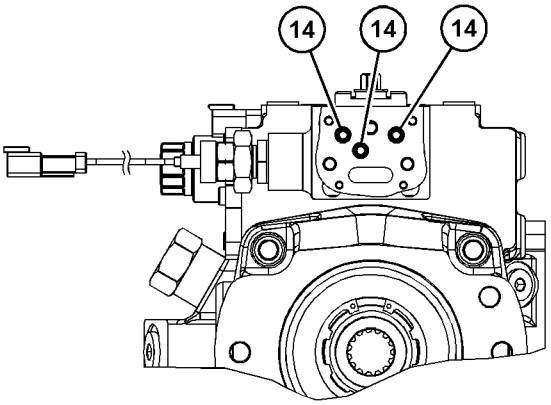

SECTION M-M

GRÁFICO 2 <FIM> g06021092

313-2545 GRUPO GIRATÓRIO-BOMBA (ROTATING GP-PUMP)

S/N: G541-UP; GP51-UP

NÚMEROE DE 353-5932, 376-9404 GRUPO DO MOTOR DO PISTÃO

SMCS-5070 **i03008576**

NOTA	REF. NÃO	GRÁFICO REF.	NÚMERO DA PEÇA	QTY	NOME DA PEÇA 1 2 3 4 5 6 (NÍVEL DO PRODUTO)	CONSULTE PÁGINA
	1	1	**168-7943**	9	CONJUNTO DE PISTÃO DA BOMBA (PISTON AS-PUMP)	
	2	1	**155-6654**	1	TAMBOR (BARREL)	
	3	1	**258-5194**	1	PLACA (PLATE)	
	4	1	**138-8175**	1	ROLAMENTO ESFÉRICO (BEARING-SPHERICAL)	
	5	1	**168-7941**	1	MOLA (SPRING)	
	6	1	**168-7940**	3	PINO (PIN)	
	7	1	**096-0015**	1	ANEL DE RETENÇÃO (RING-RETAINING)	
M	8	1	**168-7942**	1	ARRUELA (28,2 X 36,5 X2 MM DE ESPESSURA) (WASHER (28.2X36.5X2-MM THK))	
	9	1	**313-4424**	1	PLACA-CONTROLE (PLATE-CONTROL)	

M - PEÇA MÉTRICA

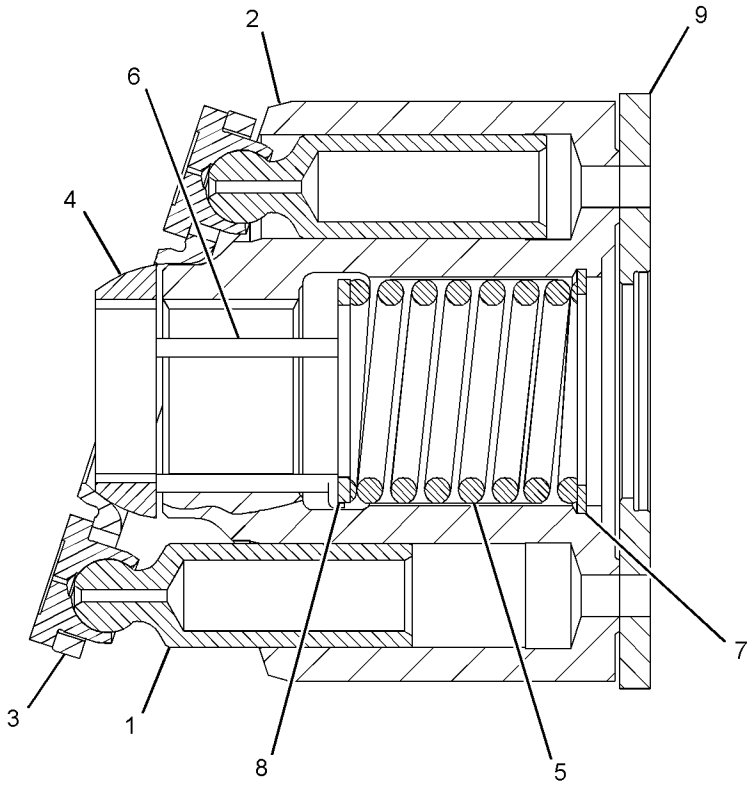

GRÁFICO 1 <FIM> g01429814

319-6708 GRUPO GIRATÓRIO-BOMBA (ROTATING GP-PUMP)

S/N: G541-UP; GP51-UP
NÚMEROE DE 353-5928, 353-5929 GRUPO DA BOMBA DE PISTÃO
UM ACESSÓRIO

SMCS-5070 **i05328421**

NOTA	REF. NÃO	GRÁFICO REF.	NÚMERO DA PEÇA	QTY	NOME DA PEÇA 1 2 3 4 5 6 (NÍVEL DO PRODUTO)	CONSULTE PÁGINA
	1	1	**204-1452**	2	ANEL DE RETENÇÃO (RING-RETAINING)	
	2	1	**233-9744**	1	ANEL DE RETENÇÃO (SEAL-LIP TYPE)	
	3	1	**128-1099**	1	EIXO (SHAFT)	
	4	1	**081-3698**	1	ROLAMENTO (BEARING)	
	5	1	**108-3565**	1	GRAMPO (CLIP)	
	6	1	**126-5640**	1	ROLAMENTO DE ROLOS (BEARING-ROLLER)	
	7	1	**126-5637**	1	FIO (WIRE)	
	8	1	**126-5643**	1	CAIXA (CAGE)	
	9	1	**112-4657**	1	PINO (PIN)	
	10	1	**126-5635**	1	ROLETE (ROLLER)	
	11	1	**1G-3410**	1	FIO (WIRE)	
	12	1	**6E-0725**	2	ROLETE (ROLLER)	
	13	1	**199-6763**	1	KIT DE BOMBA (GIRATÓRIO) (KIT-PUMP (ROTATING))	
					(INCLUDES PLATE-CONTROL, PISTONS, PLATE-RETAINING, BALL-ROTATING, BARREL & PINS)	
	14	1	**192-4255**	1	CARROCERIA (BODY)	
					PARTS SHOWN IN GRAPHIC(S) WITHOUT A REFERENCE NUMBER ARE NOT SERVICED SEPARATELY	

319-6708 GRUPO GIRATÓRIO-BOMBA (ROTATING GP-PUMP) (continuação) **i05328421**

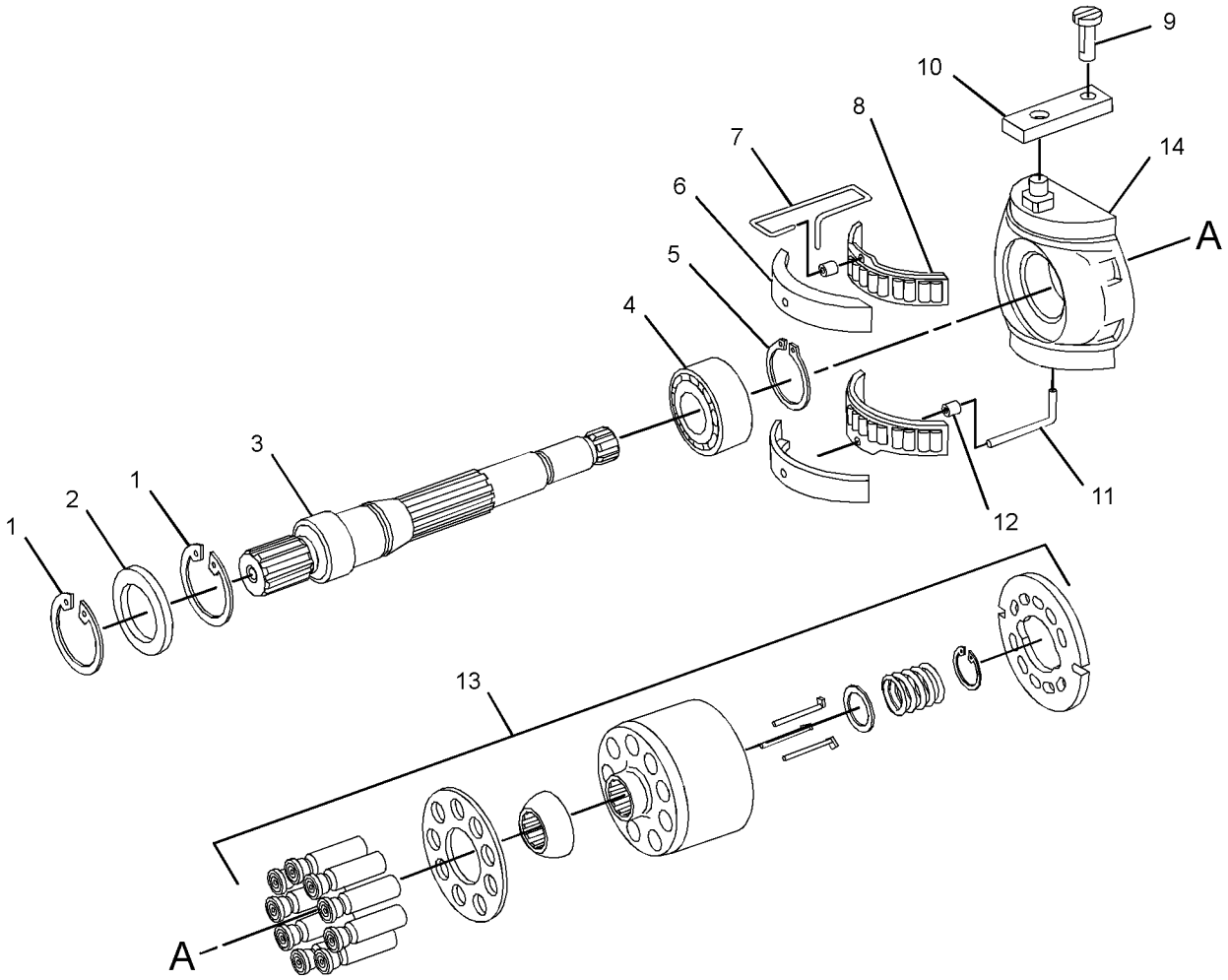

GRÁFICO 1 <FIM> g01579413

390-9391 GRUPO GIRATÓRIO-BOMBA (ROTATING GP-PUMP)

S/N: G541-UP; GP51-UP

NÚMEROE DE 463-1802 GRUPO DA BOMBA DE PISTÃO

SMCS-5070 **i05525295**

NOTA	REF. NÃO	GRÁFICO REF.	NÚMERO DA PEÇA	QTY	NOME DA PEÇA 1 2 3 4 5 6 (NÍVEL DO PRODUTO)	CONSULTE PÁGINA
	1	1	**140-1739**	2	ANEL DE RETENÇÃO (RING-RETAINING)	
	2	1	**392-6529**	1	CONJUNTO DE BEARING (BEARING AS)	
	3	1	**108-3565**	1	GRAMPO (CLIP)	
Y	4	1	**392-6527**	1	GRUPO DO TAMBOR-BOMBA (BARREL GP-PUMP)	294
	5	1	**307-3074**	1	ROLAMENTO DE ROLOS (BEARING-ROLLER)	
	6	1	**307-3075**	1	PISTA DO ROLAMENTO (RACE-BEARING)	
	7	1	**392-6528**	1	KIT DE SELOS (KIT-SEAL)	
					(INCLUDES RETAINING RING)	

Y - ILUSTRAÇÃO INDIVIDUAL

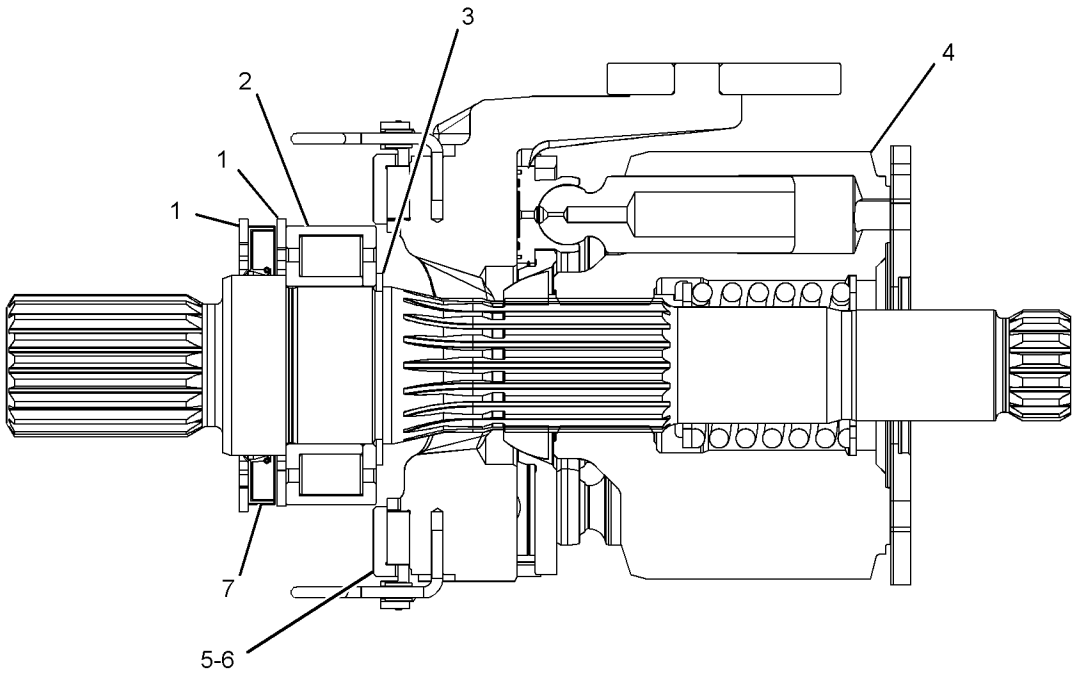

GRÁFICO 1 <FIM> g03385258

390-9392 GRUPO GIRATÓRIO-BOMBA (ROTATING GP-PUMP)

S/N: G541-UP; GP51-UP

NÚMEROE DE 463-1802 GRUPO DA BOMBA DE PISTÃO

SMCS-5070 **i05525296**

NOTA	REF. NÃO	GRÁFICO REF.	NÚMERO DA PEÇA	QTY	NOME DA PEÇA 1 2 3 4 5 6 (NÍVEL DO PRODUTO)	CONSULTE PÁGINA
	1	1	**140-1739**	1	ANEL DE RETENÇÃO (RING-RETAINING)	
	2	1	**392-6529**	1	CONJUNTO DE BEARING (BEARING AS)	
	3	1	**108-3565**	1	GRAMPO (CLIP)	
	4	1	**307-3075**	1	PISTA DO ROLAMENTO (RACE-BEARING)	
	5	1	**307-3074**	1	ROLAMENTO DE ROLOS (BEARING-ROLLER)	
Y	6	1	**392-4644**	1	GRUPO DO TAMBOR-BOMBA (BARREL GP-PUMP)	293

Y - ILUSTRAÇÃO INDIVIDUAL

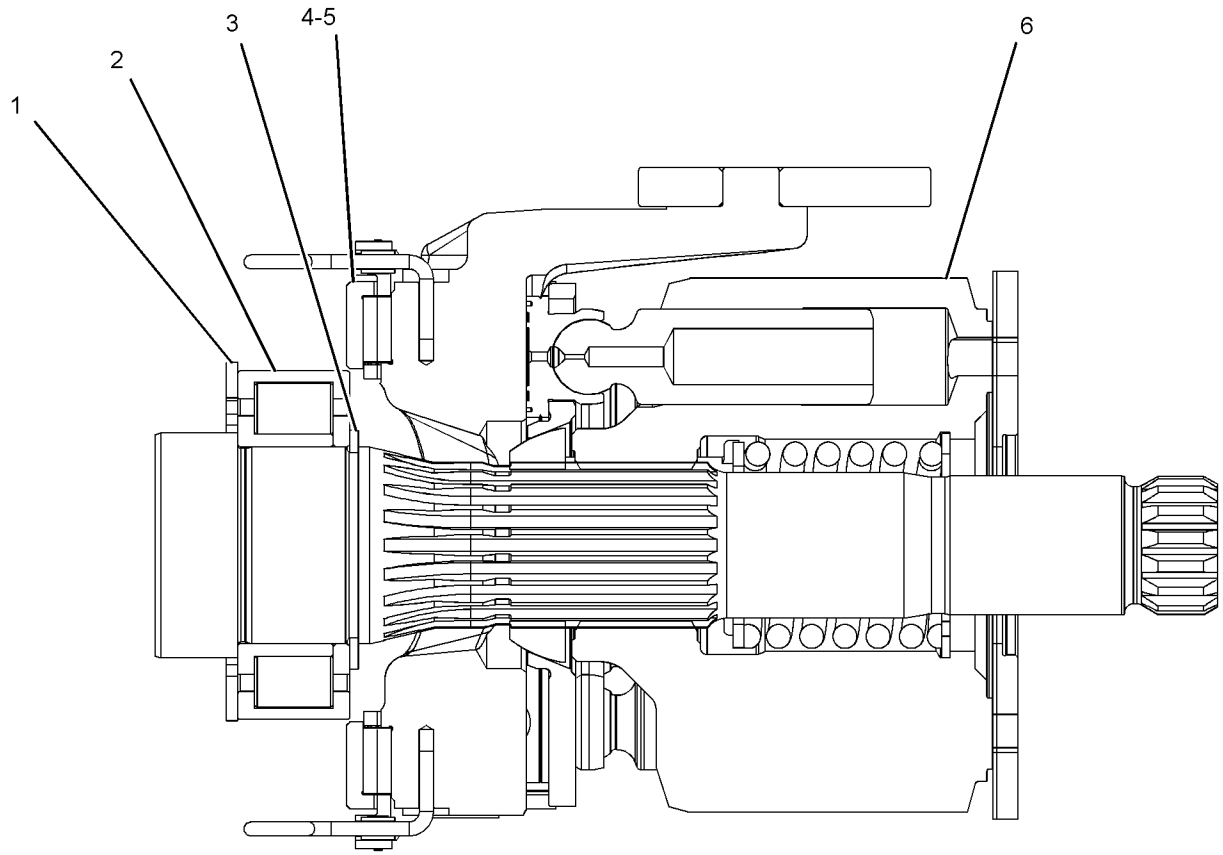

GRÁFICO 1 <FIM> g03385257

452-3320 GRUPO GIRATÓRIO-BOMBA (ROTATING GP-PUMP)

S/N: G541-UP; GP51-UP
NÚMEROE DE 445-6683 GRUPO DO MOTOR DO PISTÃO
UM ACESSÓRIO

SMCS-5070 **i05909011**

NOTA	REF. NÃO	GRÁFICO REF.	NÚMERO DA PEÇA	QTY	NOME DA PEÇA 1 2 3 4 5 6 (NÍVEL DO PRODUTO)	CONSULTE PÁGINA
	1	1	**258-5194**	1	PLACA (PLATE)	
	2	1	**168-7943**	9	CONJUNTO DE PISTÃO DA BOMBA (PISTON AS-PUMP)	
	3	1	**313-4424**	1	PLACA-CONTROLE (PLATE-CONTROL)	
	4	1	**096-0015**	1	ANEL DE RETENÇÃO (RING-RETAINING)	
	5	1	**168-7941**	1	MOLA (SPRING)	
M	6	1	**168-7942**	1	ARRUELA (28,2 X 36,5 X2 MM DE ESPESSURA) (WASHER (28.2X36.5X2-MM THK))	
	7	1	**168-7940**	3	PINO (PIN)	
	8	1	**138-8175**	1	ROLAMENTO ESFÉRICO (BEARING-SPHERICAL)	

M - PEÇA MÉTRICA

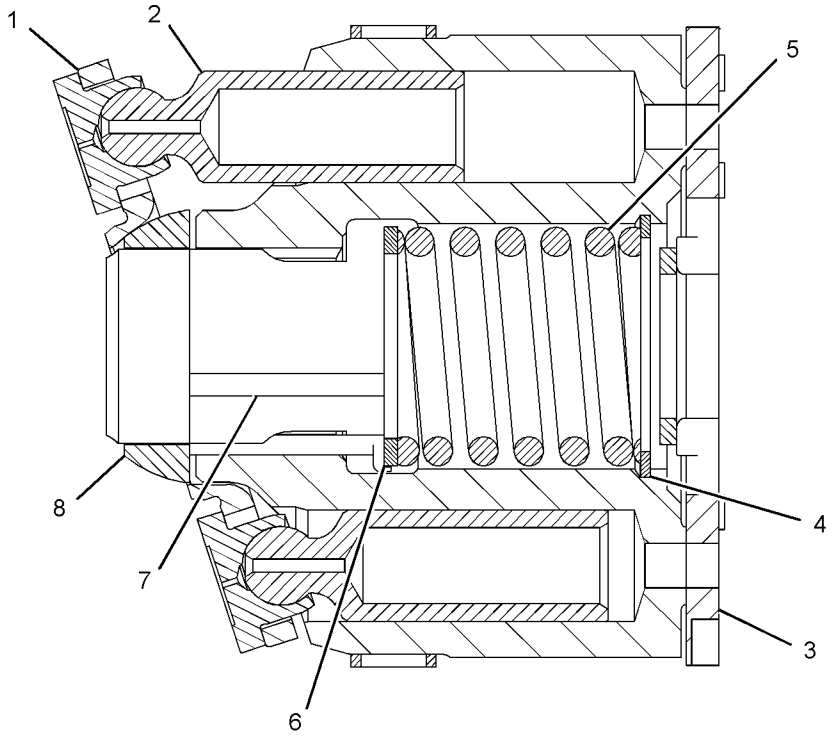

GRÁFICO 1 <FIM> g02536219

374-9831 GRUPO DE TANQUE E DE MONTAGEM-HIDRÁULICA (TANK & MTG GP-HYDRAULIC)

S/N: G541-UP; GP51-UP

NÚMEROE DE 453-1521, 453-1522 ARRANJO DE CHASSI

SMCS-5056 **i05207572**

NOTA	REF. NÃO	GRÁFICO REF.	NÚMERO DA PEÇA	QTY	NOME DA PEÇA 1 2 3 4 5 6 (NÍVEL DO PRODUTO)	CONSULTE PÁGINA
	1	1	**5P-4961**	2	ABRAÇADEIRA DE MANGUEIRA (CLAMP-HOSE)	
	2	1	**246-2641**	1	GRUPO DE CADEADO (PADLOCK GP)	
		1	**5P-8500**	1	CHAVE (KEY)	
	3	1	**145-3846**	1	INSERÇÃO-NÁILON (INSERT-NYLON)	
	4	1	**178-3620**	1	BRAÇADEIRA CINTA- DUPLA (STRAP-DUAL CLAMP)	
	5	1	**183-3873**	1	RESPIRO (RESERVATÓRIO HIDRÁULICO) (BREATHER (HYDRAULIC TANK))	
	6	1	**200-6345**	1	SUPORTE (ARTICULAÇÃO GIRATÓRIA DUPLA) (MOUNT (DUAL SWIVEL))	
	7	1	**327-0325**	2	CABO TIPO CINTA (STRAP-CABLE)	
Y	8	1	*374-9832*	1	GRUPO DO RESERVATÓRIO-HIDRÁULICO (TANK GP-HYDRAULIC)	340
	9	1	**127-5588**	1	ACOPLAMENTO-REDUTOR (COUPLING-REDUCER)	
	10	1	**8T-4121**	6	ARRUELA DURA (11X21X2,5 MM DE ESPESSURA) (WASHER-HARD (11X21X2.5-MM THK))	
M	11	1	**8T-4195**	6	PARAFUSO (M10X1,5X30 MM) (BOLT (M10X1.5X30-MM))	
E	12	1	**5P-1442**		MANGUEIRA (177 CM) (HOSE (177-CM))	
	13	1	**7K-1181**	3	CABO TIPO CINTA (STRAP-CABLE)	

E - ENCOMENDAR POR CENTÍMETROS
M - PEÇA MÉTRICA
Y - ILUSTRAÇÃO INDIVIDUAL

374-9831 GRUPO DE TANQUE E DE MONTAGEM-HIDRÁULICA (TANK & MTG GP-HYDRAULIC) (continuação)

i05207572

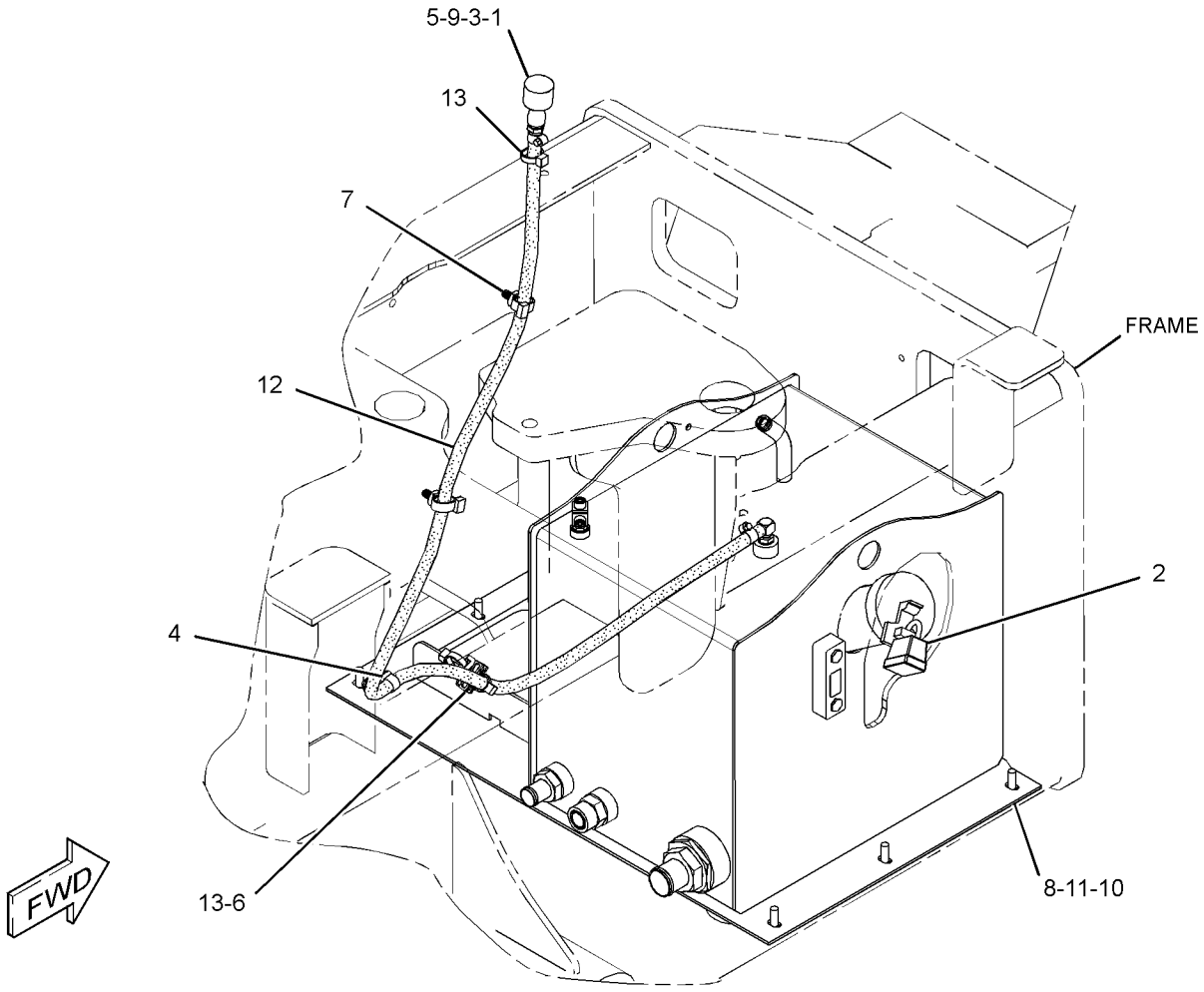

GRÁFICO 1 <FIM> g03108097

374-9832 GRUPO DO RESERVATÓRIO-HIDRÁULICO (TANK GP-HYDRAULIC)

S/N: G541-UP; GP51-UP

NÚMEROE DE 374-9831 GRUPO DE TANQUE E DE MONTAGEM-HIDRÁULICA

SMCS-5056 **i05341679**

NOTA	REF. NÃO	GRÁFICO REF.	NÚMERO DA PEÇA	QTY	NOME DA PEÇA 1 2 3 4 5 6 (NÍVEL DO PRODUTO)	CONSULTE PÁGINA
	1	1	**5P-4924**	1	COTOVELO (ELBOW)	
	2	1	*9U-6994*	1	GRUPO DO ACESSÓRIO (FITTING GP)	
		1	**5P-4362**	1	CONECTOR (CONNECTOR)	
		1	**7M-8485**	1	ANEL RETENTOR EM O (SEAL-O-RING)	
	3	1	*9U-6996*	1	CONJUNTO DE CONECTOR (CONNECTOR AS)	
		1	**5P-1947**	1	CONECTOR (CONNECTOR)	
		1	**6K-6307**	1	ANEL RETENTOR EM O (SEAL-O-RING)	
	4	1	**142-8937**	1	CONJUNTO DA TAMPA-ENCHIMENTO (BLOQUEÁVEL) (CAP AS-FILLER (LOCKABLE))	
	5	1	**265-5644**	1	GRUPO DO VISOR DE NÍVEL (Óleo do Reservatório Hidráulico) (GAUGE GP-SIGHT (HYDRAULIC TANK OIL))	
	6	1	**363-3445**	1	CONJUNTO DA PENEIRA (ÓLEO HIDRÁULICO) (STRAINER AS (HYDRAULIC OIL))	
		1	**030-4606**	1	ANEL RETENTOR EM O (SEAL-O-RING)	
	7	1	**374-9830**	2	BANDA DE RODAGEM ANTIDERRAPANTE (TREAD-NONSKID)	
	8	1	**374-9833**	1	CONJUNTO DO RESERVATÓRIO-HIDRÁULICO (TANK AS-HYDRAULIC)	
	9	1	*148-8335*	1	CONJUNTO DE CONECTOR (CONNECTOR AS)	
		1	**5K-9090**	1	ANEL RETENTOR EM O (SEAL-O-RING)	
		1	**6V-8635**	1	CONECTOR (CONNECTOR)	
		1	**7M-8485**	1	ANEL RETENTOR EM O (SEAL-O-RING)	
	10	1	*250-1476*	1	CONJUNTO DE TEE (TEE AS)	
		1	**3J-1907**	1	ANEL RETENTOR EM O (SEAL-O-RING)	
		1	**4J-5477**	2	ANEL RETENTOR EM O (SEAL-O-RING)	
		1	**086-9035**	1	T (TEE)	
	11	1	*241-6185*	1	CONJUNTO DE BUJÃO (PLUG AS)	
		1	**3D-2824**	1	ANEL RETENTOR EM O (SEAL-O-RING)	
		1	**5P-9436**	1	BUJÃO (PLUG)	
	12	1	**3J-1907**	1	ANEL RETENTOR EM O (SEAL-O-RING)	

374-9832 GRUPO DO RESERVATÓRIO-HIDRÁULICO (TANK GP-HYDRAULIC) (continuação) **i05341679**

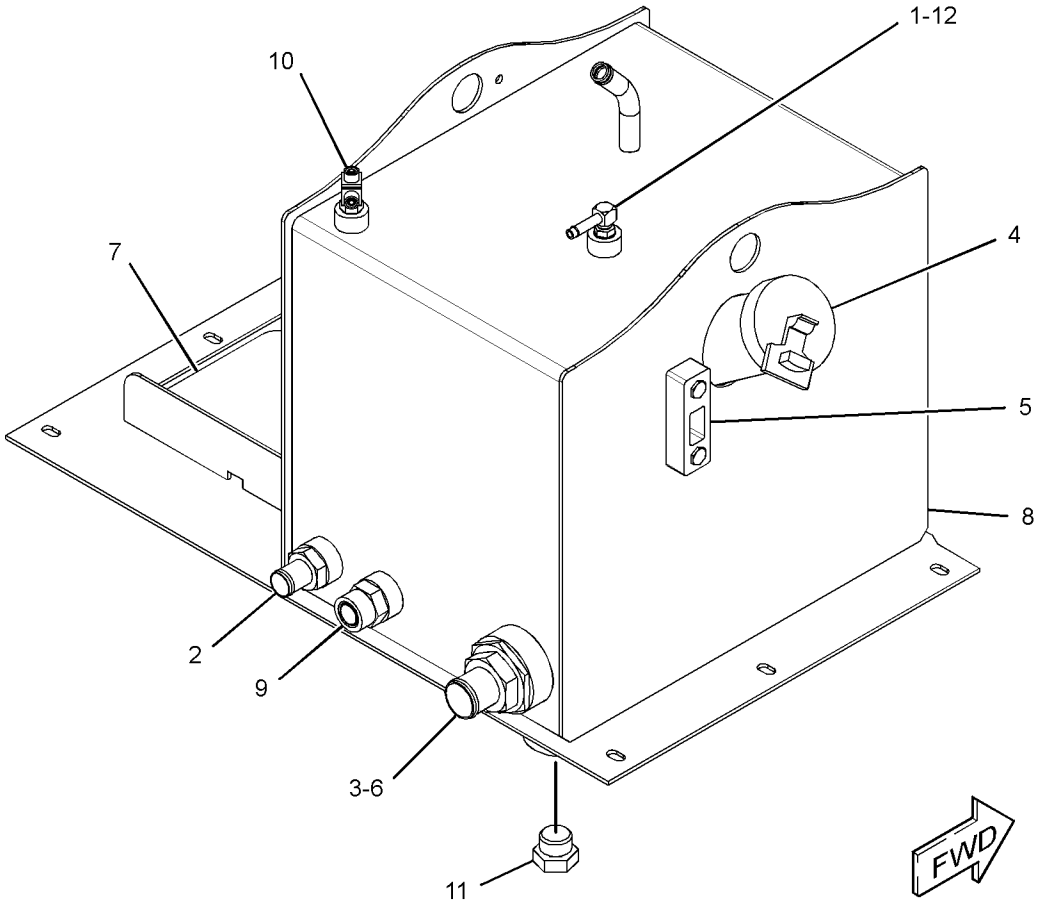

GRÁFICO 1 <FIM> g03102237

379-6627 GRUPO DE VÁLVULA E MONTAGEM-DERIVAÇÃO (VALVE & MTG GP-BYPASS)

S/N: G541-UP; GP51-UP

NÚMEROE DE 457-7762 ARRANJO HIDRÁULICO-AUXILIAR

SMCS-5074, 5076, 5264 **i05324825**

NOTA	REF. NÃO	GRÁFICO REF.	NÚMERO DA PEÇA	QTY	NOME DA PEÇA 1 2 3 4 5 6 (NÍVEL DO PRODUTO)	CONSULTE PÁGINA
Y	1	1	**145-7028**	1	GRUPO DE SENSORES-TEMPERATURA (ÓLEO HIDRÁULICO) (SENSOR GP-TEMPERATURE (HYDRAULIC OIL))	169
	2	1	**356-4972**	1	SUPORTE (BRACKET)	
	3	1	*358-9497*	1	GRUPO DA VÁLVULA DE DERIVAÇÃO (ÓLEO HIDRÁULICO) (VALVE GP-BYPASS (HYDRAULIC OIL))	
		1	**128-2034**	1	CONJUNTO DE VÁLVULA DE DERIVAÇÃO (TEMPERATURA DO ÓLEO) (SISTEMA HIDRÁULICO) (VALVE AS-BYPASS (OIL TEMPERATURE) (HYDRAULIC))	
		1	**207-2055**	1	JUNTA (GASKET)	
		1	**358-8236**	1	CORPO DA VÁLVULA (BODY-VALVE)	
	4	1	*148-8335*	1	CONJUNTO DE CONECTOR (CONNECTOR AS)	
		1	**5K-9090**	1	ANEL RETENTOR EM O (SEAL-O-RING)	
		1	**6V-8635**	1	CONECTOR (CONNECTOR)	
		1	**7M-8485**	1	ANEL RETENTOR EM O (SEAL-O-RING)	
	5	1	*148-8341*	1	CONJUNTO DE CONECTOR (CONNECTOR AS)	
		1	**3D-2824**	1	ANEL RETENTOR EM O (SEAL-O-RING)	
		1	**6V-8713**	1	CONECTOR (CONNECTOR)	
		1	**7J-9108**	1	ANEL RETENTOR EM O (SEAL-O-RING)	
	6	1	*148-8390*	2	CONJUNTO DE COTOVELO (ELBOW AS)	
					(EACH INCLUDES)	
		1	**2M-9780**	1	ANEL RETENTOR EM O (SEAL-O-RING)	
		1	**6V-8626**	1	COTOVELO (ELBOW)	
		1	**7J-9108**	1	ANEL RETENTOR EM O (SEAL-O-RING)	
	7	1	*150-3050*	1	CONJUNTO DE CONECTOR (CONNECTOR AS)	
		1	**6V-7486**	1	CONECTOR (CONNECTOR)	
		1	**7M-8485**	1	ANEL RETENTOR EM O (SEAL-O-RING)	
	8	1	**4P-7581**	1	GRAMPO (CLIP)	
	9	1	**7J-0204**	1	ANEL RETENTOR EM O (SEAL-O-RING)	
	10	1	**7K-1181**	1	CABO TIPO CINTA (STRAP-CABLE)	
	11	1	**8T-4121**	4	ARRUELA DURA (11X21X2,5 MM DE ESPESSURA) (WASHER-HARD (11X21X2.5-MM THK))	
M	12	1	**8T-4133**	2	PORCA (ROSCA M10X1,5) (NUT (M10X1.5-THD))	
M	13	1	**8T-4172**	2	PARAFUSO (M10X1,5X80 MM) (BOLT (M10X1.5X80-MM))	
	14	1	**9U-6999**	1	CONJUNTO DE COTOVELO (ELBOW AS)	
		1	**7M-8485**	1	ANEL RETENTOR EM O (SEAL-O-RING)	
		1	**034-4202**	1	COTOVELO (ELBOW)	

M - PEÇA MÉTRICA
Y - ILUSTRAÇÃO INDIVIDUAL

379-6627 GRUPO DE VÁLVULA E MONTAGEM-DERIVAÇÃO (VALVE & MTG GP-BYPASS) (continuação) **i05324825**

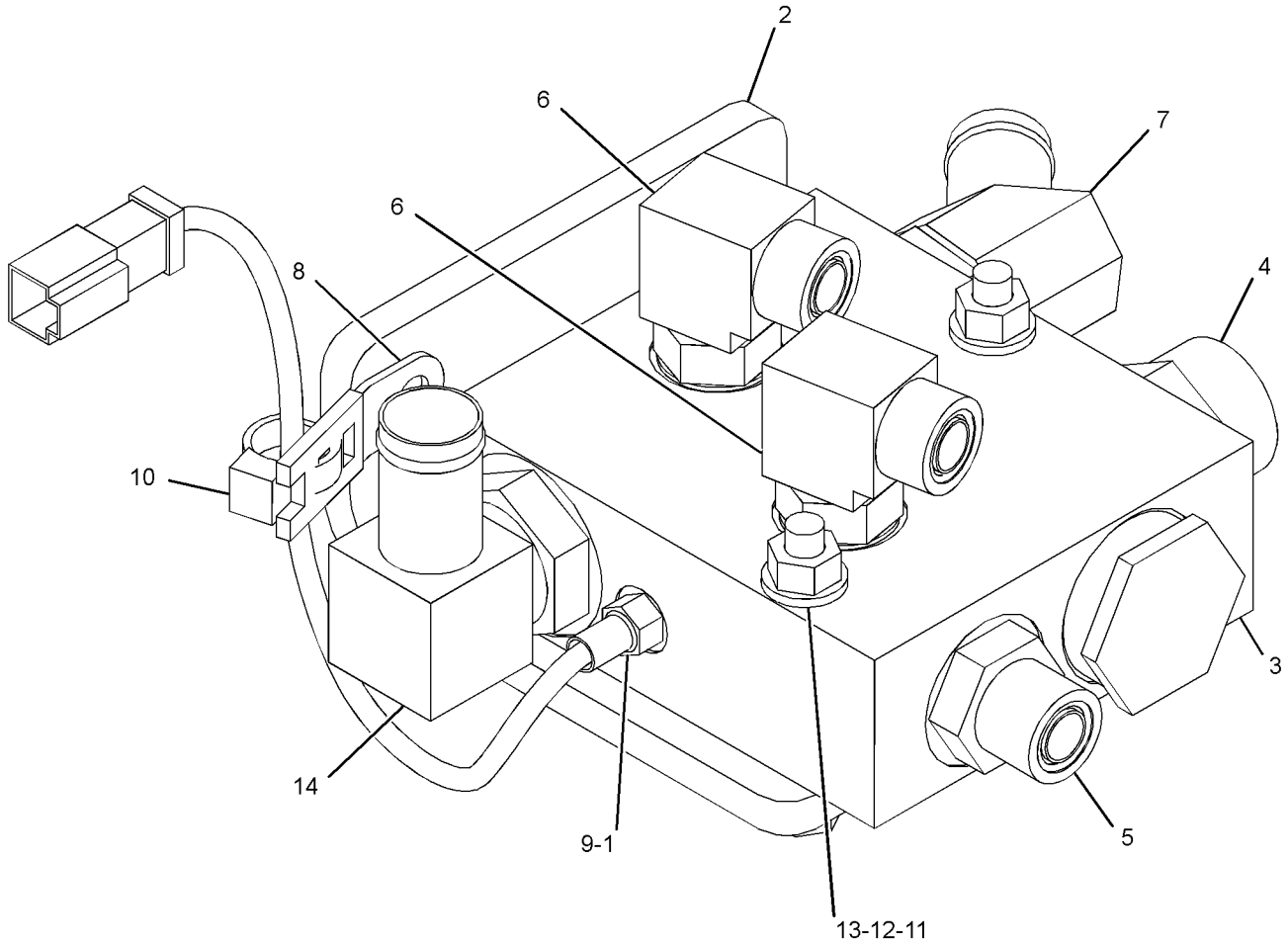

GRÁFICO 1 <FIM> g03104399

355-3008 VÁLVULA E GRUPO DE MONTAGEM-CONTROLE–EMBREAGEM (VALVE & MTG GP-CONTROL-EMBREAGEM)

S/N: G541-UP; GP51-UP

NÚMEROE DE 456-4857 ARRANJO HIDRÁULICO

SMCS-5051 **i05323547**

NOTA	REF. NÃO	GRÁFICO REF.	NÚMERO DA PEÇA	QTY	NOME DA PEÇA 1 2 3 4 5 6 (NÍVEL DO PRODUTO)	CONSULTE PÁGINA
	1	1	**276-2609**	1	GRUPO DA VÁLVULA SOLENOIDE (VALVE GP-SOLENOID)	
	2	1	*148-8325*	1	CONJUNTO DE CONECTOR (CONNECTOR AS)	
		1	**3J-1907**	1	ANEL RETENTOR EM O (SEAL-O-RING)	
		1	**4J-5477**	1	ANEL RETENTOR EM O (SEAL-O-RING)	
		1	**6V-8641**	1	CONECTOR (CONNECTOR)	
	3	1	*148-8368*	2	CONJUNTO DE COTOVELO (ELBOW AS)	
					(EACH INCLUDES)	
		1	**3J-1907**	1	ANEL RETENTOR EM O (SEAL-O-RING)	
		1	**4J-5477**	1	ANEL RETENTOR EM O (SEAL-O-RING)	
		1	**6V-8627**	1	COTOVELO (ELBOW)	
	4	1	*150-5968*	1	CONJUNTO DE TEE (TEE AS)	
		1	**4J-5477**	2	ANEL RETENTOR EM O (SEAL-O-RING)	
		1	**6V-9835**	1	T (TEE)	
M	5	1	**8C-8451**	2	PARAFUSO (M6X1X40 MM) (BOLT (M6X1X40-MM))	
	6	1	**9X-8256**	2	ARRUELA (6,6X12X2 MM DE ESPESSURA) (WASHER (6.6X12X2-MM THK))	

M - PEÇA MÉTRICA

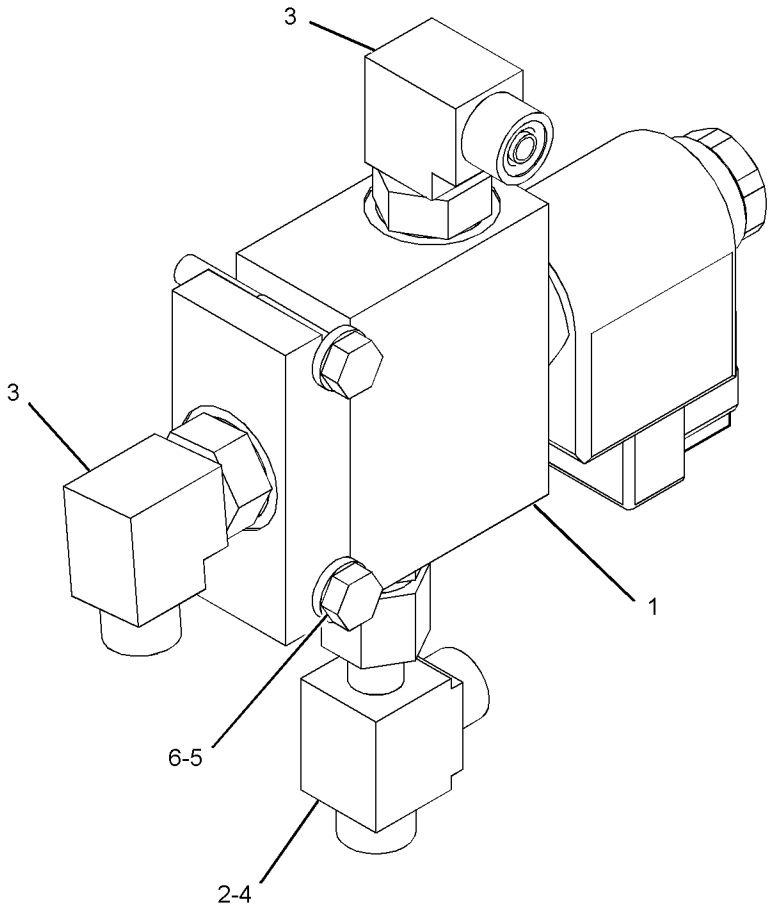

GRÁFICO 1 <FIM> g02730705

432-8243 GRUPO DE VÁLVULA-VERIFICAÇÃO (VALVE GP-CHECK)

S/N: 2W21-UP
NÚMEROE DE 435-7488 ARRANJO DO MOTOR-PRIMÁRIO
UM ACESSÓRIO

SMCS-5067 **i06270339**

NOTA	REF. NÃO	GRÁFICO REF.	NÚMERO DA PEÇA	QTY	NOME DA PEÇA 1 2 3 4 5 6 (NÍVEL DO PRODUTO)	CONSULTE PÁGINA
	1	1	**8C-3445**	1	TAMPA CONTRA POEIRA (CAP-DUST)	
	2	1	**199-9267**	1	ANEL RETENTOR EM O (SEAL-O-RING)	
	3	1	**216-9633**	1	CONJUNTO DE VÁLVULA DE COLETA DE AMOSTRA DE FLUIDO (ÓLEO DO MOTOR) (VALVE AS-FLUID SAMPLING (ENGINE OIL))	
	4	1	**330-5898**	1	ANEL RETENTOR EM O (SEAL-O-RING)	
	5	1	**225-7941**	1	BUJÃO (PLUG)	
	6	1	**232-3861**	1	BUJÃO (SUPRESSÃO) (PLUG (BLANKING))	

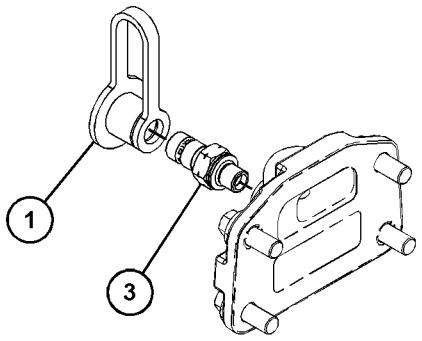

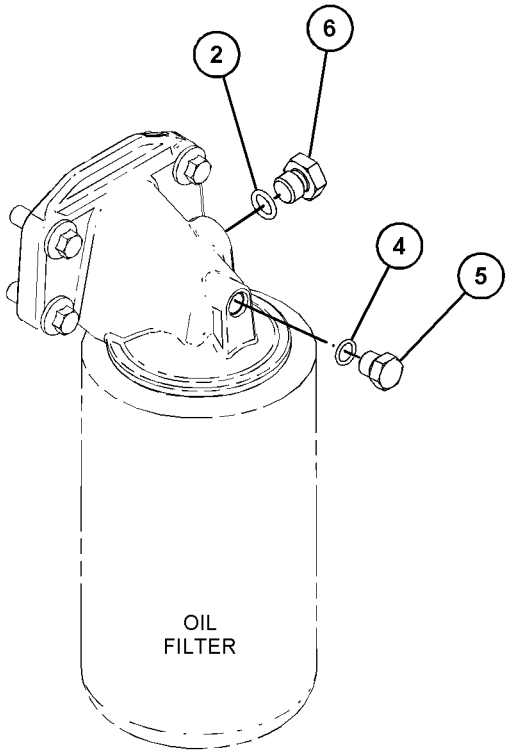

GRÁFICO 1 <FIM> g06002078

254-4251 GRUPO DA VÁLVULA DE CONTROLE–MOTOR DE PROPULSÃO (VALVE GP-CONTROL–MOTOR DE PROPULSÃO)

S/N: G541-UP; GP51-UP

NÚMEROE DE 376-9404, 445-6683 GRUPO DO MOTOR DO PISTÃO

TAMBÉM UM ACESSÓRIO

SMCS-5051 **i03469201**

NOTA	REF. NÃO	GRÁFICO REF.	NÚMERO DA PEÇA	QTY	NOME DA PEÇA 1 2 3 4 5 6 (NÍVEL DO PRODUTO)	CONSULTE PÁGINA
	1	1	**7I-2750**	1	RETENTOR (SEAL)	
	2	1	**9X-7377**	1	ANEL RETENTOR EM O (SEAL-O-RING)	
	3	1	**6V-5142**	1	ANEL RETENTOR EM O (SEAL-O-RING)	
	4	1	**3E-6769**	1	ANEL RETENTOR EM O (SEAL-O-RING)	

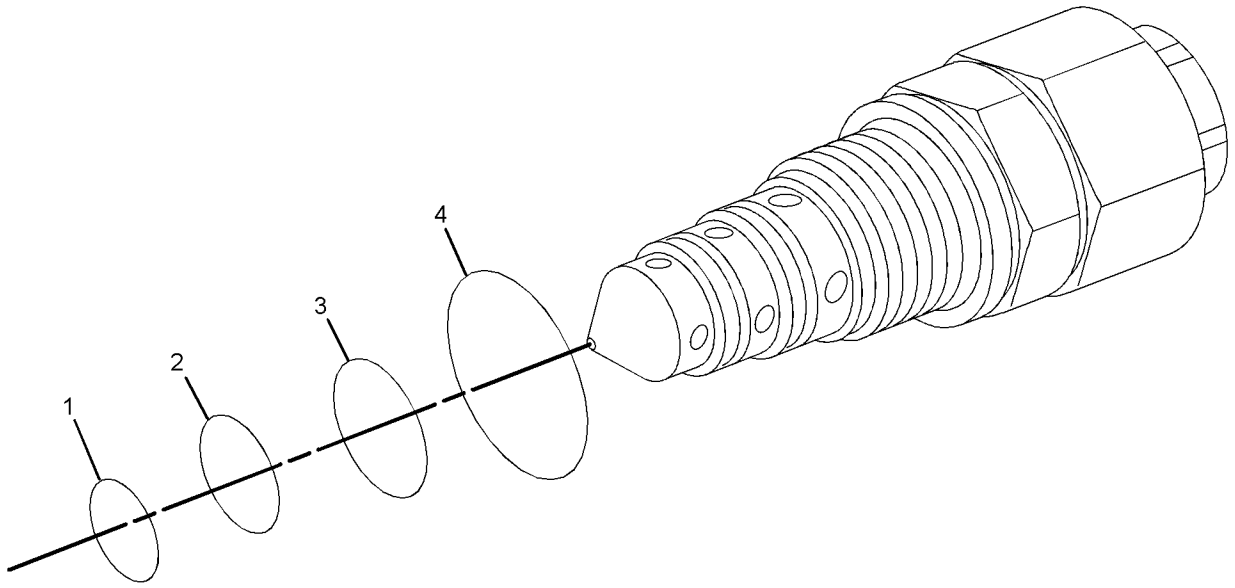

GRÁFICO 1 <FIM> g01810614

320-1483 GRUPO DE VÁLVULA-CONTROLE DA BOMBA (VALVE GP-PUMP CONTROL)

S/N: G541-UP; GP51-UP
NÚMEROE DE 353-5928 GRUPO DA BOMBA DE PISTÃO
UM ACESSÓRIO

SMCS-5455 **i05108250**

NOTA	REF. NÃO	GRÁFICO REF.	NÚMERO DA PEÇA	QTY	NOME DA PEÇA 1 2 3 4 5 6 (NÍVEL DO PRODUTO)	CONSULTE PÁGINA
	1	1	**321-5984**	2	BOBINA DE SOLENOIDE (COIL-SOLENOID)	
	2	1	**160-1757**	1	BUJÃO (PLUG)	
M	3	1	**8C-6965**	3	PARAFUSO DE CABEÇA OCA (M6X1X45 MM) (BOLT-SOCKET HEAD (M6X1X45-MM))	
	4	1	**192-1173**	1	CARROCERIA (BODY)	
M	5	1	**9X-2537**	2	PARAFUSO DE CABEÇA OCA (M6X1X70 MM) (BOLT-SOCKET HEAD (M6X1X70-MM))	
	6	1	**106-5618**	2	MOLA (SPRING)	
	7	1	**192-1172**	2	RETENTOR (RETAINER)	
	8	1	**5P-5874**	1	ANEL RETENTOR EM O (SEAL-O-RING)	
	9	1	**120-4394**	2	BUJÃO-DESLIGAMENTO (PLUG-BREAK OFF)	
	10	1	**209-3565**	1	RETENTOR (SEAL)	
	11	1	**205-5007**	1	PISTÃO DE CONTROLE (PISTON-CONTROL)	

M - PEÇA MÉTRICA

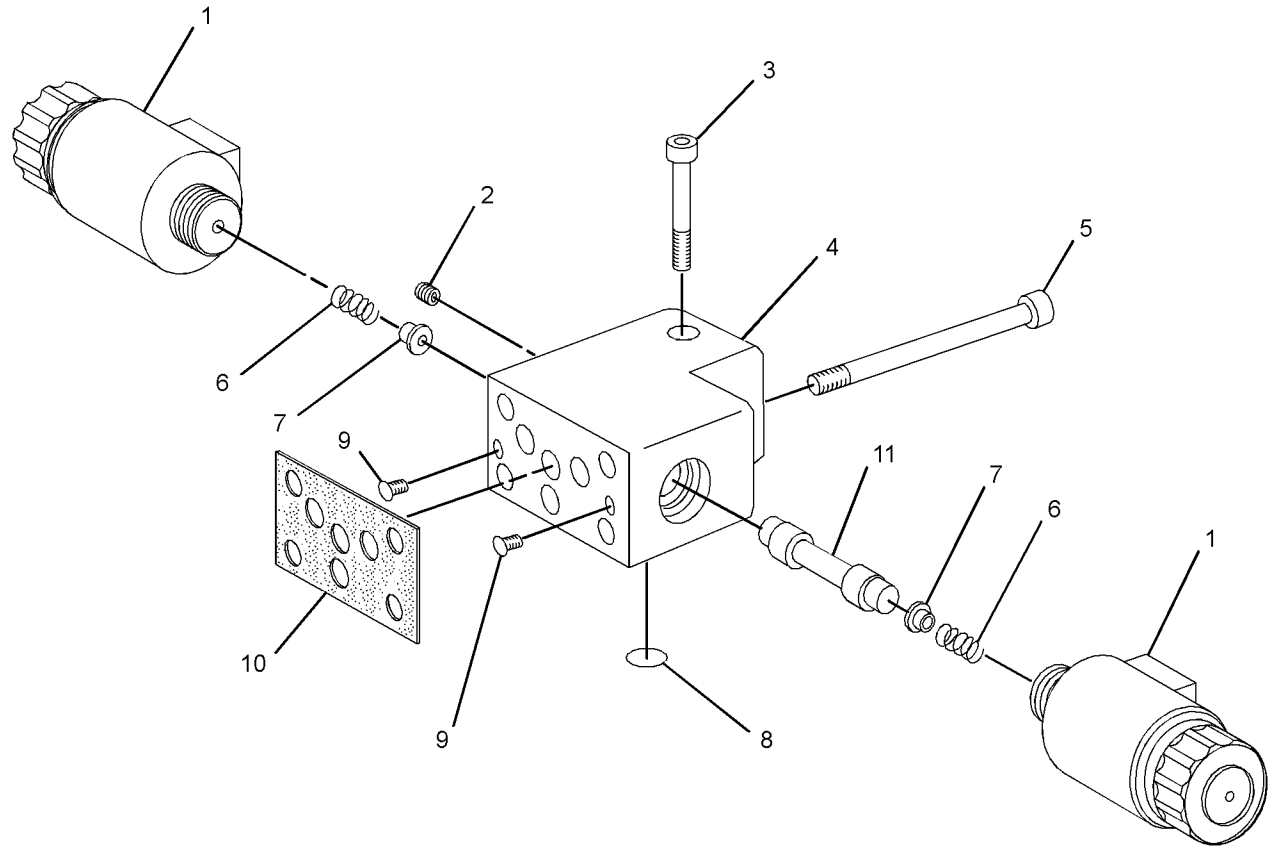

GRÁFICO 1 <FIM> g01577475

380-8572 GRUPO DE VÁLVULA-CONTROLE DA BOMBA (VALVE GP-PUMP CONTROL)

S/N: G541-UP; GP51-UP

NÚMEROE DE 353-5929 GRUPO DA BOMBA DE PISTÃO

UM ACESSÓRIO

SMCS-5455 **i05328419**

NOTA	REF. NÃO	GRÁFICO REF.	NÚMERO DA PEÇA	QTY	NOME DA PEÇA 1 2 3 4 5 6 (NÍVEL DO PRODUTO)	CONSULTE PÁGINA
	1	1	**316-5999**	2	CONJUNTO DO SOLENOIDE (VÁLVULA DE CONTROLE DA BOMBA) (SOLENOID AS (PUMP CONTROL VALVE))	
	2	1	**6H-9691**	1	ANEL RETENTOR EM O (SEAL-O-RING)	
	3	1	**337-9102**	1	PINO-EXCÊNTRICO (PIN-ECCENTRIC)	
	4	1	**215-8011**	1	PARAFUSO ESPECIAL (BOLT-SPECIAL)	
	5	1	**277-6631**	1	MOLA (SPRING)	
	6	1	**352-4703**	1	JUNTA (GASKET)	
M	7	1	**196-9445**	1	PARAFUSO DE CABEÇA OCA (M6X1X45 MM) (BOLT-SOCKET HEAD (M6X1X45-MM))	
M	8	1	**8T-2922**	4	PARAFUSO DE CABEÇA OCA (M6X1X65 MM) (BOLT-SOCKET HEAD (M6X1X65-MM))	
	9	1	**301-3424**	1	KIT DE TAMPA (KIT-COVER)	
					(INCLUDES COVER, FILTER, O-RING SEALS & RING)	
	10	1	**215-8014**	1	KIT DE ALAVANCAS (KIT-LEVER)	
					(INCLUDES LEVERS)	
	11	1	**202-6535**	2	PINO (PIN)	
B	12	1	**233-9808**	1	CALÇO (0,6 MM DE ESPESSURA) (SHIM (0.6-MM THK))	
B	13	1	**216-4554**	1	CALÇO (1,4 MM DE ESPESSURA) (SHIM (1.4-MM THK))	
B	14	1	**216-4553**	1	CALÇO (1,2 MM DE ESPESSURA) (SHIM (1.2-MM THK))	
B	15	1	**216-4552**	1	CALÇO (1 MM DE ESPESSURA) (SHIM (1-MM THK))	
B	16	1	**216-4551**	1	CALÇO (0,8 MM DE ESPESSURA) (SHIM (0.8-MM THK))	
B	17	1	**216-4555**	1	CALÇO (1,6 MM DE ESPESSURA) (SHIM (1.6-MM THK))	
	18	1	**209-3565**	1	RETENTOR (SEAL)	
					PARTS SHOWN IN GRAPHIC(S) WITHOUT A REFERENCE NUMBER ARE NOT SERVICED SEPARATELY	

B - UTILIZAR CONFORME NECESSÁRIO
M - PEÇA MÉTRICA

380-8572 GRUPO DE VÁLVULA-CONTROLE DA BOMBA (VALVE GP-PUMP CONTROL) (continuação) **i05328419**

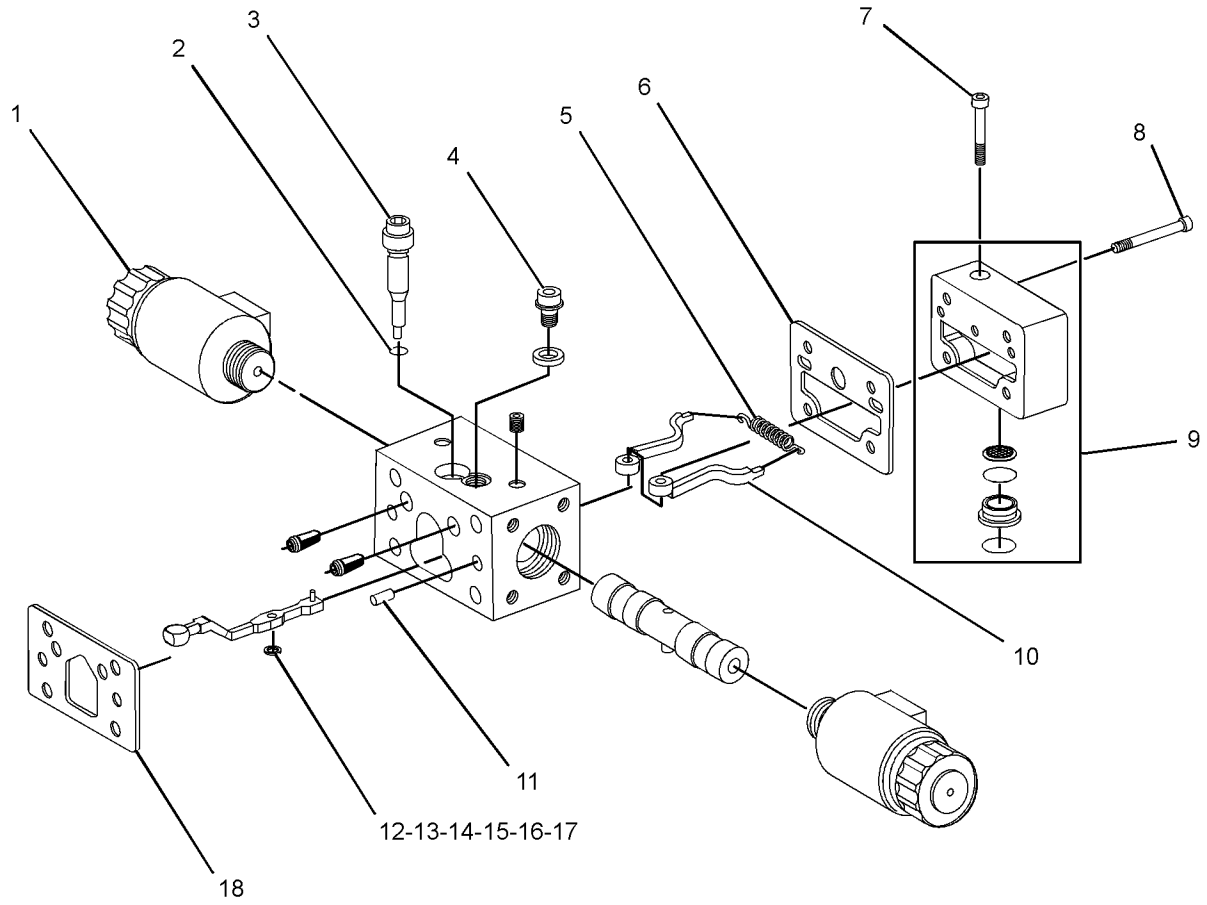

GRÁFICO 1 <FIM> g03060441

390-9393 GRUPO DE VÁLVULA-CONTROLE DA BOMBA (VALVE GP-PUMP CONTROL)

S/N: G541-UP; GP51-UP

NÚMEROE DE 463-1802 GRUPO DA BOMBA DE PISTÃO

SMCS-5455 **i05525297**

NOTA	REF. NÃO	GRÁFICO REF.	NÚMERO DA PEÇA	QTY	NOME DA PEÇA 1 2 3 4 5 6 (NÍVEL DO PRODUTO)	CONSULTE PÁGINA
M	1	1	**099-0822**	2	PARAFUSO DE CABEÇA OCA (M5X0,8X10-MM) (BOLT-SOCKET HEAD (M5X0.8X10-MM))	
M	2	1	**300-3738**	1	PARAFUSO-CABEÇA (M5X0,8X8 MM) (BOLT-HEAD (M5X0.8X8-MM))	
	3	1	**112-4685**	1	PARAFUSO DE TRAVA (SCREW-LOCK)	
	4	1	**4J-5351**	1	ANEL RETENTOR EM O (SEAL-O-RING)	
	5	1	**167-0945**	1	MOLA (SPRING)	
	6	1	**6H-9691**	1	ANEL RETENTOR EM O (SEAL-O-RING)	
	7	1	**422-7584**	1	PINO (PIN)	
	8	1	**6V-6580**	1	ANEL RETENTOR EM O (SEAL-O-RING)	
	9	1	**9R-4872**	1	GRAMPO (CLIP)	
	10	1	**365-6052**	1	CALÇO (0,3 MM DE ESPESSURA) (SHIM (0.3-MM THK))	
	11	1	**1H-1023**	3	ANEL RETENTOR EM O (SEAL-O-RING)	
M	12	1	**105-3486**	4	PARAFUSO DE CABEÇA OCA (M6X1X50 MM) (BOLT-SOCKET HEAD (M6X1X50-MM))	
	13	1	**9M-7405**	2	PINO (PIN)	
	14	1	**382-9274**	1	JUNTA (GASKET)	

M - PEÇA MÉTRICA

390-9393 GRUPO DE VÁLVULA-CONTROLE DA BOMBA (VALVE GP-PUMP CONTROL) (continuação) **i05525297**

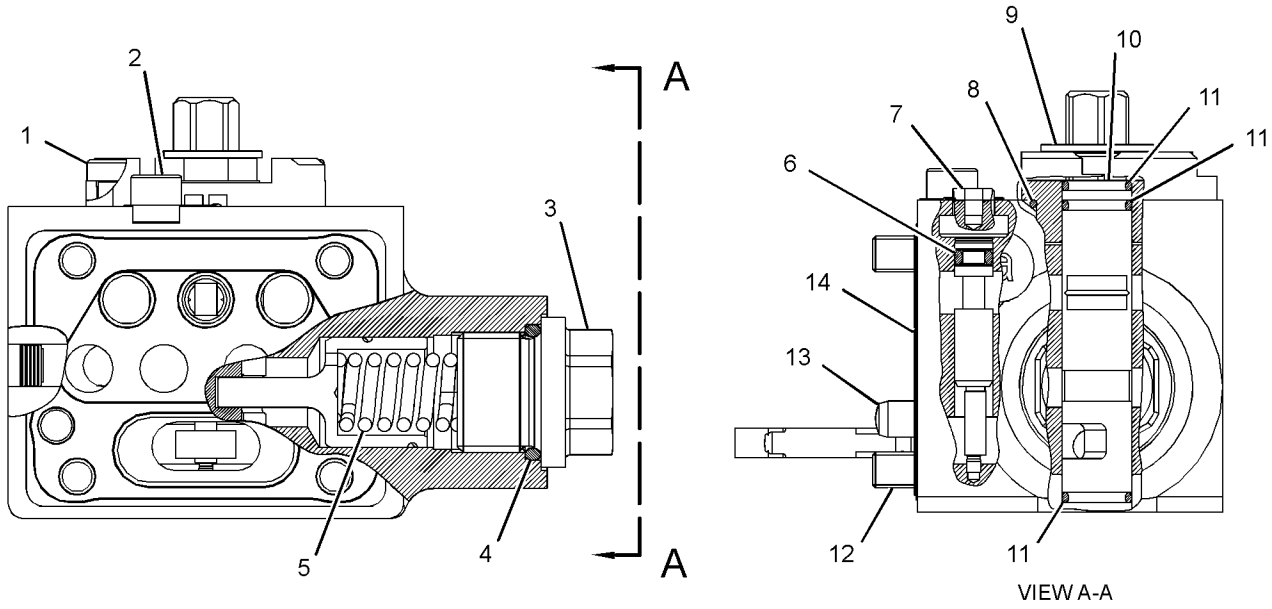

GRÁFICO 1 <FIM> g03385256

391-3911 GRUPO DE VÁLVULA-CONTROLE DA BOMBA (VALVE GP-PUMP CONTROL)

S/N: G541-UP; GP51-UP

NÚMEROE DE 463-1802 GRUPO DA BOMBA DE PISTÃO

SMCS-5455 **i05525298**

NOTA	REF. NÃO	GRÁFICO REF.	NÚMERO DA PEÇA	QTY	NOME DA PEÇA 1 2 3 4 5 6 (NÍVEL DO PRODUTO)	CONSULTE PÁGINA
M	1	1	**099-0822**	2	PARAFUSO DE CABEÇA OCA (M5X0,8X10-MM) (BOLT-SOCKET HEAD (M5X0.8X10-MM))	
M	2	1	**300-3738**	1	PARAFUSO-CABEÇA (M5X0,8X8 MM) (BOLT-HEAD (M5X0.8X8-MM))	
	3	1	**167-0945**	1	MOLA (SPRING)	
	4	1	**422-7585**	1	MOLA (SPRING)	
	5	1	**4J-5351**	1	ANEL RETENTOR EM O (SEAL-O-RING)	
	6	1	**1H-1023**	4	ANEL RETENTOR EM O (SEAL-O-RING)	
M	7	1	**251-9567**	1	PORCA (ROSCA M20X1,5) (NUT (M20X1.5-THD))	
	8	1	**319-6678**	1	INTERRUPTOR-LIMITE (PARTIDA EM NEUTRO) (SWITCH-LIMIT (NEUTRAL START))	
	9	1	**6H-9691**	2	ANEL RETENTOR EM O (SEAL-O-RING)	
	10	1	**9M-7405**	2	PINO (PIN)	
	11	1	**382-9274**	1	JUNTA (GASKET)	
M	12	1	**105-3486**	4	PARAFUSO DE CABEÇA OCA (M6X1X50 MM) (BOLT-SOCKET HEAD (M6X1X50-MM))	
	13	1	**422-7584**	1	PINO (PIN)	
	14	1	**6V-6580**	1	ANEL RETENTOR EM O (SEAL-O-RING)	
	15	1	**9R-4872**	1	GRAMPO (CLIP)	
	16	1	**365-6052**	1	CALÇO (0,3 MM DE ESPESSURA) (SHIM (0.3-MM THK))	

M - PEÇA MÉTRICA

391-3911 GRUPO DE VÁLVULA-CONTROLE DA BOMBA (VALVE GP-PUMP CONTROL) (continuação) **i05525298**

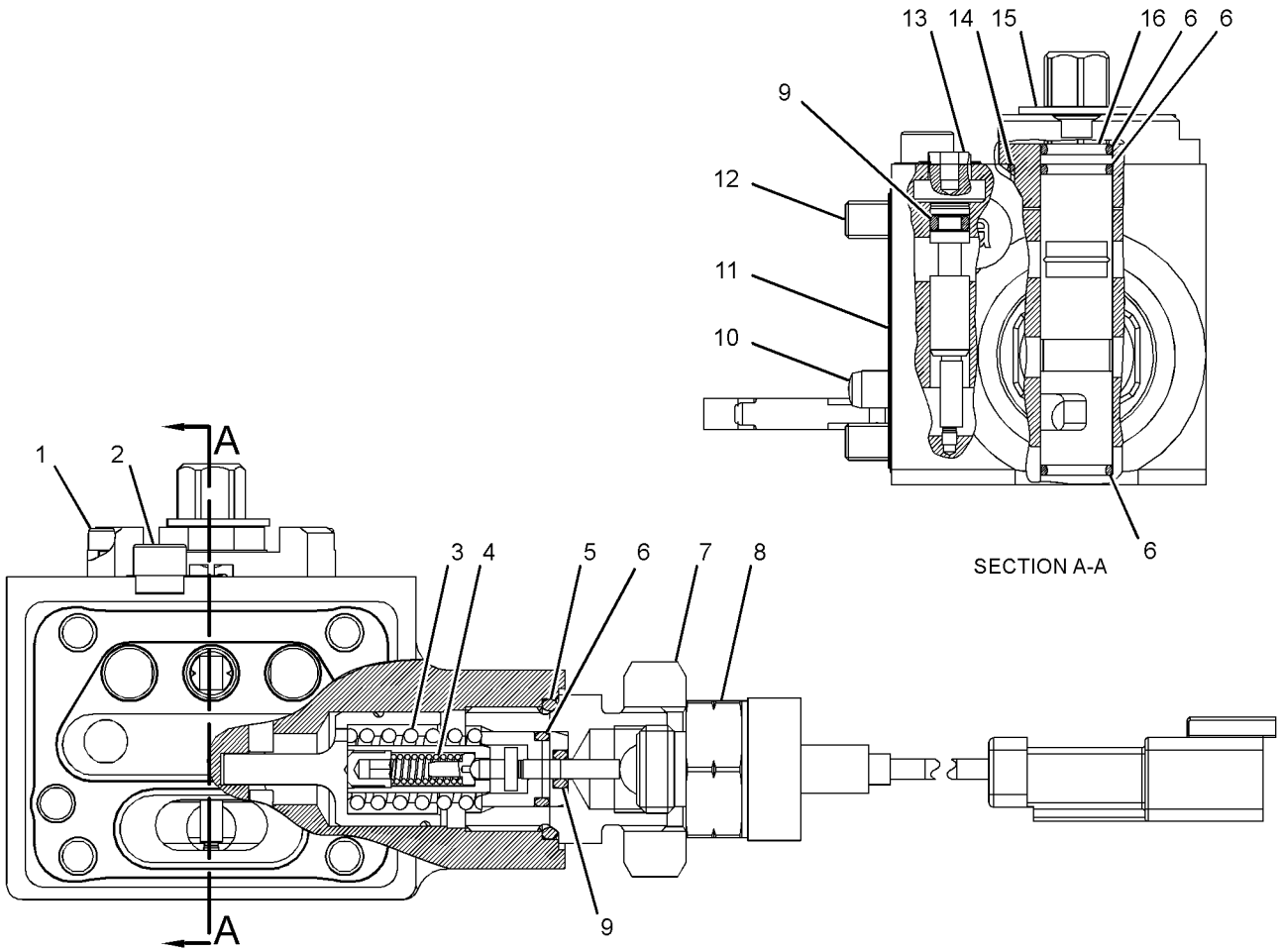

GRÁFICO 1 <FIM> g03385176

211-2092 GRUPO DA VÁLVULA SOLENOIDE (VALVE GP-SOLENOID)

S/N: G541-UP; GP51-UP
24 V
NÚMEROE DE 349-6208 GRUPO DE VENTILADOR E MOTOR
UM ACESSÓRIO

SMCS-5479 **i02348939**

NOTA	REF. NÃO	GRÁFICO REF.	NÚMERO DA PEÇA	QTY	NOME DA PEÇA 1 2 3 4 5 6 (NÍVEL DO PRODUTO)	CONSULTE PÁGINA
	1	1	**123-3132**	1	ANEL-REFORÇO (RING-BACKUP)	
	2	1	**8L-2779**	1	ANEL RETENTOR EM O (SEAL-O-RING)	
	3	1	**230-0913**	1	CONJUNTO DE BOBINA (24 V) (COIL AS (24-VOLT))	
	4	1	**033-6028**	1	ANEL RETENTOR EM O (SEAL-O-RING)	

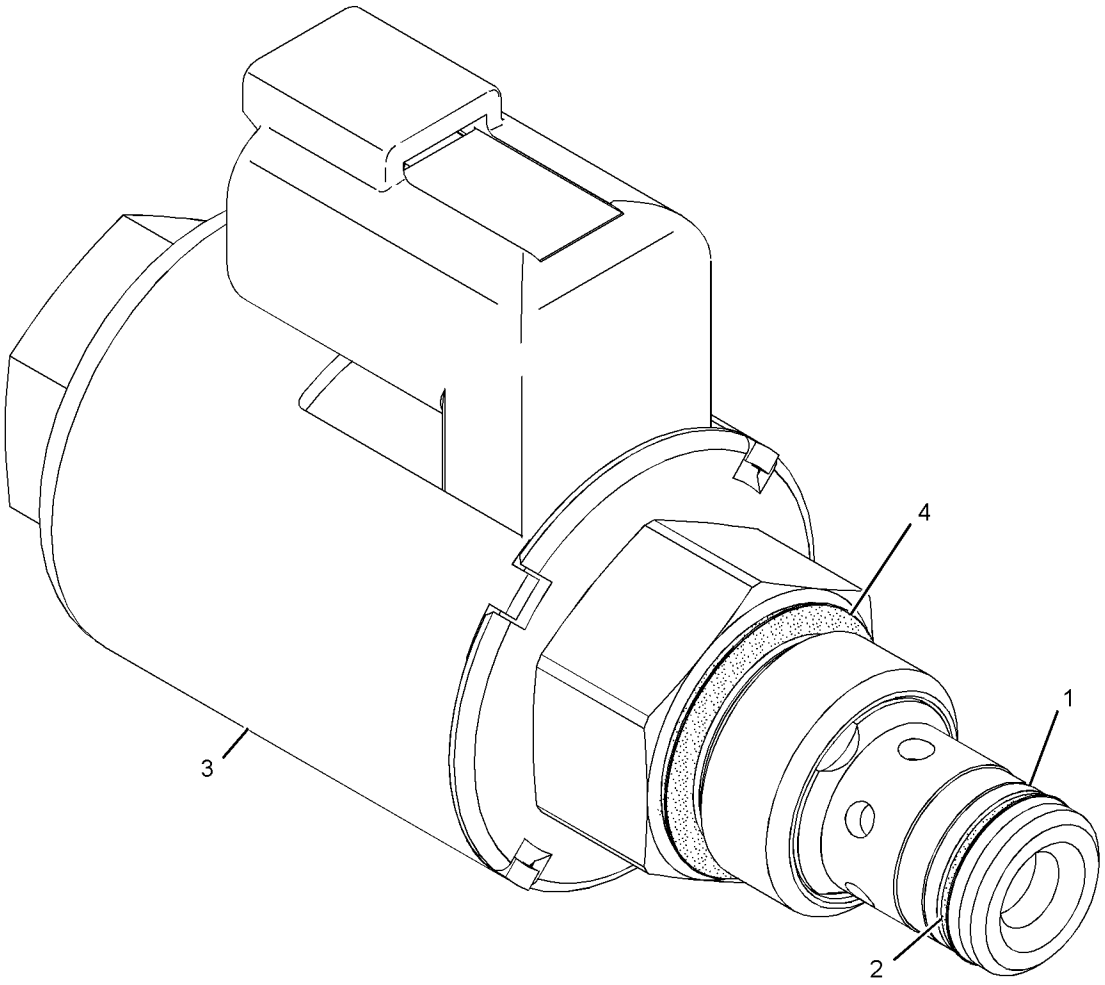

GRÁFICO 1 <FIM> g01181806

356-1421 GRUPO DO COMANDO-SUPORTE E VIBRATÓRIO (DRIVE GP-SUPPORT & VIBRATORY)

S/N: G541-UP; GP51-UP

NÚMEROE DE 456-4855, 456-4856 ARRANJO DO TREM DE FORÇA

SMCS-6605, 6606 **i05322347**

NOTA	REF. NÃO	GRÁFICO REF.	NÚMERO DA PEÇA	QTY	NOME DA PEÇA 1 2 3 4 5 6 (NÍVEL DO PRODUTO)	CONSULTE PÁGINA
	1	1	**152-1261**	1	SUPORTE (BRACKET)	
	2	1	**155-4850**	1	CONJUNTO DE EIXO (SHAFT AS)	
Y	3	1	**159-9405**	1	GRUPO DE SUPORTE-VIBRATÓRIO (SUPPORT GP-VIBRATORY)	380
	4	1	**344-1401**	1	PLACA (PLATE)	
	5	1	**227-0172**	6	SUPORTE (MOUNT)	
	6	1	**362-3218**	2	SUPORTE (BRACKET)	
	7	1	**061-9458**	1	ANEL RETENTOR EM O (SEAL-O-RING)	
	8	1	**5P-5397**	1	ANEL RETENTOR EM O (SEAL-O-RING)	
M	9	1	**7X-2553**	8	PARAFUSO (M16X2X40 MM) (BOLT (M16X2X40-MM))	
	10	1	**8T-4123**	20	ARRUELA (3,62X5,75X0,375 MM DE ESPESSURA) (WASHER (3.62X5.75X0.375-MM THK))	
M	11	1	**8T-5460**	12	PARAFUSO (M20X2,5X40 MM) (BOLT (M20X2.5X40-MM))	
M	12	1	**8T-6430**	8	PARAFUSO (M20X2,5X50 MM) (BOLT (M20X2.5X50-MM))	
	13	1	**9X-8257**	8	ARRUELA (17,5X30X3,5 MM DE ESPESSURA) (WASHER (17.5X30X3.5-MM THK))	

M - PEÇA MÉTRICA
Y - ILUSTRAÇÃO INDIVIDUAL

356-1421 GRUPO DO COMANDO-SUPORTE E VIBRATÓRIO (DRIVE GP-SUPPORT & VIBRATORY) (continuação)

i05322347

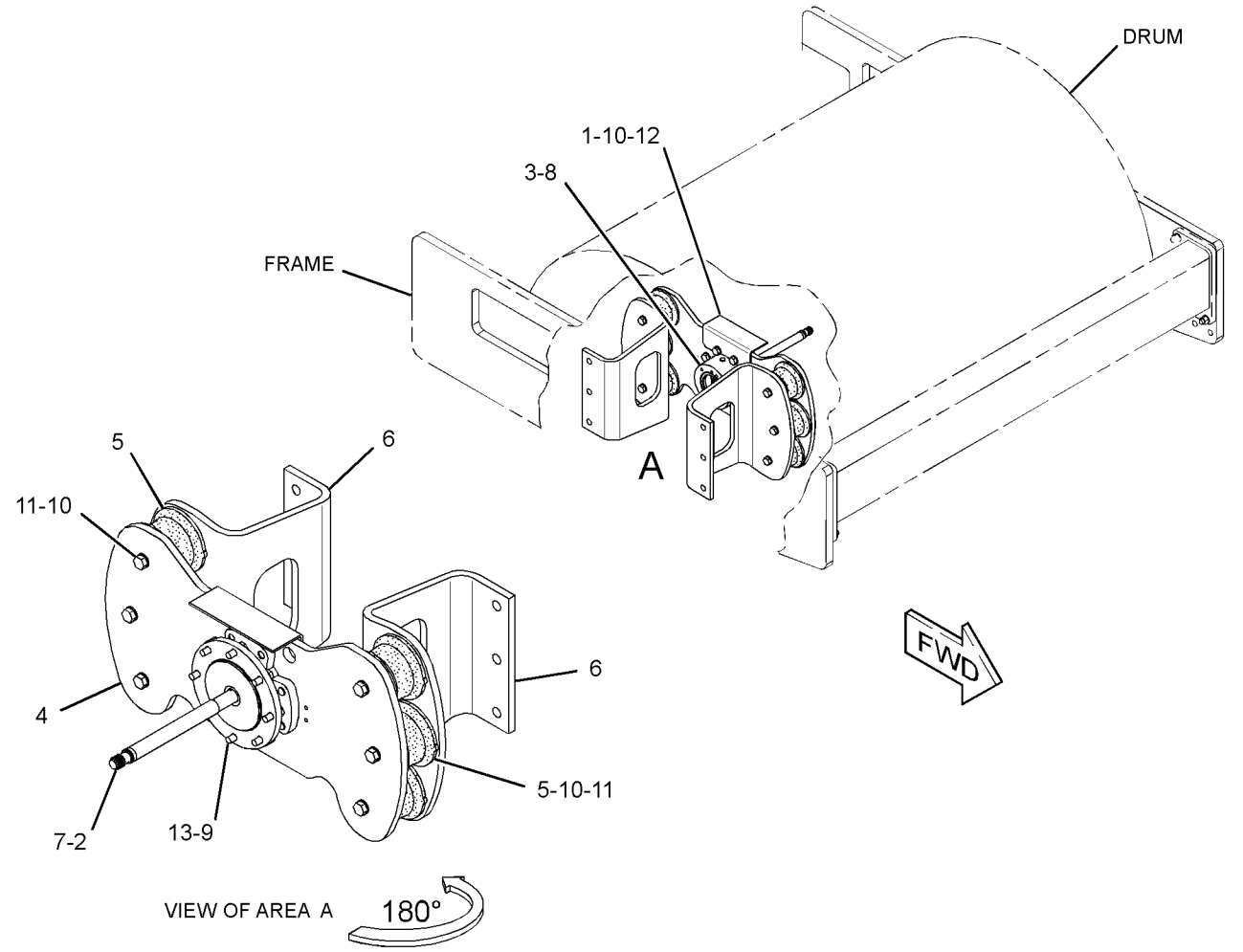

GRÁFICO 1 <FIM> g02715419

347-4213 GRUPO DE ALOJAMENTO-PESO EXCÊNTRICO (HOUSING GP-ECCENTRIC WEIGHT)

S/N: GP51-UP

NÚMEROE DE 347-4214 GRUPO DE ALOJAMENTO-PESO EXCÊNTRICO

SMCS-6606 **i05329422**

NOTA	REF. NÃO	GRÁFICO REF.	NÚMERO DA PEÇA	QTY	NOME DA PEÇA 1 2 3 4 5 6 (NÍVEL DO PRODUTO)	CONSULTE PÁGINA
	1	1	**4B-4158**	2	CHAVE DE FENDA (NO. 4X0,25 POL) (SCREW-DRIVE (NO 4X0.25-IN))	
	2	1	**126-0288**	1	EIXO (SHAFT)	
	3	1	**126-9339**	4	RETENTOR (SEAL)	
	4	1	**126-9340**	2	ROLAMENTO (BEARING)	
	5	1	**146-7512**	1	PLATE-IDENTIFICATION (PESO EXCÊNTRICO) (PLATE-IDENTIFICATION (ECCENTRIC WEIGHT))	
	6	1	**146-9502**	1	CAIXA DE ROLAMENTO (HOUSING-BEARING)	
	7	1	**146-9503**	1	CAIXA DE ROLAMENTO (HOUSING-BEARING)	
	8	1	**148-3452**	1	FLANGE (FLANGE)	
	9	1	**150-2511**	1	LUVA (SLEEVE)	
	10	1	*165-4929*	2	CONJUNTO DE BUJÃO-MAGNÉTICO (PLUG AS-MAGNETIC)	
					(EACH INCLUDES)	
		1	**5P-4484**	1	BUJÃO MAGNÉTICO (PLUG-MAGNETIC)	
		1	**7M-8485**	1	ANEL RETENTOR EM O (SEAL-O-RING)	
Y	11	1	*278-4290*	1	GRUPO DO EIXO-PESO EXCÊNTRICO (SHAFT GP-ECCENTRIC WEIGHT)	379
	12	1	**129-9124**	1	ANEL RETENTOR EM O (SEAL-O-RING)	
	13	1	**3D-7805**	2	ANEL RETENTOR EM O (SEAL-O-RING)	
M	14	1	**6V-3940**	8	PARAFUSO (M8X1,25X25 MM) (BOLT (M8X1.25X25-MM))	
M	15	1	**6V-5215**	8	PARAFUSO (M8X1,25X16 MM) (BOLT (M8X1.25X16-MM))	
M	16	1	**8T-4779**	6	PARAFUSO (M16X2X35 MM) (BOLT (M16X2X35-MM))	
	17	1	**9X-8257**	6	ARRUELA (17,5X30X3,5 MM DE ESPESSURA) (WASHER (17.5X30X3.5-MM THK))	

M - PEÇA MÉTRICA
Y - ILUSTRAÇÃO INDIVIDUAL

347-4213 GRUPO DE ALOJAMENTO-PESO EXCÊNTRICO (HOUSING GP-ECCENTRIC WEIGHT) (continuação)

i05329422

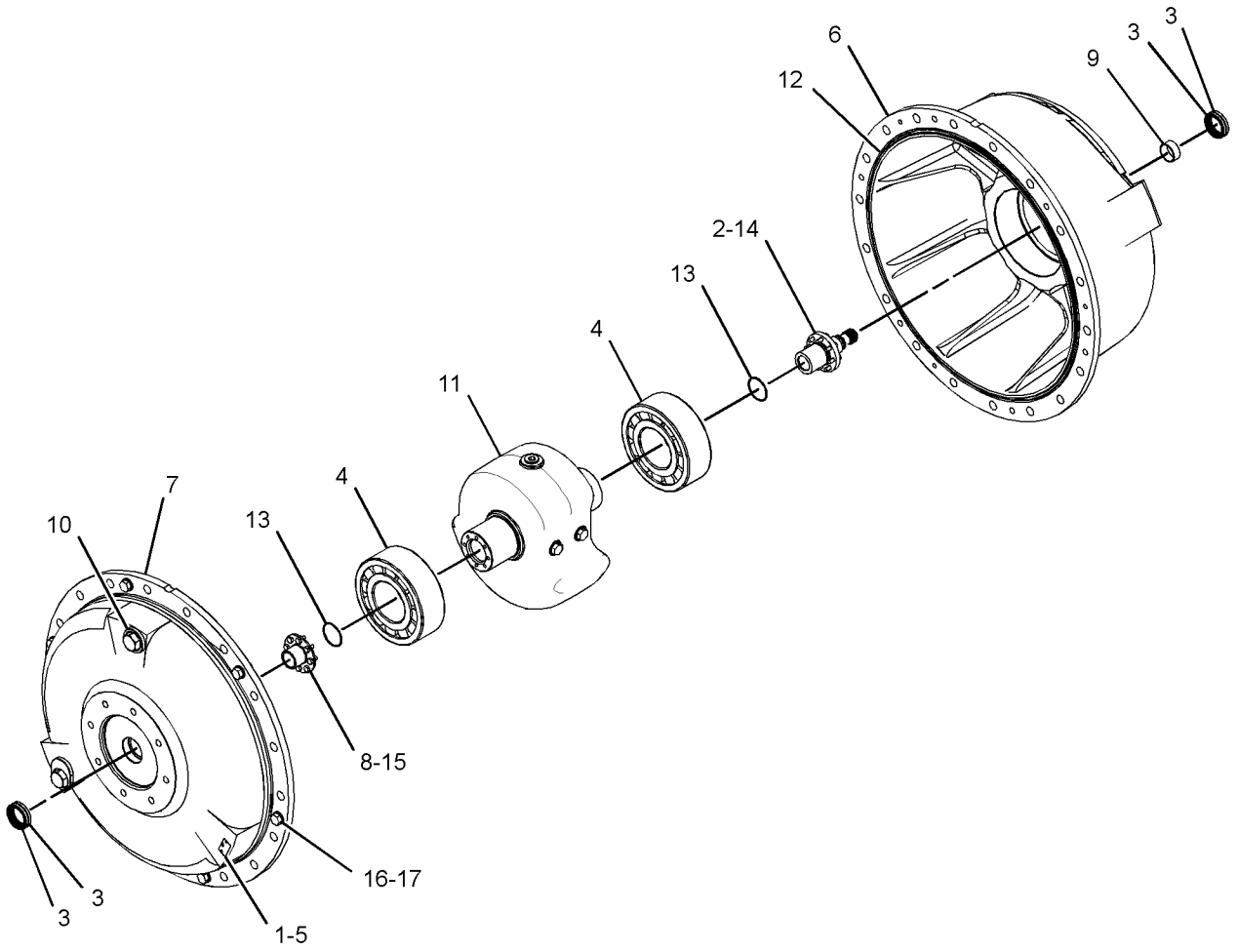

GRÁFICO 1 <FIM> g02141014

347-4214 GRUPO DE ALOJAMENTO-PESO EXCÊNTRICO (HOUSING GP-ECCENTRIC WEIGHT)

S/N: GP51-UP

NÚMEROE DE 356-1849 GRUPO DE ALOJAMENTO-PESO EXCÊNTRICO

SMCS-6606 **i05328429**

NOTA	REF. NÃO	GRÁFICO REF.	NÚMERO DA PEÇA	QTY	NOME DA PEÇA 1 2 3 4 5 6 (NÍVEL DO PRODUTO)	CONSULTE PÁGINA
Y	1	1	*347-4213*	1	GRUPO DE ALOJAMENTO-PESO EXCÊNTRICO (HOUSING GP-ECCENTRIC WEIGHT)	357

Y - ILUSTRAÇÃO INDIVIDUAL

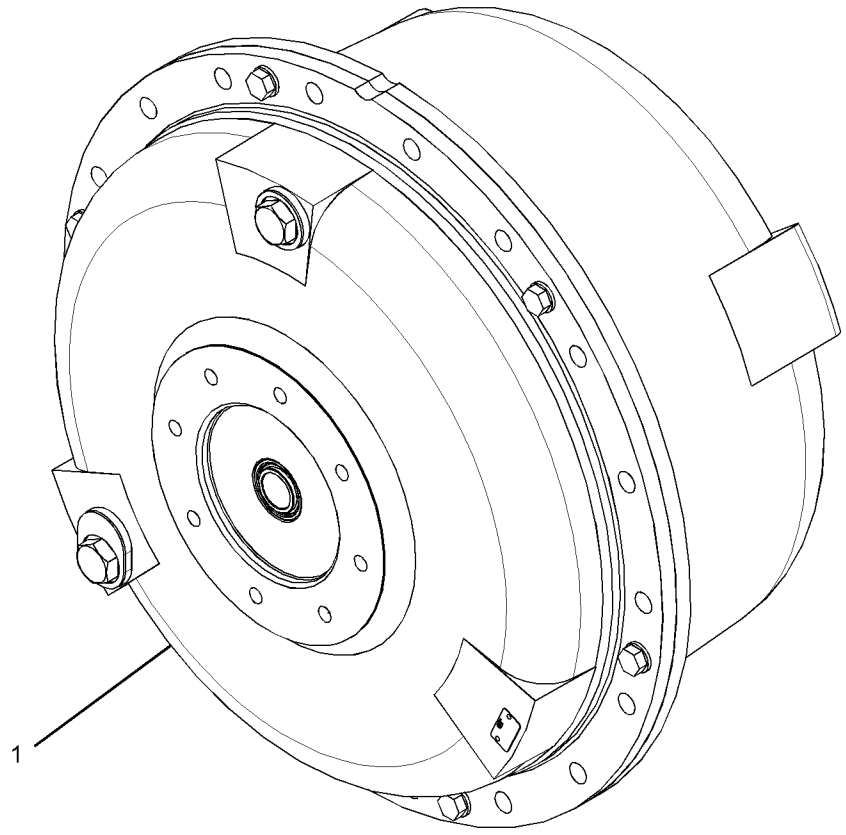

GRÁFICO 1 <FIM> g02141019

347-4215 GRUPO DE ALOJAMENTO-PESO EXCÊNTRICO (HOUSING GP-ECCENTRIC WEIGHT)

S/N: GP51-UP

NÚMEROE DE 347-4216 GRUPO DE ALOJAMENTO-PESO EXCÊNTRICO

SMCS-6606 **i05329457**

NOTA	REF. NÃO	GRÁFICO REF.	NÚMERO DA PEÇA	QTY	NOME DA PEÇA 1 2 3 4 5 6 (NÍVEL DO PRODUTO)	CONSULTE PÁGINA
	1	1	**4B-4158**	2	CHAVE DE FENDA (NO. 4X0,25 POL) (SCREW-DRIVE (NO 4X0.25-IN))	
	2	1	**126-0287**	1	EIXO (SHAFT)	
	3	1	**126-9339**	2	RETENTOR (SEAL)	
	4	1	**126-9340**	2	ROLAMENTO (BEARING)	
	5	1	**146-7512**	1	PLATE-IDENTIFICATION (PESO EXCÊNTRICO) (PLATE-IDENTIFICATION (ECCENTRIC WEIGHT))	
	6	1	**146-9502**	1	CAIXA DE ROLAMENTO (HOUSING-BEARING)	
	7	1	**146-9504**	1	CAIXA DE ROLAMENTO (HOUSING-BEARING)	
	8	1	**150-2511**	1	LUVA (SLEEVE)	
	9	1	*165-4929*	2	CONJUNTO DE BUJÃO-MAGNÉTICO (PLUG AS-MAGNETIC)	
					(EACH INCLUDES)	
		1	**5P-4484**	1	BUJÃO MAGNÉTICO (ALOJAMENTO DO PESO EXCÊNTRICO) (PLUG-MAGNETIC (ECCENTRIC WEIGHT HOUSING))	
		1	**7M-8485**	1	ANEL RETENTOR EM O (SEAL-O-RING)	
Y	10	1	*278-4290*	1	GRUPO DO EIXO-PESO EXCÊNTRICO (SHAFT GP-ECCENTRIC WEIGHT)	379
	11	1	**129-9124**	1	ANEL RETENTOR EM O (SEAL-O-RING)	
M	12	1	**6V-3940**	8	PARAFUSO (M8X1,25X25 MM) (BOLT (M8X1.25X25-MM))	
M	13	1	**8T-4779**	6	PARAFUSO (M16X2X35 MM) (BOLT (M16X2X35-MM))	
	14	1	**9X-8257**	6	ARRUELA (17,5X30X3,5 MM DE ESPESSURA) (WASHER (17.5X30X3.5-MM THK))	

M - PEÇA MÉTRICA
Y - ILUSTRAÇÃO INDIVIDUAL

347-4215 GRUPO DE ALOJAMENTO-PESO EXCÊNTRICO (HOUSING GP-ECCENTRIC WEIGHT) (continuação)

i05329457

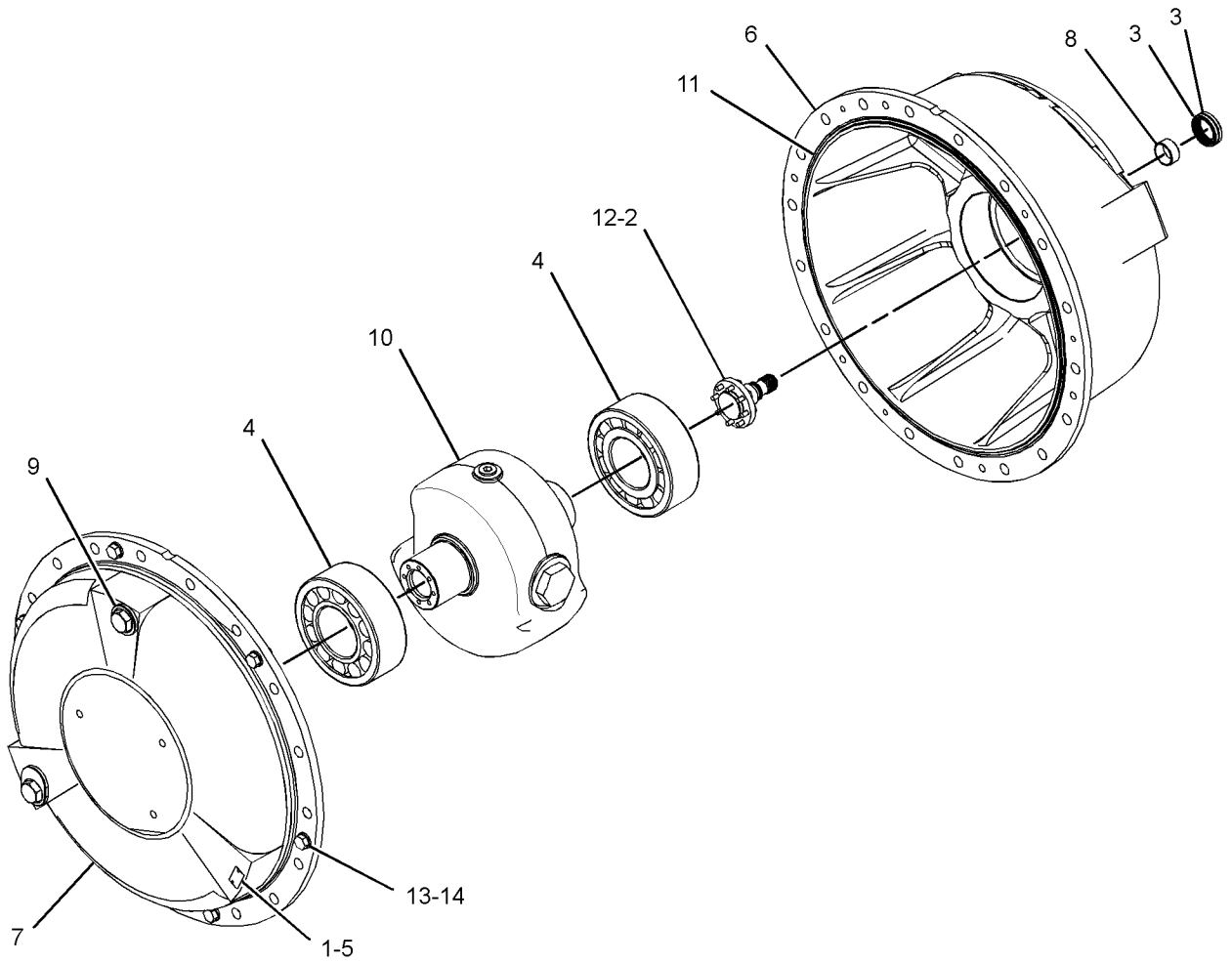

GRÁFICO 1 <FIM> g02140551

347-4216 GRUPO DE ALOJAMENTO-PESO EXCÊNTRICO (HOUSING GP-ECCENTRIC WEIGHT)

S/N: GP51-UP

NÚMEROE DE 356-1849 GRUPO DE ALOJAMENTO-PESO EXCÊNTRICO

SMCS-6606 **i05328432**

NOTA	REF. NÃO	GRÁFICO REF.	NÚMERO DA PEÇA	QTY	NOME DA PEÇA 1 2 3 4 5 6 (NÍVEL DO PRODUTO)	CONSULTE PÁGINA
Y	1	1	*347-4215*	1	GRUPO DE ALOJAMENTO-PESO EXCÊNTRICO (HOUSING GP-ECCENTRIC WEIGHT)	360

Y - ILUSTRAÇÃO INDIVIDUAL

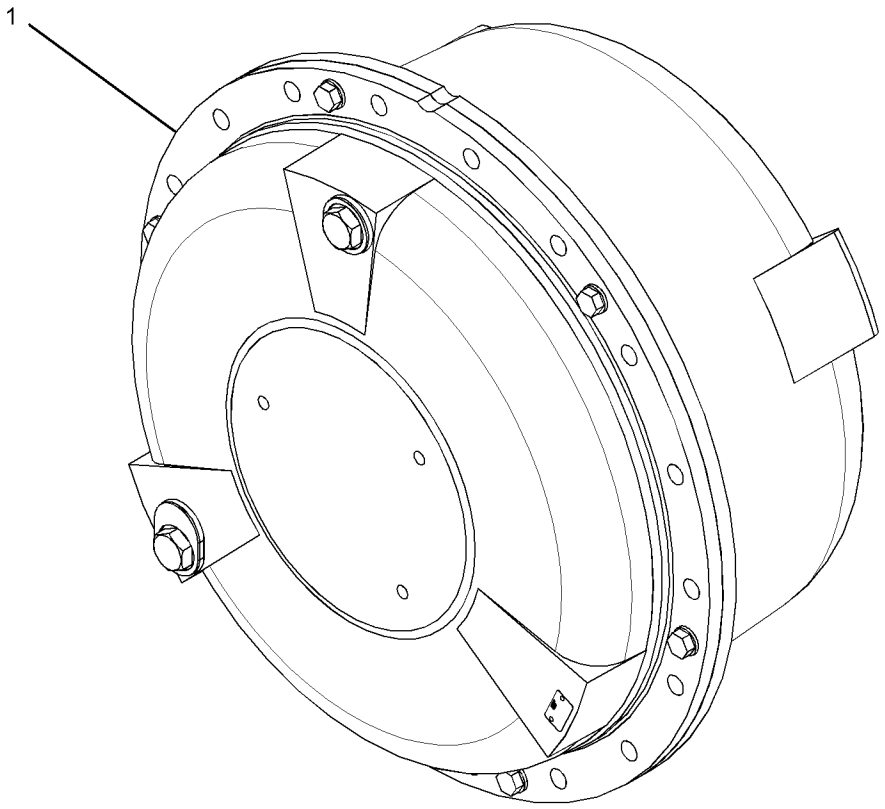

GRÁFICO 1 <FIM> g02140879

356-1405 GRUPO DE ALOJAMENTO-PESO EXCÊNTRICO (HOUSING GP-ECCENTRIC WEIGHT)

S/N: G541-UP

NÚMEROE DE 456-4855 ARRANJO DO TREM DE FORÇA

SMCS-6606 **i05322346**

NOTA	REF. NÃO	GRÁFICO REF.	NÚMERO DA PEÇA	QTY	NOME DA PEÇA 1 2 3 4 5 6 (NÍVEL DO PRODUTO)	CONSULTE PÁGINA
	1	1	**140-1321**	1	EIXO (SHAFT)	
	2	1	*165-4929*	1	CONJUNTO DE BUJÃO-MAGNÉTICO (PLUG AS-MAGNETIC)	
		1	**5P-4484**	1	BUJÃO MAGNÉTICO (ALOJAMENTO DO PESO EXCÊNTRICO) (PLUG-MAGNETIC (ECCENTRIC WEIGHT HOUSING))	
		1	**7M-8485**	1	ANEL RETENTOR EM O (SEAL-O-RING)	
Y	3	1	*357-5982*	1	GRUPO DE ALOJAMENTO-PESO EXCÊNTRICO (LADO DIREITO) (HOUSING GP-ECCENTRIC WEIGHT (RH))	367
Y	4	1	*357-5984*	1	GRUPO DE ALOJAMENTO-PESO EXCÊNTRICO (LADO ESQUERDO) (HOUSING GP-ECCENTRIC WEIGHT (LH))	370
	5	1	**061-9458**	2	ANEL RETENTOR EM O (SEAL-O-RING)	
	6	1	**8T-4123**	36	ARRUELA (3,62X5,75X0,375 MM DE ESPESSURA) (WASHER (3.62X5.75X0.375-MM THK))	
M	7	1	**8T-4187**	36	PARAFUSO (M20X2,5X80 MM) (BOLT (M20X2.5X80-MM))	
	8	1	**9H-6832**	2	ANEL RETENTOR EM O (SEAL-O-RING)	

M - PEÇA MÉTRICA
Y - ILUSTRAÇÃO INDIVIDUAL

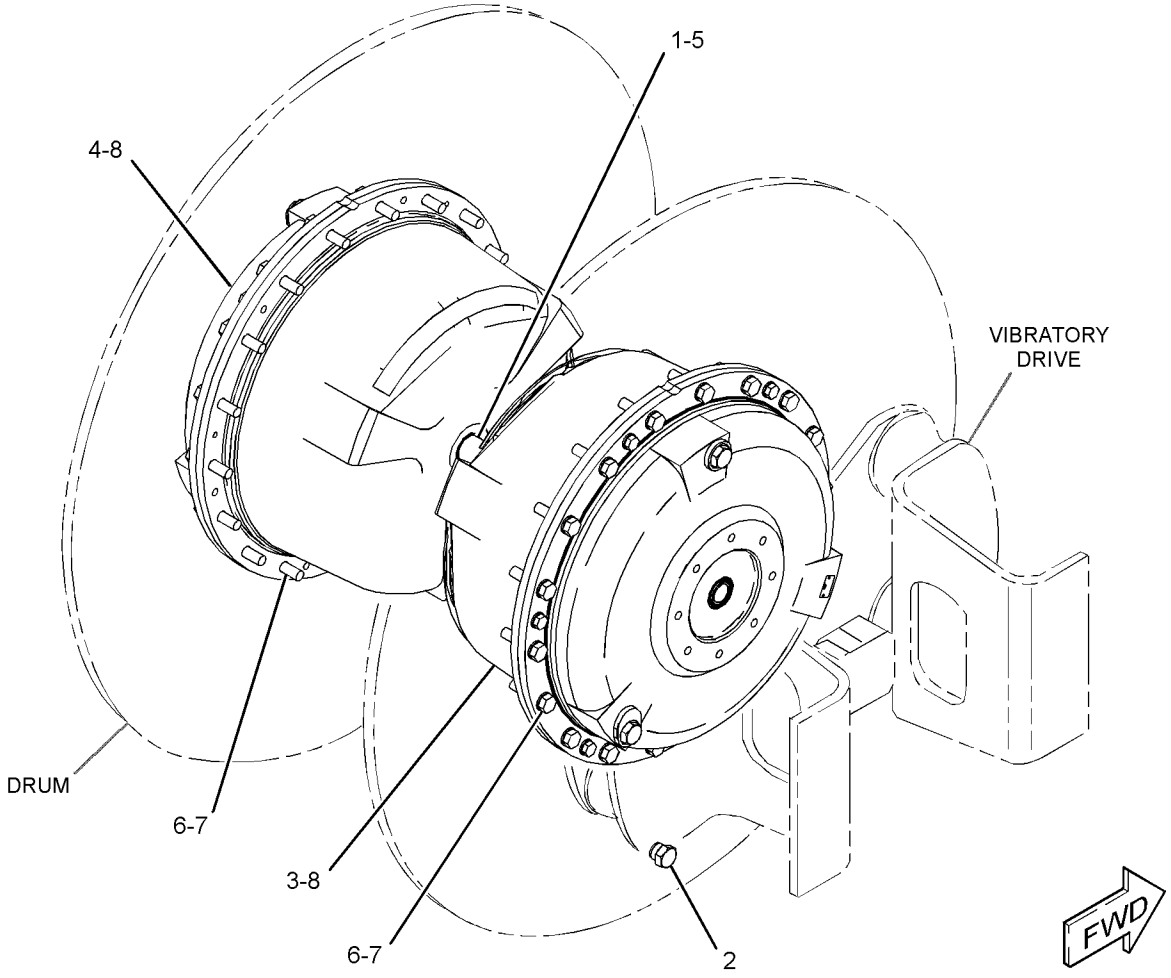

GRÁFICO 1 <FIM> g02714625

356-1849 GRUPO DE ALOJAMENTO-PESO EXCÊNTRICO (HOUSING GP-ECCENTRIC WEIGHT)

S/N: GP51-UP

NÚMEROE DE 456-4856 ARRANJO DO TREM DE FORÇA

SMCS-6606 **i05351087**

NOTA	REF. NÃO	GRÁFICO REF.	NÚMERO DA PEÇA	QTY	NOME DA PEÇA 1 2 3 4 5 6 (NÍVEL DO PRODUTO)	CONSULTE PÁGINA
	1	1	**140-1321**	1	EIXO (SHAFT)	
	2	1	*165-4929*	1	CONJUNTO DE BUJÃO-MAGNÉTICO (PLUG AS-MAGNETIC)	
		1	**5P-4484**	1	BUJÃO MAGNÉTICO (ALOJAMENTO DO PESO EXCÊNTRICO) (PLUG-MAGNETIC (ECCENTRIC WEIGHT HOUSING))	
		1	**7M-8485**	1	ANEL RETENTOR EM O (SEAL-O-RING)	
Y	3	1	*347-4214*	1	GRUPO DE ALOJAMENTO-PESO EXCÊNTRICO (LADO DIREITO) (HOUSING GP-ECCENTRIC WEIGHT (RH))	359
Y	4	1	*347-4216*	1	GRUPO DE ALOJAMENTO-PESO EXCÊNTRICO (LADO ESQUERDO) (HOUSING GP-ECCENTRIC WEIGHT (LH))	362
	5	1	**061-9458**	2	ANEL RETENTOR EM O (SEAL-O-RING)	
	6	1	**8T-4123**	36	ARRUELA (3,62X5,75X0,375 MM DE ESPESSURA) (WASHER (3.62X5.75X0.375-MM THK))	
M	7	1	**8T-4187**	36	PARAFUSO (M20X2,5X80 MM) (BOLT (M20X2.5X80-MM))	
	8	1	**9H-6832**	2	ANEL RETENTOR EM O (SEAL-O-RING)	

M - PEÇA MÉTRICA
Y - ILUSTRAÇÃO INDIVIDUAL

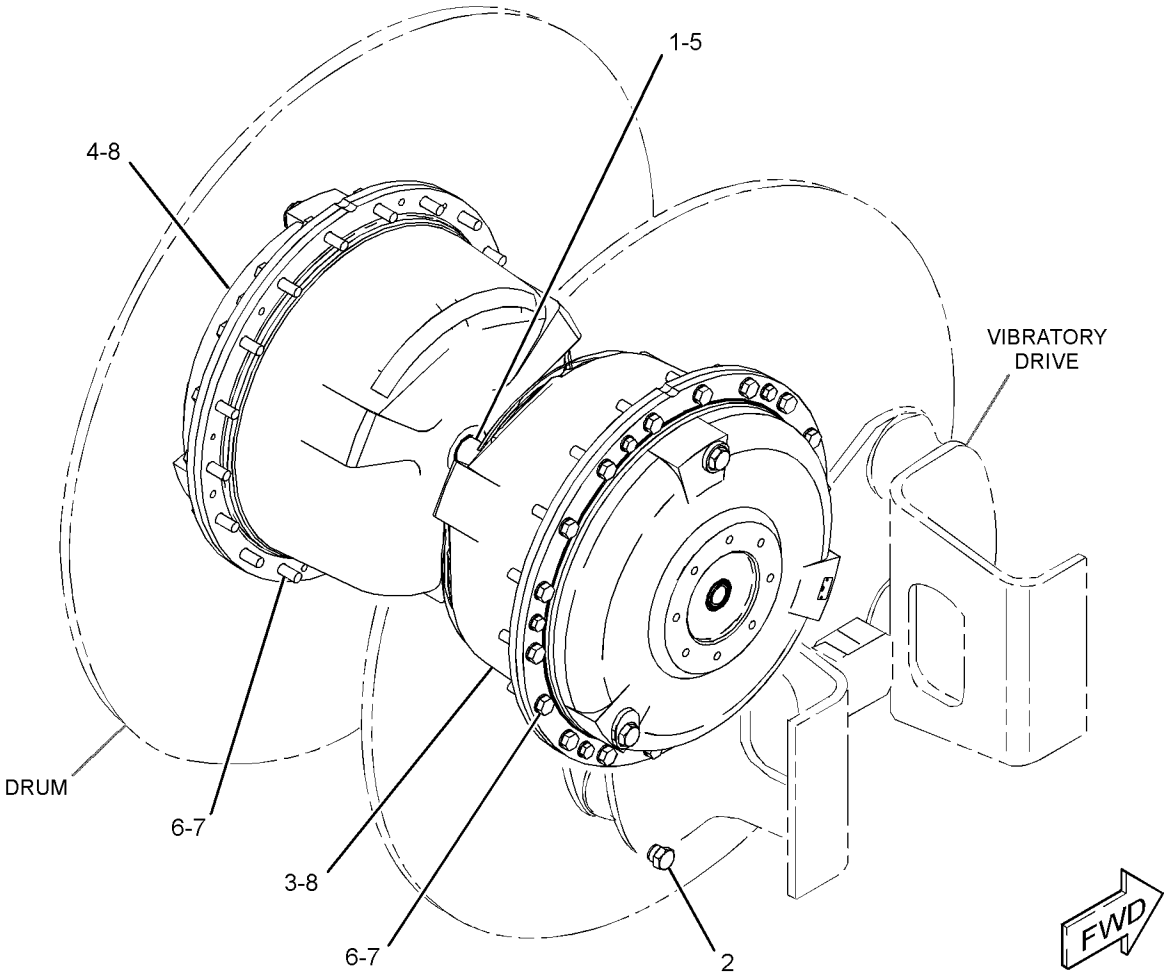

GRÁFICO 1 <FIM> g02714636

357-5981 GRUPO DE ALOJAMENTO-PESO EXCÊNTRICO (HOUSING GP-ECCENTRIC WEIGHT)

S/N: G541-UP

NÚMEROE DE 357-5982 GRUPO DE ALOJAMENTO-PESO EXCÊNTRICO

SMCS-6606 **i05324790**

NOTA	REF. NÃO	GRÁFICO REF.	NÚMERO DA PEÇA	QTY	NOME DA PEÇA 1 2 3 4 5 6 (NÍVEL DO PRODUTO)	CONSULTE PÁGINA
	1	1	**4B-4158**	2	CHAVE DE FENDA (NO. 4X0,25 POL) (SCREW-DRIVE (NO 4X0.25-IN))	
	2	1	**126-0288**	1	EIXO (SHAFT)	
	3	1	**126-9339**	4	RETENTOR (SEAL)	
	4	1	**126-9340**	2	ROLAMENTO (BEARING)	
	5	1	**146-7512**	1	PLATE-IDENTIFICATION (PESO EXCÊNTRICO) (PLATE-IDENTIFICATION (ECCENTRIC WEIGHT))	
	6	1	**146-9502**	1	CAIXA DE ROLAMENTO (HOUSING-BEARING)	
	7	1	**146-9503**	1	CAIXA DE ROLAMENTO (HOUSING-BEARING)	
Y	8	1	**147-0333**	1	GRUPO DO EIXO-PESO EXCÊNTRICO (SHAFT GP-ECCENTRIC WEIGHT)	378
	9	1	**148-3452**	1	FLANGE (FLANGE)	
	10	1	**150-2511**	1	LUVA (SLEEVE)	
	11	1	*165-4929*	2	CONJUNTO DE BUJÃO-MAGNÉTICO (PLUG AS-MAGNETIC)	
					(EACH INCLUDES)	
		1	**5P-4484**	1	BUJÃO MAGNÉTICO (ALOJAMENTO DO PESO EXCÊNTRICO) (PLUG-MAGNETIC (ECCENTRIC WEIGHT HOUSING))	
		1	**7M-8485**	1	ANEL RETENTOR EM O (SEAL-O-RING)	
	12	1	**129-9124**	1	ANEL RETENTOR EM O (SEAL-O-RING)	
	13	1	**3D-7805**	2	ANEL RETENTOR EM O (SEAL-O-RING)	
M	14	1	**8T-4200**	8	PARAFUSO (M8X1,25X16 MM) (BOLT (M8X1.25X16-MM))	
M	15	1	**8T-4779**	6	PARAFUSO (M16X2X35 MM) (BOLT (M16X2X35-MM))	
M	16	1	**8T-4908**	8	PARAFUSO (M8X1,25X25 MM) (BOLT (M8X1.25X25-MM))	
	17	1	**9X-8257**	6	ARRUELA (17,5X30X3,5 MM DE ESPESSURA) (WASHER (17.5X30X3.5-MM THK))	

M - PEÇA MÉTRICA
Y - ILUSTRAÇÃO INDIVIDUAL

357-5981 GRUPO DE ALOJAMENTO-PESO EXCÊNTRICO (HOUSING GP-ECCENTRIC WEIGHT) (continuação)

i05324790

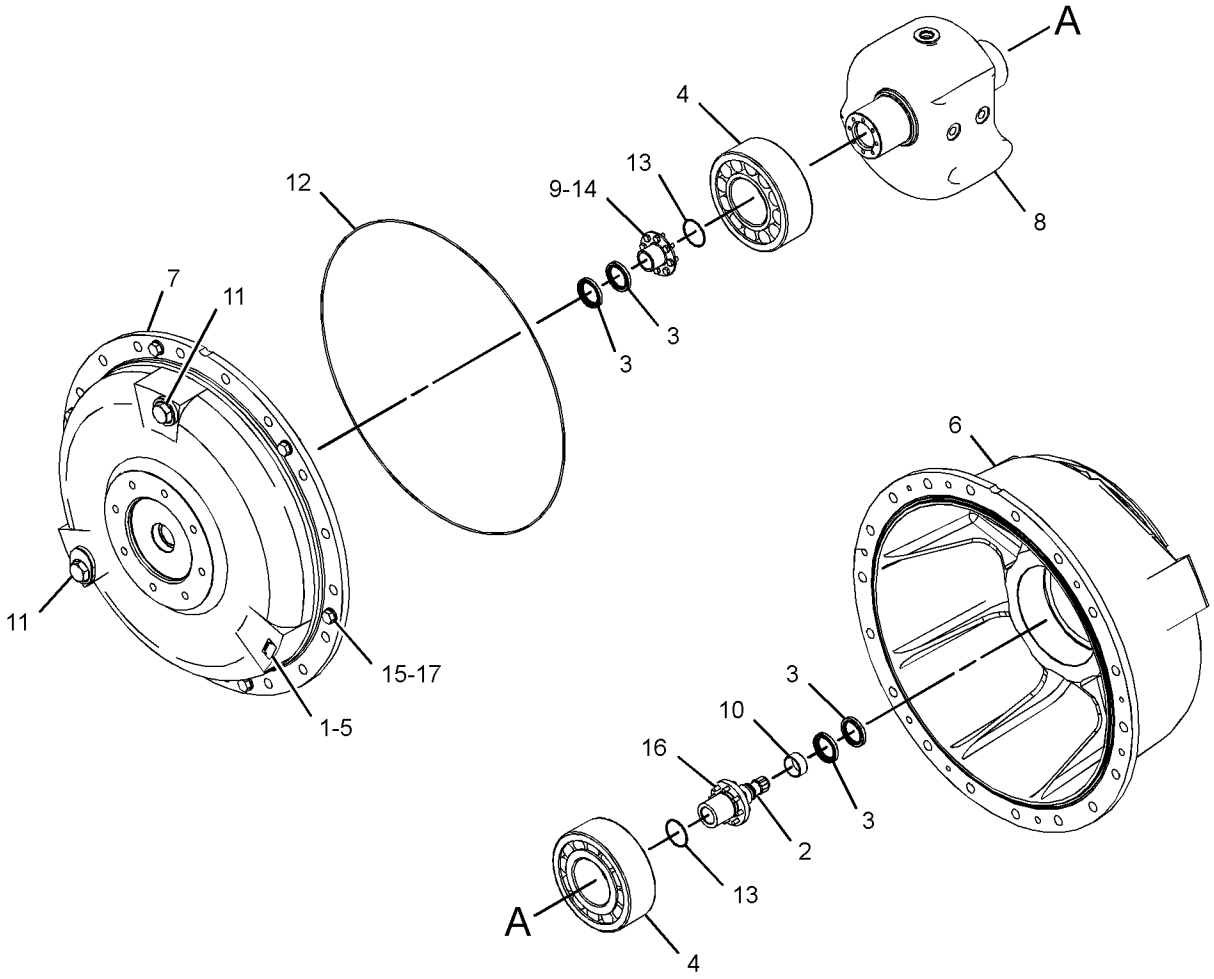

GRÁFICO 1 <FIM> g02714479

357-5982 GRUPO DE ALOJAMENTO-PESO EXCÊNTRICO (HOUSING GP-ECCENTRIC WEIGHT)

S/N: G541-UP

NÚMEROE DE 356-1405 GRUPO DE ALOJAMENTO-PESO EXCÊNTRICO

SMCS-6606 **i05323499**

NOTA	REF. NÃO	GRÁFICO REF.	NÚMERO DA PEÇA	QTY	NOME DA PEÇA 1 2 3 4 5 6 (NÍVEL DO PRODUTO)	CONSULTE PÁGINA
Y	1	1	**357-5981**	1	GRUPO DE ALOJAMENTO-PESO EXCÊNTRICO (HOUSING GP-ECCENTRIC WEIGHT)	365

Y - ILUSTRAÇÃO INDIVIDUAL

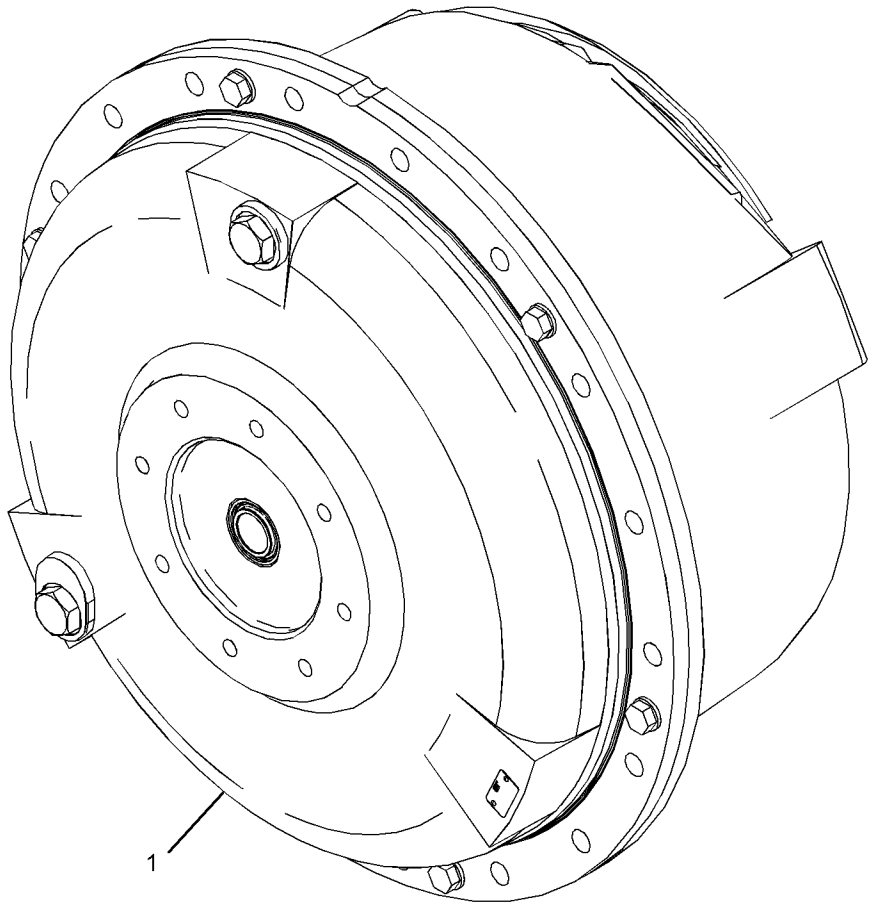

GRÁFICO 1 <FIM> g02714630

357-5983 GRUPO DE ALOJAMENTO-PESO EXCÊNTRICO (HOUSING GP-ECCENTRIC WEIGHT)

S/N: G541-UP

NÚMEROE DE 357-5984 GRUPO DE ALOJAMENTO-PESO EXCÊNTRICO

SMCS-6606 **i05324794**

NOTA	REF. NÃO	GRÁFICO REF.	NÚMERO DA PEÇA	QTY	NOME DA PEÇA 1 2 3 4 5 6 (NÍVEL DO PRODUTO)	CONSULTE PÁGINA
	1	1	**4B-4158**	2	CHAVE DE FENDA (NO. 4X0,25 POL) (SCREW-DRIVE (NO 4X0.25-IN))	
	2	1	**126-0287**	1	EIXO (SHAFT)	
	3	1	**126-9339**	2	RETENTOR (SEAL)	
	4	1	**126-9340**	2	ROLAMENTO (BEARING)	
	5	1	**146-7512**	1	PLATE-IDENTIFICATION (PESO EXCÊNTRICO) (PLATE-IDENTIFICATION (ECCENTRIC WEIGHT))	
	6	1	**146-9502**	1	CAIXA DE ROLAMENTO (HOUSING-BEARING)	
	7	1	**146-9504**	1	CAIXA DE ROLAMENTO (HOUSING-BEARING)	
Y	8	1	**147-0333**	1	GRUPO DO EIXO-PESO EXCÊNTRICO (SHAFT GP-ECCENTRIC WEIGHT)	378
	9	1	**150-2511**	1	LUVA (SLEEVE)	
	10	1	*165-4929*	2	CONJUNTO DE BUJÃO-MAGNÉTICO (PLUG AS-MAGNETIC)	
					(EACH INCLUDES)	
		1	**5P-4484**	1	BUJÃO MAGNÉTICO (ALOJAMENTO DO PESO EXCÊNTRICO) (PLUG-MAGNETIC (ECCENTRIC WEIGHT HOUSING))	
		1	**7M-8485**	1	ANEL RETENTOR EM O (SEAL-O-RING)	
	11	1	**129-9124**	1	ANEL RETENTOR EM O (SEAL-O-RING)	
M	12	1	**8T-4779**	6	PARAFUSO (M16X2X35 MM) (BOLT (M16X2X35-MM))	
M	13	1	**8T-4908**	8	PARAFUSO (M8X1,25X25 MM) (BOLT (M8X1.25X25-MM))	
	14	1	**9X-8257**	6	ARRUELA (17,5X30X3,5 MM DE ESPESSURA) (WASHER (17.5X30X3.5-MM THK))	

M - PEÇA MÉTRICA
Y - ILUSTRAÇÃO INDIVIDUAL

357-5983 GRUPO DE ALOJAMENTO-PESO EXCÊNTRICO (HOUSING GP-ECCENTRIC WEIGHT) (continuação)

i05324794

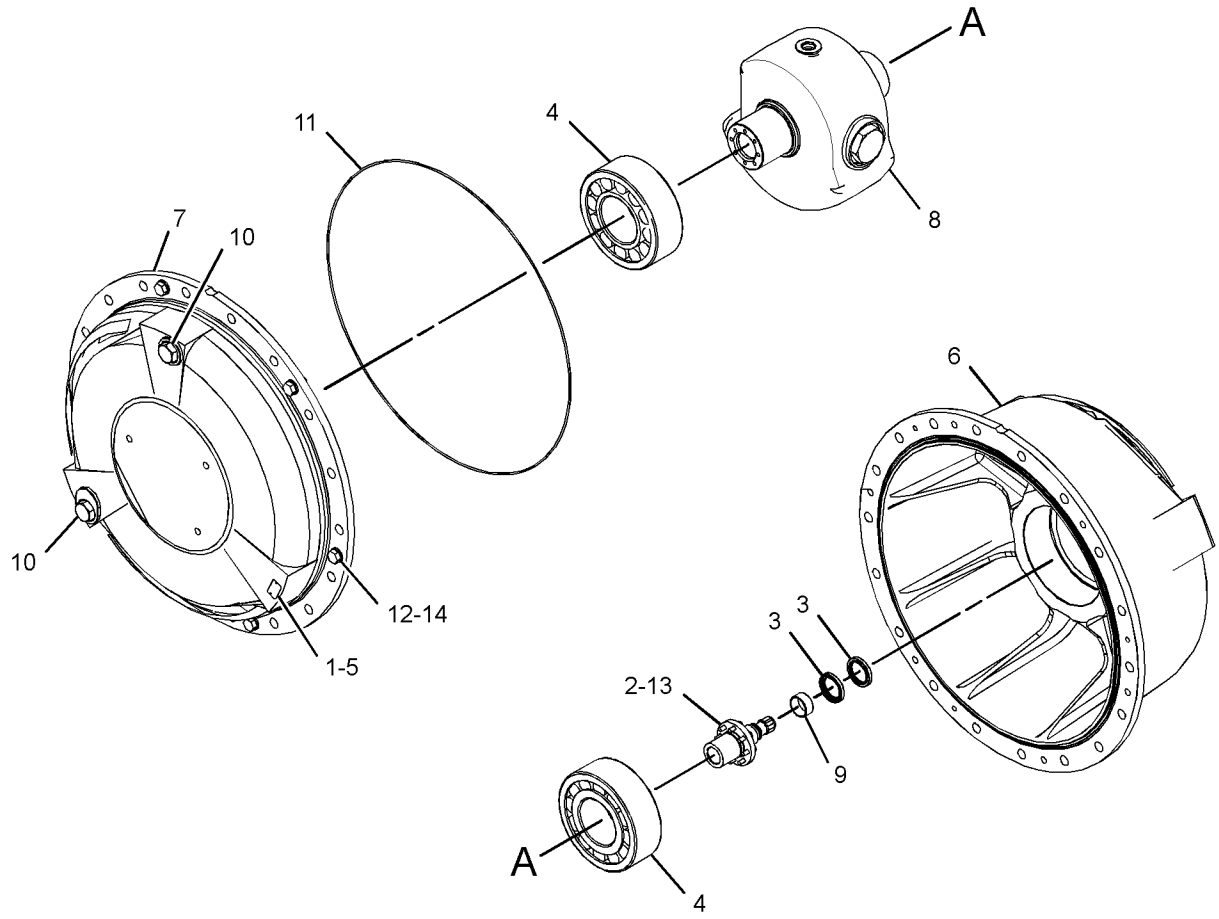

GRÁFICO 1 <FIM> g02714389

357-5984 GRUPO DE ALOJAMENTO-PESO EXCÊNTRICO (HOUSING GP-ECCENTRIC WEIGHT)

S/N: G541-UP

NÚMEROE DE 356-1405 GRUPO DE ALOJAMENTO-PESO EXCÊNTRICO

SMCS-6606 **i05323500**

NOTA	REF. NÃO	GRÁFICO REF.	NÚMERO DA PEÇA	QTY	NOME DA PEÇA 1 2 3 4 5 6 (NÍVEL DO PRODUTO)	CONSULTE PÁGINA
Y	1	1	**357-5983**	1	GRUPO DE ALOJAMENTO-PESO EXCÊNTRICO (HOUSING GP-ECCENTRIC WEIGHT)	368

Y - ILUSTRAÇÃO INDIVIDUAL

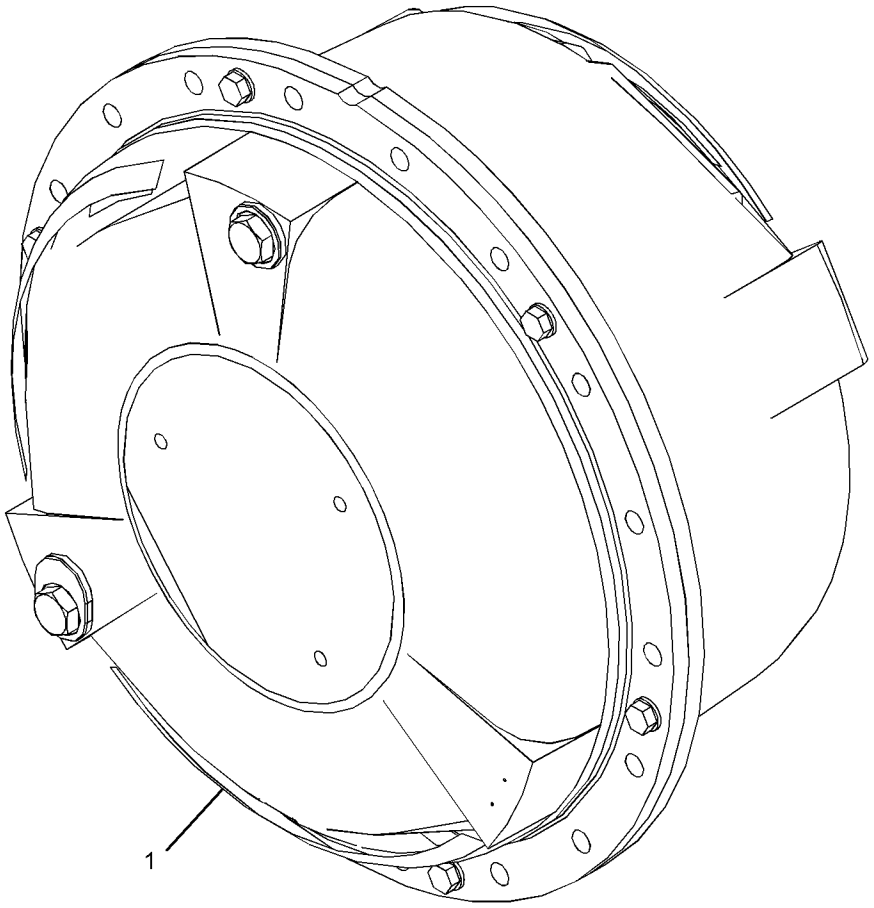

GRÁFICO 1 <FIM> g02714629

379-6608 ARRANJO HIDRÁULICO, VIBRATÓRIO–FREQUÊNCIA FIXA (HYDRAULIC AR-VIBRATORY-FREQUÊNCIA FIXA)

S/N: G541-UP; GP51-UP
UM ACESSÓRIO

SMCS-5050 **i05318227**

NOTA	NÚMERO DA PEÇA	QTY	NOME DA PEÇA 1 2 3 4 5 6 (NÍVEL DO PRODUTO)	CONSULTE PÁGINA
Y	*379-6599*	1	GRUPO DE BOMBA E MONTAGEM (PUMP & MOUNTING GP)	317

Y - ILUSTRAÇÃO INDIVIDUAL

<FIM>

379-6616 ARRANJO HIDRÁULICO, VIBRATÓRIO–FREQUÊNCIA VARIÁVEL (HYDRAULIC AR-VIBRATORY-FREQUÊNCIA VARIÁVEL)

S/N: G541-UP; GP51-UP
UM ACESSÓRIO

SMCS-5050 **i05318228**

NOTA	NÚMERO DA PEÇA	QTY	NOME DA PEÇA 1 2 3 4 5 6 (NÍVEL DO PRODUTO)	CONSULTE PÁGINA
Y	*379-6604*	1	GRUPO DE BOMBA E MONTAGEM (PUMP & MOUNTING GP)	319
Y	*389-9008*	1	GRUPO DO SENSOR-VIBRATÓRIO (FREQUÊNCIA VARIÁVEL) (SENSOR GP-VIBRATORY (VARIABLE FREQUENCY))	171

Y - ILUSTRAÇÃO INDIVIDUAL

<FIM>

377-4600 GRUPO DE TUBULAÇÕES DO VIBRATÓRIO (LINES GP-VIBRATORY)

S/N: G541-UP; GP51-UP

NÚMEROE DE 456-4857 ARRANJO HIDRÁULICO

SMCS-5057 **i05324804**

NOTA	REF. NÃO	GRÁFICO REF.	NÚMERO DA PEÇA	QTY	NOME DA PEÇA 1 2 3 4 5 6 (NÍVEL DO PRODUTO)	CONSULTE PÁGINA
	1	1	**359-1780**	2	TIRA (STRIP)	
	2	1	**359-5211**	1	TAMPA (COVER)	
I	3	1	**362-9676**	1	CONJUNTO DE MANGUEIRA (HOSE AS)	
	4	1	**372-8302**	1	TIRA (STRIP)	
I	5	1	**374-9420**	1	CONJUNTO DE MANGUEIRA (HOSE AS)	
	6	1	**381-0908**	2	ABRAÇADEIRA (CLAMP)	
	7	1	**381-0909**	1	ABRAÇADEIRA (CLAMP)	
	8	1	**381-0910**	1	ABRAÇADEIRA (CLAMP)	
	9	1	**381-0911**	1	ABRAÇADEIRA (CLAMP)	
	10	1	**381-0912**	6	ABRAÇADEIRA (CLAMP)	
I	11	1	**381-2428**	1	CONJUNTO DE MANGUEIRA (HOSE AS)	
	12	1	**391-8933**	2	TIRA (STRIP)	
	13	1	**392-3371**	2	ABRAÇADEIRA (CLAMP)	
M	14	1	**131-3540**	6	CONTRAPORCA (ROSCA M8X1,25) (LOCKNUT (M8X1.25-THD))	
	15	1	**159-1503**	2	ABRAÇADEIRA DE MANGUEIRA (CLAMP-HOSE)	
	16	1	**1P-3702**	4	RETENTOR RETANGULAR (SEAL-RECTANGULAR)	
	17	1	**5P-4116**	14	ARRUELA DURA (8,8X20,5X2 MM DE ESPESSURA) (WASHER-HARD (8.8X20.5X2-MM THK))	
M	18	1	**8T-0389**	10	CONTRAPORCA (ROSCA M10X1,5) (LOCKNUT (M10X1.5-THD))	
	19	1	**8T-4121**	36	ARRUELA DURA (11X21X2,5 MM DE ESPESSURA) (WASHER-HARD (11X21X2.5-MM THK))	
M	20	1	**8T-4182**	16	PARAFUSO (M10X1,5X45 MM) (BOLT (M10X1.5X45-MM))	
M	21	1	**8T-4200**	2	PARAFUSO (M8X1,25X16 MM) (BOLT (M8X1.25X16-MM))	
M	22	1	**8T-5436**	2	PARAFUSO (M10X1,5X130 MM) (BOLT (M10X1.5X130-MM))	
M	23	1	**8T-6685**	8	PARAFUSO (M10X1,5X110 MM) (BOLT (M10X1.5X110-MM))	
M	24	1	**8T-6869**	4	PARAFUSO (M8X1,25X60 MM) (BOLT (M8X1.25X60-MM))	
M	25	1	**8T-6912**	2	PARAFUSO (M8X1,25X50 MM) (BOLT (M8X1.25X50-MM))	
	26	1	**8T-9403**	8	FLANGE-METADE (FLANGE-HALF)	
G	27	1	**122-6905**		MANGUEIRA-HIDRÁULICA (27,5 POL) (HOSE-HYDRAULIC (27.5-IN))	

G - ENCOMENDAR POR POLEGADAS
I - CONSULTE O SISTEMA DE INFORMAÇÕES HIDRÁULICAS
M - PEÇA MÉTRICA

377-4600 GRUPO DE TUBULAÇÕES DO VIBRATÓRIO (LINES GP-VIBRATORY) (continuação) **i05324804**

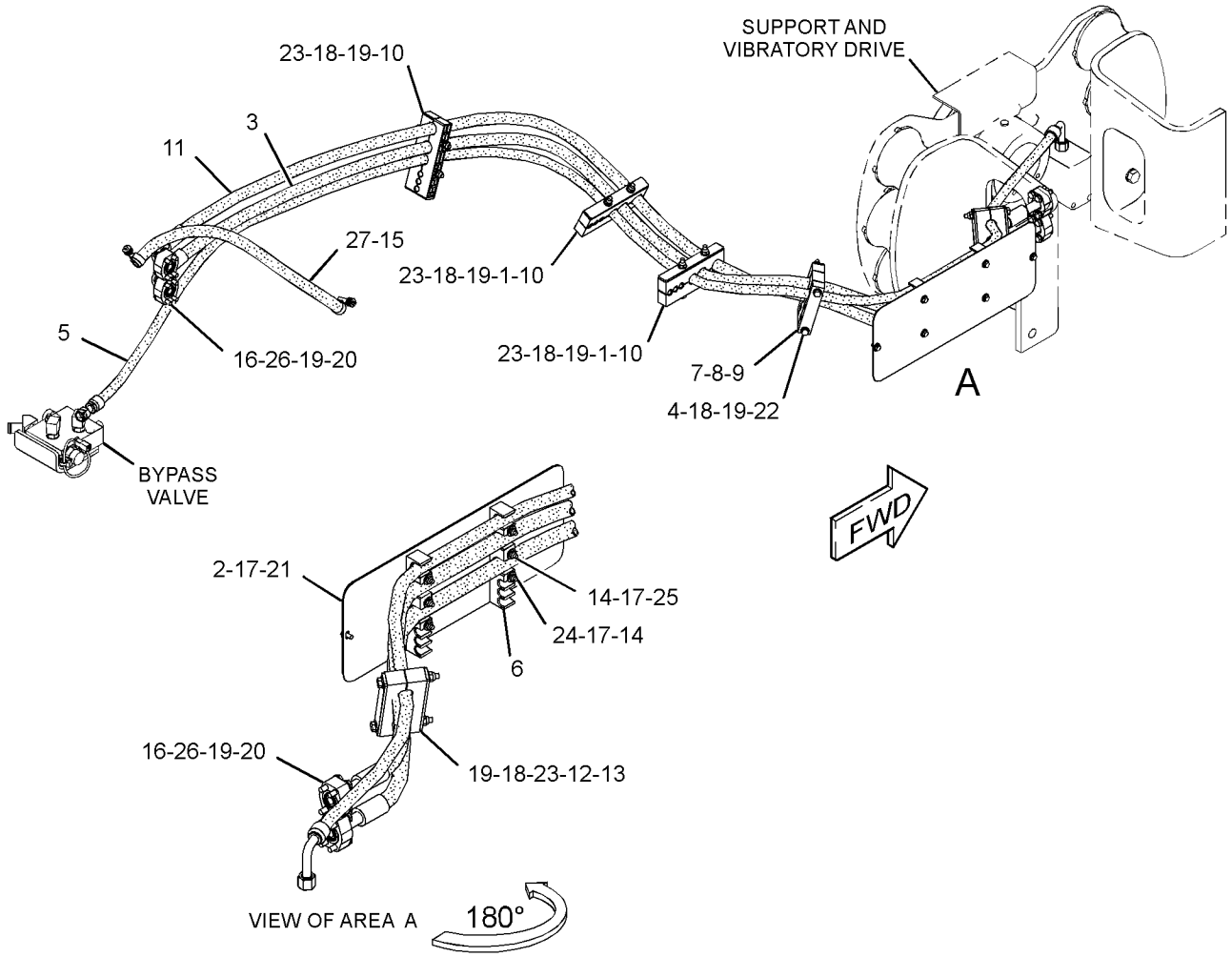

GRÁFICO 1 <FIM> g03100256

355-6030 GRUPO DE MOTOR E MONTAGEM-VIBRATÓRIO (MOTOR & MTG GP-VIBRATORY)

S/N: G541-UP; GP51-UP

NÚMEROE DE 456-4857 ARRANJO HIDRÁULICO

SMCS-5058, 5651 **i05323549**

NOTA	REF. NÃO	GRÁFICO REF.	NÚMERO DA PEÇA	QTY	NOME DA PEÇA 1 2 3 4 5 6 (NÍVEL DO PRODUTO)	CONSULTE PÁGINA
Y	1	1	**353-5932**	1	GRUPO DO MOTOR DO PISTÃO (VIBRATÓRIO) (MOTOR GP-PISTON (VIBRATORY))	311
	2	1	*148-8390*	1	CONJUNTO DE COTOVELO (ELBOW AS)	
		1	**2M-9780**	1	ANEL RETENTOR EM O (SEAL-O-RING)	
		1	**6V-8626**	1	COTOVELO (ELBOW)	
		1	**7J-9108**	1	ANEL RETENTOR EM O (SEAL-O-RING)	
	3	1	**3K-0715**	1	ANEL RETENTOR EM O (SEAL-O-RING)	
	4	1	**8T-4223**	2	ARRUELA DURA (13,5X25,5X3 MM DE ESPESSURA) (WASHER-HARD (13.5X25.5X3-MM THK))	
M	5	1	**8T-4956**	2	PARAFUSO (M12X1,75X35 MM) (BOLT (M12X1.75X35-MM))	

M - PEÇA MÉTRICA
Y - ILUSTRAÇÃO INDIVIDUAL

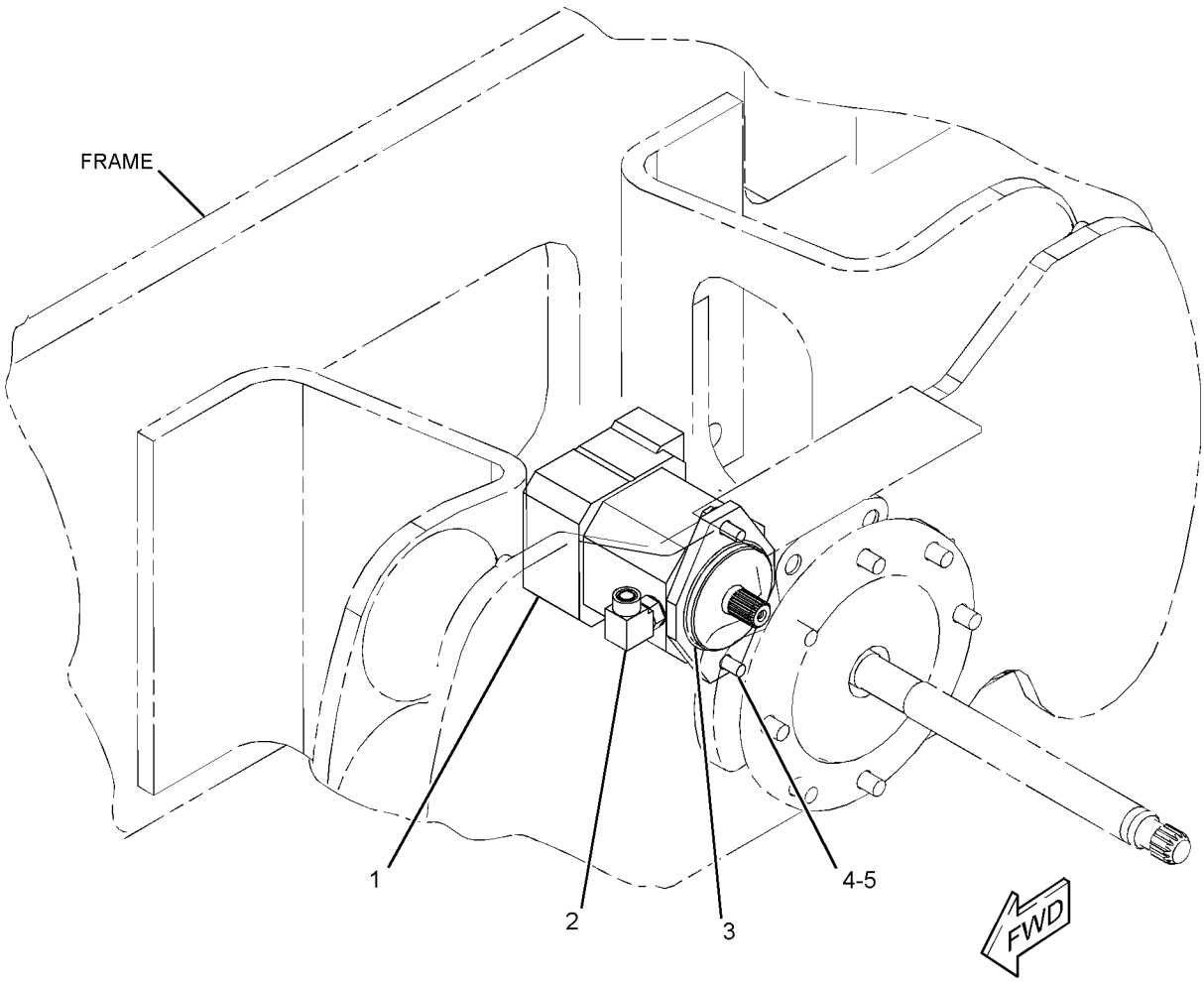

GRÁFICO 1 <FIM> g02713285

435-8041 ARRANJO DO SENSOR-COMPACTAÇÃO (SENSOR AR-COMPACTION)

S/N: G541-UP; GP51-UP
POTÊNCIA DE COMANDO DA MÁQUINA
UM ACESSÓRIO

SMCS-7852 **i06547261**

NOTA	NÚMERO DA PEÇA	QTY	NOME DA PEÇA 1 2 3 4 5 6 (NÍVEL DO PRODUTO)	CONSULTE PÁGINA
Y	*465-3100*	1	GRUPO DE CONEXÃO-TESTE (CONNECTION GP-TEST)	471
Y	*436-3946*	1	GRUPO DA ELETRÔNICA DO IMPLEMENTO (MEDIÇÃO DE COMPACTAÇÃO) (ELECTRONICS GP-IMPLEMENT (COMPACTION MEASUREMENT))	98
Y	*418-9844*	1	GRUPO DE PELÍCULA (CONTROLE DE COMPACTAÇÃO) (FILM GP (COMPACTION CONTROL))	476
Y	*452-6748*	1	GRUPO DE SENSORES-PRESSÃO (MEDIÇÃO DE COMPACTAÇÃO) (SENSOR GP-PRESSURE (COMPACTION MEASUREMENT))	165

Y - ILUSTRAÇÃO INDIVIDUAL

<FIM>

435-8043 ARRANJO DO SENSOR-COMPACTAÇÃO (SENSOR AR-COMPACTION)

S/N: G541-UP
ACELERÔMETRO
UM ACESSÓRIO

SMCS-7852 **i06547260**

NOTA	NÚMERO DA PEÇA	QTY	NOME DA PEÇA 1 2 3 4 5 6 (NÍVEL DO PRODUTO)	CONSULTE PÁGINA
Y	*463-2342*	1	GRUPO DE CONEXÃO-TESTE (CONNECTION GP-TEST)	470
Y	*436-3946*	1	GRUPO DA ELETRÔNICA DO IMPLEMENTO (MEDIÇÃO DE COMPACTAÇÃO) (ELECTRONICS GP-IMPLEMENT (COMPACTION MEASUREMENT))	98
Y	*418-9844*	1	GRUPO DE PELÍCULA (CONTROLE DE COMPACTAÇÃO) (FILM GP (COMPACTION CONTROL))	476
Y	*452-6750*	1	GRUPO DE SENSOR E MONTAGEM (MEDIÇÃO DE COMPACTAÇÃO) (SENSOR & MOUNTING GP (COMPACTION MEASUREMENT))	150

Y - ILUSTRAÇÃO INDIVIDUAL

<FIM>

435-8046 ARRANJO DO SENSOR-COMPACTAÇÃO (SENSOR AR-COMPACTION)

S/N: G541-UP
ACELERÔMETRO
UM ACESSÓRIO

SMCS-7852 **i06551647**

NOTA	NÚMERO DA PEÇA	QTY	NOME DA PEÇA 1 2 3 4 5 6 (NÍVEL DO PRODUTO)	CONSULTE PÁGINA
Y	*465-3100*	1	GRUPO DE CONEXÃO-TESTE (CONNECTION GP-TEST)	471
Y	*436-3946*	1	GRUPO DA ELETRÔNICA DO IMPLEMENTO (MEDIÇÃO DE COMPACTAÇÃO) (ELECTRONICS GP-IMPLEMENT (COMPACTION MEASUREMENT))	98
Y	*418-9844*	1	GRUPO DE PELÍCULA (CONTROLE DE COMPACTAÇÃO) (FILM GP (COMPACTION CONTROL))	476
Y	*452-6757*	1	GRUPO DE SENSOR E MONTAGEM (SENSOR & MOUNTING GP)	156

Y - ILUSTRAÇÃO INDIVIDUAL

<FIM>

440-6737 ARRANJO DO SENSOR-COMPACTAÇÃO (SENSOR AR-COMPACTION)

S/N: G541-UP
UM ACESSÓRIO

SMCS-7852 **i06548268**

NOTA	NÚMERO DA PEÇA	QTY	NOME DA PEÇA 1 2 3 4 5 6 (NÍVEL DO PRODUTO)	CONSULTE PÁGINA
Y	*463-2342*	1	GRUPO DE CONEXÃO-TESTE (CONNECTION GP-TEST)	470
Y	*436-3946*	1	GRUPO DA ELETRÔNICA DO IMPLEMENTO (MEDIÇÃO DE COMPACTAÇÃO) (ELECTRONICS GP-IMPLEMENT (COMPACTION MEASUREMENT))	98
Y	*418-9844*	1	GRUPO DE PELÍCULA (CONTROLE DE COMPACTAÇÃO) (FILM GP (COMPACTION CONTROL))	476
Y	*452-6755*	1	GRUPO DE SENSOR E MONTAGEM (MEDIÇÃO DE COMPACTAÇÃO) (SENSOR & MOUNTING GP (COMPACTION MEASUREMENT))	153

Y - ILUSTRAÇÃO INDIVIDUAL

<FIM>

441-6684 ARRANJO DO SENSOR-COMPACTAÇÃO (SENSOR AR-COMPACTION)

S/N: G541-UP; GP51-UP
POTÊNCIA DE COMANDO DA MÁQUINA
UM ACESSÓRIO

SMCS-7852 **i06548605**

NOTA	NÚMERO DA PEÇA	QTY	NOME DA PEÇA 1 2 3 4 5 6 (NÍVEL DO PRODUTO)	CONSULTE PÁGINA
Y	*465-3100*	1	GRUPO DE CONEXÃO-TESTE (CONNECTION GP-TEST)	471
Y	*436-3946*	1	GRUPO DA ELETRÔNICA DO IMPLEMENTO (MEDIÇÃO DE COMPACTAÇÃO) (ELECTRONICS GP-IMPLEMENT (COMPACTION MEASUREMENT))	98
Y	*418-9844*	1	GRUPO DE PELÍCULA (CONTROLE DE COMPACTAÇÃO) (FILM GP (COMPACTION CONTROL))	476
Y	*452-6752*	1	GRUPO DE SENSORES-PRESSÃO (SENSOR GP-PRESSURE)	167

Y - ILUSTRAÇÃO INDIVIDUAL

<FIM>

452-6745 ARRANJO DO SENSOR-COMPACTAÇÃO (SENSOR AR-COMPACTION)

S/N: G541-UP
POTÊNCIA DE COMANDO DA MÁQUINA
UM ACESSÓRIO

SMCS-7852 **i06548574**

NOTA	NÚMERO DA PEÇA	QTY	NOME DA PEÇA 1 2 3 4 5 6 (NÍVEL DO PRODUTO)	CONSULTE PÁGINA
Y	*465-3100*	1	GRUPO DE CONEXÃO-TESTE (CONNECTION GP-TEST)	471
Y	*436-3946*	1	GRUPO DA ELETRÔNICA DO IMPLEMENTO (MEDIÇÃO DE COMPACTAÇÃO) (ELECTRONICS GP-IMPLEMENT (COMPACTION MEASUREMENT))	98
Y	*418-9844*	1	GRUPO DE PELÍCULA (CONTROLE DE COMPACTAÇÃO) (FILM GP (COMPACTION CONTROL))	476
Y	*452-6760*	1	GRUPO DE SENSOR E MONTAGEM (SENSOR & MOUNTING GP)	159

Y - ILUSTRAÇÃO INDIVIDUAL

<FIM>

147-0333 GRUPO DO EIXO-PESO EXCÊNTRICO (SHAFT GP-ECCENTRIC WEIGHT)

S/N: G541-UP

NÚMEROE DE 357-5981, 357-5983 GRUPO DE ALOJAMENTO-PESO EXCÊNTRICO

SMCS-6645 **i02153898**

NOTA	REF. NÃO	GRÁFICO REF.	NÚMERO DA PEÇA	QTY	NOME DA PEÇA 1 2 3 4 5 6 (NÍVEL DO PRODUTO)	CONSULTE PÁGINA
	1	1	**9X-8257**	2	ARRUELA (17,5X30X3,5 MM DE ESPESSURA) (WASHER (17.5X30X3.5-MM THK))	
	2	1	**9S-7583**	1	BUJÃO (PLUG)	
	3	1	**146-7292**	1	EIXO (SHAFT)	
M	4	1	**8T-4175**	2	PARAFUSO (M16X2X90 MM) (BOLT (M16X2X90-MM))	
	5	1	**9S-8008**	1	BUJÃO (1/1-16-12 DE ESPESSURA) (PLUG (1-1/16-12-THD))	
BF		1	**180-7333**		JATO (AÇO) (SHOT (STEEL))	

B - UTILIZAR CONFORME NECESSÁRIO
F - NÃO APRESENTADO
M - PEÇA MÉTRICA

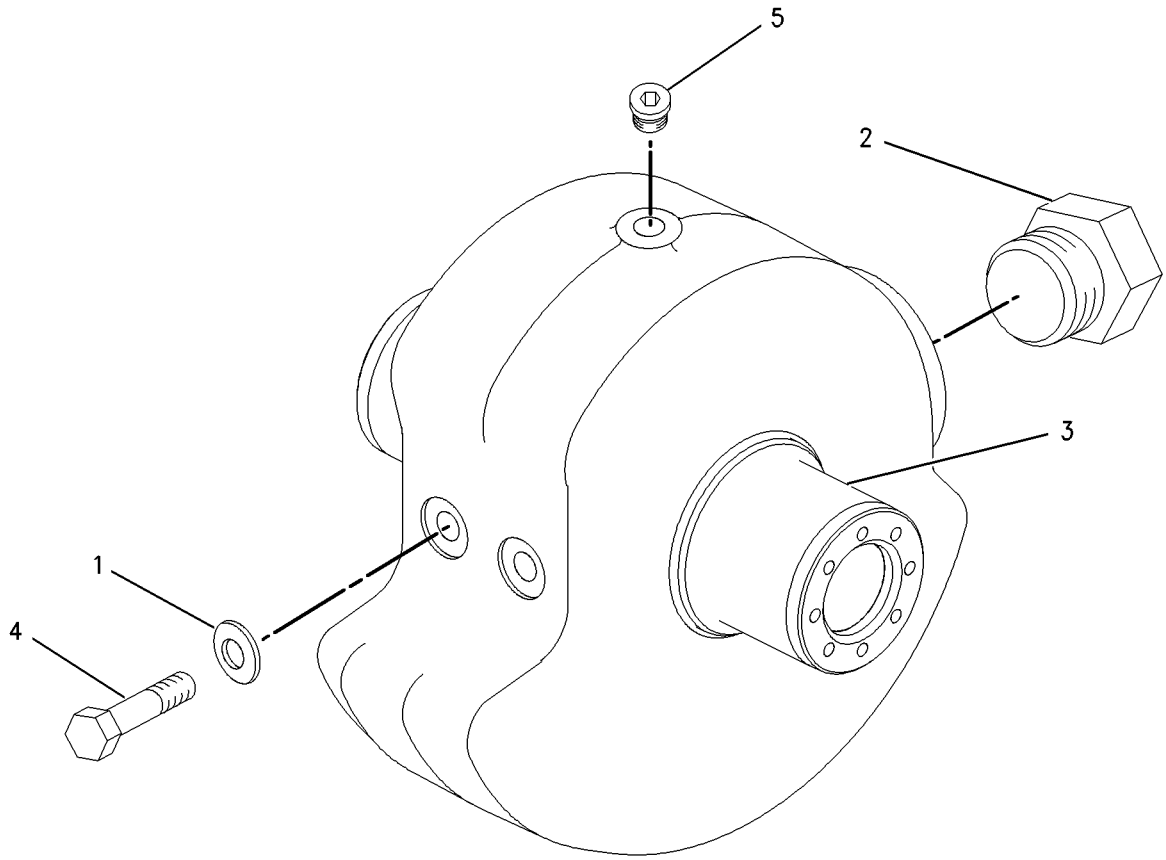

GRÁFICO 1 <FIM> g00644217

278-4290 GRUPO DO EIXO-PESO EXCÊNTRICO (SHAFT GP-ECCENTRIC WEIGHT)

S/N: GP51-UP

NÚMEROE DE 347-4213, 347-4215 GRUPO DE ALOJAMENTO-PESO EXCÊNTRICO

SMCS-6645 **i05329557**

NOTA	REF. NÃO	GRÁFICO REF.	NÚMERO DA PEÇA	QTY	NOME DA PEÇA 1 2 3 4 5 6 (NÍVEL DO PRODUTO)	CONSULTE PÁGINA
	1	1	**277-2993**	1	RESSALTO-PESO (LOBE-WEIGHT)	
	2	1	**9S-7583**	1	BUJÃO (PLUG)	
	3	1	**146-7292**	1	EIXO (SHAFT)	
M	4	1	**8T-4175**	2	PARAFUSO (M16X2X90 MM) (BOLT (M16X2X90-MM))	
B	5	1	**9S-8008**	1	BUJÃO (1/1-16-12 DE ESPESSURA) (PLUG (1-1/16-12-THD))	
	6	1	**9X-8257**	2	ARRUELA (17,5X30X3,5 MM DE ESPESSURA) (WASHER (17.5X30X3.5-MM THK))	
BF			**180-7333**		JATO (AÇO) (9 KG) (SHOT (STEEL) (9-KG))	

B - UTILIZAR CONFORME NECESSÁRIO
F - NÃO APRESENTADO
M - PEÇA MÉTRICA

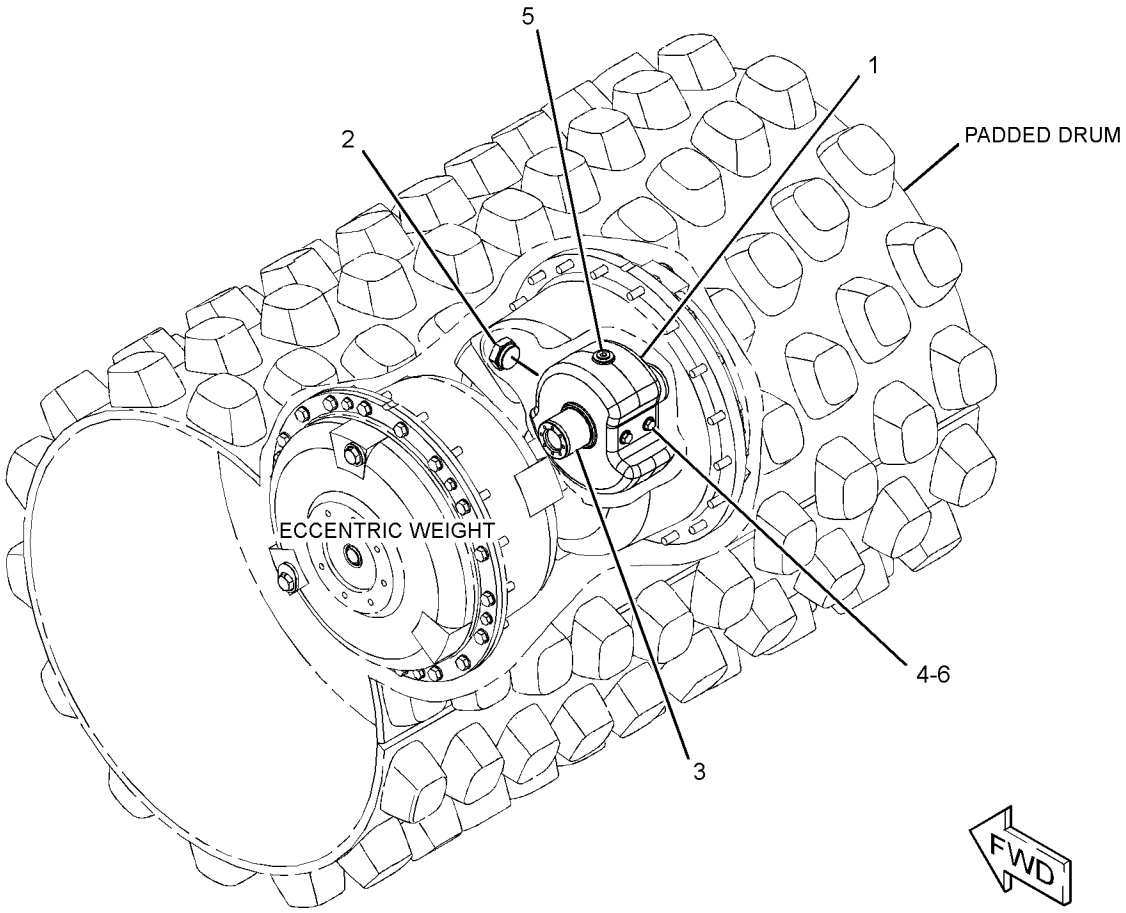

GRÁFICO 1 <FIM> g01393977

159-9405 GRUPO DE SUPORTE-VIBRATÓRIO (SUPPORT GP-VIBRATORY)

S/N: G541-UP; GP51-UP

NÚMEROE DE 356-1421 GRUPO DO COMANDO-SUPORTE E VIBRATÓRIO

SMCS-5656 **i04473151**

NOTA	REF. NÃO	GRÁFICO REF.	NÚMERO DA PEÇA	QTY	NOME DA PEÇA 1 2 3 4 5 6 (NÍVEL DO PRODUTO)	CONSULTE PÁGINA
	1	1	**077-3637**	1	RETENTOR (SEAL)	
	2	1	**077-6630**	1	RETENTOR (SEAL)	
	3	1	**177-4658**	1	PORCA DO ROLAMENTO (NUT-BEARING)	
	4	1	**030-0061**	1	CONE-ROLAMENTO (CONE-BEARING)	
	5	1	**030-0060**	1	COPO-ROLAMENTO (CUP-BEARING)	
	6	1	**222-2785**	1	BUJÃO MAGNÉTICO (SUPORTE VIBRATÓRIO) (PLUG-MAGNETIC (VIBRATORY SUPPORT))	
	7	1	**7D-8636**	1	CONE-ROLAMENTO (CONE-BEARING)	
	8	1	**7D-8637**	1	COPO-ROLAMENTO (CUP-BEARING)	
	9	1	**9S-8005**	3	BUJÃO (ROSCA 3/4-16) (PLUG (3/4-16-THD))	
	10	1	**3K-0360**	3	ANEL RETENTOR EM O (SEAL-O-RING)	
	11	1	**9X-7566**	1	ANEL RETENTOR EM O (SEAL-O-RING)	
	12	1	**172-3259**	1	ADAPTADOR (ADAPTER)	
	13	1	**6W-4749**	1	ARRUELA (75,5X106X5-MM DE ESPESSURA) (WASHER (75.5X106X5-MM THK))	

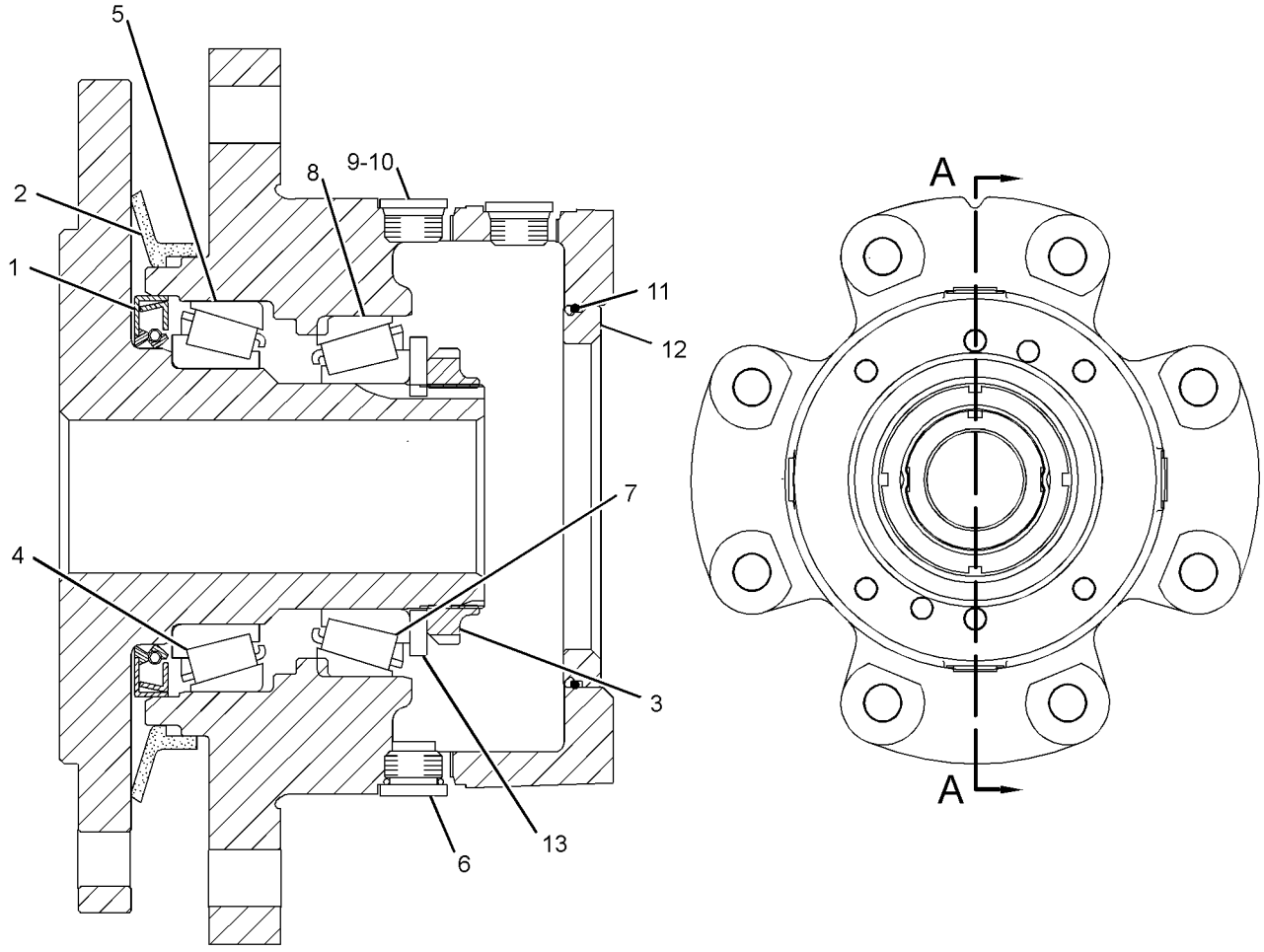

GRÁFICO 1 <FIM> g01752293

186-6190 GRUPO DE ACUMULADOR-REFRIGERANTE–CARREGADO (ACCUMULATOR GP-REFRIGERANT-CARREGADO)

S/N: G541-UP; GP51-UP

NÚMEROE DE 379-8743 GRUPO DE LINHAS-AR CONDICIONADO

UM ACESSÓRIO

SMCS-7320 **i04997749**

NOTA	REF. NÃO	GRÁFICO REF.	NÚMERO DA PEÇA	QTY	NOME DA PEÇA 1 2 3 4 5 6 (NÍVEL DO PRODUTO)	CONSULTE PÁGINA
					(NO SERVICED PARTS)	

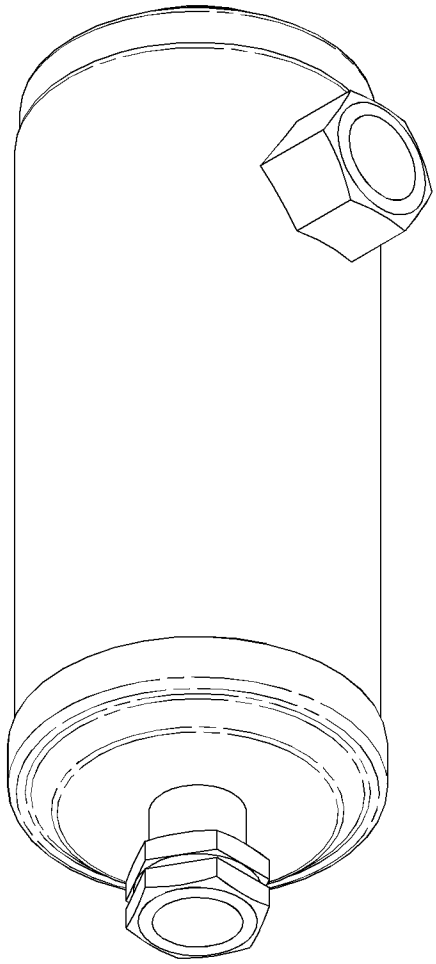

GRÁFICO 1 <FIM> g01155244

426-1914 GRUPO DO AR CONDICIONADO E DE MONTAGEM (AIR CONDITIONER & MOUNTING GP)

S/N: G541-UP; GP51-UP

NÚMEROE DE 455-0036, 475-3833 ARRANJO DO OPERADOR

UM ACESSÓRIO

SMCS-7320 **i05323769**

NOTA	REF. NÃO	GRÁFICO REF.	NÚMERO DA PEÇA	QTY	NOME DA PEÇA 1 2 3 4 5 6 (NÍVEL DO PRODUTO)	CONSULTE PÁGINA
	1	1	**118-7259**	1	JUNTA (GASKET)	
	2	1	**236-2295**	2	CONJUNTO DE TUBO (TUBE AS)	
	3	1	**236-4610**	1	CONJUNTO DE INTERRUPTORES-BALANCIM (AR CONDICIONADO, AQUECEDOR) (AR CONDICIONADO, AQUECEDOR) (SWITCH AS-ROCKER (AIR CONDITIONER, HEATER) (AIR CONDITIONER, HEATER))	
	4	1	**267-5243**	1	CONJUNTO DE PAINEL (PANEL AS)	
		1	**271-7312**	1	BOTÃO (KNOB)	
		1	**285-7415**	1	BOTÃO (KNOB)	
Y	5	1	**399-7742**	1	GRUPO DO AR CONDICIONADO (AIR CONDITIONER GP)	384
	6	1	**7X-0579**	11	ARRUELA DURA (8,8X25,5X2 MM DE ESPESSURA) (WASHER-HARD (8.8X25.5X2-MM THK))	
M	7	1	**8T-0024**	2	PARAFUSO (M4X0,7X30 MM) (SCREW (M4X0.7X30-MM))	
M	8	1	**8T-4908**	11	PARAFUSO (M8X1,25X25 MM) (BOLT (M8X1.25X25-MM))	
D	9	1	**5P-5643**		RETENTOR (0,8 M CADA) (SEAL (0.8-M EACH))	

D - ENCOMENDAR POR METROS
M - PEÇA MÉTRICA
Y - ILUSTRAÇÃO INDIVIDUAL

426-1914 GRUPO DO AR CONDICIONADO E DE MONTAGEM (AIR CONDITIONER & MOUNTING GP) (continuação)

i05323769

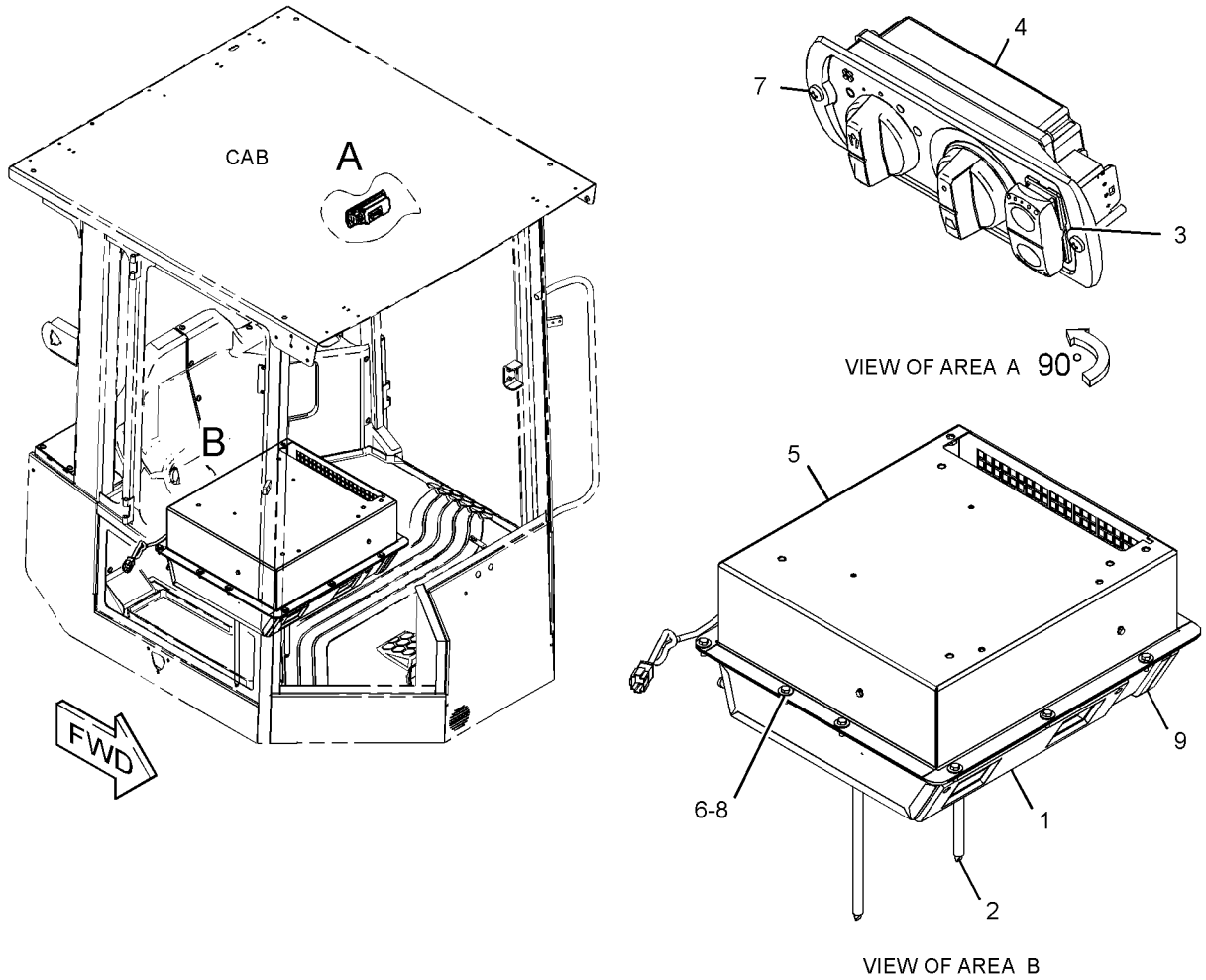

GRÁFICO 1 <FIM> g03383264

399-7742 GRUPO DO AR CONDICIONADO (AIR CONDITIONER GP)

S/N: G541-UP; GP51-UP

NÚMEROE DE 426-1914 GRUPO DO AR CONDICIONADO E DE MONTAGEM

UM ACESSÓRIO

SMCS-7320 **i05931577**

NOTA	REF. NÃO	GRÁFICO REF.	NÚMERO DA PEÇA	QTY	NOME DA PEÇA 1 2 3 4 5 6 (NÍVEL DO PRODUTO)	CONSULTE PÁGINA
	1	1	**3E-5464**	1	CONJUNTO DO INTERRUPTOR-TERMOSTATO (HVAC (Heating, Ventilation and Air Conditioning, Refrigeração, Ventilação e Ar-condicionado)) (SWITCH AS-THERMOSTAT (HVAC))	
	2	1	**8C-3756**	1	DECALQUE DE IDENTIFICAÇÃO (AR CONDICIONADO) (FILM-IDENTIFICATION (AIR CONDITIONER))	
	3	1	**114-3140**	1	ILHÓ (GROMMET)	
	4	1	**183-7528**	1	CONJUNTO DA BOBINA-AQUECEDOR (COIL AS-HEATER)	
	5	1	**257-5030**	1	PROTETOR (GUARD)	
	6	1	**438-3170**	1	CONJUNTO DO VENTILADOR (BLOWER AS)	
		1	**102-8802**	1	KIT DE TOMADA (2 PINOS) (KIT-RECEPTACLE (2-PIN))	
					(INCLUDES RECEPTACLE AS & WEDGE)	
		1	**9W-0852**	2	PINO DE CONECTOR (CALIBRE 14 A 16) (PIN-CONNECTOR (14-GA TO 16-GA))	
Y	7	1	**277-7116**	1	GRUPO DE VÁLVULAS DE ÁGUA (CONTROLE DO AQUECEDOR) (VALVE GP-WATER (HEATER CONTROL))	462
	8	1	**277-7766**	1	CONJUNTO DE PLACA (PLATE AS)	
	9	1	**277-7767**	1	CONJUNTO DE PLACA (PLATE AS)	
	10	1	**277-7787**	1	CONJUNTO DE PLACA (PLATE AS)	
	11	1	**464-3677**	1	PLACA (PLATE)	
	12	1	**277-7792**	1	PLACA (PLATE)	
	13	1	**277-7793**	1	CONJUNTO DA TAMPA (COVER AS)	
	14	1	**280-7785**	1	ILHÓ (GROMMET)	
	15	1	**349-5835**	1	CONJUNTO DE RESISTOR (RESISTOR AS)	
	16	1	**391-4983**	1	CONJUNTO DA CAIXA (CASE AS)	
Y	17	1	**391-5002**	1	CONJUNTO DE CHICOTE DO AQUECEDOR E DO AR CONDICIONADO (HARNESS AS-HEATER & AIR COND)	106
	18	1	*396-5842*	1	CONJUNTO DA BOBINA DO EVAPORADOR (COIL AS-EVAPORATOR)	
		1	**189-1707**	1	CONJUNTO DE ORIFÍCIO DO AR CONDICIONADO (ORIFICE AS-AIR CONDITIONER)	
		1	**328-3316**	1	CONJUNTO DE BOBINA (COIL AS)	
M	19	1	**5C-2890**	2	PORCA (ROSCA M6X1) (NUT (M6X1-THD))	
M	20	1	**5C-9553**	13	PARAFUSO (M6X1X16 MM) (BOLT (M6X1X16-MM))	
M	21	1	**8T-4171**	2	PARAFUSO (M6X1X12 MM) (BOLT (M6X1X12-MM))	
	22	1	**8T-4205**	17	ARRUELA DURA (7,2X14,5X2 MM DE ESPESSURA) (WASHER-HARD (7.2X14.5X2-MM THK))	
	23	1	**8T-6631**	2	PARAFUSO DE MÁQUINA (8-32X0,5 POL) (SCREW-MACHINE (8-32X0.5-IN))	
	24	1	**9X-2488**	4	ABRAÇADEIRA DE MANGUEIRA (CLAMP-HOSE)	
E	25	1	**136-1953**		MANGUEIRA (21 CM) (HOSE (21-CM))	
E	25A	1	**136-1953**		MANGUEIRA (23 CM) (HOSE (23-CM))	
J	26	1	**277-7794**	1	JUNTA (GASKET)	
J	27	1	**277-7795**	2	JUNTA (GASKET)	
J	28	1	**277-7796**	1	JUNTA (GASKET)	
J	29	1	**277-7797**	1	JUNTA (GASKET)	
J	30	1	**277-7798**	1	JUNTA (GASKET)	
J	31	1	**277-7799**	1	JUNTA (GASKET)	
J	32	1	**277-7800**	1	JUNTA (GASKET)	
J	33	1	**277-7801**	1	JUNTA (GASKET)	

399-7742 GRUPO DO AR CONDICIONADO (AIR CONDITIONER GP) (continuação) **i05931577**

NOTA	REF. NÃO	GRÁFICO REF.	NÚMERO DA PEÇA	QTY	NOME DA PEÇA 1 2 3 4 5 6 (NÍVEL DO PRODUTO)	CONSULTE PÁGINA
J	34	1	**277-7802**	1	JUNTA (GASKET)	
					JOGO(S) DE REPARO DISPONÍVEL(ÍVEIS):	
J			**317-3348**	1	KIT DE SELOS (AR CONDICIONADO) (KIT-SEAL (AIR CONDITIONER))	
					(INCLUDES GASKETS & SEAL)	

E - ENCOMENDAR POR CENTÍMETROS
J - KIT MARKED J SERVICES PART(S) MARKED J
M - PEÇA MÉTRICA
Y - ILUSTRAÇÃO INDIVIDUAL

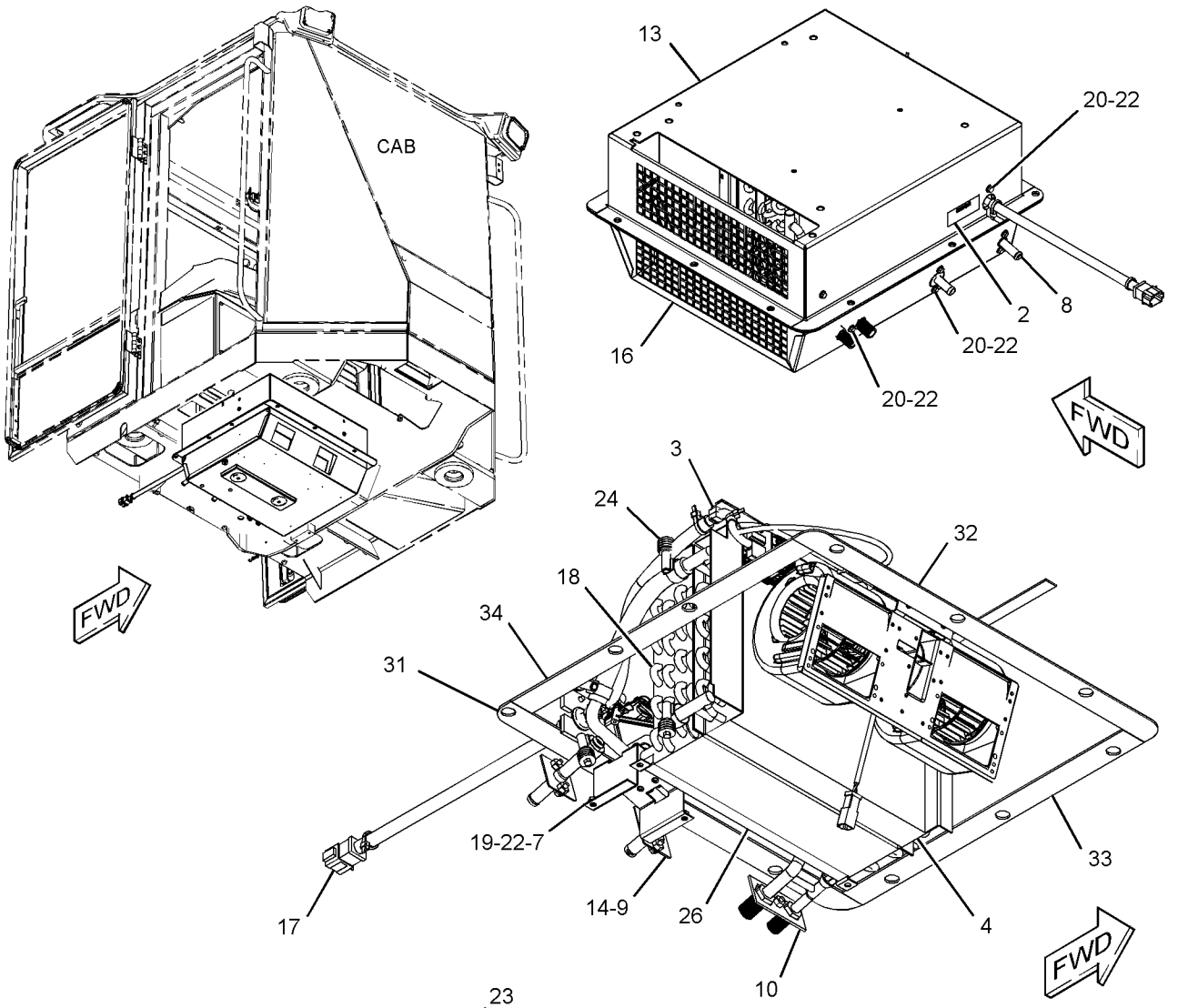

(PARTS REMOVED FOR CLARITY)

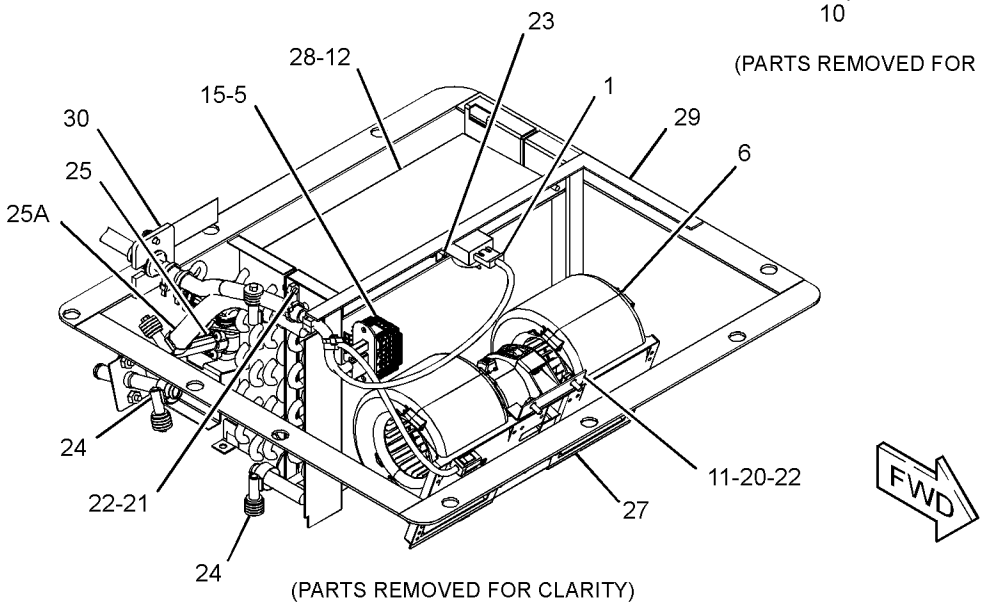

(PARTS REMOVED FOR CLARITY)

GRÁFICO 1 <FIM> g03827233

214-7636 GRUPO DO BRAÇO-LIMPADOR DE PARA-BRISA– DIANTEIRA (ARM GP-WINDOW WIPER-DIANTEIRA)

S/N: G541-UP; GP51-UP

NÚMEROE DE 373-3180 GRUPO DE LIMPADOR E LAVADOR DE VIDRO

UM ACESSÓRIO

SMCS-7305 **i05218252**

NOTA	REF. NÃO	GRÁFICO REF.	NÚMERO DA PEÇA	QTY	NOME DA PEÇA 1 2 3 4 5 6 (NÍVEL DO PRODUTO)	CONSULTE PÁGINA
M	1	1	**191-8921**	4	PARAFUSO DE CABEÇA OCA (M6X1X25 MM) (BOLT-SOCKET HEAD (M6X1X25-MM))	
	2	1	**227-7392**	4	ARRUELA (6,3X10,3X0,4 MM DE ESPESSURA) (WASHER (6.3X10.3X0.4-MM THK))	
M	3	1	**344-5673**	4	PORCA (ROSCA M6X1) (NUT (M6X1-THD))	
	4	1	**136-3190**	1	CONJUNTO DO BOCAL-ARRUELA (NOZZLE AS-WASHER)	
	5	1	**136-3188**	3	GRAMPO (CLIP)	
E	6	1	**194-5171**		MANGUEIRA (92 CM) (HOSE (92-CM))	

E - ENCOMENDAR POR CENTÍMETROS
M - PEÇA MÉTRICA

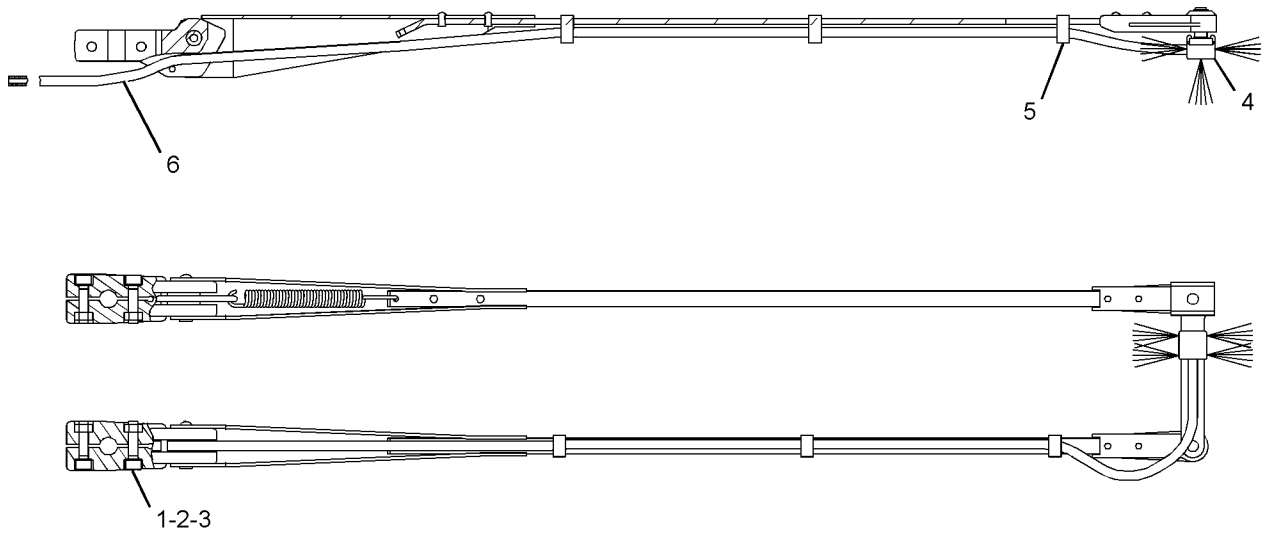

GRÁFICO 1 <FIM> g03093436

431-7544 ARRANJO DA CABINE-ROPS INCLUSO (CAB AR-ENCLOSED ROPS)

S/N: G541-UP; GP51-UP

NÚMEROE DE 455-0036, 462-6475, 475-3833 ARRANJO DO OPERADOR UM ACESSÓRIO

SMCS-7301, 7325

i06548070

NOTA	NÚMERO DA PEÇA	QTY	NOME DA PEÇA 1 2 3 4 5 6 (NÍVEL DO PRODUTO)	CONSULTE PÁGINA
Y	*373-3178*	1	GRUPO DE DUTO-AR DA CABINE (DUCT GP-CAB AIR)	408
Y	*431-7529*	1	GRUPO DE INSTALAÇÃO-RÁDIO (INSTALLATION GP-RADIO)	419
Y	*431-7514*	1	GRUPO DE REVESTIMENTO-CABINE (LINER GP-CAB)	421
Y	*431-7527*	1	GRUPO DA ROPS FECHADA (ROPS GP-ENCLOSED)	455
Y	*373-3180*	1	GRUPO DE LIMPADOR E LAVADOR DE VIDRO (DIANTEIRA) (WIPER & WASHER GP-WINDOW (FRONT))	467
Y	*352-7741*	1	GRUPO DE FIAÇÃO-CABINE (WIRING GP-CAB)	179

Y - ILUSTRAÇÃO INDIVIDUAL

<FIM>

416-2526 GRUPO DA CAPOTA–NÃO ROPS (CANOPY GP-NÃO ROPS)

S/N: G541-UP; GP51-UP
NÚMEROE DE 416-2513 ARRANJO DO OPERADOR
UM ACESSÓRIO

SMCS-7302 **i05323536**

NOTA	REF. NÃO	GRÁFICO REF.	NÚMERO DA PEÇA	QTY	NOME DA PEÇA 1 2 3 4 5 6 (NÍVEL DO PRODUTO)	CONSULTE PÁGINA
	1	1	**381-6967**	1	CONJUNTO DE CAPOTA (CANOPY AS)	
M	2	1	**8T-4193**	8	PARAFUSO (M16X2X50-MM) (BOLT (M16X2X50-MM))	
	3	1	**9X-8257**	8	ARRUELA (17,5X30X3,5 MM DE ESPESSURA) (WASHER (17.5X30X3.5-MM THK))	

M - PEÇA MÉTRICA

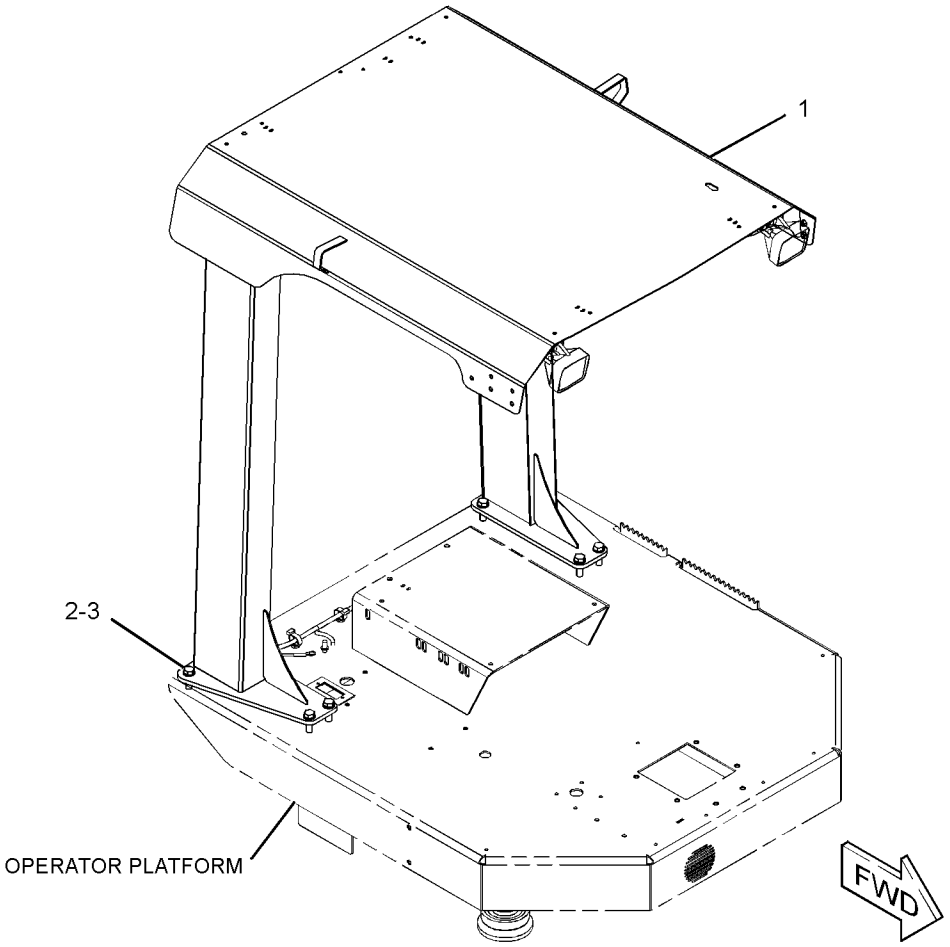

GRÁFICO 1 <FIM> g03383320

320-1291 GRUPO DO COMPRESSOR-FLUIDO REFRIGERANTE (COMPRESSOR GP-REFRIGERANT)

S/N: G541-UP; GP51-UP

NÚMEROE DE 355-1672 GRUPO DO COMPRESSOR-FLUIDO REFRIGERANTE UM ACESSÓRIO

SMCS-1802 **i05826342**

NOTA	REF. NÃO	GRÁFICO REF.	NÚMERO DA PEÇA	QTY	NOME DA PEÇA 1 2 3 4 5 6 (NÍVEL DO PRODUTO)	CONSULTE PÁGINA
	1	1	**102-8802**	1	KIT DE TOMADA (2 PINOS) (KIT-RECEPTACLE (2-PIN))	
					(INCLUDES RECEPTACLE AS & WEDGE)	
	2	1	**314-4018**	1	CONJUNTO DE VÁLVULA-ALÍVIO DE PRESSÃO (COMPRESSOR DO REFRIGERANTE) (VALVE AS-PRESSURE RELIEF (REFRIGERANT COMPRESSOR))	
	3	1	**126-1767**	2	PINO DE CONECTOR (CALIBRE 14 A 16) (PIN-CONNECTOR (14-GA TO 16-GA))	
	4	1	**7T-4532**	1	CONJUNTO DE BUJÃO (PLUG AS)	

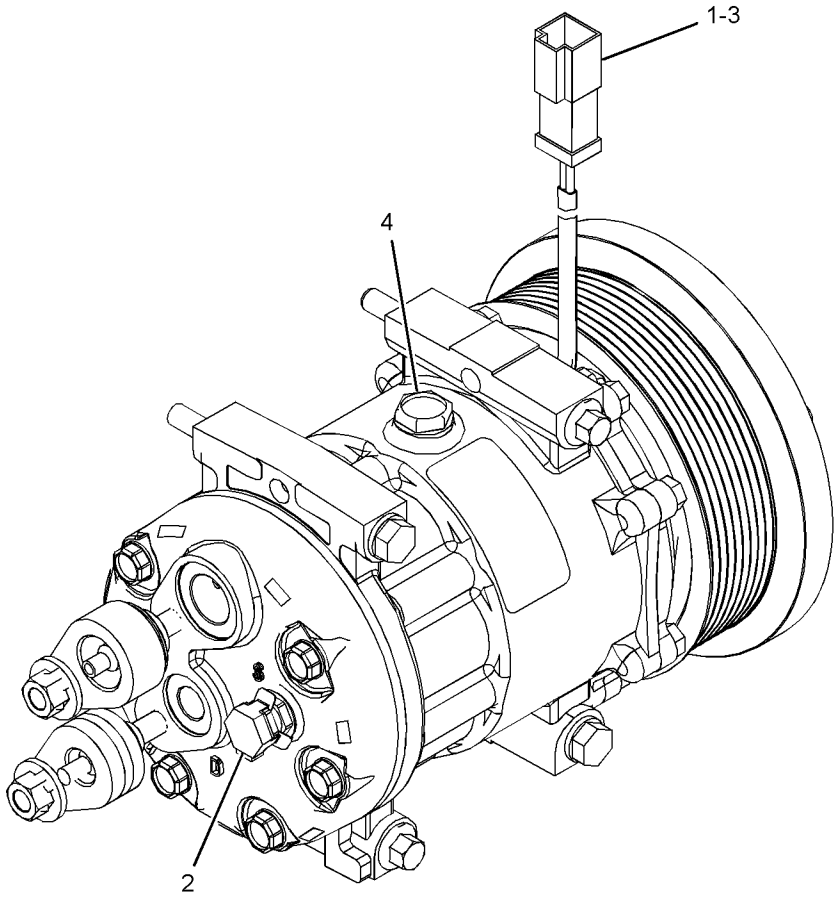

GRÁFICO 1 <FIM> g02214255

355-1672 GRUPO DO COMPRESSOR-FLUIDO REFRIGERANTE (COMPRESSOR GP-REFRIGERANT)

S/N: G541-UP; GP51-UP

NÚMEROE DE 455-0036, 475-3833 ARRANJO DO OPERADOR

UM ACESSÓRIO

SMCS-1802 **i06548066**

NOTA	REF. NÃO	GRÁFICO REF.	NÚMERO DA PEÇA	QTY	NOME DA PEÇA 1 2 3 4 5 6 (NÍVEL DO PRODUTO)	CONSULTE PÁGINA
	1	1	**116-0118**	3	GRAMPO (CLIP)	
Y	2	1	**320-1291**	1	GRUPO DO COMPRESSOR-FLUIDO REFRIGERANTE (COMPRESSOR GP-REFRIGERANT)	390
	3	1	**330-1725**	1	CONJUNTO DE SUPORTE (BRACKET AS)	
		1	**161-9820**	2	PINO (PIN)	
	4	1	**362-4305**	1	CONJUNTO DE CHICOTE DO AQUECEDOR E DO AR CONDICIONADO (HARNESS AS-HEATER & AIR COND)	
		1	**9X-3401**	2	PINO DE CONECTOR (CALIBRE 16 A 18) (PIN-CONNECTOR (16-GA TO 18-GA))	
		1	**155-2270**	3	KIT DE PLUGUE DE CONEXÃO (2 PINOS) (KIT-CONNECTING PLUG (2-PIN))	
					(EACH INCLUDES PLUG AS, WEDGE & INTERFACE SEAL)	
		1	**102-8802**	1	KIT DE TOMADA (2 PINOS) (KIT-RECEPTACLE (2-PIN))	
					(INCLUDES RECEPTACLE AS & WEDGE)	
		1	**180-9340**	6	SOQUETE DE CONECTOR (CALIBRE 14 A 18) (SOCKET-CONNECTOR (14-GA TO 18-GA))	
		1	**189-3158**	1	EXTINTOR-ARC (SUPPRESSOR-ARC)	
E		1	**125-7875**		TUBO REDUTOR DE CALOR (7,44 MM DIA) (10 CM) (TUBE-HEAT SHRINK (7.44-MM DIA) (10-CM))	
	5	1	**4P-8134**	1	GRAMPO (CLIP)	
	6	1	**7K-1181**	2	CABO TIPO CINTA (STRAP-CABLE)	
	7	1	**7X-0613**	4	ARRUELA DURA (8,8X25,5X5 MM DE ESPESSURA) (WASHER-HARD (8.8X25.5X5-MM THK))	
M	8	1	**7X-2538**	4	PARAFUSO (M8X1,25X100 MM) (BOLT (M8X1.25X100-MM))	
M	9	1	**8T-6466**	3	PARAFUSO (M10X1,5X60 MM) (BOLT (M10X1.5X60-MM))	
	10	1	**8T-7934**	3	ARRUELA DURA (11X21X5 MM DE ESPESSURA) (WASHER-HARD (11X21X5-MM THK))	

E - ENCOMENDAR POR CENTÍMETROS
M - PEÇA MÉTRICA
Y - ILUSTRAÇÃO INDIVIDUAL

355-1672 GRUPO DO COMPRESSOR-FLUIDO REFRIGERANTE (COMPRESSOR GP-REFRIGERANT) (continuação)

i06548066

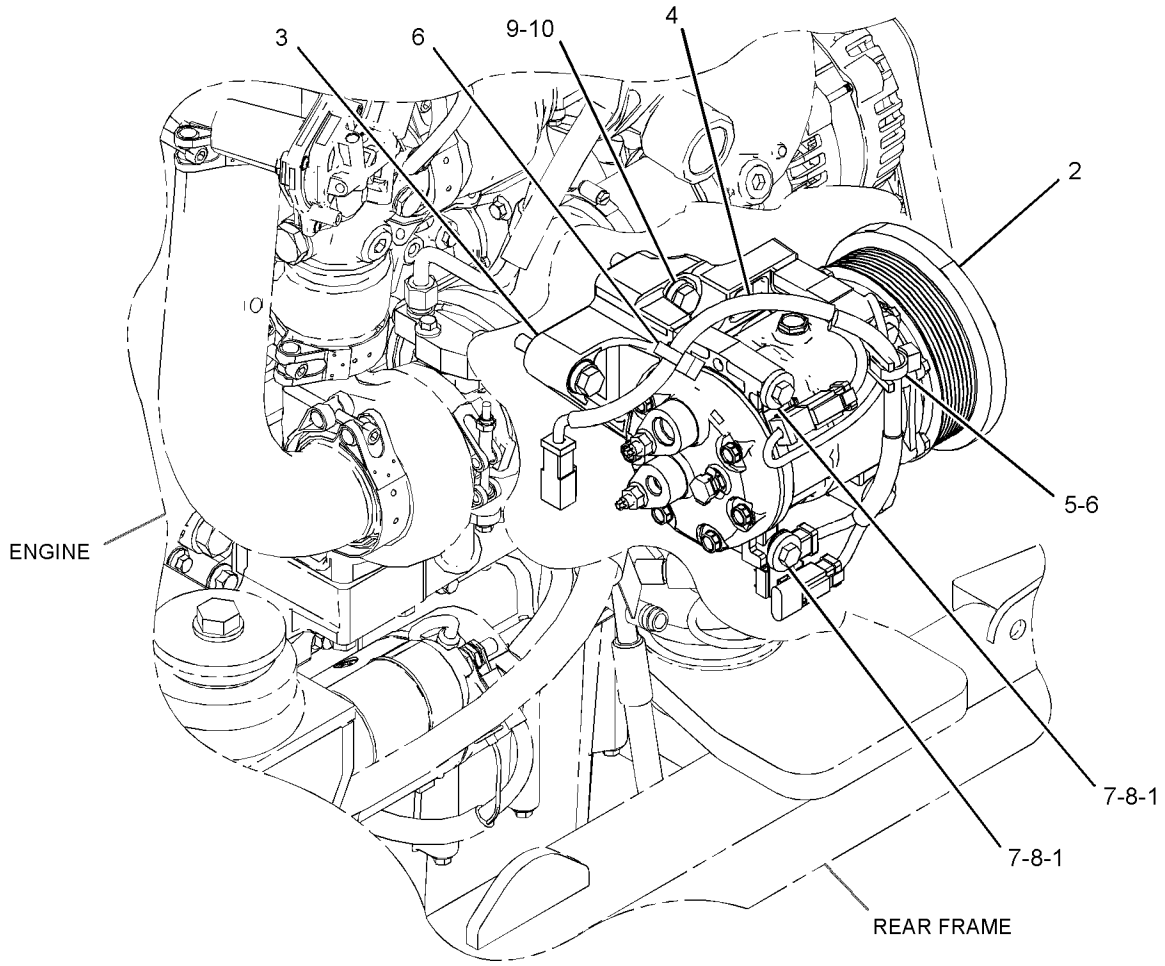

GRÁFICO 1 <FIM> g02731343

262-0942 GRUPO DE MONTAGEM E CONDENSADOR-REFRIGERANTE (CONDENSER & MTG GP-REFRIGERANT)

S/N: G541-UP; GP51-UP

NÚMEROE DE 455-0036, 475-3833 ARRANJO DO OPERADOR

UM ACESSÓRIO

SMCS-1805 **i05323684**

NOTA	REF. NÃO	GRÁFICO REF.	NÚMERO DA PEÇA	QTY	NOME DA PEÇA 1 2 3 4 5 6 (NÍVEL DO PRODUTO)	CONSULTE PÁGINA
	1	1	**290-2789**	1	CONJUNTO DO CONDENSADOR-REFRIGERANTE (CONDENSER AS-REFRIGERANT)	
	2	1	**5P-4116**	4	ARRUELA DURA (8,8X20,5X2 MM DE ESPESSURA) (WASHER-HARD (8.8X20.5X2-MM THK))	
M	3	1	**8T-4908**	4	PARAFUSO (M8X1,25X25 MM) (BOLT (M8X1.25X25-MM))	

M - PEÇA MÉTRICA

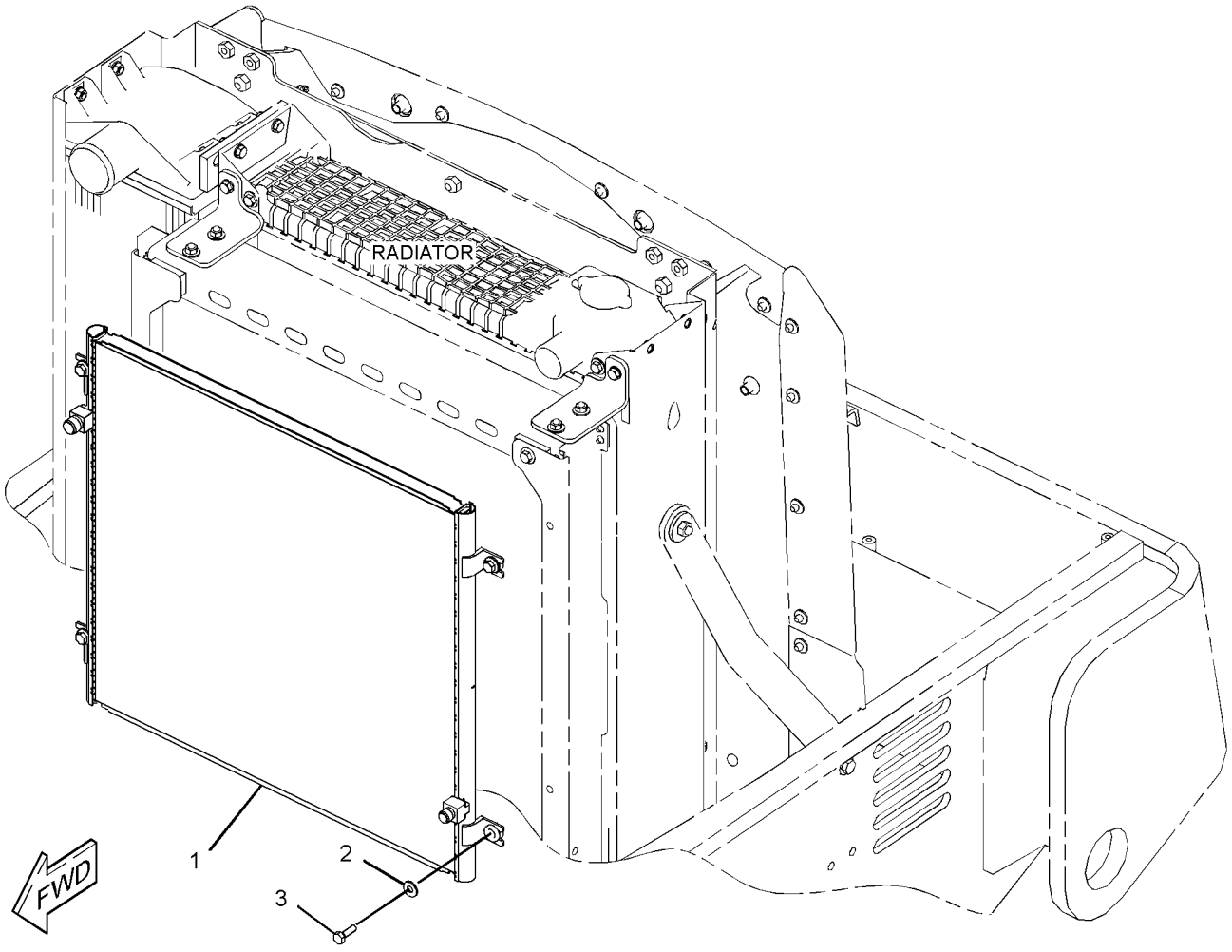

GRÁFICO 1 <FIM> g01399470

379-8273 GRUPO DE CONTROLE DE DIREÇÃO E VELOCIDADE (CONTROL GP-DIRECTION & SPEED)

S/N: G541-UP; GP51-UP

NÚMEROE DE 454-0253, 454-0254 ARRANJO DE CONFIGURAÇÃO

UM ACESSÓRIO

SMCS-3065, 5462 **i06149256**

NOTA	REF. NÃO	GRÁFICO REF.	NÚMERO DA PEÇA	QTY	NOME DA PEÇA 1 2 3 4 5 6 (NÍVEL DO PRODUTO)	CONSULTE PÁGINA
	1	1	**200-6345**	1	SUPORTE (ARTICULAÇÃO GIRATÓRIA DUPLA) (MOUNT (DUAL SWIVEL))	
	2	1	**204-2281**	2	CABO TIPO CINTA (STRAP-CABLE)	
Y	3	1	**460-8960**	1	GRUPO DE CONTROLE DE PROPULSÃO (CONTROL GP-PROPEL)	396
Y	4	1	*382-6917*	1	GRUPO DE ARTICULAÇÕES (LINKAGE GP)	428
	5	1	**382-9016**	2	CHAPA-PROPULSÃO (PLATE-PROPEL)	
	6	1	**382-9222**	1	CHAPA-PROPULSÃO (PLATE-PROPEL)	
	7	1	**392-7795**	1	CONJUNTO DE CABO (CABLE AS)	
	8	1	**393-2599**	1	PROTETOR-CABO (GUARD-CABLE)	
	9	1	**399-1472**	1	SUPORTE (BRACKET)	
M	10	1	**096-4833**	2	PARAFUSO DE CABEÇA OCA (M5X0,8X20 MM) (BOLT-SOCKET HEAD (M5X0.8X20-MM))	
	11	1	**2A-4133**	1	PINO (PIN)	
	12	1	**3B-4611**	1	CONTRAPINO (PIN-COTTER)	
M	13	1	**5C-7261**	1	PORCA (ROSCA M8X1,25) (NUT (M8X1.25-THD))	
	14	1	**6V-8187**	2	PORCA (1/4-28 DE ROSCA) (NUT (1/4-28-THD))	
M	15	1	**7X-2537**	1	PARAFUSO (M8X1,25X35 MM) (BOLT (M8X1.25X35-MM))	
M	16	1	**7X-7729**	2	ARRUELA (11X25X3 MM DE ESPESSURA) (WASHER (11X25X3-MM THK))	
	17	1	**8B-3768**	1	EXTREMIDADE DA HASTE (ROD END)	
M	18	1	**8T-4137**	2	PARAFUSO (M10X1,5X20 MM) (BOLT (M10X1.5X20-MM))	
M	19	1	**8T-4189**	1	PARAFUSO (M8X1,25X20 MM) (BOLT (M8X1.25X20-MM))	
	20	1	**8T-4224**	6	ARRUELA DURA (8,8X16X2 MM DE ESPESSURA) (WASHER-HARD (8.8X16X2-MM THK))	
M	21	1	**8T-7547**	1	PARAFUSO (M8X1,25X30 MM) (BOLT (M8X1.25X30-MM))	

M - PEÇA MÉTRICA
Y - ILUSTRAÇÃO INDIVIDUAL

379-8273 GRUPO DE CONTROLE DE DIREÇÃO E VELOCIDADE (CONTROL GP-DIRECTION & SPEED) (continuação)

i06149256

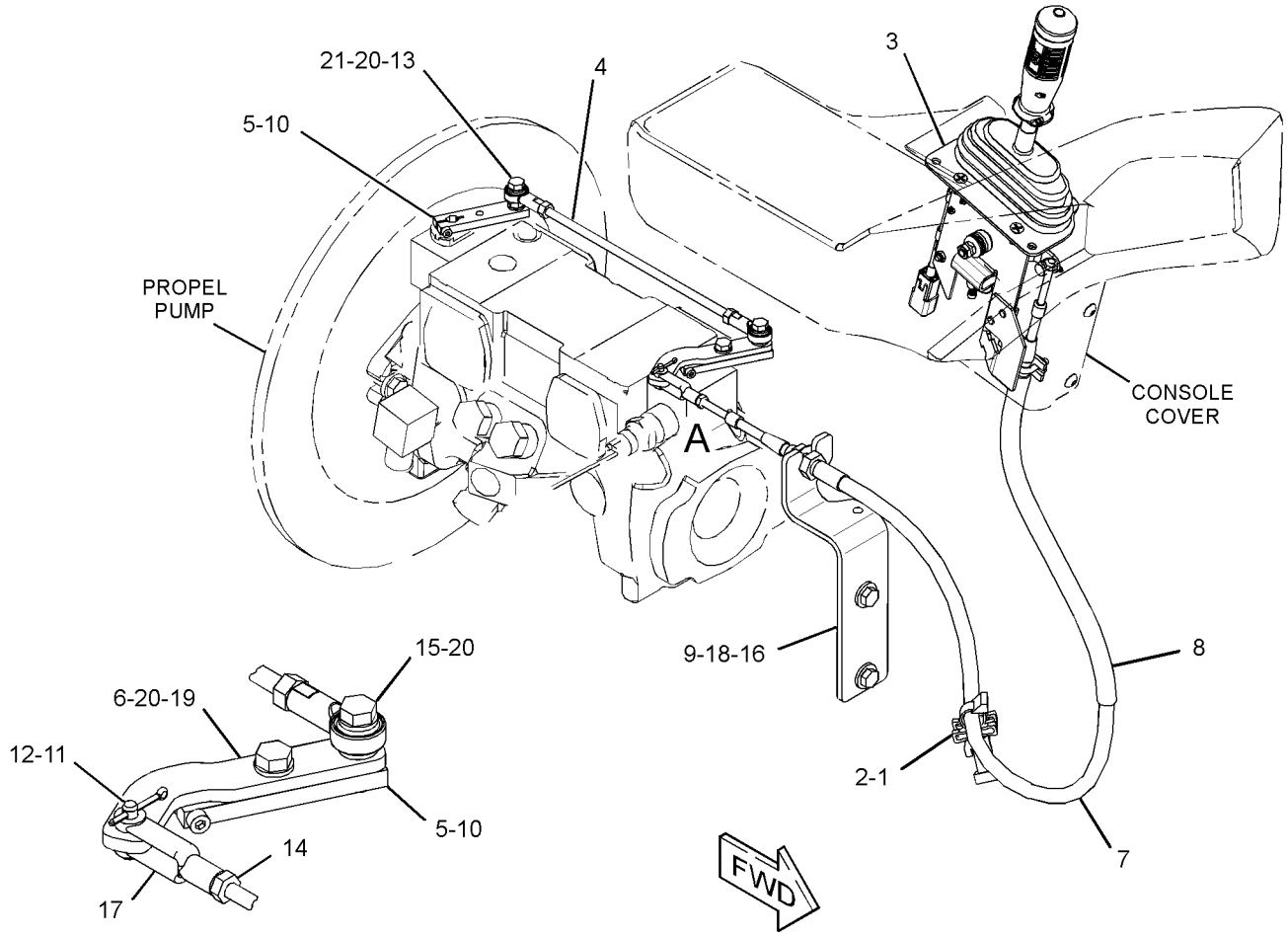

VIEW OF AREA A

GRÁFICO 1 <FIM> g03100957

460-8960 GRUPO DE CONTROLE DE PROPULSÃO (CONTROL GP-PROPEL)

S/N: G541-UP; GP51-UP

NÚMEROE DE 379-8273 GRUPO DE CONTROLE DE DIREÇÃO E VELOCIDADE

UM ACESSÓRIO

SMCS-3065 **i06205310**

NOTA	REF. NÃO	GRÁFICO REF.	NÚMERO DA PEÇA	QTY	NOME DA PEÇA 1 2 3 4 5 6 (NÍVEL DO PRODUTO)	CONSULTE PÁGINA
	1	1	**378-9299**	1	GRUPO DE CONTROLE DA ALAVANCA (CONTROL GP-HANDLE)	
		1	**107-1721**	1	CAPA (CAP)	
		1	**107-1964**	6	PARAFUSO DE CABEÇA PANELA (6-19X0,5 POL) (SCREW-PAN HEAD (6-19X0.5-IN))	
		1	**312-5546**	1	CONJUNTO DE BOTÃO INTERRUPTOR (CONTROLE VIBRATÓRIO) (SWITCH AS-PUSH BUTTON (VIBRATORY CONTROL))	
	2	1	**186-3169**	2	ESPAÇADOR (SPACER)	
	3	1	**140-9338**	1	PROTETOR (BOOT)	
	4	1	**248-6637**	1	KIT-GIRATÓRIO (ALAVANCA DE PROPULSÃO) (KIT-SWIVEL (PROPEL LEVER))	
	5	1	**460-8956**	1	ALAVANCA (LEVER)	
					JOGO(S) DE REPARO DISPONÍVEL(ÍVEIS):	
			248-6635	1	KIT-TENSÃO DE RETENÇÃO DO ROLAMENTO (KIT-BEARING DETENT TENSION)	
					(INCLUDES PARTS MARKED " H " IN THE GRAPHIC)	
			250-0629	1	KIT DO INTERRUPTOR (ALAVANCA DE PROPULSÃO) (KIT-SWITCH (PROPEL LEVER))	
					(INCLUDES PARTS MARKED " J " IN THE GRAPHIC)	
			248-6638	1	KIT-RETENÇÃO DO ROLAMENTO (KIT-BEARING DETENT)	
					(INCLUDES PARTS MARKED " L " IN THE GRAPHIC)	
			250-0530	1	KIT-ABRAÇADEIRA (ALAVANCA DE PROPULSÃO) (KIT-CLAMP (PROPEL LEVER))	
					(INCLUDES PARTS MARKED " N " IN THE GRAPHIC)	

460-8960 GRUPO DE CONTROLE DE PROPULSÃO (CONTROL GP-PROPEL) (continuação) **i06205310**

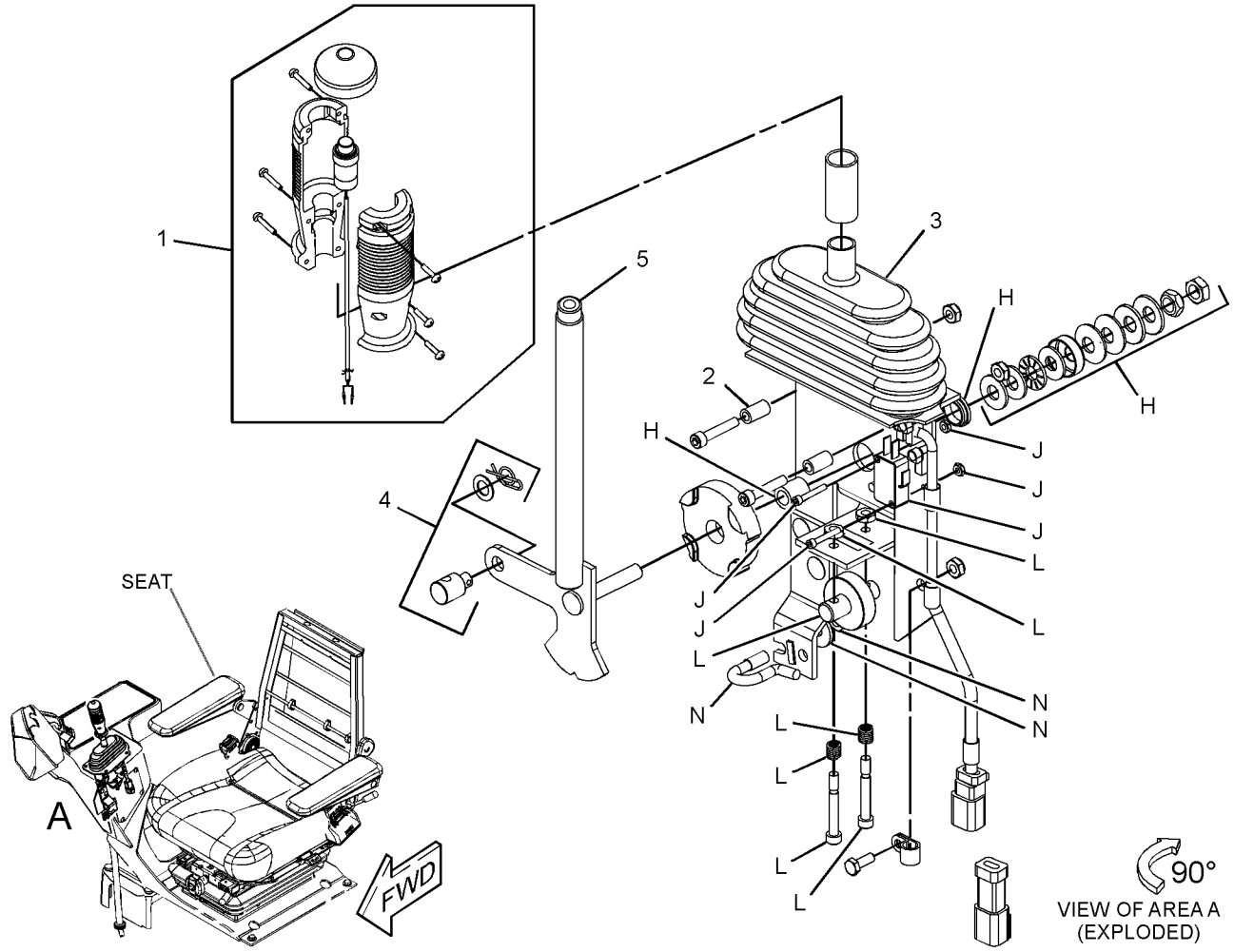

GRÁFICO 1 <FIM> g03383983

358-6279 GRUPO DE CONTROLE-DIREÇÃO (CONTROL GP-STEERING)

S/N: G541-UP; GP51-UP

NÚMEROE DE 457-7762 ARRANJO HIDRÁULICO-AUXILIAR

SMCS-4309, 4310, 4343 **i05324824**

NOTA	REF. NÃO	GRÁFICO REF.	NÚMERO DA PEÇA	QTY	NOME DA PEÇA 1 2 3 4 5 6 (NÍVEL DO PRODUTO)	CONSULTE PÁGINA
	1	1	**8R-2916**	1	CONJUNTO DA TAMPA (VOLANTE DE DIREÇÃO DA CAT) (COVER AS (CAT STEERING WHEEL))	
	2	1	**8R-2918**	1	CONJUNTO DE BOTÕES (KNOB AS)	
M		1	**8T-4244**	1	PORCA (M12X1,75 DE ESPESSURA) (NUT (M12X1.75-THD))	
	3	1	**9D-7924**	4	GRUPO DE FIXAÇÃO (MOUNTING AS)	
	4	1	**314-2404**	1	PROTETOR (BOOT)	
	5	1	**420-4376**	1	GRUPO DA COLUNA DA DIREÇÃO (INCLINAÇÃO) (STEERING COLUMN GP (TILT))	
		1	**423-3507**	1	KIT-MOLA (INCLINAÇÃO DA COLUNA DE DIREÇÃO) (KIT-SPRING (STEERING COLUMN TILT))	
					(INCLUDES SPRINGS)	
		1	**423-3508**	1	KIT DE ALAVANCAS (INCLINAÇÃO DA COLUNA DE DIREÇÃO) (KIT-LEVER (STEERING COLUMN TILT))	
					(INCLUDES BOLT, NUT, SPACER, CAM, THRUST BEARING,FRICTION WASHERS, WAVE WASHER & TILT LEVER AS)	
	6	1	**356-7646**	1	CONJUNTO DE GUARD (GUARD AS)	
	7	1	**361-2564**	1	TAMPA (COVER)	
	8	1	**361-6048**	1	GRUPO DA VÁLVULA DE CONTROLE DE FLUXO (VALVE GP-FLOW CONTROL)	
	9	1	**363-5911**	1	CONJUNTO DO VOLANTE DE DIREÇÃO (STEERING WHEEL AS)	
		1	**363-6423**	1	BUJÃO (PLUG)	
	10	1	**372-6013**	1	CONJUNTO DE SUPORTE (SUPPORT AS)	
M	11	1	**8T-6466**	4	PARAFUSO (M10X1,5X60 MM) (BOLT (M10X1.5X60-MM))	
M	12	1	**101-7401**	4	PARAFUSO DE CABEÇA OCA (M10X1,5X20 MM) (BOLT-SOCKET HEAD (M10X1.5X20-MM))	
	13	1	*148-8340*	2	CONJUNTO DE CONECTOR (CONNECTOR AS)	
					(EACH INCLUDES)	
		1	**3K-0360**	1	ANEL RETENTOR EM O (SEAL-O-RING)	
		1	**6V-8398**	1	ANEL RETENTOR EM O (SEAL-O-RING)	
		1	**6V-8639**	1	CONECTOR (CONNECTOR)	
	14	1	*148-8342*	2	CONJUNTO DE CONECTOR (CONNECTOR AS)	
					(EACH INCLUDES)	
		1	**3K-0360**	1	ANEL RETENTOR EM O (SEAL-O-RING)	
		1	**6V-8632**	1	CONECTOR (CONNECTOR)	
		1	**7J-9108**	1	ANEL RETENTOR EM O (SEAL-O-RING)	
M	15	1	**174-8131**	3	PARAFUSO DE CABEÇA CONVEXA (M4X0,7X12 MM) (SCREW-TRUSS HEAD (M4X0.7X12-MM))	
M	16	1	**6V-8227**	1	PORCA (ROSCA M18X1,5) (NUT (M18X1.5-THD))	
	17	1	**7X-0578**	8	ARRUELA DURA (10,2X32X2,5 MM DE ESPESSURA) (WASHER-HARD (10.2X32X2.5-MM THK))	
	18	1	**8T-4121**	8	ARRUELA DURA (11X21X2,5 MM DE ESPESSURA) (WASHER-HARD (11X21X2.5-MM THK))	
M	19	1	**8T-4136**	4	PARAFUSO (M10X1,5X25 MM) (BOLT (M10X1.5X25-MM))	
M	20	1	**8T-4138**	4	PARAFUSO (M6X1X20 MM) (BOLT (M6X1X20-MM))	
M	21	1	**8T-4195**	4	PARAFUSO (M10X1,5X30 MM) (BOLT (M10X1.5X30-MM))	

358-6279 GRUPO DE CONTROLE-DIREÇÃO (CONTROL GP-STEERING) (continuação) **i05324824**

NOTA	REF. NÃO	GRÁFICO REF.	NÚMERO DA PEÇA	QTY	NOME DA PEÇA 1 2 3 4 5 6 (NÍVEL DO PRODUTO)	CONSULTE PÁGINA
	22	1	**8T-4205**	4	ARRUELA DURA (7,2X14,5X2 MM DE ESPESSURA) (WASHER-HARD (7.2X14.5X2-MM THK))	
	23	1	**8T-4896**	4	ARRUELA DURA (10,2X18,5X2,5 MM DE ESPESSURA) (WASHER-HARD (10.2X18.5X2.5-MM THK))	

M - PEÇA MÉTRICA

358-6279 GRUPO DE CONTROLE-DIREÇÃO (CONTROL GP-STEERING) (continuação) **i05324824**

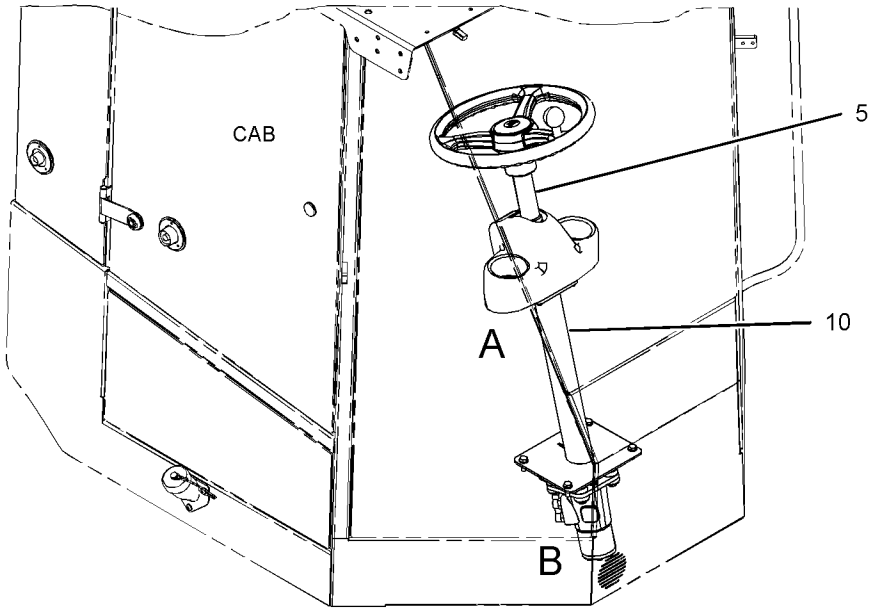

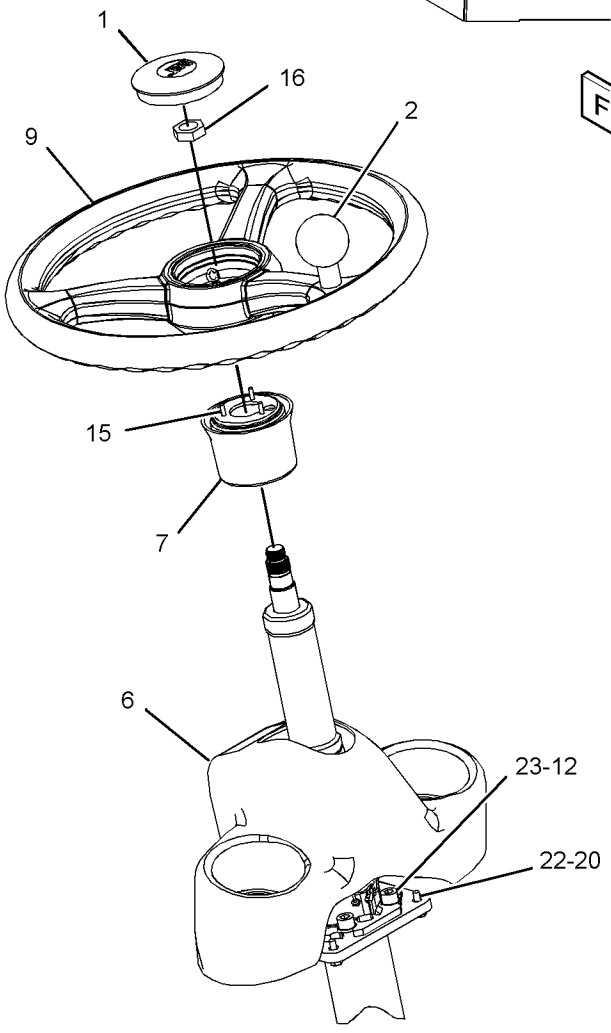

VIEW OF AREA A
(EXPLODED)

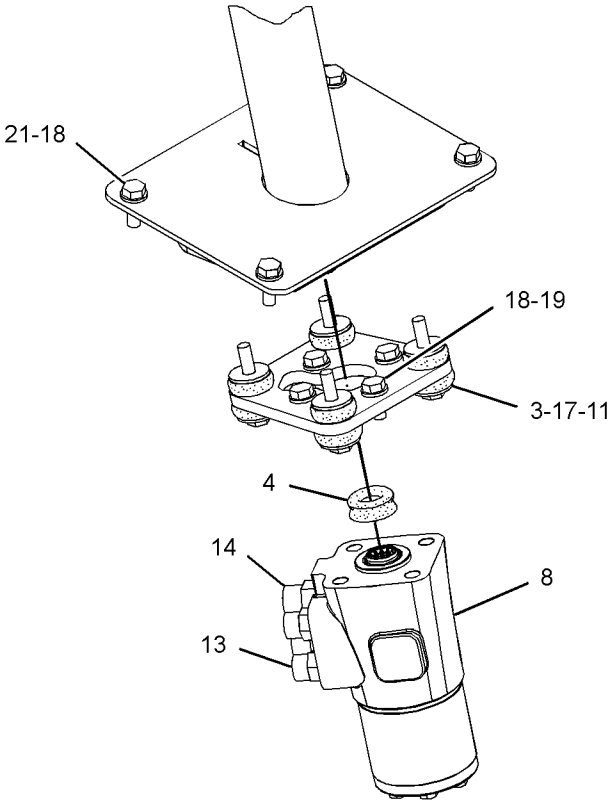

VIEW OF AREA B
(EXPLODED)

GRÁFICO 1 <FIM> g02715926

379-9698 GRUPO DA TAMPA-CABINE (COVER GP-CAB)

S/N: G541-UP; GP51-UP

NÚMEROE DE 455-0036, 462-6475, 475-3833 ARRANJO DO OPERADOR

UM ACESSÓRIO

SMCS-7301 **i06149259**

NOTA	REF. NÃO	GRÁFICO REF.	NÚMERO DA PEÇA	QTY	NOME DA PEÇA 1 2 3 4 5 6 (NÍVEL DO PRODUTO)	CONSULTE PÁGINA
	1	1	**276-0753**	1	CAPA DE BUJÃO (CAP-PLUG)	
	2	1	**457-6678**	1	GRUPO DA TAMPA-CABINE (TRASEIRO, LADO DIREITO) (COVER GP-CAB (REAR, RH))	
M		1	**172-8591**	5	PORCA DE MOLA (ROSCA M6X1) (NUT-SPRING (M6X1-THD))	
	3	1	**367-0756**	1	CAIXA-ARMAZENAMENTO (BOX-STORAGE)	
	4	1	**384-5430**	1	TAMPA (COVER)	
	5	1	**389-9513**	1	RETENTOR (SEAL)	
	6	1	**393-8997**	1	ISOLAMENTO (INSULATION)	
	7	1	**393-8998**	1	ISOLAMENTO (INSULATION)	
	8	1	**399-2752**	1	TAMPA (COVER)	
	9	1	**096-6166**	2	ARRUELA DURA (4,5X9X1 MM DE ESPESSURA) (WASHER-HARD (4.5X9X1-MM THK))	
M	10	1	**3E-8020**	11	PARAFUSO DE CABEÇA CONVEXA (M6X1X25 MM) (SCREW-TRUSS HEAD (M6X1X25-MM))	
	11	1	**5P-4116**	4	ARRUELA DURA (8,8X20,5X2 MM DE ESPESSURA) (WASHER-HARD (8.8X20.5X2-MM THK))	
M	12	1	**6V-9672**	2	PARAFUSO DE MÁQUINA (M4X0,7X16 MM) (SCREW-MACHINE (M4X0.7X16-MM))	
	13	1	**8C-6438**	2	PARAFUSO DE CABEÇA PANELA (6-20X12,7 MM) (SCREW-PAN HEAD (6-20X12.7-MM))	
M	14	1	**8T-4908**	4	PARAFUSO (M8X1,25X25 MM) (BOLT (M8X1.25X25-MM))	
	15	1	**9X-2038**	16	ARRUELA (7X19X2 MM DE ESPESSURA) (WASHER (7X19X2-MM THK))	
M	16	1	**9X-2045**	5	PARAFUSO DE CABEÇA CONVEXA (M6X1X20 MM) (SCREW-TRUSS HEAD (M6X1X20-MM))	

M - PEÇA MÉTRICA

379-9698 GRUPO DA TAMPA-CABINE (COVER GP-CAB) (continuação) **i06149259**

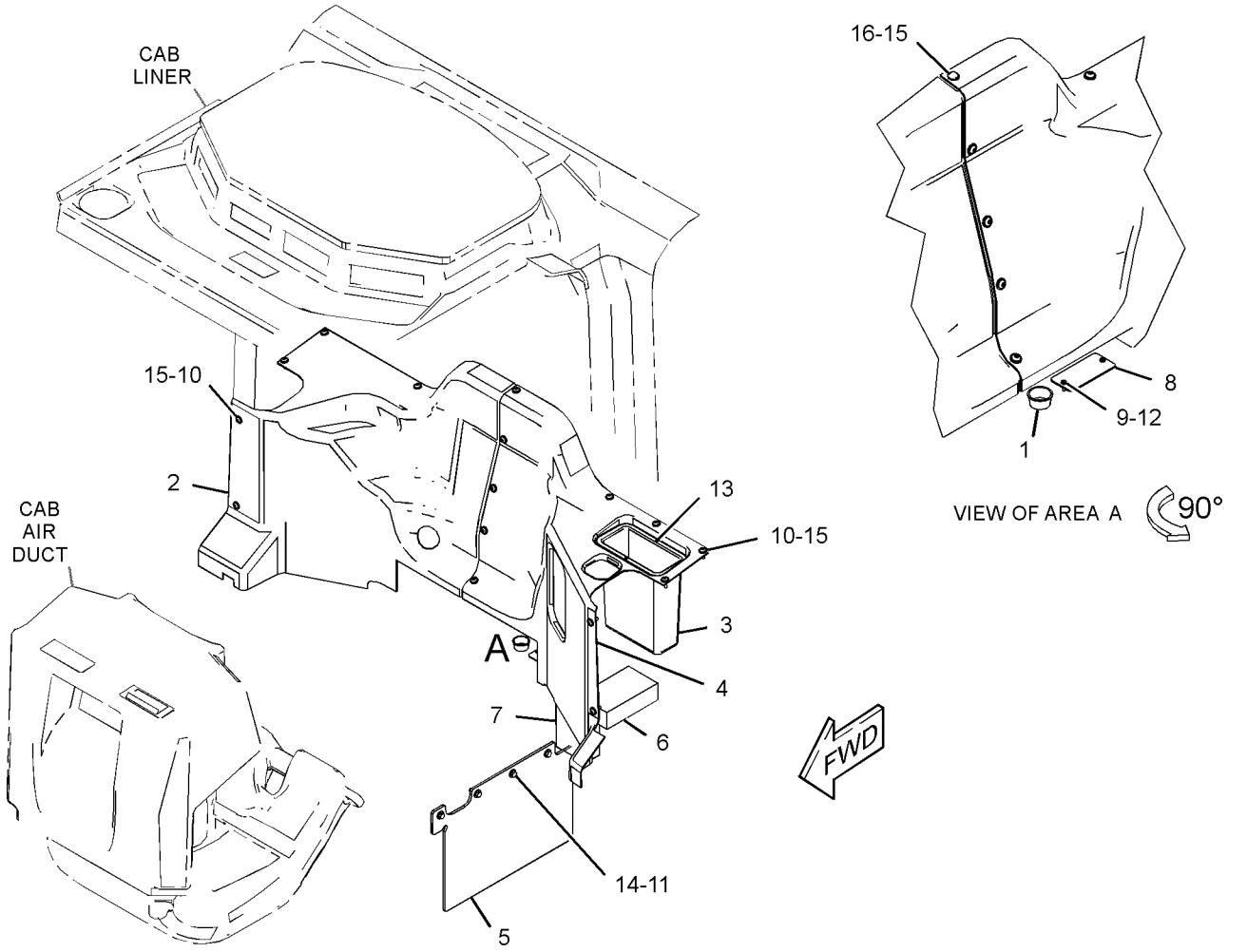

GRÁFICO 1 <FIM> g03102419

454-0263 GRUPO DA TAMPA DO CONSOLE (COVER GP-CONSOLE)

S/N: G541-UP; GP51-UP
NÚMEROE DE 454-0253, 454-0254 ARRANJO DE CONFIGURAÇÃO
UM ACESSÓRIO

SMCS-5258 **i06548587**

NOTA	REF. NÃO	GRÁFICO REF.	NÚMERO DA PEÇA	QTY	NOME DA PEÇA 1 2 3 4 5 6 (NÍVEL DO PRODUTO)	CONSULTE PÁGINA
	1	1	**228-6089**	2	BUJÃO (CHAVE SELETORA) (PLUG (ROCKER SWITCH))	
	2	1	**382-3494**	1	PLACA (PLATE)	
	3	1	**382-7591**	1	TAMPA (COVER)	
	4	1	**385-3814**	1	CONJUNTO DE SUPORTE (BRACKET AS)	
M		1	**6V-9632**	12	PORCA DE SOLDA (ROSCA M6X1) (NUT-WELD (M6X1-THD))	
M		1	**8T-3612**	4	PORCA DE SOLDA (ROSCA M8X1,25) (NUT-WELD (M8X1.25-THD))	
		1	**385-3813**	1	CONJUNTO DE SUPORTE (BRACKET AS)	
		1	**7T-1099**	2	ELO (LINK)	
		1	**174-9801**	1	RESSALTO (BOSS)	
	5	1	**393-5104**	1	TAMPA (COVER)	
	6	1	**419-0066**	1	DECALQUE DE IDENTIFICAÇÃO (FUSÍVEL, PAINEL DE RELÉS) (FILM-IDENTIFICATION (FUSE, RELAY PANEL))	
	7	1	**419-4642**	1	DECALQUE DE IDENTIFICAÇÃO (CONTROLES DO OPERADOR) (FILM-IDENTIFICATION (OPERATOR CONTROLS))	
	8	1	**443-0877**	1	TAMPA (COVER)	
	9	1	**456-8274**	1	CONJUNTO DE SUPORTE (BRACKET AS)	
	10	1	**154-8079**	14	PORCA-RETENTOR (TIPO U) (NUT-RETAINER (U-TYPE))	
M	11	1	**9X-2045**	18	PARAFUSO DE CABEÇA CONVEXA (M6X1X20 MM) (SCREW-TRUSS HEAD (M6X1X20-MM))	
M	12	1	**314-3025**	3	PARAFUSO-GIRATÓRIO (M6X1X16 MM) (SCREW-THUMB (M6X1X16-MM))	
M	13	1	**344-5673**	4	PORCA (ROSCA M6X1) (NUT (M6X1-THD))	
	14	1	**4H-2558**	1	ILHÓ (GROMMET)	
M	15	1	**7X-7729**	4	ARRUELA (11X25X3 MM DE ESPESSURA) (WASHER (11X25X3-MM THK))	
M	16	1	**8T-4136**	4	PARAFUSO (M10X1,5X25 MM) (BOLT (M10X1.5X25-MM))	
M	17	1	**9X-1046**	14	PARAFUSO (M4X0,7X18 MM) (SCREW (M4X0.7X18-MM))	
M	18	1	**9X-6155**	2	PARAFUSO DE CABEÇA OCA (M6X1X16,7 MM) (BOLT-SOCKET HEAD (M6X1X16.7-MM))	
	19	1	**9X-8256**	4	ARRUELA (6,6X12X2 MM DE ESPESSURA) (WASHER (6.6X12X2-MM THK))	

M - PEÇA MÉTRICA

454-0263 GRUPO DA TAMPA DO CONSOLE (COVER GP-CONSOLE) (continuação) **i06548587**

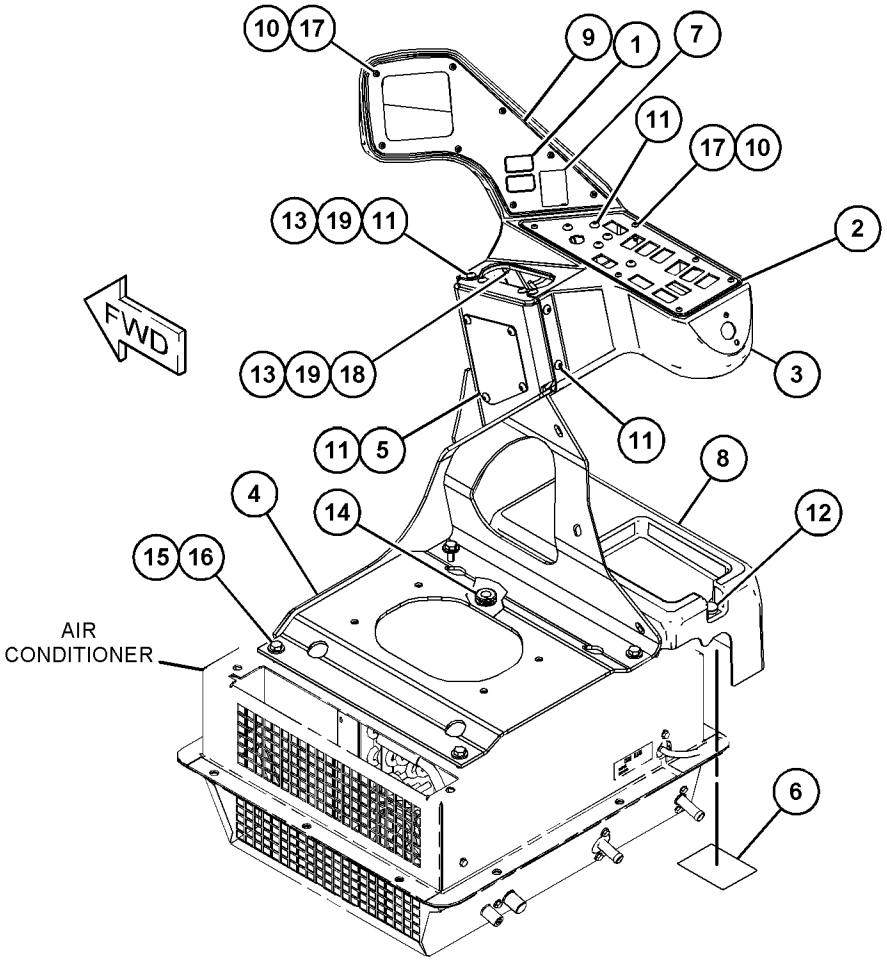

GRÁFICO 1 <FIM> g06019818

373-3162 GRUPO DA PORTA DA CABINE (DOOR GP-CAB)

S/N: G541-UP; GP51-UP
NÚMEROE DE 431-7527 GRUPO DA ROPS FECHADA
UM ACESSÓRIO

SMCS-7308 **i05328405**

NOTA	REF. NÃO	GRÁFICO REF.	NÚMERO DA PEÇA	QTY	NOME DA PEÇA 1 2 3 4 5 6 (NÍVEL DO PRODUTO)	CONSULTE PÁGINA
	1	1	**4E-8722**	4	PORCA (RETENTOR) (NUT (RETAINER))	
	2	1	**6V-7636**	2	PINO-MOLA (PIN AS-SPRING)	
	3	1	**8S-7803**	3	ANEL DE RETENÇÃO (RING-RETAINING)	
	4	1	**8T-2444**	4	PRISIONEIRO-ESFERA (STUD-BALL)	
	5	1	**8Y-6377**	1	PERCUSSOR (STRIKER)	
	6	1	**090-9554**	2	PRISIONEIRO-ESFERA (STUD-BALL)	
	7	1	**090-9555**	2	GRAMPO (CLIP)	
	8	1	**111-0204**	1	CONJUNTO DE PLACA (PLATE AS)	
M	9	1	**128-6866**	4	PARAFUSO FRANCÊS (M8X1,25X25 MM) (BOLT-CARRIAGE (M8X1.25X25-MM))	
	10	1	**129-8542**	2	RETENTOR (RETAINER)	
	11	1	**129-8545**	10	ARRUELA (13X40X3 MM DE ESPESSURA) (WASHER (13X40X3-MM THK))	
M	12	1	**136-4192**	2	PARAFUSO (M6X1X35 MM) (BOLT (M6X1X35-MM))	
	13	1	**159-4946**	2	FIXADOR (KEEPER)	
	14	1	**177-4877**	2	CALÇO (1 MM DE ESPESSURA) (SHIM (1-MM THK))	
J	15	1	**252-1862**	1	CONJUNTO DE MAÇANETA (PUXE) (HANDLE AS (PULL))	
	16	1	**252-1863**	1	JUNTA (GASKET)	
	17	1	**252-8286**	2	ESPAÇADOR (6,5X10,5X11,5 MM DE ESPESSURA) (SPACER (6.5X10.5X11.5-MM THK))	
	18	1	**257-6170**	1	ESPAÇADOR (6,5X14X7,5 MM DE ESPESSURA) (SPACER (6.5X14X7.5-MM THK))	
	19	1	**257-6205**	2	ESPAÇADOR (10,5X14,5X12 MM DE ESPESSURA) (SPACER (10.5X14.5X12-MM THK))	
	20	1	**257-6206**	1	ESPAÇADOR (14X18X12 MM DE ESPESSURA) (SPACER (14X18X12-MM THK))	
	21	1	**269-2890**	1	FORQUILHA DE CONEXÃO (CLEVIS)	
	22	1	**089-7436**	1	PINO DE MOLA (PIN-SPRING)	
	23	1	**292-5614**	1	ALAVANCA ANGULAR (BELLCRANK)	
Y	24	1	**299-6986**	2	GRUPO DE TRAVAS-PORTA E VIDRO DA CABINA (LADO ESQUERDO) (LATCH GP-CAB DOOR & WINDOW (LH))	420
	25	1	**328-4984**	1	GRUPO DE TRAVAS DA PORTA (LADO ESQUERDO) (LATCH AS-DOOR (LH))	
	26	1	**354-6353**	3	DOBRADIÇA (HINGE)	
E	27	1	**3E-3805**		RETENTOR (471,5 CM) (SEAL (471.5-CM))	
E	27A	1	**3E-3805**		RETENTOR (355,5 CM) (SEAL (355.5-CM))	
	28	1	**354-6357**	1	ESPAÇADOR (2,8X15,88X44-MM DE ESPESSURA) (SPACER (2.8X15.88X44-MM THK))	
	29	1	**388-5605**	1	GRUPO DE ARTICULAÇÕES-PORTA (LINKAGE GP-DOOR)	
		1	**6V-8185**	1	PORCA (ROSCA 1/4-20) (NUT (1/4-20-THD))	
		1	**108-5471**	1	FORQUILHA DE CONEXÃO (CLEVIS)	
	30	1	**372-4427**	8	CONJUNTO DE TAMPA (CAP AS)	
	31	1	**372-7549**	1	CONJUNTO DE MOLA DE GÁS (PORTA ESQUERDA) (SPRING AS-GAS (DOOR, LH))	
	32	1	**373-3163**	2	PLATE-HINGE (PLATE-HINGE)	
	33	1	**373-3164**	1	VIDRO (GLASS)	
	34	1	**373-3166**	1	TAMPA (COVER)	
	35	1	**373-3167**	1	TAMPA (COVER)	
	36	1	**373-3169**	1	CONJUNTO DA PORTA-ACESSO (DOOR AS-ACCESS)	
	37	1	**378-8424**	2	CONJUNTO DE MOLA DE GÁS (VIDRO DA PORTA, ESQUERDA) (SPRING AS-GAS (DOOR WINDOW, LH))	

373-3162 GRUPO DA PORTA DA CABINE (DOOR GP-CAB) (continuação) **i05328405**

NOTA	REF. NÃO	GRÁFICO REF.	NÚMERO DA PEÇA	QTY	NOME DA PEÇA 1 2 3 4 5 6 (NÍVEL DO PRODUTO)	CONSULTE PÁGINA
	38	1	**378-9120**	2	SUPORTE (BRACKET)	
	39	1	**384-5892**	1	VIDRO (GLASS)	
	40	1	**108-4311**	1	PARAFUSO DE MÁQUINA (3/8-16X0,75 POL) (SCREW-MACHINE (3/8-16X0.75-IN))	
M	41	1	**5C-7261**	10	PORCA (ROSCA M8X1,25) (NUT (M8X1.25-THD))	
	42	1	**5P-4116**	2	ARRUELA DURA (8,8X20,5X2 MM DE ESPESSURA) (WASHER-HARD (8.8X20.5X2-MM THK))	
	43	1	**6V-5839**	6	ARRUELA (11X21X2,5 MM DE ESPESSURA) (WASHER (11X21X2.5-MM THK))	
M	44	1	**6V-7357**	5	PARAFUSO (M6X1X25 MM) (BOLT (M6X1X25-MM))	
	45	1	**8T-4224**	4	ARRUELA DURA (8,8X16X2 MM DE ESPESSURA) (WASHER-HARD (8.8X16X2-MM THK))	
M	46	1	**8T-4908**	2	PARAFUSO (M8X1,25X25 MM) (BOLT (M8X1.25X25-MM))	
M	47	1	**8T-4971**	2	PARAFUSO (M6X1X30 MM) (BOLT (M6X1X30-MM))	
M	49	1	**8T-7547**	2	PARAFUSO (M8X1,25X30 MM) (BOLT (M8X1.25X30-MM))	
M	50	1	**9X-1046**	4	PARAFUSO (M4X0,7X18 MM) (SCREW (M4X0.7X18-MM))	
	51	1	**9X-2038**	6	ARRUELA (7X19X2 MM DE ESPESSURA) (WASHER (7X19X2-MM THK))	
M	52	1	**9X-2040**	6	PARAFUSO DE CABEÇA CONVEXA (M10X1,5X25 MM) (SCREW-TRUSS HEAD (M10X1.5X25-MM))	
M	53	1	**9X-2044**	2	PARAFUSO DE CABEÇA CONVEXA (M6X1X16 MM) (SCREW-TRUSS HEAD (M6X1X16-MM))	
M	54	1	**9X-2045**	4	PARAFUSO DE CABEÇA CONVEXA (M6X1X20 MM) (SCREW-TRUSS HEAD (M6X1X20-MM))	
	55	1	**9X-8256**	7	ARRUELA (6,6X12X2 MM DE ESPESSURA) (WASHER (6.6X12X2-MM THK))	

E - ENCOMENDAR POR CENTÍMETROS
J - REQUIRES CORPORATE KEY
M - PEÇA MÉTRICA
Y - ILUSTRAÇÃO INDIVIDUAL

373-3162 GRUPO DA PORTA DA CABINE (DOOR GP-CAB) (continuação) **i05328405**

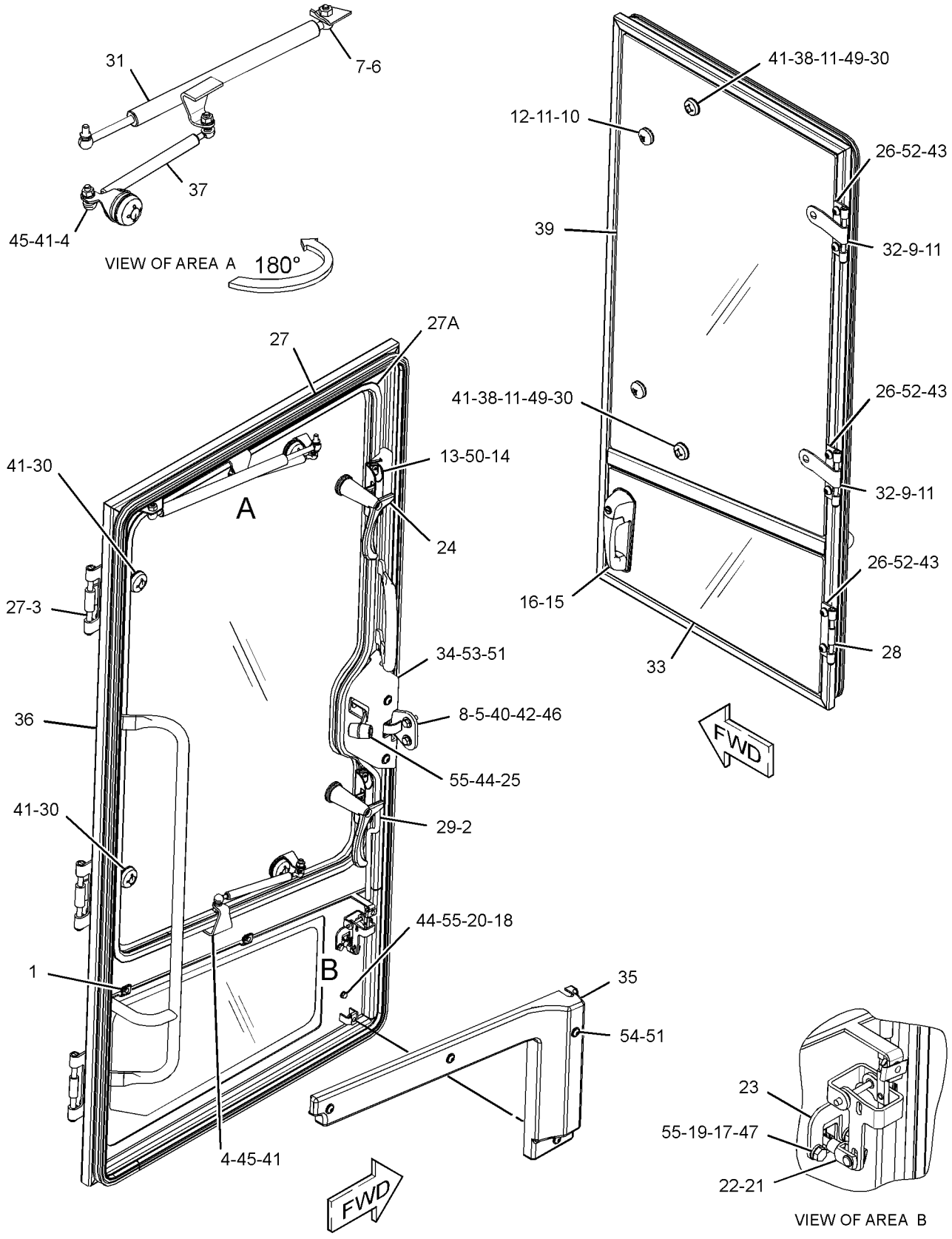

GRÁFICO 1 <FIM> g03051557

373-3178 GRUPO DE DUTO-AR DA CABINE (DUCT GP-CAB AIR)

S/N: G541-UP; GP51-UP

NÚMEROE DE 431-7544 ARRANJO DA CABINE-ROPS INCLUSO

UM ACESSÓRIO

SMCS-734D **i05324808**

NOTA	REF. NÃO	GRÁFICO REF.	NÚMERO DA PEÇA	QTY	NOME DA PEÇA 1 2 3 4 5 6 (NÍVEL DO PRODUTO)	CONSULTE PÁGINA
	1	1	**4E-8722**	4	PORCA (RETENTOR) (NUT (RETAINER))	
	2	1	**8Y-6388**	2	CONJUNTO DE PERSIANA-VENTILAÇÃO (LOUVER AS-VENT)	
	3	1	**8Y-7446**	8	PARAFUSO DE CABEÇA PANELA (SCREW-PAN HEAD)	
	4	1	**104-2091**	4	PARAFUSO DE CABEÇA CHATA (6-20X0,5 POL) (SCREW-FLAT HEAD (6-20X0.5-IN))	
	5	1	**164-8473**	4	CONJUNTO DE LOUVER (LOUVER AS)	
	6	1	**396-4107**	1	DUTO (DUCT)	
	7	1	**357-8362**	1	CONJUNTO DE DUTOS (DUCT AS)	
	8	1	**362-3588**	2	SUPORTE (BRACKET)	
	9	1	**380-9611**	4	PLACA (PLATE)	
	10	1	**101-2867**	4	ARRUELA DURA (7,2X25X2-MM DE ESPESSURA) (WASHER-HARD (7.2X25X2-MM THK))	
	11	1	**5P-4116**	2	ARRUELA DURA (8,8X20,5X2 MM DE ESPESSURA) (WASHER-HARD (8.8X20.5X2-MM THK))	
M	12	1	**7X-2533**	4	PARAFUSO (M6X1X35 MM) (BOLT (M6X1X35-MM))	
M	13	1	**8T-4908**	2	PARAFUSO (M8X1,25X25 MM) (BOLT (M8X1.25X25-MM))	
M	14	1	**9X-2042**	3	PARAFUSO DE CABEÇA CONVEXA (M6X1X12 MM) (SCREW-TRUSS HEAD (M6X1X12-MM))	
D	15	1	**5P-5927**		RETENTOR (1 M CADA) (SEAL (1-M EACH))	
D	15A	1	**5P-5927**		RETENTOR (0,5 M CADA) (SEAL (0.5-M EACH))	

D - ENCOMENDAR POR METROS
M - PEÇA MÉTRICA

373-3178 GRUPO DE DUTO-AR DA CABINE (DUCT GP-CAB AIR) (continuação) **i05324808**

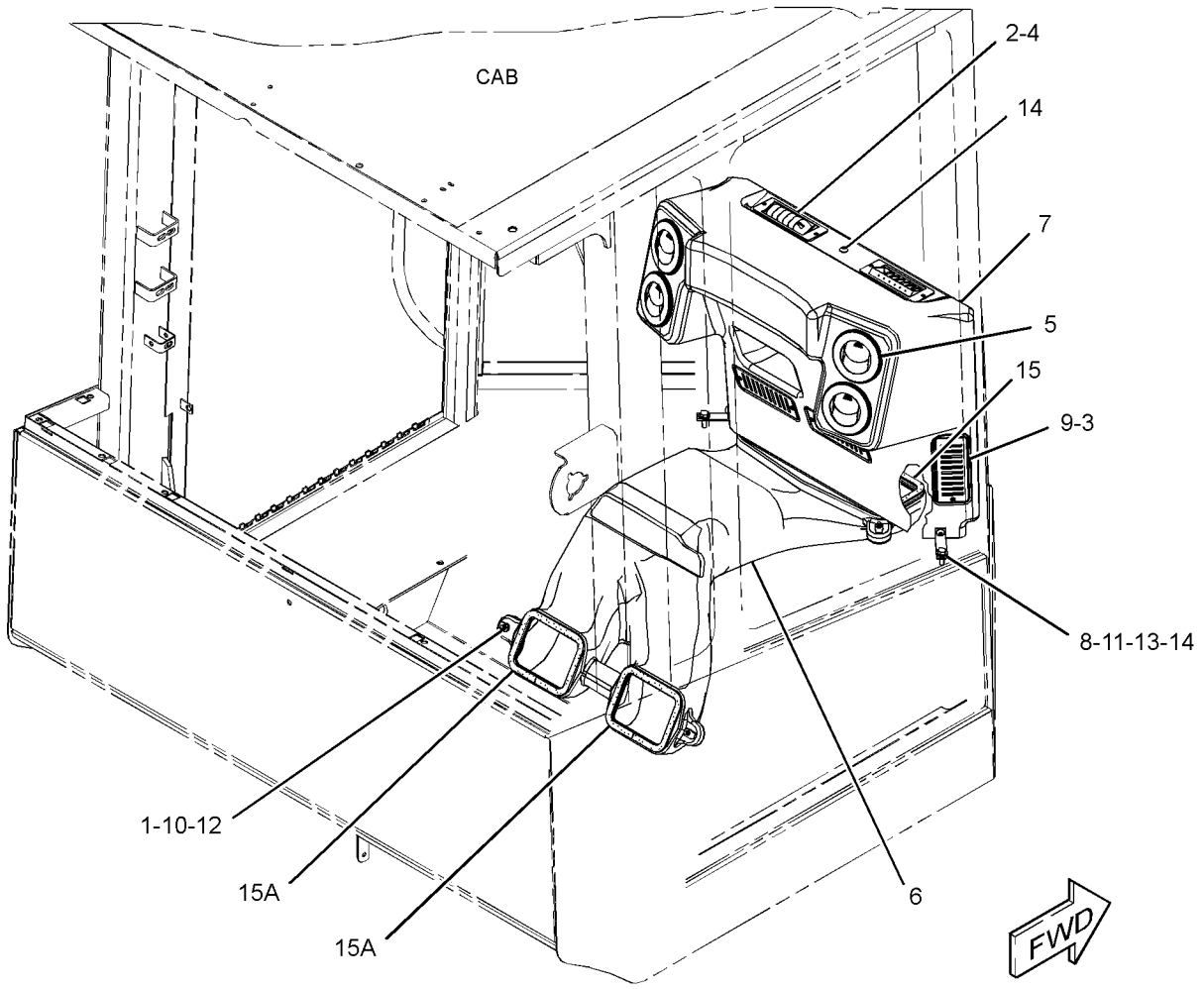

GRÁFICO 1 <FIM> g02723208

240-4607 GRUPO DO FILTRO DE AR DA CABINE (FILTER GP-CAB AIR)

S/N: G541-UP; GP51-UP

NÚMEROE DE 455-0036, 462-6475, 475-3833 ARRANJO DO OPERADOR

UM ACESSÓRIO

SMCS-7342 **i02186299**

NOTA	REF. NÃO	GRÁFICO REF.	NÚMERO DA PEÇA	QTY	NOME DA PEÇA 1 2 3 4 5 6 (NÍVEL DO PRODUTO)	CONSULTE PÁGINA
	1	1	**116-7856**	2	BOTÃO (KNOB)	
	2	1	**127-8613**	1	JUNTA (GASKET)	
	3	1	**180-7486**	1	CONJUNTO DA TAMPA (COVER AS)	
	4	1	**180-7487**	1	ELEMENTO FILTRANTE-AR DA CABINE (CARVÃO ATIVADO) (FILTER ELEMENT-CAB AIR (ACTIVATED CHARCOAL))	

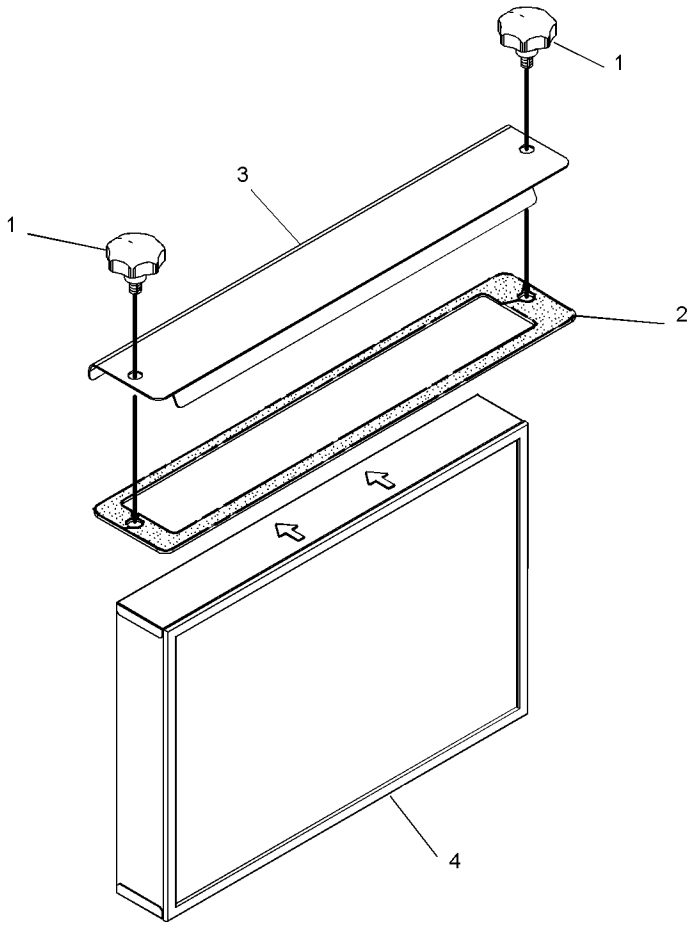

GRÁFICO 1 <FIM> g01167530

376-0651 GRUPO DE TAPETE (FLOOR MAT GP)

S/N: G541-UP; GP51-UP
NÚMEROE DE 455-0034, 455-0035 ARRANJO DO OPERADOR
UM ACESSÓRIO

SMCS-726M **i05374320**

NOTA	REF. NÃO	GRÁFICO REF.	NÚMERO DA PEÇA	QTY	NOME DA PEÇA 1 2 3 4 5 6 (NÍVEL DO PRODUTO)	CONSULTE PÁGINA
	1	1	**234-0091**	3	REBITE (RIVET)	
	2	1	**384-2792**	1	TAPETE (FLOOR MAT)	
		1	**376-0652**	1	TAPETE (FLOOR MAT)	

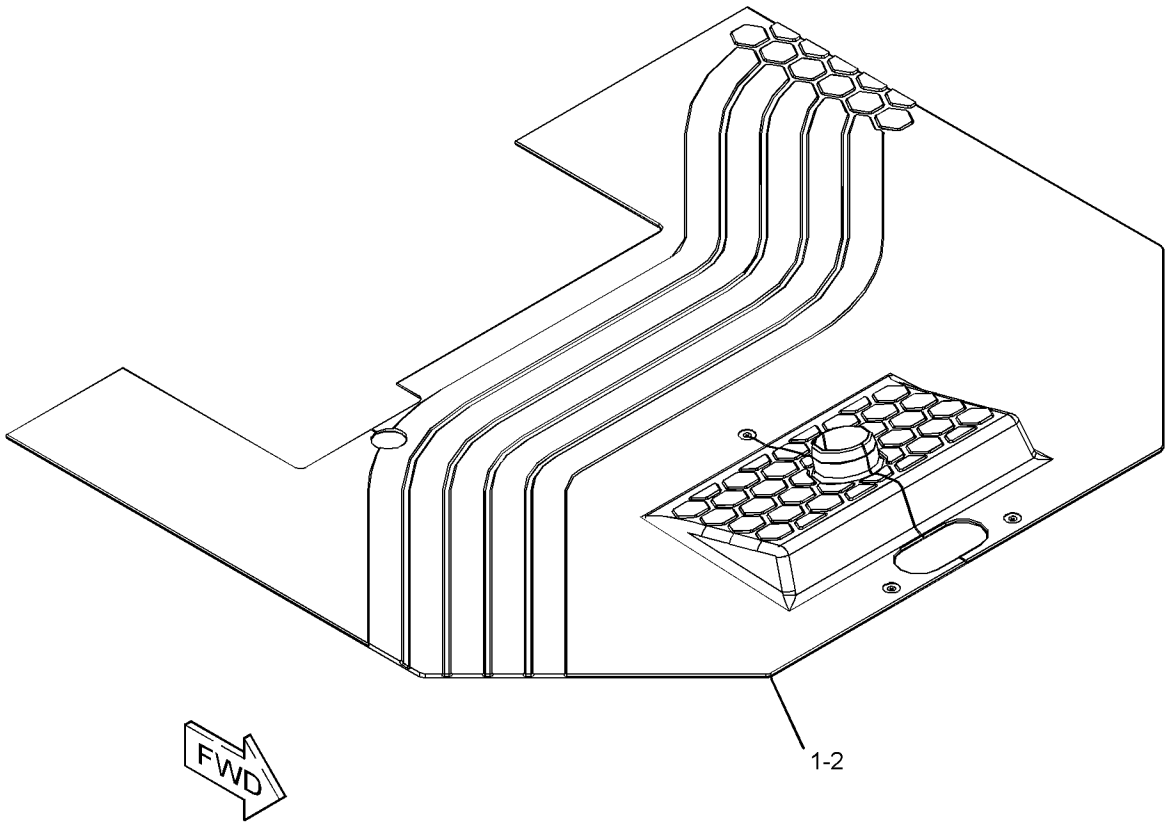

GRÁFICO 1 <FIM> g03284898

381-9071 GRUPO DE TAPETE-CABINE (FLOOR MAT GP-CAB)

S/N: G541-UP; GP51-UP

NÚMEROE DE 455-0036, 462-6475, 475-3833 ARRANJO DO OPERADOR

UM ACESSÓRIO

SMCS-726M **i05323693**

NOTA	REF. NÃO	GRÁFICO REF.	NÚMERO DA PEÇA	QTY	NOME DA PEÇA 1 2 3 4 5 6 (NÍVEL DO PRODUTO)	CONSULTE PÁGINA
	1	1	**384-3857**	1	TAPETE (FLOOR MAT)	
	2	1	**384-3859**	1	ISOLAMENTO (INSULATION)	

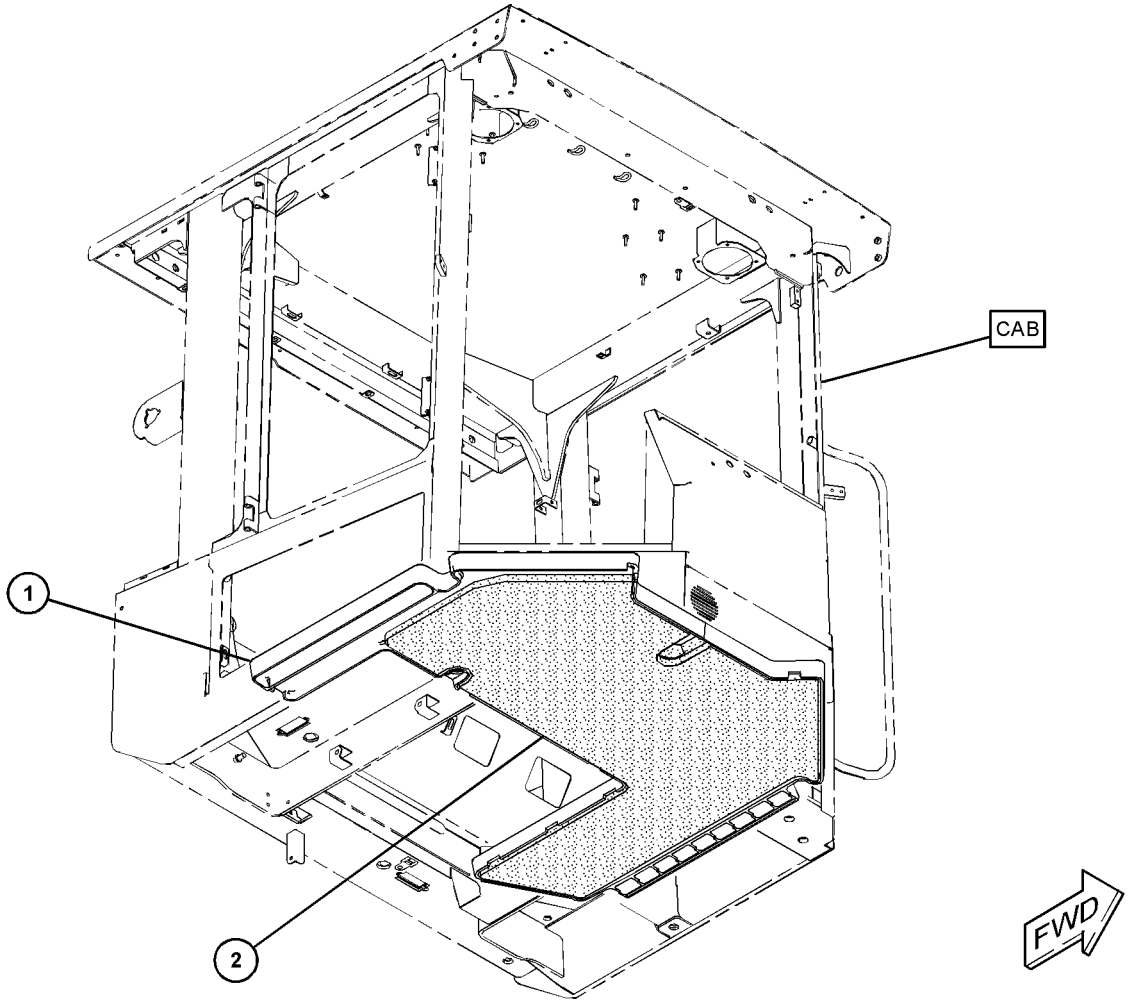

GRÁFICO 1 <FIM> g03120822

387-5722 GRUPO DE PROTETOR-VANDALISMO (GUARD GP-VANDALISM)

S/N: G541-UP; GP51-UP
NÚMEROE DE 455-0034, 455-0035 ARRANJO DO OPERADOR
UM ACESSÓRIO

SMCS-7315 **i05583313**

NOTA	REF. NÃO	GRÁFICO REF.	NÚMERO DA PEÇA	QTY	NOME DA PEÇA 1 2 3 4 5 6 (NÍVEL DO PRODUTO)	CONSULTE PÁGINA
	1	1	**246-2641**	1	GRUPO DE CADEADO (PADLOCK GP)	
		1	**5P-8500**	1	CHAVE (KEY)	
	2	1	**387-5730**	2	SUPORTE (BRACKET)	
	3	1	**387-5732**	1	PROTETOR (GUARD)	
M	4	1	**5C-2890**	3	PORCA (ROSCA M6X1) (NUT (M6X1-THD))	
M	5	1	**9X-2044**	3	PARAFUSO DE CABEÇA CONVEXA (M6X1X16 MM) (SCREW-TRUSS HEAD (M6X1X16-MM))	
	6	1	**9X-8256**	3	ARRUELA (6,6X12X2 MM DE ESPESSURA) (WASHER (6.6X12X2-MM THK))	

M - PEÇA MÉTRICA

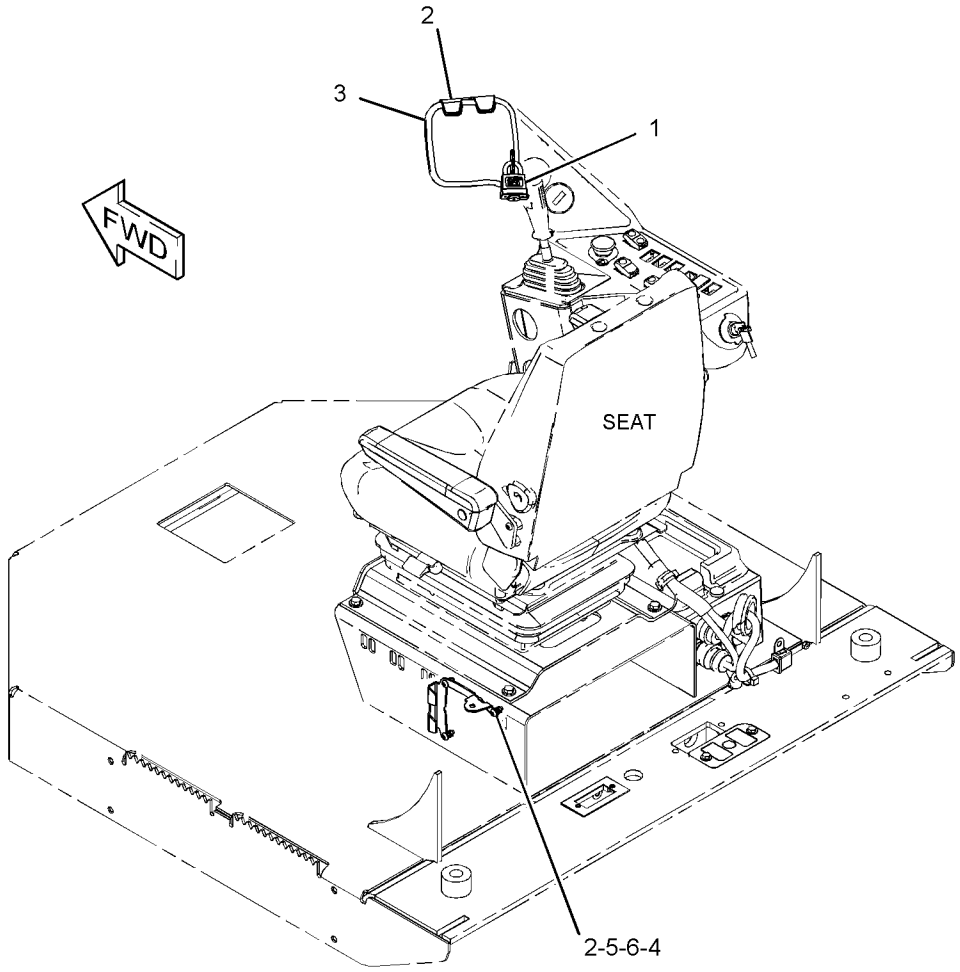

GRÁFICO 1 <FIM> g03057256

369-1865 GRUPO DE AQUECEDOR E MONTAGEM-CABINA (HEATER & MTG GP-CAB)

S/N: G541-UP; GP51-UP
NÚMEROE DE 462-6475 ARRANJO DO OPERADOR
UM ACESSÓRIO

SMCS-7304 **i06548078**

NOTA	REF. NÃO	GRÁFICO REF.	NÚMERO DA PEÇA	QTY	NOME DA PEÇA 1 2 3 4 5 6 (NÍVEL DO PRODUTO)	CONSULTE PÁGINA
	1	1	**118-7259**	1	JUNTA (GASKET)	
	2	1	**228-6089**	1	BUJÃO (CHAVE SELETORA) (PLUG (ROCKER SWITCH))	
Y	3	1	**266-7601**	1	GRUPO DO AQUECEDOR DA CABINE (HEATER GP-CAB)	415
	4	1	**267-5243**	1	CONJUNTO DE PAINEL (PANEL AS)	
		1	**271-7312**	1	BOTÃO (KNOB)	
		1	**285-7415**	1	BOTÃO (KNOB)	
	5	1	**7X-0579**	11	ARRUELA DURA (8,8X25,5X2 MM DE ESPESSURA) (WASHER-HARD (8.8X25.5X2-MM THK))	
M	6	1	**8T-0024**	2	PARAFUSO (M4X0,7X30 MM) (SCREW (M4X0.7X30-MM))	
M	7	1	**8T-4908**	11	PARAFUSO (M8X1,25X25 MM) (BOLT (M8X1.25X25-MM))	
D	8	1	**5P-5643**		RETENTOR (1,6 M) (SEAL (1.6-M))	

D - ENCOMENDAR POR METROS
M - PEÇA MÉTRICA
Y - ILUSTRAÇÃO INDIVIDUAL

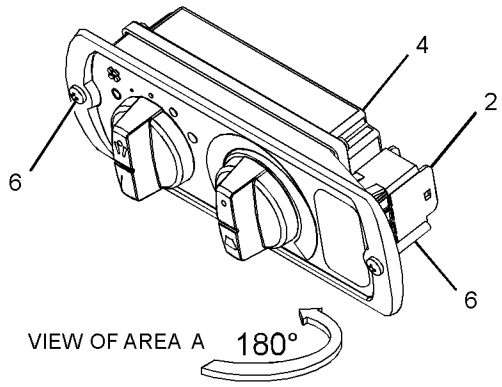

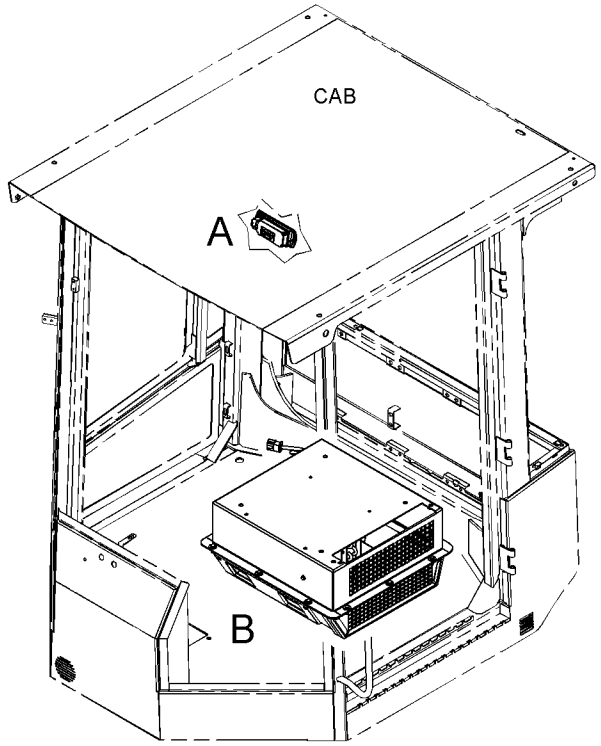

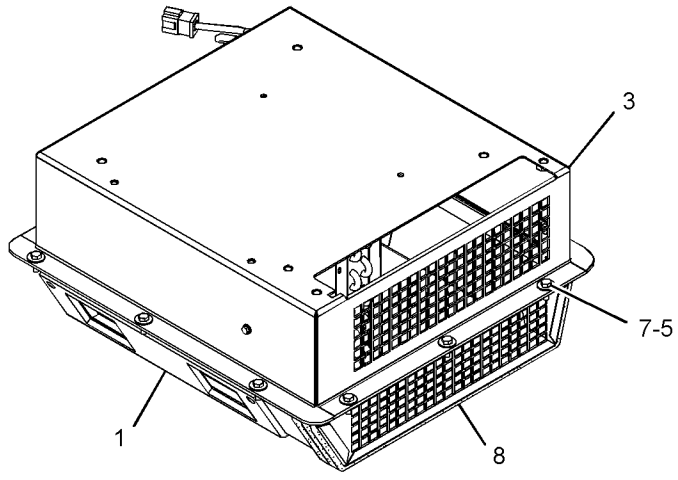

VIEW OF AREA B

GRÁFICO 1 <FIM> g03044336

266-7601 GRUPO DO AQUECEDOR DA CABINE (HEATER GP-CAB)

S/N: G541-UP; GP51-UP

NÚMEROE DE 369-1865 GRUPO DE AQUECEDOR E MONTAGEM-CABINA

UM ACESSÓRIO

SMCS-7304 **i02917689**

NOTA	REF. NÃO	GRÁFICO REF.	NÚMERO DA PEÇA	QTY	NOME DA PEÇA 1 2 3 4 5 6 (NÍVEL DO PRODUTO)	CONSULTE PÁGINA
	1	1	**8C-3756**	1	DECALQUE DE IDENTIFICAÇÃO (AR CONDICIONADO) (FILM-IDENTIFICATION (AIR CONDITIONER))	
	2	1	**114-3140**	1	ILHÓ (GROMMET)	
	3	1	**183-7528**	1	CONJUNTO DA BOBINA-AQUECEDOR (COIL AS-HEATER)	
	4	1	**204-9921**	1	CONJUNTO DE RESISTOR (RESISTOR AS)	
	5	1	**253-9510**	1	PROTETOR (GUARD)	
	6	1	**275-6706**	1	GRUPO DO MOTOR DO VENTILADOR (24 V) (MOTOR AS-BLOWER (24-VOLT))	
	7	1	**276-4300**	1	CONJUNTO DE CHICOTE DO AQUECEDOR E DO AR CONDICIONADO (HARNESS AS-HEATER & AIR COND)	
Y	8	1	**277-7116**	1	GRUPO DE VÁLVULAS DE ÁGUA (CONTROLE DO AQUECEDOR) (VALVE GP-WATER (HEATER CONTROL))	462
	9	1	**277-7766**	1	CONJUNTO DE PLACA (PLATE AS)	
	10	1	**277-7767**	1	CONJUNTO DE PLACA (PLATE AS)	
	11	1	**277-7772**	1	CONJUNTO DE PLACA (PLATE AS)	
	12	1	**277-7773**	1	PLACA (PLATE)	
	14	1	**277-7790**	1	PLACA (PLATE)	
	15	1	**277-7793**	1	CONJUNTO DA TAMPA (COVER AS)	
	23	1	**280-7785**	1	ILHÓ (GROMMET)	
M	24	1	**5C-2890**	2	PORCA (ROSCA M6X1) (NUT (M6X1-THD))	
M	25	1	**5C-9553**	12	PARAFUSO (M6X1X16 MM) (BOLT (M6X1X16-MM))	
M	26	1	**6V-9673**	2	PARAFUSO DE MÁQUINA (M5X0,8X12 MM) (SCREW-MACHINE (M5X0.8X12-MM))	
	27	1	**8T-4205**	14	ARRUELA DURA (7,2X14,5X2 MM DE ESPESSURA) (WASHER-HARD (7.2X14.5X2-MM THK))	
	28	1	**9X-2488**	4	ABRAÇADEIRA DE MANGUEIRA (CLAMP-HOSE)	
E	29	1	**136-1953**		MANGUEIRA (22 CM) (HOSE (22-CM))	
E	29A	1	**136-1953**		MANGUEIRA (21 CM) (HOSE (21-CM))	
					JOGO(S) DE REPARO DISPONÍVEL(ÍVEIS):	
			317-3349	1	KIT DE SELOS (KIT-SEAL)	
					(KIT INCLUDES GASKETS & SEAL)	

E - ENCOMENDAR POR CENTÍMETROS
M - PEÇA MÉTRICA
Y - ILUSTRAÇÃO INDIVIDUAL

266-7601 GRUPO DO AQUECEDOR DA CABINE (HEATER GP-CAB) (continuação) **i02917689**

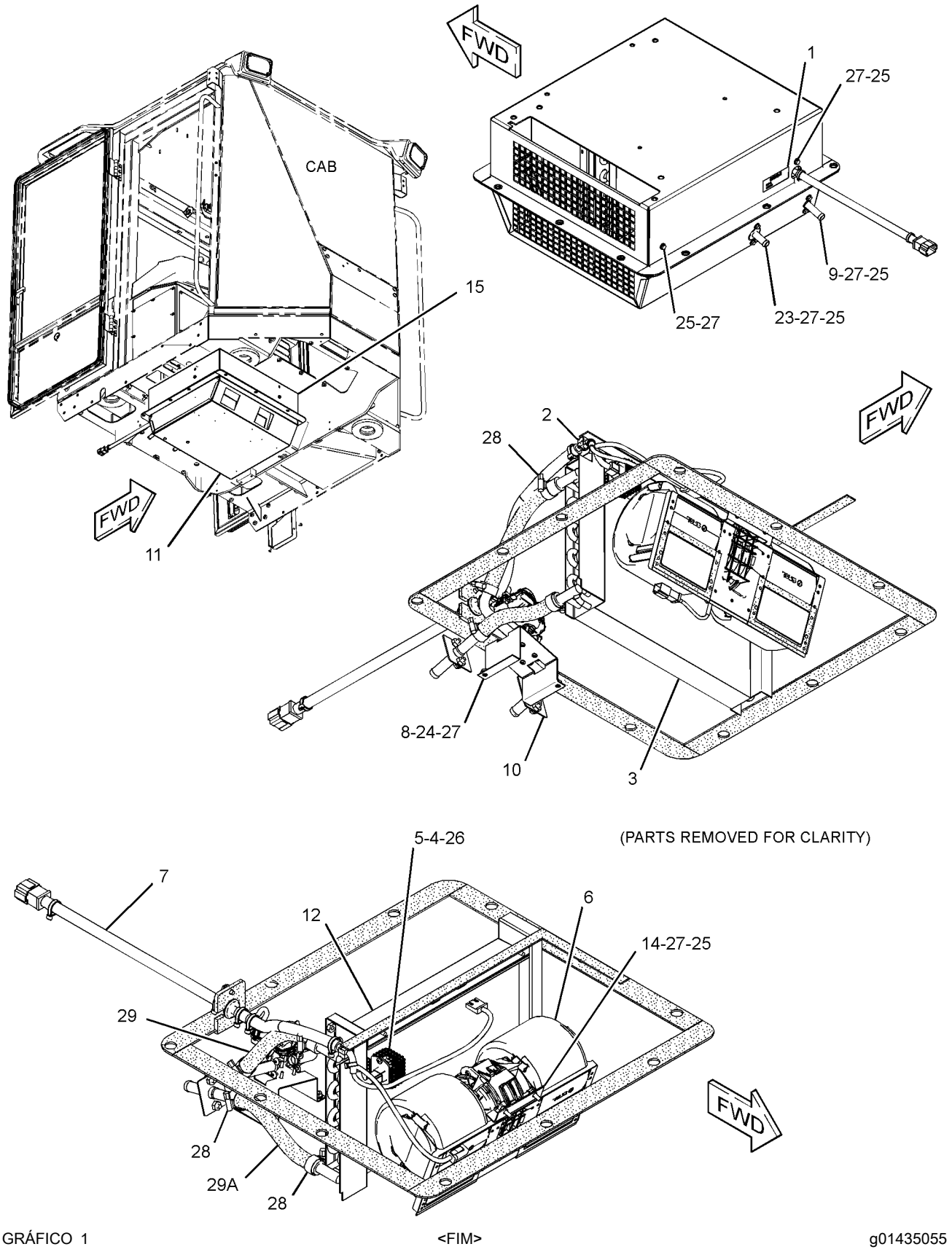

GRÁFICO 1 <FIM> g01435055

352-7747 GRUPO DA BUZINA ELÉTRICA–CABINE (HORN GP-ELECTRIC-CABINE)

S/N: G541-UP; GP51-UP
24 V
NÚMEROE DE 455-0036, 462-6475, 475-3833 ARRANJO DO OPERADOR
UM ACESSÓRIO

SMCS-7402 **i05323696**

NOTA	REF. NÃO	GRÁFICO REF.	NÚMERO DA PEÇA	QTY	NOME DA PEÇA 1 2 3 4 5 6 (NÍVEL DO PRODUTO)	CONSULTE PÁGINA
	1	1	**163-1201**	1	CONJUNTO DE BUZINA (24 V, TOM BAIXO) (DIANTEIRO, LADO ESQUERDO) (HORN AS (24-VOLT, LOW TONE) (FRONT, LH))	
	2	1	**8T-4121**	1	ARRUELA DURA (11X21X2,5 MM DE ESPESSURA) (WASHER-HARD (11X21X2.5-MM THK))	
M	3	1	**8T-4137**	1	PARAFUSO (M10X1,5X20 MM) (BOLT (M10X1.5X20-MM))	

M - PEÇA MÉTRICA

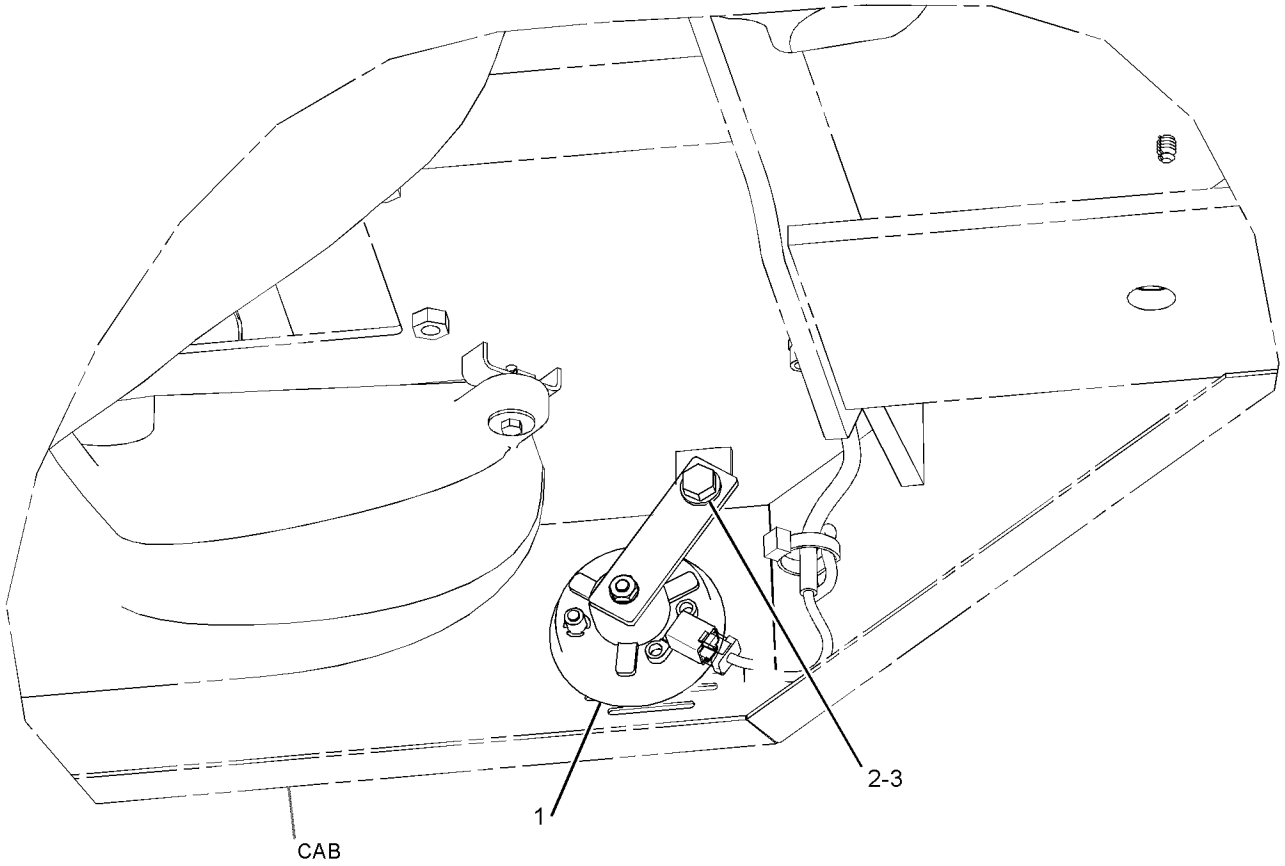

REAR VIEW
(LOWER RIGHT)

GRÁFICO 1 <FIM> g03202604

355-5140 GRUPO DA BUZINA ELÉTRICA–ROPS/FOPS (HORN GP-ELECTRIC-ROPS/FOPS)

S/N: G541-UP; GP51-UP

24 V

NÚMEROE DE 455-0034, 455-0035 ARRANJO DO OPERADOR

UM ACESSÓRIO

SMCS-7402 **i05377604**

NOTA	REF. NÃO	GRÁFICO REF.	NÚMERO DA PEÇA	QTY	NOME DA PEÇA 1 2 3 4 5 6 (NÍVEL DO PRODUTO)	CONSULTE PÁGINA
	1	1	**163-1201**	1	CONJUNTO DE BUZINA (24 V, TOM BAIXO) (HORN AS (24-VOLT, LOW TONE))	
	2	1	**8T-4121**	1	ARRUELA DURA (11X21X2,5 MM DE ESPESSURA) (WASHER-HARD (11X21X2.5-MM THK))	
M	3	1	**8T-4137**	1	PARAFUSO (M10X1,5X20 MM) (BOLT (M10X1.5X20-MM))	

M - PEÇA MÉTRICA

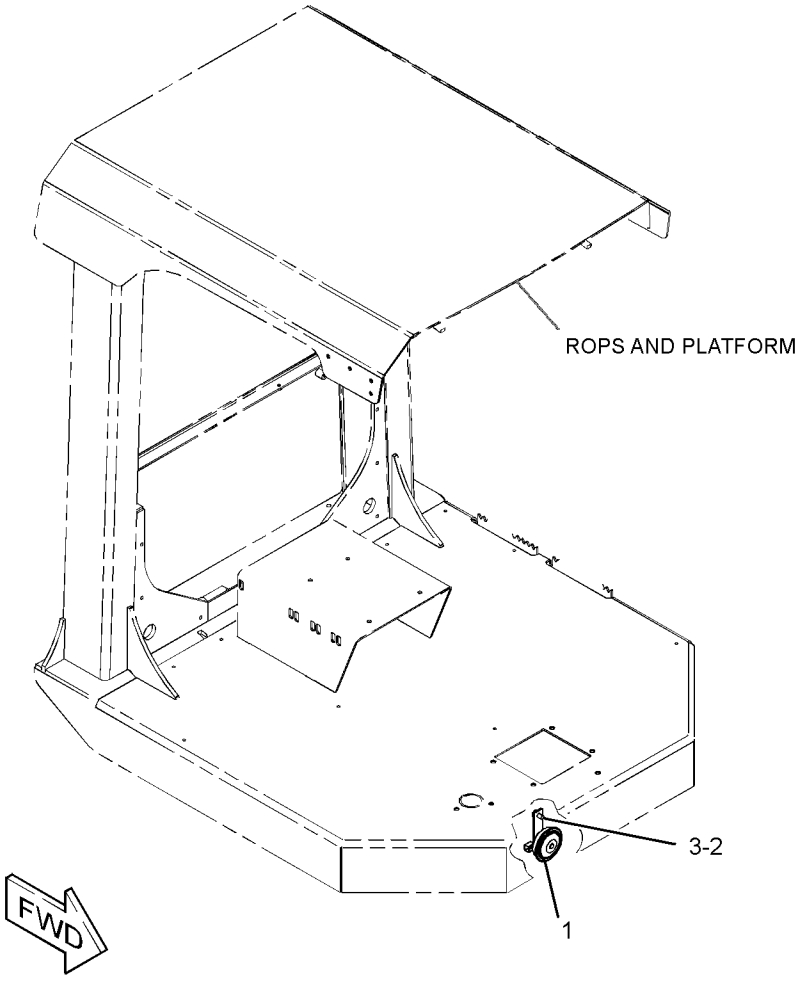

GRÁFICO 1 <FIM> g03202863

431-7529 GRUPO DE INSTALAÇÃO-RÁDIO (INSTALLATION GP-RADIO)

S/N: G541-UP; GP51-UP
NÚMEROE DE 431-7544 ARRANJO DA CABINE-ROPS INCLUSO
UM ACESSÓRIO

SMCS-1408, 7338 **i06584034**

NOTA	REF. NÃO	GRÁFICO REF.	NÚMERO DA PEÇA	QTY	NOME DA PEÇA 1 2 3 4 5 6 (NÍVEL DO PRODUTO)	CONSULTE PÁGINA
	1	1	**7Y-5293**	2	PORCA DE VELOCIDADE (NUT-SPEED)	
Y	2	1	**200-5728**	1	CONJUNTO DE CHICOTE DO RÁDIO (FLANGE) (HARNESS AS-RADIO (FLANGE))	120
	3	1	**431-7528**	1	SUPORTE (BRACKET)	
M	4	1	**5C-2890**	4	PORCA (ROSCA M6X1) (NUT (M6X1-THD))	
	5	1	**5P-4115**	4	ARRUELA DURA (7,2X19X2 MM DE ESPESSURA) (WASHER-HARD (7.2X19X2-MM THK))	
	6	1	**5P-8524**	4	ILHÓ (GROMMET)	

M - PEÇA MÉTRICA
Y - ILUSTRAÇÃO INDIVIDUAL

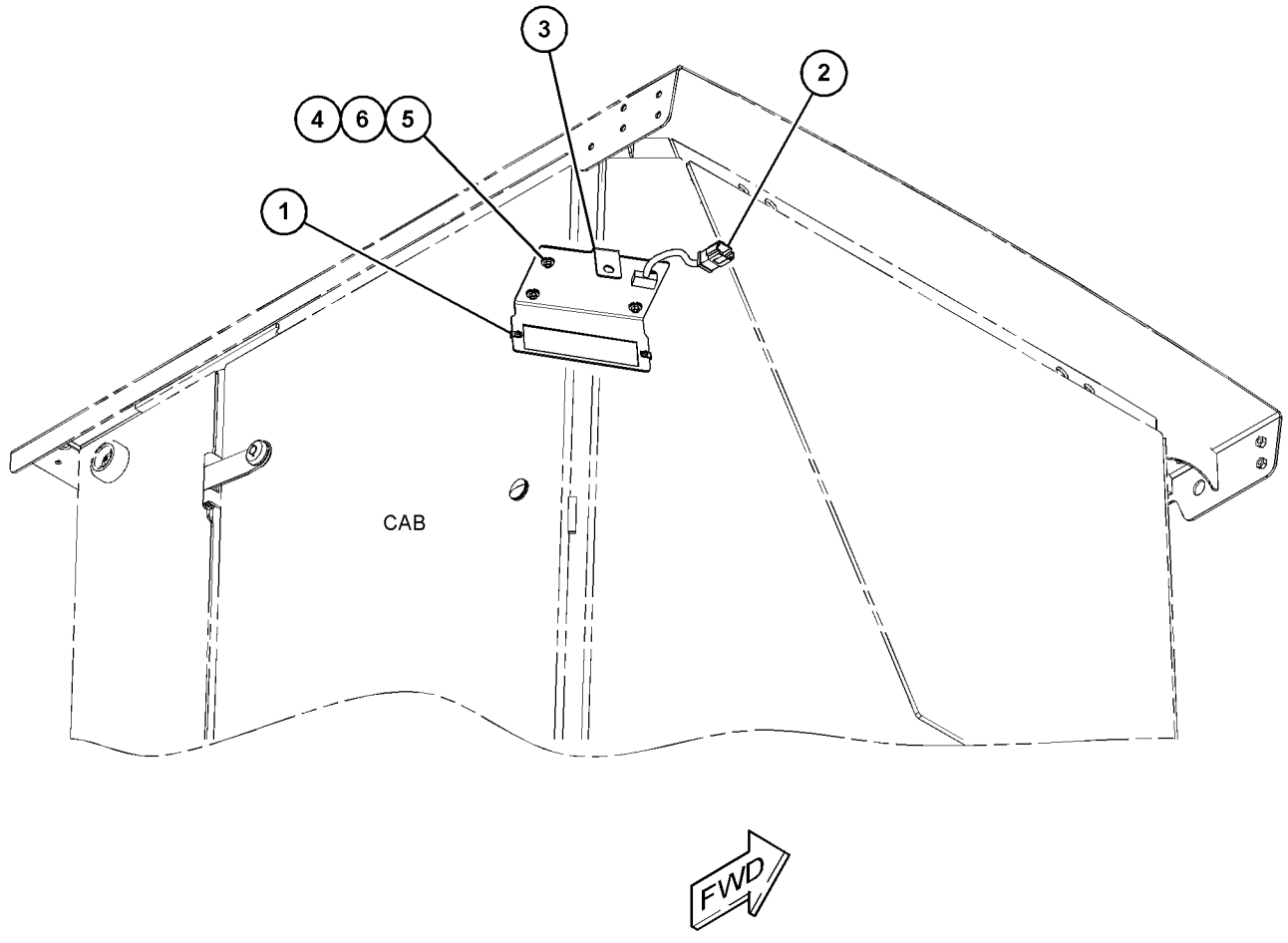

GRÁFICO 1 <FIM> g03583484

299-6986 GRUPO DE TRAVAS-PORTA E VIDRO DA CABINA (LATCH GP-CAB DOOR & WINDOW)

S/N: G541-UP; GP51-UP

NÚMEROE DE 373-3162 GRUPO DA PORTA DA CABINE, 373-3151 GRUPO DA JANELA-CABINE UM ACESSÓRIO

SMCS-7308, 7310 **i02812577**

NOTA	REF. NÃO	GRÁFICO REF.	NÚMERO DA PEÇA	QTY	NOME DA PEÇA 1 2 3 4 5 6 (NÍVEL DO PRODUTO)	CONSULTE PÁGINA
M	1	1	**161-6984**	1	PARAFUSO DE CABEÇA CONVEXA (M5X0,8X20 MM) (SCREW-TRUSS HEAD (M5X0.8X20-MM))	
	2	1	**161-6987**	1	ARRUELA DURA (5,2X16X1,5 MM DE ESPESSURA) (WASHER-HARD (5.2X16X1.5-MM THK))	
	3	1	**161-9294**	1	MOLA (SPRING)	
M	4	1	**162-6556**	1	CONTRAPORCA (ROSCA M6X1) (LOCKNUT (M6X1-THD))	
M	5	1	**5C-2874**	1	PORCA (M5X0,8 DE ROSCA) (NUT (M5X0.8-THD))	

M - PEÇA MÉTRICA

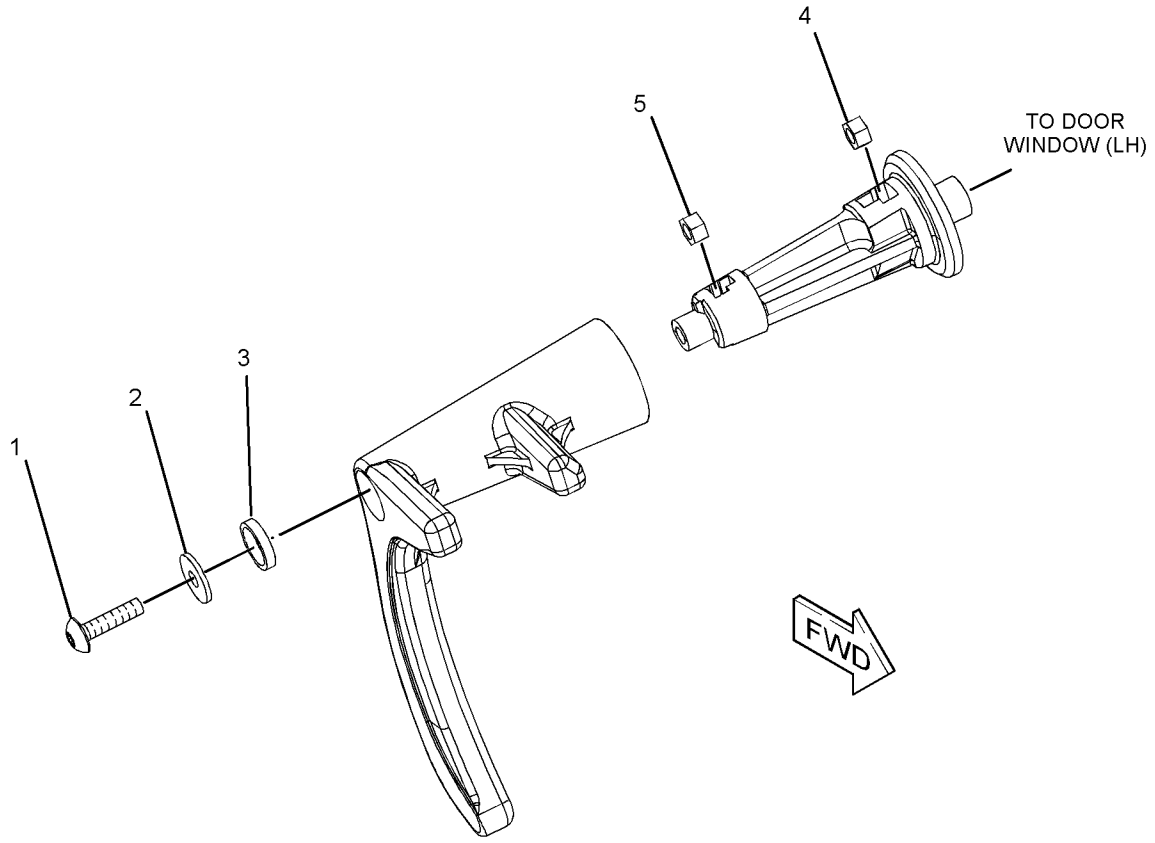

GRÁFICO 1 <FIM> g01384201

431-7514 GRUPO DE REVESTIMENTO-CABINE (LINER GP-CAB)

S/N: G541-UP; GP51-UP

NÚMEROE DE 431-7544 ARRANJO DA CABINE-ROPS INCLUSO

UM ACESSÓRIO

SMCS-7301, 7329

i05570412

NOTA	REF. NÃO	GRÁFICO REF.	NÚMERO DA PEÇA	QTY	NOME DA PEÇA 1 2 3 4 5 6 (NÍVEL DO PRODUTO)	CONSULTE PÁGINA
	1	1	**6V-8928**	1	GANCHO-CASACO (HOOK-COAT)	
	2	1	**7Y-5293**	6	PORCA DE VELOCIDADE (NUT-SPEED)	
	3	1	**9U-8263**	2	TAMPA (COVER)	
	4	1	**101-3055**	2	TAMPA DO ALTO-FALANTE (COVER-SPEAKER)	
	5	1	**364-0868**	2	PLACA (PLATE)	
	6	1	**373-3005**	1	TAMPA (COVER)	
	7	1	**373-3006**	1	TAMPA (COVER)	
	8	1	**374-0640**	1	TAMPA (COVER)	
	9	1	**423-5014**	1	CONJUNTO DE REVESTIMENTO DA CABINE (LINER AS-CAB)	
		1	**374-0641**	1	REVESTIMENTO DO TETO (HEADLINER)	
M	10	1	**3E-8020**	2	PARAFUSO DE CABEÇA CONVEXA (M6X1X25 MM) (SCREW-TRUSS HEAD (M6X1X25-MM))	
M	11	1	**172-8591**	30	PORCA DE MOLA (ROSCA M6X1) (NUT-SPRING (M6X1-THD))	
M	12	1	**8T-0024**	12	PARAFUSO (M4X0,7X30 MM) (SCREW (M4X0.7X30-MM))	
	13	1	**9X-2038**	4	ARRUELA (7X19X2 MM DE ESPESSURA) (WASHER (7X19X2-MM THK))	
M	14	1	**9X-2045**	17	PARAFUSO DE CABEÇA CONVEXA (M6X1X20 MM) (SCREW-TRUSS HEAD (M6X1X20-MM))	
M	15	1	**9X-2046**	3	PARAFUSO DE CABEÇA CONVEXA (M6X1X35 MM) (SCREW-TRUSS HEAD (M6X1X35-MM))	

M - PEÇA MÉTRICA

431-7514 GRUPO DE REVESTIMENTO-CABINE (LINER GP-CAB) (continuação) **i05570412**

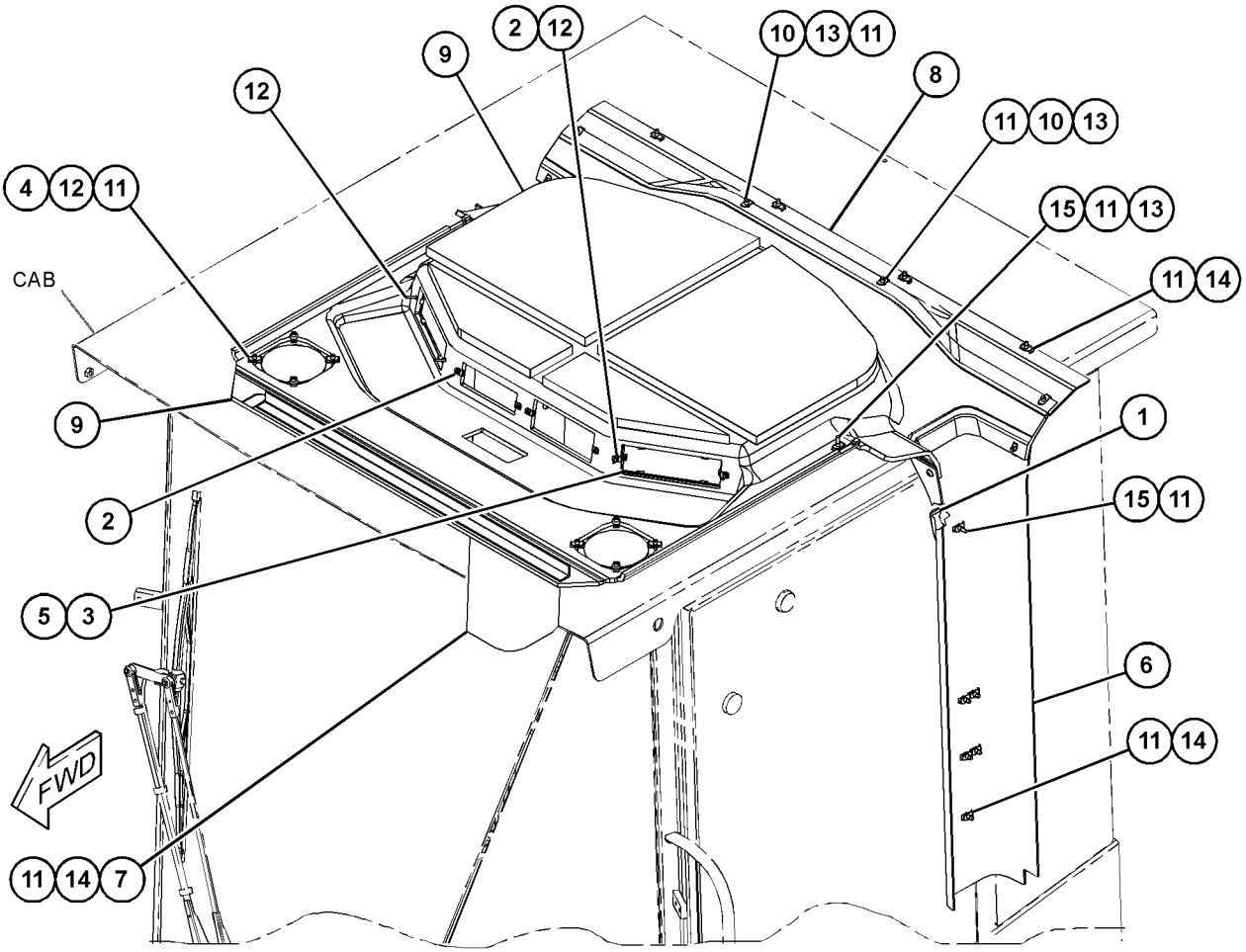

GRÁFICO 1 <FIM> g03534576

379-8743 GRUPO DE LINHAS-AR CONDICIONADO (LINES GP-AIR CONDITIONER)

S/N: G541-UP; GP51-UP
NÚMEROE DE 455-0036, 475-3833 ARRANJO DO OPERADOR
UM ACESSÓRIO

SMCS-1808, 7320 **i06575669**

NOTA	REF. NÃO	GRÁFICO REF.	NÚMERO DA PEÇA	QTY	NOME DA PEÇA 1 2 3 4 5 6 (NÍVEL DO PRODUTO)	CONSULTE PÁGINA
	1	1	**5P-3928**	1	CONJUNTO DE CONEXÃO-REFRIGERANTE (AUTOVEDANTE) (BAIXA PRESSÃO) (COUPLING AS-REFRIGERANT (SELF-SEALING) (LOW PRESSURE))	
	2	1	**5P-3929**	1	CONJUNTO DE CONEXÃO-REFRIGERANTE (AUTOVEDANTE) (LADO DE BAIXA) (COUPLING AS-REFRIGERANT (SELF-SEALING) (LOW SIDE))	
	3	1	**5P-3948**	1	CONJUNTO DE CONEXÃO-REFRIGERANTE (AUTOVEDANTE) (LADO ALTO) (COUPLING AS-REFRIGERANT (SELF-SEALING) (HIGH SIDE))	
	4	1	**5P-4106**	1	PORCA (ROSCA 7-1/16-16) (NUT (1-7/16-16-THD))	
	5	1	**7K-3176**	1	CONJUNTO DE CONEXÃO-REFRIGERANTE (AUTOVEDANTE) (COUPLING AS-REFRIGERANT (SELF-SEALING))	
	6	1	**7K-3304**	1	CONTRAPORCA (ROSCA 1-20) (NUT-JAM (1-20-THD))	
	7	1	**102-8703**	1	PLACA DA TAMPA (PLATE-COVER)	
	8	1	**110-6393**	1	PLACA DE INSTRUÇÃO (AR CONDICIONADO) (PLATE-INSTRUCTION (AIR CONDITIONER))	
	9	1	**355-3148**	1	CONJUNTO DO INTERRUPTOR-PRESSÃO (ALTA, BAIXA) (Gás Refrigerante) (SWITCH AS-PRESSURE (HIGH, LOW) (REFRIGERANT))	
		1	**102-8802**	1	KIT DE TOMADA (2 PINOS) (KIT-RECEPTACLE (2-PIN))	
					(INCLUDES RECEPATCLE AS & WEDGE)	
		1	**8T-8729**	2	PINO DE CONECTOR (CALIBRE 16 A 18) (PIN-CONNECTOR (16-GA TO 18-GA))	
	10	1	**177-2215**	3	BRAÇADEIRA CINTA- DUPLA (STRAP-DUAL CLAMP)	
M	11	1	**178-3336**	2	PORCA DE FLANGE SEXTAVADA (ROSCA M8X1,25) (NUT-HEX FLANGE (M8X1.25-THD))	
Y	12	1	**186-6190**	1	GRUPO DE ACUMULADOR-REFRIGERANTE (CARREGADO) (ACCUMULATOR GP-REFRIGERANT (CHARGED))	381
	13	1	**311-8367**	1	PLACA (PLATE)	
	14	1	**327-0282**	1	VEDADOR-TOTAL (1/2 POL) (SEAL-INTEGRAL (1/2-IN))	
	15	1	**327-0283**	1	VEDADOR-TOTAL (3/4 POL) (SEAL-INTEGRAL (3/4-IN))	
	16	1	**362-6754**	1	CONJUNTO DE SUPORTE (BRACKET AS)	
I	17	1	**362-9617**	1	CONJUNTO DE MANGUEIRA (HOSE AS)	
I	18	1	**363-0311**	1	CONJUNTO DE MANGUEIRA (HOSE AS)	
I	19	1	**363-0320**	1	CONJUNTO DE MANGUEIRA (HOSE AS)	
I	20	1	**363-0373**	1	CONJUNTO DE MANGUEIRA (HOSE AS)	
	21	1	**381-6651**	1	CONJUNTO DE MANGUEIRA (HOSE AS)	
	22	1	**382-1486**	1	CONJUNTO DE MANGUEIRA (HOSE AS)	
	23	1	**067-3045**	1	GRAMPO (CLIP)	
	24	1	**245-8842**	1	GRAMPO (CLIP)	
	25	1	**232-0231**	2	BRAÇADEIRA-METADE (CLAMP-HALF)	
	26	1	**2H-3924**	1	ARRUELA DE PRESSÃO (LOCKWASHER)	
	27	1	**3S-8664**	1	GRAMPO (CLIP)	
M	28	1	**5C-7261**	1	PORCA (ROSCA M8X1,25) (NUT (M8X1.25-THD))	

379-8743 GRUPO DE LINHAS-AR CONDICIONADO (LINES GP-AIR CONDITIONER) (continuação) **i06575669**

NOTA	REF. NÃO	GRÁFICO REF.	NÚMERO DA PEÇA	QTY	NOME DA PEÇA 1 2 3 4 5 6 (NÍVEL DO PRODUTO)	CONSULTE PÁGINA
	29	1	**5P-4107**	1	ARRUELA DE PRESSÃO (LOCKWASHER)	
	30	1	**5P-4116**	8	ARRUELA DURA (8,8X20,5X2 MM DE ESPESSURA) (WASHER-HARD (8.8X20.5X2-MM THK))	
	31	1	**6V-4356**	1	GRAMPO (RANHURA) (CLIP (SLOT))	
	32	1	**6V-4357**	1	GRAMPO (LINGUETA) (CLIP (TAB))	
M	33	1	**7X-2536**	1	PARAFUSO (M8X1,25X14 MM) (BOLT (M8X1.25X14-MM))	
M	34	1	**7X-7729**	1	ARRUELA (11X25X3 MM DE ESPESSURA) (WASHER (11X25X3-MM THK))	
M	35	1	**8T-4196**	1	PARAFUSO (M10X1,5X35 MM) (BOLT (M10X1.5X35-MM))	
M	36	1	**8T-6912**	1	PARAFUSO (M8X1,25X50 MM) (BOLT (M8X1.25X50-MM))	
M	37	1	**8T-7547**	3	PARAFUSO (M8X1,25X30 MM) (BOLT (M8X1.25X30-MM))	
	38	1	**9X-7378**	1	ANEL RETENTOR EM O (SEAL-O-RING)	
	39	1	**9X-7380**	1	ANEL RETENTOR EM O (SEAL-O-RING)	
	40	1	**9X-7381**	2	ANEL RETENTOR EM O (SEAL-O-RING)	
	41	1	**9X-7382**	1	ANEL RETENTOR EM O (SEAL-O-RING)	
	42	1	**9X-7383**	4	ANEL RETENTOR EM O (SEAL-O-RING)	
	43	1	**9X-7384**	2	ANEL RETENTOR EM O (SEAL-O-RING)	
	44	1	**178-3620**	7	BRAÇADEIRA CINTA- DUPLA (STRAP-DUAL CLAMP)	
	45	1	**7K-1181**	1	CABO TIPO CINTA (STRAP-CABLE)	

I - CONSULTE O SISTEMA DE INFORMAÇÕES HIDRÁULICAS
M - PEÇA MÉTRICA
Y - ILUSTRAÇÃO INDIVIDUAL

379-8743 GRUPO DE LINHAS-AR CONDICIONADO (LINES GP-AIR CONDITIONER) (continuação) **i06575669**

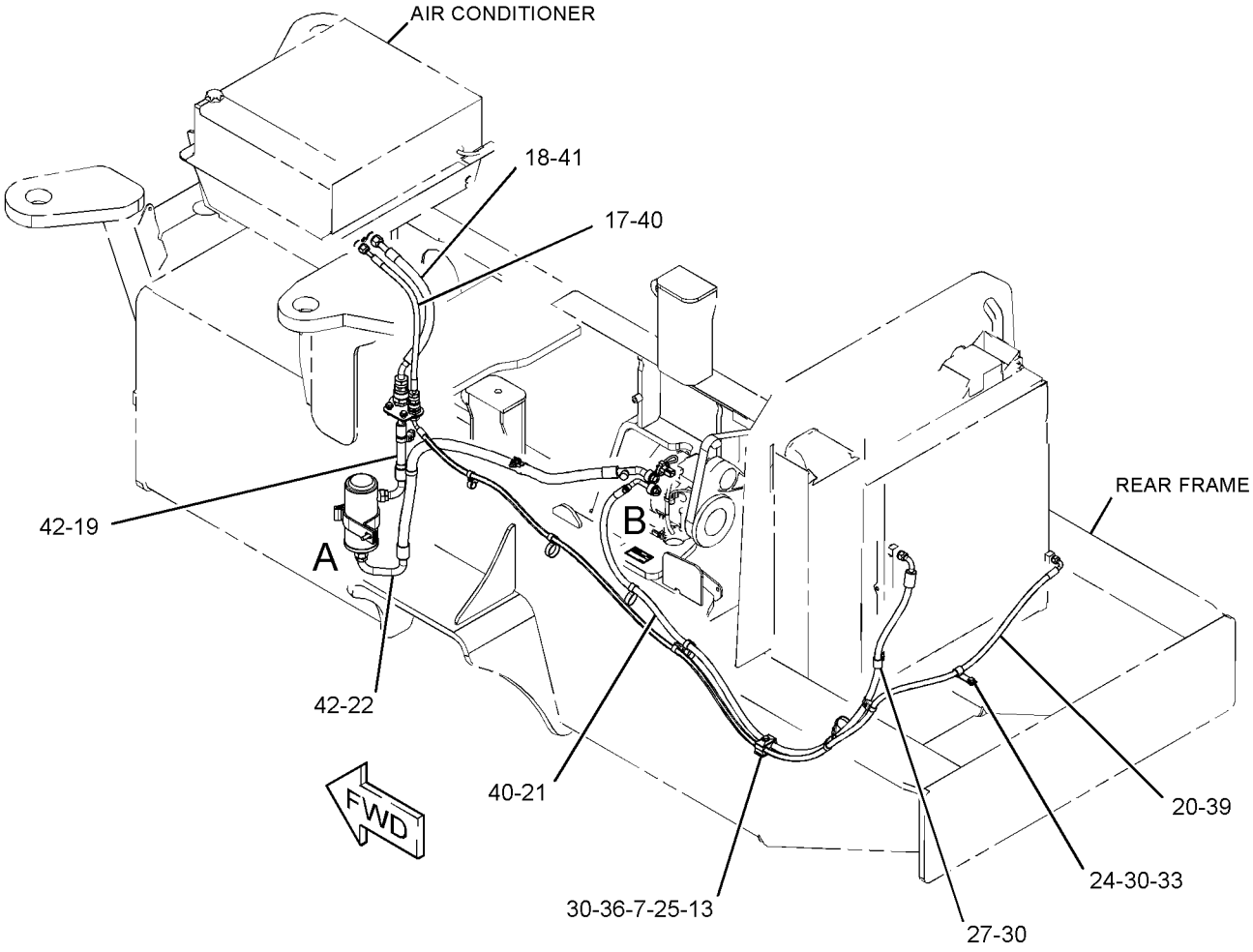

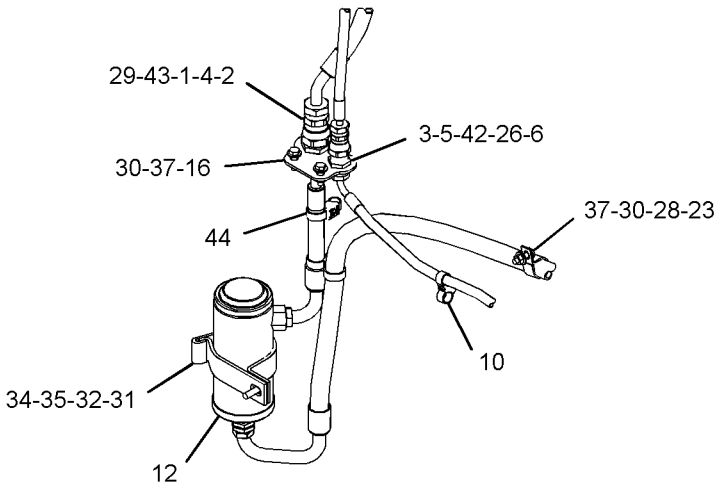

VIEW OF AREA A

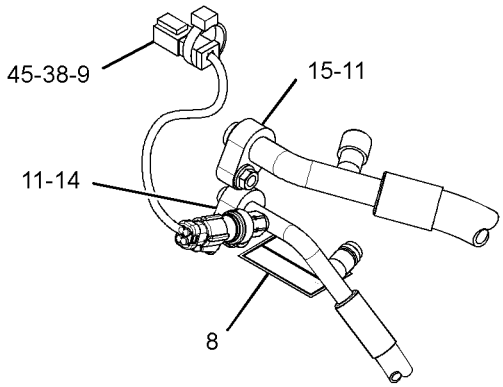

VIEW OF AREA B 180°

GRÁFICO 1 <FIM> g06029633

452-1717 GRUPO DE LINHAS-AQUECEDOR (LINES GP-HEATER)

S/N: G541-UP; GP51-UP

NÚMEROE DE 455-0036, 462-6475, 475-3833 ARRANJO DO OPERADOR

UM ACESSÓRIO

SMCS-1380, 1812, 7304 **i06548261**

NOTA	REF. NÃO	GRÁFICO REF.	NÚMERO DA PEÇA	QTY	NOME DA PEÇA 1 2 3 4 5 6 (NÍVEL DO PRODUTO)	CONSULTE PÁGINA
	1	1	**3F-8431**	1	NIPLE - TUBO (NIPPLE-PIPE)	
	2	1	**6P-8855**	2	TUBO (TUBE)	
	3	1	**033-3168**	1	COTOVELO (ELBOW)	
	4	1	**177-2215**	2	BRAÇADEIRA CINTA- DUPLA (STRAP-DUAL CLAMP)	
	5	1	**1Y-0413**	1	T (TEE)	
	6	1	**200-6345**	2	SUPORTE (ARTICULAÇÃO GIRATÓRIA DUPLA) (MOUNT (DUAL SWIVEL))	
	7	1	**204-2281**	4	CABO TIPO CINTA (STRAP-CABLE)	
M	8	1	**5C-7261**	2	PORCA (ROSCA M8X1,25) (NUT (M8X1.25-THD))	
	9	1	**5P-4116**	5	ARRUELA DURA (8,8X20,5X2 MM DE ESPESSURA) (WASHER-HARD (8.8X20.5X2-MM THK))	
	10	1	**6D-4244**	1	GRAMPO (CLIP)	
	11	1	**6D-4247**	2	GRAMPO (CLIP)	
	12	1	**8R-0721**	1	ESPAÇADOR (11X16X35 MM DE ESPESSURA) (SPACER (11X16X35-MM THK))	
	13	1	**8T-0154**	8	ABRAÇADEIRA DE MANGUEIRA (CLAMP-HOSE)	
M	14	1	**8T-4189**	1	PARAFUSO (M8X1,25X20 MM) (BOLT (M8X1.25X20-MM))	
M	15	1	**8T-6869**	1	PARAFUSO (M8X1,25X60 MM) (BOLT (M8X1.25X60-MM))	
M	16	1	**8T-7547**	1	PARAFUSO (M8X1,25X30 MM) (BOLT (M8X1.25X30-MM))	
E	17	1	**5P-0767**		MANGUEIRA (128 CM) (HOSE (128-CM))	
E	17A	1	**5P-0767**		MANGUEIRA (95 CM) (HOSE (95-CM))	
E	17B	1	**5P-0767**		MANGUEIRA (41 CM) (HOSE (41-CM))	
E	17C	1	**5P-0767**		MANGUEIRA (60 CM) (HOSE (60-CM))	

E - ENCOMENDAR POR CENTÍMETROS
M - PEÇA MÉTRICA

452-1717 GRUPO DE LINHAS-AQUECEDOR (LINES GP-HEATER) (continuação) **i06548261**

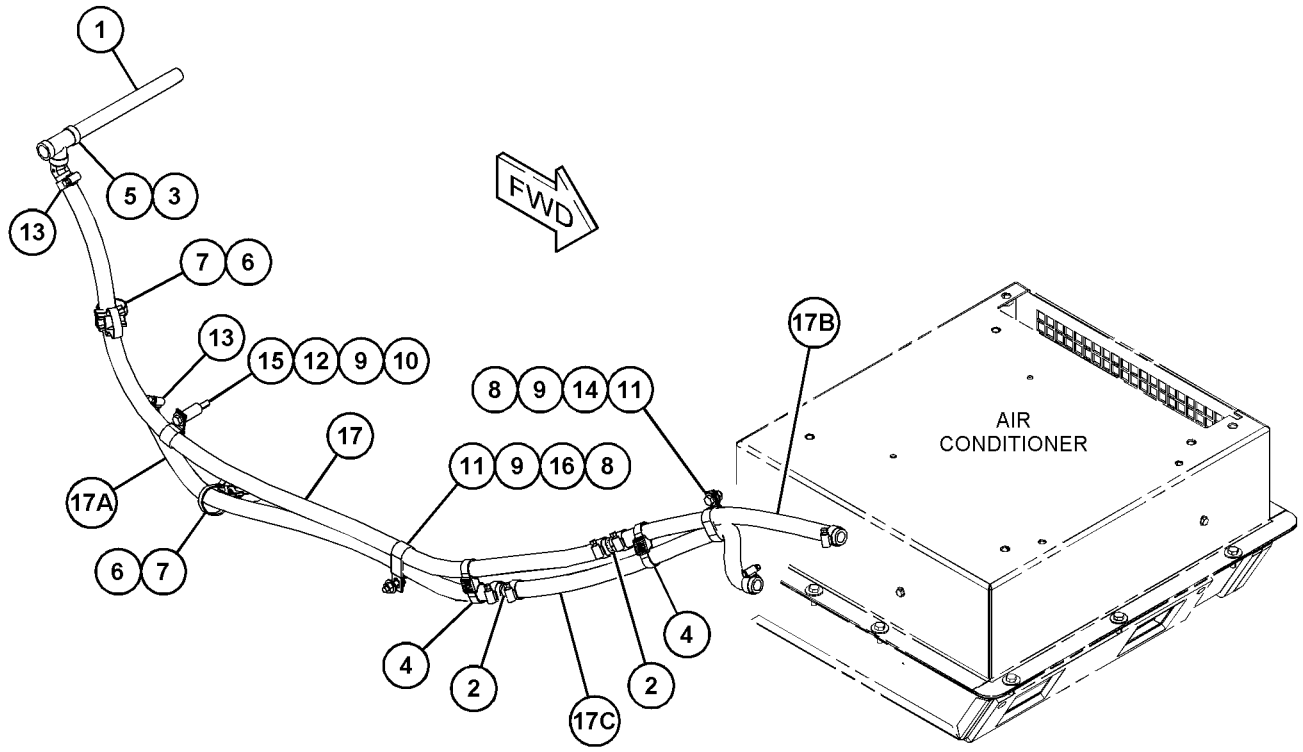

GRÁFICO 1 <FIM> g06019988

382-6917 GRUPO DE ARTICULAÇÕES–SERVO (LINKAGE GP-SERVO)

S/N: G541-UP; GP51-UP

NÚMEROE DE 379-8273 GRUPO DE CONTROLE DE DIREÇÃO E VELOCIDADE

UM ACESSÓRIO

SMCS-3065 **i05329563**

NOTA	REF. NÃO	GRÁFICO REF.	NÚMERO DA PEÇA	QTY	NOME DA PEÇA 1 2 3 4 5 6 (NÍVEL DO PRODUTO)	CONSULTE PÁGINA
	1	1	**7X-7915**	1	EXTREMIDADE DA HASTE (ROD END)	
	2	1	**250-4151**	1	EXTREMIDADE DA HASTE (ROD END)	
	3	1	**382-9200**	1	HASTE DE AJUSTE (ROD-ADJUSTMENT)	
M	4	1	**125-0380**	1	PORCA SEXTAVADA (M8X1,25 DE ROSCA, ESQUERDA) (NUT-HEX (M8X1.25-THD, LH))	
M	5	1	**5C-7261**	1	PORCA (ROSCA M8X1,25) (NUT (M8X1.25-THD))	

M - PEÇA MÉTRICA

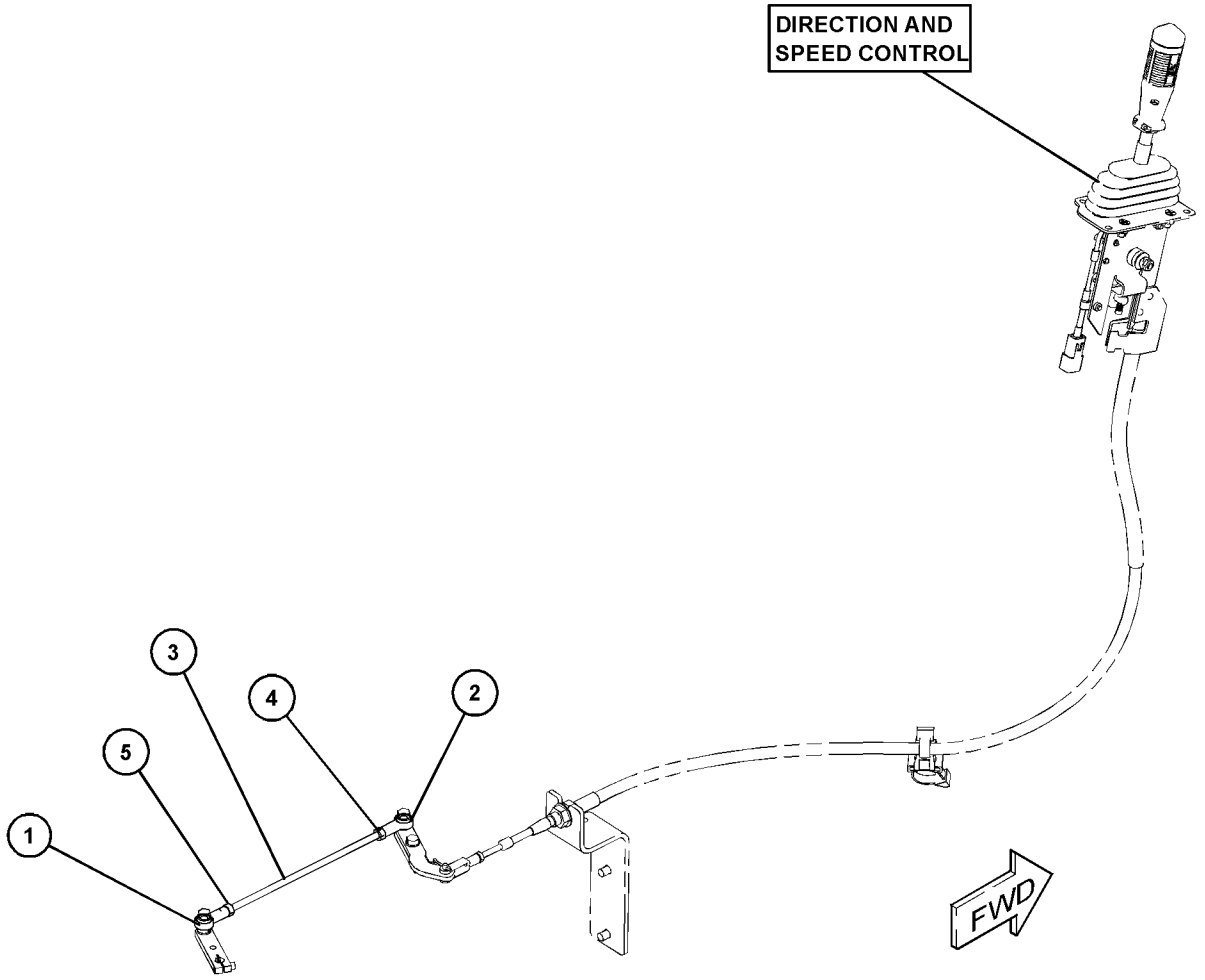

GRÁFICO 1 <FIM> g03103217

107-4643 GRUPO DE ESPELHOS RETROVISORES–INTERIOR (MIRROR GP-REAR VIEW-INTERIOR)

S/N: G541-UP; GP51-UP
UM ACESSÓRIO

SMCS-7319 **i04947221**

NOTA	REF. NÃO	GRÁFICO REF.	NÚMERO DA PEÇA	QTY	NOME DA PEÇA 1 2 3 4 5 6 (NÍVEL DO PRODUTO)	CONSULTE PÁGINA
	1	1	**5P-6872**	2	CONJUNTO DE MIRROR (MIRROR AS)	
					(EACH INCLUDES)	
		1	**3K-6060**	1	CONTRAPORCA (ROSCA 3/8-16) (LOCKNUT (3/8-16-THD))	
	2	1	**114-3956**	2	PLACA (PLATE)	
M	3	1	**5C-9553**	4	PARAFUSO (M6X1X16 MM) (BOLT (M6X1X16-MM))	
	4	1	**8T-4205**	4	ARRUELA DURA (7,2X14,5X2 MM DE ESPESSURA) (WASHER-HARD (7.2X14.5X2-MM THK))	
	5	1	**3K-6060**	2	CONTRAPORCA (ROSCA 3/8-16) (LOCKNUT (3/8-16-THD))	
	6	1	**235-4546**	2	CONTRAPORCA (ROSCA 3/8-16) (NUT-JAM (3/8-16-THD))	
F			**9X-8256**	4	ARRUELA (6,6X12X2 MM DE ESPESSURA) (WASHER (6.6X12X2-MM THK))	
FM			**5C-2890**	2	PORCA (ROSCA M6X1) (NUT (M6X1-THD))	
FM			**5C-9553**	2	PARAFUSO (M6X1X16 MM) (BOLT (M6X1X16-MM))	

F - NÃO APRESENTADO
M - PEÇA MÉTRICA

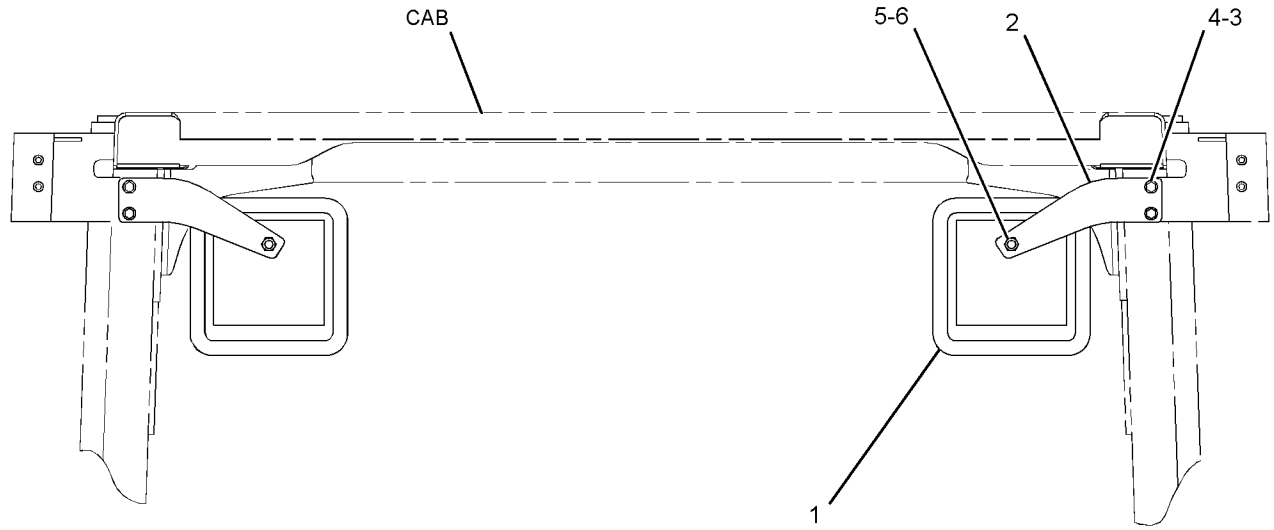

FRONT VIEW

GRÁFICO 1 <FIM> g01427257

186-1709 GRUPO DE ESPELHOS RETROVISORES–ESTRUTURA PROTETORA CONTRA CAPOTAGEM (ROPS) (MIRROR GP-REAR VIEW-ESTRUTURA PROTETORA CONTRA CAPOTAGEM (ROPS))

S/N: G541-UP; GP51-UP

NÚMEROE DE 416-2513, 455-0034, 455-0035 ARRANJO DO OPERADOR

UM ACESSÓRIO

SMCS-7319 **i01404492**

NOTA	REF. NÃO	GRÁFICO REF.	NÚMERO DA PEÇA	QTY	NOME DA PEÇA 1 2 3 4 5 6 (NÍVEL DO PRODUTO)	CONSULTE PÁGINA
	1	1	**5K-9179**	1	PARAFUSO FRANCÊS (3/8-16X11 POL) (BOLT-CARRIAGE (3/8-16X11-IN))	
	2	1	**5P-6874**	1	ESPELHO (MIRROR)	
	3	1	**9P-9388**	1	BOTÃO (KNOB)	
	4	1	**186-0898**	1	SUPORTE (BRACKET)	
M	5	1	**7X-7729**	4	ARRUELA (11X25X3 MM DE ESPESSURA) (WASHER (11X25X3-MM THK))	
M	6	1	**8T-4133**	2	PORCA (ROSCA M10X1,5) (NUT (M10X1.5-THD))	
M	7	1	**8T-4195**	2	PARAFUSO (M10X1,5X30 MM) (BOLT (M10X1.5X30-MM))	

M - PEÇA MÉTRICA

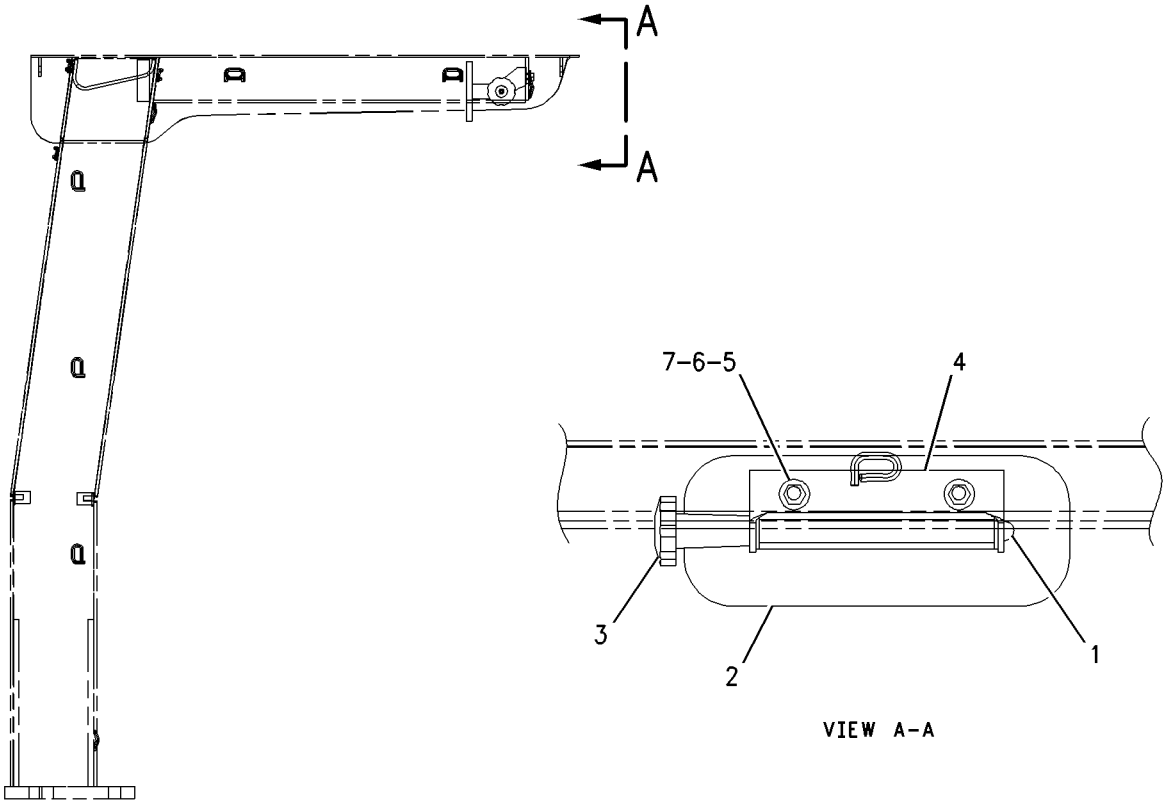

GRÁFICO 1 <FIM> g00672669

354-5413 GRUPO DE ESPELHOS RETROVISORES–ROPS ABERTA (MIRROR GP-REAR VIEW-ROPS ABERTA)

S/N: G541-UP; GP51-UP

UM ACESSÓRIO

SMCS-7319 **i05312559**

NOTA	REF. NÃO	GRÁFICO REF.	NÚMERO DA PEÇA	QTY	NOME DA PEÇA 1 2 3 4 5 6 (NÍVEL DO PRODUTO)	CONSULTE PÁGINA
	1	1	**269-2163**	1	CONJUNTO DE SUPORTE-ESPELHO (LADO ESQUERDO) (BRACKET AS-MIRROR (LH))	
	2	1	**269-2164**	1	CONJUNTO DE SUPORTE-ESPELHO (LADO DIREITO) (BRACKET AS-MIRROR (RH))	
	3	1	**348-5709**	2	CONJUNTO DE MIRROR (MIRROR AS)	
	4	1	**5P-4116**	4	ARRUELA DURA (8,8X20,5X2 MM DE ESPESSURA) (WASHER-HARD (8.8X20.5X2-MM THK))	
M	5	1	**8T-4908**	4	PARAFUSO (M8X1,25X25 MM) (BOLT (M8X1.25X25-MM))	

M - PEÇA MÉTRICA

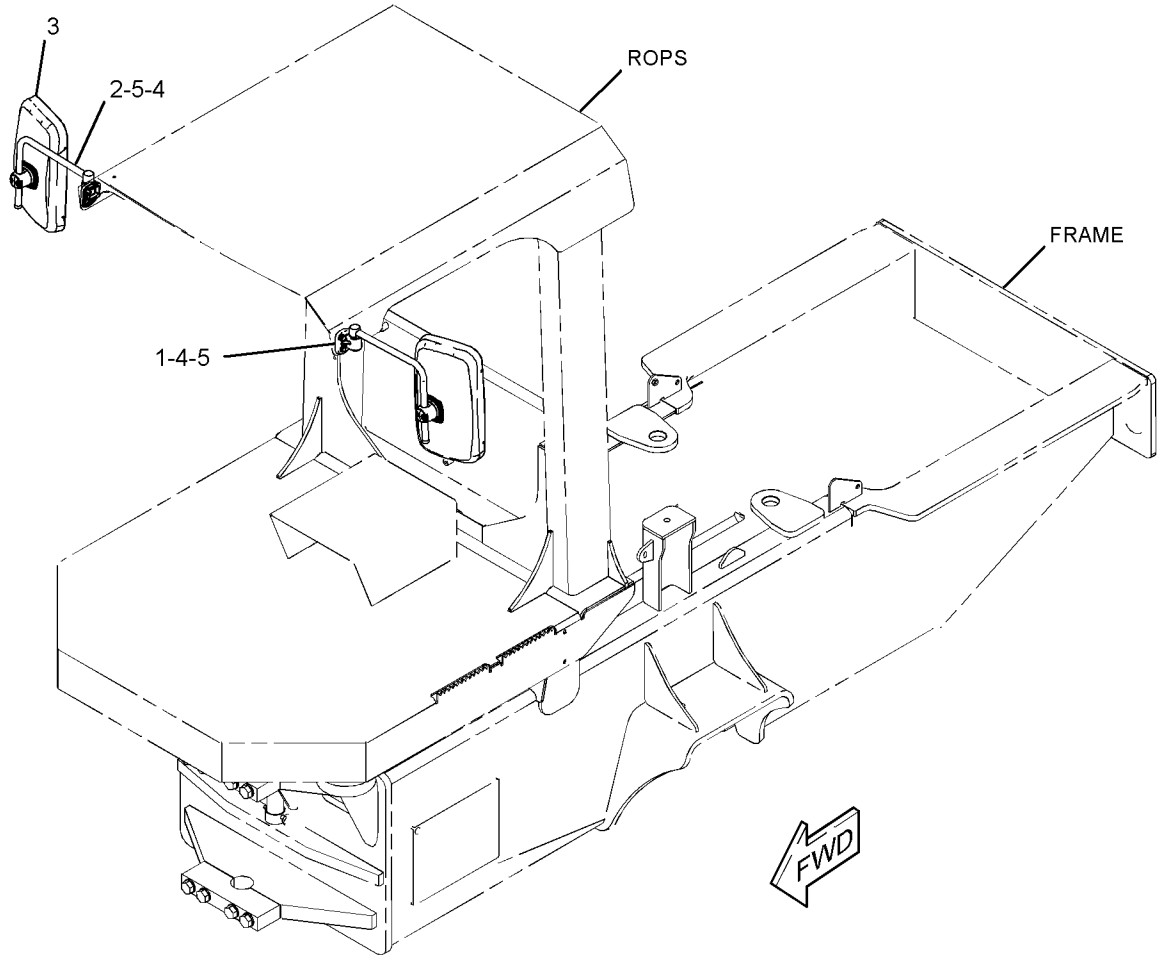

GRÁFICO 1 <FIM> g02711878

373-3735 GRUPO DE ESPELHOS RETROVISORES–EXTERIOR (MIRROR GP-REAR VIEW-EXTERIOR)

S/N: G541-UP; GP51-UP

NÚMEROE DE 455-0036, 462-6475, 475-3833 ARRANJO DO OPERADOR

UM ACESSÓRIO

SMCS-7319 **i05323702**

NOTA	REF. NÃO	GRÁFICO REF.	NÚMERO DA PEÇA	QTY	NOME DA PEÇA 1 2 3 4 5 6 (NÍVEL DO PRODUTO)	CONSULTE PÁGINA
	1	1	**185-3874**	2	CONJUNTO DE MIRROR (MIRROR AS)	
	2	1	**220-4050**	2	ESPELHO (EXTERIOR, TRASEIRO) (MIRROR (EXTERIOR, REAR))	
	3	1	**378-8004**	1	CONJUNTO DE SUPORTE (BRACKET AS)	
	4	1	**378-8006**	1	CONJUNTO DE SUPORTE (BRACKET AS)	
	5	1	**5P-4116**	8	ARRUELA DURA (8,8X20,5X2 MM DE ESPESSURA) (WASHER-HARD (8.8X20.5X2-MM THK))	
M	6	1	**8T-4189**	8	PARAFUSO (M8X1,25X20 MM) (BOLT (M8X1.25X20-MM))	

M - PEÇA MÉTRICA

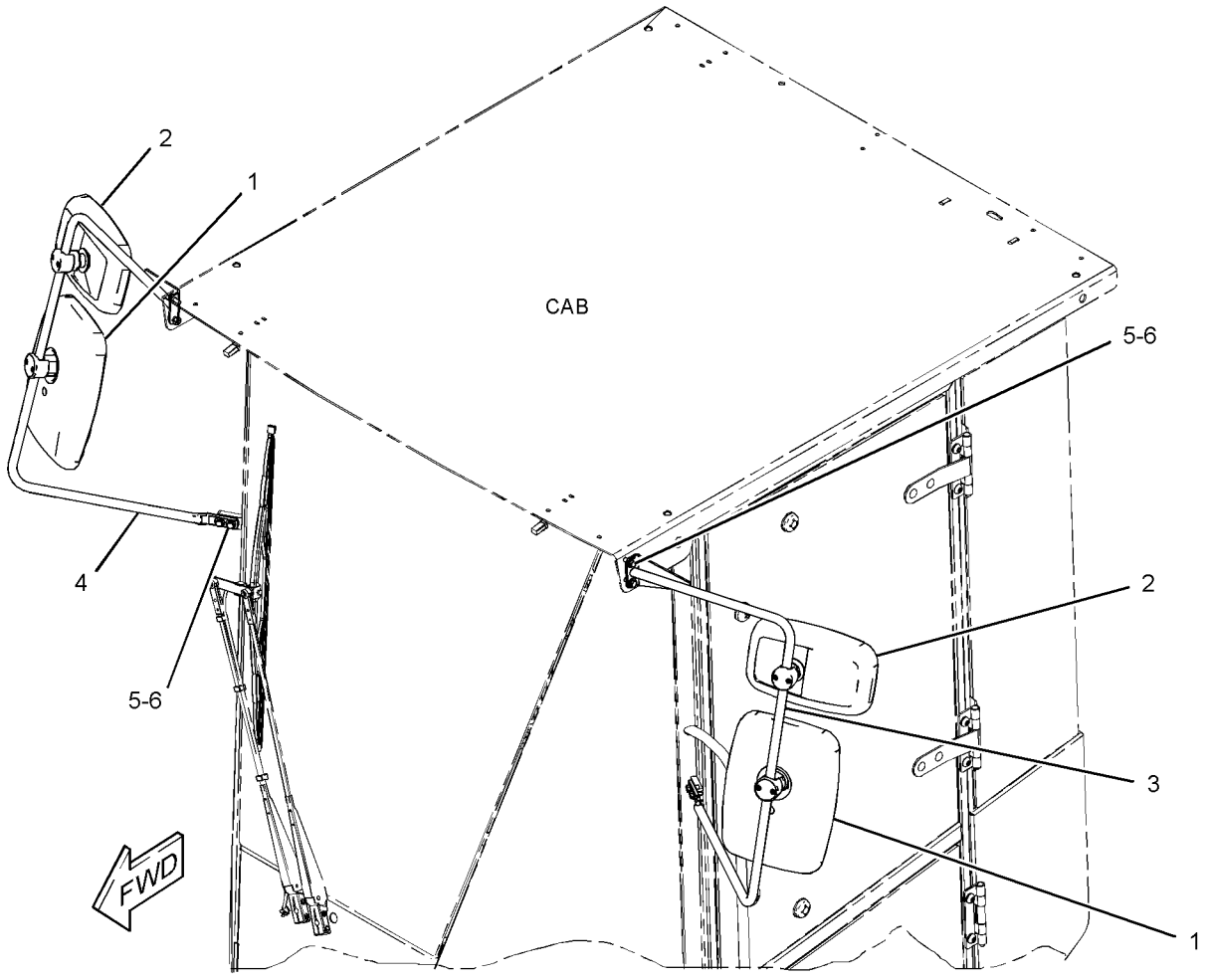

GRÁFICO 1 <FIM> g02722788

220-2064 GRUPO DO MOTOR-LIMPADOR DA JANELA (MOTOR GP-WINDOW WIPER)

S/N: G541-UP; GP51-UP

NÚMEROE DE 373-3180 GRUPO DE LIMPADOR E LAVADOR DE VIDRO

UM ACESSÓRIO

SMCS-7305 **i05328407**

NOTA	REF. NÃO	GRÁFICO REF.	NÚMERO DA PEÇA	QTY	NOME DA PEÇA 1 2 3 4 5 6 (NÍVEL DO PRODUTO)	CONSULTE PÁGINA
	1	1	**135-0611**	1	GRUPO DO MOTOR-LIMPADOR DA JANELA (24 VOLT, 2 VELOCIDADES) (MOTOR GP-WINDOW WIPER (24-VOLT, 2-SPEED))	
		1	**8T-8737**	1	BUJÃO DE RETENTOR (PLUG-SEAL)	
		1	**102-8805**	1	KIT DE TOMADA (6 PINOS) (KIT-RECEPTACLE (6-PIN))	
					(INCLUDES RECEPTACLE AS & WEDGE)	
		1	**8T-8729**	5	PINO DE CONECTOR (CALIBRE 16 A 18) (PIN-CONNECTOR (16-GA TO 18-GA))	
	2	1	**206-5823**	2	CAPA (CAP)	

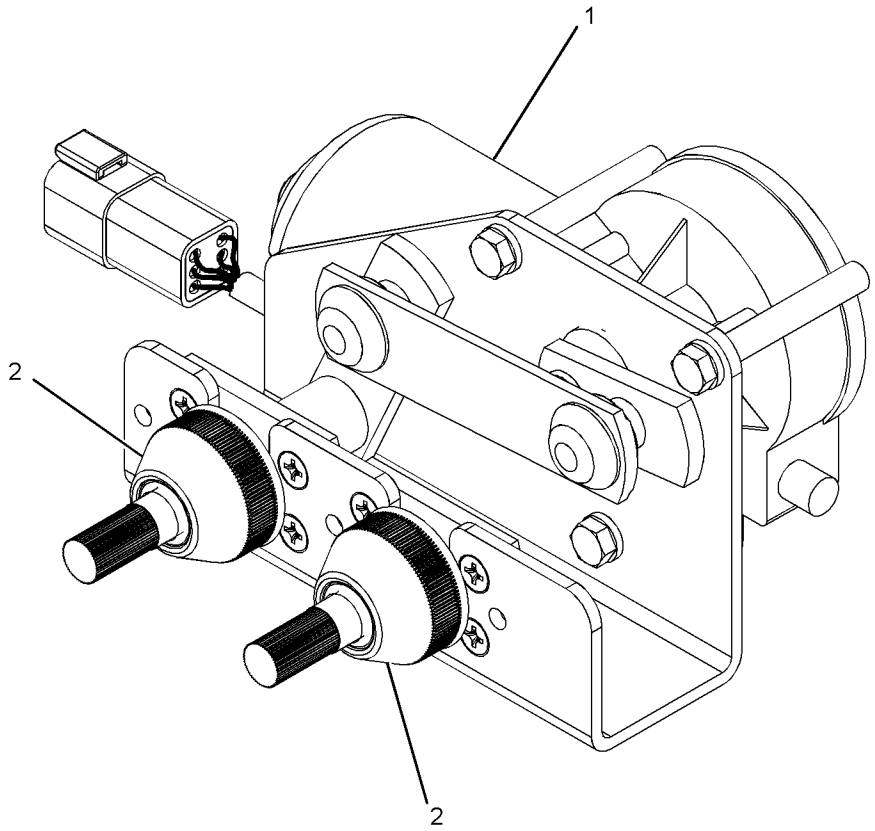

GRÁFICO 1 <FIM> g02740716

359-7628 GRUPO DO MOTOR-LIMPADOR DA JANELA (MOTOR GP-WINDOW WIPER)

S/N: G541-UP; GP51-UP

24 V

NÚMEROE DE 373-3180 GRUPO DE LIMPADOR E LAVADOR DE VIDRO

UM ACESSÓRIO

SMCS-7305 **i05328409**

NOTA	REF. NÃO	GRÁFICO REF.	NÚMERO DA PEÇA	QTY	NOME DA PEÇA 1 2 3 4 5 6 (NÍVEL DO PRODUTO)	CONSULTE PÁGINA
	1	1	**8T-8729**	5	PINO DE CONECTOR (CALIBRE 16 A 18) (PIN-CONNECTOR (16-GA TO 18-GA))	
	2	1	**8T-8737**	1	BUJÃO DE RETENTOR (PLUG-SEAL)	
	3	1	**102-8805**	1	KIT DE TOMADA (6 PINOS) (KIT-RECEPTACLE (6-PIN))	
					(INCLUDES RECEPTACLE AS & WEDGE)	
	4	1	**263-3823**	1	TAMPA- DO LIMPADOR (CAP-WIPER)	
	5	1	**3F-9556**	1	ARRUELA DE PRESSÃO (LOCKWASHER)	
M	6	1	**5C-7261**	1	PORCA (ROSCA M8X1,25) (NUT (M8X1.25-THD))	

M - PEÇA MÉTRICA

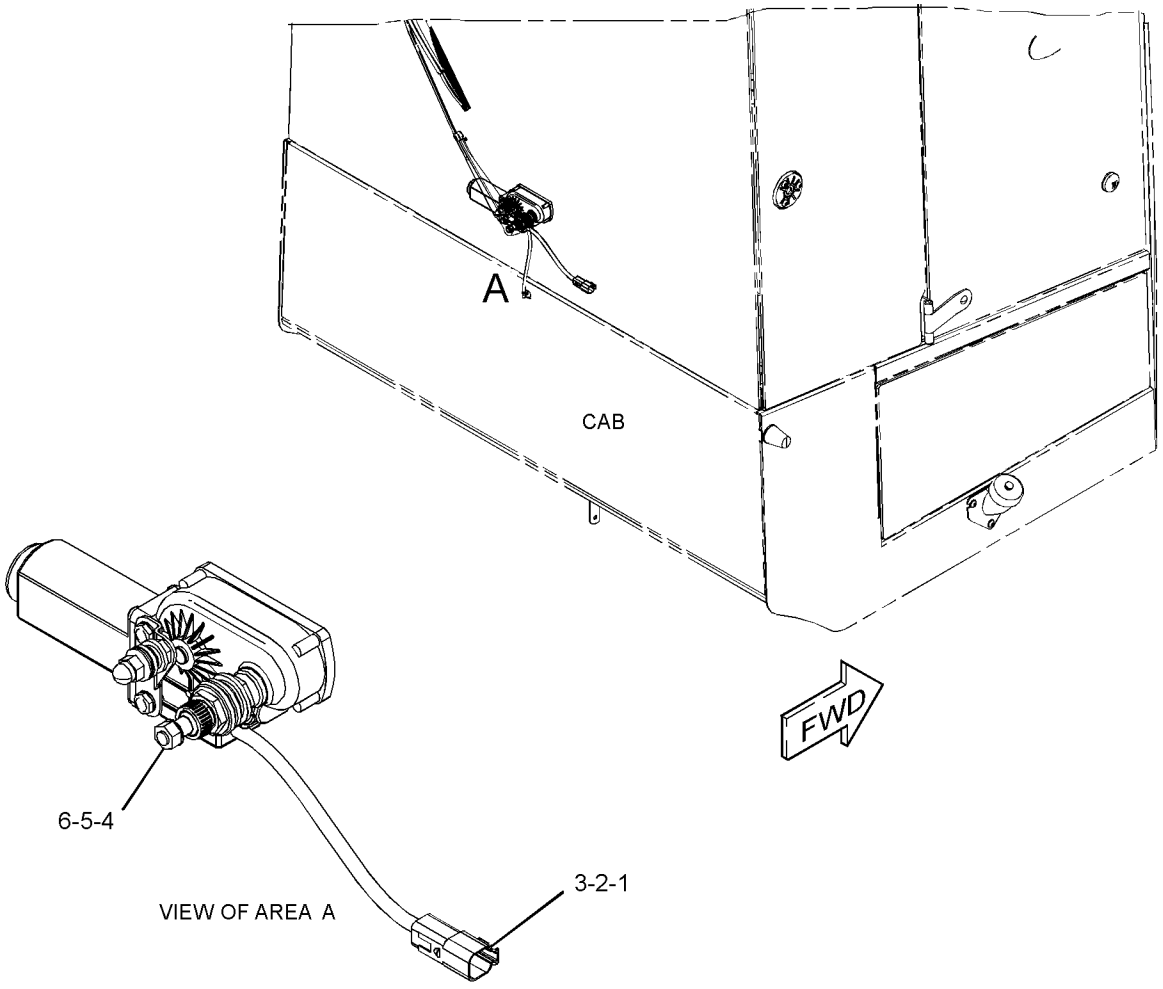

GRÁFICO 1 <FIM> g02724290

352-7748 GRUPO DE MONTAGEM DA CABINE (MOUNTING GP-CAB)

S/N: G541-UP; GP51-UP

NÚMEROE DE 455-0034, 455-0035, 455-0036, 462-6475, 475-3833 ARRANJO DO OPERADOR UM ACESSÓRIO

SMCS-7266, 7301

i05323703

NOTA	REF. NÃO	GRÁFICO REF.	NÚMERO DA PEÇA	QTY	NOME DA PEÇA 1 2 3 4 5 6 (NÍVEL DO PRODUTO)	CONSULTE PÁGINA
	1	1	**9W-7388**	4	ARRUELA (26X144X12 MM DE ESPESSURA) (WASHER (26X144X12-MM THK))	
	2	1	**342-2382**	8	SUPORTE (MOUNT)	
M	3	1	**7X-2465**	4	PARAFUSO (M24X3X180 MM) (BOLT (M24X3X180-MM))	
	4	1	**8T-4167**	4	ARRUELA DURA (26X44X4 MM DE ESPESSURA) (WASHER-HARD (26X44X4-MM THK))	

M - PEÇA MÉTRICA

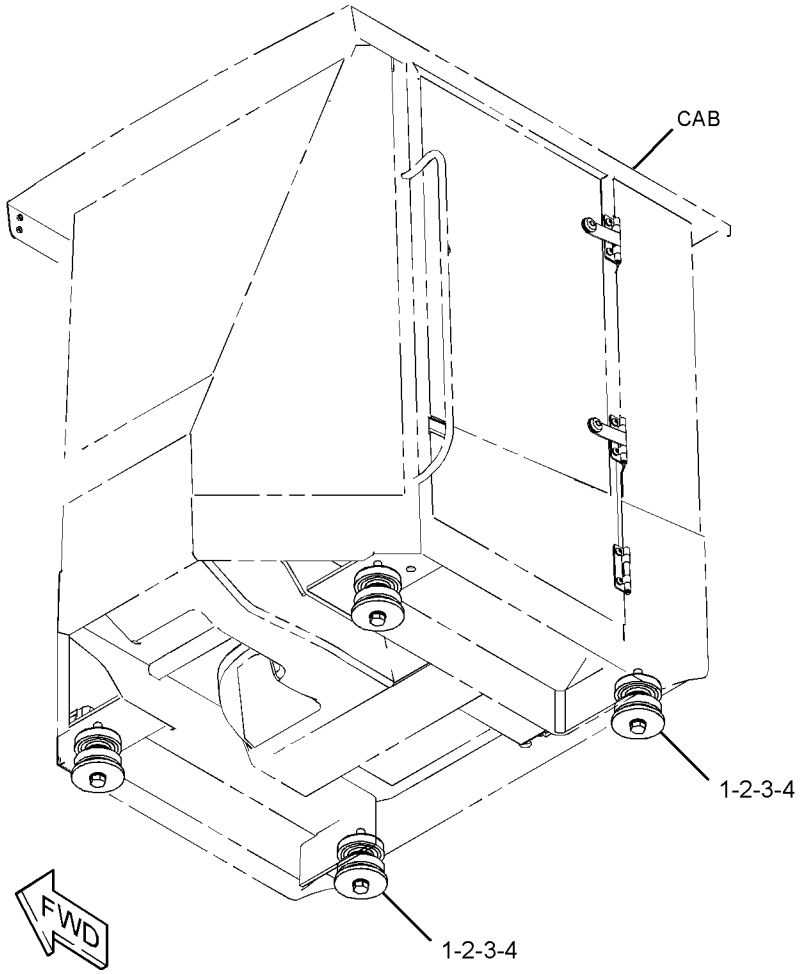

GRÁFICO 1 <FIM> g02714397

379-8383 GRUPO DE MONTAGEM-INSTRUMENTOS (MOUNTING GP-INSTRUMENT)

S/N: G541-UP; GP51-UP
NÚMEROE DE 379-8396 ARRANJO DE CONTROLE DE GRAU
UM ACESSÓRIO

SMCS-7451 **i05350303**

NOTA	REF. NÃO	GRÁFICO REF.	NÚMERO DA PEÇA	QTY	NOME DA PEÇA 1 2 3 4 5 6 (NÍVEL DO PRODUTO)	CONSULTE PÁGINA
	1	1	**263-6699**	1	CONECTOR-TOMADA (Armazenamento) (CONNECTOR-RECEPTACLE (STORAGE))	
	2	1	**295-1920**	1	ABRAÇADEIRA (CLAMP)	
	3	1	**295-1921**	2	ESFERA (BALL)	
	4	1	**327-0325**	5	CABO TIPO CINTA (STRAP-CABLE)	
	5	1	**344-0524**	1	MÓDULO-VISOR (CB460) (MODULE-DISPLAY (CB460))	
Y	6	1	**415-7961**	1	CONJUNTO DA FIAÇÃO ELÉTRICA DO MONITOR (HARNESS AS-MONITOR)	112
	7	1	**096-5962**	8	ARRUELA DURA (3,4X7X0,8 MM DE ESPESSURA) (WASHER-HARD (3.4X7X0.8-MM THK))	
M	8	1	**3C-6969**	4	PORCA (M3X0,5 DE ROSCA) (NUT (M3X0.5-THD))	
M	9	1	**5C-2874**	4	PORCA (M5X0,8 DE ROSCA) (NUT (M5X0.8-THD))	
M	10	1	**6V-9671**	4	PARAFUSO DE MÁQUINA (M3X0,5X12 MM) (SCREW-MACHINE (M3X0.5X12-MM))	
	11	1	**7K-1181**	6	CABO TIPO CINTA (STRAP-CABLE)	
M	12	1	**8T-0289**	4	PARAFUSO (M5X0,8X20 MM) (BOLT (M5X0.8X20-MM))	
M	13	1	**8T-0325**	4	PARAFUSO (M5X0,8X14 MM) (BOLT (M5X0.8X14-MM))	
	14	1	**8T-0328**	12	ARRUELA DURA (5,5X10X1 MM DE ESPESSURA) (WASHER-HARD (5.5X10X1-MM THK))	

M - PEÇA MÉTRICA
Y - ILUSTRAÇÃO INDIVIDUAL

379-8383 GRUPO DE MONTAGEM-INSTRUMENTOS (MOUNTING GP-INSTRUMENT) (continuação) **i05350303**

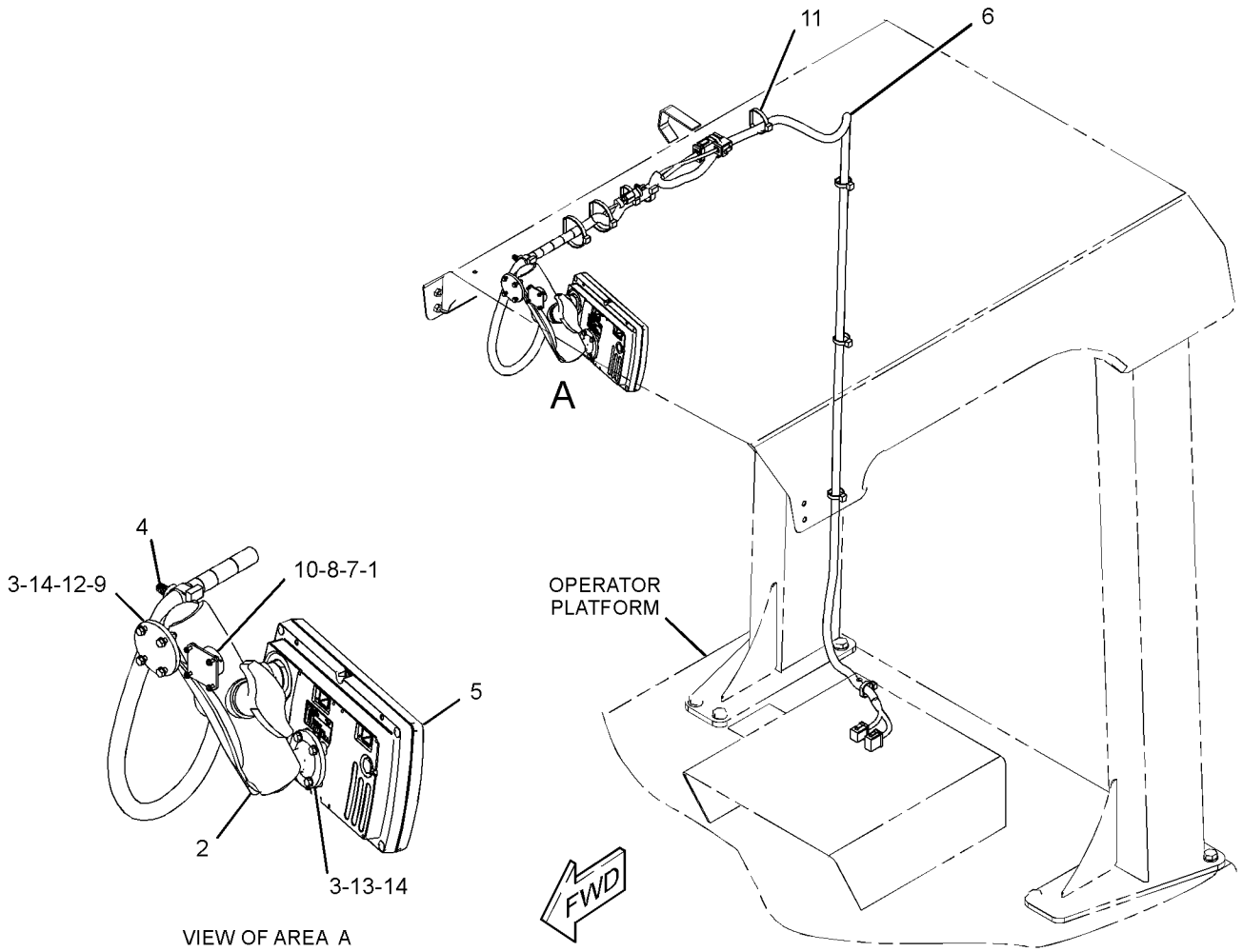

GRÁFICO 1 <FIM> g03097796

375-1608 GRUPO DE MONTAGEM-MONITOR (MOUNTING GP-MONITOR)

S/N: G541-UP; GP51-UP
NÚMEROE DE 375-1607 ARRANJO DE CONTROLE DE GRAU
UM ACESSÓRIO

SMCS-7220, 7490 **i05418276**

NOTA	REF. NÃO	GRÁFICO REF.	NÚMERO DA PEÇA	QTY	NOME DA PEÇA 1 2 3 4 5 6 (NÍVEL DO PRODUTO)	CONSULTE PÁGINA
	1	1	**263-6699**	1	CONECTOR-TOMADA (Armazenamento) (CONNECTOR-RECEPTACLE (STORAGE))	
	2	1	**295-1920**	1	ABRAÇADEIRA (CLAMP)	
	3	1	**295-1921**	2	ESFERA (BALL)	
	4	1	**327-0325**	4	CABO TIPO CINTA (STRAP-CABLE)	
	5	1	**344-0524**	1	MÓDULO-VISOR (CB460) (MODULE-DISPLAY (CB460))	
	6	1	**358-0776**	1	SUPORTE (BRACKET)	
Y	7	1	**399-9416**	1	CONJUNTO DA FIAÇÃO ELÉTRICA DO MONITOR (TELA) (HARNESS AS-MONITOR (DISPLAY))	110
	8	1	**096-5962**	8	ARRUELA DURA (3,4X7X0,8 MM DE ESPESSURA) (WASHER-HARD (3.4X7X0.8-MM THK))	
M	9	1	**3C-6969**	4	PORCA (M3X0,5 DE ROSCA) (NUT (M3X0.5-THD))	
M	10	1	**5C-2874**	4	PORCA (M5X0,8 DE ROSCA) (NUT (M5X0.8-THD))	
M	11	1	**5C-9553**	2	PARAFUSO (M6X1X16 MM) (BOLT (M6X1X16-MM))	
M	12	1	**6V-9671**	4	PARAFUSO DE MÁQUINA (M3X0,5X12 MM) (SCREW-MACHINE (M3X0.5X12-MM))	
	13	1	**7K-1181**	3	CABO TIPO CINTA (STRAP-CABLE)	
M	15	1	**8T-0289**	4	PARAFUSO (M5X0,8X20 MM) (BOLT (M5X0.8X20-MM))	
M	16	1	**8T-0325**	4	PARAFUSO (M5X0,8X14 MM) (BOLT (M5X0.8X14-MM))	
	17	1	**8T-0328**	12	ARRUELA DURA (5,5X10X1 MM DE ESPESSURA) (WASHER-HARD (5.5X10X1-MM THK))	
	18	1	**8T-4205**	2	ARRUELA DURA (7,2X14,5X2 MM DE ESPESSURA) (WASHER-HARD (7.2X14.5X2-MM THK))	

M - PEÇA MÉTRICA
Y - ILUSTRAÇÃO INDIVIDUAL

375-1608 GRUPO DE MONTAGEM-MONITOR (MOUNTING GP-MONITOR) (continuação) **i05418276**

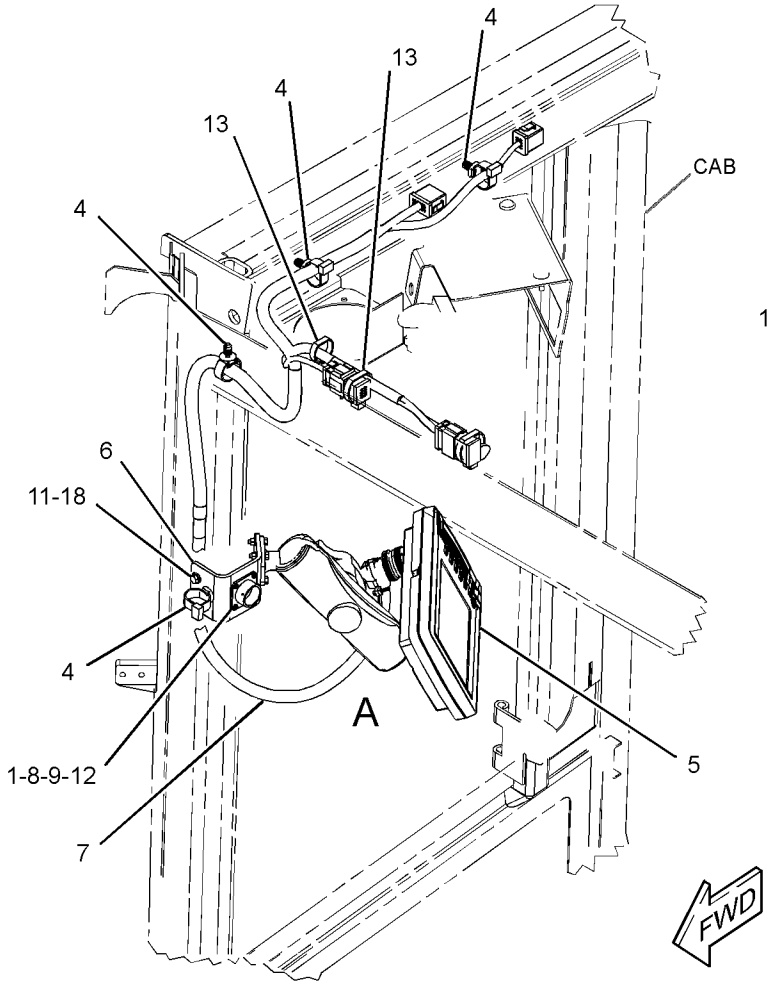

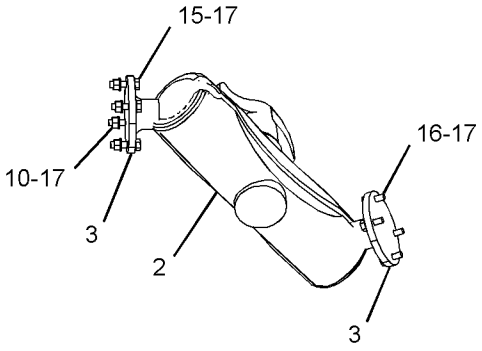

VIEW OF AREA A
(PARTS REMOVED FOR CLARITY)

GRÁFICO 1 <FIM> g03422294

375-1613 GRUPO DE MONTAGEM-MONITOR (MOUNTING GP-MONITOR)

S/N: G541-UP; GP51-UP
NÚMEROE DE 375-1612 ARRANJO DE CONTROLE DE GRAU
UM ACESSÓRIO

SMCS-7220, 7490 **i05349118**

NOTA	REF. NÃO	GRÁFICO REF.	NÚMERO DA PEÇA	QTY	NOME DA PEÇA 1 2 3 4 5 6 (NÍVEL DO PRODUTO)	CONSULTE PÁGINA
	1	1	**263-6699**	1	CONECTOR-TOMADA (Armazenamento) (CONNECTOR-RECEPTACLE (STORAGE))	
	2	1	**295-1920**	1	ABRAÇADEIRA (CLAMP)	
	3	1	**295-1921**	2	ESFERA (BALL)	
	4	1	**327-0325**	2	CABO TIPO CINTA (STRAP-CABLE)	
	5	1	**344-0524**	1	MÓDULO-VISOR (CB460) (MODULE-DISPLAY (CB460))	
Y	6	1	**399-9416**	1	CONJUNTO DA FIAÇÃO ELÉTRICA DO MONITOR (TELA) (HARNESS AS-MONITOR (DISPLAY))	110
	7	1	**096-5962**	8	ARRUELA DURA (3,4X7X0,8 MM DE ESPESSURA) (WASHER-HARD (3.4X7X0.8-MM THK))	
M	8	1	**3C-6969**	4	PORCA (M3X0,5 DE ROSCA) (NUT (M3X0.5-THD))	
M	9	1	**5C-2874**	4	PORCA (M5X0,8 DE ROSCA) (NUT (M5X0.8-THD))	
M	10	1	**6V-9671**	4	PARAFUSO DE MÁQUINA (M3X0,5X12 MM) (SCREW-MACHINE (M3X0.5X12-MM))	
	11	1	**7K-1181**	4	CABO TIPO CINTA (STRAP-CABLE)	
M	12	1	**8T-0289**	4	PARAFUSO (M5X0,8X20 MM) (BOLT (M5X0.8X20-MM))	
M	13	1	**8T-0325**	4	PARAFUSO (M5X0,8X14 MM) (BOLT (M5X0.8X14-MM))	
	14	1	**8T-0328**	12	ARRUELA DURA (5,5X10X1 MM DE ESPESSURA) (WASHER-HARD (5.5X10X1-MM THK))	

M - PEÇA MÉTRICA
Y - ILUSTRAÇÃO INDIVIDUAL

375-1613 GRUPO DE MONTAGEM-MONITOR (MOUNTING GP-MONITOR) (continuação) **i05349118**

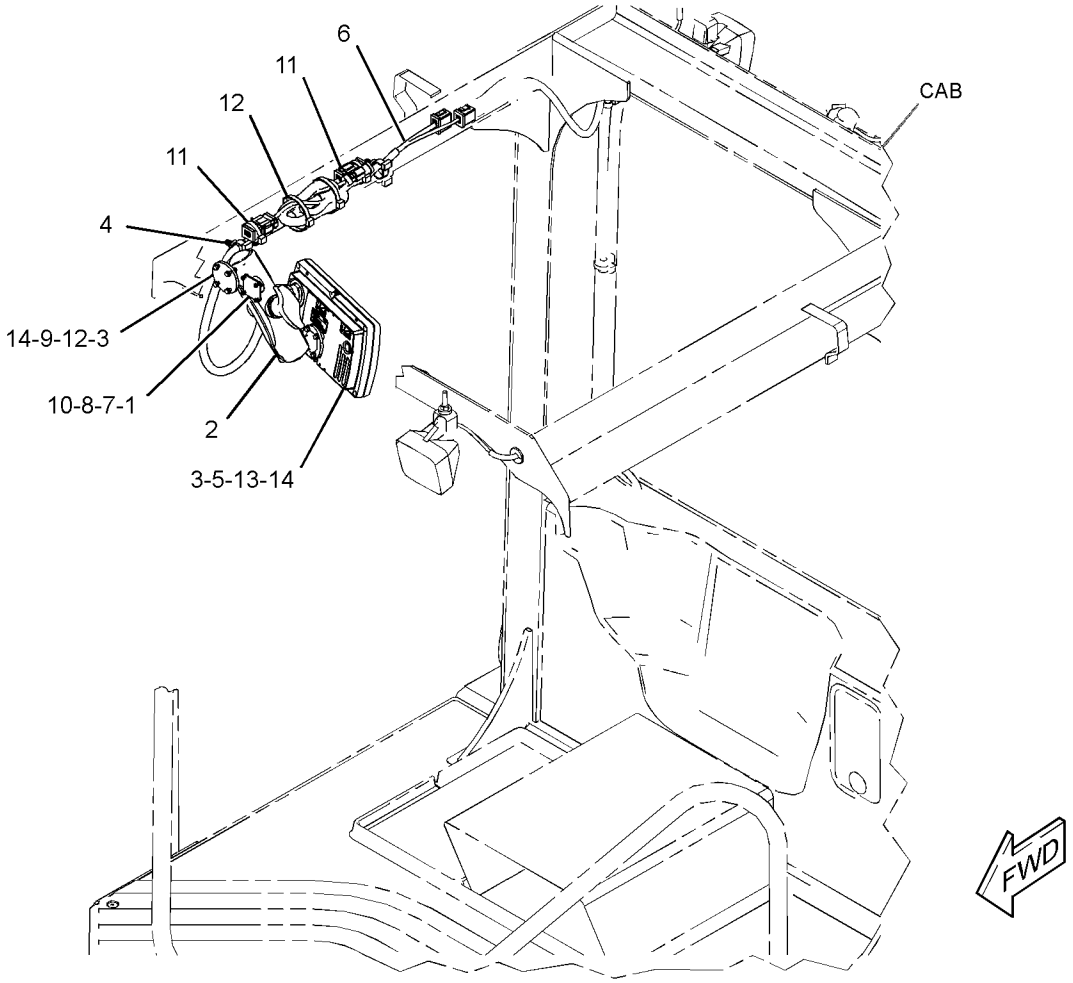

GRÁFICO 1 <FIM> g02966204

416-2513 ARRANJO DO OPERADOR—TOLDO ABERTO, NÃO ROPS (OPERATOR AR-TOLDO ABERTO, NÃO ROPS)

S/N: G541-UP; GP51-UP
UM ACESSÓRIO

SMCS-7301 **i05322236**

NOTA	NÚMERO DA PEÇA	QTY	NOME DA PEÇA 1 2 3 4 5 6 (NÍVEL DO PRODUTO)	CONSULTE PÁGINA
Y	*416-2526*	1	GRUPO DA CAPOTA (NÃO ROPS) (CANOPY GP (NON-ROPS))	389
Y	*416-2581*	1	GRUPO DO DECALQUE - INTERNACIONAL (NÃO ROPS/ FOPS) (FILM GP-INTERNATIONAL (NON-ROPS/FOPS))	486
Y	*352-7739*	1	GRUPO DE HOLOFOTES DE ILUMINAÇÃO (CABINE) (LIGHTING GP-FLOOD (CAB))	137
Y	*186-1709*	1	GRUPO DE ESPELHOS RETROVISORES (ROPS ABERTA) (MIRROR GP-REAR VIEW (OPEN ROPS))	430
Y	*416-2567*	1	GRUPO DE FIAÇÃO DO SISTEMA DE ILUMINAÇÃO (WIRING GP-LIGHTING)	193

Y - ILUSTRAÇÃO INDIVIDUAL

<FIM>

455-0034 ARRANJO DO OPERADOR (OPERATOR AR)

S/N: G541-UP; GP51-UP
UM ACESSÓRIO

SMCS-7301 **i06548270**

NOTA	NÚMERO DA PEÇA	QTY	NOME DA PEÇA 1 2 3 4 5 6 (NÍVEL DO PRODUTO)	CONSULTE PÁGINA
Y	*355-1670*	1	GRUPO DO TENSOR DA CORREIA (SEM AR-CONDICIONADO) (BELT TENSIONER GP (WITHOUT AIR CONDITIONER))	6
Y	*374-9749*	1	GRUPO DO DECALQUE - INTERNACIONAL (FILM GP-INTERNATIONAL)	477
Y	*376-0651*	1	GRUPO DE TAPETE (FLOOR MAT GP)	411
Y	*364-7712*	1	GRUPO DO PROTETOR DAS TUBULAÇÕES (4 VÁLVULAS) (GUARD GP-LINES (4-VALVE))	259
Y	*387-5722*	1	GRUPO DE PROTETOR-VANDALISMO (GUARD GP-VANDALISM)	413
Y	*354-5409*	1	GRUPO DO CORRIMÃO (HANDRAIL GP)	261
Y	*355-5140*	1	GRUPO DA BUZINA ELÉTRICA (Estrutura Protetora Contra Capotagem (ROPS)) (HORN GP-ELECTRIC (ROPS))	418
Y	*352-7739*	1	GRUPO DE HOLOFOTES DE ILUMINAÇÃO (CABINE) (LIGHTING GP-FLOOD (CAB))	137
Y	*377-5165*	1	GRUPO DE TUBULAÇÕES DE ÁGUA (LINES GP-WATER)	49
Y	*186-1709*	1	GRUPO DE ESPELHOS RETROVISORES (ROPS ABERTA) (MIRROR GP-REAR VIEW (OPEN ROPS))	430
Y	*352-7748*	1	GRUPO DE MONTAGEM DA CABINE (MOUNTING GP-CAB)	435
Y	*381-6966*	1	GRUPO DA PLATAFORMA DO OPERADOR (PLATFORM GP-OPERATOR)	452
Y	*455-9777*	1	GRUPO DE FIAÇÃO DO SISTEMA DE ILUMINAÇÃO (WIRING GP-LIGHTING)	194

Y - ILUSTRAÇÃO INDIVIDUAL

<FIM>

455-0035 ARRANJO DO OPERADOR (OPERATOR AR)

S/N: G541-UP; GP51-UP
ESTRUTURA PROTETORA CONTRA CAPOTAGEM (ROPS)
UM ACESSÓRIO

SMCS-7301 **i06548579**

NOTA	NÚMERO DA PEÇA	QTY	NOME DA PEÇA 1 2 3 4 5 6 (NÍVEL DO PRODUTO)	CONSULTE PÁGINA
Y	*355-1670*	1	GRUPO DO TENSOR DA CORREIA (SEM AR-CONDICIONADO) (SEM AR-CONDICIONADO) (BELT TENSIONER GP (WITHOUT AIR CONDITIONER) (WITHOUT AIR CONDITIONER))	6
Y	*377-9353*	1	GRUPO DA TAMPA-PLATAFORMA (ROPS ABERTA) (ROPS ABERTA) (COVER GP-PLATFORM (OPEN ROPS) (OPEN ROPS))	248
Y	*374-9844*	1	GRUPO DO DECALQUE - INTERNACIONAL (ROPS/ FOPS) (FILM GP-INTERNATIONAL (ROPS, FOPS))	480
Y	*376-0651*	1	GRUPO DE TAPETE (FLOOR MAT GP)	411
Y	*364-7712*	1	GRUPO DO PROTETOR DAS TUBULAÇÕES (4 VÁLVULAS) (GUARD GP-LINES (4-VALVE))	259
Y	*387-5722*	1	GRUPO DE PROTETOR-VANDALISMO (GUARD GP-VANDALISM)	413
Y	*354-5409*	1	GRUPO DO CORRIMÃO (HANDRAIL GP)	261
Y	*355-5140*	1	GRUPO DA BUZINA ELÉTRICA (Estrutura Protetora Contra Capotagem (ROPS)) (HORN GP-ELECTRIC (ROPS))	418
Y	*352-7739*	1	GRUPO DE HOLOFOTES DE ILUMINAÇÃO (CABINE) (LIGHTING GP-FLOOD (CAB))	137
Y	*377-5165*	1	GRUPO DE TUBULAÇÕES DE ÁGUA (LINES GP-WATER)	49
Y	*186-1709*	1	GRUPO DE ESPELHOS RETROVISORES (ROPS ABERTA) (MIRROR GP-REAR VIEW (OPEN ROPS))	430
Y	*352-7748*	1	GRUPO DE MONTAGEM DA CABINE (MOUNTING GP-CAB)	435
Y	*362-7689*	1	GRUPO DO PAINEL LATERAL (PANEL GP-SIDE)	267
Y	*382-1409*	1	GRUPO DE ROPS E PLATAFORMA (ROPS & PLATFORM GP)	454
Y	*455-9778*	1	GRUPO DE FIAÇÃO-CABINE (ROPS ABERTA) (WIRING GP-CAB (OPEN ROPS))	181
Y	*389-7484*	1	GRUPO DA FIAÇÃO DA PLATAFORMA (WIRING GP-PLATFORM)	200

Y - ILUSTRAÇÃO INDIVIDUAL

<FIM>

455-0036 ARRANJO DO OPERADOR (OPERATOR AR)

S/N: G541-UP; GP51-UP
AR-CONDICIONADO DA CABINE
UM ACESSÓRIO

SMCS-7301 **i06548599**

NOTA	NÚMERO DA PEÇA	QTY	NOME DA PEÇA 1 2 3 4 5 6 (NÍVEL DO PRODUTO)	CONSULTE PÁGINA
Y	*426-1914*	1	GRUPO DO AR CONDICIONADO E DE MONTAGEM (AIR CONDITIONER & MOUNTING GP)	382
Y	*355-1671*	1	GRUPO DO TENSOR DA CORREIA (COM AR-CONDICIONADO) (BELT TENSIONER GP (WITH AIR CONDITIONER))	7
Y	**431-7544**	1	ARRANJO DA CABINE-ROPS INCLUSO (CAB AR-ENCLOSED ROPS)	388
Y	*355-1672*	1	GRUPO DO COMPRESSOR-FLUIDO REFRIGERANTE (COMPRESSOR GP-REFRIGERANT)	391
Y	*262-0942*	1	GRUPO DE MONTAGEM E CONDENSADOR-REFRIGERANTE (CONDENSER & MTG GP-REFRIGERANT)	393
Y	*379-9698*	1	GRUPO DA TAMPA-CABINE (COVER GP-CAB)	401
Y	*374-9845*	1	GRUPO DO DECALQUE - INTERNACIONAL (FILM GP-INTERNATIONAL)	483
Y	*240-4607*	1	GRUPO DO FILTRO DE AR DA CABINE (FILTER GP-CAB AIR)	410
Y	*381-9071*	1	GRUPO DE TAPETE-CABINE (FLOOR MAT GP-CAB)	412
Y	*352-7747*	1	GRUPO DA BUZINA ELÉTRICA (CABINE) (HORN GP-ELECTRIC (CAB))	417
Y	*352-7739*	1	GRUPO DE HOLOFOTES DE ILUMINAÇÃO (CABINE) (LIGHTING GP-FLOOD (CAB))	137
Y	*379-8743*	1	GRUPO DE LINHAS-AR CONDICIONADO (LINES GP-AIR CONDITIONER)	423
Y	*452-1717*	1	GRUPO DE LINHAS-AQUECEDOR (LINES GP-HEATER)	426
Y	*455-0048*	1	GRUPO DE TUBULAÇÕES DE ÁGUA (LINES GP-WATER)	50
Y	*373-3735*	1	GRUPO DE ESPELHOS RETROVISORES (MIRROR GP-REAR VIEW)	432
Y	*352-7748*	1	GRUPO DE MONTAGEM DA CABINE (MOUNTING GP-CAB)	435
Y	*455-9778*	1	GRUPO DE FIAÇÃO-CABINE (ROPS ABERTA) (WIRING GP-CAB (OPEN ROPS))	181

Y - ILUSTRAÇÃO INDIVIDUAL

<FIM>

462-6475 ARRANJO DO OPERADOR (OPERATOR AR)

S/N: G541-UP; GP51-UP
UM ACESSÓRIO

SMCS-7301 **i06548264**

NOTA	NÚMERO DA PEÇA	QTY	NOME DA PEÇA 1 2 3 4 5 6 (NÍVEL DO PRODUTO)	CONSULTE PÁGINA
Y	*355-1670*	1	GRUPO DO TENSOR DA CORREIA (SEM AR-CONDICIONADO) (BELT TENSIONER GP (WITHOUT AIR CONDITIONER))	6
Y	**431-7544**	1	ARRANJO DA CABINE-ROPS INCLUSO (CAB AR-ENCLOSED ROPS)	388
Y	*379-9698*	1	GRUPO DA TAMPA-CABINE (COVER GP-CAB)	401
Y	*374-9845*	1	GRUPO DO DECALQUE - INTERNACIONAL (FILM GP-INTERNATIONAL)	483
Y	*240-4607*	1	GRUPO DO FILTRO DE AR DA CABINE (FILTER GP-CAB AIR)	410
Y	*381-9071*	1	GRUPO DE TAPETE-CABINE (FLOOR MAT GP-CAB)	412
Y	*369-1865*	1	GRUPO DE AQUECEDOR E MONTAGEM-CABINA (HEATER & MTG GP-CAB)	414
Y	*352-7747*	1	GRUPO DA BUZINA ELÉTRICA (CABINE) (HORN GP-ELECTRIC (CAB))	417
Y	*352-7739*	1	GRUPO DE HOLOFOTES DE ILUMINAÇÃO (CABINE) (LIGHTING GP-FLOOD (CAB))	137
Y	*452-1717*	1	GRUPO DE LINHAS-AQUECEDOR (LINES GP-HEATER)	426
Y	*455-0048*	1	GRUPO DE TUBULAÇÕES DE ÁGUA (LINES GP-WATER)	50
Y	*373-3735*	1	GRUPO DE ESPELHOS RETROVISORES (MIRROR GP-REAR VIEW)	432
Y	*352-7748*	1	GRUPO DE MONTAGEM DA CABINE (MOUNTING GP-CAB)	435
Y	*455-9778*	1	GRUPO DE FIAÇÃO-CABINE (ROPS ABERTA) (WIRING GP-CAB (OPEN ROPS))	181

Y - ILUSTRAÇÃO INDIVIDUAL

<FIM>

475-3833 ARRANJO DO OPERADOR (OPERATOR AR)

S/N: G541-UP; GP51-UP
AR CONDICIONADO
UM ACESSÓRIO

SMCS-7301 **i06551636**

NOTA	NÚMERO DA PEÇA	QTY	NOME DA PEÇA 1 2 3 4 5 6 (NÍVEL DO PRODUTO)	CONSULTE PÁGINA
Y	*426-1914*	1	GRUPO DO AR CONDICIONADO E DE MONTAGEM (AIR CONDITIONER & MOUNTING GP)	382
Y	*355-1671*	1	GRUPO DO TENSOR DA CORREIA (COM AR-CONDICIONADO) (BELT TENSIONER GP (WITH AIR CONDITIONER))	7
Y	**431-7544**	1	ARRANJO DA CABINE-ROPS INCLUSO (CAB AR-ENCLOSED ROPS)	388
Y	*355-1672*	1	GRUPO DO COMPRESSOR-FLUIDO REFRIGERANTE (COMPRESSOR GP-REFRIGERANT)	391
Y	*262-0942*	1	GRUPO DE MONTAGEM E CONDENSADOR-REFRIGERANTE (CONDENSER & MTG GP-REFRIGERANT)	393
Y	*379-9698*	1	GRUPO DA TAMPA-CABINE (COVER GP-CAB)	401
Y	*416-2637*	1	GRUPO DO DECALQUE - INTERNACIONAL (FILM GP-INTERNATIONAL)	487
Y	*240-4607*	1	GRUPO DO FILTRO DE AR DA CABINE (FILTER GP-CAB AIR)	410
Y	*381-9071*	1	GRUPO DE TAPETE-CABINE (FLOOR MAT GP-CAB)	412
Y	*352-7747*	1	GRUPO DA BUZINA ELÉTRICA (CABINE) (HORN GP-ELECTRIC (CAB))	417
Y	*352-7739*	1	GRUPO DE HOLOFOTES DE ILUMINAÇÃO (CABINE) (LIGHTING GP-FLOOD (CAB))	137
Y	*379-8743*	1	GRUPO DE LINHAS-AR CONDICIONADO (LINES GP-AIR CONDITIONER)	423
Y	*452-1717*	1	GRUPO DE LINHAS-AQUECEDOR (LINES GP-HEATER)	426
Y	*477-0088*	1	GRUPO DE TUBULAÇÕES DE ÁGUA (LINES GP-WATER)	51
Y	*373-3735*	1	GRUPO DE ESPELHOS RETROVISORES (MIRROR GP-REAR VIEW)	432
Y	*352-7748*	1	GRUPO DE MONTAGEM DA CABINE (MOUNTING GP-CAB)	435
Y	*455-9778*	1	GRUPO DE FIAÇÃO-CABINE (ROPS ABERTA) (WIRING GP-CAB (OPEN ROPS))	181

Y - ILUSTRAÇÃO INDIVIDUAL

<FIM>

454-0258 GRUPO DO PAINEL DE INSTRUMENTOS (PANEL GP-INSTRUMENT)

S/N: G541-UP; GP51-UP
NÚMEROE DE 454-0253, 454-0254 ARRANJO DE CONFIGURAÇÃO
UM ACESSÓRIO

SMCS-7451 **i06548610**

NOTA	REF. NÃO	GRÁFICO REF.	NÚMERO DA PEÇA	QTY	NOME DA PEÇA 1 2 3 4 5 6 (NÍVEL DO PRODUTO)	CONSULTE PÁGINA
D	1	1	**6V-2689**		TUBO REDUTOR DE CALOR (6,35 MM DIA) (0,1 M) (TUBE-HEAT SHRINK (6.35-MM DIA) (0.1-M))	
	2	1	**3S-2093**	2	CABO TIPO CINTA (STRAP-CABLE)	
	3	1	**5P-8500**	2	CHAVE (KEY)	
	4	1	**7K-1181**	16	CABO TIPO CINTA (STRAP-CABLE)	
	5	1	**467-8535**	1	CONJUNTO DO INTERRUPTOR DE PARTIDA (CHAVE) (SWITCH AS-START (KEY))	
		1	**7T-6799**	1	PORCA DE FIXAÇÃO (1-32 DE ROSCA) (NUT-MOUNTING (1-32-THD))	
		1	**8T-8729**	4	PINO DE CONECTOR (CALIBRE 16 A 18) (PIN-CONNECTOR (16-GA TO 18-GA))	
		1	**102-8804**	1	KIT DE TOMADA (4 PINOS) (KIT-RECEPTACLE (4-PIN))	
					(INCLUDES RECEPTACLE AS & WEDGE)	
	6	1	**128-8617**	1	CONJUNTO DE PLACA (PLATE AS)	
	7	1	**129-7184**	1	DECALQUE DE INSTRUÇÃO (PARTIDA DO MOTOR) (FILM-INSTRUCTION (ENGINE START))	
	8	1	**222-7890**	1	CONJUNTO DE INTERRUPTORES-BALANCIM (FREIO DE ESTACIONAMENTO LIGAR, DESLIGAR) (SWITCH AS-ROCKER (PARKING BRAKE ON, OFF))	
	9	1	**228-6089**	2	BUJÃO (CHAVE SELETORA) (PLUG (ROCKER SWITCH))	
	10	1	**232-1792**	1	BUZINA (24 V A 12 V) (HORN (24-VOLT TO 12-VOLT))	
	11	1	**254-9108**	1	CONJUNTO DE INTERRUPTORES-BALANCIM (24 V) (FAROL GIRATÓRIO DE ALERTA) (SWITCH AS-ROCKER (24-VOLT) (WARNING BEACON))	
	12	1	**261-4907**	1	CONJUNTO DE INTERRUPTORES-BALANCIM (24 V) (LUZES DE TRABALHO) (SWITCH AS-ROCKER (24-VOLT) (WORK LIGHTS))	
	13	1	**263-1490**	1	CONJUNTO DE INTERRUPTORES-BALANCIM (24 V) (BUZINA) (SWITCH AS-ROCKER (24-VOLT) (HORN))	
	14	1	**367-9470**	1	CONJUNTO DE BOTÃO INTERRUPTOR (LIMITADOR SECUNDÁRIO) (PARADA DE EMERGÊNCIA) (SWITCH AS-PUSH BUTTON (SECONDARY STOP) (EMERGENCY STOP))	
		1	**102-8804**	1	KIT DE TOMADA (4 PINOS) (KIT-RECEPTACLE (4-PIN))	
					(INCLUDES RECEPTACLE AS & WEDGE)	
		1	**9X-3401**	4	PINO DE CONECTOR (CALIBRE 16 A 18) (PIN-CONNECTOR (16-GA TO 18-GA))	
	15	1	**382-4482**	1	CONJUNTO DE INTERRUPTORES-BALANCIM (VIBRATÓRIO) (SWITCH AS-ROCKER (VIBRATORY))	
	16	1	**382-4483**	1	CONJUNTO DE INTERRUPTORES-BALANCIM (MODO ECONÔMICO) (SWITCH AS-ROCKER (ECONOMY MODE))	
	17	1	**393-5114**	1	DECALQUE DE IDENTIFICAÇÃO (PARADA DE EMERGÊNCIA) (FILM-IDENTIFICATION (EMERGENCY STOP))	
	18	1	**399-0373**	1	CONJUNTO DE INTERRUPTORES-BALANCIM (AMPLITUDE VIBRATÓRIA) (SWITCH AS-ROCKER (VIBRATORY AMPLITUDE))	
	19	1	**451-2449**	1	GRUPO DE TELAS DO MONITOR (DISPLAY GP-MONITOR)	
M		1	**155-4098**	4	PARAFUSO-CABEÇA DE BOTÃO (M3X0,5X1 MM) (SCREW-BUTTON HEAD (M3X0.5X1-MM))	
Y	20	1	**454-0273**	1	CONJUNTO DE CHICOTE DO PAINEL (HARNESS AS-PANEL)	114

454-0258 GRUPO DO PAINEL DE INSTRUMENTOS (PANEL GP-INSTRUMENT) (continuação) **i06548610**

NOTA	REF. NÃO	GRÁFICO REF.	NÚMERO DA PEÇA	QTY	NOME DA PEÇA 1 2 3 4 5 6 (NÍVEL DO PRODUTO)	CONSULTE PÁGINA
Y	21	1	**455-3263**	1	CONJUNTO DA FIAÇÃO ELÉTRICA DO MONITOR (HARNESS AS-MONITOR)	113
	22	1	**132-5789**	3	GRAMPO (CLIP)	
M	23	1	**9X-2045**	1	PARAFUSO DE CABEÇA CONVEXA (M6X1X20 MM) (SCREW-TRUSS HEAD (M6X1X20-MM))	
M	24	1	**344-5673**	2	PORCA (ROSCA M6X1) (NUT (M6X1-THD))	
	25	1	**352-3970**	1	GRAMPO (CLIP)	
	26	1	**385-6119**	1	CONJUNTO DE INTERRUPTORES-BALANCIM (VELOCIDADE DE PERCURSO) (SWITCH AS-ROCKER (TRAVEL SPEED))	
	27	1	**424-4918**	1	CONJUNTO DE INTERRUPTORES-BALANCIM (ENGINE SPEED (Rotação do motor)) (SWITCH AS-ROCKER (ENGINE SPEED))	
	28	1	**5P-4116**	1	ARRUELA DURA (8,8X20,5X2 MM DE ESPESSURA) (WASHER-HARD (8.8X20.5X2-MM THK))	
	29	1	**8T-4121**	2	ARRUELA DURA (11X21X2,5 MM DE ESPESSURA) (WASHER-HARD (11X21X2.5-MM THK))	
M	30	1	**8T-4137**	2	PARAFUSO (M10X1,5X20 MM) (BOLT (M10X1.5X20-MM))	
	31	1	**8T-4205**	2	ARRUELA DURA (7,2X14,5X2 MM DE ESPESSURA) (WASHER-HARD (7.2X14.5X2-MM THK))	
	32	1	**9X-7462**	1	ILHÓ (GROMMET)	

D - ENCOMENDAR POR METROS
M - PEÇA MÉTRICA
Y - ILUSTRAÇÃO INDIVIDUAL

454-0258 GRUPO DO PAINEL DE INSTRUMENTOS (PANEL GP-INSTRUMENT) (continuação) **i06548610**

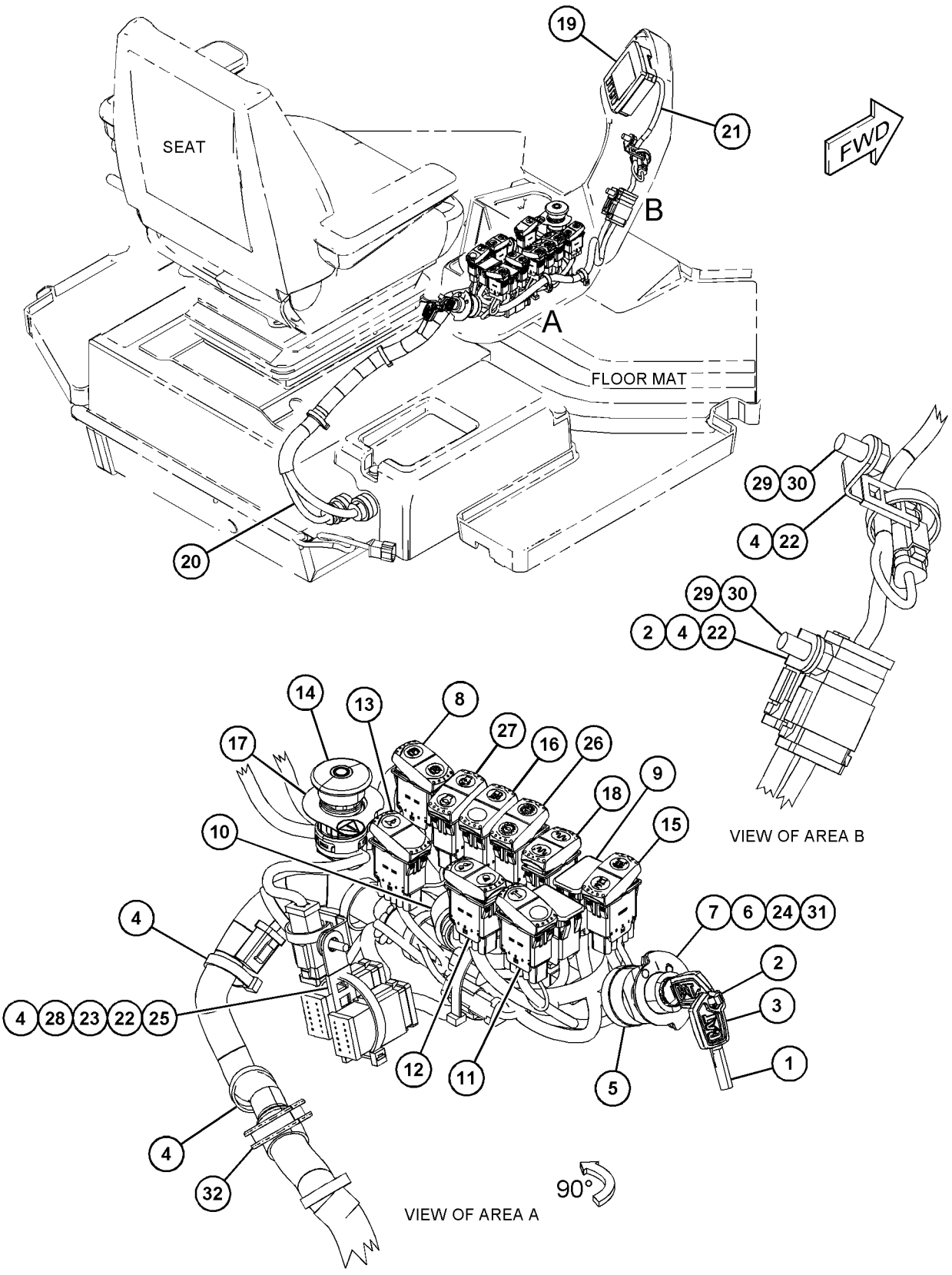

GRÁFICO 1 <FIM> g06026040

379-8728 GRUPO DA PLATAFORMA (PLATFORM GP)

S/N: G541-UP; GP51-UP
UM ACESSÓRIO

SMCS-7253, 7254 **i05351089**

NOTA	REF. NÃO	GRÁFICO REF.	NÚMERO DA PEÇA	QTY	NOME DA PEÇA 1 2 3 4 5 6 (NÍVEL DO PRODUTO)	CONSULTE PÁGINA
	1	1	**163-1201**	1	CONJUNTO DE BUZINA (24 V, TOM BAIXO) (HORN AS (24-VOLT, LOW TONE))	
Y	2	1	**219-6487**	1	GRUPO LÂMPADA-HOLOFOTE (24 V, 70 W) (LAMP GP-FLOOD (24-VOLT, 70-WATT))	135
	3	1	**381-8213**	1	CONJUNTO DE PLATFORM (PLATFORM AS)	
M		1	**8T-3490**	9	PORCA DE SOLDA (ROSCA M10X1,5) (NUT-WELD (M10X1.5-THD))	
M		1	**8T-3612**	4	PORCA DE SOLDA (ROSCA M8X1,25) (NUT-WELD (M8X1.25-THD))	
M		1	**8T-3635**	2	PRISIONEIRO-SOLDA (M12X1,75X34,93 MM) (STUD-WELD (M12X1.75X34.93-MM))	
Y	4	1	**420-4997**	1	CONJUNTO DA FIAÇÃO ELÉTRICA DA PLATAFORMA (HARNESS AS-PLATFORM)	118
	5	1	**4P-7581**	1	GRAMPO (CLIP)	
	6	1	**7K-1181**	9	CABO TIPO CINTA (STRAP-CABLE)	
M	7	1	**8T-4001**	4	PORCA (M24X3 DE ROSCA) (NUT (M24X3-THD))	
	8	1	**8T-4121**	6	ARRUELA DURA (11X21X2,5 MM DE ESPESSURA) (WASHER-HARD (11X21X2.5-MM THK))	
M	9	1	**8T-4133**	4	PORCA (ROSCA M10X1,5) (NUT (M10X1.5-THD))	
	10	1	**8T-4167**	4	ARRUELA DURA (26X44X4 MM DE ESPESSURA) (WASHER-HARD (26X44X4-MM THK))	
M	11	1	**8T-4195**	1	PARAFUSO (M10X1,5X30 MM) (BOLT (M10X1.5X30-MM))	
	12	1	**8T-4223**	1	ARRUELA DURA (13,5X25,5X3 MM DE ESPESSURA) (WASHER-HARD (13.5X25.5X3-MM THK))	
M	13	1	**8T-4244**	1	PORCA (M12X1,75 DE ESPESSURA) (NUT (M12X1.75-THD))	

M - PEÇA MÉTRICA
Y - ILUSTRAÇÃO INDIVIDUAL

379-8728 GRUPO DA PLATAFORMA (PLATFORM GP) (continuação) **i05351089**

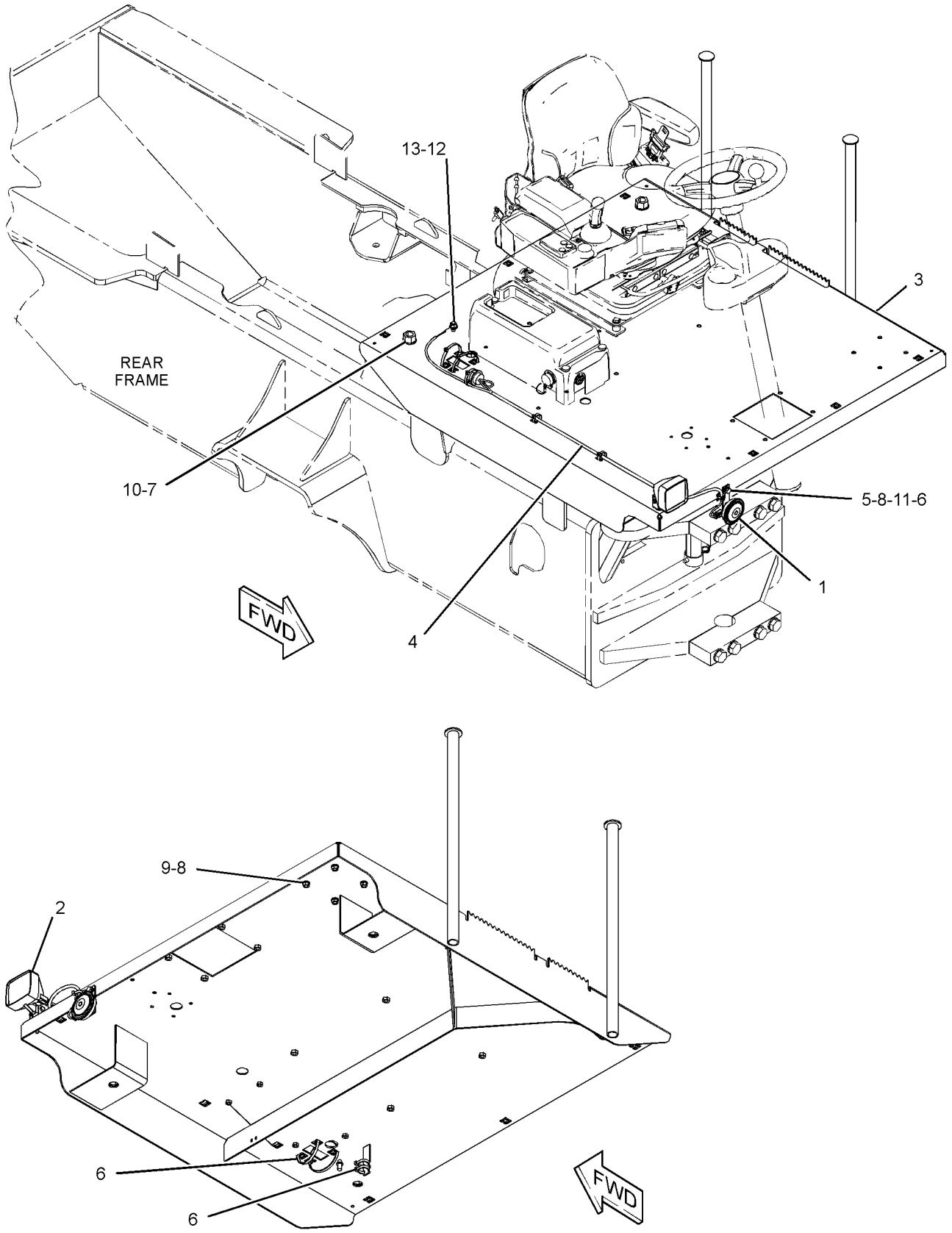

GRÁFICO 1 <FIM> g03360663

381-6966 GRUPO DA PLATAFORMA DO OPERADOR (PLATFORM GP-OPERATOR)

S/N: G541-UP; GP51-UP
NÚMEROE DE 455-0034 ARRANJO DO OPERADOR
UM ACESSÓRIO

SMCS-7253 **i05337055**

NOTA	REF. NÃO	GRÁFICO REF.	NÚMERO DA PEÇA	QTY	NOME DA PEÇA 1 2 3 4 5 6 (NÍVEL DO PRODUTO)	CONSULTE PÁGINA
	1	1	**378-4306**	1	CONJUNTO DE PLACA DO PISO (FLOORPLATE AS)	
M		1	**8T-3490**	17	PORCA DE SOLDA (ROSCA M10X1,5) (NUT-WELD (M10X1.5-THD))	
M		1	**8T-3612**	19	PORCA DE SOLDA (ROSCA M8X1,25) (NUT-WELD (M8X1.25-THD))	
M		1	**8T-3635**	2	PRISIONEIRO-SOLDA (M12X1,75X34,93 MM) (STUD-WELD (M12X1.75X34.93-MM))	
M		1	**354-0132**	2	INSERÇÃO-HEX (M4X0,7 DE ROSCA) (INSERT-HEX (M4X0.7-THD))	
M		1	**355-8941**	8	PORCA DE SOLDA (ROSCA M16X2) (NUT-WELD (M16X2-THD))	
	2	1	**381-6967**	1	CONJUNTO DE CAPOTA (CANOPY AS)	
		1	**7T-1099**	4	ELO (LINK)	
M		1	**8T-3612**	7	PORCA DE SOLDA (ROSCA M8X1,25) (NUT-WELD (M8X1.25-THD))	
M		1	**8T-3635**	1	PRISIONEIRO-SOLDA (M12X1,75X34,93 MM) (STUD-WELD (M12X1.75X34.93-MM))	
	3	1	**383-8357**	1	RETENTOR (SEAL)	
	4	1	**383-8358**	1	RETENTOR (SEAL)	
	5	1	**5P-4116**	8	ARRUELA DURA (8,8X20,5X2 MM DE ESPESSURA) (WASHER-HARD (8.8X20.5X2-MM THK))	
M	6	1	**8T-4193**	8	PARAFUSO (M16X2X50-MM) (BOLT (M16X2X50-MM))	
M	7	1	**8T-4908**	8	PARAFUSO (M8X1,25X25 MM) (BOLT (M8X1.25X25-MM))	
	8	1	**9X-8257**	8	ARRUELA (17,5X30X3,5 MM DE ESPESSURA) (WASHER (17.5X30X3.5-MM THK))	
D	9	1	**8T-3426**		AJUSTE DE CANAL (0,9 M) (CHANNEL-TRIM (0.9-M))	

D - ENCOMENDAR POR METROS
M - PEÇA MÉTRICA

381-6966 GRUPO DA PLATAFORMA DO OPERADOR (PLATFORM GP-OPERATOR) (continuação) **i05337055**

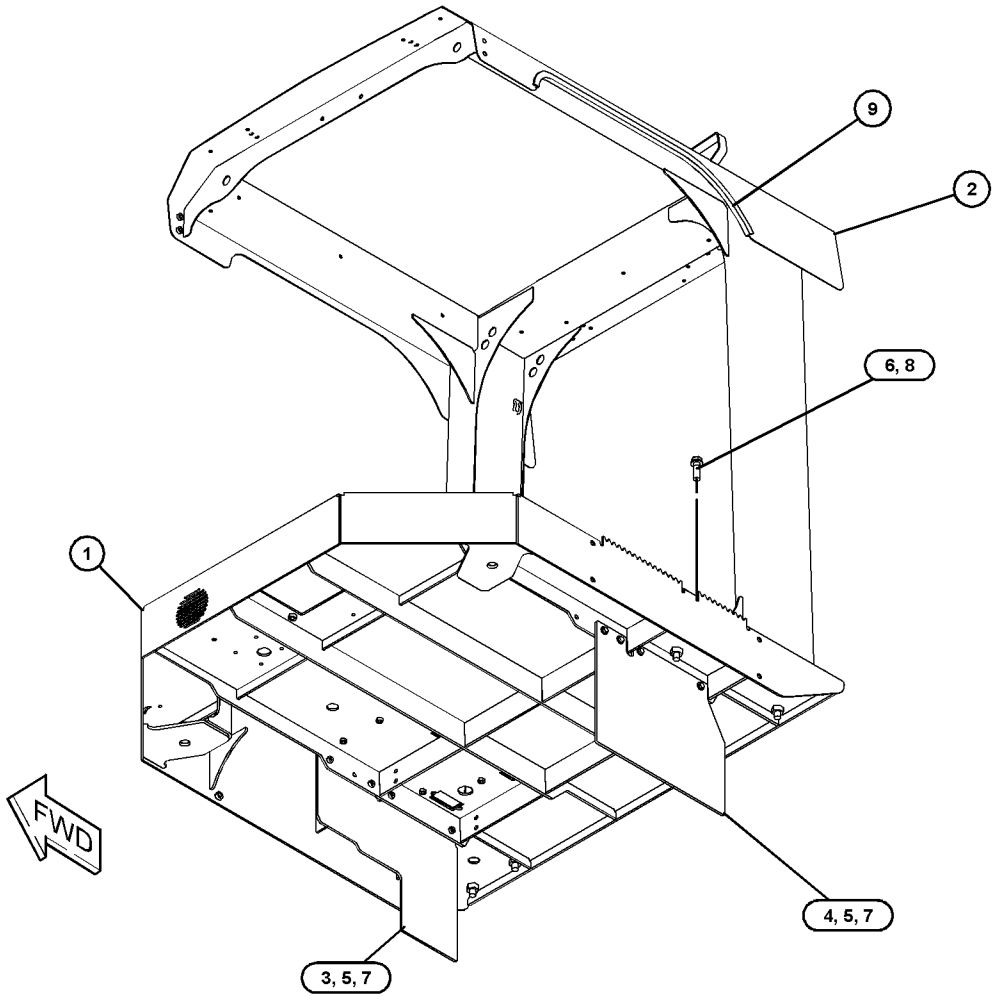

GRÁFICO 1 <FIM> g03112076

382-1409 GRUPO DE ROPS E PLATAFORMA (ROPS & PLATFORM GP)

S/N: G541-UP; GP51-UP
NÚMEROE DE 455-0035 ARRANJO DO OPERADOR
UM ACESSÓRIO

SMCS-7253, 7323 **i05337056**

NOTA	REF. NÃO	GRÁFICO REF.	NÚMERO DA PEÇA	QTY	NOME DA PEÇA 1 2 3 4 5 6 (NÍVEL DO PRODUTO)	CONSULTE PÁGINA
	1	1	**382-3691**	1	CONJUNTO DE ROPS (ROPS AS)	
M	2	1	**195-0937**	6	INSERÇÃO-ROSQUEADA (ROSCA M8X1,25) (INSERT-THREADED (M8X1.25-THD))	
M	3	1	**354-0132**	4	INSERÇÃO-HEX (M4X0,7 DE ROSCA) (INSERT-HEX (M4X0.7-THD))	
D	4	1	**8T-3426**		AJUSTE DE CANAL (0,9 M) (CHANNEL-TRIM (0.9-M))	

D - ENCOMENDAR POR METROS
M - PEÇA MÉTRICA

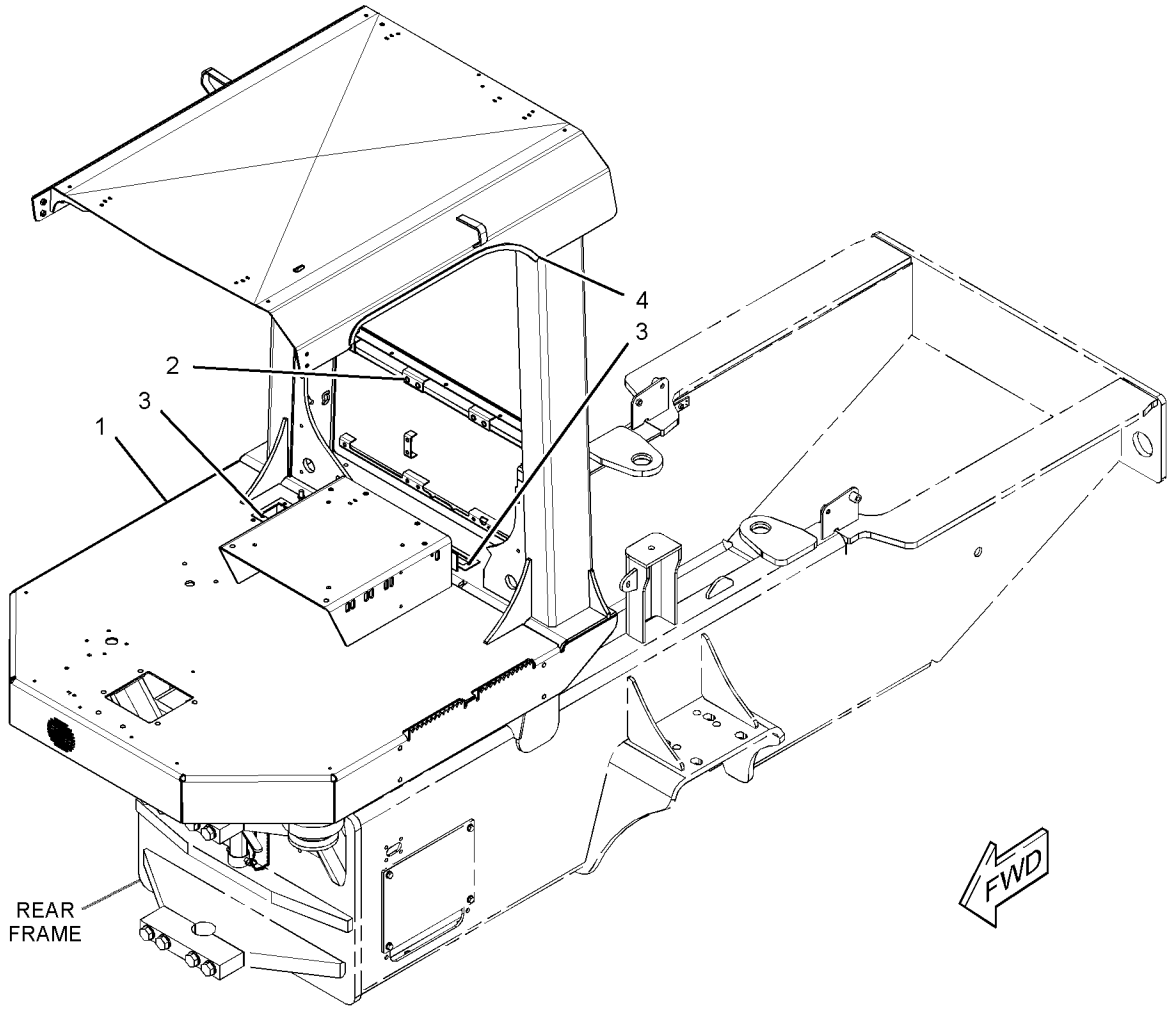

GRÁFICO 1 <FIM> g03114977

431-7527 GRUPO DA ROPS FECHADA (ROPS GP-ENCLOSED)

S/N: G541-UP; GP51-UP

NÚMEROE DE 431-7544 ARRANJO DA CABINE-ROPS INCLUSO

UM ACESSÓRIO

SMCS-7301 **i06548071**

NOTA	REF. NÃO	GRÁFICO REF.	NÚMERO DA PEÇA	QTY	NOME DA PEÇA 1 2 3 4 5 6 (NÍVEL DO PRODUTO)	CONSULTE PÁGINA
M	1	1	**170-4057**	2	INSERÇÃO-ROSQUEADA (ROSCA M6X1) (INSERT-THREADED (M6X1-THD))	
M	2	1	**354-0132**	4	INSERÇÃO-HEX (M4X0,7 DE ROSCA) (INSERT-HEX (M4X0.7-THD))	
	3	1	**367-2481**	6	CAPA (CAP)	
Y	4	1	**373-3151**	1	GRUPO DA JANELA-CABINE (LADO DIREITO) (WINDOW GP-CAB (RH))	464
Y	5	1	*373-3153*	1	GRUPO DA JANELA-CABINE (LADO ESQUERDO) (WINDOW GP-CAB (LH))	466
Y	6	1	**373-3162**	1	GRUPO DA PORTA DA CABINE (DOOR GP-CAB)	405
	7	1	**374-6716**	2	TAMPA (COVER)	
	8	1	**431-7526**	1	CONJUNTO DE CAB (CAB AS)	
M	9	1	**195-0936**	3	INSERÇÃO-ROSQUEADA (ROSCA M6X1) (INSERT-THREADED (M6X1-THD))	
M	10	1	**195-0937**	8	INSERÇÃO-ROSQUEADA (ROSCA M8X1,25) (INSERT-THREADED (M8X1.25-THD))	
M	11	1	**195-0938**	2	INSERÇÃO-ROSQUEADA (ROSCA M8X1,25) (INSERT-THREADED (M8X1.25-THD))	
M	12	1	**172-8591**	11	PORCA DE MOLA (ROSCA M6X1) (NUT-SPRING (M6X1-THD))	

M - PEÇA MÉTRICA
Y - ILUSTRAÇÃO INDIVIDUAL

431-7527 GRUPO DA ROPS FECHADA (ROPS GP-ENCLOSED) (continuação) **i06548071**

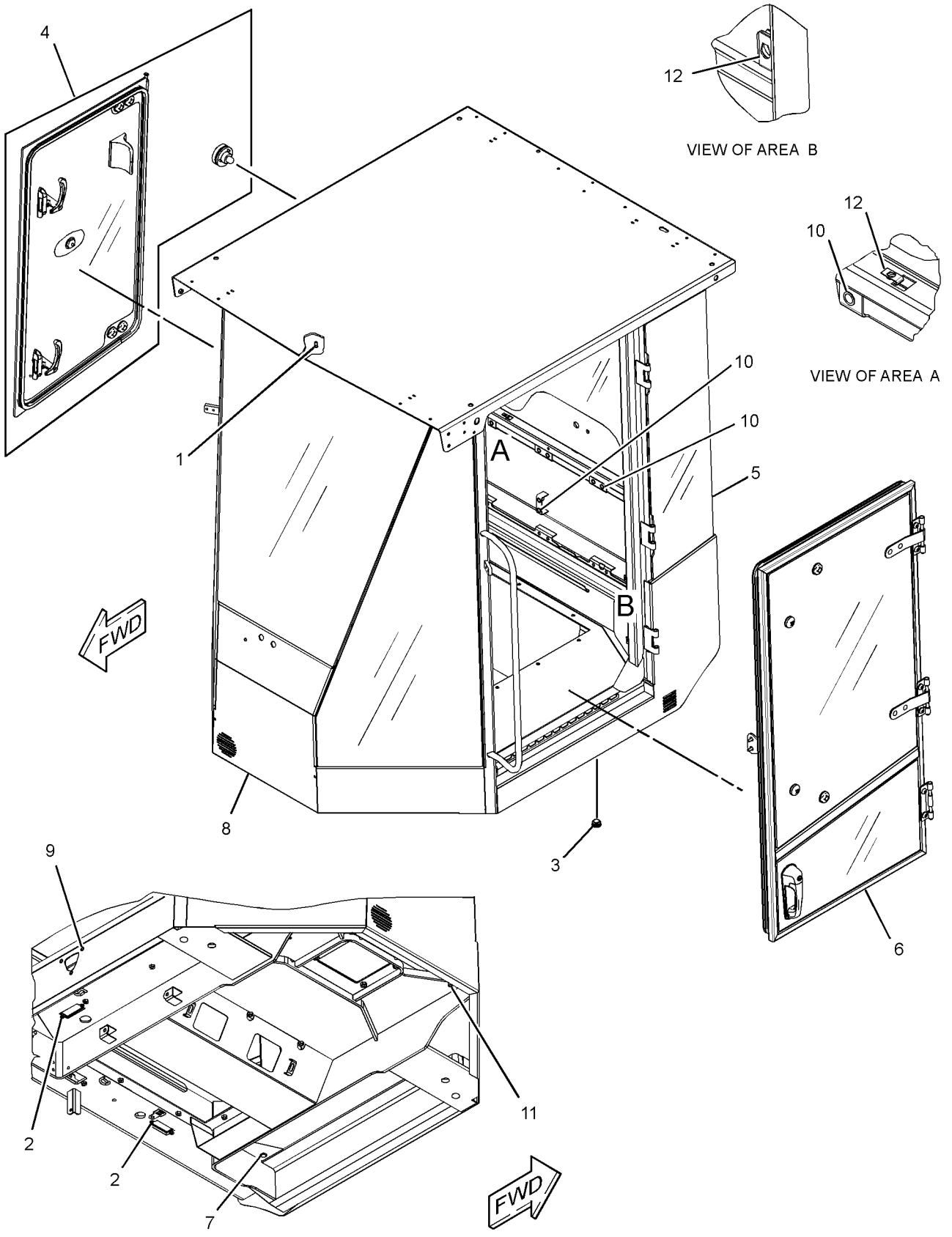

GRÁFICO 1 <FIM> g03605317

118-7250 GRUPO DA TELA-SOL (SCREEN GP-SUN)

S/N: G541-UP; GP51-UP
NÚMEROE DE 204-4390 GRUPO DA TELA-SOL
UM ACESSÓRIO

SMCS-7165 **i01850342**

NOTA	REF. NÃO	GRÁFICO REF.	NÚMERO DA PEÇA	QTY	NOME DA PEÇA 1 2 3 4 5 6 (NÍVEL DO PRODUTO)	CONSULTE PÁGINA
	1	1	**119-2073**	2	GANCHO-RETENTOR (HOOK-RETAINER)	

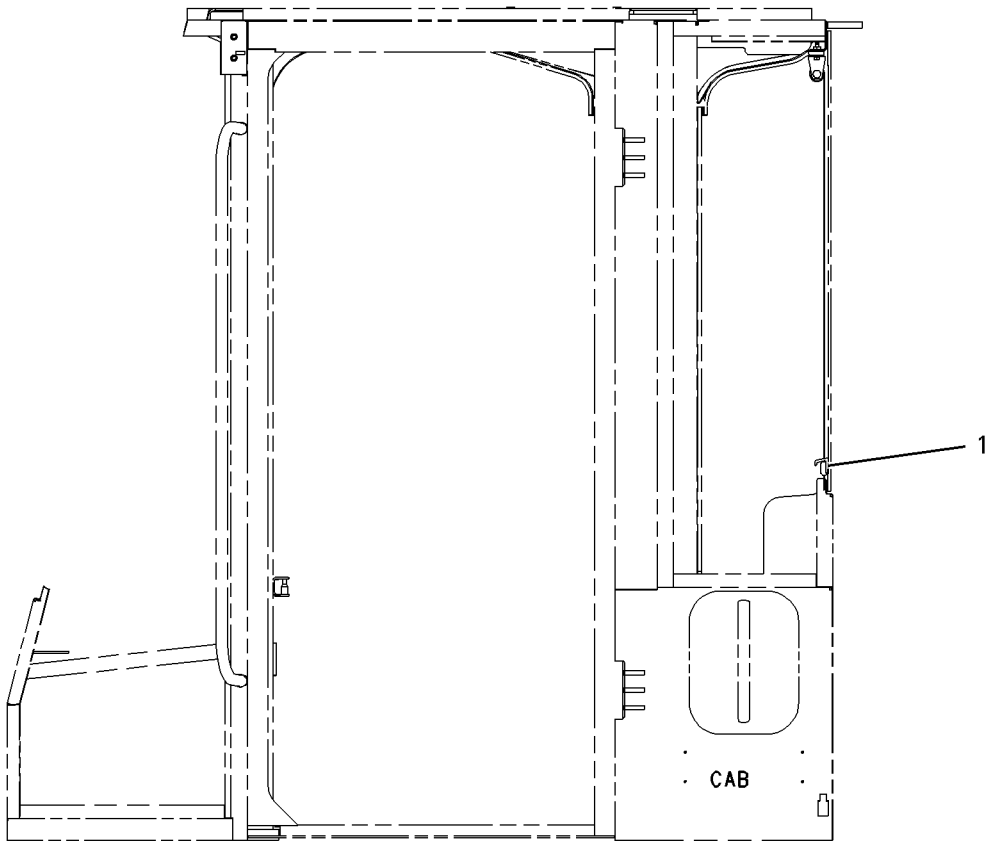

LEFT SIDE VIEW

GRÁFICO 1 <FIM> g00942564

204-4390 GRUPO DA TELA-SOL (SCREEN GP-SUN)

S/N: G541-UP; GP51-UP
UM ACESSÓRIO

SMCS-7165 **i01972536**

NOTA	REF. NÃO	GRÁFICO REF.	NÚMERO DA PEÇA	QTY	NOME DA PEÇA 1 2 3 4 5 6 (NÍVEL DO PRODUTO)	CONSULTE PÁGINA
Y	1	1	**118-7250**	1	GRUPO DA TELA-SOL (CABINE) (SCREEN GP-SUN (CAB))	457

Y - ILUSTRAÇÃO INDIVIDUAL

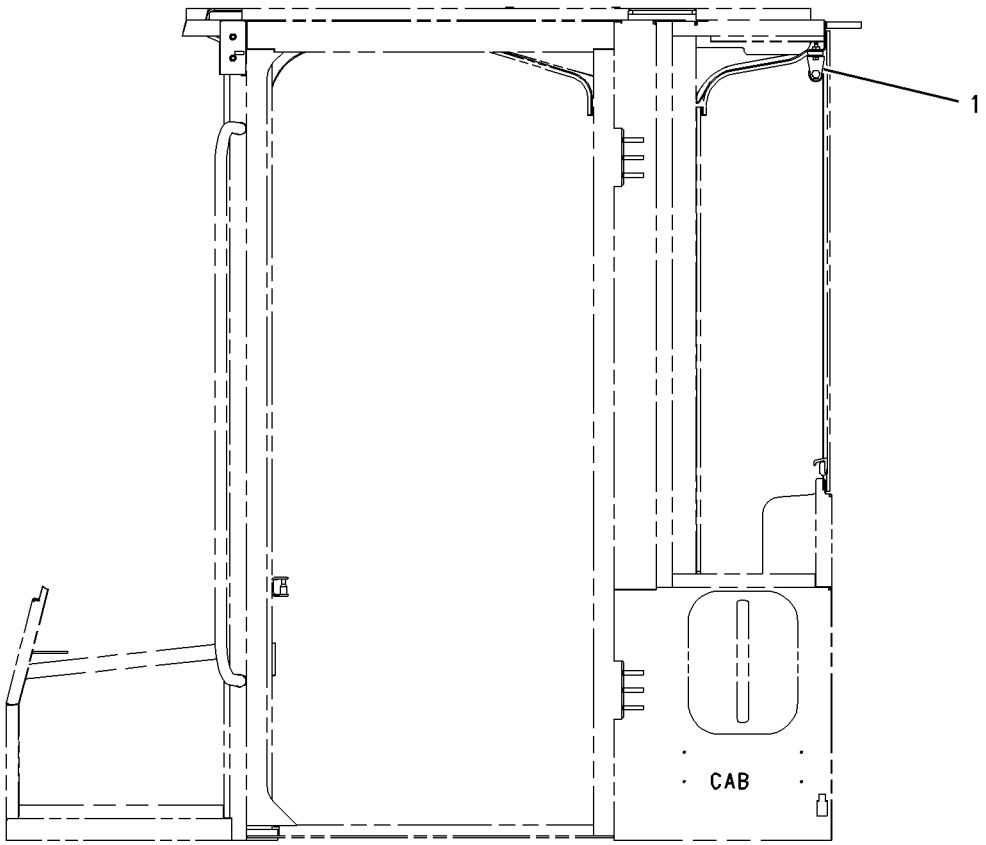

LEFT SIDE VIEW

GRÁFICO 1 <FIM> g00942562

380-7760 ASSENTO E GRUPO DE MONTAGEM–VINIL (SEAT & MOUNTING GP-VINIL)

S/N: G541-UP; GP51-UP
NÚMEROE DE 454-0253 ARRANJO DE CONFIGURAÇÃO
UM ACESSÓRIO

SMCS-7312 **i05322343**

NOTA	REF. NÃO	GRÁFICO REF.	NÚMERO DA PEÇA	QTY	NOME DA PEÇA 1 2 3 4 5 6 (NÍVEL DO PRODUTO)	CONSULTE PÁGINA
	1	1	**5P-7958**	1	LUVA DE JUNÇÃO DO CABO (SLEEVE-CABLE SPLICE)	
Y	2	1	**353-5341**	1	GRUPO DO CINTO DE SEGURANÇA (RETRÁTIL, 2 POL) (SEAT BELT GP (RETRACTABLE, 2-IN))	461
	3	1	**387-5607**	1	GRUPO DE ASSENTO-SUSPENSÃO (SEAT GP-SUSPENSION)	
	4	1	**8T-4224**	4	ARRUELA DURA (8,8X16X2 MM DE ESPESSURA) (WASHER-HARD (8.8X16X2-MM THK))	
M	5	1	**8T-4908**	4	PARAFUSO (M8X1,25X25 MM) (BOLT (M8X1.25X25-MM))	

M - PEÇA MÉTRICA
Y - ILUSTRAÇÃO INDIVIDUAL

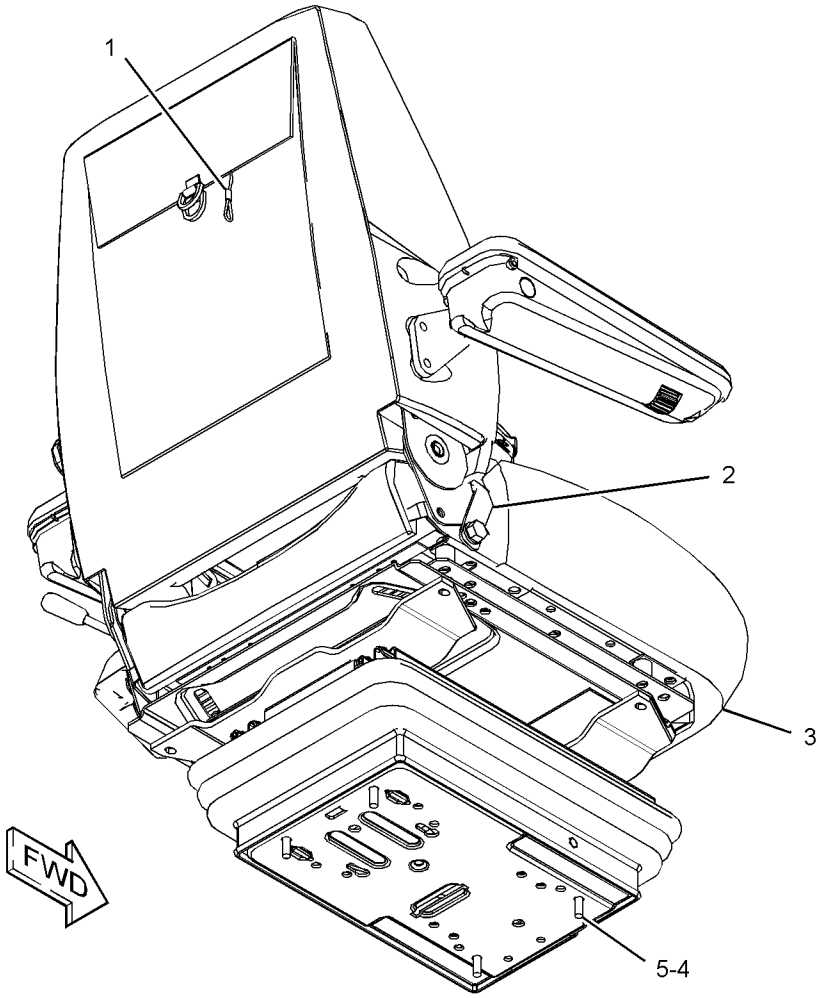

GRÁFICO 1 <FIM> g03091136

380-7761 ASSENTO E GRUPO DE MONTAGEM–TECIDO (SEAT & MOUNTING GP-TECIDO)

S/N: G541-UP; GP51-UP
NÚMEROE DE 454-0254 ARRANJO DE CONFIGURAÇÃO
UM ACESSÓRIO

SMCS-7312 **i05322349**

NOTA	REF. NÃO	GRÁFICO REF.	NÚMERO DA PEÇA	QTY	NOME DA PEÇA 1 2 3 4 5 6 (NÍVEL DO PRODUTO)	CONSULTE PÁGINA
	1	1	**5P-7958**	1	LUVA DE JUNÇÃO DO CABO (SLEEVE-CABLE SPLICE)	
Y	2	1	**353-5341**	1	GRUPO DO CINTO DE SEGURANÇA (RETRÁTIL, 2 POL) (SEAT BELT GP (RETRACTABLE, 2-IN))	461
	3	1	**387-5608**	1	GRUPO DE ASSENTO-SUSPENSÃO (SEAT GP-SUSPENSION)	
	4	1	**8T-4224**	4	ARRUELA DURA (8,8X16X2 MM DE ESPESSURA) (WASHER-HARD (8.8X16X2-MM THK))	
M	5	1	**5A-3604**	4	PARAFUSO DE CABEÇA OCA (M8X1,25X25 MM) (BOLT-SOCKET HEAD (M8X1.25X25-MM))	

M - PEÇA MÉTRICA
Y - ILUSTRAÇÃO INDIVIDUAL

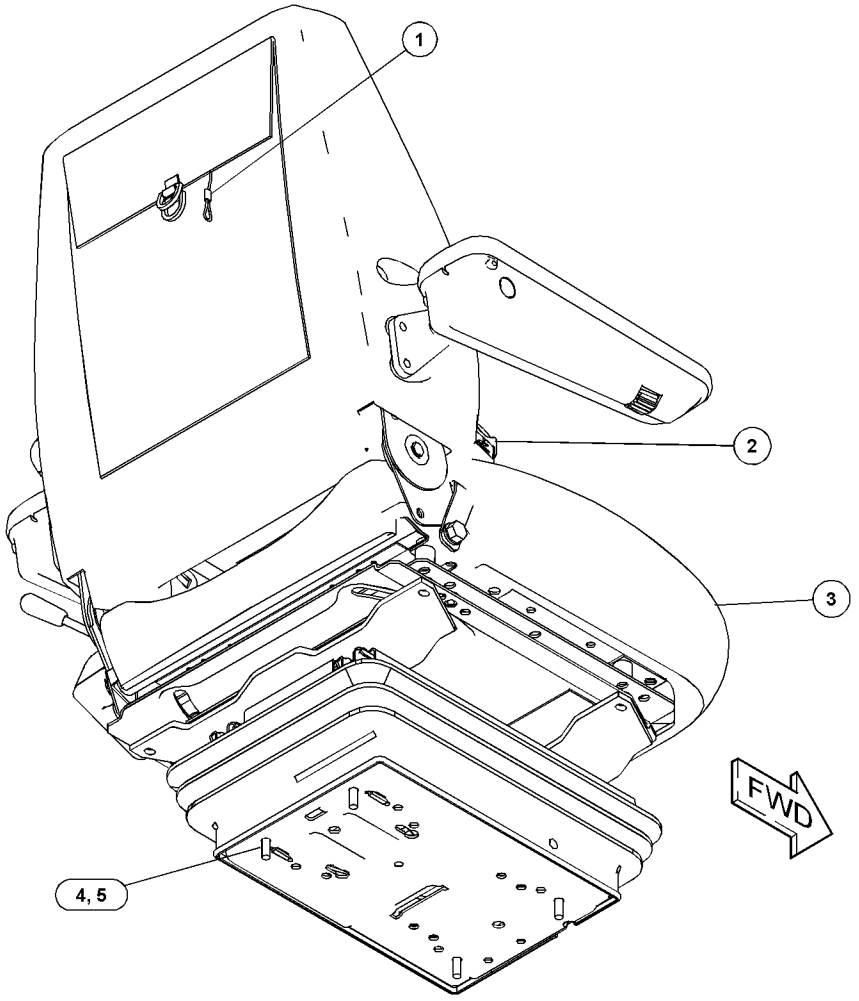

GRÁFICO 1 <FIM> g03098876

353-5341 GRUPO DO CINTO DE SEGURANÇA (SEAT BELT GP)

S/N: G541-UP; GP51-UP
NÚMEROE DE 380-7760, 380-7761 ASSENTO E GRUPO DE MONTAGEM
UM ACESSÓRIO

SMCS-7327 **i04631500**

NOTA	REF. NÃO	GRÁFICO REF.	NÚMERO DA PEÇA	QTY	NOME DA PEÇA 1 2 3 4 5 6 (NÍVEL DO PRODUTO)	CONSULTE PÁGINA
	1	1	**0T-0244**	1	PARAFUSO (7/16-20X1,25 POL) (BOLT (7/16-20X1.25-IN))	
	2	1	**0T-0489**	1	PARAFUSO (7/16-20X2 POL) (BOLT (7/16-20X2-IN))	
	3	1	**8T-5360**	3	ARRUELA (12X22,5X2,5 MM DE ESPESSURA) (WASHER (12X22.5X2.5-MM THK))	
	4	1	**275-7803**	1	ESPAÇADOR (11,7X19,8X25,4 MM DE ESPESSURA) (SPACER (11.7X19.8X25.4-MM THK))	

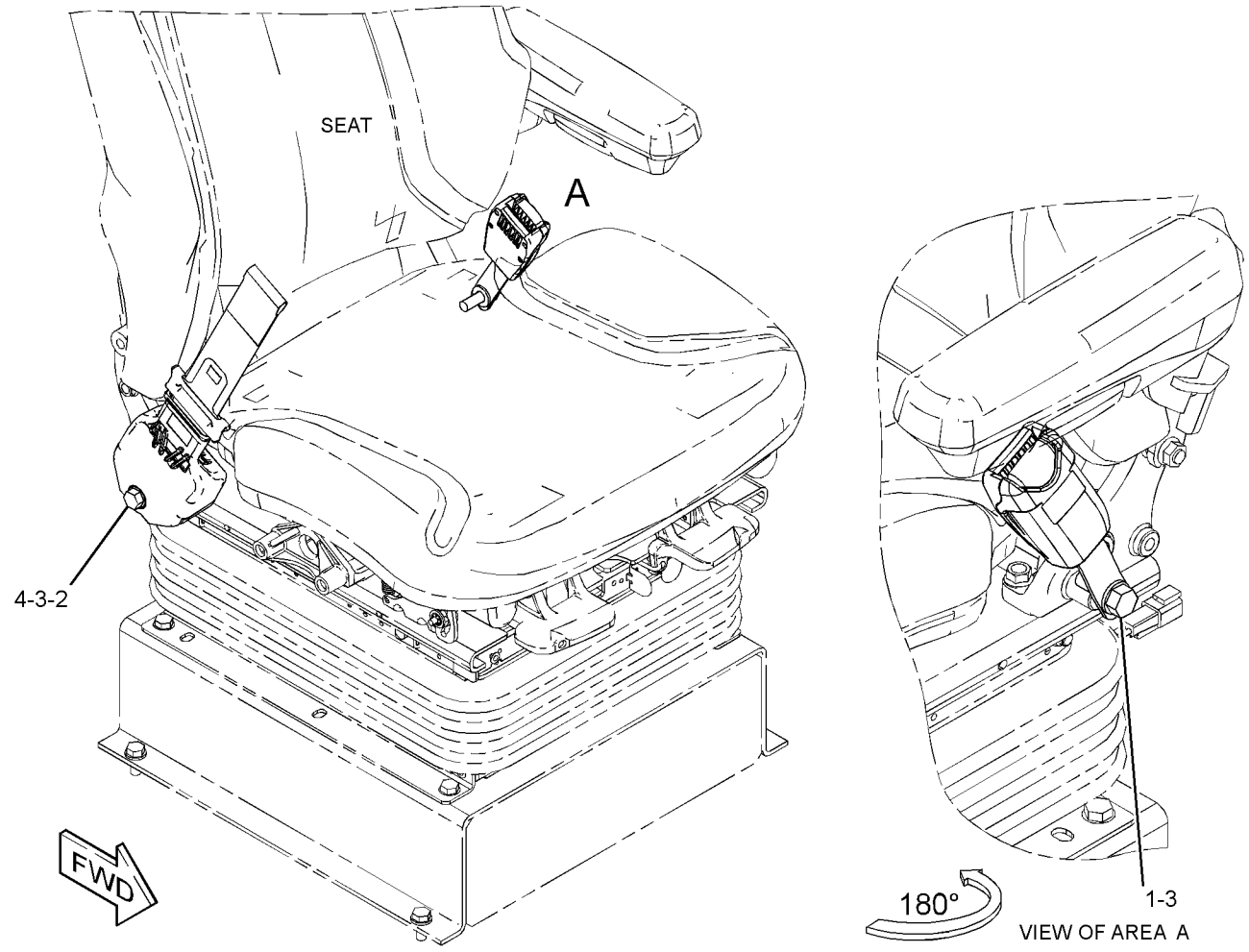

GRÁFICO 1 <FIM> g02379557

277-7116 GRUPO DE VÁLVULAS DE ÁGUA–CONTROLE DO AQUECEDOR (VALVE GP-WATER-CONTROLE DO AQUECEDOR)

S/N: G541-UP; GP51-UP

NÚMEROE DE 399-7742 GRUPO DO AR CONDICIONADO, 266-7601 GRUPO DO AQUECEDOR DA CABINE UM ACESSÓRIO

SMCS-1800, 7304, 7320 **i02917825**

NOTA	REF. NÃO	GRÁFICO REF.	NÚMERO DA PEÇA	QTY	NOME DA PEÇA 1 2 3 4 5 6 (NÍVEL DO PRODUTO)	CONSULTE PÁGINA
	1	1	**9X-2185**	7	PARAFUSO (8-15X0,44 IN) (SCREW (8-15X0.44-IN))	
	2	1	**131-3093**	1	BUCHA (BUSHING)	
	3	1	**248-6772**	8	PARAFUSO DE MÁQUINA (8-16X7,75 IN) (SCREW-MACHINE (8-16X7.75-IN))	
	4	1	**268-8769**	1	CONJUNTO DA VÁLVULA E MONTAGEM - ÁGUA (VALVE & MOUNTING AS-WATER)	
	5	1	**277-7769**	1	TUBO (TUBE)	
	6	1	**277-7770**	1	TUBO (TUBE)	
	7	1	**277-7789**	1	PLACA (PLATE)	
	8	1	**279-0850**	1	ATUADOR (ELETRÔNICO) (ACTUATOR (ELECTRONIC))	
	9	1	**4M-6582**	2	ANEL RETENTOR EM O (SEAL-O-RING)	

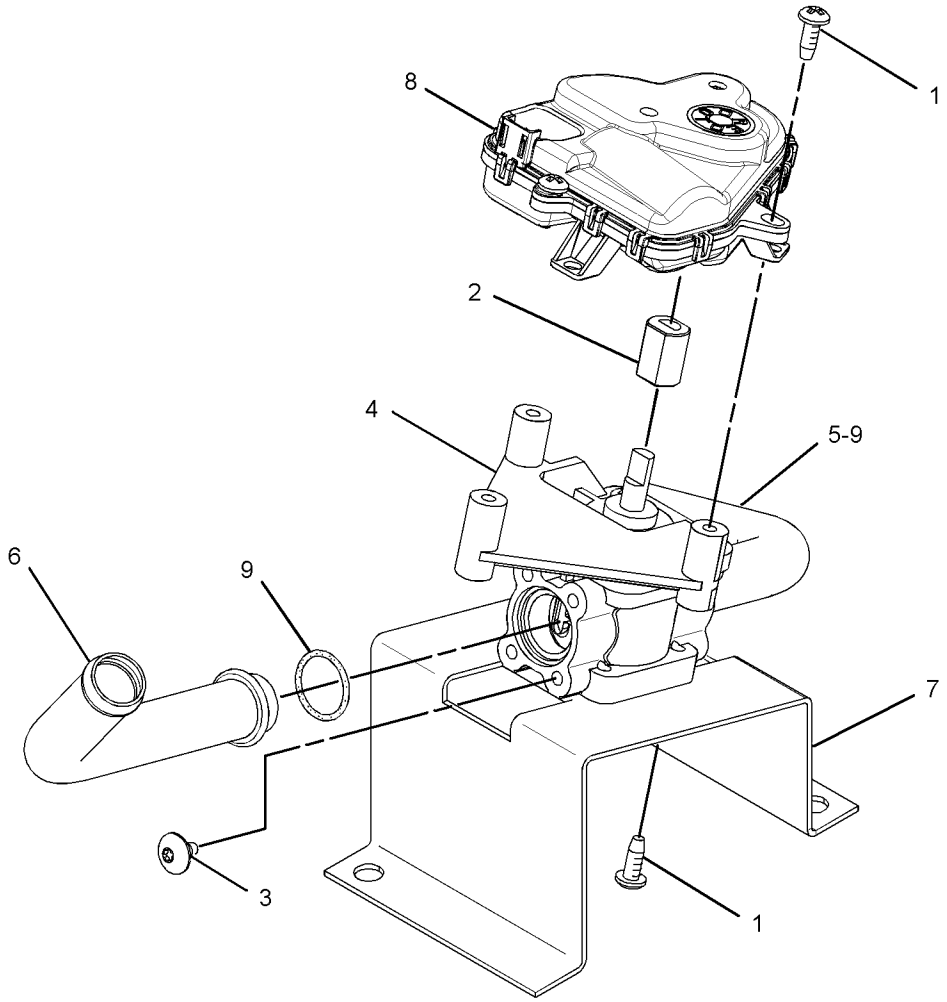

GRÁFICO 1 <FIM> g01404281

107-4641 GRUPO DO PARA-SOL DA CABINE (VISOR GP-CAB)

S/N: G541-UP; GP51-UP
UM ACESSÓRIO

SMCS-7301 **i01130547**

NOTA	REF. NÃO	GRÁFICO REF.	NÚMERO DA PEÇA	QTY	NOME DA PEÇA 1 2 3 4 5 6 (NÍVEL DO PRODUTO)	CONSULTE PÁGINA
	1	1	**9R-3203**	2	PLACA (PLATE)	
	2	1	**9R-3204**	1	CONJUNTO DE PLACA (PLATE AS)	
	3	1	**9R-3205**	1	CONJUNTO DO QUEBRA-SOL (VISOR AS)	
M	4	1	**9X-2042**	2	PARAFUSO DE CABEÇA CONVEXA (M6X1X12 MM) (SCREW-TRUSS HEAD (M6X1X12-MM))	
M	5	1	**9X-2045**	2	PARAFUSO DE CABEÇA CONVEXA (M6X1X20 MM) (SCREW-TRUSS HEAD (M6X1X20-MM))	

M - PEÇA MÉTRICA

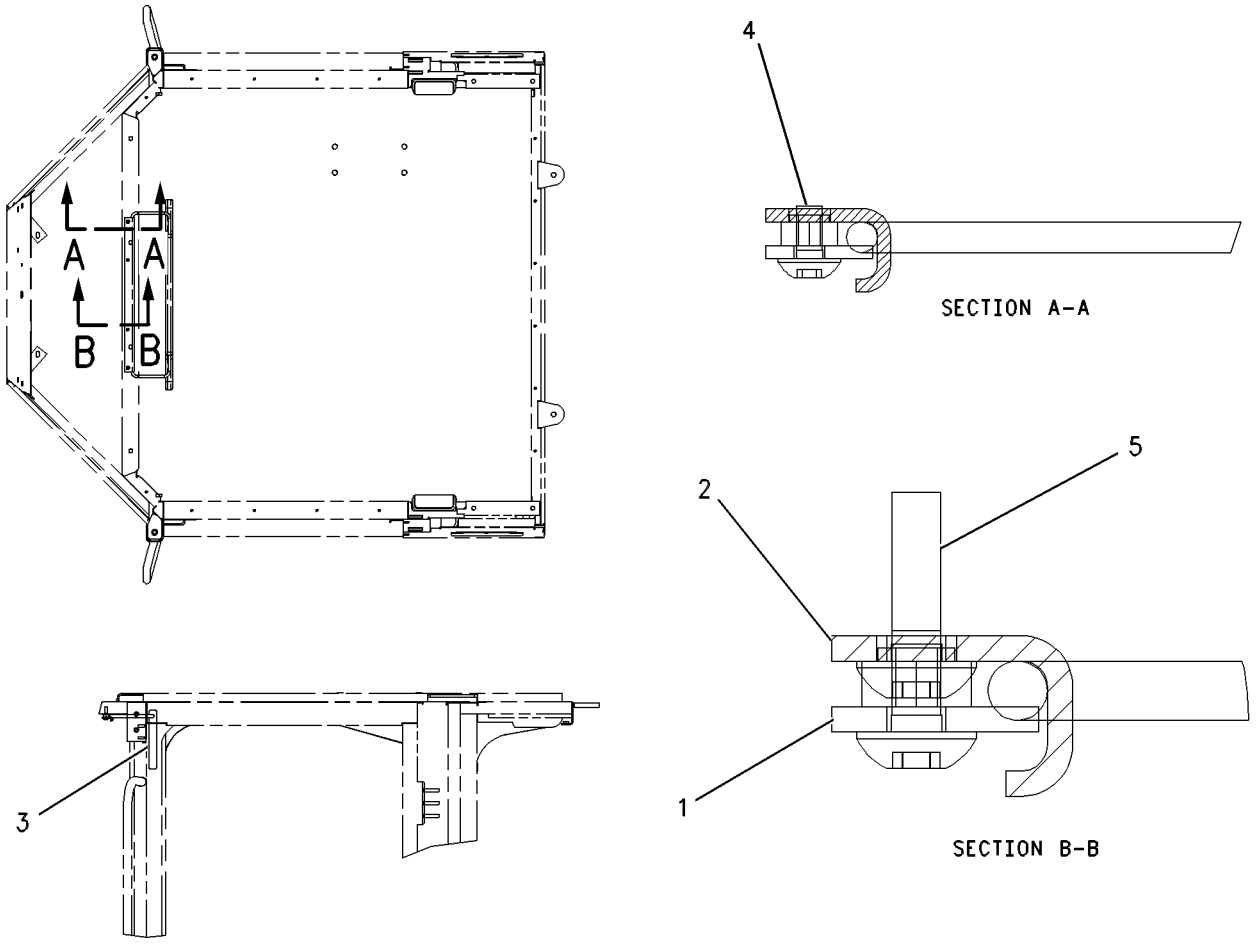

GRÁFICO 1 <FIM> g00599031

373-3151 GRUPO DA JANELA-CABINE (WINDOW GP-CAB)

S/N: G541-UP; GP51-UP
NÚMEROE DE 431-7527 GRUPO DA ROPS FECHADA
UM ACESSÓRIO

SMCS-7310 **i05328403**

NOTA	REF. NÃO	GRÁFICO REF.	NÚMERO DA PEÇA	QTY	NOME DA PEÇA 1 2 3 4 5 6 (NÍVEL DO PRODUTO)	CONSULTE PÁGINA
	1	1	**8S-7803**	2	ANEL DE RETENÇÃO (RING-RETAINING)	
	2	1	**100-7608**	1	ALÇA (HANDLE)	
M	3	1	**128-6866**	4	PARAFUSO FRANCÊS (M8X1,25X25 MM) (BOLT-CARRIAGE (M8X1.25X25-MM))	
	4	1	**129-8542**	2	RETENTOR (RETAINER)	
	5	1	**129-8545**	8	ARRUELA (13X40X3 MM DE ESPESSURA) (WASHER (13X40X3-MM THK))	
M	6	1	**136-4192**	2	PARAFUSO (M6X1X35 MM) (BOLT (M6X1X35-MM))	
	7	1	**159-4946**	2	FIXADOR (KEEPER)	
B	8	1	**177-4877**	2	CALÇO (1 MM DE ESPESSURA) (SHIM (1-MM THK))	
Y	9	1	**299-6986**	2	GRUPO DE TRAVAS-PORTA E VIDRO DA CABINA (LADO DIREITO) (LATCH GP-CAB DOOR & WINDOW (RH))	420
	10	1	**354-6358**	2	PINO DE ARTICULAÇÃO (PIN-HINGE)	
	11	1	**371-4356**	1	CONJUNTO DA TRAVA (LATCH AS)	
	12	1	**371-4357**	1	CONJUNTO DA TRAVA (LATCH AS)	
	13	1	**372-4427**	4	CONJUNTO DE TAMPA (CAP AS)	
	14	1	**372-4428**	1	RETENTOR (SEAL)	
	15	1	**373-2034**	1	PLACA (PLATE)	
	16	1	**373-3163**	2	PLATE-HINGE (PLATE-HINGE)	
	17	1	**384-5890**	1	VIDRO (GLASS)	
	18	1	**384-5891**	1	PLACA (PLATE)	
M	19	1	**5C-7261**	4	PORCA (ROSCA M8X1,25) (NUT (M8X1.25-THD))	
M	20	1	**9X-1046**	4	PARAFUSO (M4X0,7X18 MM) (SCREW (M4X0.7X18-MM))	
M	21	1	**9X-2046**	3	PARAFUSO DE CABEÇA CONVEXA (M6X1X35 MM) (SCREW-TRUSS HEAD (M6X1X35-MM))	
E	22	1	**3E-3805**		RETENTOR (355 CM) (SEAL (355-CM))	

B - UTILIZAR CONFORME NECESSÁRIO
E - ENCOMENDAR POR CENTÍMETROS
M - PEÇA MÉTRICA
Y - ILUSTRAÇÃO INDIVIDUAL

373-3151 GRUPO DA JANELA-CABINE (WINDOW GP-CAB) (continuação) **i05328403**

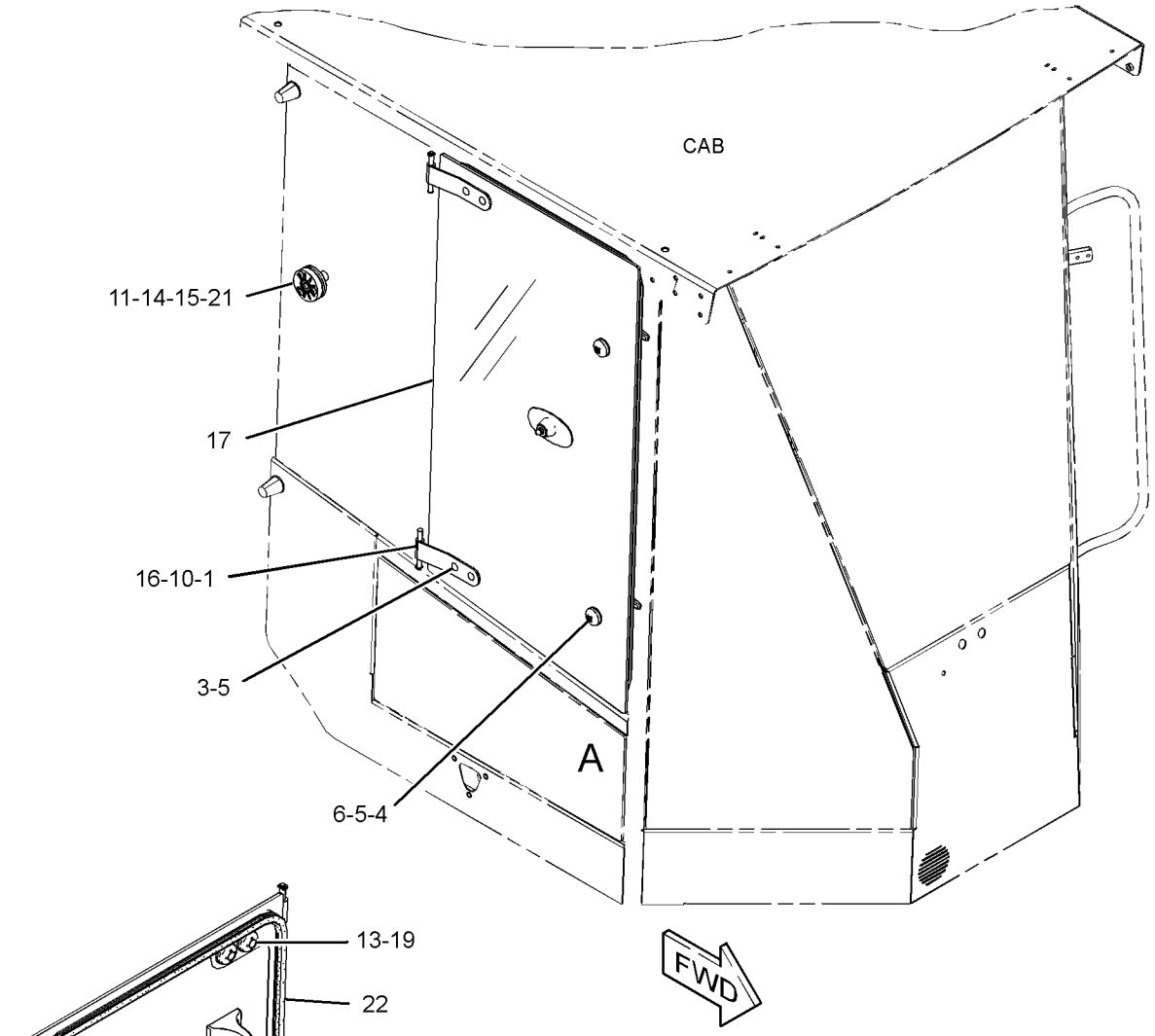

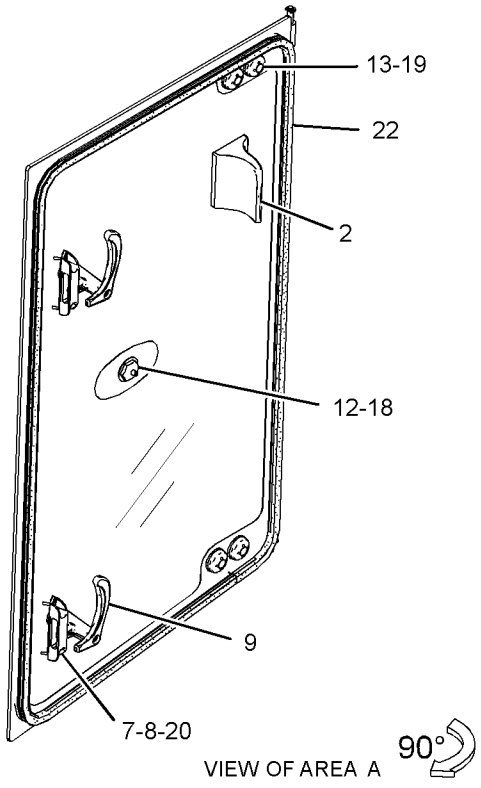

GRÁFICO 1 <FIM> g02724265

373-3153 GRUPO DA JANELA-CABINE (WINDOW GP-CAB)

S/N: G541-UP; GP51-UP
NÚMEROE DE 431-7527 GRUPO DA ROPS FECHADA
UM ACESSÓRIO

SMCS-7310 **i05328404**

NOTA	REF. NÃO	GRÁFICO REF.	NÚMERO DA PEÇA	QTY	NOME DA PEÇA 1 2 3 4 5 6 (NÍVEL DO PRODUTO)	CONSULTE PÁGINA
	1	1	**109-5008**	2	PARA-CHOQUE-CÔNICO (BUMPER-CONICAL)	
	2	1	**129-8545**	3	ARRUELA (13X40X3 MM DE ESPESSURA) (WASHER (13X40X3-MM THK))	
M	3	1	**5C-7261**	1	PORCA (ROSCA M8X1,25) (NUT (M8X1.25-THD))	
	4	1	**354-6394**	1	ARRUELA (7 X40X4-MM DE ESPESSURA) (WASHER (7X40X4-MM THK))	
	5	1	**373-3157**	1	VIDRO-TRASEIRO (GLASS-REAR)	
	6	1	**373-3158**	1	VIDRO DIANTEIRO (GLASS-FRONT)	
	7	1	**373-3159**	1	VIDRO DIANTEIRO (GLASS-FRONT)	
	8	1	**373-3160**	1	VIDRO DIANTEIRO (GLASS-FRONT)	
	9	1	**373-3161**	1	VIDRO DIANTEIRO (GLASS-FRONT)	
	10	1	**375-2676**	1	VIDRO LATERAL (GLASS-SIDE)	
	11	1	**375-2677**	1	VIDRO LATERAL (GLASS-SIDE)	

M - PEÇA MÉTRICA

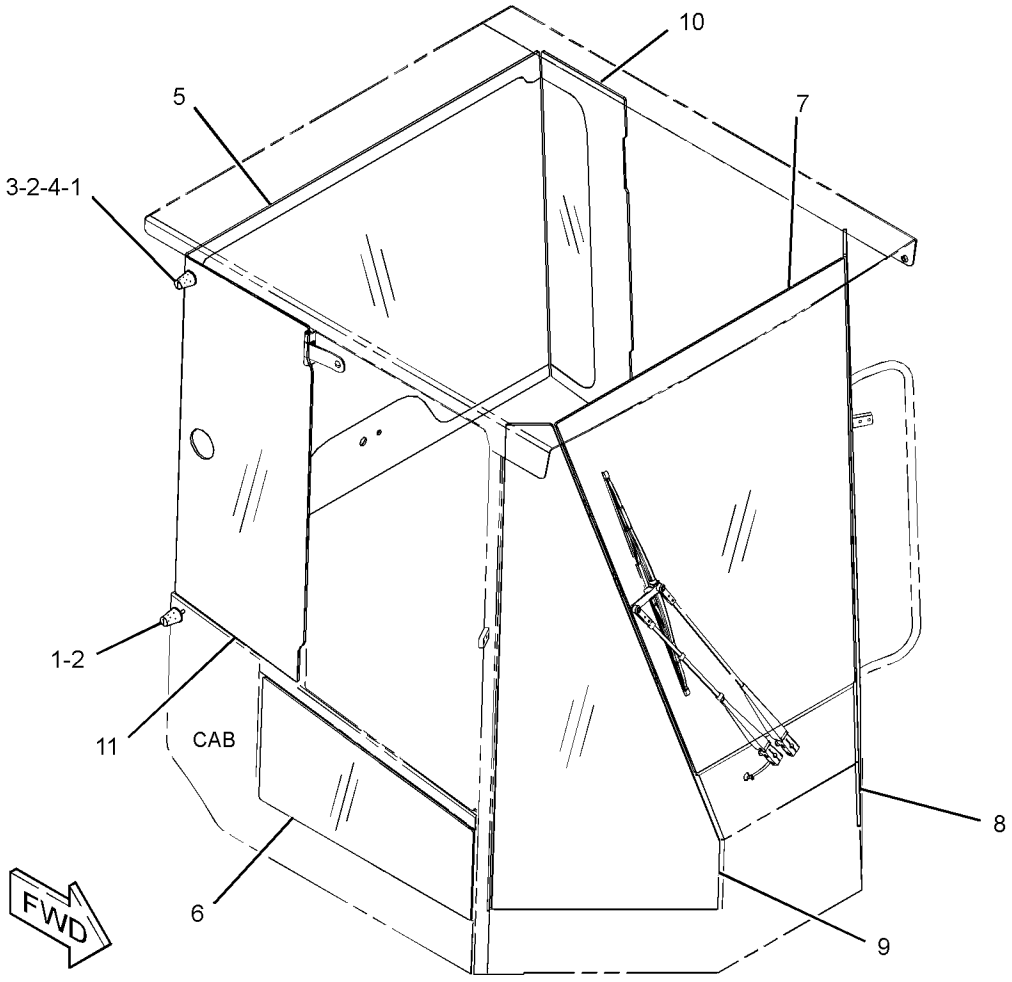

GRÁFICO 1 <FIM> g02723337

373-3180 GRUPO DE LIMPADOR E LAVADOR DE VIDRO (WIPER & WASHER GP-WINDOW)

S/N: G541-UP; GP51-UP
NÚMEROE DE 431-7544 ARRANJO DA CABINE-ROPS INCLUSO
UM ACESSÓRIO

SMCS-7305, 7306 **i05324811**

NOTA	REF. NÃO	GRÁFICO REF.	NÚMERO DA PEÇA	QTY	NOME DA PEÇA 1 2 3 4 5 6 (NÍVEL DO PRODUTO)	CONSULTE PÁGINA
	1	1	**3S-2093**	13	CABO TIPO CINTA (STRAP-CABLE)	
	2	1	**6V-7419**	1	CONJUNTO DA LÂMINA-LIMPADOR (700 MM) (DIANTEIRA) (BLADE AS-WIPER (700-MM) (FRONT))	
	3	1	**7K-1181**	1	CABO TIPO CINTA (STRAP-CABLE)	
	4	1	**7Y-3474**	2	CONJUNTO DA VÁLVULA DE RETENÇÃO (LAVADOR DE VIDRO) (VALVE AS-CHECK (WINDOW WASHER))	
	5	1	**8T-5400**	2	CONJUNTO DE CONECTOR (CONNECTOR AS)	
	6	1	**112-5869**	1	CONJUNTO DE BRAÇO DO LIMPADOR DE VIDRO (TRASEIRO) (ARM AS-WINDOW WIPER (REAR))	
E		1	**194-5171**		MANGUEIRA (43 CM) (HOSE (43-CM))	
		1	**305-9192**	1	CONJUNTO DO BOCAL-ARRUELA (NOZZLE AS-WASHER)	
	7	1	**146-6433**	1	CONJUNTO DA LÂMINA-LIMPADOR (500 MM) (TRASEIRO) (BLADE AS-WIPER (500-MM) (REAR))	
Y	8	1	**214-7636**	1	GRUPO DO BRAÇO-LIMPADOR DE PARA-BRISA (DIANTEIRA) (ARM GP-WINDOW WIPER (FRONT))	387
Y	9	1	*220-2064*	1	GRUPO DO MOTOR-LIMPADOR DA JANELA (DIANTEIRA) (MOTOR GP-WINDOW WIPER (FRONT))	433
	10	1	**240-2172**	1	BICO (SPOUT)	
	11	1	**276-3884**	1	TAMPA RANHURADA (RESERVATÓRIO DO LAVADOR) (CAP-VENTED (WASHER TANK))	
	12	1	**336-7699**	2	ABRAÇADEIRA (CLAMP)	
Y	13	1	**359-7628**	1	GRUPO DO MOTOR-LIMPADOR DA JANELA (TRASEIRO) (MOTOR GP-WINDOW WIPER (REAR))	434
	14	1	**359-9944**	1	GRUPO DE RESERVATÓRIO-LIMPADOR DE JANELA (TANK GP-WINDOW WASHER)	
		1	**7T-8891**	2	CONJUNTO DE BOMBA-LIMPADOR (PUMP AS-WASHER)	
		1	**8E-8293**	2	ILHÓ (GROMMET)	
		1	**254-5683**	1	CAPA (CAP)	
	15	1	**114-6658**	3	ARRUELA (6,5X17X1 MM DE ESPESSURA) (WASHER (6.5X17X1-MM THK))	
	16	1	**156-0283**	2	ARRUELA DURA (8,4X35X2,5 MM DE ESPESSURA) (WASHER-HARD (8.4X35X2.5-MM THK))	
M	17	1	**8T-5093**	2	PARAFUSO-TRAVA (M8X1,25X25 MM) (BOLT-LOCKING (M8X1.25X25-MM))	
M	18	1	**9X-2045**	3	PARAFUSO DE CABEÇA CONVEXA (M6X1X20 MM) (SCREW-TRUSS HEAD (M6X1X20-MM))	
E	19	1	**8I-1362**		MANGUEIRA (21,5 CM) (HOSE (21.5-CM))	
E	20	1	**144-0195**		MANGUEIRA (9 CM) (HOSE (9-CM))	
E	20A	1	**144-0195**		MANGUEIRA (15 CM) (HOSE (15-CM))	
E	20B	1	**144-0195**		MANGUEIRA (201,5 CM) (HOSE (201.5-CM))	
E	20C	1	**144-0195**		MANGUEIRA (136,5 CM) (HOSE (136.5-CM))	
E	21	1	**194-5171**		MANGUEIRA (43 CM) (HOSE (43-CM))	

E - ENCOMENDAR POR CENTÍMETROS
M - PEÇA MÉTRICA
Y - ILUSTRAÇÃO INDIVIDUAL

373-3180 GRUPO DE LIMPADOR E LAVADOR DE VIDRO (WIPER & WASHER GP-WINDOW) (continuação)**i05324811**

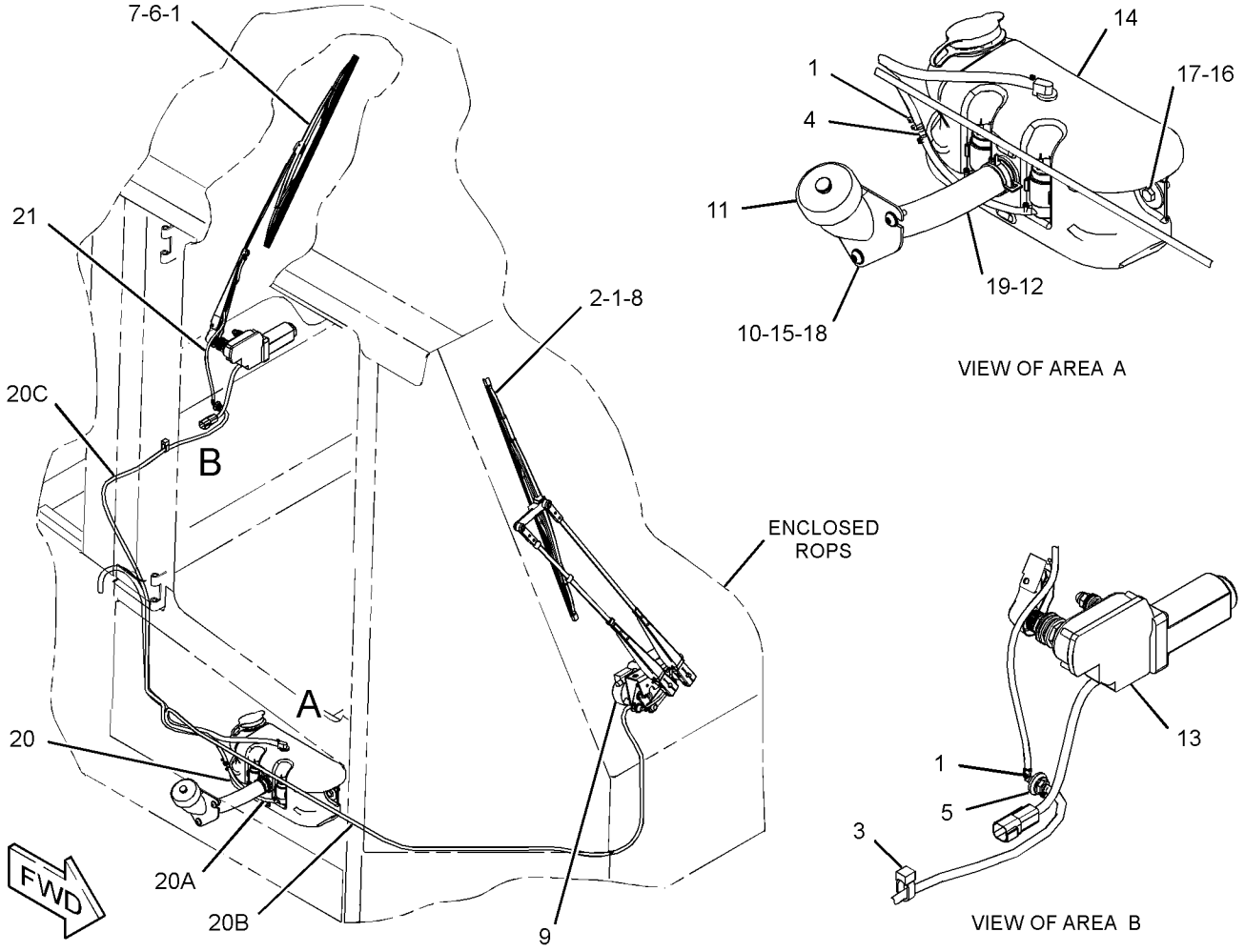

GRÁFICO 1 <FIM> g02731898

463-2341 GRUPO DE CONEXÃO-TESTE (CONNECTION GP-TEST)

S/N: G541-UP; GP51-UP
UM ACESSÓRIO

SMCS-0599, 0784

i06548575

NOTA	NÚMERO DA PEÇA	QTY	NOME DA PEÇA 1 2 3 4 5 6 (NÍVEL DO PRODUTO)	CONSULTE PÁGINA
Y	*463-2342*	1	GRUPO DE CONEXÃO-TESTE (CONNECTION GP-TEST)	470

Y - ILUSTRAÇÃO INDIVIDUAL

<FIM>

463-2342 GRUPO DE CONEXÃO-TESTE (CONNECTION GP-TEST)

S/N: G541-UP; GP51-UP

NÚMEROE DE 463-2341 GRUPO DE CONEXÃO-TESTE, 435-8043, 440-6737 ARRANJO DO SENSOR-COMPACTAÇÃO

UM ACESSÓRIO

SMCS-0599, 0784

i06548240

NOTA	REF. NÃO	GRÁFICO REF.	NÚMERO DA PEÇA	QTY	NOME DA PEÇA 1 2 3 4 5 6 (NÍVEL DO PRODUTO)	CONSULTE PÁGINA
	1	1	*241-6215*	2	CONJUNTO DE COTOVELO (ELBOW AS)	
					(EACH INCLUDES)	
		1	**3J-1907**	1	ANEL RETENTOR EM O (SEAL-O-RING)	
		1	**6V-8076**	1	COTOVELO (ELBOW)	
	2	1	*164-5567*	4	CONJUNTO DO ENGATE-DESCONEXÃO RÁPIDA (MACHO) (COUPLER AS-QUICK DISCONNECT (MALE))	
					(EACH INCLUDES)	
		1	**6V-3965**	1	CONEXÃO (DESLIGAMENTO RÁPIDO) (FITTING (QUICK DISCONNECT))	
		1	**214-7568**	1	ANEL RETENTOR EM O (SEAL-O-RING)	
	3	1	**6V-0852**	4	TAMPA CONTRA POEIRA (CAP-DUST)	

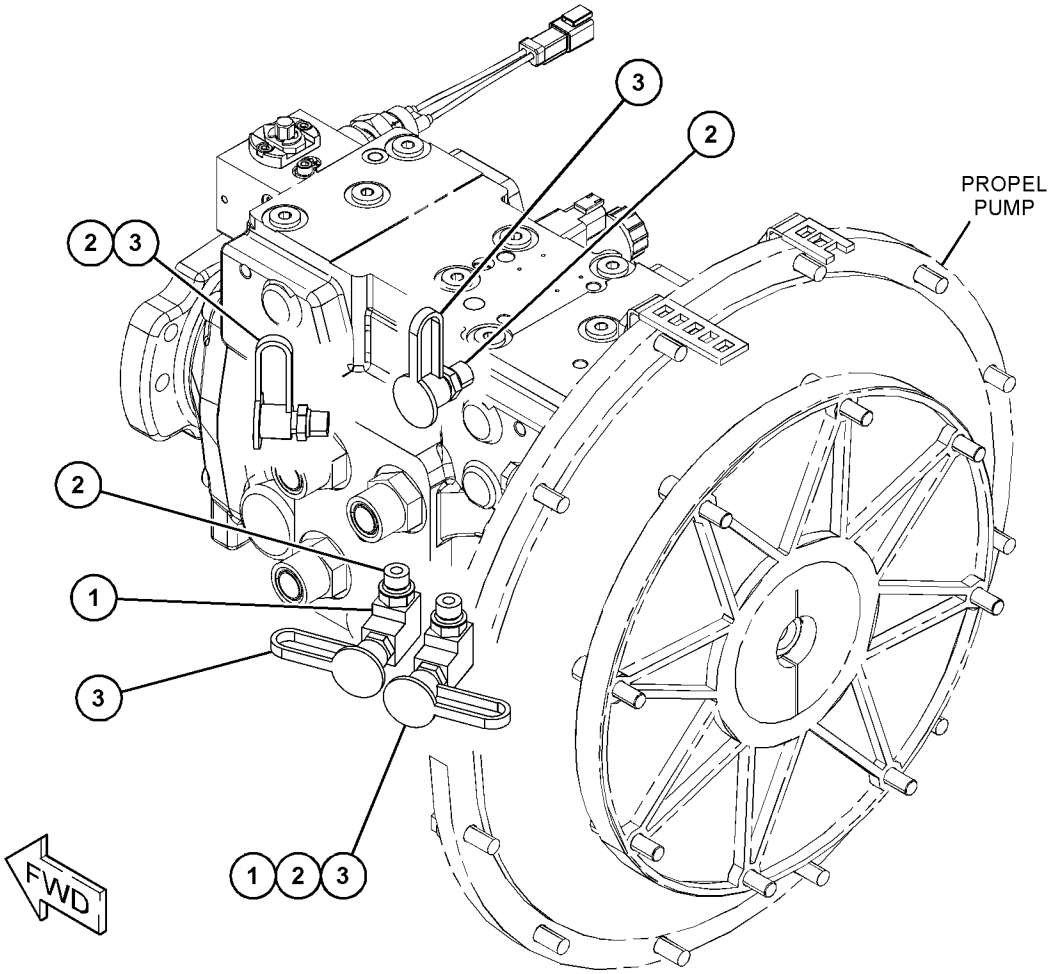

GRÁFICO 1 <FIM> g06023743

465-3100 GRUPO DE CONEXÃO-TESTE (CONNECTION GP-TEST)

S/N: G541-UP; GP51-UP

NÚMEROE DE 435-8041, 435-8046, 441-6684, 452-6745 ARRANJO DO SENSOR-COMPACTAÇÃO UM ACESSÓRIO

SMCS-0599, 0784 **i06547259**

NOTA	REF. NÃO	GRÁFICO REF.	NÚMERO DA PEÇA	QTY	NOME DA PEÇA 1 2 3 4 5 6 (NÍVEL DO PRODUTO)	CONSULTE PÁGINA
	1	1	**5I-4376**	1	CONEXÃO (FITTING)	
	2	1	*150-3058*	3	CONJUNTO DE TEE (TEE AS)	
					(EACH INCLUDES)	
		1	**3J-1907**	1	ANEL RETENTOR EM O (SEAL-O-RING)	
		1	**8C-8431**	1	T (TEE)	
	3	1	*148-8336*	1	CONJUNTO DE CONECTOR (CONNECTOR AS)	
		1	**3J-1907**	1	ANEL RETENTOR EM O (SEAL-O-RING)	
		1	**6V-8397**	1	ANEL RETENTOR EM O (SEAL-O-RING)	
		1	**6V-8636**	1	CONECTOR (CONNECTOR)	
	4	1	*164-5567*	4	CONJUNTO DO ENGATE-DESCONEXÃO RÁPIDA (MACHO) (COUPLER AS-QUICK DISCONNECT (MALE))	
					(EACH INCLUDES)	
		1	**6V-3965**	1	CONEXÃO (DESLIGAMENTO RÁPIDO) (FITTING (QUICK DISCONNECT))	
		1	**214-7568**	1	ANEL RETENTOR EM O (SEAL-O-RING)	
	5	1	*165-6365*	1	CONJUNTO DE CONEXÃO (FITTING AS)	
		1	**3J-1907**	1	ANEL RETENTOR EM O (SEAL-O-RING)	
		1	**7W-7381**	1	CONEXÃO DE SAÍDA (FITTING-OUTLET)	
	6	1	**6V-0852**	4	TAMPA CONTRA POEIRA (CAP-DUST)	

465-3100 GRUPO DE CONEXÃO-TESTE (CONNECTION GP-TEST) (continuação) **i06547259**

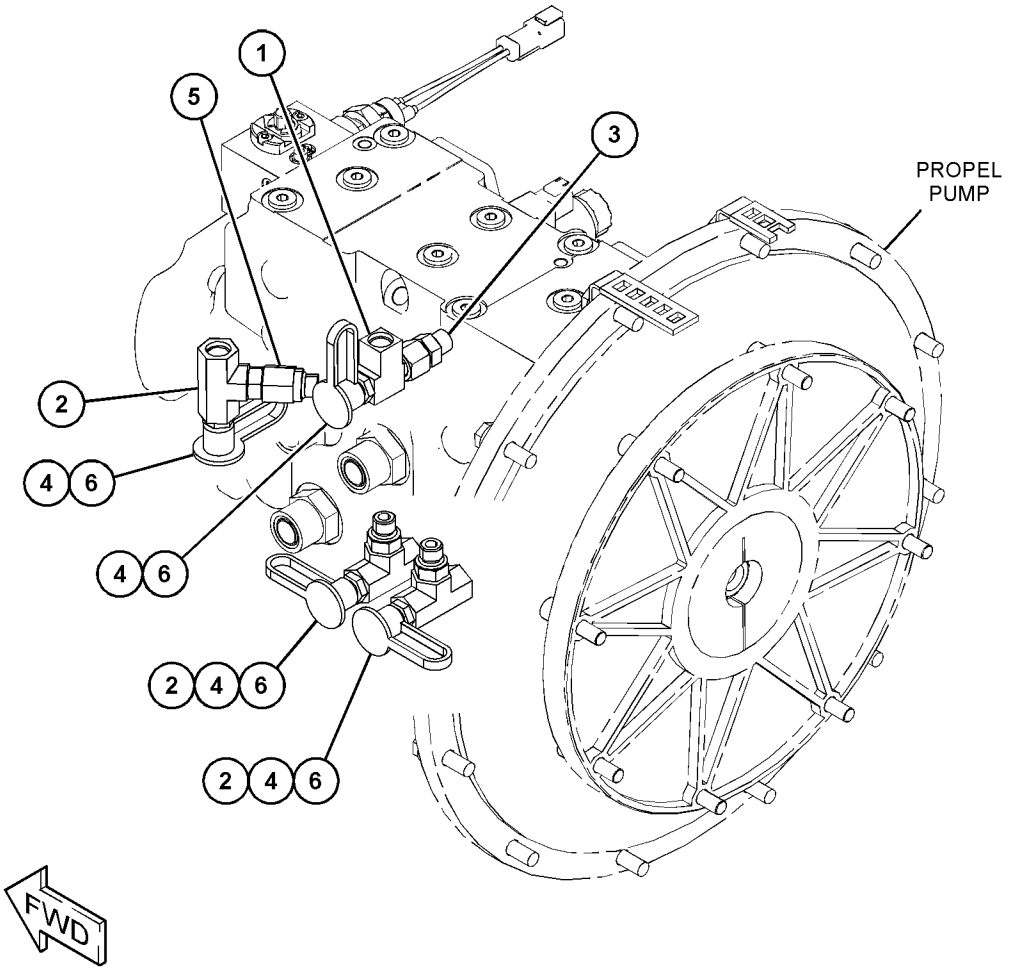

GRÁFICO 1 <FIM> g06020040

364-7601 GRUPO DE PELÍCULA (FILM GP)

S/N: G541-UP

NÚMEROE DE 458-3050 PLACA E GRUPO DE PELÍCULA

SMCS-7405, 7557

i06551656

NOTA	REF. NÃO	GRÁFICO REF.	NÚMERO DA PEÇA	QTY	NOME DA PEÇA 1 2 3 4 5 6 (NÍVEL DO PRODUTO)	CONSULTE PÁGINA
	1	1	**364-2981**	1	DECALQUE DE IDENTIFICAÇÃO (CAT CS54B, DIREITO) (FILM-IDENTIFICATION (CAT CS54B, RH))	
	2	1	**364-2982**	1	DECALQUE DE IDENTIFICAÇÃO (CAT CS54B, ESQUERDO) (FILM-IDENTIFICATION (CAT CS54B, LH))	
	3	1	**364-3005**	1	DECALQUE DE IDENTIFICA-ÇÃO (CATERPILLAR) (DIANTEIRA) (FILM-IDENTIFICATION (CAT) (FRONT))	
	4	1	**364-3006**	1	DECALQUE DE IDENTIFICAÇÃO (CATERPILLAR) (TRASEIRO) (FILM-IDENTIFICATION (CAT) (REAR))	

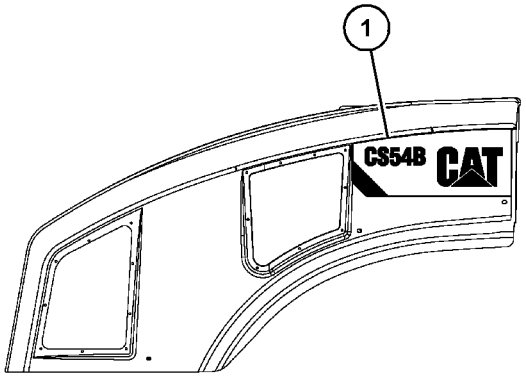

RIGHT SIDE VIEW

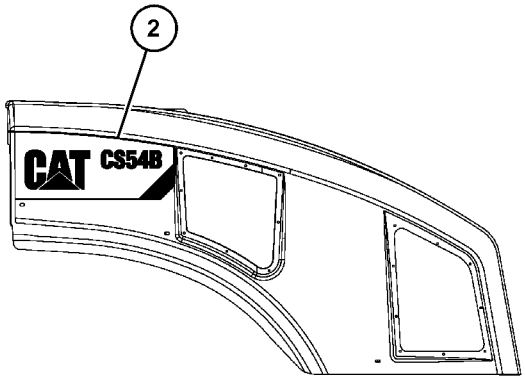

LEFT SIDE VIEW

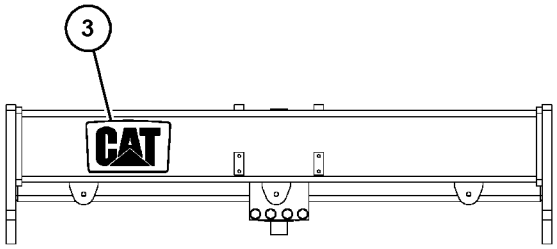

FRONT VIEW

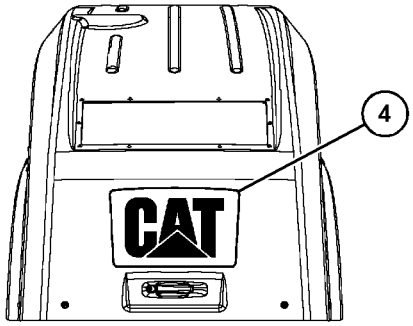

REAR VIEW

GRÁFICO 1 <FIM> g06020071

364-7602 GRUPO DE PELÍCULA (FILM GP)

S/N: GP51-UP

NÚMEROE DE 458-3051 PLACA E GRUPO DE PELÍCULA

SMCS-7405, 7557 **i06551660**

NOTA	REF. NÃO	GRÁFICO REF.	NÚMERO DA PEÇA	QTY	NOME DA PEÇA 1 2 3 4 5 6 (NÍVEL DO PRODUTO)	CONSULTE PÁGINA
	1	1	**364-2983**	1	DECALQUE DE IDENTIFICAÇÃO (CAT CP54B, DIREITO) (FILM-IDENTIFICATION (CAT CP54B, RH))	
	2	1	**364-2984**	1	DECALQUE DE IDENTIFICAÇÃO (CAT CP54B, ESQUERDO) (FILM-IDENTIFICATION (CAT CP54B, LH))	
	3	1	**364-3005**	1	DECALQUE DE IDENTIFICAÇÃO (CATERPILLAR) (FILM-IDENTIFICATION (CAT))	
	4	1	**364-3006**	1	DECALQUE DE IDENTIFICAÇÃO (CATERPILLAR) (FILM-IDENTIFICATION (CAT))	

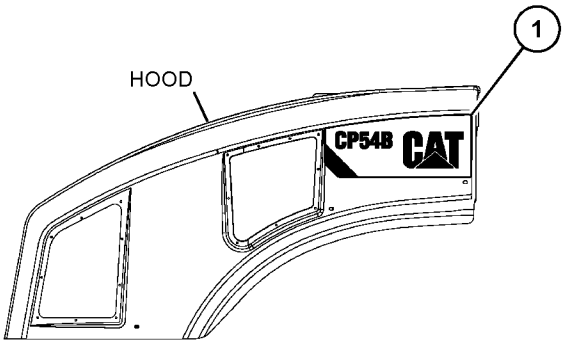

RIGHT SIDE VIEW

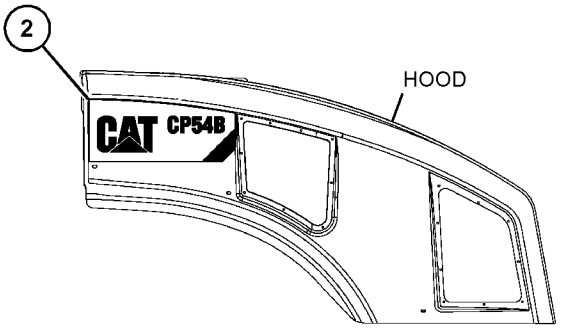

LEFT SIDE VIEW

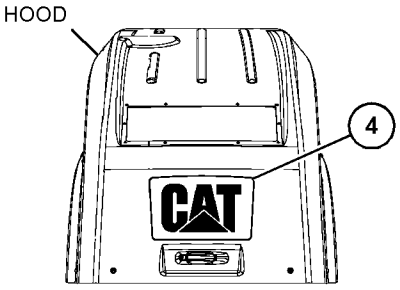

REAR VIEW

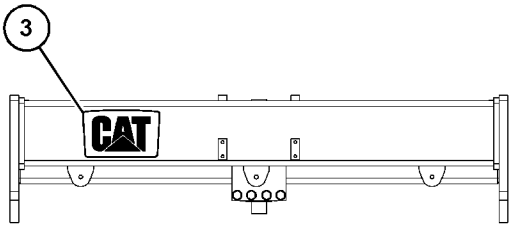

FRONT VIEW

GRÁFICO 1 <FIM> g06022875

417-4284 GRUPO DE PELÍCULA (FILM GP)

S/N: 2W21-UP
EMISSÕES
NÚMEROE DE 435-7488 ARRANJO DO MOTOR-PRIMÁRIO
UM ACESSÓRIO

SMCS-7405, 7557

i06581559

NOTA	REF. NÃO	GRÁFICO REF.	NÚMERO DA PEÇA	QTY	NOME DA PEÇA 1 2 3 4 5 6 (NÍVEL DO PRODUTO)	CONSULTE PÁGINA
	1	1	**326-9053**	1	DECALQUE DE ADVERTÊNCIA (NÃO BORRIFAR, CONSULTE O MANUAL DE OPERAÇÃO E MANUTENÇÃO (OMM)) (FILM-WARNING (DO NOT SPRAY, READ OMM))	
	2	1	**346-8219**	2	DECALQUE DE ADVERTÊNCIA (ADVERTÊNCIA UNIVERSAL) (FILM-WARNING (UNIVERSAL WARNING))	
	3	1	**355-3486**	1	TIRA-ADESIVO (STRIP-ADHESIVE)	
	4	1	**392-8477**	1	PLATE-IDENTIFICATION (CATERPILLAR) (PLATE-IDENTIFICATION (CAT))	

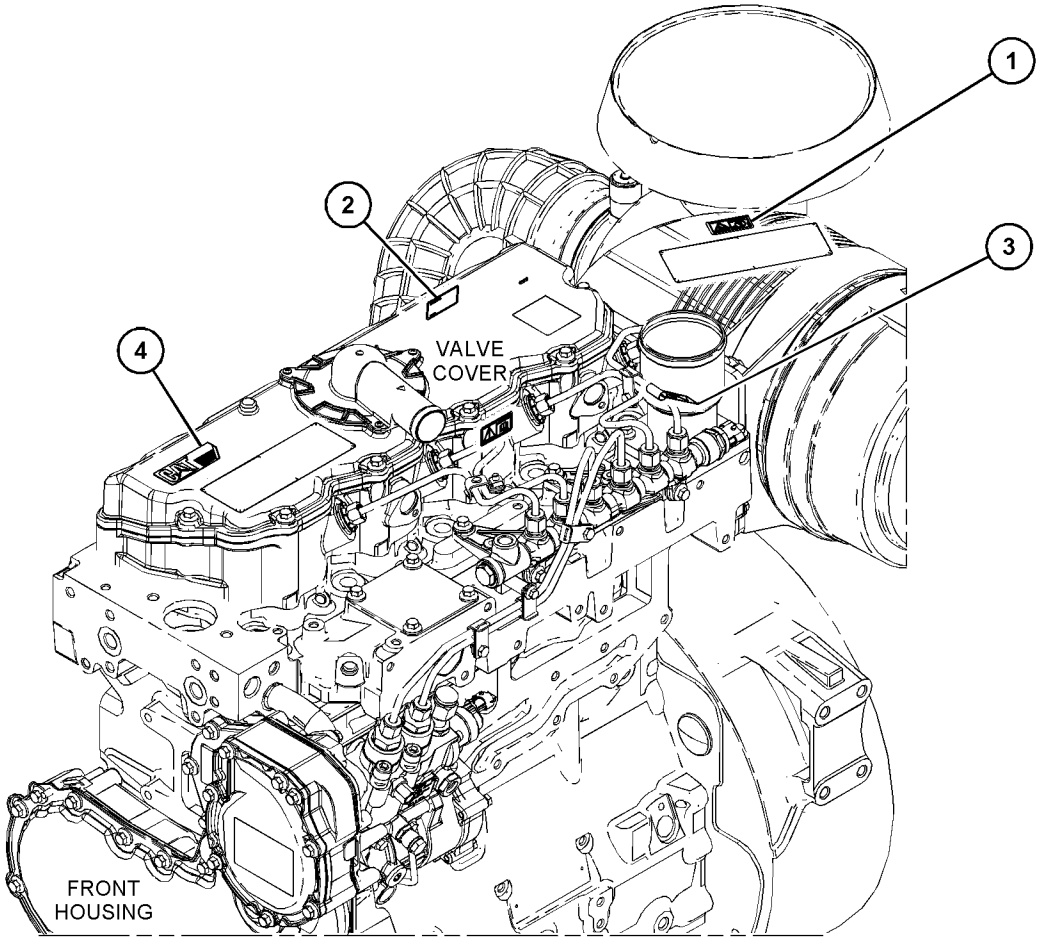

GRÁFICO 1 <FIM> g03816083

418-9844 GRUPO DE PELÍCULA (FILM GP)

S/N: G541-UP; GP51-UP

NÚMEROE DE 435-8041, 435-8043, 435-8046, 440-6737, 441-6684, 452-6745 ARRANJO DO SENSOR-COMPACTAÇÃO

UM ACESSÓRIO

SMCS-7405, 7557

i05322262

NOTA	REF. NÃO	GRÁFICO REF.	NÚMERO DA PEÇA	QTY	NOME DA PEÇA 1 2 3 4 5 6 (NÍVEL DO PRODUTO)	CONSULTE PÁGINA
	1	1	**399-2413**	2	DECALQUE DE IDENTIFICAÇÃO (CONTROLE DE COMPACTAÇÃO) (FILM-IDENTIFICATION (COMPACTION CONTROL))	

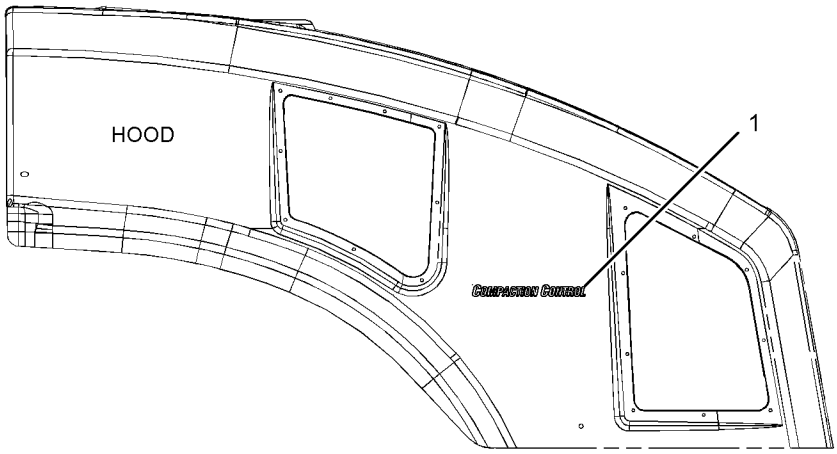

LEFT SIDE VIEW

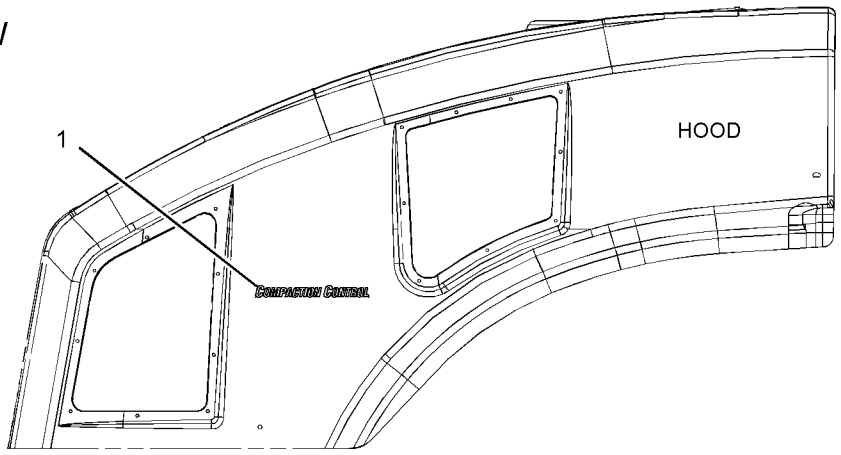

RIGHT SIDE VIEW

GRÁFICO 1 <FIM> g03355087

374-9749 GRUPO DO DECALQUE - INTERNACIONAL (FILM GP-INTERNATIONAL)

S/N: G541-UP; GP51-UP
NÚMEROE DE 455-0034 ARRANJO DO OPERADOR
UM ACESSÓRIO

SMCS-7557 **i05349174**

NOTA	REF. NÃO	GRÁFICO REF.	NÚMERO DA PEÇA	QTY	NOME DA PEÇA 1 2 3 4 5 6 (NÍVEL DO PRODUTO)	CONSULTE PÁGINA
	1	2	**221-8045**	1	DECALQUE DE ADVERTÊNCIA (CINTO DE SEGURANÇA, INTERNACIONAL) (FILM-WARNING (SEAT BELT, INTERNATIONAL))	
	2	1	**222-7944**	1	DECALQUE DE ADVERTÊNCIA (NÃO OPERE, LEIA O OMM, INTL) (FILM-WARNING (DO NOT OPERATE, READ OMM, INTL))	
	3	1	**224-8946**	1	DECALQUE DE ADVERTÊNCIA (NÃO PULVERIZAR ÉTER/ ADM DE AR, INTL) (FILM-WARNING (NO ETHER SPRAY/AIR INTK, INTL))	
	4	2	**225-0312**	1	DECALQUE DE ADVERTÊNCIA (PARTIDA AUXILIAR, LEIA O OMM, INTL) (FILM-WARNING (JUMP START, READ OMM, INTL))	
	5	2	**225-4257**	1	DECALQUE DE ADVERTÊNCIA (FLUIDO QUENTE SOB PRESSÃO) (FILM-WARNING (HOT FLUID UNDER PRESS))	
	6	2	**226-1240**	2	DECALQUE DE ADVERTÊNCIA (RISCO DE ESMAGAMENTO, FIQUE AFASTADO, INTL) (FILM-WARNING (CRUSH HAZARD, STAY BACK, INTL))	
	7	2	**226-1274**	2	DECALQUE DE ADVERTÊNCIA (PERIGO DE ESMAGAMENTO, LEIA O OMM, INTL) (FILM-WARNING (CRUSH HAZARD, READ OMM, INTL))	
B	8	2	**230-1341**	1	DECALQUE DE ADVERTÊNCIA (RÁDIO DE PRODUCT LINK, INTERNACIONAL) (FILM-WARNING (PRODUCT LINK RADIO, INTL))	
B	9	2	**307-0047**	1	DECALQUE DE INFORMAÇÃO (LIGAÇÃO DO PRODUTO, CONSULTE O MANUAL DE OPERAÇÃO E MANUTENÇÃO (OMM)) (FILM-INFORMATION (PRODUCT LINK, READ OMM))	
	10	2	**367-0844**	1	DECALQUE DE INSTRUÇÃO (FUEL, CONSULTAR OMM) (FILM-INSTRUCTION (FUEL, READ OMM))	
	11	2	**301-3004**	1	DECALQUE DE INSTRUÇÃO (NÍVEL MÁXIMO DO LÍQUIDO ARREFECEDOR) (FILM-INSTRUCTION (MAXIMUM COOLANT LEVEL))	
	12	2	**301-3005**	1	DECALQUE DE INSTRUÇÃO (NÍVEL MÍNIMO DO LÍQUIDO ARREFECEDOR) (FILM-INSTRUCTION (MINIMUM COOLANT LEVEL))	
	13	2	**390-2406**	1	DECALQUE DE IDENTIFICAÇÃO (NÃO ROPS/ FOPS) (FILM-IDENTIFICATION (NON-ROPS/FOPS))	

B - UTILIZAR CONFORME NECESSÁRIO

374-9749 GRUPO DO DECALQUE - INTERNACIONAL (FILM GP-INTERNATIONAL) (continuação) **i05349174**

REFER TO ALL ILLUSTRATIONS OF THIS GROUP FOR AUXILIARY VIEWS

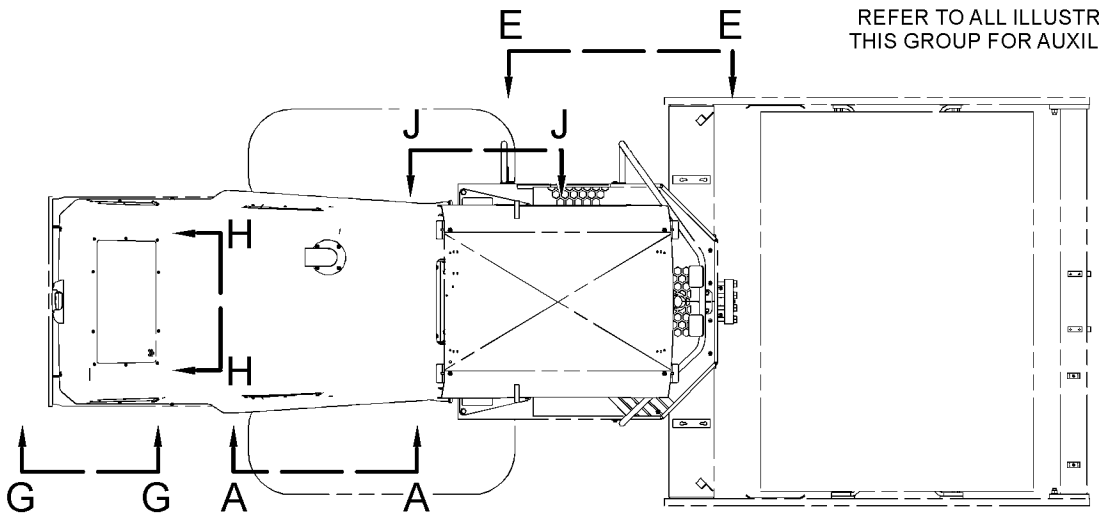

TOP VIEW FWD

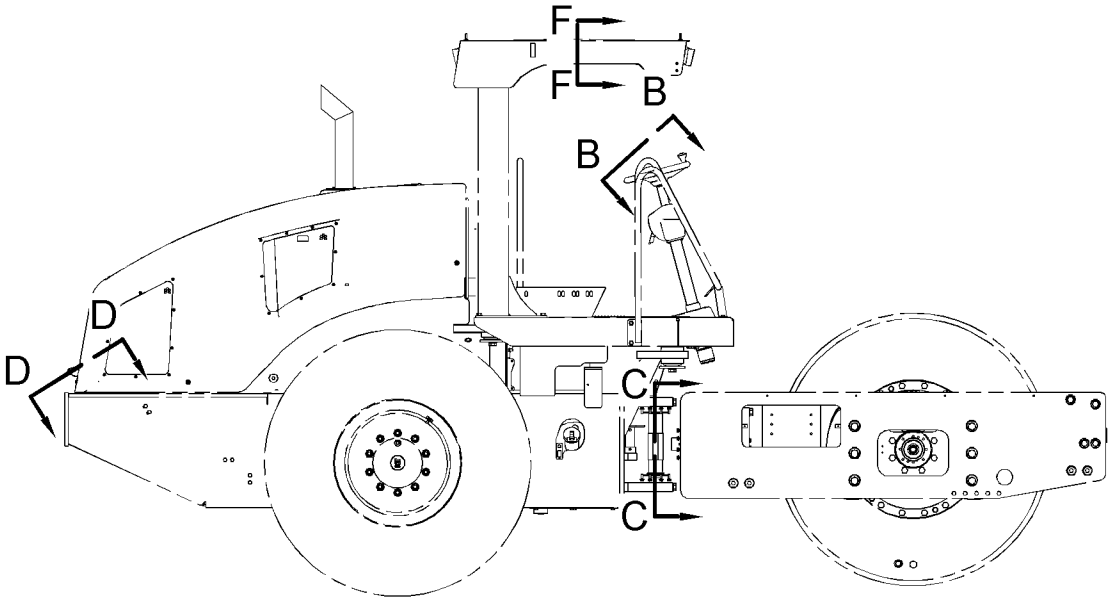

RIGHT SIDE VIEW

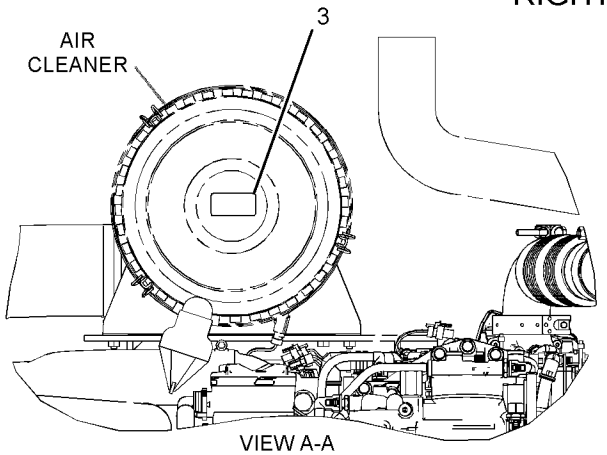

VIEW A-A

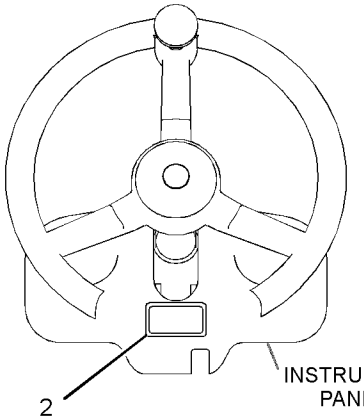

VIEW B-B

GRÁFICO 1 g03116256

374-9749 GRUPO DO DECALQUE - INTERNACIONAL (FILM GP-INTERNATIONAL) (continuação) **i05349174**

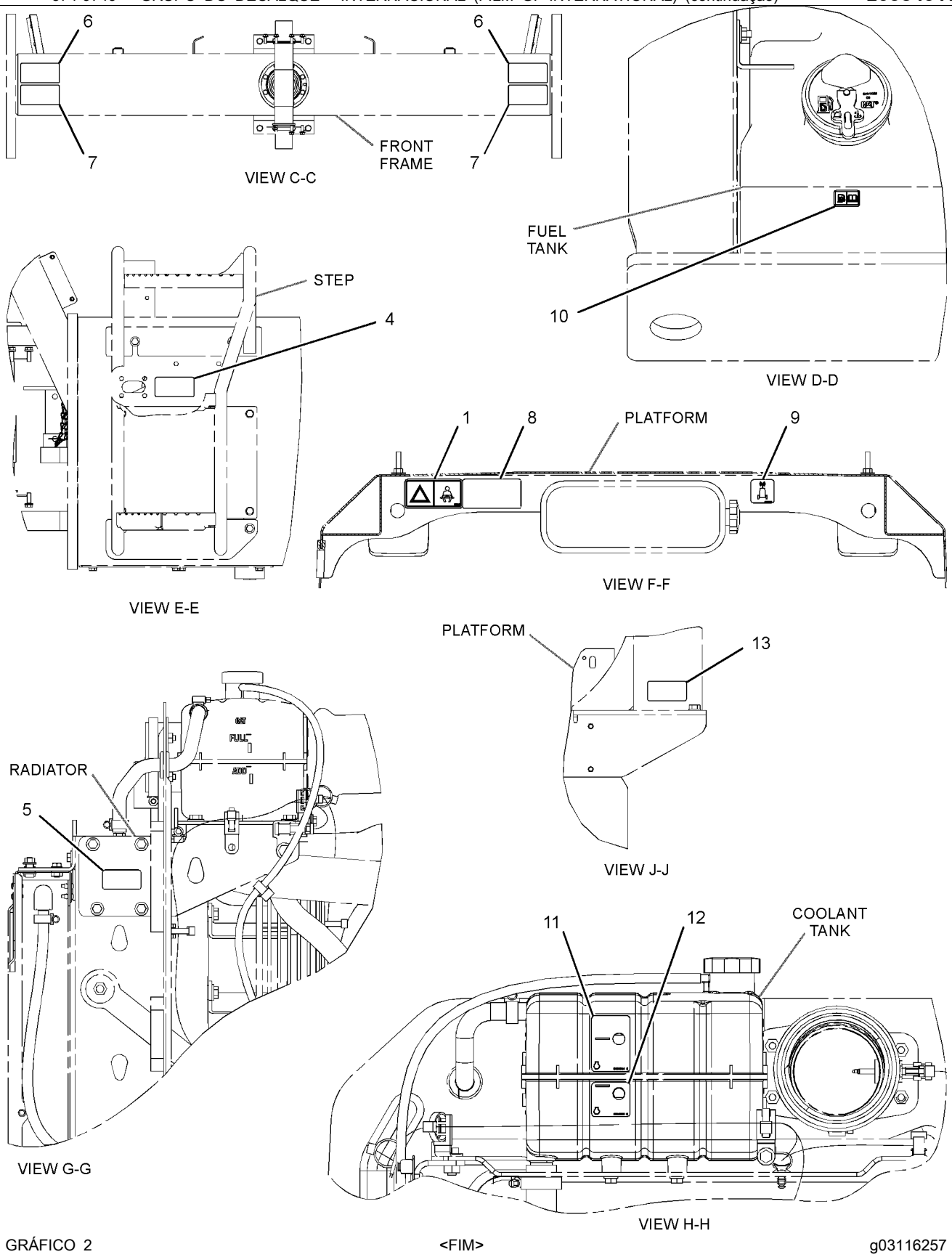

GRÁFICO 2 <FIM> g03116257

374-9844 GRUPO DO DECALQUE - INTERNACIONAL–ROPS/FOPS (FILM GP-INTERNATIONAL-ROPS/FOPS)

S/N: G541-UP; GP51-UP

NÚMEROE DE 455-0035 ARRANJO DO OPERADOR

UM ACESSÓRIO

SMCS-7557 **i05341681**

NOTA	REF. NÃO	GRÁFICO REF.	NÚMERO DA PEÇA	QTY	NOME DA PEÇA 1 2 3 4 5 6 (NÍVEL DO PRODUTO)	CONSULTE PÁGINA
	1	2	**219-0305**	1	DECALQUE DE ADVERTÊNCIA (NÃO SOLDE, NÃO PERFURE, CONSULTAR OMM) (FILM-WARNING (NO WELD, NO DRILL, READ OMM))	
	2	2	**221-8045**	1	DECALQUE DE ADVERTÊNCIA (CINTO DE SEGURANÇA, INTERNACIONAL) (FILM-WARNING (SEAT BELT, INTERNATIONAL))	
	3	1	**222-7944**	1	DECALQUE DE ADVERTÊNCIA (NÃO OPERE, LEIA O OMM, INTL) (FILM-WARNING (DO NOT OPERATE, READ OMM, INTL))	
	4	2	**224-8946**	1	DECALQUE DE ADVERTÊNCIA (NÃO PULVERIZAR ÉTER/ ADM DE AR, INTL) (FILM-WARNING (NO ETHER SPRAY/AIR INTK, INTL))	
	5	2	**225-0312**	1	DECALQUE DE ADVERTÊNCIA (PARTIDA AUXILIAR, LEIA O OMM, INTL) (FILM-WARNING (JUMP START, READ OMM, INTL))	
	6	2	**225-4257**	1	DECALQUE DE ADVERTÊNCIA (FLUIDO QUENTE SOB PRESSÃO) (FILM-WARNING (HOT FLUID UNDER PRESS))	
	7	2	**226-1240**	2	DECALQUE DE ADVERTÊNCIA (RISCO DE ESMAGAMENTO, FIQUE AFASTADO, INTL) (FILM-WARNING (CRUSH HAZARD, STAY BACK, INTL))	
	8	2	**226-1274**	2	DECALQUE DE ADVERTÊNCIA (PERIGO DE ESMAGAMENTO, LEIA O OMM, INTL) (FILM-WARNING (CRUSH HAZARD, READ OMM, INTL))	
	9	2	**230-1341**	1	DECALQUE DE ADVERTÊNCIA (RÁDIO DE PRODUCT LINK, INTERNACIONAL) (FILM-WARNING (PRODUCT LINK RADIO, INTL))	
	10	2	**307-0047**	1	DECALQUE DE INFORMAÇÃO (LIGAÇÃO DO PRODUTO, CONSULTE O MANUAL DE OPERAÇÃO E MANUTENÇÃO (OMM)) (FILM-INFORMATION (PRODUCT LINK, READ OMM))	
	11	2	**301-3004**	1	DECALQUE DE INSTRUÇÃO (NÍVEL MÁXIMO DO LÍQUIDO ARREFECEDOR) (FILM-INSTRUCTION (MAXIMUM COOLANT LEVEL))	
	12	2	**301-3005**	1	DECALQUE DE INSTRUÇÃO (NÍVEL MÍNIMO DO LÍQUIDO ARREFECEDOR) (FILM-INSTRUCTION (MINIMUM COOLANT LEVEL))	
	13	2	**364-3008**	1	DECALQUE DE ADVERTÊNCIA (ROPS, LEIA O OMM) (FILM-WARNING (ROPS, FOPS, READ OMM))	
	14	1	**367-0844**	1	DECALQUE DE INSTRUÇÃO (FUEL, CONSULTAR OMM) (FILM-INSTRUCTION (FUEL, READ OMM))	

374-9844 GRUPO DO DECALQUE - INTERNACIONAL (FILM GP-INTERNATIONAL) (continuação) **i05341681**

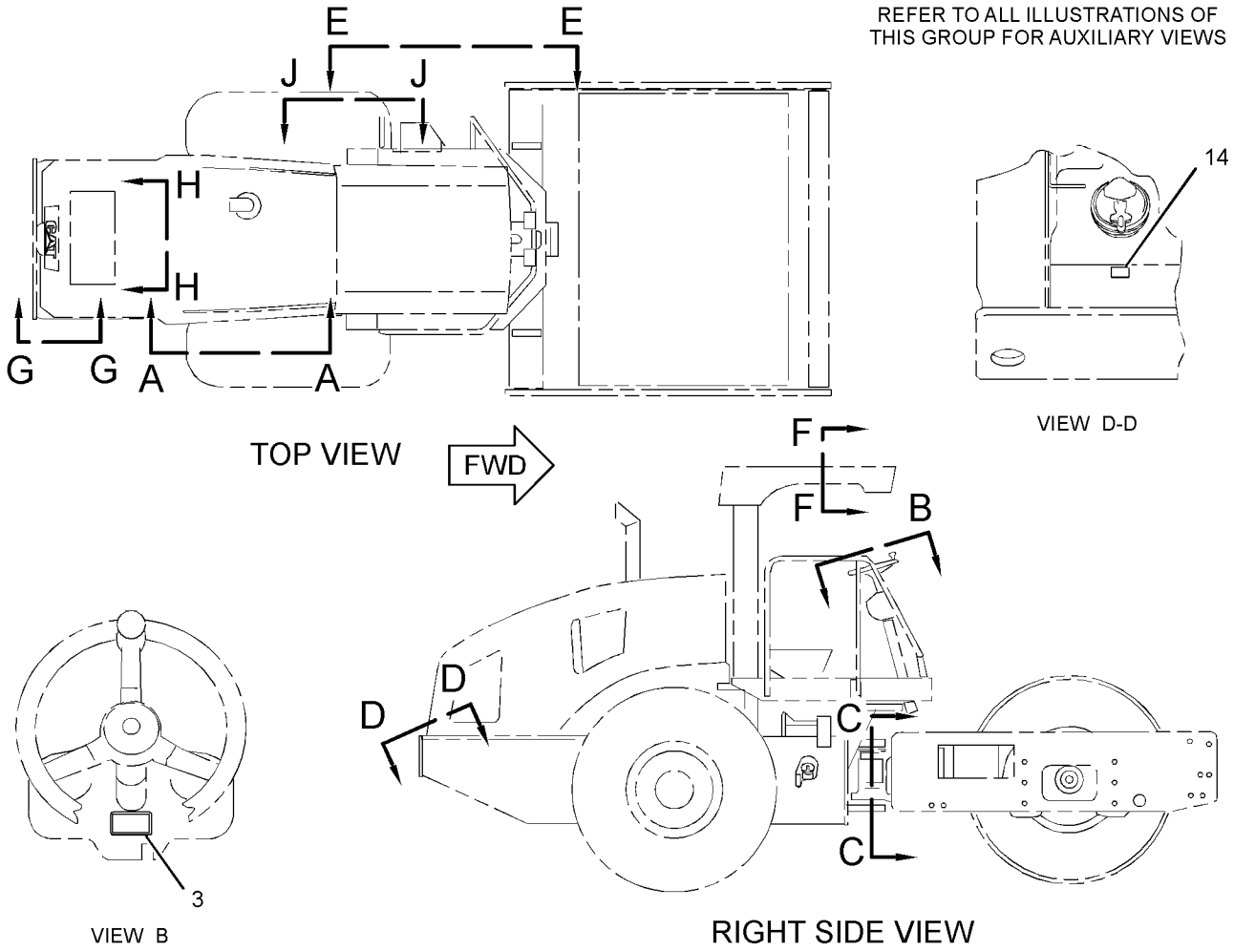

GRÁFICO 1 g03072516

374-9844 GRUPO DO DECALQUE - INTERNACIONAL (FILM GP-INTERNATIONAL) (continuação) **i05341681**

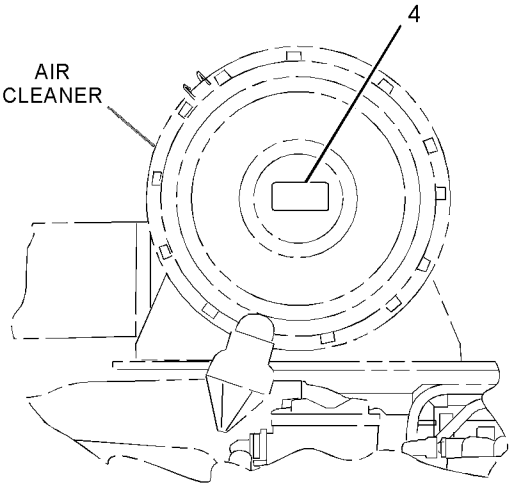

VIEW A-A

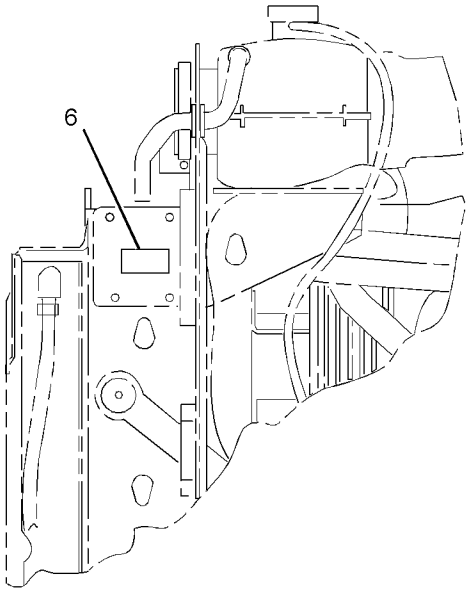

VIEW G-G

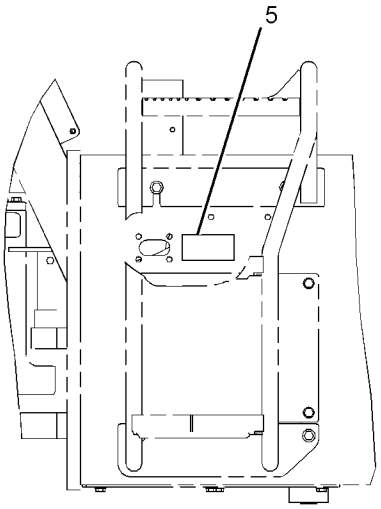

VIEW E-E

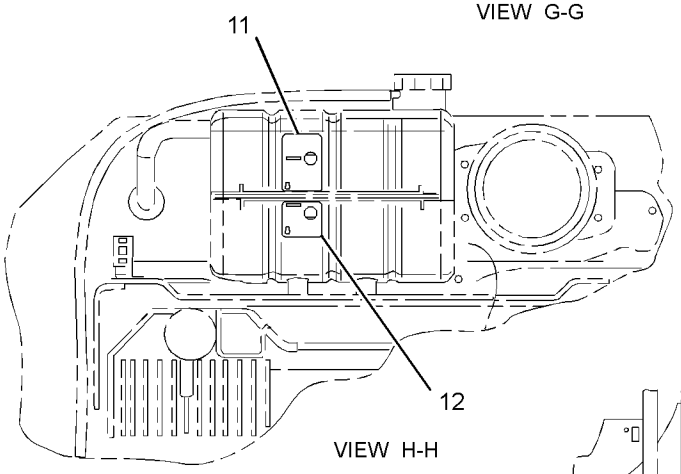

VIEW H-H

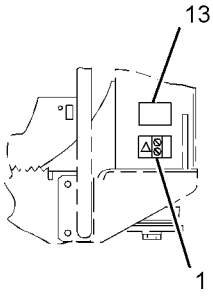

VIEW J-J

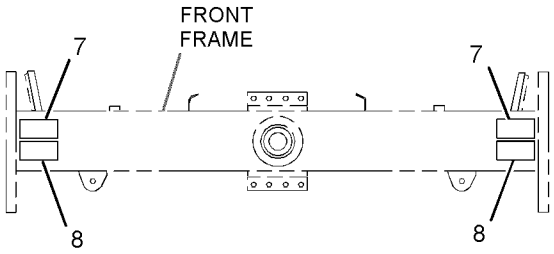

VIEW C-C

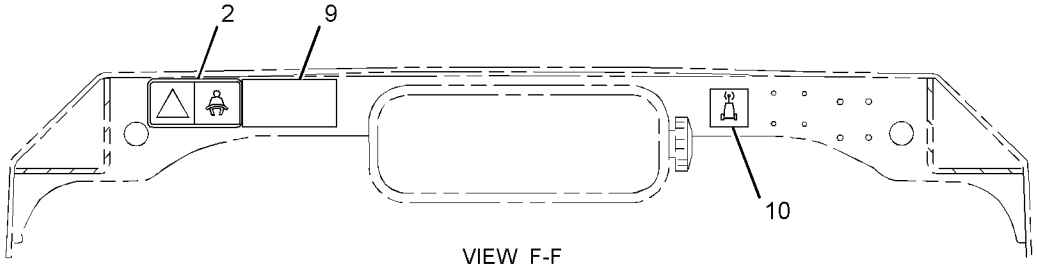

VIEW F-F

GRÁFICO 2 <FIM> g03072518

374-9845 GRUPO DO DECALQUE - INTERNACIONAL–CABINE (FILM GP-INTERNATIONAL-CABINE)

S/N: G541-UP; GP51-UP

NÚMEROE DE 455-0036, 462-6475 ARRANJO DO OPERADOR

UM ACESSÓRIO

SMCS-7557 **i05323689**

NOTA	REF. NÃO	GRÁFICO REF.	NÚMERO DA PEÇA	QTY	NOME DA PEÇA 1 2 3 4 5 6 (NÍVEL DO PRODUTO)	CONSULTE PÁGINA
	1	2	**302-4390**	1	DECALQUE DE ADVERTÊNCIA (RISCO DE ESMAGAMENTO, COLOQUE O CINTO DE SEGURANÇA) (FILM-WARNING (CRUSH HAZARD, FASTEN SEAT BELT))	
	2	2	**205-4933**	1	DECALQUE DE IDENTIFICAÇÃO (SAÍDA SECUNDÁRIA) (FILM-IDENTIFICATION (SECONDARY EXIT))	
	3	2	**219-0305**	1	DECALQUE DE ADVERTÊNCIA (NÃO SOLDE, NÃO PERFURE, CONSULTAR OMM) (FILM-WARNING (NO WELD, NO DRILL, READ OMM))	
	4	1	**222-7944**	1	DECALQUE DE ADVERTÊNCIA (NÃO OPERE, LEIA O OMM, INTL) (FILM-WARNING (DO NOT OPERATE, READ OMM, INTL))	
	5	2	**224-8946**	1	DECALQUE DE ADVERTÊNCIA (NÃO PULVERIZAR ÉTER/ ADM DE AR, INTL) (FILM-WARNING (NO ETHER SPRAY/AIR INTK, INTL))	
	6	2	**225-0312**	1	DECALQUE DE ADVERTÊNCIA (PARTIDA AUXILIAR, LEIA O OMM, INTL) (FILM-WARNING (JUMP START, READ OMM, INTL))	
	7	2	**225-4257**	1	DECALQUE DE ADVERTÊNCIA (FLUIDO QUENTE SOB PRESSÃO) (FILM-WARNING (HOT FLUID UNDER PRESS))	
	8	2	**274-4284**	1	DECALQUE DE ADVERTÊNCIA (EXPLOSÃO, PRODUCT LINK DO RÁDIO) (FILM-WARNING (EXPLOSION, RADIO PRODUCT LINK))	
	9	2	**226-1240**	2	DECALQUE DE ADVERTÊNCIA (RISCO DE ESMAGAMENTO, FIQUE AFASTADO, INTL) (FILM-WARNING (CRUSH HAZARD, STAY BACK, INTL))	
	10	2	**226-1274**	2	DECALQUE DE ADVERTÊNCIA (PERIGO DE ESMAGAMENTO, LEIA O OMM, INTL) (FILM-WARNING (CRUSH HAZARD, READ OMM, INTL))	
	11	2	**301-3004**	1	DECALQUE DE INSTRUÇÃO (NÍVEL MÁXIMO DO LÍQUIDO ARREFECEDOR) (FILM-INSTRUCTION (MAXIMUM COOLANT LEVEL))	
	12	2	**301-3005**	1	DECALQUE DE INSTRUÇÃO (NÍVEL MÍNIMO DO LÍQUIDO ARREFECEDOR) (FILM-INSTRUCTION (MINIMUM COOLANT LEVEL))	
	13	2	**307-0047**	1	DECALQUE DE INFORMAÇÃO (LIGAÇÃO DO PRODUTO, CONSULTE O MANUAL DE OPERAÇÃO E MANUTENÇÃO (OMM)) (FILM-INFORMATION (PRODUCT LINK, READ OMM))	
	14	2	**364-3008**	1	DECALQUE DE ADVERTÊNCIA (ROPS, LEIA O OMM) (FILM-WARNING (ROPS, FOPS, READ OMM))	
	15	1	**367-0844**	1	DECALQUE DE INSTRUÇÃO (FUEL, CONSULTAR OMM) (FILM-INSTRUCTION (FUEL, READ OMM))	

374-9845 GRUPO DO DECALQUE - INTERNACIONAL (FILM GP-INTERNATIONAL) (continuação) **i05323689**

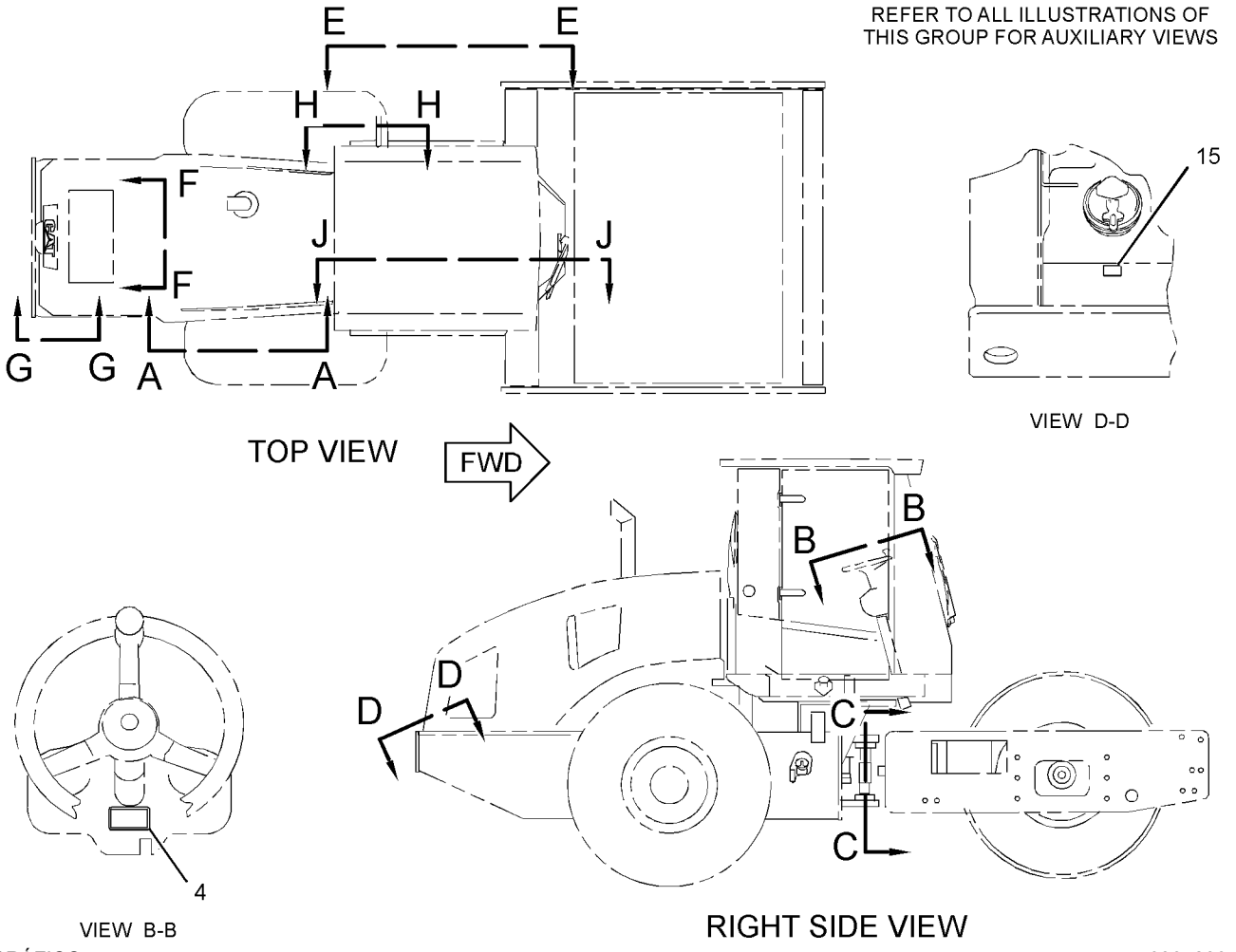

GRÁFICO 1 g03072304

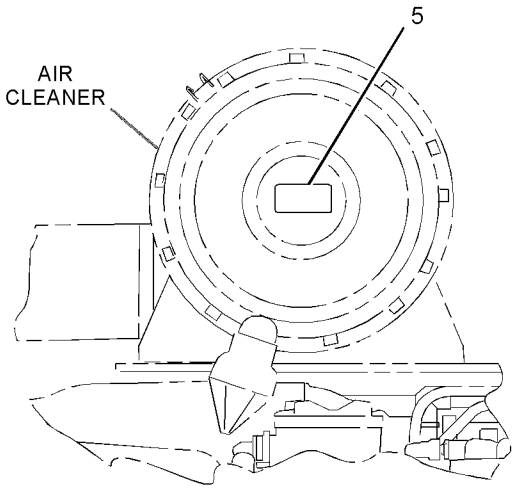

VIEW A-A

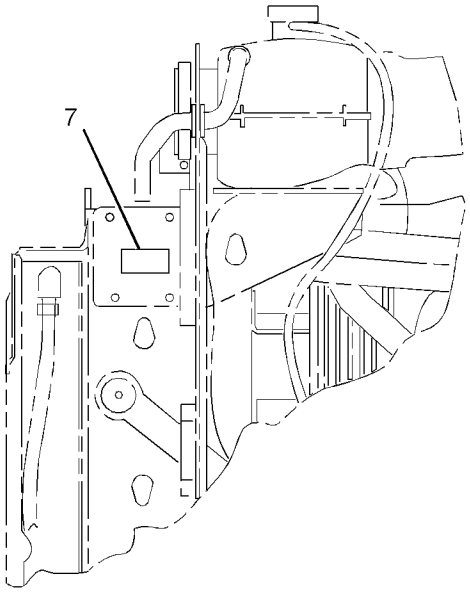

VIEW G-G

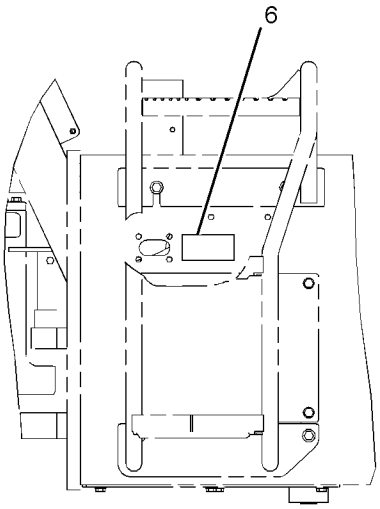

VIEW E-E

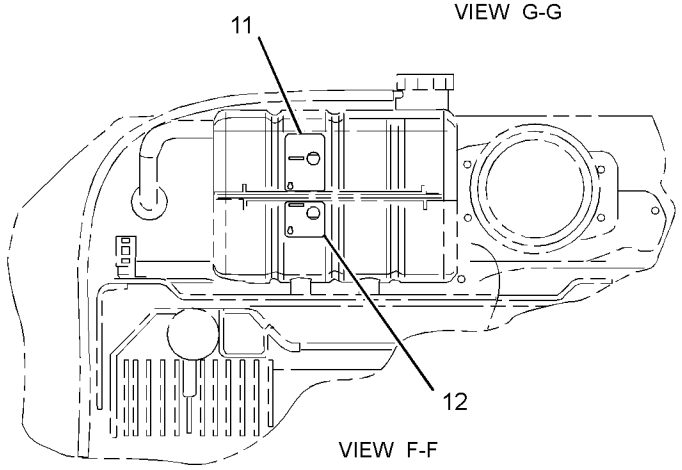

VIEW F-F

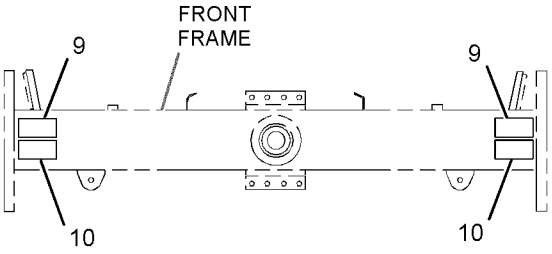

VIEW C-C

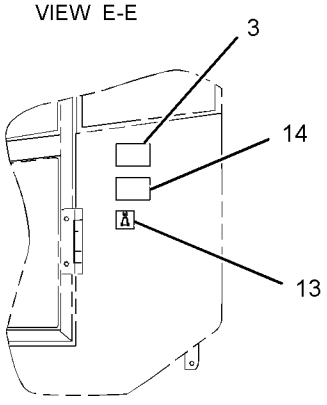

VIEW H-H

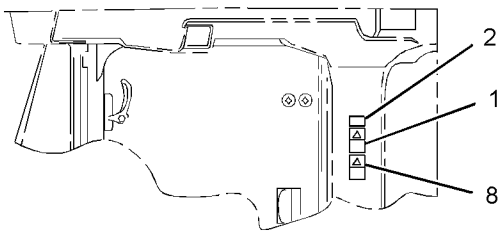

VIEW J-J

GRÁFICO 2 <FIM> g03072305

416-2581 GRUPO DO DECALQUE - INTERNACIONAL–NÃO ROPS/FOPS (FILM GP-INTERNATIONAL-NÃO ROPS/FOPS)

S/N: G541-UP; GP51-UP

NÚMEROE DE 416-2513 ARRANJO DO OPERADOR

UM ACESSÓRIO

SMCS-7557 **i05323538**

NOTA	REF. NÃO	GRÁFICO REF.	NÚMERO DA PEÇA	QTY	NOME DA PEÇA 1 2 3 4 5 6 (NÍVEL DO PRODUTO)	CONSULTE PÁGINA
	1	1	**221-8045**	1	DECALQUE DE ADVERTÊNCIA (CINTO DE SEGURANÇA, INTERNACIONAL) (FILM-WARNING (SEAT BELT, INTERNATIONAL))	
	2	1	**390-2406**	1	DECALQUE DE IDENTIFICAÇÃO (NÃO ROPS/FOPS) (FILM-IDENTIFICATION (NON-ROPS/FOPS))	

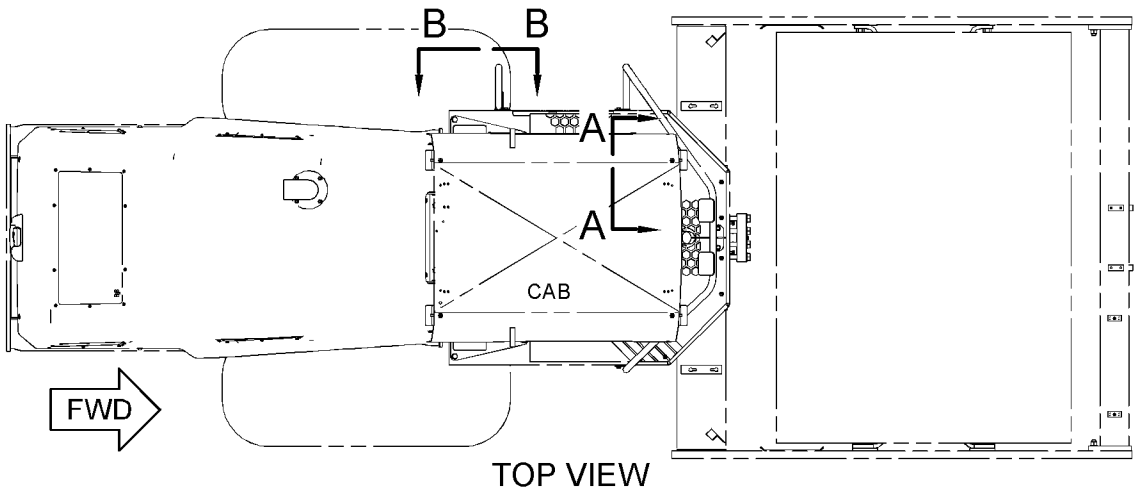

TOP VIEW

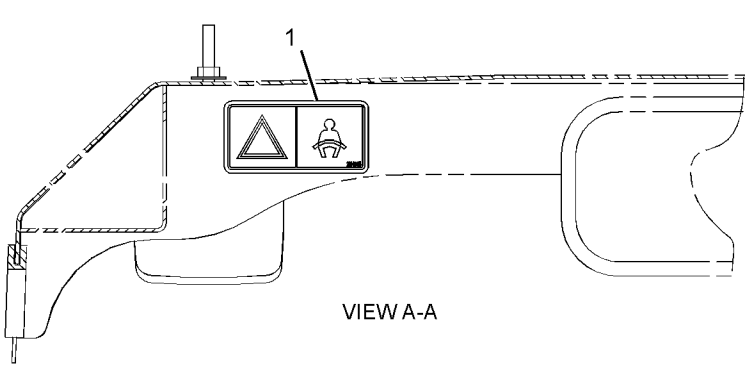

VIEW A-A

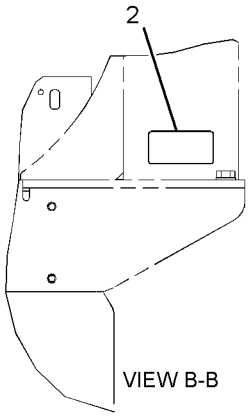

VIEW B-B

GRÁFICO 1 <FIM> g03385088

416-2637 GRUPO DO DECALQUE - INTERNACIONAL–CABINE (FILM GP-INTERNATIONAL-CABINE)

S/N: G541-UP; GP51-UP

NÚMEROE DE 475-3833 ARRANJO DO OPERADOR

UM ACESSÓRIO

SMCS-7557 **i05324816**

NOTA	REF. NÃO	GRÁFICO REF.	NÚMERO DA PEÇA	QTY	NOME DA PEÇA 1 2 3 4 5 6 (NÍVEL DO PRODUTO)	CONSULTE PÁGINA
	1	1	**302-4390**	1	DECALQUE DE ADVERTÊNCIA (RISCO DE ESMAGAMENTO, COLOQUE O CINTO DE SEGURANÇA) (FILM-WARNING (CRUSH HAZARD, FASTEN SEAT BELT))	
	2	1	**205-4933**	1	DECALQUE DE IDENTIFICAÇÃO (SAÍDA SECUNDÁRIA) (FILM-IDENTIFICATION (SECONDARY EXIT))	
	3	1	**219-0305**	1	DECALQUE DE ADVERTÊNCIA (NÃO SOLDE, NÃO PERFURE, CONSULTAR OMM) (FILM-WARNING (NO WELD, NO DRILL, READ OMM))	
	4	1	**364-3008**	1	DECALQUE DE ADVERTÊNCIA (ROPS, LEIA O OMM) (FILM-WARNING (ROPS, FOPS, READ OMM))	

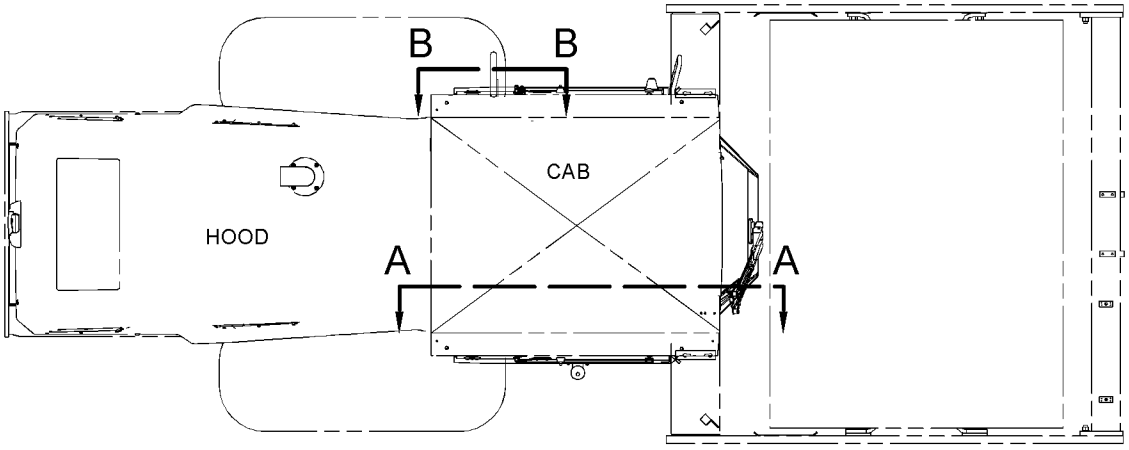

TOP VIEW FWD

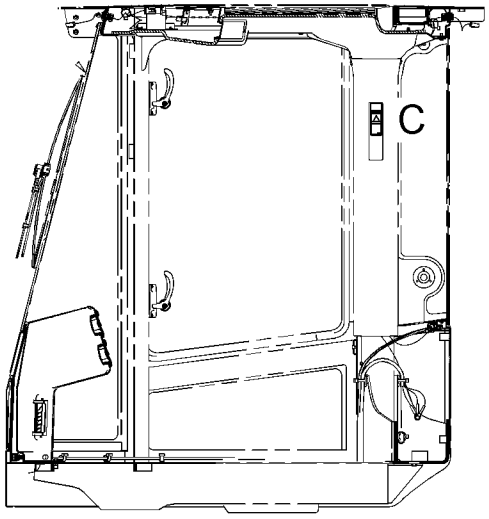

VIEW A-A

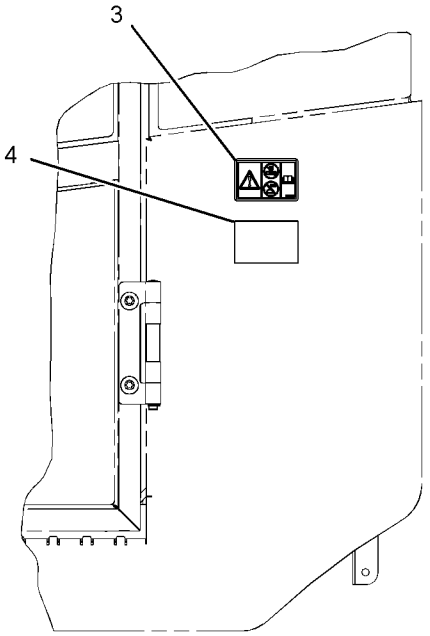

VIEW B-B

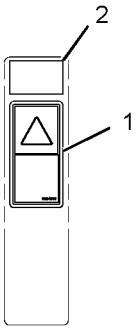

VIEW OF AREA C

GRÁFICO 1 <FIM> g03384900

362-4940 PLACA E GRUPO DE PELÍCULA (PLATE & FILM GP)

S/N: G541-UP; GP51-UP
UM ACESSÓRIO

SMCS-7405, 7557, 7563 **i05317869**

NOTA	REF. NÃO	GRÁFICO REF.	NÚMERO DA PEÇA	QTY	NOME DA PEÇA 1 2 3 4 5 6 (NÍVEL DO PRODUTO)	CONSULTE PÁGINA
	1	1	**158-7864**	1	DECALQUE DE IDENTIFICAÇÃO (ÓLEO HIDRÁULICO) (FILM-IDENTIFICATION (HYDRAULIC OIL))	

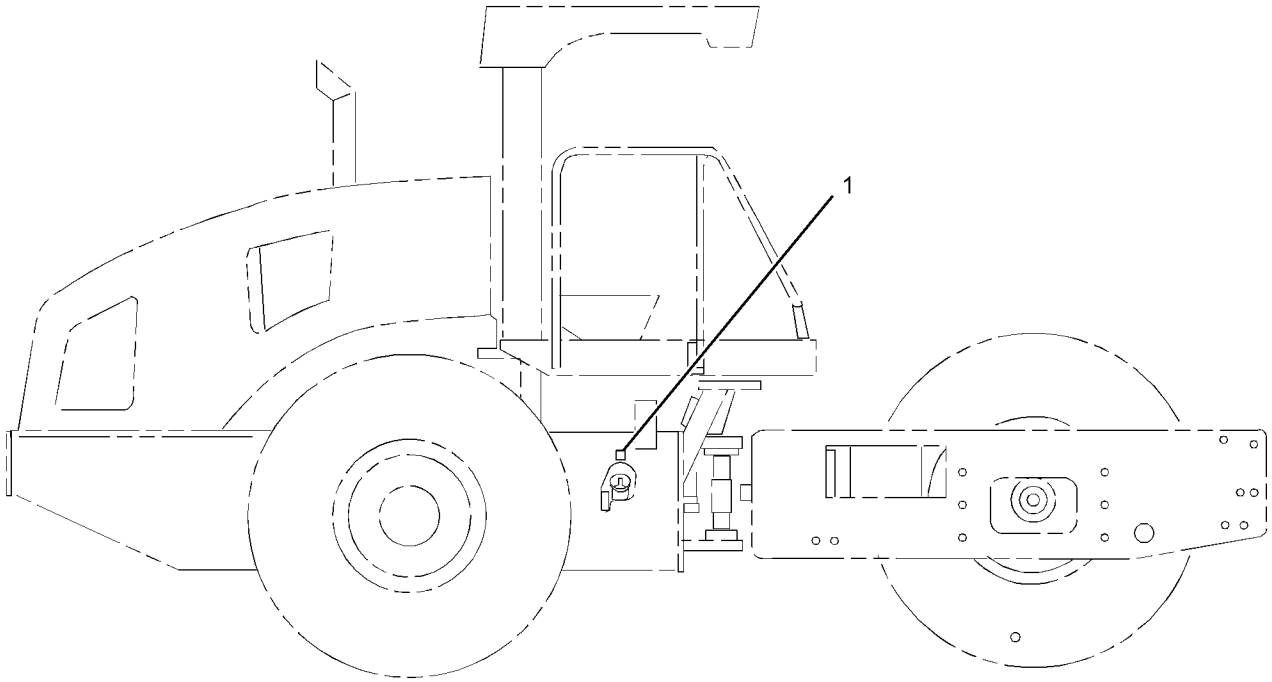

RIGHT SIDE VIEW

GRÁFICO 1 <FIM> g02717674

374-9755 PLACA E GRUPO DE PELÍCULA (PLATE & FILM GP)

S/N: G541-UP; GP51-UP
UM ACESSÓRIO

SMCS-7405, 7557, 7563 **i05318027**

NOTA	REF. NÃO	GRÁFICO REF.	NÚMERO DA PEÇA	QTY	NOME DA PEÇA 1 2 3 4 5 6 (NÍVEL DO PRODUTO)	CONSULTE PÁGINA
	1	1	**158-7864**	1	DECALQUE DE IDENTIFICAÇÃO (ÓLEO HIDRÁULICO) (FILM-IDENTIFICATION (HYDRAULIC OIL))	

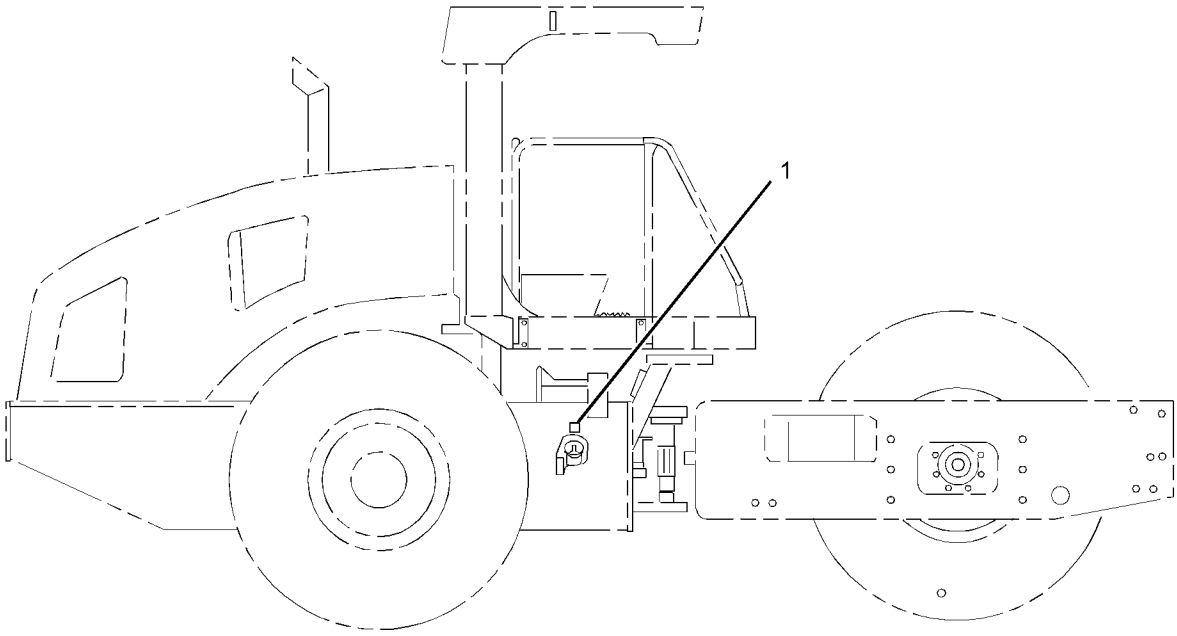

RIGHT SIDE VIEW

GRÁFICO 1 <FIM> g03044577

458-3050 PLACA E GRUPO DE PELÍCULA (PLATE & FILM GP)

S/N: G541-UP

NÚMEROE DE 453-1521 ARRANJO DE CHASSI

SMCS-7405, 7557, 7563 **i06551638**

NOTA	REF. NÃO	GRÁFICO REF.	NÚMERO DA PEÇA	QTY	NOME DA PEÇA 1 2 3 4 5 6 (NÍVEL DO PRODUTO)	CONSULTE PÁGINA
	1	1	**1P-2807**	2	DECALQUE DE IDENTIFICAÇÃO (LOCAL DO OLHAL DE LEVANTAMENTO) (FILM-IDENTIFICATION (LIFT EYE LOCATION))	
	2	1	**7X-3229**	2	DECALQUE DE IDENTIFICAÇÃO (OLHAL DE LEVANTAMENTO, LOCAL DE AMARRAÇÃO) (FILM-IDENTIFICATION (LIFT EYE, TIE-DOWN LOCATION))	
	3	2	**7X-7644**	2	DECALQUE DE IDENTIFICAÇÃO (AMARRAÇÃO-PARA BAIXO) (FILM-IDENTIFICATION (TIE-DOWN))	
	4	2	**146-6747**	1	DECALQUE DE INFORMAÇÃO (24 V) (FILM-INFORMATION (24-VOLT))	
	5	1,2	**190-5386**	3	DECALQUE DE IDENTIFICAÇÃO (CIRCULAR VERMELHO REFLEXIVO) (FILM-IDENTIFICATION (ROUND RED REFLECTIVE))	
	6	1,2	**214-1737**	4	DECALQUE DE INFORMAÇÃO (PONTO DE APOIO DO MACACO) (FILM-INFORMATION (JACKING POINT))	
	7	1	**367-1981**	1	DECALQUE DE IDENTIFICAÇÃO (FUSÍVEL) (FILM-IDENTIFICATION (FUSE))	
	8	1	**239-6986**	1	PLACA DE NÚMERO DE SÉRIE (MÁQUINA) (PLATE-SERIAL NUMBER (MACHINE))	
	9	1	**276-2604**	1	DECALQUE DE INSTRUÇÃO (ROTEAMENTO DA CORREIA) (FILM-INSTRUCTION (BELT ROUTING))	
	10	1	**279-6497**	2	DECALQUE DE INSTRUÇÃO (GRAXA, CONSULTE O OMM (OPERATION AND MAINTENANCE MANUAL, MANUAL DE OPERAÇÃO E MANUTENÇÃO)) (FILM-INSTRUCTION (GREASE, READ OMM))	
	11	1	**364-3007**	1	DECALQUE DE IDENTIFICAÇÃO (AVISO DE EMBARQUE, CONSULTE O MANUAL DE OPERAÇÃO E MANUTENÇÃO (OMM)) (FILM-IDENTIFICATION (SHIPPING NOTICE, READ OMM))	
Y	12	2	*364-7601*	1	GRUPO DE PELÍCULA (FILM GP)	473
	13	1	**235-0346**	1	ETIQUETA-ANTICONGELAMENTO (LÍQUIDO ARREFECEDOR DE VIDA ÚTIL PROLONGADA) (TAG-ANTIFREEZE (EXTENDED LIFE COOLANT))	
AF		1	**350-8958**	1	PLACA DE NÚMERO DE SÉRIE (MOTOR) (PLATE-SERIAL NUMBER (ENGINE))	
AF		1	**332-0905**	2	REBITE-COMANDO (RIVET-DRIVE)	

A - NÃO FAZ PARTE DESTE GRUPO
F - NÃO APRESENTADO
Y - ILUSTRAÇÃO INDIVIDUAL

458-3050 PLACA E GRUPO DE PELÍCULA (PLATE & FILM GP) (continuação) **i06551638**

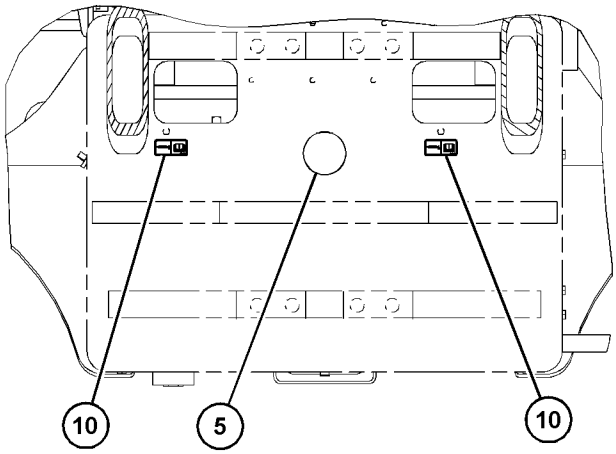

VIEW A

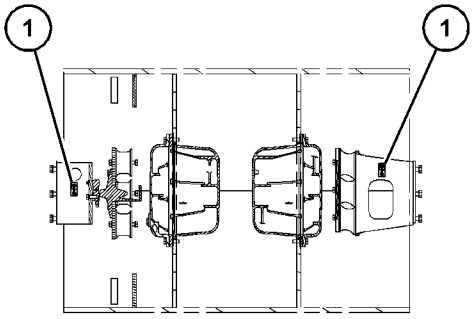

VIEW B-B

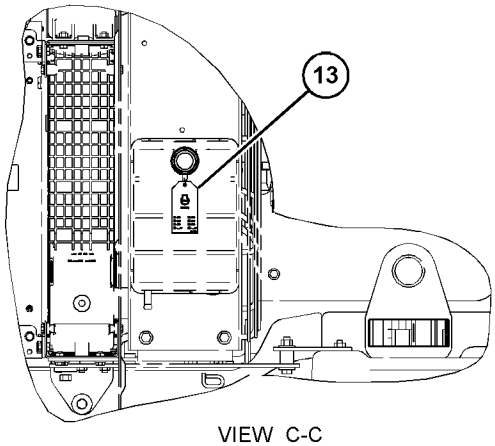

VIEW C-C

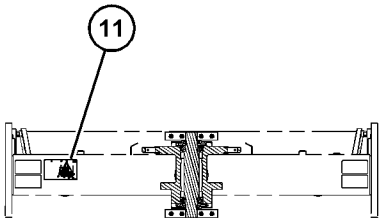

VIEW F

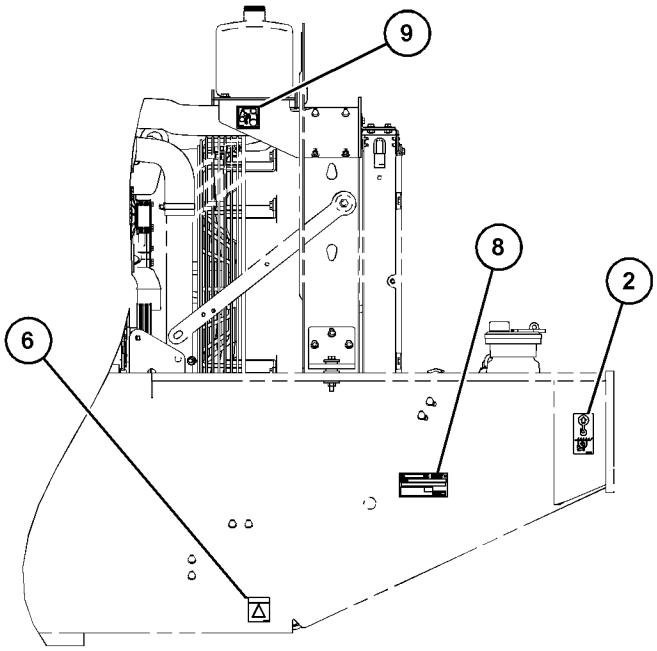

VIEW G-G

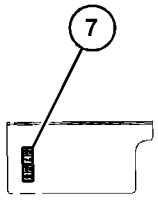

VIEW E-E

GRÁFICO 1 g06030213

458-3050 PLACA E GRUPO DE PELÍCULA (PLATE & FILM GP) (continuação) **i06551638**

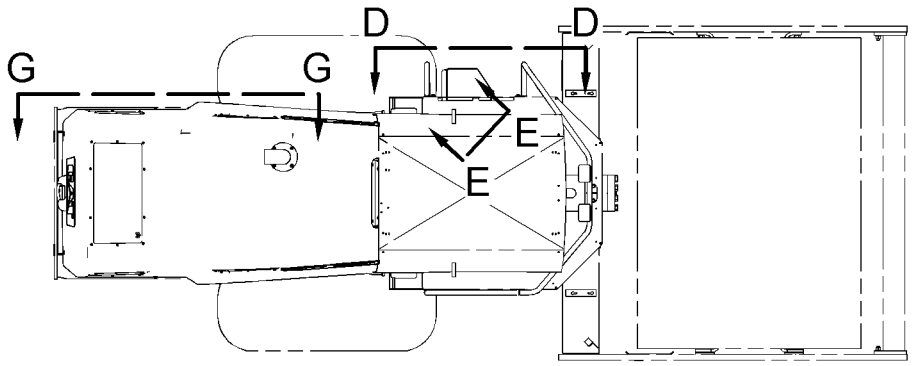

TOP VIEW FWD

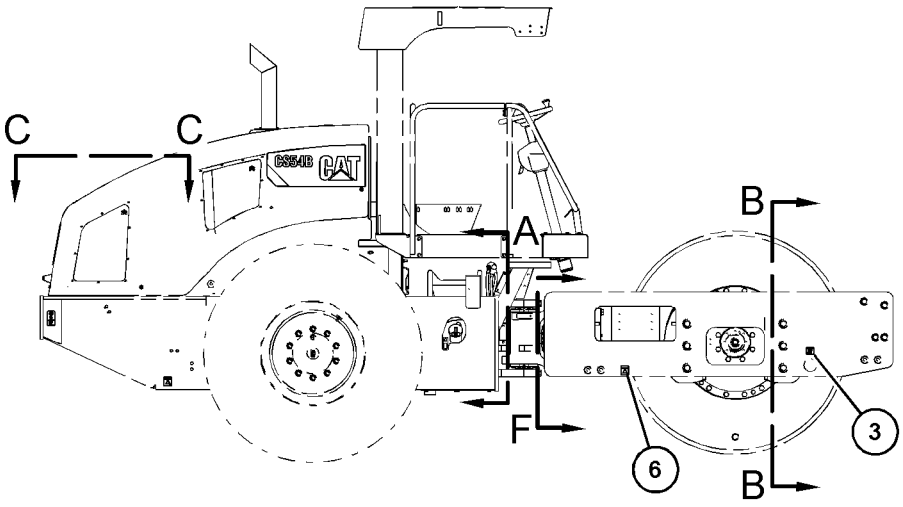

RIGHT SIDE VIEW

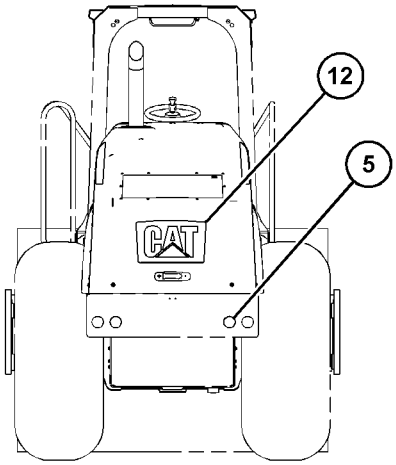

REAR VIEW

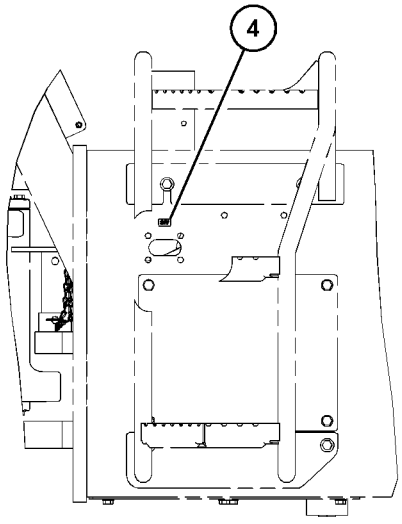

VIEW D-D

REFER TO ALL ILLUSTRATIONS OF THIS GROUP FOR AUXILIARY VIEWS

GRÁFICO 2 <FIM> g06030214

458-3051 PLACA E GRUPO DE PELÍCULA (PLATE & FILM GP)

S/N: GP51-UP

NÚMEROE DE 453-1522 ARRANJO DE CHASSI

SMCS-7405, 7557, 7563 **i06548596**

NOTA	REF. NÃO	GRÁFICO REF.	NÚMERO DA PEÇA	QTY	NOME DA PEÇA 1 2 3 4 5 6 (NÍVEL DO PRODUTO)	CONSULTE PÁGINA
	1	1	**1P-2807**	2	DECALQUE DE IDENTIFICAÇÃO (LOCAL DO OLHAL DE LEVANTAMENTO) (FILM-IDENTIFICATION (LIFT EYE LOCATION))	
	2	2	**7X-3229**	2	DECALQUE DE IDENTIFICAÇÃO (OLHAL DE LEVANTAMENTO, LOCAL DE AMARRAÇÃO) (FILM-IDENTIFICATION (LIFT EYE, TIE-DOWN LOCATION))	
	3	1	**7X-7644**	2	DECALQUE DE IDENTIFICAÇÃO (AMARRAÇÃO-PARA BAIXO) (FILM-IDENTIFICATION (TIE-DOWN))	
	4	2	**146-6747**	1	DECALQUE DE INFORMAÇÃO (24 V) (FILM-INFORMATION (24-VOLT))	
	5	1,2	**190-5386**	3	DECALQUE DE IDENTIFICAÇÃO (CIRCULAR VERMELHO REFLEXIVO) (FILM-IDENTIFICATION (ROUND RED REFLECTIVE))	
	6	1,2	**214-1737**	4	DECALQUE DE INFORMAÇÃO (PONTO DE APOIO DO MACACO) (FILM-INFORMATION (JACKING POINT))	
	7	1	**367-1981**	1	DECALQUE DE IDENTIFICAÇÃO (FUSÍVEL) (FILM-IDENTIFICATION (FUSE))	
	8	2	**239-6986**	1	PLACA DE NÚMERO DE SÉRIE (MÁQUINA) (PLATE-SERIAL NUMBER (MACHINE))	
	9	2	**276-2604**	1	DECALQUE DE INSTRUÇÃO (ROTEAMENTO DA CORREIA) (FILM-INSTRUCTION (BELT ROUTING))	
	10	2	**279-6497**	2	DECALQUE DE INSTRUÇÃO (GRAXA, CONSULTE O OMM (OPERATION AND MAINTENANCE MANUAL, MANUAL DE OPERAÇÃO E MANUTENÇÃO)) (FILM-INSTRUCTION (GREASE, READ OMM))	
Y	11	1	*364-7602*	1	GRUPO DE PELÍCULA (FILM GP)	474
	12	1	**235-0346**	1	ETIQUETA-ANTICONGELAMENTO (LÍQUIDO ARREFECEDOR DE VIDA ÚTIL PROLONGADA) (TAG-ANTIFREEZE (EXTENDED LIFE COOLANT))	
AF		1	**350-8958**	1	PLACA DE NÚMERO DE SÉRIE (MOTOR) (PLATE-SERIAL NUMBER (ENGINE))	
AF		1	**332-0905**	2	REBITE-COMANDO (RIVET-DRIVE)	

A - NÃO FAZ PARTE DESTE GRUPO
F - NÃO APRESENTADO
Y - ILUSTRAÇÃO INDIVIDUAL

458-3051 PLACA E GRUPO DE PELÍCULA (PLATE & FILM GP) (continuação) **i06548596**

REFER TO ALL ILLUSTRATIONS OF THIS GROUP FOR AUXILIARY VIEWS

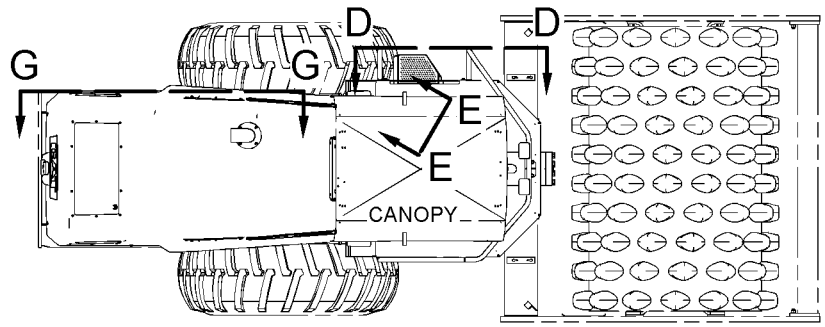

TOP VIEW FWD

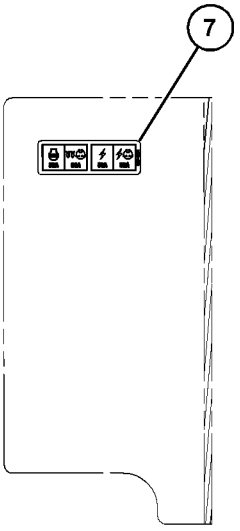

VIEW E-E

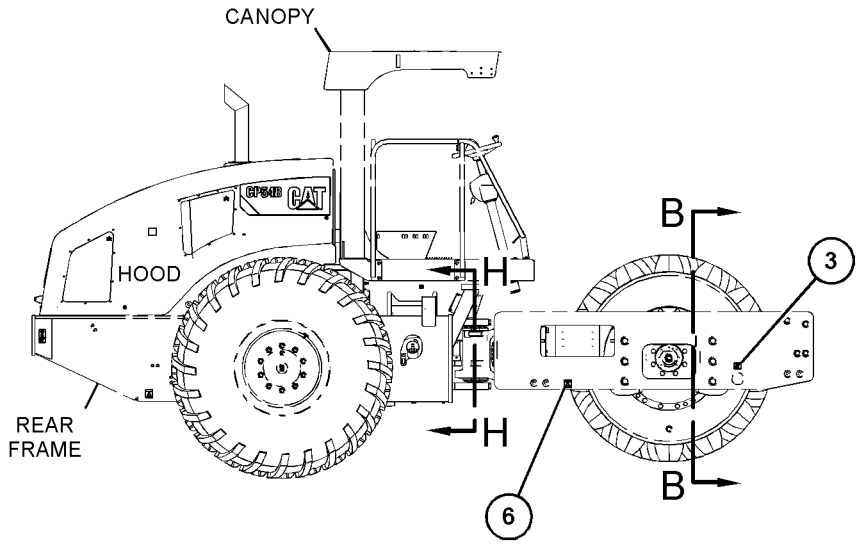

RIGHT SIDE VIEW

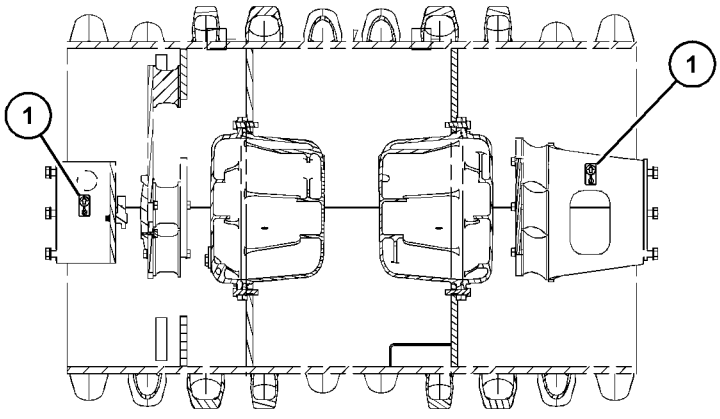

VIEW B-B

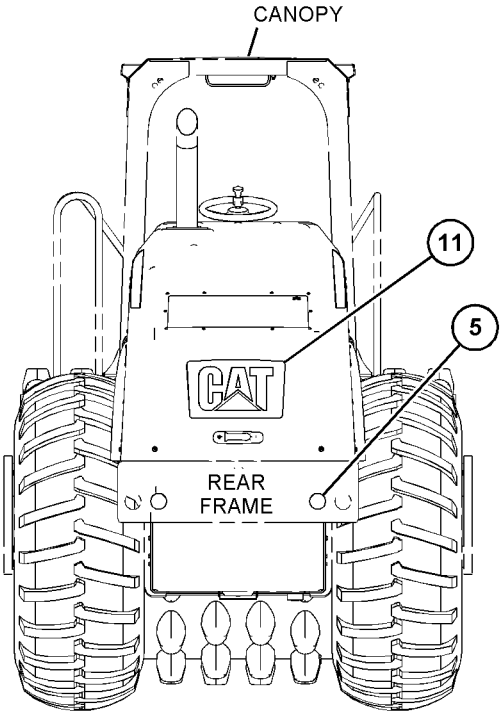

REAR VIEW

GRÁFICO 1 g06022413

458-3051 PLACA E GRUPO DE PELÍCULA (PLATE & FILM GP) (continuação) **i06548596**

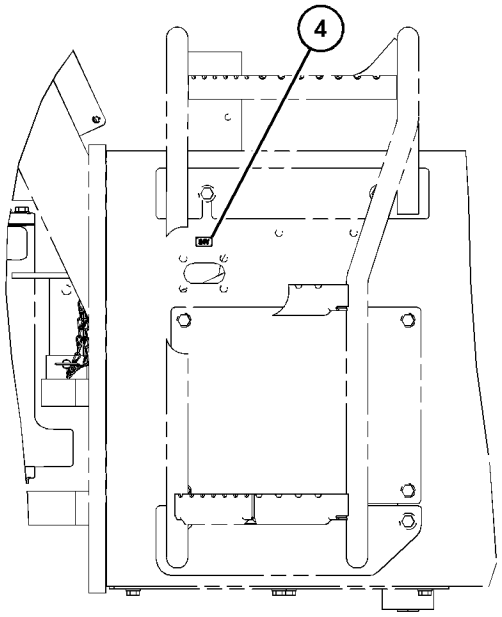

VIEW D-D

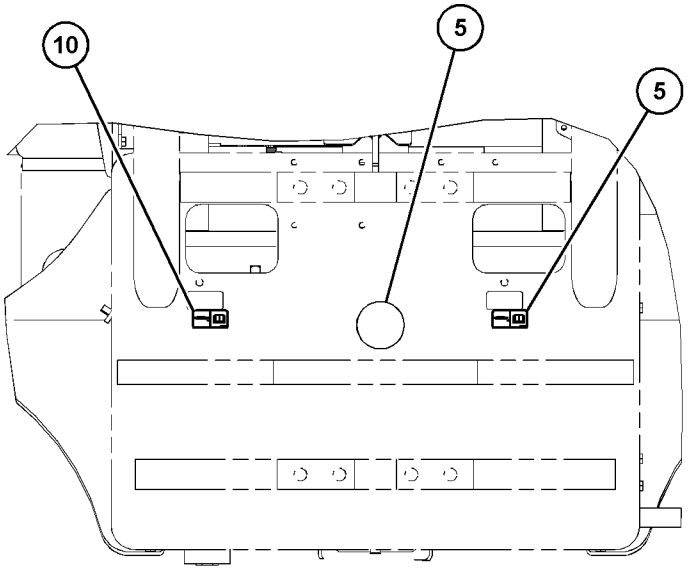

VIEW H-H

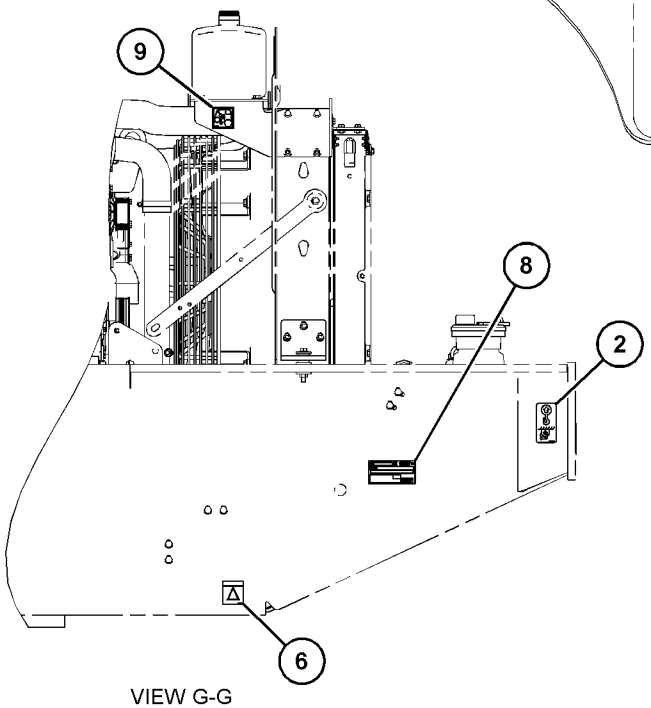

VIEW G-G

GRÁFICO 2 <FIM> g06022414

ÍNDICE DE NÚMERO DE PEÇA

Peça Página

0

0S-1603 17
0S-2353 12
0T-0244 461
0T-0489 461

1

1B-3925 262
1G-3410 333
1G-6423 311
313
1G-9960 150
153
156
159
171
1H-1023 350
352
1H-3244 116
142
1M-4543 49
50
1M-6119 92
93
1M-6120 92
93
1P-0810 104
110
112
114
120
125
1P-2807 491
494
1P-3702 304
372
1S-0178 49
50
1S-7251 93
94
1S-7252 92
93
1U-2812 53
1U-8846 204
1Y-0413 426

2

2A-4133 394
2D-2631 245
246
247
2D-6533 212
2G-8096 79
2H-3922 176
2H-3924 423
2L-8050 117
125
2L-8051 125
2L-8054 117
125
2L-8058 117
125
2L-8061 117
125
2L-8067 117
125
2L-8071 102
103
107
108
119
125
2L-8075 122
2L-8081 118
2M-9780 230
232
313
317
319
321
324
326
342
374
2P-1692 328

3

3B-4611 263
394
3B-7764 36
3B-8485 286
3B-8490 286
3C-6969 186
188
190
436
438
440
3D-2824 230
232
238
340
342
3D-7805 357
365
3E-3365 169
3E-3805 405
464
3E-4041 238
3E-4333 309
3E-4367 124
3E-5464 384
3E-6769 346
3E-6910 302
3E-8020 248
401
421
3E-8028 309
3E-8320 92
3E-8557 124
3E-9411 260
3F-5950 262
3F-8431 426
3F-9556 434
3J-1907 47
157
160
165
167
208
210
284
302
317
319
324
326
328
340
344
470
471
3J-7354 230
232
298
324
326
328
3K-0360 15
88
196
238
317
319
324
326
380
398
3K-0715 328
374
3K-6060 429
3S-2093 79
106
179
193
194
196
200
201
447
467
3S-8664 423
3S-8665 79
3T-5760 94

4

4B-4158 357
360
365
368
4B-4280 94
4B-4863 144
4D-1248 93
4E-1384 263
4E-8722 405
408
4H-2558 128
130
132
403
4J-5140 250
4J-5267 304
4J-5351 350
352
4J-5477 47
208
210
230
232
284
286
317
319
340
344
4K-9429 263
4L-6454 286
4M-6582 462
4P-7428 196
4P-7581 132
153
157
160
165
167
188
194
196
342
450
4P-8134 391
4S-1962 94
4V-2057 286

5

5A-3604 460
5C-2874 420
436
438
440
5C-2890 116
142
171
249
263
280
384
413
415
419
429
5C-7261 53
54
58
60
132
142
153
160
167
186
188
190
263
394
406
423
426
428
434
464
466
5C-9553 144
185
190
194
250
384
415
429
438
5D-1026 36
49
50
54
79
5E-9295 116
5E-9892 258
5H-4909 204
5I-4376 471

► REFERÊNCIA PRIMÁRIA

ÍNDICE DE NÚMERO DE PEÇA

Peça	Página
5K-9090	340
	342
5K-9179	430
5L-3233	64
5L-8894	238
5P-0767	426
5P-1042	317
	319
5P-1046	79
5P-1075	286
5P-1076	54
	94
5P-1442	338
5P-1506	228
	307
5P-1947	340
5P-2957	102
5P-3454	125
5P-3455	125
5P-3928	423
5P-3929	423
5P-3948	423
5P-4106	423
5P-4107	424
5P-4115	196
	250
	263
	419
5P-4116	36
	54
	58
	61
	64
	87
	88
	128
	130
	132
	142
	150
	153
	157
	160
	165
	167
	181
	186
	188
	190
	194
	196
	228
	250
	263
	267
	306
	307
	321
	372
	393
	401
	406
	408
	424
	426
	431
	432
	448
	452
5P-4325	79
	304
5P-4362	340
5P-4484	357
	360
	363
	364
	365
	368
5P-4571	102
	114
	117
5P-4924	340
5P-4961	79
	338
5P-5397	355
5P-5602	102
5P-5623	177
5P-5643	382
	414
5P-5687	251
	264
5P-5774	179
	200
	250
5P-5874	347
5P-5927	408
5P-6385	79
5P-6459	200
5P-6872	429
5P-6874	430
5P-7162	144
5P-7177	94
5P-7483	251
5P-7958	250
	459
	460
5P-8500	249
	338
	413
	447
5P-8524	419
5P-9436	340

6

Peça	Página
6D-1004	321
6D-4244	426
6D-4247	426
6D-4636	288
6E-0725	333
6E-5060	317
6F-7045	176
6H-3616	25
6H-3957	21
6H-4005	177
6H-4006	194
6H-9691	348
	350
	352
6I-0217	9
	19
	28
	44
	52
	68
	83
6I-0254	38
	52
	76
6I-0260	28
	44
	63
	85
6I-0289	40
6I-0363	28
6I-0423	18
6I-0454	19
6I-0456	97
6I-0563	68
6I-0572	28
	45
	141
6I-0593	68
	76
6I-0631	18
6I-0645	19
	45
6I-0646	21
6I-0654	24
	68
	83
6I-0839	52
6I-1090	44
6I-1497	40
6I-4012	174
6I-4039	67
6I-4200	18
6I-4374	38
6K-6307	340
6P-8855	426
6R-1934	245
6S-4039	200
6V-0491	102
6V-0852	298
	317
	319
	321
	470
	471
6V-1889	304
	306
6V-2369	94
6V-2689	447
6V-2722	92
	93
6V-2803	46
	57
	251
	264
6V-3265	49
	50
	298
6V-3940	357
	360
6V-3965	298
	321
	470
	471
6V-4356	424
6V-4357	424
6V-5048	300
6V-5050	328
6V-5063	317
	319
6V-5142	346
6V-5215	357
6V-5586	291
	292
	328
6V-5839	406
6V-6228	204
6V-6580	350
	352
6V-7238	15
	88
6V-7357	134
	149
	157
	160
	162
	165
	167
	263
	406
6V-7419	467
6V-7486	342
6V-7636	263
	405
6V-7688	240
	241
6V-7699	88
6V-8076	470
6V-8185	263
	405
6V-8187	394
6V-8188	94
6V-8200	232
	238
6V-8227	398
6V-8351	311
	313
	315
6V-8352	302
	328
6V-8397	471
6V-8398	286
	317
	319
	398
6V-8523	55
6V-8626	321
	342
	374
6V-8627	47
	284
	344
6V-8628	232
6V-8632	398
6V-8635	340
	342
6V-8636	471
6V-8637	230
	232
	238
6V-8639	398
6V-8641	208
	210
	317
	319
	344
6V-8642	230
	232
6V-8647	230
6V-8653	315
6V-8713	342
6V-8928	421
6V-9002	317
	319
6V-9003	321
6V-9004	232
6V-9189	135
6V-9632	132
	144
	156
	159
	162
	165
	167
	194
	403
6V-9671	186
	188
	190
	436

ÍNDICE DE NÚMERO DE PEÇA

Peça	Página
	438
	440
6V-9672	144
	183
	184
	185
	190
	194
	248
	401
6V-9673	415
6V-9746	230
	232
	238
	298
	304
6V-9835	284
	344
6V-9837	286
6V-9849	230
	317
	319
6V-9874	238
6W-4749	380
6W-6005	92
6Y-6584	196

7

7C-0351	15
7C-4616	19
7D-7111	88
7D-7233	307
7D-8636	380
7D-8637	380
7F-0560	94
7G-7053	200
7I-2273	88
7I-2750	346
7J-0204	342
7J-6285	324
	326
7J-9108	230
	232
	321
	342
	374
	398
7K-1181	79
	92
	128
	130
	132
	138
	140
	144
	150
	153
	156
	159
	165
	167
	171
	179
	181
	183
	184
	185
	186
	188
	190
	193
	194
	196
	200
	201
	259
	284
	338
	342
	391
	424
	436
	438
	440
	447
	450
	467
7K-3176	423
7K-3304	423
7M-8485	298
	324
	326
	340
	342
	357
	360
	363
	364
	365
	368
7N-0718	92
	►176
7N-9017	125
7P-1695	94
7R-2750	116
7R-2751	116
7R-3145	171
7R-3354	125
7T-1099	403
	452
7T-2457	212
7T-2459	212
7T-4532	390
7T-6739	106
7T-6799	447
7T-8891	467
7U-3538	212
7V-5628	171
7V-6571	94
	304
7W-2326	39
7W-2632	97
7W-7381	471
7X-0510	203
7X-0578	398
7X-0579	54
	263
	382
	414
7X-0583	270
7X-0590	54
7X-0613	391
7X-0818	288
7X-0872	321
7X-2465	435
7X-2475	270
7X-2532	274
7X-2533	408
7X-2534	142
	171
7X-2535	144
	150
	153
	157
	160
	165
	167
7X-2536	87
	424
7X-2537	94
	394
7X-2538	391
7X-2541	36
7X-2553	260
	355
7X-2555	250
7X-2557	268
7X-2558	268
7X-2559	204
7X-2561	275
	276
	278
7X-2562	208
	210
7X-2564	240
	241
7X-2565	268
	270
	272
	274
7X-2566	240
	241
	272
	274
7X-2571	203
7X-2577	226
	254
	255
7X-3229	491
	494
7X-4780	188
7X-5331	286
7X-7644	491
	494
7X-7655	54
7X-7729	47
	58
	67
	87
	150
	153
	157
	160
	165
	167
	196
	250
	261
	263
	281
	298
	304
	321
	394
	403
	424
	430
7X-7877	194
7X-7915	428
7X-7958	228
	307
7Y-3474	467
7Y-3729	304
7Y-5247	64
7Y-5293	419
	421

8

8B-3768	394
8C-0538	132
8C-3205	304
8C-3445	345
8C-3446	298
8C-3451	298
8C-3681	49
	50
	80
8C-3756	384
	415
8C-6358	94
8C-6438	88
	401
8C-6866	286
8C-6965	347
8C-7505	204
8C-7581	150
	153
	157
	160
	165
	167
8C-8431	471
8C-8451	150
	153
	157
	160
	344
8D-3932	54
8D-6542	144
8E-8293	467
8H-5303	176
8H-5306	176
8I-1362	467
8L-2779	354
8P-8540	132
8R-0721	426
8R-1803	186
	188
	190
8R-2916	398
8R-2918	398
8S-2634	92
8S-4734	203
8S-7803	405
	464
8T-0024	179
	382
	414
	421
8T-0154	79
	426
8T-0267	291
	292
	328
8T-0273	328
8T-0289	88
	436
	438
	440
8T-0325	436
	438
	440
8T-0328	183
	184
	185
	436
	438
	440
8T-0389	94
	228

► REFERÊNCIA PRIMÁRIA

ÍNDICE DE NÚMERO DE PEÇA

Peça	Página
	250
	263
	372
8T-1158	163
8T-1685	298
8T-2444	405
8T-2659	183
	184
	185
	190
	194
8T-2922	348
8T-3311	284
8T-3426	452
	454
8T-3490	47
	58
	263
	450
	452
8T-3518	94
8T-3612	58
	61
	165
	263
	321
	403
	450
	452
8T-3635	194
	450
	452
8T-3991	196
8T-4001	226
	450
8T-4121	47
	54
	64
	67
	79
	87
	94
	132
	171
	177
	194
	196
	228
	238
	250
	254
	255
	258
	262
	263
	267
	288
	304
	321
	338
	342
	372
	398
	417
	418
	448
	450
8T-4122	26
	250
	275
	276
	278
8T-4123	203
	208
	210
	256
	257
	268
	270
	275
	276
	278
	355
	363
	364
8T-4131	203
	256
	257
	268
	270
	272
	274
	276
	278
8T-4132	26
8T-4133	54
	64
	87
	177
	250
	342
	430
	450
8T-4136	94
	150
	157
	160
	165
	167
	171
	177
	194
	196
	298
	398
	403
8T-4137	153
	160
	167
	196
	304
	321
	394
	417
	418
	448
8T-4138	150
	153
	157
	160
	186
	188
	190
	249
	250
	263
	280
	398
8T-4139	150
	153
	157
	160
8T-4140	275
	276
	278
8T-4167	226
	254
	255
	258
	435
	450
8T-4171	384
8T-4172	54
	342
8T-4174	26
8T-4175	378
	379
8T-4179	94
8T-4182	238
	288
	372
8T-4184	26
8T-4186	94
	251
	262
8T-4187	256
	257
	268
	270
	276
	278
	363
	364
8T-4189	36
	46
	47
	53
	58
	60
	64
	128
	130
	132
	142
	150
	157
	165
	181
	186
	188
	190
	196
	251
	263
	307
	321
	394
	426
	432
8T-4191	79
8T-4193	251
	389
	452
8T-4195	58
	67
	79
	251
	254
	255
	261
	263
	338
	398
	430
	450
8T-4196	47
	80
	87
	238
	251
	258
	263
	267
	281
	424
8T-4199	57
	88
8T-4200	46
	54
	58
	228
	263
	306
	365
	372
8T-4205	116
	142
	144
	150
	153
	157
	160
	185
	191
	194
	196
	384
	399
	415
	429
	438
	448
8T-4222	80
	94
8T-4223	26
	94
	144
	150
	153
	157
	160
	181
	194
	196
	230
	374
	450
8T-4224	46
	47
	53
	58
	60
	80
	132
	135
	142
	144
	264
	394
	406
	459
	460
8T-4244	54
	94
	181
	194
	196
	251
	398
	450
8T-4649	258
8T-4779	357
	360
	365
	368
8T-4896	54

► REFERÊNCIA PRIMÁRIA

ÍNDICE DE NÚMERO DE PEÇA

Peça	Página
	309
	399
8T-4908	54
	61
	154
	160
	167
	181
	194
	267
	365
	368
	382
	393
	401
	406
	408
	414
	431
	452
	459
8T-4910	55
8T-4956	230
	317
	319
	374
8T-4970	196
8T-4971	406
8T-4983	36
8T-4984	49
	50
	51
	64
8T-4985	64
8T-4986	64
8T-5049	317
	319
8T-5093	467
8T-5360	232
	461
8T-5400	467
8T-5436	228
	372
8T-5439	234
	240
	241
	244
	268
	270
	272
	274
	276
	278
8T-5460	208
	210
	355
8T-6381	272
	274
8T-6430	208
	210
	355
8T-6466	251
	264
	391
	398
8T-6631	384
8T-6685	228
	372
8T-6703	64
	304
8T-6869	228
	307
	372
	426
8T-6912	132
	135
	228
	304
	372
	424
8T-7547	53
	58
	197
	394
	406
	424
	426
8T-7876	315
8T-7934	391
8T-7971	238
	317
	319
8T-8729	88
	106
	120
	136
	169
	177
	423
	433
	434
	447
8T-8737	102
	103
	104
	106
	107
	108
	109
	110
	111
	112
	113
	114
	116
	118
	119
	120
	121
	123
	124
	134
	149
	150
	153
	156
	159
	433
	434
8T-8799	124
8T-8899	304
8T-9388	186
	188
	190
8T-9403	372
8U-2058	313
8V-5718	288
8Y-4489	54
8Y-6377	405
8Y-6388	408
8Y-7446	408
8Y-8081	106
	9
9D-3769	144
9D-7924	398
9F-2247	262
9F-5644	142
	176
9G-4336	94
9H-6079	262
9H-6832	363
	364
9M-7405	350
	352
9M-7958	49
	50
	51
9M-8406	150
	154
	157
	160
9P-0719	144
9P-7121	88
9P-9388	430
9R-2613	250
9R-3163	224
9R-3203	463
9R-3204	463
9R-3205	463
9R-4872	350
	352
9R-7240	88
9S-4182	300
9S-4191	79
	300
9S-7583	378
	379
9S-8002	300
9S-8004	302
	324
	326
	328
9S-8005	380
9S-8006	313
	315
9S-8008	378
	379
9T-2005	309
9T-3928	315
	324
	326
9T-4817	291
9U-6994	340
9U-6996	340
9U-6998	238
9U-6999	342
9U-8263	421
9W-0852	106
	384
9W-1795	124
9W-7388	435
9W-7783	212
9W-9910	26
9W-9915	26
9W-9952	26
9W-9953	26
9X-0141	124
9X-1046	145
	403
	406
	464
9X-1054	124
9X-1055	125
9X-1343	116
9X-1386	136
9X-1813	177
9X-2027	264
9X-2032	144
9X-2038	248
	401
	406
	421
9X-2039	251
9X-2040	406
9X-2041	36
9X-2042	408
	463
9X-2044	406
	413
9X-2045	401
	403
	406
	421
	448
	463
	467
9X-2046	421
	464
9X-2185	462
9X-2480	151
	154
	157
	160
9X-2488	384
	415
9X-2537	347
9X-3401	102
	103
	104
	107
	108
	109
	111
	113
	114
	116
	118
	119
	121
	122
	123
	124
	138
	150
	153
	156
	159
	162
	165
	167
	201
	391
	447
9X-3402	105
	106
9X-3490	124
9X-3982	88
9X-4244	135
9X-6032	212
9X-6155	403
9X-6165	249
	280
9X-6378	204
9X-6606	291
	292
	328
9X-7377	346
9X-7378	424
9X-7380	424
9X-7381	424
9X-7382	424
9X-7383	424

► REFERÊNCIA PRIMÁRIA

ÍNDICE DE NÚMERO DE PEÇA

Peça	Página
9X-7384	424
9X-7421	171
9X-7462	448
9X-7549	230
9X-7566	380
9X-8256	134
	142
	145
	149
	151
	154
	157
	160
	162
	165
	167
	171
	186
	188
	191
	197
	251
	264
	344
	403
	406
	413
	429
9X-8257	251
	268
	355
	357
	360
	365
	368
	378
	379
	389
	452
9X-8699	55
	251
9X-8979	311
	313
	315

0

Peça	Página
030-0060	380
030-0061	380
030-4606	340
032-8487	317
	319
032-9090	10
032-9091	10
033-3168	426
033-5879	313
	315
033-6027	315
033-6028	354
033-6033	300
033-6041	204
033-7687	17
034-4202	342
061-9458	355
	363
	364
067-2935	54
067-3045	36
	423
067-6002	12
067-6006	12
067-6043	12
067-6135	8
	10
067-6179	19
067-6213	28
067-6823	31
069-4707	224
077-3637	380
077-3895	245
	246
	247
077-4192	245
	246
	247
077-6627	258
077-6630	380
081-3698	333
086-9035	340
089-7338	250
089-7436	405
089-7968	250
090-8865	276
	278
090-9554	405
090-9555	405
091-9035	132
093-8828	224
095-0673	311
	315
095-0707	212
095-0919	309
095-0939	309
095-1041	224
095-1671	300
096-0015	293
	294
	332
	337
096-4833	394
096-5866	307
096-5962	186
	188
	190
	436
	438
	440
096-6166	144
	190
	248
	401
097-7234	102
099-0822	350
	352
099-3649	61
	79
	144

1

Peça	Página
100-3751	19
	44
100-4458	76
100-4461	42
100-4830	19
	21
	83
100-4841	23
100-5041	125
100-7608	464
101-2867	408
101-3055	421
101-3771	28
101-3895	9
	19
	85
101-7401	398
102-1733	238
102-1957	18
102-2073	21
102-2075	21
102-2076	21
102-2078	21
102-8703	79
	92
	423
102-8705	288
102-8706	47
102-8801	102
	108
	109
	110
	112
	113
102-8802	88
	102
	107
	108
	118
	122
	124
	136
	138
	169
	177
	384
	390
	391
	423
102-8803	114
102-8804	102
	109
	111
	121
	123
	447
102-8805	103
	104
	116
	119
	121
	123
	150
	153
	156
	159
	433
	434
102-8806	102
	106
	109
	110
	112
103-2543	142
103-5687	43
103-5705	9
104-2091	408
105-3035	311
	313
	315
105-3478	47
	304
105-3485	313
105-3486	350
	352
106-5618	347
106-6340	286
106-8916	40
	68
107-1721	396
107-1964	396
107-3117	311
	313
	315
107-4641	►463
107-4643	►429
107-6032	179
108-3565	333
	335
	336
108-4311	406
108-5471	405
109-5008	466
110-4463	250
110-4821	208
	210
110-6349	317
	319
110-6393	423
111-0204	405
111-0859	16
	90
111-7052	208
	210
111-7758	92
111-8222	63
112-4550	156
	159
	162
	165
	167
112-4627	324
	326
112-4628	302
	324
	326
	328
112-4629	324
	326
112-4630	324
	326
112-4640	302
	328
112-4645	328
112-4657	333
112-4685	350
112-5869	467
113-0216	311
113-0693	186
	188
	190
113-8129	52
113-8490	116
113-8491	116
113-8492	116
114-3140	384
	415
114-3956	429
114-6658	467
115-6433	250
116-0118	391
116-5710	179
	193
	194
	196
	200
116-7856	410
116-8528	114
	116
	128
	130
	132

► REFERÊNCIA PRIMÁRIA

ÍNDICE DE NÚMERO DE PEÇA

Peça	Página
117-6512	186
	188
	190
118-7250	►457
	458
118-7259	382
	414
119-2073	457
119-3662	102
	117
	125
119-6105	186
	188
	190
120-4394	347
121-0883	18
121-4459	302
	328
121-5327	179
122-2228	57
122-6867	122
122-6905	372
122-8427	263
123-1373	94
123-2899	43
123-3132	354
123-7574	328
123-7615	102
124-3536	29
124-3815	19
	40
	63
	163
124-6569	250
124-9891	313
	315
124-9898	313
	315
124-9899	311
	313
	315
124-9901	311
	313
	315
125-0380	428
125-4572	311
	313
	315
125-7874	103
	104
	105
	107
	108
	109
	110
	111
	112
	113
	114
	117
	118
	119
	120
	121
	123
	125
	138
125-7875	103
	106
	107
	108
	114
	117
	120
	125
125-7876	94
	103
	122
	125
125-8176	249
126-0287	360
	368
126-0288	357
	365
126-1767	103
	104
	107
	108
	109
	111
	113
	114
	116
	118
	119
	121
	122
	123
	124
	150
	153
	156
	159
	201
	390
126-1768	105
	106
126-3212	21
126-5635	333
126-5637	333
126-5640	333
126-5643	333
126-9093	71
	79
126-9339	357
	360
	365
	368
126-9340	357
	360
	365
	368
127-5588	338
127-8613	410
127-9485	311
	315
128-1099	333
128-2034	342
128-4123	116
	117
128-5016	116
	117
128-6866	405
	464
128-8617	447
128-9900	311
129-7184	447
129-8542	405
	464
129-8545	405
	464
	466
129-9124	357
	360
	365
	368
130-1433	288
130-5300	88
	132
	150
	153
	156
	159
	165
	167
	177
	181
	196
	238
131-3093	462
131-3540	228
	372
132-5789	79
	128
	130
	150
	153
	156
	159
	165
	171
	181
	186
	188
	190
	194
	196
	238
	448
132-7551	153
	159
	167
133-1011	19
134-2540	104
	109
	111
	113
	120
	121
	123
	124
135-0611	433
135-2543	124
135-5009	92
	93
135-5049	250
136-1953	384
	415
136-3188	387
136-3190	387
136-4192	405
	464
136-8064	212
136-8068	212
136-8641	212
138-4572	304
138-8175	293
	294
	332
	337
139-3178	208
140-1321	363
	364
140-1739	335
	336
140-5846	210
140-9338	396
141-2760	116
141-9866	254
	255
142-8937	340
143-4653	258
144-0195	467
144-0367	64
144-8344	144
145-3846	338
145-4911	17
145-7028	►169
	342
145-8293	286
146-6433	467
146-6747	491
	494
146-7292	378
	379
146-7512	357
	360
	365
	368
146-9502	357
	360
	365
	368
146-9503	357
	365
146-9504	360
	368
147-0333	365
	368
	►378
147-3719	263
148-1238	311
	313
	315
148-1240	311
148-1970	311
148-3452	357
	365
148-8315	230
	232
148-8316	230
148-8324	238
148-8325	208
	210
	317
	319
	344
148-8327	230
	232
	238
148-8335	340
	342
148-8336	471
148-8337	286
148-8340	398
148-8341	342
148-8342	398
148-8351	230
	317
	319
148-8354	317
	319
148-8368	47
	284
	344
148-8369	232
148-8390	321
	342
	374
148-8423	284
148-8442	298
148-8444	286
148-8447	321
149-9176	18
150-2511	357

► REFERÊNCIA PRIMÁRIA

ÍNDICE DE NÚMERO DE PEÇA

Peça	Página
	360
	365
	368
150-3050	342
150-3058	471
150-5968	284
	344
151-3084	212
151-3085	212
151-4977	194
151-7490	212
151-7516	212
151-7517	212
151-7518	212
151-9275	156
	159
	162
	165
	167
152-1261	355
152-6144	204
153-2691	311
153-5043	169
153-6237	232
153-9910	317
	319
154-4886	47
154-4890	92
154-8079	403
154-9025	36
155-2255	102
	103
	104
	108
	109
	110
	111
	112
	114
	120
155-2256	103
	104
	109
	111
	114
	119
155-2260	114
155-2265	102
	110
	112
	134
	149
155-2270	102
	106
	107
	108
	116
	118
	122
	124
	138
	391
155-2271	102
	105
	106
	107
	114
	121
	123
155-2274	102
	103
	104
	116
	119
	120
155-3504	321
155-4098	447
155-4850	355
155-6654	332
156-0283	467
156-3617	79
156-5306	94
157-0670	36
157-8674	171
158-7864	489
	490
159-1503	372
159-4946	405
	464
159-8049	92
	93
159-8050	92
	93
	94
159-9405	355
	►380
160-1757	347
160-3518	120
160-8499	309
161-6154	302
161-6984	420
161-6987	420
161-9294	420
161-9820	90
	391
162-6556	420
163-1201	417
	418
	450
164-5561	317
	319
164-5567	298
	321
	470
	471
164-5590	298
164-7468	76
	90
164-7556	135
164-8473	408
165-2273	88
165-4929	357
	360
	363
	364
	365
	368
165-6365	471
165-6689	17
166-5229	111
	121
	123
166-7558	291
	292
166-7562	291
	292
167-0945	350
	352
167-3692	103
	118
	119
167-3693	116
167-6805	324
	326
168-3504	313
	315
168-7869	315
168-7940	293
	294
	332
	337
168-7941	293
	294
	332
	337
168-7942	293
	294
	332
	337
168-7943	332
	337
169-0705	113
	116
	121
	123
169-7442	232
170-4057	455
171-6723	304
172-3259	380
172-8037	120
172-8039	120
172-8591	401
	421
	455
173-2686	262
173-2687	262
173-2731	254
	255
	►262
174-0503	104
	109
	110
	111
	112
	113
	120
	121
	123
	124
174-8131	398
174-9801	144
	403
175-4291	135
175-4292	135
175-7141	83
	174
176-5311	275
	276
	278
176-9299	109
	111
177-2215	49
	50
	79
	171
	228
	283
	284
	288
	304
	306
	423
	426
177-3405	263
177-4658	380
177-4877	405
	464
177-7747	302
178-2510	85
178-3336	423
178-3620	283
	304
	338
	424
178-7539	144
178-8505	150
	153
	156
	159
180-1555	246
	247
180-7333	378
	379
180-7486	410
180-7487	410
180-9340	104
	138
	391
183-3873	338
183-6121	54
183-7528	384
	415
185-0242	313
	315
185-0248	311
	313
	315
185-0263	311
	313
	315
185-0884	12
185-1860	105
185-1861	102
	114
185-3874	432
185-6627	63
186-0898	430
186-1709	►430
	442
	443
186-3169	396
186-6190	►381
	423
187-0555	41
187-8001	315
	324
	326
187-9278	262
188-6392	313
189-1707	384
189-3158	102
	391
190-5386	491
	494
190-7614	103
	104
	107
	109
	111
	119
191-2287	212
191-8920	230
191-8921	387
191-8924	238
192-1172	347
192-1173	347
192-2112	106
192-4255	333
192-9207	71
193-8340	275
	276
	278
194-4254	111
194-5171	387
	467
194-5226	102

► REFERÊNCIA PRIMÁRIA

ÍNDICE DE NÚMERO DE PEÇA

Peça	Página
	103
	104
	107
	108
	109
	110
	111
	112
	113
	114
	117
	118
	119
	120
	121
	122
	123
	125
	201
194-5227	102
	103
	104
	107
	108
	109
	110
	111
	112
	113
	114
	117
	118
	119
	120
	121
	122
	123
	125
	201
194-5390	68
195-0936	455
195-0937	454
	455
195-0938	455
195-1411	258
195-2132	25
195-2134	25
195-2136	25
195-2221	25
195-9245	9
196-9445	348
197-4938	324
	326
197-7565	119
197-9155	204
198-4781	272
	274
198-7811	204
	224
198-8262	21
198-8263	21
199-0646	224
199-0653	235
199-0656	224
199-0669	235
199-0673	207
199-0675	224
199-0678	224
199-0680	224
199-0684	224
199-0685	224
199-0686	224
199-0687	224
199-0688	224
199-0689	224
199-0690	224
199-0691	224
199-0692	224
199-0693	224
199-0694	207
199-0695	224
199-0718	222
199-0760	235
199-0767	204
199-0778	204
199-0786	204
199-0787	204
199-0808	207
	227
199-3108	18
199-3109	18
199-6763	333
199-9252	163
199-9267	163
	345
199-9751	170
2	
200-5728	▶120
	419
200-6345	79
	150
	153
	156
	159
	171
	228
	283
	338
	394
	426
201-1919	234
	244
201-4024	92
	93
202-0313	117
202-0314	117
202-0949	250
202-5397	114
202-6535	324
	326
	348
202-6614	135
202-7704	324
	326
203-4717	▶244
203-4719	244
	▶245
203-8609	311
	313
	315
203-8977	116
203-8999	116
	124
	125
203-9000	124
203-9001	116
	124
	125
203-9007	144
204-1297	102
	114
204-1452	333
204-1454	291
204-1456	328
204-1458	302
	328
204-2281	79
	150
	153
	156
	160
	171
	196
	228
	283
	394
	426
204-4390	▶458
204-9921	415
205-0191	212
205-0192	212
205-4933	483
	487
205-5007	347
206-0451	288
206-0452	92
	288
206-0500	249
206-1345	105
	126
206-1826	163
206-4881	328
206-5823	433
206-6415	307
206-9295	300
207-2055	342
207-2746	47
207-2817	212
207-4257	235
207-4499	228
	307
207-5962	235
208-8469	196
209-3565	347
	348
209-3855	283
209-7457	224
209-7481	207
209-7482	207
209-9219	11
210-3098	204
210-3099	204
210-3100	204
210-3328	204
210-4563	272
	274
211-0052	144
	181
	194
211-2092	47
	▶354
211-2668	304
212-5713	204
212-9865	116
213-0141	114
213-4208	311
	313
	315
213-4222	235
213-9100	177
213-9684	87
214-1737	491
	494
214-3203	21
214-7404	114
214-7536	54
	58
214-7568	79
	298
	300
	321
	470
	471
214-7636	▶387
	467
215-8011	348
215-8014	348
216-4551	348
216-4552	348
216-4553	348
216-4554	348
216-4555	348
216-8314	10
216-8634	19
216-9633	345
217-0099	97
217-8185	88
217-9039	105
218-2207	263
219-0305	480
	483
	487
219-6487	▶135
	137
	138
	450
220-1945	208
	210
220-2064	▶433
	467
220-4050	432
220-8262	263
221-3352	93
221-8045	477
	480
	486
222-2785	380
222-7890	447
222-7944	477
	480
	483
222-9020	62
222-9021	62
223-5849	208
	210
224-2263	62
224-8946	477
	480
	483
225-0312	477
	480
	483
225-3854	114
225-3861	116
225-4257	477
	480
	483
225-5438	29
225-5501	14
225-6005	28
225-6041	28
225-7738	52
225-7941	345
225-7944	45
225-8019	52
225-8329	42
225-8524	68
225-8526	68
225-8858	12
226-1240	477
	480
	483

▶ REFERÊNCIA PRIMÁRIA

ÍNDICE DE NÚMERO DE PEÇA

Peça	Página
226-1274	477
	480
	483
226-4346	222
226-4352	204
226-4353	204
	▶222
226-4364	204
226-4365	204
226-4366	204
226-4367	204
226-4370	204
226-4373	224
226-4374	224
226-4377	204
226-4378	235
226-4380	207
226-4381	207
226-4382	227
226-4383	282
226-4384	282
226-4385	282
226-4386	282
226-4387	224
226-4388	282
226-4389	282
226-4390	204
	▶224
226-4391	282
226-4392	224
	▶282
226-4393	▶206
	207
226-4394	▶207
	224
226-4397	207
226-4398	▶223
	224
226-8766	19
226-8767	19
227-0172	208
	210
	275
	276
	278
	355
227-4562	68
227-7392	387
228-6089	179
	403
	414
	447
228-7089	41
228-7100	76
228-7106	313
	315
229-5051	204
	▶235
229-5055	224
229-5056	224
229-5062	282
229-5092	222
229-5096	282
229-5097	282
229-5403	▶234
229-5404	234
	▶246
229-5406	234
	▶247
230-0913	354
230-1341	477
	480
230-4011	105
	124
230-4013	124
230-5008	124
	201
230-5009	201
230-8094	28
231-0669	227
231-0670	207
	227
231-0671	207
	227
231-0689	▶227
231-0719	222
231-0720	235
231-0748	224
231-3930	124
231-8141	106
232-0231	423
232-1322	170
232-1693	126
232-1792	447
232-3666	19
232-3861	345
232-7449	11
232-7596	12
232-7597	12
232-7599	12
233-9744	333
233-9808	348
234-0091	411
235-0346	491
	494
235-1061	21
235-1063	21
235-4123	102
	114
235-4546	429
236-2295	382
236-4610	382
237-0166	109
	111
237-0227	120
237-5121	212
238-0112	163
238-5291	204
238-5292	204
238-5293	204
238-5294	204
238-8288	63
238-8292	66
239-6986	491
	494
240-2172	467
240-4590	113
	121
	123
240-4607	▶410
	444
	445
	446
241-0624	288
241-6157	76
241-6185	340
241-6215	470
242-6902	311
243-0716	212
243-5054	62
244-3712	79
244-4468	313
245-1042	124
245-1043	105
245-1044	105
	124
245-1045	124
245-1048	105
	124
245-7434	102
	114
245-8842	423
246-2641	249
	338
	413
246-4361	78
247-4928	76
	78
248-2841	116
248-5358	110
	112
248-6635	396
248-6637	396
248-6638	396
248-6772	462
249-0974	45
249-1291	262
249-7388	262
249-9042	92
	93
249-9066	92
	93
250-0530	396
250-0629	396
250-1476	340
250-4151	428
251-1191	179
251-1194	179
251-9567	352
252-1862	405
252-1863	405
252-8286	405
252-9581	313
252-9628	186
	188
	190
253-8110	113
	121
	123
253-8111	121
	123
253-8112	116
253-9510	415
253-9770	54
254-3633	126
254-3859	79
254-4251	313
	315
	▶346
254-5683	467
254-9108	447
256-2212	291
	292
	328
256-6453	196
257-5030	384
257-6170	405
257-6205	405
257-6206	405
258-4608	228
258-5194	332
	337
259-1286	179
259-2627	238
260-3939	196
261-0406	6
261-4907	447
262-0942	▶393
	444
	446
263-1490	447
263-3823	434
263-6699	436
	438
	440
264-3518	79
265-5644	340
266-7601	414
	▶415
267-5211	142
267-5213	142
267-5243	382
	414
267-7207	105
	124
267-7208	124
267-9572	105
	125
268-6677	196
268-8769	462
269-2163	431
269-2164	431
269-2890	405
271-7312	382
	414
272-5007	284
272-5409	47
273-1177	142
274-1639	163
274-3779	109
	111
274-3782	125
274-4284	483
274-4990	124
274-9183	92
	93
274-9872	142
274-9877	142
275-0553	142
275-6706	415
275-7803	461
275-9891	41
276-0753	248
	401
276-2604	491
	494
276-2609	344
276-3884	467
276-4300	415
276-5605	23
276-7394	10
276-8116	13
276-8117	13
276-8123	35
276-8133	35
276-9200	34
276-9201	34
276-9206	34
276-9207	34
276-9230	34
277-1873	153
	160
	167
277-2923	52
277-2925	52
277-2993	379
277-3012	19
277-3013	19
277-4837	58
277-4993	76
277-5067	75
277-6631	348
277-7116	384
	415
	▶462
277-7766	384

▶ REFERÊNCIA PRIMÁRIA

ÍNDICE DE NÚMERO DE PEÇA

Peça Página

415
277-7767 384
415
277-7769 462
277-7770 462
277-7772 415
277-7773 415
277-7787 384
277-7789 462
277-7790 415
277-7792 384
277-7793 384
415
277-7794 384
277-7795 384
277-7796 384
277-7797 384
277-7798 384
277-7799 384
277-7800 384
277-7801 384
277-7802 385
277-8628 54
277-9938 76
278-0361 66
278-4290 357
360
►379
278-5111 34
278-5112 34
278-5113 34
278-5126 8
278-5170 75
278-5203 97
278-5226 163
279-0850 462
279-6497 491
494
279-9651 24
280-1912 34
280-1913 34
280-1914 34
280-3991 250
263
280-3992 250
280-7785 384
415
280-7870 315
281-8744 43
281-8804 105
283-8106 117
285-7415 382
414
285-8862 64
286-0123 83
286-0873 203
►204
286-2890 76
286-3017 186
188
190
287-8597 18
290-1219 92
93
290-2077 92
93
290-2789 393
290-5562 79
132
196
201
284
290-5664 144
291-3961 64
291-4374 250
291-6517 19
292-2893 105
292-2896 105
292-5614 405
293-1875 76
294-3155 57
60
295-1920 436
438
440
295-1921 436
438
440
295-4670 76
295-6661 14
298-4527 13
298-4528 13
298-4533 . . . . . ►34
35
298-4558 44
298-4560 44
298-4566 68
298-4568 68
298-4569 66
298-4570 66
298-4604 24
299-5511 35
299-6082 92
299-6986 405
►420
464

3

300-3738 350
352
300-6714 97
301-0091 93
301-3004 477
480
483
301-3005 477
480
483
301-3424 348
302-0581 68
302-4390 483
487
303-1256 142
305-9192 467
306-0282 116
306-0350 116
306-0351 116
306-8127 88
307-0047 477
480
483
307-3074 335
336
307-3075 335
336
308-5214 304
308-6810 125
308-6811 125
309-6678 35
310-8520 14
311-4859 114
311-6112 93
94
311-6183 125
311-8367 307
423
312-0288 79
312-5546 396
312-6455 94
313-2545 311
313
►332
313-2546 313
315
313-4424 332
337
314-2404 398
314-3025 403
314-3723 68
314-4018 390
315-3384 8
316-5999 348
316-9351 126
317-3348 385
317-3349 415
318-0774 38
319-6678 352
319-6708 324
326
►333
320-0568 . . . . . ►291
324
320-1291 . . . . . ►390
391
320-1483 324
►347
320-1513 324
326
320-3060 163
320-3062 163
321-5984 347
321-6131 32
321-8932 90
321-8952 90
322-5217 250
323-5867 88
323-7347 126
323-9312 29
326-9053 475
327-0282 423
327-0283 423
327-0325 49
50
79
92
150
153
156
160
165
179
186
188
190
193
194
196
200
298
338
436
438
440
328-0181 92
328-3316 384
328-4984 405
329-3356 144
329-7312 175
330-1725 391
330-5898 345
330-9723 76
331-0128 7
332-0905 491
494
332-7865 126
334-1658 156
159
162
165
167
334-9334 33
335-7585 15
335-8230 311
335-8270 33
336-6672 263
336-7699 467
336-7700 79
337-9102 348
338-5535 186
188
190
339-6973 36
339-8780 10
339-9637 35
340-7160 144
341-4028 10
342-2382 435
343-4268 245
246
247
344-0524 436
438
440
344-1401 355
344-1686 105
344-5673 144
196
387
403
448
344-5674 194
196
345-1237 58
345-7767 250
346-0006 83
346-0007 83
346-4709 35
346-8219 475
347-4213 . . . . . ►357
359
347-4214 . . . . . ►359
364
347-4215 . . . . . ►360
362
347-4216 . . . . . ►362
364
347-8645 80
347-8646 80
347-8647 80
347-9573 1
►254
347-9574 1
►255
347-9601 1
►87
347-9704 250
348-1047 300
348-4918 . . . . . ►295
296
348-5709 431
349-1178 156
159
165

► REFERÊNCIA PRIMÁRIA

ÍNDICE DE NÚMERO DE PEÇA

Peça	Página
	167
349-5835	384
349-6097	300
349-6208	5
	▶47
349-7059	88
350-7735	88
350-8958	491
	494
350-9315	93
351-1796	64
351-1904	230
351-9309	93
	94
351-9918	135
352-3964	196
352-3965	196
352-3968	196
352-3969	238
352-3970	448
352-4703	348
352-7739	▶137
	442
	443
	444
	445
	446
352-7741	▶179
	388
352-7747	▶417
	444
	445
	446
352-7748	▶435
	442
	443
	444
	445
	446
353-2255	▶298
	303
353-2830	▶290
	303
353-3477	68
353-3478	68
353-5219	28
353-5341	459
	460
	▶461
353-5928	317
	▶324
353-5929	319
	▶326
353-5932	▶311
	374
353-7715	44
353-7717	▶44
	45
353-8773	132
354-0132	452
	454
	455
354-0257	▶142
	196
354-0258	92
354-0260	92
354-0261	92
354-0263	93
354-0264	142
354-0267	93
354-0269	142
354-0319	250
354-0703	128
	130
354-4754	52
354-5409	▶261
	442
	443
354-5413	▶431
354-5642	203
	▶236
354-6353	405
354-6357	405
354-6358	464
354-6394	466
354-7380	144
355-1670	▶6
	442
	443
	445
355-1671	▶7
	444
	446
355-1672	▶391
	444
	446
355-2451	1
	▶281
355-2660	▶260
355-2895	▶286
	303
355-2904	303
	▶307
355-3008	303
	▶344
355-3056	▶138
355-3059	▶140
355-3148	423
355-3181	249
	280
355-3183	264
355-3184	264
355-3186	263
355-3190	263
355-3204	87
355-3205	87
355-3486	475
355-5140	▶418
	442
	443
355-6030	303
	▶374
355-8710	52
355-8941	452
355-9286	2
	3
	▶230
356-0847	181
356-1396	▶208
	237
356-1405	237
	▶363
356-1421	237
	▶355
356-1735	258
356-1741	263
356-1744	250
356-1745	250
356-1848	▶210
	237
356-1849	237
	▶364
356-2015	286
	▶296
356-2065	▶226
	237
356-3986	76
356-4443	261
356-4972	342
356-7646	398
357-4843	281
357-5205	174
357-5981	▶365
	367
357-5982	363
	▶367
357-5983	▶368
	370
357-5984	363
	▶370
357-7399	88
357-8362	408
358-0776	438
358-2398	230
358-6279	303
	▶398
358-8236	342
358-9018	186
	188
358-9020	128
	130
358-9026	54
358-9474	208
	210
	▶212
358-9497	342
359-0719	29
359-1406	▶214
359-1780	228
	372
359-2018	258
359-3632	138
359-4533	179
359-5211	228
	372
359-6646	208
	210
359-7592	307
359-7628	▶434
	467
359-9431	19
359-9944	467
360-0493	▶215
360-0494	▶215
360-0495	▶216
360-0496	▶214
360-0497	▶214
360-0521	214
	▶217
360-3986	29
360-5242	64
360-8958	▶70
	73
360-8960	70
360-9724	288
360-9725	288
360-9728	288
360-9870	217
	▶240
	242
361-1045	128
	130
	132
361-2564	398
361-3469	217
	218
	221
361-3471	219
361-3472	220
361-3524	62
361-3984	254
	▶256
361-3985	255
	▶257
361-6048	398
361-6907	267
361-6908	267
361-7024	267
361-7093	267
361-7519	66
	68
361-8015	215
	216
	▶218
361-8020	214
	215
	▶219
361-8021	214
	215
	▶220
362-3214	26
362-3218	355
362-3588	408
362-3903	26
362-4305	391
362-4311	188
362-4312	186
362-4940	▶489
362-5412	70
	73
362-5415	54
362-5416	54
362-5417	54
362-6095	49
	50
362-6170	▶203
	237
362-6458	88
362-6754	423
362-7689	▶267
	443
362-8296	283
362-9617	423
362-9676	372
362-9689	73
363-0311	423
363-0320	423
363-0373	423
363-0591	64
363-3445	340
363-4162	226
363-5860	228
363-5911	398
363-6034	250
363-6423	398
364-0679	54
364-0868	421
364-1428	290
364-1946	278
364-1947	278
364-1995	88
364-2574	288
364-2575	288
364-2968	181
364-2981	473
364-2982	473
364-2983	474
364-2984	474
364-3005	473
	474
364-3006	473
	474
364-3007	491
364-3008	480
	483
	487

▶ REFERÊNCIA PRIMÁRIA

ÍNDICE DE NÚMERO DE PEÇA

Peça	Página
364-6607	250
364-6608	250
364-7601	►473
	491
364-7602	►474
	494
364-7712	►259
	442
	443
365-0162	79
365-0638	259
365-0639	259
365-0640	259
365-0974	54
365-0976	54
365-0977	54
365-2496	278
365-2985	7
365-6052	350
	352
366-6147	92
	93
366-8853	12
367-0756	401
367-0844	477
	480
	483
367-1817	43
367-1981	491
	494
367-2481	455
367-8509	43
367-8512	43
367-9470	447
368-0668	53
	►57
368-0669	53
	►60
368-2887	54
368-2895	54
368-2899	54
368-3147	173
369-1865	►414
	445
369-3707	14
369-4522	249
369-4712	324
	326
369-4718	302
369-4723	311
369-7799	75
369-9336	186
	188
	190
371-1920	212
371-1921	212
371-1922	212
371-1928	212
371-2170	212
371-2171	212
371-2172	212
371-2173	212
371-2174	212
371-2691	83
371-4356	464
371-4357	464
371-8058	6
371-8298	16
372-4427	405
	464
372-4428	464
372-6013	398
372-6359	221
	►241
	243
372-7549	405
372-8302	228
	372
373-2010	313
	315
373-2034	464
373-2729	256
	257
373-2743	256
	257
373-3005	421
373-3006	421
373-3013	261
373-3151	455
	►464
373-3153	455
	►466
373-3157	466
373-3158	466
373-3159	466
373-3160	466
373-3161	466
373-3162	►405
	455
373-3163	405
	464
373-3164	405
373-3166	405
373-3167	405
373-3169	405
373-3178	388
	►408
373-3180	388
	►467
373-3735	►432
	444
	445
	446
373-4806	181
373-4807	181
373-4808	93
373-5820	270
	272
	274
373-6323	226
373-6330	226
373-6333	226
374-0640	421
374-0641	421
374-1559	283
374-2641	97
374-3607	284
374-6716	455
374-7402	228
374-7464	114
374-7466	120
374-7468	114
374-8372	117
374-9420	372
374-9749	442
	►477
374-9755	►490
374-9758	88
374-9802	87
	►88
374-9811	250
374-9813	250
374-9815	88
374-9817	263
374-9830	340
374-9831	1
	►338
374-9832	338
	►340
374-9833	340
374-9835	250
374-9836	250
374-9837	250
374-9844	443
	►480
374-9845	444
	445
	►483
375-0108	99
375-1605	100
	►186
375-1607	►100
375-1608	100
	►438
375-1610	100
	►188
375-1612	►100
375-1613	100
	►440
375-2647	►82
	83
375-2676	466
375-2677	466
375-6988	85
375-8254	82
375-9272	18
376-0651	►411
	442
	443
376-0652	411
376-6403	75
376-6405	75
376-6409	82
376-6410	82
376-6411	82
376-9404	232
	►313
376-9967	76
377-0399	13
377-0400	13
377-2938	►214
377-2944	214
	►221
377-3734	►232
	303
377-4600	303
	►372
377-4609	►283
	303
377-5149	61
377-5157	5
	►61
377-5163	5
	►67
377-5165	►49
	442
	443
377-5174	49
377-5176	49
	50
377-5177	64
377-5178	64
377-5179	64
377-8818	315
377-8819	313
377-8820	313
	315
377-8821	313
	315
377-9255	16
377-9353	►248
	443
378-4306	452
378-6901	►136
	140
378-7702	303
	►306
378-8004	432
378-8006	432
378-8424	405
378-9120	406
378-9299	396
379-6582	►284
	303
379-6599	►317
	371
379-6604	►319
	371
379-6608	►371
379-6616	►371
379-6627	303
	►342
379-8273	2
	3
	►394
379-8301	►104
	150
	153
379-8317	190
379-8380	101
	►190
379-8383	101
	►436
379-8396	►101
379-8728	►450
379-8743	►423
	444
	446
379-9698	►401
	444
	445
	446
380-2065	29
380-5953	►302
	324
	326
380-7760	2
	►459
380-7761	3
	►460
380-8572	326
	►348
380-8573	309
380-8574	►292
	326
380-9611	408
380-9615	9
381-0908	228
	372
381-0909	228
	372
381-0910	228
	372
381-0911	228
	372
381-0912	228
	372
381-2428	372
381-6651	423
381-6966	442
	►452
381-6967	389
	452
381-7156	67
381-7229	67
381-7230	67

► REFERÊNCIA PRIMÁRIA

ÍNDICE DE NÚMERO DE PEÇA

Peça	Página
381-7234	64
381-8213	450
381-9071	▶412
	444
	445
	446
382-0660	99
382-1409	443
	▶454
382-1486	423
382-1926	306
382-3494	403
382-3691	454
382-4482	447
382-4483	447
382-6917	394
	▶428
382-7591	403
382-9016	394
382-9200	428
382-9222	394
382-9259	328
382-9274	350
	352
383-6745	228
383-6746	228
383-6747	228
383-6748	228
383-8357	452
383-8358	452
384-0060	144
384-0062	144
384-2548	275
	276
	278
384-2550	275
384-2792	411
384-2811	276
	278
384-3857	412
384-3859	412
384-3887	163
384-3888	163
384-5042	256
384-5043	275
384-5048	276
	278
384-5101	256
384-5430	401
384-5431	248
384-5849	276
384-5878	215
	▶275
384-5890	464
384-5891	464
384-5892	406
384-8512	79
385-1398	78
385-3813	403
385-3814	403
385-4637	196
	238
385-5566	321
	▶323
385-5773	79
385-6119	448
385-6121	171
385-6949	303
	▶304
385-6950	304
385-8201	128
	130
	132
385-8497	64
385-8499	67
385-8504	58
385-8505	58
386-0423	283
386-0444	156
	159
	162
	165
	167
386-1864	78
386-2098	61
	▶62
386-2949	284
386-2971	82
386-2976	82
386-3819	82
386-5619	263
386-5625	250
	263
387-0499	5
	▶26
387-0513	▶46
	53
387-0514	▶53
	54
387-4403	212
387-5607	459
387-5608	460
387-5722	▶413
	442
	443
387-5730	413
387-5732	413
387-6498	98
	▶177
387-7230	292
387-7231	291
388-3808	306
388-5001	212
388-5605	405
388-7009	67
388-7413	▶99
	100
	101
389-0482	194
389-1085	300
389-1403	194
389-3430	194
389-3981	▶107
	193
	194
389-5708	136
389-7484	▶200
	443
389-7491	▶108
	200
389-9008	▶171
	371
389-9513	401
390-0607	215
	▶276
390-0608	216
	▶278
390-0888	276
	278
390-1058	▶242
390-1735	150
	153
	156
	159
390-1736	150
	153
	156
	159
390-2406	477
	486
390-9391	328
	▶335
390-9392	328
	▶336
390-9393	328
	▶350
391-3911	328
	▶352
391-4983	384
391-5002	▶106
	384
391-8933	372
392-3371	372
392-4187	270
392-4644	▶293
	336
392-4645	293
392-6527	▶294
	335
392-6528	335
392-6529	335
	336
392-6530	294
392-6615	93
392-7795	394
392-8477	475
392-9458	9
392-9471	9
392-9472	9
392-9640	268
392-9641	268
392-9649	214
	216
	242
	243
	▶268
393-2599	394
393-4006	18
393-5104	403
393-5114	447
393-8997	401
393-8998	401
393-9128	286
393-9129	286
395-0521	47
	▶309
395-2105	298
	▶300
396-2052	85
396-2421	76
396-2602	85
396-2603	85
396-2604	85
396-2606	85
396-2607	85
396-2608	85
396-2609	85
396-2610	85
396-2611	85
396-3822	268
	270
396-3823	268
	270
396-3824	268
	270
396-3825	214
	▶270
396-4107	408
396-4593	304
396-4638	41
396-5615	126
396-5665	150
	156
	165
396-5842	384
396-8258	47
396-8904	270
396-8905	270
396-8906	270
396-8907	270
396-8908	268
396-8909	268
396-8910	268
396-8911	268
396-8977	276
	278
396-8982	276
	278
397-1559	▶13
	14
397-6836	85
397-8294	76
397-8298	76
397-8613	150
	153
	156
	159
397-8614	150
	153
	156
	159
398-6226	85
398-7219	85
399-0373	447
399-1472	394
399-2413	476
399-2752	248
	401
399-7742	382
	▶384
399-8470	85
399-9415	▶109
	186
	188
399-9416	▶110
	438
	440

4

Peça	Página
415-1860	296
	▶297
415-3299	4
	▶11
415-5519	5
	▶29
415-5520	4
	▶14
415-5522	4
	▶75
415-5523	5
	▶83
415-5527	5
	▶85
415-5535	4
	▶97
415-5536	5
	▶174
415-7105	4
	▶9
415-7107	4
	▶90
415-7117	4
	▶19

ÍNDICE DE NÚMERO DE PEÇA

Peça Página

415-7119 4
►76
415-7947 5
►35
415-7948 4
►23
415-7949 4
►141
415-7960 . . . . . ►111
190
415-7961 . . . . . ►112
436
416-0333 196
416-1029 4
►18
416-1042 5
►175
416-1047 5
►32
416-1051 5
►28
416-1055 4
►40
416-1089 5
►33
416-1351 . . . . . ►243
416-1864 5
►52
416-1865 4
►43
416-2513 . . . . . ►442
416-2526 . . . . . ►389
442
416-2567 . . . . . ►193
442
416-2581 442
►486
416-2637 446
►487
416-8716 4
►91
416-8722 4
►21
416-8723 5
►42
416-9543 4
►63
416-9692 260
417-0551 188
190
417-0552 186
417-3391 4
►17
417-3394 4
►39
417-3410 5
►68
417-3462 4
►24
417-4118 4
►25
417-4186 4
►38
417-4189 4
►15
417-4284 4
►475
417-4286 5
►31
417-4364 263
417-4365 263
417-4371 5
►173
418-9844 375

Peça Página

376
377
►476
419-0066 403
419-3740 63
419-4642 403
419-7639 4
►45
420-1761 . . . . . ►102
179
420-4376 398
420-4997 . . . . . ►118
450
420-5463 99
421-4455 194
421-4456 190
421-4457 194
421-4458 194
421-5646 212
421-7092 4
►66
422-7569 328
422-7570 328
422-7580 328
422-7581 328
422-7582 328
422-7583 329
422-7584 350
352
422-7585 352
422-8831 241
422-9050 186
188
190
423-1674 . . . . . ►288
303
423-1984 36
423-3507 398
423-3508 398
423-4324 240
423-4766 190
423-5014 421
423-7576 16
423-7721 45
424-4918 448
425-9111 163
425-9760 5
►163
425-9955 141
426-0862 . . . . . ►122
171
426-0863 . . . . . ►122
171
426-1914 . . . . . ►382
444
446
428-8648 300
430-5204 5
►170
431-7514 388
►421
431-7526 455
431-7527 388
►455
431-7528 419
431-7529 388
►419
431-7544 . . . . . ►388
444
445
446
432-8243 5
►345
433-0933 79

Peça Página

433-1316 76
►78
433-6323 4
►10
434-0776 321
435-7488 3
►4
435-7501 40
►41
435-7503 41
435-7509 40
435-7778 4
►8
435-8041 . . . . . ►375
435-8043 . . . . . ►375
435-8046 . . . . . ►376
436-0524 35
436-3945 . . . . . ►99
436-3946 . . . . . ►98
375
376
377
436-3951 98
437-1330 297
438-3170 384
438-7763 . . . . . ►71
72
439-1840 79
439-5037 71
439-5039 71
439-5040 71
440-2105 . . . . . ►147
149
440-6737 . . . . . ►376
441-1215 . . . . . ►72
79
441-6683 . . . . . ►162
441-6684 . . . . . ►377
441-8273 304
442-1579 79
442-7199 134
►148
443-0877 403
443-8462 128
130
132
443-9253 19
443-9543 29
444-5632 156
159
162
165
167
444-9582 4
►16
445-2431 272
274
445-6683 230
►315
445-8876 268
445-8877 268
445-8878 268
445-9016 83
447-5149 . . . . . ►105
126
447-5249 29
447-5250 29
447-5252 29
449-3315 75
449-3333 83
449-4607 144
449-7301 147
449-7303 148
450-4987 . . . . . ►3

Peça Página

450-4995 3
►5
450-4998 5
►64
450-5001 5
►79
450-5004 5
►36
451-1887 315
451-2449 447
451-7225 91
451-7736 11
►12
451-7936 263
451-7937 250
►263
451-8019 116
452-1717 . . . . . ►426
444
445
446
452-3320 315
►337
452-6745 . . . . . ►377
452-6748 . . . . . ►165
375
452-6750 . . . . . ►150
375
452-6752 . . . . . ►167
377
452-6755 . . . . . ►153
376
452-6757 . . . . . ►156
376
452-6760 . . . . . ►159
377
452-6767 . . . . . ►120
156
159
165
167
452-6769 . . . . . ►121
153
159
167
452-6770 . . . . . ►123
150
156
165
452-7697 64
452-8547 . . . . . ►73
74
452-9099 5
►54
453-1504 . . . . . ►1
453-1505 . . . . . ►2
453-1521 . . . . . ►1
453-1522 . . . . . ►1
2
453-1553 1
►258
453-2321 215
►272
453-3536 5
453-5511 50
51
453-5966 50
51
453-5967 50
51
453-7163 4
►74
454-0242 1

► REFERÊNCIA PRIMÁRIA

ÍNDICE DE NÚMERO DE PEÇA

Peça	Página
	2
	▶98
454-0244	▶92
	98
454-0246	98
	▶196
454-0249	▶128
454-0250	▶130
454-0251	▶132
454-0253	▶2
454-0254	▶3
454-0257	2
	3
	▶144
454-0258	2
	3
	▶447
454-0263	2
	3
	▶403
454-0266	93
454-0267	94
454-0273	▶114
	447
454-0683	8
454-2338	1
	▶250
454-5453	▶134
454-5454	▶149
454-9914	76
455-0034	▶442
455-0035	▶443
455-0036	▶444
455-0048	▶50
	444
	445
455-0704	105
	124
455-0705	105
	120
	124
455-0706	124
	201
455-3263	▶113
	448
455-3693	10
455-6923	9
455-7268	5
	▶58
455-9196	58
455-9568	144
455-9777	▶194
	442
455-9778	▶181
	443
	444
	445
	446
456-0681	94
456-1364	76
456-4855	1
	▶237
456-4856	2
	▶237
456-4857	1
	2
	▶303
456-8274	403
457-0084	258
457-1544	▶280
457-1545	▶249
457-1556	150
	153
	156
	159
	165
	167
457-6678	401
457-7760	303
	▶321
457-7762	1
	2
	▶303
457-8175	321
458-3050	1
	▶491
458-3051	1
	▶494
458-3745	126
459-0644	55
460-3164	36
460-7104	54
460-8956	396
460-8960	394
	▶396
461-0789	▶99
461-9513	272
	274
461-9514	272
	274
461-9515	272
	274
462-2235	173
462-6475	▶445
462-7737	▶104
	128
	130
	132
463-1802	238
	▶328
463-2310	▶215
463-2311	▶215
463-2339	▶228
	303
463-2340	▶238
	303
463-2341	▶469
463-2342	375
	376
	469
	▶470
463-8336	85
464-1890	132
464-3677	384
464-7605	83
465-3100	375
	376
	377
	▶471
466-4849	29
467-2513	148
467-4778	272
	274
467-8535	447
468-0860	132
468-7762	29
468-7769	29
468-7770	29
470-8362	212
472-2055	▶216
474-6628	▶103
	181
474-6629	▶119
	194
475-1027	▶274
475-3833	▶446
475-8373	10
477-0088	▶51
	446
478-8210	▶99
	149
478-8212	▶100
	134
479-0024	99
479-0025	100
479-7966	2
	3
	▶98
480-5524	99
480-5525	99
482-0233	68
482-1589	▶116
	144
482-8138	147
482-8159	148
483-5926	▶183
483-5927	▶107
	183
	184
	185
483-5928	107
483-5929	183
	184
	185
483-5930	107
483-6357	▶184
484-4568	98
485-2560	328
485-2561	328
487-2348	295
487-2946	79
487-3437	▶124
	196
487-6726	126
488-5966	2
	3
	▶201
488-5967	201
489-0351	144
492-2948	4
	▶126

5

Peça	Página
501-0426	▶185
501-0427	185



©2016 Caterpillar
Todos os direitos reservados

CAT, CATERPILLAR, seus respectivos logotipos, o “Caterpillar Yellow” e o conjunto-imagem “POWER EDGE”, assim como as identidades corporativa e de produto aqui utilizadas, são marcas registradas da Caterpillar e não podem ser usadas sem permissão.