CX220

CASE

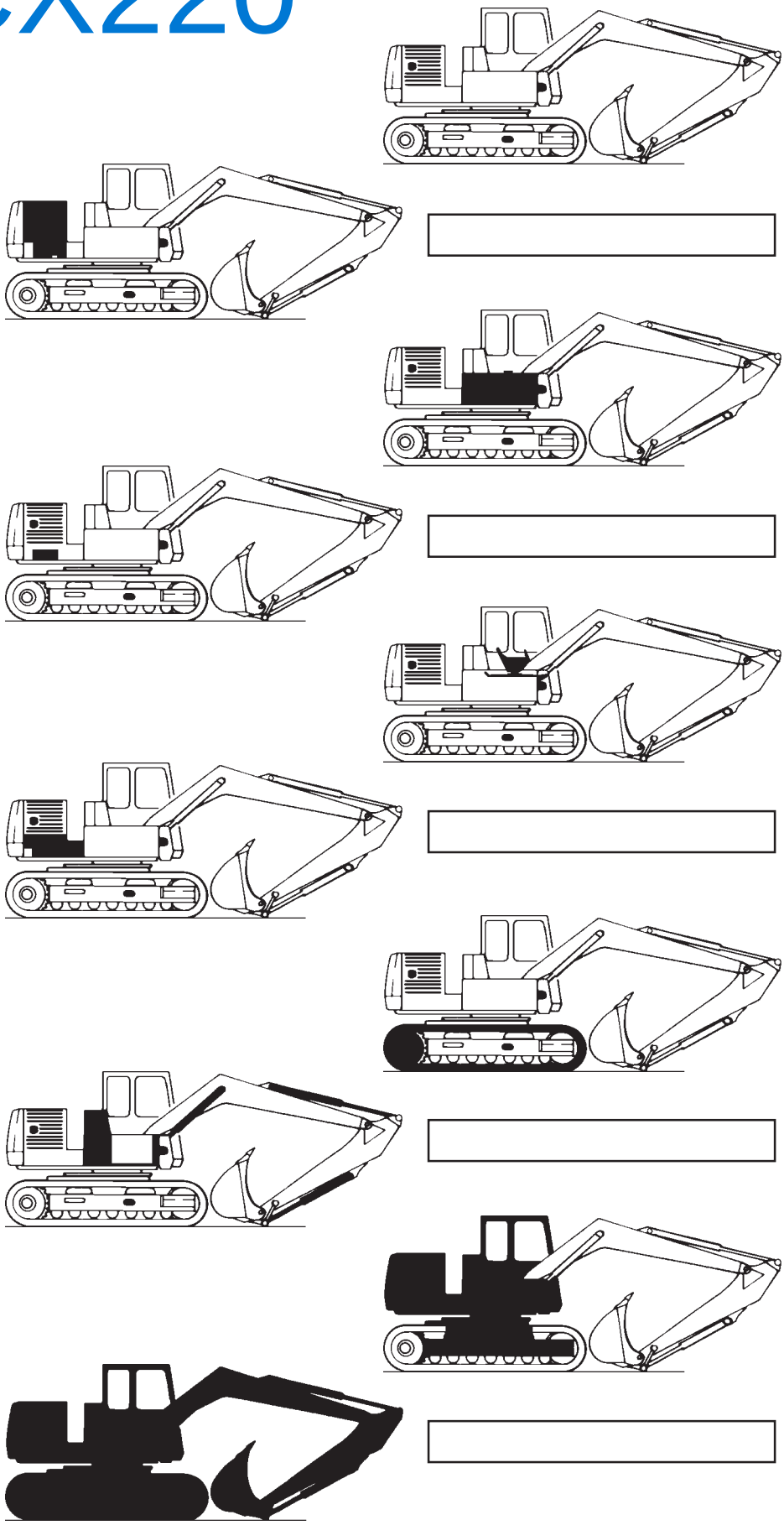

GERAL
GENERAL
GENERAL 1

MOTOR
ENGINE
MOTOR 2

COMBUSTÍVEL
FUEL
COMBUSTIBLE 3

SISTEMA ELÉTRICO
ELECTRICAL SYSTEM
SISTEMA ELECTRICO 4

DIREÇÃO
STEERING
DIRECCION 5

TRANSMISSÃO
TRANSMISSION
TRANSMISION 6

FREIO
BRAKES
FRENOS 7

SISTEMA HIDRÁULICO
HYDRAULIC SYSTEM
SISTEMA HIDRAULICO 8

CHASSI
CHASSIS
BASTIDOR 9

ÍNDICE NUMÉRICO
NUMERICAL INDEX
INDICE NUMERICO 10

Brz 7-9880
04/2005

REDE DISTRIBUIDORES CASE BRASIL

DISTRIBUIDOR CIDADE	ESTADO	ENDEREÇO	TELEFONE
BRASIF S/A EXPORTAÇÃO IMPORTAÇÃO			
BELO HORIZONTE	MG	RUA MARGARIDA DE ASSIS FONSECA, 171	(31) 3329-7655
GOIÂNIA	GO	AV. VEREADOR JOSÉ MONTEIRO, 2206	(62) 261-1621
RIO DE JANEIRO	RJ	RUA DA REGENERAÇÃO, 853	(21) 3865-8662
SERRA	ES	AV. JOÃO PALÁCIO, 280	(27) 3328-1955
SÃO PAULO	SP	R. POLICOM, 150 - JD. STA. CECÍLIA	(11) 4689-6550
RIBEIRÃO PRETO	SP	AV. CASTELO BRANCO, 930	(16) 618-3434
CAMPINAS	SP	AV. PAPA PAULO VI, 670	(19) 3278-3331
BRASÍLIA	DF	SIA/SUL TRECHO 06 LOTES 10/20 PARTE B	(61) 363-5000
FORNECEDORA MÁQUINAS E EQUIPAMENTOS LTDA.			
FORTALEZA	CE	AV. FREI CIRILO, 2524 (BR 116 KM 06) CAJAZEIRAS	(85) 274-1222
TERESINA	PI	AV. BARÃO DE GURGUEIA, 2715	(86) 229-2255
J. MALUCELLI EQUIPAMENTOS LTDA.			
CURITIBA	PR	ROD. DO CAFÉ, KM 0,5 Nº 423	(41) 3028-5522
CARAZINHO	RS	AV. FLORES DA CUNHA, 4527	(54) 330-3000
PORTO ALEGRE	RS	RUA VOLUNTÁRIOS DA PÁTRIA, 4455	(51) 3021-4488
MOTORMAC DISTRIB. DE MÁQUINAS E MOTORES LTDA.			
PORTO ALEGRE	RS	RUA ASSIS BRASIL, 900 - BAIRRO SARANDI	(51) 3021-2288
SÃO JOSÉ	SC	ROD. BR 364, KM 212	(48) 257-1212
PROTEC - PRODUTOS E SERV. TÉCNICOS LTDA.			
ANANINDEUA	PA	ROD. BR 316 - KM 3 - BAIRRO ATALAIA	(91) 245-0233
SÃO LUIZ	MA	ROD. BR 135, KM 3 - TIRIRICAL	(98) 244-4846
TECHNICO COMERCIAL DE EQUIPAMENTOS S/A			
SALVADOR	BA	RUA ANTONIO DE ANDRADE, 489 - P.SECO PIRAJÁ	(71) 246-2400
TECHNICO NORTE LTDA.			
RECIFE	PE	ROD. BR 101 S/N, SUL, KM 17	(81) 3378-1500
TORK COMÉRCIO MÁQUINAS PEÇAS E SERV. LTDA.			
CAMPO GRANDE	MS	RUA CAIOVA, 1000	(67) 341-4300
TORK OESTE COMÉRCIO MÁQUINAS LTDA.			
VARZEA GRANDE	MT	AV. GOV. JULIO CAMPOS, 3981	(65) 688-2121
TORK NORTE COMÉRCIO MÁQUINAS LTDA.			
ARQUIMEDES	RO	AV. CAPITÃO SILVIO, 1413	(69) 535-2022
TORK NORTE COMÉRCIO MÁQUINAS LTDA.			
RIO BRANCO	AC	RUA PERNAMBUCO, 377	(68) 223-3883

CX220
ESCAVADEIRA HIDRÁULICA
Catálogo de Peças n° Brz 7-9880

CX220
HYDRAULIC EXCAVATOR
Parts Catalog n° Brz 7-9880

CX220
EXCAVADORA HIDRAULICA
Catálogo de Repuestos n° Brz 7-9880



Emissão 04/2005
Issued 04/2005
Emision 04/2005

COMO UTILIZAR ESTE CATÁLOGO DE PEÇAS

ÍNDICE DE PEÇAS

Este Catálogo encontra-se elaborado de modo a permitir a fácil identificação das peças. O Índice Alfabético que se encontra no início do Catálogo indica o número da página na qual encontram-se localizados os principais grupos e conjuntos. O Índice Numérico, localizado no fim do Catálogo, indica os números das peças, item e a página na qual estas estão descritas.

COMO ENCOMENDAR UMA PEÇA

Todos os pedidos de peças deverão conter os seguintes dados:

- Número correto da peça, conforme indicado na Coluna **"PEÇA Nº"** do catálogo.
- Descrição das peças e quantidade necessária.
- Modelo e número do motor.
- Número de série da máquina.
- Método de embarque e endereço para remessa.

ILUSTRAÇÃO DAS PEÇAS

Todas as peças dos principais grupos e conjuntos encontram-se ilustradas juntamente com o número do item correspondente, que aparece na coluna **"ITEM"**. As peças são mostradas em sua relação com as demais peças de ilustração. Os números indicados na ilustração, envolvidos por um círculo, correspondem aos números que se encontram sob a coluna "**ITEM**".

MODIFICAÇÕES DO CATÁLOGO

Sempre que forem introduzidas modificações de engenharia na máquina, serão emitidas novas páginas para este Catálogo. Essas novas páginas deverão ser inseridas no Catálogo, tão logo sejam recebidas. Mantenha o Catálogo sempre atualizado, evitando, assim, a emissão errada de pedidos de peças.

DESCRIÇÃO DA PEÇA E QUANTIDADE

Todas as peças encontram-se descritas sob a coluna **"DESCRIÇÃO"**. A quantidade encontra-se indicada sob a coluna **"QUANTIDADE"**. No exemplo abaixo, a descrição de algumas peças fica afastada para dentro, a partir da margem esquerda da coluna. A peça assim descrita faz parte do conjunto descrito imediatamente acima da mesma. No mesmo exemplo, está indicado que são utilizados 6 (seis) roletes na máquina. Cada rolete contém duas porcas, arruelas, dois vedadores, dois anéis "O" e dois jogos de gaxetas (itens 1 a 5). Os jogos de gaxetas são ainda subdivididos de modo a indicar as peças individuais, ou isoladas, que os compõe (itens 6, 7 e 8).

NOTA: **"NSS"** na coluna **"PEÇA Nº"** significa **"NÃO FORNECIDA SEPARADAMENTE"**.
"UQN" na coluna **"QUANTIDADE"** significa **"USADA CONFORME NECESSÁRIO"**.

REF.	PEÇA Nº	QDE.	DESCRIÇÃO
	D 1284215	6	ROLETE-Conj.
1	M 5112486	2	PORCA
2	5184232		ARRUELA
3	G 1655166	2	VEDADOR
4	A 1922411	2	ANEL "O"
5	L 2254122	2	GAXETA
6	NSS	2	CORPO
	Q 1258125	1	JOGO
7	NSS	2	GAXETA
8	NSS	1	RETENTOR

→| ATÉ O Nº DE SÉRIE

|→ A PARTIR DO Nº DE SÉRIE

TERMOS "LADO DIREITO" E "LADO ESQUERDO" - Veja definição no Manual do Operador.

HOW TO USE THIS PARTS CATALOG

HOW THE PARTS ARE INDEXED

This Parts Catalog is arranged for easy identification of the parts. The Alphabetical Index found at the front of the catalog shows the page number for the major component group and assemblies. The Numerical Index found at the back of the catalog list part numbers and the page on which they are found.

HOW TO ORDER A PART

All orders for parts must show clearly the following information:

- Correct part number, from list heading **"PART NUMBER"**.
- Description and quantity required.
- Engine model and number.
- Machine serial number.
- Method of shipment and shipping address.

PARTS ILLUSTRATIONS

All parts in the major component groups and assemblies are illustrated together with a reference number. The parts are shown in their relationship to each other in the illustration. The circled numbers correspond to the numbers found under the heading **"REFERENCE"**.

CHANGES TO THE CATALOG

When engineering changes are made to the machine, new pages for this catalog will be issued. These new pages must be inserted into your catalog as soon as they are received. Keep your catalog up to date to avoid wrong orders.

PARTS DESCRIPTION AND QUANTITY

The names of all parts are listed under the heading **"DESCRIPTION"**. The quantity used is listed under the heading **"QUANTITY"**. In the example shown below, the description of some of the parts is indented or moved in from the left margin. The indented item is part of the complete assembly under which it is indented. The example below shows that 6 (six) track rollers are used on the machine. Each track roller contains two nuts, washers, two seals, two "O" rings and two seal assemblies (indented items 1 thru 5). The seal assemblies are further divided to show individual parts (items 6, 7 and 8).

NOTE: **"NSS"** in the **"PART Nº"** column signifies "**NOT SERVICED SEPARATELY**".
"UQN" in the **"QUANTITY"** column means "**USE AS REQUIRED**".

ITEM	PART Nº	QTY.	DESCRIPTION
	D 1284215	6	ROLLER-Assy.
1	M 5112486	2	NUT
2	5184232		WASHER
3	G 1655166	2	SEAL
4	A 1922411	2	"O" RING
5	L 2254122	2	SEAL
6	NSS	2	BODY
	Q 1258125	1	KIT
7	NSS	2	SEAL
8	NSS	1	RETAINER

→| UP TO SERIAL Nº

|→ STARTING WITH SERIAL Nº

"RIGHT HAND" AND "LEFT HAND" SIDES - See definition in Operators Manual.

COMO USAR ESTE CATÁLOGO DE REPUESTOS

ÍNDICE DE LAS PIEZAS

Este catálogo de repuestos se ha compuesto de tal manera a facilitar la identificación de las piezas. El Índice Alfabético que se encuentra al início del catálogo indica el número de página donde están localizados los principales grupos y conjuntos. El Índice Numérico que se encuentra al fin del catálogo indica los números de las piezas, el número de secuencia e la página en la cual las mismas están descritas.

COMO PEDIR UNA PIEZA

Todos los pedidos de piezas debrán conter los datos seguientes:

- El número correcto de la pieza, como indicado en la columna **"PIEZA Nº"** del catálogo.
- Descripción de la pieza y la cantidad necessaria.
- Modelo y número del motor.
- Número de serie de la máquina.
- El método de expedición y la dirección del destino final.

COMO LAS PIEZAS ESTÁN ILUSTRADAS

Todas las piezas en los grupos y conjuntos principales están ilustradas juntas con un número de referencia, el cual está indicado en la columna "**REFERENCIA**". Las piezas se muestran en su relación as las otras de la misma ilustración. Los números indicados en la ilustración, envueltos por un círculo, corresponden a los números que se encuentram bajo la columna **"REFERENCIA"**.

MODIFICACIONES HECHAS EN EL CATÁLOGO

Cuando se han hecho modificaciones técnicas a la máquina, nuevas páginas se suministrarán para el catálogo. Estas nuevas páginas se debrán inserir el el catálogo tan luego se las reciben. Mantenga su catálogo siempre al dia, a fin de eliminar la posibilidad de pedidos incorrectos de piezas.

DESCRIPCIÓN Y CANTIDAD DE LAS PIEZAS

Los nombres de todas las piezas se encuentram bajo la columna **"DESCRIPCIÓN"**. La cantidad necessaria de cada pieza está indicada bajo la columna **"CANTIDAD"**. En el ejemplo que sigue más abajo, la descripción de algunas de las piezas está puesta más adentro del margen izquerdo de la columna. La pieza así indicada hace parte del conjunto reseñado imediatamente arriba de la misma. En el mismo ejemplo, está indicado que son usados 6 (seis) rodillos en la máquina. Cada rodillo contiene dos tuercas, arandelas, dos sellos, dos anillos de retención y dos sellos completos (items 1 hasta 5). Los sellos completos se dividen más aun para indicar las piezas individuales de los mismos (items 6, 7 y 8).

NOTA: **"NSS"** en la coluna **"PIEZA Nº"** significa **"PIEZA NON SUMINISTRADA SEPARADAMENTE"**.
"UQN" en la coluna **"CANTIDAD"** significa **"USADA CONFORME NECESSARIO"**.

REF.	PIEZA Nº	CANT.	DESCRIPCIÓN
	D 1284215	6	RODILLO-Conj.
1	M 5112486	2	TUERCA
2	Z 5184232		ARANDELA
3	G 1655166	2	SELLO
4	A 1922411	2	ANILLO "O"
5	L 2254122	2	SELLO
6	NSS	2	CUERPO
	Q 1258125	1	JUEGO
7	NSS	2	SELLO

→| HASTA EL Nº DE SERIE

|→ A PARTIR DE EL Nº DE SERIE

LADOS "DERECHO" E "IZQUIERDO" - Vea definición en el Manual de Operador.

ÍNDICE
INDEX
INDICE

MOTOR E SUPORTES **2-2**
ENGINE AND BRACKETS
MOTOR Y SOPORTES

BLOCO DO MOTOR **2-4**
CYLINDER BLOCK
BLOQUE DE CILINDROS

CABEÇOTE DO MOTOR **2-6**
HEAD CYLINDER
CULATA

TAMPA DO CABEÇOTE **2-8**
HEAD CYLINDER COVER
TAPA DE LA CULATA

TAMPA DO BLOCO DO MOTOR **2-10**
ENGINE BLOCK COVER
TAPA DEL BLOQUE DEL MOTOR

VIRABREQUIM E VOLANTE DO MOTOR **2-12**
CRANKSHAFT AND FLYWHEEL
CIGUENAL Y VOLANTE

PISTÃO E BIELA **2-14**
PISTON AND CONECTING ROD
PISTON Y BIELA

ADAPTADOR DA TOMADA AUXILIAR DE FORÇA **2-16**
POWER TAKE-OFF ADAPTOR
ADAPTADOR DEL MANDO AUXIILAR

EIXO COMANDO DE VÁLVULAS **2-18**
CAMSHAFT
EJE DE COMANDO DE LAS VÁLVULAS

BALANCINS E HASTES DAS VÁLVULAS **2-20**
VALVES ROCKER ARMS AND RODS
BALANCINS Y VARILLAS DE LAS VALVULAS

CARCAÇA DO VOLANTE **2-22**
FLYWHEEL HOUSING
CARCASA DEL VOLANTE

TAMPA LATERAL E RESPIRO **2-24**
SIDE COVER AND BREATHER
TAPA LATERAL Y RESPIRADERO

CARTER DE ÓLEO **2-26**
OIL SUMP
CARTER DE ACEITE

VARETA DE NÍVEL DE ÓLEO **2-28**
ENGINE OIL DIPSTICK
VARILLA DE NIVEL DE ACEITE

SISTEMA DE LUBRIFICAÇÃO **2-30**
LUBRICATING SYSTEM
SISTEMA DE LUBRICACIÓN

BOMBA DE ÓLEO E FILTRO **2-32**
OIL PUMP AND FILTER
BOMBA DE ACEITE Y FILTRO

TUBULAÇÃO DE ÓLEO DO MOTOR **2-34**
ENGINE OIL TUBES
TUBERIA DE ACEITE DEL MOTOR

TROCADOR DE CALOR DO ÓLEO DO MOTOR **2-36**
ENGINE OIL COOLER
CAMBIADOR DE CALOR DEL ACEITE DEL MOTOR

FILTRO DE AR - MONTAGEM **2-38**
AIR FILTER - ASSEMBLY
FILTRO DE AIRE - MONTAJE

FILTRO DE AR - COMPONENTES **2-40**
AIR FILTER - COMPONENTS
FILTRO DE AIRE - COMPONENTES

PRÉ-FILTRO **2-42**
PRE-FILTER
PRÉ-FILTRO

TURBOCOMPRESSOR **2-44**
TURBOCHARGING
TURBOCOMPRESOR

CONEXÃO DE ENTRADA DE AR **2-46**
AIR INLET FITTING
CONEXIÓN DE ENTRADA DE AIRE

SILENCIOSO E ESCAPAMENTO **2-48**
SILENCER AND EXHAUST TUBE
SILENCIADOR Y ESCAPAMIENTO

RADIADOR E PEÇAS RELACIONADAS (1) **2-50**
RADIATOR AND RELATED PARTS (1)
RADIADOR Y PARTES RELACIONADAS (1)

RADIADOR E PEÇAS RELACIONADAS (2) **2-52**
RADIATOR AND RELATED PARTS (2)
RADIADOR Y PARTES RELACIONADAS (2)

CONJUNTO DO RADIADOR ÁGUA E ÓLEO **2-54**
WATER AND OIL RADIATOR - ASSEMBLY
CONJUNTO DEL RADIADOR AGUA Y ACEITE

VENTILADOR DO MOTOR E SENSORES **2-56**
ENGINE FAN AND SENSORS
VENTILADOR DEL MOTOR Y SENSORES

BOMBA D´ÁGUA **2-58**
WATER PUMP
BOMBA DE AGUA

VÁLVULA TERMOSTÁTICA **2-60**
THERMOSTAT VALVE
VÁLVULA TERMOSTÁTICA

CONEXÃO DE ENTRADA DE ÁGUA **2-62**
WATER INLET FITTING
CONEXIÓN DE ENTRADA DE AGUA

POLIA DO VENTILADOR **2-64**
FAN PULLEY
POLEA DEL VENTILADOR

CORREIA E TENSIONADOR **2-66**
BELT AND TENSIONER
CORREA Y TENSOR

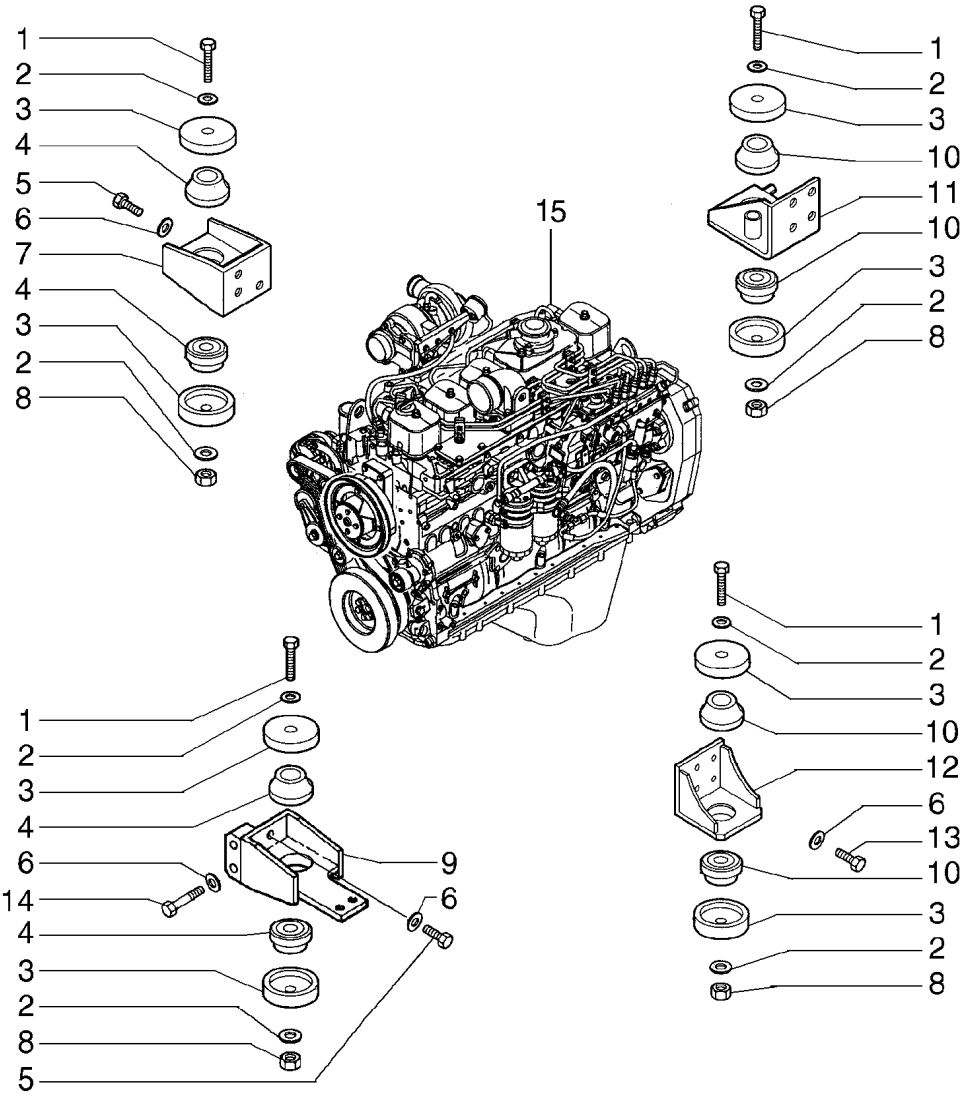
1
2
3
4
5
6
7
4
3
2
8
15
1
2
3
10
11
10
3
2
8
1
2
3
4
6
14
4
3
2
8
5
9
6
1
2
3
10
12
6
13
10
3
2
8

ITEM REF.	PEÇA Nº PART Nº PIEZA Nº	QTD QTY CAN	DESCRIÇÃO (Português)	DESCRIPTION (English)	DESCRIPCIÓN (Español)
1	15985831	4	PARAFUSO	SCREW	TORNILLO
2	14497031	8	ARRUELA	WASHER	ARANDELA
3	72203750	8	TAMPA	COVER	TAPA
4	72203757	4	COXIM	CUSHION	COJIN
5	11113031	8	PARAFUSO	SCREW	TORNILLO
6	14496731	16	ARRUELA	WASHER	ARANDELA
7	72215485	1	SUPORTE	SUPPORT	SOPORTE
8	75326353	4	PORCA	NUT	TUERCA
9	72215476	1	SUPORTE	SUPPORT	SOPORTE
10	72203758	4	COXIM	CUSHION	COJIN
11	72215505	1	SUPORTE	SUPPORT	SOPORTE
12	72215495	1	SUPORTE	SUPPORT	SOPORTE
13	11112631	5	PARAFUSO	SCREW	TORNILLO
14	11113631	2	PARAFUSO	SCREW	TORNILLO
15	75260572	1	MOTOR CONJUNTO	ENGINE ASSEMBLY	MOTOR CONJUNTO

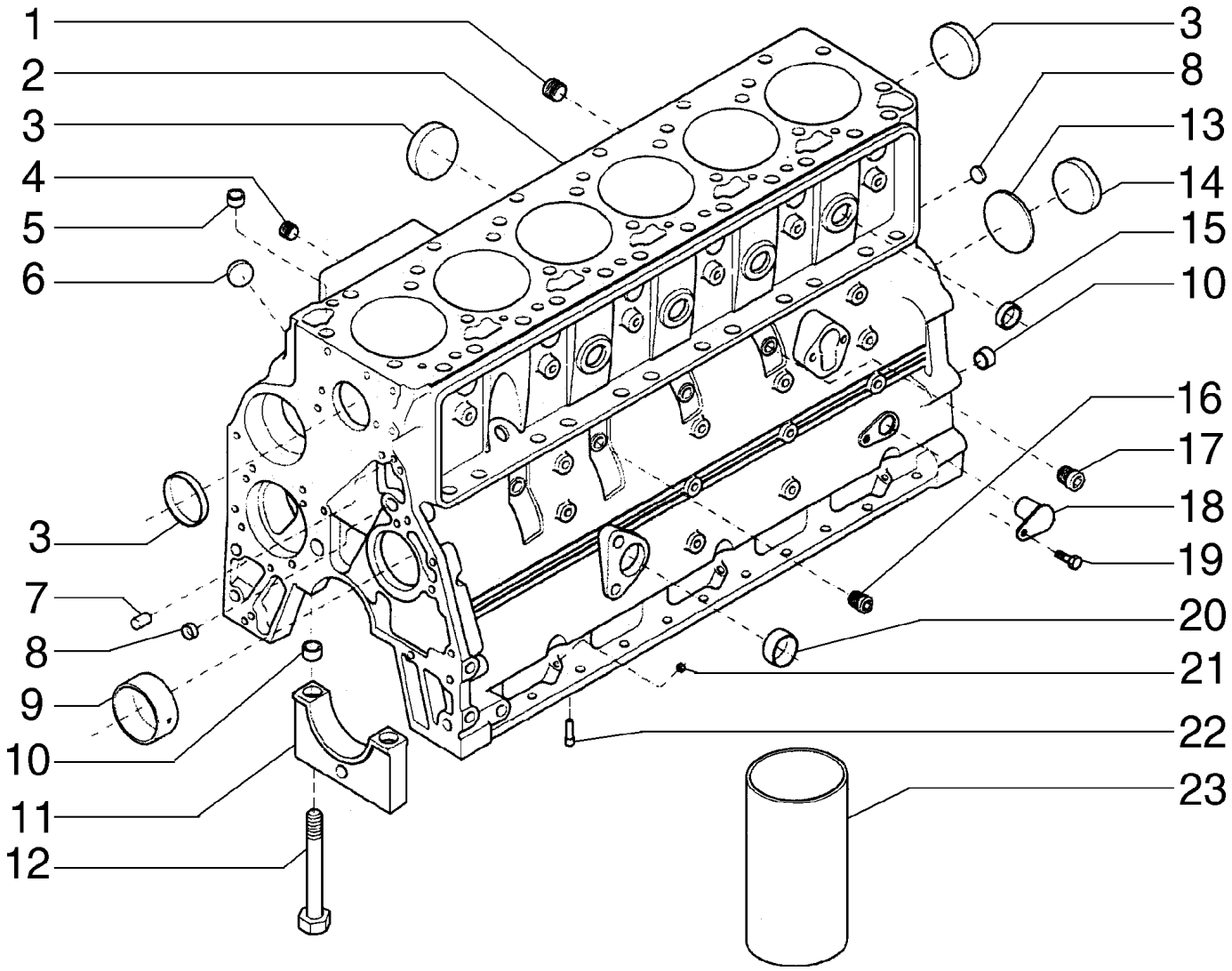
1
2
3
4
5
6
3
7
8
9
10
11
12
3
8
13
14
15
10
16
17
18
19
20
21
22
23

ITEM REF.	PEÇA Nº PART Nº PIEZA Nº	QTD QTY CAN	DESCRIÇÃO (Português)	DESCRIPTION (English)	DESCRIPCIÓN (Español)
1	75208320	1	BUJÃO	PLUG	TAPON
2	75312552	1	ANEL	RING	ARO
3	75208216	5	BUJÃO	PLUG	TAPON
4	75208117	1	BUJÃO	PLUG	TAPON
5	75287927	2	ANEL	RING	ARO
6	75287930	1	TAMPÃO	COVER	TOPE DE GOMA
7	75208120	2	PINO CENTRAGEM	DOWEL PIN	PASADOR GUIA
8	75287883	4	BUJÃO	PLUG	TAPON
9	75312922	1	BUCHA	BUSHING	BUJE
10	75287925	14	ANEL	RING	ARO
11	75312687	7	MANCAL	REST	LUNETA
12	75312923	14	PARAFUSO	SCREW	TORNILLO
13	75312689	1	ANEL DE VEDAÇÃO	SEAL RING	ANILLO SELLO
14	75287929	1	TAMPÃO	COVER	TOPE DE GOMA
15	75287924	4	BUJÃO	PLUG	TAPON
16	75312690	3	BUJÃO	PLUG	TAPON
17	75312691	1	BUJÃO	PLUG	TAPON
18	75312692	1	BUJÃO	PLUG	TAPON
19	75208294	1	PARAFUSO	SCREW	TORNILLO
20	75287932	1	ANEL	RING	ARO
21	75286111	1	BUJÃO	PLUG	TAPON
22	75287928	6	NEBULIZADOR	NOZZLE	NEBULIZADOR
23	75287931	6	CAMISA CILINDRO	CYLINDER LINER	CAMISA CILINDRO

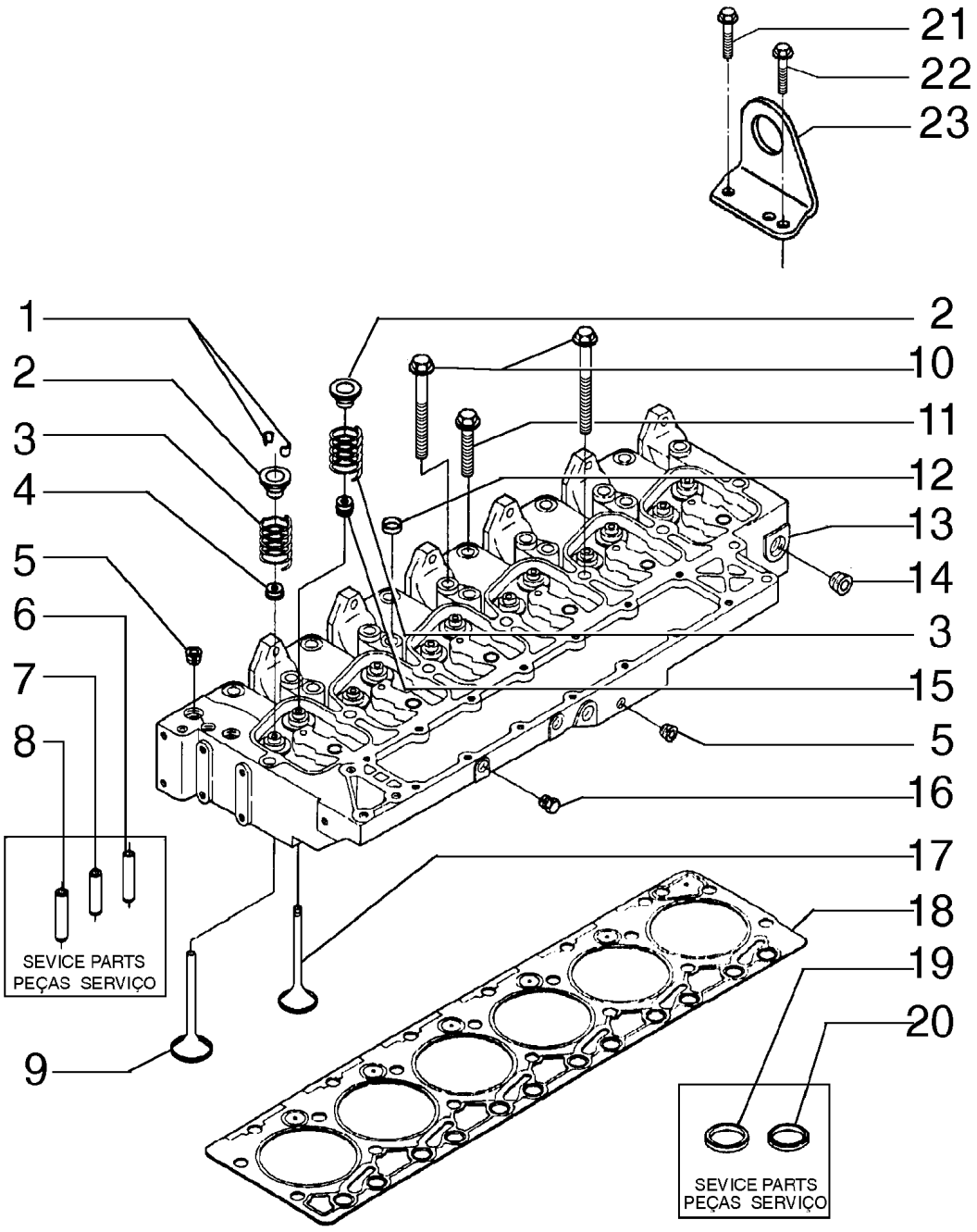
21
22
23
1
2
3
4
5
6
7
8
9
2
10
11
12
13
14
3
15
5
16
17
18
19
20
SEVICE PARTS
PEÇAS SERVIÇO
SEVICE PARTS
PEÇAS SERVIÇO

ITEM REF.	PEÇA Nº PART Nº PIEZA Nº	QTD QTY CAN	DESCRIÇÃO (Português)	DESCRIPTION (English)	DESCRIPCIÓN (Español)
1	75288021	24	TRAVA	LOCK	TRABA
2	75311631	12	RETENTOR	SEAL	EMPAQUETADURA
3	75312695	12	MOLA	SPRING	RESORTE
4	75288027	12	RETENTOR	SEAL	EMPAQUETADURA
5	75208117	5	BUJÃO	PLUG	TAPON
6	75288037	6	GUIA	GUIDE	GUIA
7	75288036	6	GUIA	GUIDE	GUIA
8	75288035	6	GUIA	GUIDE	GUIA
9	75311184	6	VÁLVULA ADMISSÃO	INTAKE VALVE	VALVULA ADMISION
10	75288029	14	PARAFUSO	SCREW	TORNILLO
11	75288028	6	PARAFUSO	SCREW	TORNILLO
12	75288020	5	TAMPÃO	COVER	TOPE DE GOMA
13	75311183	1	CABEÇOTE DO CILINDRO	CYLINDER HEAD	CULATA DE CILINDROS
14	75208320	1	BUJÃO	PLUG	TAPON
15	75288027	12	RETENTOR	SEAL	EMPAQUETADURA
16	75208135	2	BUJÃO	PLUG	TAPON
17	75311185	6	VÁLVULA ESCAPE	EXHAUST VALVE	VALVULA ESCAPE
18	75288030	1	JUNTA	GASKET	JUNTA
19	75288033	6	SEDE	SEAT	ASIENTO
20	75288034	3	SEDE	SEAT	ASIENTO
21	75287891	1	PARAFUSO	SCREW	TORNILLO
22	71100965	1	PARAFUSO	SCREW	TORNILLO
23	75287890	1	SUPORTE	SUPPORT	SOPORTE

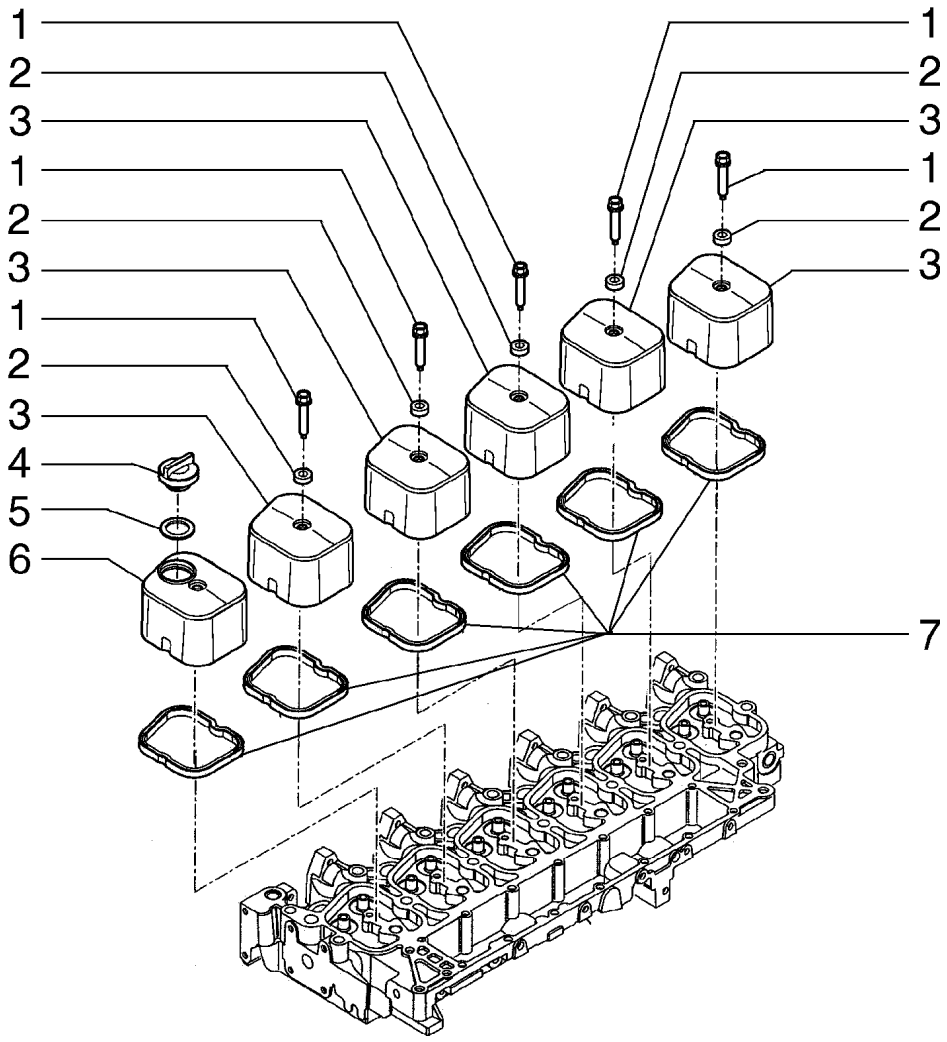
1
2
3
1
2
3
1
2
3
4
5
6
1
2
3
1
2
3
7

ITEM REF.	PEÇA Nº PART Nº PIEZA Nº	QTD QTY CAN	DESCRIÇÃO (Português)	DESCRIPTION (English)	DESCRIPCIÓN (Español)
1	75287967	6	PARAFUSO	SCREW	TORNILLO
2	71100640	6	ANEL DE VEDAÇÃO	SEAL RING	ANILLO SELLO
3	75287968	5	TAMPA	COVER	TAPA
4	75287971	1	TAMPA	COVER	TAPA
5	71101833	1	ANEL DE VEDAÇÃO	SEAL RING	ANILLO SELLO
6	75287969	1	TAMPA	COVER	TAPA
7	75287966	6	JUNTA	GASKET	JUNTA

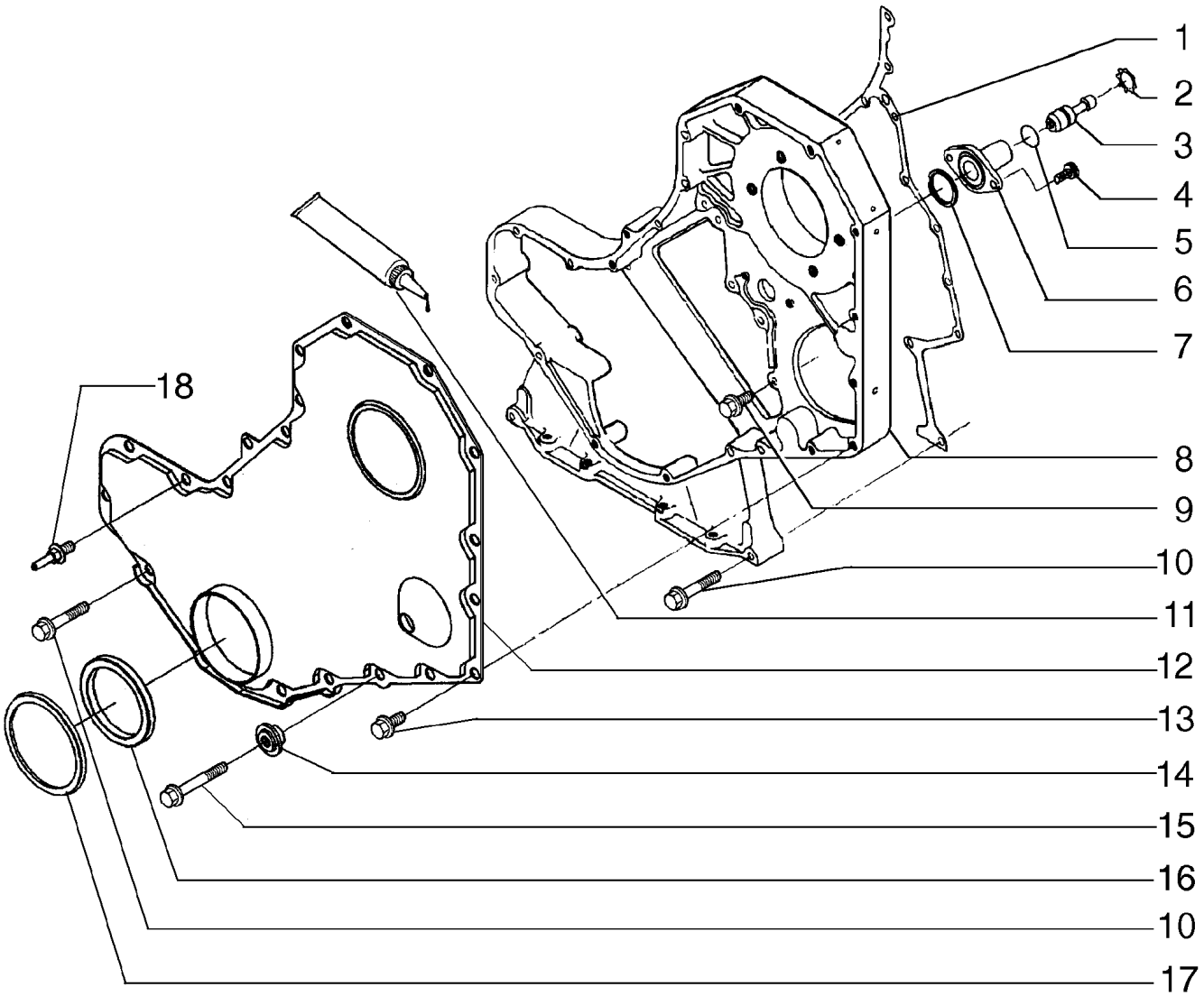
1
2
3
4
5
6
7
8
9
10
11
12
13
14
15
16
10
17
18

ITEM REF.	PEÇA Nº PART Nº PIEZA Nº	QTD QTY CAN	DESCRIÇÃO (Português)	DESCRIPTION (English)	DESCRIPCIÓN (Español)
1	75312698	1	JUNTA	GASKET	JUNTA
2	75208164	1	ANEL	RING	ARO
3	75208165	1	PINO	PIN	PASADOR
4	75208934	2	PRISIONEIRO	STUD	ESPARRAGO
5	75208163	1	ANEL DE VEDAÇÃO	SEAL RING	ANILLO SELLO
6	75286664	1	CARCAÇA	CASE	CAJA
7	75286100	1	RETENTOR	SEAL	EMPAQUETADURA
8	71100928	1	CARCAÇA	CASE	CAJA
9	75312703	5	PARAFUSO	SCREW	TORNILLO
10	75208251	10	PARAFUSO	SCREW	TORNILLO
11	71100643	1	JUNTA	GASKET	JUNTA
12	71100954	1	TAMPA	COVER	TAPA
13	75312700	9	PARAFUSO	SCREW	TORNILLO
14	75311053	1	RETENTOR	SEAL	EMPAQUETADURA
15	75288016	1	PARAFUSO	SCREW	TORNILLO
16	71100956	1	RETENTOR	SEAL	EMPAQUETADURA
17	71100955	1	RETENTOR	SEAL	EMPAQUETADURA

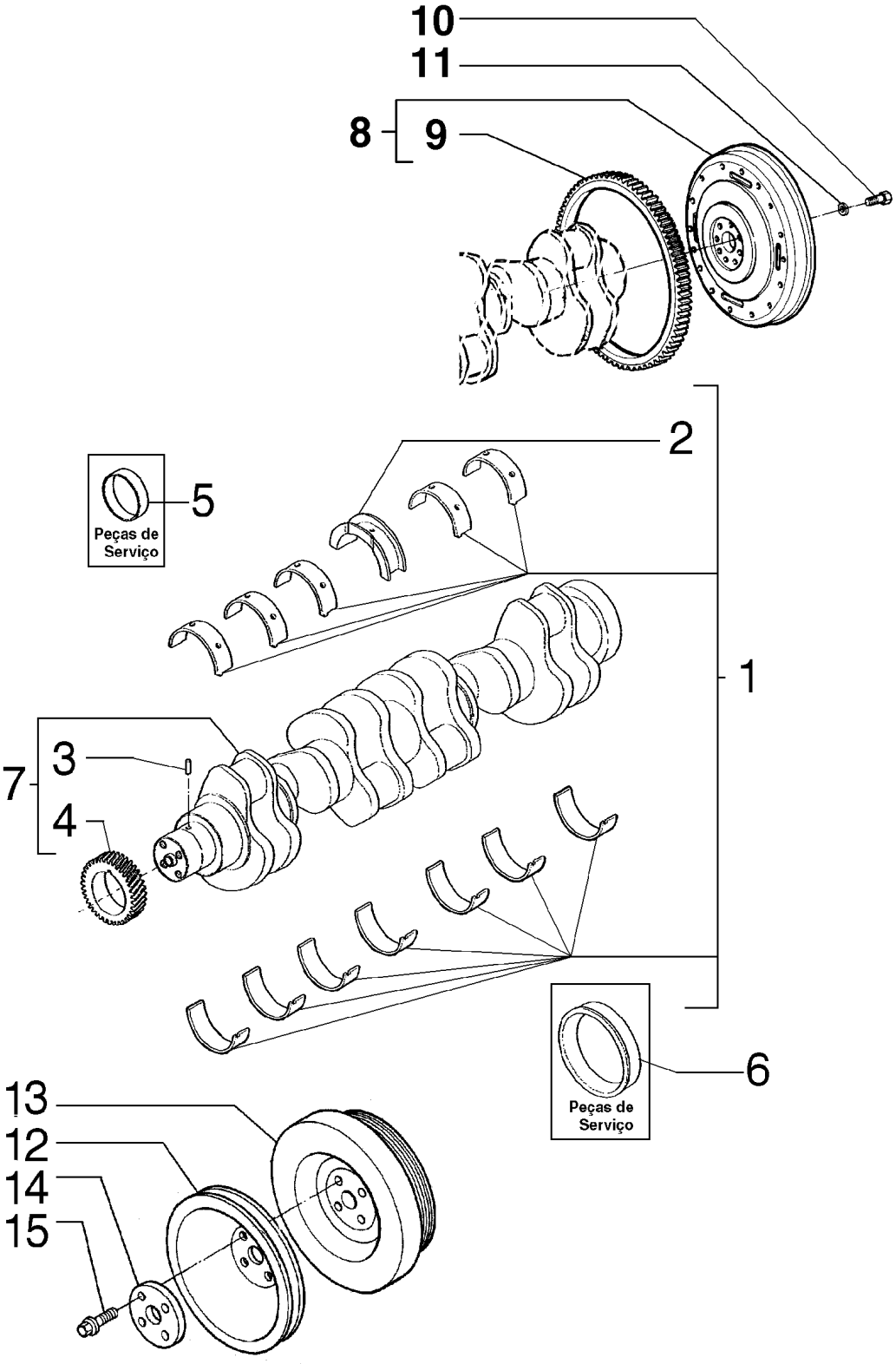
10
11
8
9
2
5
Peças de Serviço
1
7
3
4
6
Peças de Serviço
13
12
14
15

ITEM REF.	PEÇA Nº PART Nº PIEZA Nº	QTD QTY CAN	DESCRIÇÃO (Português)	DESCRIPTION (English)	DESCRIPCIÓN (Español)
1	75288303	1	JOGO STD	KIT STD	JUEGO STD
1	75288304	1	JOGO 0,25mm	KIT 0,25mm	JUEGO 0,25mm
1	75288305	1	JOGO 0,50mm	KIT 0,50mm	JUEGO 0,50mm
1	75288306	1	JOGO 0,75mm	KIT 0,75mm	JUEGO 0,75mm
1	75288307	1	JOGO 1,00mm	KIT 1,00mm	JUEGO 1,00mm
2	75288314	1	BUCHA STD	BUSHING STD	BUJE STD
2	75311059	1	BUCHA 0,25mm	BUSHING 0,25mm	BUJE 0,25mm
2	75311062	1	BUCHA 0,50mm	BUSHING 0,50mm	BUJE 0,50mm
2	75311065	1	BUCHA 0,75mm	BUSHING 0,75mm	BUJE 0,75mm
2	75311068	1	BUCHA 1,00mm	BUSHING 1,00mm	BUJE 1,00mm
2	75288308	1	BUCHA 0,50mm axial	BUSHING 0,50mm axial	BUJE 0,50mm axial
2	75311071	1	BUCHA 1,00mm axial	BUSHING 1,00mm axial	BUJE 1,00mm axial
3	75208356	1	PINO	PIN	PASADOR
4	75288302	1	ENGRENAGEM	GEAR	CORONA
5	75288310	1	RETENTOR	SEAL	EMPAQUETADURA
6	75286656	1	RETENTOR	SEAL	EMPAQUETADURA
7	75288301	1	VIRABREQUIM	CRANKSHAFT	CIGUENAL
8	71102176	1	VOLANTE DO MOTOR	ENGINE FLYWHEEL	VOLANTE DEL MOTOR
9	75208365	1	CREMALHEIRA	RING GEAR FLYWHEEL	CREMALLERA
10	75208363	8	PARAFUSO	SCREW	TORNILLO
11	75208362	8	ARRUELA	WASHER	ARANDELA
12	75288640	1	POLIA	PULLEY	POLEA
13	75287954	1	AMORTECEDOR VIBRAÇÃO	DAMPER	AMORTIGUADOR
14	75311079	1	CHAPA	PLATE	PLACA
15	75287955	4	PARAFUSO	SCREW	TORNILLO

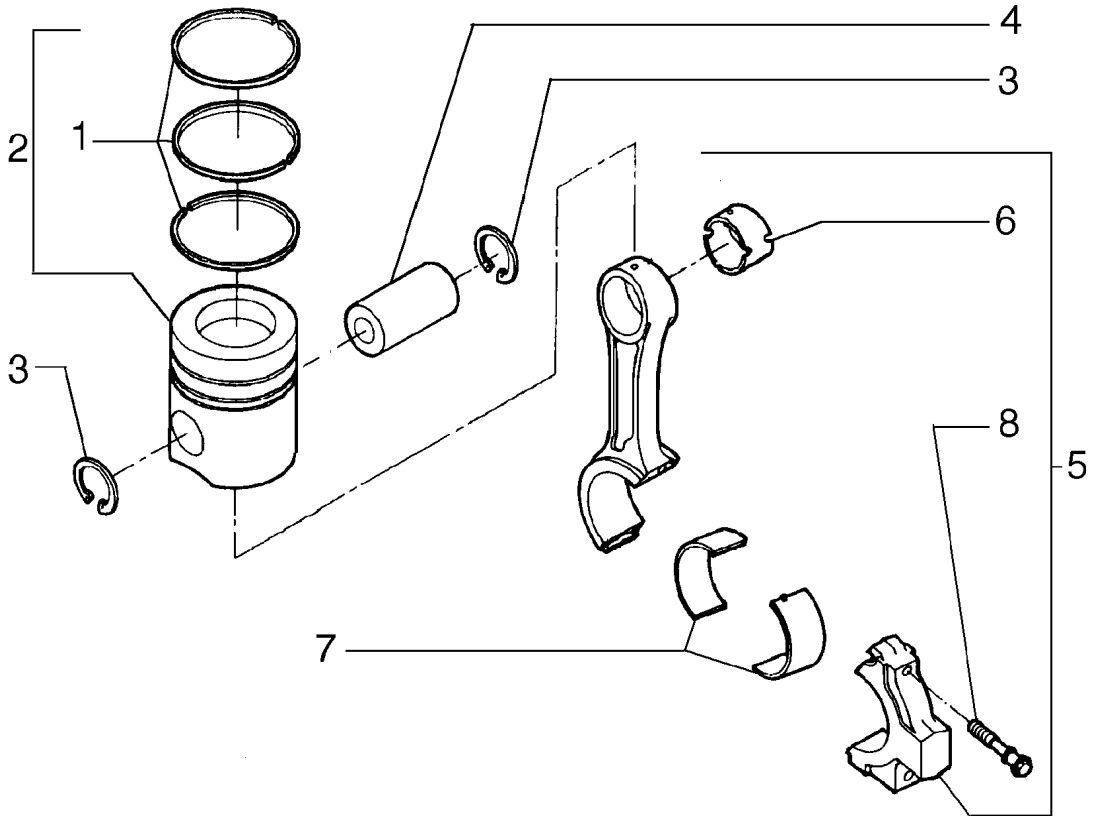
4
3
2
1
6
3
8
5
7

ITEM REF.	PEÇA Nº PART Nº PIEZA Nº	QTD QTY CAN	DESCRIÇÃO (Português)	DESCRIPTION (English)	DESCRIPCIÓN (Español)
1	71100972	1	ANEIS SEGMENTO	PISTONS RINGS	AROS DE EMBOLO
2	71100971	6	JOGO	KIT	JUEGO
3	75311637	2	ANEL ELÁSTICO	SNAP RING	ANILLO ELASTICO
4	75311638	6	PINO	PIN	PASADOR
5	71100966	6	BIELA DO MOTOR	CONNECTING ROD	BIELA
6	71100968	1	BUCHA	BUSHING	BUJE
7	71100969	6	CASQUILHO STD	HALF BUSHING STD	CASQUILLO STD
7	71100973	6	CASQUILHO 0,25mm	HALF BUSHING 0,25mm	CASQUILLO 0,25mm
7	71100974	6	CASQUILHO 0,50mm	HALF BUSHING 0,50mm	CASQUILLO 0,50mm
7	71100975	6	CASQUILHO 0,75mm	HALF BUSHING 0,75mm	CASQUILLO 0,75mm
7	71100976	6	CASQUILHO 1,00mm	HALF BUSHING 1,00mm	CASQUILLO 1,00mm
8	71100967	2	PARAFUSO	SCREW	TORNILLO

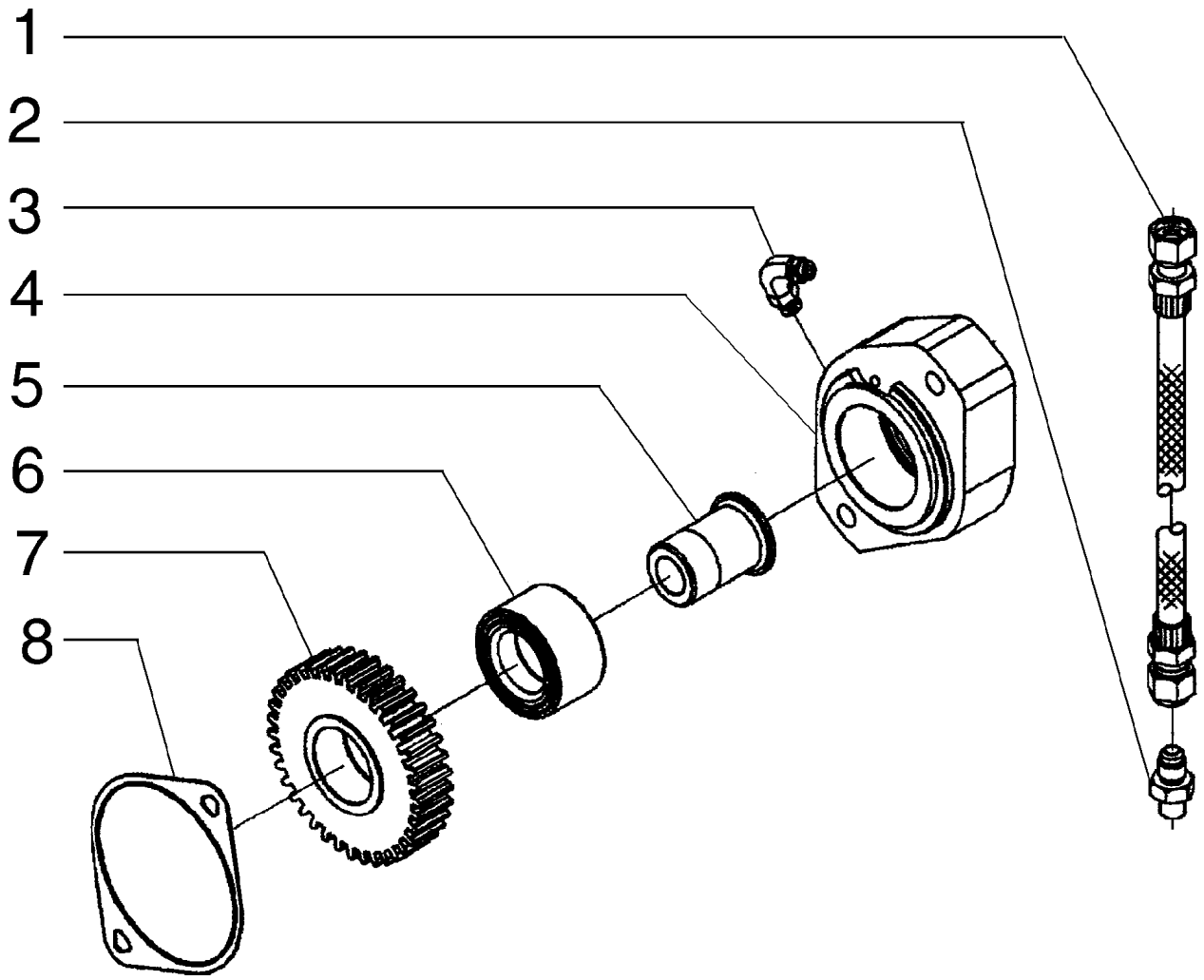
1
2
3
4
5
6
7
8

ITEM REF.	PEÇA Nº PART Nº PIEZA Nº	QTD QTY CAN	DESCRIÇÃO (Português)	DESCRIPTION (English)	DESCRIPCIÓN (Español)
1	71100789	1	MANGUEIRA	HOSE	MANGUERA
2	71100790	1	CONEXÃO	FITTING	RACOR
3	71100930	1	COTOVELO	ELBOW	CODO
4	71100784	1	ESPAÇADOR	SPACER	ESPACIADOR
5	71100786	1	EIXO	SHAFT	ARBOL
6	71100785	1	ROLAMENTO	BEARING	COJINETE
7	71100787	1	ENGRENAGEM	GEAR	CORONA
8	71100827	1	JUNTA	GASKET	JUNTA

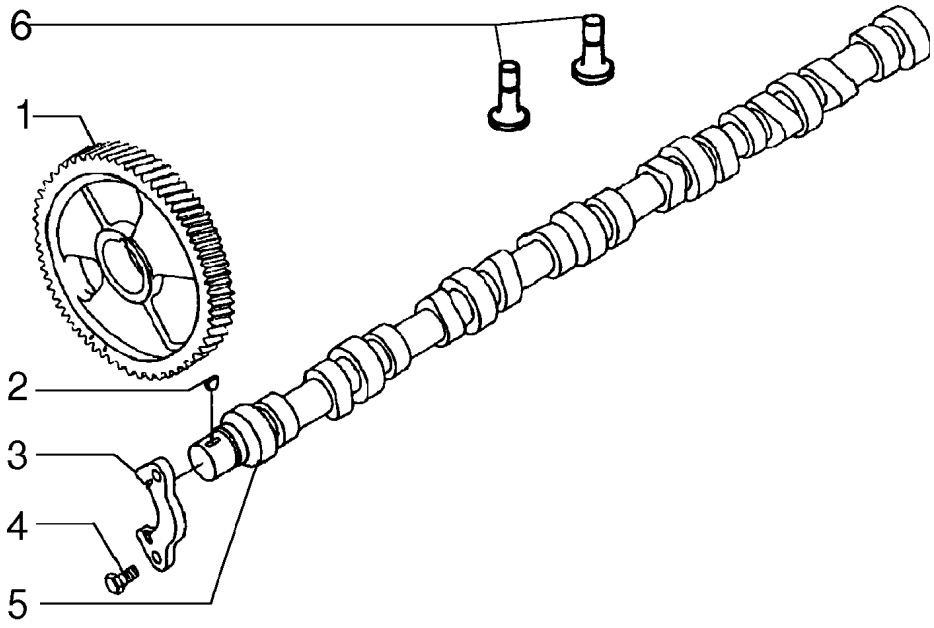
6
1
2
3
4
5

ITEM REF.	PEÇA Nº PART Nº PIEZA Nº	QTD QTY CAN	DESCRIÇÃO (Português)	DESCRIPTION (English)	DESCRIPCIÓN (Español)
1	75312709	1	ENGRENAGEM	GEAR	CORONA
2	75287957	1	CHAVETA	KEY	CHAVETA
3	75287959	1	SUPORTE	SUPPORT	SOPORTE
4	75286076	2	PARAFUSO	SCREW	TORNILLO
5	75312710	1	EIXO	SHAFT	ARBOL
6	75288297	1	TUCHO	TAPPET	EMPUJADOR

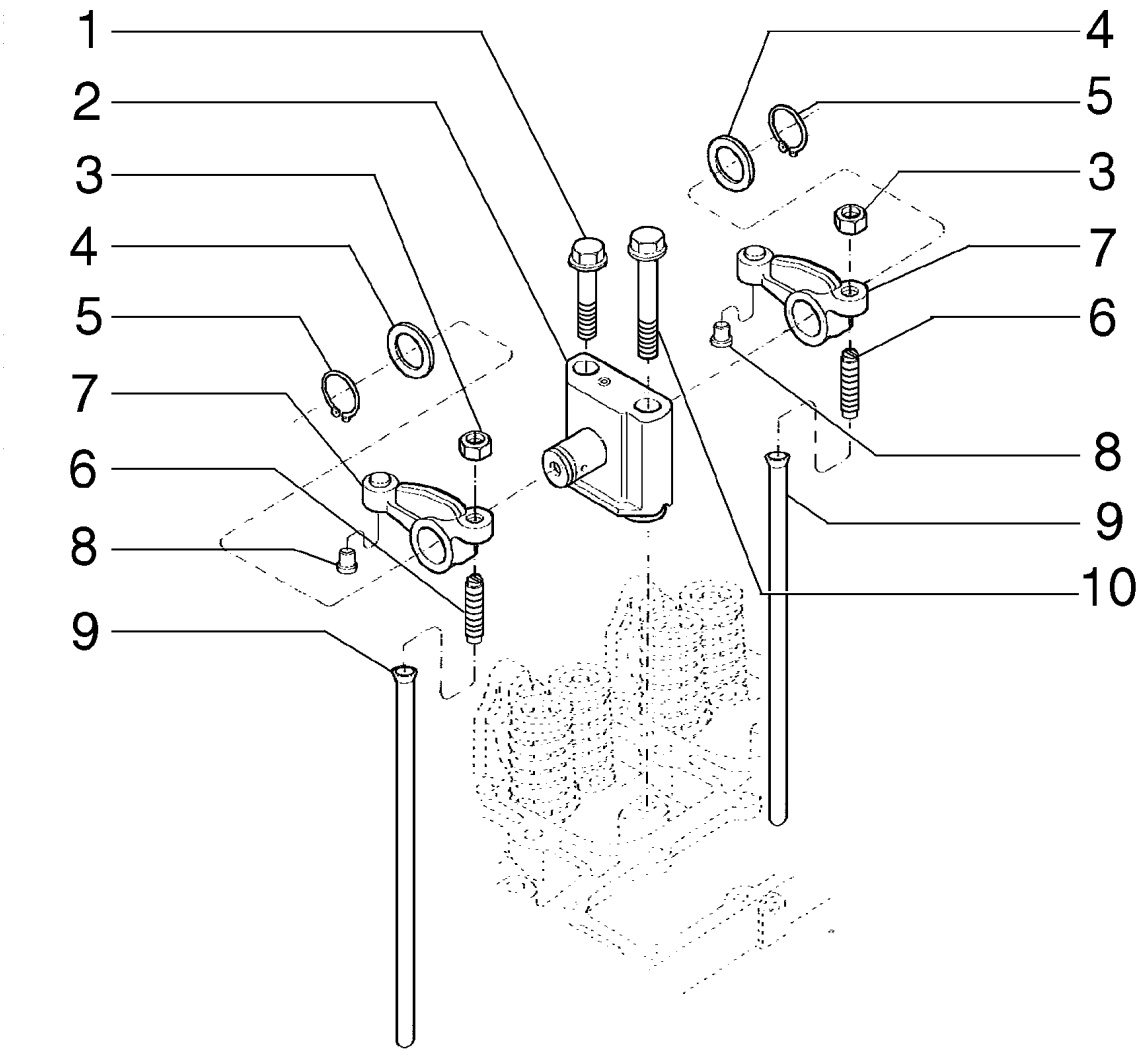
1
2
3
4
5
7
6
8
9
4
5
3
7
6
8
9
10

ITEM REF.	PEÇA Nº PART Nº PIEZA Nº	QTD QTY CAN	DESCRIÇÃO (Português)	DESCRIPTION (English)	DESCRIPCIÓN (Español)
1	75286628	6	PARAFUSO	SCREW	TORNILLO
2	75287894	6	SUPORTE	SUPPORT	SOPORTE
3	75288673	6	PORCA	NUT	TUERCA
4	75287898	12	ARRUELA	WASHER	ARANDELA
5	75287899	12	ANEL ELÁSTICO	SNAP RING	ANILLO ELASTICO
6	75289666	12	PRISIONEIRO	STUD	ESPARRAGO
7	75287895	6	BALANCIM	ROCKER	BALANCIN
8	75287998	12	PINO	PIN	PASADOR
9	75287902	12	HASTE	ROD	VARILLA
10	75287901	6	PARAFUSO	SCREW	TORNILLO

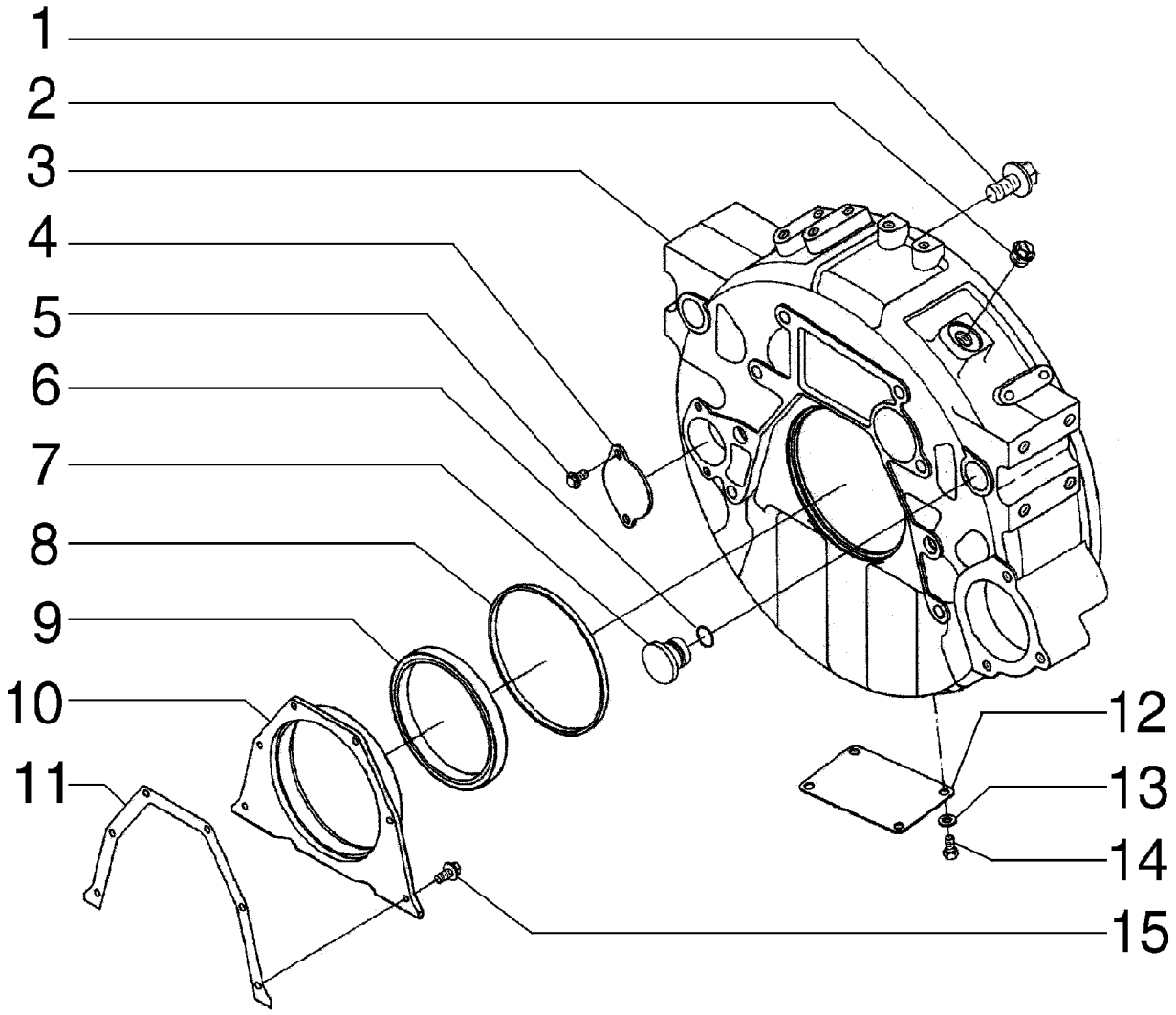
1
2
3
4
5
6
7
8
9
10
11
12
13
14
15

ITEM REF.	PEÇA Nº PART Nº PIEZA Nº	QTD QTY CAN	DESCRIÇÃO (Português)	DESCRIPTION (English)	DESCRIPCIÓN (Español)
1	75287983	8	PARAFUSO	SCREW	TORNILLO
2	75208179	1	BUJÃO	PLUG	TAPON
3	71101820	1	CARCAÇA	CASE	CAJA
4	75287984	1	TAMPA	COVER	TAPA
5	75208307	2	PARAFUSO	SCREW	TORNILLO
6	75206842	1	ANEL O	O RING	ANILLO O
7	75208183	1	BUJÃO	PLUG	TAPON
8	75208192	1	ANEL O	O RING	ANILLO O
9	75289649	1	RETENTOR	SEAL	EMPAQUETADURA
10	75287987	1	TAMPA	COVER	TAPA
11	71100941	1	JUNTA	GASKET	JUNTA
12	75311122	1	TAMPA	COVER	TAPA
13	75311105	4	ARRUELA	WASHER	ARANDELA
14	75311121	4	PARAFUSO	SCREW	TORNILLO
15	71101368	6	PARAFUSO	SCREW	TORNILLO

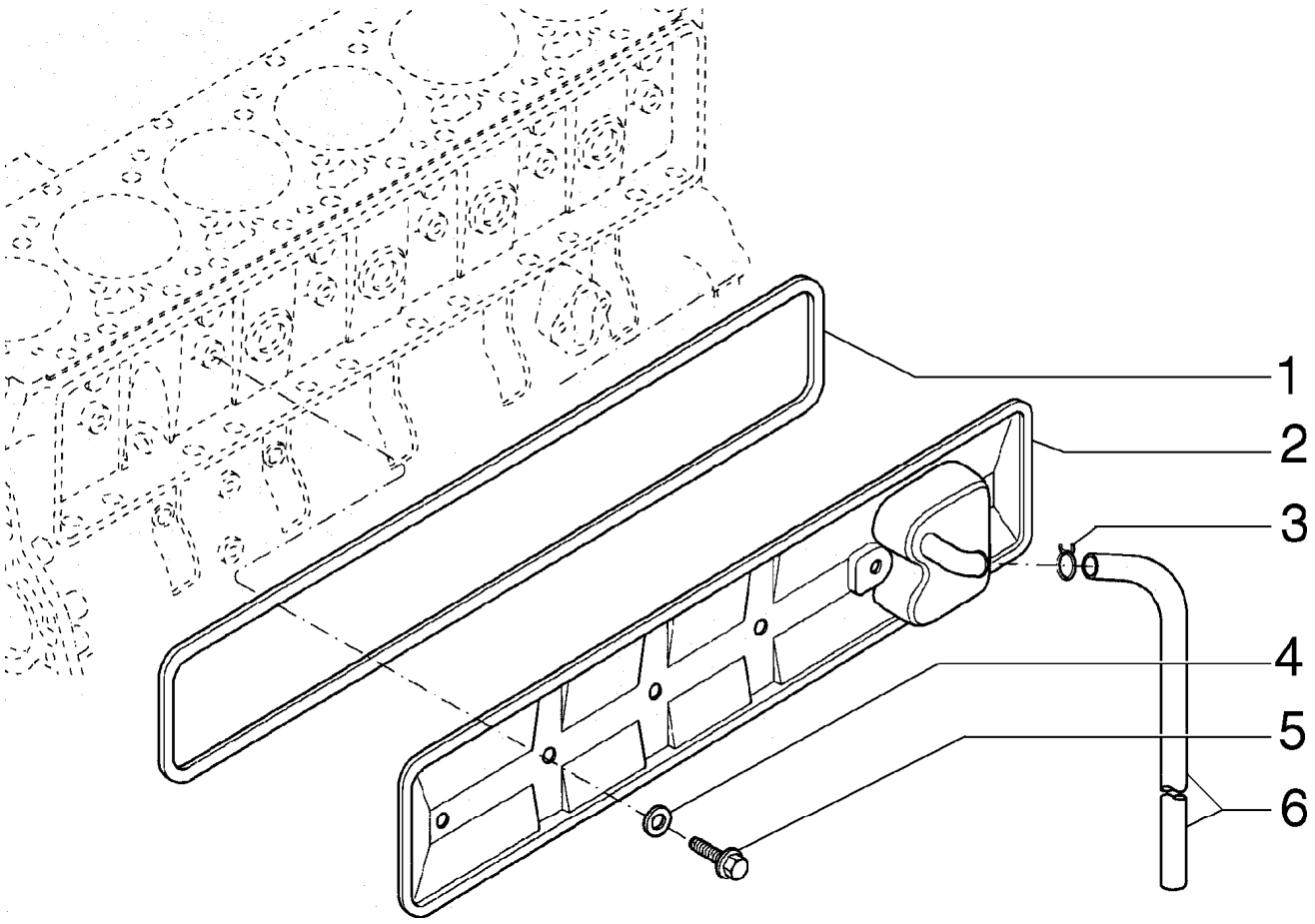
1
2
3
4
5
6

ITEM REF.	PEÇA Nº PART Nº PIEZA Nº	QTD QTY CAN	DESCRIÇÃO (Português)	DESCRIPTION (English)	DESCRIPCIÓN (Español)
1	75287946	1	JUNTA	GASKET	JUNTA
2	75311074	1	TAMPA	COVER	TAPA
3	70922660	1	BRAÇADEIRA	CLAMP	ABRAZADERA
4	75288527	4	ARRUELA	WASHER	ARANDELA
5	75208294	4	PARAFUSO	SCREW	TORNILLO
6	75264373	1	MANGUEIRA	HOSE	MANGUERA

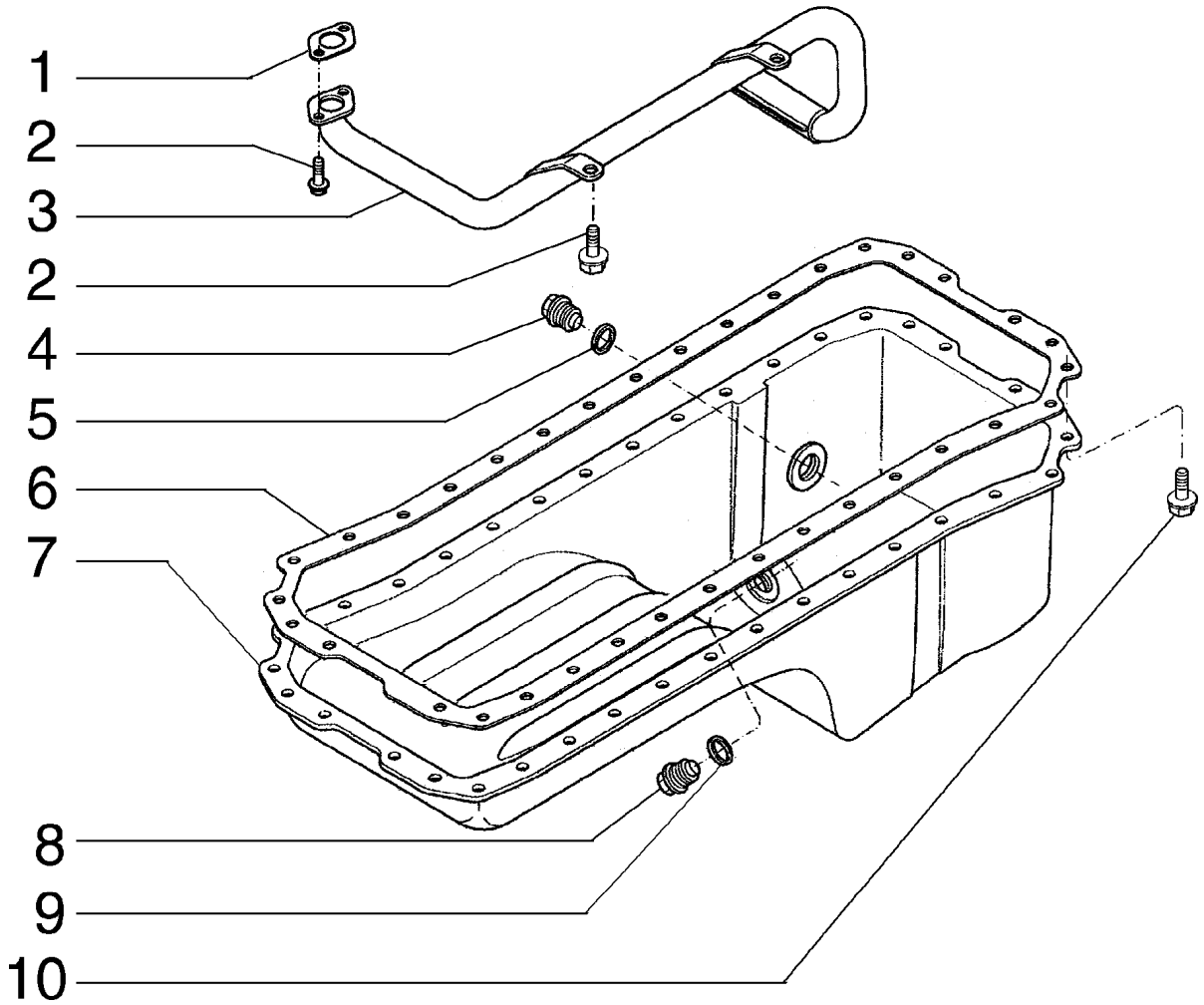
1
2
3
2
4
5
6
7
8
9
10

ITEM REF.	PEÇA Nº PART Nº PIEZA Nº	QTD QTY CAN	DESCRIÇÃO (Português)	DESCRIPTION (English)	DESCRIPCIÓN (Español)
1	75287965	1	JUNTA	GASKET	JUNTA
2	75208153	4	PARAFUSO	SCREW	TORNILLO
3	J921992	1	TUBO	TUBE	TUBO
4	75287676	1	BUJÃO	PLUG	TAPON
5	75208158	1	ANEL DE VEDAÇÃO	SEAL RING	ANILLO SELLO
6	75312697	1	JUNTA	GASKET	JUNTA
7	75287960	1	CARTER DO MOTOR	OIL PUMP	CARTER ACEITE
8	75287675	1	BUJÃO	PLUG	TAPON
9	10259960	1	ANEL DE VEDAÇÃO	SEAL RING	ANILLO SELLO
10	75287963	36	PARAFUSO	SCREW	TORNILLO

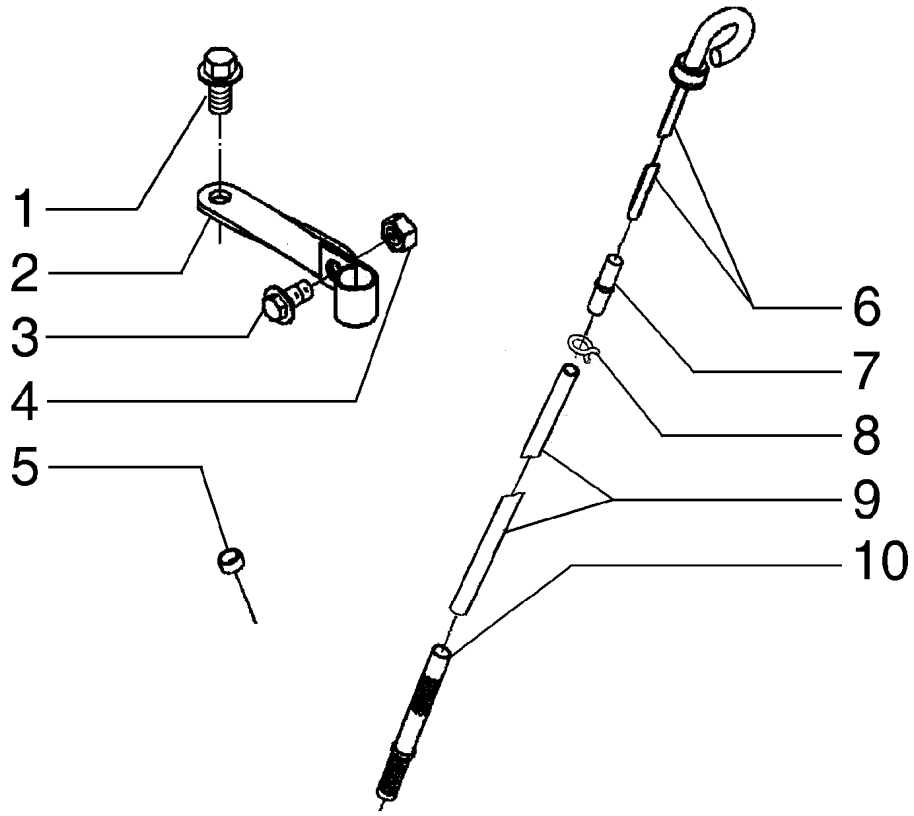
1
2
3
4
5
6
7
8
9
10

ITEM REF.	PEÇA Nº PART Nº PIEZA Nº	QTD QTY CAN	DESCRIÇÃO (Português)	DESCRIPTION (English)	DESCRIPCIÓN (Español)
1	71101830	1	PARAFUSO	SCREW	TORNILLO
2	71101831	1	SUPORTE	SUPPORT	SOPORTE
3	75208294	1	PARAFUSO	SCREW	TORNILLO
4	J900240	1	PORCA	NUT	TUERCA
5	75286111	3	BUJÃO	PLUG	TAPON
6	71101832	1	HASTE DE NIVEL	DIPSTICK	VARILLA NIVEL
7	75312743	1	TUBO	TUBE	TUBO
8	75312740	1	BRAÇADEIRA	CLAMP	ABRAZADERA
9	J908306	1	TUBO	TUBE	TUBO
10	75312132	1	TUBO	TUBE	TUBO

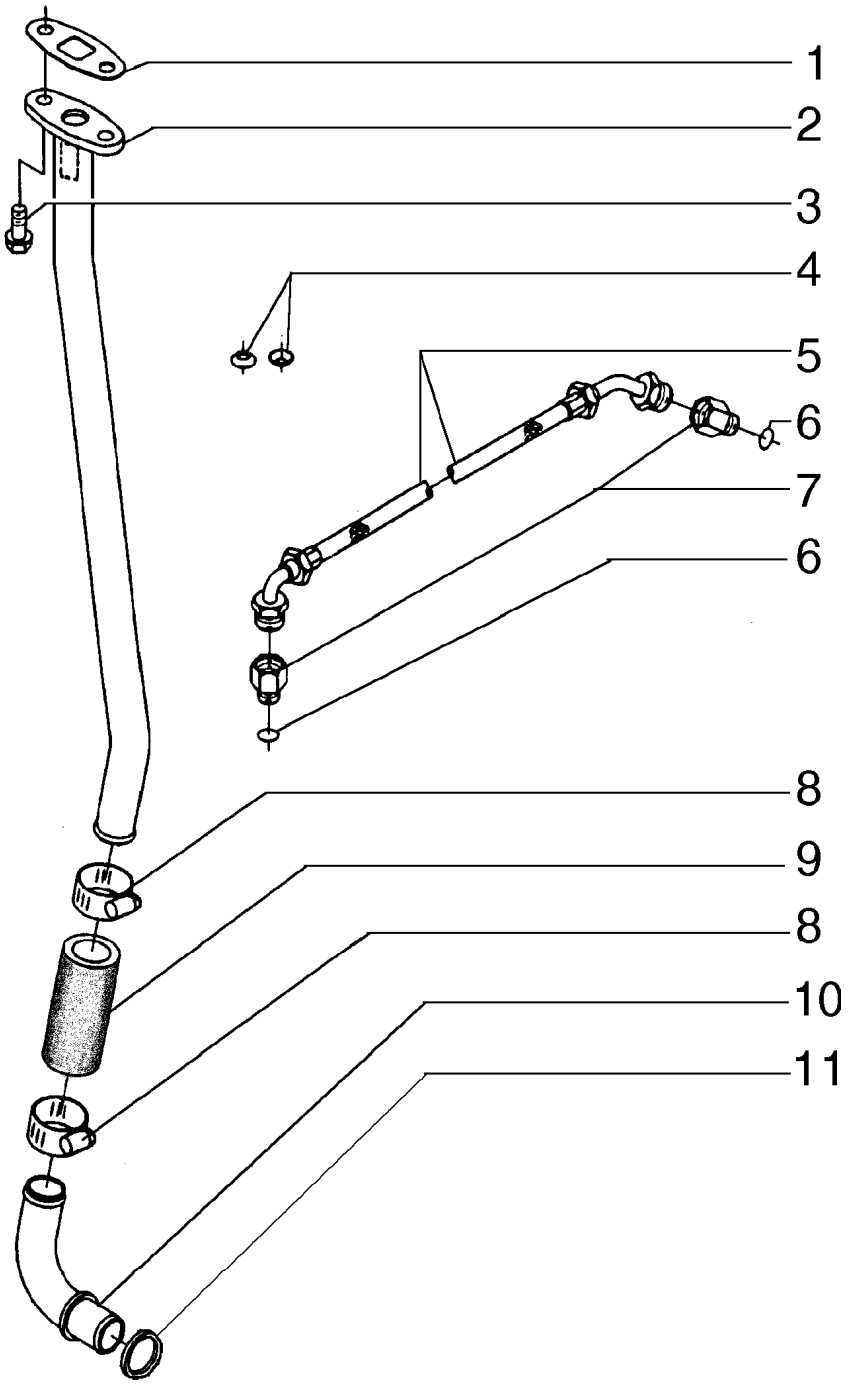
1
2
3
4
5
6
7
6
8
9
8
10
11

ITEM REF.	PEÇA Nº PART Nº PIEZA Nº	QTD QTY CAN	DESCRIÇÃO (Português)	DESCRIPTION (English)	DESCRIPCIÓN (Español)
1	75312737	1	JUNTA	GASKET	JUNTA
2	71100981	1	TUBO	TUBE	TUBO
3	75208153	2	PARAFUSO	SCREW	TORNILLO
4	75288056	2	ARRUELA	WASHER	ARANDELA
5	71100617	1	MANGUEIRA	HOSE	MANGUERA
6	75286174	1	ANEL O	O RING	ANILLO O
7	75289694	1	CONEXÃO	FITTING	RACOR
8	71100980	2	BRAÇADEIRA	CLAMP	ABRAZADERA
9	75208297	1	MANGUEIRA	HOSE	MANGUERA
10	75312738	1	TUBO	TUBE	TUBO
11	75312739	2	ANEL O	O RING	ANILLO O

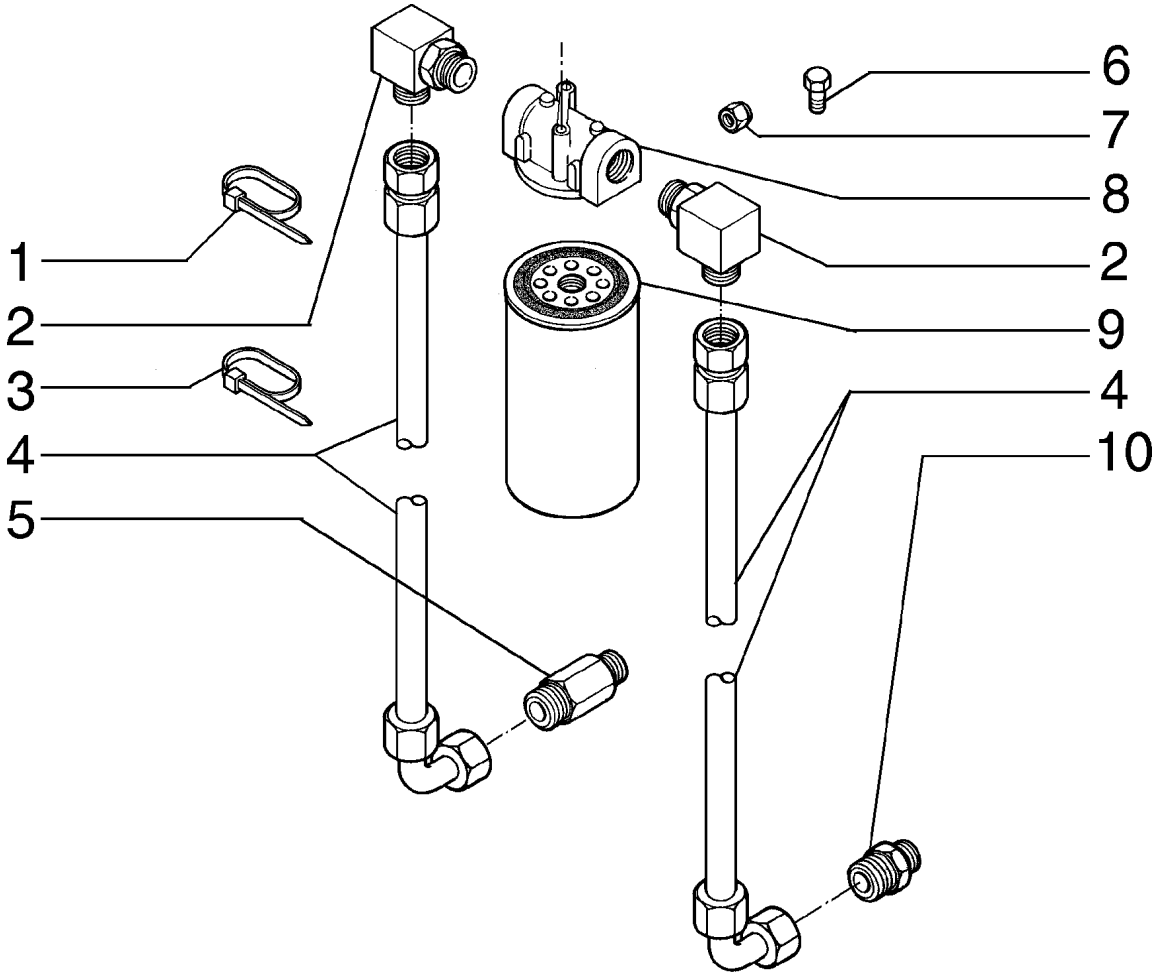
1
2
3
4
5
6
7
8
2
9
4
10

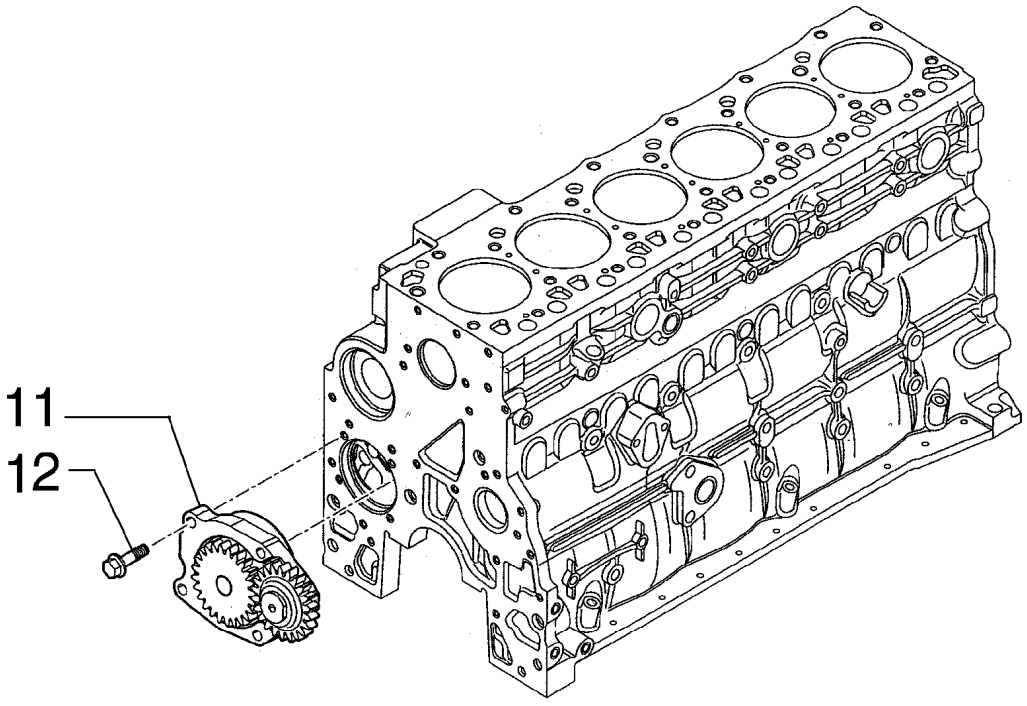
11
12

ITEM REF.	PEÇA Nº PART Nº PIEZA Nº	QTD QTY CAN	DESCRIÇÃO (Português)	DESCRIPTION (English)	DESCRIPCIÓN (Español)
1	71101823	2	BRAÇADEIRA	CLAMP	ABRAZADERA
2	71101824	2	COTOVELO	ELBOW	CODO
3	75312141	1	BRAÇADEIRA	CLAMP	ABRAZADERA
4	71101825	2	MANGUEIRA	HOSE	MANGUERA
5	71101826	1	CONEXÃO	FITTING	RACOR
6	71101827	1	PARAFUSO	SCREW	TORNILLO
7	75208933	1	PORCA	NUT	TUERCA
8	71101828	1	SUPORTE	SUPPORT	SOPORTE
9	87461669	1	FILTRO	FILTER	FILTRO
10	71101829	1	CONEXÃO	FITTING	RACOR
11	75312745	1	BOMBA DE ÓLEO	OIL PUMP	BOMBA DE ACEITE
12	75208384	4	PARAFUSO	SCREW	TORNILLO

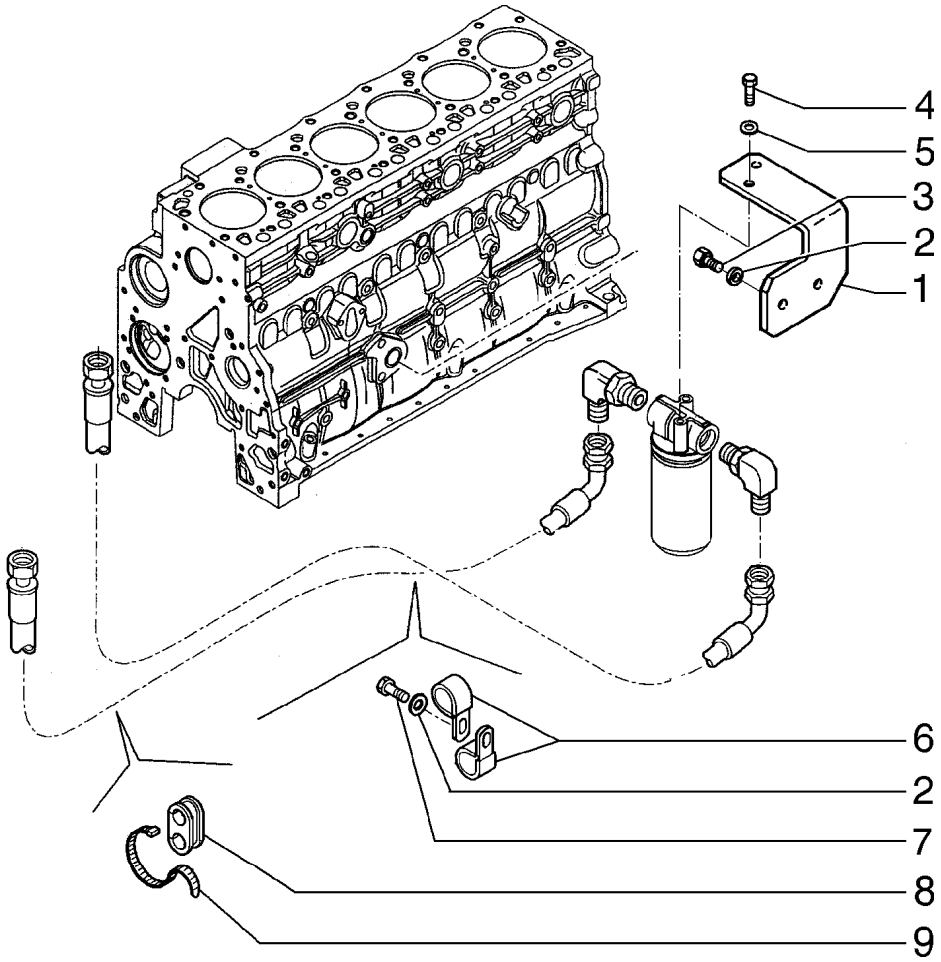
4
5
3
2
1
6
2
7
8
9

ITEM REF.	PEÇA Nº PART Nº PIEZA Nº	QTD QTY CAN	DESCRIÇÃO (Português)	DESCRIPTION (English)	DESCRIPCIÓN (Español)
1	72216572	1	SUPORTE	SUPPORT	SOPORTE
2	14496621	3	ARRUELA	WASHER	ARANDELA
3	11106231	6	PARAFUSO	SCREW	TORNILLO
4	16043431	2	PARAFUSO	SCREW	TORNILLO
5	14496531	2	ARRUELA	WASHER	ARANDELA
6	70925621	2	BRAÇADEIRA	CLAMP	ABRAZADERA
7	11106031	1	PARAFUSO	SCREW	TORNILLO
8	75262196	1	PROTEÇÃO	GUARD	PROTECCION
9	75201642	1	BRAÇADEIRA	CLAMP	ABRAZADERA

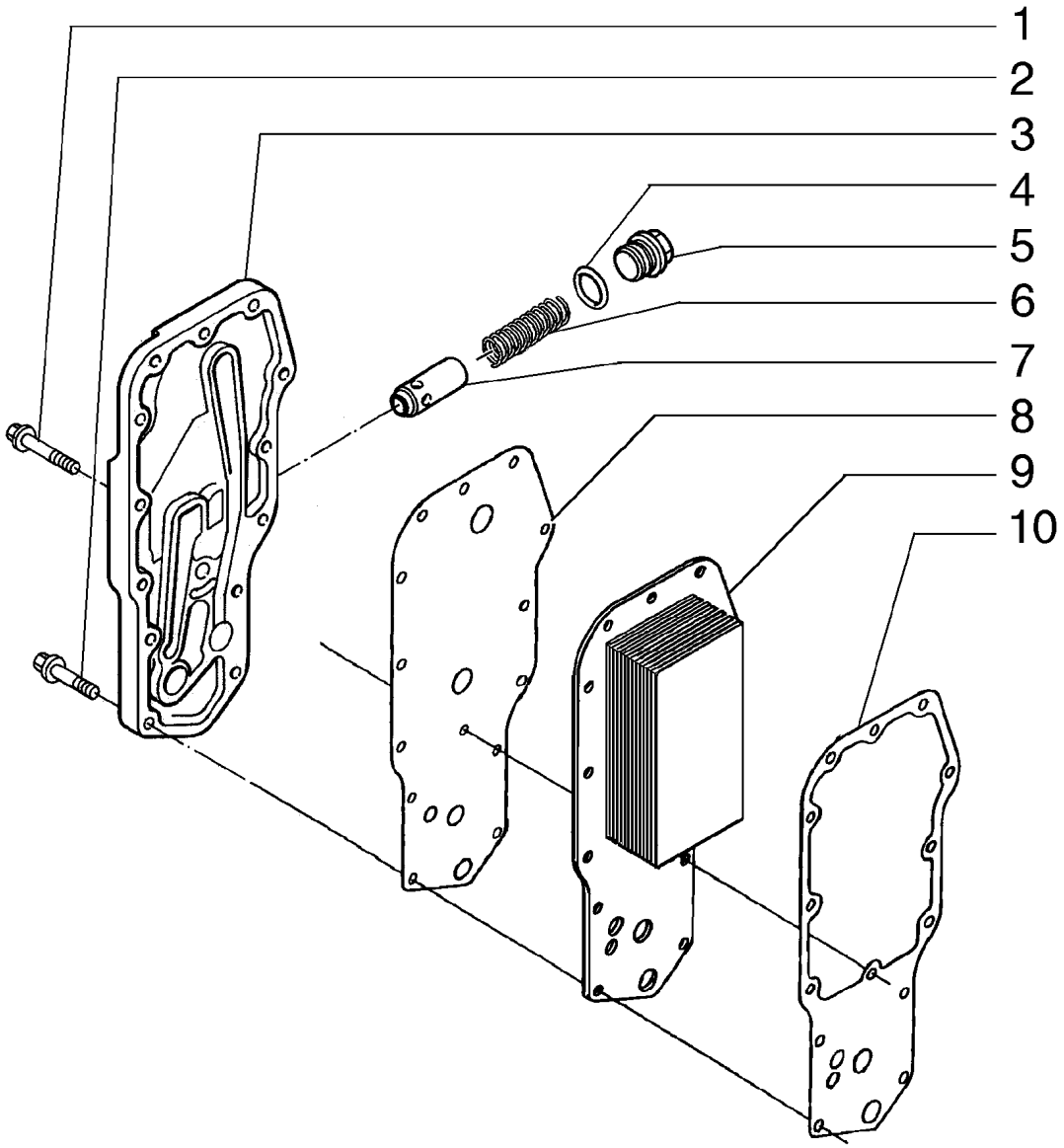
1
2
3
4
5
6
7
8
9
10

ITEM REF.	PEÇA Nº PART Nº PIEZA Nº	QTD QTY CAN	DESCRIÇÃO (Português)	DESCRIPTION (English)	DESCRIPCIÓN (Español)
1	75208321	1	PARAFUSO	SCREW	TORNILLO
2	75287935	13	PARAFUSO	SCREW	TORNILLO
3	71101821	1	TAMPA	COVER	TAPA
4	75312747	1	ANEL O	O RING	ANILLO O
5	71101822	1	BUJÃO	PLUG	TAPON
6	75287937	1	MOLA	SPRING	RESORTE
7	75287944	1	VÁLVULA	VALVE	VALVULA
8	75287942	1	JUNTA	GASKET	JUNTA
9	75287941	1	TROCADOR CALOR	HEAT EXCHANGER	CAMBIADOR CALOR
10	75287945	1	JUNTA	GASKET	JUNTA

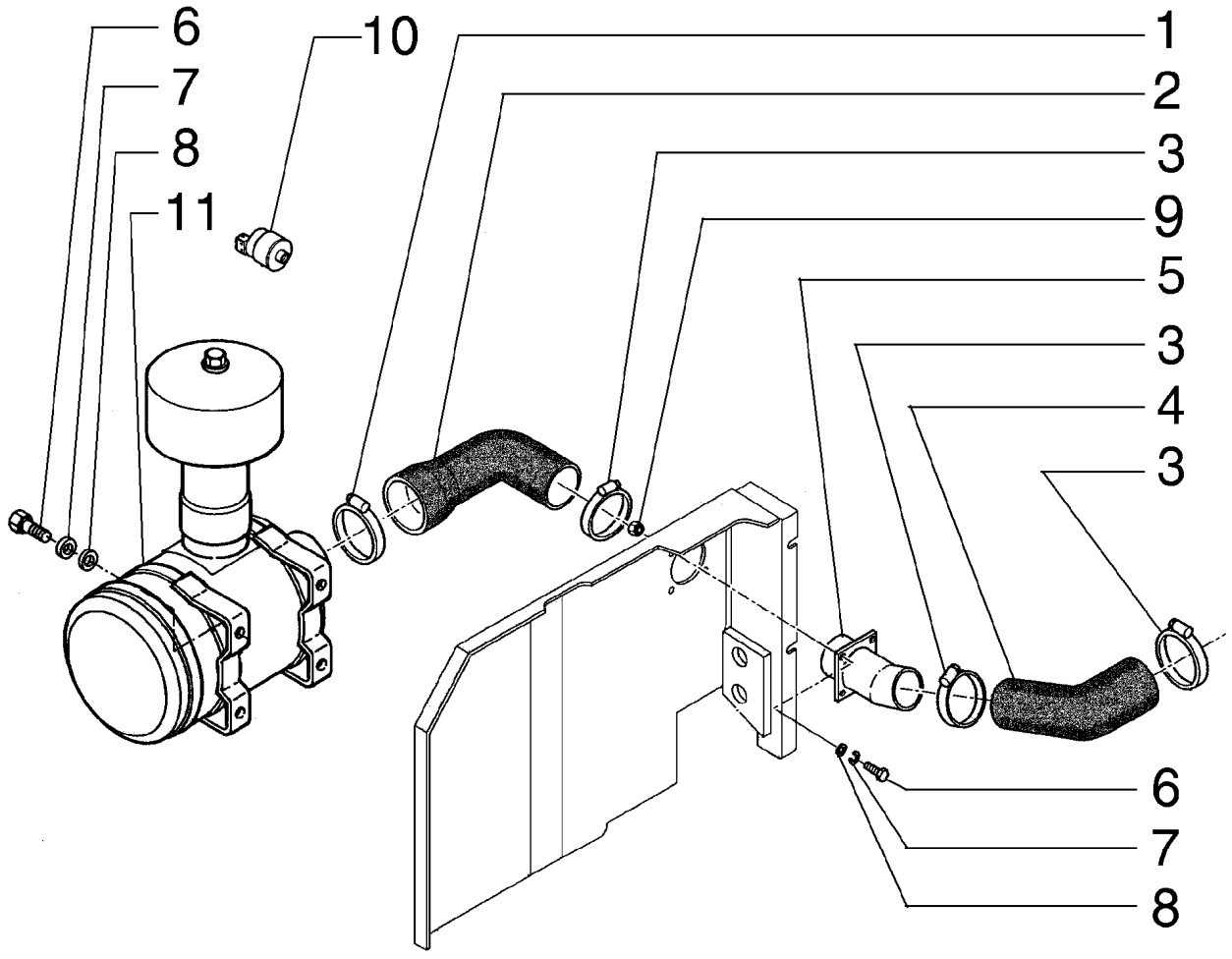
6
7
8
11
10
1
2
3
9
5
3
4
3
6
7
8

ITEM REF.	PEÇA Nº PART Nº PIEZA Nº	QTD QTY CAN	DESCRIÇÃO (Português)	DESCRIPTION (English)	DESCRIPCIÓN (Español)
1	L129159	1	BRAÇADEIRA	CLAMP	ABRAZADERA
2	72216693	1	MANGUEIRA	HOSE	MANGUERA
3	75321956	3	BRAÇADEIRA	CLAMP	ABRAZADERA
4	72216188	1	MANGUEIRA	HOSE	MANGUERA
5	75262864	1	TUBO	TUBE	TUBO
6	11106231	8	PARAFUSO	SCREW	TORNILLO
7	10516873	8	ARRUELA PRESSÃO	LOCKWASHER	ARANDELA ELASTICA
8	14496631	8	ARRUELA	WASHER	ARANDELA
9	11701721	4	PORCA	NUT	TUERCA
10	79102142	1	INDICADOR	INDICATOR	INDICADOR
11	75263496	1	FILTRO DE AR	AIR FILTER	FILTRO DE AIRE

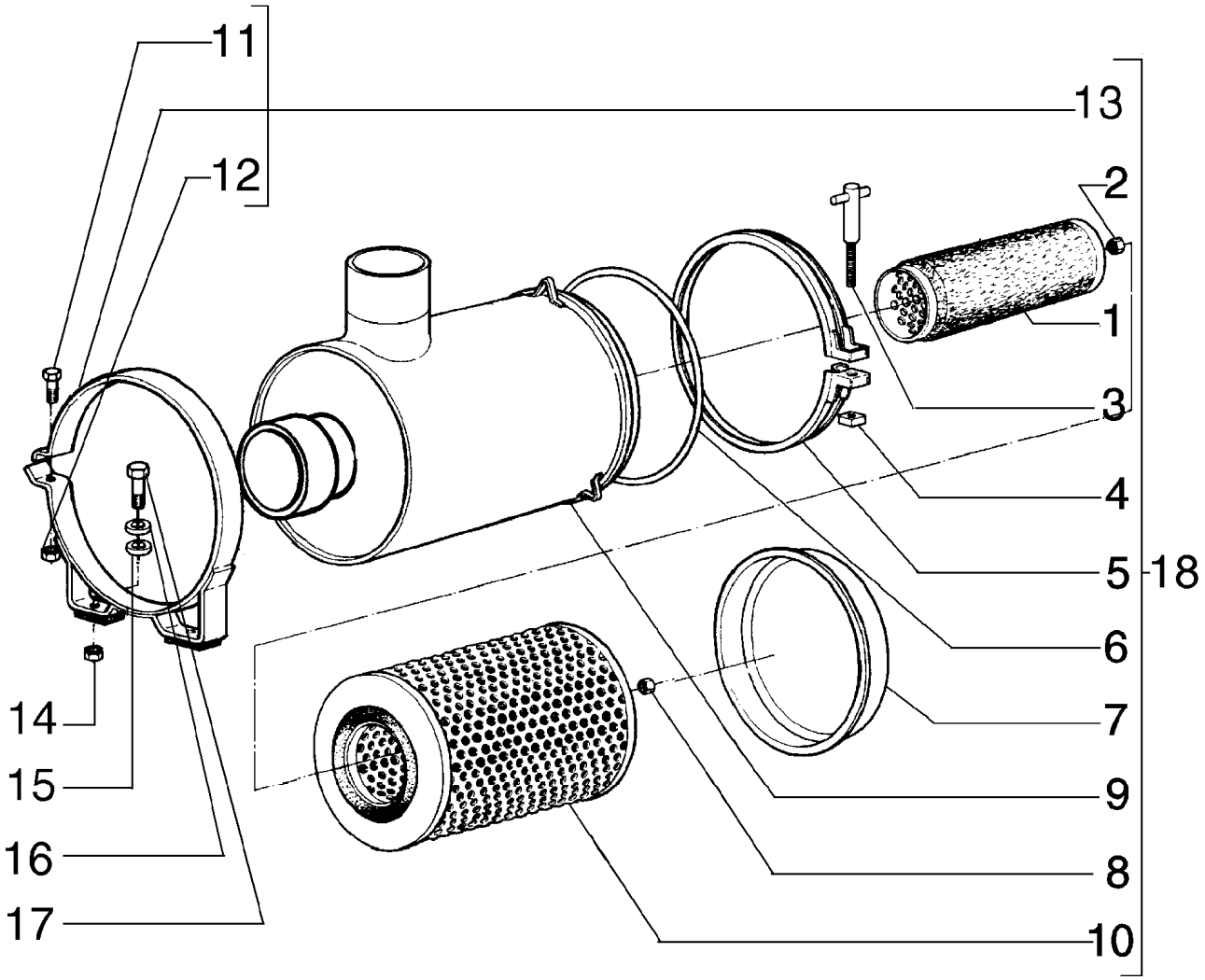
11
13
12
2
1
3
4
5
18
6
7
14
15
9
16
8
17
10

ITEM REF.	PEÇA Nº PART Nº PIEZA Nº	QTD QTY CAN	DESCRIÇÃO (Português)	DESCRIPTION (English)	DESCRIPCIÓN (Español)
1	75248729	1	ELEMEMENTO FILTRANTE	FILTERING ELEMENT	FILTRO
2	75312878	1	PORCA	NUT	TUERCA
3	75313220	1	PARAFUSO	SCREW	TORNILLO
4	75313221	1	PORCA	NUT	TUERCA
5	75312899	1	BRAÇADEIRA	CLAMP	ABRAZADERA
6	71101547	1	ANEL O	O RING	ANILLO O
7	75312879	1	TAMPA	COVER	TAPA
8	71101548	1	PORCA	NUT	TUERCA
9	71101557	1	CARCAÇA	CASE	CAJA
10	75248730	1	ELEMEMENTO FILTRANTE	FILTERING ELEMENT	FILTRO
11	71101546	2	PARAFUSO	SCREW	TORNILLO
12	75312876	2	PORCA	NUT	TUERCA
13	75313222	2	BRAÇADEIRA	CLAMP	ABRAZADERA
14	11701721	4	PORCA	NUT	TUERCA
15	14496631	4	ARRUELA	WASHER	ARANDELA
16	10516873	4	ARRUELA PRESSÃO	LOCKWASHER	ARANDELA ELASTICA
17	11106231	4	PARAFUSO	SCREW	TORNILLO
18	71101556	1	CARCAÇA	CASE	CAJA

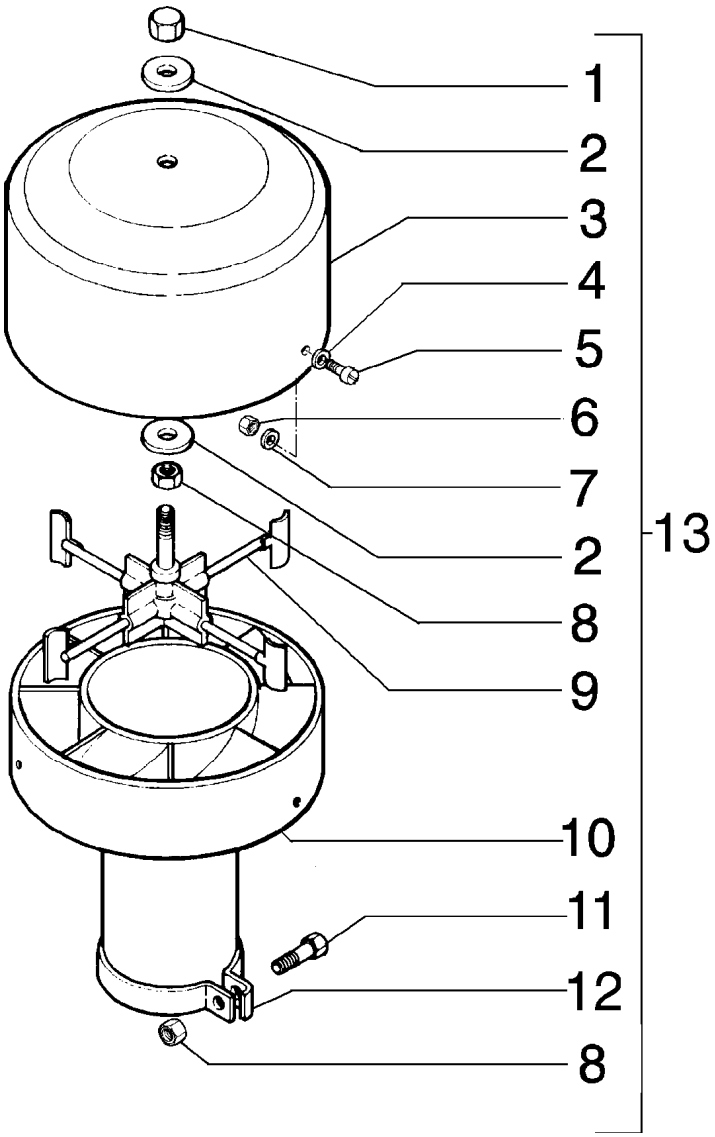
1
2
3
4
5
6
7
2
8
9
10
11
12
8
13

ITEM REF.	PEÇA Nº PART Nº PIEZA Nº	QTD QTY CAN	DESCRIÇÃO (Português)	DESCRIPTION (English)	DESCRIPCIÓN (Español)
1	75313214	1	PORCA	NUT	TUERCA
2	75313215	2	ARRUELA	WASHER	ARANDELA
3	75313216	1	TAMPA	COVER	TAPA
4	75313218	3	ARRUELA	WASHER	ARANDELA
5	75312890	3	PARAFUSO	SCREW	TORNILLO
6	75312893	3	PORCA	NUT	TUERCA
7	75312892	3	ARRUELA PRESSÃO	LOCKWASHER	ARANDELA ELASTICA
8	75312897	2	PORCA	NUT	TUERCA
9	75313217	1	EIXO	SHAFT	ARBOL
10	75313219	1	CARCAÇA	CASE	CAJA
11	75312898	1	PARAFUSO	SCREW	TORNILLO
12	75312896	1	BRAÇADEIRA	CLAMP	ABRAZADERA
13	75313228	1	PRÉ-FILTRO	PRECLEANER	PREFILTRO

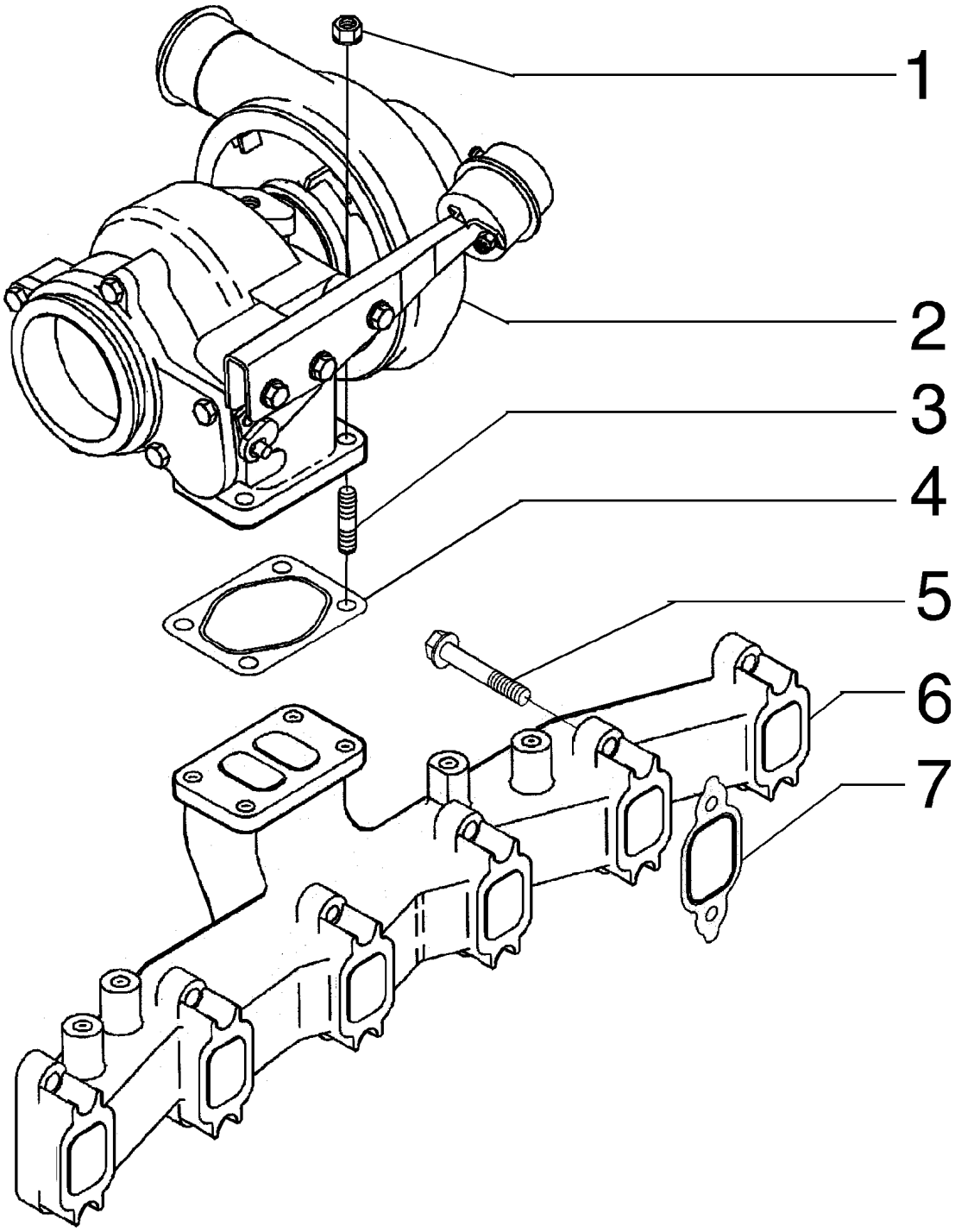
1
2
3
4
5
6
7

ITEM REF.	PEÇA Nº PART Nº PIEZA Nº	QTD QTY CAN	DESCRIÇÃO (Português)	DESCRIPTION (English)	DESCRIPCIÓN (Español)
1	75286638	4	PORCA	NUT	TUERCA
2	71100979	1	TURBOCOMPRESSOR	TURBOCHARGER	TURBOCOMPRESSOR
3	75286637	4	PRISIONEIRO	STUD	ESPARRAGO
4	75287863	1	JUNTA	GASKET	JUNTA
5	75287975	12	PARAFUSO	SCREW	TORNILLO
6	75311212	1	COLETOR ESCAPE	EXHAUST MANIFOLD	COLECTOR ESCAPE
7	75287974	6	JUNTA	GASKET	JUNTA

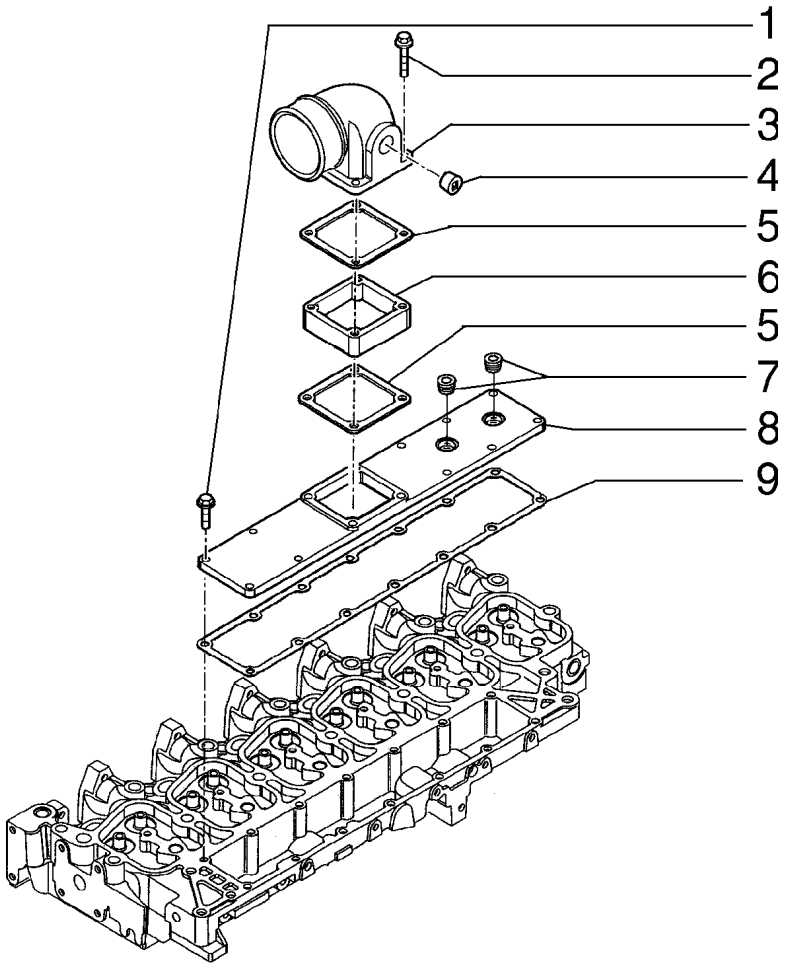
1
2
3
4
5
6
5
7
8
9

ITEM REF.	PEÇA Nº PART Nº PIEZA Nº	QTD QTY CAN	DESCRIÇÃO (Português)	DESCRIPTION (English)	DESCRIPCIÓN (Español)
1	71100993	10	PARAFUSO	SCREW	TORNILLO
2	71100960	4	PARAFUSO	SCREW	TORNILLO
3	71100957	1	CONEXÃO	FITTING	RACOR
4	75208320	2	BUJÃO	PLUG	TAPON
5	71100927	2	JUNTA	GASKET	JUNTA
6	71100926	1	ESPAÇADOR	SPACER	ESPACIADOR
7	75208117	2	BUJÃO	PLUG	TAPON
8	71100961	1	TAMPA	COVER	TAPA
9	75312736	1	JUNTA	GASKET	JUNTA

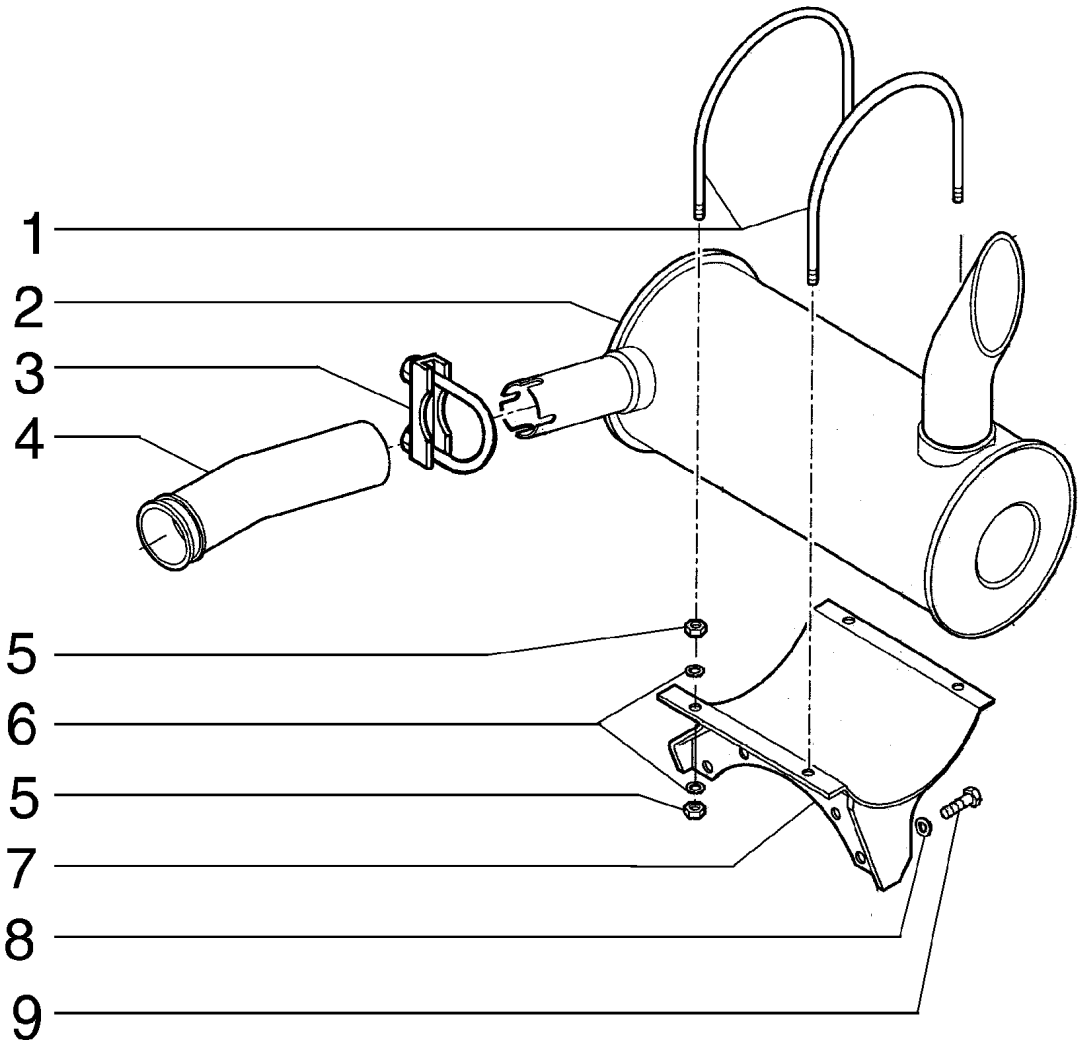
1
2
3
4
5
6
5
7
8
9

ITEM REF.	PEÇA Nº PART Nº PIEZA Nº	QTD QTY CAN	DESCRIÇÃO (Português)	DESCRIPTION (English)	DESCRIPCIÓN (Español)
1	75256602	2	BRAÇADEIRA	CLAMP	ABRAZADERA
2	75262460	1	SILENCIOSO	MUFFLER	SILENCIADOR
3	E157331	1	BRAÇADEIRA	CLAMP	ABRAZADERA
4	75263022	1	TUBO	TUBE	TUBO
5	16100821	8	PORCA	NUT	TUERCA
6	10519621	8	ARRUELA	WASHER	ARANDELA
7	75263023	1	SUPORTE	SUPPORT	SOPORTE
8	14496621	4	ARRUELA	WASHER	ARANDELA
9	11107031	4	PARAFUSO	SCREW	TORNILLO

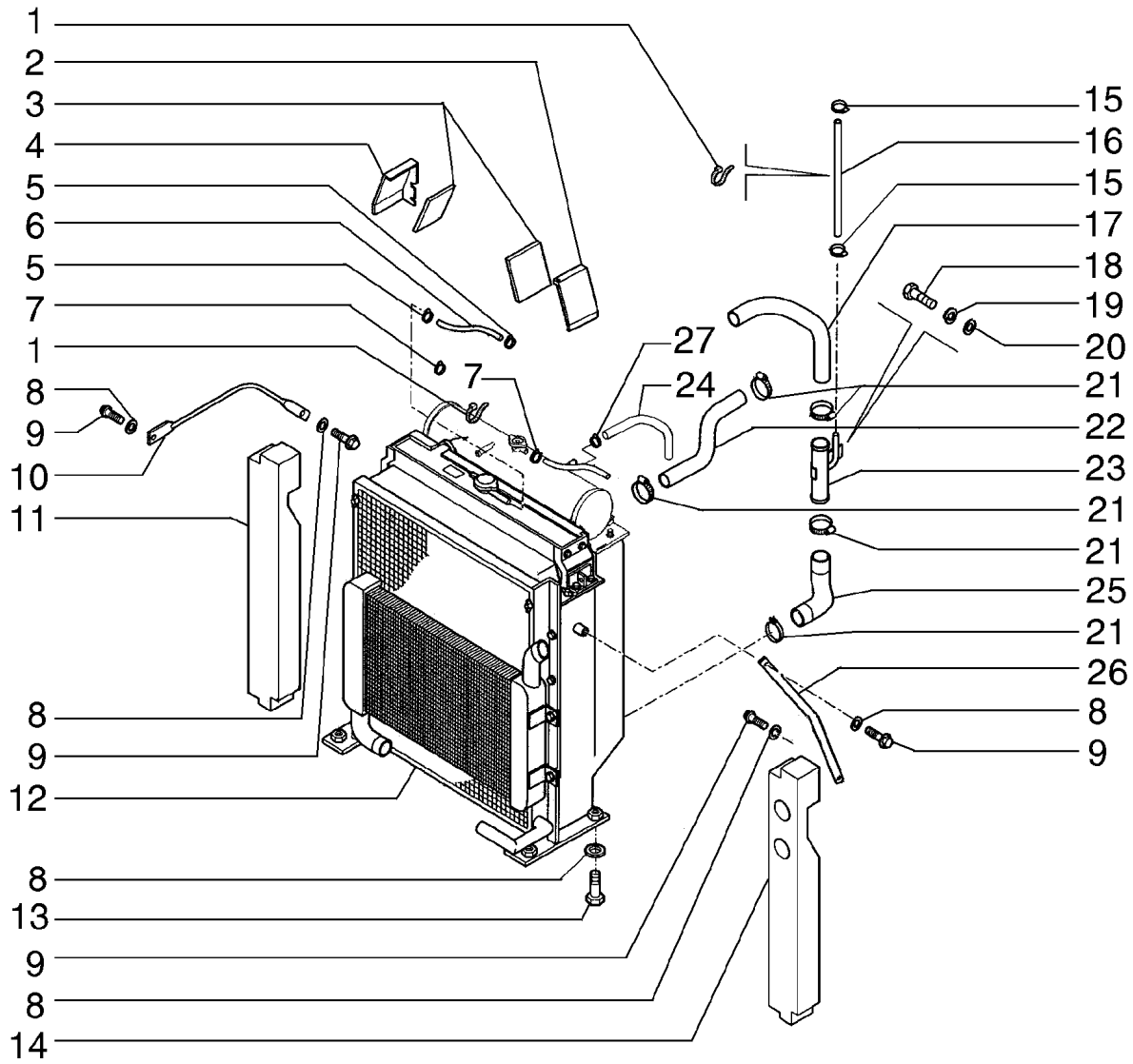
1
2
3
4
5
6
5
7
1
8
9
10
11
8
9
12
8
13
9
8
14
15
16
15
17
18
19
20
27
24
21
22
23
21
21
25
21
26
8
9
7

ITEM REF.	PEÇA Nº PART Nº PIEZA Nº	QTD QTY CAN	DESCRIÇÃO (Português)	DESCRIPTION (English)	DESCRIPCIÓN (Español)
1	75201642	2	BRAÇADEIRA	CLAMP	ABRAZADERA
2	75262513	1	CHAPA	PLATE	PLACA
3	75262520	2	PAINEL	PANEL	PANEL
4	75262509	1	CHAPA	PLATE	PLACA
5	13100490	2	BRAÇADEIRA	CLAMP	ABRAZADERA
6	75262503	1	MANGUEIRA	HOSE	MANGUERA
7	12179490	2	BRAÇADEIRA	CLAMP	ABRAZADERA
8	14496731	8	ARRUELA	WASHER	ARANDELA
9	11112631	4	PARAFUSO	SCREW	TORNILLO
10	72217224	1	TIRANTE	ROD	VASTAGO
11	75262519	1	PAINEL	PANEL	PANEL
12	72220140	1	RADIADOR	RADIATOR	RADIADOR
13	11112231	4	PARAFUSO	SCREW	TORNILLO
14	75262518	1	PAINEL	PANEL	PANEL
15	79083845	2	BRAÇADEIRA	CLAMP	ABRAZADERA
16	75264585	1	MANGUEIRA	HOSE	MANGUERA
17	75264551	1	MANGUEIRA	HOSE	MANGUERA
18	11112431	1	PARAFUSO	SCREW	TORNILLO
19	10517071	1	ARRUELA PRESSÃO	LOCKWASHER	ARANDELA ELASTICA
20	14496731	1	ARRUELA	WASHER	ARANDELA
21	214-2144	5	BRAÇADEIRA	CLAMP	ABRAZADERA
22	72201681	1	MANGUEIRA	HOSE	MANGUERA
23	75264539	1	TUBO	TUBE	TUBO
24	75264013	1	MANGUEIRA	HOSE	MANGUERA
25	75264552	1	MANGUEIRA	HOSE	MANGUERA
26	72216568	1	TIRANTE	ROD	VASTAGO
27	70928656	1	BRAÇADEIRA	CLAMP	ABRAZADERA

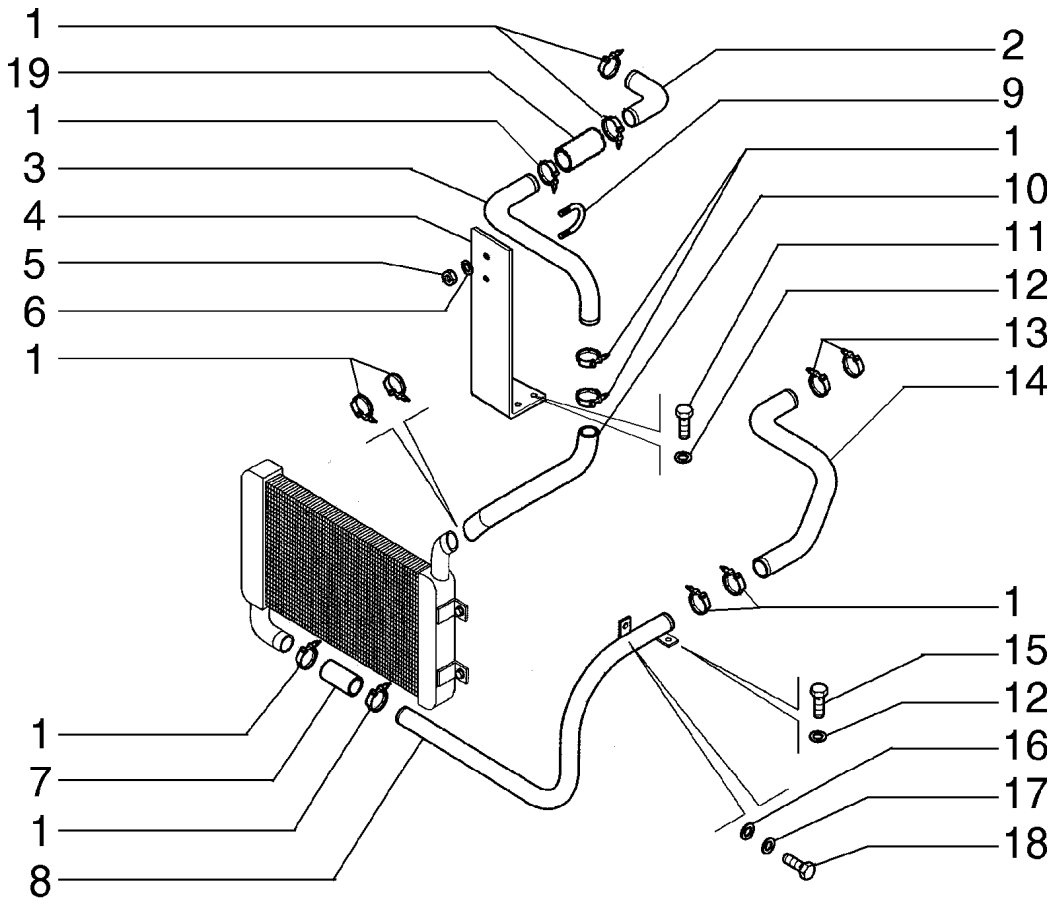
1
19
1
3
4
5
6
1
1
7
1
8
2
9
1
10
11
12
13
14
1
15
12
16
17
18

ITEM REF.	PEÇA Nº PART Nº PIEZA Nº	QTD QTY CAN	DESCRIÇÃO (Português)	DESCRIPTION (English)	DESCRIPCIÓN (Español)
1	75263948	11	BRAÇADEIRA	CLAMP	ABRAZADERA
2	72203623	1	MANGUEIRA	HOSE	MANGUERA
3	75261786	1	TUBO	TUBE	TUBO
4	75262516	1	CHAPA	PLATE	PLACA
5	16100811	4	PORCA	NUT	TUERCA
6	14496531	2	ARRUELA	WASHER	ARANDELA
7	72201674	2	MANGUEIRA	HOSE	MANGUERA
8	72201243	1	TUBO	TUBE	TUBO
9	75262517	1	TIRANTE	ROD	VASTAGO
10	72203624	1	MANGUEIRA	HOSE	MANGUERA
11	11106231	2	PARAFUSO	SCREW	TORNILLO
12	14496621	2	ARRUELA	WASHER	ARANDELA
13	214-2176	2	BRAÇADEIRA	CLAMP	ABRAZADERA
14	75262664	1	MANGUEIRA	HOSE	MANGUERA
15	11107431	2	PARAFUSO	SCREW	TORNILLO
16	14496731	1	ARRUELA	WASHER	ARANDELA
17	10517073	1	ARRUELA PRESSÃO	LOCKWASHER	ARANDELA ELASTICA
18	11112431	1	PARAFUSO	SCREW	TORNILLO
19	72219343	1	MANGUEIRA	HOSE	MANGUERA

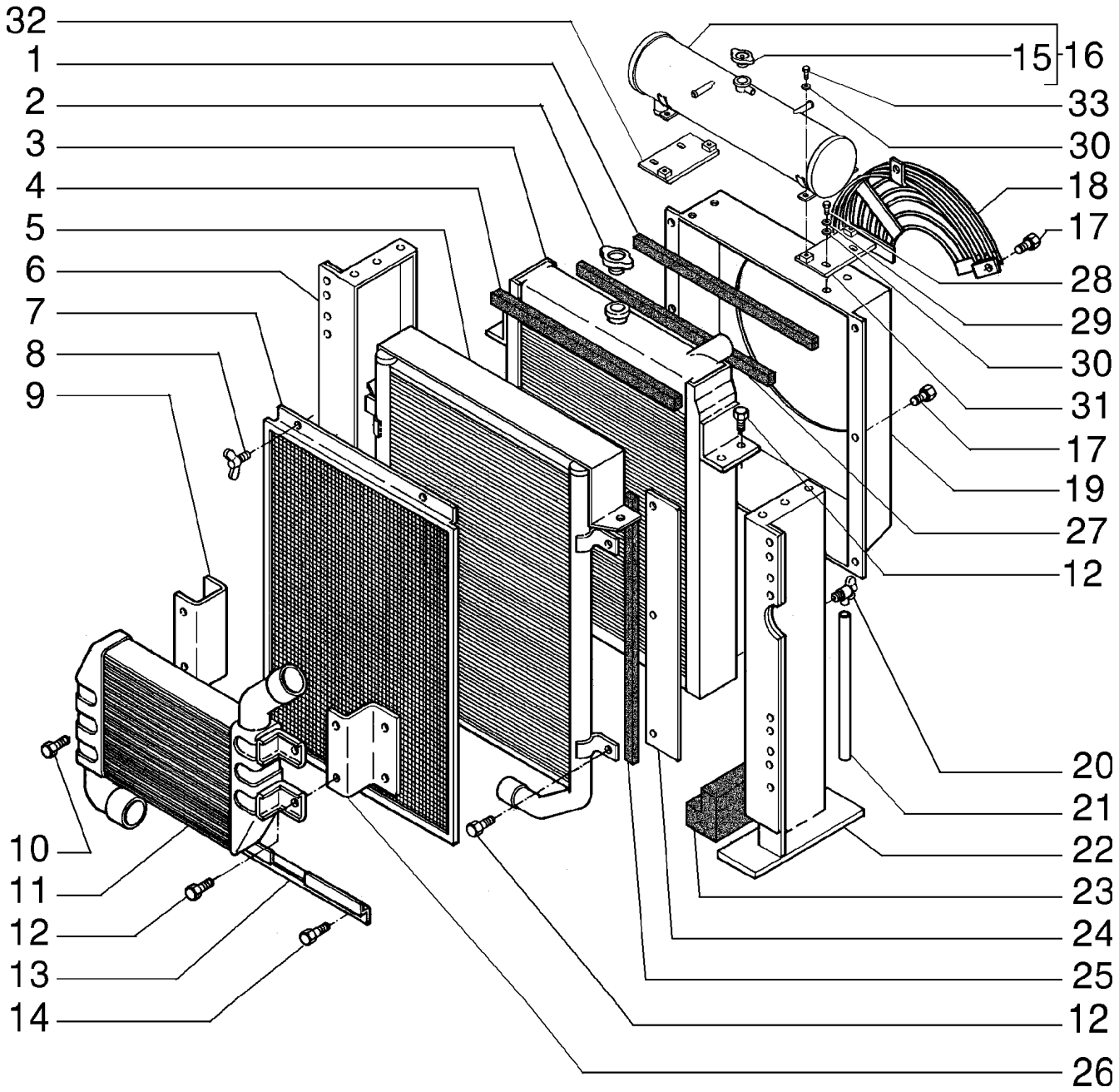
32
1
2
3
4
5
6
7
8
9
10
11
12
13
14
15
16
33
30
18
17
28
29
30
31
17
19
27
12
20
21
22
23
24
25
12
26

ITEM REF.	PEÇA Nº PART Nº PIEZA Nº	QTD QTY CAN	DESCRIÇÃO (Português)	DESCRIPTION (English)	DESCRIPCIÓN (Español)
1	72210214	2	RETENTOR	SEAL	EMPAQUETADURA
2	72210205	1	TAMPA	COVER	TAPA
3	72210130	1	RADIADOR DE ÁGUA	WATER RADIATOR	RADIADOR AGUA
4	72210138	1	RETENTOR	SEAL	EMPAQUETADURA
5	72210131	1	RADIADOR DE ÓLEO	OIL RADIATOR	RADIADOR ACEITE
6	72220146	1	SUPORTE	SUPPORT	SOPORTE
7	72210203	1	PROTEÇÃO	GUARD	PROTECCION
8	72210213	4	PARAFUSO	SCREW	TORNILLO
9	72210140	1	SUPORTE	SUPPORT	SOPORTE
10	72210211	2	PARAFUSO	SCREW	TORNILLO
11	72210132	1	RADIADOR	RADIATOR	RADIADOR
12	72210210	14	PARAFUSO	SCREW	TORNILLO
13	72210204	1	CHAPA	PLATE	PLACA
14	72210212	2	PARAFUSO	SCREW	TORNILLO
15	71100699	1	TAMPA	COVER	TAPA
16	75264499	1	RESERVATÓRIO	TANK	DEPOSITO
17	72210209	15	PARAFUSO	SCREW	TORNILLO
18	72210135	1	GRADE	GRID	REJILLA
19	72210136	1	DEFLETOR	SHROUD	DEFLECTOR
20	72210207	1	TORNEIRA	DRAINCOCK	GRIFO
21	72210208	1	MANGUEIRA	HOSE	MANGUERA
22	72220145	1	SUPORTE	SUPPORT	SOPORTE
23	72210217	2	RETENTOR	SEAL	EMPAQUETADURA
24	72210139	2	CHAPA	PLATE	PLACA
25	72210216	2	RETENTOR	SEAL	EMPAQUETADURA
26	72210202	1	SUPORTE	SUPPORT	SOPORTE
27	72210215	2	RETENTOR	SEAL	EMPAQUETADURA
28	16043631	4	PARAFUSO	SCREW	TORNILLO
29	10516671	4	ARRUELA PRESSÃO	LOCKWASHER	ARANDELA ELASTICA
30	14496531	8	ARRUELA	WASHER	ARANDELA
31	75264599	1	SUPORTE	SUPPORT	SOPORTE
32	75264495	1	SUPORTE	SUPPORT	SOPORTE
33	16043131	4	PARAFUSO	SCREW	TORNILLO

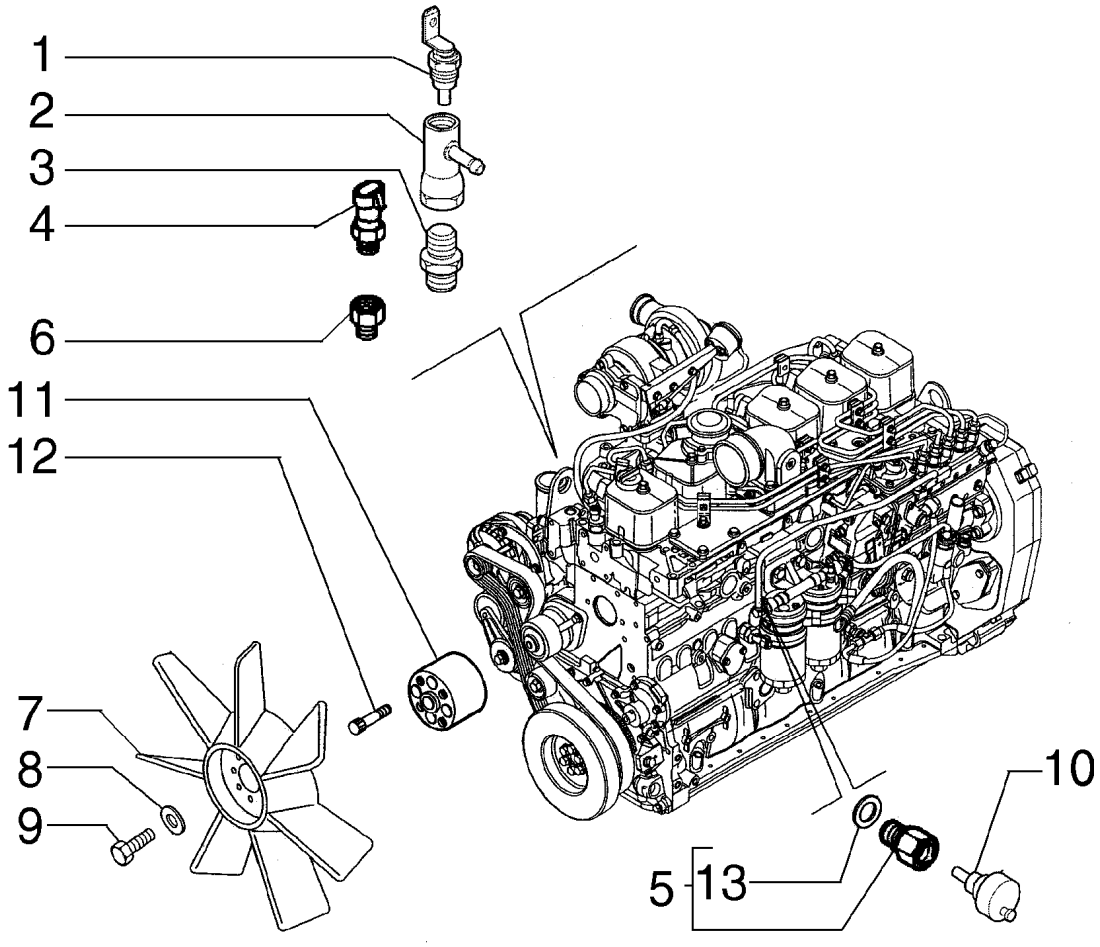
1
2
3
4
6
11
12
7
8
9
5
13
10

ITEM REF.	PEÇA Nº PART Nº PIEZA Nº	QTD QTY CAN	DESCRIÇÃO (Português)	DESCRIPTION (English)	DESCRIPCIÓN (Español)
1	72218764	1	SENSOR	SENSOR	SENSOR
2	72204108	1	CONEXÃO	FITTING	RACOR
3	72204109	1	CONEXÃO	FITTING	RACOR
4	71451230	1	SENSOR	SENSOR	SENSOR
5	72109072	1	CONEXÃO	FITTING	RACOR
6	71485013	1	CONEXÃO	FITTING	RACOR
7	72204105	1	VENTOINHA	BLOWER	VENTILADOR
8	14496621	4	ARRUELA	WASHER	ARANDELA
9	11106231	4	PARAFUSO	SCREW	TORNILLO
10	71451954	1	INTERRUPTOR	SWITCH	INTERRUPTOR
11	75263851	1	ESPAÇADOR	SPACER	ESPACIADOR
12	14362231	4	PARAFUSO	SCREW	TORNILLO
13	72109073	1	RETENTOR	SEAL	EMPAQUETADURA

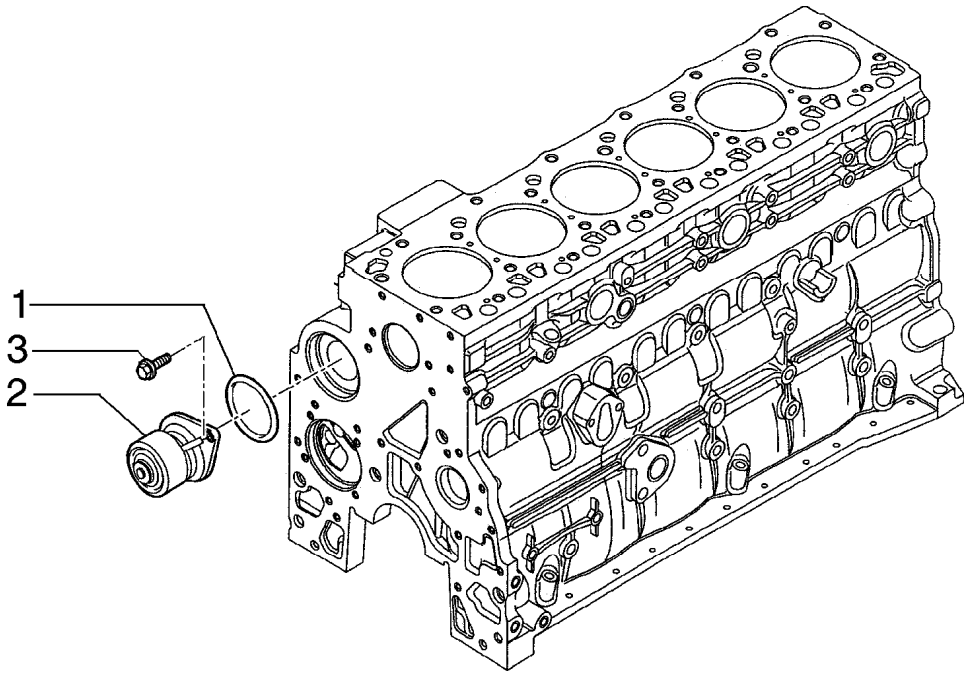
1
3
2

ITEM REF.	PEÇA Nº PART Nº PIEZA Nº	QTD QTY CAN	DESCRIÇÃO (Português)	DESCRIPTION (English)	DESCRIPCIÓN (Español)
1	75287880	1	ANEL DE VEDAÇÃO	SEAL RING	ANILLO SELLO
2	75287879	1	BOMBA D'ÁGUA	WATER PUMP	BOMBA DE AGUA
3	75312751	2	PARAFUSO	SCREW	TORNILLO

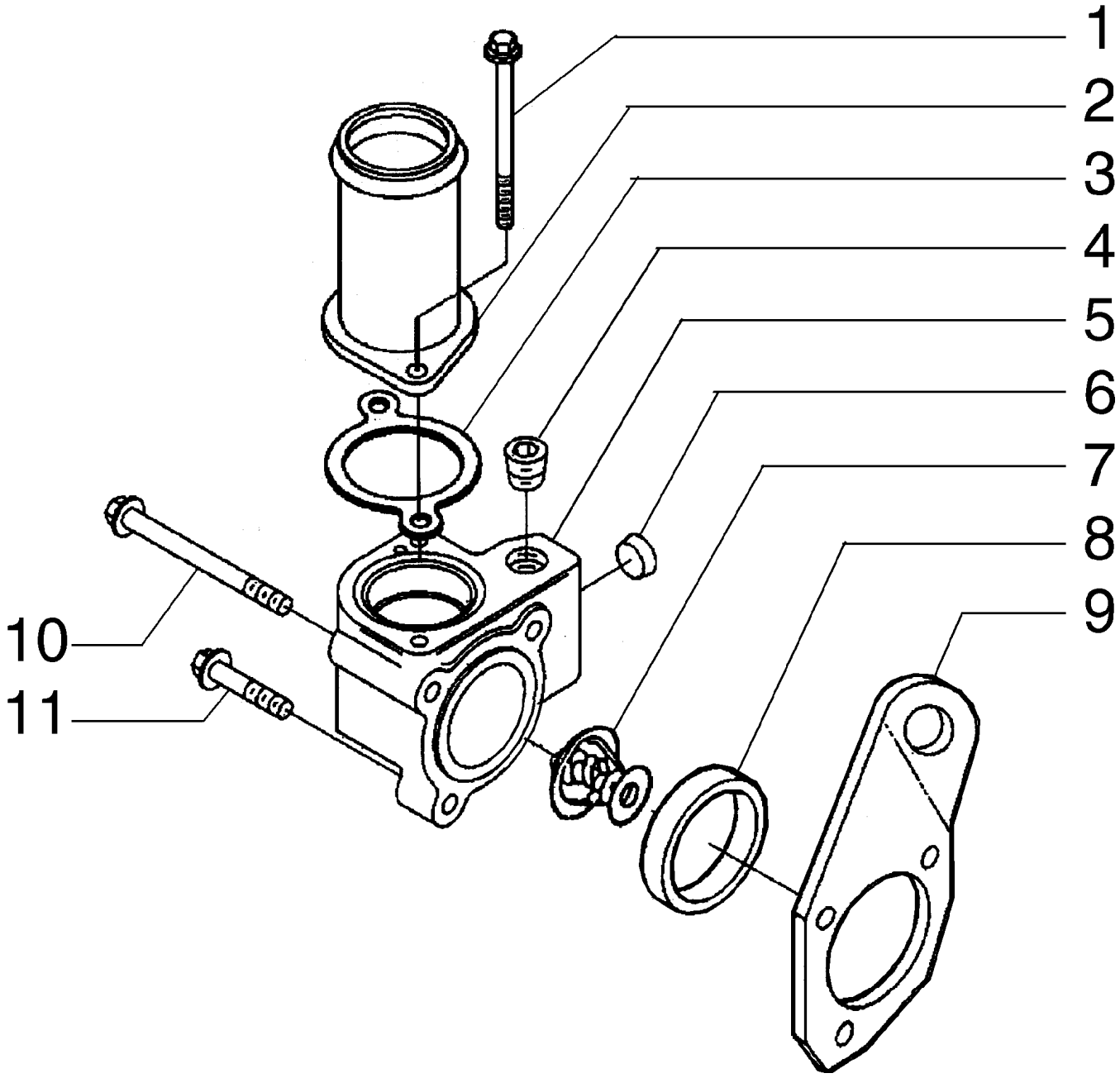
1
2
3
4
5
6
7
8
9
10
11

ITEM REF.	PEÇA Nº PART Nº PIEZA Nº	QTD QTY CAN	DESCRIÇÃO (Português)	DESCRIPTION (English)	DESCRIPCIÓN (Español)
1	75208153	2	PARAFUSO	SCREW	TORNILLO
2	75287874	1	TUBO	TUBE	TUBO
3	75287877	1	JUNTA	GASKET	JUNTA
4	75287883	1	BUJÃO	PLUG	TAPON
5	75287882	1	CARCAÇA	CASE	CAJA
6	75208117	1	BUJÃO	PLUG	TAPON
7	75312749	1	TERMOSTATO	THERMOSTAT	TERMOSTATO
8	75287885	1	RETENTOR	SEAL	EMPAQUETADURA
9	75287881	1	SUPORTE	SUPPORT	SOPORTE
10	75312748	2	PARAFUSO	SCREW	TORNILLO
11	75312613	1	PARAFUSO	SCREW	TORNILLO

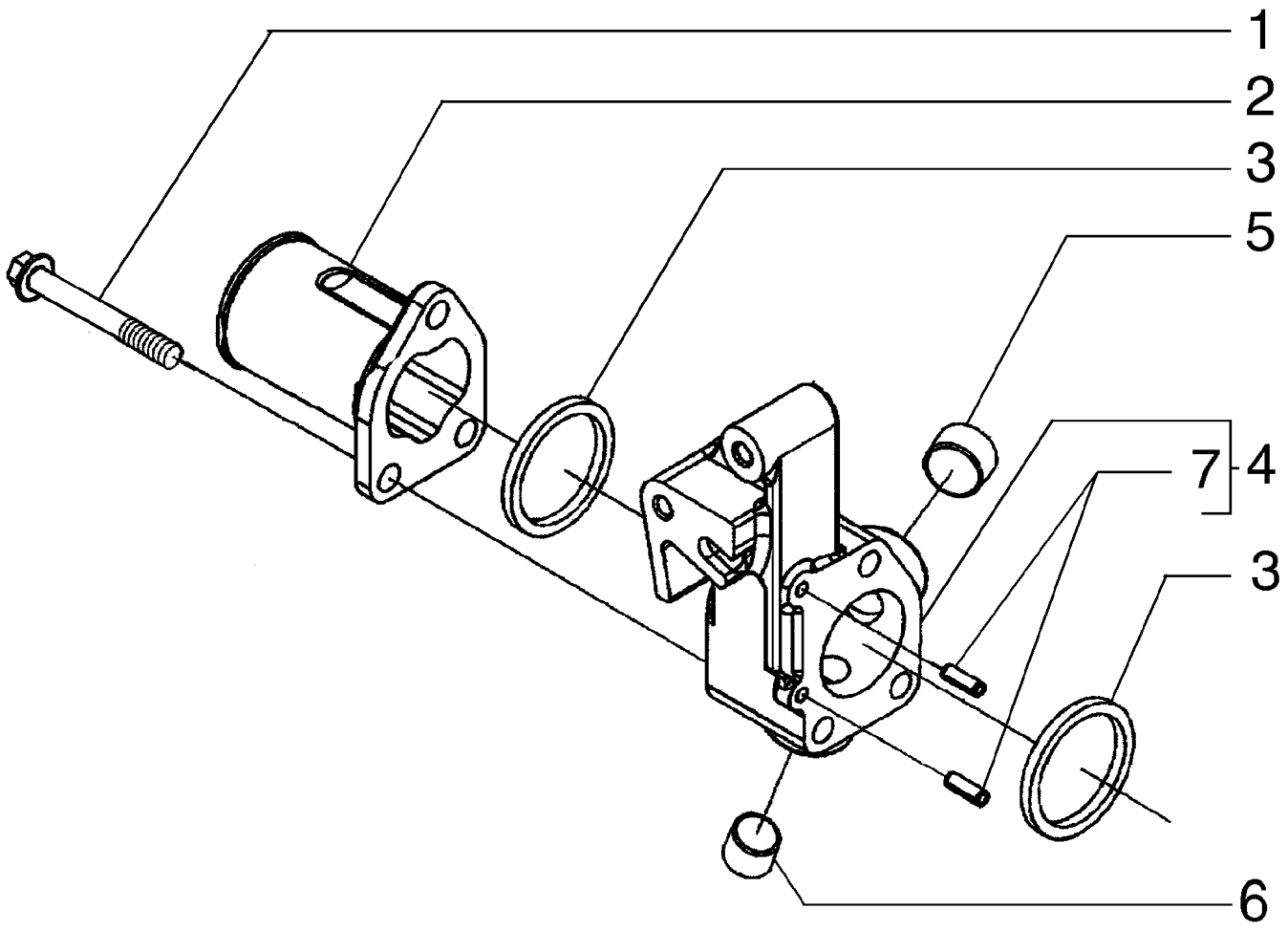
1
2
3
5
7
4
3
6

ITEM REF.	PEÇA Nº PART Nº PIEZA Nº	QTD QTY CAN	DESCRIÇÃO (Português)	DESCRIPTION (English)	DESCRIPCIÓN (Español)
1	71100982	3	PARAFUSO	SCREW	TORNILLO
2	J943148	1	TUBO	TUBE	TUBO
3	75287885	2	RETENTOR	SEAL	EMPAQUETADURA
4	71100984	1	CONEXÃO	FITTING	RACOR
5	75208320	1	BUJÃO	PLUG	TAPON
6	75208117	1	BUJÃO	PLUG	TAPON
7	71100986	2	PINO	PIN	PASADOR

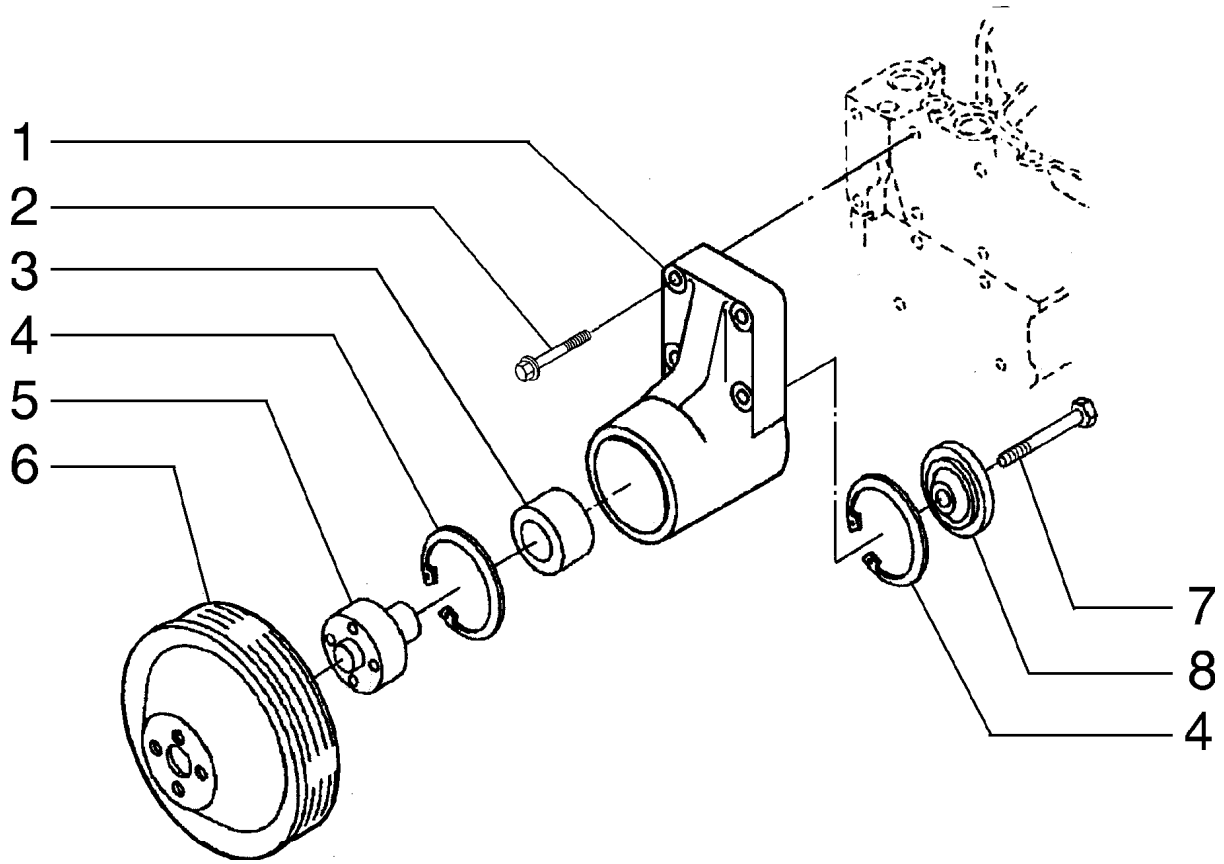
1
2
3
4
5
6
7
8
4

ITEM REF.	PEÇA Nº PART Nº PIEZA Nº	QTD QTY CAN	DESCRIÇÃO (Português)	DESCRIPTION (English)	DESCRIPCIÓN (Español)
1	J913434	1	SUPORTE	SUPPORT	SOPORTE
2	75312613	4	PARAFUSO	SCREW	TORNILLO
3	75208250	1	ROLAMENTO	BEARING	COJINETE
4	75288061	2	ANEL ELÁSTICO	SNAP RING	ANILLO ELASTICO
5	75288062	1	CUBO	HUB	CUBO
6	75286672	1	POLIA	PULLEY	POLEA
7	75208253	1	PARAFUSO	SCREW	TORNILLO
8	75208252	1	ENCOSTO	RETAINER	RETENEDOR

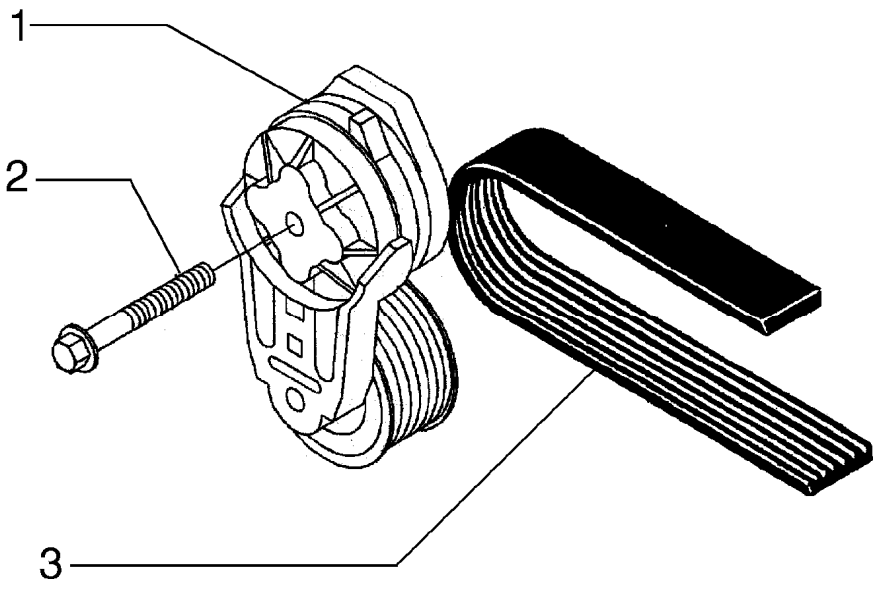
1
2
3

ITEM REF.	PEÇA Nº PART Nº PIEZA Nº	QTD QTY CAN	DESCRIÇÃO (Português)	DESCRIPTION (English)	DESCRIPCIÓN (Español)
1	71100987	1	ESTICADOR	BELT TENSIONER	TENSOR CORREA
2	75288336	1	PARAFUSO	SCREW	TORNILLO
3	71101365	1	CORREIA	BELT	CORREA

ÍNDICE
INDEX
INDICE

RESERVATÓRIO DE COMBUSTÍVEL **3-2**
FUEL TANK
DEPOSITO DE COMBUSTIBILE

TUBULAÇÃO DE COMBUSTÍVEL **3-4**
FUEL LINES
TUBERIAS DE COMBUSTIBILE

BOMBA DE ALIMENTAÇÃO DE COMBUSTÍVEL - MONTAGEM **3-6**
FUEL FEED PUMP - ASSEMBLY
BOMBA DE ALIMENTACIÓN DE COMBUSTIBLE - MONTAJE

BOMBA DE ALIMENTAÇÃO DE COMBUSTÍVEL - COMPONENTES **3-8**
FUEL FEED PUMP - COMPONENTES
BOMBA DE ALIMENTACIÓN DE COMBUSTIBLE - COMPONENTES

COMANDO DO ACELERADOR **3-10**
ACCELERATOR DRIVE
MANDO DEL ACELERADOR

BOMBA INJETORA E BICO INJETOR DE COMBUSTÍVEL **3-12**
FUEL INJECTION PUMP AND INJECTOR
BOMBA INYECTORA Y INYECTOR DE COMBUSTIBILE

BOMBA DE COMBUSTÍVEL **3-14**
FUEL PUMP
BOMBA DE COMBUSTIBILE

TUBULAÇÃO DE COMBUSTÍVEL **3-16**
FUEL TUBES
TUBERIAS DE COMBUSTIBILE

TUBO DO FILTRO DE COMBUSTÍVEL **3-18**
FUEL FILTER TUBE
TUBO DEL FILTRO DE COMBUSTIBLE

FILTRO DE SEDIMENTAÇÃO DE ÁGUA **3-20**
FUEL WATER SEPARATOR FILTER
FILTRO SEPARADOR DE AGUA

PARTIDA A FRIO **3-22**
COLD START
ARRANQUE ENFRIO

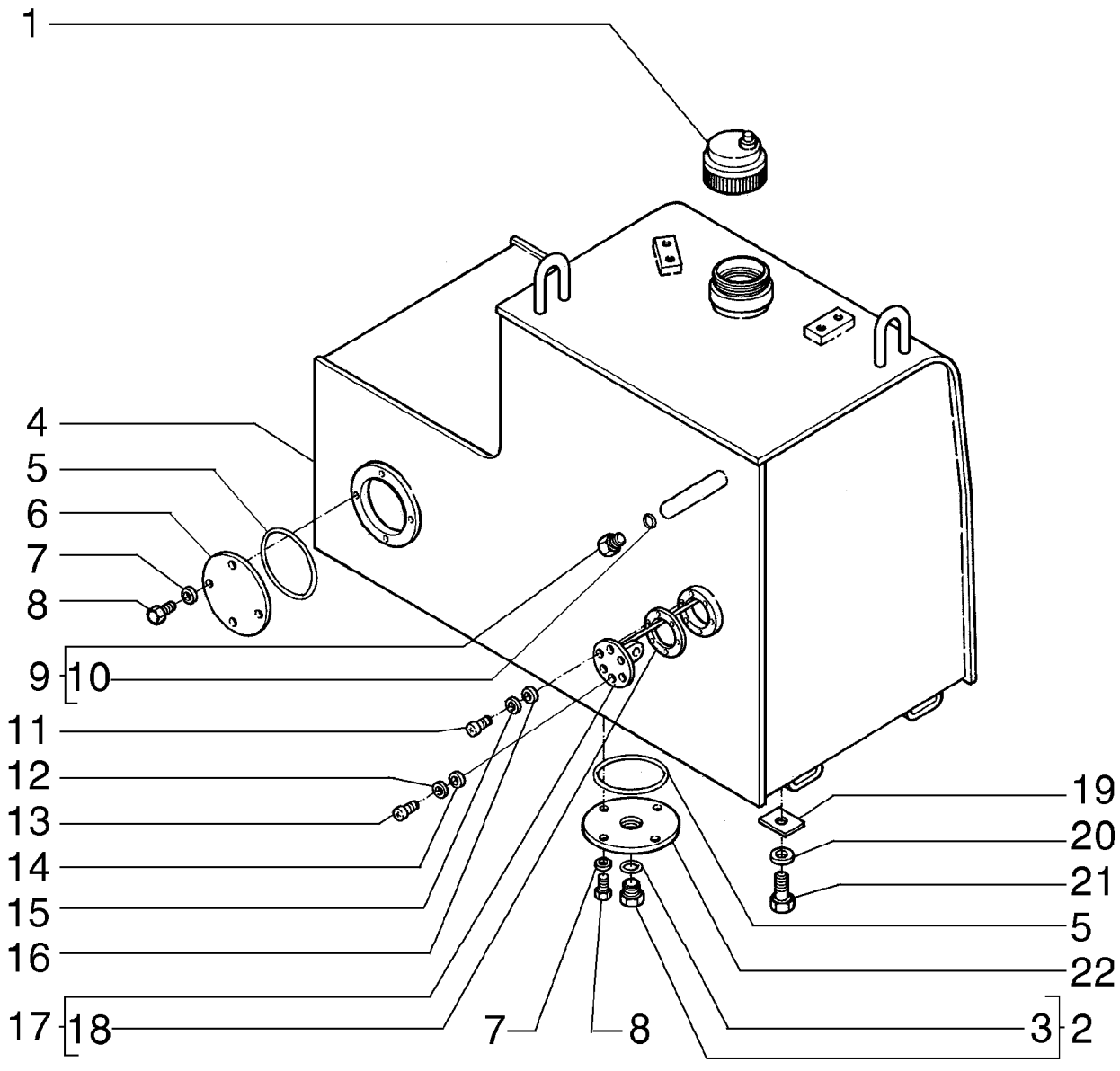
1
4
5
6
7
8
9
10
11
12
13
14
15
16
17
18
19
20
21
5
22
7
8
3
2

ITEM REF.	PEÇA Nº PART Nº PIEZA Nº	QTD QTY CAN	DESCRIÇÃO (Português)	DESCRIPTION (English)	DESCRIPCIÓN (Español)
1	75284845	1	TAMPA	TAPA	COVER
2	71406271	1	BUJÃO	TAPON	PLUG
3	71404162	1	O'RING	JUNTA TORICA	O'RING
4	75265340	1	RESERVATÓRIO	DEPOSITO	FUEL TANK
5	14466880	2	O'RING	JUNTA TORICA	O'RING
6	75263924	1	TAMPA	TAPA	COVER
7	10516873	8	ARRUELA PRESSÃO	ARANDELA ELAST.	LOCKWASHER
8	11106031	8	PARAFUSO	TORNILLO	SCREW
9	10119711	1	BUJÃO	TAPON	PLUG
10	14457481	1	O'RING	JUNTA TORICA	O'RING
11	13272011	5	PARAFUSO	TORNILLO	SCREW
12	10516473	1	ARRUELA	ARANDELA	WASHER
13	13276121	1	PARAFUSO	TORNILLO	SCREW
14	14496421	1	ARRUELA	ARANDELA	WASHER
15	11195379	5	ARRUELA	ARANDELA	WASHER
16	495-31016	5	ARRUELA	ARANDELA	WASHER
17	71451910	1	BOIA	FLOTADOR	FLOAT
18	79031103	1	JUNTA	JUNTA PLANA	GASKET
19	75262301	UCN	CALÇO	CALCE	SHIM
20	70928914	4	ARRUELA	ARANDELA	WASHER
21	11408531	4	PARAFUSO	TORNILLO	SCREW
22	75262329	1	TAMPA	TAPA	COVER

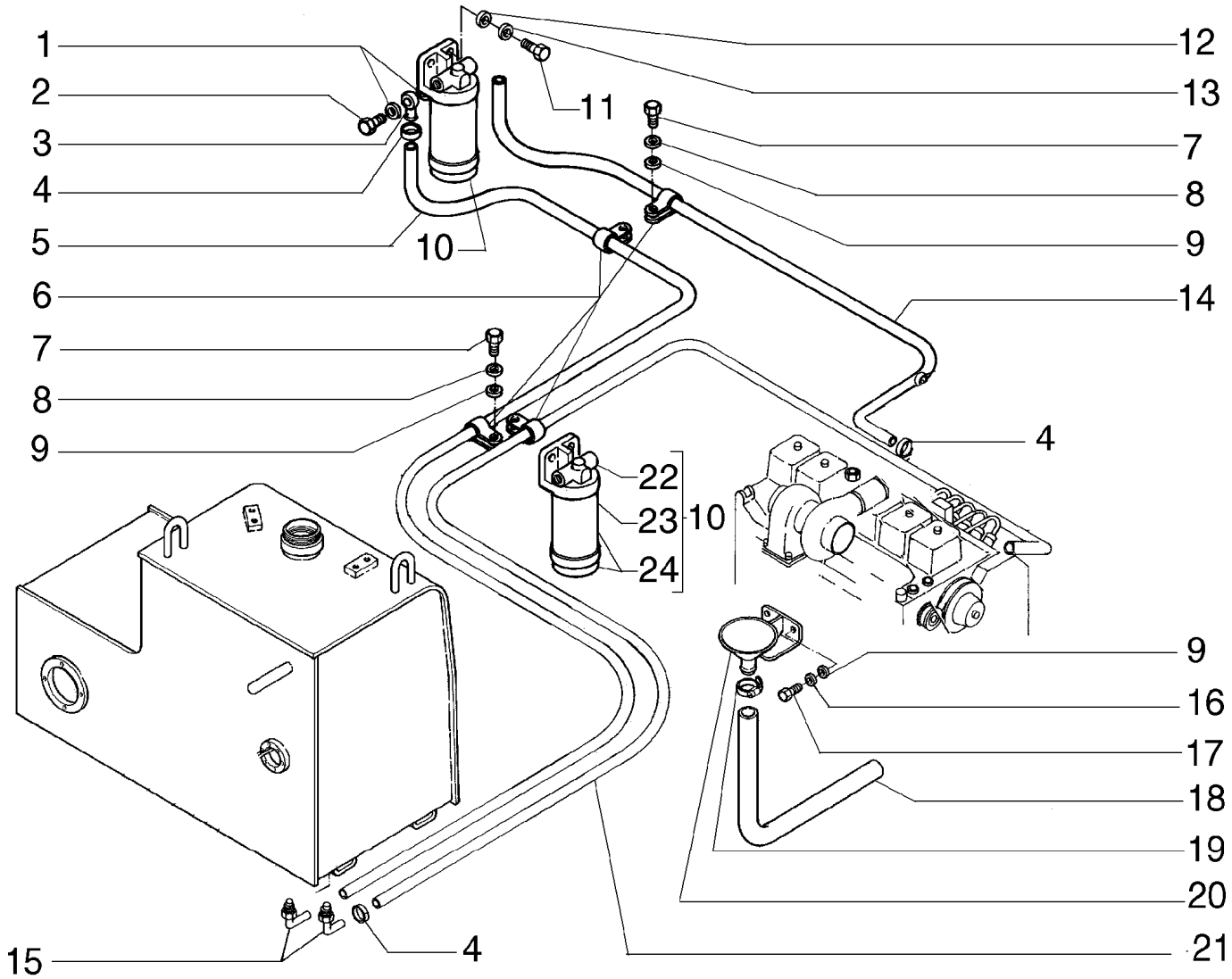
1
2
3
4
5
6
7
8
9
10
11
12
13
7
8
9
14
4
22
23
24
10
9
16
17
18
19
20
21
15
4

ITEM REF.	PEÇA Nº PART Nº PIEZA Nº	QTD QTY CAN	DESCRIÇÃO (Português)	DESCRIPTION (English)	DESCRIPCIÓN (Español)
1	10279985	4	ANEL DE VEDAÇÃO	SEAL RING	ANILLO SELLO
2	10184317	2	CONEXÃO	FITTING	RACOR
3	591685	2	CONEXÃO	FITTING	RACOR
4	12179490	6	BRAÇADEIRA	CLAMP	ABRAZADERA
5	75222809	1	MANGUEIRA	HOSE	MANGUERA
6	70928656	8	BRAÇADEIRA	CLAMP	ABRAZADERA
7	11106231	4	PARAFUSO	SCREW	TORNILLO
8	10516873	4	ARRUELA PRESSÃO	LOCKWASHER	ARANDELA ELASTICA
9	14496621	6	ARRUELA	WASHER	ARANDELA
10	75327708	1	FILTRO COMBUSTÍVEL	FUEL FILTER	FILTRO COMBUSTIBLE
11	16043831	2	PARAFUSO	SCREW	TORNILLO
12	14496531	2	ARRUELA	WASHER	ARANDELA
13	10615679	2	ARRUELA	WASHER	ARANDELA
14	75326891	1	MANGUEIRA	HOSE	MANGUERA
15	75257162	2	CONEXÃO	FITTING	RACOR
16	10615779	2	ARRUELA	WASHER	ARANDELA
17	11106031	2	PARAFUSO	SCREW	TORNILLO
18	75326038	1	MANGUEIRA	HOSE	MANGUERA
19	70925756	1	BRAÇADEIRA	CLAMP	ABRAZADERA
20	75265205	1	FUNIL	FUNNEL	EMBUDO
21	75326012	1	MANGUEIRA	HOSE	MANGUERA
22	71101525	1	TAMPA	COVER	TAPA
23	75267948	1	FILTRO	FILTER	FILTRO
24	87458498	1	FILTRO COMBUSTÍVEL	FUEL FILTER	FILTRO COMBUSTIBLE

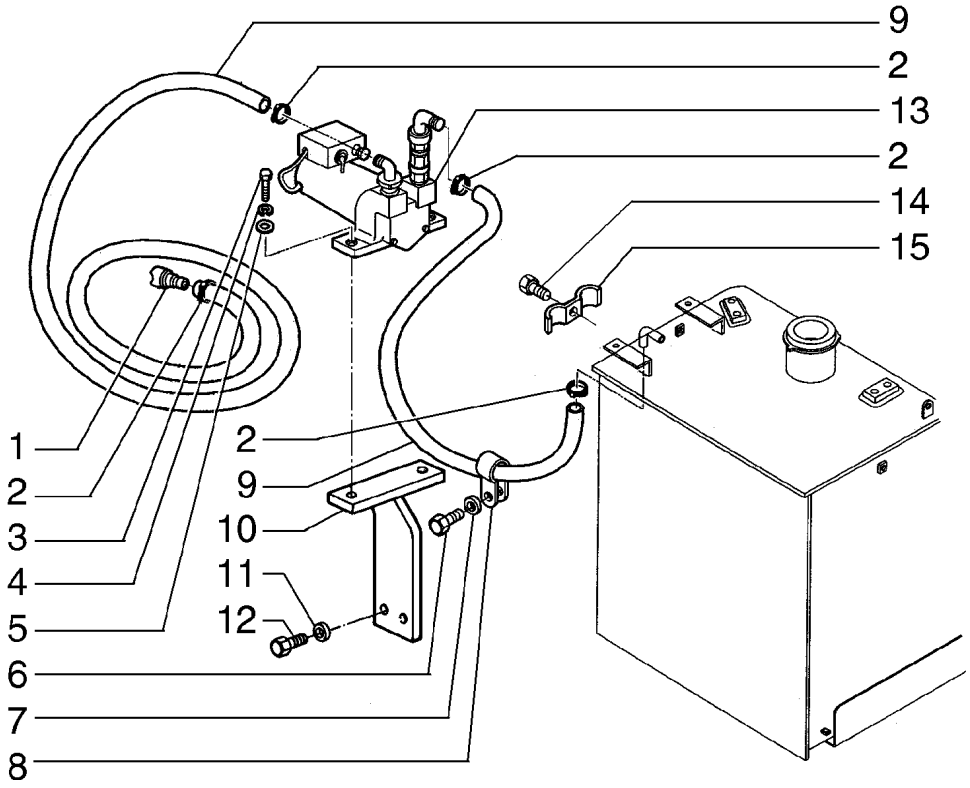
9
2
13
2
14
15
1
2
3
4
5
2
9
10
11
12
6
7
8

ITEM REF.	PEÇA Nº PART Nº PIEZA Nº	QTD QTY CAN	DESCRIÇÃO (Português)	DESCRIPTION (English)	DESCRIPCIÓN (Español)
1	71406178	1	FILTRO	FILTER	FILTRO
2	353036A1	4	BRAÇADEIRA	CLAMP	ABRAZADERA
3	16043831	2	PARAFUSO	SCREW	TORNILLO
4	10516673	2	ARRUELA PRESSÃO	LOCKWASHER	ARANDELA ELASTICA
5	14496531	2	ARRUELA	WASHER	ARANDELA
6	11106231	1	PARAFUSO	SCREW	TORNILLO
7	12638601	1	ARRUELA	WASHER	ARANDELA
8	70927312	1	BRAÇADEIRA	CLAMP	ABRAZADERA
9	75263978	2	MANGUEIRA	HOSE	MANGUERA
10	75262871	1	SUPORTE	SUPPORT	SOPORTE
11	10520021	2	ARRUELA	WASHER	ARANDELA
12	11112331	2	PARAFUSO	SCREW	TORNILLO
13	71407937	1	BOMBA	PUMP	BOMBA
14	11106231	1	PARAFUSO	SCREW	TORNILLO

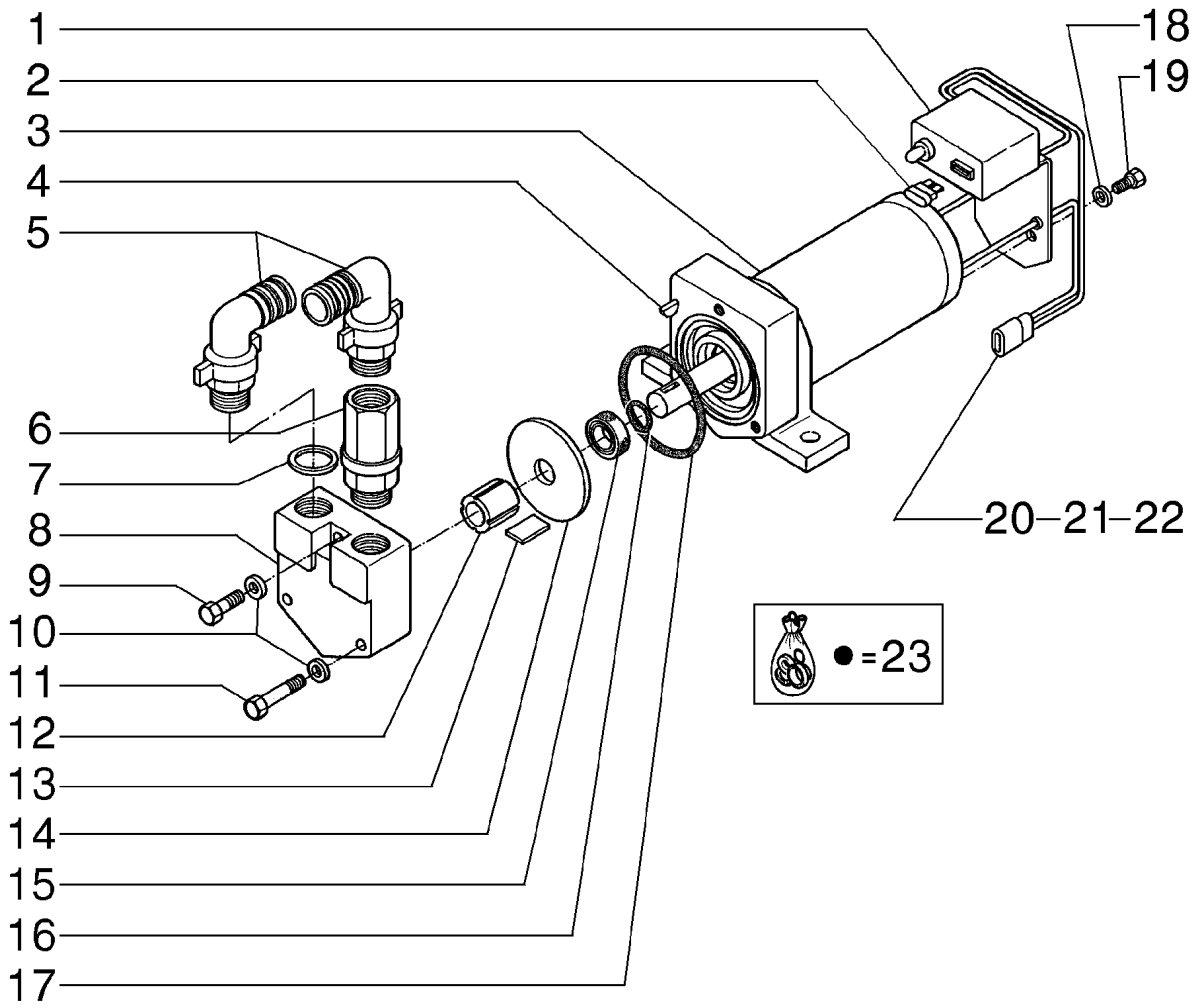
1
2
3
4
5
6
7
8
9
10
11
12
13
14
15
16
17
18
19
20–21–22
●=23

ITEM REF.	PEÇA Nº PART Nº PIEZA Nº	QTD QTY CAN	DESCRIÇÃO (Português)	DESCRIPTION (English)	DESCRIPCIÓN (Español)
1	71417597	1	INTERRUPTOR	SWITCH	INTERRUPTOR
2	71408891	1	FUSIVEL	FUSE	FUSIBLE
3	71417596	1	MOTOR ELETRICO	ELECTRIC MOTOR	MOTOR ELECTRICO
4	71417804	1	CHAVETA	KEY	CHAVETA
5	71417809	2	COTOVELO	ELBOW	CODO
6	71407938	1	VÁLVULA	VALVE	VALVULA
7	71417808	2	JUNTA	GASKET	JUNTA
8	71417806	1	CORPO	BODY	CUERPO
9	71417807	1	PARAFUSO	SCREW	TORNILLO
10	71417802	3	ARRUELA	WASHER	ARANDELA
11	71417801	2	PARAFUSO	SCREW	TORNILLO
12	71417803	1	ROTOR	ROTOR	ROTOR
13	71417805	4	PALHETA VENTILADOR	BLADE FAN	ALABE
14	71417811	1	CHAPA	PLATE	PLACA
15	71417813	1	RETENTOR	SEAL	EMPAQUETADURA
16	71417814	1	ANEL O	O RING	ANILLO O
17	71417810	1	ANEL O	O RING	ANILLO O
18	71417819	2	ARRUELA	WASHER	ARANDELA
19	71417817	2	PARAFUSO	SCREW	TORNILLO
20	71417820	1	CONECTOR	CONNECTOR	PLOT DE EMPALME
21	71417821	2	RETENTOR	SEAL	EMPAQUETADURA
22	71417822	2	JUNTA	GASKET	JUNTA
23	71417598	1	JOGO (Nota)	KIT (Note)	JUEGO (Nota)

NOTA: Inclui 4,13,15,17
NOTE: Includes 4,13,15,17
NOTA: Incluye 4,13,15,17

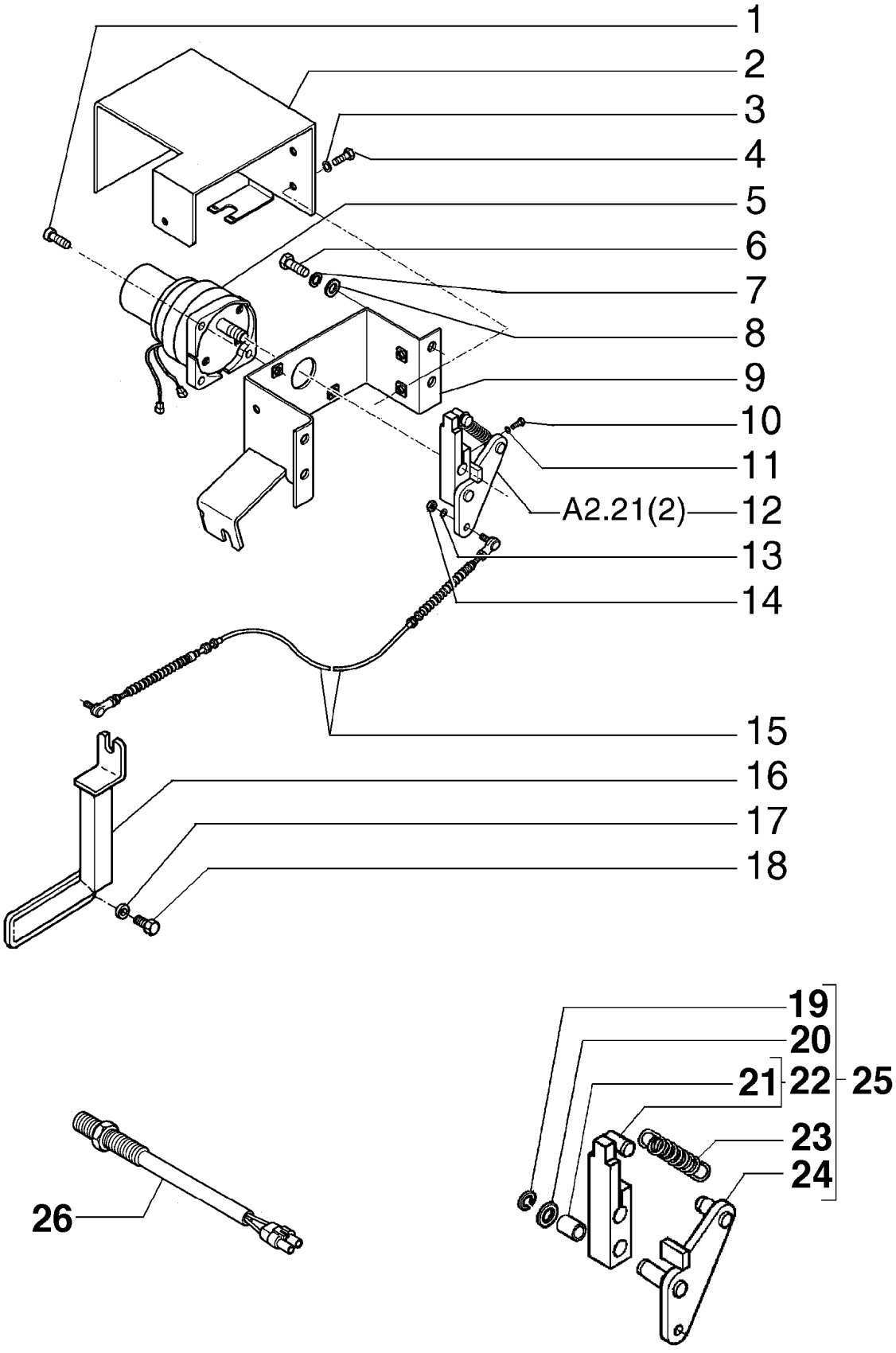
1
2
3
4
5
6
7
8
9
10
11
A2.21(2)
12
13
14
15
16
17
18
19
20
21
22
25
23
24
26

ITEM REF.	PEÇA Nº PART Nº PIEZA Nº	QTD QTY CAN	DESCRIÇÃO (Português)	DESCRIPTION (English)	DESCRIPCIÓN (Español)
1	14420231	3	PARAFUSO	SCREW	TORNILLO
2	75263439	1	PROTEÇÃO	GUARD	PROTECCION
3	14496401	3	ARRUELA	WASHER	ARANDELA
4	10902221	3	PARAFUSO	SCREW	TORNILLO
5	72204659	1	MOTOR ELETRICO	ELECTRIC MOTOR	MOTOR ELECTRICO
6	11106231	4	PARAFUSO	SCREW	TORNILLO
7	10516873	4	ARRUELA PRESSÃO	LOCKWASHER	ARANDELA ELASTICA
8	14496621	4	ARRUELA	WASHER	ARANDELA
9	75263437	1	SUPORTE	SUPPORT	SOPORTE
10	864-6020	1	PARAFUSO	SCREW	TORNILLO
11	10516473	1	ARRUELA	WASHER	ARANDELA
12	75263438	1	ALAVANCA	LEVER	PALANCA
13	10571471	2	ARRUELA PRESSÃO	LOCKWASHER	ARANDELA ELASTICA
14	15896411	2	PORCA	NUT	TUERCA
15	72218640	1	CABO	ROPE	CABLE
16	75267435	1	SUPORTE	SUPPORT	SOPORTE
17	14496731	2	ARRUELA	WASHER	ARANDELA
18	11112631	2	PARAFUSO	SCREW	TORNILLO
19	11066074	1	ANEL ELÁSTICO	SNAP RING	ANILLO ELASTICO
20	14496731	1	ARRUELA	WASHER	ARANDELA
21	72204635	1	BUCHA	BUSHING	BUJE
22	72204634	1	ALAVANCA	LEVER	PALANCA
23	72204636	1	MOLA	SPRING	RESORTE
24	75263443	1	ALAVANCA	LEVER	PALANCA
25	75263438	1	ALAVANCA	LEVER	PALANCA
26	73187350	1	SENSOR	SENSOR	SENSOR

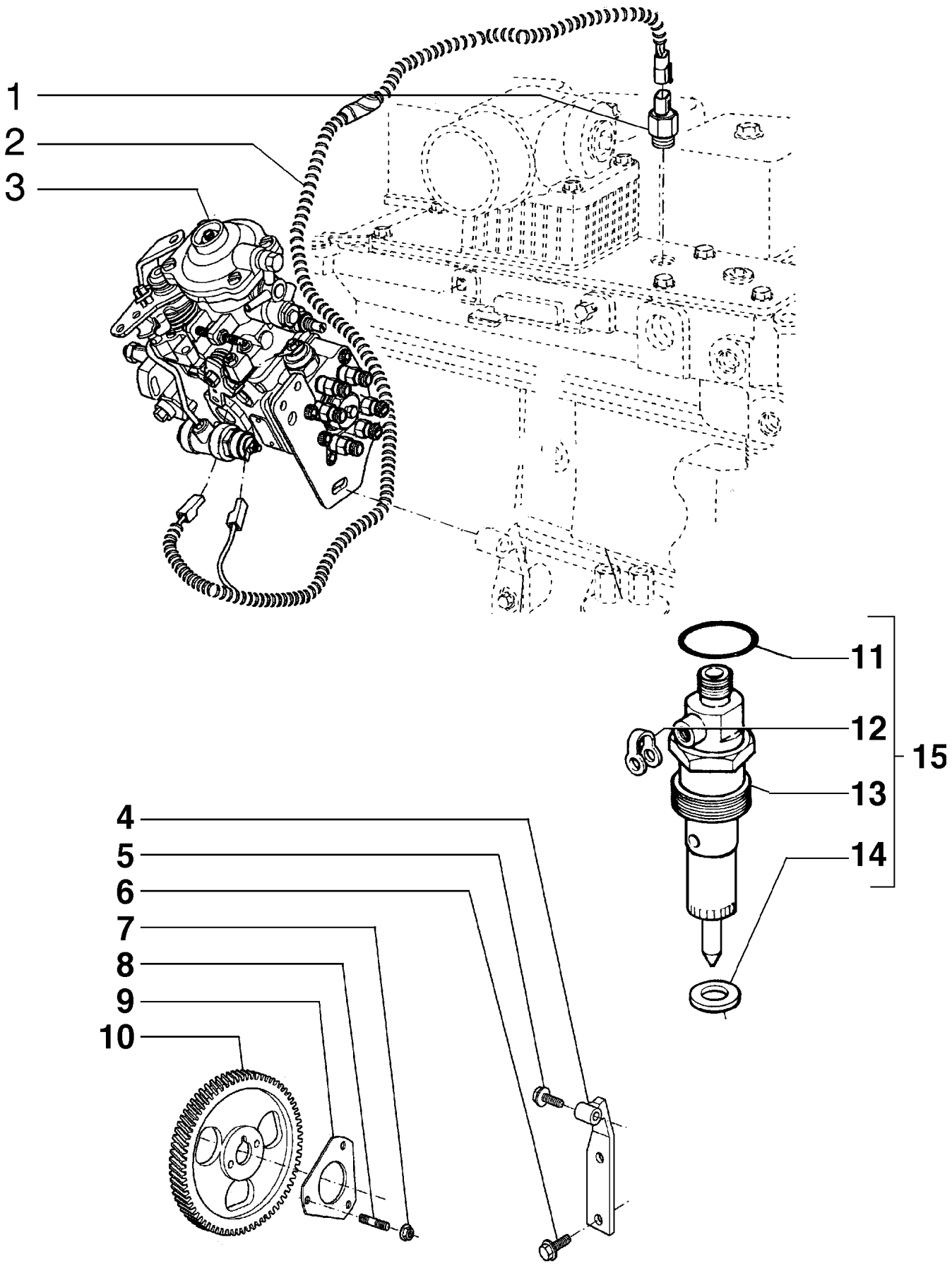
1
2
3
11
12
13
14
15
4
5
6
7
8
9
10

ITEM REF.	PEÇA Nº PART Nº PIEZA Nº	QTD QTY CAN	DESCRIÇÃO (Português)	DESCRIPTION (English)	DESCRIPCIÓN (Español)
1	71100944	1	INTERRUPTOR	SWITCH	INTERRUPTOR
2	71100945	1	CHICOTE	HARNESS	MAZO DE CABLES
3	71100943	1	BOMBA INJETORA	INJECTION PUMP	BOMBA INYECCION
4	71100947	1	SUPORTE	SUPPORT	SOPORTE
5	75208153	1	PARAFUSO	SCREW	TORNILLO
6	75208953	2	PARAFUSO	SCREW	TORNILLO
7	75310642	3	PORCA	NUT	TUERCA
8	71100946	3	PRISIONEIRO	STUD	ESPARRAGO
9	71100948	1	JUNTA	GASKET	JUNTA
10	71100949	1	ENGRENAGEM	GEAR	CORONA
11	75288112	1	ANEL O	O RING	ANILLO O
12	75208924	1	ARRUELA	WASHER	ARANDELA
13	71100978	1	BICO INJETOR	NOZZLE	INYECTOR
14	75208928	1	ARRUELA	WASHER	ARANDELA
15	71100977	6	INJETOR COMPLETO	INJECTOR ASSY	INYECTOR COMPLETO

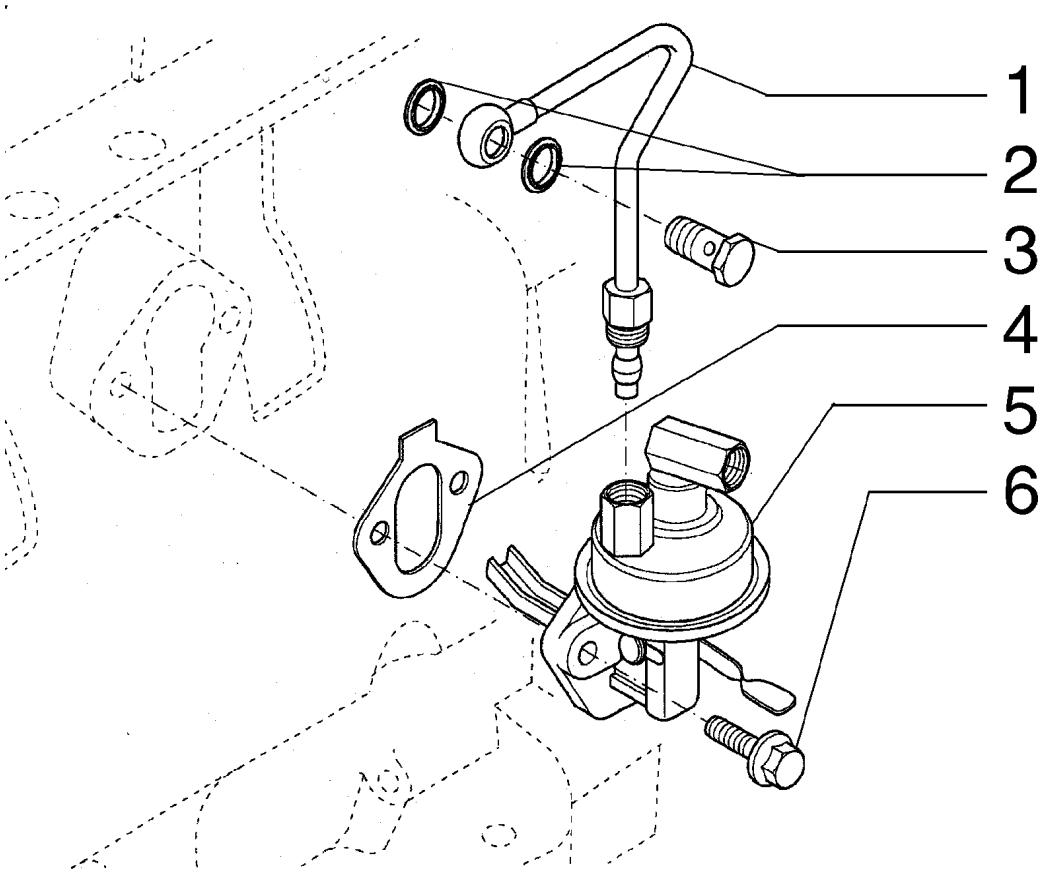
1
2
3
4
5
6

ITEM REF.	PEÇA Nº PART Nº PIEZA Nº	QTD QTY CAN	DESCRIÇÃO (Português)	DESCRIPTION (English)	DESCRIPCIÓN (Español)
1	71100950	1	TUBO	TUBE	TUBO
2	71100793	2	ARRUELA	WASHER	ARANDELA
3	75288005	1	CONEXÃO	FITTING	RACOR
4	75285747	1	JUNTA	GASKET	JUNTA
5	71100951	1	BOMBA COMBUSTÍVEL	FUEL PUMP	BOMBA COMBUSTIBLE
6	75208953	2	PARAFUSO	SCREW	TORNILLO

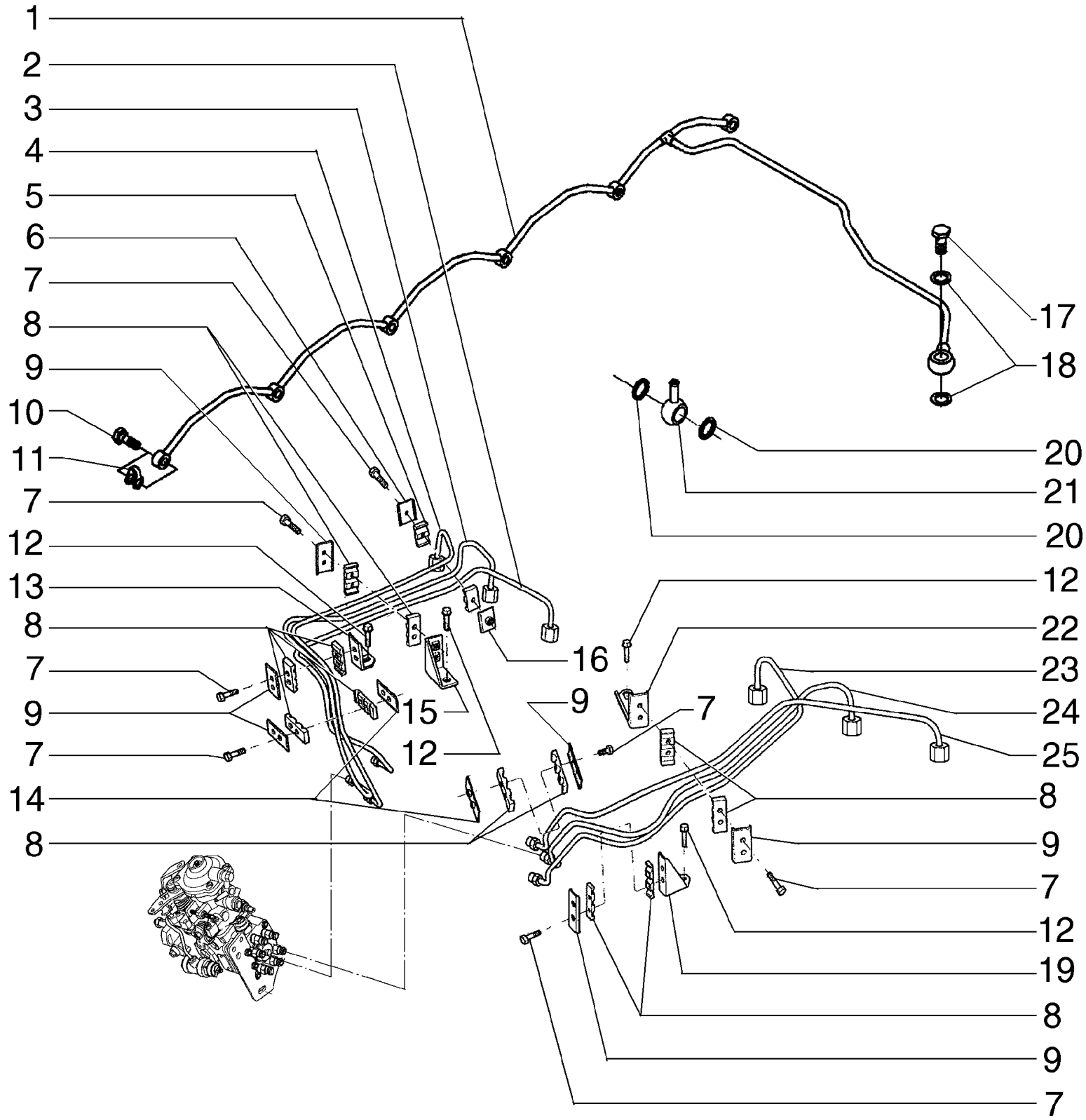
1
2
3
4
5
6
7
8
9
10
11
7
12
13
8
7
9
7
14
8
15
16
12
9
7
17
18
20
21
20
12
22
23
24
25
8
9
7
12
19
8
9
7

ITEM REF.	PEÇA Nº PART Nº PIEZA Nº	QTD QTY CAN	DESCRIÇÃO (Português)	DESCRIPTION (English)	DESCRIPCIÓN (Español)
1	71100864	1	JOGO	KIT	JUEGO
2	71100998	1	TUBO	TUBE	TUBO
3	71100997	1	TUBO	TUBE	TUBO
4	71100996	1	TUBO	TUBE	TUBO
5	71101002	2	BRAÇADEIRA	CLAMP	ABRAZADERA
6	71101000	1	BRAÇADEIRA	CLAMP	ABRAZADERA
7	75289685	13	PARAFUSO	SCREW	TORNILLO
8	75288041	12	BRAÇADEIRA	CLAMP	ABRAZADERA
9	71100999	6	BRAÇADEIRA	CLAMP	ABRAZADERA
10	75208950	6	CONEXÃO	FITTING	RACOR
11	75208924	6	ARRUELA	WASHER	ARANDELA
12	71100993	4	PARAFUSO	SCREW	TORNILLO
13	75286631	1	SUPORTE	SUPPORT	SOPORTE
14	75288042	2	BRAÇADEIRA	CLAMP	ABRAZADERA
15	71101003	1	SUPORTE	SUPPORT	SOPORTE
16	71101001	1	BRAÇADEIRA	CLAMP	ABRAZADERA
17	75288053	1	PARAFUSO	SCREW	TORNILLO
18	75288051	2	ARRUELA	WASHER	ARANDELA
19	71101008	1	SUPORTE	SUPPORT	SOPORTE
20	71100793	2	ARRUELA	WASHER	ARANDELA
21	71100991	1	CONEXÃO	FITTING	RACOR
22	71101007	1	SUPORTE	SUPPORT	SOPORTE
23	71101004	1	TUBO	TUBE	TUBO
24	71101005	1	TUBO	TUBE	TUBO
25	71101006	1	TUBO	TUBE	TUBO

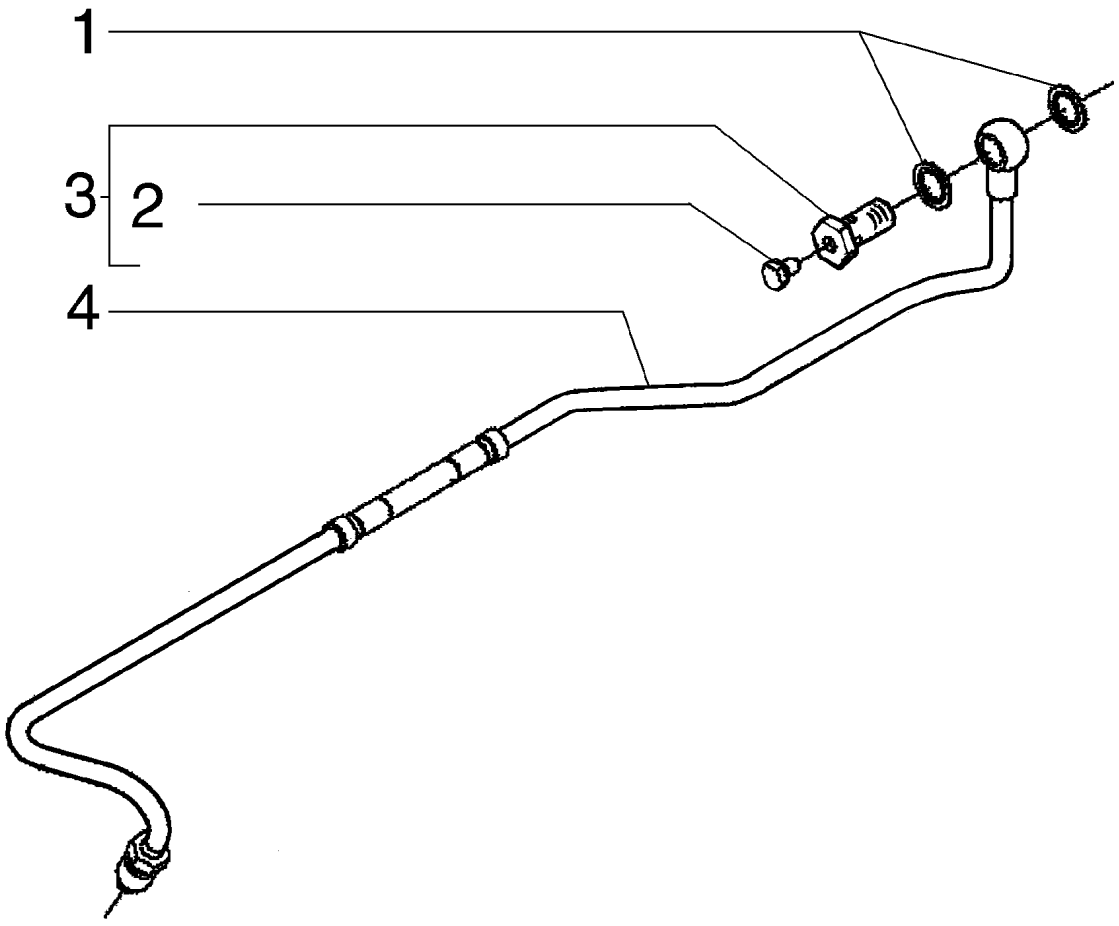
1
3
2
4

ITEM REF.	PEÇA Nº PART Nº PIEZA Nº	QTD QTY CAN	DESCRIÇÃO (Português)	DESCRIPTION (English)	DESCRIPCIÓN (Español)
1	71100994	2	RETENTOR	SEAL	EMPAQUETADURA
2	71100590	1	PARAFUSO	SCREW	TORNILLO
3	75286082	1	CONEXÃO	FITTING	RACOR
4	71101010	1	TUBO	TUBE	TUBO

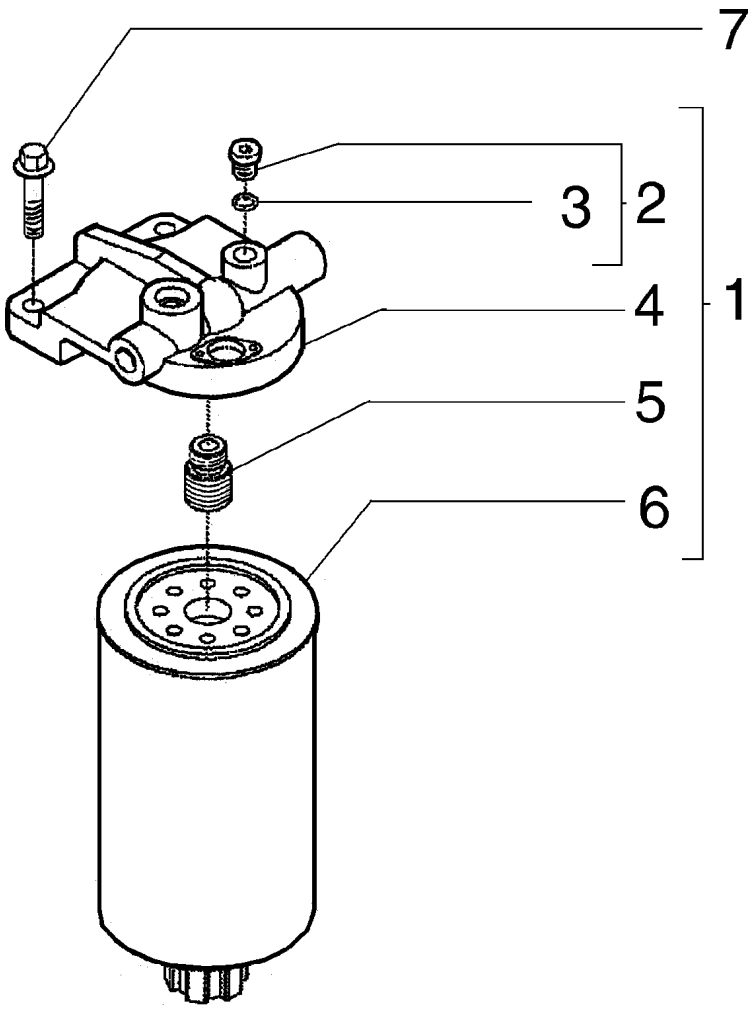
7
3
2
1
4
5
6

ITEM REF.	PEÇA Nº PART Nº PIEZA Nº	QTD QTY CAN	DESCRIÇÃO (Português)	DESCRIPTION (English)	DESCRIPCIÓN (Español)
1	71101011	1	FILTRO COMBUSTÍVEL	FUEL FILTER	FILTRO COMBUSTIBLE
2	J678924	2	BUJÃO	PLUG	TAPON
3	71101013	2	ANEL DE VEDAÇÃO	SEAL RING	ANILLO SELLO
4	71101015	1	SUPORTE	SUPPORT	SOPORTE
5	71101014	1	CONEXÃO	FITTING	RACOR
6	87461663	1	FILTRO COMBUSTÍVEL	FUEL FILTER	FILTRO COMBUSTIBLE
7	75287935	1	PARAFUSO	SCREW	TORNILLO

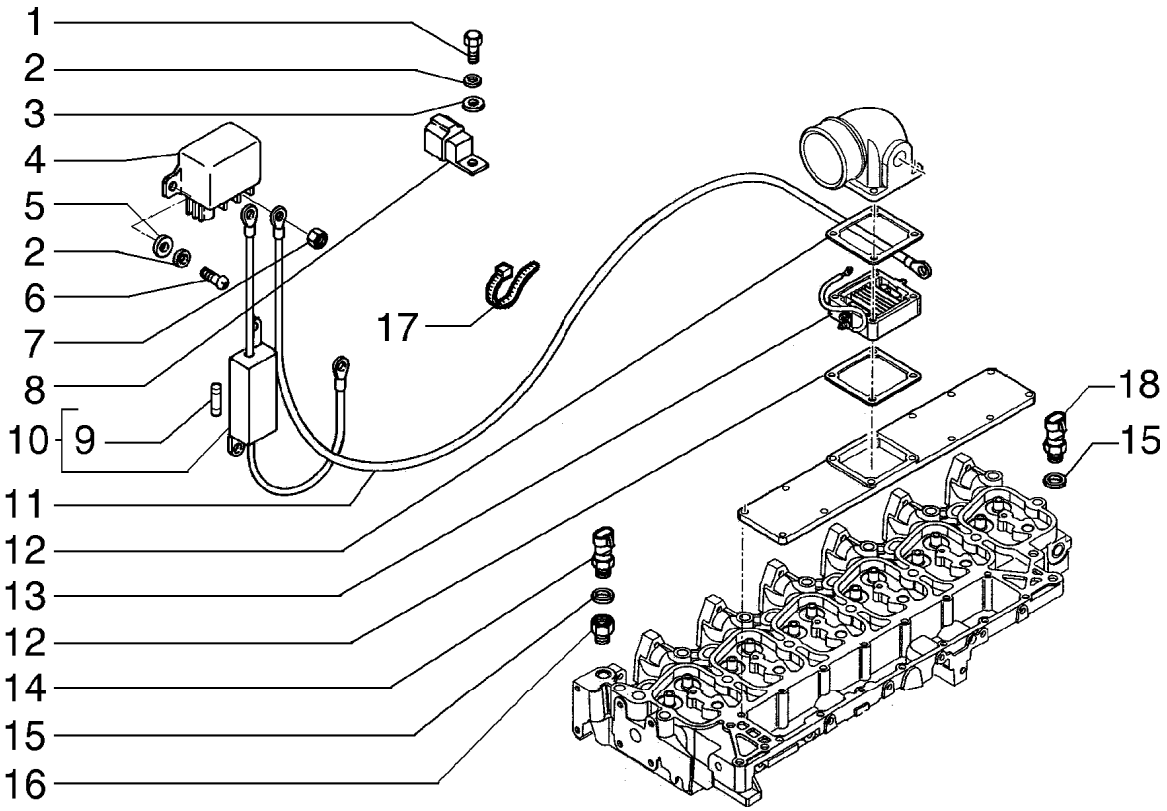
1
2
3
4
5
2
6
7
8
10
9
11
12
13
12
14
15
16
17
18
15

ITEM REF.	PEÇA Nº PART Nº PIEZA Nº	QTD QTY CAN	DESCRIÇÃO (Português)	DESCRIPTION (English)	DESCRIPCIÓN (Español)
1	10902231	1	PARAFUSO	SCREW	TORNILLO
2	10516473	5	ARRUELA	WASHER	ARANDELA
3	13577921	1	ARRUELA	WASHER	ARANDELA
4	71451677	1	RELE	RELAY	TELERUPTOR
5	14496401	4	ARRUELA	WASHER	ARANDELA
6	10902221	2	PARAFUSO	SCREW	TORNILLO
7	15896221	2	PORCA	NUT	TUERCA
8	71451952	1	RELE	RELAY	TELERUPTOR
9	11056290	1	FUSIVEL 150A	FUSE 150A	FUSIBLE 150A
10	75327110	1	CHICOTE	HARNESS	MAZO DE CABLES
11	75264520	1	CHICOTE	HARNESS	MAZO DE CABLES
12	75264225	2	JUNTA	GASKET	JUNTA
13	75264224	1	AQUECEDOR	HEATER	CALENTADOR
14	71450230	1	SENSOR	SENSOR	SENSOR
15	71488736	1	ANEL DE VEDAÇÃO	SEAL RING	ANILLO SELLO
16	75264043	1	CONEXÃO	FITTING	RACOR
17	75201642	UCN	BRAÇADEIRA	CLAMP	ABRAZADERA
18	75264860	1	TERMOSTATO	TERMOSTATO	THERMOSTAT

ÍNDICE
INDEX
INDICE

BATERIAS **4-2**
BATERIES
BATERIAS

MOTOR DE PARTIDA **4-4**
STARTER
MOTOR DE ARRANQUE

ALTERNADOR - MONTAGEM **4-6**
ALTERNATOR - ASSEMBLY
ALTERNADOR - MONTAJE

ALTERNADOR - COMPONENTES **4-8**
ALTERNATOR - COMPONENTS
ALTERNADOR - COMPONENTES

RÁDIO E COMPONENTES (OPCIONAL) **4-10**
RADIO AND COMPONENTS (OPTIONAL)
RADIO Y COMPONENTES (OPCIONAL)

SISTEMA ELÉTRICO - CABINE **4-12**
ELECTRICAL SYSTEM - CAB
SISTEMA ELECTRICO - CABINA

SISTEMA ELÉTRICO - MOTOR **4-14**
ELECTRICAL SYSTEM - ENGINE
SISTEMA ELECTRICO - MOTOR

SISTEMA ELÉTRICO - FAROL DO BRAÇO **4-16**
ELECTRICAL SYSTEM - BOOM LIGHT
SISTEMA ELECTRICO - FARO DEL BRAZO

SISTEMA ELÉTRICO - CHICOTE DO PAINEL **4-18**
ELECTRICAL SYSTEM - PANEL HARNESS
SISTEMA ELECTRICO - CABLE DEL PANEL

SISTEMA ELÉTRICO - FUSÍVEIS E RELÉS **4-20**
ELECTRICAL SYSTEM - FUSES AND RELAYS
SISTEMA ELECTRICO - FUSIBLES Y RELES

SISTEMA ELÉTRICO - COMPONENTES DA CABINE **4-22**
ELECTRICAL SYSTEM - CAB COMPONENTS
SISTEMA ELECTRICO - COMPONENTES DE LA CABINA

SISTEMA ELÉTRICO - MÓDULO DE CONTROLE **4-24**
ELECTRICAL SYSTEM - CONTROL MODULE
SISTEMA ELECTRICO - MODULO DE CONTROL

SISTEMA ELÉTRICO - FAROL DA CABINE **4-26**
ELECTRICAL SYSTEM - CAB LIGHT
SISTEMA ELECTRICO - FARO DE LA CABINA

SISTEMA ELÉTRICO - PAINEL DE INSTRUMENTOS **4-28**
ELECTRICAL SYSTEM - INSTRUMENT PANEL
SISTEMA ELECTRICO - PANEL DE INSTRUMIENTOS

SISTEMA ELÉTRICO - COMPONENTES DA CABINE **4-30**
ELECTRICAL SYSTEM - CAB COMPONENTS
SISTEMA ELECTRICO - COMPONENTES DE LA CABINA

SISTEMA ELÉTRICO - BUZINA **4-32**
ELECTRICAL SYSTEM - HORN
SISTEMA ELECTRICO - BOCINA

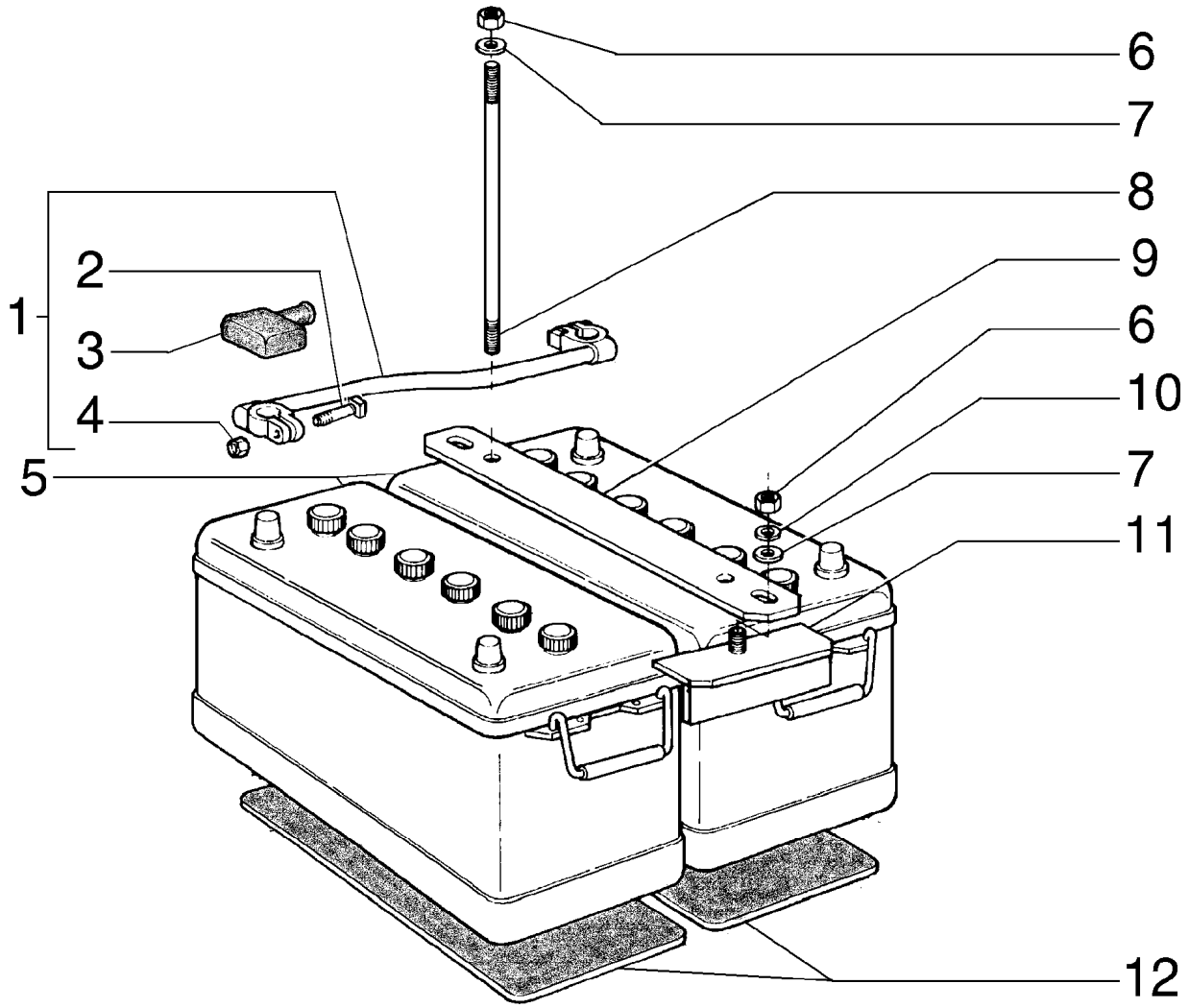
6
7
8
9
6
10
7
11
12
1
2
3
4
5

ITEM REF.	PEÇA Nº PART Nº PIEZA Nº	QTD QTY CAN	DESCRIÇÃO (Português)	DESCRIPTION (English)	DESCRIPCIÓN (Español)
1	4954336	1	CABO	ROPE	CABLE
2	11945008	2	PARAFUSO	SCREW	TORNILLO
3	4950259	2	PROTEÇÃO	GUARD	PROTECCION
4	15896218	2	PORCA	NUT	TUERCA
5	75327662	2	BATERIA	BATTERY	BATERIA
6	16100821	4	PORCA	NUT	TUERCA
7	14496531	4	ARRUELA	WASHER	ARANDELA
8	75248827	2	TIRANTE	ROD	VASTAGO
9	75250772	1	CHAPA	PLATE	PLACA
10	10516673	4	ARRUELA PRESSÃO	LOCKWASHER	ARANDELA ELASTICA
11	75236978	2	CANTONEIRA	ANGLE	ANGULAR
12	75249924	2	CHAPA	PLATE	PLACA

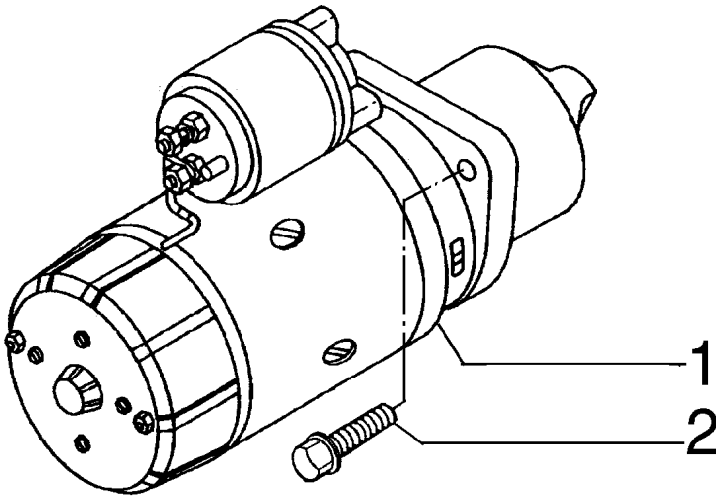
1
2

ITEM REF.	PEÇA Nº PART Nº PIEZA Nº	QTD QTY CAN	DESCRIÇÃO (Português)	DESCRIPTION (English)	DESCRIPCIÓN (Español)
1	75312621	1	MOTOR DE PARTIDA	STARTER	MOTOR DE ARRANQUE
2	75288059	3	PARAFUSO	SCREW	TORNILLO

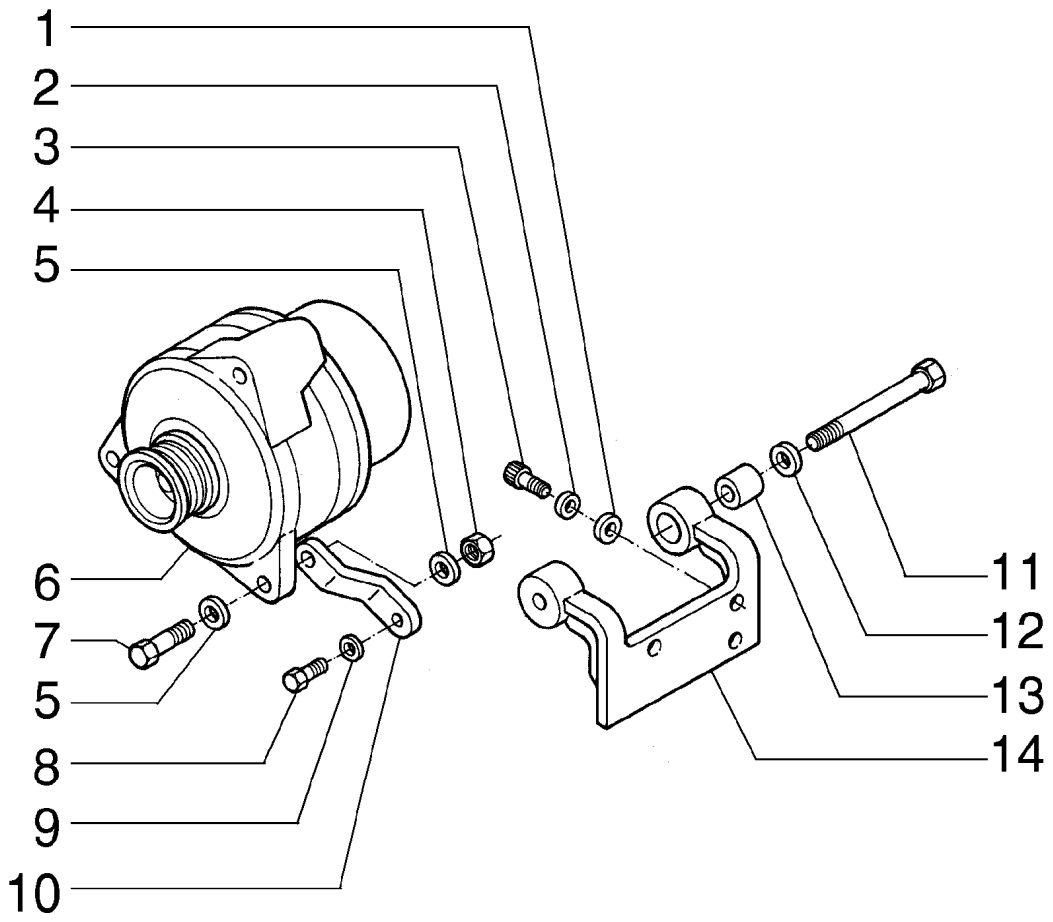
1
2
3
4
5
6
7
5
8
9
10
11
12
13
14

ITEM REF.	PEÇA Nº PART Nº PIEZA Nº	QTD QTY CAN	DESCRIÇÃO (Português)	DESCRIPTION (English)	DESCRIPCIÓN (Español)
1	10730301	3	ARRUELA	WASHER	ARANDELA
2	10516673	3	ARRUELA PRESSÃO	LOCKWASHER	ARANDELA ELASTICA
3	14306431	3	PARAFUSO	SCREW	TORNILLO
4	10719321	1	PORCA	NUT	TUERCA
5	10520001	1	ARRUELA	WASHER	ARANDELA
6	75261185	1	ALTERNADOR	ALTERNATOR	ALTERNADOR
7	11112831	1	PARAFUSO	SCREW	TORNILLO
8	11106231	1	PARAFUSO	SCREW	TORNILLO
9	496-41041	1	ARRUELA	WASHER	ARANDELA
10	75324878	1	CHAPA	PLATE	PLACA
11	827-10130	1	PARAFUSO	SCREW	TORNILLO
12	12638601	1	ARRUELA	WASHER	ARANDELA
13	75260708	1	BUCHA	BUSHING	BUJE
14	75324861	1	SUPORTE	SUPPORT	SOPORTE

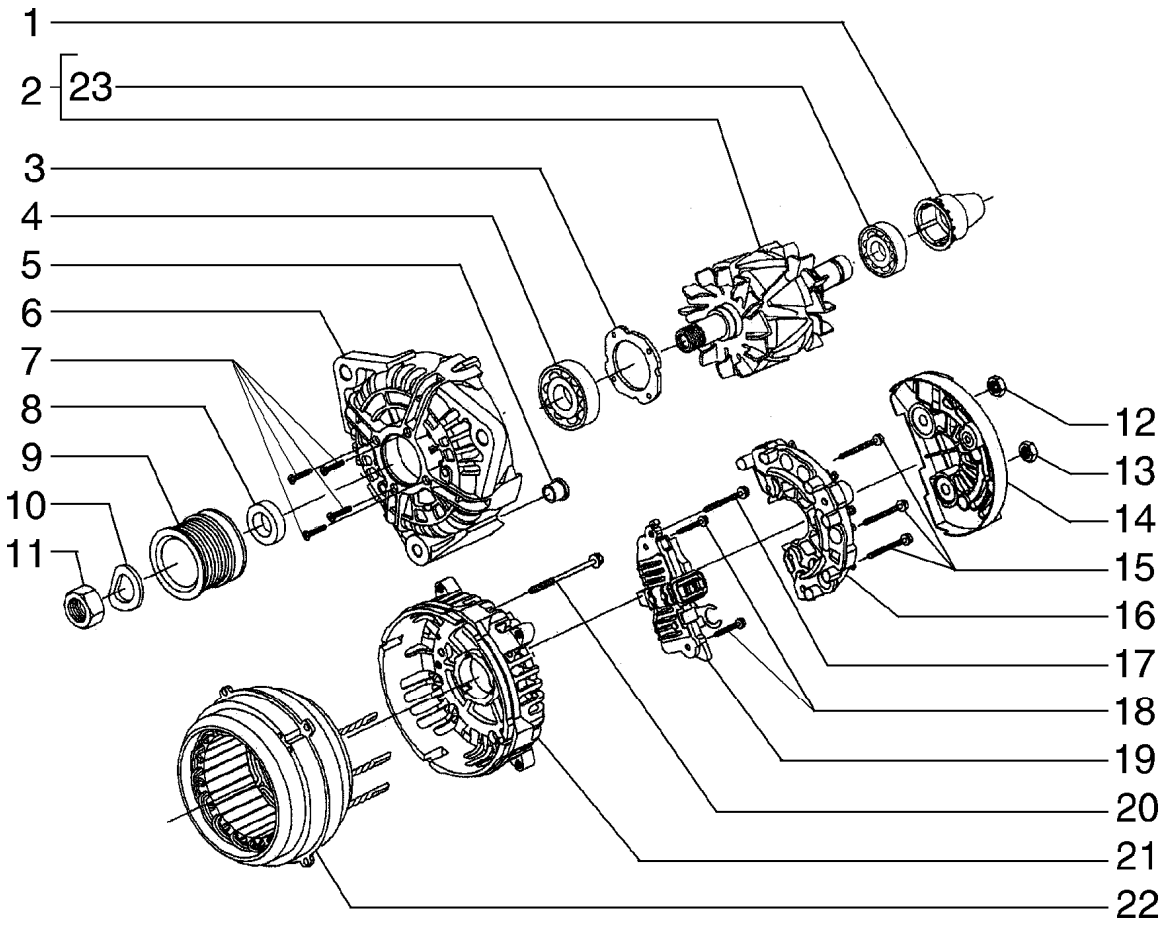
1
2
23
3
4
5
6
7
8
9
10
11
12
13
14
15
16
17
18
19
20
21
22

ITEM REF.	PEÇA Nº PART Nº PIEZA Nº	QTD QTY CAN	DESCRIÇÃO (Português)	DESCRIPTION (English)	DESCRIPCIÓN (Español)
1	71101872	1	TAMPA	COVER	TAPA
2	71101873	1	ROTOR	ROTOR	ROTOR
3	87458812	1	CHAPA	PLATE	PLACA
4	87458811	1	ROLAMENTO	BEARING	COJINETE
5	71101874	1	BUCHA	BUSHING	BUJE
6	71101875	1	SUPORTE	SUPPORT	SOPORTE
7	87458813	4	PARAFUSO	SCREW	TORNILLO
8	87458814	1	ESPAÇADOR	SPACER	ESPACIADOR
9	71101876	1	POLIA	PULLEY	POLEA
10	71101877	1	ARRUELA PRESSÃO	LOCKWASHER	ARANDELA ELASTICA
11	71101878	1	PORCA	NUT	TUERCA
12	87458827	1	PORCA	NUT	TUERCA
13	87458826	1	PORCA	NUT	TUERCA
14	71101879	1	PROTEÇÃO	GUARD	PROTECCION
15	87458821	3	PARAFUSO	SCREW	TORNILLO
16	71101880	1	RETIFICADOR	RECTIFIER	RECTIFICADOR
17	87458824	1	PARAFUSO	SCREW	TORNILLO
18	87458823	2	PARAFUSO	SCREW	TORNILLO
19	71101881	1	REGULADOR	REGULATOR	REGULADOR
20	87458828	4	PARAFUSO	SCREW	TORNILLO
21	71101882	1	SUPORTE	SUPPORT	SOPORTE
22	71101883	1	ESTATOR	STATOR	ESTATOR
23	87458832	1	ROLAMENTO	BEARING	COJINETE

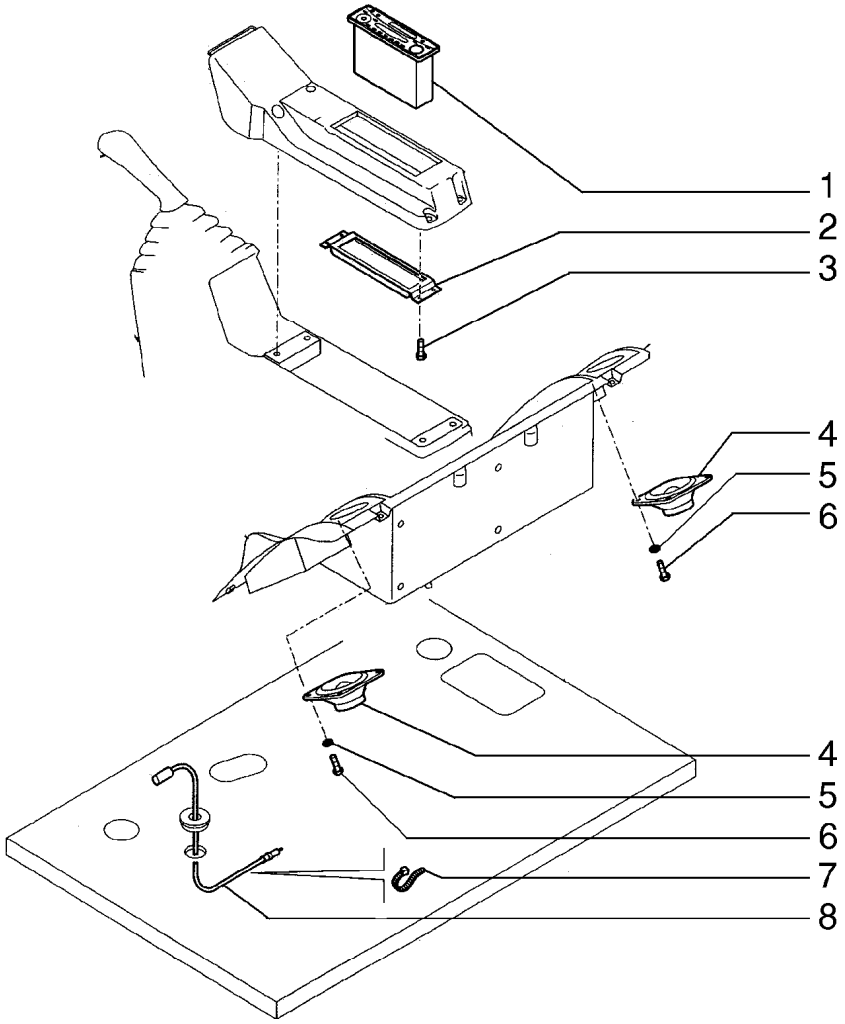
1
2
3
4
5
6
4
5
6
7
8

ITEM REF.	PEÇA Nº PART Nº PIEZA Nº	QTD QTY CAN	DESCRIÇÃO (Português)	DESCRIPTION (English)	DESCRIPCIÓN (Español)
1	72116142	1	RÁDIO	RADIO	RADIO
2	72203966	1	MOLDURA	MOLDING	MOLDURA
3	72203951	4	PARAFUSO	SCREW	TORNILLO
4	72116143	2	ALTO FALANTE	LOUDSPEAKER	ALTIFALANTI
5	14497731	8	ARRUELA	WASHER	ARANDELA
6	15687201	8	PARAFUSO	SCREW	TORNILLO
7	75201642	3	BRAÇADEIRA	CLAMP	ABRAZADERA
8	72203961	1	CHICOTE	HARNESS	MAZO DE CABLES

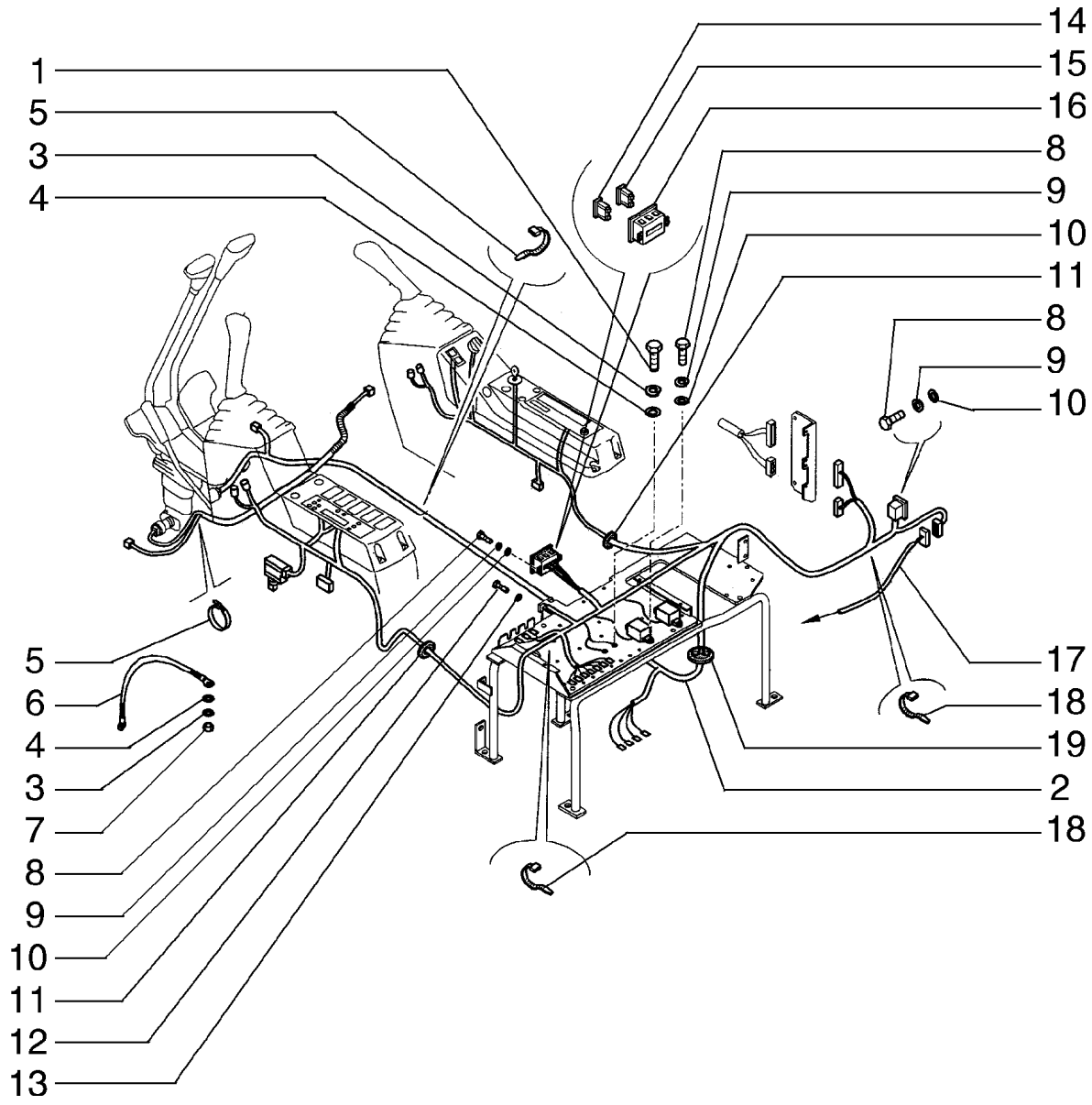
1
5
3
4
14
15
16
8
9
10
11
8
9
10
5
6
4
3
7
8
9
10
11
12
13
17
18
19
2
18

ITEM REF.	PEÇA Nº PART Nº PIEZA Nº	QTD QTY CAN	DESCRIÇÃO (Português)	DESCRIPTION (English)	DESCRIPCIÓN (Español)
1	13279414	2	PARAFUSO	SCREW	TORNILLO
2	72219456	1	CHICOTE	HARNESS	MAZO DE CABLES
3	10516673	3	ARRUELA PRESSÃO	LOCKWASHER	ARANDELA ELASTICA
4	14496531	3	ARRUELA	WASHER	ARANDELA
5	4982514	UCN	BRAÇADEIRA	CLAMP	ABRAZADERA
6	71452033	1	CHICOTE	HARNESS	MAZO DE CABLES
7	16100821	1	PORCA	NUT	TUERCA
8	10902434	8	PARAFUSO	SCREW	TORNILLO
9	10516473	8	ARRUELA	WASHER	ARANDELA
10	14496431	8	ARRUELA	WASHER	ARANDELA
11	10398980	2	ANEL	RING	ARO
12	13272014	8	PARAFUSO	SCREW	TORNILLO
13	11195374	8	ARRUELA	WASHER	ARANDELA
14	71451199	11	FUSIVEL 10A	FUSE 10A	FUSIBLE 10A
15	71451200	8	FUSIVEL 20A	FUSE 20A	FUSIBLE 20A
16	71451196	1	CARCAÇA	CASE	CAJA
17	71450200	1	CHICOTE	HARNESS	MAZO DE CABLES
18	72203537	17	BRAÇADEIRA	CLAMP	ABRAZADERA
19	71452032	1	ISOLANTE	INSULATOR	AISLANTE

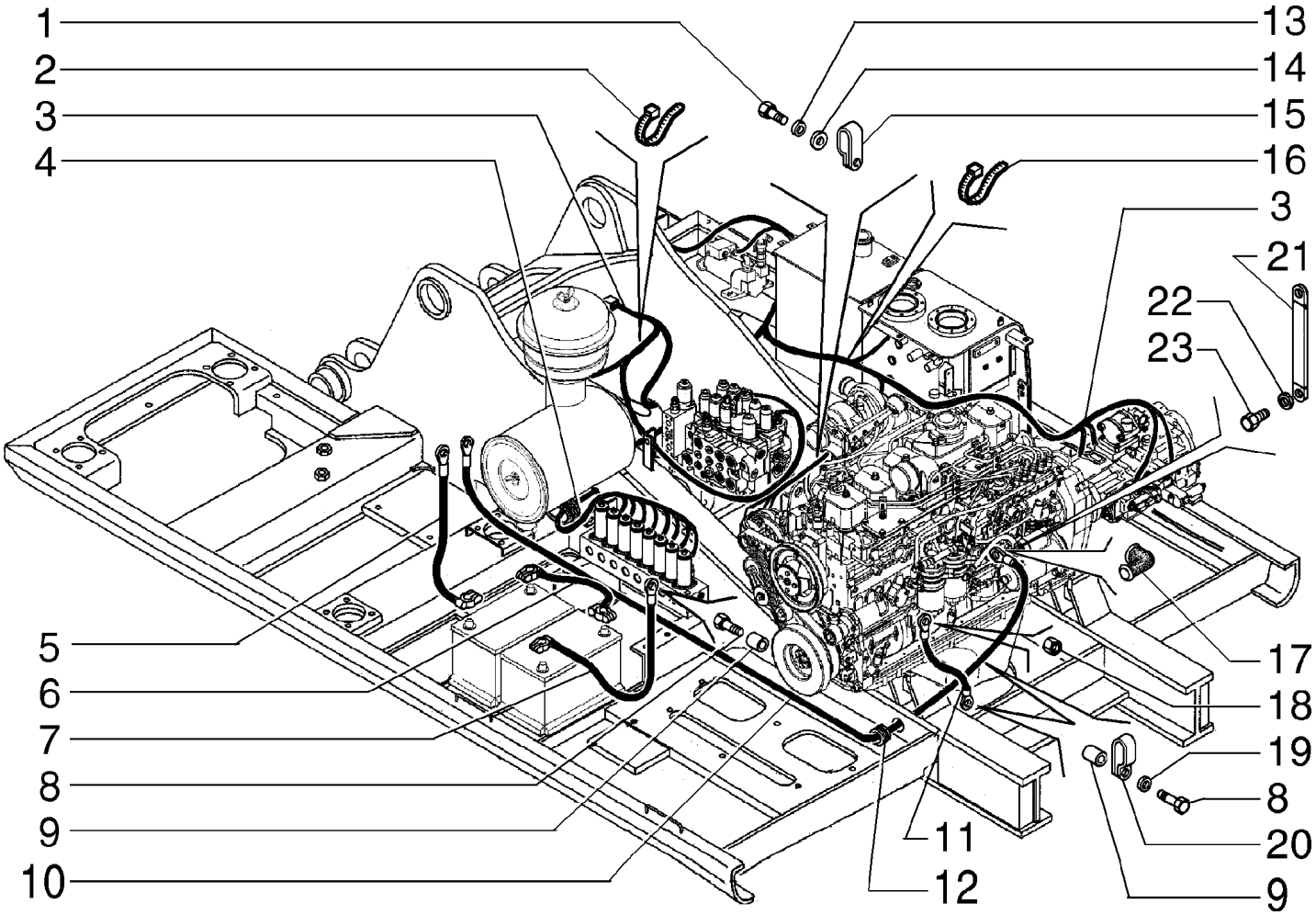
1
2
3
4
5
6
7
8
9
10
11
12
13
14
15
16
3
21
22
23
17
18
19
8
20
9

ITEM REF.	PEÇA Nº PART Nº PIEZA Nº	QTD QTY CAN	DESCRIÇÃO (Português)	DESCRIPTION (English)	DESCRIPCIÓN (Español)
1	11106231	1	PARAFUSO	SCREW	TORNILLO
2	72203537	8	BRAÇADEIRA	CLAMP	ABRAZADERA
3	71450286	1	CHICOTE	HARNESS	MAZO DE CABLES
4	71452042	1	ISOLANTE	INSULATOR	AISLANTE
5	75327178	1	CHICOTE	HARNESS	MAZO DE CABLES
6	4954336	1	CABO	ROPE	CABLE
7	75322037	1	CHICOTE	HARNESS	MAZO DE CABLES
8	11113331	2	PARAFUSO	SCREW	TORNILLO
9	75261985	2	ESPAÇADOR	SPACER	ESPACIADOR
10	75327111	1	CHICOTE	HARNESS	MAZO DE CABLES
11	D127018	1	CHICOTE	HARNESS	MAZO DE CABLES
12	71452045	1	ISOLANTE	INSULATOR	AISLANTE
13	10517073	4	ARRUELA PRESSÃO	LOCKWASHER	ARANDELA ELASTICA
14	14496731	2	ARRUELA	WASHER	ARANDELA
15	71421085	2	BRAÇADEIRA	CLAMP	ABRAZADERA
16	75201642	6	BRAÇADEIRA	CLAMP	ABRAZADERA
17	60093124	2	PROTEÇÃO	GUARD	PROTECCION
18	16100821	3	PORCA	NUT	TUERCA
19	14496621	2	ARRUELA	WASHER	ARANDELA
20	70927310	1	BRAÇADEIRA	CLAMP	ABRAZADERA
21	79017173	1	CABO TERRA	GROUND CABLE	CABLE DE MASA
22	14496621	1	ARRUELA	WASHER	ARANDELA
23	11106031	1	PARAFUSO	SCREW	TORNILLO

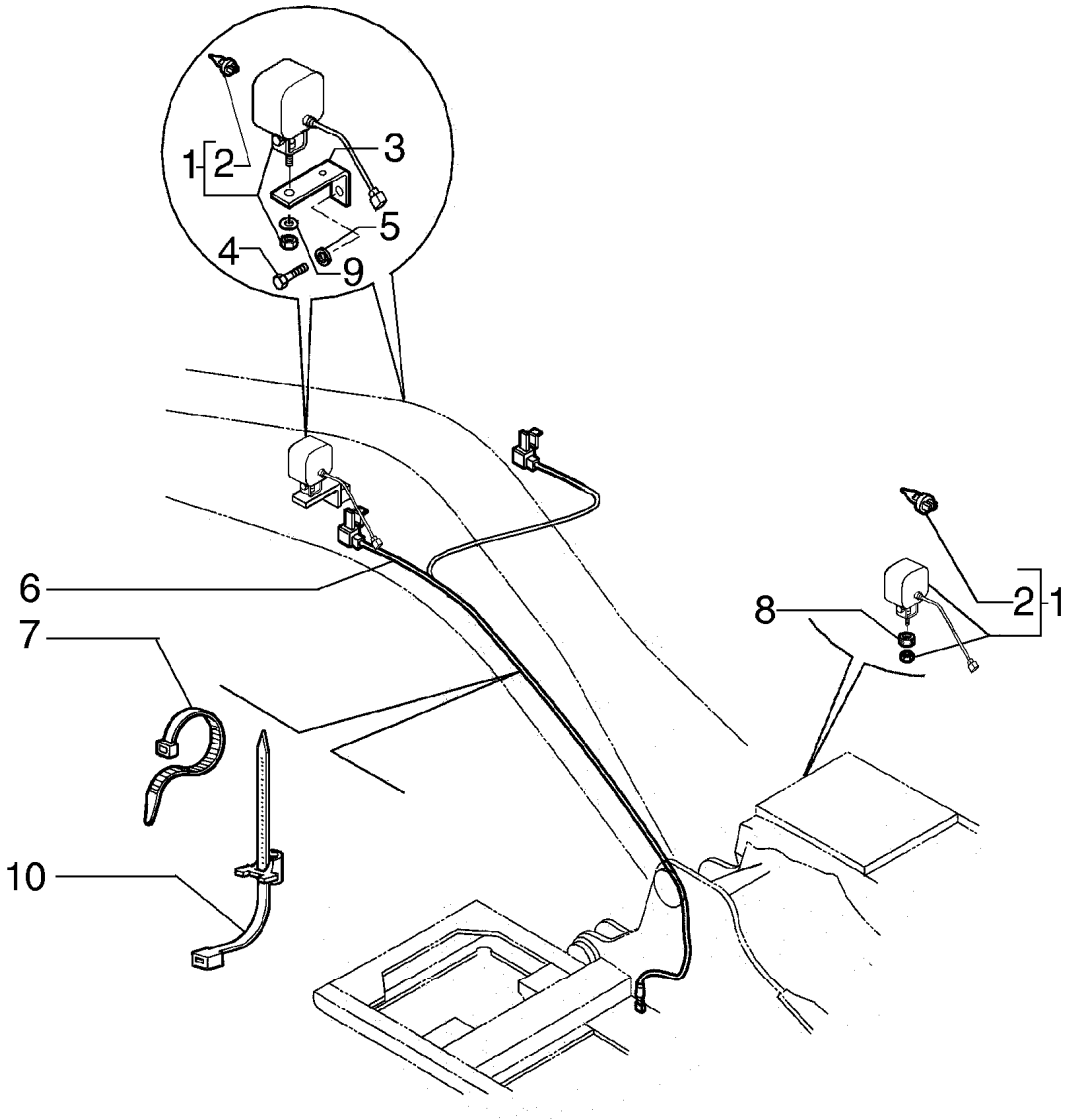
1
2
3
4
5
9
6
7
10
8
2
1

ITEM REF.	PEÇA Nº PART Nº PIEZA Nº	QTD QTY CAN	DESCRIÇÃO (Português)	DESCRIPTION (English)	DESCRIPCIÓN (Español)
1	75264858	3	FAROL	FLOODLIGHT	FARO
2	79069460	1	LÂMPADA	LAMP	LAMPARA
3	75261952	2	SUPORTE	SUPPORT	SOPORTE
4	11115331	1	PARAFUSO	SCREW	TORNILLO
5	10517173	1	ARRUELA PRESSÃO	LOCKWASHER	ARANDELA ELASTICA
6	75325772	1	CHICOTE	HARNESS	MAZO DE CABLES
7	75201642	UCN	BRAÇADEIRA	CLAMP	ABRAZADERA
8	79089658	2	COXIM	CUSHION	COJIN
9	12646821	2	ARRUELA	ARANDELA	WASHER
10	75284071	4	ABRAÇADEIRA	ABRAZADERA	CLAMP

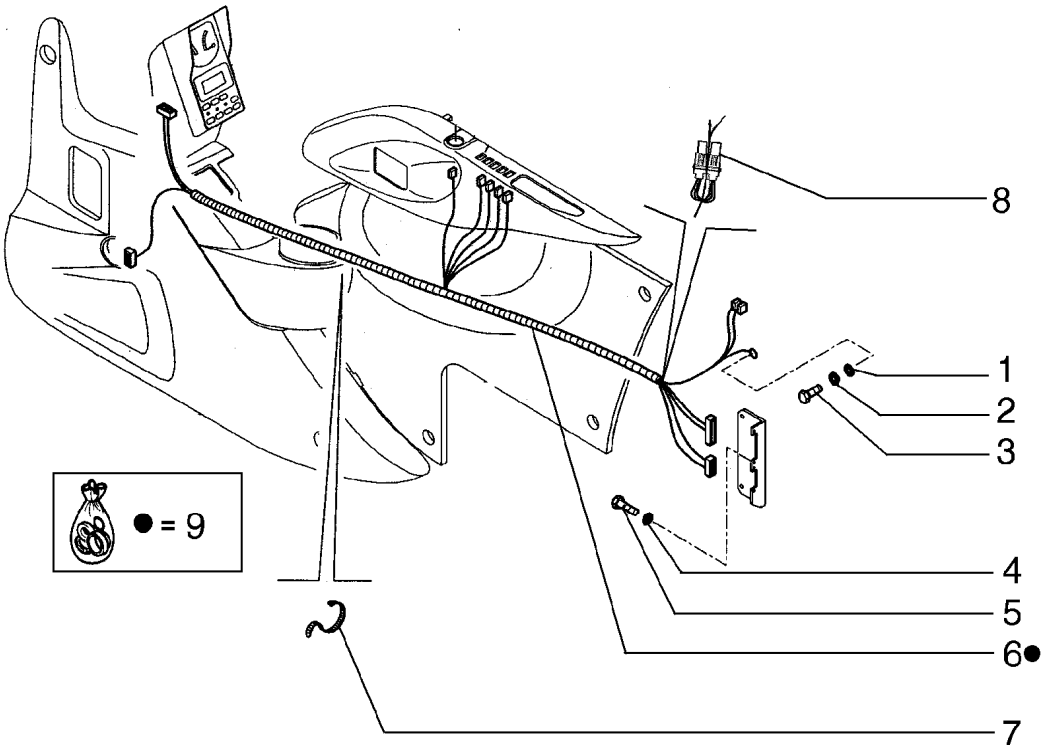
● = 9
8
1
2
3
4
5
6●
7

ITEM REF.	PEÇA Nº PART Nº PIEZA Nº	QTD QTY CAN	DESCRIÇÃO (Português)	DESCRIPTION (English)	DESCRIPCIÓN (Español)
1	14496401	1	ARRUELA	WASHER	ARANDELA
2	10516473	1	ARRUELA	WASHER	ARANDELA
3	10902231	1	PARAFUSO	SCREW	TORNILLO
4	11195379	4	ARRUELA	WASHER	ARANDELA
5	13274011	4	PARAFUSO	SCREW	TORNILLO
6	71450174	1	CHICOTE	HARNESS	MAZO DE CABLES
7	72203537	6	BRAÇADEIRA	CLAMP	ABRAZADERA
8	71450235	2	RELE	TELERUPTOR	RELAY
9	71450216	2	KIT CHICOTE	JUEGO HARNESS	KIT

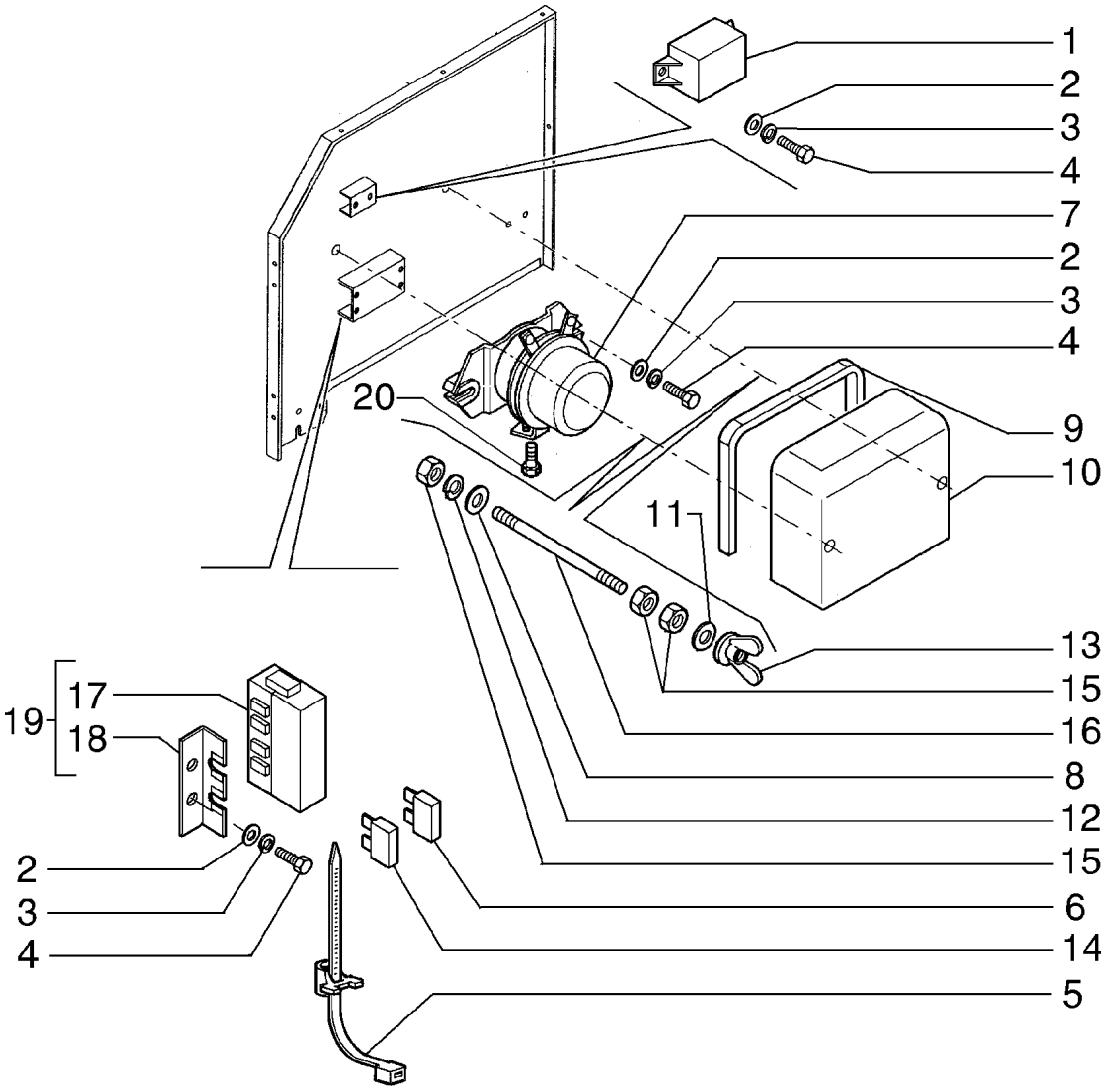
1
2
3
4
7
2
3
4
20
9
10
11
13
15
16
8
12
15
6
14
5
19
17
18
2
3
4

ITEM REF.	PEÇA Nº PART Nº PIEZA Nº	QTD QTY CAN	DESCRIÇÃO (Português)	DESCRIPTION (English)	DESCRIPCIÓN (Español)
1	71403889	1	RELE	TELERUPTOR	RELAY
2	14496431	4	ARRUELA	ARANDELA	WASHER
3	10516473	10	ARRUELA	ARANDELA	WASHER
4	10902221	6	PARAFUSO	TORNILLO	SCREW
5	75284071	2	ABRAÇADEIRA	ABRAZADERA	CLAMP
6	71451920	1	FUSIVEL 30A	FUSIBLE 30A	FUSE 30A
6	71451519	1	FUSIVEL 60A	FUSIBLE 60A	FUSE 60A
6	71451437	2	FUSIVEL 40A	FUSIBLE 40A	FUSE 40A
7	71449161	1	RELE	TELERUPTOR	RELAY
8	14496631	6	ARRUELA	ARANDELA	WASHER
9	71450189	1	RETENTOR	EMPAQUETADURA	SEAL ASSY
10	71451702	1	TAMPA	TAPA	COVER
11	79047640	4	ARRUELA	ARANDELA	WASHER
12	10516873	4	ARRUELA PRESSÃO	ARANDELA ELAST.	LOCKWASHER
13	75220675	2	PORCA	TUERCA	NUT
14	71451438	2	FUSIVEL 80A	FUSIBLE 80A	FUSE 80A
15	11701721	6	PORCA	TUERCA	NUT
16	71450185	2	TIRANTE	TIRANTE	TIEROD
17	71450292	1	PORTA-FUSÍVEL	PORTAFUSIBLE	FUSE HOLDER
18	71437897	1	SUPORTE	SOPORTE	SUPPORT
19	71450291	1	PORTA-FUSÍVEL	PORTAFUSIBLE	FUSE HOLDER
20	16043431	2	PARAFUSO	TORNILLO	SCREW

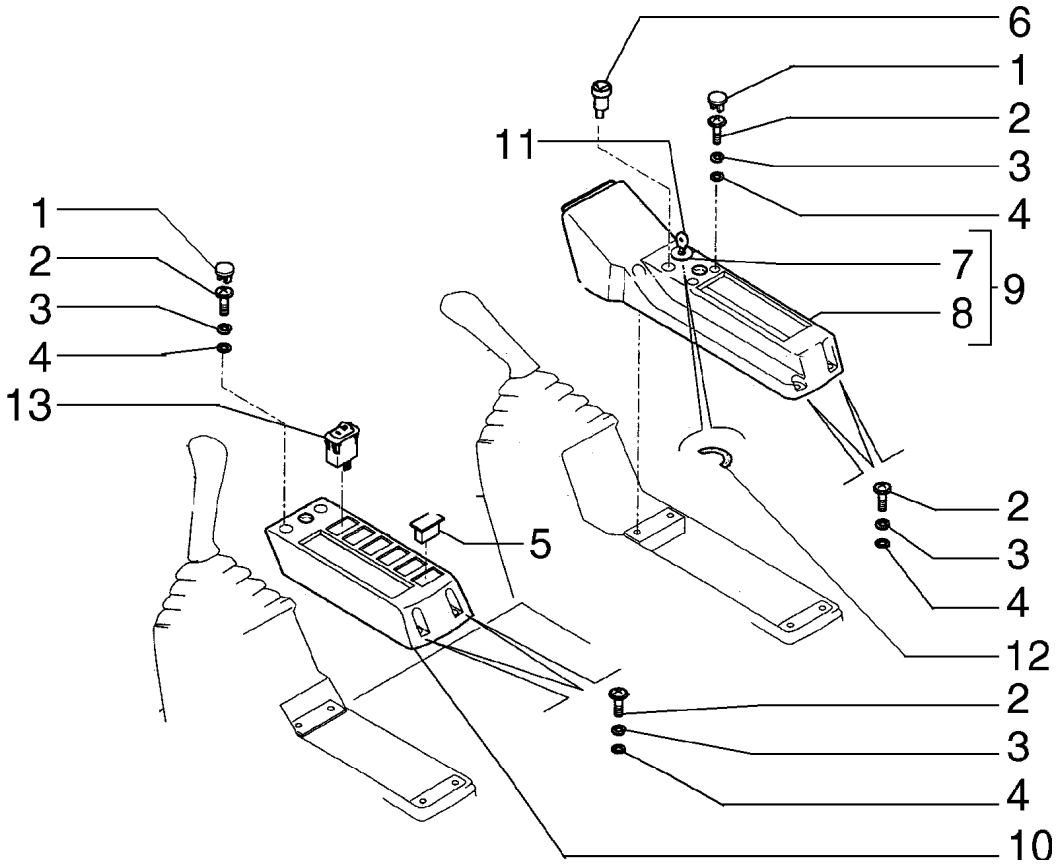
6
1
2
11
3
4
1
7
9
2
8
3
4
13
2
5
3
4
12
2
3
4
10

ITEM REF.	PEÇA Nº PART Nº PIEZA Nº	QTD QTY CAN	DESCRIÇÃO (Português)	DESCRIPTION (English)	DESCRIPCIÓN (Español)
1	72207003	4	BUJÃO	PLUG	TAPON
2	13276411	8	PARAFUSO	SCREW	TORNILLO
3	10516473	8	ARRUELA	WASHER	ARANDELA
4	12644421	8	ARRUELA	WASHER	ARANDELA
5	71451827	6	BUJÃO	PLUG	TAPON
6	71421869	1	ACENDEDOR CIGARROS	CIGARETTE LIGHT	ENCENDEDOR
7	72203972	1	INTERRUPTOR	SWITCH	INTERRUPTOR
8	72203971	1	TAMPA	COVER	TAPA
9	72220387	1	TAMPA	COVER	TAPA
10	72220389	1	TAMPA	COVER	TAPA
11	75325839	2	CHAVE	KEY	LLAVE
12	72210433	1	DECALQUE	DECAL	CALCOMANIA
13	71450305	1	INTERRUPTOR	SWITCH	INTERRUPTOR

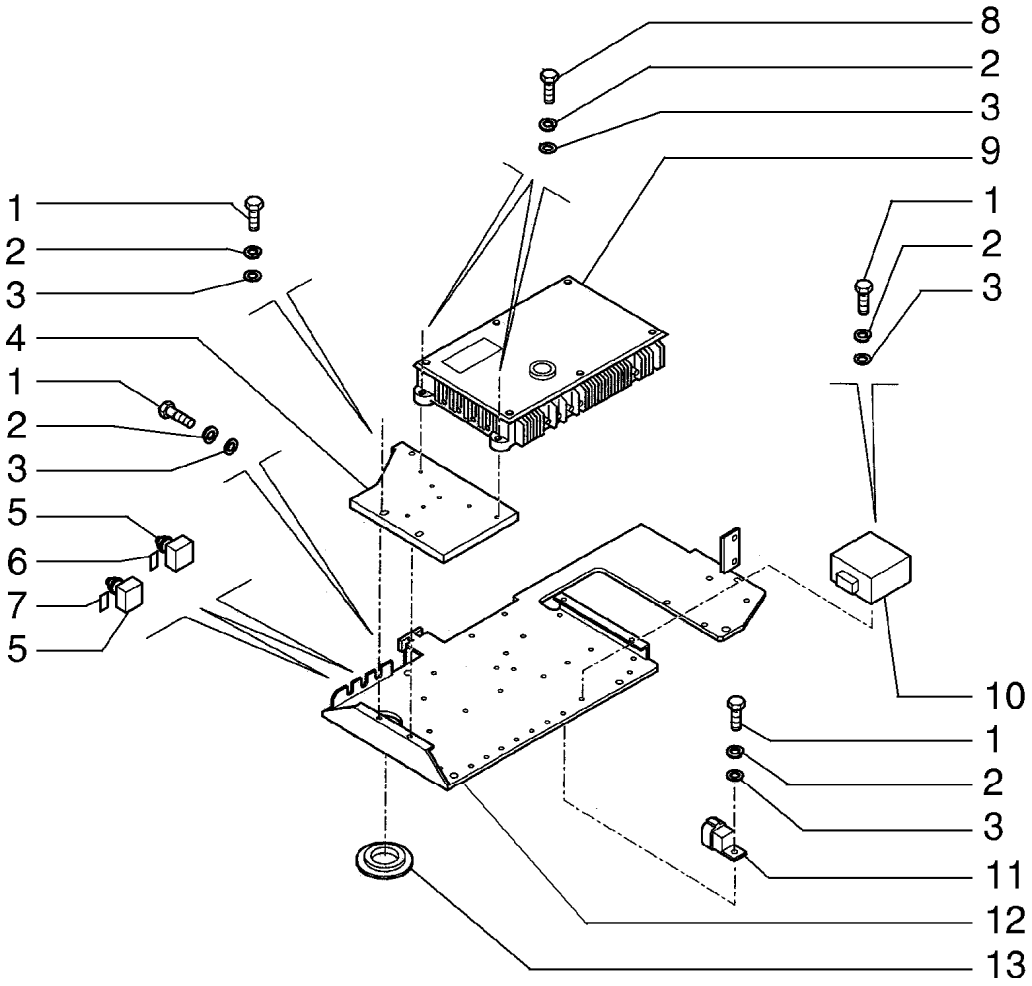
8
2
3
9
1
2
3
1
2
3
4
1
2
3
5
6
7
5
10
1
2
3
11
12
13

ITEM REF.	PEÇA Nº PART Nº PIEZA Nº	QTD QTY CAN	DESCRIÇÃO (Português)	DESCRIPTION (English)	DESCRIPCIÓN (Español)
1	10902234	7	PARAFUSO	SCREW	TORNILLO
2	10516474	11	ARRUELA	WASHER	ARANDELA
3	12643721	11	ARRUELA	WASHER	ARANDELA
4	72203533	1	CHAPA	PLATE	PLACA
5	72203535	2	INTERRUPTOR	SWITCH	INTERRUPTOR
6	72203538	1	PLACA	PLATE	PLACA
7	72203539	1	PLACA	PLATE	PLACA
8	10902834	4	PARAFUSO	SCREW	TORNILLO
9	72217546	1	UNIDADE COMANDO	CONTROL UNIT	CENTRALILLA
10	72203534	1	CAIXA DE RELÉS	RELAY CASE	CAJA RELES
11	71451952	3	RELE	RELAY	TELERUPTOR
12	72209788	1	SUPORTE	SUPPORT	SOPORTE
13	71430198	1	BUCHA	BUSHING	BUJE

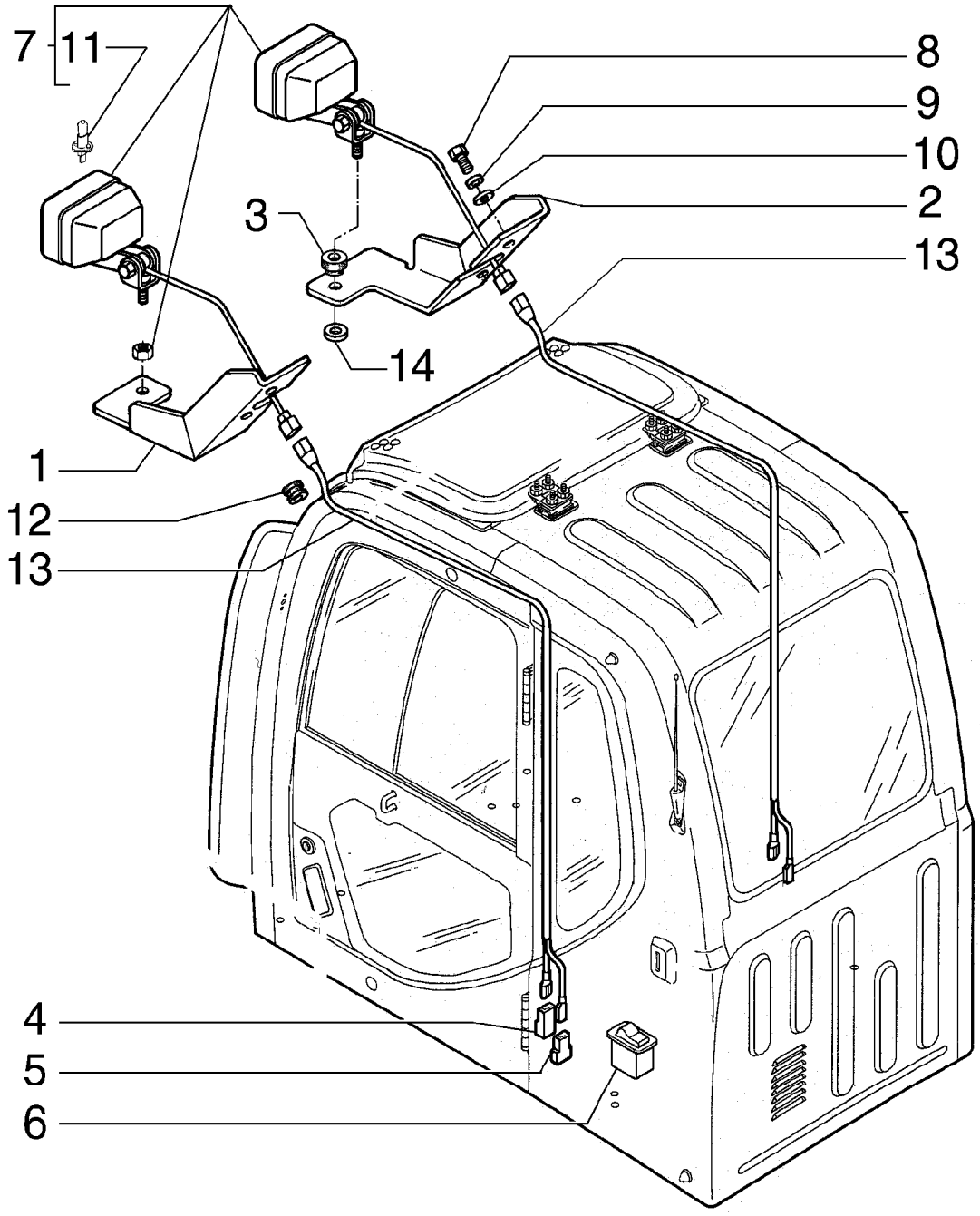
7
11
8
9
10
2
3
13
14
1
12
13
4
5
6

ITEM REF.	PEÇA Nº PART Nº PIEZA Nº	QTD QTY CAN	DESCRIÇÃO (Português)	DESCRIPTION (English)	DESCRIPCIÓN (Español)
1	75262165	1	SUPORTE	SUPPORT	SOPORTE
2	75262166	1	SUPORTE	SUPPORT	SOPORTE
3	79089658	2	COXIM	CUSHION	COJIN
4	12336780	2	PROTEÇÃO	GUARD	PROTECCION
5	12058980	2	CONEXÃO	FITTING	RACOR
6	71451850	1	INTERRUPTOR	SWITCH	INTERRUPTOR
7	75264237	2	FAROL DIANTEIRO	FLOODLIGHT FRONT	FARO DELANTERO
8	11106431	4	PARAFUSO	SCREW	TORNILLO
9	10516873	4	ARRUELA PRESSÃO	LOCKWASHER	ARANDELA ELASTICA
10	14496621	4	ARRUELA	WASHER	ARANDELA
11	75288330	2	LÂMPADA	LAMPARA	LAMP
12	72203027	2	ISOLANTE	AISLANTE	INSULATOR
13	71450209	2	CABO ELÉTRICO	CABLE	HARNESS
14	12646821	2	ARRUELA	ARANDELA	WASHER

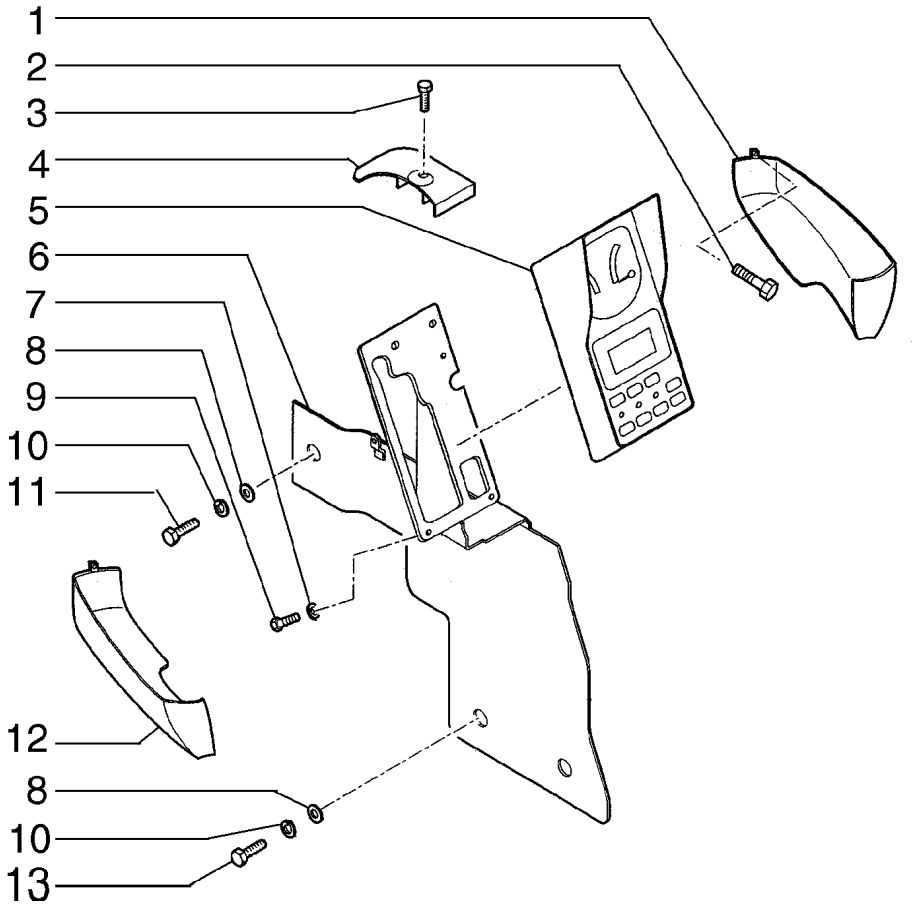
1
2
3
4
5
6
7
8
9
10
11
12
8
10
13

ITEM REF.	PEÇA Nº PART Nº PIEZA Nº	QTD QTY CAN	DESCRIÇÃO (Português)	DESCRIPTION (English)	DESCRIPCIÓN (Español)
1	72204046	1	TAMPA	COVER	TAPA
2	15916807	2	PARAFUSO	SCREW	TORNILLO
3	13301011	1	PARAFUSO	SCREW	TORNILLO
4	72209572	1	TAMPA	COVER	TAPA
5	72220394	1	PAINEL INSTRUMENTOS	INSTRUMENT PANEL	TABLERO INSTRUMIENTOS
6	72204027	1	SUPORTE	SUPPORT	SOPORTE
7	11195479	4	ARRUELA PRESSÃO	LOCKWASHER	ARANDELA ELASTICA
8	12645031	4	ARRUELA	WASHER	ARANDELA
9	13273911	4	PARAFUSO	SCREW	TORNILLO
10	10516673	4	ARRUELA PRESSÃO	LOCKWASHER	ARANDELA ELASTICA
11	16043231	1	PARAFUSO	SCREW	TORNILLO
12	72204043	1	TAMPA	COVER	TAPA
13	16043431	3	PARAFUSO	SCREW	TORNILLO

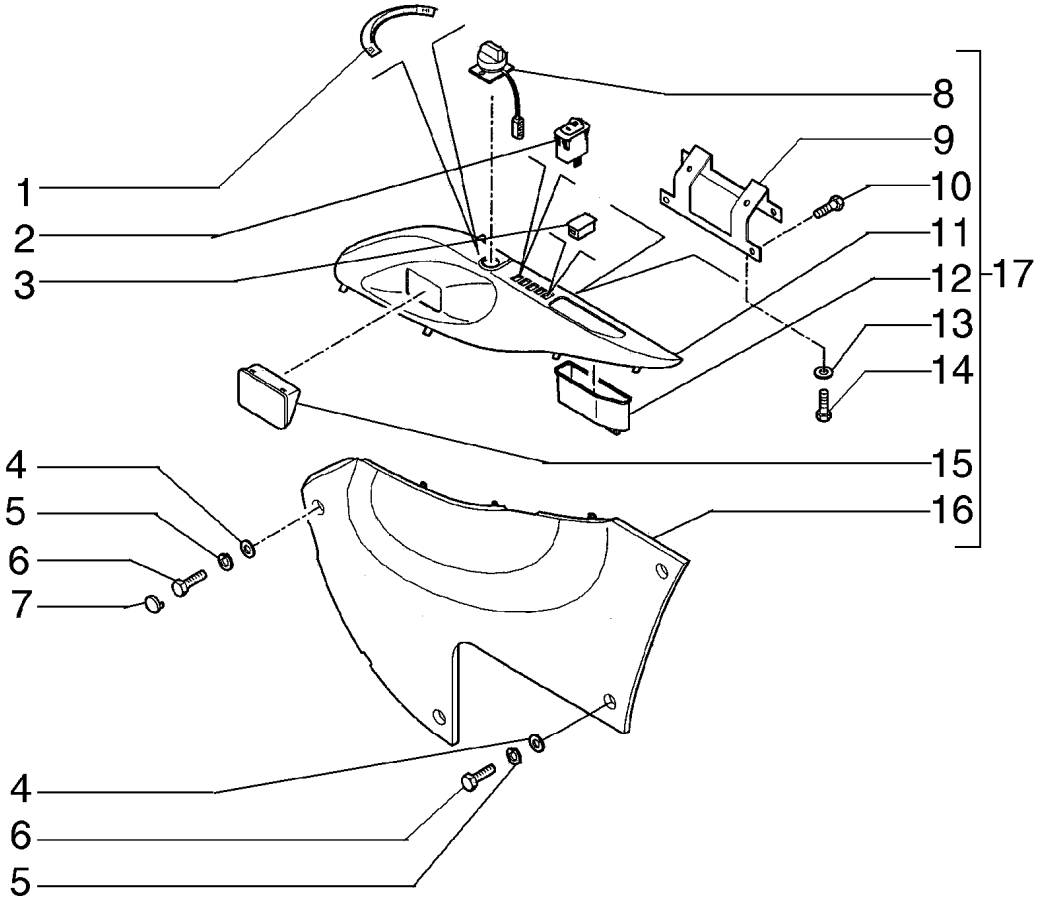
1
2
3
4
5
6
7
8
9
10
11
12
13
14
15
16
17
4
6
5

ITEM REF.	PEÇA Nº PART Nº PIEZA Nº	QTD QTY CAN	DESCRIÇÃO (Português)	DESCRIPTION (English)	DESCRIPCIÓN (Español)
1	72203955	1	DECALQUE	DECAL	CALCOMANIA
2	71451663	1	INTERRUPTOR	SWITCH	INTERRUPTOR
3	71451827	4	BUJÃO	PLUG	TAPON
4	12644421	3	ARRUELA	WASHER	ARANDELA
5	10516471	3	ARRUELA PRESSÃO	LOCKWASHER	ARANDELA ELASTICA
6	13276411	3	PARAFUSO	SCREW	TORNILLO
7	72203963	1	BUJÃO	PLUG	TAPON
8	72204033	1	INTERRUPTOR	SWITCH	INTERRUPTOR
9	72204036	1	SUPORTE	SUPPORT	SOPORTE
10	72203951	1	PARAFUSO	SCREW	TORNILLO
11	72220396	1	TAMPA	COVER	TAPA
12	72220298	1	TAMPA	COVER	TAPA
13	495-31016	2	ARRUELA	WASHER	ARANDELA
14	13272024	2	PARAFUSO	SCREW	TORNILLO
15	72203953	1	CINZEIRO	ASHTRAY	CENICERO
16	72203968	1	TAMPA	COVER	TAPA
17	72220395	1	TAMPA	COVER	TAPA

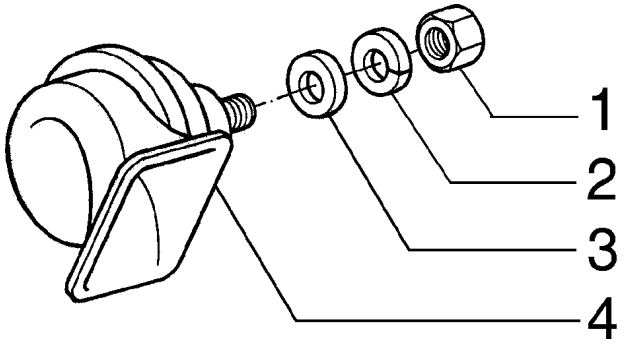
1
2
3
4

ITEM REF.	PEÇA Nº PART Nº PIEZA Nº	QTD QTY CAN	DESCRIÇÃO (Português)	DESCRIPTION (English)	DESCRIPCIÓN (Español)
1	16104121	1	PORCA	NUT	TUERCA
2	10516673	1	ARRUELA PRESSÃO	LOCKWASHER	ARANDELA ELASTICA
3	14496531	1	ARRUELA	WASHER	ARANDELA
4	79114714	1	BUZINA	HORN	BOCINA

ÍNDICE
INDEX
INDICE

COMANDOS DO PEDAL **5-2**
PEDAL CONTROL
MANDOS DEL PEDAL

SERVO VÁLVULA - COMANDOS **5-4**
SERVO VALVE - CONTROL
SERVOMANDO - MANDOS

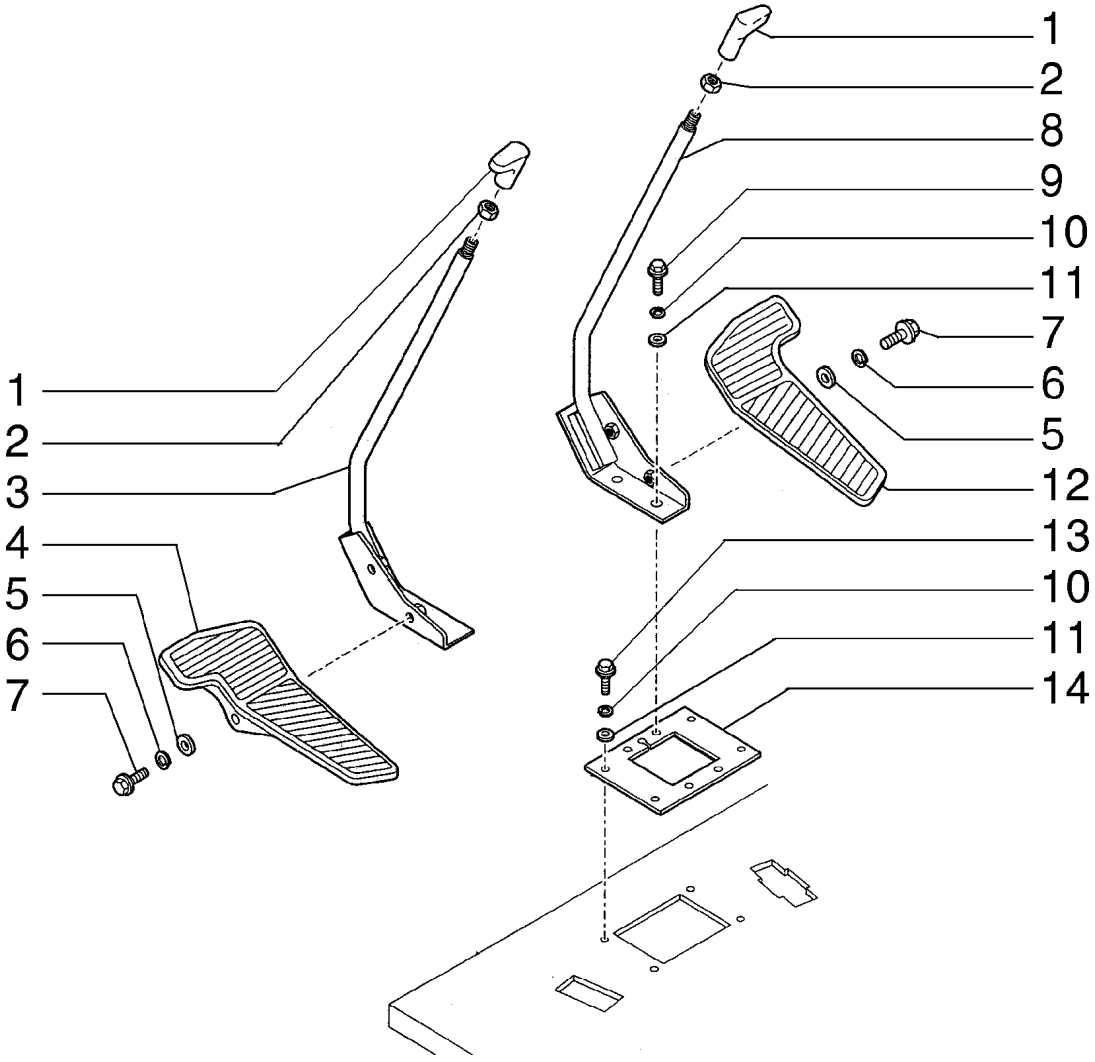
1
2
3
4
5
6
7
1
2
8
9
10
11
7
6
5
12
13
10
11
14

ITEM REF.	PEÇA Nº PART Nº PIEZA Nº	QTD QTY CAN	DESCRIÇÃO (Português)	DESCRIPTION (English)	DESCRIPCIÓN (Español)
1	72203856	2	EMPUNHADURA	HANDGRIP	EMPUNADURA
2	16101521	2	PORCA	NUT	TUERCA
3	72202547	1	ALAVANCA	LEVER	PALANCA
4	72202544	1	PEDAL	PEDAL	PEDAL
5	12645031	4	ARRUELA	WASHER	ARANDELA
6	10516674	4	ARRUELA	WASHER	ARANDELA
7	16043634	4	PARAFUSO	SCREW	TORNILLO
8	72202551	1	ALAVANCA	LEVER	PALANCA
9	11106034	4	PARAFUSO	SCREW	TORNILLO
10	10516874	8	ARRUELA PRESSÃO	LOCKWASHER	ARANDELA ELASTICA
11	14496631	8	ARRUELA	WASHER	ARANDELA
12	72202545	1	PEDAL	PEDAL	PEDAL
13	11106234	4	PARAFUSO	SCREW	TORNILLO
14	72203568	1	CHAPA	PLATE	PLACA

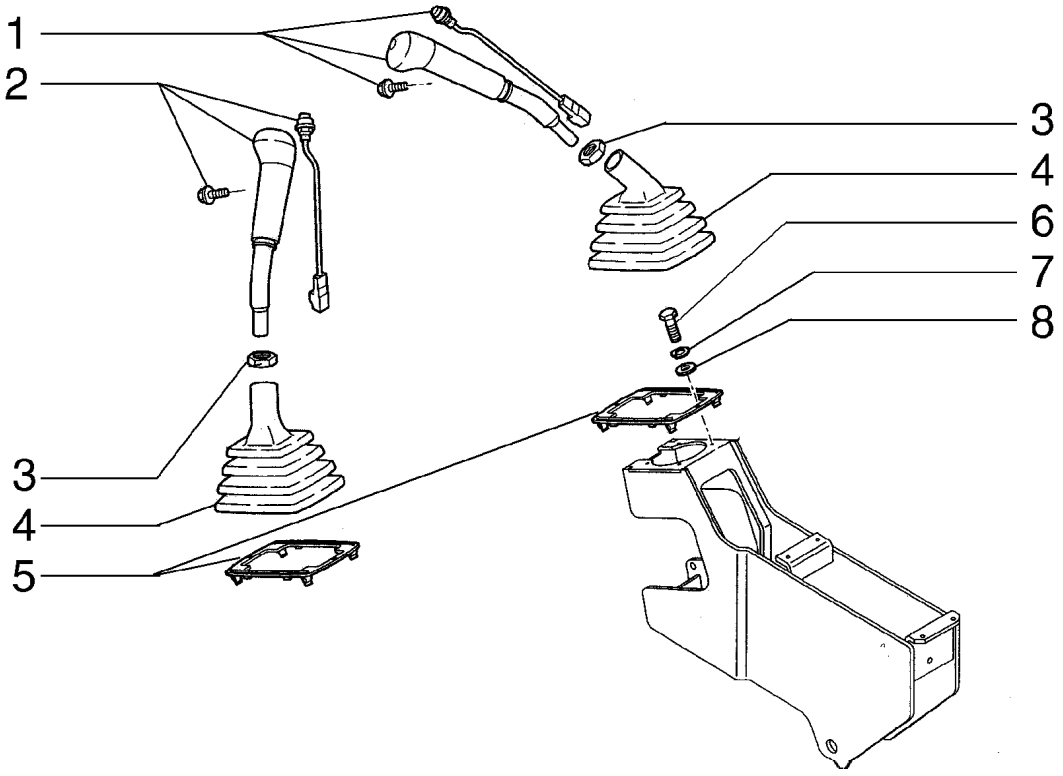
1
2
3
4
6
7
8
3
4
5

ITEM REF.	PEÇA Nº PART Nº PIEZA Nº	QTD QTY CAN	DESCRIÇÃO (Português)	DESCRIPTION (English)	DESCRIPCIÓN (Español)
1	72216203	1	EMPUNHADURA	HANDGRIP	EMPUNADURA
2	72216205	1	EMPUNHADURA	HANDGRIP	EMPUNADURA
3	12164021	2	PORCA	NUT	TUERCA
4	72203566	2	CAPO RADIADOR	RADIATOR GUARD	CORAZA RADIADOR
5	72203567	2	CHAPA	PLATE	PLACA
6	13276421	2	PARAFUSO	SCREW	TORNILLO
7	10516474	2	ARRUELA	WASHER	ARANDELA
8	12643731	2	ARRUELA	WASHER	ARANDELA

ÍNDICE
INDEX
INDICE

REDUTORES DE TRANSLAÇÃO - MONTAGEM **6-2**
TRAVEL REDUCTION GEAR - ASSEMBLY
REDUCTORES DE TRANSLACION - MONTAJE

REDUTORES DE TRANSLAÇÃO - COMPONENTES **6-4**
TRAVEL REDUCTION GEAR - COMPONENTS
REDUCTORES DE TRANSLACION - COMPONENTES

MOTOR HIDRÁULICO DE TRANSLAÇÃO **6-6**
TRAVEL HYDRAULIC MOTOR
MOTOR HIDRAULICO DE TRANSLACION

MOTOR HIDRÁULICO DE TRANSLAÇÃO **6-8**
TRAVEL HYDRAULIC MOTOR
MOTOR HIDRAULICO DE TRANSLACION

REDUTOR DA ROTAÇÃO - CONJUNTO **6-10**
SWING REDUCTION GEAR - ASSEMBLY
REDUCTOR DE ROTACION - CONJUNTO

REDUTOR DA ROTAÇÃO - COMPONENTES **6-12**
SWING REDUCTION GEAR - COMPONENTS
REDUCTOR DE ROTACION - COMPONENTES

MOTOR HIDRÁULICO DE ROTAÇÃO **6-14**
SWING HYDRAULIC MOTOR
MOTOR HIDRAULICO DE ROTACION

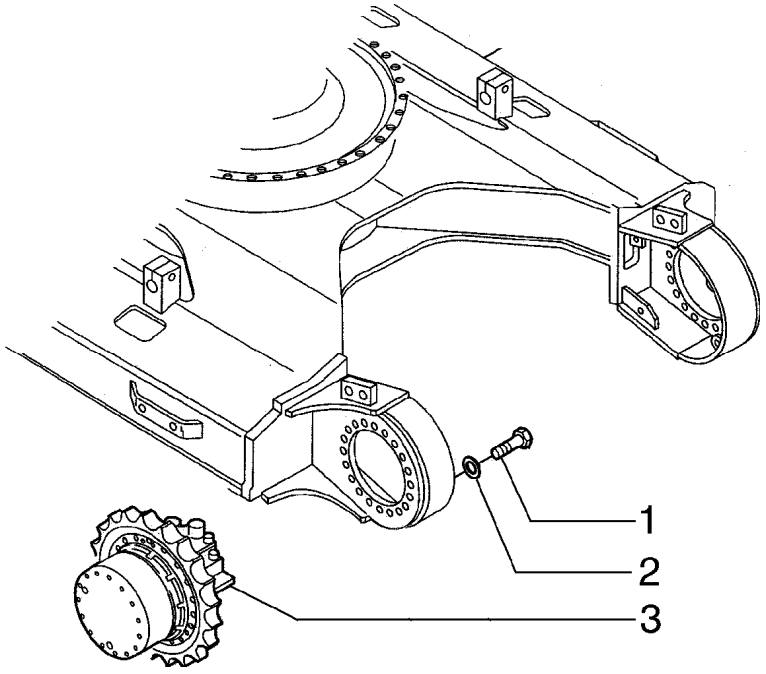
1
2
3

ITEM REF.	PEÇA Nº PART Nº PIEZA Nº	QTD QTY CAN	DESCRIÇÃO (Português)	DESCRIPTION (English)	DESCRIPCIÓN (Español)
1	75326006	34	ARRUELA PRESSÃO	LOCKWASHER	ARANDELA ELASTICA
2	15224031	34	PARAFUSO	SCREW	TORNILLO
3	75265207	2	REDUTOR TRANSLAÇÃO	REDUCT.GEAR TRAVEL	REDUCTOR

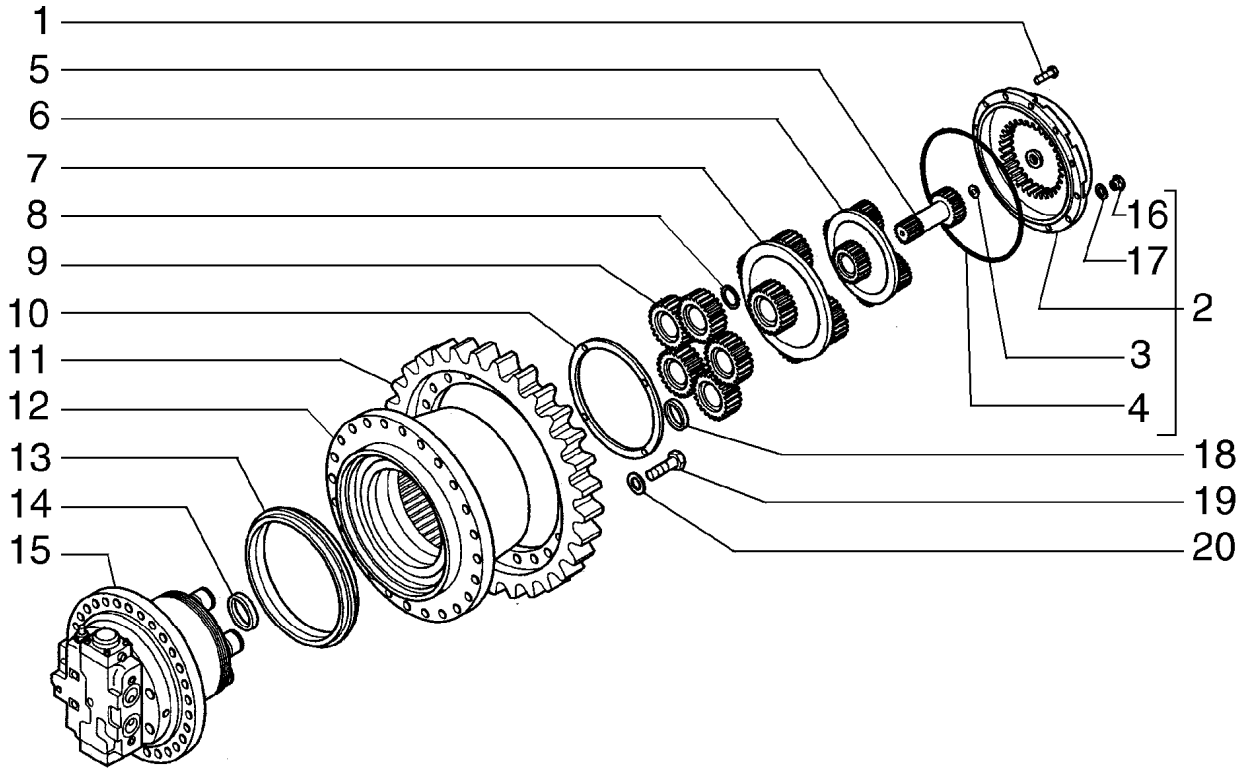
1
5
6
7
8
9
10
11
12
13
14
15
16
17
2
3
4
18
19
20

ITEM REF.	PEÇA Nº PART Nº PIEZA Nº	QTD QTY CAN	DESCRIÇÃO (Português)	DESCRIPTION (English)	DESCRIPCIÓN (Español)
1	14420174	10	PARAFUSO	SCREW	TORNILLO
2	71467815	1	TAMPA	COVER	TAPA
3	71471056	1	ENCOSTO	SEAT BACK	RESPALDO
4	71470185	1	RETENTOR	SEAL	EMPAQUETADURA
5	72210452	1	ENGRENAGEM	GEAR	CORONA
6	72210453	1	PLANETÁRIA	PLANET GEAR	PINON PLANETARIO
7	71467804	1	PLANETÁRIA	PLANET GEAR	PINON PLANETARIO
8	71467805	5	ANEL	RING	ARO
9	71467806	5	ENGRENAGEM	GEAR	CORONA
10	71467808	1	TRAVA	LOCK	TRABA
11	72210482	1	RODA MOTRIZ	SPROCKET	RUEDA MOTRIZ
12	72210455	1	CARCAÇA	CASE	CAJA
13	71418383	1	RETENTOR	SEAL	EMPAQUETADURA
14	71467810	1	ANEL	RING	ARO
15	72210456	1	MOTOR HIDRAULICO	HYDRAULIC MOTOR	MOTOR HIDRAULICO
16	71418385	2	BUJÃO	PLUG	TAPON
17	71418683	2	ARRUELA	WASHER	ARANDELA
18	72210454	5	ESPAÇADOR	SPACER	ESPACIADOR
19	11122174	22	PARAFUSO	SCREW	TORNILLO
20	10517374	22	ARRUELA	WASHER	ARANDELA

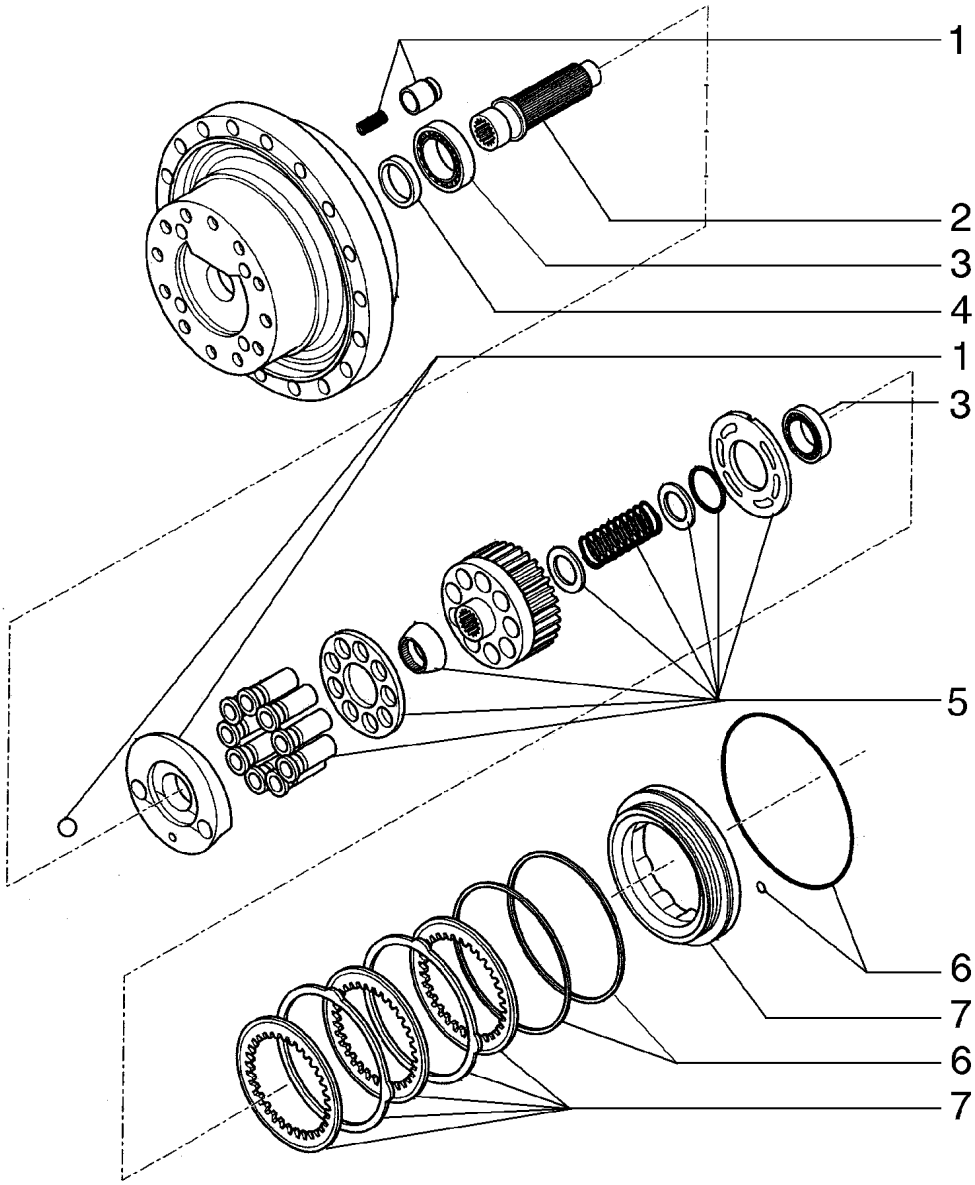
1
2
3
4
1
3
5
6
7
6
7

ITEM REF.	PEÇA Nº PART Nº PIEZA Nº	QTD QTY CAN	DESCRIÇÃO (Português)	DESCRIPTION (English)	DESCRIPCIÓN (Español)
1	72210466	1	PISTÃO	PLUNGER	EMBOLO
2	72210467	1	EIXO	SHAFT	ARBOL
3	72210469	1	JOGO	KIT	JUEGO
4	72210468	1	ANEL DE VEDAÇÃO	SEAL RING	ANILLO SELLO
5	72210465	1	JOGO	KIT	JUEGO
6	72210481	1	JOGO	KIT	JUEGO
7	72210470	1	JOGO	KIT	JUEGO

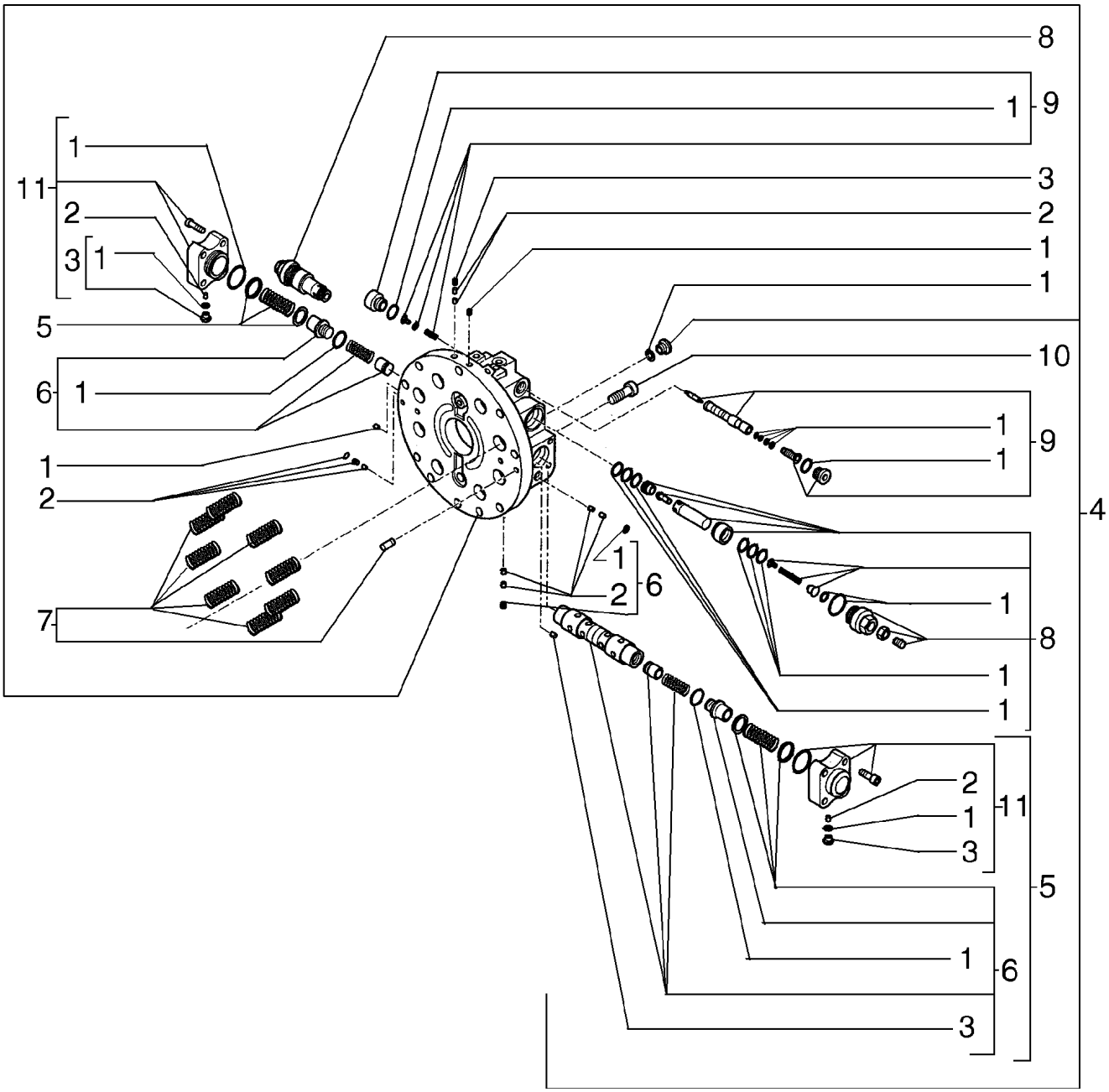
8
1
9
1
3
2
1
1
10
1
9
1
1
4
1
8
1
1
2
6
1
2
11
1
3
5
1
6
3
11
1
2
3
5
1
6
7
1
2
6

ITEM REF.	PEÇA Nº PART Nº PIEZA Nº	QTD QTY CAN	DESCRIÇÃO (Português)	DESCRIPTION (English)	DESCRIPCIÓN (Español)
1	72210481	1	JOGO	KIT	JUEGO
2	72210461	1	JOGO	KIT	JUEGO
3	72210463	1	JOGO	KIT	JUEGO
4	72210457	1	CARCAÇA	CASE	CAJA
5	72210459	1	JOGO	KIT	JUEGO
6	72210458	1	JOGO	KIT	JUEGO
7	72210470	1	JOGO	KIT	JUEGO
8	72210464	1	JOGO	KIT	JUEGO
9	72210462	1	JOGO	KIT	JUEGO
10	71412008	9	PARAFUSO	SCREW	TORNILLO
11	72210460	1	BUJÃO	PLUG	TAPON

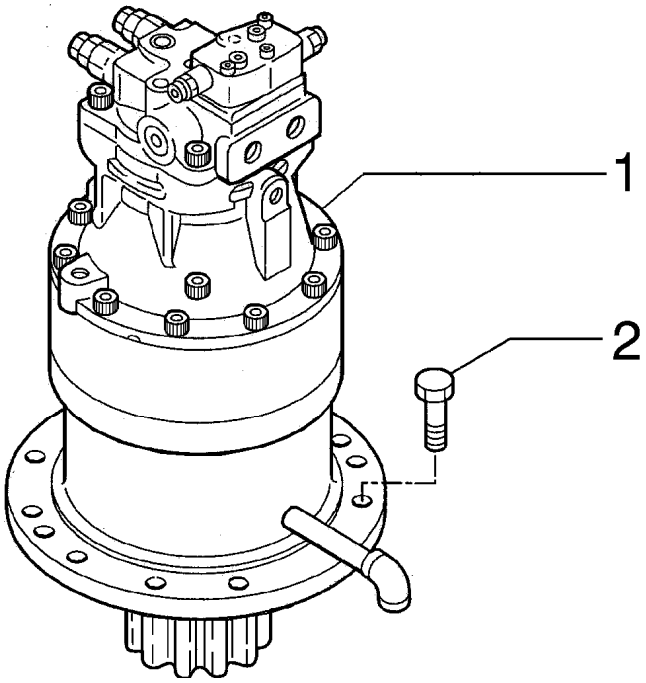
1
2

ITEM REF.	PEÇA Nº PART Nº PIEZA Nº	QTD QTY CAN	DESCRIÇÃO (Português)	DESCRIPTION (English)	DESCRIPCIÓN (Español)
1	72203589	1	MOTOR HIDRAULICO	HYDRAULIC MOTOR	MOTOR HIDRAULICO
2	627-20055	12	PARAFUSO	SCREW	TORNILLO

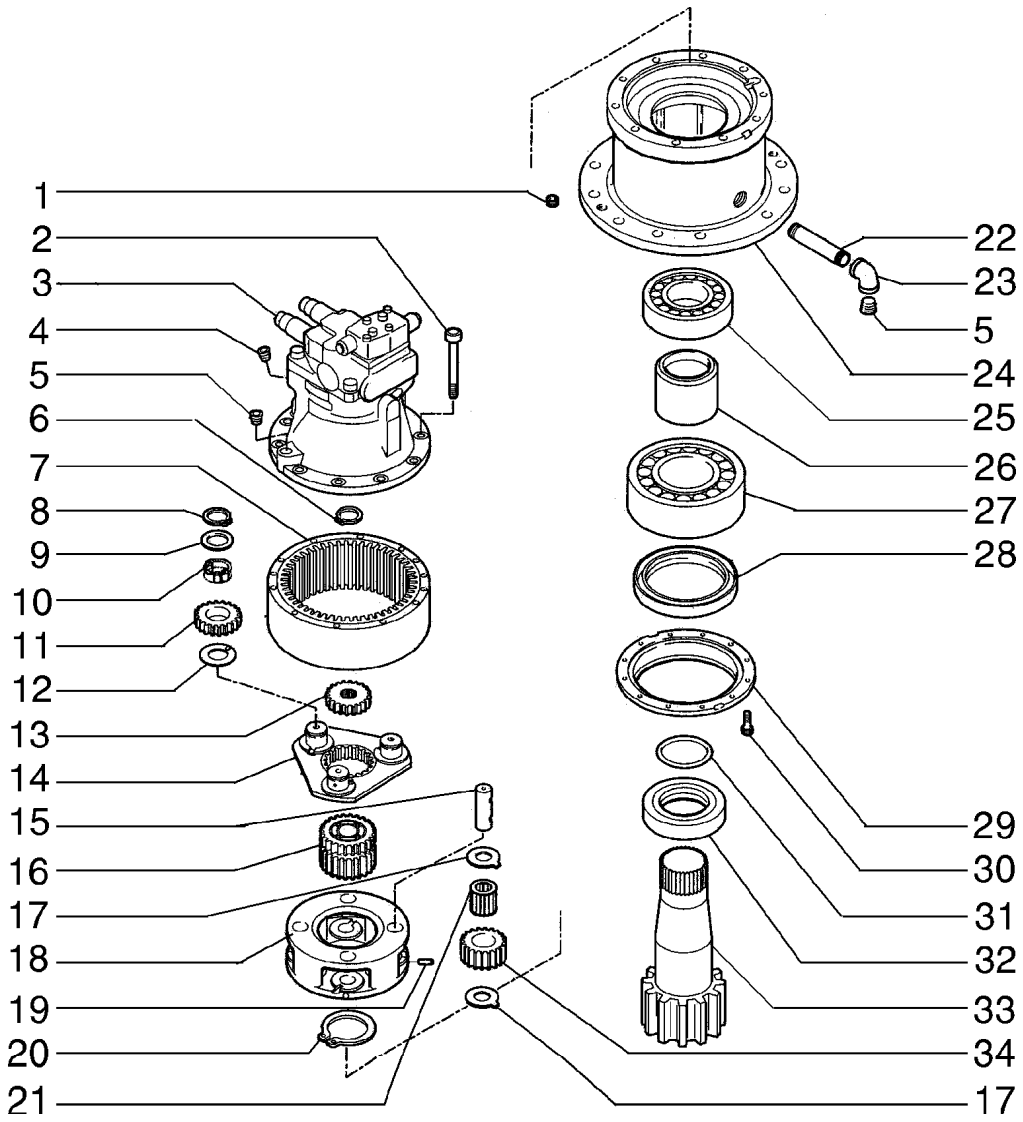
1
2
3
4
5
6
7
8
9
10
11
12
13
14
15
16
17
18
19
20
21
22
23
5
24
25
26
27
28
29
30
31
32
33
34
17

ITEM REF.	PEÇA Nº PART Nº PIEZA Nº	QTD QTY CAN	DESCRIÇÃO (Português)	DESCRIPTION (English)	DESCRIPCIÓN (Español)
1	72210036	2	BUJÃO	PLUG	TAPON
2	72210021	10	PARAFUSO	SCREW	TORNILLO
3	72203588	1	MOTOR HIDRAULICO	HYDRAULIC MOTOR	MOTOR HIDRAULICO
4	72210000	1	BUJÃO	PLUG	TAPON
5	72210001	2	BUJÃO	PLUG	TAPON
6	72210035	1	ANEL	RING	ARO
7	72210019	1	COROA	RING GEAR	CORONA
8	72210032	3	ANEL	RING	ARO
9	72210031	3	ARRUELA	WASHER	ARANDELA
10	72210030	102	AGULHA ROLAMENTO	NEEDLE ROLLER	AGUJA
11	72210029	3	ENGRENAGEM	GEAR	CORONA
12	72210028	3	ARRUELA	WASHER	ARANDELA
13	72210022	1	ENGRENAGEM	GEAR	CORONA
14	72210020	1	CAIXA SATÉLITES	CARRIER	CAJA SATELITES
15	72210024	4	EIXO	SHAFT	ARBOL
16	72210018	1	ENGRENAGEM	GEAR	CORONA
17	72210025	8	ARRUELA	WASHER	ARANDELA
18	72210017	1	CAIXA SATÉLITES	CARRIER	CAJA SATELITES
19	72210023	4	PINO	PIN	PASADOR
20	72210016	1	ANEL	RING	ARO
21	72210027	4	ROLAMENTO	BEARING	COJINETE
22	72210033	1	TUBO	TUBE	TUBO
23	72210034	1	COTOVELO	ELBOW	CODO
24	72210013	1	CARCAÇA	CASE	CAJA
25	72210015	1	ROLAMENTO	BEARING	COJINETE
26	72210014	1	ESPAÇADOR	SPACER	ESPACIADOR
27	72210012	1	ROLAMENTO	BEARING	COJINETE
28	72210009	1	RETENTOR	SEAL	EMPAQUETADURA
29	72210010	1	TAMPA	COVER	TAPA
30	72210011	12	PARAFUSO	SCREW	TORNILLO
31	72210008	1	ANEL DE VEDAÇÃO	SEAL RING	ANILLO SELLO
32	72210007	1	MANGUEIRA	HOSE	MANGUERA
33	72210037	1	EIXO	SHAFT	ARBOL
34	72210026	4	ENGRENAGEM	GEAR	CORONA

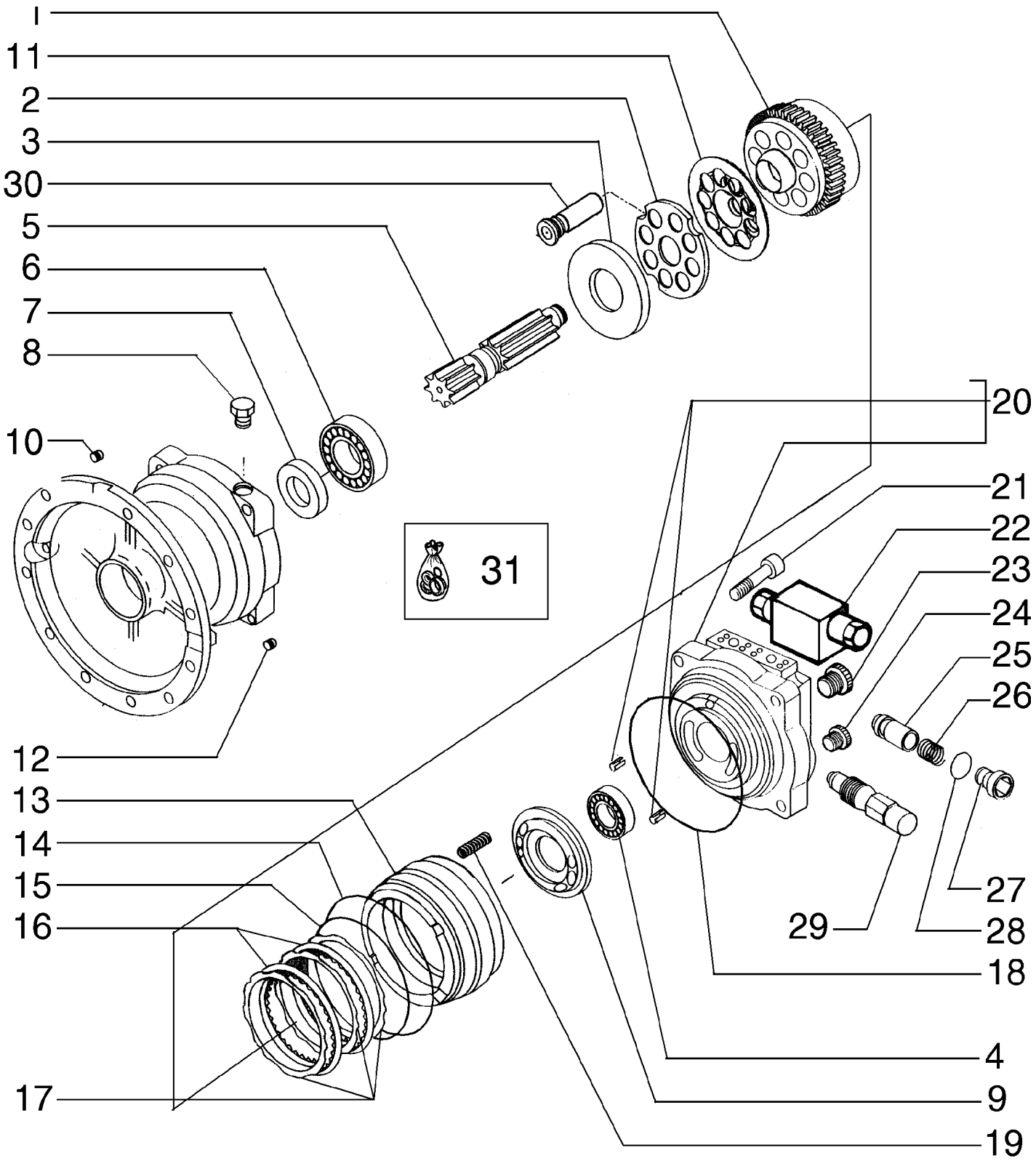
1
11
2
3
30
5
6
7
8
10
12
13
14
15
16
17
31
20
21
22
23
24
25
26
27
28
29
18
4
9
19

ITEM REF.	PEÇA Nº PART Nº PIEZA Nº	QTD QTY CAN	DESCRIÇÃO (Português)	DESCRIPTION (English)	DESCRIPCIÓN (Español)
1	72209977	1	TAMBOR	DRUM	TAMBOR
2	72209979	1	CHAPA	PLATE	PLACA
3	72209980	1	CHAPA	PLATE	PLACA
4	72209986	1	ROLAMENTO	BEARING	COJINETE
5	72209976	1	EIXO	SHAFT	ARBOL
6	72209985	1	ROLAMENTO	BEARING	COJINETE
7	72209990	1	RETENTOR	SEAL	EMPAQUETADURA
8	72209997	1	BUJÃO	PLUG	TAPON
9	72209981	1	CHAPA	PLATE	PLACA
10	72210000	2	BUJÃO	PLUG	TAPON
11	72209978	1	MOLA	SPRING	RESORTE
12	72210001	1	BUJÃO	PLUG	TAPON
13	72209991	1	PISTÃO	PLUNGER	EMBOLO
14	72209993	1	ANEL O	O RING	ANILLO O
15	72209992	1	ANEL O	O RING	ANILLO O
16	72209996	4	CHAPA	PLATE	PLACA
17	72209995	3	CHAPA	PLATE	PLACA
18	72209988	1	ANEL O	O RING	ANILLO O
19	72209994	16	MOLA	SPRING	RESORTE
20	72210005	1	TAMPA	COVER	TAPA
21	72209984	4	PARAFUSO	SCREW	TORNILLO
22	72210003	1	VÁLVULA	VALVE	VALVULA
23	72209999	3	BUJÃO	PLUG	TAPON
24	72209998	1	BUJÃO	PLUG	TAPON
25	72209982	2	VÁLVULA	VALVE	VALVULA
26	72209983	2	MOLA	SPRING	RESORTE
27	72209987	2	BUJÃO	PLUG	TAPON
28	72209989	2	ANEL O	O RING	ANILLO O
29	72210002	2	VÁLVULA	VALVE	VALVULA
30	72210004	1	JOGO PISTÕES	KIT PISTONS	JUEGO
31	72210006	1	JOGO (Nota)	KIT (Note)	JUEGO (Nota)

NOTA: Inclui 7,14,15,18
NOTE: Includes 7,14,15,18
NOTA: Incluye 7,14,15,18

ÍNDICE
INDEX
INDICE

GUIA DA ESTEIRA **7-2**
TRACK GUIDE
GUIA DE LA ORUGA

SUPORTE DA ESTEIRA **7-4**
TRACK SUPPORT
RUEDA DE SOPORTE DE LA ORUGA

ROLETE DE SUPORTE DA ESTEIRA **7-6**
TRACK SUPPORT ROLLER
RODILLO DE SOPORTE DE LA ORUGA

ROLETE DE APOIO DA ESTEIRA **7-8**
TRACK SUPPORT ROLLER
RODILLO DE APOIO DE LA ORUGA

CORRENTE E ESTEIRA - 600MM **7-10**
TRACK - 600MM
CADENA Y ORUGA - 600MM

CORRENTE E ESTEIRA - 700MM **7-12**
TRACK - 700MM
CADENA Y ORUGA - 700MM

CORRENTE E ESTEIRA - 800MM **7-14**
TRACK - 800MM
CADENA Y ORUGA - 800MM

CORRENTE E ESTEIRA - 900MM **7-16**
TRACK - 900MM
CADENA Y ORUGA - 900MM

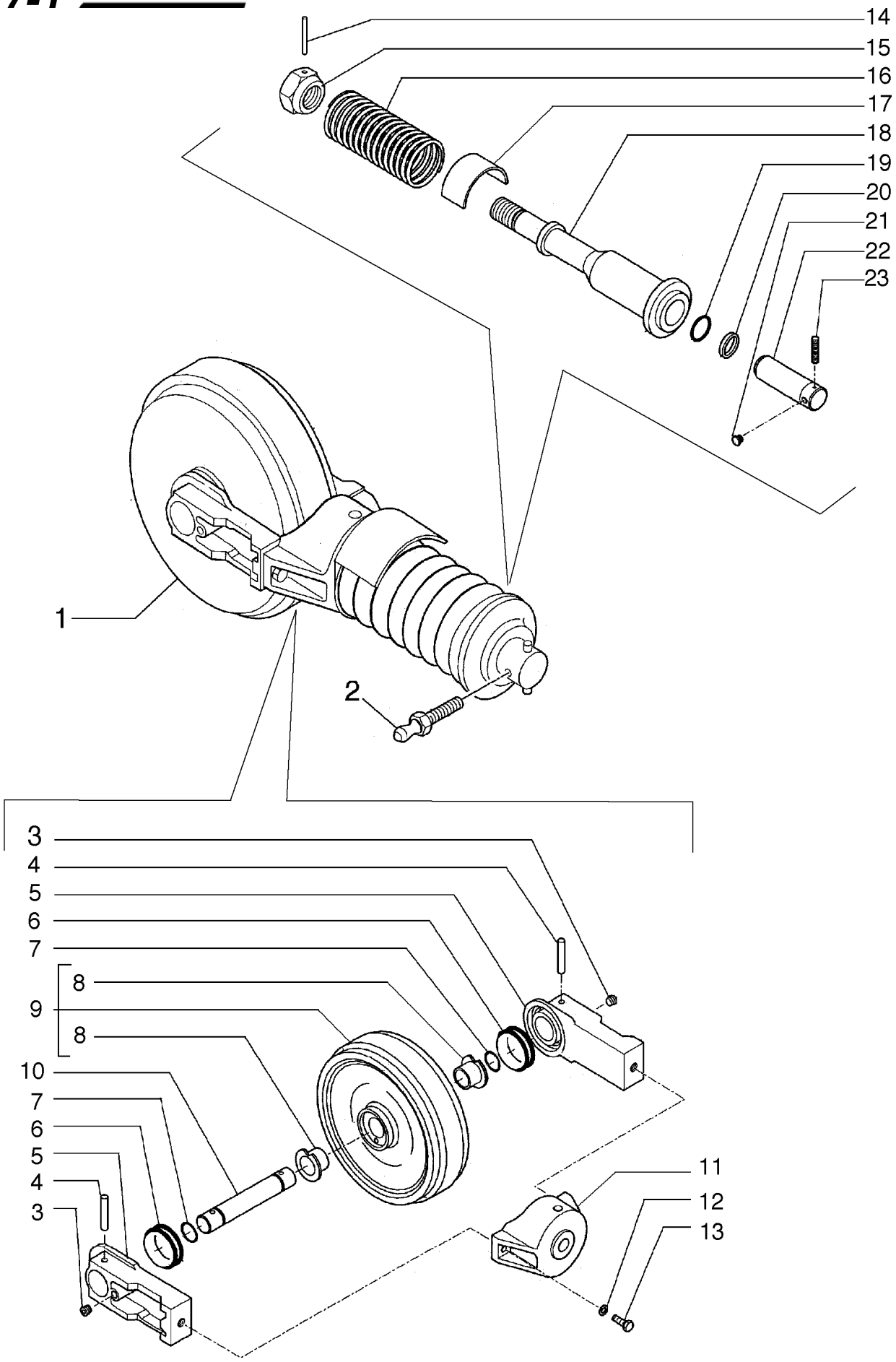
14
15
16
17
18
19
20
21
22
23
1
2
3
4
5
6
7
8
9
8
10
7
6
5
4
3
11
12
13

ITEM REF.	PEÇA Nº PART Nº PIEZA Nº	QTD QTY CAN	DESCRIÇÃO (Português)	DESCRIPTION (English)	DESCRIPCIÓN (Español)
1	75263682	2	RODA GUIA CONJ.	TRACK IDLER ASSY.	RUEDA GUIA CONJ.
2	72209157	2	VÁLVULA	VALVE	VALVULA
3	71401352	2	BUJÃO	PLUG	TAPON
4	72210170	2	PINO	PIN	PASADOR
5	72210165	2	SUPORTE	SUPPORT	SOPORTE
6	71401322	2	RETENTOR	SEAL	EMPAQUETADURA
7	71401327	2	ANEL O	O RING	ANILLO O
8	71401325	2	BUCHA	BUSHING	BUJE
9	71401321	1	RODA GUIA	TRACK IDLER	RUEDA GUIA
10	72210164	1	EIXO	SHAFT	ARBOL
11	72210173	1	FORQUILHA	YOKE	HORQUILLA
12	10517270	2	ARRUELA PRESSÃO	LOCKWASHER	ARANDELA ELASTICA
13	71318802	2	PARAFUSO	SCREW	TORNILLO
14	79083943	1	PINO	PIN	PASADOR
15	72210177	1	PORCA	NUT	TUERCA
16	72210175	1	MOLA	SPRING	RESORTE
17	72210174	1	CHAPA	PLATE	PLACA
18	72210176	1	CILINDRO	CYLINDER	CILINDRO
19	71466905	1	ANEL	RING	ARO
20	45482627	1	RETENTOR	SEAL	EMPAQUETADURA
21	152202083	1	BUJÃO	PLUG	TAPON
22	72210180	1	ÊMBOLO	PISTON	EMBOLO
23	72210181	2	PINO	PIN	PASADOR

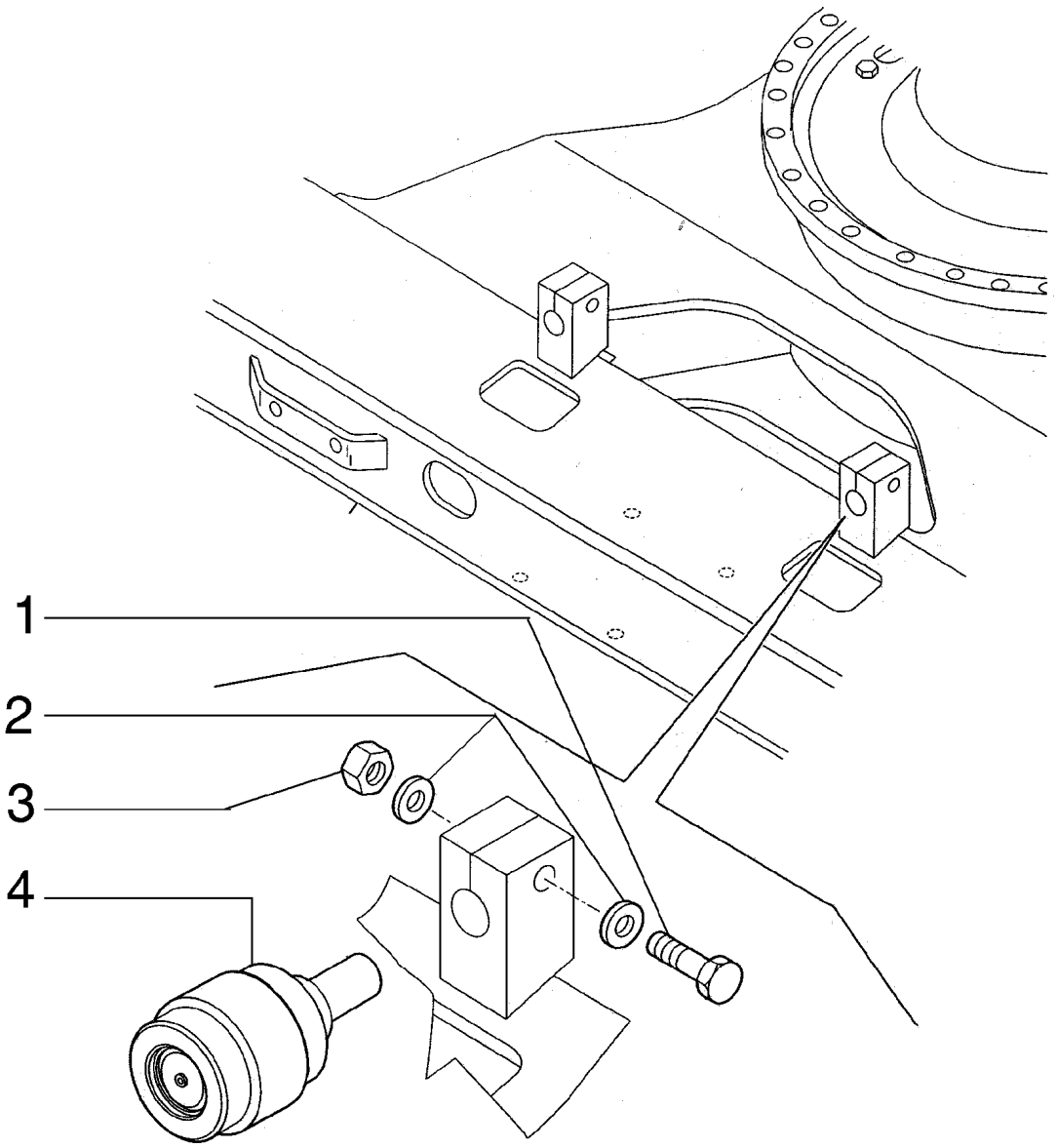
1
2
3
4

ITEM REF.	PEÇA Nº PART Nº PIEZA Nº	QTD QTY CAN	DESCRIÇÃO (Português)	DESCRIPTION (English)	DESCRIPCIÓN (Español)
1	11125931	4	PARAFUSO	SCREW	TORNILLO
2	75326006	8	ARRUELA PRESSÃO	LOCKWASHER	ARANDELA ELASTICA
3	12163521	4	PORCA	NUT	TUERCA
4	75263685	4	ROLETE	ROLLER	RODILLO

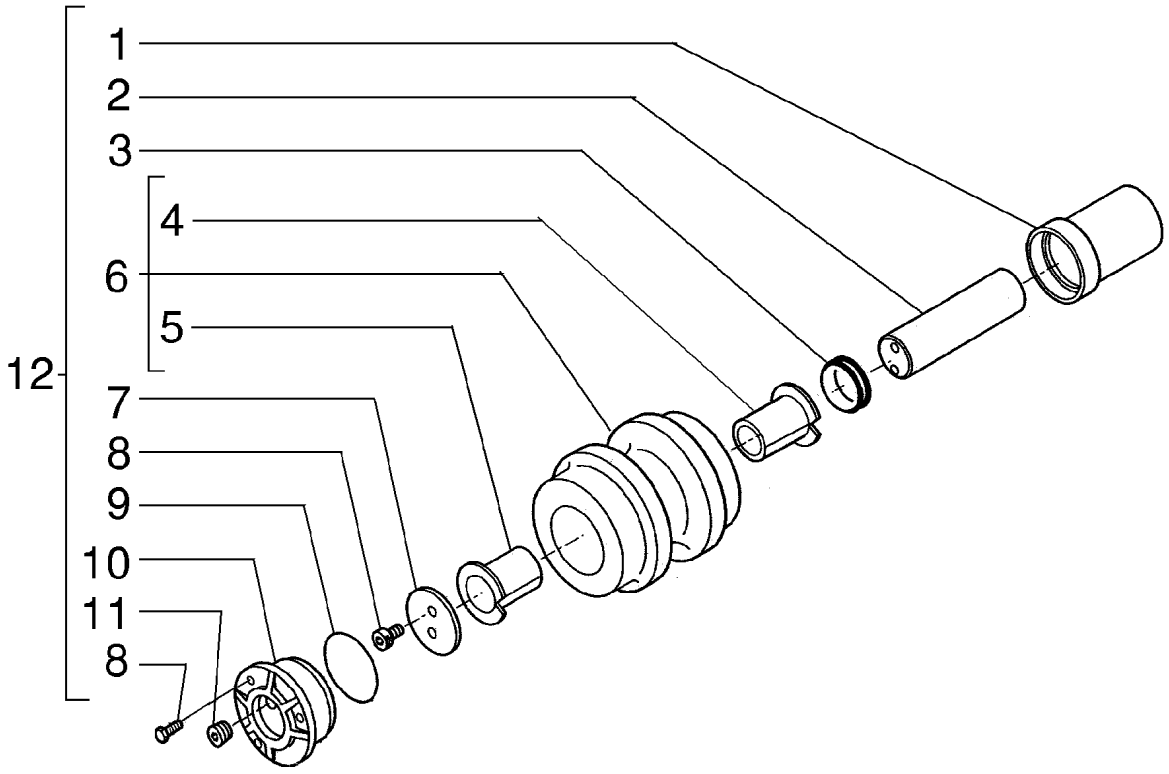
1
2
3
4
6
5
12
7
8
9
10
11
8

ITEM REF.	PEÇA Nº PART Nº PIEZA Nº	QTD QTY CAN	DESCRIÇÃO (Português)	DESCRIPTION (English)	DESCRIPCIÓN (Español)
1	72210147	1	CARCAÇA	CASE	CAJA
2	72210142	1	EIXO	SHAFT	ARBOL
3	72210151	1	RETENTOR	SEAL	EMPAQUETADURA
4	72210144	1	BUCHA	BUSHING	BUJE
5	72210143	1	BUCHA	BUSHING	BUJE
6	72210152	1	ROLETE	ROLLER	RODILLO
7	72210149	1	ARRUELA	WASHER	ARANDELA
8	11112234	5	PARAFUSO	SCREW	TORNILLO
9	70923581	1	ANEL	RING	ARO
10	72210148	1	TAMPA	COVER	TAPA
11	71400954	1	BUJÃO	PLUG	TAPON
12	75263685	1	ROLETE	ROLLER	RODILLO

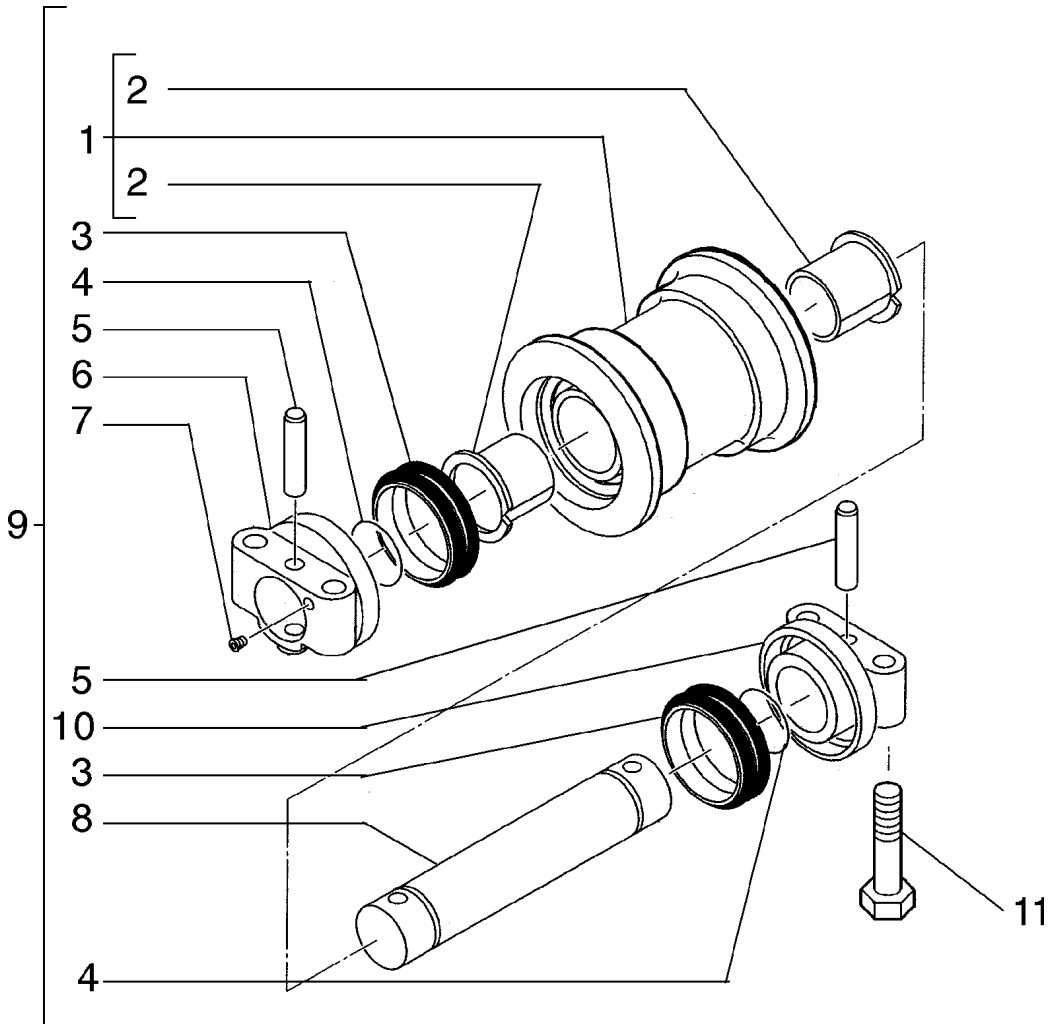
2
1
2
3
4
5
6
7
9
5
10
3
8
4
11

ITEM REF.	PEÇA Nº PART Nº PIEZA Nº	QTD QTY CAN	DESCRIÇÃO (Português)	DESCRIPTION (English)	DESCRIPCIÓN (Español)
1	72210162	1	ROLETE	ROLLER	RODILLO
2	71401366	2	BUCHA	BUSHING	BUJE
3	72210163	2	RETENTOR	SEAL	EMPAQUETADURA
4	71401371	2	ANEL O	O RING	ANILLO O
5	71401372	2	PINO	PIN	PASADOR
6	72210158	1	SUPORTE	SUPPORT	SOPORTE
7	71401352	1	BUJÃO	PLUG	TAPON
8	72210153	1	EIXO	SHAFT	ARBOL
9	75263684	1	ROLETE	ROLLER	RODILLO
10	72210159	1	SUPORTE	SUPPORT	SOPORTE
11	15984831	64	PARAFUSO	SCREW	TORNILLO

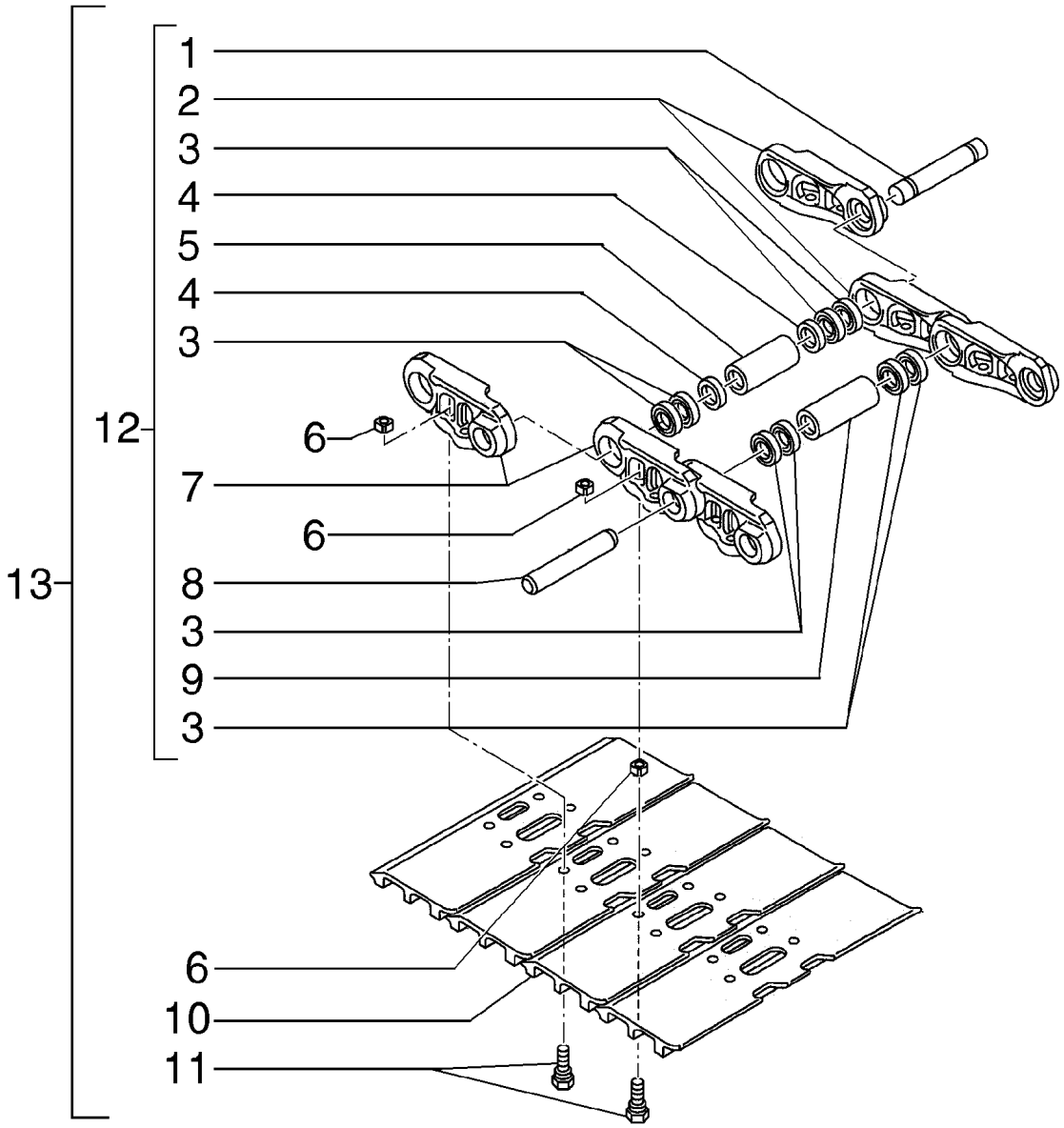
1
2
3
4
5
4
3
12
6
7
6
13
8
3
9
3
6
10
11

ITEM REF.	PEÇA Nº PART Nº PIEZA Nº	QTD QTY CAN	DESCRIÇÃO (Português)	DESCRIPTION (English)	DESCRIPCIÓN (Español)
1	72210192	1	PINO	PIN	PASADOR
2	72210186	49	ELO	LINK	MALLA
3	71461019	96	ANEL	RING	ARO
4	72210191	2	ESPAÇADOR	SPACER	ESPACIADOR
5	72210190	1	BUCHA	BUSHING	BUJE
6	76030024	196	PORCA	NUT	TUERCA
7	72210187	49	ELO	LINK	MALLA
8	72210188	48	PINO	PIN	PASADOR
9	72210189	48	BUCHA	BUSHING	BUJE
10	72210195	49	SAPATA	SHOE	ZAPATA
11	72210193	196	PARAFUSO	SCREW	TORNILLO
12	72210200	1	CORRENTE	CHAIN	CADENA
13	72202489	2	ESTEIRA	TRACK CHAIN	CADENA DE ORUGA

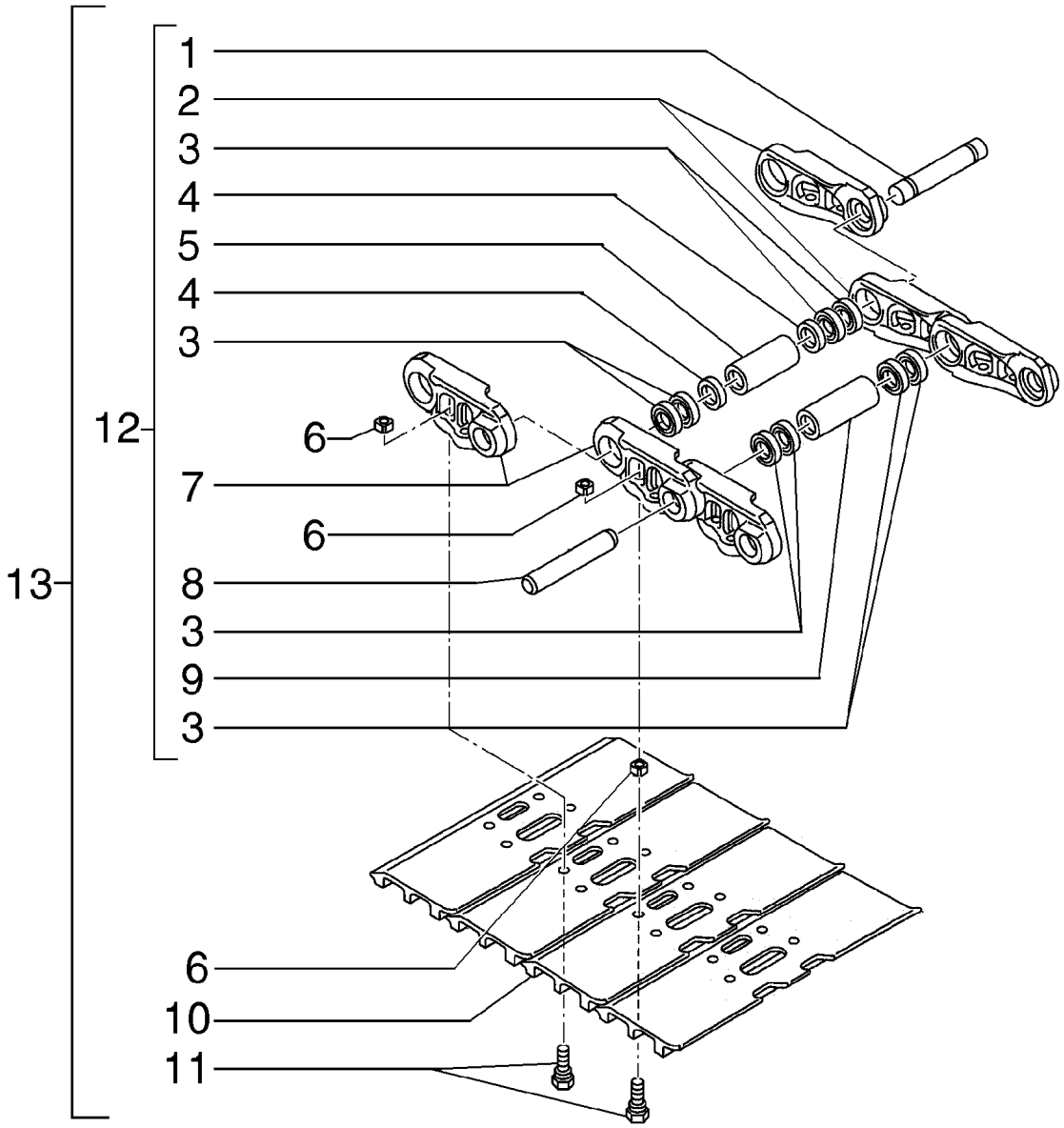
1
2
3
4
5
4
3
12
6
7
6
13
8
3
9
3
6
10
11

ITEM REF.	PEÇA Nº PART Nº PIEZA Nº	QTD QTY CAN	DESCRIÇÃO (Português)	DESCRIPTION (English)	DESCRIPCIÓN (Español)
1	72210192	1	PINO	PIN	PASADOR
2	72210186	49	ELO	LINK	MALLA
3	71461019	96	ANEL	RING	ARO
4	72210191	2	ESPAÇADOR	SPACER	ESPACIADOR
5	72210190	1	BUCHA	BUSHING	BUJE
6	76030024	196	PORCA	NUT	TUERCA
7	72210187	49	ELO	LINK	MALLA
8	72210188	48	PINO	PIN	PASADOR
9	72210189	48	BUCHA	BUSHING	BUJE
10	72210196	49	SAPATA	SHOE	ZAPATA
11	72210193	196	PARAFUSO	SCREW	TORNILLO
12	72210200	1	CORRENTE	CHAIN	CADENA
13	72203521	2	ESTEIRA	TRACK CHAIN	CADENA DE ORUGA

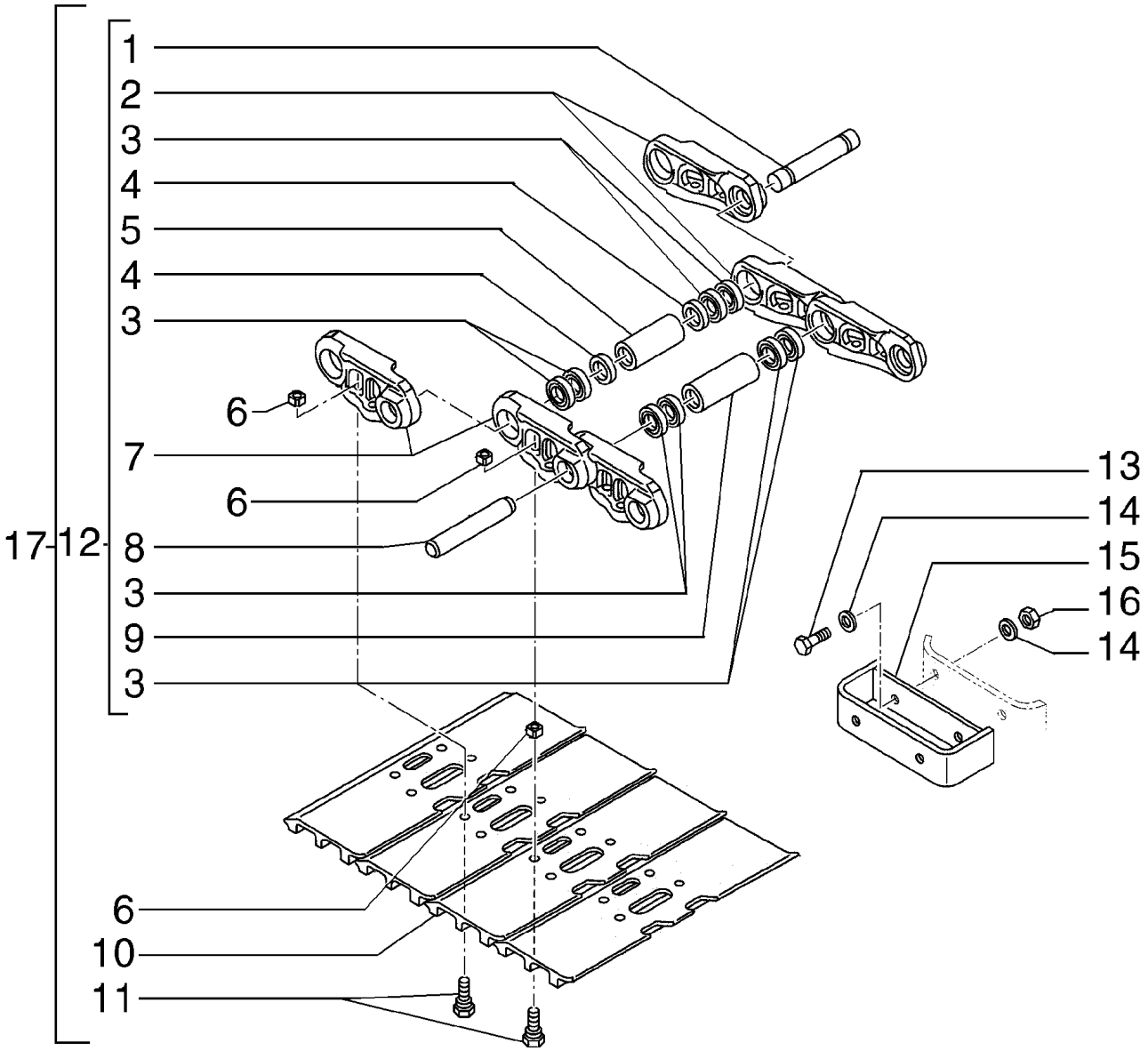
1
2
3
4
5
4
3
6
7
6
17
12
8
3
9
3
13
14
15
16
14
6
10
11

ITEM REF.	PEÇA Nº PART Nº PIEZA Nº	QTD QTY CAN	DESCRIÇÃO (Português)	DESCRIPTION (English)	DESCRIPCIÓN (Español)
1	72210192	1	PINO	PIN	PASADOR
2	72210186	49	ELO	LINK	MALLA
3	71461019	96	ANEL	RING	ARO
4	72210191	2	ESPAÇADOR	SPACER	ESPACIADOR
5	72210190	1	BUCHA	BUSHING	BUJE
6	76030024	196	PORCA	NUT	TUERCA
7	72210187	49	ELO	LINK	MALLA
8	72210188	48	PINO	PIN	PASADOR
9	72210189	48	BUCHA	BUSHING	BUJE
10	72210197	49	SAPATA	SHOE	ZAPATA
11	72210193	196	PARAFUSO	SCREW	TORNILLO
12	72210200	1	CORRENTE	CHAIN	CADENA
13	11113031	8	PARAFUSO	SCREW	TORNILLO
14	14496731	16	ARRUELA	WASHER	ARANDELA
15	75261455	4	ESPAÇADOR	SPACER	ESPACIADOR
16	11702921	2	PORCA	NUT	TUERCA
17	72203523	2	ESTEIRA	TRACK CHAIN	CADENA DE ORUGA

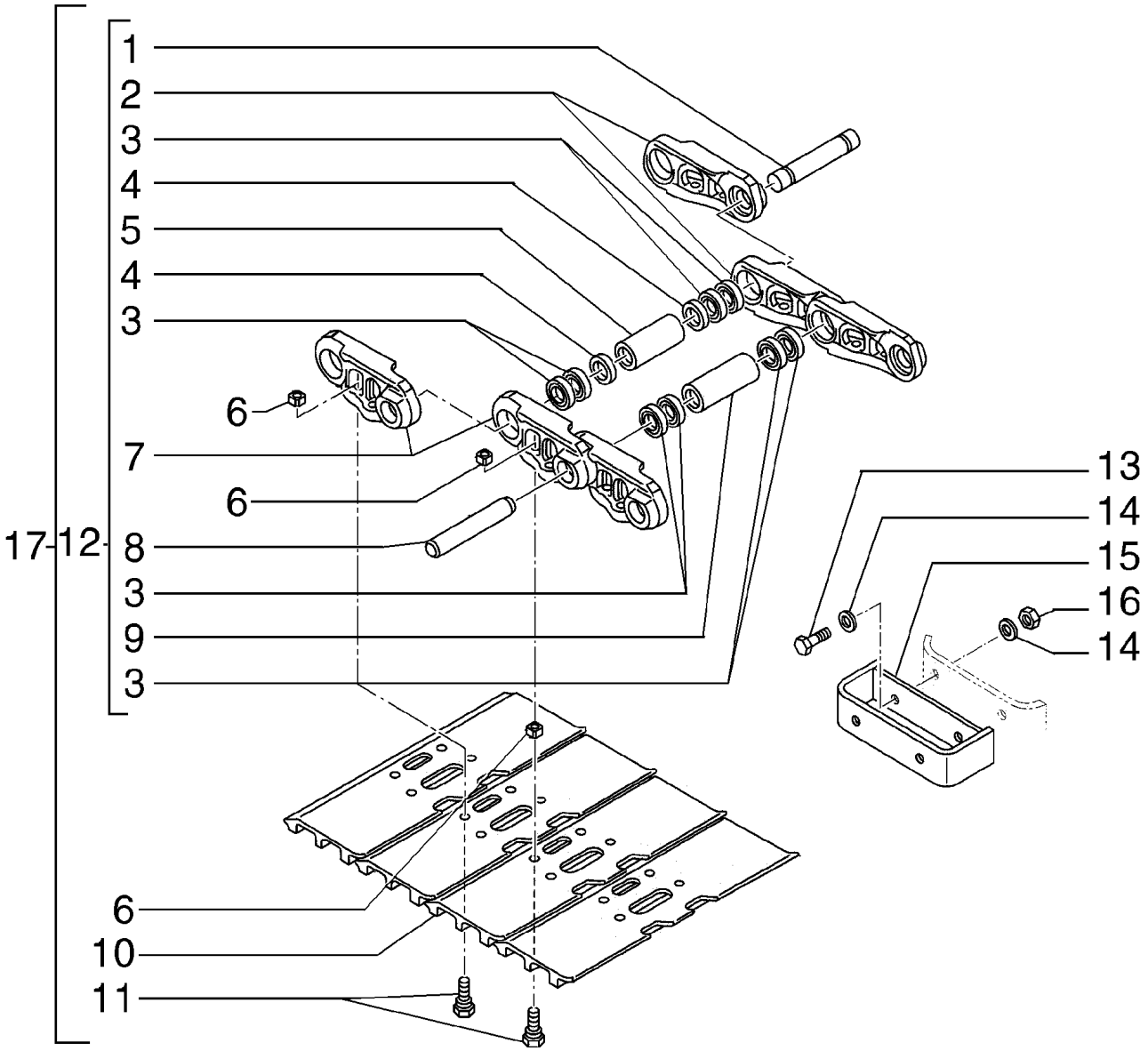
1
2
3
4
5
4
3
6
7
6
17
12
8
3
9
3
13
14
15
16
14
6
10
11

ITEM REF.	PEÇA Nº PART Nº PIEZA Nº	QTD QTY CAN	DESCRIÇÃO (Português)	DESCRIPTION (English)	DESCRIPCIÓN (Español)
1	72210192	1	PINO	PIN	PASADOR
2	72210186	49	ELO	LINK	MALLA
3	71461019	96	ANEL	RING	ARO
4	72210191	2	ESPAÇADOR	SPACER	ESPACIADOR
5	72210190	1	BUCHA	BUSHING	BUJE
6	76030024	196	PORCA	NUT	TUERCA
7	72210187	49	ELO	LINK	MALLA
8	72210188	48	PINO	PIN	PASADOR
9	72210189	48	BUCHA	BUSHING	BUJE
10	72210198	49	SAPATA	SHOE	ZAPATA
11	72210193	196	PARAFUSO	SCREW	TORNILLO
12	72210200	1	CORRENTE	CHAIN	CADENA
13	11113031	8	PARAFUSO	SCREW	TORNILLO
14	14496731	16	ARRUELA	WASHER	ARANDELA
15	75261455	4	ESPAÇADOR	SPACER	ESPACIADOR
16	11702921	2	PORCA	NUT	TUERCA
17	72203525	2	ESTEIRA	TRACK CHAIN	CADENA DE ORUGA

ÍNDICE
INDEX
INDICE

SISTEMA HIDRÁULICO **8-2**
HYDRAULIC SYSTEM
SISTEMA HIDRAULICO

SISTEMA HIDRÁULICO **8-4**
HYDRAULIC SYSTEM
SISTEMA HIDRAULICO

SISTEMA HIDRÁULICO **8-6**
HYDRAULIC SYSTEM
SISTEMA HIDRAULICO

SISTEMA HIDRÁULICO **8-8**
HYDRAULIC SYSTEM
SISTEMA HIDRAULICO

SISTEMA HIDRÁULICO **8-10**
HYDRAULIC SYSTEM
SISTEMA HIDRAULICO

SISTEMA HIDRÁULICO **8-12**
HYDRAULIC SYSTEM
SISTEMA HIDRAULICO

SISTEMA HIDRÁULICO **8-14**
HYDRAULIC SYSTEM
SISTEMA HIDRAULICO

SISTEMA HIDRÁULICO **8-16**
HYDRAULIC SYSTEM
SISTEMA HIDRAULICO

SISTEMA HIDRÁULICO **8-18**
HYDRAULIC SYSTEM
SISTEMA HIDRAULICO

SISTEMA HIDRÁULICO **8-20**
HYDRAULIC SYSTEM
SISTEMA HIDRAULICO

SISTEMA HIDRÁULICO **8-22**
HYDRAULIC SYSTEM
SISTEMA HIDRAULICO

SISTEMA HIDRÁULICO - SERVO VÁLVULA **8-24**
HYDRAULIC SYSTEM - SERVO VALVE
SISTEMA HIDRAULICO - SERVOMANDO

SISTEMA HIDRÁULICO - SERVO VÁLVULA **8-26**
HYDRAULIC SYSTEM - SERVO VALVE
SISTEMA HIDRAULICO - SERVOMANDO

SISTEMA HIDRÁULICO - ARREFECIMENTO **8-28**
HYDRAULIC SYSTEM - COOLING
SISTEMA HIDRAULICO - ARREFECIMENTO

SISTEMA HIDRÁULICO **8-30**
HYDRAULIC SYSTEM
SISTEMA HIDRAULICO

SISTEMA HIDRÁULICO **8-32**
HYDRAULIC SYSTEM
SISTEMA HIDRAULICO

SISTEMA HIDRÁULICO **8-34**
HYDRAULIC SYSTEM
SISTEMA HIDRAULICO

SISTEMA HIDRÁULICO **8-36**
HYDRAULIC SYSTEM
SISTEMA HIDRAULICO

SISTEMA HIDRÁULICO **8-38**
HYDRAULIC SYSTEM
SISTEMA HIDRAULICO

SISTEMA HIDRÁULICO **8-40**
HYDRAULIC SYSTEM
SISTEMA HIDRAULICO

SISTEMA HIDRÁULICO - VÁLVULA **8-42**
HYDRAULIC SYSTEM - VALVE
SISTEMA HIDRAULICO - VALVULA

SISTEMA HIDRÁULICO **8-44**
HYDRAULIC SYSTEM
SISTEMA HIDRAULICO

SISTEMA HIDRÁULICO - TRANSLAÇÃO **8-46**
HYDRAULIC SYSTEM
SISTEMA HIDRAULICO - TRANSLACION

SISTEMA HIDRÁULICO - BRAÇO MONOBLOCO **8-48**
HYDRAULIC SYSTEM - ARM
SISTEMA HIDRAULICO - BRAZO MONOBLOCO

SISTEMA HIDRÁULICO - BRAÇO MONOBLOCO 15M (OPCIONAL) **8-50**
HYDRAULIC SYSTEM - ARM 15M (OPTIONAL)
SISTEMA HIDRAULICO - BRAZO MONOBLOCO 15M (OPCIONAL)

SISTEMA HIDRÁULICO **8-52**
HYDRAULIC SYSTEM
SISTEMA HIDRAULICO

SISTEMA HIDRÁULICO - BRAÇO 2,4 M **8-54**
HYDRAULIC SYSTEM - ARM 2,4 M
SISTEMA HIDRAULICO - BRAZO 2,4 M

SISTEMA HIDRÁULICO - BRAÇO 2,94 M **8-56**
HYDRAULIC SYSTEM - ARM 2,94 M
SISTEMA HIDRAULICO - BRAZO 2,94 M

SISTEMA HIDRÁULICO - BRAÇO 3,5 M **8-58**
HYDRAULIC SYSTEM - ARM 3,5 M
SISTEMA HIDRAULICO - BRAZO 3,5 M

SISTEMA HIDRÁULICO - BRAÇO 6,35 M **8-60**
HYDRAULIC SYSTEM - ARM 6,35 M
SISTEMA HIDRAULICO - BRAZO 6,35 M

SISTEMA HIDRÁULICO - MARTELETE **8-62**
HYDRAULIC SYSTEM - HAMMER
SISTEMA HIDRAULICO - MARTILLO

SISTEMA HIDRÁULICO - VÁLVULA DE PEDAL **8-64**
HYDRAULIC SYSTEM - PEDAL VALVE
SISTEMA HIDRAULICO - VALVULA DE PEDAL

MARTELETE - TUBULAÇÃO (OPCIONAL) **8-66**
HAMMER - TUBES (OPTIONAL)
MARTILLO - TUBERIAS (OPCIONAL)

MARTELETE - TUBULAÇÃO (OPCIONAL) **8-68**
HAMMER - TUBES (OPTIONAL)
MARTILLO - TUBERIAS (OPCIONAL)

MARTELETE - TUBULAÇÃO (OPCIONAL) **8-70**
HAMMER - TUBES (OPTIONAL)
MARTILLO - TUBERIAS (OPCIONAL)

MARTELETE - TUBULAÇÃO BRAÇO 2,94 M (OPCIONAL) **8-72**
HAMMER - TUBES ARM 2,94 M (OPTIONAL)
MARTILLO - TUBERIAS BRAZO 2,94 M (OPCIONAL)

VÁLVULA PROPORCIONAL (OPCIONAL) **8-74**
PROPORTIONAL VALVE (OPTIONAL)
VALVULA PROPORCIONAL (OPCIONAL)

VÁLVULA PROPORCIONAL (OPCIONAL) **8-76**
PROPORTIONAL VALVE (OPTIONAL)
VALVULA PROPORCIONAL (OPCIONAL)

VÁLVULA DE CONTROLE **8-78**
CONTROL VALVE
VALVULA DE CONTROLE

BLOCO HIDRÁULICO **8-80**
HYDRAULIC BLOCK
BLOQUE HIDRAULICO

VÁLVULA DO PEDAL - 72202431 ..... **8-82**
PEDAL VALVE - 72202431
VALVULA DO PEDAL - 72202431

VÁLVULA DO PEDAL - 72204155 ..... **8-84**
PEDAL VALVE - 72204155
VALVULA DO PEDAL - 72204155

GARRA DE TORAS - TUBULAÇÃO **8-86**
WOOD CLAW - TUBES
GARRA PARA MADEIRA - TUBERIAS

GARRA DE TORAS - TUBULAÇÃO **8-88**
WOOD CLAW - TUBES
GARRA PARA MADEIRA - TUBERIAS

GARRA DE TORAS - TUBULAÇÃO **8-90**
WOOD CLAW - TUBES
GARRA PARA MADEIRA - TUBERIAS

GARRA DE TORAS - COMANDOS **8-92**
WOOD CLAW - CONTROL
GARRA PARA MADEIRA - MANDOS

GARRA DE TORAS - TUBULAÇÃO 2,4 M **8-94**
WOOD CLAW - TUBES 2,4 M
GARRA PARA MADEIRA - TUBERIAS 2,4 M

GARRA DE TORAS - TUBULAÇÃO 2,94 M **8-96**
WOOD CLAW - TUBES 2,94 M
GARRA PARA MADEIRA - TUBERIAS 2,94 M

GARRA DE TORAS - TUBULAÇÃO 3,5 M **8-98**
WOOD CLAW - TUBES 3,5 M
GARRA PARA MADEIRA - TUBERIAS 3,5 M

GARRA DE TORAS - TUBULAÇÃO **8-100**
WOOD CLAW - TUBES
GARRA PARA MADEIRA - TUBERIAS

SERVO VÁLVULA **8-102**
SERVOVALVE
SERVO VALVULA

VÁLVULA DE BLOQUEIO - MARTELETE **8-104**
BLOCK VALVE - HAMMER
VÁLVULA DEL BLOQUEO - MARTILLO

SISTEMA HIDRÁULICO - MARTELETE **8-106**
HYDRAULIC SYSTEM - HAMMER
SISTEMA HIDRAULICO - MARTILLO

SISTEMA HIDRÁULICO - VÁLVULA **8-108**
HYDRAULIC SYSTEM - VALVE
SISTEMA HIDRAULICO - VALVULA

BRAÇO DE LEVANTAMENTO - LUBRIFICAÇÃO **8-110**
BOOM - LUBRICATION
BRAZO DE LEVANTAMIENTO - ENGRASE

BRAÇO DE LEVANTAMENTO 15M (OPCIONAL) - LUBRIFICAÇÃO **8-112**
BOOM 15M (OPTIONAL) - LUBRICATION
BRAZO DE LEVANTAMIENTO 15M (OPCIONAL) - ENGRASE

BRAÇO DE LEVANTAMENTO 15M (OPCIONAL) - LUBRIFICAÇÃO **8-114**
BOOM 15M (OPTIONAL) - LUBRICATION
BRAZO DE LEVANTAMIENTO 15M (OPCIONAL) - ENGRASE

RESERVATÓRIO HIDRÁULICO **8-116**
HYDRAULIC RESERVOIR
DEPOSITO HIDRAULICO

BOMBA HIDRÁULICA **8-118**
HYDRAULIC PUMP
BOMBA HIDRAULICA

BOMBA HIDRÁULICA **8-120**
HYDRAULIC PUMP
BOMBA HIDRAULICA

BOMBA HIDRÁULICA **8-122**
HYDRAULIC PUMP
BOMBA HIDRAULICA

BOMBA HIDRÁULICA **8-124**
HYDRAULIC PUMP
BOMBA HIDRAULICA

BOMBA HIDRÁULICA - 72204291 ..... **8-126**
HYDRAULIC PUMP - 72204291
BOMBA HIDRAULICA - 72204291

BOMBA HIDRÁULICA - COMPONENTES **8-128**
HYDRAULIC PUMP - COMPONENTS
BOMBA HIDRAULICA - COMPONENTES

VÁLVULA - 72209798 ..... **8-130**
VALVE - 72209798
VALVULA - 72209798

DISTRIBUIDOR E SUPORTES **8-132**
DISTRIBUTOR AND BRACKETS
DISTRIBUIDOR Y SOPORTES

DISTRIBUIDOR - 72216006 ..... **8-134**
DISTRIBUTOR - 72216006
DISTRIBUIDOR - 72216006

DISTRIBUIDOR - 72216006 ..... **8-136**
DISTRIBUTOR - 72216006
DISTRIBUIDOR - 72216006

DISTRIBUIDOR - 72216006 ..... **8-138**
DISTRIBUTOR - 72216006
DISTRIBUIDOR - 72216006

DISTRIBUIDOR - 72216006 ..... **8-140**
DISTRIBUTOR - 72216006
DISTRIBUIDOR - 72216006

DISTRIBUIDOR - 72216006 ..... **8-142**
DISTRIBUTOR - 72216006
DISTRIBUIDOR - 72216006

DISTRIBUIDOR - 72216006 ..... **8-144**
DISTRIBUTOR - 72216006
DISTRIBUIDOR - 72216006

DISTRIBUIDOR ROTATIVO - MONTAGEM **8-146**
DISTRIBUTOR SWING - ASSEMBLY
DISTRIBUIDOR ROTATIVO - MONTAJE

DISTRIBUIDOR ROTATIVO - COMPONENTES **8-148**
DISTRIBUTOR SWING - COMPONENTS
DISTRIBUIDOR ROTATIVO - COMPONENTES

CILINDRO - ELEVAÇÃO DIREITO **8-150**
CYLINDER - ELEVATION RIGHT ARM
CILINDRO - ELEVACION DERECHO

CILINDRO - ELEVAÇÃO ESQUERDO **8-152**
CYLINDER - ELEVATION LEFT ARM
CILINDRO - ELEVACION IZQUIERDO

CILINDRO - PENETRAÇÃO **8-154**
CYLINDER - DIPPER
CILINDRO - PENETRACION

CILINDRO - CAÇAMBA **8-156**
CYLINDER - BUCKET
CILINDRO - CUCHARA

CILINDRO - CAÇAMBA 0,45 M3 ..... **8-158**
CYLINDER - BUCKET 0,45 M3
CILINDRO - CUCHARA 0,45 M3

CILINDRO - ELEVAÇÃO DIREITO (OPCIONAL) **8-160**
CYLINDER - ELEVATION RIGHT ARM (OPTIONAL)
CILINDRO - ELEVACION DERECHO (OPCIONAL)

CILINDRO - ELEVAÇÃO ESQUERDO (OPCIONAL) **8-162**
CYLINDER - ELEVATION LEFT ARM (OPTIONAL)
CILINDRO - ELEVACION IZQUIERDO (OPCIONAL)

CILINDRO - PENETRAÇÃO (OPCIONAL) **8-164**
CYLINDER - DIPPER (OPTIONAL)
CILINDRO - PENETRACION (OPCIONAL)

VÁLVULA SOLENÓIDE **8-166**
SOLENOID VALVE
VÁLVULA SOLENÓIDE

DISTRIBUIDOR - 72204228 ..... **8-168**
DISTRIBUTOR - 72204228
DISTRIBUIDOR - 72204228

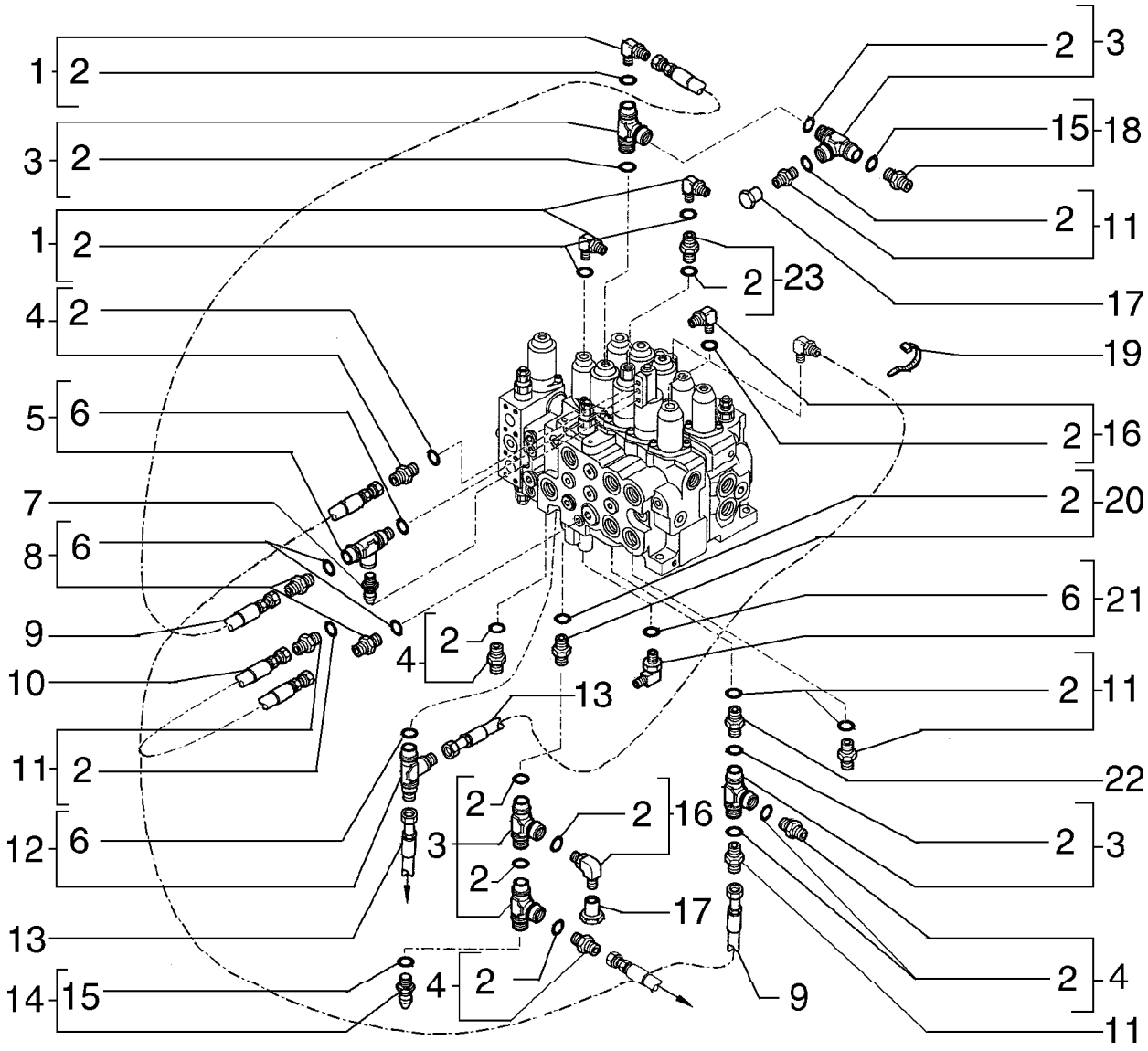
1 2
3 2
1 2
4 2
5 6
7
8 6
9
10
11 2
12 6
13
14 15
2 3
15 18
2 11
2 23
17
19
2 16
2 20
6 21
2 11
22
2 3
2 4
11
4 2
13
3 2 2 16
2 17
4 2
9

ITEM REF.	PEÇA Nº PART Nº PIEZA Nº	QTD QTY CAN	DESCRIÇÃO (Português)	DESCRIPTION (English)	DESCRIPCIÓN (Español)
1	71444012	4	CONEXÃO	FITTING	RACOR
2	71404165	17	ANEL O	O RING	ANILLO O
3	72201053	5	CONEXÃO	FITTING	RACOR
4	71404671	4	CONEXÃO	FITTING	RACOR
5	72201052	1	CONEXÃO	FITTING	RACOR
6	71404163	1	ANEL O	O RING	ANILLO O
7	72200760	1	SENSOR	SENSOR	SENSOR
8	71404327	2	CONEXÃO	FITTING	RACOR
9	75262373	2	MANGUEIRA	HOSE	MANGUERA
10	75262371	1	MANGUEIRA	HOSE	MANGUERA
11	71404357	4	CONEXÃO	FITTING	RACOR
12	71404823	1	CONEXÃO	FITTING	RACOR
13	75262368	2	MANGUEIRA	HOSE	MANGUERA
14	72205980	1	VÁLVULA	VALVE	VALVULA
15	72209820	1	ANEL DE VEDAÇÃO	SEAL RING	ANILLO SELLO
16	71404345	2	COTOVELO	ELBOW	CODO
17	71444555	2	BUJÃO	PLUG	TAPON
18	72201125	1	VÁLVULA	VALVE	VALVULA
19	75201642	1	BRAÇADEIRA	CLAMP	ABRAZADERA
20	72201048	1	CONEXÃO	FITTING	RACOR
21	71404333	1	COTOVELO	ELBOW	CODO
22	72201043	1	CONEXÃO	FITTING	RACOR
23	72201044	1	CONEXÃO	FITTING	RACOR

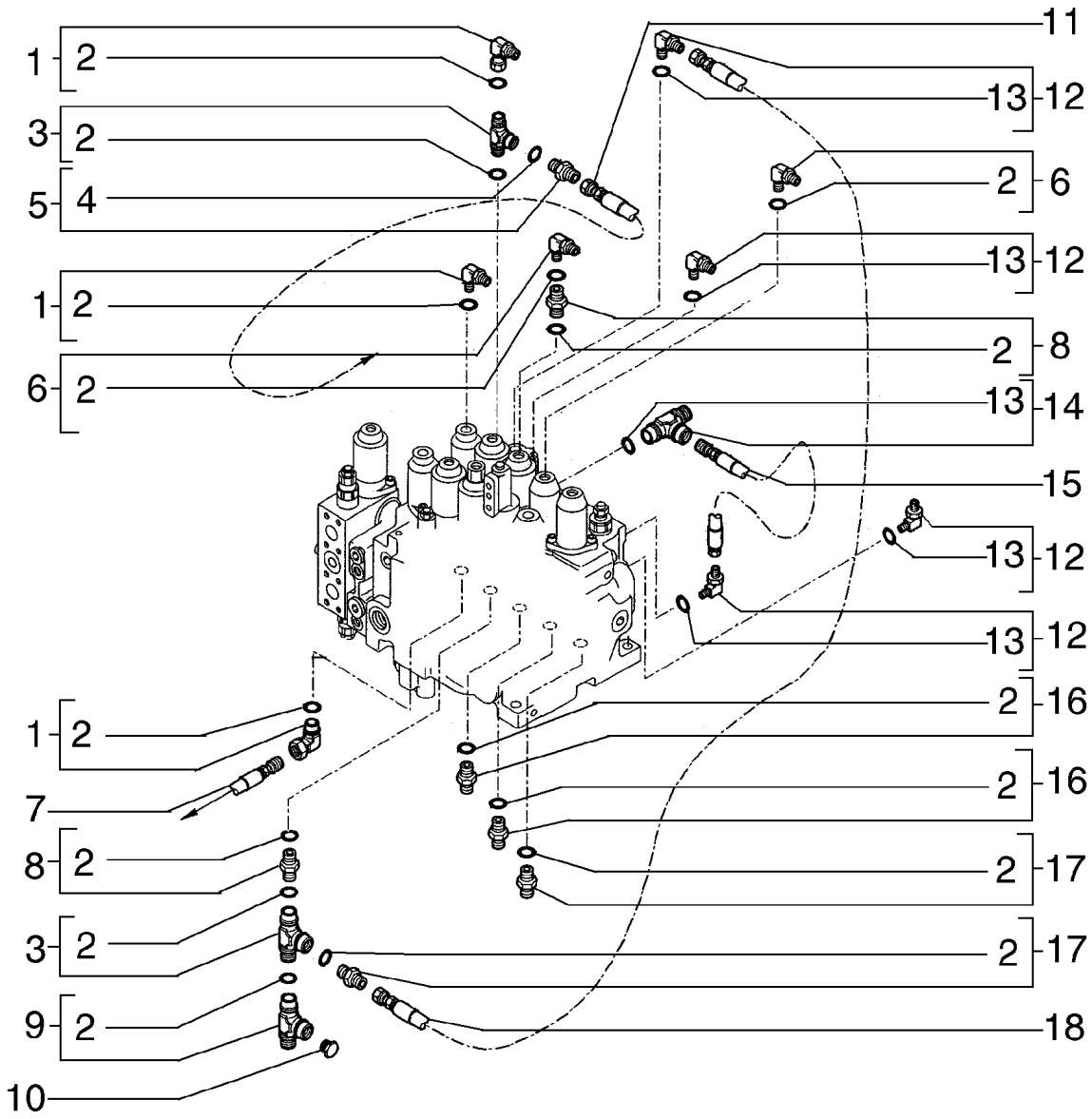
1 2
3 2
5 4
1 2
6 2
11
13 12
2 6
13 12
2 8
13 14
15
13 12
13 12
2 16
2 16
2 17
2 17
18
1 2
7
8 2
3 2
9 2
10

ITEM REF.	PEÇA Nº PART Nº PIEZA Nº	QTD QTY CAN	DESCRIÇÃO (Português)	DESCRIPTION (English)	DESCRIPCIÓN (Español)
1	71444012	3	CONEXÃO	FITTING	RACOR
2	71404165	14	ANEL O	O RING	ANILLO O
3	72201053	2	CONEXÃO	FITTING	RACOR
4	72209820	1	ANEL DE VEDAÇÃO	SEAL RING	ANILLO SELLO
5	72201125	1	VÁLVULA	VALVE	VALVULA
6	71404345	2	COTOVELO	ELBOW	CODO
7	75262370	1	MANGUEIRA	HOSE	MANGUERA
8	72201048	2	CONEXÃO	FITTING	RACOR
9	71404675	1	CONEXÃO	FITTING	RACOR
10	71444555	1	BUJÃO	PLUG	TAPON
11	75262372	1	MANGUEIRA	HOSE	MANGUERA
12	71404333	4	COTOVELO	ELBOW	CODO
13	71404163	5	ANEL O	O RING	ANILLO O
14	71404823	1	CONEXÃO	FITTING	RACOR
15	75262369	1	MANGUEIRA	HOSE	MANGUERA
16	71404357	2	CONEXÃO	FITTING	RACOR
17	71404671	2	CONEXÃO	FITTING	RACOR
18	75262371	1	MANGUEIRA	HOSE	MANGUERA

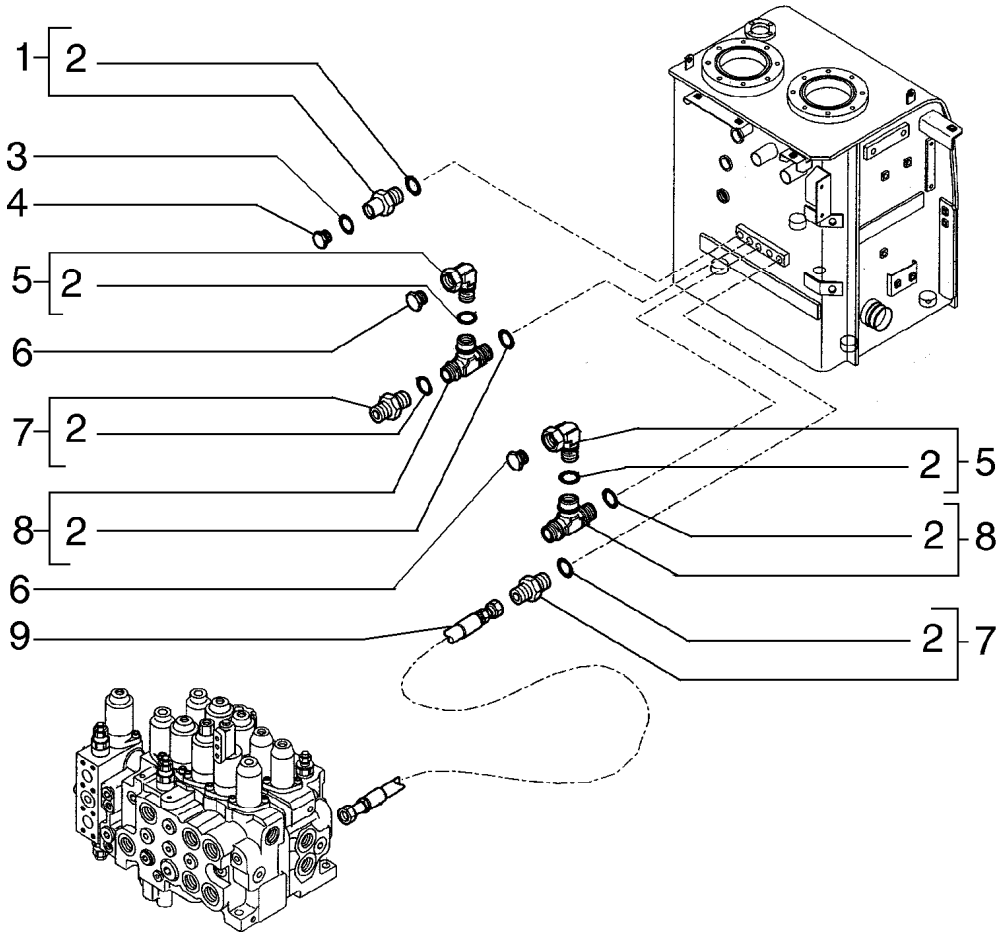
1
2
3
4
5
2
6
7
2
8
2
6
9
2
5
2
8
2
7

ITEM REF.	PEÇA Nº PART Nº PIEZA Nº	QTD QTY CAN	DESCRIÇÃO (Português)	DESCRIPTION (English)	DESCRIPCIÓN (Español)
1	71404382	1	CONEXÃO	FITTING	RACOR
2	71404165	7	ANEL O	O RING	ANILLO O
3	70923841	1	ANEL O	O RING	ANILLO O
4	71443486	1	BUJÃO	PLUG	TAPON
5	71404345	2	COTOVELO	ELBOW	CODO
6	71444555	2	BUJÃO	PLUG	TAPON
7	71404671	2	CONEXÃO	FITTING	RACOR
8	72201053	2	CONEXÃO	FITTING	RACOR
9	75262374	1	MANGUEIRA	HOSE	MANGUERA

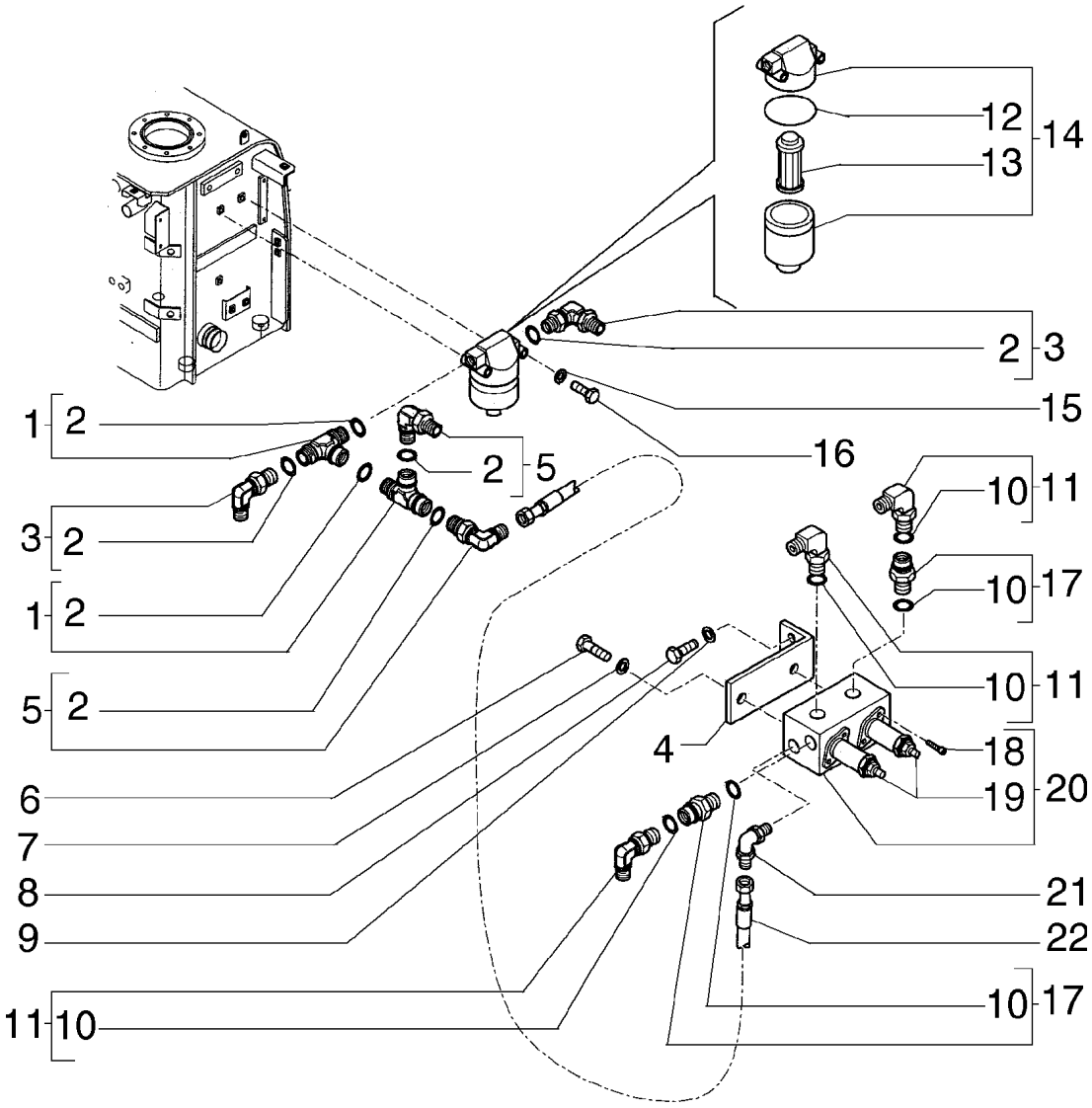
12
13
14
2
3
15
16
1
2
2
5
3
2
1
2
5
2
10
11
10
17
10
11
4
18
19
20
6
7
8
9
21
22
11
10
10
17

ITEM REF.	PEÇA Nº PART Nº PIEZA Nº	QTD QTY CAN	DESCRIÇÃO (Português)	DESCRIPTION (English)	DESCRIPCIÓN (Español)
1	72201053	2	CONEXÃO	FITTING	RACOR
2	71404165	6	ANEL O	O RING	ANILLO O
3	71404345	2	COTOVELO	ELBOW	CODO
4	75262441	1	SUPORTE	SUPPORT	SOPORTE
5	71444012	2	CONEXÃO	FITTING	RACOR
6	16043431	2	PARAFUSO	SCREW	TORNILLO
7	14496531	2	ARRUELA	WASHER	ARANDELA
8	11112431	2	PARAFUSO	SCREW	TORNILLO
9	14496731	2	ARRUELA	WASHER	ARANDELA
10	71404163	5	ANEL O	O RING	ANILLO O
11	71404333	3	COTOVELO	ELBOW	CODO
12	72211291	1	RETENTOR	SEAL	EMPAQUETADURA
13	72211289	1	FILTRO	FILTER	FILTRO
14	72203620	1	FILTRO	FILTER	FILTRO
15	14496431	2	ARRUELA	WASHER	ARANDELA
16	10903834	2	PARAFUSO	SCREW	TORNILLO
17	72202385	2	CONEXÃO	FITTING	RACOR
18	72209810	4	PARAFUSO	SCREW	TORNILLO
19	72209873	2	VÁLVULA	VALVE	VALVULA
20	72201166	1	VÁLVULA SOLENÓIDE	SOLENOID VALVE	VÁLVULA SOLENÓIDE
21	72201170	1	CONEXÃO	FITTING	RACOR
22	75262439	1	MANGUEIRA	HOSE	MANGUERA

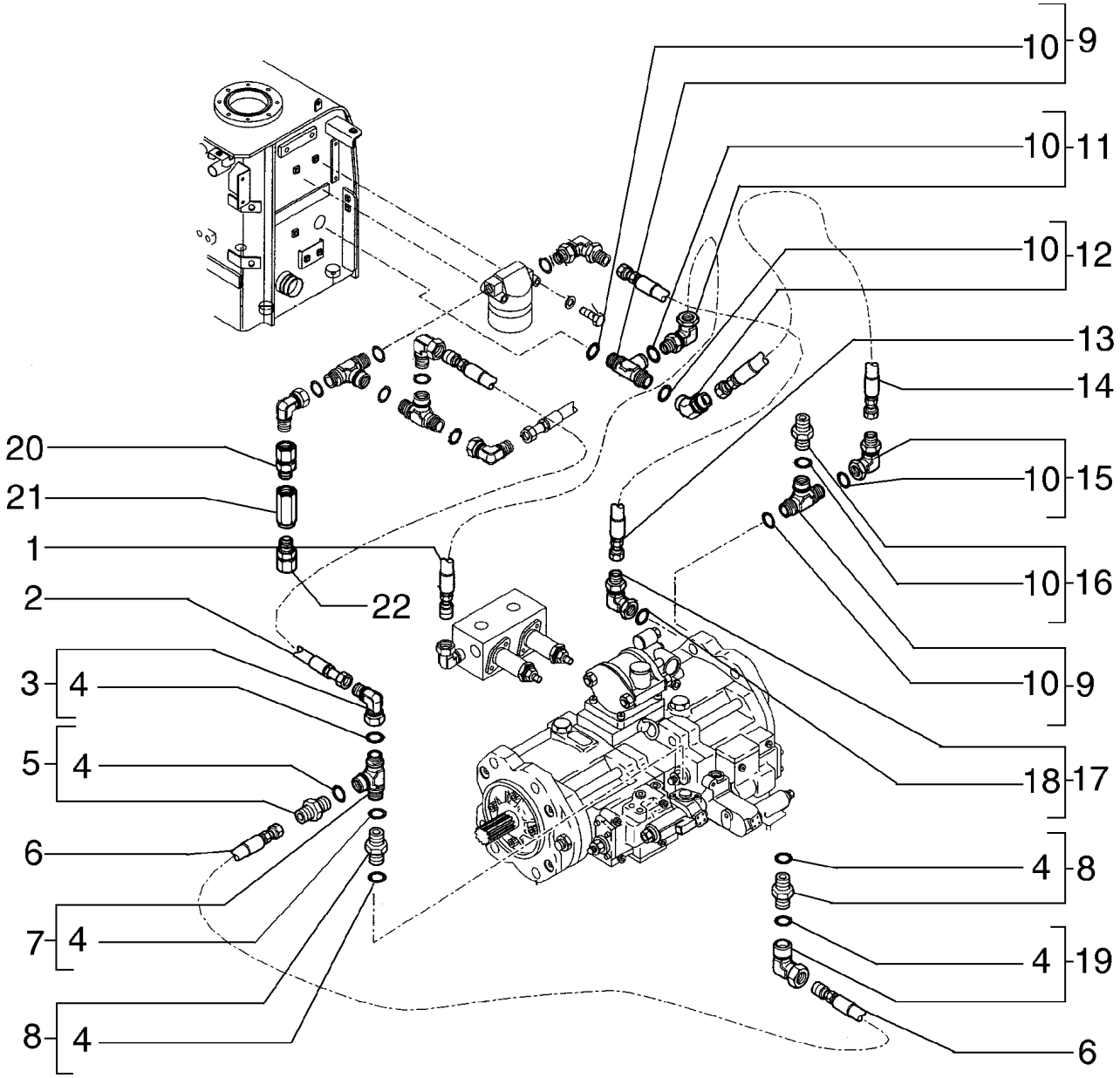
10
9
10
11
10
12
13
14
20
21
1
22
10
15
10
16
2
3
4
10
9
5
4
18
17
6
4
8
7
4
4
19
8
4
6

ITEM REF.	PEÇA Nº PART Nº PIEZA Nº	QTD QTY CAN	DESCRIÇÃO (Português)	DESCRIPTION (English)	DESCRIPCIÓN (Español)
1	75262438	1	MANGUEIRA	HOSE	MANGUERA
2	75262434	1	MANGUEIRA	HOSE	MANGUERA
3	71404387	1	CONEXÃO	FITTING	RACOR
4	71404163	6	ANEL O	O RING	ANILLO O
5	71404327	1	CONEXÃO	FITTING	RACOR
6	75262374	1	MANGUEIRA	HOSE	MANGUERA
7	72201052	1	CONEXÃO	FITTING	RACOR
8	72202385	2	CONEXÃO	FITTING	RACOR
9	72201053	2	CONEXÃO	FITTING	RACOR
10	71404165	6	ANEL O	O RING	ANILLO O
11	71444012	1	CONEXÃO	FITTING	RACOR
12	71404454	1	CONEXÃO	FITTING	RACOR
13	75262432	1	MANGUEIRA	HOSE	MANGUERA
14	75262436	1	MANGUEIRA	HOSE	MANGUERA
15	71404345	1	COTOVELO	ELBOW	CODO
16	71404671	1	CONEXÃO	FITTING	RACOR
17	72109053	1	CONEXÃO	FITTING	RACOR
18	71404166	1	ANEL O	O RING	ANILLO O
19	71404333	1	COTOVELO	ELBOW	CODO

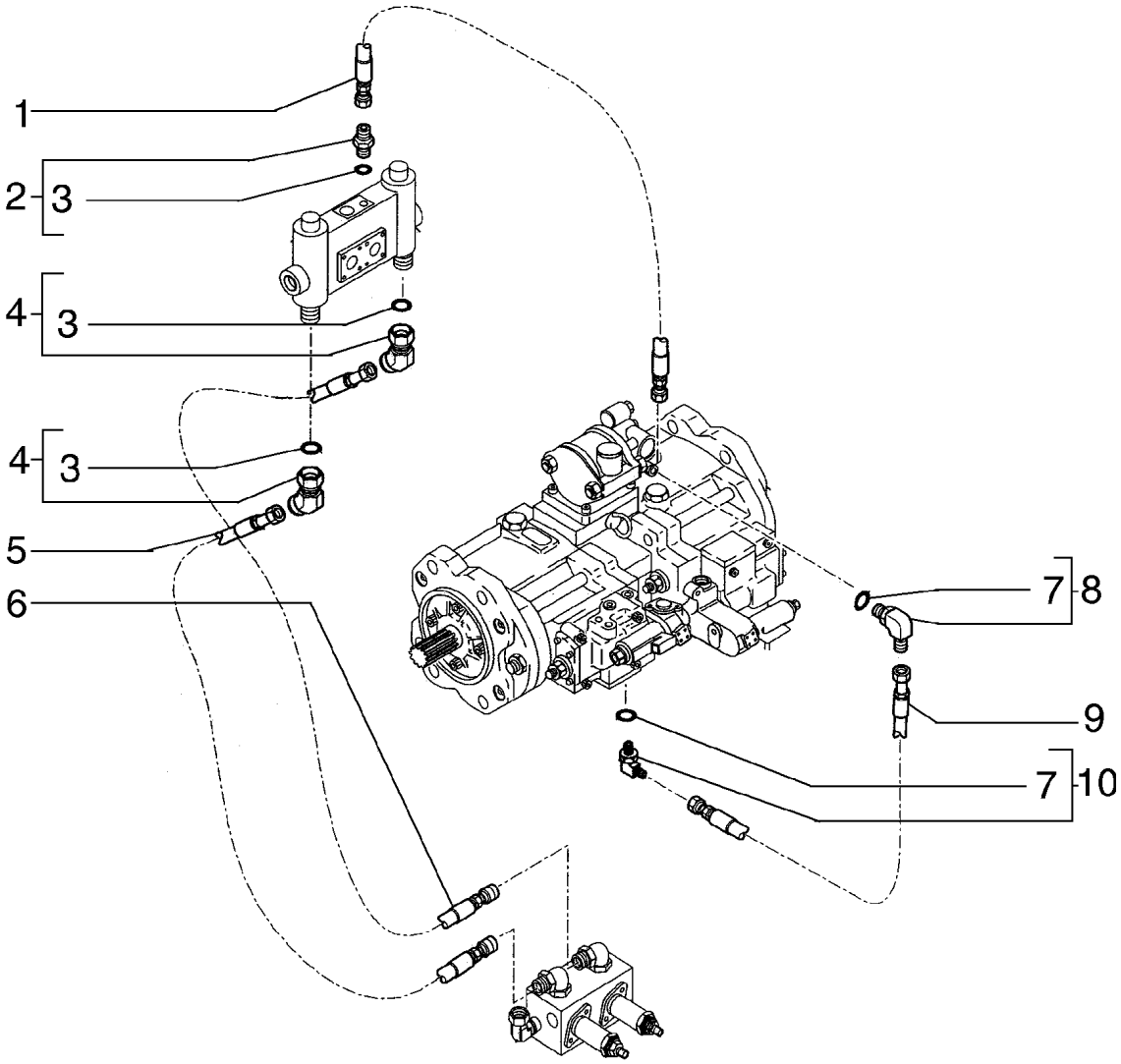
1
2
3
4
3
4
3
5
6
7
8
9
7
10

ITEM REF.	PEÇA Nº PART Nº PIEZA Nº	QTD QTY CAN	DESCRIÇÃO (Português)	DESCRIPTION (English)	DESCRIPCIÓN (Español)
1	75262437	1	MANGUEIRA	HOSE	MANGUERA
2	71404327	1	CONEXÃO	FITTING	RACOR
3	71404163	3	ANEL O	O RING	ANILLO O
4	71404387	2	CONEXÃO	FITTING	RACOR
5	75262435	1	MANGUEIRA	HOSE	MANGUERA
6	75262440	1	MANGUEIRA	HOSE	MANGUERA
7	71404162	2	ANEL O	O RING	ANILLO O
8	71404337	1	CONEXÃO	FITTING	RACOR
9	72202384	1	MANGUEIRA	HOSE	MANGUERA
10	71404414	1	CONEXÃO	FITTING	RACOR

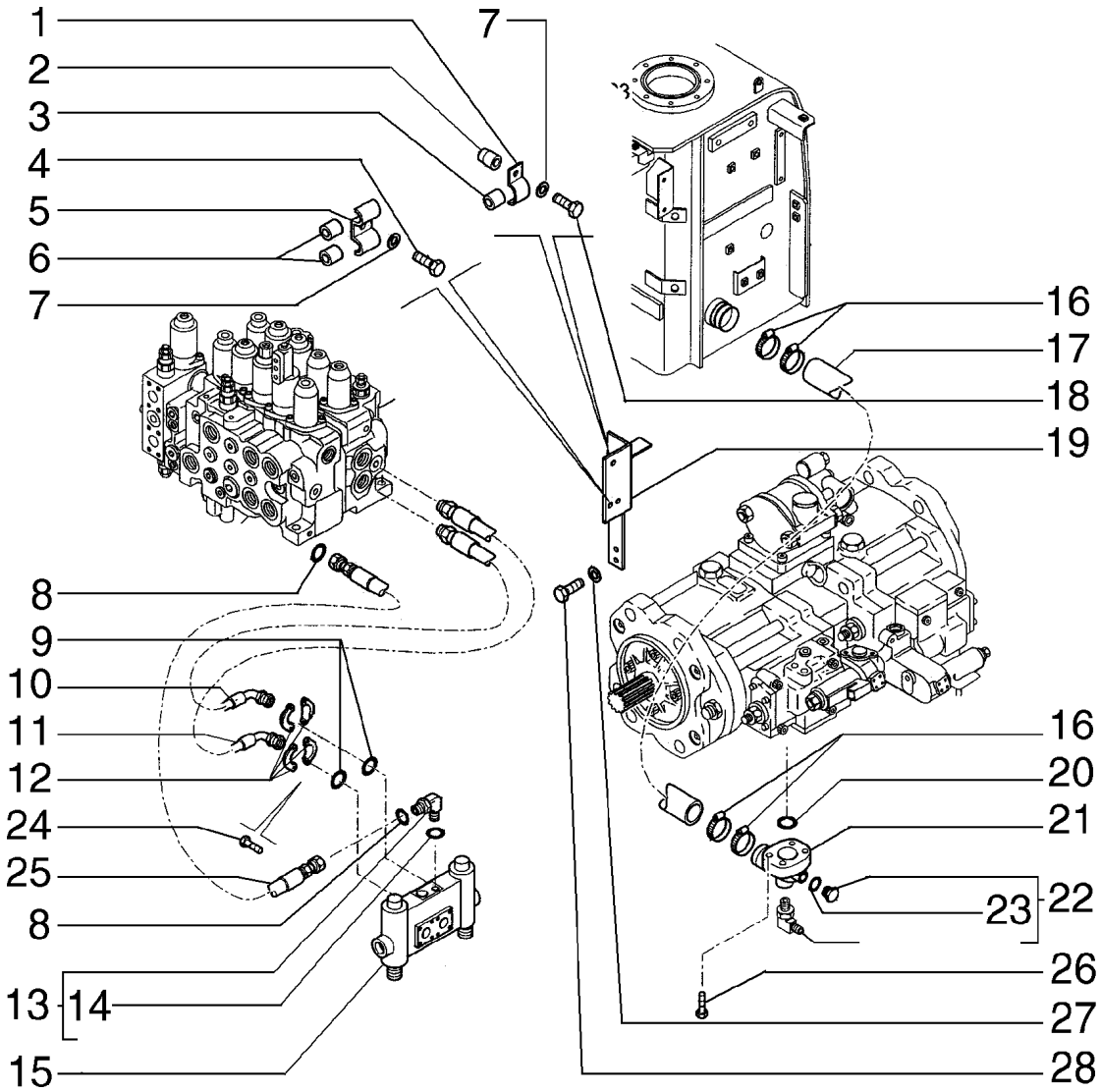
1
2
3
4
5
6
7
8
9
10
11
12
24
25
8
13
14
15
7
16
17
18
19
16
20
21
23
22
26
27
28

ITEM REF.	PEÇA Nº PART Nº PIEZA Nº	QTD QTY CAN	DESCRIÇÃO (Português)	DESCRIPTION (English)	DESCRIPCIÓN (Español)
1	75262860	1	BRAÇADEIRA	CLAMP	ABRAZADERA
2	75262545	1	BLOCO	BLOCK	CALCE
3	75262546	1	BUCHA	BUSHING	BUJE
4	11107731	2	PARAFUSO	SCREW	TORNILLO
5	72204618	1	BRAÇADEIRA	CLAMP	ABRAZADERA
6	75262543	2	BUCHA	BUSHING	BUJE
7	14496621	3	ARRUELA	WASHER	ARANDELA
8	70923841	2	ANEL O	O RING	ANILLO O
9	70924110	2	ANEL O	O RING	ANILLO O
10	72203700	1	MANGUEIRA	HOSE	MANGUERA
11	72203699	1	MANGUEIRA	HOSE	MANGUERA
12	75261594	4	FLANGE	FLANGE	BRIDA
13	71404349	1	COTOVELO	ELBOW	CODO
14	71404166	1	ANEL O	O RING	ANILLO O
15	72204759	1	VÁLVULA	VALVE	VALVULA
16	214-2176	4	BRAÇADEIRA	CLAMP	ABRAZADERA
17	75262541	1	MANGUEIRA	HOSE	MANGUERA
18	11107031	1	PARAFUSO	SCREW	TORNILLO
19	75262544	1	SUPORTE	SUPPORT	SOPORTE
20	71404956	1	ANEL O	O RING	ANILLO O
21	72203022	1	COLETOR	MANIFOLD	COLECTOR
22	71404615	1	BUJÃO	PLUG	TAPON
23	70924192	1	ANEL O	O RING	ANILLO O
24	14421131	8	PARAFUSO	SCREW	TORNILLO
25	72204133	1	MANGUEIRA	HOSE	MANGUERA
26	14422020	4	PARAFUSO	SCREW	TORNILLO
27	14496731	2	ARRUELA	WASHER	ARANDELA
28	11112431	2	PARAFUSO	SCREW	TORNILLO

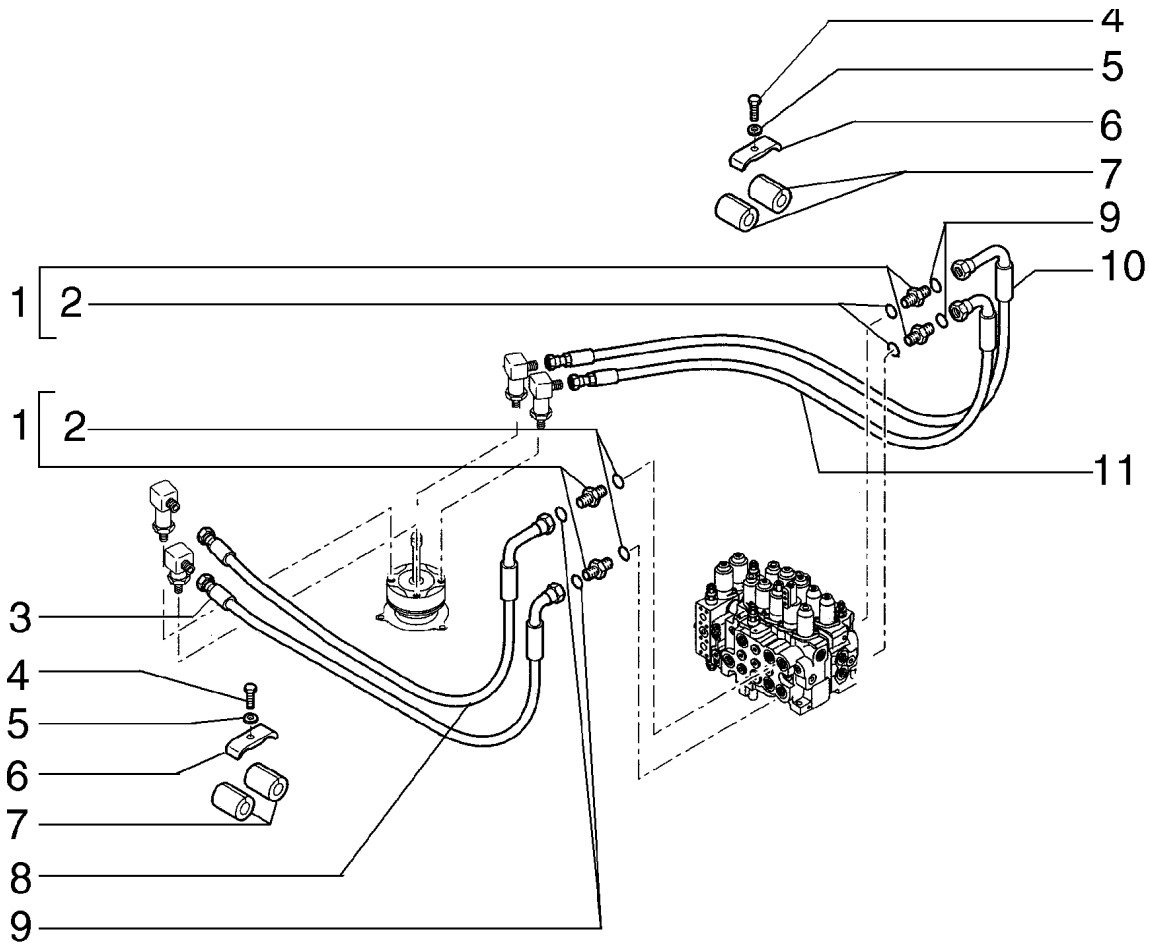
4
5
6
7
9
10
1
2
1
2
11
3
4
5
6
7
8
9

ITEM REF.	PEÇA Nº PART Nº PIEZA Nº	QTD QTY CAN	DESCRIÇÃO (Português)	DESCRIPTION (English)	DESCRIPCIÓN (Español)
1	71404365	4	CONEXÃO	FITTING	RACOR
2	71404161	1	ANEL O	O RING	ANILLO O
3	72203663	1	MANGUEIRA	HOSE	MANGUERA
4	11107731	4	PARAFUSO	SCREW	TORNILLO
5	14496621	4	ARRUELA	WASHER	ARANDELA
6	72204618	2	BRAÇADEIRA	CLAMP	ABRAZADERA
7	75262543	4	BUCHA	BUSHING	BUJE
8	72219271	1	MANGUEIRA	HOSE	MANGUERA
9	70923843	4	ANEL O	O RING	ANILLO O
10	72209025	1	MANGUEIRA	HOSE	MANGUERA
11	72203664	1	MANGUEIRA	HOSE	MANGUERA

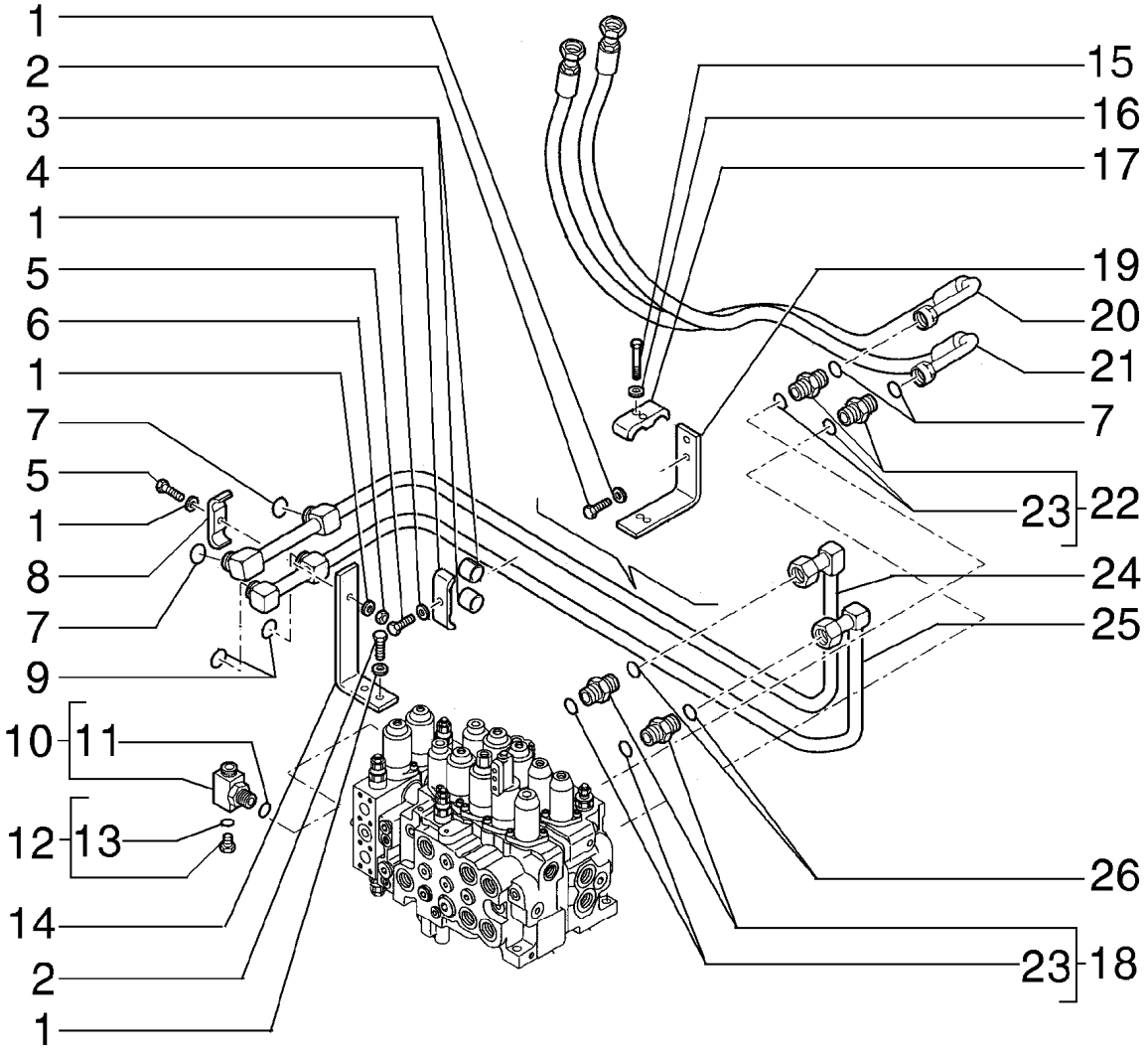
1
2
3
4
1
5
6
1
7
5
1
8
7
9
10
11
12
13
14
2
1
15
16
17
19
20
21
7
23
22
24
25
26
23
18

ITEM REF.	PEÇA Nº PART Nº PIEZA Nº	QTD QTY CAN	DESCRIÇÃO (Português)	DESCRIPTION (English)	DESCRIPCIÓN (Español)
1	14496731	7	ARRUELA	WASHER	ARANDELA
2	11112431	4	PARAFUSO	SCREW	TORNILLO
3	75262598	2	BUCHA	BUSHING	BUJE
4	72204616	1	BRAÇADEIRA	CLAMP	ABRAZADERA
5	11113631	2	PARAFUSO	SCREW	TORNILLO
6	11702921	1	PORCA	NUT	TUERCA
7	70923843	4	ANEL O	O RING	ANILLO O
8	71416112	1	BRAÇADEIRA	CLAMP	ABRAZADERA
9	71484462	2	RETENTOR	SEAL	EMPAQUETADURA
10	72203827	1	CONEXÃO	FITTING	RACOR
11	71404162	1	ANEL O	O RING	ANILLO O
12	71404452	1	BUJÃO	PLUG	TAPON
13	71404163	1	ANEL O	O RING	ANILLO O
14	75262600	1	BRAÇADEIRA	CLAMP	ABRAZADERA
15	11107731	2	PARAFUSO	SCREW	TORNILLO
16	14496621	2	ARRUELA	WASHER	ARANDELA
17	72219298	1	BRAÇADEIRA	CLAMP	ABRAZADERA
18	71404359	2	CONEXÃO	FITTING	RACOR
19	75262599	1	BRAÇADEIRA	CLAMP	ABRAZADERA
20	72219270	1	MANGUEIRA	HOSE	MANGUERA
21	72219271	1	MANGUEIRA	HOSE	MANGUERA
22	71404365	2	CONEXÃO	FITTING	RACOR
23	71404161	4	ANEL O	O RING	ANILLO O
24	75264039	1	TUBO	TUBE	TUBO
25	75264042	1	TUBO	TUBE	TUBO
26	70931640	2	ANEL O	O RING	ANILLO O

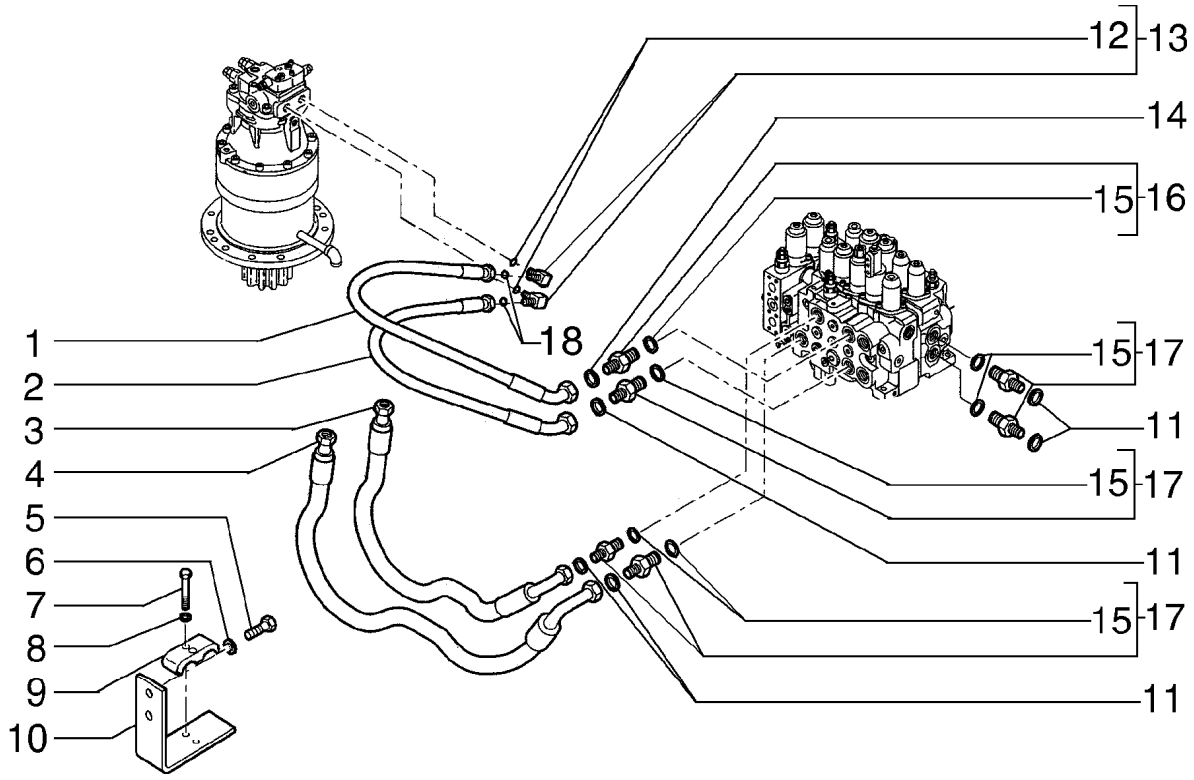
12
13
14
15
16
18
1
2
3
4
5
6
7
8
9
10
15
17
11
15
17
11
15
17
11

ITEM REF.	PEÇA Nº PART Nº PIEZA Nº	QTD QTY CAN	DESCRIÇÃO (Português)	DESCRIPTION (English)	DESCRIPCIÓN (Español)
1	72203703	1	MANGUEIRA	HOSE	MANGUERA
2	72203702	1	MANGUEIRA	HOSE	MANGUERA
3	72219273	1	MANGUEIRA	HOSE	MANGUERA
4	72219269	1	MANGUEIRA	HOSE	MANGUERA
5	11112431	2	PARAFUSO	SCREW	TORNILLO
6	14496731	2	ARRUELA	WASHER	ARANDELA
7	11108031	2	PARAFUSO	SCREW	TORNILLO
8	14496621	2	ARRUELA	WASHER	ARANDELA
9	72219299	1	BRAÇADEIRA	CLAMP	ABRAZADERA
10	75262599	1	BRAÇADEIRA	CLAMP	ABRAZADERA
11	70923843	1	ANEL O	O RING	ANILLO O
12	71404162	2	ANEL O	O RING	ANILLO O
13	71404337	2	CONEXÃO	FITTING	RACOR
14	70931640	1	ANEL O	O RING	ANILLO O
15	71404161	4	ANEL O	O RING	ANILLO O
16	71404359	1	CONEXÃO	FITTING	RACOR
17	71404365	5	CONEXÃO	FITTING	RACOR

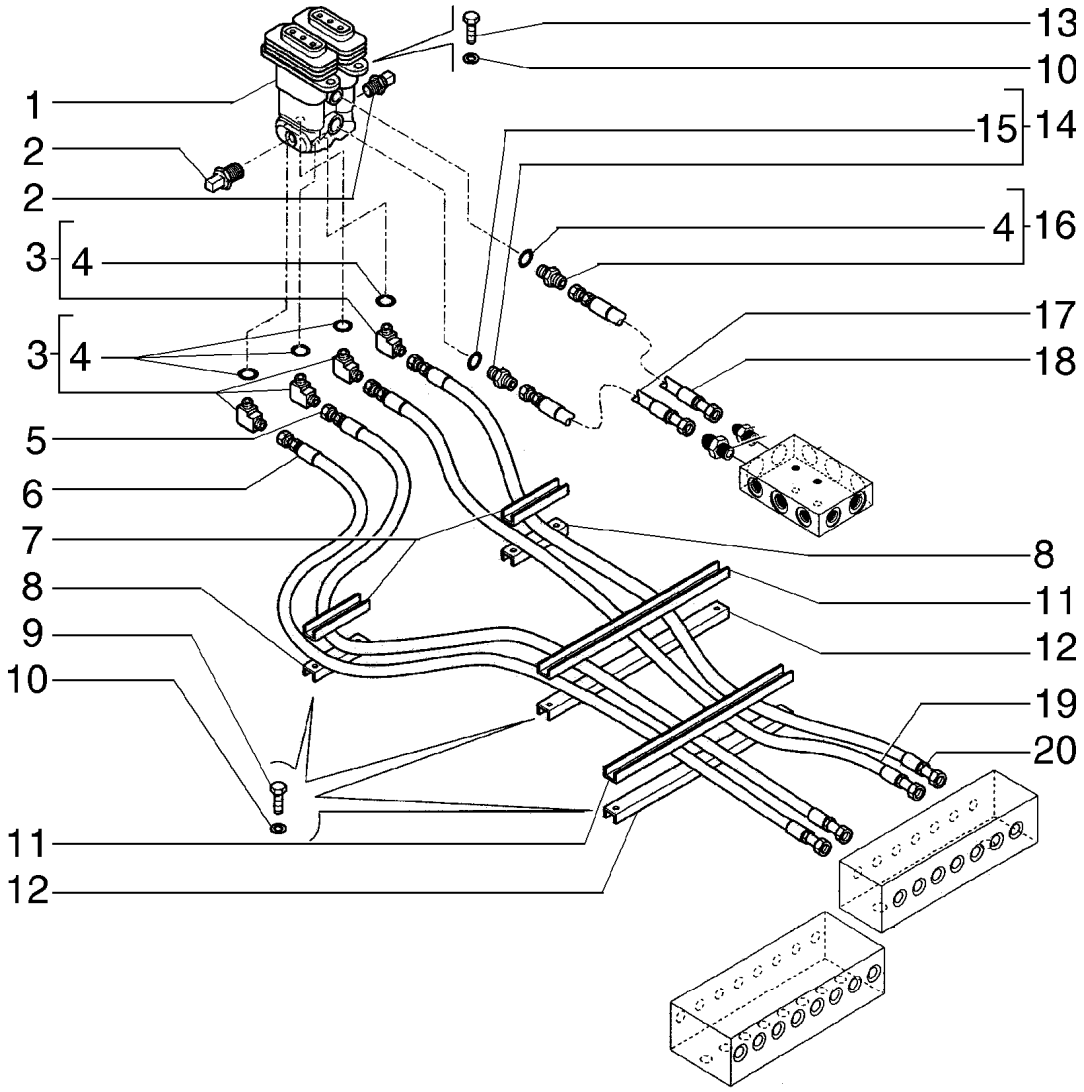
1
2
2
3
4
3
4
5
6
7
8
9
10
11
12
13
10
15
14
4
16
17
18
8
11
12
19
20

ITEM REF.	PEÇA Nº PART Nº PIEZA Nº	QTD QTY CAN	DESCRIÇÃO (Português)	DESCRIPTION (English)	DESCRIPCIÓN (Español)
1	72202431	1	VÁLVULA	VALVE	VALVULA
2	72200760	2	SENSOR	SENSOR	SENSOR
3	71404345	4	COTOVELO	ELBOW	CODO
4	71404165	4	ANEL O	O RING	ANILLO O
5	72207459	1	MANGUEIRA	HOSE	MANGUERA
6	72207458	1	MANGUEIRA	HOSE	MANGUERA
7	72206952	2	SUPORTE	SUPPORT	SOPORTE
8	71419157	2	SUPORTE	SUPPORT	SOPORTE
9	11106834	8	PARAFUSO	SCREW	TORNILLO
10	12641031	12	ARRUELA	WASHER	ARANDELA
11	72206950	2	SUPORTE	SUPPORT	SOPORTE
12	72206951	2	SUPORTE	SUPPORT	SOPORTE
13	11106234	4	PARAFUSO	SCREW	TORNILLO
14	72202438	1	CONEXÃO	FITTING	RACOR
15	71404163	1	ANEL O	O RING	ANILLO O
16	71404357	1	CONEXÃO	FITTING	RACOR
17	72207454	1	MANGUEIRA	HOSE	MANGUERA
18	72207455	1	MANGUEIRA	HOSE	MANGUERA
19	72207457	1	MANGUEIRA	HOSE	MANGUERA
20	72207456	1	MANGUEIRA	HOSE	MANGUERA

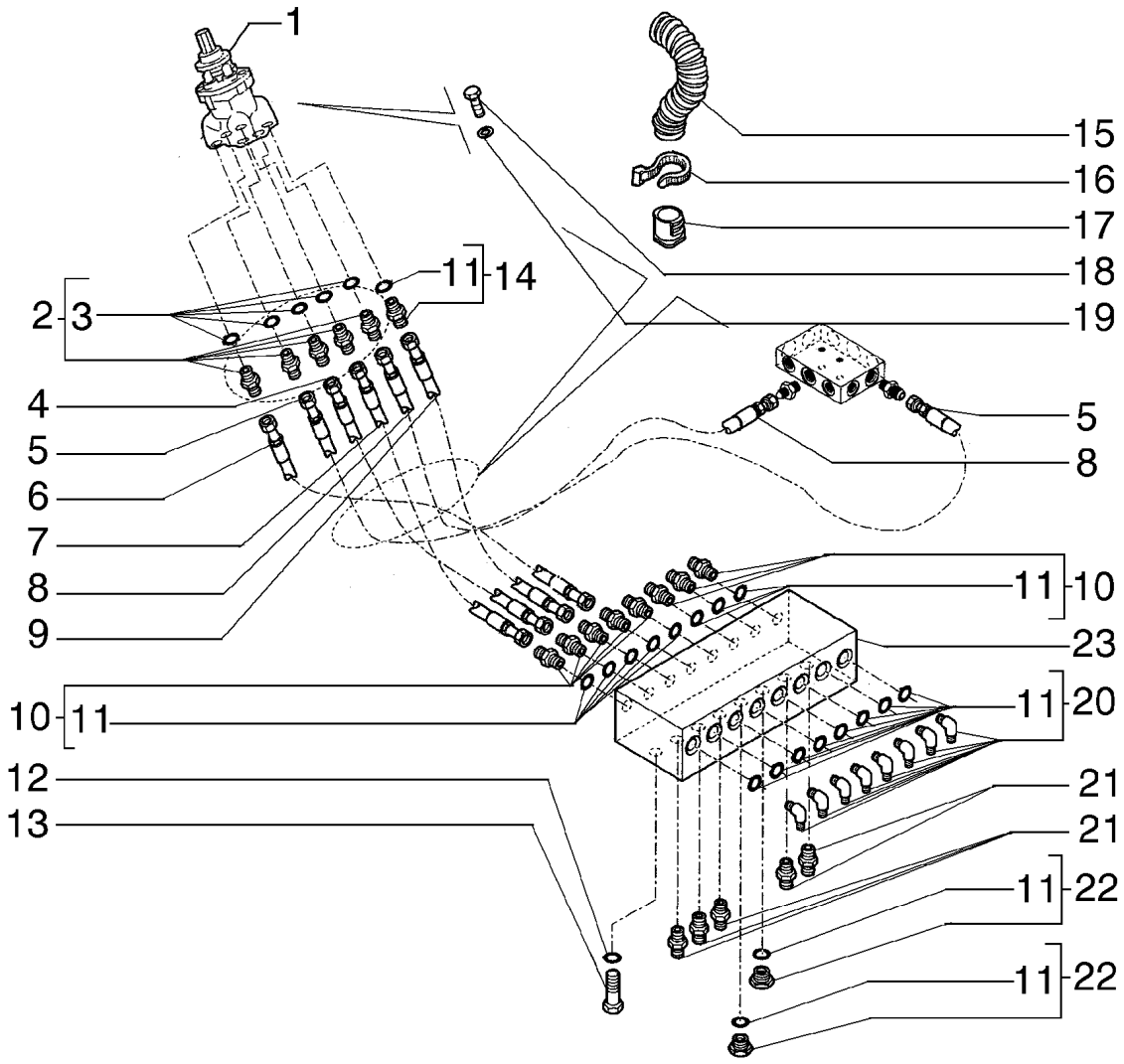
1
15
16
17
18
19
11
14
2
3
4
5
6
7
8
9
5
8
11
10
23
11
20
10
11
12
13
21
21
11
22
11
22

ITEM REF.	PEÇA Nº PART Nº PIEZA Nº	QTD QTY CAN	DESCRIÇÃO (Português)	DESCRIPTION (English)	DESCRIPCIÓN (Español)
1	72216553	1	VÁLVULA	VALVE	VALVULA
2	71404357	5	CONEXÃO	FITTING	RACOR
3	71404165	5	ANEL O	O RING	ANILLO O
4	72207447	1	MANGUEIRA	HOSE	MANGUERA
5	72207444	1	MANGUEIRA	HOSE	MANGUERA
6	72207445	1	MANGUEIRA	HOSE	MANGUERA
7	72207448	1	MANGUEIRA	HOSE	MANGUERA
8	72207442	1	MANGUEIRA	HOSE	MANGUERA
9	72207446	1	MANGUEIRA	HOSE	MANGUERA
10	71404351	8	CONEXÃO	FITTING	RACOR
11	71404163	6	ANEL O	O RING	ANILLO O
12	14496731	2	ARRUELA	WASHER	ARANDELA
13	11113234	2	PARAFUSO	SCREW	TORNILLO
14	72202438	1	CONEXÃO	FITTING	RACOR
15	72202451	1	MANGUEIRA	HOSE	MANGUERA
16	4982514	1	BRAÇADEIRA	CLAMP	ABRAZADERA
17	72202453	1	LUVA	SLEEVE	MANGUITO
18	10902634	4	PARAFUSO	SCREW	TORNILLO
19	14496431	4	ARRUELA	WASHER	ARANDELA
20	71404445	8	CONEXÃO	FITTING	RACOR
21	72200760	6	SENSOR	SENSOR	SENSOR
22	71404452	2	BUJÃO	PLUG	TAPON
23	72207439	1	BLOCO	BLOCK	CALCE

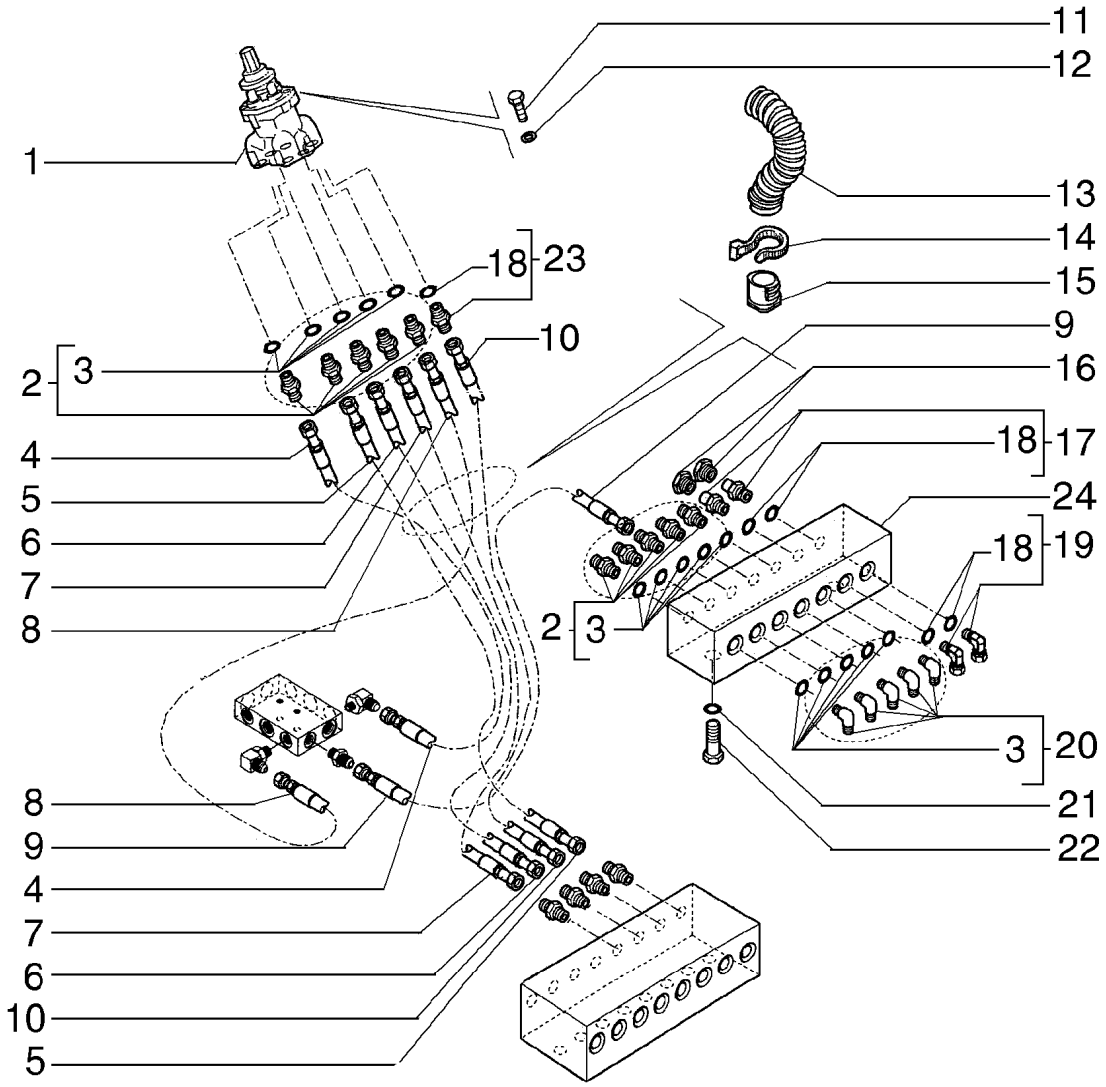
11
12
1
13
14
18
23
15
10
9
2
3
16
4
18
17
5
24
6
18
19
7
2
3
8
3
20
21
8
22
9
4
7
6
10
5

ITEM REF.	PEÇA Nº PART Nº PIEZA Nº	QTD QTY CAN	DESCRIÇÃO (Português)	DESCRIPTION (English)	DESCRIPCIÓN (Español)
1	72216553	1	VÁLVULA	VALVE	VALVULA
2	71404357	10	CONEXÃO	FITTING	RACOR
3	71404165	2	ANEL O	O RING	ANILLO O
4	72207443	1	MANGUEIRA	HOSE	MANGUERA
5	72207449	1	MANGUEIRA	HOSE	MANGUERA
6	72207451	1	MANGUEIRA	HOSE	MANGUERA
7	72207452	1	MANGUEIRA	HOSE	MANGUERA
8	72207441	1	MANGUEIRA	HOSE	MANGUERA
9	72207453	1	MANGUEIRA	HOSE	MANGUERA
10	72207450	1	MANGUEIRA	HOSE	MANGUERA
11	10902634	4	PARAFUSO	SCREW	TORNILLO
12	14496431	4	ARRUELA	WASHER	ARANDELA
13	72202451	1	MANGUEIRA	HOSE	MANGUERA
14	4982514	1	BRAÇADEIRA	CLAMP	ABRAZADERA
15	72202453	1	LUVA	SLEEVE	MANGUITO
16	72100658	2	BUJÃO	PLUG	TAPON
17	71404327	2	CONEXÃO	FITTING	RACOR
18	71404163	3	ANEL O	O RING	ANILLO O
19	71404387	2	CONEXÃO	FITTING	RACOR
20	71404454	5	CONEXÃO	FITTING	RACOR
21	14496731	2	ARRUELA	WASHER	ARANDELA
22	11113234	2	PARAFUSO	SCREW	TORNILLO
23	72202438	1	CONEXÃO	FITTING	RACOR
24	72207440	1	BLOCO	BLOCK	CALCE

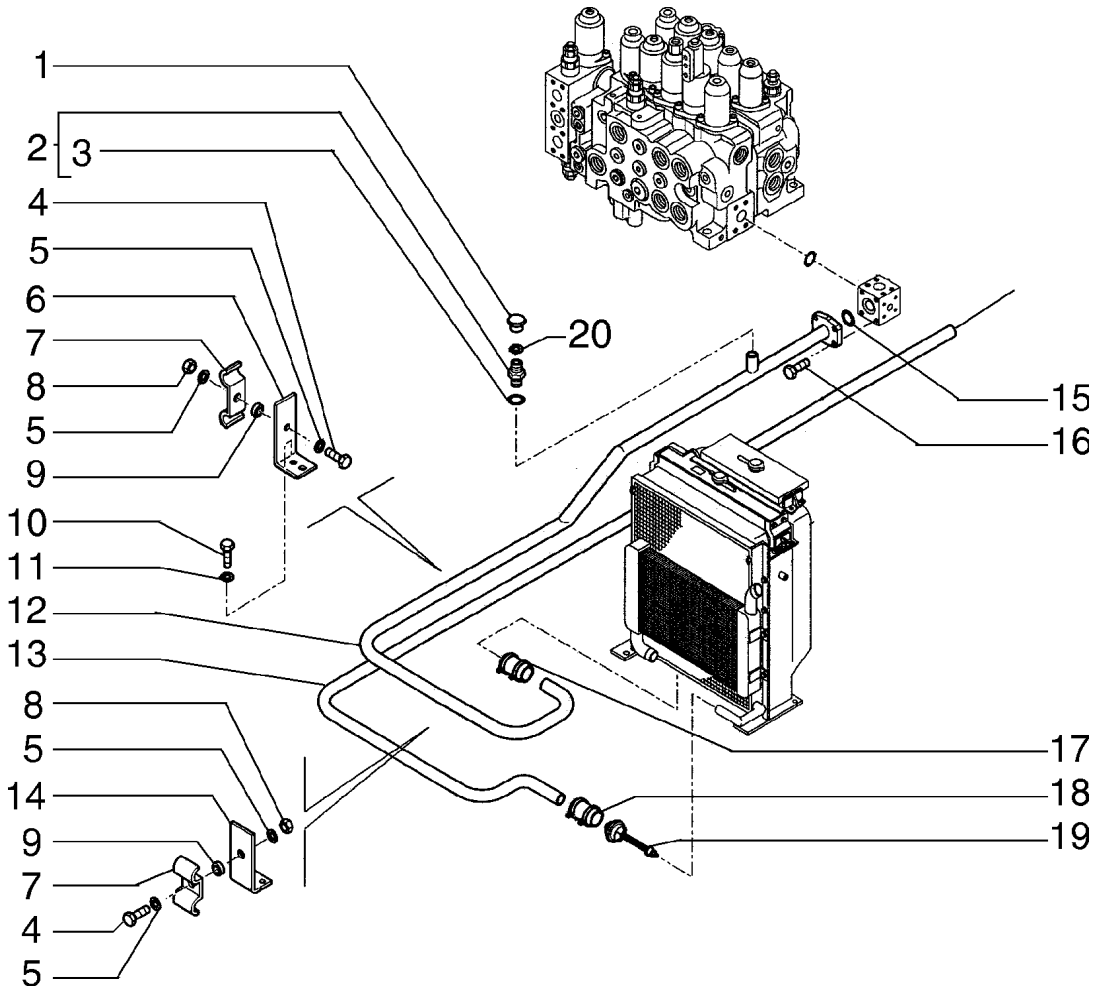
1
2
3
4
5
6
7
8
5
9
10
11
12
13
8
5
14
9
7
4
5
20
15
16
17
18
19

ITEM REF.	PEÇA Nº PART Nº PIEZA Nº	QTD QTY CAN	DESCRIÇÃO (Português)	DESCRIPTION (English)	DESCRIPCIÓN (Español)
1	71443486	1	BUJÃO	PLUG	TAPON
2	71404361	1	CONEXÃO	FITTING	RACOR
3	71404166	1	ANEL O	O RING	ANILLO O
4	11107331	2	PARAFUSO	SCREW	TORNILLO
5	14496621	4	ARRUELA	WASHER	ARANDELA
6	75262602	1	SUPORTE	SUPPORT	SOPORTE
7	75262606	2	BRAÇADEIRA	CLAMP	ABRAZADERA
8	11701721	2	PORCA	NUT	TUERCA
9	75262608	2	ESPAÇADOR	SPACER	ESPACIADOR
10	11112631	4	PARAFUSO	SCREW	TORNILLO
11	14496731	4	ARRUELA	WASHER	ARANDELA
12	72204151	1	TUBO	TUBE	TUBO
13	72204153	1	TUBO	TUBE	TUBO
14	75262604	1	SUPORTE	SUPPORT	SOPORTE
15	14464681	1	ANEL O	O RING	ANILLO O
16	14422231	4	PARAFUSO	SCREW	TORNILLO
17	72204681	1	CONEXÃO	FITTING	RACOR
18	72204682	1	CONEXÃO	FITTING	RACOR
19	72204338	1	VÁLVULA	VALVE	VALVULA
20	14437785	1	ANEL O	O RING	ANILLO O

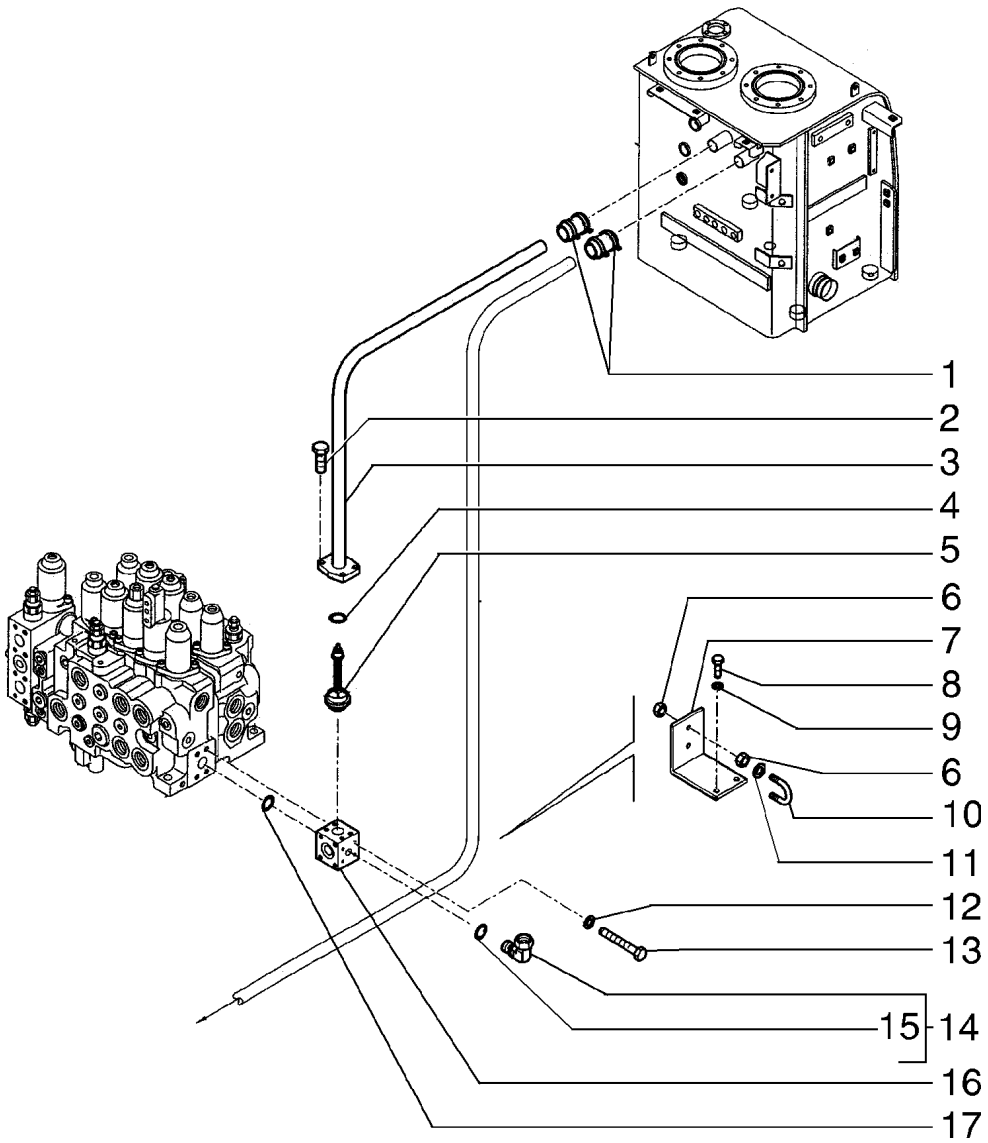
1
2
3
4
5
6
7
8
9
6
10
11
12
13
15
14
16
17

ITEM REF.	PEÇA Nº PART Nº PIEZA Nº	QTD QTY CAN	DESCRIÇÃO (Português)	DESCRIPTION (English)	DESCRIPCIÓN (Español)
1	72204681	2	CONEXÃO	FITTING	RACOR
2	11112231	4	PARAFUSO	SCREW	TORNILLO
3	72204147	1	TUBO	TUBE	TUBO
4	14464681	1	ANEL O	O RING	ANILLO O
5	72204339	1	VÁLVULA	VALVE	VALVULA
6	16100821	4	PORCA	NUT	TUERCA
7	75262605	1	SUPORTE	SUPPORT	SOPORTE
8	11112831	2	PARAFUSO	SCREW	TORNILLO
9	14496731	2	ARRUELA	WASHER	ARANDELA
10	75262607	1	TIRANTE	ROD	VASTAGO
11	12645031	2	ARRUELA	WASHER	ARANDELA
12	14496621	4	ARRUELA	WASHER	ARANDELA
13	75262610	4	PARAFUSO	SCREW	TORNILLO
14	71404349	1	COTOVELO	ELBOW	CODO
15	71404166	1	ANEL O	O RING	ANILLO O
16	75262590	1	BLOCO	BLOCK	CALCE
17	71404281	1	RETENTOR	SEAL	EMPAQUETADURA

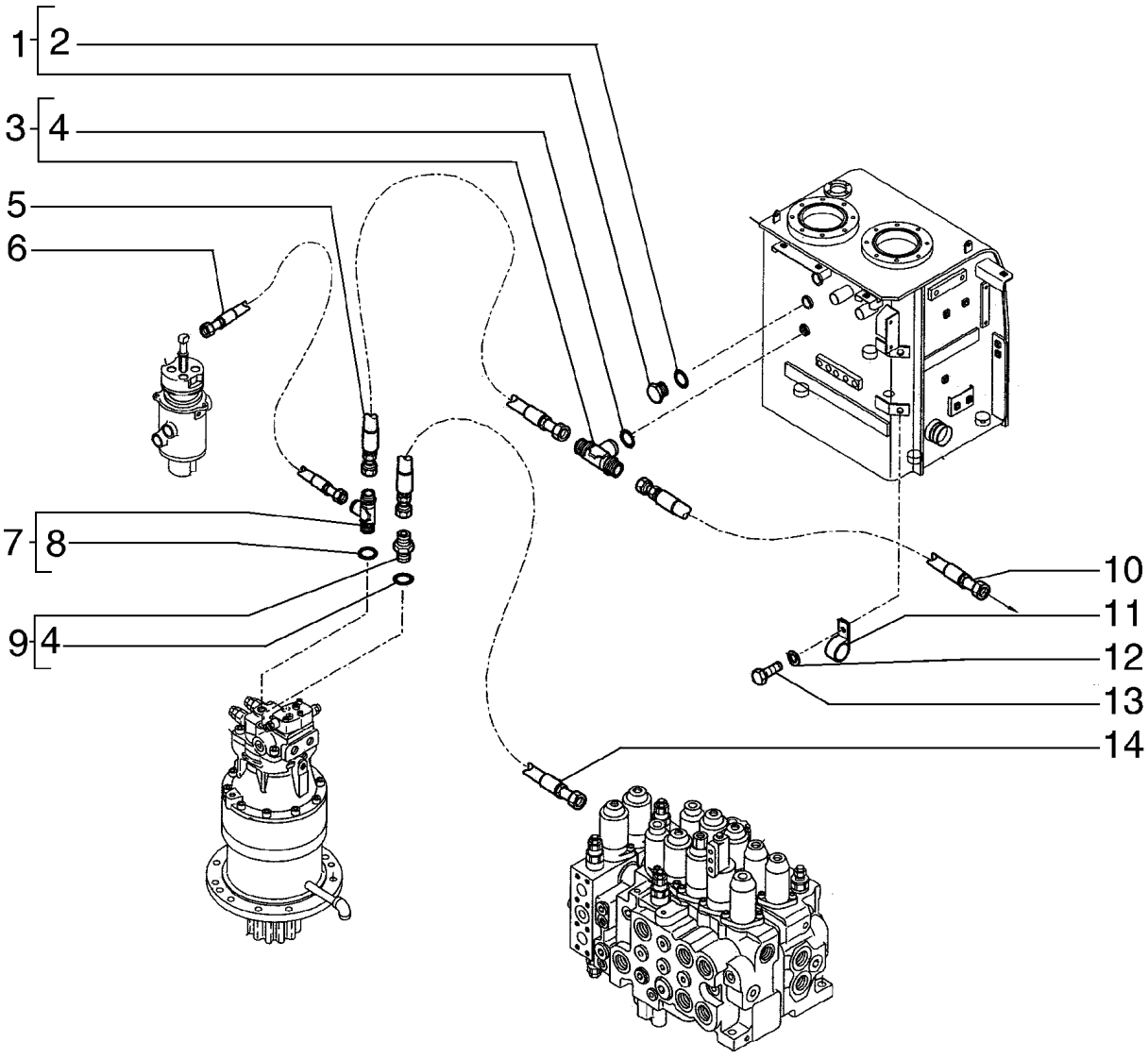
1
2
3
4
5
6
7
8
9
4
10
11
12
13
14

ITEM REF.	PEÇA Nº PART Nº PIEZA Nº	QTD QTY CAN	DESCRIÇÃO (Português)	DESCRIPTION (English)	DESCRIPCIÓN (Español)
1	71404600	1	BUJÃO	PLUG	TAPON
2	71404161	1	ANEL O	O RING	ANILLO O
3	72204313	1	CONEXÃO	FITTING	RACOR
4	71404162	1	ANEL O	O RING	ANILLO O
5	72204130	1	MANGUEIRA	HOSE	MANGUERA
6	72204134	1	MANGUEIRA	HOSE	MANGUERA
7	71437346	1	CONEXÃO	FITTING	RACOR
8	71404165	1	ANEL O	O RING	ANILLO O
9	71404414	1	CONEXÃO	FITTING	RACOR
10	72204127	1	MANGUEIRA	HOSE	MANGUERA
11	70929186	1	BRAÇADEIRA	CLAMP	ABRAZADERA
12	14496731	1	ARRUELA	WASHER	ARANDELA
13	11112131	1	PARAFUSO	SCREW	TORNILLO
14	72204126	1	MANGUEIRA	HOSE	MANGUERA

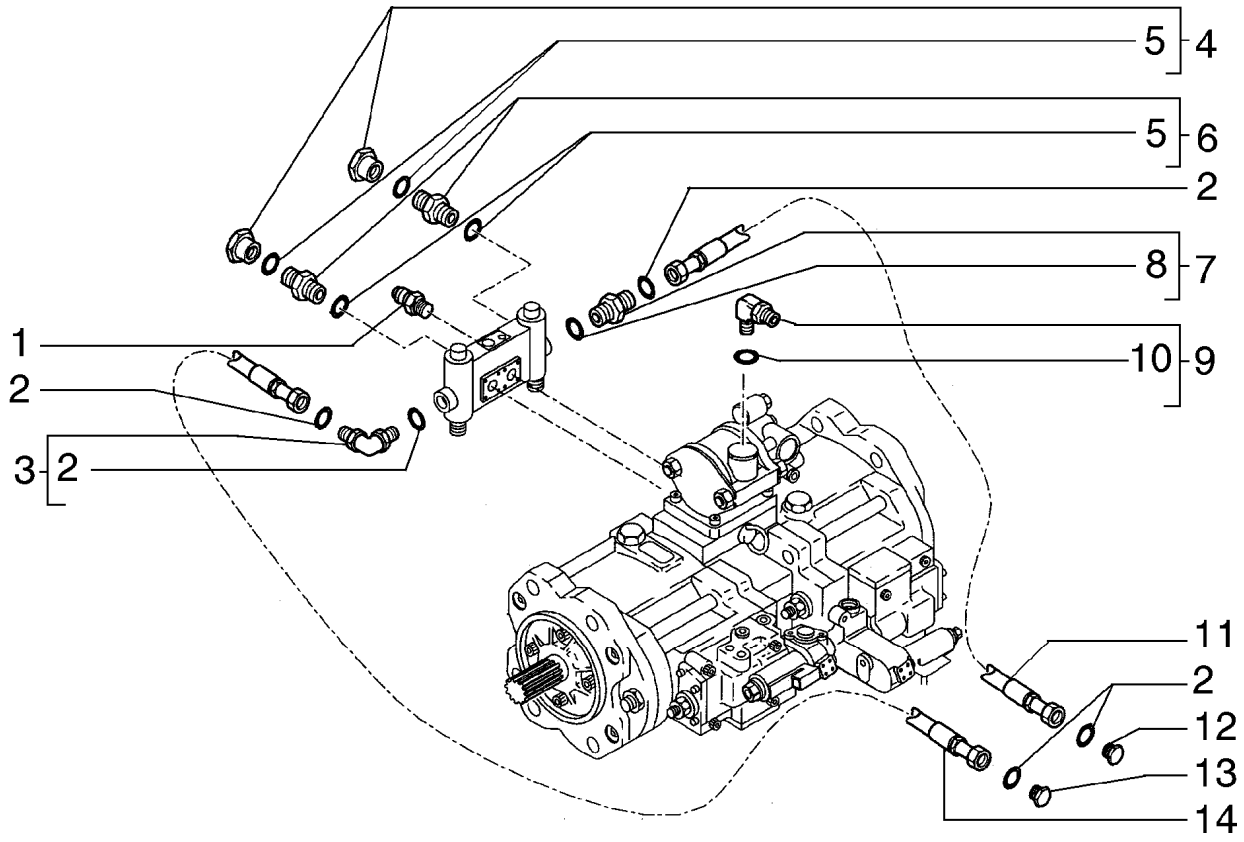
5
4
5
6
2
8
7
1
10
9
2
3
2
11
2
12
13
14

ITEM REF.	PEÇA Nº PART Nº PIEZA Nº	QTD QTY CAN	DESCRIÇÃO (Português)	DESCRIPTION (English)	DESCRIPCIÓN (Español)
1	72204755	2	SENSOR	SENSOR	SENSOR
2	71484462	1	RETENTOR	SEAL	EMPAQUETADURA
3	71484803	1	CONEXÃO	FITTING	RACOR
4	71404452	2	BUJÃO	PLUG	TAPON
5	71404163	1	ANEL O	O RING	ANILLO O
6	72204757	2	CONEXÃO	FITTING	RACOR
7	71484844	1	CONEXÃO	FITTING	RACOR
8	71404166	1	ANEL O	O RING	ANILLO O
9	71404337	1	CONEXÃO	FITTING	RACOR
10	71404162	1	ANEL O	O RING	ANILLO O
11	72216718	1	MANGUEIRA	HOSE	MANGUERA
12	78100103	2	BUJÃO	PLUG	TAPON
13	72216717	1	BUJÃO	PLUG	TAPON
14	72216719	1	MANGUEIRA	HOSE	MANGUERA

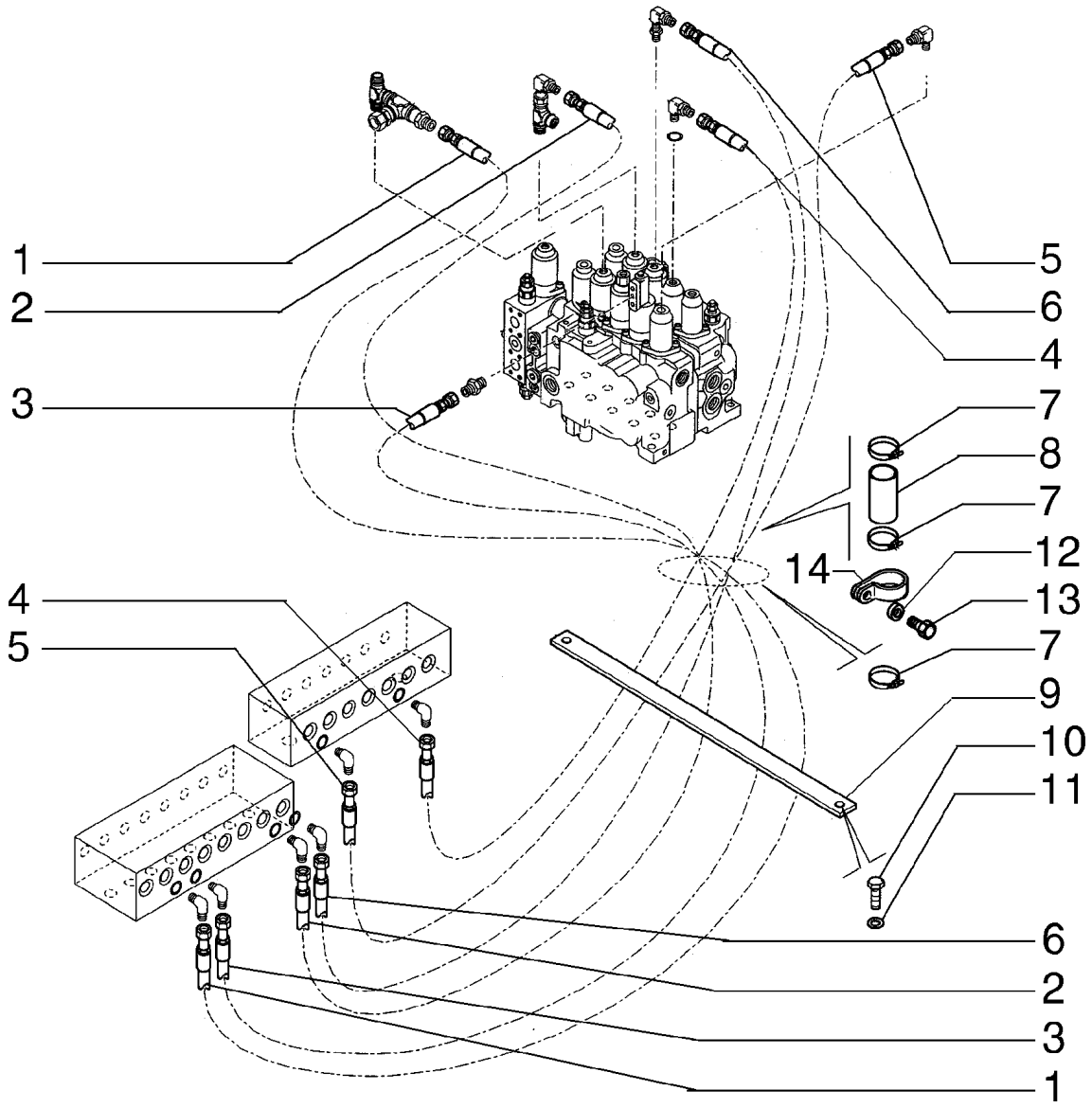
1
2
3
4
5
6
7
8
7
12
14
13
7
9
10
11
4
5
6
2
3
1

ITEM REF.	PEÇA Nº PART Nº PIEZA Nº	QTD QTY CAN	DESCRIÇÃO (Português)	DESCRIPTION (English)	DESCRIPCIÓN (Español)
1	72207461	1	MANGUEIRA	HOSE	MANGUERA
2	72207470	1	MANGUEIRA	HOSE	MANGUERA
3	75262465	1	MANGUEIRA	HOSE	MANGUERA
4	75262470	1	MANGUEIRA	HOSE	MANGUERA
5	75262467	1	MANGUEIRA	HOSE	MANGUERA
6	75262474	1	MANGUEIRA	HOSE	MANGUERA
7	75201642	4	BRAÇADEIRA	CLAMP	ABRAZADERA
8	71463515	1	BRAÇADEIRA	CLAMP	ABRAZADERA
9	75262471	1	CHAPA	PLATE	PLACA
10	11106231	2	PARAFUSO	SCREW	TORNILLO
11	14496621	2	ARRUELA	WASHER	ARANDELA
12	10516781	1	ARRUELA PRESSÃO	LOCKWASHER	ARANDELA ELASTICA
13	11106031	1	PARAFUSO	SCREW	TORNILLO
14	70928439	1	BRAÇADEIRA	CLAMP	ABRAZADERA

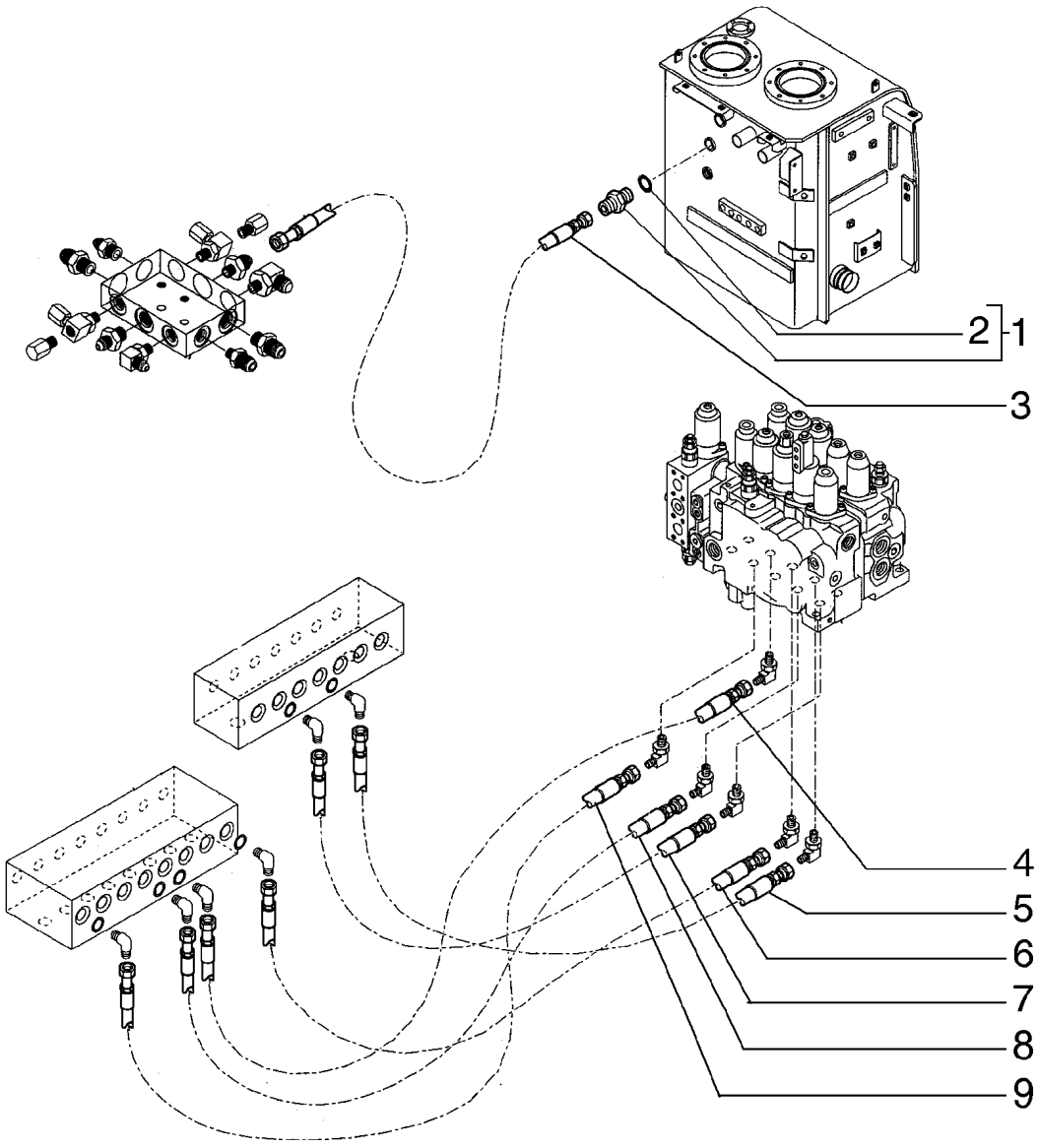
2
1
3
4
5
6
7
8
9

ITEM REF.	PEÇA Nº PART Nº PIEZA Nº	QTD QTY CAN	DESCRIÇÃO (Português)	DESCRIPTION (English)	DESCRIPCIÓN (Español)
1	71404357	1	CONEXÃO	FITTING	RACOR
2	71404165	1	ANEL O	O RING	ANILLO O
3	72207513	1	MANGUEIRA	HOSE	MANGUERA
4	75262464	1	MANGUEIRA	HOSE	MANGUERA
5	75262469	1	MANGUEIRA	HOSE	MANGUERA
6	75262472	1	MANGUEIRA	HOSE	MANGUERA
7	75262468	1	MANGUEIRA	HOSE	MANGUERA
8	75262463	1	MANGUEIRA	HOSE	MANGUERA
9	72207464	1	MANGUEIRA	HOSE	MANGUERA

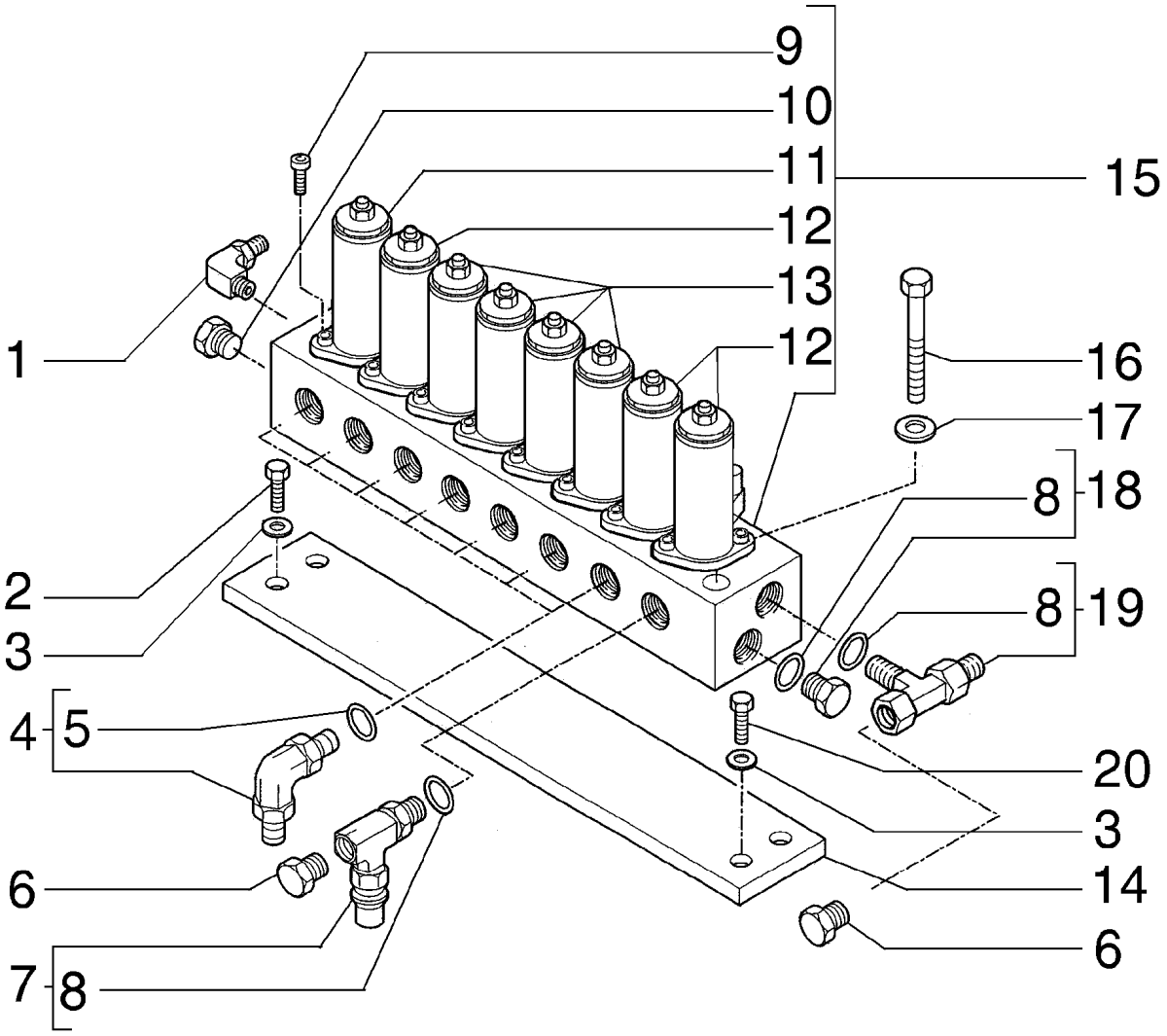
9
10
11
15
12
13
12
1
16
17
8
18
2
8
19
3
4
5
20
3
6
14
6
7
8

ITEM REF.	PEÇA Nº PART Nº PIEZA Nº	QTD QTY CAN	DESCRIÇÃO (Português)	DESCRIPTION (English)	DESCRIPCIÓN (Español)
1	72202439	1	CONEXÃO	FITTING	RACOR
2	11112631	21	PARAFUSO	SCREW	TORNILLO
3	14496731	4	ARRUELA	WASHER	ARANDELA
4	71404333	7	COTOVELO	ELBOW	CODO
5	71404163	1	ANEL O	O RING	ANILLO O
6	72100658	2	BUJÃO	PLUG	TAPON
7	71432683	1	CONEXÃO	FITTING	RACOR
8	71404165	1	ANEL O	O RING	ANILLO O
9	72209810	16	PARAFUSO	SCREW	TORNILLO
10	72209872	1	BUJÃO	PLUG	TAPON
11	72209875	1	VÁLVULA	VALVE	VALVULA
12	72209874	3	VÁLVULA	VALVE	VALVULA
13	72209873	4	VÁLVULA	VALVE	VALVULA
14	75262398	1	SUPORTE	SUPPORT	SOPORTE
15	72201143	1	VÁLVULA	VALVE	VALVULA
16	11107831	2	PARAFUSO	SCREW	TORNILLO
17	14496621	4	ARRUELA	WASHER	ARANDELA
18	71402272	1	BUJÃO	PLUG	TAPON
19	71404708	1	CONEXÃO	FITTING	RACOR
20	11112831	2	PARAFUSO	SCREW	TORNILLO

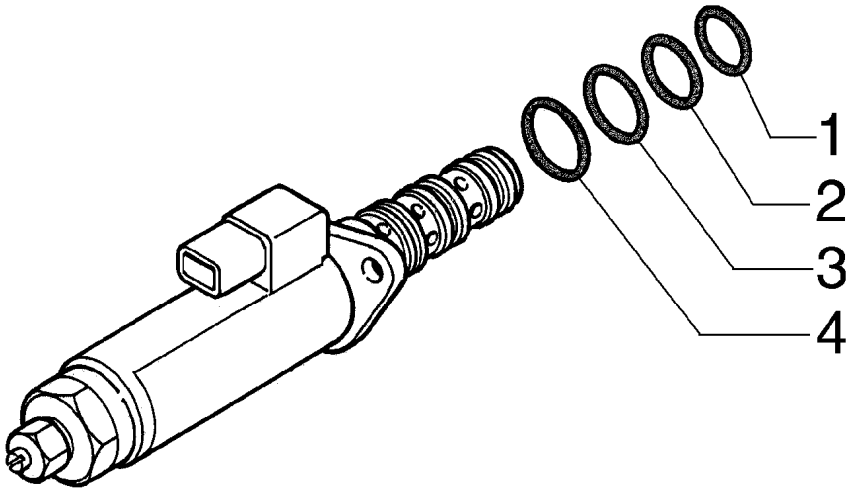
1
2
3
4

ITEM REF.	PEÇA Nº PART Nº PIEZA Nº	QTD QTY CAN	DESCRIÇÃO (Português)	DESCRIPTION (English)	DESCRIPCIÓN (Español)
1	72209833	1	ANEL O	O RING	ANILLO O
2	72209834	1	ANEL O	O RING	ANILLO O
3	72209835	1	ANEL O	O RING	ANILLO O
4	72209824	1	ANEL O	O RING	ANILLO O

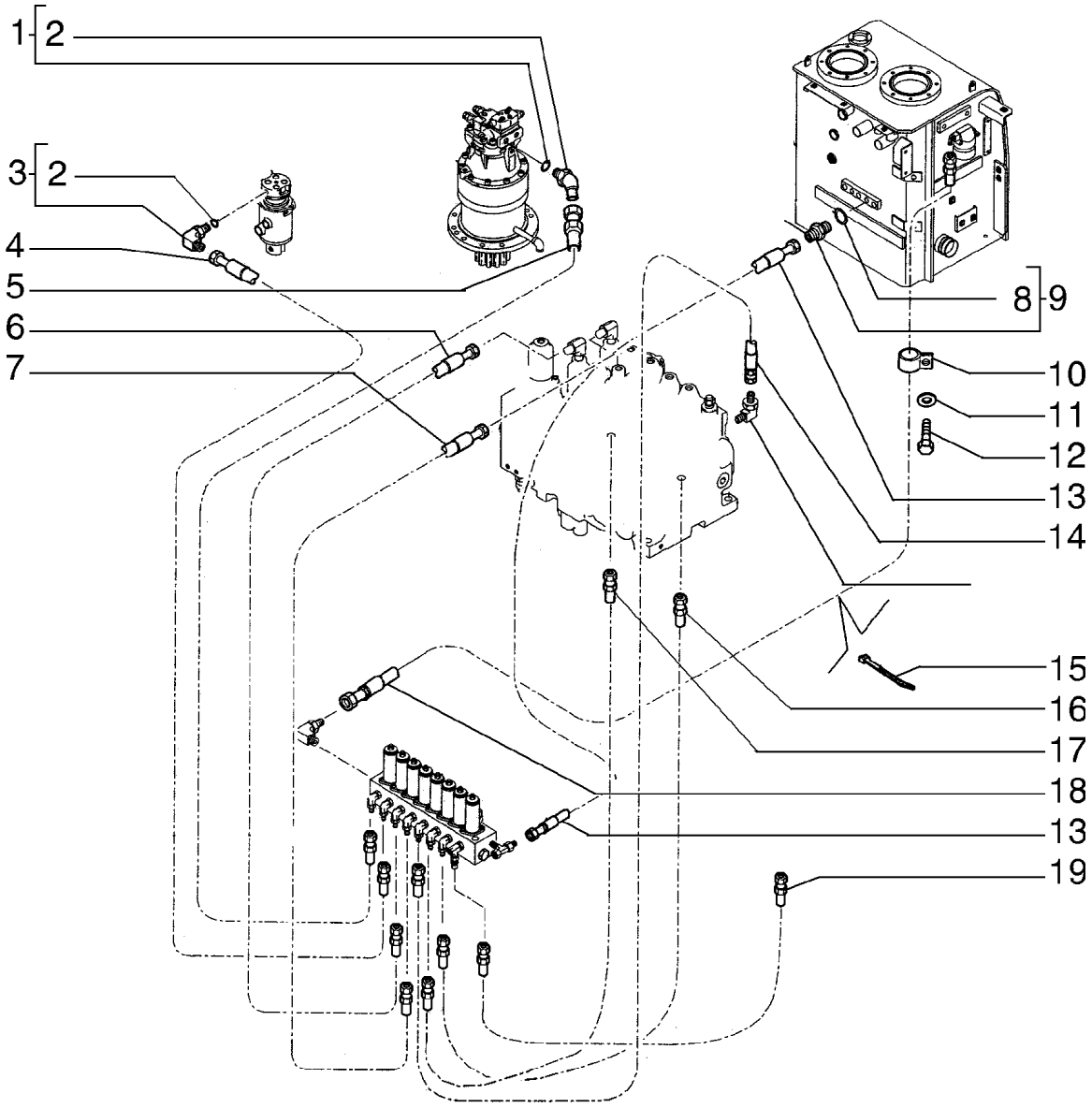
1
2
3
2
4
5
6
7
8
9
10
11
12
13
14
15
16
17
18
13
19

ITEM REF.	PEÇA Nº PART Nº PIEZA Nº	QTD QTY CAN	DESCRIÇÃO (Português)	DESCRIPTION (English)	DESCRIPCIÓN (Español)
1	71404387	1	CONEXÃO	FITTING	RACOR
2	71404163	1	ANEL O	O RING	ANILLO O
3	71404333	1	COTOVELO	ELBOW	CODO
4	72207480	1	MANGUEIRA	HOSE	MANGUERA
5	75262395	1	MANGUEIRA	HOSE	MANGUERA
6	75262401	1	MANGUEIRA	HOSE	MANGUERA
7	75262400	1	MANGUEIRA	HOSE	MANGUERA
8	71404165	1	ANEL O	O RING	ANILLO O
9	71404357	1	CONEXÃO	FITTING	RACOR
10	70929703	2	BRAÇADEIRA	CLAMP	ABRAZADERA
11	14496621	2	ARRUELA	WASHER	ARANDELA
12	11106031	2	PARAFUSO	SCREW	TORNILLO
13	72207477	1	MANGUEIRA	HOSE	MANGUERA
14	75262397	1	MANGUEIRA	HOSE	MANGUERA
15	75201642	5	BRAÇADEIRA	CLAMP	ABRAZADERA
16	75262399	1	MANGUEIRA	HOSE	MANGUERA
17	75262396	1	MANGUEIRA	HOSE	MANGUERA
18	72207478	1	MANGUEIRA	HOSE	MANGUERA
19	72207476	1	MANGUEIRA	HOSE	MANGUERA

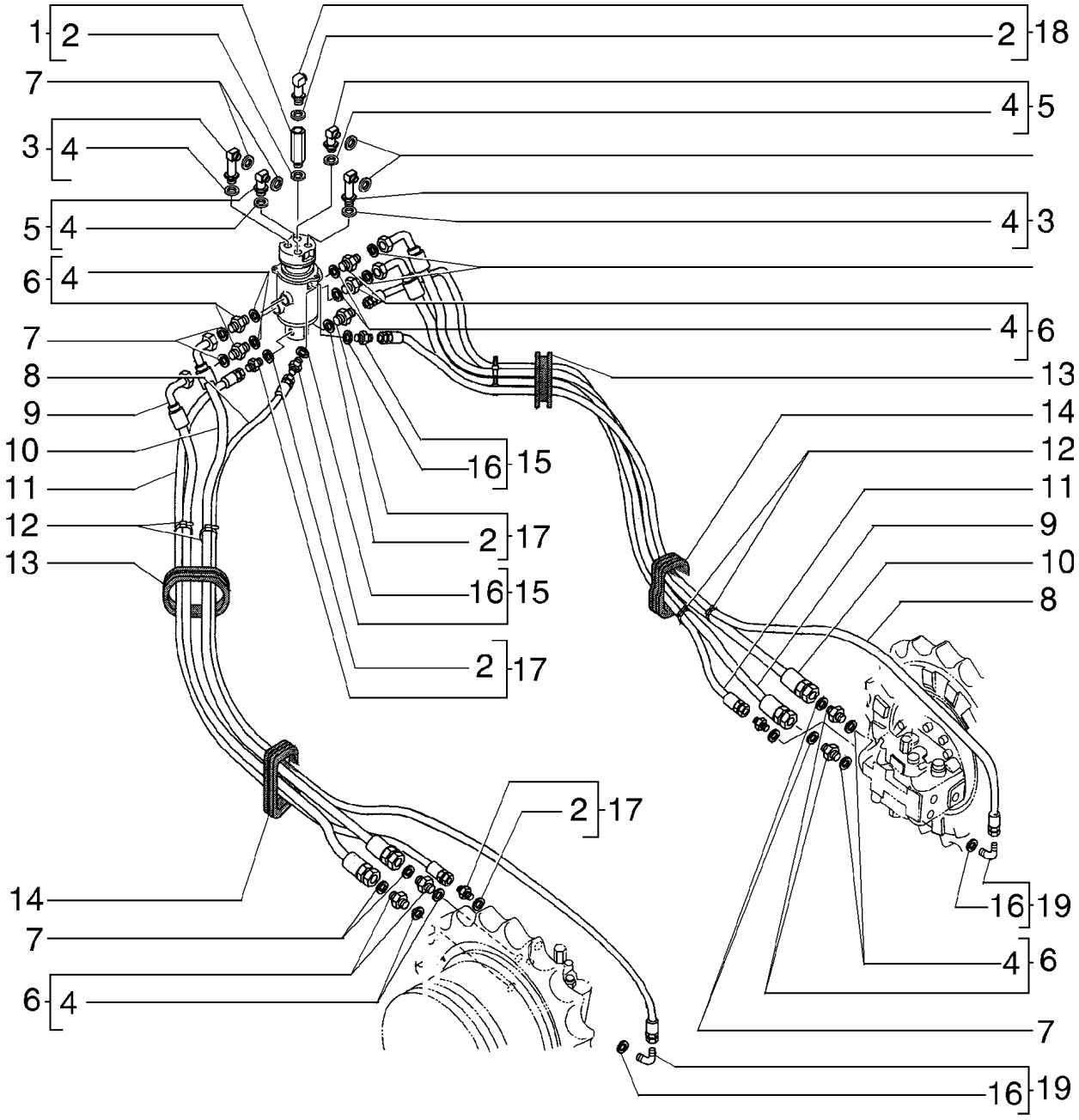
1
2
7
3
4
5
4
6
4
7
8
9
10
11
12
13
14
7
6
4
2
18
4
5
4
3
4
6
13
14
12
11
9
10
8
16
19
4
6
7
16
19
16
15
2
17
16
15
2
17
2
17

ITEM REF.	PEÇA Nº PART Nº PIEZA Nº	QTD QTY CAN	DESCRIÇÃO (Português)	DESCRIPTION (English)	DESCRIPCIÓN (Español)
1	72204500	1	CONEXÃO	FITTING	RACOR
2	71404166	5	ANEL O	O RING	ANILLO O
3	72204496	2	CONEXÃO	FITTING	RACOR
4	71404161	12	ANEL O	O RING	ANILLO O
5	71404307	2	COTOVELO	ELBOW	CODO
6	71404365	8	CONEXÃO	FITTING	RACOR
7	70923843	12	ANEL O	O RING	ANILLO O
8	72202962	2	MANGUEIRA	HOSE	MANGUERA
9	72203001	2	MANGUEIRA	HOSE	MANGUERA
10	72203002	2	MANGUEIRA	HOSE	MANGUERA
11	72202963	2	MANGUEIRA	HOSE	MANGUERA
12	75201642	6	BRAÇADEIRA	CLAMP	ABRAZADERA
13	75261700	2	ISOLANTE	INSULATOR	AISLANTE
14	75261692	2	ISOLANTE	INSULATOR	AISLANTE
15	71404327	2	CONEXÃO	FITTING	RACOR
16	71404163	2	ANEL O	O RING	ANILLO O
17	71404353	4	CONEXÃO	FITTING	RACOR
18	72204512	1	CONEXÃO	FITTING	RACOR
19	71404333	2	COTOVELO	ELBOW	CODO

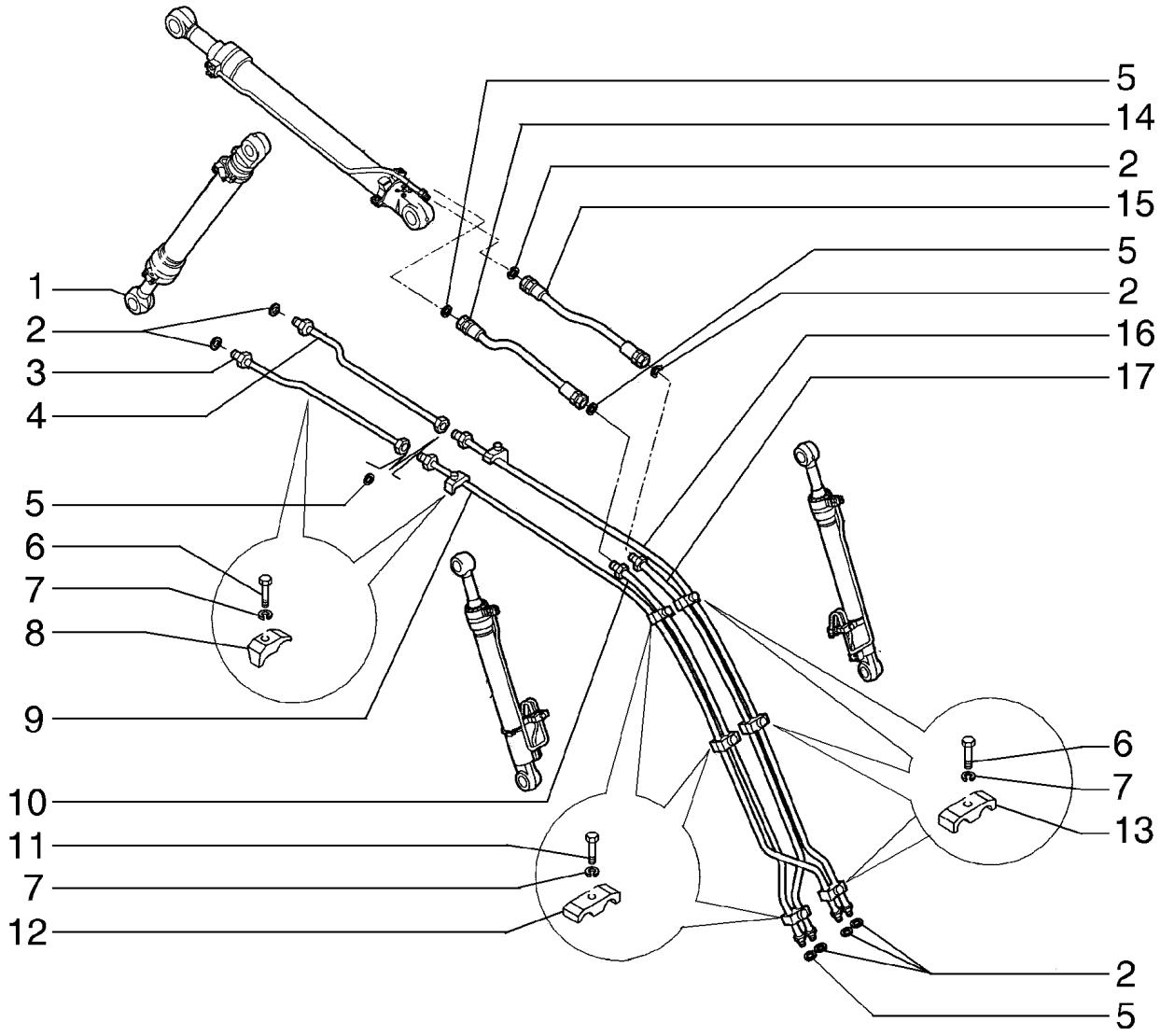
1
2
3
4
5
6
7
8
9
10
11
7
12
5
14
2
15
5
2
16
17
6
7
13
2
5

ITEM REF.	PEÇA Nº PART Nº PIEZA Nº	QTD QTY CAN	DESCRIÇÃO (Português)	DESCRIPTION (English)	DESCRIPCIÓN (Español)
1	75263876	1	CILINDRO	CYLINDER	CILINDRO
2	70923843	7	ANEL O	O RING	ANILLO O
3	75263945	1	TUBO	TUBE	TUBO
4	75263941	1	TUBO	TUBE	TUBO
5	70931640	4	ANEL O	O RING	ANILLO O
6	11113331	7	PARAFUSO	SCREW	TORNILLO
7	10517073	10	ARRUELA PRESSÃO	LOCKWASHER	ARANDELA ELASTICA
8	71416090	4	BRAÇADEIRA	CLAMP	ABRAZADERA
9	75263932	1	TUBO	TUBE	TUBO
10	75263938	1	TUBO	TUBE	TUBO
11	11113531	3	PARAFUSO	SCREW	TORNILLO
12	72204345	3	BRAÇADEIRA	CLAMP	ABRAZADERA
13	72204344	3	BRAÇADEIRA	CLAMP	ABRAZADERA
14	72209055	1	MANGUEIRA	HOSE	MANGUERA
15	72203659	1	MANGUEIRA	HOSE	MANGUERA
16	75263929	1	TUBO	TUBE	TUBO
17	75263935	1	TUBO	TUBE	TUBO

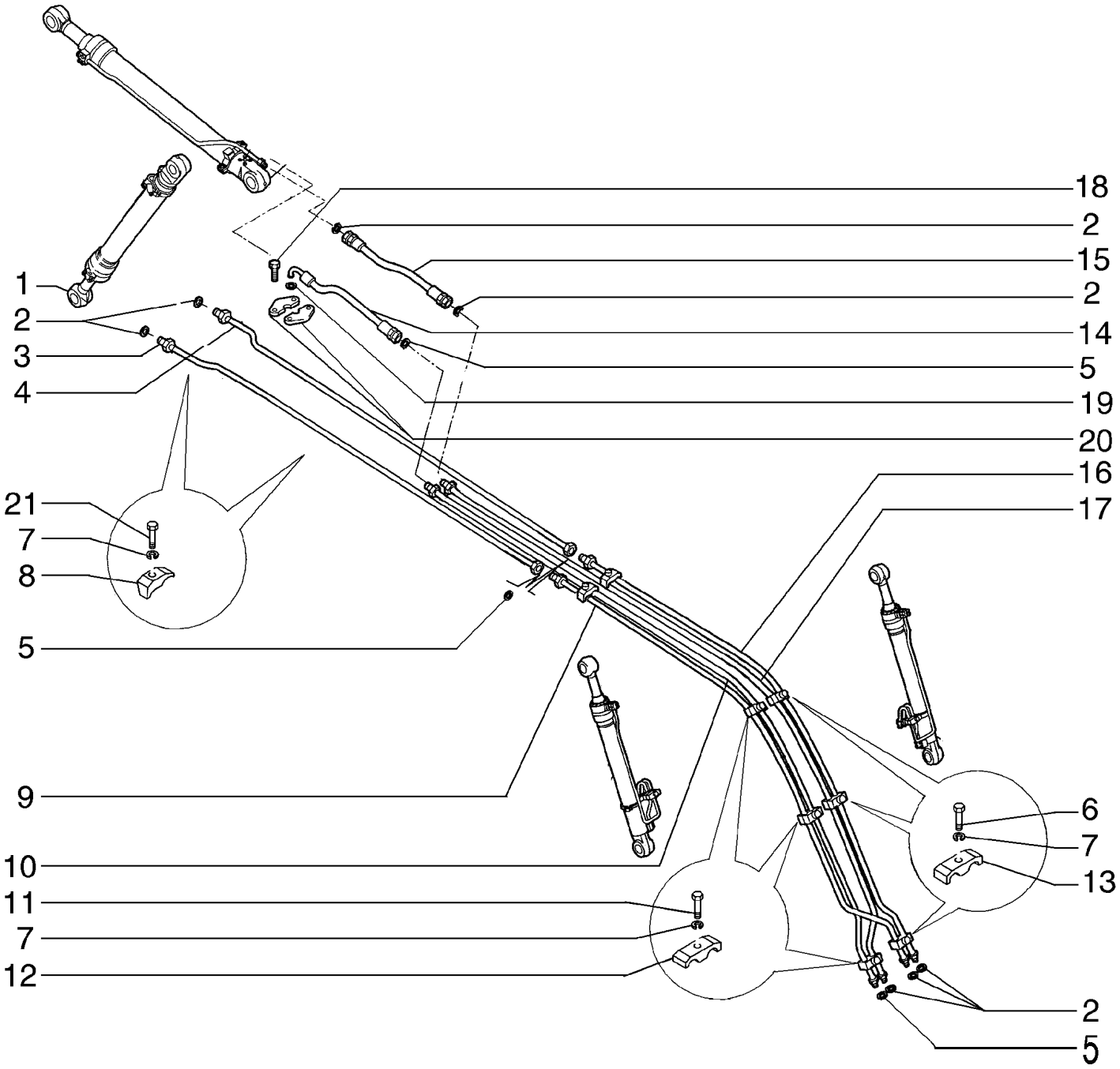
18
2
15
2
14
5
19
20
16
17
1
2
3
4
21
7
8
5
9
10
11
7
12
6
7
13
2
5

ITEM REF.	PEÇA Nº PART Nº PIEZA Nº	QTD QTY CAN	DESCRIÇÃO (Português)	DESCRIPTION (English)	DESCRIPCIÓN (Español)
1	75264959	1	CILINDRO	CYLINDER	CILINDRO
2	70923843	7	ANEL O	O RING	ANILLO O
3	72203852	1	TUBO	TUBE	TUBO
4	72203854	1	TUBO	TUBE	TUBO
5	70931640	4	ANEL O	O RING	ANILLO O
6	11113431	5	PARAFUSO	SCREW	TORNILLO
7	10517073	10	ARRUELA PRESSÃO	LOCKWASHER	ARANDELA ELASTICA
8	71416080	4	BRAÇADEIRA	CLAMP	ABRAZADERA
9	72203850	1	TUBO	TUBE	TUBO
10	72203846	1	TUBO	TUBE	TUBO
11	11113531	5	PARAFUSO	SCREW	TORNILLO
12	72204345	5	BRAÇADEIRA	CLAMP	ABRAZADERA
13	72204344	5	BRAÇADEIRA	CLAMP	ABRAZADERA
14	72205184	1	MANGUEIRA	HOSE	MANGUERA
15	72205196	1	MANGUEIRA	HOSE	MANGUERA
16	72203848	1	TUBO	TUBE	TUBO
17	72203844	1	TUBO	TUBE	TUBO
18	14422234	4	PARAFUSO	SCREW	TORNILLO
19	70924200	1	ANEL O	O RING	ANILLO O
20	71404313	2	SEMI-FLANGE	HALF FLANGE	SEMI-FLANGE
21	11113231	4	PARAFUSO	SCREW	TORNILLO

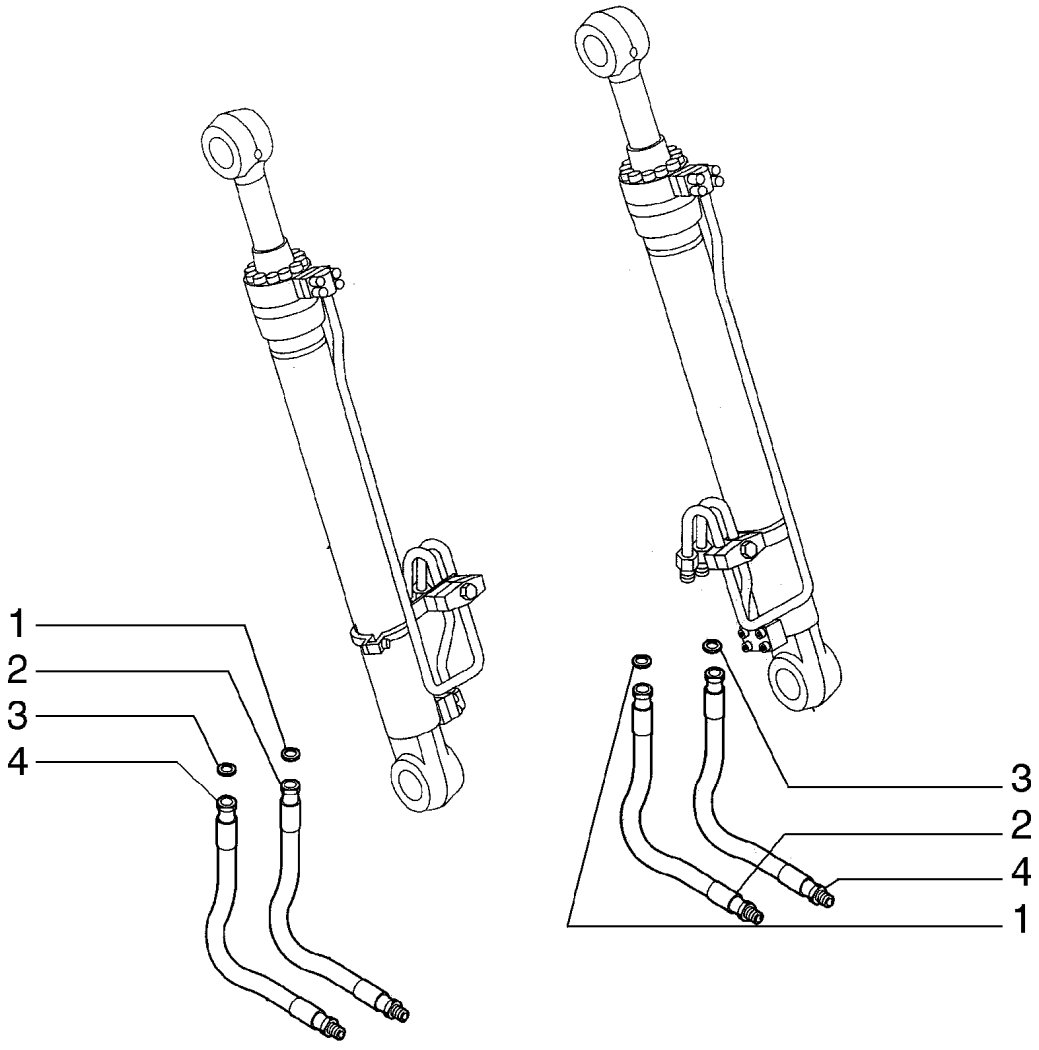
1
2
3
4
3
2
4
1

ITEM REF.	PEÇA Nº PART Nº PIEZA Nº	QTD QTY CAN	DESCRIÇÃO (Português)	DESCRIPTION (English)	DESCRIPCIÓN (Español)
1	70923843	2	ANEL O	O RING	ANILLO O
2	72203658	2	MANGUEIRA	HOSE	MANGUERA
3	71484462	2	RETENTOR	SEAL	EMPAQUETADURA
4	72203655	2	MANGUEIRA	HOSE	MANGUERA

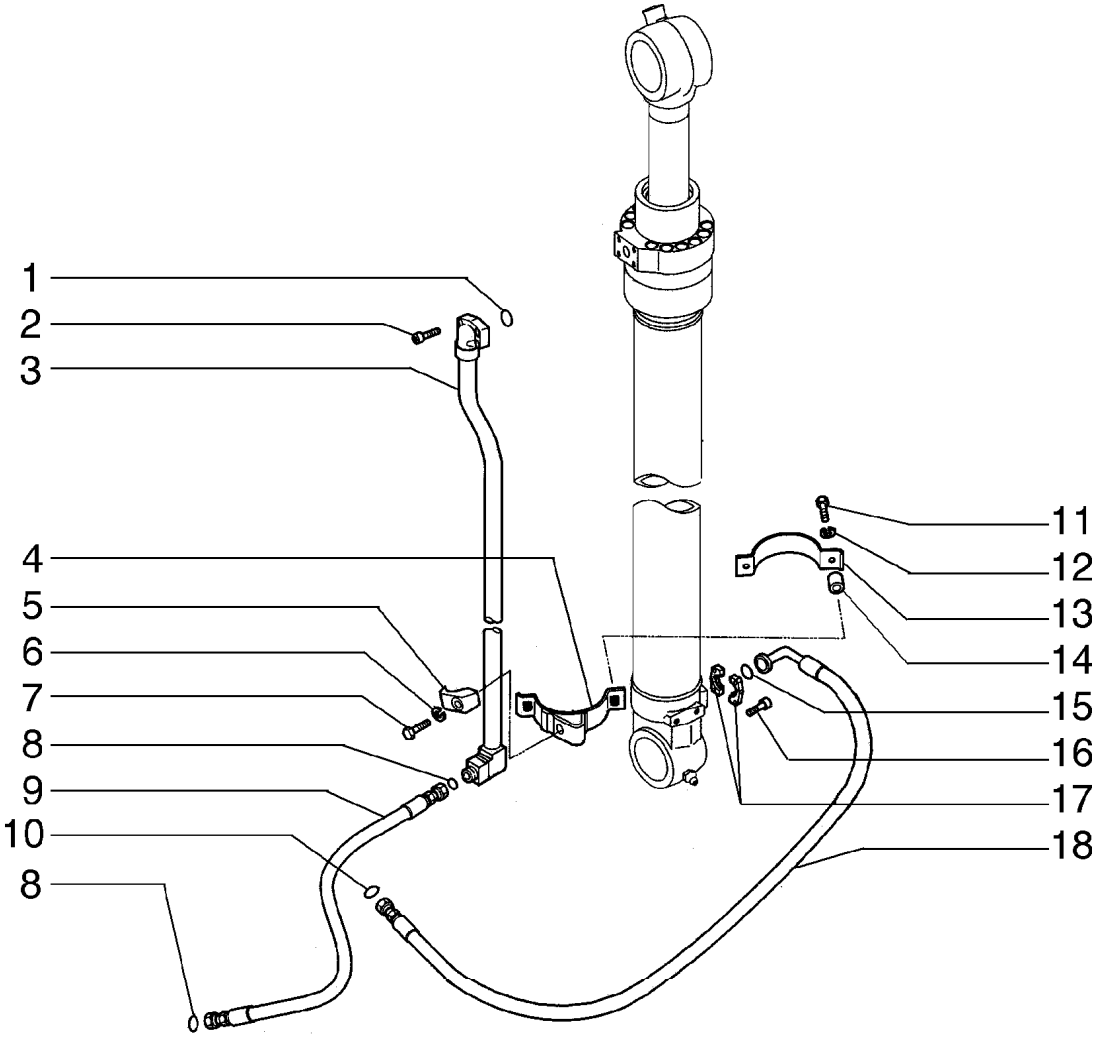
1
2
3
4
5
6
7
8
9
10
8
11
12
13
14
15
16
17
18

ITEM REF.	PEÇA Nº PART Nº PIEZA Nº	QTD QTY CAN	DESCRIÇÃO (Português)	DESCRIPTION (English)	DESCRIPCIÓN (Español)
1	70924110	1	ANEL O	O RING	ANILLO O
2	14420331	4	PARAFUSO	SCREW	TORNILLO
3	75263822	1	TUBO	TUBE	TUBO
4	75261765	1	BRAÇADEIRA	CLAMP	ABRAZADERA
5	71416080	1	BRAÇADEIRA	CLAMP	ABRAZADERA
6	10517073	1	ARRUELA PRESSÃO	LOCKWASHER	ARANDELA ELASTICA
7	11113331	1	PARAFUSO	SCREW	TORNILLO
8	70923843	1	ANEL O	O RING	ANILLO O
9	72203676	1	MANGUEIRA	HOSE	MANGUERA
10	70924110	1	ANEL O	O RING	ANILLO O
11	11106631	2	PARAFUSO	SCREW	TORNILLO
12	10516873	2	ARRUELA PRESSÃO	LOCKWASHER	ARANDELA ELASTICA
13	75261766	1	BRAÇADEIRA	CLAMP	ABRAZADERA
14	75262382	2	ESPAÇADOR	SPACER	ESPACIADOR
15	70923843	1	ANEL O	O RING	ANILLO O
16	14420331	4	PARAFUSO	SCREW	TORNILLO
17	75261594	2	FLANGE	FLANGE	BRIDA
18	72204668	1	MANGUEIRA	HOSE	MANGUERA

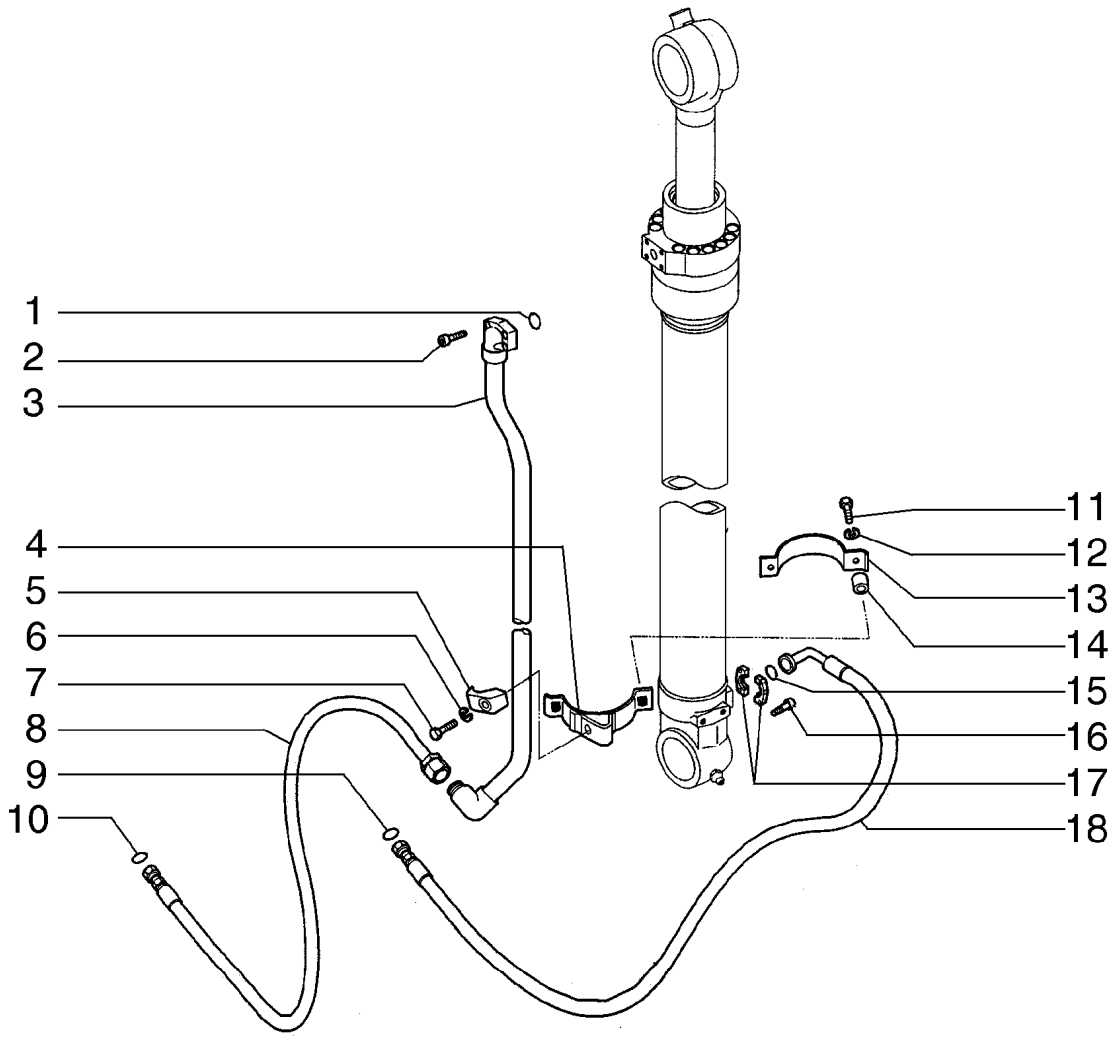
1
2
3
4
5
6
7
8
9
10
11
12
13
14
15
16
17
18

ITEM REF.	PEÇA Nº PART Nº PIEZA Nº	QTD QTY CAN	DESCRIÇÃO (Português)	DESCRIPTION (English)	DESCRIPCIÓN (Español)
1	70924110	1	ANEL O	O RING	ANILLO O
2	14420331	4	PARAFUSO	SCREW	TORNILLO
3	75263827	1	TUBO	TUBE	TUBO
4	75261765	1	BRAÇADEIRA	CLAMP	ABRAZADERA
5	71416080	1	BRAÇADEIRA	CLAMP	ABRAZADERA
6	10517073	1	ARRUELA PRESSÃO	LOCKWASHER	ARANDELA ELASTICA
7	11113331	1	PARAFUSO	SCREW	TORNILLO
8	72203674	1	MANGUEIRA	HOSE	MANGUERA
9	70924110	1	ANEL O	O RING	ANILLO O
10	70923843	1	ANEL O	O RING	ANILLO O
11	11106631	2	PARAFUSO	SCREW	TORNILLO
12	10516873	2	ARRUELA PRESSÃO	LOCKWASHER	ARANDELA ELASTICA
13	75261766	1	BRAÇADEIRA	CLAMP	ABRAZADERA
14	75262382	2	ESPAÇADOR	SPACER	ESPACIADOR
15	70923843	1	ANEL O	O RING	ANILLO O
16	14420331	4	PARAFUSO	SCREW	TORNILLO
17	75261594	2	FLANGE	FLANGE	BRIDA
18	72204667	1	MANGUEIRA	HOSE	MANGUERA

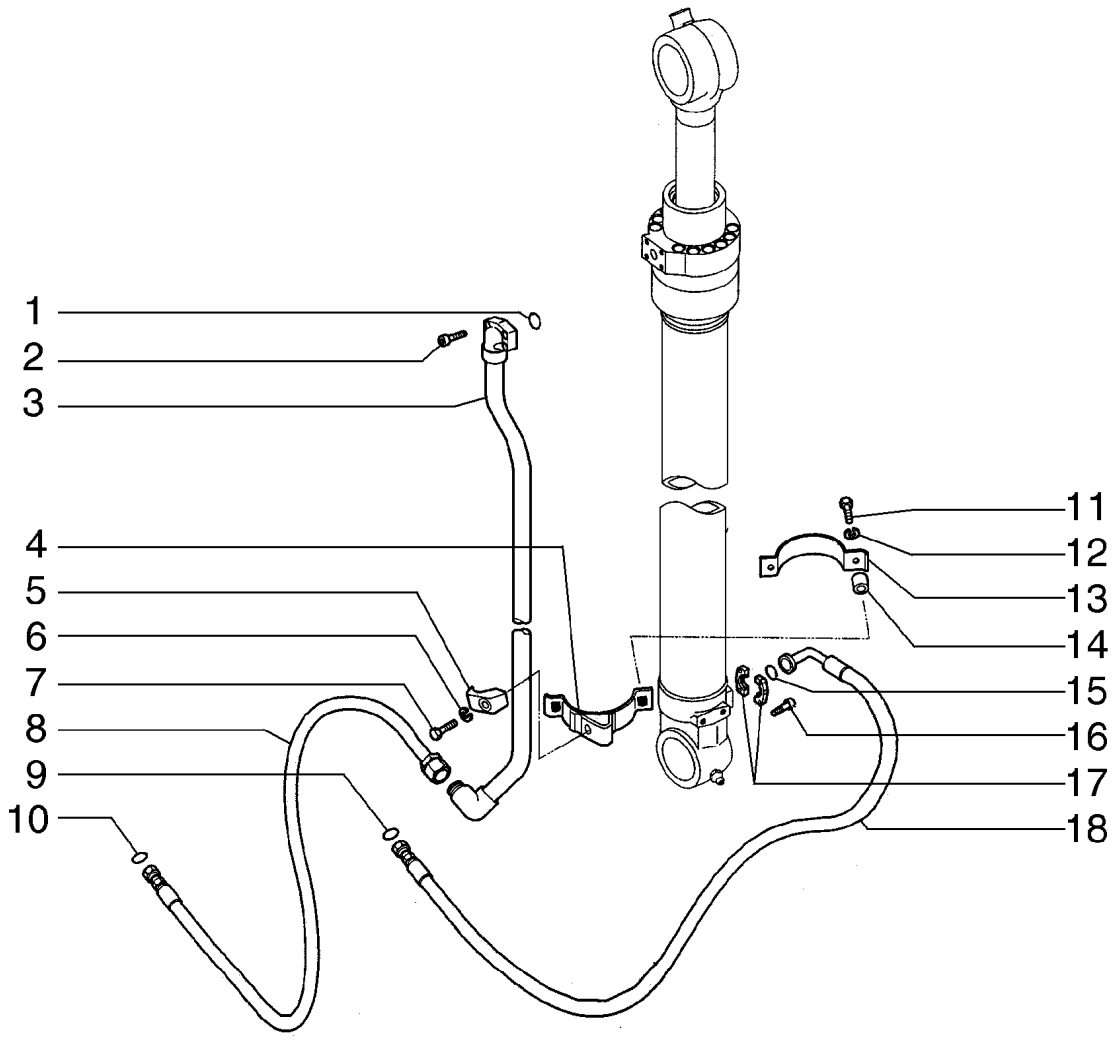
1
2
3
4
5
6
7
8
9
10
11
12
13
14
15
16
17
18

ITEM REF.	PEÇA Nº PART Nº PIEZA Nº	QTD QTY CAN	DESCRIÇÃO (Português)	DESCRIPTION (English)	DESCRIPCIÓN (Español)
1	70924110	1	ANEL O	O RING	ANILLO O
2	14420331	4	PARAFUSO	SCREW	TORNILLO
3	75263827	1	TUBO	TUBE	TUBO
4	75261765	1	BRAÇADEIRA	CLAMP	ABRAZADERA
5	71416080	1	BRAÇADEIRA	CLAMP	ABRAZADERA
6	10517073	1	ARRUELA PRESSÃO	LOCKWASHER	ARANDELA ELASTICA
7	11113331	1	PARAFUSO	SCREW	TORNILLO
8	72203677	1	MANGUEIRA	HOSE	MANGUERA
9	70924110	1	ANEL O	O RING	ANILLO O
10	70923843	1	ANEL O	O RING	ANILLO O
11	11106631	2	PARAFUSO	SCREW	TORNILLO
12	10516873	2	ARRUELA PRESSÃO	LOCKWASHER	ARANDELA ELASTICA
13	75261766	1	BRAÇADEIRA	CLAMP	ABRAZADERA
14	75262382	2	ESPAÇADOR	SPACER	ESPACIADOR
15	70923843	1	ANEL O	O RING	ANILLO O
16	14420331	4	PARAFUSO	SCREW	TORNILLO
17	75261594	2	FLANGE	FLANGE	BRIDA
18	72204669	1	MANGUEIRA	HOSE	MANGUERA

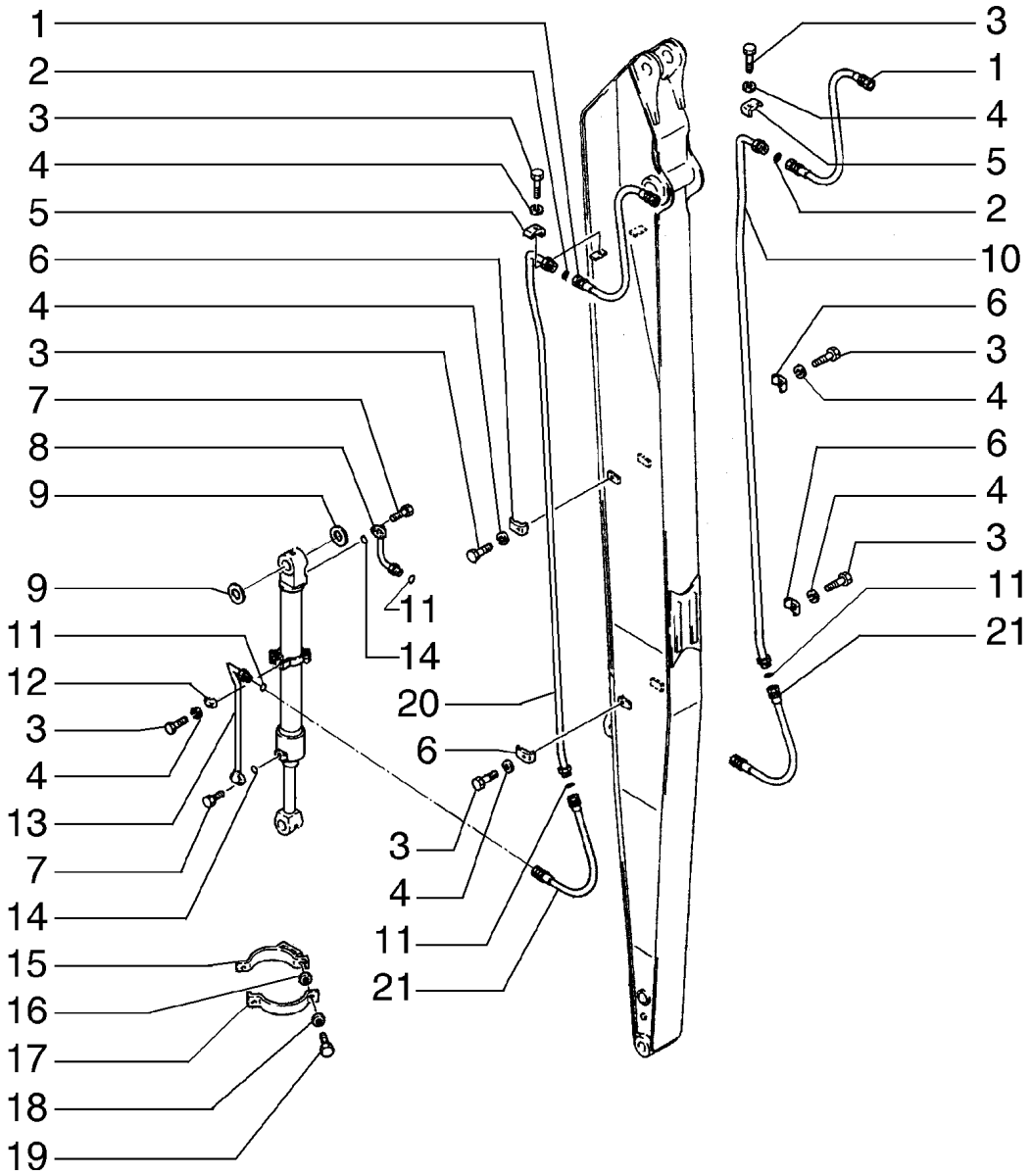
1
2
3
4
5
6
4
3
7
8
9
9
11
12
3
4
13
7
14
15
16
17
18
19
11
14
20
6
3
4
11
21
3
1
4
5
2
10
6
3
4
6
4
3
11
21

ITEM REF.	PEÇA Nº PART Nº PIEZA Nº	QTD QTY CAN	DESCRIÇÃO (Português)	DESCRIPTION (English)	DESCRIPCIÓN (Español)
1	72161347	1	MANGUEIRA	HOSE	MANGUERA
2	70923843	2	ANEL O	O RING	ANILLO O
3	11113231	9	PARAFUSO	SCREW	TORNILLO
4	10517071	9	ARRUELA PRESSÃO	LOCKWASHER	ARANDELA ELASTICA
5	72216473	2	BRAÇADEIRA	CLAMP	ABRAZADERA
6	71415855	6	BRAÇADEIRA	CLAMP	ABRAZADERA
7	14420231	8	PARAFUSO	SCREW	TORNILLO
8	72209231	1	TUBO	TUBE	TUBO
9	75265056	UCN	CALÇO 1,00	SHIM 1,00	CALCE 1,00
9	75265055	UCN	CALÇO 1,50	SHIM 1,50	CALCE 1,50
9	72205758	2	CALÇO 2,50	SHIM 2,50	CALCE 2,50
9	75265054	UCN	CALÇO 0,50	SHIM 0,50	CALCE 0,50
10	72161334	1	TUBO	TUBE	TUBO
11	71484462	4	RETENTOR	SEAL	EMPAQUETADURA
12	71405859	1	BRAÇADEIRA	CLAMP	ABRAZADERA
13	72209233	1	TUBO	TUBE	TUBO
14	70924110	2	ANEL O	O RING	ANILLO O
15	75264970	1	BRAÇADEIRA	CLAMP	ABRAZADERA
16	75262382	2	ESPAÇADOR	SPACER	ESPACIADOR
17	75264968	1	BRAÇADEIRA	CLAMP	ABRAZADERA
18	10516871	2	ARRUELA PRESSÃO	LOCKWASHER	ARANDELA ELASTICA
19	11106631	2	PARAFUSO	SCREW	TORNILLO
20	72161334	1	TUBO	TUBE	TUBO
21	72161178	2	MANGUEIRA	HOSE	MANGUERA

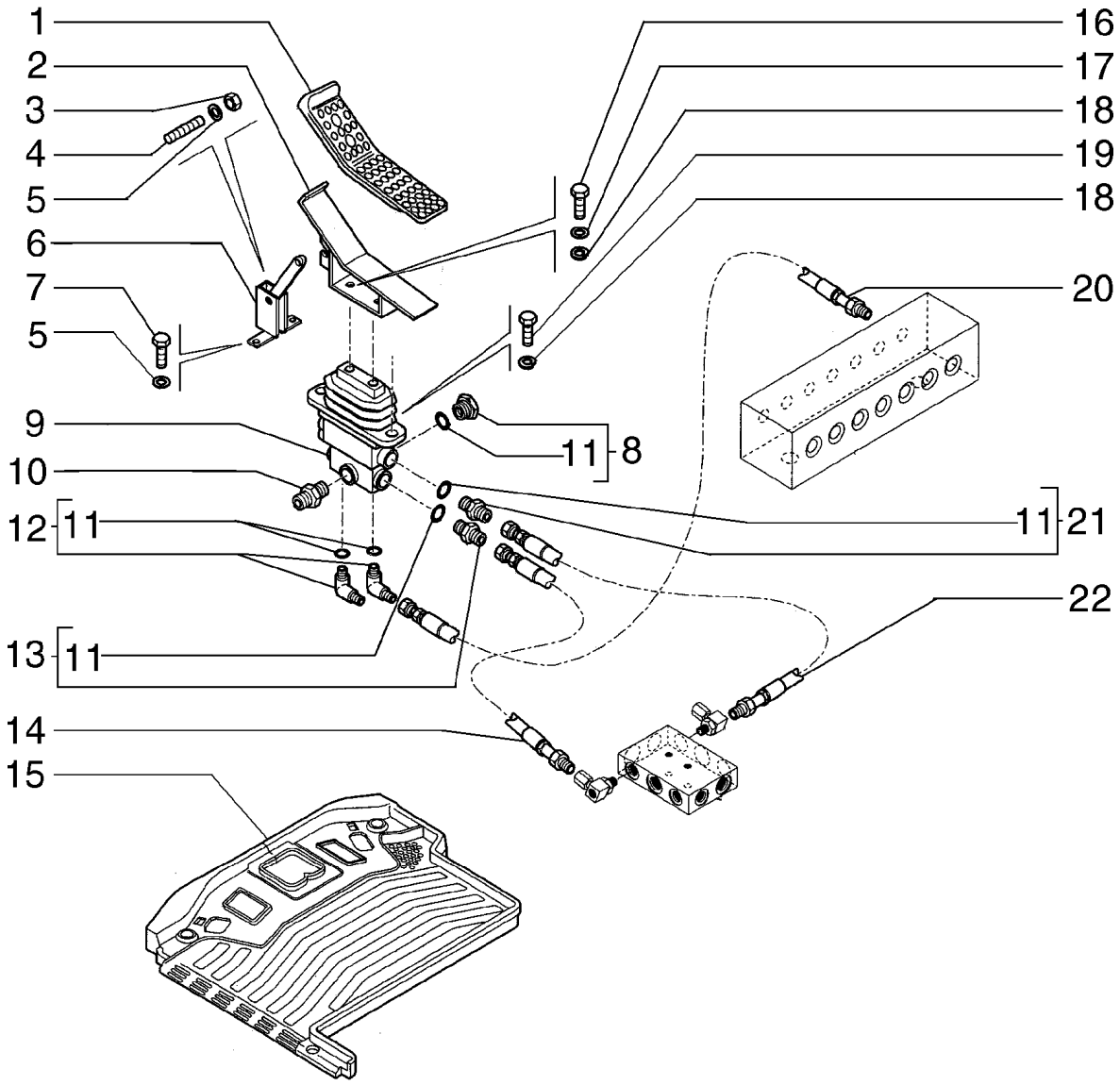
1
2
3
4
5
6
7
5
9
10
12
11
13
11
14
15
16
17
18
19
18
20
11
8
11
21
22

ITEM REF.	PEÇA Nº PART Nº PIEZA Nº	QTD QTY CAN	DESCRIÇÃO (Português)	DESCRIPTION (English)	DESCRIPCIÓN (Español)
1	72203000	1	PROTEÇÃO	GUARD	PROTECCION
2	72204196	1	PEDAL	PEDAL	PEDAL
3	16100821	1	PORCA	NUT	TUERCA
4	72204186	1	PINO	PIN	PASADOR
5	12645031	3	ARRUELA	WASHER	ARANDELA
6	72204187	1	BATENTE	STOP	TOPE
7	16043631	2	PARAFUSO	SCREW	TORNILLO
8	71404452	1	BUJÃO	PLUG	TAPON
9	72204155	1	VÁLVULA	VALVE	VALVULA
10	72200760	1	SENSOR	SENSOR	SENSOR
11	71404163	1	ANEL O	O RING	ANILLO O
12	71404333	2	COTOVELO	ELBOW	CODO
13	72202438	1	CONEXÃO	FITTING	RACOR
14	72207502	1	MANGUEIRA	HOSE	MANGUERA
15	72203541	1	TAPETE	MAT	ALFOMBRA
16	11106231	2	PARAFUSO	SCREW	TORNILLO
17	10516873	2	ARRUELA PRESSÃO	LOCKWASHER	ARANDELA ELASTICA
18	12641031	4	ARRUELA	WASHER	ARANDELA
19	11106431	2	PARAFUSO	SCREW	TORNILLO
20	72207503	1	MANGUEIRA	HOSE	MANGUERA
21	71404327	1	CONEXÃO	FITTING	RACOR
22	72207501	1	MANGUEIRA	HOSE	MANGUERA

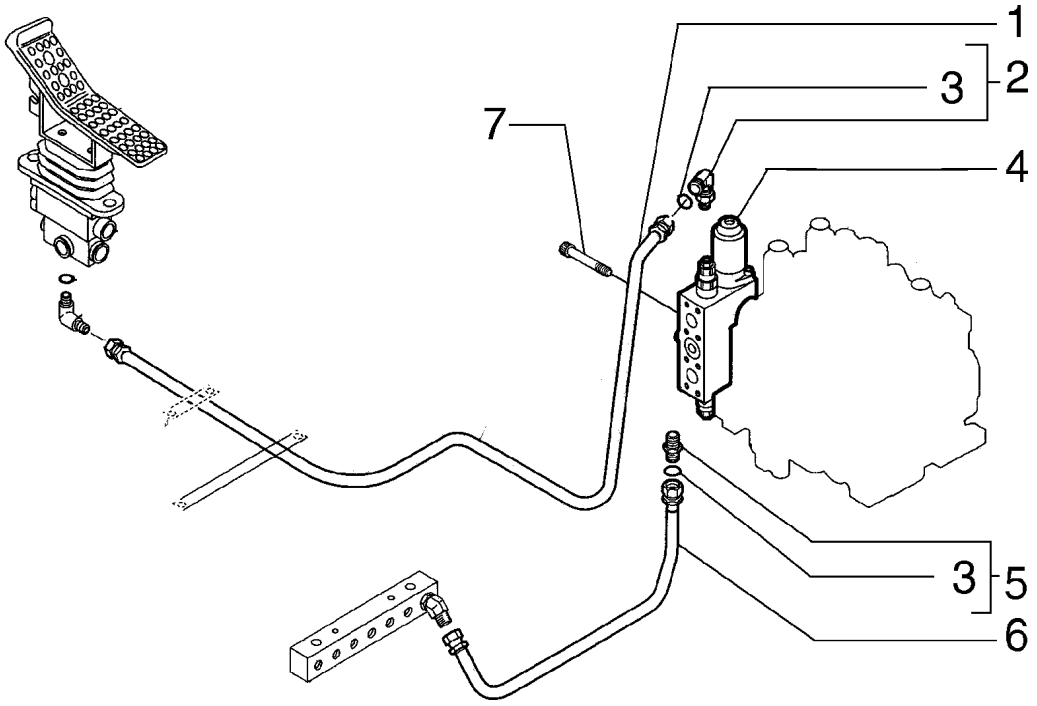
1
3
2
7
4
3
5
6

ITEM REF.	PEÇA Nº PART Nº PIEZA Nº	QTD QTY CAN	DESCRIÇÃO (Português)	DESCRIPTION (English)	DESCRIPCIÓN (Español)
1	72207559	1	MANGUEIRA	HOSE	MANGUERA
2	71444012	1	CONEXÃO	FITTING	RACOR
3	71404165	1	ANEL O	O RING	ANILLO O
4	72203584	1	DISTRIBUIDOR	CONTROL VALVE	DISTRIBUIDOR
5	71404671	1	CONEXÃO	FITTING	RACOR
6	72207507	1	MANGUEIRA	HOSE	MANGUERA

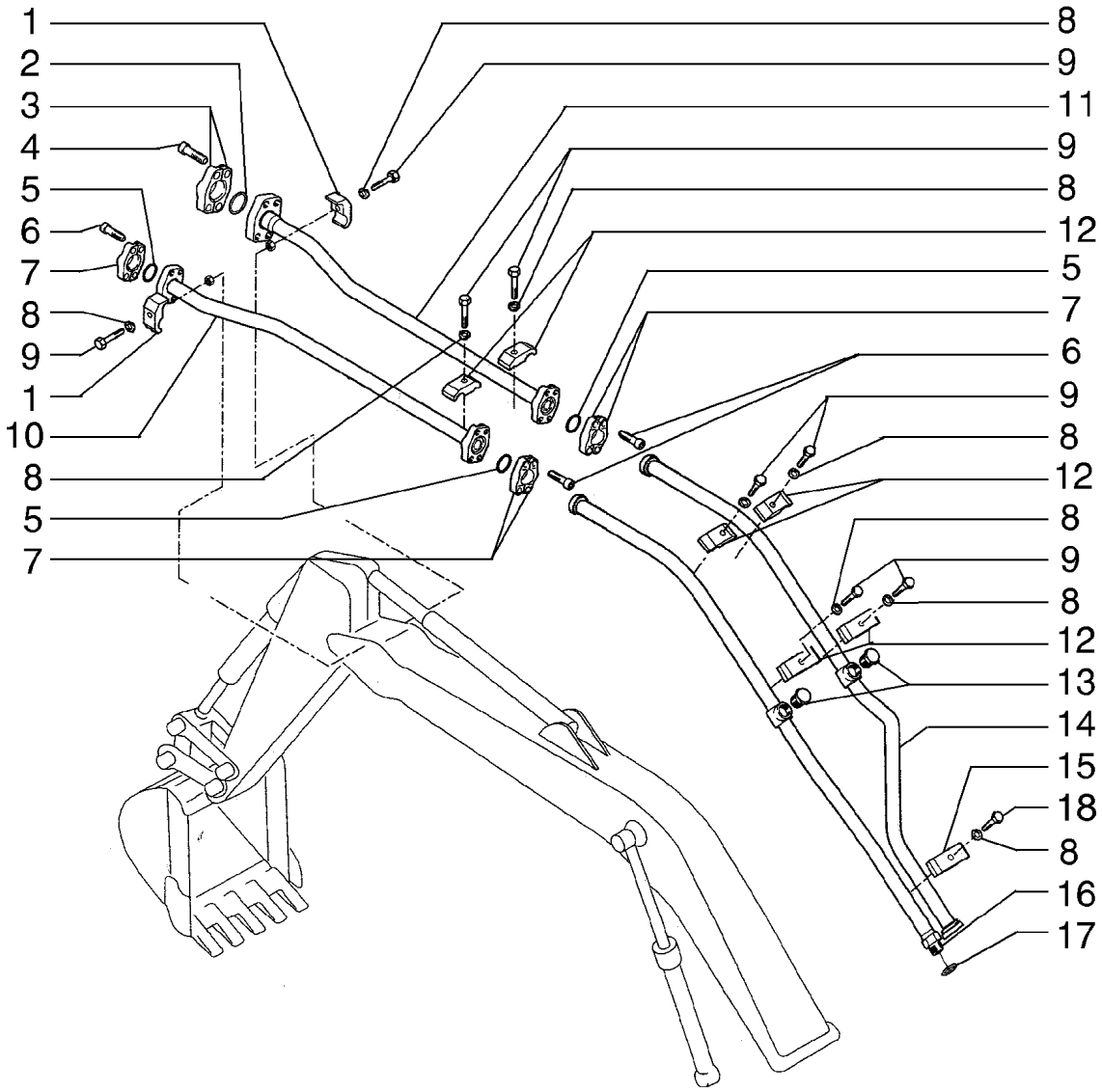
1
2
3
4
5
6
7
8
9
1
10
8
5
7
8
9
11
9
8
12
5
7
6
9
8
12
8
9
8
12
13
14
15
18
8
16
17

ITEM REF.	PEÇA Nº PART Nº PIEZA Nº	QTD QTY CAN	DESCRIÇÃO (Português)	DESCRIPTION (English)	DESCRIPCIÓN (Español)
1	71405814	2	BRAÇADEIRA	CLAMP	ABRAZADERA
2	70924192	1	ANEL O	O RING	ANILLO O
3	71444029	4	SEMI-FLANGE	HALF FLANGE	SEMI-FLANGE
4	14424531	4	PARAFUSO	SCREW	TORNILLO
5	70924200	3	ANEL O	O RING	ANILLO O
6	14422431	12	PARAFUSO	SCREW	TORNILLO
7	71404313	6	SEMI-FLANGE	HALF FLANGE	SEMI-FLANGE
8	10517073	9	ARRUELA PRESSÃO	LOCKWASHER	ARANDELA ELASTICA
9	11113531	9	PARAFUSO	SCREW	TORNILLO
10	75263870	1	TUBO	TUBE	TUBO
11	75263866	1	TUBO	TUBE	TUBO
12	71415870	6	BRAÇADEIRA	CLAMP	ABRAZADERA
13	71404600	2	BUJÃO	PLUG	TAPON
14	75263868	1	TUBO	TUBE	TUBO
15	72209212	1	BRAÇADEIRA	CLAMP	ABRAZADERA
16	75263863	1	TUBO	TUBE	TUBO
17	70931640	1	ANEL O	O RING	ANILLO O
18	11113334	1	PARAFUSO	SCREW	TORNILLO

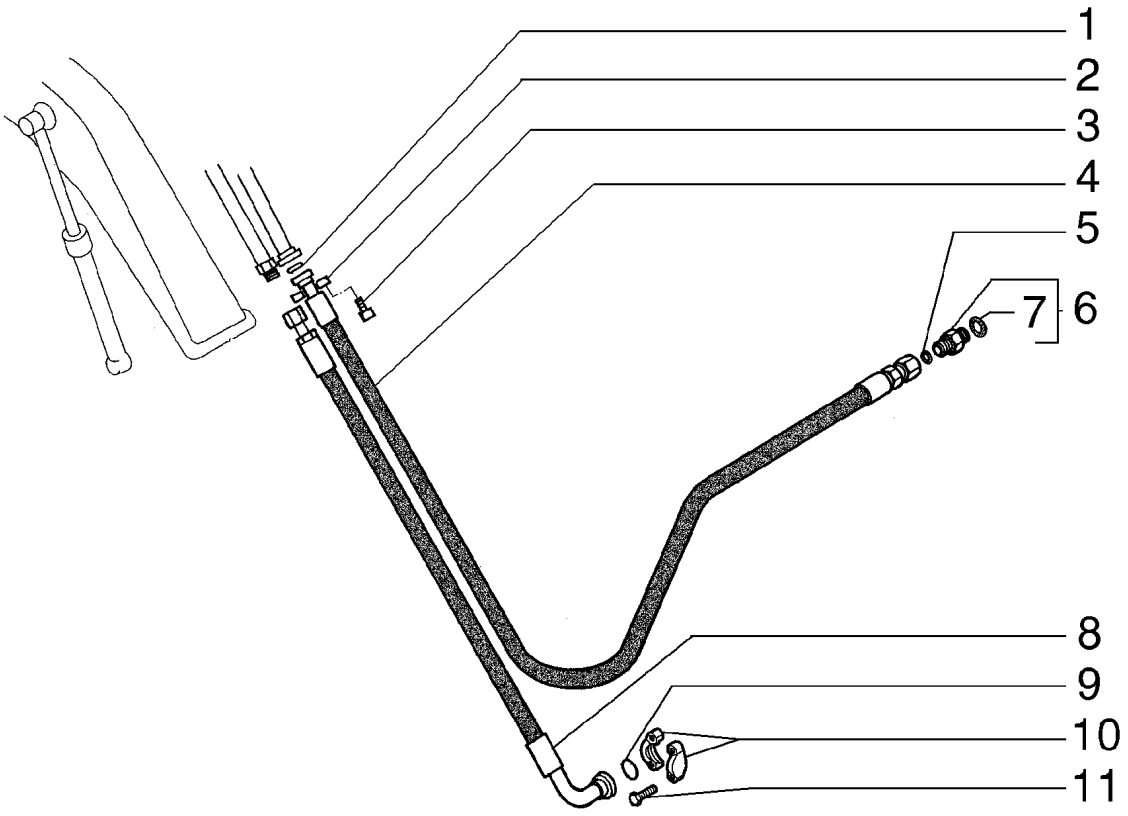
1
2
3
4
5
7
6
8
9
10
11

ITEM REF.	PEÇA Nº PART Nº PIEZA Nº	QTD QTY CAN	DESCRIÇÃO (Português)	DESCRIPTION (English)	DESCRIPCIÓN (Español)
1	70924192	1	ANEL O	O RING	ANILLO O
2	71444029	2	SEMI-FLANGE	HALF FLANGE	SEMI-FLANGE
3	14424531	4	PARAFUSO	SCREW	TORNILLO
4	72213423	1	MANGUEIRA	HOSE	MANGUERA
5	70931640	1	ANEL O	O RING	ANILLO O
6	71404359	1	CONEXÃO	FITTING	RACOR
7	71404161	1	ANEL O	O RING	ANILLO O
8	72213422	1	MANGUEIRA	HOSE	MANGUERA
9	70924200	1	ANEL O	O RING	ANILLO O
10	71404313	2	SEMI-FLANGE	HALF FLANGE	SEMI-FLANGE
11	14422231	4	PARAFUSO	SCREW	TORNILLO

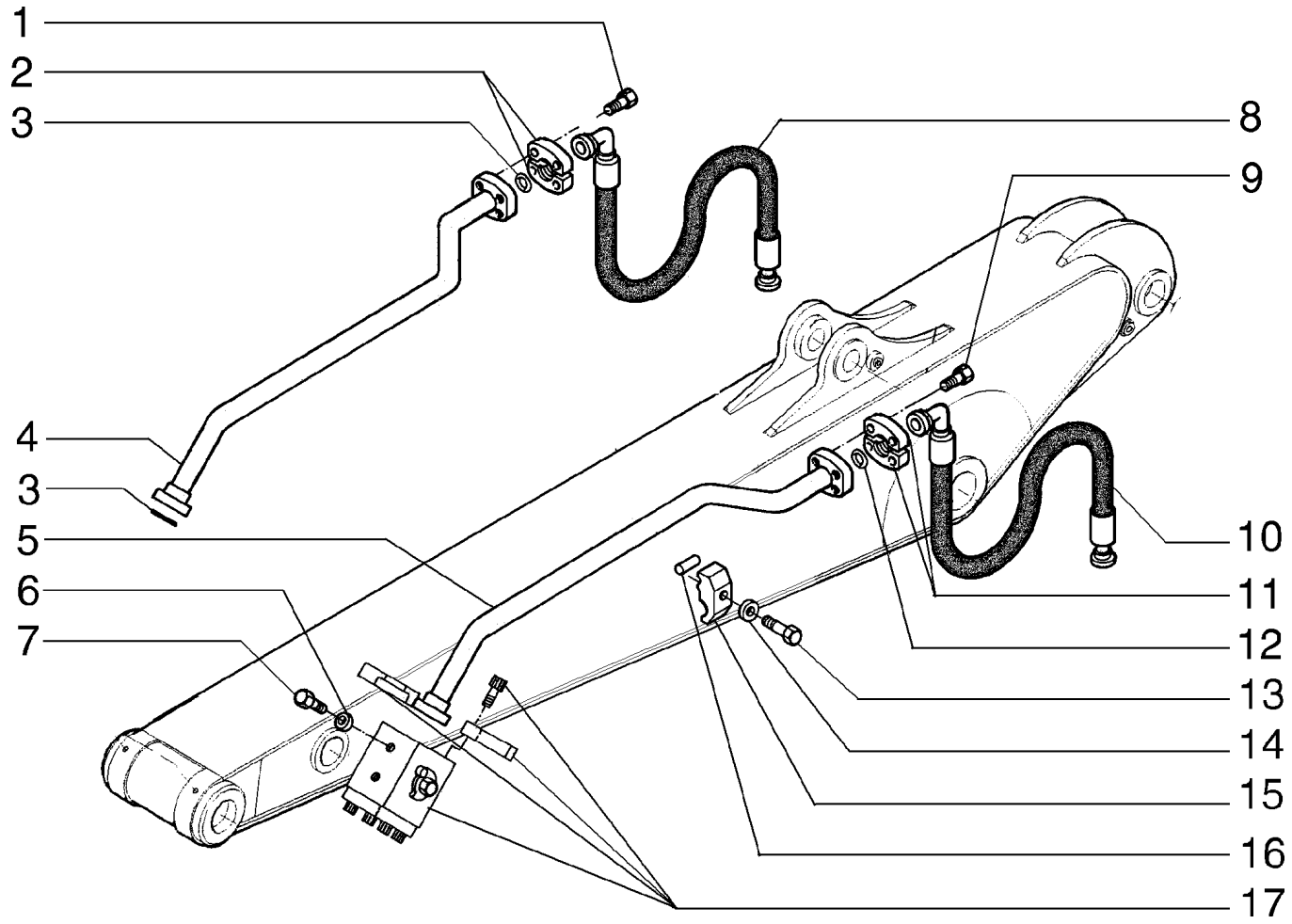
1
2
3
8
9
4
3
5
6
7
10
11
12
13
14
15
16
17

ITEM REF.	PEÇA Nº PART Nº PIEZA Nº	QTD QTY CAN	DESCRIÇÃO (Português)	DESCRIPTION (English)	DESCRIPCIÓN (Español)
1	14424534	4	PARAFUSO	SCREW	TORNILLO
2	71444029	2	SEMI-FLANGE	HALF FLANGE	SEMI-FLANGE
3	70924192	3	ANEL O	O RING	ANILLO O
4	72215168	1	TUBO	TUBE	TUBO
5	72215170	1	TUBO	TUBE	TUBO
6	10516874	4	ARRUELA PRESSÃO	LOCKWASHER	ARANDELA ELASTICA
7	11106434	4	PARAFUSO	SCREW	TORNILLO
8	72215158	1	MANGUEIRA	HOSE	MANGUERA
9	14422434	4	PARAFUSO	SCREW	TORNILLO
10	72215159	1	MANGUEIRA	HOSE	MANGUERA
11	71404313	2	SEMI-FLANGE	HALF FLANGE	SEMI-FLANGE
12	70924200	1	ANEL O	O RING	ANILLO O
13	11113534	2	PARAFUSO	SCREW	TORNILLO
14	10517074	2	ARRUELA PRESSÃO	LOCKWASHER	ARANDELA ELASTICA
15	72215152	2	BRAÇADEIRA	CLAMP	ABRAZADERA
16	72219245	2	PINO	PIN	PASADOR
17	72215205	2	VÁLVULA	VALVE	VALVULA

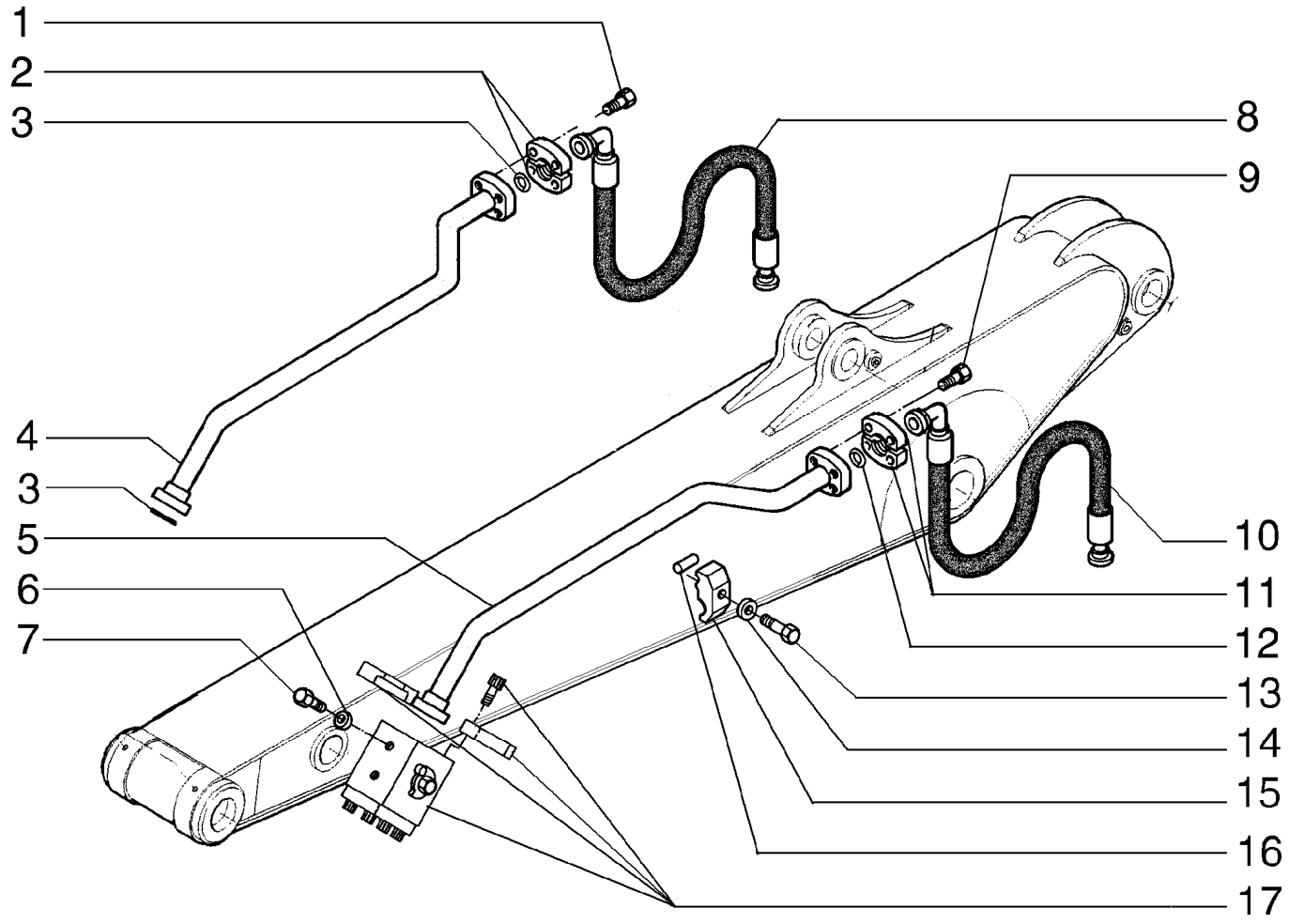
1
2
3
8
9
4
3
5
6
7
10
11
12
13
14
15
16
17

ITEM REF.	PEÇA Nº PART Nº PIEZA Nº	QTD QTY CAN	DESCRIÇÃO (Português)	DESCRIPTION (English)	DESCRIPCIÓN (Español)
1	14424534	4	PARAFUSO	SCREW	TORNILLO
2	71444029	2	SEMI-FLANGE	HALF FLANGE	SEMI-FLANGE
3	70924192	3	ANEL O	O RING	ANILLO O
4	72215168	1	TUBO	TUBE	TUBO
5	72215170	1	TUBO	TUBE	TUBO
6	10516874	4	ARRUELA PRESSÃO	LOCKWASHER	ARANDELA ELASTICA
7	11106434	4	PARAFUSO	SCREW	TORNILLO
8	72215178	1	MANGUEIRA	HOSE	MANGUERA
9	14422434	4	PARAFUSO	SCREW	TORNILLO
10	72215179	1	MANGUEIRA	HOSE	MANGUERA
11	71404313	2	SEMI-FLANGE	HALF FLANGE	SEMI-FLANGE
12	70924200	1	ANEL O	O RING	ANILLO O
13	11113534	2	PARAFUSO	SCREW	TORNILLO
14	10517074	2	ARRUELA PRESSÃO	LOCKWASHER	ARANDELA ELASTICA
15	72215152	2	BRAÇADEIRA	CLAMP	ABRAZADERA
16	72219245	2	PINO	PIN	PASADOR
17	72215205	2	VÁLVULA	VALVE	VALVULA

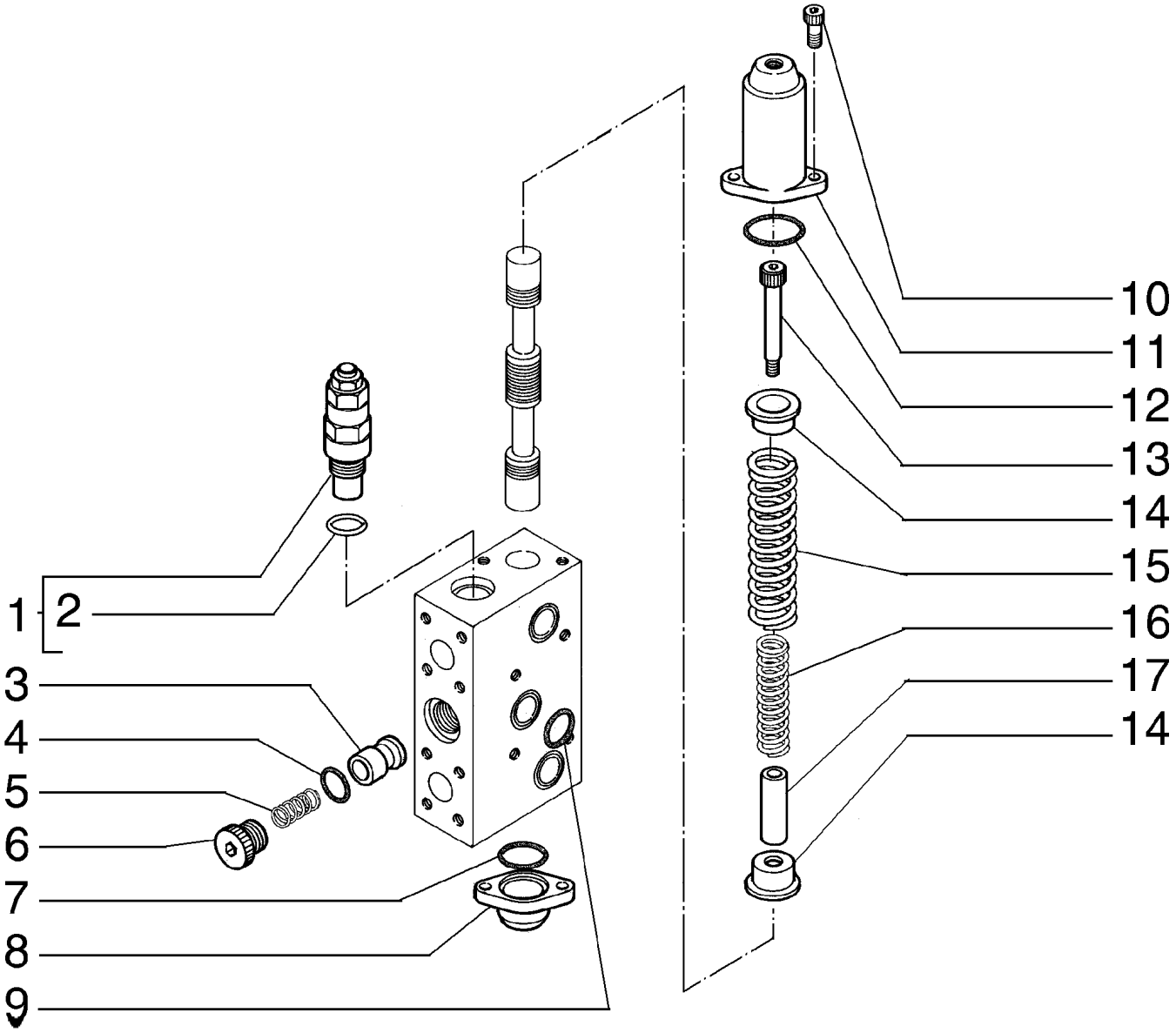
1
2
3
4
5
6
7
8
9
10
11
12
13
14
15
16
17
14

ITEM REF.	PEÇA Nº PART Nº PIEZA Nº	QTD QTY CAN	DESCRIÇÃO (Português)	DESCRIPTION (English)	DESCRIPCIÓN (Español)
1	72210098	2	VÁLVULA	VALVE	VALVULA
2	72209838	1	ANEL O	O RING	ANILLO O
3	72210128	1	VÁLVULA	VALVE	VALVULA
4	72209989	1	ANEL O	O RING	ANILLO O
5	72210129	1	MOLA	SPRING	RESORTE
6	72209987	1	BUJÃO	PLUG	TAPON
7	72210088	1	ANEL O	O RING	ANILLO O
8	72210082	1	TAMPA	COVER	TAPA
9	72209839	3	ANEL O	O RING	ANILLO O
10	72210011	4	PARAFUSO	SCREW	TORNILLO
11	72210078	1	TAMPA	COVER	TAPA
12	72210086	1	ANEL O	O RING	ANILLO O
13	72210126	1	PARAFUSO	SCREW	TORNILLO
14	72210127	2	SEDE	SEAT	ASIENTO
15	72210124	1	MOLA	SPRING	RESORTE
16	72210085	1	MOLA	SPRING	RESORTE
17	72210125	1	BUCHA	BUSHING	BUJE

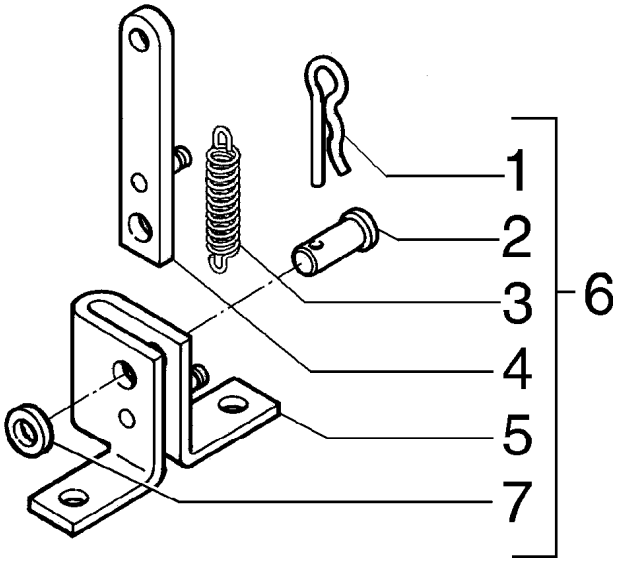
1
2
3
4
5
6
7

ITEM REF.	PEÇA Nº PART Nº PIEZA Nº	QTD QTY CAN	DESCRIÇÃO (Português)	DESCRIPTION (English)	DESCRIPCIÓN (Español)
1	10802801	1	CONTRA PINO	COTTER PIN	PASADOR
2	72204644	1	PINO	PIN	PASADOR
3	72204189	1	MOLA	SPRING	RESORTE
4	72204190	1	ALAVANCA	LEVER	PALANCA
5	72204187	1	BATENTE	STOP	TOPE
6	72204187	1	BATENTE	STOP	TOPE
7	12641031	1	ARRUELA	WASHER	ARANDELA

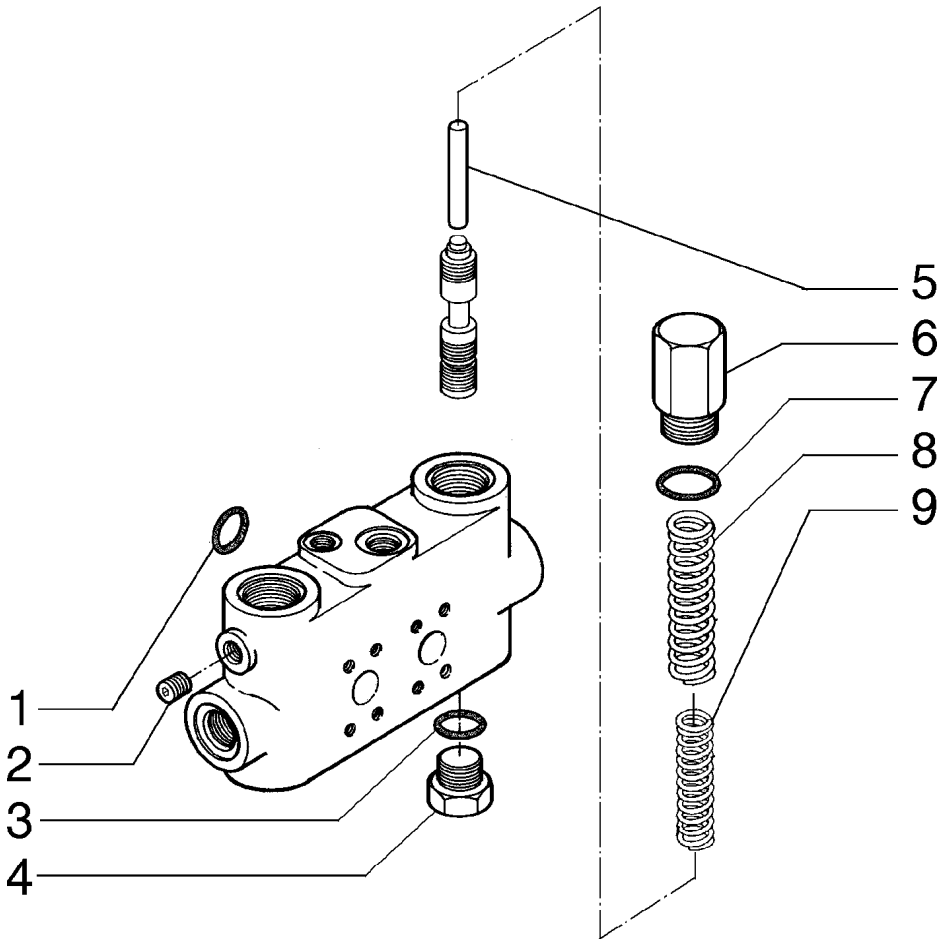
1
2
3
4
5
6
7
8
9

ITEM REF.	PEÇA Nº PART Nº PIEZA Nº	QTD QTY CAN	DESCRIÇÃO (Português)	DESCRIPTION (English)	DESCRIPCIÓN (Español)
1	72209839	2	ANEL O	O RING	ANILLO O
2	72209872	2	BUJÃO	PLUG	TAPON
3	72209824	2	ANEL O	O RING	ANILLO O
4	72210069	2	BUJÃO	PLUG	TAPON
5	72210067	2	PINO	PIN	PASADOR
6	72210068	2	BUJÃO	PLUG	TAPON
7	72210070	2	ANEL O	O RING	ANILLO O
8	72210065	2	MOLA	SPRING	RESORTE
9	72210066	2	MOLA	SPRING	RESORTE

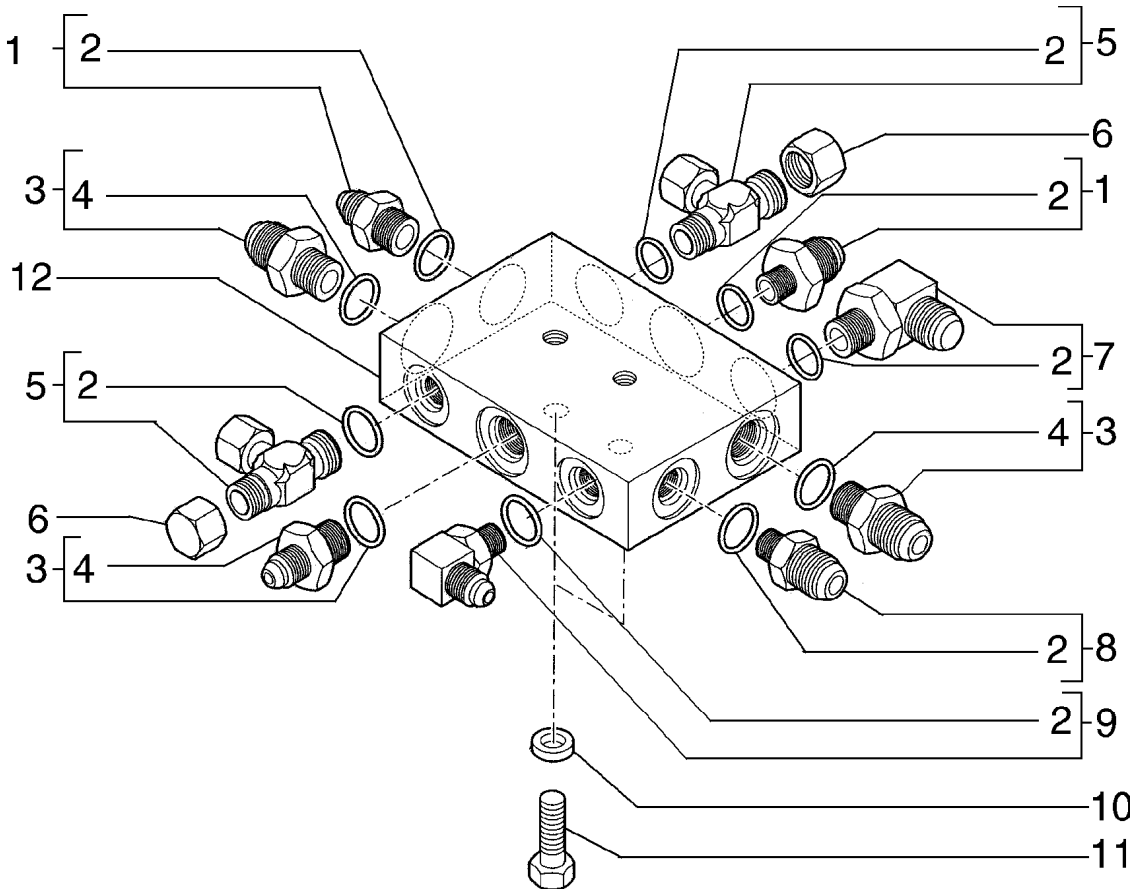
1
2
3
4
12
5
2
6
3
4
2
5
6
2
1
2
7
4
3
2
8
2
9
10
11

ITEM REF.	PEÇA Nº PART Nº PIEZA Nº	QTD QTY CAN	DESCRIÇÃO (Português)	DESCRIPTION (English)	DESCRIPCIÓN (Español)
1	71404327	2	CONEXÃO	FITTING	RACOR
2	71404163	1	ANEL O	O RING	ANILLO O
3	71404357	3	CONEXÃO	FITTING	RACOR
4	71404165	1	ANEL O	O RING	ANILLO O
5	71404823	2	CONEXÃO	FITTING	RACOR
6	72100658	4	BUJÃO	PLUG	TAPON
7	71404333	1	COTOVELO	ELBOW	CODO
8	71404351	1	CONEXÃO	FITTING	RACOR
9	71404408	1	COTOVELO	ELBOW	CODO
10	12645031	2	ARRUELA	WASHER	ARANDELA
11	16044231	2	PARAFUSO	SCREW	TORNILLO
12	72209363	1	BLOCO	BLOCK	CALCE

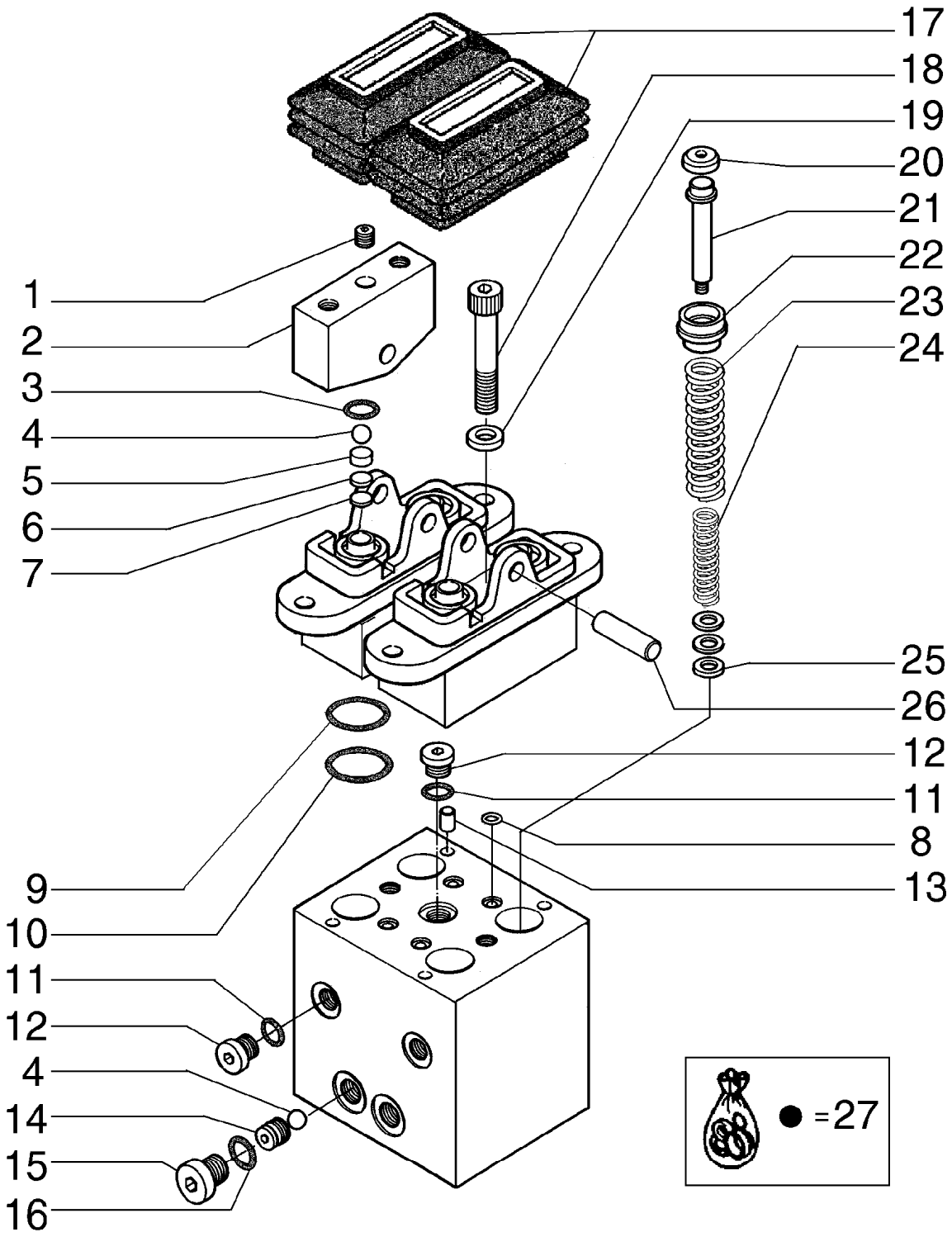
17
18
19
20
21
22
23
24
1
2
3
4
5
6
7
25
26
12
11
8
13
9
10
11
12
4
14
15
16
● =27

ITEM REF.	PEÇA Nº PART Nº PIEZA Nº	QTD QTY CAN	DESCRIÇÃO (Português)	DESCRIPTION (English)	DESCRIPCIÓN (Español)
1	72210233	4	BUJÃO	PLUG	TAPON
2	72210224	2	EXCENTRICO	CAM	LEVA
3	72210238	4	RETENTOR	SEAL	EMPAQUETADURA
4	72210237	6	ESFERA	BALL	BOLA
5	72210228	4	SUPORTE	SUPPORT	SOPORTE
6	72210218	4	DISCO	DISC	DISCO
7	72210220	4	DISCO	DISC	DISCO
8	72210239	4	ANEL O	O RING	ANILLO O
9	72210240	4	ANEL O	O RING	ANILLO O
10	72210241	4	ANEL O	O RING	ANILLO O
11	72209818	3	ANEL O	O RING	ANILLO O
12	72210229	3	BUJÃO	PLUG	TAPON
13	72210236	4	PINO	PIN	PASADOR
14	72210219	2	SEDE	SEAT	ASIENTO
15	72210230	3	BUJÃO	PLUG	TAPON
16	72209827	3	ANEL O	O RING	ANILLO O
17	72210225	2	COIFA	DUST BOOT	CAPUCHA
18	72210231	2	PARAFUSO	SCREW	TORNILLO
19	72210235	2	ARRUELA	WASHER	ARANDELA
20	72210221	4	PRATO	PLATE	PLATILLO
21	72210232	4	PARAFUSO	SCREW	TORNILLO
22	72210227	4	LUVA	SLEEVE	MANGUITO
23	72210222	4	MOLA	SPRING	RESORTE
24	72210223	4	MOLA	SPRING	RESORTE
25	72210234	4	ARRUELA	WASHER	ARANDELA
26	72210226	2	PINO	PIN	PASADOR
27	72210242	4	JOGO (Nota)	KIT (Note)	JUEGO (Nota)

NOTA: Inclui 21,22,24,25
NOTE: Includes 21,22,24,25
NOTA: Incluye 21,22,24,25

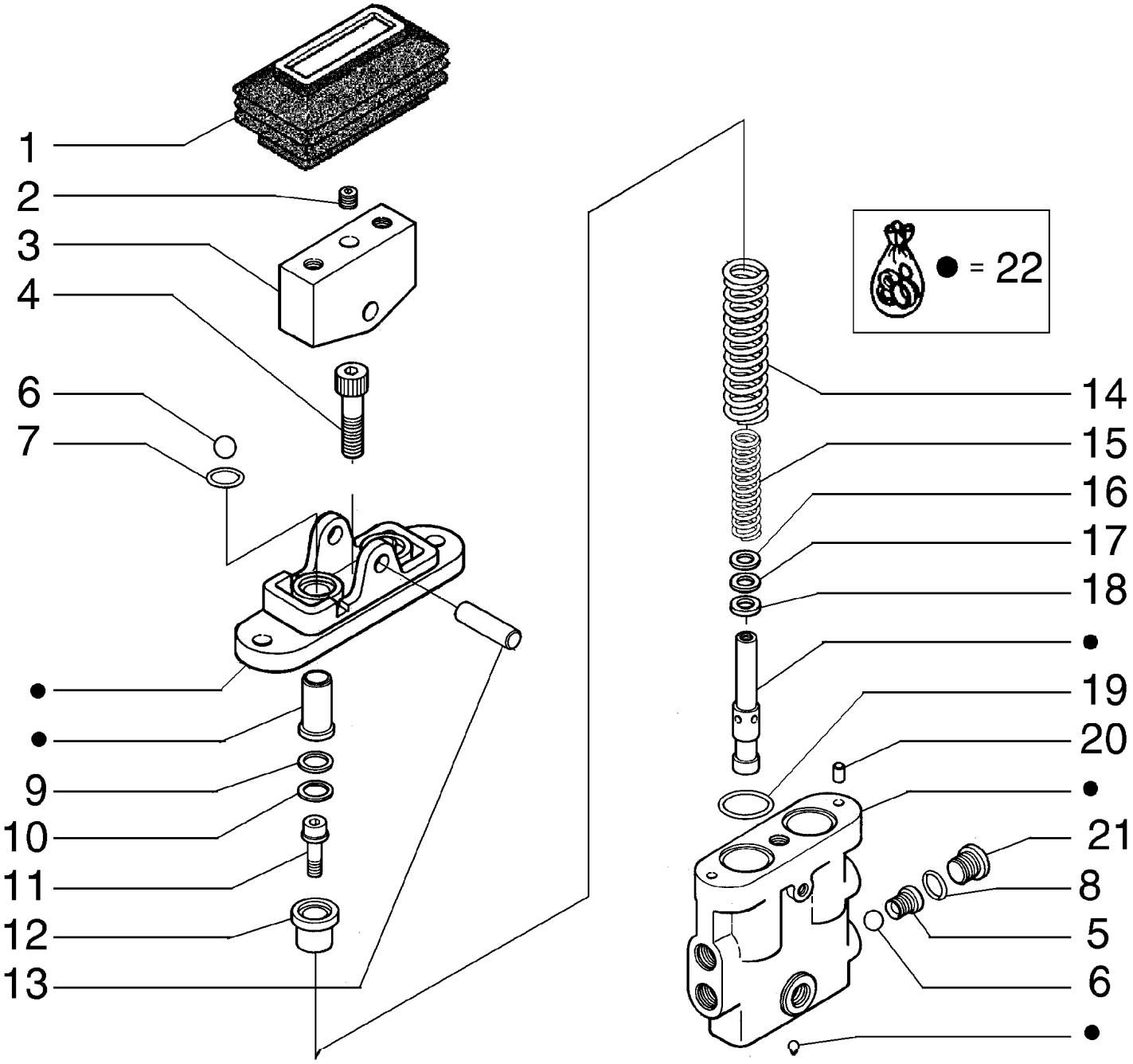
1
2
3
4
6
7
●
●
9
10
11
12
13
● = 22
14
15
16
17
18
●
19
20
●
21
8
5
6
●

ITEM REF.	PEÇA Nº PART Nº PIEZA Nº	QTD QTY CAN	DESCRIÇÃO (Português)	DESCRIPTION (English)	DESCRIPCIÓN (Español)
1	72210225	1	COIFA	DUST BOOT	CAPUCHA
2	72210233	2	BUJÃO	PLUG	TAPON
3	72210489	1	EXCENTRICO	CAM	LEVA
4	72210490	1	PARAFUSO	SCREW	TORNILLO
5	72210219	1	SEDE	SEAT	ASIENTO
6	72210237	3	ESFERA	BALL	BOLA
7	72210491	2	ANEL O	O RING	ANILLO O
8	72209827	1	ANEL O	O RING	ANILLO O
9	72210484	2	CALÇO	SHIM	CALCE
10	72210485	2	CALÇO	SHIM	CALCE
11	72210232	2	PARAFUSO	SCREW	TORNILLO
12	72210483	2	LUVA	SLEEVE	MANGUITO
13	72210226	1	PINO	PIN	PASADOR
14	72210486	1	MOLA	SPRING	RESORTE
15	72210223	2	MOLA	SPRING	RESORTE
16	72210234	2	ARRUELA	WASHER	ARANDELA
17	72210488	1	CALÇO	SHIM	CALCE
18	72210487	2	CALÇO	SHIM	CALCE
19	72210493	2	ANEL O	O RING	ANILLO O
20	72210492	2	PINO	PIN	PASADOR
21	72210230	1	BUJÃO	PLUG	TAPON
22	72210494	1	JOGO	KIT	JUEGO

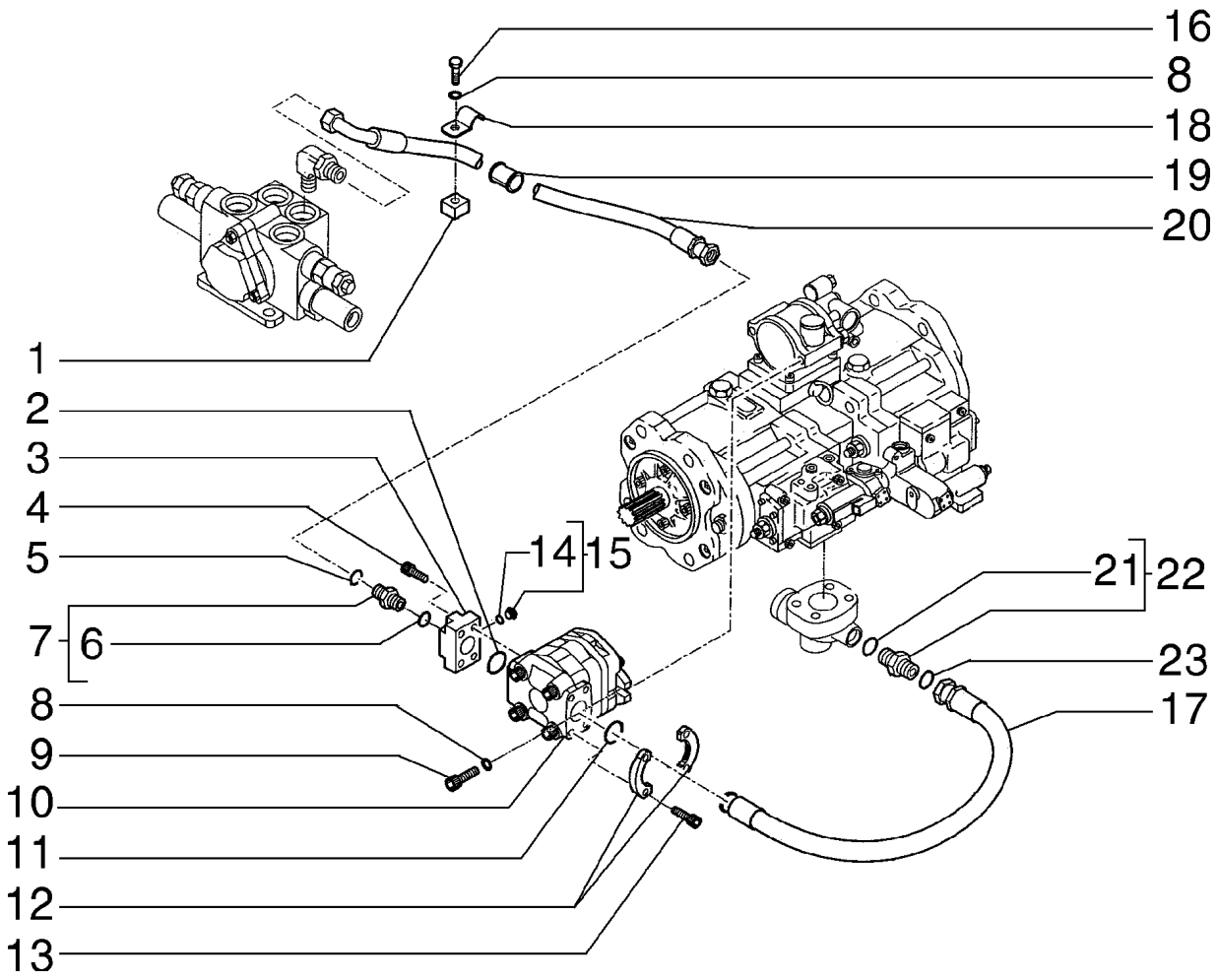
16
8
18
19
20
1
2
3
4
5
14
15
21
22
7
6
23
8
17
9
10
11
12
13

ITEM REF.	PEÇA Nº PART Nº PIEZA Nº	QTD QTY CAN	DESCRIÇÃO (Português)	DESCRIPTION (English)	DESCRIPCIÓN (Español)
1	72204753	1	BLOCO	BLOCK	CALCE
2	70924200	1	ANEL O	O RING	ANILLO O
3	72204754	1	FLANGE	FLANGE	BRIDA
4	14420531	4	PARAFUSO	SCREW	TORNILLO
5	70923841	1	ANEL O	O RING	ANILLO O
6	71404166	1	ANEL O	O RING	ANILLO O
7	71404361	1	CONEXÃO	FITTING	RACOR
8	14496631	3	ARRUELA	WASHER	ARANDELA
9	14420231	2	PARAFUSO	SCREW	TORNILLO
10	72204291	1	BOMBA	PUMP	BOMBA
11	71444332	1	ANEL O	O RING	ANILLO O
12	71404909	2	FLANGE	FLANGE	BRIDA
13	14420331	4	PARAFUSO	SCREW	TORNILLO
14	71404163	1	ANEL O	O RING	ANILLO O
15	71404452	1	BUJÃO	PLUG	TAPON
16	11107031	1	PARAFUSO	SCREW	TORNILLO
17	72203697	1	MANGUEIRA	HOSE	MANGUERA
18	72201669	1	BRAÇADEIRA	CLAMP	ABRAZADERA
19	72204102	1	BUCHA	BUSHING	BUJE
20	72204128	1	MANGUEIRA	HOSE	MANGUERA
21	71444332	1	ANEL O	O RING	ANILLO O
22	71444464	1	CONEXÃO	FITTING	RACOR
23	70931640	1	ANEL O	O RING	ANILLO O

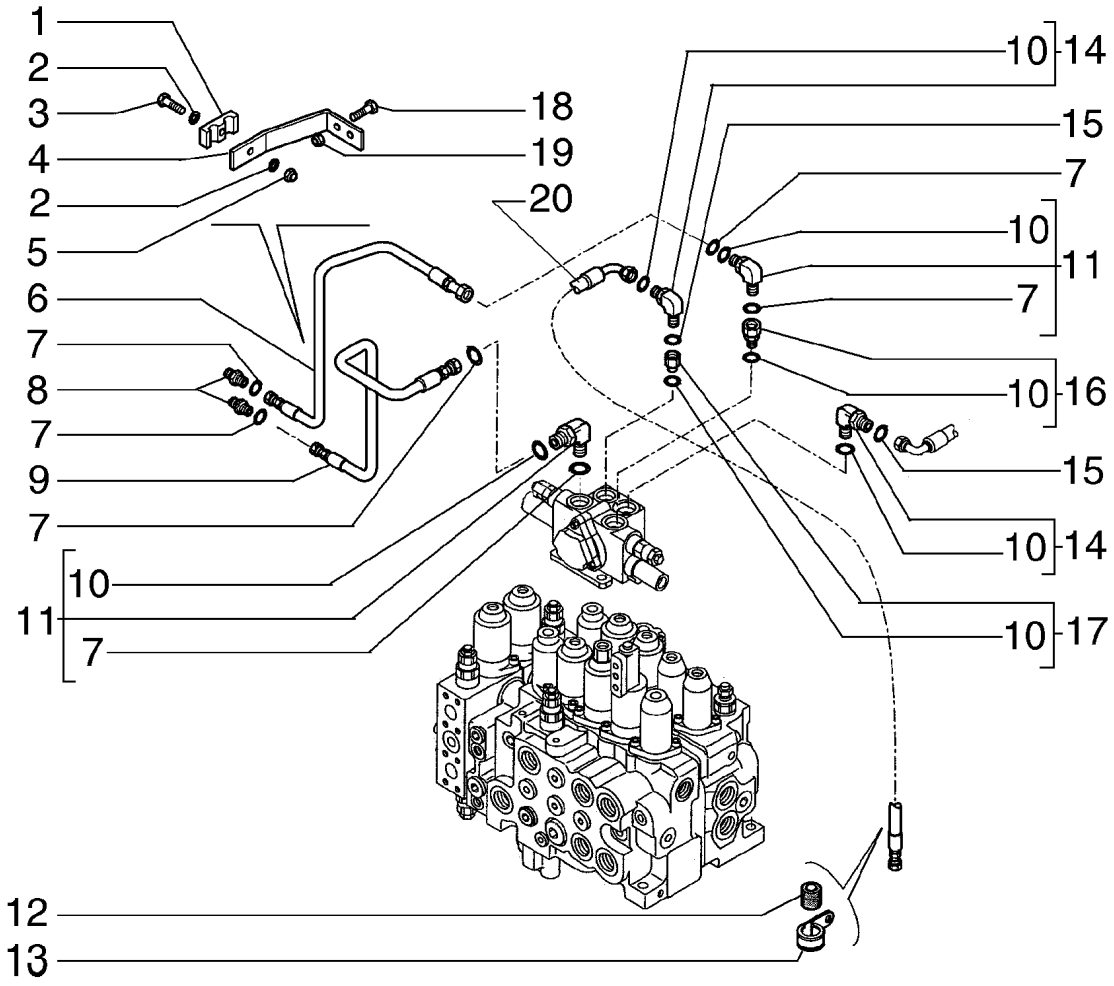
1
2
3
4
2
5
6
7
8
7
9
7
10
11
7
18
19
20
10
14
15
7
10
11
7
10
16
15
10
14
10
17
12
13

ITEM REF.	PEÇA Nº PART Nº PIEZA Nº	QTD QTY CAN	DESCRIÇÃO (Português)	DESCRIPTION (English)	DESCRIPCIÓN (Español)
1	72204346	1	BRAÇADEIRA	CLAMP	ABRAZADERA
2	79047640	2	ARRUELA	WASHER	ARANDELA
3	11107431	1	PARAFUSO	SCREW	TORNILLO
4	72204347	1	SUPORTE	SUPPORT	SOPORTE
5	11701721	1	PORCA	NUT	TUERCA
6	75264457	1	TUBO	TUBE	TUBO
7	71484462	1	RETENTOR	SEAL	EMPAQUETADURA
8	72204293	2	CONEXÃO	FITTING	RACOR
9	75264443	1	TUBO	TUBE	TUBO
10	71404166	1	ANEL O	O RING	ANILLO O
11	71484803	2	CONEXÃO	FITTING	RACOR
12	72204102	1	BUCHA	BUSHING	BUJE
13	4982514	1	BRAÇADEIRA	CLAMP	ABRAZADERA
14	71404349	2	COTOVELO	ELBOW	CODO
15	70923841	2	ANEL O	O RING	ANILLO O
16	72204183	1	CONEXÃO	FITTING	RACOR
17	72204350	1	CONEXÃO	FITTING	RACOR
18	11112431	2	PARAFUSO	SCREW	TORNILLO
19	14496731	2	ARRUELA	WASHER	ARANDELA
20	72204129	1	MANGUEIRA	HOSE	MANGUERA

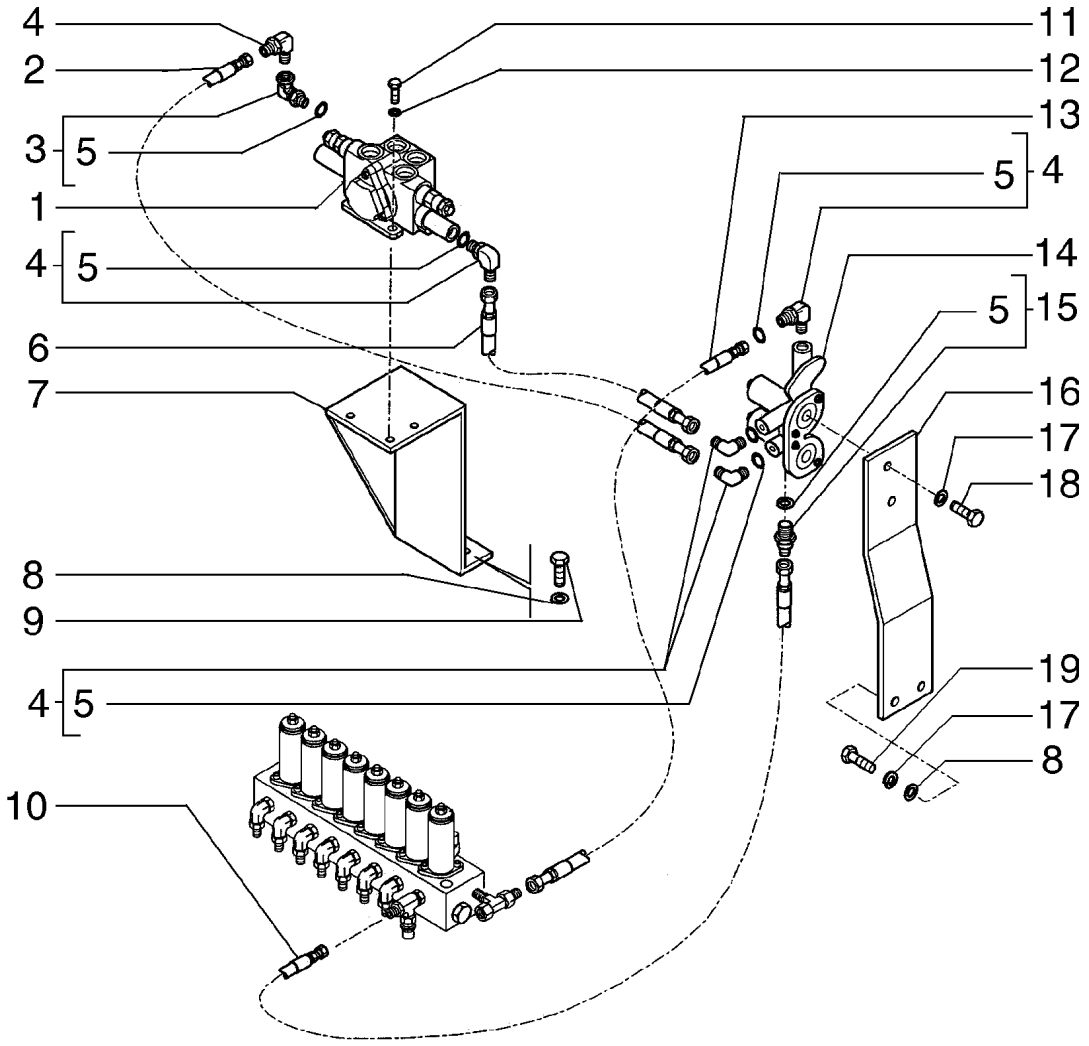
4
2
3
5
1
4
5
6
7
8
9
4
5
10
11
12
13
5
4
14
5
15
16
17
18
19
17
8

ITEM REF.	PEÇA Nº PART Nº PIEZA Nº	QTD QTY CAN	DESCRIÇÃO (Português)	DESCRIPTION (English)	DESCRIPCIÓN (Español)
1	72204228	1	DISTRIBUIDOR	CONTROL VALVE	DISTRIBUIDOR
2	72207473	1	MANGUEIRA	HOSE	MANGUERA
3	72201042	1	CONEXÃO	FITTING	RACOR
4	71404333	5	COTOVELO	ELBOW	CODO
5	71404163	1	ANEL O	O RING	ANILLO O
6	72207472	1	MANGUEIRA	HOSE	MANGUERA
7	75264431	1	SUPORTE	SUPPORT	SOPORTE
8	14496731	5	ARRUELA	WASHER	ARANDELA
9	11112431	3	PARAFUSO	SCREW	TORNILLO
10	72207475	1	MANGUEIRA	HOSE	MANGUERA
11	16043831	3	PARAFUSO	SCREW	TORNILLO
12	12654401	3	ARRUELA	WASHER	ARANDELA
13	72207474	1	MANGUEIRA	HOSE	MANGUERA
14	72204197	1	VÁLVULA	VALVE	VALVULA
15	72202438	1	CONEXÃO	FITTING	RACOR
16	72204007	1	SUPORTE	SUPPORT	SOPORTE
17	14496631	2	ARRUELA	WASHER	ARANDELA
18	11106231	2	PARAFUSO	SCREW	TORNILLO
19	11112831	2	PARAFUSO	SCREW	TORNILLO

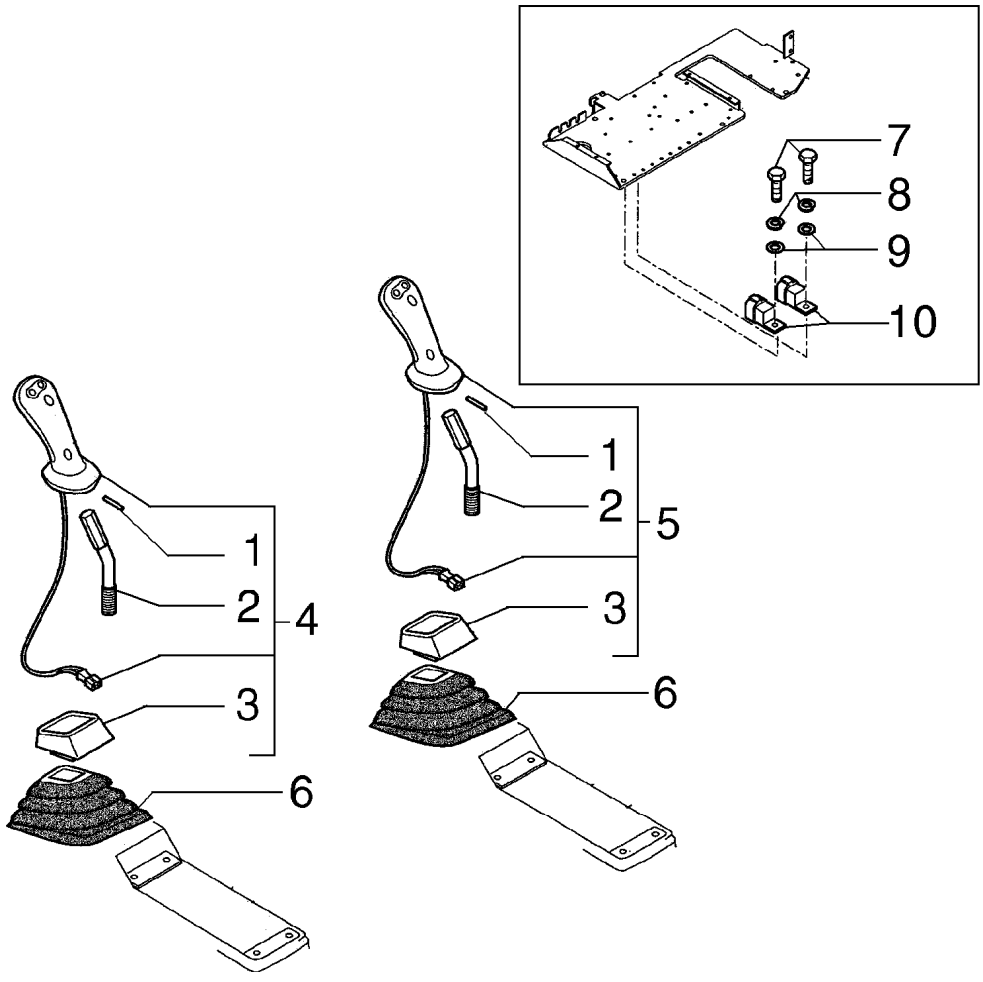
7
8
9
10
1
2
4
3
6
1
2
5
3
6

ITEM REF.	PEÇA Nº PART Nº PIEZA Nº	QTD QTY CAN	DESCRIÇÃO (Português)	DESCRIPTION (English)	DESCRIPCIÓN (Español)
1	14601371	1	PINO	PIN	PASADOR
2	72203871	1	ALAVANCA	LEVER	PALANCA
3	72203857	2	COIFA	DUST BOOT	CAPUCHA
4	72203570	1	EMPUNHADURA	HANDGRIP	EMPUNADURA
5	72203569	1	EMPUNHADURA	HANDGRIP	EMPUNADURA
6	72207036	2	COIFA	DUST BOOT	CAPUCHA
7	10902231	2	PARAFUSO	SCREW	TORNILLO
8	10516473	2	ARRUELA	WASHER	ARANDELA
9	12643721	2	ARRUELA	WASHER	ARANDELA
10	71451952	2	RELE	RELAY	TELERUPTOR

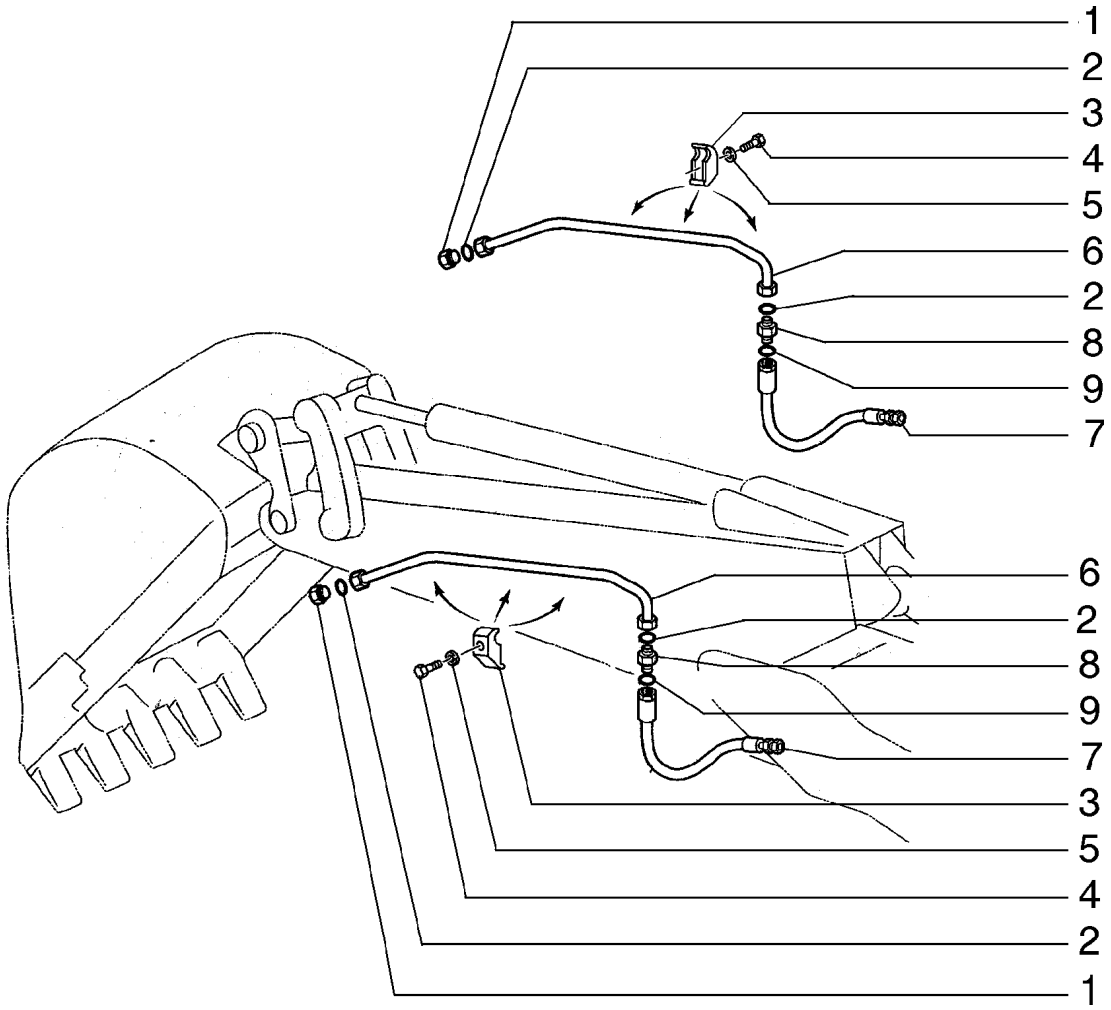
1
2
3
4
5
6
2
8
9
7
6
2
8
9
7
3
5
4
2
1

ITEM REF.	PEÇA Nº PART Nº PIEZA Nº	QTD QTY CAN	DESCRIÇÃO (Português)	DESCRIPTION (English)	DESCRIPCIÓN (Español)
1	72204294	2	CONEXÃO	FITTING	RACOR
2	71484462	4	RETENTOR	SEAL	EMPAQUETADURA
3	71466172	4	BRAÇADEIRA	CLAMP	ABRAZADERA
4	11113231	4	PARAFUSO	SCREW	TORNILLO
5	10517073	4	ARRUELA PRESSÃO	LOCKWASHER	ARANDELA ELASTICA
6	75264469	2	TUBO	TUBE	TUBO
7	72215163	2	MANGUEIRA	HOSE	MANGUERA
8	72204293	2	CONEXÃO	FITTING	RACOR
9	70923841	2	ANEL O	O RING	ANILLO O

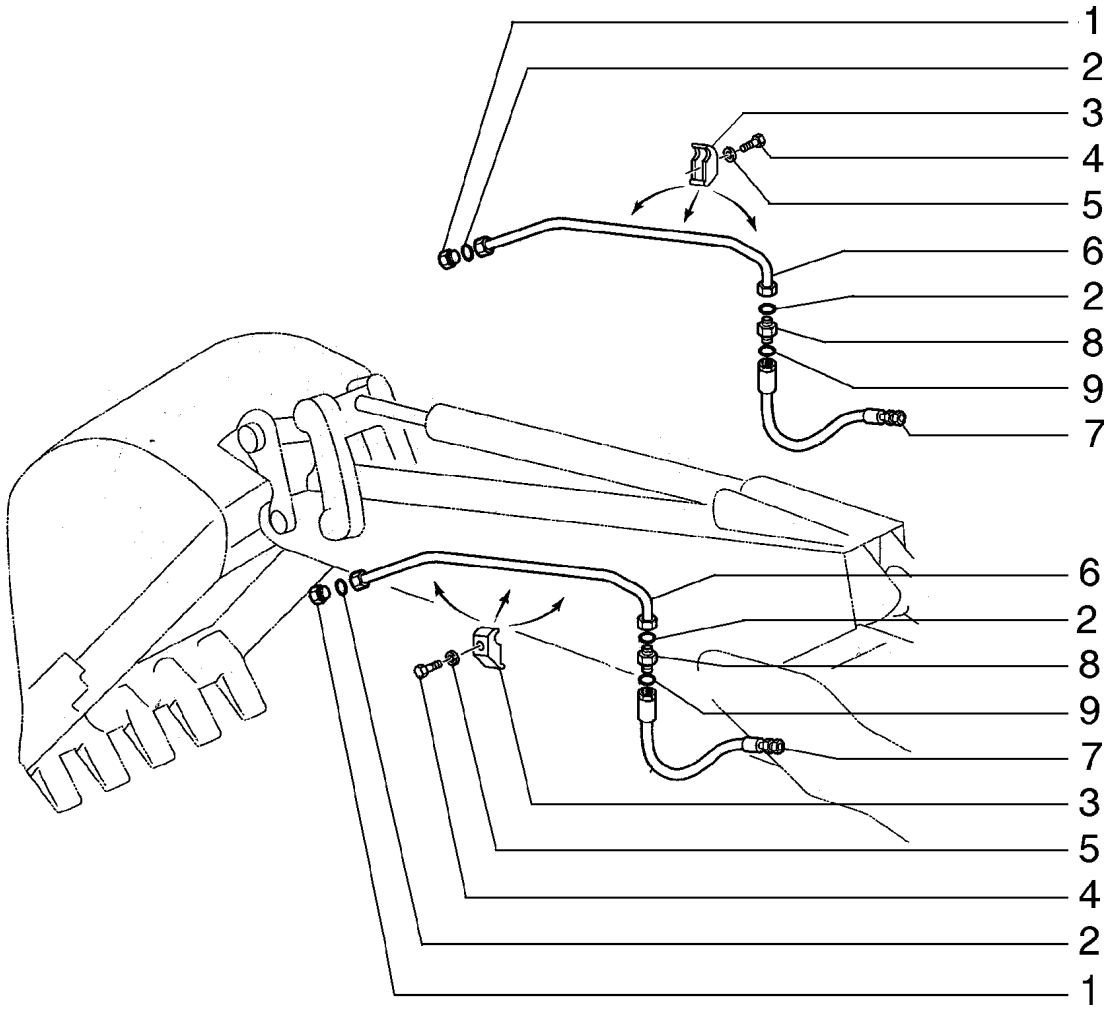
1
2
3
4
5
6
2
8
9
7
6
2
8
9
7
3
5
4
2
1

ITEM REF.	PEÇA Nº PART Nº PIEZA Nº	QTD QTY CAN	DESCRIÇÃO (Português)	DESCRIPTION (English)	DESCRIPCIÓN (Español)
1	72204294	2	CONEXÃO	FITTING	RACOR
2	71484462	4	RETENTOR	SEAL	EMPAQUETADURA
3	71466172	4	BRAÇADEIRA	CLAMP	ABRAZADERA
4	11113231	4	PARAFUSO	SCREW	TORNILLO
5	10517073	4	ARRUELA PRESSÃO	LOCKWASHER	ARANDELA ELASTICA
6	75264469	1	TUBO	TUBE	TUBO
7	72215181	2	MANGUEIRA	HOSE	MANGUERA
8	72204293	2	CONEXÃO	FITTING	RACOR
9	70923841	2	ANEL O	O RING	ANILLO O

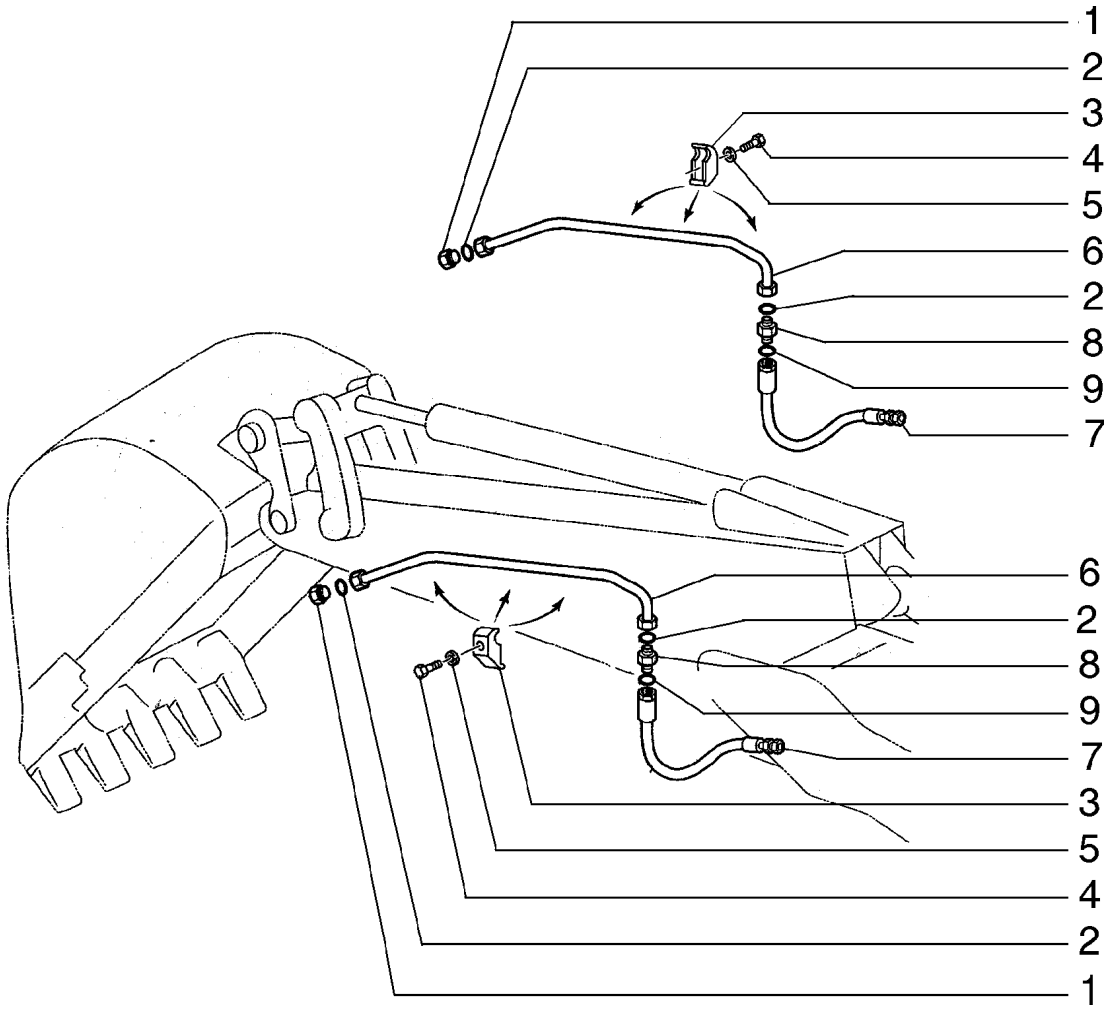
1
2
3
4
5
6
2
8
9
7
6
2
8
9
7
3
5
4
2
1

ITEM REF.	PEÇA Nº PART Nº PIEZA Nº	QTD QTY CAN	DESCRIÇÃO (Português)	DESCRIPTION (English)	DESCRIPCIÓN (Español)
1	72204294	2	CONEXÃO	FITTING	RACOR
2	71484462	4	RETENTOR	SEAL	EMPAQUETADURA
3	71466172	4	BRAÇADEIRA	CLAMP	ABRAZADERA
4	11113231	4	PARAFUSO	SCREW	TORNILLO
5	10517073	4	ARRUELA PRESSÃO	LOCKWASHER	ARANDELA ELASTICA
6	75264436	2	TUBO	TUBE	TUBO
7	72215181	2	MANGUEIRA	HOSE	MANGUERA
8	72204293	2	CONEXÃO	FITTING	RACOR
9	70923841	2	ANEL O	O RING	ANILLO O

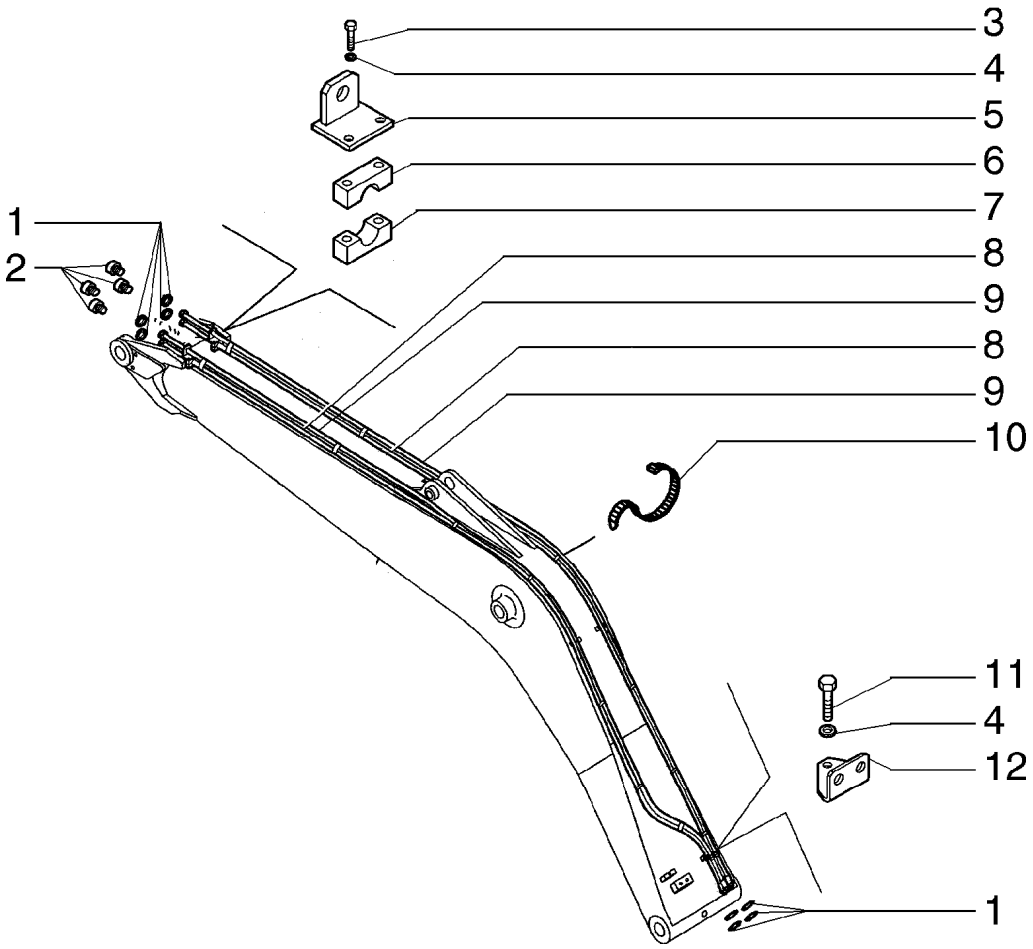
3
4
5
6
7
1
2
8
9
8
9
10
11
4
12
1

ITEM REF.	PEÇA Nº PART Nº PIEZA Nº	QTD QTY CAN	DESCRIÇÃO (Português)	DESCRIPTION (English)	DESCRIPCIÓN (Español)
1	70923841	10	ANEL O	O RING	ANILLO O
2	71443486	2	BUJÃO	PLUG	TAPON
3	11113331	4	PARAFUSO	SCREW	TORNILLO
4	10517073	5	ARRUELA PRESSÃO	LOCKWASHER	ARANDELA ELASTICA
5	72204505	2	SUPORTE	SUPPORT	SOPORTE
6	72204492	2	BRAÇADEIRA	CLAMP	ABRAZADERA
7	72204491	2	BRAÇADEIRA	CLAMP	ABRAZADERA
8	72203733	1	MANGUEIRA	HOSE	MANGUERA
9	72203731	2	MANGUEIRA	HOSE	MANGUERA
10	75201642	30	BRAÇADEIRA	CLAMP	ABRAZADERA
11	11113431	1	PARAFUSO	SCREW	TORNILLO
12	72204506	1	SUPORTE	SUPPORT	SOPORTE

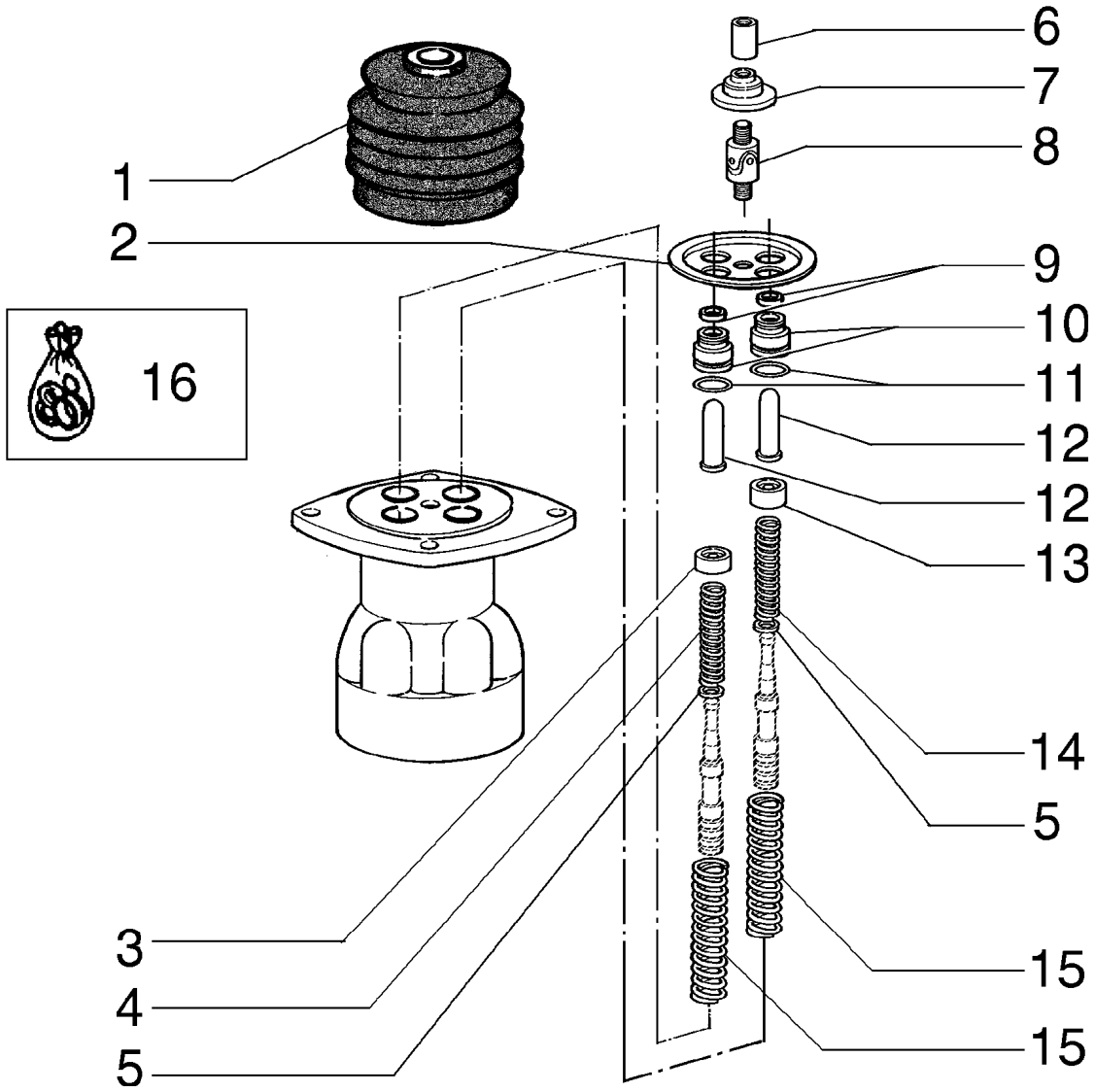
1
2
16
3
4
5
6
7
8
9
10
11
12
12
13
14
5
15
15

ITEM REF.	PEÇA Nº PART Nº PIEZA Nº	QTD QTY CAN	DESCRIÇÃO (Português)	DESCRIPTION (English)	DESCRIPCIÓN (Español)
1	72209870	1	SANFONA	BELLOWS	FUELLE
2	72209857	1	CHAPA	PLATE	PLACA
3	72209863	2	SEDE	SEAT	ASIENTO
4	72209866	2	MOLA	SPRING	RESORTE
5	72209862	4	ARRUELA	WASHER	ARANDELA
6	72209869	1	PORCA	NUT	TUERCA
7	72209868	1	CHAPA	PLATE	PLACA
8	72209867	1	CARDAN	UNIVERSAL JOINT	CARDAN
9	72209860	4	JUNTA	GASKET	JUNTA
10	72209858	4	BUJÃO	PLUG	TAPON
11	72209824	4	ANEL O	O RING	ANILLO O
12	72209859	4	HASTE	ROD	VARILLA
13	72209861	2	SEDE	SEAT	ASIENTO
14	72209865	2	MOLA	SPRING	RESORTE
15	72209864	4	MOLA	SPRING	RESORTE
16	72217812	1	JOGO (Nota)	KIT (Note)	JUEGO (Nota)

NOTA: Inclui 9,11
NOTE: Includes 9,11
NOTA: Incluye 9,11

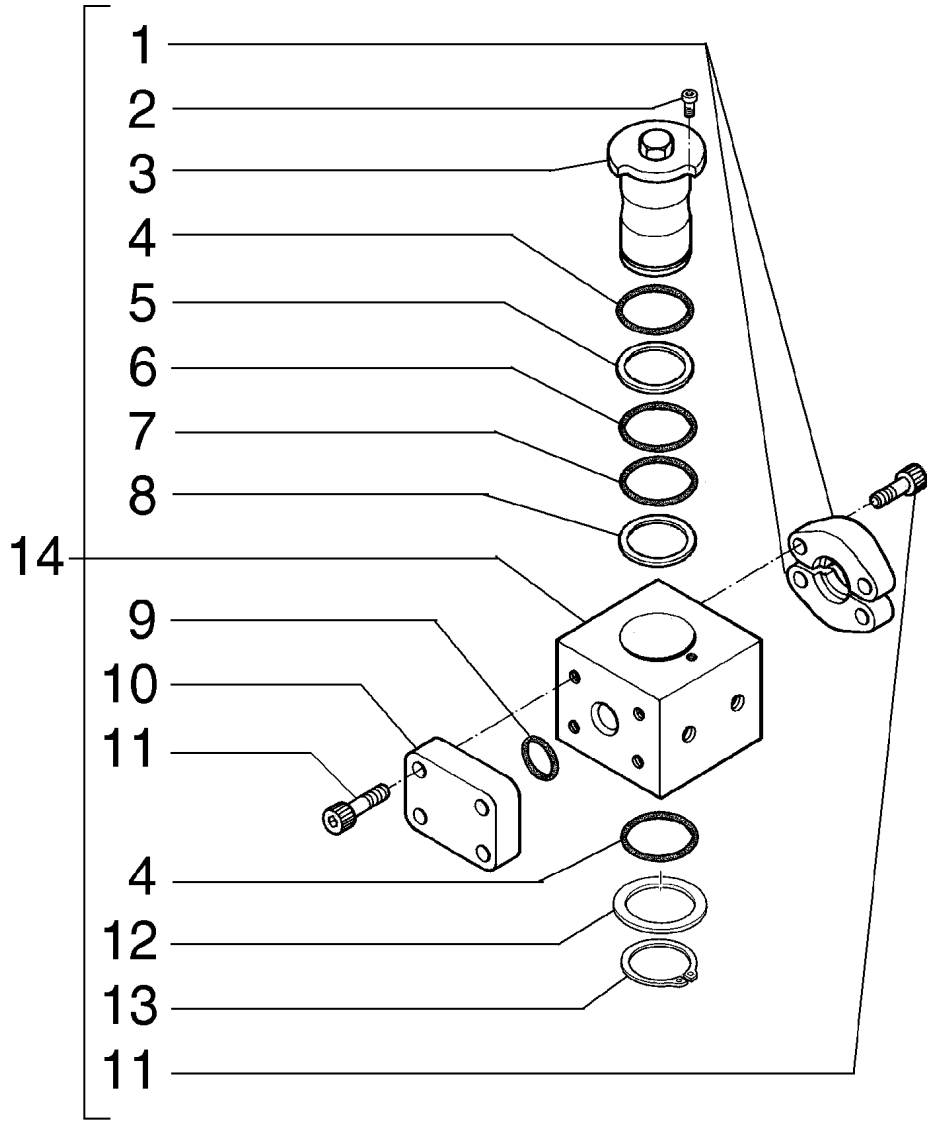
1
2
3
4
5
6
7
8
14
9
10
11
4
12
13
11

ITEM REF.	PEÇA Nº PART Nº PIEZA Nº	QTD QTY CAN	DESCRIÇÃO (Português)	DESCRIPTION (English)	DESCRIPCIÓN (Español)
1	72219290	2	SEMI-FLANGE	HALF FLANGE	SEMI-FLANGE
2	72219251	1	PARAFUSO	SCREW	TORNILLO
3	72219279	1	PINO	PIN	PASADOR
4	72219252	2	ANEL O	O RING	ANILLO O
5	72219256	1	ANEL	RING	ARO
6	72219255	1	ANEL O	O RING	ANILLO O
7	72219253	1	ANEL O	O RING	ANILLO O
8	72219254	1	ANEL	RING	ARO
9	72219287	1	ANEL O	O RING	ANILLO O
10	72219288	1	FLANGE	FLANGE	BRIDA
11	72219289	8	PARAFUSO	SCREW	TORNILLO
12	72219549	1	ESPAÇADOR	SPACER	ESPACIADOR
13	72219250	1	ANEL ELÁSTICO	SNAP RING	ANILLO ELASTICO
14	72215205	1	VÁLVULA	VALVE	VALVULA

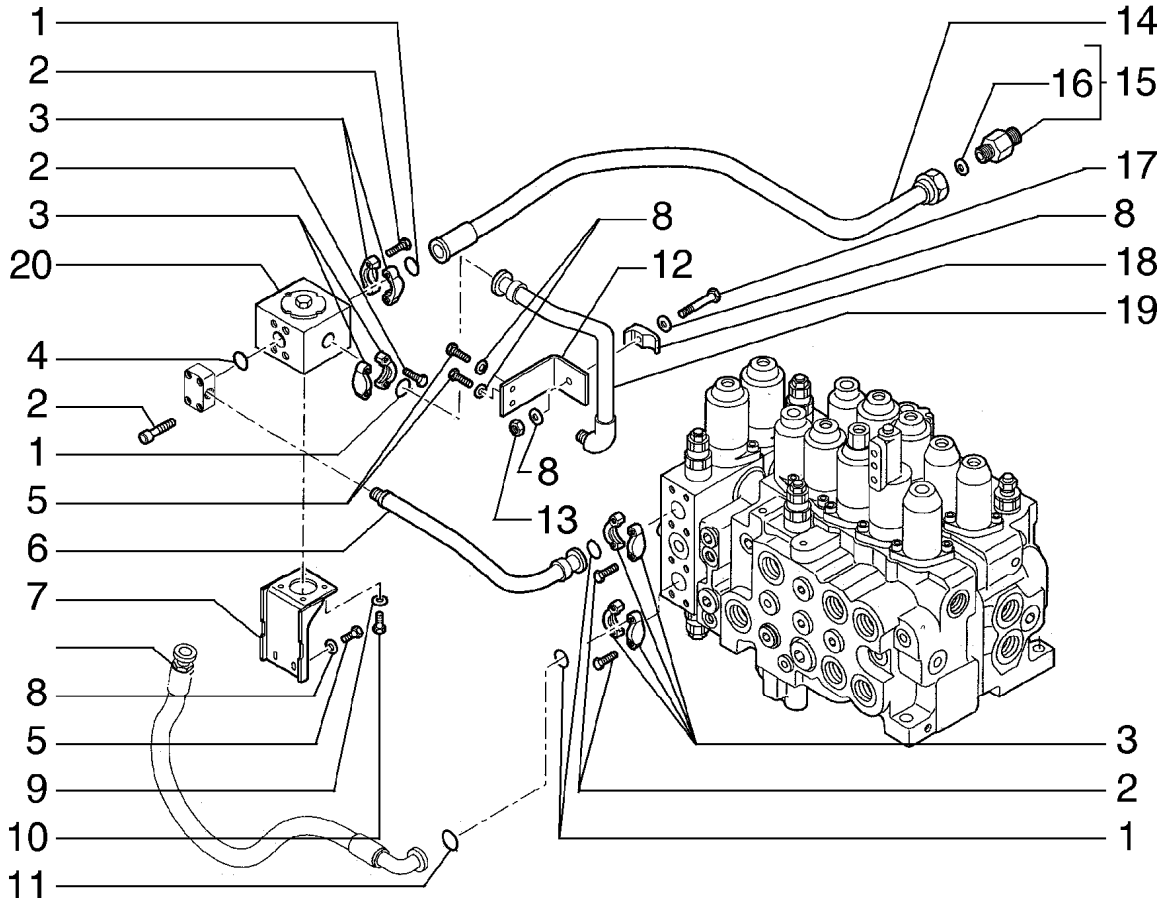
1
2
3
2
3
20
4
2
1
5
6
7
8
5
9
10
11
14
16
15
17
8
18
19
8
12
8
13
3
2
1

ITEM REF.	PEÇA Nº PART Nº PIEZA Nº	QTD QTY CAN	DESCRIÇÃO (Português)	DESCRIPTION (English)	DESCRIPCIÓN (Español)
1	70924200	4	ANEL O	O RING	ANILLO O
2	14422234	20	PARAFUSO	SCREW	TORNILLO
3	71404313	8	SEMI-FLANGE	HALF FLANGE	SEMI-FLANGE
4	71404169	1	ANEL O	O RING	ANILLO O
5	11112674	4	PARAFUSO	SCREW	TORNILLO
6	72204120	1	TUBO	TUBE	TUBO
7	72204334	1	SUPORTE	SUPPORT	SOPORTE
8	14496731	7	ARRUELA	WASHER	ARANDELA
9	12626231	4	ARRUELA	WASHER	ARANDELA
10	11106434	4	PARAFUSO	SCREW	TORNILLO
11	70931640	2	ANEL O	O RING	ANILLO O
12	72204332	1	SUPORTE	SUPPORT	SOPORTE
13	11702921	1	PORCA	NUT	TUERCA
14	72209018	1	MANGUEIRA	HOSE	MANGUERA
15	71404359	1	CONEXÃO	FITTING	RACOR
16	71404161	1	ANEL O	O RING	ANILLO O
17	11113734	1	PARAFUSO	SCREW	TORNILLO
18	71405814	1	BRAÇADEIRA	CLAMP	ABRAZADERA
19	72204122	1	TUBO	TUBE	TUBO
20	72219415	1	VÁLVULA	VALVE	VALVULA

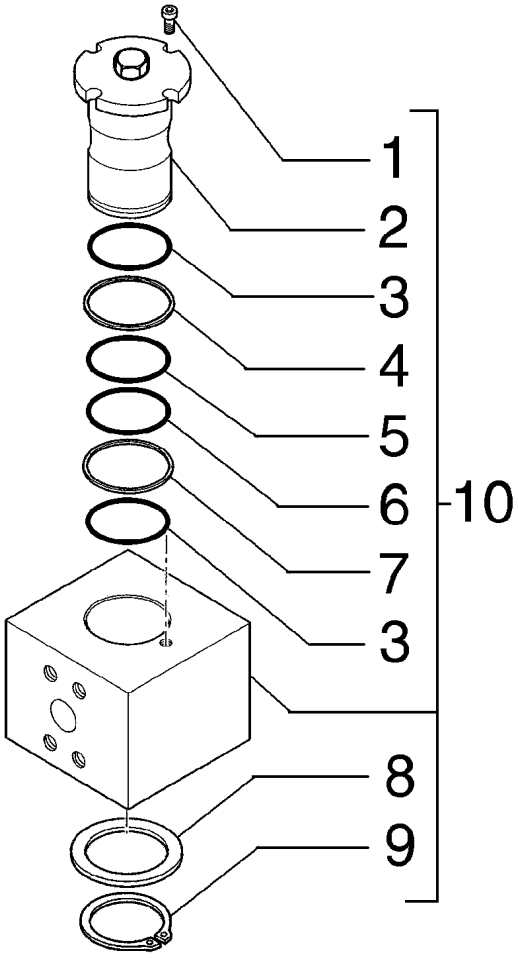
1
2
3
4
5
6
7
3
8
9
10

ITEM REF.	PEÇA Nº PART Nº PIEZA Nº	QTD QTY CAN	DESCRIÇÃO (Português)	DESCRIPTION (English)	DESCRIPCIÓN (Español)
1	72219251	1	PARAFUSO	SCREW	TORNILLO
2	72219258	1	PINO	PIN	PASADOR
3	72219263	2	ANEL O	O RING	ANILLO O
4	72219264	1	ANEL	RING	ARO
5	72219261	1	ANEL O	O RING	ANILLO O
6	72219262	1	ANEL O	O RING	ANILLO O
7	72219265	1	ANEL	RING	ARO
8	72219259	1	ESPAÇADOR	SPACER	ESPACIADOR
9	72219260	1	ANEL ELÁSTICO	SNAP RING	ANILLO ELASTICO
10	72219415	1	VÁLVULA	VALVE	VALVULA

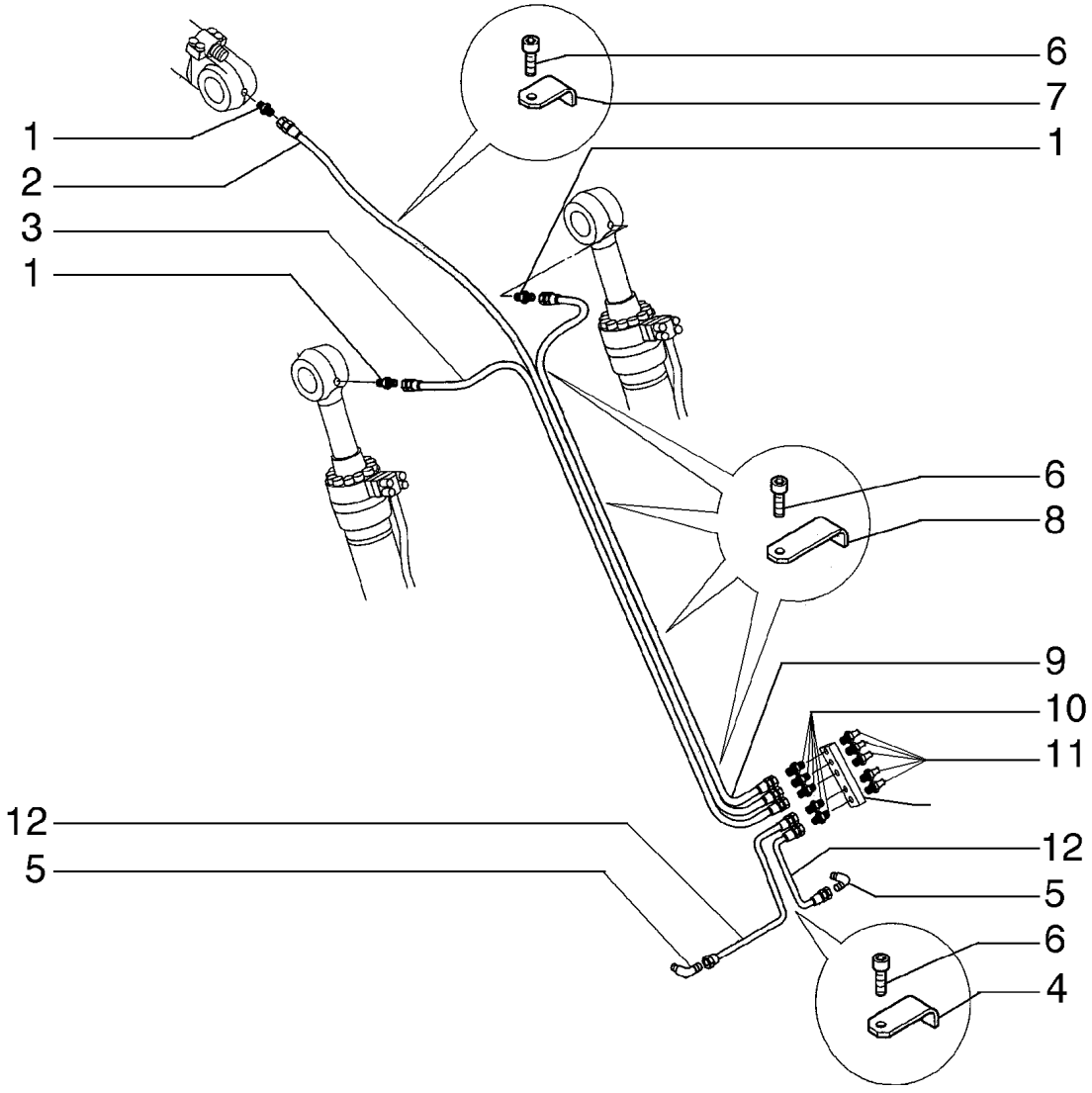
6
7
1
1
2
3
1
6
8
9
10
11
12
5
12
5
6
4

ITEM REF.	PEÇA Nº PART Nº PIEZA Nº	QTD QTY CAN	DESCRIÇÃO (Português)	DESCRIPTION (English)	DESCRIPCIÓN (Español)
1	71404787	3	CONEXÃO	FITTING	RACOR
2	72208010	1	MANGUEIRA	HOSE	MANGUERA
3	72203646	1	MANGUEIRA	HOSE	MANGUERA
4	75262387	1	SUPORTE	SUPPORT	SOPORTE
5	71404406	2	CONEXÃO	FITTING	RACOR
6	10902031	6	PARAFUSO	SCREW	TORNILLO
7	75262389	2	SUPORTE	SUPPORT	SOPORTE
8	75262388	3	SUPORTE	SUPPORT	SOPORTE
9	72207931	1	MANGUEIRA	HOSE	MANGUERA
10	71404363	5	CONEXÃO	FITTING	RACOR
11	70914465	5	GRAXEIRA	GREASE FITTING	ENGRASADOR
12	72200618	2	MANGUEIRA	HOSE	MANGUERA

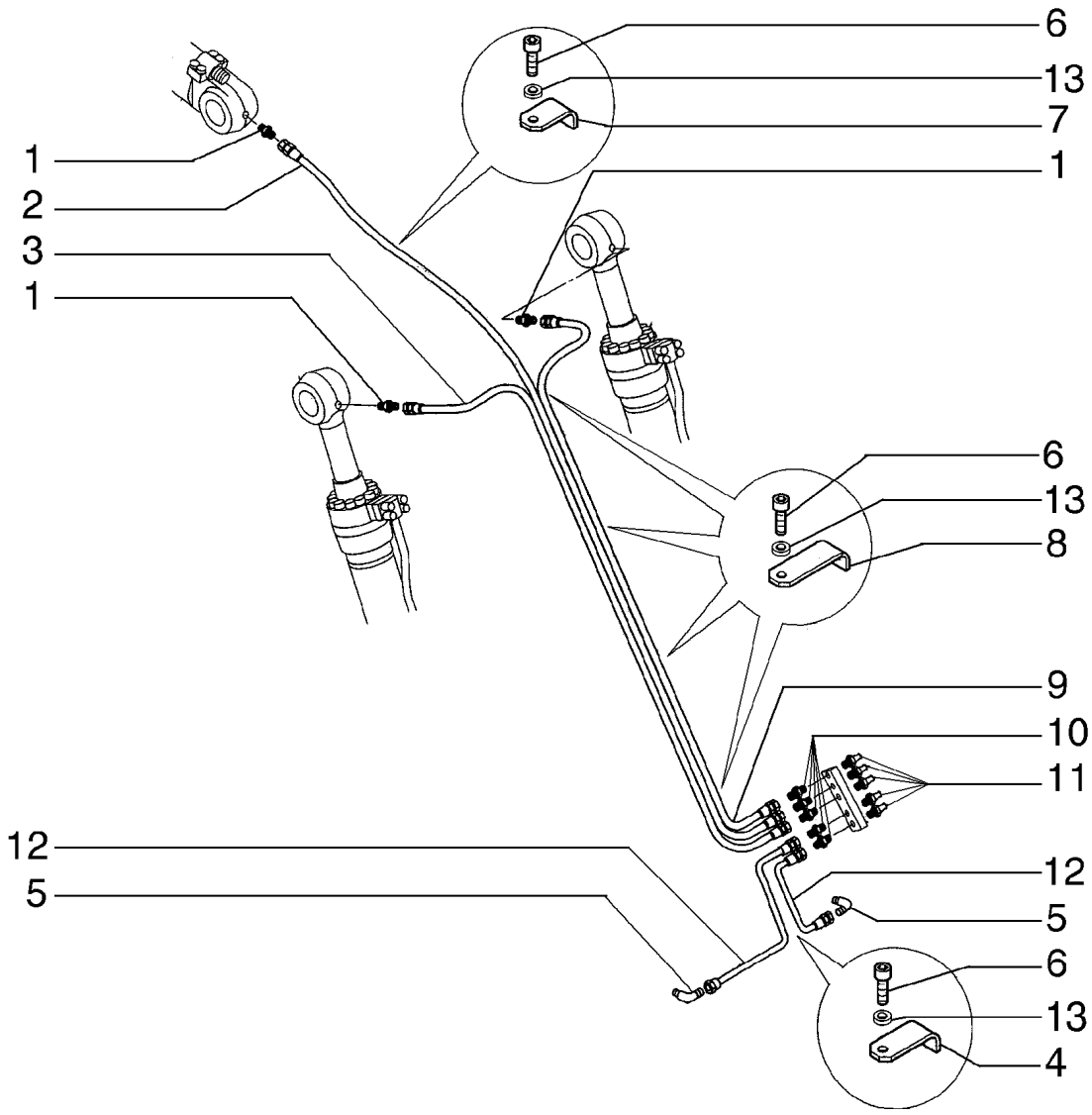
6
13
7
1
1
2
3
1
6
13
8
9
10
11
12
5
12
5
6
13
4

ITEM REF.	PEÇA Nº PART Nº PIEZA Nº	QTD QTY CAN	DESCRIÇÃO (Português)	DESCRIPTION (English)	DESCRIPCIÓN (Español)
1	71404787	3	CONEXÃO	FITTING	RACOR
2	72208010	1	MANGUEIRA	HOSE	MANGUERA
3	72203646	2	MANGUEIRA	HOSE	MANGUERA
4	75262387	1	SUPORTE	SUPPORT	SOPORTE
5	71404406	2	CONEXÃO	FITTING	RACOR
6	10902031	8	PARAFUSO	SCREW	TORNILLO
7	75262389	4	SUPORTE	SUPPORT	SOPORTE
8	75262388	4	SUPORTE	SUPPORT	SOPORTE
9	72207931	1	MANGUEIRA	HOSE	MANGUERA
10	71404363	5	CONEXÃO	FITTING	RACOR
11	70914465	5	GRAXEIRA	GREASE FITTING	ENGRASADOR
12	72200618	2	MANGUEIRA	HOSE	MANGUERA
13	10516473	8	ARRUELA	WASHER	ARANDELA

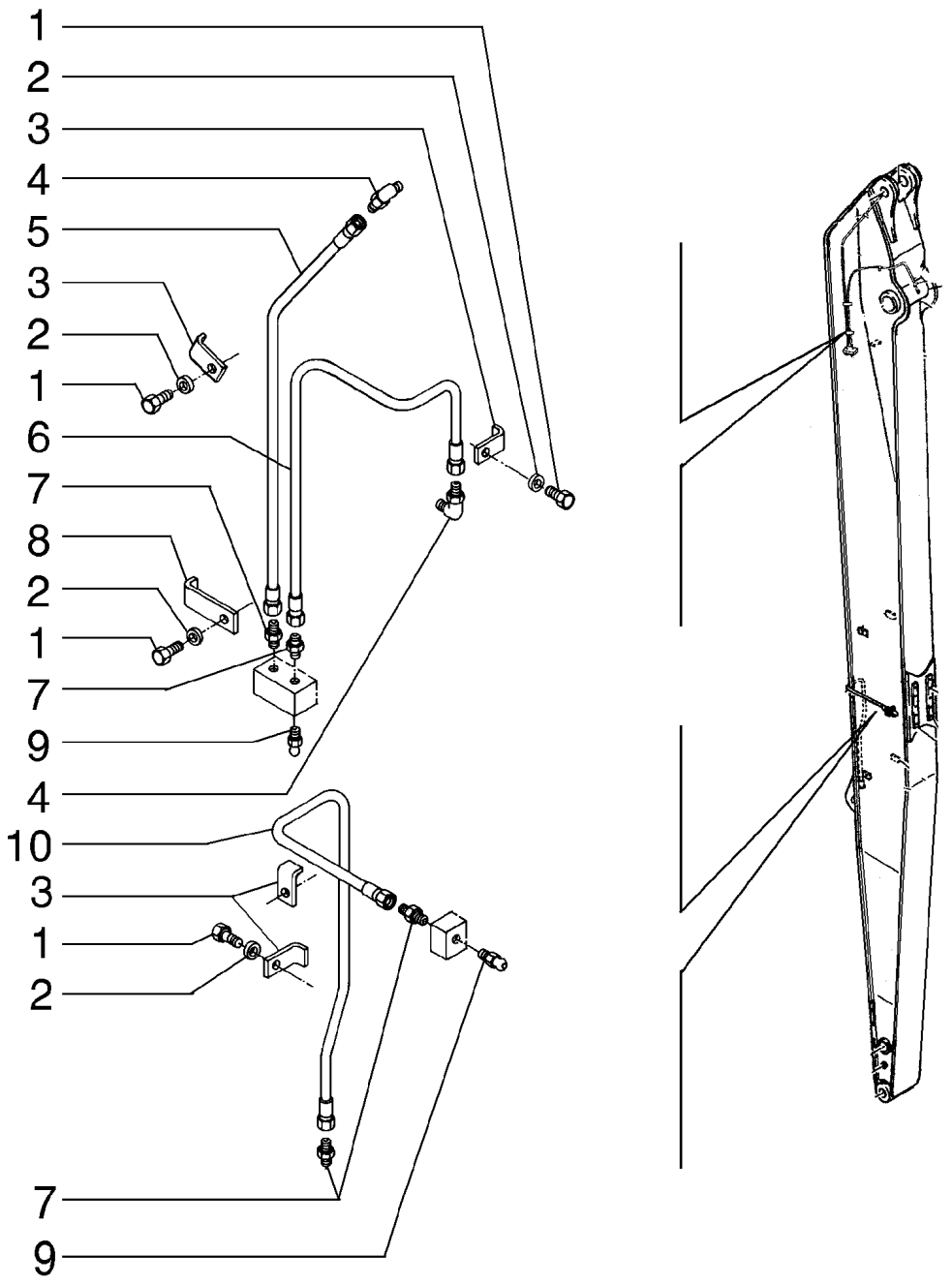
1
2
3
4
5
3
2
1
6
7
8
2
1
7
9
4
10
3
1
2
7
9

ITEM REF.	PEÇA Nº PART Nº PIEZA Nº	QTD QTY CAN	DESCRIÇÃO (Português)	DESCRIPTION (English)	DESCRIPCIÓN (Español)
1	10902031	8	PARAFUSO	SCREW	TORNILLO
2	10516471	8	ARRUELA PRESSÃO	LOCKWASHER	ARANDELA ELASTICA
3	75262389	6	SUPORTE	SUPPORT	SOPORTE
4	71404406	2	CONEXÃO	FITTING	RACOR
5	72207921	1	MANGUEIRA	HOSE	MANGUERA
6	72207922	1	MANGUEIRA	HOSE	MANGUERA
7	71404363	4	CONEXÃO	FITTING	RACOR
8	75262387	2	SUPORTE	SUPPORT	SOPORTE
9	70914465	2	GRAXEIRA	GREASE FITTING	ENGRASADOR
10	72207927	1	MANGUEIRA	HOSE	MANGUERA

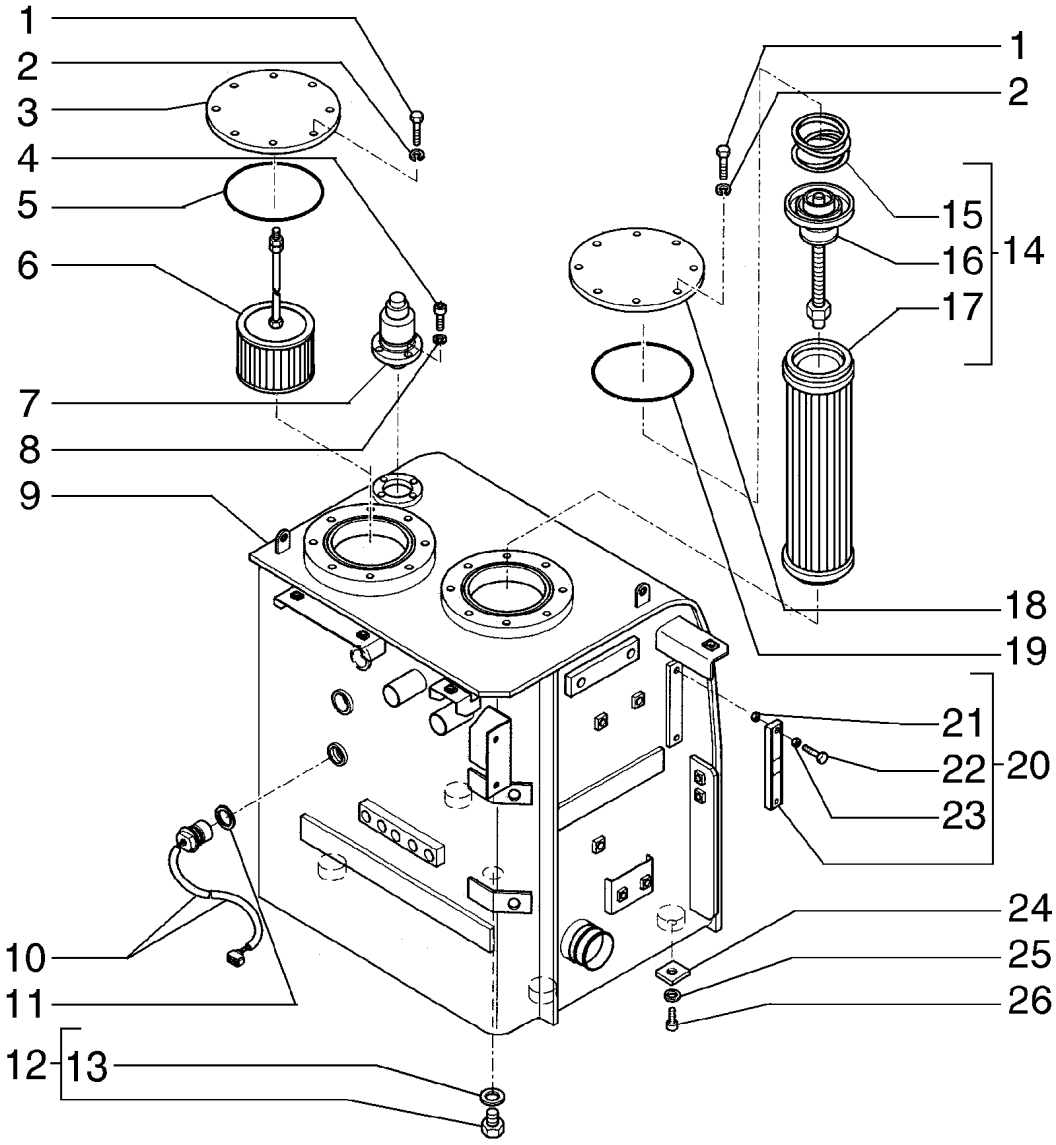
1
2
3
4
5
6
7
8
9
10
11
12
13
1
2
15
16
14
17
18
19
21
22
20
23
24
25
26

ITEM REF.	PEÇA Nº PART Nº PIEZA Nº	QTD QTY CAN	DESCRIÇÃO (Português)	DESCRIPTION (English)	DESCRIPCIÓN (Español)
1	11106131	12	PARAFUSO	SCREW	TORNILLO
2	10516873	12	ARRUELA PRESSÃO	LOCKWASHER	ARANDELA ELASTICA
3	75261989	1	TAMPA	COVER	TAPA
4	14305231	4	PARAFUSO	SCREW	TORNILLO
5	14482780	1	ANEL O	O RING	ANILLO O
6	72202262	1	FILTRO	FILTER	FILTRO
7	72202082	1	RESPIRO	BREATHER	RESPIRADERO
8	10516473	4	ARRUELA	WASHER	ARANDELA
9	75264010	1	RESERVATÓRIO DE ÓLEO	OIL TANK	DEPOSITO ACEITE
10	72202085	1	INDICADOR	INDICATOR	INDICADOR
11	72204223	1	RETENTOR	SEAL	EMPAQUETADURA
12	71406271	1	BUJÃO	PLUG	TAPON
13	71404162	1	ANEL O	O RING	ANILLO O
14	72211761	1	FILTRO DE ÓLEO	OIL FILTER	FILTRO ACEITE
15	72211690	1	MOLA	SPRING	RESORTE
16	71416242	1	VÁLVULA	VALVE	VALVULA
17	71448557	1	FILTRO DE ÓLEO	OIL FILTER	FILTRO ACEITE
18	75263982	1	TAMPA	COVER	TAPA
19	14482980	1	ANEL O	O RING	ANILLO O
20	75325949	1	INDICADOR	INDICATOR	INDICADOR
21	75261115	2	ANEL O	O RING	ANILLO O
22	75261114	2	PARAFUSO	SCREW	TORNILLO
23	10266860	2	ARRUELA	WASHER	ARANDELA
24	75262301	UCN	CALÇO	SHIM	CALCE
25	896-11016	4	ARRUELA	WASHER	ARANDELA
26	627-16040	4	PARAFUSO	SCREW	TORNILLO

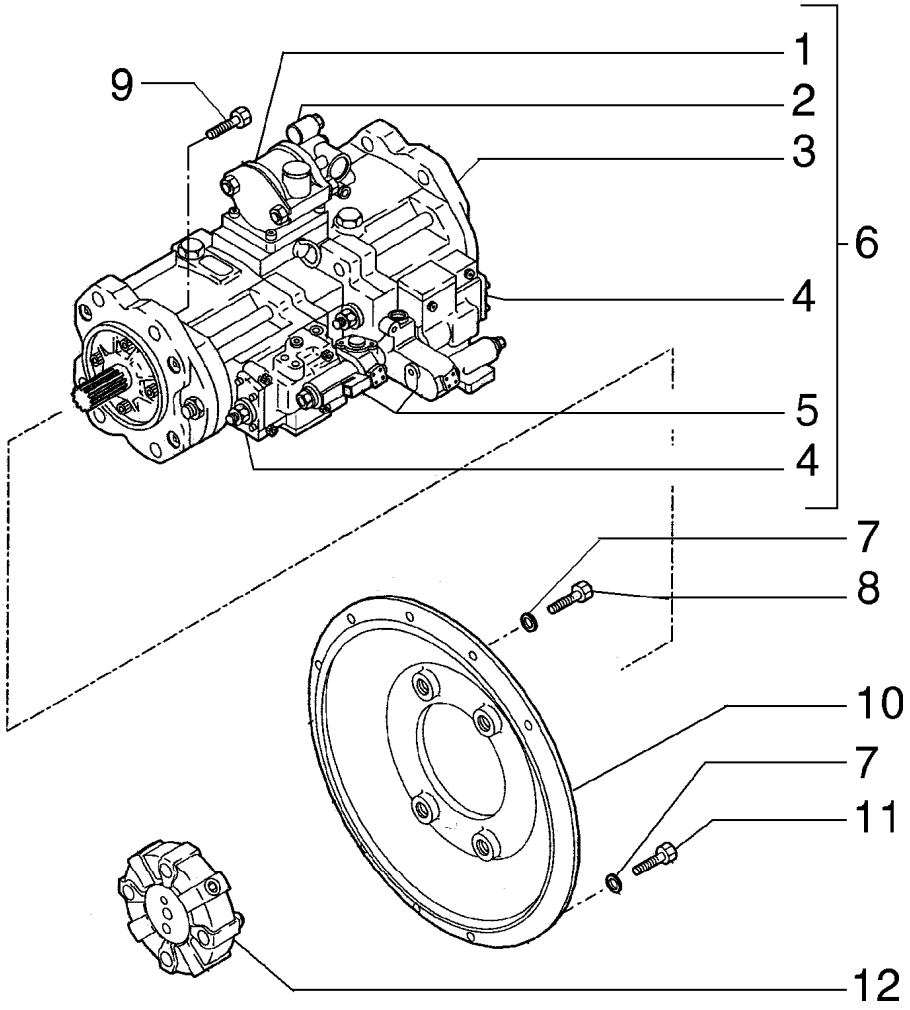
1
2
3
4
5
4
6
9
7
8
10
7
11
12

ITEM REF.	PEÇA Nº PART Nº PIEZA Nº	QTD QTY CAN	DESCRIÇÃO (Português)	DESCRIPTION (English)	DESCRIPCIÓN (Español)
1	72209800	1	CARCAÇA	CASE	CAJA
2	72209799	1	BOMBA	PUMP	BOMBA
3	72209796	1	BOMBA	PUMP	BOMBA
4	72209797	2	REGULADOR	REGULATOR	REGULADOR
5	72209798	2	VÁLVULA	VALVE	VALVULA
6	72204145	1	BOMBA	PUMP	BOMBA
7	14496621	8	ARRUELA	WASHER	ARANDELA
8	11107031	4	PARAFUSO	SCREW	TORNILLO
9	75262204	4	PARAFUSO	SCREW	TORNILLO
10	75262203	1	ESTRIBO	BRACKET	ESTRIBO
11	11106631	4	PARAFUSO	SCREW	TORNILLO
12	72204143	1	JUNTA ELÁSTICA	FLEXIBLE JOINT	JUNTA ELASTICA

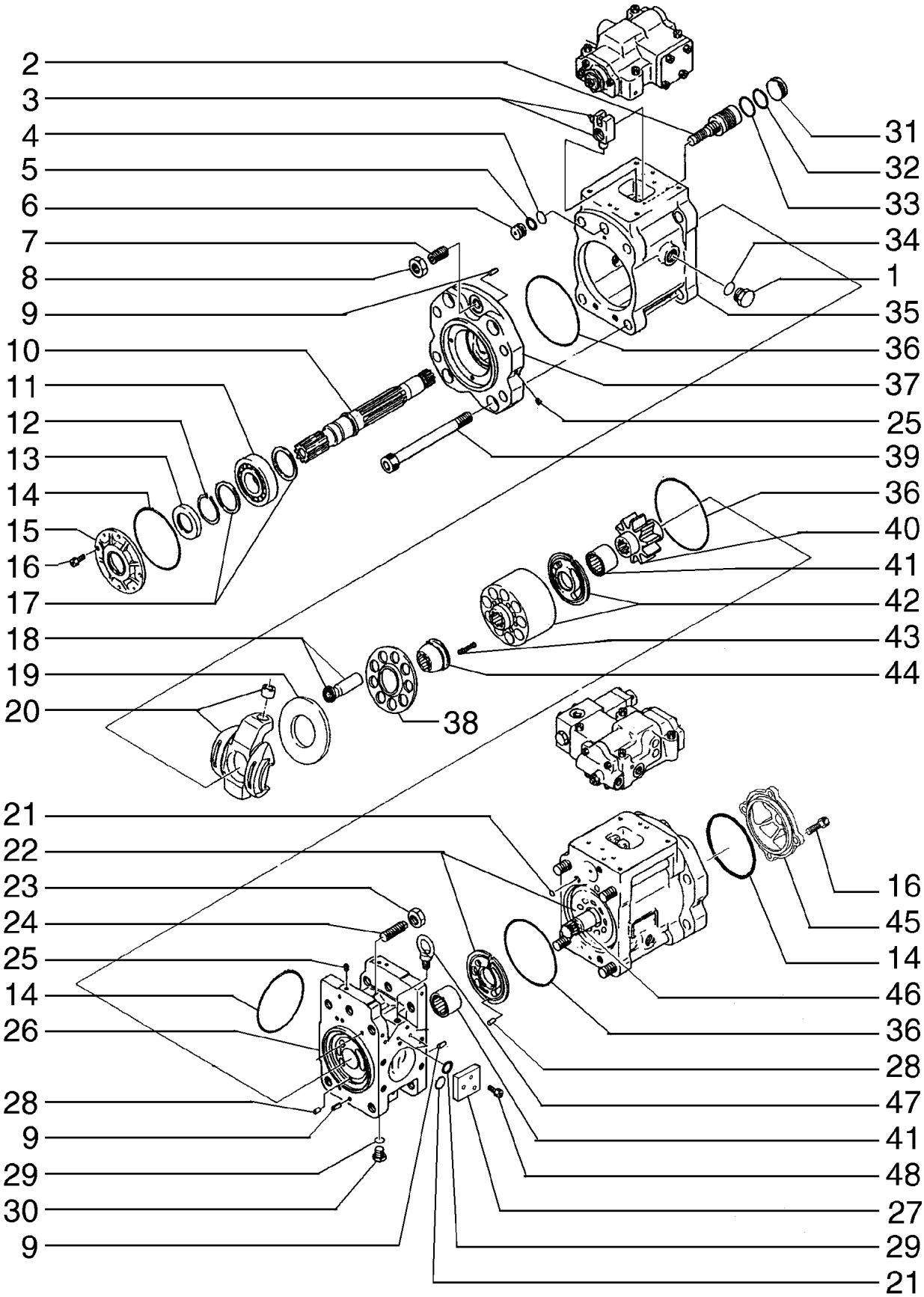
2
3
4
5
6
7
8
9
10
11
12
13
14
15
16
17
18
19
20
21
22
23
24
25
14
26
28
9
29
30
9
31
32
33
34
1
35
36
37
25
39
36
40
41
42
43
44
38
16
45
14
46
36
28
47
41
48
27
29
21

ITEM REF.	PEÇA Nº PART Nº PIEZA Nº	QTD QTY CAN	DESCRIÇÃO (Português)	DESCRIPTION (English)	DESCRIPCIÓN (Español)
1	77280149	4	BUJÃO	PLUG	TAPON
2	77256641	2	PISTÃO	PLUNGER	EMBOLO
3	72209807	1	JOGO	KIT	JUEGO
4	77281138	2	ANEL O	O RING	ANILLO O
5	77280679	2	ANEL	RING	ARO
6	77282372	2	ENCOSTO	RETAINER	RETENEDOR
7	72209801	2	PARAFUSO	SCREW	TORNILLO
8	77282546	2	PORCA	NUT	TUERCA
9	77282058	4	PINO ELÁSTICO	SPRING PIN	PASADOR ELASTICO
10	77256708	1	EIXO	SHAFT	ARBOL
11	77257795	2	ROLAMENTO	BEARING	COJINETE
12	77280209	2	ANEL ELÁSTICO	SNAP RING	ANILLO ELASTICO
13	169289A1	1	RETENTOR	SEAL	EMPAQUETADURA
14	77280037	3	ANEL O	O RING	ANILLO O
15	77256709	1	TAMPA	COVER	TAPA
16	77278887	8	PARAFUSO	SCREW	TORNILLO
17	72962215	4	ESPAÇADOR	SPACER	ESPACIADOR
18	72209803	1	JOGO	KIT	JUEGO
19	77280530	2	CHAPA	PLATE	PLACA
20	72209802	1	JOGO	KIT	JUEGO
21	77278824	18	ANEL O	O RING	ANILLO O
22	72209805	1	JOGO	KIT	JUEGO
23	77276157	2	PORCA	NUT	TUERCA
24	77256644	2	PARAFUSO	SCREW	TORNILLO
25	77281870	32	BUJÃO	PLUG	TAPON
26	77274101	1	CARCAÇA	CASE	CAJA
27	71101866	1	TAMPA	COVER	TAPA
28	77282390	2	PINO	PIN	PASADOR
29	77281136	6	ANEL O	O RING	ANILLO O
30	77282055	2	BUJÃO	PLUG	TAPON
31	77256642	2	ENCOSTO	RETAINER	RETENEDOR
32	77280207	2	ANEL	RING	ARO
33	77278360	2	ANEL O	O RING	ANILLO O
34	77278414	4	ANEL O	O RING	ANILLO O
35	160604A1	2	CARCAÇA	CASE	CAJA
36	77275821	4	ANEL O	O RING	ANILLO O
37	77256635	2	TAMPA	COVER	TAPA
38	77280506	2	CHAPA	PLATE	PLACA
39	77256639	8	PARAFUSO	SCREW	TORNILLO
40	77274100	1	ENGRENAGEM	GEAR	CORONA
41	160280A1	2	ROLAMENTO	BEARING	COJINETE
42	72209804	1	JOGO	KIT	JUEGO
43	77282371	18	MOLA	SPRING	RESORTE
44	77282495	2	BUCHA	BUSHING	BUJE
45	71101865	1	TAMPA	COVER	TAPA
46	77278410	1	EIXO	SHAFT	ARBOL
47	77282059	2	ALÇA	HANDLE	MANIJA
48	77280166	3	PARAFUSO	SCREW	TORNILLO

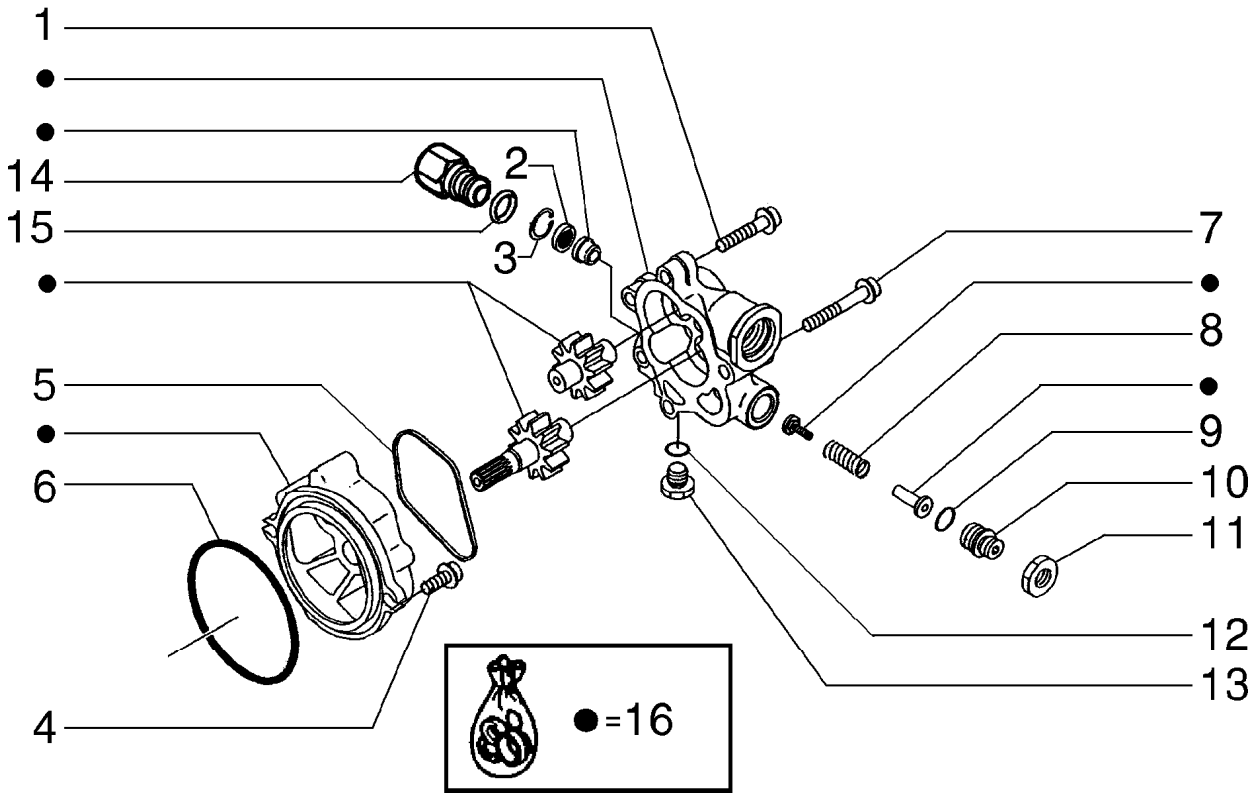
1
●
●
14
15
●
5
●
6
4
2
3
7
●
8
●
9
10
11
12
13
●=16

ITEM REF.	PEÇA Nº PART Nº PIEZA Nº	QTD QTY CAN	DESCRIÇÃO (Português)	DESCRIPTION (English)	DESCRIPCIÓN (Español)
1	163664A1	2	PARAFUSO	SCREW	TORNILLO
2	73407400	1	FILTRO	FILTER	FILTRO
3	163668A1	1	ANEL ELÁSTICO	SNAP RING	ANILLO ELASTICO
4	LA00692	2	PARAFUSO	SCREW	TORNILLO
5	77283948	1	RETENTOR	SEAL	EMPAQUETADURA
6	72209836	1	ANEL O	O RING	ANILLO O
7	163665A1	2	PARAFUSO	SCREW	TORNILLO
8	160593A1	1	MOLA	SPRING	RESORTE
9	72209823	1	ANEL O	O RING	ANILLO O
10	160568A1	1	BUJÃO	PLUG	TAPON
11	163662A1	1	PORCA	NUT	TUERCA
12	72209827	1	ANEL O	O RING	ANILLO O
13	77282055	1	BUJÃO	PLUG	TAPON
14	71101867	1	CONEXÃO	FITTING	RACOR
15	72209821	1	ANEL O	O RING	ANILLO O
16	71101868	1	JOGO	KIT	JUEGO

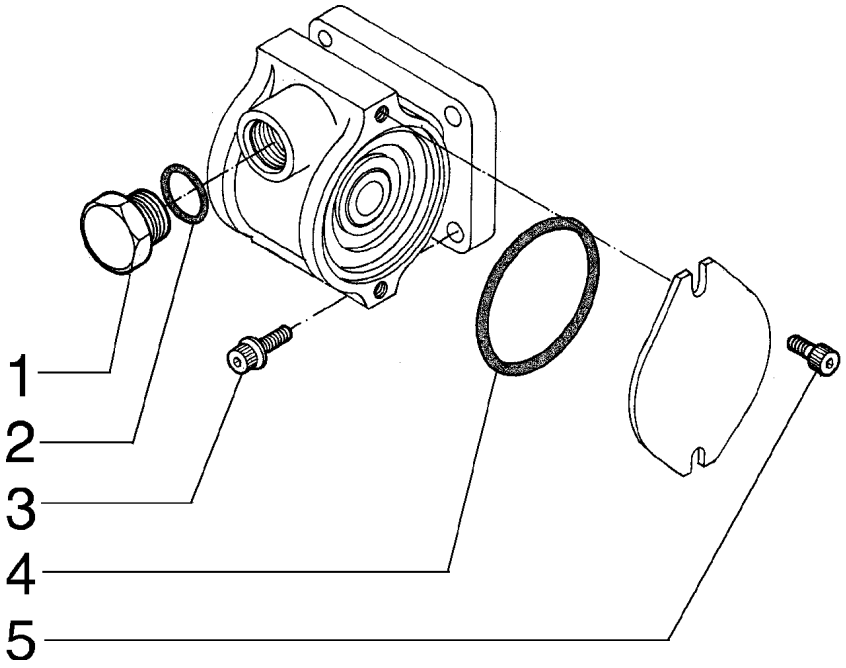
1
2
3
4
5

ITEM REF.	PEÇA Nº PART Nº PIEZA Nº	QTD QTY CAN	DESCRIÇÃO (Português)	DESCRIPTION (English)	DESCRIPCIÓN (Español)
1	72209878	1	BUJÃO	PLUG	TAPON
2	72209838	1	ANEL O	O RING	ANILLO O
3	72209877	4	PARAFUSO	SCREW	TORNILLO
4	72209879	1	ANEL O	O RING	ANILLO O
5	72209876	2	PARAFUSO	SCREW	TORNILLO

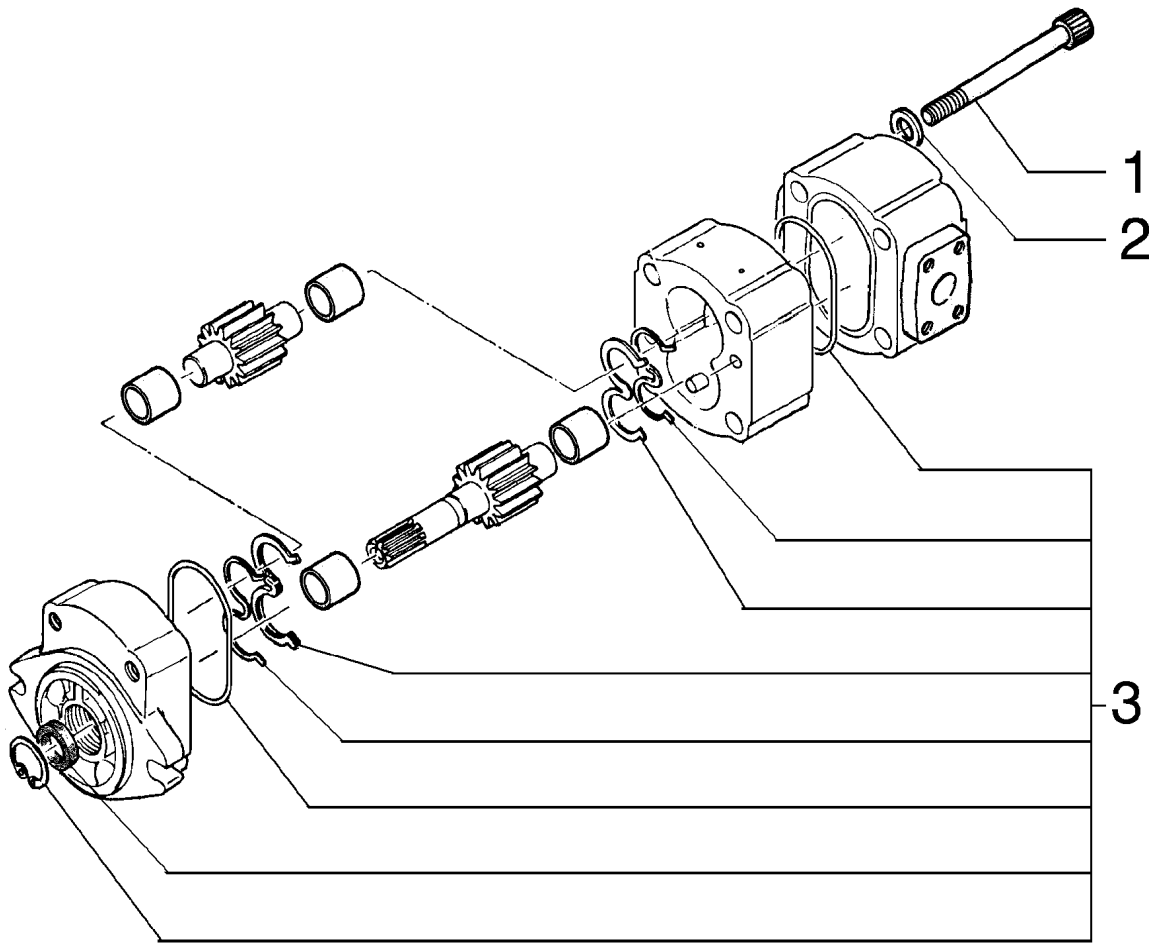
1
2
3

ITEM REF.	PEÇA Nº PART Nº PIEZA Nº	QTD QTY CAN	DESCRIÇÃO (Português)	DESCRIPTION (English)	DESCRIPCIÓN (Español)
1	72210444	4	PARAFUSO	SCREW	TORNILLO
2	72210445	4	ARRUELA	WASHER	ARANDELA
3	72210446	1	JOGO	KIT	JUEGO

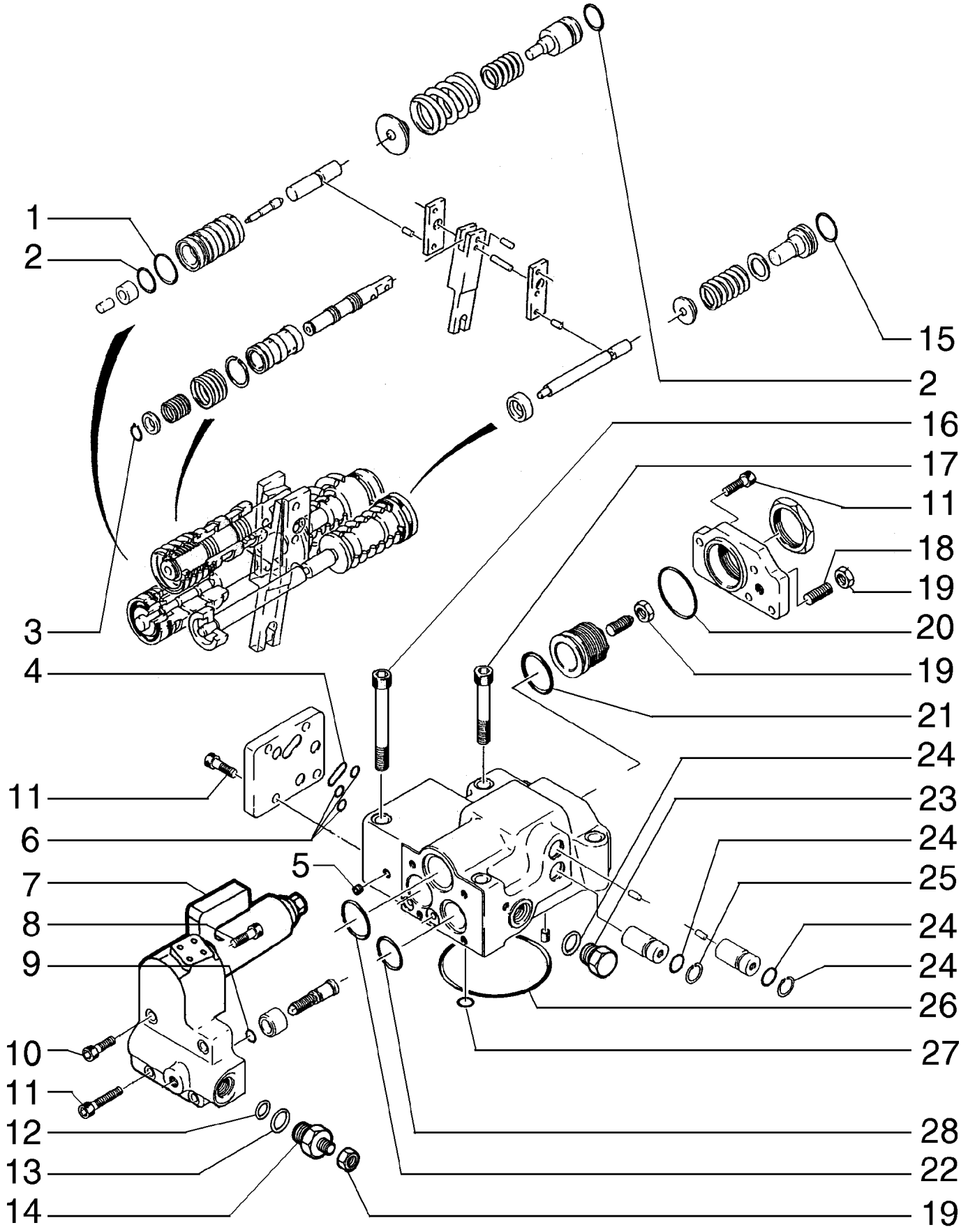
1
2
3
4
11
6
5
7
8
9
10
11
12
13
14
15
2
16
17
11
18
19
20
19
21
24
23
24
25
24
24
26
27
28
22
19

ITEM REF.	PEÇA Nº PART Nº PIEZA Nº	QTD QTY CAN	DESCRIÇÃO (Português)	DESCRIPTION (English)	DESCRIPCIÓN (Español)
1	72209824	1	ANEL O	O RING	ANILLO O
2	72209823	2	ANEL O	O RING	ANILLO O
3	77256352	1	ANEL ELÁSTICO	SNAP RING	ANILLO ELASTICO
4	72209829	1	ANEL O	O RING	ANILLO O
5	72209815	15	BUJÃO	PLUG	TAPON
6	72209817	3	ANEL O	O RING	ANILLO O
7	72209798	1	VÁLVULA	VALVE	VALVULA
8	72209810	2	PARAFUSO	SCREW	TORNILLO
9	72209819	1	ANEL O	O RING	ANILLO O
10	72209812	3	PARAFUSO	SCREW	TORNILLO
11	72209811	10	PARAFUSO	SCREW	TORNILLO
12	72209826	1	ANEL O	O RING	ANILLO O
13	72209820	1	ANEL DE VEDAÇÃO	SEAL RING	ANILLO SELLO
14	72209814	1	BUJÃO	PLUG	TAPON
15	72209821	1	ANEL O	O RING	ANILLO O
16	72209809	2	PARAFUSO	SCREW	TORNILLO
17	72209808	2	PARAFUSO	SCREW	TORNILLO
18	72209832	1	PRISIONEIRO	STUD	ESPARRAGO
19	77276156	3	PORCA	NUT	TUERCA
20	72209830	1	ANEL O	O RING	ANILLO O
21	72209828	1	ANEL O	O RING	ANILLO O
22	72209825	1	ANEL O	O RING	ANILLO O
23	72209813	1	BUJÃO	PLUG	TAPON
24	72209827	5	ANEL O	O RING	ANILLO O
25	72209831	2	ANEL	RING	ARO
26	72209816	1	ANEL O	O RING	ANILLO O
27	72209818	8	ANEL O	O RING	ANILLO O
28	72209822	1	ANEL O	O RING	ANILLO O

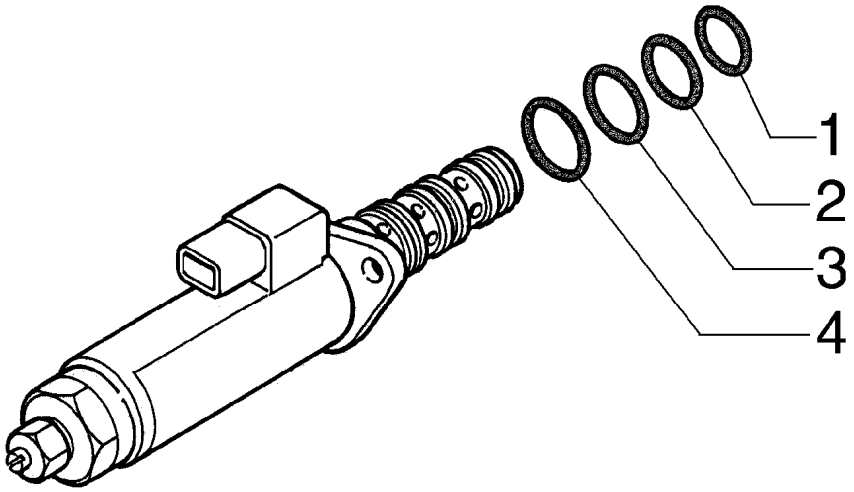
1
2
3
4

ITEM REF.	PEÇA Nº PART Nº PIEZA Nº	QTD QTY CAN	DESCRIÇÃO (Português)	DESCRIPTION (English)	DESCRIPCIÓN (Español)
1	72209833	1	ANEL O	O RING	ANILLO O
2	72209834	1	ANEL O	O RING	ANILLO O
3	72209835	1	ANEL O	O RING	ANILLO O
4	72209824	1	ANEL O	O RING	ANILLO O

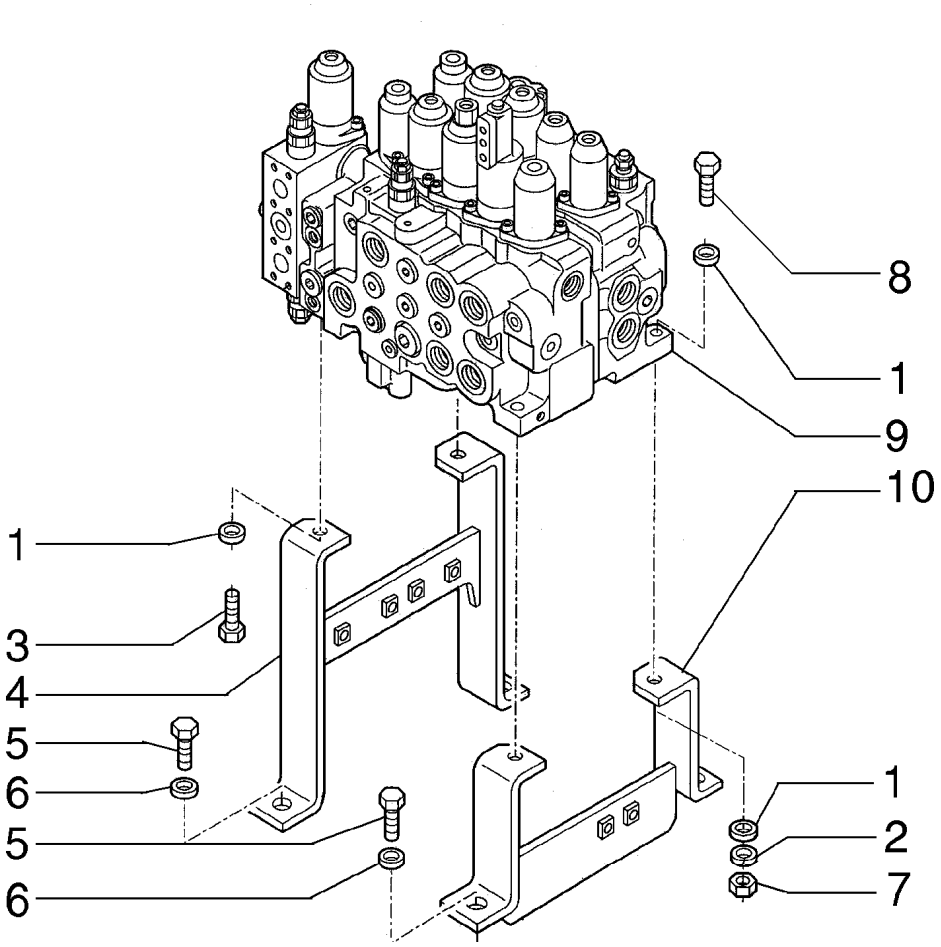
8
1
9
10
1
3
4
5
6
5
6
1
2
7

ITEM REF.	PEÇA Nº PART Nº PIEZA Nº	QTD QTY CAN	DESCRIÇÃO (Português)	DESCRIPTION (English)	DESCRIPCIÓN (Español)
1	14496731	7	ARRUELA	WASHER	ARANDELA
2	10517073	4	ARRUELA PRESSÃO	LOCKWASHER	ARANDELA ELASTICA
3	11112631	1	PARAFUSO	SCREW	TORNILLO
4	75262303	1	SUPORTE	SUPPORT	SOPORTE
5	11127531	4	PARAFUSO	SCREW	TORNILLO
6	10517273	4	ARRUELA PRESSÃO	LOCKWASHER	ARANDELA ELASTICA
7	11702921	3	PORCA	NUT	TUERCA
8	11113531	3	PARAFUSO	SCREW	TORNILLO
9	72220089	1	DISTRIBUIDOR	CONTROL VALVE	DISTRIBUIDOR
10	75262304	1	SUPORTE	SUPPORT	SOPORTE

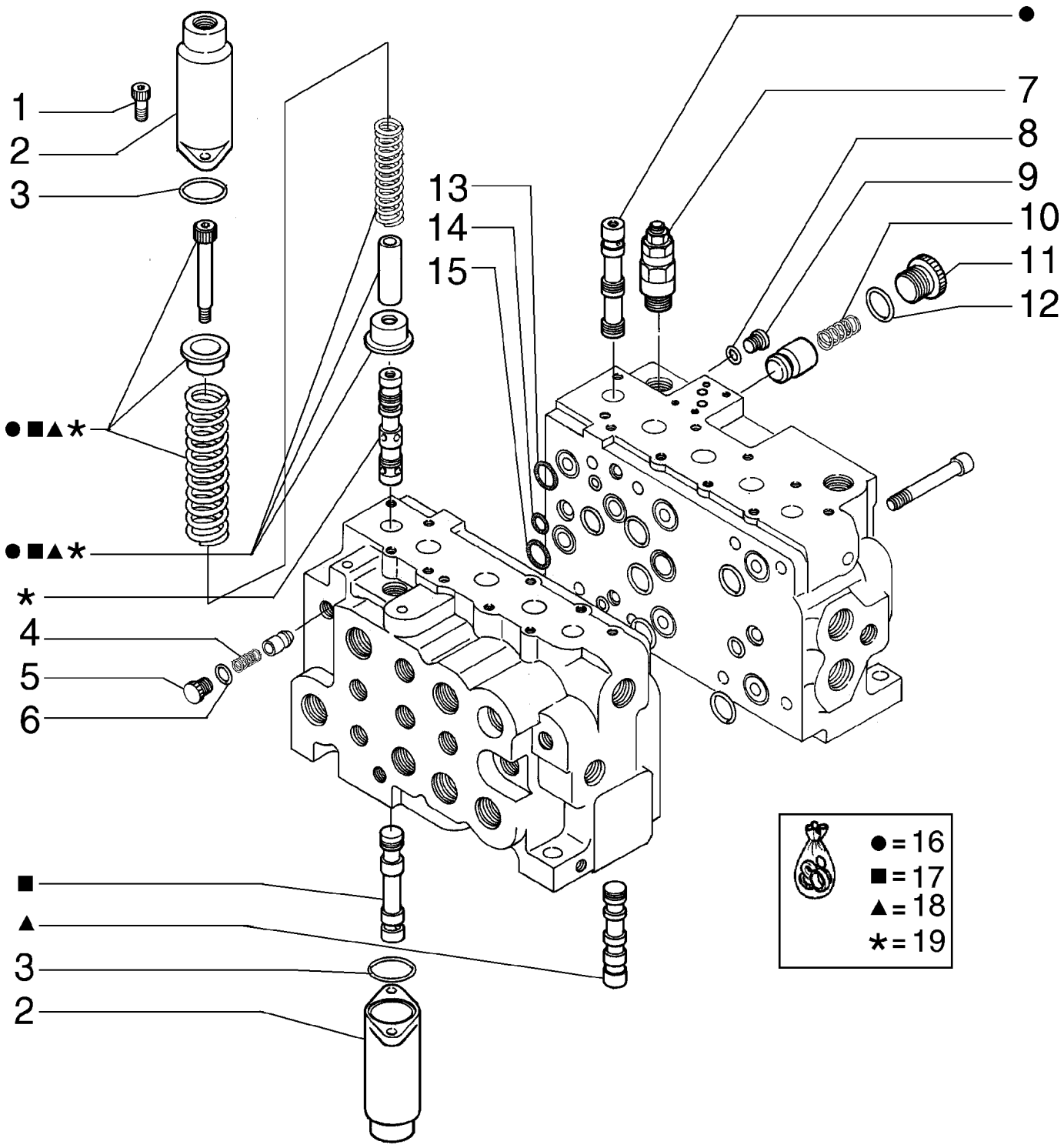
1
2
3
●■▲★
●■▲★
★
4
5
6
■
▲
3
2
13
14
15
●
7
8
9
10
11
12
●=16
■=17
▲=18
★=19

ITEM REF.	PEÇA Nº PART Nº PIEZA Nº	QTD QTY CAN	DESCRIÇÃO (Português)	DESCRIPTION (English)	DESCRIPCIÓN (Español)
1	72210011	8	PARAFUSO	SCREW	TORNILLO
2	72210081	2	TAMPA	COVER	TAPA
3	72210087	4	ANEL O	O RING	ANILLO O
4	72210092	1	MOLA	SPRING	RESORTE
5	72210096	1	BUJÃO	PLUG	TAPON
6	72209824	1	ANEL O	O RING	ANILLO O
7	72210099	2	VÁLVULA	VALVE	VALVULA
8	72209818	1	ANEL O	O RING	ANILLO O
9	72210075	1	BUJÃO	PLUG	TAPON
10	72210091	1	MOLA	SPRING	RESORTE
11	72210095	1	BUJÃO	PLUG	TAPON
12	72209838	1	ANEL O	O RING	ANILLO O
13	72210076	1	ANEL O	O RING	ANILLO O
14	72210077	2	ANEL O	O RING	ANILLO O
15	72209839	2	ANEL O	O RING	ANILLO O
16	72210122	1	JOGO	KIT	JUEGO
17	72210123	1	JOGO	KIT	JUEGO
18	72210110	1	JOGO	KIT	JUEGO
19	72210121	1	JOGO	KIT	JUEGO

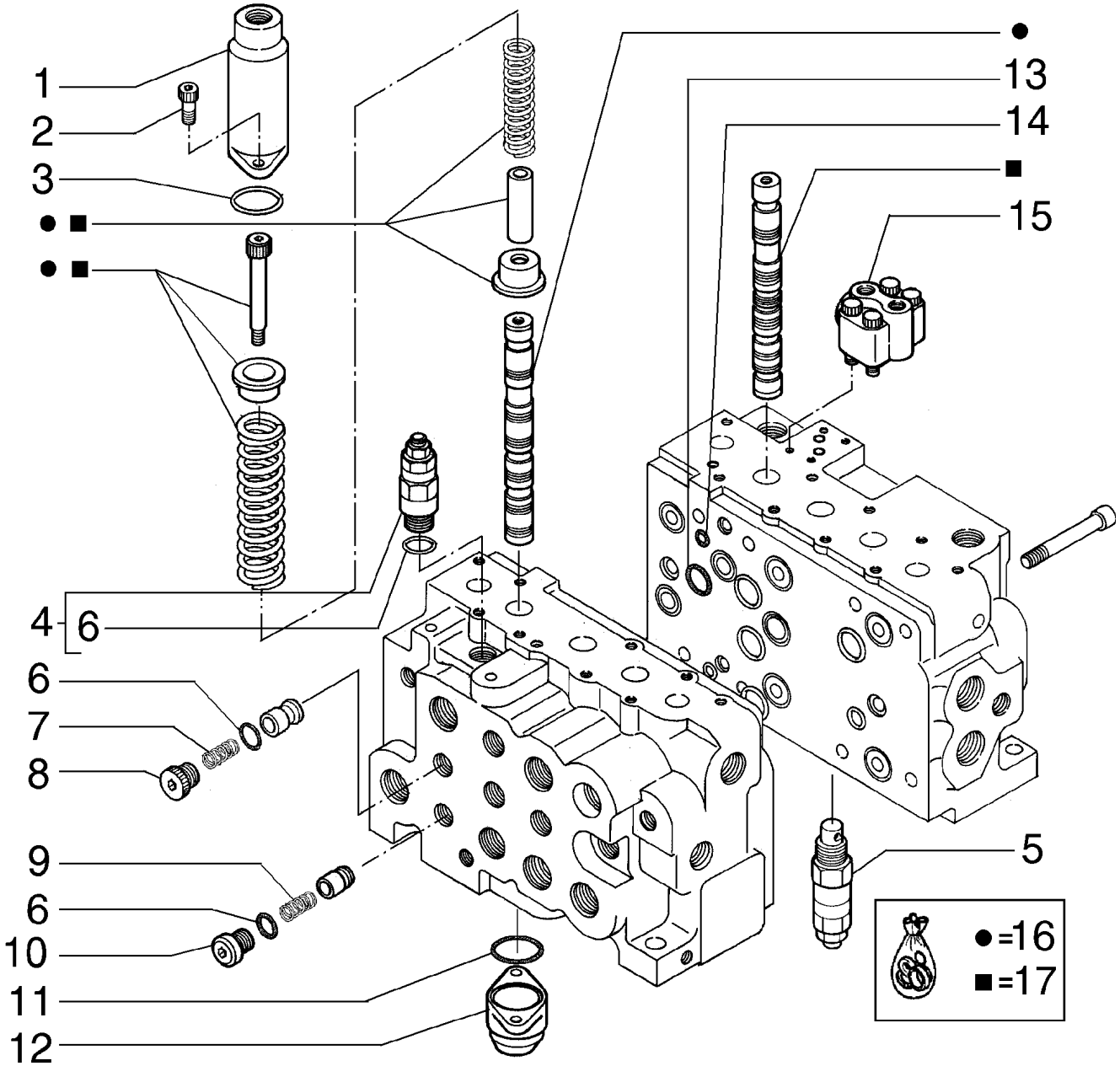
1
2
3
● ■
● ■
4
6
6
7
8
9
6
10
11
12
●
13
14
■
15
5
●=16
■=17

ITEM REF.	PEÇA Nº PART Nº PIEZA Nº	QTD QTY CAN	DESCRIÇÃO (Português)	DESCRIPTION (English)	DESCRIPCIÓN (Español)
1	72210078	2	TAMPA	COVER	TAPA
2	72210011	8	PARAFUSO	SCREW	TORNILLO
3	72210086	2	ANEL O	O RING	ANILLO O
4	72210100	1	VÁLVULA	VALVE	VALVULA
5	72210098	1	VÁLVULA	VALVE	VALVULA
6	72209838	4	ANEL O	O RING	ANILLO O
7	72210091	2	MOLA	SPRING	RESORTE
8	72210095	2	BUJÃO	PLUG	TAPON
9	72210094	2	MOLA	SPRING	RESORTE
10	72209841	2	BUJÃO	PLUG	TAPON
11	72210088	2	ANEL O	O RING	ANILLO O
12	72210082	2	TAMPA	COVER	TAPA
13	72209839	1	ANEL O	O RING	ANILLO O
14	72210077	2	ANEL O	O RING	ANILLO O
15	72210084	2	VÁLVULA	VALVE	VALVULA
16	72210104	1	JOGO	KIT	JUEGO
17	72210103	1	JOGO	KIT	JUEGO

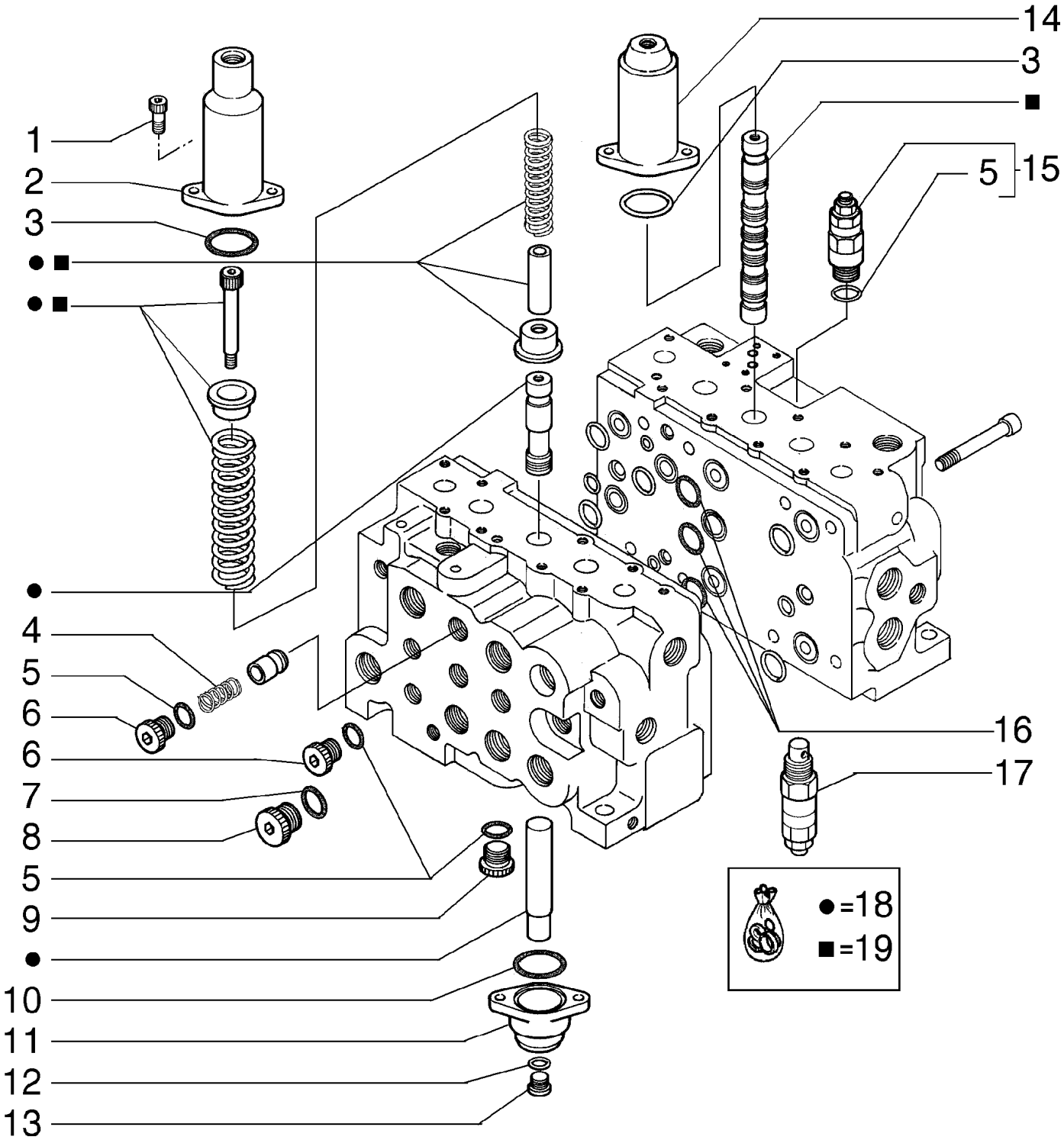
1
2
3
● ■
● ■
●
4
5
6
6
7
8
5
9
●
10
11
12
13
14
3
■
5
15
16
17
●=18
■=19

ITEM REF.	PEÇA Nº PART Nº PIEZA Nº	QTD QTY CAN	DESCRIÇÃO (Português)	DESCRIPTION (English)	DESCRIPCIÓN (Español)
1	72210011	8	PARAFUSO	SCREW	TORNILLO
2	72210083	1	TAMPA	COVER	TAPA
3	72210086	2	ANEL O	O RING	ANILLO O
4	72210091	2	MOLA	SPRING	RESORTE
5	72209838	6	ANEL O	O RING	ANILLO O
6	72210095	4	BUJÃO	PLUG	TAPON
7	72210050	1	ANEL O	O RING	ANILLO O
8	72210071	1	BUJÃO	PLUG	TAPON
9	72210072	1	BUJÃO	PLUG	TAPON
10	72210088	2	ANEL O	O RING	ANILLO O
11	72210082	2	TAMPA	COVER	TAPA
12	72209820	1	ANEL DE VEDAÇÃO	SEAL RING	ANILLO SELLO
13	72210075	1	BUJÃO	PLUG	TAPON
14	72210078	1	TAMPA	COVER	TAPA
15	72210098	1	VÁLVULA	VALVE	VALVULA
16	72210076	3	ANEL O	O RING	ANILLO O
17	72210099	1	VÁLVULA	VALVE	VALVULA
18	72210109	1	JOGO	KIT	JUEGO
19	72210105	1	JOGO	KIT	JUEGO

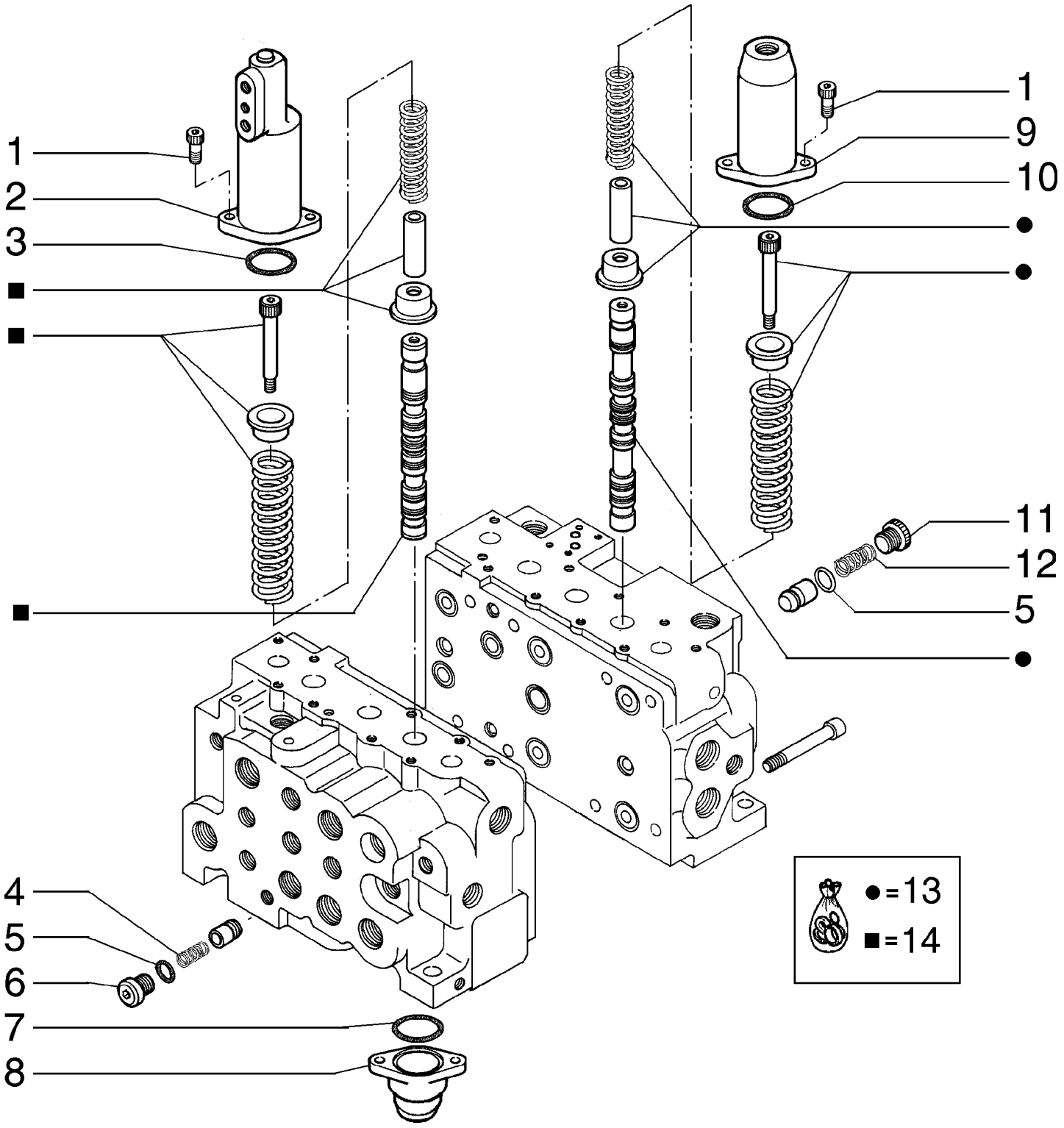
1
2
3
■
■
■
1
9
10
●
●
●
11
12
5
4
5
6
7
8
●=13
■=14

ITEM REF.	PEÇA Nº PART Nº PIEZA Nº	QTD QTY CAN	DESCRIÇÃO (Português)	DESCRIPTION (English)	DESCRIPCIÓN (Español)
1	72210011	8	PARAFUSO	SCREW	TORNILLO
2	72213518	1	TAMPA	COVER	TAPA
3	72210086	1	ANEL O	O RING	ANILLO O
4	72210093	1	MOLA	SPRING	RESORTE
5	72209838	2	ANEL O	O RING	ANILLO O
6	72209841	1	BUJÃO	PLUG	TAPON
7	72210088	2	ANEL O	O RING	ANILLO O
8	72210082	2	TAMPA	COVER	TAPA
9	72210080	1	TAMPA	COVER	TAPA
10	72210087	1	ANEL O	O RING	ANILLO O
11	72210095	1	BUJÃO	PLUG	TAPON
12	72210091	1	MOLA	SPRING	RESORTE
13	72210107	1	JOGO	KIT	JUEGO
14	72210106	1	JOGO	KIT	JUEGO

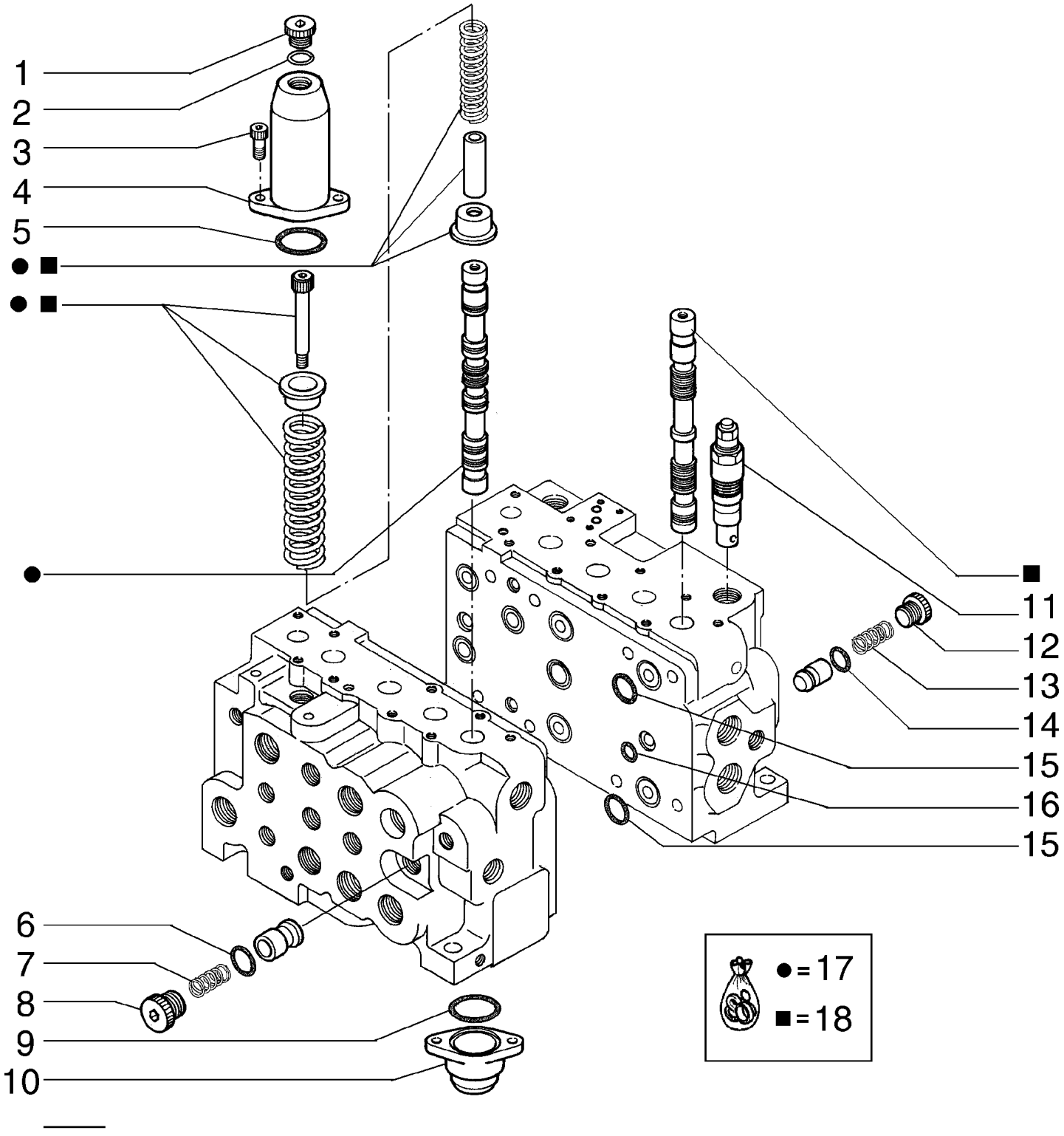
1
2
3
4
5
● ■
● ■
●
■
11
12
13
14
15
16
15
6
7
8
9
10
●=17
■=18

ITEM REF.	PEÇA Nº PART Nº PIEZA Nº	QTD QTY CAN	DESCRIÇÃO (Português)	DESCRIPTION (English)	DESCRIPCIÓN (Español)
1	72210074	1	BUJÃO	PLUG	TAPON
2	72209820	1	ANEL DE VEDAÇÃO	SEAL RING	ANILLO SELLO
3	72210011	8	PARAFUSO	SCREW	TORNILLO
4	72210080	2	TAMPA	COVER	TAPA
5	72210087	2	ANEL O	O RING	ANILLO O
6	72209838	1	ANEL O	O RING	ANILLO O
7	72210091	1	MOLA	SPRING	RESORTE
8	72210095	1	BUJÃO	PLUG	TAPON
9	72210088	2	ANEL O	O RING	ANILLO O
10	72210082	2	TAMPA	COVER	TAPA
11	72210097	1	VÁLVULA	VALVE	VALVULA
12	72210096	2	BUJÃO	PLUG	TAPON
13	72210092	2	MOLA	SPRING	RESORTE
14	72209824	2	ANEL O	O RING	ANILLO O
15	72210076	2	ANEL O	O RING	ANILLO O
16	72210077	1	ANEL O	O RING	ANILLO O
17	72210107	1	JOGO	KIT	JUEGO
18	72210108	1	JOGO	KIT	JUEGO

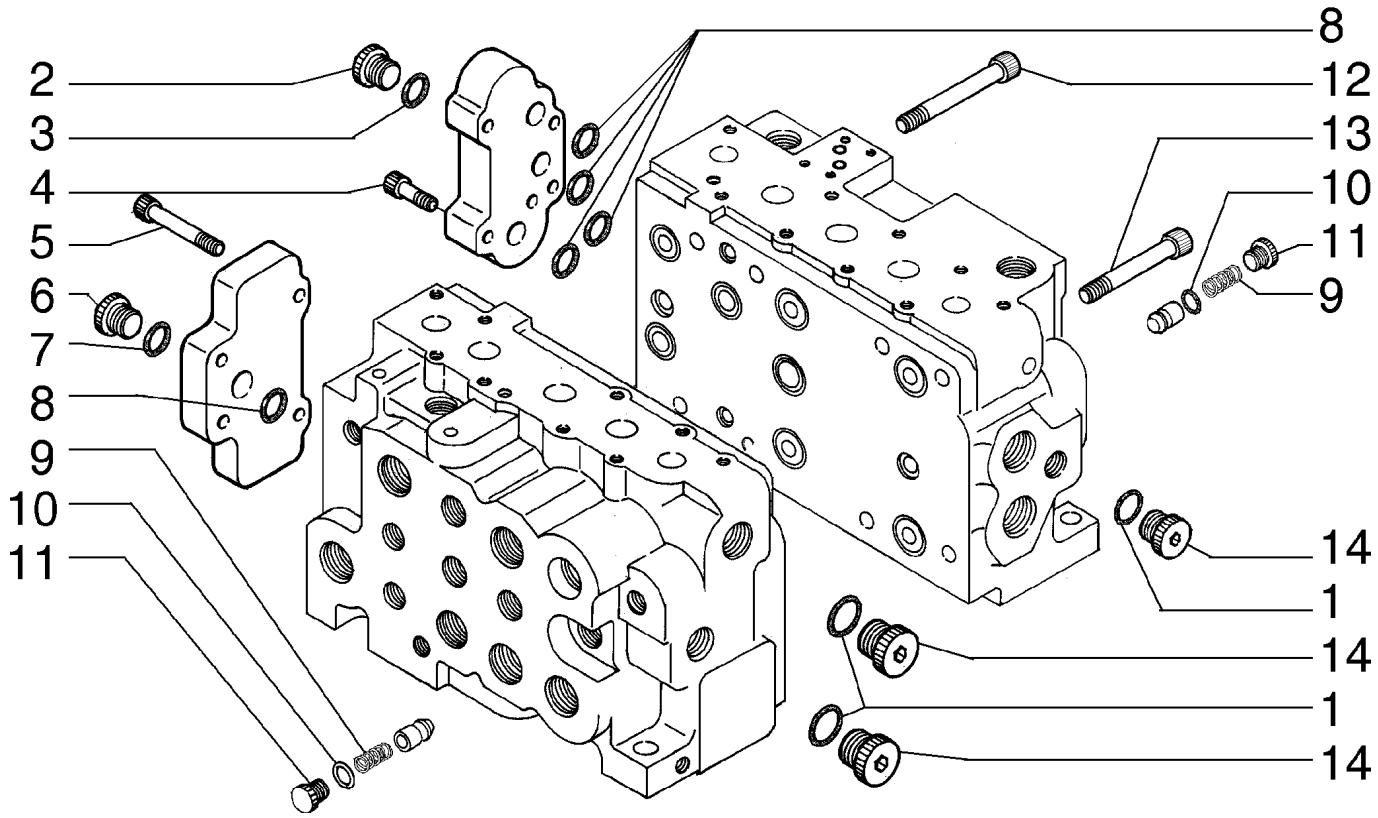
2
3
4
5
6
7
8
9
10
11
8
12
13
10
11
9
14
1
14
1
14

ITEM REF.	PEÇA Nº PART Nº PIEZA Nº	QTD QTY CAN	DESCRIÇÃO (Português)	DESCRIPTION (English)	DESCRIPCIÓN (Español)
1	72209838	3	ANEL O	O RING	ANILLO O
2	72210072	1	BUJÃO	PLUG	TAPON
3	72209838	1	ANEL O	O RING	ANILLO O
4	72210089	4	PARAFUSO	SCREW	TORNILLO
5	72213519	4	PARAFUSO	SCREW	TORNILLO
6	72210073	1	BUJÃO	PLUG	TAPON
7	72209821	1	ANEL O	O RING	ANILLO O
8	72209839	5	ANEL O	O RING	ANILLO O
9	72210092	2	MOLA	SPRING	RESORTE
10	72209824	2	ANEL O	O RING	ANILLO O
11	72210096	2	BUJÃO	PLUG	TAPON
12	72213520	6	PARAFUSO	SCREW	TORNILLO
13	72210102	2	PARAFUSO	SCREW	TORNILLO
14	72210072	3	BUJÃO	PLUG	TAPON

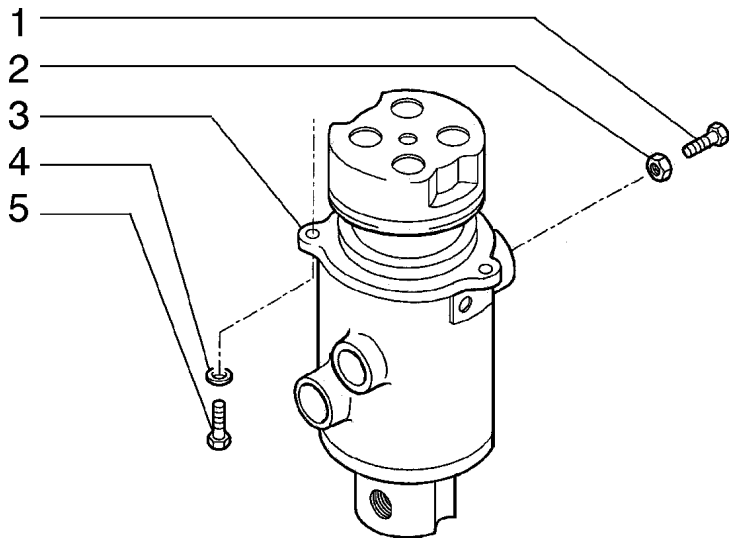
1
2
3
4
5

ITEM REF.	PEÇA Nº PART Nº PIEZA Nº	QTD QTY CAN	DESCRIÇÃO (Português)	DESCRIPTION (English)	DESCRIPCIÓN (Español)
1	15989531	1	PARAFUSO	SCREW	TORNILLO
2	12164321	1	PORCA	NUT	TUERCA
3	72205997	1	DISTRIBUIDOR ROTATIVO	ROTATING DISTRIBUTOR	DISTR. GIRATORIO
4	14496731	3	ARRUELA	WASHER	ARANDELA
5	11112831	3	PARAFUSO	SCREW	TORNILLO

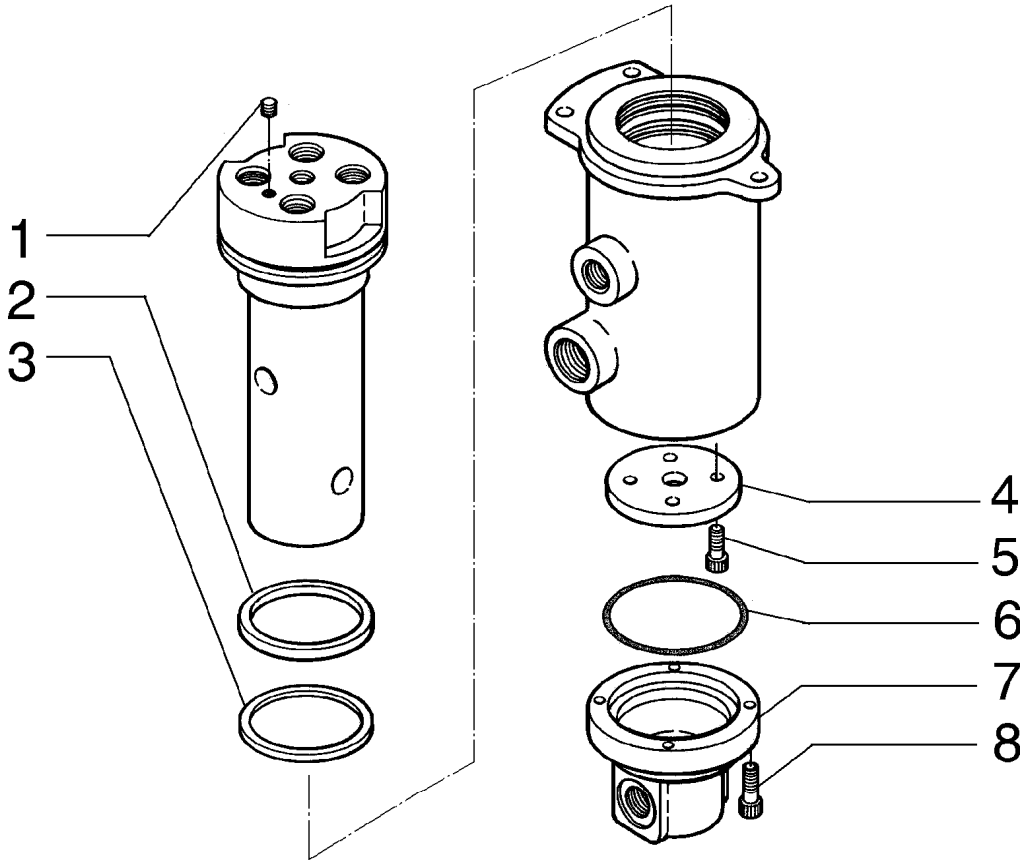
1
2
3
4
5
6
7
8

ITEM REF.	PEÇA Nº PART Nº PIEZA Nº	QTD QTY CAN	DESCRIÇÃO (Português)	DESCRIPTION (English)	DESCRIPCIÓN (Español)
1	72210250	1	BUJÃO	PLUG	TAPON
2	72210246	2	RETENTOR	SEAL	EMPAQUETADURA
3	72210245	5	RETENTOR	SEAL	EMPAQUETADURA
4	72210243	1	CHAPA	PLATE	PLACA
5	72210248	2	PARAFUSO	SCREW	TORNILLO
6	72210247	1	ANEL O	O RING	ANILLO O
7	72210244	1	TAMPA	COVER	TAPA
8	72210249	4	PARAFUSO	SCREW	TORNILLO

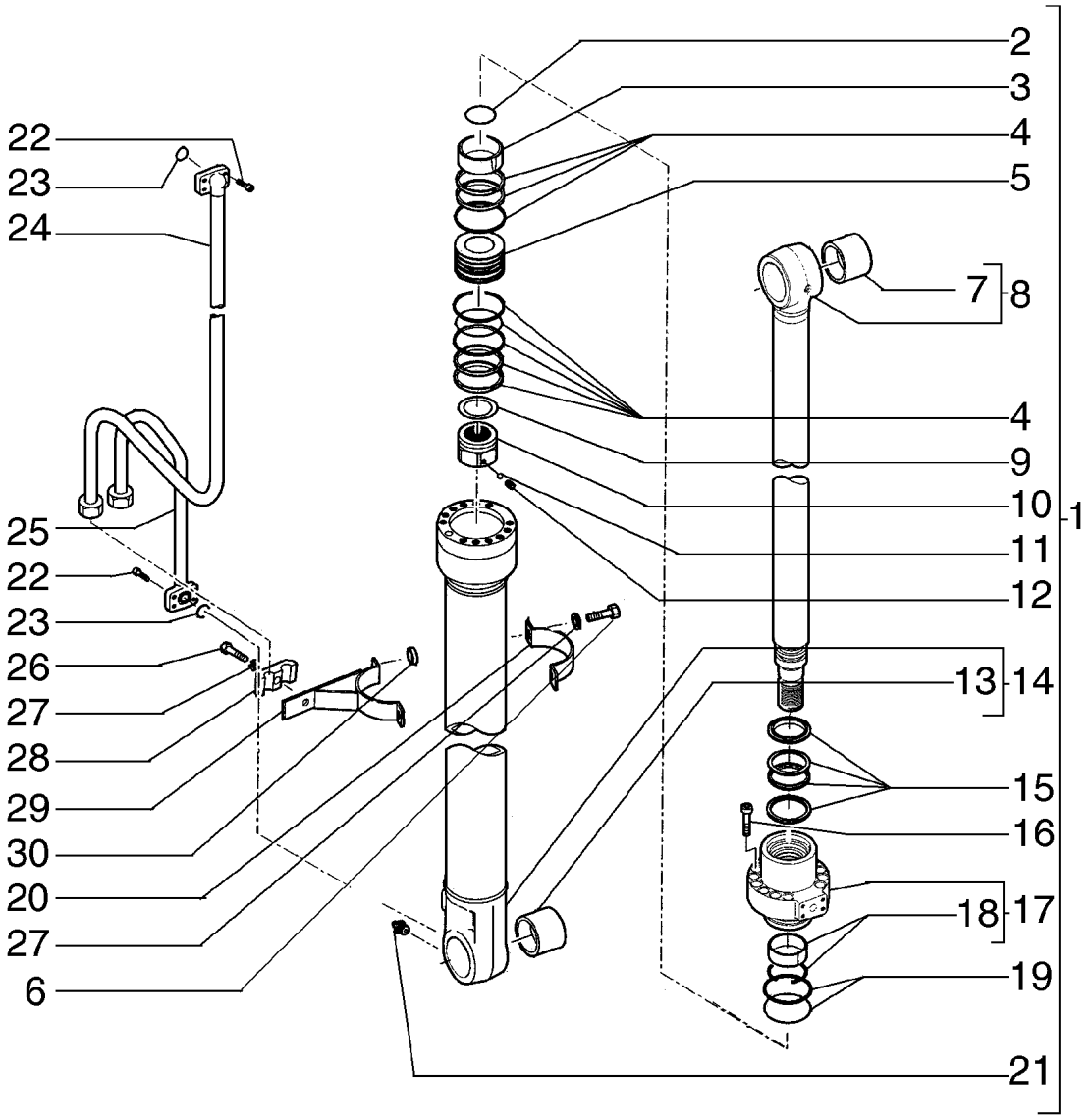
2
3
4
5
22
23
24
7
8
4
9
10
1
11
12
25
22
23
26
27
28
29
30
20
27
6
13
14
15
16
18
17
19
21

ITEM REF.	PEÇA Nº PART Nº PIEZA Nº	QTD QTY CAN	DESCRIÇÃO (Português)	DESCRIPTION (English)	DESCRIPCIÓN (Español)
1	75263874	1	CILINDRO	CYLINDER	CILINDRO
2	71418479	1	ANEL O	O RING	ANILLO O
3	72113870	1	BUCHA	BUSHING	BUJE
4	71464996	1	JOGO	KIT	JUEGO
5	71464999	1	ÊMBOLO	PISTON	EMBOLO
6	11106631	2	PARAFUSO	SCREW	TORNILLO
7	75327379	1	BUCHA	BUSHING	BUJE
8	72104576	1	HASTE	ROD	VARILLA
9	71448091	1	ARRUELA	WASHER	ARANDELA
10	72104594	1	PORCA	NUT	TUERCA
11	71445627	1	ESFERA	BALL	BOLA
12	71445626	1	PARAFUSO	SCREW	TORNILLO
13	75326650	1	BUCHA	BUSHING	BUJE
14	72104581	1	CAMISA CILINDRO	CYLINDER LINER	CAMISA CILINDRO
15	72104592	1	JOGO	KIT	JUEGO
16	14426874	12	PARAFUSO	SCREW	TORNILLO
17	72104590	1	TAMPA	COVER	TAPA
18	71447620	1	JOGO	KIT	JUEGO
19	71445738	1	JOGO	KIT	JUEGO
20	75262381	2	BRAÇADEIRA	CLAMP	ABRAZADERA
21	13407211	1	GRAXEIRA	GREASE FITTING	ENGRASADOR
22	14420331	8	PARAFUSO	SCREW	TORNILLO
23	70924110	2	ANEL O	O RING	ANILLO O
24	75263915	1	TUBO	TUBE	TUBO
25	75263798	1	TUBO	TUBE	TUBO
26	11107431	1	PARAFUSO	SCREW	TORNILLO
27	10516873	3	ARRUELA PRESSÃO	LOCKWASHER	ARANDELA ELASTICA
28	72206778	1	BRAÇADEIRA	CLAMP	ABRAZADERA
29	75262380	1	BRAÇADEIRA	CLAMP	ABRAZADERA
30	75262382	2	ESPAÇADOR	SPACER	ESPACIADOR

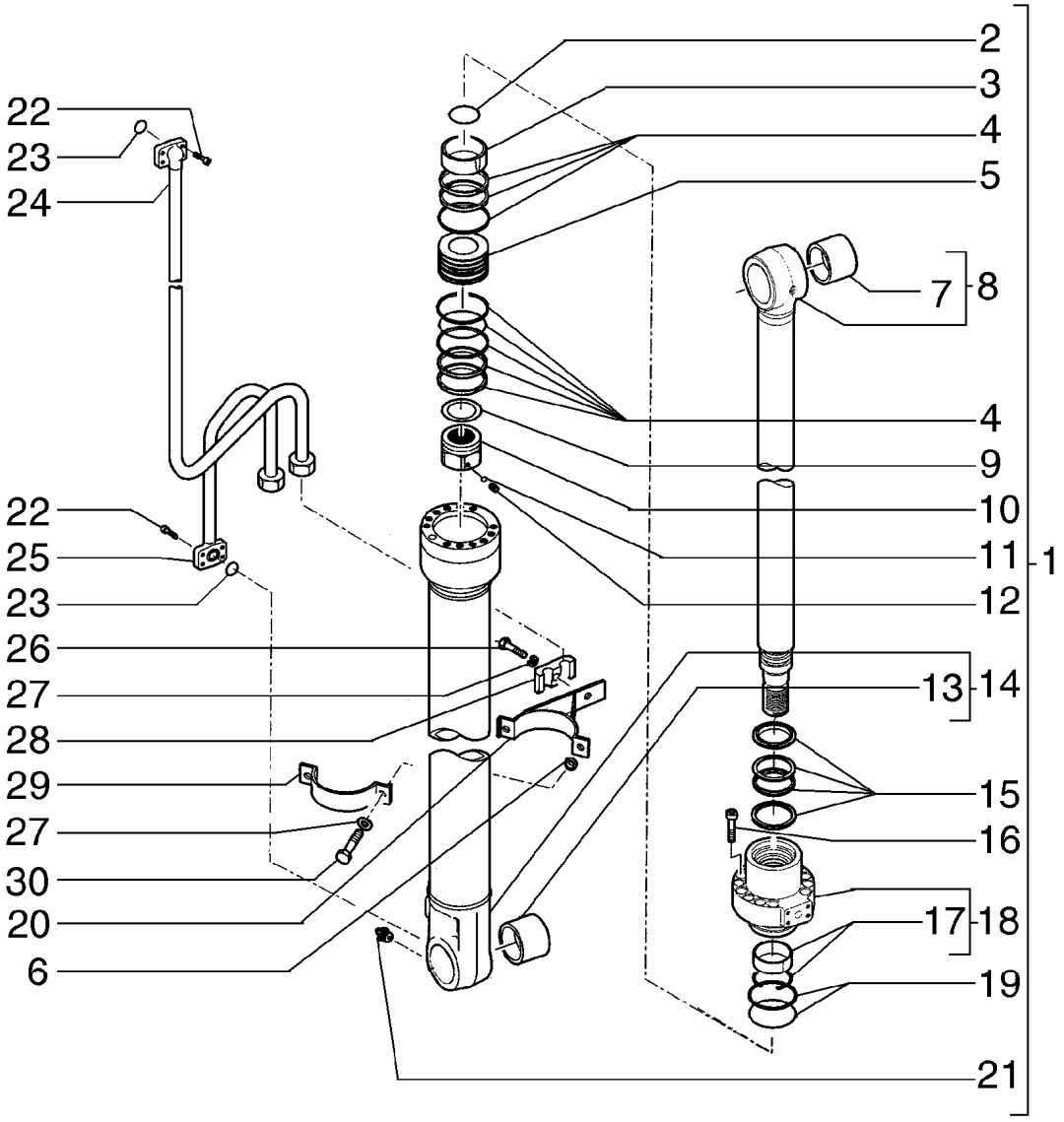
2
3
4
5
22
23
24
7
8
4
9
10
11
1
12
22
25
23
26
27
13
14
28
29
15
27
16
30
20
17
18
6
19
21

ITEM REF.	PEÇA Nº PART Nº PIEZA Nº	QTD QTY CAN	DESCRIÇÃO (Português)	DESCRIPTION (English)	DESCRIPCIÓN (Español)
1	75263874	1	CILINDRO	CYLINDER	CILINDRO
2	71418479	1	ANEL O	O RING	ANILLO O
3	72113870	1	BUCHA	BUSHING	BUJE
4	71464996	1	JOGO	KIT	JUEGO
5	71464999	1	ÊMBOLO	PISTON	EMBOLO
6	75262382	2	ESPAÇADOR	SPACER	ESPACIADOR
7	75327379	1	BUCHA	BUSHING	BUJE
8	72104576	1	HASTE	ROD	VARILLA
9	71448091	1	ARRUELA	WASHER	ARANDELA
10	72104594	1	PORCA	NUT	TUERCA
11	71445627	1	ESFERA	BALL	BOLA
12	71445626	1	PARAFUSO	SCREW	TORNILLO
13	75326650	1	BUCHA	BUSHING	BUJE
14	72104581	1	CAMISA CILINDRO	CYLINDER LINER	CAMISA CILINDRO
15	72104592	1	JOGO	KIT	JUEGO
16	14426874	12	PARAFUSO	SCREW	TORNILLO
17	71447620	1	JOGO	KIT	JUEGO
18	72104590	1	TAMPA	COVER	TAPA
19	71445738	1	JOGO	KIT	JUEGO
20	75262380	2	BRAÇADEIRA	CLAMP	ABRAZADERA
21	13407211	1	GRAXEIRA	GREASE FITTING	ENGRASADOR
22	14420331	8	PARAFUSO	SCREW	TORNILLO
23	70924110	2	ANEL O	O RING	ANILLO O
24	75263913	1	TUBO	TUBE	TUBO
25	75263786	1	TUBO	TUBE	TUBO
26	11107431	1	PARAFUSO	SCREW	TORNILLO
27	10516873	3	ARRUELA PRESSÃO	LOCKWASHER	ARANDELA ELASTICA
28	72206778	1	BRAÇADEIRA	CLAMP	ABRAZADERA
29	75262381	1	BRAÇADEIRA	CLAMP	ABRAZADERA
30	11106631	2	PARAFUSO	SCREW	TORNILLO

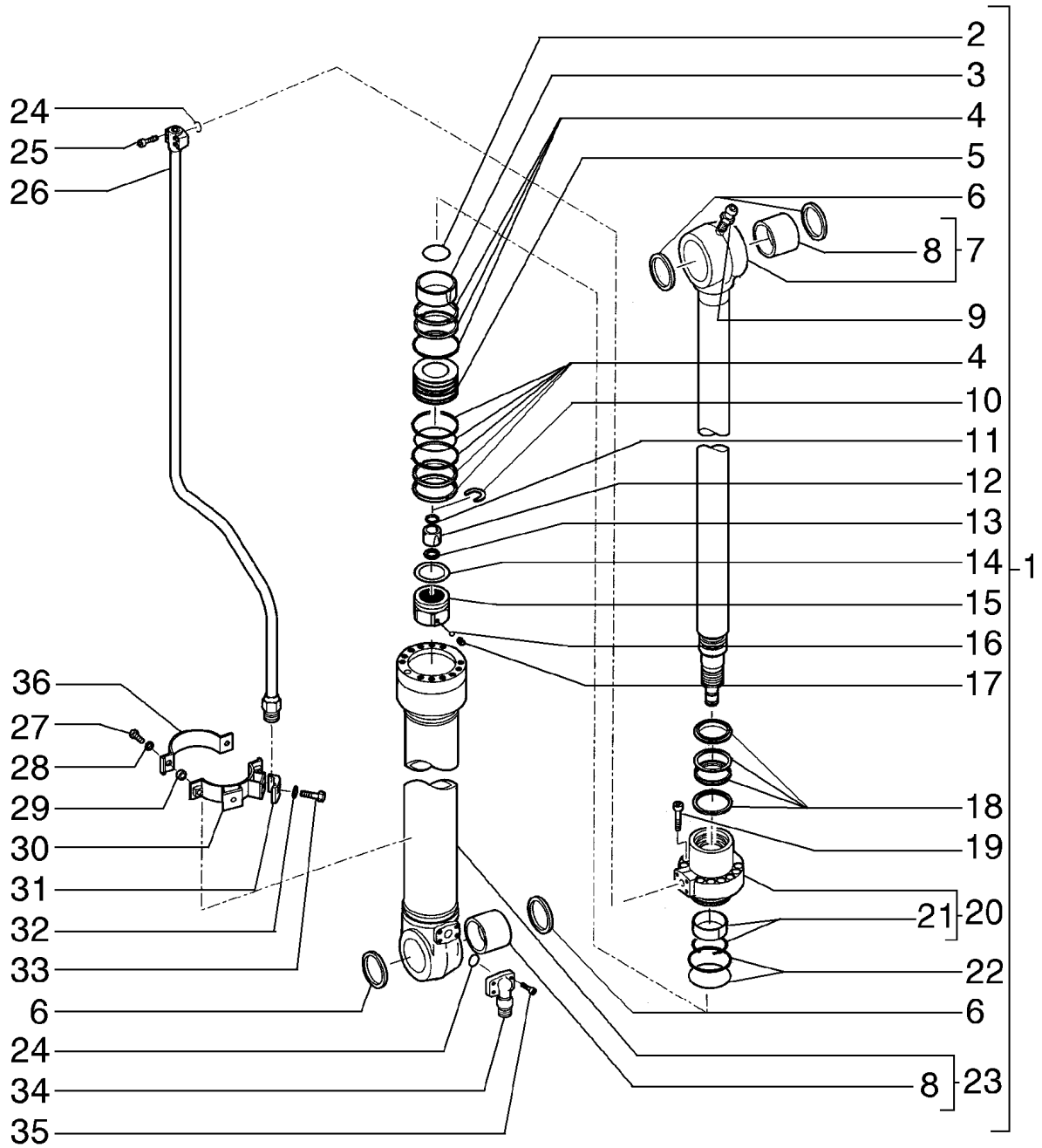
2
3
4
5
6
8
7
9
4
10
11
12
13
14
1
15
16
17
18
19
21
20
22
6
8
23
24
25
26
36
27
28
29
30
31
32
33
6
24
34
35

ITEM REF.	PEÇA Nº PART Nº PIEZA Nº	QTD QTY CAN	DESCRIÇÃO (Português)	DESCRIPTION (English)	DESCRIPCIÓN (Español)
1	75263734	1	CILINDRO	CYLINDER	CILINDRO
2	71418441	1	ANEL O	O RING	ANILLO O
3	72113869	1	BUCHA	BUSHING	BUJE
4	71465034	1	JOGO	KIT	JUEGO
5	72114018	1	ÊMBOLO	PISTON	EMBOLO
6	72104597	4	RETENTOR	SEAL	EMPAQUETADURA
7	72114015	1	HASTE	ROD	VARILLA
8	75326648	1	BUCHA	BUSHING	BUJE
9	13407211	1	GRAXEIRA	GREASE FITTING	ENGRASADOR
10	72104613	1	BATENTE	STOP	TOPE
11	71418452	1	ANEL O	O RING	ANILLO O
12	72113868	1	BUCHA	BUSHING	BUJE
13	71418454	2	ANEL	RING	ARO
14	71445656	1	ARRUELA	WASHER	ARANDELA
15	72113929	1	PORCA	NUT	TUERCA
16	71445658	1	ESFERA	BALL	BOLA
17	71445657	1	PINO CENTRAGEM	DOWEL PIN	PASADOR GUIA
18	72104633	1	JOGO	KIT	JUEGO
19	14428774	12	PARAFUSO	SCREW	TORNILLO
20	71469208	1	TAMPA	COVER	TAPA
21	71447621	1	JOGO	KIT	JUEGO
22	71465029	1	JOGO	KIT	JUEGO
23	72104606	1	CAMISA CILINDRO	CYLINDER LINER	CAMISA CILINDRO
24	70924200	2	ANEL O	O RING	ANILLO O
25	14422231	4	PARAFUSO	SCREW	TORNILLO
26	75263739	1	TUBO	TUBE	TUBO
27	11106631	2	PARAFUSO	SCREW	TORNILLO
28	10516873	2	ARRUELA PRESSÃO	LOCKWASHER	ARANDELA ELASTICA
29	75261387	2	ESPAÇADOR	SPACER	ESPACIADOR
30	75262361	1	BRAÇADEIRA	CLAMP	ABRAZADERA
31	71416090	1	BRAÇADEIRA	CLAMP	ABRAZADERA
32	10517073	1	ARRUELA PRESSÃO	LOCKWASHER	ARANDELA ELASTICA
33	11113431	1	PARAFUSO	SCREW	TORNILLO
34	71418879	1	FLANGE	FLANGE	BRIDA
35	14422331	4	PARAFUSO	SCREW	TORNILLO
36	75262360	1	BRAÇADEIRA	CLAMP	ABRAZADERA

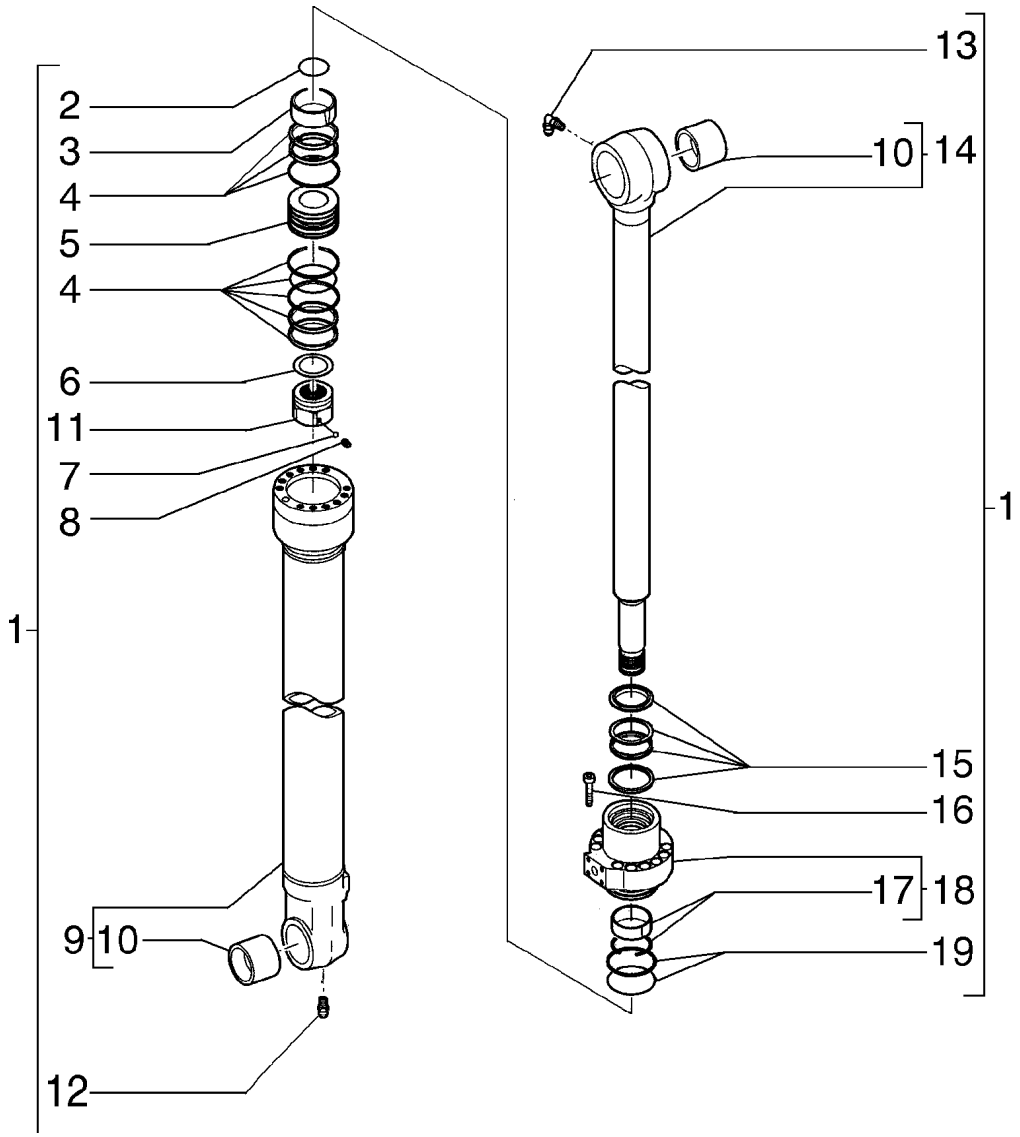
2
3
4
5
4
6
11
7
8
1
9
10
12
13
10
14
1
15
16
17
18
19

ITEM REF.	PEÇA Nº PART Nº PIEZA Nº	QTD QTY CAN	DESCRIÇÃO (Português)	DESCRIPTION (English)	DESCRIPCIÓN (Español)
1	75263876	1	CILINDRO	CYLINDER	CILINDRO
2	71408785	1	RETENTOR	SEAL	EMPAQUETADURA
3	71408786	1	BUCHA	BUSHING	BUJE
4	71418481	1	ANEL	RING	ARO
5	71418483	1	ÊMBOLO	PISTON	EMBOLO
6	71445714	1	CALÇO	SHIM	CALCE
7	71445627	1	ESFERA	BALL	BOLA
8	71445626	1	PARAFUSO	SCREW	TORNILLO
9	72104621	1	CAMISA CILINDRO	CYLINDER LINER	CAMISA CILINDRO
10	75326647	1	BUCHA	BUSHING	BUJE
11	72104630	1	PORCA	NUT	TUERCA
12	13407211	2	GRAXEIRA	GREASE FITTING	ENGRASADOR
13	13408411	1	GRAXEIRA	GREASE FITTING	ENGRASADOR
14	72104616	1	HASTE	ROD	VARILLA
15	72104631	1	JOGO	KIT	JUEGO
16	14426874	12	PARAFUSO	SCREW	TORNILLO
17	71447625	1	JOGO	KIT	JUEGO
18	72104628	1	TAMPA	COVER	TAPA
19	71445704	1	JOGO	KIT	JUEGO

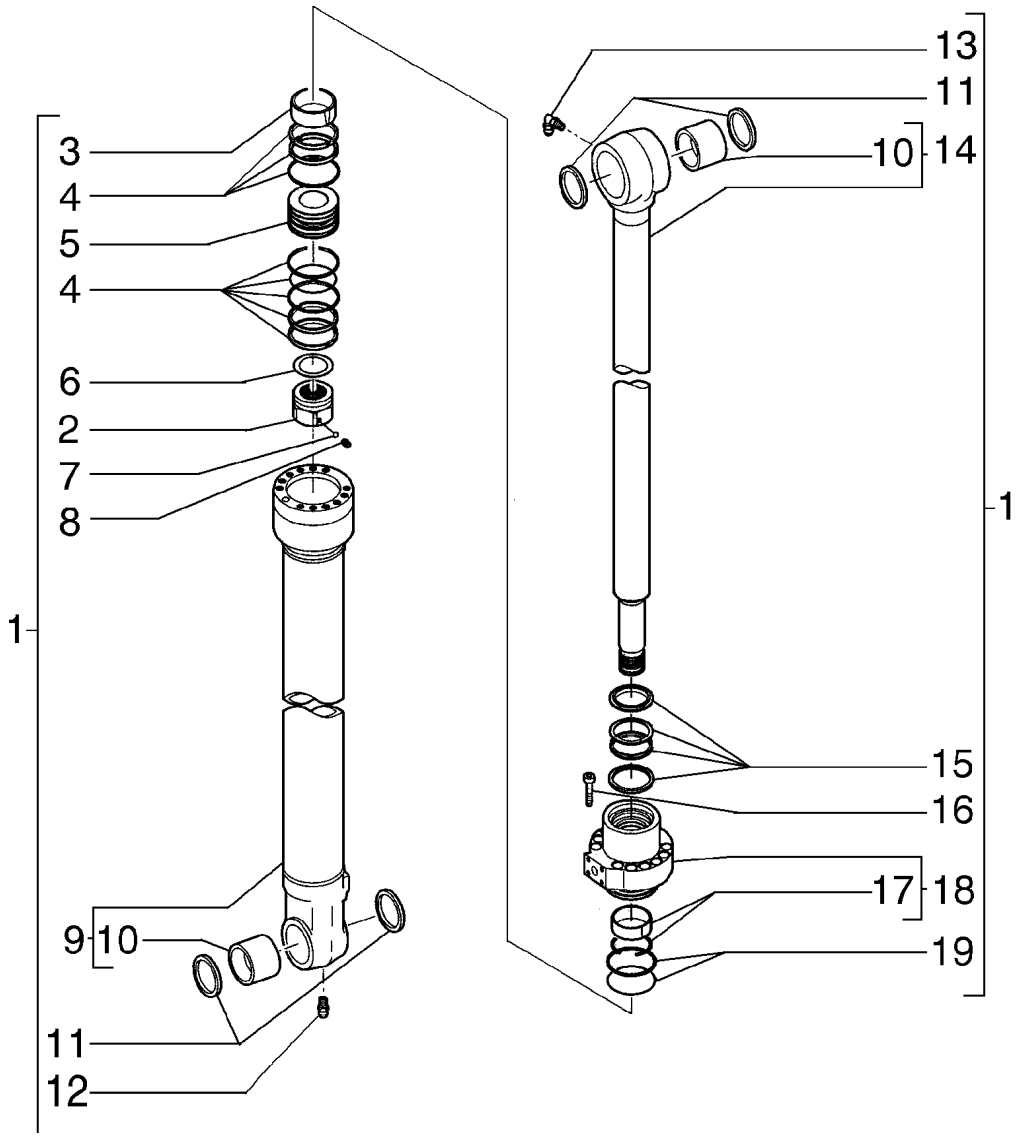
13
11
10
14
3
4
5
4
6
2
7
8
1
1
15
16
17
18
9
10
19
11
12

ITEM REF.	PEÇA Nº PART Nº PIEZA Nº	QTD QTY CAN	DESCRIÇÃO (Português)	DESCRIPTION (English)	DESCRIPCIÓN (Español)
1	75264959	1	CILINDRO	CYLINDER	CILINDRO
2	72111926	1	PORCA	NUT	TUERCA
3	72104414	1	BUCHA	BUSHING	BUJE
4	71408811	1	JOGO	KIT	JUEGO
5	71408814	1	ÊMBOLO	PISTON	EMBOLO
6	71408816	1	CALÇO	SHIM	CALCE
7	71445889	1	ESFERA	BALL	BOLA
8	71445888	1	PARAFUSO	SCREW	TORNILLO
9	72111917	1	CAMISA CILINDRO	CYLINDER LINER	CAMISA CILINDRO
10	72219445	2	BUCHA	BUSHING	BUJE
11	72111927	4	RETENTOR	SEAL	EMPAQUETADURA
12	13407211	1	GRAXEIRA	GREASE FITTING	ENGRASADOR
13	13408411	1	GRAXEIRA	GREASE FITTING	ENGRASADOR
14	72111912	1	HASTE	ROD	VARILLA
15	72111876	1	JOGO	KIT	JUEGO
16	14433374	10	PARAFUSO	SCREW	TORNILLO
17	71447627	1	JOGO	KIT	JUEGO
18	72111924	1	TAMPA	COVER	TAPA
19	71445827	1	JOGO	KIT	JUEGO

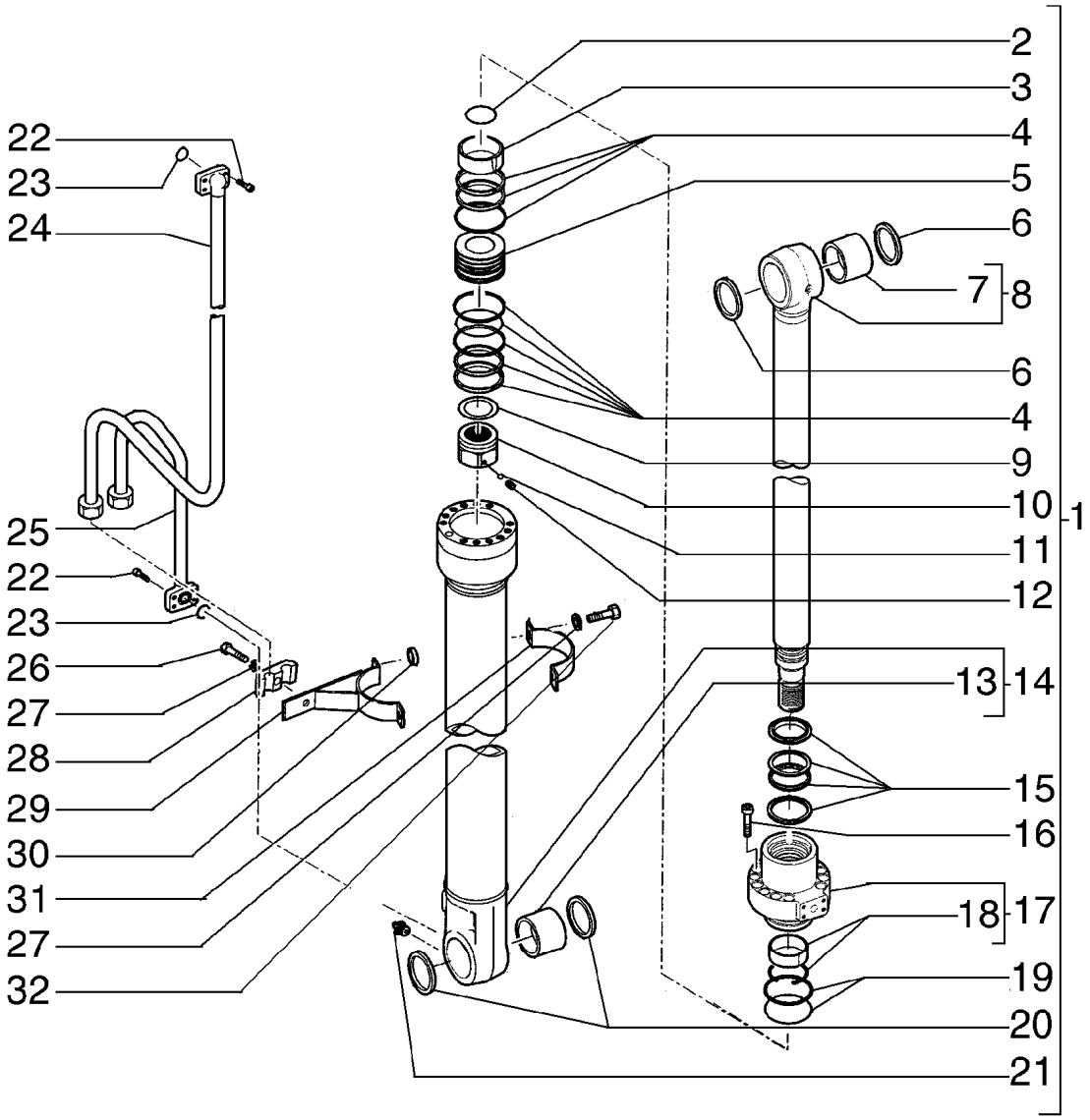
2
3
4
5
6
7
8
6
4
9
10
11
12
13
14
15
16
17
18
19
20
21
1
22
23
24
25
22
23
26
27
28
29
30
31
27
32

ITEM REF.	PEÇA Nº PART Nº PIEZA Nº	QTD QTY CAN	DESCRIÇÃO (Português)	DESCRIPTION (English)	DESCRIPCIÓN (Español)
1	75264954	1	CILINDRO	CYLINDER	CILINDRO
2	71418479	1	ANEL O	O RING	ANILLO O
3	71418480	1	BUCHA	BUSHING	BUJE
4	71464996	1	JOGO	KIT	JUEGO
5	71464999	1	ÊMBOLO	PISTON	EMBOLO
6	72104595	2	RETENTOR	SEAL	EMPAQUETADURA
7	75326649	1	BUCHA	BUSHING	BUJE
8	72104576	1	HASTE	ROD	VARILLA
9	71448091	1	ARRUELA	WASHER	ARANDELA
10	72104594	1	PORCA	NUT	TUERCA
11	71445627	1	ESFERA	BALL	BOLA
12	71445626	1	PARAFUSO	SCREW	TORNILLO
13	75326650	1	BUCHA	BUSHING	BUJE
14	72104581	1	CAMISA CILINDRO	CYLINDER LINER	CAMISA CILINDRO
15	72104592	1	JOGO	KIT	JUEGO
16	14426874	12	PARAFUSO	SCREW	TORNILLO
17	72104590	1	TAMPA	COVER	TAPA
18	71447620	1	JOGO	KIT	JUEGO
19	71445738	1	JOGO	KIT	JUEGO
20	72104596	2	RETENTOR	SEAL	EMPAQUETADURA
21	13407211	1	GRAXEIRA	GREASE FITTING	ENGRASADOR
22	14420331	8	PARAFUSO	SCREW	TORNILLO
23	70924110	2	ANEL O	O RING	ANILLO O
24	72203804	1	TUBO	TUBE	TUBO
25	72160505	1	TUBO	TUBE	TUBO
26	11107431	1	PARAFUSO	SCREW	TORNILLO
27	10516873	3	ARRUELA PRESSÃO	LOCKWASHER	ARANDELA ELASTICA
28	72206778	1	BRAÇADEIRA	CLAMP	ABRAZADERA
29	75262380	1	BRAÇADEIRA	CLAMP	ABRAZADERA
30	75262382	2	ESPAÇADOR	SPACER	ESPACIADOR
31	75262381	1	BRAÇADEIRA	CLAMP	ABRAZADERA
32	11106631	2	PARAFUSO	SCREW	TORNILLO

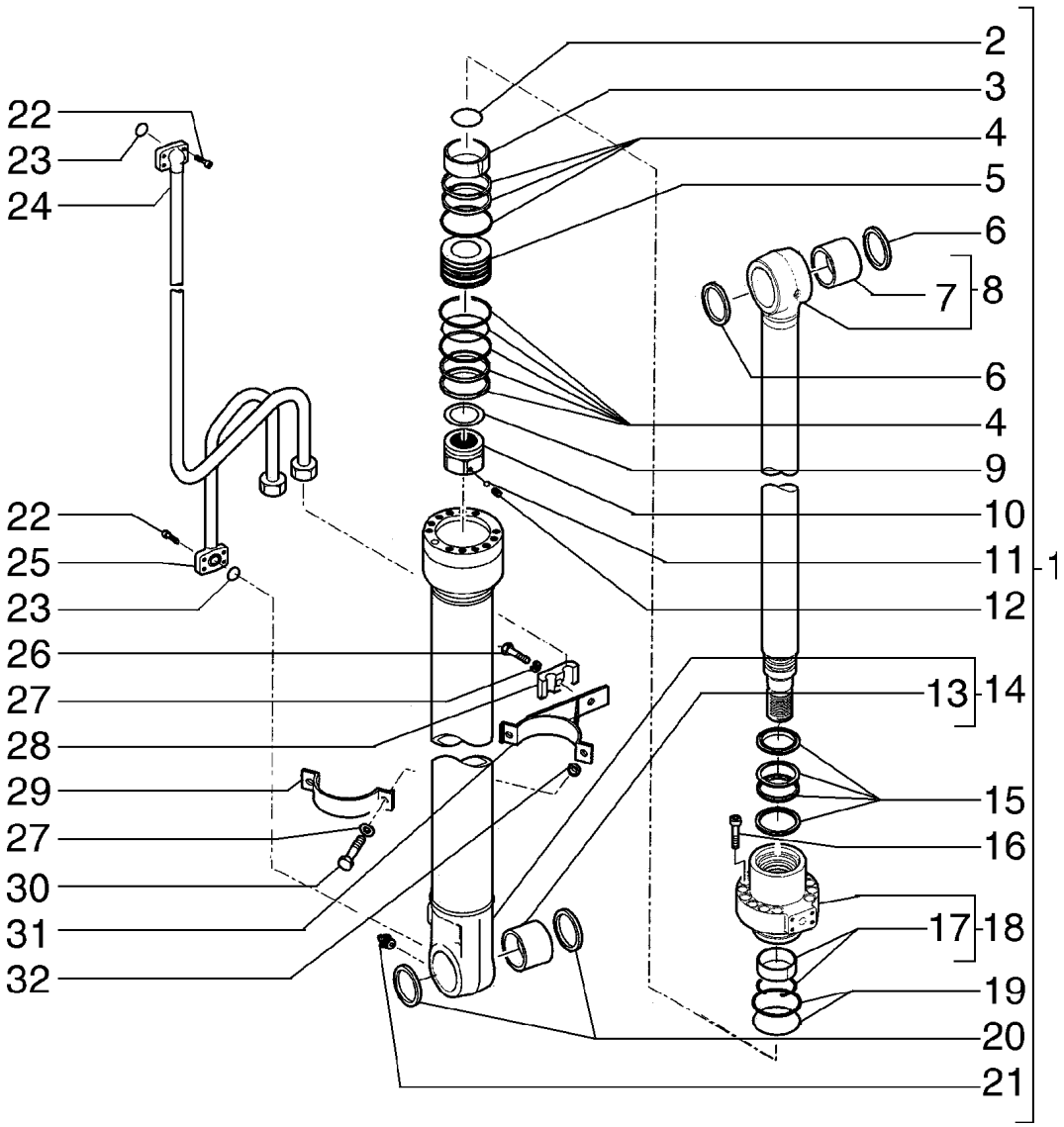
2
3
4
5
6
7
8
6
4
9
10
11
12
13
14
15
16
17
18
19
20
21
1
22
23
24
22
25
23
26
27
28
29
27
30
31
32

ITEM REF.	PEÇA Nº PART Nº PIEZA Nº	QTD QTY CAN	DESCRIÇÃO (Português)	DESCRIPTION (English)	DESCRIPCIÓN (Español)
1	75264954	1	CILINDRO	CYLINDER	CILINDRO
2	71418479	1	ANEL O	O RING	ANILLO O
3	71418480	1	BUCHA	BUSHING	BUJE
4	71464996	1	JOGO	KIT	JUEGO
5	71464999	1	ÊMBOLO	PISTON	EMBOLO
6	72104595	2	RETENTOR	SEAL	EMPAQUETADURA
7	75326649	1	BUCHA	BUSHING	BUJE
8	72104576	1	HASTE	ROD	VARILLA
9	71448091	1	ARRUELA	WASHER	ARANDELA
10	72104594	1	PORCA	NUT	TUERCA
11	71445627	1	ESFERA	BALL	BOLA
12	71445626	1	PARAFUSO	SCREW	TORNILLO
13	75326650	1	BUCHA	BUSHING	BUJE
14	72104581	1	CAMISA CILINDRO	CYLINDER LINER	CAMISA CILINDRO
15	72104592	1	JOGO	KIT	JUEGO
16	14426874	12	PARAFUSO	SCREW	TORNILLO
17	71447620	1	JOGO	KIT	JUEGO
18	72104590	1	TAMPA	COVER	TAPA
19	71445738	1	JOGO	KIT	JUEGO
20	72104596	2	RETENTOR	SEAL	EMPAQUETADURA
21	13407211	1	GRAXEIRA	GREASE FITTING	ENGRASADOR
22	14420331	8	PARAFUSO	SCREW	TORNILLO
23	70924110	2	ANEL O	O RING	ANILLO O
24	72203802	1	TUBO	TUBE	TUBO
25	72160510	1	TUBO	TUBE	TUBO
26	11107431	1	PARAFUSO	SCREW	TORNILLO
27	10516873	3	ARRUELA PRESSÃO	LOCKWASHER	ARANDELA ELASTICA
28	72206778	1	BRAÇADEIRA	CLAMP	ABRAZADERA
29	75262381	1	BRAÇADEIRA	CLAMP	ABRAZADERA
30	11106631	2	PARAFUSO	SCREW	TORNILLO
31	75262380	1	BRAÇADEIRA	CLAMP	ABRAZADERA
32	75262382	2	ESPAÇADOR	SPACER	ESPACIADOR

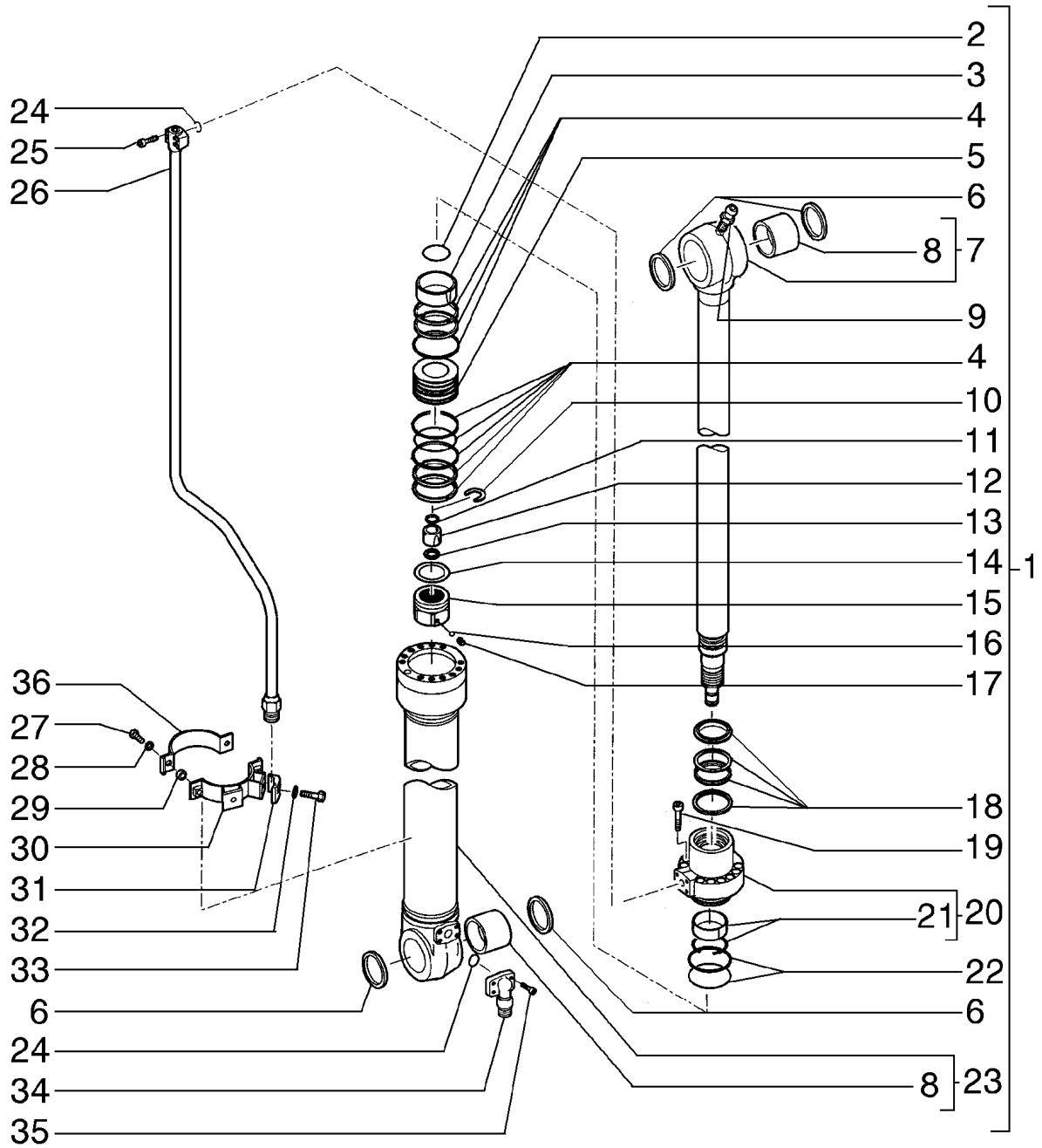
2
3
4
5
6
8
7
9
4
10
11
12
13
14
1
15
16
17
18
19
21
20
22
6
8
23
24
25
26
36
27
28
29
30
31
32
33
6
24
34
35

ITEM REF.	PEÇA Nº PART Nº PIEZA Nº	QTD QTY CAN	DESCRIÇÃO (Português)	DESCRIPTION (English)	DESCRIPCIÓN (Español)
1	75264962	1	CILINDRO	CYLINDER	CILINDRO
2	71418441	1	ANEL O	O RING	ANILLO O
3	72113869	1	BUCHA	BUSHING	BUJE
4	71465034	1	JOGO	KIT	JUEGO
5	72114018	1	ÊMBOLO	PISTON	EMBOLO
6	72104597	4	RETENTOR	SEAL	EMPAQUETADURA
7	72114756	1	HASTE	ROD	VARILLA
8	75326648	1	BUCHA	BUSHING	BUJE
9	13407211	1	GRAXEIRA	GREASE FITTING	ENGRASADOR
10	72104613	1	BATENTE	STOP	TOPE
11	71418452	1	ANEL O	O RING	ANILLO O
12	72113868	1	BUCHA	BUSHING	BUJE
13	71418454	2	ANEL	RING	ARO
14	71445656	1	ARRUELA	WASHER	ARANDELA
15	72113929	1	PORCA	NUT	TUERCA
16	71445658	1	ESFERA	BALL	BOLA
17	71445657	1	PINO CENTRAGEM	DOWEL PIN	PASADOR GUIA
18	72104633	1	JOGO	KIT	JUEGO
19	14428774	12	PARAFUSO	SCREW	TORNILLO
20	71469208	1	TAMPA	COVER	TAPA
21	71447621	1	JOGO	KIT	JUEGO
22	71465029	1	JOGO	KIT	JUEGO
23	72114757	1	CAMISA CILINDRO	CYLINDER LINER	CAMISA CILINDRO
24	70924200	2	ANEL O	O RING	ANILLO O
25	14422231	4	PARAFUSO	SCREW	TORNILLO
26	72161255	1	TUBO	TUBE	TUBO
27	11106631	2	PARAFUSO	SCREW	TORNILLO
28	10516873	2	ARRUELA PRESSÃO	LOCKWASHER	ARANDELA ELASTICA
29	75262382	2	ESPAÇADOR	SPACER	ESPACIADOR
30	75262361	1	BRAÇADEIRA	CLAMP	ABRAZADERA
31	71416090	1	BRAÇADEIRA	CLAMP	ABRAZADERA
32	10517073	1	ARRUELA PRESSÃO	LOCKWASHER	ARANDELA ELASTICA
33	11113431	1	PARAFUSO	SCREW	TORNILLO
34	71418879	1	FLANGE	FLANGE	BRIDA
35	14422331	4	PARAFUSO	SCREW	TORNILLO
36	75262360	1	BRAÇADEIRA	CLAMP	ABRAZADERA

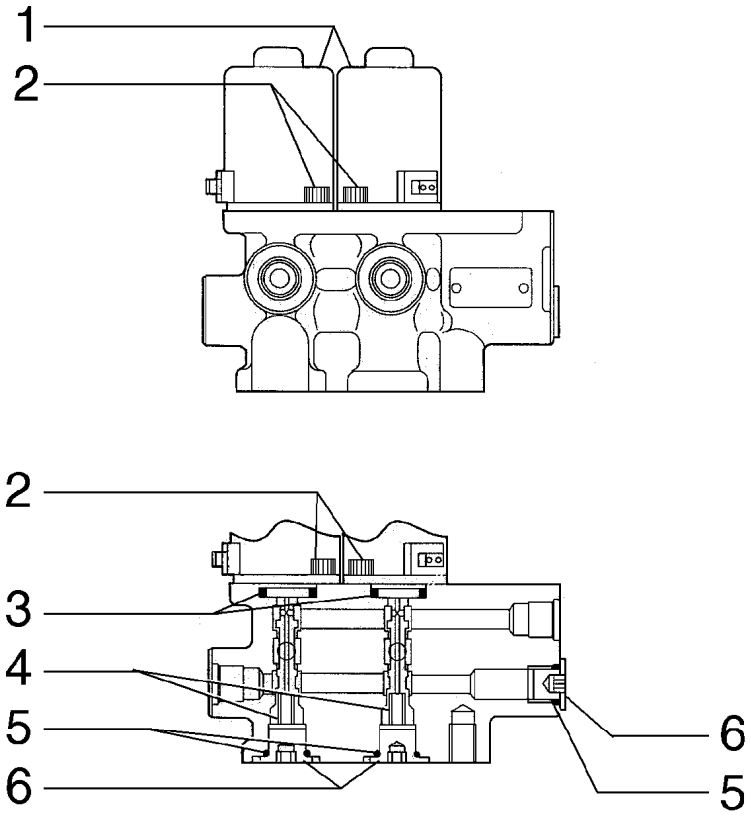
1
2
2
3
4
5
6
6
5

ITEM REF.	PEÇA Nº PART Nº PIEZA Nº	QTD QTY CAN	DESCRIÇÃO (Português)	DESCRIPTION (English)	DESCRIPCIÓN (Español)
1	72210451	2	VÁLVULA	VALVE	VALVULA
2	72210449	4	PARAFUSO	SCREW	TORNILLO
3	72210450	2	RETENTOR	SEAL	EMPAQUETADURA
4	72210447	2	MOLA	SPRING	RESORTE
5	72209827	3	ANEL O	O RING	ANILLO O
6	72210448	3	BUJÃO	PLUG	TAPON

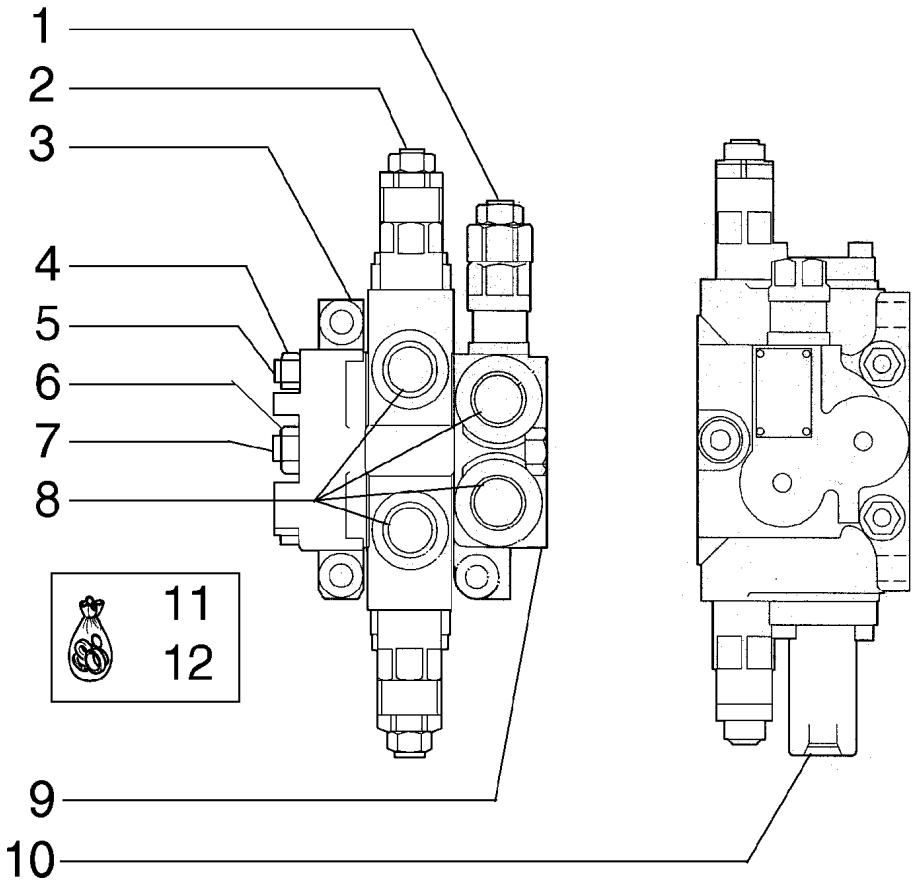
1
2
3
4
5
6
7
8
11
12
9
10

ITEM REF.	PEÇA Nº PART Nº PIEZA Nº	QTD QTY CAN	DESCRIÇÃO (Português)	DESCRIPTION (English)	DESCRIPCIÓN (Español)
1	72210041	1	HASTE	ROD	VARILLA
2	72210047	2	VÁLVULA	VALVE	VALVULA
3	72210043	1	CORPO	BODY	CUERPO
4	72210038	4	PORCA	NUT	TUERCA
5	72210039	2	HASTE	ROD	VARILLA
6	72210040	2	PORCA	NUT	TUERCA
7	72210041	1	HASTE	ROD	VARILLA
8	72210044	4	BUJÃO	PLUG	TAPON
9	72210042	1	VÁLVULA	VALVE	VALVULA
10	72210045	2	BUJÃO	PLUG	TAPON
11	72210048	1	JOGO	KIT	JUEGO
12	72210049	1	JOGO	KIT	JUEGO

ÍNDICE
INDEX
INDICE

CHASSI INFERIOR **9-2**
LOWER CHASSIS
CHASI INFERIOR

CHASSI INFERIOR **9-4**
LOWER CHASSIS
CHASI INFERIOR

CHASSI SUPERIOR **9-6**
UPPER CHASSIS
CHASI SUPERIOR

CHASSI SUPERIOR **9-8**
UPPER CHASSIS
CHASI SUPERIOR

CONJUNTO ROLAMENTO DE GIRO **9-10**
SWING BEARING - ASSEMBLY
CONJUNTO DEL ROLAMENTO DE GIRO

CONTRAPESO **9-12**
COUNTERWEIGHT
CONTRAPESO

CONTRAPESO (OPCIONAL BRAÇO 15m) **9-14**
COUNTERWEIGHT (OPTIONAL ARM 15m)
CONTRAPESO (OPCIONAL BRAZO 15m)

BRAÇO DE LEVANTAMENTO **9-16**
BOOM - ASSEMBLY
BRAZO DE LEVANTAMIENTO

BRAÇO DE LEVANTAMENTO 15M (OPCIONAL) **9-18**
BOOM - ASSEMBLY 15M (OPTIONAL)
BRAZO DE LEVANTAMIENTO 15M (OPCIONAL)

BRAÇO DE PENETRAÇÃO - 2,4 M **9-20**
DIPPER - 2,4 M
BRAZO DE LEVANTAMIENTO - 2,4 M

BRAÇO DE PENETRAÇÃO - 2,4 M **9-22**
DIPPER - 2,4 M
BRAZO DE LEVANTAMIENTO - 2,4 M

BRAÇO DE PENETRAÇÃO - 2,94 M **9-24**
DIPPER - 2,94 M
BRAZO DE LEVANTAMIENTO - 2,94 M

BRAÇO DE PENETRAÇÃO - 2,94 M **9-26**
DIPPER - 2,94 M
BRAZO DE LEVANTAMIENTO - 2,94 M

BRAÇO DE PENETRAÇÃO - 3,50 M **9-28**
DIPPER - 3,50 M
BRAZO DE LEVANTAMIENTO - 3,50 M

BRAÇO DE PENETRAÇÃO - 3,50 M **9-30**
DIPPER - 3,50 M
BRAZO DE LEVANTAMIENTO - 3,50 M

BRAÇO DE PENETRAÇÃO - 6,350 M **9-32**
DIPPER - 6,350 M
BRAZO DE LEVANTAMIENTO - 6,350 M

CAÇAMBA ESTREITA - 1,1 M3 ..... **9-34**
BUCKET NARROW - 1,1 M3
CUCHARA ESTRECHA - 1,1 M3

CAÇAMBA ESTREITA - 1,25 M3 ..... **9-36**
BUCKET NARROW - 1,25 M3
CUCHARA ESTRECHA - 1,25 M3

CAÇAMBA ESTREITA - 1,45 M3 ..... **9-38**
BUCKET NARROW - 1,45 M3
CUCHARA ESTRECHA - 1,45 M3

CAÇAMBA LARGA - 0,78 M3 ..... **9-40**
BUCKET WIDE - 0,78 M3
CUCHARA ANCHA - 0,78 M3

CAÇAMBA LARGA - 1,00 M3 ..... **9-42**
BUCKET WIDE - 1,00 M3
CUCHARA ANCHA - 1,00 M3

CAÇAMBA LARGA - 1,105 M3 ..... **9-44**
BUCKET WIDE - 1,105 M3
CUCHARA ANCHA - 1,105 M3

CAÇAMBA LARGA - 1,315 M3 ..... **9-46**
BUCKET WIDE - 1,315 M3
CUCHARA ANCHA - 1,315 M3

CAÇAMBA HD ESTREITA - 1,1 M3 ..... **9-48**
BUCKET HD NARROW - 1,1 M3
CUCHARA HD ESTRECHA - 1,1 M3

CAÇAMBA HD ESTREITA - 1,25 M3 ..... **9-50**
BUCKET HD NARROW - 1,25 M3
CUCHARA HD ESTRECHA - 1,25 M3

CAÇAMBA HD ESTREITA - 1,45 M3 ..... **9-52**
BUCKET HD NARROW - 1,45 M3
CUCHARA HD ESTRECHA - 1,45 M3

CAÇAMBA HD LARGA - 0,78 M3 ..... **9-54**
BUCKET HD WIDE - 0,78 M3
CUCHARA HD ANCHA - 0,78 M3

CAÇAMBA HD LARGA - 1,00 M3 ..... **9-56**
BUCKET HD WIDE - 1,00 M3
CUCHARA HD ANCHA - 1,00 M3

CAÇAMBA HD LARGA - 1,105 M3 ..... **9-58**
BUCKET HD WIDE - 1,105 M3
CUCHARA HD ANCHA - 1,105 M3

CAÇAMBA HD LARGA - 1,315 M3 ..... **9-60**
BUCKET HD WIDE - 1,315 M3
CUCHARA HD ANCHA - 1,315 M3

CAÇAMBA HD ESTREITA - 1,1 M3 ..... **9-62**
BUCKET HD NARROW - 1,1 M3
CUCHARA HD ESTRECHA - 1,1 M3

CAÇAMBA HD ESTREITA - 1,25 M3 ..... **9-64**
BUCKET HD NARROW - 1,25 M3
CUCHARA HD ESTRECHA - 1,25 M3

CAÇAMBA HD ESTREITA - 1,4 M3 ..... **9-66**
BUCKET HD NARROW - 1,4 M3
CUCHARA HD ESTRECHA - 1,4 M3

CAÇAMBA HD LARGA - 0,78 M3 ..... **9-68**
BUCKET HD WIDE - 0,78 M3
CUCHARA HD ANCHA - 0,78 M3

CAÇAMBA HD LARGA - 1,0 M3 ..... **9-70**
BUCKET HD WIDE - 1,0 M3
CUCHARA HD ANCHA - 1,0 M3

CAÇAMBA HD LARGA - 1,105 M3 ..... **9-72**
BUCKET HD WIDE - 1,105 M3
CUCHARA HD ANCHA - 1,105 M3

CAÇAMBA HD LARGA - 1,315 M3 ..... **9-74**
BUCKET HD WIDE - 1,315 M3
CUCHARA HD ANCHA - 1,315 M3

CAÇAMBA - 0,45 M3 ..... **9-76**
BUCKET - 0,45 M3
CUCHARA - 0,45 M3

CAÇAMBA LIMPA RIO - 1,1 M3 ..... **9-78**
BUCKET RIVER CLEANING - 1,1 M3
CUCHARA LIMPA RIO - 1,1 M3

CAÇAMBA TRAPEZOIDAL - 0,4 M3 ..... **9-80**
BUCKET TRAPEZIAL - 0,4 M3
CUCHARA TRAPEZOIDAL - 0,4 M3

LATARIA E CAPUZ **9-82**
SHEET METAL AND HOOD
LATARIA Y CAPOT

LATARIA E CAPUZ **9-84**
SHEET METAL AND HOOD
LATARIA Y CAPOT

LATARIA E CAPUZ **9-86**
SHEET METAL AND HOOD
LATARIA Y CAPOT

LATARIA E CAPUZ **9-88**
SHEET METAL AND HOOD
LATARIA Y CAPOT

LATARIA E CAPUZ **9-90**
SHEET METAL AND HOOD
LATARIA Y CAPOT

LATARIA E CAPUZ **9-92**
SHEET METAL AND HOOD
LATARIA Y CAPOT

LATARIA E CAPUZ **9-94**
SHEET METAL AND HOOD
LATARIA Y CAPOT

SUPORTE DO CAPUZ **9-96**
HOOD BRACKET
SOPORTE DEL CAPOT

RETROVISOR E SUPORTES **9-98**
REAR VIEW MIRROR AND BRACKETS
RETROVISOR Y SOPORTES

PROTEÇÕES **9-100**
PROTECTIONS
PROTECCIONES

TAMPA FRONTAL **9-102**
FRONT COVER
TAPA FRONTAL

CABINE - MONTAGEM **9-104**
CAB - ASSEMBLY
CABINA - MONTAJE

CABINE - PISO - COXINS **9-106**
CAB - FLOOR - MOUNTS
CABINA - PISO - COJINS

CABINE - PISO - COMPONENTES **9-108**
CAB - FLOOR - COMPONENTS
CABINA - PISO - COMPONENTES

CABINE - SUPORTE DO MODULO DE CONTROLE **9-110**
CAB - CONTROL MODULE SUPPORT
CABINA - SOPORTE DEL MODULO

CABINE - COMPONENTES **9-112**
CAB - COMPONENTS
CABINA - COMPONENTES

CABINE - VIDROS E COMPONENTES **9-114**
CAB - GLASSES AND COMPONENTS
CABINA - CRISTALES Y COMPONENTES

CABINE - VIDROS E COMPONENTES **9-116**
CAB - GLASSES AND COMPONENTS
CABINA - CRISTALES Y COMPONENTES

CABINE - VIDROS E COMPONENTES **9-118**
CAB - GLASSES AND COMPONENTS
CABINA - CRISTALES Y COMPONENTES

CABINE - LAVADOR DO VIDRO **9-120**
CAB - WINDOW WAHSER
CABINA - LAVADOR DEL VIDRIO

CABINE - COMPONENTES **9-122**
CAB - COMPONENTS
CABINA - COMPONENTES

CABINE - COMPONENTES **9-124**
CAB - COMPONENTS
CABINA - COMPONENTES

CABINE - COMPONENTES **9-126**
CAB - COMPONENTS
CABINA - COMPONENTES

CABINE - PORTA E COMPONENTES **9-128**
CAB - DOOR AND COMPONENTS
CABINA - PUERTA Y COMPONENTES

CABINE - FECHADURA DA PORTA **9-130**
CAB - DOOR LOCK
CABINA - CERRADURA DE LA PUERTA

CABINE - PROTEÇÃO **9-132**
CAB - PROTECTION
CABINA - PROTECCION

CONSOLE DO OPERADOR ESQUERDO - MONTAGEM **9-134**
OPERATOR LEFT CONSOLE - ASSEMBLY
CONSOLE DEL CONDUTOR IZQUIERDO - MONTAJE

CONSOLE DO OPERADOR ESQUERDO - COMPONENTES **9-136**
OPERATOR LEFT CONSOLE - COMPONENTS
CONSOLE DEL CONDUTOR IZQUIERDO - COMPONENTES

CONSOLE DO OPERADOR DIREITO - MONTAGEM **9-138**
OPERATOR RIGHT CONSOLE - ASSEMBLY
CONSOLE DEL CONDUTOR DERECHO - MONTAJE

AR CONDICIONADO - DEFLETORES E COMPONENTES **9-140**
AIR CONDITIONING - DEFLECTORS AND COMPONENTS
AIRE CONDICIONADO - CANALIZADORES Y COMPONENTES

AR CONDICIONADO - DEFLETORES E COMPONENTES **9-142**
AIR CONDITIONING - DEFLECTORS AND COMPONENTS
AIRE CONDICIONADO - CANALIZADORES Y COMPONENTES

AR CONDICIONADO - COMPONENTES **9-144**
AIR CONDITIONING - COMPONENTS
AIRE CONDICIONADO - COMPONENTES

AR CONDICIONADO - COMPONENTES **9-146**
AIR CONDITIONING - COMPONENTS
AIRE CONDICIONADO - COMPONENTES

AR CONDICIONADO - COMPONENTES **9-148**
AIR CONDITIONING - COMPONENTS
AIRE CONDICIONADO - COMPONENTES

AR CONDICIONADO - COMPRESSOR E CORREIA **9-150**
AIR CONDITIONING - COMPRESSOR AND BELT
AIRE CONDICIONADO - COMPRESOR Y CORREA

AR CONDICIONADO - CONDENSADOR **9-152**
AIR CONDITIONING - CONDENSER
AIRE CONDICIONADO - CONDENSADOR

AR CONDICIONADO - AQUECEDOR **9-154**
AIR CONDITIONING - HEATER
AIRE CONDICIONADO - CALEFACCION

AR CONDICIONADO - RECIPIENTE **9-156**
AIR CONDITIONING - RECIEVER DRIER
AIRE CONDICIONADO - CONTENEDOR

ASSENTO DO OPERADOR - CONJUNTO **9-158**
DRIVER SEAT - ASSEMBLY
ASIENTO DEL CONDUCTOR - CONJUNTO

ASSENTO DO OPERADOR - COMPONENTES **9-160**
DRIVER SEAT - COMPONENTS
ASIENTO DEL CONDUCTOR - COMPONENTES

ASSENTO DO OPERADOR - SUPORTE **9-162**
DRIVER SEAT - SUPPORT
ASIENTO DEL CONDUCTOR - SOPORTE

CINTO DE SEGURANÇA **9-164**
SEAT BELT
CINTURÓN DE SEGURIDAD

DECALQUES **9-166**
DECALS
CALCOMANIAS

DECALQUES **9-168**
DECALS
CALCOMANIAS

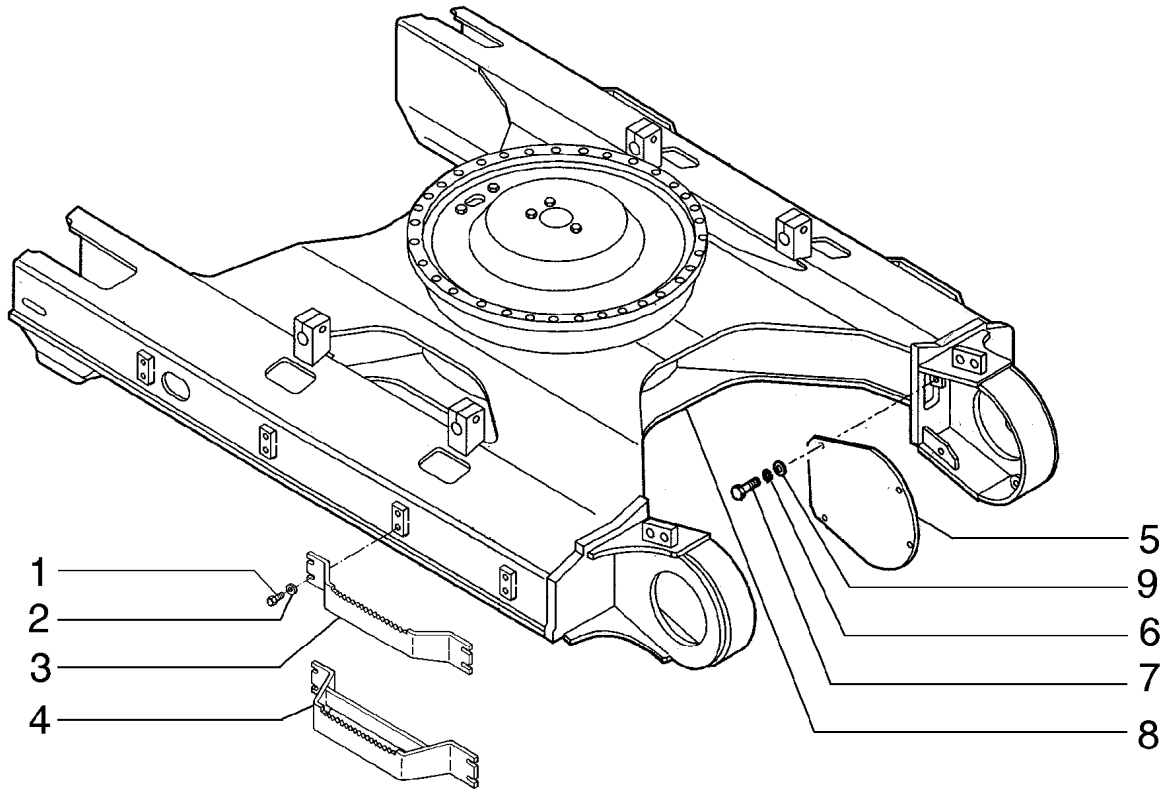
1
2
3
4
5
9
6
7
8

ITEM REF.	PEÇA Nº PART Nº PIEZA Nº	QTD QTY CAN	DESCRIÇÃO (Português)	DESCRIPTION (English)	DESCRIPCIÓN (Español)
1	11127531	16	PARAFUSO	SCREW	TORNILLO
2	14496931	16	ARRUELA	WASHER	ARANDELA
3	75254844	4	ESCADA	LADDER	ESCALERILLA
4	75321678	4	ESCADA (Nota)	LADDER (Note)	ESCALERILLA (Nota)
5	75261771	2	PROTEÇÃO	GUARD	PROTECCION
6	10517073	8	ARRUELA PRESSÃO	LOCKWASHER	ARANDELA ELASTICA
7	11112431	8	PARAFUSO	SCREW	TORNILLO
8	75261606	1	CHASSI PRINCIPAL	MAIN FRAME	BASTIDOR
9	14496731	8	ARRUELA	ARANDELA	WASHER

NOTA: Para esteiras 700, 800, 900 mm
NOTE For tracks 700, 800, 900 mm
NOTA: Para orugas 700, 800, 900 mm

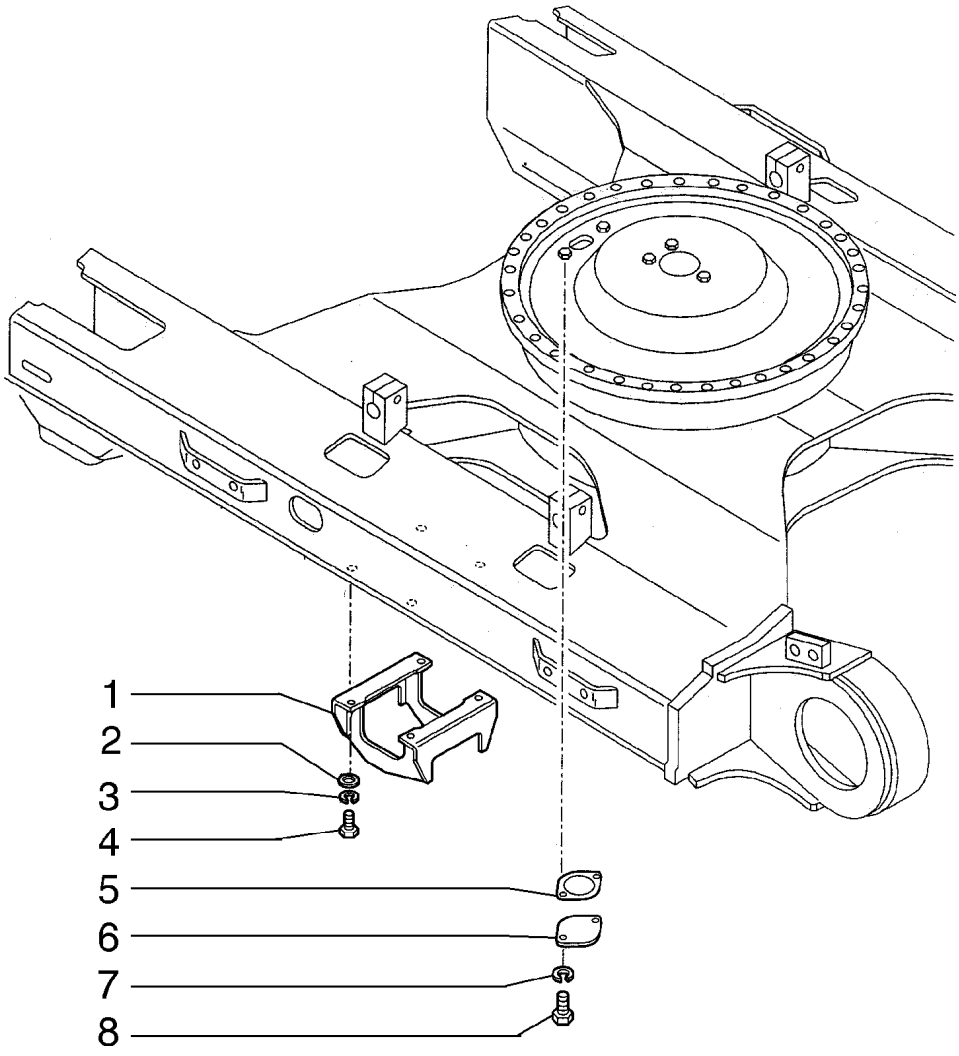
1
2
3
4
5
6
7
8

ITEM REF.	PEÇA Nº PART Nº PIEZA Nº	QTD QTY CAN	DESCRIÇÃO (Português)	DESCRIPTION (English)	DESCRIPCIÓN (Español)
1	75261827	2	GUIA	GUIDE	GUIA
2	71415218	8	ARRUELA	WASHER	ARANDELA
3	10517371	8	ARRUELA PRESSÃO	LOCKWASHER	ARANDELA ELASTICA
4	15984131	8	PARAFUSO	SCREW	TORNILLO
5	71442022	1	RETENTOR	SEAL	EMPAQUETADURA
6	75325708	1	FLANGE	FLANGE	BRIDA
7	10516873	2	ARRUELA PRESSÃO	LOCKWASHER	ARANDELA ELASTICA
8	11106231	2	PARAFUSO	SCREW	TORNILLO

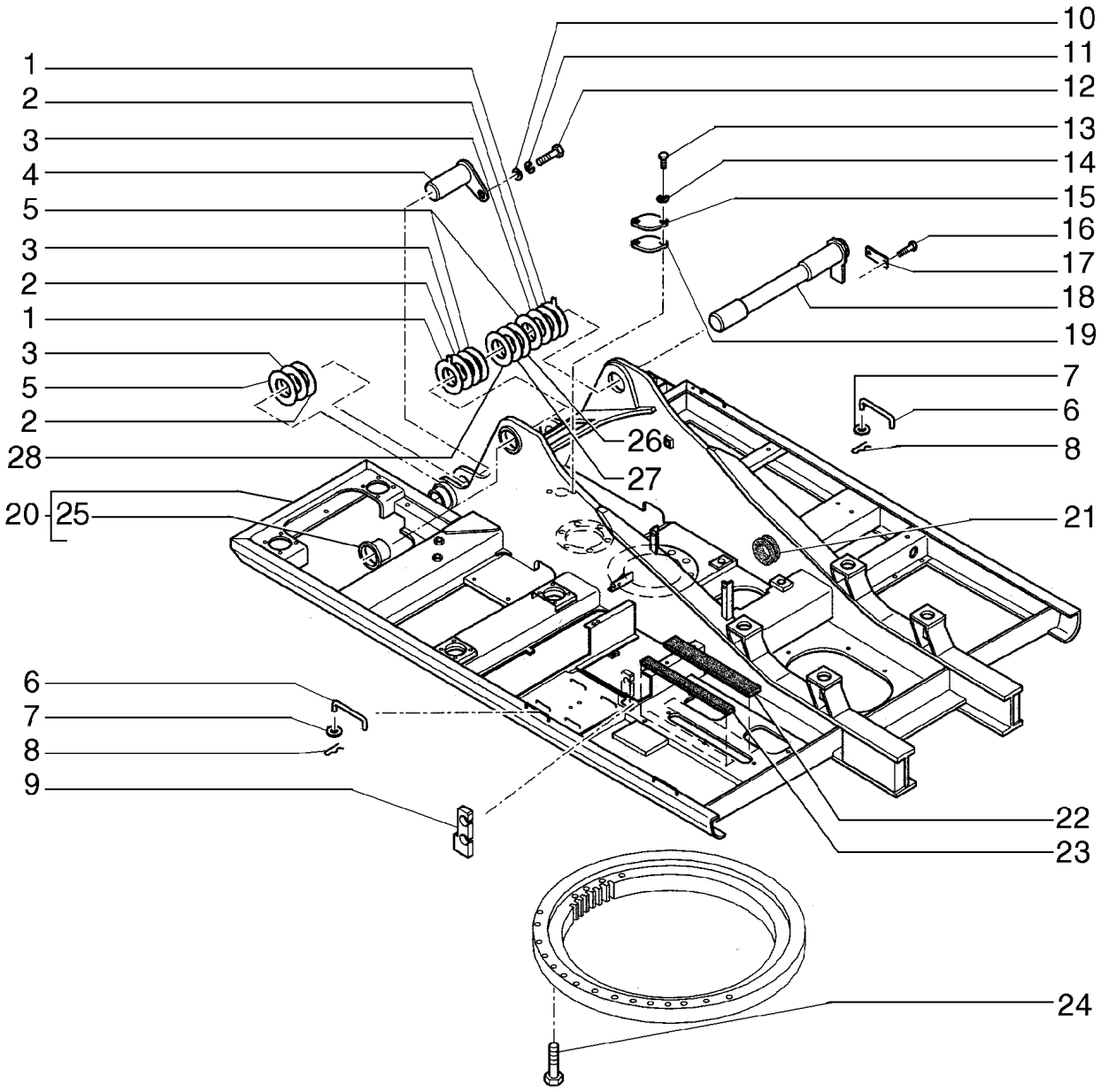
10
11
12
13
14
15
16
17
18
19
1
2
3
4
5
3
2
1
3
5
2
28
20
25
26
27
7
6
8
21
6
7
8
9
22
23
24

ITEM REF.	PEÇA Nº PART Nº PIEZA Nº	QTD QTY CAN	DESCRIÇÃO (Português)	DESCRIPTION (English)	DESCRIPCIÓN (Español)
1	72211496	2	CALÇO	SHIM	CALCE
2	75265232	UCN	CALÇO 0,50mm	SHIM 0,50mm	CALCE 0,50mm
3	75265233	UCN	CALÇO 1,00mm	SHIM 1,00mm	CALCE 1,00mm
4	75263653	2	PINO	PIN	PASADOR
5	75265234	UCN	CALÇO 1,50mm	SHIM 1,50mm	CALCE 1,50mm
6	75262158	3	HASTE	ROD	VARILLA
7	14496531	3	ARRUELA	WASHER	ARANDELA
8	10734301	3	CONTRA PINO	COTTER PIN	PASADOR
9	75262156	1	ISOLANTE	INSULATOR	AISLANTE
10	75262160	2	ARRUELA	WASHER	ARANDELA
11	10517473	2	ARRUELA	WASHER	ARANDELA
12	11124431	2	PARAFUSO	SCREW	TORNILLO
13	11106231	2	PARAFUSO	SCREW	TORNILLO
14	14496621	2	ARRUELA	WASHER	ARANDELA
15	75326579	1	FLANGE	FLANGE	BRIDA
16	11115531	2	PARAFUSO	SCREW	TORNILLO
17	75261413	1	CHAPA	PLATE	PLACA
18	75264371	1	PINO	PIN	PASADOR
19	71442116	1	RETENTOR	SEAL	EMPAQUETADURA
20	75264664	1	CHASSI PRINCIPAL	MAIN FRAME	BASTIDOR
21	71415445	1	ISOLANTE	INSULATOR	AISLANTE
22	75264819	1	ISOLANTE	INSULATOR	AISLANTE
23	75264818	1	ISOLANTE	INSULATOR	AISLANTE
24	15224831	33	PARAFUSO	SCREW	TORNILLO
25	75265219	2	BUCHA	BUSHING	BUJE
26	75265232	UCN	CALÇO 0,50mm	SHIM 0,50mm	CALCE 0,50mm
27	75265233	UCN	CALÇO 1,00mm	SHIM 1,00mm	CALCE 1,00mm
28	75265234	UCN	CALÇO 1,50mm	SHIM 1,50mm	CALCE 1,50mm

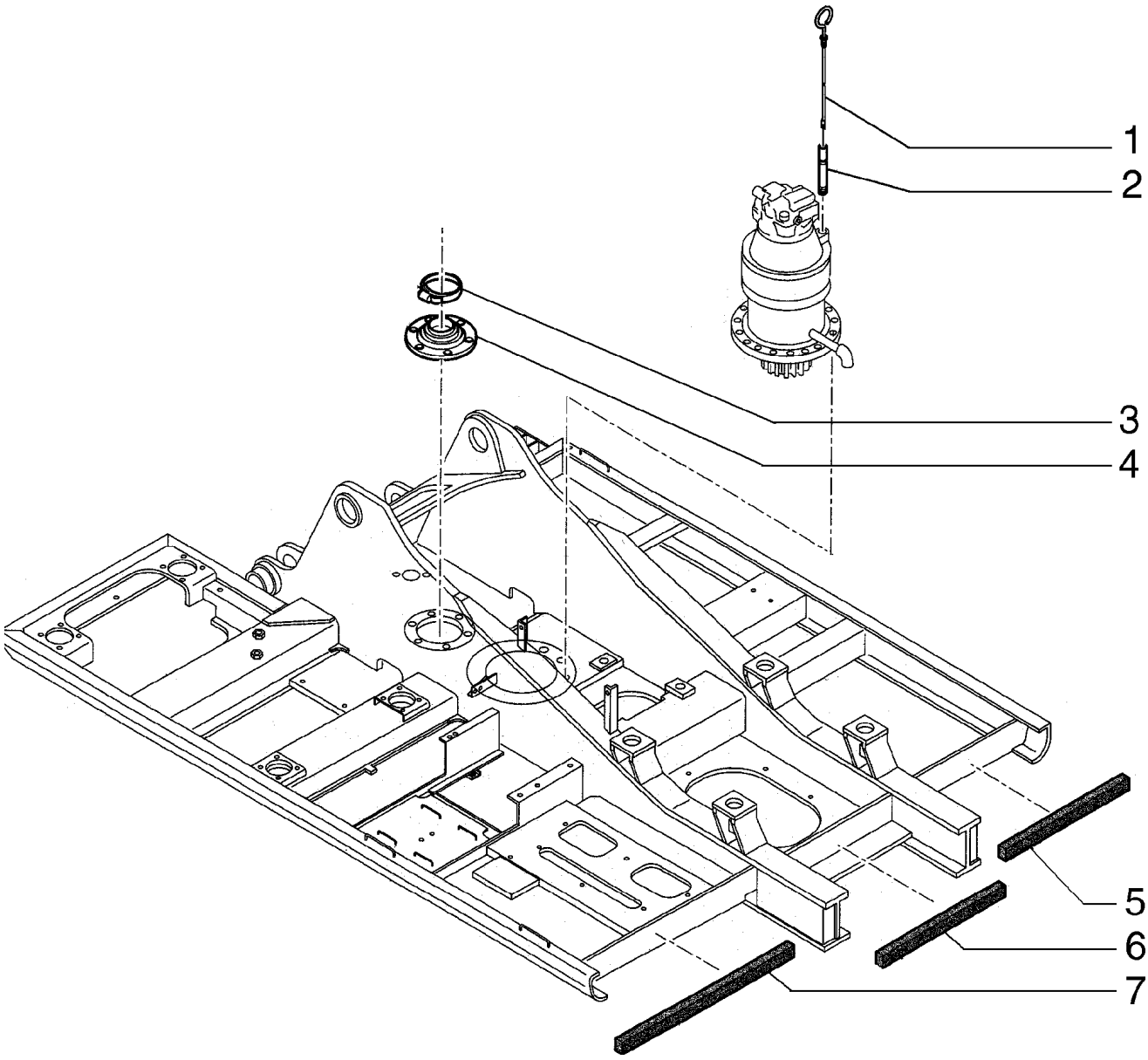
1
2
3
4
5
6
7

ITEM REF.	PEÇA Nº PART Nº PIEZA Nº	QTD QTY CAN	DESCRIÇÃO (Português)	DESCRIPTION (English)	DESCRIPCIÓN (Español)
1	72203032	1	HASTE DE NIVEL	DIPSTICK	VARILLA NIVEL
2	72203033	1	TUBO	TUBE	TUBO
3	214-3188	1	BRAÇADEIRA	CLAMP	ABRAZADERA
4	72200537	1	RETENTOR	SEAL	EMPAQUETADURA
5	75262169	1	ISOLANTE	INSULATOR	AISLANTE
6	75262170	1	ISOLANTE	INSULATOR	AISLANTE
7	75262171	1	ISOLANTE	INSULATOR	AISLANTE

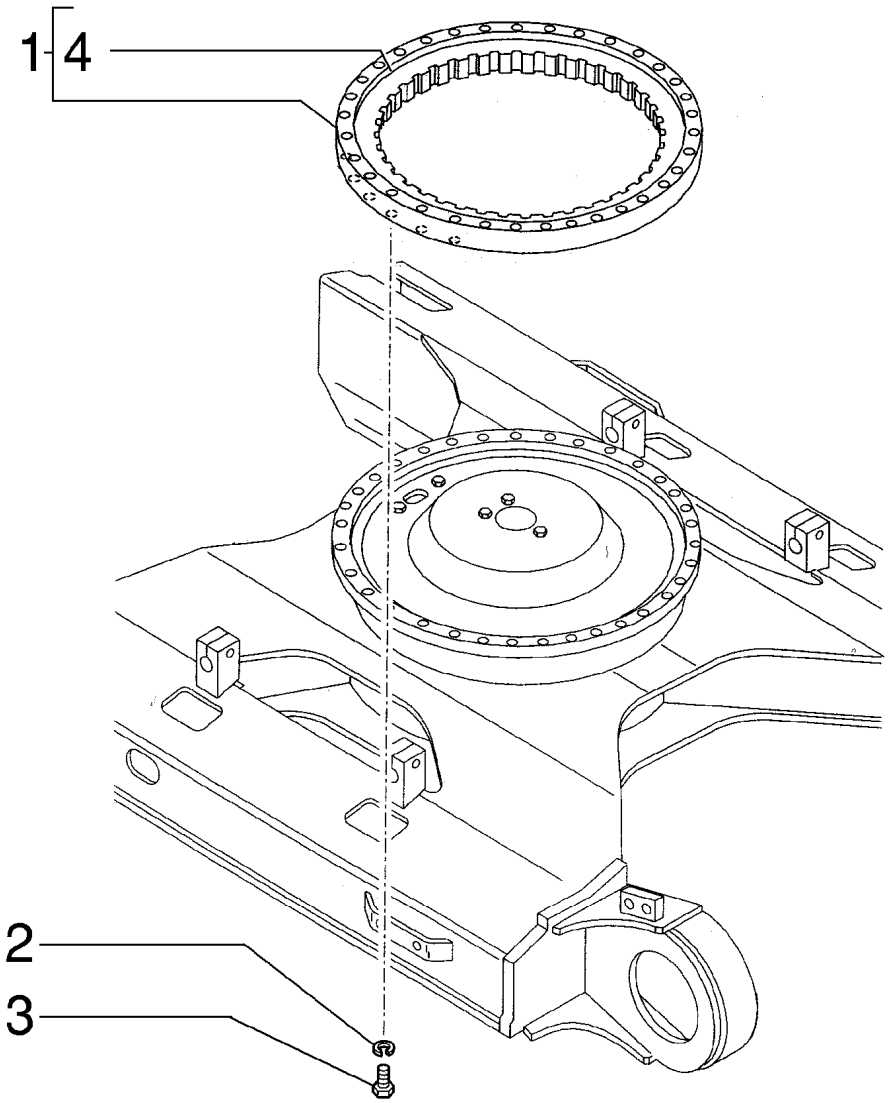
1
4
2
3

ITEM REF.	PEÇA Nº PART Nº PIEZA Nº	QTD QTY CAN	DESCRIÇÃO (Português)	DESCRIPTION (English)	DESCRIPCIÓN (Español)
1	72203516	1	ENGRENAGEM DE GIRO	SWING GEAR	ENGRANAGE
2	75326006	36	ARRUELA PRESSÃO	LOCKWASHER	ARANDELA ELASTICA
3	15988431	36	PARAFUSO	SCREW	TORNILLO
4	75288778	2	RETENTOR	SEAL	EMPAQUETADURA

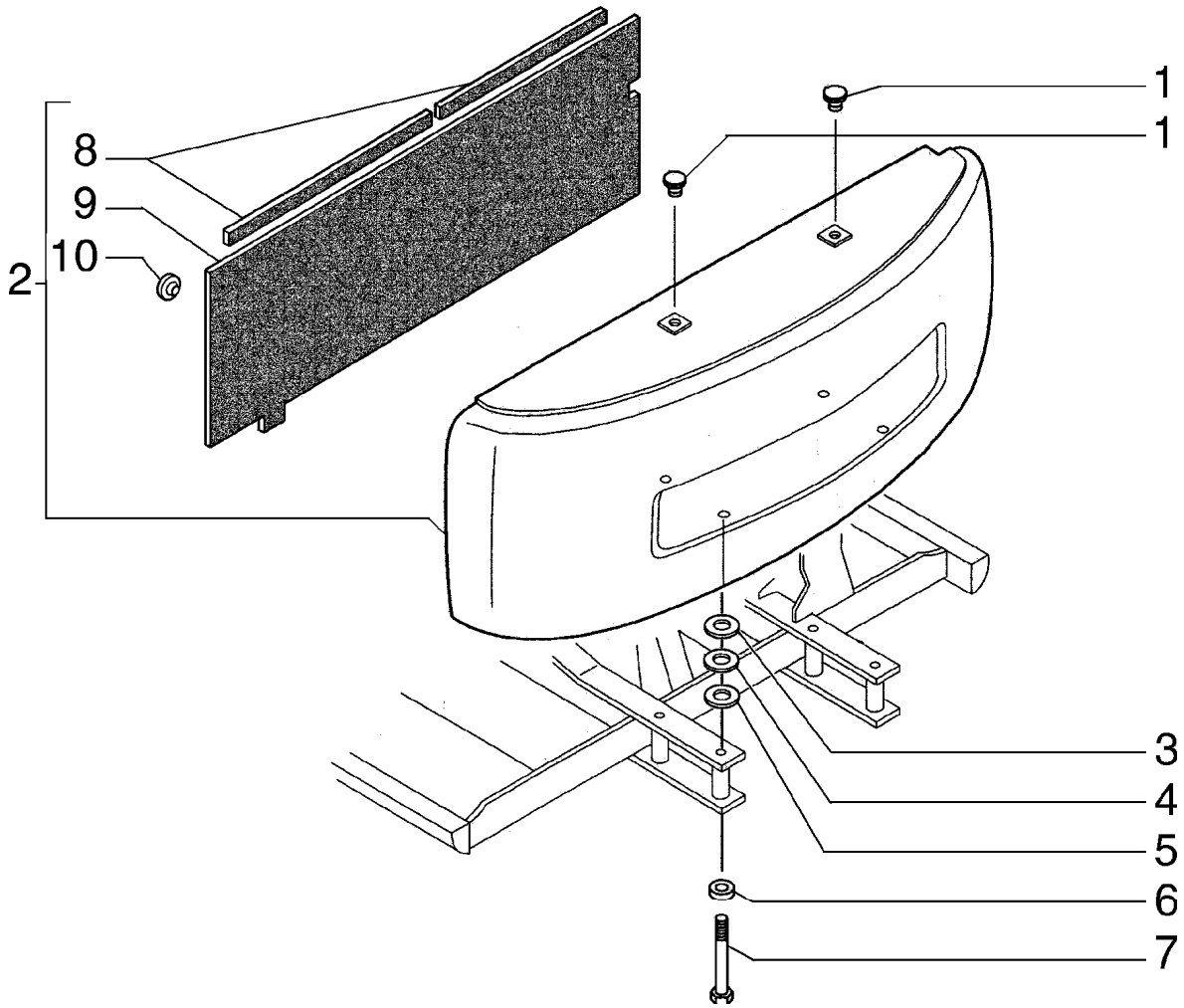
1
1
8
9
10
2
3
4
5
6
7

ITEM REF.	PEÇA Nº PART Nº PIEZA Nº	QTD QTY CAN	DESCRIÇÃO (Português)	DESCRIPTION (English)	DESCRIPCIÓN (Español)
1	71415426	2	BUJÃO	PLUG	TAPON
2	75263475	1	CONTRA PESO	COUNTERWEIGHT	CONTRA PESO
3	75262147	3	CALÇO	SHIM	CALCE
4	75262148	3	CALÇO	SHIM	CALCE
5	75262149	4	CALÇO	SHIM	CALCE
6	75262146	4	ARRUELA	WASHER	ARANDELA
7	75262145	4	PARAFUSO	SCREW	TORNILLO
8	75262174	2	RETENTOR	SEAL	EMPAQUETADURA
9	75262173	1	ISOLANTE	INSULATOR	AISLANTE
10	73170223	10	PRESILHA	CLIP	CLIP

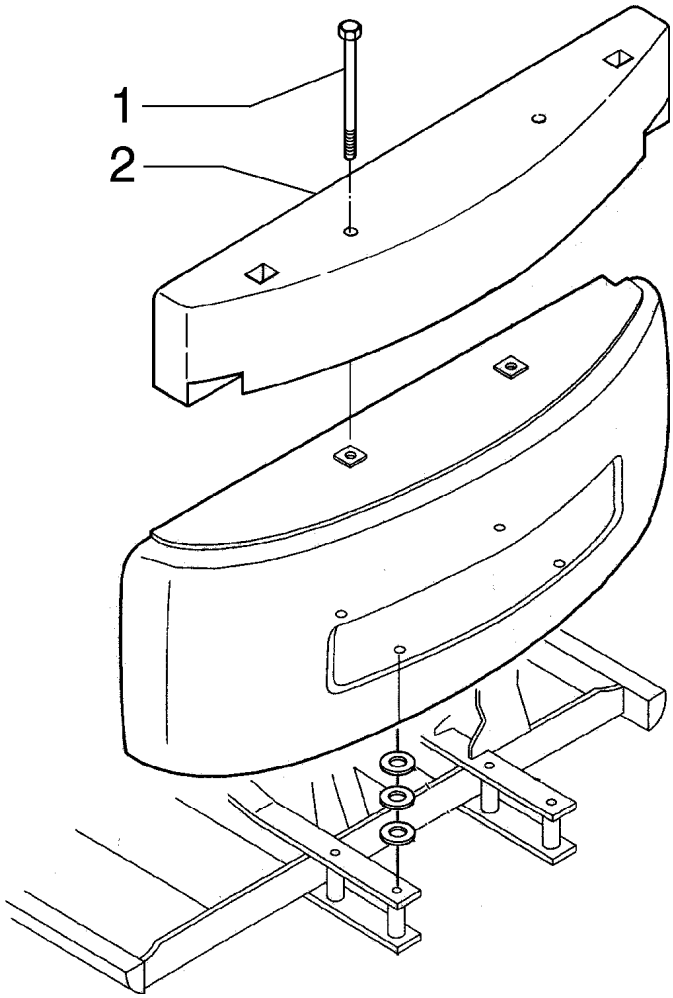
1
2

ITEM REF.	PEÇA Nº PART Nº PIEZA Nº	QTD QTY CAN	DESCRIÇÃO (Português)	DESCRIPTION (English)	DESCRIPCIÓN (Español)
1	75265052	2	PARAFUSO	SCREW	TORNILLO
2	75265164	1	CONTRA PESO 1100 KG	COUNTERWEIGHT 1100 KG	CONTRA PESO 1100 KG

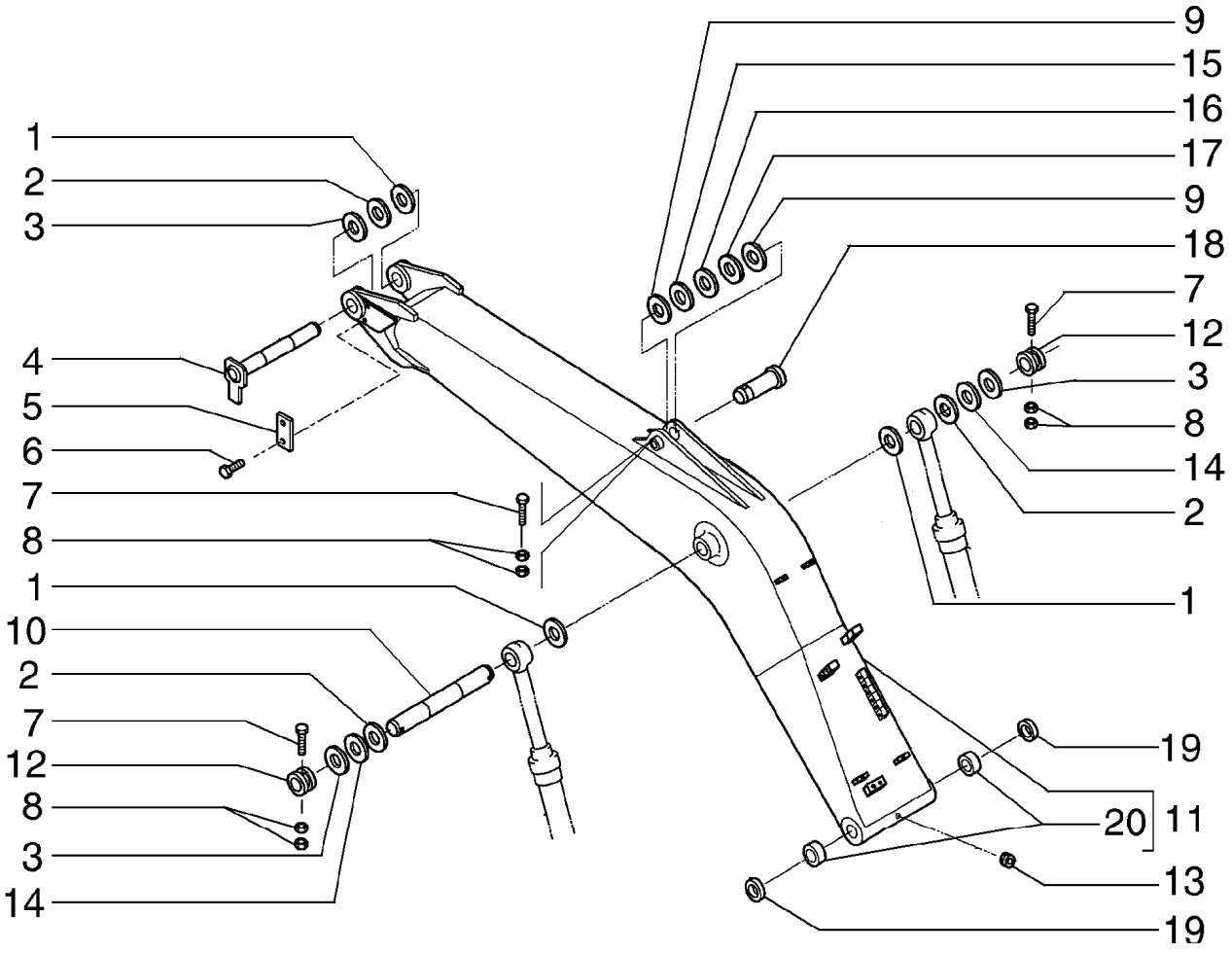
9
15
16
17
9
18
7
12
3
8
14
2
1
1
2
3
4
5
6
7
8
1
10
2
7
12
8
3
14
19
20
11
13
19

ITEM REF.	PEÇA Nº PART Nº PIEZA Nº	QTD QTY CAN	DESCRIÇÃO (Português)	DESCRIPTION (English)	DESCRIPCIÓN (Español)
1	72203145	4	CALÇO 2,00mm	SHIM 2,00mm	CALCE 2,00mm
2	75261589	UCN	CALÇO 1,00mm	SHIM 1,00mm	CALCE 1,00mm
3	75261414	UCN	CALÇO 0,50mm	SHIM 0,50mm	CALCE 0,50mm
4	75263645	1	PINO	PIN	PASADOR
5	75261413	1	CHAPA	PLATE	PLACA
6	16248931	2	PARAFUSO	SCREW	TORNILLO
7	16051131	1	PARAFUSO	SCREW	TORNILLO
8	12163321	6	PORCA	NUT	TUERCA
9	72203151	UCN	CALÇO 2,00mm	SHIM 2,00mm	CALCE 2,00mm
10	75265230	1	PINO	PIN	PASADOR
11	75263765	1	BRAÇO	ARM	BRAZO
12	75265239	2	BUCHA	BUSHING	BUJE
13	71404856	1	BUJÃO	PLUG	TAPON
14	75262159	UCN	CALÇO 1,50mm	SHIM 1,50mm	CALCE 1,50mm
15	75261417	UCN	CALÇO 0,50mm	SHIM 0,50mm	CALCE 0,50mm
16	75261418	4	CALÇO 1,00mm	SHIM 1,00mm	CALCE 1,00mm
17	75261419	UCN	CALÇO 1,50mm	SHIM 1,50mm	CALCE 1,50mm
18	75263648	1	PINO	PIN	PASADOR
19	71420005	2	RETENTOR	SEAL	EMPAQUETADURA
20	75265231	2	BUCHA	BUSHING	BUJE

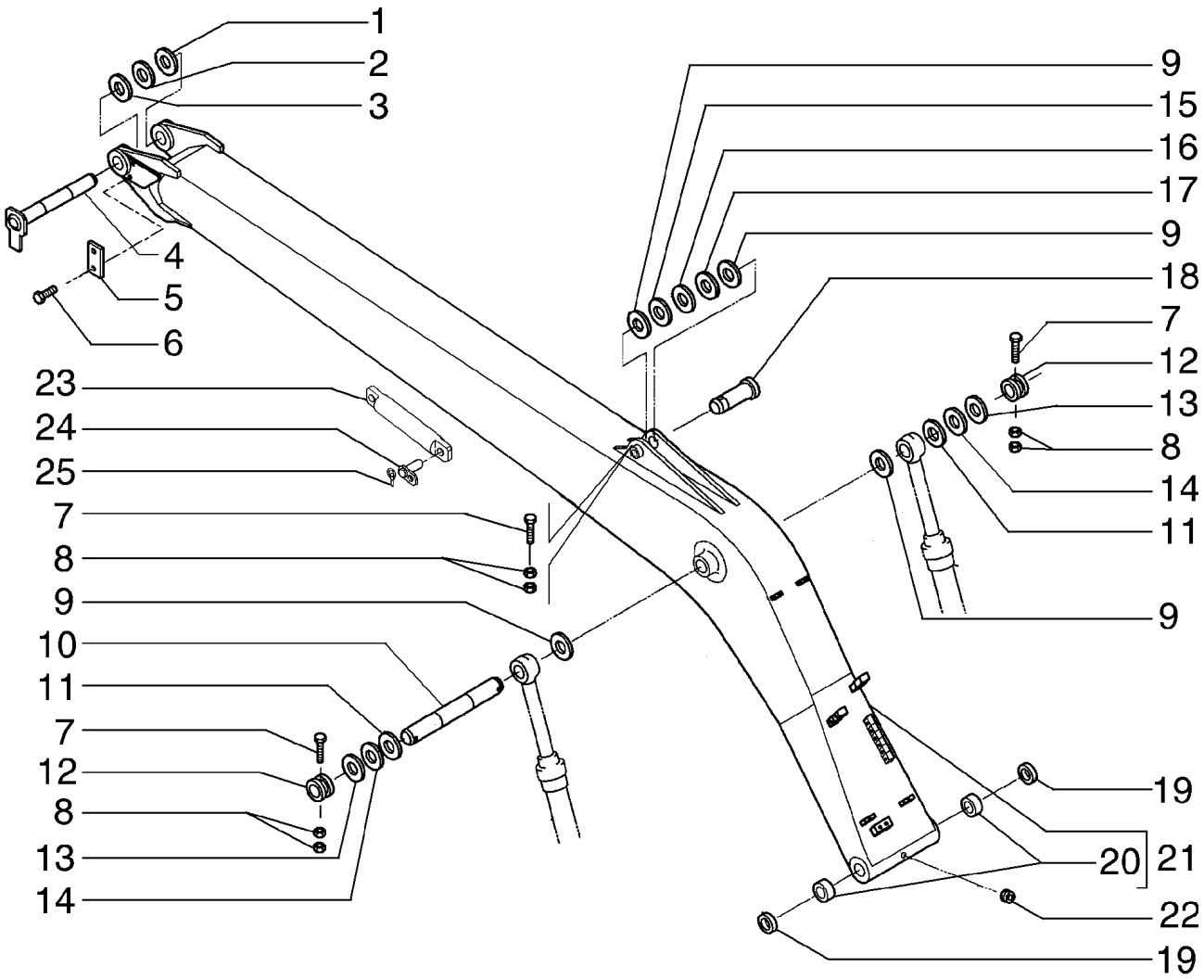
1
2
3
4
5
6
23
24
25
7
8
9
10
11
7
12
8
13
14
9
15
16
17
9
18
7
12
13
8
14
11
9
19
20
21
22
19

ITEM REF.	PEÇA Nº PART Nº PIEZA Nº	QTD QTY CAN	DESCRIÇÃO (Português)	DESCRIPTION (English)	DESCRIPCIÓN (Español)
1	72203145	UCN	CALÇO 2,00mm	SHIM 2,00mm	CALCE 2,00mm
2	75261589	UCN	CALÇO 1,00mm	SHIM 1,00mm	CALCE 1,00mm
3	75261414	UCN	CALÇO 0,50mm	SHIM 0,50mm	CALCE 0,50mm
4	75263645	1	PINO	PIN	PASADOR
5	75261413	1	CHAPA	PLATE	PLACA
6	16248931	2	PARAFUSO	SCREW	TORNILLO
7	16051131	1	PARAFUSO	SCREW	TORNILLO
8	12163321	6	PORCA	NUT	TUERCA
9	72203151	UCN	CALÇO 2,00mm	SHIM 2,00mm	CALCE 2,00mm
10	75263639	1	PINO	PIN	PASADOR
11	75261410	UCN	CALÇO 1,00mm	SHIM 1,00mm	CALCE 1,00mm
12	75326663	2	BUCHA	BUSHING	BUJE
13	75261409	UCN	CALÇO 0,50mm	SHIM 0,50mm	CALCE 0,50mm
14	75261411	UCN	CALÇO 1,50mm	SHIM 1,50mm	CALCE 1,50mm
15	75261417	UCN	CALÇO 0,50mm	SHIM 0,50mm	CALCE 0,50mm
16	75261418	UCN	CALÇO 1,00mm	SHIM 1,00mm	CALCE 1,00mm
17	75261419	UCN	CALÇO 1,50mm	SHIM 1,50mm	CALCE 1,50mm
18	75263648	1	PINO	PIN	PASADOR
19	71415090	2	RETENTOR	SEAL	EMPAQUETADURA
20	75263732	2	BUCHA	BUSHING	BUJE
21	75264917	1	BRAÇO	ARM	BRAZO
22	71404856	1	BUJÃO	PLUG	TAPON
23	75264920	1	TIRANTE	ROD	VASTAGO
24	75264923	2	PINO	PIN	PASADOR
25	A56393	2	CONTRA PINO	COTTER PIN	PASADOR

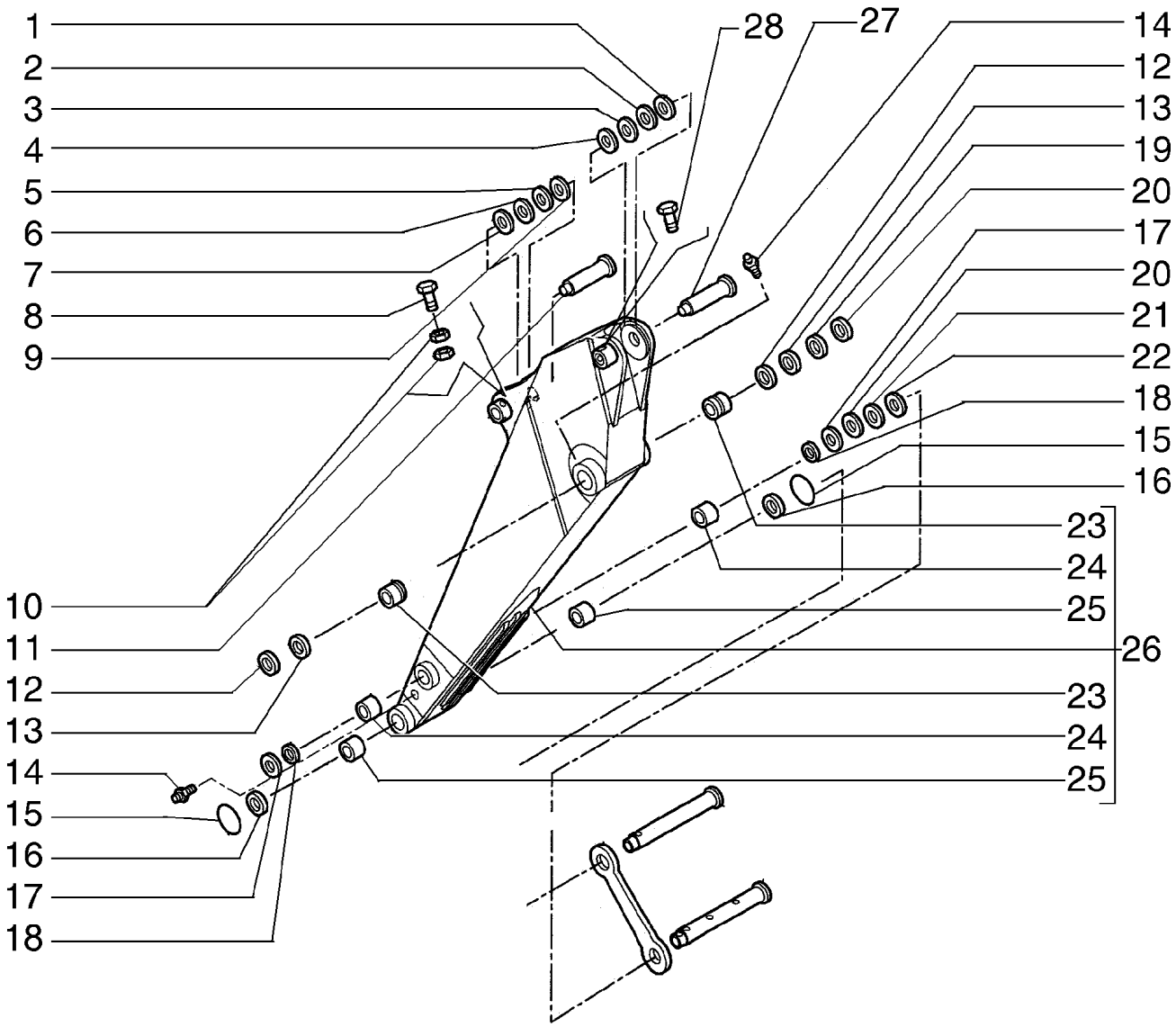
1
2
3
4
5
6
7
8
9
10
11
12
13
14
15
16
17
18
28
27
14
12
13
19
20
17
20
21
22
18
15
16
23
24
25
26
23
24
25

ITEM REF.	PEÇA Nº PART Nº PIEZA Nº	QTD QTY CAN	DESCRIÇÃO (Português)	DESCRIPTION (English)	DESCRIPCIÓN (Español)
1	75261417	UCN	CALÇO 0,50mm	SHIM 0,50mm	CALCE 0,50mm
2	75261418	UCN	CALÇO 1,00mm	SHIM 1,00mm	CALCE 1,00mm
3	75261419	UCN	CALÇO 1,50mm	SHIM 1,50mm	CALCE 1,50mm
4	72202218	2	CALÇO 2,00mm	SHIM 2,00mm	CALCE 2,00mm
5	75261592	UCN	CALÇO 1,00mm	SHIM 1,00mm	CALCE 1,00mm
6	75261593	UCN	CALÇO 1,50mm	SHIM 1,50mm	CALCE 1,50mm
7	72202203	6	CALÇO 2,00mm	SHIM 2,00mm	CALCE 2,00mm
8	11120931	2	PARAFUSO	SCREW	TORNILLO
9	75261591	UCN	CALÇO 0,50mm	SHIM 0,50mm	CALCE 0,50mm
10	12163321	8	PORCA	NUT	TUERCA
11	75263668	1	PINO	PIN	PASADOR
12	72203145	2	CALÇO 2,00mm	SHIM 2,00mm	CALCE 2,00mm
13	71415090	2	RETENTOR	SEAL	EMPAQUETADURA
14	13407211	4	GRAXEIRA	GREASE FITTING	ENGRASADOR
15	71415157	4	ANEL	RING	ARO
16	71415158	2	RETENTOR	SEAL	EMPAQUETADURA
17	75261587	UCN	CALÇO	SHIM	CALCE
18	72202212	2	RETENTOR	SEAL	EMPAQUETADURA
19	75261414	2	CALÇO 0,50mm	SHIM 0,50mm	CALCE 0,50mm
20	75261589	UCN	CALÇO 1,00mm	SHIM 1,00mm	CALCE 1,00mm
21	75261590	UCN	CALÇO 1,50mm	SHIM 1,50mm	CALCE 1,50mm
22	72202204	2	CALÇO 2,00mm	SHIM 2,00mm	CALCE 2,00mm
23	75326637	2	BUCHA	BUSHING	BUJE
24	75326640	2	BUCHA	BUSHING	BUJE
25	75326639	2	BUCHA	BUSHING	BUJE
26	75263774	1	BRAÇO DE PENETRAÇÃO	DIPPER ARM	BRAZO PENETRACIÓN
27	75263648	1	PINO	PIN	PASADOR
28	16051131	1	PARAFUSO	SCREW	TORNILLO

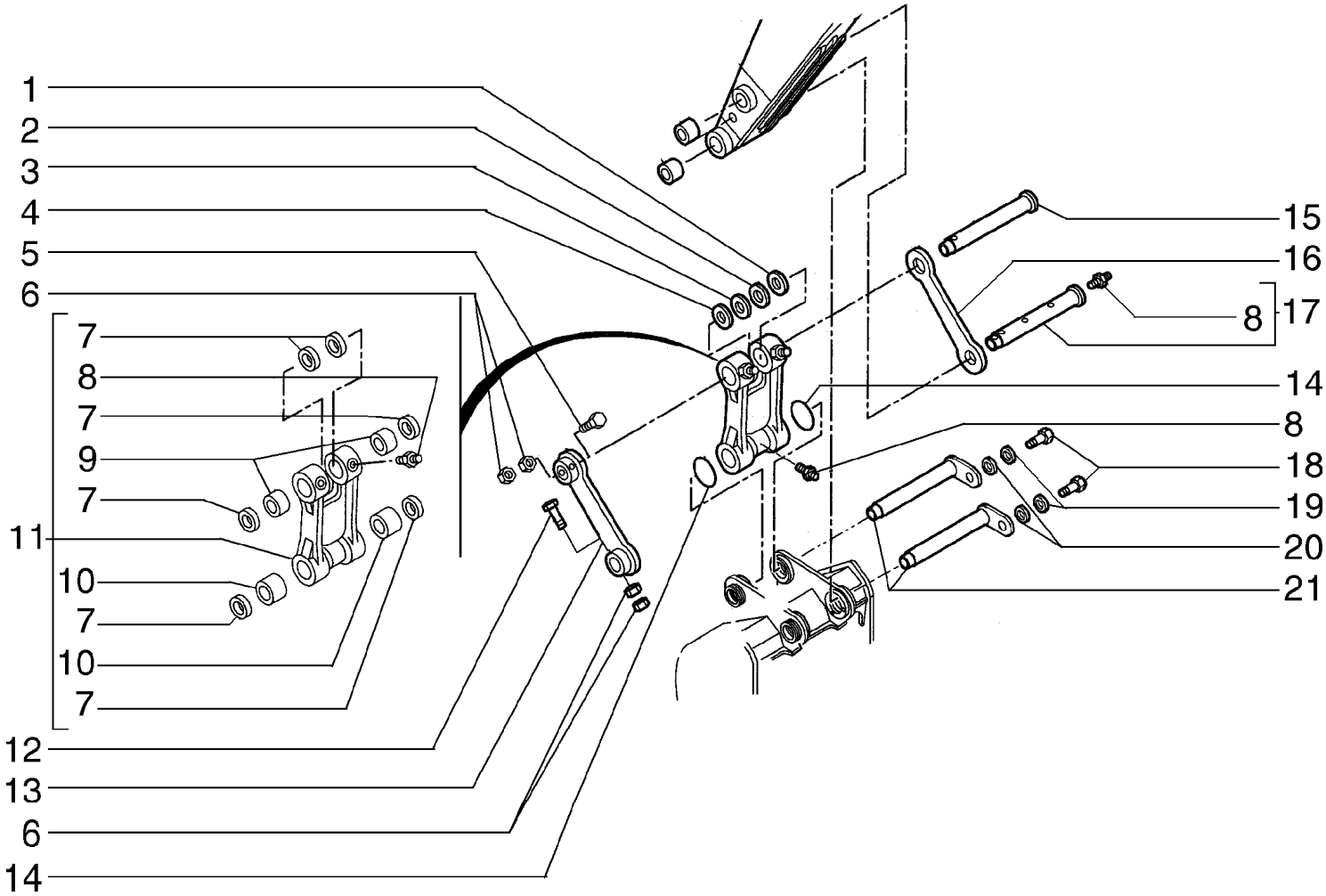
1
2
3
4
5
6
7
8
7
9
7
11
10
7
10
7
12
13
6
14
15
16
8
17
14
8
18
19
20
21

ITEM REF.	PEÇA Nº PART Nº PIEZA Nº	QTD QTY CAN	DESCRIÇÃO (Português)	DESCRIPTION (English)	DESCRIPCIÓN (Español)
1	72202203	6	CALÇO 2,00mm	SHIM 2,00mm	CALCE 2,00mm
2	75261593	UCN	CALÇO 1,50mm	SHIM 1,50mm	CALCE 1,50mm
3	75261592	UCN	CALÇO 1,00mm	SHIM 1,00mm	CALCE 1,00mm
4	75261591	UCN	CALÇO 0,50mm	SHIM 0,50mm	CALCE 0,50mm
5	11120931	2	PARAFUSO	SCREW	TORNILLO
6	12163321	8	PORCA	NUT	TUERCA
7	71415158	6	RETENTOR	SEAL	EMPAQUETADURA
8	13407211	4	GRAXEIRA	GREASE FITTING	ENGRASADOR
9	75326641	2	BUCHA	BUSHING	BUJE
10	75326639	2	BUCHA	BUSHING	BUJE
11	75263740	1	BIELA	LINK	BIELA
12	11120731	1	PARAFUSO	SCREW	TORNILLO
13	75263815	1	BIELA	LINK	BIELA
14	71415157	4	ANEL	RING	ARO
15	75263665	1	PINO	PIN	PASADOR
16	75263813	1	BIELA	LINK	BIELA
17	75263661	1	PINO	PIN	PASADOR
18	11124431	2	PARAFUSO	SCREW	TORNILLO
19	10517473	2	ARRUELA	WASHER	ARANDELA
20	75256026	2	ARRUELA	WASHER	ARANDELA
21	75327102	2	PINO	PIN	PASADOR

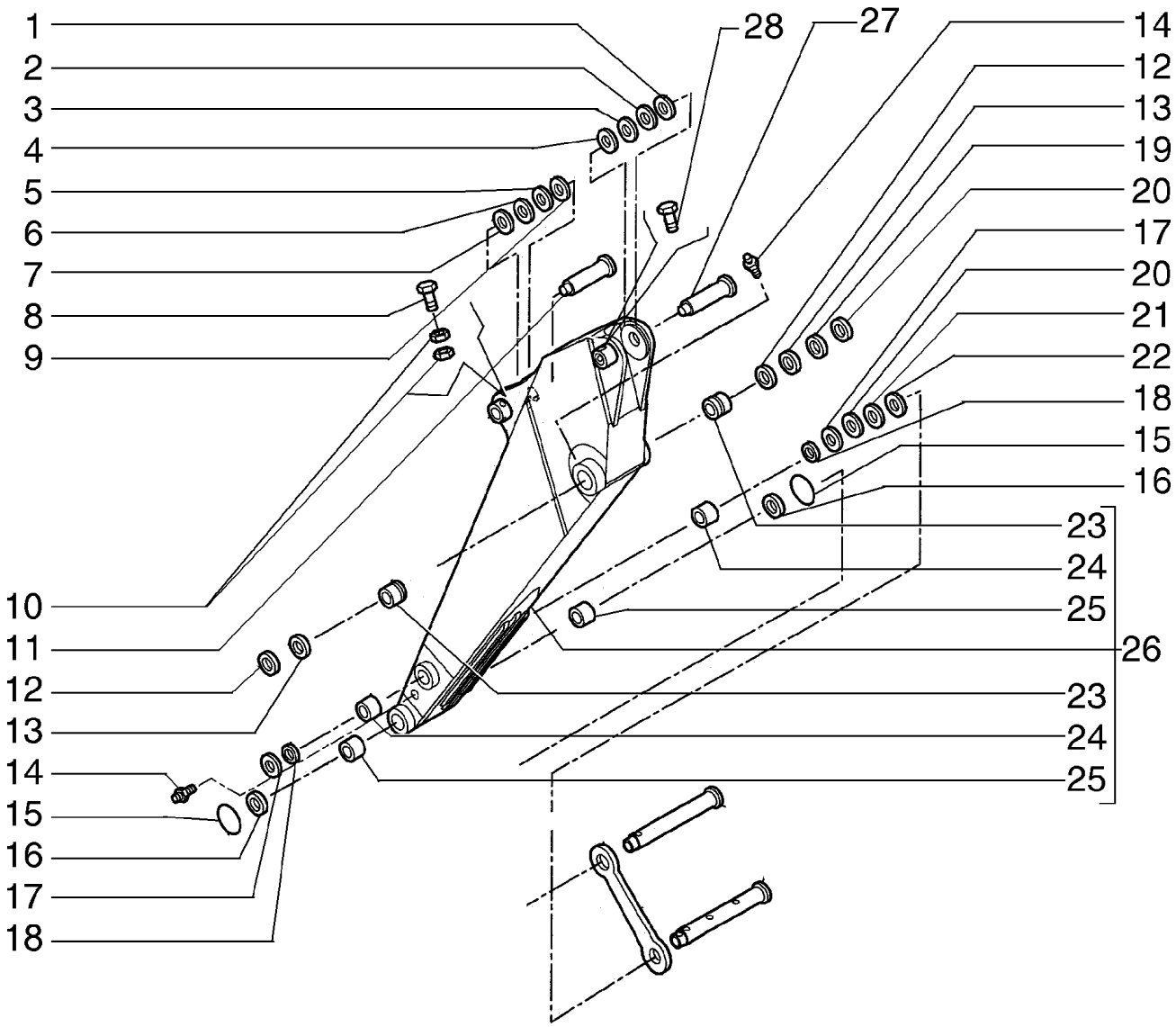
1
2
3
4
5
6
7
8
9
10
11
12
13
14
15
16
17
18
28
27
14
12
13
19
20
17
20
21
22
18
15
16
23
24
25
26
23
24
25

ITEM REF.	PEÇA Nº PART Nº PIEZA Nº	QTD QTY CAN	DESCRIÇÃO (Português)	DESCRIPTION (English)	DESCRIPCIÓN (Español)
1	75261417	UCN	CALÇO 0,50mm	SHIM 0,50mm	CALCE 0,50mm
2	75261418	UCN	CALÇO 1,00mm	SHIM 1,00mm	CALCE 1,00mm
3	75261419	UCN	CALÇO 1,50mm	SHIM 1,50mm	CALCE 1,50mm
4	72202218	UCN	CALÇO 2,00mm	SHIM 2,00mm	CALCE 2,00mm
5	75261592	UCN	CALÇO 1,00mm	SHIM 1,00mm	CALCE 1,00mm
6	75261593	UCN	CALÇO 1,50mm	SHIM 1,50mm	CALCE 1,50mm
7	72202203	6	CALÇO 2,00mm	SHIM 2,00mm	CALCE 2,00mm
8	11120931	2	PARAFUSO	SCREW	TORNILLO
9	75261591	6	CALÇO 0,50mm	SHIM 0,50mm	CALCE 0,50mm
10	12163321	8	PORCA	NUT	TUERCA
11	75263668	1	PINO	PIN	PASADOR
12	72203145	2	CALÇO 2,00mm	SHIM 2,00mm	CALCE 2,00mm
13	71415090	2	RETENTOR	SEAL	EMPAQUETADURA
14	13407211	4	GRAXEIRA	GREASE FITTING	ENGRASADOR
15	71415157	4	ANEL	RING	ARO
16	71415158	2	RETENTOR	SEAL	EMPAQUETADURA
17	75261587	UCN	CALÇO 0,50mm	SHIM 0,50mm	CALCE 0,50mm
18	72202212	2	RETENTOR	SEAL	EMPAQUETADURA
19	75261414	2	CALÇO 0,50mm	SHIM 0,50mm	CALCE 0,50mm
20	75261589	UCN	CALÇO 1,00mm	SHIM 1,00mm	CALCE 1,00mm
21	75261590	2	CALÇO 1,50mm	SHIM 1,50mm	CALCE 1,50mm
22	72202204	2	CALÇO 2,00mm	SHIM 2,00mm	CALCE 2,00mm
23	75326637	2	BUCHA	BUSHING	BUJE
24	72202157	2	BUCHA	BUSHING	BUJE
25	75326639	2	BUCHA	BUSHING	BUJE
26	75263776	1	BRAÇO DE PENETRAÇÃO	DIPPER ARM	BRAZO PENETRACIÓN
27	75263648	1	PINO	PIN	PASADOR
28	16051131	1	PARAFUSO	SCREW	TORNILLO

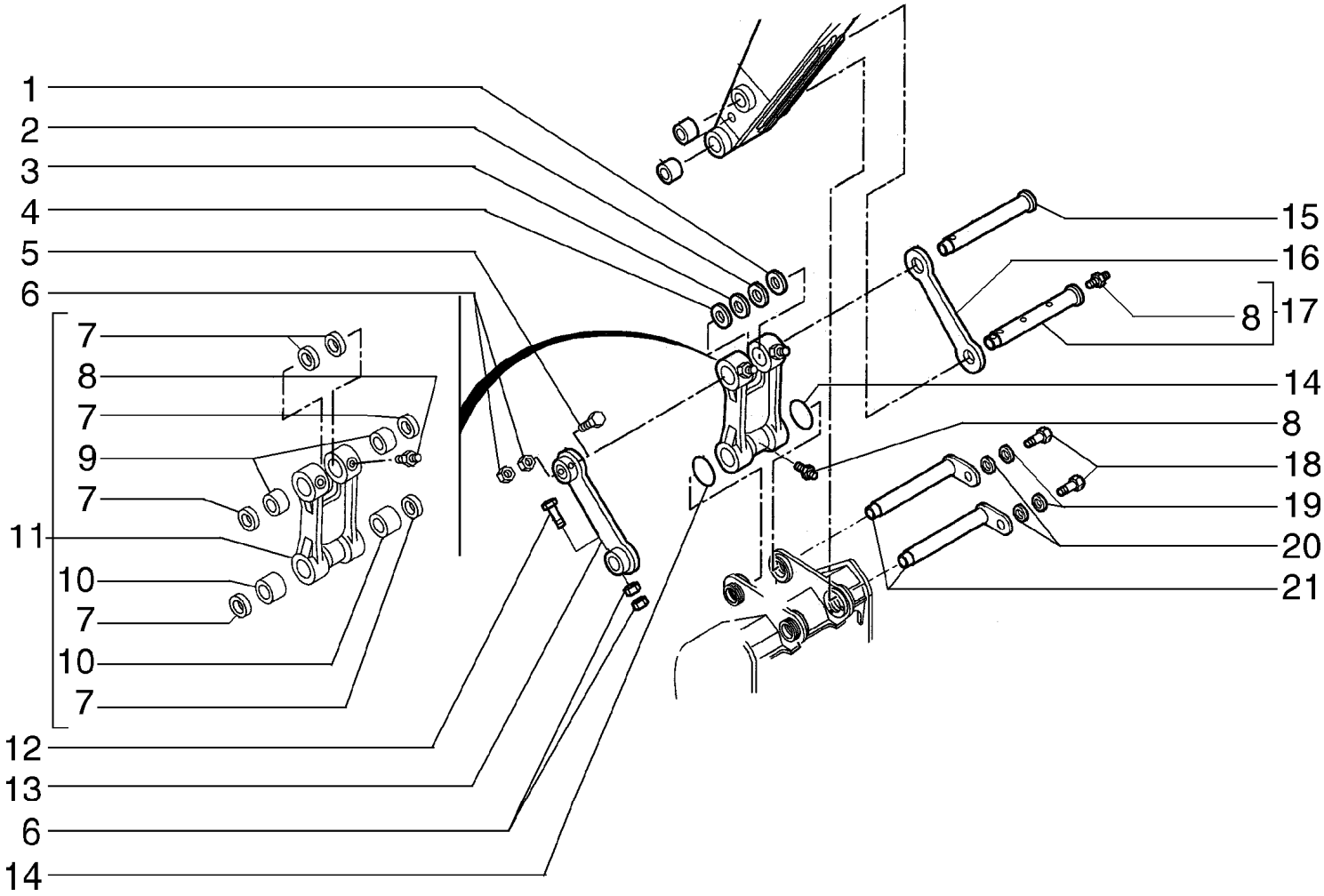
1
2
3
4
5
6
7
8
7
9
7
11
10
7
10
7
12
13
6
14
15
16
8
17
14
8
18
19
20
21

ITEM REF.	PEÇA Nº PART Nº PIEZA Nº	QTD QTY CAN	DESCRIÇÃO (Português)	DESCRIPTION (English)	DESCRIPCIÓN (Español)
1	72202203	6	CALÇO 2,00mm	SHIM 2,00mm	CALCE 2,00mm
2	75261593	UCN	CALÇO 1,50mm	SHIM 1,50mm	CALCE 1,50mm
3	75261592	UCN	CALÇO 1,00mm	SHIM 1,00mm	CALCE 1,00mm
4	75261591	UCN	CALÇO 0,50mm	SHIM 0,50mm	CALCE 0,50mm
5	11120931	2	PARAFUSO	SCREW	TORNILLO
6	12163321	8	PORCA	NUT	TUERCA
7	71415158	6	RETENTOR	SEAL	EMPAQUETADURA
8	13407211	3	GRAXEIRA	GREASE FITTING	ENGRASADOR
9	75326641	2	BUCHA	BUSHING	BUJE
10	75326639	2	BUCHA	BUSHING	BUJE
11	75263740	1	BIELA	LINK	BIELA
12	11120731	1	PARAFUSO	SCREW	TORNILLO
13	75263814	1	BIELA	LINK	BIELA
14	71415157	4	ANEL	RING	ARO
15	75263665	1	PINO	PIN	PASADOR
16	75263813	1	BIELA	LINK	BIELA
17	75263661	1	PINO	PIN	PASADOR
18	11124431	2	PARAFUSO	SCREW	TORNILLO
19	10517473	2	ARRUELA	WASHER	ARANDELA
20	75256026	2	ARRUELA	WASHER	ARANDELA
21	75327102	2	PINO	PIN	PASADOR

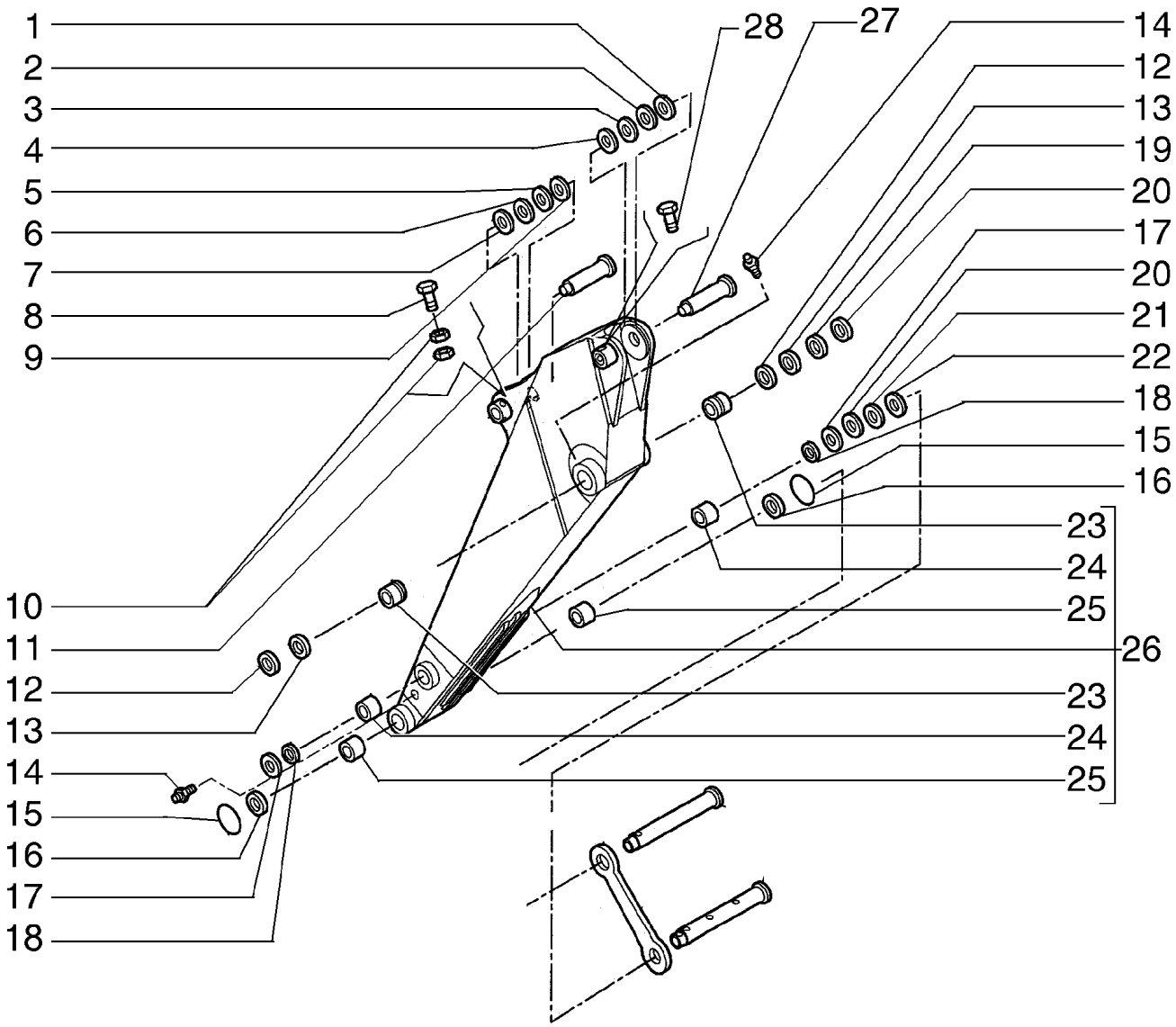
1
2
3
4
5
6
7
8
9
10
11
12
13
14
15
16
17
18
28
27
14
12
13
19
20
17
20
21
22
18
15
16
23
24
25
26
23
24
25

ITEM REF.	PEÇA Nº PART Nº PIEZA Nº	QTD QTY CAN	DESCRIÇÃO (Português)	DESCRIPTION (English)	DESCRIPCIÓN (Español)
1	75261417	2	CALÇO 0,50mm	SHIM 0,50mm	CALCE 0,50mm
2	75261418	UCN	CALÇO 1,00mm	SHIM 1,00mm	CALCE 1,00mm
3	75261419	UCN	CALÇO 1,50mm	SHIM 1,50mm	CALCE 1,50mm
4	72202218	UCN	CALÇO 2,00mm	SHIM 2,00mm	CALCE 2,00mm
5	75261592	UCN	CALÇO 1,00mm	SHIM 1,00mm	CALCE 1,00mm
6	75261593	UCN	CALÇO 1,50mm	SHIM 1,50mm	CALCE 1,50mm
7	72202203	6	CALÇO 2,00mm	SHIM 2,00mm	CALCE 2,00mm
8	11120931	2	PARAFUSO	SCREW	TORNILLO
9	75261591	6	CALÇO 0,50mm	SHIM 0,50mm	CALCE 0,50mm
10	12163321	UCN	PORCA	NUT	TUERCA
11	75263668	1	PINO	PIN	PASADOR
12	72203145	2	CALÇO 2,00mm	SHIM 2,00mm	CALCE 2,00mm
13	71415090	2	RETENTOR	SEAL	EMPAQUETADURA
14	13407211	4	GRAXEIRA	GREASE FITTING	ENGRASADOR
15	71415157	4	ANEL	RING	ARO
16	71415158	2	RETENTOR	SEAL	EMPAQUETADURA
17	75261587	UCN	CALÇO 0,50mm	SHIM 0,50mm	CALCE 0,50mm
18	72202212	2	RETENTOR	SEAL	EMPAQUETADURA
19	75261414	UCN	CALÇO 0,50mm	SHIM 0,50mm	CALCE 0,50mm
20	75261589	UCN	CALÇO 1,00mm	SHIM 1,00mm	CALCE 1,00mm
21	75261590	UCN	CALÇO 1,50mm	SHIM 1,50mm	CALCE 1,50mm
22	72202204	2	CALÇO 2,00mm	SHIM 2,00mm	CALCE 2,00mm
23	75326637	2	BUCHA	BUSHING	BUJE
24	75326640	2	BUCHA	BUSHING	BUJE
25	75326639	2	BUCHA	BUSHING	BUJE
26	75263778	1	BRAÇO DE PENETRAÇÃO	DIPPER ARM	BRAZO PENETRACIÓN
27	75263648	1	PINO	PIN	PASADOR
28	16051131	1	PARAFUSO	SCREW	TORNILLO

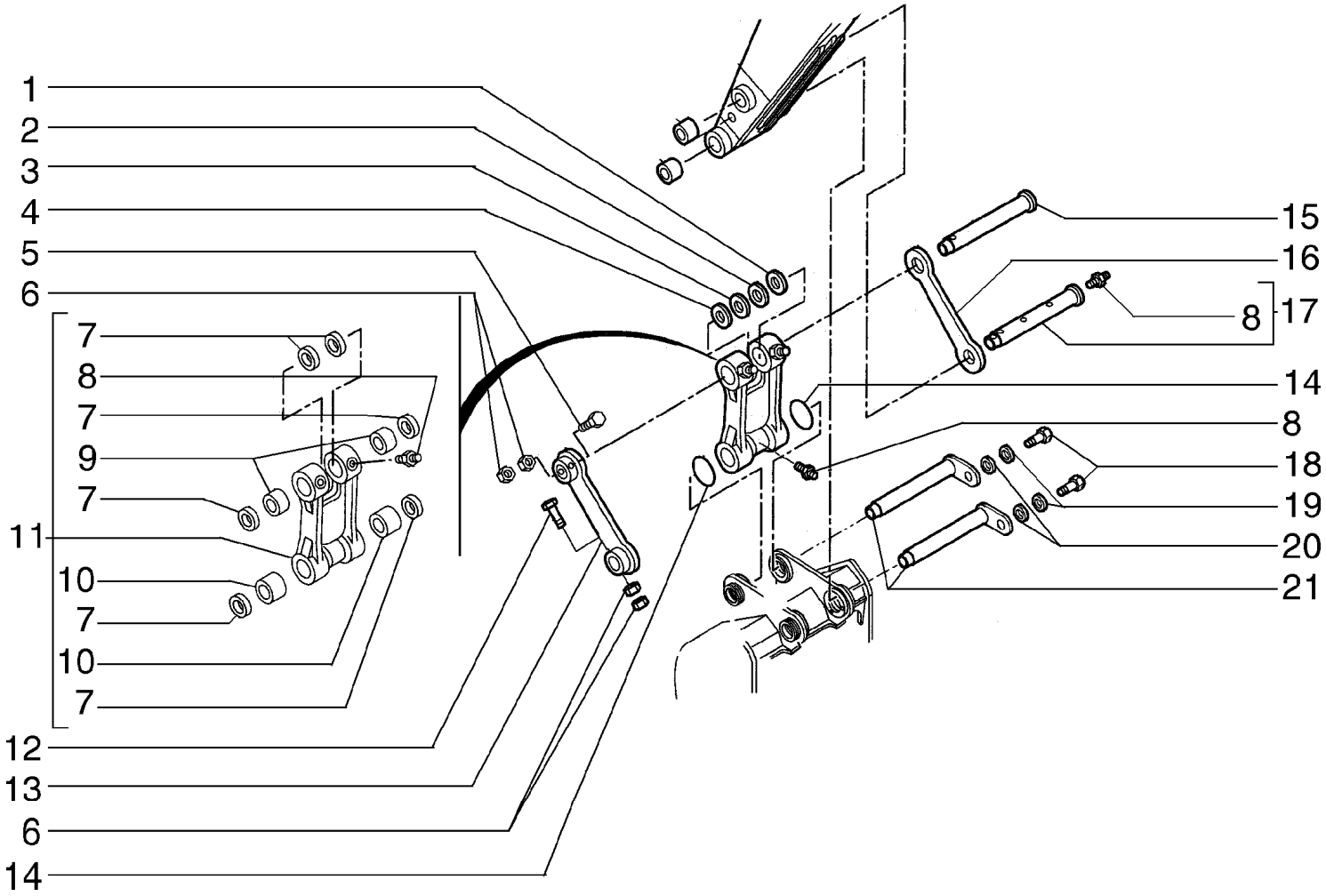
1
2
3
4
5
6
7
8
7
9
7
11
10
7
10
7
12
13
6
14
15
16
8
17
14
8
18
19
20
21

ITEM REF.	PEÇA Nº PART Nº PIEZA Nº	QTD QTY CAN	DESCRIÇÃO (Português)	DESCRIPTION (English)	DESCRIPCIÓN (Español)
1	72202203	6	CALÇO 2,00mm	SHIM 2,00mm	CALCE 2,00mm
2	75261593	6	CALÇO 1,50mm	SHIM 1,50mm	CALCE 1,50mm
3	75261592	6	CALÇO 1,00mm	SHIM 1,00mm	CALCE 1,00mm
4	75261591	6	CALÇO 0,50mm	SHIM 0,50mm	CALCE 0,50mm
5	11120931	2	PARAFUSO	SCREW	TORNILLO
6	12163321	8	PORCA	NUT	TUERCA
7	71415158	6	RETENTOR	SEAL	EMPAQUETADURA
8	13407211	3	GRAXEIRA	GREASE FITTING	ENGRASADOR
9	75326641	2	BUCHA	BUSHING	BUJE
10	75326639	2	BUCHA	BUSHING	BUJE
11	75263740	1	BIELA	LINK	BIELA
12	11120731	1	PARAFUSO	SCREW	TORNILLO
13	75263815	1	BIELA	LINK	BIELA
14	71415157	4	ANEL	RING	ARO
15	75263665	1	PINO	PIN	PASADOR
16	75263813	1	BIELA	LINK	BIELA
17	75263661	1	PINO	PIN	PASADOR
18	11124431	2	PARAFUSO	SCREW	TORNILLO
19	10517473	2	ARRUELA	WASHER	ARANDELA
20	75256026	2	ARRUELA	WASHER	ARANDELA
21	75327102	1	PINO	PIN	PASADOR

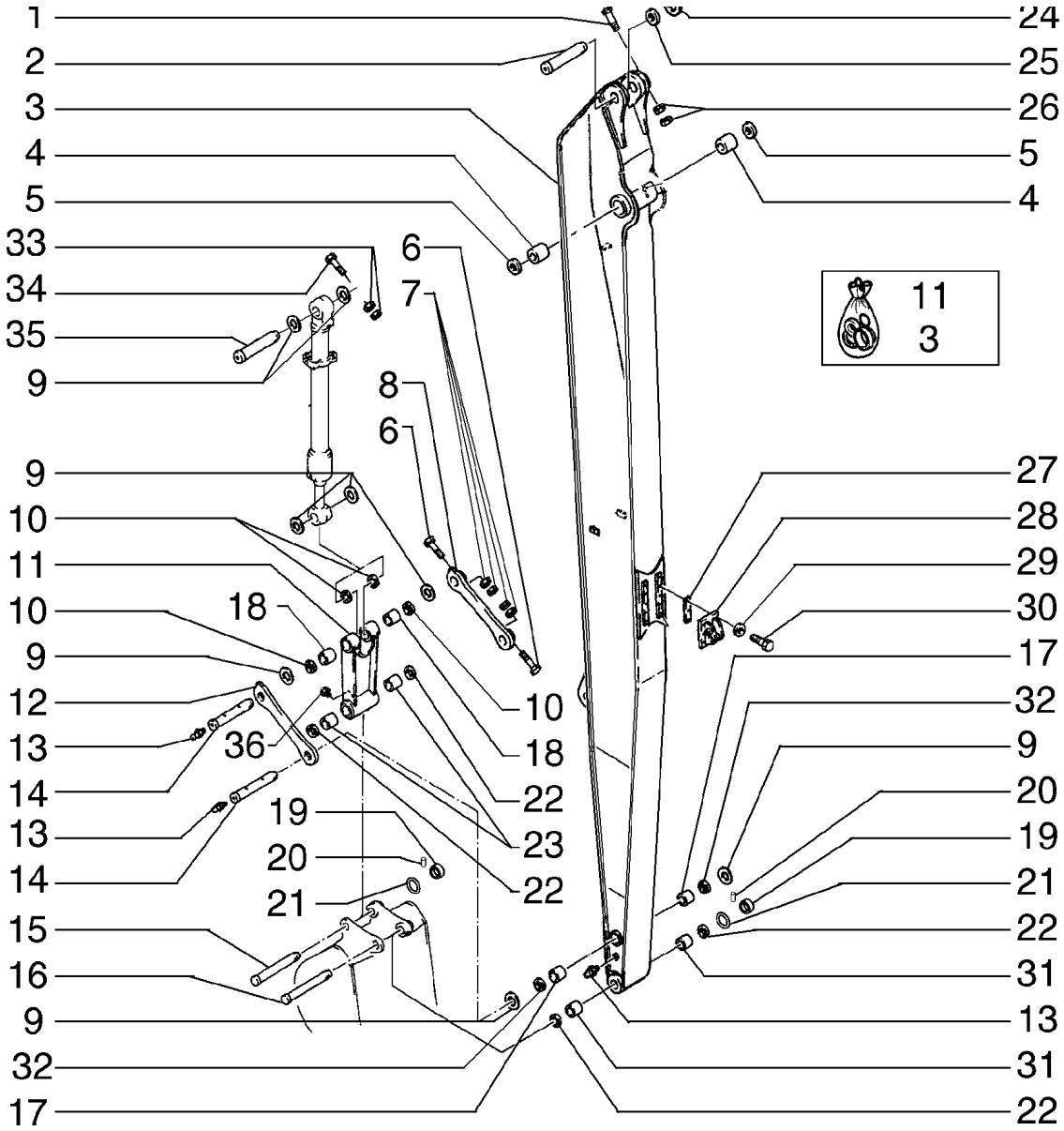
1
2
3
4
5
33
34
35
9
6
7
8
6
9
10
11
10
9
12
13
14
13
14
15
16
9
32
17
18
36
19
20
21
10
18
22
23
22
24
25
26
5
4
11
3
27
28
29
30
17
32
9
20
19
21
22
31
13
31
22

ITEM REF.	PEÇA Nº PART Nº PIEZA Nº	QTD QTY CAN	DESCRIÇÃO (Português)	DESCRIPTION (English)	DESCRIPCIÓN (Español)
1	16051131	1	PARAFUSO	SCREW	TORNILLO
2	75265026	1	PINO	PIN	PASADOR
3	75265045	1	BRAÇO DE PENETRAÇÃO (Nota 1)	DIPPER ARM (Note 1)	BRAZO PENETRACIÓN (Nota 1)
4	72212028	2	BUCHA	BUSHING	BUJE
5	71415090	2	RETENTOR	SEAL	EMPAQUETADURA
6	15888931	2	PARAFUSO	SCREW	TORNILLO
7	12163221	4	PORCA	NUT	TUERCA
8	75265033	1	BIELA	LINK	BIELA
9	72205758	8	CALÇO	SHIM	CALCE
9	75265056	UCN	CALÇO	SHIM	CALCE
9	75265055	UCN	CALÇO	SHIM	CALCE
9	75265054	UCN	CALÇO	SHIM	CALCE
10	72205748	4	RETENTOR	SEAL	EMPAQUETADURA
11	75265036	1	BIELA (Nota 2)	LINK (Note 2)	BIELA (Nota 2)
12	75265030	1	BIELA	LINK	BIELA
13	13407211	4	GRAXEIRA	GREASE FITTING	ENGRASADOR
14	75265020	2	PINO	PIN	PASADOR
15	75265015	1	PINO	PIN	PASADOR
16	75265012	1	PINO	PIN	PASADOR
17	72213529	2	BUCHA	BUSHING	BUJE
18	72219451	2	BUCHA	BUSHING	BUJE
19	71405110	2	ANEL	RING	ARO
20	10100230	2	PINO	PIN	PASADOR
21	71406579	4	ANEL O	O RING	ANILLO O
22	71405108	2	RETENTOR	SEAL	EMPAQUETADURA
23	72219452	2	BUCHA	BUSHING	BUJE
24	75261419	UCN	CALÇO	SHIM	CALCE
24	75261418	UCN	CALÇO	SHIM	CALCE
24	75261417	UCN	CALÇO	SHIM	CALCE
25	72202218	2	CALÇO	SHIM	CALCE
26	12163321	2	PORCA	NUT	TUERCA
27	72265057	2	CALÇO	SHIM	CALCE
27	75265058	2	CALÇO	SHIM	CALCE
28	75265048	1	SUPORTE	SUPPORT	SOPORTE
29	14496821	6	ARRUELA	WASHER	ARANDELA
30	11116331	6	PARAFUSO	SCREW	TORNILLO
31	72213528	2	BUCHA	BUSHING	BUJE
32	71406236	2	RETENTOR	SEAL	EMPAQUETADURA
33	11702921	2	PORCA	NUT	TUERCA
34	11114631	1	PARAFUSO	SCREW	TORNILLO
35	75265023	1	PINO	PIN	PASADOR
36	71404856	1	BUJÃO	PLUG	TAPON

NOTA 1: Inclui 3,4,17,31
NOTE 1: Includes 3,4,17,31
NOTA 1: Incluye 3,4,17,31

NOTA 2: Inclui 10,11,17,18,22,23
NOTE 2: Includes 10,11,17,18,22,23
NOTA 2: Incluye 10,11,17,18,22,23

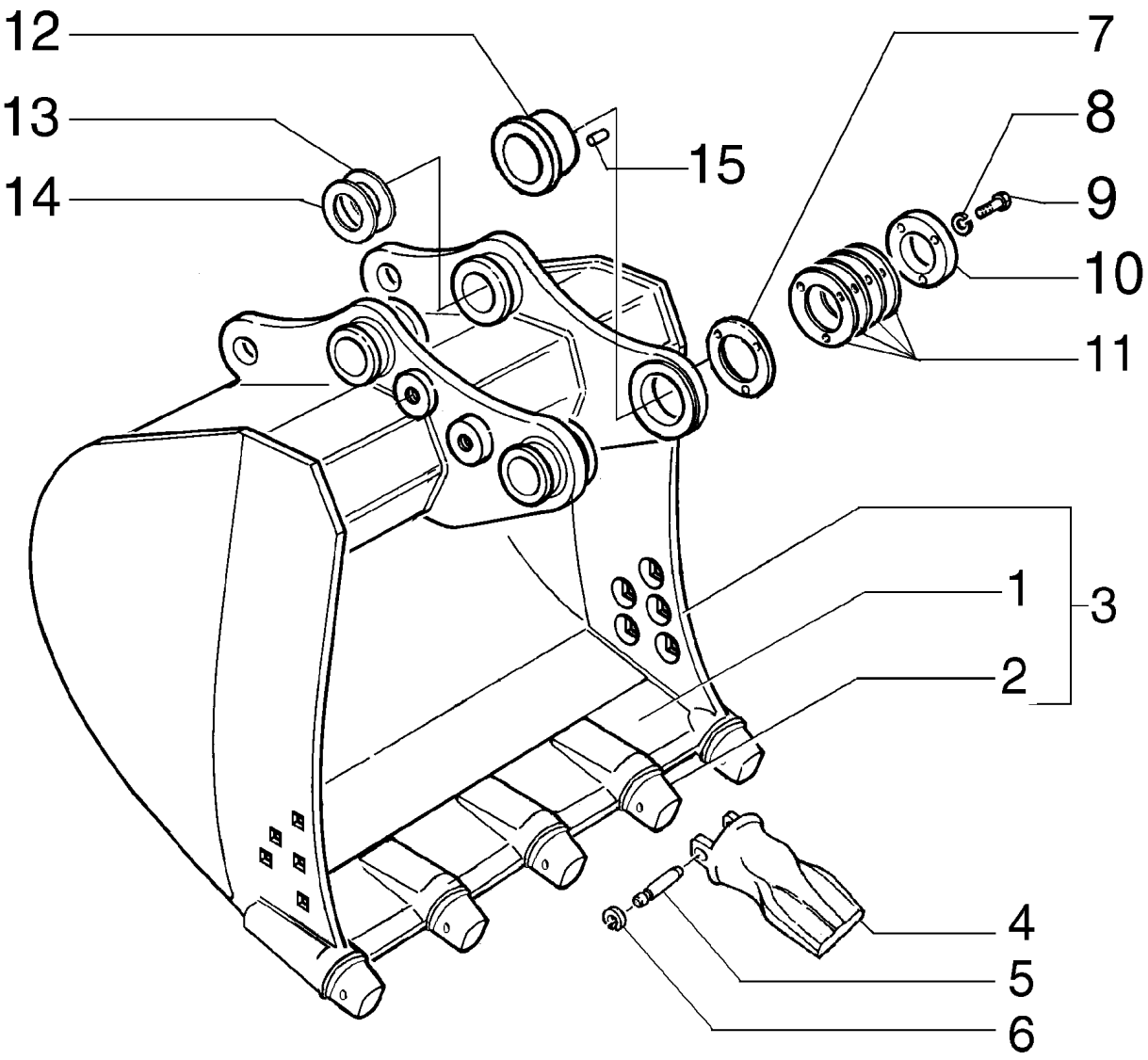
12
13
14
15
7
8
9
10
11
1
2
3
4
5
6

ITEM REF.	PEÇA Nº PART Nº PIEZA Nº	QTD QTY CAN	DESCRIÇÃO (Português)	DESCRIPTION (English)	DESCRIPCIÓN (Español)
1	75323294	1	LÂMINA	MOLDBOARD	HOJA
2	71465121	5	PORTA DENTE	TOOTH SHANK	CUERPO DIENTE
3	75264361	1	CAÇAMBA	BUCKET	CUCHARA
4	75263518	5	DENTE CAÇAMBA	BUCKET TOOTH	DIENTE CUCHARA
5	71465124	5	PINO	PIN	PASADOR
6	71465125	5	ANEL ELÁSTICO	SNAP RING	ANILLO ELASTICO
7	75325825	UCN	CALÇO 1,00mm	SHIM 1,00mm	CALCE 1,00mm
8	10517271	3	ARRUELA PRESSÃO	LOCKWASHER	ARANDELA ELASTICA
9	11118931	3	PARAFUSO	SCREW	TORNILLO
10	75325826	1	CHAPA	PLATE	PLACA
11	75325824	UCN	CALÇO 0,50mm	SHIM 0,50mm	CALCE 0,50mm
12	75327081	1	BUCHA	BUSHING	BUJE
13	75325827	UCN	CALÇO 1,00mm	SHIM 1,00mm	CALCE 1,00mm
14	75325828	UCN	CALÇO 0,50mm	SHIM 0,50mm	CALCE 0,50mm
15	10493230	1	PINO	PIN	PASADOR

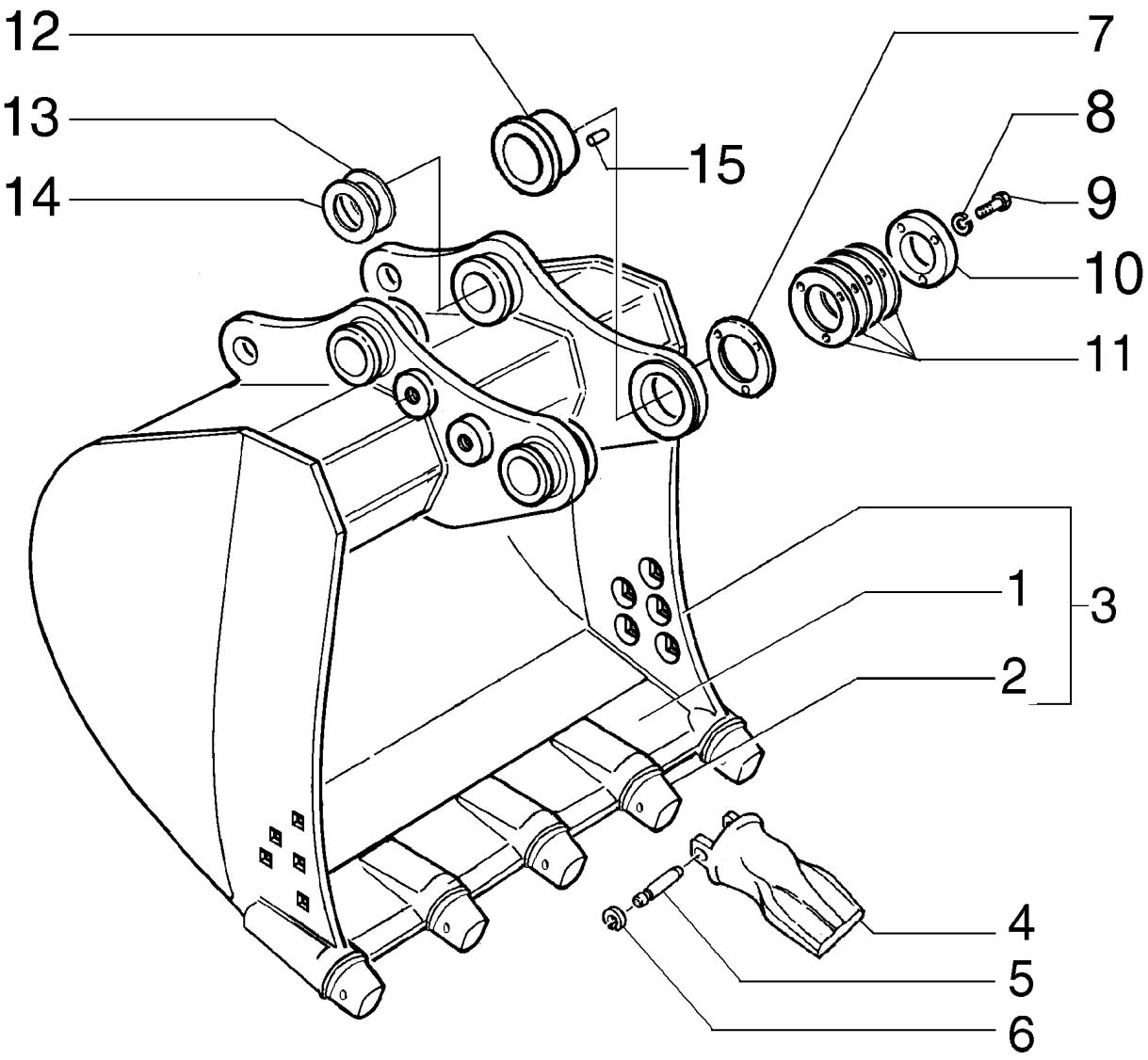
12
13
14
15
7
8
9
10
11
1
2
3
4
5
6

ITEM REF.	PEÇA Nº PART Nº PIEZA Nº	QTD QTY CAN	DESCRIÇÃO (Português)	DESCRIPTION (English)	DESCRIPCIÓN (Español)
1	75322135	1	LÂMINA	MOLDBOARD	HOJA
2	71465121	5	PORTA DENTE	TOOTH SHANK	CUERPO DIENTE
3	75264360	1	CAÇAMBA	BUCKET	CUCHARA
4	75263518	5	DENTE CAÇAMBA	BUCKET TOOTH	DIENTE CUCHARA
5	71465124	5	PINO	PIN	PASADOR
6	71465125	5	ANEL ELÁSTICO	SNAP RING	ANILLO ELASTICO
7	75325825	UCN	CALÇO 1,00mm	SHIM 1,00mm	CALCE 1,00mm
8	10517271	3	ARRUELA PRESSÃO	LOCKWASHER	ARANDELA ELASTICA
9	11118931	3	PARAFUSO	SCREW	TORNILLO
10	75325826	1	CHAPA	PLATE	PLACA
11	75325824	UCN	CALÇO 0,50mm	SHIM 0,50mm	CALCE 0,50mm
12	75327081	1	BUCHA	BUSHING	BUJE
13	75325827	UCN	CALÇO 1,00mm	SHIM 1,00mm	CALCE 1,00mm
14	75325828	UCN	CALÇO 0,50mm	SHIM 0,50mm	CALCE 0,50mm
15	10493230	1	PINO	PIN	PASADOR

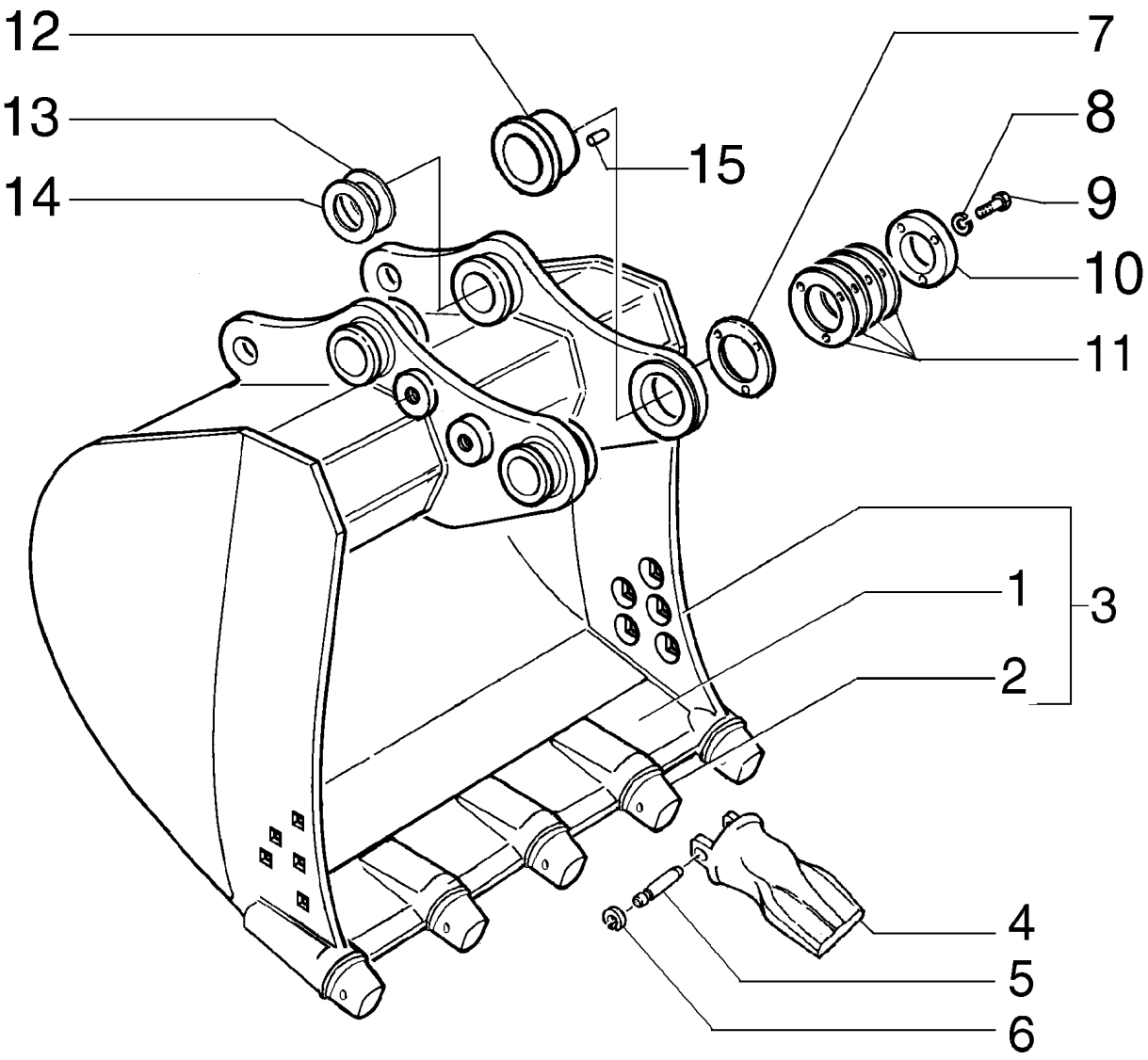
12
13
14
15
7
8
9
10
11
1
2
3
4
5
6

ITEM REF.	PEÇA Nº PART Nº PIEZA Nº	QTD QTY CAN	DESCRIÇÃO (Português)	DESCRIPTION (English)	DESCRIPCIÓN (Español)
1	75322110	1	LÂMINA	MOLDBOARD	HOJA
2	71465121	5	PORTA DENTE	TOOTH SHANK	CUERPO DIENTE
3	75264359	1	CAÇAMBA	BUCKET	CUCHARA
4	75263518	5	DENTE CAÇAMBA	BUCKET TOOTH	DIENTE CUCHARA
5	71465124	5	PINO	PIN	PASADOR
6	71465125	5	ANEL ELÁSTICO	SNAP RING	ANILLO ELASTICO
7	75325825	UCN	CALÇO 1,00mm	SHIM 1,00mm	CALCE 1,00mm
8	10517271	3	ARRUELA PRESSÃO	LOCKWASHER	ARANDELA ELASTICA
9	11118931	3	PARAFUSO	SCREW	TORNILLO
10	75325826	1	CHAPA	PLATE	PLACA
11	75325824	UCN	CALÇO 0,50mm	SHIM 0,50mm	CALCE 0,50mm
12	75327081	1	BUCHA	BUSHING	BUJE
13	75325827	UCN	CALÇO 1,00mm	SHIM 1,00mm	CALCE 1,00mm
14	75325828	UCN	CALÇO 0,50mm	SHIM 0,50mm	CALCE 0,50mm
15	10493230	1	PINO	PIN	PASADOR

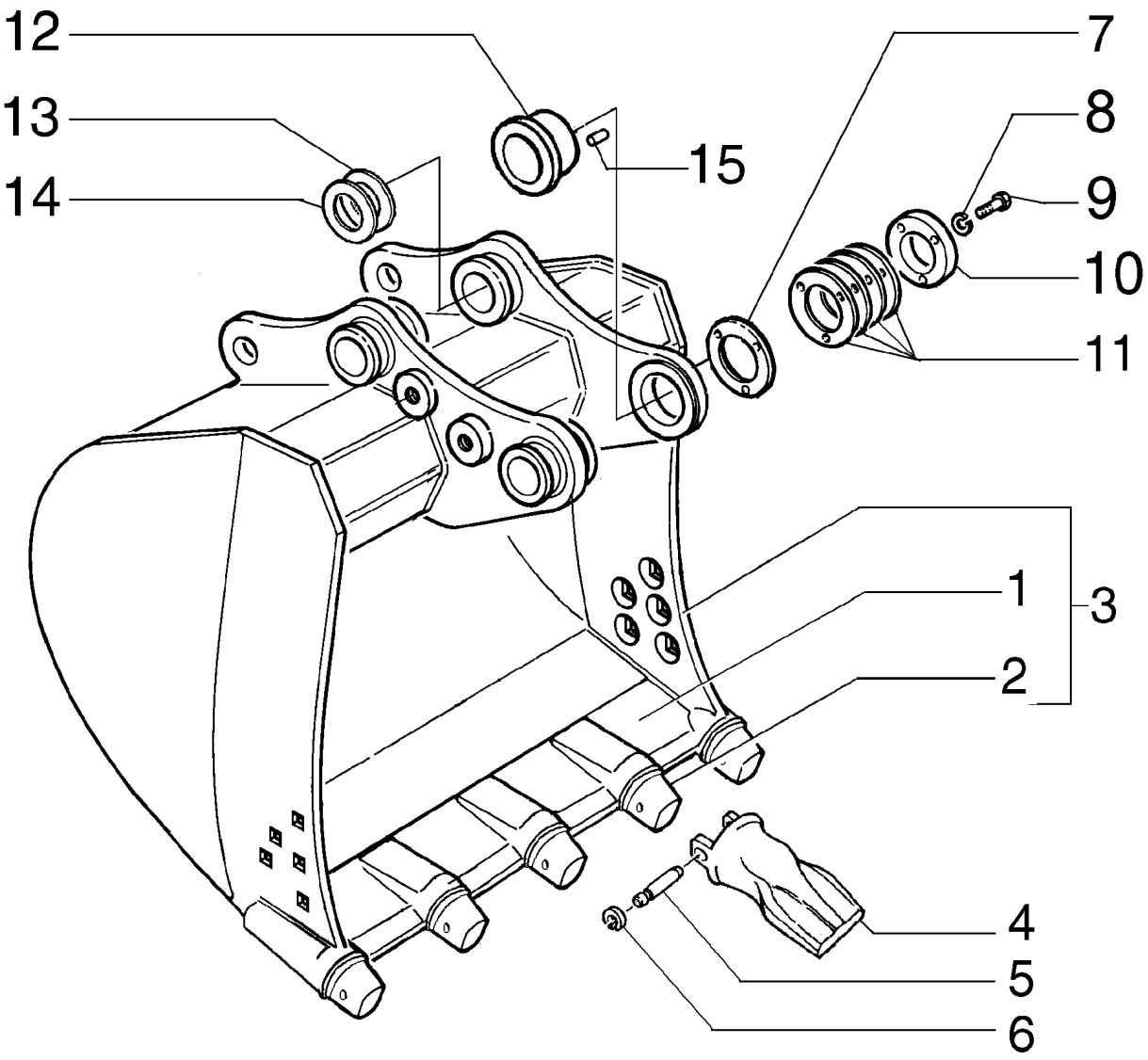
12
13
14
15
7
8
9
10
11
1
2
3
4
5
6

ITEM REF.	PEÇA Nº PART Nº PIEZA Nº	QTD QTY CAN	DESCRIÇÃO (Português)	DESCRIPTION (English)	DESCRIPCIÓN (Español)
1	75257746	1	LÂMINA	MOLDBOARD	HOJA
2	71465121	5	PORTA DENTE	TOOTH SHANK	CUERPO DIENTE
3	75264353	1	CAÇAMBA	BUCKET	CUCHARA
4	75263518	5	DENTE CAÇAMBA	BUCKET TOOTH	DIENTE CUCHARA
5	71465124	5	PINO	PIN	PASADOR
6	71465125	5	ANEL ELÁSTICO	SNAP RING	ANILLO ELASTICO
7	75325825	UCN	CALÇO 1,00mm	SHIM 1,00mm	CALCE 1,00mm
8	10517271	3	ARRUELA PRESSÃO	LOCKWASHER	ARANDELA ELASTICA
9	11118931	3	PARAFUSO	SCREW	TORNILLO
10	75325826	1	CHAPA	PLATE	PLACA
11	75325824	UCN	CALÇO 0,50mm	SHIM 0,50mm	CALCE 0,50mm
12	75327081	1	BUCHA	BUSHING	BUJE
13	75325827	UCN	CALÇO 1,00mm	SHIM 1,00mm	CALCE 1,00mm
14	75325828	UCN	CALÇO 0,50mm	SHIM 0,50mm	CALCE 0,50mm
15	10493230	1	PINO	PIN	PASADOR

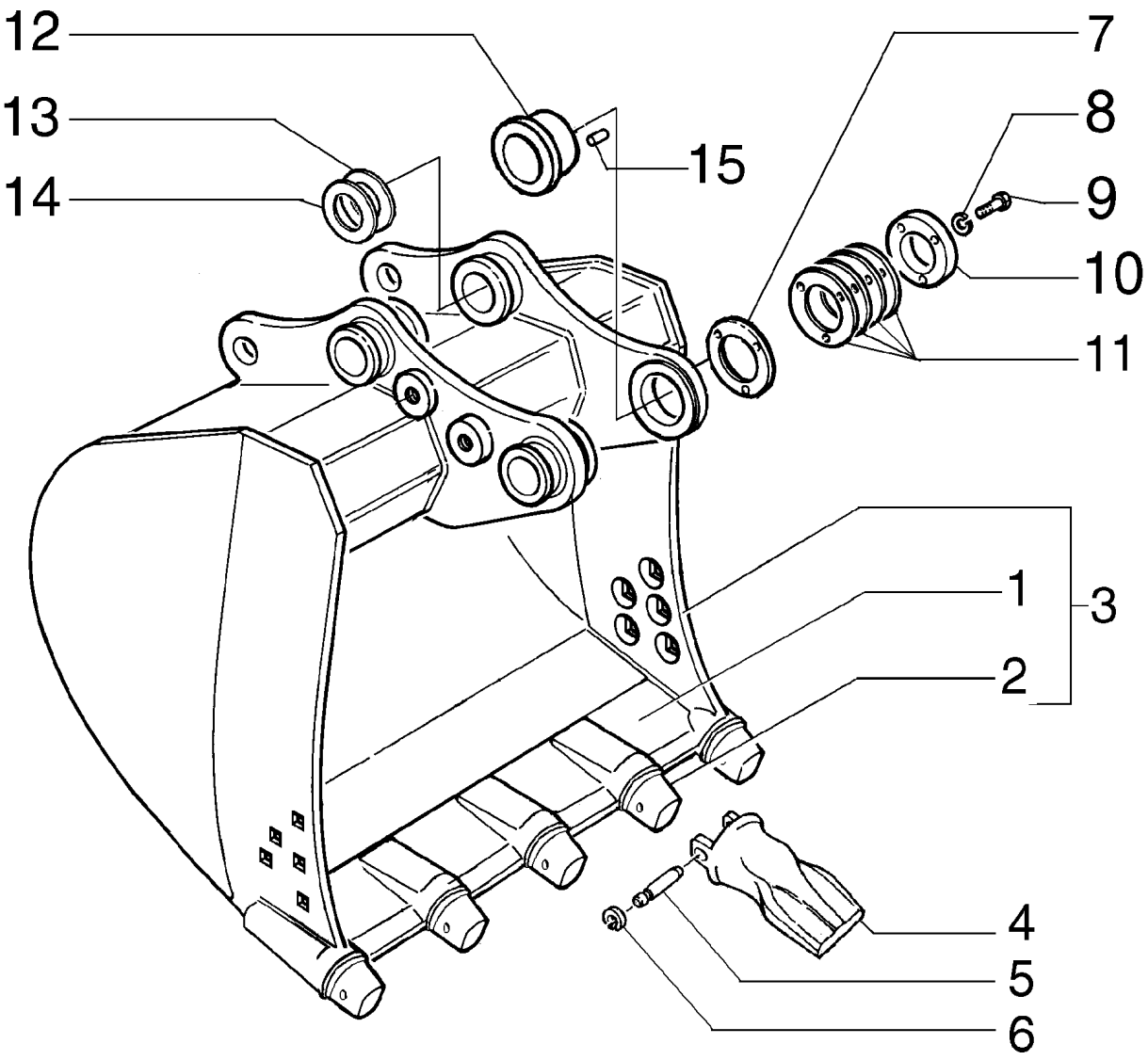
12
13
14
15
7
8
9
10
11
1
2
3
4
5
6

ITEM REF.	PEÇA Nº PART Nº PIEZA Nº	QTD QTY CAN	DESCRIÇÃO (Português)	DESCRIPTION (English)	DESCRIPCIÓN (Español)
1	75257745	1	LÂMINA	MOLDBOARD	HOJA
2	71465121	5	PORTA DENTE	TOOTH SHANK	CUERPO DIENTE
3	75264352	1	CAÇAMBA	BUCKET	CUCHARA
4	75263518	5	DENTE CAÇAMBA	BUCKET TOOTH	DIENTE CUCHARA
5	71465124	5	PINO	PIN	PASADOR
6	71465125	5	ANEL ELÁSTICO	SNAP RING	ANILLO ELASTICO
7	75325825	UCN	CALÇO 1,00mm	SHIM 1,00mm	CALCE 1,00mm
8	10517271	3	ARRUELA PRESSÃO	LOCKWASHER	ARANDELA ELASTICA
9	11118931	3	PARAFUSO	SCREW	TORNILLO
10	75325826	1	CHAPA	PLATE	PLACA
11	75325824	UCN	CALÇO 0,50mm	SHIM 0,50mm	CALCE 0,50mm
12	75327081	1	BUCHA	BUSHING	BUJE
13	75325827	UCN	CALÇO 1,00mm	SHIM 1,00mm	CALCE 1,00mm
14	75325828	UCN	CALÇO 0,50mm	SHIM 0,50mm	CALCE 0,50mm
15	10493230	1	PINO	PIN	PASADOR

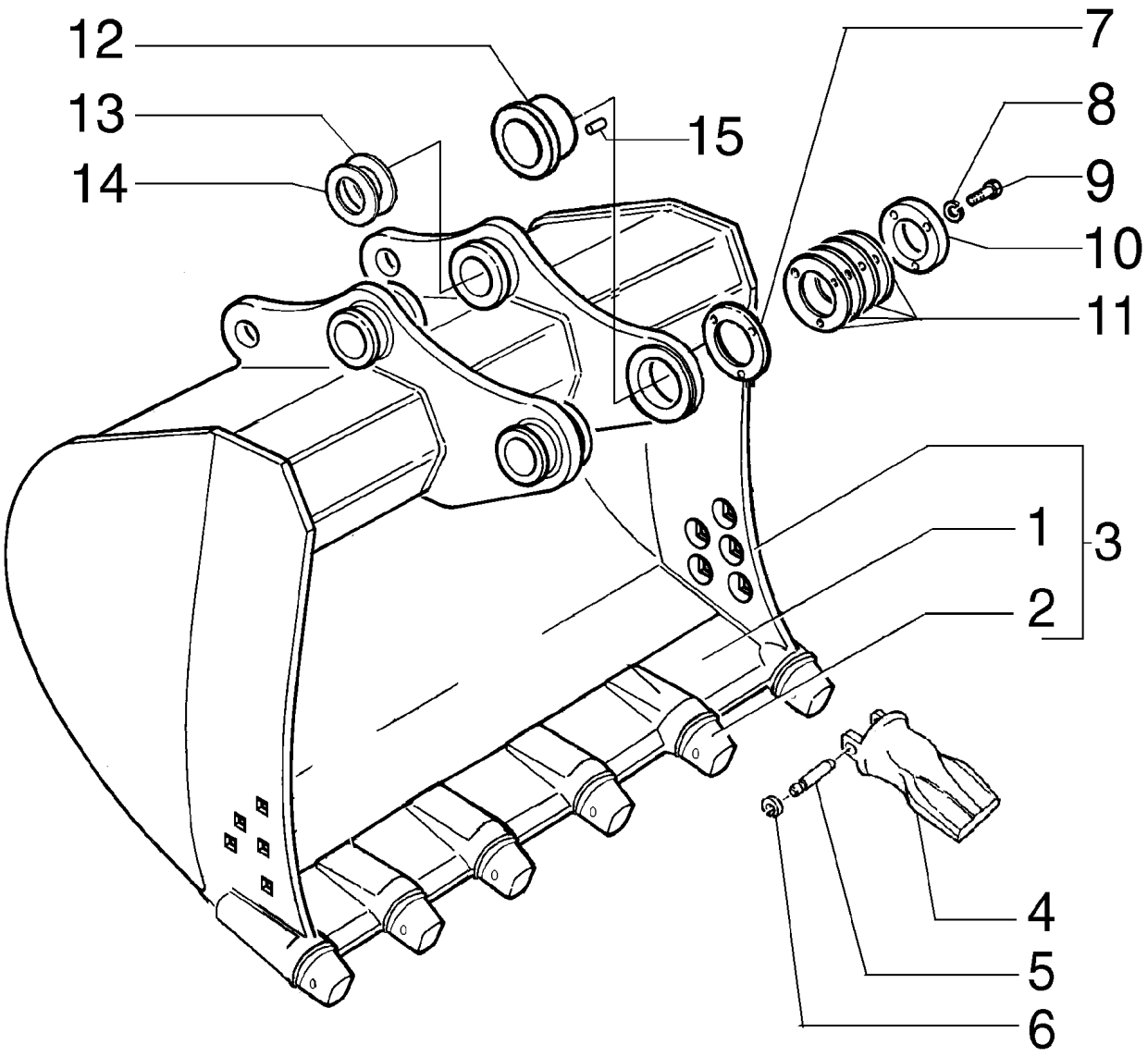
12
13
14
15
7
8
9
10
11
1
2
3
4
5
6

ITEM REF.	PEÇA Nº PART Nº PIEZA Nº	QTD QTY CAN	DESCRIÇÃO (Português)	DESCRIPTION (English)	DESCRIPCIÓN (Español)
1	75257744	1	LÂMINA	MOLDBOARD	HOJA
2	71465121	5	PORTA DENTE	TOOTH SHANK	CUERPO DIENTE
3	75264351	1	CAÇAMBA	BUCKET	CUCHARA
4	75263518	5	DENTE CAÇAMBA	BUCKET TOOTH	DIENTE CUCHARA
5	71465124	5	PINO	PIN	PASADOR
6	71465125	5	ANEL ELÁSTICO	SNAP RING	ANILLO ELASTICO
7	75325825	UCN	CALÇO 1,00mm	SHIM 1,00mm	CALCE 1,00mm
8	10517271	3	ARRUELA PRESSÃO	LOCKWASHER	ARANDELA ELASTICA
9	11118931	3	PARAFUSO	SCREW	TORNILLO
10	75325826	1	CHAPA	PLATE	PLACA
11	75325824	UCN	CALÇO 0,50mm	SHIM 0,50mm	CALCE 0,50mm
12	75327081	1	BUCHA	BUSHING	BUJE
13	75325827	UCN	CALÇO 1,00mm	SHIM 1,00mm	CALCE 1,00mm
14	75325828	UCN	CALÇO 0,50mm	SHIM 0,50mm	CALCE 0,50mm
15	10493230	1	PINO	PIN	PASADOR

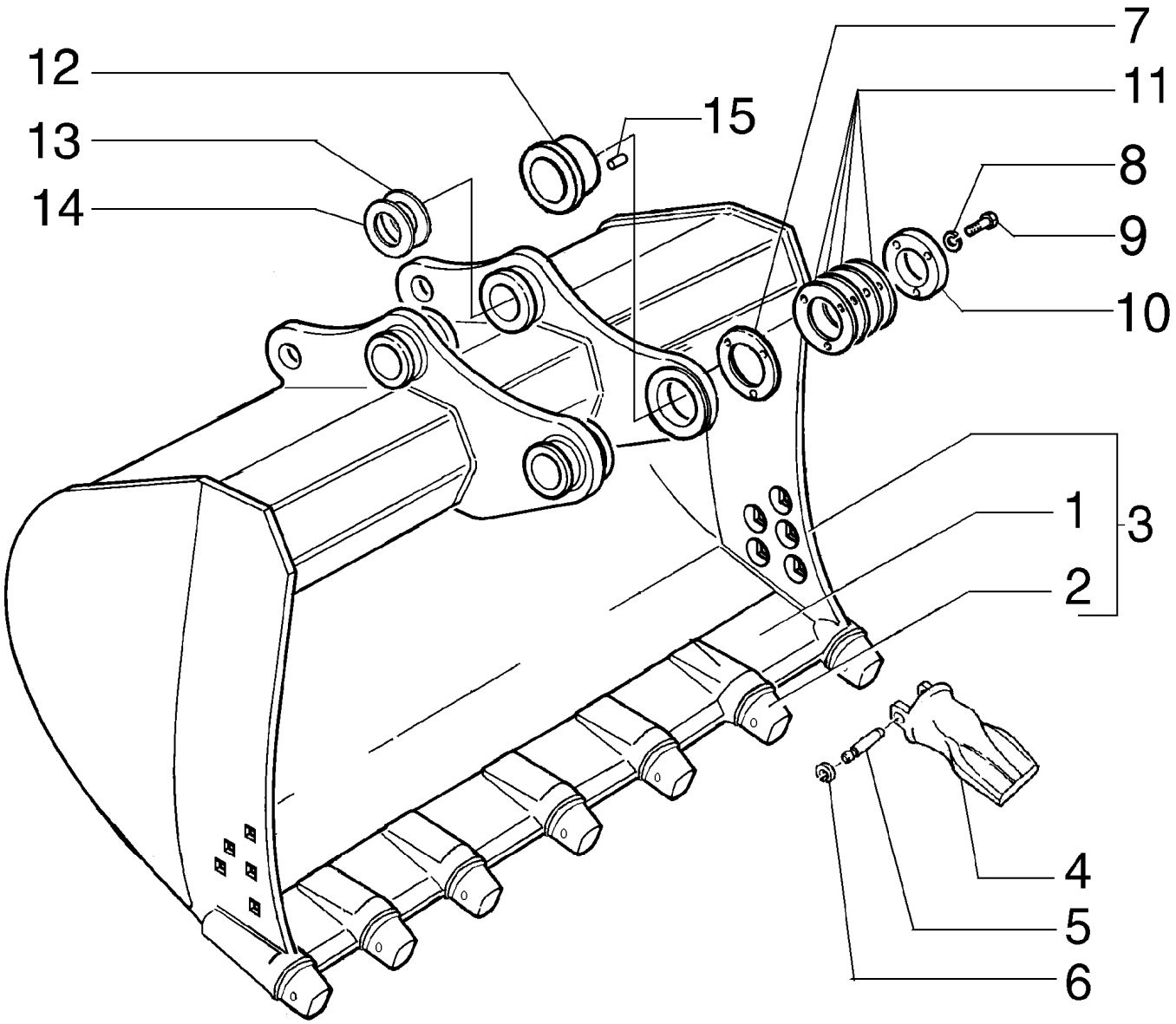
12
13
14
15
7
11
8
9
10
1
2
3
4
5
6

ITEM REF.	PEÇA Nº PART Nº PIEZA Nº	QTD QTY CAN	DESCRIÇÃO (Português)	DESCRIPTION (English)	DESCRIPCIÓN (Español)
1	75257743	1	LÂMINA	MOLDBOARD	HOJA
2	71465121	5	PORTA DENTE	TOOTH SHANK	CUERPO DIENTE
3	75264350	1	CAÇAMBA	BUCKET	CUCHARA
4	75263518	5	DENTE CAÇAMBA	BUCKET TOOTH	DIENTE CUCHARA
5	71465124	5	PINO	PIN	PASADOR
6	71465125	5	ANEL ELÁSTICO	SNAP RING	ANILLO ELASTICO
7	75325825	UCN	CALÇO 1,00mm	SHIM 1,00mm	CALCE 1,00mm
8	10517271	3	ARRUELA PRESSÃO	LOCKWASHER	ARANDELA ELASTICA
9	11118931	3	PARAFUSO	SCREW	TORNILLO
10	75325826	1	CHAPA	PLATE	PLACA
11	75325824	UCN	CALÇO 0,50mm	SHIM 0,50mm	CALCE 0,50mm
12	75327081	1	BUCHA	BUSHING	BUJE
13	75325827	UCN	CALÇO 1,00mm	SHIM 1,00mm	CALCE 1,00mm
14	75325828	UCN	CALÇO 0,50mm	SHIM 0,50mm	CALCE 0,50mm
15	10493230	1	PINO	PIN	PASADOR

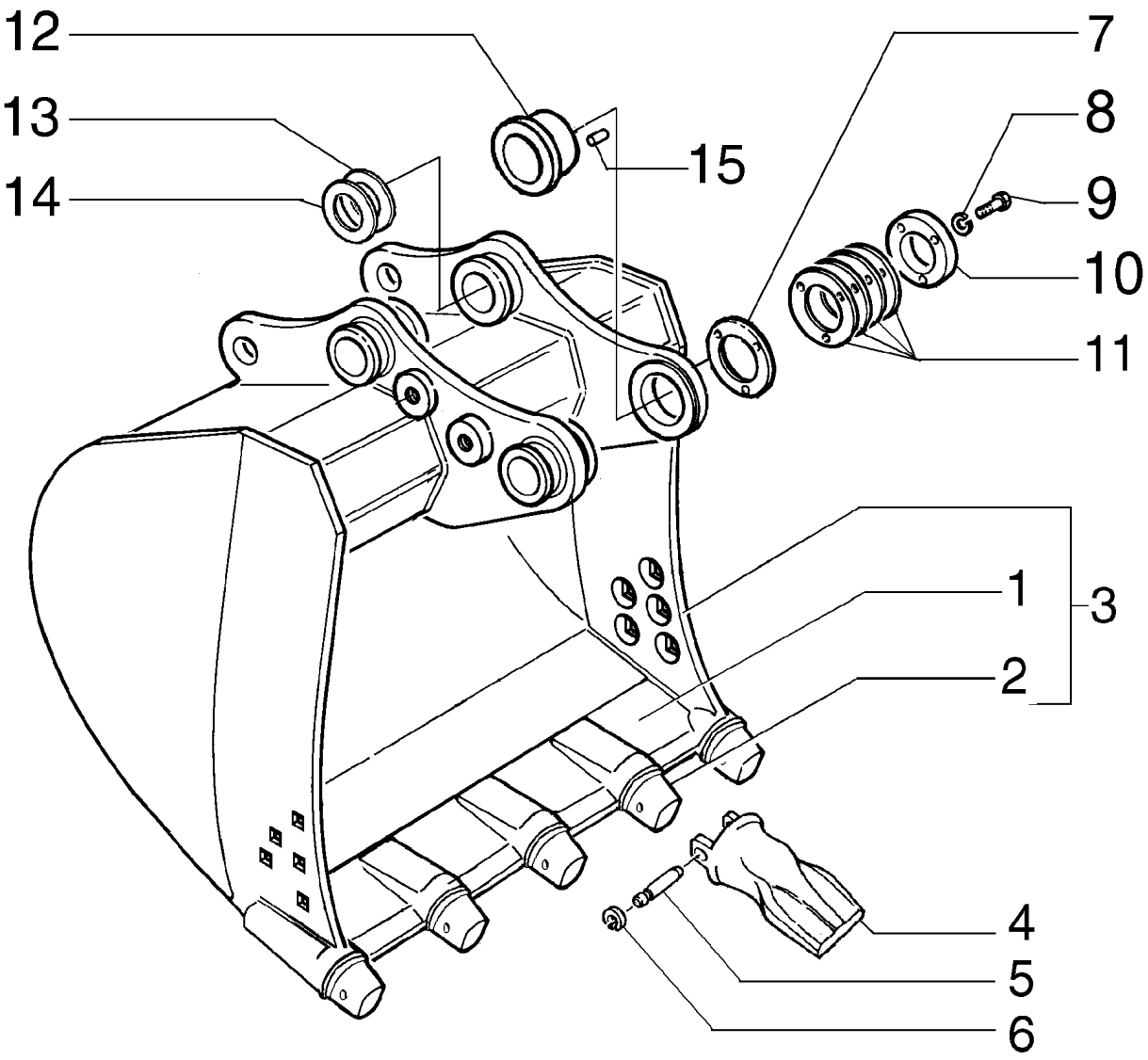
12
13
14
15
7
8
9
10
11
1
2
3
4
5
6

ITEM REF.	PEÇA Nº PART Nº PIEZA Nº	QTD QTY CAN	DESCRIÇÃO (Português)	DESCRIPTION (English)	DESCRIPCIÓN (Español)
1	75323294	1	LÂMINA	MOLDBOARD	HOJA
2	71465121	5	PORTA DENTE	TOOTH SHANK	CUERPO DIENTE
3	75264364	1	CAÇAMBA	BUCKET	CUCHARA
4	75263516	5	DENTE CAÇAMBA	BUCKET TOOTH	DIENTE CUCHARA
5	71465124	5	PINO	PIN	PASADOR
6	71465125	5	ANEL ELÁSTICO	SNAP RING	ANILLO ELASTICO
7	75325825	UCN	CALÇO 1,00mm	SHIM 1,00mm	CALCE 1,00mm
8	10517271	3	ARRUELA PRESSÃO	LOCKWASHER	ARANDELA ELASTICA
9	11118931	3	PARAFUSO	SCREW	TORNILLO
10	75325826	1	CHAPA	PLATE	PLACA
11	75325824	UCN	CALÇO 0,50mm	SHIM 0,50mm	CALCE 0,50mm
12	75327081	1	BUCHA	BUSHING	BUJE
13	75325827	UCN	CALÇO 1,00mm	SHIM 1,00mm	CALCE 1,00mm
14	75325828	UCN	CALÇO 0,50mm	SHIM 0,50mm	CALCE 0,50mm
15	10493230	1	PINO	PIN	PASADOR

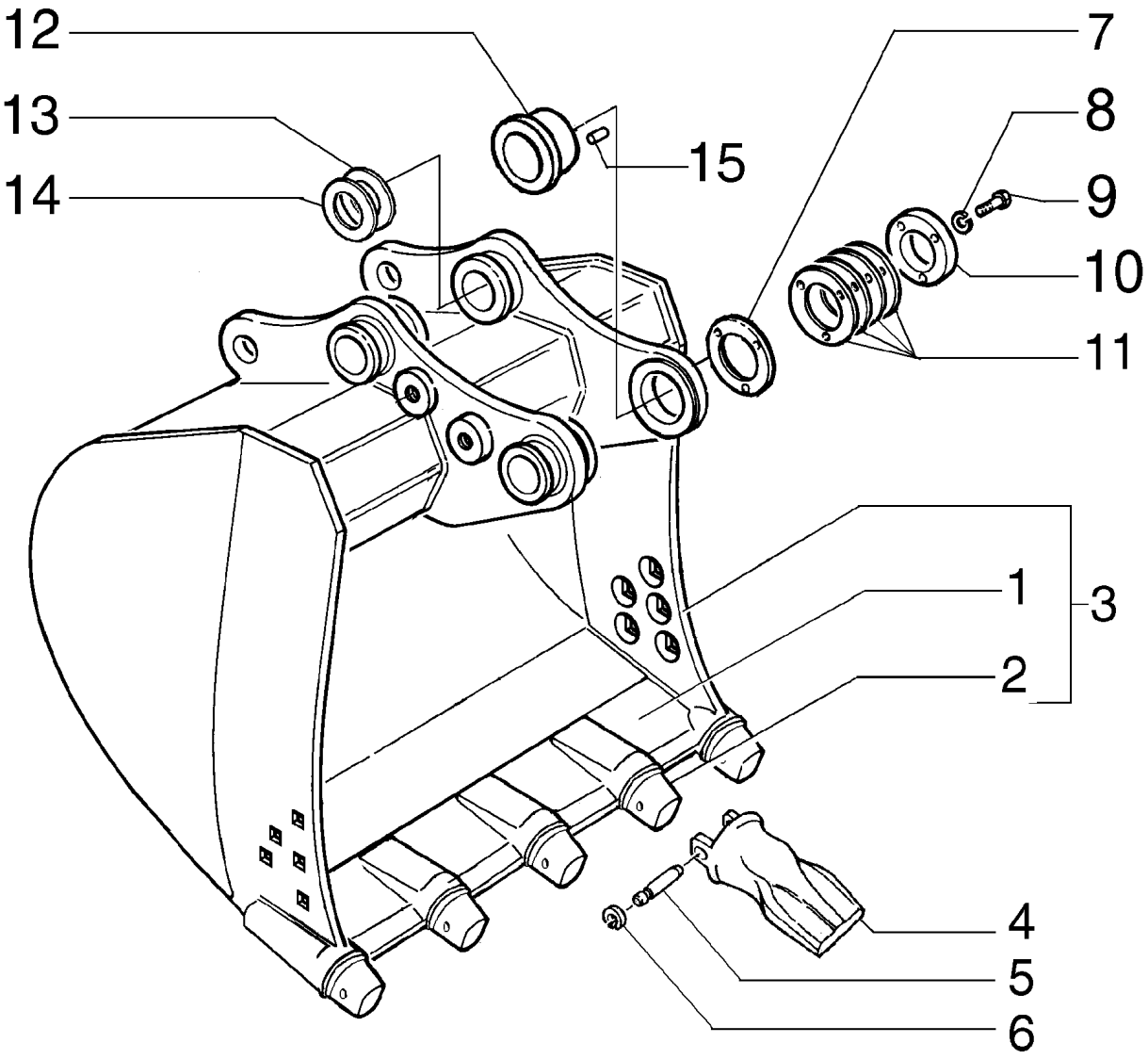
12
13
14
15
7
8
9
10
11
1
2
3
4
5
6

ITEM REF.	PEÇA Nº PART Nº PIEZA Nº	QTD QTY CAN	DESCRIÇÃO (Português)	DESCRIPTION (English)	DESCRIPCIÓN (Español)
1	75322135	1	LÂMINA	MOLDBOARD	HOJA
2	71465121	5	PORTA DENTE	TOOTH SHANK	CUERPO DIENTE
3	75264363	1	CAÇAMBA	BUCKET	CUCHARA
4	75263516	5	DENTE CAÇAMBA	BUCKET TOOTH	DIENTE CUCHARA
5	71465124	5	PINO	PIN	PASADOR
6	71465125	5	ANEL ELÁSTICO	SNAP RING	ANILLO ELASTICO
7	75325825	UCN	CALÇO 1,00mm	SHIM 1,00mm	CALCE 1,00mm
8	10517271	3	ARRUELA PRESSÃO	LOCKWASHER	ARANDELA ELASTICA
9	11118931	3	PARAFUSO	SCREW	TORNILLO
10	75325826	1	CHAPA	PLATE	PLACA
11	75325824	UCN	CALÇO 0,50mm	SHIM 0,50mm	CALCE 0,50mm
12	75327081	1	BUCHA	BUSHING	BUJE
13	75325827	UCN	CALÇO 1,00mm	SHIM 1,00mm	CALCE 1,00mm
14	75325828	UCN	CALÇO 0,50mm	SHIM 0,50mm	CALCE 0,50mm
15	10493230	1	PINO	PIN	PASADOR

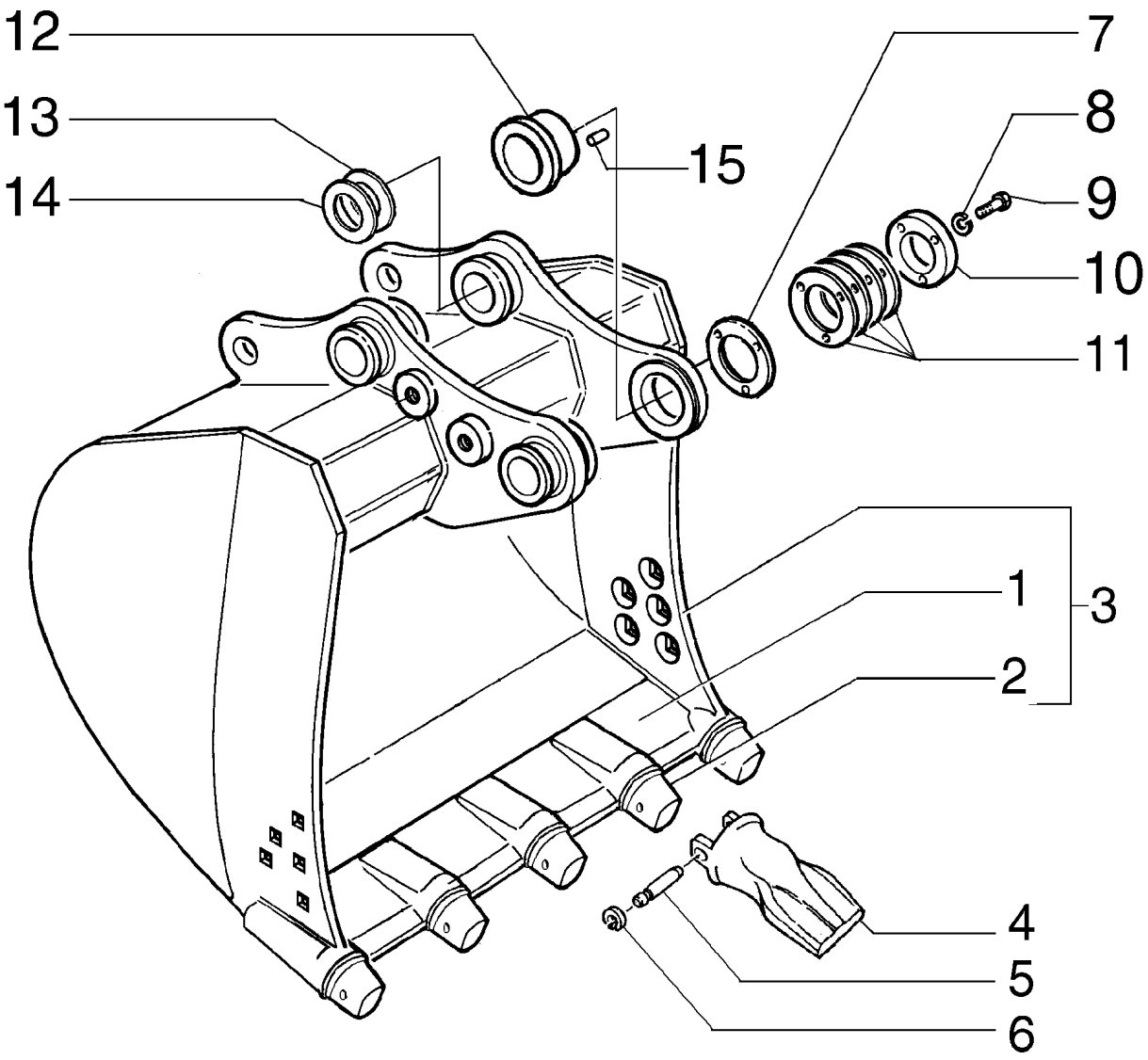
12
13
14
15
7
8
9
10
11
1
2
3
4
5
6

ITEM REF.	PEÇA Nº PART Nº PIEZA Nº	QTD QTY CAN	DESCRIÇÃO (Português)	DESCRIPTION (English)	DESCRIPCIÓN (Español)
1	75322110	1	LÂMINA	MOLDBOARD	HOJA
2	71465121	5	PORTA DENTE	TOOTH SHANK	CUERPO DIENTE
3	75264362	1	CAÇAMBA	BUCKET	CUCHARA
4	75263516	5	DENTE CAÇAMBA	BUCKET TOOTH	DIENTE CUCHARA
5	71465124	5	PINO	PIN	PASADOR
6	71465125	5	ANEL ELÁSTICO	SNAP RING	ANILLO ELASTICO
7	75325825	UCN	CALÇO 1,00mm	SHIM 1,00mm	CALCE 1,00mm
8	10517271	3	ARRUELA PRESSÃO	LOCKWASHER	ARANDELA ELASTICA
9	11118931	3	PARAFUSO	SCREW	TORNILLO
10	75325826	1	CHAPA	PLATE	PLACA
11	75325824	UCN	CALÇO 0,50mm	SHIM 0,50mm	CALCE 0,50mm
12	75327081	1	BUCHA	BUSHING	BUJE
13	75325827	UCN	CALÇO 1,00mm	SHIM 1,00mm	CALCE 1,00mm
14	75325828	UCN	CALÇO 0,50mm	SHIM 0,50mm	CALCE 0,50mm
15	10493230	1	PINO	PIN	PASADOR

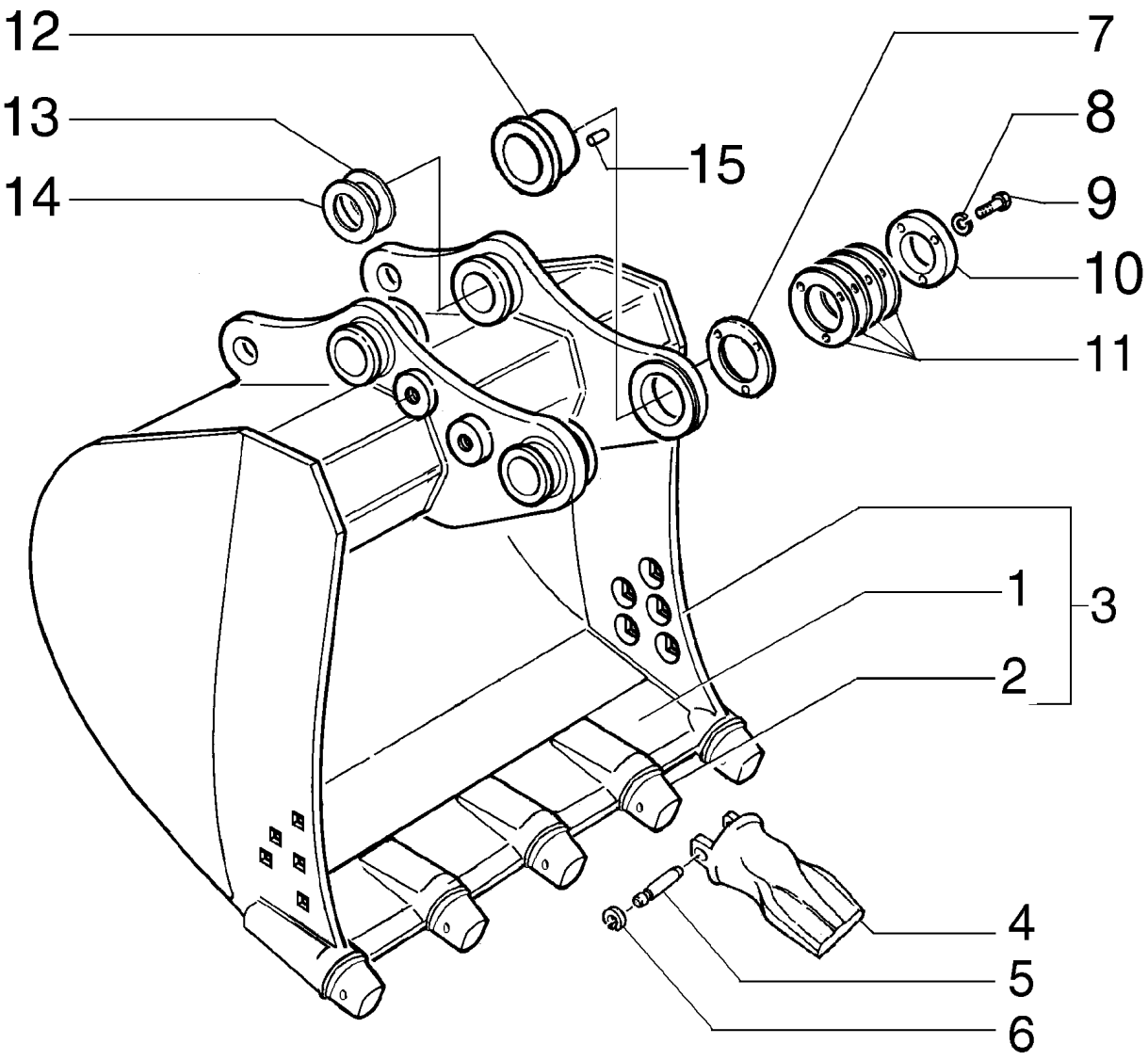
12
13
14
15
7
8
9
10
11
1
2
3
4
5
6

ITEM REF.	PEÇA Nº PART Nº PIEZA Nº	QTD QTY CAN	DESCRIÇÃO (Português)	DESCRIPTION (English)	DESCRIPCIÓN (Español)
1	75257746	1	LÂMINA	MOLDBOARD	HOJA
2	71465121	5	PORTA DENTE	TOOTH SHANK	CUERPO DIENTE
3	75264357	1	CAÇAMBA	BUCKET	CUCHARA
4	75263516	5	DENTE CAÇAMBA	BUCKET TOOTH	DIENTE CUCHARA
5	71465124	5	PINO	PIN	PASADOR
6	71465125	5	ANEL ELÁSTICO	SNAP RING	ANILLO ELASTICO
7	75325825	UCN	CALÇO	SHIM	CALCE
8	10517271	3	ARRUELA PRESSÃO	LOCKWASHER	ARANDELA ELASTICA
9	11118931	3	PARAFUSO	SCREW	TORNILLO
10	75325826	1	CHAPA	PLATE	PLACA
11	75325824	UCN	CALÇO 1,00mm	SHIM 1,00mm	CALCE 1,00mm
12	75327081	1	BUCHA	BUSHING	BUJE
13	75325827	UCN	CALÇO	SHIM	CALCE
14	75325828	UCN	CALÇO	SHIM	CALCE
15	10493230	1	PINO 0,50mm	PIN 0,50mm	PASADOR 0,50mm

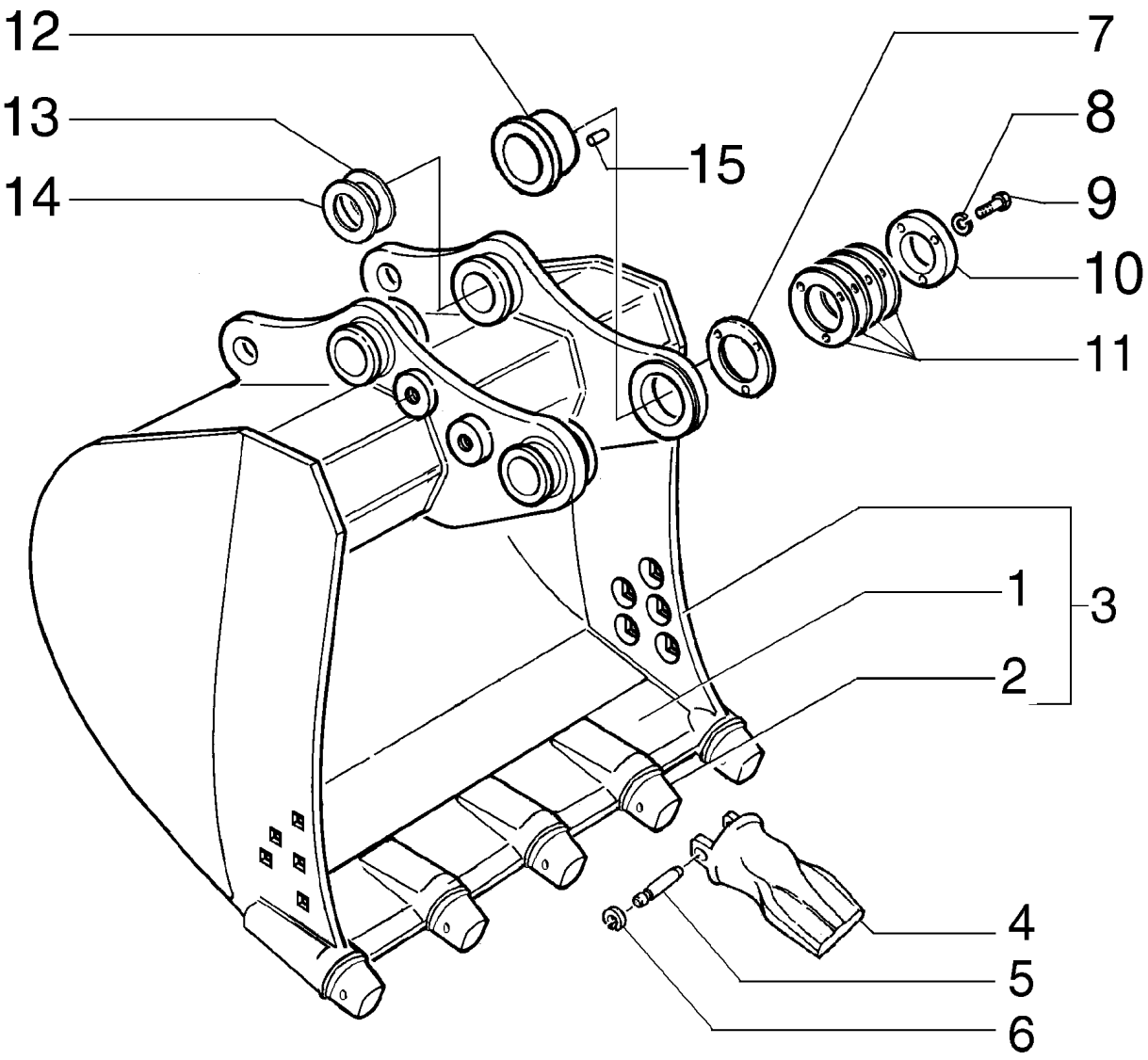
12
13
14
15
7
8
9
10
11
1
2
3
4
5
6

ITEM REF.	PEÇA Nº PART Nº PIEZA Nº	QTD QTY CAN	DESCRIÇÃO (Português)	DESCRIPTION (English)	DESCRIPCIÓN (Español)
1	75257745	1	LÂMINA	MOLDBOARD	HOJA
2	71465121	5	PORTA DENTE 1,00mm	TOOTH SHANK 1,00mm	CUERPO DIENTE 1,00mm
3	75264356	1	CAÇAMBA 0,50mm	BUCKET 0,50mm	CUCHARA 0,50mm
4	75263516	5	DENTE CAÇAMBA	BUCKET TOOTH	DIENTE CUCHARA
5	71465124	5	PINO	PIN	PASADOR
6	71465125	5	ANEL ELÁSTICO	SNAP RING	ANILLO ELASTICO
7	75325825	UCN	CALÇO 1,00mm	SHIM 1,00mm	CALCE 1,00mm
8	10517271	3	ARRUELA PRESSÃO	LOCKWASHER	ARANDELA ELASTICA
9	11118931	3	PARAFUSO	SCREW	TORNILLO
10	75325826	1	CHAPA	PLATE	PLACA
11	75325824	UCN	CALÇO 0,50mm	SHIM 0,50mm	CALCE 0,50mm
12	75327081	1	BUCHA	BUSHING	BUJE
13	75325827	UCN	CALÇO 1,00mm	SHIM 1,00mm	CALCE 1,00mm
14	75325828	UCN	CALÇO 0,50mm	SHIM 0,50mm	CALCE 0,50mm
15	10493230	1	PINO	PIN	PASADOR

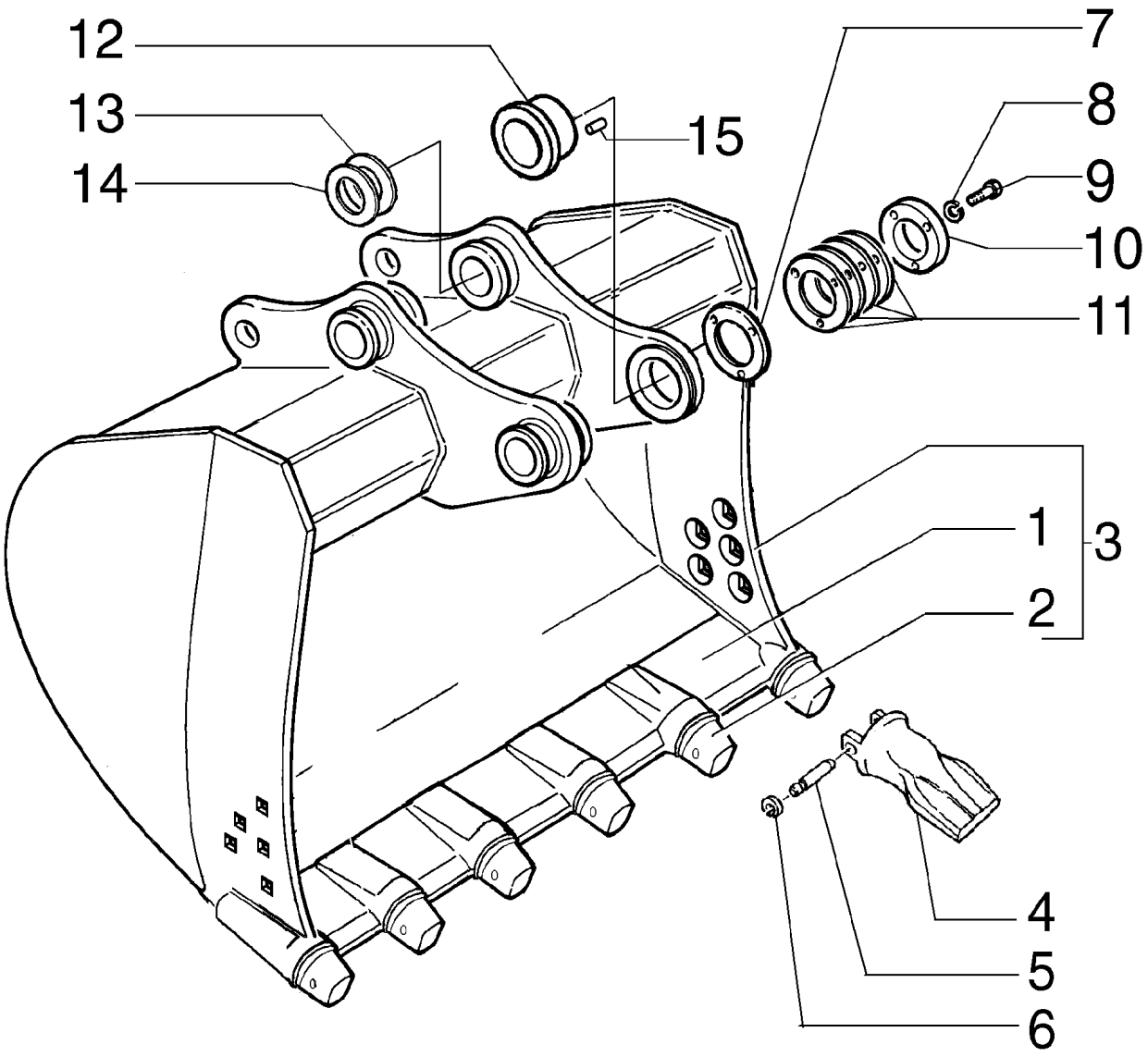
12
13
14
15
7
8
9
10
11
1
2
3
4
5
6

ITEM REF.	PEÇA Nº PART Nº PIEZA Nº	QTD QTY CAN	DESCRIÇÃO (Português)	DESCRIPTION (English)	DESCRIPCIÓN (Español)
1	75257744	1	LÂMINA	MOLDBOARD	HOJA
2	71465121	5	PORTA DENTE	TOOTH SHANK	CUERPO DIENTE
3	75264355	1	CAÇAMBA	BUCKET	CUCHARA
4	75263516	5	DENTE CAÇAMBA	BUCKET TOOTH	DIENTE CUCHARA
5	71465124	5	PINO	PIN	PASADOR
6	71465125	5	ANEL ELÁSTICO	SNAP RING	ANILLO ELASTICO
7	75325825	UCN	CALÇO 1,00mm	SHIM 1,00mm	CALCE 1,00mm
8	10517271	3	ARRUELA PRESSÃO	LOCKWASHER	ARANDELA ELASTICA
9	11118931	3	PARAFUSO	SCREW	TORNILLO
10	75325826	1	CHAPA	PLATE	PLACA
11	75325824	UCN	CALÇO 0,50mm	SHIM 0,50mm	CALCE 0,50mm
12	75327081	1	BUCHA	BUSHING	BUJE
13	75325827	UCN	CALÇO 1,00mm	SHIM 1,00mm	CALCE 1,00mm
14	75325828	UCN	CALÇO 0,50mm	SHIM 0,50mm	CALCE 0,50mm
15	10493230	1	PINO	PIN	PASADOR

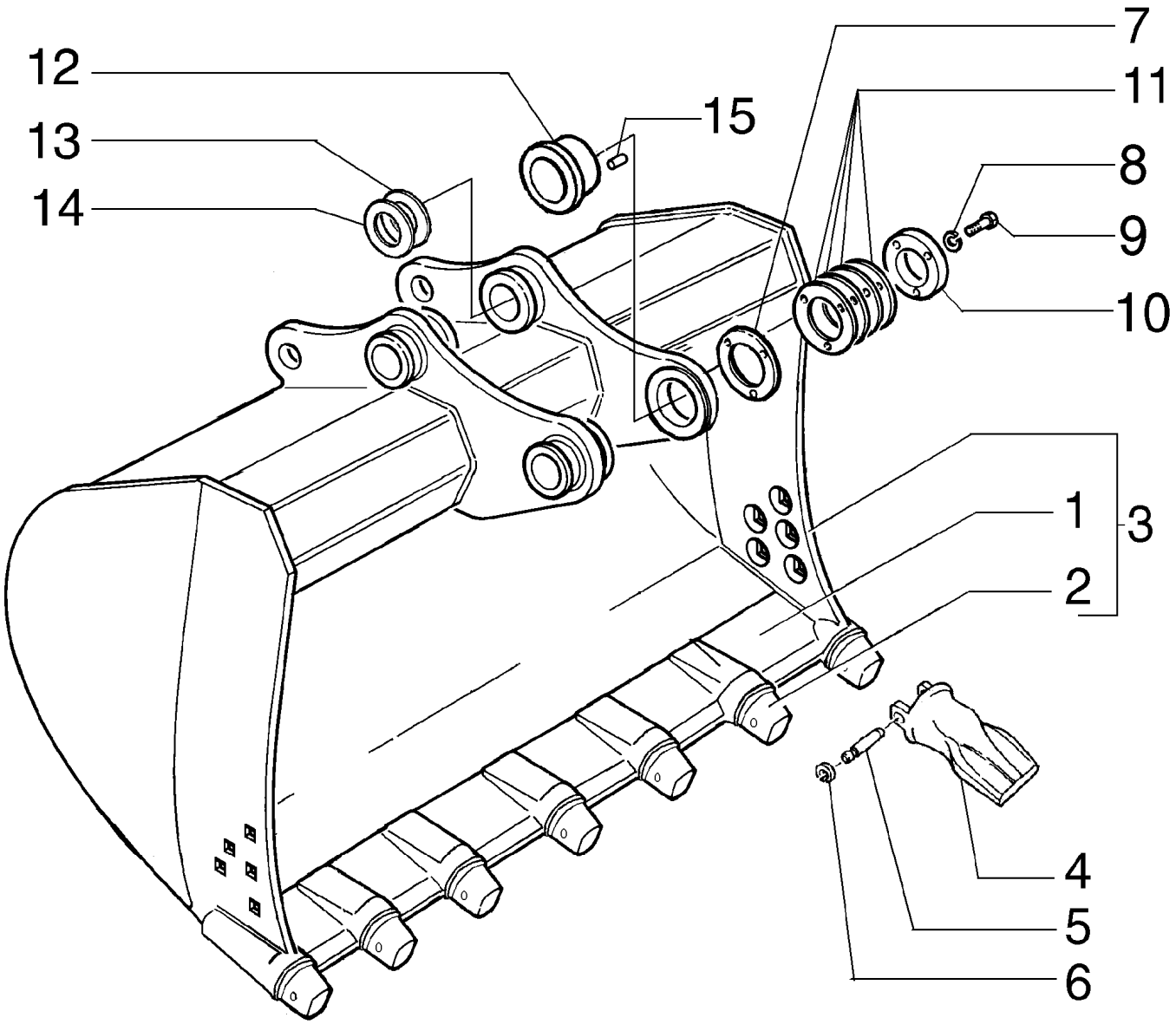
12
13
14
15
7
11
8
9
10
1
2
3
4
5
6

ITEM REF.	PEÇA Nº PART Nº PIEZA Nº	QTD QTY CAN	DESCRIÇÃO (Português)	DESCRIPTION (English)	DESCRIPCIÓN (Español)
1	75257743	1	LÂMINA	MOLDBOARD	HOJA
2	71465121	5	PORTA DENTE	TOOTH SHANK	CUERPO DIENTE
3	75264354	1	CAÇAMBA	BUCKET	CUCHARA
4	75263516	5	DENTE CAÇAMBA	BUCKET TOOTH	DIENTE CUCHARA
5	71465124	5	PINO	PIN	PASADOR
6	71465125	5	ANEL ELÁSTICO	SNAP RING	ANILLO ELASTICO
7	75325825	UCN	CALÇO 1,00mm	SHIM 1,00mm	CALCE 1,00mm
8	10517271	3	ARRUELA PRESSÃO	LOCKWASHER	ARANDELA ELASTICA
9	11118931	3	PARAFUSO	SCREW	TORNILLO
10	75325826	1	CHAPA	PLATE	PLACA
11	75325824	UCN	CALÇO 0,50mm	SHIM 0,50mm	CALCE 0,50mm
12	75327081	1	BUCHA	BUSHING	BUJE
13	75325827	UCN	CALÇO 1,00mm	SHIM 1,00mm	CALCE 1,00mm
14	75325828	UCN	CALÇO 0,50mm	SHIM 0,50mm	CALCE 0,50mm
15	10493230	1	PINO	PIN	PASADOR

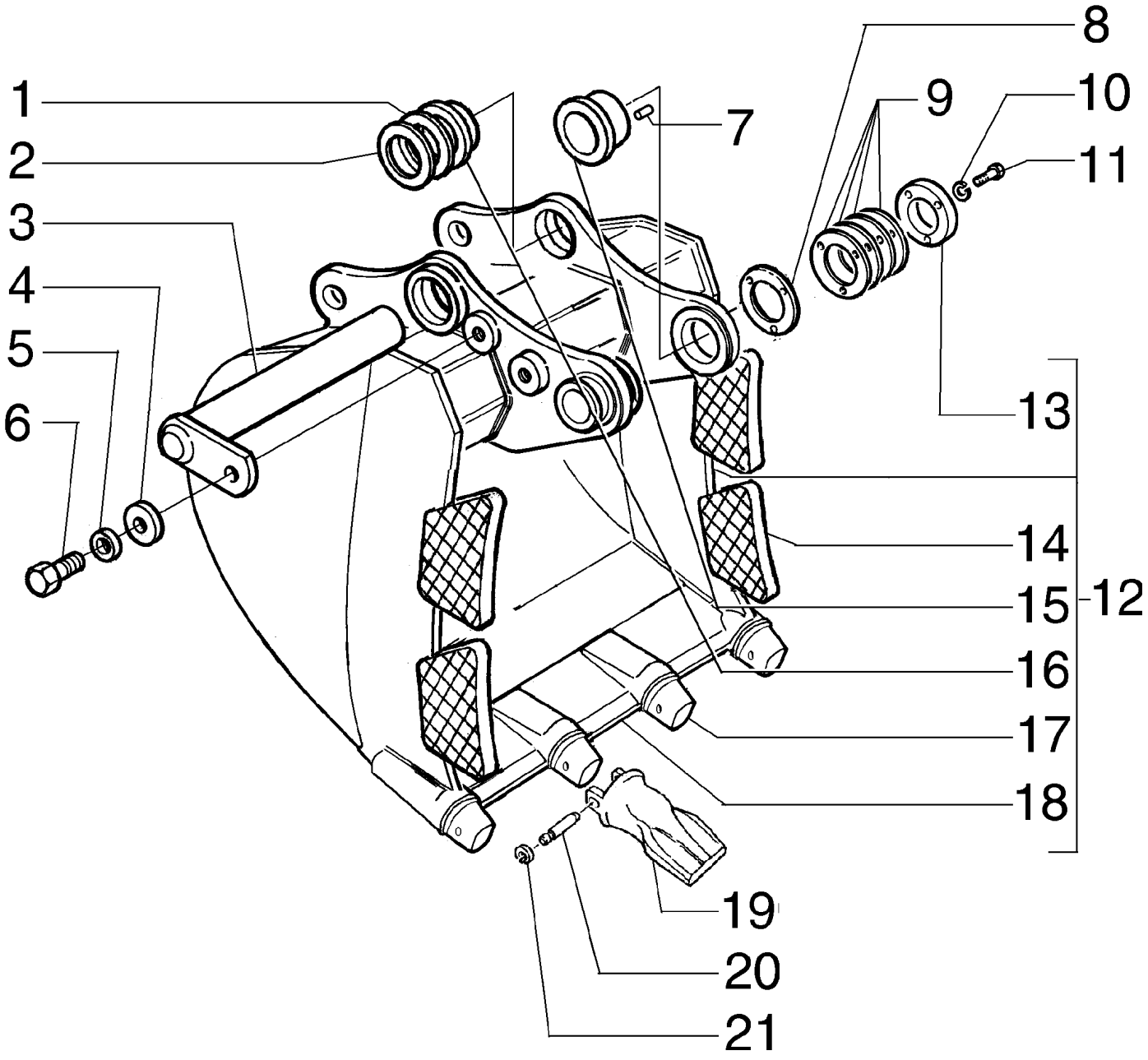
1
2
3
4
5
6
7
8
9
10
11
12
13
14
15
16
17
18
19
20
21

ITEM REF.	PEÇA Nº PART Nº PIEZA Nº	QTD QTY CAN	DESCRIÇÃO (Português)	DESCRIPTION (English)	DESCRIPCIÓN (Español)
1	75325827	UCN	CALÇO 1,00mm	SHIM 1,00mm	CALCE 1,00mm
2	75325828	UCN	CALÇO 0,50mm	SHIM 0,50mm	CALCE 0,50mm
3	75327104	2	PINO	PIN	PASADOR
4	75256026	2	ARRUELA	WASHER	ARANDELA
5	10517471	2	ARRUELA PRESSÃO	LOCKWASHER	ARANDELA ELASTICA
6	11124431	2	PARAFUSO	SCREW	TORNILLO
7	10493230	1	PINO	PIN	PASADOR
8	75325825	UCN	CALÇO 1,00mm	SHIM 1,00mm	CALCE 1,00mm
9	75325824	UCN	CALÇO 0,50mm	SHIM 0,50mm	CALCE 0,50mm
10	10517271	3	ARRUELA PRESSÃO	LOCKWASHER	ARANDELA ELASTICA
11	11118931	3	PARAFUSO	SCREW	TORNILLO
12	75264386	1	CAÇAMBA	BUCKET	CUCHARA
13	75325826	1	CHAPA	PLATE	PLACA
14	75260551	4	REFORÇO	REINFORCEMENT	REFUERZO
15	75327106	1	BUCHA	BUSHING	BUJE
16	75264389	2	BUCHA	BUSHING	BUJE
17	71464187	4	PORTA DENTE	TOOTH SHANK	CUERPO DIENTE
18	75260642	1	LÂMINA	MOLDBOARD	HOJA
19	75263514	4	DENTE CAÇAMBA	BUCKET TOOTH	DIENTE CUCHARA
20	71464190	4	PINO	PIN	PASADOR
21	71464191	4	ANEL ELÁSTICO	SNAP RING	ANILLO ELASTICO

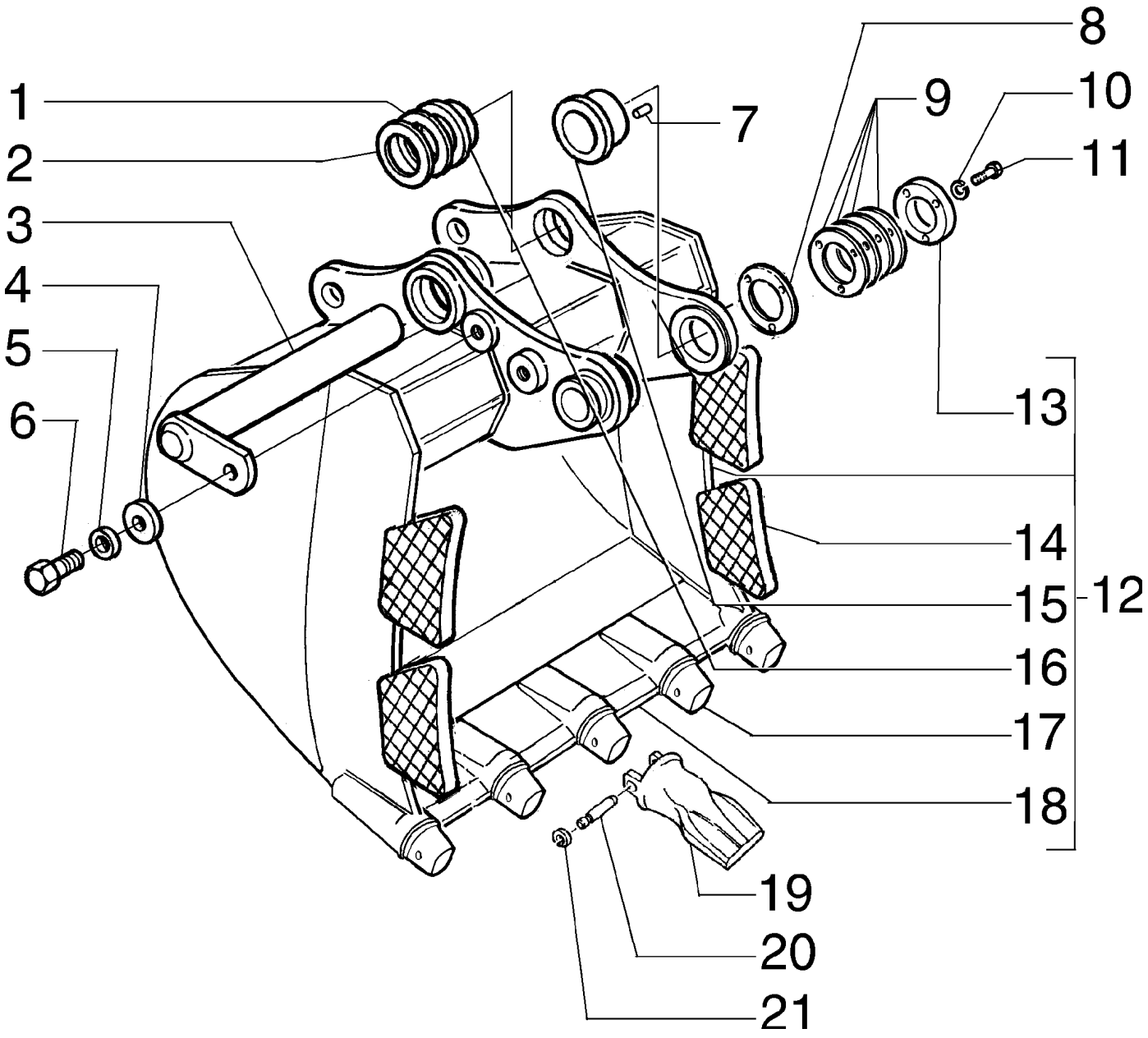
1
2
3
4
5
6
7
8
9
10
11
12
13
14
15
16
17
18
19
20
21

ITEM REF.	PEÇA Nº PART Nº PIEZA Nº	QTD QTY CAN	DESCRIÇÃO (Português)	DESCRIPTION (English)	DESCRIPCIÓN (Español)
1	75325827	UCN	CALÇO 1,00mm	SHIM 1,00mm	CALCE 1,00mm
2	75325828	UCN	CALÇO 0,50mm	SHIM 0,50mm	CALCE 0,50mm
3	75327104	2	PINO	PIN	PASADOR
4	75256026	2	ARRUELA	WASHER	ARANDELA
5	10517471	2	ARRUELA PRESSÃO	LOCKWASHER	ARANDELA ELASTICA
6	11124431	2	PARAFUSO	SCREW	TORNILLO
7	10493230	1	PINO	PIN	PASADOR
8	75325825	UCN	CALÇO 1,00mm	SHIM 1,00mm	CALCE 1,00mm
9	75325824	UCN	CALÇO 0,50mm	SHIM 0,50mm	CALCE 0,50mm
10	10517271	3	ARRUELA PRESSÃO	LOCKWASHER	ARANDELA ELASTICA
11	11118931	3	PARAFUSO	SCREW	TORNILLO
12	75264385	1	CAÇAMBA	BUCKET	CUCHARA
13	75325826	1	CHAPA	PLATE	PLACA
14	75260551	4	REFORÇO	REINFORCEMENT	REFUERZO
15	75327106	1	BUCHA	BUSHING	BUJE
16	75264389	2	BUCHA	BUSHING	BUJE
17	71464187	4	PORTA DENTE	TOOTH SHANK	CUERPO DIENTE
18	75260648	1	LÂMINA	MOLDBOARD	HOJA
19	75263514	4	DENTE CAÇAMBA	BUCKET TOOTH	DIENTE CUCHARA
20	71464190	4	PINO	PIN	PASADOR
21	71464191	4	ANEL ELÁSTICO	SNAP RING	ANILLO ELASTICO

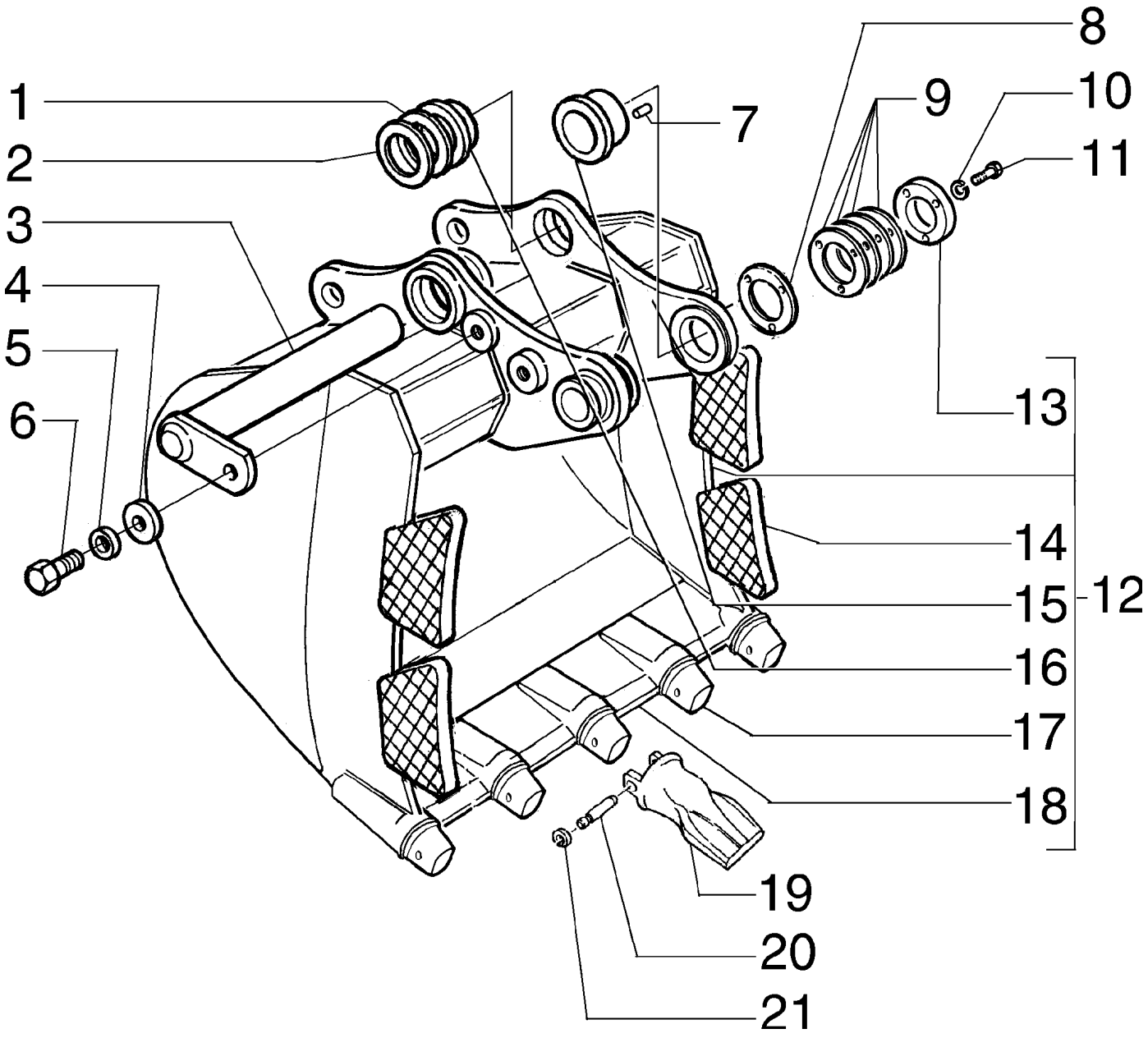
1
2
3
4
5
6
7
8
9
10
11
12
13
14
15
16
17
18
19
20
21

ITEM REF.	PEÇA Nº PART Nº PIEZA Nº	QTD QTY CAN	DESCRIÇÃO (Português)	DESCRIPTION (English)	DESCRIPCIÓN (Español)
1	75325827	UCN	CALÇO 1,00mm	SHIM 1,00mm	CALCE 1,00mm
2	75325828	UCN	CALÇO 0,50mm	SHIM 0,50mm	CALCE 0,50mm
3	75327104	2	PINO	PIN	PASADOR
4	75256026	2	ARRUELA	WASHER	ARANDELA
5	10517471	2	ARRUELA PRESSÃO	LOCKWASHER	ARANDELA ELASTICA
6	11124431	2	PARAFUSO	SCREW	TORNILLO
7	10493230	1	PINO	PIN	PASADOR
8	75325825	UCN	CALÇO 1,00mm	SHIM 1,00mm	CALCE 1,00mm
9	75325824	UCN	CALÇO 0,50mm	SHIM 0,50mm	CALCE 0,50mm
10	10517271	3	ARRUELA PRESSÃO	LOCKWASHER	ARANDELA ELASTICA
11	11118931	3	PARAFUSO	SCREW	TORNILLO
12	75264384	1	CAÇAMBA	BUCKET	CUCHARA
13	75325826	1	CHAPA	PLATE	PLACA
14	75260551	4	REFORÇO	REINFORCEMENT	REFUERZO
15	75327106	1	BUCHA	BUSHING	BUJE
16	75264389	2	BUCHA	BUSHING	BUJE
17	71464187	4	PORTA DENTE	TOOTH SHANK	CUERPO DIENTE
18	75260589	1	LÂMINA	MOLDBOARD	HOJA
19	75263514	4	DENTE CAÇAMBA	BUCKET TOOTH	DIENTE CUCHARA
20	71464190	4	PINO	PIN	PASADOR
21	71464191	4	ANEL ELÁSTICO	SNAP RING	ANILLO ELASTICO

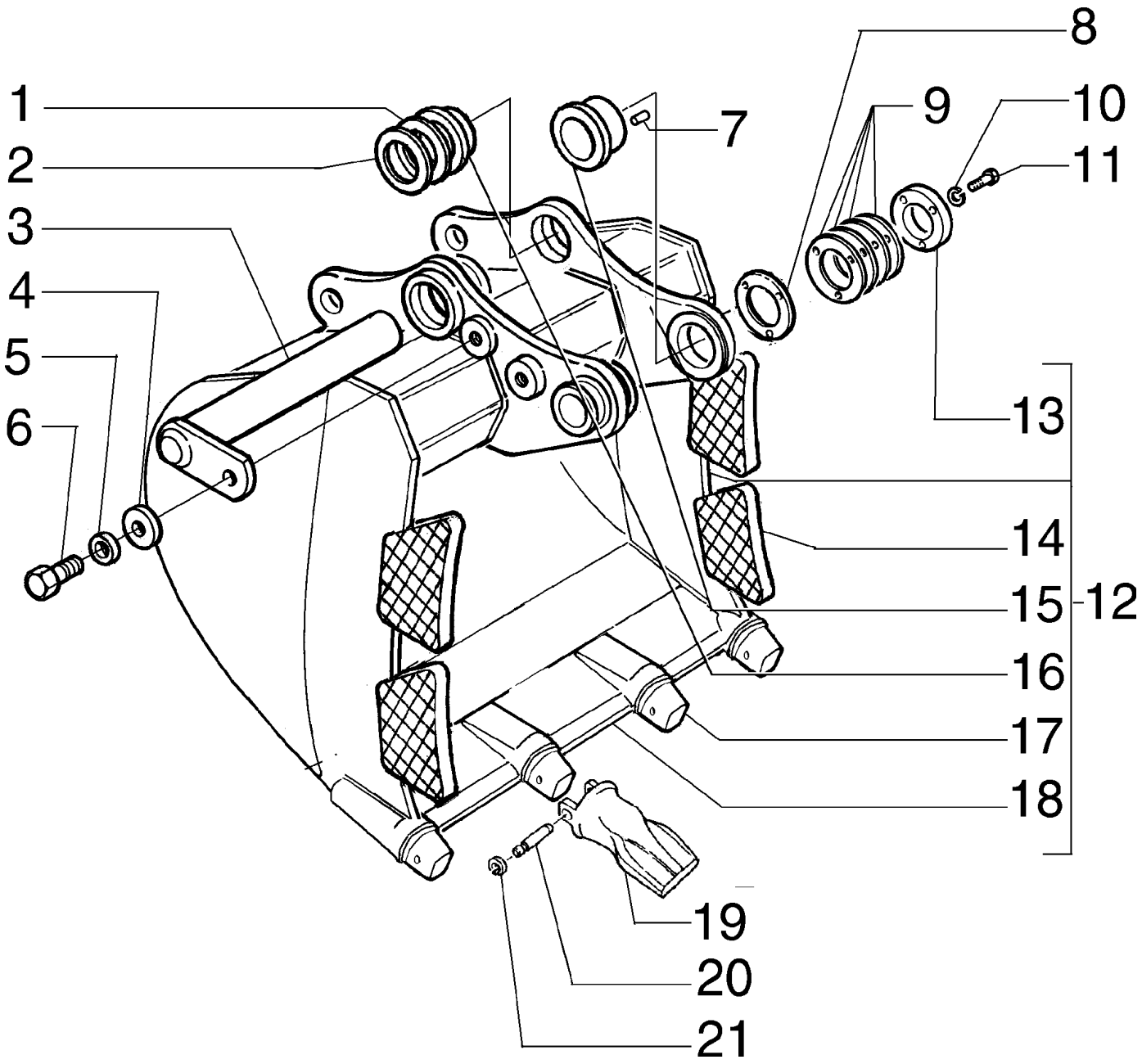
1
2
3
4
5
6
7
8
9
10
11
12
13
14
15
16
17
18
19
20
21

ITEM REF.	PEÇA Nº PART Nº PIEZA Nº	QTD QTY CAN	DESCRIÇÃO (Português)	DESCRIPTION (English)	DESCRIPCIÓN (Español)
1	75325827	UCN	CALÇO 1,00mm	SHIM 1,00mm	CALCE 1,00mm
2	75325828	UCN	CALÇO 0,50mm	SHIM 0,50mm	CALCE 0,50mm
3	75327104	2	PINO	PIN	PASADOR
4	75256026	2	ARRUELA	WASHER	ARANDELA
5	10517471	2	ARRUELA PRESSÃO	LOCKWASHER	ARANDELA ELASTICA
6	11124431	2	PARAFUSO	SCREW	TORNILLO
7	10493230	1	PINO	PIN	PASADOR
8	75325825	UCN	CALÇO 1,00mm	SHIM 1,00mm	CALCE 1,00mm
9	75325824	UCN	CALÇO 0,50mm	SHIM 0,50mm	CALCE 0,50mm
10	10517271	3	ARRUELA PRESSÃO	LOCKWASHER	ARANDELA ELASTICA
11	11118931	3	PARAFUSO	SCREW	TORNILLO
12	75264383	1	CAÇAMBA	BUCKET	CUCHARA
13	75325826	1	CHAPA	PLATE	PLACA
14	75260551	4	REFORÇO	REINFORCEMENT	REFUERZO
15	75327106	1	BUCHA	BUSHING	BUJE
16	75264389	2	BUCHA	BUSHING	BUJE
17	71464187	4	PORTA DENTE	TOOTH SHANK	CUERPO DIENTE
18	75260609	1	LÂMINA	MOLDBOARD	HOJA
19	75263514	4	DENTE CAÇAMBA	BUCKET TOOTH	DIENTE CUCHARA
20	71464190	4	PINO	PIN	PASADOR
21	71464191	4	ANEL ELÁSTICO	SNAP RING	ANILLO ELASTICO

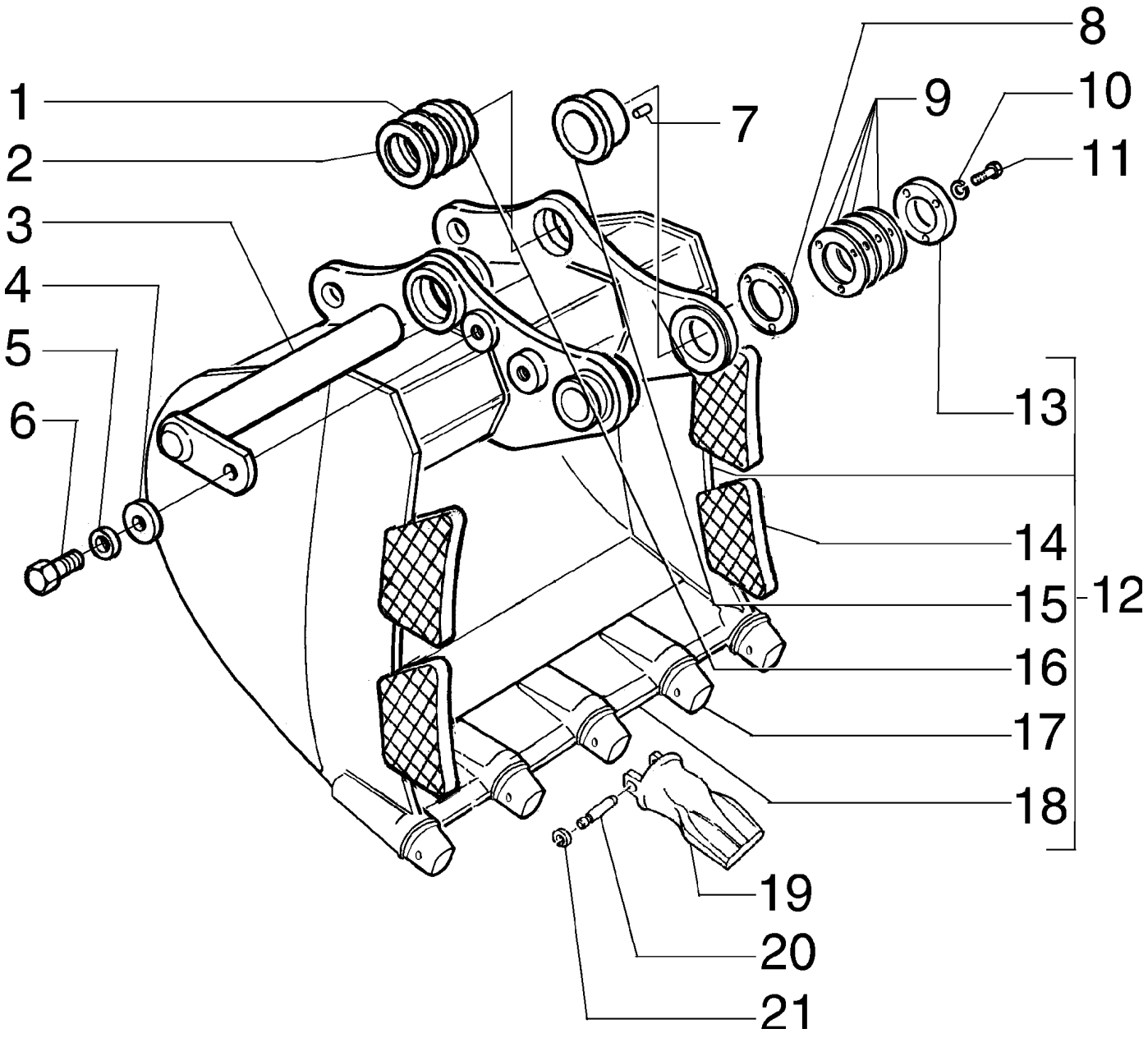
1
2
3
4
5
6
7
8
9
10
11
12
13
14
15
16
17
18
19
20
21

ITEM REF.	PEÇA Nº PART Nº PIEZA Nº	QTD QTY CAN	DESCRIÇÃO (Português)	DESCRIPTION (English)	DESCRIPCIÓN (Español)
1	75325827	UCN	CALÇO 1,00mm	SHIM 1,00mm	CALCE 1,00mm
2	75325828	UCN	CALÇO 0,50mm	SHIM 0,50mm	CALCE 0,50mm
3	75327104	2	PINO	PIN	PASADOR
4	75256026	2	ARRUELA	WASHER	ARANDELA
5	10517471	2	ARRUELA PRESSÃO	LOCKWASHER	ARANDELA ELASTICA
6	11124431	2	PARAFUSO	SCREW	TORNILLO
7	10493230	1	PINO	PIN	PASADOR
8	75325825	UCN	CALÇO 1,00mm	SHIM 1,00mm	CALCE 1,00mm
9	75325824	UCN	CALÇO 0,50mm	SHIM 0,50mm	CALCE 0,50mm
10	10517271	3	ARRUELA PRESSÃO	LOCKWASHER	ARANDELA ELASTICA
11	11118931	3	PARAFUSO	SCREW	TORNILLO
12	75264382	1	CAÇAMBA	BUCKET	CUCHARA
13	75325826	1	CHAPA	PLATE	PLACA
14	75260551	4	REFORÇO	REINFORCEMENT	REFUERZO
15	75327106	1	BUCHA	BUSHING	BUJE
16	75264389	2	BUCHA	BUSHING	BUJE
17	71464187	4	PORTA DENTE	TOOTH SHANK	CUERPO DIENTE
18	75260626	1	LÂMINA	MOLDBOARD	HOJA
19	75263514	4	DENTE CAÇAMBA	BUCKET TOOTH	DIENTE CUCHARA
20	71464190	4	PINO	PIN	PASADOR
21	71464191	4	ANEL ELÁSTICO	SNAP RING	ANILLO ELASTICO

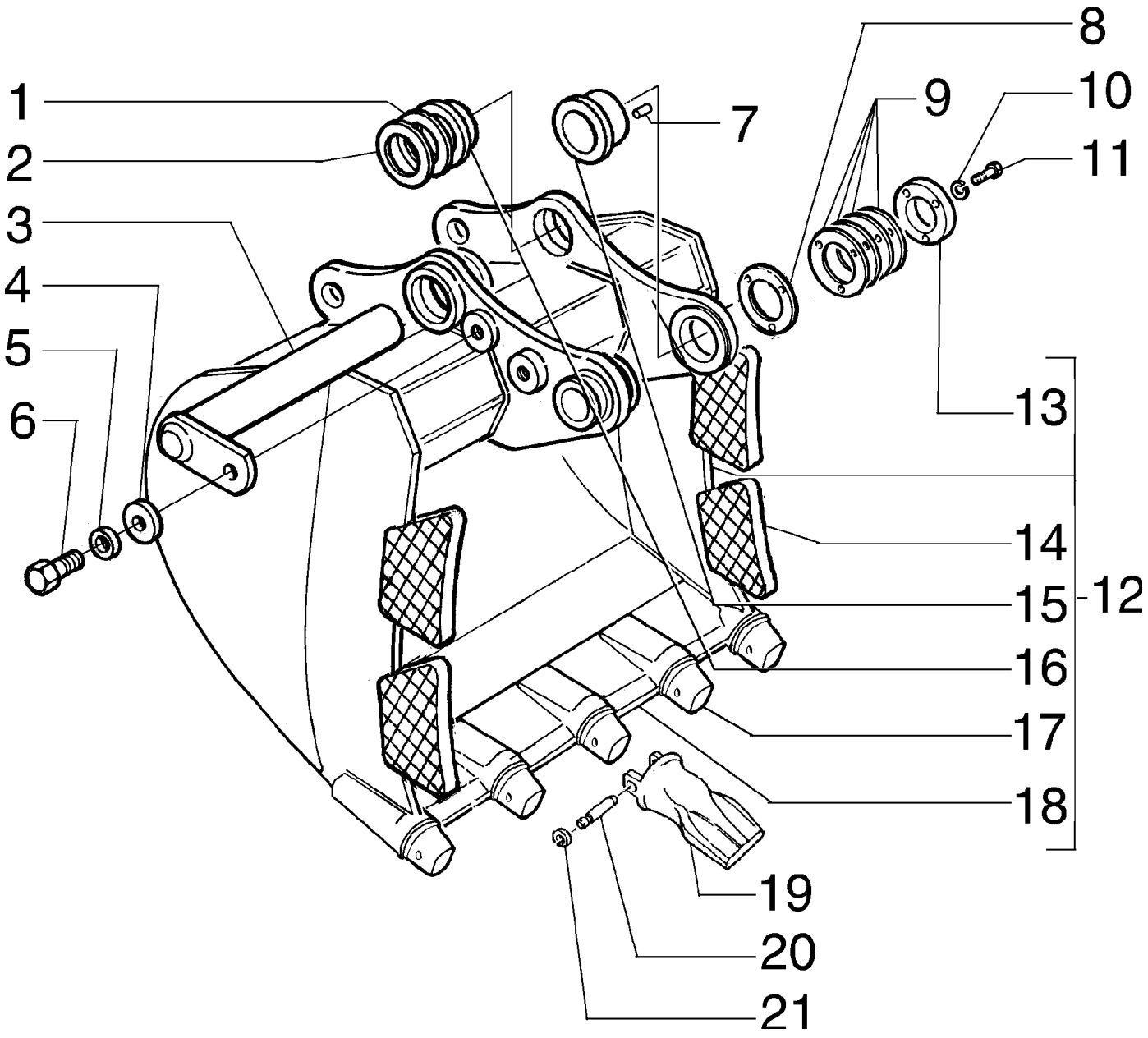
1
2
3
4
5
6
7
8
9
10
11
12
13
14
15
16
17
18
19
20
21

ITEM REF.	PEÇA Nº PART Nº PIEZA Nº	QTD QTY CAN	DESCRIÇÃO (Português)	DESCRIPTION (English)	DESCRIPCIÓN (Español)
1	75325827	UCN	CALÇO 1,00mm	SHIM 1,00mm	CALCE 1,00mm
2	75325828	UCN	CALÇO 0,50mm	SHIM 0,50mm	CALCE 0,50mm
3	75327104	2	PINO	PIN	PASADOR
4	75256026	2	ARRUELA	WASHER	ARANDELA
5	10517471	2	ARRUELA PRESSÃO	LOCKWASHER	ARANDELA ELASTICA
6	11124431	2	PARAFUSO	SCREW	TORNILLO
7	10493230	1	PINO	PIN	PASADOR
8	75325825	UCN	CALÇO 1,00mm	SHIM 1,00mm	CALCE 1,00mm
9	75325824	UCN	CALÇO 0,50mm	SHIM 0,50mm	CALCE 0,50mm
10	10517271	3	ARRUELA PRESSÃO	LOCKWASHER	ARANDELA ELASTICA
11	11118931	3	PARAFUSO	SCREW	TORNILLO
12	75264381	1	CAÇAMBA	BUCKET	CUCHARA
13	75325826	1	CHAPA	PLATE	PLACA
14	75260551	4	REFORÇO	REINFORCEMENT	REFUERZO
15	75327106	1	BUCHA	BUSHING	BUJE
16	75264389	2	BUCHA	BUSHING	BUJE
17	71464187	4	PORTA DENTE	TOOTH SHANK	CUERPO DIENTE
18	75260524	1	LÂMINA	MOLDBOARD	HOJA
19	75263514	4	DENTE CAÇAMBA	BUCKET TOOTH	DIENTE CUCHARA
20	71464190	4	PINO	PIN	PASADOR
21	71464191	4	ANEL ELÁSTICO	SNAP RING	ANILLO ELASTICO

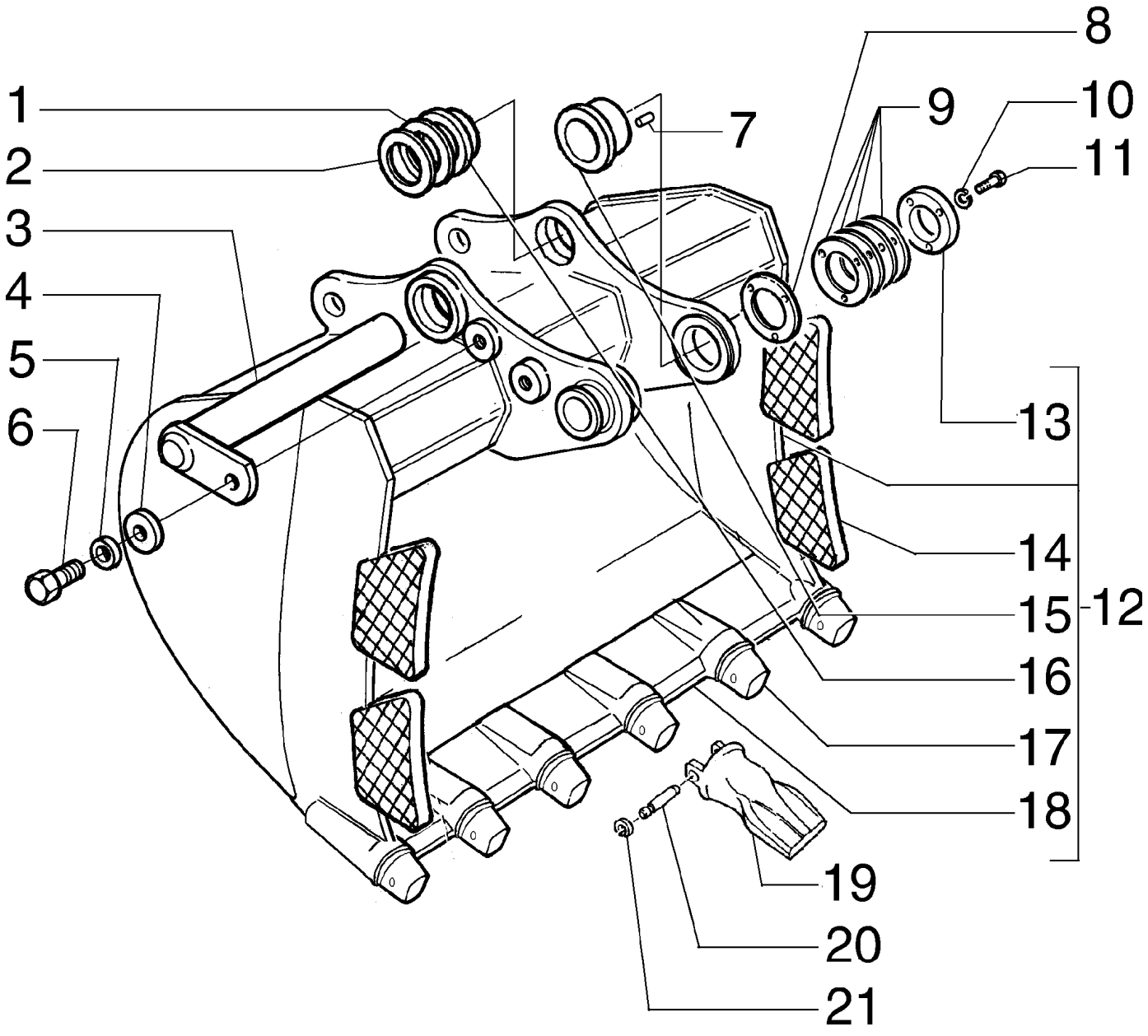
1
2
3
4
5
6
7
8
9
10
11
12
13
14
15
16
17
18
19
20
21

ITEM REF.	PEÇA Nº PART Nº PIEZA Nº	QTD QTY CAN	DESCRIÇÃO (Português)	DESCRIPTION (English)	DESCRIPCIÓN (Español)
1	75325827	UCN	CALÇO 1,00mm	SHIM 1,00mm	CALCE 1,00mm
2	75325828	UCN	CALÇO 0,50mm	SHIM 0,50mm	CALCE 0,50mm
3	75327104	2	PINO	PIN	PASADOR
4	75256026	2	ARRUELA	WASHER	ARANDELA
5	10517471	2	ARRUELA PRESSÃO	LOCKWASHER	ARANDELA ELASTICA
6	11124431	2	PARAFUSO	SCREW	TORNILLO
7	10493230	1	PINO	PIN	PASADOR
8	75325825	UCN	CALÇO 1,00mm	SHIM 1,00mm	CALCE 1,00mm
9	75325824	UCN	CALÇO 0,50mm	SHIM 0,50mm	CALCE 0,50mm
10	10517271	3	ARRUELA PRESSÃO	LOCKWASHER	ARANDELA ELASTICA
11	11118931	3	PARAFUSO	SCREW	TORNILLO
12	75264380	1	CAÇAMBA	BUCKET	CUCHARA
13	75325826	1	CHAPA	PLATE	PLACA
14	75260551	4	REFORÇO	REINFORCEMENT	REFUERZO
15	75327106	1	BUCHA	BUSHING	BUJE
16	75264389	2	BUCHA	BUSHING	BUJE
17	71464187	4	PORTA DENTE	TOOTH SHANK	CUERPO DIENTE
18	75260619	1	LÂMINA	MOLDBOARD	HOJA
19	75263514	4	DENTE CAÇAMBA	BUCKET TOOTH	DIENTE CUCHARA
20	71464190	4	PINO	PIN	PASADOR
21	71464191	4	ANEL ELÁSTICO	SNAP RING	ANILLO ELASTICO

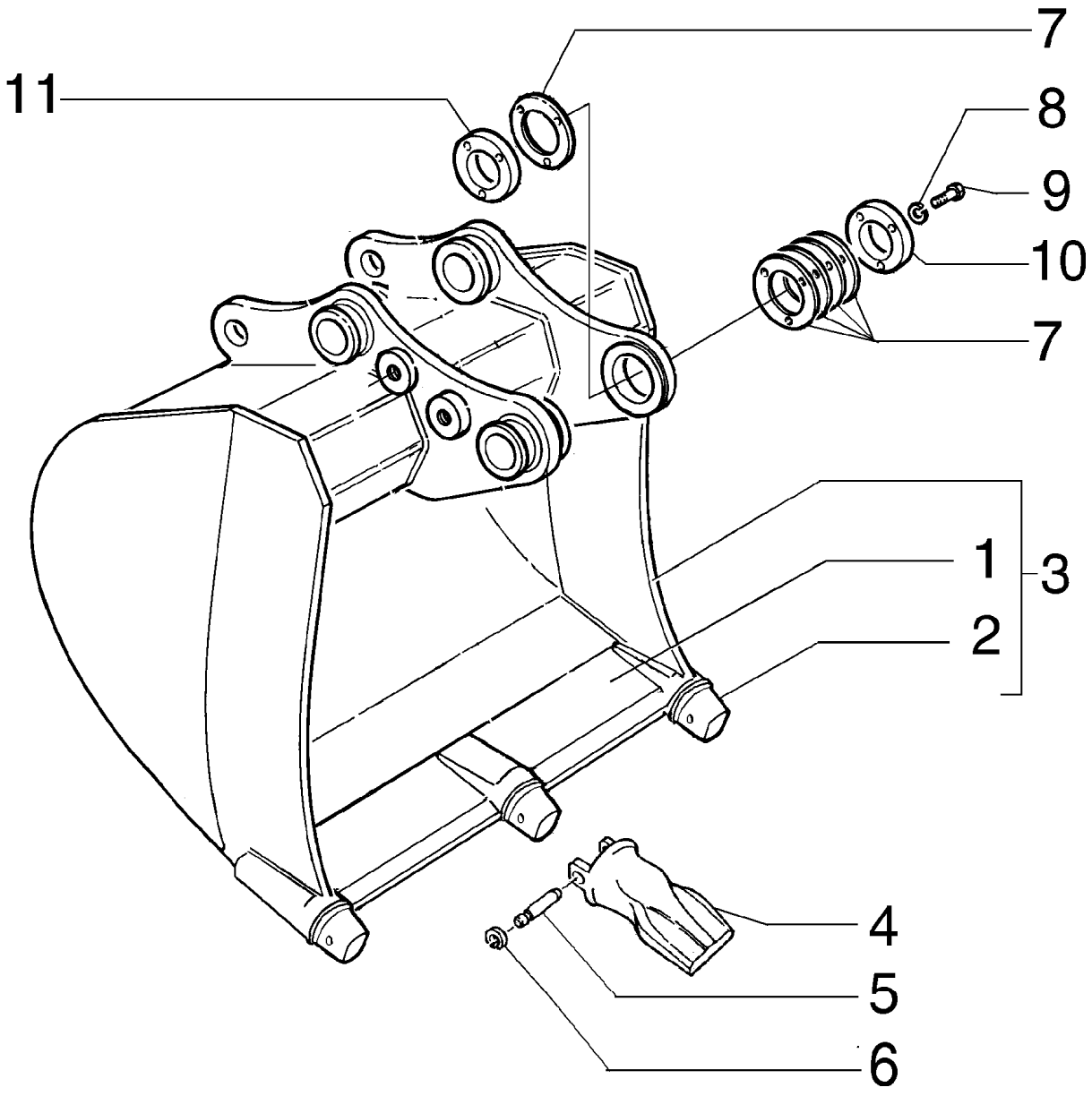
11
7
8
9
10
7
1
2
3
4
5
6

ITEM REF.	PEÇA Nº PART Nº PIEZA Nº	QTD QTY CAN	DESCRIÇÃO (Português)	DESCRIPTION (English)	DESCRIPCIÓN (Español)
1	75265181	1	LÂMINA	MOLDBOARD	HOJA
2	71465121	3	PORTA DENTE	TOOTH SHANK	CUERPO DIENTE
3	75265061	1	CAÇAMBA	BUCKET	CUCHARA
4	75263516	3	DENTE CAÇAMBA	BUCKET TOOTH	DIENTE CUCHARA
5	71465124	3	PINO	PIN	PASADOR
6	71465125	3	ANEL ELÁSTICO	SNAP RING	ANILLO ELASTICO
7	75264967	UCN	CALÇO 1,00mm	SHIM 1,00mm	CALCE 1,00mm
8	10517071	3	ARRUELA PRESSÃO	LOCKWASHER	ARANDELA ELASTICA
9	11113731	3	PARAFUSO	SCREW	TORNILLO
10	75265141	1	CALÇO 6,00mm	SHIM 6,00mm	CALCE 6,00mm
11	75265142	1	CALÇO 18,00mm	SHIM 18,00mm	CALCE 18,00mm

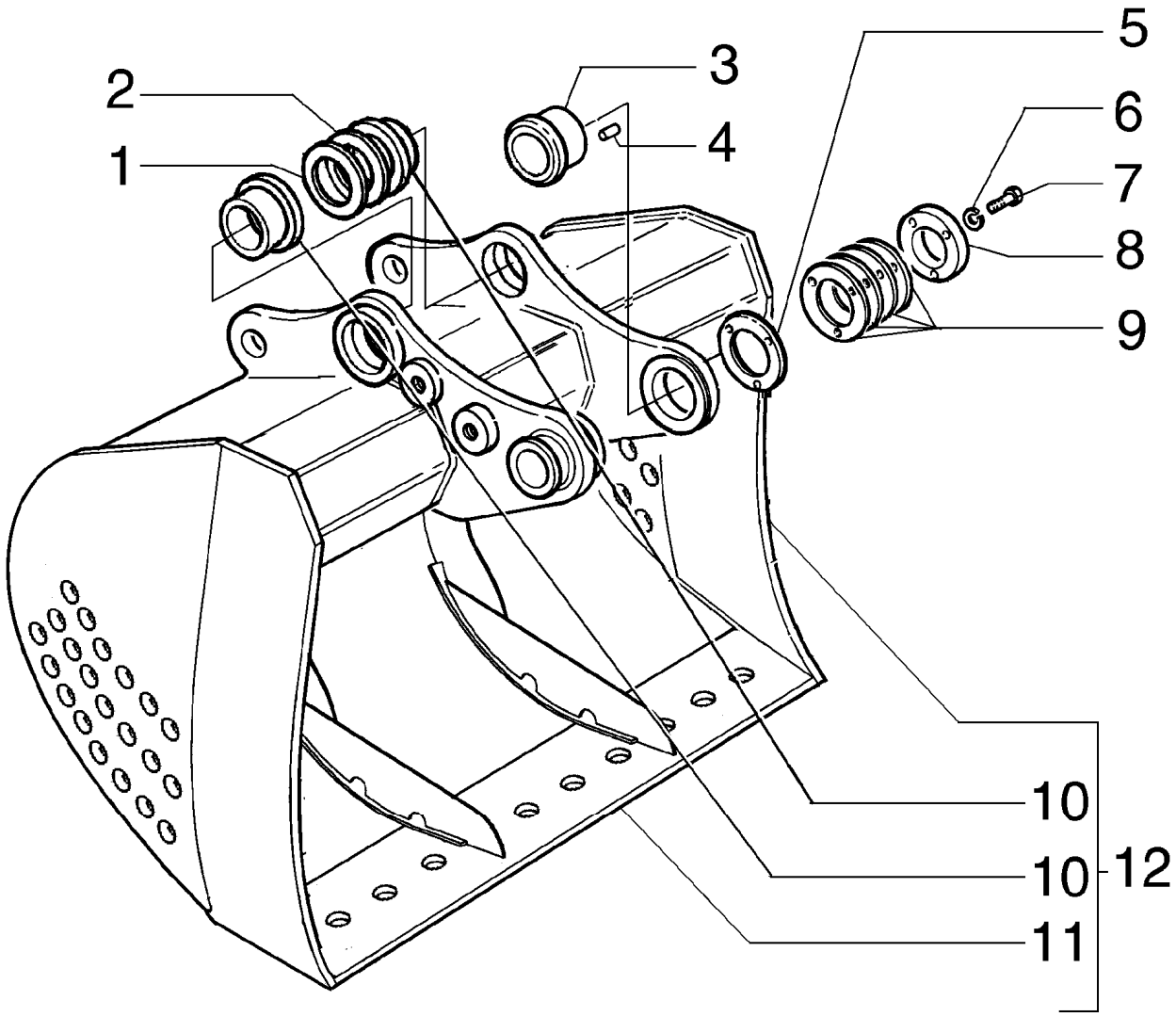
1
2
3
4
5
6
7
8
9
10
10
11
12

ITEM REF.	PEÇA Nº PART Nº PIEZA Nº	QTD QTY CAN	DESCRIÇÃO (Português)	DESCRIPTION (English)	DESCRIPCIÓN (Español)
1	75325827	UCN	CALÇO 1,00mm	SHIM 1,00mm	CALCE 1,00mm
2	75325828	UCN	CALÇO 0,50mm	SHIM 0,50mm	CALCE 0,50mm
3	75327081	1	BUCHA	BUSHING	BUJE
4	10493230	1	PINO	PIN	PASADOR
5	75325825	UCN	CALÇO 1,00mm	SHIM 1,00mm	CALCE 1,00mm
6	10517273	3	ARRUELA PRESSÃO	LOCKWASHER	ARANDELA ELASTICA
7	11118931	3	PARAFUSO	SCREW	TORNILLO
8	75325826	1	CHAPA	PLATE	PLACA
9	75325824	UCN	CALÇO 0,50mm	SHIM 0,50mm	CALCE 0,50mm
10	75327080	2	BUCHA	BUSHING	BUJE
11	75261121	1	LÂMINA	MOLDBOARD	HOJA
12	75327320	1	CAÇAMBA	BUCKET	CUCHARA

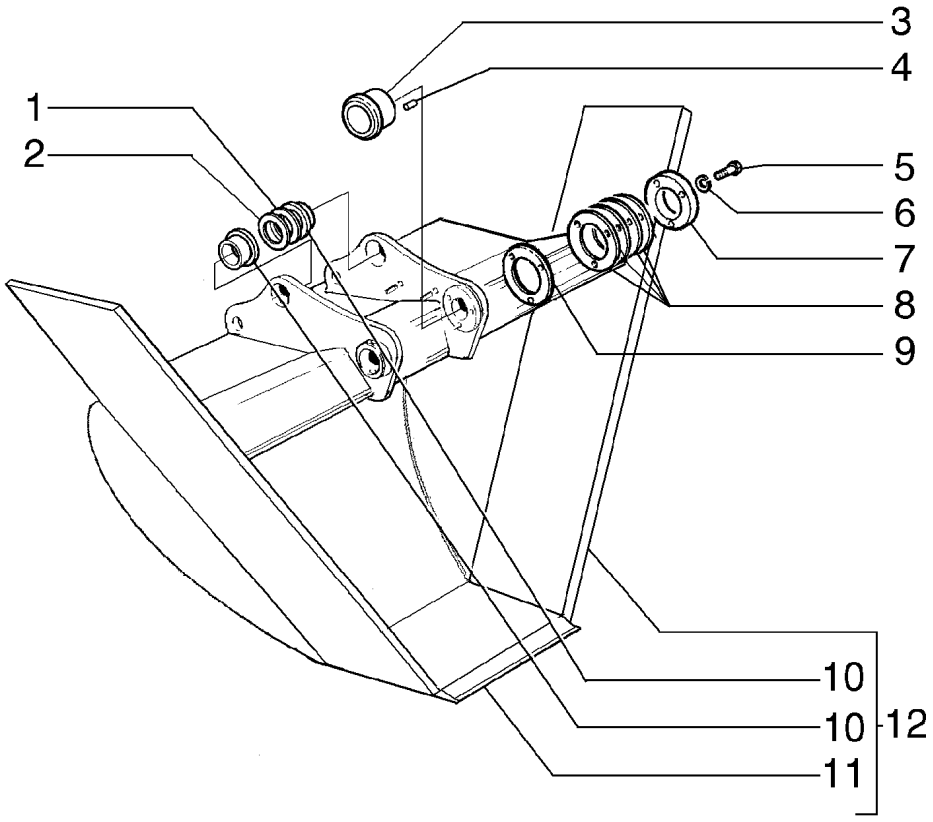
3
4
1
2
5
6
7
8
9
10
10
12
11

ITEM REF.	PEÇA Nº PART Nº PIEZA Nº	QTD QTY CAN	DESCRIÇÃO (Português)	DESCRIPTION (English)	DESCRIPCIÓN (Español)
1	75325828	UCN	CALÇO 0,50mm	SHIM 0,50mm	CALCE 0,50mm
2	75325827	UCN	CALÇO 1,00mm	SHIM 1,00mm	CALCE 1,00mm
3	75327081	1	BUCHA	BUSHING	BUJE
4	10493230	1	PINO	PIN	PASADOR
5	11118931	3	PARAFUSO	SCREW	TORNILLO
6	10517273	3	ARRUELA PRESSÃO	LOCKWASHER	ARANDELA ELASTICA
7	75325826	1	CHAPA	PLATE	PLACA
8	75325825	UCN	CALÇO 0,50mm	SHIM 0,50mm	CALCE 0,50mm
9	75325824	UCN	CALÇO 1,00mm	SHIM 1,00mm	CALCE 1,00mm
10	75327080	2	BUCHA	BUSHING	BUJE
11	75261295	1	FACA DA CAÇAMBA	BUCKET CUTTING	CUCHILLA LAT.
12	75265094	1	CAÇAMBA	BUCKET	CUCHARA

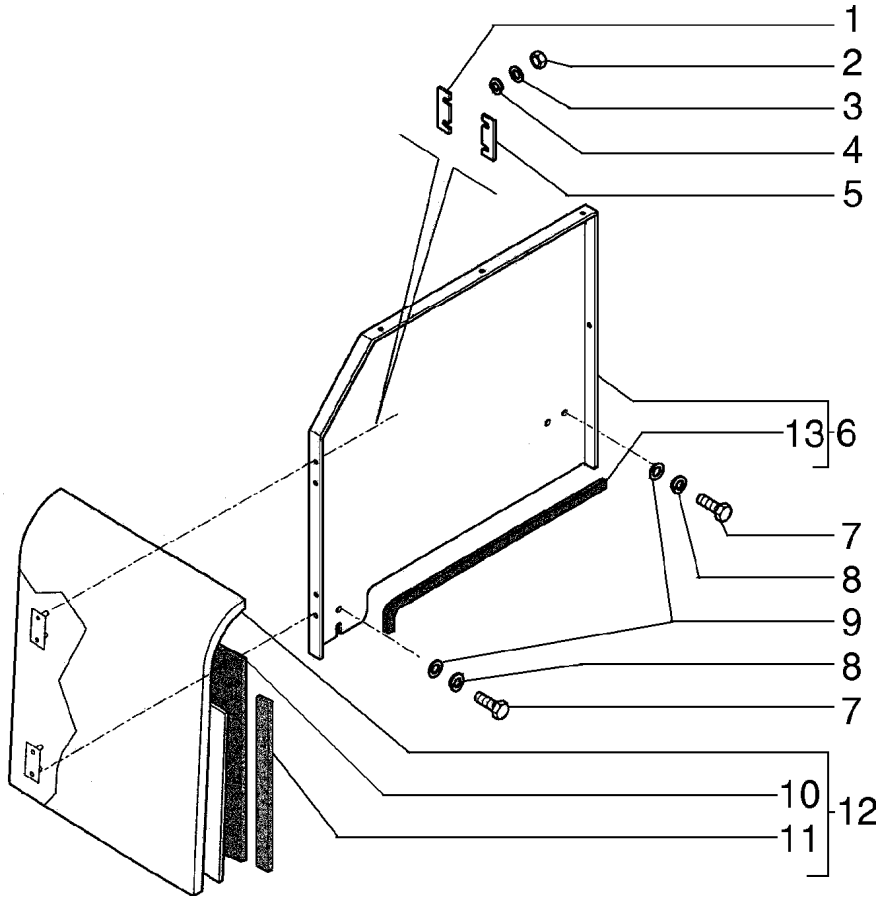
1
2
3
4
5
13
6
7
8
9
8
7
10
11
12

ITEM REF.	PEÇA Nº PART Nº PIEZA Nº	QTD QTY CAN	DESCRIÇÃO (Português)	DESCRIPTION (English)	DESCRIPCIÓN (Español)
1	75262005	2	ESPAÇADOR	SPACER	ESPACIADOR
2	11701721	4	PORCA	NUT	TUERCA
3	10516873	4	ARRUELA PRESSÃO	LOCKWASHER	ARANDELA ELASTICA
4	12646821	4	ARRUELA	WASHER	ARANDELA
5	75262006	2	ESPAÇADOR	SPACER	ESPACIADOR
6	75265211	1	CHAPA	PLATE	PLACA
7	11112431	4	PARAFUSO	SCREW	TORNILLO
8	10517073	4	ARRUELA PRESSÃO	LOCKWASHER	ARANDELA ELASTICA
9	14496731	4	ARRUELA	WASHER	ARANDELA
10	75262271	1	ISOLANTE	INSULATOR	AISLANTE
11	75262270	1	ISOLANTE	INSULATOR	AISLANTE
12	75263612	1	TAMPA	COVER	TAPA
13	71450190	1	RETENTOR	SEAL	EMPAQUETADURA

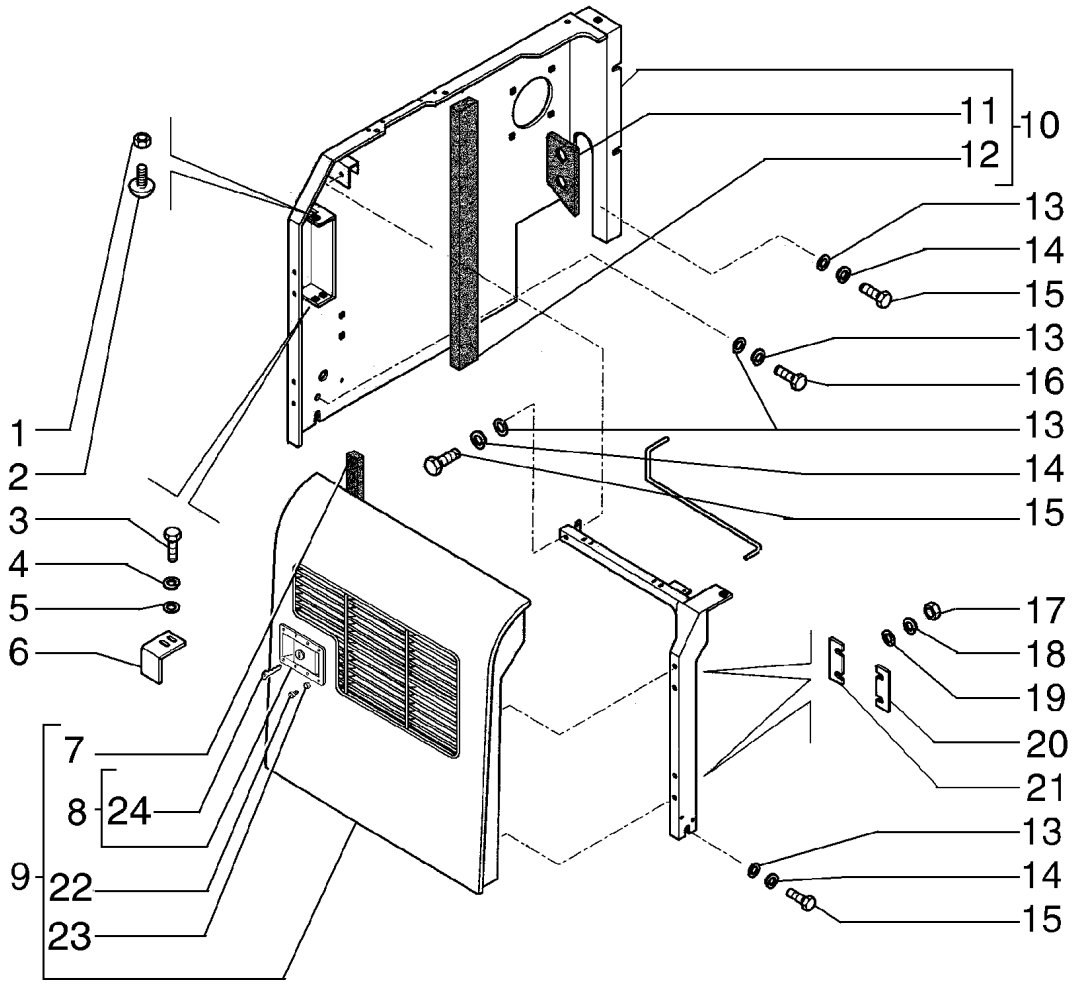
1
2
3
4
5
6
7
8
24
9
22
23
11
12
10
13
14
15
13
16
13
14
15
17
18
19
20
21
13
14
15

ITEM REF.	PEÇA Nº PART Nº PIEZA Nº	QTD QTY CAN	DESCRIÇÃO (Português)	DESCRIPTION (English)	DESCRIPCIÓN (Español)
1	12164721	4	PORCA	NUT	TUERCA
2	72201210	2	BATENTE	STOP	TOPE
3	16043631	2	PARAFUSO	SCREW	TORNILLO
4	10516673	2	ARRUELA PRESSÃO	LOCKWASHER	ARANDELA ELASTICA
5	10519601	2	ARRUELA	WASHER	ARANDELA
6	75264480	1	CHAPA	PLATE	PLACA
7	75262266	1	ISOLANTE	INSULATOR	AISLANTE
8	75262265	1	ISOLANTE	INSULATOR	AISLANTE
9	75263357	1	TAMPA	COVER	TAPA
10	75265210	1	PROTEÇÃO	GUARD	PROTECCION
11	75262313	1	ISOLANTE	INSULATOR	AISLANTE
12	75262312	1	ISOLANTE	INSULATOR	AISLANTE
13	14496731	8	ARRUELA	WASHER	ARANDELA
14	10517073	8	ARRUELA PRESSÃO	LOCKWASHER	ARANDELA ELASTICA
15	11112431	6	PARAFUSO	SCREW	TORNILLO
16	11112631	2	PARAFUSO	SCREW	TORNILLO
17	11701721	4	PORCA	NUT	TUERCA
18	10516873	4	ARRUELA PRESSÃO	LOCKWASHER	ARANDELA ELASTICA
19	12646821	4	ARRUELA	WASHER	ARANDELA
20	75262006	2	ESPAÇADOR	SPACER	ESPACIADOR
21	75262005	2	ESPAÇADOR	SPACER	ESPACIADOR
22	72207038	1	CHAVE	KEY	LLAVE
23	72215729	1	FECHADURA	LOCK	CERRADURA
24	10374801	8	PARAFUSO	SCREW	TORNILLO
25	832-10404	8	PORCA	NUT	TUERCA

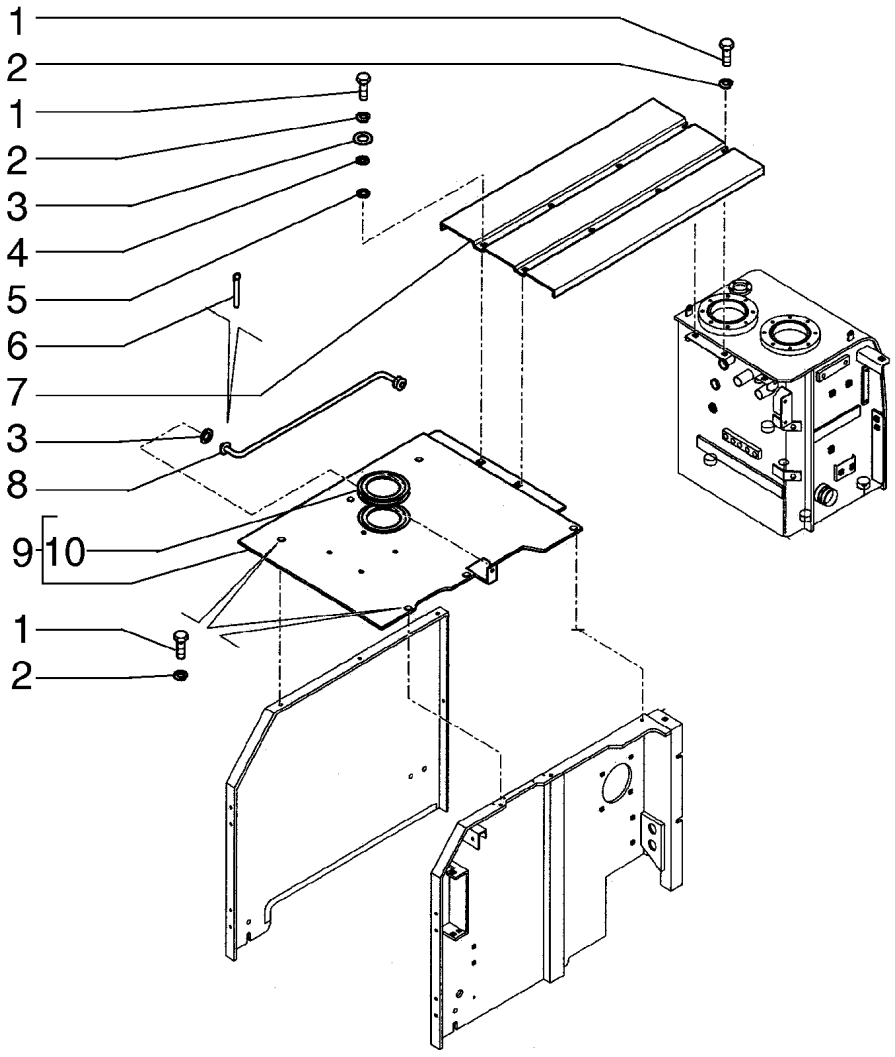
1
2
1
1
2
2
3
3
4
4
5
5
6
6
7
7
3
3
8
8
9
10
1
1
2
2

ITEM REF.	PEÇA Nº PART Nº PIEZA Nº	QTD QTY CAN	DESCRIÇÃO (Português)	DESCRIPTION (English)	DESCRIPCIÓN (Español)
1	11112431	10	PARAFUSO	SCREW	TORNILLO
2	10517073	10	ARRUELA PRESSÃO	LOCKWASHER	ARANDELA ELASTICA
3	14496731	3	ARRUELA	WASHER	ARANDELA
4	72206258	2	ARRUELA	WASHER	ARANDELA
5	75262002	2	ARRUELA	WASHER	ARANDELA
6	75261994	1	CONTRA PINO	COTTER PIN	PASADOR
7	75263531	1	PROTEÇÃO	GUARD	PROTECCION
8	75262003	1	TIRANTE	ROD	VASTAGO
9	75263613	1	PROTEÇÃO	GUARD	PROTECCION
10	75215751	1	CALÇO	SHIM	CALCE

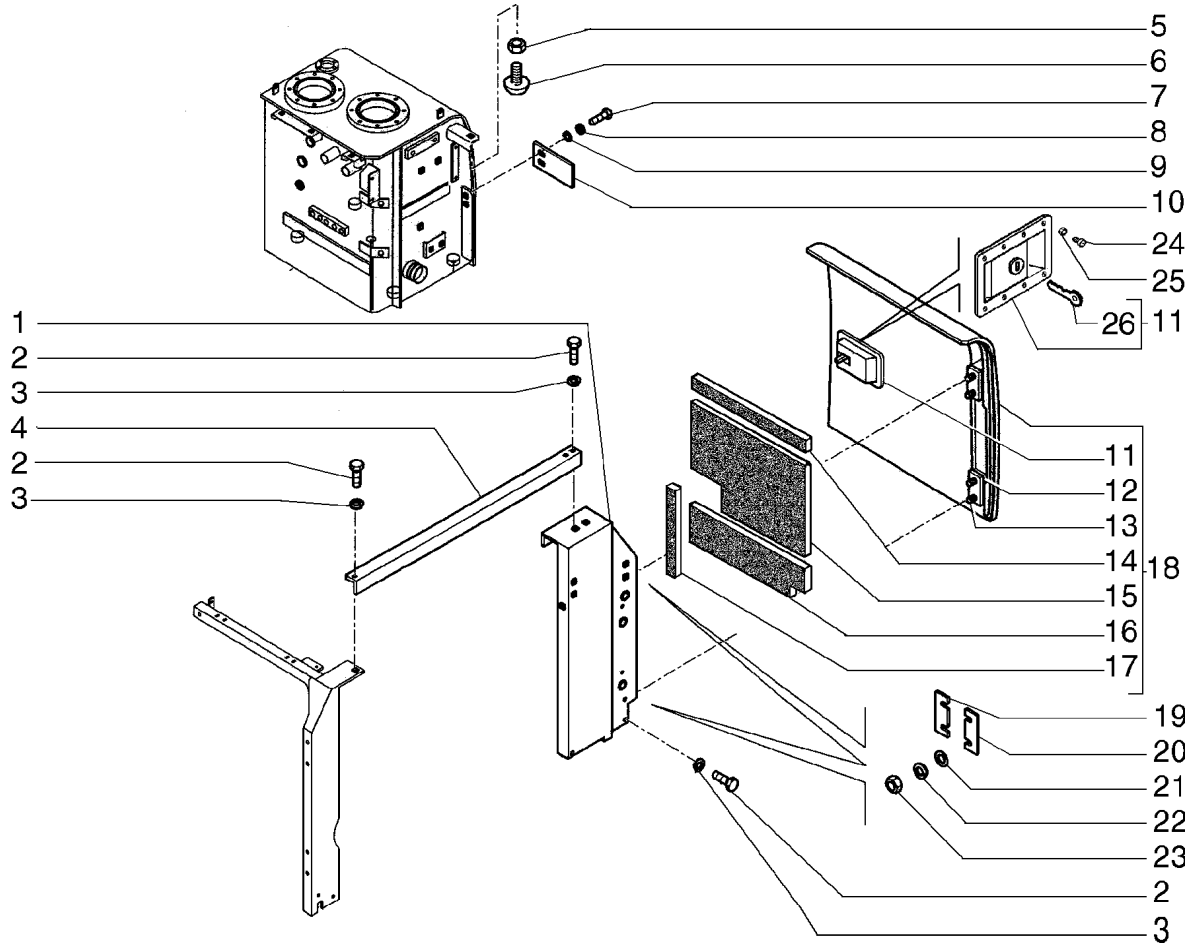
5
6
7
8
9
10
24
25
26
11
1
2
3
4
2
3
11
12
13
14
15
16
17
18
19
20
21
22
23
2
3

ITEM REF.	PEÇA Nº PART Nº PIEZA Nº	QTD QTY CAN	DESCRIÇÃO (Português)	DESCRIPTION (English)	DESCRIPCIÓN (Español)
1	75265201	1	SUPORTE	SUPPORT	SOPORTE
2	11112431	6	PARAFUSO	SCREW	TORNILLO
3	10517073	6	ARRUELA PRESSÃO	LOCKWASHER	ARANDELA ELASTICA
4	75264812	1	BARRA	BAR	BARRA
5	12164721	2	PORCA	NUT	TUERCA
6	72201210	2	BATENTE	STOP	TOPE
7	16043631	2	PARAFUSO	SCREW	TORNILLO
8	10516673	2	ARRUELA PRESSÃO	LOCKWASHER	ARANDELA ELASTICA
9	10519601	2	ARRUELA	WASHER	ARANDELA
10	75264487	1	CHAPA	PLATE	PLACA
11	72215729	1	FECHADURA	LOCK	CERRADURA
12	75261879	2	DOBRADIÇA	HINGE	BISAGRA
13	11106230	4	PARAFUSO	SCREW	TORNILLO
14	75262268	1	ISOLANTE	INSULATOR	AISLANTE
15	75262269	1	ISOLANTE	INSULATOR	AISLANTE
16	75262267	1	ISOLANTE	INSULATOR	AISLANTE
17	72201921	1	ISOLANTE	INSULATOR	AISLANTE
18	75263607	1	TAMPA	COVER	TAPA
19	75262005	2	ESPAÇADOR	SPACER	ESPACIADOR
20	75262006	2	ESPAÇADOR	SPACER	ESPACIADOR
21	12646821	4	ARRUELA	WASHER	ARANDELA
22	10516873	4	ARRUELA PRESSÃO	LOCKWASHER	ARANDELA ELASTICA
23	11701721	4	PORCA	NUT	TUERCA
24	10374801	8	PARAFUSO	SCREW	TORNILLO
25	832-10404	8	PORCA	NUT	TUERCA
26	72207038	8	CHAVE	KEY	LLAVE

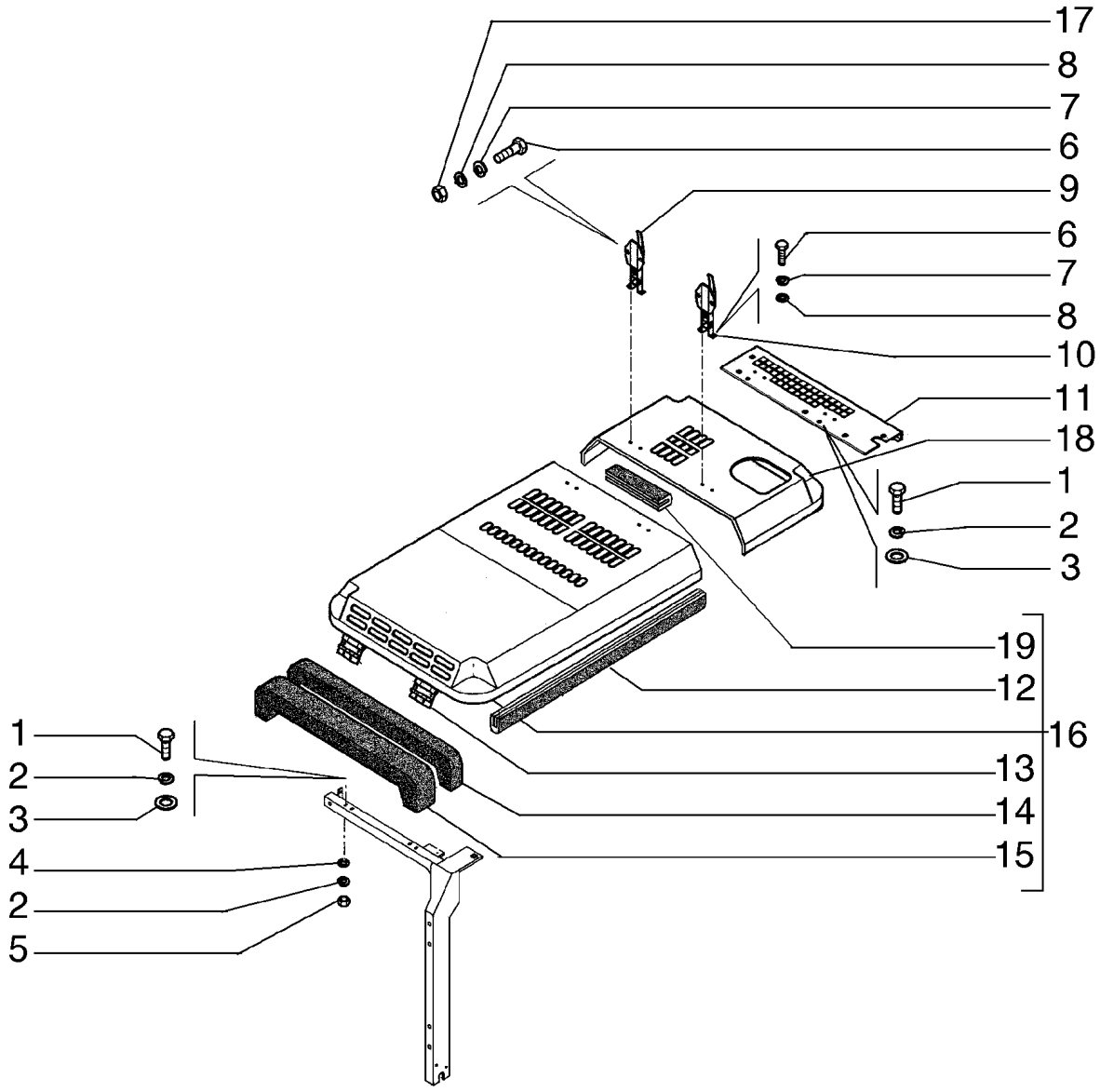
17
8
7
6
9
6
7
8
10
11
18
1
2
3
19
12
16
13
14
15
1
2
3
4
2
5

ITEM REF.	PEÇA Nº PART Nº PIEZA Nº	QTD QTY CAN	DESCRIÇÃO (Português)	DESCRIPTION (English)	DESCRIPCIÓN (Español)
1	11112431	9	PARAFUSO	SCREW	TORNILLO
2	10517073	13	ARRUELA PRESSÃO	LOCKWASHER	ARANDELA ELASTICA
3	14496731	9	ARRUELA	WASHER	ARANDELA
4	12646921	4	ARRUELA	WASHER	ARANDELA
5	11702921	4	PORCA	NUT	TUERCA
6	16043631	8	PARAFUSO	SCREW	TORNILLO
7	10516673	8	ARRUELA PRESSÃO	LOCKWASHER	ARANDELA ELASTICA
8	14496531	8	ARRUELA	WASHER	ARANDELA
9	72201229	1	TRAVA	LOCK	TRABA
10	72201261	1	TRAVA	LOCK	TRABA
11	75263580	1	PROTEÇÃO	GUARD	PROTECCION
12	75264823	1	ISOLANTE	INSULATOR	AISLANTE
13	75262261	2	DOBRADIÇA	HINGE	BISAGRA
14	75264598	1	ISOLANTE	INSULATOR	AISLANTE
15	75264597	1	ISOLANTE	INSULATOR	AISLANTE
16	75264820	1	CAPO	HOOD	CAPOT
17	16100821	4	PORCA	NUT	TUERCA
18	75264777	1	CAPO	HOOD	CAPOT
19	75264824	1	ISOLANTE	INSULATOR	AISLANTE

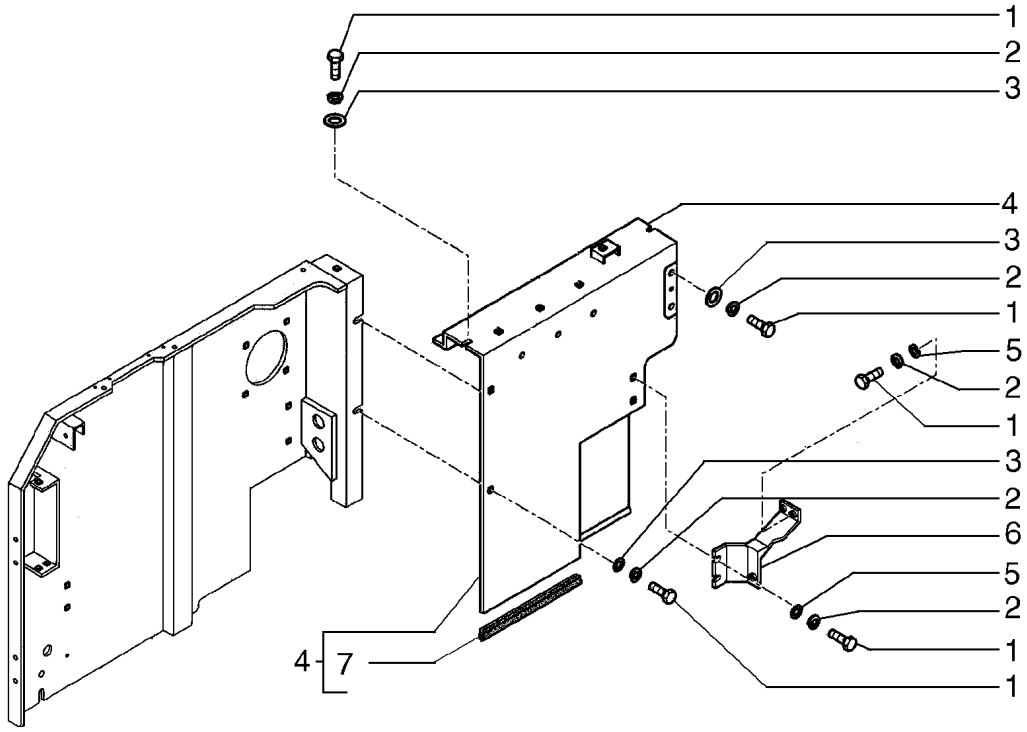
1
2
3
4
3
2
1
5
2
1
3
2
6
5
2
1
1
4
7

ITEM REF.	PEÇA Nº PART Nº PIEZA Nº	QTD QTY CAN	DESCRIÇÃO (Português)	DESCRIPTION (English)	DESCRIPCIÓN (Español)
1	11112431	10	PARAFUSO	SCREW	TORNILLO
2	10517073	10	ARRUELA PRESSÃO	LOCKWASHER	ARANDELA ELASTICA
3	14496731	8	ARRUELA	WASHER	ARANDELA
4	75264512	1	PROTEÇÃO	GUARD	PROTECCION
5	12646921	4	ARRUELA	WASHER	ARANDELA
6	75265206	1	TAMPA	COVER	TAPA

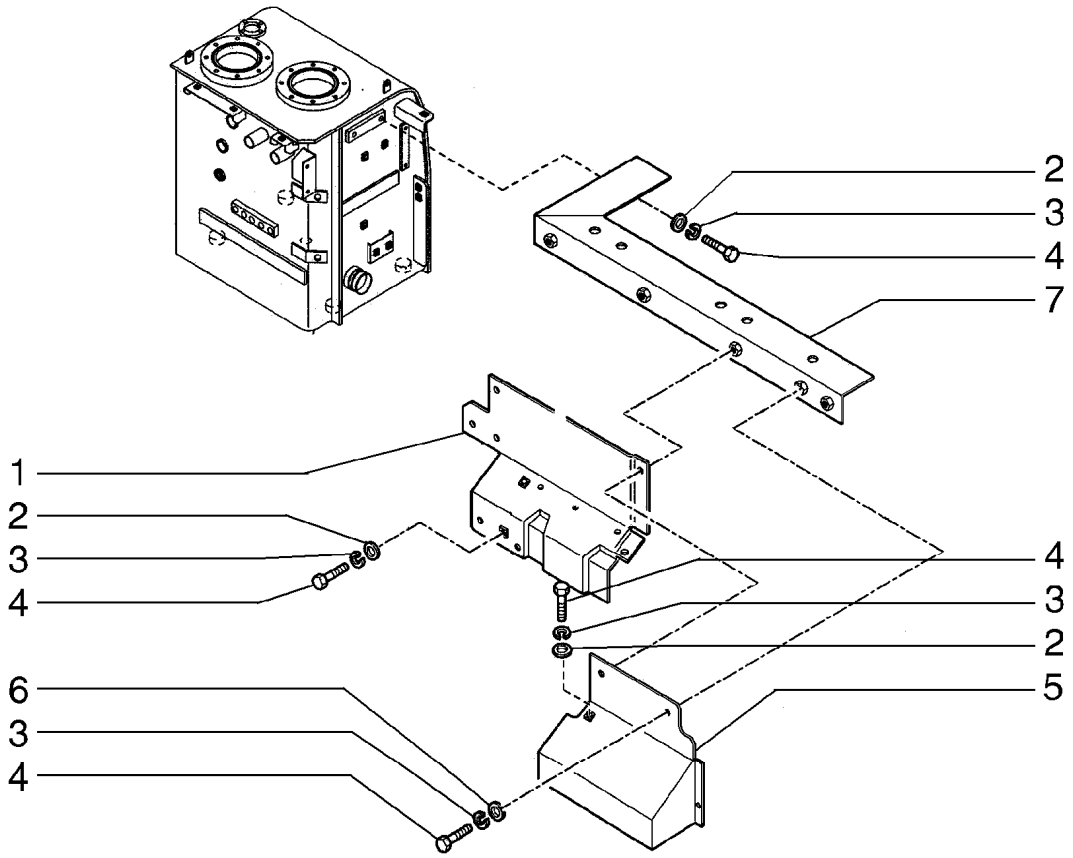
2
3
4
7
1
2
3
4
4
3
2
5
6
3
4

ITEM REF.	PEÇA Nº PART Nº PIEZA Nº	QTD QTY CAN	DESCRIÇÃO (Português)	DESCRIPTION (English)	DESCRIPCIÓN (Español)
1	75265203	1	TAMPA	COVER	TAPA
2	12646921	10	ARRUELA	WASHER	ARANDELA
3	10517073	15	ARRUELA PRESSÃO	LOCKWASHER	ARANDELA ELASTICA
4	11112431	15	PARAFUSO	SCREW	TORNILLO
5	75265202	1	TAMPA	COVER	TAPA
6	14496731	5	ARRUELA	WASHER	ARANDELA
7	75265204	1	SUPORTE	SUPPORT	SOPORTE

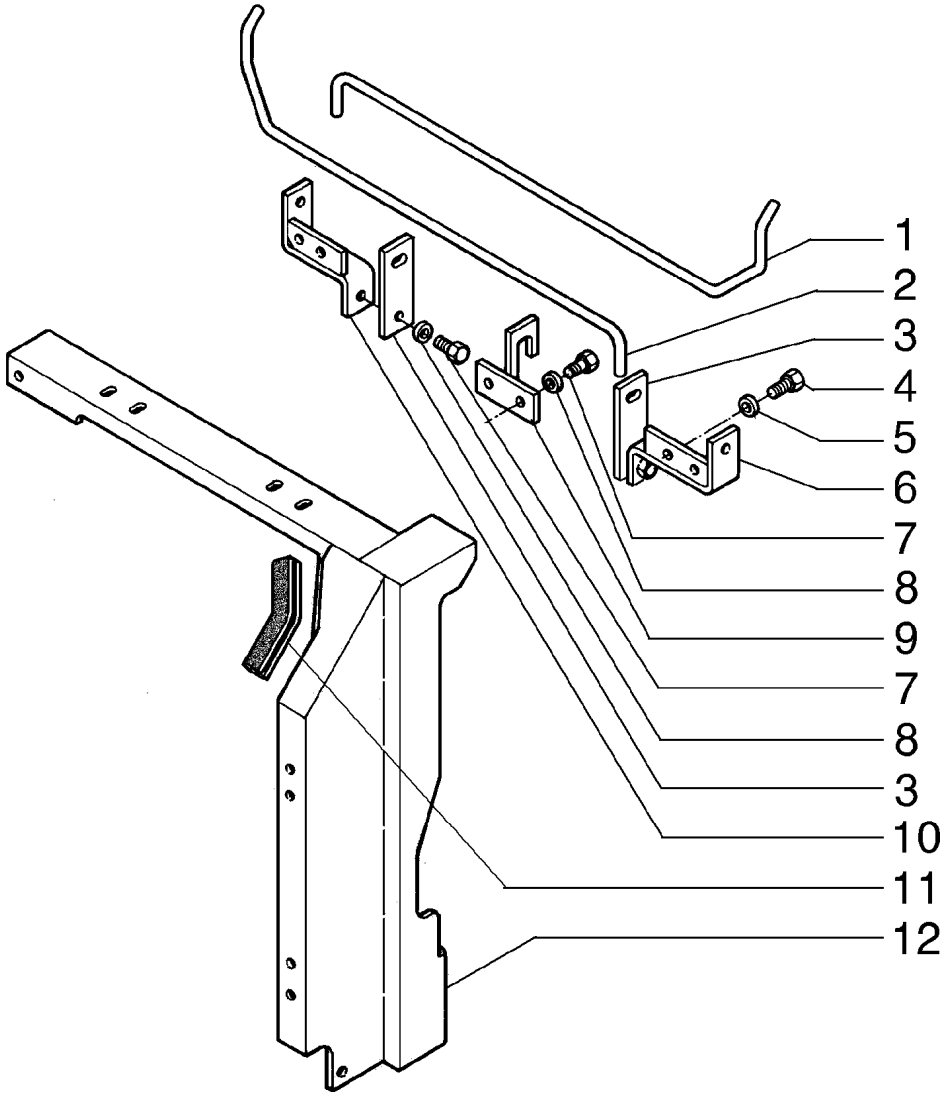
1
2
3
4
5
6
7
8
9
7
8
3
10
11
12

ITEM REF.	PEÇA Nº PART Nº PIEZA Nº	QTD QTY CAN	DESCRIÇÃO (Português)	DESCRIPTION (English)	DESCRIPCIÓN (Español)
1	75261999	1	BARRA DE TORÇÃO	TORSION BAR	BARRA TORSION
2	75261937	1	BARRA DE TORÇÃO	TORSION BAR	BARRA TORSION
3	75265200	2	CHAPA	PLATE	PLACA
4	14420131	4	PARAFUSO	SCREW	TORNILLO
5	14496621	4	ARRUELA	WASHER	ARANDELA
6	75265197	1	SUPORTE	SUPPORT	SOPORTE
7	11112231	4	PARAFUSO	SCREW	TORNILLO
8	14496731	4	ARRUELA	WASHER	ARANDELA
9	75265199	1	SUPORTE	SUPPORT	SOPORTE
10	75265198	1	SUPORTE	SUPPORT	SOPORTE
11	72201945	1	RETENTOR	SEAL	EMPAQUETADURA
12	75265196	1	SUPORTE	SUPPORT	SOPORTE

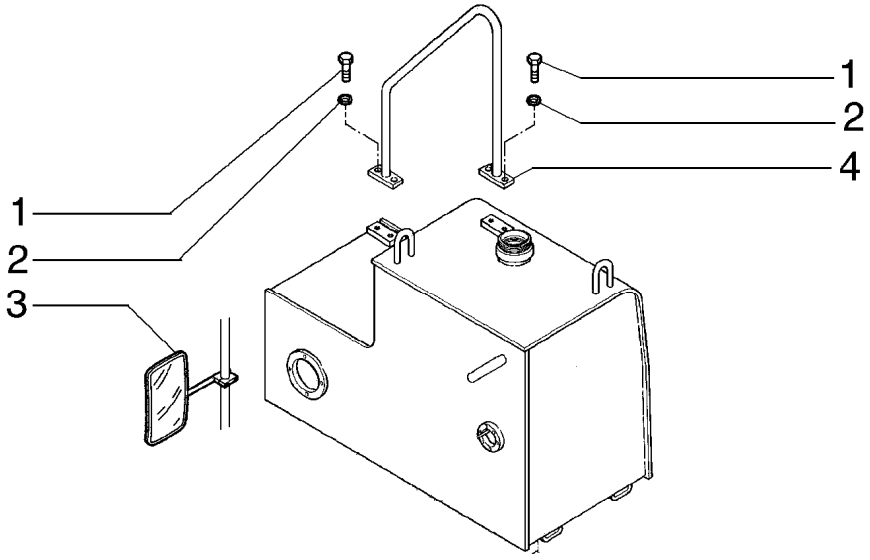
1
2
4
1
2
3

ITEM REF.	PEÇA Nº PART Nº PIEZA Nº	QTD QTY CAN	DESCRIÇÃO (Português)	DESCRIPTION (English)	DESCRIPCIÓN (Español)
1	11109231	4	PARAFUSO	SCREW	TORNILLO
2	10517073	4	ARRUELA PRESSÃO	LOCKWASHER	ARANDELA ELASTICA
3	71474121	2	RETROVISOR	REAR VIEW MIRROR	ESPEJO RETROVISOR
4	75265282	1	CORRIMÃO	HAND-RAIL	BARANDILLA

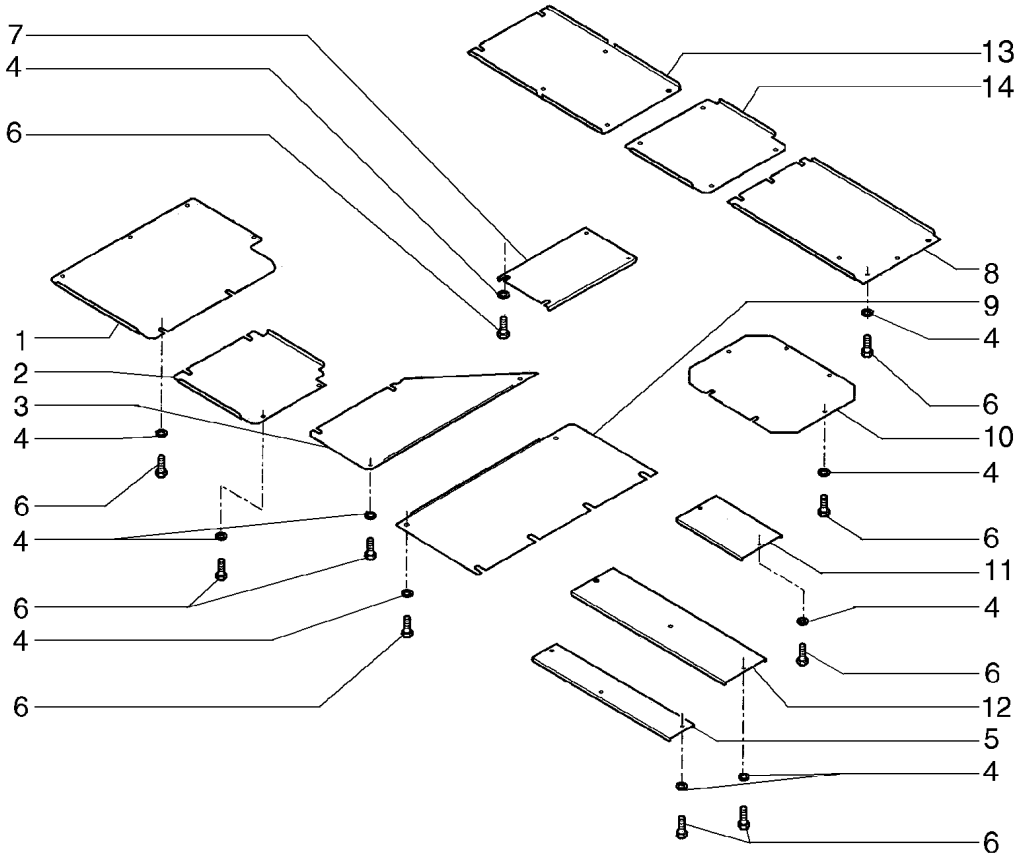
7
4
6
1
2
3
4
6
4
6
4
6
13
14
8
9
4
6
10
4
6
11
4
6
12
5
4
6

ITEM REF.	PEÇA Nº PART Nº PIEZA Nº	QTD QTY CAN	DESCRIÇÃO (Português)	DESCRIPTION (English)	DESCRIPCIÓN (Español)
1	75262029	1	PROTEÇÃO	GUARD	PROTECCION
2	75262030	1	PROTEÇÃO	GUARD	PROTECCION
3	75262037	1	PROTEÇÃO	GUARD	PROTECCION
4	12646921	45	ARRUELA	WASHER	ARANDELA
5	75262031	1	PROTEÇÃO	GUARD	PROTECCION
6	11112431	45	PARAFUSO	SCREW	TORNILLO
7	75262035	1	PROTEÇÃO	GUARD	PROTECCION
8	75262034	1	PROTEÇÃO	GUARD	PROTECCION
9	75262038	1	PROTEÇÃO	GUARD	PROTECCION
10	75264318	1	PROTEÇÃO	GUARD	PROTECCION
11	75262033	1	PROTEÇÃO	GUARD	PROTECCION
12	75262032	1	PROTEÇÃO	GUARD	PROTECCION
13	75262039	1	PROTEÇÃO	GUARD	PROTECCION
14	75262262	1	PROTEÇÃO	GUARD	PROTECCION

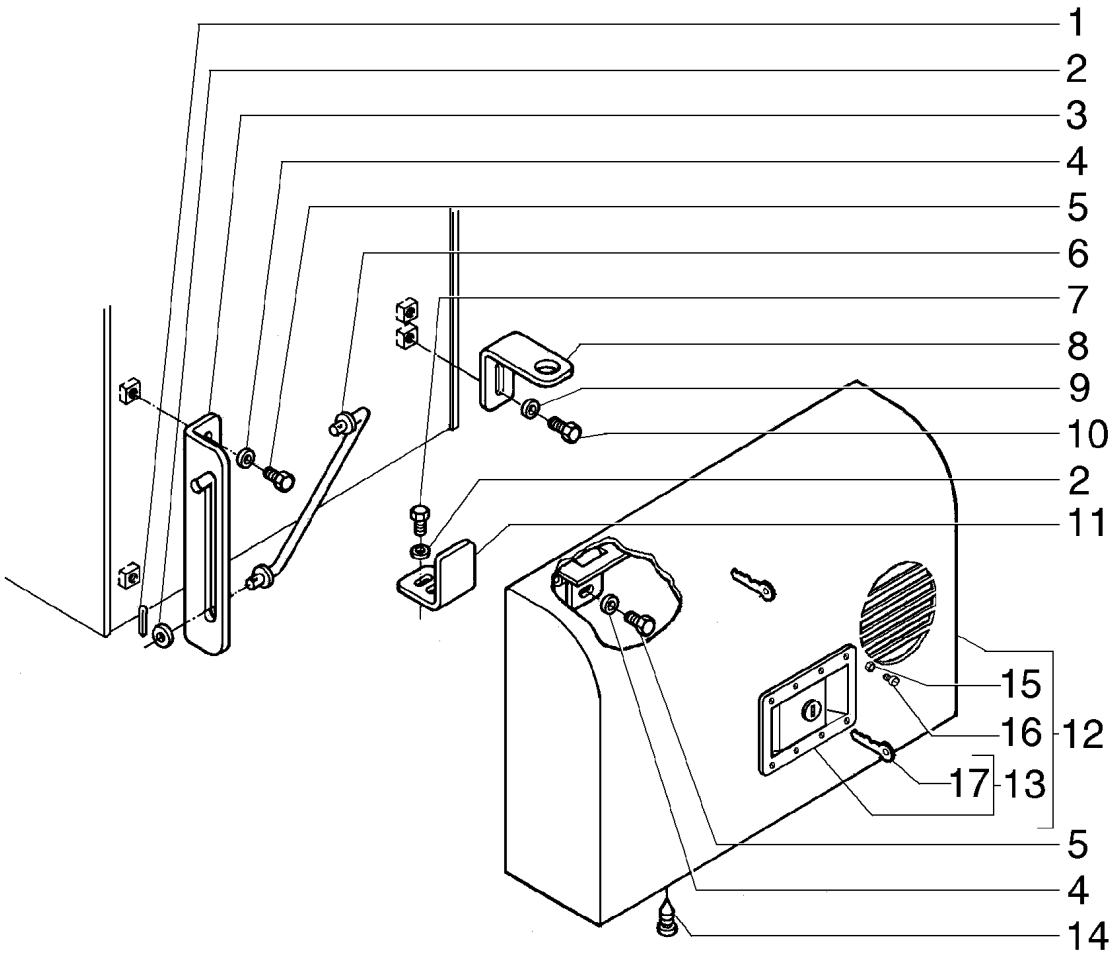
1
2
3
4
5
6
7
8
9
10
2
11
15
16
12
17
13
5
4
14

ITEM REF.	PEÇA Nº PART Nº PIEZA Nº	QTD QTY CAN	DESCRIÇÃO (Português)	DESCRIPTION (English)	DESCRIPCIÓN (Español)
1	10734301	2	CONTRA PINO	COTTER PIN	PASADOR
2	12646821	4	ARRUELA	WASHER	ARANDELA
3	75325852	1	CHAPA	PLATE	PLACA
4	12646921	8	ARRUELA	WASHER	ARANDELA
5	11112131	8	PARAFUSO	SCREW	TORNILLO
6	75325855	1	TIRANTE	ROD	VASTAGO
7	11106431	2	PARAFUSO	SCREW	TORNILLO
8	75264375	1	SUPORTE	SUPPORT	SOPORTE
9	12646721	2	ARRUELA	WASHER	ARANDELA
10	16043631	2	PARAFUSO	SCREW	TORNILLO
11	75264665	1	CHAPA	PLATE	PLACA
12	75264655	1	TAMPA	COVER	TAPA
13	72215729	1	FECHADURA	LOCK	CERRADURA
14	14567080	3	BOTÃO	BUTTON	BOTON
15	832-10404	8	PORCA	NUT	TUERCA
16	10374801	8	PARAFUSO	SCREW	TORNILLO
17	72207038	1	CHAVE	KEY	LLAVE

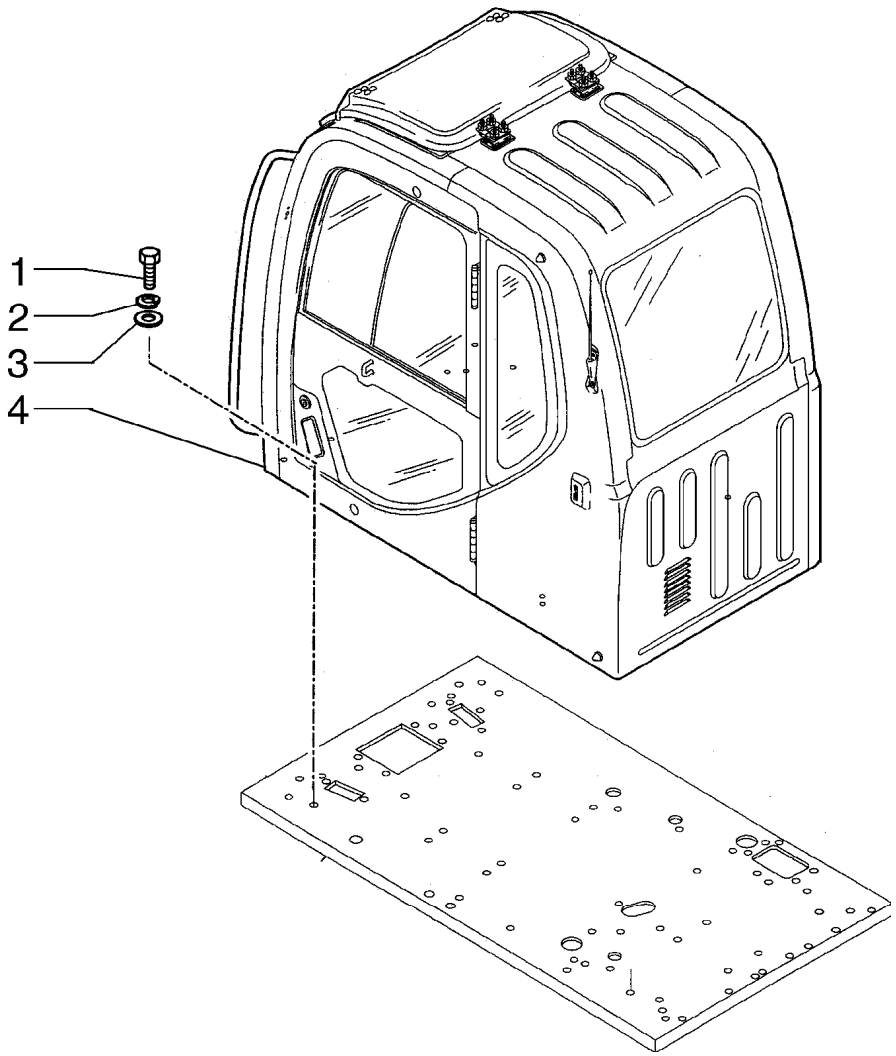
1
2
3
4

ITEM REF.	PEÇA Nº PART Nº PIEZA Nº	QTD QTY CAN	DESCRIÇÃO (Português)	DESCRIPTION (English)	DESCRIPCIÓN (Español)
1	11113531	8	PARAFUSO	SCREW	TORNILLO
2	10517073	8	ARRUELA PRESSÃO	LOCKWASHER	ARANDELA ELASTICA
3	75262001	8	ARRUELA	WASHER	ARANDELA
4	72220120	1	CABINA	CAB	CABINA

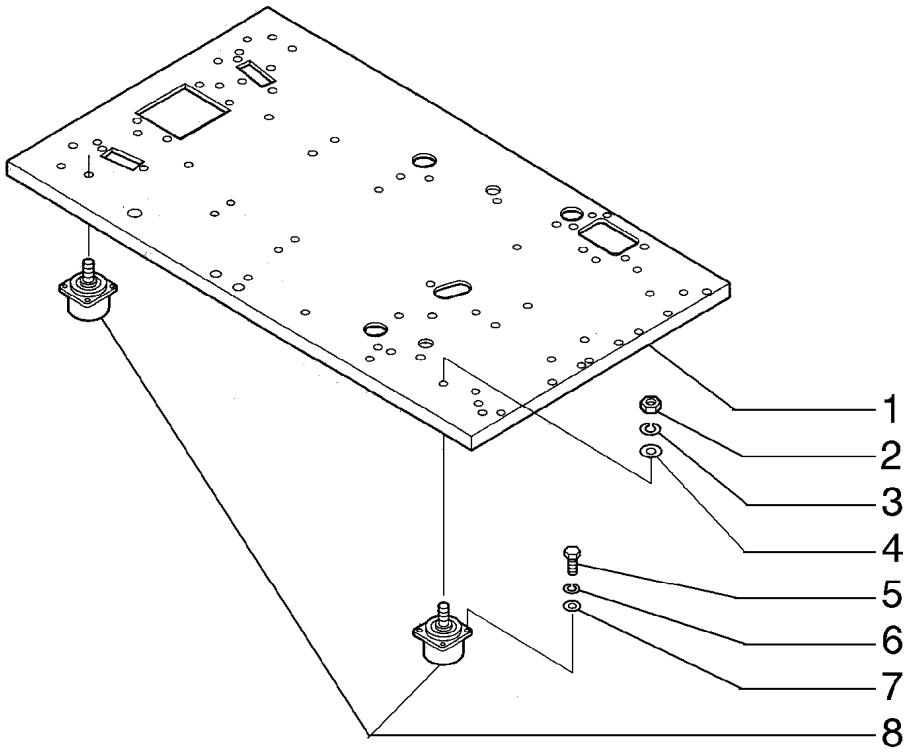
1
2
3
4
5
6
7
8

ITEM REF.	PEÇA Nº PART Nº PIEZA Nº	QTD QTY CAN	DESCRIÇÃO (Português)	DESCRIPTION (English)	DESCRIPCIÓN (Español)
1	72207411	1	PLATAFORMA	PLATFORM	PLATAFORMA
2	12163321	4	PORCA	NUT	TUERCA
3	10517273	4	ARRUELA PRESSÃO	LOCKWASHER	ARANDELA ELASTICA
4	896-11016	4	ARRUELA	WASHER	ARANDELA
5	11106631	16	PARAFUSO	SCREW	TORNILLO
6	10516873	16	ARRUELA PRESSÃO	LOCKWASHER	ARANDELA ELASTICA
7	14496621	16	ARRUELA	WASHER	ARANDELA
8	72203890	4	COXIM	CUSHION	COJIN

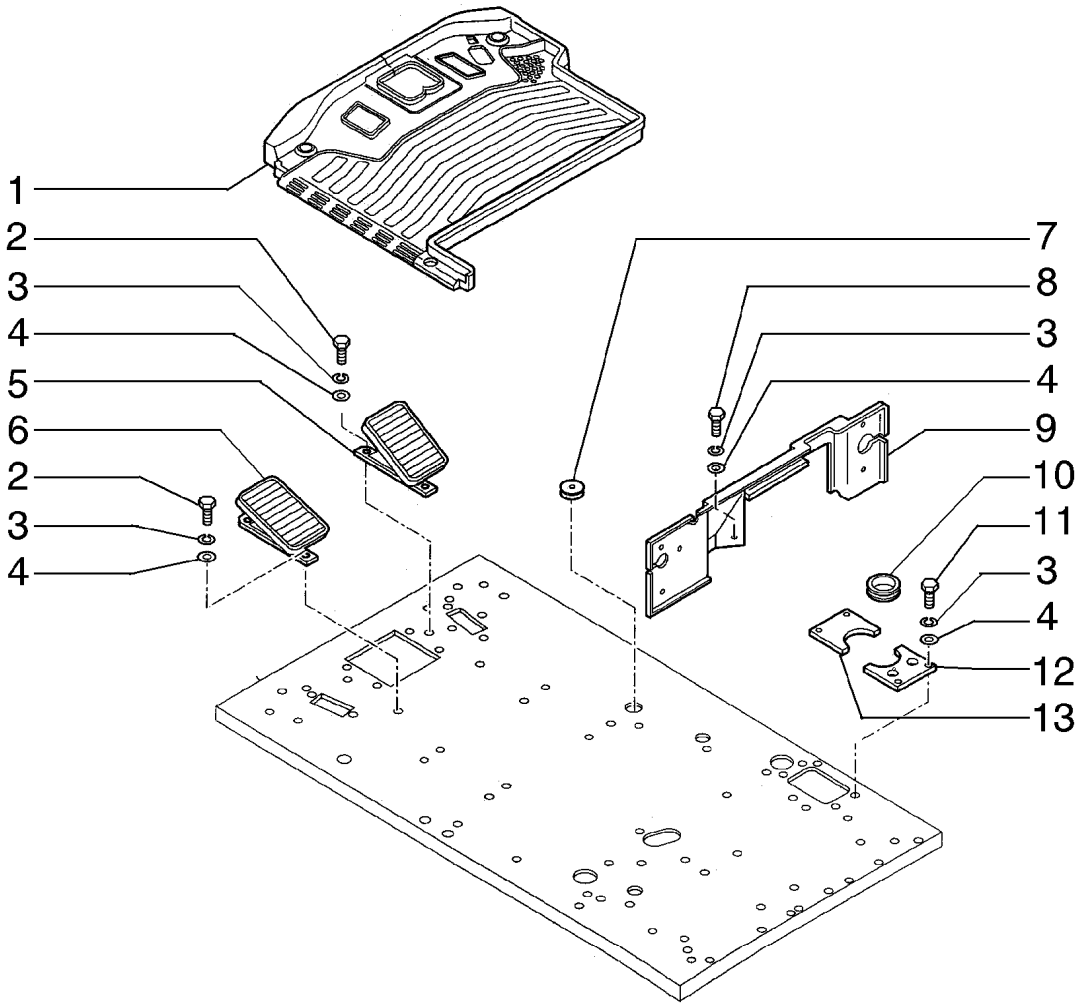
1
2
3
4
5
6
2
3
4
7
8
3
4
9
10
11
3
4
12
13

ITEM REF.	PEÇA Nº PART Nº PIEZA Nº	QTD QTY CAN	DESCRIÇÃO (Português)	DESCRIPTION (English)	DESCRIPCIÓN (Español)
1	75326435	1	TAPETE	MAT	ALFOMBRA
2	16043834	4	PARAFUSO	SCREW	TORNILLO
3	10516674	12	ARRUELA	WASHER	ARANDELA
4	12645031	12	ARRUELA	WASHER	ARANDELA
5	72202525	1	SUPORTE	SUPPORT	SOPORTE
6	72202536	1	SUPORTE	SUPPORT	SOPORTE
7	72209243	1	ANEL	RING	ARO
8	16043234	4	PARAFUSO	SCREW	TORNILLO
9	72202538	1	TAMPA	COVER	TAPA
10	72203964	2	ANEL	RING	ARO
11	16043634	4	PARAFUSO	SCREW	TORNILLO
12	72203965	1	TAMPA	COVER	TAPA
13	72202537	1	TAMPA	COVER	TAPA

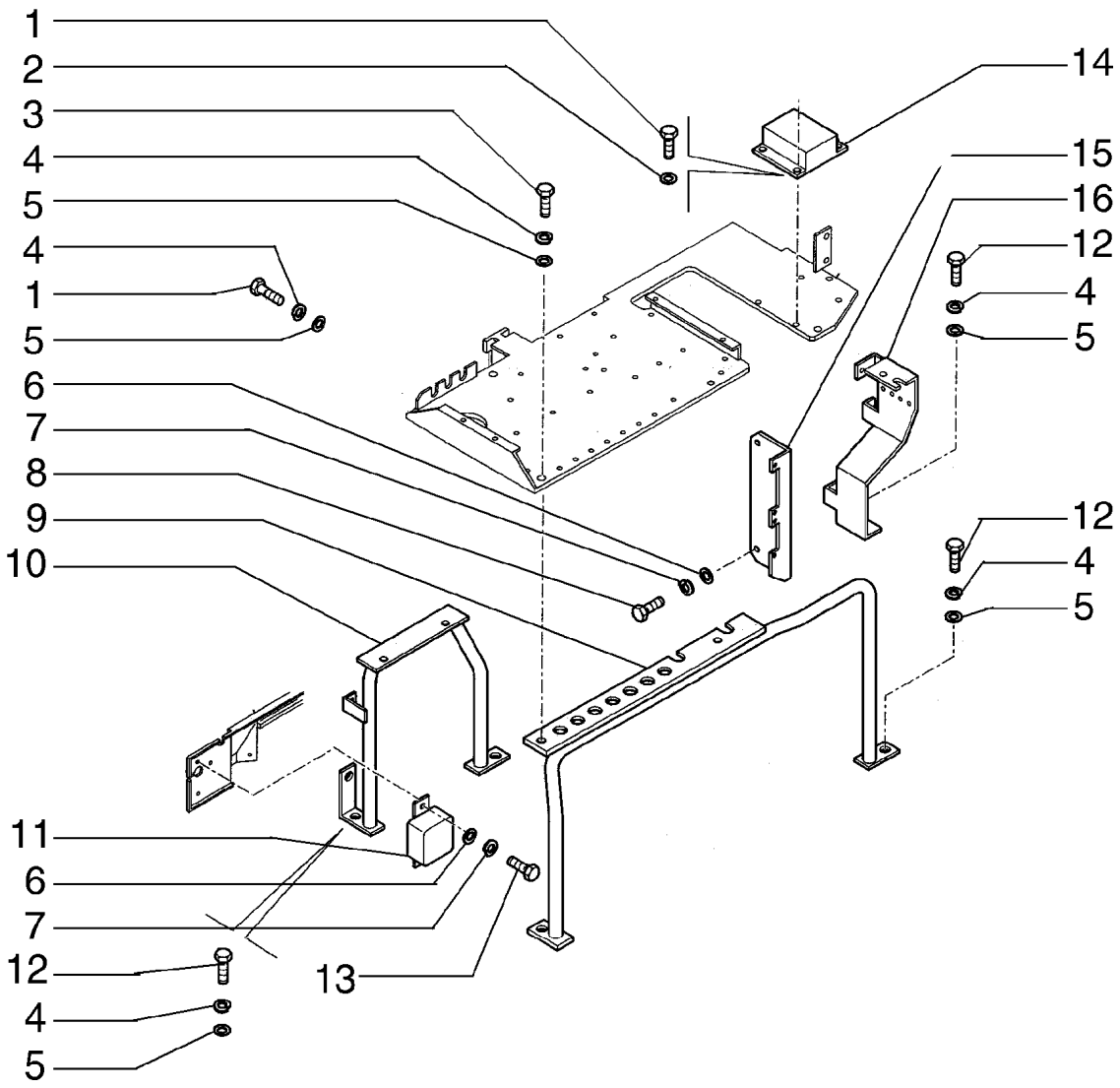
1
2
3
4
5
4
1
5
6
7
8
9
10
11
6
7
12
4
5
13
14
15
16
12
4
5
12
4
5

ITEM REF.	PEÇA Nº PART Nº PIEZA Nº	QTD QTY CAN	DESCRIÇÃO (Português)	DESCRIPTION (English)	DESCRIPCIÓN (Español)
1	13272111	4	PARAFUSO	SCREW	TORNILLO
2	11195379	4	ARRUELA	WASHER	ARANDELA
3	11106234	6	PARAFUSO	SCREW	TORNILLO
4	10516874	12	ARRUELA PRESSÃO	LOCKWASHER	ARANDELA ELASTICA
5	14496631	12	ARRUELA	WASHER	ARANDELA
6	14496431	3	ARRUELA	WASHER	ARANDELA
7	10516474	3	ARRUELA	WASHER	ARANDELA
8	10902234	2	PARAFUSO	SCREW	TORNILLO
9	72202519	1	SUPORTE	SUPPORT	SOPORTE
10	72202523	1	SUPORTE	SUPPORT	SOPORTE
11	72202532	1	TIMER	TIMER	TIMER
12	11106434	6	PARAFUSO	SCREW	TORNILLO
13	10902634	1	PARAFUSO	SCREW	TORNILLO
14	76068649	1	TRANSFORMADOR	TRANSFORMER	TRANSFORMADOR
15	72208999	1	SUPORTE	SUPPORT	SOPORTE
16	72202529	1	SUPORTE	SUPPORT	SOPORTE

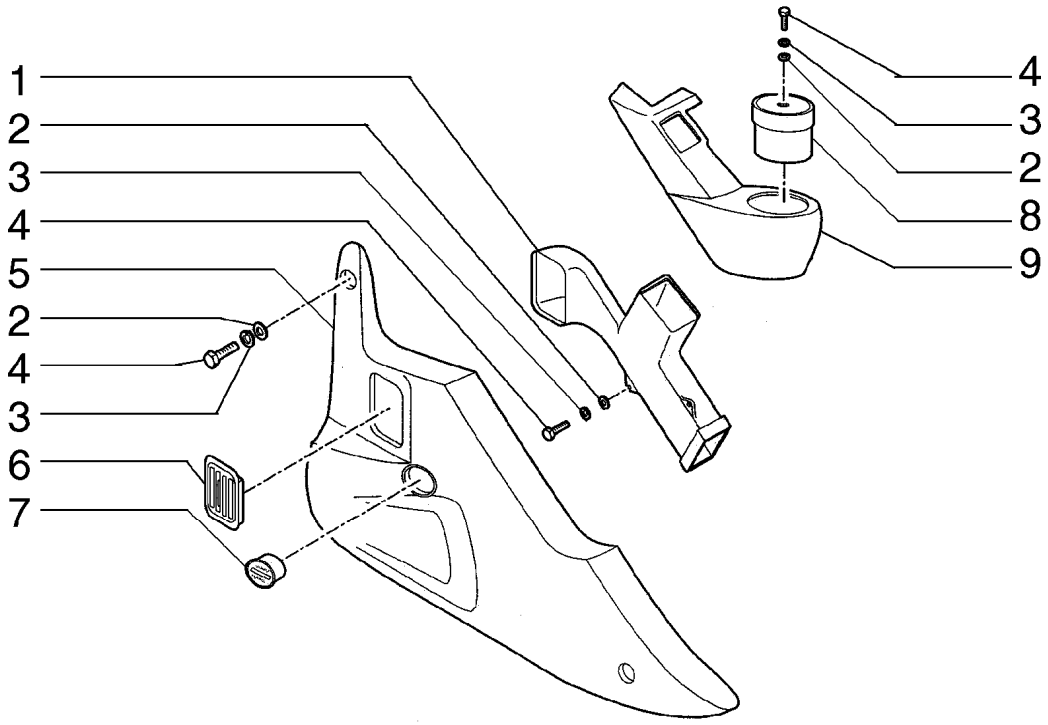
1
2
3
4
5
2
4
3
6
7
4
3
2
8
9

ITEM REF.	PEÇA Nº PART Nº PIEZA Nº	QTD QTY CAN	DESCRIÇÃO (Português)	DESCRIPTION (English)	DESCRIPCIÓN (Español)
1	72204032	1	DEFLETOR	SHROUD	DEFLECTOR
2	12644421	6	ARRUELA	WASHER	ARANDELA
3	10516473	6	ARRUELA	WASHER	ARANDELA
4	13276411	6	PARAFUSO	SCREW	TORNILLO
5	72204025	1	TAMPA	COVER	TAPA
6	72203954	2	DIFUSOR	DIFFUSER	DIFUSOR
7	72203956	1	HORIMETRO	HOURMETER	HOROMETRO
8	72204031	1	TAMPA	COVER	TAPA
9	72204028	1	TAMPA	COVER	TAPA

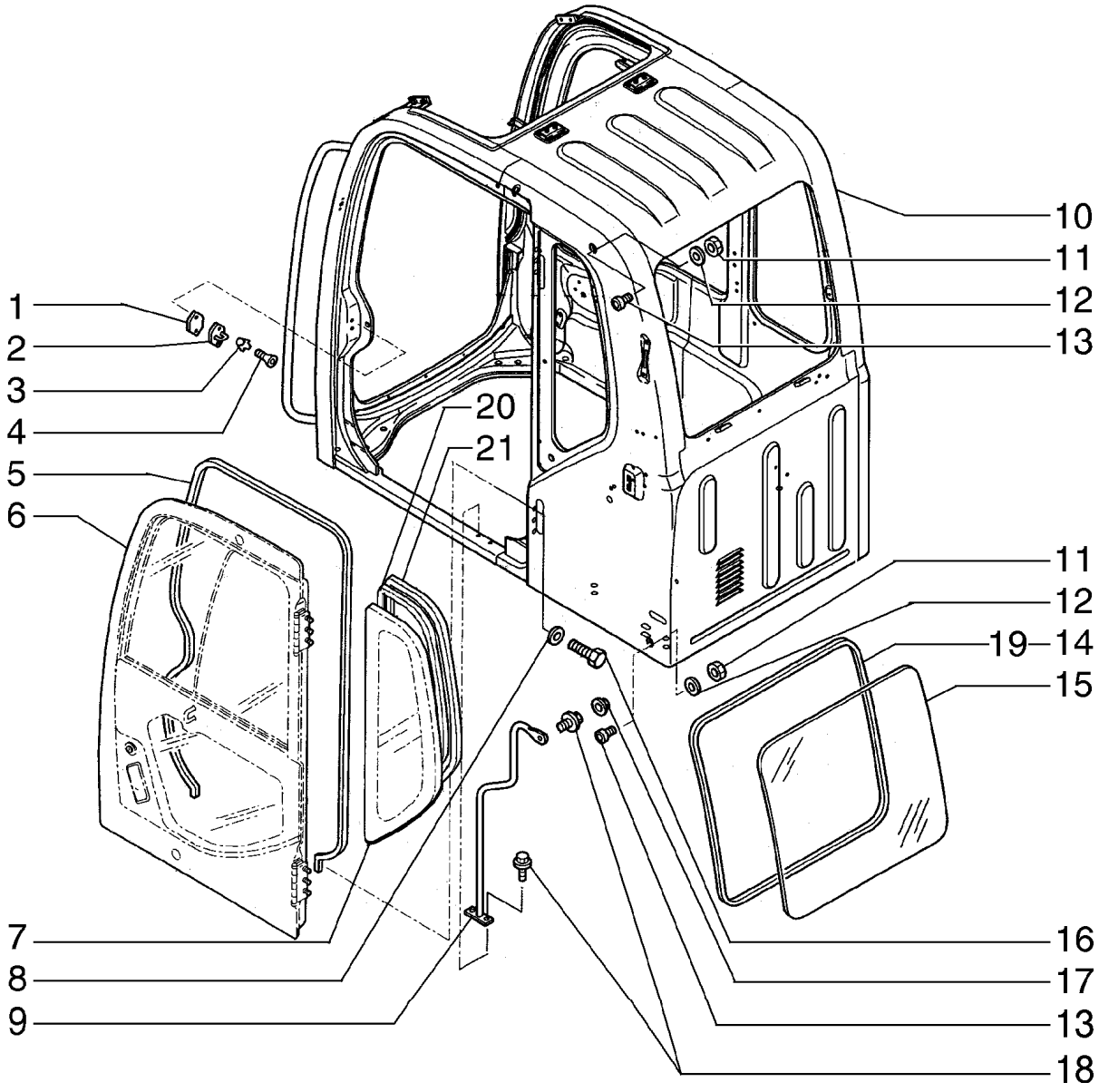
1
2
3
4
5
6
7
8
9
10
11
12
13
20
21
11
12
19
14
15
16
17
13
18

ITEM REF.	PEÇA Nº PART Nº PIEZA Nº	QTD QTY CAN	DESCRIÇÃO (Português)	DESCRIPTION (English)	DESCRIPCIÓN (Español)
1	72210261	1	ESPAÇADOR	SPACER	ESPACIADOR
2	72206136	1	GANCHO	HOOK	GANCHO
3	12606974	2	ARRUELA	WASHER	ARANDELA
4	14442121	2	PARAFUSO	SCREW	TORNILLO
5	72210332	1	RETENTOR	SEAL	EMPAQUETADURA
6	72220498	1	PORTA	DOOR	PUERTA
7	72210327	1	VIDRO	GLASS	CRISTAL
8	14496634	6	ARRUELA	WASHER	ARANDELA
9	72210338	1	ALÇA	HANDLE	MANIJA
10	72220412	1	CABINA	CAB	CABINA
11	11690921	2	PORCA	NUT	TUERCA
12	14496601	2	ARRUELA	WASHER	ARANDELA
13	71416437	2	BATENTE	STOP	TOPE
14	72210331	1	RETENTOR	SEAL	EMPAQUETADURA
15	72210325	1	VIDRO	GLASS	CRISTAL
16	11106234	6	PARAFUSO	SCREW	TORNILLO
17	71480911	1	BOTÃO	BUTTON	BOTON
18	11106221	3	PARAFUSO	SCREW	TORNILLO
19	72210363	1	RETENTOR	SEAL	EMPAQUETADURA
20	72217435	1	RETENTOR	SEAL	EMPAQUETADURA
21	72217436	1	RETENTOR	SEAL	EMPAQUETADURA

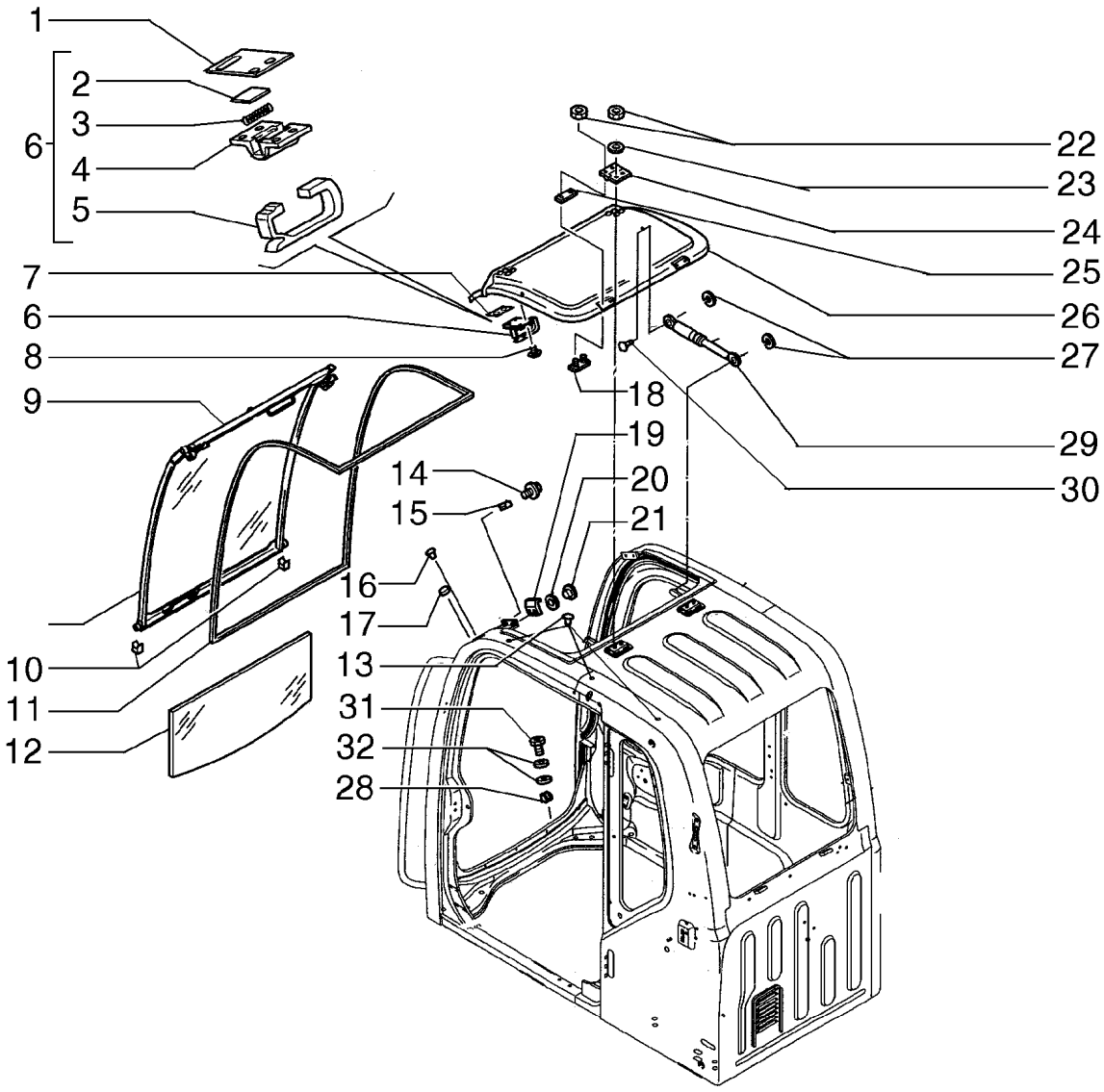
1
2
3
6
4
5
7
6
8
9
10
11
12
14
15
16
17
13
31
32
28
18
19
20
21
22
23
24
25
26
27
29
30

ITEM REF.	PEÇA Nº PART Nº PIEZA Nº	QTD QTY CAN	DESCRIÇÃO (Português)	DESCRIPTION (English)	DESCRIPCIÓN (Español)
1	72210333	2	RETENTOR	SEAL	EMPAQUETADURA
2	72210418	1	TAMPA	COVER	TAPA
3	72210419	1	MOLA	SPRING	RESORTE
4	72210416	1	SUPORTE	SUPPORT	SOPORTE
5	72210417	1	ALÇA	HANDLE	MANIJA
6	72210369	2	PRESILHA	CLIP	CLIP
7	72210360	2	CALÇO	SHIM	CALCE
8	15645404	8	PARAFUSO	SCREW	TORNILLO
9	72210252	1	CHASSI	FRAME	BASTIDOR
10	72210341	2	BUJÃO	PLUG	TAPON
11	72206398	1	RETENTOR	SEAL	EMPAQUETADURA
12	72210328	1	VIDRO	GLASS	CRISTAL
13	72206399	1	TAMPA	COVER	TAPA
14	13274011	2	PARAFUSO	SCREW	TORNILLO
15	72210256	2	BUJÃO	PLUG	TAPON
16	72210346	4	BUJÃO	PLUG	TAPON
17	72210273	4	CHAPA	PLATE	PLACA
18	72210272	2	SUPORTE	SUPPORT	SOPORTE
19	72210259	2	ENCOSTO	SEAT BACK	RESPALDO
20	14496407	4	ARRUELA	WASHER	ARANDELA
21	13276417	4	PARAFUSO	SCREW	TORNILLO
22	16100811	8	PORCA	NUT	TUERCA
23	72210334	4	ARRUELA	WASHER	ARANDELA
24	72210352	2	DOBRADIÇA	HINGE	BISAGRA
25	72210271	2	RETENTOR	SEAL	EMPAQUETADURA
26	72206132	1	COBERTURA	COVER	COBERTURA
27	11087971	4	ANEL ELÁSTICO	SNAP RING	ANILLO ELASTICO
28	72210253	2	BUJÃO	PLUG	TAPON
29	72114996	2	AMORTECEDOR VIBRAÇÃO	DAMPER	AMORTIGUADOR
30	72114997	4	ARTICULAÇÃO	ARTICULATION	ARTICULACION
31	72210349	2	PARAFUSO	SCREW	TORNILLO
32	72210364	4	ESPAÇADOR	SPACER	ESPACIADOR

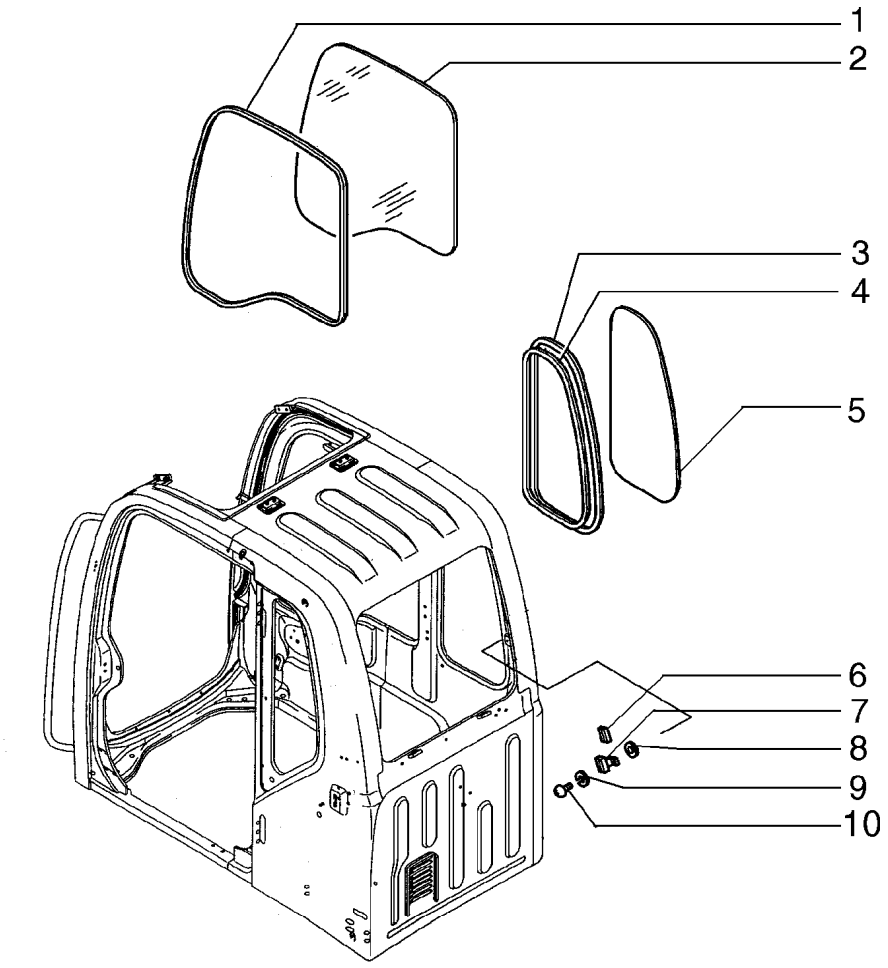
1
2
3
4
5
6
7
8
9
10

ITEM REF.	PEÇA Nº PART Nº PIEZA Nº	QTD QTY CAN	DESCRIÇÃO (Português)	DESCRIPTION (English)	DESCRIPCIÓN (Español)
1	72210336	1	RETENTOR	SEAL	EMPAQUETADURA
2	72210329	1	VIDRO	GLASS	CRISTAL
3	72115021	1	RETENTOR	SEAL	EMPAQUETADURA
4	72115022	1	RETENTOR	SEAL	EMPAQUETADURA
5	72115017	1	VIDRO	GLASS	CRISTAL
6	72210255	4	RETENTOR	SEAL	EMPAQUETADURA
7	72210254	2	SUPORTE	SUPPORT	SOPORTE
8	72210350	2	ESPAÇADOR	SPACER	ESPACIADOR
9	10523404	4	ARRUELA	WASHER	ARANDELA
10	13276014	2	PARAFUSO	SCREW	TORNILLO

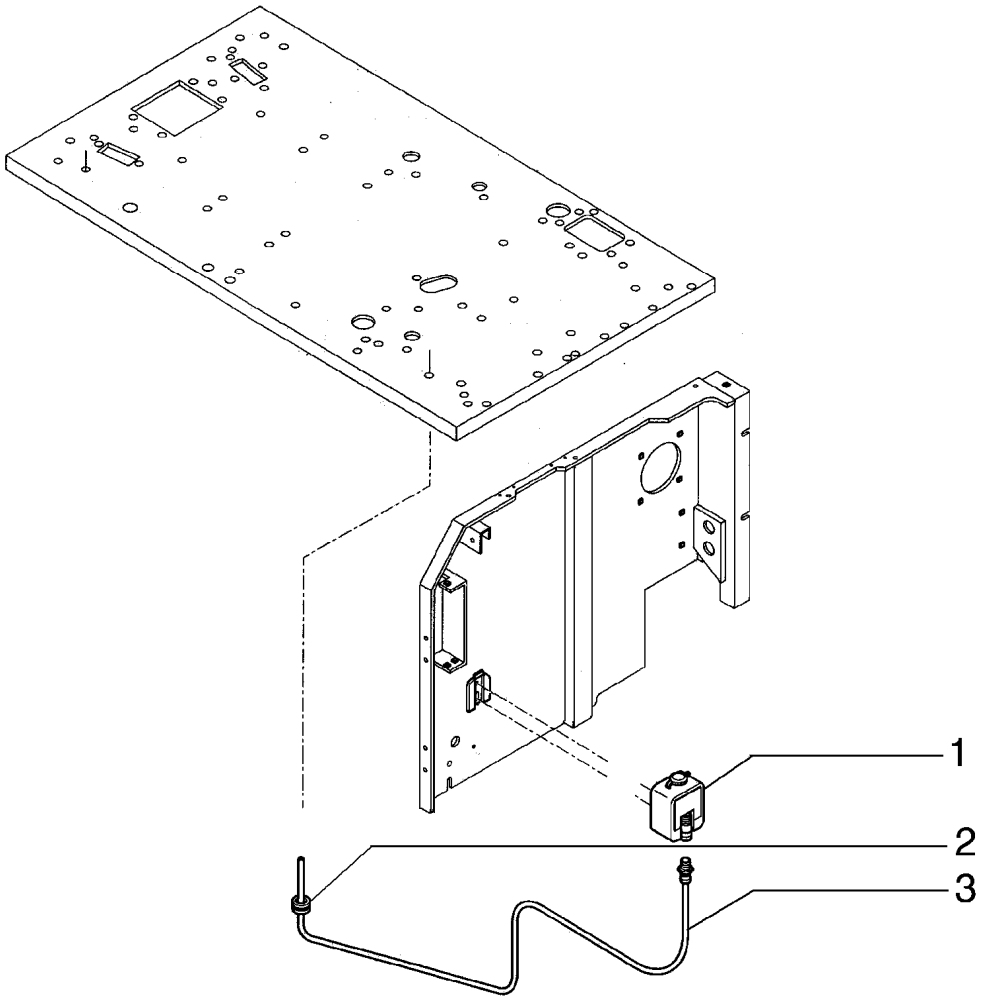
1
2
3

ITEM REF.	PEÇA Nº PART Nº PIEZA Nº	QTD QTY CAN	DESCRIÇÃO (Português)	DESCRIPTION (English)	DESCRIPCIÓN (Español)
1	4227028	1	RESERVATÓRIO	TANK	DEPOSITO
2	72203027	1	ISOLANTE	INSULATOR	AISLANTE
3	75262882	1	TUBO	TUBE	TUBO

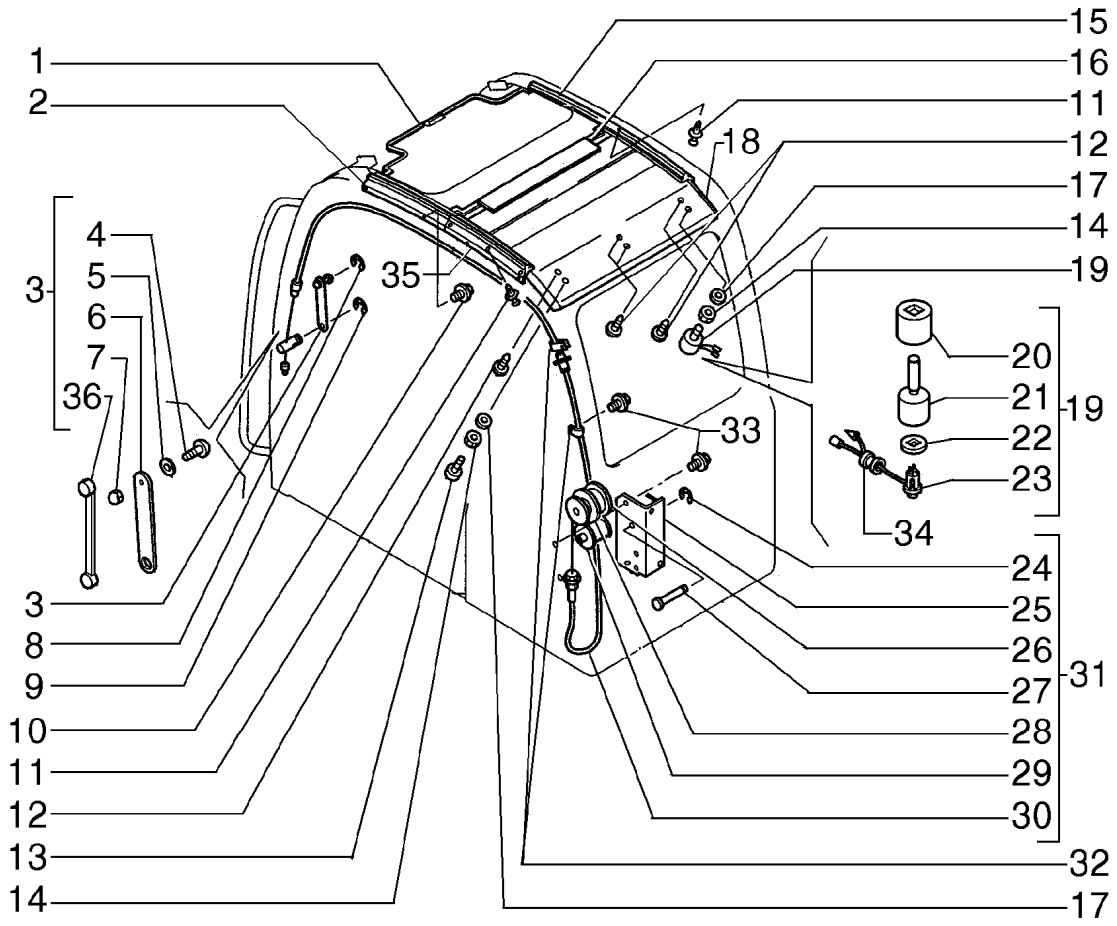
1
2
3
4
5
6
7
36
3
8
9
10
11
12
13
14
35
15
16
11
18
12
17
14
19
20
21
22
23
19
33
34
24
25
26
27
28
29
30
31
32
17

ITEM REF.	PEÇA Nº PART Nº PIEZA Nº	QTD QTY CAN	DESCRIÇÃO (Português)	DESCRIPTION (English)	DESCRIPCIÓN (Español)
1	72206131	1	COBERTURA	COVER	COBERTURA
2	72206134	1	GUIA	GUIDE	GUIA
3	72220302	1	CHAPA	PLATE	PLACA
4	13270514	1	PARAFUSO	SCREW	TORNILLO
5	72220304	1	ARRUELA	WASHER	ARANDELA
6	72220303	1	CHAPA	PLATE	PLACA
7	72220305	1	PORCA	NUT	TUERCA
8	11087971	4	ANEL ELÁSTICO	SNAP RING	ANILLO ELASTICO
9	72209115	1	ANEL ELÁSTICO	SNAP RING	ANILLO ELASTICO
10	13274217	8	PARAFUSO	SCREW	TORNILLO
11	72210344	6	PRESILHA	CLIP	CLIP
12	72210358	4	PRESILHA	CLIP	CLIP
13	71416437	3	BATENTE	STOP	TOPE
14	11690921	2	PORCA	NUT	TUERCA
15	72206133	1	GUIA	GUIDE	GUIA
16	72210356	1	ISOLANTE	INSULATOR	AISLANTE
17	76043664	2	ARRUELA	WASHER	ARANDELA
18	72206137	1	REVESTIMENTO	COVERING	REVESTIMIENTO
19	72209634	1	BUJÃO	PLUG	TAPON
20	72209757	1	RETENTOR	SEAL	EMPAQUETADURA
21	72209756	1	BUJÃO	PLUG	TAPON
22	72209758	1	CHAPA	PLATE	PLACA
23	72209759	1	INTERRUPTOR	SWITCH	INTERRUPTOR
24	72209644	6	ANEL ELÁSTICO	SNAP RING	ANILLO ELASTICO
25	72209639	1	SUPORTE	SUPPORT	SOPORTE
26	72209640	1	MOLA	SPRING	RESORTE
27	72209643	2	EIXO	SHAFT	ARBOL
28	72209641	1	EIXO	SHAFT	ARBOL
29	72209642	1	EIXO	SHAFT	ARBOL
30	72209645	1	CHICOTE	HARNESS	MAZO DE CABLES
31	72220301	1	CHICOTE	HARNESS	MAZO DE CABLES
32	10441190	2	BRAÇADEIRA	CLAMP	ABRAZADERA
33	13276211	2	PARAFUSO	SCREW	TORNILLO
34	72210264	1	ANEL DE VEDAÇÃO	SEAL RING	ANILLO SELLO
35	72206135	1	GUIA	GUIDE	GUIA
36	72206142	1	TIRANTE	ROD	VASTAGO

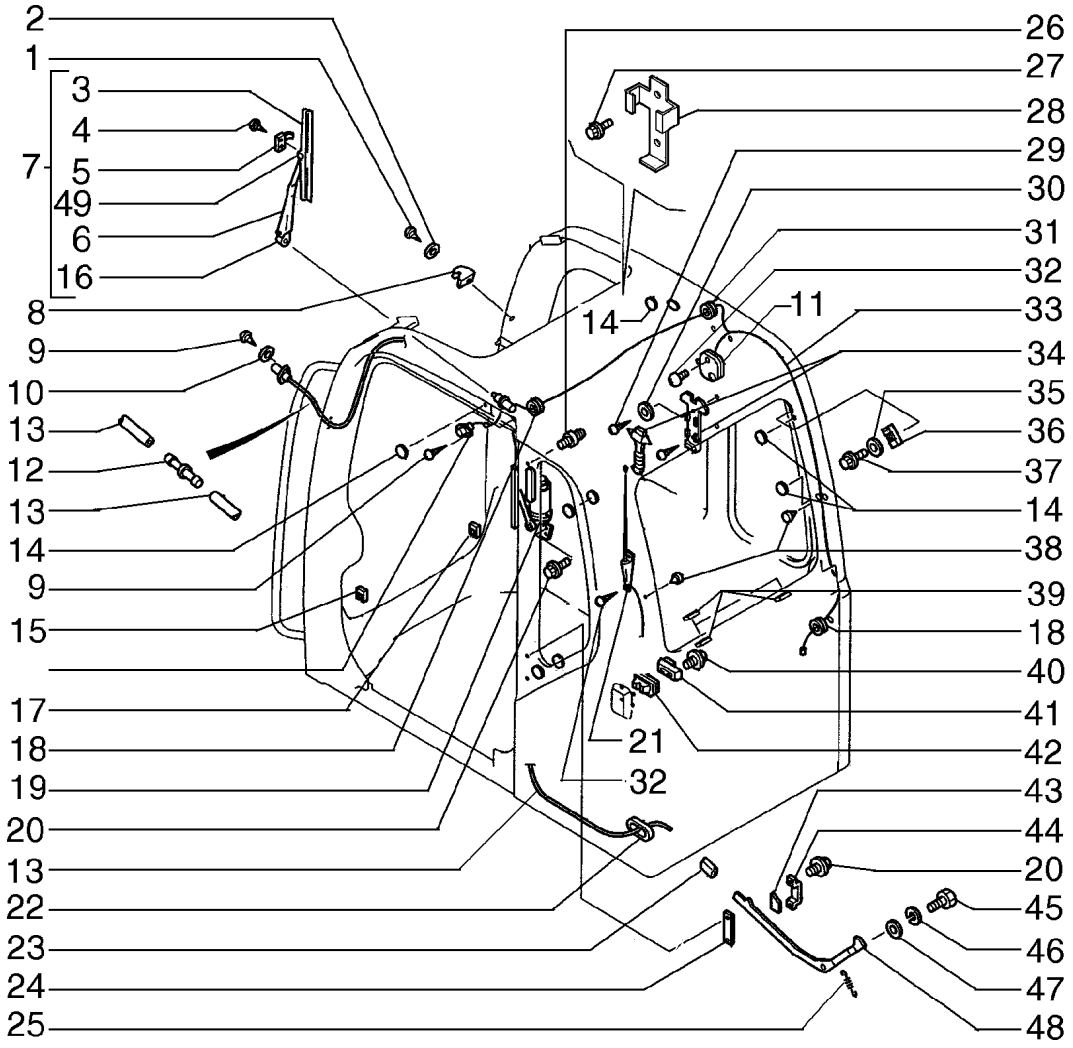
2
1
3
4
7
5
49
6
16
8
9
10
13
12
13
14
9
15
17
18
19
20
13
22
23
24
25
26
27
28
29
30
31
32
14
11
33
34
35
36
37
14
38
39
18
40
41
42
21
32
43
44
20
45
46
47
48

ITEM REF.	PEÇA Nº PART Nº PIEZA Nº	QTD QTY CAN	DESCRIÇÃO (Português)	DESCRIPTION (English)	DESCRIPCIÓN (Español)
1	13276417	1	PARAFUSO	SCREW	TORNILLO
2	14496407	1	ARRUELA	WASHER	ARANDELA
3	72209638	1	PALHETA	BLADE	ALABE
4	72209637	2	PARAFUSO	SCREW	TORNILLO
5	72209636	1	PRESILHA	CLIP	CLIP
6	72209635	1	ALAVANCA	LEVER	PALANCA
7	72206129	1	ALAVANCA	LEVER	PALANCA
8	72210345	1	BUJÃO	PLUG	TAPON
9	15688107	2	PARAFUSO	SCREW	TORNILLO
10	72206130	1	NEBULIZADOR	NOZZLE	NEBULIZADOR
11	72206141	1	LÂMPADA	LAMP	LAMPARA
12	79020844	1	VÁLVULA	VALVE	VALVULA
13	72210274	1	TUBO	TUBE	TUBO
14	72210273	4	CHAPA	PLATE	PLACA
15	72210351	1	RETENTOR	SEAL	EMPAQUETADURA
16	72215439	1	PROTEÇÃO	GUARD	PROTECCION
17	72210258	1	RETENTOR	SEAL	EMPAQUETADURA
18	72210262	2	ANEL DE VEDAÇÃO	SEAL RING	ANILLO SELLO
19	72206127	1	MOTOR ELETRICO	ELECTRIC MOTOR	MOTOR ELECTRICO
20	13276211	12	PARAFUSO	SCREW	TORNILLO
21	72210337	1	ANTENA	ANTENNA	ANTENA
22	72210263	1	ANEL DE VEDAÇÃO	SEAL RING	ANILLO SELLO
23	72210275	1	TAMPA	COVER	TAPA
24	72210357	1	ESPAÇADOR	SPACER	ESPACIADOR
25	72210268	1	MOLA	SPRING	RESORTE
26	71416445	1	GANCHO	HOOK	GANCHO
27	15916901	2	PARAFUSO	SCREW	TORNILLO
28	76048849	1	CARCAÇA	CASE	CAJA
29	13272211	2	PARAFUSO	SCREW	TORNILLO
30	14496201	1	ARRUELA	WASHER	ARANDELA
31	72210359	1	ANEL DE VEDAÇÃO	SEAL RING	ANILLO SELLO
32	13273911	4	PARAFUSO	SCREW	TORNILLO
33	72210335	1	CHICOTE	HARNESS	MAZO DE CABLES
34	154227333	1	MARTELO	HAMMER	MARTILLO
35	10523404	2	ARRUELA	WASHER	ARANDELA
36	72210342	2	BUJÃO	PLUG	TAPON
37	72210349	2	PARAFUSO	SCREW	TORNILLO
38	72210257	2	RETENTOR	SEAL	EMPAQUETADURA
39	72210255	2	RETENTOR	SEAL	EMPAQUETADURA
40	10902424	4	PARAFUSO	SCREW	TORNILLO
41	72114859	1	TAMPA	COVER	TAPA
42	72210265	1	ENCOSTO	SEAT BACK	RESPALDO
43	72210355	1	ETIQUETA	LABEL	ETIQUETA
44	72210269	1	TAMPA	COVER	TAPA
45	16043821	1	PARAFUSO	SCREW	TORNILLO
46	10571779	1	ARRUELA	WASHER	ARANDELA
47	76043598	1	ARRUELA	WASHER	ARANDELA
48	72210267	1	ALAVANCA	LEVER	PALANCA
49	72219440	1	CALÇO	SHIM	CALCE

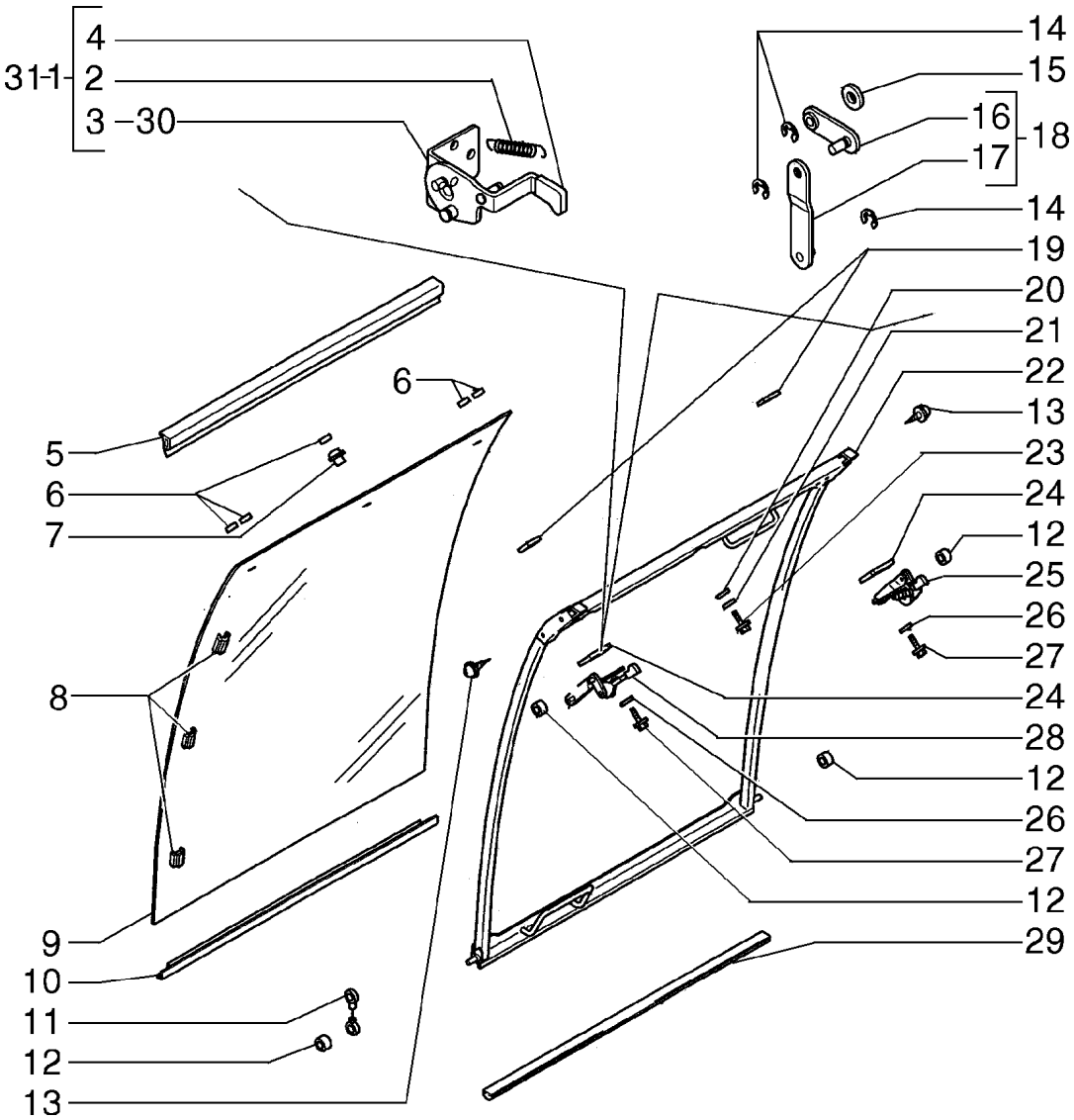
31
1
4
2
3
30
14
15
16
17
18
14
19
20
21
22
13
23
24
12
25
26
27
24
28
12
26
27
12
29
6
5
6
7
8
9
10
11
12
13

ITEM REF.	PEÇA Nº PART Nº PIEZA Nº	QTD QTY CAN	DESCRIÇÃO (Português)	DESCRIPTION (English)	DESCRIPCIÓN (Español)
1	72209118	1	ALÇA LD	HANDLE RH	MANIJA Der.
2	72210378	1	MOLA	SPRING	RESORTE
3	72210377	1	ALÇA LE	HANDLE LH	MANIJA Izq.
4	72210379	1	TAMPA	COVER	TAPA
5	72209110	1	RETENTOR	SEAL	EMPAQUETADURA
6	72209119	5	RETENTOR	SEAL	EMPAQUETADURA
7	72209106	3	RETENTOR	SEAL	EMPAQUETADURA
8	72209112	6	RETENTOR	SEAL	EMPAQUETADURA
9	72209103	1	VIDRO	GLASS	CRISTAL
10	72209111	1	RETENTOR	SEAL	EMPAQUETADURA
11	72206142	1	JUNTA ESFÉRICA	BALL JOINT	ARTIC.ESFERICA
12	72209124	4	BUCHA	BUSHING	BUJE
13	72209105	2	PRESILHA	CLIP	CLIP
14	72209115	3	ANEL ELÁSTICO	SNAP RING	ANILLO ELASTICO
15	72209116	1	CALÇO	SHIM	CALCE
16	72210375	1	ALAVANCA	LEVER	PALANCA
17	72210374	1	ALAVANCA	LEVER	PALANCA
18	72209114	2	ALAVANCA	LEVER	PALANCA
19	72209107	2	BLOCO	BLOCK	CALCE
20	72209113	3	ARRUELA	WASHER	ARANDELA
21	72209122	3	ARRUELA	WASHER	ARANDELA
22	72209102	1	CHASSI	FRAME	BASTIDOR
23	72209120	3	PARAFUSO	SCREW	TORNILLO
24	72209108	2	CHAPA	PLATE	PLACA
25	72210376	1	ALÇA	HANDLE	MANIJA
26	72209123	6	ARRUELA	WASHER	ARANDELA
27	72209121	6	PARAFUSO	SCREW	TORNILLO
28	72210373	1	ALÇA	HANDLE	MANIJA
29	72209104	1	RETENTOR	SEAL	EMPAQUETADURA
30	72210380	1	ALÇA LD	HANDLE RH	MANIJA Der.
31	72209117	1	ALÇA LE	HANDLE LH	MANIJA Izq.

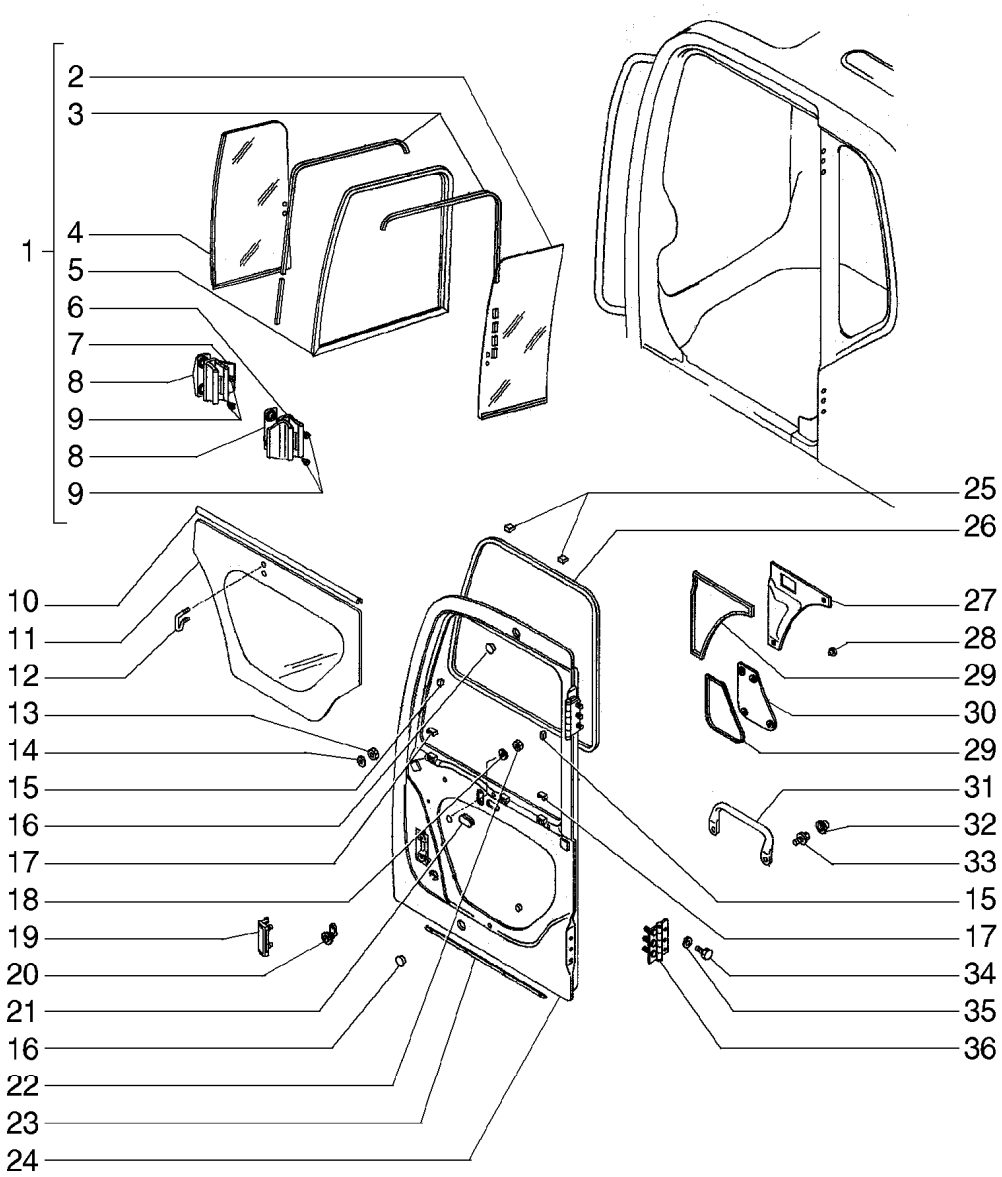
1
2
3
4
5
6
7
8
9
8
9
10
11
12
13
14
15
16
17
18
19
20
21
16
22
23
24
25
26
27
28
29
30
29
31
32
33
15
17
34
35
36

ITEM REF.	PEÇA Nº PART Nº PIEZA Nº	QTD QTY CAN	DESCRIÇÃO (Português)	DESCRIPTION (English)	DESCRIPCIÓN (Español)
1	72210401	1	CHASSI	FRAME	BASTIDOR
2	72210403	1	VIDRO	GLASS	CRISTAL
3	72114891	1	RETENTOR	SEAL	EMPAQUETADURA
4	72210402	1	VIDRO	GLASS	CRISTAL
5	72114890	1	CHASSI PRINCIPAL	MAIN FRAME	BASTIDOR
6	72114895	1	CHAPA	PLATE	PLACA
7	72114896	1	CHAPA	PLATE	PLACA
8	72114894	2	ALÇA	HANDLE	MANIJA
9	13274021	4	PARAFUSO	SCREW	TORNILLO
10	72210387	1	RETENTOR	SEAL	EMPAQUETADURA
11	72210383	1	VIDRO	GLASS	CRISTAL
12	72114860	1	GANCHO	HOOK	GANCHO
13	15896211	2	PORCA	NUT	TUERCA
14	14496431	1	ARRUELA	WASHER	ARANDELA
15	72210395	2	RETENTOR	SEAL	EMPAQUETADURA
16	72210386	2	CHAPA	PLATE	PLACA
17	72210389	3	RETENTOR	SEAL	EMPAQUETADURA
18	14496531	4	ARRUELA	WASHER	ARANDELA
19	72206122	1	ALÇA	HANDLE	MANIJA
20	72206123	1	FECHADURA	LOCK	CERRADURA
21	72210388	1	RETENTOR	SEAL	EMPAQUETADURA
22	10788724	4	PORCA	NUT	TUERCA
23	72210385	1	RETENTOR	SEAL	EMPAQUETADURA
24	72220499	1	PORTA	DOOR	PUERTA
25	72210396	2	RETENTOR	SEAL	EMPAQUETADURA
26	72206139	2	RETENTOR	SEAL	EMPAQUETADURA
27	72206401	1	TAMPA	COVER	TAPA
28	72210399	6	REBITE	RIVET	REMACHE
29	72210400	2	RETENTOR	SEAL	EMPAQUETADURA
30	72206402	1	TAMPA	COVER	TAPA
31	72210394	1	ALÇA	HANDLE	MANIJA
32	71480911	2	BOTÃO	BUTTON	BOTON
33	11106221	2	PARAFUSO	SCREW	TORNILLO
34	11106234	6	PARAFUSO	SCREW	TORNILLO
35	14496634	6	ARRUELA	WASHER	ARANDELA
36	72210384	2	DOBRADIÇA	HINGE	BISAGRA

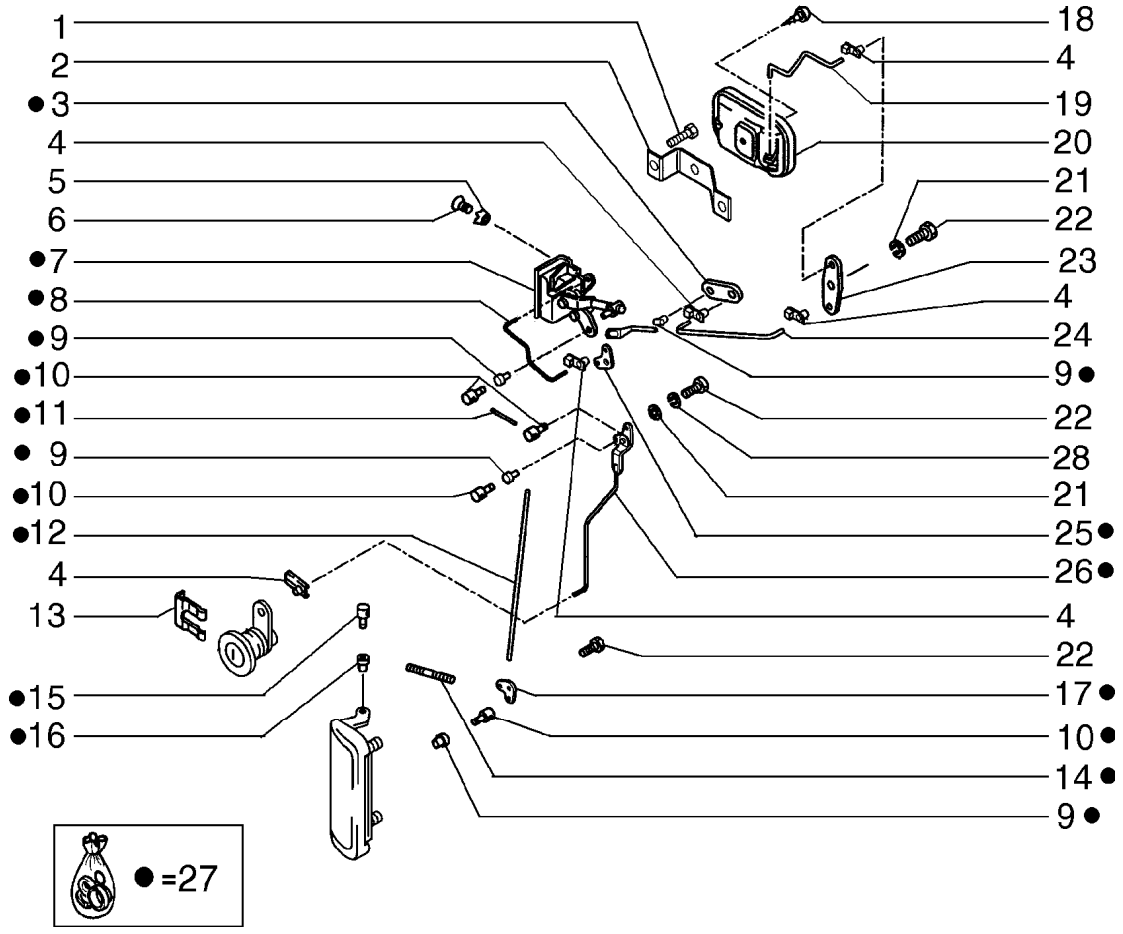
1
2
●3
4
5
6
●7
●8
●9
●10
●11
● 9
●10
●12
4
13
●15
●16
18
4
19
20
21
22
23
4
24
9●
22
28
21
25●
26●
4
22
17●
10●
14●
9●
●=27

ITEM REF.	PEÇA Nº PART Nº PIEZA Nº	QTD QTY CAN	DESCRIÇÃO (Português)	DESCRIPTION (English)	DESCRIPCIÓN (Español)
1	13276011	4	PARAFUSO	SCREW	TORNILLO
2	72210390	1	SUPORTE	SUPPORT	SOPORTE
3	72210408	1	CHAPA	PLATE	PLACA
4	76300040	5	SUPORTE	SUPPORT	SOPORTE
5	12615479	3	ARRUELA	WASHER	ARANDELA
6	13301311	3	PARAFUSO	SCREW	TORNILLO
7	72206397	1	FECHADURA	LOCK	CERRADURA
8	72210414	1	HASTE	ROD	VARILLA
9	72210404	5	SUPORTE	SUPPORT	SOPORTE
10	72210405	5	PINO	PIN	PASADOR
11	72210409	1	HASTE	ROD	VARILLA
12	72210411	1	HASTE	ROD	VARILLA
13	72206140	1	PRESILHA	CLIP	CLIP
14	72210413	1	HASTE	ROD	VARILLA
15	72210406	1	PINO	PIN	PASADOR
16	72210398	1	BUCHA	BUSHING	BUJE
17	72210412	1	CHAPA	PLATE	PLACA
18	13310811	1	PARAFUSO	SCREW	TORNILLO
19	72210393	1	HASTE	ROD	VARILLA
20	72206125	1	ALÇA	HANDLE	MANIJA
21	14496531	4	ARRUELA	WASHER	ARANDELA
22	16043024	3	PARAFUSO	SCREW	TORNILLO
23	72210397	1	CHAPA	PLATE	PLACA
24	72210392	1	HASTE	ROD	VARILLA
25	72210415	1	CHAPA	PLATE	PLACA
26	72210410	1	HASTE	ROD	VARILLA
27	72210343	1	JOGO	KIT	JUEGO
28	72114899	8	ARRUELA PRESSÃO	LOCKWASHER	ARANDELA ELASTICA

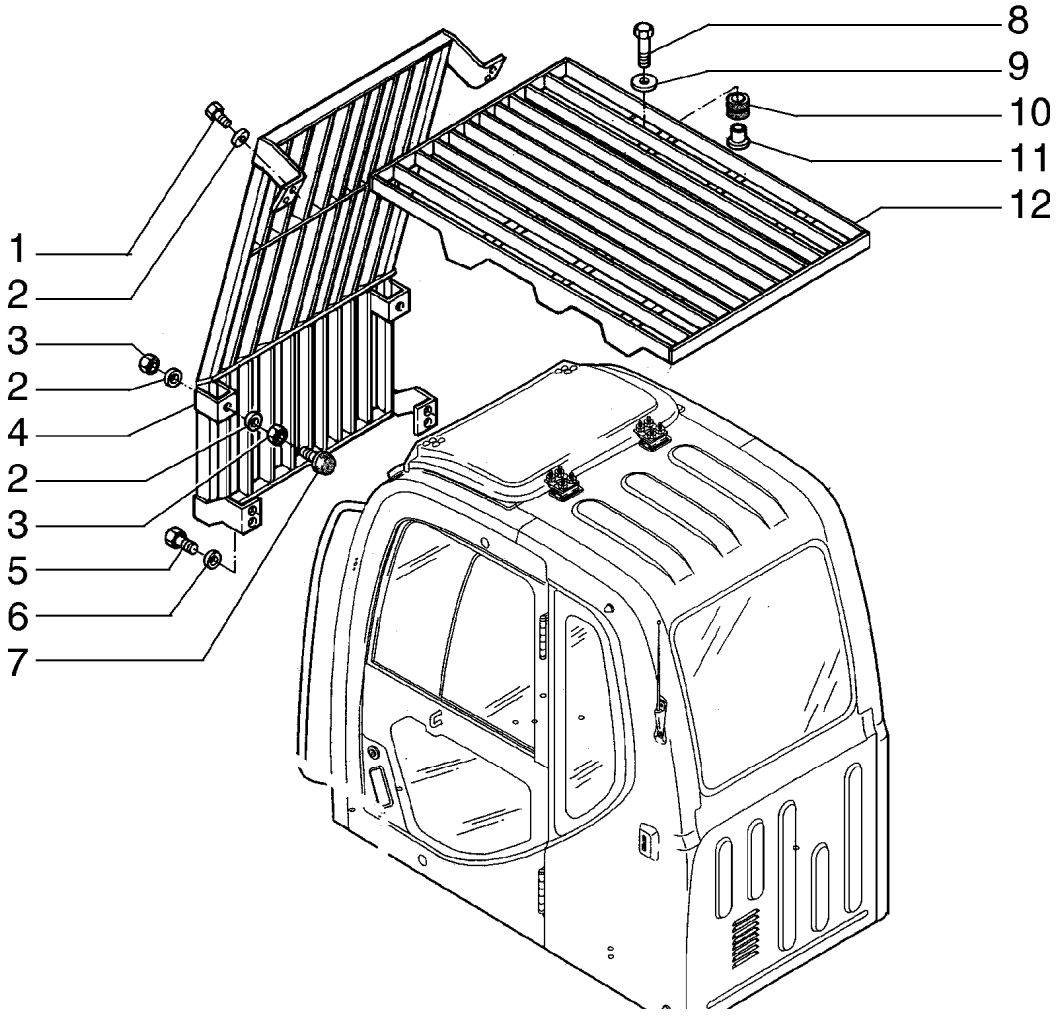
8
9
10
11
12
1
2
3
2
4
2
3
5
6
7

ITEM REF.	PEÇA Nº PART Nº PIEZA Nº	QTD QTY CAN	DESCRIÇÃO (Português)	DESCRIPTION (English)	DESCRIPCIÓN (Español)
1	11106231	4	PARAFUSO	SCREW	TORNILLO
2	14496631	8	ARRUELA	WASHER	ARANDELA
3	12164721	4	PORCA	NUT	TUERCA
4	72114954	1	PROTEÇÃO	GUARD	PROTECCION
5	16043831	4	PARAFUSO	SCREW	TORNILLO
6	12645031	4	ARRUELA	WASHER	ARANDELA
7	71416437	2	BATENTE	STOP	TOPE
8	11599534	6	PARAFUSO	SCREW	TORNILLO
9	4952483	6	ARRUELA	WASHER	ARANDELA
10	422721700	6	COXIM	CUSHION	COJIN
11	71485267	6	BUCHA	BUSHING	BUJE
12	72114953	1	PROTEÇÃO	GUARD	PROTECCION

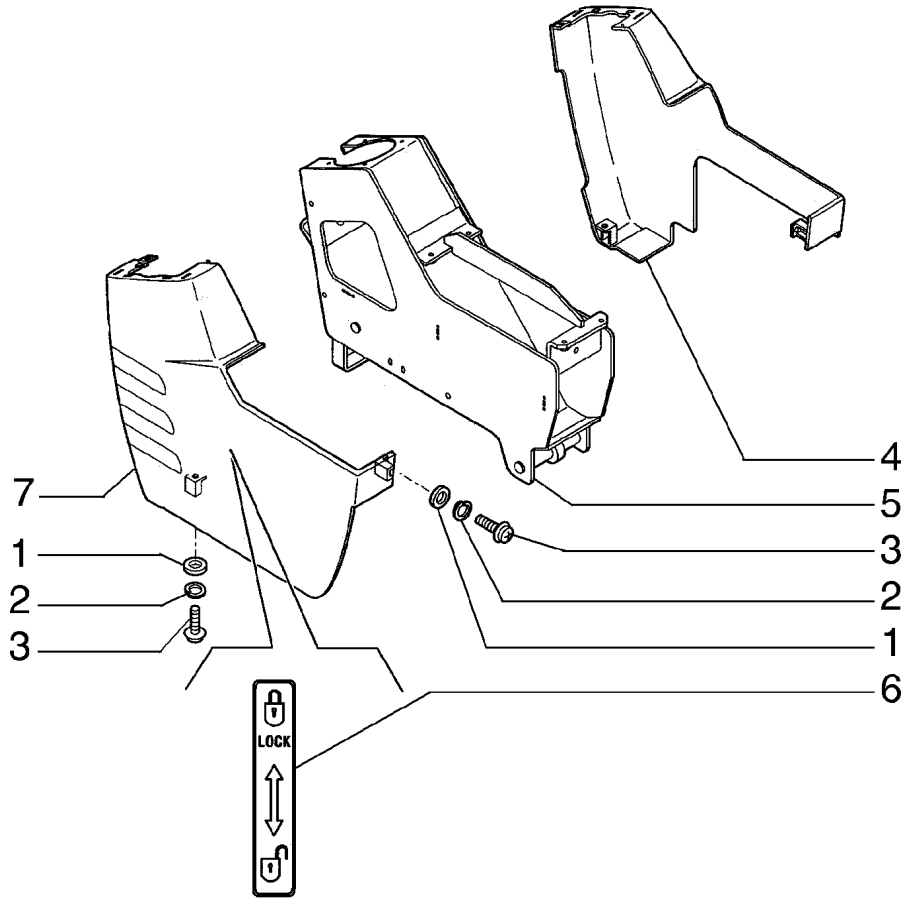
7
1
2
3
4
5
3
2
1
6
LOCK

ITEM REF.	PEÇA Nº PART Nº PIEZA Nº	QTD QTY CAN	DESCRIÇÃO (Português)	DESCRIPTION (English)	DESCRIPCIÓN (Español)
1	12643731	2	ARRUELA	WASHER	ARANDELA
2	10516474	2	ARRUELA	WASHER	ARANDELA
3	13276421	2	PARAFUSO	SCREW	TORNILLO
4	72203564	1	TAMPA	COVER	TAPA
5	72202553	1	CONSOLE	BRACKET	MENZULA
6	71406009	1	ADESIVO	ADHESIVE	CALCOMANIA
7	72203565	1	TAMPA	COVER	TAPA

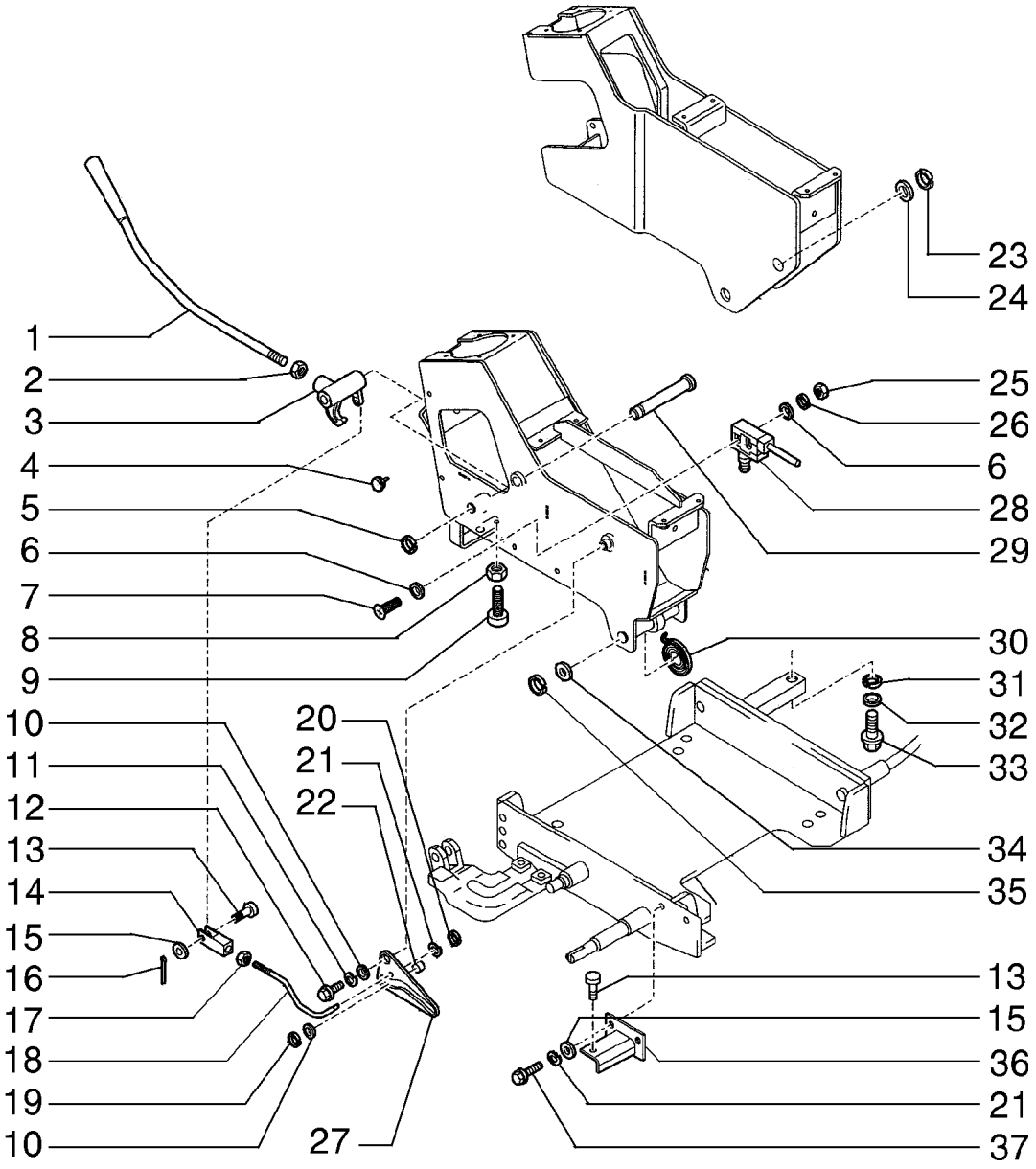
1
2
3
4
5
6
7
8
9
10
11
12
13
14
15
16
17
18
19
10
20
21
22
27
23
24
25
26
6
28
29
30
31
32
33
34
35
13
15
36
21
37

ITEM REF.	PEÇA Nº PART Nº PIEZA Nº	QTD QTY CAN	DESCRIÇÃO (Português)	DESCRIPTION (English)	DESCRIPCIÓN (Español)
1	72203859	1	ALAVANCA	LEVER	PALANCA
2	12164021	1	PORCA	NUT	TUERCA
3	72203867	1	FECHADURA	LOCK	CERRADURA
4	72203866	2	GRAXEIRA	GREASE FITTING	ENGRASADOR
5	11087376	1	ANEL ELÁSTICO	SNAP RING	ANILLO ELASTICO
6	14497731	4	ARRUELA	WASHER	ARANDELA
7	13273221	2	PARAFUSO	SCREW	TORNILLO
8	10790121	1	PORCA	NUT	TUERCA
9	72203869	1	BUJÃO	PLUG	TAPON
10	14496531	3	ARRUELA	WASHER	ARANDELA
11	10516674	1	ARRUELA	WASHER	ARANDELA
12	16043434	1	PARAFUSO	SCREW	TORNILLO
13	10004911	1	PINO	PIN	PASADOR
14	72203864	1	FORQUILHA	YOKE	HORQUILLA
15	12643731	4	ARRUELA	WASHER	ARANDELA
16	10795101	1	CONTRA PINO	COTTER PIN	PASADOR
17	16100821	1	PORCA	NUT	TUERCA
18	72203861	1	HASTE	ROD	VARILLA
19	11087976	1	ANEL ELÁSTICO	SNAP RING	ANILLO ELASTICO
20	11087776	1	ANEL ELÁSTICO	SNAP RING	ANILLO ELASTICO
21	10516474	2	ARRUELA	WASHER	ARANDELA
22	72203863	1	BUCHA	BUSHING	BUJE
23	11066876	1	ANEL ELÁSTICO	SNAP RING	ANILLO ELASTICO
24	14497131	1	ARRUELA	WASHER	ARANDELA
25	10720821	2	PORCA	NUT	TUERCA
26	11195374	2	ARRUELA	WASHER	ARANDELA
27	72203862	1	CHAPA	PLATE	PLACA
28	72203870	1	INTERRUPTOR	SWITCH	INTERRUPTOR
29	72203860	1	PINO	PIN	PASADOR
30	72203868	1	MOLA	SPRING	RESORTE
31	14496631	2	ARRUELA	WASHER	ARANDELA
32	10516874	2	ARRUELA PRESSÃO	LOCKWASHER	ARANDELA ELASTICA
33	11106234	2	PARAFUSO	SCREW	TORNILLO
34	14496931	1	ARRUELA	WASHER	ARANDELA
35	11066476	1	ANEL ELÁSTICO	SNAP RING	ANILLO ELASTICO
36	72203865	1	SUPORTE	SUPPORT	SOPORTE
37	10902434	2	PARAFUSO	SCREW	TORNILLO

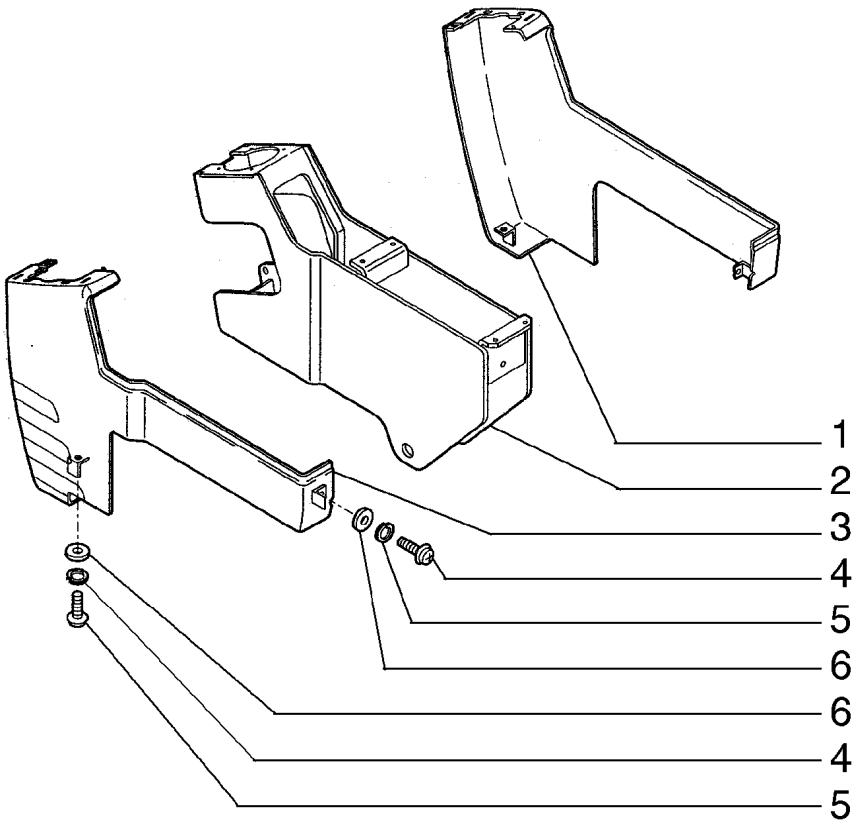
1
2
3
4
5
6
6
4
5

ITEM REF.	PEÇA Nº PART Nº PIEZA Nº	QTD QTY CAN	DESCRIÇÃO (Português)	DESCRIPTION (English)	DESCRIPCIÓN (Español)
1	72203562	1	TAMPA	COVER	TAPA
2	72202571	1	CONSOLE	BRACKET	MENZULA
3	72203563	1	TAMPA	COVER	TAPA
4	13276421	2	PARAFUSO	SCREW	TORNILLO
5	10516474	2	ARRUELA	WASHER	ARANDELA
6	12643731	2	ARRUELA	WASHER	ARANDELA

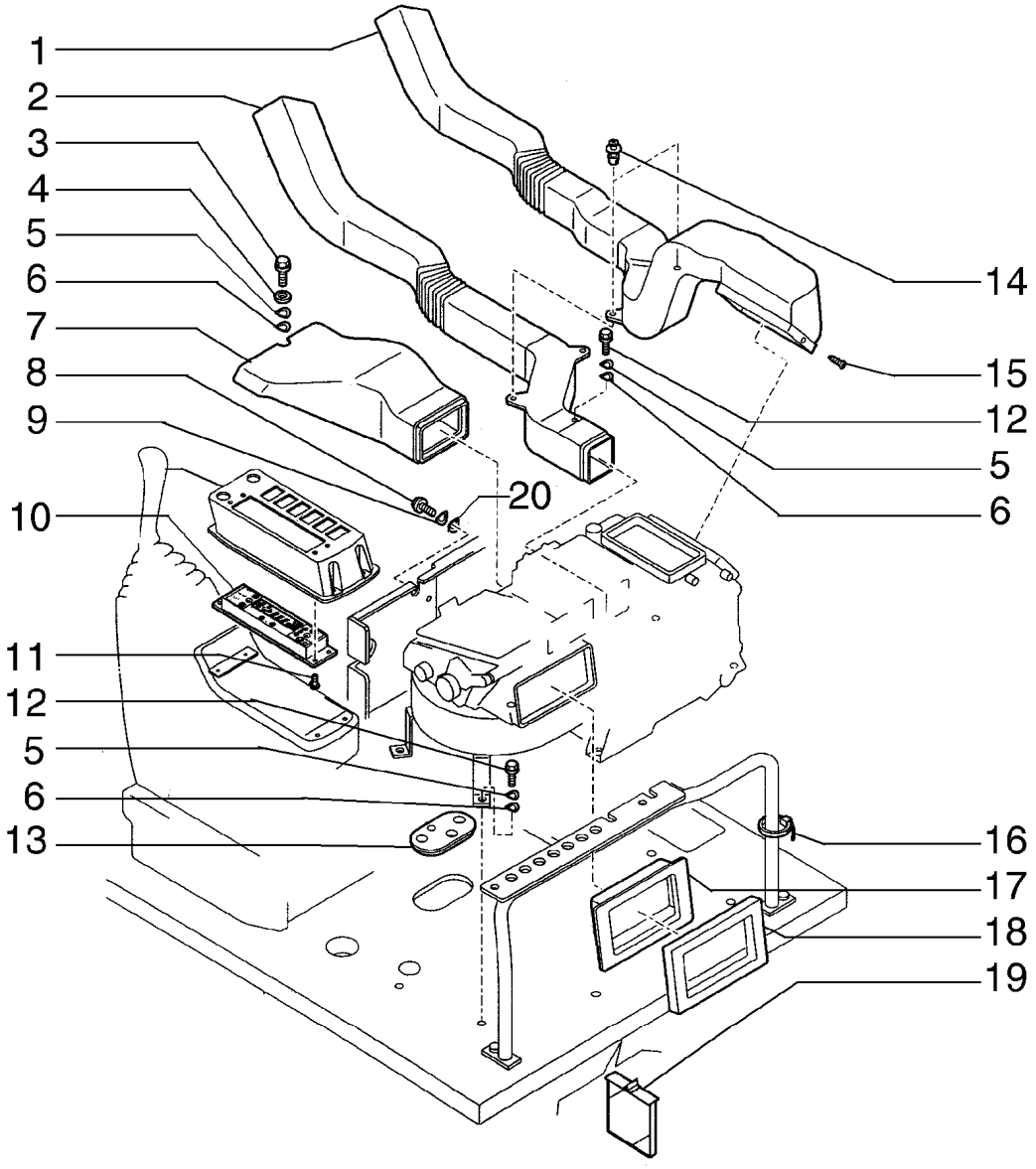
1
2
3
4
5
6
7
8
9
10
11
12
5
6
13
14
15
12
5
6
20
16
17
18
19

ITEM REF.	PEÇA Nº PART Nº PIEZA Nº	QTD QTY CAN	DESCRIÇÃO (Português)	DESCRIPTION (English)	DESCRIPCIÓN (Español)
1	72203885	1	DEFLETOR	SHROUD	DEFLECTOR
2	72203884	1	DEFLETOR	SHROUD	DEFLECTOR
3	16043434	1	PARAFUSO	SCREW	TORNILLO
4	12626231	1	ARRUELA	WASHER	ARANDELA
5	10516674	8	ARRUELA	WASHER	ARANDELA
6	12645031	8	ARRUELA	WASHER	ARANDELA
7	72203880	1	DEFLETOR	SHROUD	DEFLECTOR
8	10902234	1	PARAFUSO	SCREW	TORNILLO
9	10516474	1	ARRUELA	WASHER	ARANDELA
10	72203932	1	UNIDADE COMANDO	CONTROL UNIT	CENTRALILLA
11	72202735	4	PARAFUSO	SCREW	TORNILLO
12	16043634	7	PARAFUSO	SCREW	TORNILLO
13	72203883	1	ANEL	RING	ARO
14	72203937	2	BOTÃO	BUTTON	BOTON
15	15643904	1	PARAFUSO	SCREW	TORNILLO
16	75201642	1	BRAÇADEIRA	CLAMP	ABRAZADERA
17	72203877	1	DEFLETOR	SHROUD	DEFLECTOR
18	72203881	1	RETENTOR	SEAL	EMPAQUETADURA
19	72203931	1	FILTRO	FILTER	FILTRO
20	13577921	1	ARRUELA	WASHER	ARANDELA

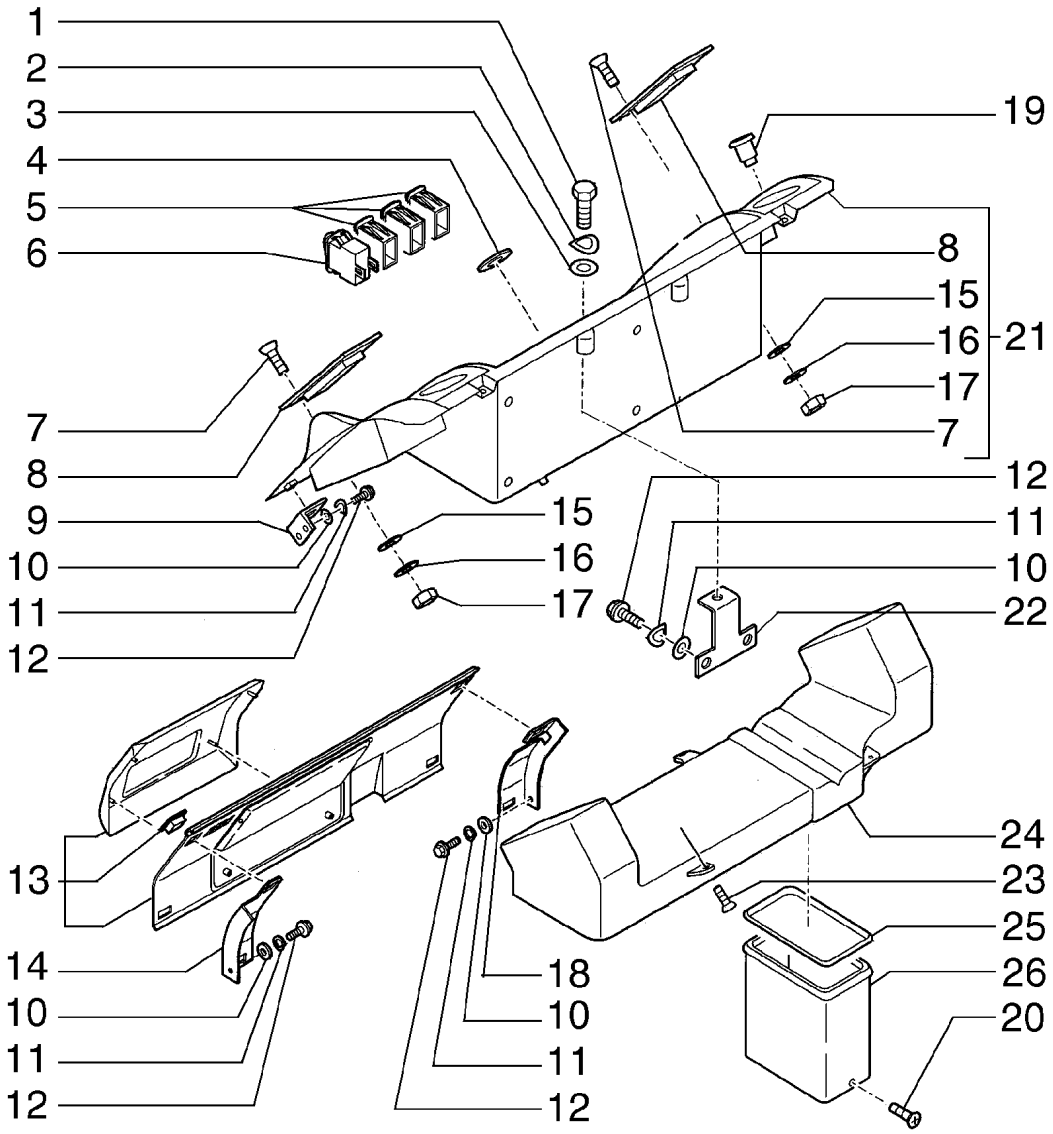
1
2
3
4
5
6
7
8
9
10
11
12
13
14
10
11
12
15
16
17
18
10
11
12
19
8
15
16
17
21
7
12
11
10
22
24
23
25
26
20

ITEM REF.	PEÇA Nº PART Nº PIEZA Nº	QTD QTY CAN	DESCRIÇÃO (Português)	DESCRIPTION (English)	DESCRIPCIÓN (Español)
1	10902031	4	PARAFUSO	SCREW	TORNILLO
2	10516474	4	ARRUELA	WASHER	ARANDELA
3	13577921	4	ARRUELA	WASHER	ARANDELA
4	10397980	1	ISOLANTE	INSULATOR	AISLANTE
5	71451827	3	BUJÃO	PLUG	TAPON
6	71452035	1	INTERRUPTOR	SWITCH	INTERRUPTOR
7	72203887	4	PARAFUSO	SCREW	TORNILLO
8	72203886	2	DIFUSOR	DIFFUSER	DIFUSOR
9	72203876	1	SUPORTE	SUPPORT	SOPORTE
10	12645031	10	ARRUELA	WASHER	ARANDELA
11	10516674	10	ARRUELA	WASHER	ARANDELA
12	16043434	10	PARAFUSO	SCREW	TORNILLO
13	72203936	1	TAMPA	COVER	TAPA
14	72203874	1	SUPORTE	SUPPORT	SOPORTE
15	72203938	4	ARRUELA	WASHER	ARANDELA
16	72203939	4	ARRUELA	WASHER	ARANDELA
17	72203940	4	PORCA	NUT	TUERCA
18	72203875	1	SUPORTE	SUPPORT	SOPORTE
19	719104808	1	TOMADA	OUTLET	TONA CORRIENTE
20	15643904	2	PARAFUSO	SCREW	TORNILLO
21	72205259	1	TAMPA	COVER	TAPA
22	72203898	2	SUPORTE	SUPPORT	SOPORTE
23	72202738	3	PARAFUSO	SCREW	TORNILLO
24	72203879	1	DEFLETOR	SHROUD	DEFLECTOR
25	72210512	2	RETENTOR	SEAL	EMPAQUETADURA
26	72210513	1	DEFLETOR	SHROUD	DEFLECTOR

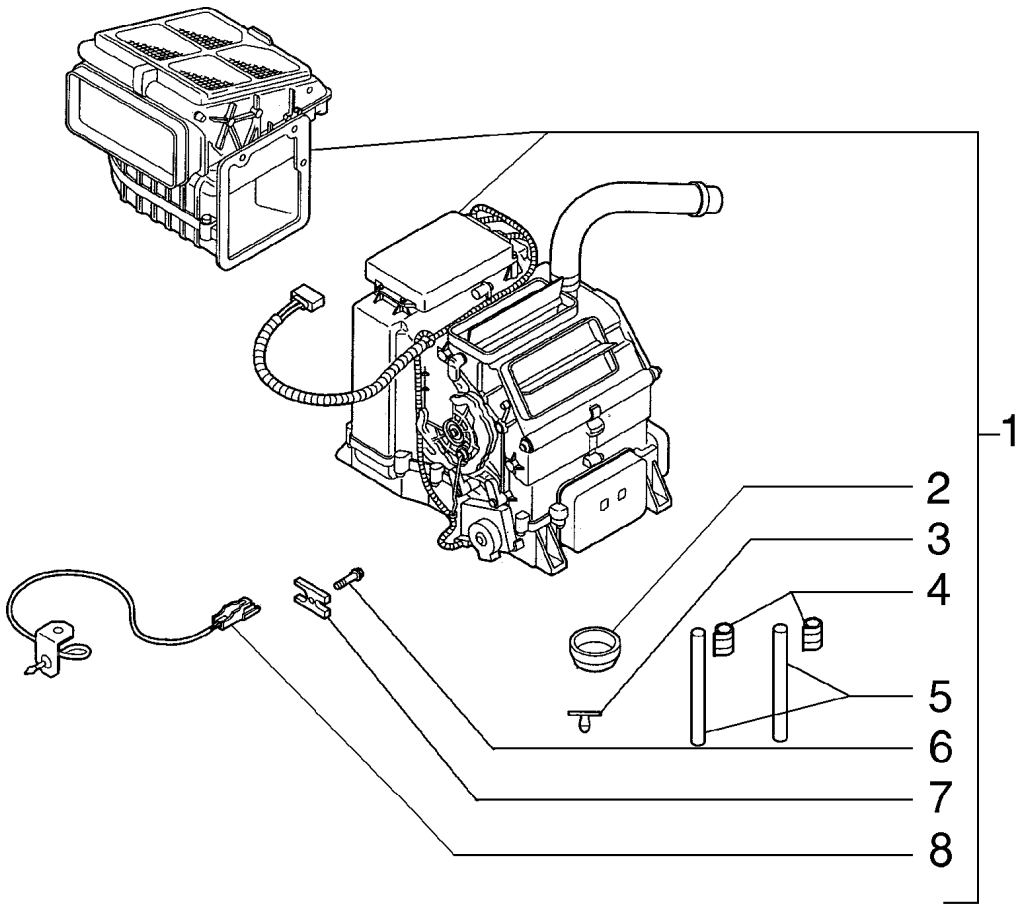
1
2
3
4
5
6
7
8

ITEM REF.	PEÇA Nº PART Nº PIEZA Nº	QTD QTY CAN	DESCRIÇÃO (Português)	DESCRIPTION (English)	DESCRIPCIÓN (Español)
1	72203929	1	AR CONDICIONADO	AIR CONDITIONER	AIRE ACONDICIONADO
2	72203908	1	BUJÃO	PLUG	TAPON
3	72203907	2	BUJÃO	PLUG	TAPON
4	72204768	2	BRAÇADEIRA	CLAMP	ABRAZADERA
5	72203904	2	MANGUEIRA	HOSE	MANGUERA
6	72203913	1	PARAFUSO	SCREW	TORNILLO
7	72203903	1	CHAPA	PLATE	PLACA
8	72203905	1	SENSOR	SENSOR	SENSOR

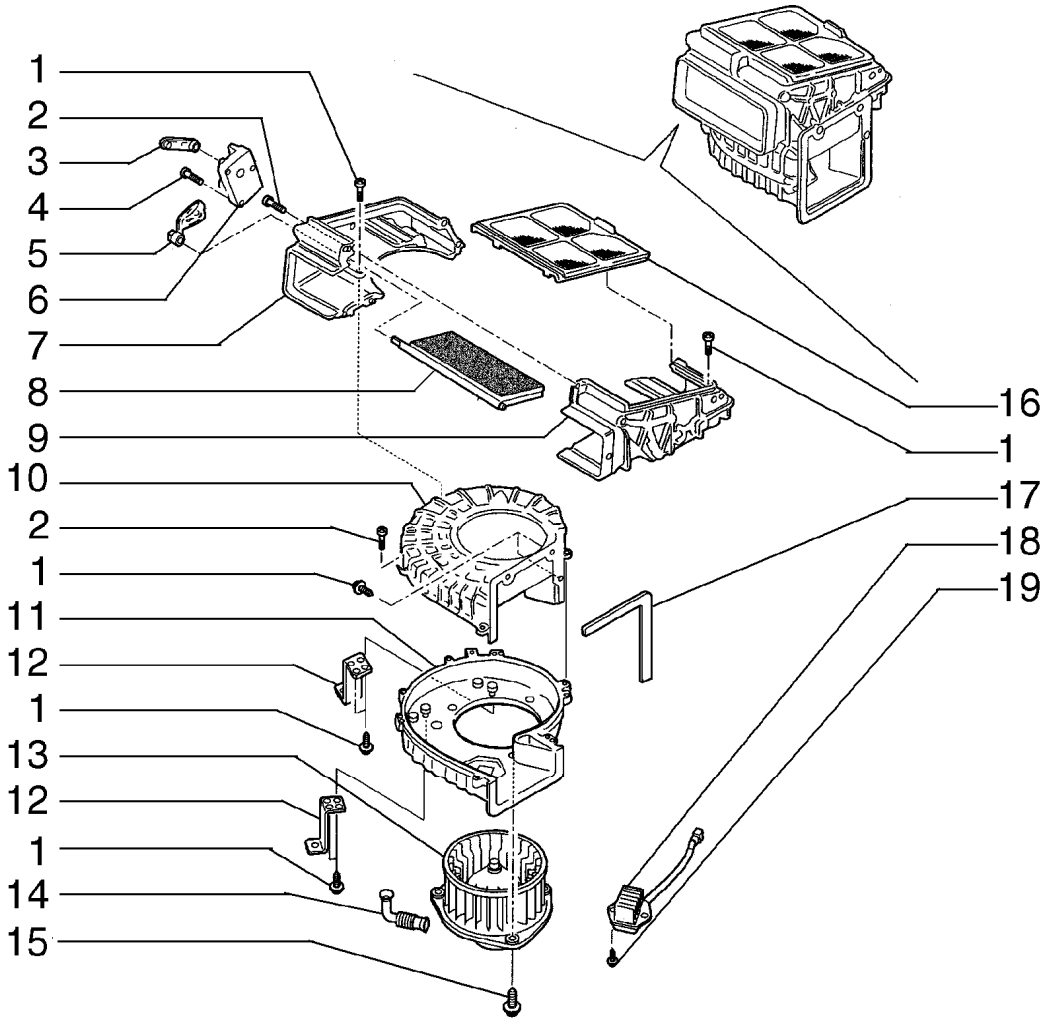
1
2
3
4
5
6
7
8
9
10
2
1
11
12
1
13
12
1
14
15
16
1
17
18
19

ITEM REF.	PEÇA Nº PART Nº PIEZA Nº	QTD QTY CAN	DESCRIÇÃO (Português)	DESCRIPTION (English)	DESCRIPCIÓN (Español)
1	72210313	11	PARAFUSO	SCREW	TORNILLO
2	72210314	10	PARAFUSO	SCREW	TORNILLO
3	72210303	1	ALAVANCA	LEVER	PALANCA
4	72210316	3	PARAFUSO	SCREW	TORNILLO
5	72210304	1	ALAVANCA	LEVER	PALANCA
6	72209729	1	ATUADOR DE GIRO	SWING ACTUATOR	ACTUADOR ROTACION
7	72210300	1	INVOLUCRO	HOLDER	ENVOLTURA
8	72210305	1	DEFLETOR	SHROUD	DEFLECTOR
9	72210301	1	INVOLUCRO	HOLDER	ENVOLTURA
10	72210295	1	CARCAÇA	CASE	CAJA
11	72210296	1	CARCAÇA	CASE	CAJA
12	72210297	2	SUPORTE	SUPPORT	SOPORTE
13	72210299	1	VENTILADOR	FAN	VENTILADOR
14	72210298	1	MANGUEIRA	HOSE	MANGUERA
15	72210315	3	PARAFUSO	SCREW	TORNILLO
16	72210302	1	FILTRO	FILTER	FILTRO
17	72210309	1	RETENTOR	SEAL	EMPAQUETADURA
18	72210294	1	RESISTÊNCIA	RESISTANCE	RESISTENCIA
19	72210312	2	PARAFUSO	SCREW	TORNILLO

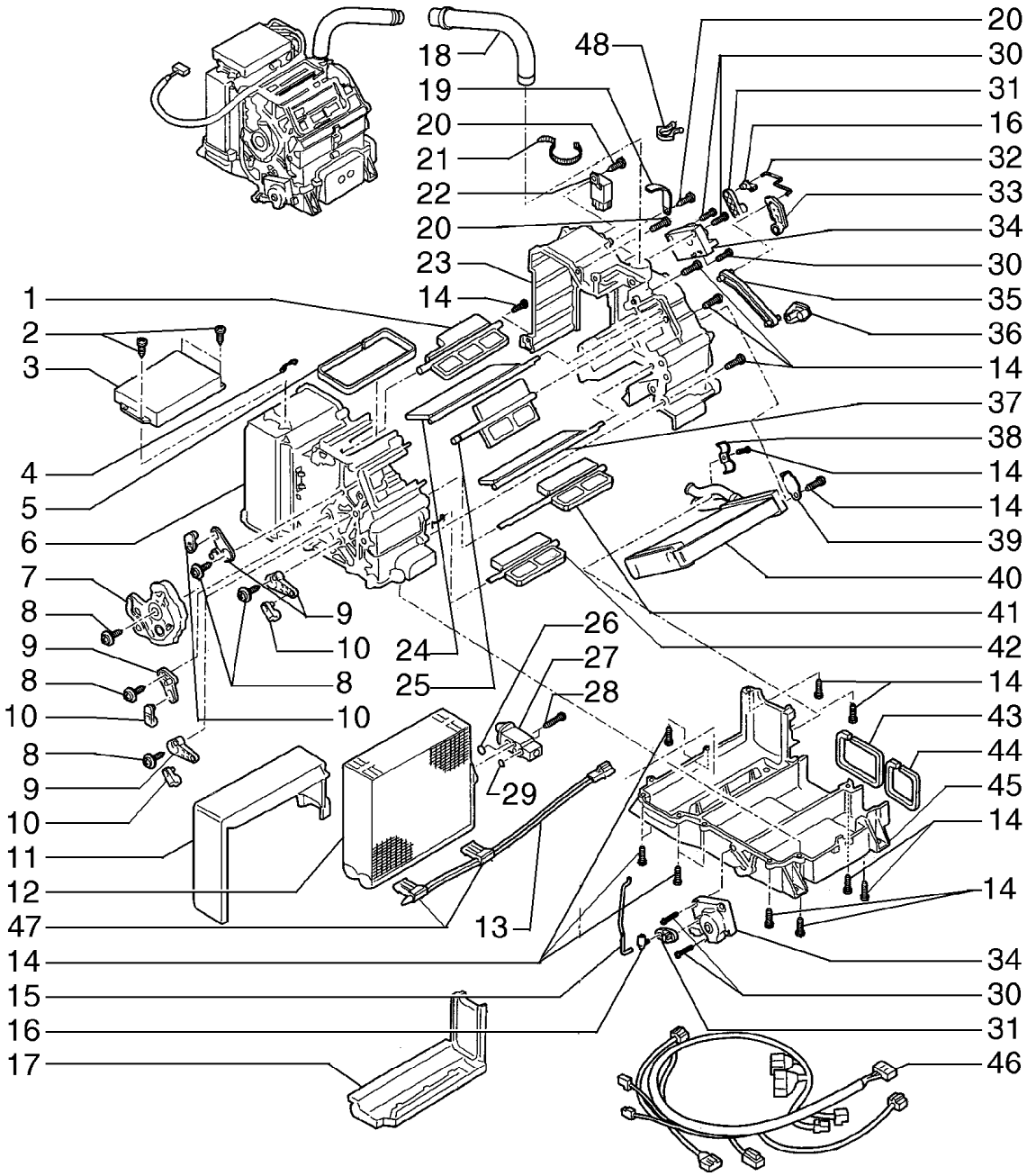
1
2
3
4
5
6
7
8
9
8
10
8
9
10
11
12
47
14
15
16
17
18
19
20
21
22
20
23
14
9
10
8
10
24
25
26
27
28
29
13
48
20
30
31
16
32
33
34
30
35
36
14
37
38
14
14
39
40
41
42
14
43
44
45
14
14
34
30
31
46

ITEM REF.	PEÇA Nº PART Nº PIEZA Nº	QTD QTY CAN	DESCRIÇÃO (Português)	DESCRIPTION (English)	DESCRIPCIÓN (Español)
1	72210283	1	DEFLETOR	SHROUD	DEFLECTOR
2	72210312	4	PARAFUSO	SCREW	TORNILLO
3	72210288	1	UNIDADE COMANDO	CONTROL UNIT	CENTRALILLA
4	72209732	2	PRESILHA	CLIP	CLIP
5	72209742	1	RETENTOR	SEAL	EMPAQUETADURA
6	72209738	1	INVOLUCRO	HOLDER	ENVOLTURA
7	72210277	1	EXCENTRICO	CAM	LEVA
8	72210318	5	PARAFUSO	SCREW	TORNILLO
9	72210276	4	ALAVANCA	LEVER	PALANCA
10	72209750	4	ALAVANCA	LEVER	PALANCA
11	72209740	1	RETENTOR	SEAL	EMPAQUETADURA
12	72209736	1	EVAPORADOR	EVAPORATOR	EVAPORADOR
13	72209731	1	TERMOSTATO	THERMOSTAT	TERMOSTATO
14	72210314	21	PARAFUSO	SCREW	TORNILLO
15	72210280	1	HASTE	ROD	VARILLA
16	72209733	2	SUPORTE	SUPPORT	SOPORTE
17	72209741	1	RETENTOR	SEAL	EMPAQUETADURA
18	72210292	1	MANGUEIRA	HOSE	MANGUERA
19	72209735	1	PRESILHA	CLIP	CLIP
20	72210313	2	PARAFUSO	SCREW	TORNILLO
21	72210291	1	BRAÇADEIRA	CLAMP	ABRAZADERA
22	72210289	1	RELE	RELAY	TELERUPTOR
23	72209737	1	INVOLUCRO	HOLDER	ENVOLTURA
24	72210281	1	DEFLETOR	SHROUD	DEFLECTOR
25	72210284	1	DEFLETOR	SHROUD	DEFLECTOR
26	72210311	1	RETENTOR	SEAL	EMPAQUETADURA
27	72209730	1	VÁLVULA	VALVE	VALVULA
28	72210317	2	PARAFUSO	SCREW	TORNILLO
29	72210310	1	RETENTOR	SEAL	EMPAQUETADURA
30	72210316	6	PARAFUSO	SCREW	TORNILLO
31	72209747	2	ALAVANCA	LEVER	PALANCA
32	72210279	1	HASTE	ROD	VARILLA
33	72209748	1	ALAVANCA	LEVER	PALANCA
34	72209729	2	ATUADOR DE GIRO	SWING ACTUATOR	ACTUADOR ROTACION
35	72210278	1	HASTE	ROD	VARILLA
36	72209749	1	ALAVANCA	LEVER	PALANCA
37	72210282	1	DEFLETOR	SHROUD	DEFLECTOR
38	72209746	1	BRAÇADEIRA	CLAMP	ABRAZADERA
39	72209745	1	RETENTOR	SEAL	EMPAQUETADURA
40	72210287	1	AQUECEDOR	HEATER	CALENTADOR
41	72210286	1	DEFLETOR	SHROUD	DEFLECTOR
42	72210285	1	DEFLETOR	SHROUD	DEFLECTOR
43	72209744	1	RETENTOR	SEAL	EMPAQUETADURA
44	72209743	1	RETENTOR	SEAL	EMPAQUETADURA
45	72209739	1	INVOLUCRO	HOLDER	ENVOLTURA
46	72210293	1	CHICOTE	HARNESS	MAZO DE CABLES
47	72209734	2	SENSOR	SENSOR	SENSOR
48	72210290	1	BRAÇADEIRA	CLAMP	ABRAZADERA

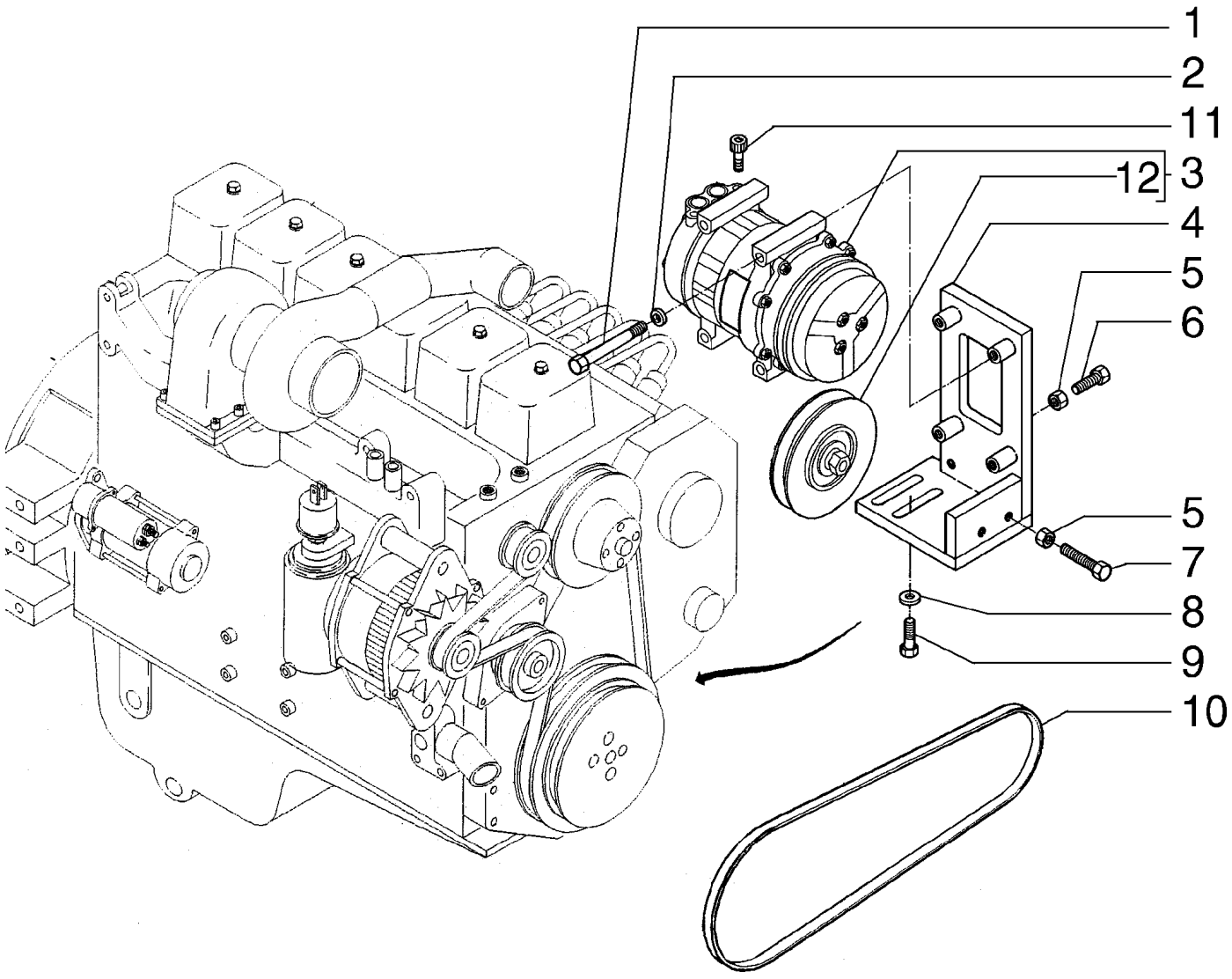
1
2
11
12
3
4
5
6
5
7
8
9
10

ITEM REF.	PEÇA Nº PART Nº PIEZA Nº	QTD QTY CAN	DESCRIÇÃO (Português)	DESCRIPTION (English)	DESCRIPCIÓN (Español)
1	16046131	4	PARAFUSO	SCREW	TORNILLO
2	10519621	4	ARRUELA	WASHER	ARANDELA
3	72206499	1	COMPRESSOR	AIR COMPRESSOR	COMPRESOR
4	75265090	1	SUPORTE	SUPPORT	SOPORTE
5	15500121	3	PORCA	NUT	TUERCA
6	75264286	1	PARAFUSO	SCREW	TORNILLO
7	75284459	2	PARAFUSO	SCREW	TORNILLO
8	14496731	2	ARRUELA	WASHER	ARANDELA
9	11112831	2	PARAFUSO	SCREW	TORNILLO
10	75237360	1	CORREIA	BELT	CORREA
11	72203915	2	PARAFUSO	SCREW	TORNILLO
12	72209721	1	POLIA	PULLEY	POLEA

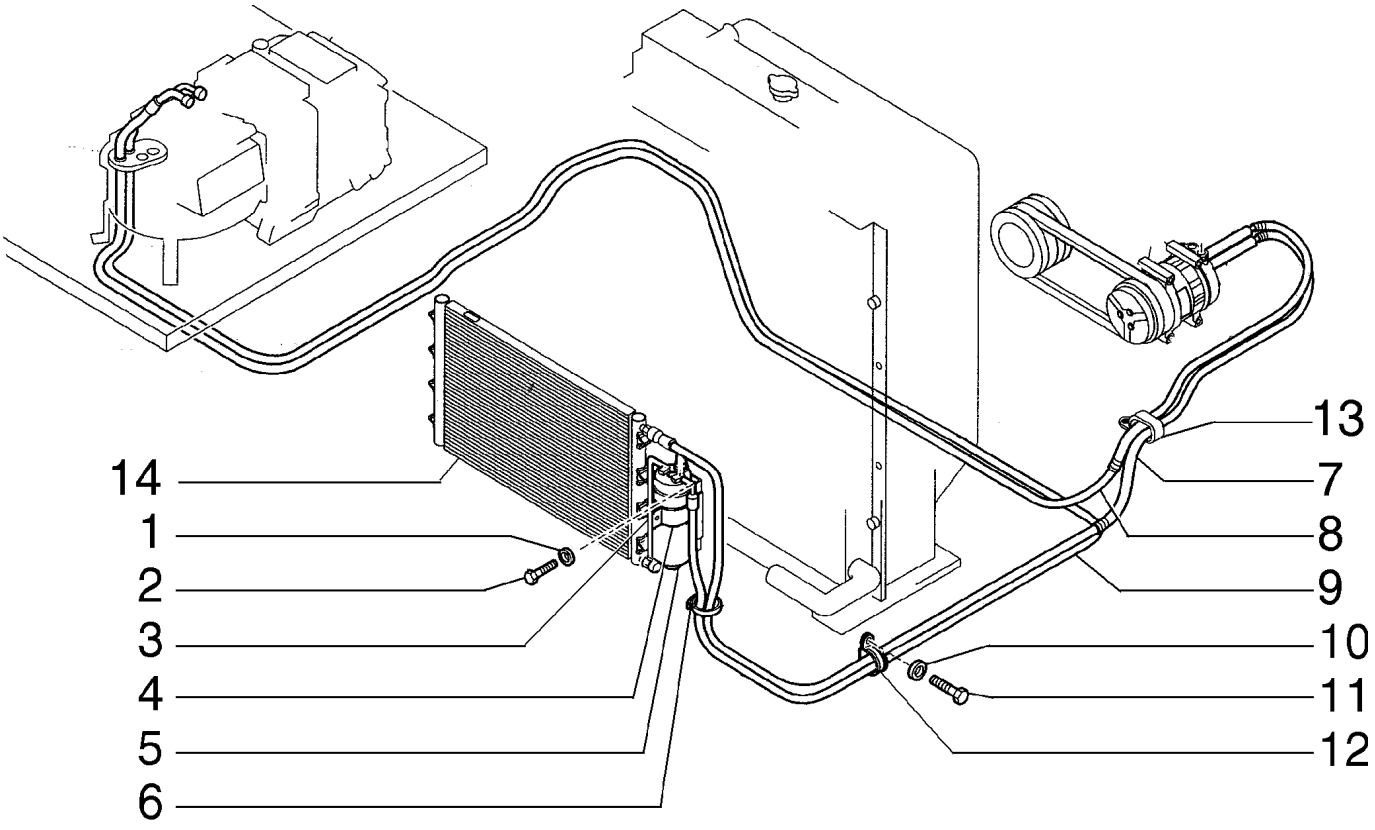
14
1
2
3
4
5
6
13
7
8
9
10
11
12

ITEM REF.	PEÇA Nº PART Nº PIEZA Nº	QTD QTY CAN	DESCRIÇÃO (Português)	DESCRIPTION (English)	DESCRIPCIÓN (Español)
1	14496431	8	ARRUELA	WASHER	ARANDELA
2	10903431	8	PARAFUSO	SCREW	TORNILLO
3	72203917	1	TUBO	TUBE	TUBO
4	72203910	1	BRAÇADEIRA	CLAMP	ABRAZADERA
5	72203909	1	RECIPIENTE	CONTAINER	CONTENEDOR
6	75201642	UCN	BRAÇADEIRA	CLAMP	ABRAZADERA
7	72215866	1	MANGUEIRA	HOSE	MANGUERA
8	72217833	1	MANGUEIRA	HOSE	MANGUERA
9	72215859	1	MANGUEIRA	HOSE	MANGUERA
10	14496631	4	ARRUELA	WASHER	ARANDELA
11	11106031	4	PARAFUSO	SCREW	TORNILLO
12	75262480	2	BRAÇADEIRA	CLAMP	ABRAZADERA
13	70925755	2	BRAÇADEIRA	CLAMP	ABRAZADERA
14	72203930	1	CONDENSADOR	CONDENSER	CONDENSADOR

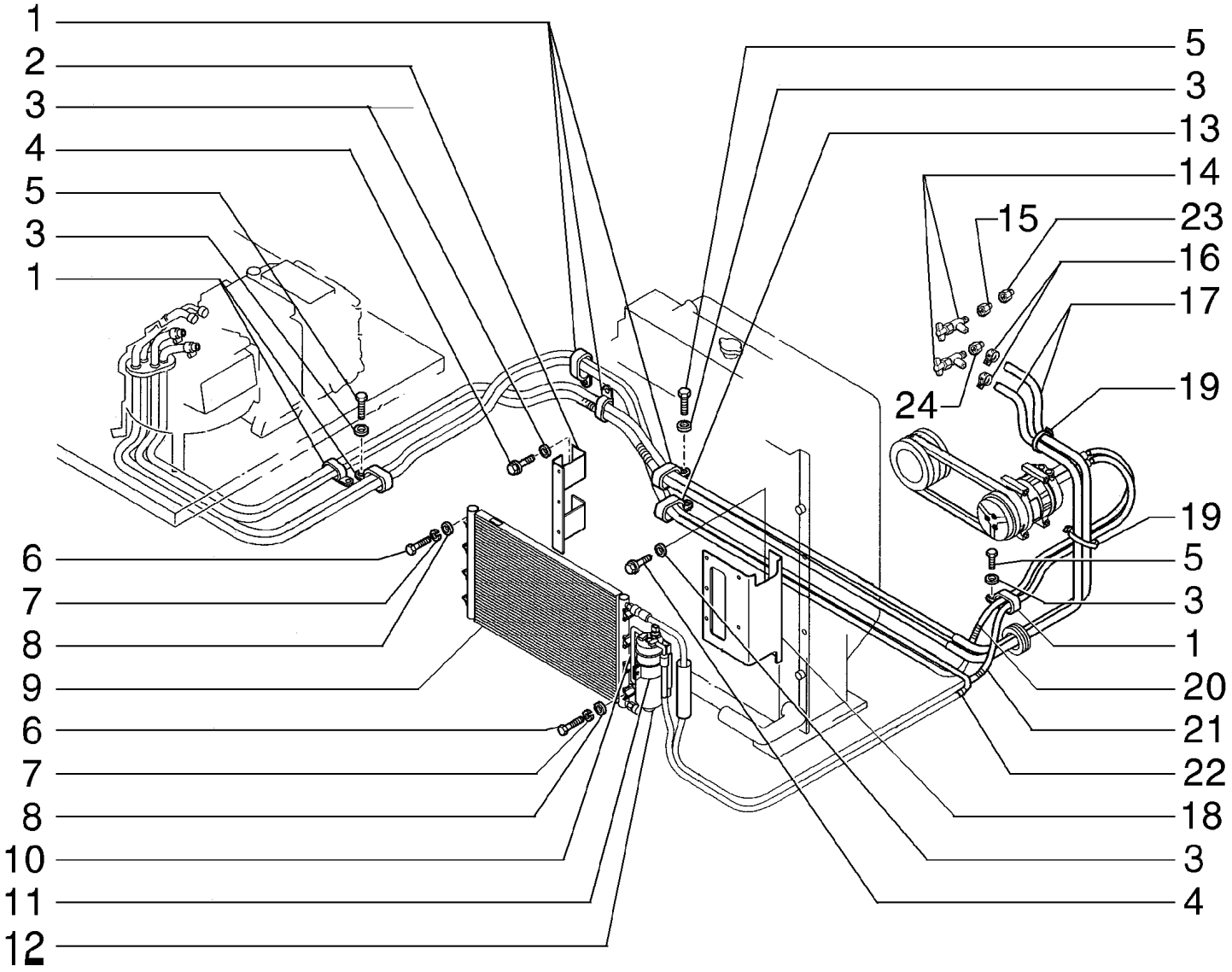
1
2
3
4
5
3
1
6
7
8
9
6
7
8
10
11
12
5
3
13
14
15
23
16
17
24
19
19
5
3
1
20
21
22
18
3
4

ITEM REF.	PEÇA Nº PART Nº PIEZA Nº	QTD QTY CAN	DESCRIÇÃO (Português)	DESCRIPTION (English)	DESCRIPCIÓN (Español)
1	70933135	5	BRAÇADEIRA	CLAMP	ABRAZADERA
2	75262477	1	SUPORTE	SUPPORT	SOPORTE
3	14496631	10	ARRUELA	WASHER	ARANDELA
4	11106231	4	PARAFUSO	SCREW	TORNILLO
5	11106031	4	PARAFUSO	SCREW	TORNILLO
6	10903431	4	PARAFUSO	SCREW	TORNILLO
7	10516473	4	ARRUELA	WASHER	ARANDELA
8	14496431	4	ARRUELA	WASHER	ARANDELA
9	72203930	1	CONDENSADOR	CONDENSER	CONDENSADOR
10	72208917	1	TUBO	TUBE	TUBO
11	72203910	1	BRAÇADEIRA	CLAMP	ABRAZADERA
12	72203909	1	RECIPIENTE	CONTAINER	CONTENEDOR
13	70925755	2	BRAÇADEIRA	CLAMP	ABRAZADERA
14	301803R1	2	VÁLVULA	VALVE	VALVULA
15	70901835	1	CONEXÃO	FITTING	RACOR
16	1954736C1	2	BRAÇADEIRA	CLAMP	ABRAZADERA
17	75262476	2	MANGUEIRA	HOSE	MANGUERA
18	75262481	1	SUPORTE	SUPPORT	SOPORTE
19	75201642	UCN	BRAÇADEIRA	CLAMP	ABRAZADERA
20	72217833	1	MANGUEIRA	HOSE	MANGUERA
21	72215866	1	MANGUEIRA	HOSE	MANGUERA
22	72215859	1	MANGUEIRA	HOSE	MANGUERA
23	70901828	1	CONEXÃO	FITTING	RACOR
24	70904239	1	CONEXÃO	FITTING	RACOR

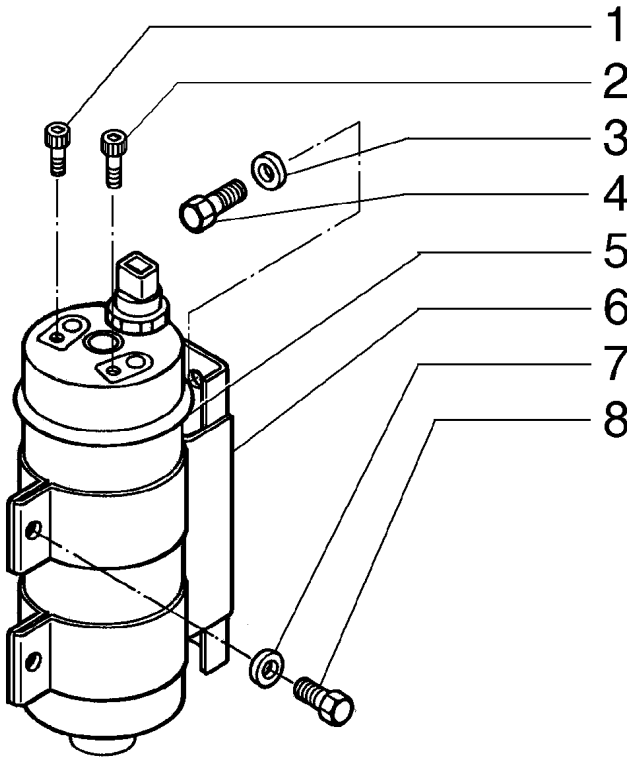
1
2
3
4
5
6
7
8

ITEM REF.	PEÇA Nº PART Nº PIEZA Nº	QTD QTY CAN	DESCRIÇÃO (Português)	DESCRIPTION (English)	DESCRIPCIÓN (Español)
1	72203913	1	PARAFUSO	SCREW	TORNILLO
2	72203912	1	PARAFUSO	SCREW	TORNILLO
3	10519621	2	ARRUELA	WASHER	ARANDELA
4	16043231	2	PARAFUSO	SCREW	TORNILLO
5	72203909	1	RECIPIENTE	CONTAINER	CONTENEDOR
6	72203910	1	BRAÇADEIRA	CLAMP	ABRAZADERA
7	14496431	2	ARRUELA	WASHER	ARANDELA
8	10902431	2	PARAFUSO	SCREW	TORNILLO

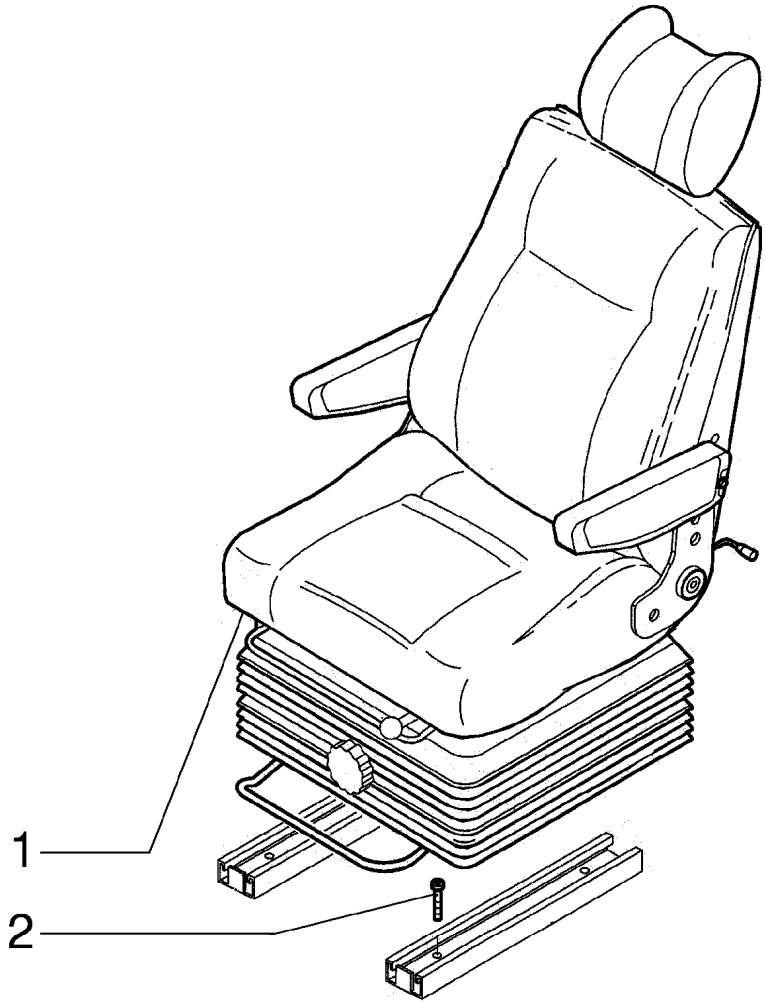
1
2

ITEM REF.	PEÇA Nº PART Nº PIEZA Nº	QTD QTY CAN	DESCRIÇÃO (Português)	DESCRIPTION (English)	DESCRIPCIÓN (Español)
1	75263921	1	ASSENTO	SEAT	ASIENTO
2	14306234	4	PARAFUSO	SCREW	TORNILLO

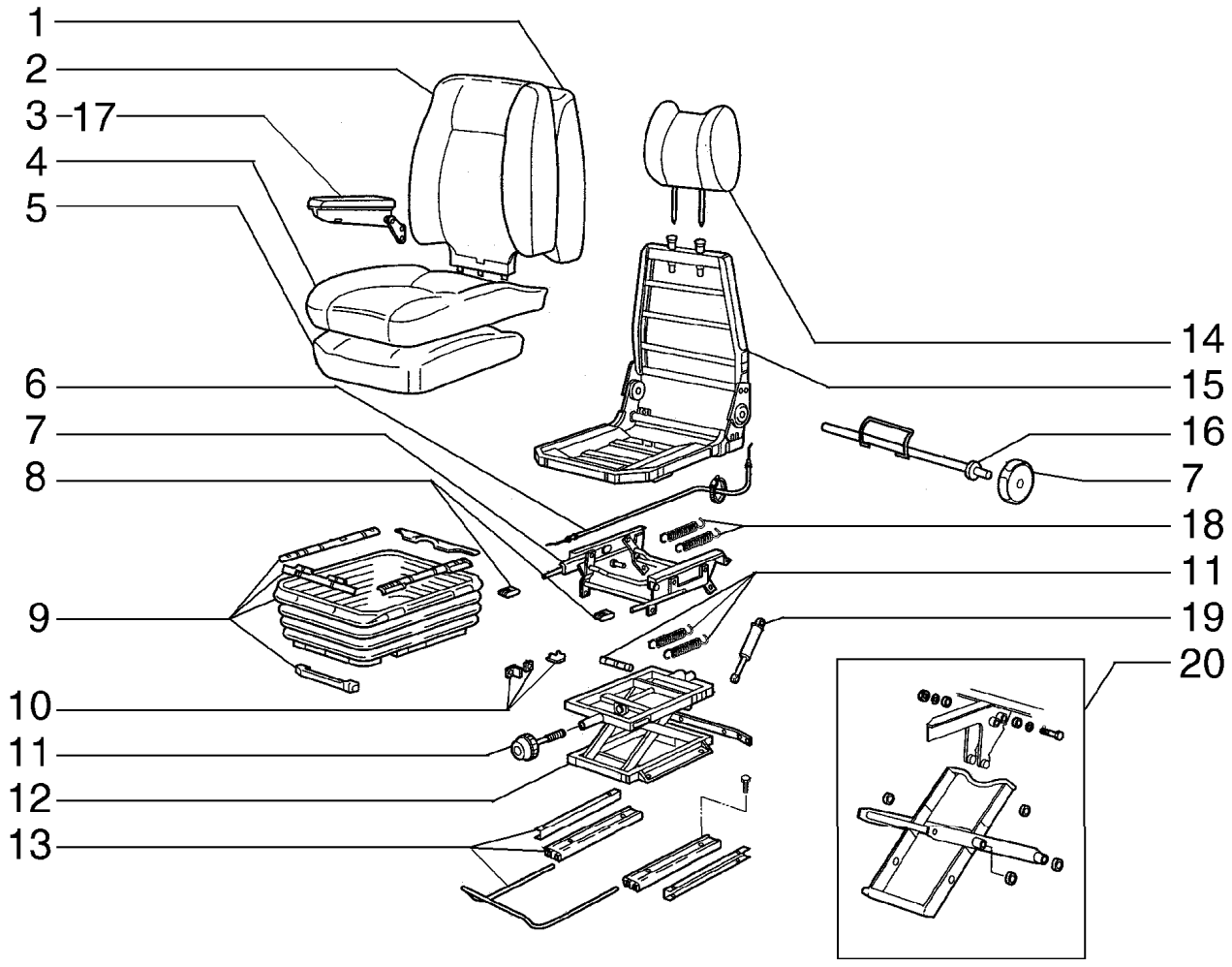
1
2
3
17
4
5
6
7
8
9
10
11
12
13
14
15
16
7
18
11
19
20

ITEM REF.	PEÇA Nº PART Nº PIEZA Nº	QTD QTY CAN	DESCRIÇÃO (Português)	DESCRIPTION (English)	DESCRIPCIÓN (Español)
1	72116115	1	ESTOFAMENTO	UPHOLSTERY	ALMOHADILLADO
2	72116114	1	FORRAÇÃO	LINING	FORRO
3	72116129	1	APOIO-BRAÇO	ARMREST	APOIABRAZO
4	72116116	1	FORRAÇÃO	LINING	FORRO
5	72116117	1	ESTOFAMENTO	UPHOLSTERY	ALMOHADILLADO
6	71456224	1	CABO	ROPE	CABLE
7	72116134	1	CHASSI	FRAME	BASTIDOR
8	72116124	1	EMPUNHADURA	HANDGRIP	EMPUNADURA
9	72116133	1	SANFONA	BELLOWS	FUELLE
10	71468303	1	BATENTE	STOP	TOPE
11	71468302	1	MANOPLA	KNOB	EMPUNADURA
12	71468300	1	ESTRUTURA	STRUCTURE	ESTRUCTURA
13	72116132	1	GUIA	GUIDE	GUIA
14	72116131	1	ENCOSTO	SEAT BACK	RESPALDO
15	71412010	1	ESTRUTURA	STRUCTURE	ESTRUCTURA
16	72116118	1	EIXO	SHAFT	ARBOL
17	72116130	1	APOIO-BRAÇO	ARMREST	APOIABRAZO
18	72116119	2	MOLA	SPRING	RESORTE
19	71468299	1	CILINDRO	CYLINDER	CILINDRO
20	72116126	1	ESTRUTURA	STRUCTURE	ESTRUCTURA

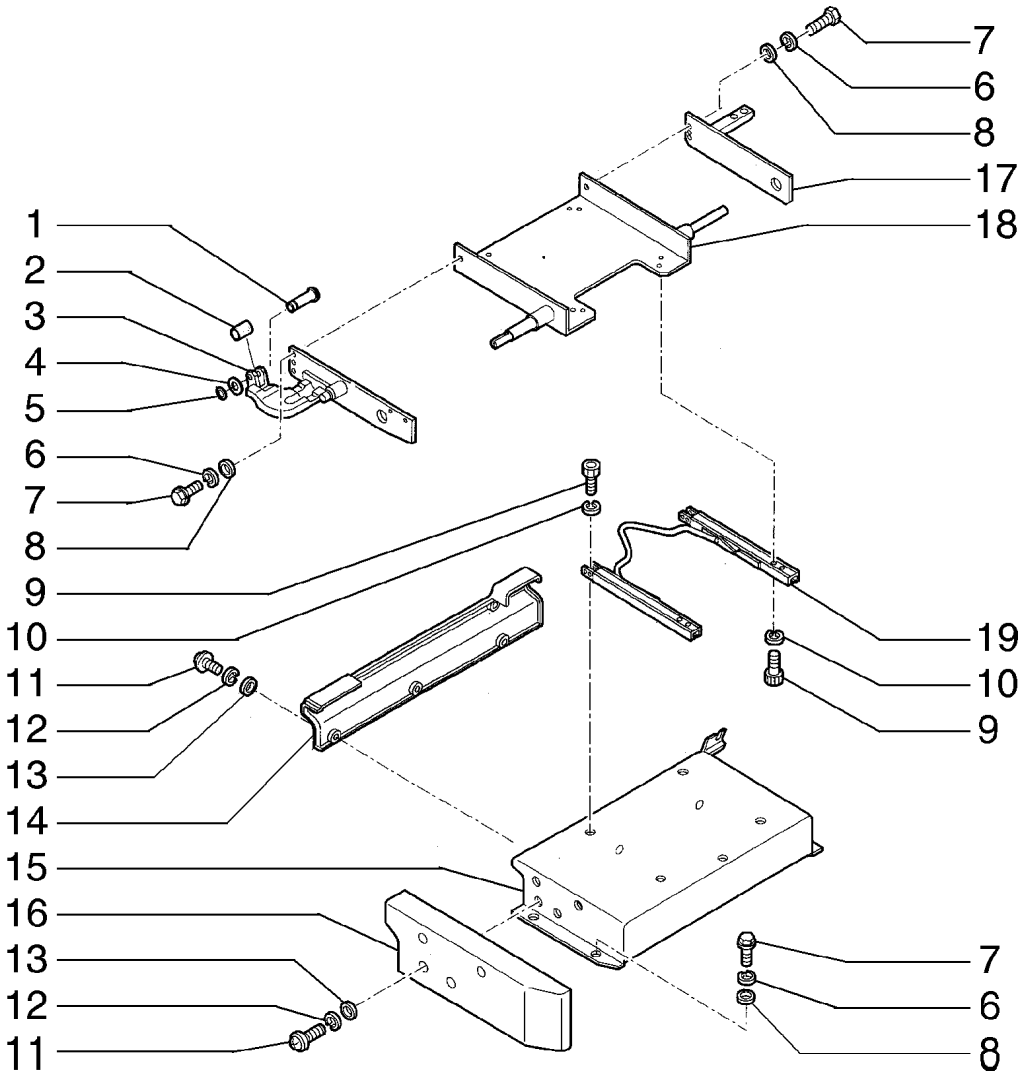
7
6
8
17
18
1
2
3
4
5
6
7
8
9
10
11
12
13
14
15
16
13
12
11
19
10
9
7
6
8

ITEM REF.	PEÇA Nº PART Nº PIEZA Nº	QTD QTY CAN	DESCRIÇÃO (Português)	DESCRIPTION (English)	DESCRIPCIÓN (Español)
1	72202498	1	PINO	PIN	PASADOR
2	72202499	1	BUCHA	BUSHING	BUJE
3	72202492	1	SUPORTE	SUPPORT	SOPORTE
4	14496531	1	ARRUELA	WASHER	ARANDELA
5	11087974	1	ANEL ELÁSTICO	SNAP RING	ANILLO ELASTICO
6	10516874	6	ARRUELA PRESSÃO	LOCKWASHER	ARANDELA ELASTICA
7	11106234	6	PARAFUSO	SCREW	TORNILLO
8	14496631	6	ARRUELA	WASHER	ARANDELA
9	14306234	8	PARAFUSO	SCREW	TORNILLO
10	10516674	8	ARRUELA	WASHER	ARANDELA
11	13276224	9	PARAFUSO	SCREW	TORNILLO
12	10516474	9	ARRUELA	WASHER	ARANDELA
13	12643731	9	ARRUELA	WASHER	ARANDELA
14	72220393	1	TAMPA	COVER	TAPA
15	72202495	1	SUPORTE	SUPPORT	SOPORTE
16	72220392	1	TAMPA	COVER	TAPA
17	72202508	1	SUPORTE	SUPPORT	SOPORTE
18	72202496	1	SUPORTE	SUPPORT	SOPORTE
19	72202497	1	GUIA	GUIDE	GUIA

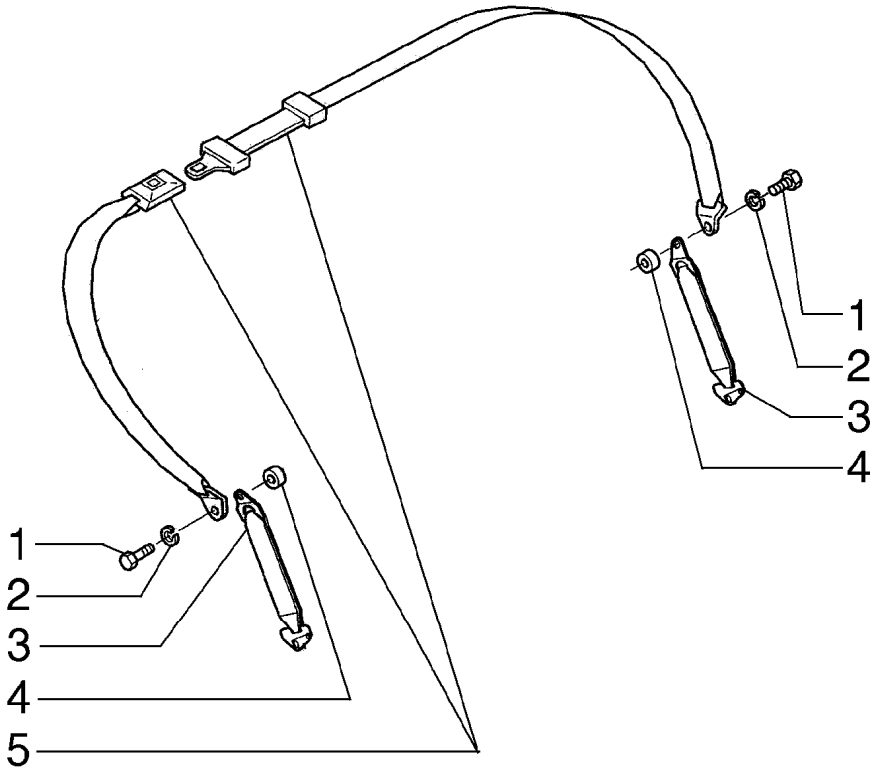
1
2
3
4
1
2
3
4
5

ITEM REF.	PEÇA Nº PART Nº PIEZA Nº	QTD QTY CAN	DESCRIÇÃO (Português)	DESCRIPTION (English)	DESCRIPCIÓN (Español)
1	414-724	2	PARAFUSO	SCREW	TORNILLO
2	14496731	2	ARRUELA	WASHER	ARANDELA
3	72203948	2	TIRANTE	ROD	VASTAGO
4	71419917	2	ESPAÇADOR	SPACER	ESPACIADOR
5	71406173	1	CINTO SEGURANÇA	SAFETY BELT	CINTURON SEGUR.

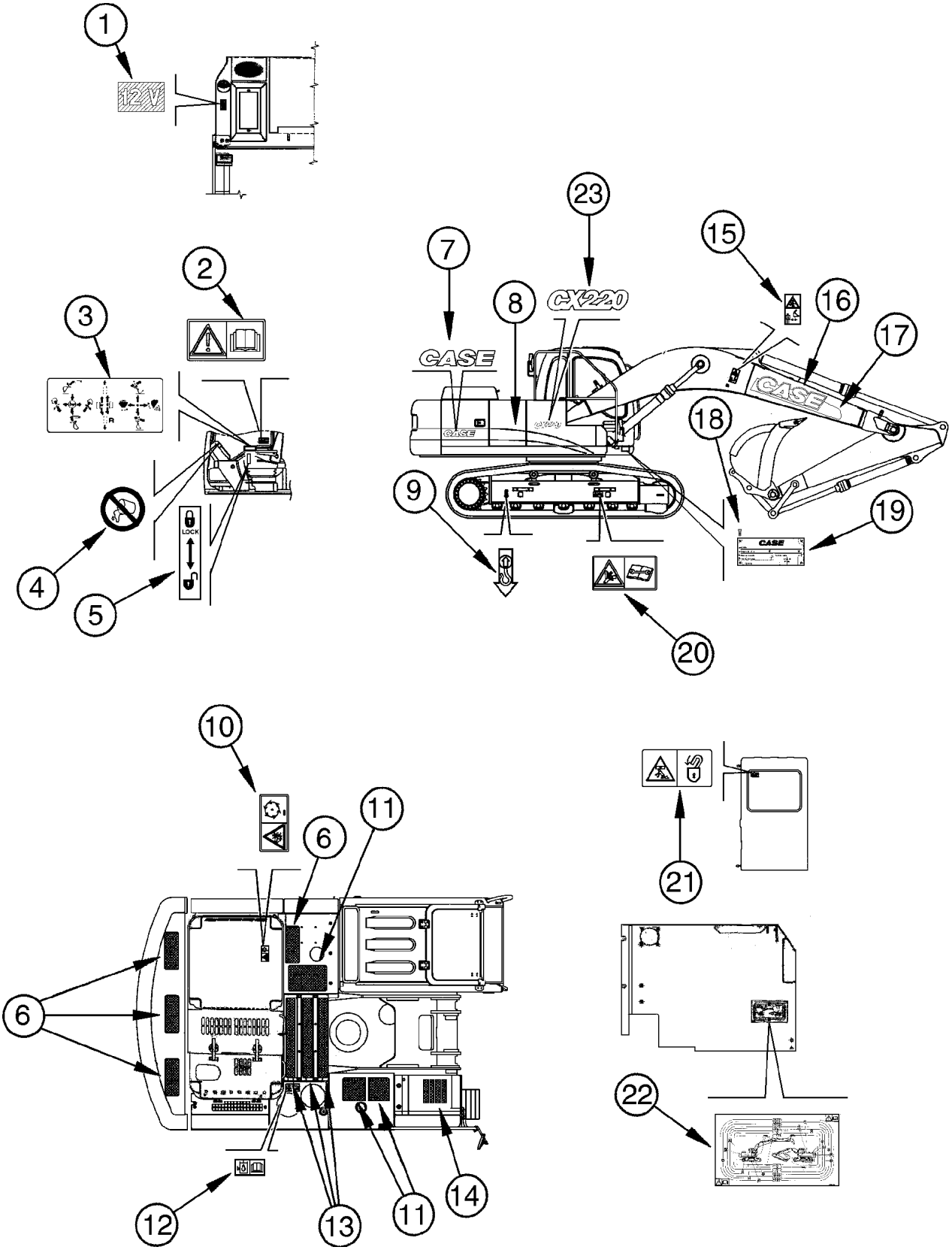
1
12V
2
3
4
5
LOCK
7
8
CX220
CASE
23
15
16
17
18
19
9
20
10
11
6
12
13
14
21
22

ITEM REF.	PEÇA Nº PART Nº PIEZA Nº	QTD QTY CAN	DESCRIÇÃO (Português)	DESCRIPTION (English)	DESCRIPCIÓN (Español)
1	72211750	1	ADESIVO	ADHESIVE	CALCOMANIA
2	71433123	1	ADESIVO	ADHESIVE	CALCOMANIA
3	71415031	1	ADESIVO	ADHESIVE	CALCOMANIA
4	72116240	2	ADESIVO	ADHESIVE	CALCOMANIA
5	71406009	1	ADESIVO	ADHESIVE	CALCOMANIA
6	75210383	4	FAIXA ANTI-DERRAPANTE	BAND ANTI-SKID	FAJA ANTI-DERR.
7	401458A1	2	ADESIVO	ADHESIVE	CALCOMANIA
8	75264956	1	ADESIVO	ADHESIVE	CALCOMANIA
9	75256993	4	ADESIVO	ADHESIVE	CALCOMANIA
10	71433096	1	ADESIVO	ADHESIVE	CALCOMANIA
11	75243000	3	FAIXA ANTI-DERRAPANTE	BAND ANTI-SKID	FAJA ANTI-DERR.
12	71468156	1	ADESIVO	ADHESIVE	CALCOMANIA
13	71469305	3	FAIXA ANTI-DERRAPANTE	BAND ANTI-SKID	FAJA ANTI-DERR.
14	75258252	4	FAIXA ANTI-DERRAPANTE	BAND ANTI-SKID	FAJA ANTI-DERR.
15	71433122	2	ADESIVO	ADHESIVE	CALCOMANIA
16	75320235	2	ADESIVO	ADHESIVE	CALCOMANIA
17	75269032	1	ADESIVO	ADHESIVE	CALCOMANIA
18	70034076	4	PARAFUSO	SCREW	TORNILLO
19	75327362	1	PLACA	PLATE	PLACA
20	71433088	2	ADESIVO	ADHESIVE	CALCOMANIA
21	71433079	1	ADESIVO	ADHESIVE	CALCOMANIA
22	75264700	1	ADESIVO	ADHESIVE	CALCOMANIA
23	75267713	2	ADESIVO	ADHESIVE	CALCOMANIA

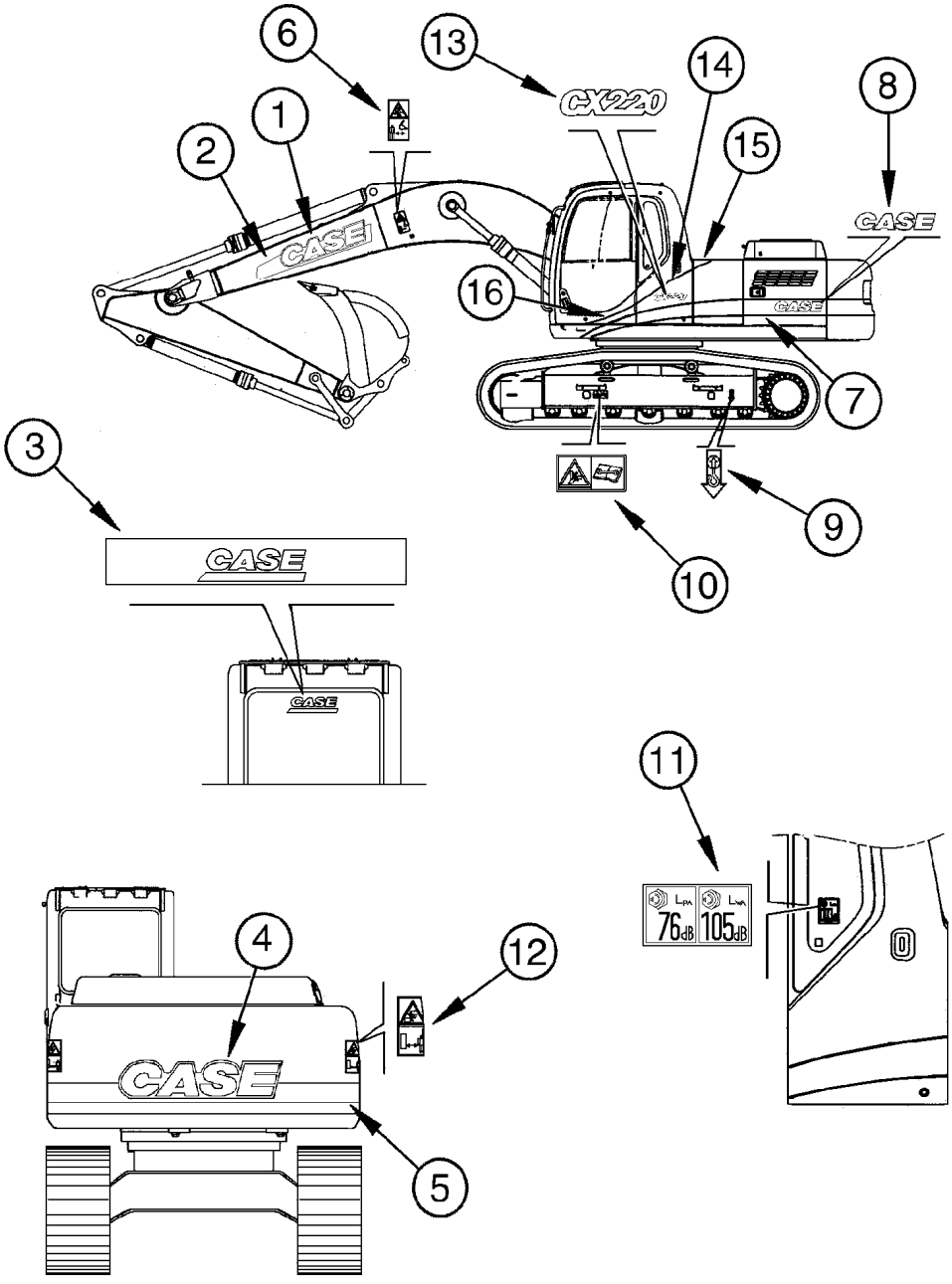
6
13
CX220
14
8
1
2
15
CASE
CASE
16
CASE
7
3
9
CASE
10
CASE
11
76dB
105dB
4
12
CASE
5

ITEM REF.	PEÇA Nº PART Nº PIEZA Nº	QTD QTY CAN	DESCRIÇÃO (Português)	DESCRIPTION (English)	DESCRIPCIÓN (Español)
1	75320235	2	ADESIVO	ADHESIVE	CALCOMANIA
2	75269033	1	ADESIVO	ADHESIVE	CALCOMANIA
3	75264772	1	ADESIVO	ADHESIVE	CALCOMANIA
4	75264975	1	ADESIVO	ADHESIVE	CALCOMANIA
5	75264857	1	ADESIVO	ADHESIVE	CALCOMANIA
6	71433122	2	ADESIVO	ADHESIVE	CALCOMANIA
7	75264955	1	ADESIVO	ADHESIVE	CALCOMANIA
8	401458A1	2	ADESIVO	ADHESIVE	CALCOMANIA
9	75256993	4	ADESIVO	ADHESIVE	CALCOMANIA
10	71433088	2	ADESIVO	ADHESIVE	CALCOMANIA
11	75268487	1	ADESIVO	ADHESIVE	CALCOMANIA
12	71433121	2	ADESIVO	ADHESIVE	CALCOMANIA
13	75267713	2	ADESIVO	ADHESIVE	CALCOMANIA
14	75267740	1	ADESIVO	ADHESIVE	CALCOMANIA
15	75267741	1	ADESIVO	ADHESIVE	CALCOMANIA
16	75267683	1	ADESIVO	ADHESIVE	CALCOMANIA

PEÇA Nº PART Nº PIEZA Nº	PAG. PG. PAG.	ITEM REF.	PEÇA Nº PART Nº PIEZA Nº	PAG. PG. PAG.	ITEM REF.	PEÇA Nº PART Nº PIEZA Nº	PAG. PG. PAG.	ITEM REF.	PEÇA Nº PART Nº PIEZA Nº	PAG. PG. PAG.	ITEM REF.
			72210042	8-168	9	75263668	9-28	11	75265030	9-32	12
10516673	4-6	2	72210043	8-168	3	75263734	8-154	1	75265033	9-32	8
10520001	4-6	5	72210044	8-168	8	75263739	8-154	26	75265036	9-32	11
10523404	9-118	9	72210045	8-168	10	75263740	9-22	11	75265045	9-32	3
10719321	4-6	4	72210047	8-168	2	75263740	9-26	11	75265048	9-32	28
10730301	4-6	1	72210048	8-168	11	75263740	9-30	11	75265219	9-6	25
10788724	9-128	22	72210049	8-168	12	75263765	9-16	11	75265232	9-6	26
11106231	4-6	8	72210387	9-128	10	75263774	9-20	26	75265233	9-6	27
11112831	4-6	7	72210395	9-128	15	75263776	9-24	26	75265234	9-6	28
12638601	4-6	12	72210403	9-128	2	75263778	9-28	26	75267683	9-168	16
12641031	8-62	18	72210447	8-166	4	75263786	8-152	25	75267713	9-166	23
13274021	9-128	9	72210448	8-166	6	75263798	8-150	25	75267713	9-168	13
14306431	4-6	3	72210449	8-166	2	75263813	9-22	16	75267740	9-168	14
14496431	9-128	14	72210450	8-166	3	75263813	9-26	16	75267741	9-168	15
14496634	9-128	35	72210451	8-166	1	75263813	9-30	16	75268487	9-168	11
15688107	9-124	9	72211750	9-166	1	75263815	9-22	13	75269032	9-166	17
16100821	8-62	3	72215439	9-124	16	75263815	9-30	13	75269033	9-168	2
16100821	9-90	17	72219440	9-124	49	75263822	8-54	3	75288059	4-4	2
70034076	9-166	18	72220120	9-104	4	75263827	8-56	3	75312621	4-4	1
71101365	2-66	3	72220298	4-30	12	75263827	8-58	3	75320235	9-166	16
71101872	4-8	1	72220301	9-122	31	75263863	8-66	16	75320235	9-168	1
71101873	4-8	2	72220302	9-122	3	75263866	8-66	11	75324861	4-6	14
71101874	4-8	5	72220303	9-122	6	75263868	8-66	14	75324878	4-6	10
71101875	4-8	6	72220304	9-122	5	75263870	8-66	10	75325839	4-22	11
71101876	4-8	9	72220305	9-122	7	75263874	8-150	1	75326435	9-108	1
71101877	4-8	10	72220387	4-22	9	75263874	8-152	1	75326663	9-18	12
71101878	4-8	11	72220389	4-22	10	75263876	8-48	1	75327362	9-166	19
71101879	4-8	14	72220392	9-162	16	75263876	8-156	1	76300040	9-130	4
71101880	4-8	16	72220393	9-162	14	75263913	8-152	24	87458811	4-8	4
71101881	4-8	19	72220394	4-28	5	75263915	8-150	24	87458812	4-8	3
71101882	4-8	21	72220395	4-30	17	75263921	9-158	1	87458813	4-8	7
71101883	4-8	22	72220396	4-30	11	75263929	8-48	16	87458814	4-8	8
71102176	2-12	8	72220412	9-114	10	75263932	8-48	9	87458821	4-8	15
71406009	9-166	5	72220498	9-114	6	75263935	8-48	17	87458823	4-8	18
71415031	9-166	3	72220499	9-128	24	75263938	8-48	10	87458824	4-8	17
71433079	9-166	21	75201642	8-100	10	75263941	8-48	4	87458826	4-8	13
71433088	9-166	20	75208362	2-12	11	75263945	8-48	3	87458827	4-8	12
71433088	9-168	10	75208363	2-12	10	75264010	8-116	9	87458828	4-8	20
71433096	9-166	10	75208365	2-12	9	75264039	8-18	24	87458832	4-8	23
71433121	9-168	12	75210383	9-166	6	75264042	8-18	25	10004911	9-136	13
71433122	9-166	15	75243000	9-166	11	75264371	9-6	18	10100230	9-32	20
71433122	9-168	6	75256993	9-166	9	75264431	8-90	7	10119711	3-2	9
71433123	9-166	2	75256993	9-168	9	75264436	8-98	6	10184317	3-4	2
71450305	4-22	13	75258252	9-166	14	75264443	8-88	9	10259960	2-26	9
71468156	9-166	12	75260708	4-6	13	75264457	8-88	6	10266860	8-116	23
71469305	9-166	13	75261185	4-6	6	75264469	8-94	6	10279985	3-4	1
72113870	8-150	3	75261387	8-154	29	75264469	8-96	6	10374801	9-84	24
72113870	8-152	3	75261606	9-2	8	75264512	9-92	4	10374801	9-88	24
72114756	8-164	7	75263357	9-84	9	75264655	9-102	12	10374801	9-102	16
72114757	8-164	23	75263475	9-12	2	75264664	9-6	20	10397980	9-142	4
72114860	9-128	12	75263531	9-86	7	75264665	9-102	11	10398980	4-12	11
72114890	9-128	5	75263580	9-90	11	75264700	9-166	22	10441190	9-122	32
72114891	9-128	3	75263607	9-88	18	75264772	9-168	3	10493230	9-34	15
72114894	9-128	8	75263612	9-82	12	75264777	9-90	18	10493230	9-36	15
72114895	9-128	6	75263613	9-86	9	75264820	9-90	16	10493230	9-38	15
72114896	9-128	7	75263639	9-18	10	75264823	9-90	12	10493230	9-40	15
72114899	9-130	28	75263645	9-16	4	75264824	9-90	19	10493230	9-42	15
72116240	9-166	4	75263645	9-18	4	75264857	9-168	5	10493230	9-44	15
72161255	8-164	26	75263648	9-16	18	75264917	9-18	21	10493230	9-46	15
72204186	8-62	4	75263648	9-18	18	75264920	9-18	23	10493230	9-48	15
72204187	8-62	6	75263648	9-20	27	75264923	9-18	24	10493230	9-50	15
72204196	8-62	2	75263648	9-24	27	75264954	8-160	1	10493230	9-52	15
72206123	9-128	20	75263648	9-28	27	75264954	8-162	1	10493230	9-54	15
72206142	9-122	36	75263653	9-6	4	75264955	9-168	7	10493230	9-56	15
72207931	8-110	9	75263661	9-22	17	75264956	9-166	8	10493230	9-58	15
72208010	8-110	2	75263661	9-26	17	75264959	8-50	1	10493230	9-60	15
72209827	8-166	5	75263661	9-30	17	75264959	8-158	1	10493230	9-62	7
72210038	8-168	4	75263665	9-22	15	75264962	8-164	1	10493230	9-64	7
72210039	8-168	5	75263665	9-26	15	75264975	9-168	4	10493230	9-66	7
72210040	8-168	6	75263665	9-30	15	75265020	9-32	14	10493230	9-68	7
72210041	8-168	1	75263668	9-20	11	75265023	9-32	35	10493230	9-70	7
72210041	8-168	7	75263668	9-24	11	75265026	9-32	2	10493230	9-72	7

PEÇA Nº PART Nº PIEZA Nº	PÁG. PG. PAG.	ITEM REF.	PEÇA Nº PART Nº PIEZA Nº	PÁG. PG. PAG.	ITEM REF.	PEÇA Nº PART Nº PIEZA Nº	PÁG. PG. PAG.	ITEM REF.	PEÇA Nº PART Nº PIEZA Nº	PÁG. PG. PAG.	ITEM REF.
10493230	9-74	7	10517071	2-50	19	10519621	2-48	6	11106231	8-36	10
10493230	9-78	4	10517071	8-60	4	10519621	9-150	2	11106231	8-62	16
10493230	9-80	4	10517071	9-76	8	10519621	9-156	3	11106231	8-90	18
10516471	4-30	5	10517073	2-52	17	10520021	3-6	11	11106231	9-4	8
10516471	8-114	2	10517073	4-14	13	10523404	9-124	35	11106231	9-6	13
10516473	3-2	12	10517073	8-48	7	10571471	3-10	13	11106231	9-132	1
10516473	3-10	11	10517073	8-50	7	10571779	9-124	46	11106231	9-154	4
10516473	3-22	2	10517073	8-54	6	10615679	3-4	13	11106234	5-2	13
10516473	4-12	9	10517073	8-56	6	10615779	3-4	16	11106234	8-22	13
10516473	4-18	2	10517073	8-58	6	10720821	9-136	25	11106234	9-110	3
10516473	4-20	3	10517073	8-66	8	10734301	9-6	8	11106234	9-114	16
10516473	4-22	3	10517073	8-94	5	10734301	9-102	1	11106234	9-128	34
10516473	8-92	8	10517073	8-96	5	10790121	9-136	8	11106234	9-136	33
10516473	8-112	13	10517073	8-98	5	10795101	9-136	16	11106234	9-162	7
10516473	8-116	8	10517073	8-100	4	10802801	8-76	1	11106431	4-26	8
10516473	9-112	3	10517073	8-132	2	10902031	8-110	6	11106431	8-62	19
10516473	9-154	7	10517073	8-154	32	10902031	8-112	6	11106431	9-102	7
10516474	4-24	2	10517073	8-164	32	10902031	8-114	1	11106434	8-70	7
10516474	5-4	7	10517073	9-2	6	10902031	9-142	1	11106434	8-72	7
10516474	9-110	7	10517073	9-82	8	10902221	3-10	4	11106434	8-106	10
10516474	9-134	2	10517073	9-84	14	10902221	3-22	6	11106434	9-110	12
10516474	9-136	21	10517073	9-86	2	10902221	4-20	4	11106631	8-54	11
10516474	9-138	5	10517073	9-88	3	10902231	3-22	1	11106631	8-56	11
10516474	9-140	9	10517073	9-90	2	10902231	4-18	3	11106631	8-58	11
10516474	9-142	2	10517073	9-92	2	10902231	8-92	7	11106631	8-60	19
10516474	9-162	12	10517073	9-94	3	10902234	4-24	1	11106631	8-118	11
10516671	2-54	29	10517073	9-98	2	10902234	9-110	8	11106631	8-150	6
10516673	3-6	4	10517073	9-104	2	10902234	9-140	8	11106631	8-152	30
10516673	4-2	10	10517074	8-70	14	10902424	9-124	40	11106631	8-154	27
10516673	4-12	3	10517074	8-72	14	10902431	9-156	8	11106631	8-160	32
10516673	4-28	10	10517173	4-16	5	10902434	4-12	8	11106631	8-162	30
10516673	4-32	2	10517270	7-2	12	10902434	9-136	37	11106631	8-164	27
10516673	9-84	4	10517271	9-34	8	10902634	8-24	18	11106631	9-106	5
10516673	9-88	8	10517271	9-36	8	10902634	8-26	11	11106834	8-22	9
10516673	9-90	7	10517271	9-38	8	10902634	9-110	13	11107031	2-48	9
10516674	5-2	6	10517271	9-40	8	10902834	4-24	8	11107031	8-14	18
10516674	9-108	3	10517271	9-42	8	10903431	9-152	2	11107031	8-86	16
10516674	9-136	11	10517271	9-44	8	10903431	9-154	6	11107031	8-118	8
10516674	9-140	5	10517271	9-46	8	10903834	8-8	16	11107331	8-28	4
10516674	9-142	11	10517271	9-48	8	11056290	3-22	9	11107431	2-52	15
10516674	9-162	10	10517271	9-50	8	11066074	3-10	19	11107431	8-88	3
10516781	8-36	12	10517271	9-52	8	11066476	9-136	35	11107431	8-150	26
10516871	8-60	18	10517271	9-54	8	11066876	9-136	23	11107431	8-152	26
10516873	2-38	7	10517271	9-56	8	11087376	9-136	5	11107431	8-160	26
10516873	2-40	16	10517271	9-58	8	11087776	9-136	20	11107431	8-162	26
10516873	3-2	7	10517271	9-60	8	11087971	9-116	27	11107731	8-14	4
10516873	3-4	8	10517271	9-62	10	11087971	9-122	8	11107731	8-16	4
10516873	3-10	7	10517271	9-64	10	11087974	9-162	5	11107731	8-18	15
10516873	4-20	12	10517271	9-66	10	11087976	9-136	19	11107831	8-40	16
10516873	4-26	9	10517271	9-68	10	11106031	2-34	7	11108031	8-20	7
10516873	8-54	12	10517271	9-70	10	11106031	3-2	8	11109231	9-98	1
10516873	8-56	12	10517271	9-72	10	11106031	3-4	17	11112131	8-32	13
10516873	8-58	12	10517271	9-74	10	11106031	4-14	23	11112131	9-102	5
10516873	8-62	17	10517273	8-132	6	11106031	8-36	13	11112231	2-50	13
10516873	8-116	2	10517273	9-78	6	11106031	8-44	12	11112231	8-30	2
10516873	8-150	27	10517273	9-80	6	11106031	9-152	11	11112231	9-96	7
10516873	8-152	27	10517273	9-106	3	11106031	9-154	5	11112234	7-6	8
10516873	8-154	28	10517371	9-4	3	11106034	5-2	9	11112331	3-6	12
10516873	8-160	27	10517374	6-4	20	11106131	8-116	1	11112431	2-50	18
10516873	8-162	27	10517471	9-62	5	11106221	9-114	18	11112431	2-52	18
10516873	8-164	28	10517471	9-64	5	11106221	9-128	33	11112431	8-8	8
10516873	9-4	7	10517471	9-66	5	11106230	9-88	13	11112431	8-14	28
10516873	9-82	3	10517471	9-68	5	11106231	2-34	3	11112431	8-18	2
10516873	9-84	18	10517471	9-70	5	11106231	2-38	6	11112431	8-20	5
10516873	9-88	22	10517471	9-72	5	11106231	2-40	17	11112431	8-88	18
10516873	9-106	6	10517471	9-74	5	11106231	2-52	11	11112431	8-90	9
10516874	5-2	10	10517473	9-6	11	11106231	2-56	9	11112431	9-2	7
10516874	8-70	6	10517473	9-22	19	11106231	3-4	7	11112431	9-82	7
10516874	8-72	6	10517473	9-26	19	11106231	3-6	6	11112431	9-84	15
10516874	9-110	4	10517473	9-30	19	11106231	3-6	14	11112431	9-86	1
10516874	9-136	32	10519601	9-84	5	11106231	3-10	6	11112431	9-88	2
10516874	9-162	6	10519601	9-88	9	11106231	4-14	1	11112431	9-90	1

PEÇA Nº PART Nº PIEZA Nº	PAG. PG. PAG.	ITEM REF.	PEÇA Nº PART Nº PIEZA Nº	PAG. PG. PAG.	ITEM REF.	PEÇA Nº PART Nº PIEZA Nº	PAG. PG. PAG.	ITEM REF.	PEÇA Nº PART Nº PIEZA Nº	PAG. PG. PAG.	ITEM REF.
11112431	9-92	1	11118931	9-74	11	12179490	2-50	7	13310811	9-130	18
11112431	9-94	4	11118931	9-78	7	12179490	3-4	4	13407211	8-150	21
11112431	9-100	6	11118931	9-80	5	12336780	4-26	4	13407211	8-152	21
11112631	2-2	13	11120731	9-22	12	12606974	9-114	3	13407211	8-154	9
11112631	2-50	9	11120731	9-26	12	12615479	9-130	5	13407211	8-156	12
11112631	3-10	18	11120731	9-30	12	12626231	8-106	9	13407211	8-158	12
11112631	8-28	10	11120931	9-20	8	12626231	9-140	4	13407211	8-160	21
11112631	8-40	2	11120931	9-22	5	12638601	3-6	7	13407211	8-162	21
11112631	8-132	3	11120931	9-24	8	12641031	8-22	10	13407211	8-164	9
11112631	9-84	16	11120931	9-26	5	12641031	8-76	7	13407211	9-20	14
11112674	8-106	5	11120931	9-28	8	12643721	4-24	3	13407211	9-22	8
11112831	8-30	8	11120931	9-30	5	12643721	8-92	9	13407211	9-24	14
11112831	8-40	20	11122174	6-4	19	12643731	5-4	8	13407211	9-26	8
11112831	8-90	19	11124431	9-6	12	12643731	9-134	1	13407211	9-28	14
11112831	8-146	5	11124431	9-22	18	12643731	9-136	15	13407211	9-30	8
11112831	9-150	9	11124431	9-26	18	12643731	9-138	6	13407211	9-32	13
11113031	2-2	5	11124431	9-30	18	12643731	9-162	13	13408411	8-156	13
11113031	7-14	13	11124431	9-62	6	12644421	4-22	4	13408411	8-158	13
11113031	7-16	13	11124431	9-64	6	12644421	4-30	4	13577921	3-22	3
11113231	8-50	21	11124431	9-66	6	12644421	9-112	2	13577921	9-140	20
11113231	8-60	3	11124431	9-68	6	12645031	4-28	8	13577921	9-142	3
11113231	8-94	4	11124431	9-70	6	12645031	5-2	5	14305231	8-116	4
11113231	8-96	4	11124431	9-72	6	12645031	8-30	11	14306234	9-158	2
11113231	8-98	4	11124431	9-74	6	12645031	8-62	5	14306234	9-162	9
11113234	8-24	13	11125931	7-4	1	12645031	8-80	10	14362231	2-56	12
11113234	8-26	22	11127531	8-132	5	12645031	9-108	4	14420131	9-96	4
11113331	4-14	8	11127531	9-2	1	12645031	9-132	6	14420174	6-4	1
11113331	8-48	6	11195374	4-12	13	12645031	9-140	6	14420231	3-10	1
11113331	8-54	7	11195374	9-136	26	12645031	9-142	10	14420231	8-60	7
11113331	8-56	7	11195379	3-2	15	12646721	9-102	9	14420231	8-86	9
11113331	8-58	7	11195379	4-18	4	12646821	4-16	9	14420331	8-54	2
11113331	8-100	3	11195379	9-110	2	12646821	4-26	14	14420331	8-54	16
11113334	8-66	18	11195479	4-28	7	12646821	9-82	4	14420331	8-56	2
11113431	8-50	6	11408531	3-2	21	12646821	9-84	19	14420331	8-56	16
11113431	8-100	11	11599534	9-132	8	12646821	9-88	21	14420331	8-58	2
11113431	8-154	33	11690921	9-114	11	12646821	9-102	2	14420331	8-58	16
11113431	8-164	33	11690921	9-122	14	12646921	9-90	4	14420331	8-86	13
11113531	8-48	11	11701721	2-38	9	12646921	9-92	5	14420331	8-150	22
11113531	8-50	11	11701721	2-40	14	12646921	9-94	2	14420331	8-152	22
11113531	8-66	9	11701721	4-20	15	12646921	9-100	4	14420331	8-160	22
11113531	8-132	8	11701721	8-28	8	12646921	9-102	4	14420331	8-162	22
11113531	9-104	1	11701721	8-88	5	12654401	8-90	12	14420531	8-86	4
11113534	8-70	13	11701721	9-82	2	13100490	2-50	5	14421131	8-14	24
11113534	8-72	13	11701721	9-84	17	13270514	9-122	4	14422020	8-14	26
11113631	2-2	14	11701721	9-88	23	13272011	3-2	11	14422231	8-28	16
11113631	8-18	5	11702921	7-14	16	13272014	4-12	12	14422231	8-68	11
11113731	9-76	9	11702921	7-16	16	13272024	4-30	14	14422231	8-154	25
11113734	8-106	17	11702921	8-18	6	13272111	9-110	1	14422231	8-164	25
11114631	9-32	34	11702921	8-106	13	13272211	9-124	29	14422234	8-50	18
11115331	4-16	4	11702921	8-132	7	13273221	9-136	7	14422234	8-106	2
11115531	9-6	16	11702921	9-32	33	13273911	4-28	9	14422331	8-154	35
11116331	9-32	30	11702921	9-90	5	13273911	9-124	32	14422331	8-164	35
11118931	9-34	9	11945008	4-2	2	13274011	4-18	5	14422431	8-66	6
11118931	9-36	9	12058980	4-26	5	13274011	9-116	14	14422434	8-70	9
11118931	9-38	9	12163221	9-32	7	13274217	9-122	10	14422434	8-72	9
11118931	9-40	9	12163321	9-16	8	13276011	9-130	1	14424531	8-66	4
11118931	9-42	9	12163321	9-18	8	13276014	9-118	10	14424531	8-68	3
11118931	9-44	9	12163321	9-20	10	13276121	3-2	13	14424534	8-70	1
11118931	9-46	9	12163321	9-22	6	13276211	9-122	33	14424534	8-72	1
11118931	9-48	9	12163321	9-24	10	13276211	9-124	20	14426874	8-150	16
11118931	9-50	9	12163321	9-26	6	13276224	9-162	11	14426874	8-152	16
11118931	9-52	9	12163321	9-28	10	13276411	4-22	2	14426874	8-156	16
11118931	9-54	9	12163321	9-30	6	13276411	4-30	6	14426874	8-160	16
11118931	9-56	9	12163321	9-32	26	13276411	9-112	4	14426874	8-162	16
11118931	9-58	9	12163321	9-106	2	13276417	9-116	21	14428774	8-154	19
11118931	9-60	9	12163521	7-4	3	13276417	9-124	1	14428774	8-164	19
11118931	9-62	11	12164021	5-4	3	13276421	5-4	6	14433374	8-158	16
11118931	9-64	11	12164021	9-136	2	13276421	9-134	3	14437785	8-28	20
11118931	9-66	11	12164321	8-146	2	13276421	9-138	4	14442121	9-114	4
11118931	9-68	11	12164721	9-84	1	13279414	4-12	1	14457481	3-2	10
11118931	9-70	11	12164721	9-88	5	13301011	4-28	3	14464681	8-28	15
11118931	9-72	11	12164721	9-132	3	13301311	9-130	6	14464681	8-30	4

PEÇA Nº PART Nº PIEZA Nº	PAG. PG. PAG.	ITEM REF.	PEÇA Nº PART Nº PIEZA Nº	PAG. PG. PAG.	ITEM REF.	PEÇA Nº PART Nº PIEZA Nº	PAG. PG. PAG.	ITEM REF.	PEÇA Nº PART Nº PIEZA Nº	PAG. PG. PAG.	ITEM REF.
14466880	3-2	5	14496731	2-50	20	16043434	9-136	12	627-16040	8-116	26
14482780	8-116	5	14496731	2-52	16	16043434	9-140	3	627-20055	6-10	2
14482980	8-116	19	14496731	3-10	17	16043434	9-142	12	70901828	9-154	23
14496201	9-124	30	14496731	3-10	20	16043631	2-54	28	70901835	9-154	15
14496401	3-10	3	14496731	4-14	14	16043631	8-62	7	70904239	9-154	24
14496401	3-22	5	14496731	7-14	14	16043631	9-84	3	70914465	8-110	11
14496401	4-18	1	14496731	7-16	14	16043631	9-88	7	70914465	8-112	11
14496407	9-116	20	14496731	8-8	9	16043631	9-90	6	70914465	8-114	9
14496407	9-124	2	14496731	8-14	27	16043631	9-102	10	70922660	2-24	3
14496421	3-2	14	14496731	8-18	1	16043634	5-2	7	70923581	7-6	9
14496431	4-12	10	14496731	8-20	6	16043634	9-108	11	70923841	8-6	3
14496431	4-20	2	14496731	8-24	12	16043634	9-140	12	70923841	8-14	8
14496431	8-8	15	14496731	8-26	21	16043821	9-124	45	70923841	8-86	5
14496431	8-24	19	14496731	8-28	11	16043831	3-4	11	70923841	8-88	15
14496431	8-26	12	14496731	8-30	9	16043831	3-6	3	70923841	8-94	9
14496431	9-110	6	14496731	8-32	12	16043831	8-90	11	70923841	8-96	9
14496431	9-152	1	14496731	8-40	3	16043831	9-132	5	70923841	8-98	9
14496431	9-154	8	14496731	8-88	19	16043834	9-108	2	70923841	8-100	1
14496431	9-156	7	14496731	8-90	8	16044231	8-80	11	70923843	8-16	9
14496531	2-34	5	14496731	8-106	8	16046131	9-150	1	70923843	8-18	7
14496531	2-52	6	14496731	8-132	1	16051131	9-16	7	70923843	8-20	11
14496531	2-54	30	14496731	8-146	4	16051131	9-18	7	70923843	8-46	7
14496531	3-4	12	14496731	9-2	9	16051131	9-20	28	70923843	8-48	2
14496531	3-6	5	14496731	9-82	9	16051131	9-24	28	70923843	8-50	2
14496531	4-2	7	14496731	9-84	13	16051131	9-28	28	70923843	8-52	1
14496531	4-12	4	14496731	9-86	3	16051131	9-32	1	70923843	8-54	8
14496531	4-32	3	14496731	9-90	3	160568A1	8-122	10	70923843	8-54	15
14496531	8-8	7	14496731	9-92	3	160593A1	8-122	8	70923843	8-56	10
14496531	9-6	7	14496731	9-94	6	160604A1	8-120	35	70923843	8-56	15
14496531	9-90	8	14496731	9-96	8	16100811	2-52	5	70923843	8-58	10
14496531	9-128	18	14496731	9-150	8	16100811	9-116	22	70923843	8-58	15
14496531	9-130	21	14496731	9-164	2	16100821	2-48	5	70923843	8-60	2
14496531	9-136	10	14496821	9-32	29	16100821	4-2	6	70924110	8-14	9
14496531	9-162	4	14496931	9-2	2	16100821	4-12	7	70924110	8-54	1
14496601	9-114	12	14496931	9-136	34	16100821	4-14	18	70924110	8-54	10
14496621	2-34	2	14497031	2-2	2	16100821	8-30	6	70924110	8-56	1
14496621	2-48	8	14497131	9-136	24	16100821	9-136	17	70924110	8-56	9
14496621	2-52	12	14497731	4-10	5	16101521	5-2	2	70924110	8-58	1
14496621	2-56	8	14497731	9-136	6	16104121	4-32	1	70924110	8-58	9
14496621	3-4	9	14567080	9-102	14	16248931	9-16	6	70924110	8-60	14
14496621	3-10	8	14601371	8-92	1	16248931	9-18	6	70924110	8-150	23
14496621	4-14	19	152202083	7-2	21	163662A1	8-122	11	70924110	8-152	23
14496621	4-14	22	15224031	6-2	2	163664A1	8-122	1	70924110	8-160	23
14496621	4-26	10	15224831	9-6	24	163665A1	8-122	7	70924110	8-162	23
14496621	8-14	7	154227333	9-124	34	163668A1	8-122	3	70924192	8-14	23
14496621	8-16	5	15500121	9-150	5	169289A1	8-120	13	70924192	8-66	2
14496621	8-18	16	15643904	9-140	15	1954736C1	9-154	16	70924192	8-68	1
14496621	8-20	8	15643904	9-142	20	214-2144	2-50	21	70924192	8-70	3
14496621	8-28	5	15645404	9-116	8	214-2176	2-52	13	70924192	8-72	3
14496621	8-30	12	15687201	4-10	6	214-2176	8-14	16	70924200	8-50	19
14496621	8-36	11	15888931	9-32	6	214-3188	9-8	3	70924200	8-66	5
14496621	8-40	17	15896211	9-128	13	301803R1	9-154	14	70924200	8-68	9
14496621	8-44	11	15896218	4-2	4	353036A1	3-6	2	70924200	8-70	12
14496621	8-118	7	15896221	3-22	7	401458A1	9-166	7	70924200	8-72	12
14496621	9-6	14	15896411	3-10	14	401458A1	9-168	8	70924200	8-86	2
14496621	9-96	5	15916807	4-28	2	414-724	9-164	1	70924200	8-106	1
14496621	9-106	7	15916901	9-124	27	4227028	9-120	1	70924200	8-154	24
14496631	2-38	8	15984131	9-4	4	422721700	9-132	10	70924200	8-164	24
14496631	2-40	15	15984831	7-8	11	45482627	7-2	20	70925621	2-34	6
14496631	4-20	8	15985831	2-2	1	4950259	4-2	3	70925755	9-152	13
14496631	5-2	11	15988431	9-10	3	4952483	9-132	9	70925755	9-154	13
14496631	8-86	8	15989531	8-146	1	495-31016	3-2	16	70925756	3-4	19
14496631	8-90	17	160280A1	8-120	41	495-31016	4-30	13	70927310	4-14	20
14496631	9-110	5	16043024	9-130	22	4954336	4-2	1	70927312	3-6	8
14496631	9-132	2	16043131	2-54	33	4954336	4-14	6	70928439	8-36	14
14496631	9-136	31	16043231	4-28	11	496-41041	4-6	9	70928656	2-50	27
14496631	9-152	10	16043231	9-156	4	4982514	4-12	5	70928656	3-4	6
14496631	9-154	3	16043234	9-108	8	4982514	8-24	16	70928914	3-2	20
14496631	9-162	8	16043431	2-34	4	4982514	8-26	14	70929186	8-32	11
14496634	9-114	8	16043431	4-20	20	4982514	8-88	13	70929703	8-44	10
14496731	2-2	6	16043431	4-28	13	591685	3-4	3	70931640	8-18	26
14496731	2-50	8	16043431	8-8	6	60093124	4-14	17	70931640	8-20	14

PEÇA Nº PART Nº PIEZA Nº	PAG. PG. PAG.	ITEM REF.	PEÇA Nº PART Nº PIEZA Nº	PAG. PG. PAG.	ITEM REF.	PEÇA Nº PART Nº PIEZA Nº	PAG. PG. PAG.	ITEM REF.	PEÇA Nº PART Nº PIEZA Nº	PAG. PG. PAG.	ITEM REF.
70931640	8-48	5	71101002	3-16	5	71404163	8-26	18	71404357	8-2	11
70931640	8-50	5	71101003	3-16	15	71404163	8-34	5	71404357	8-4	16
70931640	8-66	17	71101004	3-16	23	71404163	8-40	5	71404357	8-22	16
70931640	8-68	5	71101005	3-16	24	71404163	8-44	2	71404357	8-24	2
70931640	8-86	23	71101006	3-16	25	71404163	8-46	16	71404357	8-26	2
70931640	8-106	11	71101007	3-16	22	71404163	8-62	11	71404357	8-38	1
70933135	9-154	1	71101008	3-16	19	71404163	8-80	2	71404357	8-44	9
71100590	3-18	2	71101010	3-18	4	71404163	8-86	14	71404357	8-80	3
71100617	2-30	5	71101011	3-20	1	71404163	8-90	5	71404359	8-18	18
71100640	2-8	2	71101013	3-20	3	71404165	8-2	2	71404359	8-20	16
71100643	2-10	11	71101014	3-20	5	71404165	8-4	2	71404359	8-68	6
71100699	2-54	15	71101015	3-20	4	71404165	8-6	2	71404359	8-106	15
71100784	2-16	4	71101368	2-22	15	71404165	8-8	2	71404361	8-28	2
71100785	2-16	6	71101525	3-4	22	71404165	8-10	10	71404361	8-86	7
71100786	2-16	5	71101546	2-40	11	71404165	8-22	4	71404363	8-110	10
71100787	2-16	7	71101547	2-40	6	71404165	8-24	3	71404363	8-112	10
71100789	2-16	1	71101548	2-40	8	71404165	8-26	3	71404363	8-114	7
71100790	2-16	2	71101556	2-40	18	71404165	8-32	8	71404365	8-16	1
71100793	3-14	2	71101557	2-40	9	71404165	8-38	2	71404365	8-18	22
71100793	3-16	20	71101820	2-22	3	71404165	8-40	8	71404365	8-20	17
71100827	2-16	8	71101821	2-36	3	71404165	8-44	8	71404365	8-46	6
71100864	3-16	1	71101822	2-36	5	71404165	8-64	3	71404382	8-6	1
71100926	2-46	6	71101823	2-32	1	71404165	8-80	4	71404387	8-10	3
71100927	2-46	5	71101824	2-32	2	71404166	8-10	18	71404387	8-12	4
71100928	2-10	8	71101825	2-32	4	71404166	8-14	14	71404387	8-26	19
71100930	2-16	3	71101826	2-32	5	71404166	8-28	3	71404387	8-44	1
71100941	2-22	11	71101827	2-32	6	71404166	8-30	15	71404406	8-110	5
71100943	3-12	3	71101828	2-32	8	71404166	8-34	8	71404406	8-112	5
71100944	3-12	1	71101829	2-32	10	71404166	8-46	2	71404406	8-114	4
71100945	3-12	2	71101830	2-28	1	71404166	8-86	6	71404408	8-80	9
71100946	3-12	8	71101831	2-28	2	71404166	8-88	10	71404414	8-12	10
71100947	3-12	4	71101832	2-28	6	71404169	8-106	4	71404414	8-32	9
71100948	3-12	9	71101833	2-8	5	71404281	8-30	17	71404445	8-24	20
71100949	3-12	10	71101865	8-120	45	71404307	8-46	5	71404452	8-18	12
71100950	3-14	1	71101866	8-120	27	71404313	8-50	20	71404452	8-24	22
71100951	3-14	5	71101867	8-122	14	71404313	8-66	7	71404452	8-34	4
71100954	2-10	12	71101868	8-122	16	71404313	8-68	10	71404452	8-62	8
71100955	2-10	17	71318802	7-2	13	71404313	8-70	11	71404452	8-86	15
71100956	2-10	16	71400954	7-6	11	71404313	8-72	11	71404454	8-10	12
71100957	2-46	3	71401321	7-2	9	71404313	8-106	3	71404454	8-26	20
71100960	2-46	2	71401322	7-2	6	71404327	8-2	8	71404600	8-32	1
71100961	2-46	8	71401325	7-2	8	71404327	8-10	5	71404600	8-66	13
71100965	2-6	22	71401327	7-2	7	71404327	8-12	2	71404615	8-14	22
71100966	2-14	5	71401352	7-2	3	71404327	8-26	17	71404671	8-2	4
71100967	2-14	8	71401352	7-8	7	71404327	8-46	15	71404671	8-4	17
71100968	2-14	6	71401366	7-8	2	71404327	8-62	21	71404671	8-6	7
71100969	2-14	7	71401371	7-8	4	71404327	8-80	1	71404671	8-10	16
71100971	2-14	2	71401372	7-8	5	71404333	8-2	21	71404671	8-64	5
71100972	2-14	1	71402272	8-40	18	71404333	8-4	12	71404675	8-4	9
71100973	2-14	7	71403889	4-20	1	71404333	8-8	11	71404708	8-40	19
71100974	2-14	7	71404161	8-16	2	71404333	8-10	19	71404787	8-110	1
71100975	2-14	7	71404161	8-18	23	71404333	8-40	4	71404787	8-112	1
71100976	2-14	7	71404161	8-20	15	71404333	8-44	3	71404823	8-2	12
71100977	3-12	15	71404161	8-32	2	71404333	8-46	19	71404823	8-4	14
71100978	3-12	13	71404161	8-46	4	71404333	8-62	12	71404823	8-80	5
71100979	2-44	2	71404161	8-68	7	71404333	8-80	7	71404856	9-16	13
71100980	2-30	8	71404161	8-106	16	71404333	8-90	4	71404856	9-18	22
71100981	2-30	2	71404162	3-2	3	71404337	8-12	8	71404856	9-32	36
71100982	2-62	1	71404162	8-12	7	71404337	8-20	13	71404909	8-86	12
71100984	2-62	4	71404162	8-18	11	71404337	8-34	9	71404956	8-14	20
71100986	2-62	7	71404162	8-20	12	71404345	8-2	16	71405108	9-32	22
71100987	2-66	1	71404162	8-32	4	71404345	8-4	6	71405110	9-32	19
71100991	3-16	21	71404162	8-34	10	71404345	8-6	5	71405814	8-66	1
71100993	2-46	1	71404162	8-116	13	71404345	8-8	3	71405814	8-106	18
71100993	3-16	12	71404163	8-2	6	71404345	8-10	15	71405859	8-60	12
71100994	3-18	1	71404163	8-4	13	71404345	8-22	3	71406009	9-134	6
71100996	3-16	4	71404163	8-8	10	71404349	8-14	13	71406173	9-164	5
71100997	3-16	3	71404163	8-10	4	71404349	8-30	14	71406178	3-6	1
71100998	3-16	2	71404163	8-12	3	71404349	8-88	14	71406236	9-32	32
71100999	3-16	9	71404163	8-18	13	71404351	8-24	10	71406271	3-2	2
71101000	3-16	6	71404163	8-22	15	71404351	8-80	8	71406271	8-116	12
71101001	3-16	16	71404163	8-24	11	71404353	8-46	17	71406579	9-32	21

PEÇA Nº PART Nº PIEZA Nº	PAG. PG. PAG.	ITEM REF.	PEÇA Nº PART Nº PIEZA Nº	PAG. PG. PAG.	ITEM REF.	PEÇA Nº PART Nº PIEZA Nº	PAG. PG. PAG.	ITEM REF.	PEÇA Nº PART Nº PIEZA Nº	PAG. PG. PAG.	ITEM REF.
71407937	3-6	13	71418454	8-154	13	71447621	8-164	21	71464191	9-74	21
71407938	3-8	6	71418454	8-164	13	71447625	8-156	17	71464996	8-150	4
71408785	8-156	2	71418479	8-150	2	71447627	8-158	17	71464996	8-152	4
71408786	8-156	3	71418479	8-152	2	71448091	8-150	9	71464996	8-160	4
71408811	8-158	4	71418479	8-160	2	71448091	8-152	9	71464996	8-162	4
71408814	8-158	5	71418479	8-162	2	71448091	8-160	9	71464999	8-150	5
71408816	8-158	6	71418480	8-160	3	71448091	8-162	9	71464999	8-152	5
71408891	3-8	2	71418480	8-162	3	71448557	8-116	17	71464999	8-160	5
71412008	6-8	10	71418481	8-156	4	71449161	4-20	7	71464999	8-162	5
71412010	9-160	15	71418483	8-156	5	71450174	4-18	6	71465029	8-154	22
71415090	9-18	19	71418683	6-4	17	71450185	4-20	16	71465029	8-164	22
71415090	9-20	13	71418879	8-154	34	71450189	4-20	9	71465034	8-154	4
71415090	9-24	13	71418879	8-164	34	71450190	9-82	13	71465034	8-164	4
71415090	9-28	13	71419157	8-22	8	71450200	4-12	17	71465121	9-34	2
71415090	9-32	5	71419917	9-164	4	71450209	4-26	13	71465121	9-36	2
71415157	9-20	15	71420005	9-16	19	71450216	4-18	9	71465121	9-38	2
71415157	9-22	14	71421085	4-14	15	71450230	3-22	14	71465121	9-40	2
71415157	9-24	15	71421869	4-22	6	71450235	4-18	8	71465121	9-42	2
71415157	9-26	14	71430198	4-24	13	71450286	4-14	3	71465121	9-44	2
71415157	9-28	15	71432683	8-40	7	71450291	4-20	19	71465121	9-46	2
71415157	9-30	14	71437346	8-32	7	71450292	4-20	17	71465121	9-48	2
71415158	9-20	16	71437897	4-20	18	71451196	4-12	16	71465121	9-50	2
71415158	9-22	7	71442022	9-4	5	71451199	4-12	14	71465121	9-52	2
71415158	9-24	16	71442116	9-6	19	71451200	4-12	15	71465121	9-54	2
71415158	9-26	7	71443486	8-6	4	71451230	2-56	4	71465121	9-56	2
71415158	9-28	16	71443486	8-28	1	71451437	4-20	6	71465121	9-58	2
71415158	9-30	7	71443486	8-100	2	71451438	4-20	14	71465121	9-60	2
71415218	9-4	2	71444012	8-2	1	71451519	4-20	6	71465121	9-76	2
71415426	9-12	1	71444012	8-4	1	71451663	4-30	2	71465124	9-34	5
71415445	9-6	21	71444012	8-8	5	71451677	3-22	4	71465124	9-36	5
71415855	8-60	6	71444012	8-10	11	71451702	4-20	10	71465124	9-38	5
71415870	8-66	12	71444012	8-64	2	71451827	4-22	5	71465124	9-40	5
71416080	8-50	8	71444029	8-66	3	71451827	4-30	3	71465124	9-42	5
71416080	8-54	5	71444029	8-68	2	71451827	9-142	5	71465124	9-44	5
71416080	8-56	5	71444029	8-70	2	71451850	4-26	6	71465124	9-46	5
71416080	8-58	5	71444029	8-72	2	71451910	3-2	17	71465124	9-48	5
71416090	8-48	8	71444332	8-86	11	71451920	4-20	6	71465124	9-50	5
71416090	8-154	31	71444332	8-86	21	71451952	3-22	8	71465124	9-52	5
71416090	8-164	31	71444464	8-86	22	71451952	4-24	11	71465124	9-54	5
71416112	8-18	8	71444555	8-2	17	71451952	8-92	10	71465124	9-56	5
71416242	8-116	16	71444555	8-4	10	71451954	2-56	10	71465124	9-58	5
71416437	9-114	13	71444555	8-6	6	71452032	4-12	19	71465124	9-60	5
71416437	9-122	13	71445626	8-150	12	71452033	4-12	6	71465124	9-76	5
71416437	9-132	7	71445626	8-152	12	71452035	9-142	6	71465125	9-34	6
71416445	9-124	26	71445626	8-156	8	71452042	4-14	4	71465125	9-36	6
71417596	3-8	3	71445626	8-160	12	71452045	4-14	12	71465125	9-38	6
71417597	3-8	1	71445626	8-162	12	71456224	9-160	6	71465125	9-40	6
71417598	3-8	23	71445627	8-150	11	71461019	7-10	3	71465125	9-42	6
71417801	3-8	11	71445627	8-152	11	71461019	7-12	3	71465125	9-44	6
71417802	3-8	10	71445627	8-156	7	71461019	7-14	3	71465125	9-46	6
71417803	3-8	12	71445627	8-160	11	71461019	7-16	3	71465125	9-48	6
71417804	3-8	4	71445627	8-162	11	71463515	8-36	8	71465125	9-50	6
71417805	3-8	13	71445656	8-154	14	71464187	9-62	17	71465125	9-52	6
71417806	3-8	8	71445656	8-164	14	71464187	9-64	17	71465125	9-54	6
71417807	3-8	9	71445657	8-154	17	71464187	9-66	17	71465125	9-56	6
71417808	3-8	7	71445657	8-164	17	71464187	9-68	17	71465125	9-58	6
71417809	3-8	5	71445658	8-154	16	71464187	9-70	17	71465125	9-60	6
71417810	3-8	17	71445658	8-164	16	71464187	9-72	17	71465125	9-76	6
71417811	3-8	14	71445704	8-156	19	71464187	9-74	17	71466172	8-94	3
71417813	3-8	15	71445714	8-156	6	71464190	9-62	20	71466172	8-96	3
71417814	3-8	16	71445738	8-150	19	71464190	9-64	20	71466172	8-98	3
71417817	3-8	19	71445738	8-152	19	71464190	9-66	20	71466905	7-2	19
71417819	3-8	18	71445738	8-160	19	71464190	9-68	20	71467804	6-4	7
71417820	3-8	20	71445738	8-162	19	71464190	9-70	20	71467805	6-4	8
71417821	3-8	21	71445827	8-158	19	71464190	9-72	20	71467806	6-4	9
71417822	3-8	22	71445888	8-158	8	71464190	9-74	20	71467808	6-4	10
71418383	6-4	13	71445889	8-158	7	71464191	9-62	21	71467810	6-4	14
71418385	6-4	16	71447620	8-150	18	71464191	9-64	21	71467815	6-4	2
71418441	8-154	2	71447620	8-152	17	71464191	9-66	21	71468299	9-160	19
71418441	8-164	2	71447620	8-160	18	71464191	9-68	21	71468300	9-160	12
71418452	8-154	11	71447620	8-162	17	71464191	9-70	21	71468302	9-160	11
71418452	8-164	11	71447621	8-154	21	71464191	9-72	21	71468303	9-160	10

PEÇA Nº PART Nº PIEZA Nº	PAG. PG. PAG.	ITEM REF.	PEÇA Nº PART Nº PIEZA Nº	PAG. PG. PAG.	ITEM REF.	PEÇA Nº PART Nº PIEZA Nº	PAG. PG. PAG.	ITEM REF.	PEÇA Nº PART Nº PIEZA Nº	PAG. PG. PAG.	ITEM REF.
71469208	8-154	20	72113868	8-164	12	72202082	8-116	7	72203145	9-28	12
71469208	8-164	20	72113869	8-154	3	72202085	8-116	10	72203151	9-16	9
71470185	6-4	4	72113869	8-164	3	72202157	9-24	24	72203151	9-18	9
71471056	6-4	3	72113929	8-154	15	72202203	9-20	7	72203516	9-10	1
71474121	9-98	3	72113929	8-164	15	72202203	9-22	1	72203521	7-12	13
71480911	9-114	17	72114015	8-154	7	72202203	9-24	7	72203523	7-14	17
71480911	9-128	32	72114018	8-154	5	72202203	9-26	1	72203525	7-16	17
71484462	8-18	9	72114018	8-164	5	72202203	9-28	7	72203533	4-24	4
71484462	8-34	2	72114859	9-124	41	72202203	9-30	1	72203534	4-24	10
71484462	8-52	3	72114953	9-132	12	72202204	9-20	22	72203535	4-24	5
71484462	8-60	11	72114954	9-132	4	72202204	9-24	22	72203537	4-12	18
71484462	8-88	7	72114996	9-116	29	72202204	9-28	22	72203537	4-14	2
71484462	8-94	2	72114997	9-116	30	72202212	9-20	18	72203537	4-18	7
71484462	8-96	2	72115017	9-118	5	72202212	9-24	18	72203538	4-24	6
71484462	8-98	2	72115021	9-118	3	72202212	9-28	18	72203539	4-24	7
71484803	8-34	3	72115022	9-118	4	72202218	9-20	4	72203541	8-62	15
71484803	8-88	11	72116114	9-160	2	72202218	9-24	4	72203562	9-138	1
71484844	8-34	7	72116115	9-160	1	72202218	9-28	4	72203563	9-138	3
71485013	2-56	6	72116116	9-160	4	72202218	9-32	25	72203564	9-134	4
71485267	9-132	11	72116117	9-160	5	72202262	8-116	6	72203565	9-134	7
71488736	3-22	15	72116118	9-160	16	72202384	8-12	9	72203566	5-4	4
719104808	9-142	19	72116119	9-160	18	72202385	8-8	17	72203567	5-4	5
72100658	8-26	16	72116124	9-160	8	72202385	8-10	8	72203568	5-2	14
72100658	8-40	6	72116126	9-160	20	72202431	8-22	1	72203569	8-92	5
72100658	8-80	6	72116129	9-160	3	72202438	8-22	14	72203570	8-92	4
72104414	8-158	3	72116130	9-160	17	72202438	8-24	14	72203584	8-64	4
72104576	8-150	8	72116131	9-160	14	72202438	8-26	23	72203588	6-12	3
72104576	8-152	8	72116132	9-160	13	72202438	8-62	13	72203589	6-10	1
72104576	8-160	8	72116133	9-160	9	72202438	8-90	15	72203620	8-8	14
72104576	8-162	8	72116134	9-160	7	72202439	8-40	1	72203623	2-52	2
72104581	8-150	14	72116142	4-10	1	72202451	8-24	15	72203624	2-52	10
72104581	8-152	14	72116143	4-10	4	72202451	8-26	13	72203646	8-110	3
72104581	8-160	14	72160505	8-160	25	72202453	8-24	17	72203646	8-112	3
72104581	8-162	14	72160510	8-162	25	72202453	8-26	15	72203655	8-52	4
72104590	8-150	17	72161178	8-60	21	72202489	7-10	13	72203658	8-52	2
72104590	8-152	18	72161334	8-60	10	72202492	9-162	3	72203659	8-48	15
72104590	8-160	17	72161334	8-60	20	72202495	9-162	15	72203663	8-16	3
72104590	8-162	18	72161347	8-60	1	72202496	9-162	18	72203664	8-16	11
72104592	8-150	15	72200537	9-8	4	72202497	9-162	19	72203674	8-56	8
72104592	8-152	15	72200618	8-110	12	72202498	9-162	1	72203676	8-54	9
72104592	8-160	15	72200618	8-112	12	72202499	9-162	2	72203677	8-58	8
72104592	8-162	15	72200760	8-2	7	72202508	9-162	17	72203697	8-86	17
72104594	8-150	10	72200760	8-22	2	72202519	9-110	9	72203699	8-14	11
72104594	8-152	10	72200760	8-24	21	72202523	9-110	10	72203700	8-14	10
72104594	8-160	10	72200760	8-62	10	72202525	9-108	5	72203702	8-20	2
72104594	8-162	10	72201042	8-90	3	72202529	9-110	16	72203703	8-20	1
72104595	8-160	6	72201043	8-2	22	72202532	9-110	11	72203731	8-100	9
72104595	8-162	6	72201044	8-2	23	72202536	9-108	6	72203733	8-100	8
72104596	8-160	20	72201048	8-2	20	72202537	9-108	13	72203750	2-2	3
72104596	8-162	20	72201048	8-4	8	72202538	9-108	9	72203757	2-2	4
72104597	8-154	6	72201052	8-2	5	72202544	5-2	4	72203758	2-2	10
72104597	8-164	6	72201052	8-10	7	72202545	5-2	12	72203802	8-162	24
72104606	8-154	23	72201053	8-2	3	72202547	5-2	3	72203804	8-160	24
72104613	8-154	10	72201053	8-4	3	72202551	5-2	8	72203827	8-18	10
72104613	8-164	10	72201053	8-6	8	72202553	9-134	5	72203844	8-50	17
72104616	8-156	14	72201053	8-8	1	72202571	9-138	2	72203846	8-50	10
72104621	8-156	9	72201053	8-10	9	72202735	9-140	11	72203848	8-50	16
72104628	8-156	18	72201125	8-2	18	72202738	9-142	23	72203850	8-50	9
72104630	8-156	11	72201125	8-4	5	72202962	8-46	8	72203852	8-50	3
72104631	8-156	15	72201143	8-40	15	72202963	8-46	11	72203854	8-50	4
72104633	8-154	18	72201166	8-8	20	72203000	8-62	1	72203856	5-2	1
72104633	8-164	18	72201170	8-8	21	72203001	8-46	9	72203857	8-92	3
72109053	8-10	17	72201210	9-84	2	72203002	8-46	10	72203859	9-136	1
72109072	2-56	5	72201210	9-88	6	72203022	8-14	21	72203860	9-136	29
72109073	2-56	13	72201229	9-90	9	72203027	4-26	12	72203861	9-136	18
72111876	8-158	15	72201243	2-52	8	72203027	9-120	2	72203862	9-136	27
72111912	8-158	14	72201261	9-90	10	72203032	9-8	1	72203863	9-136	22
72111917	8-158	9	72201669	8-86	18	72203033	9-8	2	72203864	9-136	14
72111924	8-158	18	72201674	2-52	7	72203145	9-16	1	72203865	9-136	36
72111926	8-158	2	72201681	2-50	22	72203145	9-18	1	72203866	9-136	4
72111927	8-158	11	72201921	9-88	17	72203145	9-20	12	72203867	9-136	3
72113868	8-154	12	72201945	9-96	11	72203145	9-24	12	72203868	9-136	30

PEÇA Nº PART Nº PIEZA Nº	PAG. PG. PAG.	ITEM REF.	PEÇA Nº PART Nº PIEZA Nº	PAG. PG. PAG.	ITEM REF.	PEÇA Nº PART Nº PIEZA Nº	PAG. PG. PAG.	ITEM REF.	PEÇA Nº PART Nº PIEZA Nº	PAG. PG. PAG.	ITEM REF.
72203869	9-136	9	72204109	2-56	3	72205196	8-50	15	72207477	8-44	13
72203870	9-136	28	72204120	8-106	6	72205259	9-142	21	72207478	8-44	18
72203871	8-92	2	72204122	8-106	19	72205748	9-32	10	72207480	8-44	4
72203874	9-142	14	72204126	8-32	14	72205758	8-60	9	72207501	8-62	22
72203875	9-142	18	72204127	8-32	10	72205758	9-32	9	72207502	8-62	14
72203876	9-142	9	72204128	8-86	20	72205980	8-2	14	72207503	8-62	20
72203877	9-140	17	72204129	8-88	20	72205997	8-146	3	72207507	8-64	6
72203879	9-142	24	72204130	8-32	5	72206122	9-128	19	72207513	8-38	3
72203880	9-140	7	72204133	8-14	25	72206125	9-130	20	72207559	8-64	1
72203881	9-140	18	72204134	8-32	6	72206127	9-124	19	72207921	8-114	5
72203883	9-140	13	72204143	8-118	12	72206129	9-124	7	72207922	8-114	6
72203884	9-140	2	72204145	8-118	6	72206130	9-124	10	72207927	8-114	10
72203885	9-140	1	72204147	8-30	3	72206131	9-122	1	72207931	8-112	9
72203886	9-142	8	72204151	8-28	12	72206132	9-116	26	72208010	8-112	2
72203887	9-142	7	72204153	8-28	13	72206133	9-122	15	72208917	9-154	10
72203890	9-106	8	72204155	8-62	9	72206134	9-122	2	72208999	9-110	15
72203898	9-142	22	72204183	8-88	16	72206135	9-122	35	72209018	8-106	14
72203903	9-144	7	72204187	8-76	5	72206136	9-114	2	72209025	8-16	10
72203904	9-144	5	72204187	8-76	6	72206137	9-122	18	72209055	8-48	14
72203905	9-144	8	72204189	8-76	3	72206139	9-128	26	72209102	9-126	22
72203907	9-144	3	72204190	8-76	4	72206140	9-130	13	72209103	9-126	9
72203908	9-144	2	72204197	8-90	14	72206141	9-124	11	72209104	9-126	29
72203909	9-152	5	72204223	8-116	11	72206142	9-126	11	72209105	9-126	13
72203909	9-154	12	72204228	8-90	1	72206258	9-86	4	72209106	9-126	7
72203909	9-156	5	72204291	8-86	10	72206397	9-130	7	72209107	9-126	19
72203910	9-152	4	72204293	8-88	8	72206398	9-116	11	72209108	9-126	24
72203910	9-154	11	72204293	8-94	8	72206399	9-116	13	72209110	9-126	5
72203910	9-156	6	72204293	8-96	8	72206401	9-128	27	72209111	9-126	10
72203912	9-156	2	72204293	8-98	8	72206402	9-128	30	72209112	9-126	8
72203913	9-144	6	72204294	8-94	1	72206499	9-150	3	72209113	9-126	20
72203913	9-156	1	72204294	8-96	1	72206778	8-150	28	72209114	9-126	18
72203915	9-150	11	72204294	8-98	1	72206778	8-152	28	72209115	9-122	9
72203917	9-152	3	72204313	8-32	3	72206778	8-160	28	72209115	9-126	14
72203929	9-144	1	72204332	8-106	12	72206778	8-162	28	72209116	9-126	15
72203930	9-152	14	72204334	8-106	7	72206950	8-22	11	72209117	9-126	31
72203930	9-154	9	72204338	8-28	19	72206951	8-22	12	72209118	9-126	1
72203931	9-140	19	72204339	8-30	5	72206952	8-22	7	72209119	9-126	6
72203932	9-140	10	72204344	8-48	13	72207003	4-22	1	72209120	9-126	23
72203936	9-142	13	72204344	8-50	13	72207036	8-92	6	72209121	9-126	27
72203937	9-140	14	72204345	8-48	12	72207038	9-84	22	72209122	9-126	21
72203938	9-142	15	72204345	8-50	12	72207038	9-88	26	72209123	9-126	26
72203939	9-142	16	72204346	8-88	1	72207038	9-102	17	72209124	9-126	12
72203940	9-142	17	72204347	8-88	4	72207411	9-106	1	72209157	7-2	2
72203948	9-164	3	72204350	8-88	17	72207439	8-24	23	72209212	8-66	15
72203951	4-10	3	72204491	8-100	7	72207440	8-26	24	72209231	8-60	8
72203951	4-30	10	72204492	8-100	6	72207441	8-26	8	72209233	8-60	13
72203953	4-30	15	72204496	8-46	3	72207442	8-24	8	72209243	9-108	7
72203954	9-112	6	72204500	8-46	1	72207443	8-26	4	72209363	8-80	12
72203955	4-30	1	72204505	8-100	5	72207444	8-24	5	72209572	4-28	4
72203956	9-112	7	72204506	8-100	12	72207445	8-24	6	72209634	9-122	19
72203961	4-10	8	72204512	8-46	18	72207446	8-24	9	72209635	9-124	6
72203963	4-30	7	72204616	8-18	4	72207447	8-24	4	72209636	9-124	5
72203964	9-108	10	72204618	8-14	5	72207448	8-24	7	72209637	9-124	4
72203965	9-108	12	72204618	8-16	6	72207449	8-26	5	72209638	9-124	3
72203966	4-10	2	72204634	3-10	22	72207450	8-26	10	72209639	9-122	25
72203968	4-30	16	72204635	3-10	21	72207451	8-26	6	72209640	9-122	26
72203971	4-22	8	72204636	3-10	23	72207452	8-26	7	72209641	9-122	28
72203972	4-22	7	72204644	8-76	2	72207453	8-26	9	72209642	9-122	29
72204007	8-90	16	72204659	3-10	5	72207454	8-22	17	72209643	9-122	27
72204025	9-112	5	72204667	8-56	18	72207455	8-22	18	72209644	9-122	24
72204027	4-28	6	72204668	8-54	18	72207456	8-22	20	72209645	9-122	30
72204028	9-112	9	72204669	8-58	18	72207457	8-22	19	72209721	9-150	12
72204031	9-112	8	72204681	8-28	17	72207458	8-22	6	72209729	9-146	6
72204032	9-112	1	72204681	8-30	1	72207459	8-22	5	72209729	9-148	34
72204033	4-30	8	72204682	8-28	18	72207461	8-36	1	72209730	9-148	27
72204036	4-30	9	72204753	8-86	1	72207464	8-38	9	72209731	9-148	13
72204043	4-28	12	72204754	8-86	3	72207470	8-36	2	72209732	9-148	4
72204046	4-28	1	72204755	8-34	1	72207472	8-90	6	72209733	9-148	16
72204102	8-86	19	72204757	8-34	6	72207473	8-90	2	72209734	9-148	47
72204102	8-88	12	72204759	8-14	15	72207474	8-90	13	72209735	9-148	19
72204105	2-56	7	72204768	9-144	4	72207475	8-90	10	72209736	9-148	12
72204108	2-56	2	72205184	8-50	14	72207476	8-44	19	72209737	9-148	23

PEÇA Nº PART Nº PIEZA Nº	PAG. PG. PAG.	ITEM REF.	PEÇA Nº PART Nº PIEZA Nº	PAG. PG. PAG.	ITEM REF.	PEÇA Nº PART Nº PIEZA Nº	PAG. PG. PAG.	ITEM REF.	PEÇA Nº PART Nº PIEZA Nº	PAG. PG. PAG.	ITEM REF.
72209738	9-148	6	72209829	8-128	4	72209995	6-14	17	72210078	8-74	11
72209739	9-148	45	72209830	8-128	20	72209996	6-14	16	72210078	8-136	1
72209740	9-148	11	72209831	8-128	25	72209997	6-14	8	72210078	8-138	14
72209741	9-148	17	72209832	8-128	18	72209998	6-14	24	72210080	8-140	9
72209742	9-148	5	72209833	8-42	1	72209999	6-14	23	72210080	8-142	4
72209743	9-148	44	72209833	8-130	1	72210000	6-12	4	72210081	8-134	2
72209744	9-148	43	72209834	8-42	2	72210000	6-14	10	72210082	8-74	8
72209745	9-148	39	72209834	8-130	2	72210001	6-12	5	72210082	8-136	12
72209746	9-148	38	72209835	8-42	3	72210001	6-14	12	72210082	8-138	11
72209747	9-148	31	72209835	8-130	3	72210002	6-14	29	72210082	8-140	8
72209748	9-148	33	72209836	8-122	6	72210003	6-14	22	72210082	8-142	10
72209749	9-148	36	72209838	8-74	2	72210004	6-14	30	72210083	8-138	2
72209750	9-148	10	72209838	8-124	2	72210005	6-14	20	72210084	8-136	15
72209756	9-122	21	72209838	8-134	12	72210006	6-14	31	72210085	8-74	16
72209757	9-122	20	72209838	8-136	6	72210007	6-12	32	72210086	8-74	12
72209758	9-122	22	72209838	8-138	5	72210008	6-12	31	72210086	8-136	3
72209759	9-122	23	72209838	8-140	5	72210009	6-12	28	72210086	8-138	3
72209788	4-24	12	72209838	8-142	6	72210010	6-12	29	72210086	8-140	3
72209796	8-118	3	72209838	8-144	1	72210011	6-12	30	72210087	8-134	3
72209797	8-118	4	72209838	8-144	3	72210011	8-74	10	72210087	8-140	10
72209798	8-118	5	72209839	8-74	9	72210011	8-134	1	72210087	8-142	5
72209798	8-128	7	72209839	8-78	1	72210011	8-136	2	72210088	8-74	7
72209799	8-118	2	72209839	8-134	15	72210011	8-138	1	72210088	8-136	11
72209800	8-118	1	72209839	8-136	13	72210011	8-140	1	72210088	8-138	10
72209801	8-120	7	72209839	8-144	8	72210011	8-142	3	72210088	8-140	7
72209802	8-120	20	72209841	8-136	10	72210012	6-12	27	72210088	8-142	9
72209803	8-120	18	72209841	8-140	6	72210013	6-12	24	72210089	8-144	4
72209804	8-120	42	72209857	8-102	2	72210014	6-12	26	72210091	8-134	10
72209805	8-120	22	72209858	8-102	10	72210015	6-12	25	72210091	8-136	7
72209807	8-120	3	72209859	8-102	12	72210016	6-12	20	72210091	8-138	4
72209808	8-128	17	72209860	8-102	9	72210017	6-12	18	72210091	8-140	12
72209809	8-128	16	72209861	8-102	13	72210018	6-12	16	72210091	8-142	7
72209810	8-8	18	72209862	8-102	5	72210019	6-12	7	72210092	8-134	4
72209810	8-40	9	72209863	8-102	3	72210020	6-12	14	72210092	8-142	13
72209810	8-128	8	72209864	8-102	15	72210021	6-12	2	72210092	8-144	9
72209811	8-128	11	72209865	8-102	14	72210022	6-12	13	72210093	8-140	4
72209812	8-128	10	72209866	8-102	4	72210023	6-12	19	72210094	8-136	9
72209813	8-128	23	72209867	8-102	8	72210024	6-12	15	72210095	8-134	11
72209814	8-128	14	72209868	8-102	7	72210025	6-12	17	72210095	8-136	8
72209815	8-128	5	72209869	8-102	6	72210026	6-12	34	72210095	8-138	6
72209816	8-128	26	72209870	8-102	1	72210027	6-12	21	72210095	8-140	11
72209817	8-128	6	72209872	8-40	10	72210028	6-12	12	72210095	8-142	8
72209818	8-82	11	72209872	8-78	2	72210029	6-12	11	72210096	8-134	5
72209818	8-128	27	72209873	8-8	19	72210030	6-12	10	72210096	8-142	12
72209818	8-134	8	72209873	8-40	13	72210031	6-12	9	72210096	8-144	11
72209819	8-128	9	72209874	8-40	12	72210032	6-12	8	72210097	8-142	11
72209820	8-2	15	72209875	8-40	11	72210033	6-12	22	72210098	8-74	1
72209820	8-4	4	72209876	8-124	5	72210034	6-12	23	72210098	8-136	5
72209820	8-128	13	72209877	8-124	3	72210035	6-12	6	72210098	8-138	15
72209820	8-138	12	72209878	8-124	1	72210036	6-12	1	72210099	8-134	7
72209820	8-142	2	72209879	8-124	4	72210037	6-12	33	72210099	8-138	17
72209821	8-122	15	72209976	6-14	5	72210050	8-138	7	72210100	8-136	4
72209821	8-128	15	72209977	6-14	1	72210065	8-78	8	72210102	8-144	13
72209821	8-144	7	72209978	6-14	11	72210066	8-78	9	72210103	8-136	17
72209822	8-128	28	72209979	6-14	2	72210067	8-78	5	72210104	8-136	16
72209823	8-122	9	72209980	6-14	3	72210068	8-78	6	72210105	8-138	19
72209823	8-128	2	72209981	6-14	9	72210069	8-78	4	72210106	8-140	14
72209824	8-42	4	72209982	6-14	25	72210070	8-78	7	72210107	8-140	13
72209824	8-78	3	72209983	6-14	26	72210071	8-138	8	72210107	8-142	17
72209824	8-102	11	72209984	6-14	21	72210072	8-138	9	72210108	8-142	18
72209824	8-128	1	72209985	6-14	6	72210072	8-144	2	72210109	8-138	18
72209824	8-130	4	72209986	6-14	4	72210072	8-144	14	72210110	8-134	18
72209824	8-134	6	72209987	6-14	27	72210073	8-144	6	72210121	8-134	19
72209824	8-142	14	72209987	8-74	6	72210074	8-142	1	72210122	8-134	16
72209824	8-144	10	72209988	6-14	18	72210075	8-134	9	72210123	8-134	17
72209825	8-128	22	72209989	6-14	28	72210075	8-138	13	72210124	8-74	15
72209826	8-128	12	72209989	8-74	4	72210076	8-134	13	72210125	8-74	17
72209827	8-82	16	72209990	6-14	7	72210076	8-138	16	72210126	8-74	13
72209827	8-84	8	72209991	6-14	13	72210076	8-142	15	72210127	8-74	14
72209827	8-122	12	72209992	6-14	15	72210077	8-134	14	72210128	8-74	3
72209827	8-128	24	72209993	6-14	14	72210077	8-136	14	72210129	8-74	5
72209828	8-128	21	72209994	6-14	19	72210077	8-142	16	72210130	2-54	3

PEÇA Nº PART Nº PIEZA Nº	PÁG. PG. PAG.	ITEM REF.	PEÇA Nº PART Nº PIEZA Nº	PÁG. PG. PAG.	ITEM REF.	PEÇA Nº PART Nº PIEZA Nº	PÁG. PG. PAG.	ITEM REF.	PEÇA Nº PART Nº PIEZA Nº	PÁG. PG. PAG.	ITEM REF.
72210131	2-54	5	72210204	2-54	13	72210271	9-116	25	72210352	9-116	24
72210132	2-54	11	72210205	2-54	2	72210272	9-116	18	72210355	9-124	43
72210135	2-54	18	72210207	2-54	20	72210273	9-116	17	72210356	9-122	16
72210136	2-54	19	72210208	2-54	21	72210273	9-124	14	72210357	9-124	24
72210138	2-54	4	72210209	2-54	17	72210274	9-124	13	72210358	9-122	12
72210139	2-54	24	72210210	2-54	12	72210275	9-124	23	72210359	9-124	31
72210140	2-54	9	72210211	2-54	10	72210276	9-148	9	72210360	9-116	7
72210142	7-6	2	72210212	2-54	14	72210277	9-148	7	72210363	9-114	19
72210143	7-6	5	72210213	2-54	8	72210278	9-148	35	72210364	9-116	32
72210144	7-6	4	72210214	2-54	1	72210279	9-148	32	72210369	9-116	6
72210147	7-6	1	72210215	2-54	27	72210280	9-148	15	72210373	9-126	28
72210148	7-6	10	72210216	2-54	25	72210281	9-148	24	72210374	9-126	17
72210149	7-6	7	72210217	2-54	23	72210282	9-148	37	72210375	9-126	16
72210151	7-6	3	72210218	8-82	6	72210283	9-148	1	72210376	9-126	25
72210152	7-6	6	72210219	8-82	14	72210284	9-148	25	72210377	9-126	3
72210153	7-8	8	72210219	8-84	5	72210285	9-148	42	72210378	9-126	2
72210158	7-8	6	72210220	8-82	7	72210286	9-148	41	72210379	9-126	4
72210159	7-8	10	72210221	8-82	20	72210287	9-148	40	72210380	9-126	30
72210162	7-8	1	72210222	8-82	23	72210288	9-148	3	72210383	9-128	11
72210163	7-8	3	72210223	8-82	24	72210289	9-148	22	72210384	9-128	36
72210164	7-2	10	72210223	8-84	15	72210290	9-148	48	72210385	9-128	23
72210165	7-2	5	72210224	8-82	2	72210291	9-148	21	72210386	9-128	16
72210170	7-2	4	72210225	8-82	17	72210292	9-148	18	72210388	9-128	21
72210173	7-2	11	72210225	8-84	1	72210293	9-148	46	72210389	9-128	17
72210174	7-2	17	72210226	8-82	26	72210294	9-146	18	72210390	9-130	2
72210175	7-2	16	72210226	8-84	13	72210295	9-146	10	72210392	9-130	24
72210176	7-2	18	72210227	8-82	22	72210296	9-146	11	72210393	9-130	19
72210177	7-2	15	72210228	8-82	5	72210297	9-146	12	72210394	9-128	31
72210180	7-2	22	72210229	8-82	12	72210298	9-146	14	72210396	9-128	25
72210181	7-2	23	72210230	8-82	15	72210299	9-146	13	72210397	9-130	23
72210186	7-10	2	72210230	8-84	21	72210300	9-146	7	72210398	9-130	16
72210186	7-12	2	72210231	8-82	18	72210301	9-146	9	72210399	9-128	28
72210186	7-14	2	72210232	8-82	21	72210302	9-146	16	72210400	9-128	29
72210186	7-16	2	72210232	8-84	11	72210303	9-146	3	72210401	9-128	1
72210187	7-10	7	72210233	8-82	1	72210304	9-146	5	72210402	9-128	4
72210187	7-12	7	72210233	8-84	2	72210305	9-146	8	72210404	9-130	9
72210187	7-14	7	72210234	8-82	25	72210309	9-146	17	72210405	9-130	10
72210187	7-16	7	72210234	8-84	16	72210310	9-148	29	72210406	9-130	15
72210188	7-10	8	72210235	8-82	19	72210311	9-148	26	72210408	9-130	3
72210188	7-12	8	72210236	8-82	13	72210312	9-146	19	72210409	9-130	11
72210188	7-14	8	72210237	8-82	4	72210312	9-148	2	72210410	9-130	26
72210188	7-16	8	72210237	8-84	6	72210313	9-146	1	72210411	9-130	12
72210189	7-10	9	72210238	8-82	3	72210313	9-148	20	72210412	9-130	17
72210189	7-12	9	72210239	8-82	8	72210314	9-146	2	72210413	9-130	14
72210189	7-14	9	72210240	8-82	9	72210314	9-148	14	72210414	9-130	8
72210189	7-16	9	72210241	8-82	10	72210315	9-146	15	72210415	9-130	25
72210190	7-10	5	72210242	8-82	27	72210316	9-146	4	72210416	9-116	4
72210190	7-12	5	72210243	8-148	4	72210316	9-148	30	72210417	9-116	5
72210190	7-14	5	72210244	8-148	7	72210317	9-148	28	72210418	9-116	2
72210190	7-16	5	72210245	8-148	3	72210318	9-148	8	72210419	9-116	3
72210191	7-10	4	72210246	8-148	2	72210325	9-114	15	72210433	4-22	12
72210191	7-12	4	72210247	8-148	6	72210327	9-114	7	72210444	8-126	1
72210191	7-14	4	72210248	8-148	5	72210328	9-116	12	72210445	8-126	2
72210191	7-16	4	72210249	8-148	8	72210329	9-118	2	72210446	8-126	3
72210192	7-10	1	72210250	8-148	1	72210331	9-114	14	72210452	6-4	5
72210192	7-12	1	72210252	9-116	9	72210332	9-114	5	72210453	6-4	6
72210192	7-14	1	72210253	9-116	28	72210333	9-116	1	72210454	6-4	18
72210192	7-16	1	72210254	9-118	7	72210334	9-116	23	72210455	6-4	12
72210193	7-10	11	72210255	9-118	6	72210335	9-124	33	72210456	6-4	15
72210193	7-12	11	72210255	9-124	39	72210336	9-118	1	72210457	6-8	4
72210193	7-14	11	72210256	9-116	15	72210337	9-124	21	72210458	6-8	6
72210193	7-16	11	72210257	9-124	38	72210338	9-114	9	72210459	6-8	5
72210195	7-10	10	72210258	9-124	17	72210341	9-116	10	72210460	6-8	11
72210196	7-12	10	72210259	9-116	19	72210342	9-124	36	72210461	6-8	2
72210197	7-14	10	72210261	9-114	1	72210343	9-130	27	72210462	6-8	9
72210198	7-16	10	72210262	9-124	18	72210344	9-122	11	72210463	6-8	3
72210200	7-10	12	72210263	9-124	22	72210345	9-124	8	72210464	6-8	8
72210200	7-12	12	72210264	9-122	34	72210346	9-116	16	72210465	6-6	5
72210200	7-14	12	72210265	9-124	42	72210349	9-116	31	72210466	6-6	1
72210200	7-16	12	72210267	9-124	48	72210349	9-124	37	72210467	6-6	2
72210202	2-54	26	72210268	9-124	25	72210350	9-118	8	72210468	6-6	4
72210203	2-54	7	72210269	9-124	44	72210351	9-124	15	72210469	6-6	3

PEÇA Nº PART Nº PIEZA Nº	PAG. PG. PAG.	ITEM REF.	PEÇA Nº PART Nº PIEZA Nº	PAG. PG. PAG.	ITEM REF.	PEÇA Nº PART Nº PIEZA Nº	PAG. PG. PAG.	ITEM REF.	PEÇA Nº PART Nº PIEZA Nº	PAG. PG. PAG.	ITEM REF.
72210470	6-6	7	72217435	9-114	20	75208117	2-60	6	75260551	9-62	14
72210470	6-8	7	72217436	9-114	21	75208117	2-62	6	75260551	9-64	14
72210481	6-6	6	72217546	4-24	9	75208120	2-4	7	75260551	9-66	14
72210481	6-8	1	72217812	8-102	16	75208135	2-6	16	75260551	9-68	14
72210482	6-4	11	72217833	9-152	8	75208153	2-26	2	75260551	9-70	14
72210483	8-84	12	72217833	9-154	20	75208153	2-30	3	75260551	9-72	14
72210484	8-84	9	72218640	3-10	15	75208153	2-60	1	75260551	9-74	14
72210485	8-84	10	72218764	2-56	1	75208153	3-12	5	75260572	2-2	15
72210486	8-84	14	72219245	8-70	16	75208158	2-26	5	75260589	9-66	18
72210487	8-84	18	72219245	8-72	16	75208163	2-10	5	75260609	9-68	18
72210488	8-84	17	72219250	8-104	13	75208164	2-10	2	75260619	9-74	18
72210489	8-84	3	72219251	8-104	2	75208165	2-10	3	75260626	9-70	18
72210490	8-84	4	72219251	8-108	1	75208179	2-22	2	75260642	9-62	18
72210491	8-84	7	72219252	8-104	4	75208183	2-22	7	75260648	9-64	18
72210492	8-84	20	72219253	8-104	7	75208192	2-22	8	75261114	8-116	22
72210493	8-84	19	72219254	8-104	8	75208216	2-4	3	75261115	8-116	21
72210494	8-84	22	72219255	8-104	6	75208250	2-64	3	75261121	9-78	11
72210512	9-142	25	72219256	8-104	5	75208251	2-10	10	75261295	9-80	11
72210513	9-142	26	72219258	8-108	2	75208252	2-64	8	75261409	9-18	13
72211289	8-8	13	72219259	8-108	8	75208253	2-64	7	75261410	9-18	11
72211291	8-8	12	72219260	8-108	9	75208294	2-4	19	75261411	9-18	14
72211496	9-6	1	72219261	8-108	5	75208294	2-24	5	75261413	9-6	17
72211690	8-116	15	72219262	8-108	6	75208294	2-28	3	75261413	9-16	5
72211761	8-116	14	72219263	8-108	3	75208297	2-30	9	75261413	9-18	5
72212028	9-32	4	72219264	8-108	4	75208307	2-22	5	75261414	9-16	3
72213422	8-68	8	72219265	8-108	7	75208320	2-4	1	75261414	9-18	3
72213423	8-68	4	72219269	8-20	4	75208320	2-6	14	75261414	9-20	19
72213518	8-140	2	72219270	8-18	20	75208320	2-46	4	75261414	9-24	19
72213519	8-144	5	72219271	8-16	8	75208320	2-62	5	75261414	9-28	19
72213520	8-144	12	72219271	8-18	21	75208321	2-36	1	75261417	9-16	15
72213528	9-32	31	72219273	8-20	3	75208356	2-12	3	75261417	9-18	15
72213529	9-32	17	72219279	8-104	3	75208384	2-32	12	75261417	9-20	1
72215152	8-70	15	72219287	8-104	9	75208924	3-12	12	75261417	9-24	1
72215152	8-72	15	72219288	8-104	10	75208924	3-16	11	75261417	9-28	1
72215158	8-70	8	72219289	8-104	11	75208928	3-12	14	75261417	9-32	24
72215159	8-70	10	72219290	8-104	1	75208933	2-32	7	75261418	9-16	16
72215163	8-94	7	72219298	8-18	17	75208934	2-10	4	75261418	9-18	16
72215168	8-70	4	72219299	8-20	9	75208950	3-16	10	75261418	9-20	2
72215168	8-72	4	72219343	2-52	19	75208953	3-12	6	75261418	9-24	2
72215170	8-70	5	72219415	8-106	20	75208953	3-14	6	75261418	9-28	2
72215170	8-72	5	72219415	8-108	10	75215751	9-86	10	75261418	9-32	24
72215178	8-72	8	72219445	8-158	10	75220675	4-20	13	75261419	9-16	17
72215179	8-72	10	72219451	9-32	18	75222809	3-4	5	75261419	9-18	17
72215181	8-96	7	72219452	9-32	23	75236978	4-2	11	75261419	9-20	3
72215181	8-98	7	72219456	4-12	2	75237360	9-150	10	75261419	9-24	3
72215205	8-70	17	72219549	8-104	12	75248729	2-40	1	75261419	9-28	3
72215205	8-72	17	72220089	8-132	9	75248730	2-40	10	75261419	9-32	24
72215205	8-104	14	72220140	2-50	12	75248827	4-2	8	75261455	7-14	15
72215476	2-2	9	72220145	2-54	22	75249924	4-2	12	75261455	7-16	15
72215485	2-2	7	72220146	2-54	6	75250772	4-2	9	75261587	9-20	17
72215495	2-2	12	72265057	9-32	27	75254844	9-2	3	75261587	9-24	17
72215505	2-2	11	72962215	8-120	17	75256026	9-22	20	75261587	9-28	17
72215729	9-84	23	73170223	9-12	10	75256026	9-26	20	75261589	9-16	2
72215729	9-88	11	73187350	3-10	26	75256026	9-30	20	75261589	9-18	2
72215729	9-102	13	73407400	8-122	2	75256026	9-62	4	75261589	9-20	20
72215859	9-152	9	75201642	2-34	9	75256026	9-64	4	75261589	9-24	20
72215859	9-154	22	75201642	2-50	1	75256026	9-66	4	75261589	9-28	20
72215866	9-152	7	75201642	3-22	17	75256026	9-68	4	75261590	9-20	21
72215866	9-154	21	75201642	4-10	7	75256026	9-70	4	75261590	9-24	21
72216188	2-38	4	75201642	4-14	16	75256026	9-72	4	75261590	9-28	21
72216203	5-4	1	75201642	4-16	7	75256026	9-74	4	75261591	9-20	9
72216205	5-4	2	75201642	8-2	19	75256602	2-48	1	75261591	9-22	4
72216473	8-60	5	75201642	8-36	7	75257162	3-4	15	75261591	9-24	9
72216553	8-24	1	75201642	8-44	15	75257743	9-46	1	75261591	9-26	4
72216553	8-26	1	75201642	8-46	12	75257743	9-60	1	75261591	9-28	9
72216568	2-50	26	75201642	9-140	16	75257744	9-44	1	75261591	9-30	4
72216572	2-34	1	75201642	9-152	6	75257744	9-58	1	75261592	9-20	5
72216693	2-38	2	75201642	9-154	19	75257745	9-42	1	75261592	9-22	3
72216717	8-34	13	75206842	2-22	6	75257745	9-56	1	75261592	9-24	5
72216718	8-34	11	75208117	2-4	4	75257746	9-40	1	75261592	9-26	3
72216719	8-34	14	75208117	2-6	5	75257746	9-54	1	75261592	9-28	5
72217224	2-50	10	75208117	2-46	7	75260524	9-72	18	75261592	9-30	3

PEÇA Nº PART Nº PIEZA Nº	PÁG. PG. PAG.	ITEM REF.	PEÇA Nº PART Nº PIEZA Nº	PÁG. PG. PAG.	ITEM REF.	PEÇA Nº PART Nº PIEZA Nº	PÁG. PG. PAG.	ITEM REF.	PEÇA Nº PART Nº PIEZA Nº	PÁG. PG. PAG.	ITEM REF.
75261593	9-20	6	75262269	9-88	15	75262471	8-36	9	75263732	9-18	20
75261593	9-22	2	75262270	9-82	11	75262472	8-38	6	75263814	9-26	13
75261593	9-24	6	75262271	9-82	10	75262474	8-36	6	75263851	2-56	11
75261593	9-26	2	75262301	3-2	19	75262476	9-154	17	75263924	3-2	6
75261593	9-28	6	75262301	8-116	24	75262477	9-154	2	75263948	2-52	1
75261593	9-30	2	75262303	8-132	4	75262480	9-152	12	75263978	3-6	9
75261594	8-14	12	75262304	8-132	10	75262481	9-154	18	75263982	8-116	18
75261594	8-54	17	75262312	9-84	12	75262503	2-50	6	75264013	2-50	24
75261594	8-56	17	75262313	9-84	11	75262509	2-50	4	75264043	3-22	16
75261594	8-58	17	75262329	3-2	22	75262513	2-50	2	75264224	3-22	13
75261692	8-46	14	75262360	8-154	36	75262516	2-52	4	75264225	3-22	12
75261700	8-46	13	75262360	8-164	36	75262517	2-52	9	75264237	4-26	7
75261765	8-54	4	75262361	8-154	30	75262518	2-50	14	75264286	9-150	6
75261765	8-56	4	75262361	8-164	30	75262519	2-50	11	75264318	9-100	10
75261765	8-58	4	75262368	8-2	13	75262520	2-50	3	75264350	9-46	3
75261766	8-54	13	75262369	8-4	15	75262541	8-14	17	75264351	9-44	3
75261766	8-56	13	75262370	8-4	7	75262543	8-14	6	75264352	9-42	3
75261766	8-58	13	75262371	8-2	10	75262543	8-16	7	75264353	9-40	3
75261771	9-2	5	75262371	8-4	18	75262544	8-14	19	75264354	9-60	3
75261786	2-52	3	75262372	8-4	11	75262545	8-14	2	75264355	9-58	3
75261827	9-4	1	75262373	8-2	9	75262546	8-14	3	75264356	9-56	3
75261879	9-88	12	75262374	8-6	9	75262590	8-30	16	75264357	9-54	3
75261937	9-96	2	75262374	8-10	6	75262598	8-18	3	75264359	9-38	3
75261952	4-16	3	75262380	8-150	29	75262599	8-18	19	75264360	9-36	3
75261985	4-14	9	75262380	8-152	20	75262599	8-20	10	75264361	9-34	3
75261989	8-116	3	75262380	8-160	29	75262600	8-18	14	75264362	9-52	3
75261994	9-86	6	75262380	8-162	31	75262602	8-28	6	75264363	9-50	3
75261999	9-96	1	75262381	8-150	20	75262604	8-28	14	75264364	9-48	3
75262001	9-104	3	75262381	8-152	29	75262605	8-30	7	75264373	2-24	6
75262002	9-86	5	75262381	8-160	31	75262606	8-28	7	75264375	9-102	8
75262003	9-86	8	75262381	8-162	29	75262607	8-30	10	75264380	9-74	12
75262005	9-82	1	75262382	8-54	14	75262608	8-28	9	75264381	9-72	12
75262005	9-84	21	75262382	8-56	14	75262610	8-30	13	75264382	9-70	12
75262005	9-88	19	75262382	8-58	14	75262664	2-52	14	75264383	9-68	12
75262006	9-82	5	75262382	8-60	16	75262860	8-14	1	75264384	9-66	12
75262006	9-84	20	75262382	8-150	30	75262864	2-38	5	75264385	9-64	12
75262006	9-88	20	75262382	8-152	6	75262871	3-6	10	75264386	9-62	12
75262029	9-100	1	75262382	8-160	30	75262882	9-120	3	75264389	9-62	16
75262030	9-100	2	75262382	8-162	32	75263022	2-48	4	75264389	9-64	16
75262031	9-100	5	75262382	8-164	29	75263023	2-48	7	75264389	9-66	16
75262032	9-100	12	75262387	8-110	4	75263437	3-10	9	75264389	9-68	16
75262033	9-100	11	75262387	8-112	4	75263438	3-10	12	75264389	9-70	16
75262034	9-100	8	75262387	8-114	8	75263438	3-10	25	75264389	9-72	16
75262035	9-100	7	75262388	8-110	8	75263439	3-10	2	75264389	9-74	16
75262037	9-100	3	75262388	8-112	8	75263443	3-10	24	75264480	9-84	6
75262038	9-100	9	75262389	8-110	7	75263496	2-38	11	75264487	9-88	10
75262039	9-100	13	75262389	8-112	7	75263514	9-62	19	75264495	2-54	32
75262145	9-12	7	75262389	8-114	3	75263514	9-64	19	75264499	2-54	16
75262146	9-12	6	75262395	8-44	5	75263514	9-66	19	75264520	3-22	11
75262147	9-12	3	75262396	8-44	17	75263514	9-68	19	75264539	2-50	23
75262148	9-12	4	75262397	8-44	14	75263514	9-70	19	75264551	2-50	17
75262149	9-12	5	75262398	8-40	14	75263514	9-72	19	75264552	2-50	25
75262156	9-6	9	75262399	8-44	16	75263514	9-74	19	75264585	2-50	16
75262158	9-6	6	75262400	8-44	7	75263516	9-48	4	75264597	9-90	15
75262159	9-16	14	75262401	8-44	6	75263516	9-50	4	75264598	9-90	14
75262160	9-6	10	75262432	8-10	13	75263516	9-52	4	75264599	2-54	31
75262165	4-26	1	75262434	8-10	2	75263516	9-54	4	75264812	9-88	4
75262166	4-26	2	75262435	8-12	5	75263516	9-56	4	75264818	9-6	23
75262169	9-8	5	75262436	8-10	14	75263516	9-58	4	75264819	9-6	22
75262170	9-8	6	75262437	8-12	1	75263516	9-60	4	75264858	4-16	1
75262171	9-8	7	75262438	8-10	1	75263516	9-76	4	75264860	3-22	18
75262173	9-12	9	75262439	8-8	22	75263518	9-34	4	75264967	9-76	7
75262174	9-12	8	75262440	8-12	6	75263518	9-36	4	75264968	8-60	17
75262196	2-34	8	75262441	8-8	4	75263518	9-38	4	75264970	8-60	15
75262203	8-118	10	75262460	2-48	2	75263518	9-40	4	75265012	9-32	16
75262204	8-118	9	75262463	8-38	8	75263518	9-42	4	75265015	9-32	15
75262261	9-90	13	75262464	8-38	4	75263518	9-44	4	75265052	9-14	1
75262262	9-100	14	75262465	8-36	3	75263518	9-46	4	75265054	8-60	9
75262265	9-84	8	75262467	8-36	5	75263682	7-2	1	75265054	9-32	9
75262266	9-84	7	75262468	8-38	7	75263684	7-8	9	75265055	8-60	9
75262267	9-88	16	75262469	8-38	5	75263685	7-4	4	75265055	9-32	9
75262268	9-88	14	75262470	8-36	4	75263685	7-6	12	75265056	8-60	9

PEÇA Nº PART Nº PIEZA Nº	PAG. PG. PAG.	ITEM REF.	PEÇA Nº PART Nº PIEZA Nº	PAG. PG. PAG.	ITEM REF.	PEÇA Nº PART Nº PIEZA Nº	PAG. PG. PAG.	ITEM REF.	PEÇA Nº PART Nº PIEZA Nº	PAG. PG. PAG.	ITEM REF.
75265056	9-32	9	75287924	2-4	15	75288778	9-10	4	75313222	2-40	13
75265058	9-32	27	75287925	2-4	10	75289649	2-22	9	75313228	2-42	13
75265061	9-76	3	75287927	2-4	5	75289666	2-20	6	75321678	9-2	4
75265090	9-150	4	75287928	2-4	22	75289685	3-16	7	75321956	2-38	3
75265094	9-80	12	75287929	2-4	14	75289694	2-30	7	75322037	4-14	7
75265141	9-76	10	75287930	2-4	6	75310642	3-12	7	75322110	9-38	1
75265142	9-76	11	75287931	2-4	23	75311053	2-10	14	75322110	9-52	1
75265164	9-14	2	75287932	2-4	20	75311059	2-12	2	75322135	9-36	1
75265181	9-76	1	75287935	2-36	2	75311062	2-12	2	75322135	9-50	1
75265196	9-96	12	75287935	3-20	7	75311065	2-12	2	75323294	9-34	1
75265197	9-96	6	75287937	2-36	6	75311068	2-12	2	75323294	9-48	1
75265198	9-96	10	75287941	2-36	9	75311071	2-12	2	75325708	9-4	6
75265199	9-96	9	75287942	2-36	8	75311074	2-24	2	75325772	4-16	6
75265200	9-96	3	75287944	2-36	7	75311079	2-12	14	75325824	9-34	11
75265201	9-88	1	75287945	2-36	10	75311105	2-22	13	75325824	9-36	11
75265202	9-94	5	75287946	2-24	1	75311121	2-22	14	75325824	9-38	11
75265203	9-94	1	75287954	2-12	13	75311122	2-22	12	75325824	9-40	11
75265204	9-94	7	75287955	2-12	15	75311183	2-6	13	75325824	9-42	11
75265205	3-4	20	75287957	2-18	2	75311184	2-6	9	75325824	9-44	11
75265206	9-92	6	75287959	2-18	3	75311185	2-6	17	75325824	9-46	11
75265207	6-2	3	75287960	2-26	7	75311212	2-44	6	75325824	9-48	11
75265210	9-84	10	75287963	2-26	10	75311631	2-6	2	75325824	9-50	11
75265211	9-82	6	75287965	2-26	1	75311637	2-14	3	75325824	9-52	11
75265230	9-16	10	75287966	2-8	7	75311638	2-14	4	75325824	9-54	11
75265231	9-16	20	75287967	2-8	1	75312132	2-28	10	75325824	9-56	11
75265232	9-6	2	75287968	2-8	3	75312141	2-32	3	75325824	9-58	11
75265233	9-6	3	75287969	2-8	6	75312552	2-4	2	75325824	9-60	11
75265234	9-6	5	75287971	2-8	4	75312613	2-60	11	75325824	9-62	9
75265239	9-16	12	75287974	2-44	7	75312613	2-64	2	75325824	9-64	9
75265282	9-98	4	75287975	2-44	5	75312687	2-4	11	75325824	9-66	9
75265340	3-2	4	75287983	2-22	1	75312689	2-4	13	75325824	9-68	9
75267435	3-10	16	75287984	2-22	4	75312690	2-4	16	75325824	9-70	9
75267948	3-4	24	75287987	2-22	10	75312691	2-4	17	75325824	9-72	9
75284071	4-16	10	75287998	2-20	8	75312692	2-4	18	75325824	9-74	9
75284071	4-20	5	75288005	3-14	3	75312695	2-6	3	75325824	9-78	9
75284459	9-150	7	75288016	2-10	15	75312697	2-26	6	75325824	9-80	9
75284845	3-2	1	75288020	2-6	12	75312698	2-10	1	75325825	9-34	7
75285747	3-14	4	75288021	2-6	1	75312700	2-10	13	75325825	9-36	7
75286076	2-18	4	75288027	2-6	4	75312703	2-10	9	75325825	9-38	7
75286082	3-18	3	75288027	2-6	15	75312709	2-18	1	75325825	9-40	7
75286100	2-10	7	75288028	2-6	11	75312710	2-18	5	75325825	9-42	7
75286111	2-4	21	75288029	2-6	10	75312736	2-46	9	75325825	9-44	7
75286111	2-28	5	75288030	2-6	18	75312737	2-30	1	75325825	9-46	7
75286174	2-30	6	75288033	2-6	19	75312738	2-30	10	75325825	9-48	7
75286628	2-20	1	75288034	2-6	20	75312739	2-30	11	75325825	9-50	7
75286631	3-16	13	75288035	2-6	8	75312740	2-28	8	75325825	9-52	7
75286637	2-44	3	75288036	2-6	7	75312743	2-28	7	75325825	9-54	7
75286638	2-44	1	75288037	2-6	6	75312745	2-32	11	75325825	9-56	7
75286656	2-12	6	75288041	3-16	8	75312747	2-36	4	75325825	9-58	7
75286664	2-10	6	75288042	3-16	14	75312748	2-60	10	75325825	9-60	7
75286672	2-64	6	75288051	3-16	18	75312749	2-60	7	75325825	9-62	8
75287675	2-26	8	75288053	3-16	17	75312751	2-58	3	75325825	9-64	8
75287676	2-26	4	75288056	2-30	4	75312876	2-40	12	75325825	9-66	8
75287863	2-44	4	75288061	2-64	4	75312878	2-40	2	75325825	9-68	8
75287874	2-60	2	75288062	2-64	5	75312879	2-40	7	75325825	9-70	8
75287877	2-60	3	75288112	3-12	11	75312890	2-42	5	75325825	9-72	8
75287879	2-58	2	75288297	2-18	6	75312892	2-42	7	75325825	9-74	8
75287880	2-58	1	75288301	2-12	7	75312893	2-42	6	75325825	9-78	5
75287881	2-60	9	75288302	2-12	4	75312896	2-42	12	75325825	9-80	8
75287882	2-60	5	75288303	2-12	1	75312897	2-42	8	75325826	9-34	10
75287883	2-4	8	75288304	2-12	1	75312898	2-42	11	75325826	9-36	10
75287883	2-60	4	75288305	2-12	1	75312899	2-40	5	75325826	9-38	10
75287885	2-60	8	75288306	2-12	1	75312922	2-4	9	75325826	9-40	10
75287885	2-62	3	75288307	2-12	1	75312923	2-4	12	75325826	9-42	10
75287890	2-6	23	75288308	2-12	2	75313214	2-42	1	75325826	9-44	10
75287891	2-6	21	75288310	2-12	5	75313215	2-42	2	75325826	9-46	10
75287894	2-20	2	75288314	2-12	2	75313216	2-42	3	75325826	9-48	10
75287895	2-20	7	75288330	4-26	11	75313217	2-42	9	75325826	9-50	10
75287898	2-20	4	75288336	2-66	2	75313218	2-42	4	75325826	9-52	10
75287899	2-20	5	75288527	2-24	4	75313219	2-42	10	75325826	9-54	10
75287901	2-20	10	75288640	2-12	12	75313220	2-40	3	75325826	9-56	10
75287902	2-20	9	75288673	2-20	3	75313221	2-40	4	75325826	9-58	10

PEÇA Nº PART Nº PIEZA Nº	PAG. PG. PAG.	ITEM REF.	PEÇA Nº PART Nº PIEZA Nº	PAG. PG. PAG.	ITEM REF.	PEÇA Nº PART Nº PIEZA Nº	PAG. PG. PAG.	ITEM REF.	PEÇA Nº PART Nº PIEZA Nº	PAG. PG. PAG.	ITEM REF.
75325826	9-60	10	75326639	9-26	10	77256641	8-120	2			
75325826	9-62	13	75326639	9-28	25	77256642	8-120	31			
75325826	9-64	13	75326639	9-30	10	77256644	8-120	24			
75325826	9-66	13	75326640	9-20	24	77256708	8-120	10			
75325826	9-68	13	75326640	9-28	24	77256709	8-120	15			
75325826	9-70	13	75326641	9-22	9	77257795	8-120	11			
75325826	9-72	13	75326641	9-26	9	77274100	8-120	40			
75325826	9-74	13	75326641	9-30	9	77274101	8-120	26			
75325826	9-78	8	75326647	8-156	10	77275821	8-120	36			
75325826	9-80	7	75326648	8-154	8	77276156	8-128	19			
75325827	9-34	13	75326648	8-164	8	77276157	8-120	23			
75325827	9-36	13	75326649	8-160	7	77278360	8-120	33			
75325827	9-38	13	75326649	8-162	7	77278410	8-120	46			
75325827	9-40	13	75326650	8-150	13	77278414	8-120	34			
75325827	9-42	13	75326650	8-152	13	77278824	8-120	21			
75325827	9-44	13	75326650	8-160	13	77278887	8-120	16			
75325827	9-46	13	75326650	8-162	13	77280037	8-120	14			
75325827	9-48	13	75326891	3-4	14	77280149	8-120	1			
75325827	9-50	13	75327080	9-78	10	77280166	8-120	48			
75325827	9-52	13	75327080	9-80	10	77280207	8-120	32			
75325827	9-54	13	75327081	9-34	12	77280209	8-120	12			
75325827	9-56	13	75327081	9-36	12	77280506	8-120	38			
75325827	9-58	13	75327081	9-38	12	77280530	8-120	19			
75325827	9-60	13	75327081	9-40	12	77280679	8-120	5			
75325827	9-62	1	75327081	9-42	12	77281136	8-120	29			
75325827	9-64	1	75327081	9-44	12	77281138	8-120	4			
75325827	9-66	1	75327081	9-46	12	77281870	8-120	25			
75325827	9-68	1	75327081	9-48	12	77282055	8-120	30			
75325827	9-70	1	75327081	9-50	12	77282055	8-122	13			
75325827	9-72	1	75327081	9-52	12	77282058	8-120	9			
75325827	9-74	1	75327081	9-54	12	77282059	8-120	47			
75325827	9-78	1	75327081	9-56	12	77282371	8-120	43			
75325827	9-80	2	75327081	9-58	12	77282372	8-120	6			
75325828	9-34	14	75327081	9-60	12	77282390	8-120	28			
75325828	9-36	14	75327081	9-78	3	77282495	8-120	44			
75325828	9-38	14	75327081	9-80	3	77282546	8-120	8			
75325828	9-40	14	75327102	9-22	21	77283948	8-122	5			
75325828	9-42	14	75327102	9-26	21	78100103	8-34	12			
75325828	9-44	14	75327102	9-30	21	79017173	4-14	21			
75325828	9-46	14	75327104	9-62	3	79020844	9-124	12			
75325828	9-48	14	75327104	9-64	3	79031103	3-2	18			
75325828	9-50	14	75327104	9-66	3	79047640	4-20	11			
75325828	9-52	14	75327104	9-68	3	79047640	8-88	2			
75325828	9-54	14	75327104	9-70	3	79069460	4-16	2			
75325828	9-56	14	75327104	9-72	3	79083845	2-50	15			
75325828	9-58	14	75327104	9-74	3	79083943	7-2	14			
75325828	9-60	14	75327106	9-62	15	79089658	4-16	8			
75325828	9-62	2	75327106	9-64	15	79089658	4-26	3			
75325828	9-64	2	75327106	9-66	15	79102142	2-38	10			
75325828	9-66	2	75327106	9-68	15	79114714	4-32	4			
75325828	9-68	2	75327106	9-70	15	827-10130	4-6	11			
75325828	9-70	2	75327106	9-72	15	832-10404	9-84	25			
75325828	9-72	2	75327106	9-74	15	832-10404	9-88	25			
75325828	9-74	2	75327110	3-22	10	832-10404	9-102	15			
75325828	9-78	2	75327111	4-14	10	864-6020	3-10	10			
75325828	9-80	1	75327178	4-14	5	87458498	3-4	23			
75325852	9-102	3	75327320	9-78	12	87461663	3-20	6			
75325855	9-102	6	75327379	8-150	7	87461669	2-32	9			
75325949	8-116	20	75327379	8-152	7	896-11016	8-116	25			
75326006	6-2	1	75327662	4-2	5	896-11016	9-106	4			
75326006	7-4	2	75327708	3-4	10	A56393	9-18	25			
75326006	9-10	2	76030024	7-10	6	D127018	4-14	11			
75326012	3-4	21	76030024	7-12	6	E157331	2-48	3			
75326038	3-4	18	76030024	7-14	6	J678924	3-20	2			
75326353	2-2	8	76030024	7-16	6	J900240	2-28	4			
75326579	9-6	15	76043598	9-124	47	J908306	2-28	9			
75326637	9-20	23	76043664	9-122	17	J913434	2-64	1			
75326637	9-24	23	76048849	9-124	28	J921992	2-26	3			
75326637	9-28	23	76068649	9-110	14	J943148	2-62	2			
75326639	9-20	25	77256352	8-128	3	L129159	2-38	1			
75326639	9-22	10	77256635	8-120	37	LA00692	8-122	4			
75326639	9-24	25	77256639	8-120	39						