CX220C SERIE 2-ESCAVADEIRA DE ESTEIRAS - TIER 3 (BRASIL)

CASE

All rights reserved by **CNH Industrial.**
The information contained in this catalogue is intended to be of a general nature only. **CNH Industrial** may at any time and from time to time, for technical or other necessary reasons, modify any of the details or specifications of the product described in this catalogue.
To be sure of getting accurate, detailed and up-to-date information, an intending buyer should consult his nearest **CNH Industrial** dealer or distributor.
Single item numeration method used in this catalogue may not be used without written consent from **CNH Industrial**

RUTHZIL TRATOR COMERCIAL DE PEÇAS LTDA 11 97083-6812 ROLANDO CITRANGULO

DEZEMBRO 2017

© 2016 **CNH Industrial**

31.220.010	01	p1	10/2014

VAR - 123782, 789101,987654 - PTO - D650

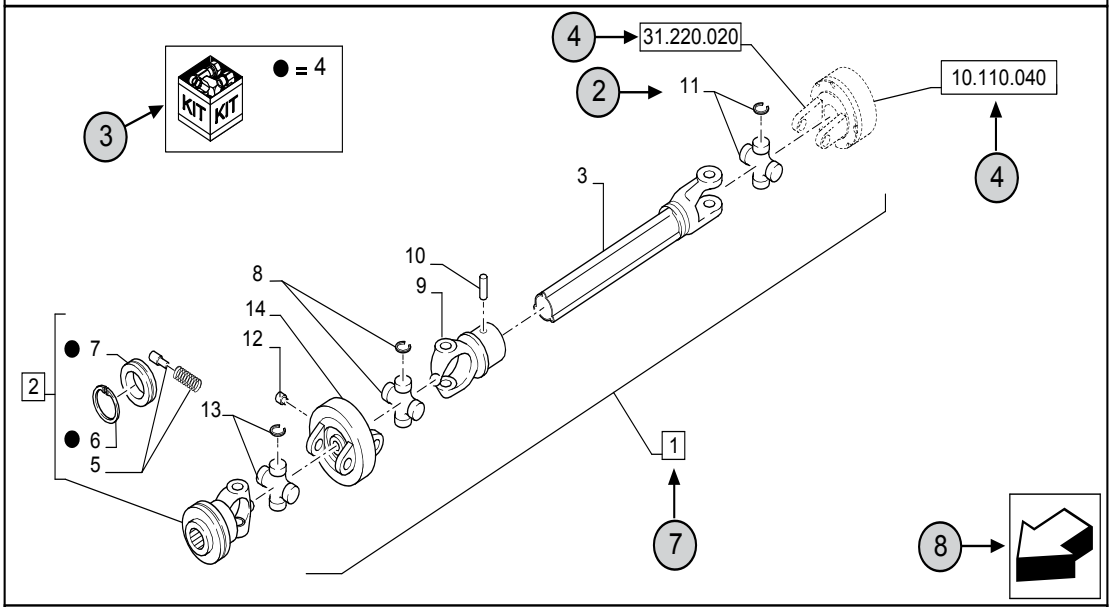

STANDARD ← 6

23 9 10

31.220.010	01	p1	10/2014

VAR - 123782, 789101,987654 - PTO - D650

11 12 13 14

REF	FN	PART NUMBER	YR/SN	QTY	DESCRIPTION
1	1	86529340	20	1	SHAFT PTO, Incl 2 - 11
2	15	84014007		1	YOKE,Incl 4 - 7 ← 7
3	16 → NSS			1	NOT SERVICED SEPARATELY, SHAFT, 350mm, Incl in 1
4		84004292		1	KIT, Seal Kit, Incl 6, 7 17
4		{84058743}		1	**KIT**, Seal Kit, Incl 6, 7

2 18 19 21 22

1 = FOR ITALY ONLY ← 5

MODELS ← 1

1 Model Number and Model Description

2 Reference - Figure call-out of the part number.

3 Parts supplied in repair kits per symbol reference.

4 31.220.020 Part illustrated on the **Page** or in the **Figure** indicated, or calls for **Variations** or **Details**.Indicates components shown in detail elsewhere in the catalogue under the figure number shown.

5 Footnote references

6 Figure notes

7 1 2 Includes item(s) ..... (See Description within partlist).

8 Orientation. (Arrow indicates front of the machine).



9 Figure description.

10 General information of the figure.

11 Figure title number that aligns with the SRT. Standard Repair Time.

12 **Sequence** code within the assembly.

13 Page number within the sequence code.

14 **Date** of printing or updating of page (month-year).

15 **Note** - Relating to the Part Number. There is a key to symbols and abbreviations at the bottom of the text page.

16 Non-serviced parts.

17 Further description of the part to help confirm identification.

18 Not available as service part.

19 Part Number.

20 To be defined.

21 Total **Quantity** of the Part referred to in the page.
The quantity can be replaced by the following indications:
AR = quantity as requested.

22 Part **Description**.

23 Variant Codes

TABLE OF CONTENTS

05.100.01	01	**LISTA DE STOCKS INICIAL (LIST A)**
05.100.02	01	**LISTA PARA STOCK INICIAL (LISTA B)**
05.100.03		**FILTROS**
10.001.010	01	**MOTOR**
10.001.020	02	**MOTOR**
10.001.030	02	**MOTOR, VENTOINHA**
10.202.010	02	**FILTRO DE AR E PEÇAS DE ADMISSÃO**
10.202.020		**FILTRO DE AR E PEÇAS DE ADMISSÃO**
10.206.010		**FILTRO DE COMBUSTÍVEL, SEPARADOR**
10.210.010	02	**TUBO DE COMBUSTÍVEL**
10.210.030		**VAR - 481257 - BOMBA DE COMBUSTÍVEL**
10.216.010	02	**DEPÓSITO DE COMBUSTÍVEL**
10.216.020		**DEPÓSITO DE COMBUSTÍVEL, ASSY DO PLUGUE**
10.254.010	02	**SILENCIADOR**
10.400.010	02	**ARREFECEDOR**
10.400.020	02	**ARREFECEDOR, DEPÓSITO RESERVA**
35.100.010	03	**BOMBA HIDRÁULICA, TUBO DE RETORNO**
35.100.010	04	**BOMBA HIDRÁULICA, TUBO DE RETORNO**
35.100.020	02	**VÁLVULA DE CONTROLO, TUBO DE RETORNO**
35.100.030	02	**VÁLVULA DE CONTROLO, TUBO DE RETORNO**
35.106.010	02	**VAR - 404061 - 404345 - 404187 - 404344 - 404382 - 404383, BOMBA HIDRÁULICA**
35.106.020	02	**VAR - 404064 - 404065 - 404347 - 404349 - 404384 - 404385 - BOMBA HIDRÁULICA**
35.106.030	02	**VAR - 404064 - 404065 - 404347 - 404349 - 404384 - 404385 - BOMBA DE ENGRENAGENS, COMPONENTES**
35.300.010	02	**TUBO DO REFRIGERADOR DE ÓLEO**
35.350.010	02	**RESERVATÓRIO DE ÓLEO**
35.352.010		**MOTOR REDUTOR**
35.352.020		**MOTOR REDUTOR**
35.352.030		**MOTOR REDUTOR**
35.352.040		**MOTOR REDUTOR**
35.352.050		**MOTOR REDUTOR**
35.353.010	02	**MOTOR DE DESLOCAÇÃO E ENGRENAGEM DE REDUÇÃO**
35.353.020	02	**MOTOR DE DESLOCAÇÃO E ENGRENAGEM DE REDUÇÃO, COMPONENTES**
35.353.030	02	**MOTOR DE DESLOCAÇÃO E ENGRENAGEM DE REDUÇÃO**
35.353.040	02	**MOTOR DE DESLOCAÇÃO E ENGRENAGEM DE REDUÇÃO**
35.353.050	02	**MOTOR DE DESLOCAÇÃO E ENGRENAGEM DE REDUÇÃO, TUBULAÇÕES**
35.353.060	02	**TUBO DE DRENAGEM**

TABLE OF CONTENTS

35.353.070	02	**BALDE, BRAÇO, TUBO DA VÁLVULA DE CONTROLE**
35.353.080		**JUNTA CENTRAL, TUBULAÇÃO HIDRÁULICA**
35.355.010	02	**LANÇA, TUBO DA VÁLVULA DE CONTROLE**
35.355.015	02	**VAR - 404061 - TUBAGEM HIDRÁULICA, ASSY DO PLUGUE**
35.355.020	02	**CILINDRO DA LANÇA, COMANDOS PILOTO**
35.355.030	02	**VAR - 404061 - 404345 - 404187 - 404344 - 404382 - 404383, VÁLVULA DE CONTROLE, PADRÃO**
35.355.031	02	**VAR - 404061 - 404345 - 404187 - 404344 - 404382 - 404383, VÁLVULA DE CONTROLE, PADRÃO**
35.355.032	02	**VAR - 404061 - 404345 - 404187 - 404344 - 404382 - 404383, VÁLVULA DE CONTROLE, PADRÃO**
35.355.033	02	**VAR - 404061 - 404345 - 404187 - 404344 - 404382 - 404383, VÁLVULA DE CONTROLE, PADRÃO**
35.355.034	02	**VAR - 404061 - 404345 - 404187 - 404344 - 404382 - 404383, VÁLVULA DE CONTROLE, PADRÃO**
35.355.035	02	**VAR - 404061 - 404345 - 404187 - 404344 - 404382 - 404383, VÁLVULA DE CONTROLE, PADRÃO**
35.355.041	02	**VAR - 404064 - 404065 - 404347 - 404349 - 404384 - 404385 - VÁLVULA DE CONTROLO**
35.355.042	02	**VAR - 404064 - 404065 - 404347 - 404349 - 404384 - 404385 - VÁLVULA DE CONTROLO**
35.355.043	02	**VAR - 404064 - 404065 - 404347 - 404349 - 404384 - 404385 - VÁLVULA DE CONTROLO**
35.355.044	02	**VAR - 404064 - 404065 - 404347 - 404349 - 404384 - 404385 - VÁLVULA DE CONTROLO**
35.355.045	02	**VAR - 404064 - 404065 - 404347 - 404349 - 404384 - 404385 - VÁLVULA DE CONTROLO**
35.355.060	02	**VAR - 404061, 404065 - TUBO DA VÁLVULA DE CONTROLO, SIMPLES**
35.355.070	02	**VAR - 404061 - 404065, TUBO DA VÁLVULA DE CONTROLE, SIMPLES**
35.355.075		**VAR - 404061, 404065 - VÁLVULA DE ESCAPE, COMPONENTES**
35.355.080	02	**VAR - 404345 - 404187 - 404382 - 404383 - TUBAGEM HIDRÁULICA, ASSY DO PLUGUE**
35.355.090	02	**VAR - 404187 - 404345 - 404347 - 404349, TUBO DA VÁLVULA DE CONTROLO, MULTIFUNÇÕES**
35.355.095	01	**VAR - 404187 - 404349, TUBO DA VÁLVULA DE CONTROLO, MULTIFUNÇÕES**
35.355.095	02	**VAR - 404187 - 404349, TUBO DA VÁLVULA DE CONTROLO, MULTIFUNÇÕES**
35.355.100	02	**VAR - 404187 - 404349, TUBO DA VÁLVULA DE CONTROLO, MULTIFUNÇÕES**
35.355.110	02	**VAR - 404345 - 404347, TUBO DA VÁLVULA DE CONTROLO, MULTIFUNÇÕES**
35.355.110	03	**VAR - 404345 - 404347, TUBO DA VÁLVULA DE CONTROLO, MULTIFUNÇÕES**
35.355.120		**VAR - 404345, 404347, 404187, 404349 - VÁLVULA DE CORTE, COMPONENTES**
35.355.130		**VAR - 404345, 404347, 404187, 404349 - VÁLVULA CONTROLE DIRECIONAL, COMPONENTES**
35.355.140		**VAR - 404345, 404347 - VÁLVULA DE SOLENÓIDE, COMPONENTES**
35.355.150	02	**VAR - 404382 - 404384, TUBO DA VÁLVULA DE CONTROLO, MULTIFUNÇÕES**
35.355.150	03	**VAR - 404382 - 404384, TUBO DA VÁLVULA DE CONTROLO, MULTIFUNÇÕES**
35.355.160	02	**VAR - 404382 - 404384 - 404383 - 404385, VÁLVULA DE ESCAPE, COMPONENTES**
35.355.170	02	**VAR - 404382 - 404384 - 404383 - 404385, TUBO DA VÁLVULA DE CONTROLO, MULTIFUNÇÕES**
35.355.175	01	**VAR - 404382 - 404384, TUBO DA VÁLVULA DE CONTROLO, MULTIFUNÇÕES**
35.355.175	02	**VAR - 404382 - 404384, TUBO DA VÁLVULA DE CONTROLO, MULTIFUNÇÕES**
35.355.180		**VAR - 404187, 404349, 404064, 404065, 404347 - VÁLVULA, REDUÇÃO, COMPONENTES**

TABLE OF CONTENTS

35.355.190		**VAR - 404187, 404349 - VÁLVULA DE SOLENÓIDE, COMPONENTES**
35.355.200	02	**VAR - 404064 - 404065 - 404347 - 404349 - 404384 - 404385 - TUBO DA VÁLVULA DE CONTROLO, AUXILIAR**
35.355.205		**VAR - 404064 - 404065 - 404347 - 404349 - 404384 - 404385 - TUBO DA VÁLVULA DE CONTROLO, AUXILIAR**
35.355.210	02	**VAR - 404064 - TUBAGEM HIDRÁULICA, ASSY DO PLUGUE**
35.355.215		**VAR - 404344 - TUBAGEM HIDRÁULICA, ASSY DO PLUGUE**
35.355.220	02	**VAR - 404065 - TUBAGEM HIDRÁULICA, ASSY DO PLUGUE**
35.355.230	02	**VAR - 404347 - 404349 - 404384 - 404385 - TUBAGEM HIDRÁULICA, ASSY DO PLUGUE**
35.356.010		**VAR - 404061, 404345, 404065, 404347 - PEDAL, CONTROLE (LD)**
35.356.020		**VAR - 404061, 404345, 404065, 404347 - PEDAL, CONTROLE (LD)**
35.356.030		**VAR - 404065, 404347 - JOYSTICK, COMANDOS**
35.356.035		**VAR - 404061, 404064, 404064, 404345, 404347, 404187, 404363, 404349 - JOYSTICK, VÁLVULA DE CONTROLE, COMPONENTES**
35.356.040		**VAR - 404061, 404345, 404363 - JOYSTICK, COMANDOS**
35.356.050		**VAR - 404187 - JOYSTICK, COMANDOS**
35.356.060		**VAR - 404349 - JOYSTICK, COMANDOS**
35.356.070		**VAR - 404363, 404061, 404345, 404187, 404064, 40406, 404347, 404349 - JOYSTICK, VÁLVULA DE CONTROLO, COMPONENTES**
35.359.010	02	**JUNTA CENTRAL**
35.359.020		**JUNTA CENTRAL**
35.360.010	02	**COMANDOS PILOTO, TUBAGEM HIDRÁULICA**
35.360.020	02	**TUBAGEM HIDRÁULICA, VÁLVULA DE CONTROLO**
35.360.030	02	**COMANDOS PILOTO, TUBAGEM HIDRÁULICA, SEM VÁLVULA DE SEGURANÇA**
35.360.030	03	**COMANDOS PILOTO, TUBAGEM HIDRÁULICA, SEM VÁLVULA DE SEGURANÇA**
35.360.035		**VÁLVULA, REDUÇÃO**
35.360.040	02	**JOYSTICK, TUBAGEM HIDRÁULICA, VÁLVULA DE CONTROLO**
35.600.005	02	**BOMBA HIDRÁULICA, TUBO DE PRESSÃO**
35.600.010	02	**TUBO DE SUCÇÃO**
35.600.020	02	**MOTOR REDUTOR, TUBULAÇÃO HIDRÁULICA**
35.600.085		**VAR - 404357, 404358, 404361, 404362 - BRAÇADEIRA, BRAÇO (L=3.25M)**
35.723.010	02	**TUBOS P/CILINDRO DO BALDE**
35.723.015	01	**VAR - 488064, TUBOS P/CILINDRO DO BALDE (L = 2.94 M)**
35.723.020	02	**VAR - 461501, TUBOS P/CILINDRO DO BALDE (L = 2.4 M)**
35.723.025	01	**VAR - 404114 - 404118 - 404116 - 404120 - BRAÇO, TUBAGENS, AUXILIAR (L=2,4M)**
35.723.030	02	**VAR - 404116 - 404120 - 404122 - 404123, BRAÇO, TUBAGENS, SEGUNDA OPÇÃO LINHA (L=2,4M)**
35.723.035	02	**VAR - 404128 - 404132 - 404130 - 404134, BRAÇO, TUBAGENS, OPÇÃO (L=2,9M)**
35.723.040	02	**VAR - 488068 - 461909, TUBOS P/CILINDRO DA LANÇA**
35.723.045		**VAR - 404130 - 404134 - 404136 - 404137, BRAÇO, TUBAGENS, SEGUNDA OPÇÃO LINHA (L=2,9M)**

TABLE OF CONTENTS

35.723.050	02	**VAR - 488068, TUBOS P/CILINDRO DA LANÇA**
35.723.060	02	**VAR - 488068, TUBOS P/CILINDRO DO BRAÇO**
35.723.070	02	**VAR - 461909, TUBOS P/CILINDRO DA LANÇA**
35.723.080	02	**VAR - 461909, TUBOS P/CILINDRO DO BRAÇO**
35.723.090	02	**VAR - 404116 - 404120 - 404122 - 404123, VÁLVULA, BATENTE, COMPONENTES**
35.723.100	02	**VAR - 404114 - 404116 - 404118 - 404120 - 404128 - 404130 - 404132 - 404134, VÁLVULA, BATENTE, COMPONENTES, OPÇÃO**
35.723.110	02	**LANÇA, TUBAGEM DE LUBRIFICAÇÃO**
35.736.010	02	**VAR - 488068, VÁLVULA DE SEGURANÇA, COMPONENTES, CILINDRO DA LANÇA**
35.736.020	02	**VAR - 488068, CILINDRO DA LANÇA, LADO DIREITO, COMPONENTES**
35.736.030	02	**VAR - 488068, CILINDRO DA LANÇA, LADO ESQUERDO, COMPONENTES**
35.736.050	02	**VAR - 461909, CILINDRO DA LANÇA, LADO DIREITO, COMPONENTES**
35.736.060	02	**VAR - 461909, CILINDRO DA LANÇA, LADO ESQUERDO, COMPONENTES**
39.101.010	02	**ESTRUTURA, SUPERIOR**
39.101.020	02	**COROA**
39.140.010	02	**CONTRAPESO**
39.140.020	02	**VAR - 461927, CONTRAPESO, TAMPÃO**
48.100.010	02	**VAR - 781882, GUIA DA CORRENTE (600MM)**
48.100.020	02	**VAR - 781883, GUIA DA CORRENTE (700MM)**
48.100.030	02	**VAR - 781884, GUIA DA CORRENTE, COMANDO DISTRIBUIÇÂO (800MM)**
48.100.035		**VAR - 461143, GUIA DA CORRENTE, GUIA TRIPLO**
48.100.040	02	**VAR - 461541, GUIA DA CORRENTE, GUIA SIMPLES CENTRAL**
48.120.010	02	**ROLETES PARA CORRENTES, INFERIOR**
48.120.020	02	**ROLETES PARA CORRENTES, SUPERIOR**
48.130.010	02	**ESTRUTURA, INFERIOR**
48.130.020		**ESTRUTURA, INFERIOR, SOB A CABINE**
48.134.010		**MOLA DE TENSÃO**
48.134.020		**MOLA DE TENSÃO**
48.134.030		**MOLA DE TENSÃO**
50.200.005		**CABINA, AR CONDICIONADO, COMPONENTES**
50.200.010	02	**CABINA, AR CONDICIONADO, COMPONENTES**
50.200.020	02	**AR CONDICIONADO, COMPRESSOR, CONDENSADOR, RECEPTOR-SECADOR**
50.200.030		**AR CONDICIONADO, MANGUEIRA**
50.300.010		**CABINA, AR CONDICIONADO, CONDUTA DE AR**
50.300.020		**CABINA, AR CONDICIONADO, COMPONENTES**
55.012.010		**ESTRUTURA, CABO PRINCIPAL**
55.012.020		**ESTRUTURA, CABO PRINCIPAL**

TABLE OF CONTENTS

55.012.030		**ESTRUTURA, CABO PRINCIPAL**
55.012.040		**ESTRUTURA, CABO PRINCIPAL**
55.012.050		**ESTRUTURA, CABO PRINCIPAL**
55.012.060		**ESTRUTURA, CABO PRINCIPAL**
55.012.070		**ESTRUTURA, CABO PRINCIPAL**
55.012.080		**ESTRUTURA, CABO PRINCIPAL**
55.012.090		**ESTRUTURA, CABO PRINCIPAL**
55.036.010	02	**VAR - 404061 - 404345 - 404187 - 404065 - 404347 - 404349 - 404382 - 404383 - 404384 - 404385, RESERVATÓRIO DE ÓLEO, SENSOR**
55.100.010		**VAR - 404061, 404345, 404065, 404347 - CABINA, CABLAGEM**
55.100.015		**VAR - 404187, 404064, 404349 - CABINA, CABLAGEM**
55.100.020		**CABINA, CABO PRINCIPAL**
55.100.030		**CABINA, CABO PRINCIPAL**
55.302.010	02	**BATERIA**
55.404.015	02	**VAR - 488071 - FAROL DE TRABALHO, LANÇA (RH)**
55.404.020		**VAR - 404228 - FAROL DE TRABALHO, CABINA**
55.404.030		**VAR - 404229 - FAROL DE TRABALHO, CABINA**
55.404.040		**FAROL DE TRABALHO, CABINA**
55.404.050	02	**VAR - 461906, LUZ DE TRABALHO, LANÇA (3 LD E 3 LE)**
55.404.060		**VAR - 461908, FAROL DE TRABALHO**
55.404.065		**VAR - 461908, LUZ DE TRABALHO, CABINA**
55.408.010	02	**BUZINA**
55.408.020	02	**ALARME DE MARCHA-ATRÁS**
55.408.030		**VAR - 488068, INTERRUPTOR DE PRESSÃO, VÁLVULA DE SEGURANÇA, LANÇA**
55.510.010		**CONVERSOR**
55.510.020		**CABO PRINCIPAL**
55.512.010		**ALTIFALANTE**
55.512.020		**RÁDIO**
55.512.030		**ALTIFALANTE**
55.512.040	02	**CONTROLADOR**
55.514.010		**CABINA, LUZ INTERNA**
55.518.010	02	**LAVA PÁRA-BRISAS , DEPÓSITO**
55.518.020		**LIMPADOR DE PÁRA-BRISAS**
55.530.010	02	**VAR - 461223, 461926 - CÂMERA DE VISUALIZAÇÃO TRASEIRA**
55.530.020	02	**VAR - 461560, CAMERA LATERAL, LADO DIREITO**
55.991.010		**CABINA, CABLAGEM**
55.991.020		**ANTENA, RECEPTOR GPS**

TABLE OF CONTENTS

84.100.010	02	**VAR - 488046 - BALDE, ARTICULAÇÃO E HASTE**
84.100.020	02	**VAR - 461063 - 461064, CAÇAMBA, WIDE SMART-FIT**
84.100.020	03	**VAR - 461062 - 461066 - 461068, CAÇAMBA GD - NARROW SMART-FIT**
84.100.025	01	**VAR - 461059 - 461060 - 461061, CAÇAMBA NARROW SMART-FIT**
84.100.025	02	**VAR - 461056 - 461057, CAÇAMBA, WIDE SMART-FIT**
84.100.030	02	**ELO DE TRASNPORTE**
84.114.010	02	**LANÇA (L=5.43M)**
84.114.020	02	**BRAÇO (L=2.4 M)**
84.114.030	02	**VAR - 488064, BRAÇO, TRABALHOS PESADOS (L=2.94 M)**
84.912.010		**VAR - 404114 - 404116 - 404118 - 404120 - 404122 - 404123 - 404128 - 404130 - 404132 - 404134 - 404136 - 404137 - 404334 - 404335 - 404336 - 404337, BRAÇADEIRA, BRAÇO, LANÇA**
88.010.010		**KIT, PEÇAS DE REPOSIÇÃO**
88.100.010		**CAIXA DE FERRAMENTAS**
88.100.020		**PROTECTOR SOLAR**
90.100.010		**CAPOT DO MOTOR**
90.100.020		**CAPOT DO MOTOR**
90.102.010		**VAR - 481070 - PROTEÇÃO DA CABINE, TETO**
90.105.015		**COBERTURA, FAIXA ANTIDERRAPAGEM**
90.105.020	02	**COBERTURA SUPERIOR**
90.105.025		**PAINEL LATERAL**
90.105.035		**ISOLAMENTO**
90.105.036		**ALOJAMENTO E TAMPAS, PAINEL**
90.105.037		**ALOJAMENTO E TAMPAS, PAINEL**
90.105.038		**ALOJAMENTO E TAMPAS, PAINEL**
90.105.040	02	**COBERTURA SUPERIOR, CENTRAL**
90.105.045		**COBERTURA SUPERIOR**
90.105.050		**VAR - 461907, 461569 - ALOJAMENTO E TAMPAS, COBERTURA DIANTEIRA**
90.108.010		**PLAQUETA DE IDENTIFICAÇÃO, ISO**
90.108.020	02	**PLAQUETA DE IDENTIFICAÇÃO**
90.108.025		**VAR - 404061, 404345, 404065, 4043470 - PLAQUETA DE IDENTIFICAÇÃO**
90.108.040		**VAR - 404187 - PLAQUETA DE IDENTIFICAÇÃO**
90.108.045		**DÍSTICOS**
90.108.050		**VAR - 404064, 404065, 404347 - PLAQUETA DE IDENTIFICAÇÃO**
90.108.060		**VAR - 404349 - PLAQUETA DE IDENTIFICAÇÃO**
90.110.010		**VAR - 404363, 404187, 404064, 404390 - TAPETE DE CHÃO**
90.116.010	02	**ESTRUTURA, COBERTURAS**
90.118.020		**VAR - 461024 - PROTEÇÃO DA CABINE, DIANTEIRA**

TABLE OF CONTENTS

90.118.030	02	**VAR - 461569 - CORRIMÃO**
90.118.040	02	**ESPELHO RETROVISOR**
90.118.050		**CABINA, CORRIMÃO**
90.120.010		**ACESSÓRIO DE BANCO**
90.124.010		**VAR - 781277 - ASSENTO, COMPONENTES**
90.124.011	02	**VAR - 781277 - BANCO, SUSPENSÃO PNEUMÁTICA, SUPORTE DE ASSENTO**
90.124.012	02	**VAR - 781277 - BANCO, SUSPENSÃO PNEUMÁTICA, CONSOLA (RH)**
90.124.013		**VAR - 781277 - BANCO, SUSPENSÃO PNEUMÁTICA, CONSOLA (LH)**
90.150.010		**CABINA**
90.150.020		**TETO DE CABINE**
90.150.030		**ESTRUTURA DA CABINA**
90.154.010		**PORTA DA CABINE, RETENTOR, BATENTE**
90.154.020		**PORTA DA CABINE, JANELA, INFERIOR**
90.154.030		**PORTA DA CABINE, JANELA, SUPERIOR**
90.154.040		**PORTA DA CABINE**
90.156.010		**JANELA DA CABINA**
90.156.020		**JANELA DA CABINA, TEJADILHO**
90.156.030		**JANELA DA CABINA, DIANTEIRA**
90.156.040		**CABINA, PÁRA-BRISAS, TRINCO**
90.156.050		**COMPONENTES DE FIXAÇÃO DA CABINA**
90.160.010		**CABINA, GUARNIÇÃO, PILAR, LADO DIREITO**
90.160.015		**CABINA, GUARNIÇÃO, PILAR, LADO ESQUERDO**
90.160.020		**CONJUNTO DE COBERTURA**
90.160.030		**CABINA, COMPONENTES**
90.160.040	02	**CABINA, COMPONENTES**
90.160.050		**FILTRO DA CABINA, COBERTURA**

SECTION INDEX

SERVIÇO DE MANUTENÇÃO

05.100.01	01	**LISTA DE STOCKS INICIAL (LIST A)**
05.100.02	01	**LISTA PARA STOCK INICIAL (LISTA B)**
05.100.03		**FILTROS**

05.100.01	01	p1	12/2017

LISTA DE STOCKS INICIAL (LIST A)

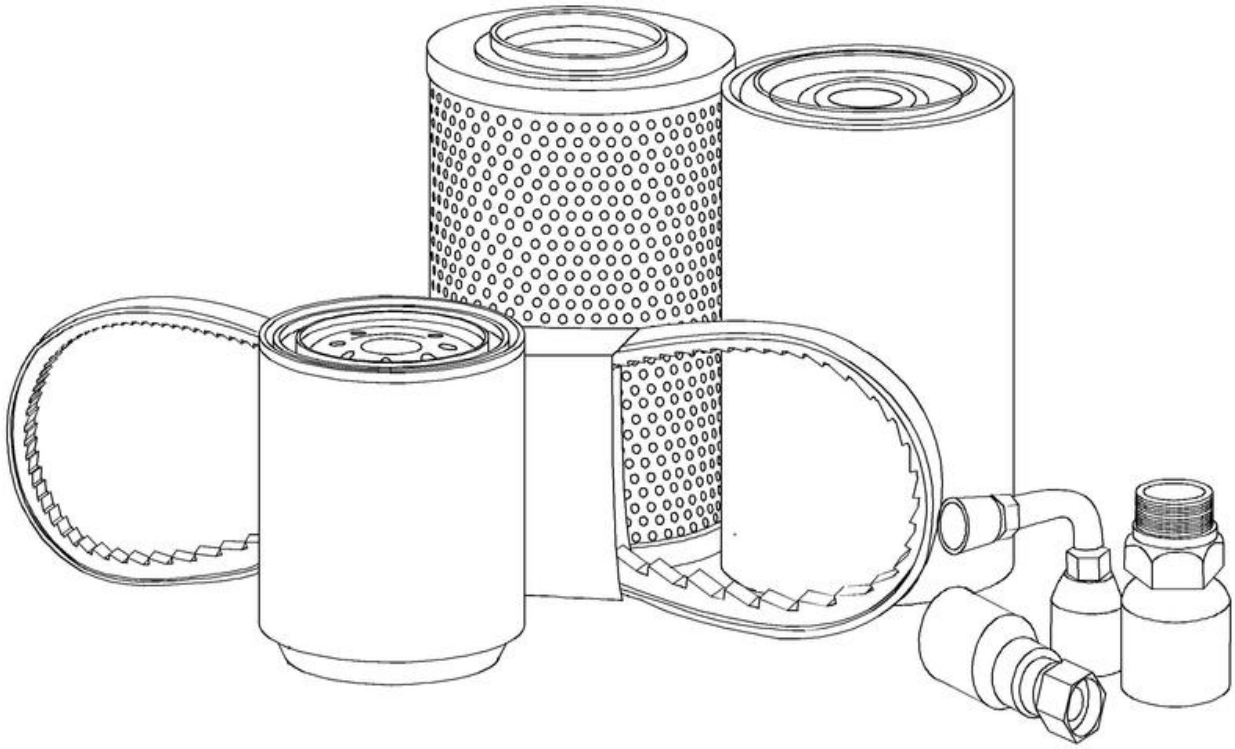

LISTA DE STOCKS INICIAL (LIST A)

REF	FN	PART NUMBER	YR/SN	QTY	DESCRIPTION
1		KBH0921		1	FILTRO DE AR
2		87683001		1	FILTRO DE AR
3		MMH80590		1	FILTRO DE COMBUSTÍVE
4		84348882		1	FILTRO DE COMBUSTÍVE 97mm OD x 184mm L, M16 x 1.5, 30 Microns
5		47635916		1	FILTRO OLEO HIDRAUL.
6		47757762		1	FILTRO OLEO HIDRAUL.
7		KHR27540		1	FILTRO DA CABINA
8		KHR27260		1	FILTRO DA CABINA
9		KHH10060		1	FILTRO
10		84228488		1	FILTRO DE ÓLEO DO MO 95mm OD x 171mm L, M27x2-6H
11		5801437236		1	V-BELT
12		KHR49770		1	V-BELT

CX220C SERIE 2-ESCAVADEIRA DE ESTEIRAS - TIER 3 (BRASIL)

05.100.02	01	p1	12/2017

LISTA PARA STOCK INICIAL (LISTA B)

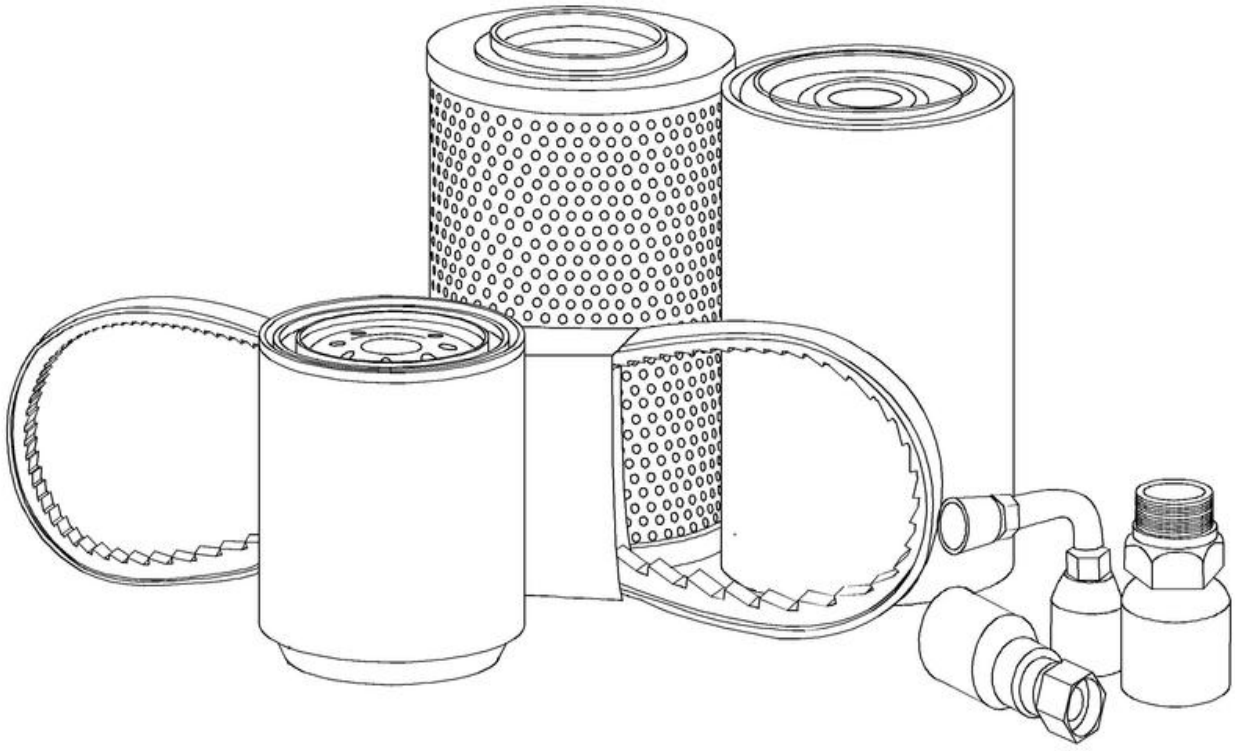

LISTA PARA STOCK INICIAL (LISTA B)

REF FN	PART NUMBER	YR/SN	QTY	DESCRIPTION
1	KTJ2036		1	FILTRO OLEO HIDRAUL.
2	84368717		1	RELÉ
3	KHR41950		1	SENSOR Pressão
4	KHR26940		1	SENSOR Pressão
5	KHR2433		1	SENSOR Temperatura
6	KHH10330		1	SENSOR Vacuum
7	KHR2475		1	LUZ DE TRABALHO 24V, 70W
8	159598A1		1	LUZ PORTÁTIL 24V, 70W
9	KHR16240		1	LUZ DE TRABALHO Halogen, 24V, 70W, Clear
10	K340501		1	LÂMPADA
11	159902A1		1	FUSÍVEL 65A
12	KHR3850		1	FUSÍVEL 50A
13	47669054		1	ESCOVA LIMPA PÁRA-BR
14	KHN16830		1	BRACO LIMPA-PARABRIS
15	KHP13190		1	ESPELHO RETROVISOR 166mm x 330mm
16	KHR20070		1	CHAVE DE IGNIÇÃO
17	KHR47630		1	CHAVE DE IGNIÇÃO
18	154467A1		1	O-RING 10.8mm ID x 2.4mm Width
19	154475A1		1	O-RING
20	154487A1		1	O-RING
21	154503A1		1	O-RING
22	154523A1		1	O-RING
23	KHJ1360		1	O-RING 0.07" Thk x 0.739" ID
24	KHJ1361		1	O-RING 0.07" Thk x 0.926" ID
25	84364501		1	RELÉ
26	87384054		1	RELÉ
27	504091505		1	BICO INJETOR COMBUST
28	KRJ10590		1	FILTRO OLEO HIDRAUL.

CX220C SERIE 2-ESCAVADEIRA DE ESTEIRAS - TIER 3 (BRASIL)

05.100.03		p1	12/2017

FILTROS

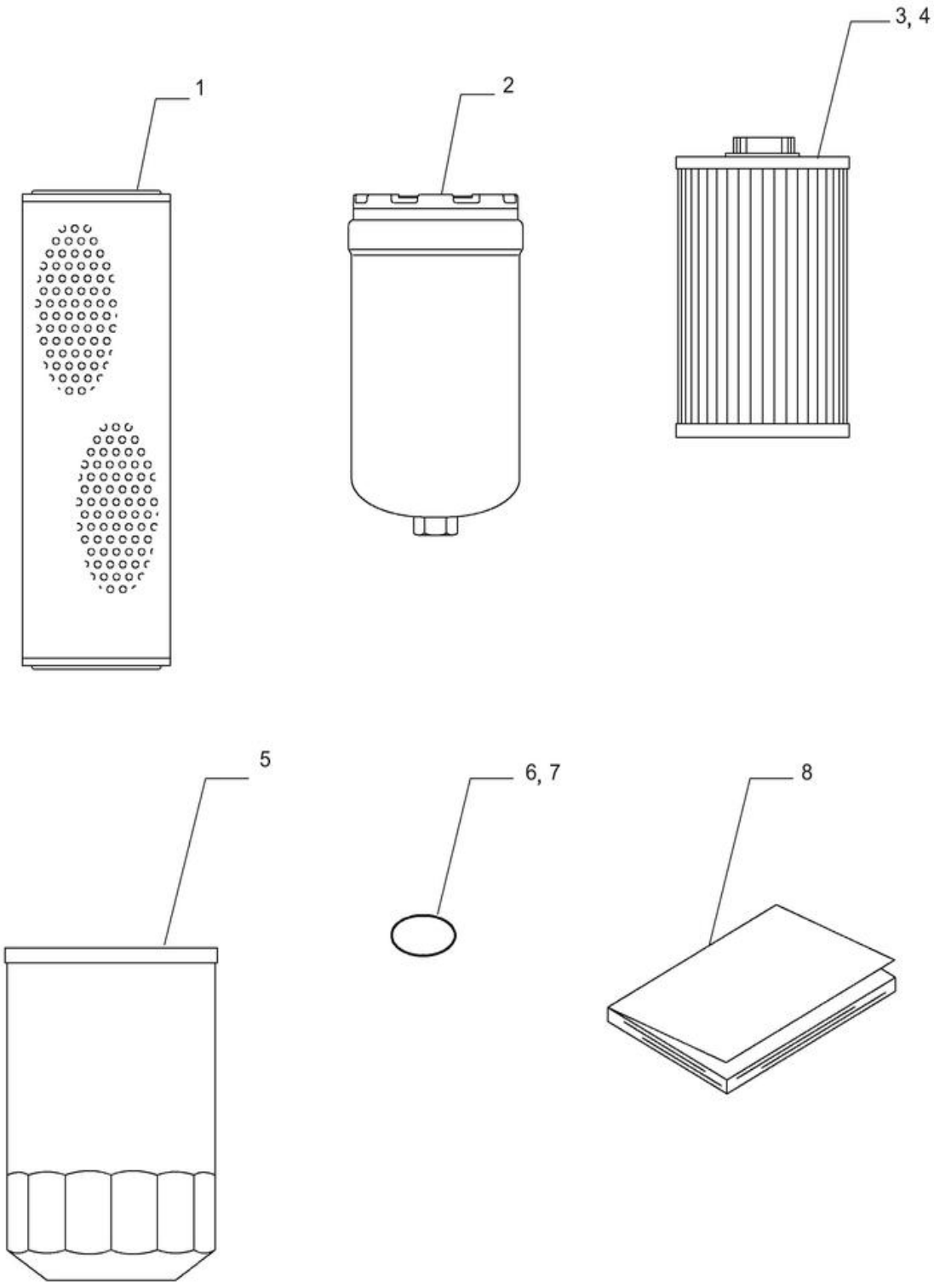

FILTROS

REF	FN	PART NUMBER	YR/SN	QTY	DESCRIPTION
1		47791079		1	ELEMENTO
2		47758742		1	FILTRO OLEO HIDRAUL.
3		47758678		2	FILTRO DE COMBUSTÍVE
4		47861413		1	ELEMENTO
5		{47760291}		1	
6		47784355		2	O-RING
7		47759208		2	O-RING
8		47933506		1	MANUAL Operador, Português
8		47933507		1	MANUAL Operador, Espanhol

SECTION INDEX

Motor

10.001.010	01	**MOTOR**
10.001.020	02	**MOTOR**
10.001.030	02	**MOTOR, VENTOINHA**
10.202.010	02	**FILTRO DE AR E PEÇAS DE ADMISSÃO**
10.202.020		**FILTRO DE AR E PEÇAS DE ADMISSÃO**
10.206.010		**FILTRO DE COMBUSTÍVEL, SEPARADOR**
10.210.010	02	**TUBO DE COMBUSTÍVEL**
10.210.030		**VAR - 481257 - BOMBA DE COMBUSTÍVEL**
10.216.010	02	**DEPÓSITO DE COMBUSTÍVEL**
10.216.020		**DEPÓSITO DE COMBUSTÍVEL, ASSY DO PLUGUE**
10.254.010	02	**SILENCIADOR**
10.400.010	02	**ARREFECEDOR**
10.400.020	02	**ARREFECEDOR, DEPÓSITO RESERVA**

MOTOR

LOCATE ENGINE PARTS

Click Model Details icon on the right
Click Related Models tab to find the engine
Right click engine model - Open New Job tab

LOCALIZANDO COMPONENTES DO MOTOR

Clique no ícone Detalhes do Modelo à direita
Clique na aba Modelos Relacionados para localizar o motor
Clique com o botão direito no modelo do motor - Abrir em novo trabalho

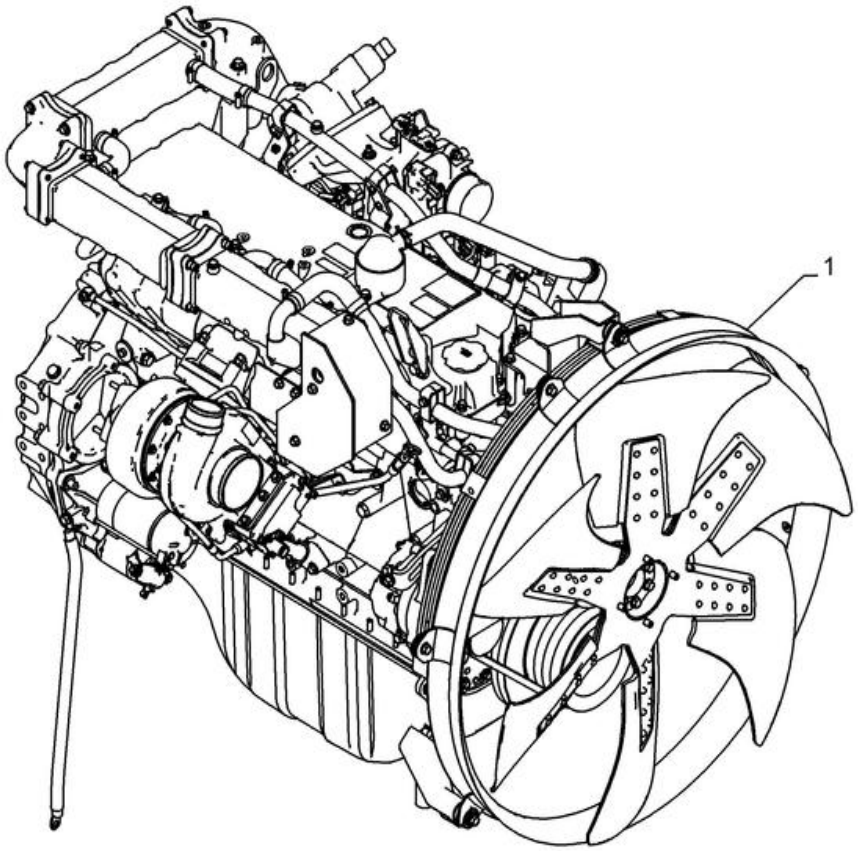

MOTOR

REF	FN	PART NUMBER	YR/SN	QTY	DESCRIPTION
1		47753914		1	MOTOR 117KW NEF 6C CHEX LAR TIER3, CX210, CX240

MOTOR

MOTOR

REF	FN	PART NUMBER	YR/SN	QTY	DESCRIPTION
1		47383136		1	SUPORTE
2		47786229		1	SUPORTE
3		84514273		6	COBERTURA
4		84290857		4	MONTAGEM DE BORRACHA
5		84290845		4	MONTAGEM DE BORRACHA
6		15986031		4	PARAFUSO Hex, M18 x 1.5 x 140mm, Cl 10.9
7		10520321		8	ANILHA 18.4mm ID x 32mm OD x 4mm Thk
8		75326353		4	CONTRAPORCA
9		87021825		4	PARAFUSO Hex, M12 x 55mm, Cl 10.9
10		9824642		9	PARAFUSO M12 x 1.75 x 42.68mm, Cl 10.9
11		14496731		13	ANILHA M12 x 24 x 2.5 Thk
12		87634412		2	ANILHA 19mm ID x 80mm OD x 6.3mm Thk
13		47386098		1	SUPORTE
14		47783640		1	SUPORTE

10.001.030	02	p1	12/2017

MOTOR, VENTOINHA

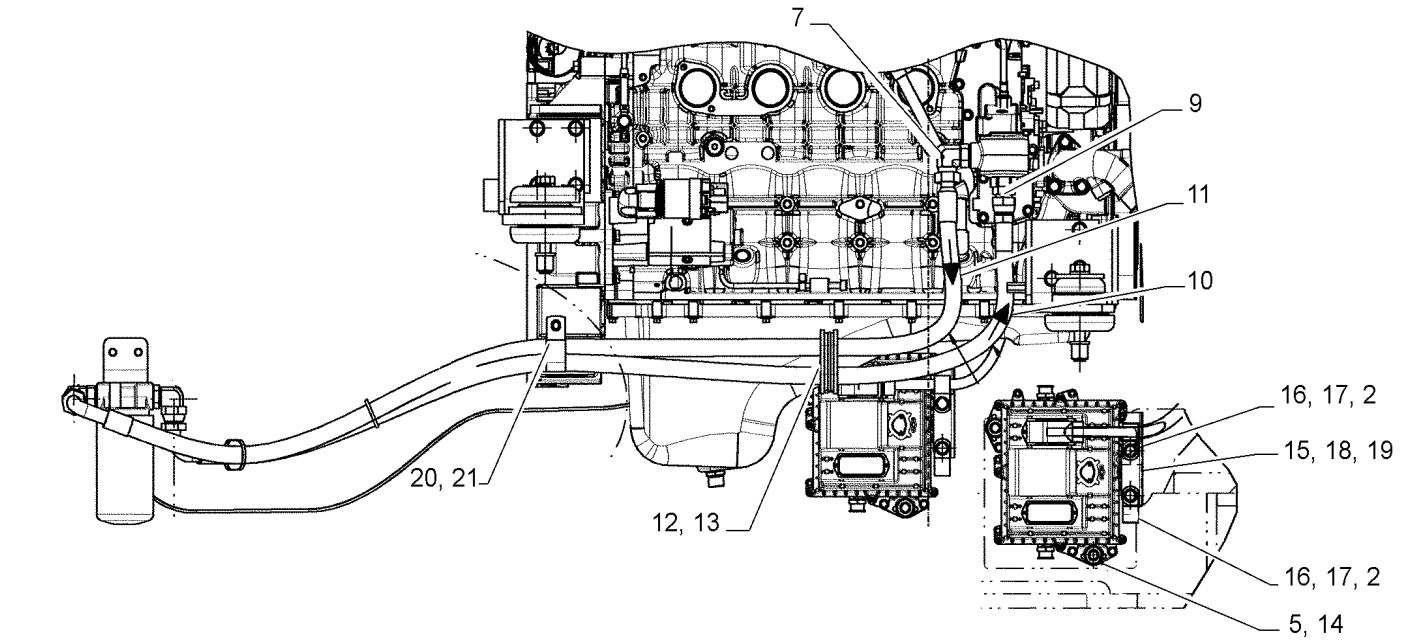

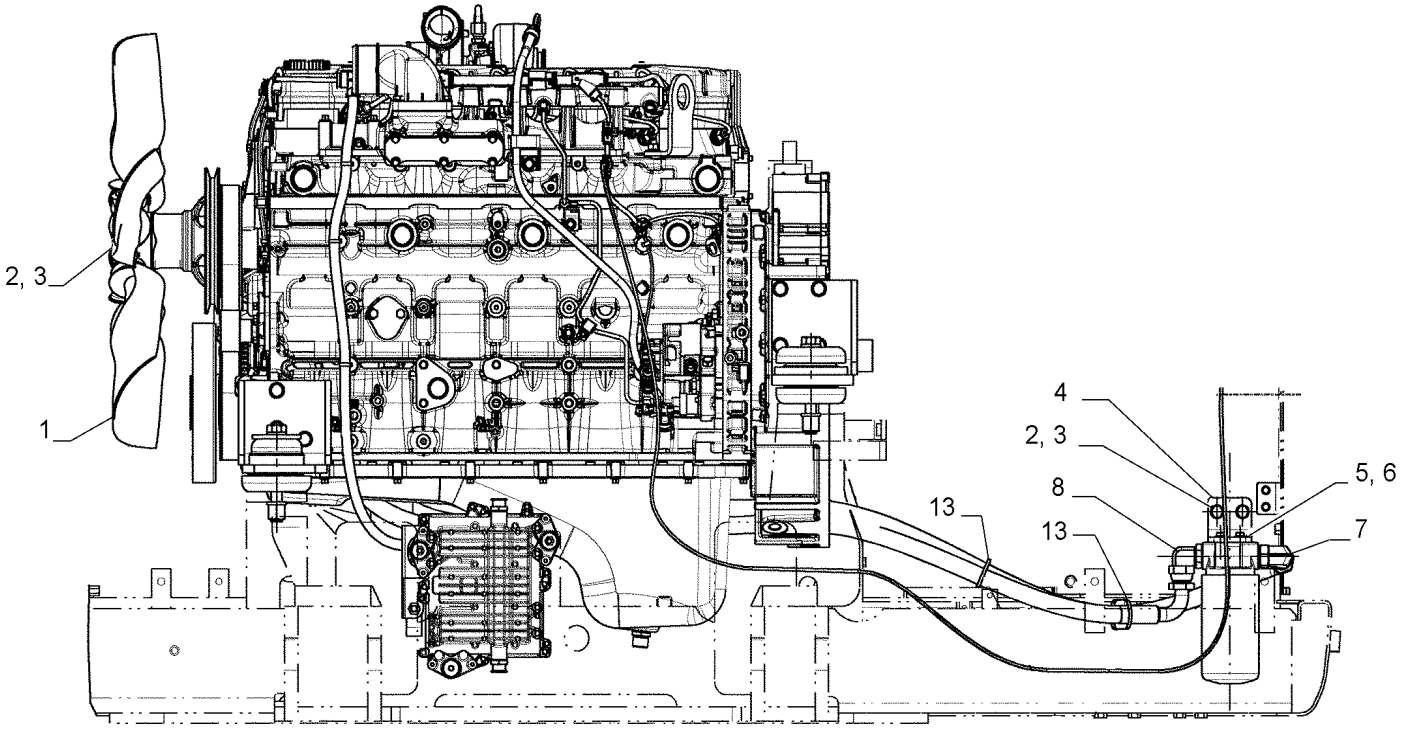

MOTOR, VENTOINHA

REF	FN	PART NUMBER	YR/SN	QTY	DESCRIPTION
1		47817539		1	VENTOINHA
2		14496631		9	ANILHA 10.5mm ID x 21mm OD x 2mm Thk
3		9846677		6	PARAFUSO M10 x 1.5 x 25mm, Cl 10.9
4		47973050		1	SUPORTE
5		14496531		5	ANILHA 8.4mm ID x 17mm OD x 1.6mm Thk
6		43233		2	PARAFUSO Hex, M8 x 1.25 x 20mm, Full Thd, Cl 10.9
7		47417473		2	CONECTOR HID.
8		84356261		1	CONECTOR HID.
9		84356259		1	CONECTOR HID.
10		47947063		1	MANGUEIRA 19.0MM_ID_X_1625MM
11		47974632		1	MANGUEIRA
12		84530729		1	PASSA-FIOS 25mm ID x 100mm OD x 28mm Thk
13		47759505		3	CINTA
14		86625003		3	PARAFUSO Hex, M8 x 50mm, Cl 10.9
15		47821720		1	SUPORTE
16		86625038		2	BRAÇADEIRA 25.4mm, Coat, 13.5mm Bolt Hole, P Type
17		9861444		2	PARAFUSO Hex, M10 x 1.5 x 20mm, Cl 10.9
18		14496431		2	ANILHA 6.4mm ID x 12.5mm OD x 1.6mm Thk
19		86505530		2	PARAFUSO Hex, M6 x 1 x 20mm, Cl 10.9, Full Thd
20		71415385		1	FIXADOR
21		86624978		1	PARAFUSO Hex, M10 x 35mm, Cl 10.9, Full Thd

10.202.010	02	p1	12/2017

FILTRO DE AR E PEÇAS DE ADMISSÃO

FILTRO DE AR E PEÇAS DE ADMISSÃO

REF FN	PART NUMBER	YR/SN	QTY	DESCRIPTION
1	47760141		1	FILTRO DE AR
2	47758558		1	FILTRO DE AR
3	47758559		1	FILTRO DE AR
4	47758560		1	TAMPA CONJUNTO
5	47758561		1	VÁLVULA
6	47757749		1	VEDANTE
7	47760514		1	BOCAL
8	47789336		4	PARAFUSO
9	47757834		1	UNIÃO DE COTOVELO
10	47757584		1	SENSOR VACCUM
11	47831773		1	MANGUEIRA
12	87704433		1	SUPORTE
13	47831749		1	SUPORTE
14	47791032		1	PRÉ-FILTRO VAR - 488031
15	47757833		1	CONJUNTO DE FILTRO VAR - 488063
16	47759330		6	PARAFUSO
17	47831780		1	MANGUEIRA
18	75321956		3	BRAÇADEIRA 112mm - 124mm
19	47757748		1	MANGUEIRA
20	47758801		2	BRACADEIRA MANGUEIRA
21	47758571		1	SUPORTE
22	47757749		2	VEDANTE

FILTRO DE AR E PEÇAS DE ADMISSÃO

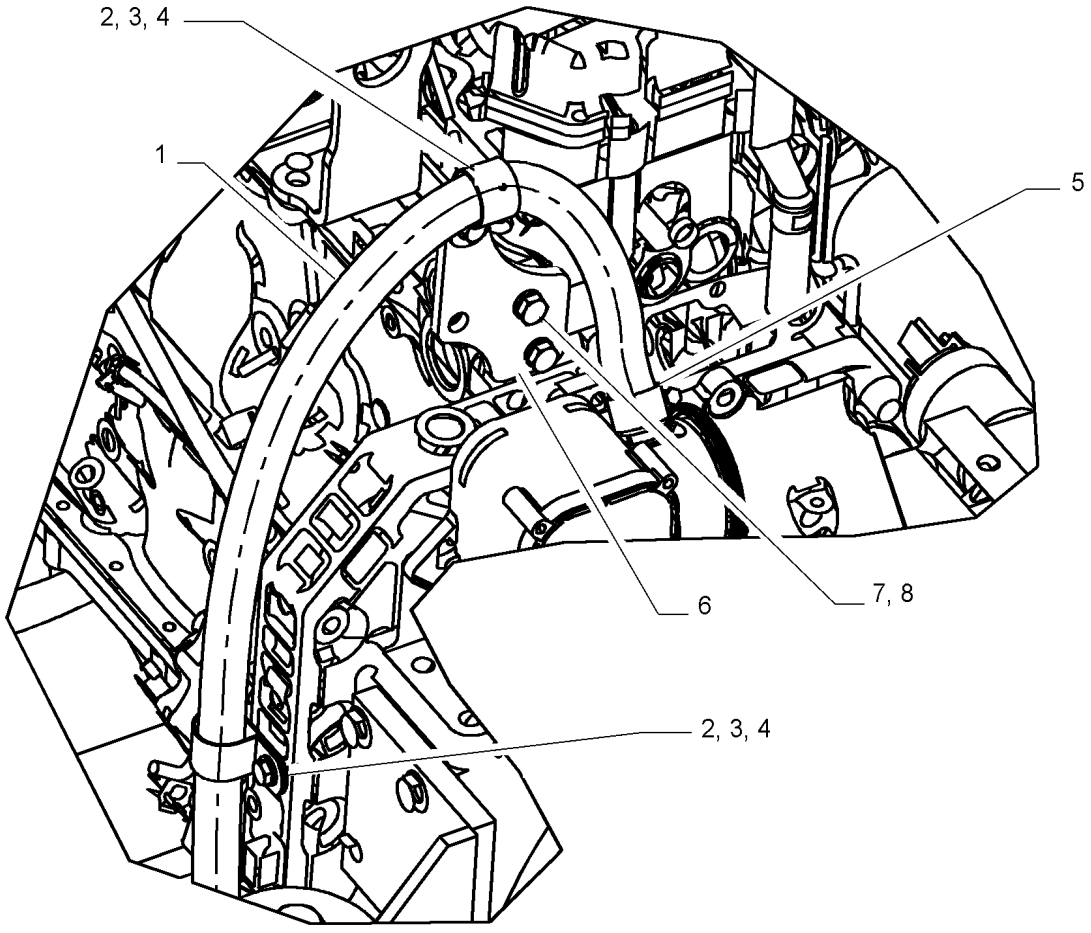

FILTRO DE AR E PEÇAS DE ADMISSÃO

REF	FN	PART NUMBER	YR/SN	QTY	DESCRIPTION
1		47818305		1	MANGUEIRA
2		515-25317		2	BRAÇADEIRA 1 1/4", Insul, 1/2" Bolt
3		14496531		2	ANILHA 8.4mm ID x 17mm OD x 1.6mm Thk
4		43233		2	PARAFUSO Hex, M8 x 1.25 x 20mm, Full Thd, Cl 10.9
5		79083844		1	BRACADEIRA MANGUEIRA 25mm - 40mm, Worm Gear
6		47955062		1	SUPORTE
7		10516871		2	ANILHA DE RETENÇÃO 10.2mm ID x 17.7mm OD x 2.5mm Thk
8		43139		2	PARAFUSO 25mm L

10.206.010		p1	12/2017

FILTRO DE COMBUSTÍVEL, SEPARADOR

FILTRO DE COMBUSTÍVEL, SEPARADOR

REF FN	PART NUMBER	YR/SN	QTY	DESCRIPTION
1	84348875		1	CONJUNTO DE FILTRO Incl 2, 3, 5
2	87519307		1	SENSOR Água
3	87705123		1	CABEÇA DO FILTRO
4	L11541		1	BRAÇADEIRA DE CABO 203.2mm L, Nylon
5	84348882		1	FILTRO DE COMBUSTÍVE 97mm OD x 184mm L, M16 x 1.5, 30 Microns

10.210.010	02	p1	12/2017

TUBO DE COMBUSTÍVEL

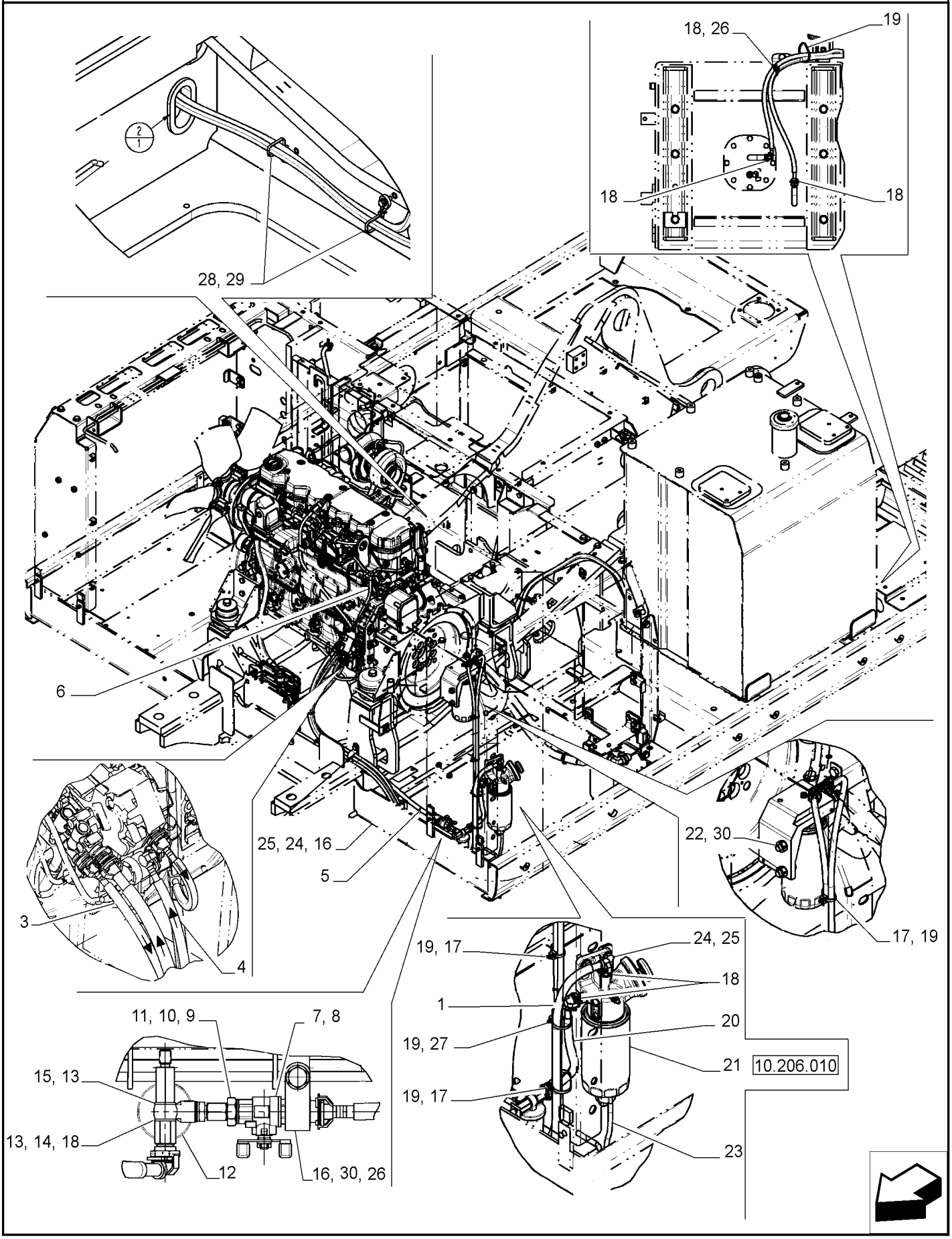

TUBO DE COMBUSTÍVEL

REF FN	PART NUMBER	YR/SN	QTY	DESCRIPTION
1	47819833		1	MANGUEIRA
2	47759223		1	COBRE-JUNTAS Não Ilustrado
3	47805799		1	MANGUEIRA
4	84529781		1	MANGUEIRA FLEXÍVEL
5	47820661		1	MANGUEIRA
6	47805727		1	MANGUEIRA
7	47605648		1	VÁLVULA
8	47606319		1	ADAPTADOR
9	47622234		1	CONECTOR
10	47622232		1	BOCAL
11	10280060		1	VEDANTE M14.2 x 20 x 1.5
12	4797320		1	FILTRO DE COMBUSTÍVE
13	87590622		2	ANILHA DE VEDAÇÃO 14.7mm ID x 22mm OD x 1.5mm Thk
14	84364450		1	PORCA FLANGEADA Hex, M14x1.5, 22.5mm L
15	47606300		1	ADAPTADOR
16	87353455		2	BRAÇADEIRA 34.9mm, Coat, 13.5mm Bolt Hole, P Type
17	84362927		4	ANEL DE FIXAÇÃO
18	47728714		5	ADAPTADOR
19	47759505		9	CINTA
20	47819824		1	MANGUEIRA
21	84348875		1	CONJUNTO DE FILTRO
22	9824642		2	PARAFUSO M12 x 1.75 x 42.68mm, Cl 10.9
23	84534935		1	TUBO
24	14496631		3	ANILHA 10.5mm ID x 21mm OD x 2mm Thk
25	9515003		3	PARAFUSO Hex, M10 x 1.5 x 30mm, Cl 10.9
26	398792		1	PARAFUSO Hex, M12 x 25mm, Cl 10.9
27	47757680		1	BRAÇADEIRA
28	47759127		4	BRAÇADEIRA
29	47758719		4	PARAFUSO
30	86625255		3	ANILHA 13.3mm ID x 24.5mm OD x 3mm Thk

10.210.030		p1	12/2017

VAR - 481257 - BOMBA DE COMBUSTÍVEL

VAR - 481257 - BOMBA DE COMBUSTÍVEL

REF	FN	PART NUMBER	YR/SN	QTY	DESCRIPTION
1		47760133		1	BOMBA DE COMBUSTÍVEL
2		47760451		1	VÁLVULA
3		47789336		4	PARAFUSO
4		47758118		1	MANGUEIRA COMBUSTIVE
5		47760440		1	MANGUEIRA
6		47759265		1	COPO DE LUBRIFICAÇÃO
7		47759458		1	COTOVELO
8		47758607		4	ANEL
9		47787672		1	SUPORTE
10		47789335		5	PARAFUSO
11		47981574		1	TAMPA CONJUNTO
12		47759505		2	CINTA
13		47759470		1	ALARME
14		47759108		1	PARAFUSO
15		47788083		1	SUPORTE
16		47759087		2	PARAFUSO
17		47807506		1	COBERTURA
18		47789325		2	PARAFUSO
19		47759082		1	TECLA
20		84368717		2	RELÉ
21		47759523		2	COBERTURA
22		47756093		1	CABLAGEM
23		47759839		1	FIXADOR
24		47758719		1	PARAFUSO
25		47757680		2	BRAÇADEIRA

10.216.010	02	p1	12/2017

DEPÓSITO DE COMBUSTÍVEL

DEPÓSITO DE COMBUSTÍVEL

REF	FN	PART NUMBER	YR/SN	QTY	DESCRIPTION
1		47928259		1	TANQUE COMBUSTIVEL Incl 2 - 10
2		NSS		1	NO SE VENDE SEPARADO Tanque de Combustível, Incl in 1
3		47759504		1	TAMPAO C/FECHADURA Incl 4
4		163804A1		1	JUNTA
5		47757583		1	REDE DE FILTRO
6		47759542		1	JUNTA
7		47806425		1	FLANGE
8		47789336		8	PARAFUSO
9		47759349		1	CONECTOR HID.
10		47759510		1	BUJÃO DE DESCARGA
11		9847468		6	PARAFUSO Hex, M16 x 2 x 70mm, Cl 10.9
12		47802568		6	ESPAÇADOR
13		47759321		6	CALÇO DE AFINAÇÃO
14		47759322		6	CALÇO DE AFINAÇÃO
15		47760012		1	SENSOR
16		47759559		1	COBERTURA
17		47759075		5	PARAFUSO
18		47759522		1	JUNTA
19		47759556		1	VARETA DE NÍVEL Incl 21, 22
20		47759266		1	COPO DE LUBRIFICAÇÃO
21		47758705		2	PARAFUSO
22		47758706		4	ANILHA DE VEDAÇÃO

CX220C SERIE 2-ESCAVADEIRA DE ESTEIRAS - TIER 3 (BRASIL)

10.216.020		p1	12/2017

DEPÓSITO DE COMBUSTÍVEL, ASSY DO PLUGUE

DEPÓSITO DE COMBUSTÍVEL, ASSY DO PLUGUE

REF	FN	PART NUMBER	YR/SN	QTY	DESCRIPTION
1		47759488		1	TAMPÃO Incl 2
2		47759550		1	O-RING

10.254.010	02	p1	12/2017

SILENCIADOR

SILENCIADOR

REF FN	PART NUMBER	YR/SN	QTY	DESCRIPTION
1	47760144		1	SILENCIADOR
2	48006812		1	TUBO ESCAPE
3	47789432		1	SUPORTE
4	84534499		1	ANEL
5	48007003		2	MOLA DE ENGATE
6	574518		1	BRACADEIRA MANGUEIRA 6.3mm - 15.7mm, SAE # 4
7	11106834		3	PARAFUSO
8	84534536		1	MANGUEIRA FLEXÍVEL 10mm ID x 1100mm L
9	86624978		2	PARAFUSO Hex, M10 x 35mm, Cl 10.9, Full Thd
10	12164721		8	PORCA M10 x 1.25, Cl 10
11	86500689		2	PORCA M10 x 1.5, Cl 10
12	14496631		6	ANILHA 10.5mm ID x 21mm OD x 2mm Thk
13	48007827		1	COBERTURA
14	84534554		1	BRAÇADEIRA 81.8mm

10.400.010	02	p1	12/2017

ARREFECEDOR

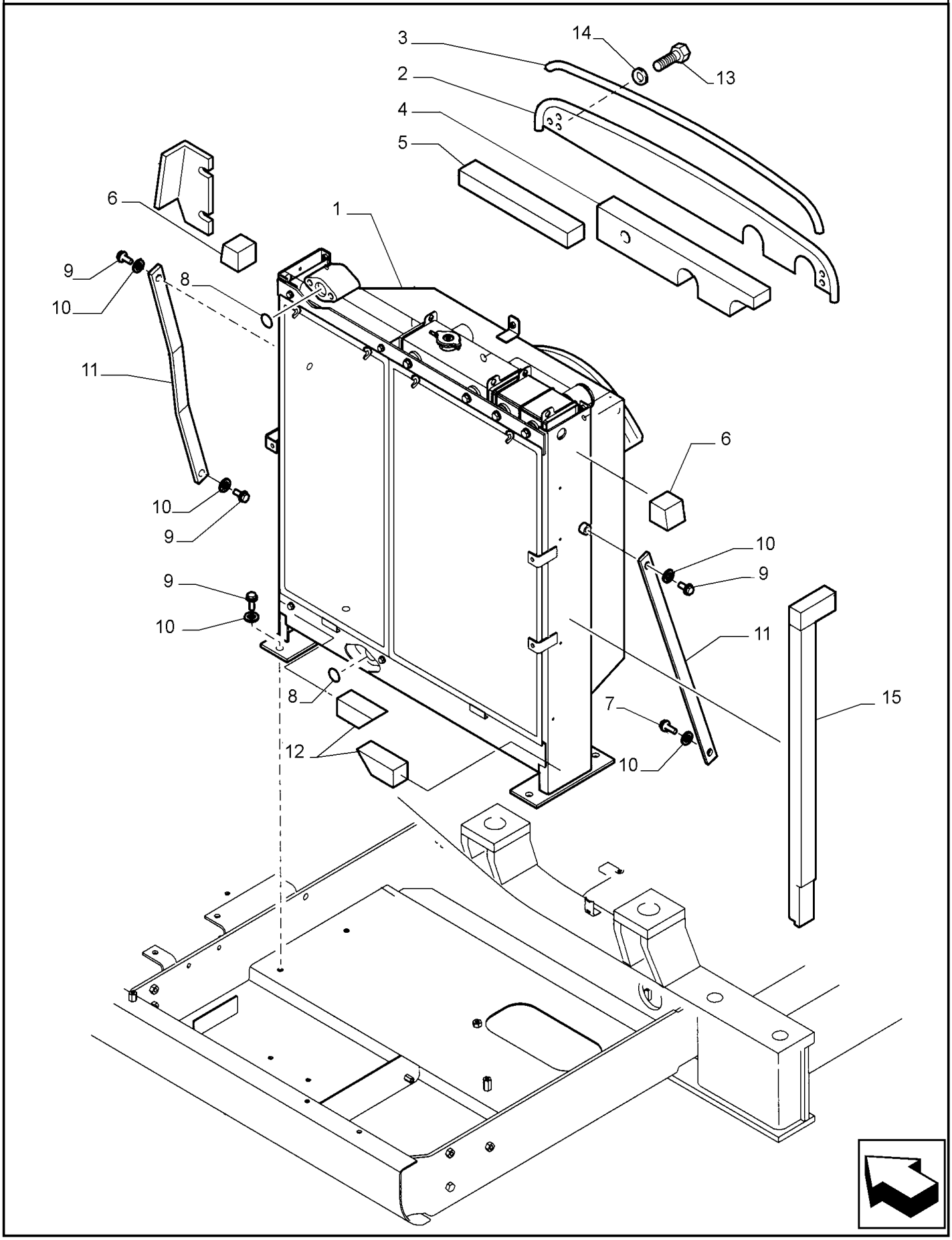

ARREFECEDOR

REF FN	PART NUMBER	YR/SN	QTY	DESCRIPTION
1	84269424		1	ARREFECEDOR
2	47809524		1	CHAPA
3	47809642		1	GUARNIÇÃO
4	87647450		1	ISOLADOR
5	87647454		1	ISOLADOR
6	47809652		2	ISOLAMENTO
7	43258		1	PARAFUSO Hex, M12 x 1.75 x 20mm, Cl 10.9, Full Thd
8	70924114		2	O-RING 0.139" Thk x 1.734" ID, -224, Cl 6, 90 Duro
9	9824642		7	PARAFUSO M12 x 1.75 x 42.68mm, Cl 10.9
10	14496731		8	ANILHA M12 x 24 x 2.5 Thk
11	87647489		2	SUPORTE
12	87647477		2	ISOLADOR
13	43233		4	PARAFUSO Hex, M8 x 1.25 x 20mm, Full Thd, Cl 10.9
14	14496531		4	ANILHA 8.4mm ID x 17mm OD x 1.6mm Thk
15	47809649		1	ISOLAMENTO

10.400.020	02	p1	12/2017

ARREFECEDOR, DEPÓSITO RESERVA

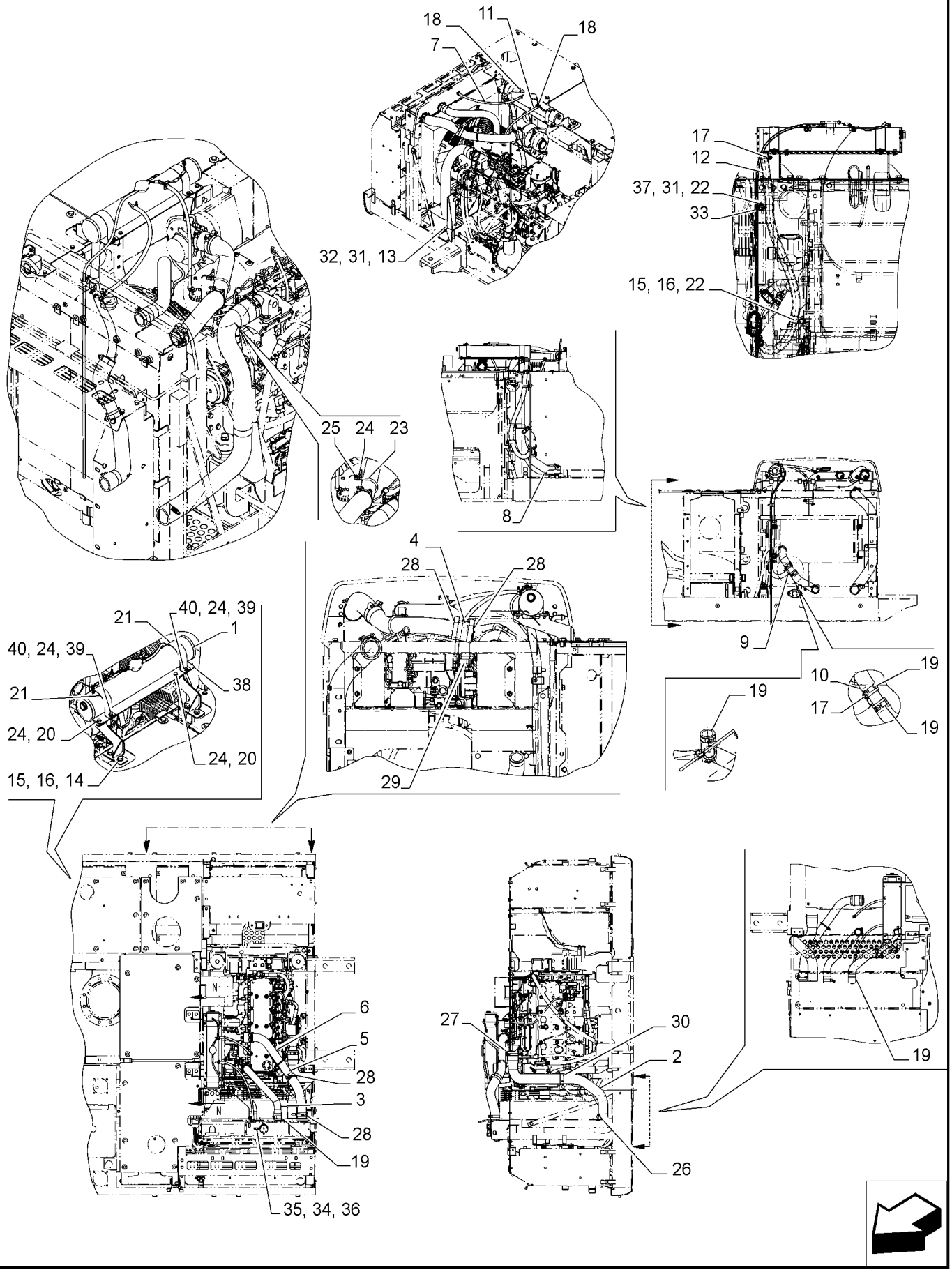

ARREFECEDOR, DEPÓSITO RESERVA

REF FN	PART NUMBER	YR/SN	QTY	DESCRIPTION
1	48006125		1	DEPÓSITO Expansão
2	47814980		1	MANGUEIRA Ar
3	47815101		1	MANGUEIRA Radiador
4	47815126		1	MANGUEIRA Ar
5	47815121		1	MANGUEIRA Ar
6	47815129		1	TUBO
7	47957801		1	MANGUEIRA 7.9MM_ID_X_635MM Radiador
8	47669476		1	MANGUEIRA Radiador
9	47607457		1	TUBO
10	47669480		1	MANGUEIRA Radiador
11	86025558		1	MANGUEIRA 7.90 mm ID x 508.00 mm, SAE 30R7
12	47815181		1	MANGUEIRA Depósito ao Tubo
13	47815140		1	SUPORTE
14	47814935		2	SUPORTE
15	398792		5	PARAFUSO Hex, M12 x 25mm, Cl 10.9
16	14496731		5	ANILHA M12 x 24 x 2.5 Thk
17	70922660		2	BRAÇADEIRA
18	12179490		4	FIXADOR DE MANGUEIRA
19	L126871		5	BRAÇADEIRA
20	120104		4	PARAFUSO Hex, M8 x 1.25 x 20mm, Cl 8.8
21	47997722		2	BRAÇADEIRA
22	87353455		2	BRAÇADEIRA 34.9mm, Coat, 13.5mm Bolt Hole, P Type
23	75262517		1	MOLA DE ENGATE M8, 64mm
24	14496531		10	ANILHA 8.4mm ID x 17mm OD x 1.6mm Thk
25	43362		4	PORCA M8 x 1.25, Cl 10
26	L115549		1	BRAÇADEIRA 69.85mm - 92.08mm
27	214-2176		1	BRAÇADEIRA #76, 3.25"-3.56", T-Bolt
28	214-2164		4	BRAÇADEIRA #64, 2.87"-3.18", T-Bolt
29	214-2138		1	BRAÇADEIRA #38, 2.06"-2.37", T-Bolt
30	47440130		1	BRAÇADEIRA 76mm ID, 10.5mm Bolt Hole, P Type
31	14496631		4	ANILHA 10.5mm ID x 21mm OD x 2mm Thk
32	9861444		3	PARAFUSO Hex, M10 x 1.5 x 20mm, Cl 10.9

10.400.020	02	p2	12/2017

ARREFECEDOR, DEPÓSITO RESERVA

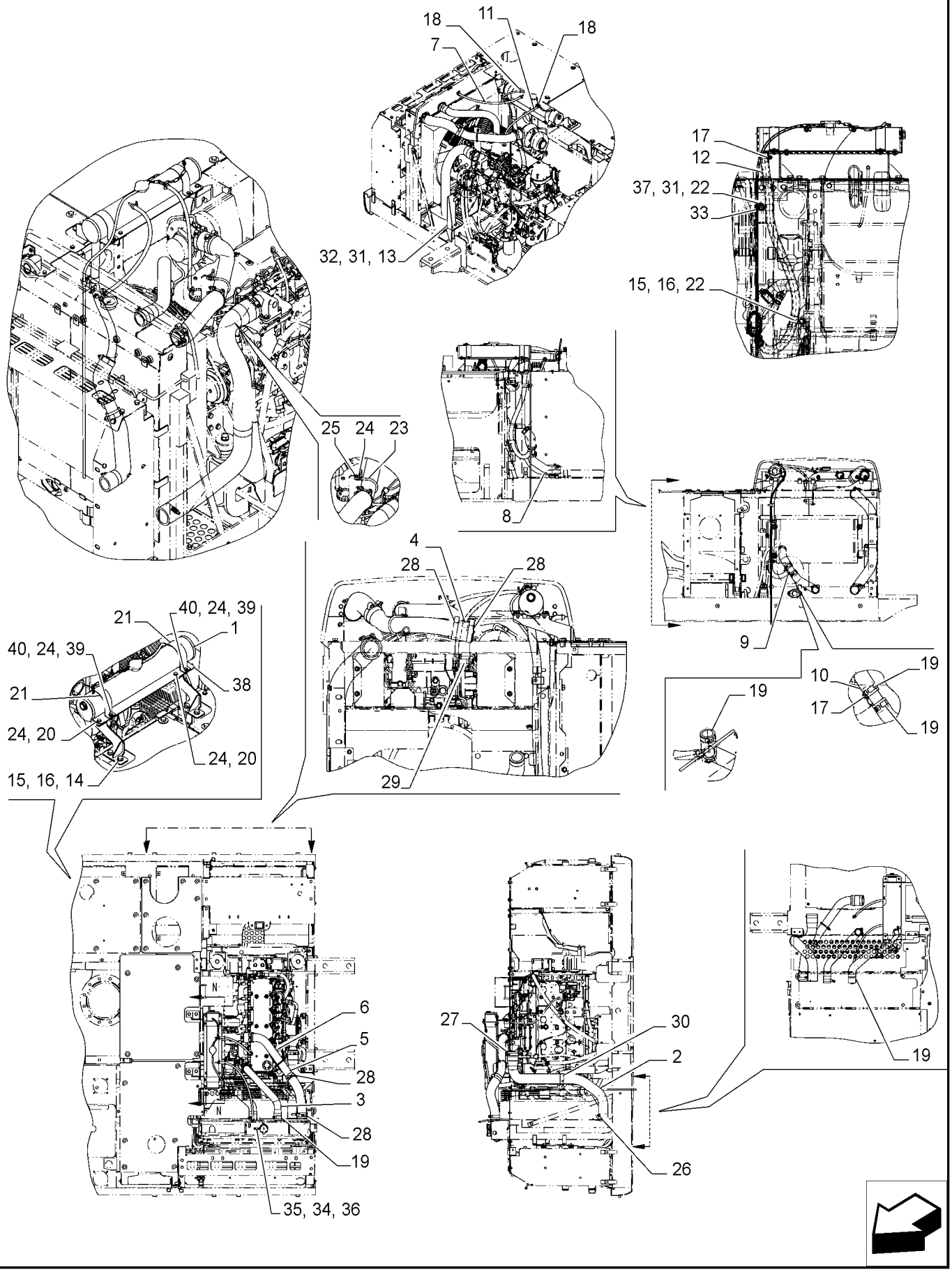

ARREFECEDOR, DEPÓSITO RESERVA

REF	FN	PART NUMBER	YR/SN	QTY	DESCRIPTION
33		86639003		1	BRAÇADEIRA 9.5mm, Coat, 11.9mm Bolt Hole, P Type
34		A171099		2	BRACADEIRA MANGUEIRA 13.2mm - 15.4mm
35		86026037		1	MANGUEIRA 7.9mm ID x 43mm L, SAE 30R7 Sistema de Refrigeração
36		75327563		1	PERNO 7.9mm OD x 15mm L
37		9846677		1	PARAFUSO M10 x 1.5 x 25mm, Cl 10.9
38		47998264		1	SUPORTE
39		120100		4	PARAFUSO M6 x 20mm, Cl 8.8
40		10720111		4	PORCA M6, Cl 8

SECTION INDEX

Sistemas hidráulicos

35.100.010	03	**BOMBA HIDRÁULICA, TUBO DE RETORNO**
35.100.010	04	**BOMBA HIDRÁULICA, TUBO DE RETORNO**
35.100.020	02	**VÁLVULA DE CONTROLO, TUBO DE RETORNO**
35.100.030	02	**VÁLVULA DE CONTROLO, TUBO DE RETORNO**
35.106.010	02	**VAR - 404061 - 404345 - 404187 - 404344 - 404382 - 404383, BOMBA HIDRÁULICA**
35.106.020	02	**VAR - 404064 - 404065 - 404347 - 404349 - 404384 - 404385 - BOMBA HIDRÁULICA**
35.106.030	02	**VAR - 404064 - 404065 - 404347 - 404349 - 404384 - 404385 - BOMBA DE ENGRENAGENS, COMPONENTES**
35.300.010	02	**TUBO DO REFRIGERADOR DE ÓLEO**
35.350.010	02	**RESERVATÓRIO DE ÓLEO**
35.352.010		**MOTOR REDUTOR**
35.352.020		**MOTOR REDUTOR**
35.352.030		**MOTOR REDUTOR**
35.352.040		**MOTOR REDUTOR**
35.352.050		**MOTOR REDUTOR**
35.353.010	02	**MOTOR DE DESLOCAÇÃO E ENGRENAGEM DE REDUÇÃO**
35.353.020	02	**MOTOR DE DESLOCAÇÃO E ENGRENAGEM DE REDUÇÃO, COMPONENTES**
35.353.030	02	**MOTOR DE DESLOCAÇÃO E ENGRENAGEM DE REDUÇÃO**
35.353.040	02	**MOTOR DE DESLOCAÇÃO E ENGRENAGEM DE REDUÇÃO**
35.353.050	02	**MOTOR DE DESLOCAÇÃO E ENGRENAGEM DE REDUÇÃO, TUBULAÇÕES**
35.353.060	02	**TUBO DE DRENAGEM**
35.353.070	02	**BALDE, BRAÇO, TUBO DA VÁLVULA DE CONTROLE**
35.353.080		**JUNTA CENTRAL, TUBULAÇÃO HIDRÁULICA**
35.355.010	02	**LANÇA, TUBO DA VÁLVULA DE CONTROLE**
35.355.015	02	**VAR - 404061 - TUBAGEM HIDRÁULICA, ASSY DO PLUGUE**
35.355.020	02	**CILINDRO DA LANÇA, COMANDOS PILOTO**
35.355.030	02	**VAR - 404061 - 404345 - 404187 - 404344 - 404382 - 404383, VÁLVULA DE CONTROLE, PADRÃO**
35.355.031	02	**VAR - 404061 - 404345 - 404187 - 404344 - 404382 - 404383, VÁLVULA DE CONTROLE, PADRÃO**
35.355.032	02	**VAR - 404061 - 404345 - 404187 - 404344 - 404382 - 404383, VÁLVULA DE CONTROLE, PADRÃO**
35.355.033	02	**VAR - 404061 - 404345 - 404187 - 404344 - 404382 - 404383, VÁLVULA DE CONTROLE, PADRÃO**
35.355.034	02	**VAR - 404061 - 404345 - 404187 - 404344 - 404382 - 404383, VÁLVULA DE CONTROLE, PADRÃO**
35.355.035	02	**VAR - 404061 - 404345 - 404187 - 404344 - 404382 - 404383, VÁLVULA DE CONTROLE, PADRÃO**
35.355.041	02	**VAR - 404064 - 404065 - 404347 - 404349 - 404384 - 404385 - VÁLVULA DE CONTROLO**
35.355.042	02	**VAR - 404064 - 404065 - 404347 - 404349 - 404384 - 404385 - VÁLVULA DE CONTROLO**
35.355.043	02	**VAR - 404064 - 404065 - 404347 - 404349 - 404384 - 404385 - VÁLVULA DE CONTROLO**
35.355.044	02	**VAR - 404064 - 404065 - 404347 - 404349 - 404384 - 404385 - VÁLVULA DE CONTROLO**

35.355.045	02	**VAR - 404064 - 404065 - 404347 - 404349 - 404384 - 404385 - VÁLVULA DE CONTROLO**
35.355.060	02	**VAR - 404061, 404065 - TUBO DA VÁLVULA DE CONTROLO, SIMPLES**
35.355.070	02	**VAR - 404061 - 404065, TUBO DA VÁLVULA DE CONTROLE, SIMPLES**
35.355.075		**VAR - 404061, 404065 - VÁLVULA DE ESCAPE, COMPONENTES**
35.355.080	02	**VAR - 404345 - 404187 - 404382 - 404383 - TUBAGEM HIDRÁULICA, ASSY DO PLUGUE**
35.355.090	02	**VAR - 404187 - 404345 - 404347 - 404349, TUBO DA VÁLVULA DE CONTROLO, MULTIFUNÇÕES**
35.355.095	01	**VAR - 404187 - 404349, TUBO DA VÁLVULA DE CONTROLO, MULTIFUNÇÕES**
35.355.095	02	**VAR - 404187 - 404349, TUBO DA VÁLVULA DE CONTROLO, MULTIFUNÇÕES**
35.355.100	02	**VAR - 404187 - 404349, TUBO DA VÁLVULA DE CONTROLO, MULTIFUNÇÕES**
35.355.110	02	**VAR - 404345 - 404347, TUBO DA VÁLVULA DE CONTROLO, MULTIFUNÇÕES**
35.355.110	03	**VAR - 404345 - 404347, TUBO DA VÁLVULA DE CONTROLO, MULTIFUNÇÕES**
35.355.120		**VAR - 404345, 404347, 404187, 404349 - VÁLVULA DE CORTE, COMPONENTES**
35.355.130		**VAR - 404345, 404347, 404187, 404349 - VÁLVULA CONTROLE DIRECIONAL, COMPONENTES**
35.355.140		**VAR - 404345, 404347 - VÁLVULA DE SOLENÓIDE, COMPONENTES**
35.355.150	02	**VAR - 404382 - 404384, TUBO DA VÁLVULA DE CONTROLO, MULTIFUNÇÕES**
35.355.150	03	**VAR - 404382 - 404384, TUBO DA VÁLVULA DE CONTROLO, MULTIFUNÇÕES**
35.355.160	02	**VAR - 404382 - 404384 - 404383 - 404385, VÁLVULA DE ESCAPE, COMPONENTES**
35.355.170	02	**VAR - 404382 - 404384 - 404383 - 404385, TUBO DA VÁLVULA DE CONTROLO, MULTIFUNÇÕES**
35.355.175	01	**VAR - 404382 - 404384, TUBO DA VÁLVULA DE CONTROLO, MULTIFUNÇÕES**
35.355.175	02	**VAR - 404382 - 404384, TUBO DA VÁLVULA DE CONTROLO, MULTIFUNÇÕES**
35.355.180		**VAR - 404187, 404349, 404064, 404065, 404347 - VÁLVULA, REDUÇÃO, COMPONENTES**
35.355.190		**VAR - 404187, 404349 - VÁLVULA DE SOLENÓIDE, COMPONENTES**
35.355.200	02	**VAR - 404064 - 404065 - 404347 - 404349 - 404384 - 404385 - TUBO DA VÁLVULA DE CONTROLO, AUXILIAR**
35.355.205		**VAR - 404064 - 404065 - 404347 - 404349 - 404384 - 404385 - TUBO DA VÁLVULA DE CONTROLO, AUXILIAR**
35.355.210	02	**VAR - 404064 - TUBAGEM HIDRÁULICA, ASSY DO PLUGUE**
35.355.215		**VAR - 404344 - TUBAGEM HIDRÁULICA, ASSY DO PLUGUE**
35.355.220	02	**VAR - 404065 - TUBAGEM HIDRÁULICA, ASSY DO PLUGUE**
35.355.230	02	**VAR - 404347 - 404349 - 404384 - 404385 - TUBAGEM HIDRÁULICA, ASSY DO PLUGUE**
35.356.010		**VAR - 404061, 404345, 404065, 404347 - PEDAL, CONTROLE (LD)**
35.356.020		**VAR - 404061, 404345, 404065, 404347 - PEDAL, CONTROLE (LD)**
35.356.030		**VAR - 404065, 404347 - JOYSTICK, COMANDOS**
35.356.035		**VAR - 404061, 404064, 404064, 404345, 404347, 404187, 404363, 404349 - JOYSTICK, VÁLVULA DE CONTROLE, COMPONENTES**
35.356.040		**VAR - 404061, 404345, 404363 - JOYSTICK, COMANDOS**
35.356.050		**VAR - 404187 - JOYSTICK, COMANDOS**

SECTION INDEX

Sistemas hidráulicos

35.356.060		**VAR - 404349 - JOYSTICK, COMANDOS**
35.356.070		**VAR - 404363, 404061, 404345, 404187, 404064, 40406, 404347, 404349 - JOYSTICK, VÁLVULA DE CONTROLO, COMPONENTES**
35.359.010	02	**JUNTA CENTRAL**
35.359.020		**JUNTA CENTRAL**
35.360.010	02	**COMANDOS PILOTO, TUBAGEM HIDRÁULICA**
35.360.020	02	**TUBAGEM HIDRÁULICA, VÁLVULA DE CONTROLO**
35.360.030	02	**COMANDOS PILOTO, TUBAGEM HIDRÁULICA, SEM VÁLVULA DE SEGURANÇA**
35.360.030	03	**COMANDOS PILOTO, TUBAGEM HIDRÁULICA, SEM VÁLVULA DE SEGURANÇA**
35.360.035		**VÁLVULA, REDUÇÃO**
35.360.040	02	**JOYSTICK, TUBAGEM HIDRÁULICA, VÁLVULA DE CONTROLO**
35.600.005	02	**BOMBA HIDRÁULICA, TUBO DE PRESSÃO**
35.600.010	02	**TUBO DE SUCÇÃO**
35.600.020	02	**MOTOR REDUTOR, TUBULAÇÃO HIDRÁULICA**
35.600.085		**VAR - 404357, 404358, 404361, 404362 - BRAÇADEIRA, BRAÇO (L=3.25M)**
35.723.010	02	**TUBOS P/CILINDRO DO BALDE**
35.723.015	01	**VAR - 488064, TUBOS P/CILINDRO DO BALDE (L = 2.94 M)**
35.723.020	02	**VAR - 461501, TUBOS P/CILINDRO DO BALDE (L = 2.4 M)**
35.723.025	01	**VAR - 404114 - 404118 - 404116 - 404120 - BRAÇO, TUBAGENS, AUXILIAR (L=2,4M)**
35.723.030	02	**VAR - 404116 - 404120 - 404122 - 404123, BRAÇO, TUBAGENS, SEGUNDA OPÇÃO LINHA (L=2,4M)**
35.723.035	02	**VAR - 404128 - 404132 - 404130 - 404134, BRAÇO, TUBAGENS, OPÇÃO (L=2,9M)**
35.723.040	02	**VAR - 488068 - 461909, TUBOS P/CILINDRO DA LANÇA**
35.723.045		**VAR - 404130 - 404134 - 404136 - 404137, BRAÇO, TUBAGENS, SEGUNDA OPÇÃO LINHA (L=2,9M)**
35.723.050	02	**VAR - 488068, TUBOS P/CILINDRO DA LANÇA**
35.723.060	02	**VAR - 488068, TUBOS P/CILINDRO DO BRAÇO**
35.723.070	02	**VAR - 461909, TUBOS P/CILINDRO DA LANÇA**
35.723.080	02	**VAR - 461909, TUBOS P/CILINDRO DO BRAÇO**
35.723.090	02	**VAR - 404116 - 404120 - 404122 - 404123, VÁLVULA, BATENTE, COMPONENTES**
35.723.100	02	**VAR - 404114 - 404116 - 404118 - 404120 - 404128 - 404130 - 404132 - 404134, VÁLVULA, BATENTE, COMPONENTES, OPÇÃO**
35.723.110	02	**LANÇA, TUBAGEM DE LUBRIFICAÇÃO**
35.736.010	02	**VAR - 488068, VÁLVULA DE SEGURANÇA, COMPONENTES, CILINDRO DA LANÇA**
35.736.020	02	**VAR - 488068, CILINDRO DA LANÇA, LADO DIREITO, COMPONENTES**
35.736.030	02	**VAR - 488068, CILINDRO DA LANÇA, LADO ESQUERDO, COMPONENTES**
35.736.050	02	**VAR - 461909, CILINDRO DA LANÇA, LADO DIREITO, COMPONENTES**
35.736.060	02	**VAR - 461909, CILINDRO DA LANÇA, LADO ESQUERDO, COMPONENTES**

35.100.010	03	p1	12/2017

BOMBA HIDRÁULICA, TUBO DE RETORNO

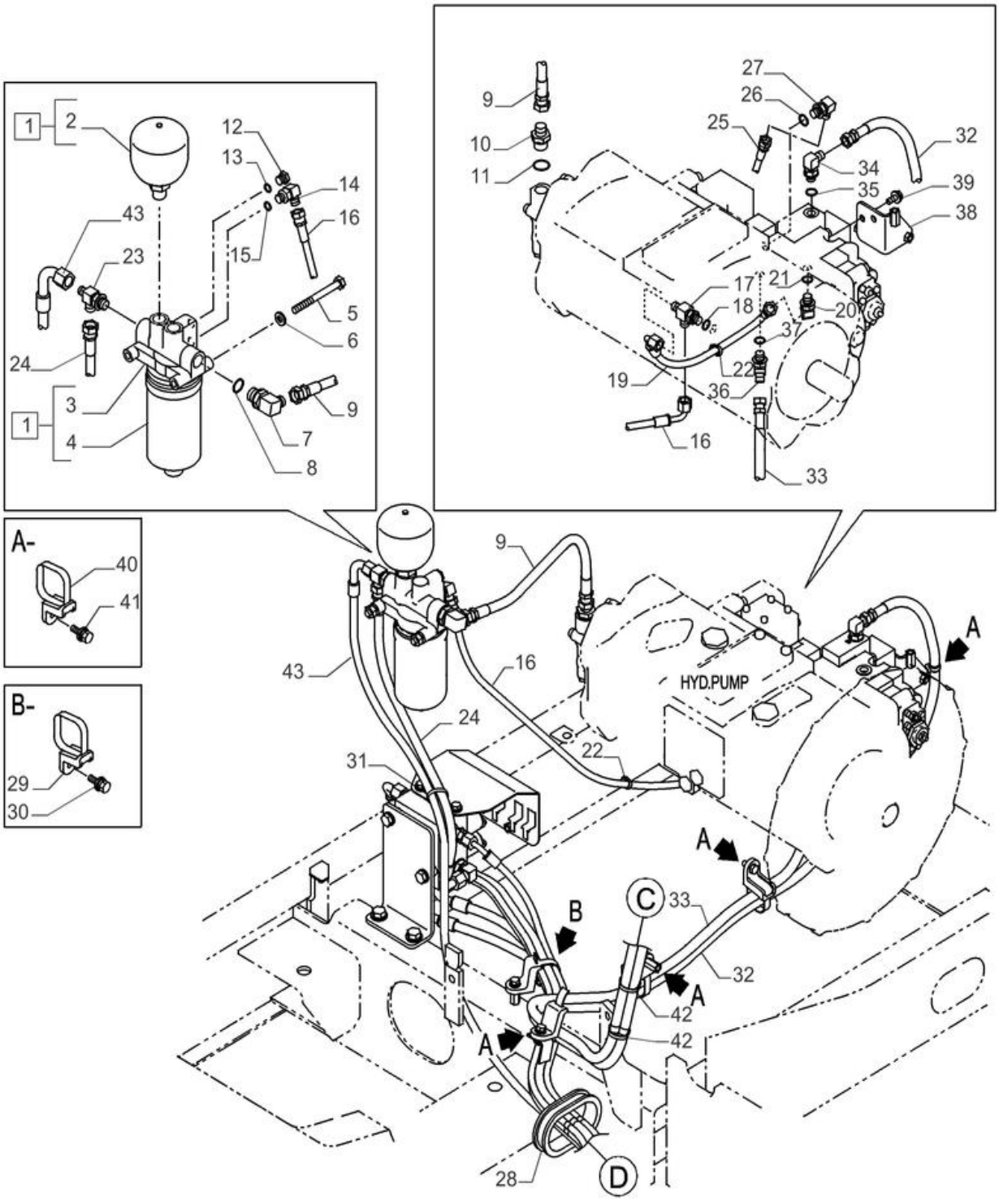

BOMBA HIDRÁULICA, TUBO DE RETORNO

REF FN	PART NUMBER	YR/SN	QTY	DESCRIPTION
1	48001856		1	ACUMULADOR
2	47833234		1	ACUMULADOR
3	47758047		1	CABEÇA DO FILTRO
4	47758742		1	FILTRO OLEO HIDRAUL.
5	43253		2	PARAFUSO Hex, M10 x 1.5 x 100mm, Cl 10.9
6	47759503		2	ANILHA
7	47758700		1	COTOVELO 90
8	47759549		1	O-RING
9	47760328		1	MANGUEIRA HIDRÁULICA
10	47760606		1	ADAPTADOR
11	47759549		h	O-RING
12	47759506		1	TAMPÃO
13	47759554		1	O-RING
14	47760629		1	COTOVELO
15	47759554		1	O-RING
16	47760387		1	MANGUEIRA HIDRÁULICA
17	47759558		1	TÊ
18	47759554		1	O-RING
19	47760386		1	MANGUEIRA HIDRÁULICA
20	47760630		1	COTOVELO
21	47759554		1	O-RING
22	47759505		2	CINTA
23	47758708		1	TÊ
24	47945694		1	MANGUEIRA HIDRÁULICA 9.8MM_ID_X_650MM
25	47760385		1	MANGUEIRA HIDRÁULICA
26	47760629		1	COTOVELO
27	47759554		1	O-RING
28	47760462		1	COXIM
29	47759125		1	BRAÇADEIRA
30	47758719		1	PARAFUSO
31	47759505		2	CINTA
32	47760384		1	MANGUEIRA HIDRÁULICA

35.100.010	03	p2	12/2017

BOMBA HIDRÁULICA, TUBO DE RETORNO

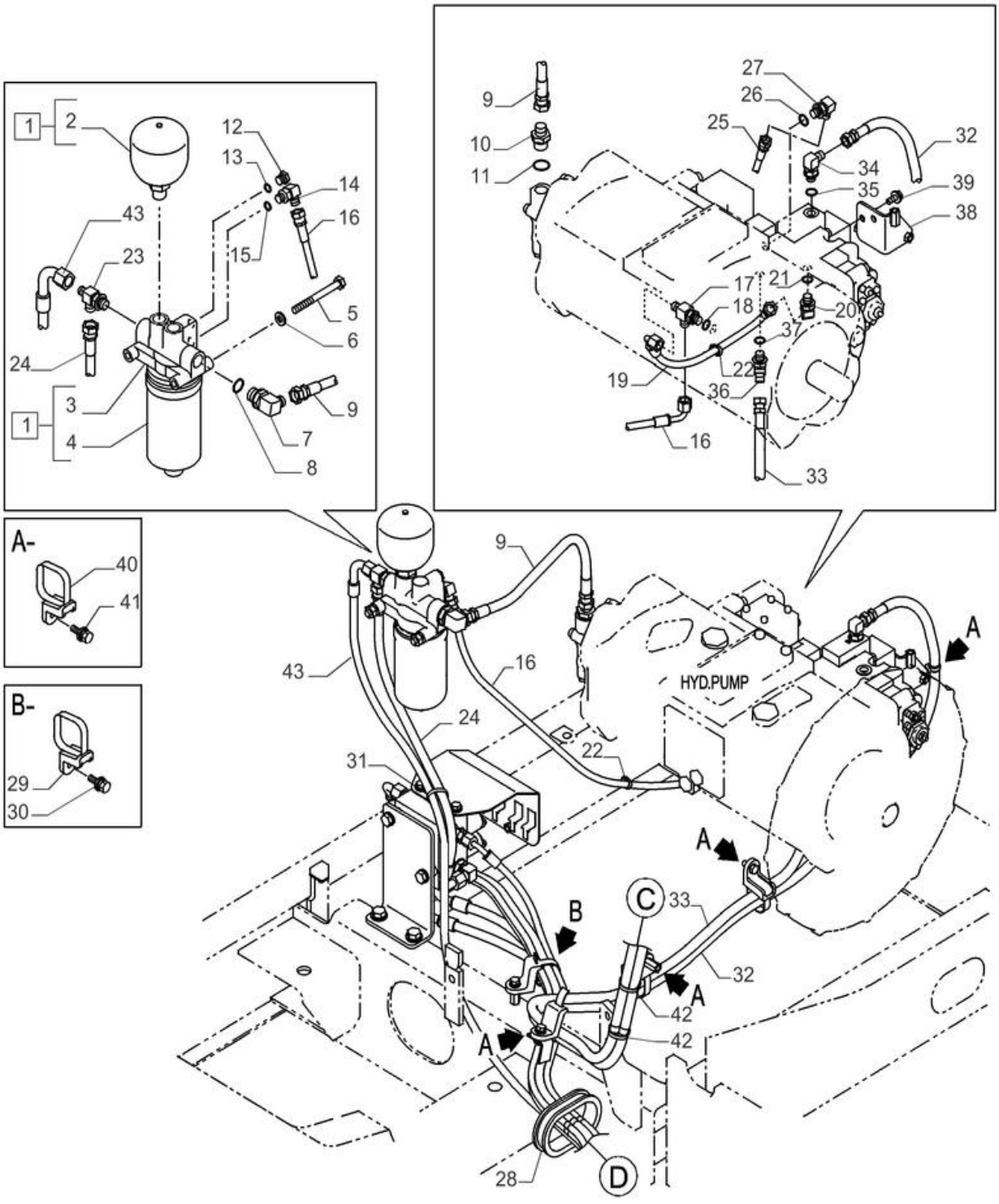

BOMBA HIDRÁULICA, TUBO DE RETORNO

REF FN	PART NUMBER	YR/SN	QTY	DESCRIPTION
33	47760383		1	MANGUEIRA HIDRÁULICA
34	47760629		1	COTOVELO
35	47759554		1	O-RING
36	47760630		1	COTOVELO
37	47759554		1	O-RING
38	47760062		1	SUPORTE
39	47789330		2	PARAFUSO
40	47759125		5	BRAÇADEIRA
41	47758719		5	PARAFUSO
42	47759505		1	CINTA
43	47760364		1	MANGUEIRA HIDRÁULICA

35.100.010	04	p1	12/2017

BOMBA HIDRÁULICA, TUBO DE RETORNO

BOMBA HIDRÁULICA, TUBO DE RETORNO

REF FN	PART NUMBER	YR/SN	QTY	DESCRIPTION
1	47794030		1	VÁLVULA DE SOLENÓIDE
2	86624978		2	PARAFUSO Hex, M10 x 35mm, Cl 10.9, Full Thd
3	47759503		2	ANILHA
4	47794079		1	SUPORTE
5	47789325		2	PARAFUSO
6	47804077		1	COBERTURA
7	47789330		2	PARAFUSO
8	47759235		3	CONECTOR HID.
9	47759554		3	O-RING
10	47760629		1	COTOVELO
11	47759554		1	O-RING
12	47759529		1	CONECTOR HID.
13	47759554		1	O-RING
14	47759236		1	CONECTOR HID.
15	47759489		1	O-RING
16	47760616		1	ADAPTADOR
17	47759489		1	O-RING
18	47760323		1	COTOVELO
19	47759489		1	O-RING
20	47945694		1	MANGUEIRA HIDRÁULICA 9.8MM_ID_X_650MM
21	47784623		1	MANGUEIRA HIDRÁULICA 6.3MM_ID_X_1750MM
22	47784540		1	MANGUEIRA HIDRÁULICA
23	47760363		1	MANGUEIRA HIDRÁULICA
24	47760380		1	MANGUEIRA HIDRÁULICA
25	47783910		1	MANGUEIRA HIDRÁULICA
26	47783896		1	MANGUEIRA HIDRÁULICA 9.5MM_ID_X_1150MM
27	47760385		1	MANGUEIRA HIDRÁULICA

35.100.020	02	p1	12/2017

VÁLVULA DE CONTROLO, TUBO DE RETORNO

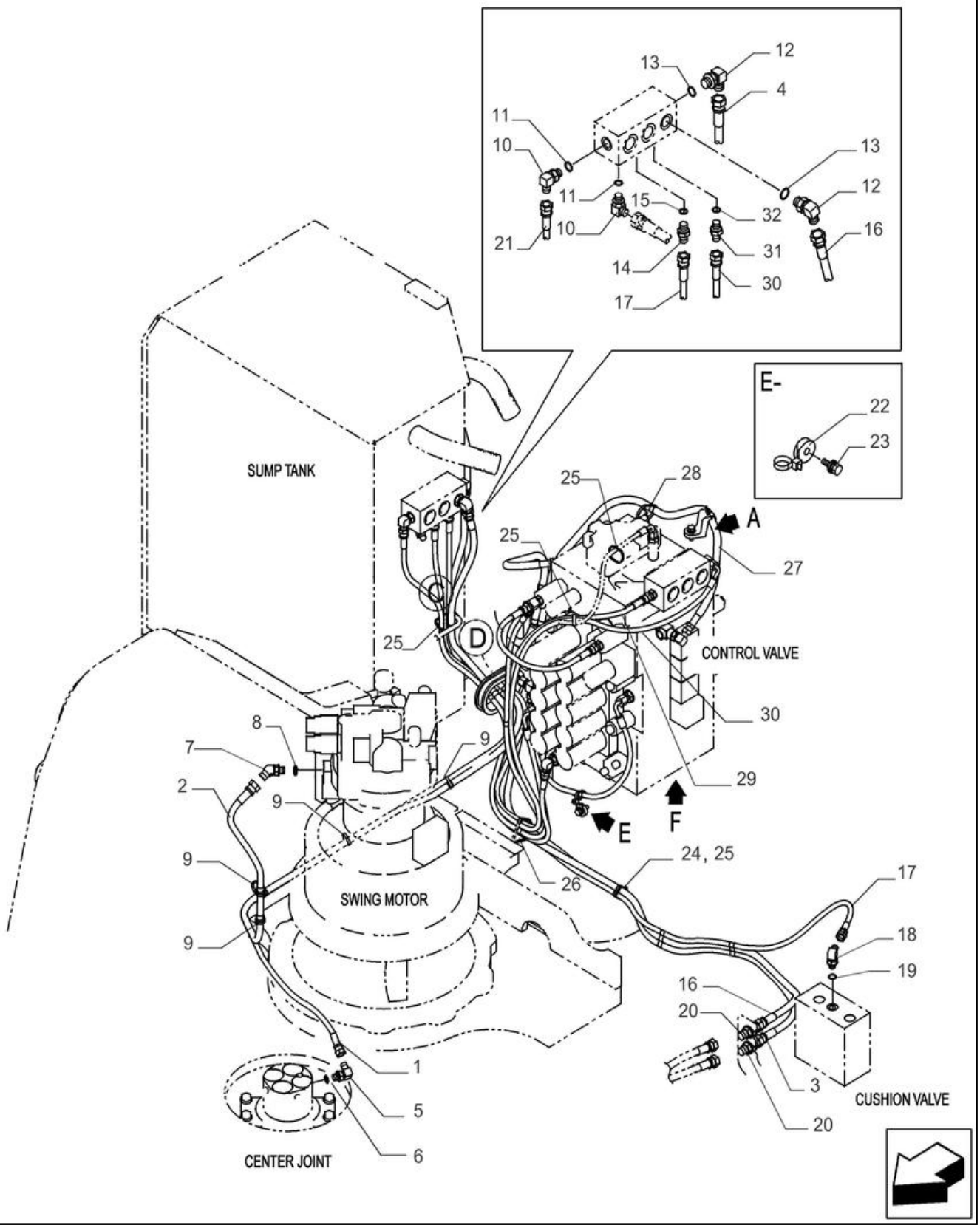

VÁLVULA DE CONTROLO, TUBO DE RETORNO

REF FN	PART NUMBER	YR/SN	QTY	DESCRIPTION
1	47760363		1	MANGUEIRA HIDRÁULICA
2	47760380		1	MANGUEIRA HIDRÁULICA
3	47783910		1	MANGUEIRA HIDRÁULICA
4	47783896		1	MANGUEIRA HIDRÁULICA 9.5MM_ID_X_1150MM
5	47760629		1	COTOVELO
6	47759554		1	O-RING
7	161087A1		1	COTOVELO
8	154467A1		1	O-RING 10.8mm ID x 2.4mm Width
9	47759505		6	CINTA
10	47760629		2	COTOVELO
11	47759554		2	O-RING
12	47760323		2	COTOVELO
13	47759489		2	O-RING
14	47759235		1	CONECTOR HID.
15	47759554		1	O-RING
16	47760340		1	MANGUEIRA HIDRÁULICA
17	47760347		1	MANGUEIRA HIDRÁULICA
18	47760629		1	COTOVELO
19	47759554		1	O-RING
20	47758699		2	ADAPTADOR
21	47760352		1	MANGUEIRA HIDRÁULICA
22	47759127		1	BRAÇADEIRA
23	47758719		1	PARAFUSO
24	47757680		1	BRAÇADEIRA
25	47759505		4	CINTA
26	47758652		1	FIXADOR
27	47760384		1	MANGUEIRA HIDRÁULICA
28	47759505		1	CINTA
29	47760364		1	MANGUEIRA HIDRÁULICA
30	47760363		1	MANGUEIRA HIDRÁULICA
31	47759235		1	CONECTOR HID.
32	47759554		1	O-RING

35.100.030	02	p1	12/2017

VÁLVULA DE CONTROLO, TUBO DE RETORNO

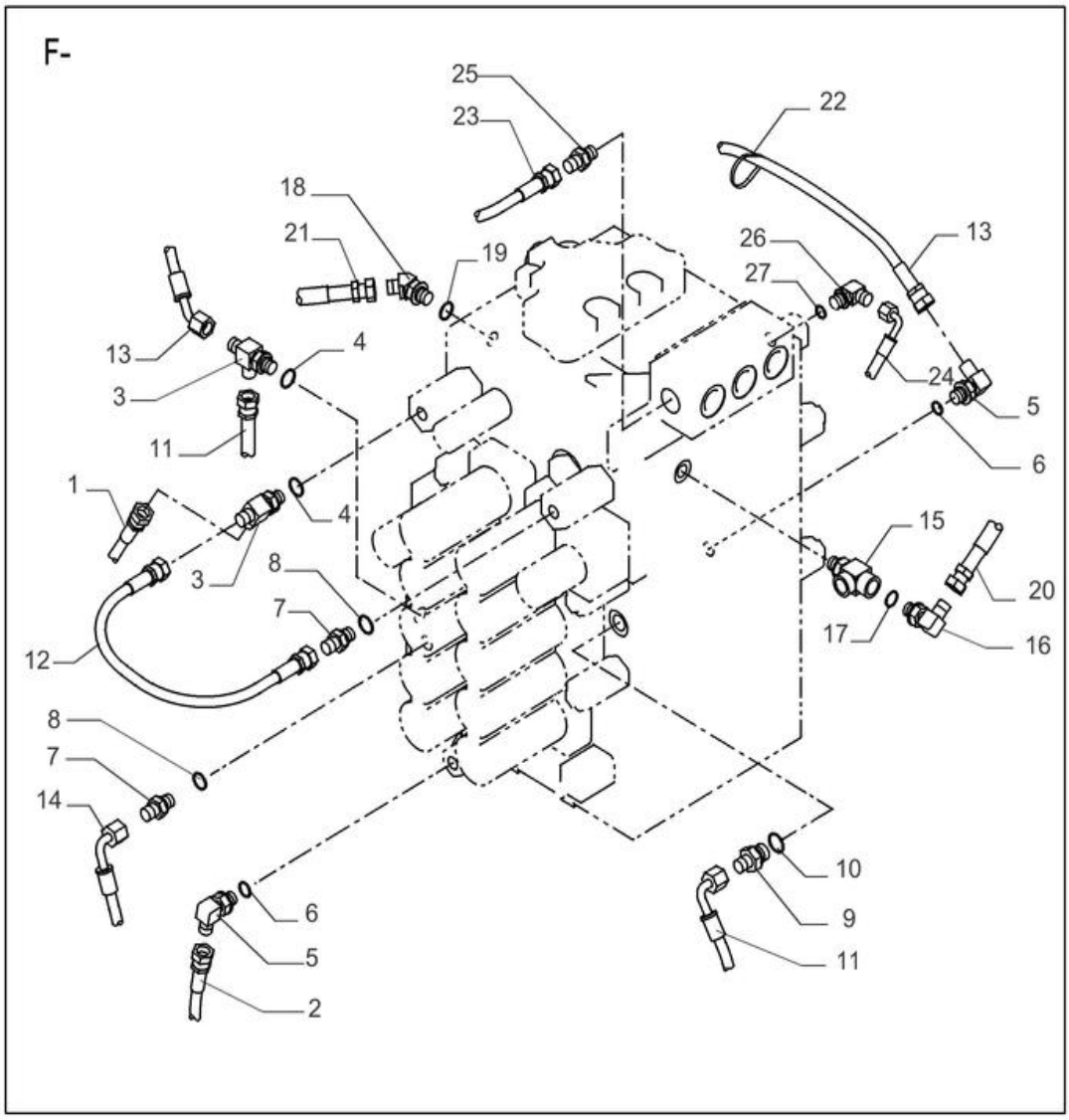

VÁLVULA DE CONTROLO, TUBO DE RETORNO

REF FN	PART NUMBER	YR/SN	QTY	DESCRIPTION
1	47784623		1	MANGUEIRA HIDRÁULICA 6.3MM_ID_X_1750MM
2	47784540		1	MANGUEIRA HIDRÁULICA
3	47759558		2	TÊ
4	47759554		2	O-RING
5	47760629		2	COTOVELO
6	47759554		2	O-RING
7	47759235		2	CONECTOR HID.
8	47759554		2	O-RING
9	47759492		1	ADAPTADOR
10	47759489		1	O-RING
11	47758783		1	MANGUEIRA
12	47760346		1	MANGUEIRA HIDRÁULICA
13	47760369		1	MANGUEIRA HIDRÁULICA
14	47760352		1	MANGUEIRA HIDRÁULICA
15	47758037		1	TÊ
16	47760629		1	COTOVELO
17	47759554		1	O-RING
18	47760630		1	COTOVELO
19	47759554		1	O-RING
20	47760384		1	MANGUEIRA HIDRÁULICA
21	47760383		1	MANGUEIRA HIDRÁULICA
22	47759505		1	CINTA
23	47760364		1	MANGUEIRA HIDRÁULICA
24	47760363		1	MANGUEIRA HIDRÁULICA
25	47759490		1	CONECTOR HID.
26	47760629		1	COTOVELO
27	47759554		1	O-RING

35.106.010	02	p1	12/2017

VAR - 404061 - 404345 - 404187 - 404344 - 404382 - 404383, BOMBA HIDRÁULICA

VAR - 404061 - 404345 - 404187 - 404344 - 404382 - 404383, BOMBA HIDRÁULICA

REF	FN	PART NUMBER	YR/SN	QTY	DESCRIPTION
1		47932746		1	BOMBA HIDRÁULICA
2		47759554		2	O-RING
3		47759986		2	PINO ROSCADO ASSY, Incl 2, 7
4		47759554		2	O-RING
5		47759506		2	TAMPÃO ASSY, Incl 4, 8
6		47758334		1	BOMBA HIDRÁULICA Incl 15 - 17
7		NSS		2	NO SE VENDE SEPARADO Adaptador, Incl in 3
8		NSS		2	NO SE VENDE SEPARADO Bujão, Incl in 5
9		47759383		2	PASSA-FIOS
10		47789313		4	PARAFUSO ALLENA FLAN M20 x 55mm
11		47789337		8	PARAFUSO M10 x 30mm
12		47815967		1	FLANGE
13		86508618		4	PARAFUSO Hex, M10 x 1.5 x 45mm, Cl 10.9
14		14496631		4	ANILHA 10.5mm ID x 21mm OD x 2mm Thk
15		47759258		1	ELEMENTO
16		47759256		4	CASQUILHO ; ENCAIXE
17		47759257		1	CASQUILHO ; ENCAIXE

35.106.020	02	p1	12/2017

VAR - 404064 - 404065 - 404347 - 404349 - 404384 - 404385 - BOMBA HIDRÁULICA

VAR - 404064 - 404065 - 404347 - 404349 - 404384 - 404385 - BOMBA HIDRÁULICA

REF	FN	PART NUMBER	YR/SN	QTY	DESCRIPTION
1		47933092		1	BOMBA HIDRÁULICA
2		47815967		1	FLANGE
3		47759383		2	PASSA-FIOS
4		47789313		4	PARAFUSO ALLENA FLAN
5		47758334		1	BOMBA HIDRÁULICA Incl 6 - 8
6		47759258		1	ELEMENTO
7		47759256		4	CASQUILHO ; ENCAIXE
8		47759257		1	CASQUILHO ; ENCAIXE
9		47789337		8	PARAFUSO
10		47759986		2	PINO ROSCADO
11		47759554		2	O-RING
12		47803200		1	BOMBA HIDRÁULICA
13		47759551		1	O-RING
14		14420231		2	PARAFUSO ALLENA FLAN M10 x 1.5 x 30mm, Cl 10.9, Full Thd
15		47759503		2	ANILHA
16		86508618		4	PARAFUSO Hex, M10 x 1.5 x 45mm, Cl 10.9
17		14496631		4	ANILHA 10.5mm ID x 21mm OD x 2mm Thk

35.106.030	02	p1	12/2017

VAR - 404064 - 404065 - 404347 - 404349 - 404384 - 404385 - BOMBA DE ENGRENAGENS, COMPONENTES

BOMBA DE ENGRENAGENS CONJUNTO PN 47803200

VAR - 404064 - 404065 - 404347 - 404349 - 404384 - 404385 - BOMBA DE ENGRENAGENS, COMPONENTES

REF FN	PART NUMBER	YR/SN	QTY	DESCRIPTION
1	47758335		1	BOMBA 62L/min, Grey, ASSY, Incl 2 - 13
2	LC002970		1	ENGRENAGEM
3	LW006890		1	COBERTURA
4	LMP0257		1	ANEL
5	NSS		1	NO SE VENDE SEPARADO Corpo, Incl in 1
6	LW006900		1	COBERTURA
7	LR015150		2	CHAPA
8	LA015390		4	PARAFUSO
9	LA011060		4	PINO ESPECIAL
10	LZ008000		1	KIT DE REPARAÇÃO Incl 4, 11 - 13
11	LAP0032		2	VEDANTE
12	LBP0073		2	ANEL DE ENCOSTO
13	LAP0033		1	VEDANTE DE ÓLEO

35.300.010	02	p1	12/2017

TUBO DO REFRIGERADOR DE ÓLEO

TUBO DO REFRIGERADOR DE ÓLEO

REF FN	PART NUMBER	YR/SN	QTY	DESCRIPTION
1	47812739		1	TUBO
2	47759292		1	O-RING
3	47759538		1	VÁLVULA DE RETENÇÃO
4	47759287		4	MANGUEIRA
5	87021825		2	PARAFUSO Hex, M12 x 55mm, Cl 10.9
6	47816354		1	TUBO
7	47760628		1	O-RING
8	47760463		1	VÁLVULA DE RETENÇÃO
9	47816357		1	TUBO
10	47758798		16	BRACADEIRA MANGUEIRA
11	47816362		1	TUBO
12	47816365		1	TUBO
13	87652172		1	SUPORTE
14	87652150		1	SUPORTE
15	47815443		2	BRAÇADEIRA
16	337475		2	PORCA M12, Cl 10
17	9861444		2	PARAFUSO Hex, M10 x 1.5 x 20mm, Cl 10.9
18	14420874		8	PARAFUSO M10 x 60mm, Cl 12.9
19	9824642		4	PARAFUSO M12 x 1.75 x 42.68mm, Cl 10.9
20	43260		4	PARAFUSO Hex, M12 x 1.75 x 30mm, Cl 10.9, Full Thd
21	14496631		2	ANILHA 10.5mm ID x 21mm OD x 2mm Thk
22	14496731		10	ANILHA M12 x 24 x 2.5 Thk

35.350.010	02	p1	12/2017

RESERVATÓRIO DE ÓLEO

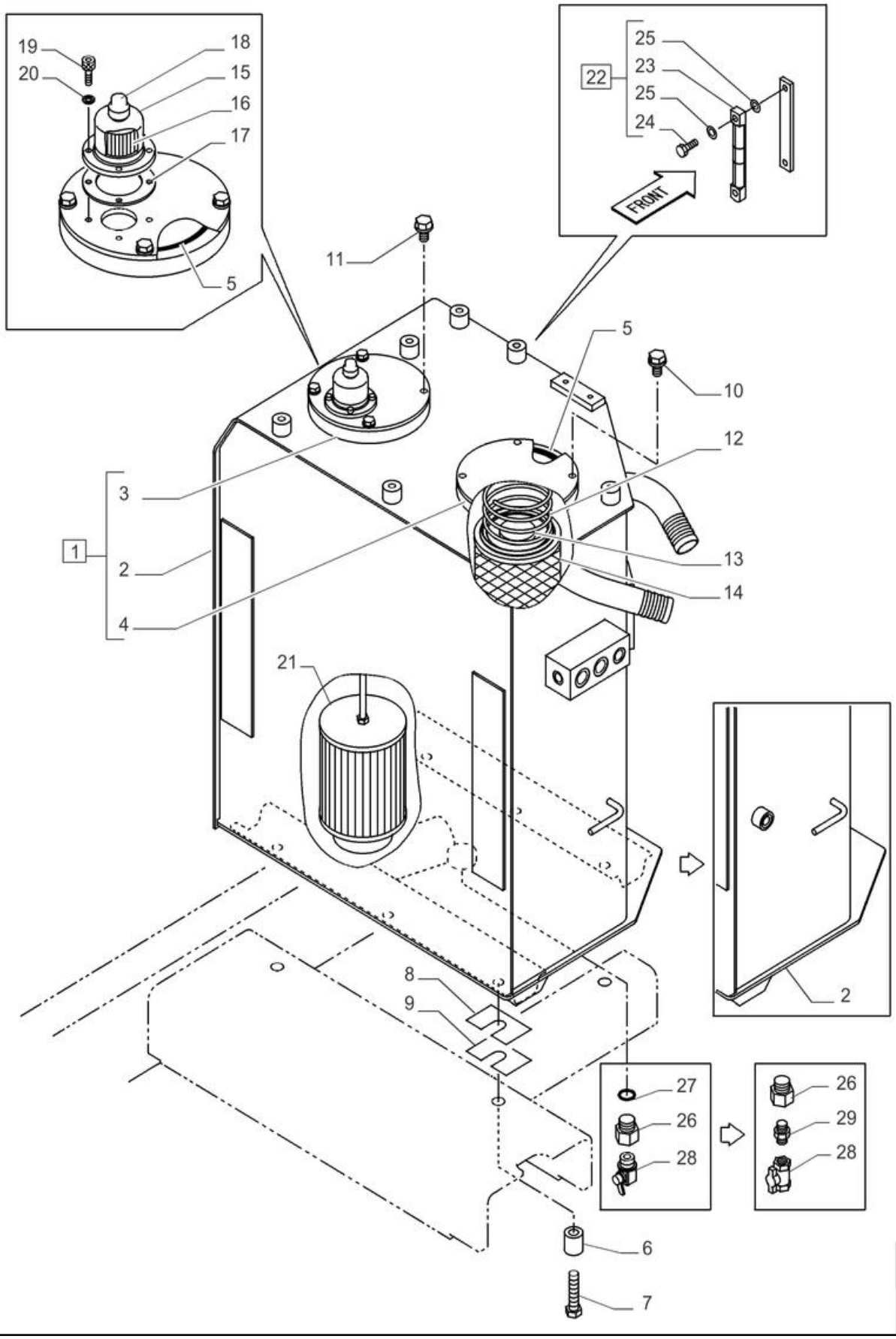

RESERVATÓRIO DE ÓLEO

REF	FN	PART NUMBER	YR/SN	QTY	DESCRIPTION
1		NSS		1	NO SE VENDE SEPARADO Reservatório, Incl 2 - 5
2		NSS		1	NO SE VENDE SEPARADO Tanque, Incl in 1
3		47838226		1	COBERTURA
4		47801854		1	COBERTURA
5		47759526		2	O-RING
6		47758543		4	ESPAÇADOR
7		9847468		4	PARAFUSO Hex, M16 x 2 x 70mm, Cl 10.9
8		47759321		1	CALÇO DE AFINAÇÃO
9		47759322		1	CALÇO DE AFINAÇÃO
10		47789335		4	PARAFUSO
11		47789337		4	PARAFUSO
12		47760532		1	MOLA DE COMPRESSÃO
13		47759535		1	VÁLVULA
14		47757762		1	FILTRO OLEO HIDRAUL.
15		47757847		1	RESPIRADOURO
16		47758795		1	ELEMENTO
17		47759259		1	JUNTA
18		47758730		1	TAMPÃO
19		14305231		4	PARAFUSO ALLENA FLAN M6 x 16mm, Cl 10.9, Full Thd
20		10569279		4	ANILHA DE RETENÇÃO 6.1mm ID x 9.9mm OD x 1.6mm Thk, C72
21		47759884		1	REDE DE FILTRO
22		48013010		1	MANÓMETRO Incl 23 - 25
23		48016884		1	MANÓMETRO
24		47758705		2	PARAFUSO
25		47758706		4	ANILHA DE VEDAÇÃO
26		47758046		1	PINO ROSCADO
27		154503A1		1	O-RING
28		47759510		1	BUJÃO DE DESCARGA
29		47759349		1	CONECTOR HID.

MOTOR REDUTOR

MOTOR REDUTOR

REF	FN	PART NUMBER	YR/SN	QTY	DESCRIPTION
1		47828190		1	MOTOR HIDROSTATICO Incl 6 - 9
2		47865415		1	PINO COM CABEÇA
3		47789395		11	PARAFUSO M20 x 75mm
4		47803675		2	PARAFUSO M12 x 18mm
5		47759239		1	PEÇA FLEXÍVEL
6		47760140		1	CONECTOR
7		47760139		1	VALVULA DE ALIVIO
8		KRC10260		1	MOTOR HIDROSTATICO
9		LN001820		1	REDUTOR

MOTOR REDUTOR

MOTOR REDUTOR

REF	FN	PART NUMBER	YR/SN	QTY	DESCRIPTION
1		47827783		1	MANGUEIRA HIDRÁULICA
2		47759539		1	ADAPTADOR
3		80719		1	COPO DE LUBRIFICAÇÃO 1/8" NPT
4		47759890		1	MANGUEIRA HIDRÁULICA
5		47760426		1	TAMPÃO
6		47759127		1	BRAÇADEIRA
7		47758719		1	PARAFUSO

MOTOR REDUTOR

MOTOR REDUTOR

REF	FN	PART NUMBER	YR/SN	QTY	DESCRIPTION
1		KRC10260		1	MOTOR HIDROSTATICO Incl 2 - 29
2		NSS		1	NO SE VENDE SEPARADO Corpo, Incl in 1
3		LG00337		4	MOLA
4		LE00776		4	ANEL
5		LB00544		4	CASQUILHO
6		LJ00723		2	PISTÃO
7		LR014920		1	CHAPA
8		LE027680		2	O-RING
9		LG008420		20	MOLA
10		LPM0116		1	PISTÃO
11		LE027690		1	O-RING
12		155618A1		3	CHAPA
13		155619A1		3	CHAPA
14		160101A1		2	PINO ELÁSTICO
15		156134A1		1	ROLAMENTO DE AGULHAS Needle, 30mm ID x 45mm OD x 20mm W
16		LA018400		1	ANEL
17		LJ018840		1	JOGO DE PISTÃO
18		155617A1		1	CHAPA
19		LG008410		1	MOLA
20		155616A1		1	CHAPA
21		165745A1		1	ANEL
22		156133A1		1	ROLAMENTO ROLO CONIC 45mm ID x 100mm OD x 27.25mm W
23		155106A1		1	VEDANTE DE ÓLEO
24		155613A1		1	RING, LOCKING
25		LH007510		1	ANEL
26		KRC10030		1	VARETA DE NÍVEL
27		LE026340		1	O-RING
28		LR00895		1	TAMPÃO
29		LE026670		1	O-RING

35.352.040		p1	12/2017

MOTOR REDUTOR

MOTOR REDUTOR

REF FN	PART NUMBER	YR/SN	QTY	DESCRIPTION
1	KRC10260		1	MOTOR HIDROSTATICO Incl 2 - 19
2	156305A1		2	TAMPÃO
3	LE026640		1	O-RING
4	LE027700		2	ANEL
5	156079A1		2	MOLA
6	155944A1		2	ÊMBOLO
7	LNM0426		2	VÁLVULA
8	166176A1		2	ANEL DE ENCOSTO
9	LE026900		4	O-RING
10	LE026650		2	O-RING
11	NSS		1	NO SE VENDE SEPARADO Tampa, Incl in 1
12	LA018110		4	PARAFUSO
13	160306A1		3	TAMPÃO
14	154467A1		3	O-RING 10.8mm ID x 2.4mm Width
15	160903A1		1	TAMPÃO
16	LR00895		1	TAMPÃO
17	KRC10030		1	VARETA DE NÍVEL Nível de Óleo
18	LJ015420		2	VÁLVULA Alívio
19	154515A1		4	O-RING

35.352.050		p1	12/2017

MOTOR REDUTOR

MOTOR REDUTOR

REF FN	PART NUMBER	YR/SN	QTY	DESCRIPTION
1	LN001820		1	REDUTOR Incl 2 - 31
2	102R012Y150R		16	PARAFUSO
3	LA017290		16	ANILHA
4	LC00222		1	ENGRENAGEM SOLAR
5	LS00222		1	SUPORTE
6	168437A1		1	SUPORTE Incl 7 - 11
7	LC00149		3	ENGRENAGEM PLANETÁRI
8	LB00758		3	VEIO
9	LA00068		3	PERNO-GUIA
10	155383A1		3	WASHER, THRUST
11	LS00190		1	SUPORTE
12	160520A1		1	ENGRENAGEM
13	160047A1		1	PLATE, THRUST
14	LA018410		4	PERNO
15	LC00221		1	COROA DENTADA
16	160611A1		1	ROLAMENTO DE ROLOS 90mm ID x 160mm OD x 40mm W
17	155686A1		1	ANEL
18	LH00337		1	ANEL
19	155107A1		1	VEDANTE DE ÓLEO
20	156157A1		1	ROLAMENTO DE ROLOS 110mm ID x 215mm OD x 73mm W
21	160548A1		1	ANEL
22	155685A1		1	ANEL
23	156356A1		1	CHAPA
24	LB011740		1	VEIO
25	LW005020		1	ALOJAMENTO
26	154487A1		1	O-RING
27	160903A1		1	TAMPÃO
28	160306A1		1	TAMPÃO
29	154467A1		1	O-RING 10.8mm ID x 2.4mm Width
30	LK00053		1	TAMPÃO
31	NSS		1	NO SE VENDE SEPARADO Suporte, Incl in 1

35.353.010	02	p1	12/2017

MOTOR DE DESLOCAÇÃO E ENGRENAGEM DE REDUÇÃO

MOTOR DE DESLOCAÇÃO E ENGRENAGEM DE REDUÇÃO

REF	FN	PART NUMBER	YR/SN	QTY	DESCRIPTION
1		47813966		2	MOTOR HIDROSTATICO
2		47789383		100	PARAFUSO M16 x 55 mm
3		47819962		2	RODA DENTADA

MOTOR DE DESLOCAÇÃO E ENGRENAGEM DE REDUÇÃO, COMPONENTES

MOTOR DE DESLOCAÇÃO E ENGRENAGEM DE REDUÇÃO, COMPONENTES

REF FN	PART NUMBER	YR/SN	QTY	DESCRIPTION
1	47813966		1	MOTOR HIDROSTATICO Incl 2 - 24
2	LG006200		2	MOLA
3	LR019520		2	BLOCO
4	154589A1		2	O-RING
5	LG00343		1	MOLA DE COMPRESSÃO
6	LK00329		1	TAMPÃO
7	LS00127		1	GUIA
8	LK00306		1	TAMPÃO
9	861-12040		8	PARAFUSO ALLENA FLAN M12 x 40mm, Cl 12.9
10	154495A1		4	O-RING
11	LZ013150		1	CONJUNTO Incl 14, 17, 18, 21
12	154487A1		2	O-RING
13	LZ013140		1	CONJUNTO
14	156872A1		3	ORIFÍCIO
15	LA010950		1	PERNO-GUIA
16	108R014Z035N		10	PARAFUSO M14 x 35mm
17	164485A1		1	ORIFÍCIO
18	156880A1		2	ORIFÍCIO
19	NSS		2	NO SE VENDE SEPARADO Placa, Incl in 1
20	161773A1		4	TAMPÃO
21	154467A1		4	O-RING 10.8mm ID x 2.4mm Width
22	LZ011370		1	CONJUNTO Incl 4, 10, 12, 20, 21
23	160097A1		4	PINO ELÁSTICO
24	LJ015300		2	VALVULA DE ALIVIO

35.353.030	02	p1	12/2017

MOTOR DE DESLOCAÇÃO E ENGRENAGEM DE REDUÇÃO

MOTOR DE DESLOCAÇÃO E ENGRENAGEM DE REDUÇÃO

REF FN	PART NUMBER	YR/SN	QTY	DESCRIPTION
1	47813966		1	MOTOR HIDROSTATICO Incl 2 - 22
2	155631A1		3	PINO ELÁSTICO
3	155950A1		2	ESFERA
4	158113A1		1	ANEL
5	160103A1		1	ANEL
6	160592A1		2	MOLA
7	LE014680		1	VEDANTE DE ÓLEO
8	LB00546		1	ROLAMENTO 50mm ID x 90mm OD x 20mm W
9	LB00545		1	VEIO
10	LR012550		1	CHAPA
11	LS003330		1	CORPO DE CILINDRO
12	160203A1		1	SEDE DE MOLA
13	160590A1		1	MOLA
14	LB00547		1	ROLAMENTO 35mm ID x 72mm OD x 17mm W
15	LR00582		4	CHAPA
16	165696A1		3	CHAPA
17	154589A1		2	O-RING
18	LJ014600		1	PISTÃO
19	165720A1		1	VEDANTE DE ÓLEO
20	156090A1		8	MOLA
21	155220A1		1	O-RING
22	LR015030		1	CHAPA

35.353.040	02	p1	12/2017

MOTOR DE DESLOCAÇÃO E ENGRENAGEM DE REDUÇÃO

MOTOR DE DESLOCAÇÃO E ENGRENAGEM DE REDUÇÃO

REF FN	PART NUMBER	YR/SN	QTY	DESCRIPTION
1	47813966		1	MOTOR HIDROSTATICO Incl 2 - 36
2	NSS		1	NO SE VENDE SEPARADO Carcaça, Incl in 35
3	LH00254		1	JOGO DE CALCOS
4	LB015620		2	ROLETE
5	LE019010		2	JUNTA
6	LR00588		1	DISCO
7	LS003350		1	SUPORTE
8	LC002900		1	ENGRENAGEM
9	LV00029		3	PARAFUSO
10	LR015050		1	CHAPA DE ENCOSTO
11	LR00586		3	CHAPA
12	LC002890		3	PINHÃO INTERMÉDIO
13	LB011800		3	ROLAMENTO
14	LB011810		3	ROLAMENTO DE AGULHAS
15	LR00585		3	CHAPA
16	LA00704		4	PARAFUSO
17	LR015040		4	CHAPA DE ENCOSTO
18	LC00163		4	ENGRENAGEM SOLAR
19	LB00549		4	ANEL DE ROLAMENTO
20	LB011790		4	ROLAMENTO DE AGULHAS
21	LS003340		1	SUPORTE
22	LR00583		4	CHAPA
23	LA00703		8	PARAFUSO
24	LA00702		8	ANILHA
25	LA00705		1	ANEL
26	LC002880		1	ENGRENAGEM SOLAR
27	160104A1		4	PERNO
28	154463A1		2	O-RING
29	154503A1		6	O-RING
30	LZ010600		1	KIT DE REPARAÇÃO Incl 5, 29
31	165681A1		3	TAMPÃO
32	LA016480		16	PARAFUSO M20 x 20mm

MOTOR DE DESLOCAÇÃO E ENGRENAGEM DE REDUÇÃO

MOTOR DE DESLOCAÇÃO E ENGRENAGEM DE REDUÇÃO

REF FN	PART NUMBER	YR/SN	QTY	DESCRIPTION
33	NSS		1	NO SE VENDE SEPARADO Tampa, Incl in 36
34	NSS		1	NO SE VENDE SEPARADO Corpo, Incl in 1
35	LZ013430		1	REDUTOR Incl 4, 5, 7 - 27, 29, 31
36	LW007290		1	COBERTURA Incl 32, 33

35.353.050	02	p1	12/2017

MOTOR DE DESLOCAÇÃO E ENGRENAGEM DE REDUÇÃO, TUBULAÇÕES

MOTOR DE DESLOCAÇÃO E ENGRENAGEM DE REDUÇÃO, TUBULAÇÕES

REF FN	PART NUMBER	YR/SN	QTY	DESCRIPTION
1	47759234		4	CONECTOR HID. Incl 2, 3
2	NSS		4	NO SE VENDE SEPARADO Conector, Incl in 1
3	47759484		4	O-RING
4	47760519		4	MANGUEIRA HIDRÁULICA 25.40mm ID, L=2120mm
5	47759533		4	ADAPTADOR Incl 6, 7
6	NSS		4	NO SE VENDE SEPARADO Conector, Incl in 5
7	47759550		4	O-RING
8	47759235		2	CONECTOR HID. Incl 9, 10 (Qty 2)
9	NSS		2	NO SE VENDE SEPARADO Conector, Incl in 8
10	47759554		4	O-RING
11	47760515		2	MANGUEIRA HIDRÁULICA 6.30mm ID, L=2700mm
12	47758711		2	COTOVELO 90° Incl 10 (Qty 2), 19
13	47760518		2	MANGUEIRA HIDRÁULICA 12.70mm ID, L=2150mm
14	47759527		4	CONECTOR HID. Incl 15, 16
15	NSS		4	NO SE VENDE SEPARADO Conector, Incl in 14
16	47759549		4	O-RING
17	47816940		2	BLOCO DE BORRACHA
18	47759496		4	CINTA L=380mm
19	NSS		2	NO SE VENDE SEPARADO Cotovelo, Incl in 12

35.353.060	02	p1	12/2017

TUBO DE DRENAGEM

TUBO DE DRENAGEM

REF	FN	PART NUMBER	YR/SN	QTY	DESCRIPTION
1		47758693		1	COTOVELO
2		47759550		1	O-RING
3		47760517		1	MANGUEIRA HIDRÁULICA
4		47759233		1	CONECTOR HID.
5		47759550		1	O-RING
6		47758695		1	COTOVELO
7		47759549		1	O-RING
8		47758740		1	MANGUEIRA HIDRÁULICA
9		47760555		1	TÊ
10		47759489		1	O-RING
11		47760336		1	MANGUEIRA HIDRÁULICA
12		47758695		1	COTOVELO
13		47759549		1	O-RING

35.353.070	02	p1	12/2017

BALDE, BRAÇO, TUBO DA VÁLVULA DE CONTROLE

BALDE, BRAÇO, TUBO DA VÁLVULA DE CONTROLE

REF	FN	PART NUMBER	YR/SN	QTY	DESCRIPTION
1		47760151		1	MANGUEIRA HIDRÁULICA
2		47760148		1	MANGUEIRA HIDRÁULICA
3		47759255		4	FLANGE
4		47759372		2	O-RING
5		14420231		8	PARAFUSO ALLENA FLAN M10 x 1.5 x 30mm, Cl 10.9, Full Thd
6		47758729		2	O-RING
7		47757790		2	BRACADEIRA MANGUEIRA
8		47759887		1	CHAPA
9		47789336		2	PARAFUSO
10		47760149		1	MANGUEIRA HIDRÁULICA
11		47760150		1	MANGUEIRA HIDRÁULICA
12		47759255		4	FLANGE
13		47759372		2	O-RING
14		14420231		8	PARAFUSO ALLENA FLAN M10 x 1.5 x 30mm, Cl 10.9, Full Thd
15		47758729		2	O-RING

35.353.080		p1	12/2017

JUNTA CENTRAL, TUBULAÇÃO HIDRÁULICA

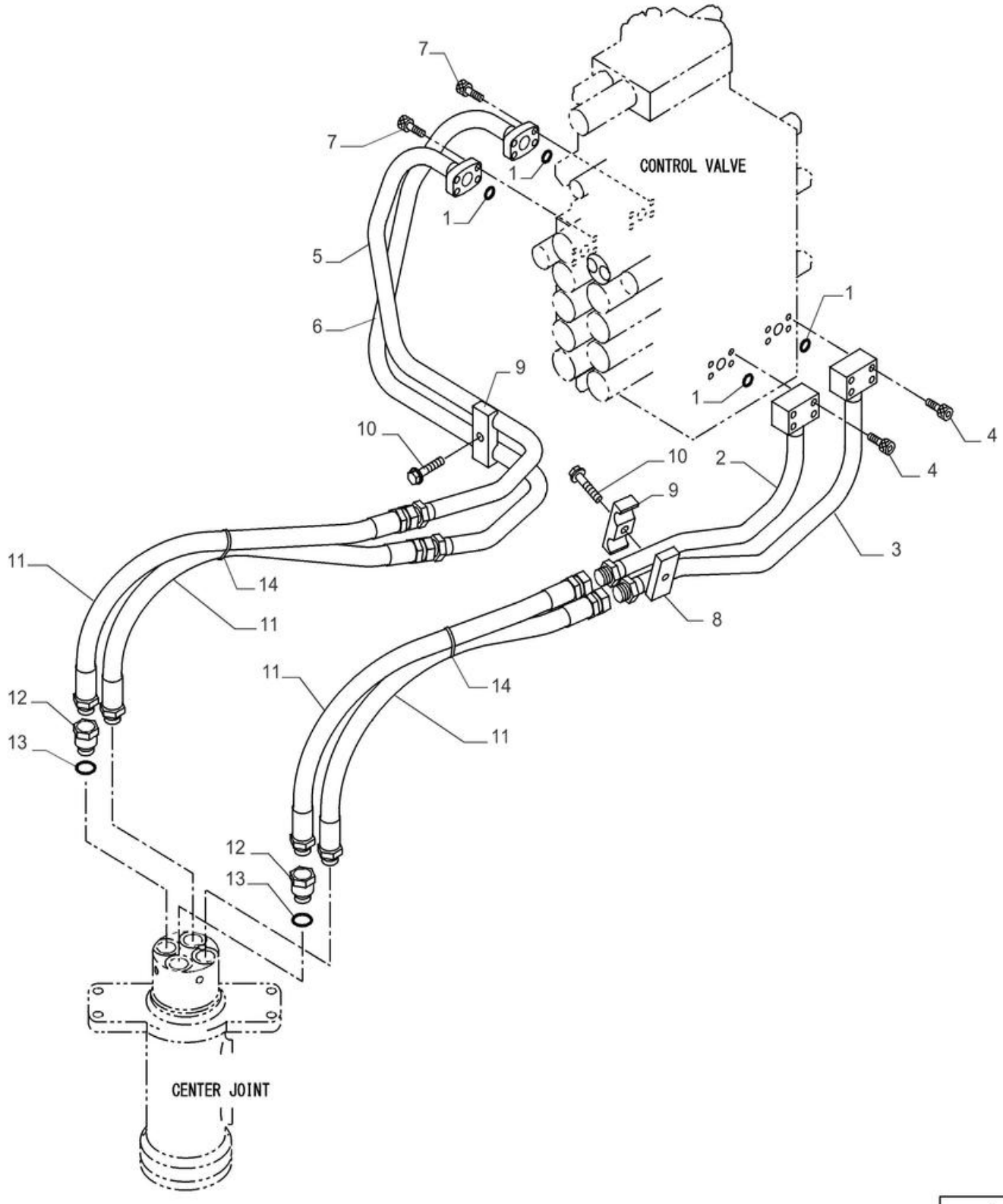

JUNTA CENTRAL, TUBULAÇÃO HIDRÁULICA

REF	FN	PART NUMBER	YR/SN	QTY	DESCRIPTION
1		47759371		4	O-RING
2		47779663		1	TUBO
3		47779664		1	TUBO
4		14420731		8	PARAFUSO ALLENA FLAN M10 x 1.5 x 55mm, Cl 10.9
5		47779665		1	TUBO
6		47779666		1	TUBO
7		14420231		8	PARAFUSO ALLENA FLAN M10 x 1.5 x 30mm, Cl 10.9, Full Thd
8		47757756		1	CHAPA
9		47758540		2	FIXADOR
10		47789342		2	PARAFUSO
11		47760048		4	MANGUEIRA HIDRÁULICA
12		47758034		2	PINO ROSCADO
13		47759550		2	O-RING
14		47758652		2	FIXADOR

35.355.010	02	p1	12/2017

LANÇA, TUBO DA VÁLVULA DE CONTROLE

LANÇA, TUBO DA VÁLVULA DE CONTROLE

REF	FN	PART NUMBER	YR/SN	QTY	DESCRIPTION
1		47797645		1	TUBO Válvula de Controle para a Lança LD Cilindro de Levantamento
2		47797644		1	TUBO Válvula de Controle para a Lança LE Cilindro de Levantamento
3		14420231		4	PARAFUSO ALLENA FLAN M10 x 1.5 x 30mm, Cl 10.9, Full Thd
4		47759372		1	O-RING
5		47759371		1	O-RING
6		14420331		4	PARAFUSO ALLENA FLAN M10 x 1.5 x 35mm, Cl 10.9, Full Thd
7		47797555		1	SUPORTE
8		47789339		2	PARAFUSO M12 x 30mm
9		47758540		1	FIXADOR
10		47789342		1	PARAFUSO M12 x 60mm
11		47758331		4	MANGUEIRA HIDRÁULICA Válvula de Controle para a Lança Cilindro de Levantamento
12		47759378		4	O-RING

35.355.015	02	p1	12/2017

VAR - 404061 - TUBAGEM HIDRÁULICA, ASSY DO PLUGUE

VAR - 404061 - TUBAGEM HIDRÁULICA, ASSY DO PLUGUE

REF FN	PART NUMBER	YR/SN	QTY	DESCRIPTION
1	47759487		1	TAMPÃO Incl 2
2	47759549		1	O-RING
3	47760303		1	TAMPÃO
4	47791161		1	ADAPTADOR
5	47759554		1	O-RING
6	47760368		1	MANGUEIRA
7	47759494		2	ADAPTADOR Incl 8
8	47759484		1	O-RING
9	47758641		1	TAMPÃO
10	47760629		2	COTOVELO
11	47759554		2	O-RING
12	47759505		3	CINTA
13	47789407		3	PARAFUSO
14	47759521		3	BRAÇADEIRA

35.355.020	02	p1	12/2017

CILINDRO DA LANÇA, COMANDOS PILOTO

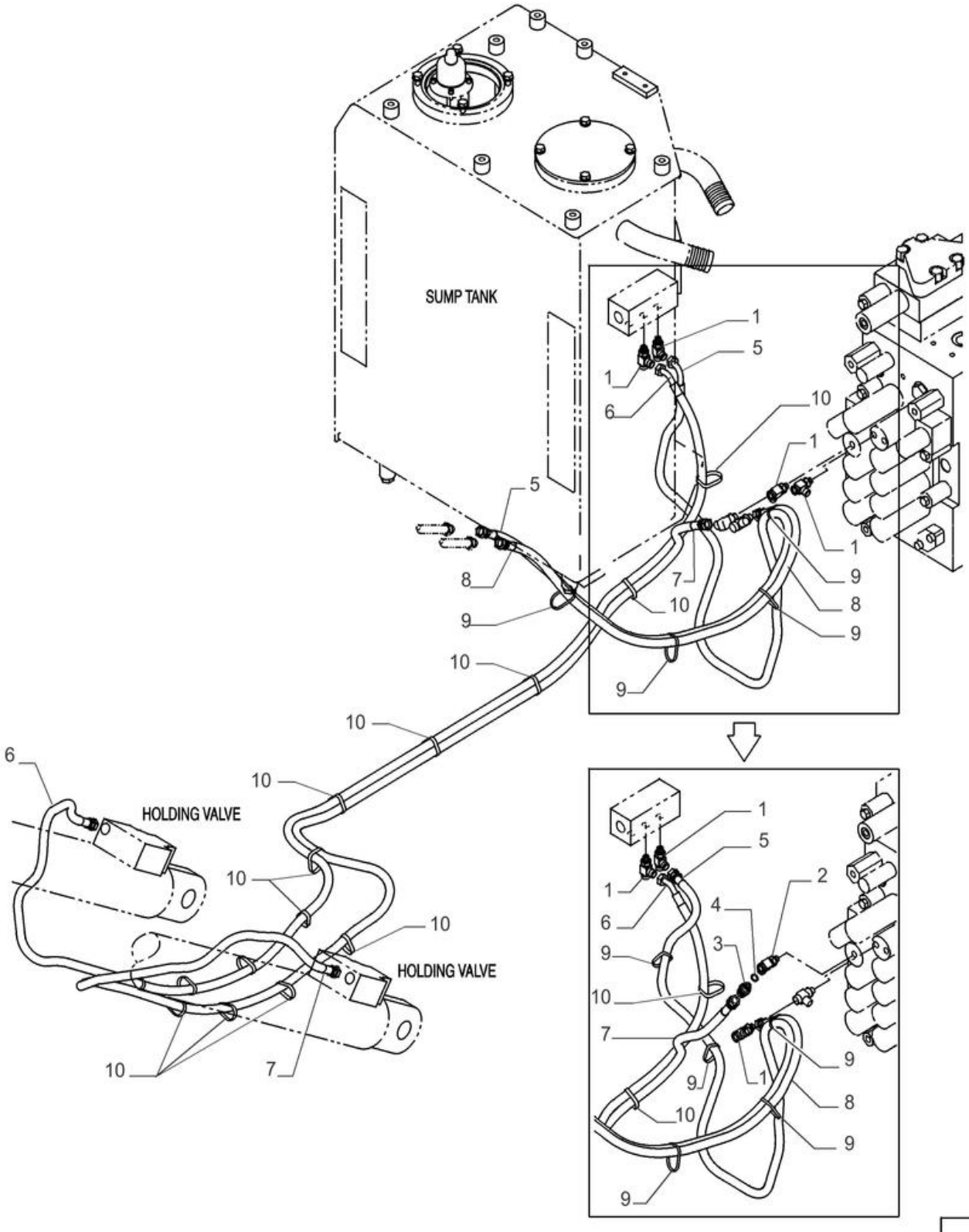

CILINDRO DA LANÇA, COMANDOS PILOTO

REF	FN	PART NUMBER	YR/SN	QTY	DESCRIPTION
1		47758036		3	TÊ
2		47758037		1	TÊ
3		47759373		1	ADAPTADOR
4		47759554		1	O-RING
5		47784311		1	MANGUEIRA HIDRÁULICA
6		47760335		1	MANGUEIRA HIDRÁULICA
7		47760331		1	MANGUEIRA HIDRÁULICA
8		47784285		1	MANGUEIRA HIDRÁULICA
9		47759505		6	CINTA
10		47759496		14	CINTA

35.355.030	02	p1	12/2017

VAR - 404061 - 404345 - 404187 - 404344 - 404382 - 404383, VÁLVULA DE CONTROLE, PADRÃO

VAR - 404061 - 404345 - 404187 - 404344 - 404382 - 404383, VÁLVULA DE CONTROLE, PADRÃO

REF	FN	PART NUMBER	YR/SN	QTY	DESCRIPTION
1		47905677		1	VÁLVULA DE CONTROLO
2		47841595		1	SUPORTE
3		47789344		8	PARAFUSO

35.355.031	02	p1	12/2017

VAR - 404061 - 404345 - 404187 - 404344 - 404382 - 404383, VÁLVULA DE CONTROLE, PADRÃO

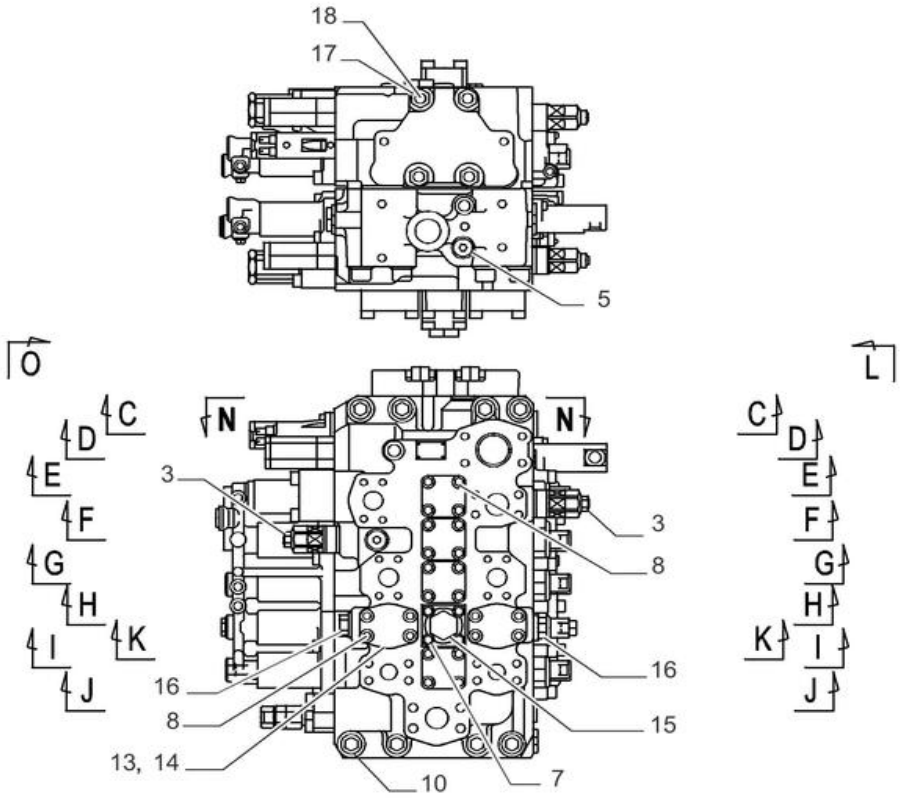

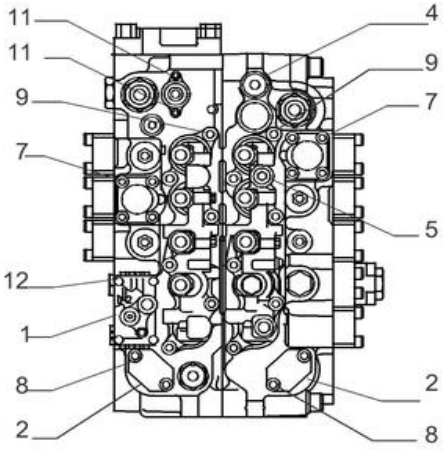

O - O

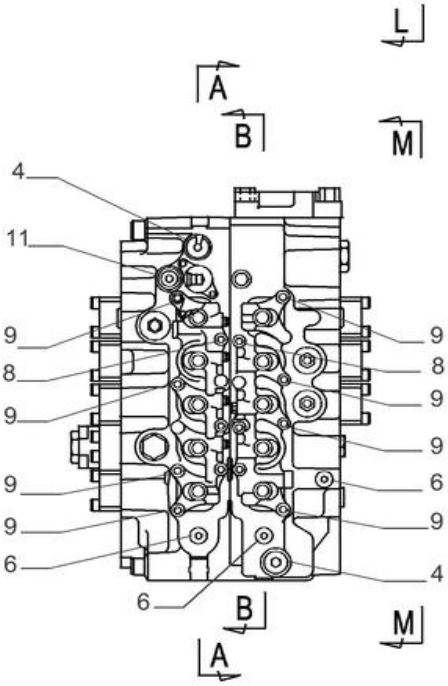

L - L

Conj. Válvula de Controle PN 47841595

VAR - 404061 - 404345 - 404187 - 404344 - 404382 - 404383, VÁLVULA DE CONTROLE, PADRÃO

REF	FN	PART NUMBER	YR/SN	QTY	DESCRIPTION
1		LR019420		1	ALOJAMENTO
2		LH00250		2	TAMPÃO
3		LJ014730		5	VALVULA DE ALIVIO
4		163370A1		3	TAMPÃO
5		163369A1		9	TAMPÃO
6		163972A1		3	TAMPÃO
7		108R010Z055B		12	PARAFUSO
8		108R010Z040B		46	PARAFUSO
9		160287A1		20	PARAFUSO Hex Skt
10		108R016Z130B		8	PARAFUSO
11		LUC0118		4	PARAFUSO Hex Skt Hd
12		LA011120		4	PARAFUSO Hex Skt Hd
13		LR00579		2	TAMPÃO
14		168198A1		2	O-RING
15		LK00302		2	TAMPÃO
16		165839A1		2	TAMPÃO
17		LB011890		4	TIRANTE
18		LUC0094		4	PORCA ESPECIAL

35.355.032	02	p1	12/2017

VAR - 404061 - 404345 - 404187 - 404344 - 404382 - 404383, VÁLVULA DE CONTROLE, PADRÃO

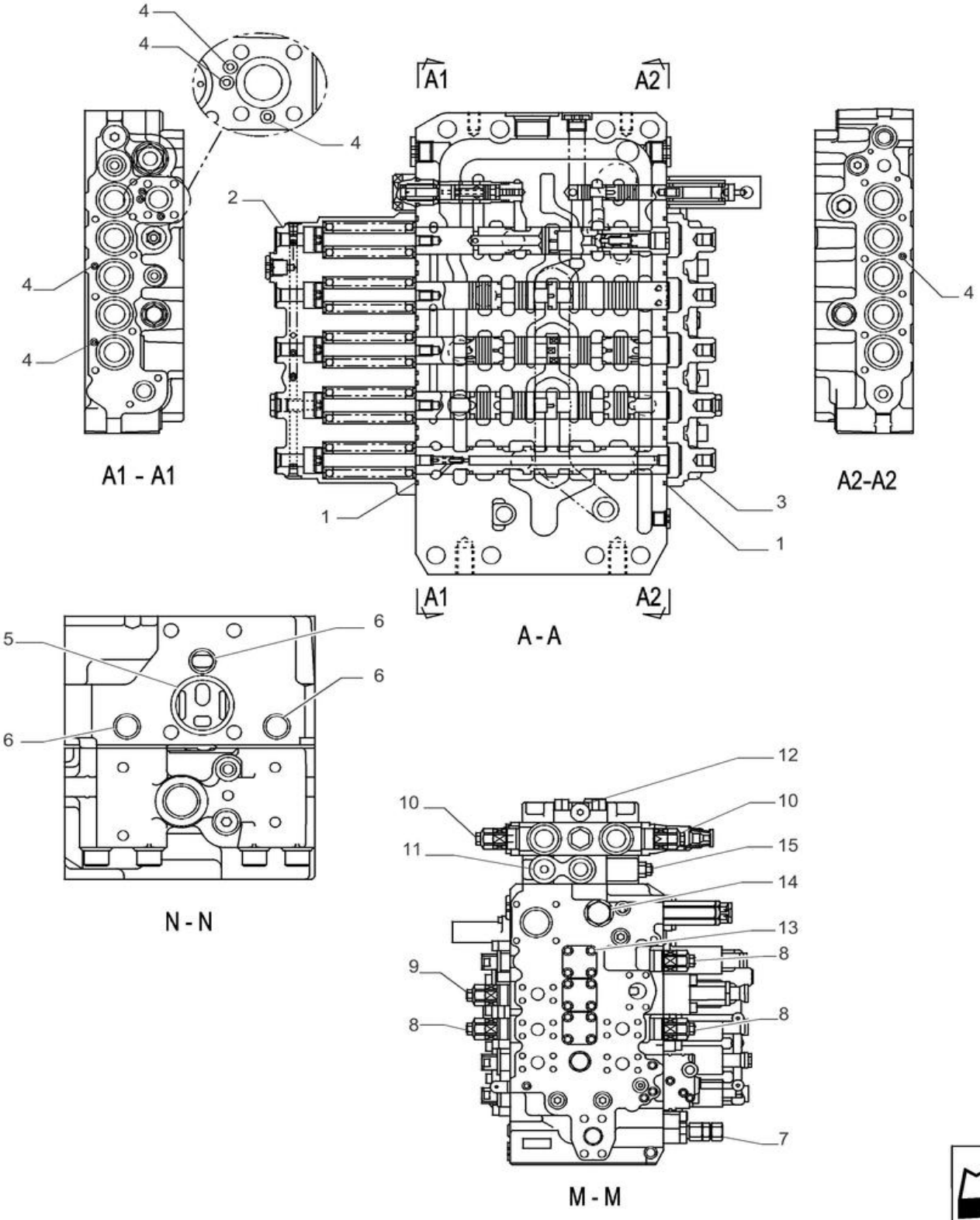

Conj. Válvula de Controle PN 47841595

VAR - 404061 - 404345 - 404187 - 404344 - 404382 - 404383, VÁLVULA DE CONTROLE, PADRÃO

REF	FN	PART NUMBER	YR/SN	QTY	DESCRIPTION
1		LE026800		20	O-RING
2		LR019390		1	TAMPÃO
3		LR019400		1	TAMPÃO
4		LE027170		17	O-RING
5		LE027200		1	O-RING
6		LE012520		3	O-RING
7		LJ014720		1	VALVULA DE ALIVIO
8		LJ014730		5	VALVULA DE ALIVIO
9		LJ014740		1	VALVULA DE ALIVIO
10		LJ014750		2	VÁLVULA DE RETENÇÃO
11		163370A1		4	TAMPÃO
12		163369A1		9	TAMPÃO
13		LA017930		46	PARAFUSO
14		LK00302		2	TAMPÃO
15		LJ014780		1	VÁLVULA DE RETENÇÃO

35.355.033	02	p1	12/2017

VAR - 404061 - 404345 - 404187 - 404344 - 404382 - 404383, VÁLVULA DE CONTROLE, PADRÃO

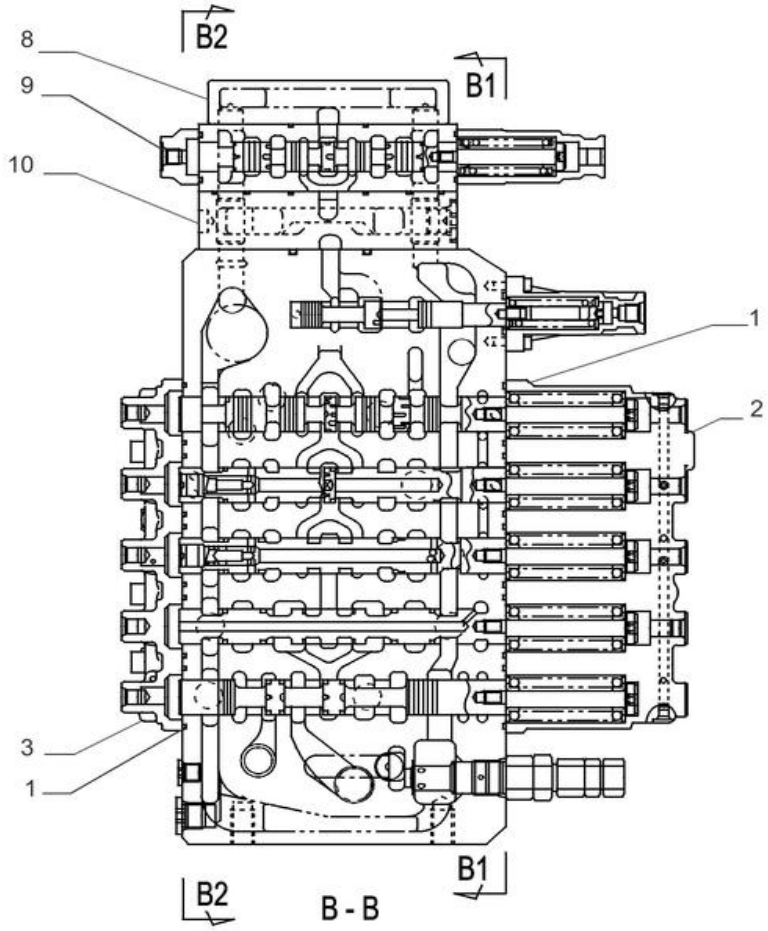

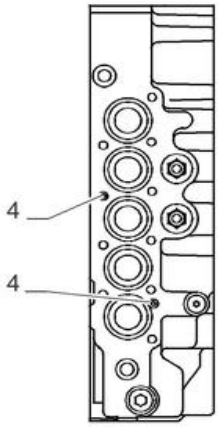

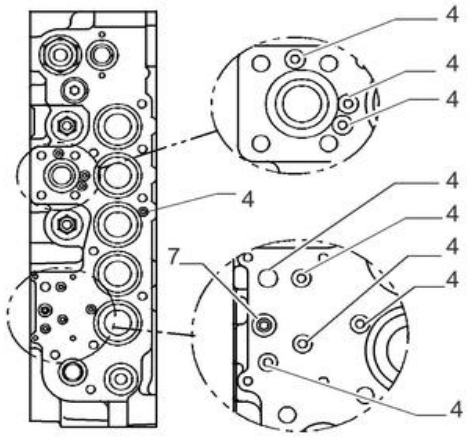

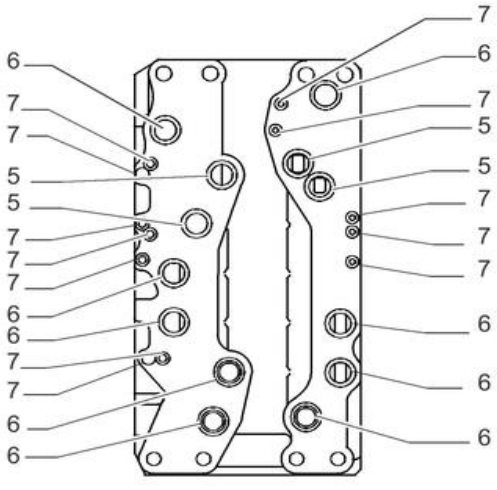

Conj. Válvula de Controle PN 47841595

VAR - 404061 - 404345 - 404187 - 404344 - 404382 - 404383, VÁLVULA DE CONTROLE, PADRÃO

REF	FN	PART NUMBER	YR/SN	QTY	DESCRIPTION
1		LE026800		20	O-RING
2		LR019380		1	TAMPÃO
3		LR019410		1	TAMPÃO
4		LE027170		17	O-RING
5		LE019670		4	O-RING
6		LE014890		10	O-RING 3.53mm Thk x 25.7mm ID, Cl 6
7		LE026750		13	O-RING
8		LT001660		1	CABEÇA
9		LJ014760		1	VALVULA HYDR CONTROL
10		LJ014770		1	BLOCO DE LIGAÇÃO

35.355.034	02	p1	12/2017

VAR - 404061 - 404345 - 404187 - 404344 - 404382 - 404383, VÁLVULA DE CONTROLE, PADRÃO

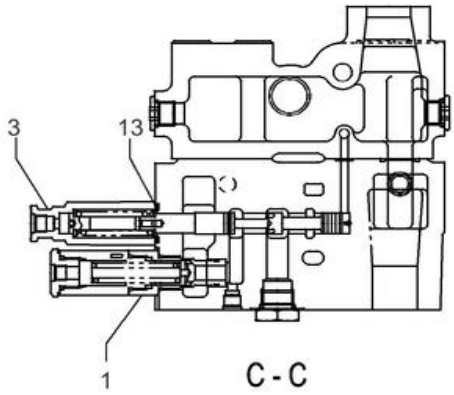

C - C

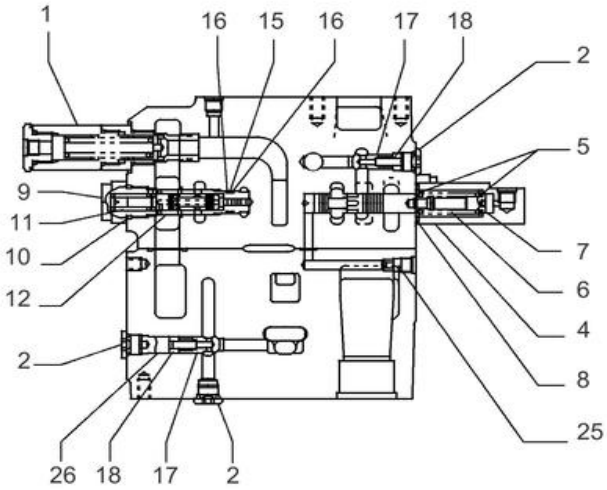

D - D

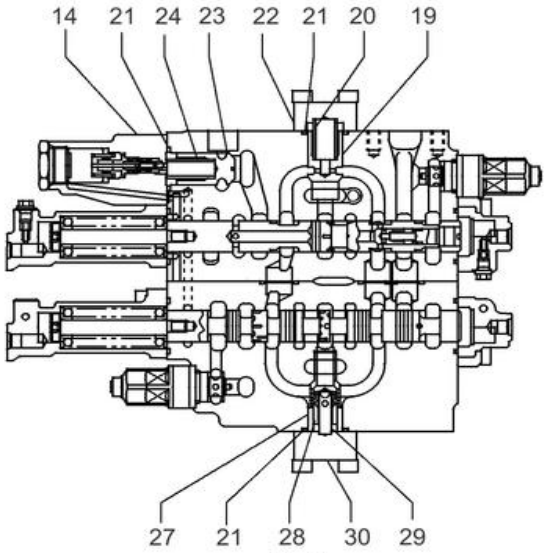

E - E

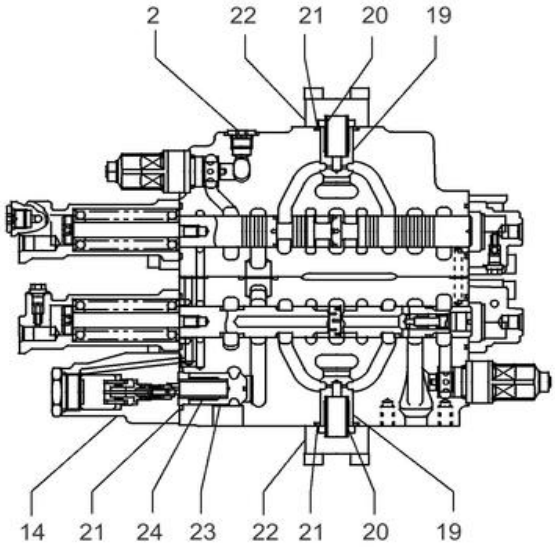

F - F

Conj. Válvula de Controle PN 47841595

VAR - 404061 - 404345 - 404187 - 404344 - 404382 - 404383, VÁLVULA DE CONTROLE, PADRÃO

REF	FN	PART NUMBER	YR/SN	QTY	DESCRIPTION
1		LJ014700		2	VALVULA DE ALIVIO
2		163369A1		9	TAMPÃO
3		LR018610		1	TAMPÃO
4		LR015250		1	TAMPÃO
5		163393A1		2	SEDE DE MOLA
6		LG00338		1	MOLA
7		LPC0222		1	END FITTING
8		LE027140		1	O-RING
9		LK005690		1	TAMPÃO
10		LE026820		1	O-RING
11		LG00339		1	MOLA
12		LJ014690		1	CARRETO Regeneration
13		LE014890		10	O-RING 3.53mm Thk x 25.7mm ID, Cl 6
14		LJ018980		2	VÁLVULA DE SOLENÓIDE
15		LE027160		1	O-RING
16		LE027230		2	ANEL
17		LJ00726		2	VÁLVULA
18		LG00340		2	MOLA
19		LJ00727		7	VÁLVULA
20		LG00341		8	MOLA
21		LE027240		10	O-RING
22		LH00248		6	TAMPÃO
23		163390A1		2	VÁLVULA
24		163394A1		2	MOLA
25		LJ00731		1	ORIFÍCIO
26		LH004970		1	ESPAÇADOR
27		LH004980		1	MANGA
28		160187A1		1	VÁLVULA
29		160242A1		1	MOLA
30		LH004990		1	FLANGE

35.355.035	02	p1	12/2017

VAR - 404061 - 404345 - 404187 - 404344 - 404382 - 404383, VÁLVULA DE CONTROLE, PADRÃO

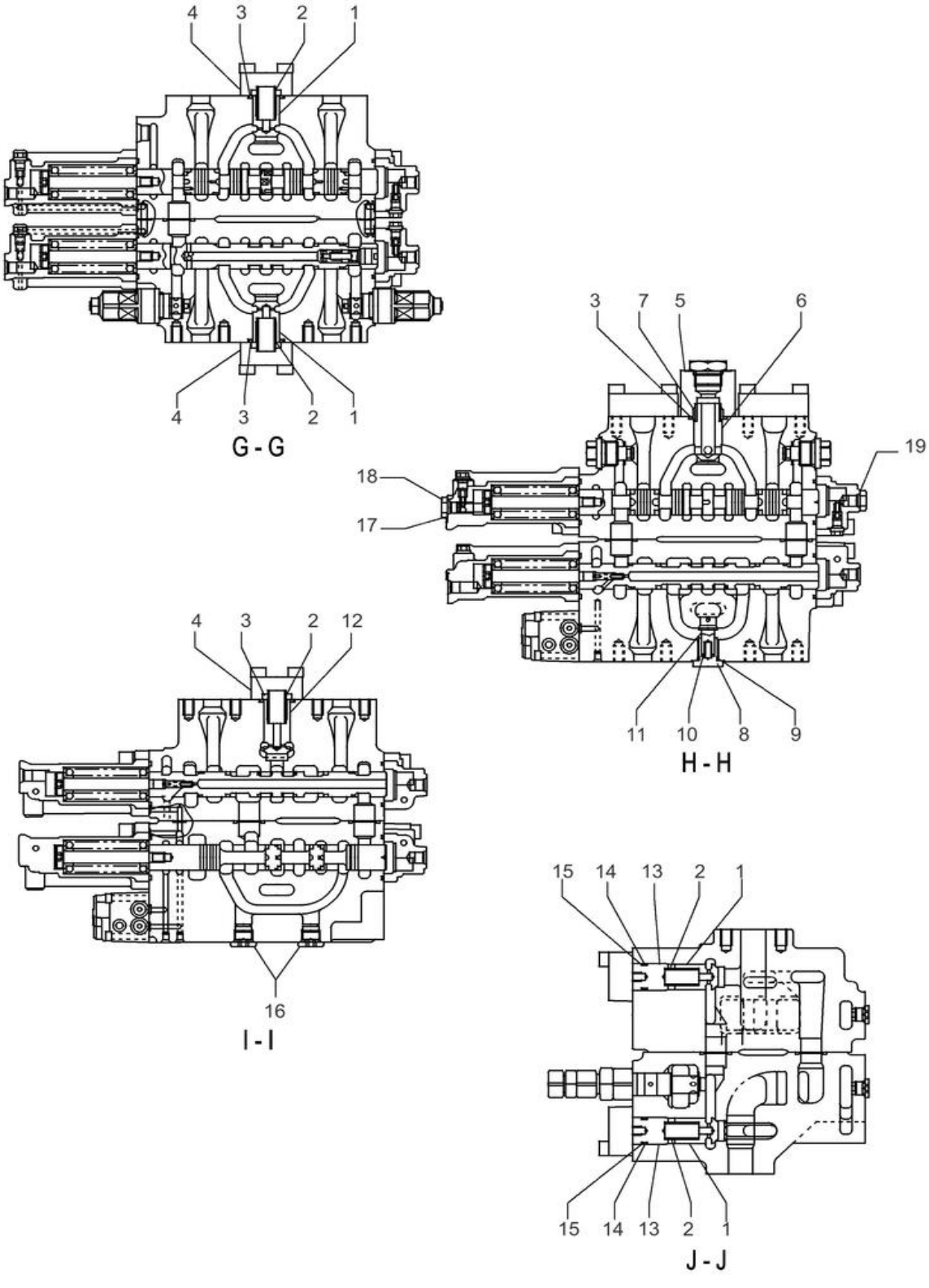

Conj. Válvula de Controle PN 47841595

VAR - 404061 - 404345 - 404187 - 404344 - 404382 - 404383, VÁLVULA DE CONTROLE, PADRÃO

REF	FN	PART NUMBER	YR/SN	QTY	DESCRIPTION
1		LJ00727		7	VÁLVULA
2		LG00341		8	MOLA
3		LE027240		10	O-RING
4		LH00248		6	TAMPÃO
5		LH005410		1	FLANGE
6		LJ016050		1	VÁLVULA
7		LG006510		1	MOLA
8		155464A1		1	TAMPÃO
9		LE027180		1	O-RING
10		156026A1		1	MOLA
11		LJ014680		1	VÁLVULA
12		LJ00730		1	VÁLVULA
13		LH004960		2	ESPAÇADOR
14		LE027190		2	O-RING
15		LE027220		2	ANEL
16		163369A1		9	TAMPÃO
17		LE026760		1	O-RING
18		LK006320		1	TAMPÃO
19		155447A1		1	TAMPÃO

35.355.041	02	p1	12/2017

VAR - 404064 - 404065 - 404347 - 404349 - 404384 - 404385 - VÁLVULA DE CONTROLO

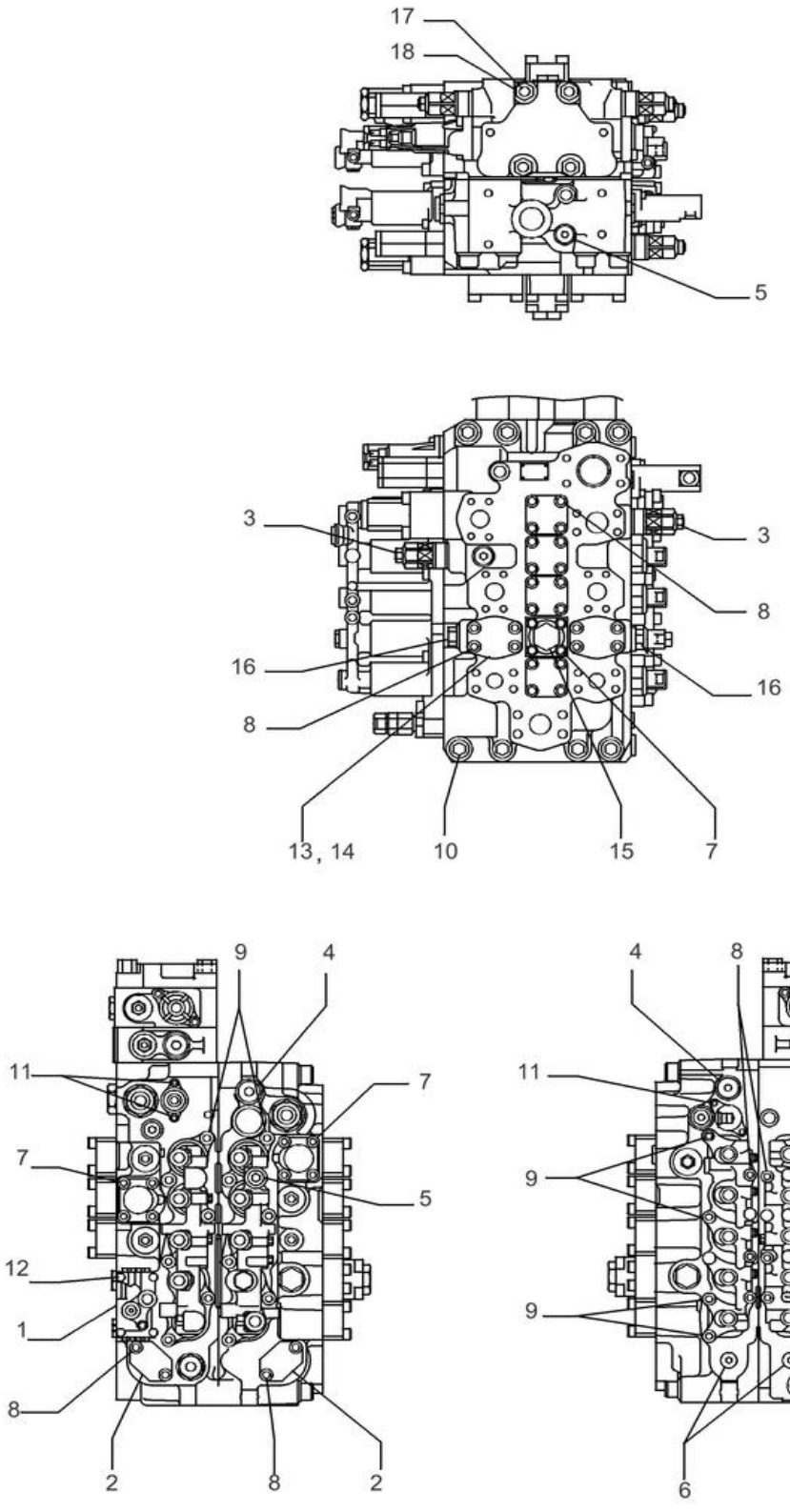

VÁLVULA DE CONTROLE CONJUNTO PN 47948013

VAR - 404064 - 404065 - 404347 - 404349 - 404384 - 404385 - VÁLVULA DE CONTROLO

REF	FN	PART NUMBER	YR/SN	QTY	DESCRIPTION
1		LR019420		1	ALOJAMENTO
2		LH00250		2	TAMPÃO
3		LJ014730		5	VALVULA DE ALIVIO
4		163370A1		4	TAMPÃO
5		163369A1		9	TAMPÃO
6		163972A1		3	TAMPÃO
7		LA017920		12	PARAFUSO
8		LA017930		46	PARAFUSO
9		160287A1		20	PARAFUSO Hex Skt
10		LA017940		8	PARAFUSO
11		LUC0118		4	PARAFUSO Hex Skt Hd
12		LA011120		4	PARAFUSO Hex Skt Hd
13		LR00579		2	TAMPÃO
14		LE027210		2	O-RING
15		LK00302		2	TAMPÃO
16		165839A1		2	TAMPÃO
17		LB011900		4	TIRANTE
18		LUC0094		4	PORCA ESPECIAL

35.355.042	02	p1	12/2017

VAR - 404064 - 404065 - 404347 - 404349 - 404384 - 404385 - VÁLVULA DE CONTROLO

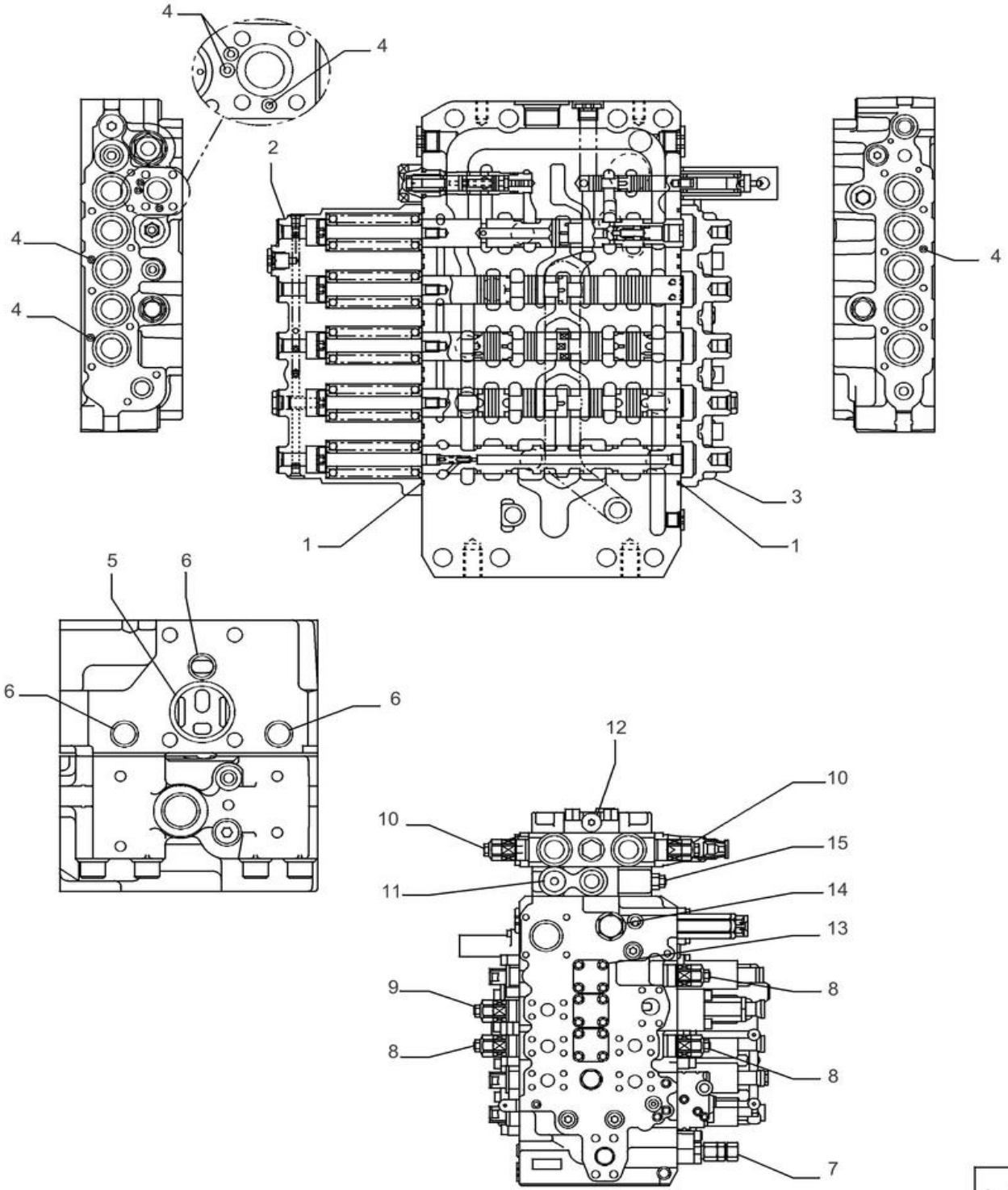

VÁLVULA DE CONTROLE CONJUNTO PN 47948013

VAR - 404064 - 404065 - 404347 - 404349 - 404384 - 404385 - VÁLVULA DE CONTROLO

REF	FN	PART NUMBER	YR/SN	QTY	DESCRIPTION
1		LE026800		20	O-RING
2		LR019390		1	TAMPÃO
3		LR019400		1	TAMPÃO
4		LE027170		17	O-RING
5		LE027200		1	O-RING
6		LE012520		3	O-RING
7		LJ014720		1	VALVULA DE ALIVIO
8		LJ014730		5	VALVULA DE ALIVIO
9		LJ014740		1	VALVULA DE ALIVIO
10		LJ014750		2	VÁLVULA DE RETENÇÃO
11		163370A1		4	TAMPÃO
12		163369A1		9	TAMPÃO
13		LA017930		46	PARAFUSO
14		LK00302		2	TAMPÃO
15		LJ014780		1	VÁLVULA DE RETENÇÃO

35.355.043	02	p1	12/2017

VAR - 404064 - 404065 - 404347 - 404349 - 404384 - 404385 - VÁLVULA DE CONTROLO

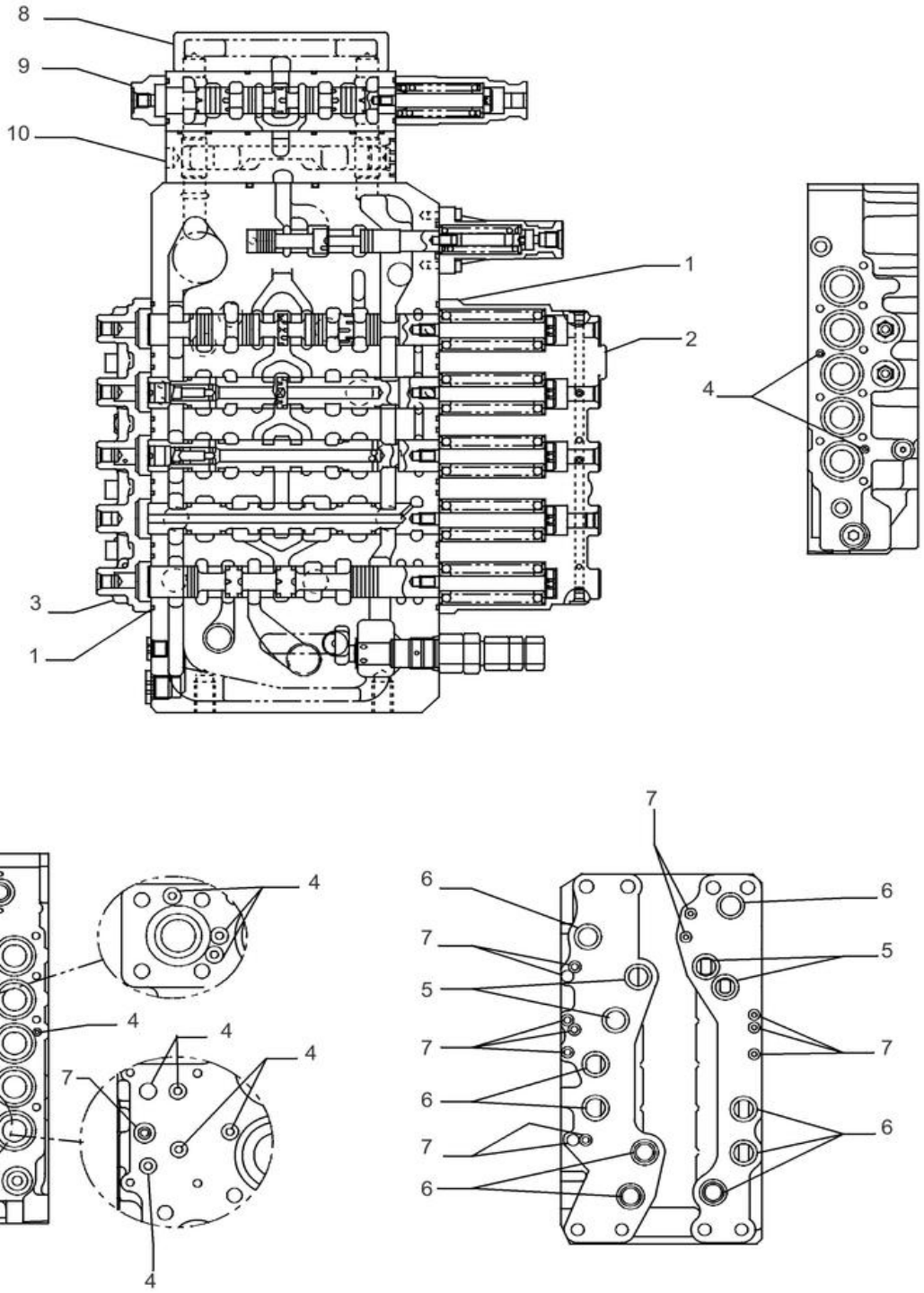

VÁLVULA DE CONTROLE CONJUNTO PN 47948013

VAR - 404064 - 404065 - 404347 - 404349 - 404384 - 404385 - VÁLVULA DE CONTROLO

REF	FN	PART NUMBER	YR/SN	QTY	DESCRIPTION
1		LE026800		20	O-RING
2		LR019380		1	TAMPÃO
3		LR019410		1	TAMPÃO
4		LE027170		17	O-RING
5		LE019670		4	O-RING
6		LE014890		10	O-RING 3.53mm Thk x 25.7mm ID, Cl 6
7		LE026750		13	O-RING
8		LT001660		1	CABEÇA
9		LJ014760		1	VALVULA HYDR CONTROL
10		LJ014770		1	BLOCO DE LIGAÇÃO

35.355.044	02	p1	12/2017

VAR - 404064 - 404065 - 404347 - 404349 - 404384 - 404385 - VÁLVULA DE CONTROLO

VÁLVULA DE CONTROLE CONJUNTO PN 47948013

VAR - 404064 - 404065 - 404347 - 404349 - 404384 - 404385 - VÁLVULA DE CONTROLO

REF	FN	PART NUMBER	YR/SN	QTY	DESCRIPTION
1		LJ014700		2	VALVULA DE ALIVIO
2		163369A1		9	TAMPÃO
3		LR018610		1	TAMPÃO
4		LR015250		1	TAMPÃO
5		163393A1		2	SEDE DE MOLA
6		LG00338		1	MOLA
7		LPC0222		1	END FITTING
8		LE027140		1	O-RING
9		LK005690		1	TAMPÃO
10		LE026820		1	O-RING
11		LG00339		1	MOLA
12		LJ014690		1	CARRETO Regeneration
13		LE014890		10	O-RING 3.53mm Thk x 25.7mm ID, Cl 6
14		LJ018980		2	VÁLVULA DE SOLENÓIDE
15		LE027160		1	O-RING
16		LE027230		2	ANEL
17		LJ00726		2	VÁLVULA
18		LG00340		2	MOLA
19		LJ00727		7	VÁLVULA
20		LG00341		8	MOLA
21		LE027240		10	O-RING
22		LH00248		6	TAMPÃO
23		163390A1		2	VÁLVULA
24		163394A1		2	MOLA
25		LJ00731		1	ORIFÍCIO
26		LH004970		1	ESPAÇADOR
27		LH004980		1	MANGA
28		160187A1		1	VÁLVULA
29		160242A1		1	MOLA
30		LH004990		1	FLANGE

35.355.045	02	p1	12/2017

VAR - 404064 - 404065 - 404347 - 404349 - 404384 - 404385 - VÁLVULA DE CONTROLO

VÁLVULA DE CONTROLE CONJUNTO PN 47948013

VAR - 404064 - 404065 - 404347 - 404349 - 404384 - 404385 - VÁLVULA DE CONTROLO

REF	FN	PART NUMBER	YR/SN	QTY	DESCRIPTION
1		LJ00727		7	VÁLVULA
2		LG00341		8	MOLA
3		LE027240		10	O-RING
4		LH00248		6	TAMPÃO
5		LH005410		1	FLANGE
6		LJ016050		1	VÁLVULA
7		LG006510		1	MOLA
8		155464A1		1	TAMPÃO
9		LE027180		1	O-RING
10		156026A1		1	MOLA
11		LJ014680		1	VÁLVULA
12		LJ00730		1	VÁLVULA
13		LH004960		2	ESPAÇADOR
14		LE027190		2	O-RING
15		LE027220		2	ANEL
16		163369A1		9	TAMPÃO
17		LE026760		1	O-RING
18		LK006320		1	TAMPÃO
19		155447A1		1	TAMPÃO

35.355.060	02	p1	12/2017

VAR - 404061, 404065 - TUBO DA VÁLVULA DE CONTROLO, SIMPLES

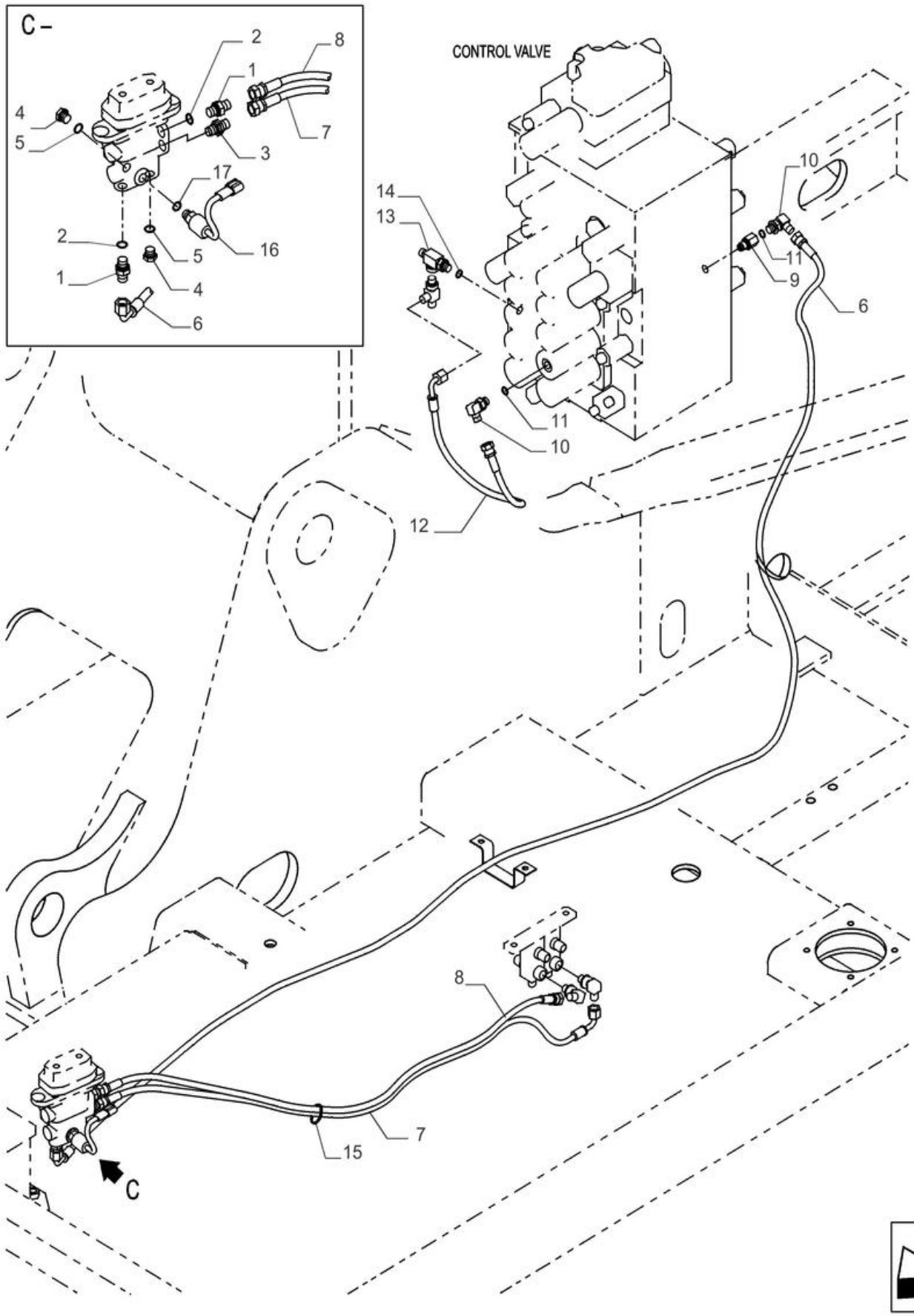

VAR - 404061, 404065 - TUBO DA VÁLVULA DE CONTROLO, SIMPLES

REF	FN	PART NUMBER	YR/SN	QTY	DESCRIPTION
1		47759235		2	CONECTOR HID.
2		47759554		2	O-RING
3		47759490		1	CONECTOR HID.
4		47759506		2	TAMPÃO
5		47759554		2	O-RING
6		47758784		1	MANGUEIRA
7		47758780		1	MANGUEIRA
8		47760342		1	MANGUEIRA HIDRÁULICA
9		47759992		1	PINO ROSCADO
10		47760629		2	COTOVELO
11		47759554		2	O-RING
12		47760369		1	MANGUEIRA HIDRÁULICA
13		47759354		1	CONECTOR
14		47759554		1	O-RING
15		47759505		1	CINTA
16		47802978		1	INTERRUPTOR DE PRESS
17		47759554		1	O-RING

35.355.070	02	p1	12/2017

VAR - 404061 - 404065, TUBO DA VÁLVULA DE CONTROLE, SIMPLES

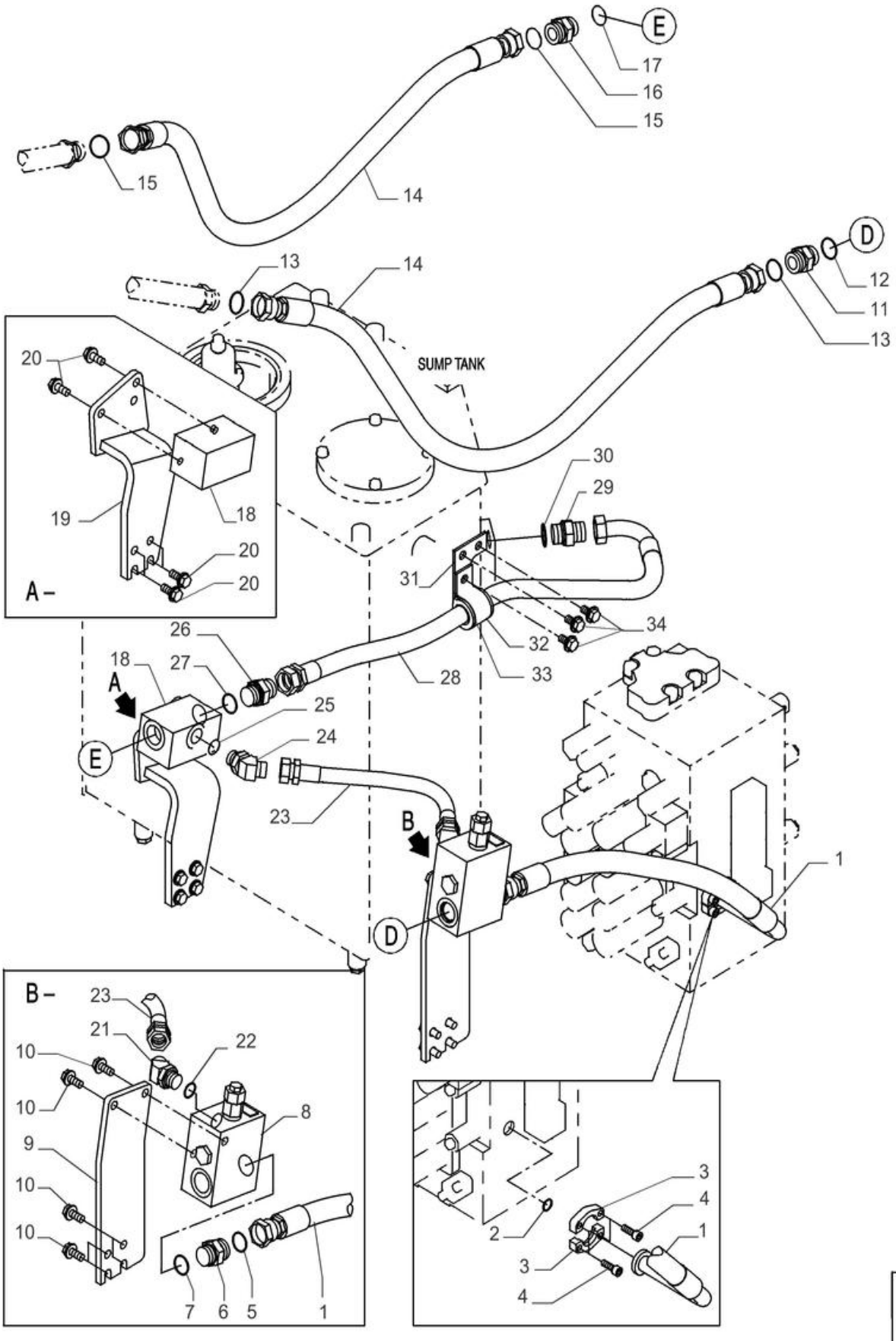

VAR - 404061 - 404065, TUBO DA VÁLVULA DE CONTROLE, SIMPLES

REF	FN	PART NUMBER	YR/SN	QTY	DESCRIPTION
1		47760052		1	MANGUEIRA HIDRÁULICA
2		47759372		1	O-RING
3		47759255		2	FLANGE
4		14420231		4	PARAFUSO ALLENA FLAN M10 x 1.5 x 30mm, Cl 10.9, Full Thd
5		47758729		1	O-RING
6		47758724		1	ADAPTADOR
7		47759484		1	O-RING
8		47812785		1	VÁLVULA
9		47806530		1	SUPORTE
10		47789339		6	PARAFUSO
11		47758724		1	ADAPTADOR
12		47759484		1	O-RING
13		47758729		2	O-RING
14		47760053		2	MANGUEIRA
15		47758729		2	O-RING
16		47758724		1	ADAPTADOR
17		47759484		1	O-RING
18		47758184		1	VÁLVULA COLECTORA
19		47803646		1	SUPORTE
20		47789339		6	PARAFUSO
21		47758696		1	COTOVELO
22		47759550		1	O-RING
23		47757759		1	MANGUEIRA HIDRÁULICA
24		47758696		1	COTOVELO
25		47759550		1	O-RING
26		47759234		1	CONECTOR HID.
27		47759484		1	O-RING
28		47759893		1	MANGUEIRA
29		47759234		1	CONECTOR HID.
30		47759484		1	O-RING
31		47759892		1	SUPORTE

35.355.070	02	p2	12/2017

VAR - 404061 - 404065, TUBO DA VÁLVULA DE CONTROLE, SIMPLES

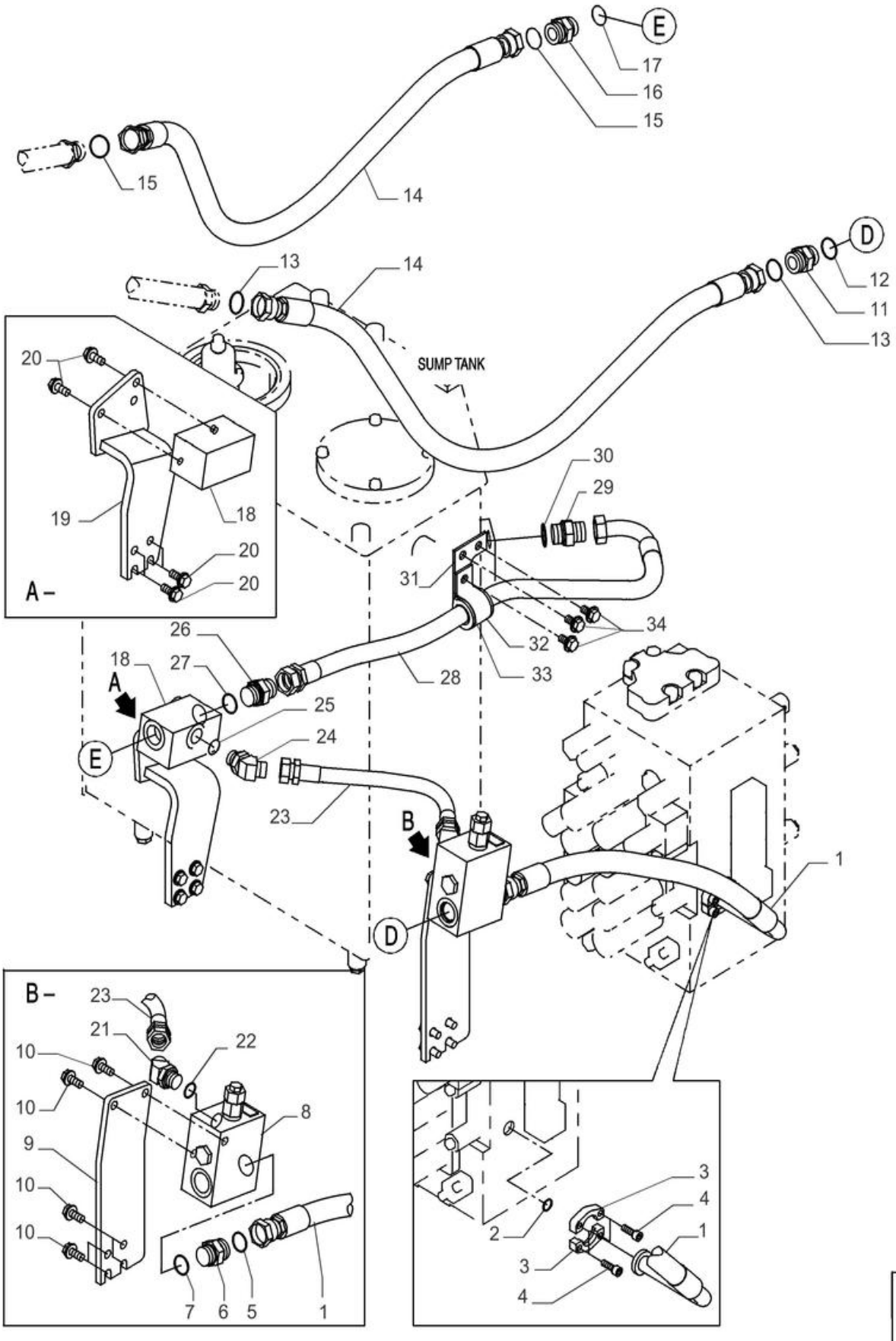

VAR - 404061 - 404065, TUBO DA VÁLVULA DE CONTROLE, SIMPLES

REF	FN	PART NUMBER	YR/SN	QTY	DESCRIPTION
32		47759791		1	SUPORTE
33		47760382		1	BRAÇADEIRA
34		47759330		3	PARAFUSO

VAR - 404061, 404065 - VÁLVULA DE ESCAPE, COMPONENTES

VÁLVULA DE ESCAPE CONJUNTO PN 47812785

VAR - 404061, 404065 - VÁLVULA DE ESCAPE, COMPONENTES

REF	FN	PART NUMBER	YR/SN	QTY	DESCRIPTION
1		NSS		1	NO SE VENDE SEPARADO Name Plate
2		LG005580		2	LIMITADOR
3		NSS		1	NO SE VENDE SEPARADO Body
4		155515A1		1	TAMPÃO
5		LA00769		2	REBITE
6		154475A1		1	O-RING
7		154487A1		2	O-RING
8		KHJ15850		1	VALVULA DE ALIVIO Incl 9 - 25
9		NSS		1	NO SE VENDE SEPARADO Mola Compressão, Incl in 8
10		NSS		1	NO SE VENDE SEPARADO Adaptador, Incl in 8
11		NSS		1	NO SE VENDE SEPARADO Corpo, Incl in 8
12		NSS		1	NO SE VENDE SEPARADO Válvula, Incl in 8
13		NSS		1	NO SE VENDE SEPARADO Válvula, Incl in 8
14		NSS		1	NO SE VENDE SEPARADO Mola, Incl in 8
15		NSS		1	NO SE VENDE SEPARADO Mola, Incl in 8
16		NSS		1	NO SE VENDE SEPARADO Válvula Agulhas, Incl in 8
17		NSS		2	NO SE VENDE SEPARADO Anel, Incl in 8
18		NSS		2	NO SE VENDE SEPARADO Anel, Incl in 8
19		NSS		1	NO SE VENDE SEPARADO Pino, Incl in 8
20		NSS		1	NO SE VENDE SEPARADO Parafuso, Incl in 8
21		174R012SR		1	CONTRAPORCA
22		154463A1		1	O-RING
23		155223A1		2	O-RING
24		154457A1		1	O-RING
25		154481A1		1	O-RING

35.355.080	02	p1	12/2017

VAR - 404345 - 404187 - 404382 - 404383 - TUBAGEM HIDRÁULICA, ASSY DO PLUGUE

VAR - 404345 - 404187 - 404382 - 404383 - TUBAGEM HIDRÁULICA, ASSY DO PLUGUE

REF FN	PART NUMBER	YR/SN	QTY	DESCRIPTION
1	47759487		1	TAMPÃO
2	47759549		1	O-RING ASSY, Incl 3
3	47760303		5	TAMPÃO
4	47759494		1	ADAPTADOR ASSY, Incl 5
5	47759484		1	O-RING
6	47760629		2	COTOVELO ASSY, Incl 7
7	47759554		2	O-RING
8	47759505		3	CINTA
9	47789407		3	PARAFUSO
10	47759521		3	BRAÇADEIRA
11	47758641		2	TAMPÃO

35.355.090	02	p1	12/2017

VAR - 404187 - 404345 - 404347 - 404349, TUBO DA VÁLVULA DE CONTROLO, MULTIFUNÇÕES

VAR - 404187 - 404345 - 404347 - 404349, TUBO DA VÁLVULA DE CONTROLO, MULTIFUNÇÕES

REF	FN	PART NUMBER	YR/SN	QTY	DESCRIPTION
1		47760052		1	MANGUEIRA HIDRÁULICA
2		47758724		1	ADAPTADOR
3		47759484		1	O-RING
4		47758729		2	O-RING
5		47760053		2	MANGUEIRA
6		47758729		2	O-RING
7		47758724		1	ADAPTADOR
8		47759484		1	O-RING
9		47803673		1	VÁLVULA
10		47760154		1	MANGUEIRA
11		47760617		1	CONECTOR HID.
12		47759550		1	O-RING
13		47759456		1	COTOVELO
14		47759550		1	O-RING
15		47759378		1	O-RING
16		47760056		1	MANGUEIRA
17		47759378		1	O-RING
18		47803938		1	VÁLVULA
19		47759550		1	O-RING
20		47757759		1	MANGUEIRA HIDRÁULICA
21		47758696		1	COTOVELO
22		47759550		1	O-RING
23		47759893		1	MANGUEIRA
24		47759234		1	CONECTOR HID.
25		47759484		1	O-RING
26		47760355		1	MANGUEIRA HIDRÁULICA
27		47760631		1	MANGA DE PROTECÇÃO
28		47759495		1	CINTA
29		47760630		1	COTOVELO
30		47759554		1	O-RING
31		47760629		1	COTOVELO
32		47759554		1	O-RING

35.355.090	02	p2	12/2017

VAR - 404187 - 404345 - 404347 - 404349, TUBO DA VÁLVULA DE CONTROLO, MULTIFUNÇÕES

VAR - 404187 - 404345 - 404347 - 404349, TUBO DA VÁLVULA DE CONTROLO, MULTIFUNÇÕES

REF	FN	PART NUMBER	YR/SN	QTY	DESCRIPTION
33		47758045		1	MANGUEIRA
34		47760334		1	MANGUEIRA HIDRÁULICA
35		47836413		1	MANGUEIRA HIDRÁULICA
36		47759127		1	BRAÇADEIRA
37		47758719		1	PARAFUSO
38		47759505		2	CINTA
39		47757680		5	BRAÇADEIRA

35.355.095	01	p1	12/2017

VAR - 404187 - 404349, TUBO DA VÁLVULA DE CONTROLO, MULTIFUNÇÕES

VAR - 404187 - 404349, TUBO DA VÁLVULA DE CONTROLO, MULTIFUNÇÕES

REF	FN	PART NUMBER	YR/SN	QTY	DESCRIPTION
1		47760052		1	MANGUEIRA HIDRÁULICA
2		47759372		1	O-RING
3		47759255		2	FLANGE
4		14420231		4	PARAFUSO ALLENA FLAN M10 x 1.5 x 30mm, Cl 10.9, Full Thd
5		47758729		1	O-RING
6		47758724		1	ADAPTADOR
7		47759484		1	O-RING
8		47836262		1	VÁLVULA
9		47806530		1	SUPORTE
10		47789339		6	PARAFUSO
11		47803673		1	VÁLVULA
12		47803646		1	SUPORTE
13		47789339		6	PARAFUSO
14		47758724		1	ADAPTADOR
15		47759484		1	O-RING
16		47758729		1	O-RING
17		47760154		1	MANGUEIRA
18		47759372		1	O-RING
19		47759255		2	FLANGE
20		14420231		4	PARAFUSO ALLENA FLAN M10 x 1.5 x 30mm, Cl 10.9, Full Thd
21		47758696		1	COTOVELO
22		47759550		1	O-RING
23		47757759		1	MANGUEIRA HIDRÁULICA
24		47759234		1	CONECTOR HID.
25		47759484		1	O-RING
26		47759893		1	MANGUEIRA
27		47760355		1	MANGUEIRA HIDRÁULICA
28		47760631		1	MANGA DE PROTECÇÃO
29		47759495		2	CINTA
30		47759558		2	TÊ

35.355.095	01	p2	12/2017

VAR - 404187 - 404349, TUBO DA VÁLVULA DE CONTROLO, MULTIFUNÇÕES

VAR - 404187 - 404349, TUBO DA VÁLVULA DE CONTROLO, MULTIFUNÇÕES

REF	FN	PART NUMBER	YR/SN	QTY	DESCRIPTION
31		47759554		2	O-RING
32		47758045		1	MANGUEIRA
33		47760334		1	MANGUEIRA HIDRÁULICA
34		47836413		1	MANGUEIRA HIDRÁULICA

35.355.095	02	p1	12/2017

VAR - 404187 - 404349, TUBO DA VÁLVULA DE CONTROLO, MULTIFUNÇÕES

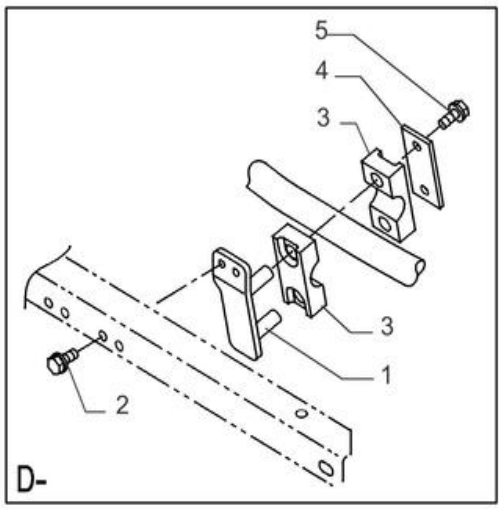

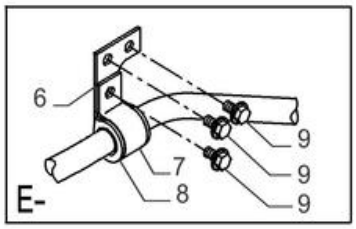

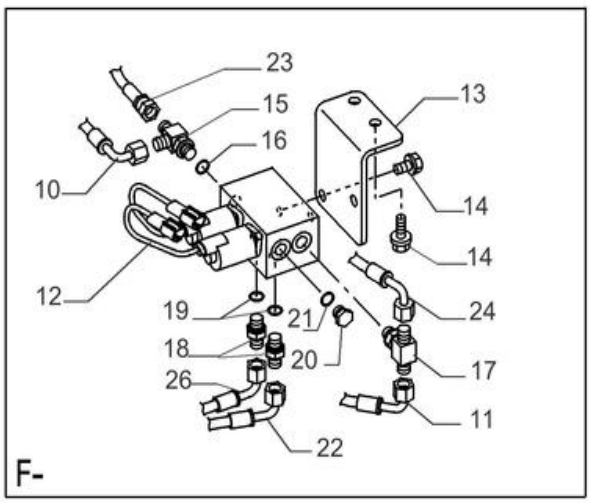

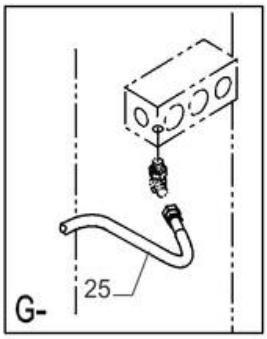

VAR - 404187 - 404349, TUBO DA VÁLVULA DE CONTROLO, MULTIFUNÇÕES

REF	FN	PART NUMBER	YR/SN	QTY	DESCRIPTION
1		47759797		1	SUPORTE
2		47789336		2	PARAFUSO
3		47757758		2	FIXADOR DE MANGUEIRA
4		47757757		1	CHAPA
5		47789336		2	PARAFUSO
6		47759892		1	SUPORTE
7		47759791		1	SUPORTE
8		47760382		1	BRAÇADEIRA
9		47759330		3	PARAFUSO
10		47760370		1	MANGUEIRA HIDRÁULICA
11		47760365		1	MANGUEIRA
12		47875285		1	VÁLVULA
13		47891614		1	SUPORTE
14		47789335		4	PARAFUSO
15		47759558		1	TÊ
16		47759554		1	O-RING
17		47790243		1	TÊ
18		47759235		2	CONECTOR HID.
19		47759554		2	O-RING
20		47759506		1	TAMPÃO
21		47759554		1	O-RING
22		47758775		1	MANGUEIRA
23		47760359		1	MANGUEIRA HIDRÁULICA
24		47784530		1	MANGUEIRA HIDRÁULICA
25		47836413		1	MANGUEIRA HIDRÁULICA
26		47760355		1	MANGUEIRA HIDRÁULICA

35.355.100	02	p1	12/2017

VAR - 404187 - 404349, TUBO DA VÁLVULA DE CONTROLO, MULTIFUNÇÕES

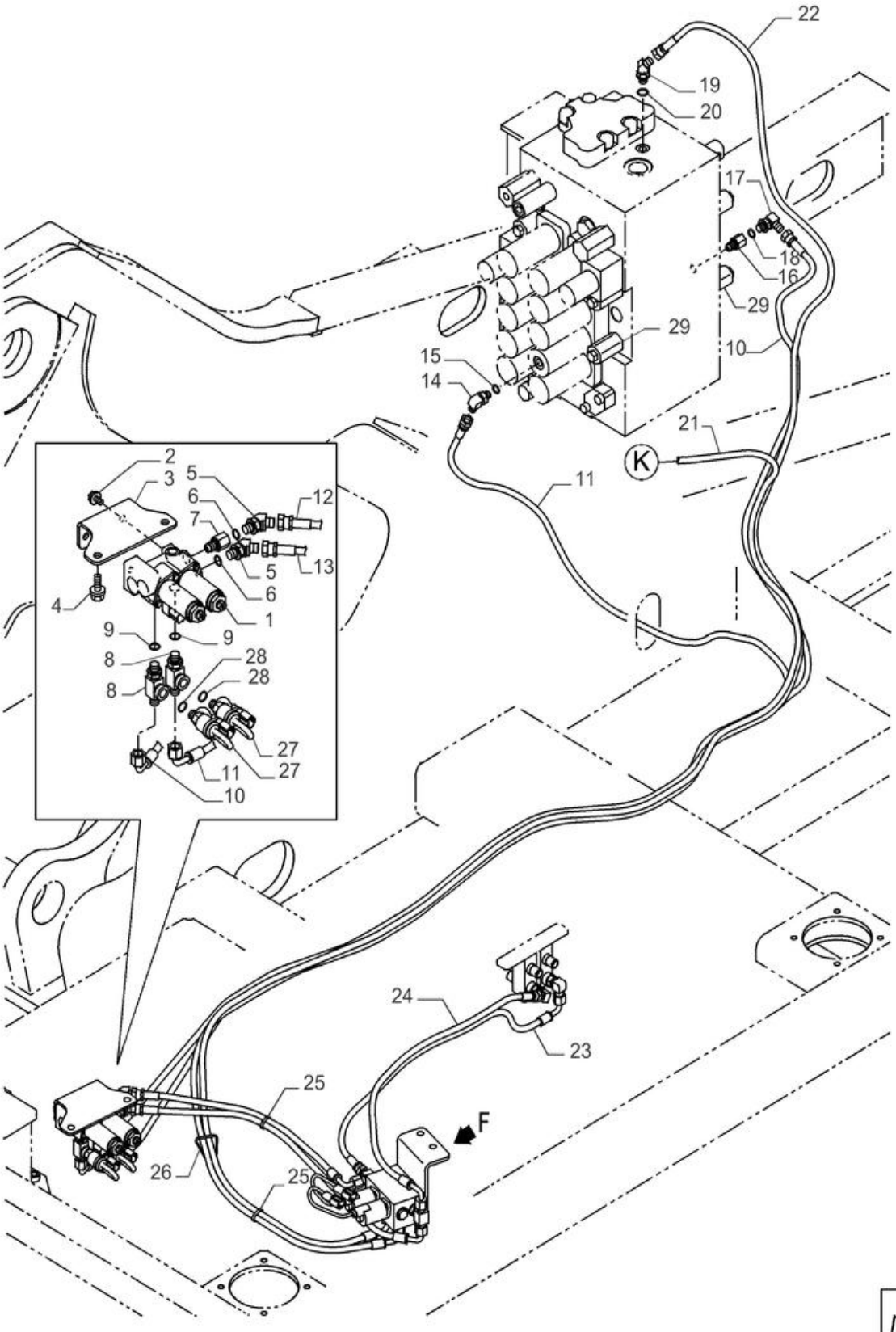

VAR - 404187 - 404349, TUBO DA VÁLVULA DE CONTROLO, MULTIFUNÇÕES

REF	FN	PART NUMBER	YR/SN	QTY	DESCRIPTION
1		47802713		1	VÁLVULA
2		47789325		2	PARAFUSO
3		47757606		1	SUPORTE
4		47789335		2	PARAFUSO
5		47760630		2	COTOVELO
6		47759554		2	O-RING
7		47759992		1	PINO ROSCADO
8		47759354		2	CONECTOR
9		47759554		2	O-RING
10		47760367		1	MANGUEIRA HIDRÁULICA
11		47758784		1	MANGUEIRA
12		47760370		1	MANGUEIRA HIDRÁULICA
13		47760365		1	MANGUEIRA
14		47760583		1	COTOVELO
15		47759554		1	O-RING
16		47759992		1	PINO ROSCADO
17		47760629		1	COTOVELO
18		47759554		1	O-RING
19		47760630		1	COTOVELO
20		47759554		1	O-RING
21		47760355		1	MANGUEIRA HIDRÁULICA
22		47758775		1	MANGUEIRA
23		47760359		1	MANGUEIRA HIDRÁULICA
24		47784530		1	MANGUEIRA HIDRÁULICA
25		47759505		8	CINTA
26		47758652		1	FIXADOR
27		47802982		2	INTERRUPTOR DE PRESS
28		47759554		2	O-RING
29		47759347		2	VALVULA DE ALIVIO

35.355.110	02	p1	12/2017

VAR - 404345 - 404347, TUBO DA VÁLVULA DE CONTROLO, MULTIFUNÇÕES

VAR - 404345 - 404347, TUBO DA VÁLVULA DE CONTROLO, MULTIFUNÇÕES

REF	FN	PART NUMBER	YR/SN	QTY	DESCRIPTION
1		47760052		1	MANGUEIRA HIDRÁULICA
2		47759372		1	O-RING
3		47759255		2	FLANGE
4		14420231		4	PARAFUSO ALLENA FLAN M10 x 1.5 x 30mm, Cl 10.9, Full Thd
5		47758729		1	O-RING
6		47758724		1	ADAPTADOR
7		47759484		1	O-RING
8		47836262		1	VÁLVULA
9		47806530		1	SUPORTE
10		47789339		6	PARAFUSO
11		47759347		2	VALVULA DE ALIVIO
12		47803673		1	VÁLVULA
13		47803646		1	SUPORTE
14		47789339		6	PARAFUSO
15		47758724		1	ADAPTADOR
16		47759484		1	O-RING
17		47758729		1	O-RING
18		47760154		1	MANGUEIRA
19		47759372		1	O-RING
20		47759255		2	FLANGE
21		14420231		4	PARAFUSO ALLENA FLAN M10 x 1.5 x 30mm, Cl 10.9, Full Thd
22		47758696		1	COTOVELO
23		47759550		1	O-RING
24		47757759		1	MANGUEIRA HIDRÁULICA
25		47759234		1	CONECTOR HID.
26		47759484		1	O-RING
27		47759893		1	MANGUEIRA
28		47760353		1	MANGUEIRA HIDRÁULICA
29		47760631		1	MANGA DE PROTECÇÃO
30		47759495		1	CINTA

VAR - 404345 - 404347, TUBO DA VÁLVULA DE CONTROLO, MULTIFUNÇÕES

VAR - 404345 - 404347, TUBO DA VÁLVULA DE CONTROLO, MULTIFUNÇÕES

REF FN	PART NUMBER	YR/SN	QTY	DESCRIPTION
31	47759558		2	TÊ
32	47759554		2	O-RING
33	47758045		1	MANGUEIRA
34	47760334		1	MANGUEIRA HIDRÁULICA
35	47836413		1	MANGUEIRA HIDRÁULICA

35.355.110	03	p1	12/2017

VAR - 404345 - 404347, TUBO DA VÁLVULA DE CONTROLO, MULTIFUNÇÕES

VAR - 404345 - 404347, TUBO DA VÁLVULA DE CONTROLO, MULTIFUNÇÕES

REF FN	PART NUMBER	YR/SN	QTY	DESCRIPTION
1	47759797		1	SUPORTE
2	47789336		2	PARAFUSO
3	47757758		2	FIXADOR DE MANGUEIRA
4	47757757		1	CHAPA
5	47789336		2	PARAFUSO
6	47759892		1	SUPORTE
7	47759791		3	SUPORTE
8	47760382		3	BRAÇADEIRA
9	47759330		3	PARAFUSO
10	47759235		1	CONECTOR HID.
11	47759554		1	O-RING
12	47759490		1	CONECTOR HID.
13	47760583		1	COTOVELO
14	47759554		1	O-RING
15	47758784		1	MANGUEIRA
16	47760348		1	MANGUEIRA HIDRÁULICA 6.3MM_ID_X_650MM
17	47758784		1	MANGUEIRA
18	47760360		1	MANGUEIRA HIDRÁULICA 6.3MM_ID_X_600MM
19	47760365		1	MANGUEIRA
20	47759813		1	SUPORTE
21	47850347		1	VÁLVULA DE SOLENÓIDE
22	47789335		4	PARAFUSO
23	47759558		1	TÊ
24	47759554		1	O-RING
25	47790243		1	TÊ
26	47759235		3	CONECTOR HID.
27	47759554		3	O-RING
28	47760359		1	MANGUEIRA HIDRÁULICA
29	47760353		1	MANGUEIRA HIDRÁULICA
30	47760355		1	MANGUEIRA HIDRÁULICA
31	47760372		1	MANGUEIRA HIDRÁULICA 6.3MM_ID_X_730MM
32	47836413		1	MANGUEIRA HIDRÁULICA

VAR - 404345 - 404347, TUBO DA VÁLVULA DE CONTROLO, MULTIFUNÇÕES

VAR - 404345 - 404347, TUBO DA VÁLVULA DE CONTROLO, MULTIFUNÇÕES

REF	FN	PART NUMBER	YR/SN	QTY	DESCRIPTION
33		47802978		1	INTERRUPTOR DE PRESS
34		47759554		1	O-RING

35.355.120		p1	12/2017

VAR - 404345, 404347, 404187, 404349 - VÁLVULA DE CORTE, COMPONENTES

VÁLVULA DE CORTE CONJUNTO PN 47836262

VAR - 404345, 404347, 404187, 404349 - VÁLVULA DE CORTE, COMPONENTES

REF	FN	PART NUMBER	YR/SN	QTY	DESCRIPTION
1		NSS		1	NO SE VENDE SEPARADO Carretel
2		LK005490		2	TAMPÃO
3		LG005790		1	MOLA DE COMPRESSÃO
4		NSS		1	NO SE VENDE SEPARADO Placa Nome
5		NSS		1	NO SE VENDE SEPARADO Corpo
6		155515A1		1	TAMPÃO
7		LA00769		2	REBITE
8		154475A1		1	O-RING
9		154491A1		2	O-RING
10		KHJ15850		1	VALVULA DE ALIVIO Incl 11 - 27
11		NSS		1	NO SE VENDE SEPARADO Mola Compressão, Incl in 10
12		NSS		1	NO SE VENDE SEPARADO Adaptador, Incl in 10
13		NSS		1	NO SE VENDE SEPARADO Corpo, Incl in 10
14		NSS		1	NO SE VENDE SEPARADO Válvula, Incl in 10
15		NSS		1	NO SE VENDE SEPARADO Válvula, Incl in 10
16		NSS		1	NO SE VENDE SEPARADO Mola, Incl in 10
17		NSS		1	NO SE VENDE SEPARADO Mola, Incl in 10
18		NSS		1	NO SE VENDE SEPARADO Válvula Agulha, Incl in 10
19		NSS		2	NO SE VENDE SEPARADO Anel, Incl in 10
20		NSS		2	NO SE VENDE SEPARADO Anel, Incl in 10
21		NSS		1	NO SE VENDE SEPARADO Pino, Incl in 10
22		NSS		1	NO SE VENDE SEPARADO Parafuso, Incl in 10
23		174R012SR		1	CONTRAPORCA
24		154463A1		1	O-RING
25		155223A1		2	O-RING
26		154457A1		1	O-RING
27		154481A1		1	O-RING

35.355.130		p1	12/2017

VAR - 404345, 404347, 404187, 404349 - VÁLVULA CONTROLE DIRECIONAL, COMPONENTES

VÁLVULA CONTROLE DIRECIONAL PN 47803673

VAR - 404345, 404347, 404187, 404349 - VÁLVULA CONTROLE DIRECIONAL, COMPONENTES

REF	FN	PART NUMBER	YR/SN	QTY	DESCRIPTION
1		LW004960		1	COBERTURA
2		NSS		1	NO SE VENDE SEPARADO Placa
3		NSS		1	NO SE VENDE SEPARADO Carretel
4		LG005800		1	MOLA DE COMPRESSÃO
5		NSS		1	NO SE VENDE SEPARADO Corpo
6		LW004970		1	COBERTURA
7		LG005810		1	MOLA DE COMPRESSÃO
8		108R008Y025N		4	PARAFUSO
9		108R008Y045R		4	PARAFUSO
10		LA00769		2	REBITE
11		154569A1		2	O-RING

VAR - 404345, 404347 - VÁLVULA DE SOLENÓIDE, COMPONENTES

VÁLVULA SOLENÓIDE CONJUNTO PN 47850347

VAR - 404345, 404347 - VÁLVULA DE SOLENÓIDE, COMPONENTES

REF	FN	PART NUMBER	YR/SN	QTY	DESCRIPTION
1		NSS		1	NO SE VENDE SEPARADO Corpo
2		NSS		2	NO SE VENDE SEPARADO Carretel
3		LG006010		2	MOLA DE COMPRESSÃO
4		LR015080		2	ADAPTADOR
5		LA010960		2	ANEL
6		NSS		1	NO SE VENDE SEPARADO Placa
7		LA010970		4	ANILHA DE MOLA
8		LD001470		1	ANEL
9		LD001450		1	ANEL
10		LL001140		2	SOLENÓIDE Incl 11, 12
11		155188A1		2	O-RING
12		154487A1		2	O-RING
13		154463A1		2	O-RING
14		LA010980		4	PARAFUSO Hex Skt Hd
15		LK005630		2	TAMPÃO
16		NSS		2	NO SE VENDE SEPARADO Rebite

35.355.150	02	p1	12/2017

VAR - 404382 - 404384, TUBO DA VÁLVULA DE CONTROLO, MULTIFUNÇÕES

VAR - 404382 - 404384, TUBO DA VÁLVULA DE CONTROLO, MULTIFUNÇÕES

REF	FN	PART NUMBER	YR/SN	QTY	DESCRIPTION
1		47760152		1	MANGUEIRA
2		47758729		1	O-RING
3		47788709		1	COTOVELO
4		47759484		1	O-RING
5		47803580		1	VÁLVULA
6		47849646		1	SUPORTE
7		47789339		6	PARAFUSO
8		47803673		1	VÁLVULA
9		47803646		1	SUPORTE
10		47789339		6	PARAFUSO
11		47758048		1	TÊ
12		47759484		1	O-RING
13		47759378		2	O-RING
14		47760153		1	MANGUEIRA
15		47759456		1	COTOVELO
16		47759550		1	O-RING
17		47758729		1	O-RING
18		47760154		1	MANGUEIRA
19		47759797		1	SUPORTE
20		47789336		2	PARAFUSO
21		47757758		2	FIXADOR DE MANGUEIRA
22		47757757		1	CHAPA
23		47789336		2	PARAFUSO
24		47758696		1	COTOVELO
25		47759550		1	O-RING
26		47757759		1	MANGUEIRA HIDRÁULICA
27		47758696		1	COTOVELO
28		47759550		1	O-RING
29		47759234		1	CONECTOR HID.
30		47759484		1	O-RING
31		47759893		1	MANGUEIRA
32		47797686		1	MANGUEIRA HIDRÁULICA

CX220C SERIE 2-ESCAVADEIRA DE ESTEIRAS - TIER 3 (BRASIL)

VAR - 404382 - 404384, TUBO DA VÁLVULA DE CONTROLO, MULTIFUNÇÕES

VAR - 404382 - 404384, TUBO DA VÁLVULA DE CONTROLO, MULTIFUNÇÕES

REF	FN	PART NUMBER	YR/SN	QTY	DESCRIPTION
33		47759235		1	CONECTOR HID.
33		47760630		2	COTOVELO
34		47759554		1	O-RING
35		47760629		1	COTOVELO
36		47759554		1	O-RING
37		47836413		1	MANGUEIRA HIDRÁULICA
38		47756090		1	CABLAGEM
39		47758537		1	FIXADOR
40		47759376		1	PARAFUSO

35.355.150	03	p1	12/2017

VAR - 404382 - 404384, TUBO DA VÁLVULA DE CONTROLO, MULTIFUNÇÕES

VAR - 404382 - 404384, TUBO DA VÁLVULA DE CONTROLO, MULTIFUNÇÕES

REF	FN	PART NUMBER	YR/SN	QTY	DESCRIPTION
1		47760152		1	MANGUEIRA
2		47759372		1	O-RING
3		47759255		2	FLANGE
4		14420231		4	PARAFUSO ALLENA FLAN M10 x 1.5 x 30mm, Cl 10.9, Full Thd
5		47802713		1	VÁLVULA
6		47789325		2	PARAFUSO
7		47757606		1	SUPORTE
8		47789335		2	PARAFUSO
9		47759235		1	CONECTOR HID. Incl 10
10		47759554		1	O-RING
11		47759354		2	CONECTOR Incl 12
12		47759554		2	O-RING
13		47760154		1	MANGUEIRA
14		47759372		1	O-RING
15		47759255		2	FLANGE
16		14420231		4	PARAFUSO ALLENA FLAN M10 x 1.5 x 30mm, Cl 10.9, Full Thd
17		47760056		1	MANGUEIRA
18		47759378		1	O-RING
19		47803938		1	VÁLVULA
20		47759550		1	O-RING
21		47759235		3	CONECTOR HID.
22		47759554		1	O-RING
23		47759490		1	CONECTOR HID.
24		47760629		1	COTOVELO
25		47759554		1	O-RING
26		47758784		1	MANGUEIRA
27		47760367		1	MANGUEIRA HIDRÁULICA
28		47758784		1	MANGUEIRA
29		47760370		1	MANGUEIRA HIDRÁULICA
30		47760365		1	MANGUEIRA

VAR - 404382 - 404384, TUBO DA VÁLVULA DE CONTROLO, MULTIFUNÇÕES

VAR - 404382 - 404384, TUBO DA VÁLVULA DE CONTROLO, MULTIFUNÇÕES

REF FN	PART NUMBER	YR/SN	QTY	DESCRIPTION
31	47891614		1	SUPORTE
32	47875285		1	VÁLVULA
33	47789335		4	PARAFUSO
34	47759558		1	TÊ
35	47759554		1	O-RING
36	47790243		1	TÊ
37	47759235		3	CONECTOR HID.
38	47759554		1	O-RING
39	47760359		1	MANGUEIRA HIDRÁULICA
40	47797686		1	MANGUEIRA HIDRÁULICA
41	47758775		1	MANGUEIRA
42	47784530		1	MANGUEIRA HIDRÁULICA
43	47802982		1	INTERRUPTOR DE PRESS
44	47759554		1	O-RING

VAR - 404382 - 404384 - 404383 - 404385, VÁLVULA DE ESCAPE, COMPONENTES

VAR - 404382 - 404384 - 404383 - 404385, VÁLVULA DE ESCAPE, COMPONENTES

REF	FN	PART NUMBER	YR/SN	QTY	DESCRIPTION
1		47803580		1	VÁLVULA ASSY, Incl 2 - 32
2		NSS		1	NO SE VENDE SEPARADO Alojamento, Incl in 3
3		KHJ27380		1	VÁLVULA ASSY, Incl 2, 4 - 25
4		NSS		1	NO SE VENDE SEPARADO Corpo, Incl in 3
5		154503A1		1	O-RING
6		NSS		1	NO SE VENDE SEPARADO Bujão, Incl in 3
7		154508A1		1	O-RING
8		154482A1		1	O-RING
9		NSS		1	NO SE VENDE SEPARADO Anel, Incl in 3
10		NSS		1	NO SE VENDE SEPARADO Filtro, Incl in 3
11		NSS		1	NO SE VENDE SEPARADO Batente, Incl in 3
12		NSS		1	NO SE VENDE SEPARADO Anel, Incl in 3
13		NSS		1	NO SE VENDE SEPARADO Assento, Incl in 3
14		NSS		1	NO SE VENDE SEPARADO Êmbolo, Incl in 3
15		154462A1		1	O-RING
16		NSS		1	NO SE VENDE SEPARADO Anel, Incl in 3
17		NSS		1	NO SE VENDE SEPARADO Mola, Incl in 3
18		NSS		1	NO SE VENDE SEPARADO Mola, Incl in 3
19		NSS		1	NO SE VENDE SEPARADO Válvula Eletro-Magnética, Incl in 3
20		NSS		1	NO SE VENDE SEPARADO Mola, Incl in 3
21		NSS		1	NO SE VENDE SEPARADO Mola, Incl in 3
22		NSS		1	NO SE VENDE SEPARADO Assento, Incl in 3

VAR - 404382 - 404384 - 404383 - 404385, VÁLVULA DE ESCAPE, COMPONENTES

VAR - 404382 - 404384 - 404383 - 404385, VÁLVULA DE ESCAPE, COMPONENTES

REF	FN	PART NUMBER	YR/SN	QTY	DESCRIPTION
23		NSS		1	NO SE VENDE SEPARADO Pistão, Incl in 3
24		NSS		1	NO SE VENDE SEPARADO Solenóide, Incl in 3
25		NSS		1	NO SE VENDE SEPARADO Tampa, Incl in 3
26		154467A1		2	O-RING 10.8mm ID x 2.4mm Width
27		LK00015		2	TAMPÃO
28		LJ019790		4	ÊMBOLO
29		LG007590		4	MOLA DE COMPRESSÃO
30		154491A1		4	O-RING
31		154490A1		4	O-RING
32		NSS		4	NO SE VENDE SEPARADO Bujão, Incl in 3

35.355.170	02	p1	12/2017

VAR - 404382 - 404384 - 404383 - 404385, TUBO DA VÁLVULA DE CONTROLO, MULTIFUNÇÕES



VAR - 404382 - 404384 - 404383 - 404385, TUBO DA VÁLVULA DE CONTROLO, MULTIFUNÇÕES

REF	FN	PART NUMBER	YR/SN	QTY	DESCRIPTION
1		47760152		1	MANGUEIRA
2		47759330		3	PARAFUSO
3		47797686		1	MANGUEIRA HIDRÁULICA
4		151925A1		1	TUBO PLÁSTICO 10.5 mm ID, 14.1 mm OD, 1000 mm Length
5		47759495		2	CINTA
6		47836413		1	MANGUEIRA HIDRÁULICA
7		47759127		1	BRAÇADEIRA
8		47758719		1	PARAFUSO
9		47757680		3	BRAÇADEIRA
10		47759505		8	CINTA
11		47758724		1	ADAPTADOR
12		47759484		1	O-RING
13		47758729		1	O-RING
14		47758333		1	MANGUEIRA HIDRÁULICA
15		47758729		2	O-RING
16		47760053		1	MANGUEIRA
17		47758724		1	ADAPTADOR
18		47759484		1	O-RING
19		47760153		1	MANGUEIRA
20		47760154		1	MANGUEIRA
21		47760617		1	CONECTOR HID.
22		47759550		1	O-RING
23		47759456		1	COTOVELO
24		47759550		1	O-RING
25		47759378		1	O-RING
26		47760056		1	MANGUEIRA
27		47757759		1	MANGUEIRA HIDRÁULICA
28		47759893		1	MANGUEIRA
29		47759234		1	CONECTOR HID.
30		47759484		1	O-RING
31		47759892		1	SUPORTE

35.355.170	02	p2	12/2017

VAR - 404382 - 404384 - 404383 - 404385, TUBO DA VÁLVULA DE CONTROLO, MULTIFUNÇÕES



VAR - 404382 - 404384 - 404383 - 404385, TUBO DA VÁLVULA DE CONTROLO, MULTIFUNÇÕES

REF	FN	PART NUMBER	YR/SN	QTY	DESCRIPTION
32		47759791		1	SUPORTE
33		47760382		1	BRAÇADEIRA

35.355.175	01	p1	12/2017

VAR - 404382 - 404384, TUBO DA VÁLVULA DE CONTROLO, MULTIFUNÇÕES

VAR - 404382 - 404384, TUBO DA VÁLVULA DE CONTROLO, MULTIFUNÇÕES

REF FN	PART NUMBER	YR/SN	QTY	DESCRIPTION
1	47760152		1	MANGUEIRA
2	47758729		1	O-RING
3	47788709		1	COTOVELO
4	47759484		1	O-RING
5	47803580		1	VÁLVULA
6	47849646		1	SUPORTE
7	47789339		6	PARAFUSO
8	47803673		1	VÁLVULA
9	47803646		1	SUPORTE
10	47789339		6	PARAFUSO
11	47758048		1	TÊ
12	47759484		1	O-RING
13	47759378		2	O-RING
14	47760153		1	MANGUEIRA
15	47759456		1	COTOVELO
16	47759550		1	O-RING
17	47758729		1	O-RING
18	47760154		1	MANGUEIRA
19	47759797		1	SUPORTE
20	47789336		2	PARAFUSO
21	47757758		2	FIXADOR DE MANGUEIRA
22	47757757		1	CHAPA
23	47789336		2	PARAFUSO
24	47758696		1	COTOVELO
25	47759550		1	O-RING
26	47757759		1	MANGUEIRA HIDRÁULICA
27	47758696		1	COTOVELO
28	47759550		1	O-RING
29	47759234		1	CONECTOR HID.
30	47759484		1	O-RING
31	47759893		1	MANGUEIRA
32	47797686		1	MANGUEIRA HIDRÁULICA

CX220C SERIE 2-ESCAVADEIRA DE ESTEIRAS - TIER 3 (BRASIL)

35.355.175	01	p2	12/2017

VAR - 404382 - 404384, TUBO DA VÁLVULA DE CONTROLO, MULTIFUNÇÕES

VAR - 404382 - 404384, TUBO DA VÁLVULA DE CONTROLO, MULTIFUNÇÕES

REF FN	PART NUMBER	YR/SN	QTY	DESCRIPTION
33	47759235		1	CONECTOR HID.
33	47760630		2	COTOVELO
34	47759554		1	O-RING
35	47760629		1	COTOVELO
36	47759554		1	O-RING
37	47836413		1	MANGUEIRA HIDRÁULICA
38	47756090		1	CABLAGEM
39	47758537		1	FIXADOR
40	47759376		1	PARAFUSO

35.355.175	02	p1	12/2017

VAR - 404382 - 404384, TUBO DA VÁLVULA DE CONTROLO, MULTIFUNÇÕES

VAR - 404382 - 404384, TUBO DA VÁLVULA DE CONTROLO, MULTIFUNÇÕES

REF	FN	PART NUMBER	YR/SN	QTY	DESCRIPTION
1		47760152		1	MANGUEIRA
2		47759372		1	O-RING
3		47759255		2	FLANGE
4		14420231		4	PARAFUSO ALLENA FLAN M10 x 1.5 x 30mm, Cl 10.9, Full Thd
5		47760154		1	MANGUEIRA
6		47759372		1	O-RING
7		47759255		2	FLANGE
8		14420231		4	PARAFUSO ALLENA FLAN M10 x 1.5 x 30mm, Cl 10.9, Full Thd
9		47760056		1	MANGUEIRA
10		47759378		1	O-RING
11		47803938		1	VÁLVULA
12		47759550		1	O-RING
13		47759235		3	CONECTOR HID.
14		47759554		1	O-RING
15		161841A1		1	CONECTOR HID.
16		47760629		1	COTOVELO
17		47759554		1	O-RING
18		47758784		1	MANGUEIRA
19		47760348		1	MANGUEIRA HIDRÁULICA 6.3MM_ID_X_650MM
20		47758784		1	MANGUEIRA
21		47760360		1	MANGUEIRA HIDRÁULICA 6.3MM_ID_X_600MM
22		47760365		1	MANGUEIRA
23		47759813		1	SUPORTE
24		47850347		1	VÁLVULA DE SOLENÓIDE
25		47789335		4	PARAFUSO
26		47759558		1	TÊ
27		47759554		1	O-RING
28		47790243		1	TÊ
29		47759235		3	CONECTOR HID.
30		47759554		1	O-RING

VAR - 404382 - 404384, TUBO DA VÁLVULA DE CONTROLO, MULTIFUNÇÕES

VAR - 404382 - 404384, TUBO DA VÁLVULA DE CONTROLO, MULTIFUNÇÕES

REF	FN	PART NUMBER	YR/SN	QTY	DESCRIPTION
31		47760359		1	MANGUEIRA HIDRÁULICA
32		47760355		1	MANGUEIRA HIDRÁULICA
33		47760372		1	MANGUEIRA HIDRÁULICA 6.3MM_ID_X_730MM
34		47802978		1	INTERRUPTOR DE PRESS
35		47759554		1	O-RING
36		47797686		1	MANGUEIRA HIDRÁULICA

35.355.180		p1	12/2017

VAR - 404187, 404349, 404064, 404065, 404347 - VÁLVULA, REDUÇÃO, COMPONENTES

VÁLVULA REDUÇÃO CONJUNTO PN 47802713

VAR - 404187, 404349, 404064, 404065, 404347 - VÁLVULA, REDUÇÃO, COMPONENTES

REF	FN	PART NUMBER	YR/SN	QTY	DESCRIPTION
1		LW005920		1	CORPO
2		102R005Y012R		4	PARAFUSO
3		LJ017960		2	VÁLVULA
4		NSS		1	NO SE VENDE SEPARADO Placa

VAR - 404187, 404349 - VÁLVULA DE SOLENÓIDE, COMPONENTES

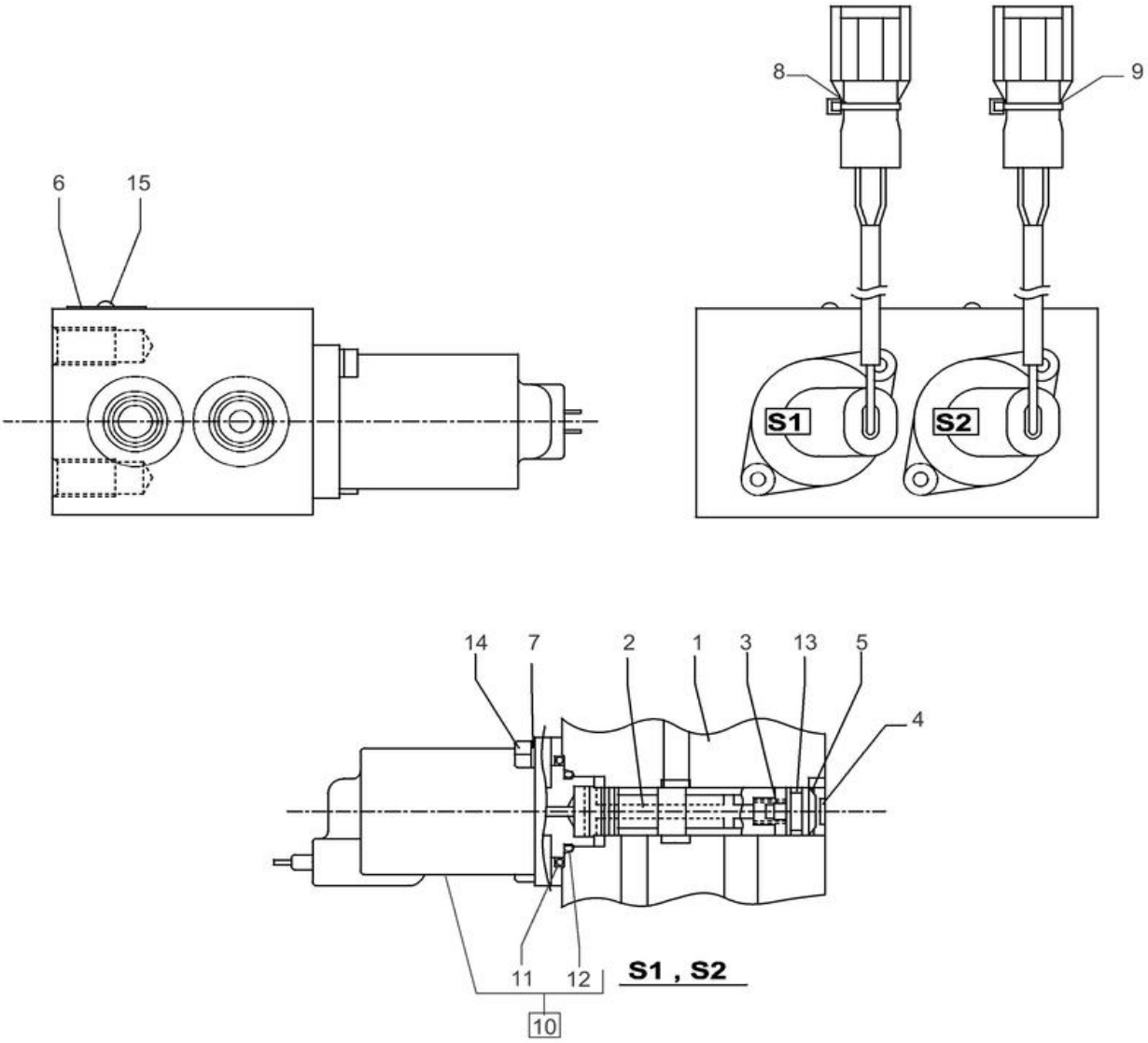

VÁLVULA SOLENÓIDE CONJUNTO PN 47875285

VAR - 404187, 404349 - VÁLVULA DE SOLENÓIDE, COMPONENTES

REF	FN	PART NUMBER	YR/SN	QTY	DESCRIPTION
1		NSS		1	NO SE VENDE SEPARADO Corpo
2		NSS		2	NO SE VENDE SEPARADO Carretel
3		LG006010		2	MOLA DE COMPRESSÃO
4		LR015080		2	ADAPTADOR
5		LA010960		2	ANEL
6		NSS		1	NO SE VENDE SEPARADO Anel
7		LA010970		4	ANILHA DE MOLA
8		LD001470		1	ANEL
9		LD001450		1	ANEL
10		LL001140		2	SOLENÓIDE Incl 11, 12
11		155188A1		2	O-RING
12		154487A1		2	O-RING
13		154463A1		2	O-RING
14		LA010980		4	PARAFUSO Hex Skt Hd
15		NSS		2	NO SE VENDE SEPARADO Rebite

35.355.200	02	p1	12/2017

VAR - 404064 - 404065 - 404347 - 404349 - 404384 - 404385 - TUBO DA VÁLVULA DE CONTROLO, AUXILIAR

VAR - 404064 - 404065 - 404347 - 404349 - 404384 - 404385 - TUBO DA VÁLVULA DE CONTROLO, AUXILIAR

REF	FN	PART NUMBER	YR/SN	QTY	DESCRIPTION
1		47759937		1	MANGUEIRA 25.4MM_ID_X_910MM
2		47759234		1	CONECTOR HID.
3		47759484		1	O-RING
4		47760324		1	COTOVELO 90
5		47759549		1	O-RING
6		47760333		1	MANGUEIRA HIDRÁULICA
7		47758695		1	COTOVELO
8		47759549		1	O-RING
9		47760155		1	MANGUEIRA HIDRÁULICA
10		47760156		1	MANGUEIRA HIDRÁULICA
11		47759527		1	CONECTOR HID.
12		47759549		1	O-RING
13		47759976		1	MANGUEIRA HIDRÁULICA
14		47759505		3	CINTA
15		47758779		1	MANGUEIRA
16		47758778		1	MANGUEIRA
17		47760356		1	MANGUEIRA HIDRÁULICA
18		47760358		1	MANGUEIRA
19		47760629		1	COTOVELO
20		47759554		1	O-RING
21		47759505		3	CINTA

35.355.205		p1	12/2017

VAR - 404064 - 404065 - 404347 - 404349 - 404384 - 404385 - TUBO DA VÁLVULA DE CONTROLO, AUXILIAR

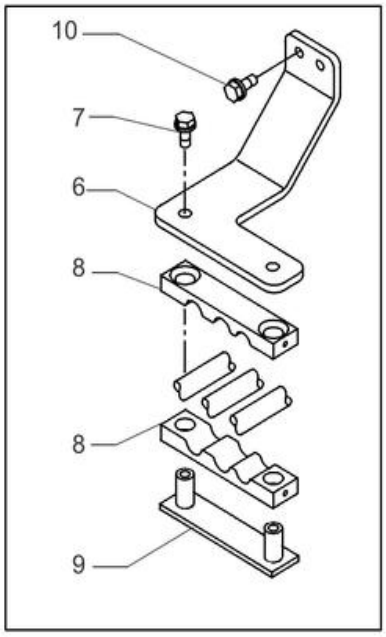

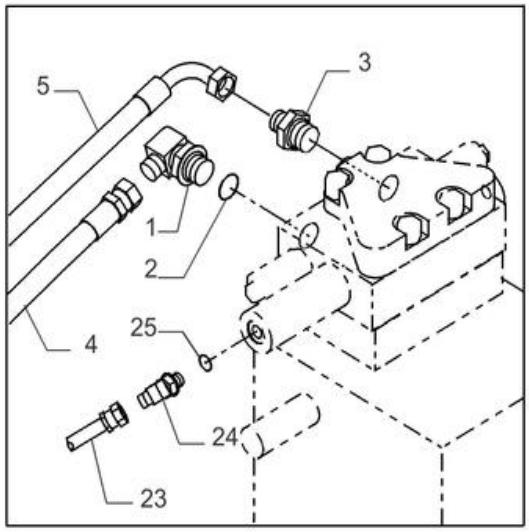

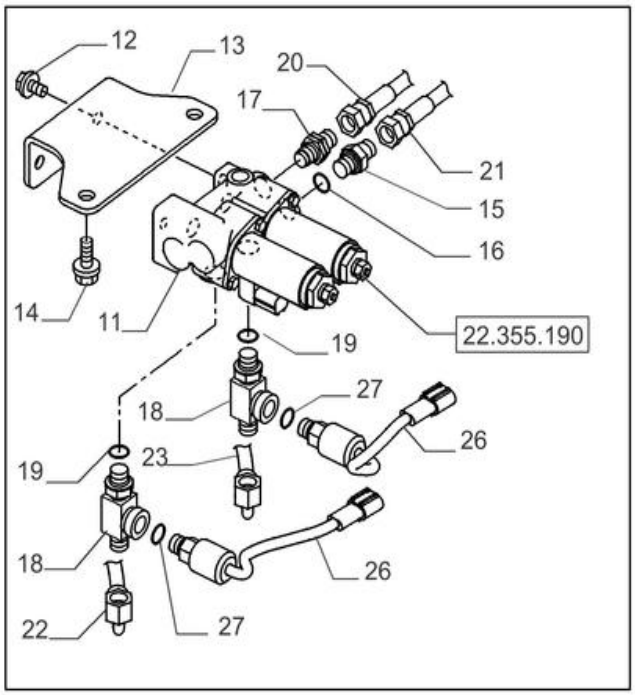

VAR - 404064 - 404065 - 404347 - 404349 - 404384 - 404385 - TUBO DA VÁLVULA DE CONTROLO, AUXILIAR

REF	FN	PART NUMBER	YR/SN	QTY	DESCRIPTION
1		47758701		1	COTOVELO 90
2		47759550		1	O-RING
3		47759379		1	ADAPTADOR
4		47760155		1	MANGUEIRA HIDRÁULICA
5		47760156		1	MANGUEIRA HIDRÁULICA
6		47840760		1	SUPORTE
7		47789336		2	PARAFUSO
8		47757760		2	FIXADOR DE MANGUEIRA
9		47757761		1	SUPORTE
10		47789336		2	PARAFUSO
11		47802713		1	VÁLVULA
12		47789325		2	PARAFUSO
13		47757606		1	SUPORTE
14		47789335		2	PARAFUSO
15		47759235		1	CONECTOR HID.
16		47759554		1	O-RING
17		47759490		1	CONECTOR HID.
18		47759354		2	CONECTOR
19		47759554		2	O-RING
20		47758779		1	MANGUEIRA
21		47758778		1	MANGUEIRA
22		47760356		1	MANGUEIRA HIDRÁULICA
23		47760358		1	MANGUEIRA
24		47760630		1	COTOVELO
25		47759554		1	O-RING
26		47802978		2	INTERRUPTOR DE PRESS
27		47759554		2	O-RING

35.355.210	02	p1	12/2017

VAR - 404064 - TUBAGEM HIDRÁULICA, ASSY DO PLUGUE

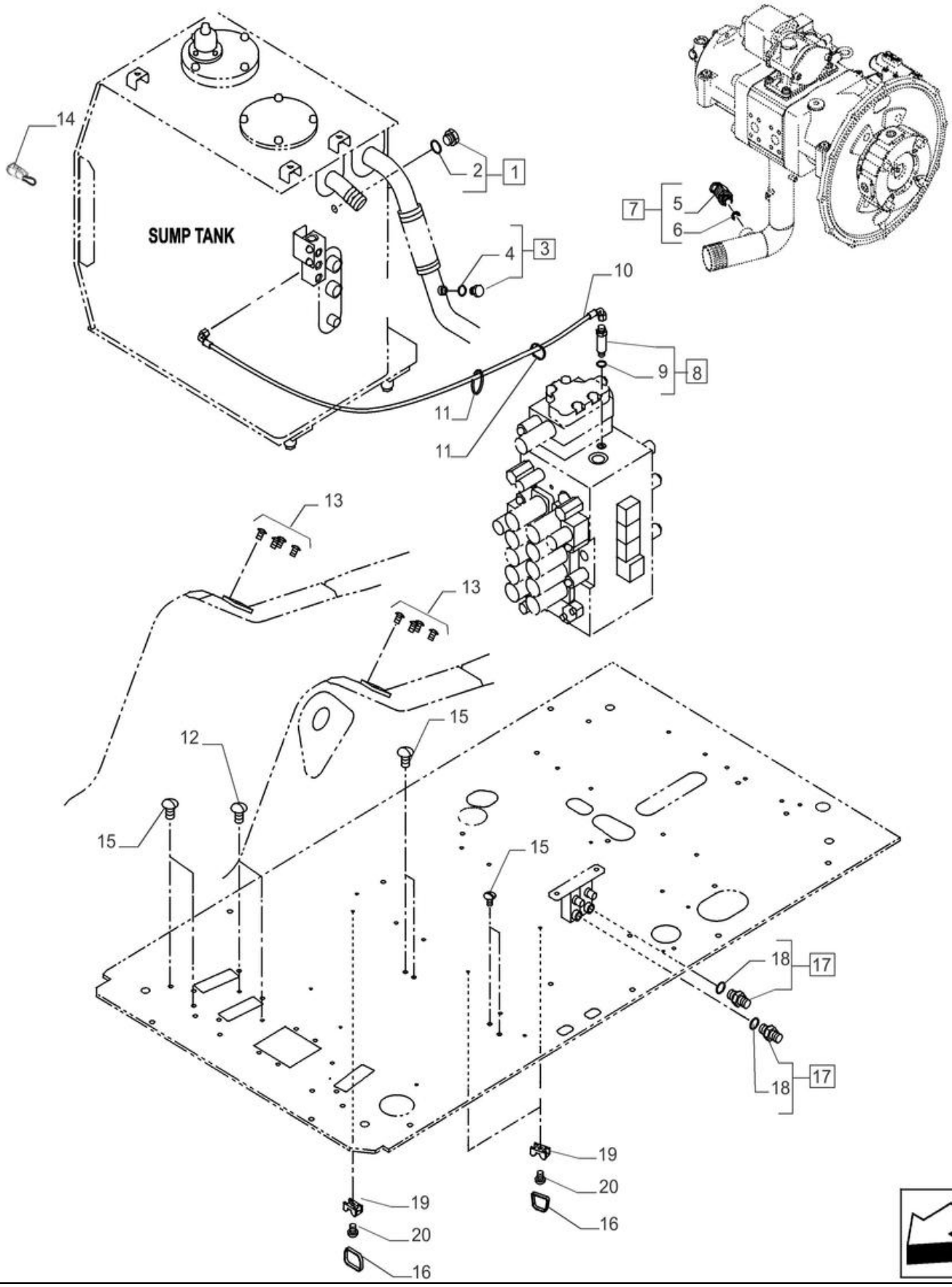

VAR - 404064 - TUBAGEM HIDRÁULICA, ASSY DO PLUGUE

REF FN	PART NUMBER	YR/SN	QTY	DESCRIPTION
1	47759506		1	TAMPÃO ASSY, Incl 2
2	47759554		1	O-RING
3	47759486		1	TAMPÃO ASSY, Incl 4
4	47759484		1	O-RING
5	NSS		1	NO SE VENDE SEPARADO Conector T, Incl in 7
6	47759484		1	O-RING
7	47757602		1	TÊ Incl 5, 6
8	47791161		1	ADAPTADOR ASSY, Incl 9
9	47759554		1	O-RING
10	47760368		1	MANGUEIRA
11	47759505		2	CINTA
12	47760303		2	TAMPÃO
13	47758642		8	PARAFUSO
14	47756111		1	CABLAGEM
15	47758641		6	TAMPÃO
16	47759505		3	CINTA
17	47759235		2	CONECTOR HID. ASSY, Incl 18
18	47759554		2	O-RING
19	47759521		3	BRAÇADEIRA
20	47789407		3	PARAFUSO

35.355.215		p1	12/2017

VAR - 404344 - TUBAGEM HIDRÁULICA, ASSY DO PLUGUE

VAR - 404344 - TUBAGEM HIDRÁULICA, ASSY DO PLUGUE

REF	FN	PART NUMBER	YR/SN	QTY	DESCRIPTION
1		47759506		1	TAMPÃO ASSY, Incl 2
2		47759554		1	O-RING
3		47759486		1	TAMPÃO ASSY, Incl 4
4		47759484		1	O-RING
5		47759494		1	ADAPTADOR ASSY, Incl 6
6		47759484		1	O-RING
7		47759487		1	TAMPÃO ASSY, Incl 14
8		47791161		1	ADAPTADOR ASSY, Incl 9
9		47759554		1	O-RING
10		47760368		1	MANGUEIRA
11		47759505		2	CINTA
12		47760303		12	TAMPÃO
13		47758642		8	PARAFUSO
14		47759549		1	O-RING
15		47758641		6	TAMPÃO

35.355.220	02	p1	12/2017

VAR - 404065 - TUBAGEM HIDRÁULICA, ASSY DO PLUGUE

VAR - 404065 - TUBAGEM HIDRÁULICA, ASSY DO PLUGUE

REF FN	PART NUMBER	YR/SN	QTY	DESCRIPTION
1	NSS		1	NO SE VENDE SEPARADO Conector T, Incl in 3
2	47759484		1	O-RING
3	47757602		1	TÊ
4	47791161		1	ADAPTADOR ASSY, Incl 5
5	47759554		1	O-RING
6	47760368		1	MANGUEIRA
7	47759505		2	CINTA
8	47789407		3	PARAFUSO
9	47759505		3	CINTA
10	47758641		6	TAMPÃO
11	47759558		2	TÊ ASSY, Incl 12
12	47759554		2	O-RING
13	47759521		3	BRAÇADEIRA

35.355.230	02	p1	12/2017

VAR - 404347 - 404349 - 404384 - 404385 - TUBAGEM HIDRÁULICA, ASSY DO PLUGUE

VAR - 404347 - 404349 - 404384 - 404385 - TUBAGEM HIDRÁULICA, ASSY DO PLUGUE

REF	FN	PART NUMBER	YR/SN	QTY	DESCRIPTION
1		NSS		1	NO SE VENDE SEPARADO Conector T, Incl in 3
2		47759550		1	O-RING
3		47757602		1	TÊ ASSY, Incl 1, 2
4		47760303		5	TAMPÃO
5		47759505		3	CINTA
6		47758641		4	TAMPÃO
7		47759558		2	TÊ ASSY, Incl 8
8		47759554		2	O-RING
9		47759521		3	BRAÇADEIRA
10		47789407		3	PARAFUSO

35.356.010		p1	12/2017

VAR - 404061, 404345, 404065, 404347 - PEDAL, CONTROLE (LD)

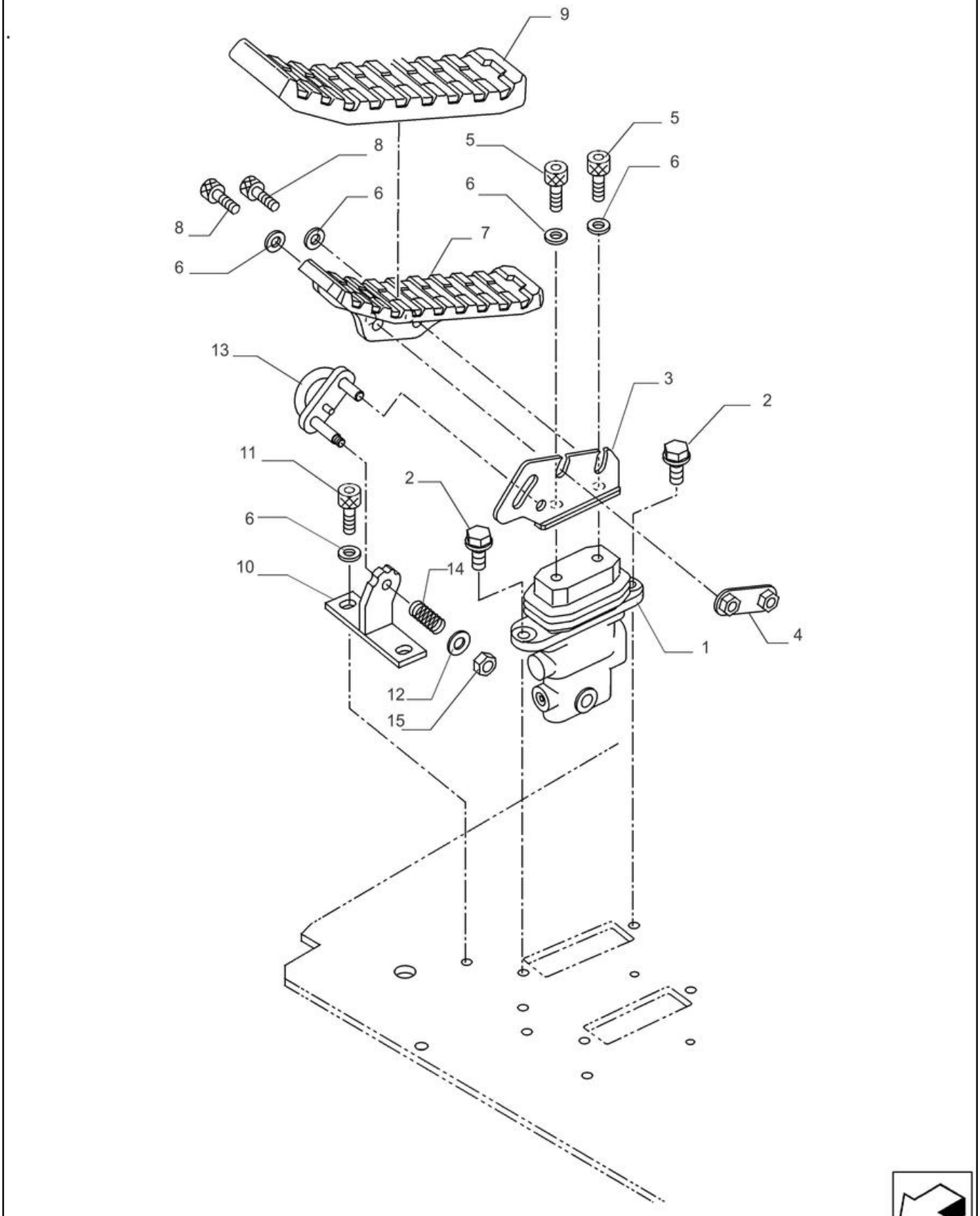

VAR - 404061, 404345, 404065, 404347 - PEDAL, CONTROLE (LD)

REF	FN	PART NUMBER	YR/SN	QTY	DESCRIPTION
1		47758267		1	BLOCO DE CONTROLO
2		47758715		2	PARAFUSO
3		47807246		1	SUPORTE
4		47757605		1	SUPORTE
5		47794826		2	PARAFUSO
6		47794802		6	ANILHA
7		47758401		1	PEDAL
8		47789336		2	PARAFUSO
9		47759518		1	COBERTURA
10		47758030		1	SUPORTE
11		14301831		2	PARAFUSO
12		47794653		1	ANILHA
13		47758029		1	FECHADURA
14		47757595		1	MOLA
15		47758687		1	PORCA

35.356.020		p1	12/2017

VAR - 404061, 404345, 404065, 404347 - PEDAL, CONTROLE (LD)

VÁLVULA REMOTA CONJUNTO PN 47758267

VAR - 404061, 404345, 404065, 404347 - PEDAL, CONTROLE (LD)

REF	FN	PART NUMBER	YR/SN	QTY	DESCRIPTION
1		155570A1		2	CALÇO DE AFINAÇÃO
2		155571A1		2	CALÇO DE AFINAÇÃO
3		160245A1		1	ASSENTO
4		160848A1		2	MANGA
5		156280A1		1	COBERTURA
6		155754A1		2	VÁLVULA Incl 7, 8
7		NSS		2	NO SE VENDE SEPARADO Esfera, Incl in 6
8		NSS		2	NO SE VENDE SEPARADO Pusher, Incl in 6
9		160849A1		2	ANEL
10		LG00345		2	MOLA DE COMPRESSÃO
11		NSS		1	NO SE VENDE SEPARADO Placa
12		LH00029		2	CALÇO DE AFINAÇÃO
13		LH00255		2	CALÇO DE AFINAÇÃO
14		LG007300		2	MOLA DE COMPRESSÃO
15		TF00005		1	EXCÊNTRICO
16		LQ00025		1	FOLE
17		LA00706		1	PERNO-GUIA
18		NSS		1	NO SE VENDE SEPARADO Corpo
19		NSS		2	NO SE VENDE SEPARADO Carretel
20		160083A1		1	TAMPÃO
21		861-12025		1	PARAFUSO ALLENA FLAN M12 x 25mm, Cl 12.9
22		156179A1		2	PARAFUSO FLANGEADO
23		878-1088		2	PARAFUSO DE FIXAÇÃO Hex Skt, M8 x 8mm, Cup Pt
24		156178A1		2	ANILHA
25		156177A1		2	ANILHA
26		LA00769		2	REBITE
27		LA010650		2	PERNO-GUIA
28		LX00041		1	ESFERA
29		167013A1		3	ESFERA
30		154462A1		2	O-RING
31		154467A1		1	O-RING 10.8mm ID x 2.4mm Width
32		156903A1		2	O-RING

35.356.030		p1	12/2017

VAR - 404065, 404347 - JOYSTICK, COMANDOS

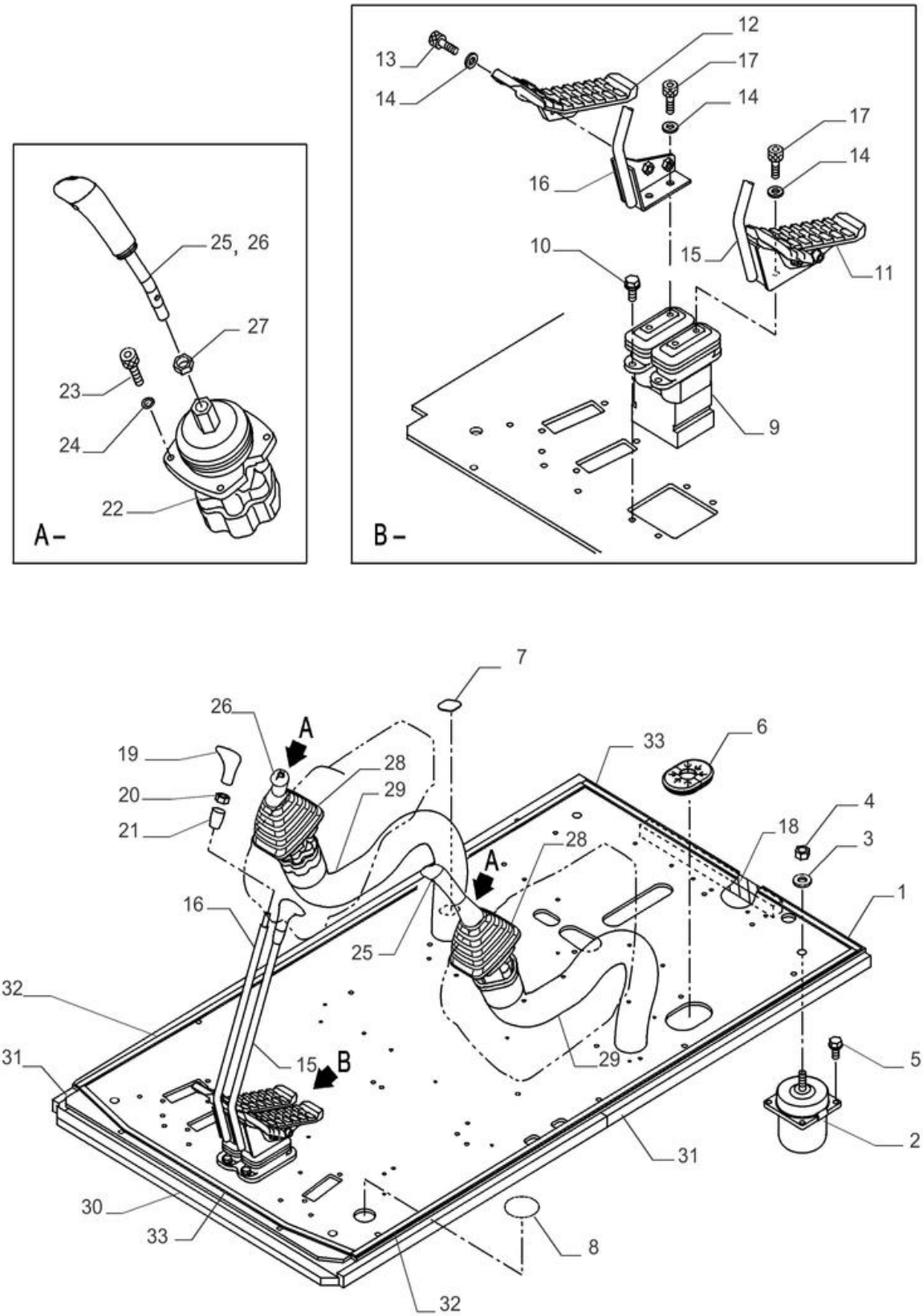

VAR - 404065, 404347 - JOYSTICK, COMANDOS

REF	FN	PART NUMBER	YR/SN	QTY	DESCRIPTION
1		47846959		1	CHÃO
2		47758266		4	BLOCO DE BORRACHA
3		47758626		4	ANILHA
4		146988		4	CONTRAPORCA M16 x 2, Cl 8
5		47757648		16	PARAFUSO
6		47759989		2	PASSA-FIOS
7		47757604		1	PASSA-FIOS
8		47757600		1	PASSA-FIOS
9		47825992		1	VALVULA CONTROLE REM
10		47789336		4	PARAFUSO
11		47758400		1	PEDAL
12		47758399		1	PEDAL
13		47792389		4	PARAFUSO
14		47794802		8	ANILHA
15		47838738		1	ALAVANCA DE CONTROLO
16		47838730		1	ALAVANCA DE CONTROLO
17		47794826		4	PARAFUSO
18		47759433		1	VEDANTE
19		47759460		2	BOTÃO
20		47758689		2	PORCA
21		47759384		2	BOTÃO
22		47758265		2	BLOCO DE CONTROLO
23		14305431		6	PARAFUSO ALLENA FLAN M6 x 25mm, Cl 10.9, Full Thd
24		10569279		6	ANILHA DE RETENÇÃO 6.1mm ID x 9.9mm OD x 1.6mm Thk, C72
25		47758273		1	BOTÃO
26		47758281		1	BOTÃO
27		10717421		2	PORCA FINA Thin, M14 x 2, Cl 05
28		47999072		2	COBERTURA DE PROTECÇ
29		47758042		2	PROTETOR DE MANGUEIR
30		47757594		1	VEDANTE
31		47757601		3	VEDANTE

35.356.030		p2	12/2017

VAR - 404065, 404347 - JOYSTICK, COMANDOS

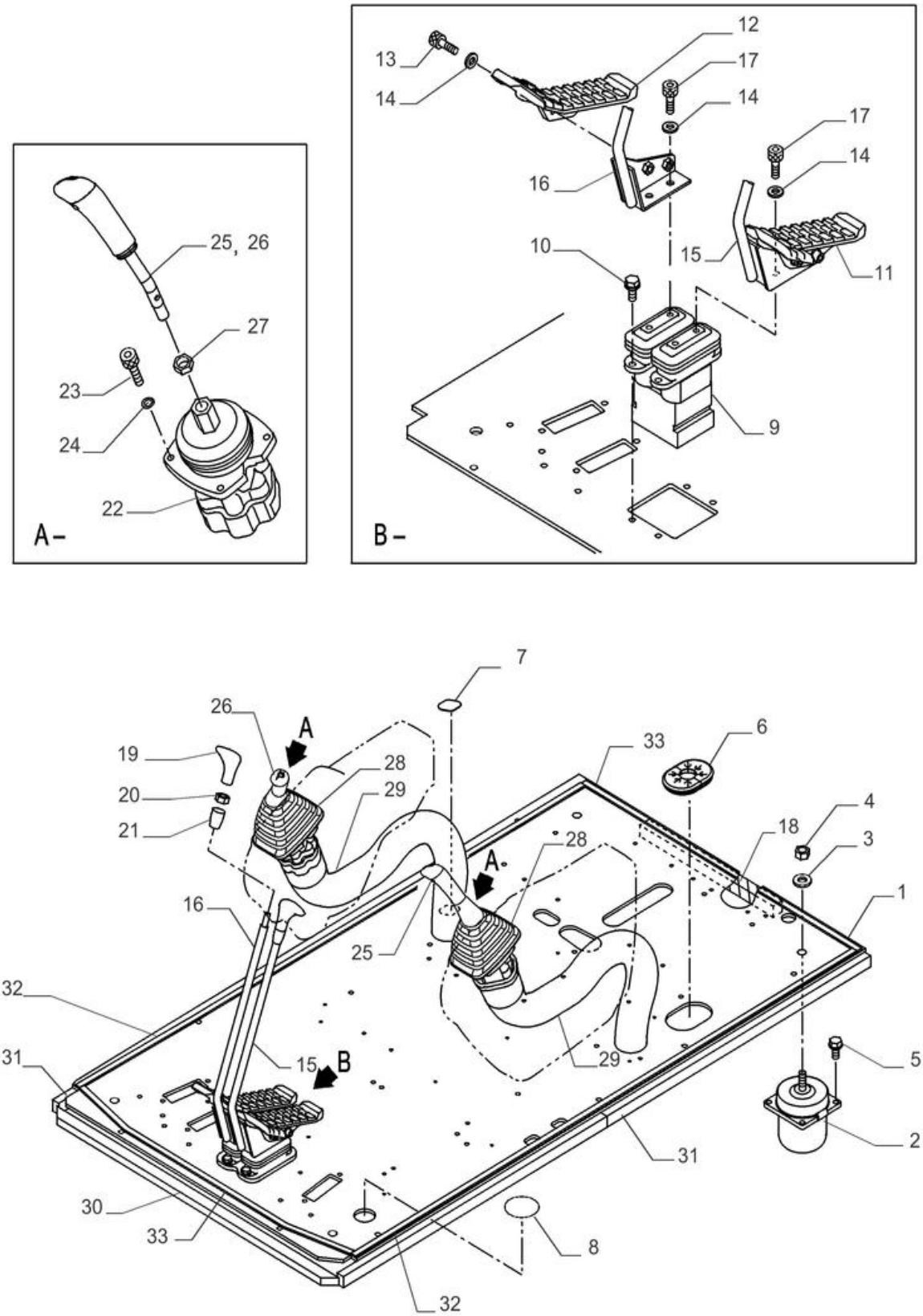

VAR - 404065, 404347 - JOYSTICK, COMANDOS

REF	FN	PART NUMBER	YR/SN	QTY	DESCRIPTION
32		47757598		2	VEDANTE
33		47758727		2	VEDANTE

35.356.035		p1	12/2017

VAR - 404061, 404064, 404064, 404345, 404347, 404187, 404363, 404349 - JOYSTICK, VÁLVULA DE CONTROLE, COMPONENTES

VÁLVULA REMOTA CONJUNTO PN 47758265

VAR - 404061, 404064, 404064, 404345, 404347, 404187, 404363, 404349 - JOYSTICK, VÁLVULA DE CONTROLE, COMPONENTES

REF	FN	PART NUMBER	YR/SN	QTY	DESCRIPTION
1		NSS		1	NO SE VENDE SEPARADO Alojamento
2		LR00537		1	CHAPA
3		NSS		4	NO SE VENDE SEPARADO Carretel
4		LK006640		4	TAMPÃO
5		160026A1		2	HASTE ROSCADA
6		160027A1		2	HASTE ROSCADA
7		LE020890		4	VEDANTE
8		LE013430		4	O-RING
9		LR00538		2	SEDE DE MOLA
10		LR00539		2	SEDE DE MOLA
11		LA00057		4	JOGO DE ANILHAS
12		LG005480		1	MOLA
13		LG005470		1	MOLA
14		LG005490		2	MOLA
15		LG00312		2	MOLA DE COMPRESSÃO
16		LG00313		2	MOLA DE COMPRESSÃO
17		155255A1		1	DISTRIBUIDOR ROTATIV
18		LR00540		1	CHAPA
19		156165A1		1	PORCA
20		LQ000580		1	FOLE

35.356.040		p1	12/2017

VAR - 404061, 404345, 404363 - JOYSTICK, COMANDOS

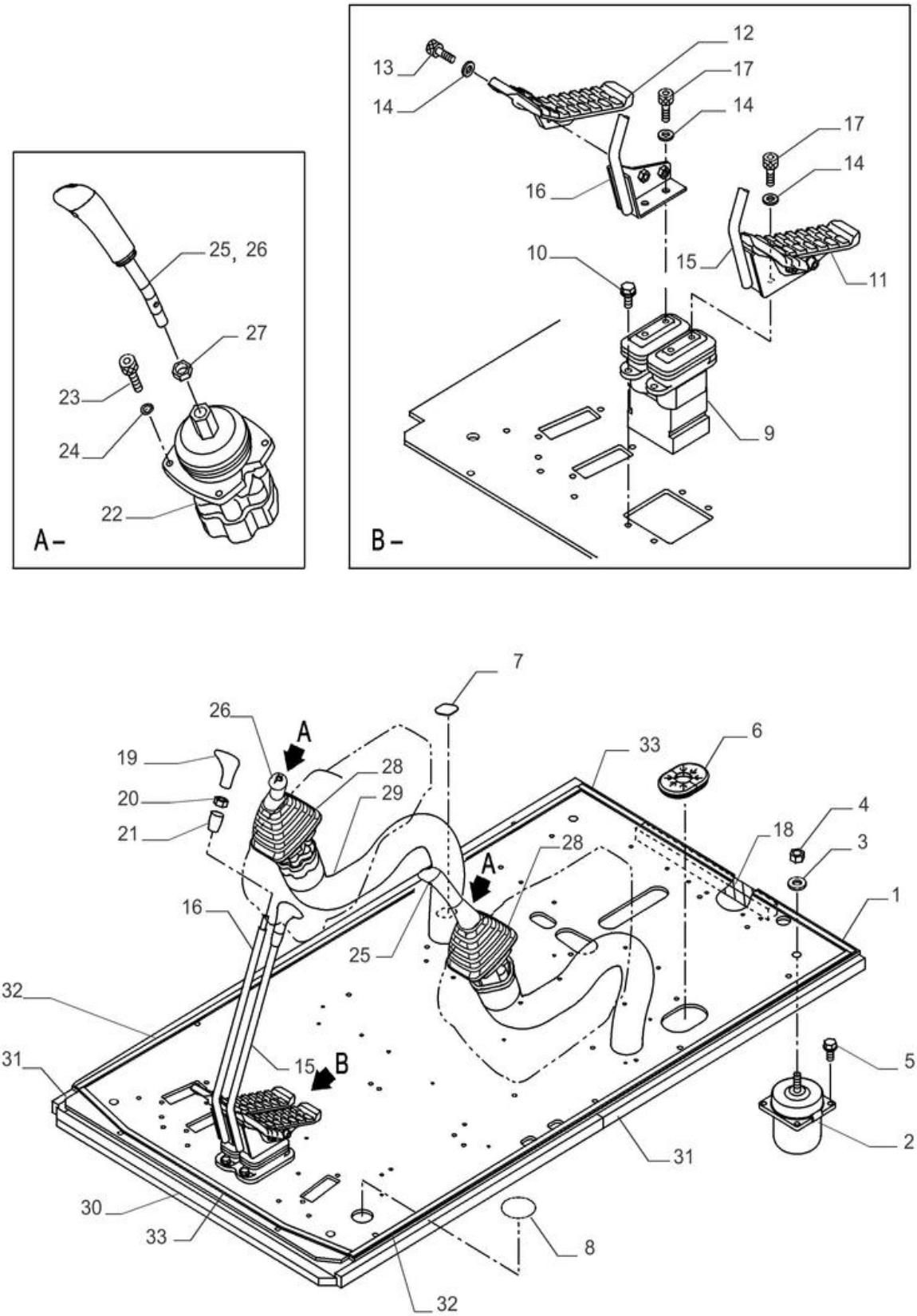

VAR - 404061, 404345, 404363 - JOYSTICK, COMANDOS

REF	FN	PART NUMBER	YR/SN	QTY	DESCRIPTION
1		47846959		1	CHÃO
2		47758266		4	BLOCO DE BORRACHA
3		47758626		4	ANILHA
4		146988		4	CONTRAPORCA M16 x 2, Cl 8
5		47757648		16	PARAFUSO
6		47759989		2	PASSA-FIOS
7		47757604		1	PASSA-FIOS
8		47757600		1	PASSA-FIOS
9		47825992		1	VALVULA CONTROLE REM
10		47789336		4	PARAFUSO
11		47758400		1	PEDAL
12		47758399		1	PEDAL
13		47792389		4	PARAFUSO
14		47794802		8	ANILHA
15		47838738		1	ALAVANCA DE CONTROLO
16		47838730		1	ALAVANCA DE CONTROLO
17		47794826		4	PARAFUSO
18		47759433		1	VEDANTE
19		47759460		2	BOTÃO
20		47758689		2	PORCA
21		47759384		2	BOTÃO
22		47758265		2	BLOCO DE CONTROLO
23		14305431		6	PARAFUSO ALLENA FLAN M6 x 25mm, Cl 10.9, Full Thd
24		10569279		6	ANILHA DE RETENÇÃO 6.1mm ID x 9.9mm OD x 1.6mm Thk, C72
25		47999070		1	BOTÃO
26		47999071		1	BOTÃO
27		10717421		2	PORCA FINA Thin, M14 x 2, Cl 05
28		47999072		2	COBERTURA DE PROTECÇ
29		47758042		2	PROTETOR DE MANGUEIR
30		47757594		1	VEDANTE
31		47757601		3	VEDANTE

35.356.040		p2	12/2017

VAR - 404061, 404345, 404363 - JOYSTICK, COMANDOS

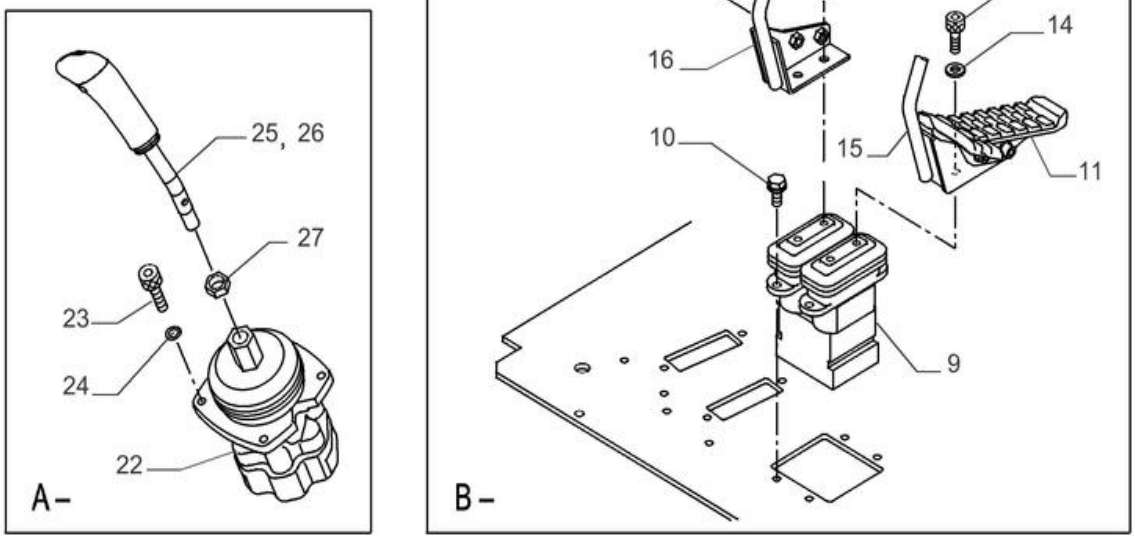

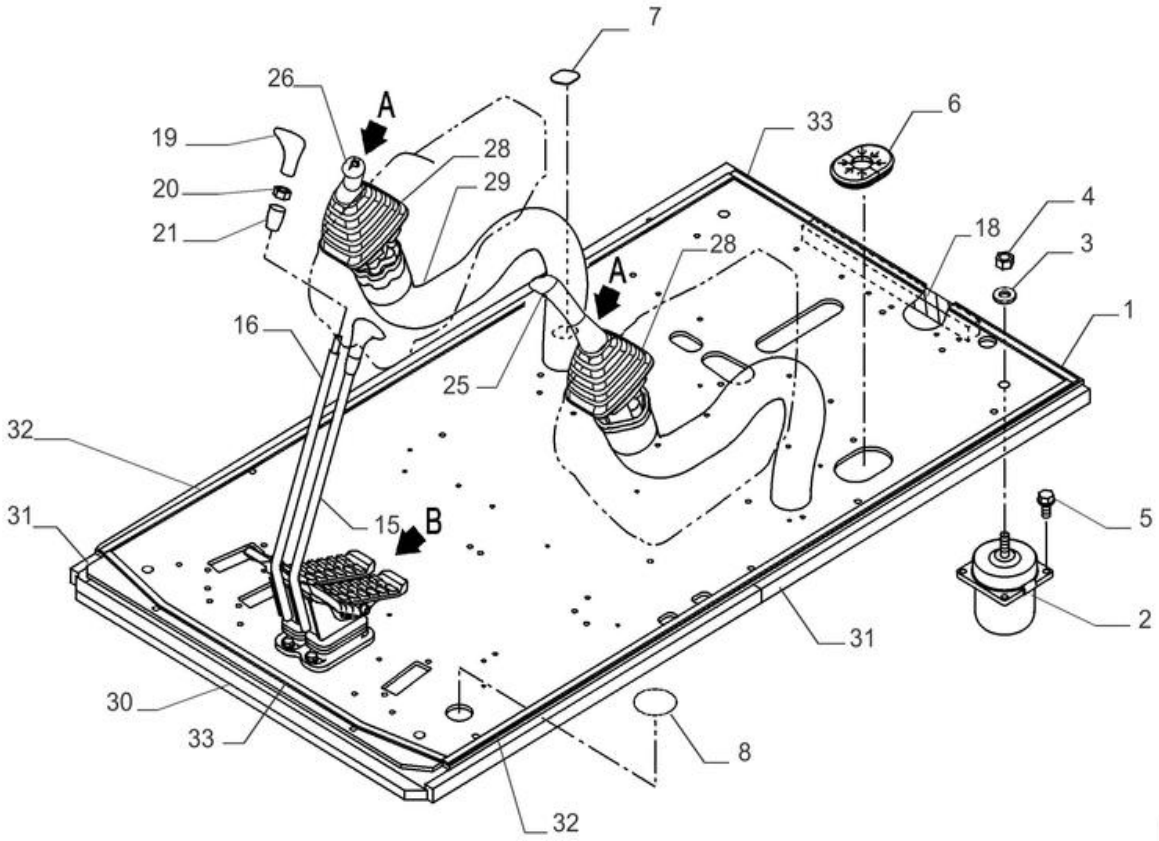

VAR - 404061, 404345, 404363 - JOYSTICK, COMANDOS

REF	FN	PART NUMBER	YR/SN	QTY	DESCRIPTION
32		47757598		2	VEDANTE
33		47758727		2	VEDANTE

35.356.050		p1	12/2017

VAR - 404187 - JOYSTICK, COMANDOS

VAR - 404187 - JOYSTICK, COMANDOS

REF	FN	PART NUMBER	YR/SN	QTY	DESCRIPTION
1		47846959		1	CHÃO
2		47758266		4	BLOCO DE BORRACHA
3		47758626		4	ANILHA
4		146988		4	CONTRAPORCA M16 x 2, Cl 8
5		47757648		16	PARAFUSO
6		47759989		2	PASSA-FIOS
7		47757604		1	PASSA-FIOS
8		47757600		1	PASSA-FIOS
9		47825992		1	VALVULA CONTROLE REM
10		47789336		4	PARAFUSO
11		47758400		1	PEDAL
12		47758399		1	PEDAL
13		47792389		4	PARAFUSO
14		47794802		4	ANILHA
15		47838738		1	ALAVANCA DE CONTROLO
16		47838730		1	ALAVANCA DE CONTROLO
17		47794826		4	PARAFUSO
18		47794802		4	ANILHA
19		47759460		2	BOTÃO
20		47758689		2	PORCA
21		47759384		2	BOTÃO
22		47758265		2	BLOCO DE CONTROLO
23		14305431		6	PARAFUSO ALLENA FLAN M6 x 25mm, Cl 10.9, Full Thd
24		10569279		6	ANILHA DE RETENÇÃO 6.1mm ID x 9.9mm OD x 1.6mm Thk, C72
25		47758280		1	JOYSTICK 4 switch ON/OFF
26		47758274		1	JOYSTICK
27		47999072		2	COBERTURA DE PROTECÇ
28		47758042		2	PROTETOR DE MANGUEIR
29		47757594		1	VEDANTE
30		47757601		3	VEDANTE
31		47757598		2	VEDANTE

VAR - 404187 - JOYSTICK, COMANDOS

VAR - 404187 - JOYSTICK, COMANDOS

REF	FN	PART NUMBER	YR/SN	QTY	DESCRIPTION
32		47758727		2	VEDANTE
33		47759433		1	VEDANTE
34		KHJ13910		1	VEDANTE

35.356.060		p1	12/2017

VAR - 404349 - JOYSTICK, COMANDOS

VAR - 404349 - JOYSTICK, COMANDOS

REF	FN	PART NUMBER	YR/SN	QTY	DESCRIPTION
1		47846959		1	CHÃO
2		47758266		4	BLOCO DE BORRACHA
3		47758626		4	ANILHA
4		146988		4	CONTRAPORCA M16 x 2, Cl 8
5		47757648		16	PARAFUSO
6		47759989		2	PASSA-FIOS
7		47757604		1	PASSA-FIOS
8		47757600		1	PASSA-FIOS
9		47825992		1	VALVULA CONTROLE REM
10		47789336		4	PARAFUSO
11		47758400		1	PEDAL
12		47758399		1	PEDAL
13		47792389		4	PARAFUSO
14		47794802		4	ANILHA
15		47838738		1	ALAVANCA DE CONTROLO
16		47838730		1	ALAVANCA DE CONTROLO
17		47794826		4	PARAFUSO
18		47794802		4	ANILHA
19		47759460		2	BOTÃO
20		47758689		2	PORCA
21		47759384		2	BOTÃO
22		47758265		2	BLOCO DE CONTROLO
23		14305431		6	PARAFUSO ALLENA FLAN M6 x 25mm, Cl 10.9, Full Thd
24		10569279		6	ANILHA DE RETENÇÃO 6.1mm ID x 9.9mm OD x 1.6mm Thk, C72
25		47758273		1	BOTÃO
26		47758274		1	JOYSTICK
27		47999072		2	COBERTURA DE PROTECÇ
28		47758042		2	PROTETOR DE MANGUEIR
29		47757594		1	VEDANTE
30		47757601		3	VEDANTE
31		47757598		2	VEDANTE

VAR - 404349 - JOYSTICK, COMANDOS

VAR - 404349 - JOYSTICK, COMANDOS

REF	FN	PART NUMBER	YR/SN	QTY	DESCRIPTION
32		47758727		2	VEDANTE
33		47759433		1	VEDANTE
34		KHJ13910		1	VEDANTE

35.356.070		p1	12/2017

VAR - 404363, 404061, 404345, 404187, 404064, 40406, 404347, 404349 - JOYSTICK, VÁLVULA DE CONTROLO, COMPONENTES

VÁLVULA REMOTA CONJUNTO PN 47825992

VAR - 404363, 404061, 404345, 404187, 404064, 40406, 404347, 404349 - JOYSTICK, VÁLVULA DE CONTROLO, COMPONENTES

REF	FN	PART NUMBER	YR/SN	QTY	DESCRIPTION
1		LK00003		1	TAMPÃO
2		LA016390		2	PARAFUSO
3		LW007150		2	COBERTURA
4		165197A1		4	TAMPÃO
5		165210A1		4	TAMPÃO
6		LW007160		1	COBERTURA
7		165195A1		4	ANEL RASPADOR
8		LE026120		2	O-RING
9		LE028870		4	O-RING
10		LE012930		4	O-RING
11		LB017030		4	HASTE DE IMPULSO
12		LA00057		4	JOGO DE ANILHAS
13		165205A1		4	SEDE DE MOLA
14		LA018860		2	PARAFUSO
15		165199A1		4	PISTÃO Não Ilustrado
16		165200A1		12	ESFERA
17		LA016380		2	PARAFUSO
18		LR023100		4	SEDE DE MOLA
19		160283A1		4	ANILHA
20		LG00331		4	MOLA DE COMPRESSÃO
21		160250A1		4	MOLA
22		165277A1		4	MOLA
23		165208A1		4	MOLA
24		160035A1		4	CASQUILHO
25		160022A1		2	VEIO
26		160090A1		2	EXCÊNTRICO
27		LUC0103		2	PARAFUSO
28		160282A1		4	PARAFUSO
29		160281A1		4	CONTRAPORCA
30		LQ000620		2	FOLE

35.359.010	02	p1	12/2017

JUNTA CENTRAL

JUNTA CENTRAL

REF	FN	PART NUMBER	YR/SN	QTY	DESCRIPTION
1		47801665		1	JUNTA
2		47757739		1	ANEL VEDADOR
3		47789341		4	PARAFUSO M12 x 45mm
4		47801676		1	BARRA
5		47789339		2	PARAFUSO M12 x 30mm

35.359.020		p1	12/2017

JUNTA CENTRAL

JUNTA CENTRAL

REF	FN	PART NUMBER	YR/SN	QTY	DESCRIPTION
1		47801665		1	JUNTA Incl 2 - 15
2		NSS		1	NO SE VENDE SEPARADO Carcaça, Incl in 13
3		150821A1		1	TAMPÃO
4		150829A1		4	TAMPÃO
5		151814A1		1	VEDANTE 72mm ID x 84mm OD x 11mm Thk
6		KHA10130		1	O-RING
7		168295A1		7	ANEL VEDADOR 80mm ID x 90mm OD x 4.8mm Thk
8		14306431		8	PARAFUSO ALLENA FLAN M8 x 1.25 x 25mm, Cl 10.9, Full Thd
9		154721A1		1	O-RING 99.4mm ID x 3.1mm Width
10		KRA1874		1	COBERTURA
11		KRA10380		1	CHAPA DE ENCOSTO
12		KRA1872		1	ROTOR
13		KRA11200		1	ALOJAMENTO Incl 2, 3
14		13683670		2	PARAFUSO AUTO-ROSCAN
15		152593A1		1	EMBLEMA DE MODELO

35.360.010	02	p1	12/2017

COMANDOS PILOTO, TUBAGEM HIDRÁULICA

COMANDOS PILOTO, TUBAGEM HIDRÁULICA

REF FN	PART NUMBER	YR/SN	QTY	DESCRIPTION
1	47759490		1	CONECTOR HID. ASSY Incl 2
2	47759554		1	O-RING
3	47759236		5	CONECTOR HID. ASSY Incl 4
4	47759489		5	O-RING
5	47758789		1	MANGUEIRA
6	47758787		1	MANGUEIRA
7	47760357		1	MANGUEIRA HIDRÁULICA
8	47760367		1	MANGUEIRA HIDRÁULICA
9	47758780		1	MANGUEIRA
10	47758780		1	MANGUEIRA
11	47760338		1	MANGUEIRA HIDRÁULICA
12	47760341		1	MANGUEIRA HIDRÁULICA
13	47760583		4	COTOVELO ASSY Incl 14
14	47759554		4	O-RING
15	47758440		1	COLECTOR HIDRÁULICO
16	47789330		2	PARAFUSO
17	47758702		2	ANEL
18	47758703		2	ANEL
19	47758704		2	BRAÇADEIRA
20	47789325		12	PARAFUSO
21	47758652		4	FIXADOR
22	47759125		2	BRAÇADEIRA
23	47758719		2	PARAFUSO
24	47759125		1	BRAÇADEIRA
25	47789330		2	PARAFUSO
26	47759223		1	COBRE-JUNTAS
27	47759505		10	CINTA
28	47759125		2	BRAÇADEIRA
29	47758719		2	PARAFUSO
30	47758652		3	FIXADOR

35.360.020	02	p1	12/2017

TUBAGEM HIDRÁULICA, VÁLVULA DE CONTROLO

TUBAGEM HIDRÁULICA, VÁLVULA DE CONTROLO

REF FN	PART NUMBER	YR/SN	QTY	DESCRIPTION
1	47759455		2	ADAPTADOR ASSY Incl 2
2	47759489		2	O-RING
3	47759236		3	CONECTOR HID. ASSY Incl 4
4	47759489		3	O-RING
5	47759373		1	ADAPTADOR ASSY Incl 6
6	47759554		1	O-RING
7	47760494		1	COXIM
8	47759308		1	MANGUEIRA HIDRÁULICA
9	47759302		1	MANGUEIRA HIDRÁULICA
10	47759308		1	MANGUEIRA HIDRÁULICA
11	47759303		1	MANGUEIRA HIDRÁULICA
12	47759308		1	MANGUEIRA HIDRÁULICA
13	47759302		1	MANGUEIRA HIDRÁULICA
14	47759455		2	ADAPTADOR ASSY Incl 15
15	47759489		2	O-RING
16	47759236		3	CONECTOR HID. ASSY Incl 17
17	47759489		3	O-RING
18	47759373		1	ADAPTADOR ASSY Incl 19
19	47759554		1	O-RING
20	47759305		1	MANGUEIRA HIDRÁULICA
21	47760520		3	MANGUEIRA HIDRÁULICA
22	47759302		2	MANGUEIRA HIDRÁULICA
23	47758440		1	COLECTOR HIDRÁULICO
24	47759521		1	BRAÇADEIRA
25	47789407		1	PARAFUSO
26	47759505		4	CINTA
27	47759505		10	CINTA

35.360.030	02	p1	12/2017

COMANDOS PILOTO, TUBAGEM HIDRÁULICA, SEM VÁLVULA DE SEGURANÇA

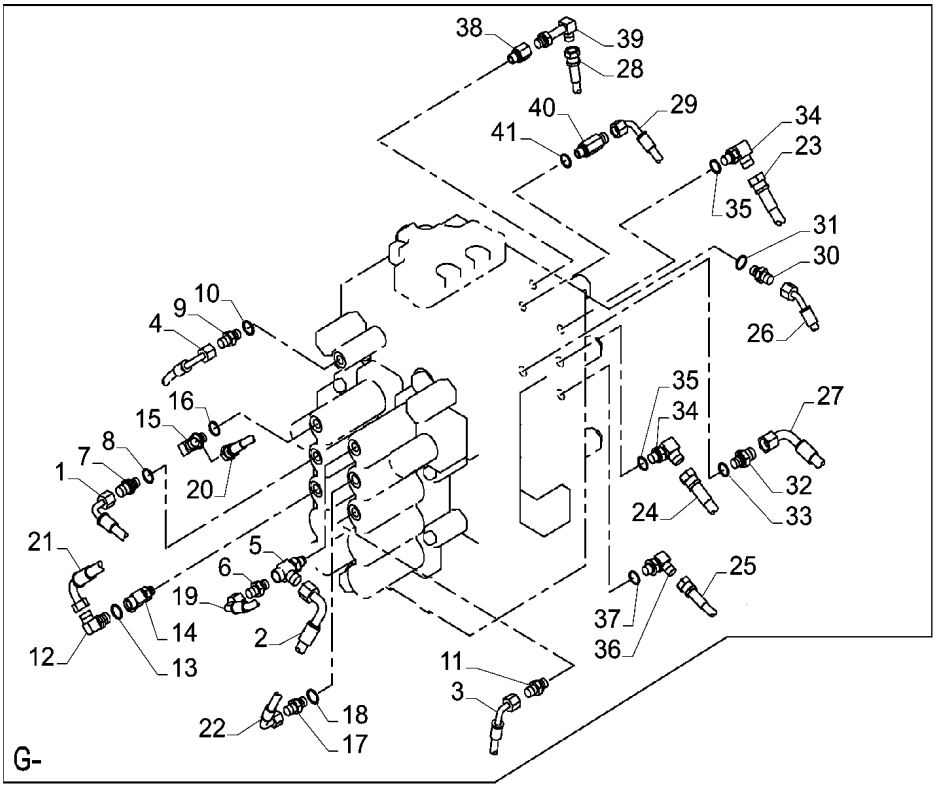

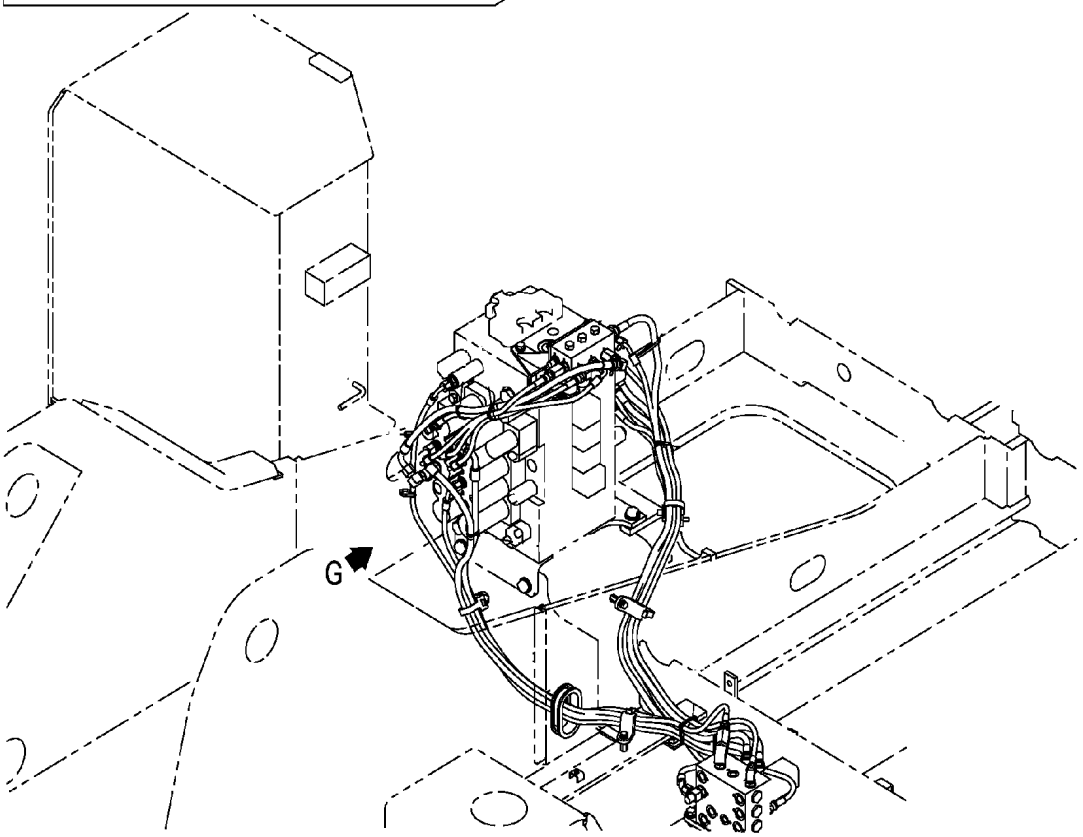

COMANDOS PILOTO, TUBAGEM HIDRÁULICA, SEM VÁLVULA DE SEGURANÇA

REF FN	PART NUMBER	YR/SN	QTY	DESCRIPTION
1	47760378		1	MANGUEIRA HIDRÁULICA
2	47760376		1	MANGUEIRA HIDRÁULICA
3	47760354		1	MANGUEIRA HIDRÁULICA
4	47760361		1	MANGUEIRA HIDRÁULICA
5	47759991		1	TÊ
6	47759490		1	CONECTOR HID.
7	47760583		1	COTOVELO
8	47759554		1	O-RING
9	47759235		1	CONECTOR HID.
10	47759554		1	O-RING
11	47759490		1	CONECTOR HID.
12	47760584		1	ADAPTADOR
13	47759554		1	O-RING
14	47758037		1	TÊ
15	47760629		1	COTOVELO
16	47759554		1	O-RING
17	47759235		1	CONECTOR HID.
18	47759554		1	O-RING
19	47760371		1	MANGUEIRA HIDRÁULICA
20	47760369		1	MANGUEIRA HIDRÁULICA
21	47760377		1	MANGUEIRA HIDRÁULICA
22	47760370		1	MANGUEIRA HIDRÁULICA
23	47760337		1	MANGUEIRA HIDRÁULICA
24	47760339		1	MANGUEIRA HIDRÁULICA
25	47760343		1	MANGUEIRA HIDRÁULICA
26	47760350		1	MANGUEIRA HIDRÁULICA
27	47760375		1	MANGUEIRA HIDRÁULICA
28	47760351		1	MANGUEIRA HIDRÁULICA
29	47760354		1	MANGUEIRA HIDRÁULICA
30	47759235		1	CONECTOR HID.
31	47759554		1	O-RING
32	47760583		1	COTOVELO

COMANDOS PILOTO, TUBAGEM HIDRÁULICA, SEM VÁLVULA DE SEGURANÇA

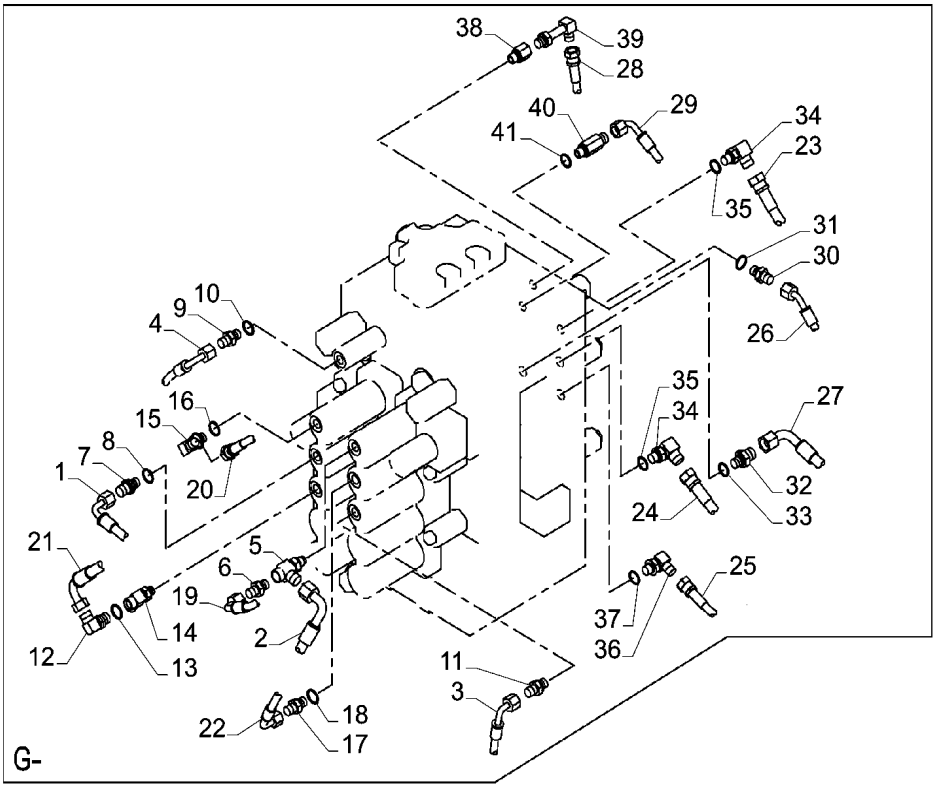

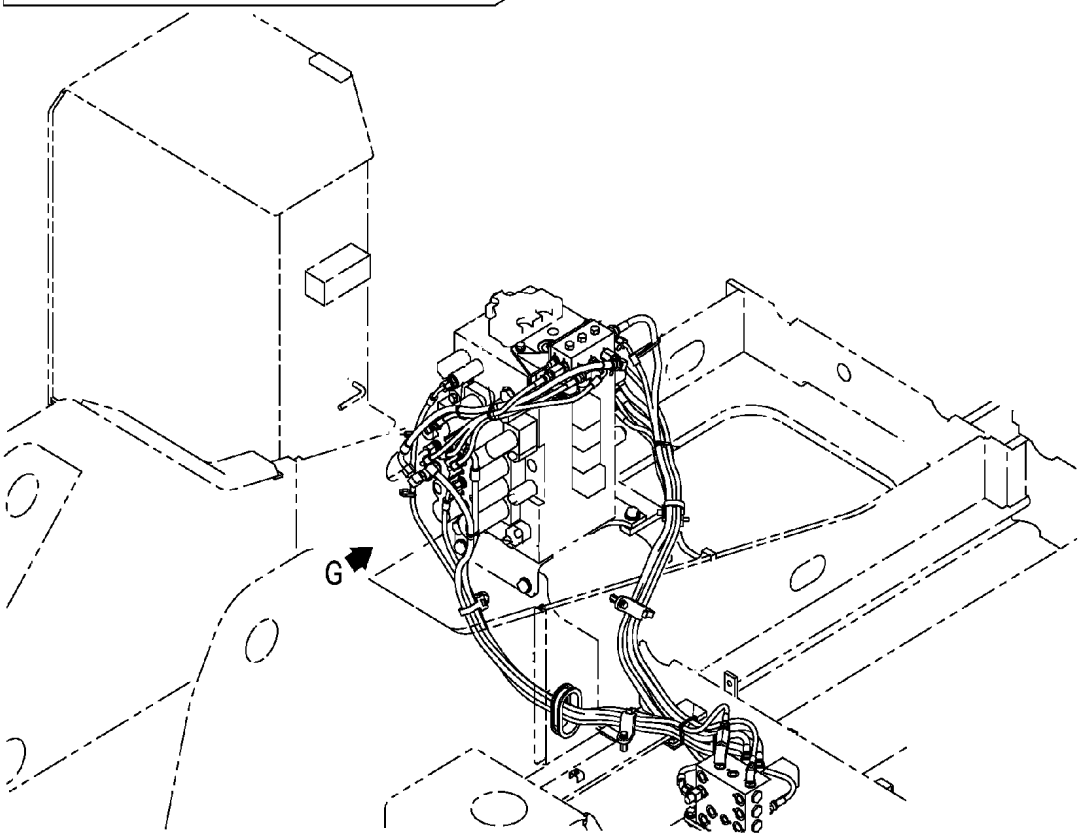

COMANDOS PILOTO, TUBAGEM HIDRÁULICA, SEM VÁLVULA DE SEGURANÇA

REF FN	PART NUMBER	YR/SN	QTY	DESCRIPTION
33	47759554		1	O-RING
34	47760584		2	ADAPTADOR
35	47759554		1	O-RING
36	47760583		1	COTOVELO
37	47759554		4	O-RING
38	47758038		1	PINO ROSCADO
39	47758711		1	COTOVELO
40	47758038		1	PINO ROSCADO
41	47759554		1	O-RING

35.360.030	03	p1	12/2017

COMANDOS PILOTO, TUBAGEM HIDRÁULICA, SEM VÁLVULA DE SEGURANÇA

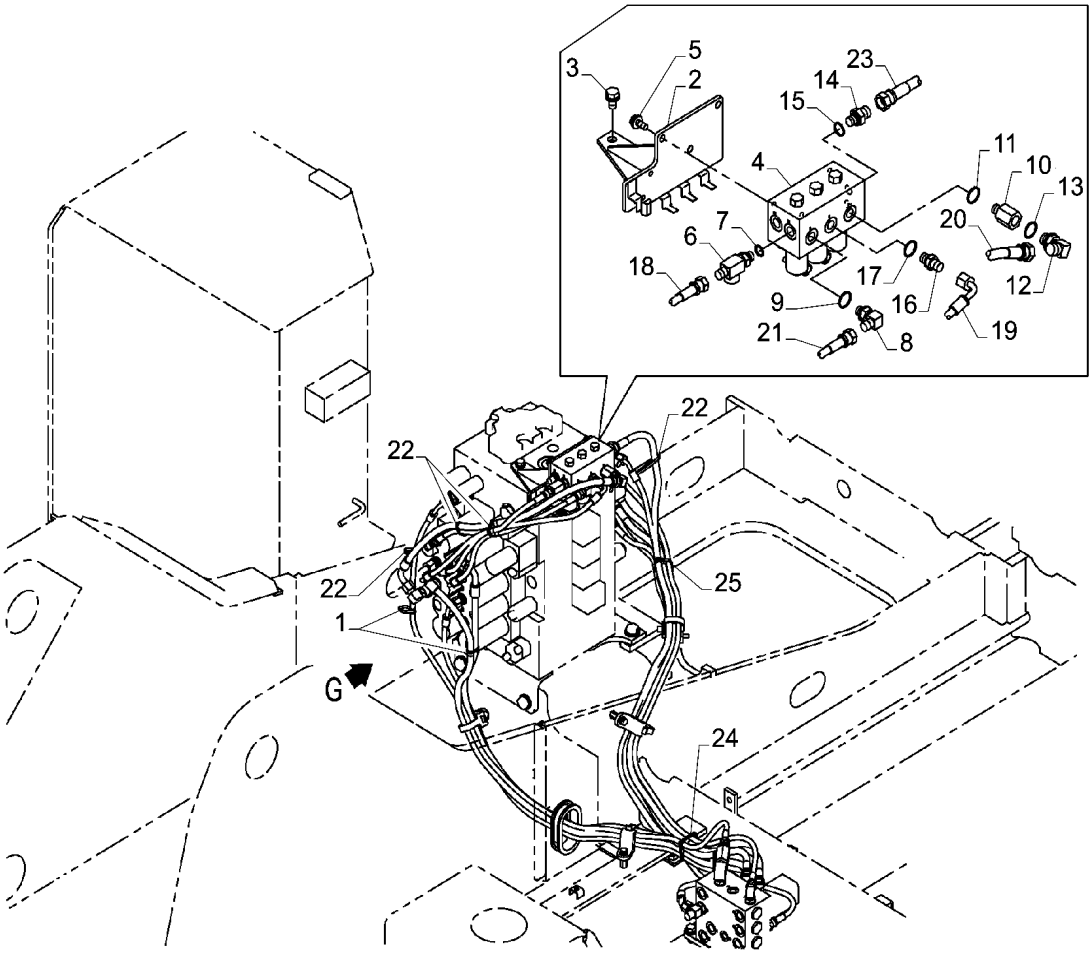

COMANDOS PILOTO, TUBAGEM HIDRÁULICA, SEM VÁLVULA DE SEGURANÇA

REF FN	PART NUMBER	YR/SN	QTY	DESCRIPTION
1	47759505		3	CINTA
2	47827790		1	SUPORTE
3	47789335		2	PARAFUSO
4	47910109		1	VÁLVULA
5	47789330		3	PARAFUSO
6	47759354		1	CONECTOR
7	47759554		1	O-RING
8	47760629		1	COTOVELO
9	47759554		1	O-RING
10	47760586		1	PINO ROSCADO
11	47759554		1	O-RING
12	47760323		1	COTOVELO
13	47759489		1	O-RING
14	47760583		1	COTOVELO
15	47759554		1	O-RING
16	47759235		1	CONECTOR HID.
17	47759554		1	O-RING
18	47760371		1	MANGUEIRA HIDRÁULICA
19	47760369		1	MANGUEIRA HIDRÁULICA
20	47760377		1	MANGUEIRA HIDRÁULICA
21	47760370		1	MANGUEIRA HIDRÁULICA
22	47759505		6	CINTA
23	47758744		1	VIROLA
24	47758652		1	FIXADOR
25	47759505		4	CINTA

35.360.035		p1	12/2017

VÁLVULA, REDUÇÃO

VÁLVULA, REDUÇÃO

REF	FN	PART NUMBER	YR/SN	QTY	DESCRIPTION
1		LG007370		1	MOLA DE COMPRESSÃO
2		LL00080		3	SOLENÓIDE
3		NSS		3	NO SE VENDE SEPARADO Incl in 20
4		NSS		3	NO SE VENDE SEPARADO Incl in 20
5		NSS		3	NO SE VENDE SEPARADO Incl in 20
6		NSS		6	NO SE VENDE SEPARADO Incl in 20
7		NSS		6	NO SE VENDE SEPARADO Incl in 20
8		NSS		1	NO SE VENDE SEPARADO Incl in 20
9		108R008Y016N		2	PARAFUSO
10		LV000680		3	PARAFUSO
11		NSS		2	NO SE VENDE SEPARADO Incl in 20
12		NSS		2	NO SE VENDE SEPARADO Incl in 20
13		NSS		5	NO SE VENDE SEPARADO Incl in 20
14		NSS		2	NO SE VENDE SEPARADO Incl in 20
15		NSS		1	NO SE VENDE SEPARADO Incl in 20
16		NSS		2	NO SE VENDE SEPARADO Incl in 20
17		NSS		1	NO SE VENDE SEPARADO Incl in 20
18		LA00690		6	PARAFUSO Hex Skt Hd
19		174R012SN		3	CONTRAPORCA
20		47910109		1	VÁLVULA Incl 1 - 19

35.360.040	02	p1	12/2017

JOYSTICK, TUBAGEM HIDRÁULICA, VÁLVULA DE CONTROLO

JOYSTICK, TUBAGEM HIDRÁULICA, VÁLVULA DE CONTROLO

REF FN	PART NUMBER	YR/SN	QTY	DESCRIPTION
1	47759308		1	MANGUEIRA HIDRÁULICA
2	47759303		1	MANGUEIRA HIDRÁULICA
3	47759308		1	MANGUEIRA HIDRÁULICA
4	47759308		1	MANGUEIRA HIDRÁULICA
5	47760520		1	MANGUEIRA HIDRÁULICA
6	47760520		1	MANGUEIRA HIDRÁULICA
7	47760520		1	MANGUEIRA HIDRÁULICA
8	47759305		1	MANGUEIRA HIDRÁULICA
9	47759505		2	CINTA
10	47807217		1	SUPORTE
11	47789339		4	PARAFUSO
12	47830712		1	COBERTURA
13	47789330		4	PARAFUSO
14	47760494		1	COXIM
15	47830642		1	VÁLVULA
16	47789337		4	PARAFUSO
17	47759236		6	CONECTOR HID.
18	47759489		6	O-RING
19	47760325		1	COTOVELO
20	47759489		1	O-RING
21	47760326		1	TÊ
22	47759557		1	COTOVELO
23	47759554		1	O-RING
24	47757596		1	FILTRO OLEO HIDRAUL.
25	47759235		1	CONECTOR HID.
26	47759554		1	O-RING
27	47760361		1	MANGUEIRA HIDRÁULICA
28	47760629		1	COTOVELO
29	47759554		1	O-RING
30	47760351		1	MANGUEIRA HIDRÁULICA
31	47760354		1	MANGUEIRA HIDRÁULICA
32	47758652		1	FIXADOR
33	47759505		2	CINTA

CX220C SERIE 2-ESCAVADEIRA DE ESTEIRAS - TIER 3 (BRASIL)

35.600.005	02	p1	12/2017

BOMBA HIDRÁULICA, TUBO DE PRESSÃO

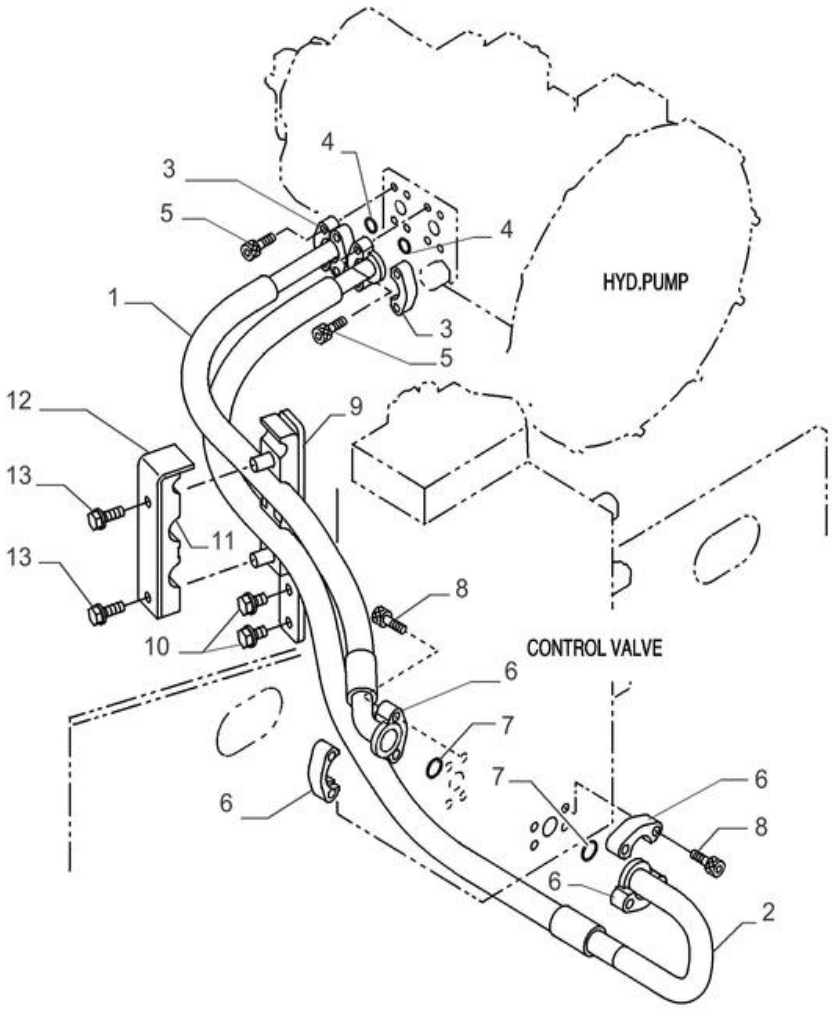

BOMBA HIDRÁULICA, TUBO DE PRESSÃO

REF	FN	PART NUMBER	YR/SN	QTY	DESCRIPTION
1		47760055		1	MANGUEIRA HIDRÁULICA
2		47760126		1	MANGUEIRA HIDRÁULICA
3		47760622		4	FLANGE
4		47759371		2	O-RING
5		14420231		8	PARAFUSO ALLENA FLAN M10 x 1.5 x 30mm, Cl 10.9, Full Thd
6		47759548		4	FLANGE
7		47759372		2	O-RING
8		14422231		8	PARAFUSO ALLENA FLAN M12 x 1.75 x 40mm, Cl 10.9, Full Thd
9		47778073		1	SUPORTE
10		47759330		2	PARAFUSO
11		47759885		2	FIXADOR DE MANGUEIRA
12		47759886		1	CHAPA
13		47789337		2	PARAFUSO

35.600.010	02	p1	12/2017

TUBO DE SUCÇÃO

TUBO DE SUCÇÃO

REF	FN	PART NUMBER	YR/SN	QTY	DESCRIPTION
1		47759534		1	O-RING
2		47777168		1	TUBO
3		14422031		4	PARAFUSO ALLENA FLAN M12 x 1.75 x 30mm, Cl 10.9, Full Thd
4		47784005		1	MANGUEIRA
5		47784005		4	MANGUEIRA
6		47760572		1	MANGUEIRA HIDRÁULICA

35.600.020	02	p1	12/2017

MOTOR REDUTOR, TUBULAÇÃO HIDRÁULICA

MOTOR REDUTOR, TUBULAÇÃO HIDRÁULICA

REF	FN	PART NUMBER	YR/SN	QTY	DESCRIPTION
1		47759371		2	O-RING
2		47759536		4	FLANGE
3		47759550		2	O-RING
4		47759233		1	CONECTOR HID.
5		14420231		8	PARAFUSO ALLENA FLAN M10 x 1.5 x 30mm, Cl 10.9, Full Thd
6		47758332		1	MANGUEIRA HIDRÁULICA
7		47760130		1	MANGUEIRA HIDRÁULICA
8		47759234		1	CONECTOR HID.
9		47759484		1	O-RING
10		47758049		1	COTOVELO
11		47759484		1	O-RING
12		47837016		1	MANGUEIRA HIDRÁULICA
13		47758696		1	COTOVELO

35.600.085		p1	12/2017

VAR - 404357, 404358, 404361, 404362 - BRAÇADEIRA, BRAÇO (L=3.25M)

VAR - 404357, 404358, 404361, 404362 - BRAÇADEIRA, BRAÇO (L=3.25M)

REF	FN	PART NUMBER	YR/SN	QTY	DESCRIPTION
1		47803675		8	PARAFUSO

35.723.010	02	p1	12/2017

TUBOS P/CILINDRO DO BALDE

TUBOS P/CILINDRO DO BALDE

REF FN	PART NUMBER	YR/SN	QTY	DESCRIPTION
1	47850333		1	TUBO
2	47758729		1	O-RING
3	47849147		1	TUBO
4	47849817		1	TUBO
5	47758729		1	O-RING
6	47849154		1	TUBO

35.723.015	01	p1	12/2017

VAR - 488064, TUBOS P/CILINDRO DO BALDE (L = 2.94 M)

VAR - 488064, TUBOS P/CILINDRO DO BALDE (L = 2.94 M)

REF	FN	PART NUMBER	YR/SN	QTY	DESCRIPTION
1		47848216		1	CILINDRO DO BALDE
2		47928181		1	PERNO
3		47760527		2	CALÇO DE AFINAÇÃO
4		398792		1	PARAFUSO Hex, M12 x 25mm, Cl 10.9
5		47759315		1	ANILHA
6		47789284		1	ADAPTADOR
7		47759550		2	O-RING
8		47760162		1	MANGUEIRA HIDRÁULICA
9		47759378		2	O-RING
10		47758725		1	ADAPTADOR
11		47760105		1	MANGUEIRA HIDRÁULICA
12		47758729		2	O-RING
13		47760575		1	CASQUILHO
14		47760576		1	CASQUILHO

35.723.020	02	p1	12/2017

VAR - 461501, TUBOS P/CILINDRO DO BALDE (L = 2.4 M)

VAR - 461501, TUBOS P/CILINDRO DO BALDE (L = 2.4 M)

REF	FN	PART NUMBER	YR/SN	QTY	DESCRIPTION
1		47848216		1	CILINDRO DO BALDE
2		47758729		2	O-RING
3		47758341		1	MANGUEIRA HIDRÁULICA
4		NSS		1	NO SE VENDE SEPARADO Conector, Incl in 10
5		47759378		2	O-RING
6		47758340		1	MANGUEIRA HIDRÁULICA
7		47759550		2	O-RING
8		NSS		1	NO SE VENDE SEPARADO Conector, Incl in 9
9		47789284		1	ADAPTADOR Incl 7 (Qty 1), 8
10		47758725		1	ADAPTADOR Incl 4, 7 (Qty 1)
11		KRV10990		1	PERNO
12		160452A1		2	CALÇO DE AFINAÇÃO
13		627-12025		1	PARAFUSO Hex, M12 x 1.75 x 25mm, Cl 10.9, Full Thd
14		157141A1		1	ANILHA
15		KRV2398		1	CASQUILHO ALTO LUBRI
16		KRV2399		1	CASQUILHO ALTO LUBRI

35.723.025	01	p1	12/2017

VAR - 404114 - 404118 - 404116 - 404120 - BRAÇO, TUBAGENS, AUXILIAR (L=2,4M)

VAR - 404114 - 404118 - 404116 - 404120 - BRAÇO, TUBAGENS, AUXILIAR (L=2,4M)

REF	FN	PART NUMBER	YR/SN	QTY	DESCRIPTION
1		47759486		2	TAMPÃO
2		47759484		2	O-RING
3		47852092		2	VÁLVULA
4		86979023		4	PARAFUSO Hex, M12 x 85mm, Cl 10.9
5		47759327		4	ANILHA
6		47758724		2	ADAPTADOR
7		47759484		2	O-RING
8		47852069		1	TUBO
9		47758195		1	MANGUEIRA HIDRÁULICA
10		47851549		1	TUBO
11		47851467		1	TUBO
12		47758729		4	O-RING
13		47759488		1	TAMPÃO
14		47759550		1	O-RING
15		47851436		1	TUBO
16		47758195		1	MANGUEIRA HIDRÁULICA
17		47851384		1	TUBO
18		47851296		1	TUBO
19		47758729		4	O-RING
20		47759488		1	TAMPÃO
21		47759550		1	O-RING

35.723.030	02	p1	12/2017

VAR - 404116 - 404120 - 404122 - 404123, BRAÇO, TUBAGENS, SEGUNDA OPÇÃO LINHA (L=2,4M)

VAR - 404116 - 404120 - 404122 - 404123, BRAÇO, TUBAGENS, SEGUNDA OPÇÃO LINHA (L=2,4M)

REF FN	PART NUMBER	YR/SN	QTY	DESCRIPTION
1	47759487		3	TAMPÃO
2	47759549		1	O-RING
3	47852351		3	VÁLVULA
4	47789342		6	PARAFUSO
5	47759327		6	ANILHA
6	47759457		3	CONECTOR
7	47850346		1	TUBO
8	47758200		1	MANGUEIRA HIDRÁULICA
9	47850455		1	TUBO
10	47850481		1	TUBO
11	47850613		1	TUBO
12	47758200		1	MANGUEIRA HIDRÁULICA
13	47850828		1	TUBO
14	47853199		1	TUBO
15	47851315		1	TUBO
16	47758200		1	MANGUEIRA HIDRÁULICA
17	47850455		1	TUBO
18	47851409		1	TUBO

35.723.035	02	p1	12/2017

VAR - 404128 - 404132 - 404130 - 404134, BRAÇO, TUBAGENS, OPÇÃO (L=2,9M)

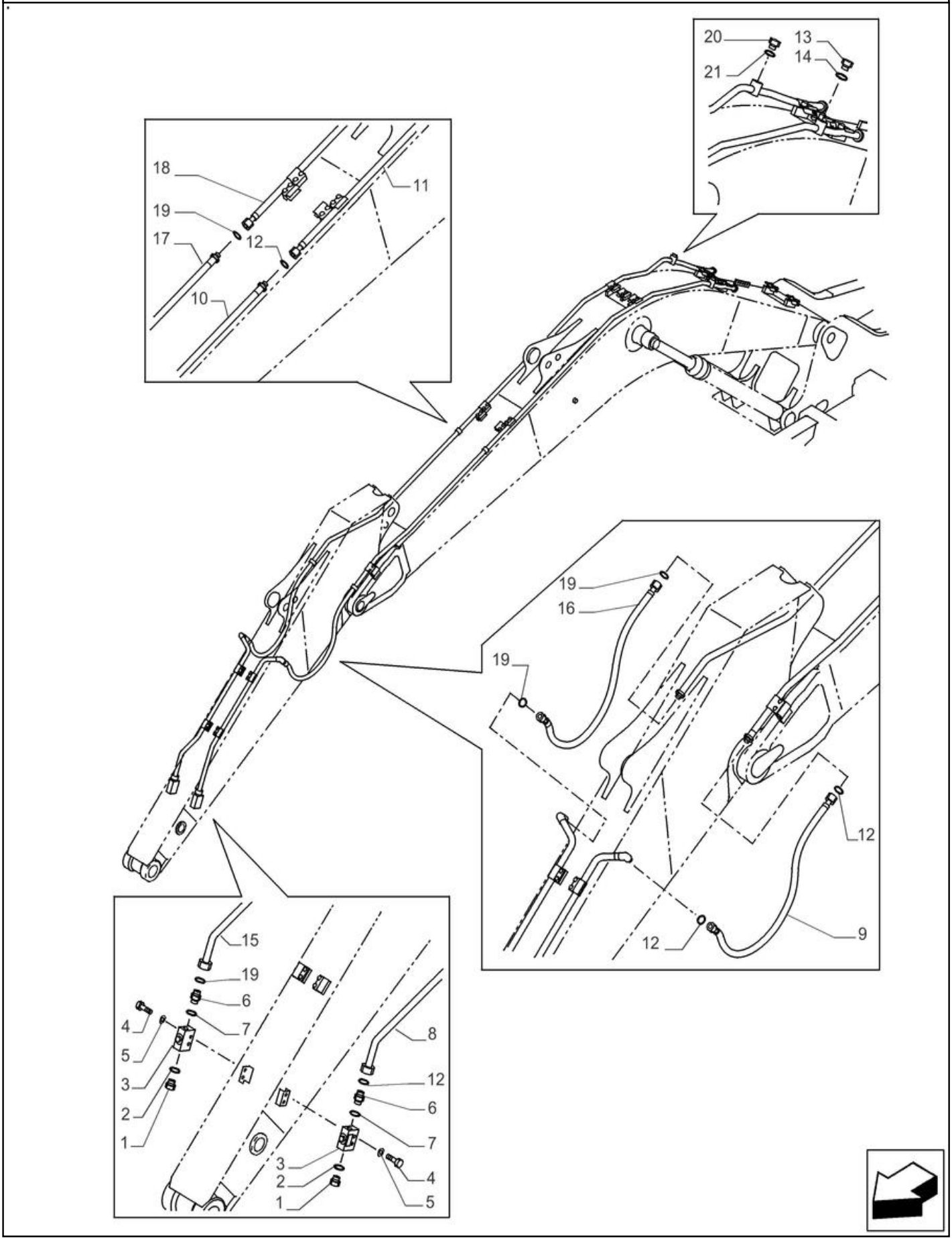

VAR - 404128 - 404132 - 404130 - 404134, BRAÇO, TUBAGENS, OPÇÃO (L=2,9M)

REF FN	PART NUMBER	YR/SN	QTY	DESCRIPTION
1	47759486		2	TAMPÃO
2	47759484		2	O-RING
3	47852092		2	VÁLVULA
4	86979023		4	PARAFUSO Hex, M12 x 85mm, Cl 10.9
5	47759327		4	ANILHA
6	47758724		2	ADAPTADOR
7	47759484		2	O-RING
8	47943133		1	TUBO
9	47758195		1	MANGUEIRA HIDRÁULICA
10	47851549		1	TUBO
11	47851467		1	TUBO
12	47758729		4	O-RING
13	47759488		1	TAMPÃO
14	47759550		1	O-RING
15	47943191		1	TUBO
16	47758195		1	MANGUEIRA HIDRÁULICA
17	47851384		1	TUBO
18	47851296		1	TUBO
19	47758729		4	O-RING
20	47759488		1	TAMPÃO
21	47759550		1	O-RING

35.723.040	02	p1	12/2017

VAR - 488068 - 461909, TUBOS P/CILINDRO DA LANÇA

VAR - 488068 - 461909, TUBOS P/CILINDRO DA LANÇA

REF	FN	PART NUMBER	YR/SN	QTY	DESCRIPTION
1		47930636		2	PERNO
2		398792		2	PARAFUSO Hex, M12 x 25mm, Cl 10.9
3		47759315		2	ANILHA
4		47760530		1	PERNO
5		47760528		4	CALÇO DE AFINAÇÃO
6		47760525		2	ANEL DE SEGURANÇA
7		15990531		2	PARAFUSO Hex, M20 x 1.5 x 170mm, Cl 10.9
8		12164321		4	PORCA M20 x 1.5, Cl 10

35.723.045		p1	12/2017

VAR - 404130 - 404134 - 404136 - 404137, BRAÇO, TUBAGENS, SEGUNDA OPÇÃO LINHA (L=2,9M)

VAR - 404130 - 404134 - 404136 - 404137, BRAÇO, TUBAGENS, SEGUNDA OPÇÃO LINHA (L=2,9M)

REF	FN	PART NUMBER	YR/SN	QTY	DESCRIPTION
1		47759487		3	TAMPÃO
2		47759549		1	O-RING
3		47852351		3	VÁLVULA
4		47789342		6	PARAFUSO
5		47759327		6	ANILHA
6		47759457		3	CONECTOR
7		47944183		1	TUBAGEM HIDRÁULICO
8		47758200		1	MANGUEIRA HIDRÁULICA
9		47850455		1	TUBO
10		47850481		1	TUBO
11		47944039		1	TUBAGEM HIDRÁULICO
12		47758200		1	MANGUEIRA HIDRÁULICA
13		47850828		1	TUBO
14		47853199		1	TUBO
15		47943864		1	TUBAGEM HIDRÁULICO
16		47758200		1	MANGUEIRA HIDRÁULICA
17		47850455		1	TUBO
18		47851409		1	TUBO

35.723.050	02	p1	12/2017

VAR - 488068, TUBOS P/CILINDRO DA LANÇA

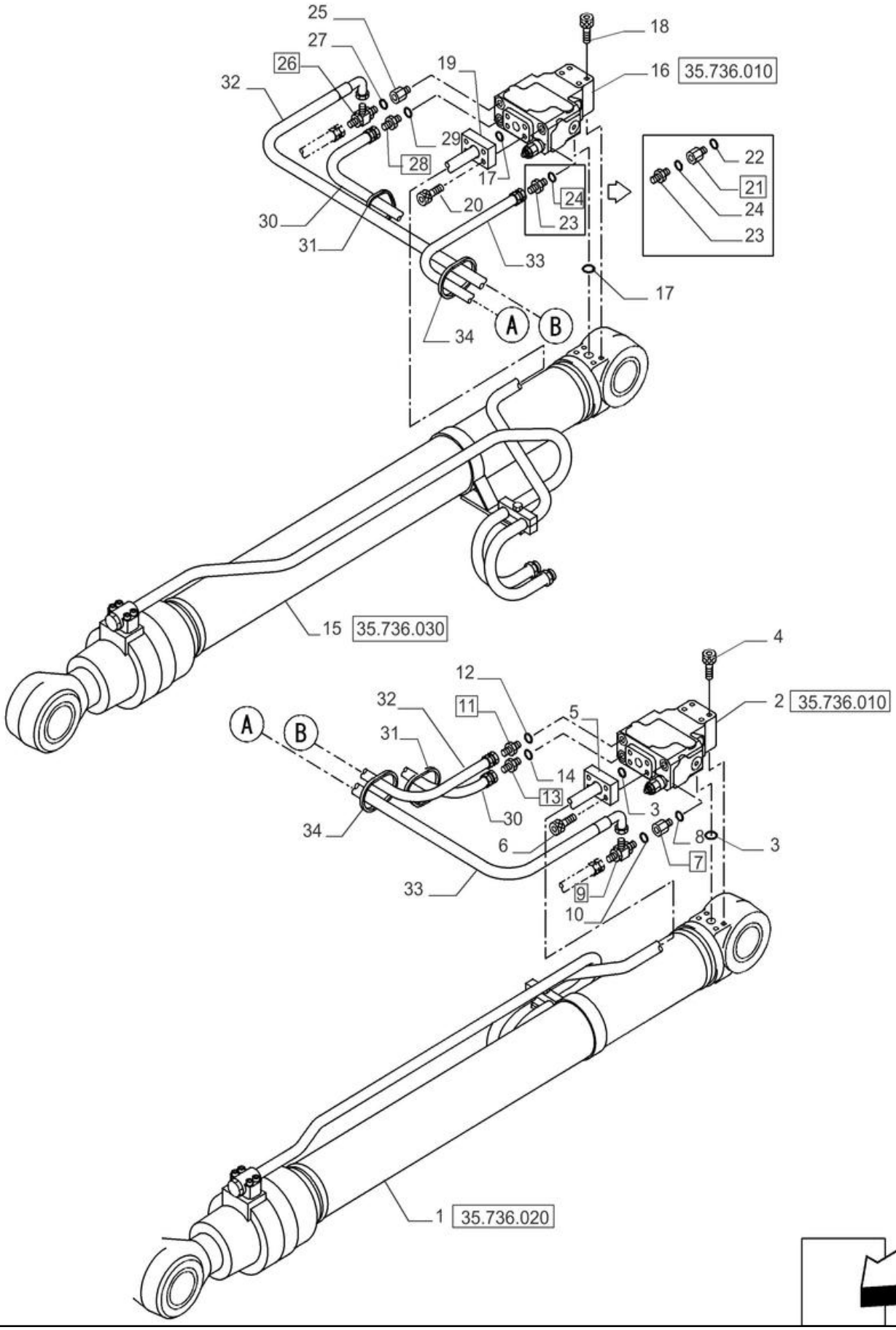

VAR - 488068, TUBOS P/CILINDRO DA LANÇA

REF	FN	PART NUMBER	YR/SN	QTY	DESCRIPTION
1		47830740		1	CILINDRO HIDRÁULICO
2		47805656		1	VÁLVULA
3		47759371		2	O-RING
4		14421031		4	PARAFUSO ALLENA FLAN M10 x 1.5 x 70mm, Cl 10.9
5		47830714		1	TUBAGEM HIDRÁULICO
6		14420331		4	PARAFUSO ALLENA FLAN M10 x 1.5 x 35mm, Cl 10.9, Full Thd
7		47759509		1	PINO ROSCADO Incl 8
8		47759554		1	O-RING
9		47758707		1	TÊ Incl 10
10		47759554		1	O-RING
11		47759236		1	CONECTOR HID. Incl 12
12		47759489		1	O-RING
13		47759235		1	CONECTOR HID. Incl 14
14		47759554		1	O-RING
15		47830639		1	CILINDRO HIDRÁULICO
16		47805656		1	VÁLVULA
17		47759371		2	O-RING
18		14421031		4	PARAFUSO ALLENA FLAN M10 x 1.5 x 70mm, Cl 10.9
19		47830734		1	TUBAGEM HIDRÁULICO
20		14420331		4	PARAFUSO ALLENA FLAN M10 x 1.5 x 35mm, Cl 10.9, Full Thd
21		47759509		1	PINO ROSCADO Incl 22
22		47759554		1	O-RING
23		47759529		1	CONECTOR HID.
24		47759554		1	O-RING Incl 25
25		47759471		1	PINO ROSCADO
26		47759508		1	TÊ Incl 27
27		47759489		1	O-RING
28		47759235		1	CONECTOR HID. Incl 29
29		47759554		1	O-RING
30		47760103		1	MANGUEIRA HIDRÁULICA

35.723.050	02	p2	12/2017

VAR - 488068, TUBOS P/CILINDRO DA LANÇA

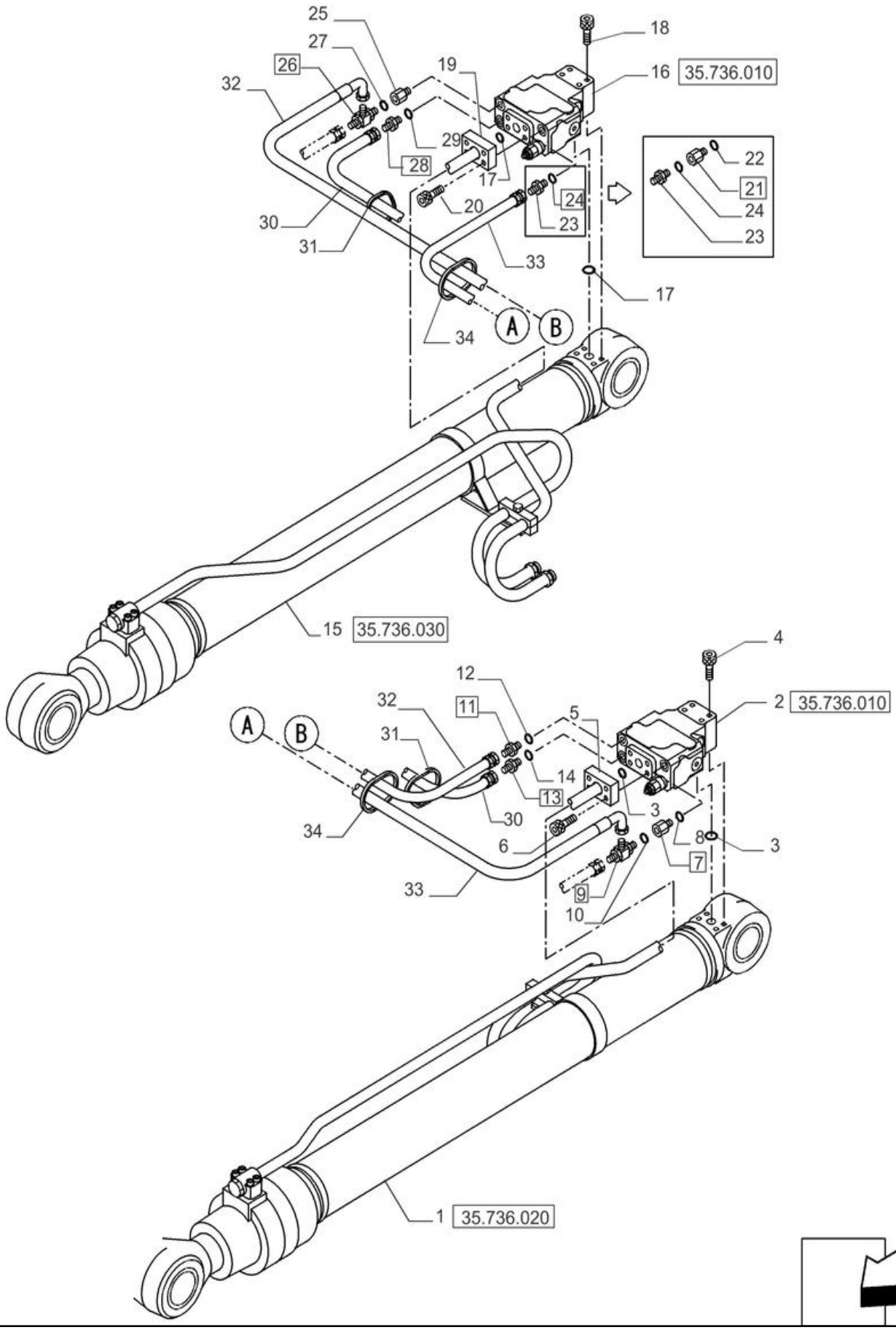

VAR - 488068, TUBOS P/CILINDRO DA LANÇA

REF	FN	PART NUMBER	YR/SN	QTY	DESCRIPTION
31		47759496		2	CINTA
32		47760327		1	MANGUEIRA HIDRÁULICA
33		47760327		1	MANGUEIRA HIDRÁULICA
34		47759496		2	CINTA

35.723.060	02	p1	12/2017

VAR - 488068, TUBOS P/CILINDRO DO BRAÇO

VAR - 488068, TUBOS P/CILINDRO DO BRAÇO

REF	FN	PART NUMBER	YR/SN	QTY	DESCRIPTION
1		47947062		1	CILINDRO HIDRÁULICO
2		47760577		2	CASQUILHO
3		47807176		1	VÁLVULA
4		47759372		2	O-RING
5		14422831		4	PARAFUSO ALLENA FLAN M12 x 70mm, Cl 10.9
6		47946703		1	TUBO
7		14422131		4	PARAFUSO ALLENA FLAN M12 x 1.75 x 35mm, Cl 10.9, Full Thd
8		47930742		2	PERNO
9		47760529		2	ANILHA
10		398792		2	PARAFUSO Hex, M12 x 25mm, Cl 10.9
11		47759315		2	ANILHA
12		47759980		1	MANGUEIRA HIDRÁULICA
13		47759378		1	O-RING
14		47758729		1	O-RING
15		47848825		1	TUBO
16		47760163		1	MANGUEIRA HIDRÁULICA
17		47758729		2	O-RING
18		47848420		1	TUBO
19		47759529		1	CONECTOR HID.
20		47759554		1	O-RING
21		47759509		1	PINO ROSCADO
22		47759554		1	O-RING
23		47946611		1	TUBO
24		47759236		1	CONECTOR HID.
25		47759489		1	O-RING
26		47946611		1	TUBO
27		47791837		1	MANGUEIRA HIDRÁULICA
28		47791846		1	MANGUEIRA HIDRÁULICA
29		47759495		1	CINTA

35.723.070	02	p1	12/2017

VAR - 461909, TUBOS P/CILINDRO DA LANÇA

VAR - 461909, TUBOS P/CILINDRO DA LANÇA

REF	FN	PART NUMBER	YR/SN	QTY	DESCRIPTION
1		47841033		1	CILINDRO HIDRÁULICO LE
2		47841035		1	CILINDRO HIDRÁULICO LD

35.723.080	02	p1	12/2017

VAR - 461909, TUBOS P/CILINDRO DO BRAÇO

VAR - 461909, TUBOS P/CILINDRO DO BRAÇO

REF	FN	PART NUMBER	YR/SN	QTY	DESCRIPTION
1		47848934		1	CILINDRO HIDRÁULICO Incl 2
2		47760577		2	CASQUILHO
3		47930742		2	PERNO
4		47760529		2	ANILHA
5		398792		2	PARAFUSO Hex, M12 x 25mm, Cl 10.9
6		47759315		2	ANILHA
7		47759980		1	MANGUEIRA HIDRÁULICA
8		47759378		1	O-RING
9		47758729		1	O-RING
10		47848825		1	TUBO
11		47760163		1	MANGUEIRA HIDRÁULICA
12		47758729		2	O-RING
13		47848420		1	TUBO

35.723.090	02	p1	12/2017

VAR - 404116 - 404120 - 404122 - 404123, VÁLVULA, BATENTE, COMPONENTES

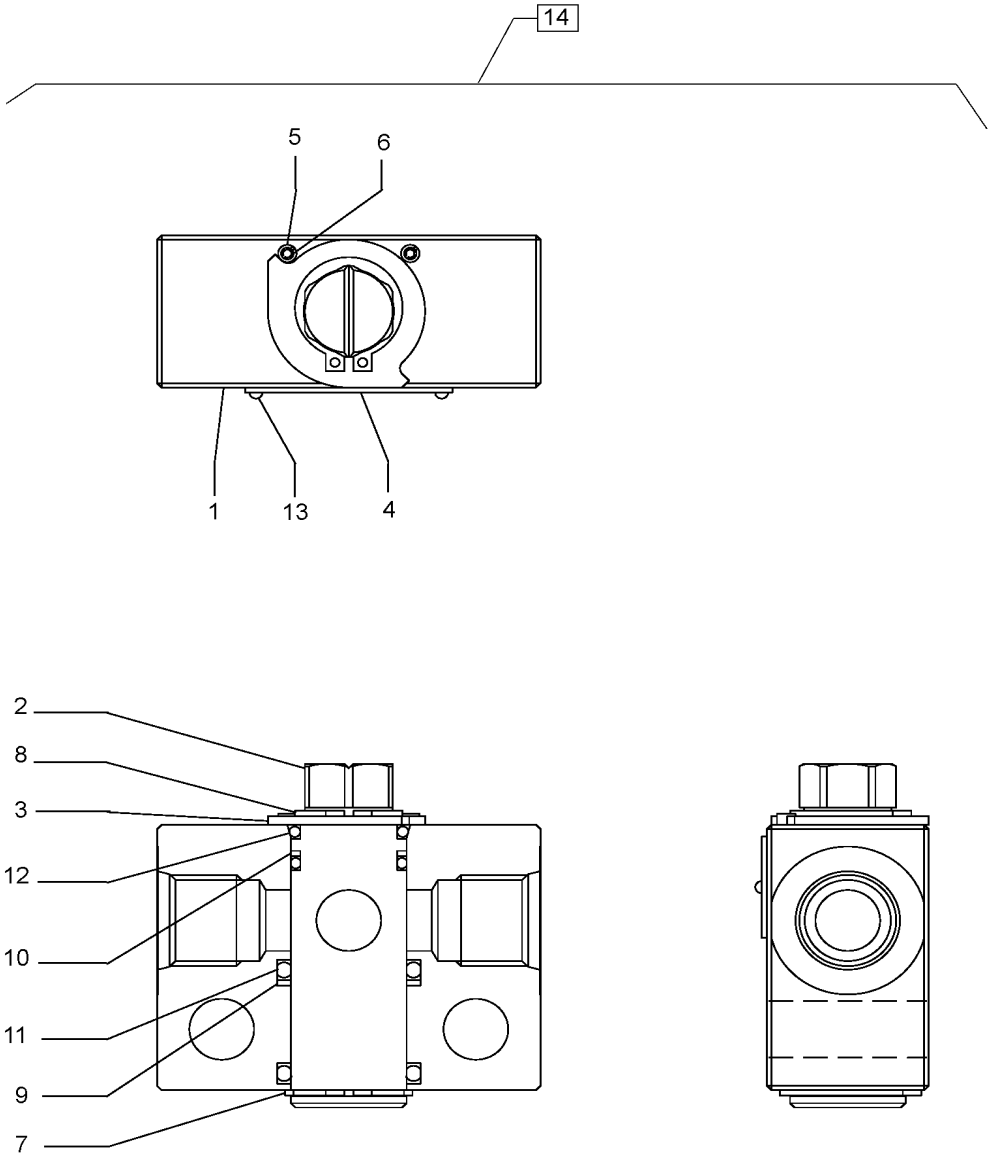

CONJU. VÁLVULA DE PARADA PN 47852351

VAR - 404116 - 404120 - 404122 - 404123, VÁLVULA, BATENTE, COMPONENTES

REF	FN	PART NUMBER	YR/SN	QTY	DESCRIPTION
1		NSS		1	NO SE VENDE SEPARADO Corpo, Incl in 14
2		NSS		1	NO SE VENDE SEPARADO Incl in 14
3		NSS		1	NO SE VENDE SEPARADO Incl in 14
4		NSS		1	NO SE VENDE SEPARADO Incl in 14
5		NSS		1	NO SE VENDE SEPARADO Incl in 14
6		NSS		1	NO SE VENDE SEPARADO Incl in 14
7		NSS		1	NO SE VENDE SEPARADO Incl in 14
8		NSS		1	NO SE VENDE SEPARADO Incl in 14
9		153986A1		1	ANEL DE ENCOSTO
10		153976A1		1	ANEL DE ENCOSTO
11		154508A1		2	O-RING
12		154495A1		2	O-RING
13		NSS		2	NO SE VENDE SEPARADO Incl in 14
14		47852351		1	VÁLVULA Incl 1 - 13

35.723.100	02	p1	12/2017

VAR - 404114 - 404116 - 404118 - 404120 - 404128 - 404130 - 404132 - 404134, VÁLVULA, BATENTE, COMPONENTES, OPÇÃO

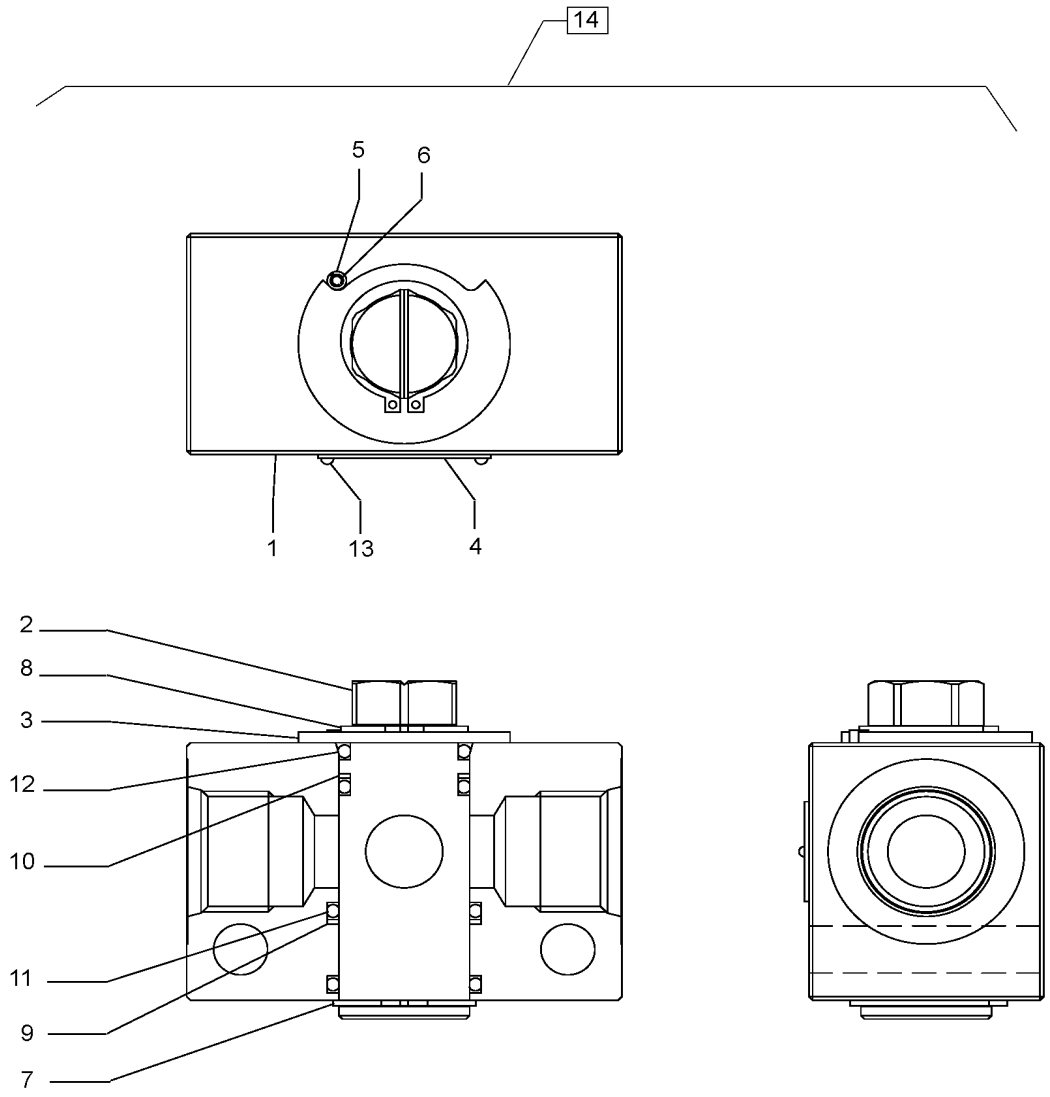

CONJU. VÁLVULA DE PARADA PN 47852092

VAR - 404114 - 404116 - 404118 - 404120 - 404128 - 404130 - 404132 - 404134, VÁLVULA, BATENTE, COMPONENTES, OPÇÃO

REF	FN	PART NUMBER	YR/SN	QTY	DESCRIPTION
1		NSS		1	NO SE VENDE SEPARADO Corpo, Incl in 14
2		NSS		1	NO SE VENDE SEPARADO Incl in 14
3		NSS		1	NO SE VENDE SEPARADO Incl in 14
4		NSS		1	NO SE VENDE SEPARADO Incl in 14
5		NSS		1	NO SE VENDE SEPARADO Incl in 14
6		NSS		1	NO SE VENDE SEPARADO Incl in 14
7		NSS		1	NO SE VENDE SEPARADO Incl in 14
8		NSS		1	NO SE VENDE SEPARADO Incl in 14
9		154012A1		1	ANEL DE ENCOSTO
10		153994A1		1	ANEL DE ENCOSTO
11		154543A1		2	O-RING
12		154519A1		2	O-RING
13		NSS		2	NO SE VENDE SEPARADO Incl in 14
14		47852092		1	VÁLVULA Incl 1 - 13

35.723.110	02	p1	12/2017

LANÇA, TUBAGEM DE LUBRIFICAÇÃO

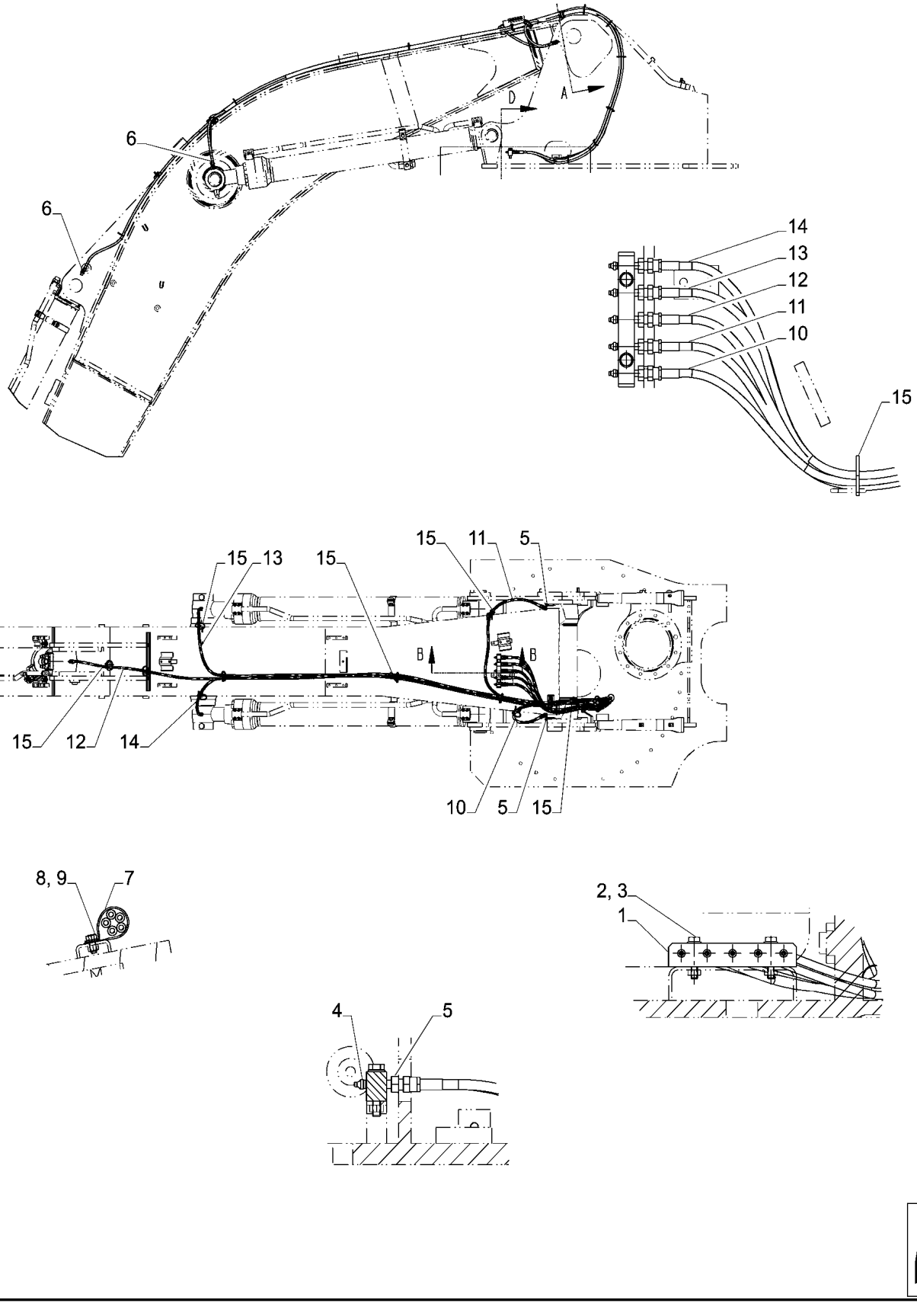

LANÇA, TUBAGEM DE LUBRIFICAÇÃO

REF FN	PART NUMBER	YR/SN	QTY	DESCRIPTION
1	47988153		1	COLECTOR
2	11107331		2	PARAFUSO Hex, M10 x 55mm, Cl 10.9
3	14496631		2	ANILHA 10.5mm ID x 21mm OD x 2mm Thk
4	80710		5	COPO DE LUBRIFICAÇÃO 1/8" – 27 Dryseal PTF
5	47759539		7	ADAPTADOR
6	47758527		3	ADAPTADOR
7	47784794		1	BRAÇADEIRA
8	16043280		1	PARAFUSO Hex, M8 x 1.25 x 16mm, Full Thd
9	14496531		1	ANILHA 8.4mm ID x 17mm OD x 1.6mm Thk
10	47784683		1	MANGUEIRA HIDRÁULICA 6.3MM_ID_X_2200MM
11	47784693		1	MANGUEIRA HIDRÁULICA
12	47784720		1	MANGUEIRA
13	47784714		1	MANGUEIRA
14	47784713		1	MANGUEIRA
15	47759495		15	CINTA

35.736.010	02	p1	12/2017

VAR - 488068, VÁLVULA DE SEGURANÇA, COMPONENTES, CILINDRO DA LANÇA

VAR - 488068, VÁLVULA DE SEGURANÇA, COMPONENTES, CILINDRO DA LANÇA

REF	FN	PART NUMBER	YR/SN	QTY	DESCRIPTION
1		47805656		1	VÁLVULA Incl 2 - 27
2		NSS		1	NO SE VENDE SEPARADO Corpo, Incl in 1
3		154535A1		1	O-RING
4		154499A1		1	O-RING
5		154503A1		1	O-RING
6		154467A1		2	O-RING 10.8mm ID x 2.4mm Width
7		166804A1		1	O-RING
8		LBQ6021		1	O-RING
9		LE013260		1	VEDANTE
10		154475A1		1	O-RING
11		LK005500		1	TAMPÃO
12		LK005360		1	TAMPÃO
13		LK005520		1	TAMPÃO
14		LK00015		2	TAMPÃO
15		LK00008		1	TAMPÃO
16		NSS		9	NO SE VENDE SEPARADO Bujão, Incl in 1
17		LR014580		1	SEDE DE MOLA
18		LJ014260		1	VÁLVULA
19		LG005860		1	MOLA DE COMPRESSÃO
20		LG005870		1	MOLA DE COMPRESSÃO
21		LG005880		1	MOLA DE COMPRESSÃO
22		NSS		1	NO SE VENDE SEPARADO Carretel, Incl in 1
23		NSS		1	NO SE VENDE SEPARADO Bucha, Incl in 1
24		NSS		1	NO SE VENDE SEPARADO Bucha, Incl in 1
25		LJ014280		1	VALVULA DE ALIVIO
26		LJ014290		1	PISTÃO
27		LJ014300		1	PISTÃO

35.736.020	02	p1	12/2017

VAR - 488068, CILINDRO DA LANÇA, LADO DIREITO, COMPONENTES

VAR - 488068, CILINDRO DA LANÇA, LADO DIREITO, COMPONENTES

REF	FN	PART NUMBER	YR/SN	QTY	DESCRIPTION
1		47830740		1	CILINDRO HIDRÁULICO Incl 2 - 43
2		LR014070		1	MANGA DE CILINDRO Incl 5, 6
3		LU00105		1	TAMPA CILINDRO Incl 41 - 43
4		LB014530		1	HASTE CILINDRO Incl 7, 40
5		KRV2401		1	CASQUILHO ALTO LUBRI
6		NSS		1	NO SE VENDE SEPARADO Cilindro Tubo, Incl in 2
7		NSS		1	NO SE VENDE SEPARADO Haste do Pistão, Incl in 4
8		153910A1		1	PARAFUSO High Strength, Hex, M14 x 80mm
9		892-16014		1	ANILHA DE RETENÇÃO M14, Hvy
10		155701A1		2	ANEL
11		LE013140		1	ANEL
12		LE013150		1	ANEL
13		155232A1		1	ANEL DE ENCOSTO
14		LE019440		1	VEDADOR EIXO
15		154753A1		1	O-RING 114.4mm ID x 3.1mm Width
16		155234A1		1	ANEL DE ENCOSTO
17		161059A1		12	PARAFUSO Hex Skt, M16 x 70mm, Cl 12.9
18		LE013160		1	ANEL DE ENCOSTO
19		LE00704		1	VEDANTE
20		LJ014150		1	PISTÃO
21		155313A1		1	ANEL VEDADOR
22		LE00705		2	ANEL DE ENCOSTO
23		LE013170		2	ANEL DE ENCOSTO
24		155308A1		2	ANEL
25		156223A1		1	PARAFUSO DE FIXAÇÃO
26		155977A1		1	ESFERA
27		160483A1		2	ANEL DE ENCOSTO
28		160484A1		2	JUNTA EASPADORRO
29		LZ010930		1	KIT DE VEDANTE Kit, Incl 11 - 16, 19, 21 - 24
30		KRP12610		1	TUBAGEM HIDRÁULICO
31		154528A1		1	O-RING
32		87016471		4	PARAFUSO ALLENA FLAN M10 x 30mm, Cl 12.9

35.736.020	02	p2	12/2017

VAR - 488068, CILINDRO DA LANÇA, LADO DIREITO, COMPONENTES

VAR - 488068, CILINDRO DA LANÇA, LADO DIREITO, COMPONENTES

REF FN	PART NUMBER	YR/SN	QTY	DESCRIPTION
33	LD001370		1	SUPORTE DE BRACADEIR
34	LD00040		1	SUPORTE DE BRACADEIR
35	158131A1		2	PARAFUSO High Strength, M10 x 1.5 x 35mm, Cl 10.9
36	156227A1		2	ANILHA
37	153630A1		1	COPO DE LUBRIFICAÇÃO
38	154475A1		1	O-RING
39	LK00195		1	TAMPÃO
40	KRV2395		1	CASQUILHO ALTO LUBRI
41	LU00106		1	TAMPA CILINDRO
42	155419A1		1	CASQUILHO
43	155697A1		1	ANEL

35.736.030	02	p1	12/2017

VAR - 488068, CILINDRO DA LANÇA, LADO ESQUERDO, COMPONENTES

VAR - 488068, CILINDRO DA LANÇA, LADO ESQUERDO, COMPONENTES

REF	FN	PART NUMBER	YR/SN	QTY	DESCRIPTION
1		47830639		1	CILINDRO HIDRÁULICO Incl 2 - 41
2		LR014070		1	MANGA DE CILINDRO Incl 5, 6
3		LU00105		1	TAMPA CILINDRO Incl 38, 39, 41
4		LB014530		1	HASTE CILINDRO Incl 7, 40
5		KRV2401		1	CASQUILHO ALTO LUBRI
6		NSS		1	NO SE VENDE SEPARADO Cilindro Tubo, Incl in 2
7		NSS		1	NO SE VENDE SEPARADO Haste do Pistão, Incl in 4
8		153910A1		1	PARAFUSO High Strength, Hex, M14 x 80mm
9		892-16014		1	ANILHA DE RETENÇÃO M14, Hvy
10		155701A1		2	ANEL
11		LE013140		1	ANEL
12		LE013150		1	ANEL
13		155232A1		1	ANEL DE ENCOSTO
14		LE019440		1	VEDADOR EIXO
15		154753A1		1	O-RING 114.4mm ID x 3.1mm Width
16		155234A1		1	ANEL DE ENCOSTO
17		161059A1		12	PARAFUSO Hex Skt, M16 x 70mm, Cl 12.9
18		LE013160		1	ANEL DE ENCOSTO
19		LE00704		1	VEDANTE
20		LJ014150		1	PISTÃO
21		155313A1		1	ANEL VEDADOR
22		LE00705		2	ANEL DE ENCOSTO
23		LE013170		2	ANEL DE ENCOSTO
24		155308A1		2	ANEL
25		156223A1		1	PARAFUSO DE FIXAÇÃO
26		155977A1		1	ESFERA
27		160483A1		2	ANEL DE ENCOSTO
28		160484A1		2	JUNTA EASPADORRO
29		LZ010930		1	KIT DE VEDANTE Kit, Incl 11 - 16, 19, 21 - 24
30		LR014060		1	TUBAGEM HIDRÁULICO
31		154528A1		1	O-RING
32		87016471		4	PARAFUSO ALLENA FLAN M10 x 30mm, Cl 12.9

35.736.030	02	p2	12/2017

VAR - 488068, CILINDRO DA LANÇA, LADO ESQUERDO, COMPONENTES

VAR - 488068, CILINDRO DA LANÇA, LADO ESQUERDO, COMPONENTES

REF	FN	PART NUMBER	YR/SN	QTY	DESCRIPTION
33		LD001370		1	SUPORTE DE BRACADEIR
34		LD00040		1	SUPORTE DE BRACADEIR
35		158131A1		2	PARAFUSO High Strength, M10 x 1.5 x 35mm, Cl 10.9
36		156227A1		2	ANILHA
37		153630A1		1	COPO DE LUBRIFICAÇÃO
38		155697A1		1	ANEL
39		155419A1		1	CASQUILHO
40		KRV2395		1	CASQUILHO ALTO LUBRI
41		LU00106		1	TAMPA CILINDRO

35.736.050	02	p1	12/2017

VAR - 461909, CILINDRO DA LANÇA, LADO DIREITO, COMPONENTES

VAR - 461909, CILINDRO DA LANÇA, LADO DIREITO, COMPONENTES

REF FN	PART NUMBER	YR/SN	QTY	DESCRIPTION
1	47760164		1	CILINDRO HIDRÁULICO Incl 2 - 42
2	LR014070		1	MANGA DE CILINDRO Incl 39, 40
3	LU00105		1	TAMPA CILINDRO Incl 5 - 7
4	LB014530		1	HASTE CILINDRO Incl 41, 42
5	155419A1		1	CASQUILHO
6	155697A1		1	ANEL
7	LU00106		1	TAMPA CILINDRO
8	153910A1		1	PARAFUSO High Strength, Hex, M14 x 80mm
9	892-16014		1	ANILHA DE RETENÇÃO M14, Hvy
10	155701A1		2	ANEL
11	LE013140		1	ANEL
12	LE013150		1	ANEL
13	155232A1		1	ANEL DE ENCOSTO
14	LE019440		1	VEDADOR EIXO
15	154753A1		1	O-RING 114.4mm ID x 3.1mm Width
16	155234A1		1	ANEL DE ENCOSTO
17	161059A1		12	PARAFUSO Hex Skt, M16 x 70mm, Cl 12.9
18	LE013160		1	ANEL DE ENCOSTO
19	LE00704		1	VEDANTE
20	LJ014150		1	PISTÃO
21	155313A1		1	ANEL VEDADOR
22	LE00705		2	ANEL DE ENCOSTO
23	LE013170		2	ANEL DE ENCOSTO
24	155308A1		2	ANEL
25	156223A1		1	PARAFUSO DE FIXAÇÃO
26	155977A1		1	ESFERA
27	160483A1		2	ANEL DE ENCOSTO
28	160484A1		2	JUNTA EASPADORRO
29	LR014050		1	TUBAGEM HIDRÁULICO
30	LR014060		1	TUBAGEM HIDRÁULICO
31	154528A1		2	O-RING
32	87016471		8	PARAFUSO ALLENA FLAN M10 x 30mm, Cl 12.9

35.736.050	02	p2	12/2017

VAR - 461909, CILINDRO DA LANÇA, LADO DIREITO, COMPONENTES

VAR - 461909, CILINDRO DA LANÇA, LADO DIREITO, COMPONENTES

REF	FN	PART NUMBER	YR/SN	QTY	DESCRIPTION
33		LD001370		1	SUPORTE DE BRACADEIR
34		LD00040		1	SUPORTE DE BRACADEIR
35		158131A1		2	PARAFUSO High Strength, M10 x 1.5 x 35mm, Cl 10.9
36		156227A1		2	ANILHA
37		153630A1		1	COPO DE LUBRIFICAÇÃO
38		LZ010930		1	KIT DE VEDANTE Kit, Incl 11 - 16, 19, 21 - 24
39		KRV2401		1	CASQUILHO ALTO LUBRI
40		NSS		1	NO SE VENDE SEPARADO Cilindro Tubo, Incl in 2
41		NSS		1	NO SE VENDE SEPARADO Haste do Pistão, Incl in 4
42		KRV2395		1	CASQUILHO ALTO LUBRI

35.736.060	02	p1	12/2017

VAR - 461909, CILINDRO DA LANÇA, LADO ESQUERDO, COMPONENTES

VAR - 461909, CILINDRO DA LANÇA, LADO ESQUERDO, COMPONENTES

REF FN	PART NUMBER	YR/SN	QTY	DESCRIPTION
1	47841033		1	CILINDRO HIDRÁULICO Incl 2 - 42
2	LR014070		1	MANGA DE CILINDRO Incl 39, 40
3	LU00105		1	TAMPA CILINDRO Incl 5 - 7
4	LB014530		1	HASTE CILINDRO Incl 41, 42
5	155419A1		1	CASQUILHO
6	155697A1		1	ANEL
7	LU00106		1	TAMPA CILINDRO
8	153910A1		1	PARAFUSO High Strength, Hex, M14 x 80mm
9	892-16014		1	ANILHA DE RETENÇÃO M14, Hvy
10	155701A1		2	ANEL
11	LE013140		1	ANEL
12	LE013150		1	ANEL
13	155232A1		1	ANEL DE ENCOSTO
14	LE019440		1	VEDADOR EIXO
15	154753A1		1	O-RING 114.4mm ID x 3.1mm Width
16	155234A1		1	ANEL DE ENCOSTO
17	161059A1		12	PARAFUSO Hex Skt, M16 x 70mm, Cl 12.9
18	LE013160		1	ANEL DE ENCOSTO
19	LE00704		1	VEDANTE
20	LJ014150		1	PISTÃO
21	155313A1		1	ANEL VEDADOR
22	LE00705		2	ANEL DE ENCOSTO
23	LE013170		2	ANEL DE ENCOSTO
24	155308A1		2	ANEL
25	156223A1		1	PARAFUSO DE FIXAÇÃO
26	155977A1		1	ESFERA
27	160483A1		2	ANEL DE ENCOSTO
28	160484A1		2	JUNTA EASPADORRO
29	LR014080		1	TUBAGEM HIDRÁULICO
30	LR014090		1	TUBAGEM HIDRÁULICO
31	154528A1		2	O-RING
32	87016471		8	PARAFUSO ALLENA FLAN M10 x 30mm, Cl 12.9

35.736.060	02	p2	12/2017

VAR - 461909, CILINDRO DA LANÇA, LADO ESQUERDO, COMPONENTES

VAR - 461909, CILINDRO DA LANÇA, LADO ESQUERDO, COMPONENTES

REF	FN	PART NUMBER	YR/SN	QTY	DESCRIPTION
33		LD001370		1	SUPORTE DE BRACADEIR
34		LD00040		1	SUPORTE DE BRACADEIR
35		158131A1		2	PARAFUSO High Strength, M10 x 1.5 x 35mm, Cl 10.9
36		156227A1		2	ANILHA
37		153630A1		1	COPO DE LUBRIFICAÇÃO
38		LZ010930		1	KIT DE VEDANTE Kit, Incl 11 - 16, 19, 21 - 24
39		KRV2401		1	CASQUILHO ALTO LUBRI
40		NSS		1	NO SE VENDE SEPARADO Cilindro Tubo, Incl in 2
41		NSS		1	NO SE VENDE SEPARADO Haste do Pistão, Incl in 4
42		KRV2395		1	CASQUILHO ALTO LUBRI

SECTION INDEX

struturas e lastro

39.101.010	02	**ESTRUTURA, SUPERIOR**
39.101.020	02	**COROA**
39.140.010	02	**CONTRAPESO**
39.140.020	02	**VAR - 461927, CONTRAPESO, TAMPÃO**

39.101.010	02	p1	12/2017

ESTRUTURA, SUPERIOR

ESTRUTURA, SUPERIOR

REF	FN	PART NUMBER	YR/SN	QTY	DESCRIPTION
1		47946528		1	ESTRUTURA

39.101.020	02	p1	12/2017

COROA

COROA

REF FN	PART NUMBER	YR/SN	QTY	DESCRIPTION
1	47810115		1	COROA Incl 2 - 9
2	47842162		1	ANEL VEDADOR
3	NSS		1	NO SE VENDE SEPARADO Anel Rolamento Interno, Incl in 1
4	47760567		120	ESPAÇADOR
5	47760620		120	ESFERA
6	47760480		1	ANEL VEDADOR
7	47760621		1	PERNO-GUIA
8	47760569		1	LIMITADOR
9	NSS		1	NO SE VENDE SEPARADO Anel Rolamento Externo, Incl in 1
10	80710		1	COPO DE LUBRIFICAÇÃO 1/8” – 27 Dryseal PTF
11	47759221		1	CONECTOR MULTIPOLAR
12	47809767		1	TUBO
13	47759222		1	COTOVELO 90°
14	47757744		1	VÁLVULA COLECTORA
15	47789325		1	PARAFUSO M8 x 16mm
16	80711		1	COPO DE LUBRIFICAÇÃO 65 Degree, 1/8" NPT x 7/8" lg
17	47758542		1	BRAÇADEIRA
18	47759312		1	ANILHA
19	43235		1	PARAFUSO Hex, M8 x 1.25 x 30mm, Cl 10.9, Full Thd
20	47851505		1	CHAPA
21	47760570		2	PARAFUSO M20 x 100mm
22	47789335		2	PARAFUSO M10 x 20mm
23	9843612		29	PARAFUSO Hex, M20 x 2.5 x 100mm, Cl 10.9
24	47789394		36	PARAFUSO M20 x 65mm
25	47759351		1	EMBALAGEM

39.140.010	02	p1	12/2017

CONTRAPESO

CONTRAPESO

REF	FN	PART NUMBER	YR/SN	QTY	DESCRIPTION
1		48027587		1	CONTRAPESO
2		47757577		4	PARAFUSO
3		47799039		4	ESPAÇADOR
4		47759788		1	ISOLAMENTO
5		47949510		1	ISOLAMENTO
6		47757466		1	PROTECÇÃO
7		47759789		1	ISOLAMENTO
8		47757467		1	ISOLAMENTO
9		47757468		1	ISOLAMENTO
10		47757469		1	ISOLAMENTO
11		47758640		2	PARAFUSO
12		47759940		1	ISOLAMENTO

39.140.020	02	p1	12/2017

VAR - 461927, CONTRAPESO, TAMPÃO

VAR - 461927, CONTRAPESO, TAMPÃO

REF	FN	PART NUMBER	YR/SN	QTY	DESCRIPTION
1		47760303		4	TAMPÃO

CX220C SERIE 2-ESCAVADEIRA DE ESTEIRAS - TIER 3 (BRASIL)

SECTION INDEX

Rastos e suspensão de rastos

48.100.010	02	**VAR - 781882, GUIA DA CORRENTE (600MM)**
48.100.020	02	**VAR - 781883, GUIA DA CORRENTE (700MM)**
48.100.030	02	**VAR - 781884, GUIA DA CORRENTE, COMANDO DISTRIBUIÇÂO (800MM)**
48.100.035		**VAR - 461143, GUIA DA CORRENTE, GUIA TRIPLO**
48.100.040	02	**VAR - 461541, GUIA DA CORRENTE, GUIA SIMPLES CENTRAL**
48.120.010	02	**ROLETES PARA CORRENTES, INFERIOR**
48.120.020	02	**ROLETES PARA CORRENTES, SUPERIOR**
48.130.010	02	**ESTRUTURA, INFERIOR**
48.130.020		**ESTRUTURA, INFERIOR, SOB A CABINE**
48.134.010		**MOLA DE TENSÃO**
48.134.020		**MOLA DE TENSÃO**
48.134.030		**MOLA DE TENSÃO**

48.100.010	02	p1	12/2017

VAR - 781882, GUIA DA CORRENTE (600MM)

VAR - 781882, GUIA DA CORRENTE (600MM)

REF FN	PART NUMBER	YR/SN	QTY	DESCRIPTION
1	76030024		196	PORCA COM OLHAL
2	47932684		1	GUIA DA CORRENTE Incl 3 - 13
3	72210187		48	ELO LE
4	47887546		1	ELO LD
5	47887550		1	ELO LE
6	72210189		48	CASQUILHO 38mm ID x 58.7mm OD x 135.4mm L
7	72210188		48	PERNO 38mm OD x 207mm L
8	72210190		1	CASQUILHO 38mm ID x 58.7mm OD x 128.2mm L
9	47887902		1	PERNO
10	72210191		2	ESPAÇADOR
11	47887904		1	PERNO
12	71461019		96	ANEL VEDADOR 38.3mm ID x 60.5mm OD x 14.5mm Thk
13	72210186		48	ELO LD
14	72210193		196	PARAFUSO
15	72210195		49	SAPATA

48.100.020	02	p1	12/2017

VAR - 781883, GUIA DA CORRENTE (700MM)

VAR - 781883, GUIA DA CORRENTE (700MM)

REF FN	PART NUMBER	YR/SN	QTY	DESCRIPTION
1	76030024		196	PORCA COM OLHAL
2	47932684		1	GUIA DA CORRENTE Incl 3 - 13
3	72210187		48	ELO LE
4	47887546		1	ELO LD
5	47887550		1	ELO LE
6	72210189		48	CASQUILHO 38mm ID x 58.7mm OD x 135.4mm L
7	72210188		48	PERNO 38mm OD x 207mm L
8	72210190		1	CASQUILHO 38mm ID x 58.7mm OD x 128.2mm L
9	47887902		1	PERNO
10	72210191		2	ESPAÇADOR
11	47887904		1	PERNO
12	71461019		96	ANEL VEDADOR 38.3mm ID x 60.5mm OD x 14.5mm Thk
13	72210186		48	ELO LD
14	72210193		196	PARAFUSO
15	72210196		49	SAPATA
16	47840888		4	DEGRAU
17	47789381		8	PARAFUSO
18	392530		8	PORCA M16, Cl 10

48.100.030	02	p1	12/2017

VAR - 781884, GUIA DA CORRENTE, COMANDO DISTRIBUIÇÂO (800MM)

VAR - 781884, GUIA DA CORRENTE, COMANDO DISTRIBUIÇÂO (800MM)

REF FN	PART NUMBER	YR/SN	QTY	DESCRIPTION
1	76030024		196	PORCA COM OLHAL
2	47932684		1	GUIA DA CORRENTE Incl 3 - 13
3	72210187		48	ELO LE
4	47887546		1	ELO LD
5	47887550		1	ELO LE
6	72210189		48	CASQUILHO 38mm ID x 58.7mm OD x 135.4mm L
7	72210188		48	PERNO 38mm OD x 207mm L
8	72210190		1	CASQUILHO 38mm ID x 58.7mm OD x 128.2mm L
9	47887902		1	PERNO
10	72210191		2	ESPAÇADOR
11	47887904		1	PERNO
12	71461019		96	ANEL VEDADOR 38.3mm ID x 60.5mm OD x 14.5mm Thk
13	72210186		48	ELO LD
14	72210193		196	PARAFUSO
15	72210197		49	SAPATA
16	47846133		4	DEGRAU
17	47789381		8	PARAFUSO
18	392530		8	PORCA M16, Cl 10

48.100.035		p1	12/2017

VAR - 461143, GUIA DA CORRENTE, GUIA TRIPLO

VAR - 461143, GUIA DA CORRENTE, GUIA TRIPLO

REF	FN	PART NUMBER	YR/SN	QTY	DESCRIPTION
1		47799520		6	PROTECÇÃO
2		47789389		24	PARAFUSO M18 x 60mm

CX220C SERIE 2-ESCAVADEIRA DE ESTEIRAS - TIER 3 (BRASIL)

48.100.040	02	p1	12/2017

VAR - 461541, GUIA DA CORRENTE, GUIA SIMPLES CENTRAL

VAR - 461541, GUIA DA CORRENTE, GUIA SIMPLES CENTRAL

REF	FN	PART NUMBER	YR/SN	QTY	DESCRIPTION
1		47799520		2	PROTECÇÃO
2		47789389		8	PARAFUSO M18 x 60mm

CX220C SERIE 2-ESCAVADEIRA DE ESTEIRAS - TIER 3 (BRASIL)

48.120.010	02	p1	12/2017

ROLETES PARA CORRENTES, INFERIOR

ROLETES PARA CORRENTES, INFERIOR

REF	FN	PART NUMBER	YR/SN	QTY	DESCRIPTION
1		47819930		1	ROLETES PARA CORRENT Incl 2 - 10
2		47887928		1	ROLETES PARA CORRENT
3		47887929		1	VEIO DE ROLAMENTOS
4		47405711		2	CASQUILHO
5		47887931		2	VEDANTE
6		71401371		2	O-RING 3.1mm Thk x 59.4mm ID, 70 Duro
7		47887850		1	ALOJAMENTO CHUMACEIR
8		71400954		1	TAMPÃO
9		47887934		2	ANEL
10		47887848		1	ALOJAMENTO CHUMACEIR
11		47789391		64	PARAFUSO

48.120.020	02	p1	12/2017

ROLETES PARA CORRENTES, SUPERIOR

ROLETES PARA CORRENTES, SUPERIOR

REF FN	PART NUMBER	YR/SN	QTY	DESCRIPTION
1	47819944		1	ROLETE Incl 2 - 15
2	47887567		1	COBERTURA
3	71401352		1	TAMPÃO
4	71401327		1	O-RING 3.1mm Thk x 69.4mm ID
5	87702987		3	PARAFUSO Hex
6	47917178		1	CHAPA
7	47887920		1	VEIO DE ROLAMENTOS
8	47887922		1	CASQUILHO
9	47887923		1	CASQUILHO
10	47887576		1	ROLETE
11	71401355		2	JUNTA
12	47887578		1	ALOJAMENTO ROLAMENTO
13	71401502		2	PARAFUSO ALLENA FLAN
14	71401354		2	ANEL
15	71401349		1	ANEL VEDADOR Incl 11, 14
16	47789394		8	PARAFUSO
17	47757742		8	CALÇO DE AFINAÇÃO

48.130.010	02	p1	12/2017

ESTRUTURA, INFERIOR

ESTRUTURA, INFERIOR

REF	FN	PART NUMBER	YR/SN	QTY	DESCRIPTION
1		47819164		1	ESTRUTURA
2		157221A1		1	TAMPÃO
3		47769081		2	COBERTURA
4		47759331		8	PARAFUSO CABECA FLAN

48.130.020		p1	12/2017

ESTRUTURA, INFERIOR, SOB A CABINE

ESTRUTURA, INFERIOR, SOB A CABINE

REF	FN	PART NUMBER	YR/SN	QTY	DESCRIPTION
1		47819164		1	ESTRUTURA
2		47759331		8	PARAFUSO CABECA FLAN
3		47797601		2	COBERTURA

48.134.010		p1	12/2017

MOLA DE TENSÃO

MOLA DE TENSÃO

REF	FN	PART NUMBER	YR/SN	QTY	DESCRIPTION
1		47892497		1	ADIAMENTO Incl 2, 4
2		47887978		1	CILINDRO HIDRÁULICO
3		47789383		2	PARAFUSO
4		NSS		1	NO SE VENDE SEPARADO Roldana, Incl in 1

48.134.020		p1	12/2017

MOLA DE TENSÃO

MOLA DE TENSÃO

REF FN	PART NUMBER	YR/SN	QTY	DESCRIPTION
1	47887978		1	CILINDRO HIDRÁULICO Incl 2 - 8
2	71401342		1	ANEL
3	71401341		1	VEDANTE
4	47887995		1	BOCAL
5	47887989		1	HASTE CILINDRO
6	47887991		1	CAMISA DE CILINDRO
7	47887993		1	PARAFUSO
8	47887867		1	SUPORTE

48.134.030		p1	12/2017

MOLA DE TENSÃO

MOLA DE TENSÃO

REF FN	PART NUMBER	YR/SN	QTY	DESCRIPTION
1	48005979		1	ADIAMENTO Incl 2 - 17
2	47887943		1	HASTE
3	47887972		1	PORCA
4	72218802		1	TROÇO
5	47887975		1	MOLA
6	71318802		4	PARAFUSO
7	47887935		1	GARFO
8	47889133		1	POLIA Incl 9 - 14, 16, 17
9	47887870		1	POLIA
10	47887872		1	VEIO DE ROLAMENTOS
11	47888005		2	CASQUILHO
12	47888015		2	O-RING
13	71483189		2	KIT DE VEDANTE
14	47888011		2	CUBO
15	47932131		4	ANILHA
16	47887869		2	PERNO
17	87748148		2	TAMPÃO

SECTION INDEX

Controle de climatização da cabine

50.200.005		**CABINA, AR CONDICIONADO, COMPONENTES**
50.200.010	02	**CABINA, AR CONDICIONADO, COMPONENTES**
50.200.020	02	**AR CONDICIONADO, COMPRESSOR, CONDENSADOR, RECEPTOR-SECADOR**
50.200.030		**AR CONDICIONADO, MANGUEIRA**
50.300.010		**CABINA, AR CONDICIONADO, CONDUTA DE AR**
50.300.020		**CABINA, AR CONDICIONADO, COMPONENTES**

CABINA, AR CONDICIONADO, COMPONENTES

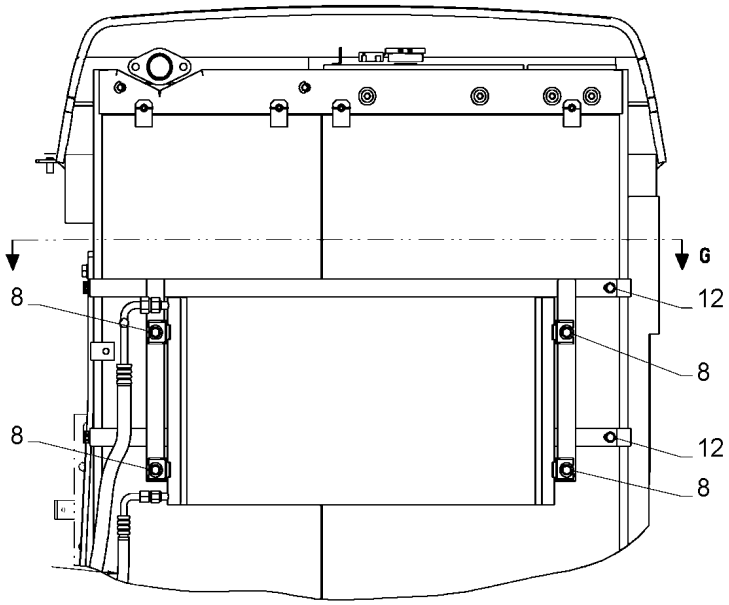

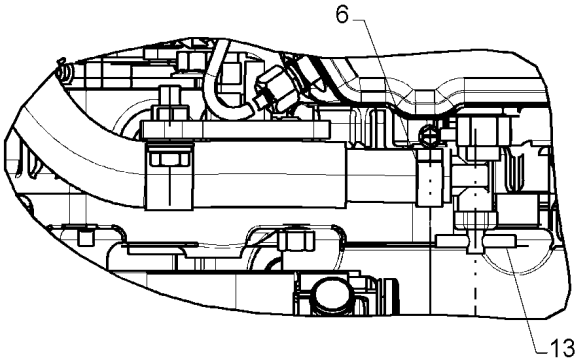

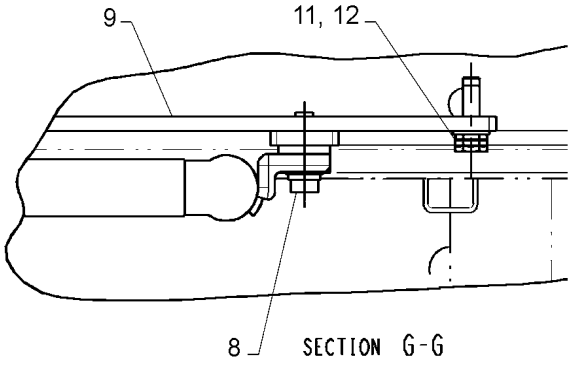

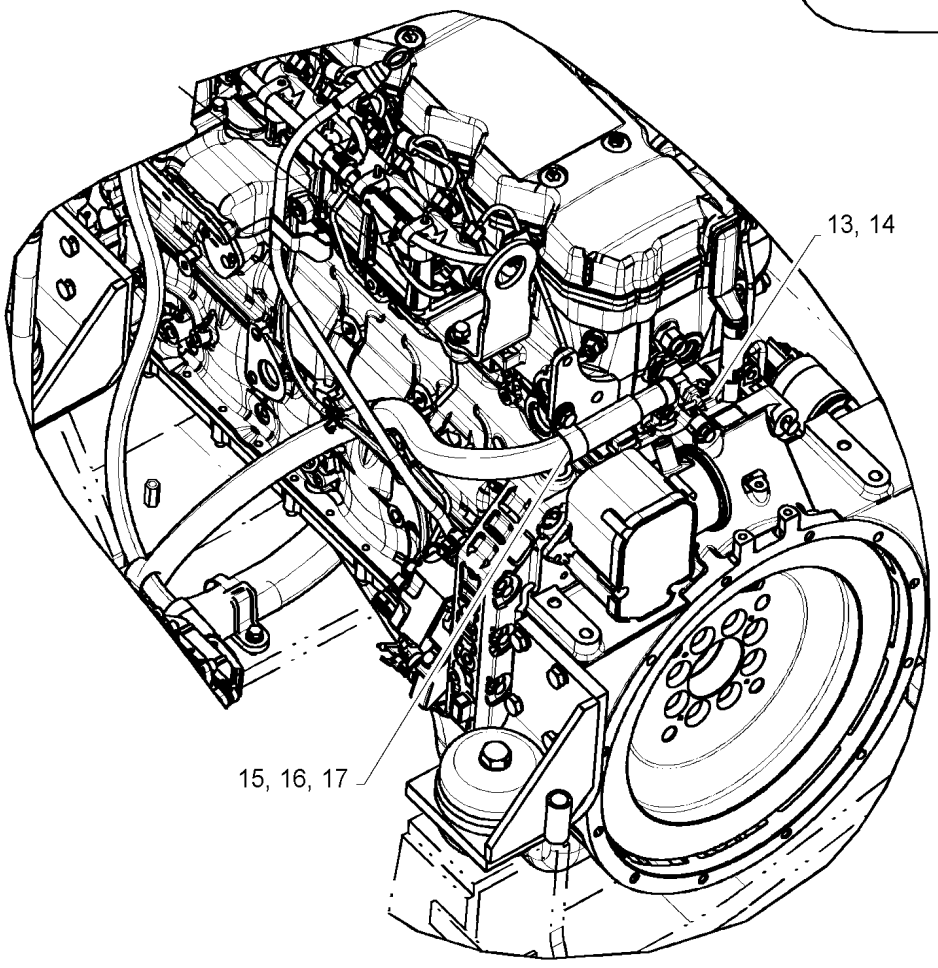

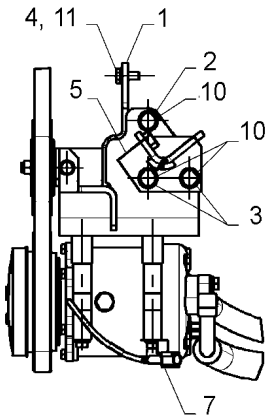

CABINA, AR CONDICIONADO, COMPONENTES

REF FN	PART NUMBER	YR/SN	QTY	DESCRIPTION
1	47800299		1	SUPORTE
2	86508619		1	PARAFUSO Hex, M10 x 1.5 x 60mm, Cl 10.9
3	355788		2	PARAFUSO Hex, M10 x 1.5 x 70mm, Cl 10.9
4	43233		1	PARAFUSO Hex, M8 x 1.25 x 20mm, Full Thd, Cl 10.9
5	47814595		1	SUPORTE
6	47758661		4	ANEL
7	47758537		1	FIXADOR
8	47758720		4	PARAFUSO
9	47787527		1	SUPORTE
10	14496631		5	ANILHA 10.5mm ID x 21mm OD x 2mm Thk
11	14496531		3	ANILHA 8.4mm ID x 17mm OD x 1.6mm Thk
12	43234		2	PARAFUSO Hex, M8 x 1.25 x 25mm, Cl 10.9, Full Thd
13	221-1092		1	REDUTOR Hex, 3/4" x 3/8" NPT
14	A16764		1	VÁLVULA
15	515-24302		2	BRAÇADEIRA 1 3/16", Insul, 7/16" Bolt
16	896-11010		2	ANILHA 11mm ID x 21mm OD x 2.5mm Thk
17	43140		2	PARAFUSO Hex, M10 x 1.5 x 30mm, Cl 8.8

50.200.010	02	p1	12/2017

CABINA, AR CONDICIONADO, COMPONENTES

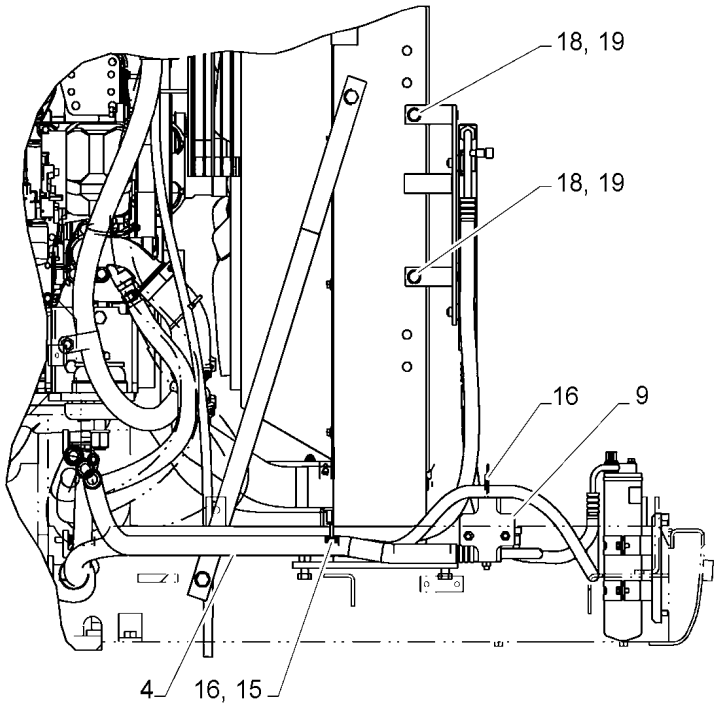

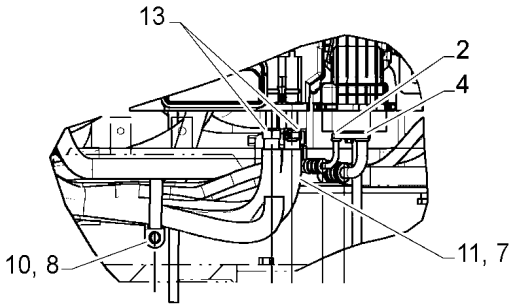

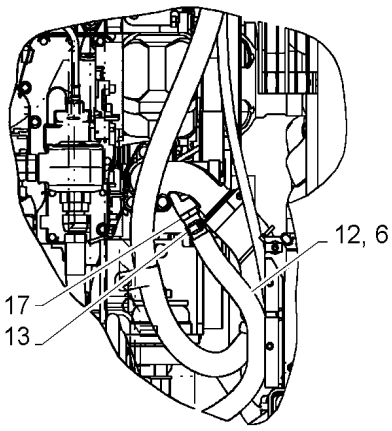

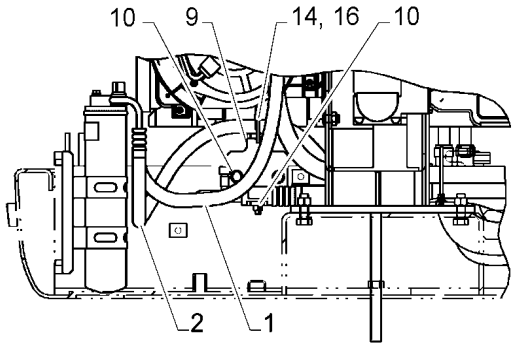

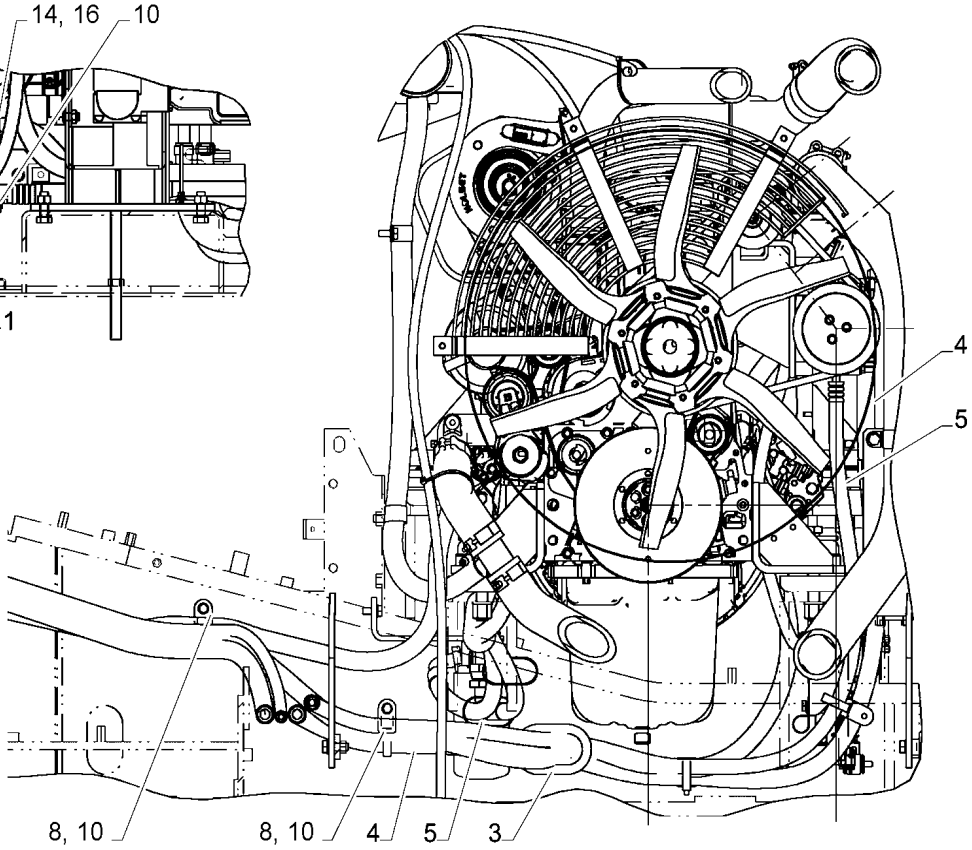

CABINA, AR CONDICIONADO, COMPONENTES

REF FN	PART NUMBER	YR/SN	QTY	DESCRIPTION
1	47759246		1	TUBO PLÁSTICO
2	47760485		1	MANGA DE PROTECÇÃO
3	47759223		1	COBRE-JUNTAS
4	47785499		2	TUBO PLÁSTICO
5	47784152		1	MANGA DE PROTECÇÃO
6	47758587		1	MANGA DE PROTECÇÃO
7	47760460		1	MANGUEIRA 16.0MM_ID_X_1150MM
8	47759125		5	BRAÇADEIRA
9	47823502		1	SUPORTE
10	47758719		9	PARAFUSO
11	47760296		1	MANGA
12	47814722		1	MANGUEIRA
13	47758661		4	ANEL
14	47757683		1	ANEL DE APERTO
15	47757680		1	BRAÇADEIRA
16	47759505		2	CINTA
17	84161346		1	ADAPTADOR
18	14496631		5	ANILHA 10.5mm ID x 21mm OD x 2mm Thk
19	9846677		2	PARAFUSO M10 x 1.5 x 25mm, Cl 10.9

50.200.020	02	p1	12/2017

AR CONDICIONADO, COMPRESSOR, CONDENSADOR, RECEPTOR-SECADOR

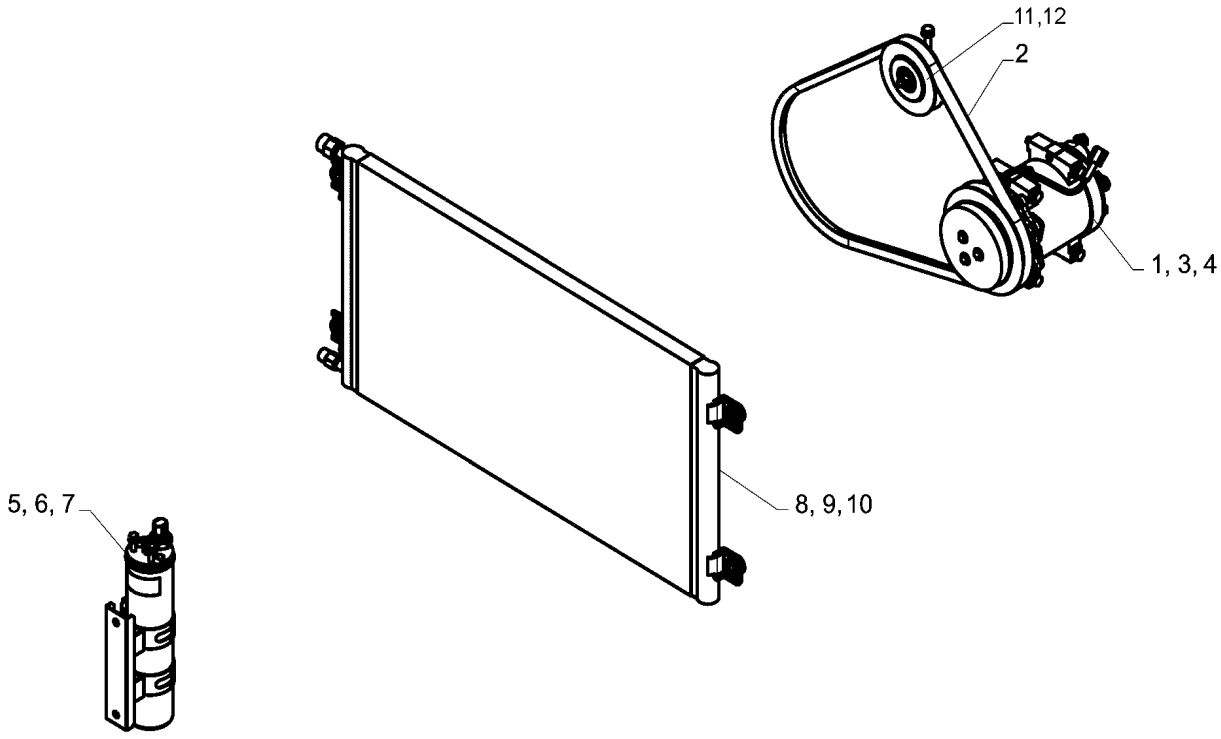

AR CONDICIONADO, COMPRESSOR, CONDENSADOR, RECEPTOR-SECADOR

REF	FN	PART NUMBER	YR/SN	QTY	DESCRIPTION
1		47759181		1	COMPRESSOR AR COND.
2		47812716		1	V-BELT
3		47759104		2	PARAFUSO
4		47758554		4	PARAFUSO
5		47791675		1	CONDENSADOR
6		47759095		4	ANEL
7		47759096		4	ANEL
8		47759097		1	RECEPTOR-SECADOR
9		47759098		1	SUPORTE
10		47759103		2	PARAFUSO
11		47759268		1	PORCA
12		47985020		1	POLIA

50.200.030		p1	12/2017

AR CONDICIONADO, MANGUEIRA

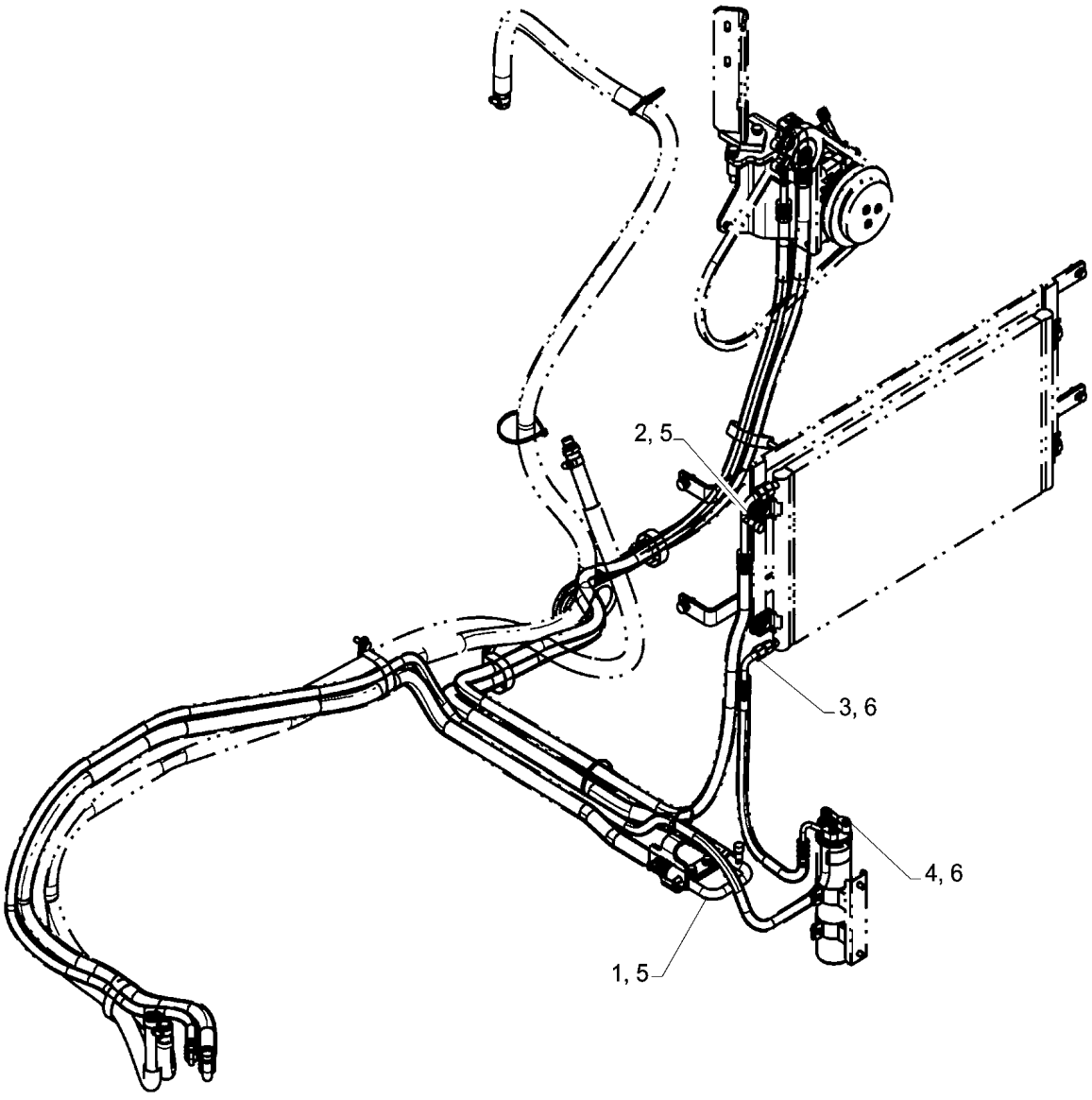

AR CONDICIONADO, MANGUEIRA

REF	FN	PART NUMBER	YR/SN	QTY	DESCRIPTION
1		47760497		1	MANGUEIRA
2		47760498		1	MANGUEIRA
3		47760496		1	MANGUEIRA
4		47760457		1	MANGUEIRA
5		47759269		4	O-RING
6		47814128		4	O-RING

50.300.010		p1	12/2017

CABINA, AR CONDICIONADO, CONDUTA DE AR

CABINA, AR CONDICIONADO, CONDUTA DE AR

REF FN	PART NUMBER	YR/SN	QTY	DESCRIPTION
1	47757869		1	AR CONDICIONADO Incl 2 - 6
2	KHR27160		1	ECU
3	KHR3574		2	MANGUEIRA
4	159622A1		2	ARGOLA DE FIXAÇÃO
5	KHR10420		1	CHAPA
6	KHR2464		1	PARAFUSO
7	47759381		6	PARAFUSO
8	47757870		1	PAINEL DE INSTRUMENT
9	47759179		8	PARAFUSO
10	KHR27070		1	CONDUTA
11	KHR27080		1	CONDUTA
12	KHR27110		1	CONDUTA
13	47757873		6	PERNO
14	47757687		4	FIXADOR
15	47758128		1	CONDUTA
16	47758129		1	CONDUTA
17	47759079		1	SENSOR
18	KHR27050		1	CONDUTA
19	KHR27060		1	CONDUTA
20	KHR27121		1	CONDUTA
21	KHR27130		1	CONDUTA
22	47757871		1	FILTRO DA CABINA
23	KHR27090		1	CONDUTA
24	KHR27100		1	CONDUTA
25	KHR27140		1	CONDUTA
26	47758927		3	PARAFUSO
27	47757872		1	ALOJAMENTO
28	47803608		1	SUPORTE
29	47789325		2	PARAFUSO
30	47758686		1	BUJÃO DE DESCARGA
31	47759392		1	ANILHA
32	48010880		7	GRELHA
33	47758927		2	PARAFUSO

50.300.020		p1	12/2017

CABINA, AR CONDICIONADO, COMPONENTES

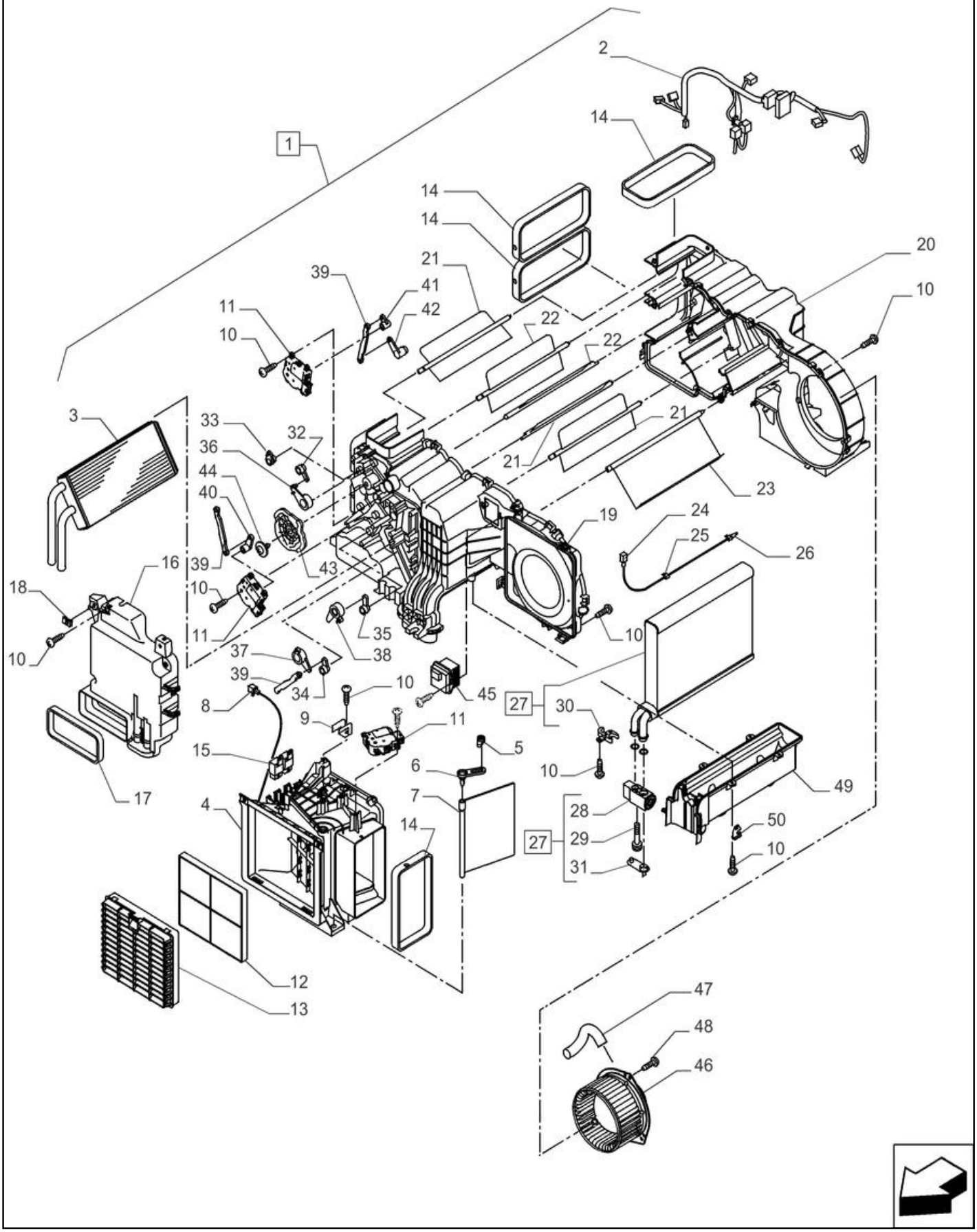

CABINA, AR CONDICIONADO, COMPONENTES

REF FN	PART NUMBER	YR/SN	QTY	DESCRIPTION
1	KHR27160		1	ECU Incl 2 - 50
2	KHR27900		1	CABLAGEM
3	KHR27440		1	AQUECEDOR
4	KHR27450		1	CONDUTA DE AR
5	KHR27460		1	ALAVANCA
6	KHR27510		1	ALAVANCA
7	KHR27480		1	DIFUSOR
8	KHR27490		1	SENSOR
9	KHR27500		1	BRACKET, SUPPORTING
10	KHR27520		35	PARAFUSO
11	KHR27530		3	MOTOR ELÉCTRICO
12	KHR27540		1	FILTRO DA CABINA
13	KHR27550		1	TAMPA DE FILTRO
14	KHR27560		4	AREJADOR
15	KHR2836		2	RELÉ
16	KHR27570		1	COVER
17	KHR27580		1	AREJADOR
18	KHR27590		1	PORCA
19	KHR27600		1	CAIXA
20	KHR27610		1	CAIXA
21	KHR27620		3	DIFUSOR
22	KHR27630		2	DIFUSOR
23	KHR27640		1	DIFUSOR
24	KHR27650		1	SENSOR
25	KHR27660		1	SUPORTE
26	KHR27670		1	SUPORTE
27	KHR27680		1	EVAPORADOR Incl 28 - 31
28	KHR27690		1	VÁLVULA
29	KHR27700		2	PARAFUSO
30	NSS		1	NO SE VENDE SEPARADO Suporte, Incl in 27
31	KHR15860		1	COBERTURA
32	KHR27710		1	ALAVANCA

50.300.020		p2	12/2017

CABINA, AR CONDICIONADO, COMPONENTES

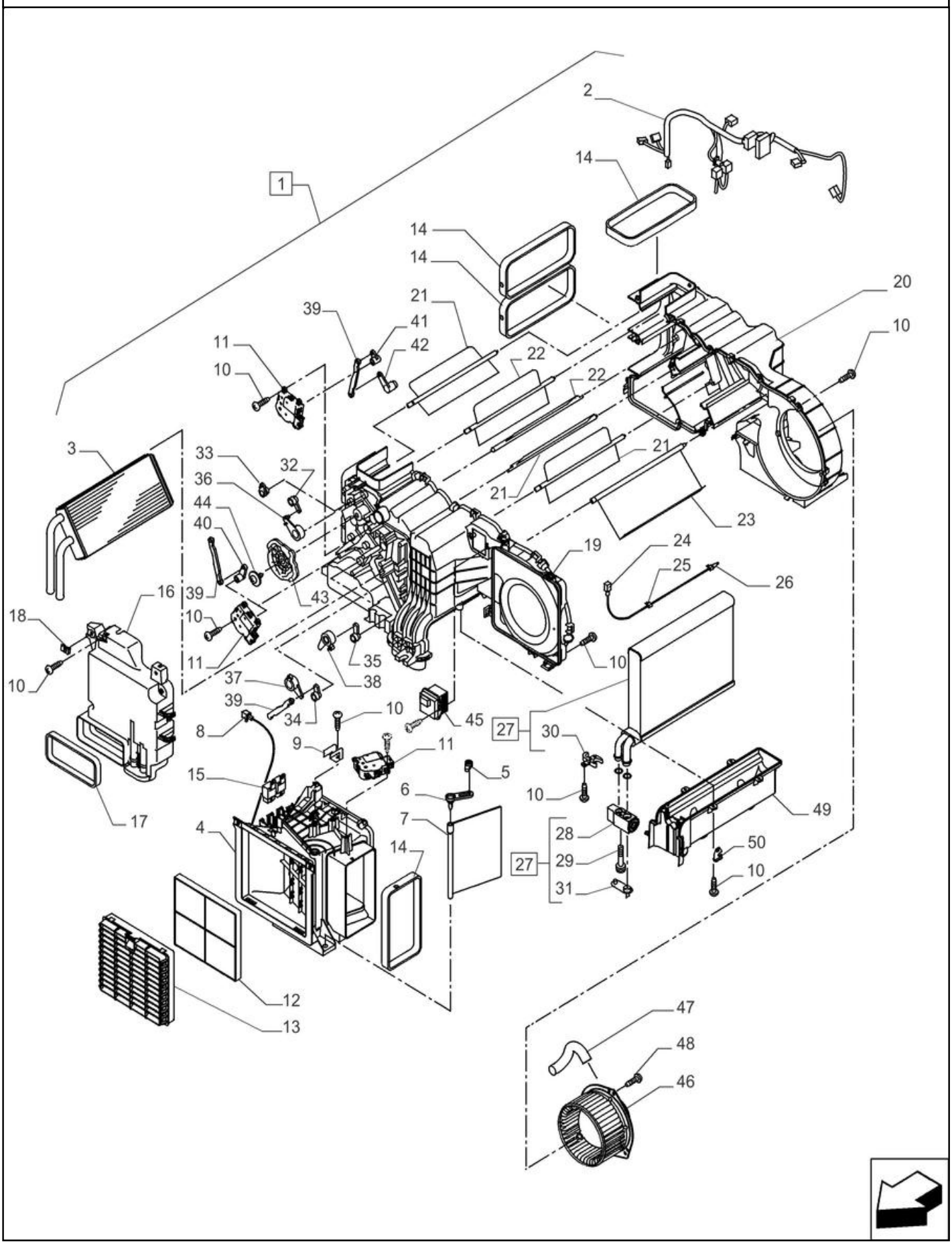

CABINA, AR CONDICIONADO, COMPONENTES

REF	FN	PART NUMBER	YR/SN	QTY	DESCRIPTION
33		KHR27720		1	ALAVANCA
34		KHR27730		1	ALAVANCA
35		KHR27740		1	ALAVANCA
36		KHR27750		1	JUNTA
37		KHR27760		1	JUNTA
38		KHR27770		1	JUNTA
39		KHR27780		3	ESPIGA
40		KHR27790		1	ALAVANCA
41		KHR27800		1	ALAVANCA
42		KHR27810		1	ALAVANCA
43		KHR27820		1	BAINHA METÁLICA
44		KHR27830		1	PARAFUSO
45		KHR27840		1	ECU
46		KHR27850		1	MOTOR ELÉCTRICO
47		KHR27860		1	MANGUEIRA GRANDE
48		KHR27870		3	PARAFUSO
49		KHR27880		1	DRENO
50		KHR27890		1	FIXADOR

SECTION INDEX

Sistemas elétricos

55.012.010		**ESTRUTURA, CABO PRINCIPAL**
55.012.020		**ESTRUTURA, CABO PRINCIPAL**
55.012.030		**ESTRUTURA, CABO PRINCIPAL**
55.012.040		**ESTRUTURA, CABO PRINCIPAL**
55.012.050		**ESTRUTURA, CABO PRINCIPAL**
55.012.060		**ESTRUTURA, CABO PRINCIPAL**
55.012.070		**ESTRUTURA, CABO PRINCIPAL**
55.012.080		**ESTRUTURA, CABO PRINCIPAL**
55.012.090		**ESTRUTURA, CABO PRINCIPAL**
55.036.010	02	**VAR - 404061 - 404345 - 404187 - 404065 - 404347 - 404349 - 404382 - 404383 - 404384 - 404385, RESERVATÓRIO DE ÓLEO, SENSOR**
55.100.010		**VAR - 404061, 404345, 404065, 404347 - CABINA, CABLAGEM**
55.100.015		**VAR - 404187, 404064, 404349 - CABINA, CABLAGEM**
55.100.020		**CABINA, CABO PRINCIPAL**
55.100.030		**CABINA, CABO PRINCIPAL**
55.302.010	02	**BATERIA**
55.404.015	02	**VAR - 488071 - FAROL DE TRABALHO, LANÇA (RH)**
55.404.020		**VAR - 404228 - FAROL DE TRABALHO, CABINA**
55.404.030		**VAR - 404229 - FAROL DE TRABALHO, CABINA**
55.404.040		**FAROL DE TRABALHO, CABINA**
55.404.050	02	**VAR - 461906, LUZ DE TRABALHO, LANÇA (3 LD E 3 LE)**
55.404.060		**VAR - 461908, FAROL DE TRABALHO**
55.404.065		**VAR - 461908, LUZ DE TRABALHO, CABINA**
55.408.010	02	**BUZINA**
55.408.020	02	**ALARME DE MARCHA-ATRÁS**
55.408.030		**VAR - 488068, INTERRUPTOR DE PRESSÃO, VÁLVULA DE SEGURANÇA, LANÇA**
55.510.010		**CONVERSOR**
55.510.020		**CABO PRINCIPAL**
55.512.010		**ALTIFALANTE**
55.512.020		**RÁDIO**
55.512.030		**ALTIFALANTE**
55.512.040	02	**CONTROLADOR**
55.514.010		**CABINA, LUZ INTERNA**
55.518.010	02	**LAVA PÁRA-BRISAS , DEPÓSITO**
55.518.020		**LIMPADOR DE PÁRA-BRISAS**
55.530.010	02	**VAR - 461223, 461926 - CÂMERA DE VISUALIZAÇÃO TRASEIRA**

SECTION INDEX

Sistemas elétricos

55.530.020	02	**VAR - 461560, CAMERA LATERAL, LADO DIREITO**
55.991.010		**CABINA, CABLAGEM**
55.991.020		**ANTENA, RECEPTOR GPS**

ESTRUTURA, CABO PRINCIPAL

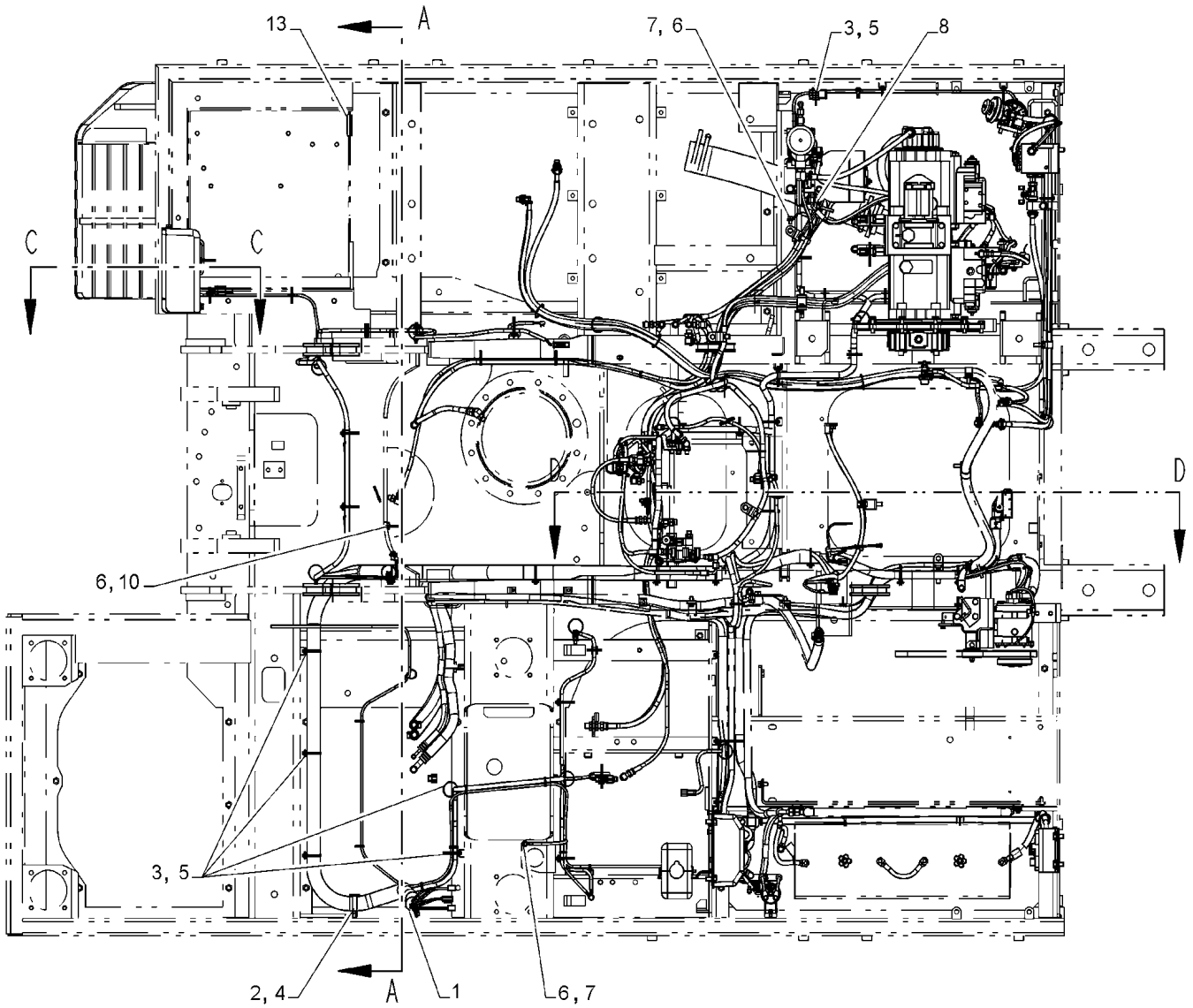

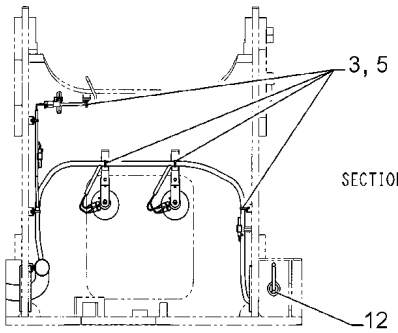

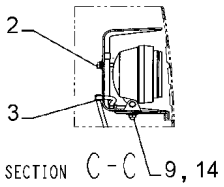

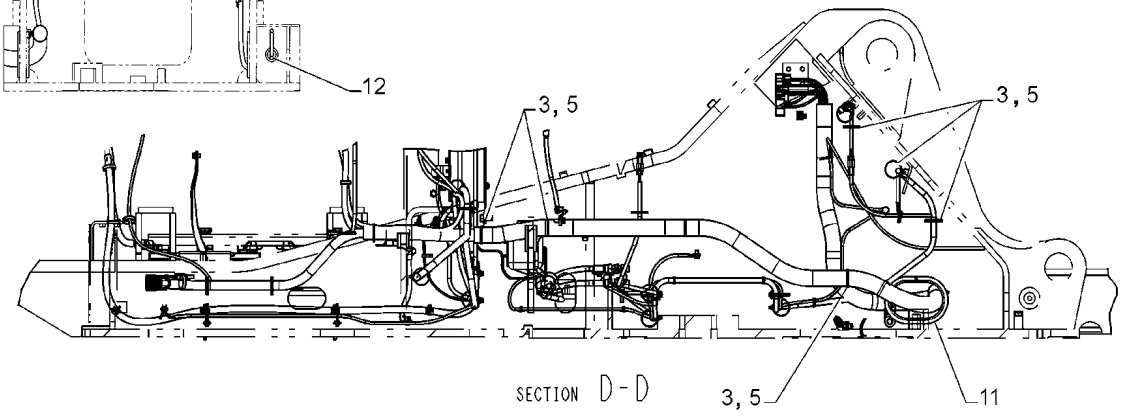

ESTRUTURA, CABO PRINCIPAL

REF	FN	PART NUMBER	YR/SN	QTY	DESCRIPTION
1		47972495		1	CABLAGEM
1		48160389		1	CABLAGEM
2		47758719		12	PARAFUSO
3		47759505		77	CINTA
4		47759125		2	BRAÇADEIRA
5		47757680		57	BRAÇADEIRA
6		47759376		10	PARAFUSO
7		86632601		4	ANILHA DE RETENÇÃO 8.4mm ID x 15mm OD x 0.8mm Thk
8		84530708		10	ANEL
9		14496531		3	ANILHA 8.4mm ID x 17mm OD x 1.6mm Thk
10		47758537		4	FIXADOR
11		47759240		2	COBRE-JUNTAS
12		47760287		1	PASSA-FIOS
13		47760560		1	PASSA-FIOS
14		47789418		3	ANILHA
15		87717080		1	FUSÍVEL 15A, Blue Não Ilustrado

55.012.020		p1	12/2017

ESTRUTURA, CABO PRINCIPAL

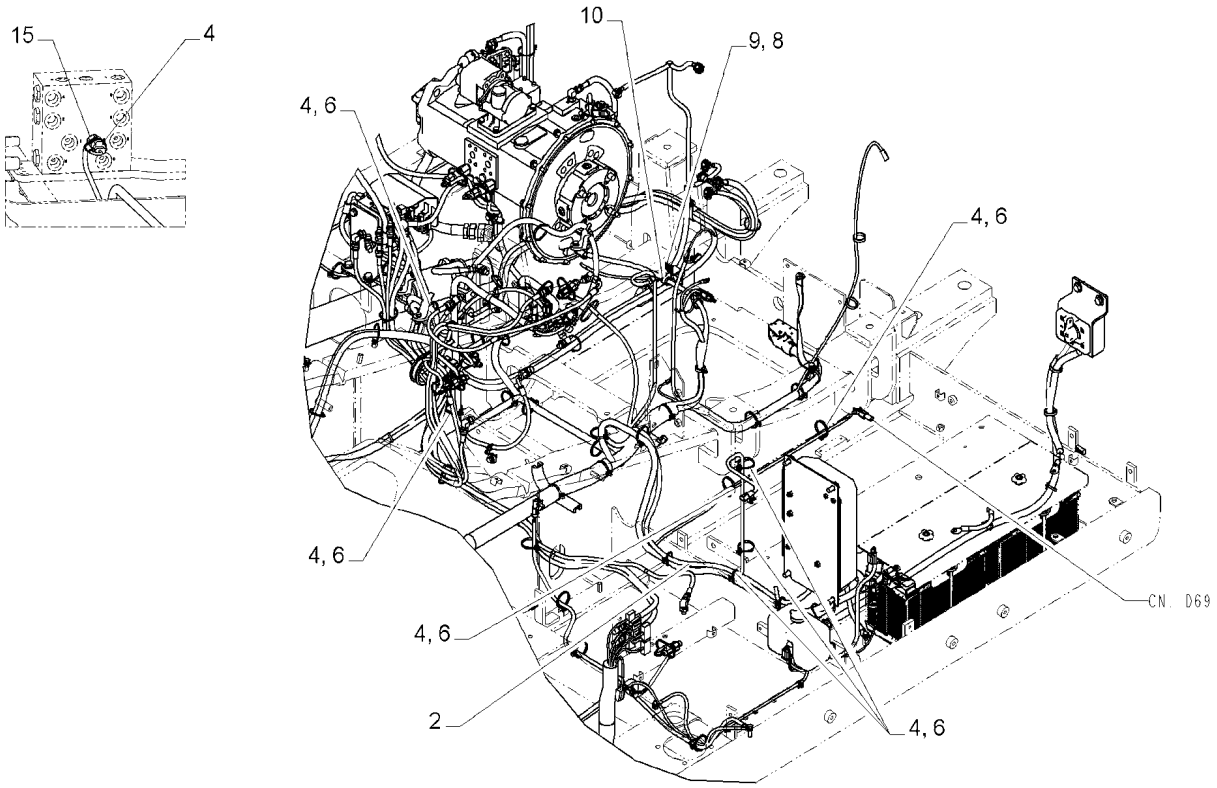

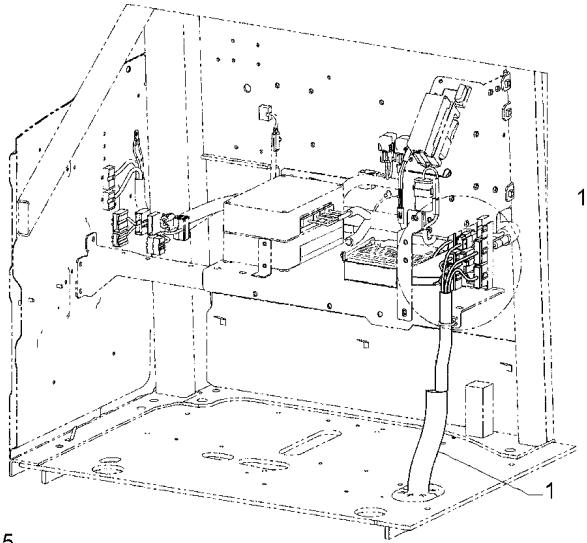

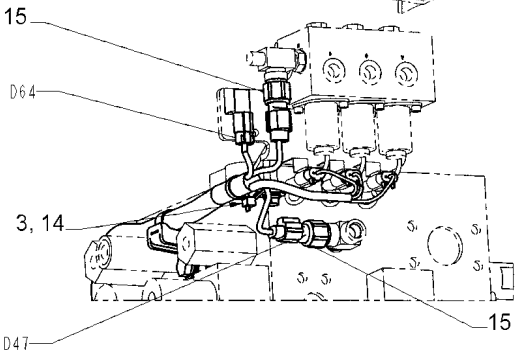

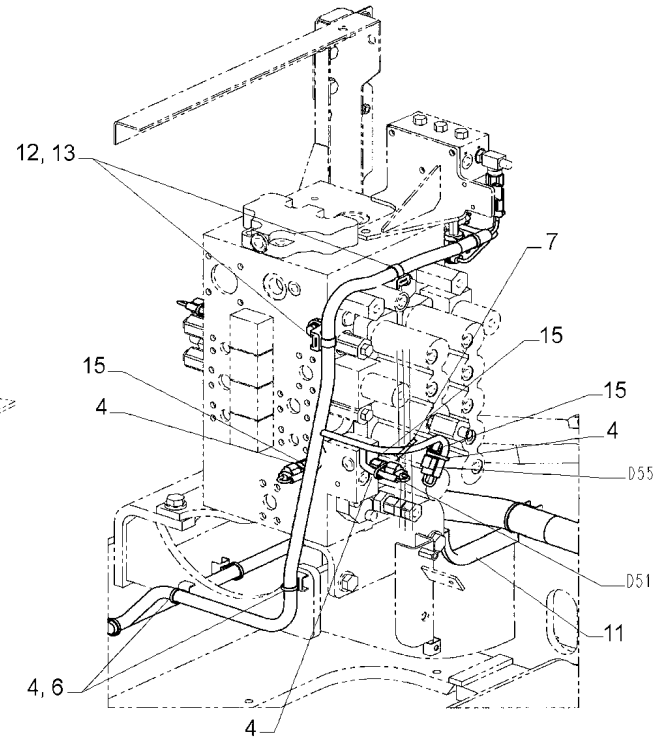

ESTRUTURA, CABO PRINCIPAL

REF FN	PART NUMBER	YR/SN	QTY	DESCRIPTION
1	47972495		1	CABLAGEM
1	48160389		1	CABLAGEM
2	47817272		1	CABO
3	47758719		12	PARAFUSO
4	47759505		77	CINTA
5	47759125		2	BRAÇADEIRA Não Ilustrado
6	47757680		57	BRAÇADEIRA
7	84530708		10	ANEL
8	84553368		1	SUPORTE
9	398792		1	PARAFUSO Hex, M12 x 25mm, Cl 10.9
10	84553276		1	BRAÇADEIRA 18mm ID, 12.5mm Bolt Hole, P Type
11	47760461		1	COXIM
12	47759126		2	BRAÇADEIRA
13	47759381		2	PARAFUSO
14	47759127		6	BRAÇADEIRA
15	47758304		1	SENSOR Pressão

ESTRUTURA, CABO PRINCIPAL

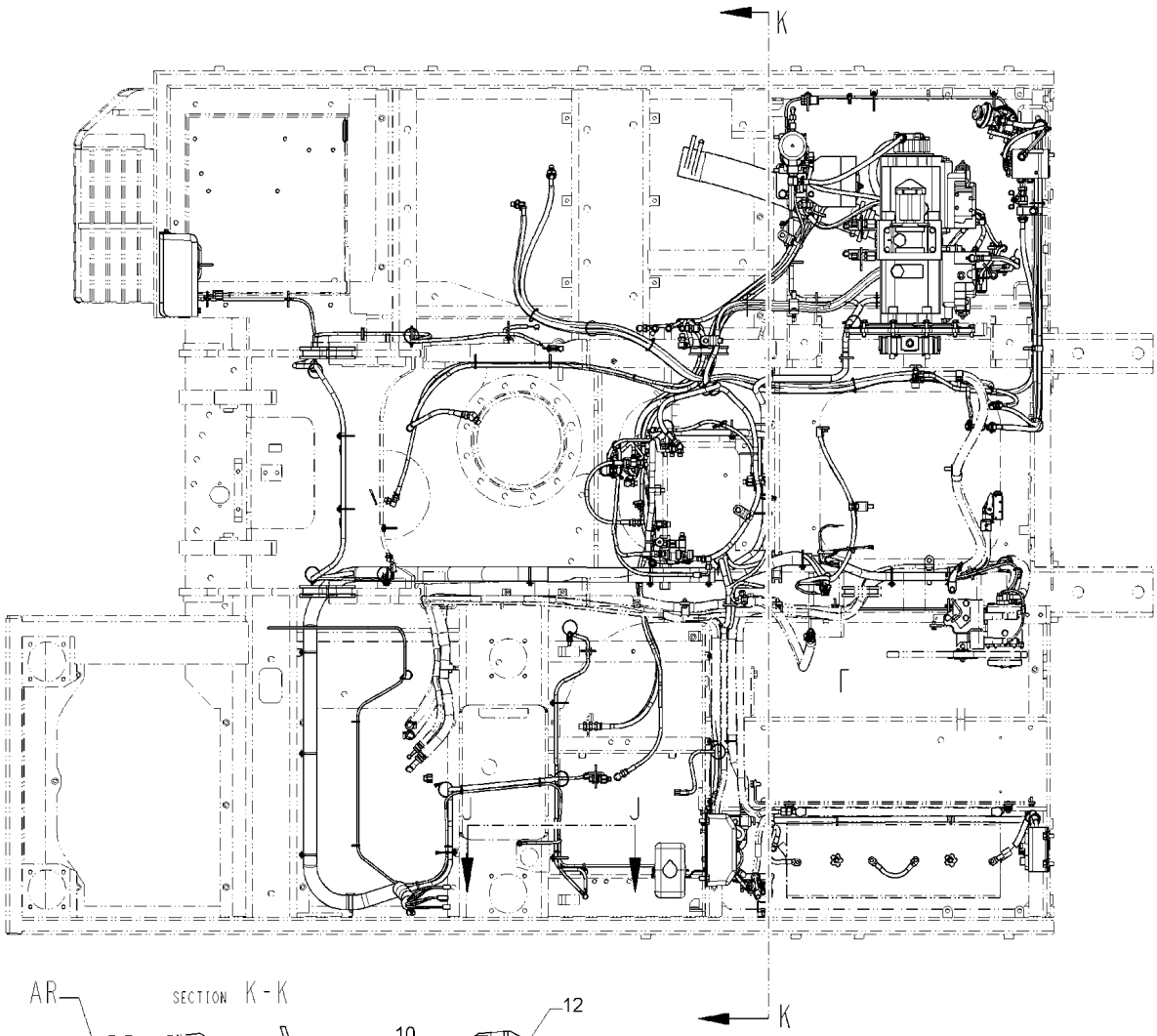

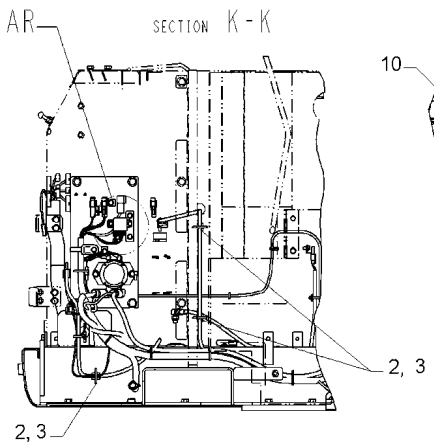

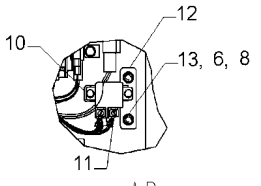

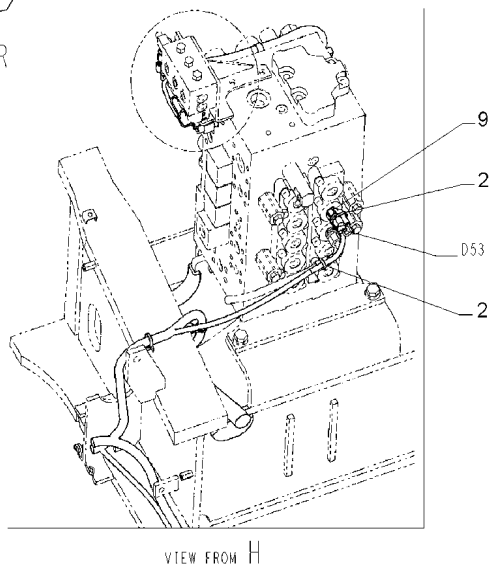

ESTRUTURA, CABO PRINCIPAL

REF	FN	PART NUMBER	YR/SN	QTY	DESCRIPTION
1		47758720		3	PARAFUSO Não Ilustrado
2		47759505		77	CINTA
3		47757680		57	BRAÇADEIRA
4		47759376		10	PARAFUSO Não Ilustrado
5		86632601		4	ANILHA DE RETENÇÃO 8.4mm ID x 15mm OD x 0.8mm Thk Não Ilustrado
6		14496531		3	ANILHA 8.4mm ID x 17mm OD x 1.6mm Thk
7		47758306		1	CABO, MASSA Não Ilustrado
8		47789418		3	ANILHA
9		47758304		1	SENSOR Pressão
10		47759086		3	PARAFUSO
11		71403889		1	RELÉ 24V, 50A
12		47973479		1	SUPORTE
13		86639210		2	PARAFUSO Hex, M8 x 45mm, Cl 10.9

55.012.040		p1	12/2017

ESTRUTURA, CABO PRINCIPAL

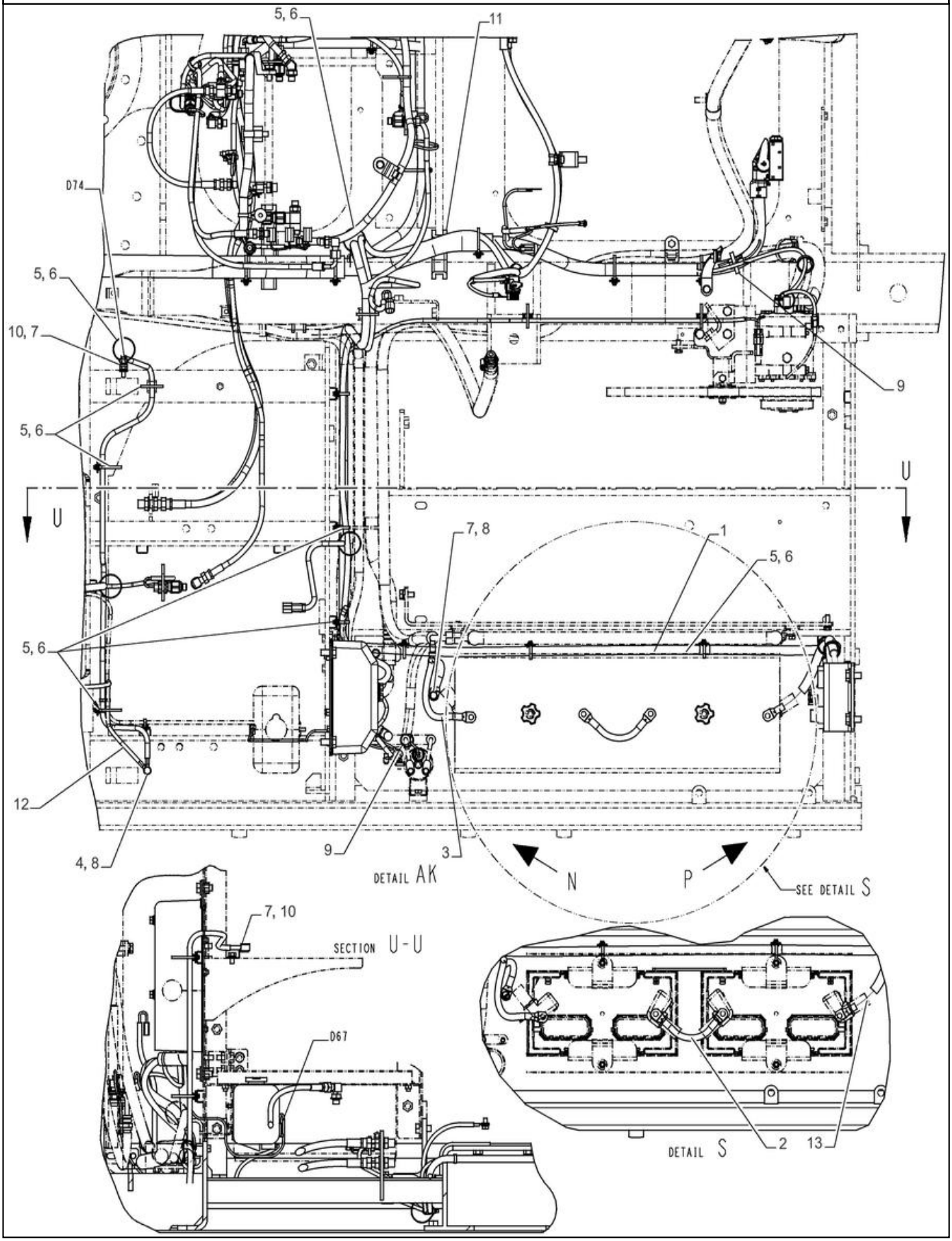

ESTRUTURA, CABO PRINCIPAL

REF	FN	PART NUMBER	YR/SN	QTY	DESCRIPTION
1		47946976		1	CABO DE BATERIA
2		47816406		1	CABO
3		47834127		1	CABO BATERIA NEGATIV
4		47758720		3	PARAFUSO
5		47759505		77	CINTA
6		47757680		57	BRAÇADEIRA
7		47759376		10	PARAFUSO
8		86632601		4	ANILHA DE RETENÇÃO 8.4mm ID x 15mm OD x 0.8mm Thk
9		84530708		10	ANEL
10		47758537		4	FIXADOR
11		47759224		1	COBRE-JUNTAS
12		47758306		1	CABO, MASSA
13		47946969		1	CABO DE BATERIA

55.012.050		p1	12/2017

ESTRUTURA, CABO PRINCIPAL

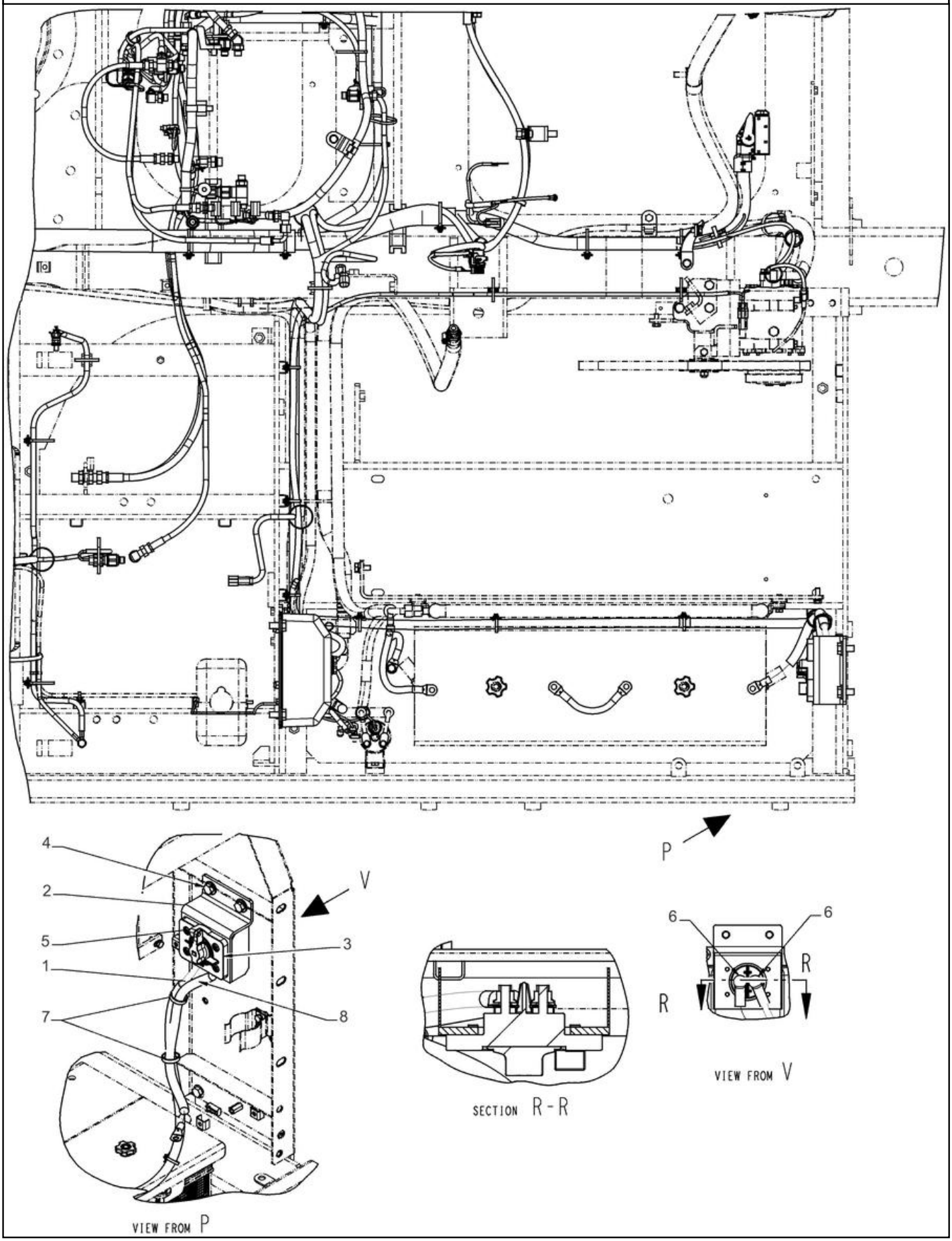

ESTRUTURA, CABO PRINCIPAL

REF	FN	PART NUMBER	YR/SN	QTY	DESCRIPTION
1		47946976		1	CABO DE BATERIA
2		47816046		1	SUPORTE
3		48002172		1	INTERRUPTOR ROTATIVO
4		47759330		6	PARAFUSO
5		84406845		4	PARAFUSO BTN HD, M8 x 1.25 x 16mm, Cl 10.9
6		47757876		2	TAMPÃO
7		84530708		10	ANEL
8		47946969		1	CABO DE BATERIA

55.012.060		p1	12/2017

ESTRUTURA, CABO PRINCIPAL

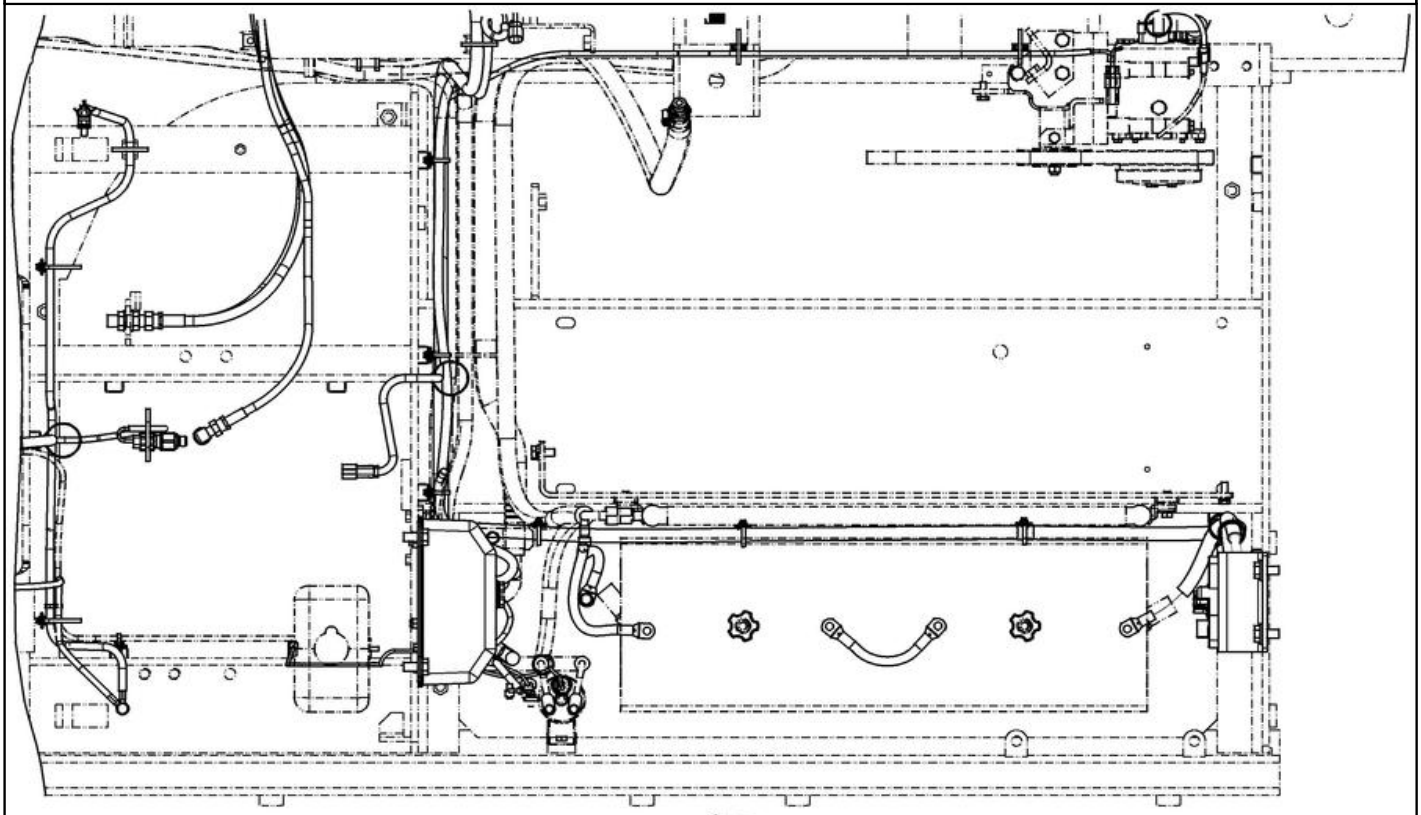

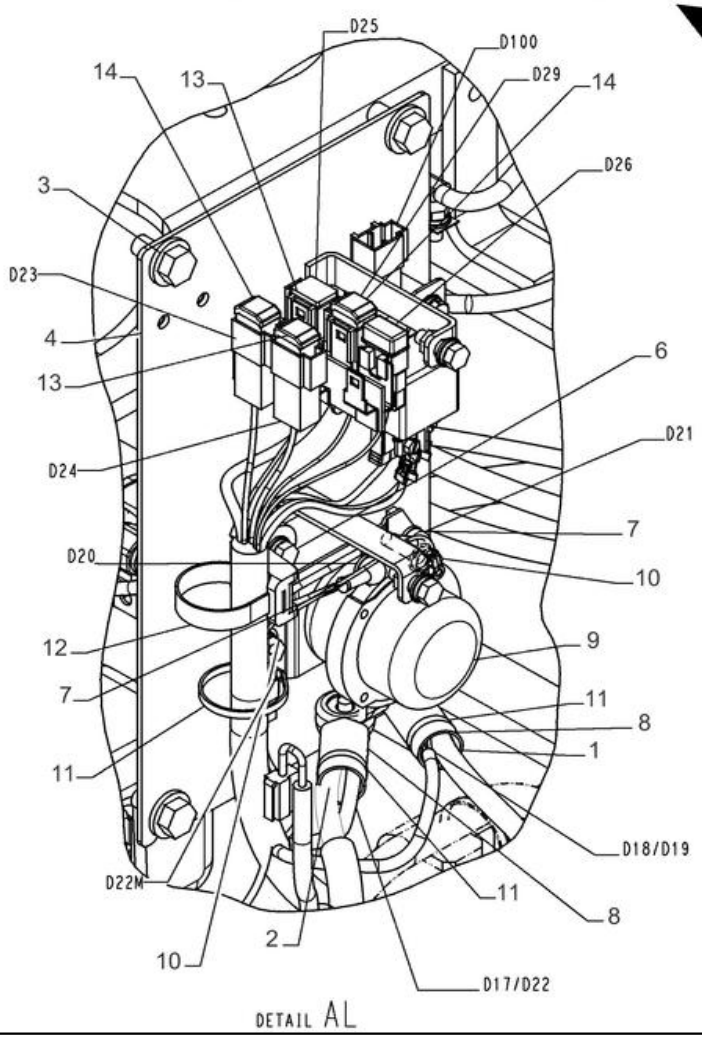

DETAIL AL

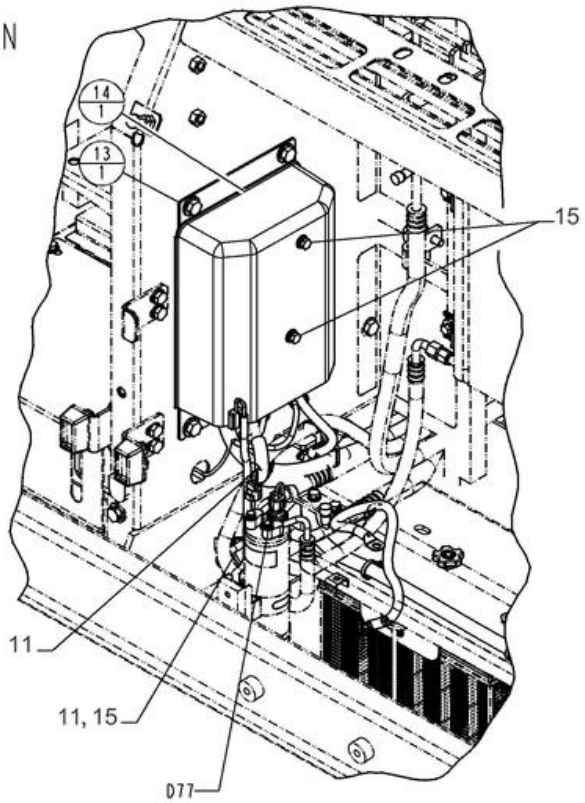

VIEW FROM N

ESTRUTURA, CABO PRINCIPAL

REF	FN	PART NUMBER	YR/SN	QTY	DESCRIPTION
1		47817272		1	CABO
2		47946976		1	CABO DE BATERIA
3		47759330		6	PARAFUSO
4		47815496		1	SUPORTE
5		47760021		1	COBERTURA Não Ilustrado
6		47758719		12	PARAFUSO
7		47760446		2	TAMPÃO
8		47759413		2	CONECTOR ELÉC.
9		47758529		1	RELÉ
10		47758720		3	PARAFUSO
11		47759505		77	CINTA
12		47759125		2	BRAÇADEIRA
13		47760445		1	FUSÍVEL
14		47759429		3	FUSÍVEL
15		47757680		57	BRAÇADEIRA

55.012.070		p1	12/2017

ESTRUTURA, CABO PRINCIPAL

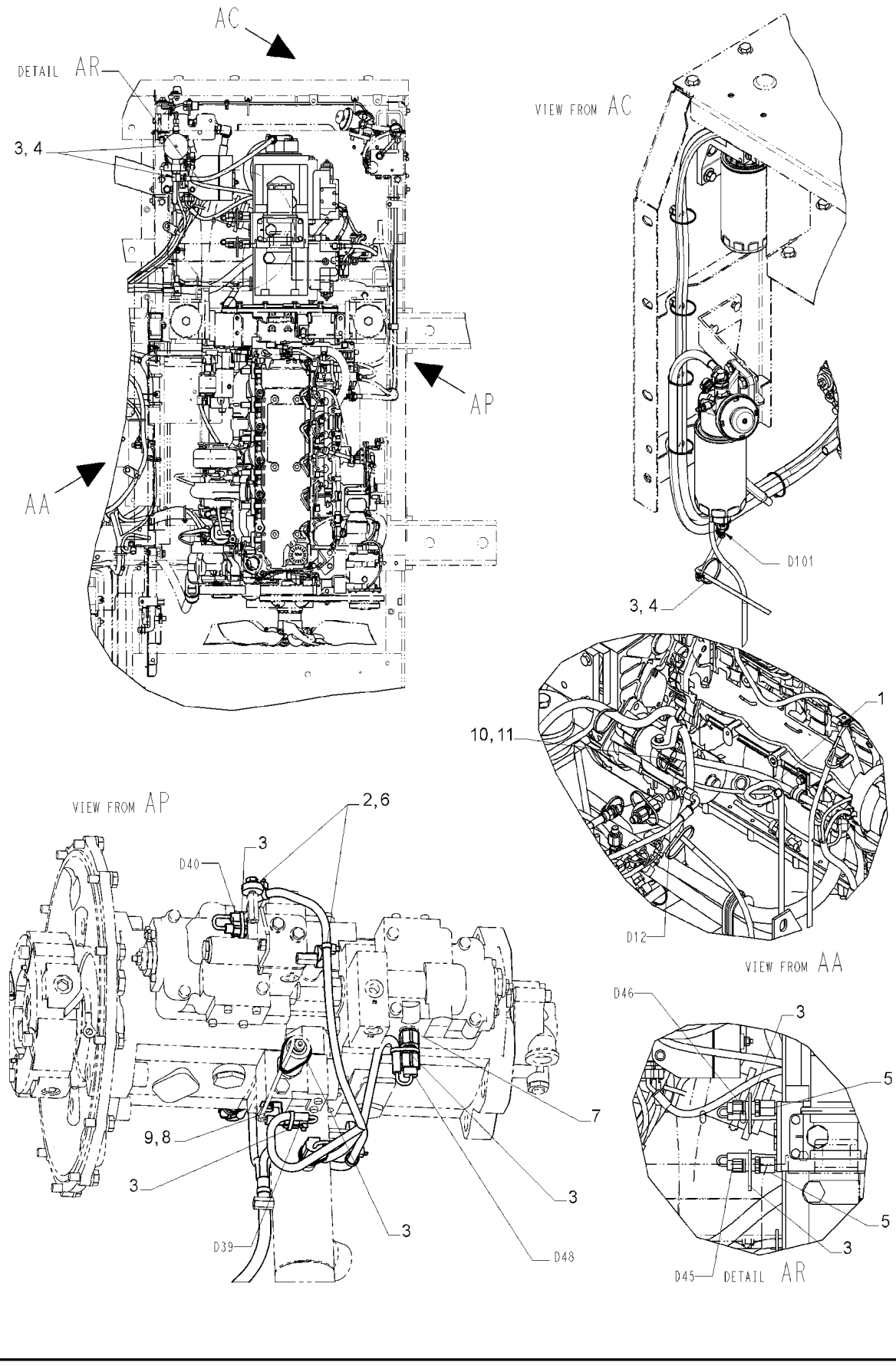

ESTRUTURA, CABO PRINCIPAL

REF	FN	PART NUMBER	YR/SN	QTY	DESCRIPTION
1		47817272		1	CABO
2		47758719		12	PARAFUSO
3		47759505		77	CINTA
4		47757680		57	BRAÇADEIRA
5		47758115		2	SENSOR Pressão
6		47759127		6	BRAÇADEIRA
7		47758304		1	SENSOR Temperatura
8		47759415		1	FIXADOR
9		47759086		3	PARAFUSO
10		86500689		1	PORCA M10 x 1.5, Cl 10
11		892-11010		1	ANILHA DE RETENÇÃO M10

55.012.080		p1	12/2017

ESTRUTURA, CABO PRINCIPAL

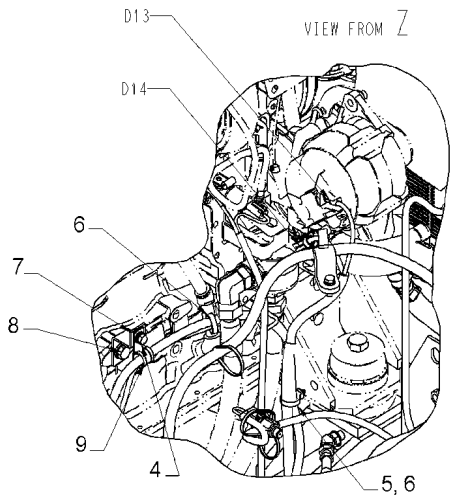

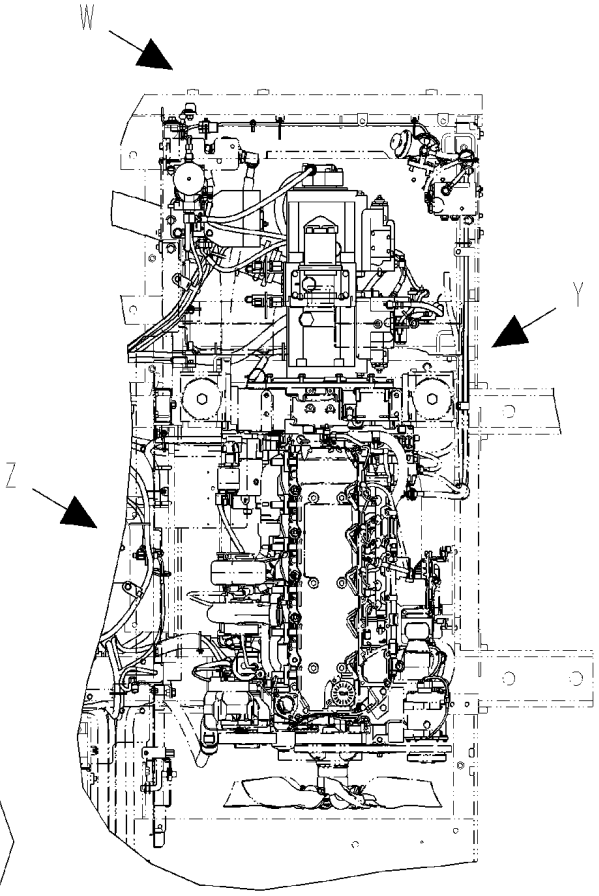

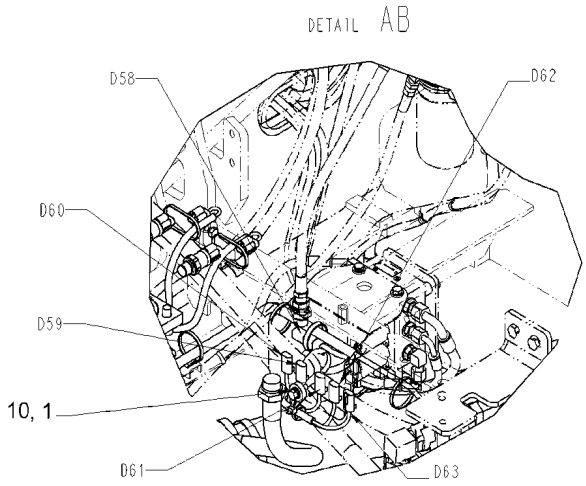

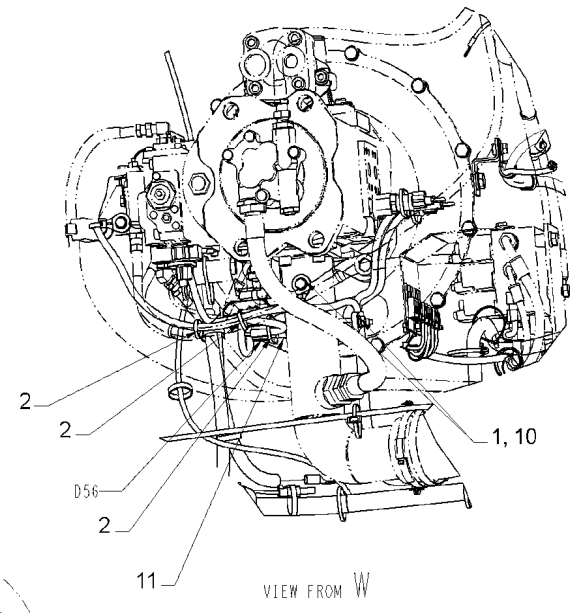

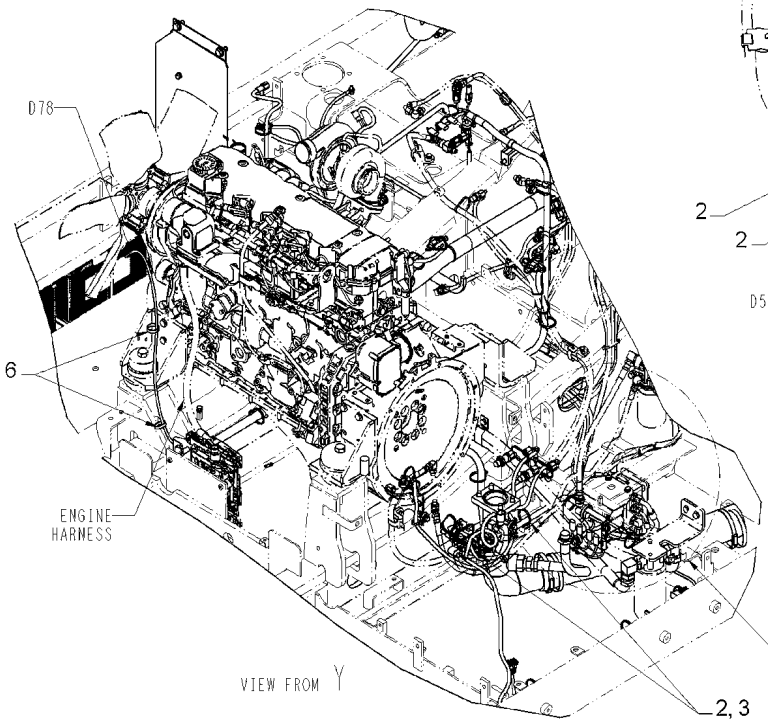

ESTRUTURA, CABO PRINCIPAL

REF	FN	PART NUMBER	YR/SN	QTY	DESCRIPTION
1		47758719		12	PARAFUSO
2		47759505		77	CINTA
3		47757680		57	BRAÇADEIRA
4		47759376		10	PARAFUSO
5		84362927		1	ANEL DE FIXAÇÃO
6		84530708		10	ANEL
7		84553368		1	SUPORTE
8		398792		1	PARAFUSO Hex, M12 x 25mm, Cl 10.9
9		84553276		1	BRAÇADEIRA 18mm ID, 12.5mm Bolt Hole, P Type
10		47759127		6	BRAÇADEIRA
11		47759463		1	SENSOR Temperatura

55.012.090		p1	12/2017

ESTRUTURA, CABO PRINCIPAL

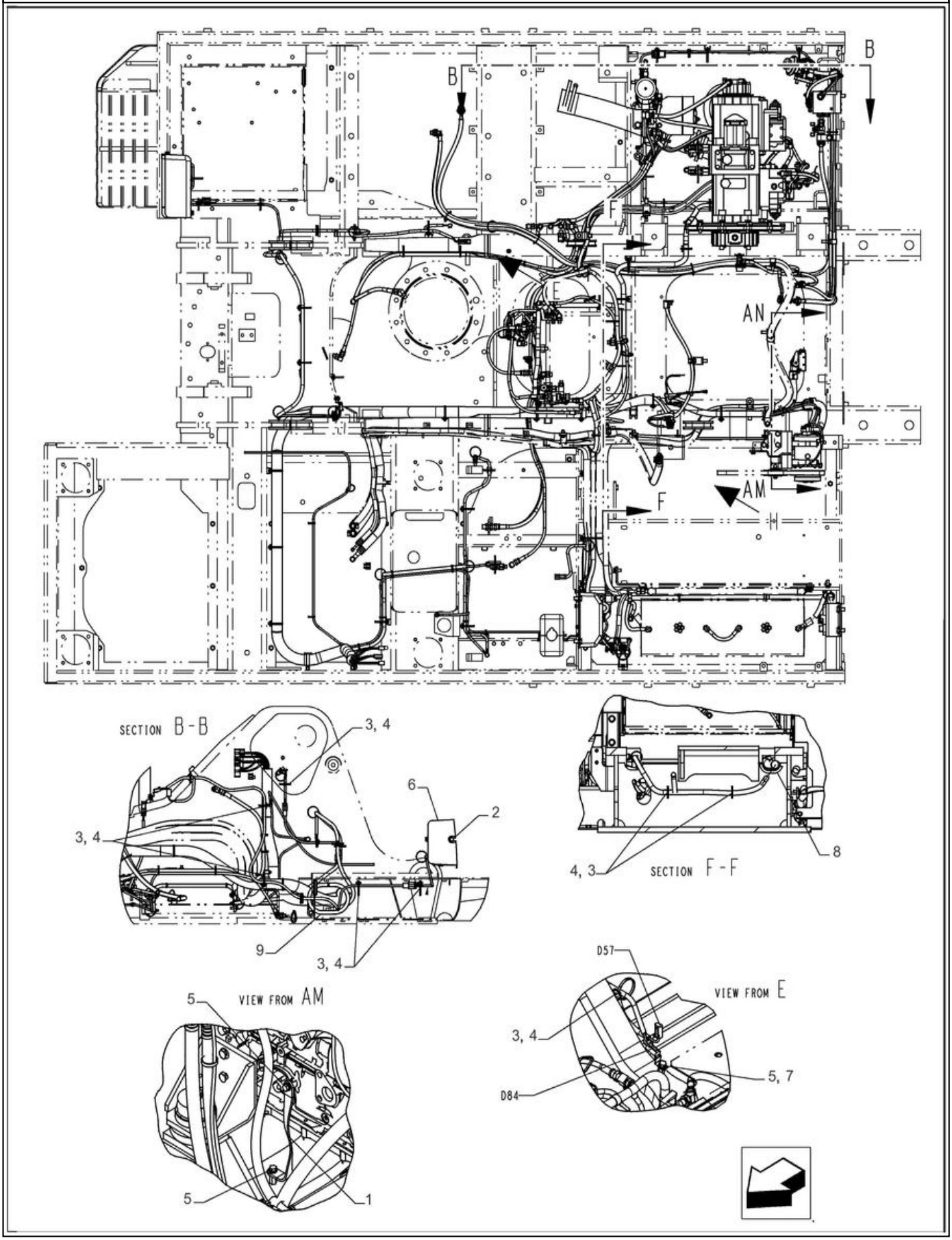

ESTRUTURA, CABO PRINCIPAL

REF	FN	PART NUMBER	YR/SN	QTY	DESCRIPTION
1		4159846		1	CABO, MASSA
2		47758719		12	PARAFUSO
3		47759505		77	CINTA
4		47757680		57	BRAÇADEIRA
5		47759376		10	PARAFUSO
6		47760014		1	SUPORTE
7		47758537		10	FIXADOR
8		47759224		1	COBRE-JUNTAS
9		47759240		1	COBRE-JUNTAS

55.036.010	02	p1	12/2017

VAR - 404061 - 404345 - 404187 - 404065 - 404347 - 404349 - 404382 - 404383 - 404384 - 404385, RESERVATÓRIO DE ÓLEO, SENSOR

VAR - 404061 - 404345 - 404187 - 404065 - 404347 - 404349 - 404382 - 404383 - 404384 - 404385, RESERVATÓRIO DE ÓLEO, SENSOR

REF	FN	PART NUMBER	YR/SN	QTY	DESCRIPTION
1		47758309		1	SENSOR Pressão, Incl 8, 9
2		47758037		1	TÊ
3		47759376		1	PARAFUSO M8 x 16mm
4		47756089		1	CABLAGEM
5		47757680		2	BRAÇADEIRA
6		47759505		2	CINTA L=250mm
7		47758537		1	FIXADOR
8		NSS		1	NO SE VENDE SEPARADO Sensor de Pressão, Incl in 1
9		154467A1		1	O-RING 10.8mm ID x 2.4mm Width
10		47759127		2	BRAÇADEIRA
11		47758719		2	PARAFUSO
12		47759506		1	TAMPÃO Incl 13
13		47759554		1	O-RING
14		47760303		1	TAMPÃO

55.100.010		p1	12/2017

VAR - 404061, 404345, 404065, 404347 - CABINA, CABLAGEM

VAR - 404061, 404345, 404065, 404347 - CABINA, CABLAGEM

REF	FN	PART NUMBER	YR/SN	QTY	DESCRIPTION
1		47904093		1	CABLAGEM
2		47758537		4	FIXADOR
3		47789325		4	PARAFUSO
4		47759521		4	BRAÇADEIRA
5		47789407		4	PARAFUSO
6		47759505		6	CINTA
7		47760303		1	TAMPÃO

55.100.015		p1	12/2017

VAR - 404187, 404064, 404349 - CABINA, CABLAGEM

VAR - 404187, 404064, 404349 - CABINA, CABLAGEM

REF	FN	PART NUMBER	YR/SN	QTY	DESCRIPTION
1		47903446		1	CABLAGEM
2		47758537		6	FIXADOR
3		47789325		6	PARAFUSO
4		47759521		4	BRAÇADEIRA
5		47789407		4	PARAFUSO
6		47759505		6	CINTA
7		47760303		1	TAMPÃO

55.100.020		p1	12/2017

CABINA, CABO PRINCIPAL

CABINA, CABO PRINCIPAL

REF FN	PART NUMBER	YR/SN	QTY	DESCRIPTION
1	47835338		1	CABLAGEM
2	47812201		1	SUPORTE
3	47760448		2	PARAFUSO
4	47759087		2	PARAFUSO
5	47759521		2	BRAÇADEIRA
6	47789407		2	PARAFUSO
7	47759505		2	CINTA
8	47759521		2	BRAÇADEIRA
9	47789407		2	PARAFUSO
10	47759505		2	CINTA
11	47759505		1	CINTA
12	47812075		1	SUPORTE
13	47789325		3	PARAFUSO
14	47759521		3	BRAÇADEIRA
15	47789407		3	PARAFUSO
16	47759505		4	CINTA
17	47758140		1	SUPORTE
18	47759087		1	PARAFUSO
19	47759376		1	PARAFUSO
20	86632601		1	ANILHA DE RETENÇÃO 8.4mm ID x 15mm OD x 0.8mm Thk
21	47757682		3	TAMPÃO
22	47759107		1	TECLA Horn
23	47759521		1	BRAÇADEIRA
24	47789407		1	PARAFUSO
25	47759505		1	CINTA
26	47935941		1	CABLAGEM
27	47759521		2	BRAÇADEIRA
28	47789407		2	PARAFUSO
29	47759505		7	CINTA
30	47758124		1	COMUTADOR Incl 31 - 34
31	47759183		1	COMUTADOR

CABINA, CABO PRINCIPAL

CABINA, CABO PRINCIPAL

REF FN	PART NUMBER	YR/SN	QTY	DESCRIPTION
32	47759102		1	CHAVE DE IGNIÇÃO
33	47759184		1	TAMPÃO
34	47759185		1	ANILHA
35	47760444		1	TECLA Travel Alarm
36	47757682		2	TAMPÃO
37	47759505		1	CINTA
38	47758305		1	TECLA Emergency stop
39	47757682		1	TAMPÃO
40	47759521		1	BRAÇADEIRA
41	47789407		1	PARAFUSO
42	47759505		1	CINTA
43	86632601		1	ANILHA DE RETENÇÃO 8.4mm ID x 15mm OD x 0.8mm Thk
44	47759376		1	PARAFUSO
45	47758117		1	CABO, MASSA
46	86632601		2	ANILHA DE RETENÇÃO 8.4mm ID x 15mm OD x 0.8mm Thk
47	47759376		2	PARAFUSO

55.100.030		p1	12/2017

CABINA, CABO PRINCIPAL

CABINA, CABO PRINCIPAL

REF	FN	PART NUMBER	YR/SN	QTY	DESCRIPTION
1		47835338		1	CABLAGEM
2		47876228		1	CABLAGEM
3		47812201		1	SUPORTE
4		47789325		4	PARAFUSO
5		9706690		2	PORCA M8 x 1.25, Cl 8
6		14496531		2	ANILHA 8.4mm ID x 17mm OD x 1.6mm Thk
7		47790856		2	SUPORTE
8		47759087		4	PARAFUSO
9		47789325		4	PARAFUSO
10		47812075		1	SUPORTE
11		14305331		2	PARAFUSO ALLENA FLAN M6 x 20mm, Cl 10.9, Full Thd
12		10569279		2	ANILHA DE RETENÇÃO 6.1mm ID x 9.9mm OD x 1.6mm Thk, C72
13		47760017		1	SUPORTE
14		47759087		1	PARAFUSO
15		47759427		1	ANEL
16		47789325		1	PARAFUSO
17		47757696		1	SUPORTE
18		47759087		1	PARAFUSO
19		47756104		1	CABLAGEM
20		47759332		4	PARAFUSO
21		47759415		1	FIXADOR
22		47759087		1	PARAFUSO
23		47757695		1	SUPORTE
24		47789325		2	PARAFUSO
25		47757690		1	SUPORTE
26		47759087		2	PARAFUSO
27		84368717		14	RELÉ

55.302.010	02	p1	12/2017

BATERIA

BATERIA

REF FN	PART NUMBER	YR/SN	QTY	DESCRIPTION
1	84389641		2	BATERIA 100AH 1010A
2	47758530		2	CONECTOR ELÉC.
3	47758531		2	CONECTOR ELÉC.
4	47758190		2	SUPORTE
5	47759520		1	COBERTURA DE PROTECÇ
6	75248827		4	HASTE ROSCADA
7	12645031		4	ANILHA 8.45mm ID x 21mm OD x 3mm Thk
8	47792364		1	COBERTURA
9	47759417		1	TAMPÃO
10	43362		4	PORCA M8 x 1.25, Cl 10
11	47759416		2	TAMPÃO
12	47757875		2	PARAFUSO

55.404.015	02	p1	12/2017

VAR - 488071 - FAROL DE TRABALHO, LANÇA (RH)

VAR - 488071 - FAROL DE TRABALHO, LANÇA (RH)

REF	FN	PART NUMBER	YR/SN	QTY	DESCRIPTION
1		47758528		1	LUZ PORTÁTIL Incl 2 - 6
2		152812A1		1	LÂMPADA
3		159615A1		1	FAROL
4		14496831		1	ANILHA 15mm ID x 28mm OD x 2.5mm Thk
5		47789427		1	ANILHA
6		47759342		1	PORCA
7		47800371		1	SUPORTE
8		86529976		1	PARAFUSO Hex, M16 x 35mm, Cl 10.9
9		47789430		1	ANILHA
10		14496931		1	ANILHA 17mm ID x 30mm OD x 3mm Thk
11		47759466		1	BRAÇADEIRA
12		47759088		1	PARAFUSO
13		47790850		1	CABLAGEM
14		47759505		2	CINTA

55.404.020		p1	12/2017

VAR - 404228 - FAROL DE TRABALHO, CABINA

VAR - 404228 - FAROL DE TRABALHO, CABINA

REF	FN	PART NUMBER	YR/SN	QTY	DESCRIPTION
1		47758121		2	LUZ DE TRABALHO ASSY, Incl 2, 3
2		152812A1		2	LÂMPADA
3		KHR3556		4	PARAFUSO Spcl
4		47793914		1	SUPORTE
5		47793910		1	SUPORTE
6		47759505		2	CINTA
7		9861444		4	PARAFUSO Hex, M10 x 1.5 x 20mm, Cl 10.9
8		14496631		4	ANILHA 10.5mm ID x 21mm OD x 2mm Thk
9		47758845		2	CABLAGEM

55.404.030		p1	12/2017

VAR - 404229 - FAROL DE TRABALHO, CABINA

VAR - 404229 - FAROL DE TRABALHO, CABINA

REF	FN	PART NUMBER	YR/SN	QTY	DESCRIPTION
1		47758121		2	LUZ DE TRABALHO ASSY, Incl 2, 3
2		152812A1		2	LÂMPADA
3		KHR3556		4	PARAFUSO Spcl
4		47828681		2	SUPORTE
5		47789330		4	PARAFUSO
6		47757680		6	BRAÇADEIRA
7		47759505		6	CINTA
8		47758845		1	CABLAGEM
9		47758307		1	CABLAGEM

55.404.040		p1	12/2017

FAROL DE TRABALHO, CABINA

FAROL DE TRABALHO, CABINA

REF	FN	PART NUMBER	YR/SN	QTY	DESCRIPTION
1		47759465		1	LUZ DE TRABALHO ASSY Incl 2, 3
2		KHR2476		1	LUZ DE TRABALHO
3		KHR2477		1	LÂMPADA

55.404.050	02	p1	12/2017

VAR - 461906, LUZ DE TRABALHO, LANÇA (3 LD E 3 LE)

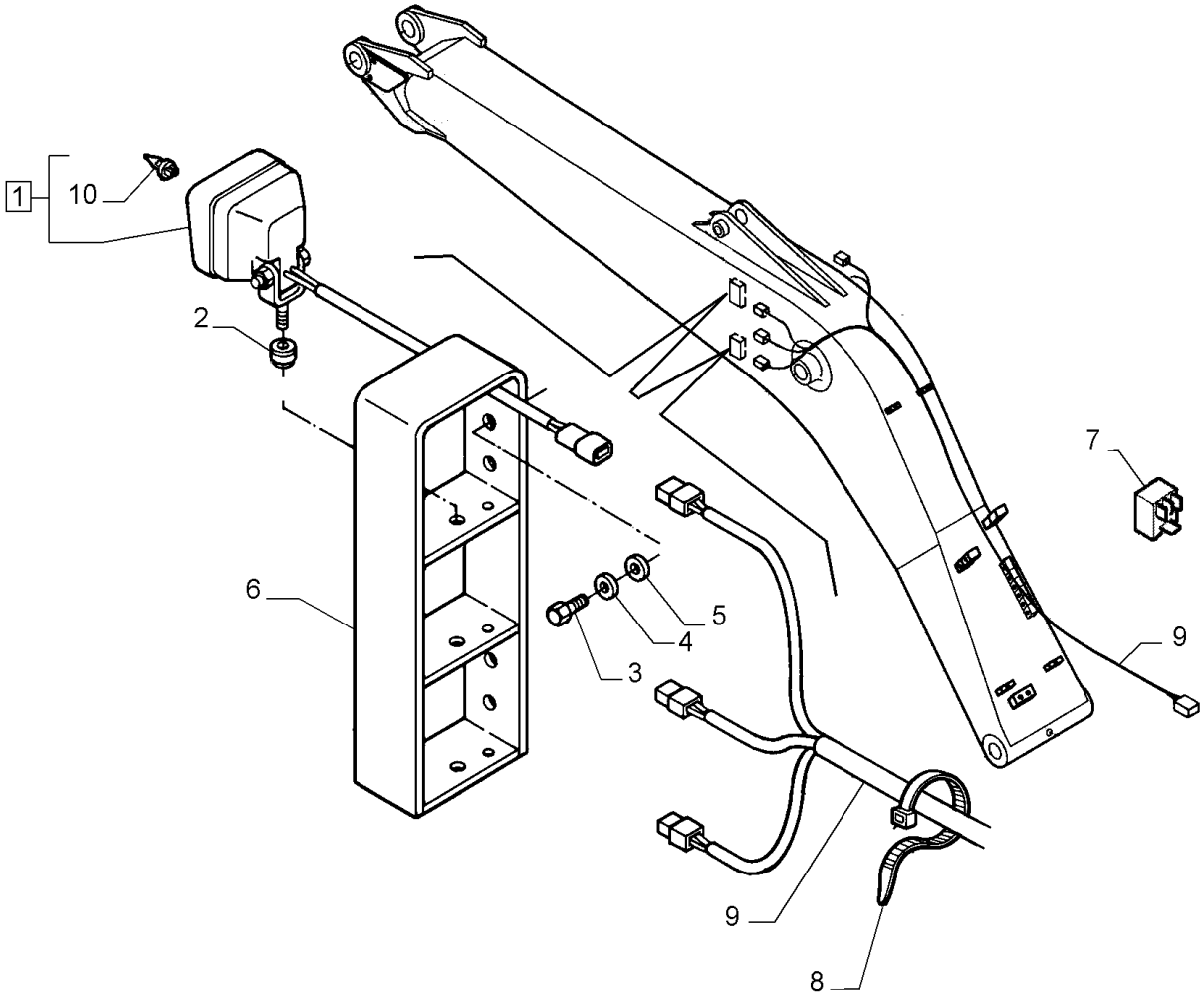

VAR - 461906, LUZ DE TRABALHO, LANÇA (3 LD E 3 LE)

REF	FN	PART NUMBER	YR/SN	QTY	DESCRIPTION
1		75264858		6	FAROL Halogen, 24V, 70W, Clear Incl 10
2		79089658		6	ESPAÇADOR
3		86529976		4	PARAFUSO Hex, M16 x 35mm, Cl 10.9
4		47789430		4	ANILHA
5		14496931		4	ANILHA 17mm ID x 30mm OD x 3mm Thk
6		47949467		2	SUPORTE
7		84368717		1	RELÉ
8		47759505		AR	CINTA L=250
9		47956455		1	CABLAGEM
10		79069460		6	LÂMPADA

55.404.060		p1	12/2017

VAR - 461908, FAROL DE TRABALHO

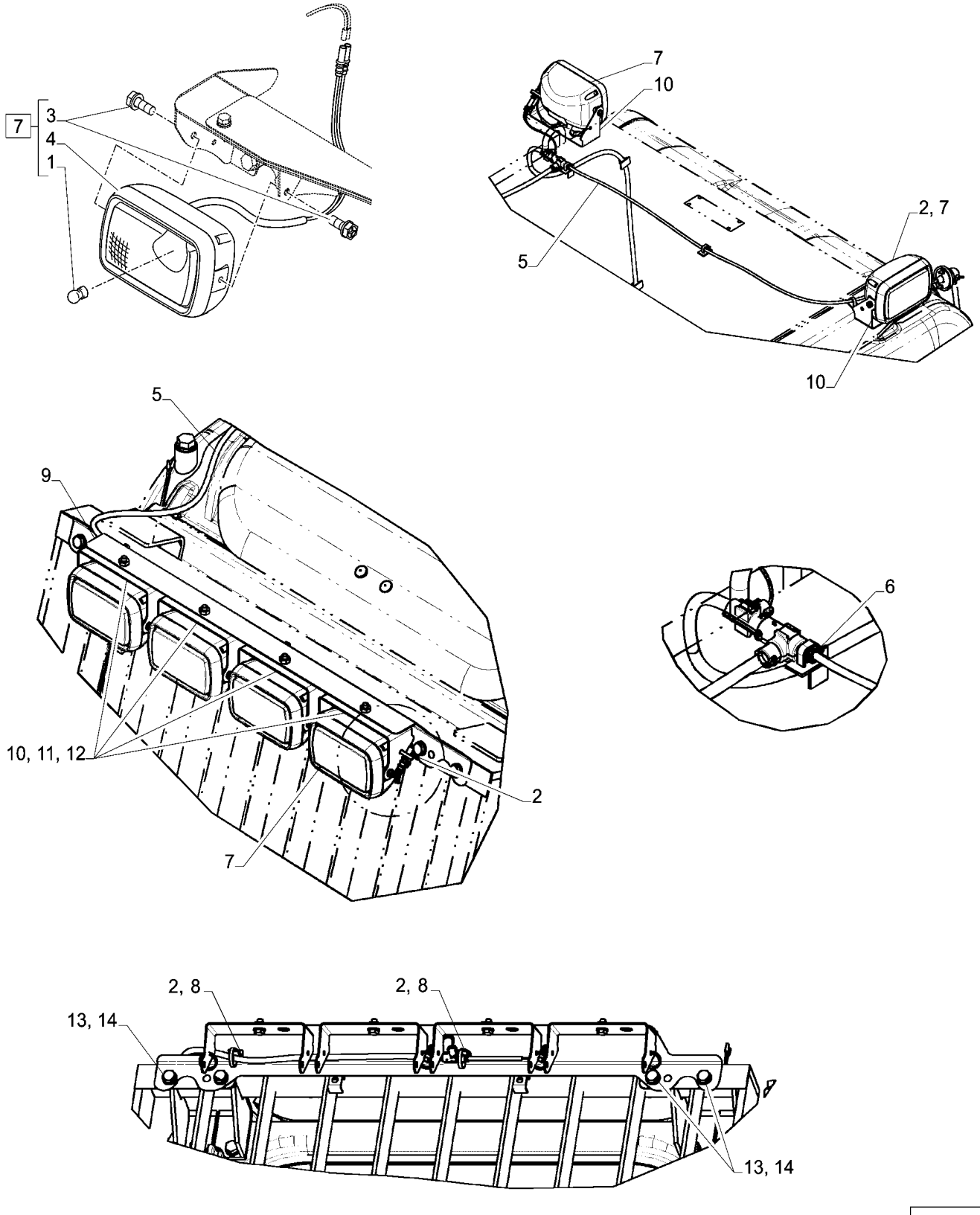

VAR - 461908, FAROL DE TRABALHO

REF	FN	PART NUMBER	YR/SN	QTY	DESCRIPTION
1		152812A1		6	LÂMPADA
2		47759505		37	CINTA
3		KHR3556		12	PARAFUSO Spcl
4		NSS		6	NO SE VENDE SEPARADO Farol, Incl in 7
5		47961820		1	CABLAGEM
6		L100659		11	FIXADOR
7		47758121		6	LUZ DE TRABALHO Incl 1, 3, 4
8		47757680		2	BRAÇADEIRA
9		47968805		1	TRAVESSA
10		47968627		6	SUPORTE
11		14496531		4	ANILHA 8.4mm ID x 17mm OD x 1.6mm Thk
12		43232		4	PARAFUSO Hex, M8 x 16mm, Cl 10.9
13		14496631		4	ANILHA 10.5mm ID x 21mm OD x 2mm Thk
14		9861444		4	PARAFUSO Hex, M10 x 1.5 x 20mm, Cl 10.9

55.404.065		p1	12/2017

VAR - 461908, LUZ DE TRABALHO, CABINA

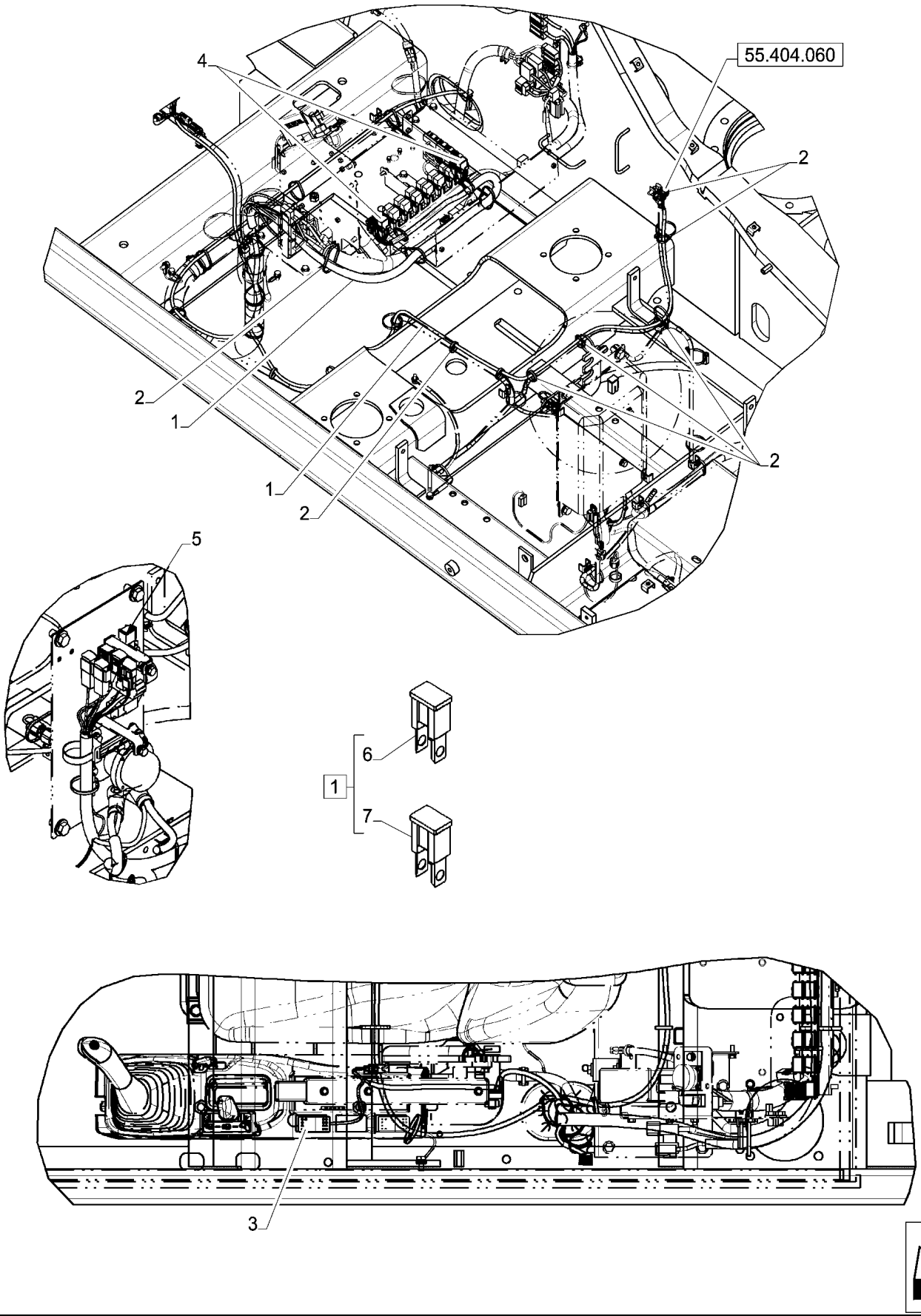

VAR - 461908, LUZ DE TRABALHO, CABINA

REF	FN	PART NUMBER	YR/SN	QTY	DESCRIPTION
1		47956181		1	CABLAGEM Incl 6, 7
2		47759505		37	CINTA L=250
3		47759101		1	CHAVE FIM DE CURSO
4		84368717		2	RELÉ
5		47781417		1	FUSÍVEL 30A
6		84157151		1	FUSÍVEL 10A, Uni, Red
7		87717080		1	FUSÍVEL 15A, Blue

55.408.010	02	p1	12/2017

BUZINA

BUZINA

REF	FN	PART NUMBER	YR/SN	QTY	DESCRIPTION
1		47758125		1	BUZINA Alta
2		47758126		1	BUZINA Baixa
3		47789325		2	PARAFUSO M8 x 16mm

55.408.020	02	p1	12/2017

ALARME DE MARCHA-ATRÁS

ALARME DE MARCHA-ATRÁS

REF FN	PART NUMBER	YR/SN	QTY	DESCRIPTION
1	47760594		1	ALARME DC 9-32V, 300mA
2	47759087		2	PARAFUSO M6 x 16mm
3	47804696		1	SUPORTE
4	47759086		2	PARAFUSO M6 x 12mm
5	47760613		1	COBERTURA

55.408.030		p1	12/2017

VAR - 488068, INTERRUPTOR DE PRESSÃO, VÁLVULA DE SEGURANÇA, LANÇA

VAR - 488068, INTERRUPTOR DE PRESSÃO, VÁLVULA DE SEGURANÇA, LANÇA

REF	FN	PART NUMBER	YR/SN	QTY	DESCRIPTION
1		47758115		1	SENSOR Pressão, Incl 2, 3
2		NSS		1	NO SE VENDE SEPARADO Sensor, Incl in 1
3		47759553		1	O-RING
4		47758743		1	PINO ROSCADO Incl 5, 6
5		NSS		1	NO SE VENDE SEPARADO Fixação, Incl in 4
6		47759489		3	O-RING
7		47773603		1	CABLAGEM
8		47759496		8	CINTA
9		47758537		1	FIXADOR
10		47759376		1	PARAFUSO
11		47784778		1	INTERRUPTOR DE ALAVA

CONVERSOR

CONVERSOR

REF	FN	PART NUMBER	YR/SN	QTY	DESCRIPTION
1		47875272		1	CONVERSOR
2		47759087		4	PARAFUSO
3		47759418		1	SUPORTE
4		47759411		1	DÍSTICO DE AVISO

55.510.020		p1	12/2017

CABO PRINCIPAL

CABO PRINCIPAL

REF	FN	PART NUMBER	YR/SN	QTY	DESCRIPTION
1		48100181		1	CABLAGEM Cab Main, RH
2		48100183		1	CABLAGEM Cab, LH
3		48100184		1	CABLAGEM Cab, LH
4		48100185		1	CABLAGEM Cab, RH
5		48100189		1	PROTETOR
6		48100191		1	PARAFUSO
7		48100157		3	PARAFUSO
8		48100156		1	SUPORTE

55.512.010		p1	12/2017

ALTIFALANTE

ALTIFALANTE

REF	FN	PART NUMBER	YR/SN	QTY	DESCRIPTION
1		47759425		2	ALTIFALANTE
2		47758959		8	PARAFUSO
3		47758957		1	PARAFUSO
4		47759423		1	CONTACTOR FIN CARRER

55.512.020		p1	12/2017

RÁDIO

RÁDIO

REF	FN	PART NUMBER	YR/SN	QTY	DESCRIPTION
1		47908378		1	RÁDIO
2		47896168		2	SUPORTE
3		13273921		4	PARAFUSO Pozidriv Pan Hd, M5 x 10mm, Cl 8.8, Full Thd
4		47759179		4	PARAFUSO
5		72203961		1	CABO ELÉCTRICO
6		86566989		7	BRAÇADEIRA DE CABO 208mm L
7		10571479		1	ANILHA DE RETENÇÃO M5
8		47908386		1	FRISO

55.512.030		p1	12/2017

ALTIFALANTE

ALTIFALANTE

REF	FN	PART NUMBER	YR/SN	QTY	DESCRIPTION
1		48100188		2	BANDA
2		48100290		8	PARAFUSO
3		47996754		2	SUPORTE
4		48100157		8	PARAFUSO
5		48100288		2	PARAFUSO
6		48100287		1	ANTENA

55.512.040	02	p1	12/2017

CONTROLADOR

CONTROLADOR

REF FN	PART NUMBER	YR/SN	QTY	DESCRIPTION
1	47949123		1	ECU A
2	47949127		1	ECU B
3	47759842		4	PARAFUSO
4	14496531		4	ANILHA 8.4mm ID x 17mm OD x 1.6mm Thk

55.514.010		p1	12/2017

CABINA, LUZ INTERNA

CABINA, LUZ INTERNA

REF	FN	PART NUMBER	YR/SN	QTY	DESCRIPTION
1		48100128		1	LUZ DO TECTO Luz Interna
2		48100129		2	PARAFUSO
3		47759423		1	CONTACTOR FIN CARRER Porta, Cabine
4		48100137		1	PARAFUSO

55.518.010	02	p1	12/2017

LAVA PÁRA-BRISAS , DEPÓSITO

LAVA PÁRA-BRISAS , DEPÓSITO

REF	FN	PART NUMBER	YR/SN	QTY	DESCRIPTION
1		47759462		1	DEPÓSITO
2		47759087		2	PARAFUSO M6 x 16
3		47760441		1	MANGUEIRA 3000 mm
4		47757680		2	BRAÇADEIRA
5		47759505		10	CINTA 250 mm

55.518.020		p1	12/2017

LIMPADOR DE PÁRA-BRISAS

LIMPADOR DE PÁRA-BRISAS

REF	FN	PART NUMBER	YR/SN	QTY	DESCRIPTION
1		48100273		1	MOTOR LIMPA PÁRA-BRI Incl 2 - 5, 7
2		48100276		1	PORCA
3		48100275		1	TAMPÃO
4		48100274		1	PORCA
5		48100277		1	ANILHA
6		48100112		6	PARAFUSO
7		NSS		1	NO SE VENDE SEPARADO Limpador Pára-Brisa
8		48100285		1	BRACO LIMPA-PARABRIS Incl 9 - 12
9		KHN20170		1	PARAFUSO Spcl
10		KHN20180		1	BOCAL
11		KHN16830		1	BRACO LIMPA-PARABRIS
12		KHN16820		1	LIMPADOR DE PARABRIS
13		48100282		1	INJECTOR
14		48100119		1	PARAFUSO
15		48100283		1	SUPORTE
16		48100284		1	EMBALAGEM
17		48100281		1	TUBO Reservatório de Água
18		48100286		1	VÁLVULA
19		48100279		1	ECU
20		48100280		2	PORCA

55.530.010	02	p1	12/2017

VAR - 461223, 461926 - CÂMERA DE VISUALIZAÇÃO TRASEIRA

VAR - 461223, 461926 - CÂMERA DE VISUALIZAÇÃO TRASEIRA

REF	FN	PART NUMBER	YR/SN	QTY	DESCRIPTION
1		47758302		1	CÂMARA DE VÍDEO Incl 2 - 4
2		KHR28180		1	SUPORTE
3		KHR28190		4	PARAFUSO
4		KHR28200		4	CASQUILHO
5		47758927		2	PARAFUSO
6		47759099		1	BRAÇADEIRA
7		47758927		1	PARAFUSO
8		47791346		1	SUPORTE
9		47789330		2	PARAFUSO
10		47760018		1	COBERTURA
11		47758927		2	PARAFUSO
12		47792533		1	CABLAGEM
13		47812844		1	COBERTURA
14		47759391		4	PARAFUSO
15		47759127		1	BRAÇADEIRA
16		47758719		1	PARAFUSO
17		47756088		1	CABLAGEM
18		47759505		29	CINTA
19		47757680		6	BRAÇADEIRA
20		47757862		1	DÍSTICO

CX220C SERIE 2-ESCAVADEIRA DE ESTEIRAS - TIER 3 (BRASIL)

55.530.020	02	p1	12/2017

VAR - 461560, CAMERA LATERAL, LADO DIREITO

VAR - 461560, CAMERA LATERAL, LADO DIREITO

REF	FN	PART NUMBER	YR/SN	QTY	DESCRIPTION
1		47758302		1	CÂMARA DE VÍDEO Incl 2 - 4
2		KHR28180		1	SUPORTE
3		KHR28190		4	PARAFUSO
4		KHR28200		4	CASQUILHO
5		47758927		2	PARAFUSO
6		47759099		1	BRAÇADEIRA
7		47758927		1	PARAFUSO
8		47791346		1	SUPORTE
9		47789332		2	PARAFUSO
10		47760018		1	COBERTURA
11		47758927		2	PARAFUSO
12		47756088		1	CABLAGEM
13		47813559		1	CHAPA
14		82013031		3	BRAÇADEIRA DE CABO 193mm L
15		47759505		26	CINTA
16		47757862		1	DÍSTICO

55.991.010		p1	12/2017

CABINA, CABLAGEM

CABINA, CABLAGEM

REF	FN	PART NUMBER	YR/SN	QTY	DESCRIPTION
1		47714488		1	ECU Sitewatch
2		47792512		2	PARAFUSO M6 x 30mm
3		47758141		1	SUPORTE ECU
4		47789325		4	PARAFUSO M8 x 16mm
5		47758453		1	CABLAGEM GPC
6		84556851		1	ANTENA com Chicote
7		71451259		1	SUPORTE Antenna
8		47759427		1	ANEL
9		47759505		6	CINTA L=250mm

55.991.020		p1	12/2017

ANTENA, RECEPTOR GPS

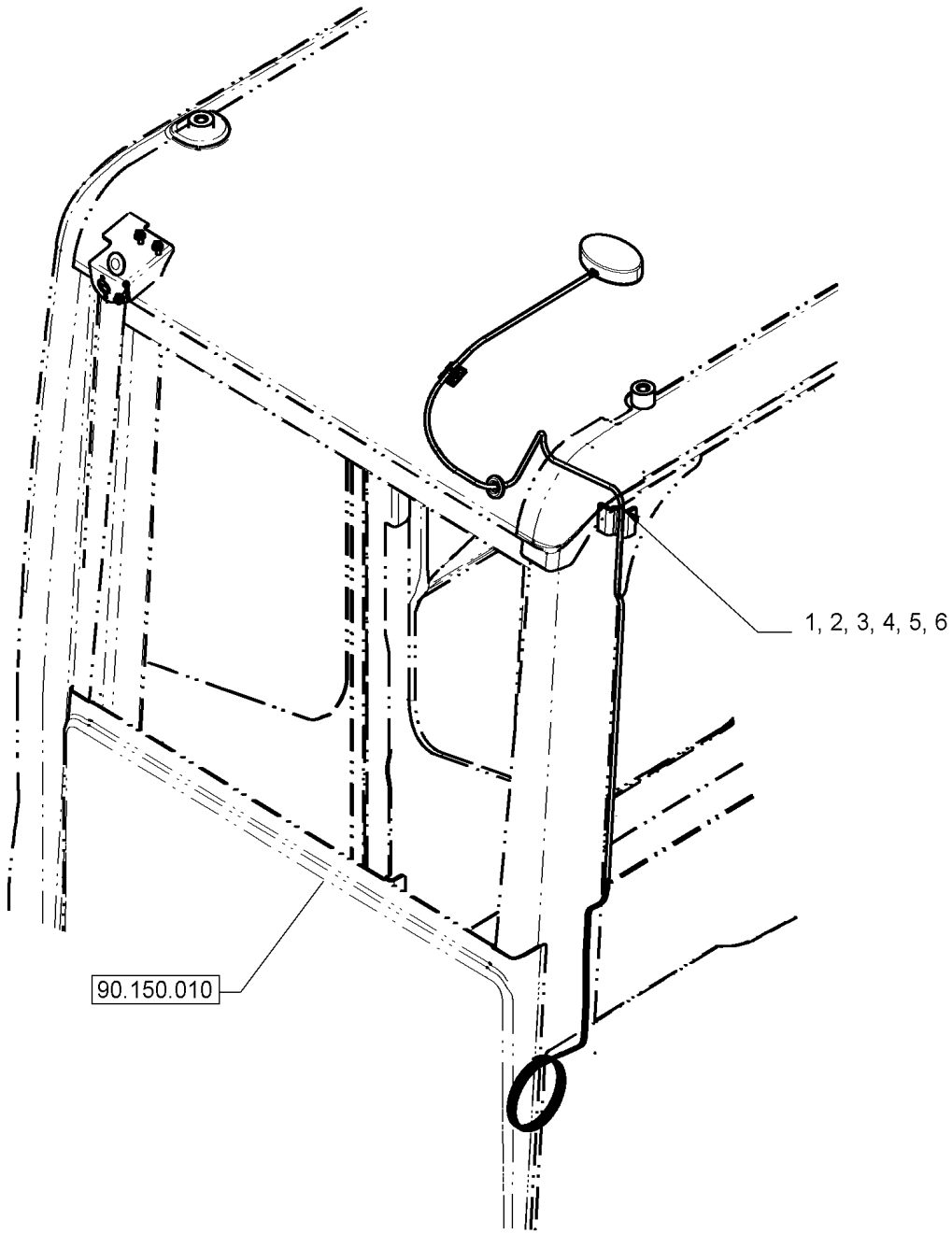

ANTENA, RECEPTOR GPS

REF	FN	PART NUMBER	YR/SN	QTY	DESCRIPTION
1		48100293		1	FIOS ELÉCTRICOS
2		48100186		1	CINTA
3		48100166		3	PARAFUSO
4		48100291		1	PASSA-FIOS
5		48100292		1	ANTENA
6		48100188		1	BANDA

SECTION INDEX

Lanças, braços e baldes eira

84.100.010	02	**VAR - 488046 - BALDE, ARTICULAÇÃO E HASTE**
84.100.020	02	**VAR - 461063 - 461064, CAÇAMBA, WIDE SMART-FIT**
84.100.020	03	**VAR - 461062 - 461066 - 461068, CAÇAMBA GD - NARROW SMART-FIT**
84.100.025	01	**VAR - 461059 - 461060 - 461061, CAÇAMBA NARROW SMART-FIT**
84.100.025	02	**VAR - 461056 - 461057, CAÇAMBA, WIDE SMART-FIT**
84.100.030	02	**ELO DE TRASNPORTE**
84.114.010	02	**LANÇA (L=5.43M)**
84.114.020	02	**BRAÇO (L=2.4 M)**
84.114.030	02	**VAR - 488064, BRAÇO, TRABALHOS PESADOS (L=2.94 M)**
84.912.010		**VAR - 404114 - 404116 - 404118 - 404120 - 404122 - 404123 - 404128 - 404130 - 404132 - 404134 - 404136 - 404137 - 404334 - 404335 - 404336 - 404337, BRAÇADEIRA, BRAÇO, LANÇA**

84.100.010	02	p1	12/2017

VAR - 488046 - BALDE, ARTICULAÇÃO E HASTE

VAR - 488046 - BALDE, ARTICULAÇÃO E HASTE

REF	FN	PART NUMBER	YR/SN	QTY	DESCRIPTION
1		47931183		1	ELO Incl 2 - 5
2		NSS		1	NO SE VENDE SEPARADO Link Bucket, Incl in 1
3		NSS		1	NO SE VENDE SEPARADO Link Bucket, Incl in 1, Incl 4, 5
4		47759925		2	CASQUILHO
5		47760573		2	CASQUILHO
6		47759203		2	VEDANTE
7		47760453		4	VEDANTE
8		47931011		1	ELO
9		47931113		1	ELO
10		47973658		1	PERNO
11		47973657		1	PERNO
12		47760598		1	PERNO
13		47760597		1	PERNO
14		15990331		1	PARAFUSO Hex, M20 x 1.5 x 160mm, Cl 10.9
15		15990531		1	PARAFUSO Hex, M20 x 1.5 x 170mm, Cl 10.9
16		12164321		8	PORCA M20 x 1.5, Cl 10
17		80710		4	COPO DE LUBRIFICAÇÃO 1/8” – 27 Dryseal PTF
18		47759206		4	VEDANTE
19		47760454		2	O-RING
20		47760523		2	CALÇO DE AFINAÇÃO
21		47841893		2	CALÇO DE AFINAÇÃO
22		47760526		2	PERNO

84.100.020	02	p1	12/2017

VAR - 461063 - 461064, CAÇAMBA, WIDE SMART-FIT

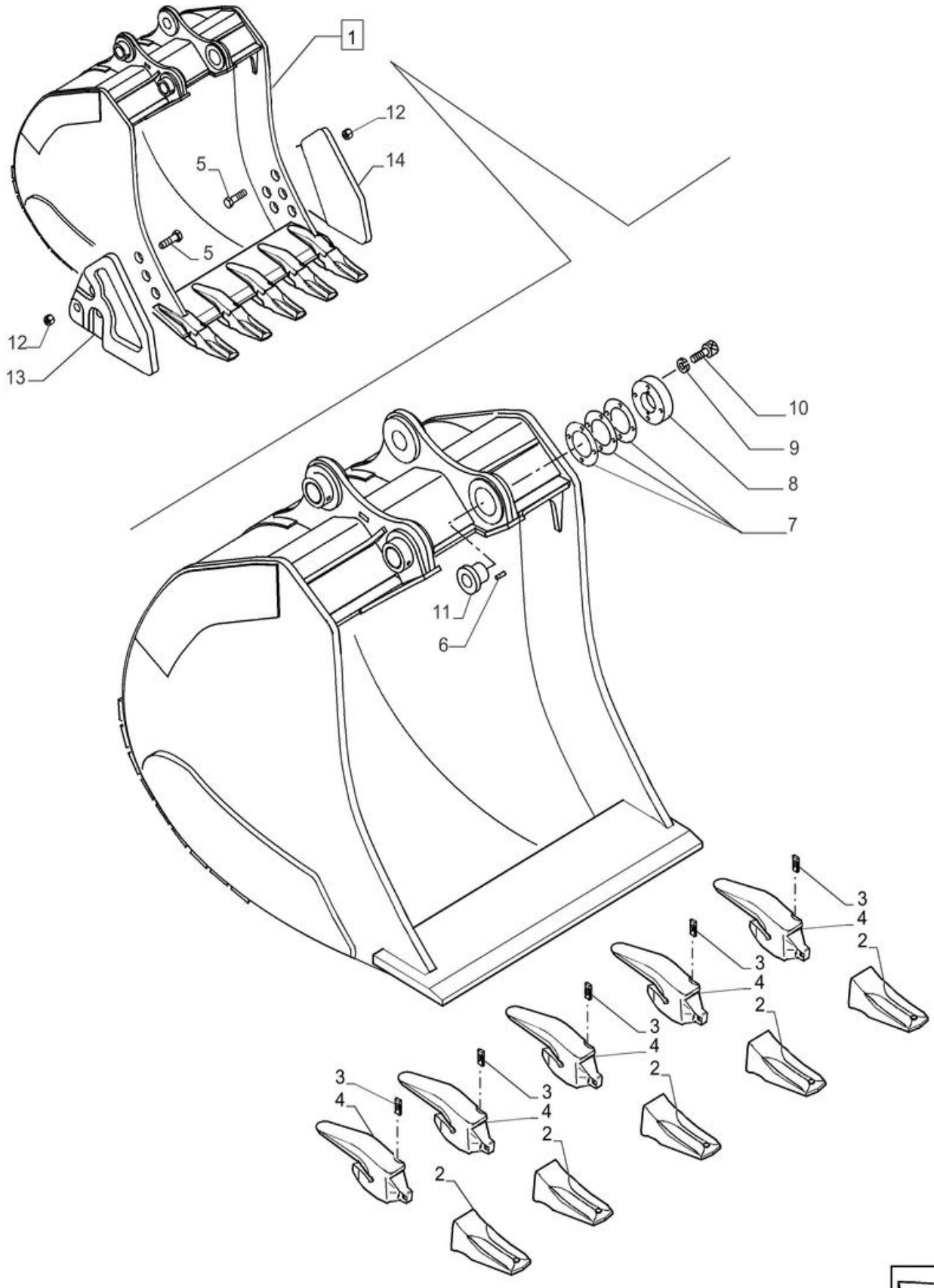

VAR - 461063 - 461064, CAÇAMBA, WIDE SMART-FIT

REF	FN	PART NUMBER	YR/SN	QTY	DESCRIPTION
1		47969962		1	BALDE CEGRA,1,3 m3, Incl 2 - 14
1		47972070		1	BALDE CEGRA,1,1 m3, Incl 2 - 14
2		84216123		AR	DENTE DE BALDE
3		84168140		AR	CHAVETA
4		84254582		AR	ADAPTADOR
5		8282270		6	PERNO DE ARADO Plow, M20 x 1.5 x 67mm, Cl 10.9
6		10493230		1	PERNO
7		75325825		AR	CALÇO DE AFINAÇÃO 138mm ID x 190mm OD x 1mm Thk
7		75325824		AR	CALÇO DE AFINAÇÃO 138mm ID x 190mm OD x 0.5mm Thk
8		75325826		1	CHAPA
9		10517271		3	ANILHA DE RETENÇÃO 16.2mm ID x 27.7mm OD x 4mm Thk
10		412398		3	PARAFUSO Hex, M16 x 2 x 50mm, Cl 10.9, Full Thd
11		47971411		1	CASQUILHO
12		12575121		1	PORCA M20 x 1.5, Cl 10
13		75326627		1	PONTA LE
14		75326628		1	PONTA LD

84.100.020	03	p1	12/2017

VAR - 461062 - 461066 - 461068, CAÇAMBA GD - NARROW SMART-FIT

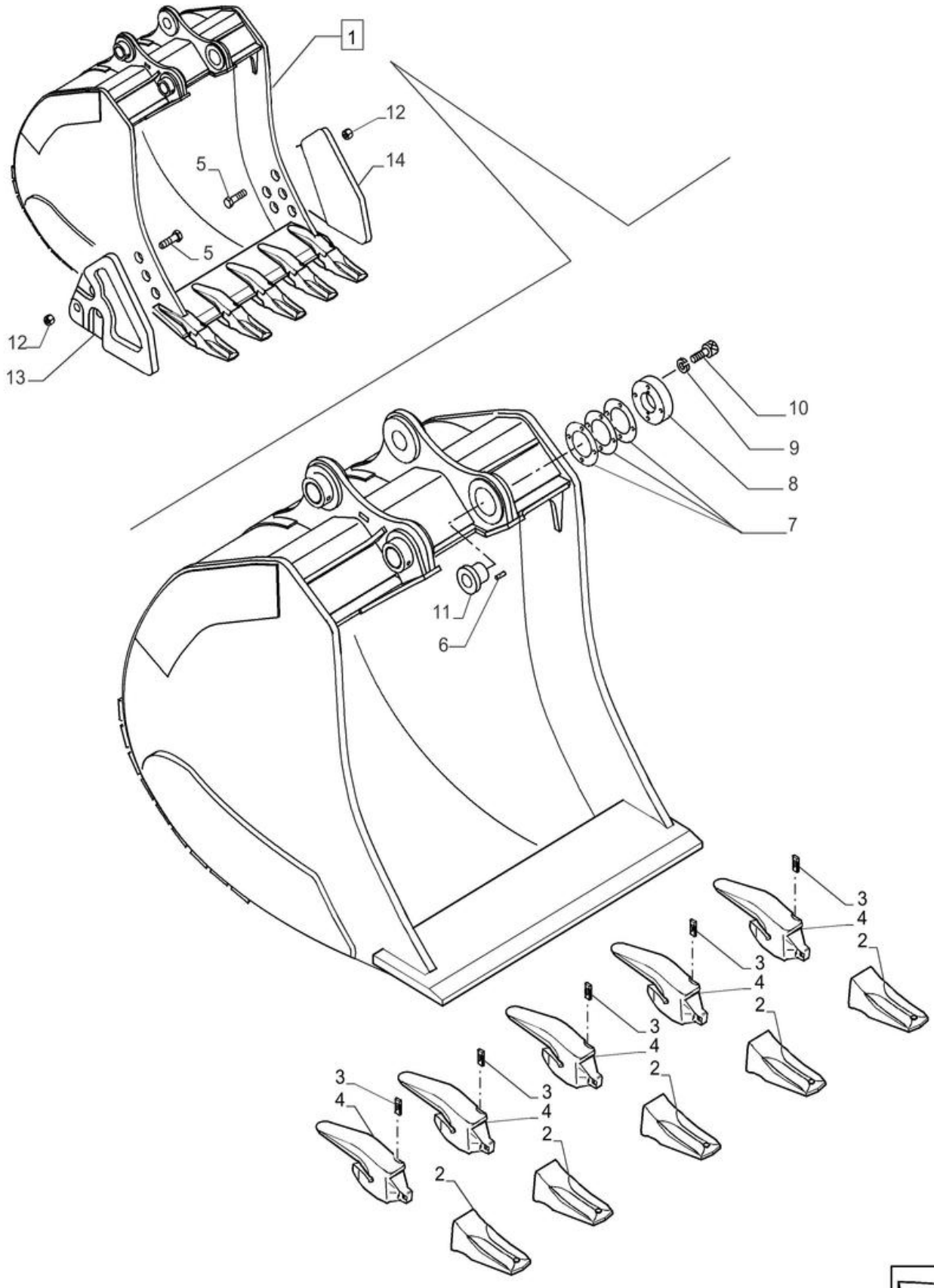

VAR - 461062 - 461066 - 461068, CAÇAMBA GD - NARROW SMART-FIT

REF	FN	PART NUMBER	YR/SN	QTY	DESCRIPTION
1		47972088		1	BALDE CEGRA,1,7 m3, Incl 2 - 14
1		47979068		1	BALDE CEGRA,1,5 m3, Incl 2 - 14
1		47979076		1	BALDE CEGRA,1,1 m3, Incl 2 - 14
2		84216123		AR	DENTE DE BALDE
3		84168140		AR	CHAVETA
4		84254582		AR	ADAPTADOR
5		8282270		6	PERNO DE ARADO Plow, M20 x 1.5 x 67mm, Cl 10.9
6		10493230		1	PERNO
7		75325825		AR	CALÇO DE AFINAÇÃO 138mm ID x 190mm OD x 1mm Thk
7		75325824		AR	CALÇO DE AFINAÇÃO 138mm ID x 190mm OD x 0.5mm Thk
8		75325826		1	CHAPA
9		10517271		3	ANILHA DE RETENÇÃO 16.2mm ID x 27.7mm OD x 4mm Thk
10		412398		3	PARAFUSO Hex, M16 x 2 x 50mm, Cl 10.9, Full Thd
11		47971411		1	CASQUILHO
12		12575121		1	PORCA M20 x 1.5, Cl 10
13		75326627		1	PONTA LE
14		75326628		1	PONTA LD

84.100.025	01	p1	12/2017

VAR - 461059 - 461060 - 461061, CAÇAMBA NARROW SMART-FIT

VAR - 461059 - 461060 - 461061, CAÇAMBA NARROW SMART-FIT

REF	FN	PART NUMBER	YR/SN	QTY	DESCRIPTION
1		48003290		1	BALDE 1.4 m3, VAR - 461059
1		48005238		1	BALDE 1.3 m3, VAR - 461060
1		48005396		1	BALDE 1.1 m3, VAR - 461061
2		84254196		AR	DENTE DE BALDE
3		84289946		AR	PERNO
4		84289935		AR	HASTE
5		75260551		4	REFORÇO
6		10493230		1	PERNO
7		75325825		AR	CALÇO DE AFINAÇÃO 138mm ID x 190mm OD x 1mm Thk
7		75325824		AR	CALÇO DE AFINAÇÃO 138mm ID x 190mm OD x 0.5mm Thk
8		75325826		1	CHAPA
9		10517271		3	ANILHA DE RETENÇÃO 16.2mm ID x 27.7mm OD x 4mm Thk
10		412398		3	PARAFUSO Hex, M16 x 2 x 50mm, Cl 10.9, Full Thd
11		47971411		2	CASQUILHO

84.100.025	02	p1	12/2017

VAR - 461056 - 461057, CAÇAMBA, WIDE SMART-FIT

VAR - 461056 - 461057, CAÇAMBA, WIDE SMART-FIT

REF	FN	PART NUMBER	YR/SN	QTY	DESCRIPTION
1		47999113		1	BALDE CEGRA, 1.3 m3
1		48000624		1	BALDE CEGRA,1.1 m3
2		84254196		AR	DENTE DE BALDE
3		84289946		AR	PERNO
4		84289935		AR	HASTE
5		75260551		4	REFORÇO
6		10493230		1	PERNO
7		75325825		AR	CALÇO DE AFINAÇÃO 138mm ID x 190mm OD x 1mm Thk
7		75325824		AR	CALÇO DE AFINAÇÃO 138mm ID x 190mm OD x 0.5mm Thk
8		75325826		1	CHAPA
9		10517271		3	ANILHA DE RETENÇÃO 16.2mm ID x 27.7mm OD x 4mm Thk
10		412398		3	PARAFUSO Hex, M16 x 2 x 50mm, Cl 10.9, Full Thd
11		47971411		2	CASQUILHO

84.100.030	02	p1	12/2017

ELO DE TRASNPORTE

ELO DE TRASNPORTE

REF	FN	PART NUMBER	YR/SN	QTY	DESCRIPTION
1		47905115		1	ELO
2		47759207		4	O-RING

84.114.010	02	p1	12/2017

LANÇA (L=5.43M)

LANÇA (L=5.43M)

REF FN	PART NUMBER	YR/SN	QTY	DESCRIPTION
1	47818178		1	LANÇA Incl 2, 6, 7
2	NSS		1	NO SE VENDE SEPARADO Lança, Incl in 1
3	47759920		4	CALÇO DE AFINAÇÃO 1.0mm Thk
4	47759921		2	CALÇO DE AFINAÇÃO 2.0mm Thk
5	47759932		2	CALÇO DE AFINAÇÃO 1.5mm Thk
6	47759437		2	CASQUILHO
7	47759204		2	VEDANTE
8	47997519		1	PERNO
9	47997520		1	PERNO
10	47757731		2	ESPAÇADOR 6.0mm Thk
11	86639032		2	PARAFUSO Hex, M16 x 25mm, Cl 10.9, Full Thd

84.114.020	02	p1	12/2017

BRAÇO (L=2.4 M)

BRAÇO (L=2.4 M)

REF FN	PART NUMBER	YR/SN	QTY	DESCRIPTION
1	47833484		1	BRAÇO Incl 2 - 9
2	NSS		1	NO SE VENDE SEPARADO Braço, Incl in 1
3	47759437		2	CASQUILHO
4	47759204		4	VEDANTE
5	47760574		2	CASQUILHO
6	47760452		4	VEDANTE
7	47760579		2	CASQUILHO
8	47759919		2	CASQUILHO
9	47759203		2	VEDANTE
10	80710		2	COPO DE LUBRIFICAÇÃO 1/8” – 27 Dryseal PTF

84.114.030	02	p1	12/2017

VAR - 488064, BRAÇO, TRABALHOS PESADOS (L=2.94 M)

VAR - 488064, BRAÇO, TRABALHOS PESADOS (L=2.94 M)

REF	FN	PART NUMBER	YR/SN	QTY	DESCRIPTION
1		47889274		1	BRAÇO Incl 2 - 9
2		NSS		1	NO SE VENDE SEPARADO Braço, Standard, L=2.94m, Incl in 1
3		47759437		2	CASQUILHO
4		47759204		4	VEDANTE
5		47760574		2	CASQUILHO
6		47760452		4	VEDANTE
7		47760579		2	CASQUILHO
8		47759919		2	CASQUILHO
9		47759203		2	VEDANTE
10		80710		2	COPO DE LUBRIFICAÇÃO 1/8” – 27 Dryseal PTF

84.912.010		p1	12/2017

VAR - 404114 - 404116 - 404118 - 404120 - 404122 - 404123 - 404128 - 404130 - 404132 - 404134 - 404136 - 404137 - 404334 - 404335 - 404336 - 404337, BRAÇADEIRA, BRAÇO, LANÇA

VAR - 404114 - 404116 - 404118 - 404120 - 404122 - 404123 - 404128 - 404130 - 404132 - 404134 - 404136 - 404137 - 404334 - 404335 - 404336 - 404337, BRAÇADEIRA, BRAÇO, LANÇA

REF	FN	PART NUMBER	YR/SN	QTY	DESCRIPTION
1		47757719		AR	ANEL DE APERTO 6mm x 75mm x 102mm
1		47757710		AR	ANEL DE APERTO 6mm x 75mm x 66.1mm
1		47757718		AR	ANEL DE APERTO 6mm x 75mm x 70.4mm
1		47757713		AR	ANEL DE APERTO 6mm x 57.7mm x 75mm
2		47757722		AR	BRAÇADEIRA TUBO 6mm x 75mm x 66.1mm
3		47789342		AR	PARAFUSO M12 x 60mm
3		47789339		AR	PARAFUSO M12 x 30mm
4		47803675		AR	PARAFUSO M12 x 1.75mm x 18mm
5		47770184		AR	ANEL DE APERTO 6mm x 75mm x 110.1mm
5		47770180		AR	BRAÇADEIRA 6mm x 100mm x 123.7mm
5		47757717		AR	ANEL DE APERTO 6mm x 75mm x 114.4mm
5		47757711		AR	ANEL DE APERTO 6mm x 75mm x 93.3mm
5		47757715		AR	ANEL DE APERTO 6mm x 75mm x 83mm
6		47757560		AR	BRAÇADEIRA 25mm x 40mm x 130mm
7		47757712		AR	ANEL DE APERTO 6mm x 93.3mm x 120mm
7		47757714		AR	ANEL DE APERTO 6mm x 57.7mm x 120mm
8		47758161		3	CHAPA DE FUNDO VAR - 414116 - 404120 - 404122 - 404136 - 404123 - 404137
9		47930119		3	BARRA VAR - 414116 - 404120 - 404122 - 404136 - 404123 - 404137
10		47758196		1	SUPORTE VAR-404337 - 404335 - 404118 - 404132
11		47758197		2	SUPORTE VAR-404337 - 404335 - 404118 - 404132
12		47758199		2	SUPORTE VAR-404116 - 404122 - 404136
13		47758198		1	SUPORTE VAR-404116 - 404122 - 404136
14		47758193		1	CHAPA DE FUNDO VAR-404120 - 404134 - 404123 - 404137
15		47758194		2	CHAPA DE FUNDO VAR-404120 - 404134 - 404123 - 404137

SECTION INDEX

Acessórios

88.010.010	**KIT, PEÇAS DE REPOSIÇÃO**
88.100.010	**CAIXA DE FERRAMENTAS**
88.100.020	**PROTECTOR SOLAR**

88.010.010		p1	12/2017

KIT, PEÇAS DE REPOSIÇÃO

KIT, PEÇAS DE REPOSIÇÃO

REF	FN	PART NUMBER	YR/SN	QTY	DESCRIPTION
1		47759207		4	O-RING CX210 / CX350
1		72953884		2	O-RING CX240
1		71415157		2	O-RING 10mm Thk x 145mm ID CX240
2		47758742		1	FILTRO OLEO HIDRAUL.
3		47757762		1	FILTRO OLEO HIDRAUL.

88.100.010		p1	12/2017

CAIXA DE FERRAMENTAS

CAIXA DE FERRAMENTAS

REF FN	PART NUMBER	YR/SN	QTY	DESCRIPTION
1	47757586		1	FERRAMENTA
2	47757662		1	FERRAMENTA
3	47758103		1	MANGUEIRA Incl 4 - 6
4	47757660		1	TAMPÃO
5	47784429		1	ANEL DE APERTO
6	47948286		1	MANGUEIRA

88.100.020		p1	12/2017

PROTECTOR SOLAR

PROTECTOR SOLAR

REF	FN	PART NUMBER	YR/SN	QTY	DESCRIPTION
1		KHN17380		1	PROTECTOR SOLAR
2		63582		2	PARAFUSO ALLENA FLAN M6 x 12mm, Cl 8.8
3		KHN17390		4	ALMOFADA DE BORRACHA
4		KHN17400		1	DOBRADIÇA
5		KHN17410		2	CHAPA
6		KHN2682		6	PARAFUSO Spcl
7		47757626		1	PROTECTOR SOLAR Incl 1 - 6

SECTION INDEX

Plataforma, cabine, lataria e adesivos

90.100.010		**CAPOT DO MOTOR**
90.100.020		**CAPOT DO MOTOR**
90.102.010		**VAR - 481070 - PROTEÇÃO DA CABINE, TETO**
90.105.015		**COBERTURA, FAIXA ANTIDERRAPAGEM**
90.105.020	02	**COBERTURA SUPERIOR**
90.105.025		**PAINEL LATERAL**
90.105.035		**ISOLAMENTO**
90.105.036		**ALOJAMENTO E TAMPAS, PAINEL**
90.105.037		**ALOJAMENTO E TAMPAS, PAINEL**
90.105.038		**ALOJAMENTO E TAMPAS, PAINEL**
90.105.040	02	**COBERTURA SUPERIOR, CENTRAL**
90.105.045		**COBERTURA SUPERIOR**
90.105.050		**VAR - 461907, 461569 - ALOJAMENTO E TAMPAS, COBERTURA DIANTEIRA**
90.108.010		**PLAQUETA DE IDENTIFICAÇÃO, ISO**
90.108.020	02	**PLAQUETA DE IDENTIFICAÇÃO**
90.108.025		**VAR - 404061, 404345, 404065, 4043470 - PLAQUETA DE IDENTIFICAÇÃO**
90.108.040		**VAR - 404187 - PLAQUETA DE IDENTIFICAÇÃO**
90.108.045		**DÍSTICOS**
90.108.050		**VAR - 404064, 404065, 404347 - PLAQUETA DE IDENTIFICAÇÃO**
90.108.060		**VAR - 404349 - PLAQUETA DE IDENTIFICAÇÃO**
90.110.010		**VAR - 404363, 404187, 404064, 404390 - TAPETE DE CHÃO**
90.116.010	02	**ESTRUTURA, COBERTURAS**
90.118.020		**VAR - 461024 - PROTEÇÃO DA CABINE, DIANTEIRA**
90.118.030	02	**VAR - 461569 - CORRIMÃO**
90.118.040	02	**ESPELHO RETROVISOR**
90.118.050		**CABINA, CORRIMÃO**
90.120.010		**ACESSÓRIO DE BANCO**
90.124.010		**VAR - 781277 - ASSENTO, COMPONENTES**
90.124.011	02	**VAR - 781277 - BANCO, SUSPENSÃO PNEUMÁTICA, SUPORTE DE ASSENTO**
90.124.012	02	**VAR - 781277 - BANCO, SUSPENSÃO PNEUMÁTICA, CONSOLA (RH)**
90.124.013		**VAR - 781277 - BANCO, SUSPENSÃO PNEUMÁTICA, CONSOLA (LH)**
90.150.010		**CABINA**
90.150.020		**TETO DE CABINE**
90.150.030		**ESTRUTURA DA CABINA**
90.154.010		**PORTA DA CABINE, RETENTOR, BATENTE**

SECTION INDEX

Plataforma, cabine, lataria e adesivos

90.154.020		**PORTA DA CABINE, JANELA, INFERIOR**
90.154.030		**PORTA DA CABINE, JANELA, SUPERIOR**
90.154.040		**PORTA DA CABINE**
90.156.010		**JANELA DA CABINA**
90.156.020		**JANELA DA CABINA, TEJADILHO**
90.156.030		**JANELA DA CABINA, DIANTEIRA**
90.156.040		**CABINA, PÁRA-BRISAS, TRINCO**
90.156.050		**COMPONENTES DE FIXAÇÃO DA CABINA**
90.160.010		**CABINA, GUARNIÇÃO, PILAR, LADO DIREITO**
90.160.015		**CABINA, GUARNIÇÃO, PILAR, LADO ESQUERDO**
90.160.020		**CONJUNTO DE COBERTURA**
90.160.030		**CABINA, COMPONENTES**
90.160.040	02	**CABINA, COMPONENTES**
90.160.050		**FILTRO DA CABINA, COBERTURA**

90.100.010		p1	12/2017

CAPOT DO MOTOR

CAPOT DO MOTOR

REF FN	PART NUMBER	YR/SN	QTY	DESCRIPTION
1	84361967		2	PÁRA-CHOQUES
2	47915003		1	COBERTURA
3	84594367		1	JUNTA
4	47903453		1	BORRACHA DE PARABRIS
5	84414712		1	PEGA
6	87625800		2	ISOLADOR
7	87625788		1	ISOLADOR
8	87638152		2	ISOLADOR
9	84413658		1	CHAPA DE MONTAGEM
10	14496531		4	ANILHA 8.4mm ID x 17mm OD x 1.6mm Thk
11	43233		4	PARAFUSO Hex, M8 x 1.25 x 20mm, Full Thd, Cl 10.9

CAPOT DO MOTOR

CAPOT DO MOTOR

REF	FN	PART NUMBER	YR/SN	QTY	DESCRIPTION
1		47759543		2	LIMITADOR
2		4952483		4	ANILHA 12.3mm ID x 35mm OD x 3mm Thk
3		337475		4	PORCA M12, Cl 10
4		47759512		1	TRINCO
5		47759544		1	TRINCO
6		43233		8	PARAFUSO Hex, M8 x 1.25 x 20mm, Full Thd, Cl 10.9
7		43362		4	PORCA M8 x 1.25, Cl 10
8		14496531		12	ANILHA 8.4mm ID x 17mm OD x 1.6mm Thk
9		84527917		2	CALÇO DE AFINAÇÃO 34mm OD x 1.5mm Thk

90.102.010		p1	12/2017

VAR - 481070 - PROTEÇÃO DA CABINE, TETO

VAR - 481070 - PROTEÇÃO DA CABINE, TETO

REF	FN	PART NUMBER	YR/SN	QTY	DESCRIPTION
1		47860227		1	PROTECÇÃO
2		9847468		2	PARAFUSO Hex, M16 x 2 x 70mm, Cl 10.9
3		86508623		2	PARAFUSO Hex, M16 x 30mm, Cl 10.9
4		47792568		4	ANILHA

90.105.015		p1	12/2017

COBERTURA, FAIXA ANTIDERRAPAGEM

COBERTURA, FAIXA ANTIDERRAPAGEM

REF	FN	PART NUMBER	YR/SN	QTY	DESCRIPTION
1		47864015		1	CINTA
2		47999332		1	CINTA
3		47758059		2	ESPAÇADOR
4		47913271		2	COBERTURA
5		47757618		8	PARAFUSO
6		47759063		3	FITA ANTI-DESLIZAMEN
7		47757678		1	FITA ANTI-DESLIZAMEN

90.105.020	02	p1	12/2017

COBERTURA SUPERIOR

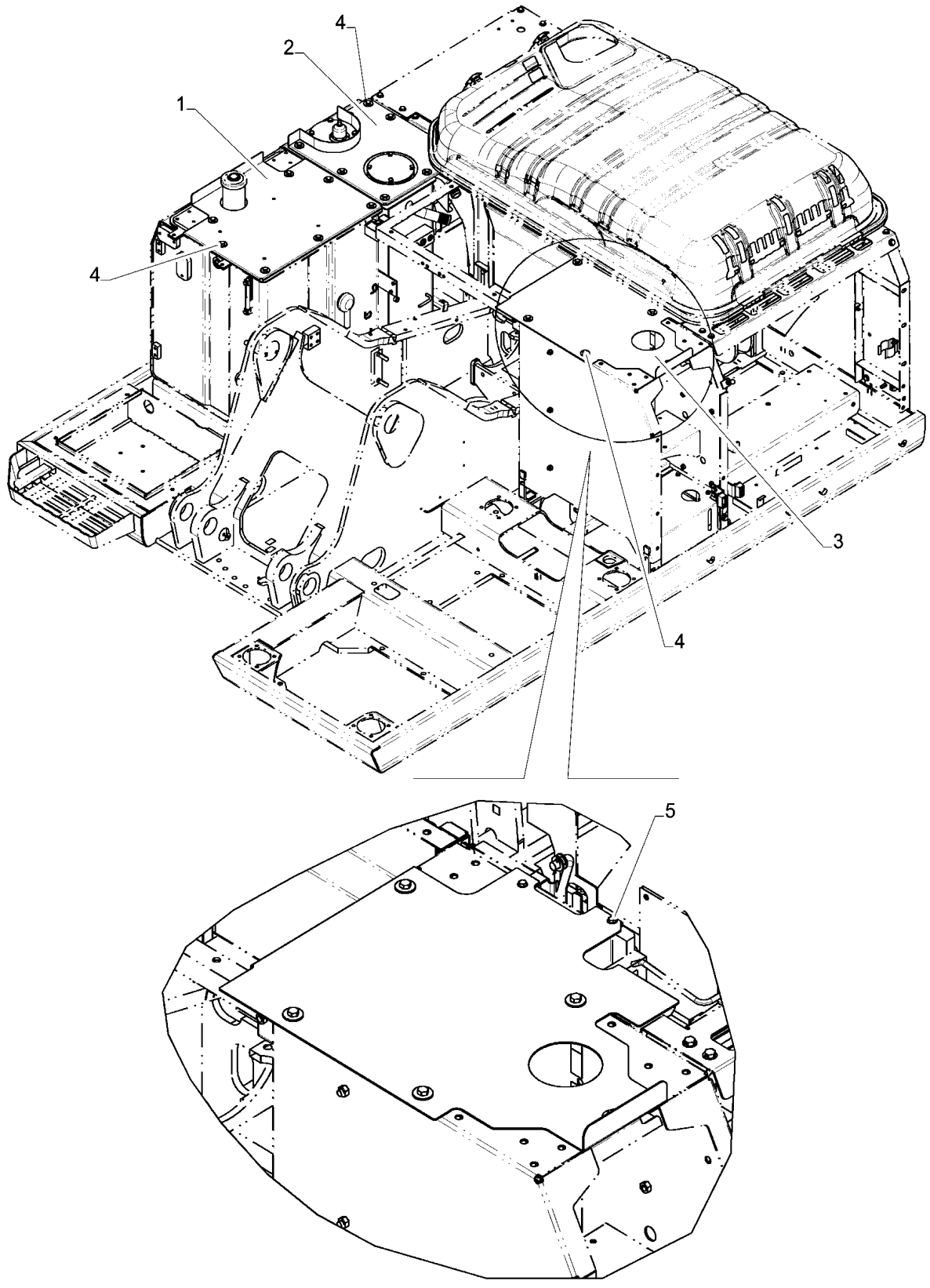

COBERTURA SUPERIOR

REF	FN	PART NUMBER	YR/SN	QTY	DESCRIPTION
1		47927534		1	COBERTURA
2		47842246		1	COBERTURA
3		47841820		1	COBERTURA
4		47757609		20	PARAFUSO
5		47789330		2	PARAFUSO

90.105.025		p1	12/2017

PAINEL LATERAL

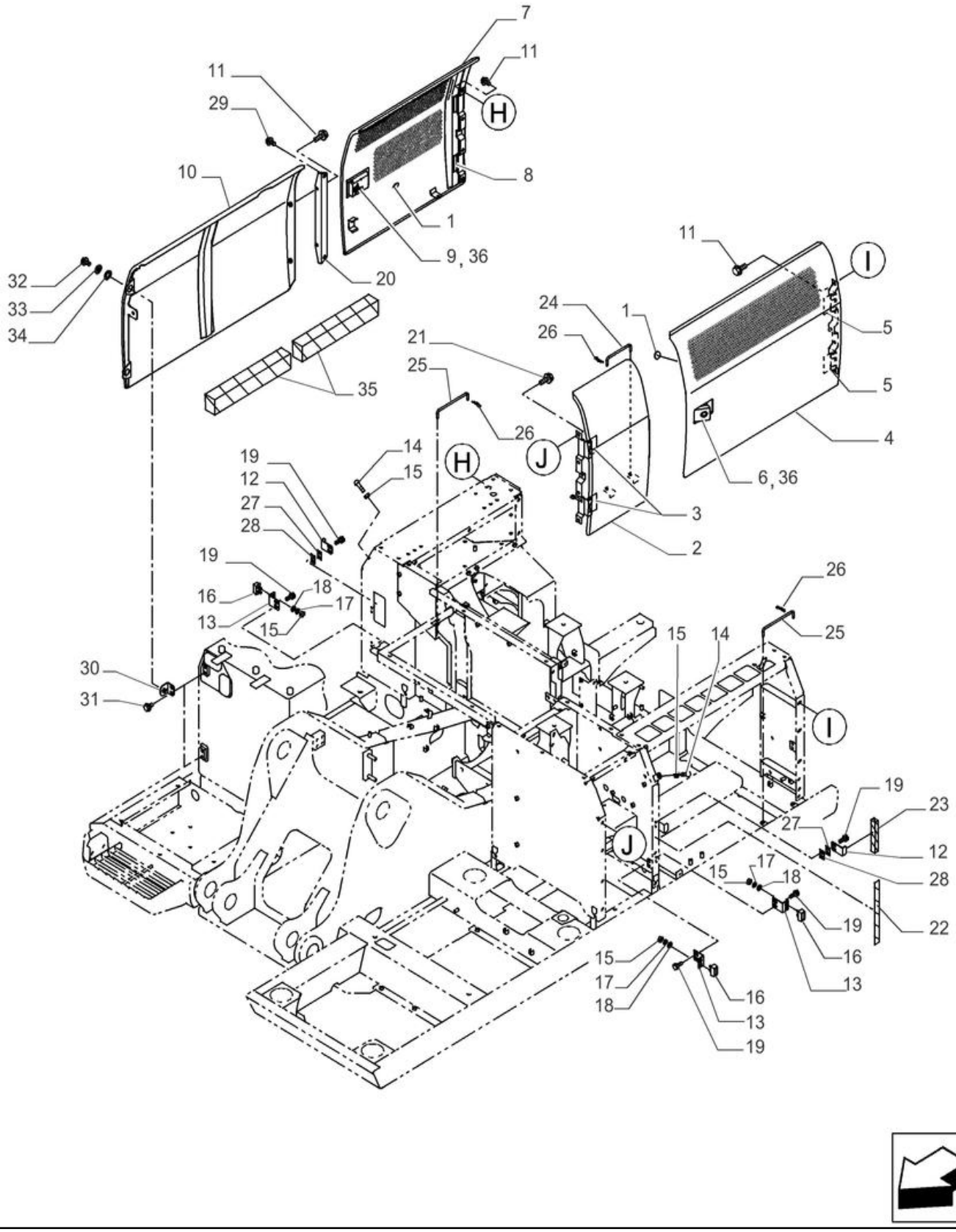

PAINEL LATERAL

REF FN	PART NUMBER	YR/SN	QTY	DESCRIPTION
1	47759905		2	CHAPA
2	47754923		1	PORTA Dianteira, Esquerda
3	47759816		2	DOBRADIÇA
4	47755419		1	PORTA Traseira, Esquerda
5	47759816		2	DOBRADIÇA
6	47757851		1	FECHADURA
7	47755484		1	PORTA LD
8	47759818		2	CHAPA
9	47757851		1	FECHADURA
10	47755585		1	COBERTURA
11	47759330		AR	PARAFUSO
12	47757608		2	SUPORTE
13	47757613		3	SUPORTE
14	47760610		2	AMORTECEDOR
15	86500689		8	PORCA M10 x 1.5, Cl 10
16	47759474		3	BATENTE
17	14496631		6	ANILHA 10.5mm ID x 21mm OD x 2mm Thk
18	47789423		6	ANILHA DE RETENÇÃO
19	47789337		10	PARAFUSO
20	47761390		1	SUPORTE
21	47759330		4	PARAFUSO
22	47759386		1	PASSA-FIOS
23	47759902		1	COXIM
24	47759908		1	APOIO
25	47759909		2	APOIO
26	47759335		3	PINO ELÁSTICO
27	47758812		2	CALÇO DE AFINAÇÃO
28	47758536		2	CALÇO DE AFINAÇÃO
29	47759330		2	PARAFUSO
30	47757614		2	SUPORTE
31	47759330		4	PARAFUSO
32	47789339		2	PARAFUSO

90.105.025		p2	12/2017

PAINEL LATERAL

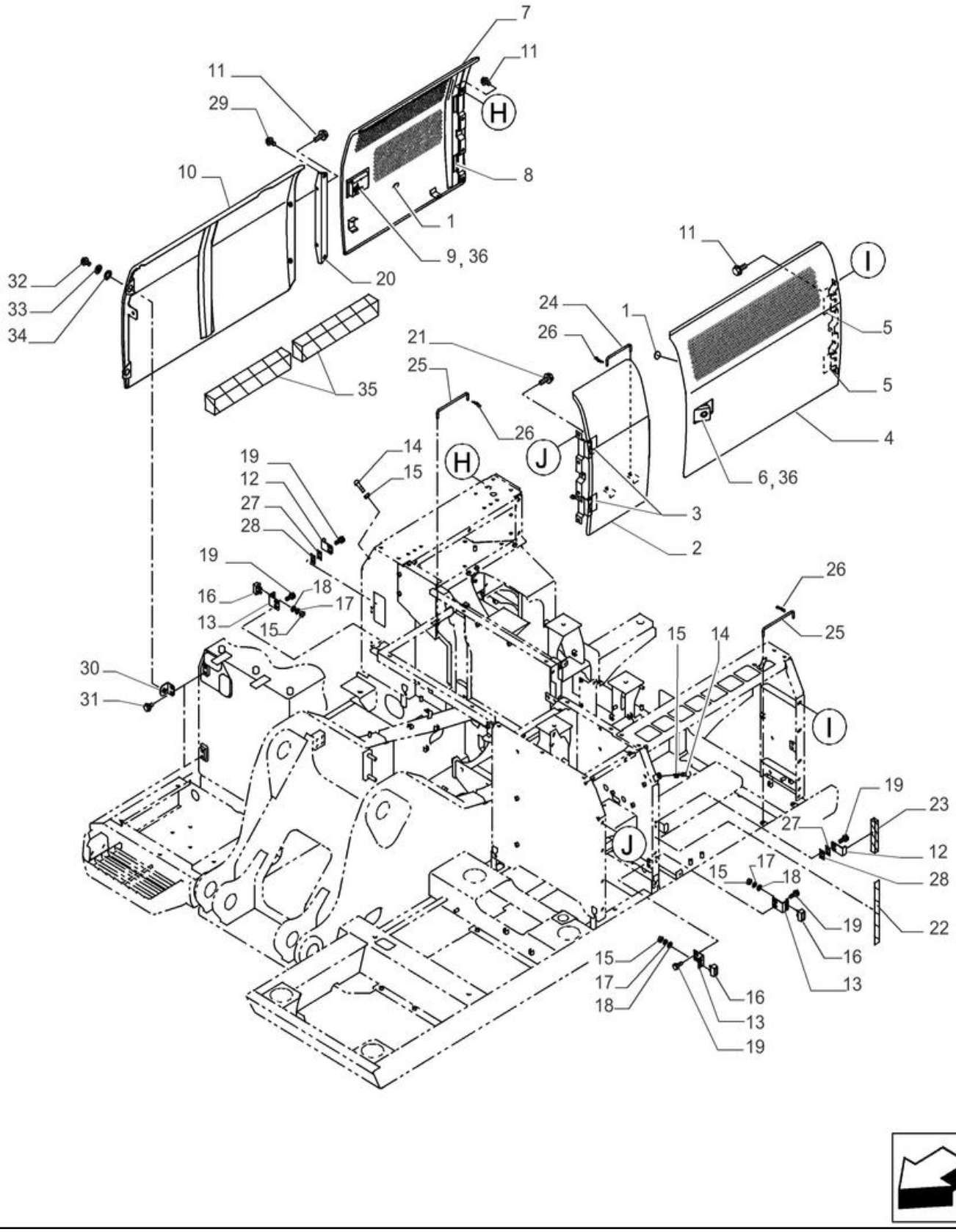

PAINEL LATERAL

REF	FN	PART NUMBER	YR/SN	QTY	DESCRIPTION
33		47759440		2	ANILHA
34		47760557		2	ANILHA
35		47759904		2	COXIM
36		47757852		2	CANHÃO DE FECHADURA

90.105.035		p1	12/2017

ISOLAMENTO

ISOLAMENTO

REF FN	PART NUMBER	YR/SN	QTY	DESCRIPTION
1	47759963		1	COXIM
2	47757884		2	VEDANTE
3	47757883		2	ISOLAMENTO
4	47723704		1	REVESTIMENTO ISOLATE
5	9780069		4	PARAFUSO Hex, M8 x 1.25 x 40mm, Cl 10.9
6	14496531		4	ANILHA 8.4mm ID x 17mm OD x 1.6mm Thk
7	47759369		4	RETENTOR
8	47759960		1	ISOLAMENTO
9	47759903		1	COXIM
10	47759968		1	COXIM
11	47760566		1	COXIM
12	47760287		2	PASSA-FIOS
13	47829553		1	COXIM
14	47759785		1	COXIM
15	47760481		1	COXIM
16	47759802		1	COXIM
17	47757763		1	VEDANTE
18	47757764		1	VEDANTE
19	47759961		2	COXIM
20	47760330		1	COXIM

90.105.036		p1	12/2017

ALOJAMENTO E TAMPAS, PAINEL

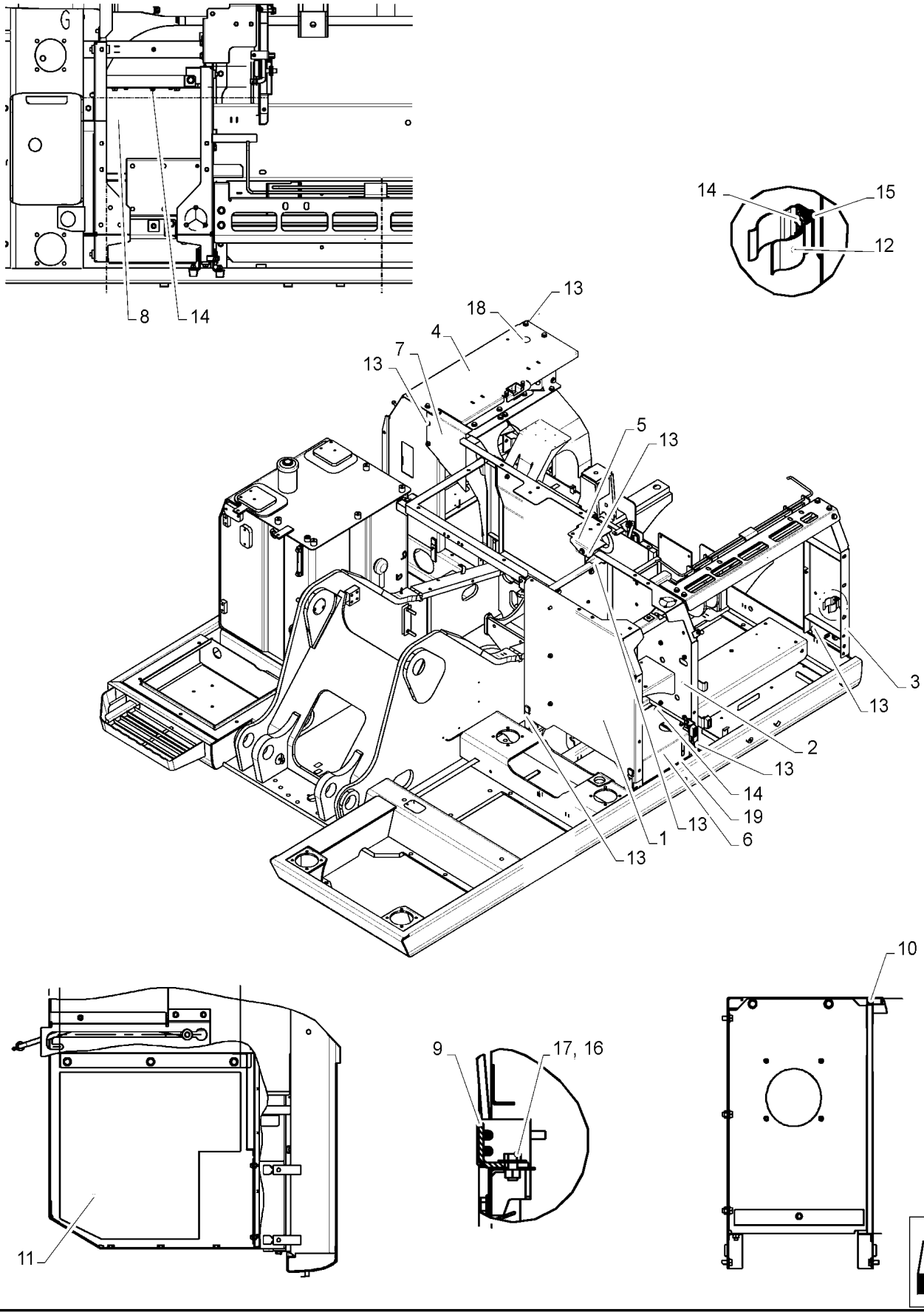

ALOJAMENTO E TAMPAS, PAINEL

REF FN	PART NUMBER	YR/SN	QTY	DESCRIPTION
1	47870656		1	ESTRUTURA Dianteiro, LE
2	47870645		1	ESTRUTURA Central, LE
3	47811117		1	ESTRUTURA Traseiro, LE
4	47811523		1	ESTRUTURA LD
5	47811524		1	SUPORTE
6	47813442		1	COBERTURA
7	47761376		1	COBERTURA
8	47762233		1	COBERTURA
9	87626230		1	CHAPA
10	47759962		1	COXIM
11	47759966		1	ISOLAMENTO
12	47759541		1	SUPORTE
13	47759330		74	PARAFUSO
14	47789330		12	PARAFUSO
15	47759395		1	CHAPA
16	4952483		2	ANILHA 12.3mm ID x 35mm OD x 3mm Thk
17	398792		2	PARAFUSO Hex, M12 x 25mm, Cl 10.9
18	47760293		1	PASSA-FIOS
19	47785602		1	COXIM

90.105.037		p1	12/2017

ALOJAMENTO E TAMPAS, PAINEL

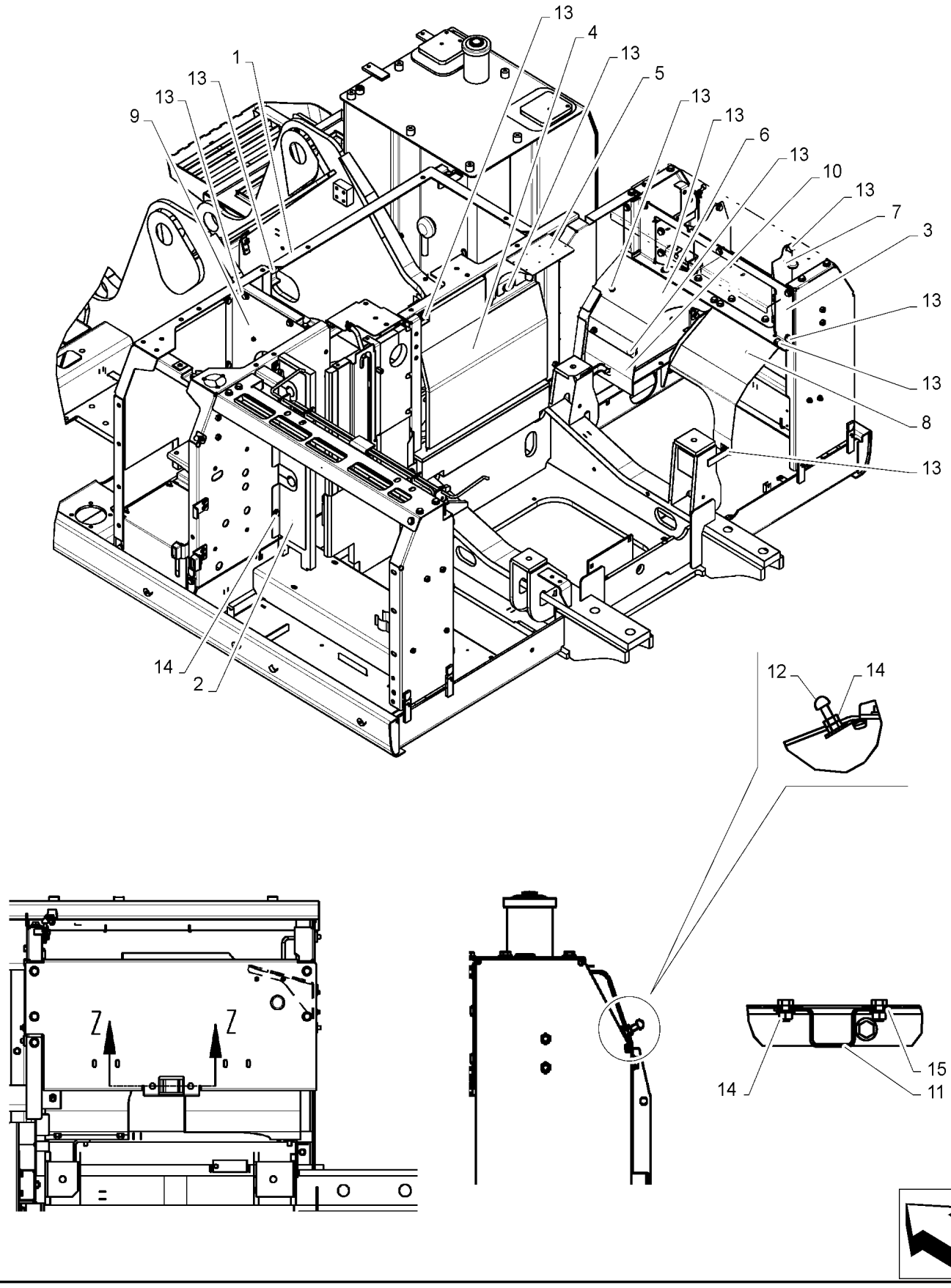

ALOJAMENTO E TAMPAS, PAINEL

REF	FN	PART NUMBER	YR/SN	QTY	DESCRIPTION
1		47756149		1	ESTRUTURA Central Dianteiro
2		47805896		1	TAMPA CONJUNTO Central
3		47811537		1	COBERTURA Central
4		47812159		1	COBERTURA Central
5		47903410		1	COBERTURA
6		47811564		1	COBERTURA Dianteiro
7		47762546		1	COBERTURA Traseiro
8		47811567		1	COBERTURA Traseiro
9		47829586		1	COBERTURA
10		47811566		1	COBERTURA Dianteiro
11		87626215		1	CHAPA
12		47760610		2	AMORTECEDOR
13		47759330		74	PARAFUSO
14		86500689		10	PORCA M10 x 1.5, Cl 10
15		14496731		2	ANILHA M12 x 24 x 2.5 Thk
16		47805890		1	ISOLAMENTO Não Ilustrado

90.105.038		p1	12/2017

ALOJAMENTO E TAMPAS, PAINEL

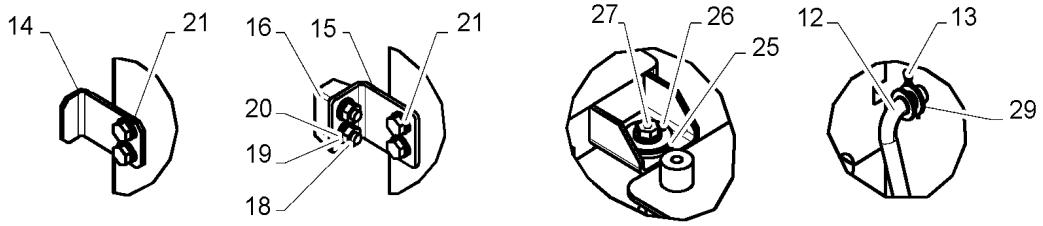

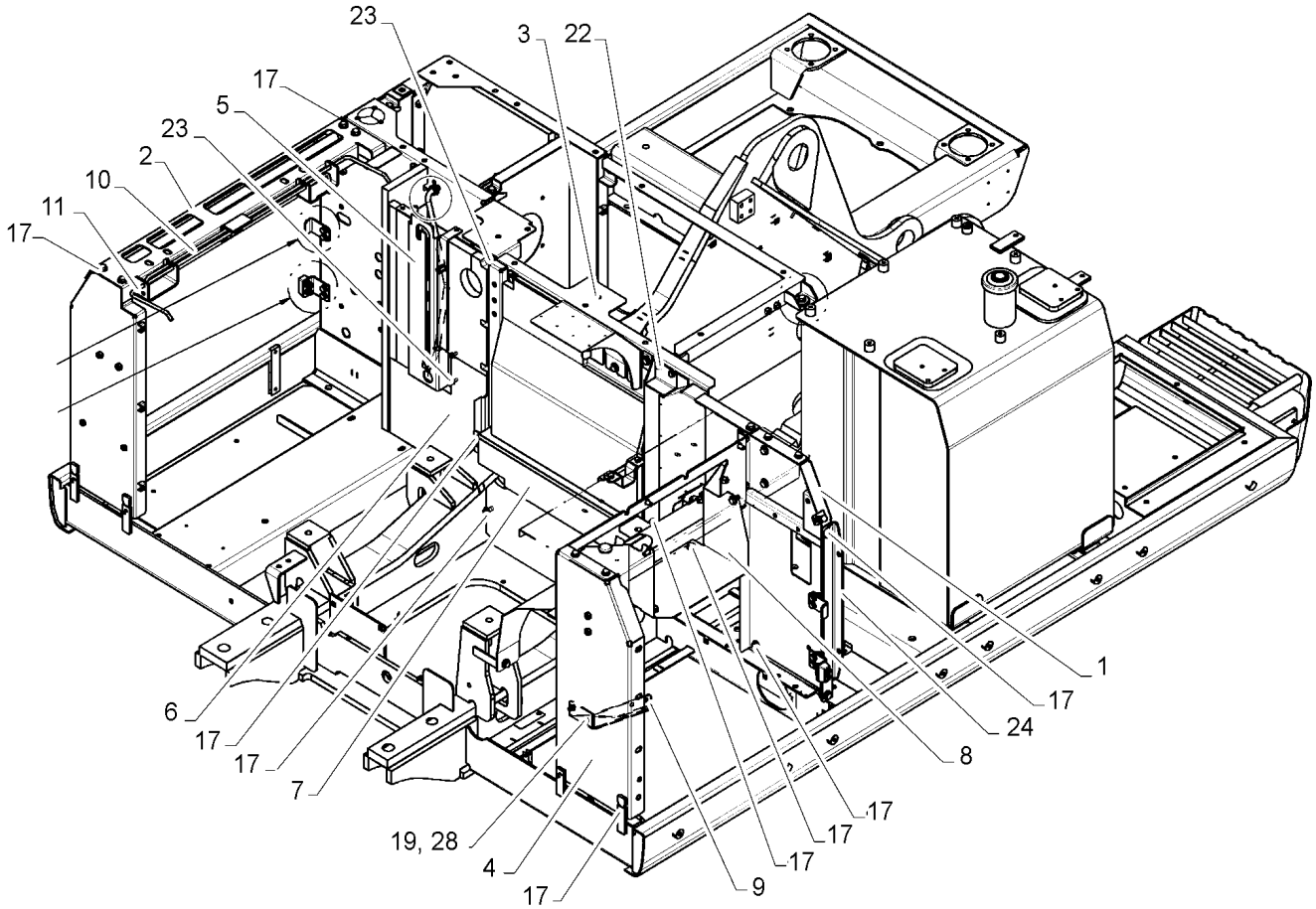

ALOJAMENTO E TAMPAS, PAINEL

REF FN	PART NUMBER	YR/SN	QTY	DESCRIPTION
1	47947199		1	ESTRUTURA Dianteiro, LD
2	47811512		1	ESTRUTURA LE
3	47934973		1	FLANGE Central Traseiro
4	47811522		1	ESTRUTURA Traseiro LD
5	47812149		1	COBERTURA Central
6	47812155		1	COBERTURA Central
7	47812157		1	TAMPA CONJUNTO Central
8	47762534		1	COBERTURA Dianteiro
9	47589965		1	CHAPA
10	87626232		1	MOLA
11	87626240		1	MOLA
12	87625871		1	HASTE
13	87626339		1	PINO ELÁSTICO
14	47757608		2	SUPORTE
15	47757613		3	SUPORTE
16	47759474		3	BATENTE
17	47759330		74	PARAFUSO
18	86500689		10	PORCA M10 x 1.5, Cl 10
19	14496631		8	ANILHA 10.5mm ID x 21mm OD x 2mm Thk
20	47789423		6	ANILHA DE RETENÇÃO
21	47789337		10	PARAFUSO
22	47789336		2	PARAFUSO
23	47789330		12	PARAFUSO
24	47759395		1	CHAPA
25	47760557		1	ANILHA
26	47759440		1	ANILHA
27	47789339		1	PARAFUSO
28	9846677		2	PARAFUSO M10 x 1.5 x 25mm, Cl 10.9
29	14496931		1	ANILHA 17mm ID x 30mm OD x 3mm Thk
30	47805295		1	ISOLAMENTO Não Ilustrado
31	47805306		1	ISOLAMENTO Não Ilustrado
32	47805861		1	ISOLAMENTO Não Ilustrado

90.105.040	02	p1	12/2017

COBERTURA SUPERIOR, CENTRAL

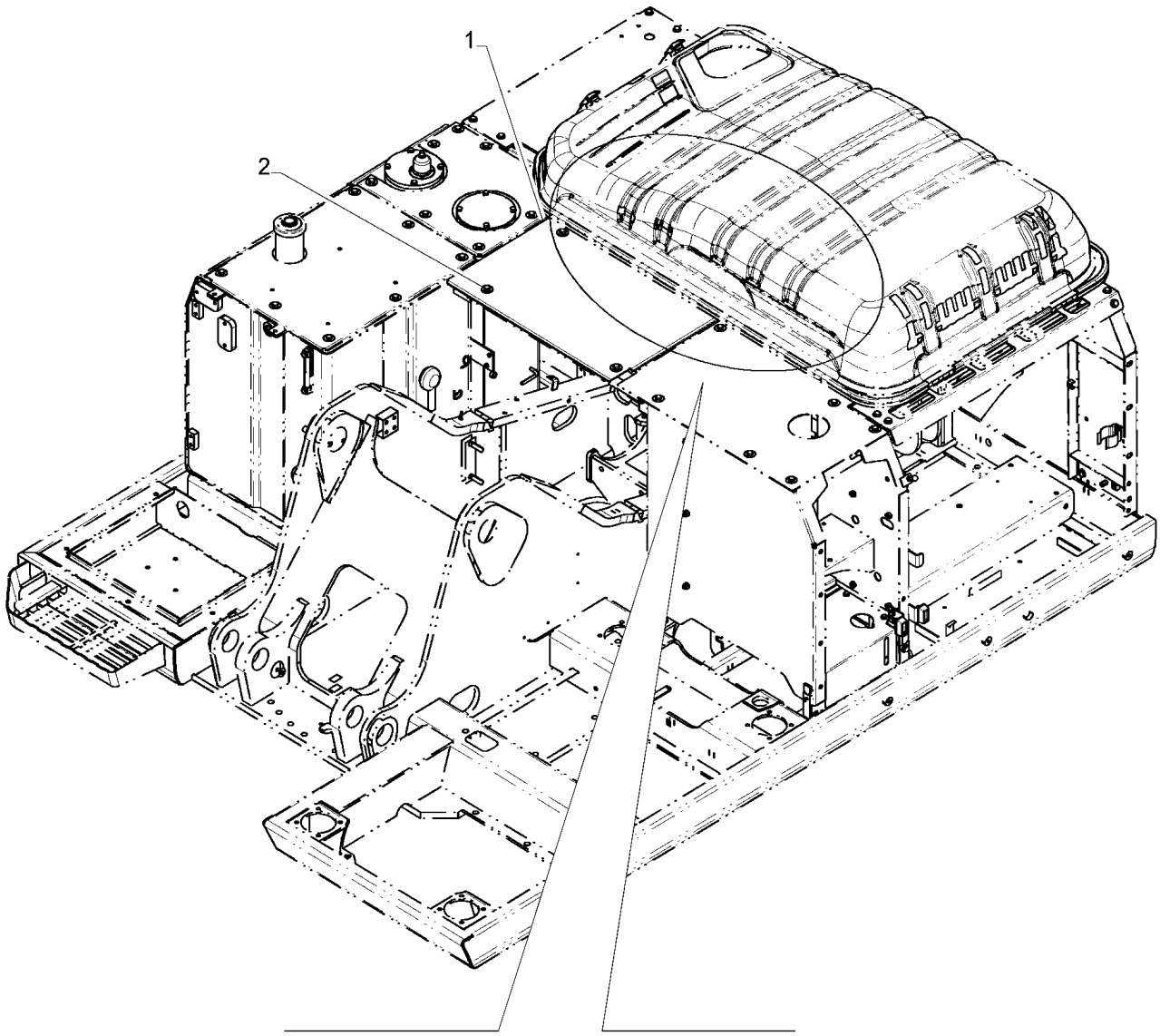

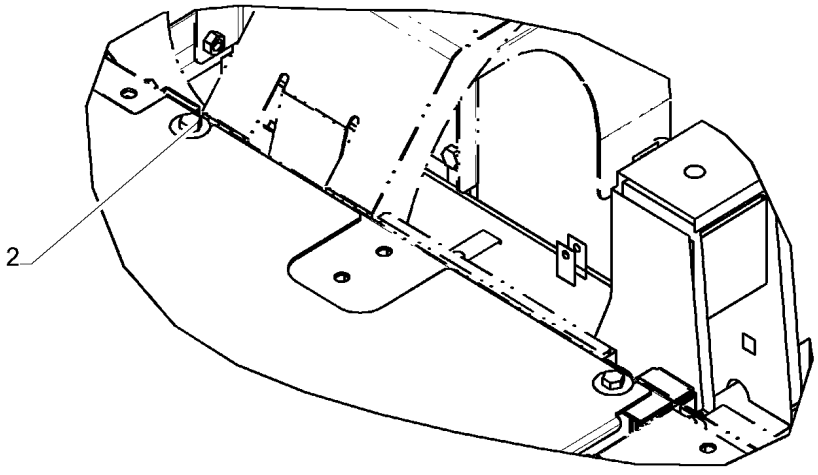

COBERTURA SUPERIOR, CENTRAL

REF	FN	PART NUMBER	YR/SN	QTY	DESCRIPTION
1		47811548		1	COBERTURA
2		47757609		5	PARAFUSO

90.105.045		p1	12/2017

COBERTURA SUPERIOR

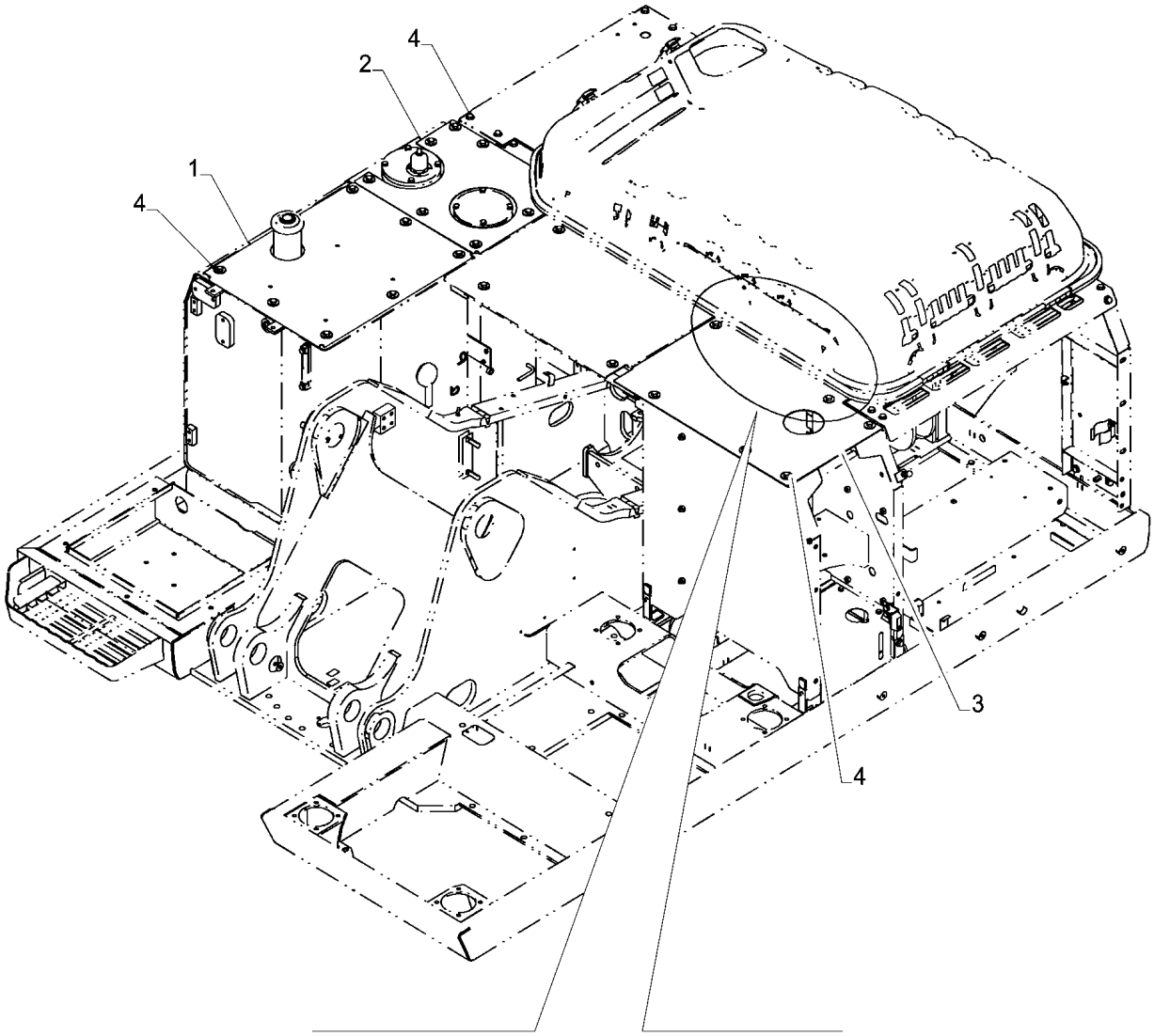

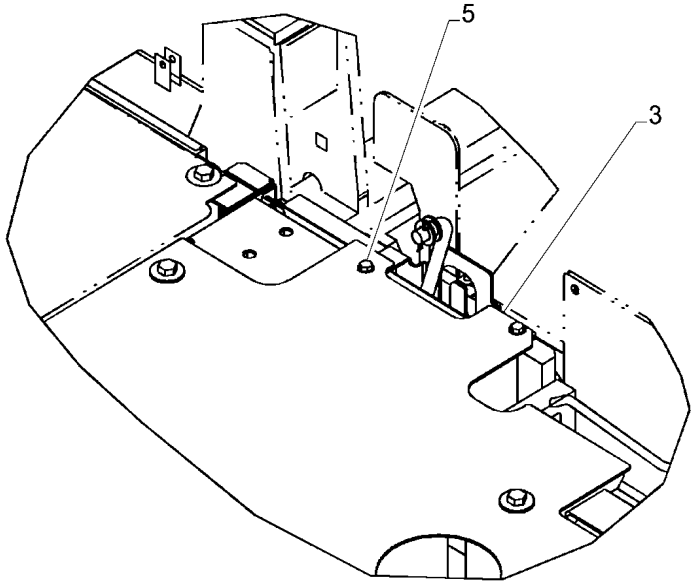

COBERTURA SUPERIOR

REF	FN	PART NUMBER	YR/SN	QTY	DESCRIPTION
1		47761921		1	COBERTURA
2		47761902		1	COBERTURA
3		47811547		1	COBERTURA
4		47757609		21	PARAFUSO
5		47789330		2	PARAFUSO

90.105.050		p1	12/2017

VAR - 461907, 461569 - ALOJAMENTO E TAMPAS, COBERTURA DIANTEIRA

VAR - 461907, 461569 - ALOJAMENTO E TAMPAS, COBERTURA DIANTEIRA

REF FN	PART NUMBER	YR/SN	QTY	DESCRIPTION
1	NSS		1	NO SE VENDE SEPARADO Tampa, Incl 2 - 13
2	14496531		2	ANILHA 8.4mm ID x 17mm OD x 1.6mm Thk
3	47759311		2	PINO ELÁSTICO
4	47760063		1	GUARNIÇÃO
5	47759823		1	AMORTECEDOR
6	47759821		1	FECHADURA
7	47789335		2	PARAFUSO
8	47757615		1	SUPORTE
9	47758552		4	PARAFUSO
10	47899488		1	COBERTURA ASSY Incl 11
11	NSS		2	NO SE VENDE SEPARADO Dobradiça, Incl in 10
12	47761435		1	COBERTURA
13	47789330		2	PARAFUSO
14	47759330		5	PARAFUSO
15	47761451		1	COBERTURA
16	47759330		2	PARAFUSO
17	47832124		1	COBERTURA
18	47759820		1	SUPORTE
19	47759330		5	PARAFUSO
20	47789339		1	PARAFUSO
21	47759440		1	ANILHA
22	47757647		1	ANILHA DE BORRACHA
23	47761332		1	APOIO
24	47759819		3	BRAÇADEIRA
25	47759996		6	BRAÇADEIRA
26	47759330		6	PARAFUSO
27	47758059		2	ESPAÇADOR
28	47913271		2	COBERTURA
29	47757618		8	PARAFUSO
30	47791294		1	TIRA VEDADORA
31	47760493		1	COXIM

90.108.010		p1	12/2017

PLAQUETA DE IDENTIFICAÇÃO, ISO

PLAQUETA DE IDENTIFICAÇÃO, ISO

REF	FN	PART NUMBER	YR/SN	QTY	DESCRIPTION
1		47760010			ETIQUETA

CX220C SERIE 2-ESCAVADEIRA DE ESTEIRAS - TIER 3 (BRASIL)

90.108.020	02	p1	12/2017

PLAQUETA DE IDENTIFICAÇÃO

PLAQUETA DE IDENTIFICAÇÃO

REF	FN	PART NUMBER	YR/SN	QTY	DESCRIPTION
1		47758421		1	DÍSTICO SPL
2		47757863		1	DÍSTICO WARNING
3		47757665		1	DÍSTICO WARNING, 24 V
4		47759398		1	DÍSTICO SPL
5		47757667		1	DÍSTICO WARNING
6		84319013		1	FITA ANTI-DESLIZAMEN
7		47758286		1	DÍSTICO WAPPEN, VISOR

CX220C SERIE 2-ESCAVADEIRA DE ESTEIRAS - TIER 3 (BRASIL)

90.108.025		p1	12/2017

VAR - 404061, 404345, 404065, 4043470 - PLAQUETA DE IDENTIFICAÇÃO

VAR - 404061, 404345, 404065, 4043470 - PLAQUETA DE IDENTIFICAÇÃO

REF	FN	PART NUMBER	YR/SN	QTY	DESCRIPTION
1		47758295		1	DÍSTICO

CX220C SERIE 2-ESCAVADEIRA DE ESTEIRAS - TIER 3 (BRASIL)

90.108.040		p1	12/2017

VAR - 404187 - PLAQUETA DE IDENTIFICAÇÃO

VAR - 404187 - PLAQUETA DE IDENTIFICAÇÃO

REF	FN	PART NUMBER	YR/SN	QTY	DESCRIPTION
1		47758296		1	DÍSTICO

CX220C SERIE 2-ESCAVADEIRA DE ESTEIRAS - TIER 3 (BRASIL)

90.108.045		p1	12/2017

DÍSTICOS

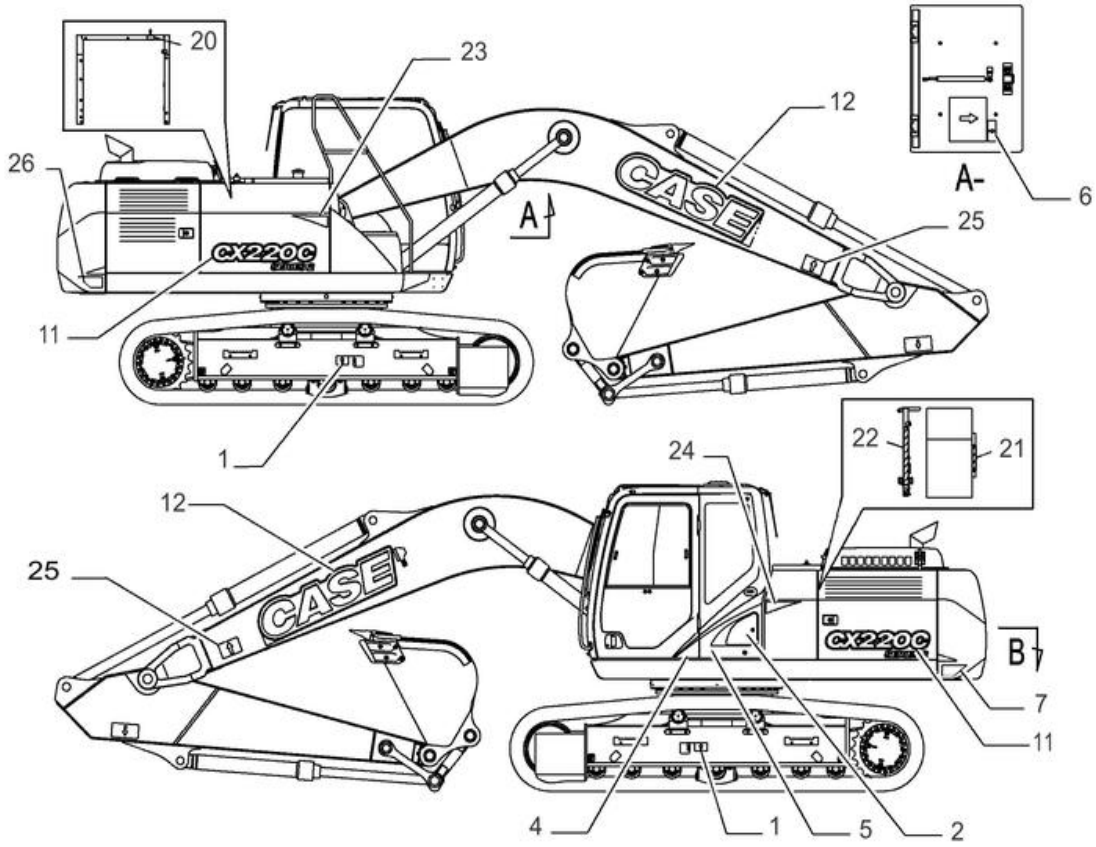

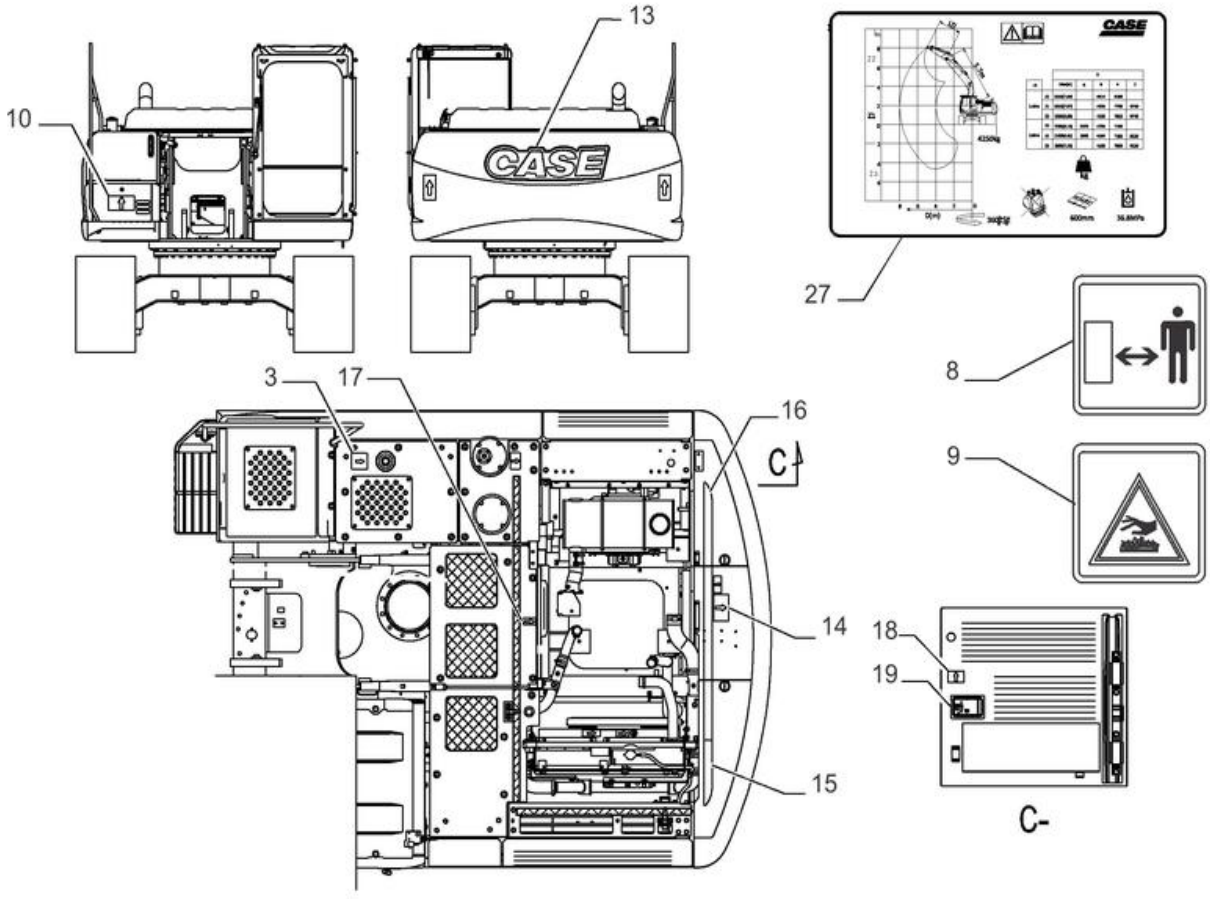

DÍSTICOS

REF FN	PART NUMBER	YR/SN	QTY	DESCRIPTION
1	47758284		2	DÍSTICO LUB
2	48011993		1	DÍSTICO DOOR FILTER
3	47834290		1	DÍSTICO WARNING
4	48011991		1	DÍSTICO DOOR MAIN CAB
5	48011989		1	DÍSTICO SIDE CAB
6	47925978		1	DÍSTICO LUB
7	47757766		1	DÍSTICO
8	47781473		1	PLAQUETA DE IDENTIFI
9	47781484		1	PLAQUETA DE IDENTIFI
10	47760236		1	DÍSTICO WARNING
11	47951036		2	DÍSTICO MODEL NAME
12	47936693		2	DÍSTICO CASE LOGO, 320MM HEIGHT
13	47951020		1	DÍSTICO LOGO CASE 320
14	47834296		1	DÍSTICO WARNING
15	47926370		1	CINTA
16	47926333		1	CINTA
17	47834295		1	DÍSTICO WARNING
18	47883201		1	DÍSTICO INSTRUCTION
19	47834292		1	DÍSTICO WARNING
20	47757860		1	DÍSTICO WARNING
21	47760427		1	CINTA
22	47760428		1	BORRACHA DE PARABRIS
23	47951070		1	DÍSTICO LD
24	47951084		1	DÍSTICO LE
25	47759461		2	DÍSTICO WARNING
26	47757765		1	DÍSTICO
27	47758830		1	DÍSTICO LIFTING CAPACITIES, CX220
27	47758842		1	DÍSTICO LIFTING CAPACITIES, CX240

CX220C SERIE 2-ESCAVADEIRA DE ESTEIRAS - TIER 3 (BRASIL)

90.108.050		p1	12/2017

VAR - 404064, 404065, 404347 - PLAQUETA DE IDENTIFICAÇÃO

VAR - 404064, 404065, 404347 - PLAQUETA DE IDENTIFICAÇÃO

REF	FN	PART NUMBER	YR/SN	QTY	DESCRIPTION
1		47758299		1	DÍSTICO

CX220C SERIE 2-ESCAVADEIRA DE ESTEIRAS - TIER 3 (BRASIL)

90.108.060		p1	12/2017

VAR - 404349 - PLAQUETA DE IDENTIFICAÇÃO

VAR - 404349 - PLAQUETA DE IDENTIFICAÇÃO

REF	FN	PART NUMBER	YR/SN	QTY	DESCRIPTION
1		47758298		1	DÍSTICO

CX220C SERIE 2-ESCAVADEIRA DE ESTEIRAS - TIER 3 (BRASIL)

90.110.010		p1	12/2017

VAR - 404363, 404187, 404064, 404390 - TAPETE DE CHÃO

VAR - 404363, 404187, 404064, 404390 - TAPETE DE CHÃO

REF	FN	PART NUMBER	YR/SN	QTY	DESCRIPTION
1		47758797		1	TAPETE DE CHÃO
2		47758402		2	DESCANSO DO PÉ
3		47789336		4	PARAFUSO
4		47757599		3	PASSA-FIOS
5		47759406		2	COBERTURA

90.116.010	02	p1	12/2017

ESTRUTURA, COBERTURAS

ESTRUTURA, COBERTURAS

REF	FN	PART NUMBER	YR/SN	QTY	DESCRIPTION
1		47757644		39	PARAFUSO
2		47795761		1	COBERTURA
3		47795781		1	COBERTURA
4		47795762		1	COBERTURA
5		47795764		1	COBERTURA
6		47795766		1	COBERTURA
7		47795768		1	COBERTURA
8		47795685		1	COBERTURA
9		47795778		1	COBERTURA
10		47795780		1	COBERTURA

90.118.020		p1	12/2017

VAR - 461024 - PROTEÇÃO DA CABINE, DIANTEIRA

VAR - 461024 - PROTEÇÃO DA CABINE, DIANTEIRA

REF	FN	PART NUMBER	YR/SN	QTY	DESCRIPTION
1		47858414		1	PROTECÇÃO
2		47789336		4	PARAFUSO
3		398792		4	PARAFUSO Hex, M12 x 25mm, Cl 10.9
4		47759327		4	ANILHA

90.118.030	02	p1	12/2017

VAR - 461569 - CORRIMÃO

VAR - 461569 - CORRIMÃO

REF	FN	PART NUMBER	YR/SN	QTY	DESCRIPTION
1		47760259		1	PROTECÇÃO LD
2		47789339		14	PARAFUSO
3		47846797		1	PROTECÇÃO LE

90.118.040	02	p1	12/2017

ESPELHO RETROVISOR

ESPELHO RETROVISOR

REF	FN	PART NUMBER	YR/SN	QTY	DESCRIPTION
1		47759835		1	ESPELHO
2		47757663		1	SUPORTE
3		47759835		1	ESPELHO
4		47821936		1	APOIO
5		47925050		1	BRAÇADEIRA
6		86508618		2	PARAFUSO Hex, M10 x 1.5 x 45mm, Cl 10.9
7		47789423		2	ANILHA DE RETENÇÃO
8		47758104		2	ESPELHO RETROVISOR
9		48028085		1	APOIO
10		9824642		2	PARAFUSO M12 x 1.75 x 42.68mm, Cl 10.9
11		47757672		1	PARAFUSO
12		47792340		1	ANILHA
13		47759327		2	ANILHA

90.118.050		p1	12/2017

CABINA, CORRIMÃO

CABINA, CORRIMÃO

REF	FN	PART NUMBER	YR/SN	QTY	DESCRIPTION
1		48100104		1	CORRIMÃO Dianteiro
2		48100107		1	CORRIMÃO Traseiro
3		48100105		2	PARAFUSO
4		48100106		2	ANILHA
5		48100108		3	PARAFUSO

90.120.010		p1	12/2017

ACESSÓRIO DE BANCO

ACESSÓRIO DE BANCO

REF	FN	PART NUMBER	YR/SN	QTY	DESCRIPTION
1		47759513		1	CABO 1500mm L
2		47759086		1	PARAFUSO High Strength, Hex, M6 x 12mm, W/ LW

90.124.010		p1	12/2017

VAR - 781277 - ASSENTO, COMPONENTES

VAR - 781277 - ASSENTO, COMPONENTES

REF FN	PART NUMBER	YR/SN	QTY	DESCRIPTION
1	48009855		1	BANCO Incl 2 - 19
2	KHN40100		2	ANILHA
3	KHN40110		2	PARAFUSO
4	KHN40120		1	CINTO DE SEGURANÇA
5	KHN17680		1	COBERTURA
6	KHN40130		4	PARAFUSO
7	KHN43070		1	SUSPENSÃO
8	KHN40390		4	PARAFUSO
9	KHN40400		4	PARAFUSO
10	KHN40410		1	ALAVANCA
11	KHN40200		1	DESLIZADOR
12	KHN40210		1	DESLIZADOR
13	KHN40240		4	PARAFUSO
14	KHN40250		1	DOBRADIÇA
15	KHN40260		2	PARAFUSO
16	KHN40270		1	DOBRADIÇA
17	KHN40281		1	ENCOSTO DE CABEÇA BA
18	KHN40752		1	ENCOSTO DE BANCO
19	KHN40721		1	FUNDO
20	47760178		2	APOIO DE BRAÇOS
21	47758816		4	PARAFUSO

90.124.011	02	p1	12/2017

VAR - 781277 - BANCO, SUSPENSÃO PNEUMÁTICA, SUPORTE DE ASSENTO

VAR - 781277 - BANCO, SUSPENSÃO PNEUMÁTICA, SUPORTE DE ASSENTO

REF FN	PART NUMBER	YR/SN	QTY	DESCRIPTION
1	47789330		4	PARAFUSO
2	47833810		1	CONSOLA Incl 3 - 12
3	NSS		1	NO SE VENDE SEPARADO Base, Incl in 2
4	KHN24082		1	CORREDIÇA
5	KHN13421		1	GUIA-CORREDIÇA
6	KHN13431		1	GUIA-CORREDIÇA
7	KHN24050		1	ALAVANCA
8	47789333		8	PARAFUSO
9	183-108VR		4	ANILHA DE MOLA
10	14496531		4	ANILHA 8.4mm ID x 17mm OD x 1.6mm Thk
11	862-12020		1	PARAFUSO ALLENA FLAN M12 x 20mm, Cl 12.9
12	892-11012		1	ANILHA DE RETENÇÃO M12
13	166346A1		4	PARAFUSO Sems, M10
14	KHN23220		1	SUPORTE
15	KHN14760		1	CHAPA
16	KHN2470		2	FIXADOR
17	47757618		2	PARAFUSO
18	47758075		1	SUPORTE Incl 14 - 16

90.124.012	02	p1	12/2017

VAR - 781277 - BANCO, SUSPENSÃO PNEUMÁTICA, CONSOLA (RH)

VAR - 781277 - BANCO, SUSPENSÃO PNEUMÁTICA, CONSOLA (RH)

REF FN	PART NUMBER	YR/SN	QTY	DESCRIPTION
1	KHN24091		1	SUPORTE
2	KHN2261		2	CASQUILHO
3	151161A1		1	ANILHA
4	162R012VR		1	PORCA
5	KHN24001		1	MOLA
6	KHN24041		1	ALAVANCA ANGULAR
7	KHN24060		1	PERNO
8	KHN2249		4	CASQUILHO
9	896-11016		2	ANILHA 17.5mm ID x 30mm OD x 4mm Thk
10	KHN2270		2	ANEL DE SEGURANÇA
11	KHN26200		1	MOLA
12	KHN24100		1	BRACKET, SUPPORTING
13	47758927		4	PARAFUSO
14	KHN17050		3	FIXADOR
15	KHN24930		1	ESTRUTURA
16	47960300		1	ACABAMENTO INTERNO
17	KHN15100		1	BOTÃO
18	KHN15110		1	BOTÃO
19	KHN15120		1	SUPORTE
20	KHN15130		1	SUPORTE
21	KHN15140		1	MOLA
22	KHR2751		1	INTERRUPTOR
23	KHR2741		1	EMBALAGEM
24	KHR2737		3	PARAFUSO
25	KHN14071		1	DÍSTICO
26	47960306		1	ACABAMENTO INTERNO Incl 27 - 30
27	KHN26410		1	COBERTURA
28	KHN26420		1	COBERTURA
29	KHN26430		1	COBERTURA
30	KHR2737		4	PARAFUSO
31	47758060		1	ALAVANCA
32	47758927		9	PARAFUSO
33	47758880		2	PARAFUSO

90.124.013		p1	12/2017

VAR - 781277 - BANCO, SUSPENSÃO PNEUMÁTICA, CONSOLA (LH)

VAR - 781277 - BANCO, SUSPENSÃO PNEUMÁTICA, CONSOLA (LH)

REF FN	PART NUMBER	YR/SN	QTY	DESCRIPTION
1	KHN24111		1	SUPORTE
2	KHN2261		2	CASQUILHO
3	151161A1		1	ANILHA
4	162R012VR		1	PORCA
5	KHN24001		1	MOLA
6	KHN24021		1	ALAVANCA ANGULAR
7	KHN2249		4	CASQUILHO
8	KHN26200		1	MOLA
9	KHN24121		1	SUPORTE
10	896-11016		1	ANILHA 17.5mm ID x 30mm OD x 4mm Thk
11	KHN2270		1	ANEL DE SEGURANÇA
12	KHN13290		1	MOLA
13	KHN13301		1	CHAPA
14	895-11010		2	ANILHA 11mm ID x 20mm OD x 2mm Thk
15	378J0080Z		1	ANEL
16	KHN13310		1	CASQUILHO
17	KHN13320		1	ROLETE
18	150529A1		2	ANILHA
19	150409A1		1	ANILHA
20	378J0050Z		3	ANEL DE RETENÇÃO
21	KHN24140		1	BAINHA METÁLICA
22	895-11006		2	ANILHA 6.6mm ID x 12mm OD x 1.6mm Thk
23	KHN24150		1	BAINHA METÁLICA
24	KHN2132		2	PARAFUSO Hex Flg Hd, M6 x 16
25	KHN24130		1	BRACKET, SUPPORTING
26	KHN2132		2	PARAFUSO Hex Flg Hd, M6 x 16
27	KHN13331		1	ALAVANCA
28	KHN2249		2	CASQUILHO
29	896-11016		1	ANILHA 17.5mm ID x 30mm OD x 4mm Thk
30	KHN2270		1	ANEL DE SEGURANÇA
31	KHN13350		1	MOLA
32	KHR14930		1	CONTACTOR FIN CARRER

90.124.013		p2	12/2017

VAR - 781277 - BANCO, SUSPENSÃO PNEUMÁTICA, CONSOLA (LH)

VAR - 781277 - BANCO, SUSPENSÃO PNEUMÁTICA, CONSOLA (LH)

REF FN	PART NUMBER	YR/SN	QTY	DESCRIPTION
33	KHN17050		3	FIXADOR
34	KHN23150		1	COBERTURA
35	KHN16770		1	DÍSTICO
36	KHN23770		1	CAIXA
37	KHN23170		1	COBERTURA
38	KHN12340		1	COBERTURA
39	KHN23190		1	COBERTURA
40	KHR2737		6	PARAFUSO
41	KHN12370		1	ALAVANCA
42	KHN17080		1	GARRA Incl 43 - 45
43	KHN12380		1	MAÇANETA
44	KHN17090		1	BRACKET, SUPPORTING
45	KHR2733		2	PARAFUSO
46	KHN2132		AR	PARAFUSO Hex Flg Hd, M6 x 16
47	KHN17280		2	PARAFUSO Hex Skt Hd
48	KHN23760		2	PARAFUSO
49	KHN17560		1	VEDANTE

90.150.010		p1	12/2017

CABINA

CABINA

REF	FN	PART NUMBER	YR/SN	QTY	DESCRIPTION
1		47979714		1	CABINA CX210
1		47979715		1	CABINA CX350, CX370

CX220C SERIE 2-ESCAVADEIRA DE ESTEIRAS - TIER 3 (BRASIL)

90.150.020		p1	12/2017

TETO DE CABINE

TETO DE CABINE

REF FN	PART NUMBER	YR/SN	QTY	DESCRIPTION
1	48100143		1	CORREDIÇA LD
2	48100144		1	CORREDIÇA LE
3	48100155		1	SUPORTE
4	48100145		6	PARAFUSO M6 x 8mm
5	48100148		1	ESPAÇADOR Teto
6	48100150		1	SUPORTE Dianteiro
7	48100146		1	SUPORTE Traseiro
8	48100149		11	FIXADOR
9	48100151		2	FIXADOR
10	48100147		8	FIXADOR

90.150.030		p1	12/2017

ESTRUTURA DA CABINA

ESTRUTURA DA CABINA

REF	FN	PART NUMBER	YR/SN	QTY	DESCRIPTION
1		48100116		1	SUPORTE
2		48100117		1	SUPORTE
3		48100118		2	PARAFUSO
4		48100119		1	PARAFUSO
5		48100291		2	PASSA-FIOS
6		47758085		1	COBERTURA
7		48100166		3	PARAFUSO
8		48100131		2	BATENTE
9		48100132		2	ANILHA
10		161357A1		2	PORCA
11		48100194		4	PARAFUSO
12		48100195		4	ANILHA
13		48100192		4	PARAFUSO
14		48100160		1	SUPORTE
15		48100157		2	PARAFUSO
16		48100193		4	TAMPÃO PLÁSTICO
17		48100114		1	BATENTE
18		48100115		2	PARAFUSO
19		48100158		1	SUPORTE
20		48100159		2	PORCA
21		48100141		1	SUPORTE
22		48100140		3	PARAFUSO

90.154.010		p1	12/2017

PORTA DA CABINE, RETENTOR, BATENTE

PORTA DA CABINE, RETENTOR, BATENTE

REF	FN	PART NUMBER	YR/SN	QTY	DESCRIPTION
1		161384A1		1	FECHADURA LD
2		48100110		4	PARAFUSO
3		161385A1		1	VEDANTE
4		48100120		1	SUPORTE
5		48100121		1	SUPORTE
6		48100119		4	PARAFUSO
7		48100134		1	COBERTURA
8		48100112		6	PARAFUSO
9		161383A1		1	PASSA-FIOS
10		48100122		1	SUPORTE
11		48100139		1	SUPORTE
12		48100138		1	ANEL
13		48100140		2	PARAFUSO
14		48100113		1	COBERTURA
15		48100111		1	ALAVANCA
16		48100130		1	CABO

90.154.020		p1	12/2017

PORTA DA CABINE, JANELA, INFERIOR

PORTA DA CABINE, JANELA, INFERIOR

REF	FN	PART NUMBER	YR/SN	QTY	DESCRIPTION
1		48100218		1	VIDRO
2		48100219		1	GANCHO
3		48100220		4	PORCA
4		48100221		1	COBERTURA
5		48100175		3	ESPAÇADOR
6		48100176		2	ESPAÇADOR

90.154.030		p1	12/2017

PORTA DA CABINE, JANELA, SUPERIOR

PORTA DA CABINE, JANELA, SUPERIOR

REF	FN	PART NUMBER	YR/SN	QTY	DESCRIPTION
1		48100213		1	JANELA Incl 2 - 13
2		KHN15370		1	CAIXILHO DE JANELA
3		KHN15380		1	JANELA DA CABINA
4		KHN15400		1	JANELA DA CABINA
5		KHN15430		1	JUNTA DE BORRACHA
6		KHN15440		1	GUIA-CORREDIÇA
7		KHN15450		1	GUIA-CORREDIÇA
8		KHN15460		1	LIMITADOR
9		KHN15470		1	LIMITADOR
10		48100214		3	ESPAÇADOR
11		48100215		4	ESPAÇADOR
12		KHN15420		2	DISPOSITIVO DE FECHO Incl 13 - 17
13		KHN16350		2	FECHADURA
14		KHN16360		2	FECHADURA
15		KHN16370		2	RETENTOR
16		KHN18290		2	ALMOFADA DE BORRACHA
17		KHN16390		4	PARAFUSO

90.154.040		p1	12/2017

PORTA DA CABINE

PORTA DA CABINE

REF	FN	PART NUMBER	YR/SN	QTY	DESCRIPTION
1		NSS		1	NO SE VENDE SEPARADO Cab Door Incl 2 - 21
2		48100102		1	PORTA
3		48100233		1	JUNTA
4		48100223		3	PARAFUSO
5		48100119		6	PARAFUSO
6		48100232		1	COBERTURA
7		48100226		1	COBERTURA
8		48100227		1	PEGA
9		48100228		1	BOTÃO
10		48100229		2	PARAFUSO
11		48100126		2	PARAFUSO
12		48100224		1	CORRIMÃO
13		48100108		2	PARAFUSO
14		48100225		1	PEGA
15		48100222		1	FECHADURA LE
16		48100230		1	SEAL, GLASS
17		48100231		1	SEAL, GLASS
18		48100217		1	VEDANTE
19		48100216		1	JUNTA
20		48100103		2	DOBRADIÇA
21		KHN2850		8	PARAFUSO Spcl

90.156.010		p1	12/2017

JANELA DA CABINA

JANELA DA CABINA

REF	FN	PART NUMBER	YR/SN	QTY	DESCRIPTION
1		48100171		1	VIDRO LD
2		48100172		1	VIDRO LE
3		48100176		12	ESPAÇADOR
4		48100174		3	ESPAÇADOR
5		48100175		6	ESPAÇADOR
6		48100173		1	VIDRO Traseiro
7		48100177		1	VIDRO Dianteiro Inferior
8		48100179		2	SEAL, GLASS
9		48100178		2	BATENTE
10		48100180		1	SEAL, GLASS

90.156.020		p1	12/2017

JANELA DA CABINA, TEJADILHO

JANELA DA CABINA, TEJADILHO

REF	FN	PART NUMBER	YR/SN	QTY	DESCRIPTION
1		48100210		1	VEDANTE
2		48100209		4	PARAFUSO
3		48100199		2	DOBRADIÇA
4		48100200		2	RETENTOR
5		48100196		1	VIDRO
6		48100201		4	PORCA
7		48100197		1	SUPORTE
8		48100206		4	PARAFUSO
9		48100198		1	SUPORTE
10		48100207		1	PEGA
11		48100208		2	PARAFUSO
12		48100202		2	RETENTOR
13		48100205		2	RETENTOR
14		48100204		2	RETENTOR
15		48100203		2	CHAPA
16		48100211		2	CILINDRO DE GÁS
17		48100212		2	ANEL DE RETENÇÃO

90.156.030		p1	12/2017

JANELA DA CABINA, DIANTEIRA

JANELA DA CABINA, DIANTEIRA

REF FN	PART NUMBER	YR/SN	QTY	DESCRIPTION
1	48100252		1	SEAL, GLASS
2	48100234		1	CAIXILHO DE JANELA
3	48100236		1	VEDANTE
4	48100237		1	APOIO LD
5	48100238		1	APOIO LE
6	48100239		13	PARAFUSO
7	48100240		1	APOIO LD
8	48100241		1	APOIO LE
9	48100242		1	ROLETE
10	48100243		3	ROLETE
11	48100244		1	COBERTURA
12	48100245		5	PARAFUSO
13	48100246		1	FECHADURA
14	48100159		2	PORCA
15	48100247		1	PEGA
16	48100248		2	TAMPÃO
17	48100249		2	PARAFUSO
18	48100250		2	LIMITADOR
19	48100271		1	COBERTURA
20	48100272		1	COBERTURA
21	48100235		1	PÁRA-BRISAS Vidro Temperado
22	48100251		1	VEDANTE

90.156.040		p1	12/2017

CABINA, PÁRA-BRISAS, TRINCO

CABINA, PÁRA-BRISAS, TRINCO

REF	FN	PART NUMBER	YR/SN	QTY	DESCRIPTION
1		48100266		1	MOLA
2		161381A1		1	ANEL
3		48100268		2	LIMITADOR
4		48100157		6	PARAFUSO
5		48100257		1	BATENTE
6		48100258		1	LIMITADOR
7		48100259		1	PORCA
8		48100046		2	PARAFUSO
9		48100254		1	SUPORTE
10		48100239		2	PARAFUSO
11		48100263		1	SUPORTE
12		48100264		1	INTERRUPTOR PRESSAO
13		48100265		2	PARAFUSO

90.156.050		p1	12/2017

COMPONENTES DE FIXAÇÃO DA CABINA

COMPONENTES DE FIXAÇÃO DA CABINA

REF FN	PART NUMBER	YR/SN	QTY	DESCRIPTION
1	87648725		2	PARAFUSO Hex, M12 x 75mm, Cl 10.9
2	47759327		2	ANILHA
3	47789339		6	PARAFUSO
4	14497431		1	ANILHA 28mm ID x 50mm OD x 4mm Thk
5	47757643		1	ESPAÇADOR
6	47757642		1	ANILHA
7	47789303		1	PARAFUSO
8	48100253		1	LIMITADOR
9	48100260		1	SUPORTE
10	48100261		2	PARAFUSO
11	48100239		5	PARAFUSO
12	48100262		1	BLOQUEADOR
13	48100269		1	TAMPÃO
14	48100270		1	TAMPÃO
15	48100119		1	PARAFUSO

90.160.010		p1	12/2017

CABINA, GUARNIÇÃO, PILAR, LADO DIREITO

CABINA, GUARNIÇÃO, PILAR, LADO DIREITO

REF	FN	PART NUMBER	YR/SN	QTY	DESCRIPTION
1		48100161		1	GUARNIÇÃO
2		48100162		4	FIXADOR
3		48100163		2	FIXADOR

90.160.015		p1	12/2017

CABINA, GUARNIÇÃO, PILAR, LADO ESQUERDO

CABINA, GUARNIÇÃO, PILAR, LADO ESQUERDO

REF	FN	PART NUMBER	YR/SN	QTY	DESCRIPTION
1		48100164		1	GUARNIÇÃO LE
2		48100162		5	FIXADOR
3		48100153		1	GANCHO
4		48100154		2	PARAFUSO
5		48100152		1	MARTELO

90.160.020		p1	12/2017

CONJUNTO DE COBERTURA

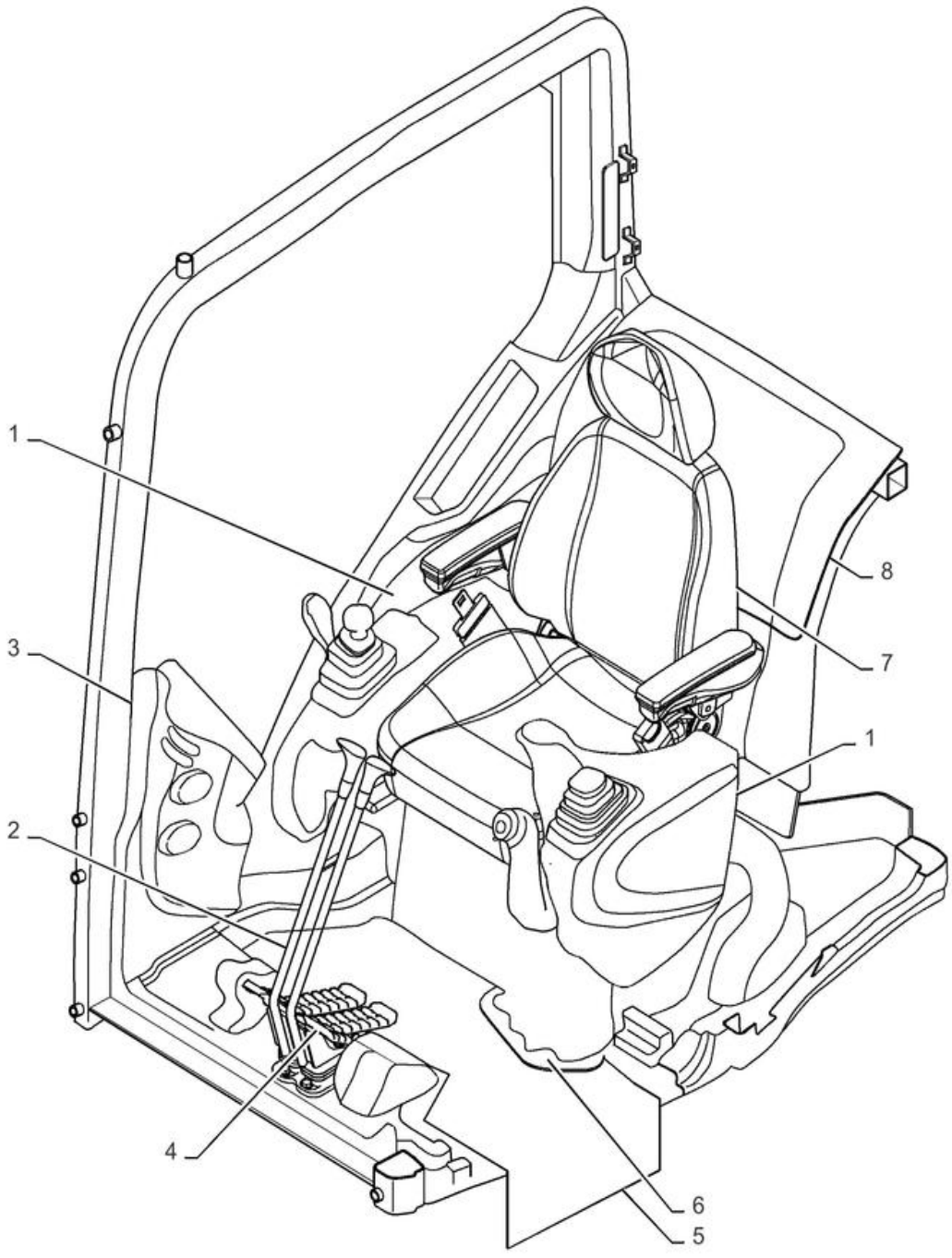

CONJUNTO DE COBERTURA

REF	FN	PART NUMBER	YR/SN	QTY	DESCRIPTION
1		47759409		2	COBERTURA
2		47759519		2	COBERTURA
3		47759407		1	COBERTURA
4		47759518		2	COBERTURA
5		47757670		1	COBERTURA
6		47757664		1	COBERTURA
7		47757669		1	COBERTURA
8		47757671		1	COBERTURA

CX220C SERIE 2-ESCAVADEIRA DE ESTEIRAS - TIER 3 (BRASIL)

90.160.030		p1	12/2017

CABINA, COMPONENTES

CABINA, COMPONENTES

REF	FN	PART NUMBER	YR/SN	QTY	DESCRIPTION
1		47980028		1	GUARNIÇÃO Dianteiro
2		47980032		1	GUARNIÇÃO
3		47980031		1	GUARNIÇÃO Superior
4		47980029		1	GUARNIÇÃO
5		47980030		1	GUARNIÇÃO
6		47759047		4	PARAFUSO
7		47758832		13	PARAFUSO
8		47758847		1	PARAFUSO
9		47759046		8	PARAFUSO
10		47758128		1	CONDUTA
11		47758129		1	CONDUTA
12		47759048		3	PARAFUSO
13		47759049		3	ANILHA
14		47980027		1	MONITOR
15		47757684		1	ISQUEIRO
16		47758085		1	COBERTURA Antenna
17		47758953		4	PARAFUSO
18		47759079		1	SENSOR
19		47759418		1	SUPORTE
20		47758424		1	SUPORTE

90.160.040	02	p1	12/2017

CABINA, COMPONENTES

CABINA, COMPONENTES

REF FN	PART NUMBER	YR/SN	QTY	DESCRIPTION
1	47833802		1	GUARNIÇÃO
2	47833805		1	GUARNIÇÃO
3	47833806		2	COBERTURA
4	47833803		1	GUARNIÇÃO
5	47758928		10	PARAFUSO
6	47759392		10	ANILHA
7	47757853		1	VEDANTE
8	47757854		1	VEDANTE
9	47833807		1	COBERTURA
10	47758927		6	PARAFUSO
11	47789338		6	PARAFUSO
12	87648725		2	PARAFUSO Hex, M12 x 75mm, Cl 10.9
13	47759327		2	ANILHA
14	47789303		1	PARAFUSO
15	14497431		1	ANILHA 28mm ID x 50mm OD x 4mm Thk
16	47757642		1	ANILHA
17	47757643		1	ESPAÇADOR
18	47758283		1	CINZEIRO

90.160.050		p1	12/2017

FILTRO DA CABINA, COBERTURA

FILTRO DA CABINA, COBERTURA

REF	FN	PART NUMBER	YR/SN	QTY	DESCRIPTION
1		48100123		1	ABA
2		48100124		1	FECHADURA
3		48100125		1	DOBRADIÇA
4		48100126		4	PARAFUSO
5		48100127		2	BATENTE

INDEX - INDICE - INDEX - ZAHLENVERZEICHNIS - INDICE - INDICE - INDHOLD - INHOUD

Number	Figure	Sequence	Ref.	Number	Figure	Sequence	Ref.
10280060	10.210.010	02	11	14306431	35.359.020		8
102R005Y01	35.355.180		2	14420231	35.106.020	02	14
102R012Y15	35.352.050		2	14420231	35.353.070	02	14
10493230	84.100.020	02	6	14420231	35.353.070	02	5
10493230	84.100.020	03	6	14420231	35.353.080		7
10493230	84.100.025	01	6	14420231	35.355.010	02	3
10493230	84.100.025	02	6	14420231	35.355.070	02	4
10516871	10.202.020		7	14420231	35.355.095	01	20
10517271	84.100.020	02	9	14420231	35.355.095	01	4
10517271	84.100.020	03	9	14420231	35.355.110	02	21
10517271	84.100.025	01	9	14420231	35.355.110	02	4
10517271	84.100.025	02	9	14420231	35.355.150	03	16
10520321	10.001.020	02	7	14420231	35.355.150	03	4
10569279	35.350.010	02	20	14420231	35.355.175	02	4
10569279	35.356.030		24	14420231	35.355.175	02	8
10569279	35.356.040		24	14420231	35.600.005	02	5
10569279	35.356.050		24	14420231	35.600.020	02	5
10569279	35.356.060		24	14420331	35.355.010	02	6
10569279	55.100.030		12	14420331	35.723.050	02	20
10571479	55.512.020		7	14420331	35.723.050	02	6
10717421	35.356.030		27	14420731	35.353.080		4
10717421	35.356.040		27	14420874	35.300.010	02	18
10720111	10.400.020	02	40	14421031	35.723.050	02	18
108R008Y01	35.360.035		9	14421031	35.723.050	02	4
108R008Y02	35.355.130		8	14422031	35.600.010	02	3
108R008Y04	35.355.130		9	14422131	35.723.060	02	7
108R010Z04	35.355.031	02	8	14422231	35.600.005	02	8
108R010Z05	35.355.031	02	7	14422831	35.723.060	02	5
108R014Z03	35.353.020	02	16	14496431	10.001.030	02	18
108R016Z13	35.355.031	02	10	14496531	10.001.030	02	5
11106834	10.254.010	02	7	14496531	10.202.020		3
11107331	35.723.110	02	2	14496531	10.400.010	02	14
120100	10.400.020	02	39	14496531	10.400.020	02	24
120104	10.400.020	02	20	14496531	35.723.110	02	9
12164321	35.723.040	02	8	14496531	50.200.005		11
12164321	84.100.010	02	16	14496531	55.012.010		9
12164721	10.254.010	02	10	14496531	55.012.030		6
12179490	10.400.020	02	18	14496531	55.100.030		6
12575121	84.100.020	02	12	14496531	55.404.060		11
12575121	84.100.020	03	12	14496531	55.512.040	02	4
12645031	55.302.010	02	7	14496531	90.100.010		10
13273921	55.512.020		3	14496531	90.100.020		8
13683670	35.359.020		14	14496531	90.105.035		6
14301831	35.356.010		11	14496531	90.105.050		2
14305231	35.350.010	02	19	14496531	90.124.011	02	10
14305331	55.100.030		11	14496631	10.001.030	02	2
14305431	35.356.030		23	14496631	10.210.010	02	24
14305431	35.356.040		23	14496631	10.254.010	02	12
14305431	35.356.050		23	14496631	10.400.020	02	31
14305431	35.356.060		23	14496631	35.106.010	02	14

INDEX - INDICE - INDEX - ZAHLENVERZEICHNIS - INDICE - INDICE - INDHOLD - INHOUD

Number	Figure	Sequence	Ref.	Number	Figure	Sequence	Ref.
14496631	35.106.020	02	17	154457A1	35.355.120		26
14496631	35.300.010	02	21	154462A1	35.355.160	02	15
14496631	35.723.110	02	3	154462A1	35.356.020		30
14496631	50.200.005		10	154463A1	35.353.040	02	28
14496631	50.200.010	02	18	154463A1	35.355.075		22
14496631	55.404.020		8	154463A1	35.355.120		24
14496631	55.404.060		13	154463A1	35.355.140		13
14496631	90.105.025		17	154463A1	35.355.190		13
14496631	90.105.038		19	154467A1	05.100.02	01	18
14496731	10.001.020	02	11	154467A1	35.100.020	02	8
14496731	10.400.010	02	10	154467A1	35.352.040		14
14496731	10.400.020	02	16	154467A1	35.352.050		29
14496731	35.300.010	02	22	154467A1	35.353.020	02	21
14496731	90.105.037		15	154467A1	35.355.160	02	26
14496831	55.404.015	02	4	154467A1	35.356.020		31
14496931	55.404.015	02	10	154467A1	35.736.010	02	6
14496931	55.404.050	02	5	154467A1	55.036.010	02	9
14496931	90.105.038		29	154475A1	05.100.02	01	19
14497431	90.156.050		4	154475A1	35.355.075		6
14497431	90.160.040	02	15	154475A1	35.355.120		8
146988	35.356.030		4	154475A1	35.736.010	02	10
146988	35.356.040		4	154475A1	35.736.020	02	38
146988	35.356.050		4	154481A1	35.355.075		25
146988	35.356.060		4	154481A1	35.355.120		27
150409A1	90.124.013		19	154482A1	35.355.160	02	8
150529A1	90.124.013		18	154487A1	05.100.02	01	20
150821A1	35.359.020		3	154487A1	35.352.050		26
150829A1	35.359.020		4	154487A1	35.353.020	02	12
151161A1	90.124.012	02	3	154487A1	35.355.075		7
151161A1	90.124.013		3	154487A1	35.355.140		12
151814A1	35.359.020		5	154487A1	35.355.190		12
151925A1	35.355.170	02	4	154490A1	35.355.160	02	31
152593A1	35.359.020		15	154491A1	35.355.120		9
152812A1	55.404.015	02	2	154491A1	35.355.160	02	30
152812A1	55.404.020		2	154495A1	35.353.020	02	10
152812A1	55.404.030		2	154495A1	35.723.090	02	12
152812A1	55.404.060		1	154499A1	35.736.010	02	4
153630A1	35.736.020	02	37	154503A1	05.100.02	01	21
153630A1	35.736.030	02	37	154503A1	35.350.010	02	27
153630A1	35.736.050	02	37	154503A1	35.353.040	02	29
153630A1	35.736.060	02	37	154503A1	35.355.160	02	5
153910A1	35.736.020	02	8	154503A1	35.736.010	02	5
153910A1	35.736.030	02	8	154508A1	35.355.160	02	7
153910A1	35.736.050	02	8	154508A1	35.723.090	02	11
153910A1	35.736.060	02	8	154515A1	35.352.040		19
153976A1	35.723.090	02	10	154519A1	35.723.100	02	12
153986A1	35.723.090	02	9	154523A1	05.100.02	01	22
153994A1	35.723.100	02	10	154528A1	35.736.020	02	31
154012A1	35.723.100	02	9	154528A1	35.736.030	02	31
154457A1	35.355.075		24	154528A1	35.736.050	02	31

INDEX - INDICE - INDEX - ZAHLENVERZEICHNIS - INDICE - INDICE - INDHOLD - INHOUD

Number	Figure	Sequence	Ref.	Number	Figure	Sequence	Ref.
154528A1	35.736.060	02	31	155617A1	35.352.030		18
154535A1	35.736.010	02	3	155618A1	35.352.030		12
154543A1	35.723.100	02	11	155619A1	35.352.030		13
154569A1	35.355.130		11	155631A1	35.353.030	02	2
154589A1	35.353.020	02	4	155685A1	35.352.050		22
154589A1	35.353.030	02	17	155686A1	35.352.050		17
154721A1	35.359.020		9	155697A1	35.736.020	02	43
154753A1	35.736.020	02	15	155697A1	35.736.030	02	38
154753A1	35.736.030	02	15	155697A1	35.736.050	02	6
154753A1	35.736.050	02	15	155697A1	35.736.060	02	6
154753A1	35.736.060	02	15	155701A1	35.736.020	02	10
155106A1	35.352.030		23	155701A1	35.736.030	02	10
155107A1	35.352.050		19	155701A1	35.736.050	02	10
155188A1	35.355.140		11	155701A1	35.736.060	02	10
155188A1	35.355.190		11	155754A1	35.356.020		6
155220A1	35.353.030	02	21	155944A1	35.352.040		6
155223A1	35.355.075		23	155950A1	35.353.030	02	3
155223A1	35.355.120		25	155977A1	35.736.020	02	26
155232A1	35.736.020	02	13	155977A1	35.736.030	02	26
155232A1	35.736.030	02	13	155977A1	35.736.050	02	26
155232A1	35.736.050	02	13	155977A1	35.736.060	02	26
155232A1	35.736.060	02	13	156026A1	35.355.035	02	10
155234A1	35.736.020	02	16	156026A1	35.355.045	02	10
155234A1	35.736.030	02	16	156079A1	35.352.040		5
155234A1	35.736.050	02	16	156090A1	35.353.030	02	20
155234A1	35.736.060	02	16	156133A1	35.352.030		22
155255A1	35.356.035		17	156134A1	35.352.030		15
155308A1	35.736.020	02	24	156157A1	35.352.050		20
155308A1	35.736.030	02	24	156165A1	35.356.035		19
155308A1	35.736.050	02	24	156177A1	35.356.020		25
155308A1	35.736.060	02	24	156178A1	35.356.020		24
155313A1	35.736.020	02	21	156179A1	35.356.020		22
155313A1	35.736.030	02	21	156223A1	35.736.020	02	25
155313A1	35.736.050	02	21	156223A1	35.736.030	02	25
155313A1	35.736.060	02	21	156223A1	35.736.050	02	25
155383A1	35.352.050		10	156223A1	35.736.060	02	25
155419A1	35.736.020	02	42	156227A1	35.736.020	02	36
155419A1	35.736.030	02	39	156227A1	35.736.030	02	36
155419A1	35.736.050	02	5	156227A1	35.736.050	02	36
155419A1	35.736.060	02	5	156227A1	35.736.060	02	36
155447A1	35.355.035	02	19	156280A1	35.356.020		5
155447A1	35.355.045	02	19	156305A1	35.352.040		2
155464A1	35.355.035	02	8	156356A1	35.352.050		23
155464A1	35.355.045	02	8	156872A1	35.353.020	02	14
155515A1	35.355.075		4	156880A1	35.353.020	02	18
155515A1	35.355.120		6	156903A1	35.356.020		32
155570A1	35.356.020		1	157141A1	35.723.020	02	14
155571A1	35.356.020		2	157221A1	48.130.010	02	2
155613A1	35.352.030		24	158113A1	35.353.030	02	4
155616A1	35.352.030		20	158131A1	35.736.020	02	35

INDEX - INDICE - INDEX - ZAHLENVERZEICHNIS - INDICE - INDICE - INDHOLD - INHOUD

Number	Figure	Sequence	Ref.	Number	Figure	Sequence	Ref.
158131A1	35.736.030	02	35	160611A1	35.352.050		16
158131A1	35.736.050	02	35	160848A1	35.356.020		4
158131A1	35.736.060	02	35	160849A1	35.356.020		9
159598A1	05.100.02	01	8	160903A1	35.352.040		15
159615A1	55.404.015	02	3	160903A1	35.352.050		27
159622A1	50.300.010		4	161059A1	35.736.020	02	17
15986031	10.001.020	02	6	161059A1	35.736.030	02	17
159902A1	05.100.02	01	11	161059A1	35.736.050	02	17
15990331	84.100.010	02	14	161059A1	35.736.060	02	17
15990531	35.723.040	02	7	161087A1	35.100.020	02	7
15990531	84.100.010	02	15	161357A1	90.150.030		10
160022A1	35.356.070		25	161381A1	90.156.040		2
160026A1	35.356.035		5	161383A1	90.154.010		9
160027A1	35.356.035		6	161384A1	90.154.010		1
160035A1	35.356.070		24	161385A1	90.154.010		3
160047A1	35.352.050		13	161773A1	35.353.020	02	20
160083A1	35.356.020		20	161841A1	35.355.175	02	15
160090A1	35.356.070		26	162R012VR	90.124.012	02	4
160097A1	35.353.020	02	23	162R012VR	90.124.013		4
160101A1	35.352.030		14	163369A1	35.355.031	02	5
160103A1	35.353.030	02	5	163369A1	35.355.032	02	12
160104A1	35.353.040	02	27	163369A1	35.355.034	02	2
160187A1	35.355.034	02	28	163369A1	35.355.035	02	16
160187A1	35.355.044	02	28	163369A1	35.355.041	02	5
160203A1	35.353.030	02	12	163369A1	35.355.042	02	12
160242A1	35.355.034	02	29	163369A1	35.355.044	02	2
160242A1	35.355.044	02	29	163369A1	35.355.045	02	16
160245A1	35.356.020		3	163370A1	35.355.031	02	4
160250A1	35.356.070		21	163370A1	35.355.032	02	11
160281A1	35.356.070		29	163370A1	35.355.041	02	4
160282A1	35.356.070		28	163370A1	35.355.042	02	11
160283A1	35.356.070		19	163390A1	35.355.034	02	23
160287A1	35.355.031	02	9	163390A1	35.355.044	02	23
160287A1	35.355.041	02	9	163393A1	35.355.034	02	5
160306A1	35.352.040		13	163393A1	35.355.044	02	5
160306A1	35.352.050		28	163394A1	35.355.034	02	24
16043280	35.723.110	02	8	163394A1	35.355.044	02	24
160452A1	35.723.020	02	12	163804A1	10.216.010	02	4
160483A1	35.736.020	02	27	163972A1	35.355.031	02	6
160483A1	35.736.030	02	27	163972A1	35.355.041	02	6
160483A1	35.736.050	02	27	164485A1	35.353.020	02	17
160483A1	35.736.060	02	27	165195A1	35.356.070		7
160484A1	35.736.020	02	28	165197A1	35.356.070		4
160484A1	35.736.030	02	28	165199A1	35.356.070		15
160484A1	35.736.050	02	28	165200A1	35.356.070		16
160484A1	35.736.060	02	28	165205A1	35.356.070		13
160520A1	35.352.050		12	165208A1	35.356.070		23
160548A1	35.352.050		21	165210A1	35.356.070		5
160590A1	35.353.030	02	13	165277A1	35.356.070		22
160592A1	35.353.030	02	6	165681A1	35.353.040	02	31

INDEX - INDICE - INDEX - ZAHLENVERZEICHNIS - INDICE - INDICE - INDHOLD - INHOUD

Number	Figure	Sequence	Ref.	Number	Figure	Sequence	Ref.
165696A1	35.353.030	02	16	43233	90.100.020		6
165720A1	35.353.030	02	19	43234	50.200.005		12
165745A1	35.352.030		21	43235	39.101.020	02	19
165839A1	35.355.031	02	16	43253	35.100.010	03	5
165839A1	35.355.041	02	16	43258	10.400.010	02	7
166176A1	35.352.040		8	43260	35.300.010	02	20
166346A1	90.124.011	02	13	43362	10.400.020	02	25
166804A1	35.736.010	02	7	43362	55.302.010	02	10
167013A1	35.356.020		29	43362	90.100.020		7
168198A1	35.355.031	02	14	47383136	10.001.020	02	1
168295A1	35.359.020		7	47386098	10.001.020	02	13
168437A1	35.352.050		6	47405711	48.120.010	02	4
174R012SN	35.360.035		19	47417473	10.001.030	02	7
174R012SR	35.355.075		21	47440130	10.400.020	02	30
174R012SR	35.355.120		23	47589965	90.105.038		9
183-108VR	90.124.011	02	9	47605648	10.210.010	02	7
214-2138	10.400.020	02	29	47606300	10.210.010	02	15
214-2164	10.400.020	02	28	47606319	10.210.010	02	8
214-2176	10.400.020	02	27	47607457	10.400.020	02	9
221-1092	50.200.005		13	47622232	10.210.010	02	10
337475	35.300.010	02	16	47622234	10.210.010	02	9
337475	90.100.020		3	47635916	05.100.01	01	5
355788	50.200.005		3	47669054	05.100.02	01	13
378J0050Z	90.124.013		20	47669476	10.400.020	02	8
378J0080Z	90.124.013		15	47669480	10.400.020	02	10
392530	48.100.020	02	18	47714488	55.991.010		1
392530	48.100.030	02	18	47723704	90.105.035		4
398792	10.210.010	02	26	47728714	10.210.010	02	18
398792	10.400.020	02	15	47753914	10.001.010	01	1
398792	35.723.015	01	4	47754923	90.105.025		2
398792	35.723.040	02	2	47755419	90.105.025		4
398792	35.723.060	02	10	47755484	90.105.025		7
398792	35.723.080	02	5	47755585	90.105.025		10
398792	55.012.020		9	47756088	55.530.010	02	17
398792	55.012.080		8	47756088	55.530.020	02	12
398792	90.105.036		17	47756089	55.036.010	02	4
398792	90.118.020		3	47756090	35.355.150	02	38
412398	84.100.020	02	10	47756090	35.355.175	01	38
412398	84.100.020	03	10	47756093	10.210.030		22
412398	84.100.025	01	10	47756104	55.100.030		19
412398	84.100.025	02	10	47756111	35.355.210	02	14
4159846	55.012.090		1	47756149	90.105.037		1
43139	10.202.020		8	47757466	39.140.010	02	6
43140	50.200.005		17	47757467	39.140.010	02	8
43232	55.404.060		12	47757468	39.140.010	02	9
43233	10.001.030	02	6	47757469	39.140.010	02	10
43233	10.202.020		4	47757560	84.912.010		6
43233	10.400.010	02	13	47757577	39.140.010	02	2
43233	50.200.005		4	47757583	10.216.010	02	5
43233	90.100.010		11	47757584	10.202.010	02	10

Number	Figure	Sequence	Ref.	Number	Figure	Sequence	Ref.
47757586	88.100.010		1	47757648	35.356.030		5
47757594	35.356.030		30	47757648	35.356.040		5
47757594	35.356.040		30	47757648	35.356.050		5
47757594	35.356.050		29	47757648	35.356.060		5
47757594	35.356.060		29	47757660	88.100.010		4
47757595	35.356.010		14	47757662	88.100.010		2
47757596	35.360.040	02	24	47757663	90.118.040	02	2
47757598	35.356.030		32	47757664	90.160.020		6
47757598	35.356.040		32	47757665	90.108.020	02	3
47757598	35.356.050		31	47757667	90.108.020	02	5
47757598	35.356.060		31	47757669	90.160.020		7
47757599	90.110.010		4	47757670	90.160.020		5
47757600	35.356.030		8	47757671	90.160.020		8
47757600	35.356.040		8	47757672	90.118.040	02	11
47757600	35.356.050		8	47757678	90.105.015		7
47757600	35.356.060		8	47757680	10.210.010	02	27
47757601	35.356.030		31	47757680	10.210.030		25
47757601	35.356.040		31	47757680	35.100.020	02	24
47757601	35.356.050		30	47757680	35.355.090	02	39
47757601	35.356.060		30	47757680	35.355.170	02	9
47757602	35.355.210	02	7	47757680	50.200.010	02	15
47757602	35.355.220	02	3	47757680	55.012.010		5
47757602	35.355.230	02	3	47757680	55.012.020		6
47757604	35.356.030		7	47757680	55.012.030		3
47757604	35.356.040		7	47757680	55.012.040		6
47757604	35.356.050		7	47757680	55.012.060		15
47757604	35.356.060		7	47757680	55.012.070		4
47757605	35.356.010		4	47757680	55.012.080		3
47757606	35.355.100	02	3	47757680	55.012.090		4
47757606	35.355.150	03	7	47757680	55.036.010	02	5
47757606	35.355.205		13	47757680	55.404.030		6
47757608	90.105.025		12	47757680	55.404.060		8
47757608	90.105.038		14	47757680	55.518.010	02	4
47757609	90.105.020	02	4	47757680	55.530.010	02	19
47757609	90.105.040	02	2	47757682	55.100.020		21
47757609	90.105.045		4	47757682	55.100.020		36
47757613	90.105.025		13	47757682	55.100.020		39
47757613	90.105.038		15	47757683	50.200.010	02	14
47757614	90.105.025		30	47757684	90.160.030		15
47757615	90.105.050		8	47757687	50.300.010		14
47757618	90.105.015		5	47757690	55.100.030		25
47757618	90.105.050		29	47757695	55.100.030		23
47757618	90.124.011	02	17	47757696	55.100.030		17
47757626	88.100.020		7	47757710	84.912.010		1
47757642	90.156.050		6	47757711	84.912.010		5
47757642	90.160.040	02	16	47757712	84.912.010		7
47757643	90.156.050		5	47757713	84.912.010		1
47757643	90.160.040	02	17	47757714	84.912.010		7
47757644	90.116.010	02	1	47757715	84.912.010		5
47757647	90.105.050		22	47757717	84.912.010		5

Number	Figure	Sequence	Ref.	Number	Figure	Sequence	Ref.
47757718	84.912.010		1	47757871	50.300.010		22
47757719	84.912.010		1	47757872	50.300.010		27
47757722	84.912.010		2	47757873	50.300.010		13
47757731	84.114.010	02	10	47757875	55.302.010	02	12
47757739	35.359.010	02	2	47757876	55.012.050		6
47757742	48.120.020	02	17	47757883	90.105.035		3
47757744	39.101.020	02	14	47757884	90.105.035		2
47757748	10.202.010	02	19	47758029	35.356.010		13
47757749	10.202.010	02	22	47758030	35.356.010		10
47757749	10.202.010	02	6	47758034	35.353.080		12
47757756	35.353.080		8	47758036	35.355.020	02	1
47757757	35.355.095	02	4	47758037	35.100.030	02	15
47757757	35.355.110	03	4	47758037	35.355.020	02	2
47757757	35.355.150	02	22	47758037	35.360.030	02	14
47757757	35.355.175	01	22	47758037	55.036.010	02	2
47757758	35.355.095	02	3	47758038	35.360.030	02	38
47757758	35.355.110	03	3	47758038	35.360.030	02	40
47757758	35.355.150	02	21	47758042	35.356.030		29
47757758	35.355.175	01	21	47758042	35.356.040		29
47757759	35.355.070	02	23	47758042	35.356.050		28
47757759	35.355.090	02	20	47758042	35.356.060		28
47757759	35.355.095	01	23	47758045	35.355.090	02	33
47757759	35.355.110	02	24	47758045	35.355.095	01	32
47757759	35.355.150	02	26	47758045	35.355.110	02	33
47757759	35.355.170	02	27	47758046	35.350.010	02	26
47757759	35.355.175	01	26	47758047	35.100.010	03	3
47757760	35.355.205		8	47758048	35.355.150	02	11
47757761	35.355.205		9	47758048	35.355.175	01	11
47757762	05.100.01	01	6	47758049	35.600.020	02	10
47757762	35.350.010	02	14	47758059	90.105.015		3
47757762	88.010.010		3	47758059	90.105.050		27
47757763	90.105.035		17	47758060	90.124.012	02	31
47757764	90.105.035		18	47758075	90.124.011	02	18
47757765	90.108.045		26	47758085	90.150.030		6
47757766	90.108.045		7	47758085	90.160.030		16
47757790	35.353.070	02	7	47758103	88.100.010		3
47757833	10.202.010	02	15	47758104	90.118.040	02	8
47757834	10.202.010	02	9	47758115	55.012.070		5
47757847	35.350.010	02	15	47758115	55.408.030		1
47757851	90.105.025		6	47758117	55.100.020		45
47757851	90.105.025		9	47758118	10.210.030		4
47757852	90.105.025		36	47758121	55.404.020		1
47757853	90.160.040	02	7	47758121	55.404.030		1
47757854	90.160.040	02	8	47758121	55.404.060		7
47757860	90.108.045		20	47758124	55.100.020		30
47757862	55.530.010	02	20	47758125	55.408.010	02	1
47757862	55.530.020	02	16	47758126	55.408.010	02	2
47757863	90.108.020	02	2	47758128	50.300.010		15
47757869	50.300.010		1	47758128	90.160.030		10
47757870	50.300.010		8	47758129	50.300.010		16

INDEX - INDICE - INDEX - ZAHLENVERZEICHNIS - INDICE - INDICE - INDHOLD - INHOUD

Number	Figure	Sequence	Ref.	Number	Figure	Sequence	Ref.
47758129	90.160.030		11	47758306	55.012.030		7
47758140	55.100.020		17	47758306	55.012.040		12
47758141	55.991.010		3	47758307	55.404.030		9
47758161	84.912.010		8	47758309	55.036.010	02	1
47758184	35.355.070	02	18	47758331	35.355.010	02	11
47758190	55.302.010	02	4	47758332	35.600.020	02	6
47758193	84.912.010		14	47758333	35.355.170	02	14
47758194	84.912.010		15	47758334	35.106.010	02	6
47758195	35.723.025	01	16	47758334	35.106.020	02	5
47758195	35.723.025	01	9	47758335	35.106.030	02	1
47758195	35.723.035	02	16	47758340	35.723.020	02	6
47758195	35.723.035	02	9	47758341	35.723.020	02	3
47758196	84.912.010		10	47758399	35.356.030		12
47758197	84.912.010		11	47758399	35.356.040		12
47758198	84.912.010		13	47758399	35.356.050		12
47758199	84.912.010		12	47758399	35.356.060		12
47758200	35.723.030	02	12	47758400	35.356.030		11
47758200	35.723.030	02	16	47758400	35.356.040		11
47758200	35.723.030	02	8	47758400	35.356.050		11
47758200	35.723.045		12	47758400	35.356.060		11
47758200	35.723.045		16	47758401	35.356.010		7
47758200	35.723.045		8	47758402	90.110.010		2
47758265	35.356.030		22	47758421	90.108.020	02	1
47758265	35.356.040		22	47758424	90.160.030		20
47758265	35.356.050		22	47758440	35.360.010	02	15
47758265	35.356.060		22	47758440	35.360.020	02	23
47758266	35.356.030		2	47758453	55.991.010		5
47758266	35.356.040		2	47758527	35.723.110	02	6
47758266	35.356.050		2	47758528	55.404.015	02	1
47758266	35.356.060		2	47758529	55.012.060		9
47758267	35.356.010		1	47758530	55.302.010	02	2
47758273	35.356.030		25	47758531	55.302.010	02	3
47758273	35.356.060		25	47758536	90.105.025		28
47758274	35.356.050		26	47758537	35.355.150	02	39
47758274	35.356.060		26	47758537	35.355.175	01	39
47758280	35.356.050		25	47758537	50.200.005		7
47758281	35.356.030		26	47758537	55.012.010		10
47758283	90.160.040	02	18	47758537	55.012.040		10
47758284	90.108.045		1	47758537	55.012.090		7
47758286	90.108.020	02	7	47758537	55.036.010	02	7
47758295	90.108.025		1	47758537	55.100.010		2
47758296	90.108.040		1	47758537	55.100.015		2
47758298	90.108.060		1	47758537	55.408.030		9
47758299	90.108.050		1	47758540	35.353.080		9
47758302	55.530.010	02	1	47758540	35.355.010	02	9
47758302	55.530.020	02	1	47758542	39.101.020	02	17
47758304	55.012.020		15	47758543	35.350.010	02	6
47758304	55.012.030		9	47758552	90.105.050		9
47758304	55.012.070		7	47758554	50.200.020	02	4
47758305	55.100.020		38	47758558	10.202.010	02	2

INDEX - INDICE - INDEX - ZAHLENVERZEICHNIS - INDICE - INDICE - INDHOLD - INHOUD

Number	Figure	Sequence	Ref.	Number	Figure	Sequence	Ref.
47758559	10.202.010	02	3	47758700	35.100.010	03	7
47758560	10.202.010	02	4	47758701	35.355.205		1
47758561	10.202.010	02	5	47758702	35.360.010	02	17
47758571	10.202.010	02	21	47758703	35.360.010	02	18
47758587	50.200.010	02	6	47758704	35.360.010	02	19
47758607	10.210.030		8	47758705	10.216.010	02	21
47758626	35.356.030		3	47758705	35.350.010	02	24
47758626	35.356.040		3	47758706	10.216.010	02	22
47758626	35.356.050		3	47758706	35.350.010	02	25
47758626	35.356.060		3	47758707	35.723.050	02	9
47758640	39.140.010	02	11	47758708	35.100.010	03	23
47758641	35.355.015	02	9	47758711	35.353.050	02	12
47758641	35.355.080	02	11	47758711	35.360.030	02	39
47758641	35.355.210	02	15	47758715	35.356.010		2
47758641	35.355.215		15	47758719	10.210.010	02	29
47758641	35.355.220	02	10	47758719	10.210.030		24
47758641	35.355.230	02	6	47758719	35.100.010	03	30
47758642	35.355.210	02	13	47758719	35.100.010	03	41
47758642	35.355.215		13	47758719	35.100.020	02	23
47758652	35.100.020	02	26	47758719	35.352.020		7
47758652	35.353.080		14	47758719	35.355.090	02	37
47758652	35.355.100	02	26	47758719	35.355.170	02	8
47758652	35.360.010	02	21	47758719	35.360.010	02	23
47758652	35.360.010	02	30	47758719	35.360.010	02	29
47758652	35.360.030	03	24	47758719	50.200.010	02	10
47758652	35.360.040	02	32	47758719	55.012.010		2
47758661	50.200.005		6	47758719	55.012.020		3
47758661	50.200.010	02	13	47758719	55.012.060		6
47758678	05.100.03		3	47758719	55.012.070		2
47758686	50.300.010		30	47758719	55.012.080		1
47758687	35.356.010		15	47758719	55.012.090		2
47758689	35.356.030		20	47758719	55.036.010	02	11
47758689	35.356.040		20	47758719	55.530.010	02	16
47758689	35.356.050		20	47758720	50.200.005		8
47758689	35.356.060		20	47758720	55.012.030		1
47758693	35.353.060	02	1	47758720	55.012.040		4
47758695	35.353.060	02	12	47758720	55.012.060		10
47758695	35.353.060	02	6	47758724	35.355.070	02	11
47758695	35.355.200	02	7	47758724	35.355.070	02	16
47758696	35.355.070	02	21	47758724	35.355.070	02	6
47758696	35.355.070	02	24	47758724	35.355.090	02	2
47758696	35.355.090	02	21	47758724	35.355.090	02	7
47758696	35.355.095	01	21	47758724	35.355.095	01	14
47758696	35.355.110	02	22	47758724	35.355.095	01	6
47758696	35.355.150	02	24	47758724	35.355.110	02	15
47758696	35.355.150	02	27	47758724	35.355.110	02	6
47758696	35.355.175	01	24	47758724	35.355.170	02	11
47758696	35.355.175	01	27	47758724	35.355.170	02	17
47758696	35.600.020	02	13	47758724	35.723.025	01	6
47758699	35.100.020	02	20	47758724	35.723.035	02	6

INDEX - INDICE - INDEX - ZAHLENVERZEICHNIS - INDICE - INDICE - INDHOLD - INHOUD

Number	Figure	Sequence	Ref.	Number	Figure	Sequence	Ref.
47758725	35.723.015	01	10	47758780	35.360.010	02	10
47758725	35.723.020	02	10	47758780	35.360.010	02	9
47758727	35.356.030		33	47758783	35.100.030	02	11
47758727	35.356.040		33	47758784	35.355.060	02	6
47758727	35.356.050		32	47758784	35.355.100	02	11
47758727	35.356.060		32	47758784	35.355.110	03	15
47758729	35.353.070	02	15	47758784	35.355.110	03	17
47758729	35.353.070	02	6	47758784	35.355.150	03	26
47758729	35.355.070	02	13	47758784	35.355.150	03	28
47758729	35.355.070	02	15	47758784	35.355.175	02	18
47758729	35.355.070	02	5	47758784	35.355.175	02	20
47758729	35.355.090	02	4	47758787	35.360.010	02	6
47758729	35.355.090	02	6	47758789	35.360.010	02	5
47758729	35.355.095	01	16	47758795	35.350.010	02	16
47758729	35.355.095	01	5	47758797	90.110.010		1
47758729	35.355.110	02	17	47758798	35.300.010	02	10
47758729	35.355.110	02	5	47758801	10.202.010	02	20
47758729	35.355.150	02	17	47758812	90.105.025		27
47758729	35.355.150	02	2	47758816	90.124.010		21
47758729	35.355.170	02	13	47758830	90.108.045		27
47758729	35.355.170	02	15	47758832	90.160.030		7
47758729	35.355.175	01	17	47758842	90.108.045		27
47758729	35.355.175	01	2	47758845	55.404.020		9
47758729	35.723.010	02	2	47758845	55.404.030		8
47758729	35.723.010	02	5	47758847	90.160.030		8
47758729	35.723.015	01	12	47758880	90.124.012	02	33
47758729	35.723.020	02	2	47758927	50.300.010		26
47758729	35.723.025	01	12	47758927	50.300.010		33
47758729	35.723.025	01	19	47758927	55.530.010	02	11
47758729	35.723.035	02	12	47758927	55.530.010	02	5
47758729	35.723.035	02	19	47758927	55.530.010	02	7
47758729	35.723.060	02	14	47758927	55.530.020	02	11
47758729	35.723.060	02	17	47758927	55.530.020	02	5
47758729	35.723.080	02	12	47758927	55.530.020	02	7
47758729	35.723.080	02	9	47758927	90.124.012	02	13
47758730	35.350.010	02	18	47758927	90.124.012	02	32
47758740	35.353.060	02	8	47758927	90.160.040	02	10
47758742	05.100.03		2	47758928	90.160.040	02	5
47758742	35.100.010	03	4	47758953	90.160.030		17
47758742	88.010.010		2	47758957	55.512.010		3
47758743	55.408.030		4	47758959	55.512.010		2
47758744	35.360.030	03	23	47759046	90.160.030		9
47758775	35.355.095	02	22	47759047	90.160.030		6
47758775	35.355.100	02	22	47759048	90.160.030		12
47758775	35.355.150	03	41	47759049	90.160.030		13
47758778	35.355.200	02	16	47759063	90.105.015		6
47758778	35.355.205		21	47759075	10.216.010	02	17
47758779	35.355.200	02	15	47759079	50.300.010		17
47758779	35.355.205		20	47759079	90.160.030		18
47758780	35.355.060	02	7	47759082	10.210.030		19

INDEX - INDICE - INDEX - ZAHLENVERZEICHNIS - INDICE - INDICE - INDHOLD - INHOUD

Number	Figure	Sequence	Ref.	Number	Figure	Sequence	Ref.
47759086	55.012.030		10	47759181	50.200.020	02	1
47759086	55.012.070		9	47759183	55.100.020		31
47759086	55.408.020	02	4	47759184	55.100.020		33
47759086	90.120.010		2	47759185	55.100.020		34
47759087	10.210.030		16	47759203	84.100.010	02	6
47759087	55.100.020		18	47759203	84.114.020	02	9
47759087	55.100.020		4	47759203	84.114.030	02	9
47759087	55.100.030		14	47759204	84.114.010	02	7
47759087	55.100.030		18	47759204	84.114.020	02	4
47759087	55.100.030		22	47759204	84.114.030	02	4
47759087	55.100.030		26	47759206	84.100.010	02	18
47759087	55.100.030		8	47759207	84.100.030	02	2
47759087	55.408.020	02	2	47759207	88.010.010		1
47759087	55.510.010		2	47759208	05.100.03		7
47759087	55.518.010	02	2	47759221	39.101.020	02	11
47759088	55.404.015	02	12	47759222	39.101.020	02	13
47759095	50.200.020	02	6	47759223	10.210.010	02	2
47759096	50.200.020	02	7	47759223	35.360.010	02	26
47759097	50.200.020	02	8	47759223	50.200.010	02	3
47759098	50.200.020	02	9	47759224	55.012.040		11
47759099	55.530.010	02	6	47759224	55.012.090		8
47759099	55.530.020	02	6	47759233	35.353.060	02	4
47759101	55.404.065		3	47759233	35.600.020	02	4
47759102	55.100.020		32	47759234	35.353.050	02	1
47759103	50.200.020	02	10	47759234	35.355.070	02	26
47759104	50.200.020	02	3	47759234	35.355.070	02	29
47759107	55.100.020		22	47759234	35.355.090	02	24
47759108	10.210.030		14	47759234	35.355.095	01	24
47759125	35.100.010	03	29	47759234	35.355.110	02	25
47759125	35.100.010	03	40	47759234	35.355.150	02	29
47759125	35.360.010	02	22	47759234	35.355.170	02	29
47759125	35.360.010	02	24	47759234	35.355.175	01	29
47759125	35.360.010	02	28	47759234	35.355.200	02	2
47759125	50.200.010	02	8	47759234	35.600.020	02	8
47759125	55.012.010		4	47759235	35.100.010	04	8
47759125	55.012.020		5	47759235	35.100.020	02	14
47759125	55.012.060		12	47759235	35.100.020	02	31
47759126	55.012.020		12	47759235	35.100.030	02	7
47759127	10.210.010	02	28	47759235	35.353.050	02	8
47759127	35.100.020	02	22	47759235	35.355.060	02	1
47759127	35.352.020		6	47759235	35.355.095	02	18
47759127	35.355.090	02	36	47759235	35.355.110	03	10
47759127	35.355.170	02	7	47759235	35.355.110	03	26
47759127	55.012.020		14	47759235	35.355.150	02	33
47759127	55.012.070		6	47759235	35.355.150	03	21
47759127	55.012.080		10	47759235	35.355.150	03	37
47759127	55.036.010	02	10	47759235	35.355.150	03	9
47759127	55.530.010	02	15	47759235	35.355.175	01	33
47759179	50.300.010		9	47759235	35.355.175	02	13
47759179	55.512.020		4	47759235	35.355.175	02	29

INDEX - INDICE - INDEX - ZAHLENVERZEICHNIS - INDICE - INDICE - INDHOLD - INHOUD

Number	Figure	Sequence	Ref.	Number	Figure	Sequence	Ref.
47759235	35.355.205		15	47759305	35.360.040	02	8
47759235	35.355.210	02	17	47759308	35.360.020	02	10
47759235	35.360.030	02	17	47759308	35.360.020	02	12
47759235	35.360.030	02	30	47759308	35.360.020	02	8
47759235	35.360.030	02	9	47759308	35.360.040	02	1
47759235	35.360.030	03	16	47759308	35.360.040	02	3
47759235	35.360.040	02	25	47759308	35.360.040	02	4
47759235	35.723.050	02	13	47759311	90.105.050		3
47759235	35.723.050	02	28	47759312	39.101.020	02	18
47759236	35.100.010	04	14	47759315	35.723.015	01	5
47759236	35.360.010	02	3	47759315	35.723.040	02	3
47759236	35.360.020	02	16	47759315	35.723.060	02	11
47759236	35.360.020	02	3	47759315	35.723.080	02	6
47759236	35.360.040	02	17	47759321	10.216.010	02	13
47759236	35.723.050	02	11	47759321	35.350.010	02	8
47759236	35.723.060	02	24	47759322	10.216.010	02	14
47759239	35.352.010		5	47759322	35.350.010	02	9
47759240	55.012.010		11	47759327	35.723.025	01	5
47759240	55.012.090		9	47759327	35.723.030	02	5
47759246	50.200.010	02	1	47759327	35.723.035	02	5
47759255	35.353.070	02	12	47759327	35.723.045		5
47759255	35.353.070	02	3	47759327	90.118.020		4
47759255	35.355.070	02	3	47759327	90.118.040	02	13
47759255	35.355.095	01	19	47759327	90.156.050		2
47759255	35.355.095	01	3	47759327	90.160.040	02	13
47759255	35.355.110	02	20	47759330	10.202.010	02	16
47759255	35.355.110	02	3	47759330	35.355.070	02	34
47759255	35.355.150	03	15	47759330	35.355.095	02	9
47759255	35.355.150	03	3	47759330	35.355.110	03	9
47759255	35.355.175	02	3	47759330	35.355.170	02	2
47759255	35.355.175	02	7	47759330	35.600.005	02	10
47759256	35.106.010	02	16	47759330	55.012.050		4
47759256	35.106.020	02	7	47759330	55.012.060		3
47759257	35.106.010	02	17	47759330	90.105.025		11
47759257	35.106.020	02	8	47759330	90.105.025		21
47759258	35.106.010	02	15	47759330	90.105.025		29
47759258	35.106.020	02	6	47759330	90.105.025		31
47759259	35.350.010	02	17	47759330	90.105.036		13
47759265	10.210.030		6	47759330	90.105.037		13
47759266	10.216.010	02	20	47759330	90.105.038		17
47759268	50.200.020	02	11	47759330	90.105.050		14
47759269	50.200.030		5	47759330	90.105.050		16
47759287	35.300.010	02	4	47759330	90.105.050		19
47759292	35.300.010	02	2	47759330	90.105.050		26
47759302	35.360.020	02	13	47759331	48.130.010	02	4
47759302	35.360.020	02	22	47759331	48.130.020		2
47759302	35.360.020	02	9	47759332	55.100.030		20
47759303	35.360.020	02	11	47759335	90.105.025		26
47759303	35.360.040	02	2	47759342	55.404.015	02	6
47759305	35.360.020	02	20	47759347	35.355.100	02	29

INDEX - INDICE - INDEX - ZAHLENVERZEICHNIS - INDICE - INDICE - INDHOLD - INHOUD

Number	Figure	Sequence	Ref.	Number	Figure	Sequence	Ref.
47759347	35.355.110	02	11	47759378	35.355.170	02	25
47759349	10.216.010	02	9	47759378	35.355.175	01	13
47759349	35.350.010	02	29	47759378	35.355.175	02	10
47759351	39.101.020	02	25	47759378	35.723.015	01	9
47759354	35.355.060	02	13	47759378	35.723.020	02	5
47759354	35.355.100	02	8	47759378	35.723.060	02	13
47759354	35.355.150	03	11	47759378	35.723.080	02	8
47759354	35.355.205		18	47759379	35.355.205		3
47759354	35.360.030	03	6	47759381	50.300.010		7
47759369	90.105.035		7	47759381	55.012.020		13
47759371	35.353.080		1	47759383	35.106.010	02	9
47759371	35.355.010	02	5	47759383	35.106.020	02	3
47759371	35.600.005	02	4	47759384	35.356.030		21
47759371	35.600.020	02	1	47759384	35.356.040		21
47759371	35.723.050	02	17	47759384	35.356.050		21
47759371	35.723.050	02	3	47759384	35.356.060		21
47759372	35.353.070	02	13	47759386	90.105.025		22
47759372	35.353.070	02	4	47759391	55.530.010	02	14
47759372	35.355.010	02	4	47759392	50.300.010		31
47759372	35.355.070	02	2	47759392	90.160.040	02	6
47759372	35.355.095	01	18	47759395	90.105.036		15
47759372	35.355.095	01	2	47759395	90.105.038		24
47759372	35.355.110	02	19	47759398	90.108.020	02	4
47759372	35.355.110	02	2	47759406	90.110.010		5
47759372	35.355.150	03	14	47759407	90.160.020		3
47759372	35.355.150	03	2	47759409	90.160.020		1
47759372	35.355.175	02	2	47759411	55.510.010		4
47759372	35.355.175	02	6	47759413	55.012.060		8
47759372	35.600.005	02	7	47759415	55.012.070		8
47759372	35.723.060	02	4	47759415	55.100.030		21
47759373	35.355.020	02	3	47759416	55.302.010	02	11
47759373	35.360.020	02	18	47759417	55.302.010	02	9
47759373	35.360.020	02	5	47759418	55.510.010		3
47759376	35.355.150	02	40	47759418	90.160.030		19
47759376	35.355.175	01	40	47759423	55.512.010		4
47759376	55.012.010		6	47759423	55.514.010		3
47759376	55.012.030		4	47759425	55.512.010		1
47759376	55.012.040		7	47759427	55.100.030		15
47759376	55.012.080		4	47759427	55.991.010		8
47759376	55.012.090		5	47759429	55.012.060		14
47759376	55.036.010	02	3	47759433	35.356.030		18
47759376	55.100.020		19	47759433	35.356.040		18
47759376	55.100.020		44	47759433	35.356.050		33
47759376	55.100.020		47	47759433	35.356.060		33
47759376	55.408.030		10	47759437	84.114.010	02	6
47759378	35.355.010	02	12	47759437	84.114.020	02	3
47759378	35.355.090	02	15	47759437	84.114.030	02	3
47759378	35.355.090	02	17	47759440	90.105.025		33
47759378	35.355.150	02	13	47759440	90.105.038		26
47759378	35.355.150	03	18	47759440	90.105.050		21

INDEX - INDICE - INDEX - ZAHLENVERZEICHNIS - INDICE - INDICE - INDHOLD - INHOUD

Number	Figure	Sequence	Ref.	Number	Figure	Sequence	Ref.
47759455	35.360.020	02	1	47759484	35.355.210	02	6
47759455	35.360.020	02	14	47759484	35.355.215		4
47759456	35.355.090	02	13	47759484	35.355.215		6
47759456	35.355.150	02	15	47759484	35.355.220	02	2
47759456	35.355.170	02	23	47759484	35.600.020	02	11
47759456	35.355.175	01	15	47759484	35.600.020	02	9
47759457	35.723.030	02	6	47759484	35.723.025	01	2
47759457	35.723.045		6	47759484	35.723.025	01	7
47759458	10.210.030		7	47759484	35.723.035	02	2
47759460	35.356.030		19	47759484	35.723.035	02	7
47759460	35.356.040		19	47759486	35.355.210	02	3
47759460	35.356.050		19	47759486	35.355.215		3
47759460	35.356.060		19	47759486	35.723.025	01	1
47759461	90.108.045		25	47759486	35.723.035	02	1
47759462	55.518.010	02	1	47759487	35.355.015	02	1
47759463	55.012.080		11	47759487	35.355.080	02	1
47759465	55.404.040		1	47759487	35.355.215		7
47759466	55.404.015	02	11	47759487	35.723.030	02	1
47759470	10.210.030		13	47759487	35.723.045		1
47759471	35.723.050	02	25	47759488	10.216.020		1
47759474	90.105.025		16	47759488	35.723.025	01	13
47759474	90.105.038		16	47759488	35.723.025	01	20
47759484	35.353.050	02	3	47759488	35.723.035	02	13
47759484	35.355.015	02	8	47759488	35.723.035	02	20
47759484	35.355.070	02	12	47759489	35.100.010	04	15
47759484	35.355.070	02	17	47759489	35.100.010	04	17
47759484	35.355.070	02	27	47759489	35.100.010	04	19
47759484	35.355.070	02	30	47759489	35.100.020	02	13
47759484	35.355.070	02	7	47759489	35.100.030	02	10
47759484	35.355.080	02	5	47759489	35.353.060	02	10
47759484	35.355.090	02	25	47759489	35.360.010	02	4
47759484	35.355.090	02	3	47759489	35.360.020	02	15
47759484	35.355.090	02	8	47759489	35.360.020	02	17
47759484	35.355.095	01	15	47759489	35.360.020	02	2
47759484	35.355.095	01	25	47759489	35.360.020	02	4
47759484	35.355.095	01	7	47759489	35.360.030	03	13
47759484	35.355.110	02	16	47759489	35.360.040	02	18
47759484	35.355.110	02	26	47759489	35.360.040	02	20
47759484	35.355.110	02	7	47759489	35.723.050	02	12
47759484	35.355.150	02	12	47759489	35.723.050	02	27
47759484	35.355.150	02	30	47759489	35.723.060	02	25
47759484	35.355.150	02	4	47759489	55.408.030		6
47759484	35.355.170	02	12	47759490	35.100.030	02	25
47759484	35.355.170	02	18	47759490	35.355.060	02	3
47759484	35.355.170	02	30	47759490	35.355.110	03	12
47759484	35.355.175	01	12	47759490	35.355.150	03	23
47759484	35.355.175	01	30	47759490	35.355.205		17
47759484	35.355.175	01	4	47759490	35.360.010	02	1
47759484	35.355.200	02	3	47759490	35.360.030	02	11
47759484	35.355.210	02	4	47759490	35.360.030	02	6

INDEX - INDICE - INDEX - ZAHLENVERZEICHNIS - INDICE - INDICE - INDHOLD - INHOUD

Number	Figure	Sequence	Ref.	Number	Figure	Sequence	Ref.
47759492	35.100.030	02	9	47759505	35.360.040	02	33
47759494	35.355.015	02	7	47759505	35.360.040	02	9
47759494	35.355.080	02	4	47759505	50.200.010	02	16
47759494	35.355.215		5	47759505	55.012.010		3
47759495	35.355.090	02	28	47759505	55.012.020		4
47759495	35.355.095	01	29	47759505	55.012.030		2
47759495	35.355.110	02	30	47759505	55.012.040		5
47759495	35.355.170	02	5	47759505	55.012.060		11
47759495	35.723.060	02	29	47759505	55.012.070		3
47759495	35.723.110	02	15	47759505	55.012.080		2
47759496	35.353.050	02	18	47759505	55.012.090		3
47759496	35.355.020	02	10	47759505	55.036.010	02	6
47759496	35.723.050	02	31	47759505	55.100.010		6
47759496	35.723.050	02	34	47759505	55.100.015		6
47759496	55.408.030		8	47759505	55.100.020		10
47759503	35.100.010	03	6	47759505	55.100.020		11
47759503	35.100.010	04	3	47759505	55.100.020		16
47759503	35.106.020	02	15	47759505	55.100.020		25
47759504	10.216.010	02	3	47759505	55.100.020		29
47759505	10.001.030	02	13	47759505	55.100.020		37
47759505	10.210.010	02	19	47759505	55.100.020		42
47759505	10.210.030		12	47759505	55.100.020		7
47759505	35.100.010	03	22	47759505	55.404.015	02	14
47759505	35.100.010	03	31	47759505	55.404.020		6
47759505	35.100.010	03	42	47759505	55.404.030		7
47759505	35.100.020	02	25	47759505	55.404.050	02	8
47759505	35.100.020	02	28	47759505	55.404.060		2
47759505	35.100.020	02	9	47759505	55.404.065		2
47759505	35.100.030	02	22	47759505	55.518.010	02	5
47759505	35.355.015	02	12	47759505	55.530.010	02	18
47759505	35.355.020	02	9	47759505	55.530.020	02	15
47759505	35.355.060	02	15	47759505	55.991.010		9
47759505	35.355.080	02	8	47759506	35.100.010	03	12
47759505	35.355.090	02	38	47759506	35.106.010	02	5
47759505	35.355.100	02	25	47759506	35.355.060	02	4
47759505	35.355.170	02	10	47759506	35.355.095	02	20
47759505	35.355.200	02	14	47759506	35.355.210	02	1
47759505	35.355.200	02	21	47759506	35.355.215		1
47759505	35.355.210	02	11	47759506	55.036.010	02	12
47759505	35.355.210	02	16	47759508	35.723.050	02	26
47759505	35.355.215		11	47759509	35.723.050	02	21
47759505	35.355.220	02	7	47759509	35.723.050	02	7
47759505	35.355.220	02	9	47759509	35.723.060	02	21
47759505	35.355.230	02	5	47759510	10.216.010	02	10
47759505	35.360.010	02	27	47759510	35.350.010	02	28
47759505	35.360.020	02	26	47759512	90.100.020		4
47759505	35.360.020	02	27	47759513	90.120.010		1
47759505	35.360.030	03	1	47759518	35.356.010		9
47759505	35.360.030	03	22	47759518	90.160.020		4
47759505	35.360.030	03	25	47759519	90.160.020		2

INDEX - INDICE - INDEX - ZAHLENVERZEICHNIS - INDICE - INDICE - INDHOLD - INHOUD

Number	Figure	Sequence	Ref.	Number	Figure	Sequence	Ref.
47759520	55.302.010	02	5	47759550	35.353.060	02	2
47759521	35.355.015	02	14	47759550	35.353.060	02	5
47759521	35.355.080	02	10	47759550	35.353.080		13
47759521	35.355.210	02	19	47759550	35.355.070	02	22
47759521	35.355.220	02	13	47759550	35.355.070	02	25
47759521	35.355.230	02	9	47759550	35.355.090	02	12
47759521	35.360.020	02	24	47759550	35.355.090	02	14
47759521	55.100.010		4	47759550	35.355.090	02	19
47759521	55.100.015		4	47759550	35.355.090	02	22
47759521	55.100.020		14	47759550	35.355.095	01	22
47759521	55.100.020		23	47759550	35.355.110	02	23
47759521	55.100.020		27	47759550	35.355.150	02	16
47759521	55.100.020		40	47759550	35.355.150	02	25
47759521	55.100.020		5	47759550	35.355.150	02	28
47759521	55.100.020		8	47759550	35.355.150	03	20
47759522	10.216.010	02	18	47759550	35.355.170	02	22
47759523	10.210.030		21	47759550	35.355.170	02	24
47759526	35.350.010	02	5	47759550	35.355.175	01	16
47759527	35.353.050	02	14	47759550	35.355.175	01	25
47759527	35.355.200	02	11	47759550	35.355.175	01	28
47759529	35.100.010	04	12	47759550	35.355.175	02	12
47759529	35.723.050	02	23	47759550	35.355.205		2
47759529	35.723.060	02	19	47759550	35.355.230	02	2
47759533	35.353.050	02	5	47759550	35.600.020	02	3
47759534	35.600.010	02	1	47759550	35.723.015	01	7
47759535	35.350.010	02	13	47759550	35.723.020	02	7
47759536	35.600.020	02	2	47759550	35.723.025	01	14
47759538	35.300.010	02	3	47759550	35.723.025	01	21
47759539	35.352.020		2	47759550	35.723.035	02	14
47759539	35.723.110	02	5	47759550	35.723.035	02	21
47759541	90.105.036		12	47759551	35.106.020	02	13
47759542	10.216.010	02	6	47759553	55.408.030		3
47759543	90.100.020		1	47759554	35.100.010	03	13
47759544	90.100.020		5	47759554	35.100.010	03	15
47759548	35.600.005	02	6	47759554	35.100.010	03	18
47759549	35.100.010	03	11	47759554	35.100.010	03	21
47759549	35.100.010	03	8	47759554	35.100.010	03	27
47759549	35.353.050	02	16	47759554	35.100.010	03	35
47759549	35.353.060	02	13	47759554	35.100.010	03	37
47759549	35.353.060	02	7	47759554	35.100.010	04	11
47759549	35.355.015	02	2	47759554	35.100.010	04	13
47759549	35.355.080	02	2	47759554	35.100.010	04	9
47759549	35.355.200	02	12	47759554	35.100.020	02	11
47759549	35.355.200	02	5	47759554	35.100.020	02	15
47759549	35.355.200	02	8	47759554	35.100.020	02	19
47759549	35.355.215		14	47759554	35.100.020	02	32
47759549	35.723.030	02	2	47759554	35.100.020	02	6
47759549	35.723.045		2	47759554	35.100.030	02	17
47759550	10.216.020		2	47759554	35.100.030	02	19
47759550	35.353.050	02	7	47759554	35.100.030	02	27

INDEX - INDICE - INDEX - ZAHLENVERZEICHNIS - INDICE - INDICE - INDHOLD - INHOUD

Number	Figure	Sequence	Ref.	Number	Figure	Sequence	Ref.
47759554	35.100.030	02	4	47759554	35.355.200	02	20
47759554	35.100.030	02	6	47759554	35.355.205		16
47759554	35.100.030	02	8	47759554	35.355.205		19
47759554	35.106.010	02	2	47759554	35.355.205		25
47759554	35.106.010	02	4	47759554	35.355.205		27
47759554	35.106.020	02	11	47759554	35.355.210	02	18
47759554	35.353.050	02	10	47759554	35.355.210	02	2
47759554	35.355.015	02	11	47759554	35.355.210	02	9
47759554	35.355.015	02	5	47759554	35.355.215		2
47759554	35.355.020	02	4	47759554	35.355.215		9
47759554	35.355.060	02	11	47759554	35.355.220	02	12
47759554	35.355.060	02	14	47759554	35.355.220	02	5
47759554	35.355.060	02	17	47759554	35.355.230	02	8
47759554	35.355.060	02	2	47759554	35.360.010	02	14
47759554	35.355.060	02	5	47759554	35.360.010	02	2
47759554	35.355.080	02	7	47759554	35.360.020	02	19
47759554	35.355.090	02	30	47759554	35.360.020	02	6
47759554	35.355.090	02	32	47759554	35.360.030	02	10
47759554	35.355.095	01	31	47759554	35.360.030	02	13
47759554	35.355.095	02	16	47759554	35.360.030	02	16
47759554	35.355.095	02	19	47759554	35.360.030	02	18
47759554	35.355.095	02	21	47759554	35.360.030	02	31
47759554	35.355.100	02	15	47759554	35.360.030	02	33
47759554	35.355.100	02	18	47759554	35.360.030	02	35
47759554	35.355.100	02	20	47759554	35.360.030	02	37
47759554	35.355.100	02	28	47759554	35.360.030	02	41
47759554	35.355.100	02	6	47759554	35.360.030	02	8
47759554	35.355.100	02	9	47759554	35.360.030	03	11
47759554	35.355.110	02	32	47759554	35.360.030	03	15
47759554	35.355.110	03	11	47759554	35.360.030	03	17
47759554	35.355.110	03	14	47759554	35.360.030	03	7
47759554	35.355.110	03	24	47759554	35.360.030	03	9
47759554	35.355.110	03	27	47759554	35.360.040	02	23
47759554	35.355.110	03	34	47759554	35.360.040	02	26
47759554	35.355.150	02	34	47759554	35.360.040	02	29
47759554	35.355.150	02	36	47759554	35.723.050	02	10
47759554	35.355.150	03	10	47759554	35.723.050	02	14
47759554	35.355.150	03	12	47759554	35.723.050	02	22
47759554	35.355.150	03	22	47759554	35.723.050	02	24
47759554	35.355.150	03	25	47759554	35.723.050	02	29
47759554	35.355.150	03	35	47759554	35.723.050	02	8
47759554	35.355.150	03	38	47759554	35.723.060	02	20
47759554	35.355.150	03	44	47759554	35.723.060	02	22
47759554	35.355.175	01	34	47759554	55.036.010	02	13
47759554	35.355.175	01	36	47759556	10.216.010	02	19
47759554	35.355.175	02	14	47759557	35.360.040	02	22
47759554	35.355.175	02	17	47759558	35.100.010	03	17
47759554	35.355.175	02	27	47759558	35.100.030	02	3
47759554	35.355.175	02	30	47759558	35.355.095	01	30
47759554	35.355.175	02	35	47759558	35.355.095	02	15

Number	Figure	Sequence	Ref.	Number	Figure	Sequence	Ref.
47759558	35.355.110	02	31	47759904	90.105.025		35
47759558	35.355.110	03	23	47759905	90.105.025		1
47759558	35.355.150	03	34	47759908	90.105.025		24
47759558	35.355.175	02	26	47759909	90.105.025		25
47759558	35.355.220	02	11	47759919	84.114.020	02	8
47759558	35.355.230	02	7	47759919	84.114.030	02	8
47759559	10.216.010	02	16	47759920	84.114.010	02	3
47759785	90.105.035		14	47759921	84.114.010	02	4
47759788	39.140.010	02	4	47759925	84.100.010	02	4
47759789	39.140.010	02	7	47759932	84.114.010	02	5
47759791	35.355.070	02	32	47759937	35.355.200	02	1
47759791	35.355.095	02	7	47759940	39.140.010	02	12
47759791	35.355.110	03	7	47759960	90.105.035		8
47759791	35.355.170	02	32	47759961	90.105.035		19
47759797	35.355.095	02	1	47759962	90.105.036		10
47759797	35.355.110	03	1	47759963	90.105.035		1
47759797	35.355.150	02	19	47759966	90.105.036		11
47759797	35.355.175	01	19	47759968	90.105.035		10
47759802	90.105.035		16	47759976	35.355.200	02	13
47759813	35.355.110	03	20	47759980	35.723.060	02	12
47759813	35.355.175	02	23	47759980	35.723.080	02	7
47759816	90.105.025		3	47759986	35.106.010	02	3
47759816	90.105.025		5	47759986	35.106.020	02	10
47759818	90.105.025		8	47759989	35.356.030		6
47759819	90.105.050		24	47759989	35.356.040		6
47759820	90.105.050		18	47759989	35.356.050		6
47759821	90.105.050		6	47759989	35.356.060		6
47759823	90.105.050		5	47759991	35.360.030	02	5
47759835	90.118.040	02	1	47759992	35.355.060	02	9
47759835	90.118.040	02	3	47759992	35.355.100	02	16
47759839	10.210.030		23	47759992	35.355.100	02	7
47759842	55.512.040	02	3	47759996	90.105.050		25
47759884	35.350.010	02	21	47760010	90.108.010		1
47759885	35.600.005	02	11	47760012	10.216.010	02	15
47759886	35.600.005	02	12	47760014	55.012.090		6
47759887	35.353.070	02	8	47760017	55.100.030		13
47759890	35.352.020		4	47760018	55.530.010	02	10
47759892	35.355.070	02	31	47760018	55.530.020	02	10
47759892	35.355.095	02	6	47760021	55.012.060		5
47759892	35.355.110	03	6	47760048	35.353.080		11
47759892	35.355.170	02	31	47760052	35.355.070	02	1
47759893	35.355.070	02	28	47760052	35.355.090	02	1
47759893	35.355.090	02	23	47760052	35.355.095	01	1
47759893	35.355.095	01	26	47760052	35.355.110	02	1
47759893	35.355.110	02	27	47760053	35.355.070	02	14
47759893	35.355.150	02	31	47760053	35.355.090	02	5
47759893	35.355.170	02	28	47760053	35.355.170	02	16
47759893	35.355.175	01	31	47760055	35.600.005	02	1
47759902	90.105.025		23	47760056	35.355.090	02	16
47759903	90.105.035		9	47760056	35.355.150	03	17

INDEX - INDICE - INDEX - ZAHLENVERZEICHNIS - INDICE - INDICE - INDHOLD - INHOUD

Number	Figure	Sequence	Ref.	Number	Figure	Sequence	Ref.
47760056	35.355.170	02	26	47760303	35.355.080	02	3
47760056	35.355.175	02	9	47760303	35.355.210	02	12
47760062	35.100.010	03	38	47760303	35.355.215		12
47760063	90.105.050		4	47760303	35.355.230	02	4
47760103	35.723.050	02	30	47760303	39.140.020	02	1
47760105	35.723.015	01	11	47760303	55.036.010	02	14
47760126	35.600.005	02	2	47760303	55.100.010		7
47760130	35.600.020	02	7	47760303	55.100.015		7
47760133	10.210.030		1	47760323	35.100.010	04	18
47760139	35.352.010		7	47760323	35.100.020	02	12
47760140	35.352.010		6	47760323	35.360.030	03	12
47760141	10.202.010	02	1	47760324	35.355.200	02	4
47760144	10.254.010	02	1	47760325	35.360.040	02	19
47760148	35.353.070	02	2	47760326	35.360.040	02	21
47760149	35.353.070	02	10	47760327	35.723.050	02	32
47760150	35.353.070	02	11	47760327	35.723.050	02	33
47760151	35.353.070	02	1	47760328	35.100.010	03	9
47760152	35.355.150	02	1	47760330	90.105.035		20
47760152	35.355.150	03	1	47760331	35.355.020	02	7
47760152	35.355.170	02	1	47760333	35.355.200	02	6
47760152	35.355.175	01	1	47760334	35.355.090	02	34
47760152	35.355.175	02	1	47760334	35.355.095	01	33
47760153	35.355.150	02	14	47760334	35.355.110	02	34
47760153	35.355.170	02	19	47760335	35.355.020	02	6
47760153	35.355.175	01	14	47760336	35.353.060	02	11
47760154	35.355.090	02	10	47760337	35.360.030	02	23
47760154	35.355.095	01	17	47760338	35.360.010	02	11
47760154	35.355.110	02	18	47760339	35.360.030	02	24
47760154	35.355.150	02	18	47760340	35.100.020	02	16
47760154	35.355.150	03	13	47760341	35.360.010	02	12
47760154	35.355.170	02	20	47760342	35.355.060	02	8
47760154	35.355.175	01	18	47760343	35.360.030	02	25
47760154	35.355.175	02	5	47760346	35.100.030	02	12
47760155	35.355.200	02	9	47760347	35.100.020	02	17
47760155	35.355.205		4	47760348	35.355.110	03	16
47760156	35.355.200	02	10	47760348	35.355.175	02	19
47760156	35.355.205		5	47760350	35.360.030	02	26
47760162	35.723.015	01	8	47760351	35.360.030	02	28
47760163	35.723.060	02	16	47760351	35.360.040	02	30
47760163	35.723.080	02	11	47760352	35.100.020	02	21
47760164	35.736.050	02	1	47760352	35.100.030	02	14
47760178	90.124.010		20	47760353	35.355.110	02	28
47760236	90.108.045		10	47760353	35.355.110	03	29
47760259	90.118.030	02	1	47760354	35.360.030	02	29
47760287	55.012.010		12	47760354	35.360.030	02	3
47760287	90.105.035		12	47760354	35.360.040	02	31
47760291	05.100.03		5	47760355	35.355.090	02	26
47760293	90.105.036		18	47760355	35.355.095	01	27
47760296	50.200.010	02	11	47760355	35.355.095	02	26
47760303	35.355.015	02	3	47760355	35.355.100	02	21

INDEX - INDICE - INDEX - ZAHLENVERZEICHNIS - INDICE - INDICE - INDHOLD - INHOUD

Number	Figure	Sequence	Ref.	Number	Figure	Sequence	Ref.
47760355	35.355.110	03	30	47760377	35.360.030	02	21
47760355	35.355.175	02	32	47760377	35.360.030	03	20
47760356	35.355.200	02	17	47760378	35.360.030	02	1
47760356	35.355.205		22	47760380	35.100.010	04	24
47760357	35.360.010	02	7	47760380	35.100.020	02	2
47760358	35.355.200	02	18	47760382	35.355.070	02	33
47760358	35.355.205		23	47760382	35.355.095	02	8
47760359	35.355.095	02	23	47760382	35.355.110	03	8
47760359	35.355.100	02	23	47760382	35.355.170	02	33
47760359	35.355.110	03	28	47760383	35.100.010	03	33
47760359	35.355.150	03	39	47760383	35.100.030	02	21
47760359	35.355.175	02	31	47760384	35.100.010	03	32
47760360	35.355.110	03	18	47760384	35.100.020	02	27
47760360	35.355.175	02	21	47760384	35.100.030	02	20
47760361	35.360.030	02	4	47760385	35.100.010	03	25
47760361	35.360.040	02	27	47760385	35.100.010	04	27
47760363	35.100.010	04	23	47760386	35.100.010	03	19
47760363	35.100.020	02	1	47760387	35.100.010	03	16
47760363	35.100.020	02	30	47760426	35.352.020		5
47760363	35.100.030	02	24	47760427	90.108.045		21
47760364	35.100.010	03	43	47760428	90.108.045		22
47760364	35.100.020	02	29	47760440	10.210.030		5
47760364	35.100.030	02	23	47760441	55.518.010	02	3
47760365	35.355.095	02	11	47760444	55.100.020		35
47760365	35.355.100	02	13	47760445	55.012.060		13
47760365	35.355.110	03	19	47760446	55.012.060		7
47760365	35.355.150	03	30	47760448	55.100.020		3
47760365	35.355.175	02	22	47760451	10.210.030		2
47760367	35.355.100	02	10	47760452	84.114.020	02	6
47760367	35.355.150	03	27	47760452	84.114.030	02	6
47760367	35.360.010	02	8	47760453	84.100.010	02	7
47760368	35.355.015	02	6	47760454	84.100.010	02	19
47760368	35.355.210	02	10	47760457	50.200.030		4
47760368	35.355.215		10	47760460	50.200.010	02	7
47760368	35.355.220	02	6	47760461	55.012.020		11
47760369	35.100.030	02	13	47760462	35.100.010	03	28
47760369	35.355.060	02	12	47760463	35.300.010	02	8
47760369	35.360.030	02	20	47760480	39.101.020	02	6
47760369	35.360.030	03	19	47760481	90.105.035		15
47760370	35.355.095	02	10	47760485	50.200.010	02	2
47760370	35.355.100	02	12	47760493	90.105.050		31
47760370	35.355.150	03	29	47760494	35.360.020	02	7
47760370	35.360.030	02	22	47760494	35.360.040	02	14
47760370	35.360.030	03	21	47760496	50.200.030		3
47760371	35.360.030	02	19	47760497	50.200.030		1
47760371	35.360.030	03	18	47760498	50.200.030		2
47760372	35.355.110	03	31	47760514	10.202.010	02	7
47760372	35.355.175	02	33	47760515	35.353.050	02	11
47760375	35.360.030	02	27	47760517	35.353.060	02	3
47760376	35.360.030	02	2	47760518	35.353.050	02	13

INDEX - INDICE - INDEX - ZAHLENVERZEICHNIS - INDICE - INDICE - INDHOLD - INHOUD

Number	Figure	Sequence	Ref.	Number	Figure	Sequence	Ref.
47760519	35.353.050	02	4	47760617	35.355.090	02	11
47760520	35.360.020	02	21	47760617	35.355.170	02	21
47760520	35.360.040	02	5	47760620	39.101.020	02	5
47760520	35.360.040	02	6	47760621	39.101.020	02	7
47760520	35.360.040	02	7	47760622	35.600.005	02	3
47760523	84.100.010	02	20	47760628	35.300.010	02	7
47760525	35.723.040	02	6	47760629	35.100.010	03	14
47760526	84.100.010	02	22	47760629	35.100.010	03	26
47760527	35.723.015	01	3	47760629	35.100.010	03	34
47760528	35.723.040	02	5	47760629	35.100.010	04	10
47760529	35.723.060	02	9	47760629	35.100.020	02	10
47760529	35.723.080	02	4	47760629	35.100.020	02	18
47760530	35.723.040	02	4	47760629	35.100.020	02	5
47760532	35.350.010	02	12	47760629	35.100.030	02	16
47760555	35.353.060	02	9	47760629	35.100.030	02	26
47760557	90.105.025		34	47760629	35.100.030	02	5
47760557	90.105.038		25	47760629	35.355.015	02	10
47760560	55.012.010		13	47760629	35.355.060	02	10
47760566	90.105.035		11	47760629	35.355.080	02	6
47760567	39.101.020	02	4	47760629	35.355.090	02	31
47760569	39.101.020	02	8	47760629	35.355.100	02	17
47760570	39.101.020	02	21	47760629	35.355.150	02	35
47760572	35.600.010	02	6	47760629	35.355.150	03	24
47760573	84.100.010	02	5	47760629	35.355.175	01	35
47760574	84.114.020	02	5	47760629	35.355.175	02	16
47760574	84.114.030	02	5	47760629	35.355.200	02	19
47760575	35.723.015	01	13	47760629	35.360.030	02	15
47760576	35.723.015	01	14	47760629	35.360.030	03	8
47760577	35.723.060	02	2	47760629	35.360.040	02	28
47760577	35.723.080	02	2	47760630	35.100.010	03	20
47760579	84.114.020	02	7	47760630	35.100.010	03	36
47760579	84.114.030	02	7	47760630	35.100.030	02	18
47760583	35.355.100	02	14	47760630	35.355.090	02	29
47760583	35.355.110	03	13	47760630	35.355.100	02	19
47760583	35.360.010	02	13	47760630	35.355.100	02	5
47760583	35.360.030	02	32	47760630	35.355.150	02	33
47760583	35.360.030	02	36	47760630	35.355.175	01	33
47760583	35.360.030	02	7	47760630	35.355.205		24
47760583	35.360.030	03	14	47760631	35.355.090	02	27
47760584	35.360.030	02	12	47760631	35.355.095	01	28
47760584	35.360.030	02	34	47760631	35.355.110	02	29
47760586	35.360.030	03	10	47761332	90.105.050		23
47760594	55.408.020	02	1	47761376	90.105.036		7
47760597	84.100.010	02	13	47761390	90.105.025		20
47760598	84.100.010	02	12	47761435	90.105.050		12
47760606	35.100.010	03	10	47761451	90.105.050		15
47760610	90.105.025		14	47761902	90.105.045		2
47760610	90.105.037		12	47761921	90.105.045		1
47760613	55.408.020	02	5	47762233	90.105.036		8
47760616	35.100.010	04	16	47762534	90.105.038		8

Number	Figure	Sequence	Ref.	Number	Figure	Sequence	Ref.
47762546	90.105.037		7	47789303	90.156.050		7
47769081	48.130.010	02	3	47789303	90.160.040	02	14
47770180	84.912.010		5	47789313	35.106.010	02	10
47770184	84.912.010		5	47789313	35.106.020	02	4
47773603	55.408.030		7	47789325	10.210.030		18
47777168	35.600.010	02	2	47789325	35.100.010	04	5
47778073	35.600.005	02	9	47789325	35.355.100	02	2
47779663	35.353.080		2	47789325	35.355.150	03	6
47779664	35.353.080		3	47789325	35.355.205		12
47779665	35.353.080		5	47789325	35.360.010	02	20
47779666	35.353.080		6	47789325	39.101.020	02	15
47781417	55.404.065		5	47789325	50.300.010		29
47781473	90.108.045		8	47789325	55.100.010		3
47781484	90.108.045		9	47789325	55.100.015		3
47783640	10.001.020	02	14	47789325	55.100.020		13
47783896	35.100.010	04	26	47789325	55.100.030		16
47783896	35.100.020	02	4	47789325	55.100.030		24
47783910	35.100.010	04	25	47789325	55.100.030		4
47783910	35.100.020	02	3	47789325	55.100.030		9
47784005	35.600.010	02	4	47789325	55.408.010	02	3
47784005	35.600.010	02	5	47789325	55.991.010		4
47784152	50.200.010	02	5	47789330	35.100.010	03	39
47784285	35.355.020	02	8	47789330	35.100.010	04	7
47784311	35.355.020	02	5	47789330	35.360.010	02	16
47784355	05.100.03		6	47789330	35.360.010	02	25
47784429	88.100.010		5	47789330	35.360.030	03	5
47784530	35.355.095	02	24	47789330	35.360.040	02	13
47784530	35.355.100	02	24	47789330	55.404.030		5
47784530	35.355.150	03	42	47789330	55.530.010	02	9
47784540	35.100.010	04	22	47789330	90.105.020	02	5
47784540	35.100.030	02	2	47789330	90.105.036		14
47784623	35.100.010	04	21	47789330	90.105.038		23
47784623	35.100.030	02	1	47789330	90.105.045		5
47784683	35.723.110	02	10	47789330	90.105.050		13
47784693	35.723.110	02	11	47789330	90.124.011	02	1
47784713	35.723.110	02	14	47789332	55.530.020	02	9
47784714	35.723.110	02	13	47789333	90.124.011	02	8
47784720	35.723.110	02	12	47789335	10.210.030		10
47784778	55.408.030		11	47789335	35.350.010	02	10
47784794	35.723.110	02	7	47789335	35.355.095	02	14
47785499	50.200.010	02	4	47789335	35.355.100	02	4
47785602	90.105.036		19	47789335	35.355.110	03	22
47786229	10.001.020	02	2	47789335	35.355.150	03	33
47787527	50.200.005		9	47789335	35.355.150	03	8
47787672	10.210.030		9	47789335	35.355.175	02	25
47788083	10.210.030		15	47789335	35.355.205		14
47788709	35.355.150	02	3	47789335	35.360.030	03	3
47788709	35.355.175	01	3	47789335	39.101.020	02	22
47789284	35.723.015	01	6	47789335	90.105.050		7
47789284	35.723.020	02	9	47789336	10.202.010	02	8

INDEX - INDICE - INDEX - ZAHLENVERZEICHNIS - INDICE - INDICE - INDHOLD - INHOUD

Number	Figure	Sequence	Ref.	Number	Figure	Sequence	Ref.
47789336	10.210.030		3	47789342	35.355.010	02	10
47789336	10.216.010	02	8	47789342	35.723.030	02	4
47789336	35.353.070	02	9	47789342	35.723.045		4
47789336	35.355.095	02	2	47789342	84.912.010		3
47789336	35.355.095	02	5	47789344	35.355.030	02	3
47789336	35.355.110	03	2	47789381	48.100.020	02	17
47789336	35.355.110	03	5	47789381	48.100.030	02	17
47789336	35.355.150	02	20	47789383	35.353.010	02	2
47789336	35.355.150	02	23	47789383	48.134.010		3
47789336	35.355.175	01	20	47789389	48.100.035		2
47789336	35.355.175	01	23	47789389	48.100.040	02	2
47789336	35.355.205		10	47789391	48.120.010	02	11
47789336	35.355.205		7	47789394	39.101.020	02	24
47789336	35.356.010		8	47789394	48.120.020	02	16
47789336	35.356.030		10	47789395	35.352.010		3
47789336	35.356.040		10	47789407	35.355.015	02	13
47789336	35.356.050		10	47789407	35.355.080	02	9
47789336	35.356.060		10	47789407	35.355.210	02	20
47789336	90.105.038		22	47789407	35.355.220	02	8
47789336	90.110.010		3	47789407	35.355.230	02	10
47789336	90.118.020		2	47789407	35.360.020	02	25
47789337	35.106.010	02	11	47789407	55.100.010		5
47789337	35.106.020	02	9	47789407	55.100.015		5
47789337	35.350.010	02	11	47789407	55.100.020		15
47789337	35.360.040	02	16	47789407	55.100.020		24
47789337	35.600.005	02	13	47789407	55.100.020		28
47789337	90.105.025		19	47789407	55.100.020		41
47789337	90.105.038		21	47789407	55.100.020		6
47789338	90.160.040	02	11	47789407	55.100.020		9
47789339	35.355.010	02	8	47789418	55.012.010		14
47789339	35.355.070	02	10	47789418	55.012.030		8
47789339	35.355.070	02	20	47789423	90.105.025		18
47789339	35.355.095	01	10	47789423	90.105.038		20
47789339	35.355.095	01	13	47789423	90.118.040	02	7
47789339	35.355.110	02	10	47789427	55.404.015	02	5
47789339	35.355.110	02	14	47789430	55.404.015	02	9
47789339	35.355.150	02	10	47789430	55.404.050	02	4
47789339	35.355.150	02	7	47789432	10.254.010	02	3
47789339	35.355.175	01	10	47790243	35.355.095	02	17
47789339	35.355.175	01	7	47790243	35.355.110	03	25
47789339	35.359.010	02	5	47790243	35.355.150	03	36
47789339	35.360.040	02	11	47790243	35.355.175	02	28
47789339	84.912.010		3	47790850	55.404.015	02	13
47789339	90.105.025		32	47790856	55.100.030		7
47789339	90.105.038		27	47791032	10.202.010	02	14
47789339	90.105.050		20	47791079	05.100.03		1
47789339	90.118.030	02	2	47791161	35.355.015	02	4
47789339	90.156.050		3	47791161	35.355.210	02	8
47789341	35.359.010	02	3	47791161	35.355.215		8
47789342	35.353.080		10	47791161	35.355.220	02	4

INDEX - INDICE - INDEX - ZAHLENVERZEICHNIS - INDICE - INDICE - INDHOLD - INHOUD

Number	Figure	Sequence	Ref.	Number	Figure	Sequence	Ref.
47791294	90.105.050		30	47799039	39.140.010	02	3
47791346	55.530.010	02	8	47799520	48.100.035		1
47791346	55.530.020	02	8	47799520	48.100.040	02	1
47791675	50.200.020	02	5	47800299	50.200.005		1
47791837	35.723.060	02	27	47800371	55.404.015	02	7
47791846	35.723.060	02	28	47801665	35.359.010	02	1
47792340	90.118.040	02	12	47801665	35.359.020		1
47792364	55.302.010	02	8	47801676	35.359.010	02	4
47792389	35.356.030		13	47801854	35.350.010	02	4
47792389	35.356.040		13	47802568	10.216.010	02	12
47792389	35.356.050		13	47802713	35.355.100	02	1
47792389	35.356.060		13	47802713	35.355.150	03	5
47792512	55.991.010		2	47802713	35.355.205		11
47792533	55.530.010	02	12	47802978	35.355.060	02	16
47792568	90.102.010		4	47802978	35.355.110	03	33
47793910	55.404.020		5	47802978	35.355.175	02	34
47793914	55.404.020		4	47802978	35.355.205		26
47794030	35.100.010	04	1	47802982	35.355.100	02	27
47794079	35.100.010	04	4	47802982	35.355.150	03	43
47794653	35.356.010		12	47803200	35.106.020	02	12
47794802	35.356.010		6	47803580	35.355.150	02	5
47794802	35.356.030		14	47803580	35.355.160	02	1
47794802	35.356.040		14	47803580	35.355.175	01	5
47794802	35.356.050		14	47803608	50.300.010		28
47794802	35.356.050		18	47803646	35.355.070	02	19
47794802	35.356.060		14	47803646	35.355.095	01	12
47794802	35.356.060		18	47803646	35.355.110	02	13
47794826	35.356.010		5	47803646	35.355.150	02	9
47794826	35.356.030		17	47803646	35.355.175	01	9
47794826	35.356.040		17	47803673	35.355.090	02	9
47794826	35.356.050		17	47803673	35.355.095	01	11
47794826	35.356.060		17	47803673	35.355.110	02	12
47795685	90.116.010	02	8	47803673	35.355.150	02	8
47795761	90.116.010	02	2	47803673	35.355.175	01	8
47795762	90.116.010	02	4	47803675	35.352.010		4
47795764	90.116.010	02	5	47803675	35.600.085		1
47795766	90.116.010	02	6	47803675	84.912.010		4
47795768	90.116.010	02	7	47803938	35.355.090	02	18
47795778	90.116.010	02	9	47803938	35.355.150	03	19
47795780	90.116.010	02	10	47803938	35.355.175	02	11
47795781	90.116.010	02	3	47804077	35.100.010	04	6
47797555	35.355.010	02	7	47804696	55.408.020	02	3
47797601	48.130.020		3	47805295	90.105.038		30
47797644	35.355.010	02	2	47805306	90.105.038		31
47797645	35.355.010	02	1	47805656	35.723.050	02	16
47797686	35.355.150	02	32	47805656	35.723.050	02	2
47797686	35.355.150	03	40	47805656	35.736.010	02	1
47797686	35.355.170	02	3	47805727	10.210.010	02	6
47797686	35.355.175	01	32	47805799	10.210.010	02	3
47797686	35.355.175	02	36	47805861	90.105.038		32

Number	Figure	Sequence	Ref.	Number	Figure	Sequence	Ref.
47805890	90.105.037		16	47815101	10.400.020	02	3
47805896	90.105.037		2	47815121	10.400.020	02	5
47806425	10.216.010	02	7	47815126	10.400.020	02	4
47806530	35.355.070	02	9	47815129	10.400.020	02	6
47806530	35.355.095	01	9	47815140	10.400.020	02	13
47806530	35.355.110	02	9	47815181	10.400.020	02	12
47807176	35.723.060	02	3	47815443	35.300.010	02	15
47807217	35.360.040	02	10	47815496	55.012.060		4
47807246	35.356.010		3	47815967	35.106.010	02	12
47807506	10.210.030		17	47815967	35.106.020	02	2
47809524	10.400.010	02	2	47816046	55.012.050		2
47809642	10.400.010	02	3	47816354	35.300.010	02	6
47809649	10.400.010	02	15	47816357	35.300.010	02	9
47809652	10.400.010	02	6	47816362	35.300.010	02	11
47809767	39.101.020	02	12	47816365	35.300.010	02	12
47810115	39.101.020	02	1	47816406	55.012.040		2
47811117	90.105.036		3	47816940	35.353.050	02	17
47811512	90.105.038		2	47817272	55.012.020		2
47811522	90.105.038		4	47817272	55.012.060		1
47811523	90.105.036		4	47817272	55.012.070		1
47811524	90.105.036		5	47817539	10.001.030	02	1
47811537	90.105.037		3	47818178	84.114.010	02	1
47811547	90.105.045		3	47818305	10.202.020		1
47811548	90.105.040	02	1	47819164	48.130.010	02	1
47811564	90.105.037		6	47819164	48.130.020		1
47811566	90.105.037		10	47819824	10.210.010	02	20
47811567	90.105.037		8	47819833	10.210.010	02	1
47812075	55.100.020		12	47819930	48.120.010	02	1
47812075	55.100.030		10	47819944	48.120.020	02	1
47812149	90.105.038		5	47819962	35.353.010	02	3
47812155	90.105.038		6	47820661	10.210.010	02	5
47812157	90.105.038		7	47821720	10.001.030	02	15
47812159	90.105.037		4	47821936	90.118.040	02	4
47812201	55.100.020		2	47823502	50.200.010	02	9
47812201	55.100.030		3	47825992	35.356.030		9
47812716	50.200.020	02	2	47825992	35.356.040		9
47812739	35.300.010	02	1	47825992	35.356.050		9
47812785	35.355.070	02	8	47825992	35.356.060		9
47812844	55.530.010	02	13	47827783	35.352.020		1
47813442	90.105.036		6	47827790	35.360.030	03	2
47813559	55.530.020	02	13	47828190	35.352.010		1
47813966	35.353.010	02	1	47828681	55.404.030		4
47813966	35.353.020	02	1	47829553	90.105.035		13
47813966	35.353.030	02	1	47829586	90.105.037		9
47813966	35.353.040	02	1	47830639	35.723.050	02	15
47814128	50.200.030		6	47830639	35.736.030	02	1
47814595	50.200.005		5	47830642	35.360.040	02	15
47814722	50.200.010	02	12	47830712	35.360.040	02	12
47814935	10.400.020	02	14	47830714	35.723.050	02	5
47814980	10.400.020	02	2	47830734	35.723.050	02	19

Number	Figure	Sequence	Ref.	Number	Figure	Sequence	Ref.
47830740	35.723.050	02	1	47842246	90.105.020	02	2
47830740	35.736.020	02	1	47846133	48.100.030	02	16
47831749	10.202.010	02	13	47846797	90.118.030	02	3
47831773	10.202.010	02	11	47846959	35.356.030		1
47831780	10.202.010	02	17	47846959	35.356.040		1
47832124	90.105.050		17	47846959	35.356.050		1
47833234	35.100.010	03	2	47846959	35.356.060		1
47833484	84.114.020	02	1	47848216	35.723.015	01	1
47833802	90.160.040	02	1	47848216	35.723.020	02	1
47833803	90.160.040	02	4	47848420	35.723.060	02	18
47833805	90.160.040	02	2	47848420	35.723.080	02	13
47833806	90.160.040	02	3	47848825	35.723.060	02	15
47833807	90.160.040	02	9	47848825	35.723.080	02	10
47833810	90.124.011	02	2	47848934	35.723.080	02	1
47834127	55.012.040		3	47849147	35.723.010	02	3
47834290	90.108.045		3	47849154	35.723.010	02	6
47834292	90.108.045		19	47849646	35.355.150	02	6
47834295	90.108.045		17	47849646	35.355.175	01	6
47834296	90.108.045		14	47849817	35.723.010	02	4
47835338	55.100.020		1	47850333	35.723.010	02	1
47835338	55.100.030		1	47850346	35.723.030	02	7
47836262	35.355.095	01	8	47850347	35.355.110	03	21
47836262	35.355.110	02	8	47850347	35.355.175	02	24
47836413	35.355.090	02	35	47850455	35.723.030	02	17
47836413	35.355.095	01	34	47850455	35.723.030	02	9
47836413	35.355.095	02	25	47850455	35.723.045		17
47836413	35.355.110	02	35	47850455	35.723.045		9
47836413	35.355.110	03	32	47850481	35.723.030	02	10
47836413	35.355.150	02	37	47850481	35.723.045		10
47836413	35.355.170	02	6	47850613	35.723.030	02	11
47836413	35.355.175	01	37	47850828	35.723.030	02	13
47837016	35.600.020	02	12	47850828	35.723.045		13
47838226	35.350.010	02	3	47851296	35.723.025	01	18
47838730	35.356.030		16	47851296	35.723.035	02	18
47838730	35.356.040		16	47851315	35.723.030	02	15
47838730	35.356.050		16	47851384	35.723.025	01	17
47838730	35.356.060		16	47851384	35.723.035	02	17
47838738	35.356.030		15	47851409	35.723.030	02	18
47838738	35.356.040		15	47851409	35.723.045		18
47838738	35.356.050		15	47851436	35.723.025	01	15
47838738	35.356.060		15	47851467	35.723.025	01	11
47840760	35.355.205		6	47851467	35.723.035	02	11
47840888	48.100.020	02	16	47851505	39.101.020	02	20
47841033	35.723.070	02	1	47851549	35.723.025	01	10
47841033	35.736.060	02	1	47851549	35.723.035	02	10
47841035	35.723.070	02	2	47852069	35.723.025	01	8
47841595	35.355.030	02	2	47852092	35.723.025	01	3
47841820	90.105.020	02	3	47852092	35.723.035	02	3
47841893	84.100.010	02	21	47852092	35.723.100	02	14
47842162	39.101.020	02	2	47852351	35.723.030	02	3

INDEX - INDICE - INDEX - ZAHLENVERZEICHNIS - INDICE - INDICE - INDHOLD - INHOUD

Number	Figure	Sequence	Ref.	Number	Figure	Sequence	Ref.
47852351	35.723.045		3	47887989	48.134.020		5
47852351	35.723.090	02	14	47887991	48.134.020		6
47853199	35.723.030	02	14	47887993	48.134.020		7
47853199	35.723.045		14	47887995	48.134.020		4
47858414	90.118.020		1	47888005	48.134.030		11
47860227	90.102.010		1	47888011	48.134.030		14
47861413	05.100.03		4	47888015	48.134.030		12
47864015	90.105.015		1	47889133	48.134.030		8
47865415	35.352.010		2	47889274	84.114.030	02	1
47870645	90.105.036		2	47891614	35.355.095	02	13
47870656	90.105.036		1	47891614	35.355.150	03	31
47875272	55.510.010		1	47892497	48.134.010		1
47875285	35.355.095	02	12	47896168	55.512.020		2
47875285	35.355.150	03	32	47899488	90.105.050		10
47876228	55.100.030		2	47903410	90.105.037		5
47883201	90.108.045		18	47903446	55.100.015		1
47887546	48.100.010	02	4	47903453	90.100.010		4
47887546	48.100.020	02	4	47904093	55.100.010		1
47887546	48.100.030	02	4	47905115	84.100.030	02	1
47887550	48.100.010	02	5	47905677	35.355.030	02	1
47887550	48.100.020	02	5	47908378	55.512.020		1
47887550	48.100.030	02	5	47908386	55.512.020		8
47887567	48.120.020	02	2	47910109	35.360.030	03	4
47887576	48.120.020	02	10	47910109	35.360.035		20
47887578	48.120.020	02	12	47913271	90.105.015		4
47887848	48.120.010	02	10	47913271	90.105.050		28
47887850	48.120.010	02	7	47915003	90.100.010		2
47887867	48.134.020		8	47917178	48.120.020	02	6
47887869	48.134.030		16	47925050	90.118.040	02	5
47887870	48.134.030		9	47925978	90.108.045		6
47887872	48.134.030		10	47926333	90.108.045		16
47887902	48.100.010	02	9	47926370	90.108.045		15
47887902	48.100.020	02	9	47927534	90.105.020	02	1
47887902	48.100.030	02	9	47928181	35.723.015	01	2
47887904	48.100.010	02	11	47928259	10.216.010	02	1
47887904	48.100.020	02	11	47930119	84.912.010		9
47887904	48.100.030	02	11	47930636	35.723.040	02	1
47887920	48.120.020	02	7	47930742	35.723.060	02	8
47887922	48.120.020	02	8	47930742	35.723.080	02	3
47887923	48.120.020	02	9	47931011	84.100.010	02	8
47887928	48.120.010	02	2	47931113	84.100.010	02	9
47887929	48.120.010	02	3	47931183	84.100.010	02	1
47887931	48.120.010	02	5	47932131	48.134.030		15
47887934	48.120.010	02	9	47932684	48.100.010	02	2
47887935	48.134.030		7	47932684	48.100.020	02	2
47887943	48.134.030		2	47932684	48.100.030	02	2
47887972	48.134.030		3	47932746	35.106.010	02	1
47887975	48.134.030		5	47933092	35.106.020	02	1
47887978	48.134.010		2	47933506	05.100.03		8
47887978	48.134.020		1	47933507	05.100.03		8

INDEX - INDICE - INDEX - ZAHLENVERZEICHNIS - INDICE - INDICE - INDHOLD - INHOUD

Number	Figure	Sequence	Ref.	Number	Figure	Sequence	Ref.
47934973	90.105.038		3	4797320	10.210.010	02	12
47935941	55.100.020		26	47973479	55.012.030		12
47936693	90.108.045		12	47973657	84.100.010	02	11
47943133	35.723.035	02	8	47973658	84.100.010	02	10
47943191	35.723.035	02	15	47974632	10.001.030	02	11
47943864	35.723.045		15	47979068	84.100.020	03	1
47944039	35.723.045		11	47979076	84.100.020	03	1
47944183	35.723.045		7	47979714	90.150.010		1
47945694	35.100.010	03	24	47979715	90.150.010		1
47945694	35.100.010	04	20	47980027	90.160.030		14
47946528	39.101.010	02	1	47980028	90.160.030		1
47946611	35.723.060	02	23	47980029	90.160.030		4
47946611	35.723.060	02	26	47980030	90.160.030		5
47946703	35.723.060	02	6	47980031	90.160.030		3
47946969	55.012.040		13	47980032	90.160.030		2
47946969	55.012.050		8	47981574	10.210.030		11
47946976	55.012.040		1	47985020	50.200.020	02	12
47946976	55.012.050		1	47988153	35.723.110	02	1
47946976	55.012.060		2	47996754	55.512.030		3
47947062	35.723.060	02	1	47997519	84.114.010	02	8
47947063	10.001.030	02	10	47997520	84.114.010	02	9
47947199	90.105.038		1	47997722	10.400.020	02	21
47948286	88.100.010		6	47998264	10.400.020	02	38
47949123	55.512.040	02	1	47999070	35.356.040		25
47949127	55.512.040	02	2	47999071	35.356.040		26
47949467	55.404.050	02	6	47999072	35.356.030		28
47949510	39.140.010	02	5	47999072	35.356.040		28
47951020	90.108.045		13	47999072	35.356.050		27
47951036	90.108.045		11	47999072	35.356.060		27
47951070	90.108.045		23	47999113	84.100.025	02	1
47951084	90.108.045		24	47999332	90.105.015		2
47955062	10.202.020		6	48000624	84.100.025	02	1
47956181	55.404.065		1	48001856	35.100.010	03	1
47956455	55.404.050	02	9	48002172	55.012.050		3
47957801	10.400.020	02	7	48003290	84.100.025	01	1
47960300	90.124.012	02	16	48005238	84.100.025	01	1
47960306	90.124.012	02	26	48005396	84.100.025	01	1
47961820	55.404.060		5	48005979	48.134.030		1
47968627	55.404.060		10	48006125	10.400.020	02	1
47968805	55.404.060		9	48006812	10.254.010	02	2
47969962	84.100.020	02	1	48007003	10.254.010	02	5
47971411	84.100.020	02	11	48007827	10.254.010	02	13
47971411	84.100.020	03	11	48009855	90.124.010		1
47971411	84.100.025	01	11	48010880	50.300.010		32
47971411	84.100.025	02	11	48011989	90.108.045		5
47972070	84.100.020	02	1	48011991	90.108.045		4
47972088	84.100.020	03	1	48011993	90.108.045		2
47972495	55.012.010		1	48013010	35.350.010	02	22
47972495	55.012.020		1	48016884	35.350.010	02	23
47973050	10.001.030	02	4	48027587	39.140.010	02	1

INDEX - INDICE - INDEX - ZAHLENVERZEICHNIS - INDICE - INDICE - INDHOLD - INHOUD

Number	Figure	Sequence	Ref.	Number	Figure	Sequence	Ref.
48028085	90.118.040	02	9	48100147	90.150.020		10
48100046	90.156.040		8	48100148	90.150.020		5
48100102	90.154.040		2	48100149	90.150.020		8
48100103	90.154.040		20	48100150	90.150.020		6
48100104	90.118.050		1	48100151	90.150.020		9
48100105	90.118.050		3	48100152	90.160.015		5
48100106	90.118.050		4	48100153	90.160.015		3
48100107	90.118.050		2	48100154	90.160.015		4
48100108	90.118.050		5	48100155	90.150.020		3
48100108	90.154.040		13	48100156	55.510.020		8
48100110	90.154.010		2	48100157	55.510.020		7
48100111	90.154.010		15	48100157	55.512.030		4
48100112	55.518.020		6	48100157	90.150.030		15
48100112	90.154.010		8	48100157	90.156.040		4
48100113	90.154.010		14	48100158	90.150.030		19
48100114	90.150.030		17	48100159	90.150.030		20
48100115	90.150.030		18	48100159	90.156.030		14
48100116	90.150.030		1	48100160	90.150.030		14
48100117	90.150.030		2	48100161	90.160.010		1
48100118	90.150.030		3	48100162	90.160.010		2
48100119	55.518.020		14	48100162	90.160.015		2
48100119	90.150.030		4	48100163	90.160.010		3
48100119	90.154.010		6	48100164	90.160.015		1
48100119	90.154.040		5	48100166	55.991.020		3
48100119	90.156.050		15	48100166	90.150.030		7
48100120	90.154.010		4	48100171	90.156.010		1
48100121	90.154.010		5	48100172	90.156.010		2
48100122	90.154.010		10	48100173	90.156.010		6
48100123	90.160.050		1	48100174	90.156.010		4
48100124	90.160.050		2	48100175	90.154.020		5
48100125	90.160.050		3	48100175	90.156.010		5
48100126	90.154.040		11	48100176	90.154.020		6
48100126	90.160.050		4	48100176	90.156.010		3
48100127	90.160.050		5	48100177	90.156.010		7
48100128	55.514.010		1	48100178	90.156.010		9
48100129	55.514.010		2	48100179	90.156.010		8
48100130	90.154.010		16	48100180	90.156.010		10
48100131	90.150.030		8	48100181	55.510.020		1
48100132	90.150.030		9	48100183	55.510.020		2
48100134	90.154.010		7	48100184	55.510.020		3
48100137	55.514.010		4	48100185	55.510.020		4
48100138	90.154.010		12	48100186	55.991.020		2
48100139	90.154.010		11	48100188	55.512.030		1
48100140	90.150.030		22	48100188	55.991.020		6
48100140	90.154.010		13	48100189	55.510.020		5
48100141	90.150.030		21	48100191	55.510.020		6
48100143	90.150.020		1	48100192	90.150.030		13
48100144	90.150.020		2	48100193	90.150.030		16
48100145	90.150.020		4	48100194	90.150.030		11
48100146	90.150.020		7	48100195	90.150.030		12

INDEX - INDICE - INDEX - ZAHLENVERZEICHNIS - INDICE - INDICE - INDHOLD - INHOUD

Number	Figure	Sequence	Ref.	Number	Figure	Sequence	Ref.
48100196	90.156.020		5	48100244	90.156.030		11
48100197	90.156.020		7	48100245	90.156.030		12
48100198	90.156.020		9	48100246	90.156.030		13
48100199	90.156.020		3	48100247	90.156.030		15
48100200	90.156.020		4	48100248	90.156.030		16
48100201	90.156.020		6	48100249	90.156.030		17
48100202	90.156.020		12	48100250	90.156.030		18
48100203	90.156.020		15	48100251	90.156.030		22
48100204	90.156.020		14	48100252	90.156.030		1
48100205	90.156.020		13	48100253	90.156.050		8
48100206	90.156.020		8	48100254	90.156.040		9
48100207	90.156.020		10	48100257	90.156.040		5
48100208	90.156.020		11	48100258	90.156.040		6
48100209	90.156.020		2	48100259	90.156.040		7
48100210	90.156.020		1	48100260	90.156.050		9
48100211	90.156.020		16	48100261	90.156.050		10
48100212	90.156.020		17	48100262	90.156.050		12
48100213	90.154.030		1	48100263	90.156.040		11
48100214	90.154.030		10	48100264	90.156.040		12
48100215	90.154.030		11	48100265	90.156.040		13
48100216	90.154.040		19	48100266	90.156.040		1
48100217	90.154.040		18	48100268	90.156.040		3
48100218	90.154.020		1	48100269	90.156.050		13
48100219	90.154.020		2	48100270	90.156.050		14
48100220	90.154.020		3	48100271	90.156.030		19
48100221	90.154.020		4	48100272	90.156.030		20
48100222	90.154.040		15	48100273	55.518.020		1
48100223	90.154.040		4	48100274	55.518.020		4
48100224	90.154.040		12	48100275	55.518.020		3
48100225	90.154.040		14	48100276	55.518.020		2
48100226	90.154.040		7	48100277	55.518.020		5
48100227	90.154.040		8	48100279	55.518.020		19
48100228	90.154.040		9	48100280	55.518.020		20
48100229	90.154.040		10	48100281	55.518.020		17
48100230	90.154.040		16	48100282	55.518.020		13
48100231	90.154.040		17	48100283	55.518.020		15
48100232	90.154.040		6	48100284	55.518.020		16
48100233	90.154.040		3	48100285	55.518.020		8
48100234	90.156.030		2	48100286	55.518.020		18
48100235	90.156.030		21	48100287	55.512.030		6
48100236	90.156.030		3	48100288	55.512.030		5
48100237	90.156.030		4	48100290	55.512.030		2
48100238	90.156.030		5	48100291	55.991.020		4
48100239	90.156.030		6	48100291	90.150.030		5
48100239	90.156.040		10	48100292	55.991.020		5
48100239	90.156.050		11	48100293	55.991.020		1
48100240	90.156.030		7	48160389	55.012.010		1
48100241	90.156.030		8	48160389	55.012.020		1
48100242	90.156.030		9	4952483	90.100.020		2
48100243	90.156.030		10	4952483	90.105.036		16

INDEX - INDICE - INDEX - ZAHLENVERZEICHNIS - INDICE - INDICE - INDHOLD - INHOUD

Number	Figure	Sequence	Ref.	Number	Figure	Sequence	Ref.
504091505	05.100.02	01	27	72210195	48.100.010	02	15
515-24302	50.200.005		15	72210196	48.100.020	02	15
515-25317	10.202.020		2	72210197	48.100.030	02	15
574518	10.254.010	02	6	72218802	48.134.030		4
5801437236	05.100.01	01	11	72953884	88.010.010		1
627-12025	35.723.020	02	13	75248827	55.302.010	02	6
63582	88.100.020		2	75260551	84.100.025	01	5
70922660	10.400.020	02	17	75260551	84.100.025	02	5
70924114	10.400.010	02	8	75262517	10.400.020	02	23
71318802	48.134.030		6	75264858	55.404.050	02	1
71400954	48.120.010	02	8	75321956	10.202.010	02	18
71401327	48.120.020	02	4	75325824	84.100.020	02	7
71401341	48.134.020		3	75325824	84.100.020	03	7
71401342	48.134.020		2	75325824	84.100.025	01	7
71401349	48.120.020	02	15	75325824	84.100.025	02	7
71401352	48.120.020	02	3	75325825	84.100.020	02	7
71401354	48.120.020	02	14	75325825	84.100.020	03	7
71401355	48.120.020	02	11	75325825	84.100.025	01	7
71401371	48.120.010	02	6	75325825	84.100.025	02	7
71401502	48.120.020	02	13	75325826	84.100.020	02	8
71403889	55.012.030		11	75325826	84.100.020	03	8
71415157	88.010.010		1	75325826	84.100.025	01	8
71415385	10.001.030	02	20	75325826	84.100.025	02	8
71451259	55.991.010		7	75326353	10.001.020	02	8
71461019	48.100.010	02	12	75326627	84.100.020	02	13
71461019	48.100.020	02	12	75326627	84.100.020	03	13
71461019	48.100.030	02	12	75326628	84.100.020	02	14
71483189	48.134.030		13	75326628	84.100.020	03	14
72203961	55.512.020		5	75327563	10.400.020	02	36
72210186	48.100.010	02	13	76030024	48.100.010	02	1
72210186	48.100.020	02	13	76030024	48.100.020	02	1
72210186	48.100.030	02	13	76030024	48.100.030	02	1
72210187	48.100.010	02	3	79069460	55.404.050	02	10
72210187	48.100.020	02	3	79083844	10.202.020		5
72210187	48.100.030	02	3	79089658	55.404.050	02	2
72210188	48.100.010	02	7	80710	35.723.110	02	4
72210188	48.100.020	02	7	80710	39.101.020	02	10
72210188	48.100.030	02	7	80710	84.100.010	02	17
72210189	48.100.010	02	6	80710	84.114.020	02	10
72210189	48.100.020	02	6	80710	84.114.030	02	10
72210189	48.100.030	02	6	80711	39.101.020	02	16
72210190	48.100.010	02	8	80719	35.352.020		3
72210190	48.100.020	02	8	82013031	55.530.020	02	14
72210190	48.100.030	02	8	8282270	84.100.020	02	5
72210191	48.100.010	02	10	8282270	84.100.020	03	5
72210191	48.100.020	02	10	84157151	55.404.065		6
72210191	48.100.030	02	10	84161346	50.200.010	02	17
72210193	48.100.010	02	14	84168140	84.100.020	02	3
72210193	48.100.020	02	14	84168140	84.100.020	03	3
72210193	48.100.030	02	14	84216123	84.100.020	02	2

INDEX - INDICE - INDEX - ZAHLENVERZEICHNIS - INDICE - INDICE - INDHOLD - INHOUD

Number	Figure	Sequence	Ref.	Number	Figure	Sequence	Ref.
84216123	84.100.020	03	2	84553368	55.012.080		7
84228488	05.100.01	01	10	84556851	55.991.010		6
84254196	84.100.025	01	2	84594367	90.100.010		3
84254196	84.100.025	02	2	86025558	10.400.020	02	11
84254582	84.100.020	02	4	86026037	10.400.020	02	35
84254582	84.100.020	03	4	861-12025	35.356.020		21
84269424	10.400.010	02	1	861-12040	35.353.020	02	9
84289935	84.100.025	01	4	862-12020	90.124.011	02	11
84289935	84.100.025	02	4	86500689	10.254.010	02	11
84289946	84.100.025	01	3	86500689	55.012.070		10
84289946	84.100.025	02	3	86500689	90.105.025		15
84290845	10.001.020	02	5	86500689	90.105.037		14
84290857	10.001.020	02	4	86500689	90.105.038		18
84319013	90.108.020	02	6	86505530	10.001.030	02	19
84348875	10.206.010		1	86508618	35.106.010	02	13
84348875	10.210.010	02	21	86508618	35.106.020	02	16
84348882	05.100.01	01	4	86508618	90.118.040	02	6
84348882	10.206.010		5	86508619	50.200.005		2
84356259	10.001.030	02	9	86508623	90.102.010		3
84356261	10.001.030	02	8	86529976	55.404.015	02	8
84361967	90.100.010		1	86529976	55.404.050	02	3
84362927	10.210.010	02	17	86566989	55.512.020		6
84362927	55.012.080		5	86624978	10.001.030	02	21
84364450	10.210.010	02	14	86624978	10.254.010	02	9
84364501	05.100.02	01	25	86624978	35.100.010	04	2
84368717	05.100.02	01	2	86625003	10.001.030	02	14
84368717	10.210.030		20	86625038	10.001.030	02	16
84368717	55.100.030		27	86625255	10.210.010	02	30
84368717	55.404.050	02	7	86632601	55.012.010		7
84368717	55.404.065		4	86632601	55.012.030		5
84389641	55.302.010	02	1	86632601	55.012.040		8
84406845	55.012.050		5	86632601	55.100.020		20
84413658	90.100.010		9	86632601	55.100.020		43
84414712	90.100.010		5	86632601	55.100.020		46
84514273	10.001.020	02	3	86639003	10.400.020	02	33
84527917	90.100.020		9	86639032	84.114.010	02	11
84529781	10.210.010	02	4	86639210	55.012.030		13
84530708	55.012.010		8	86979023	35.723.025	01	4
84530708	55.012.020		7	86979023	35.723.035	02	4
84530708	55.012.040		9	87016471	35.736.020	02	32
84530708	55.012.050		7	87016471	35.736.030	02	32
84530708	55.012.080		6	87016471	35.736.050	02	32
84530729	10.001.030	02	12	87016471	35.736.060	02	32
84534499	10.254.010	02	4	87021825	10.001.020	02	9
84534536	10.254.010	02	8	87021825	35.300.010	02	5
84534554	10.254.010	02	14	87353455	10.210.010	02	16
84534935	10.210.010	02	23	87353455	10.400.020	02	22
84553276	55.012.020		10	87384054	05.100.02	01	26
84553276	55.012.080		9	87519307	10.206.010		2
84553368	55.012.020		8	87590622	10.210.010	02	13

INDEX - INDICE - INDEX - ZAHLENVERZEICHNIS - INDICE - INDICE - INDHOLD - INHOUD

Number	Figure	Sequence	Ref.	Number	Figure	Sequence	Ref.
87625788	90.100.010		7	9846677	90.105.038		28
87625800	90.100.010		6	9847468	10.216.010	02	11
87625871	90.105.038		12	9847468	35.350.010	02	7
87626215	90.105.037		11	9847468	90.102.010		2
87626230	90.105.036		9	9861444	10.001.030	02	17
87626232	90.105.038		10	9861444	10.400.020	02	32
87626240	90.105.038		11	9861444	35.300.010	02	17
87626339	90.105.038		13	9861444	55.404.020		7
87634412	10.001.020	02	12	9861444	55.404.060		14
87638152	90.100.010		8	A16764	50.200.005		14
87647450	10.400.010	02	4	A171099	10.400.020	02	34
87647454	10.400.010	02	5	K340501	05.100.02	01	10
87647477	10.400.010	02	12	KBH0921	05.100.01	01	1
87647489	10.400.010	02	11	KHA10130	35.359.020		6
87648725	90.156.050		1	KHH10060	05.100.01	01	9
87648725	90.160.040	02	12	KHH10330	05.100.02	01	6
87652150	35.300.010	02	14	KHJ1360	05.100.02	01	23
87652172	35.300.010	02	13	KHJ1361	05.100.02	01	24
87683001	05.100.01	01	2	KHJ13910	35.356.050		34
87702987	48.120.020	02	5	KHJ13910	35.356.060		34
87704433	10.202.010	02	12	KHJ15850	35.355.075		8
87705123	10.206.010		3	KHJ15850	35.355.120		10
87717080	55.012.010		15	KHJ27380	35.355.160	02	3
87717080	55.404.065		7	KHN12340	90.124.013		38
87748148	48.134.030		17	KHN12370	90.124.013		41
878-1088	35.356.020		23	KHN12380	90.124.013		43
892-11010	55.012.070		11	KHN13290	90.124.013		12
892-11012	90.124.011	02	12	KHN13301	90.124.013		13
892-16014	35.736.020	02	9	KHN13310	90.124.013		16
892-16014	35.736.030	02	9	KHN13320	90.124.013		17
892-16014	35.736.050	02	9	KHN13331	90.124.013		27
892-16014	35.736.060	02	9	KHN13350	90.124.013		31
895-11006	90.124.013		22	KHN13421	90.124.011	02	5
895-11010	90.124.013		14	KHN13431	90.124.011	02	6
896-11010	50.200.005		16	KHN14071	90.124.012	02	25
896-11016	90.124.012	02	9	KHN14760	90.124.011	02	15
896-11016	90.124.013		10	KHN15100	90.124.012	02	17
896-11016	90.124.013		29	KHN15110	90.124.012	02	18
9515003	10.210.010	02	25	KHN15120	90.124.012	02	19
9706690	55.100.030		5	KHN15130	90.124.012	02	20
9780069	90.105.035		5	KHN15140	90.124.012	02	21
9824642	10.001.020	02	10	KHN15370	90.154.030		2
9824642	10.210.010	02	22	KHN15380	90.154.030		3
9824642	10.400.010	02	9	KHN15400	90.154.030		4
9824642	35.300.010	02	19	KHN15420	90.154.030		12
9824642	90.118.040	02	10	KHN15430	90.154.030		5
9843612	39.101.020	02	23	KHN15440	90.154.030		6
9846677	10.001.030	02	3	KHN15450	90.154.030		7
9846677	10.400.020	02	37	KHN15460	90.154.030		8
9846677	50.200.010	02	19	KHN15470	90.154.030		9

INDEX - INDICE - INDEX - ZAHLENVERZEICHNIS - INDICE - INDICE - INDHOLD - INHOUD

Number	Figure	Sequence	Ref.	Number	Figure	Sequence	Ref.
KHN16350	90.154.030		13	KHN24130	90.124.013		25
KHN16360	90.154.030		14	KHN24140	90.124.013		21
KHN16370	90.154.030		15	KHN24150	90.124.013		23
KHN16390	90.154.030		17	KHN2470	90.124.011	02	16
KHN16770	90.124.013		35	KHN24930	90.124.012	02	15
KHN16820	55.518.020		12	KHN26200	90.124.012	02	11
KHN16830	05.100.02	01	14	KHN26200	90.124.013		8
KHN16830	55.518.020		11	KHN26410	90.124.012	02	27
KHN17050	90.124.012	02	14	KHN26420	90.124.012	02	28
KHN17050	90.124.013		33	KHN26430	90.124.012	02	29
KHN17080	90.124.013		42	KHN2682	88.100.020		6
KHN17090	90.124.013		44	KHN2850	90.154.040		21
KHN17280	90.124.013		47	KHN40100	90.124.010		2
KHN17380	88.100.020		1	KHN40110	90.124.010		3
KHN17390	88.100.020		3	KHN40120	90.124.010		4
KHN17400	88.100.020		4	KHN40130	90.124.010		6
KHN17410	88.100.020		5	KHN40200	90.124.010		11
KHN17560	90.124.013		49	KHN40210	90.124.010		12
KHN17680	90.124.010		5	KHN40240	90.124.010		13
KHN18290	90.154.030		16	KHN40250	90.124.010		14
KHN20170	55.518.020		9	KHN40260	90.124.010		15
KHN20180	55.518.020		10	KHN40270	90.124.010		16
KHN2132	90.124.013		24	KHN40281	90.124.010		17
KHN2132	90.124.013		26	KHN40390	90.124.010		8
KHN2132	90.124.013		46	KHN40400	90.124.010		9
KHN2249	90.124.012	02	8	KHN40410	90.124.010		10
KHN2249	90.124.013		28	KHN40721	90.124.010		19
KHN2249	90.124.013		7	KHN40752	90.124.010		18
KHN2261	90.124.012	02	2	KHN43070	90.124.010		7
KHN2261	90.124.013		2	KHP13190	05.100.02	01	15
KHN2270	90.124.012	02	10	KHR10420	50.300.010		5
KHN2270	90.124.013		11	KHR14930	90.124.013		32
KHN2270	90.124.013		30	KHR15860	50.300.020		31
KHN23150	90.124.013		34	KHR16240	05.100.02	01	9
KHN23170	90.124.013		37	KHR20070	05.100.02	01	16
KHN23190	90.124.013		39	KHR2433	05.100.02	01	5
KHN23220	90.124.011	02	14	KHR2464	50.300.010		6
KHN23760	90.124.013		48	KHR2475	05.100.02	01	7
KHN23770	90.124.013		36	KHR2476	55.404.040		2
KHN24001	90.124.012	02	5	KHR2477	55.404.040		3
KHN24001	90.124.013		5	KHR26940	05.100.02	01	4
KHN24021	90.124.013		6	KHR27050	50.300.010		18
KHN24041	90.124.012	02	6	KHR27060	50.300.010		19
KHN24050	90.124.011	02	7	KHR27070	50.300.010		10
KHN24060	90.124.012	02	7	KHR27080	50.300.010		11
KHN24082	90.124.011	02	4	KHR27090	50.300.010		23
KHN24091	90.124.012	02	1	KHR27100	50.300.010		24
KHN24100	90.124.012	02	12	KHR27110	50.300.010		12
KHN24111	90.124.013		1	KHR27121	50.300.010		20
KHN24121	90.124.013		9	KHR27130	50.300.010		21

Number	Figure	Sequence	Ref.	Number	Figure	Sequence	Ref.
KHR27140	50.300.010		25	KHR27840	50.300.020		45
KHR27160	50.300.010		2	KHR27850	50.300.020		46
KHR27160	50.300.020		1	KHR27860	50.300.020		47
KHR27260	05.100.01	01	8	KHR27870	50.300.020		48
KHR2733	90.124.013		45	KHR27880	50.300.020		49
KHR2737	90.124.012	02	24	KHR27890	50.300.020		50
KHR2737	90.124.012	02	30	KHR27900	50.300.020		2
KHR2737	90.124.013		40	KHR28180	55.530.010	02	2
KHR2741	90.124.012	02	23	KHR28180	55.530.020	02	2
KHR27440	50.300.020		3	KHR28190	55.530.010	02	3
KHR27450	50.300.020		4	KHR28190	55.530.020	02	3
KHR27460	50.300.020		5	KHR28200	55.530.010	02	4
KHR27480	50.300.020		7	KHR28200	55.530.020	02	4
KHR27490	50.300.020		8	KHR2836	50.300.020		15
KHR27500	50.300.020		9	KHR3556	55.404.020		3
KHR2751	90.124.012	02	22	KHR3556	55.404.030		3
KHR27510	50.300.020		6	KHR3556	55.404.060		3
KHR27520	50.300.020		10	KHR3574	50.300.010		3
KHR27530	50.300.020		11	KHR3850	05.100.02	01	12
KHR27540	05.100.01	01	7	KHR41950	05.100.02	01	3
KHR27540	50.300.020		12	KHR47630	05.100.02	01	17
KHR27550	50.300.020		13	KHR49770	05.100.01	01	12
KHR27560	50.300.020		14	KRA10380	35.359.020		11
KHR27570	50.300.020		16	KRA11200	35.359.020		13
KHR27580	50.300.020		17	KRA1872	35.359.020		12
KHR27590	50.300.020		18	KRA1874	35.359.020		10
KHR27600	50.300.020		19	KRC10030	35.352.030		26
KHR27610	50.300.020		20	KRC10030	35.352.040		17
KHR27620	50.300.020		21	KRC10260	35.352.010		8
KHR27630	50.300.020		22	KRC10260	35.352.030		1
KHR27640	50.300.020		23	KRC10260	35.352.040		1
KHR27650	50.300.020		24	KRJ10590	05.100.02	01	28
KHR27660	50.300.020		25	KRP12610	35.736.020	02	30
KHR27670	50.300.020		26	KRV10990	35.723.020	02	11
KHR27680	50.300.020		27	KRV2395	35.736.020	02	40
KHR27690	50.300.020		28	KRV2395	35.736.030	02	40
KHR27700	50.300.020		29	KRV2395	35.736.050	02	42
KHR27710	50.300.020		32	KRV2395	35.736.060	02	42
KHR27720	50.300.020		33	KRV2398	35.723.020	02	15
KHR27730	50.300.020		34	KRV2399	35.723.020	02	16
KHR27740	50.300.020		35	KRV2401	35.736.020	02	5
KHR27750	50.300.020		36	KRV2401	35.736.030	02	5
KHR27760	50.300.020		37	KRV2401	35.736.050	02	39
KHR27770	50.300.020		38	KRV2401	35.736.060	02	39
KHR27780	50.300.020		39	KTJ2036	05.100.02	01	1
KHR27790	50.300.020		40	L100659	55.404.060		6
KHR27800	50.300.020		41	L11541	10.206.010		4
KHR27810	50.300.020		42	L115549	10.400.020	02	26
KHR27820	50.300.020		43	L126871	10.400.020	02	19
KHR27830	50.300.020		44	LA00057	35.356.035		11

INDEX - INDICE - INDEX - ZAHLENVERZEICHNIS - INDICE - INDICE - INDHOLD - INHOUD

Number	Figure	Sequence	Ref.	Number	Figure	Sequence	Ref.
LA00057	35.356.070		12	LB011900	35.355.041	02	17
LA00068	35.352.050		9	LB014530	35.736.020	02	4
LA00690	35.360.035		18	LB014530	35.736.030	02	4
LA00702	35.353.040	02	24	LB014530	35.736.050	02	4
LA00703	35.353.040	02	23	LB014530	35.736.060	02	4
LA00704	35.353.040	02	16	LB015620	35.353.040	02	4
LA00705	35.353.040	02	25	LB017030	35.356.070		11
LA00706	35.356.020		17	LBP0073	35.106.030	02	12
LA00769	35.355.075		5	LBQ6021	35.736.010	02	8
LA00769	35.355.120		7	LC00149	35.352.050		7
LA00769	35.355.130		10	LC00163	35.353.040	02	18
LA00769	35.356.020		26	LC00221	35.352.050		15
LA010650	35.356.020		27	LC00222	35.352.050		4
LA010950	35.353.020	02	15	LC002880	35.353.040	02	26
LA010960	35.355.140		5	LC002890	35.353.040	02	12
LA010960	35.355.190		5	LC002900	35.353.040	02	8
LA010970	35.355.140		7	LC002970	35.106.030	02	2
LA010970	35.355.190		7	LD00040	35.736.020	02	34
LA010980	35.355.140		14	LD00040	35.736.030	02	34
LA010980	35.355.190		14	LD00040	35.736.050	02	34
LA011060	35.106.030	02	9	LD00040	35.736.060	02	34
LA011120	35.355.031	02	12	LD001370	35.736.020	02	33
LA011120	35.355.041	02	12	LD001370	35.736.030	02	33
LA015390	35.106.030	02	8	LD001370	35.736.050	02	33
LA016380	35.356.070		17	LD001370	35.736.060	02	33
LA016390	35.356.070		2	LD001450	35.355.140		9
LA016480	35.353.040	02	32	LD001450	35.355.190		9
LA017290	35.352.050		3	LD001470	35.355.140		8
LA017920	35.355.041	02	7	LD001470	35.355.190		8
LA017930	35.355.032	02	13	LE00704	35.736.020	02	19
LA017930	35.355.041	02	8	LE00704	35.736.030	02	19
LA017930	35.355.042	02	13	LE00704	35.736.050	02	19
LA017940	35.355.041	02	10	LE00704	35.736.060	02	19
LA018110	35.352.040		12	LE00705	35.736.020	02	22
LA018400	35.352.030		16	LE00705	35.736.030	02	22
LA018410	35.352.050		14	LE00705	35.736.050	02	22
LA018860	35.356.070		14	LE00705	35.736.060	02	22
LAP0032	35.106.030	02	11	LE00776	35.352.030		4
LAP0033	35.106.030	02	13	LE012520	35.355.032	02	6
LB00544	35.352.030		5	LE012520	35.355.042	02	6
LB00545	35.353.030	02	9	LE012930	35.356.070		10
LB00546	35.353.030	02	8	LE013140	35.736.020	02	11
LB00547	35.353.030	02	14	LE013140	35.736.030	02	11
LB00549	35.353.040	02	19	LE013140	35.736.050	02	11
LB00758	35.352.050		8	LE013140	35.736.060	02	11
LB011740	35.352.050		24	LE013150	35.736.020	02	12
LB011790	35.353.040	02	20	LE013150	35.736.030	02	12
LB011800	35.353.040	02	13	LE013150	35.736.050	02	12
LB011810	35.353.040	02	14	LE013150	35.736.060	02	12
LB011890	35.355.031	02	17	LE013160	35.736.020	02	18

INDEX - INDICE - INDEX - ZAHLENVERZEICHNIS - INDICE - INDICE - INDHOLD - INHOUD

Number	Figure	Sequence	Ref.	Number	Figure	Sequence	Ref.
LE013160	35.736.030	02	18	LE027200	35.355.032	02	5
LE013160	35.736.050	02	18	LE027200	35.355.042	02	5
LE013160	35.736.060	02	18	LE027210	35.355.041	02	14
LE013170	35.736.020	02	23	LE027220	35.355.035	02	15
LE013170	35.736.030	02	23	LE027220	35.355.045	02	15
LE013170	35.736.050	02	23	LE027230	35.355.034	02	16
LE013170	35.736.060	02	23	LE027230	35.355.044	02	16
LE013260	35.736.010	02	9	LE027240	35.355.034	02	21
LE013430	35.356.035		8	LE027240	35.355.035	02	3
LE014680	35.353.030	02	7	LE027240	35.355.044	02	21
LE014890	35.355.033	02	6	LE027240	35.355.045	02	3
LE014890	35.355.034	02	13	LE027680	35.352.030		8
LE014890	35.355.043	02	6	LE027690	35.352.030		11
LE014890	35.355.044	02	13	LE027700	35.352.040		4
LE019010	35.353.040	02	5	LE028870	35.356.070		9
LE019440	35.736.020	02	14	LG00312	35.356.035		15
LE019440	35.736.030	02	14	LG00313	35.356.035		16
LE019440	35.736.050	02	14	LG00331	35.356.070		20
LE019440	35.736.060	02	14	LG00337	35.352.030		3
LE019670	35.355.033	02	5	LG00338	35.355.034	02	6
LE019670	35.355.043	02	5	LG00338	35.355.044	02	6
LE020890	35.356.035		7	LG00339	35.355.034	02	11
LE026120	35.356.070		8	LG00339	35.355.044	02	11
LE026340	35.352.030		27	LG00340	35.355.034	02	18
LE026640	35.352.040		3	LG00340	35.355.044	02	18
LE026650	35.352.040		10	LG00341	35.355.034	02	20
LE026670	35.352.030		29	LG00341	35.355.035	02	2
LE026750	35.355.033	02	7	LG00341	35.355.044	02	20
LE026750	35.355.043	02	7	LG00341	35.355.045	02	2
LE026760	35.355.035	02	17	LG00343	35.353.020	02	5
LE026760	35.355.045	02	17	LG00345	35.356.020		10
LE026800	35.355.032	02	1	LG005470	35.356.035		13
LE026800	35.355.033	02	1	LG005480	35.356.035		12
LE026800	35.355.042	02	1	LG005490	35.356.035		14
LE026800	35.355.043	02	1	LG005580	35.355.075		2
LE026820	35.355.034	02	10	LG005790	35.355.120		3
LE026820	35.355.044	02	10	LG005800	35.355.130		4
LE026900	35.352.040		9	LG005810	35.355.130		7
LE027140	35.355.034	02	8	LG005860	35.736.010	02	19
LE027140	35.355.044	02	8	LG005870	35.736.010	02	20
LE027160	35.355.034	02	15	LG005880	35.736.010	02	21
LE027160	35.355.044	02	15	LG006010	35.355.140		3
LE027170	35.355.032	02	4	LG006010	35.355.190		3
LE027170	35.355.033	02	4	LG006200	35.353.020	02	2
LE027170	35.355.042	02	4	LG006510	35.355.035	02	7
LE027170	35.355.043	02	4	LG006510	35.355.045	02	7
LE027180	35.355.035	02	9	LG007300	35.356.020		14
LE027180	35.355.045	02	9	LG007370	35.360.035		1
LE027190	35.355.035	02	14	LG007590	35.355.160	02	29
LE027190	35.355.045	02	14	LG008410	35.352.030		19

INDEX - INDICE - INDEX - ZAHLENVERZEICHNIS - INDICE - INDICE - INDHOLD - INHOUD

Number	Figure	Sequence	Ref.	Number	Figure	Sequence	Ref.
LG008420	35.352.030		9	LJ014730	35.355.031	02	3
LH00029	35.356.020		12	LJ014730	35.355.032	02	8
LH00248	35.355.034	02	22	LJ014730	35.355.041	02	3
LH00248	35.355.035	02	4	LJ014730	35.355.042	02	8
LH00248	35.355.044	02	22	LJ014740	35.355.032	02	9
LH00248	35.355.045	02	4	LJ014740	35.355.042	02	9
LH00250	35.355.031	02	2	LJ014750	35.355.032	02	10
LH00250	35.355.041	02	2	LJ014750	35.355.042	02	10
LH00254	35.353.040	02	3	LJ014760	35.355.033	02	9
LH00255	35.356.020		13	LJ014760	35.355.043	02	9
LH00337	35.352.050		18	LJ014770	35.355.033	02	10
LH004960	35.355.035	02	13	LJ014770	35.355.043	02	10
LH004960	35.355.045	02	13	LJ014780	35.355.032	02	15
LH004970	35.355.034	02	26	LJ014780	35.355.042	02	15
LH004970	35.355.044	02	26	LJ015300	35.353.020	02	24
LH004980	35.355.034	02	27	LJ015420	35.352.040		18
LH004980	35.355.044	02	27	LJ016050	35.355.035	02	6
LH004990	35.355.034	02	30	LJ016050	35.355.045	02	6
LH004990	35.355.044	02	30	LJ017960	35.355.180		3
LH005410	35.355.035	02	5	LJ018840	35.352.030		17
LH005410	35.355.045	02	5	LJ018980	35.355.034	02	14
LH007510	35.352.030		25	LJ018980	35.355.044	02	14
LJ00723	35.352.030		6	LJ019790	35.355.160	02	28
LJ00726	35.355.034	02	17	LK00003	35.356.070		1
LJ00726	35.355.044	02	17	LK00008	35.736.010	02	15
LJ00727	35.355.034	02	19	LK00015	35.355.160	02	27
LJ00727	35.355.035	02	1	LK00015	35.736.010	02	14
LJ00727	35.355.044	02	19	LK00053	35.352.050		30
LJ00727	35.355.045	02	1	LK00195	35.736.020	02	39
LJ00730	35.355.035	02	12	LK00302	35.355.031	02	15
LJ00730	35.355.045	02	12	LK00302	35.355.032	02	14
LJ00731	35.355.034	02	25	LK00302	35.355.041	02	15
LJ00731	35.355.044	02	25	LK00302	35.355.042	02	14
LJ014150	35.736.020	02	20	LK00306	35.353.020	02	8
LJ014150	35.736.030	02	20	LK00329	35.353.020	02	6
LJ014150	35.736.050	02	20	LK005360	35.736.010	02	12
LJ014150	35.736.060	02	20	LK005490	35.355.120		2
LJ014260	35.736.010	02	18	LK005500	35.736.010	02	11
LJ014280	35.736.010	02	25	LK005520	35.736.010	02	13
LJ014290	35.736.010	02	26	LK005630	35.355.140		15
LJ014300	35.736.010	02	27	LK005690	35.355.034	02	9
LJ014600	35.353.030	02	18	LK005690	35.355.044	02	9
LJ014680	35.355.035	02	11	LK006320	35.355.035	02	18
LJ014680	35.355.045	02	11	LK006320	35.355.045	02	18
LJ014690	35.355.034	02	12	LK006640	35.356.035		4
LJ014690	35.355.044	02	12	LL00080	35.360.035		2
LJ014700	35.355.034	02	1	LL001140	35.355.140		10
LJ014700	35.355.044	02	1	LL001140	35.355.190		10
LJ014720	35.355.032	02	7	LMP0257	35.106.030	02	4
LJ014720	35.355.042	02	7	LN001820	35.352.010		9

INDEX - INDICE - INDEX - ZAHLENVERZEICHNIS - INDICE - INDICE - INDHOLD - INHOUD

Number	Figure	Sequence	Ref.	Number	Figure	Sequence	Ref.
LN001820	35.352.050		1	LR019410	35.355.043	02	3
LNM0426	35.352.040		7	LR019420	35.355.031	02	1
LPC0222	35.355.034	02	7	LR019420	35.355.041	02	1
LPC0222	35.355.044	02	7	LR019520	35.353.020	02	3
LPM0116	35.352.030		10	LR023100	35.356.070		18
LQ00025	35.356.020		16	LS00127	35.353.020	02	7
LQ000580	35.356.035		20	LS00190	35.352.050		11
LQ000620	35.356.070		30	LS00222	35.352.050		5
LR00537	35.356.035		2	LS003330	35.353.030	02	11
LR00538	35.356.035		9	LS003340	35.353.040	02	21
LR00539	35.356.035		10	LS003350	35.353.040	02	7
LR00540	35.356.035		18	LT001660	35.355.033	02	8
LR00579	35.355.031	02	13	LT001660	35.355.043	02	8
LR00579	35.355.041	02	13	LU00105	35.736.020	02	3
LR00582	35.353.030	02	15	LU00105	35.736.030	02	3
LR00583	35.353.040	02	22	LU00105	35.736.050	02	3
LR00585	35.353.040	02	15	LU00105	35.736.060	02	3
LR00586	35.353.040	02	11	LU00106	35.736.020	02	41
LR00588	35.353.040	02	6	LU00106	35.736.030	02	41
LR00895	35.352.030		28	LU00106	35.736.050	02	7
LR00895	35.352.040		16	LU00106	35.736.060	02	7
LR012550	35.353.030	02	10	LUC0094	35.355.031	02	18
LR014050	35.736.050	02	29	LUC0094	35.355.041	02	18
LR014060	35.736.030	02	30	LUC0103	35.356.070		27
LR014060	35.736.050	02	30	LUC0118	35.355.031	02	11
LR014070	35.736.020	02	2	LUC0118	35.355.041	02	11
LR014070	35.736.030	02	2	LV00029	35.353.040	02	9
LR014070	35.736.050	02	2	LV000680	35.360.035		10
LR014070	35.736.060	02	2	LW004960	35.355.130		1
LR014080	35.736.060	02	29	LW004970	35.355.130		6
LR014090	35.736.060	02	30	LW005020	35.352.050		25
LR014580	35.736.010	02	17	LW005920	35.355.180		1
LR014920	35.352.030		7	LW006890	35.106.030	02	3
LR015030	35.353.030	02	22	LW006900	35.106.030	02	6
LR015040	35.353.040	02	17	LW007150	35.356.070		3
LR015050	35.353.040	02	10	LW007160	35.356.070		6
LR015080	35.355.140		4	LW007290	35.353.040	02	36
LR015080	35.355.190		4	LX00041	35.356.020		28
LR015150	35.106.030	02	7	LZ008000	35.106.030	02	10
LR015250	35.355.034	02	4	LZ010600	35.353.040	02	30
LR015250	35.355.044	02	4	LZ010930	35.736.020	02	29
LR018610	35.355.034	02	3	LZ010930	35.736.030	02	29
LR018610	35.355.044	02	3	LZ010930	35.736.050	02	38
LR019380	35.355.033	02	2	LZ010930	35.736.060	02	38
LR019380	35.355.043	02	2	LZ011370	35.353.020	02	22
LR019390	35.355.032	02	2	LZ013140	35.353.020	02	13
LR019390	35.355.042	02	2	LZ013150	35.353.020	02	11
LR019400	35.355.032	02	3	LZ013430	35.353.040	02	35
LR019400	35.355.042	02	3	MMH80590	05.100.01	01	3
LR019410	35.355.033	02	3	NSS	10.216.010	02	2

INDEX - INDICE - INDEX - ZAHLENVERZEICHNIS - INDICE - INDICE - INDHOLD - INHOUD

Number	Figure	Sequence	Ref.	Number	Figure	Sequence	Ref.
NSS	35.106.010	02	7	NSS	35.355.140		16
NSS	35.106.010	02	8	NSS	35.355.140		2
NSS	35.106.030	02	5	NSS	35.355.140		6
NSS	35.350.010	02	1	NSS	35.355.160	02	10
NSS	35.350.010	02	2	NSS	35.355.160	02	11
NSS	35.352.030		2	NSS	35.355.160	02	12
NSS	35.352.040		11	NSS	35.355.160	02	13
NSS	35.352.050		31	NSS	35.355.160	02	14
NSS	35.353.020	02	19	NSS	35.355.160	02	16
NSS	35.353.040	02	2	NSS	35.355.160	02	17
NSS	35.353.040	02	33	NSS	35.355.160	02	18
NSS	35.353.040	02	34	NSS	35.355.160	02	19
NSS	35.353.050	02	15	NSS	35.355.160	02	2
NSS	35.353.050	02	19	NSS	35.355.160	02	20
NSS	35.353.050	02	2	NSS	35.355.160	02	21
NSS	35.353.050	02	6	NSS	35.355.160	02	22
NSS	35.353.050	02	9	NSS	35.355.160	02	23
NSS	35.355.075		1	NSS	35.355.160	02	24
NSS	35.355.075		10	NSS	35.355.160	02	25
NSS	35.355.075		11	NSS	35.355.160	02	32
NSS	35.355.075		12	NSS	35.355.160	02	4
NSS	35.355.075		13	NSS	35.355.160	02	6
NSS	35.355.075		14	NSS	35.355.160	02	9
NSS	35.355.075		15	NSS	35.355.180		4
NSS	35.355.075		16	NSS	35.355.190		1
NSS	35.355.075		17	NSS	35.355.190		15
NSS	35.355.075		18	NSS	35.355.190		2
NSS	35.355.075		19	NSS	35.355.190		6
NSS	35.355.075		20	NSS	35.355.210	02	5
NSS	35.355.075		3	NSS	35.355.220	02	1
NSS	35.355.075		9	NSS	35.355.230	02	1
NSS	35.355.120		1	NSS	35.356.020		11
NSS	35.355.120		11	NSS	35.356.020		18
NSS	35.355.120		12	NSS	35.356.020		19
NSS	35.355.120		13	NSS	35.356.020		7
NSS	35.355.120		14	NSS	35.356.020		8
NSS	35.355.120		15	NSS	35.356.035		1
NSS	35.355.120		16	NSS	35.356.035		3
NSS	35.355.120		17	NSS	35.359.020		2
NSS	35.355.120		18	NSS	35.360.035		11
NSS	35.355.120		19	NSS	35.360.035		12
NSS	35.355.120		20	NSS	35.360.035		13
NSS	35.355.120		21	NSS	35.360.035		14
NSS	35.355.120		22	NSS	35.360.035		15
NSS	35.355.120		4	NSS	35.360.035		16
NSS	35.355.120		5	NSS	35.360.035		17
NSS	35.355.130		2	NSS	35.360.035		3
NSS	35.355.130		3	NSS	35.360.035		4
NSS	35.355.130		5	NSS	35.360.035		5
NSS	35.355.140		1	NSS	35.360.035		6

INDEX - INDICE - INDEX - ZAHLENVERZEICHNIS - INDICE - INDICE - INDHOLD - INHOUD

Number	Figure	Sequence	Ref.	Number	Figure	Sequence	Ref.
NSS	35.360.035		7	NSS	90.105.050		11
NSS	35.360.035		8	NSS	90.124.011	02	3
NSS	35.723.020	02	4	NSS	90.154.040		1
NSS	35.723.020	02	8	TF00005	35.356.020		15
NSS	35.723.090	02	1				
NSS	35.723.090	02	13				
NSS	35.723.090	02	2				
NSS	35.723.090	02	3				
NSS	35.723.090	02	4				
NSS	35.723.090	02	5				
NSS	35.723.090	02	6				
NSS	35.723.090	02	7				
NSS	35.723.090	02	8				
NSS	35.723.100	02	1				
NSS	35.723.100	02	13				
NSS	35.723.100	02	2				
NSS	35.723.100	02	3				
NSS	35.723.100	02	4				
NSS	35.723.100	02	5				
NSS	35.723.100	02	6				
NSS	35.723.100	02	7				
NSS	35.723.100	02	8				
NSS	35.736.010	02	16				
NSS	35.736.010	02	2				
NSS	35.736.010	02	22				
NSS	35.736.010	02	23				
NSS	35.736.010	02	24				
NSS	35.736.020	02	6				
NSS	35.736.020	02	7				
NSS	35.736.030	02	6				
NSS	35.736.030	02	7				
NSS	35.736.050	02	40				
NSS	35.736.050	02	41				
NSS	35.736.060	02	40				
NSS	35.736.060	02	41				
NSS	39.101.020	02	3				
NSS	39.101.020	02	9				
NSS	48.134.010		4				
NSS	50.300.020		30				
NSS	55.036.010	02	8				
NSS	55.404.060		4				
NSS	55.408.030		2				
NSS	55.408.030		5				
NSS	55.518.020		7				
NSS	84.100.010	02	2				
NSS	84.100.010	02	3				
NSS	84.114.010	02	2				
NSS	84.114.020	02	2				
NSS	84.114.030	02	2				
NSS	90.105.050		1				