RUTHZIL TRATOR COMERCIAL DE PEÇAS LTDA 11 97083-6812 ROLANDO CITRANGULO

SETEMBRO 2016

CASE

CATÁLOGO PEÇAS DE REPOSIÇÃO

MODELO

CX220C SERIE 2 - Crawler Excavator - Tier 3 (brazil) (09/16 -)

Data de impressão: 09/2022

CASE CONSTRUCTION

Todos os direitos reservados pela **CNH Industrial.**

As informações contidas neste catálogo devem ser consideradas de natureza geral apenas. **CNH Industrial** pode, a qualquer momento, e de tempos em tempos, por razões técnicas ou outros motivos necessários, modificar qualquer um dos detalhes ou especificações do produto descrito neste catálogo.

Para ter certeza de obter informações precisas, detalhadas e atualizadas, o comprador deve consultar seu concessionário ou distribuidor **CNH Industrial** mais próximo. A versão atualizada deste Catálogo de Peças e Serviço está disponível no ePARTS4.0 e pode ser acessada através do Portal do Concessionário.

O método de numeração de item único usado neste catálogo não pode ser usado sem o consentimento por escrito da **CNH Industrial.**

31.220.AD	01	p1	10/2014

VAR - 123782, 789101,987654 - PTO - D650

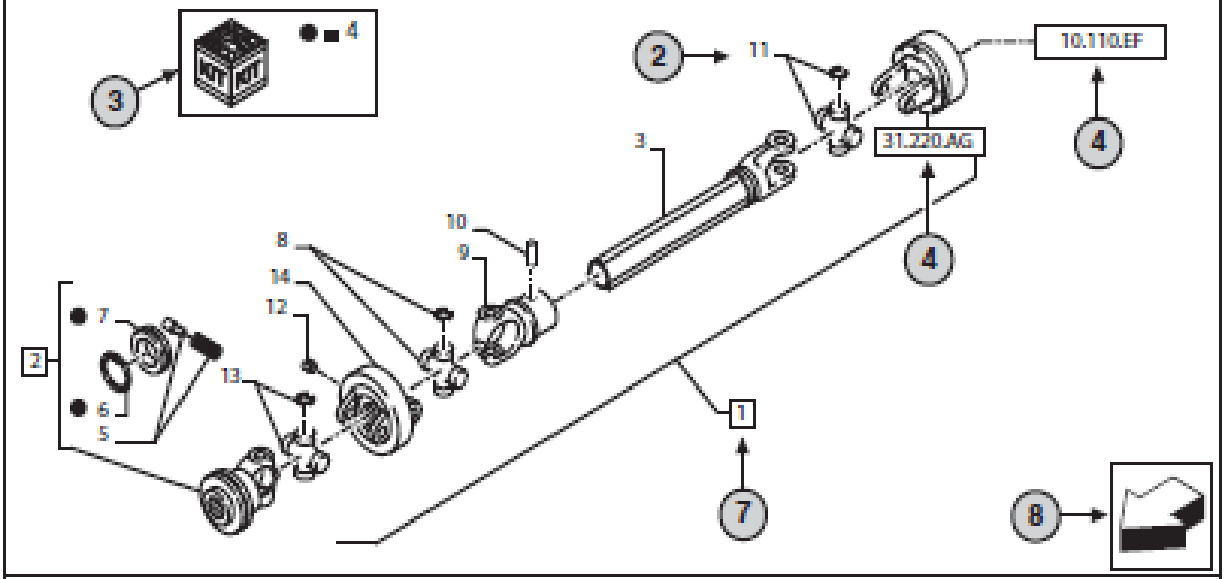

STANDARD ← 6

31.220.AD	01	p1	10/2014

VAR - 123782, 789101,987654 - PTO - D650

23 → VAR - 123782, 789101,987654 - PTO - D650 ← 9, 10

11 → 31.220.AD ← 12 → 01 ← 13 → p1 ← 14 → 10/2014

REF	FN	PART NUMBER	YR/SN	QTY	DESCRIPTION
1	1	86529340	20	1	SHAFT PTO, Incl 2 - 11
2	15	84014007		1	YOKE, Incl 4 -7 ← 7
3	16	NSS		1	NOT SERVICED SEPARATELY, SHAFT, 350mm, Incl In 1
4		84004292		1	KIT, Seal Kit, Incl 6, 7 17
4		{84058743}		1	KIT, Seal Kit, Incl 6, 7

2 | 18 | 19 | 21 | 22

1 = FOR ITALY ONLY ← 5

MODELS ← 1

1 Model Number and Model Description

2 Reference - Figure call-out of the part number.

3 Parts supplied in repair kits per symbol reference.

4 31.220.AD — Part illustrated on the **Page** or in the **Figure** indicated, or calls for **Variations** or **Details**.Indicates components shown in detail elsewhere in the catalogue under the figure number shown.

5 Footnote references

6 Figure notes

7 [1] [2] Includes item(s) ..... (See Description within partlist).

8 Orientation. (Arrow indicates front of the machine).



9 Figure description.

10 General information of the figure.

11 Figure title number that aligns with the SRT. Standard Repair Time.

12 **Sequence** code within the assembly.

13 Page number within the sequence code.

14 **Date** of printing or updating of page (month-year).

15 **Note** - Relating to the Part Number. There is a key to symbols and abbreviations at the bottom of the text page.

16 Non-serviced parts.

17 Further description of the part to help confirm identification.

18 Not available as service part.

19 Part Number.

20 To be defined.

21 Total **Quantity** of the Part referred to in the page.
The quantity can be replaced by the following indications:
AR = quantity as requested.

22 Part **Description**.

23 Variant Codes

ÍNDICE

05.100.01 [02]	LISTA DE STOCKS INICIAL (LIST A); (Prod Date) After 1 Jan 2017
05.100.02 [01]	LISTA PARA STOCK INICIAL (LISTA B); (Prod Date) After 1 Jan 2017
05.100.02 [02]	LISTA PARA STOCK INICIAL (LISTA B); (Prod Date) After 1 Jan 2017
05.100.03	FILTROS; (Prod Date) After 1 Jan 2017
10.001.010 [01]	MOTOR; (Prod Date) After 1 Jan 2017
10.001.010 [02]	MOTOR; (Prod Date) After 1 Jan 2017
10.001.020 [01]	MOTOR; (Prod Date) After 1 Jan 2017
10.001.020 [02]	MOTOR; (Prod Date) After 1 Jan 2017
10.001.030 [01]	MOTOR; (Prod Date) After 1 Jan 2017
10.001.030 [02]	MOTOR, VENTOINHA; (Prod Date) After 1 Jan 2017
10.202.010 [01]	DEPURADOR E PEÇAS DA ENTRADA; (Prod Date) After 1 Jan 2017
10.202.010 [02]	FILTRO DE AR E PEÇAS DE ADMISSÃO; (Prod Date) After 1 Jan 2017
10.202.020	FILTRO DE AR E PEÇAS DE ADMISSÃO; (Prod Date) After 1 Jan 2017
10.206.010	FILTRO DE COMBUSTÍVEL, SEPARADOR; (Prod Date) After 1 Jan 2017
10.210.010 [01]	TUBO DE COMBUSTÍVEL; (Prod Date) After 1 Jan 2017
10.210.010 [02]	TUBO DE COMBUSTÍVEL; (Prod Date) After 1 Jan 2017
10.210.020	TUBO DE COMBUSTÍVEL, FILTRO DE COMBUSTÍVEL / SEPARADOR DE ÁGUA; (Prod Date) After 1 Jan 2017
10.210.030	BOMBA DE COMBUSTÍVEL; (Prod Date) After 1 Jan 2017
10.216.010 [01]	DEPÓSITO DE COMBUSTÍVEL; (Prod Date) After 1 Jan 2017
10.216.010 [02]	DEPÓSITO DE COMBUSTÍVEL; (Prod Date) After 1 Jan 2017
10.216.020	DEPÓSITO DE COMBUSTÍVEL, ASSY DO PLUGUE; (Prod Date) After 1 Jan 2017
10.254.010 [01]	SILENCIADOR; (Prod Date) After 1 Jan 2017
10.254.010 [02]	SILENCIADOR; (Prod Date) After 1 Jan 2017
10.304.010	MOTOR, FILTRO, CONECTORES E TUBAGENS DE ÓLEO; (Prod Date) After 1 Jan 2017
10.400.010 [01]	ARREFECEDOR; (Prod Date) After 1 Jan 2017
10.400.010 [02]	ARREFECEDOR; (Prod Date) After 1 Jan 2017
10.400.010 [03]	RADIADOR, COMPONENTES; (Prod Date) After 1 Jan 2017
10.400.020 [01]	ARREFECEDOR, DEPÓSITO RESERVA; (Prod Date) After 1 Jan 2017
10.400.020 [02]	ARREFECEDOR, DEPÓSITO RESERVA; (Prod Date) After 1 Jan 2017
35.000.010	MOTOR REDUTOR; (Prod Date) After 1 Jan 2017
35.000.020	MOTOR REDUTOR, COMPONENTES; (Prod Date) After 1 Jan 2017
35.000.030	MOTOR REDUTOR, COMPONENTES; (Prod Date) After 1 Jan 2017
35.000.040	MOTOR REDUTOR, COMPONENTES; (Prod Date) After 1 Jan 2017
35.018.010	BOMBA HIDRÁULICA, COMPONENTES; (Prod Date) After 1 Jan 2017
35.100.010 [01]	BOMBA HIDRÁULICA, TUBO DE RETORNO; (Prod Date) After 1 Jan 2017
35.100.010 [02]	BOMBA HIDRÁULICA, TUBO DE RETORNO; (Prod Date) After 1 Jan 2017
35.100.010 [03]	BOMBA HIDRÁULICA, TUBO DE RETORNO; (Prod Date) After 1 Jan 2017
35.100.010 [04]	BOMBA HIDRÁULICA, TUBO DE RETORNO; (Prod Date) After 1 Jan 2017
35.100.020 [01]	VÁLVULA DE SOLENÓIDE, COMPONENTES; (Prod Date) After 1 Jan 2017
35.100.020 [02]	VÁLVULA DE CONTROLO, TUBO DE RETORNO; (Prod Date) After 1 Jan 2017
35.100.030 [01]	VÁLVULA DE CONTROLO, TUBO DE RETORNO; (Prod Date) After 1 Jan 2017
35.100.030 [02]	VÁLVULA DE CONTROLO, TUBO DE RETORNO; (Prod Date) After 1 Jan 2017
35.100.040	VÁLVULA DE CONTROLO, TUBO DE RETORNO; (Prod Date) After 1 Jan 2017
35.106.010 [01]	BOMBA HIDRÁULICA; (Prod Date) After 1 Jan 2017
35.106.010 [02]	BOMBA HIDRÁULICA; (Prod Date) After 1 Jan 2017
35.106.011	BOMBA HIDRÁULICA, COMPONENTES; (Prod Date) After 1 Jan 2017
35.106.012	BOMBA HIDRÁULICA, COMPONENTES; (Prod Date) After 1 Jan 2017
35.106.013	BOMBA HIDRÁULICA, COMPONENTES; (Prod Date) After 1 Jan 2017

ÍNDICE

35.106.020 [02]	BOMBA HIDRÁULICA; (Prod Date) After 1 Jan 2017
35.106.021	BOMBA HIDRÁULICA, COMPONENTES; (Prod Date) After 1 Jan 2017
35.106.022	BOMBA HIDRÁULICA, COMPONENTES; (Prod Date) After 1 Jan 2017
35.106.023	BOMBA HIDRÁULICA, COMPONENTES; (Prod Date) After 1 Jan 2017
35.106.024	BOMBA HIDRÁULICA, COMPONENTES; (Prod Date) After 1 Jan 2017
35.106.025	BOMBA HIDRÁULICA, COMPONENTES; (Prod Date) After 1 Jan 2017
35.106.026	BOMBA HIDRÁULICA, COMPONENTES; (Prod Date) After 1 Jan 2017
35.106.030 [01]	BOMBA DE ENGRENAGENS, COMPONENTES; (Prod Date) After 1 Jan 2017
35.106.030 [02]	BOMBA DE ENGRENAGENS, COMPONENTES; (Prod Date) After 1 Jan 2017
35.106.040	BOMBA HIDRÁULICA; (Prod Date) After 1 Jan 2017
35.300.010 [01]	TUBO DO REFRIGERADOR DE ÓLEO; (Prod Date) After 1 Jan 2017
35.300.010 [02]	TUBO DO REFRIGERADOR DE ÓLEO; (Prod Date) After 1 Jan 2017
35.300.020	TUBO DO REFRIGERADOR DE ÓLEO; (Prod Date) After 1 Jan 2017
35.300.030	TUBO DO REFRIGERADOR DE ÓLEO; (Prod Date) After 1 Jan 2017
35.350.010 [01]	RESERVATÓRIO DE ÓLEO; (Prod Date) After 1 Jan 2017
35.350.010 [02]	RESERVATÓRIO DE ÓLEO; (Prod Date) After 1 Jan 2017
35.352.010	MOTOR REDUTOR; (Prod Date) After 1 Jan 2017
35.352.020	MOTOR REDUTOR; (Prod Date) After 1 Jan 2017
35.352.030	MOTOR REDUTOR; (Prod Date) Between 1 Jan 2017 and 29 Mar 2019
35.352.040	MOTOR REDUTOR; (Prod Date) Between 1 Jan 2017 and 29 Mar 2019
35.352.050	MOTOR REDUTOR; (Prod Date) After 1 Jan 2017
35.353.010 [01]	MOTOR DE DESLOCAÇÃO E ENGRENAGEM DE REDUÇÃO; (Prod Date) After 1 Jan 2017
35.353.010 [02]	MOTOR DE DESLOCAÇÃO E ENGRENAGEM DE REDUÇÃO; (Prod Date) After 1 Jan 2017
35.353.010 [03]	MOTOR DE DESLOCAÇÃO E ENGRENAGEM DE REDUÇÃO; (SN Break) After M04039; (Prod Date) After 3 Aug 2020
35.353.020 [01]	MOTOR DE DESLOCAÇÃO E ENGRENAGEM DE REDUÇÃO, TUBAGENS; (Prod Date) After 1 Jan 2017
35.353.020 [02]	MOTOR DE DESLOCAÇÃO E ENGRENAGEM DE REDUÇÃO, COMPONENTES; (Prod Date) After 1 Jan 2017
35.353.020 [03]	MOTOR DE DESLOCAÇÃO E ENGRENAGEM DE REDUÇÃO, COMPONENTES; (SN Break) After M04039; (Prod Date) After 3 Aug 2020
35.353.030 [01]	TUBO DE DRENAGEM; (Prod Date) After 1 Jan 2017
35.353.030 [02]	MOTOR DE DESLOCAÇÃO E ENGRENAGEM DE REDUÇÃO; (Prod Date) After 1 Jan 2017
35.353.040 [01]	BALDE, BRAÇO, TUBO DA VÁLVULA DE CONTROLO; (Prod Date) After 1 Jan 2017
35.353.040 [02]	MOTOR DE DESLOCAÇÃO E ENGRENAGEM DE REDUÇÃO; (Prod Date) After 1 Jan 2017
35.353.050 [01]	JUNTA CENTRAL, TUBAGEM HIDRÁULICA; (Prod Date) After 1 Jan 2017
35.353.050 [02]	MOTOR DE DESLOCAÇÃO E ENGRENAGEM DE REDUÇÃO, TUBULAÇÕES; (Prod Date) After 1 Jan 2017
35.353.060 [01]	MOTOR DE DESLOCAÇÃO E ENGRENAGEM DE REDUÇÃO, COMPONENTES; (Prod Date) After 1 Jan 2017
35.353.060 [02]	TUBO DE DRENAGEM; (Prod Date) After 1 Jan 2017
35.353.070 [01]	MOTOR DE DESLOCAÇÃO E ENGRENAGEM DE REDUÇÃO, COMPONENTES; (Prod Date) After 1 Jan 2017
35.353.070 [02]	BALDE, BRAÇO, TUBO DA VÁLVULA DE CONTROLE; (Prod Date) After 1 Jan 2017
35.353.080	JUNTA CENTRAL, TUBULAÇÃO HIDRÁULICA; (Prod Date) After 1 Jan 2017
35.355.010 [01]	LANÇA, CILINDRO, COMANDOS PILOTO; (Prod Date) After 1 Jan 2017
35.355.010 [02]	LANÇA, TUBO DA VÁLVULA DE CONTROLE; (Prod Date) After 1 Jan 2017
35.355.015 [01]	LINHA HIDRÁULICA, BUJÕES; (Prod Date) After 1 Jan 2017
35.355.015 [02]	LINHA HIDRÁULICA, BUJÕES; (Prod Date) After 1 Jan 2017

ÍNDICE

35.355.020 [02]	CILINDRO DA LANÇA, COMANDOS PILOTO; (Prod Date) After 1 Jan 2017
35.355.025	LINHA HIDRÁULICA, BUJÕES; (Prod Date) After 1 Jan 2017
35.355.030 [01]	VÁLVULA CONTROLE; (Prod Date) After 1 Jan 2017
35.355.030 [02]	VÁLVULA CONTROLE, PADRÃO; (Prod Date) After 1 Jan 2017
35.355.031 [01]	VÁLVULA CONTROLE; (Prod Date) After 1 Jan 2017
35.355.031 [02]	VAR - 404061 - 404345 - 404187 - 404344 - 404382 - 404383, VÁLVULA DE CONTROLE, PADRÃO; (Prod Date) After 1 Jan 2017
35.355.032 [01]	VÁLVULA CONTROLE; (Prod Date) After 1 Jan 2017
35.355.032 [02]	VÁLVULA CONTROLE, PADRÃO; (Prod Date) After 1 Jan 2017
35.355.033 [01]	VÁLVULA CONTROLE; (Prod Date) After 1 Jan 2017
35.355.033 [02]	VÁLVULA CONTROLE, PADRÃO; (Prod Date) After 1 Jan 2017
35.355.034 [01]	VÁLVULA CONTROLE; (Prod Date) After 1 Jan 2017
35.355.034 [02]	VÁLVULA CONTROLE, PADRÃO; (Prod Date) After 1 Jan 2017
35.355.035 [01]	VÁLVULA CONTROLE; (Prod Date) After 1 Jan 2017
35.355.035 [02]	VÁLVULA CONTROLE, PADRÃO; (Prod Date) After 1 Jan 2017
35.355.040	VÁLVULA CONTROLE; (Prod Date) After 1 Jan 2017
35.355.041 [01]	VÁLVULA CONTROLE; (Prod Date) After 1 Jan 2017
35.355.041 [02]	VÁLVULA CONTROLE; (Prod Date) After 1 Jan 2017
35.355.042 [01]	VÁLVULA CONTROLE; (Prod Date) After 1 Jan 2017
35.355.042 [02]	VÁLVULA CONTROLE; (Prod Date) After 1 Jan 2017
35.355.043 [01]	VÁLVULA CONTROLE; (Prod Date) After 1 Jan 2017
35.355.043 [02]	VÁLVULA CONTROLE; (Prod Date) After 1 Jan 2017
35.355.044 [01]	VÁLVULA CONTROLE; (Prod Date) After 1 Jan 2017
35.355.044 [02]	VÁLVULA CONTROLE; (Prod Date) After 1 Jan 2017
35.355.045 [01]	VÁLVULA CONTROLE; (Prod Date) After 1 Jan 2017
35.355.045 [02]	VÁLVULA CONTROLE; (Prod Date) After 1 Jan 2017
35.355.050	LINHA DA VÁLVULA DE CONTROLE, SIMPLES; (Prod Date) After 1 Jan 2017
35.355.060 [01]	LINHA DA VÁLVULA DE CONTROLE, SIMPLES; (Prod Date) After 1 Jan 2017
35.355.060 [02]	LINHA DA VÁLVULA DE CONTROLE, SIMPLES; (Prod Date) After 1 Jan 2017
35.355.070 [01]	LINHA DA VÁLVULA DE CONTROLE, SIMPLES; (Prod Date) After 1 Jan 2017
35.355.070 [02]	LINHA DA VÁLVULA DE CONTROLE, SIMPLES; (Prod Date) After 1 Jan 2017
35.355.075	VÁLVULA DE ALÍVIO, COMPONENTES; (Prod Date) After 1 Jan 2017
35.355.080 [01]	LINHA HIDRÁULICA, BUJÕES; (Prod Date) After 1 Jan 2017
35.355.080 [02]	LINHA HIDRÁULICA, BUJÕES; (Prod Date) After 1 Jan 2017
35.355.090 [01]	LINHA DA VÁLVULA DE CONTROLE, MULTIUSO; (Prod Date) After 1 Jan 2017
35.355.090 [02]	LINHA DA VÁLVULA DE CONTROLE, MULTIUSO; (Prod Date) After 1 Jan 2017
35.355.095 [01]	LINHA DA VÁLVULA DE CONTROLE, MULTIUSO; (Prod Date) After 1 Jan 2017
35.355.095 [02]	LINHA DA VÁLVULA DE CONTROLE, MULTIUSO; (Prod Date) After 1 Jan 2017
35.355.100 [01]	LINHA DA VÁLVULA DE CONTROLE, MULTIUSO; (Prod Date) After 1 Jan 2017
35.355.100 [02]	LINHA DA VÁLVULA DE CONTROLE, MULTIUSO; (Prod Date) After 1 Jan 2017
35.355.110 [01]	LINHA DA VÁLVULA DE CONTROLE, MULTIUSO; (Prod Date) After 1 Jan 2017
35.355.110 [02]	LINHA DA VÁLVULA DE CONTROLE, MULTIUSO; (Prod Date) After 1 Jan 2017
35.355.110 [03]	LINHA DA VÁLVULA DE CONTROLE, MULTIUSO; (Prod Date) After 1 Jan 2017
35.355.120	VÁLVULA DE PARADA, COMPONENTES; (Prod Date) After 1 Jan 2017
35.355.130	VÁLVULA CONTR DIRECIONAL, COMPONENTES; (Prod Date) After 1 Jan 2017
35.355.140	VÁLVULA DO SOLENOIDE, COMPONENTES; (Prod Date) After 1 Jan 2017
35.355.150 [01]	LINHA DA VÁLVULA DE CONTROLE, MULTIUSO; (Prod Date) After 1 Jan 2017
35.355.150 [02]	LINHA DA VÁLVULA DE CONTROLE, MULTIUSO; (Prod Date) After 1 Jan 2017
35.355.150 [03]	LINHA DA VÁLVULA DE CONTROLE, MULTIUSO; (Prod Date) After 1 Jan 2017

ÍNDICE

35.355.160 [02]	VÁLVULA DE ALÍVIO, COMPONENTES; (Prod Date) After 1 Jan 2017
35.355.170 [01]	LINHA DA VÁLVULA DE CONTROLE, MULTIUSO; (Prod Date) After 1 Jan 2017
35.355.170 [02]	LINHA DA VÁLVULA DE CONTROLE, MULTIUSO; (Prod Date) After 1 Jan 2017
35.355.175 [01]	LINHA DA VÁLVULA DE CONTROLE, MULTIUSO; (Prod Date) After 1 Jan 2017
35.355.175 [02]	LINHA DA VÁLVULA DE CONTROLE, MULTIUSO; (Prod Date) After 1 Jan 2017
35.355.180	VÁLVULA, REDUÇÃO, COMPONENTES; (Prod Date) After 1 Jan 2017
35.355.190	VÁLVULA DO SOLENOIDE, COMPONENTES; (Prod Date) After 1 Jan 2017
35.355.200 [01]	LINHA DA VÁLVULA DE CONTROLE, AUXILIAR; (Prod Date) After 1 Jan 2017
35.355.200 [02]	LINHA DA VÁLVULA DE CONTROLE, AUXILIAR; (Prod Date) After 1 Jan 2017
35.355.205	LINHA DA VÁLVULA DE CONTROLE, AUXILIAR; (Prod Date) After 1 Jan 2017
35.355.210 [01]	LINHA HIDRÁULICA, BUJÕES; (Prod Date) After 1 Jan 2017
35.355.210 [02]	LINHA HIDRÁULICA, BUJÕES; (Prod Date) After 1 Jan 2017
35.355.215	LINHA HIDRÁULICA, BUJÕES; (Prod Date) After 1 Jan 2017
35.355.220 [01]	LINHA HIDRÁULICA, BUJÕES; (Prod Date) After 1 Jan 2017
35.355.220 [02]	LINHA HIDRÁULICA, BUJÕES; (Prod Date) After 1 Jan 2017
35.355.230 [01]	LINHA HIDRÁULICA, BUJÕES; (Prod Date) After 1 Jan 2017
35.355.230 [02]	LINHA HIDRÁULICA, BUJÕES; (Prod Date) After 1 Jan 2017
35.355.240	TAMPÃO; (Prod Date) After 1 Jan 2017
35.356.010	PEDAL, COMANDO, LADO DIREITO; (Prod Date) After 1 Jan 2017
35.356.020	PEDAL, COMANDO, LADO DIREITO; (Prod Date) After 1 Jan 2017
35.356.030	JOYSTICK, CONTROLES; (Prod Date) After 1 Jan 2017
35.356.035	JOYSTICK, VÁLVULA CONTROLE, COMPONENTES; (Prod Date) After 1 Jan 2017
35.356.040	JOYSTICK, CONTROLES; (Prod Date) After 1 Jan 2017
35.356.050	JOYSTICK, CONTROLES; (Prod Date) After 1 Jan 2017
35.356.060	JOYSTICK, CONTROLES; (Prod Date) After 1 Jan 2017
35.356.070	JOYSTICK, VÁLVULA CONTROLE, COMPONENTES; (Prod Date) After 1 Jan 2017
35.359.010 [01]	JUNTA CENTRAL; (Prod Date) After 1 Jan 2017
35.359.010 [02]	JUNTA CENTRAL; (Prod Date) After 1 Jan 2017
35.359.020	JUNTA CENTRAL; (Prod Date) After 1 Jan 2017
35.360.010 [01]	COMANDOS PILOTO, TUBAGEM HIDRÁULICA; (Prod Date) After 1 Jan 2017
35.360.010 [02]	COMANDOS PILOTO, TUBAGEM HIDRÁULICA; (Prod Date) After 1 Jan 2017
35.360.020 [01]	TUBAGEM HIDRÁULICA, VÁLVULA DE CONTROLO; (Prod Date) After 1 Jan 2017
35.360.020 [02]	TUBAGEM HIDRÁULICA, VÁLVULA DE CONTROLO; (Prod Date) After 1 Jan 2017
35.360.030 [01]	TUBAGEM HIDRÁULICA, VÁLVULA DE CONTROLO; (Prod Date) After 1 Jan 2017
35.360.030 [02]	COMANDOS PILOTO, TUBAGEM HIDRÁULICA, SEM VÁLVULA DE SEGURANÇA; (Prod Date) After 1 Jan 2017
35.360.030 [03]	COMANDOS PILOTO, TUBAGEM HIDRÁULICA, SEM VÁLVULA DE SEGURANÇA; (Prod Date) After 1 Jan 2017
35.360.035	VÁLVULA, REDUÇÃO; (Prod Date) After 1 Jan 2017
35.360.040 [01]	TUBAGEM HIDRÁULICA, VÁLVULA DE CONTROLO; (Prod Date) After 1 Jan 2017
35.360.040 [02]	JOYSTICK, TUBAGEM HIDRÁULICA, VÁLVULA DE CONTROLO; (Prod Date) After 1 Jan 2017
35.360.045	VÁLVULA DE ALÍVIO PRESSÃO, COMPONENTES; (Prod Date) After 1 Jan 2017
35.600.005 [01]	BOMBA HIDRÁULICA, TUBO DE PRESSÃO; (Prod Date) After 1 Jan 2017
35.600.005 [02]	BOMBA HIDRÁULICA, TUBO DE PRESSÃO; (Prod Date) After 1 Jan 2017
35.600.010 [01]	BRAÇADEIRA, BRAÇO LANÇA; (Prod Date) After 1 Jan 2017
35.600.010 [02]	TUBO DE SUCÇÃO; (Prod Date) After 1 Jan 2017
35.600.015	BOMBA HIDRÁULICA, TUBO DE SUCÇÃO; (Prod Date) After 1 Jan 2017
35.600.020 [01]	MOTOR REDUTOR, TUBAGEM HIDRÁULICA; (Prod Date) After 1 Jan 2017

ÍNDICE

35.600.030	BRAÇADEIRA, BRAÇO (L=2.20M); (Prod Date) After 1 Jan 2017
35.600.035	BRAÇADEIRA, BRAÇO (L=2.20M); (Prod Date) After 1 Jan 2017
35.600.050	BRAÇADEIRA, BRAÇO; (Prod Date) After 1 Jan 2017
35.600.060	BRAÇADEIRA, BRAÇO (L=3.25M); (Prod Date) After 1 Jan 2017
35.600.070	BRAÇADEIRA, BRAÇO (L=3.25M); (Prod Date) After 1 Jan 2017
35.600.075	BRAÇADEIRA, BRAÇO (L=3.25M); (Prod Date) After 1 Jan 2017
35.600.080	BRAÇADEIRA, BRAÇO (L=3.25M); (Prod Date) After 1 Jan 2017
35.600.085	BRAÇADEIRA, BRAÇO (L=3.25M); (Prod Date) After 1 Jan 2017
35.600.090	BRAÇADEIRA, BRAÇO (L=3.25M); (Prod Date) After 1 Jan 2017
35.600.100	BRAÇADEIRA, BRAÇO LANÇA; (Prod Date) After 1 Jan 2017
35.600.110	BRAÇADEIRA, BRAÇO LANÇA; (Prod Date) After 1 Jan 2017
35.723.005	LINHA DE LUBRIFICAÇÃO; (Prod Date) After 1 Jan 2017
35.723.010 [01]	LINHAS DO CILINDRO DA CAÇAMBA; (Prod Date) After 1 Jan 2017
35.723.010 [02]	TUBOS P/CILINDRO DO BALDE; (Prod Date) After 1 Jan 2017
35.723.010 [03]	TUBOS P/CILINDRO DO BALDE; (Prod Date) After 1 Jan 2017
35.723.010 [04]	TUBOS P/CILINDRO DO BALDE; (Prod Date) After 1 Jan 2017
35.723.015 [01]	TUBOS P/CILINDRO DO BALDE (L = 2.94 M); (Prod Date) After 1 Jan 2017
35.723.015 [02]	CILINDRO DO BALDE, LINHA; (Prod Date) After 1 Jan 2017
35.723.015 [03]	CILINDRO DO BALDE, LINHA; (Prod Date) After 1 Jan 2017
35.723.016 [01]	CILINDRO DA CAÇAMBA, COMPONENTES; (Prod Date) After 1 Jan 2017
35.723.016 [02]	CILINDRO DA CAÇAMBA, COMPONENTES; (Prod Date) After 1 Jan 2017
35.723.020 [01]	LINHA DE LUBRIFICAÇÃO; (Prod Date) After 1 Jan 2017
35.723.020 [02]	TUBOS P/CILINDRO DO BALDE (L = 2.4 M); (Prod Date) After 1 Jan 2017
35.723.020 [03]	TUBOS P/CILINDRO DO BALDE (L = 2.4 M); (Prod Date) After 1 Jan 2017
35.723.020 [04]	CILINDRO DA CAÇAMBA; (Prod Date) After 1 Jan 2017
35.723.025 [01]	BRAÇO, TUBAGENS, AUXILIAR (L=2,4M); (Prod Date) After 1 Jan 2017
35.723.025 [02]	BRAÇO, TUBAGENS, AUXILIAR (L=2,4M); (Prod Date) After 1 Jan 2017
35.723.030 [01]	TUBOS P/CILINDRO DO BALDE (L=3.25M); (Prod Date) After 1 Jan 2017
35.723.030 [02]	BRAÇO, TUBAGENS, SEGUNDA OPÇÃO LINHA (L=2,4M); (Prod Date) After 1 Jan 2017
35.723.030 [03]	BRAÇO, TUBAGENS, SEGUNDA OPÇÃO LINHA (L=2,4M); (Prod Date) After 1 Jan 2017
35.723.035 [01]	TUBOS P/CILINDRO DO BALDE (L=2.63M); (Prod Date) After 1 Jan 2017
35.723.035 [02]	BRAÇO, TUBAGENS, OPÇÃO (L=2,9M); (Prod Date) After 1 Jan 2017
35.723.040 [01]	LINHAS DO CILINDRO DE LANÇA; (Prod Date) After 1 Jan 2017
35.723.040 [02]	LINHAS DO CILINDRO DE LANÇA; (Prod Date) After 1 Jan 2017
35.723.045	BRAÇO, TUBAGENS, SEGUNDA OPÇÃO LINHA (L=2,9M); (Prod Date) After 1 Jan 2017
35.723.050 [01]	LINHAS DO CILINDRO DE LANÇA; (Prod Date) After 1 Jan 2017
35.723.050 [02]	LINHAS DO CILINDRO DE LANÇA; (Prod Date) After 1 Jan 2017
35.723.050 [03]	CILINDRO HIDRÁULICO, BRAÇO LANÇA (HBCV); (Prod Date) After 1 Jan 2017
35.723.060 [01]	LINHAS DO CILINDRO DO BRAÇO DE ESCAVAÇÃO; (Prod Date) After 1 Jan 2017
35.723.060 [02]	LINHAS DO CILINDRO DO BRAÇO DE ESCAVAÇÃO; (Prod Date) After 1 Jan 2017
35.723.060 [03]	TUBOS P/CILINDRO DO BRAÇO; (Prod Date) After 1 Jan 2017
35.723.070 [01]	CILINDRO DO BRAÇO, TUBAGENS; (Prod Date) After 1 Jan 2017
35.723.070 [02]	LINHAS DO CILINDRO DE LANÇA; (Prod Date) After 1 Jan 2017
35.723.080 [01]	LINHAS DO CILINDRO DE LANÇA; (Prod Date) After 1 Jan 2017
35.723.080 [03]	LINHAS DO CILINDRO DO BRAÇO DE ESCAVAÇÃO; (Prod Date) After 1 Jan 2017
35.723.080 [03]	TUBOS P/CILINDRO DO BRAÇO; (Prod Date) After 1 Jan 2017
35.723.080 [04]	CILINDRO HIDRÁULICO, BRAÇO, LINHAS (HBCV); (Prod Date) After 1 Jan 2017
35.723.080 [05]	LINHAS DO CILINDRO DE LANÇA (HBCV); (Prod Date) After 1 Jan 2017
35.723.090	VÁLVULA, PARADA, COMPONENTES; (Prod Date) After 1 Jan 2017

ÍNDICE

35.723.100 [02]	VÁLVULA, PARADA, COMPONENTES; (Prod Date) After 1 Jan 2017
35.723.105	VÁLVULA, PARADA, COMPONENTES; (Prod Date) After 1 Jan 2017
35.723.110 [01]	BRAÇO, TUBAGENS, AUXILIAR (L=2.20M); (Prod Date) After 1 Jan 2017
35.723.110 [02]	LANÇA, TUBAGEM DE LUBRIFICAÇÃO; (Prod Date) After 1 Jan 2017
35.723.110 [03]	LANÇA, TUBAGEM DE LUBRIFICAÇÃO; (Prod Date) After 1 Jan 2017
35.723.110 [04]	LANÇA, TUBAGEM DE LUBRIFICAÇÃO; (Prod Date) After 1 Jan 2017
35.723.110 [05]	LANÇA, TUBAGEM DE LUBRIFICAÇÃO; (Prod Date) After 1 Jan 2017
35.723.120	BRAÇO, TUBAGENS, AUXILIAR (L=3.25M); (Prod Date) After 1 Jan 2017
35.723.130	BRAÇO, TUBAGENS, AUXILIAR (L=3.25M); (Prod Date) After 1 Jan 2017
35.723.135	VAR - 404354, 404356, 404357, 404358 - VÁLVULA, BATENTE, COMPONENTES; (Prod Date) After 1 Jan 2017
35.736.010 [01]	VÁLVULA DE SEGURANÇA, COMPONENTES; (Prod Date) After 1 Jan 2017
35.736.010 [02]	VÁLVULA DE SEGURANÇA, COMPONENTES, CILINDRO DE LANÇA; (Prod Date) After 1 Jan 2017
35.736.020 [01]	CILINDRO DE LANÇA, LADO DIREITO, COMPONENTES; (Prod Date) After 1 Jan 2017
35.736.020 [02]	CILINDRO DE LANÇA, LADO DIREITO, COMPONENTES; (Prod Date) After 1 Jan 2017
35.736.020 [03]	CILINDRO DE LANÇA, COMPONENTES; (Prod Date) After 1 Jan 2017
35.736.030 [01]	CILINDRO DE LANÇA, LADO ESQUERDO, COMPONENTES; (Prod Date) After 1 Jan 2017
35.736.030 [02]	CILINDRO DE LANÇA, LADO ESQUERDO, COMPONENTES; (Prod Date) After 1 Jan 2017
35.736.040	CILINDRO DE LANÇA, LADO DIREITO, COMPONENTES; (Prod Date) After 1 Jan 2017
35.736.050 [01]	CILINDRO DE LANÇA, LADO ESQUERDO, COMPONENTES; (Prod Date) After 1 Jan 2017
35.736.050 [02]	CILINDRO DE LANÇA, LADO DIREITO, COMPONENTES; (Prod Date) After 1 Jan 2017
35.736.060 [01]	CILINDRO DO BRAÇO DE ESCAVAÇÃO, COMPONENTES; (Prod Date) After 1 Jan 2017
35.736.060 [02]	CILINDRO DE LANÇA, LADO ESQUERDO, COMPONENTES; (Prod Date) After 1 Jan 2017
35.736.060 [03]	CILINDRO HIDRÁULICO, BRAÇO, COMPONENTES; (Prod Date) After 1 Jan 2017
35.736.070	CILINDRO DO IMERSOR - SEM VÁLVULA DE SEGURANÇA; (Prod Date) After 1 Jan 2017
35.736.075	CILINDRO IMERSOR, COMPONENTES; (Prod Date) After 1 Jan 2017
35.736.080	CILINDRO HIDRÁULICO, BRAÇO, COM BUCHAS; (Prod Date) After 1 Jan 2017
39.101.010 [01]	ESTRUTURA, SUPERIOR; (Prod Date) After 1 Jan 2017
39.101.010 [02]	ESTRUTURA, SUPERIOR; (Prod Date) After 1 Jan 2017
39.101.020 [01]	COROA; (Prod Date) After 1 Jan 2017
39.101.020 [02]	COROA; (Prod Date) After 1 Jan 2017
39.140.010 [01]	CONTRAPESO; (Prod Date) After 1 Jan 2017
39.140.010 [02]	CONTRAPESO; (Prod Date) After 1 Jan 2017
39.140.010 [03]	CONTRAPESO; (Prod Date) After 1 Jan 2017
39.140.010 [04]	CONTRAPESO; (Prod Date) After 1 Jan 2017
39.140.020 [01]	CONTRAPESO, BUJÃO; (Prod Date) After 1 Jan 2017
39.140.020 [02]	CONTRAPESO, BUJÃO; (Prod Date) After 1 Jan 2017
39.140.030	CONTRAPESO, BUJÃO; (Prod Date) After 1 Jan 2017
48.100.010 [01]	GUIA DA CORRENTE (600MM); (Prod Date) After 1 Jan 2017
48.100.010 [02]	GUIA DA CORRENTE (600MM); (Prod Date) After 1 Jan 2017
48.100.020 [01]	GUIA DA CORRENTE (700MM); (Prod Date) After 1 Jan 2017
48.100.020 [02]	GUIA DA CORRENTE (700MM); (Prod Date) After 1 Jan 2017
48.100.030 [01]	GUIA DA CORRENTE (800MM); (Prod Date) After 1 Jan 2017
48.100.030 [02]	GUIA DA CORRENTE, COMANDO DISTRIBUIÇÂO (800MM); (Prod Date) After 1 Jan 2017
48.100.035	GUIA DA CORRENTE, GUIA TRIPLO; (Prod Date) After 1 Jan 2017
48.100.040 [01]	CORRENTE TRAÇÃO, GUIA; (Prod Date) After 1 Jan 2017
48.100.040 [02]	GUIA DA CORRENTE, GUIA SIMPLES CENTRAL; (Prod Date) After 1 Jan 2017
48.100.050	CORRENTE TRAÇÃO, GUIA; (Prod Date) After 1 Jan 2017

ÍNDICE

48.120.010 [02]	ROLETES PARA CORRENTES, INFERIOR; (Prod Date) After 1 Jan 2017
48.120.020 [01]	ROLO SUPERIOR; (Prod Date) After 1 Jan 2017
48.120.020 [02]	ROLETES PARA CORRENTES, SUPERIOR; (Prod Date) After 1 Jan 2017
48.120.030	RODA INTERMÉDIA; (Prod Date) After 1 Jan 2017
48.130.005	MOLA DE TENSÃO; (Prod Date) After 1 Jan 2017
48.130.010 [01]	ESTRUTURA, INFERIOR; (Prod Date) After 1 Jan 2017
48.130.010 [02]	ESTRUTURA, INFERIOR; (Prod Date) After 1 Jan 2017
48.130.020	ESTRUTURA, INFERIOR, SOB A CABINE; (Prod Date) After 1 Jan 2017
48.134.020	MOLA DE TENSÃO; (Prod Date) After 1 Jan 2017
48.134.030	ADIAMENTO, COM MOLA; (Prod Date) After 1 Jan 2017
48.134.040	MOLA DE TENSÃO; (Prod Date) After 1 Jan 2017
50.200.005	CABINA, AR CONDICIONADO, COMPONENTES; (Prod Date) After 1 Jan 2017
50.200.010 [01]	CABINA, AR CONDICIONADO, COMPONENTES; (Prod Date) After 1 Jan 2017
50.200.010 [02]	CABINA, AR CONDICIONADO, COMPONENTES; (Prod Date) After 1 Jan 2017
50.200.020 [01]	AR CONDICIONADO, TUBAGENS; (Prod Date) After 1 Jan 2017
50.200.020 [02]	AR CONDICIONADO, COMPRESSOR, CONDENSADOR, RECEPTOR-SECADOR; (Prod Date) After 1 Jan 2017
50.200.030	AR CONDICIONADO, MANGUEIRA; (Prod Date) After 1 Jan 2017
50.300.010	CABINA, AR CONDICIONADO, CONDUTA DE AR; (Prod Date) After 1 Jan 2017
50.300.020	CABINA, AR CONDICIONADO, COMPONENTES; (Prod Date) After 1 Jan 2017
55.012.010	ESTRUTURA, CABO PRINCIPAL; (Prod Date) After 1 Jan 2017
55.012.020	ESTRUTURA, CABO PRINCIPAL; (Prod Date) After 1 Jan 2017
55.012.030	ESTRUTURA, CABO PRINCIPAL; (Prod Date) After 1 Jan 2017
55.012.040	ESTRUTURA, CABO PRINCIPAL; (Prod Date) After 1 Jan 2017
55.012.050	ESTRUTURA, CABO PRINCIPAL; (Prod Date) After 1 Jan 2017
55.012.060	ESTRUTURA, CABO PRINCIPAL; (Prod Date) After 1 Jan 2017
55.012.070	ESTRUTURA, CABO PRINCIPAL; (Prod Date) After 1 Jan 2017
55.012.080	ESTRUTURA, CABO PRINCIPAL; (Prod Date) After 1 Jan 2017
55.012.090	ESTRUTURA, CABO PRINCIPAL; (Prod Date) After 1 Jan 2017
55.012.100	ESTRUTURA, CABO PRINCIPAL; (Prod Date) After 1 Jan 2017
55.036.010 [01]	RESERVATÓRIO DE ÓLEO HIDR, SENSOR; (Prod Date) After 1 Jan 2017
55.036.010 [02]	RESERVATÓRIO DE ÓLEO HIDR, SENSOR; (Prod Date) After 1 Jan 2017
55.100.010	CABINE, CHICOTE; (Prod Date) After 1 Jan 2017
55.100.015	CABINE, CHICOTE; (Prod Date) After 1 Jan 2017
55.100.020	CABINA, CABO PRINCIPAL; (Prod Date) After 1 Jan 2017
55.100.030	CABINA, CABO PRINCIPAL; (Prod Date) After 1 Jan 2017
55.100.040	ESTRUTURA, CABO PRINCIPAL; (Prod Date) After 1 Jan 2017
55.100.050	ESTRUTURA, CABO PRINCIPAL; (Prod Date) After 1 Jan 2017
55.100.060	ESTRUTURA, CABO PRINCIPAL; (Prod Date) After 1 Jan 2017
55.100.070	INTERRUPTOR MANUAL; (Prod Date) After 1 Jan 2017
55.302.010 [01]	BATERIA; (Prod Date) After 1 Jan 2017
55.302.010 [02]	BATERIA; (Prod Date) After 1 Jan 2017
55.404.015 [01]	LUZ DE TRABALHO, BRAÇO LANÇA, LADO DIREITO; (Prod Date) After 1 Jan 2017
55.404.015 [02]	LUZ DE TRABALHO, BRAÇO LANÇA, LADO DIREITO; (Prod Date) After 1 Jan 2017
55.404.020	LUZ DE TRABALHO, CABINE; (Prod Date) After 1 Jan 2017
55.404.030	LUZ DE TRABALHO, CABINE; (Prod Date) After 1 Jan 2017
55.404.040	FAROL DE TRABALHO, CABINA; (Prod Date) After 1 Jan 2017
55.404.050 [01]	LUZ DE TRABALHO, LANÇA (1 LD E 1 LE); (Prod Date) After 1 Jan 2017
55.404.050 [02]	LUZ DE TRABALHO, LANÇA (3 LD E 3 LE); (Prod Date) After 1 Jan 2017

ÍNDICE

55.404.065	LUZ DE TRABALHO, CABINE; (Prod Date) After 1 Jan 2017
55.408.010 [01]	BUZINA; (Prod Date) After 1 Jan 2017
55.408.010 [02]	BUZINA; (Prod Date) After 1 Jan 2017
55.408.020 [01]	ALARME DE MARCHA-ATRÁS; (Prod Date) After 1 Jan 2017
55.408.020 [02]	ALARME DE MARCHA-ATRÁS; (Prod Date) After 1 Jan 2017
55.408.030	INTERRUPTOR DE PRESSÃO, VÁLVULA DE SEGURANÇA, BRAÇO LANÇA; (Prod Date) After 1 Jan 2017
55.425.010	LANÇA, CABLAGEM; (Prod Date) After 1 Jan 2017
55.425.020	INTERRUPTOR DE PRESSÃO, BRAÇO LANÇA, CHICOTE; (Prod Date) After 1 Jan 2017
55.510.010	CONVERSOR; (Prod Date) After 1 Jan 2017
55.510.020	CABO PRINCIPAL; (Prod Date) After 1 Jan 2017
55.510.030	CABO PRINCIPAL; (Prod Date) After 1 Jan 2017
55.512.010	ALTIFALANTE; (Prod Date) After 1 Jan 2017
55.512.020	RÁDIO; (Prod Date) After 1 Jan 2017
55.512.030	ALTIFALANTE; (Prod Date) After 1 Jan 2017
55.512.040 [01]	CONTROLADOR; (Prod Date) After 1 Jan 2017
55.512.040 [02]	CONTROLADOR; (Prod Date) After 1 Jan 2017
55.514.010	CABINA, LUZ INTERNA; (Prod Date) After 1 Jan 2017
55.518.010 [01]	LAVA PÁRA-BRISAS , DEPÓSITO; (Prod Date) After 1 Jan 2017
55.518.010 [02]	LAVA PÁRA-BRISAS , DEPÓSITO; (Prod Date) After 1 Jan 2017
55.518.020	LIMPADOR DE PÁRA-BRISAS; (Prod Date) After 1 Jan 2017
55.525.010	PAINEL DE INSTRUMENTOS, COBERTURA; (Prod Date) After 1 Jan 2017
55.530.010 [01]	CÂMERA DE VISUALIZAÇÃO TRASEIRA; (Prod Date) After 1 Jan 2017
55.530.010 [02]	CÂMERA DE VISUALIZAÇÃO TRASEIRA; (Prod Date) After 1 Jan 2017
55.530.020 [01]	SIDE CAMERA, LADO DIREITO; (Prod Date) After 1 Jan 2017
55.530.020 [02]	SIDE CAMERA, LADO DIREITO; (Prod Date) After 1 Jan 2017
55.991.010	CABINA, CABLAGEM; (Prod Date) After 1 Jan 2017
55.991.020	ANTENA, RECEPTOR GPS; (Prod Date) After 1 Jan 2017
84.100.010 [01]	CAÇAMBA, LIGAÇÃO E HASTE; (Prod Date) After 1 Jan 2017
84.100.010 [02]	CAÇAMBA, LIGAÇÃO E HASTE; (Prod Date) After 1 Jan 2017
84.100.010 [03]	BALDE, ARTICULAÇÃO E HASTE; (Prod Date) After 1 Jan 2017
84.100.010 [04]	BALDE, ARTICULAÇÃO E HASTE; (Prod Date) After 1 Jan 2017
84.100.020 [01]	VAR - 461921, 461920, 461919 - BALDE; (Prod Date) After 1 Jan 2017
84.100.020 [02]	CAÇAMBA, WIDE SMART-FIT; (Prod Date) After 1 Jan 2017
84.100.020 [03]	CAÇAMBA GD - NARROW SMART-FIT; (Prod Date) After 1 Jan 2017
84.100.020 [04]	CAÇAMBA, 1.4 M3 HD NARROW SMART-FIT; (Prod Date) After 1 Jan 2017
84.100.020 [05]	CAÇAMBA, 1.5 M3 HD WIDE SMART-FIT; (Prod Date) After 1 Jan 2017
84.100.020 [06]	CAÇAMBA, 1.7 M3 GD NARROW SMART-FIT; (Prod Date) After 1 Jan 2017
84.100.020 [07]	CAÇAMBA, 2.4 M3 HD WIDE SMART-FIT; (Prod Date) After 1 Jan 2017
84.100.020 [08]	CAÇAMBA, 2.1 M3 HD WIDE SMART-FIT; (Prod Date) After 1 Jan 2017
84.100.020 [09]	CAÇAMBA, 2.7 M3 HD WIDE SMART-FIT; (Prod Date) After 1 Jan 2017
84.100.020 [10]	CAÇAMBA, 1.3 M3 GD WIDE SMART-FIT W/PLATE; (Prod Date) After 1 Jan 2017
84.100.025 [01]	VAR - 461059 - 461060 - 461061, CAÇAMBA NARROW SMART-FIT; (Prod Date) After 1 Jan 2017
84.100.025 [02]	VAR - 461056 - 461057, CAÇAMBA, WIDE SMART-FIT; (Prod Date) After 1 Jan 2017
84.100.030 [01]	ELO DE TRASNPORTE; (Prod Date) After 1 Jan 2017
84.100.030 [02]	ELO DE TRASNPORTE; (Prod Date) After 1 Jan 2017
84.100.040	LIGADOR, LINGUETA; (Prod Date) After 1 Jan 2017
84.114.010 [01]	LANÇA (L=6.45M); (Prod Date) After 1 Jan 2017

ÍNDICE

84.114.010 [03]	LANÇA (L=5.156M); (Prod Date) After 1 Jan 2017
84.114.010 [04]	LANÇA (L=6.00M); (Prod Date) After 1 Jan 2017
84.114.020 [01]	BRAÇO (L=2.20M); (Prod Date) After 1 Jan 2017
84.114.020 [02]	BRAÇO (L=2.4 M); (Prod Date) After 1 Jan 2017
84.114.020 [03]	BRAÇO (L=2.45 M); (Prod Date) After 1 Jan 2017
84.114.020 [04]	BRAÇO (L=2.2 M); (Prod Date) After 1 Jan 2017
84.114.030 [01]	BRAÇO, TRABALHOS PESADOS (L=3.25M); (Prod Date) After 1 Jan 2017
84.114.030 [02]	BRAÇO, TRABALHOS PESADOS (L=2.94 M); (Prod Date) After 1 Jan 2017
84.912.010	BRAÇADEIRA, BRAÇO, BRAÇO LANÇA; (Prod Date) After 1 Jan 2017
88.000.00	DIA KIT
88.010.010	KIT, PEÇAS DE REPOSIÇÃO; (Prod Date) After 1 Jan 2017
88.100.010	CAIXA DE FERRAMENTAS; (Prod Date) After 1 Jan 2017
88.100.020	PROTECTOR SOLAR; (Prod Date) After 1 Jan 2017
90.100.010	CAPOT DO MOTOR; (Prod Date) After 1 Jan 2017
90.100.020	CAPOT DO MOTOR; (Prod Date) After 1 Jan 2017
90.102.010	PROTEÇÃO DA CABINE, TETO; (Prod Date) After 1 Jan 2017
90.105.010	ALOJAMENTO E TAMPAS, PAINEL; (Prod Date) After 1 Jan 2017
90.105.015	COBERTURA, FAIXA ANTIDERRAPAGEM; (Prod Date) After 1 Jan 2017
90.105.020 [01]	ALOJAMENTO E TAMPAS, PAINEL; (Prod Date) After 1 Jan 2017
90.105.020 [02]	COBERTURA SUPERIOR; (Prod Date) After 1 Jan 2017
90.105.020 [03]	PROTEÇÃO LATERAL; (Prod Date) After 1 Jan 2017
90.105.025	PAINEL LATERAL; (Prod Date) After 1 Jan 2017
90.105.030	ALOJAMENTO E TAMPAS, PAINEL LATERAL; (Prod Date) After 1 Jan 2017
90.105.035	ISOLAMENTO; (Prod Date) After 1 Jan 2017
90.105.036	ALOJAMENTO E TAMPAS, PAINEL; (Prod Date) After 1 Jan 2017
90.105.037	ALOJAMENTO E TAMPAS, PAINEL; (Prod Date) After 1 Jan 2017
90.105.038	ALOJAMENTO E TAMPAS, PAINEL; (Prod Date) After 1 Jan 2017
90.105.040 [01]	VAR - 461907, 461569 - ALOJAMENTO E TAMPAS, CAPOT DO MOTOR; (Prod Date) After 1 Jan 2017
90.105.040 [02]	COBERTURA SUPERIOR, CENTRAL; (Prod Date) After 1 Jan 2017
90.105.045	COBERTURA SUPERIOR; (Prod Date) After 1 Jan 2017
90.105.050	ALOJAMENTO E TAMPAS, TAMPA DIANTEIRA; (Prod Date) After 1 Jan 2017
90.108.010	PLAQUETA DE IDENTIFICAÇÃO, ISO; (Prod Date) After 1 Jan 2017
90.108.020 [01]	PLAQUETA DE IDENTIFICAÇÃO; (Prod Date) After 1 Jan 2017
90.108.020 [02]	PLAQUETA DE IDENTIFICAÇÃO; (Prod Date) After 1 Jan 2017
90.108.025	PLAQUETA DE IDENTIFICAÇÃO; (Prod Date) After 1 Jan 2017
90.108.030	DÍSTICOS; (Prod Date) After 1 Jan 2017
90.108.035	DÍSTICOS; (Prod Date) After 1 Jan 2017
90.108.040	PLAQUETA DE IDENTIFICAÇÃO; (Prod Date) After 1 Jan 2017
90.108.045	DÍSTICOS; (Prod Date) After 1 Jan 2017
90.108.050	PLAQUETA DE IDENTIFICAÇÃO; (Prod Date) After 1 Jan 2017
90.108.060	PLAQUETA DE IDENTIFICAÇÃO; (Prod Date) After 1 Jan 2017
90.108.070	ADESIVOS, PORTA; (Prod Date) After 1 Jan 2017
90.110.010	TAPETE DO PISO; (Prod Date) After 1 Jan 2017
90.110.020	TAPETE DO PISO; (Prod Date) After 1 Jan 2017
90.114.010	ESTRUTURA, INFERIOR, COBERTURAS; (Prod Date) After 1 Jan 2017
90.116.010 [01]	ESTRUTURA, COBERTURAS; (Prod Date) After 1 Jan 2017
90.116.010 [02]	ESTRUTURA, COBERTURAS; (Prod Date) After 1 Jan 2017
90.118.010	CABINE, ESTRIBO, LADO ESQUERDO; (Prod Date) After 1 Jan 2017

ÍNDICE

90.118.030 [01]	CORRIMÃO; (Prod Date) After 1 Jan 2017
90.118.030 [02]	CORRIMÃO; (Prod Date) After 1 Jan 2017
90.118.040 [01]	ESPELHO RETROVISOR; (Prod Date) After 1 Jan 2017
90.118.040 [02]	ESPELHO RETROVISOR; (Prod Date) After 1 Jan 2017
90.118.050	CABINA, CORRIMÃO; (Prod Date) After 1 Jan 2017
90.120.010	ACESSÓRIO DE BANCO; (Prod Date) After 1 Jan 2017
90.124.010	ASSENTO, SUSPENSÃO A AR; (Prod Date) After 1 Jan 2017
90.124.011 [01]	ASSENTO, SUSPENSÃO A AR, SUPORTE; (Prod Date) After 1 Jan 2017
90.124.011 [02]	ASSENTO, SUSPENSÃO A AR, SUPORTE; (Prod Date) After 1 Jan 2017
90.124.012 [01]	VAR - 781277 - BANCO, SUSPENSÃO PNEUMÁTICA, CONSOLA (RH); (Prod Date) After 1 Jan 2017
90.124.012 [02]	ASSENTO, SUSPENSÃO A AR, CONSOLA, LADO DIREITO; (Prod Date) After 1 Jan 2017
90.124.013	ASSENTO, SUSPENSÃO A AR, CONSOLA, LADO ESQUERDO; (Prod Date) After 1 Jan 2017
90.124.014 [01]	ASSENTO, SUSPENSÃO A AR; (SN Break) After K03278
90.124.014 [02]	SEAT, AIR SUSPENSION; (SN Break) After K03278; (Prod Date) After 1 Jul 2016
90.124.020	ASSENTO, SUSPENSÃO MECÂNICA; (Prod Date) After 1 Jan 2017
90.124.021	ASSENTO, SUSPENSÃO MECÂNICA, CONSOLA; (Prod Date) After 1 Jan 2017
90.124.022	ASSENTO, SUSPENSÃO MECÂNICA, CONSOLA, APOIO DE BRAÇO, LADO DIREITO; (Prod Date) After 1 Jan 2017
90.124.023	ASSENTO, SUSPENSÃO MECÂNICA, CONSOLA, APOIO DE BRAÇO, LADO ESQUERDO; (Prod Date) After 1 Jan 2017
90.150.010	CABINA; (Prod Date) After 1 Jan 2017
90.150.020	TETO DE CABINE; (Prod Date) After 1 Jan 2017
90.150.030	ESTRUTURA DA CABINA; (Prod Date) After 1 Jan 2017
90.154.010	PORTA DA CABINE, RETENTOR, BATENTE; (Prod Date) After 1 Jan 2017
90.154.020	PORTA DA CABINE, JANELA, INFERIOR; (Prod Date) After 1 Jan 2017
90.154.030	PORTA DA CABINE, JANELA, SUPERIOR; (Prod Date) After 1 Jan 2017
90.154.040	PORTA DA CABINE; (Prod Date) After 1 Jan 2017
90.156.010	JANELA DA CABINA; (Prod Date) After 1 Jan 2017
90.156.020	JANELA DA CABINA, TEJADILHO; (Prod Date) After 1 Jan 2017
90.156.030	JANELA DA CABINA, DIANTEIRA; (Prod Date) After 1 Jan 2017
90.156.040	CABINA, PÁRA-BRISAS, TRINCO; (Prod Date) After 1 Jan 2017
90.156.050	COMPONENTES DE FIXAÇÃO DA CABINA; (Prod Date) After 1 Jan 2017
90.160.010	CABINA, GUARNIÇÃO, PILAR, LADO DIREITO; (Prod Date) After 1 Jan 2017
90.160.015	CABINA, GUARNIÇÃO, PILAR, LADO ESQUERDO; (Prod Date) After 1 Jan 2017
90.160.020	CONJUNTO DE COBERTURA; (Prod Date) After 1 Jan 2017
90.160.030	CABINA, COMPONENTES; (Prod Date) After 1 Jan 2017
90.160.040 [01]	CABINA, COMPONENTES; (Prod Date) After 1 Jan 2017
90.160.040 [02]	CABINA, COMPONENTES; (Prod Date) After 1 Jan 2017
90.160.050	FILTRO DA CABINA, COBERTURA; (Prod Date) After 1 Jan 2017

ÍNDICE DE SEÇÃO

SERVIÇO DE MANUTENÇÃO

05.100.01 [01]	LISTA DE STOCKS INICIAL (LIST A); (Prod Date) After 1 Jan 2017
05.100.01 [02]	LISTA DE STOCKS INICIAL (LIST A); (Prod Date) After 1 Jan 2017
05.100.02 [01]	LISTA PARA STOCK INICIAL (LISTA B); (Prod Date) After 1 Jan 2017
05.100.02 [02]	LISTA PARA STOCK INICIAL (LISTA B); (Prod Date) After 1 Jan 2017
05.100.03	FILTROS; (Prod Date) After 1 Jan 2017

05.100.01 [01]

p1

LISTA DE STOCKS INICIAL (LIST A); (Prod Date) After 1 Jan 2017

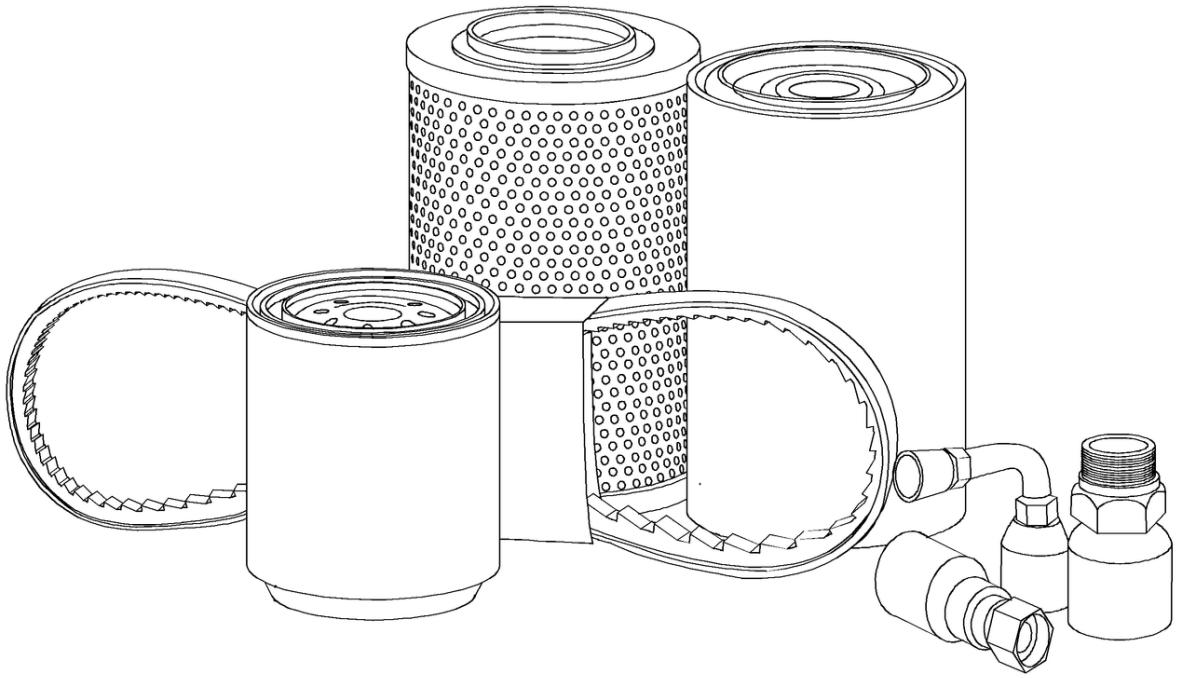

LISTA DE STOCKS INICIAL (LIST A); (Prod Date) After 1 Jan 2017

REF	NP	QTD	DESCRIÇÃO	USO
1	KBH0921	1	FILTRO DE AR	
2	87683001	1	FILTRO DE AR SECONDARY	
3	84412164	1	FILTRO DE COMBUSTÍVEL 94mm OD x 192mm L, M20 x 1.5, 10 Microns, 12 Pack Qty	
3	500058316	1	FILTRO DE COMBUSTÍVEL	Alternativa NEXPRO com modal DEPOT
4	84348882	1	FILTRO DE COMBUSTÍVEL Spin-on, 96.5mm OD x 184mm L, M16 x 1.5, 30 Microns	
4	500058311	1	FILTRO DE COMBUSTÍVEL less than 8"	Alternativa NEXPRO com modal DEPOT
5	47635916	1	FILTRO OLEO HIDRAUL.	
6	47757762	1	FILTRO OLEO HIDRAUL.	
7	KHR27540	1	FILTRO DA CABINE	
8	KHR27260	1	FILTRO DA CABINE	
9	KHH10060	1	REDE PARA FILTROS	
10	84228488	1	FILTRO DE ÓLEO DO MO 95mm OD x 171mm L, M27x2-6H	
10	500058314	1	FILTRO DE ÓLEO DO MO	Alternativa NEXPRO com modal DEPOT
11	5801437236	1	V-BELT	
12	KHR49770	1	V-BELT	

05.100.01 [02]

p1

LISTA DE STOCKS INICIAL (LIST A); (Prod Date) After 1 Jan 2017

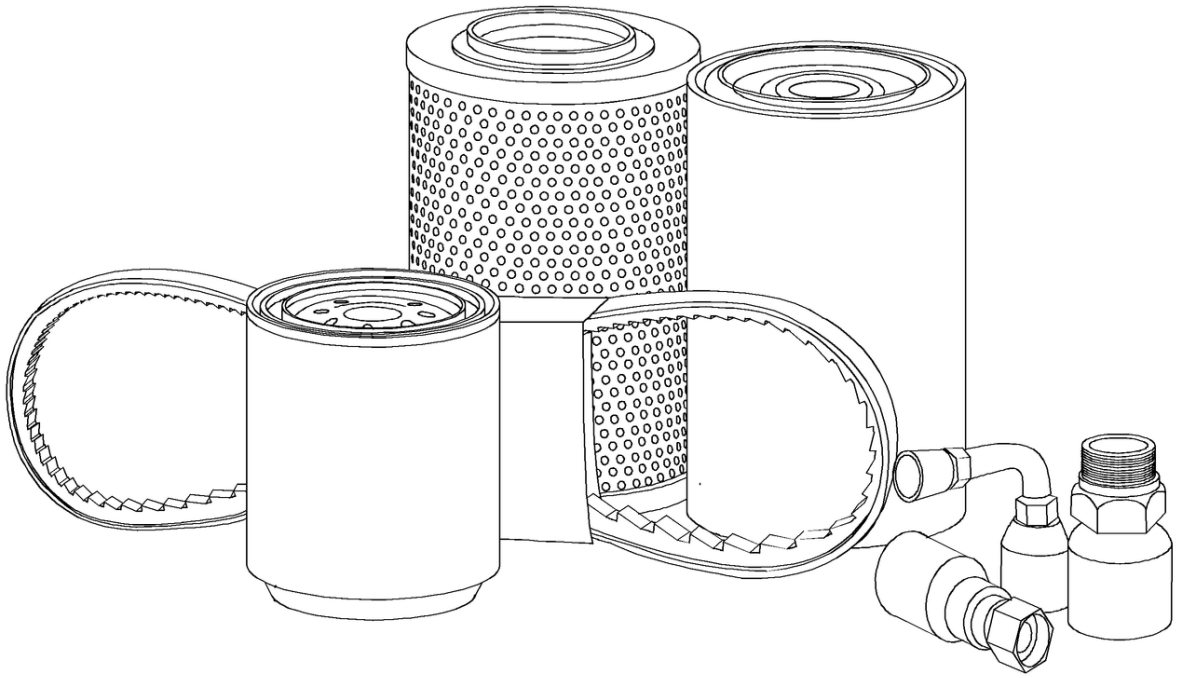

LISTA DE STOCKS INICIAL (LIST A); (Prod Date) After 1 Jan 2017

REF	NP	QTD	DESCRIÇÃO	USO
1	84206729	1	FILTRO DE ÓLEO DO MO	
2	87682984	1	FILTRO DE AR	
3	87682985	1	FILTRO DE AR	
4	MMH80590	1	FILTRO DE COMBUSTÍVEL	
5	47947003	1	ELEMENTO	
6	47635916	1	FILTRO OLEO HIDRAUL.	
7	KTJ11630	1	FILTRO OLEO HIDRAUL.	
8	47812545	1	ELEMENTO	
9	KHR27540	1	FILTRO DA CABINE	
10	KHR27260	1	FILTRO DA CABINE	
11	KHH11890	1	REDE PARA FILTROS	
12	KHH10060	1	REDE PARA FILTROS	
13	47862531	1	CORREIA	
14	84214729	1	V-BELT	

05.100.02 [01]

p1

LISTA PARA STOCK INICIAL (LISTA B); (Prod Date) After 1 Jan 2017

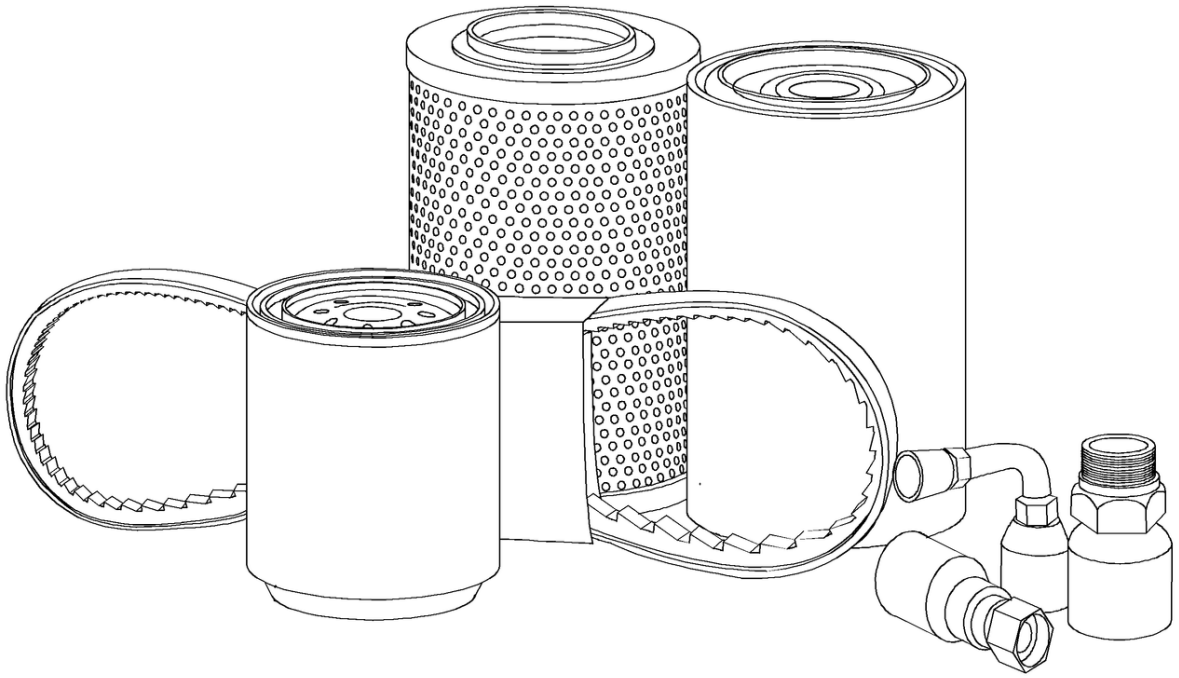

LISTA PARA STOCK INICIAL (LISTA B); (Prod Date) After 1 Jan 2017

REF	NP	QTD	DESCRIÇÃO	USO
1	KTJ2036	1	FILTRO OLEO HIDRAUL.	
2	84368717	1	RELÉ	
3	KHR41950	1	SENSOR 50MPA	Pressão
4	KHR26940	1	SENSOR	Pressão
5	KHR2433	1	SENSOR	Temperatura
6	KHH10330	1	SENSOR	Vacuum
7	KHR2475	1	LUZ DE TRABALHO 24V, 70W	24V, 70W
8	159598A1	1	LUZ DE TRABALHO	24V, 70W
9	KHR16240	1	LUZ DE TRABALHO Halogen, 24V, 70W, Clear	
10	K340501	1	LÂMPADA 24V-70W	
11	159902A1	1	FUSÍVEL 65A	65A
12	KHR3850	1	FUSÍVEL 50A	50A
13	47669054	1	ESCOVA LIMPA PÁRA-BR 610mm L	
14	KHN16830	1	BRACO LIMPA-PARABRIS	
15	KHP13190	1	ESPELHO RETROVISOR 166mm x 330mm	
16	KHR20070	1	CHAVE DE PARTIDA	
17	KHR47630	1	CHAVE DE PARTIDA	
18	154467A1	1	O-RING 10.8mm ID x 2.4mm Width	
19	154475A1	1	O-RING	
20	154487A1	1	O-RING	
21	154503A1	1	O-RING	
22	154523A1	1	O-RING	
23	KHJ1360	1	O-RING 0.07" Thk x 0.739" ID	
24	KHJ1361	1	O-RING 0.07" Thk x 0.926" ID	
25	84364501	1	RELÉ	
26	87384054	1	RELÉ	
27	504091505	1	BICO INJETOR COMBUST	
28	KRJ10590	1	FILTRO OLEO HIDRAUL.	

05.100.02 [02]

p1

LISTA PARA STOCK INICIAL (LISTA B); (Prod Date) After 1 Jan 2017

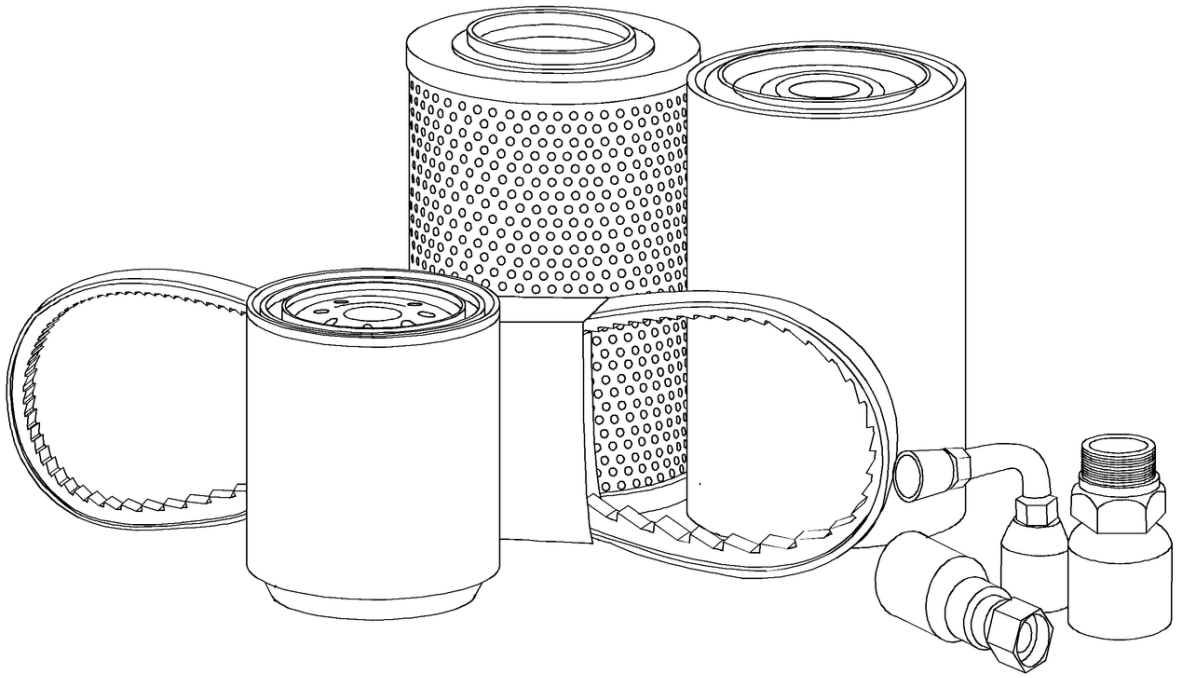

LISTA PARA STOCK INICIAL (LISTA B); (Prod Date) After 1 Jan 2017

REF	NP	QTD	DESCRIÇÃO	USO
1	47858653	1	BICO INJETOR COMBUST	
2	KSJ2675	1	FILTRO OLEO HIDRAUL.	
3	KTJ2036	1	FILTRO OLEO HIDRAUL.	
4	84368717	1	RELÉ	
5	KHR41950	1	SENSOR 50MPA	Pressão
6	KHR26940	1	SENSOR	Pressão
7	KHR2433	1	SENSOR	Temperature
8	87379337	1	SENSOR	
9	KHR2475	1	LUZ DE TRABALHO 24V, 70W	
10	159598A1	1	LUZ DE TRABALHO	
11	KHR16240	1	LUZ DE TRABALHO Halogen, 24V, 70W, Clear	
12	KHR16240	1	LUZ DE TRABALHO Halogen, 24V, 70W, Clear	
13	159902A1	1	FUSÍVEL 65A	
14	KHR12950	1	FUSÍVEL	60A
15	47669054	1	ESCOVA LIMPA PÁRA-BR 610mm L	
16	KHN16830	1	BRACO LIMPA-PARABRIS	
17	KHP15130	1	ESPELHO RETROVISOR	
18	KHR20070	1	CHAVE DE PARTIDA	
19	KHR47630	1	CHAVE DE PARTIDA	
20	154467A1	1	O-RING 10.8mm ID x 2.4mm Width	
21	154467A1	1	O-RING 10.8mm ID x 2.4mm Width	
22	154503A1	1	O-RING	
23	154523A1	1	O-RING	
24	KHJ1361	1	O-RING 0.07" Thk x 0.926" ID	
25	84364501	1	RELÉ	

05.100.03

p1

FILTROS; (Prod Date) After 1 Jan 2017

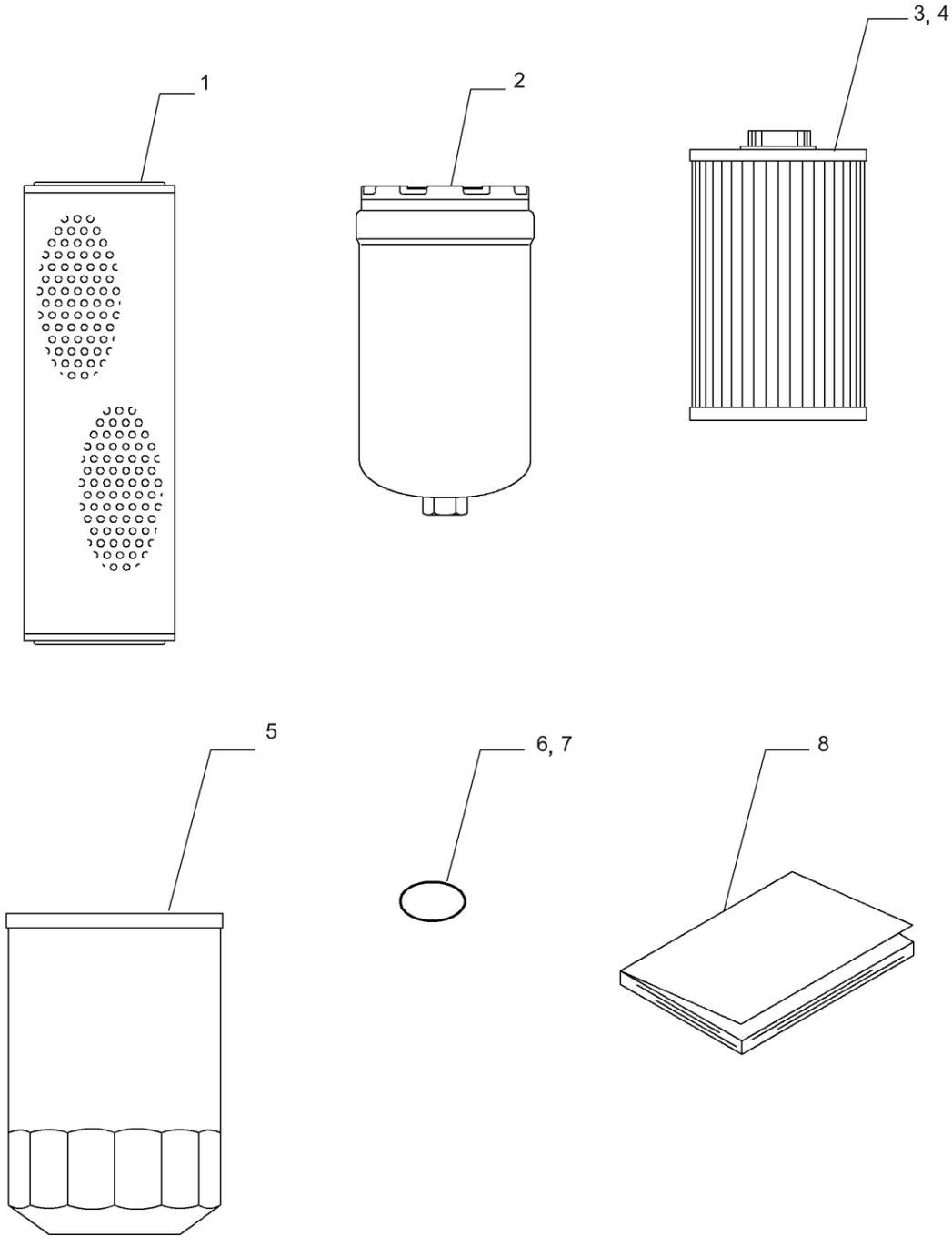

FILTROS; (Prod Date) After 1 Jan 2017

REF	NP	QTD	DESCRIÇÃO	USO
1	47791079	1	ELEMENTO	
2	47758742	1	FILTRO OLEO HIDRAUL.	
3	47758678	2	ELEMENTO	
4	47861413	1	ELEMENTO	
5	47760291	1	FILTRO	
6	47784355	2	O-RING	
7	47759208	2	O-RING	
8	47933506	1	MANUAL	Operador, Português
8	47933507	1	MANUAL	Operador, Espanhol

ÍNDICE DE SEÇÃO

MOTOR

10.001.010 [01]	MOTOR; (Prod Date) After 1 Jan 2017
10.001.010 [02]	MOTOR; (Prod Date) After 1 Jan 2017
10.001.020 [01]	MOTOR; (Prod Date) After 1 Jan 2017
10.001.020 [02]	MOTOR; (Prod Date) After 1 Jan 2017
10.001.030 [01]	MOTOR; (Prod Date) After 1 Jan 2017
10.001.030 [02]	MOTOR, VENTOINHA; (Prod Date) After 1 Jan 2017
10.202.010 [01]	DEPURADOR E PEÇAS DA ENTRADA; (Prod Date) After 1 Jan 2017
10.202.010 [02]	FILTRO DE AR E PEÇAS DE ADMISSÃO; (Prod Date) After 1 Jan 2017
10.202.020	FILTRO DE AR E PEÇAS DE ADMISSÃO; (Prod Date) After 1 Jan 2017
10.206.010	FILTRO DE COMBUSTÍVEL, SEPARADOR; (Prod Date) After 1 Jan 2017
10.210.010 [01]	TUBO DE COMBUSTÍVEL; (Prod Date) After 1 Jan 2017
10.210.010 [02]	TUBO DE COMBUSTÍVEL; (Prod Date) After 1 Jan 2017
10.210.020	TUBO DE COMBUSTÍVEL, FILTRO DE COMBUSTÍVEL / SEPARADOR DE ÁGUA; (Prod Date) After 1 Jan 2017
10.210.030	BOMBA DE COMBUSTÍVEL; (Prod Date) After 1 Jan 2017
10.216.010 [01]	DEPÓSITO DE COMBUSTÍVEL; (Prod Date) After 1 Jan 2017
10.216.010 [02]	DEPÓSITO DE COMBUSTÍVEL; (Prod Date) After 1 Jan 2017
10.216.020	DEPÓSITO DE COMBUSTÍVEL, ASSY DO PLUGUE; (Prod Date) After 1 Jan 2017
10.254.010 [01]	SILENCIADOR; (Prod Date) After 1 Jan 2017
10.254.010 [02]	SILENCIADOR; (Prod Date) After 1 Jan 2017
10.304.010	MOTOR, FILTRO, CONECTORES E TUBAGENS DE ÓLEO; (Prod Date) After 1 Jan 2017
10.400.010 [01]	ARREFECEDOR; (Prod Date) After 1 Jan 2017
10.400.010 [02]	ARREFECEDOR; (Prod Date) After 1 Jan 2017
10.400.010 [03]	RADIADOR, COMPONENTES; (Prod Date) After 1 Jan 2017
10.400.020 [01]	ARREFECEDOR, DEPÓSITO RESERVA; (Prod Date) After 1 Jan 2017
10.400.020 [02]	ARREFECEDOR, DEPÓSITO RESERVA; (Prod Date) After 1 Jan 2017

10.001.010 [01]

p1

MOTOR; (Prod Date) After 1 Jan 2017

LOCATE ENGINE PARTS

Click Model Details icon on the right

Click Related Models tab to find the engine

Right click engine model - Open New Job tab

LOCALIZANDO COMPONENTES DO MOTOR

Clique no ícone Detalhes do Modelo à direita

Clique na aba Modelos Relacionados para localizar o motor

Clique com o botão direito no modelo do motor - Abrir em novo trabalho

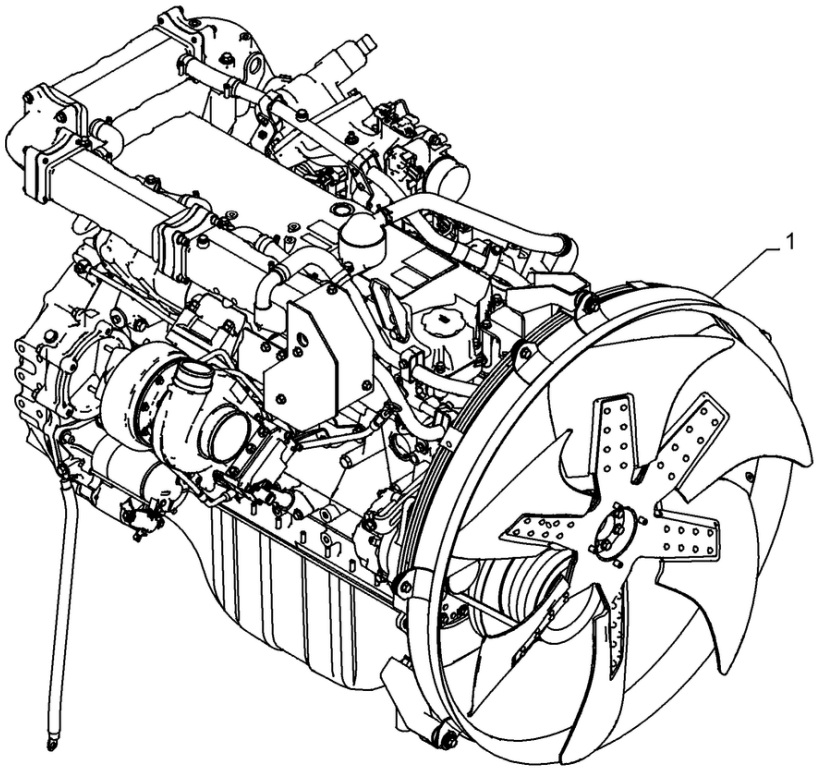

10.001.010 [01]

MOTOR; (Prod Date) After 1 Jan 2017

REF	NP	QTD	DESCRIÇÃO	USO
1	47753914	1	MOTOR	117KW NEF 6C CHEX LAR TIER3, CX210, CX240

10.001.010 [02]

p1

MOTOR; (Prod Date) After 1 Jan 2017

LOCATE ENGINE PARTS

Click Model Details icon on the right

Click Related Models tab to find the engine

Right click engine model - Open New Job tab

LOCALIZANDO COMPONENTES DO MOTOR

Clique no ícone Detalhes do Modelo à direita

Clique na aba Modelos Relacionados para localizar o motor

Clique com o botão direito no modelo do motor - Abrir em novo trabalho

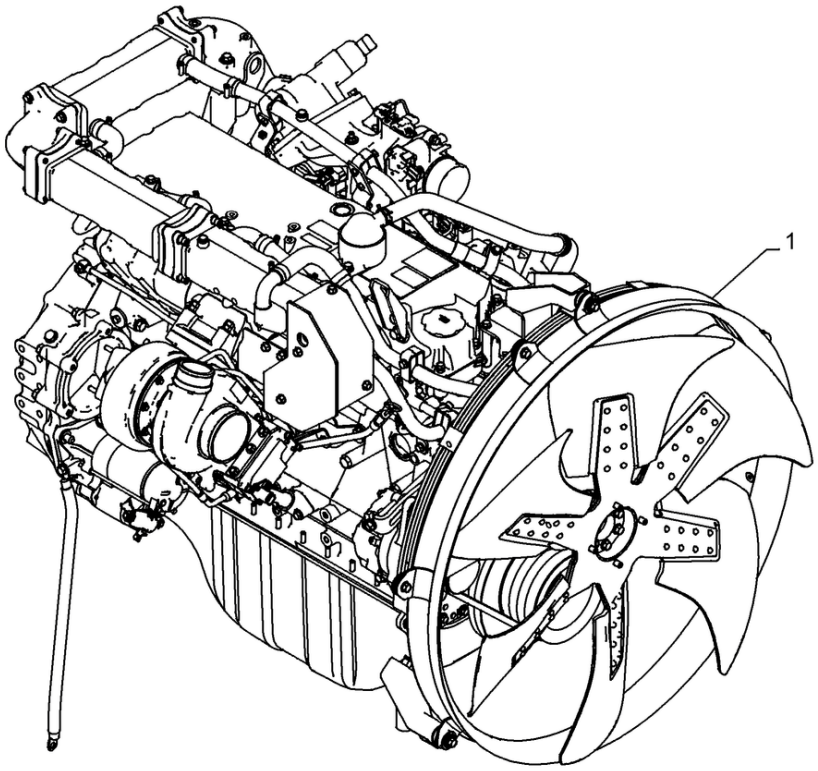

10.001.010 [02]

MOTOR; (Prod Date) After 1 Jan 2017

REF	NP	QTD	DESCRIÇÃO	USO
1	47901202	1	MOTOR	ISUZU

10.001.020 [01]

p1

MOTOR; (Prod Date) After 1 Jan 2017

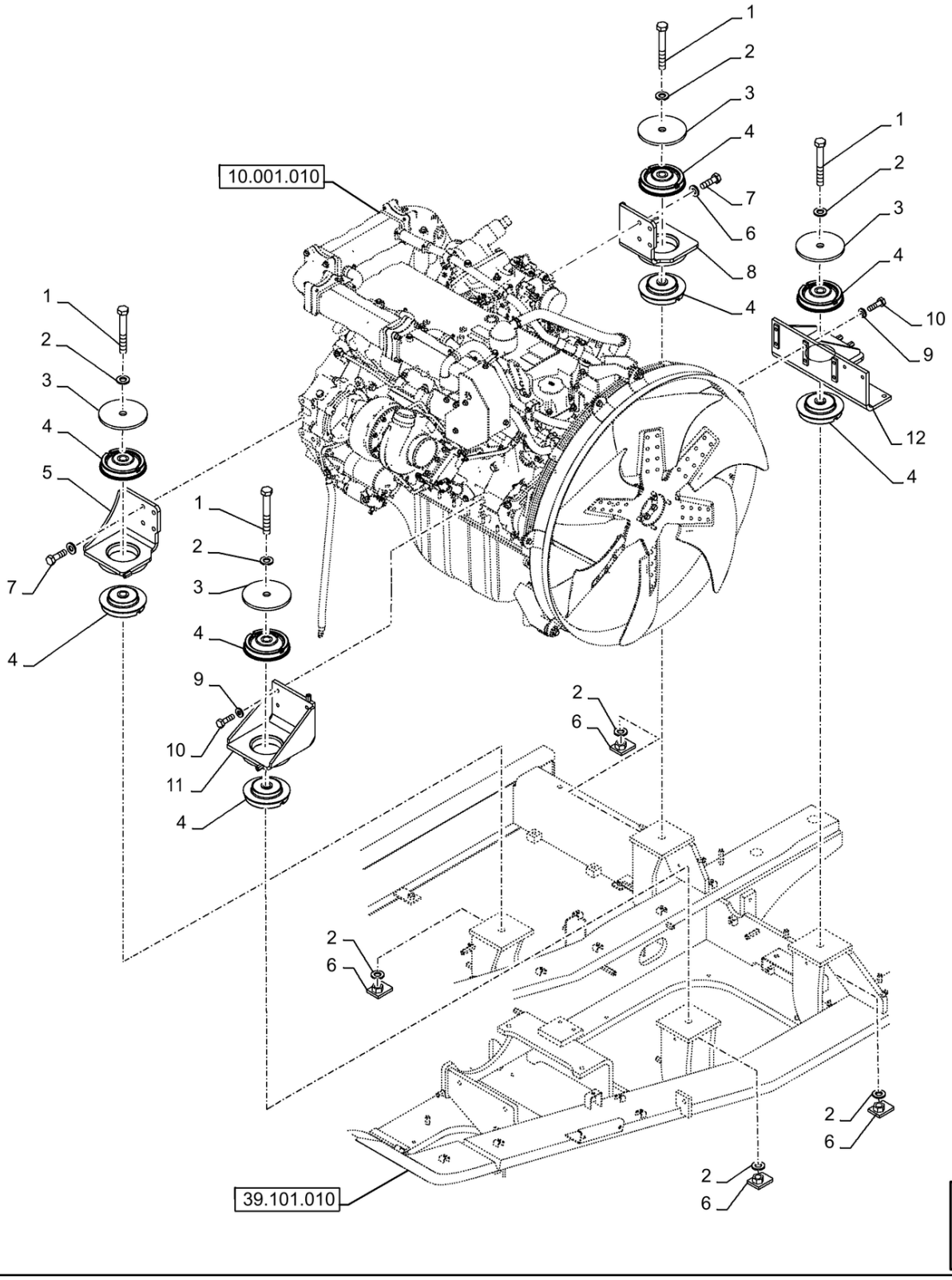

10.001.020 [01]

MOTOR; (Prod Date) After 1 Jan 2017

REF	NP	QTD	DESCRIÇÃO	USO
1	9849411	4	PARAFUSO Hex, M20 x 2.5 x 150mm, Cl 10.9	
2	47792571	8	ARRUELA PLANA	
3	47790992	4	PLACA	
4	47790114	8	AMORTECEDOR	
5	47814831	1	SUPORTE DE MOTOR	Dianteiro, LD
6	47814712	4	SUPORTE	
7	47789341	8	PARAFUSO	
8	47814812	1	SUPORTE DE MOTOR	Traseiro, LD
9	47759503	10	ARRUELA PLANA	
10	43248	10	PARAFUSO Hex, M10 x 1.5 x 40mm, Cl 10.9	
11	47814799	1	SUPORTE DE MOTOR	Dianteiro, LE
12	47814835	1	SUPORTE DE MOTOR	Traseiro, LE

10.001.020 [02]

p1

MOTOR; (Prod Date) After 1 Jan 2017

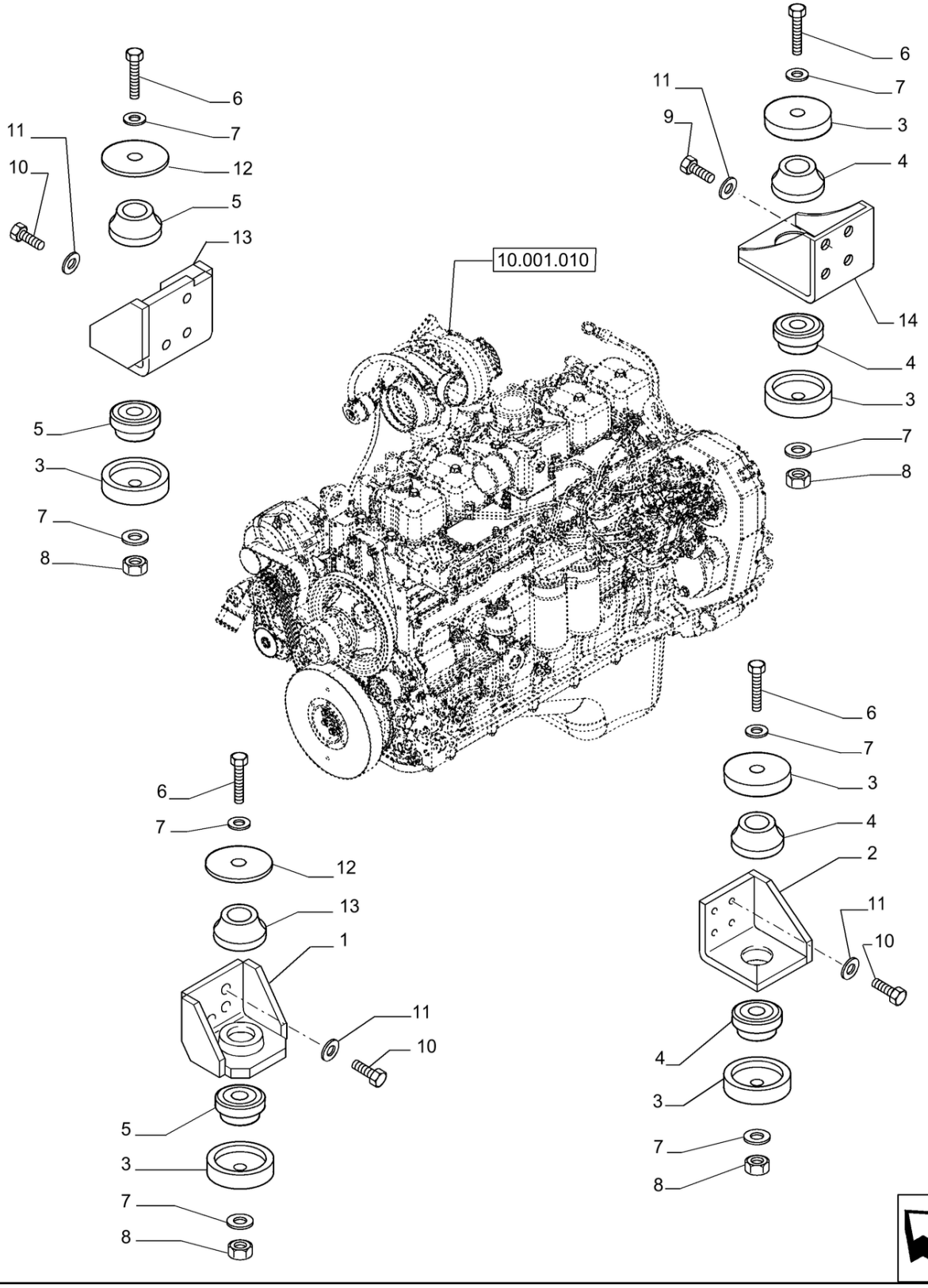

10.001.020 [02]

MOTOR; (Prod Date) After 1 Jan 2017

REF	NP	QTD	DESCRIÇÃO	USO
1	47383136	1	SUPORTE	
2	47786229	1	SUPORTE	
3	84514273	6	COBERTURA	
4	84290857	4	MONTAGEM DE BORRACHA	
5	84290845	4	MONTAGEM DE BORRACHA	
6	15986031	4	PARAFUSO Hex, M18 x 1.5 x 140mm, Cl 10.9	
7	10520321	8	ARRUELA PLANA 18.4mm ID x 32mm OD x 4mm Thk	
8	75326353	4	CONTRA PORCA	
9	87021825	4	PARAFUSO Hex, M12 x 55mm, Cl 10.9	
10	9824642	9	PARAFUSO M12 x 1.75 x 42.68mm, Cl 10.9	
11	14496731	13	ARRUELA PLANA M12 x 24 x 2.5 Thk	
12	87634412	2	ARRUELA PLANA 19mm ID x 80mm OD x 6.3mm Thk	
13	47386098	1	SUPORTE	
14	47783640	1	SUPORTE	

10.001.030 [01]

p1

MOTOR; (Prod Date) After 1 Jan 2017

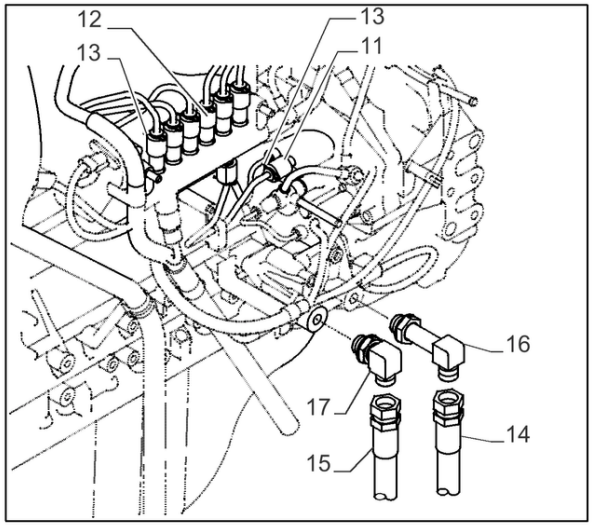

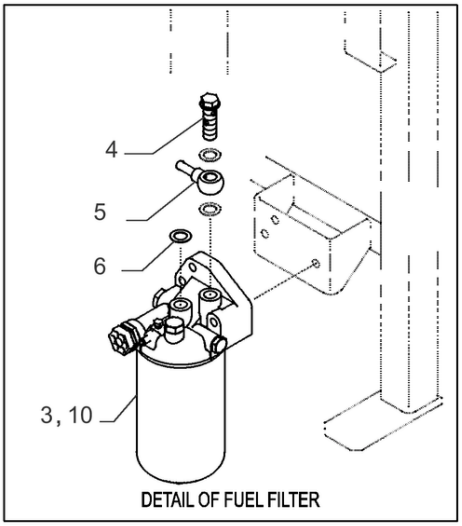

DETAIL OF FUEL FILTER

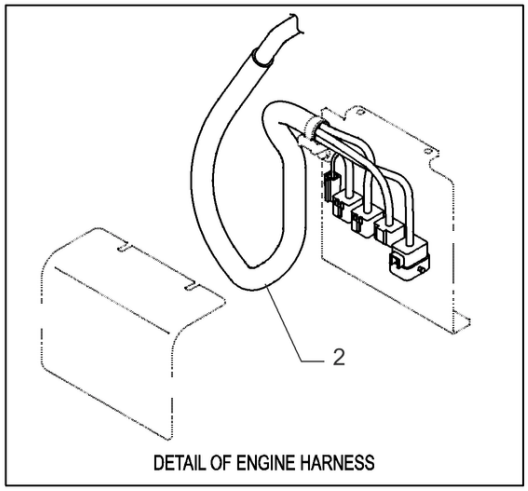

DETAIL OF ENGINE HARNESS

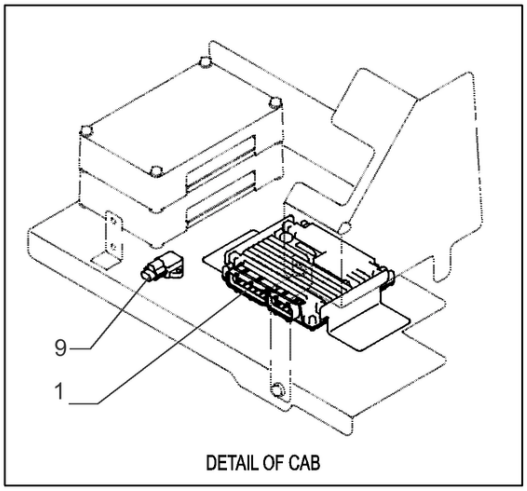

DETAIL OF CAB

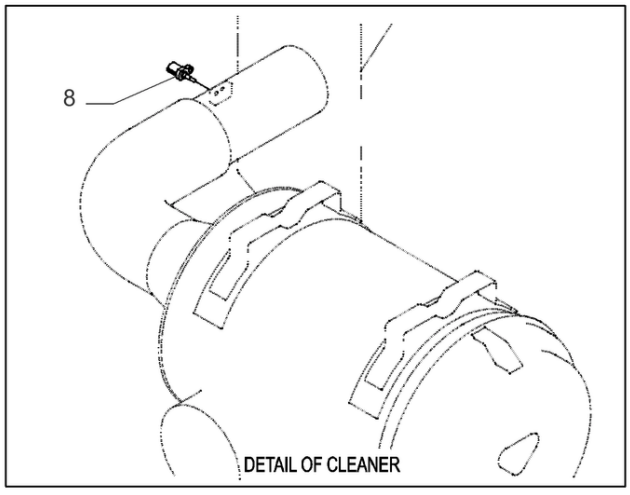

DETAIL OF CLEANER

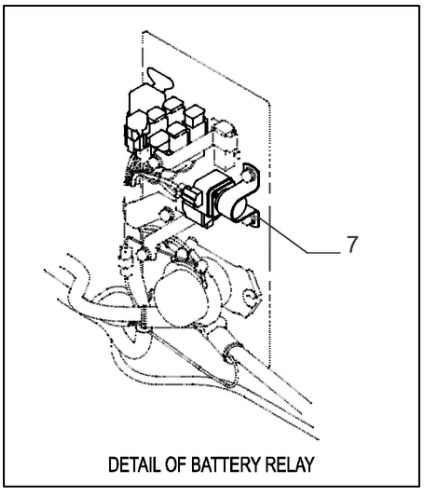

DETAIL OF BATTERY RELAY

10.001.030 [01]

MOTOR; (Prod Date) After 1 Jan 2017

REF	NP	QTD	DESCRIÇÃO	USO
1	47862533	1	CONTROLADOR	
2	47860259	1	CHICOTE	
3	47858660	1	MONTAGEM DO FILTRO	
4	87379797	1	PARAFUSO DE BANJO	
5	87379793	1	TUBO DE ASPIRAÇÃO	
6	426200A1	4	JUNTA	
7	84364501	1	RELÉ	
8	47858678	1	SENSOR	
9	87379337	1	SENSOR	
10	47947003	1	ELEMENTO	
11	47757591	2	GUARDA PÓ	
12	47759808	6	TAMPA	
13	47757592	8	PINO DE FIXAÇÃO	
14	47790994	1	MANGUEIRA 19MM_ID_X_1550MM	
15	47790995	1	MANGUEIRA 19MM_ID_X_1670MM	
16	47758254	1	COTOVELO	
17	47758253	1	COTOVELO	

10.001.030 [02]

p1

MOTOR, VENTOINHA; (Prod Date) After 1 Jan 2017

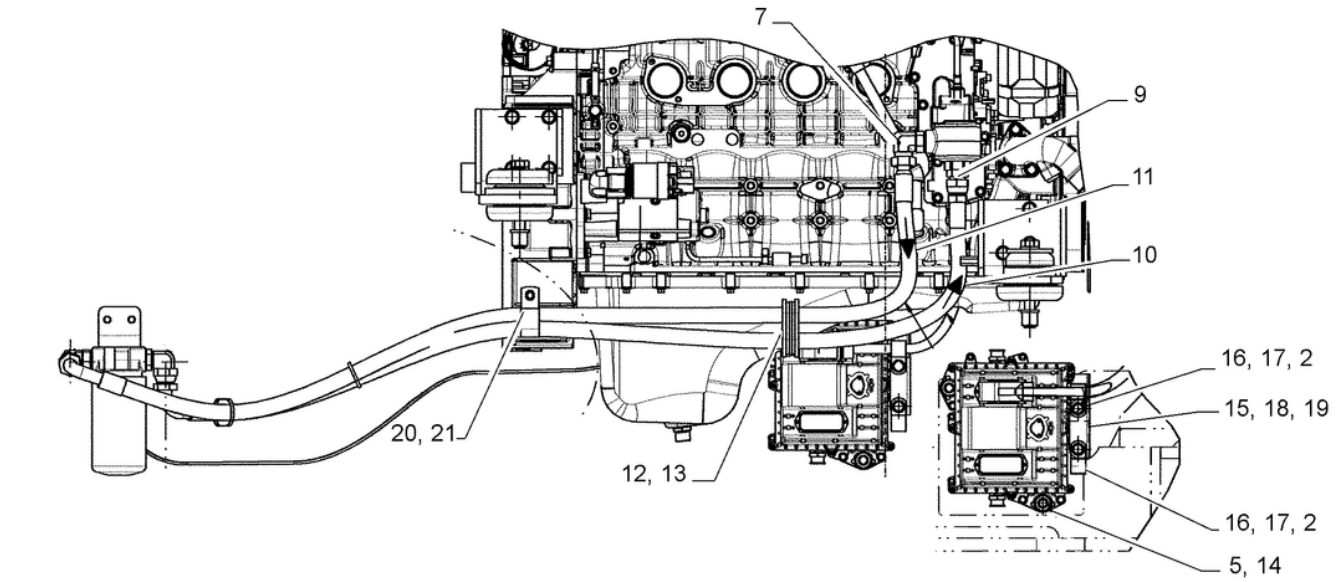

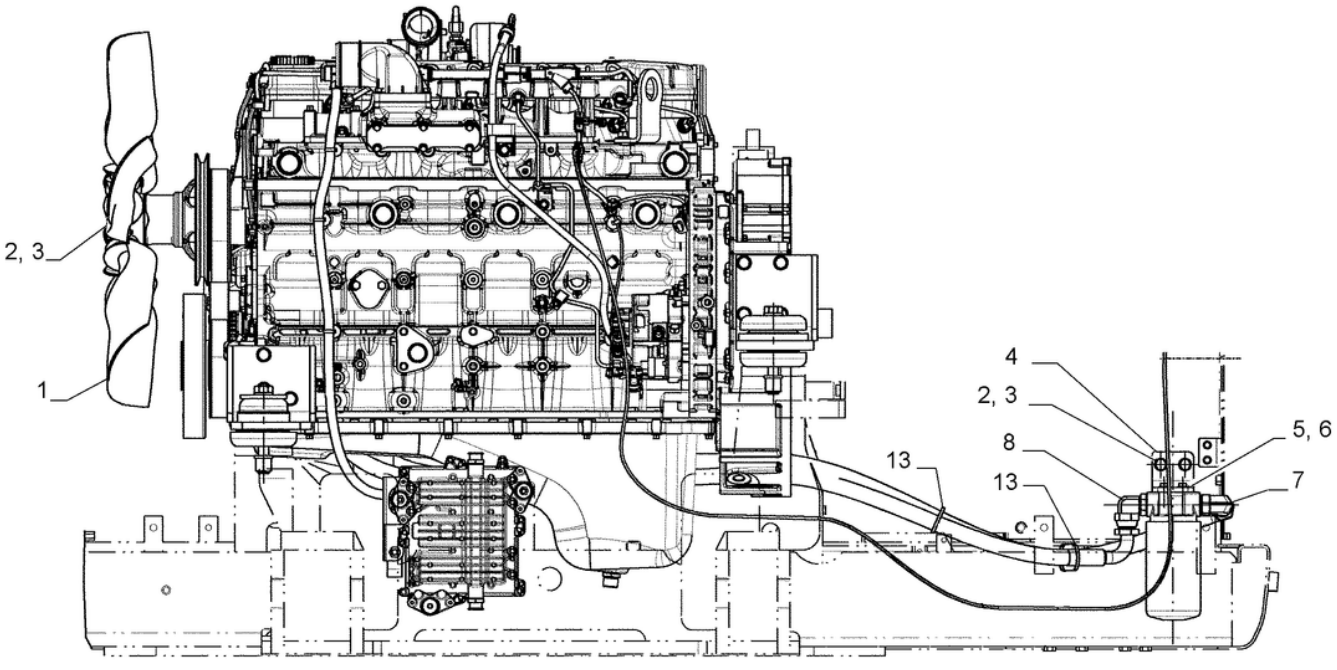

10.001.030 [02]

MOTOR, VENTOINHA; (Prod Date) After 1 Jan 2017

REF	NP	QTD	DESCRIÇÃO	USO
1	47817539	1	VENTILADOR	
2	14496631	9	ARRUELA PLANA 10.5mm ID x 21mm OD x 2mm Thk	
3	9846677	6	PARAFUSO M10 x 1.5 x 25mm, Cl 10.9	
4	47973050	1	SUPORTE	
5	14496531	5	ARRUELA PLANA 8.4mm ID x 17mm OD x 1.6mm Thk	
6	43233	2	PARAFUSO Hex, M8 x 1.25 x 20mm, Full Thd, Cl 10.9	
7	47417473	2	CONECTOR HIDRÁUL	
8	84356261	1	CONECTOR HIDRÁUL	
9	84356259	1	CONECTOR HIDRÁUL	
10	47947063	1	MANGUEIRA 19.0MM_ID_X_1625MM	
11	47974632	1	MANGUEIRA	
12	84530729	1	PASSA-FIOS 25mm ID x 100mm OD x 28mm Thk	
13	47759505	3	TIRA	
14	86625003	3	PARAFUSO Hex, M8 x 50mm, Cl 10.9	
15	47821720	1	SUPORTE	
16	86625038	2	BRAÇADEIRA 25.4mm, Coat, 13.5mm Bolt Hole, P Type	
17	9861444	2	PARAFUSO Hex, M10 x 1.5 x 20mm, Cl 10.9	
18	14496431	2	ARRUELA PLANA 6.4mm ID x 12.5mm OD x 1.6mm Thk	
19	86505530	2	PARAFUSO Hex, M6 x 1 x 20mm, Cl 10.9, Full Thd	
20	71415385	1	GRAMPO	
21	86624978	1	PARAFUSO Hex, M10 x 35mm, Cl 10.9, Full Thd	

10.202.010 [01]

p1

DEPURADOR E PEÇAS DA ENTRADA; (Prod Date) After 1 Jan 2017

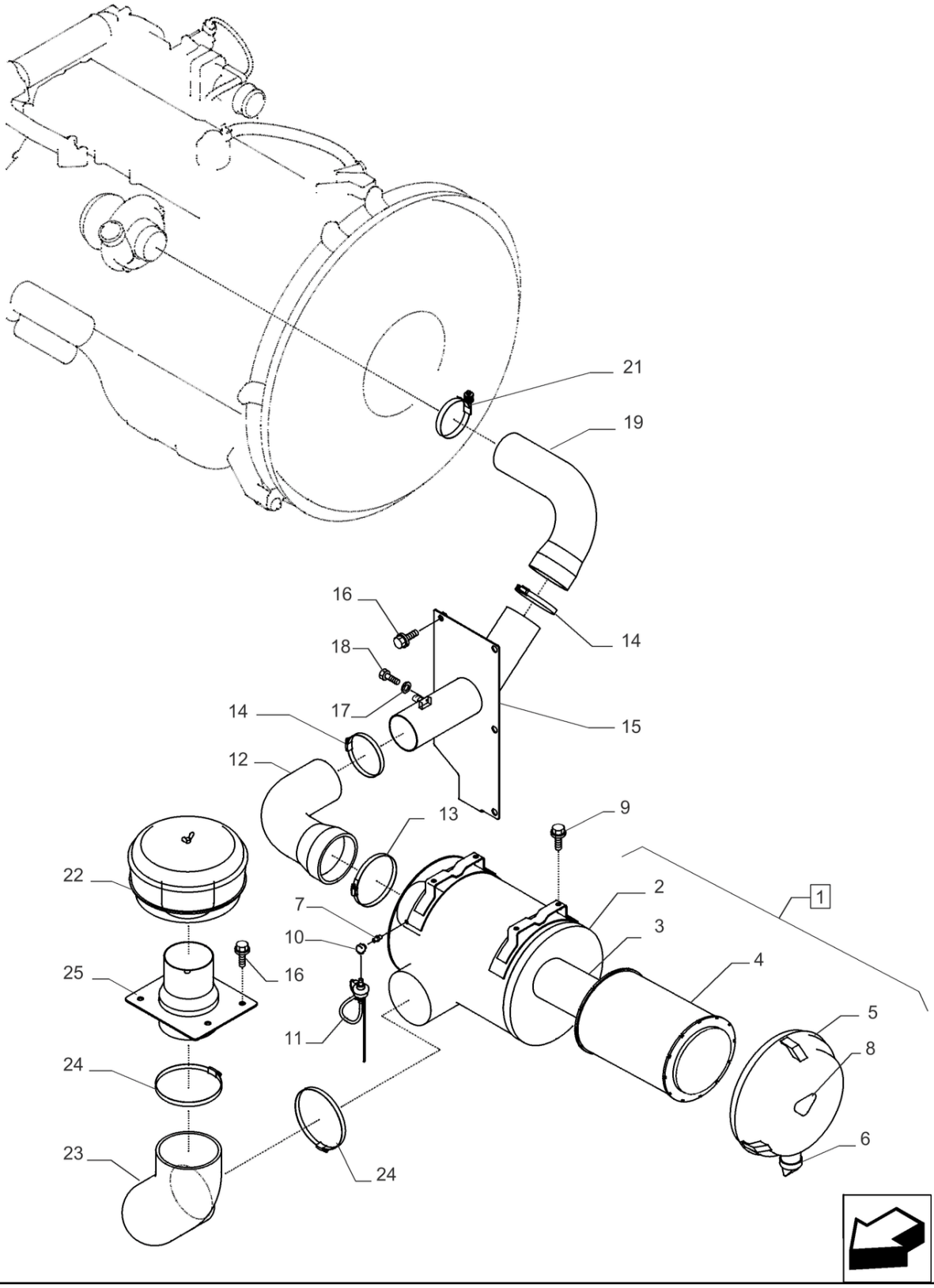

10.202.010 [01]

DEPURADOR E PEÇAS DA ENTRADA; (Prod Date) After 1 Jan 2017

REF	NP	QTD	DESCRIÇÃO	USO
1	47791027	1		Incl 2 - 6
2	47808932	1	CORPO	
3	47808939	1	FILTRO DE AR	
4	47808945	1	FILTRO DE AR	
5	47808951	1	COBERTURA	
6	47758561	1	VÁLVULA	
7	47760514	1	NIPLE	
8	47759288	1	DECALQUE	
9	47789337	4	PARAFUSO	
10	47757834	1	UNIÃO DE COTOVELO	
11	47757584	1	SENSOR	
12	47791028	1	MANGUEIRA	
13	47758801	1	BRACADEIRA MANGUEIRA	
14	47758800	2	BRACADEIRA MANGUEIRA	
15	47808369	1	SUPORTE	
16	47789339	8	PARAFUSO	
17	47796965	1	ARRUELA PLANA 5MM_ID_X_10MM_ OD_X_1MM_THICK	
18	86632597	1	PARAFUSO M5 x 0.8 x 15.65mm, Cl 8.8	
19	47791031	1	MANGUEIRA	
21	47784508	1	BRAÇADEIRA	
22	47757833	1	MONTAGEM DO FILTRO	
23	47791033	1	MANGUEIRA	
24	47785699	2	BRACADEIRA MANGUEIRA	
25	47807830	1	TUBO	

10.202.010 [02]

p1

FILTRO DE AR E PEÇAS DE ADMISSÃO; (Prod Date) After 1 Jan 2017

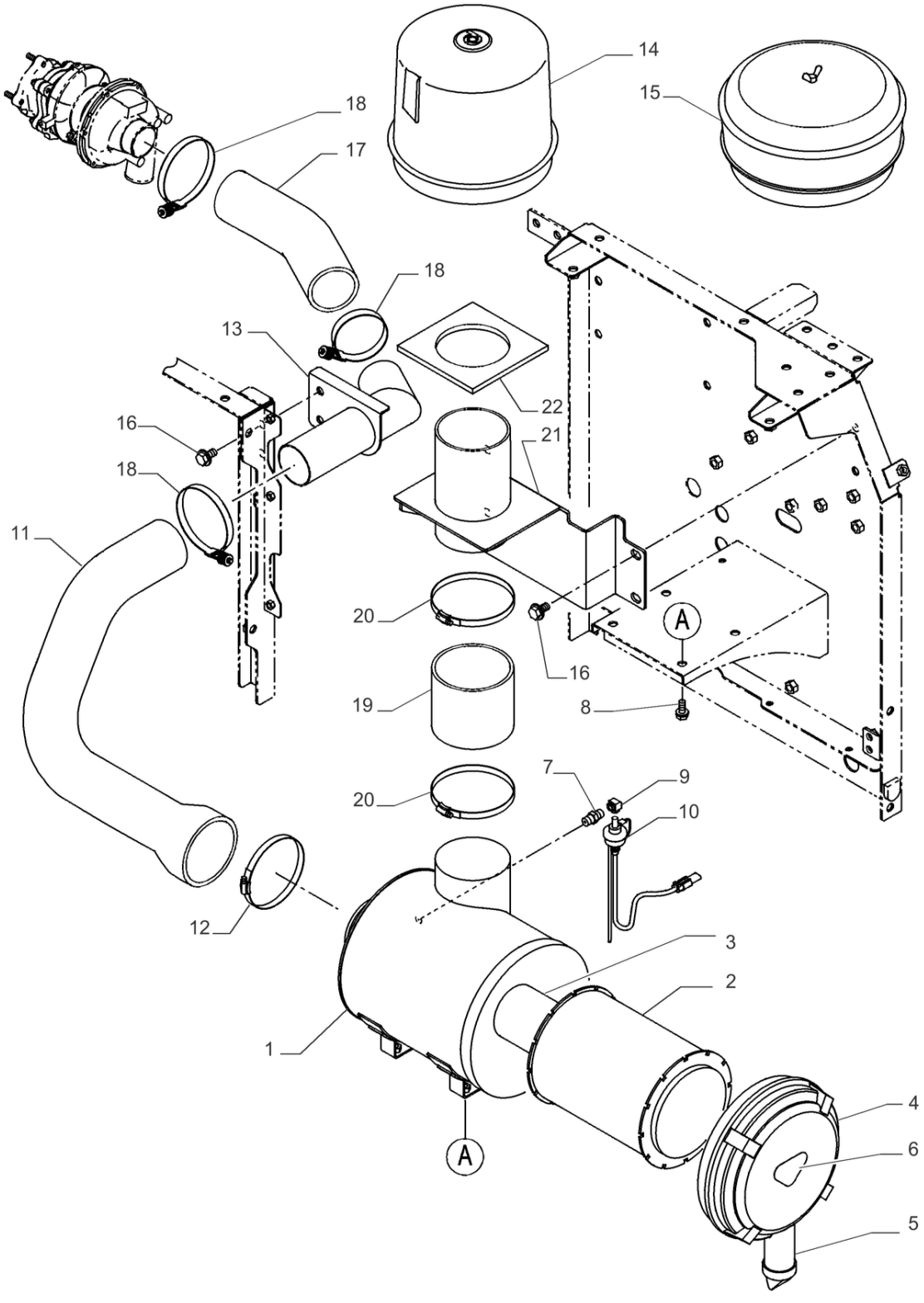

FILTRO DE AR E PEÇAS DE ADMISSÃO; (Prod Date) After 1 Jan 2017

REF	NP	QTD	DESCRIÇÃO	USO
1	47760141	1	DEPURADOR	
2	47758558	1	FILTRO DE AR	
3	47758559	1	FILTRO DE AR	
4	47758560	1	TAMPA CONJUNTO	
5	47758561	1	VÁLVULA	
6	47757749	1	VEDANTE	
7	47760514	1	NIPLE	
8	47789336	4	PARAFUSO	
9	47757834	1	UNIÃO DE COTOVELO	
10	47757584	1	SENSOR	VACCUM
11	47831773	1	MANGUEIRA	
12	87704433	1	SUPORTE	
13	47831749	1	SUPORTE	
14	47791032	1	PRÉ-FILTRO	VAR - 488031
15	47757833	1	MONTAGEM DO FILTRO	VAR - 488063
16	47759330	6	PARAFUSO	
17	47831780	1	MANGUEIRA	
18	75321956	3	BRAÇADEIRA 112mm - 124mm	
19	47757748	1	MANGUEIRA	
20	47758801	2	BRACADEIRA MANGUEIRA	
21	47758571	1	SUPORTE	
22	47757749	2	VEDANTE	

10.202.020	p1

FILTRO DE AR E PEÇAS DE ADMISSÃO; (Prod Date) After 1 Jan 2017

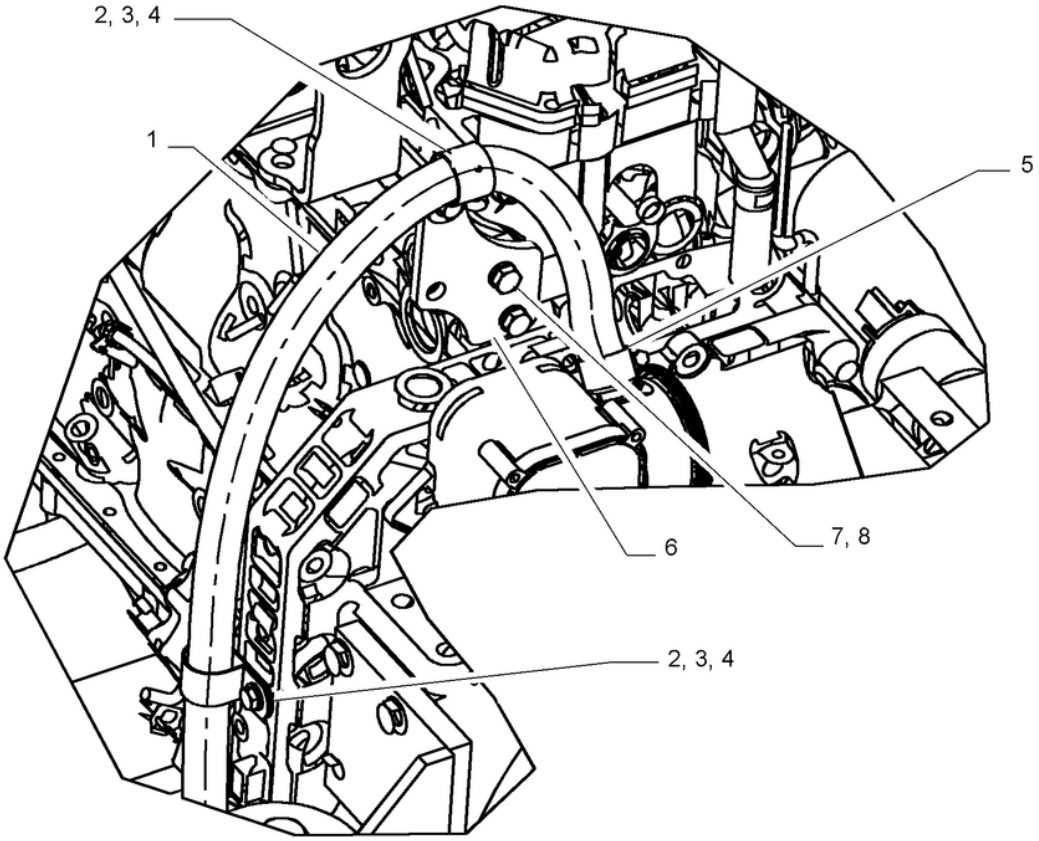

FILTRO DE AR E PEÇAS DE ADMISSÃO; (Prod Date) After 1 Jan 2017

REF	NP	QTD	DESCRIÇÃO	USO
1	47818305	1	MANGUEIRA	
2	515-25317	2	BRAÇADEIRA 1 1/4", Insul, 1/2" Bolt	
3	14496531	2	ARRUELA PLANA 8.4mm ID x 17mm OD x 1.6mm Thk	
4	43233	2	PARAFUSO Hex, M8 x 1.25 x 20mm, Full Thd, Cl 10.9	
5	79083844	1	BRACADEIRA MANGUEIRA 25mm - 40mm, Worm Gear	
6	47955062	1	SUPORTE	
7	10516871	2	ANILHA DE RETENÇÃO 10.2mm ID x 17.7mm OD x 2.5mm Thk	
8	43139	2	PARAFUSO M10 x 1.5, 25mm L Cl8.8 Full Thread	

10.206.010	p1

FILTRO DE COMBUSTÍVEL, SEPARADOR; (Prod Date) After 1 Jan 2017

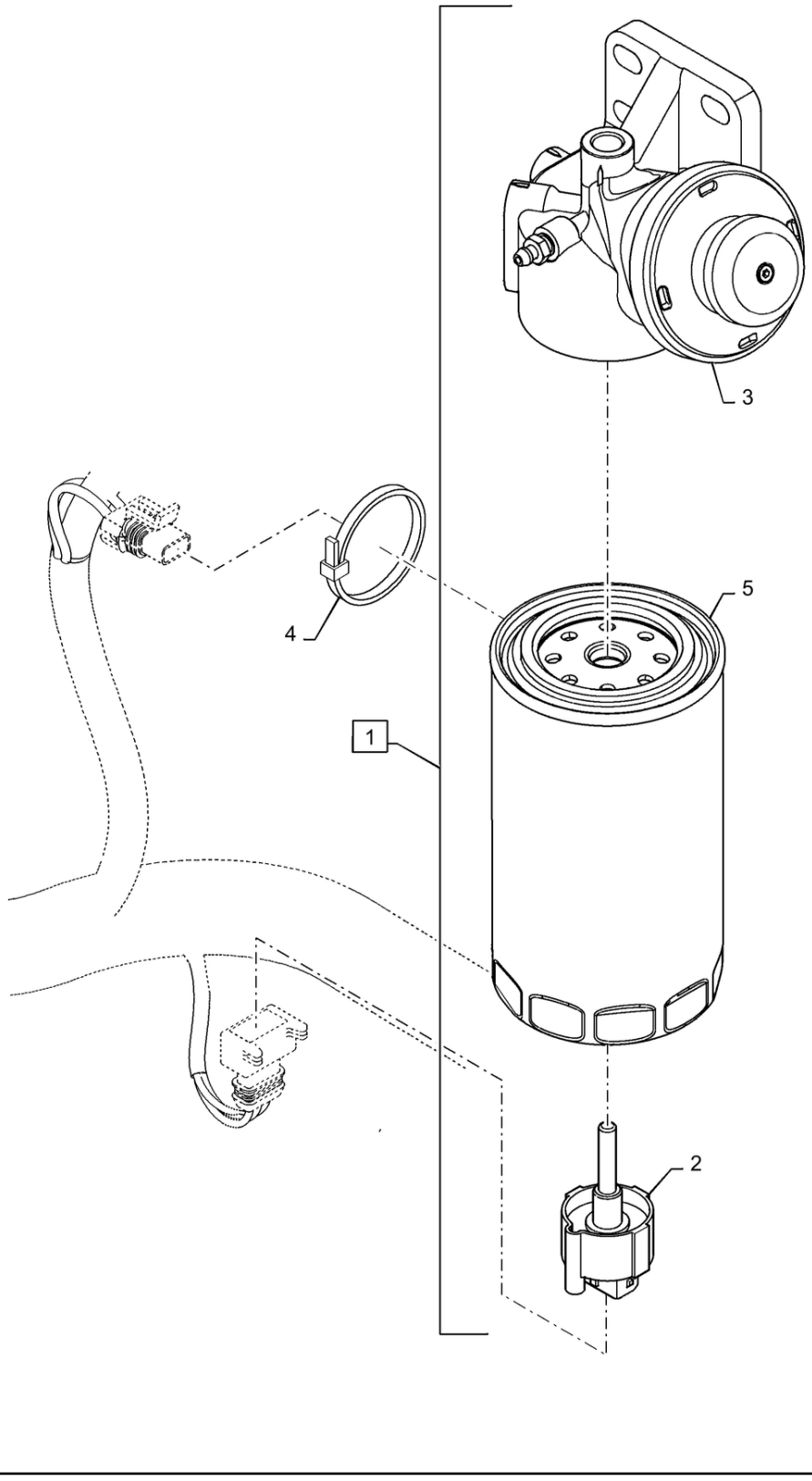

FILTRO DE COMBUSTÍVEL, SEPARADOR; (Prod Date) After 1 Jan 2017

REF	NP	QTD	DESCRIÇÃO	USO
1	84348875	1	MONTAGEM DO FILTRO FUEL	Incl 2, 3, 5
2	87519307	1	SENSOR WIF, 3 Terminal, M10 x 1.5	Água
3	87705123	1	CABEÇA DO FILTRO	
4	L11541	1	BRAÇADEIRA DE CABO 203.2mm L, Nylon	
5	84348882	1	FILTRO DE COMBUSTÍVEL Spin-on, 96.5mm OD x 184mm L, M16 x 1.5, 30 Microns	
5	500058311	1	FILTRO DE COMBUSTÍVEL less than 8"	Alternativa NEXPRO com modal DEPOT

10.210.010 [01]

p1

TUBO DE COMBUSTÍVEL; (Prod Date) After 1 Jan 2017

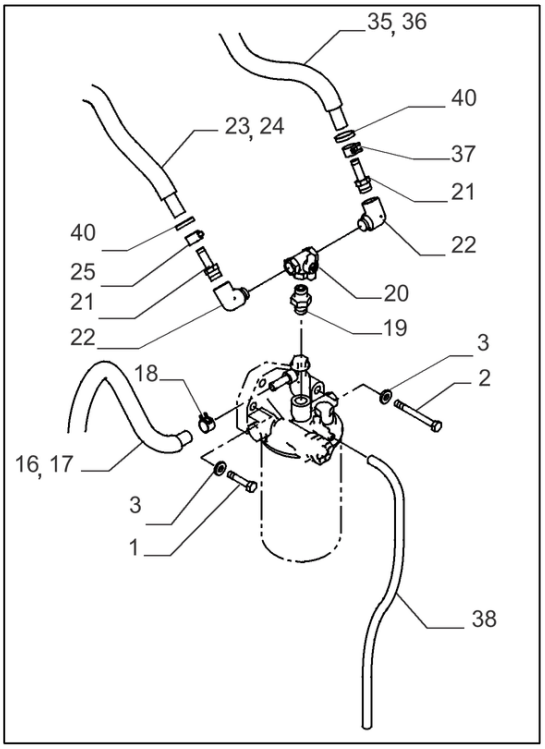

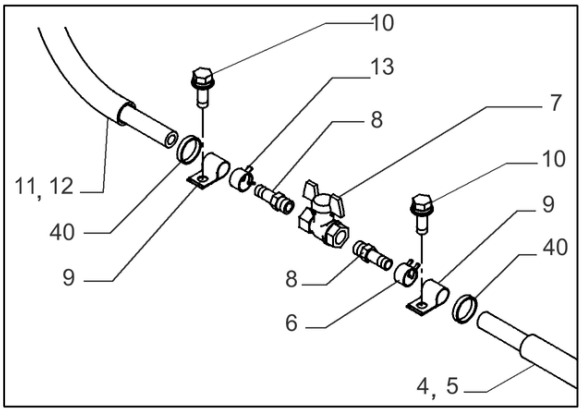

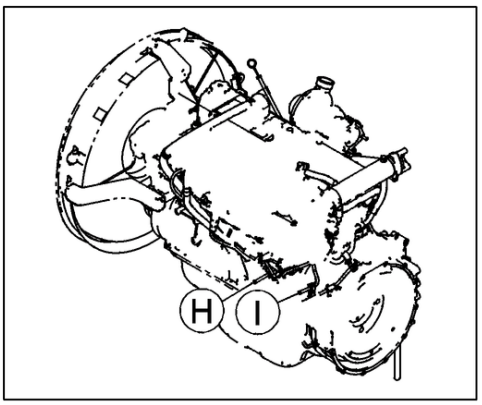

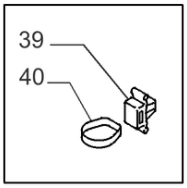

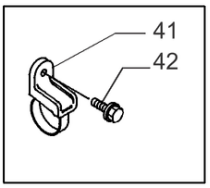

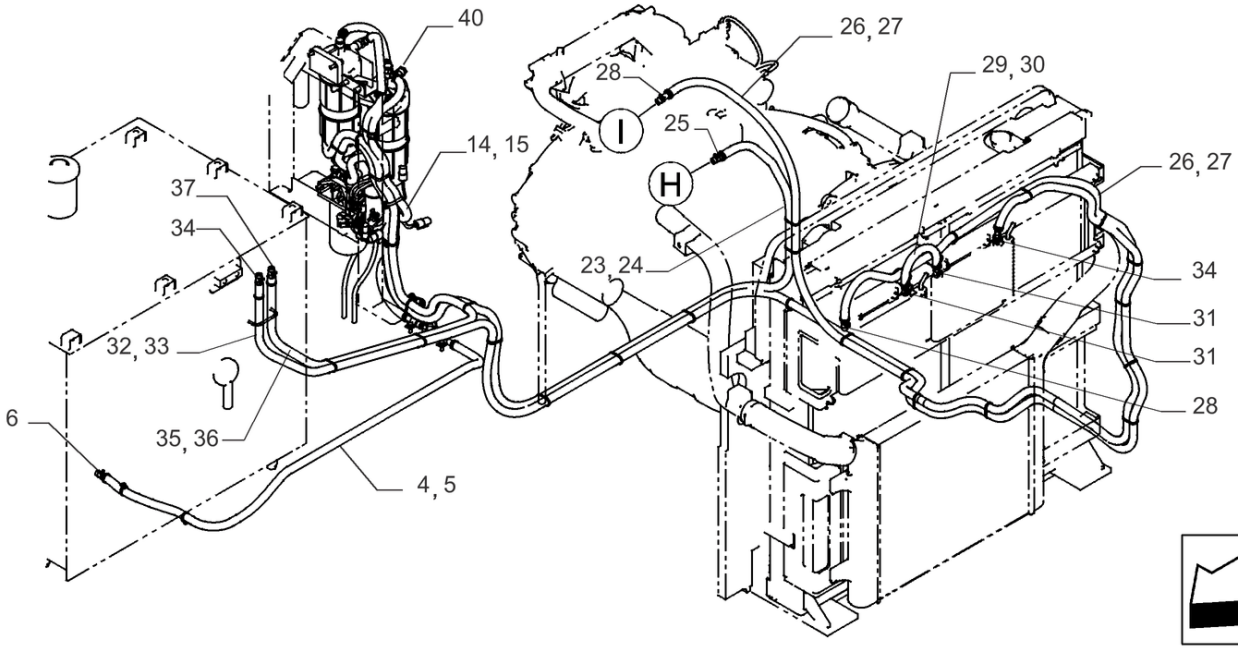

10.210.010 [01]

TUBO DE COMBUSTÍVEL; (Prod Date) After 1 Jan 2017

REF	NP	QTD	DESCRIÇÃO	USO
1	9780069	2	PARAFUSO Hex, M8 x 1.25 x 40mm, Cl 10.9	
2	16044731	1	PARAFUSO Hex, M8 x 1.25 x 75mm, Cl 10.9	
3	47759312	3	ARRUELA PLANA	
4	47784813	1	MANGUEIRA 9.7MM_ID_X_1750MM	
5	47759070	1	MANGA DE PROTECÇÃO	
6	47759451	2	BRAÇADEIRA	
7	47759510	1	BUJÃO DE DRENO	
8	47760495	2	NIPLE	
9	47760442	2	BRAÇADEIRA	
10	47758719	2	PARAFUSO	
11	47810397	1	MANGUEIRA 9.7MM_ID_X_1250MM	
12	47784143	1	MANGA DE PROTECÇÃO	
13	47759451	2	BRAÇADEIRA	
14	47784854	1	MANGUEIRA 9.7MM_ID_X_700MM	
15	47759065	1	TUBO PLÁSTICO	
16	47784877	1	MANGUEIRA 9.7MM_ID_X_650MM	
17	47759065	1	TUBO PLÁSTICO	
18	47759451	2	BRAÇADEIRA	
19	47757452	1	NIPLE	
20	47757836	1	TORNEIRA	
21	47759266	2	GRAXEIRA	
22	47774378	2	COTOVELO	
23	47784941	1	MANGUEIRA 9.7MM_ID_X_3600MM	
24	47760437	1	MANGA DE PROTECÇÃO	
25	47759451	2	BRAÇADEIRA	
26	47784967	1	MANGUEIRA 9.5MM_ID_X_4800MM	
27	47784166	1	TUBO PLÁSTICO	
28	47759451	2	BRAÇADEIRA	
29	47784946	1	MANGUEIRA 9.5MM_ID_X_350MM	
30	47759064	1	TUBO PLÁSTICO	
31	47759451	2	BRAÇADEIRA	
32	47785003	1	MANGUEIRA 9.7MM_ID_X_5850MM	
33	47784170	1	MANGA DE PROTECÇÃO	
34	47759451	2	BRAÇADEIRA	

10.210.010 [01]

p2

TUBO DE COMBUSTÍVEL; (Prod Date) After 1 Jan 2017

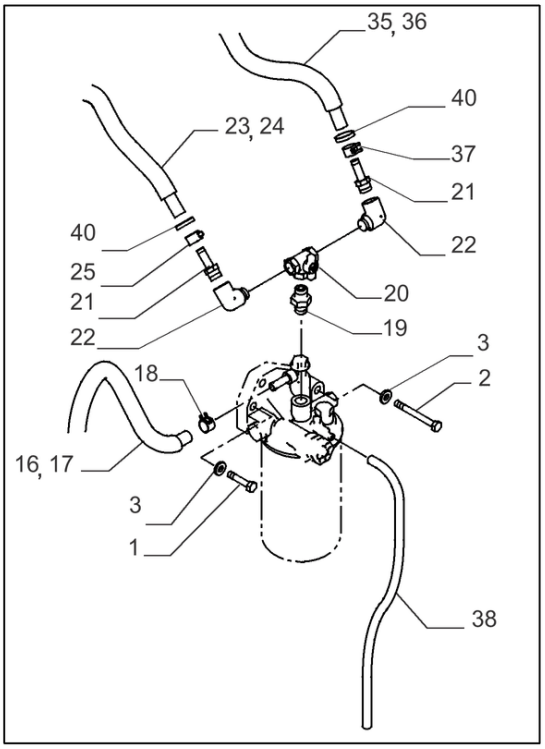

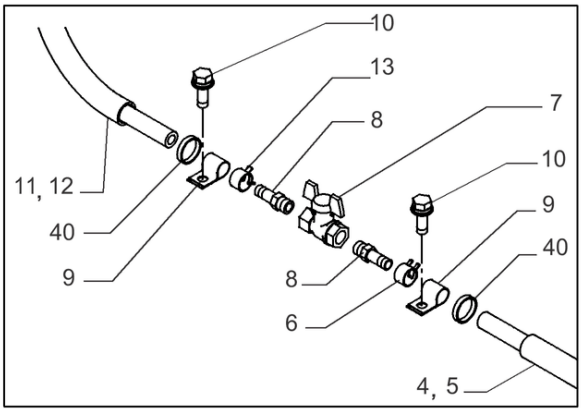

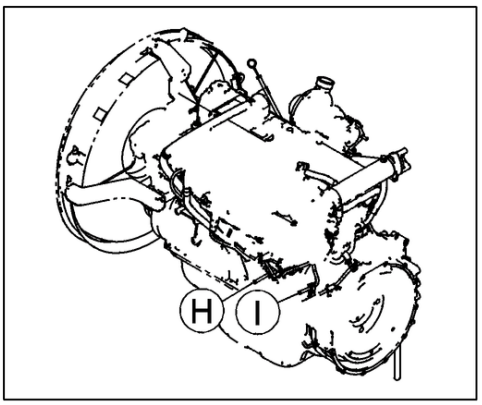

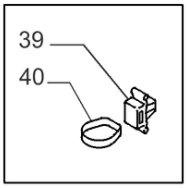

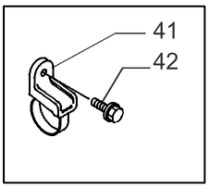

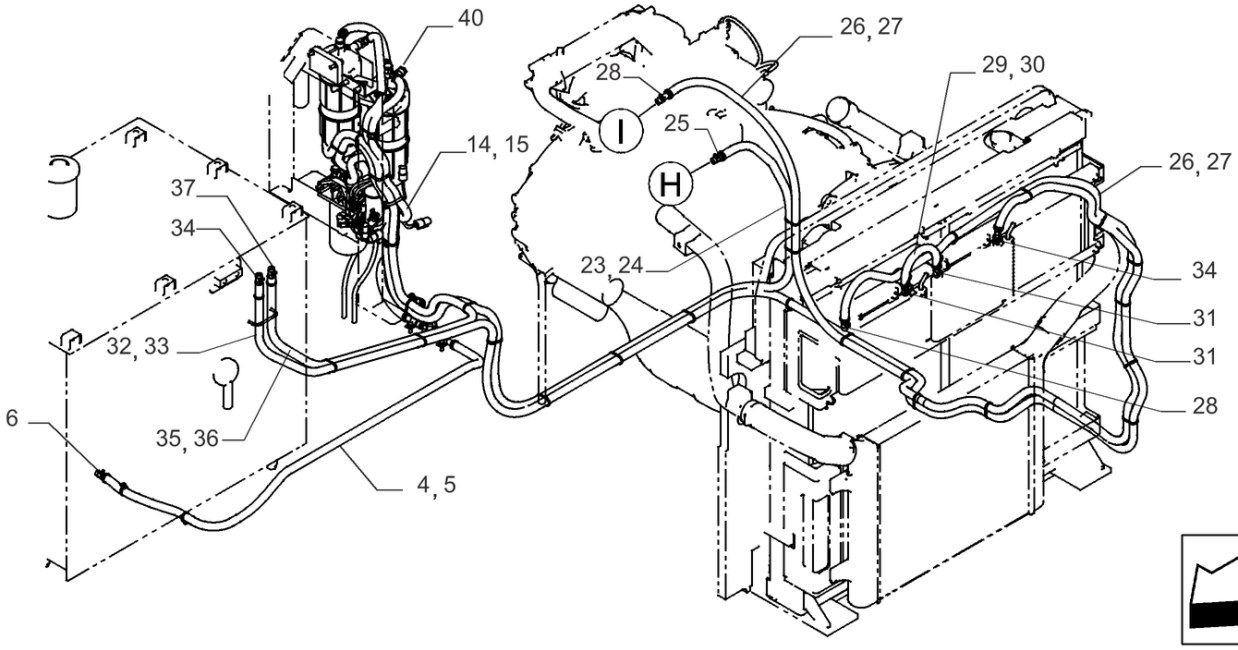

TUBO DE COMBUSTÍVEL; (Prod Date) After 1 Jan 2017

REF	NP	QTD	DESCRIÇÃO	USO
35	47798058	1	MANGUEIRA 9.7MM_ID_X_2400MM	
36	47760434	1	TUBO PLÁSTICO	
37	47759451	2	BRAÇADEIRA	
38	47758668	1	TUBO PLÁSTICO	
39	47757680	24	BRAÇADEIRA	
40	47759505	AR	TIRA	
41	47759125	1	BRAÇADEIRA	
42	47758719	1	PARAFUSO	

10.210.010 [02]

p1

TUBO DE COMBUSTÍVEL; (Prod Date) After 1 Jan 2017

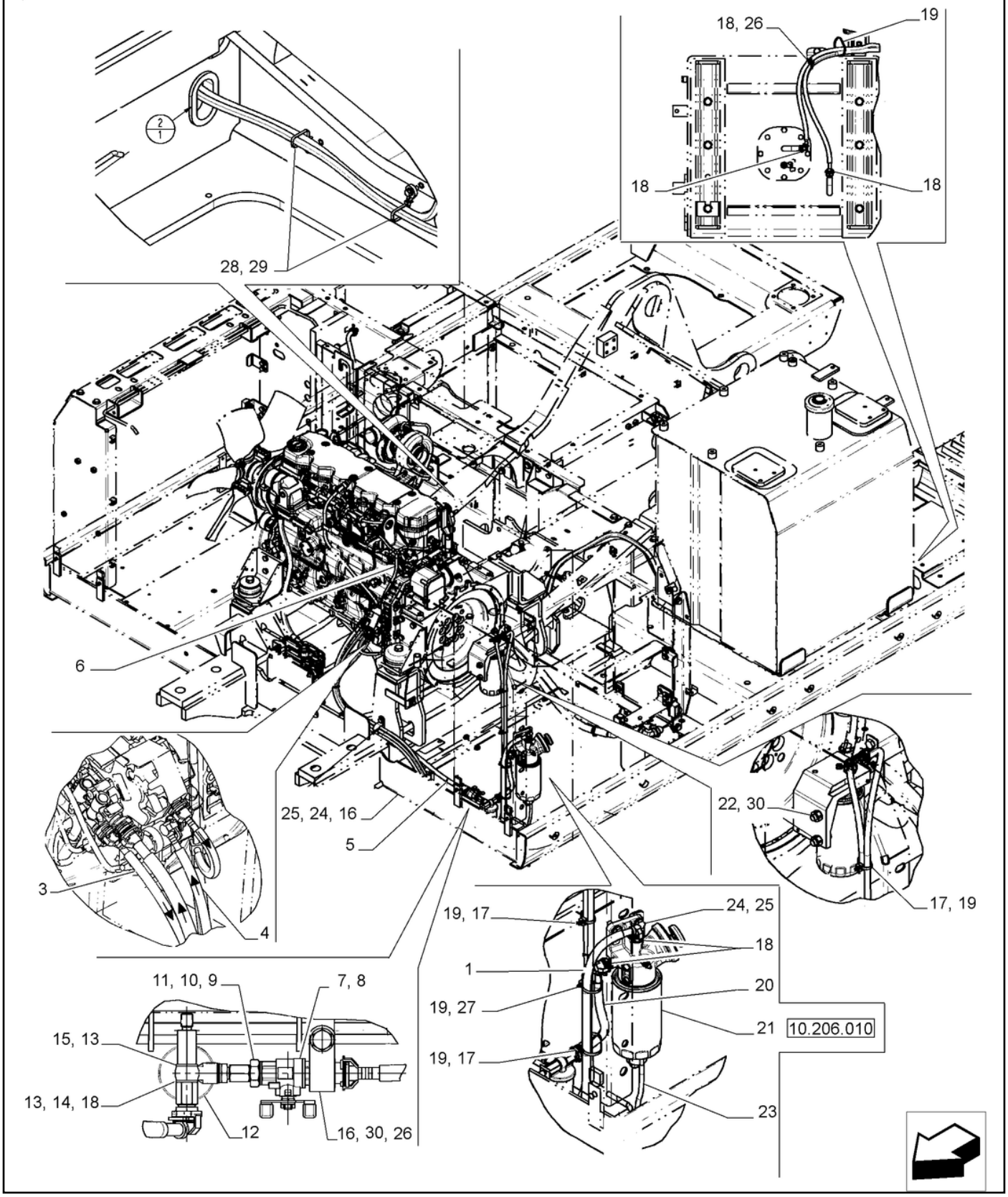

10.210.010 [02]

TUBO DE COMBUSTÍVEL; (Prod Date) After 1 Jan 2017

REF	NP	QTD	DESCRIÇÃO	USO
1	47819833	1	MANGUEIRA	
2	47759223	1	COBRE-JUNTAS	Não Ilustrado
3	47805799	1	MANGUEIRA	
4	48180450	1	MANGUEIRA COMBUSTIVE	
5	47820661	1	MANGUEIRA	
6	47805727	1	MANGUEIRA	
7	47605648	1	VÁLVULA	
8	47606319	1	ADAPTADOR	
9	47622234	1	CONEXÃO	
10	47622232	1	NIPLE	
11	10280060	1	VEDANTE M14.2 x 20 x 1.5	
12	4797320	1	FILTRO DE COMBUSTÍVEL	
13	87590622	2	ANILHA DE VEDAÇÃO 14.7mm ID x 22mm OD x 1.5mm Thk	
14	84364450	1	PORCA FLANGEADA Hex, M14x1.5, 22.5mm L	
15	47606300	1	ADAPTADOR	
16	87353455	2	BRAÇADEIRA 34.9mm, Coat, 13.5mm Bolt Hole, P Type	
17	84362927	4	ANEL DE FIXAÇÃO	
18	47728714	5	CONEXÃO ADAPTER, M14x1.5	
19	47759505	9	TIRA	
20	47819824	1	MANGUEIRA	
21	84348875	1	MONTAGEM DO FILTRO FUEL	
22	9824642	2	PARAFUSO M12 x 1.75 x 42.68mm, Cl 10.9	
23	84534935	1	TUBO	
24	14496631	3	ARRUELA PLANA 10.5mm ID x 21mm OD x 2mm Thk	
25	9515003	3	PARAFUSO Hex, M10 x 1.5 x 30mm, Cl 10.9	
26	398792	1	PARAFUSO Hex, M12 x 25mm, Cl 10.9	
27	47757680	1	BRAÇADEIRA	
28	47759127	4	BRAÇADEIRA	
29	47758719	4	PARAFUSO	

10.210.010 [02]

p2

TUBO DE COMBUSTÍVEL; (Prod Date) After 1 Jan 2017

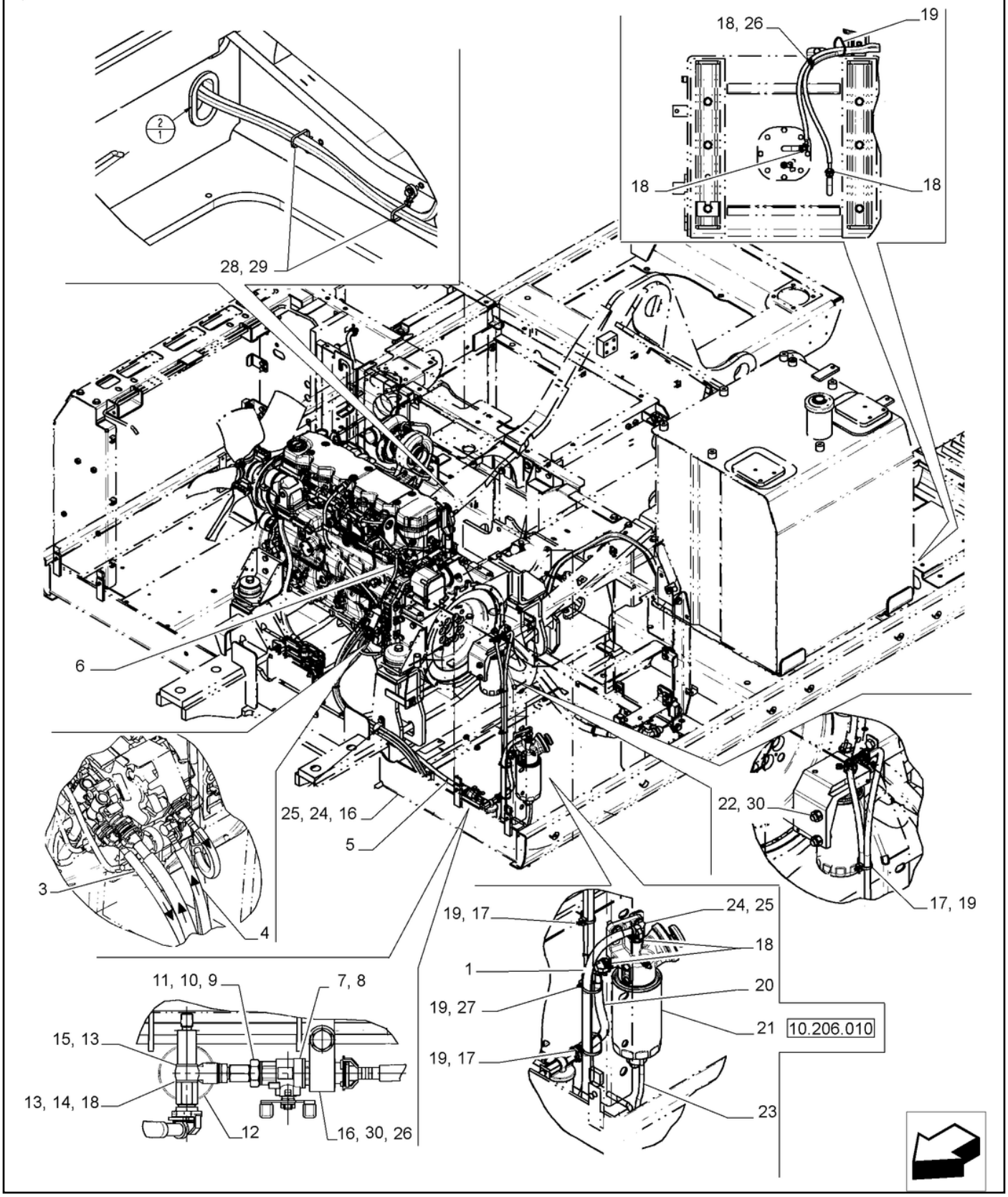

TUBO DE COMBUSTÍVEL; (Prod Date) After 1 Jan 2017

REF	NP	QTD	DESCRIÇÃO	USO
30	86625255	3	ARRUELA PLANA 13.3mm ID x 24.5mm OD x 3mm Thk	

10.210.020

p1

TUBO DE COMBUSTÍVEL, FILTRO DE COMBUSTÍVEL / SEPARADOR DE ÁGUA; (Prod Date) After 1 Jan 2017

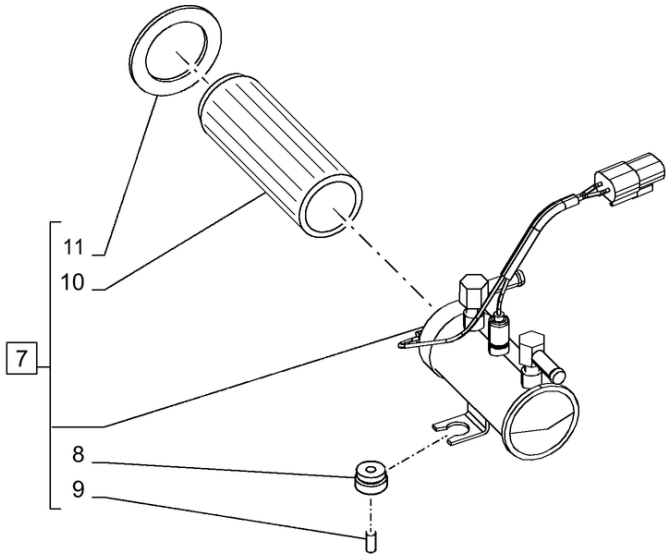

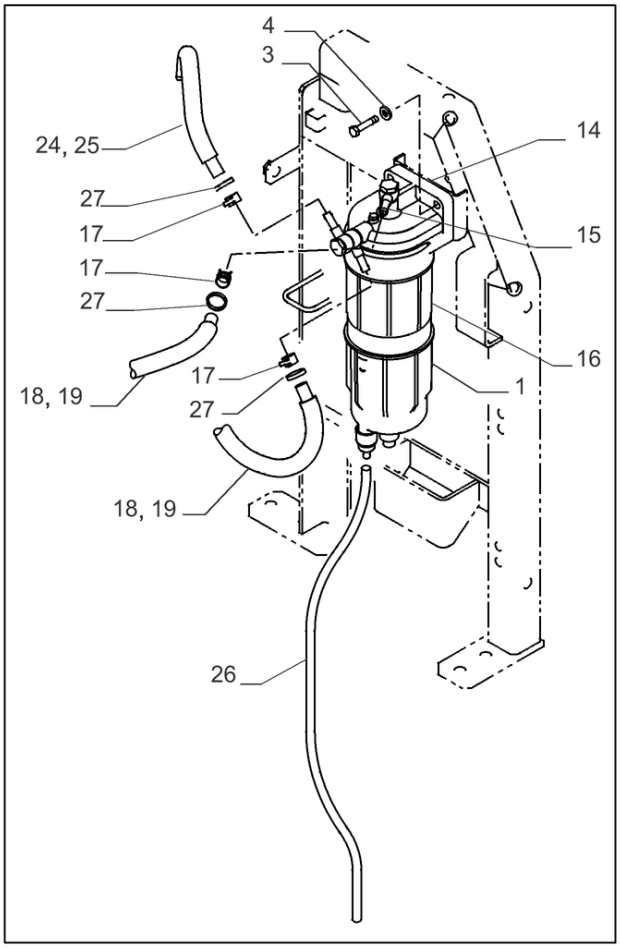

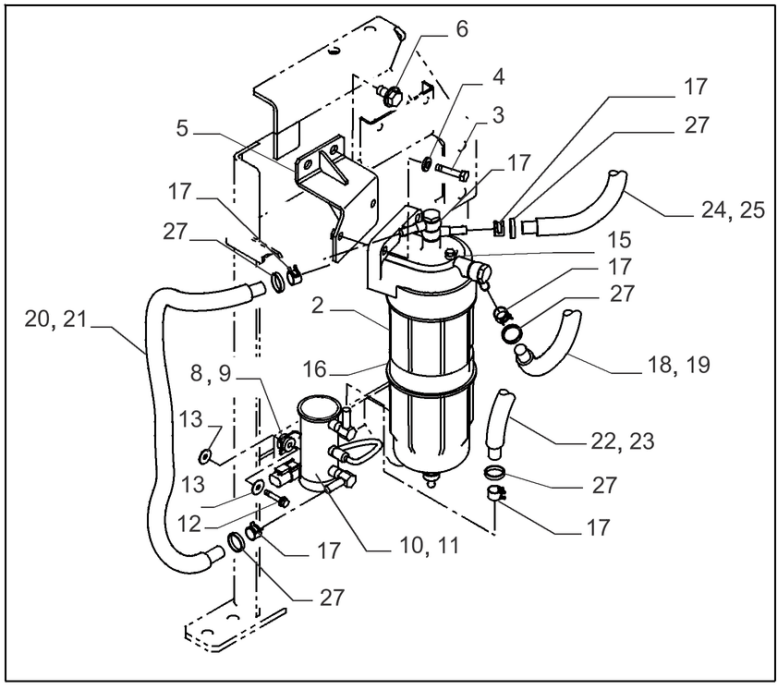

TUBO DE COMBUSTÍVEL, FILTRO DE COMBUSTÍVEL / SEPARADOR DE ÁGUA; (Prod Date) After 1 Jan 2017

REF	NP	QTD	DESCRIÇÃO	USO
1	47759809	1	FILTRO DE COMBUSTÍVEL	
2	47759812	1	FILTRO DE COMBUSTÍVEL	
3	9780069	4	PARAFUSO Hex, M8 x 1.25 x 40mm, Cl 10.9	
4	47759312	4	ARRUELA PLANA	
5	47791045	1	SUPORTE	
6	47759330	2	PARAFUSO	
7	47758025	1	BOMBA DE COMBUSTÍVEL	Incl 8 - 11
8	47758669	2	PASSA-FIOS	
9	47758670	2	COLAR	
10	47758676	1	FILTRO	
11	47758677	1	JUNTA	
12	47759090	2	PARAFUSO	
13	47759325	4	ARRUELA PLANA	
14	47791037	2	JUNTA	
15	47791038	1	JUNTA	
16	47758678	1	ELEMENTO	
17	47759451	10	BRAÇADEIRA	
18	47810215	2	MANGUEIRA 9.7MM_ID_X_300MM	
19	47784131	2	MANGA DE PROTECÇÃO	
20	47784854	1	MANGUEIRA 9.7MM_ID_X_700MM	
21	47759065	1	TUBO PLÁSTICO	
22	47784877	1	MANGUEIRA 9.7MM_ID_X_650MM	
23	47759065	1	TUBO PLÁSTICO	
24	47810397	1	MANGUEIRA 9.7MM_ID_X_1250MM	
25	47784143	1	MANGA DE PROTECÇÃO	
26	47785017	1	MANGUEIRA 7MM_ID_X_750MM	
27	47759505	AR	TIRA	

10.210.030

p1

BOMBA DE COMBUSTÍVEL; (Prod Date) After 1 Jan 2017

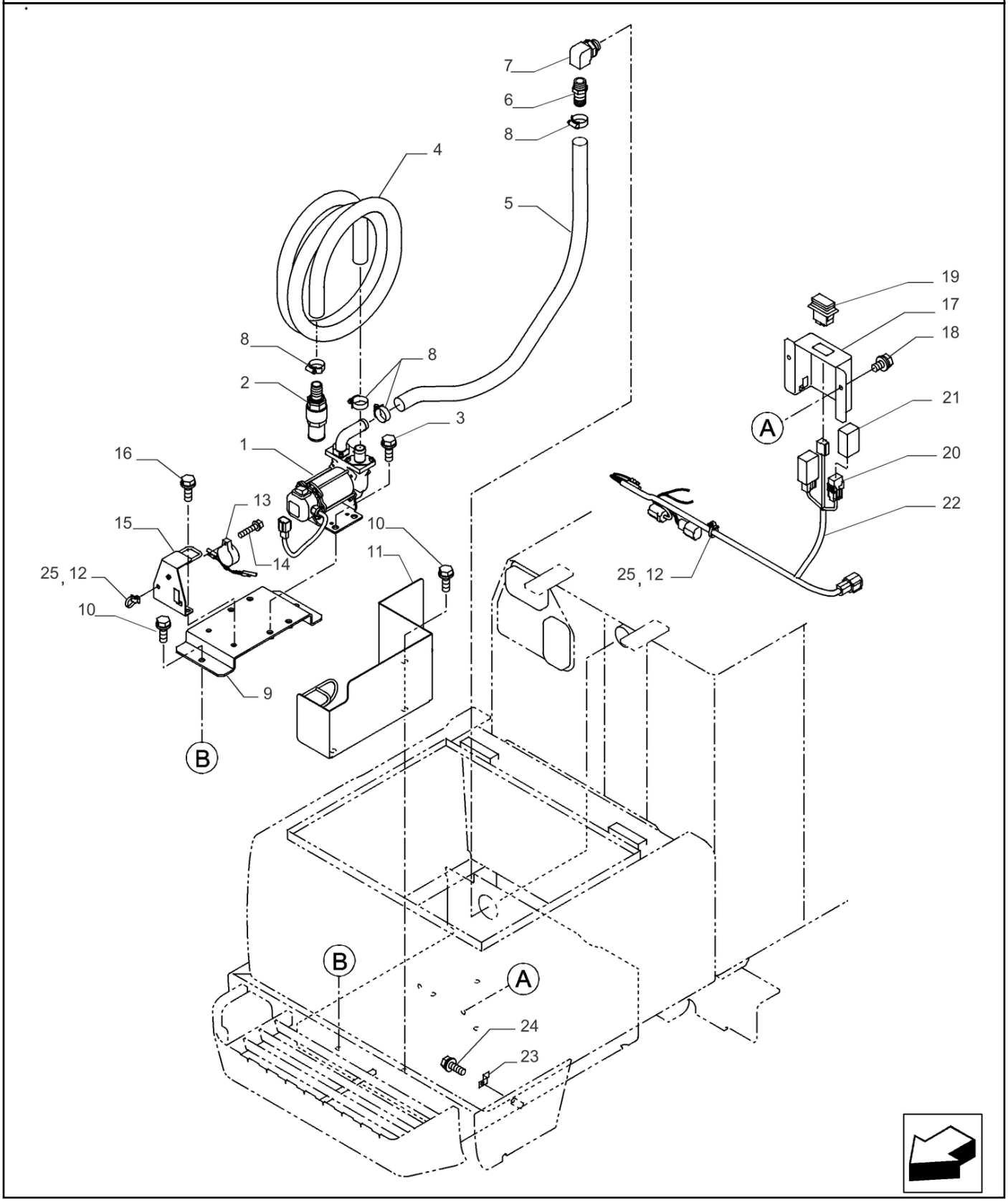

BOMBA DE COMBUSTÍVEL; (Prod Date) After 1 Jan 2017

REF	NP	QTD	DESCRIÇÃO	USO
1	47760133	1	BOMBA DE COMBUSTÍVEL	
2	47760451	1	VÁLVULA	
3	47789336	4	PARAFUSO	
4	47758118	1	MANGUEIRA COMBUSTIVE	
5	47760440	1	MANGUEIRA	
6	47759265	1	GRAXEIRA	
7	47759458	1	COTOVELO	
8	47758607	4	COLAR	
9	47787672	1	SUPORTE	
10	47789335	5	PARAFUSO	
11	47981574	1	TAMPA CONJUNTO	
12	47759505	2	TIRA	
13	47759470	1	ALARME	
14	47759108	1	PARAFUSO	
15	47788083	1	SUPORTE	
16	47759087	2	PARAFUSO	
17	47807506	1	COBERTURA	
18	47789325	2	PARAFUSO	
19	47759082	1	TECLA	
20	84368717	2	RELÉ	
21	47759523	2	COBERTURA	
22	47756093	1	CHICOTE	
23	47759839	1	GRAMPO	
24	47758719	1	PARAFUSO	
25	47757680	2	BRAÇADEIRA	

10.216.010 [01]

p1

DEPÓSITO DE COMBUSTÍVEL; (Prod Date) After 1 Jan 2017

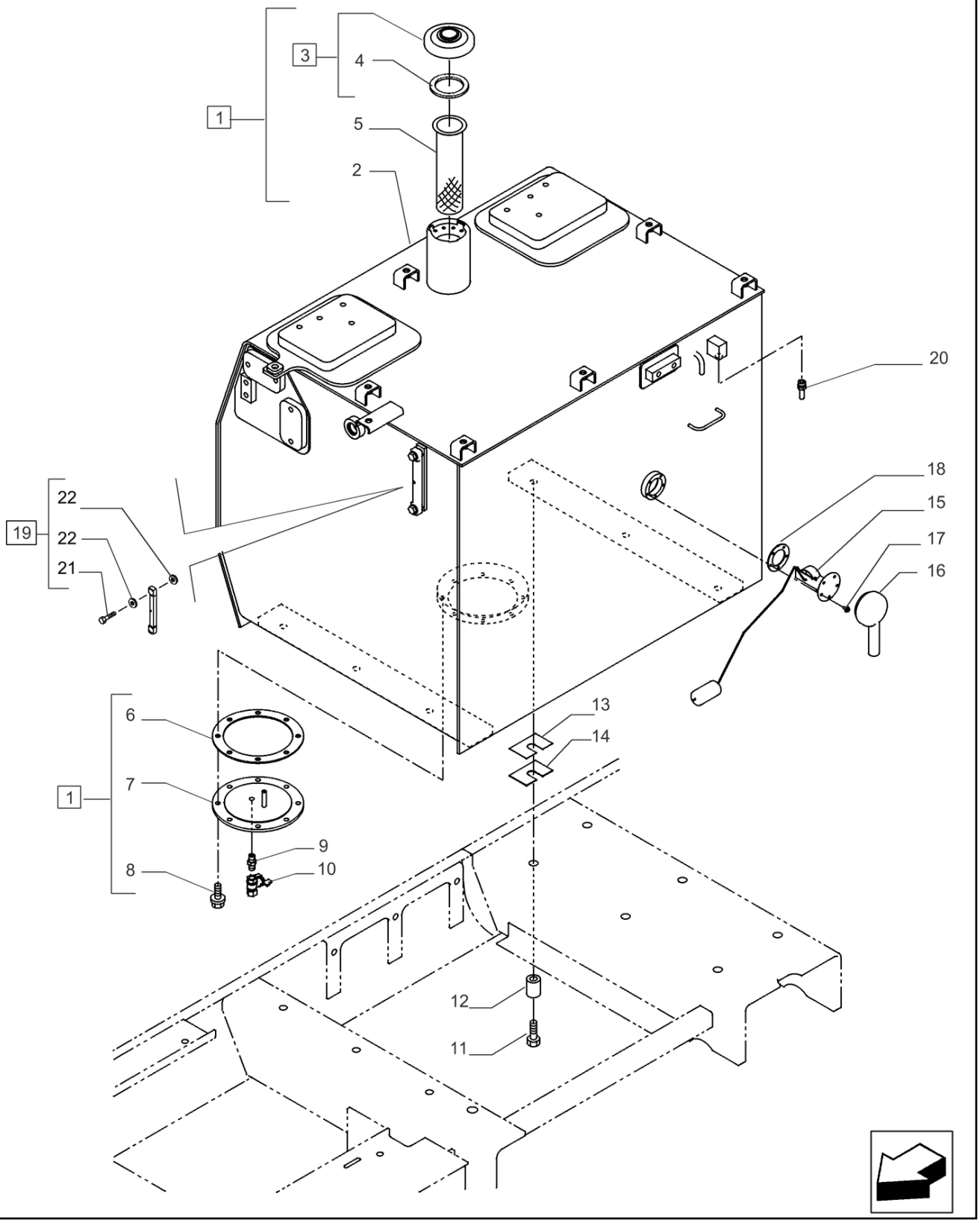

10.216.010 [01]

DEPÓSITO DE COMBUSTÍVEL; (Prod Date) After 1 Jan 2017

REF	NP	QTD	DESCRIÇÃO	USO
1	47926722	1	TANQUE COMBUSTIVEL	Incl 2 - 10
2	NSS	1	NO SE VENDE SEPARADO	Tanque de Combustível, Incl in 1
3	48063969	1	TAMPAO C/FECHADURA	Incl 4; BSN
3	51545242	1	TAMPAO C/FECHADURA	Incl 4; ASN
4	163804A1	1	JUNTA	
5	47757583	1	REDE PARA FILTROS	
6	47759542	1	JUNTA	
7	47791053	1	COBERTURA	
8	47789336	8	PARAFUSO	
9	47759349	1	CONECTOR HIDRÁUL	
10	47759510	1	BUJÃO DE DRENO	
11	9847468	6	PARAFUSO Hex, M16 x 2 x 70mm, Cl 10.9	
12	47811121	6	ESPAÇADOR	
13	47759321	6	CALÇO DE AFINAÇÃO	
14	47759322	6	CALÇO DE AFINAÇÃO	
15	47791055	1	SENSOR	
16	47759559	1	COBERTURA	
17	47759075	5	PARAFUSO	
18	47759522	1	JUNTA	
19	47759556	1	VARETA DE NÍVEL	Incl 21, 22
20	47759266	1	GRAXEIRA	
21	47758705	2	PARAFUSO	
22	47758706	4	ANILHA DE VEDAÇÃO	

10.216.010 [02]

p1

DEPÓSITO DE COMBUSTÍVEL; (Prod Date) After 1 Jan 2017

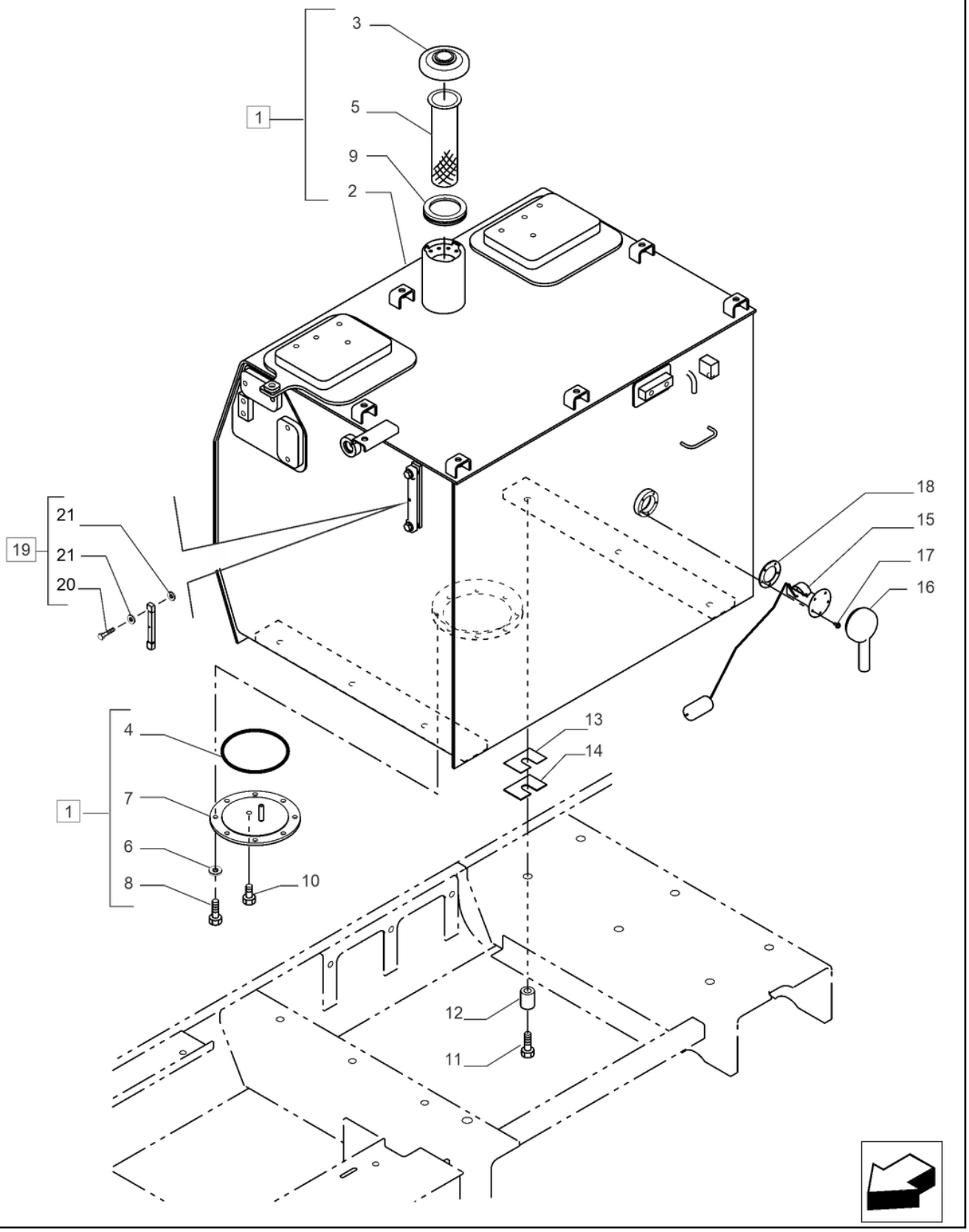

10.216.010 [02]

DEPÓSITO DE COMBUSTÍVEL; (Prod Date) After 1 Jan 2017

REF	NP	QTD	DESCRIÇÃO	USO
1	48153201	1	TANQUE COMBUSTIVEL	Incl 2 - 10;
2	NSS	1	NO SE VENDE SEPARADO	Tanque de Combustível, Incl in 1
3	48153315	1	TAMPAO C/FECHADURA	
4	14466580	1	O-RING 0.139" Thk x 4.609" ID, -247, Cl 5, 75 Duro	
5	84575373	1	REDE PARA FILTROS	
6	10516871	4	ANILHA DE RETENÇÃO 10.2mm ID x 17.7mm OD x 2.5mm Thk	
7	48125899	1	FLANGE	
8	11103031	4	PARAFUSO Hex, M10 x 18, 10.9, Full Thd	
9	P0041478K	1	JUNTA	
10	71406271	1	BUJÃO 3/4" NPT	
11	9847468	6	PARAFUSO Hex, M16 x 2 x 70mm, Cl 10.9	
12	47802568	6	ESPAÇADOR	
13	47759321	1	CALÇO DE AFINAÇÃO	
14	47759322	1	CALÇO DE AFINAÇÃO	
15	47760012	1	SENSOR	Fuel Level;
16	47759559	1	COBERTURA	
17	47759075	5	PARAFUSO	
18	47759522	1	JUNTA	
19	47759556	1	VARETA DE NÍVEL	Incl 20, 21;
20	47758705	2	PARAFUSO	
21	47758706	4	ANILHA DE VEDAÇÃO	

10.216.020	p1

DEPÓSITO DE COMBUSTÍVEL, ASSY DO PLUGUE; (Prod Date) After 1 Jan 2017

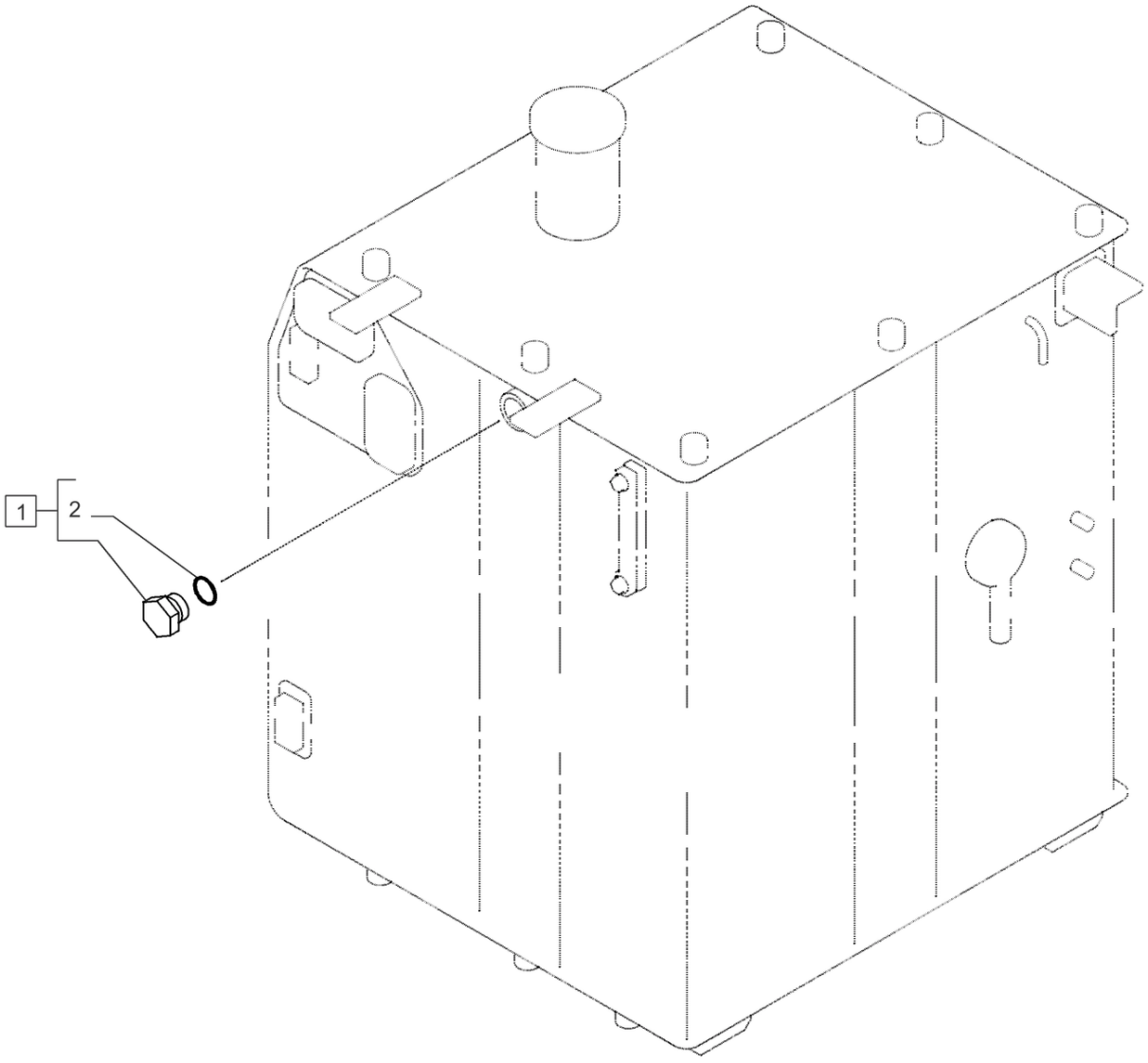

DEPÓSITO DE COMBUSTÍVEL, ASSY DO PLUGUE; (Prod Date) After 1 Jan 2017

REF	NP	QTD	DESCRIÇÃO	USO
1	47759488	1	BUJÃO	Incl 2
2	47759550	1	O-RING	

10.254.010 [01]

p1

SILENCIADOR; (Prod Date) After 1 Jan 2017

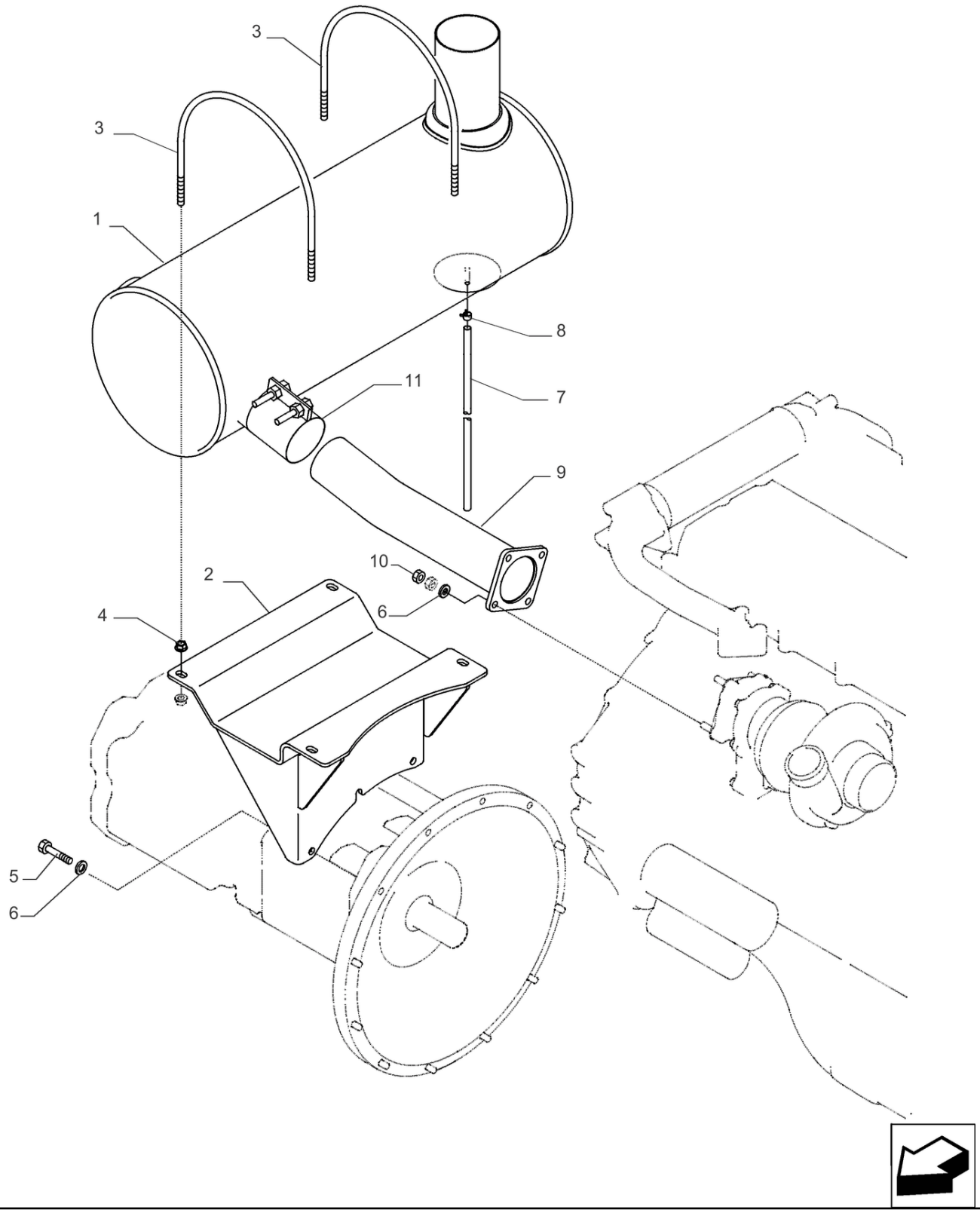

10.254.010 [01]

SILENCIADOR; (Prod Date) After 1 Jan 2017

REF	NP	QTD	DESCRIÇÃO	USO
1	47791020	1	SILENCIOSO	
2	47805892	1	SUPORTE	
3	47760320	2	CAVILHA 8.9MM_X_10,_ROUND,_290 MM_W,_265MM_L	
4	47758675	8	PORCA FLANGEADA	
5	43249	3	PARAFUSO Hex, M10 x 1.5 x 50mm, Cl 10.9	
6	47759503	7	ARRUELA PLANA	
7	47805767	1	TUBO 10MM_ID_X_11MM_OD_X_1050MM	
8	47760309	1	BRAÇADEIRA DE COLAR	
9	47791024	1	TUBO	
10	10791011	8	PORCA FINA Thin, M10 x 1.25, Cl 04	
11	47760580	1	BRAÇADEIRA	

10.254.010 [02]

p1

SILENCIADOR; (Prod Date) After 1 Jan 2017

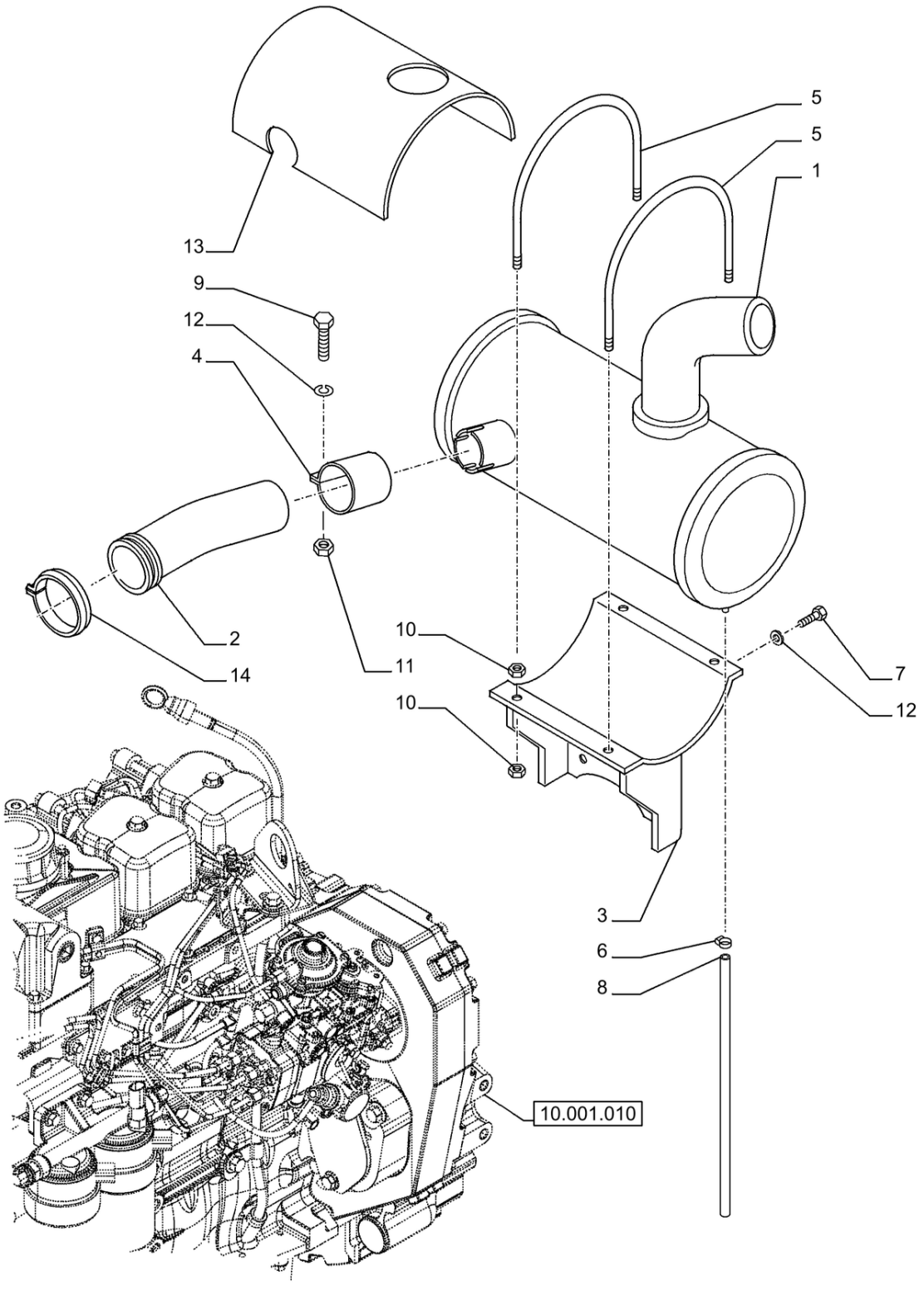

10.254.010 [02]

SILENCIADOR; (Prod Date) After 1 Jan 2017

REF	NP	QTD	DESCRIÇÃO	USO
1	47760144	1	SILENCIOSO	
2	48006812	1	TUBO ESCAPE	
3	47789432	1	SUPORTE	
4	84534499	1	COLAR	
5	48007003	2	CAVILHA	
6	574518	1	BRACADEIRA MANGUEIRA 6.3mm - 15.7mm, SAE # 4	
7	11106834	3	PARAFUSO M10 x 40	
8	84534536	1	TUBO FLEXÍVEL 10mm ID x 1100mm L	
9	86624978	2	PARAFUSO Hex, M10 x 35mm, Cl 10.9, Full Thd	
10	12164721	8	PORCA M10 x 1.25, Cl 10	
11	86500689	2	PORCA M10 x 1.5, Cl 10	
12	14496631	6	ARRUELA PLANA 10.5mm ID x 21mm OD x 2mm Thk	
13	48007827	1	COBERTURA	
14	84534554	1	BRAÇADEIRA 81.8mm	

10.304.010

p1

MOTOR, FILTRO, CONECTORES E TUBAGENS DE ÓLEO; (Prod Date) After 1 Jan 2017

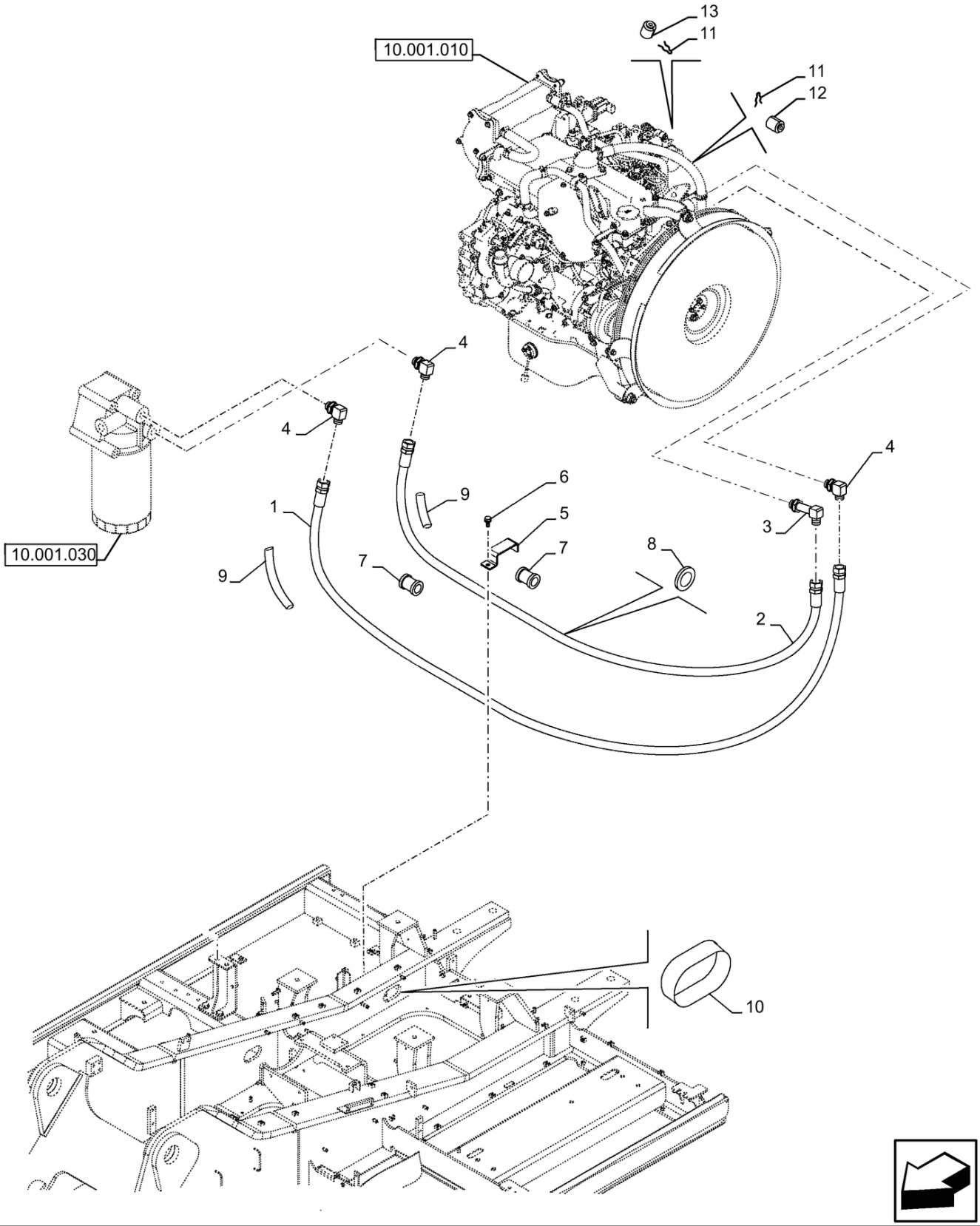

MOTOR, FILTRO, CONECTORES E TUBAGENS DE ÓLEO; (Prod Date) After 1 Jan 2017

REF	NP	QTD	DESCRIÇÃO	USO
1	47790995	1	MANGUEIRA 19MM_ID_X_1670MM	
2	47790994	1	MANGUEIRA 19MM_ID_X_1550MM	
3	47758254	1	COTOVELO	
4	47758253	3	COTOVELO	
5	47757589	1	SUPORTE	
6	47789335	1	PARAFUSO	
7	47758769	2	BRACADEIRA MANGUEIRA	
8	47759505	10	TIRA	
9	47759227	2	MANGA DE PROTECÇÃO	
10	47790996	1	PASSA-FIOS	
11	47757592	8	PINO DE FIXAÇÃO	
12	47757591	2	GUARDA PÓ	
13	47759808	6	TAMPA	

10.400.010 [01]

p1

ARREFECEDOR; (Prod Date) After 1 Jan 2017

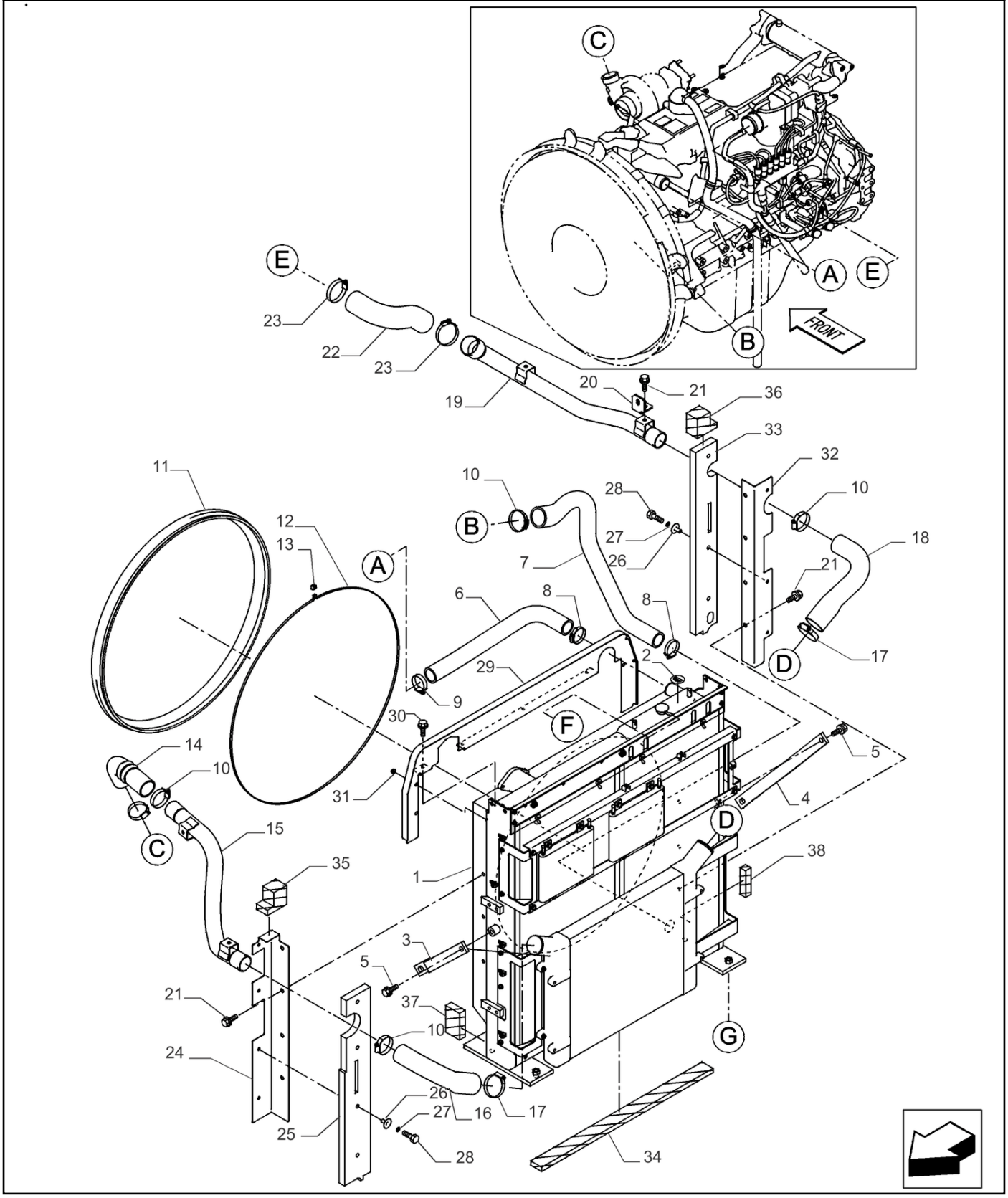

10.400.010 [01]

ARREFECEDOR; (Prod Date) After 1 Jan 2017

REF	NP	QTD	DESCRIÇÃO	USO
1	47790998	1	RADIADOR	
2	47757332	1	DECALQUE	
3	47800962	1	ESCORA	
4	47803238	1	ESCORA	
5	47789344	4	PARAFUSO	
6	47791001	1	MANGUEIRA	WithSpring reinforcement
7	47791002	1	MANGUEIRA	
8	165794A1	2	COLAR	
9	47784381	1	COLAR	
10	47758657	5	COLAR 57mm-79mm, 15.9mm W	
11	47790137	1	VEDAÇÃO DE BORRACHA	
12	48008577	1	TIRA	
13	48008575	1	CINTA	
14	47791003	1	MANGUEIRA	
15	47874396	1	TUBO	BSN
15	51603568	1	TUBO	ASN
16	47791006	1	MANGUEIRA	
17	47758659	2	BRACADEIRA MANGUEIRA 83mm-105mm, 15.9mm W	
18	47791007	1	MANGUEIRA	
19	47791008	1	TUBO	BSN
19	51668138	1	TUBO	ASN
20	47791009	1	SUPORTE	
21	47759330	11	PARAFUSO	
22	47791010	1	MANGUEIRA	
23	47758658	2	COLAR 70mm-92mm, 15.9mm W	
24	47803984	1	SUPORTE	
25	47884422	1	TIRA VEDADORA	
26	47759369	7	RETENTOR	
27	14496531	7	ARRUELA PLANA 8.4mm ID x 17mm OD x 1.6mm Thk	
28	9780069	7	PARAFUSO Hex, M8 x 1.25 x 40mm, Cl 10.9	
29	47804000	1	SUPORTE	
30	47789330	5	PARAFUSO	
31	47804167	2	PORCA	

10.400.010 [01]

p2

ARREFECEDOR; (Prod Date) After 1 Jan 2017

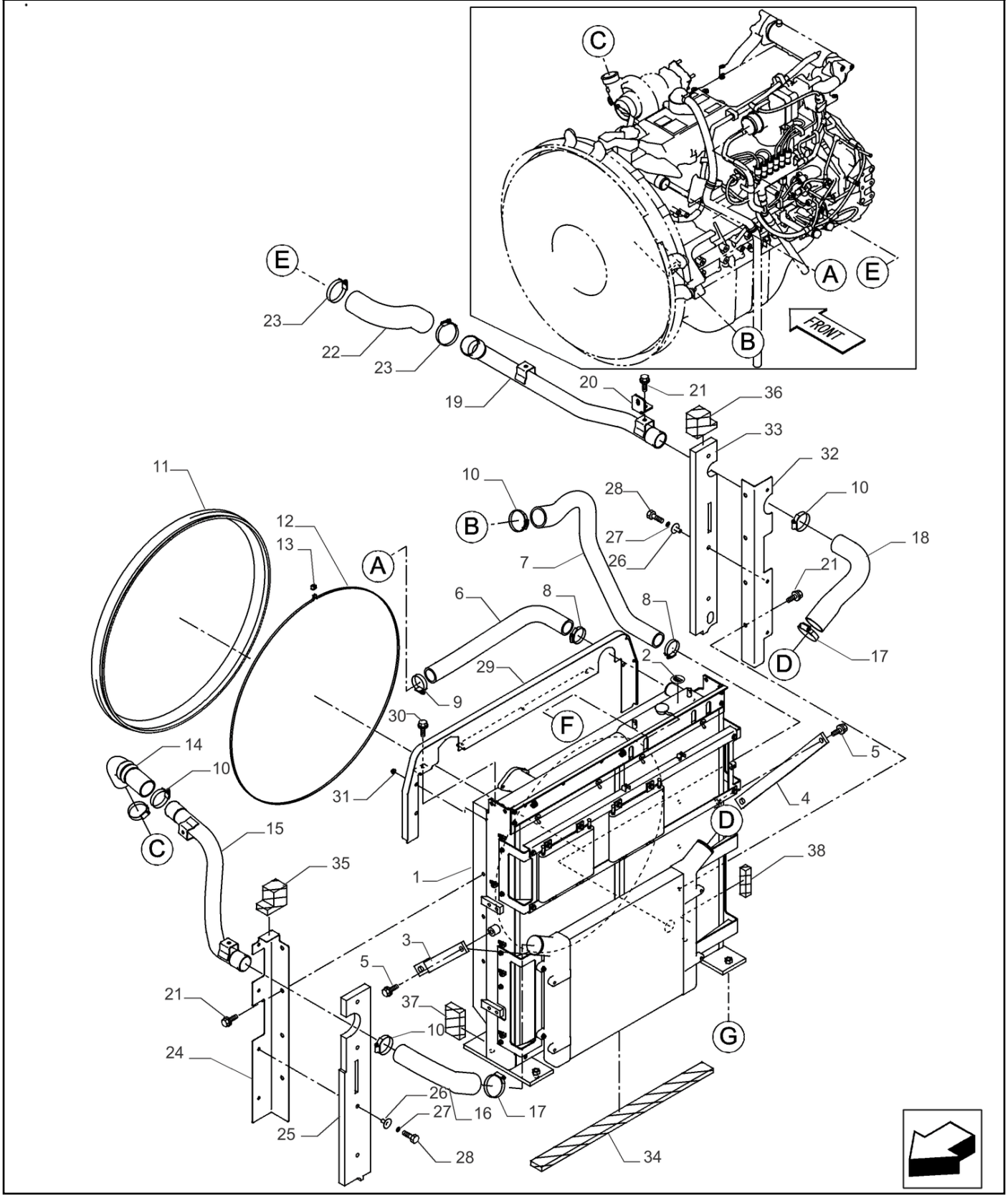

ARREFECEDOR; (Prod Date) After 1 Jan 2017

REF	NP	QTD	DESCRIÇÃO	USO
32	47803478	1	SUPORTE	
33	47791015	1	TIRA VEDADORA	
34	47884424	1	TIRA VEDADORA RADIATOR,_920MM	
35	47874414	1	TIRA VEDADORA	
36	47874416	1	TIRA VEDADORA	
37	47884431	1	TIRA VEDADORA	
38	47791019	1	TIRA VEDADORA TOP COVER,_125MM	

10.400.010 [02]

p1

ARREFECEDOR; (Prod Date) After 1 Jan 2017

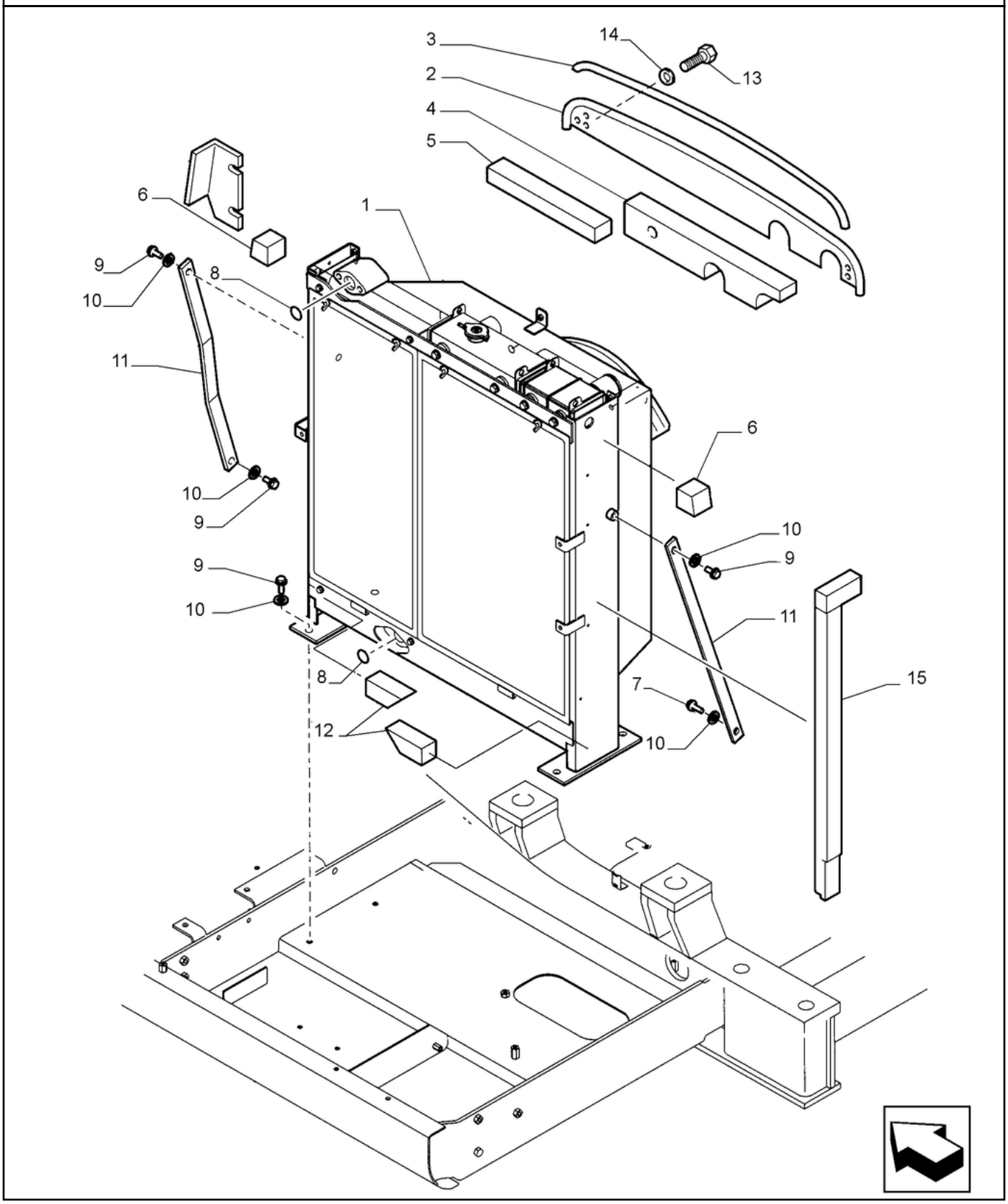

10.400.010 [02]

ARREFECEDOR; (Prod Date) After 1 Jan 2017

REF	NP	QTD	DESCRIÇÃO	USO
1	48115737	1	RADIADOR	
2	51586723	1		
3	47809642	1	GUARNIÇÃO	
4	87647450	1	ISOLADOR	
5	87647454	1	ISOLADOR	
6	47809652	2	ISOLAMENTO	
7	43258	1	PARAFUSO Hex, M12 x 1.75 x 20mm, Cl 10.9, Full Thd	
8	70924114	2	O-RING 0.139" Thk x 1.734" ID, -224, Cl 6, 90 Duro	
9	9824642	7	PARAFUSO M12 x 1.75 x 42.68mm, Cl 10.9	
10	14496731	8	ARRUELA PLANA M12 x 24 x 2.5 Thk	
11	87647489	2	SUPORTE	
12	87647477	2	ISOLADOR	
13	43233	4	PARAFUSO Hex, M8 x 1.25 x 20mm, Full Thd, Cl 10.9	
14	14496531	4	ARRUELA PLANA 8.4mm ID x 17mm OD x 1.6mm Thk	
15	48197037	1	ISOLAMENTO	

10.400.010 [03]

p1

RADIADOR, COMPONENTES; (Prod Date) After 1 Jan 2017

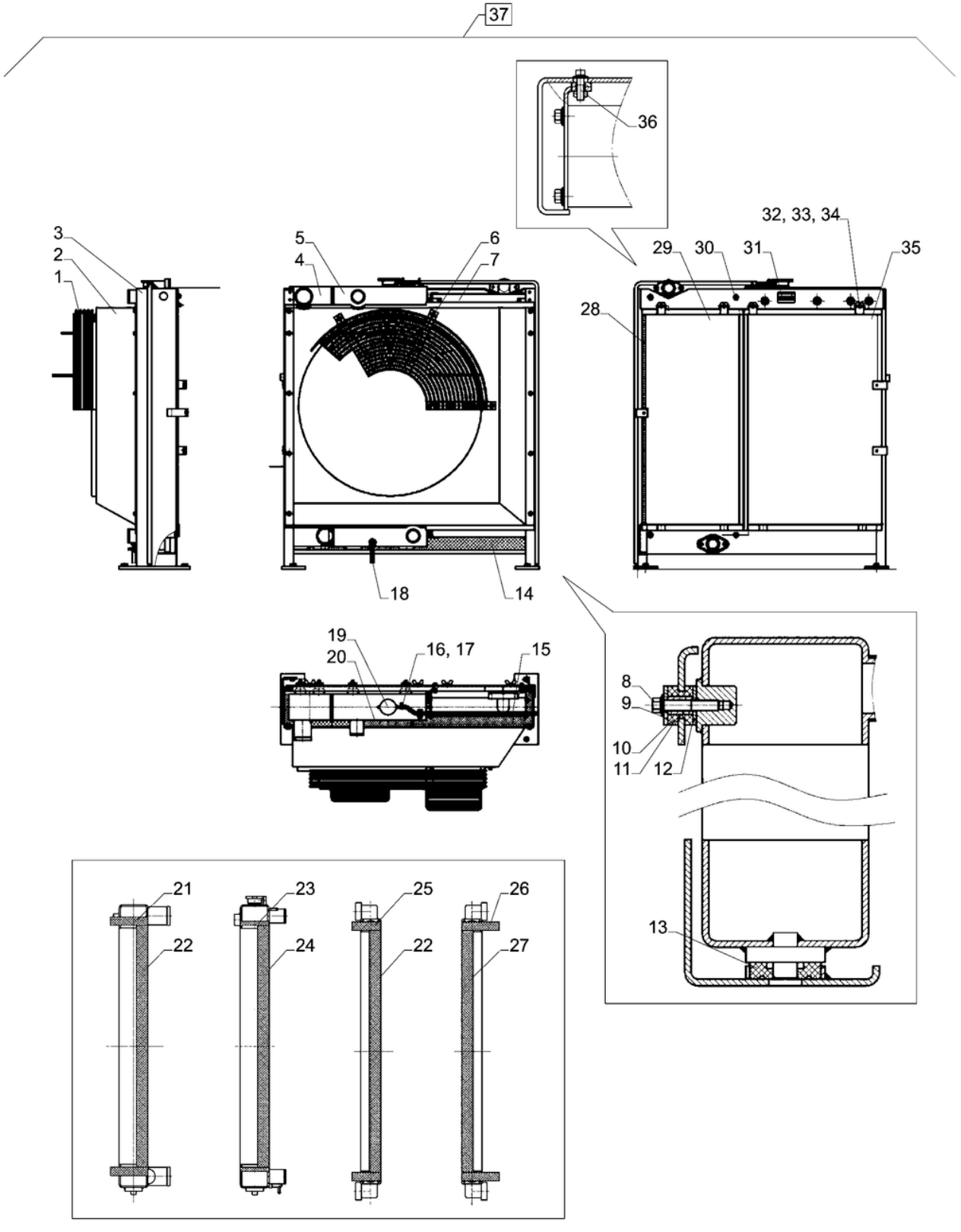

10.400.010 [03]

RADIADOR, COMPONENTES; (Prod Date) After 1 Jan 2017

REF	NP	QTD	DESCRIÇÃO	USO
1	90490324	1	PROTEÇÃO	
2	90490247	1	COBERTURA	
3	90490227	1	ESTRUTURA	
4	90490233	1	INTERCOOLER	
5	90490232	1	RADIADOR	
6	9804258	13	PARAFUSO FLANGEADO Hex, M8 x 1.25 x 20mm, Cl 8.8	
7	90490234	1	RADIADOR	
8	47790074	4	PARAFUSO	
9	90490326	4	ARRUELA PLANA	
10	90490325	4	PASTILHA	
11	90490327	4	COLAR	
12	90490328	4	PASTILHA	
13	90490231	1	JUNTA	
14	90490235	1	ESPUMA	
15	90490236	1	ESPUMA	
16	90490246	1	TUBO	
17	47790059	2	BRAÇADEIRA	
18	47790058	1	TUBO	
19	90490230	1	TAMPA DO RADIADOR	
20	90490237	2	ESPUMA	
21	90490238	2	ESPUMA	
22	90490239	2	ESPUMA	
23	90490240	2	ESPUMA	
24	90490241	1	ESPUMA	
25	90490242	4	ESPUMA	
26	90490243	1	ESPUMA	
27	90490244	1	ESPUMA	
28	90490245	3	ESPUMA	
29	90490225	1	TELA ANTIPO	
30	9804261	2	PARAFUSO FLANGEADO Hex, M10 x 25mm, Full Thd, Cl 8.8	
31	NSS	1	NO SE VENDE SEPARADO	Etiqueta
32	90490228	4	PARAFUSO M6 X 17 ST ZND	

10.400.010 [03]

p2

RADIADOR, COMPONENTES; (Prod Date) After 1 Jan 2017

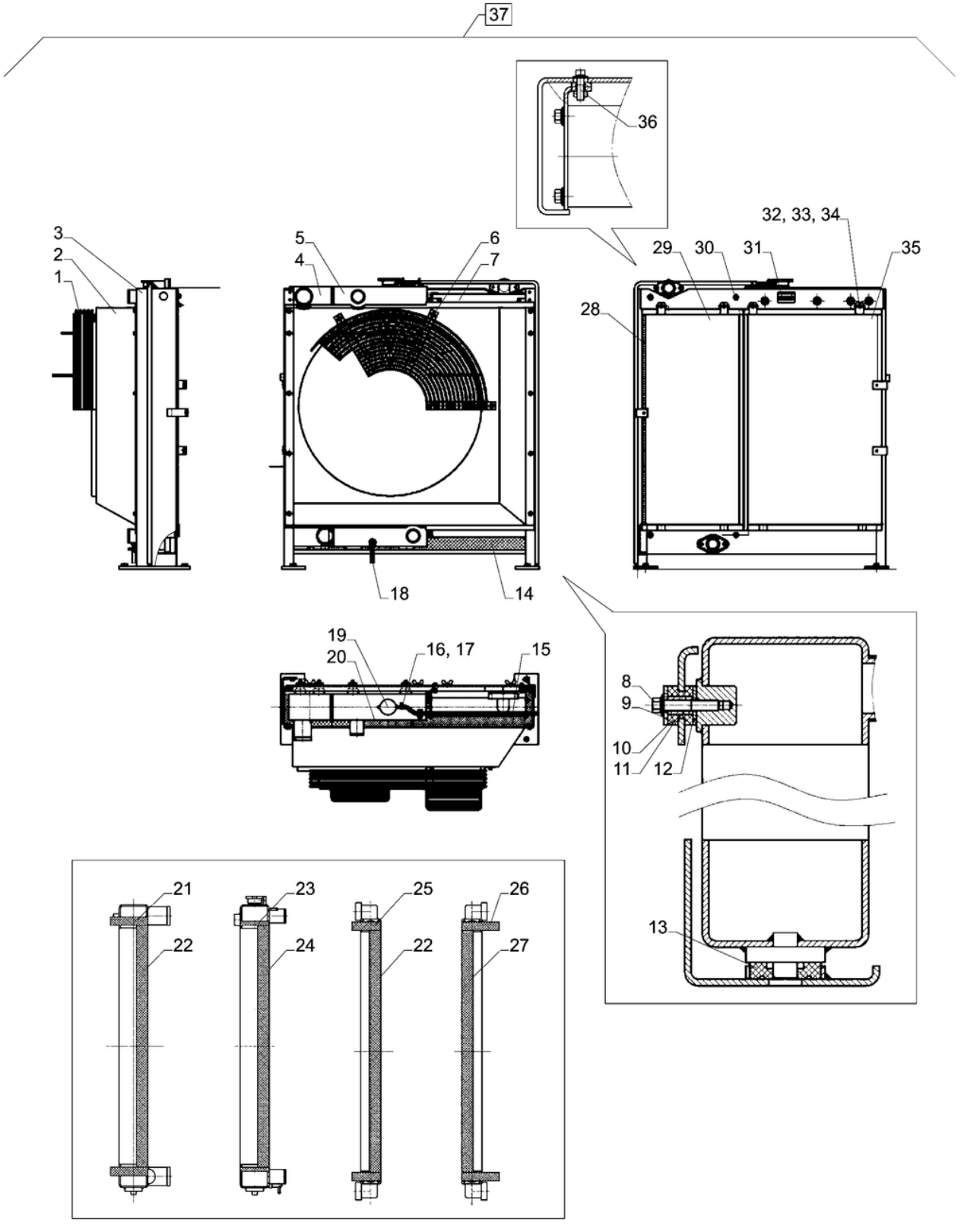

RADIADOR, COMPONENTES; (Prod Date) After 1 Jan 2017

REF	NP	QTD	DESCRIÇÃO	USO
33	10569279	4	ANILHA DE RETENÇÃO 6.1mm ID x 9.9mm OD x 1.6mm Thk, C72	
34	86588450	4	ARRUELA PLANA 6.6mm ID x 12mm OD x 1.6mm Thk	
35	90490226	1	TELA ANTIPO	
36	86050286	1	PARAFUSO FLANGEADO M10 x 20mm, Cl 8.8	
37	48115737	1	RADIADOR	Incl 1 - 36;

10.400.020 [01]

p1

ARREFECEDOR, DEPÓSITO RESERVA; (Prod Date) After 1 Jan 2017

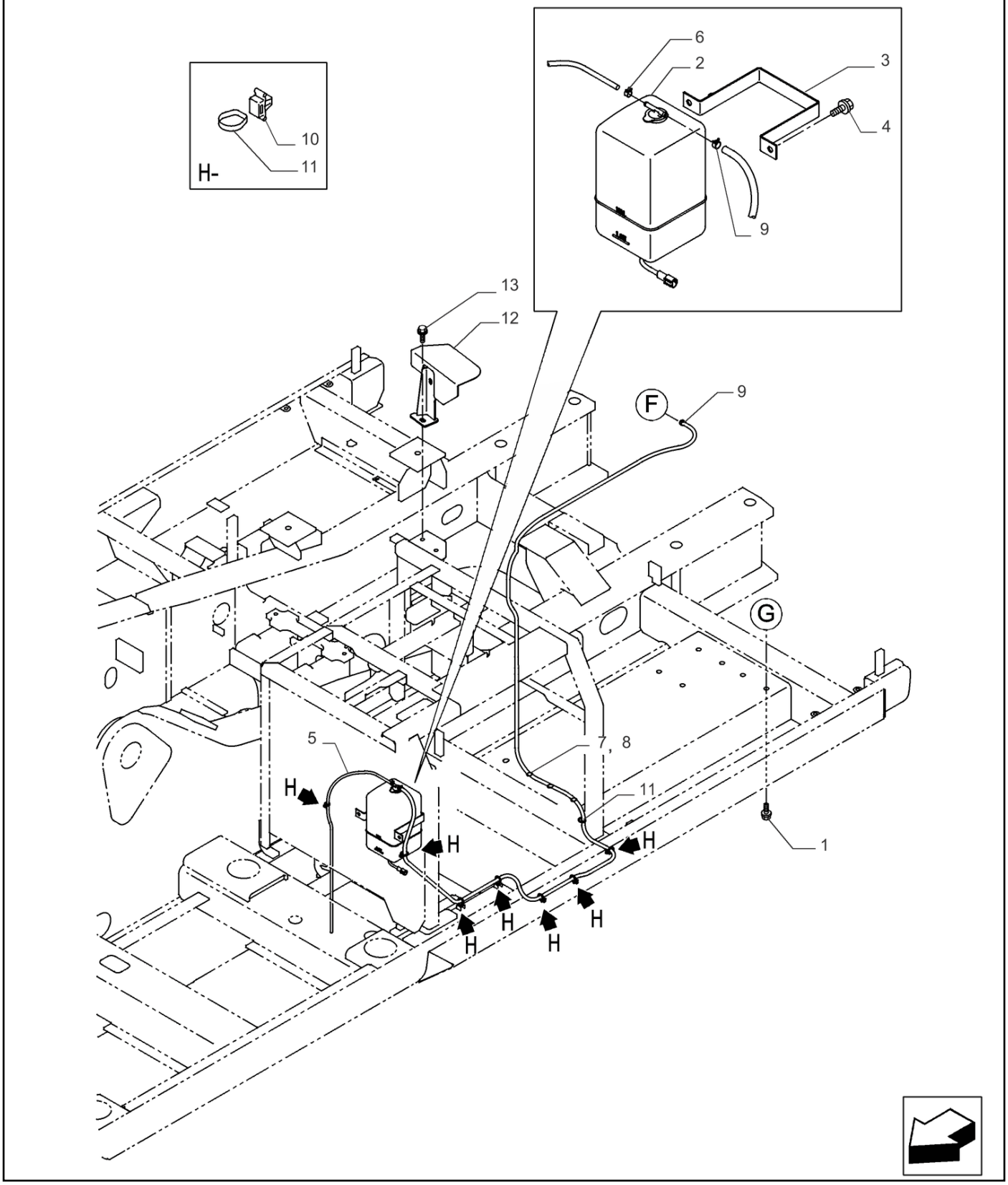

10.400.020 [01]

ARREFECEDOR, DEPÓSITO RESERVA; (Prod Date) After 1 Jan 2017

REF	NP	QTD	DESCRIÇÃO	USO
1	47789380	4	PARAFUSO	
2	47790122	1	RESERVATÓRIO	
3	47760309	1	BRAÇADEIRA DE COLAR	
4	47789335	2	PARAFUSO	
5	47804604	1	MANGUEIRA 7MM_ID_X_100MM	
6	47784380	1	COLAR	
7	47784461	1	MANGUEIRA 7MM_ID_X_4200MM	
8	47784422	1	MANGA DE PROTECÇÃO	
9	47758656	2	BRAÇADEIRA	
10	47757680	7	BRAÇADEIRA	
11	47759505	8	TIRA	
12	47800874	1	SUPORTE	
13	47759330	3	PARAFUSO	

10.400.020 [02]

p1

ARREFECEDOR, DEPÓSITO RESERVA; (Prod Date) After 1 Jan 2017

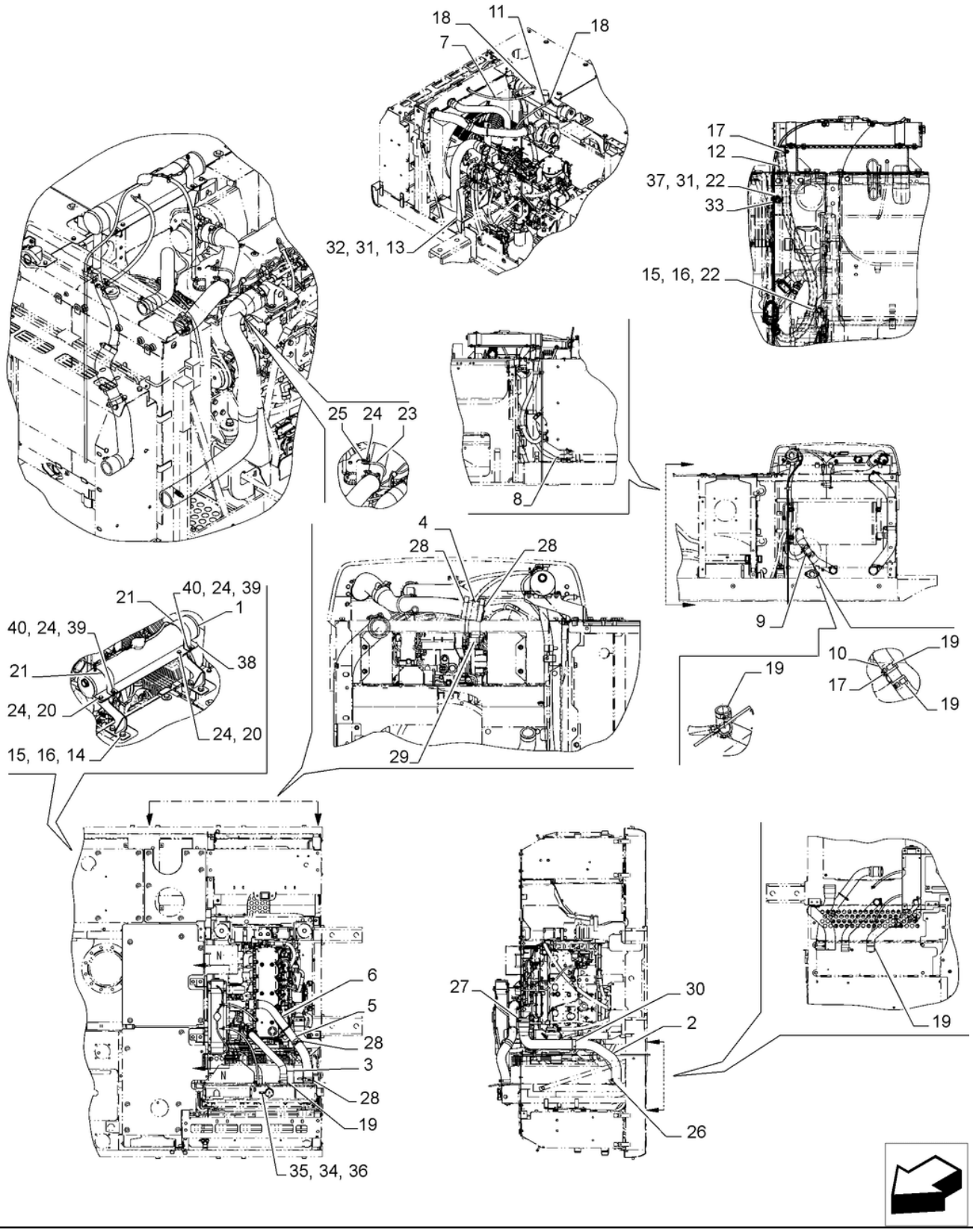

10.400.020 [02]

ARREFECEDOR, DEPÓSITO RESERVA; (Prod Date) After 1 Jan 2017

REF	NP	QTD	DESCRIÇÃO	USO
1	48006125	1	RESERVATÓRIO	Expansão
2	47814980	1	MANGUEIRA	Ar
3	47815101	1	MANGUEIRA	Radiador
4	47815126	1	MANGUEIRA	Ar
5	47815121	1	MANGUEIRA	Ar
6	47815129	1	TUBO	
7	47957801	1	MANGUEIRA 7.9MM_ID_X_635MM	Radiador
8	47669476	1	MANGUEIRA	Radiador
9	47607457	1	TUBO	
10	47669480	1	MANGUEIRA	Radiador
11	86025558	1	MANGUEIRA 7.90 mm ID x 508.00 mm, SAE 30R7	
12	47815181	1	MANGUEIRA	Depósito ao Tubo
13	47815140	1	SUPORTE	
14	47814935	2	SUPORTE	
15	398792	5	PARAFUSO Hex, M12 x 25mm, Cl 10.9	
16	14496731	5	ARRUELA PLANA M12 x 24 x 2.5 Thk	
17	70922660	2	BRAÇADEIRA	
18	12179490	4	GRAMPO DA MANGUEIRA	
19	L126871	5	BRAÇADEIRA	
20	120104	4	PARAFUSO Hex, M8 x 1.25 x 20mm, Cl 8.8	
21	47997722	2	BRAÇADEIRA	
22	87353455	2	BRAÇADEIRA 34.9mm, Coat, 13.5mm Bolt Hole, P Type	
23	75262517	1	CAVILHA M8, 64mm	
24	14496531	10	ARRUELA PLANA 8.4mm ID x 17mm OD x 1.6mm Thk	
25	43362	4	PORCA M8 x 1.25, Cl 10	
26	L115549	1	BRACADEIRA MANGUEIRA 69.85mm - 92.08mm	
27	214-2176	1	BRAÇADEIRA #76, 3.25"-3.56", T-Bolt	
28	214-2164	4	BRACADEIRA MANGUEIRA #64, 2.87"-3.18", T-Bolt	
29	214-2138	1	BRAÇADEIRA #38, 2.06"-2.37", T-Bolt	

10.400.020 [02]

p2

ARREFECEDOR, DEPÓSITO RESERVA; (Prod Date) After 1 Jan 2017

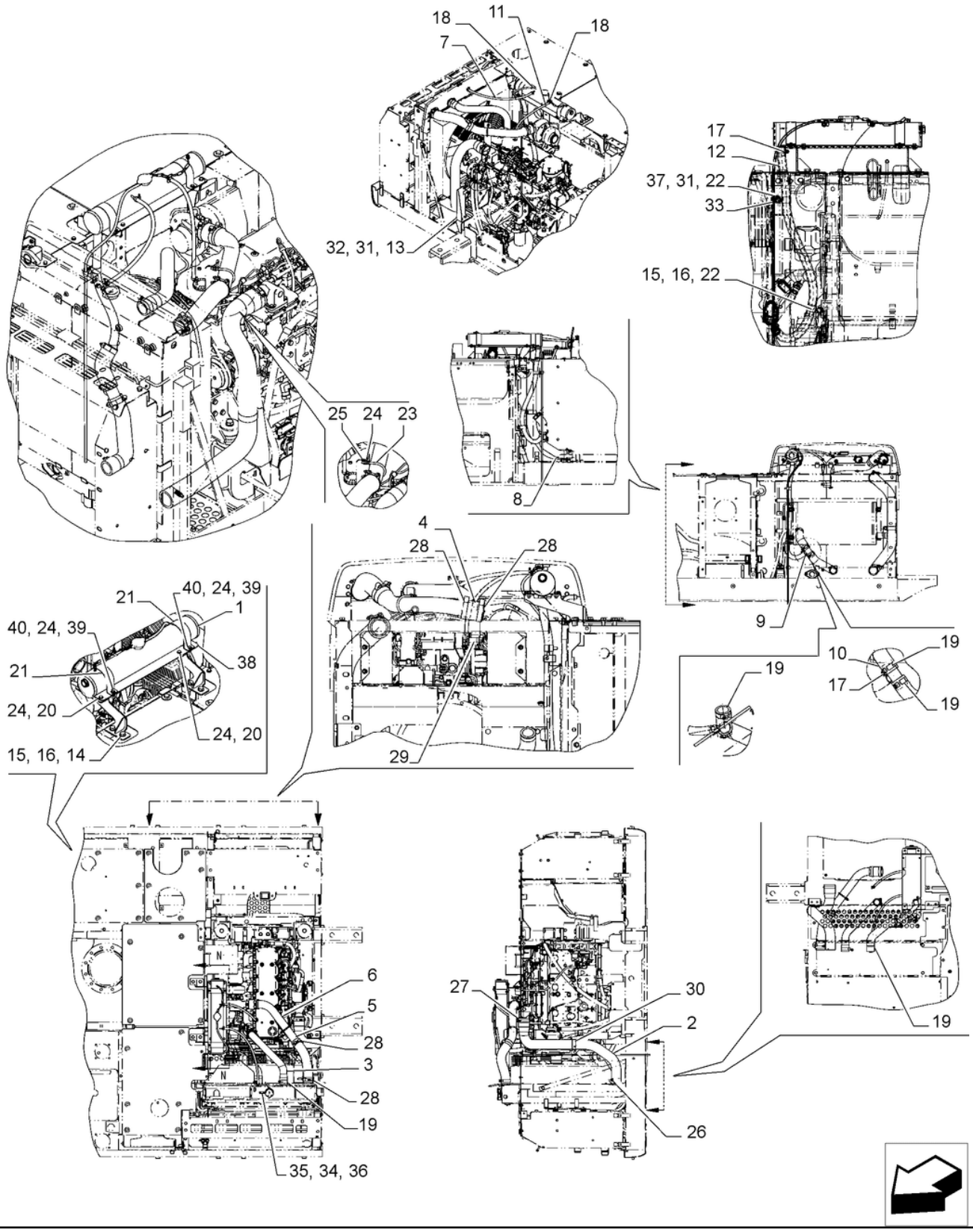

ARREFECEDOR, DEPÓSITO RESERVA; (Prod Date) After 1 Jan 2017

REF	NP	QTD	DESCRIÇÃO	USO
30	47440130	1	BRAÇADEIRA 76mm ID, 10.5mm Bolt Hole, P Type	
31	14496631	4	ARRUELA PLANA 10.5mm ID x 21mm OD x 2mm Thk	
32	9861444	3	PARAFUSO Hex, M10 x 1.5 x 20mm, Cl 10.9	
33	86639003	1	BRAÇADEIRA 9.5mm, Coat, 11.9mm Bolt Hole, P Type	
34	A171099	2	BRACADEIRA MANGUEIRA 13.2mm - 15.4mm	
35	86026037	1	MANGUEIRA 7.9mm ID x 43mm L, SAE 30R7	Sistema de Refrigeração
36	75327563	1	PINO 7.9mm OD x 15mm L	
37	9846677	1	PARAFUSO M10 x 1.5 x 25mm, Cl 10.9	
38	47998264	1	SUPORTE	
39	120100	4	PARAFUSO M6 x 20mm, Cl 8.8	
40	10720111	4	PORCA M6, Cl 8	

ÍNDICE DE SEÇÃO

SISTEMAS HIDRÁULICOS

35.000.010	MOTOR REDUTOR; (Prod Date) After 1 Jan 2017
35.000.020	MOTOR REDUTOR, COMPONENTES; (Prod Date) After 1 Jan 2017
35.000.030	MOTOR REDUTOR, COMPONENTES; (Prod Date) After 1 Jan 2017
35.000.040	MOTOR REDUTOR, COMPONENTES; (Prod Date) After 1 Jan 2017
35.018.010	BOMBA HIDRÁULICA, COMPONENTES; (Prod Date) After 1 Jan 2017
35.100.010 [01]	BOMBA HIDRÁULICA, TUBO DE RETORNO; (Prod Date) After 1 Jan 2017
35.100.010 [02]	BOMBA HIDRÁULICA, TUBO DE RETORNO; (Prod Date) After 1 Jan 2017
35.100.010 [03]	BOMBA HIDRÁULICA, TUBO DE RETORNO; (Prod Date) After 1 Jan 2017
35.100.010 [04]	BOMBA HIDRÁULICA, TUBO DE RETORNO; (Prod Date) After 1 Jan 2017
35.100.020 [01]	VÁLVULA DE SOLENÓIDE, COMPONENTES; (Prod Date) After 1 Jan 2017
35.100.020 [02]	VÁLVULA DE CONTROLO, TUBO DE RETORNO; (Prod Date) After 1 Jan 2017
35.100.030 [01]	VÁLVULA DE CONTROLO, TUBO DE RETORNO; (Prod Date) After 1 Jan 2017
35.100.030 [02]	VÁLVULA DE CONTROLO, TUBO DE RETORNO; (Prod Date) After 1 Jan 2017
35.100.040	VÁLVULA DE CONTROLO, TUBO DE RETORNO; (Prod Date) After 1 Jan 2017
35.106.010 [01]	BOMBA HIDRÁULICA; (Prod Date) After 1 Jan 2017
35.106.010 [02]	BOMBA HIDRÁULICA; (Prod Date) After 1 Jan 2017
35.106.011	BOMBA HIDRÁULICA, COMPONENTES; (Prod Date) After 1 Jan 2017
35.106.012	BOMBA HIDRÁULICA, COMPONENTES; (Prod Date) After 1 Jan 2017
35.106.013	BOMBA HIDRÁULICA, COMPONENTES; (Prod Date) After 1 Jan 2017
35.106.020 [01]	BOMBA HIDRÁULICA; (Prod Date) After 1 Jan 2017
35.106.020 [02]	BOMBA HIDRÁULICA; (Prod Date) After 1 Jan 2017
35.106.021	BOMBA HIDRÁULICA, COMPONENTES; (Prod Date) After 1 Jan 2017
35.106.022	BOMBA HIDRÁULICA, COMPONENTES; (Prod Date) After 1 Jan 2017
35.106.023	BOMBA HIDRÁULICA, COMPONENTES; (Prod Date) After 1 Jan 2017
35.106.024	BOMBA HIDRÁULICA, COMPONENTES; (Prod Date) After 1 Jan 2017
35.106.025	BOMBA HIDRÁULICA, COMPONENTES; (Prod Date) After 1 Jan 2017
35.106.026	BOMBA HIDRÁULICA, COMPONENTES; (Prod Date) After 1 Jan 2017
35.106.030 [01]	BOMBA DE ENGRENAGENS, COMPONENTES; (Prod Date) After 1 Jan 2017
35.106.030 [02]	BOMBA DE ENGRENAGENS, COMPONENTES; (Prod Date) After 1 Jan 2017
35.106.040	BOMBA HIDRÁULICA; (Prod Date) After 1 Jan 2017
35.300.010 [01]	TUBO DO REFRIGERADOR DE ÓLEO; (Prod Date) After 1 Jan 2017
35.300.010 [02]	TUBO DO REFRIGERADOR DE ÓLEO; (Prod Date) After 1 Jan 2017
35.300.020	TUBO DO REFRIGERADOR DE ÓLEO; (Prod Date) After 1 Jan 2017
35.300.030	TUBO DO REFRIGERADOR DE ÓLEO; (Prod Date) After 1 Jan 2017
35.350.010 [01]	RESERVATÓRIO DE ÓLEO; (Prod Date) After 1 Jan 2017
35.350.010 [02]	RESERVATÓRIO DE ÓLEO; (Prod Date) After 1 Jan 2017
35.352.010	MOTOR REDUTOR; (Prod Date) After 1 Jan 2017
35.352.020	MOTOR REDUTOR; (Prod Date) After 1 Jan 2017
35.352.030	MOTOR REDUTOR; (Prod Date) Between 1 Jan 2017 and 29 Mar 2019
35.352.040	MOTOR REDUTOR; (Prod Date) Between 1 Jan 2017 and 29 Mar 2019
35.352.050	MOTOR REDUTOR; (Prod Date) After 1 Jan 2017
35.353.010 [01]	MOTOR DE DESLOCAÇÃO E ENGRENAGEM DE REDUÇÃO; (Prod Date) After 1 Jan 2017
35.353.010 [02]	MOTOR DE DESLOCAÇÃO E ENGRENAGEM DE REDUÇÃO; (Prod Date) After 1 Jan 2017
35.353.010 [03]	MOTOR DE DESLOCAÇÃO E ENGRENAGEM DE REDUÇÃO; (SN Break) After M04039; (Prod Date) After 3 Aug 2020
35.353.020 [01]	MOTOR DE DESLOCAÇÃO E ENGRENAGEM DE REDUÇÃO, TUBAGENS; (Prod Date) After 1 Jan 2017

ÍNDICE DE SEÇÃO

SISTEMAS HIDRÁULICOS

35.353.020 [03]	MOTOR DE DESLOCAÇÃO E ENGRENAGEM DE REDUÇÃO, COMPONENTES; (SN Break) After M04039; (Prod Date) After 3 Aug 2020
35.353.030 [01]	TUBO DE DRENAGEM; (Prod Date) After 1 Jan 2017
35.353.030 [02]	MOTOR DE DESLOCAÇÃO E ENGRENAGEM DE REDUÇÃO; (Prod Date) After 1 Jan 2017
35.353.040 [01]	BALDE, BRAÇO, TUBO DA VÁLVULA DE CONTROLO; (Prod Date) After 1 Jan 2017
35.353.040 [02]	MOTOR DE DESLOCAÇÃO E ENGRENAGEM DE REDUÇÃO; (Prod Date) After 1 Jan 2017
35.353.050 [01]	JUNTA CENTRAL, TUBAGEM HIDRÁULICA; (Prod Date) After 1 Jan 2017
35.353.050 [02]	MOTOR DE DESLOCAÇÃO E ENGRENAGEM DE REDUÇÃO, TUBULAÇÕES; (Prod Date) After 1 Jan 2017
35.353.060 [01]	MOTOR DE DESLOCAÇÃO E ENGRENAGEM DE REDUÇÃO, COMPONENTES; (Prod Date) After 1 Jan 2017
35.353.060 [02]	TUBO DE DRENAGEM; (Prod Date) After 1 Jan 2017
35.353.070 [01]	MOTOR DE DESLOCAÇÃO E ENGRENAGEM DE REDUÇÃO, COMPONENTES; (Prod Date) After 1 Jan 2017
35.353.070 [02]	BALDE, BRAÇO, TUBO DA VÁLVULA DE CONTROLE; (Prod Date) After 1 Jan 2017
35.353.080	JUNTA CENTRAL, TUBULAÇÃO HIDRÁULICA; (Prod Date) After 1 Jan 2017
35.355.010 [01]	LANÇA, CILINDRO, COMANDOS PILOTO; (Prod Date) After 1 Jan 2017
35.355.010 [02]	LANÇA, TUBO DA VÁLVULA DE CONTROLE; (Prod Date) After 1 Jan 2017
35.355.015 [01]	LINHA HIDRÁULICA, BUJÕES; (Prod Date) After 1 Jan 2017
35.355.015 [02]	LINHA HIDRÁULICA, BUJÕES; (Prod Date) After 1 Jan 2017
35.355.020 [01]	LANÇA, TUBO DA VÁLVULA DE CONTROLO; (Prod Date) After 1 Jan 2017
35.355.020 [02]	CILINDRO DA LANÇA, COMANDOS PILOTO; (Prod Date) After 1 Jan 2017
35.355.025	LINHA HIDRÁULICA, BUJÕES; (Prod Date) After 1 Jan 2017
35.355.030 [01]	VÁLVULA CONTROLE; (Prod Date) After 1 Jan 2017
35.355.030 [02]	VÁLVULA CONTROLE, PADRÃO; (Prod Date) After 1 Jan 2017
35.355.031 [01]	VÁLVULA CONTROLE; (Prod Date) After 1 Jan 2017
35.355.031 [02]	VAR - 404061 - 404345 - 404187 - 404344 - 404382 - 404383, VÁLVULA DE CONTROLE, PADRÃO; (Prod Date) After 1 Jan 2017
35.355.032 [01]	VÁLVULA CONTROLE; (Prod Date) After 1 Jan 2017
35.355.032 [02]	VÁLVULA CONTROLE, PADRÃO; (Prod Date) After 1 Jan 2017
35.355.033 [01]	VÁLVULA CONTROLE; (Prod Date) After 1 Jan 2017
35.355.033 [02]	VÁLVULA CONTROLE, PADRÃO; (Prod Date) After 1 Jan 2017
35.355.034 [01]	VÁLVULA CONTROLE; (Prod Date) After 1 Jan 2017
35.355.034 [02]	VÁLVULA CONTROLE, PADRÃO; (Prod Date) After 1 Jan 2017
35.355.035 [01]	VÁLVULA CONTROLE; (Prod Date) After 1 Jan 2017
35.355.035 [02]	VÁLVULA CONTROLE, PADRÃO; (Prod Date) After 1 Jan 2017
35.355.040	VÁLVULA CONTROLE; (Prod Date) After 1 Jan 2017
35.355.041 [01]	VÁLVULA CONTROLE; (Prod Date) After 1 Jan 2017
35.355.041 [02]	VÁLVULA CONTROLE; (Prod Date) After 1 Jan 2017
35.355.042 [01]	VÁLVULA CONTROLE; (Prod Date) After 1 Jan 2017
35.355.042 [02]	VÁLVULA CONTROLE; (Prod Date) After 1 Jan 2017
35.355.043 [01]	VÁLVULA CONTROLE; (Prod Date) After 1 Jan 2017
35.355.043 [02]	VÁLVULA CONTROLE; (Prod Date) After 1 Jan 2017
35.355.044 [01]	VÁLVULA CONTROLE; (Prod Date) After 1 Jan 2017
35.355.044 [02]	VÁLVULA CONTROLE; (Prod Date) After 1 Jan 2017
35.355.045 [01]	VÁLVULA CONTROLE; (Prod Date) After 1 Jan 2017
35.355.045 [02]	VÁLVULA CONTROLE; (Prod Date) After 1 Jan 2017
35.355.050	LINHA DA VÁLVULA DE CONTROLE, SIMPLES; (Prod Date) After 1 Jan 2017

ÍNDICE DE SEÇÃO

SISTEMAS HIDRÁULICOS

35.355.060 [02] LINHA DA VÁLVULA DE CONTROLE, SIMPLES; (Prod Date) After 1 Jan 2017
35.355.070 [01] LINHA DA VÁLVULA DE CONTROLE, SIMPLES; (Prod Date) After 1 Jan 2017
35.355.070 [02] LINHA DA VÁLVULA DE CONTROLE, SIMPLES; (Prod Date) After 1 Jan 2017
35.355.075 VÁLVULA DE ALÍVIO, COMPONENTES; (Prod Date) After 1 Jan 2017
35.355.080 [01] LINHA HIDRÁULICA, BUJÕES; (Prod Date) After 1 Jan 2017
35.355.080 [02] LINHA HIDRÁULICA, BUJÕES; (Prod Date) After 1 Jan 2017
35.355.090 [01] LINHA DA VÁLVULA DE CONTROLE, MULTIUSO; (Prod Date) After 1 Jan 2017
35.355.090 [02] LINHA DA VÁLVULA DE CONTROLE, MULTIUSO; (Prod Date) After 1 Jan 2017
35.355.095 [01] LINHA DA VÁLVULA DE CONTROLE, MULTIUSO; (Prod Date) After 1 Jan 2017
35.355.095 [02] LINHA DA VÁLVULA DE CONTROLE, MULTIUSO; (Prod Date) After 1 Jan 2017
35.355.100 [01] LINHA DA VÁLVULA DE CONTROLE, MULTIUSO; (Prod Date) After 1 Jan 2017
35.355.100 [02] LINHA DA VÁLVULA DE CONTROLE, MULTIUSO; (Prod Date) After 1 Jan 2017
35.355.110 [01] LINHA DA VÁLVULA DE CONTROLE, MULTIUSO; (Prod Date) After 1 Jan 2017
35.355.110 [02] LINHA DA VÁLVULA DE CONTROLE, MULTIUSO; (Prod Date) After 1 Jan 2017
35.355.110 [03] LINHA DA VÁLVULA DE CONTROLE, MULTIUSO; (Prod Date) After 1 Jan 2017
35.355.120 VÁLVULA DE PARADA, COMPONENTES; (Prod Date) After 1 Jan 2017
35.355.130 VÁLVULA CONTR DIRECIONAL, COMPONENTES; (Prod Date) After 1 Jan 2017
35.355.140 VÁLVULA DO SOLENOIDE, COMPONENTES; (Prod Date) After 1 Jan 2017
35.355.150 [01] LINHA DA VÁLVULA DE CONTROLE, MULTIUSO; (Prod Date) After 1 Jan 2017
35.355.150 [02] LINHA DA VÁLVULA DE CONTROLE, MULTIUSO; (Prod Date) After 1 Jan 2017
35.355.150 [03] LINHA DA VÁLVULA DE CONTROLE, MULTIUSO; (Prod Date) After 1 Jan 2017
35.355.160 [01] LINHA DA VÁLVULA DE CONTROLE, MULTIUSO; (Prod Date) After 1 Jan 2017
35.355.160 [02] VÁLVULA DE ALÍVIO, COMPONENTES; (Prod Date) After 1 Jan 2017
35.355.170 [01] LINHA DA VÁLVULA DE CONTROLE, MULTIUSO; (Prod Date) After 1 Jan 2017
35.355.170 [02] LINHA DA VÁLVULA DE CONTROLE, MULTIUSO; (Prod Date) After 1 Jan 2017
35.355.175 [01] LINHA DA VÁLVULA DE CONTROLE, MULTIUSO; (Prod Date) After 1 Jan 2017
35.355.175 [02] LINHA DA VÁLVULA DE CONTROLE, MULTIUSO; (Prod Date) After 1 Jan 2017
35.355.180 VÁLVULA, REDUÇÃO, COMPONENTES; (Prod Date) After 1 Jan 2017
35.355.190 VÁLVULA DO SOLENOIDE, COMPONENTES; (Prod Date) After 1 Jan 2017
35.355.200 [01] LINHA DA VÁLVULA DE CONTROLE, AUXILIAR; (Prod Date) After 1 Jan 2017
35.355.200 [02] LINHA DA VÁLVULA DE CONTROLE, AUXILIAR; (Prod Date) After 1 Jan 2017
35.355.205 LINHA DA VÁLVULA DE CONTROLE, AUXILIAR; (Prod Date) After 1 Jan 2017
35.355.210 [01] LINHA HIDRÁULICA, BUJÕES; (Prod Date) After 1 Jan 2017
35.355.210 [02] LINHA HIDRÁULICA, BUJÕES; (Prod Date) After 1 Jan 2017
35.355.215 LINHA HIDRÁULICA, BUJÕES; (Prod Date) After 1 Jan 2017
35.355.220 [01] LINHA HIDRÁULICA, BUJÕES; (Prod Date) After 1 Jan 2017
35.355.220 [02] LINHA HIDRÁULICA, BUJÕES; (Prod Date) After 1 Jan 2017
35.355.230 [01] LINHA HIDRÁULICA, BUJÕES; (Prod Date) After 1 Jan 2017
35.355.230 [02] LINHA HIDRÁULICA, BUJÕES; (Prod Date) After 1 Jan 2017
35.355.240 TAMPÃO; (Prod Date) After 1 Jan 2017
35.356.010 PEDAL, COMANDO, LADO DIREITO; (Prod Date) After 1 Jan 2017
35.356.020 PEDAL, COMANDO, LADO DIREITO; (Prod Date) After 1 Jan 2017
35.356.030 JOYSTICK, CONTROLES; (Prod Date) After 1 Jan 2017
35.356.035 JOYSTICK, VÁLVULA CONTROLE, COMPONENTES; (Prod Date) After 1 Jan 2017
35.356.040 JOYSTICK, CONTROLES; (Prod Date) After 1 Jan 2017
35.356.050 JOYSTICK, CONTROLES; (Prod Date) After 1 Jan 2017
35.356.060 JOYSTICK, CONTROLES; (Prod Date) After 1 Jan 2017
35.356.070 JOYSTICK, VÁLVULA CONTROLE, COMPONENTES; (Prod Date) After 1 Jan 2017

ÍNDICE DE SEÇÃO

SISTEMAS HIDRÁULICOS

35.359.010 [02] JUNTA CENTRAL; (Prod Date) After 1 Jan 2017
35.359.020 JUNTA CENTRAL; (Prod Date) After 1 Jan 2017
35.360.010 [01] COMANDOS PILOTO, TUBAGEM HIDRÁULICA; (Prod Date) After 1 Jan 2017
35.360.010 [02] COMANDOS PILOTO, TUBAGEM HIDRÁULICA; (Prod Date) After 1 Jan 2017
35.360.020 [01] TUBAGEM HIDRÁULICA, VÁLVULA DE CONTROLO; (Prod Date) After 1 Jan 2017
35.360.020 [02] TUBAGEM HIDRÁULICA, VÁLVULA DE CONTROLO; (Prod Date) After 1 Jan 2017
35.360.030 [01] TUBAGEM HIDRÁULICA, VÁLVULA DE CONTROLO; (Prod Date) After 1 Jan 2017
35.360.030 [02] COMANDOS PILOTO, TUBAGEM HIDRÁULICA, SEM VÁLVULA DE SEGURANÇA; (Prod Date) After 1 Jan 2017
35.360.030 [03] COMANDOS PILOTO, TUBAGEM HIDRÁULICA, SEM VÁLVULA DE SEGURANÇA; (Prod Date) After 1 Jan 2017
35.360.035 VÁLVULA, REDUÇÃO; (Prod Date) After 1 Jan 2017
35.360.040 [01] TUBAGEM HIDRÁULICA, VÁLVULA DE CONTROLO; (Prod Date) After 1 Jan 2017
35.360.040 [02] JOYSTICK, TUBAGEM HIDRÁULICA, VÁLVULA DE CONTROLO; (Prod Date) After 1 Jan 2017
35.360.045 VÁLVULA DE ALÍVIO PRESSÃO, COMPONENTES; (Prod Date) After 1 Jan 2017
35.600.005 [01] BOMBA HIDRÁULICA, TUBO DE PRESSÃO; (Prod Date) After 1 Jan 2017
35.600.005 [02] BOMBA HIDRÁULICA, TUBO DE PRESSÃO; (Prod Date) After 1 Jan 2017
35.600.010 [01] BRAÇADEIRA, BRAÇO LANÇA; (Prod Date) After 1 Jan 2017
35.600.010 [02] TUBO DE SUCÇÃO; (Prod Date) After 1 Jan 2017
35.600.015 BOMBA HIDRÁULICA, TUBO DE SUCÇÃO; (Prod Date) After 1 Jan 2017
35.600.020 [01] MOTOR REDUTOR, TUBAGEM HIDRÁULICA; (Prod Date) After 1 Jan 2017
35.600.020 [02] MOTOR REDUTOR, TUBULAÇÃO HIDRÁULICA; (Prod Date) After 1 Jan 2017
35.600.030 BRAÇADEIRA, BRAÇO (L=2.20M); (Prod Date) After 1 Jan 2017
35.600.035 BRAÇADEIRA, BRAÇO (L=2.20M); (Prod Date) After 1 Jan 2017
35.600.050 BRAÇADEIRA, BRAÇO; (Prod Date) After 1 Jan 2017
35.600.060 BRAÇADEIRA, BRAÇO (L=3.25M); (Prod Date) After 1 Jan 2017
35.600.070 BRAÇADEIRA, BRAÇO (L=3.25M); (Prod Date) After 1 Jan 2017
35.600.075 BRAÇADEIRA, BRAÇO (L=3.25M); (Prod Date) After 1 Jan 2017
35.600.080 BRAÇADEIRA, BRAÇO (L=3.25M); (Prod Date) After 1 Jan 2017
35.600.085 BRAÇADEIRA, BRAÇO (L=3.25M); (Prod Date) After 1 Jan 2017
35.600.090 BRAÇADEIRA, BRAÇO (L=3.25M); (Prod Date) After 1 Jan 2017
35.600.100 BRAÇADEIRA, BRAÇO LANÇA; (Prod Date) After 1 Jan 2017
35.600.110 BRAÇADEIRA, BRAÇO LANÇA; (Prod Date) After 1 Jan 2017
35.723.005 LINHA DE LUBRIFICAÇÃO; (Prod Date) After 1 Jan 2017
35.723.010 [01] LINHAS DO CILINDRO DA CAÇAMBA; (Prod Date) After 1 Jan 2017
35.723.010 [02] TUBOS P/CILINDRO DO BALDE; (Prod Date) After 1 Jan 2017
35.723.010 [03] TUBOS P/CILINDRO DO BALDE; (Prod Date) After 1 Jan 2017
35.723.010 [04] TUBOS P/CILINDRO DO BALDE; (Prod Date) After 1 Jan 2017
35.723.015 [01] TUBOS P/CILINDRO DO BALDE (L = 2.94 M); (Prod Date) After 1 Jan 2017
35.723.015 [02] CILINDRO DO BALDE, LINHA; (Prod Date) After 1 Jan 2017
35.723.015 [03] CILINDRO DO BALDE, LINHA; (Prod Date) After 1 Jan 2017
35.723.016 [01] CILINDRO DA CAÇAMBA, COMPONENTES; (Prod Date) After 1 Jan 2017
35.723.016 [02] CILINDRO DA CAÇAMBA, COMPONENTES; (Prod Date) After 1 Jan 2017
35.723.020 [01] LINHA DE LUBRIFICAÇÃO; (Prod Date) After 1 Jan 2017
35.723.020 [02] TUBOS P/CILINDRO DO BALDE (L = 2.4 M); (Prod Date) After 1 Jan 2017
35.723.020 [03] TUBOS P/CILINDRO DO BALDE (L = 2.4 M); (Prod Date) After 1 Jan 2017
35.723.020 [04] CILINDRO DA CAÇAMBA; (Prod Date) After 1 Jan 2017

ÍNDICE DE SEÇÃO

SISTEMAS HIDRÁULICOS

35.723.025 [02] BRAÇO, TUBAGENS, AUXILIAR (L=2,4M); (Prod Date) After 1 Jan 2017
35.723.030 [01] TUBOS P/CILINDRO DO BALDE (L=3.25M); (Prod Date) After 1 Jan 2017
35.723.030 [02] BRAÇO, TUBAGENS, SEGUNDA OPÇÃO LINHA (L=2,4M); (Prod Date) After 1 Jan 2017
35.723.030 [03] BRAÇO, TUBAGENS, SEGUNDA OPÇÃO LINHA (L=2,4M); (Prod Date) After 1 Jan 2017
35.723.035 [01] TUBOS P/CILINDRO DO BALDE (L=2.63M); (Prod Date) After 1 Jan 2017
35.723.035 [02] BRAÇO, TUBAGENS, OPÇÃO (L=2,9M); (Prod Date) After 1 Jan 2017
35.723.040 [01] LINHAS DO CILINDRO DE LANÇA; (Prod Date) After 1 Jan 2017
35.723.040 [02] LINHAS DO CILINDRO DE LANÇA; (Prod Date) After 1 Jan 2017
35.723.045 BRAÇO, TUBAGENS, SEGUNDA OPÇÃO LINHA (L=2,9M); (Prod Date) After 1 Jan 2017
35.723.050 [01] LINHAS DO CILINDRO DE LANÇA; (Prod Date) After 1 Jan 2017
35.723.050 [02] LINHAS DO CILINDRO DE LANÇA; (Prod Date) After 1 Jan 2017
35.723.050 [03] CILINDRO HIDRÁULICO, BRAÇO LANÇA (HBCV); (Prod Date) After 1 Jan 2017
35.723.060 [01] LINHAS DO CILINDRO DO BRAÇO DE ESCAVAÇÃO; (Prod Date) After 1 Jan 2017
35.723.060 [02] LINHAS DO CILINDRO DO BRAÇO DE ESCAVAÇÃO; (Prod Date) After 1 Jan 2017
35.723.060 [03] TUBOS P/CILINDRO DO BRAÇO; (Prod Date) After 1 Jan 2017
35.723.070 [01] CILINDRO DO BRAÇO, TUBAGENS; (Prod Date) After 1 Jan 2017
35.723.070 [02] LINHAS DO CILINDRO DE LANÇA; (Prod Date) After 1 Jan 2017
35.723.080 [01] LINHAS DO CILINDRO DE LANÇA; (Prod Date) After 1 Jan 2017
35.723.080 [03] LINHAS DO CILINDRO DO BRAÇO DE ESCAVAÇÃO; (Prod Date) After 1 Jan 2017
35.723.080 [03] TUBOS P/CILINDRO DO BRAÇO; (Prod Date) After 1 Jan 2017
35.723.080 [04] CILINDRO HIDRÁULICO, BRAÇO, LINHAS (HBCV); (Prod Date) After 1 Jan 2017
35.723.080 [05] LINHAS DO CILINDRO DE LANÇA (HBCV); (Prod Date) After 1 Jan 2017
35.723.090 VÁLVULA, PARADA, COMPONENTES; (Prod Date) After 1 Jan 2017
35.723.100 [01] BRAÇO, TUBAGENS, AUXILIAR (L=2.20M); (Prod Date) After 1 Jan 2017
35.723.100 [02] VÁLVULA, PARADA, COMPONENTES; (Prod Date) After 1 Jan 2017
35.723.105 VÁLVULA, PARADA, COMPONENTES; (Prod Date) After 1 Jan 2017
35.723.110 [01] BRAÇO, TUBAGENS, AUXILIAR (L=2.20M); (Prod Date) After 1 Jan 2017
35.723.110 [02] LANÇA, TUBAGEM DE LUBRIFICAÇÃO; (Prod Date) After 1 Jan 2017
35.723.110 [03] LANÇA, TUBAGEM DE LUBRIFICAÇÃO; (Prod Date) After 1 Jan 2017
35.723.110 [04] LANÇA, TUBAGEM DE LUBRIFICAÇÃO; (Prod Date) After 1 Jan 2017
35.723.110 [05] LANÇA, TUBAGEM DE LUBRIFICAÇÃO; (Prod Date) After 1 Jan 2017
35.723.120 BRAÇO, TUBAGENS, AUXILIAR (L=3.25M); (Prod Date) After 1 Jan 2017
35.723.130 BRAÇO, TUBAGENS, AUXILIAR (L=3.25M); (Prod Date) After 1 Jan 2017
35.723.135 VAR - 404354, 404356, 404357, 404358 - VÁLVULA, BATENTE, COMPONENTES; (Prod Date) After 1 Jan 2017
35.736.010 [01] VÁLVULA DE SEGURANÇA, COMPONENTES; (Prod Date) After 1 Jan 2017
35.736.010 [02] VÁLVULA DE SEGURANÇA, COMPONENTES, CILINDRO DE LANÇA; (Prod Date) After 1 Jan 2017
35.736.020 [01] CILINDRO DE LANÇA, LADO DIREITO, COMPONENTES; (Prod Date) After 1 Jan 2017
35.736.020 [02] CILINDRO DE LANÇA, LADO DIREITO, COMPONENTES; (Prod Date) After 1 Jan 2017
35.736.020 [03] CILINDRO DE LANÇA, COMPONENTES; (Prod Date) After 1 Jan 2017
35.736.030 [01] CILINDRO DE LANÇA, LADO ESQUERDO, COMPONENTES; (Prod Date) After 1 Jan 2017
35.736.030 [02] CILINDRO DE LANÇA, LADO ESQUERDO, COMPONENTES; (Prod Date) After 1 Jan 2017
35.736.040 CILINDRO DE LANÇA, LADO DIREITO, COMPONENTES; (Prod Date) After 1 Jan 2017
35.736.050 [01] CILINDRO DE LANÇA, LADO ESQUERDO, COMPONENTES; (Prod Date) After 1 Jan 2017
35.736.050 [02] CILINDRO DE LANÇA, LADO DIREITO, COMPONENTES; (Prod Date) After 1 Jan 2017
35.736.060 [01] CILINDRO DO BRAÇO DE ESCAVAÇÃO, COMPONENTES; (Prod Date) After 1 Jan 2017
35.736.060 [02] CILINDRO DE LANÇA, LADO ESQUERDO, COMPONENTES; (Prod Date) After 1 Jan 2017

ÍNDICE DE SEÇÃO

SISTEMAS HIDRÁULICOS

35.736.070	CILINDRO DO IMERSOR - SEM VÁLVULA DE SEGURANÇA; (Prod Date) After 1 Jan 2017
35.736.075	CILINDRO IMERSOR, COMPONENTES; (Prod Date) After 1 Jan 2017
35.736.080	CILINDRO HIDRÁULICO, BRAÇO, COM BUCHAS; (Prod Date) After 1 Jan 2017

35.000.010	p1

MOTOR REDUTOR; (Prod Date) After 1 Jan 2017

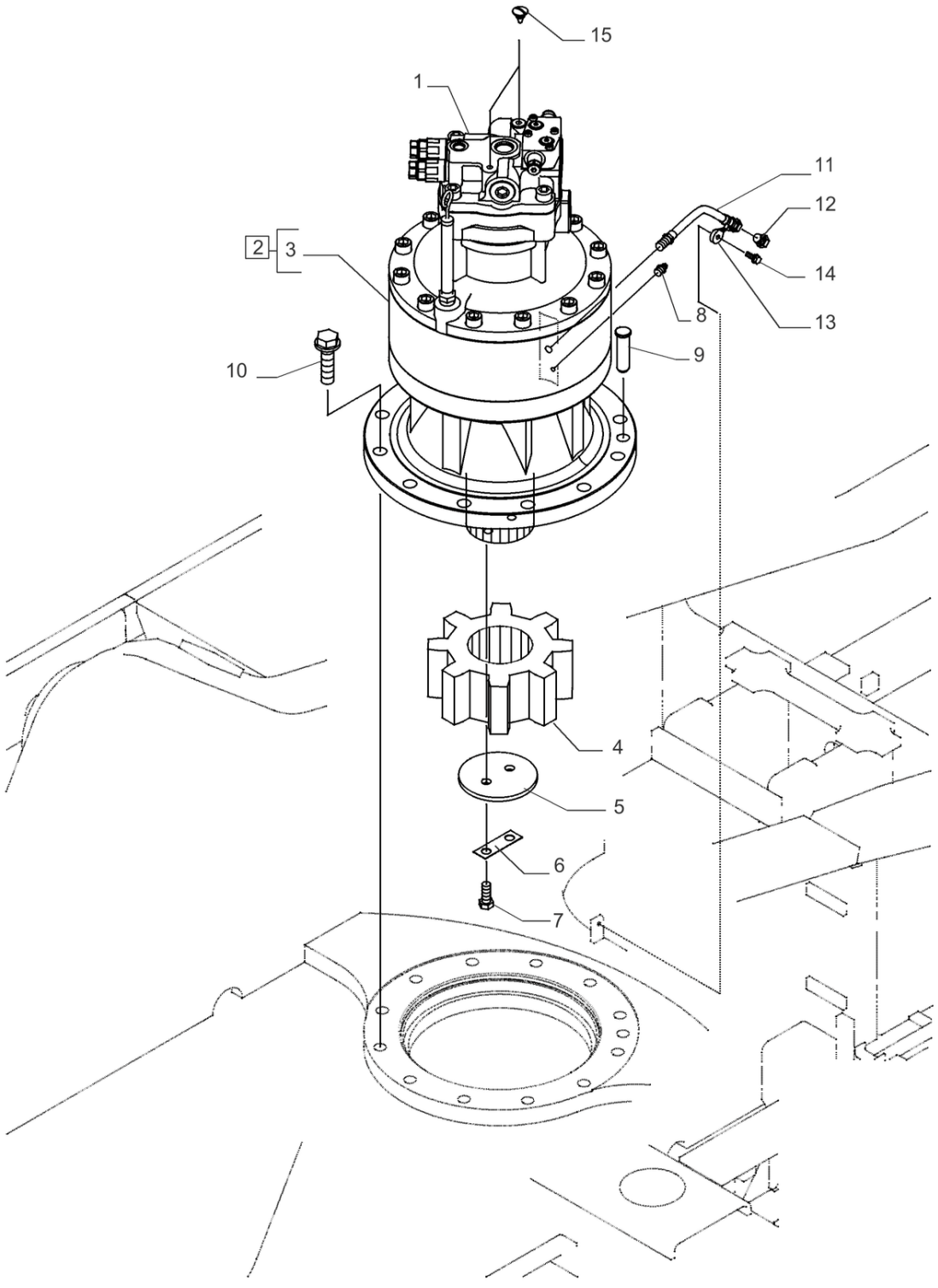

35.000.010

MOTOR REDUTOR; (Prod Date) After 1 Jan 2017

REF	NP	QTD	DESCRIÇÃO	USO
1	KSC10070	1	MOTOR HIDRÁULICO	
2	KSC10480	1	REDUTOR	Incl 3
3	NSS	1	NO SE VENDE SEPARADO	Engrenagem Redutora Incl in 2
4	KSC0201	1	ENGRENAGEM	
5	KSC0065M	1	PLACA	
6	195B125RR	1	ARRUELA PLANA	
7	102R016Y040R	2	PARAFUSO	
8	80710	1	GRAXEIRA 1/8" - 27 Dryseal PTF	
9	47877140	1	PINO COM CABEÇA	
10	47789401	12	PARAFUSO	
11	47790981	1	MANGUEIRA HIDRÁULICA	
12	47789057	1	BUJÃO	
13	47759127	1	BRAÇADEIRA	
14	47758719	1	PARAFUSO	
15	KHV12270	2	PARAFUSO M12 x 1	

35.000.020

p1

MOTOR REDUTOR, COMPONENTES; (Prod Date) After 1 Jan 2017

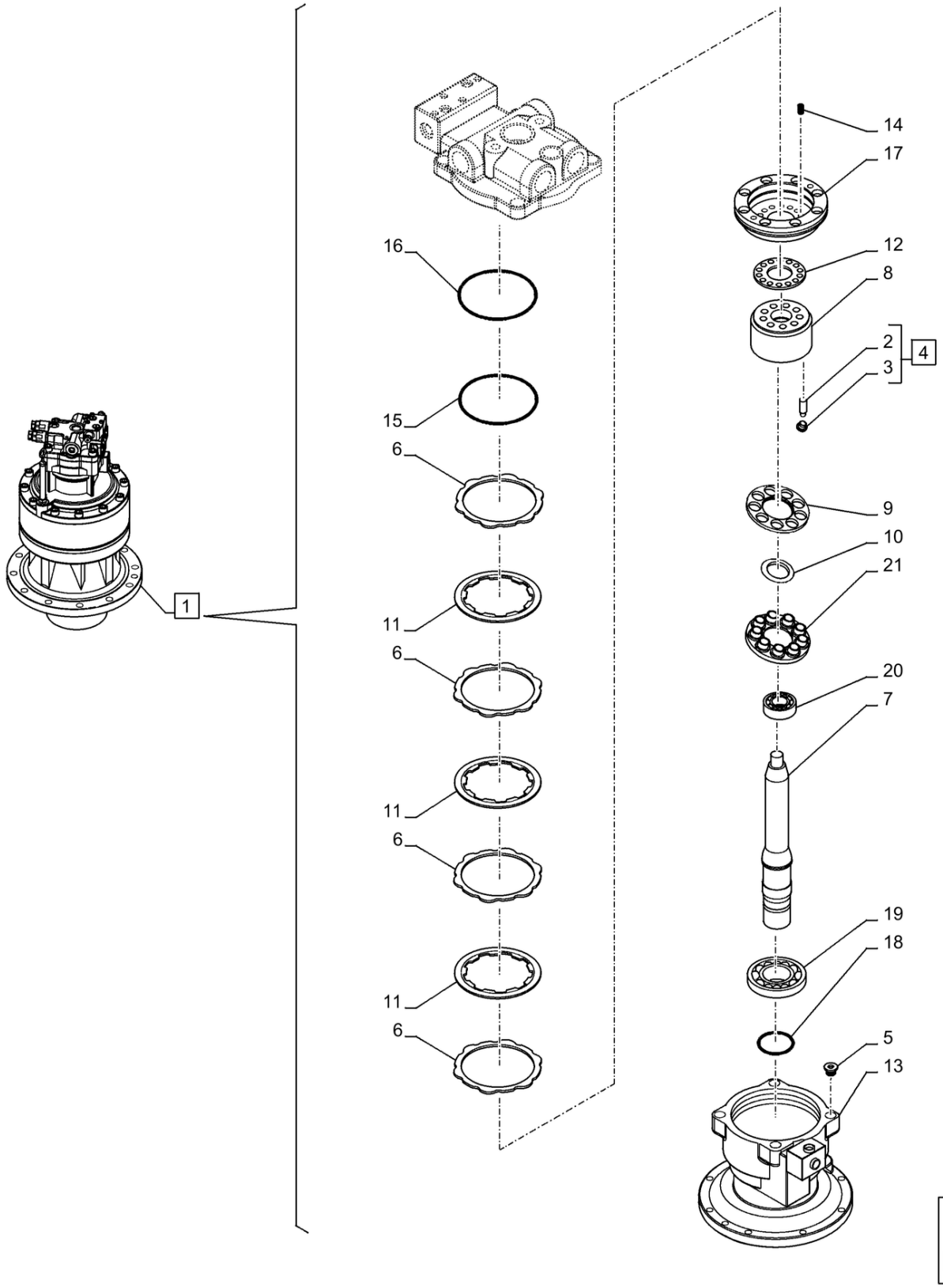

MOTOR REDUTOR, COMPONENTES; (Prod Date) After 1 Jan 2017

REF	NP	QTD	DESCRIÇÃO	USO
1	KSC10070	1	MOTOR HIDRÁULICO	Incl 2 - 21
1	KSC10070R	1	MOTOR HIDRAULICA REC SWING	
1	KSC10070C	1	MOTOR HIDRAULICA A R SWING	Return Number
2	NSS	9	NO SE VENDE SEPARADO	Piston, Incl in 4
3	TX00011	9	SAPATA	
4	TJ00196	9	PISTÃO	Incl 2, 3
5	LK00002	1	BUJÃO	
6	TR00127	4	CALÇO DE AFINAÇÃO	
7	LB012340	1	EIXO COMANDO	
8	TJ00195	1	CORPO DO CILINDRO	
9	TG00069	1	MOLA	
10	TR00130	1	PLACA	
11	TR00128	3	PLACA	
12	TR00129	1	PLACA	
13	LW005370	1	ALOJAMENTO	
14	156099A1	18	MOLA	
15	150562A1	1	O-RING	
16	LE015110	1	O-RING	
17	LJ00748	1	PISTÃO	
18	LE016100	1	VEDANTE DE ÓLEO	
19	LB011860	1	ROLAMENTO ROLETE CILÍNDR 45mm ID x 100mm OD x 25mm W	
20	LB011870	1	ROLAMENTO ROLETE CILÍNDR 25mm ID x 62mm OD x 24mm W	
21	LR015160	1	PLACA	

35.000.030

p1

MOTOR REDUTOR, COMPONENTES; (Prod Date) After 1 Jan 2017

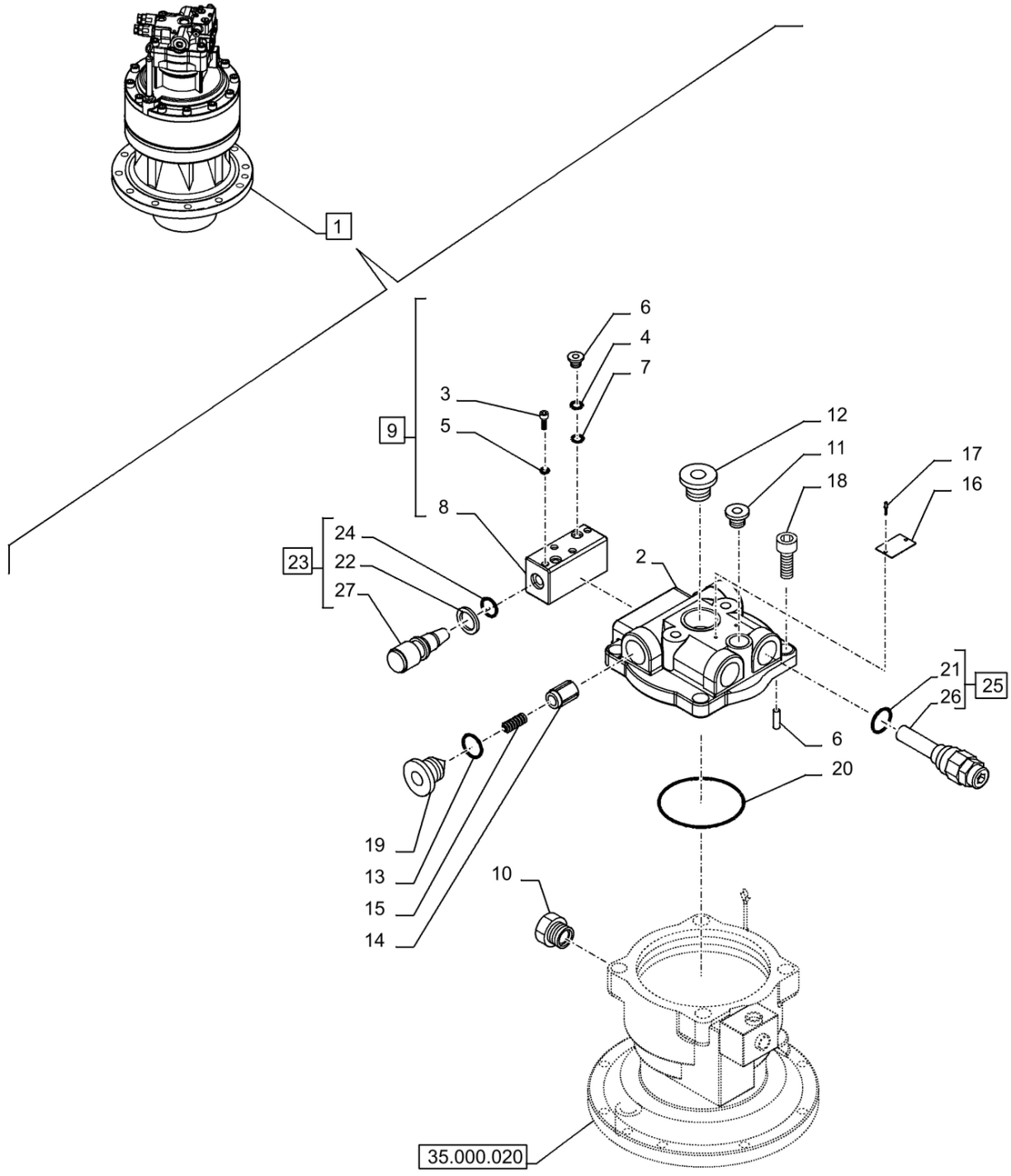

MOTOR REDUTOR, COMPONENTES; (Prod Date) After 1 Jan 2017

REF	NP	QTD	DESCRIÇÃO	USO
1	KSC10070	1	MOTOR HIDRÁULICO	Incl 2 - 27
1	KSC10070R	1	MOTOR HIDRAULICA REC SWING	
1	KSC10070C	1	MOTOR HIDRAULICA A R SWING	Return Number
2	LW005360	1	ALOJAMENTO	
3	108R008Z055N	4	PARAFUSO	
4	154467A1	2	O-RING 10.8mm ID x 2.4mm Width	
5	154449A1	2	O-RING	
6	LK00015	2	BUJÃO	
7	154473A1	2	O-RING	
8	162755A1	1	CARCAÇA	
9	LJ00535	1	VÁLVULA	Incl 3 - 8
10	LK005680	1	BUJÃO	
11	LK00025	1	BUJÃO	
12	LK005670	1	BUJÃO	
13	154543A1	2	O-RING	
14	LJ00529	2	ÊMBOLO	
15	LG00237	2	MOLA	
16	NSS	1	NO SE VENDE SEPARADO	Name Plate, Incl in 1
17	LA00027	2	REBITE	
18	108R020Y045R	4	PARAFUSO	
19	LK00346	2	BUJÃO	
20	LE014720	1	O-RING	
21	154529A1	2	O-RING	
22	153973A1	2	ANEL DE SEGURANÇA	
23	LJ00536	2	VÁLVULA	Incl 22, 24, 27
24	154491A1	2	O-RING	
25	LJ015600	2	VALVULA DE ALIVIO	Incl 21, 26
26	NSS	2	NO SE VENDE SEPARADO	Valve, Incl in 25
27	NSS	2	NO SE VENDE SEPARADO	Valve, Incl in 25

35.000.040

p1

MOTOR REDUTOR, COMPONENTES; (Prod Date) After 1 Jan 2017

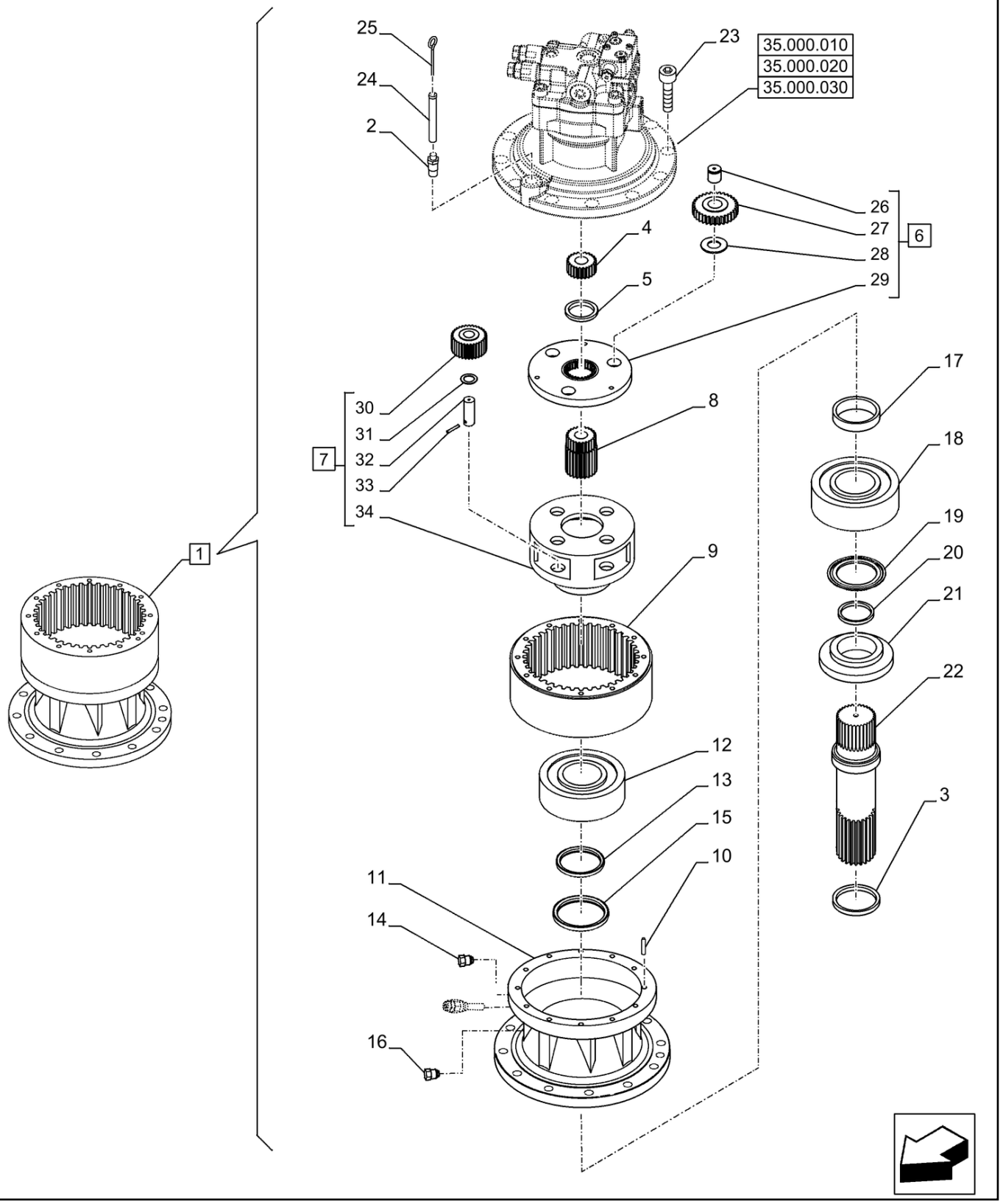

MOTOR REDUTOR, COMPONENTES; (Prod Date) After 1 Jan 2017

REF	NP	QTD	DESCRIÇÃO	USO
1	KSC11430	1	REDUTOR	ASSY, Incl 2 - 34
1	51541140	1		ASSY, Incl 2 - 34
2	156570A1	1	BUCHA	
3	800-1145	1	ANEL DE PRESSÃO M45, Ext	
4	KSC10100	1	ENGRENAGEM SOLAR	
5	KSC0212	1	PLATE, THRUST	
6	KSC11630	1	SUPORTE PLANETÁRIO	ASSY, Incl 26 - 29
6	51543153	1		ASSY, Incl 26 - 29
7	KSC11650	1	SUPORTE PLANETÁRIO	ASSY, Incl 30 - 34
7	51543154	1		ASSY, Incl 30 - 34
8	KSC0219	1	ENGRENAGEM SOLAR	
9	KSC10110	1	COROA DENTADA	
10	KTC0155	4	PINO	
11	KSC10320	1	ALOJAMENTO	
12	KSC0207	1	ROLAMENTO Roller, 120mm ID x 200mm OD x 62mm W	
13	KSC0210	1	ESPAÇADOR	
14	150824A1	1	BUJÃO	
15	KTC0153	1	VEDANTE DE ÓLEO	
16	158352A1	1	BUJÃO	
17	KSC0249	1	ESPAÇADOR	
18	150491A1	1	ROLAMENTO DE ROLETES Roller, 130mm ID x 280mm OD x 93mm W	
19	KSC0250	1	CAPA ROLAMENTO	
20	KSC0251	1	FIO	
21	KSC0214	1	ESPAÇADOR	
22	KSC0222	1	EIXO	
23	150483A1	12	PARAFUSO ALLENA FLAN Hex Skt, M20	
24	KSC10230	1	TUBO GUIA	
25	150438A1	1	MEDIDOR	
26	KSC0216	3	PINO	
26	51543155	3		
27	KSC0218	3	ENGRENAGEM	
28	KSC0226	3	PLACA	
29	KSC10450	1	SUPORTE PLANETÁRIO	

35.000.040

p2

MOTOR REDUTOR, COMPONENTES; (Prod Date) After 1 Jan 2017

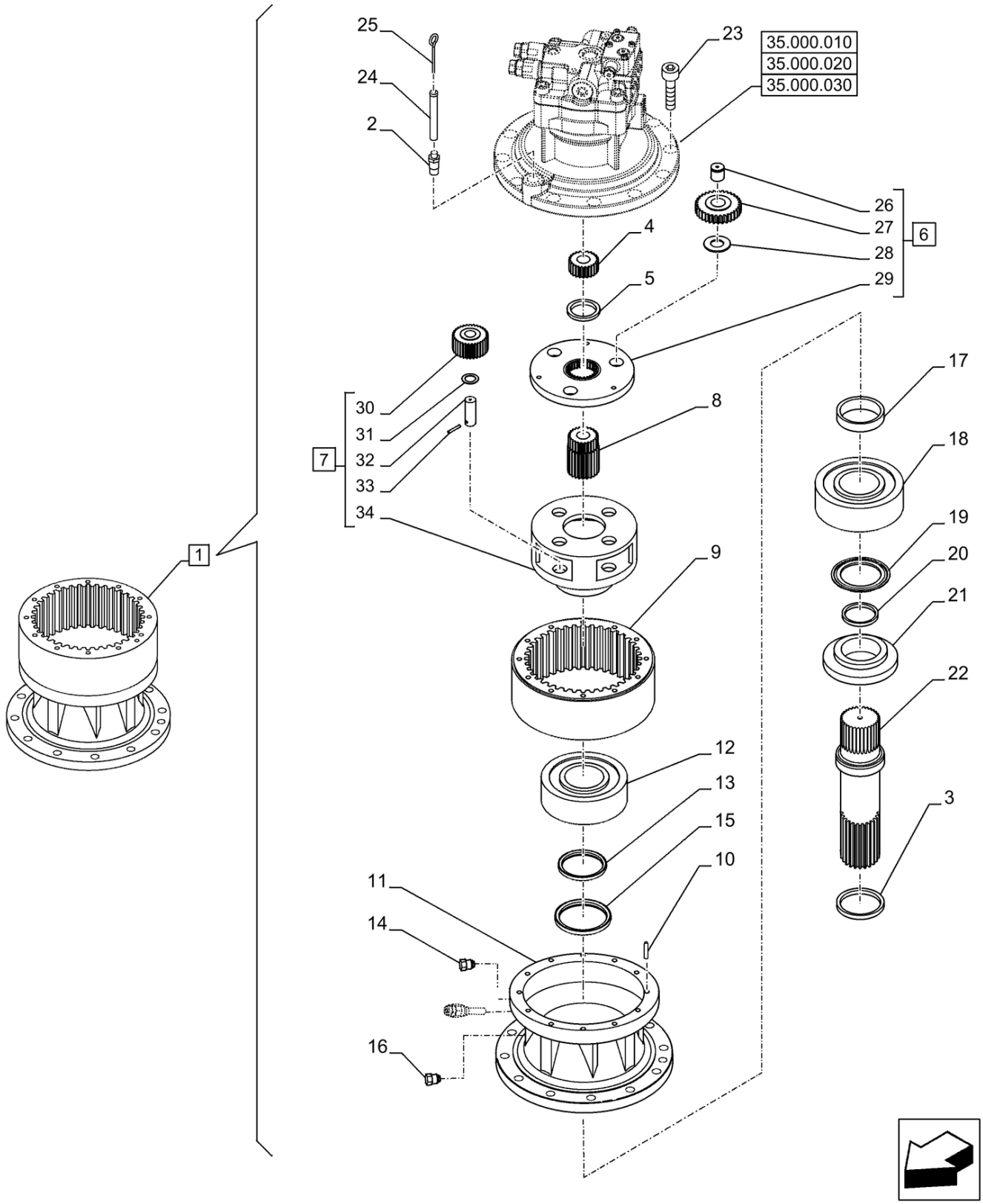

MOTOR REDUTOR, COMPONENTES; (Prod Date) After 1 Jan 2017

REF	NP	QTD	DESCRIÇÃO	USO
30	KSC0217	4	ENGRENAGEM	
31	KSC0208	4	PLACA	
32	KSC0215	4	PINO	
32	51543156	4		
33	338W100Z040B	4	PINO ELÁSTICO	
34	KSC0224	1	SUPORTE PLANETÁRIO	

35.018.010

p1

BOMBA HIDRÁULICA, COMPONENTES; (Prod Date) After 1 Jan 2017

62 [63 – 80] 69 **[70 – 80]**

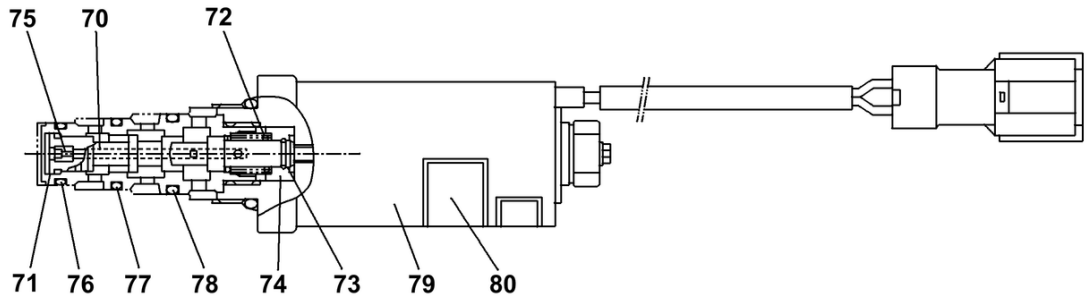

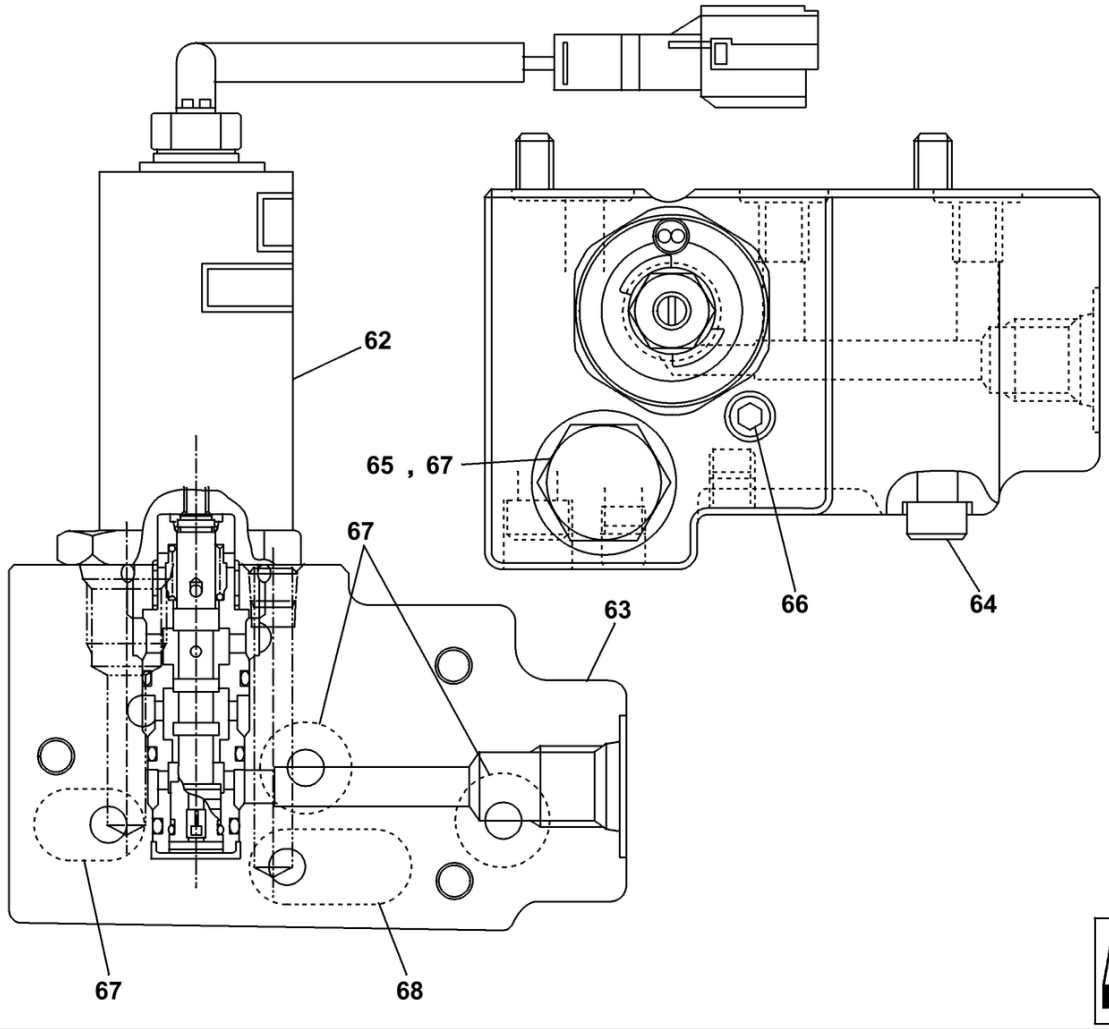

CONJUNTO BOMBA HIDRÁULICA P/N KRJ15970

BOMBA HIDRÁULICA, COMPONENTES; (Prod Date) After 1 Jan 2017

REF	NP	QTD	DESCRIÇÃO	USO
62	LJ014460	1	SEÇÃO DA VÁLVULA	
63	NSS	1	NO SE VENDE SEPARADO	Case
64	862-6060	3	PARAFUSO ALLENA FLAN M6 x 60mm, Cl 12.9	
65	155496A1	1	BUJÃO	
66	LK00003	3	BUJÃO	
67	LE013410	4	O-RING	
68	LE013420	1	O-RING	
69	LJ00684	1	VÁLVULA DE SOLENÓIDE	
70	NSS	1	NO SE VENDE SEPARADO	Valve Reducing
71	NSS	1	NO SE VENDE SEPARADO	Spool Valve
72	NSS	1	NO SE VENDE SEPARADO	Sleeve
73	NSS	1	NO SE VENDE SEPARADO	Spring Compression
74	NSS	1	NO SE VENDE SEPARADO	Seat Spring
75	NSS	1	NO SE VENDE SEPARADO	Orifice
76	155203A1	1	O-RING	
77	155204A1	1	O-RING	
78	160652A1	1	O-RING	
79	LL00055	1	SOLENOIDE	
80	NSS	1	NO SE VENDE SEPARADO	Nameplate

35.100.010 [01]

p1

BOMBA HIDRÁULICA, TUBO DE RETORNO; (Prod Date) After 1 Jan 2017

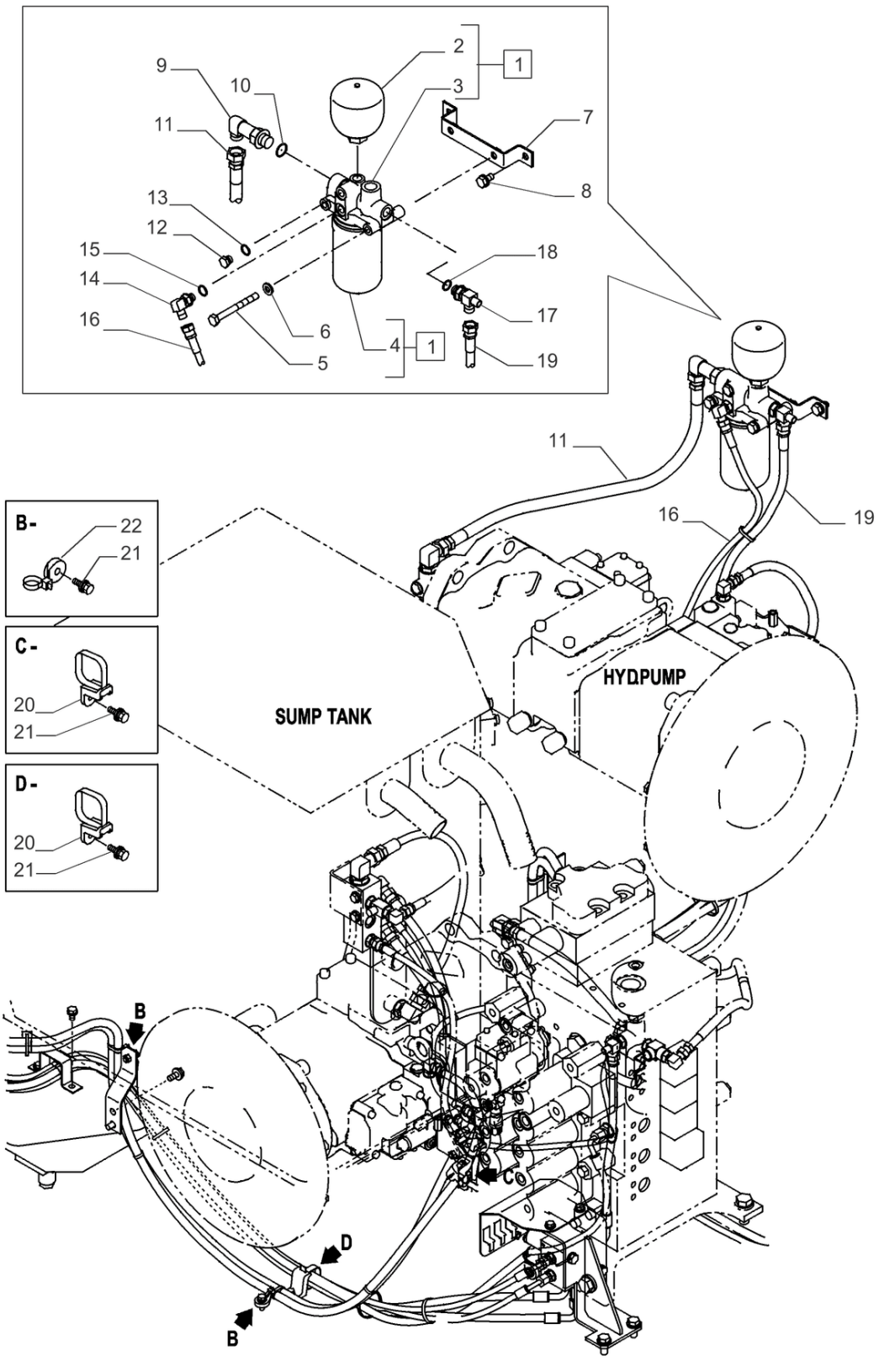

35.100.010 [01]

BOMBA HIDRÁULICA, TUBO DE RETORNO; (Prod Date) After 1 Jan 2017

REF	NP	QTD	DESCRIÇÃO	USO
1	48001856	1	ACUMULADOR	Incl 2 - 4
2	47833234	1	ACUMULADOR	
3	47758047	1	CABEÇA DO FILTRO	
4	47758742	1	FILTRO OLEO HIDRAUL.	
5	43253	2	PARAFUSO Hex, M10 x 1.5 x 100mm, Cl 10.9	
6	47759503	2	ARRUELA PLANA	
7	47791552	1	SUPORTE	
8	47789335	2	PARAFUSO	
9	47784032	1	COTOVELO 90	
10	47759549	1	O-RING	
11	47791946	1	MANGUEIRA 12.7MM_ID_X_720MM	
12	47759506	1	BUJÃO	
13	47759554	1	O-RING	
14	47791556	1	COTOVELO 90	
15	47759554	1	O-RING	
16	47789664	1	MANGUEIRA	
17	47758708	1	CONEXAO T	
18	47759489	1	O-RING	
19	47791558	1	MANGUEIRA	
20	47759125	9	BRAÇADEIRA	
21	47758719	11	PARAFUSO	
22	47759127	2	BRAÇADEIRA	

35.100.010 [02]

p1

BOMBA HIDRÁULICA, TUBO DE RETORNO; (Prod Date) After 1 Jan 2017

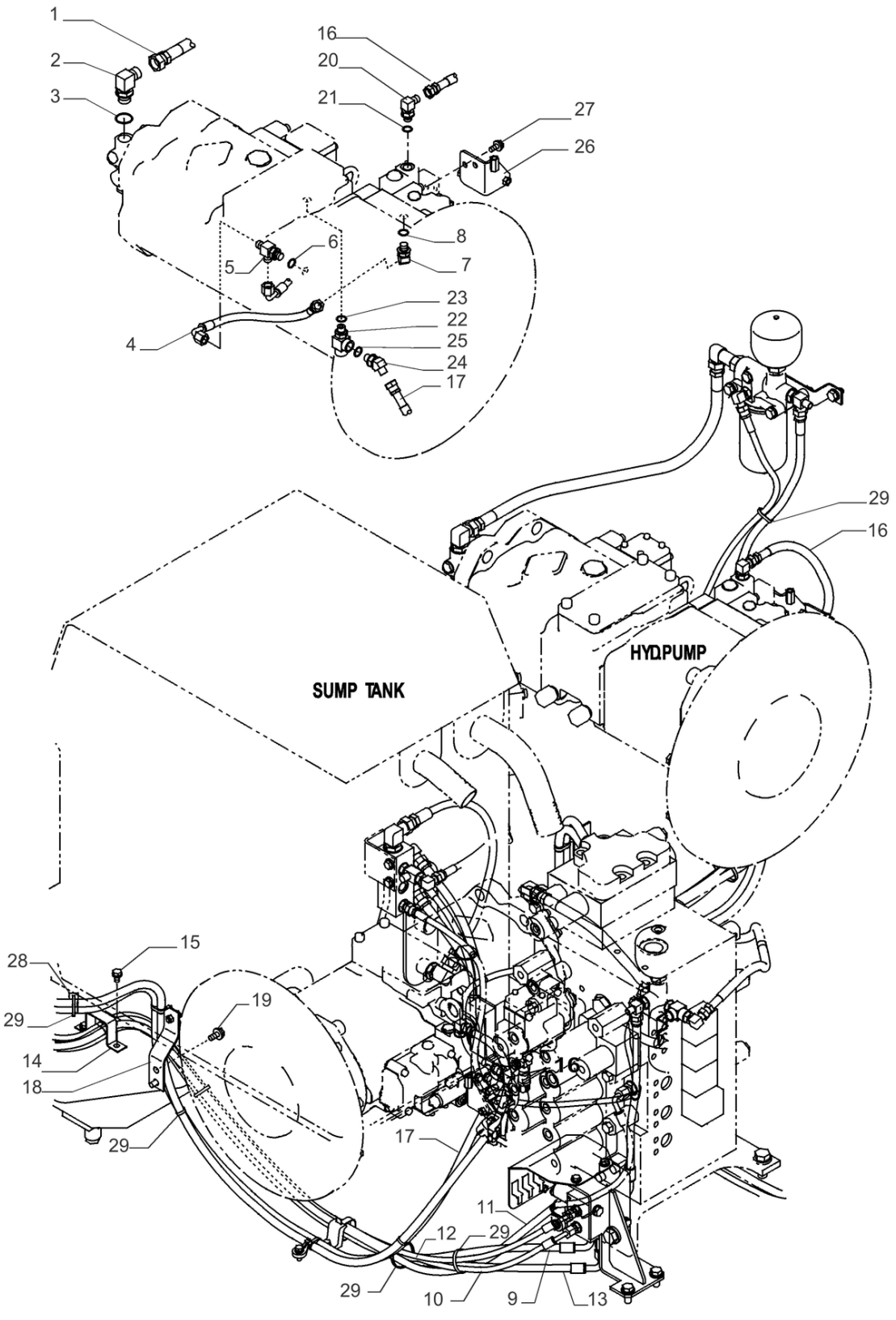

35.100.010 [02]

BOMBA HIDRÁULICA, TUBO DE RETORNO; (Prod Date) After 1 Jan 2017

REF	NP	QTD	DESCRIÇÃO	USO
1	47791946	1	MANGUEIRA 12.7MM_ID_X_720MM	
2	47792471	1	COTOVELO	
3	47759489	1	O-RING	
4	47760386	1	MANGUEIRA HIDRÁULICA	
5	47759558	1	CONEXAO T	
6	47759554	1	O-RING	
7	47760630	1	COTOVELO	
8	47759554	1	O-RING	
9	47831724	1	MANGUEIRA	
10	47832011	1	MANGUEIRA	
11	47837998	1	MANGUEIRA	
12	47832008	1	MANGUEIRA	
13	47931631	1	MANGUEIRA HIDRÁULICA 9.5MM_ID_X_2200MM	
14	47784082	1	BRAÇADEIRA	
15	47789330	2	PARAFUSO	
16	47789327	1	MANGUEIRA	
17	47789288	1	MANGUEIRA	
18	47791568	1	SUPORTE	
19	47789335	2	PARAFUSO	
20	47760630	1	COTOVELO	
21	47759554	1	O-RING	
22	47758037	1	CONEXAO T	
23	47759554	1	O-RING	
24	47760630	1	COTOVELO	
25	47759554	1	O-RING	
26	47791569	1	SUPORTE	
27	47789330	2	PARAFUSO	
28	47757680	3	BRAÇADEIRA	
29	47759505	AR	TIRA	

35.100.010 [03]

p1

BOMBA HIDRÁULICA, TUBO DE RETORNO; (Prod Date) After 1 Jan 2017

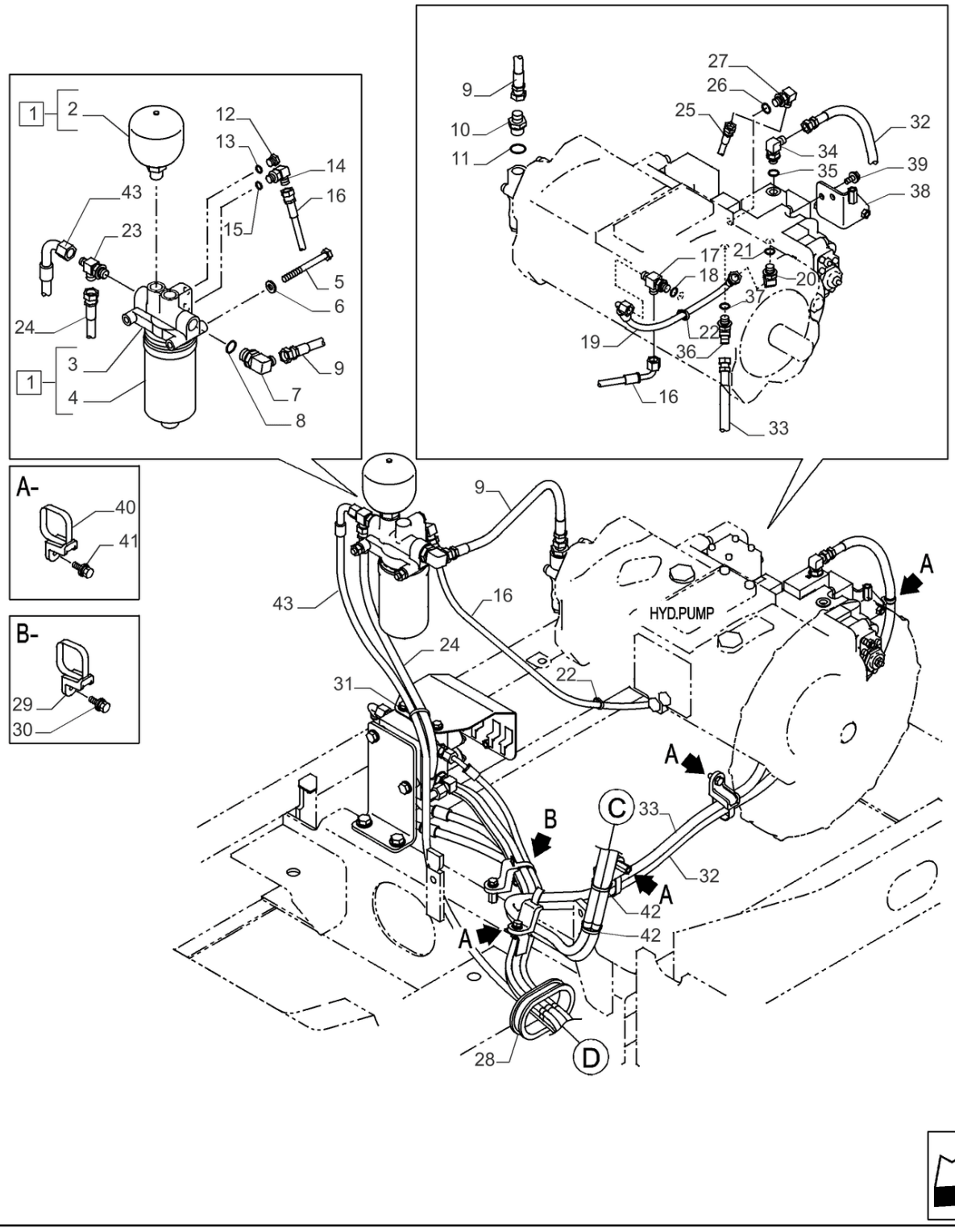

BOMBA HIDRÁULICA, TUBO DE RETORNO; (Prod Date) After 1 Jan 2017

REF	NP	QTD	DESCRIÇÃO	USO
1	48001856	1	ACUMULADOR	
2	47833234	1	ACUMULADOR	
3	47758047	1	CABEÇA DO FILTRO	
4	47758742	1	FILTRO OLEO HIDRAUL.	
5	43253	2	PARAFUSO Hex, M10 x 1.5 x 100mm, Cl 10.9	
6	47759503	2	ARRUELA PLANA	
7	47758700	1	COTOVELO 90	
8	47759549	1	O-RING	
9	47760328	1	MANGUEIRA HIDRÁULICA	
10	47760606	1	ADAPTADOR	
11	47759549	h	O-RING	
12	47759506	1	BUJÃO	
13	47759554	1	O-RING	
14	47760629	1	COTOVELO	
15	47759554	1	O-RING	
16	47760387	1	MANGUEIRA HIDRÁULICA	
17	47759558	1	CONEXAO T	
18	47759554	1	O-RING	
19	47760386	1	MANGUEIRA HIDRÁULICA	
20	47760630	1	COTOVELO	
21	47759554	1	O-RING	
22	47759505	2	TIRA	
23	47758708	1	CONEXAO T	
24	47945694	1	MANGUEIRA HIDRÁULICA 9.8MM_ID_X_650MM	
25	47760385	1	MANGUEIRA HIDRÁULICA	
26	47760629	1	COTOVELO	
27	47759554	1	O-RING	
28	47760462	1	COXIM	
29	47759125	1	BRAÇADEIRA	
30	47758719	1	PARAFUSO	
31	47759505	2	TIRA	
32	47760384	1	MANGUEIRA HIDRÁULICA	
33	47760383	1	MANGUEIRA HIDRÁULICA	
34	47760629	1	COTOVELO	

35.100.010 [03]

p2

BOMBA HIDRÁULICA, TUBO DE RETORNO; (Prod Date) After 1 Jan 2017

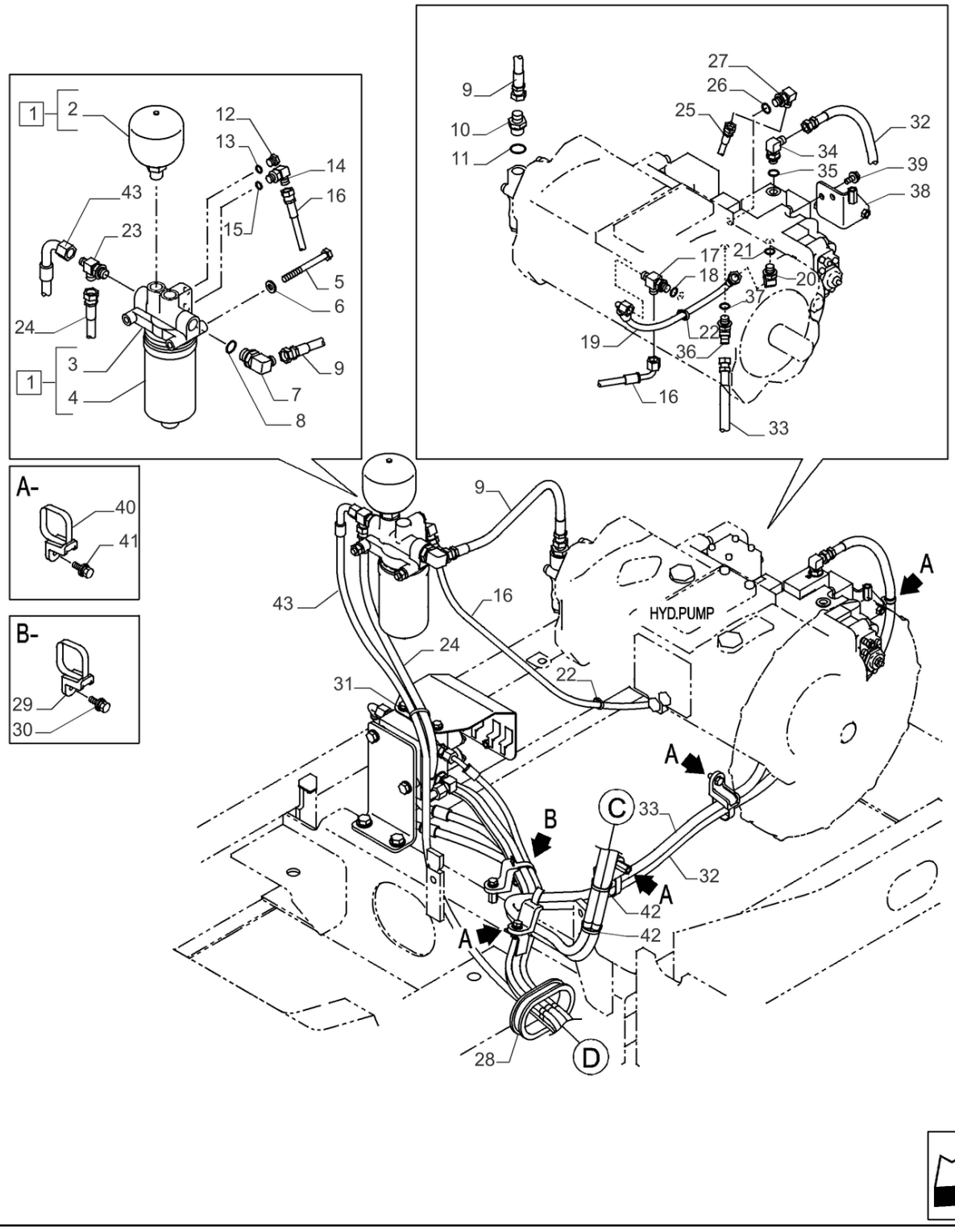

BOMBA HIDRÁULICA, TUBO DE RETORNO; (Prod Date) After 1 Jan 2017

REF	NP	QTD	DESCRIÇÃO	USO
35	47759554	1	O-RING	
36	47760630	1	COTOVELO	
37	47759554	1	O-RING	
38	47760062	1	SUPORTE	
39	47789330	2	PARAFUSO	
40	47759125	5	BRAÇADEIRA	
41	47758719	5	PARAFUSO	
42	47759505	1	TIRA	
43	47760364	1	MANGUEIRA HIDRÁULICA	

35.100.010 [04]

p1

BOMBA HIDRÁULICA, TUBO DE RETORNO; (Prod Date) After 1 Jan 2017

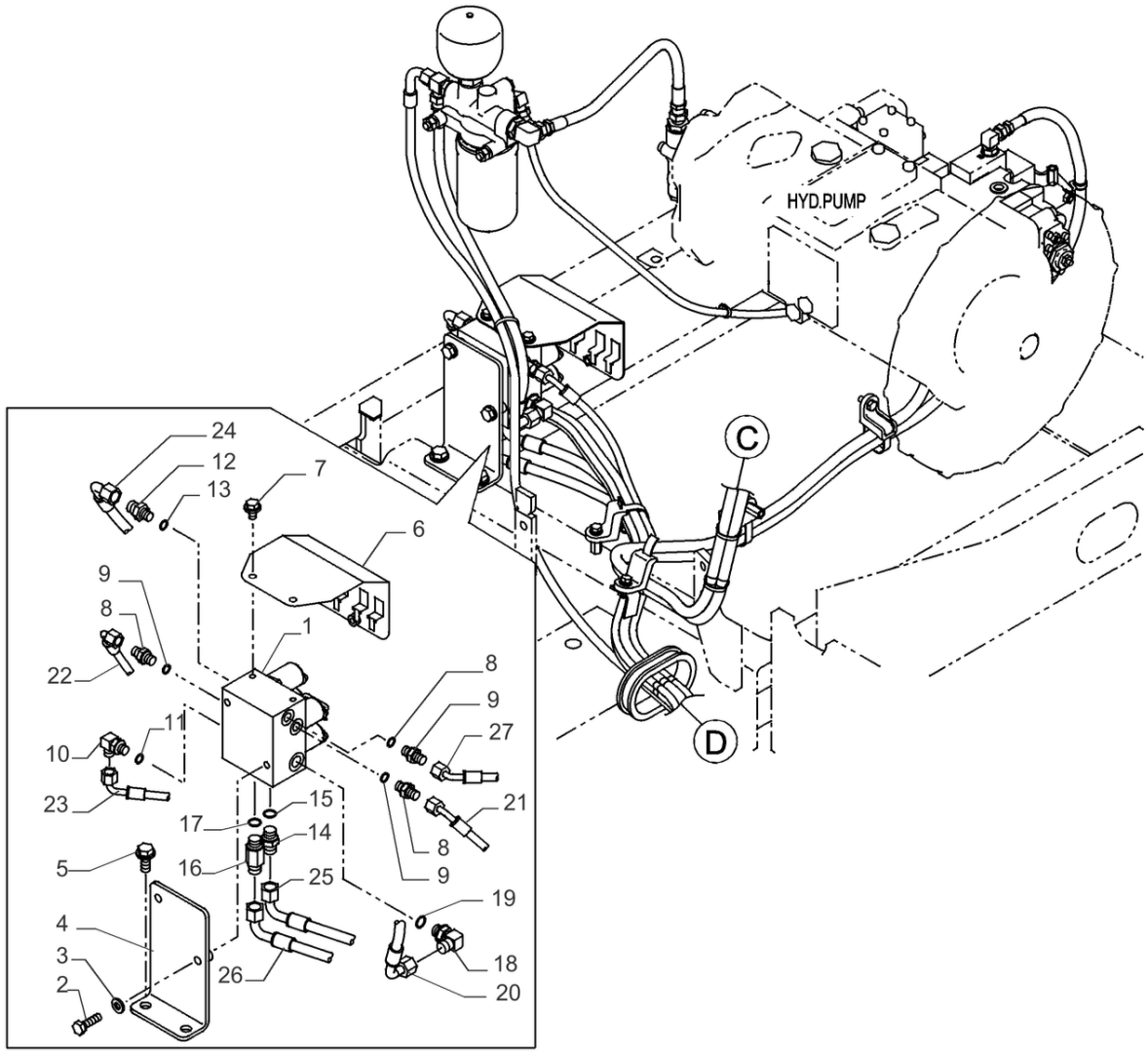

BOMBA HIDRÁULICA, TUBO DE RETORNO; (Prod Date) After 1 Jan 2017

REF	NP	QTD	DESCRIÇÃO	USO
1	47794030	1	VÁLVULA DE SOLENÓIDE	
2	86624978	2	PARAFUSO Hex, M10 x 35mm, Cl 10.9, Full Thd	
3	47759503	2	ARRUELA PLANA	
4	47794079	1	SUPORTE	
5	47789325	2	PARAFUSO	
6	47804077	1	COBERTURA	
7	47789330	2	PARAFUSO	
8	47759235	3	CONECTOR HIDRÁUL	
9	47759554	3	O-RING	
10	47760629	1	COTOVELO	
11	47759554	1	O-RING	
12	47759529	1	CONECTOR HIDRÁUL	
13	47759554	1	O-RING	
14	47759236	1	CONECTOR HIDRÁUL	
15	47759489	1	O-RING	
16	47760616	1	ADAPTADOR	
17	47759489	1	O-RING	
18	47760323	1	COTOVELO	
19	47759489	1	O-RING	
20	47945694	1	MANGUEIRA HIDRÁULICA 9.8MM_ID_X_650MM	
21	47784623	1	MANGUEIRA HIDRÁULICA 6.3MM_ID_X_1750MM	
22	47784540	1	MANGUEIRA HIDRÁULICA	
23	47760363	1	MANGUEIRA HIDRÁULICA	
24	47760380	1	MANGUEIRA HIDRÁULICA	
25	47783910	1	MANGUEIRA HIDRÁULICA	
26	47783896	1	MANGUEIRA HIDRÁULICA 9.5MM_ID_X_1150MM	
27	47760385	1	MANGUEIRA HIDRÁULICA	

35.100.020 [01]

p1

VÁLVULA DE SOLENÓIDE, COMPONENTES; (Prod Date) After 1 Jan 2017

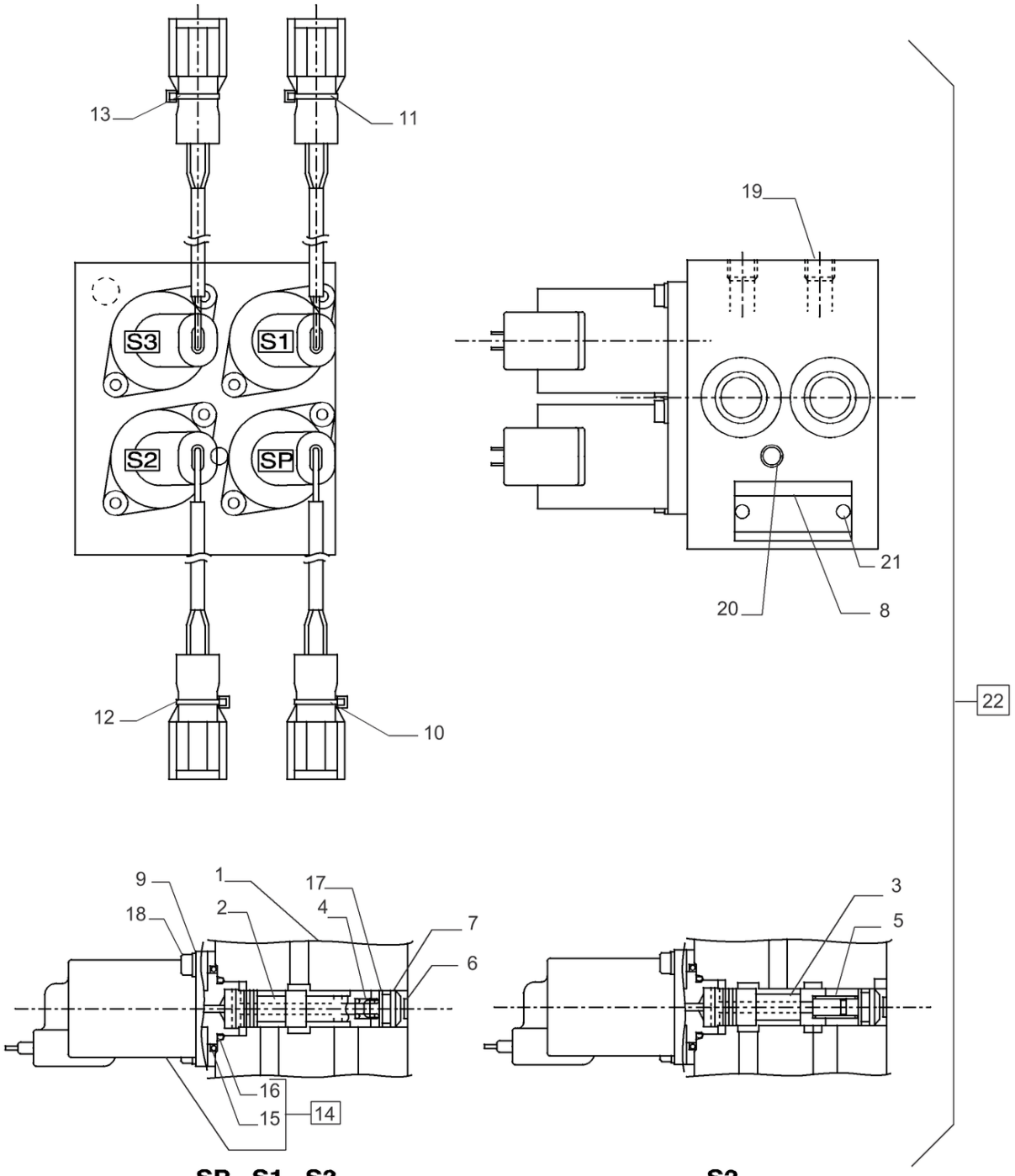

VÁLVULA DE SOLENÓIDE, COMPONENTES; (Prod Date) After 1 Jan 2017

REF	NP	QTD	DESCRIÇÃO	USO
1	NSS	1	NO SE VENDE SEPARADO	Corpo Incl in 22
2	NSS	3	NO SE VENDE SEPARADO	Carretel Incl in 22
3	NSS	1	NO SE VENDE SEPARADO	Carretel Incl in 22
4	LG006010	3	MOLA DE COMPRESSÃO	
5	LG006020	1	MOLA DE COMPRESSÃO	
6	LR015080	4	ADAPTADOR	
7	LA010960	4	ANEL DE PRESSÃO	
8	NSS	1	NO SE VENDE SEPARADO	Placa Incl in 22
9	LA010970	8	MOLA DA ARRUELA	
10	LD001470	1	BRAÇADEIRA DE CABO	
11	LD001450	1	BRAÇADEIRA DE CABO	
12	LD001480	1	BRAÇADEIRA DE CABO	
13	LD001490	1	BRAÇADEIRA DE CABO	
14	LL001140	4	SOLENOIDE	
15	155188A1	4	O-RING	
16	154487A1	4	O-RING	
17	154463A1	4	O-RING	
18	LA010980	8	PARAFUSO ALLENA FLAN Hex Skt Hd	
19	LK005630	4	BUJÃO	
20	LK005640	4	BUJÃO	
21	NSS	2	NO SE VENDE SEPARADO	Rebite Incl in 22
22	47838221	1	VÁLVULA DE SOLENÓIDE	Incl 1 - 21

35.100.020 [02]

p1

VÁLVULA DE CONTROLO, TUBO DE RETORNO; (Prod Date) After 1 Jan 2017

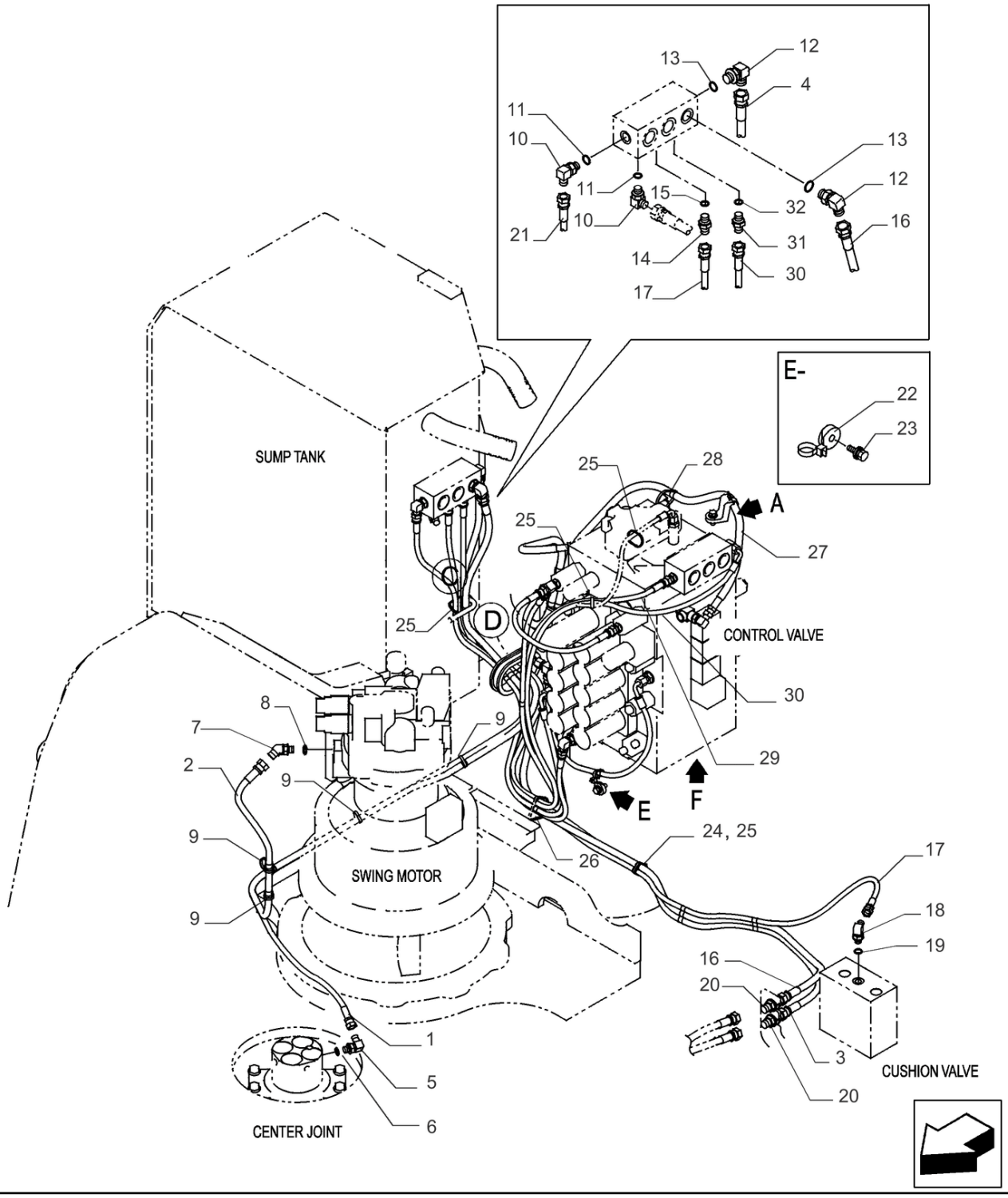

VÁLVULA DE CONTROLO, TUBO DE RETORNO; (Prod Date) After 1 Jan 2017

REF	NP	QTD	DESCRIÇÃO	USO
1	47760363	1	MANGUEIRA HIDRÁULICA	
2	47760380	1	MANGUEIRA HIDRÁULICA	
3	47783910	1	MANGUEIRA HIDRÁULICA	
4	47783896	1	MANGUEIRA HIDRÁULICA 9.5MM_ID_X_1150MM	
5	47760629	1	COTOVELO	
6	47759554	1	O-RING	
7	161087A1	1	COTOVELO	
8	154467A1	1	O-RING 10.8mm ID x 2.4mm Width	
9	47759505	6	TIRA	
10	47760629	2	COTOVELO	
11	47759554	2	O-RING	
12	47760323	2	COTOVELO	
13	47759489	2	O-RING	
14	47759235	1	CONECTOR HIDRÁUL	
15	47759554	1	O-RING	
16	47760340	1	MANGUEIRA HIDRÁULICA	
17	47760347	1	MANGUEIRA HIDRÁULICA	
18	47760629	1	COTOVELO	
19	47759554	1	O-RING	
20	47758699	2	ADAPTADOR	
21	47760352	1	MANGUEIRA HIDRÁULICA	
22	47759127	1	BRAÇADEIRA	
23	47758719	1	PARAFUSO	
24	47757680	1	BRAÇADEIRA	
25	47759505	4	TIRA	
26	47758652	1	GRAMPO	
27	47760384	1	MANGUEIRA HIDRÁULICA	
28	47759505	1	TIRA	
29	47760364	1	MANGUEIRA HIDRÁULICA	
30	47760363	1	MANGUEIRA HIDRÁULICA	
31	47759235	1	CONECTOR HIDRÁUL	
32	47759554	1	O-RING	

35.100.030 [01]

p1

VÁLVULA DE CONTROLO, TUBO DE RETORNO; (Prod Date) After 1 Jan 2017

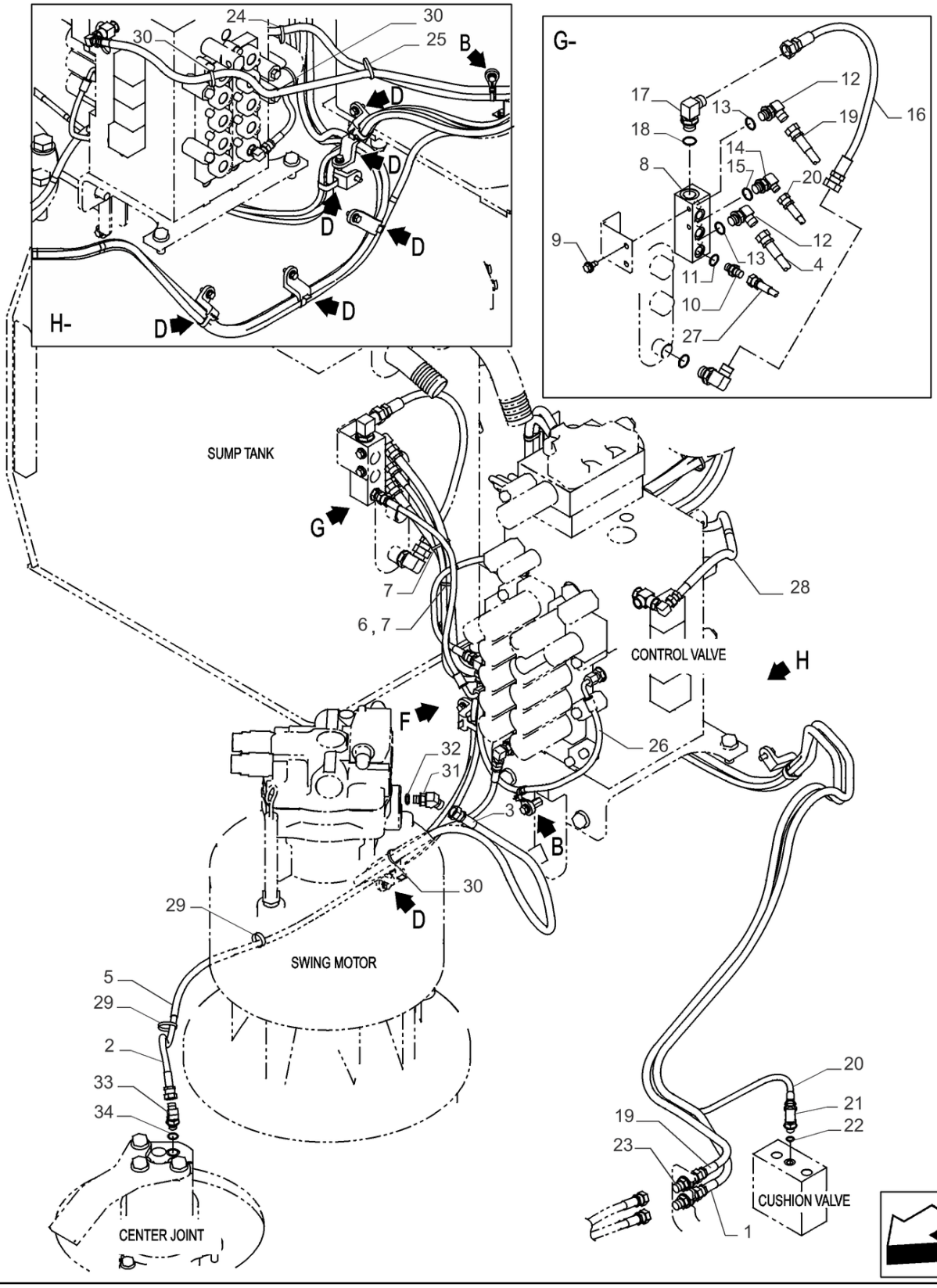

VÁLVULA DE CONTROLO, TUBO DE RETORNO; (Prod Date) After 1 Jan 2017

REF	NP	QTD	DESCRIÇÃO	USO
1	47831724	1	MANGUEIRA	
2	47832011	1	MANGUEIRA	
3	47837998	1	MANGUEIRA	
4	47931631	1	MANGUEIRA HIDRÁULICA 9.5MM_ID_X_2200MM	
5	47806551	1	TUBO PLÁSTICO	
6	47757680	1	BRAÇADEIRA	
7	47759505	2	TIRA	
8	47791561	1	COLETOR	
9	47789330	2	PARAFUSO	
10	47759235	1	CONECTOR HIDRÁUL	
11	47759554	1	O-RING	
12	47760323	2	COTOVELO	
13	47759489	2	O-RING	
14	47760608	1	COTOVELO	
15	47759554	1	O-RING	
16	47760336	1	MANGUEIRA HIDRÁULICA	
17	47760324	1	COTOVELO 90	
18	47759549	1	O-RING	
19	47791563	1	MANGUEIRA 9.5MM_ID_X_3150MM	
20	47838134	1	MANGUEIRA 6.3MM_ID_X_3200MM	
21	47760629	1	COTOVELO	
22	47759554	1	O-RING	
23	47758699	2	ADAPTADOR	
24	47759558	1	CONEXAO T	
25	47759554	1	O-RING	
26	47760365	1	MANGUEIRA	
27	47760369	1	MANGUEIRA HIDRÁULICA	
28	47789327	1	MANGUEIRA	
29	47759496	3	TIRA	
30	47759505	AR	TIRA	
31	47760629	1	COTOVELO	
32	47759554	1	O-RING	
33	47760630	1	COTOVELO	
34	47759554	1	O-RING	

35.100.030 [02]

p1

VÁLVULA DE CONTROLO, TUBO DE RETORNO; (Prod Date) After 1 Jan 2017

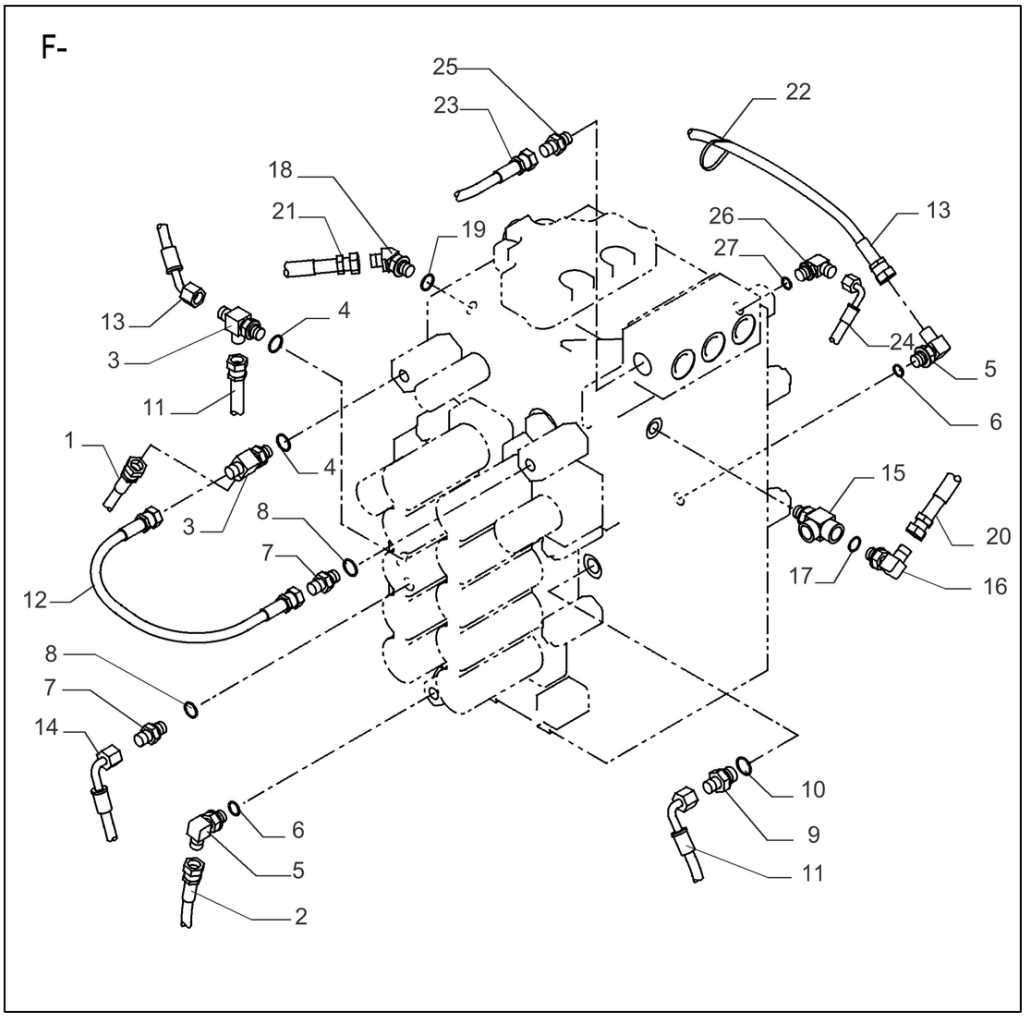

VÁLVULA DE CONTROLO, TUBO DE RETORNO; (Prod Date) After 1 Jan 2017

REF	NP	QTD	DESCRIÇÃO	USO
1	47784623	1	MANGUEIRA HIDRÁULICA 6.3MM_ID_X_1750MM	
2	47784540	1	MANGUEIRA HIDRÁULICA	
3	47759558	2	CONEXAO T	
4	47759554	2	O-RING	
5	47760629	2	COTOVELO	
6	47759554	2	O-RING	
7	47759235	2	CONECTOR HIDRÁUL	
8	47759554	2	O-RING	
9	47759492	1	ADAPTADOR	
10	47759489	1	O-RING	
11	47758783	1	MANGUEIRA	
12	47760346	1	MANGUEIRA HIDRÁULICA	
13	47760369	1	MANGUEIRA HIDRÁULICA	
14	47760352	1	MANGUEIRA HIDRÁULICA	
15	47758037	1	CONEXAO T	
16	47760629	1	COTOVELO	
17	47759554	1	O-RING	
18	47760630	1	COTOVELO	
19	47759554	1	O-RING	
20	47760384	1	MANGUEIRA HIDRÁULICA	
21	47760383	1	MANGUEIRA HIDRÁULICA	
22	47759505	1	TIRA	
23	47760364	1	MANGUEIRA HIDRÁULICA	
24	47760363	1	MANGUEIRA HIDRÁULICA	
25	47759490	1	CONECTOR HIDRÁUL	
26	47760629	1	COTOVELO	
27	47759554	1	O-RING	

35.100.040	p1

VÁLVULA DE CONTROLO, TUBO DE RETORNO; (Prod Date) After 1 Jan 2017

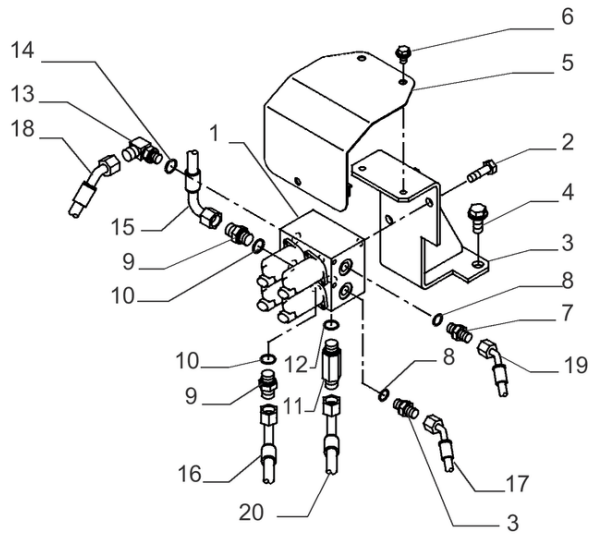

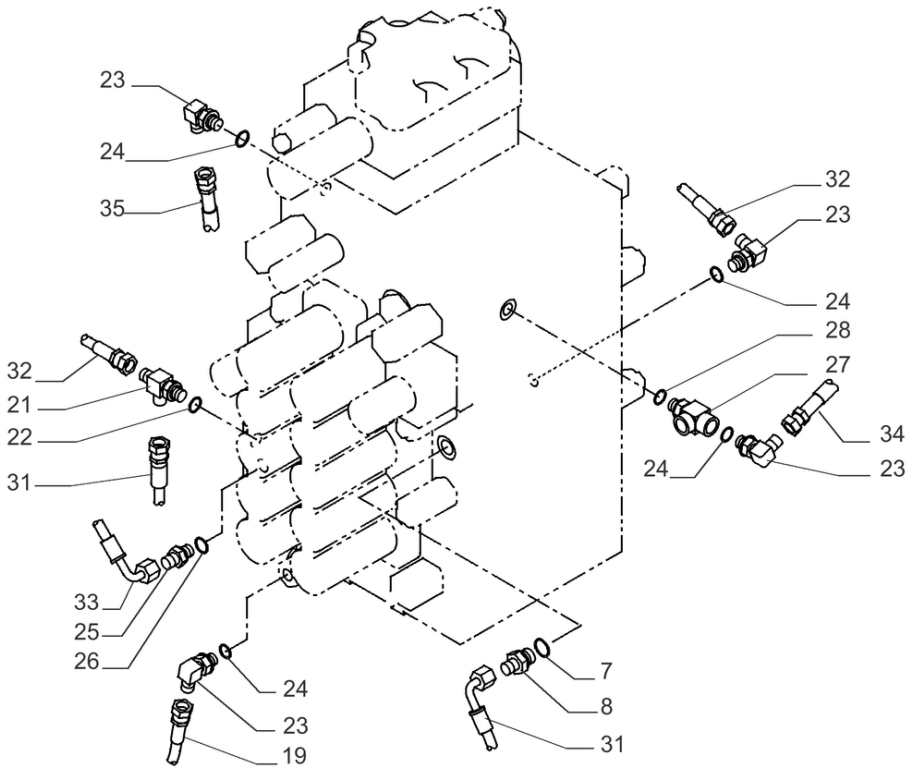

35.100.040

VÁLVULA DE CONTROLO, TUBO DE RETORNO; (Prod Date) After 1 Jan 2017

REF	NP	QTD	DESCRIÇÃO	USO
1	47838221	1	VÁLVULA DE SOLENÓIDE	
2	47789325	2	PARAFUSO	
3	47838205	1	SUPORTE	
4	47789339	2	PARAFUSO	
5	47804077	1	COBERTURA	
6	47789335	2	PARAFUSO	
7	47759235	2	CONECTOR HIDRÁUL	
8	47759554	2	O-RING	
9	47759236	2	CONECTOR HIDRÁUL	
10	47759489	2	O-RING	
11	47759493	1	CONEXÃO	
12	47759489	1	O-RING	
13	47760629	1	COTOVELO	
14	47759554	1	O-RING	
15	47791558	1	MANGUEIRA	
16	47831724	1	MANGUEIRA	
17	47832011	1	MANGUEIRA	
18	47837998	1	MANGUEIRA	
19	47832008	1	MANGUEIRA	
20	47931631	1	MANGUEIRA HIDRÁULICA 9.5MM_ID_X_2200MM	
21	47759558	1	CONEXAO T	
22	47759554	1	O-RING	
23	47760629	4	COTOVELO	
24	47759554	4	O-RING	
25	47759235	1	CONECTOR HIDRÁUL	
26	47759554	1	O-RING	
27	47758037	1	CONEXAO T	
28	47759554	1	O-RING	
29	47759492	1	ADAPTADOR	Nao Ilustrado
30	47759489	1	O-RING	Nao Ilustrado
31	47760365	1	MANGUEIRA	
32	47784657	1	MANGUEIRA 6.3MM_ID_X_700MM	
33	47760369	1	MANGUEIRA HIDRÁULICA	
34	47789327	1	MANGUEIRA	

35.100.040	p2

VÁLVULA DE CONTROLO, TUBO DE RETORNO; (Prod Date) After 1 Jan 2017

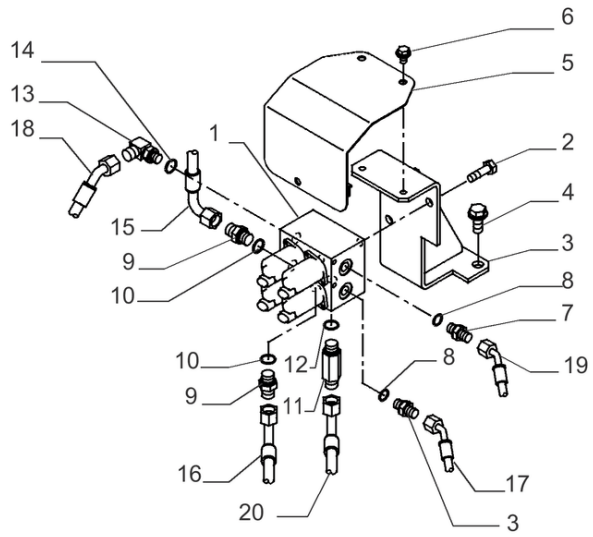

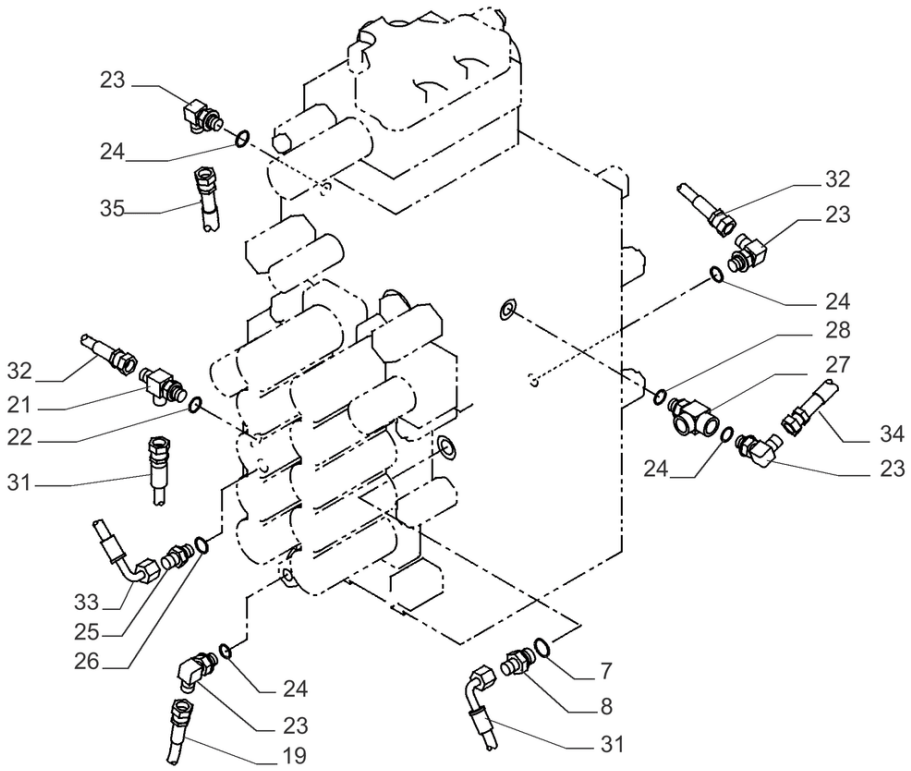

VÁLVULA DE CONTROLO, TUBO DE RETORNO; (Prod Date) After 1 Jan 2017

REF	NP	QTD	DESCRIÇÃO	USO
35	47789288	1	MANGUEIRA	

35.106.010 [01]

p1

BOMBA HIDRÁULICA; (Prod Date) After 1 Jan 2017

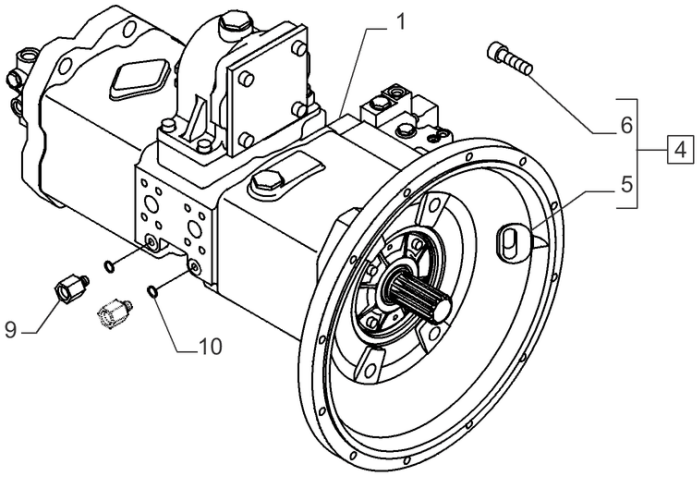

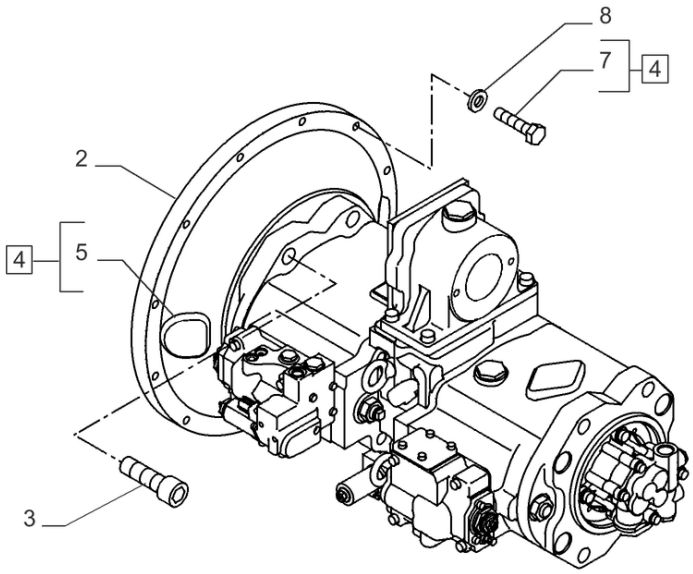

35.106.010 [01]

BOMBA HIDRÁULICA; (Prod Date) After 1 Jan 2017

REF	NP	QTD	DESCRIÇÃO	USO
1	47907574	1	BOMBA PISTON, 304 CC	
2	47834378	1	FLANGE	
3	14429631	4	PARAFUSO	
4	47791085	1	ENGATE	Incl 5 - 7
5	47791084	2	PASSA-FIOS	
6	14420331	8	PARAFUSO ALLENA FLAN M10 x 1.5 x 35mm, Cl 10.9, Full Thd	
7	86508618	9	PARAFUSO Hex, M10 x 1.5 x 45mm, Cl 10.9	
8	47759503	9	ARRUELA PLANA	
9	47759986	2	PRISIONEIRO	
10	47759554	2	O-RING	

35.106.010 [02]

p1

BOMBA HIDRÁULICA; (Prod Date) After 1 Jan 2017

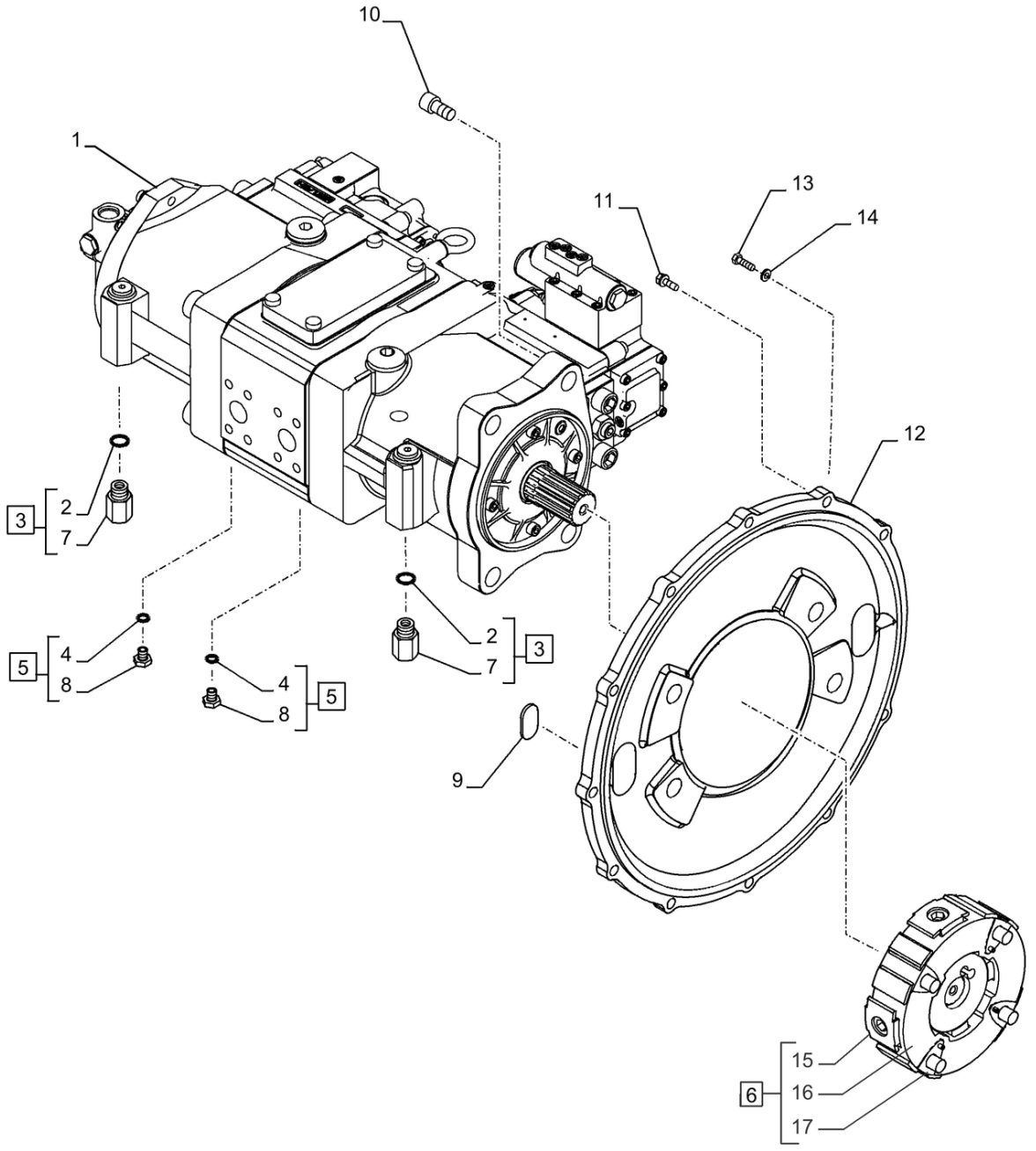

BOMBA HIDRÁULICA; (Prod Date) After 1 Jan 2017

REF	NP	QTD	DESCRIÇÃO	USO
1	47932746	1	BOMBA HIDRÁULICA	
2	47759554	2	O-RING	
3	47759986	2	PRISIONEIRO	ASSY, Incl 2, 7
4	47759554	2	O-RING	
5	47759506	2	BUJÃO	ASSY, Incl 4, 8
6	47758334	1	BOMBA HIDRÁULICA	Incl 15 - 17
7	NSS	2	NO SE VENDE SEPARADO	Adaptador, Incl in 3
8	NSS	2	NO SE VENDE SEPARADO	Bujão, Incl in 5
9	47759383	2	PASSA-FIOS	
10	47789313	4	PARAFUSO ALLENA FLAN	M20 x 55mm
11	47789337	8	PARAFUSO	M10 x 30mm
12	47815967	1	FLANGE	
13	86508618	4	PARAFUSO Hex, M10 x 1.5 x 45mm, Cl 10.9	
14	14496631	4	ARRUELA PLANA 10.5mm ID x 21mm OD x 2mm Thk	
15	47759258	1	ELEMENTO	
16	47759256	4	ENCHIMENTO	
17	47759257	1	ENCHIMENTO	

35.106.011

p1

BOMBA HIDRÁULICA, COMPONENTES; (Prod Date) After 1 Jan 2017

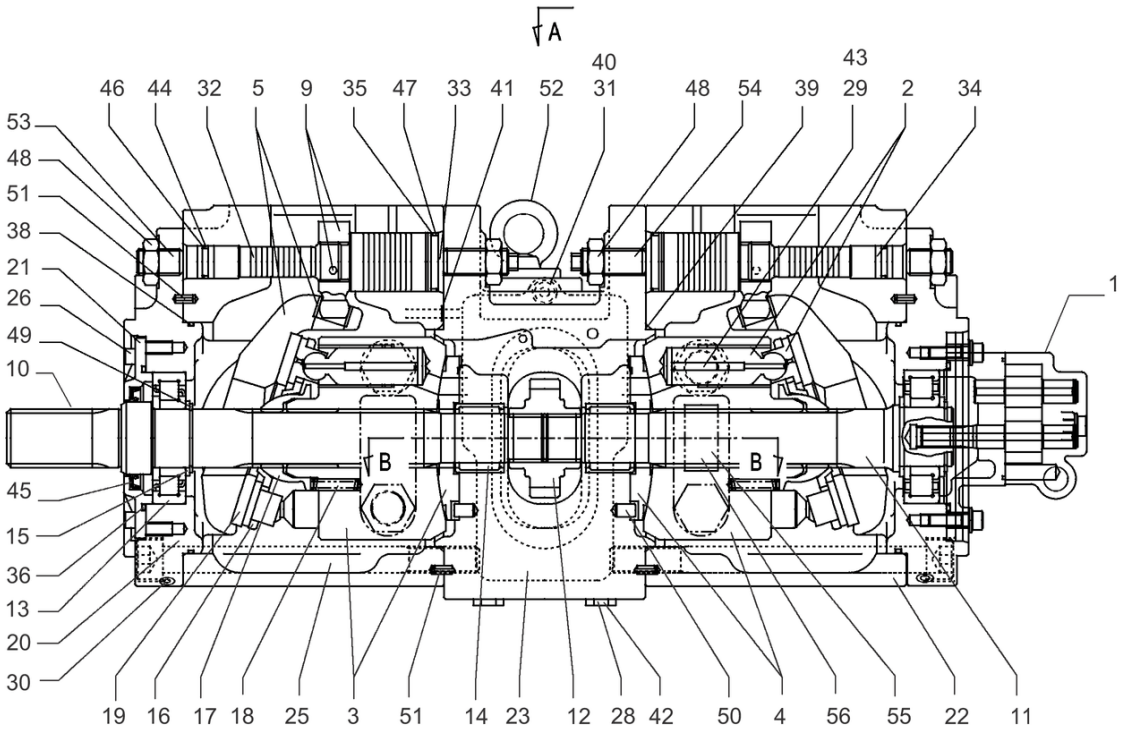

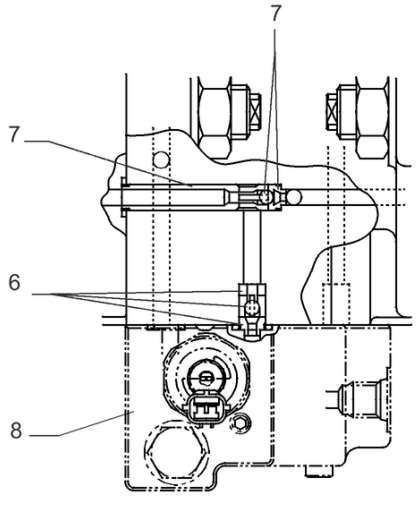

A-

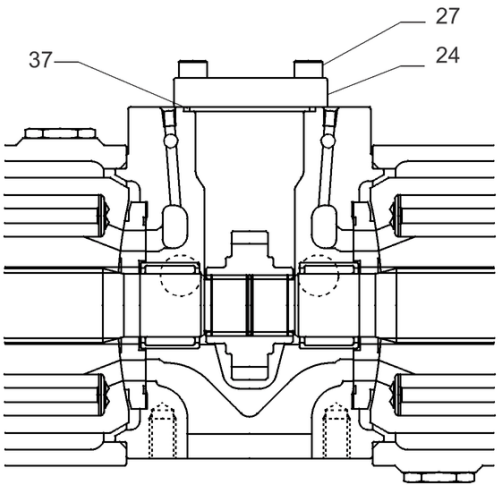

B-B

BOMBA HIDRÁULICA CONJUNTO PN 47907574

BOMBA HIDRÁULICA, COMPONENTES; (Prod Date) After 1 Jan 2017

REF	NP	QTD	DESCRIÇÃO	USO
1	LJ017430	1	BOMBA HIDRÁULICA	
2	LJ017440	2	JOGO DE PEÇAS	
3	LJ017450	1	CAMISA DE CILINDRO	
4	LJ017460	1	CAMISA DE CILINDRO	
5	LR00058	2	PLACA	
6	LJ020950	2	VÁLVULA	
7	LJ01296	2	VÁLVULA DE RETENÇÃO	
8	LJ014460	1	SEÇÃO DA VÁLVULA	
9	LA012700	2	PINO ESPECIAL	
10	LB00927	1	EIXO COMANDO	
11	LB00928	1	EIXO COMANDO	
12	TC00047	1	ENGRENAGEM	
13	LB00645	2	ROLAMENTO ROLETE CILÍNDR	
14	LB00646	2	ROLAMENTO DE AGULHAS	
15	TH00107	3	ESPAÇADOR	
16	LR017690	2	PLACA	
17	LB00647	2	BUCHA	
18	LG00062	18	MOLA	
19	156530A1	2	PLACA	
20	LS005610	2	SUPORTE	
21	LW00062	1	COBERTURA	
22	LW007500	2	ALOJAMENTO	
23	LJ023190	1	ALOJAMENTO	
24	LW005770	1	COBERTURA	
25	LA00101	8	PARAFUSO Hex Skt Hd	
26	LA016880	4	PARAFUSO	
27	LA017900	4	PARAFUSO	
28	155496A1	2	BUJÃO	
29	155471A1	4	BUJÃO	
30	LK006340	27	BUJÃO	
31	LK006140	12	BUJÃO	
32	LJ017470	2	PISTÃO	
33	LG00061	2	PARADA	
34	LG00060	2	PARADA	
35	LE01074	2	O-RING	

35.106.011

p2

BOMBA HIDRÁULICA, COMPONENTES; (Prod Date) After 1 Jan 2017

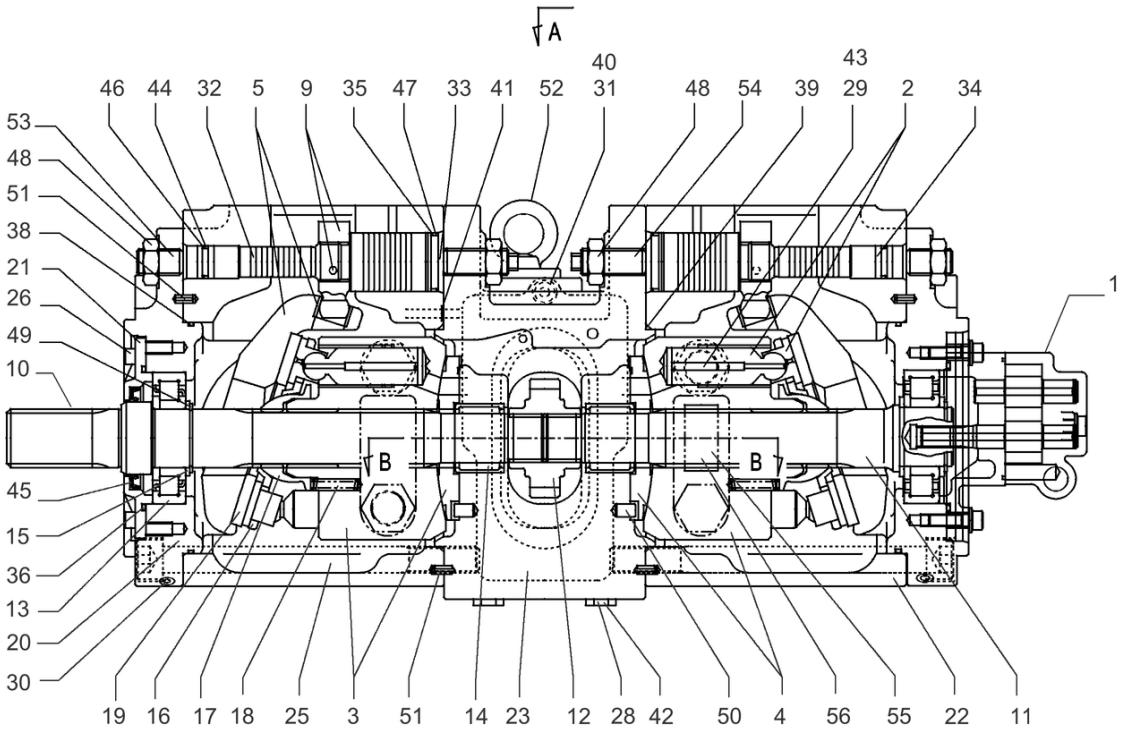

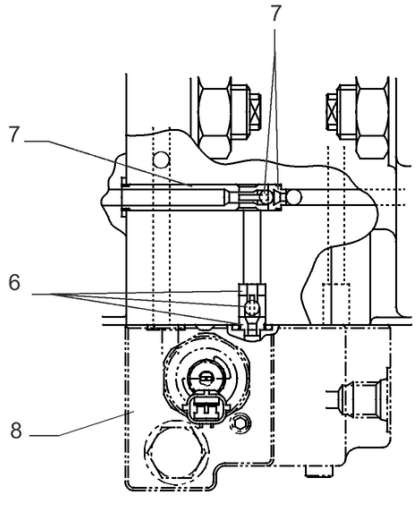

A-

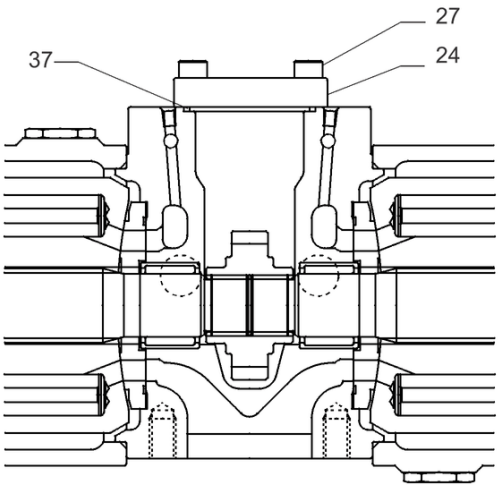

B-B

BOMBA HIDRÁULICA CONJUNTO PN 47907574

BOMBA HIDRÁULICA, COMPONENTES; (Prod Date) After 1 Jan 2017

REF	NP	QTD	DESCRIÇÃO	USO
36	LE015120	1	O-RING	
37	LE015130	1	O-RING	
38	LE018620	2	O-RING	
39	LE015150	2	O-RING	
40	LE013470	12	O-RING	
41	LE022170	16	VEDANTE	
42	LE013410	4	O-RING	
43	LE013440	4	O-RING	
44	LE01075	2	O-RING	
45	LE018630	1	VEDANTE DE ÓLEO	
46	LE00050	2	ANEL DE SEGURANÇA	
47	LE00052	2	ANEL DE SEGURANÇA	
48	LA016780	4	PORCA-TRAVA	
49	LA016820	2	ANEL DE PRESSÃO	
50	LA00569	2	GUIA	
51	LA017130	4	PINO	
52	LA017910	2	PARAFUSO COM OLHAL	
53	LA00102	2	PARAFUSO Spcl	
54	LA018230	2	PARAFUSO	
55	NSS	1	NO SE VENDE SEPARADO	Nameplate
56	LA00027	2	REBITE	

35.106.012	p1

BOMBA HIDRÁULICA, COMPONENTES; (Prod Date) After 1 Jan 2017

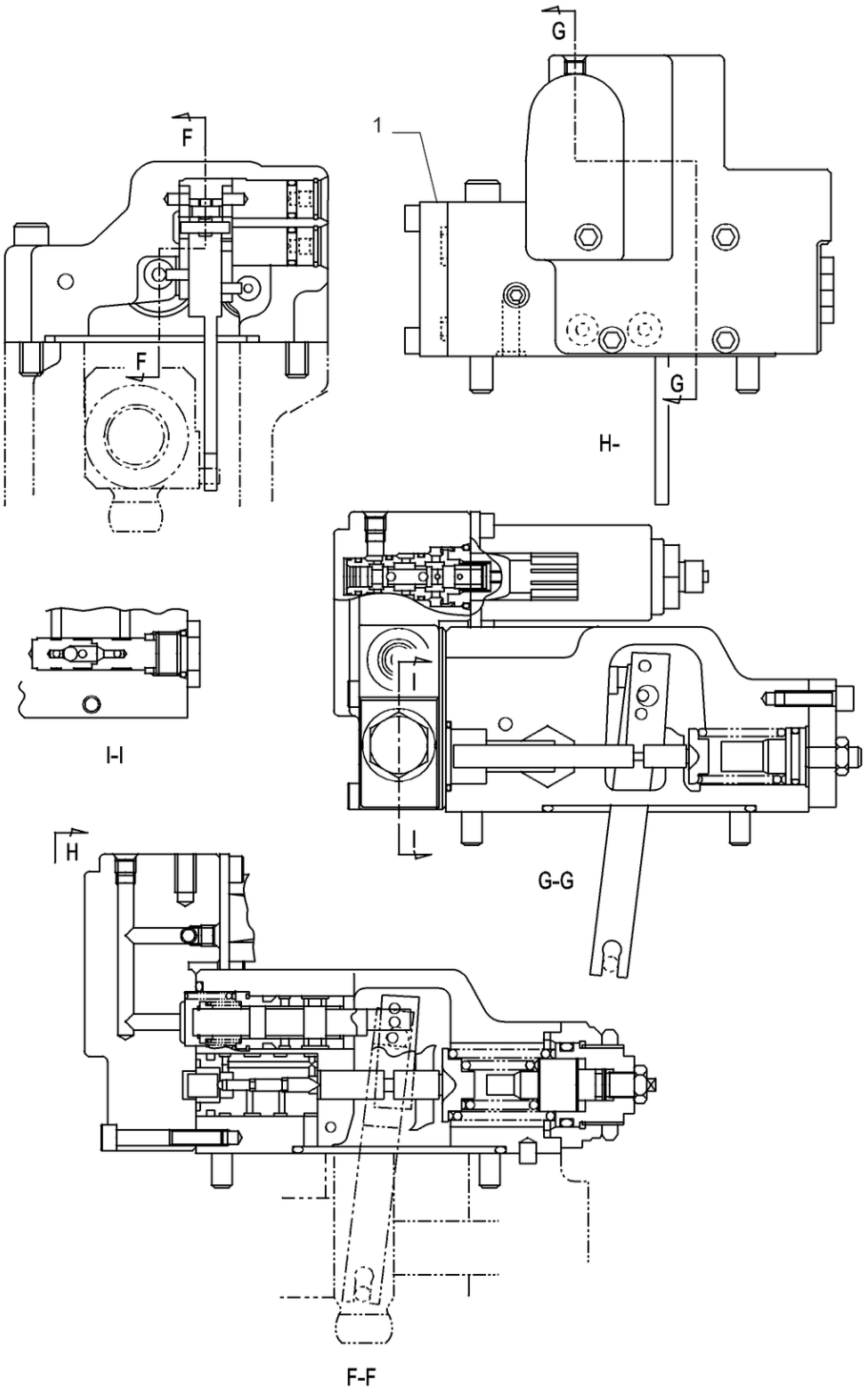

BOMBA HIDRÁULICA CONJUNTO PN 47907574

BOMBA HIDRÁULICA, COMPONENTES; (Prod Date) After 1 Jan 2017

REF	NP	QTD	DESCRIÇÃO	USO
1	LJ018970	1	REGULADOR	

35.106.013	p1

BOMBA HIDRÁULICA, COMPONENTES; (Prod Date) After 1 Jan 2017

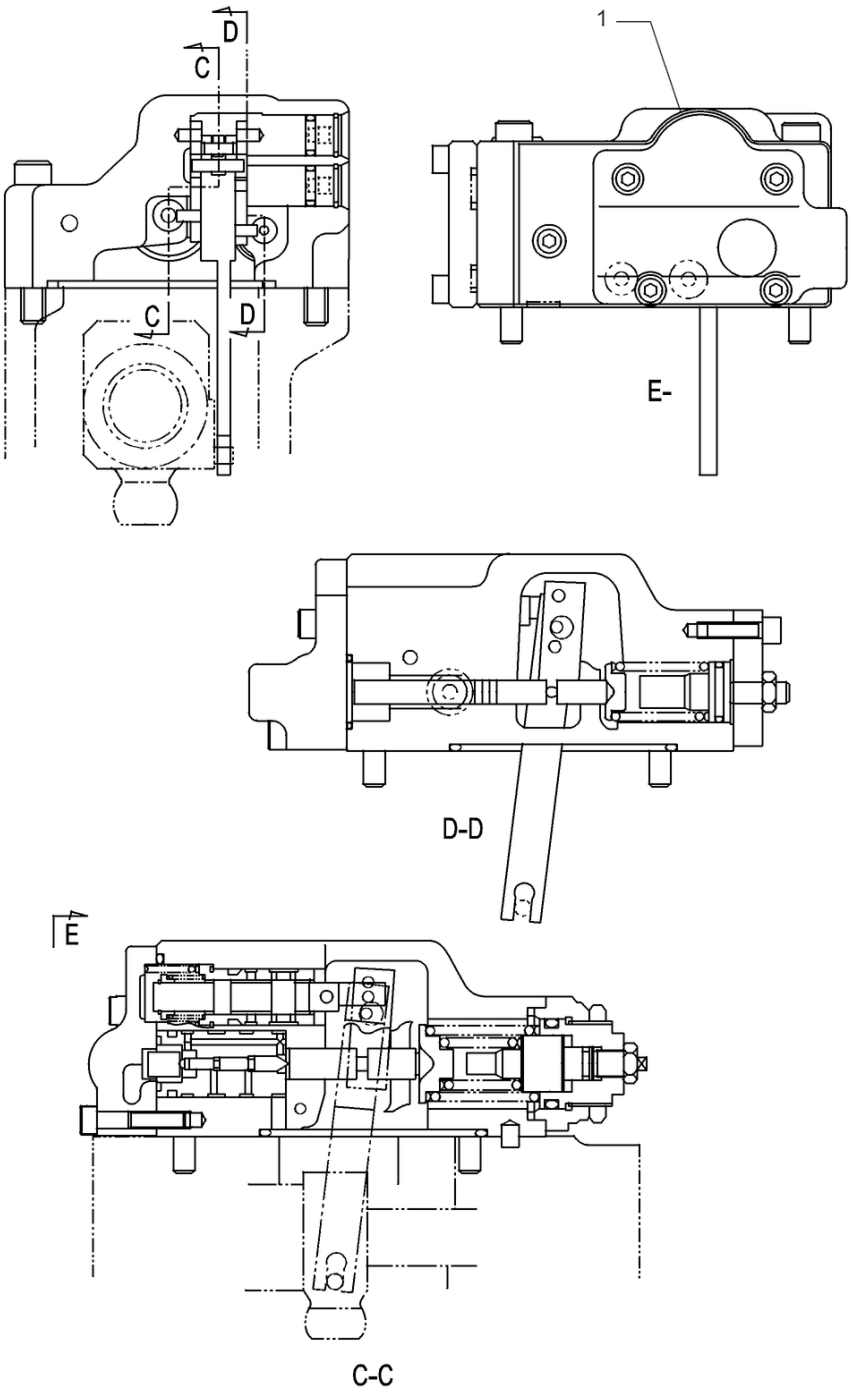

BOMBA HIDRÁULICA CONJUNTO PN 47907574

BOMBA HIDRÁULICA, COMPONENTES; (Prod Date) After 1 Jan 2017

REF	NP	QTD	DESCRIÇÃO	USO
1	LJ017490	1	REGULADOR	

35.106.020 [01]

p1

BOMBA HIDRÁULICA; (Prod Date) After 1 Jan 2017

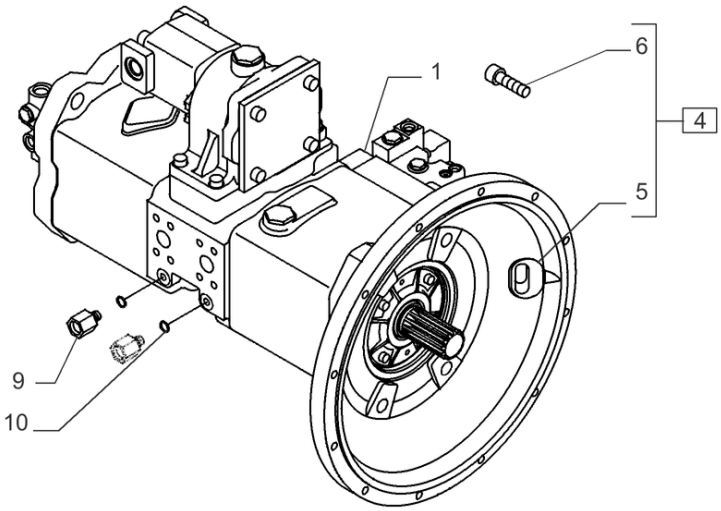

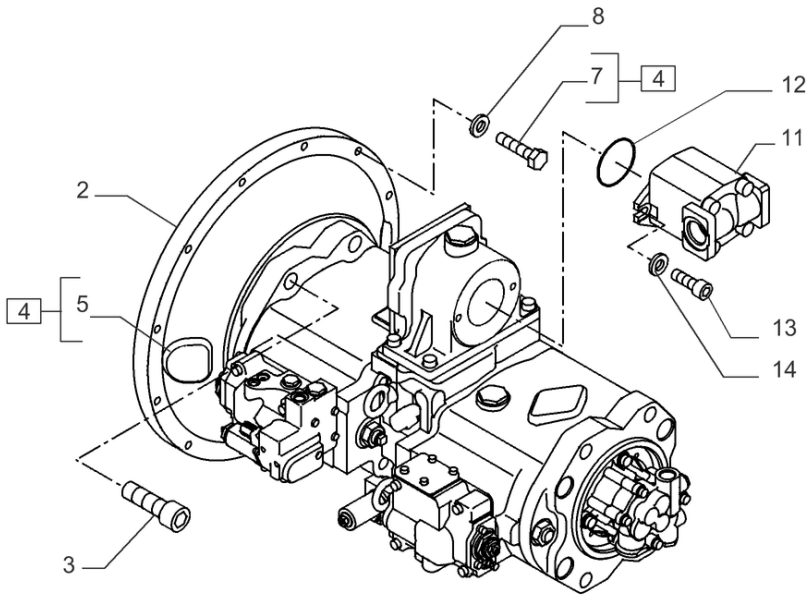

35.106.020 [01]

BOMBA HIDRÁULICA; (Prod Date) After 1 Jan 2017

REF	NP	QTD	DESCRIÇÃO	USO
1	47834373	1	BOMBA PISTON, 152 CC	BSN
1	48130298	1	BOMBA HIDRÁULICA	ASN
2	47834378	1	FLANGE	
3	14429631	4	PARAFUSO	
4	47791085	1	ENGATE	Incl 5 - 7
5	47791084	2	PASSA-FIOS	
6	14420331	8	PARAFUSO ALLENA FLAN M10 x 1.5 x 35mm, Cl 10.9, Full Thd	
7	86508618	9	PARAFUSO Hex, M10 x 1.5 x 45mm, Cl 10.9	
8	47759503	9	ARRUELA PLANA	
9	47759986	2	PRISIONEIRO	
10	47759554	2	O-RING	
11	47834435	1	BOMBA GEAR, 33.3 CC	
12	47759551	1	O-RING	
13	14420231	2	PARAFUSO ALLENA FLAN M10 x 1.5 x 30mm, Cl 10.9, Full Thd	
14	47759503	2	ARRUELA PLANA	

35.106.020 [02]

p1

BOMBA HIDRÁULICA; (Prod Date) After 1 Jan 2017

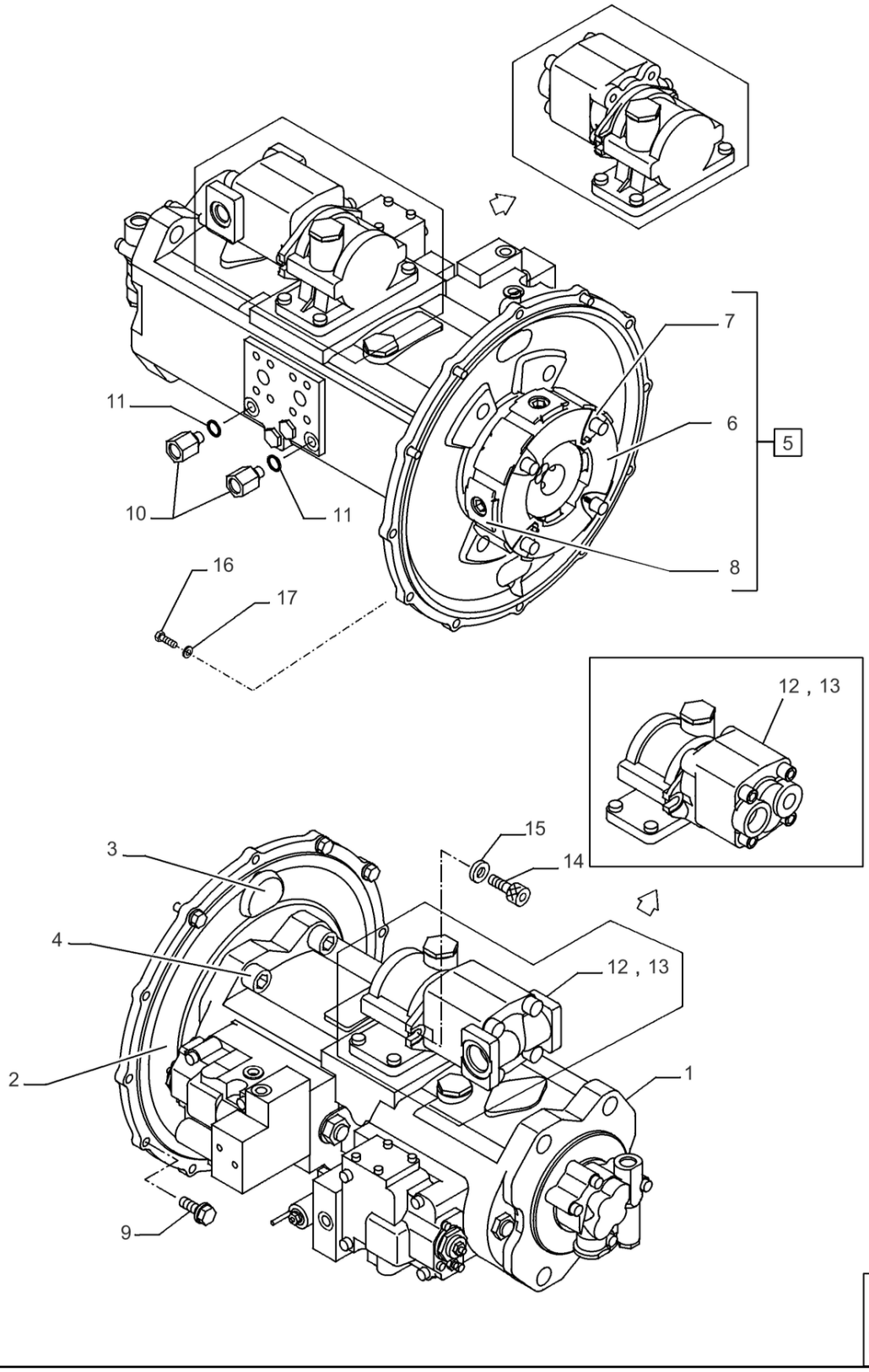

35.106.020 [02]

BOMBA HIDRÁULICA; (Prod Date) After 1 Jan 2017

REF	NP	QTD	DESCRIÇÃO	USO
1	47933092	1	BOMBA HIDRÁULICA	
2	47815967	1	FLANGE	
3	47759383	2	PASSA-FIOS	
4	47789313	4	PARAFUSO ALLENA FLAN	
5	47758334	1	BOMBA HIDRÁULICA	Incl 6 - 8
6	47759258	1	ELEMENTO	
7	47759256	4	ENCHIMENTO	
8	47759257	1	ENCHIMENTO	
9	47789337	8	PARAFUSO	
10	47759986	2	PRISIONEIRO	
11	47759554	2	O-RING	
12	47803200	1	BOMBA HIDRÁULICA	
13	47759551	1	O-RING	
14	14420231	2	PARAFUSO ALLENA FLAN M10 x 1.5 x 30mm, Cl 10.9, Full Thd	
15	47759503	2	ARRUELA PLANA	
16	86508618	4	PARAFUSO Hex, M10 x 1.5 x 45mm, Cl 10.9	
17	14496631	4	ARRUELA PLANA 10.5mm ID x 21mm OD x 2mm Thk	

35.106.021

p1

BOMBA HIDRÁULICA, COMPONENTES; (Prod Date) After 1 Jan 2017

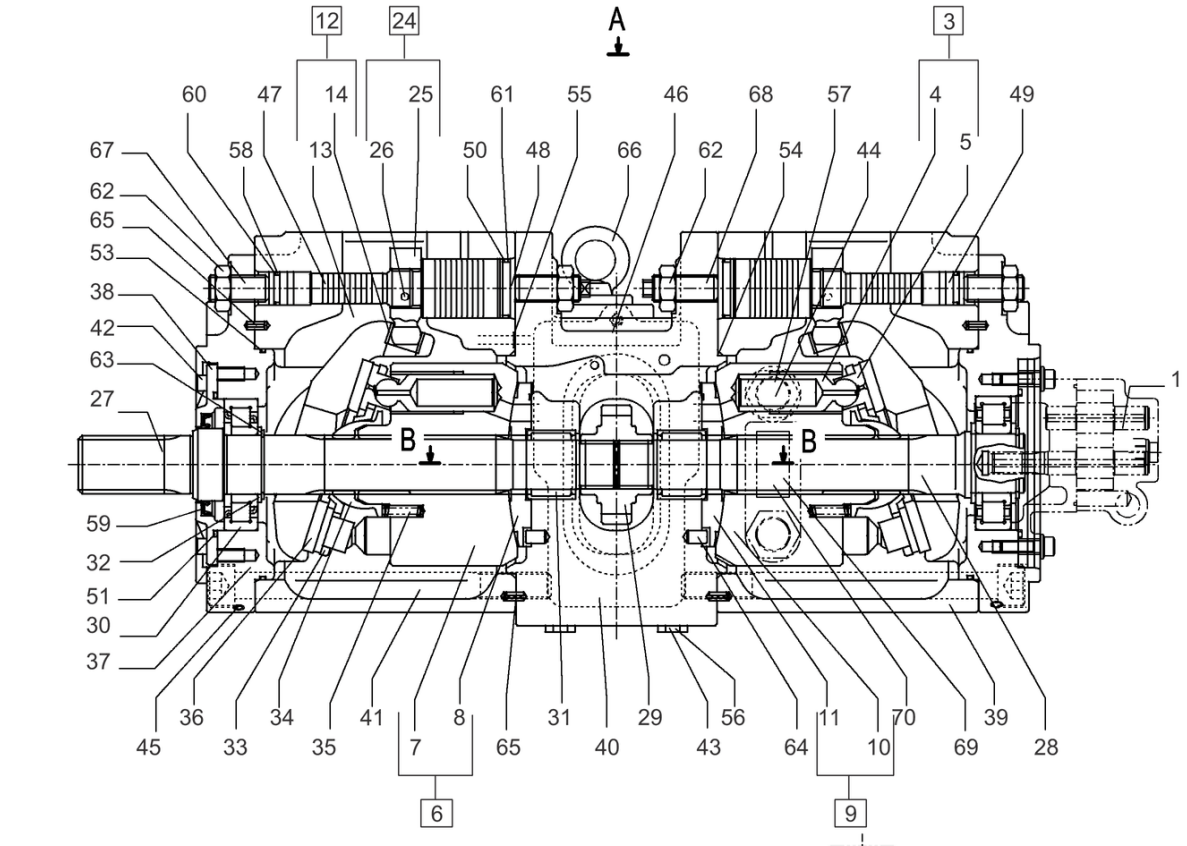

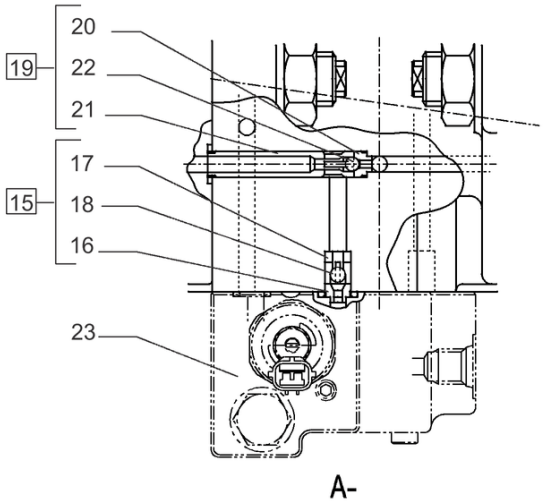

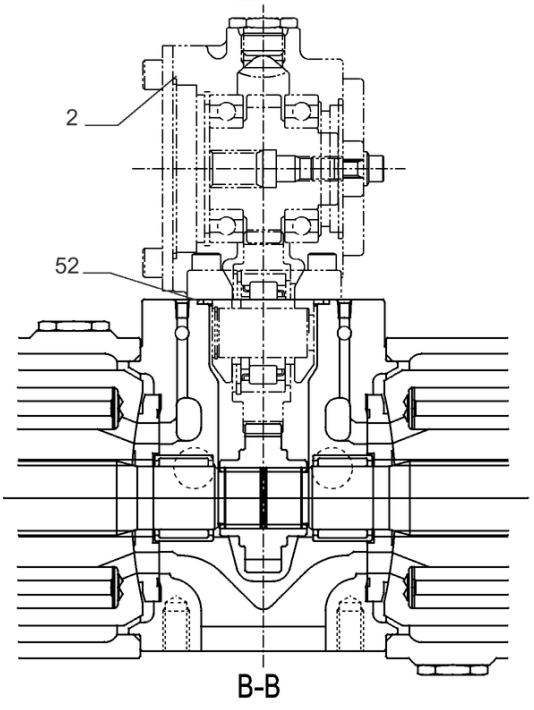

BOMBA HIDRÁULICA CONJUNTO PN 47834373

BOMBA HIDRÁULICA, COMPONENTES; (Prod Date) After 1 Jan 2017

REF	NP	QTD	DESCRIÇÃO	USO
1	LJ017430	1	BOMBA HIDRÁULICA	
2	KSJ14010	1	BOMBA HIDRÁULICA	
3	LJ017440	2	JOGO DE PEÇAS	Incl 4,5
4	NSS	18	NO SE VENDE SEPARADO	Pistao, Incl in 3
5	NSS	18	NO SE VENDE SEPARADO	Sapata, Incl in 3
6	LJ017450	1	CAMISA DE CILINDRO	Incl 7, 8
7	NSS	1	NO SE VENDE SEPARADO	Cilindro Bloco, Incl in 7
8	NSS	1	NO SE VENDE SEPARADO	Placa, Incl in 7
9	LJ017460	1	CAMISA DE CILINDRO	Incl 10, 11
10	NSS	1	NO SE VENDE SEPARADO	Cilindro Bloco, Incl in 9
11	NSS	1	NO SE VENDE SEPARADO	Placa, Incl in 9
12	LR00058	2	PLACA	Incl 13, 14
13	NSS	2	NO SE VENDE SEPARADO	Placa, Incl in 12
14	NSS	2	NO SE VENDE SEPARADO	Bucha, Incl in 12
15	TNP0022	2	VÁLVULA	Incl 16 - 18
16	NSS	2	NO SE VENDE SEPARADO	Assento, Incl in 15
17	NSS	2	NO SE VENDE SEPARADO	Batente, Incl in 15
18	NSS	2	NO SE VENDE SEPARADO	Esfera, Incl in 15
19	LJ01296	2	VÁLVULA DE RETENÇÃO	Incl 20 - 22
20	NSS	2	NO SE VENDE SEPARADO	Assento, Incl in 19
21	NSS	2	NO SE VENDE SEPARADO	Batente, Incl in 19
22	NSS	2	NO SE VENDE SEPARADO	Esfera, Incl in 19
23	LJ014460	1	SEÇÃO DA VÁLVULA	
24	LA012700	2	PINO ESPECIAL	Incl 25, 26
25	NSS	2	NO SE VENDE SEPARADO	Pino, Incl in 24
26	NSS	2	NO SE VENDE SEPARADO	Pino, Incl in 24
27	LB00927	1	EIXO COMANDO	
28	LB00928	1	EIXO COMANDO	
29	TC00047	1	ENGRENAGEM	
30	LB00645	2	ROLAMENTO ROLETE CILÍNDR	
31	LB00646	2	ROLAMENTO DE AGULHAS	
32	TH00107	3	ESPAÇADOR	
33	LR017690	2	PLACA	
34	LB00647	2	BUCHA	
35	LG00062	18	MOLA	

35.106.021

p2

BOMBA HIDRÁULICA, COMPONENTES; (Prod Date) After 1 Jan 2017

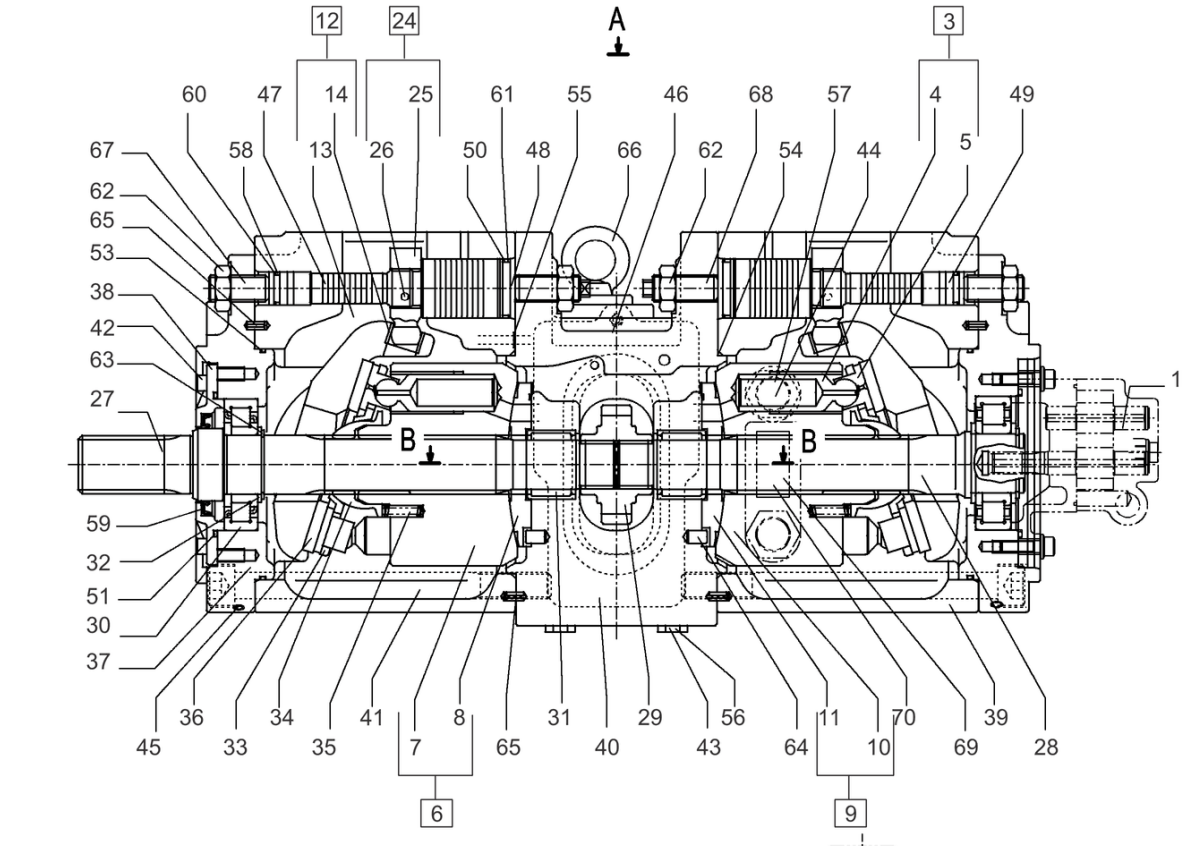

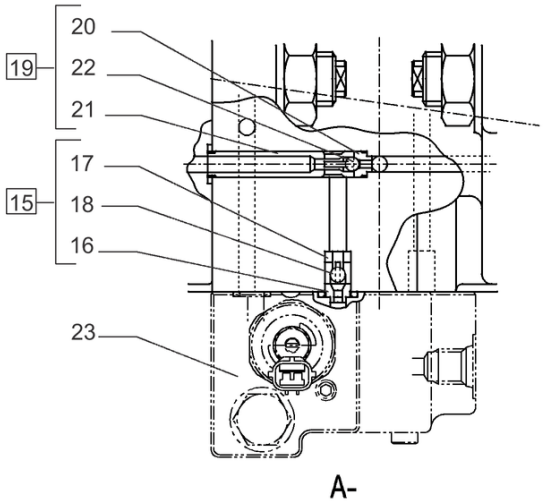

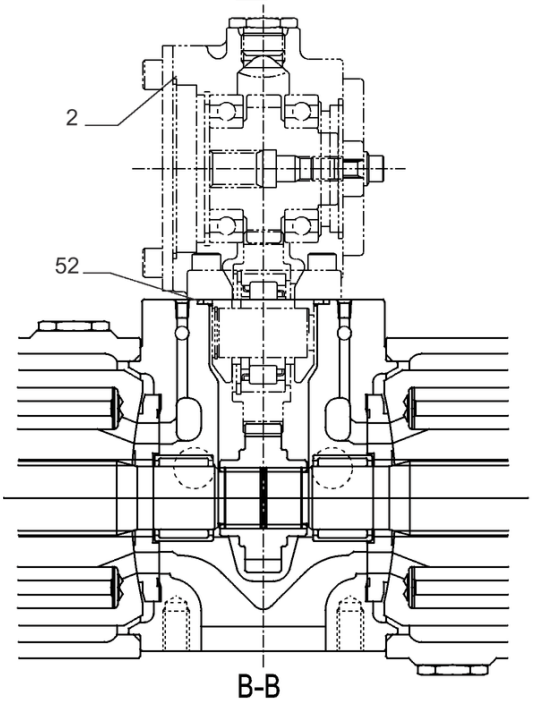

BOMBA HIDRÁULICA CONJUNTO PN 47834373

BOMBA HIDRÁULICA, COMPONENTES; (Prod Date) After 1 Jan 2017

REF	NP	QTD	DESCRIÇÃO	USO
36	156530A1	2	PLACA	
37	LS004030	2	SUPORTE	
38	LW00062	1	COBERTURA	
39	LW005110	2	ALOJAMENTO	
40	TJ00152	1	BLOCO	
41	LA00101	8	PARAFUSO Hex Skt Hd	
42	108R008Y020R	4	PARAFUSO ALLENA FLAN	
43	155496A1	2	BUJÃO	
44	155471A1	4	BUJÃO	
45	LK00003	27	BUJÃO	
46	LK00028	12	BUJÃO	
47	LJ017470	2	PISTÃO	
48	LG00061	2	PARADA	
49	LG00060	2	PARADA	
50	LE01074	2	O-RING	
51	LE015120	1	O-RING	
52	LE015130	1	O-RING	
53	LE018620	2	O-RING	
54	LE015150	2	O-RING	
55	LE013470	16	O-RING	
56	LE013410	6	O-RING	
57	LE013440	4	O-RING	
58	LE01075	2	O-RING	
59	LE018630	1	VEDANTE DE ÓLEO	
60	LE00050	2	ANEL DE SEGURANÇA	
61	LE00052	2	ANEL DE SEGURANÇA	
62	829-1420	4	PORCA M20, Cl 10	
63	800-1145	2	ANEL DE PRESSÃO M45, Ext	
64	LA00569	2	GUIA	
65	338W060Z014B	4	PINO TRAVA	
66	126R012SN	2	PARAFUSO COM OLHAL	
67	LA00102	2	PARAFUSO Spcl	
68	LA00103	2	PARAFUSO DE AJUSTE Hex	
69	NSS	1	NO SE VENDE SEPARADO	Name plate

35.106.021

p3

BOMBA HIDRÁULICA, COMPONENTES; (Prod Date) After 1 Jan 2017

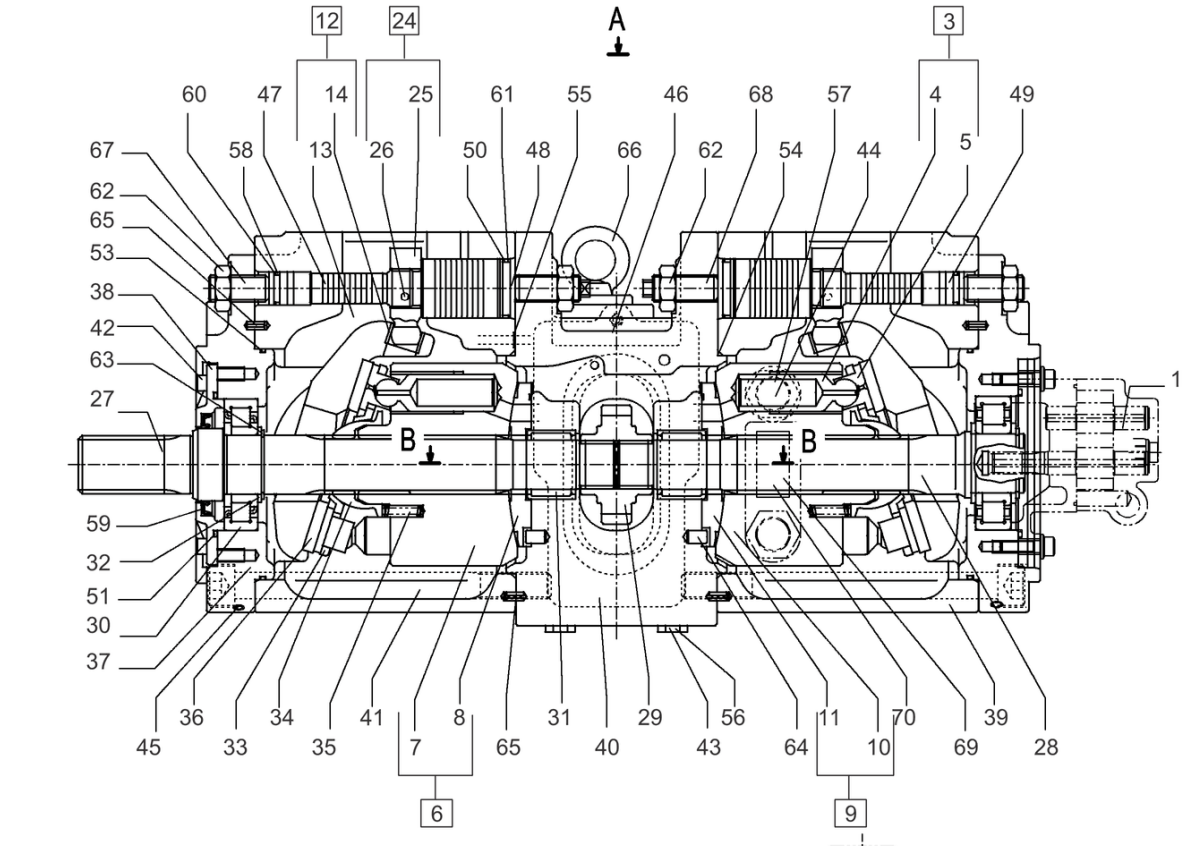

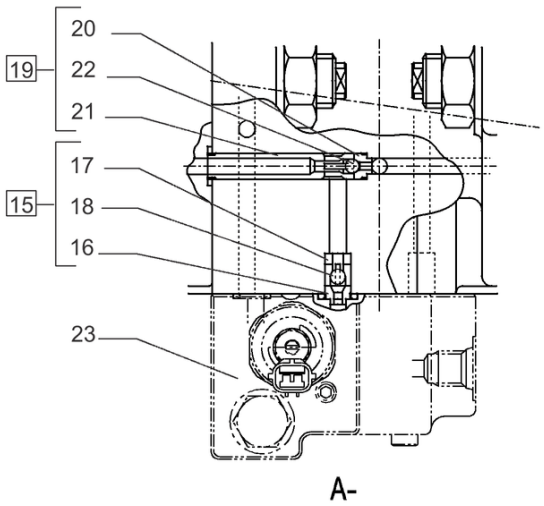

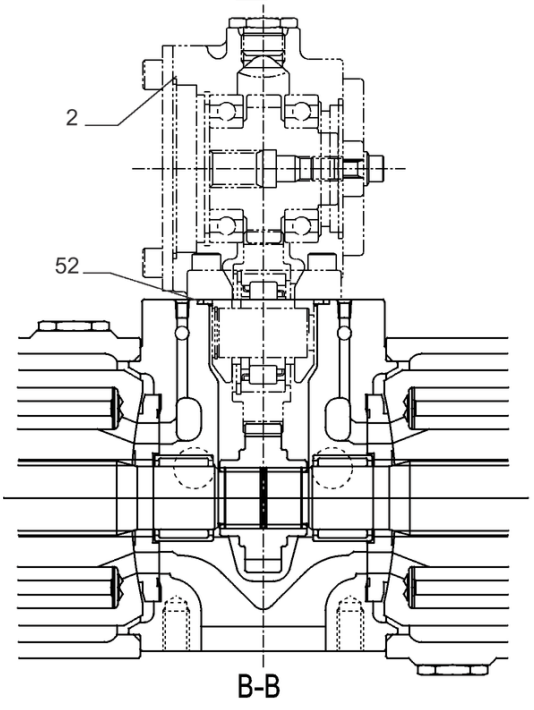

BOMBA HIDRÁULICA CONJUNTO PN 47834373

BOMBA HIDRÁULICA, COMPONENTES; (Prod Date) After 1 Jan 2017

REF	NP	QTD	DESCRIÇÃO	USO
70	LA00027	2	REBITE	

35.106.022

p1

BOMBA HIDRÁULICA, COMPONENTES; (Prod Date) After 1 Jan 2017

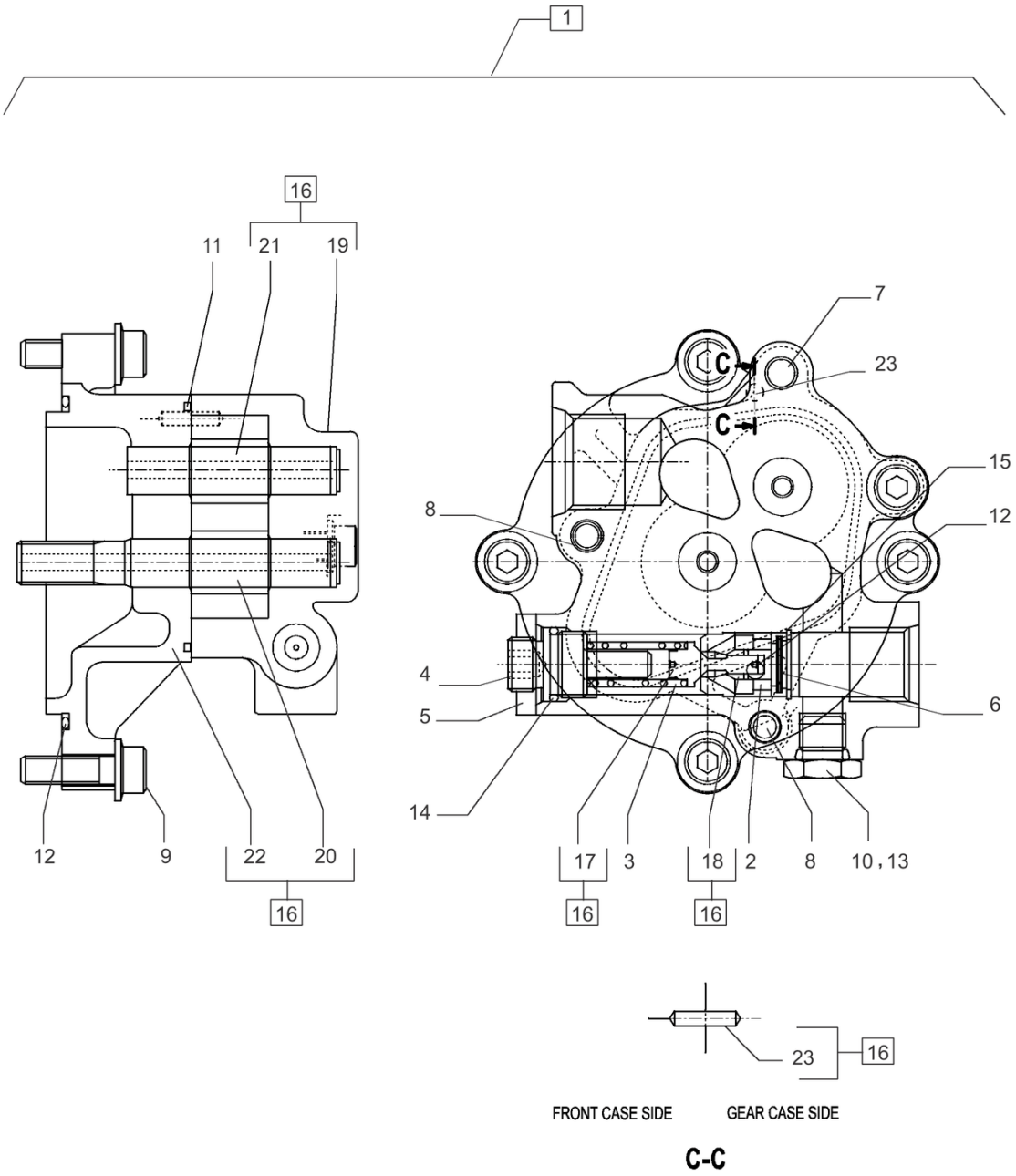

BOMBA HIDRÁULICA CONJUNTO PN 47834373

BOMBA HIDRÁULICA, COMPONENTES; (Prod Date) After 1 Jan 2017

REF	NP	QTD	DESCRIÇÃO	USO
1	LJ017430	1	BOMBA HIDRÁULICA	Incl 2 - 23
2	LE01175	1	ANEL	
3	LG00536	1	MOLA	
4	NSS	1	NO SE VENDE SEPARADO	Adjuster
5	163662A1	1	CONTRA PORCA	
6	163663A1	1	FILTRO OLEO HIDRAUL.	
7	LA00593	2	PARAFUSO ALLENA FLAN Hex Skt, M8 x 50mm, Cl 12.9	
8	LA00594	2	PARAFUSO Hex Skt, M8 x 65mm, Cl 12.9	
9	LA00592	4	PARAFUSO Hex Skt, M10 x 30mm, Cl 12.9	
10	155496A1	1	BUJÃO	
11	163667A1	1	ANEL VEDADOR	
12	LE015120	1	O-RING	
13	154467A1	1	O-RING 10.8mm ID x 2.4mm Width	
14	154483A1	1	O-RING	
15	163668A1	1	RING, LOCKING	
16	LC003200	1	ENGRENAGEM	Incl 17 - 23
17	NSS	1	NO SE VENDE SEPARADO	Poppet, Incl in 16
18	NSS	1	NO SE VENDE SEPARADO	Assento, Incl in 16
19	NSS	1	NO SE VENDE SEPARADO	Alojamento Engrenagem, Incl in 16
20	NSS	1	NO SE VENDE SEPARADO	Engrenagem, Incl in 16
21	NSS	1	NO SE VENDE SEPARADO	Engrenagem, Incl in 16
22	NSS	1	NO SE VENDE SEPARADO	Alojamento, Incl in 16
23	NSS	2	NO SE VENDE SEPARADO	Pino, Incl in 16

35.106.023	p1

BOMBA HIDRÁULICA, COMPONENTES; (Prod Date) After 1 Jan 2017

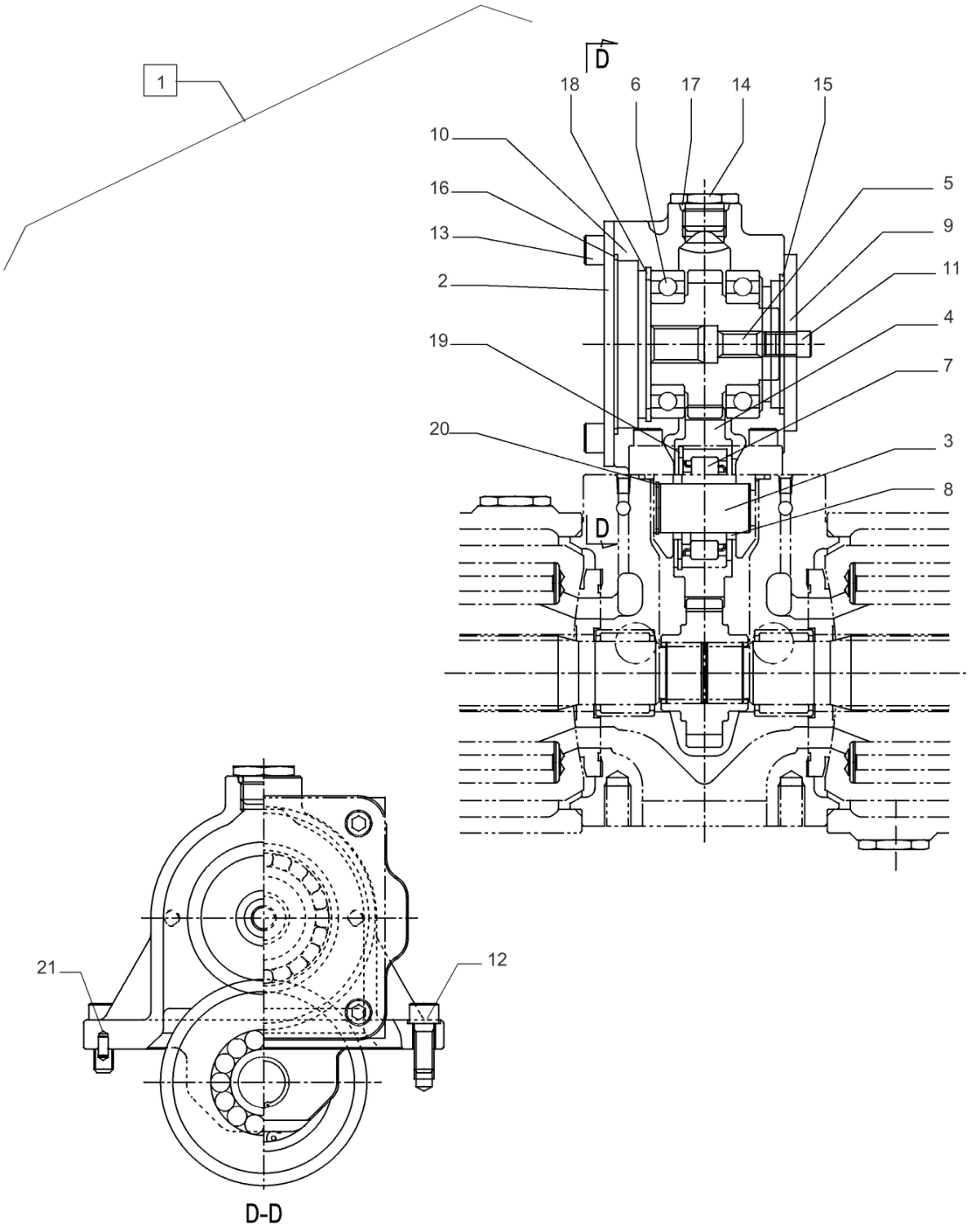

BOMBA HIDRÁULICA CONJUNTO PN 47834373

BOMBA HIDRÁULICA, COMPONENTES; (Prod Date) After 1 Jan 2017

REF	NP	QTD	DESCRIÇÃO	USO
1	KSJ14010	1	BOMBA HIDRÁULICA	Incl 2 - 21
2	LW005330	1	COBERTURA	
3	NSS	1	NO SE VENDE SEPARADO	Eixo Intermediario, Incl in 1
4	NSS	1	NO SE VENDE SEPARADO	Engrenagem, Incl in 1
5	NSS	1	NO SE VENDE SEPARADO	Engrenagem, Incl in 1
6	NSS	2	NO SE VENDE SEPARADO	Esfera, Incl in 1
7	NSS	1	NO SE VENDE SEPARADO	Roletes, Incl in 1
8	NSS	2	NO SE VENDE SEPARADO	Espaçador, Incl in 1
9	NSS	1	NO SE VENDE SEPARADO	Tampa, Incl in 1
10	NSS	1	NO SE VENDE SEPARADO	Alojamento Engrenagem, Incl in 1
11	863-10020	2	PARAFUSO ALLENA FLAN M10 x 20mm, Cl 12.9	
12	862-12030	4	PARAFUSO ALLENA FLAN M12 x 30mm, Cl 12.9	
13	861-12025	4	PARAFUSO ALLENA FLAN M12 x 25mm, Cl 12.9	
14	155471A1	1	BUJÃO	
15	154697A1	1	O-RING	
16	154733A1	1	O-RING	
17	154503A1	1	O-RING	
18	NSS	1	NO SE VENDE SEPARADO	Anel, Incl in 1
19	NSS	1	NO SE VENDE SEPARADO	Anel, Incl in 1
20	NSS	1	NO SE VENDE SEPARADO	Anel, Incl in 1
21	NSS	2	NO SE VENDE SEPARADO	Pino, Incl in 1

35.106.024	p1

BOMBA HIDRÁULICA, COMPONENTES; (Prod Date) After 1 Jan 2017

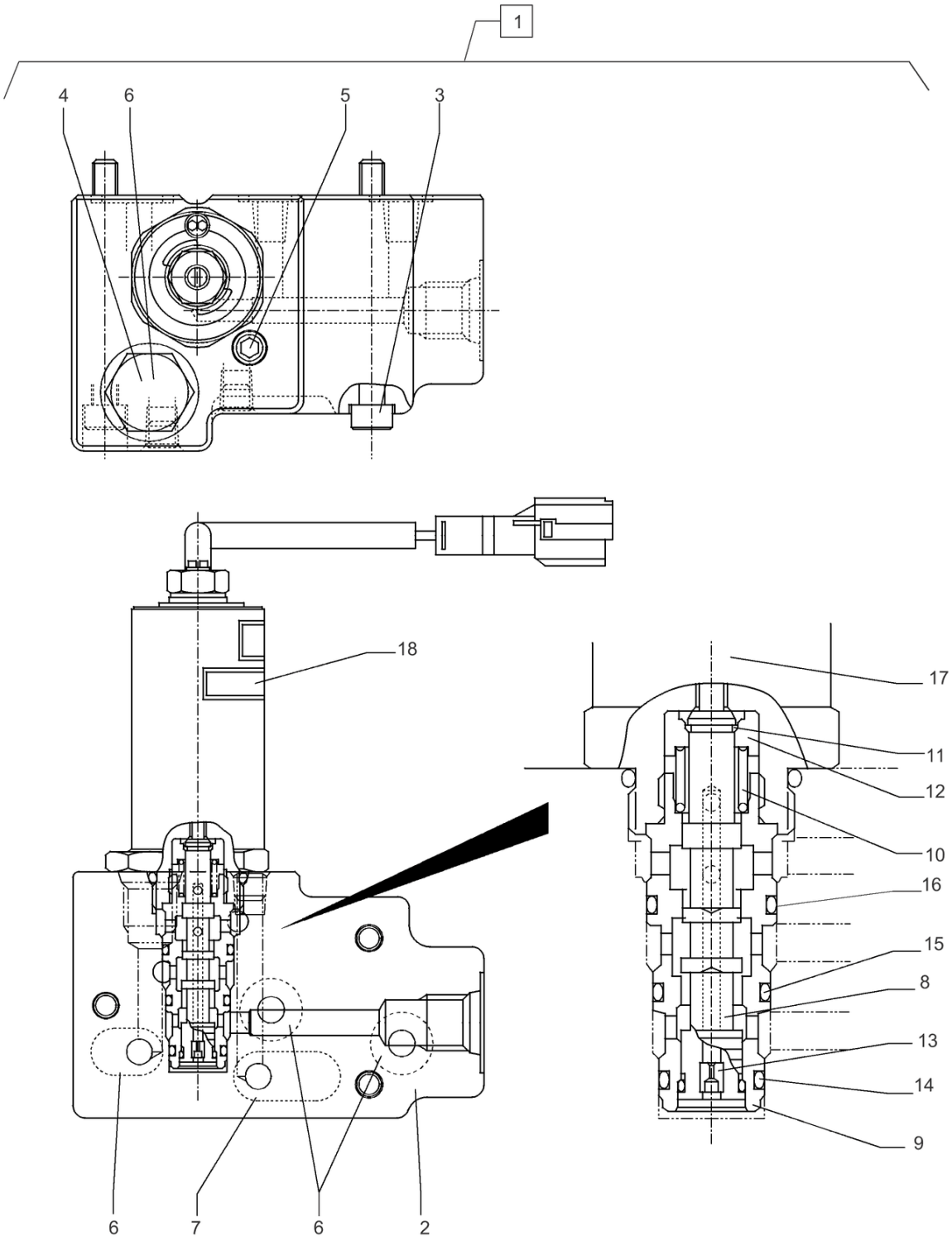

BOMBA HIDRÁULICA CONJUNTO PN 47834373

BOMBA HIDRÁULICA, COMPONENTES; (Prod Date) After 1 Jan 2017

REF	NP	QTD	DESCRIÇÃO	USO
1	LJ014460	1	SEÇÃO DA VÁLVULA	Incl 2 - 18
2	NSS	1	NO SE VENDE SEPARADO	Alojamento, Incl in 1
3	862-6060	3	PARAFUSO ALLENA FLAN M6 x 60mm, Cl 12.9	
4	155496A1	1	BUJÃO	
5	LK00003	3	BUJÃO	
6	LE013410	4	O-RING	
7	LE013420	1	O-RING	
8	NSS	1	NO SE VENDE SEPARADO	Válvula Carretel, Incl in 1
9	NSS	1	NO SE VENDE SEPARADO	Luva, Incl in 1
10	NSS	1	NO SE VENDE SEPARADO	Mola de Compressão, Incl in 1
11	NSS	1	NO SE VENDE SEPARADO	Anel, Incl in 1
12	NSS	1	NO SE VENDE SEPARADO	Assento da Mola, Incl in 1
13	NSS	1	NO SE VENDE SEPARADO	Orifício, Incl in 1
14	155203A1	1	O-RING	
15	155204A1	1	O-RING	
16	160652A1	1	O-RING	
17	LL00055	1	SOLENOIDE	
18	NSS	1	NO SE VENDE SEPARADO	Placa Nome, Incl in 1

35.106.025

p1

BOMBA HIDRÁULICA, COMPONENTES; (Prod Date) After 1 Jan 2017

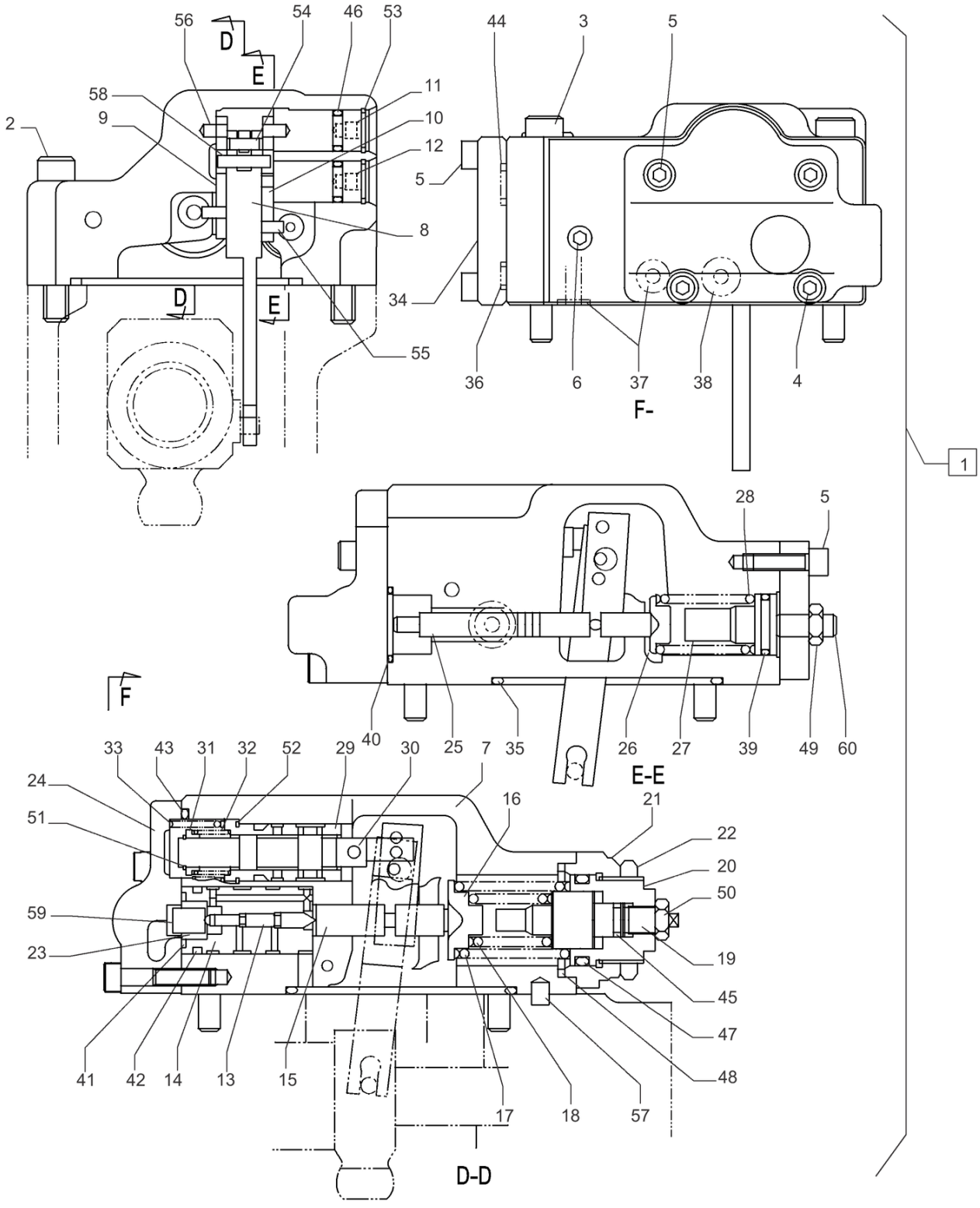

BOMBA HIDRÁULICA CONJUNTO PN 47834373

BOMBA HIDRÁULICA, COMPONENTES; (Prod Date) After 1 Jan 2017

REF	NP	QTD	DESCRIÇÃO	USO
1	LJ018970	1	REGULADOR	Incl 2 - 60
2	108R008Z050N	2	PARAFUSO	
3	861-8070	2	PARAFUSO ALLENA FLAN M8 x 70mm, Cl 12.9	
4	861-6030	2	PARAFUSO ALLENA FLAN M6 x 30mm, Cl 12.9	
5	862-6020	10	PARAFUSO ALLENA FLAN M6 x 20mm, Cl 12.9	
6	LK00003	5	BUJÃO	
7	NSS	1	NO SE VENDE SEPARADO	Alojamento, Incl in 1
8	NSS	1	NO SE VENDE SEPARADO	Alavanca, Incl in 1
9	NSS	1	NO SE VENDE SEPARADO	Alavanca, Incl in 1
10	NSS	1	NO SE VENDE SEPARADO	Alavanca, Incl in 1
11	NSS	1	NO SE VENDE SEPARADO	Bujão, Incl in 1
12	NSS	1	NO SE VENDE SEPARADO	Bujão, Incl in 1
13	NSS	1	NO SE VENDE SEPARADO	Pistão, Incl in 1
14	NSS	1	NO SE VENDE SEPARADO	Alojamento, Incl in 1
15	NSS	1	NO SE VENDE SEPARADO	Haste, Incl in 1
16	NSS	1	NO SE VENDE SEPARADO	Assento Mola, Incl in 1
17	NSS	1	NO SE VENDE SEPARADO	Mola, Incl in 1
18	NSS	1	NO SE VENDE SEPARADO	Mola Compressão, Incl in 1
19	NSS	1	NO SE VENDE SEPARADO	Assento Mola, Incl in 1
20	NSS	1	NO SE VENDE SEPARADO	Parafuso, Incl in 1
21	NSS	1	NO SE VENDE SEPARADO	Tampa, Incl in 1
22	NSS	1	NO SE VENDE SEPARADO	Porca, Incl in 1
23	NSS	1	NO SE VENDE SEPARADO	Luva, Incl in 1
24	NSS	1	NO SE VENDE SEPARADO	Tampa, Incl in 1
25	NSS	1	NO SE VENDE SEPARADO	Pistão, Incl in 1
26	NSS	1	NO SE VENDE SEPARADO	Assento Mola, Incl in 1
27	NSS	1	NO SE VENDE SEPARADO	Assento Mola, Incl in 1
28	NSS	1	NO SE VENDE SEPARADO	Mola Compressão, Incl in 1
29	NSS	1	NO SE VENDE SEPARADO	Luva, Incl in 1
30	NSS	1	NO SE VENDE SEPARADO	Carretel, Incl in 1
31	NSS	1	NO SE VENDE SEPARADO	Assento Mola, Incl in 1
32	NSS	1	NO SE VENDE SEPARADO	Mola, Incl in 1
33	NSS	1	NO SE VENDE SEPARADO	Mola, Incl in 1

35.106.025	p2

BOMBA HIDRÁULICA, COMPONENTES; (Prod Date) After 1 Jan 2017

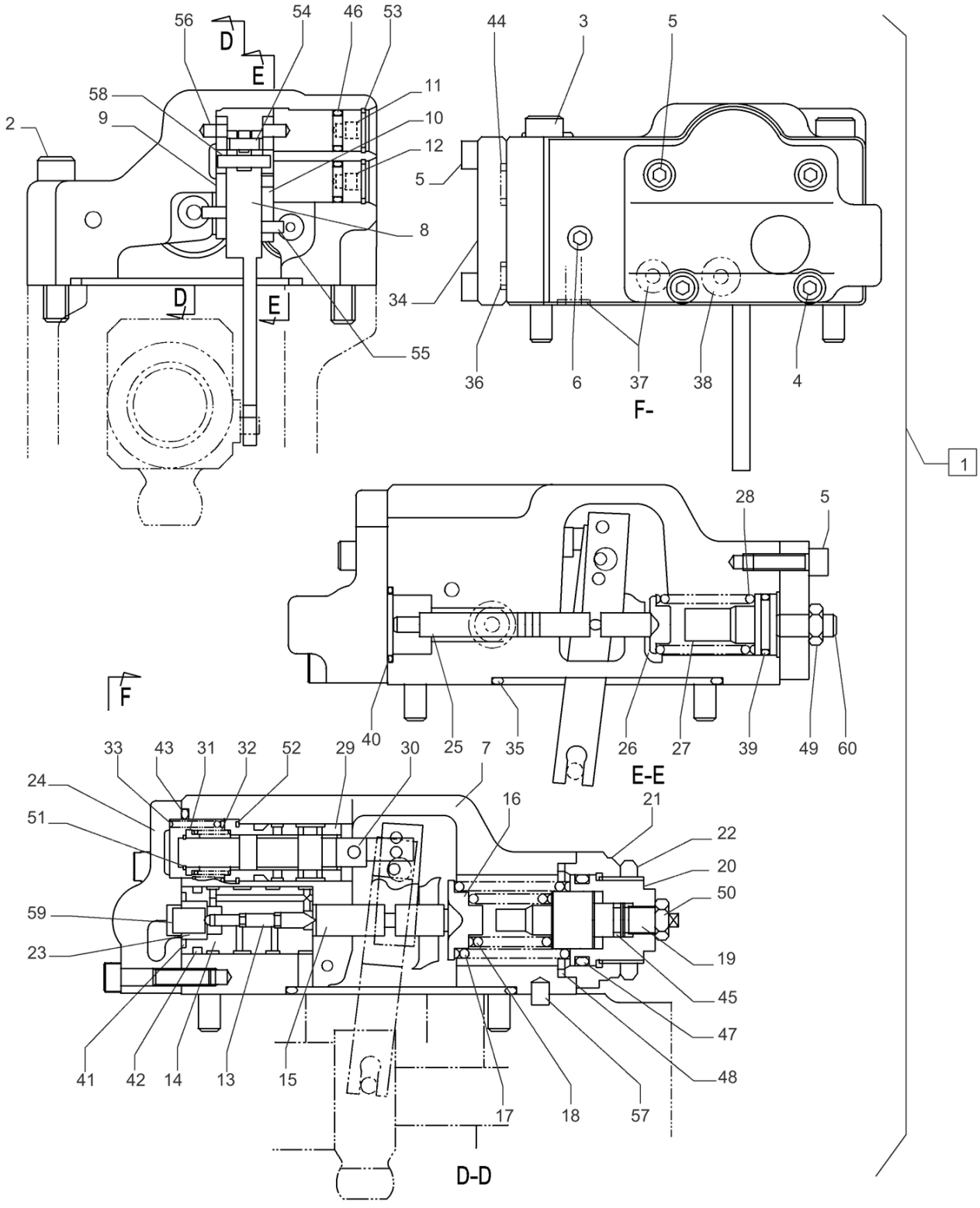

BOMBA HIDRÁULICA CONJUNTO PN 47834373

BOMBA HIDRÁULICA, COMPONENTES; (Prod Date) After 1 Jan 2017

REF	NP	QTD	DESCRIÇÃO	USO
34	NSS	1	NO SE VENDE SEPARADO	Tampa, Incl in 1
35	LE013390	1	O-RING	
36	LE013460	3	O-RING	
37	LE013470	9	O-RING	
38	LE013400	1	O-RING	
39	LE01177	1	O-RING	
40	LE00608	1	O-RING	
41	LE013420	1	O-RING	
42	LE013430	1	O-RING	
43	LE013380	1	O-RING	
44	LE013520	1	O-RING	
45	LE013540	1	O-RING	
46	LE013410	2	O-RING	
47	LE013450	1	O-RING	
48	LE01176	1	O-RING	
49	LA00065	1	PORCA-TRAVA	
50	LA010640	1	PORCA-TRAVA	
51	800-1110	1	ANEL DE PRESSÃO M10, Ext	
52	NSS	1	NO SE VENDE SEPARADO	Anel, Incl in 1
53	800-2115	2	ANEL DE PRESSÃO M15, Int	
54	NSS	1	NO SE VENDE SEPARADO	Pino, Incl in 1
55	NSS	2	NO SE VENDE SEPARADO	Pino, Incl in 1
56	NSS	2	NO SE VENDE SEPARADO	Pino, Incl in 1
57	NSS	1	NO SE VENDE SEPARADO	Pino, Incl in 1
58	NSS	1	NO SE VENDE SEPARADO	Pino, Incl in 1
59	NSS	1	NO SE VENDE SEPARADO	Pino, Incl in 1
60	LA00759	1	PARAFUSO Hex Skt Hd	

35.106.026

p1

BOMBA HIDRÁULICA, COMPONENTES; (Prod Date) After 1 Jan 2017

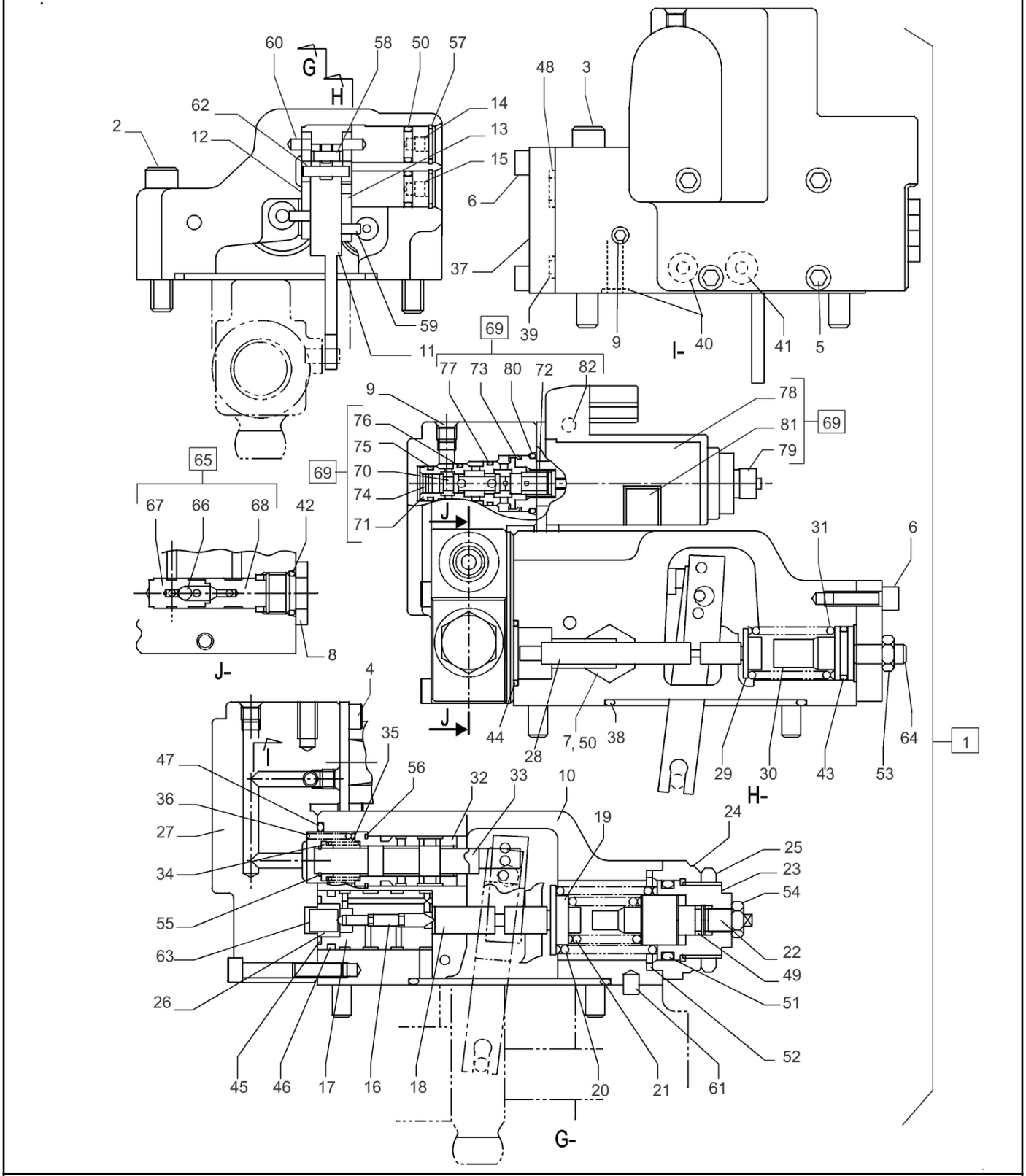

BOMBA HIDRÁULICA CONJUNTO PN 47834373

BOMBA HIDRÁULICA, COMPONENTES; (Prod Date) After 1 Jan 2017

REF	NP	QTD	DESCRIÇÃO	USO
1	LJ017490	1	REGULADOR	Incl 2 - 82
2	108R008Z050N	2	PARAFUSO	
3	861-8070	2	PARAFUSO ALLENA FLAN M8 x 70mm, Cl 12.9	
4	LA010920	2	PARAFUSO Hex Skt Hd	
5	108R006Z040R	4	PARAFUSO	
6	862-6020	8	PARAFUSO ALLENA FLAN M6 x 20mm, Cl 12.9	
7	155496A1	1	BUJÃO	
8	TLM0023	1	BUJÃO	
9	LK00003	12	BUJÃO	
10	NSS	1	NO SE VENDE SEPARADO	Alojamento, Incl in 1
11	NSS	1	NO SE VENDE SEPARADO	Alavanca, Incl in 1
12	NSS	1	NO SE VENDE SEPARADO	Alavanca, Incl in 1
13	NSS	1	NO SE VENDE SEPARADO	Alavanca, Incl in 1
14	NSS	1	NO SE VENDE SEPARADO	Bujão, Incl in 1
15	NSS	1	NO SE VENDE SEPARADO	Bujão, Incl in 1
16	NSS	1	NO SE VENDE SEPARADO	Pistão, Incl in 1
17	NSS	1	NO SE VENDE SEPARADO	Alojamento, Incl in 1
18	NSS	1	NO SE VENDE SEPARADO	Haste, Incl in 1
19	NSS	1	NO SE VENDE SEPARADO	Assento Mola, Incl in 1
20	NSS	1	NO SE VENDE SEPARADO	Mola, Incl in 1
21	NSS	1	NO SE VENDE SEPARADO	Mola Compressão, Incl in 1
22	NSS	1	NO SE VENDE SEPARADO	Assento Mola, Incl in 1
23	NSS	1	NO SE VENDE SEPARADO	Parafuso, Incl in 1
24	NSS	1	NO SE VENDE SEPARADO	Tampa, Incl in 1
25	NSS	1	NO SE VENDE SEPARADO	Porca, Incl in 1
26	NSS	1	NO SE VENDE SEPARADO	Luva, Incl in 1
27	NSS	1	NO SE VENDE SEPARADO	Tampa, Incl in 1
28	NSS	1	NO SE VENDE SEPARADO	Pistão, Incl in 1
29	NSS	1	NO SE VENDE SEPARADO	Assento Mola, Incl in 1
30	NSS	1	NO SE VENDE SEPARADO	Assento Mola, Incl in 1
31	NSS	1	NO SE VENDE SEPARADO	Mola Compressão, Incl in 1
32	NSS	1	NO SE VENDE SEPARADO	Luva, Incl in 1
33	NSS	1	NO SE VENDE SEPARADO	Carretel, Incl in 1
34	NSS	1	NO SE VENDE SEPARADO	Assento Mola, Incl in 1

35.106.026

p2

BOMBA HIDRÁULICA, COMPONENTES; (Prod Date) After 1 Jan 2017

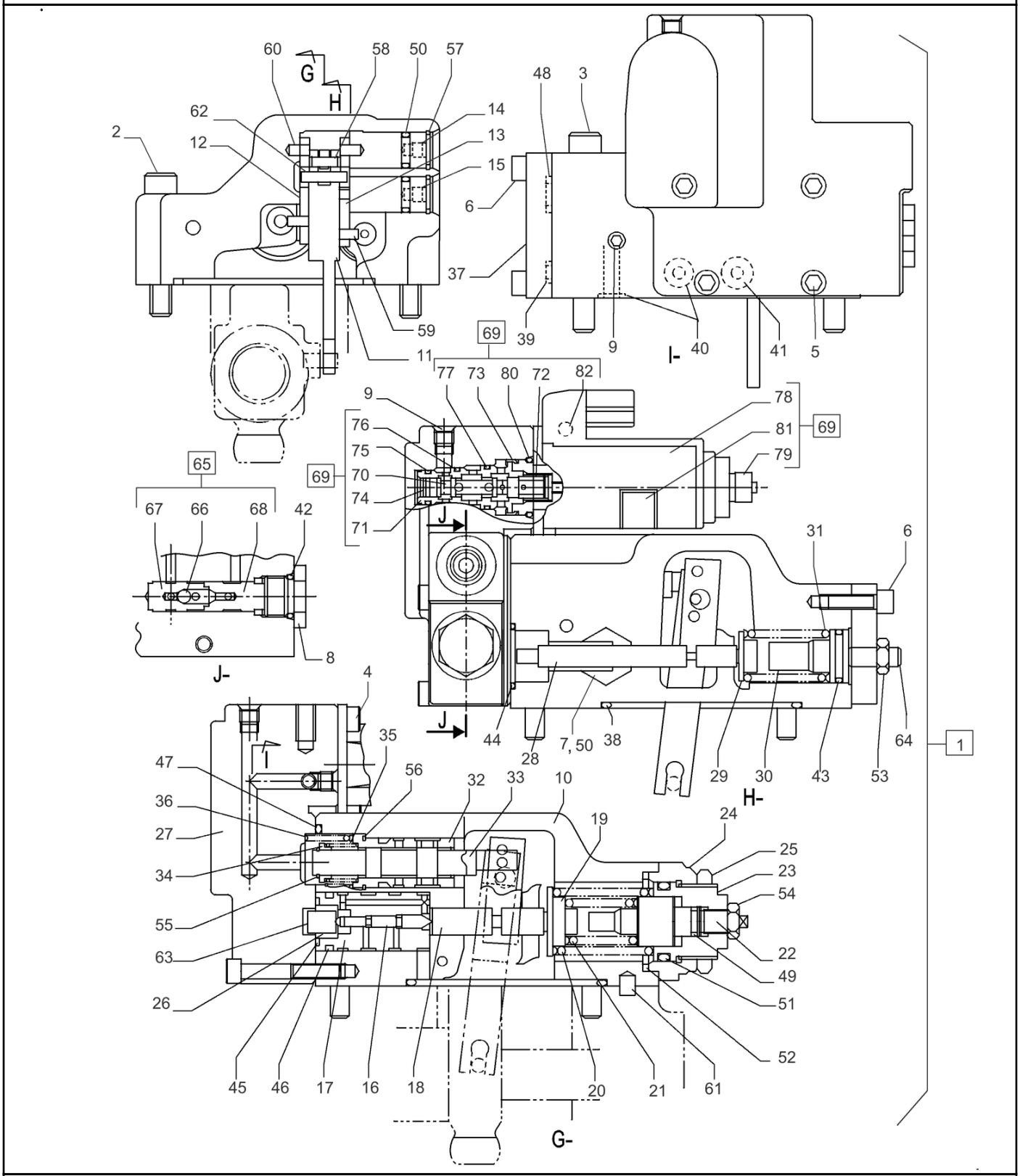

BOMBA HIDRÁULICA CONJUNTO PN 47834373

BOMBA HIDRÁULICA, COMPONENTES; (Prod Date) After 1 Jan 2017

REF	NP	QTD	DESCRIÇÃO	USO
35	NSS	1	NO SE VENDE SEPARADO	Mola, Incl in 1
36	NSS	1	NO SE VENDE SEPARADO	Mola, Incl in 1
37	NSS	1	NO SE VENDE SEPARADO	Tampa, Incl in 1
38	LE013390	1	O-RING	
39	LE013460	3	O-RING	
40	LE013470	9	O-RING	
41	LE013400	1	O-RING	
42	LE013490	1	O-RING	
43	LE01177	1	O-RING	
44	LE00608	1	O-RING	
45	LE013420	1	O-RING	
46	LE013430	1	O-RING	
47	LE013380	1	O-RING	
48	LE013520	1	O-RING	
49	LE013540	1	O-RING	
50	LE013410	3	O-RING	
51	LE013450	1	O-RING	
52	LE01176	1	O-RING	
53	LA00065	1	PORCA-TRAVA	
54	LA010640	1	PORCA-TRAVA	
55	800-1110	1	ANEL DE PRESSÃO M10, Ext	
56	NSS	1	NO SE VENDE SEPARADO	Anel, Incl in 1
57	800-2115	2	ANEL DE PRESSÃO M15, Int	
58	NSS	1	NO SE VENDE SEPARADO	Pino, Incl in 1
59	NSS	2	NO SE VENDE SEPARADO	Pino, Incl in 1
60	NSS	2	NO SE VENDE SEPARADO	Pino, Incl in 1
61	NSS	1	NO SE VENDE SEPARADO	Pino, Incl in 1
62	NSS	1	NO SE VENDE SEPARADO	Pino, Incl in 1
63	NSS	1	NO SE VENDE SEPARADO	Pino, Incl in 1
64	LA00759	1	PARAFUSO Hex Skt Hd	
65	LJ014480	1	SEÇÃO DA VÁLVULA	Incl 66 - 68
66	NSS	1	NO SE VENDE SEPARADO	Esfera, Incl in 65
67	NSS	1	NO SE VENDE SEPARADO	Assento, Incl in 65
68	NSS	1	NO SE VENDE SEPARADO	Assento, Incl in 65
69	LJ016060	1	REGULADOR	Incl 70 - 82

35.106.026

p3

BOMBA HIDRÁULICA, COMPONENTES; (Prod Date) After 1 Jan 2017

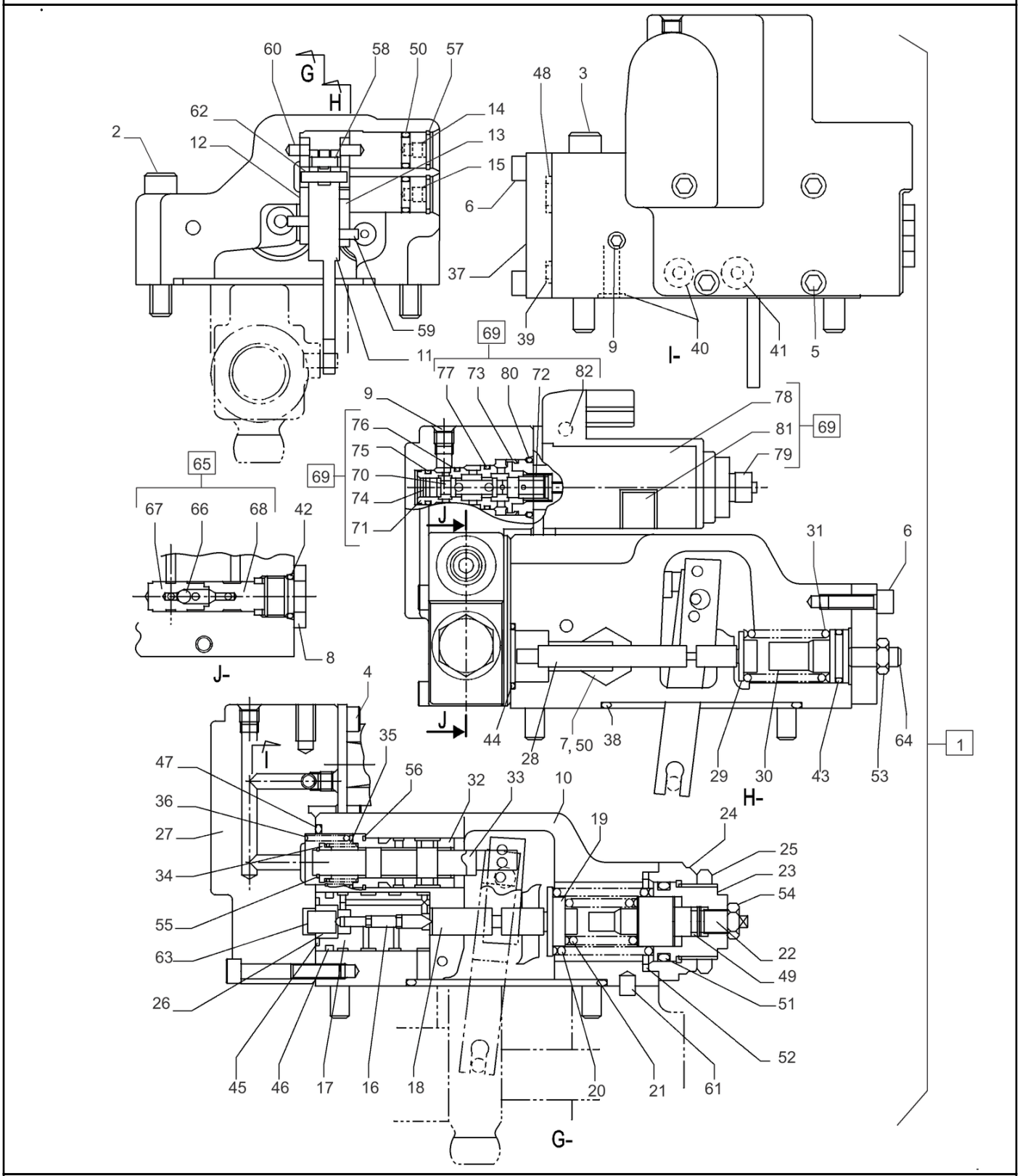

BOMBA HIDRÁULICA CONJUNTO PN 47834373

BOMBA HIDRÁULICA, COMPONENTES; (Prod Date) After 1 Jan 2017

REF	NP	QTD	DESCRIÇÃO	USO
70	NSS	1	NO SE VENDE SEPARADO	Carretel, Incl in 69
71	NSS	1	NO SE VENDE SEPARADO	Luva, Incl in 69
72	NSS	1	NO SE VENDE SEPARADO	Mola, Incl in 69
73	NSS	1	NO SE VENDE SEPARADO	Anel, Incl in 69
74	NSS	1	NO SE VENDE SEPARADO	Orifício, Incl in 69
75	155203A1	1	O-RING	
76	155204A1	1	O-RING	
77	160652A1	1	O-RING	
78	NSS	1	NO SE VENDE SEPARADO	Solenóide, Incl in 69
79	LA010930	1	PORCA ESPECIAL	
80	154491A1	1	O-RING	
81	NSS	1	NO SE VENDE SEPARADO	Placa Nome, Incl in 69
82	NSS	1	NO SE VENDE SEPARADO	Placa Nome, Incl in 69

35.106.030 [01]

p1

BOMBA DE ENGRENAGENS, COMPONENTES; (Prod Date) After 1 Jan 2017

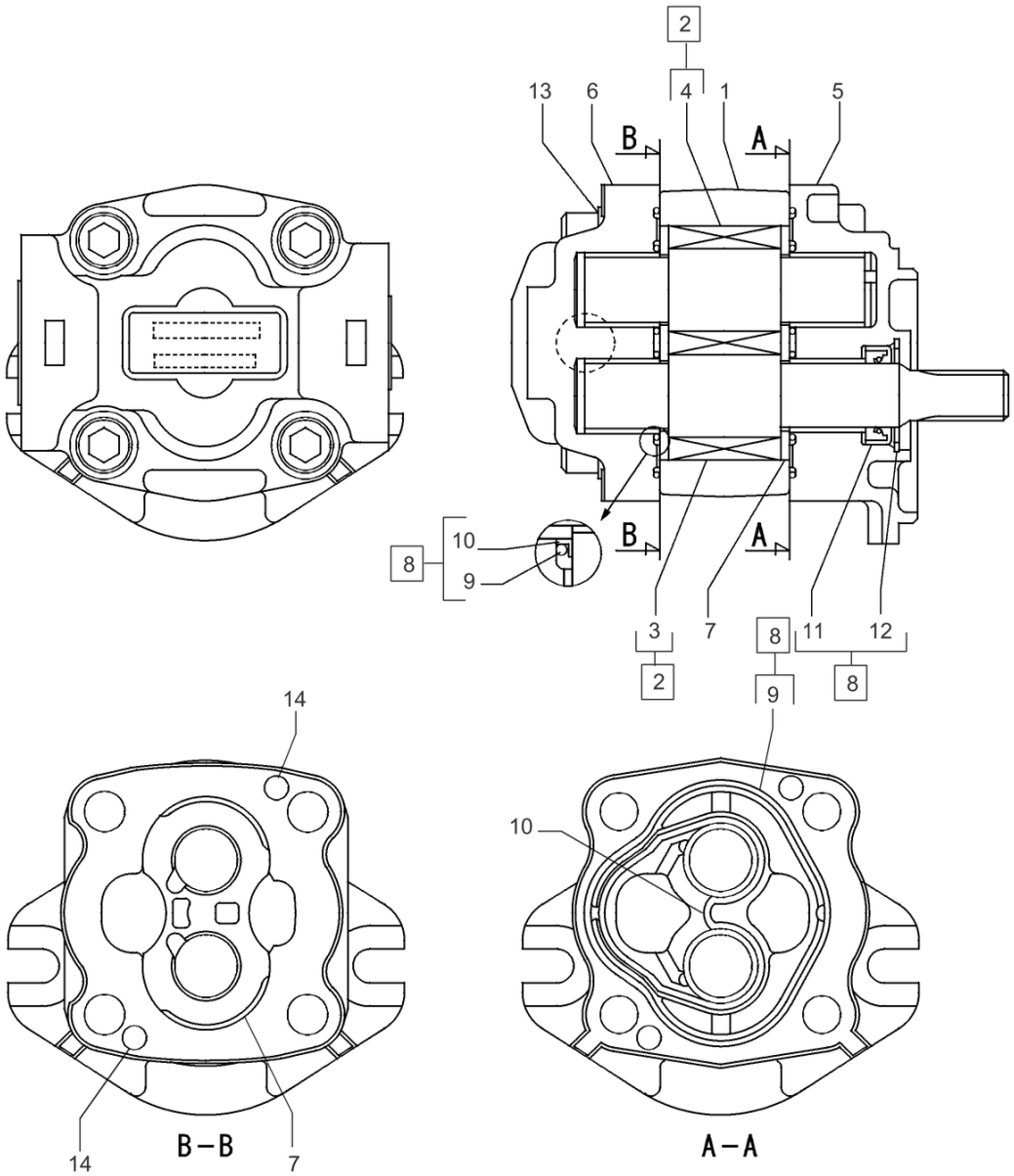

BOMBA DE ENGRENAGENS CONJUNTO PN 47834435

BOMBA DE ENGRENAGENS, COMPONENTES; (Prod Date) After 1 Jan 2017

REF	NP	QTD	DESCRIÇÃO	USO
1	NSS	1	NO SE VENDE SEPARADO	Plate
2	LC002970	1	ENGRENAGEM	Incl 3, 4
3	NSS	1	NO SE VENDE SEPARADO	Engrenagem, Incl in 2
4	NSS	1	NO SE VENDE SEPARADO	Engrenagem, Incl in 2
5	LH004940	1	FLANGE	
6	LW005070	1	COBERTURA	
7	LR015150	2	PLACA	
8	LZ008000	1	KIT DE REPARO	Incl 9 - 12
9	NSS	2	NO SE VENDE SEPARADO	Junya, Incl in 8
10	NSS	2	NO SE VENDE SEPARADO	Anel, Incl in 8
11	NSS	1	NO SE VENDE SEPARADO	Vedador de Óleo, Incl in 8
12	NSS	1	NO SE VENDE SEPARADO	Anel, Incl in 8
13	LA011070	4	PARAFUSO Hex Skt Hd	
14	LA011060	4	PINO ESPECIAL	

35.106.030 [02]

p1

BOMBA DE ENGRENAGENS, COMPONENTES; (Prod Date) After 1 Jan 2017

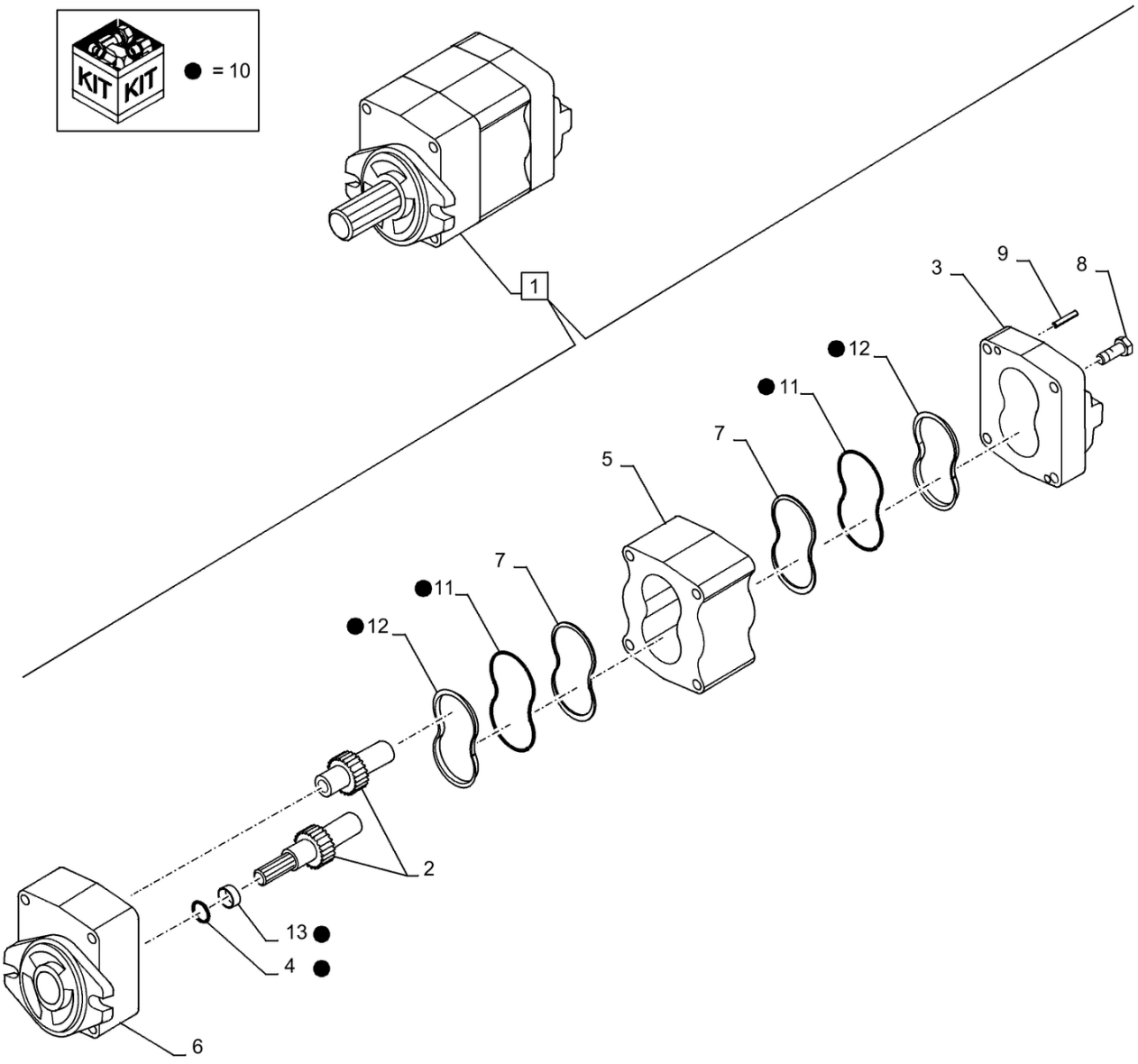

BOMBA DE ENGRENAGENS CONJUNTO PN 47803200

BOMBA DE ENGRENAGENS, COMPONENTES; (Prod Date) After 1 Jan 2017

REF	NP	QTD	DESCRIÇÃO	USO
1	47758335	1	BOMBA HIDRÁULICA	62L/min, Grey, ASSY, Incl 2 - 13
2	LC002970	1	ENGRENAGEM	
3	LW006890	1	COBERTURA	
4	LMP0257	1	ANEL DE PRESSÃO	
5	NSS	1	NO SE VENDE SEPARADO	Corpo, Incl in 1
6	LW006900	1	COBERTURA	
7	LR015150	2	PLACA	
8	LA015390	4	PARAFUSO ALLENA FLAN	
9	LA011060	4	PINO ESPECIAL	
10	LZ008000	1	KIT DE REPARO	Incl 4, 11 - 13
11	LAP0032	2	VEDANTE	
12	LBP0073	2	ANEL DE SEGURANÇA	
13	LAP0033	1	VEDANTE DE ÓLEO	

35.106.040

p1

BOMBA HIDRÁULICA; (Prod Date) After 1 Jan 2017

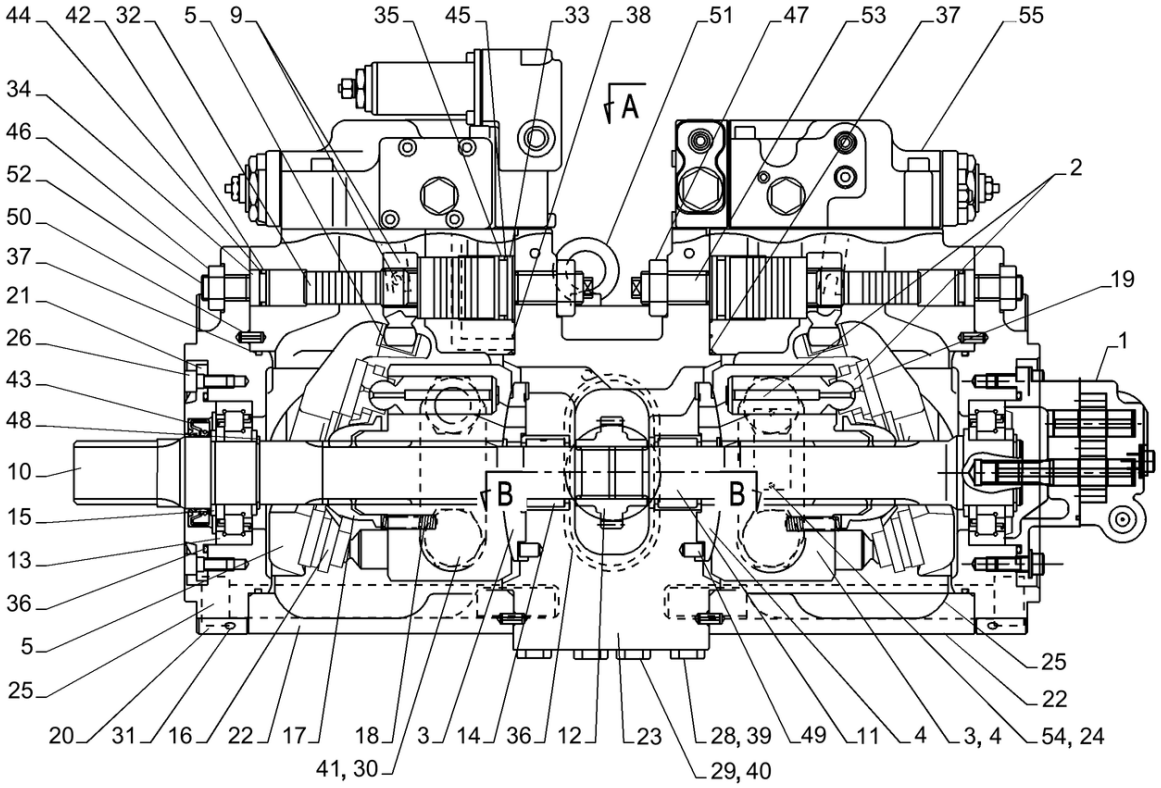

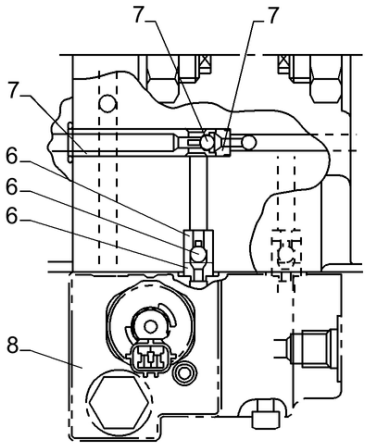

A-

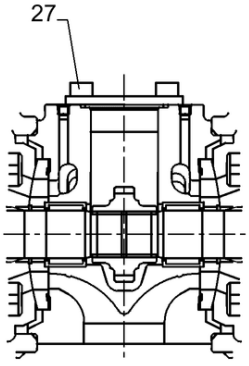

B-B

BOMBA HIDRÁULICA; (Prod Date) After 1 Jan 2017

REF	NP	QTD	DESCRIÇÃO	USO
1	LJ014510	1	BOMBA HIDRÁULICA	
2	LJ017650	2	PISTÃO	
3	LJ014500	1	CORPO DO CILINDRO	
4	LJ014490	1	CORPO DO CILINDRO	
5	LR00552	2	PLACA	
6	LJ020950	2	VÁLVULA	
7	LJ020980	2	VÁLVULA DE RETENÇÃO	
8	LJ014460	2	SEÇÃO DA VÁLVULA	
9	160161A1	2	LEVER ASSY.	
10	160033A1	1	EIXO COMANDO	
11	160034A1	1	EIXO COMANDO	
12	LB00535	1	ENGATE	
13	LB017530	2	BEARING, ROLLER, SPHERICAL	
14	LB017520	2	ROLAMENTO DE AGULHAS	
15	156963A1	4	ESPAÇADOR	
16	LR024170	2	PLACA	
17	169288A1	2	BUCHA	
18	LG008500	18	MOLA	
19	160113A1	2	PLACA	
20	LS005810	2		
21	160334A1	1	COBERTURA	
22	LJ014520	2	ALOJAMENTO	
23	LJ023480	1	BLOCO	
24	LA00027	2	REBITE	
25	167078A1	8	PARAFUSO ALLENA FLAN M8 x 40mm, Cl 12.9	
26	LA016880	4	PARAFUSO	
27	LA016800	4	PARAFUSO ALLENA FLAN	
28	155496A1	2	BUJÃO	
29	LK008110	2	BUJÃO	
30	155471A1	4	BUJÃO	
31	LK00003	32	BUJÃO	
32	LJ023490	2	PISTÃO	
33	LG008510	2	PARADA	
34	160116A1	2	PARADA	

35.106.040

p2

BOMBA HIDRÁULICA; (Prod Date) After 1 Jan 2017

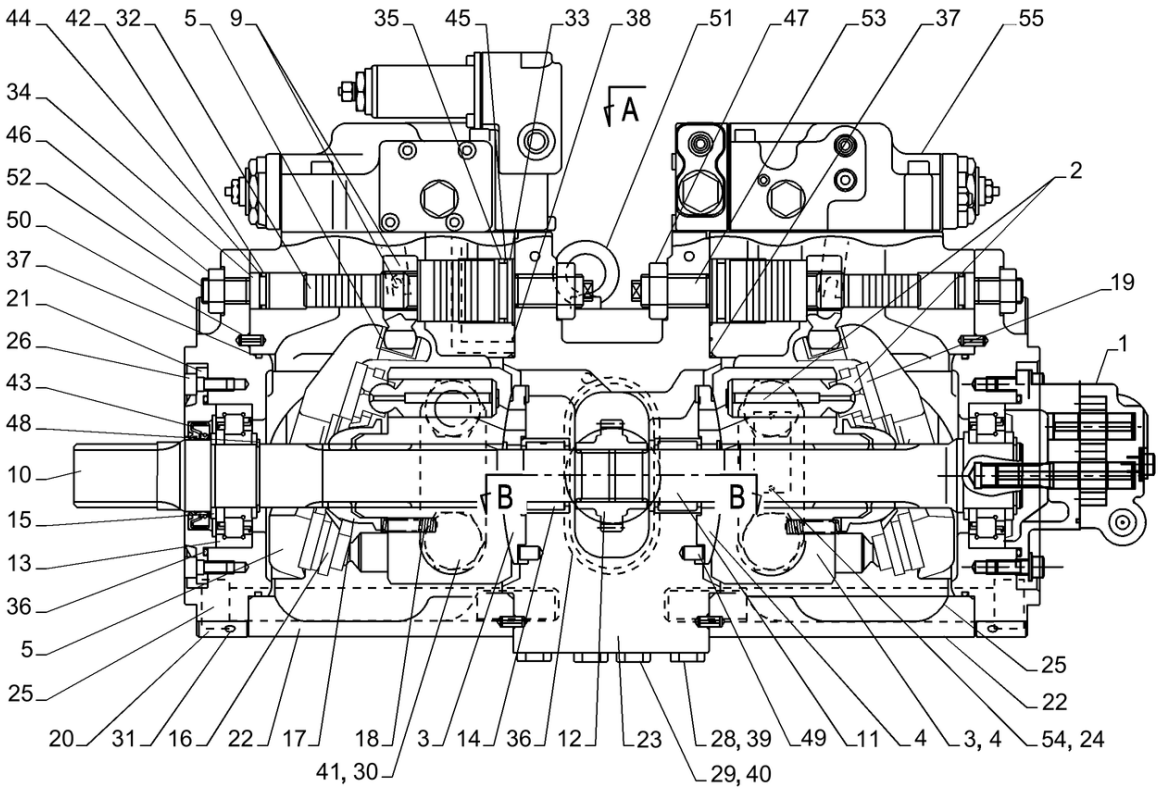

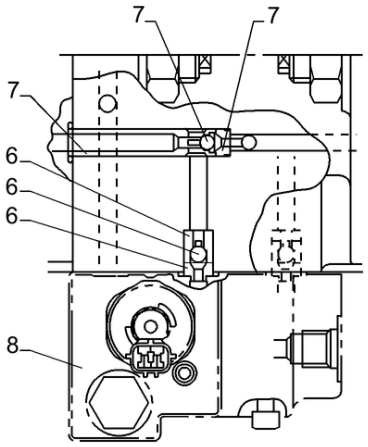

A-

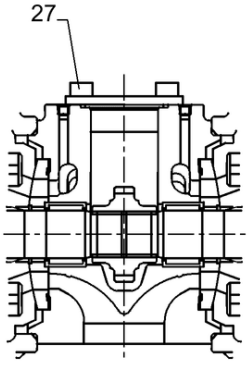

B-B

BOMBA HIDRÁULICA; (Prod Date) After 1 Jan 2017

REF	NP	QTD	DESCRIÇÃO	USO
35	154553A1	2	O-RING	
36	LE013510	2	O-RING	
37	LE013500	4	O-RING	
38	LE022170	16	VEDANTE	
39	LE013410	4	O-RING	
40	LE013490	2	O-RING	
41	LE013440	4	O-RING	
42	154489A1	2	O-RING	
43	LE018730	1	VEDANTE DE ÓLEO	
44	LE025800	2	ANEL DE SEGURANÇA	
45	LE025810	2	ANEL DE SEGURANÇA	
46	LA016770	2	PORCA-TRAVA	
47	LA016780	2	PORCA-TRAVA	
48	LA016920	2	ANEL	
49	156954A1	2	GUIA	
50	LA017130	4	PINO	
51	LA016830	2	PARAFUSO COM OLHAL	
52	LA00036	2	PARAFUSO DE AJUSTE Hex	
53	160296A1	2	PARAFUSO DE AJUSTE	
54	LM001230	1	PLAQUETA DE IDENTIFI	
55	LL002050	1	REGULADOR	
56	LL002060	1	REGULADOR	

35.300.010 [01]

p1

TUBO DO REFRIGERADOR DE ÓLEO; (Prod Date) After 1 Jan 2017

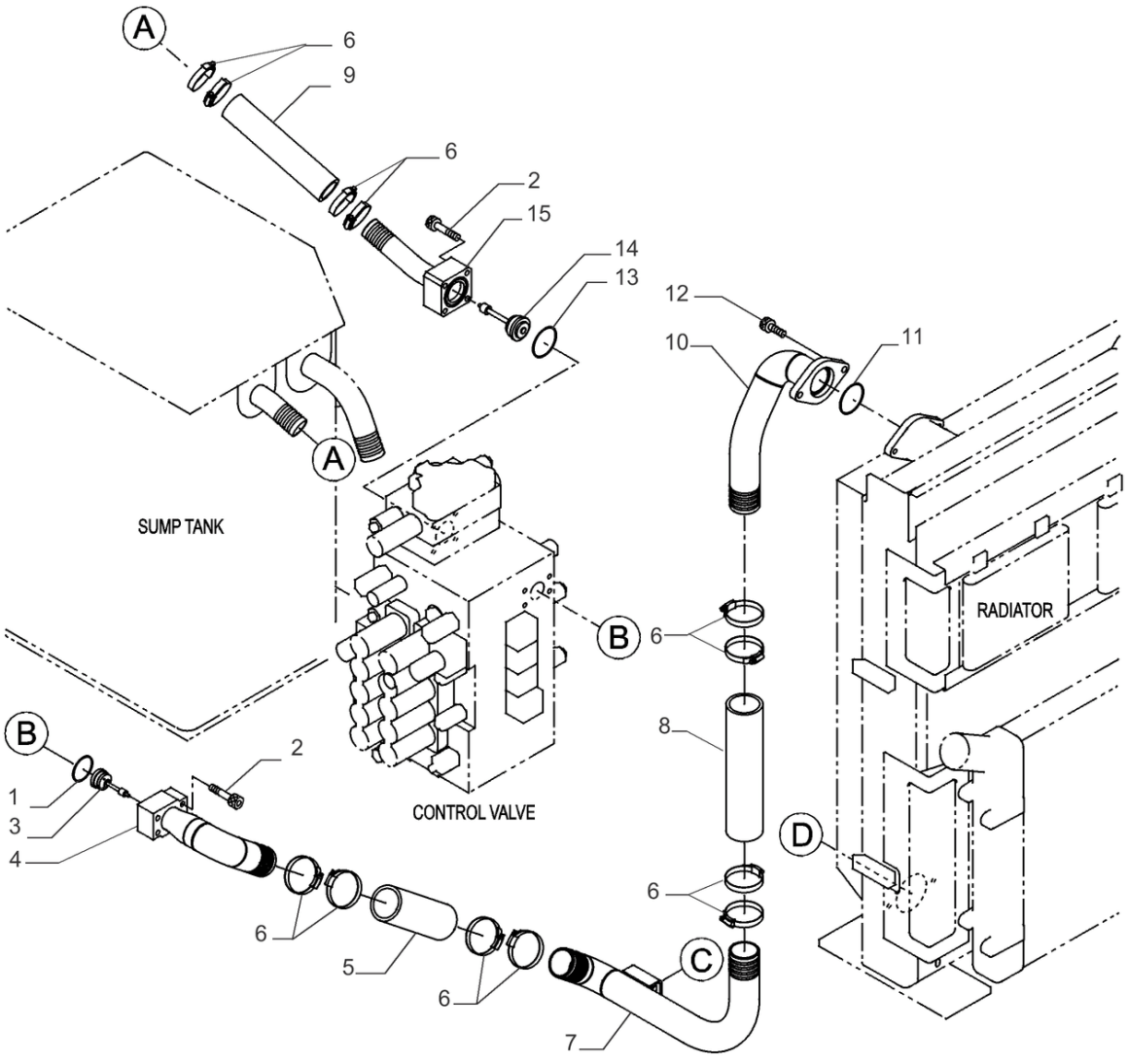

35.300.010 [01]

TUBO DO REFRIGERADOR DE ÓLEO; (Prod Date) After 1 Jan 2017

REF	NP	QTD	DESCRIÇÃO	USO
1	47760628	1	O-RING	
2	14420831	8	PARAFUSO ALLENA FLAN M10 x 1.5 x 60mm, Cl 10.9	
3	47812206	1	VÁLVULA	
4	47791499	1		
5	47793430	1	MANGUEIRA 60.5MM_ID_X_200MM	
6	47794942	4	TUBO	
7	47793935	1	TUBO	
8	47794090	1	MANGUEIRA 60.5MM_ID_X_310MM	
9	47759287	1	MANGUEIRA	
10	47794138	1	TUBO	
11	47791507	1	O-RING	
12	14422031	2	PARAFUSO ALLENA FLAN M12 x 1.75 x 30mm, Cl 10.9, Full Thd	
13	47759292	1	O-RING	
14	47791761	1	VÁLVULA	
15	47794768	1	TUBO	

35.300.010 [02]

p1

TUBO DO REFRIGERADOR DE ÓLEO; (Prod Date) After 1 Jan 2017

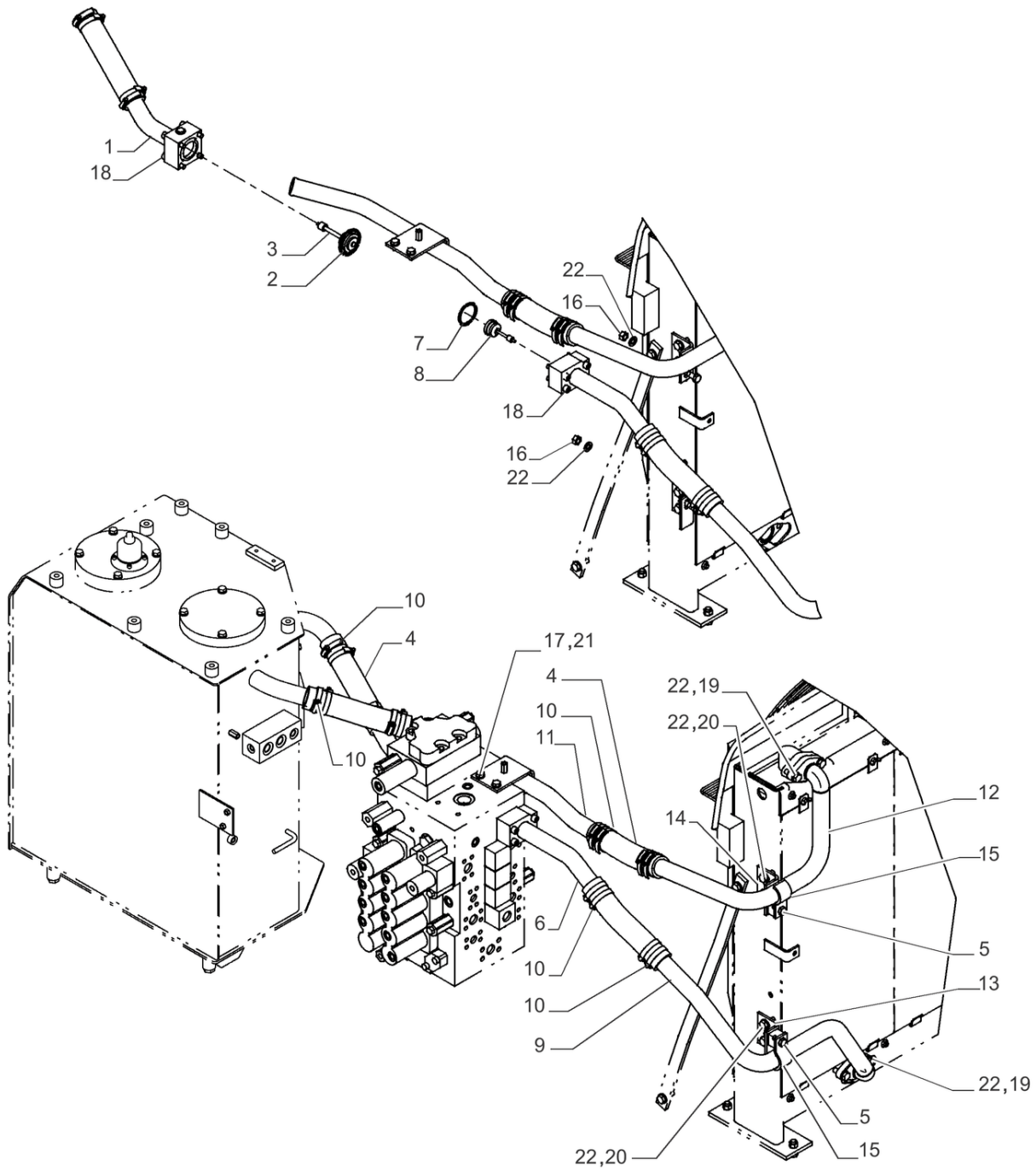

35.300.010 [02]

TUBO DO REFRIGERADOR DE ÓLEO; (Prod Date) After 1 Jan 2017

REF	NP	QTD	DESCRIÇÃO	USO
1	47812739	1	TUBO	
2	47759292	1	O-RING	
3	47759538	1	VÁLVULA DE RETENÇÃO	
4	47759287	4	MANGUEIRA	
5	87021825	2	PARAFUSO Hex, M12 x 55mm, Cl 10.9	
6	47816354	1	TUBO	
7	47760628	1	O-RING	
8	47760463	1	VÁLVULA DE RETENÇÃO	
9	47816357	1	TUBO	
10	47758798	16	BRACADEIRA MANGUEIRA	
11	47816362	1	TUBO	
12	47816365	1	TUBO	
13	87652172	1	SUPORTE	
14	87652150	1	SUPORTE	
15	47815443	2	BRAÇADEIRA	
16	337475	2	PORCA M12, Cl 10	
17	9861444	2	PARAFUSO Hex, M10 x 1.5 x 20mm, Cl 10.9	
18	14420874	8	PARAFUSO ALLENA FLAN M10 x 60mm, Cl 12.9	
19	9824642	4	PARAFUSO M12 x 1.75 x 42.68mm, Cl 10.9	
20	43260	4	PARAFUSO Hex, M12 x 1.75 x 30mm, Cl 10.9, Full Thd	
21	14496631	2	ARRUELA PLANA 10.5mm ID x 21mm OD x 2mm Thk	
22	14496731	10	ARRUELA PLANA M12 x 24 x 2.5 Thk	

35.300.020	p1

TUBO DO REFRIGERADOR DE ÓLEO; (Prod Date) After 1 Jan 2017

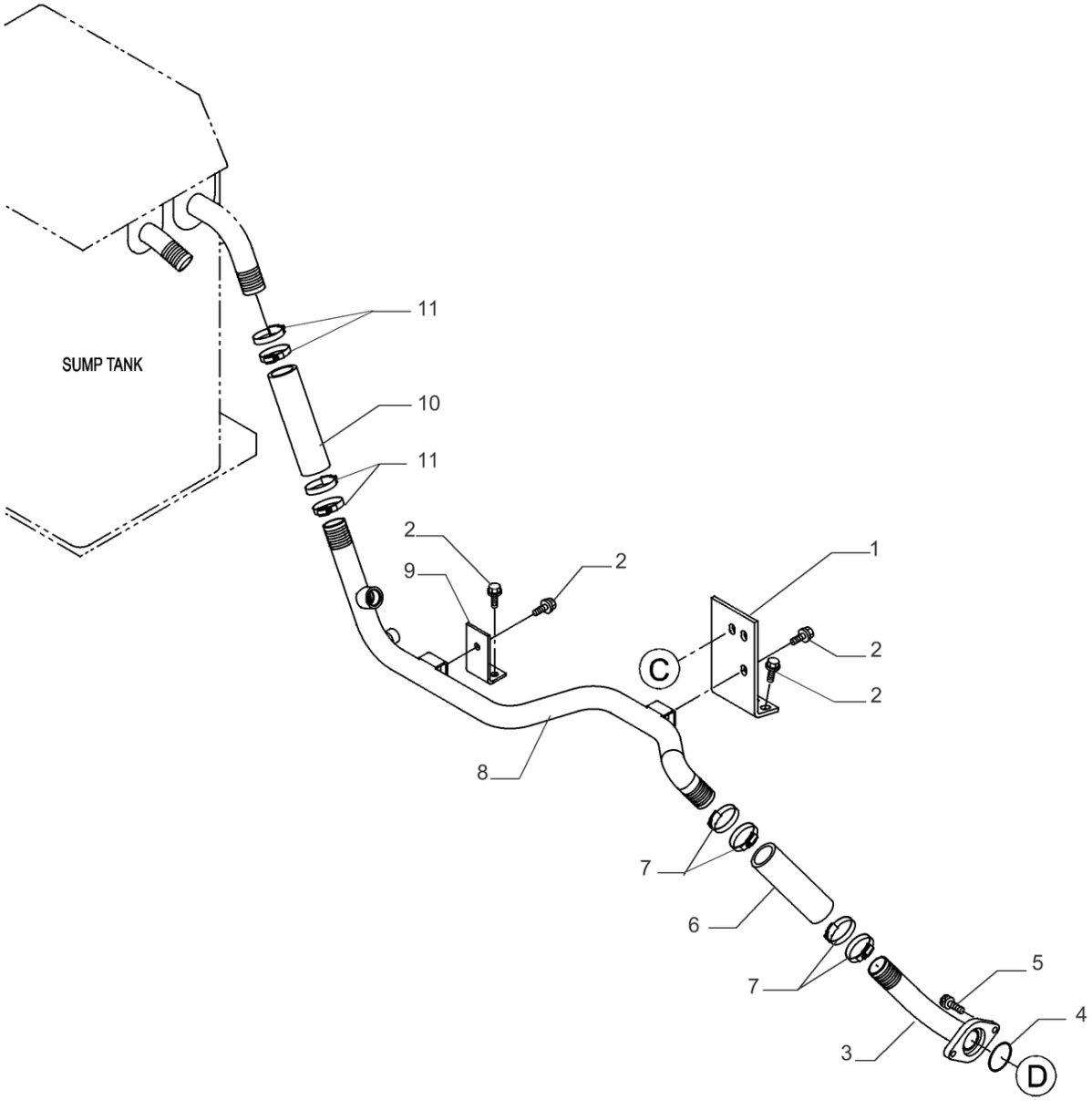

TUBO DO REFRIGERADOR DE ÓLEO; (Prod Date) After 1 Jan 2017

REF	NP	QTD	DESCRIÇÃO	USO
1	47793979	1	SUPORTE	
2	47759330	8	PARAFUSO	
3	47794245	1	TUBO	
4	47791507	1	O-RING	
5	14422031	2	PARAFUSO ALLENA FLAN M12 x 1.75 x 30mm, Cl 10.9, Full Thd	
6	47815066	1	MANGUEIRA 48.5MM_ID_X_200MM	
7	47758798	4	BRACADEIRA MANGUEIRA	
8	47794623	1	TUBO	
9	47791510	1	SUPORTE	
10	47794688	1	MANGUEIRA 48.6MM_ID_X_230MM	
11	47758799	4	BRACADEIRA MANGUEIRA	

35.300.030	p1

TUBO DO REFRIGERADOR DE ÓLEO; (Prod Date) After 1 Jan 2017

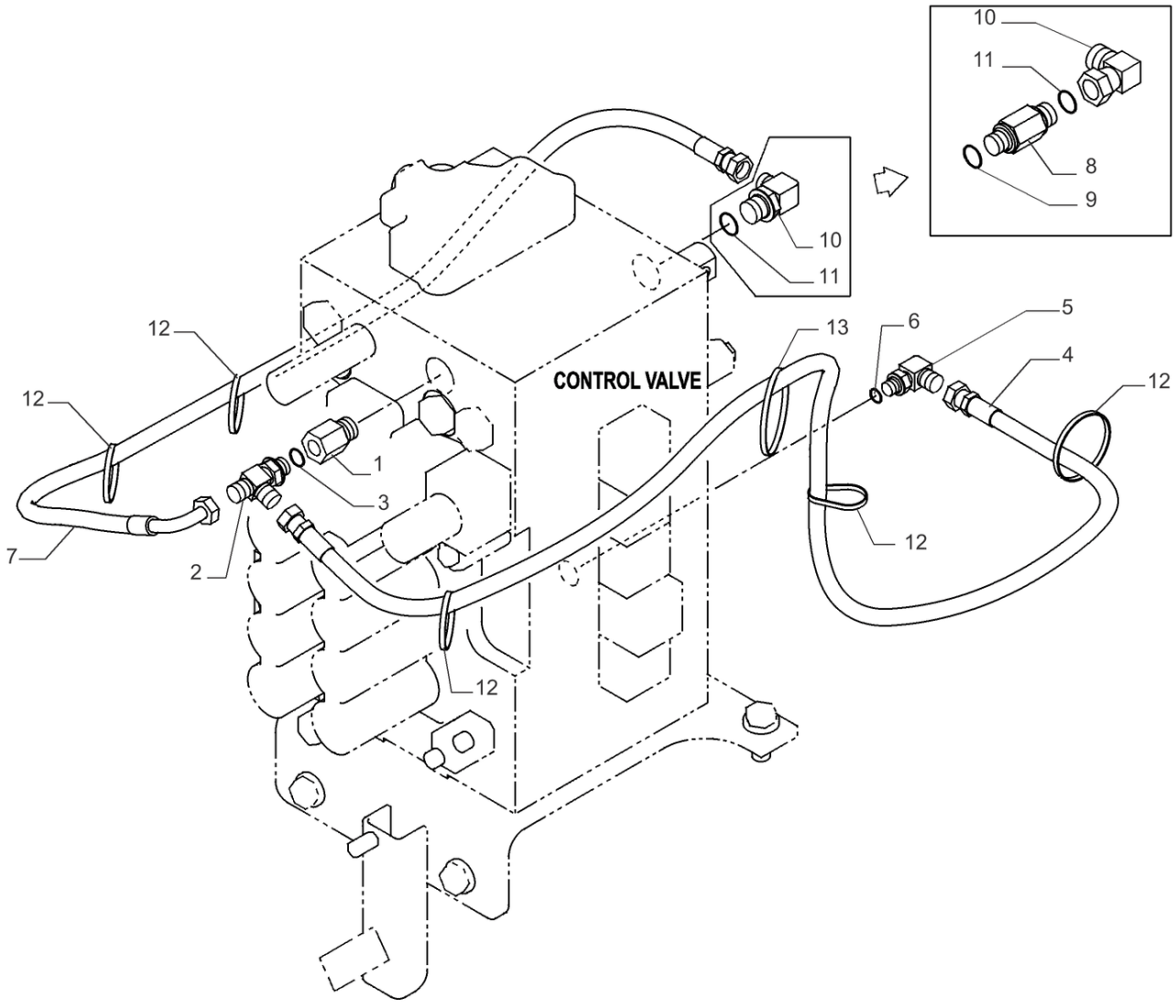

TUBO DO REFRIGERADOR DE ÓLEO; (Prod Date) After 1 Jan 2017

REF	NP	QTD	DESCRIÇÃO	USO
1	47884607	1	COTOVELO	
2	47759508	1	CONEXAO T	
3	47759489	1	O-RING	
4	47759352	1	MANGUEIRA HIDRÁULICA	
5	47758652	1	GRAMPO	
6	47759537	1	COTOVELO	
7	47814250	1	MANGUEIRA	
8	47903046	1	CONEXÃO ADAPTER	
9	47759549	1	O-RING	
10	47791556	1	COTOVELO 90	
11	47759554	1	O-RING	
12	47759505	5	TIRA	
13	47758652	1	GRAMPO	

35.350.010 [01]

p1

RESERVATÓRIO DE ÓLEO; (Prod Date) After 1 Jan 2017

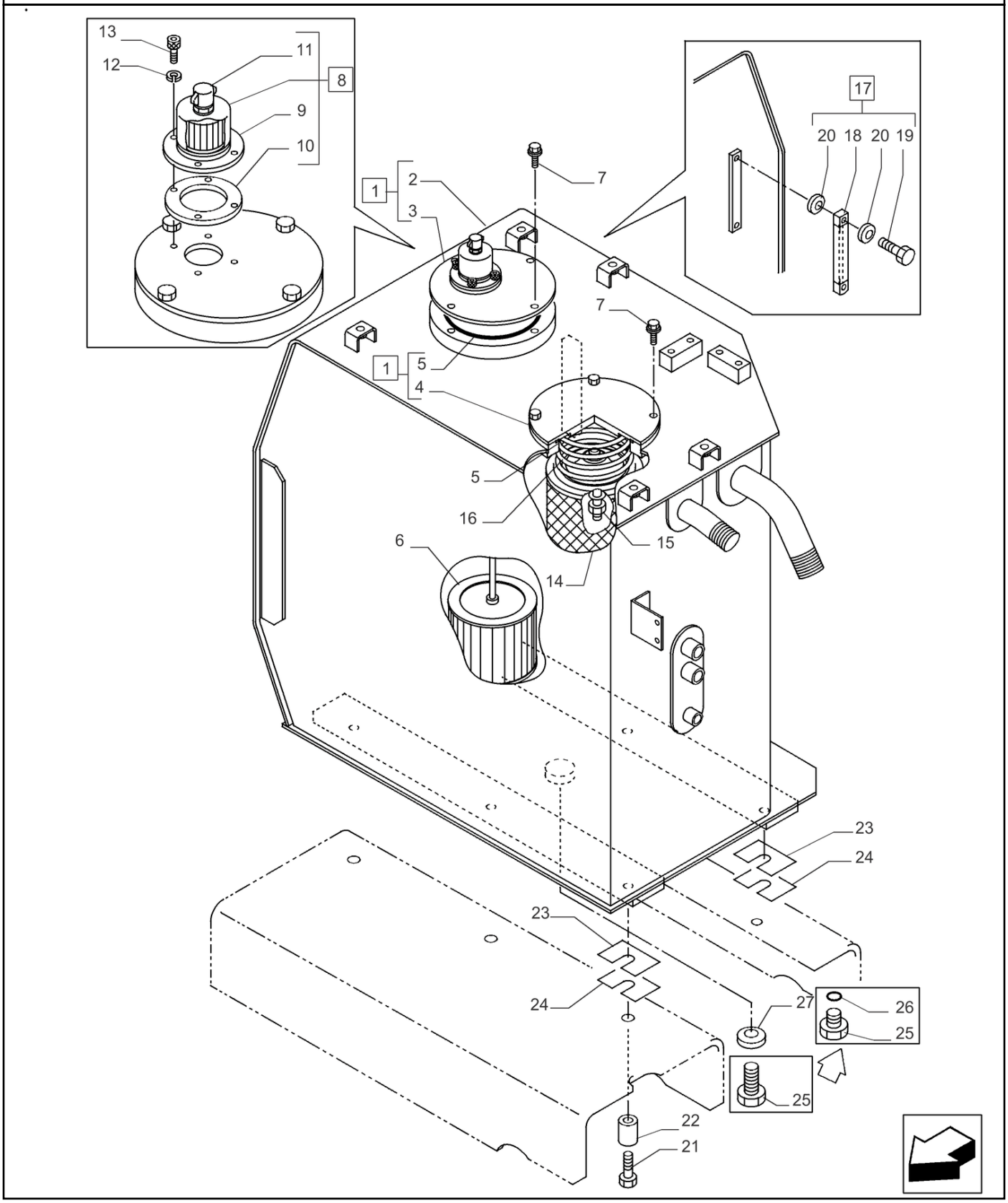

35.350.010 [01]

RESERVATÓRIO DE ÓLEO; (Prod Date) After 1 Jan 2017

REF	NP	QTD	DESCRIÇÃO	USO
1	NSS	1	NO SE VENDE SEPARADO	
2	47810240	1	RESERVATÓRIO	
3	47790192	1	COBERTURA	
4	47802186	1	COBERTURA	
5	47759526	2	O-RING	
6	47791077	1	REDE PARA FILTROS	
7	47789336	8	PARAFUSO	
8	47791078	1	RESPIRO	Incl 9 - 11
9	47812545	1	ELEMENTO	
10	47759259	1	JUNTA	
11	47758730	1	TAMPA	
12	10569279	4	ANILHA DE RETENÇÃO 6.1mm ID x 9.9mm OD x 1.6mm Thk, C72	
13	14305231	4	PARAFUSO ALLENA FLAN M6 x 16mm, Cl 10.9, Full Thd	
14	47791079	1	ELEMENTO	
15	47759535	1	VÁLVULA	
16	47791080	1	MOLA	
17	47759452	1	VISOR DE NÍVEL	Incl 18 - 20
18	47759452	1	VISOR DE NÍVEL	
19	47758705	2	PARAFUSO	
20	47758706	4	ANILHA DE VEDAÇÃO	
21	9847468	6	PARAFUSO Hex, M16 x 2 x 70mm, Cl 10.9	
22	47811121	6	ESPAÇADOR	
23	47759321	6	CALÇO DE AFINAÇÃO	
24	47759322	6	CALÇO DE AFINAÇÃO	
25	47759488	1	BUJÃO	
26	47759550	1	O-RING	
27	KHJ13230	1	ANILHA DE VEDAÇÃO	

35.350.010 [02]

p1

RESERVATÓRIO DE ÓLEO; (Prod Date) After 1 Jan 2017

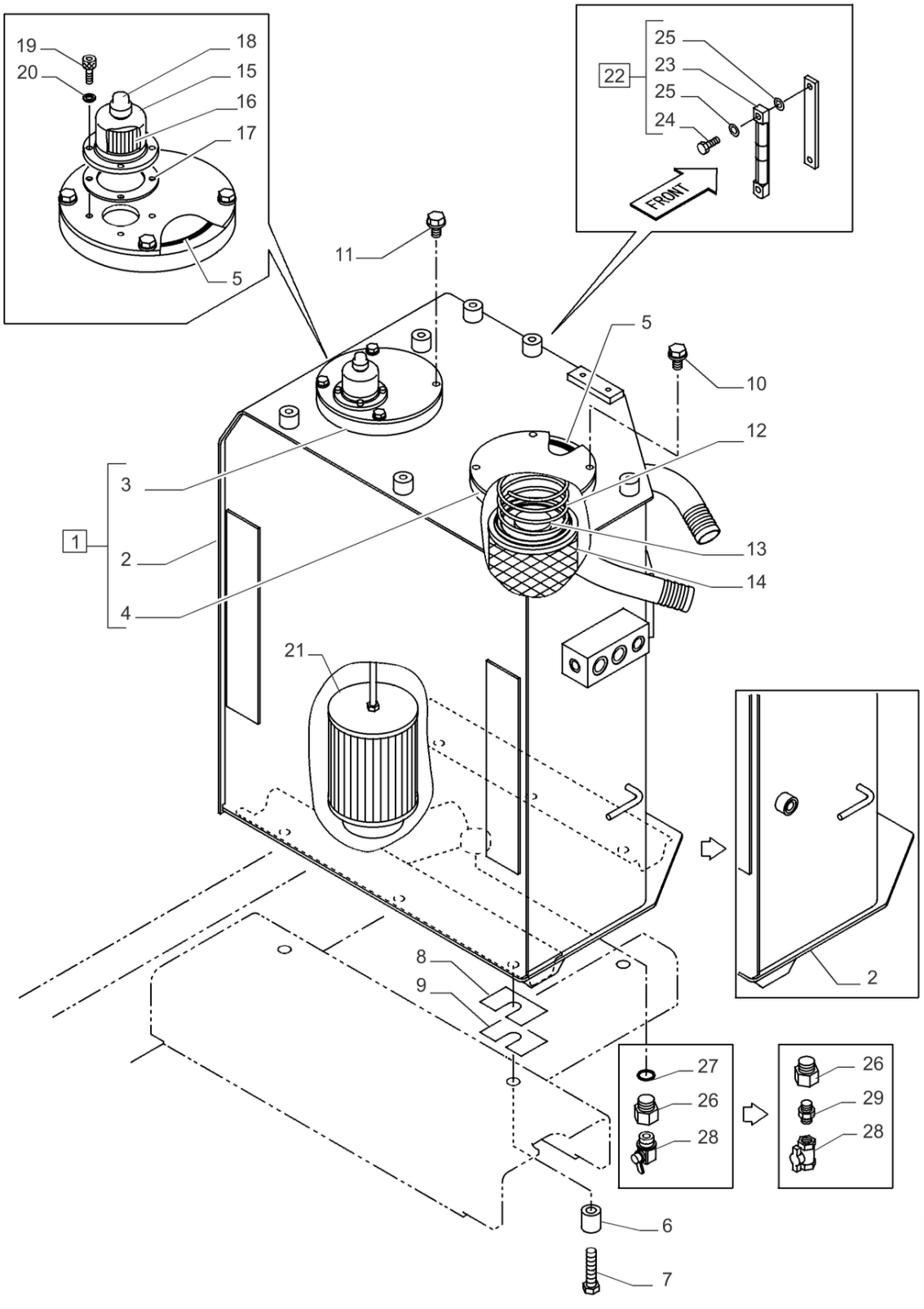

35.350.010 [02]

RESERVATÓRIO DE ÓLEO; (Prod Date) After 1 Jan 2017

REF	NP	QTD	DESCRIÇÃO	USO
1	NSS	1	NO SE VENDE SEPARADO	Reservatório, Incl 2 - 5
2	47761415	1	RESERVATÓRIO	
3	47838226	1	COBERTURA	
4	47801854	1	COBERTURA	
5	47759526	2	O-RING	
6	47758543	4	ESPAÇADOR	
7	9847468	4	PARAFUSO Hex, M16 x 2 x 70mm, Cl 10.9	
8	47759321	1	CALÇO DE AFINAÇÃO	
9	47759322	1	CALÇO DE AFINAÇÃO	
10	47789335	4	PARAFUSO	
11	47789337	4	PARAFUSO	
12	47760532	1	MOLA DE COMPRESSÃO	
13	47759535	1	VÁLVULA	
14	47757762	1	FILTRO OLEO HIDRAUL.	
15	47757847	1	RESPIRO	
16	47758795	1	ELEMENTO	
17	47759259	1	JUNTA	
18	47758730	1	TAMPA	
19	14305231	4	PARAFUSO ALLENA FLAN M6 x 16mm, Cl 10.9, Full Thd	
20	10569279	4	ANILHA DE RETENÇÃO 6.1mm ID x 9.9mm OD x 1.6mm Thk, C72	
21	47759884	1	REDE PARA FILTROS	
22	48013010	1	MEDIDOR	Incl 23 - 25
23	48016884	1	MEDIDOR	
24	47758705	2	PARAFUSO	
25	47758706	4	ANILHA DE VEDAÇÃO	
26	47758046	1	PRISIONEIRO	
27	154503A1	1	O-RING	
28	47759510	1	BUJÃO DE DRENO	
29	47759349	1	CONECTOR HIDRÁUL	

35.352.010

p1

MOTOR REDUTOR; (Prod Date) After 1 Jan 2017

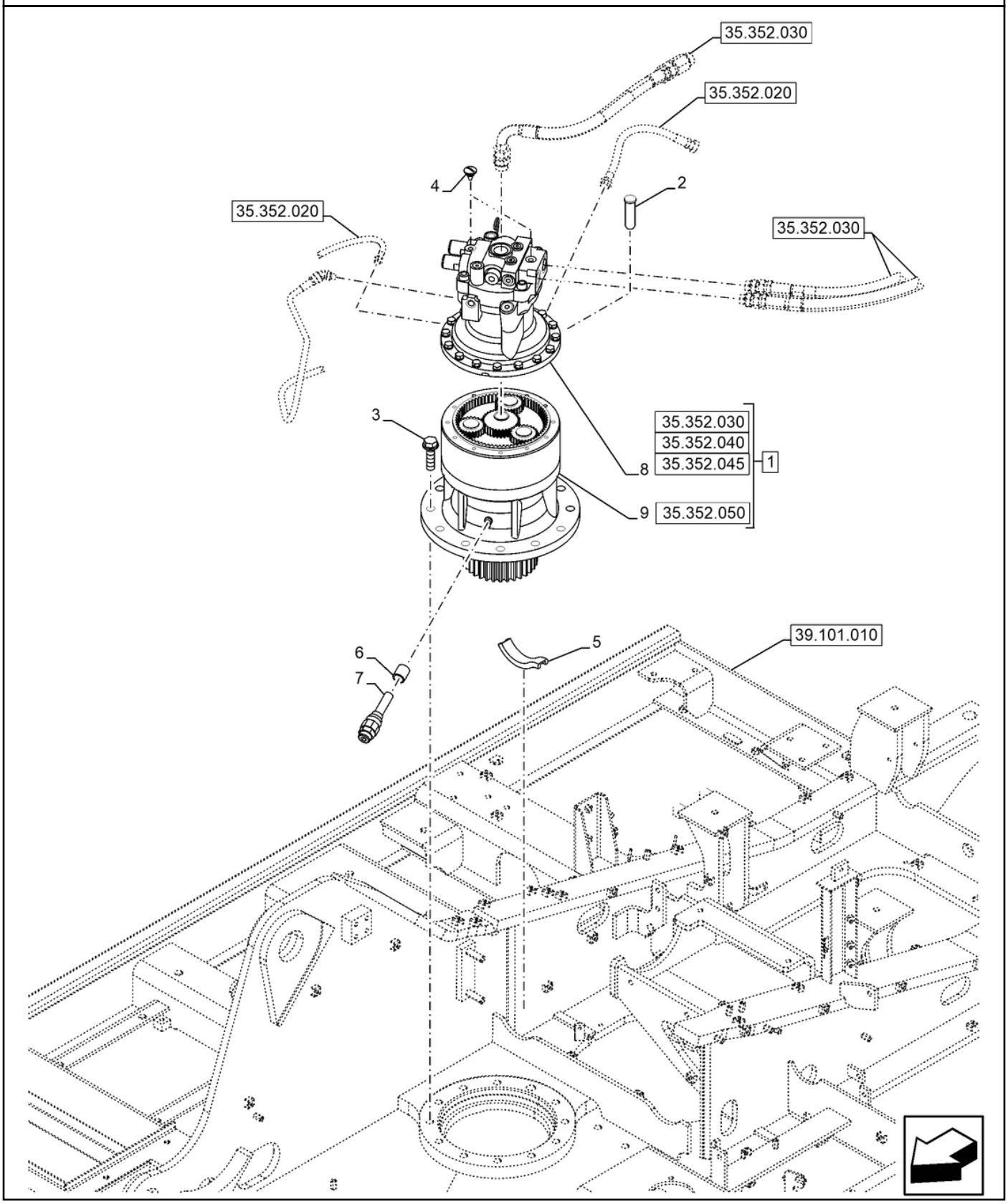

MOTOR REDUTOR; (Prod Date) After 1 Jan 2017

REF	NP	QTD	DESCRIÇÃO	USO
1	47828190	1	MOTOR HIDRÁULICO	Incl 6 - 9;; (Prod Date) Before 29 Mar 2019
1	51573721	1	MOTOR HIDRÁULICO	; (Prod Date) After 29 Mar 2019
2	47865415	1	PINO COM CABEÇA	
3	47789395	11	PARAFUSO	M20 x 75mm
4	47803675	2	PARAFUSO	M12 x 18mm
5	47759239	1	PEÇA FLEXÍVEL	
6	47760140	1	CONEXÃO	
7	47760139	1	VALVULA DE ALIVIO	
8	KRC10221	1	MOTOR HIDRÁULICO	; (Prod Date) After 29 Mar 2019
8	KRC10260	1	MOTOR HIDRÁULICO	; (Prod Date) Before 29 Mar 2019
9	LN001820	1	REDUTOR	; (Prod Date) Before 29 Mar 2019

35.352.020

p1

MOTOR REDUTOR; (Prod Date) After 1 Jan 2017

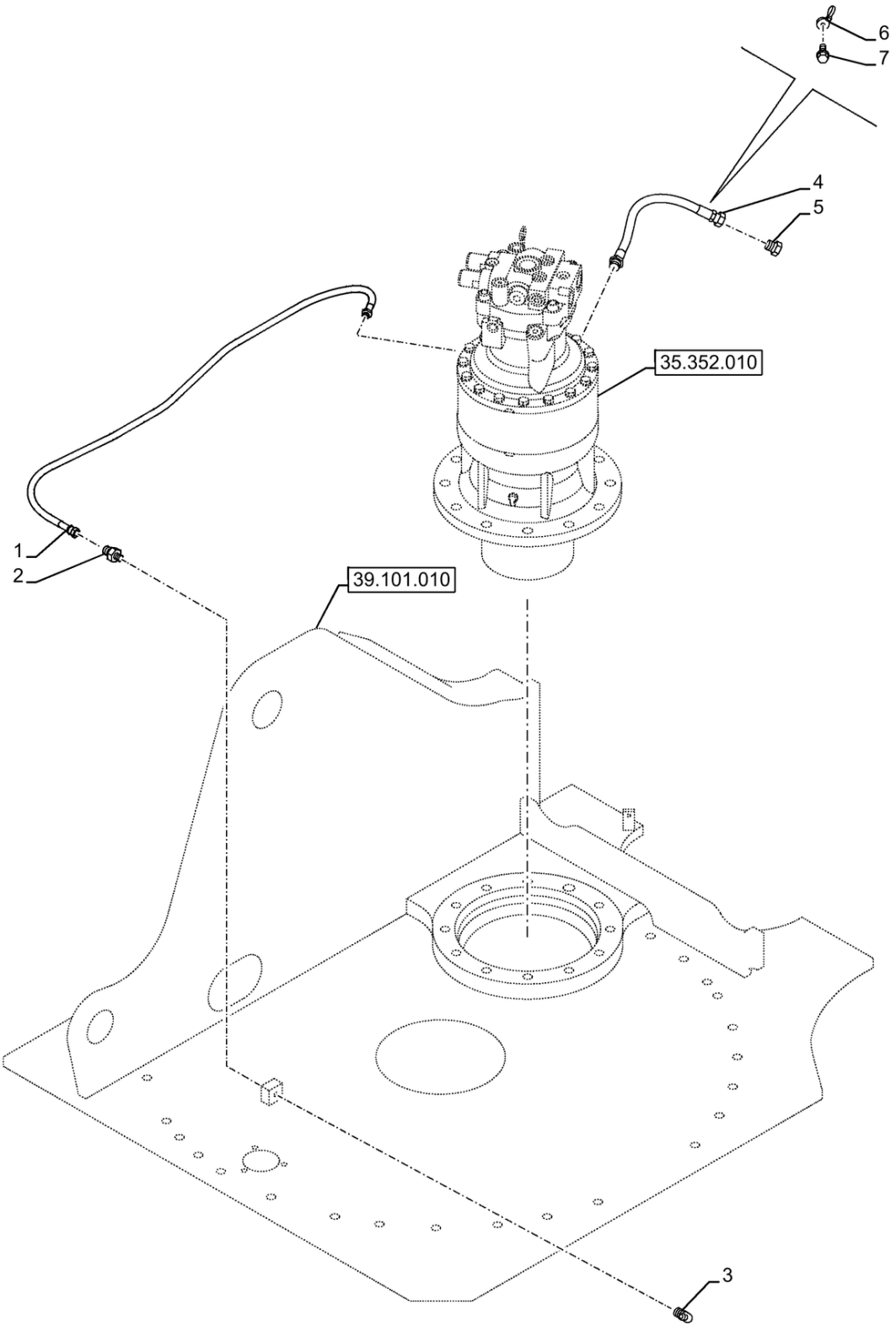

MOTOR REDUTOR; (Prod Date) After 1 Jan 2017

REF	NP	QTD	DESCRIÇÃO	USO
1	47827783	1	MANGUEIRA HIDRÁULICA	
2	47759539	1	CONEXÃO ADAPTER	
3	80719	1	GRAXEIRA 1/8" NPT	
4	47759890	1	MANGUEIRA HIDRÁULICA	
5	47760426	1	BUJÃO	
6	47759127	1	BRAÇADEIRA	
7	47758719	1	PARAFUSO	

35.352.030	p1

MOTOR REDUTOR; (Prod Date) Between 1 Jan 2017 and 29 Mar 2019

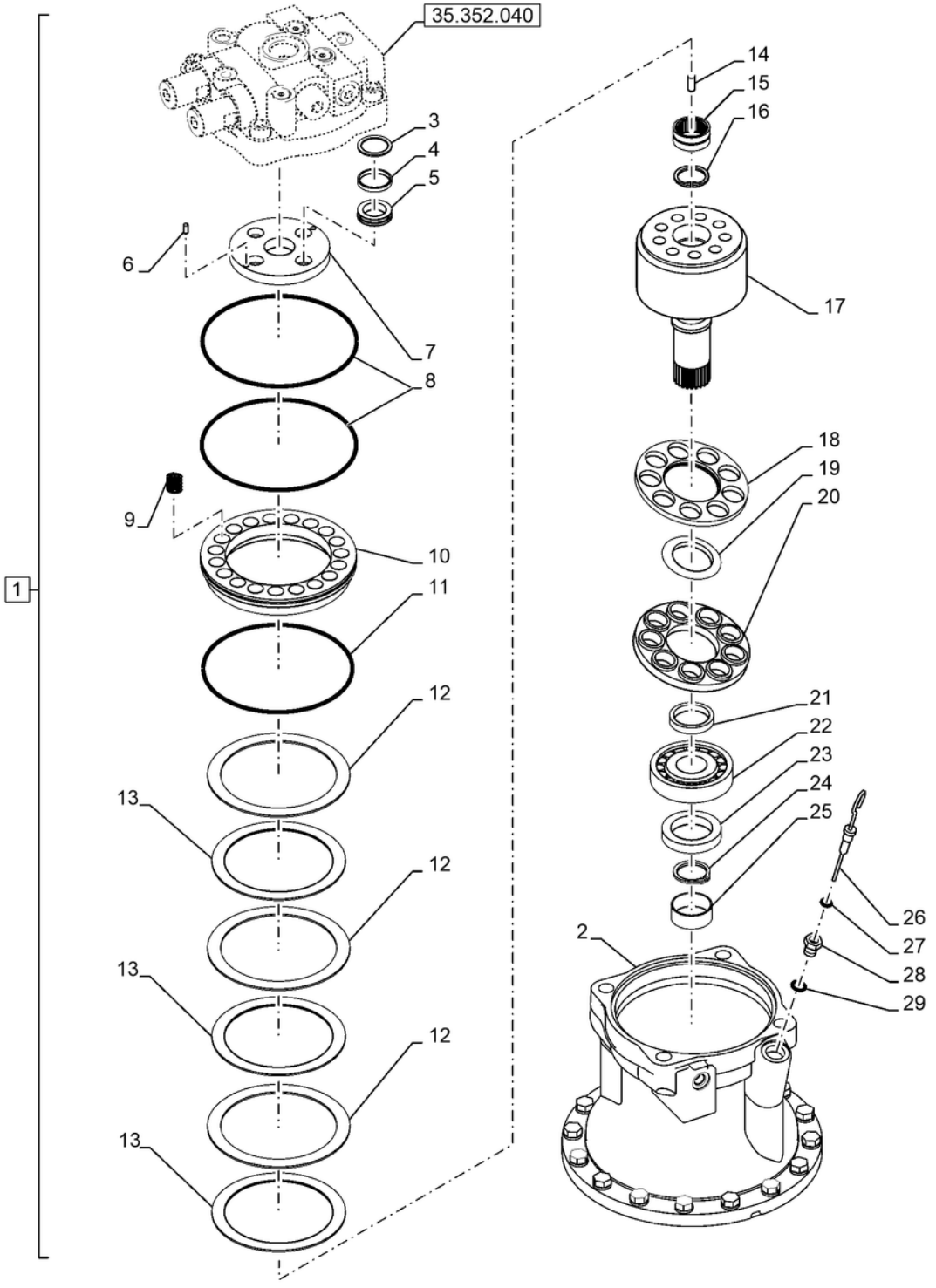

MOTOR REDUTOR; (Prod Date) Between 1 Jan 2017 and 29 Mar 2019

REF	NP	QTD	DESCRIÇÃO	USO
1	KRC10260	1	MOTOR HIDRÁULICO	Incl 2 - 29;
2	NSS	1	NO SE VENDE SEPARADO	Corpo, Incl in 1
3	LG00337	4	MOLA	
4	LE00776	4	ANEL	
5	LB00544	4	BUCHA	
6	LJ00723	2	PISTÃO	
7	LR014920	1	PLACA	
8	LE027680	2	O-RING	
9	LG008420	20	MOLA	
10	LPM0116	1	PISTÃO	
11	LE027690	1	O-RING	
12	155618A1	3	PLACA	
13	155619A1	3	PLACA	
14	160101A1	2	PINO ELÁSTICO	
15	156134A1	1	ROLAMENTO DE AGULHAS Needle, 30mm ID x 45mm OD x 20.2mm W	
16	LA018400	1	ANEL DE PRESSÃO	
17	LJ018840	1	JOGO DE PISTÃO	
17	LZ016840	1	KIT PISTOES E ANEIS	
18	155617A1	1	PLACA	
19	LG008410	1	MOLA	
20	155616A1	1	PLACA	
21	165745A1	1	COLAR	
22	156133A1	1	ROLAMENTO ROLETE CÔNICO Roller, 45mm ID x 100mm OD x 27.25mm W	
23	155106A1	1	VEDANTE DE ÓLEO	
24	155613A1	1	RING, LOCKING	
25	LH007510	1	COLAR	
26	KRC10030	1	VARETA DE NÍVEL	
27	LE026340	1	O-RING	
28	LR00895	1	TAMPA	
29	LE026670	1	O-RING	

35.352.040

p1

MOTOR REDUTOR; (Prod Date) Between 1 Jan 2017 and 29 Mar 2019

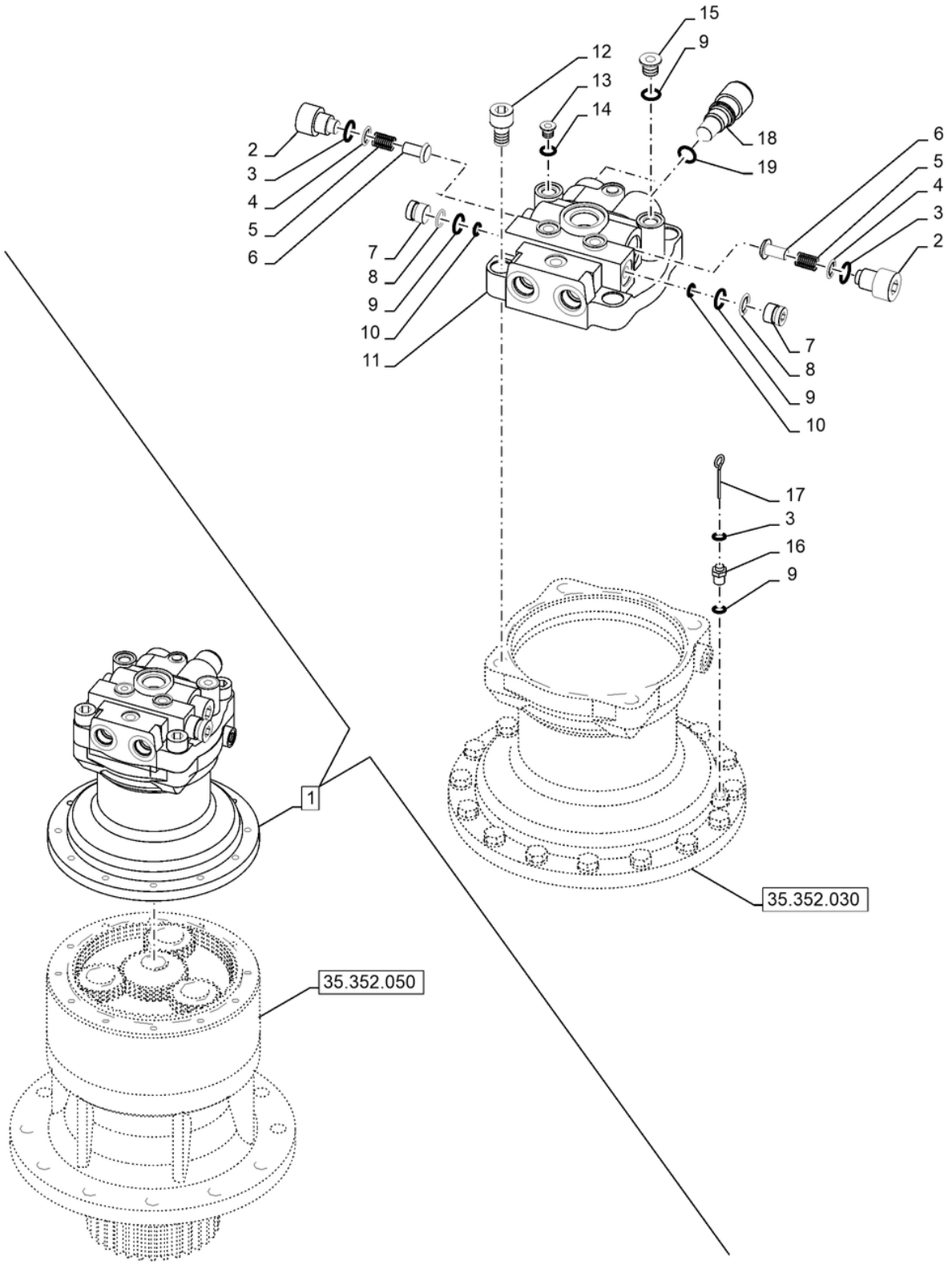

MOTOR REDUTOR; (Prod Date) Between 1 Jan 2017 and 29 Mar 2019

REF	NP	QTD	DESCRIÇÃO	USO
1	KRC10260	1	MOTOR HIDRÁULICO	Incl 2 - 19;
2	156305A1	2	TAMPA	
3	LE026640	1	O-RING	
4	LE027700	2	ANEL DE SEGURANÇA	
5	156079A1	2	MOLA	
6	155944A1	2	ÊMBOLO	
7	LNM0426	2	VÁLVULA DO OBTURADOR	
8	166176A1	2	ANEL DE SEGURANÇA	
9	LE026900	4	O-RING	
10	LE026650	2	O-RING	
11	NSS	1	NO SE VENDE SEPARADO	Tampa, Incl in 1
12	LA018110	4	PARAFUSO ALLENA FLAN	
13	160306A1	3	TAMPA	
14	154467A1	3	O-RING 10.8mm ID x 2.4mm Width	
15	160903A1	1	TAMPA	
16	LR00895	1	TAMPA	
17	KRC10030	1	VARETA DE NÍVEL	Nível de Óleo
18	LJ015420	2	VALVULA DE ALIVIO	Alívio
19	154515A1	4	O-RING	

35.352.050

p1

MOTOR REDUTOR; (Prod Date) After 1 Jan 2017

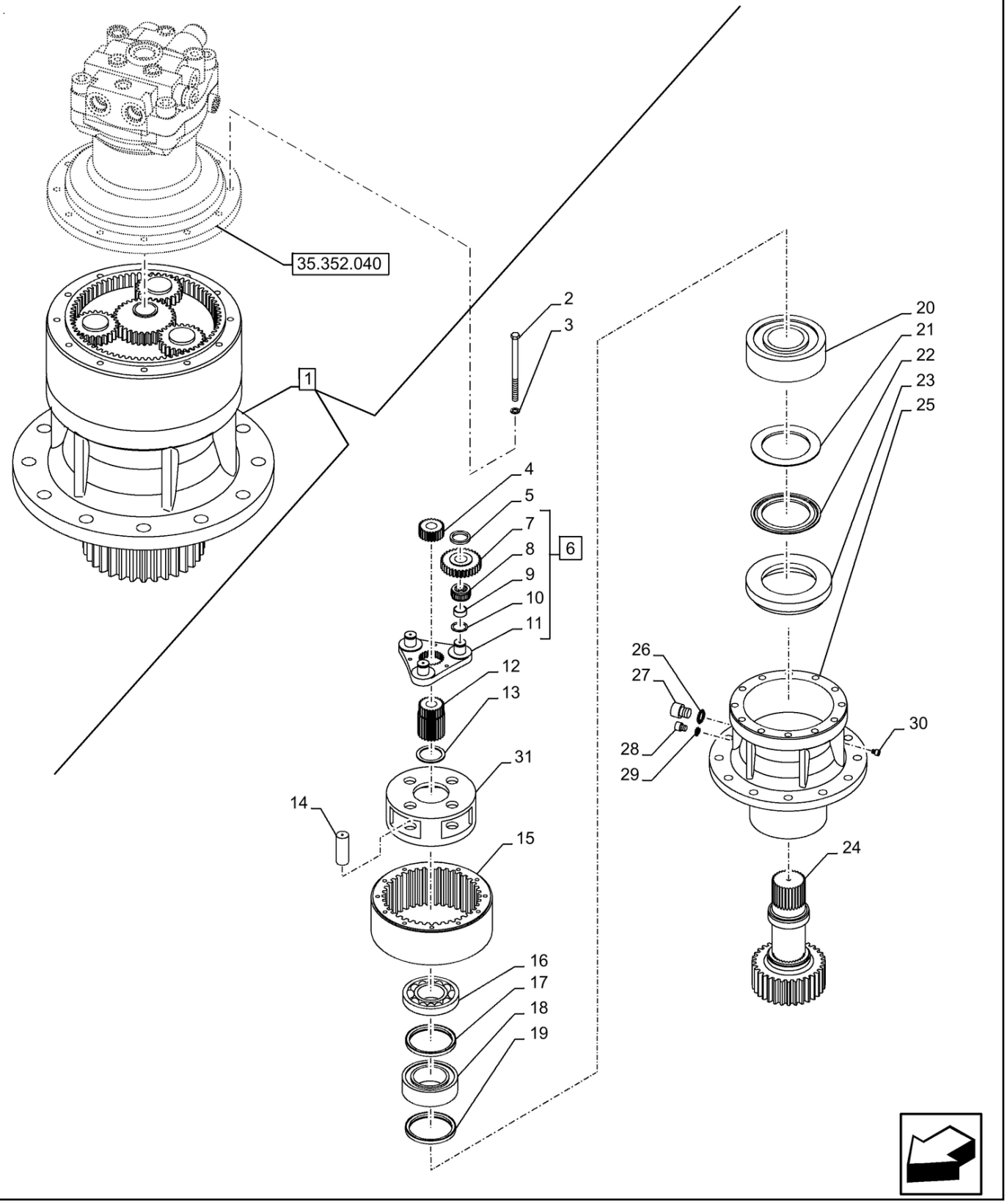

MOTOR REDUTOR; (Prod Date) After 1 Jan 2017

REF	NP	QTD	DESCRIÇÃO	USO
1	LN001820	1	REDUTOR	Incl 2 - 31
2	102R012Y150R	16	PARAFUSO	
3	LA017290	16	ARRUELA PLANA	
4	LC00222	1	ENGRENAGEM SOLAR	
5	LS00222	1	FIXADOR	
6	168437A1	1	FIXADOR	Incl 7 - 11
7	LC00149	3	ENGRENAGEM PLANETÁRI	
8	LB00758	3	EIXO	
9	LA00068	3	GUIA	
10	155383A1	3	WASHER, THRUST	
11	LS00190	1	FIXADOR	
12	160520A1	1	ENGRENAGEM	
13	160047A1	1	PLATE, THRUST	
14	LA018410	4	PINO	
15	LC00221	1	COROA DENTADA	
16	160611A1	1	ROLAMENTO DE ROLETES Roller, 90mm ID x 160mm OD x 40mm W	
17	155686A1	1	ANEL	
18	LH00337	1	COLAR	
19	155107A1	1	VEDANTE DE ÓLEO	
20	156157A1	1	ROLAMENTO DE ROLETES Roller, 110mm ID x 215mm OD x 73mm W	
21	160548A1	1	COLAR	
22	155685A1	1	ANEL	
23	156356A1	1	PLACA	
24	LB011740	1	EIXO	
25	LW005020	1	ALOJAMENTO	
26	154487A1	1	O-RING	
27	160903A1	1	TAMPA	
28	160306A1	1	TAMPA	
29	154467A1	1	O-RING 10.8mm ID x 2.4mm Width	
30	LK00053	1	BUJÃO	
31	NSS	1	NO SE VENDE SEPARADO	Suporte, Incl in 1

35.353.010 [01]

p1

MOTOR DE DESLOCAÇÃO E ENGRENAGEM DE REDUÇÃO; (Prod Date) After 1 Jan 2017

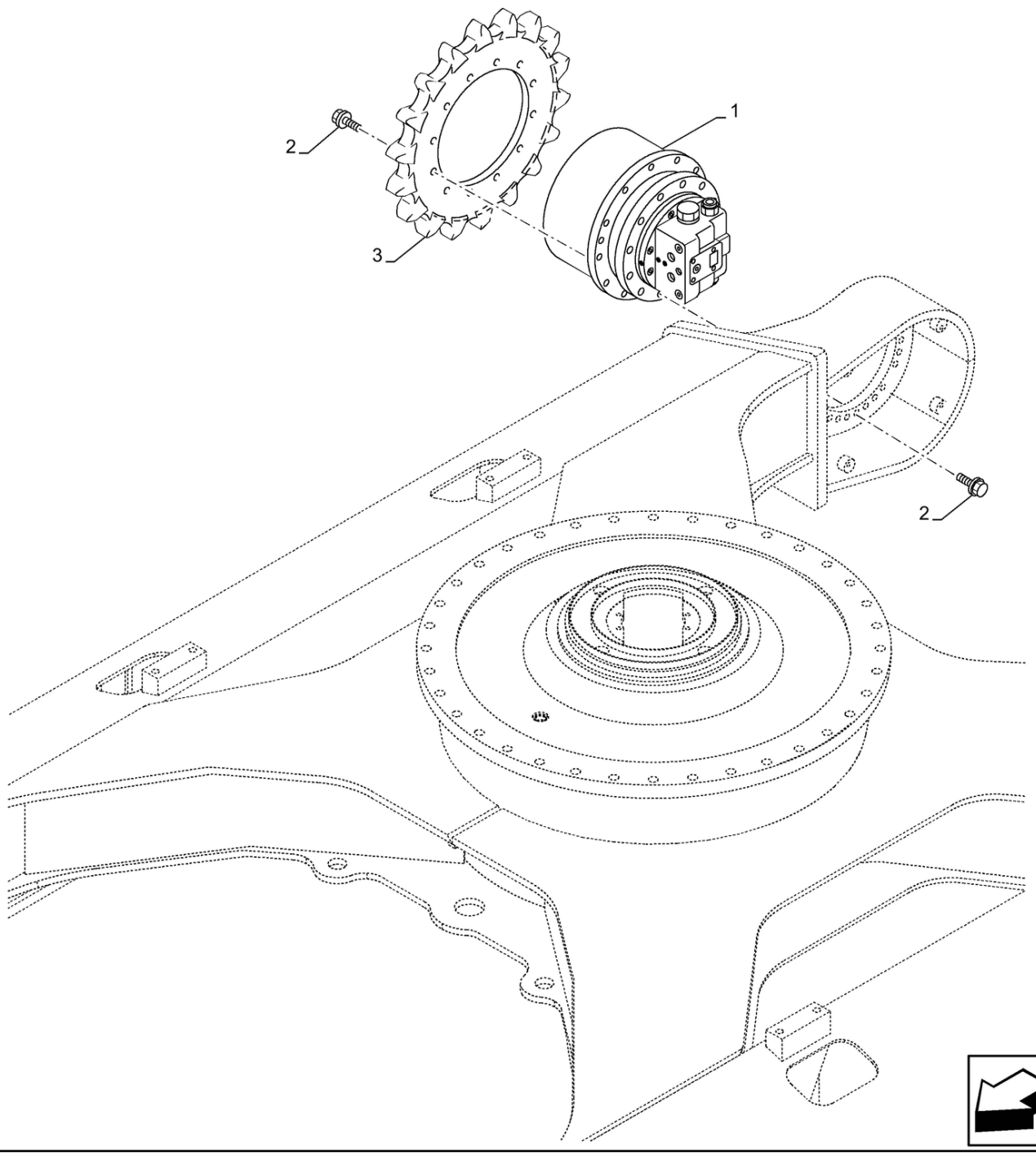

35.353.010 [01]

MOTOR DE DESLOCAÇÃO E ENGRENAGEM DE REDUÇÃO; (Prod Date) After 1 Jan 2017

REF	NP	QTD	DESCRIÇÃO	USO
1	48170508	2	MOTOR HIDRÁULICO	
2	47789383	100	PARAFUSO	
3	47819962	2	RODA DENTADA	

35.353.010 [02]	p1

MOTOR DE DESLOCAÇÃO E ENGRENAGEM DE REDUÇÃO; (Prod Date) After 1 Jan 2017

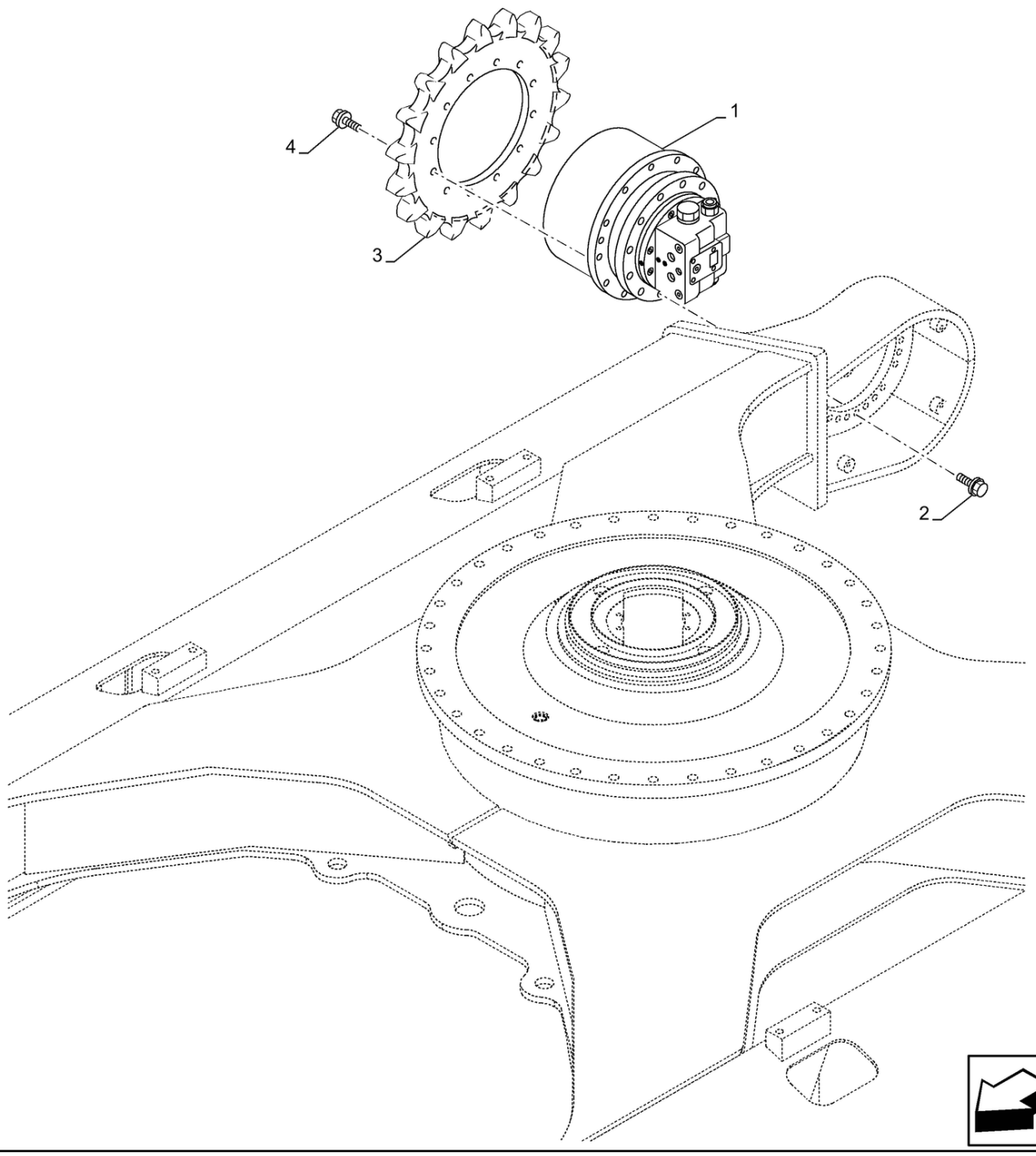

35.353.010 [02]

MOTOR DE DESLOCAÇÃO E ENGRENAGEM DE REDUÇÃO; (Prod Date) After 1 Jan 2017

REF	NP	QTD	DESCRIÇÃO	USO
1	47912379	2	MOTOR HIDRÁULICO	
2	47789397	36	PARAFUSO	M16 x 55 mm
3	47819964	2	RODA DENTADA	
4	47789394	52	PARAFUSO	

35.353.010 [03]	p1

MOTOR DE DESLOCAÇÃO E ENGRENAGEM DE REDUÇÃO; (SN Break) After M04039; (Prod Date) After 3 Aug 2020

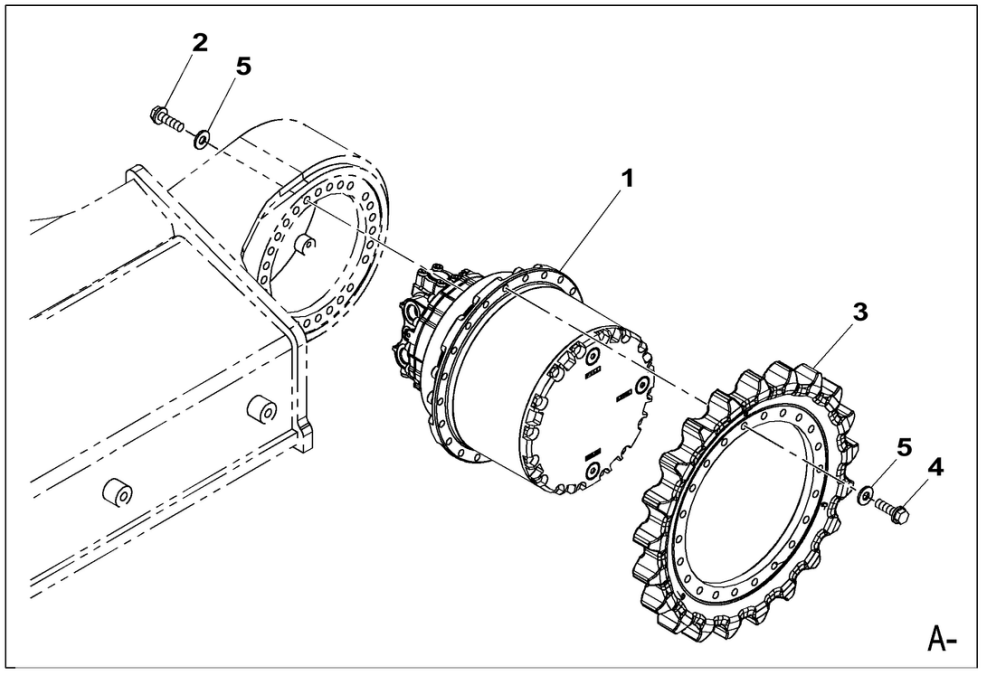

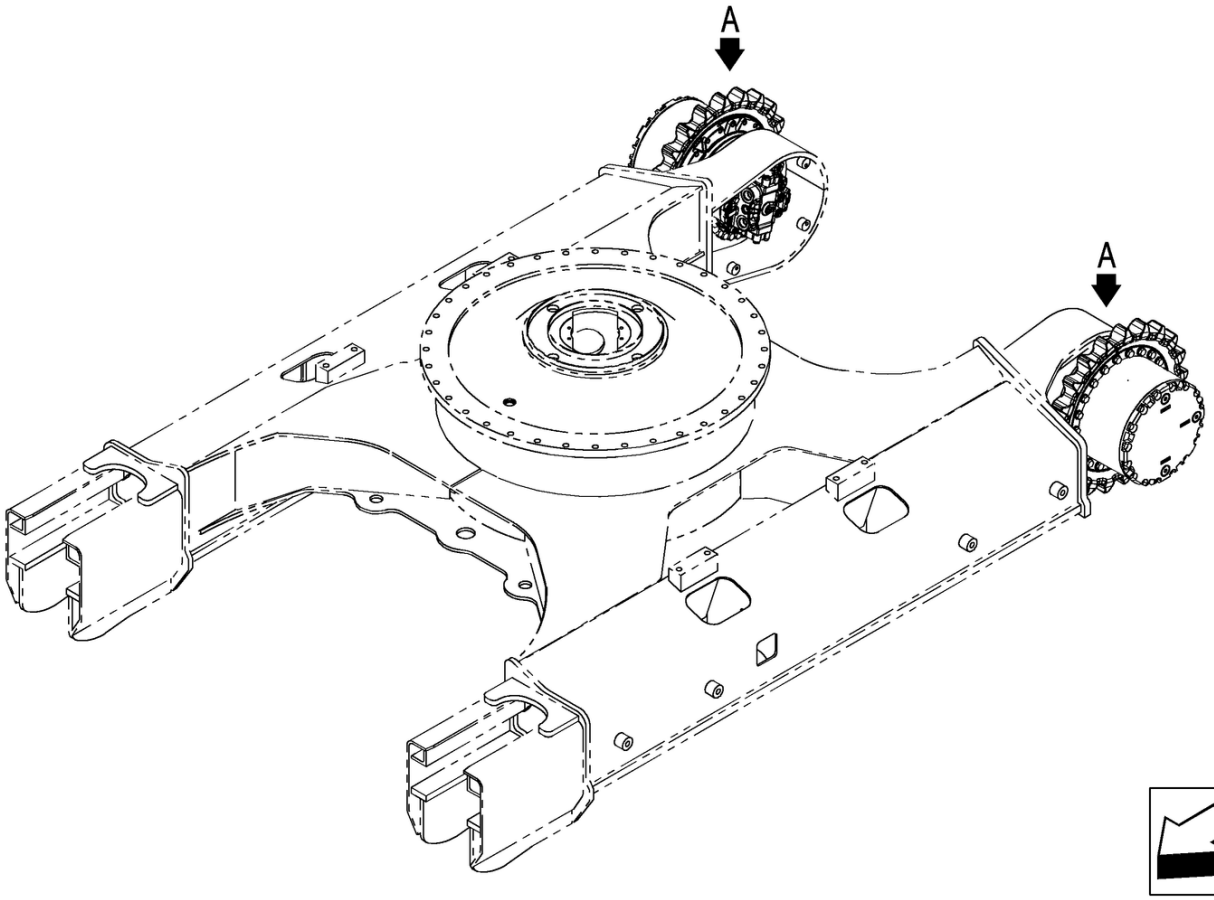

MOTOR DE DESLOCAÇÃO E ENGRENAGEM DE REDUÇÃO; (SN Break) After M04039; (Prod Date) After 3 Aug 2020

REF	NP	QTD	DESCRIÇÃO	USO
1	51627306	2	MOTOR HIDRÁULICO	
2	9843611	56	PARAFUSO Hex, M16 x 2.0 x 55mm, Cl 10.9	
3	51499428	2	RODA DENTADA	
4	9843495	40	PARAFUSO Hex, M20 x 2.5 x 60mm, Cl 10.9	
5	86625260	40	ARRUELA PLANA 21.8mm ID x 37.5mm OD x 4mm Thk	
5	896-11016	56	ARRUELA PLANA 17.5mm ID x 30mm OD x 4mm Thk	

35.353.020 [01]

p1

MOTOR DE DESLOCAÇÃO E ENGRENAGEM DE REDUÇÃO, TUBAGENS; (Prod Date) After 1 Jan 2017

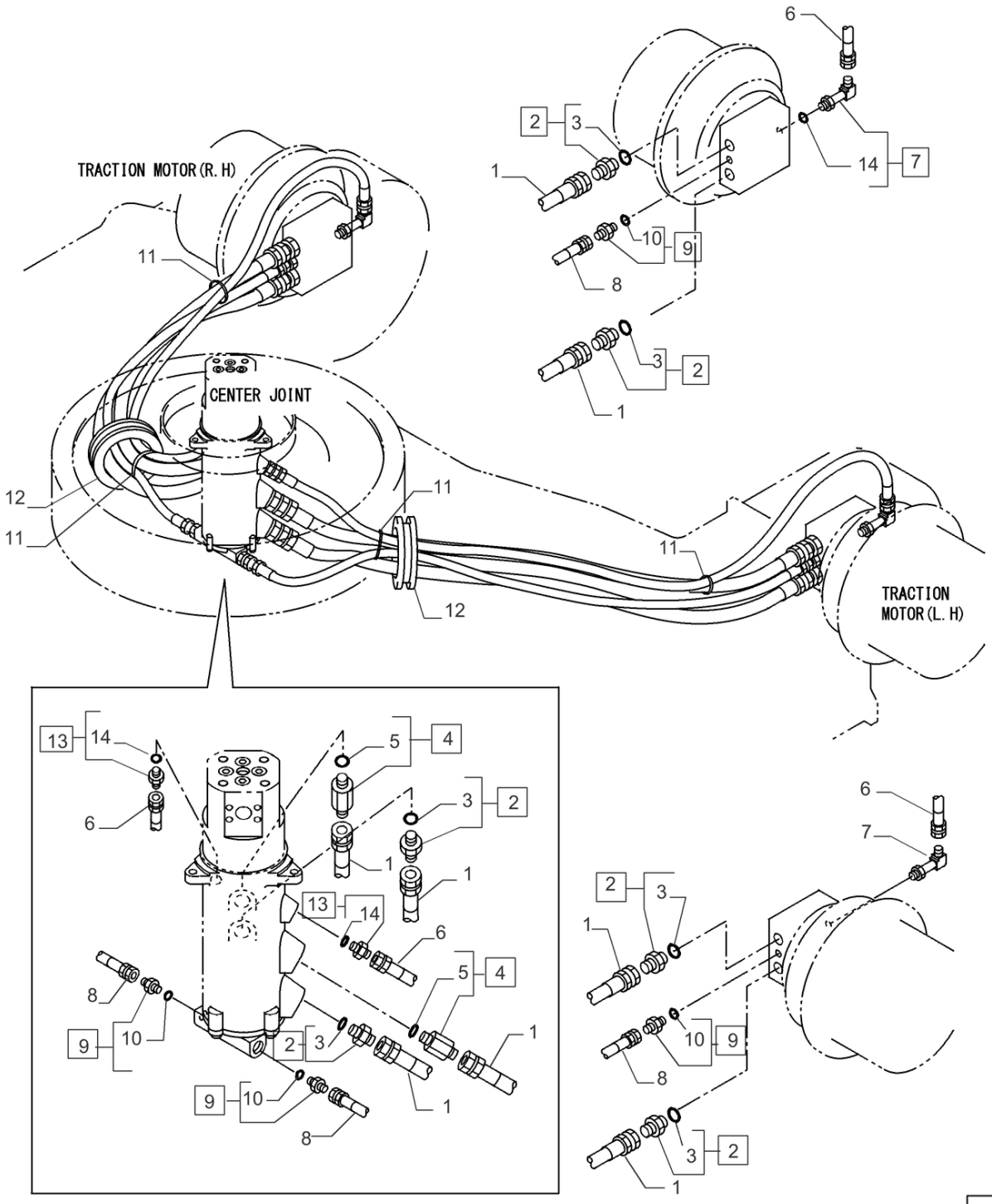

35.353.020 [01]

MOTOR DE DESLOCAÇÃO E ENGRENAGEM DE REDUÇÃO, TUBAGENS; (Prod Date) After 1 Jan 2017

REF	NP	QTD	DESCRIÇÃO	USO
1	47789969	4	MANGUEIRA HIDRÁULICA	
2	47759234	6	CONECTOR HIDRÁUL	ASSY, Incl 3
3	47759484	6	O-RING	
4	47789970	2	ADAPTADOR	ASSY, Incl 5
5	47759484	2	O-RING	
6	47789972	2	MANGUEIRA HIDRÁULICA	
7	47758711	2	COTOVELO	Incl 14
8	47813572	2	MANGUEIRA HIDRÁULICA	
9	47759527	4	CONECTOR HIDRÁUL	ASSY, Incl 10
10	47759549	4	O-RING	
11	47759496	4	TIRA	
12	47813323	2	PASSA-FIOS	
13	47759235	2	CONECTOR HIDRÁUL	ASSY, Incl 14
14	47759554	4	O-RING	

35.353.020 [02]

p1

MOTOR DE DESLOCAÇÃO E ENGRENAGEM DE REDUÇÃO, COMPONENTES; (Prod Date) After 1 Jan 2017

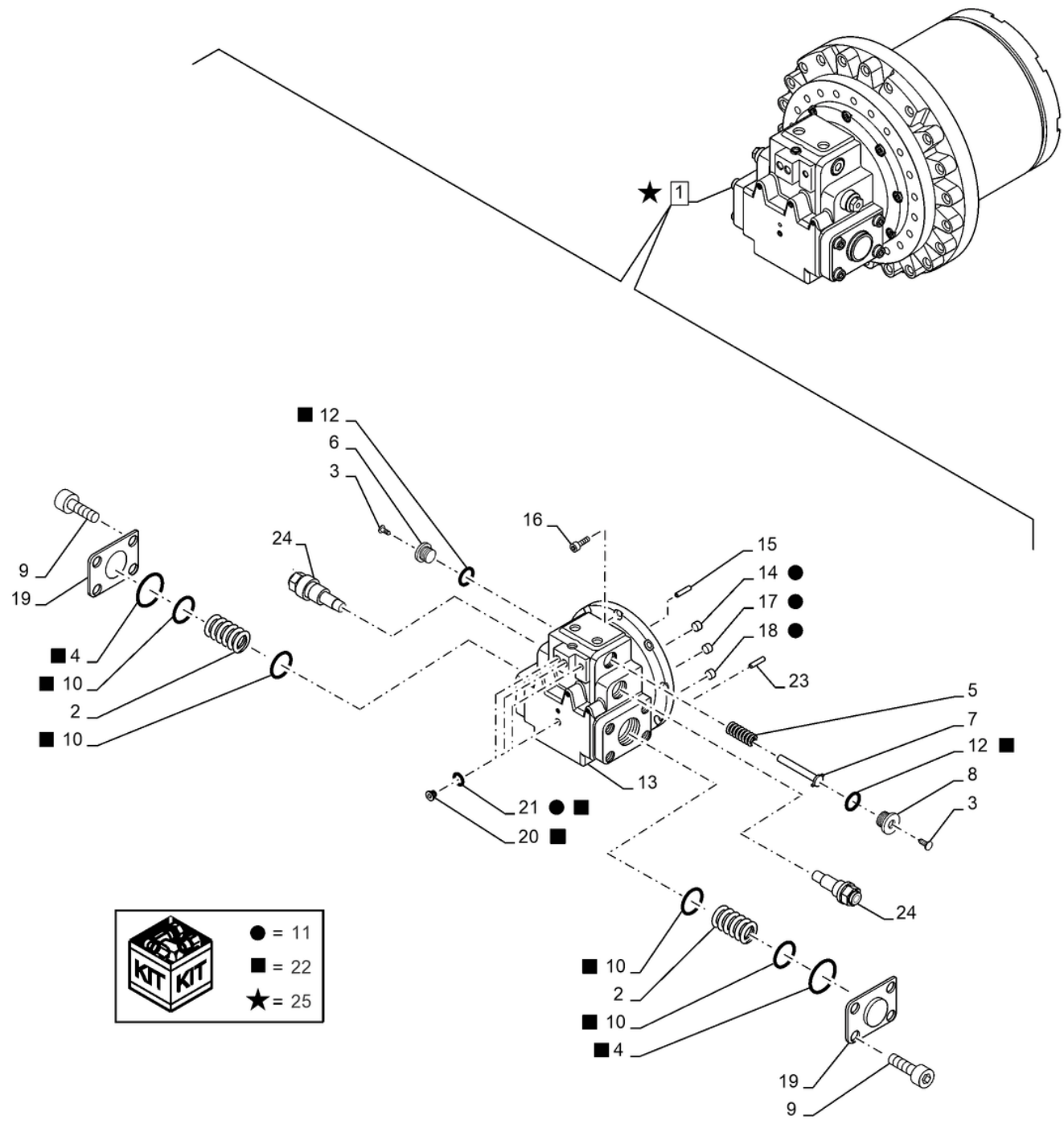

MOTOR DE DESLOCAÇÃO E ENGRENAGEM DE REDUÇÃO, COMPONENTES; (Prod Date) After 1 Jan 2017

REF	NP	QTD	DESCRIÇÃO	USO
1	48170508	1	MOTOR HIDRÁULICO	Incl 2 - 24;
2	LG006200	2	MOLA	
3	LR019520	2	BLOCO	
4	154589A1	2	O-RING	
5	LG00343	1	MOLA DE COMPRESSÃO	
6	LK00329	1	BUJÃO	
7	LS00127	1	GUIA	
8	LK00306	1	BUJÃO	
9	861-12040	8	PARAFUSO ALLENA FLAN M12 x 40mm, Cl 12.9	
10	154495A1	4	O-RING	
11	LZ013150	1	CONJUNTO	Incl 14, 17, 18, 21;
12	154487A1	2	O-RING	
13	LZ013140	1	CONJUNTO	
14	156872A1	3	ORIFÍCIO	
15	LA010950	1	GUIA	
16	LA017810	10	PARAFUSO ALLENA FLAN	M14 x 35mm;
17	164485A1	1	ORIFÍCIO	
18	156880A1	2	ORIFÍCIO	
19	NSS	2	NO SE VENDE SEPARADO	Placa, Incl in 1
20	161773A1	4	BUJÃO	
21	154467A1	4	O-RING 10.8mm ID x 2.4mm Width	
22	LZ011370	1	KIT DE VEDAÇÃO	Incl 4, 10, 12, 20, 21;
23	160097A1	4	PINO ELÁSTICO	
24	LJ014590	2	VALVULA DE ALIVIO	
25	LZ011370	1	KIT DE VEDAÇÃO	

35.353.020 [03]	p1

MOTOR DE DESLOCAÇÃO E ENGRENAGEM DE REDUÇÃO, COMPONENTES; (SN Break) After M04039; (Prod Date) After 3 Aug 2020

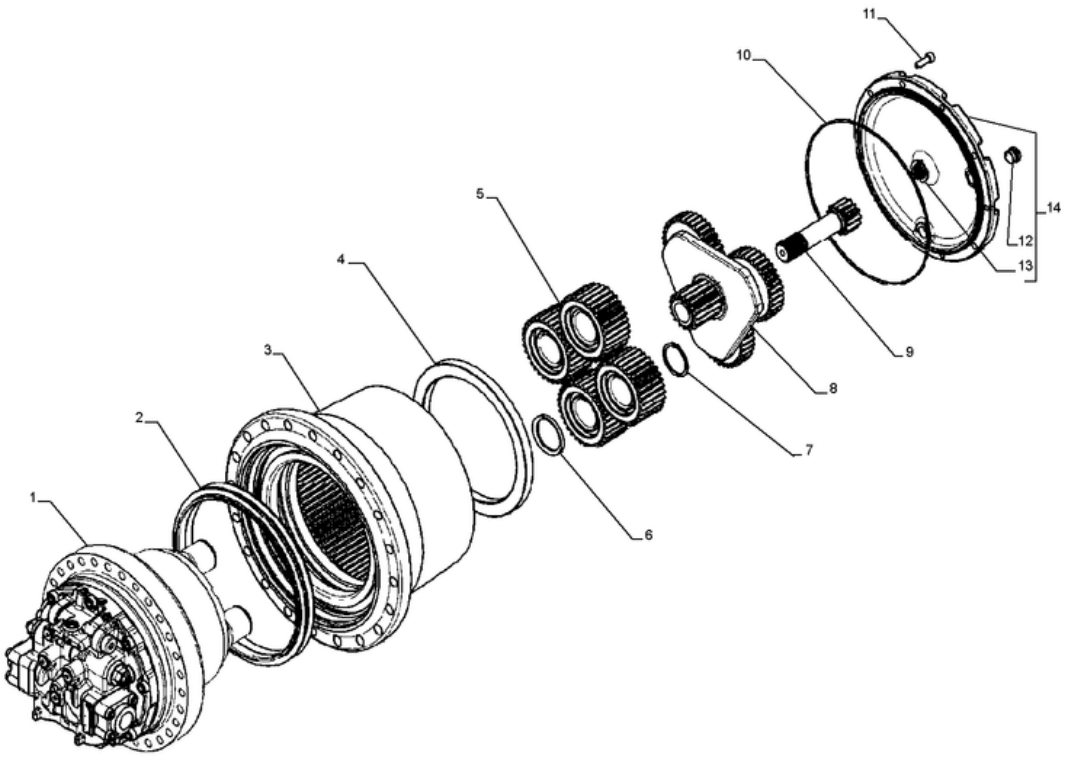

MOTOR DE DESLOCAÇÃO E ENGRENAGEM DE REDUÇÃO, COMPONENTES; (SN Break) After M04039; (Prod Date) After 3 Aug 2020

REF	NP	QTD	DESCRIÇÃO	USO
1	51530836	1	MOTOR HIDRÁULICO	
2	51530827	1	VEDANTE	
3	51530826	1	ALOJAMENTO	
4	51530825	1	PORCA	
5	51530820	1	ENGRENAGEM PLANETÁRI	Kit
6	51530824	4	ESPAÇADOR	
7	51530819	4	ANEL ELÁSTICO	
8	51530818	1	ENGRENAGEM	
9	51530816	1	ENGRENAGEM SOLAR	
10	51530812	1	O-RING	
11	51530797	10	PARAFUSO	
12	51530801	2	BUJÃO	
13	YN15V00067S105	1	SAPATA DESLIZANTE	
14	51530810	1	COBERTURA	

35.353.030 [01]

p1

TUBO DE DRENAGEM; (Prod Date) After 1 Jan 2017

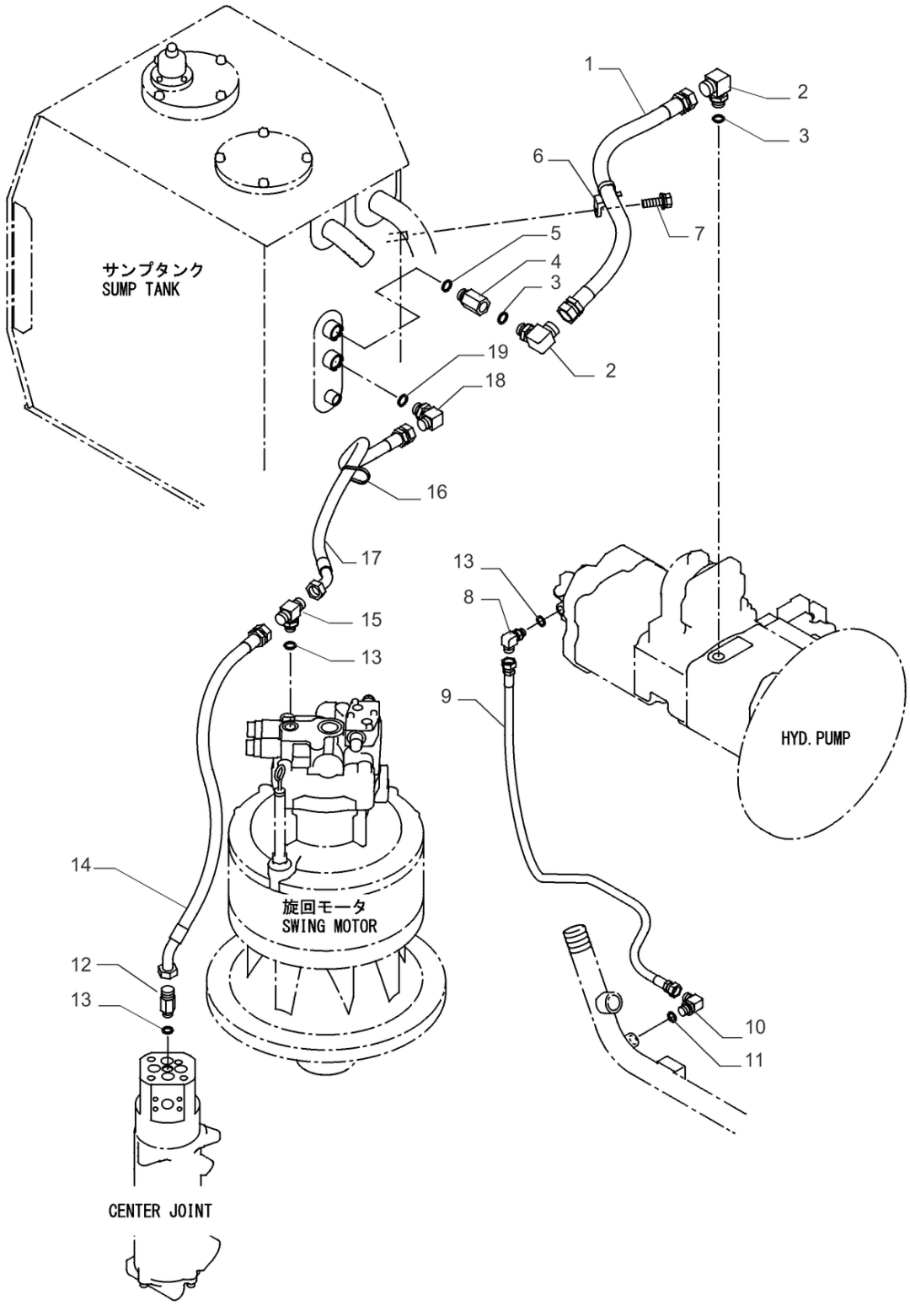

35.353.030 [01]

TUBO DE DRENAGEM; (Prod Date) After 1 Jan 2017

REF	NP	QTD	DESCRIÇÃO	USO
1	47759937	1	MANGUEIRA 25.4MM_ID_X_910MM	
2	47817922	1	COTOVELO	
3	47759550	1	O-RING	
4	47791068	1	COTOVELO	
5	47759550	1	O-RING	
6	47759125	1	BRAÇADEIRA	
7	47758719	1	PARAFUSO	
8	47760324	1	COTOVELO 90	
9	47791069	1	MANGUEIRA	
10	47792504	1	COTOVELO	
11	47759489	1	O-RING	
12	47790213	1	ADAPTADOR	
13	47759549	3	O-RING	
14	47791070	1	MANGUEIRA	
15	47790211	1	CONEXAO T	
16	47759496	2	TIRA	
17	47791071	1	MANGUEIRA 19MM_ID_X_1000MM	
18	47758693	1	COTOVELO	
19	47759550	1	O-RING	

35.353.030 [02]

p1

MOTOR DE DESLOCAÇÃO E ENGRENAGEM DE REDUÇÃO; (Prod Date) After 1 Jan 2017

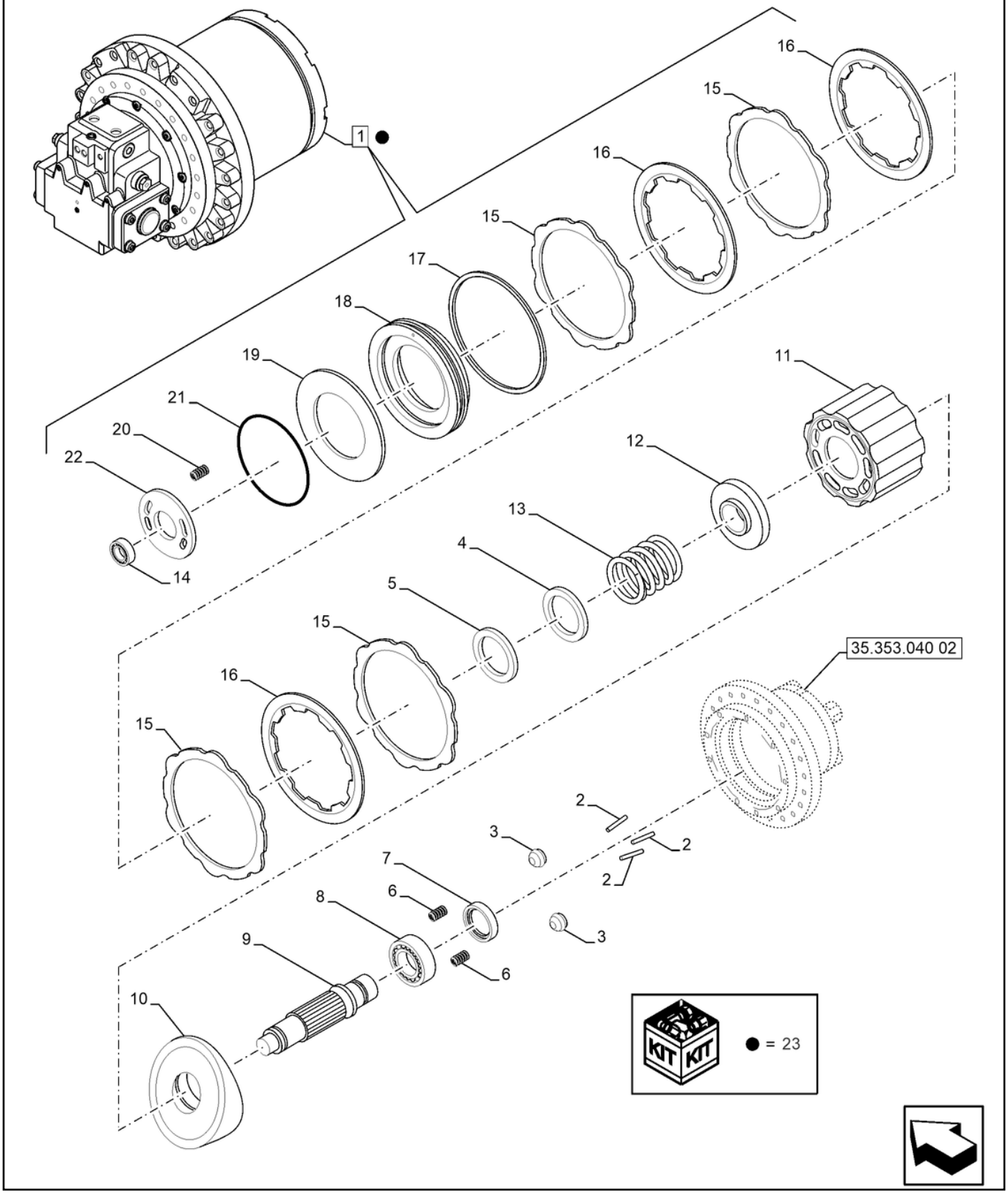

MOTOR DE DESLOCAÇÃO E ENGRENAGEM DE REDUÇÃO; (Prod Date) After 1 Jan 2017

REF	NP	QTD	DESCRIÇÃO	USO
1	48170508	1	MOTOR HIDRÁULICO	Incl 2 - 22;
2	155631A1	3	PINO ELÁSTICO	
3	155950A1	2	ESFERA	
4	158113A1	1	COLAR	
5	160103A1	1	ANEL	
6	160592A1	2	MOLA	
7	LE014680	1	VEDANTE DE ÓLEO	
8	LB00546	1	ROLAMENTO Ball, 50mm ID x 90mm OD x 20mm W	
9	LB00545	1	EIXO	
10	LR012550	1	PLACA	
11	LS003330	1	CORPO DO CILINDRO	
12	160203A1	1	ASSENTO MOLA	
13	160590A1	1	MOLA	
14	LB00547	1	ROLAMENTO Ball, 35mm ID x 72mm OD x 17mm W	
15	LR00582	4	PLACA	
16	165696A1	3	PLACA	
17	154589A1	2	O-RING	
18	LJ014600	1	PISTÃO	
19	165720A1	1	VEDANTE DE ÓLEO	
20	156090A1	8	MOLA	
21	155220A1	1	O-RING	
22	LR015030	1	PLACA	
23	LZ011370	1	KIT DE VEDAÇÃO	

35.353.040 [01]

p1

BALDE, BRAÇO, TUBO DA VÁLVULA DE CONTROLO; (Prod Date) After 1 Jan 2017

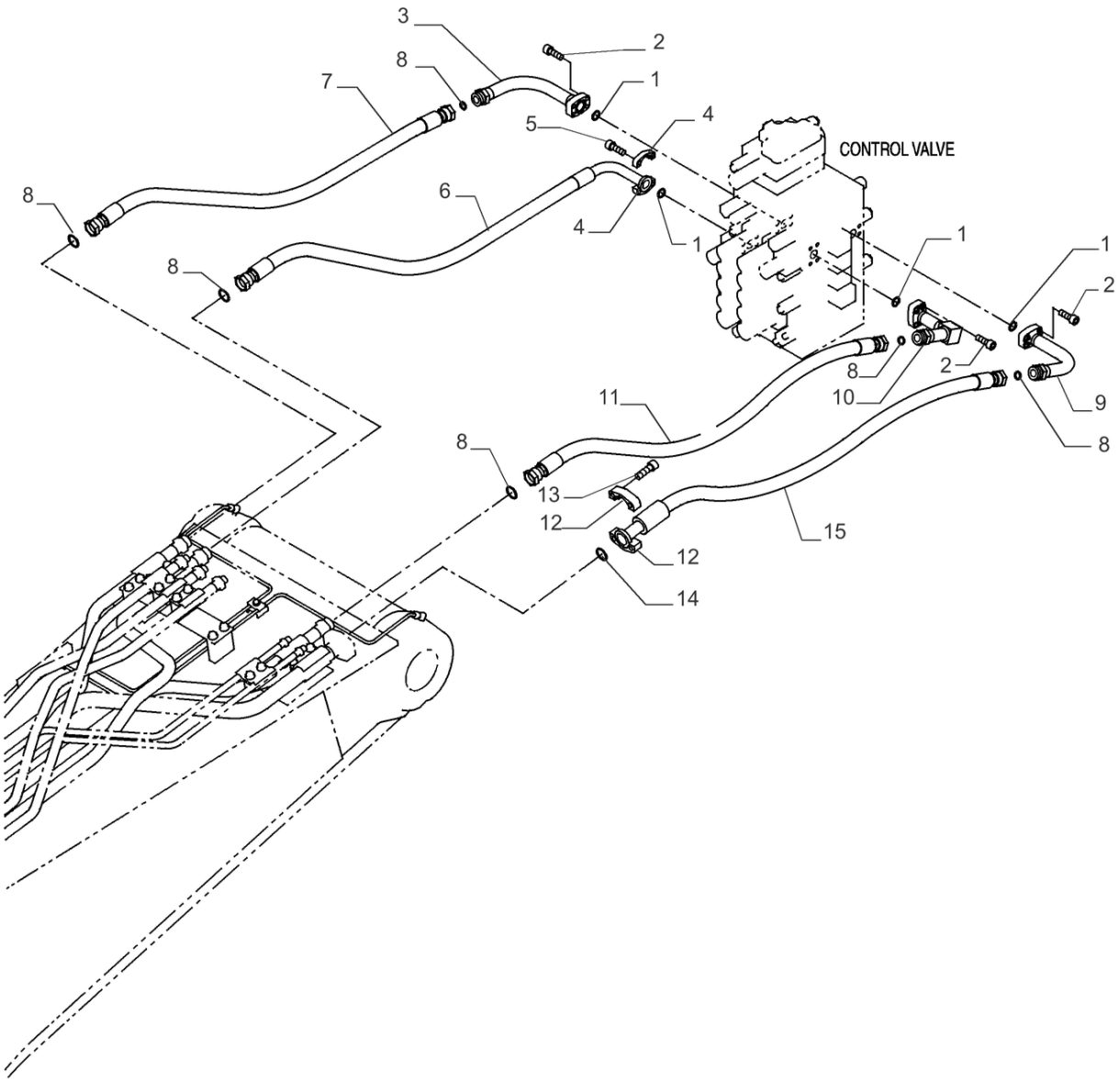

35.353.040 [01]

BALDE, BRAÇO, TUBO DA VÁLVULA DE CONTROLO; (Prod Date) After 1 Jan 2017

REF	NP	QTD	DESCRIÇÃO	USO
1	47759372	4	O-RING	
2	14420331	12	PARAFUSO ALLENA FLAN M10 x 1.5 x 35mm, Cl 10.9, Full Thd	
3	47814601	1	TUBO	
4	47759255	2	FLANGE	
5	14420231	4	PARAFUSO ALLENA FLAN M10 x 1.5 x 30mm, Cl 10.9, Full Thd	
6	47791103	1	MANGUEIRA	
7	47791104	1	MANGUEIRA	
8	47758729	6	O-RING	
9	47814647	1	TUBO	
10	47814666	1	TUBO	
11	47791108	1		
12	47790263	2	FLANGE	
13	87316168	4	PARAFUSO ALLENA FLAN	
14	47798828	1	O-RING	
15	47791107	1	MANGUEIRA	

35.353.040 [02]

p1

MOTOR DE DESLOCAÇÃO E ENGRENAGEM DE REDUÇÃO; (Prod Date) After 1 Jan 2017

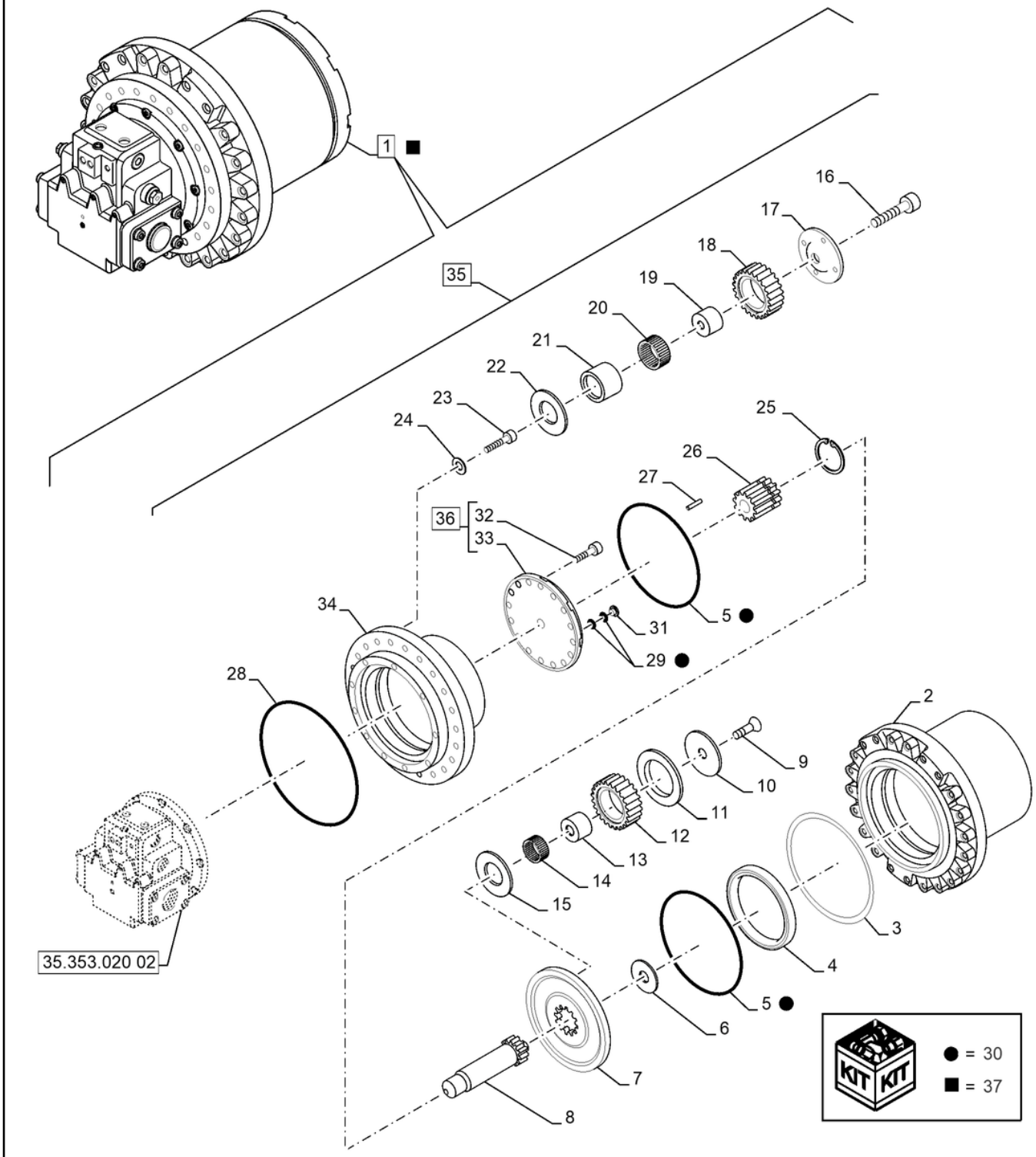

35.353.040 [02]

MOTOR DE DESLOCAÇÃO E ENGRENAGEM DE REDUÇÃO; (Prod Date) After 1 Jan 2017

REF	NP	QTD	DESCRIÇÃO	USO
1	48170508	1	MOTOR HIDRÁULICO	Incl 2 - 36;
2	NSS	1	NO SE VENDE SEPARADO	Carcaça, Incl in 35
3	LH00254	1	JOGO DE CALCOS	
4	LB00548	2	ROLAMENTO Ball, 246mm ID x 313mm OD x 32mm W	
5	LE019010	2	ANEL VEDADOR	
6	LR00588	1	PLACA ENCOSTO	
7	LS003350	1	SUPORTE	
8	LC002900	1	ENGRENAGEM SOLAR	
9	LV00029	3	PARAFUSO	
10	LR015050	1	PLACA ENCOSTO	
11	LR00586	3	PLACA	
12	LC002890	3	ENGRENAGEM PLANETÁRI	
13	LB011800	3	ROLAMENTO	
14	LB011810	3	ROLAMENTO DE AGULHAS Needle, 52mm ID x 72mm OD x 31.8mm W	
15	LR00585	3	PLACA	
16	LA00704	4	PARAFUSO	
17	LR015040	4	PLACA ENCOSTO	
18	LC00163	4	ENGRENAGEM PLANETÁRI	
19	LB00549	4	PISTA DO ANEL	
20	LB011790	4	ROLAMENTO DE AGULHAS Needle, 74mm ID x 90mm OD x 49.8mm W	
21	LS003340	1	SUPORTE	
22	LR00583	4	PLACA	
23	LA00703	8	PARAFUSO	
24	LA017880	8	ARRUELA PLANA	
25	LA00705	1	ANEL	
26	LC002880	1	ENGRENAGEM SOLAR	
27	160104A1	4	PINO	
28	154463A1	2	O-RING	
29	154503A1	6	O-RING	
30	LZ015690	1	KIT DE REPARO	Incl 5, 29;
31	LK008080	3	BUJÃO	
32	LA016480	16	PARAFUSO	M20 x 20mm;
33	NSS	1	NO SE VENDE SEPARADO	Tampa, Incl in 36

35.353.040 [02]

p2

MOTOR DE DESLOCAÇÃO E ENGRENAGEM DE REDUÇÃO; (Prod Date) After 1 Jan 2017

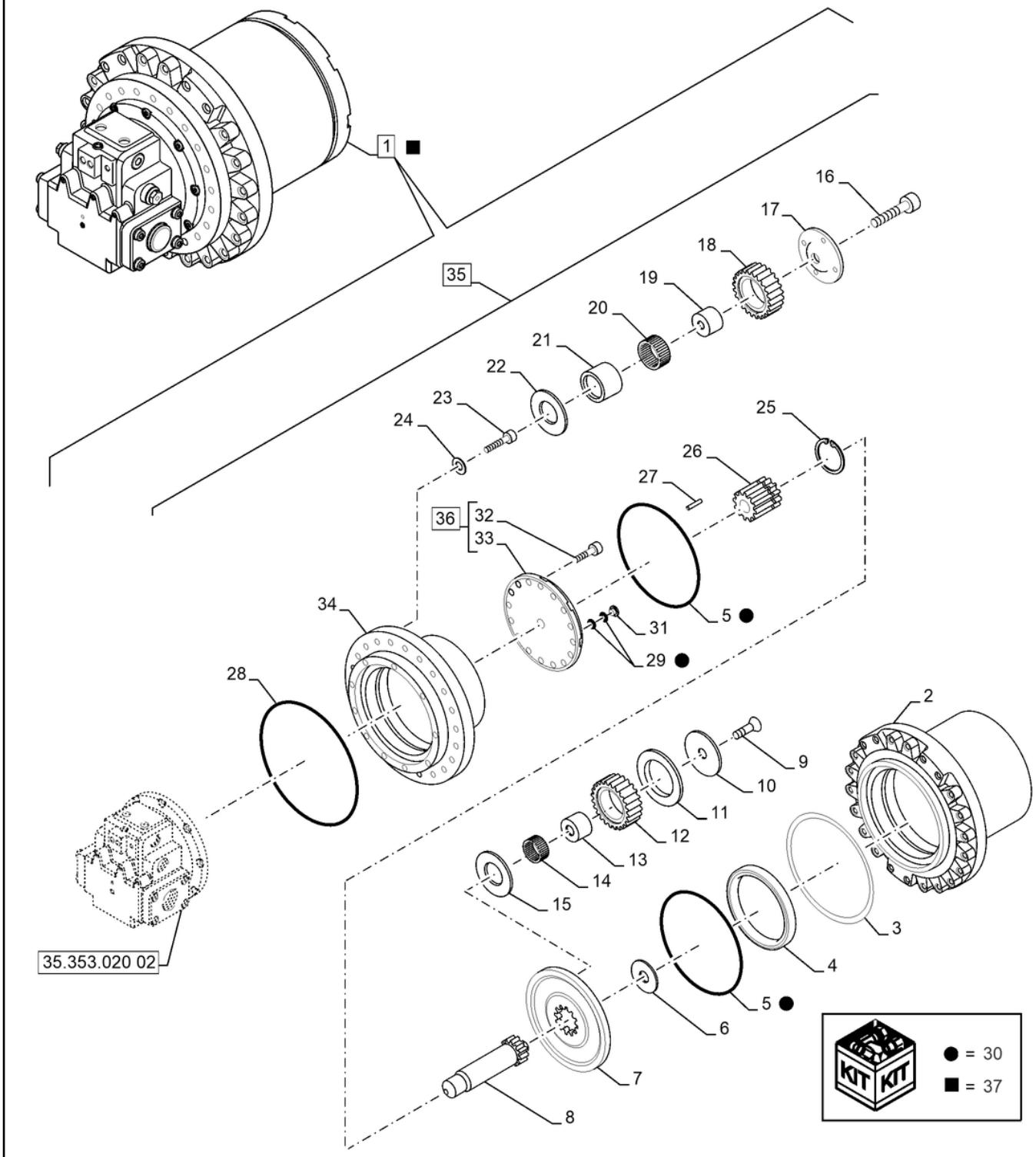

MOTOR DE DESLOCAÇÃO E ENGRENAGEM DE REDUÇÃO; (Prod Date) After 1 Jan 2017

REF	NP	QTD	DESCRIÇÃO	USO
34	NSS	1	NO SE VENDE SEPARADO	Corpo, Incl in 1
35	LZ015730	1	CONJUNTO	Incl 4, 5, 7 - 27, 29, 31;
36	LW007290	1	COBERTURA	Incl 32, 33;
37	LZ011370	1	KIT DE VEDAÇÃO	

35.353.050 [01]

p1

JUNTA CENTRAL, TUBAGEM HIDRÁULICA; (Prod Date) After 1 Jan 2017

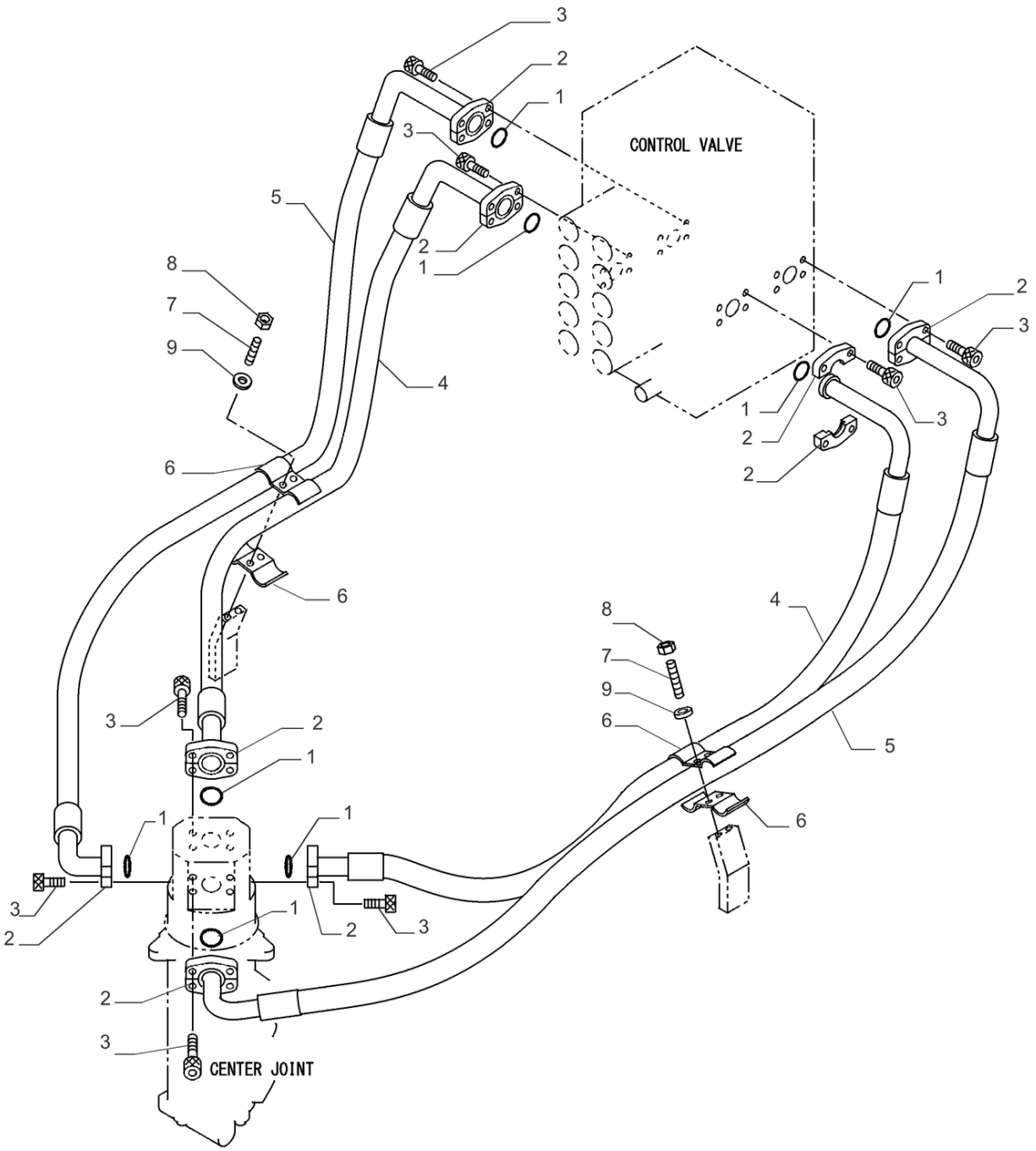

35.353.050 [01]

JUNTA CENTRAL, TUBAGEM HIDRÁULICA; (Prod Date) After 1 Jan 2017

REF	NP	QTD	DESCRIÇÃO	USO
1	47759372	8	O-RING	
2	47759255	16	FLANGE	
3	14420231	32	PARAFUSO ALLENA FLAN M10 x 1.5 x 30mm, Cl 10.9, Full Thd	
4	47791063	2	MANGUEIRA	
5	47791064	2	MANGUEIRA	
6	47791065	4	BRAÇADEIRA	
7	47791066	4	PARAFUSO	
8	43362	4	PORCA M8 x 1.25, Cl 10	
9	47759312	4	ARRUELA PLANA	

35.353.050 [02]

p1

MOTOR DE DESLOCAÇÃO E ENGRENAGEM DE REDUÇÃO, TUBULAÇÕES; (Prod Date) After 1 Jan 2017

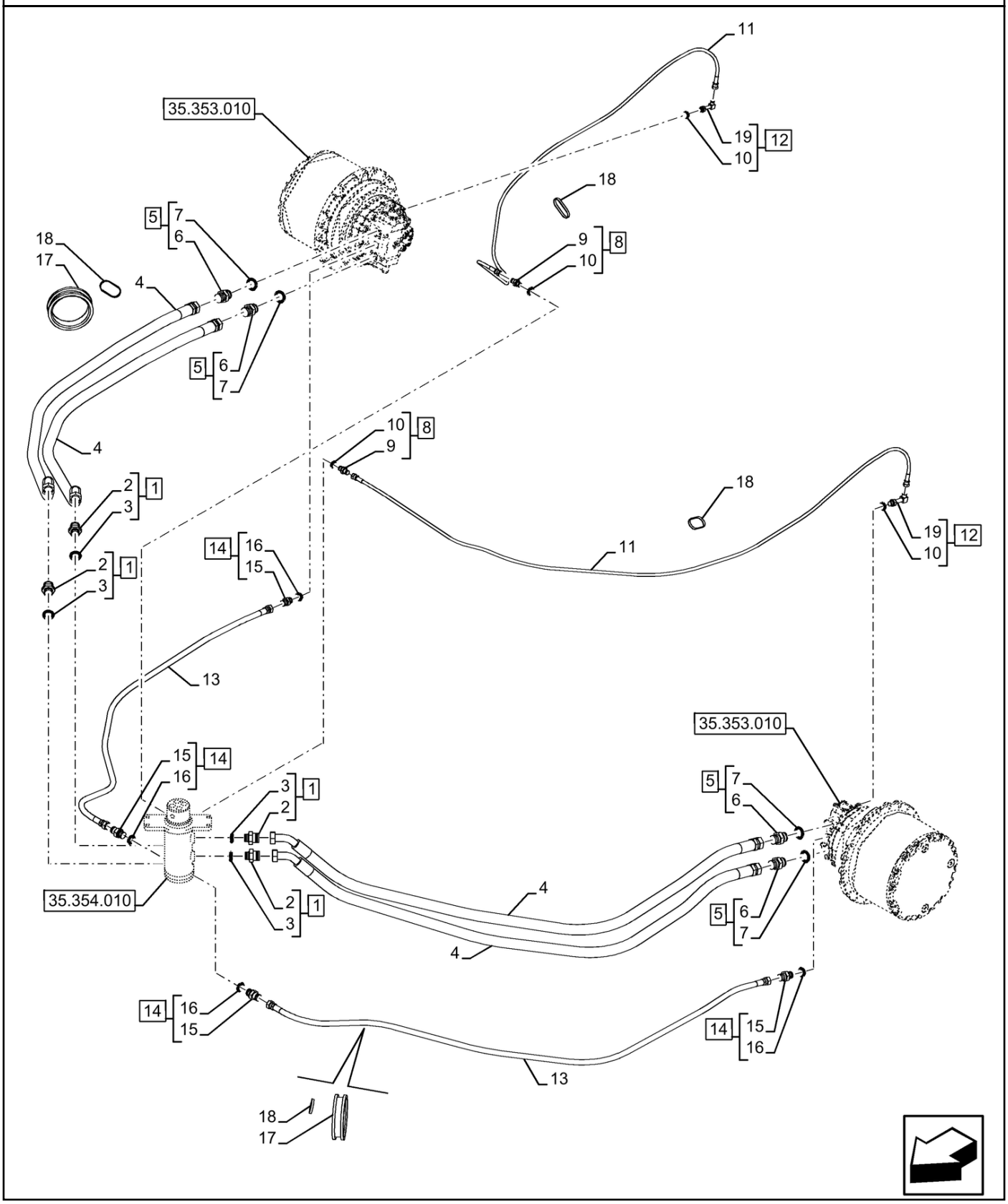

MOTOR DE DESLOCAÇÃO E ENGRENAGEM DE REDUÇÃO, TUBULAÇÕES; (Prod Date) After 1 Jan 2017

REF	NP	QTD	DESCRIÇÃO	USO
1	47759234	4	CONECTOR HIDRÁUL	Incl 2, 3
2	NSS	4	NO SE VENDE SEPARADO	Conector, Incl in 1
3	47759484	4	O-RING	
4	47760519	4	MANGUEIRA HIDRÁULICA	25.40mm ID, L=2120mm
5	47759533	4	ADAPTADOR	Incl 6, 7
6	NSS	4	NO SE VENDE SEPARADO	Conector, Incl in 5
7	47759550	4	O-RING	
8	47759235	2	CONECTOR HIDRÁUL	Incl 9, 10 (Qty 2)
9	NSS	2	NO SE VENDE SEPARADO	Conector, Incl in 8
10	47759554	4	O-RING	
11	47760515	2	MANGUEIRA HIDRÁULICA	6.30mm ID, L=2700mm
12	47758711	2	COTOVELO	90? Incl 10 (Qty 2), 19
13	47760518	2	MANGUEIRA HIDRÁULICA	12.70mm ID, L=2150mm
14	47759527	4	CONECTOR HIDRÁUL	Incl 15, 16
15	NSS	4	NO SE VENDE SEPARADO	Conector, Incl in 14
16	47759549	4	O-RING	
17	47816940	2	BLOCO DE BORRACHA	
18	47759496	4	TIRA	L=380mm
19	NSS	2	NO SE VENDE SEPARADO	Cotovelo, Incl in 12

35.353.060 [01]

p1

MOTOR DE DESLOCAÇÃO E ENGRENAGEM DE REDUÇÃO, COMPONENTES; (Prod Date) After 1 Jan 2017

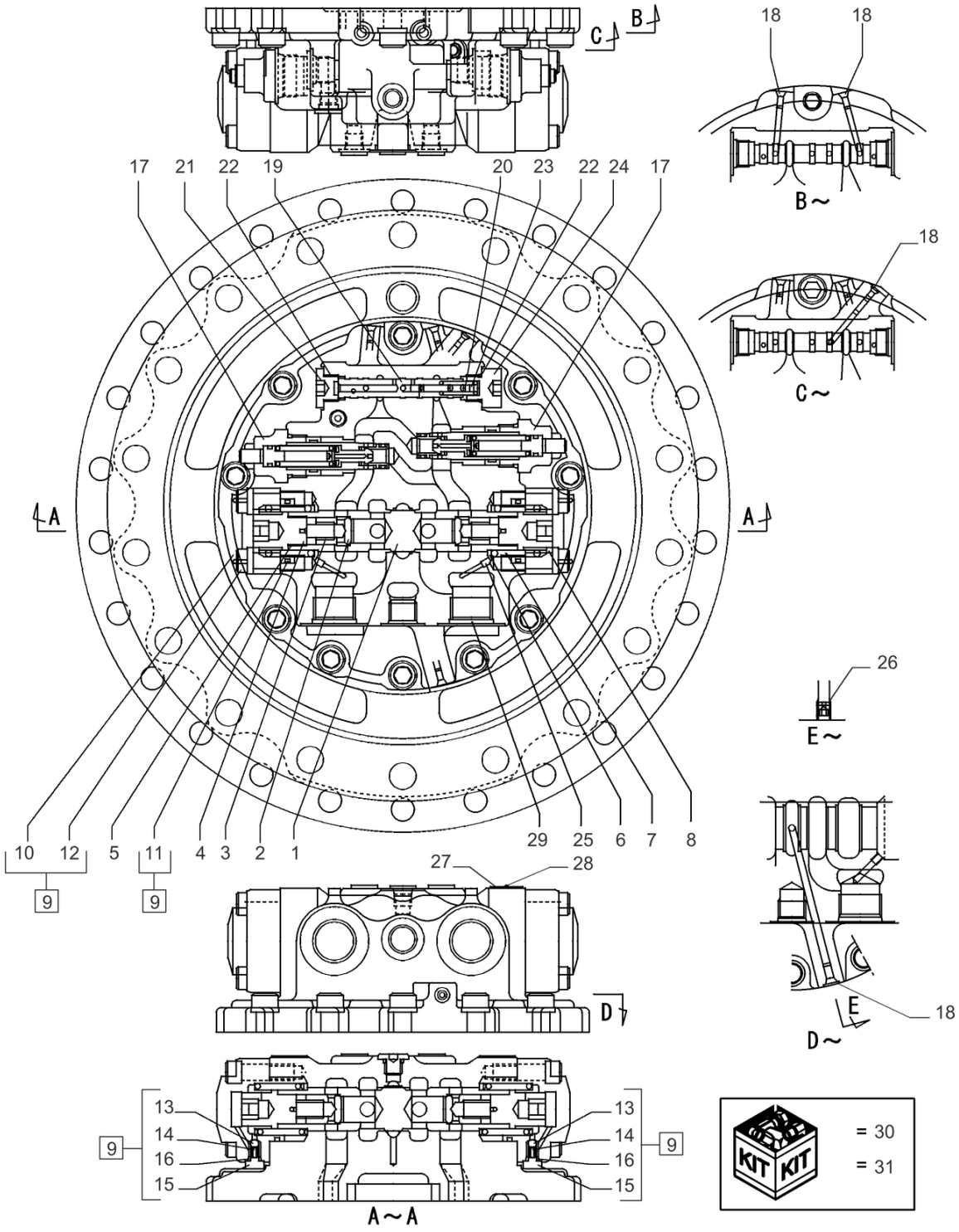

MOTOR DE DESLOCAÇÃO E ENGRENAGEM DE REDUÇÃO, PN 47912379

MOTOR DE DESLOCAÇÃO E ENGRENAGEM DE REDUÇÃO, COMPONENTES; (Prod Date) After 1 Jan 2017

REF	NP	QTD	DESCRIÇÃO	USO
1	NSS	1	NO SE VENDE SEPARADO	Carretel
2	NSS	2	NO SE VENDE SEPARADO	Válvula
3	NSS	2	NO SE VENDE SEPARADO	Mola
4	NSS	2	NO SE VENDE SEPARADO	Bujão
5	154495A1	2	O-RING	
6	156110A1	2	ASSENTO MOLA	
7	LG006200	2	MOLA	
8	LR015850	2	ASSENTO MOLA	
9	LR015910	2	BLOCO	Incl 10 - 16
10	NSS	2	NO SE VENDE SEPARADO	Tampa, Incl in 9
11	154589A1	2	O-RING	
12	861-12040	8	PARAFUSO ALLENA FLAN M12 x 40mm, Cl 12.9	
13	155976A1	2	ESFERA	
14	156106A1	2	MOLA	
15	NSS	2	NO SE VENDE SEPARADO	Bujão, Incl in 9
16	154455A1	2	O-RING	
17	LJ017800	2	VALVULA DE ALIVIO	
18	NSS	4	NO SE VENDE SEPARADO	Bujão, Incl in 9
19	NSS	1	NO SE VENDE SEPARADO	Carretel, Incl in 9
20	LG00343	1	MOLA DE COMPRESSÃO	
21	LK00329	1	BUJÃO	
22	154487A1	2	O-RING	
23	LS00127	1	GUIA	
24	LK00306	1	BUJÃO	
25	156880A1	2	ORIFÍCIO	
26	156872A1	3	ORIFÍCIO	
27	NSS	1	NO SE VENDE SEPARADO	Placa Nome
28	NSS	2	NO SE VENDE SEPARADO	Parafuso
29	NSS	2	NO SE VENDE SEPARADO	Bujão
30	LZ009950	1	KIT DE REPARO	
31	LZ010010	1	KIT DE REPARO	

35.353.060 [02]

p1

TUBO DE DRENAGEM; (Prod Date) After 1 Jan 2017

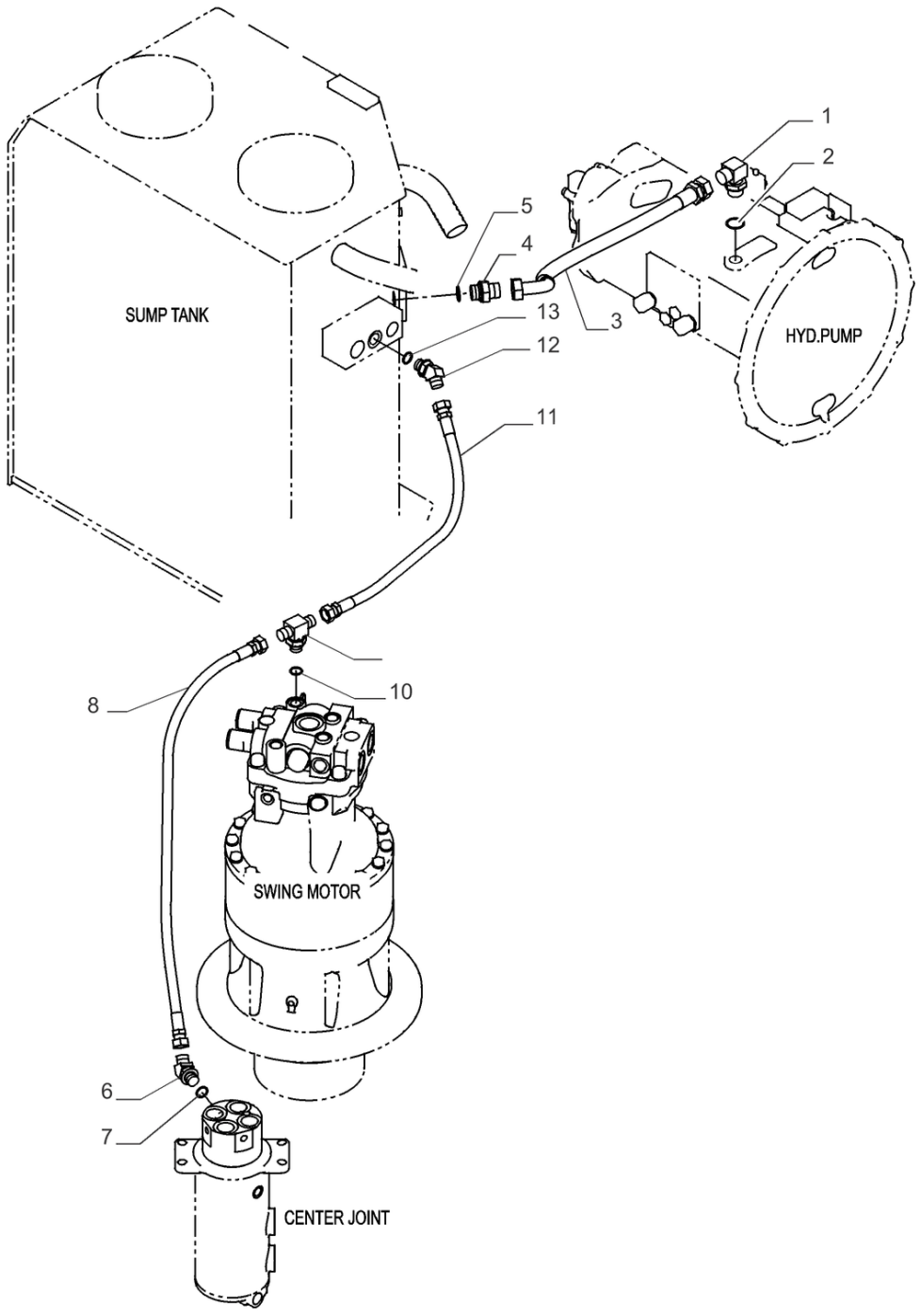

35.353.060 [02]

TUBO DE DRENAGEM; (Prod Date) After 1 Jan 2017

REF	NP	QTD	DESCRIÇÃO	USO
1	47758693	1	COTOVELO	
2	47759550	1	O-RING	
3	47760517	1	MANGUEIRA HIDRÁULICA	
4	47759233	1	CONECTOR HIDRÁUL	
5	47759550	1	O-RING	
6	47758695	1	COTOVELO 45	
7	47759549	1	O-RING	
8	47758740	1	MANGUEIRA HIDRÁULICA	
9	47760555	1	CONEXAO T	
10	47759489	1	O-RING	
11	47760336	1	MANGUEIRA HIDRÁULICA	
12	47758695	1	COTOVELO 45	
13	47759549	1	O-RING	

35.353.070 [01]

p1

MOTOR DE DESLOCAÇÃO E ENGRENAGEM DE REDUÇÃO, COMPONENTES; (Prod Date) After 1 Jan 2017

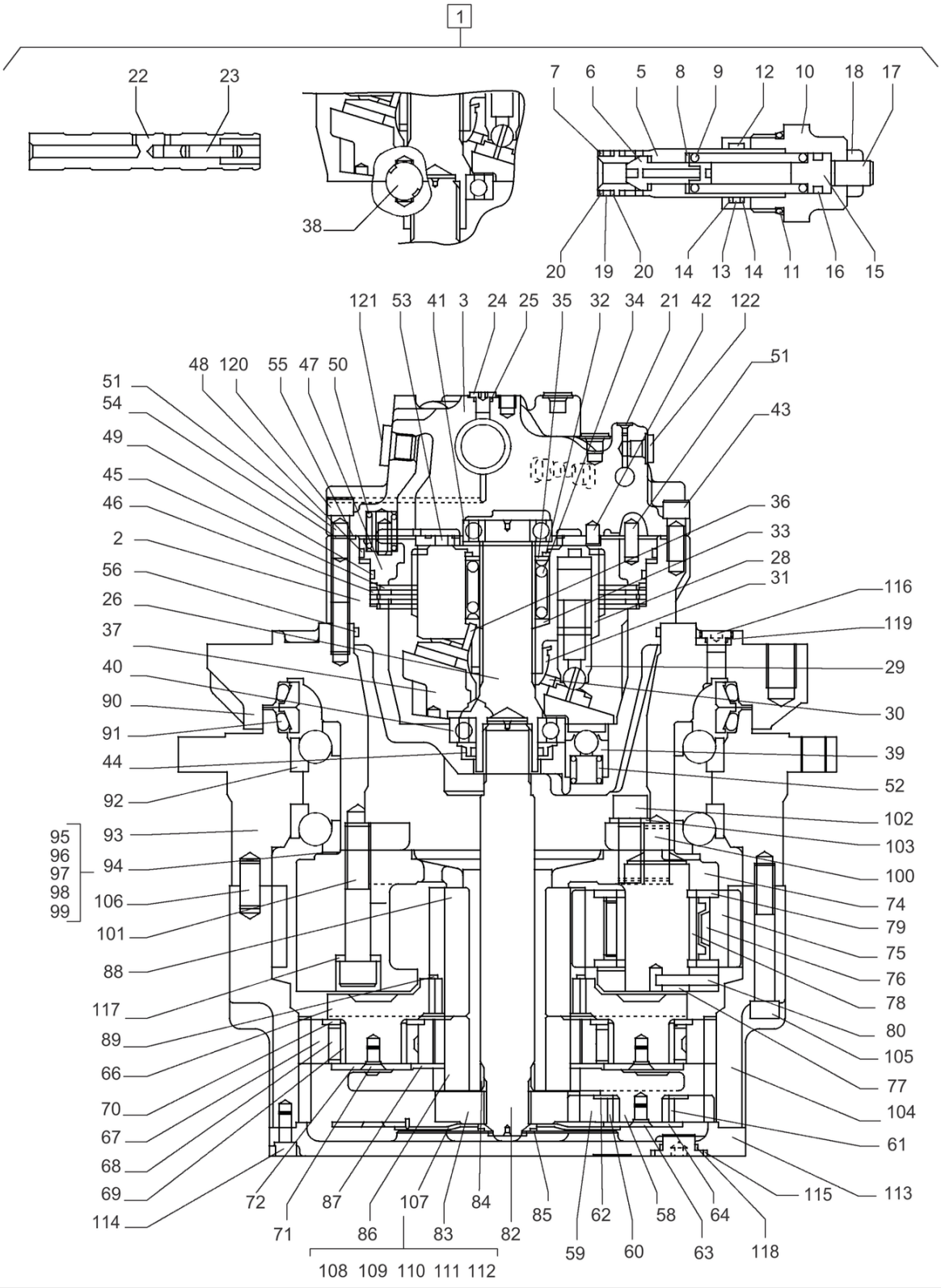

MOTOR DE DESLOCAÇÃO E ENGRENAGEM DE REDUÇÃO PN 47912379

35.353.070 [01]

MOTOR DE DESLOCAÇÃO E ENGRENAGEM DE REDUÇÃO, COMPONENTES; (Prod Date) After 1 Jan 2017

REF	NP	QTD	DESCRIÇÃO	USO
1	LJ018770	1	MOTOR, HYDRAULIC	Incl 2 - 127
2	NSS	1	NO SE VENDE SEPARADO	Alojamento, Incl in 1
3	NSS	1	NO SE VENDE SEPARADO	Placa, Incl in 1
4	LJ017800	2	VALVULA DE ALIVIO	Incl 5 - 20, Conj. Não Ilustrado
5	NSS	2	NO SE VENDE SEPARADO	Carcaça, Incl in 4
6	NSS	2	NO SE VENDE SEPARADO	Poppet, Incl in 4
7	NSS	2	NO SE VENDE SEPARADO	Poppet, Incl in 4
8	NSS	2	NO SE VENDE SEPARADO	Assento Mola, Incl in 4
9	NSS	2	NO SE VENDE SEPARADO	Mola, Incl in 4
10	NSS	2	NO SE VENDE SEPARADO	Bujão, Incl in 4
11	155225A1	2	O-RING	
12	NSS	2	NO SE VENDE SEPARADO	Pistão, Incl in 4
13	154495A1	2	O-RING	
14	153977A1	4	ANEL DE SEGURANÇA	
15	NSS	2	NO SE VENDE SEPARADO	Guia Mola, Incl in 4
16	155063A1	2	O-RING	
17	NSS	2	NO SE VENDE SEPARADO	Parafuso, Incl in 4
18	NSS	2	NO SE VENDE SEPARADO	Porca, Incl in 4
19	154479A1	2	O-RING	
20	153964A1	4	ANEL DE SEGURANÇA	
21	NSS	4	NO SE VENDE SEPARADO	Bujão, Incl in 1
22	NSS	1	NO SE VENDE SEPARADO	Carretel, Incl in 1
23	NSS	1	NO SE VENDE SEPARADO	Carretel, Incl in 1
24	161773A1	4	BUJÃO	
25	154467A1	4	O-RING 10.8mm ID x 2.4mm Width	
26	LB00545	1	EIXO	
27	LS004090	1	BLOCO	Incl 28 - 36, Conj. Não Ilustrado
28	NSS	1	NO SE VENDE SEPARADO	Cilindro Bloco, Incl in 27
29	NSS	9	NO SE VENDE SEPARADO	Pistão, Incl in 27
30	NSS	1	NO SE VENDE SEPARADO	Retentor, Incl in 27
31	NSS	1	NO SE VENDE SEPARADO	Prendedor, Incl in 27
32	NSS	1	NO SE VENDE SEPARADO	Anel, Incl in 27
33	NSS	1	NO SE VENDE SEPARADO	Assento Mola, Incl in 27
34	NSS	1	NO SE VENDE SEPARADO	Mola Compressão, Incl in 27
35	NSS	1	NO SE VENDE SEPARADO	Abraçadeira, Incl in 27

35.353.070 [01]

p2

MOTOR DE DESLOCAÇÃO E ENGRENAGEM DE REDUÇÃO, COMPONENTES; (Prod Date) After 1 Jan 2017

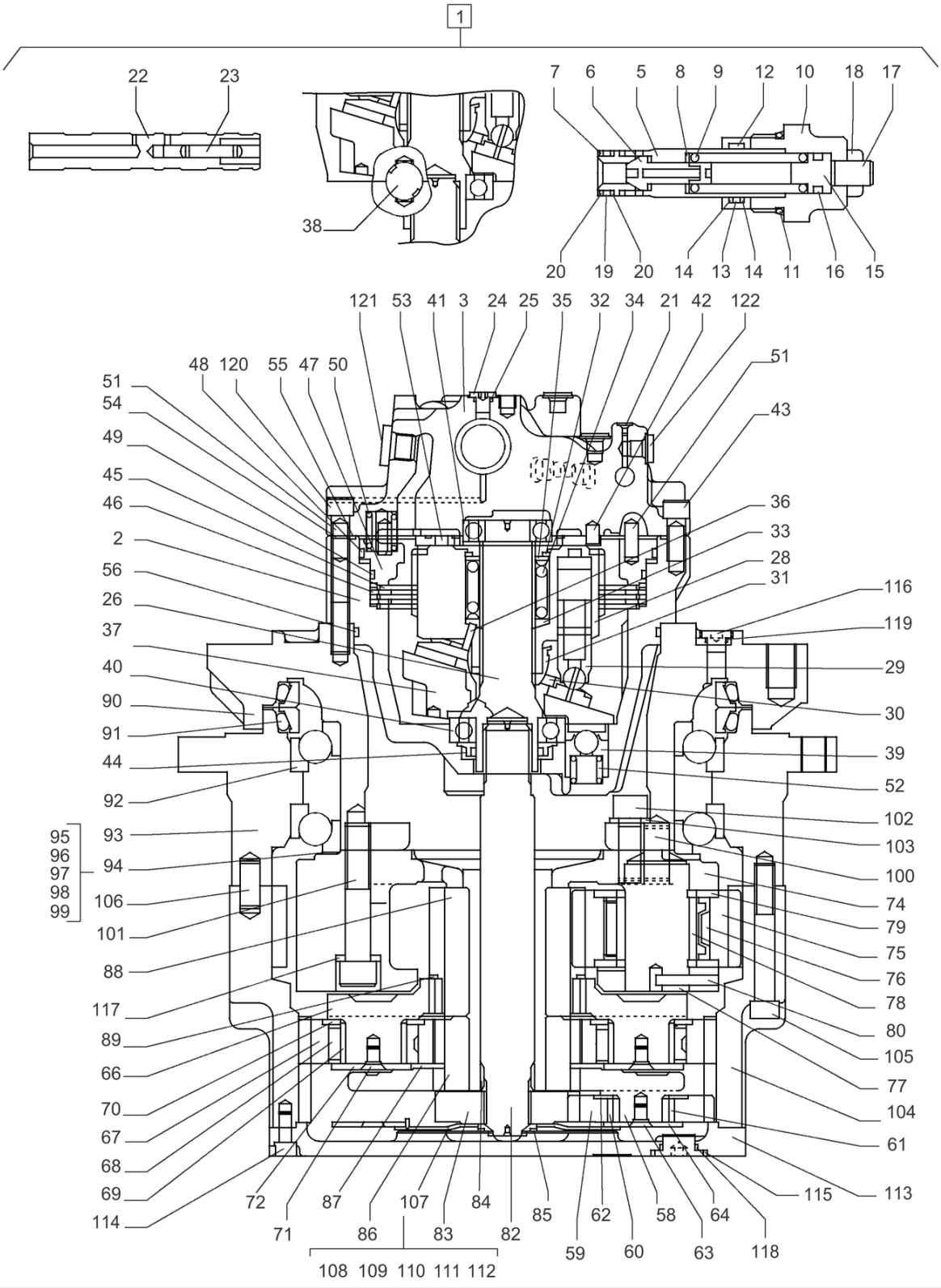

MOTOR DE DESLOCAÇÃO E ENGRENAGEM DE REDUÇÃO PN 47912379

MOTOR DE DESLOCAÇÃO E ENGRENAGEM DE REDUÇÃO, COMPONENTES; (Prod Date) After 1 Jan 2017

REF	NP	QTD	DESCRIÇÃO	USO
36	NSS	3	NO SE VENDE SEPARADO	Pino, Incl in 27
37	LR017950	1	PLACA OSCILANTE	
38	155950A1	2	ESFERA	
39	NSS	2	NO SE VENDE SEPARADO	Pistão, Incl in 1
40	LB00546	1	ROLAMENTO Ball, 50mm ID x 90mm OD x 20mm W	
41	LB00547	1	ROLAMENTO Ball, 35mm ID x 72mm OD x 17mm W	
42	LA010950	1	GUIA	
43	108R014Z035N	6	PARAFUSO ALLENA FLAN	
44	LE014680	1	VEDANTE DE ÓLEO	
45	LR00582	3	PLACA	
46	165696A1	2	PLACA	
47	LJ017810	1	PISTÃO	
48	165720A1	1	VEDANTE DE ÓLEO	
49	165721A1	1	ANEL VEDADOR	
50	156090A1	8	MOLA	
51	160097A1	4	PINO ELÁSTICO	
52	160592A1	2	MOLA	
53	LR015030	1	PLACA	
54	154463A1	4	O-RING	
55	155220A1	1	O-RING	
56	LBQ5272	1	O-RING	
57	LN002490	1	REDUTOR	Incl 58 - 119, Conj. Não Ilustrado
58	LS004110	1	SUPORTE	
59	LC003230	3	ENGRENAGEM PLANETÁRI	
60	LB013520	3	ROLAMENTO DE AGULHAS	
61	LB013530	3	ROLAMENTO COMPLETO	
62	165673A1	3	ANEL DE ENCOSTO	
63	LV00029	3	PARAFUSO	
64	LR017960	1	PLACA ENCOSTO	
65	LS004120	1	SUPORTE	Incl 66 - 72, Conj. Não Ilustrado
66	LS004130	1	SUPORTE	
67	LC003240	4	ENGRENAGEM PLANETÁRI	

35.353.070 [01]

p3

MOTOR DE DESLOCAÇÃO E ENGRENAGEM DE REDUÇÃO, COMPONENTES; (Prod Date) After 1 Jan 2017

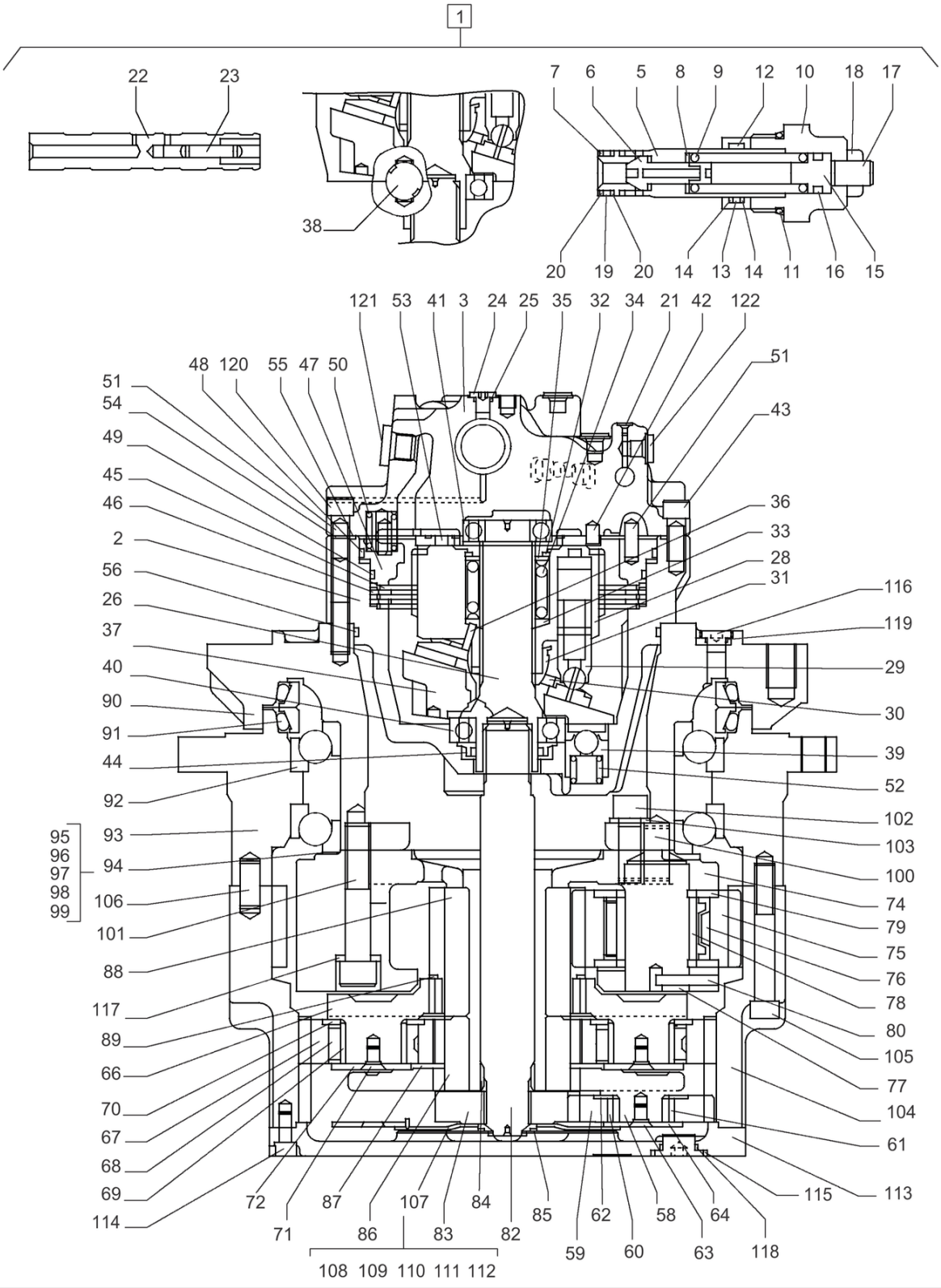

MOTOR DE DESLOCAÇÃO E ENGRENAGEM DE REDUÇÃO PN 47912379

MOTOR DE DESLOCAÇÃO E ENGRENAGEM DE REDUÇÃO, COMPONENTES; (Prod Date) After 1 Jan 2017

REF	NP	QTD	DESCRIÇÃO	USO
68	LB011810	4	ROLAMENTO DE AGULHAS Needle, 52mm ID x 72mm OD x 31.8mm W	
69	LB011800	4	ROLAMENTO	
70	LR00585	4	PLACA	
71	LV00029	4	PARAFUSO	
72	LR017960	1	PLACA ENCOSTO	
73	LS004140	1	SUPORTE	Incl 74 - 80, Conj. Não Ilustrado
74	LS004150	1	SUPORTE	
75	LC003250	4	ENGRENAGEM PLANETÁRI	
76	LB013540	4	ROLAMENTO DE AGULHAS	
77	LB013550	4	EIXO	
78	LB013560	4	ROLAMENTO COMPLETO	
79	LR017970	8	PLACA ENCOSTO	
80	738-1850	4	PINO DE FIXAÇÃO M8 x 50 Slotted	
81	LC003260	1	EIXO	Incl 82 - 85, Conj. Não Ilustrado
82	LB013570	1	EIXO	
83	LC003270	1	ENGRENAGEM	
84	LH005900	1	ESPAÇADOR	
85	LA012790	1	ANEL DE PRESSÃO	
86	LC003280	1	ENGRENAGEM SOLAR	
87	LA012800	1	ANEL DE PRESSÃO	
88	LC003290	1	ENGRENAGEM SOLAR	
89	LA012810	1	ANEL DE PRESSÃO	
90	NSS	1	NO SE VENDE SEPARADO	Flange, Incl in 1
91	LE018270	2	JUNTA	
92	LB013580	2	ROLAMENTO COMPLETO	
93	NSS	1	NO SE VENDE SEPARADO	Carcaça, Incl in 1
94	LH005910	1	CALÇO DE AFINAÇÃO	
95	NSS	1	NO SE VENDE SEPARADO	Calço, Incl in 1
96	NSS	1	NO SE VENDE SEPARADO	Calço, Incl in 1
97	NSS	1	NO SE VENDE SEPARADO	Calço, Incl in 1
98	NSS	1	NO SE VENDE SEPARADO	Calço, Incl in 1
99	NSS	1	NO SE VENDE SEPARADO	Calço, Incl in 1
100	165683A1	4	PINO ELÁSTICO	
101	LA012820	4	PARAFUSO	

35.353.070 [01]

p4

MOTOR DE DESLOCAÇÃO E ENGRENAGEM DE REDUÇÃO, COMPONENTES; (Prod Date) After 1 Jan 2017

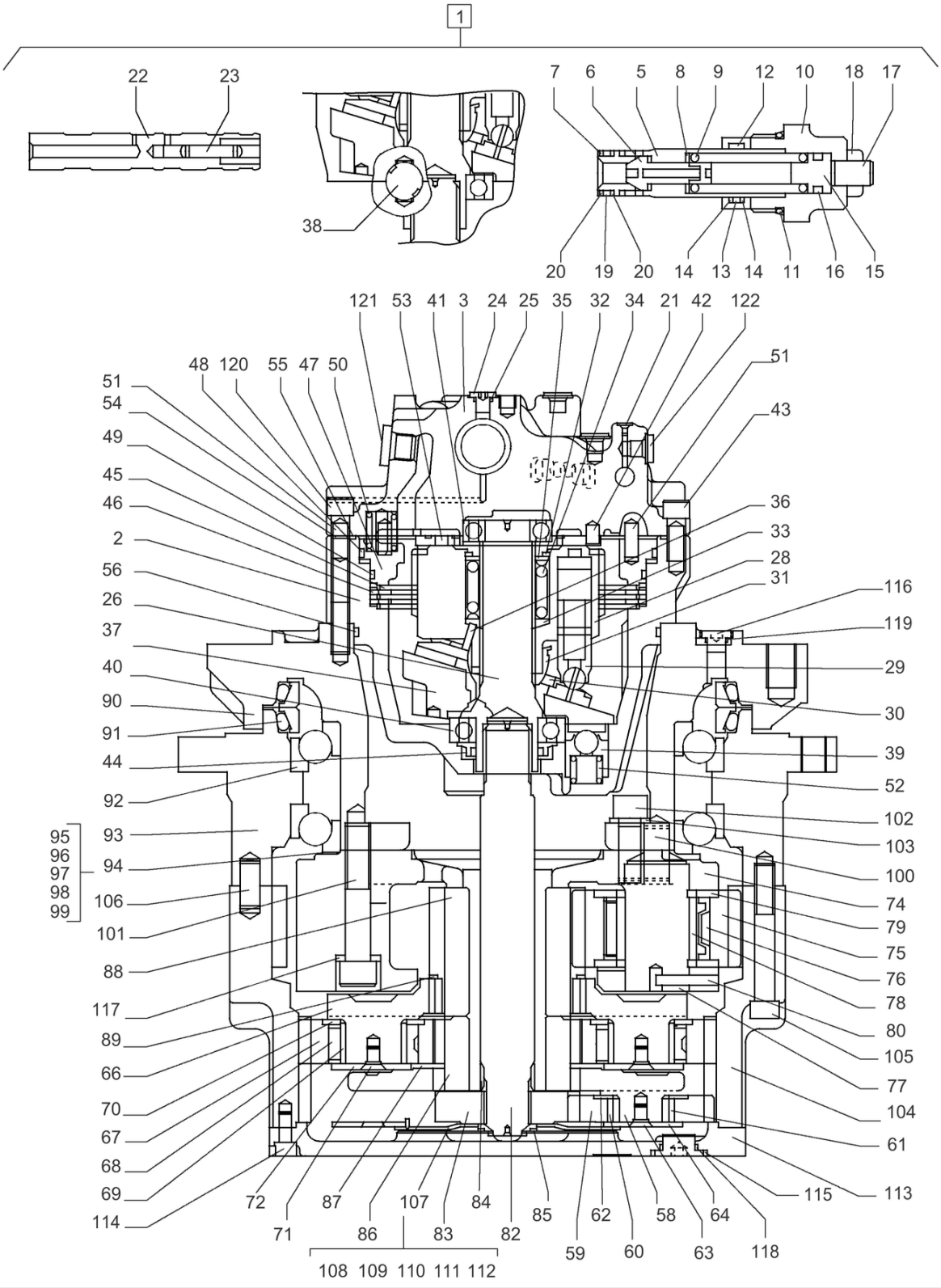

MOTOR DE DESLOCAÇÃO E ENGRENAGEM DE REDUÇÃO PN 47912379

MOTOR DE DESLOCAÇÃO E ENGRENAGEM DE REDUÇÃO, COMPONENTES; (Prod Date) After 1 Jan 2017

REF	NP	QTD	DESCRIÇÃO	USO
102	LA012830	16	PARAFUSO	
103	LR017980	4	PLACA	
104	LC003300	1	COROA DENTADA	
105	108R014Z110N	26	PARAFUSO	
106	165684A1	3	PINO ELÁSTICO	
107	LR018000	1	PLACA ENCOSTO	
108	NSS	1	NO SE VENDE SEPARADO	Placa de Encosto, Incl in 1
109	NSS	1	NO SE VENDE SEPARADO	Placa de Encosto, Incl in 1
110	NSS	1	NO SE VENDE SEPARADO	Placa de Encosto, Incl in 1
111	NSS	1	NO SE VENDE SEPARADO	Placa de Encosto, Incl in 1
112	NSS	1	NO SE VENDE SEPARADO	Placa de Encosto, Incl in 1
113	LW005820	1	COBERTURA	
114	108R010Z025N	13	PARAFUSO	
115	165681A1	3	BUJÃO	
116	LK00068	1	BUJÃO	
117	892-10020	4	ANILHA DE RETENÇÃO M20	
118	154503A1	3	O-RING	
119	154475A1	1	O-RING	
120	108R014Z110N	4	PARAFUSO	
121	NSS	1	NO SE VENDE SEPARADO	Bujão, Incl in 1
122	NSS	1	NO SE VENDE SEPARADO	Bujão, Incl in 1
123	LZ009950	1	KIT DE REPARO	Não Ilustrado
124	LE018280	1	JUNTA	Não Ilustrado
125	LR017990	1	PLACA	Não Ilustrado
126	LW005830	1	ALOJAMENTO	Não Ilustrado
127	LZ010010	1	KIT DE REPARO	Não Ilustrado

35.353.070 [02]

p1

BALDE, BRAÇO, TUBO DA VÁLVULA DE CONTROLE; (Prod Date) After 1 Jan 2017

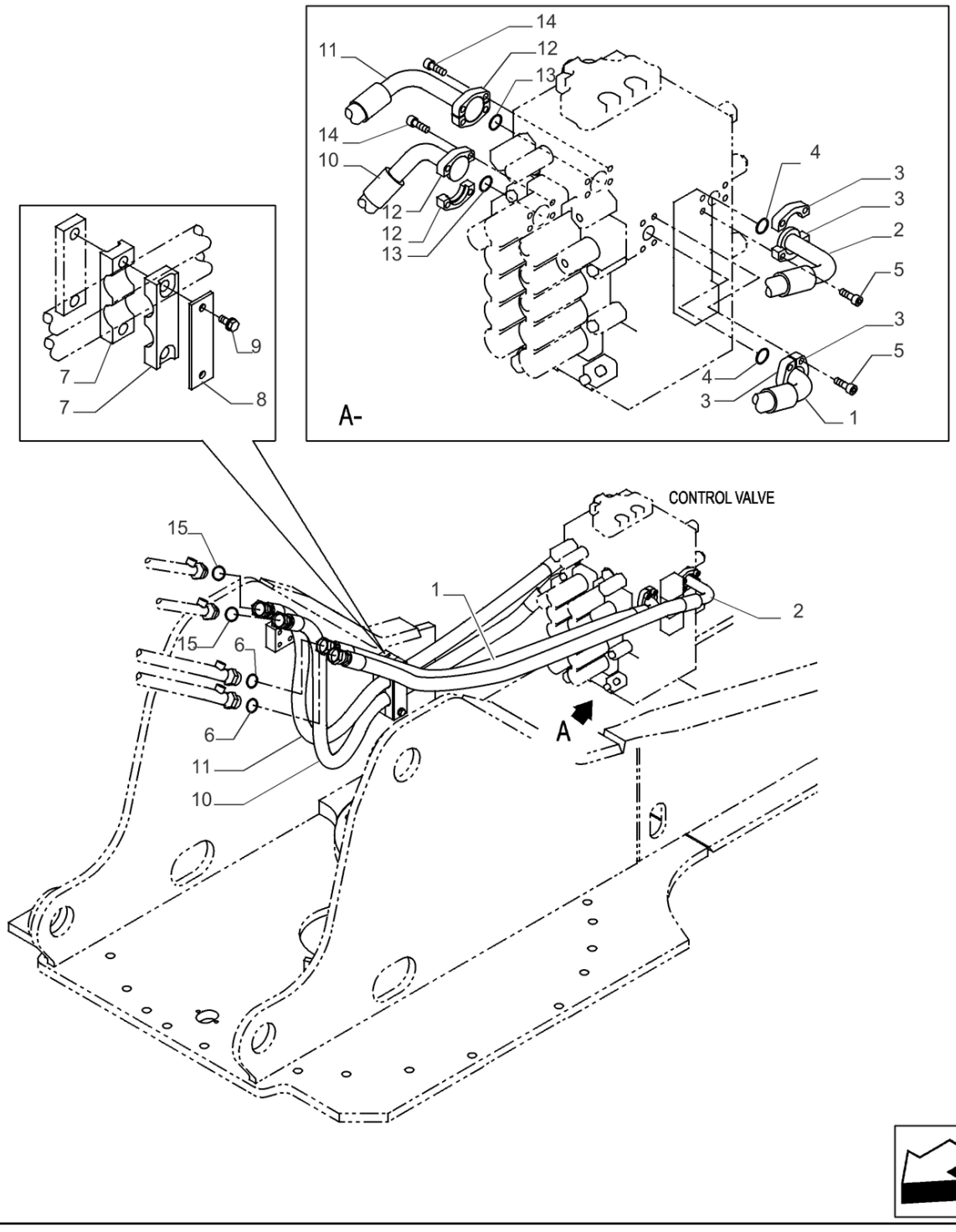

35.353.070 [02]

BALDE, BRAÇO, TUBO DA VÁLVULA DE CONTROLE; (Prod Date) After 1 Jan 2017

REF	NP	QTD	DESCRIÇÃO	USO
1	47760151	1	MANGUEIRA HIDRÁULICA	
2	47760148	1	MANGUEIRA HIDRÁULICA	
3	47759255	4	FLANGE	
4	47759372	2	O-RING	
5	14420231	8	PARAFUSO ALLENA FLAN M10 x 1.5 x 30mm, Cl 10.9, Full Thd	
6	47758729	2	O-RING	
7	47757790	2	BRACADEIRA MANGUEIRA	
8	47759887	1	PLACA	
9	47789336	2	PARAFUSO	
10	47760149	1	MANGUEIRA HIDRÁULICA	
11	47760150	1	MANGUEIRA HIDRÁULICA	
12	47759255	4	FLANGE	
13	47759372	2	O-RING	
14	14420231	8	PARAFUSO ALLENA FLAN M10 x 1.5 x 30mm, Cl 10.9, Full Thd	
15	47758729	2	O-RING	

35.353.080	p1

JUNTA CENTRAL, TUBULAÇÃO HIDRÁULICA; (Prod Date) After 1 Jan 2017

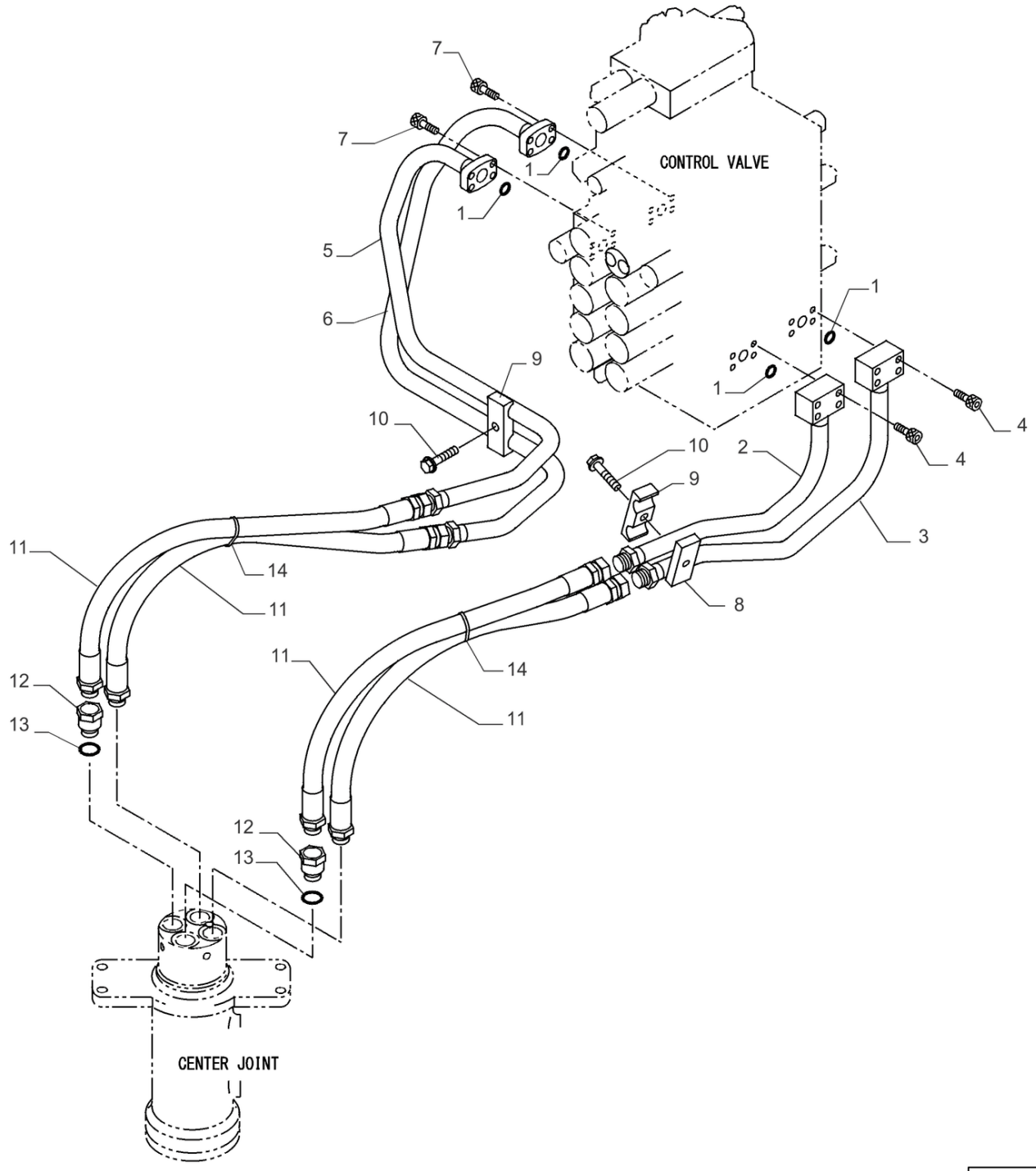

35.353.080

JUNTA CENTRAL, TUBULAÇÃO HIDRÁULICA; (Prod Date) After 1 Jan 2017

REF	NP	QTD	DESCRIÇÃO	USO
1	47759371	4	O-RING	
2	47779663	1	TUBO	
3	47779664	1	TUBO	
4	14420731	8	PARAFUSO ALLENA FLAN M10 x 1.5 x 55mm, Cl 10.9	
5	47779665	1	TUBO	
6	47779666	1	TUBO	
7	14420231	8	PARAFUSO ALLENA FLAN M10 x 1.5 x 30mm, Cl 10.9, Full Thd	
8	47757756	1	PLACA	
9	47758540	2	FIXADOR	
10	47789342	2	PARAFUSO	
11	47760048	4	MANGUEIRA HIDRÁULICA	
12	47758034	2	PRISIONEIRO	
13	47759550	2	O-RING	
14	47758652	2	GRAMPO	

35.355.010 [01]

p1

LANÇA, CILINDRO, COMANDOS PILOTO; (Prod Date) After 1 Jan 2017

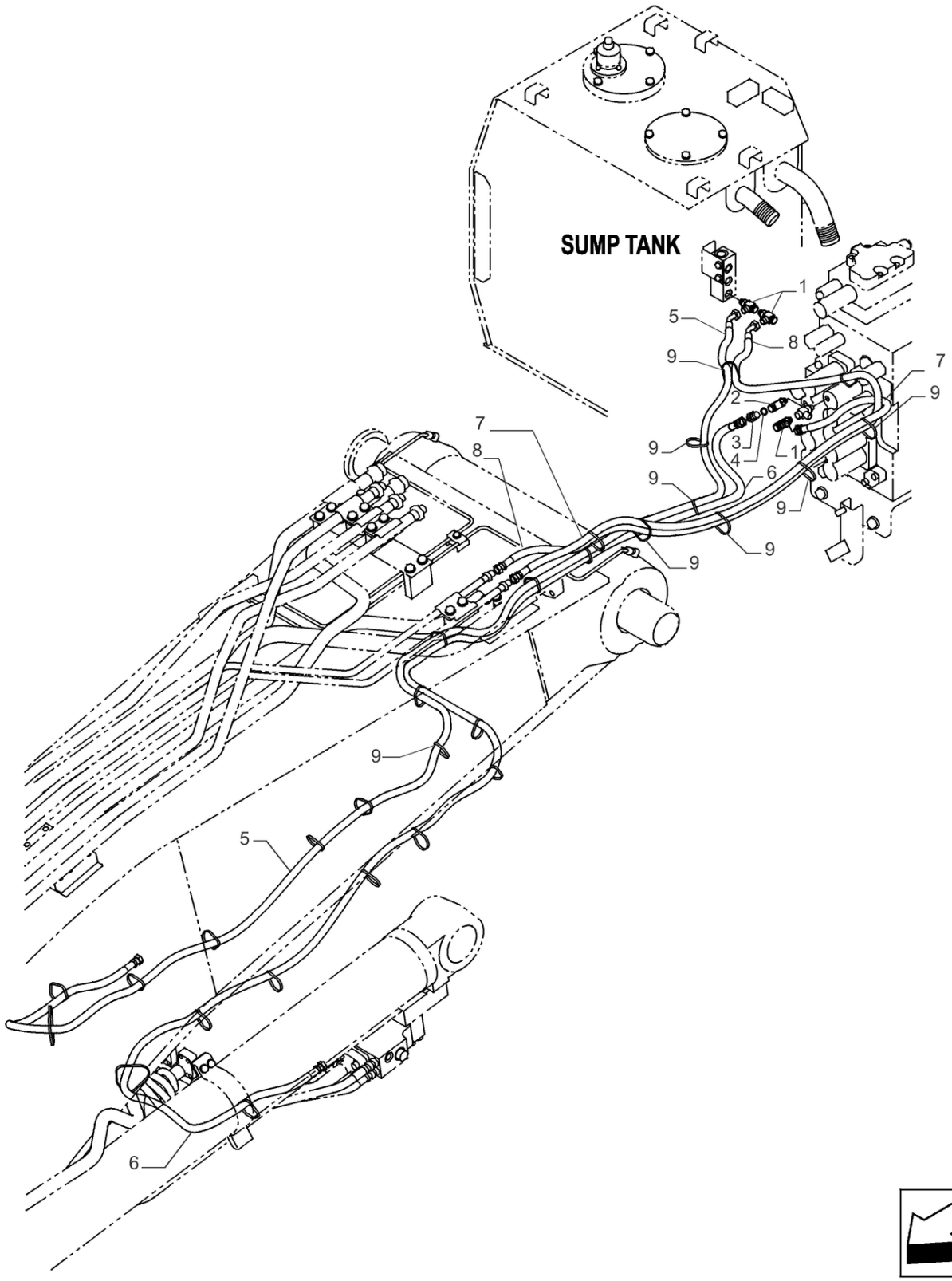

LANÇA, CILINDRO, COMANDOS PILOTO; (Prod Date) After 1 Jan 2017

REF	NP	QTD	DESCRIÇÃO	USO
1	47758036	3	CONEXAO T	
2	47758037	1	CONEXAO T	
3	47759373	1	ADAPTADOR	
4	47759554	1	O-RING	
5	47784329	1	MANGUEIRA	
6	47784297	1	MANGUEIRA	
7	47784309	1	MANGUEIRA	
8	47784322	1	MANGUEIRA	
9	47759505	30	TIRA	

35.355.010 [02]

p1

LANÇA, TUBO DA VÁLVULA DE CONTROLE; (Prod Date) After 1 Jan 2017

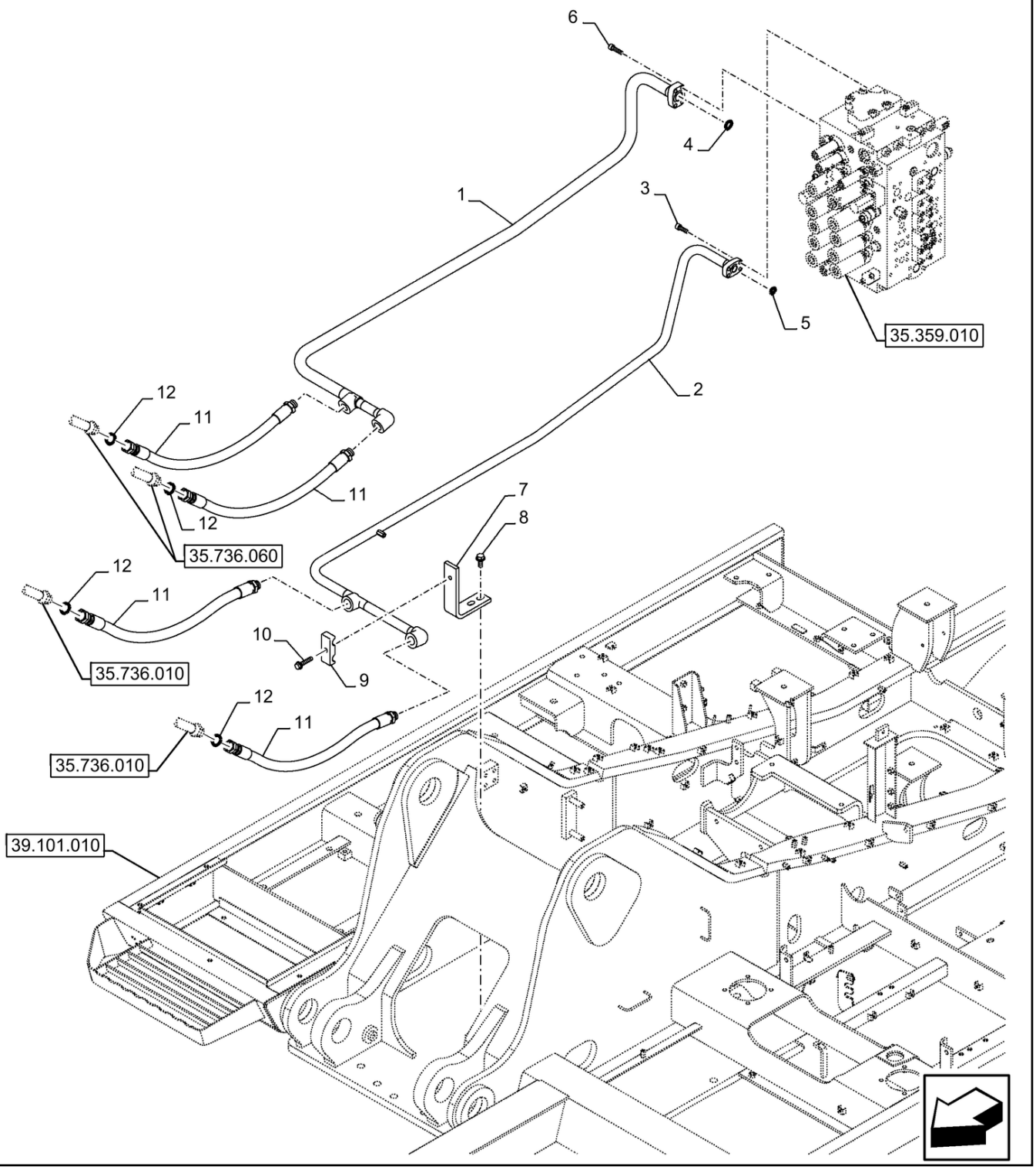

35.355.010 [02]

LANÇA, TUBO DA VÁLVULA DE CONTROLE; (Prod Date) After 1 Jan 2017

REF	NP	QTD	DESCRIÇÃO	USO
1	47797645	1	TUBO	Válvula de Controle para a Lança LD Cilindro de Levantamento
2	47797644	1	TUBO	Válvula de Controle para a Lança LE Cilindro de Levantamento
3	14420231	4	PARAFUSO ALLENA FLAN M10 x 1.5 x 30mm, Cl 10.9, Full Thd	
4	47759372	1	O-RING	
5	47759371	1	O-RING	
6	14420331	4	PARAFUSO ALLENA FLAN M10 x 1.5 x 35mm, Cl 10.9, Full Thd	
7	47797555	1	SUPORTE	
8	47789339	2	PARAFUSO	M12 x 30mm
9	47758540	1	FIXADOR	
10	47789342	1	PARAFUSO	M12 x 60mm
11	47758331	4	MANGUEIRA HIDRÁULICA	Válvula de Controle para a Lança Cilindro de Levantamento
12	47759378	4	O-RING	

35.355.015 [01]

p1

LINHA HIDRÁULICA, BUJÕES; (Prod Date) After 1 Jan 2017

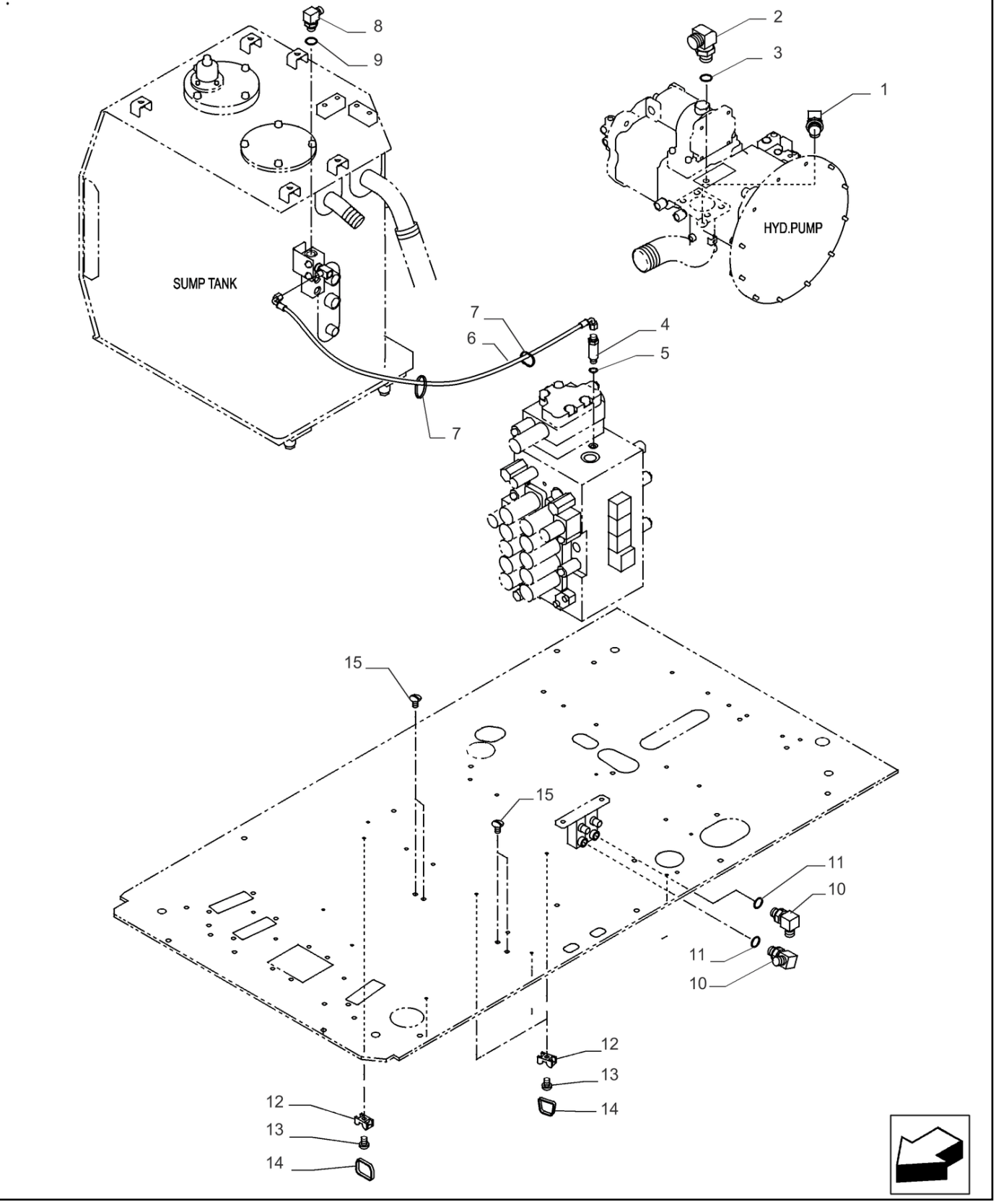

LINHA HIDRÁULICA, BUJÕES; (Prod Date) After 1 Jan 2017

REF	NP	QTD	DESCRIÇÃO	USO
1	47792508	1	COTOVELO 90	
2	47817922	1	COTOVELO	
3	47759550	1	O-RING	
4	47791161	1	ADAPTADOR	
5	47759554	1	O-RING	
6	47760368	1	MANGUEIRA	
7	47759505	2	TIRA	
8	47760324	1	COTOVELO 90	
9	47759549	1	O-RING	
10	47760629	2	COTOVELO	
11	47759554	2	O-RING	
12	47759505	3	TIRA	
13	47789407	3	PARAFUSO	
14	47759521	3	BRAÇADEIRA	
15	47758641	4	TAMPA	

35.355.015 [02]

p1

LINHA HIDRÁULICA, BUJÕES; (Prod Date) After 1 Jan 2017

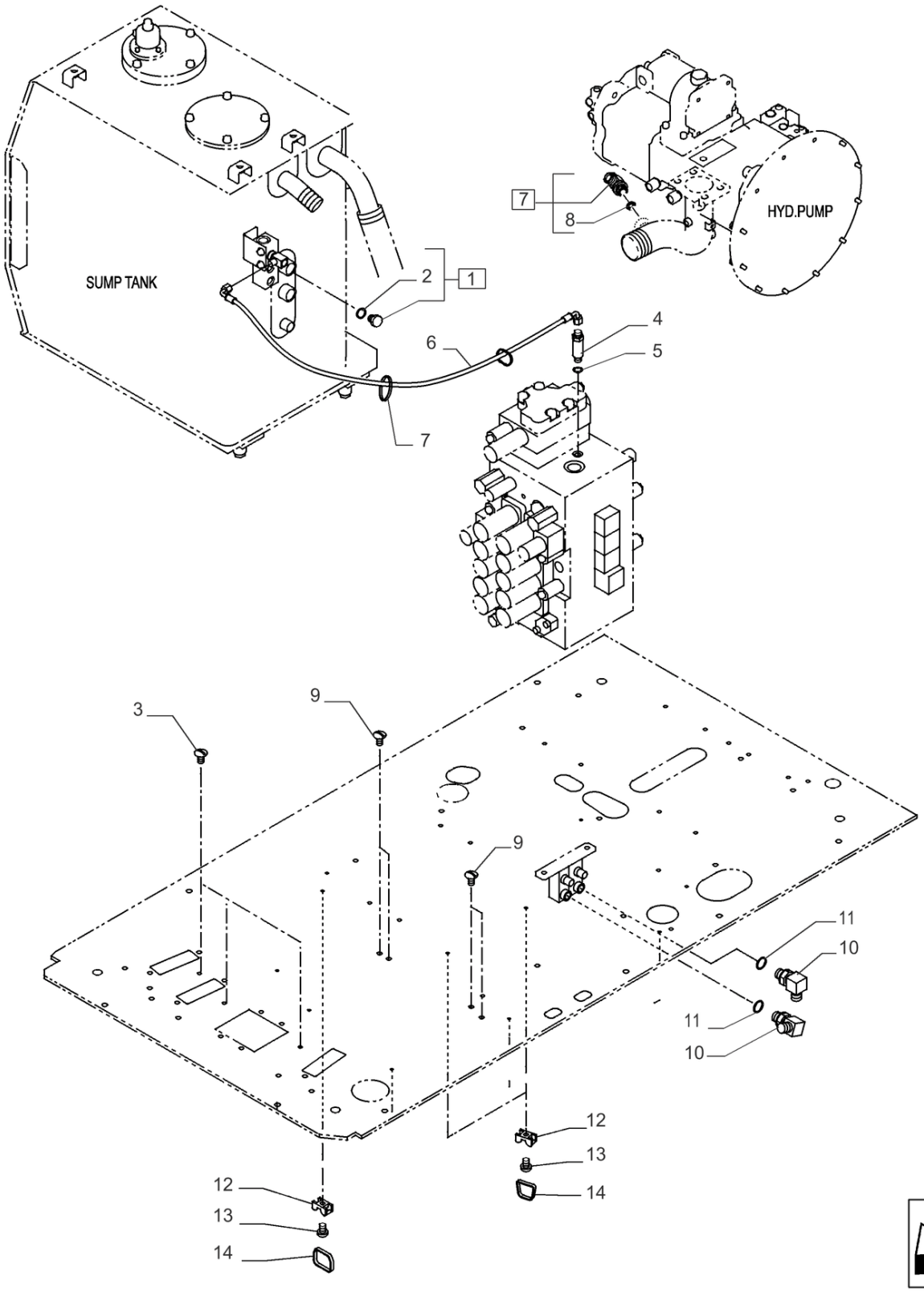

LINHA HIDRÁULICA, BUJÕES; (Prod Date) After 1 Jan 2017

REF	NP	QTD	DESCRIÇÃO	USO
1	47759487	1	BUJÃO	Incl 2
2	47759549	1	O-RING	
3	47760303	1	TAMPA	
4	47791161	1	ADAPTADOR	
5	47759554	1	O-RING	
6	47760368	1	MANGUEIRA	
7	47759494	2	ADAPTADOR	Incl 8
8	47759484	1	O-RING	
9	47758641	1	TAMPA	
10	47760629	2	COTOVELO	
11	47759554	2	O-RING	
12	47759505	3	TIRA	
13	47789407	3	PARAFUSO	
14	47759521	3	BRAÇADEIRA	

35.355.020 [01]

p1

LANÇA, TUBO DA VÁLVULA DE CONTROLO; (Prod Date) After 1 Jan 2017

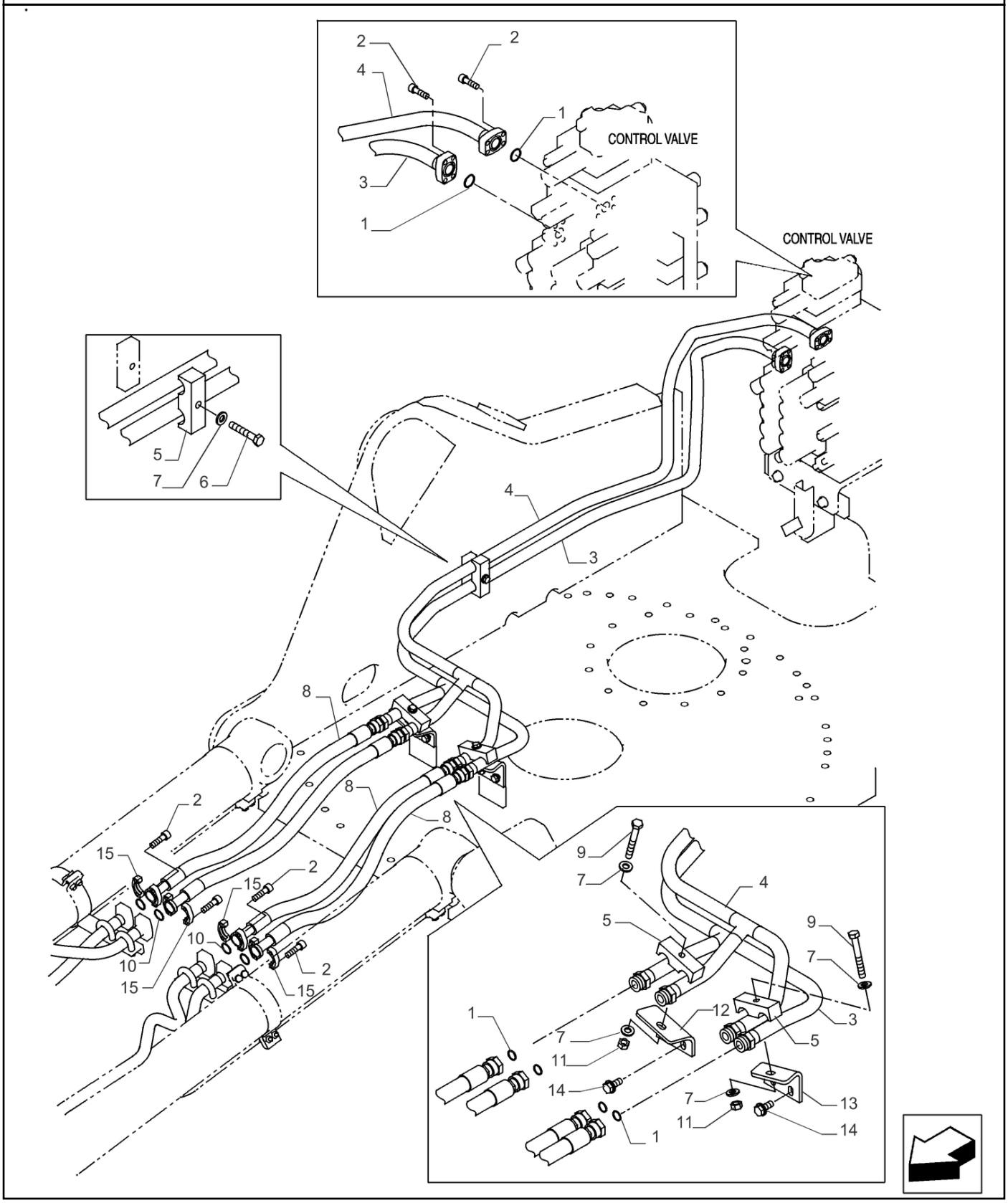

35.355.020 [01]

LANÇA, TUBO DA VÁLVULA DE CONTROLO; (Prod Date) After 1 Jan 2017

REF	NP	QTD	DESCRIÇÃO	USO
1	47759372	6	O-RING	
2	14420331	24	PARAFUSO ALLENA FLAN M10 x 1.5 x 35mm, Cl 10.9, Full Thd	
3	47884460	1	TUBO	
4	47884457	1	TUBO	
5	47791097	3	BRAÇADEIRA	
6	86505259	1	PARAFUSO Hex, M12 x 1.75 x 70mm, Cl 10.9	
7	47759327	5	ARRUELA PLANA	
8	47791100	4	MANGUEIRA	
9	412605	2	PARAFUSO Hex, M12 x 1.75 x 90mm, Cl 10.9	
10	47758729	4	O-RING	
11	337475	2	PORCA M12, Cl 10	
12	47835163	1	SUPORTE	
13	47835170	1	SUPORTE	
14	47789339	4	PARAFUSO	
15	47759255	8	FLANGE	

35.355.020 [02]

p1

CILINDRO DA LANÇA, COMANDOS PILOTO; (Prod Date) After 1 Jan 2017

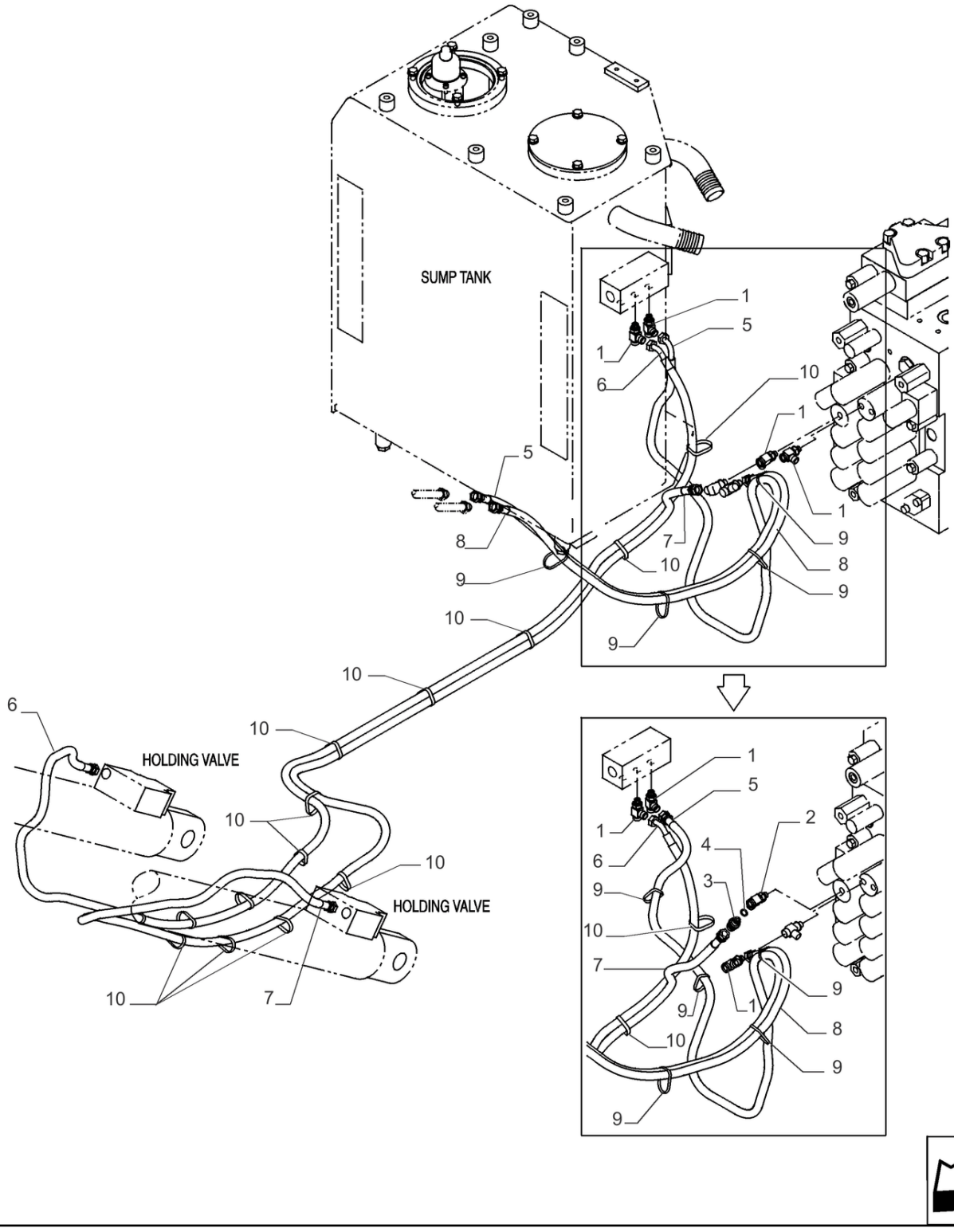

CILINDRO DA LANÇA, COMANDOS PILOTO; (Prod Date) After 1 Jan 2017

REF	NP	QTD	DESCRIÇÃO	USO
1	47758036	3	CONEXAO T	
2	47758037	1	CONEXAO T	
3	47759373	1	ADAPTADOR	
4	47759554	1	O-RING	
5	47784311	1	MANGUEIRA HIDRÁULICA	
6	47760335	1	MANGUEIRA HIDRÁULICA	
7	47760331	1	MANGUEIRA HIDRÁULICA	
8	47784285	1	MANGUEIRA HIDRÁULICA	
9	47759505	6	TIRA	
10	47759496	14	TIRA	

35.355.025	p1

LINHA HIDRÁULICA, BUJÕES; (Prod Date) After 1 Jan 2017

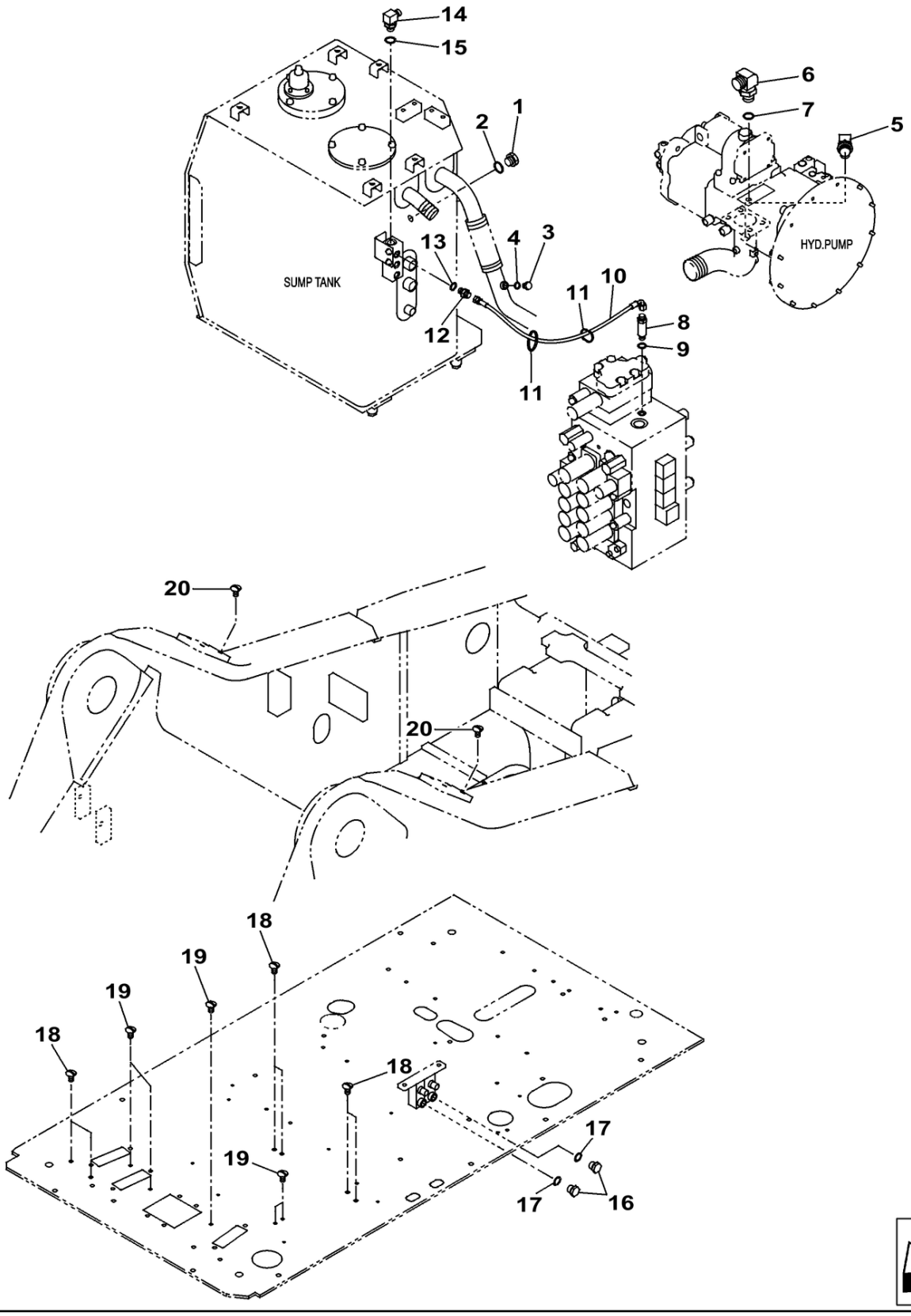

LINHA HIDRÁULICA, BUJÕES; (Prod Date) After 1 Jan 2017

REF	NP	QTD	DESCRIÇÃO	USO
1	47759506	1	BUJÃO	
2	47759554	1	O-RING	
3	47759486	1	BUJÃO PF 1"	
4	47759484	1	O-RING	
5	47792508	1	COTOVELO 90	
6	47817922	1	COTOVELO	
7	47759550	1	O-RING	
8	47759235	1	CONECTOR HIDRÁUL	
9	47759554	1	O-RING	
10	47760368	1	MANGUEIRA	
11	47759505	2	TIRA	
12	47791161	1	ADAPTADOR	
13	47759554	1	O-RING	
14	47760324	1	COTOVELO 90	
15	47759549	1	O-RING	
16	47759506	2	BUJÃO	
17	47759554	2	O-RING	
18	47758641	6	TAMPA	
19	47760303	9	TAMPA	
20	47803675	8	PARAFUSO	

35.355.030 [01]

p1

VÁLVULA CONTROLE; (Prod Date) After 1 Jan 2017

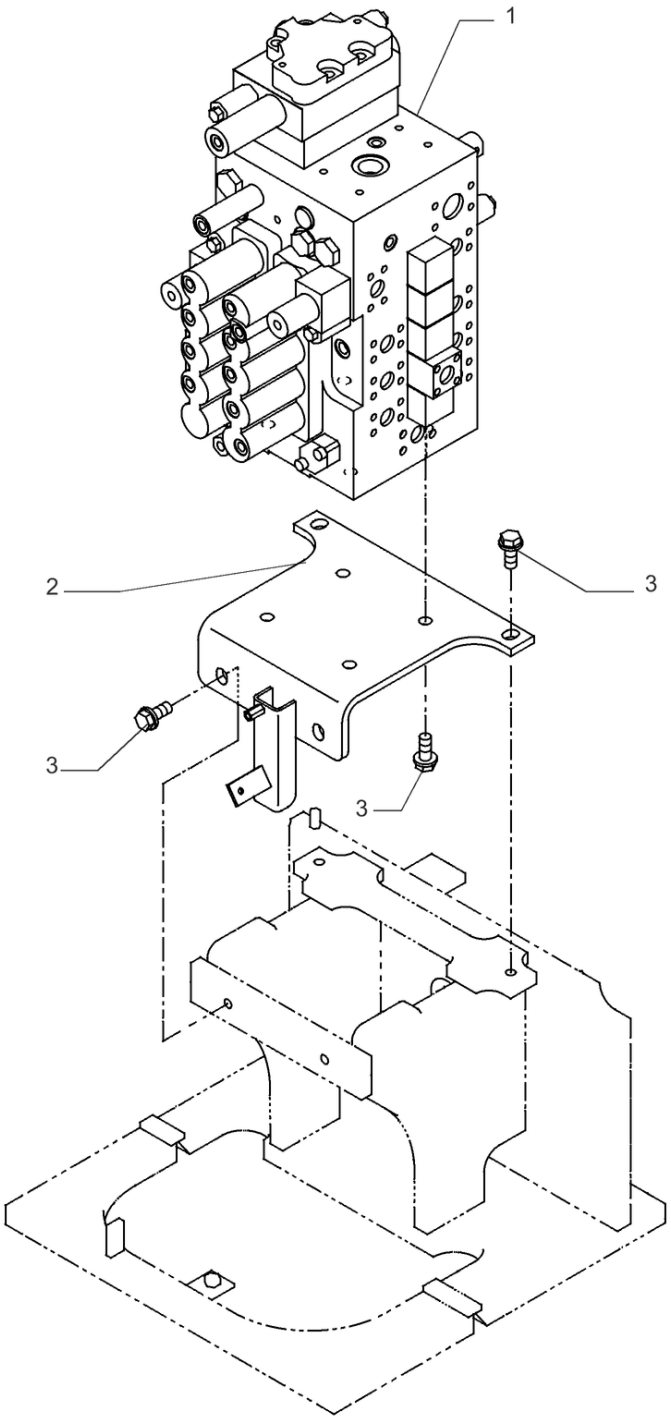

35.355.030 [01]

VÁLVULA CONTROLE; (Prod Date) After 1 Jan 2017

REF	NP	QTD	DESCRIÇÃO	USO
1	48084031	1	VÁLVULA DE CONTROLO	
2	47819338	1	SUPORTE	
3	47789344	8	PARAFUSO	

35.355.030 [02]

p1

VÁLVULA CONTROLE, PADRÃO; (Prod Date) After 1 Jan 2017

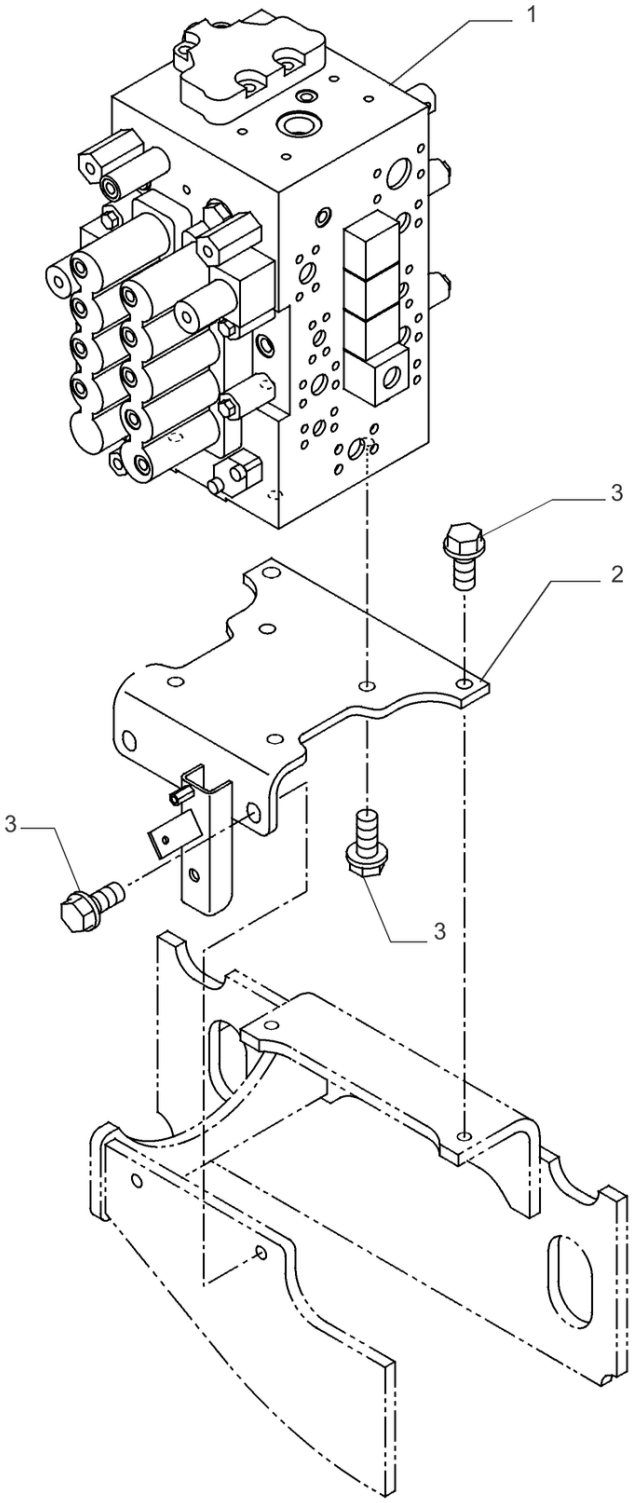

35.355.030 [02]

VÁLVULA CONTROLE, PADRÃO; (Prod Date) After 1 Jan 2017

REF	NP	QTD	DESCRIÇÃO	USO
1	47905677	1	VÁLVULA DE CONTROLO	
2	47841595	1	SUPORTE	
3	47789344	8	PARAFUSO	

35.355.031 [01]

p1

VÁLVULA CONTROLE; (Prod Date) After 1 Jan 2017

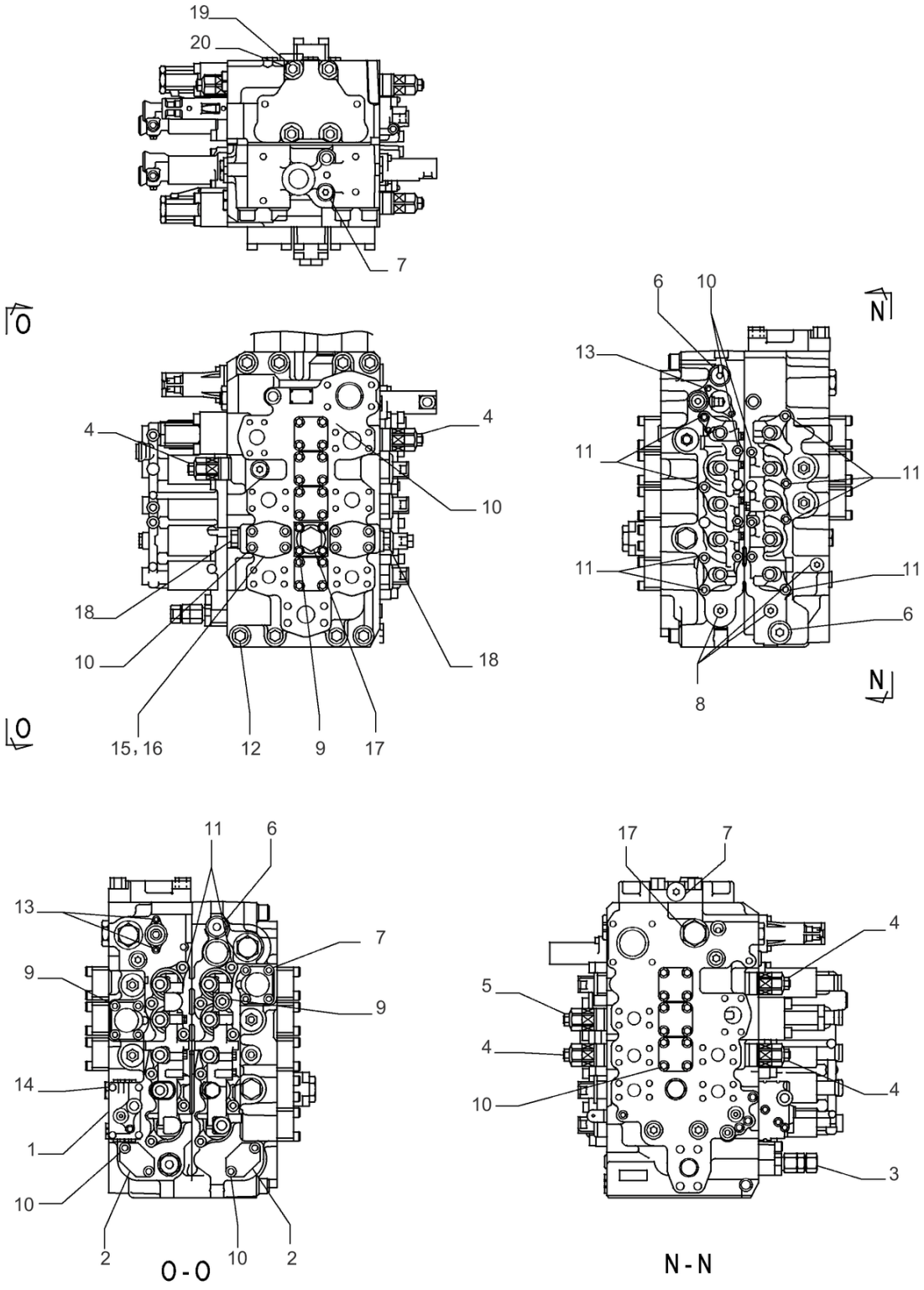

VÁLVULA DE CONTROLE CONJUNTO PN 48084031

35.355.031 [01]

VÁLVULA CONTROLE; (Prod Date) After 1 Jan 2017

REF	NP	QTD	DESCRIÇÃO	USO
1	LR019420	1	ALOJAMENTO	
2	LH00250	2	TAMPA	
3	LJ018990	1	VALVULA DE ALIVIO	
4	LJ00734	5	VALVULA DE ALIVIO	
5	LJ019000	1	VALVULA DE ALIVIO	
6	163370A1	3	BUJÃO	
7	163369A1	3	BUJÃO	
8	163972A1	3	BUJÃO	
9	108R010Z055B	12	PARAFUSO	
10	108R010Z040B	46	PARAFUSO	
11	160287A1	20	PARAFUSO ALLENA FLAN Hex Skt	
12	108R016Z130B	8	PARAFUSO	
13	LUC0118	4	PARAFUSO ALLENA FLAN Hex Skt Hd	
14	LA011120	4	PARAFUSO Hex Skt Hd	
15	LR00579	2	BUJÃO	
16	168198A1	2	O-RING	
17	LK00302	2	BUJÃO	
18	165839A1	2	BUJÃO	
19	LB011890	4	TIRANTE	
20	LUC0094	4	PORCA ESPECIAL	

35.355.031 [02]

p1

VAR - 404061 - 404345 - 404187 - 404344 - 404382 - 404383, VÁLVULA DE CONTROLE, PADRÃO; (Prod Date) After 1 Jan 2017

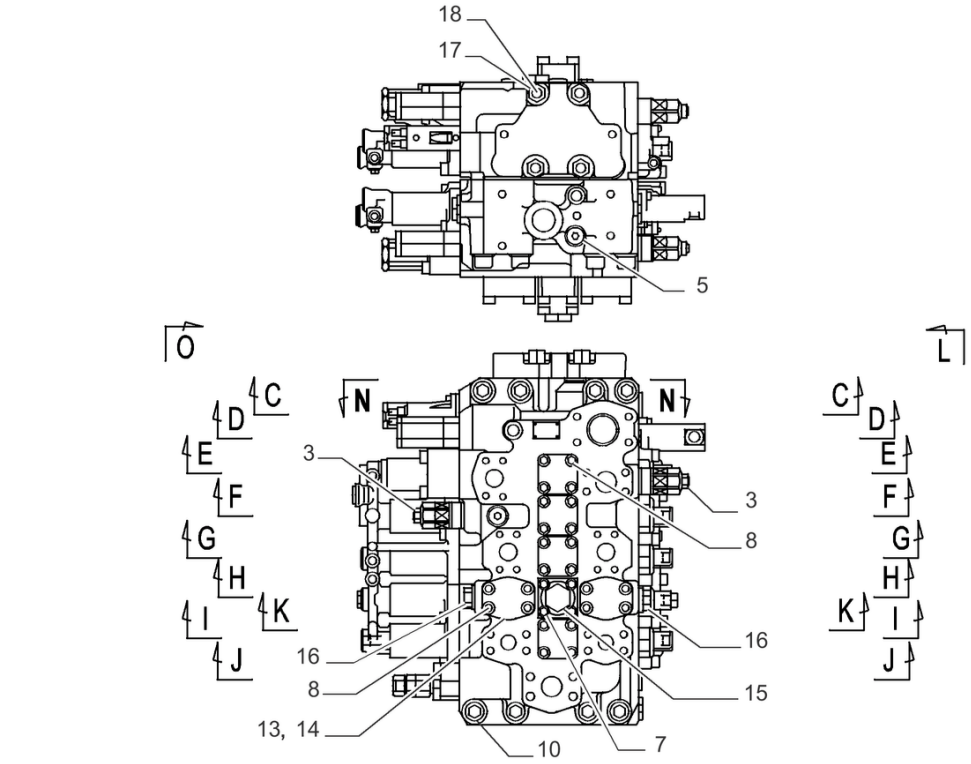

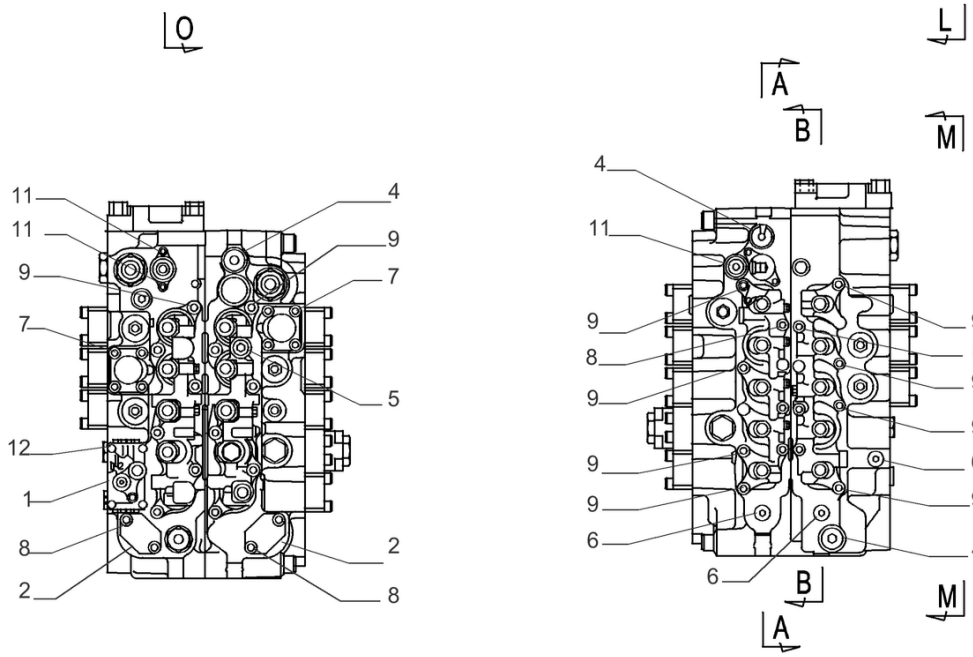

O - O

L - L

Conj. Válvula de Controle PN 47841595

VAR - 404061 - 404345 - 404187 - 404344 - 404382 - 404383, VÁLVULA DE CONTROLE, PADRÃO; (Prod Date) After 1 Jan 2017

REF	NP	QTD	DESCRIÇÃO	USO
1	LR019420	1	ALOJAMENTO	
2	LH00250	2	TAMPA	
3	LJ014730	5	VALVULA DE ALIVIO	
4	163370A1	3	BUJÃO	
5	163369A1	9	BUJÃO	
6	163972A1	3	BUJÃO	
7	108R010Z055B	12	PARAFUSO	
8	108R010Z040B	46	PARAFUSO	
9	160287A1	20	PARAFUSO ALLENA FLAN Hex Skt	
10	108R016Z130B	8	PARAFUSO	
11	LUC0118	4	PARAFUSO ALLENA FLAN Hex Skt Hd	
12	LA011120	4	PARAFUSO Hex Skt Hd	
13	LR00579	2	BUJÃO	
14	168198A1	2	O-RING	
15	LK00302	2	BUJÃO	
16	165839A1	2	BUJÃO	
17	LB011890	4	TIRANTE	
18	LUC0094	4	PORCA ESPECIAL	

35.355.032 [01]

p1

VÁLVULA CONTROLE; (Prod Date) After 1 Jan 2017

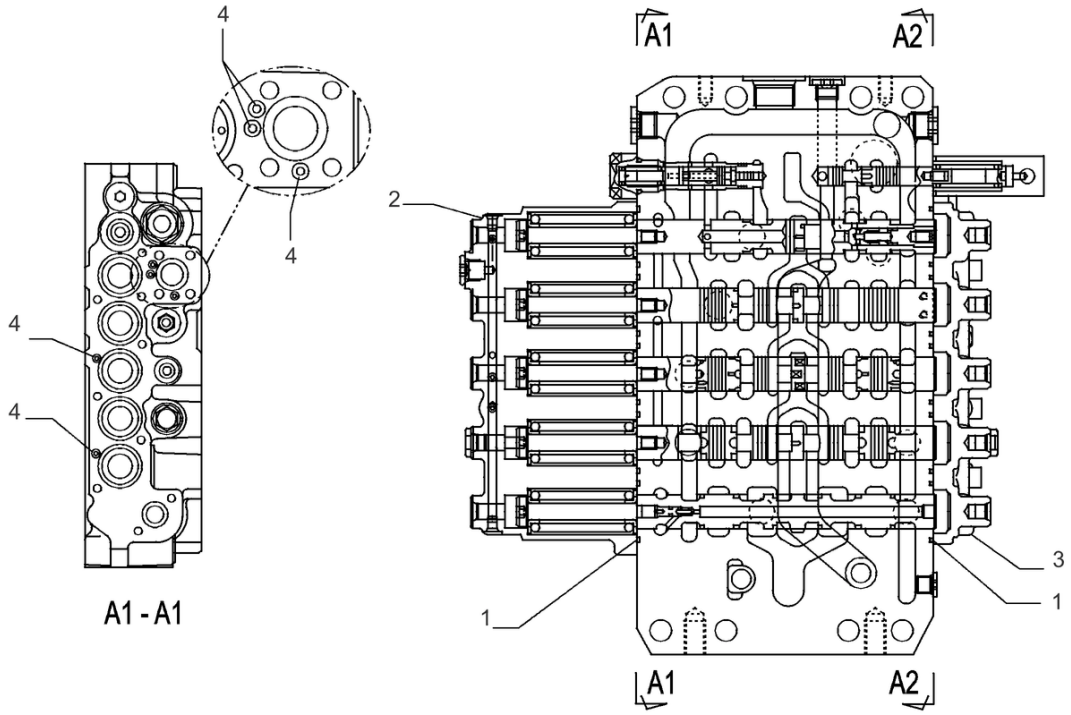

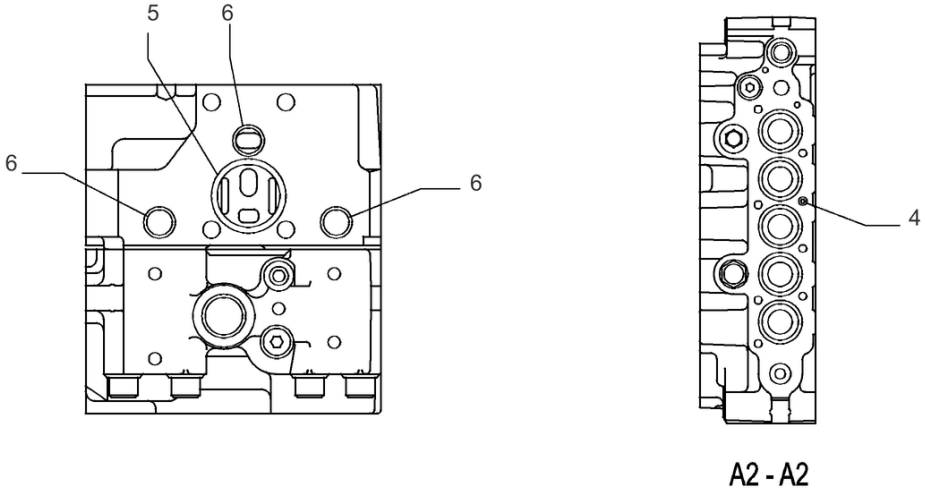

VÁLVULA DE CONTROLE CONJUNTO PN 48084031

35.355.032 [01]

VÁLVULA CONTROLE; (Prod Date) After 1 Jan 2017

REF	NP	QTD	DESCRIÇÃO	USO
1	154589A1	10	O-RING	
2	LR019390	1	TAMPA	
3	LR019400	1	TAMPA	
4	154447A1	6	O-RING	
5	154625A1	1	O-RING	
6	LE012520	3	O-RING	

35.355.032 [02]

p1

VÁLVULA CONTROLE, PADRÃO; (Prod Date) After 1 Jan 2017

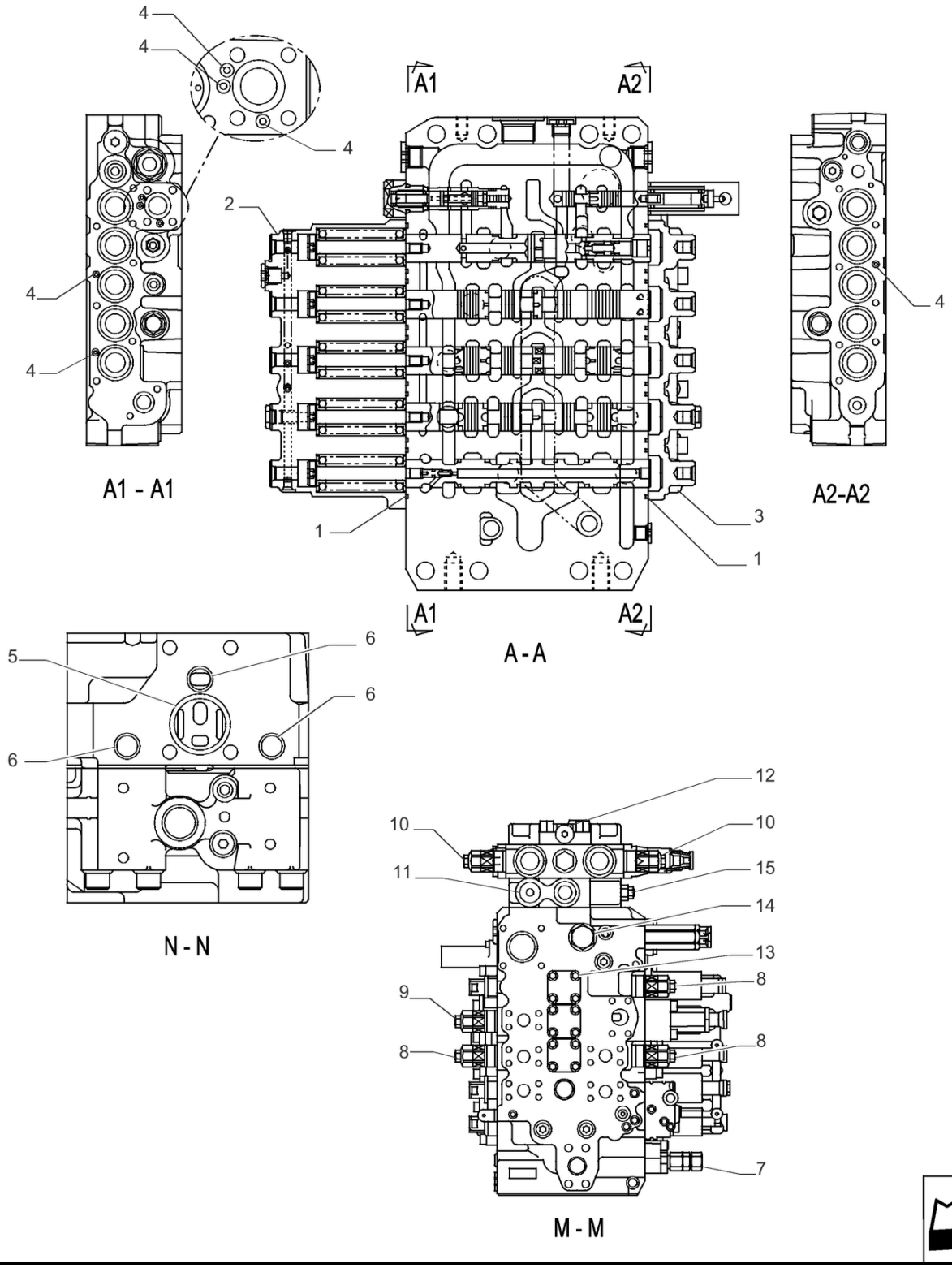

Conj. Válvula de Controle PN 47841595

35.355.032 [02]

VÁLVULA CONTROLE, PADRÃO; (Prod Date) After 1 Jan 2017

REF	NP	QTD	DESCRIÇÃO	USO
1	LE026800	20	O-RING	
2	LR019390	1	TAMPA	
3	LR019400	1	TAMPA	
4	LE027170	17	O-RING	
5	LE027200	1	O-RING	
6	LE012520	3	O-RING	
7	LJ014720	1	VALVULA DE ALIVIO	
8	LJ014730	5	VALVULA DE ALIVIO	
9	LJ014740	1	VALVULA DE ALIVIO	
10	LJ014750	2	VALVULA DE ALIVIO	
11	163370A1	4	BUJÃO	
12	163369A1	9	BUJÃO	
13	LA017930	46	PARAFUSO ALLENA FLAN	
14	LK00302	2	BUJÃO	
15	LJ014780	1	VALVULA DE ALIVIO	

35.355.033 [01]

p1

VÁLVULA CONTROLE; (Prod Date) After 1 Jan 2017

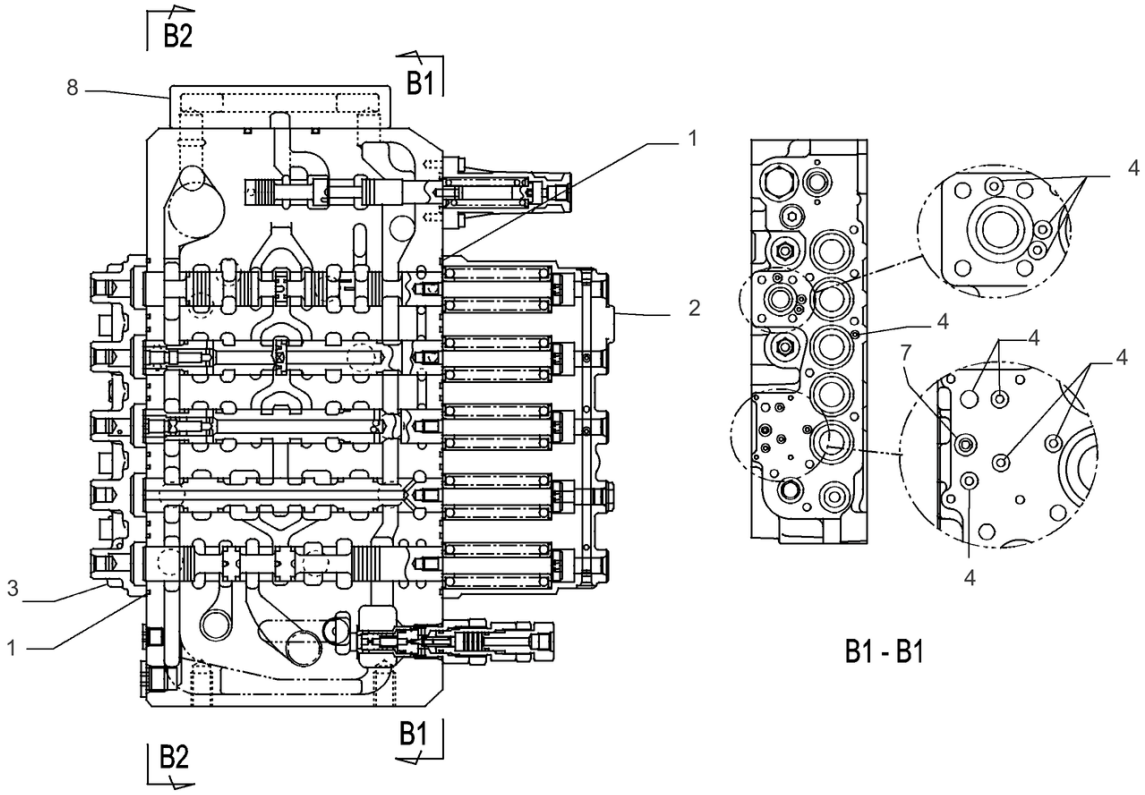

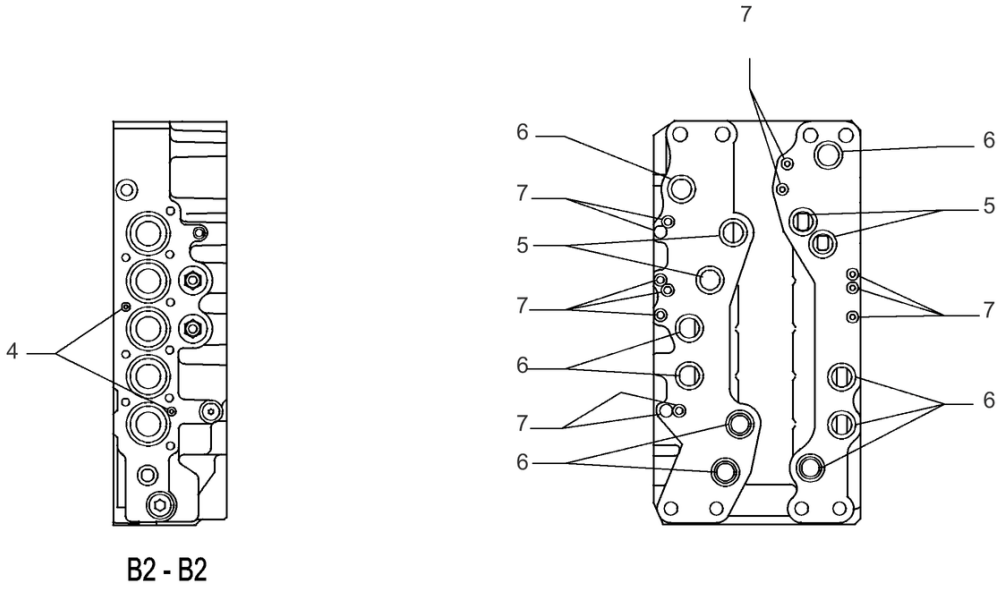

VÁLVULA DE CONTROLE CONJUNTO PN 48084031

35.355.033 [01]

VÁLVULA CONTROLE; (Prod Date) After 1 Jan 2017

REF	NP	QTD	DESCRIÇÃO	USO
1	154589A1	10	O-RING	
2	LR019380	1	TAMPA	
3	LR019410	1	TAMPA	
4	154447A1	11	O-RING	
5	LE019670	4	O-RING	
6	LE014890	10	O-RING 3.53mm Thk x 25.7mm ID, Cl 6	
7	154463A1	13	O-RING	
8	LT001660	1	PLACA DE FECHAMENTO	

35.355.033 [02]

p1

VÁLVULA CONTROLE, PADRÃO; (Prod Date) After 1 Jan 2017

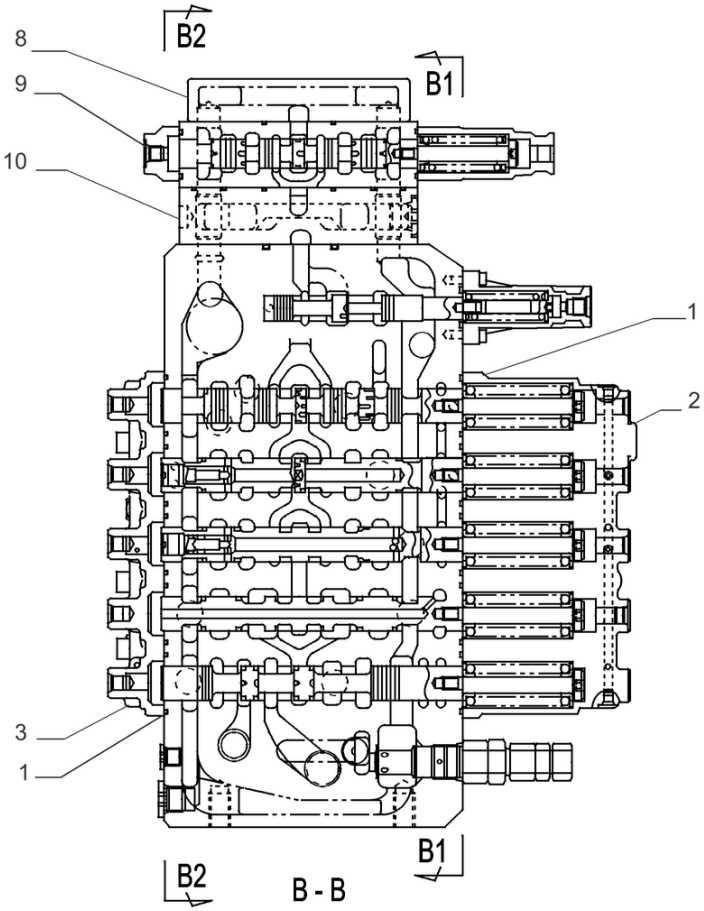

B - B

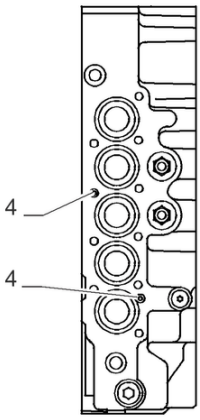

B2 - B2

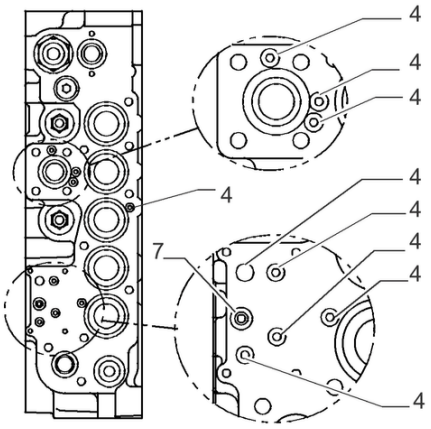

B1 - B1

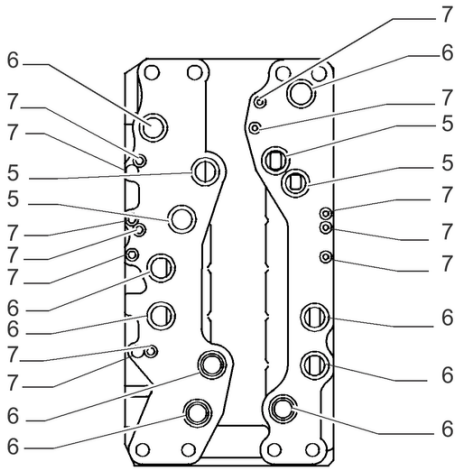

P - P

Conj. Válvula de Controle PN 47841595

35.355.033 [02]

VÁLVULA CONTROLE, PADRÃO; (Prod Date) After 1 Jan 2017

REF	NP	QTD	DESCRIÇÃO	USO
1	LE026800	20	O-RING	
2	LR019380	1	TAMPA	
3	LR019410	1	TAMPA	
4	LE027170	17	O-RING	
5	LE019670	4	O-RING	
6	LE014890	10	O-RING 3.53mm Thk x 25.7mm ID, Cl 6	
7	LE026750	13	O-RING	
8	LT001660	1	PLACA DE FECHAMENTO	
9	LJ014760	1	VALVULA HYDR CONTROL	
10	LJ014770	1	BLOCO DE LIGAÇÃO	

35.355.034 [01]

p1

VÁLVULA CONTROLE; (Prod Date) After 1 Jan 2017

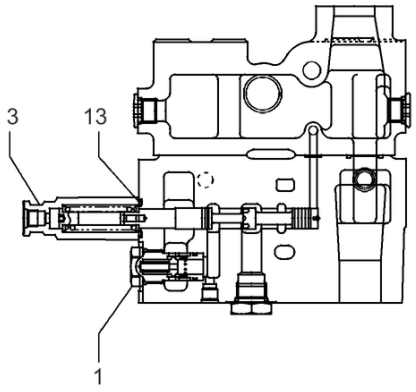

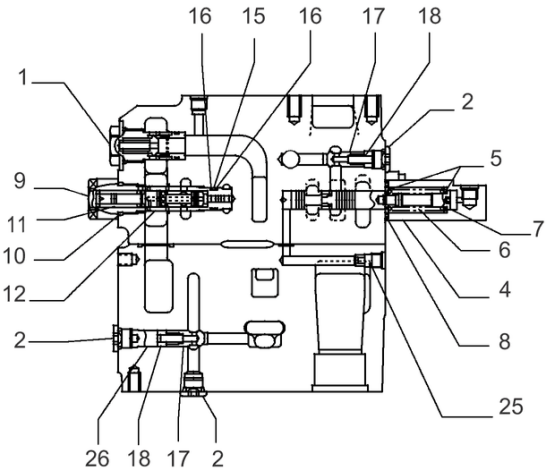

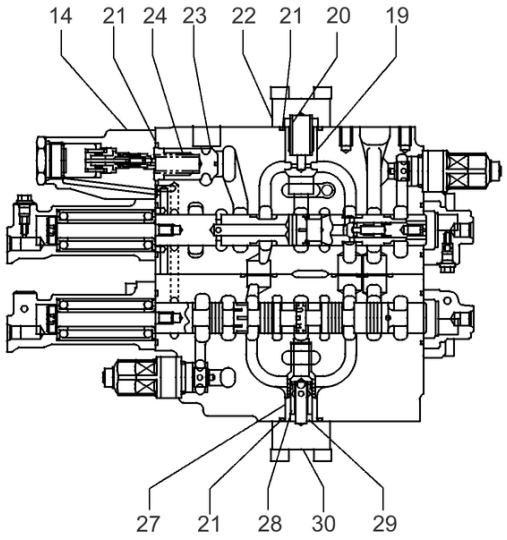

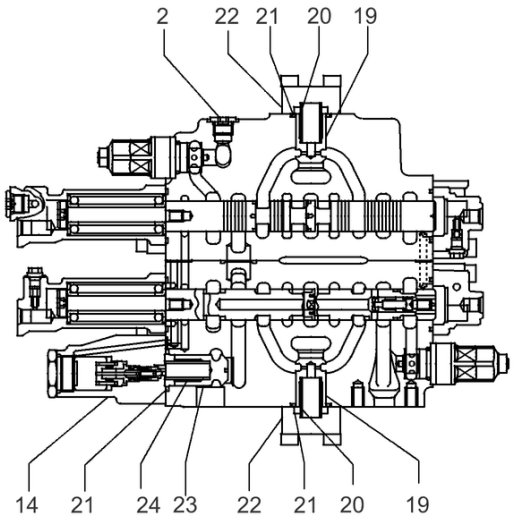

VÁLVULA DE CONTROLE CONJUNTO PN 48084031

35.355.034 [01]

VÁLVULA CONTROLE; (Prod Date) After 1 Jan 2017

REF	NP	QTD	DESCRIÇÃO	USO
1	LJ00735	2	VÁLVULA	
2	163369A1	4	BUJÃO	
3	LR018610	1	TAMPA	
4	LR015250	1	TAMPA	
5	163393A1	2	ASSENTO MOLA	
6	LG00338	1	MOLA	
7	LPC0222	1	END FITTING	
8	154514A1	1	O-RING	
9	LK007610	1	BUJÃO	
10	154503A1	1	O-RING	
11	LG008140	1	MOLA	
12	LJ022130	1	CARRETO	
13	LE014890	1	O-RING 3.53mm Thk x 25.7mm ID, Cl 6	
14	LJ018980	2	VÁLVULA DE SOLENÓIDE	
15	154483A1	1	O-RING	
16	153967A1	2	ANEL DE SEGURANÇA	
17	LJ00726	2	VÁLVULA DO OBTURADOR	
18	LG00340	2	MOLA DE COMPRESSÃO	
19	LJ00727	2	VÁLVULA DO OBTURADOR	
20	LG00341	3	MOLA DE COMPRESSÃO	
21	154539A1	6	O-RING	
22	LH00248	3	TAMPA	
23	163390A1	2	VÁLVULA DO OBTURADOR	
24	163394A1	2	MOLA	
25	LJ00731	1	ORIFÍCIO	
26	LH004970	1	ESPAÇADOR	
27	LH004980	1	LUVA	
28	160187A1	1	VÁLVULA DO OBTURADOR	
29	160242A1	1	MOLA	
30	LH004990	1	FLANGE	

35.355.034 [02]

p1

VÁLVULA CONTROLE, PADRÃO; (Prod Date) After 1 Jan 2017

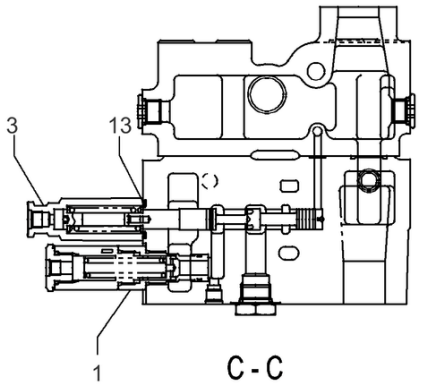

C - C

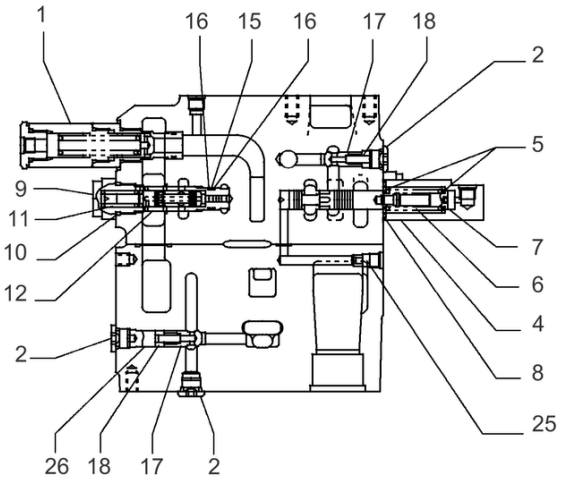

D - D

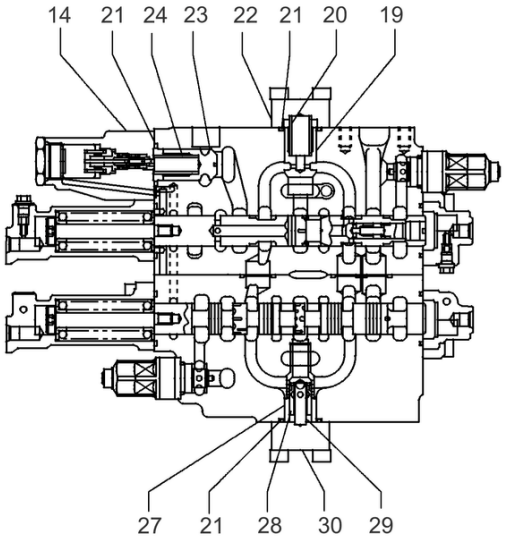

E - E

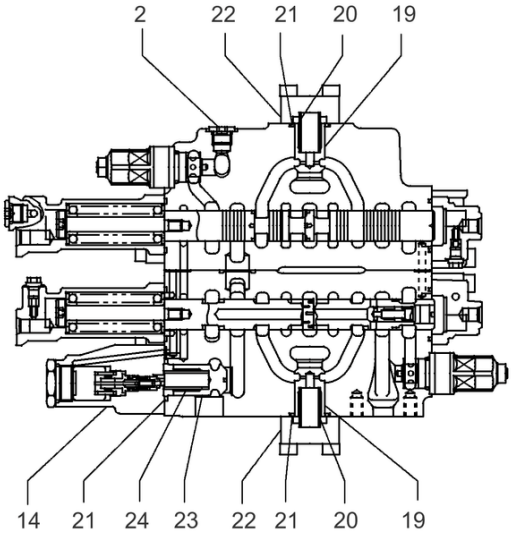

F - F

Conj. Válvula de Controle PN 47841595

35.355.034 [02]

VÁLVULA CONTROLE, PADRÃO; (Prod Date) After 1 Jan 2017

REF	NP	QTD	DESCRIÇÃO	USO
1	LJ014700	2	VALVULA DE ALIVIO	
2	163369A1	9	BUJÃO	
3	LR018610	1	TAMPA	
4	LR015250	1	TAMPA	
5	163393A1	2	ASSENTO MOLA	
6	LG00338	1	MOLA	
7	LPC0222	1	END FITTING	
8	LE027140	1	O-RING	
9	LK005690	1	BUJÃO	
10	LE026820	1	O-RING	
11	LG00339	1	MOLA	
12	LJ014690	1	CARRETO Regeneration	
13	LE014890	10	O-RING 3.53mm Thk x 25.7mm ID, Cl 6	
14	LJ018980	2	VÁLVULA DE SOLENÓIDE	
15	LE027160	1	O-RING	
16	LE027230	2	ANEL DE SEGURANÇA	
17	LJ00726	2	VÁLVULA DO OBTURADOR	
18	LG00340	2	MOLA DE COMPRESSÃO	
19	LJ00727	7	VÁLVULA DO OBTURADOR	
20	LG00341	8	MOLA DE COMPRESSÃO	
21	LE027240	10	O-RING	
22	LH00248	6	TAMPA	
23	163390A1	2	VÁLVULA DO OBTURADOR	
24	163394A1	2	MOLA	
25	LJ00731	1	ORIFÍCIO	
26	LH004970	1	ESPAÇADOR	
27	LH004980	1	LUVA	
28	160187A1	1	VÁLVULA DO OBTURADOR	
29	160242A1	1	MOLA	
30	LH004990	1	FLANGE	

35.355.035 [01]

p1

VÁLVULA CONTROLE; (Prod Date) After 1 Jan 2017

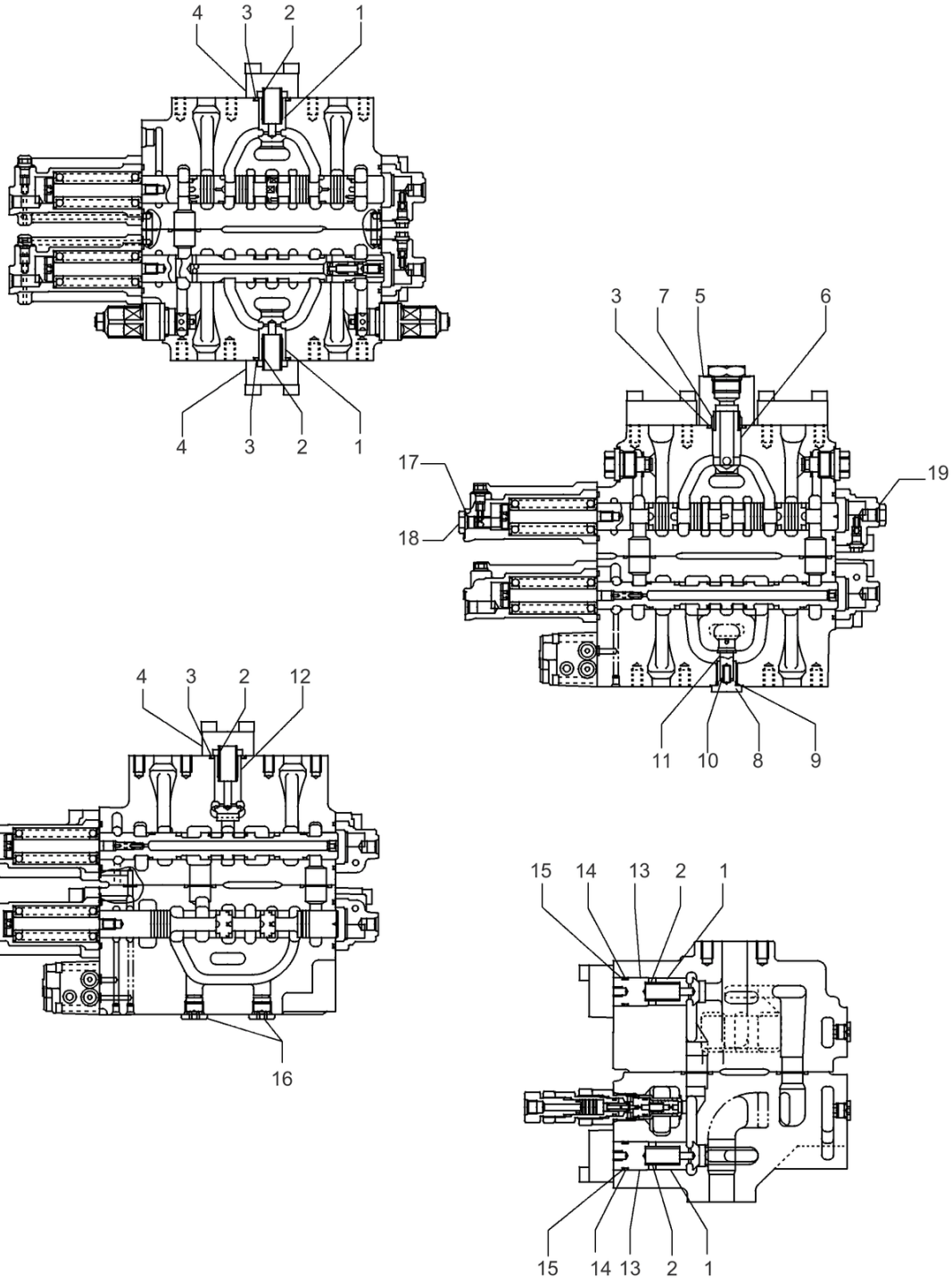

VÁLVULA DE CONTROLE CONJUNTO PN 48084031

35.355.035 [01]

VÁLVULA CONTROLE; (Prod Date) After 1 Jan 2017

REF	NP	QTD	DESCRIÇÃO	USO
1	LJ00727	4	VÁLVULA DO OBTURADOR	
2	LG00341	5	MOLA DE COMPRESSÃO	
3	154539A1	4	O-RING	
4	LH00248	3	TAMPA	
5	LH005410	1	FLANGE	
6	LJ016050	1	VÁLVULA DO OBTURADOR	
7	LG006510	1	MOLA	
8	155464A1	1	BUJÃO	
9	155222A1	1	O-RING	
10	156026A1	1	MOLA	
11	LJ014680	1	VÁLVULA DO OBTURADOR	
12	LJ00730	1	VÁLVULA DO OBTURADOR	
13	LH004960	2	ESPAÇADOR	
14	154507A1	2	O-RING	
15	153987A1	2	ANEL DE SEGURANÇA	
16	163369A1	2	BUJÃO	
17	154467A1	1	O-RING 10.8mm ID x 2.4mm Width	
18	LK006320	1	BUJÃO	
19	155447A1	1	BUJÃO	

35.355.035 [02]

p1

VÁLVULA CONTROLE, PADRÃO; (Prod Date) After 1 Jan 2017

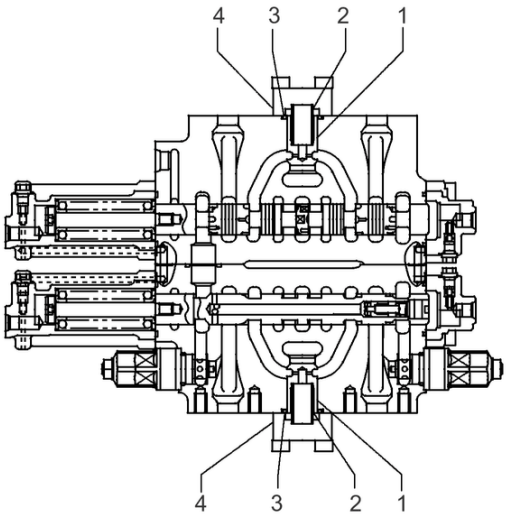

G - G

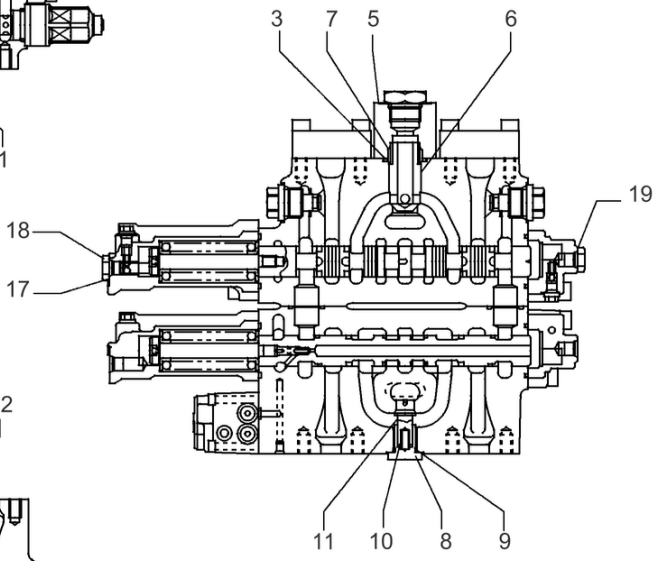

H - H

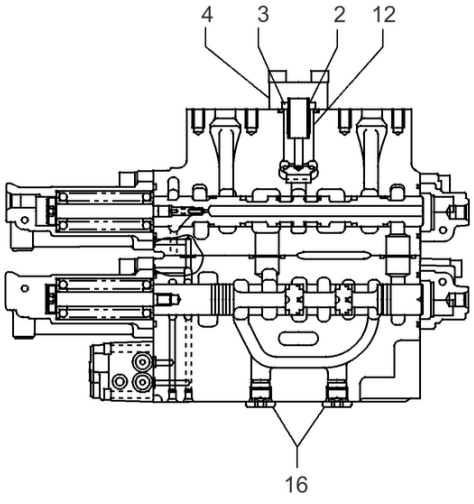

I - I

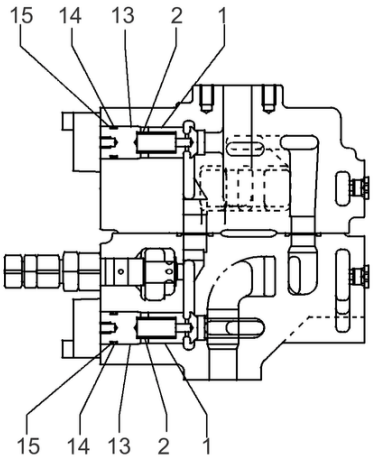

J - J

Conj. Válvula de Controle PN 47841595

VÁLVULA CONTROLE, PADRÃO; (Prod Date) After 1 Jan 2017

REF	NP	QTD	DESCRIÇÃO	USO
1	LJ00727	7	VÁLVULA DO OBTURADOR	
2	LG00341	8	MOLA DE COMPRESSÃO	
3	LE027240	10	O-RING	
4	LH00248	6	TAMPA	
5	LH005410	1	FLANGE	
6	LJ016050	1	VÁLVULA DO OBTURADOR	
7	LG006510	1	MOLA	
8	155464A1	1	BUJÃO	
9	LE027180	1	O-RING	
10	156026A1	1	MOLA	
11	LJ014680	1	VÁLVULA DO OBTURADOR	
12	LJ00730	1	VÁLVULA DO OBTURADOR	
13	LH004960	2	ESPAÇADOR	
14	LE027190	2	O-RING	
15	LE027220	2	ANEL DE SEGURANÇA	
16	163369A1	9	BUJÃO	
17	LE026760	1	O-RING	
18	LK006320	1	BUJÃO	
19	155447A1	1	BUJÃO	

35.355.040	p1

VÁLVULA CONTROLE; (Prod Date) After 1 Jan 2017

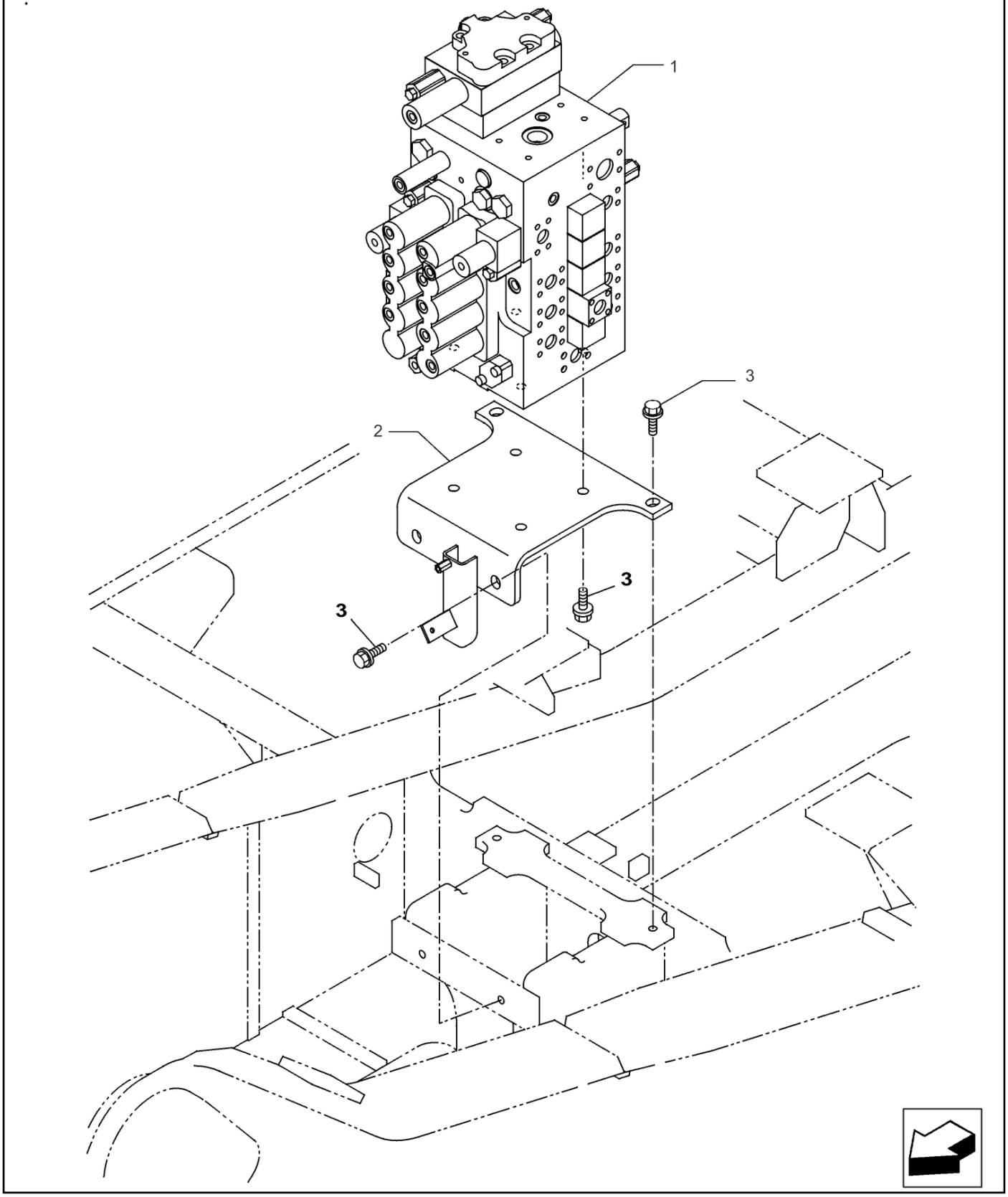

35.355.040

VÁLVULA CONTROLE; (Prod Date) After 1 Jan 2017

REF	NP	QTD	DESCRIÇÃO	USO
1	47819299	1	VÁLVULA	
2	47819338	1	SUPORTE	
3	47789344	8	PARAFUSO	

35.355.041 [01]

p1

VÁLVULA CONTROLE; (Prod Date) After 1 Jan 2017

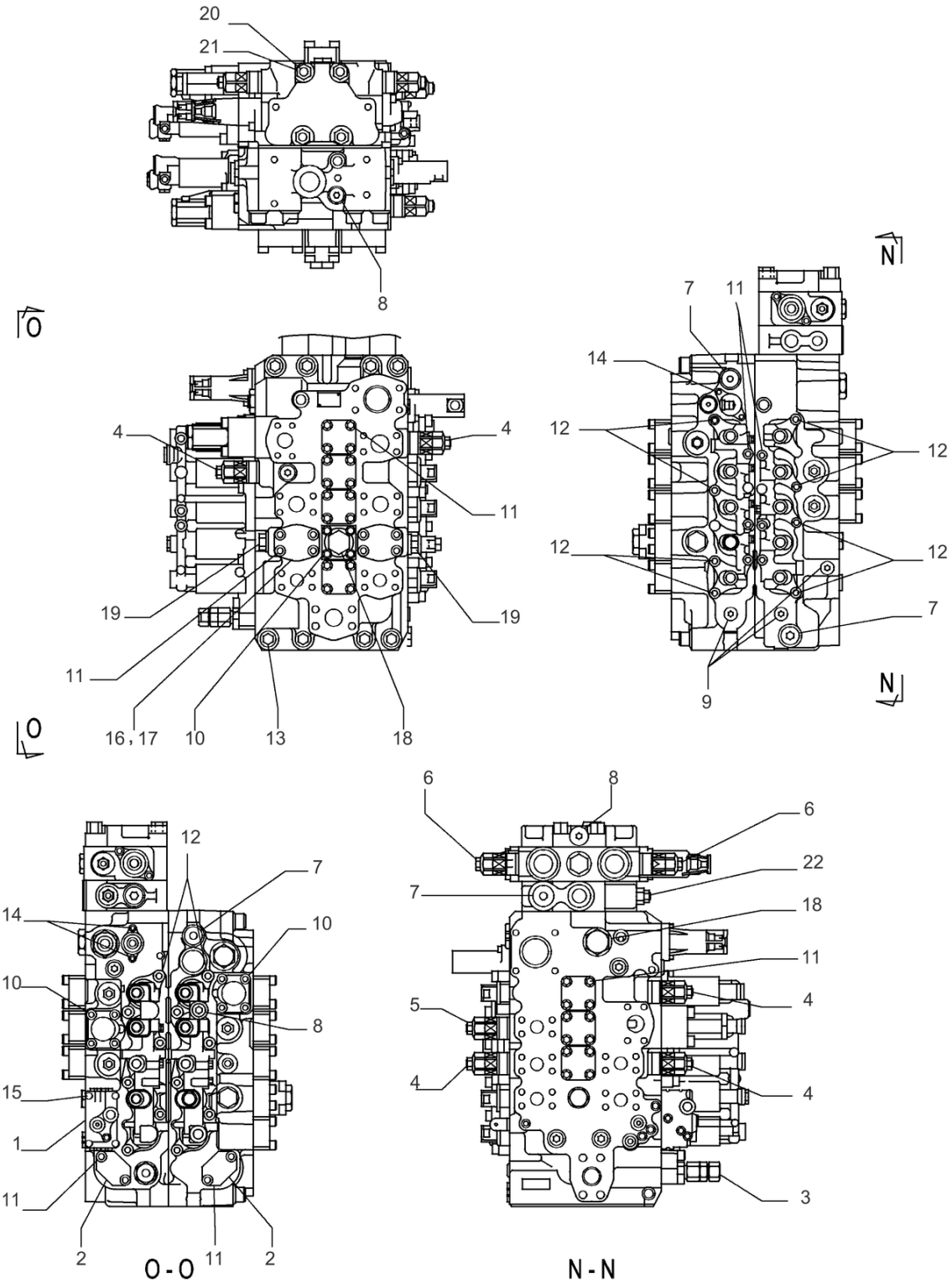

VÁLVULA DE CONTROLE CONJUNTO PN 47819299

35.355.041 [01]

VÁLVULA CONTROLE; (Prod Date) After 1 Jan 2017

REF	NP	QTD	DESCRIÇÃO	USO
1	LR019420	1	ALOJAMENTO	
2	LH00250	2	TAMPA	
3	LJ018990	1	VALVULA DE ALIVIO	
4	LJ00734	5	VALVULA DE ALIVIO	
5	LJ019000	1	VALVULA DE ALIVIO	
6	LJ014750	2	VALVULA DE ALIVIO	
7	163370A1	4	BUJÃO	
8	163369A1	9	BUJÃO	
9	163972A1	3	BUJÃO	
10	LA017920	12	PARAFUSO ALLENA FLAN	
11	LA017930	46	PARAFUSO ALLENA FLAN	
12	160287A1	20	PARAFUSO ALLENA FLAN Hex Skt	
13	LA017940	8	PARAFUSO ALLENA FLAN	
14	LUC0118	4	PARAFUSO ALLENA FLAN Hex Skt Hd	
15	LA011120	4	PARAFUSO Hex Skt Hd	
16	LR00579	2	BUJÃO	
17	LE027210	2	O-RING	
18	LK00302	2	BUJÃO	
19	165839A1	2	BUJÃO	
20	LUC0094	4	PORCA ESPECIAL	
21	155447A1	1	BUJÃO	
22	LJ019010	1	VALVULA DE ALIVIO	

35.355.041 [02]

p1

VÁLVULA CONTROLE; (Prod Date) After 1 Jan 2017

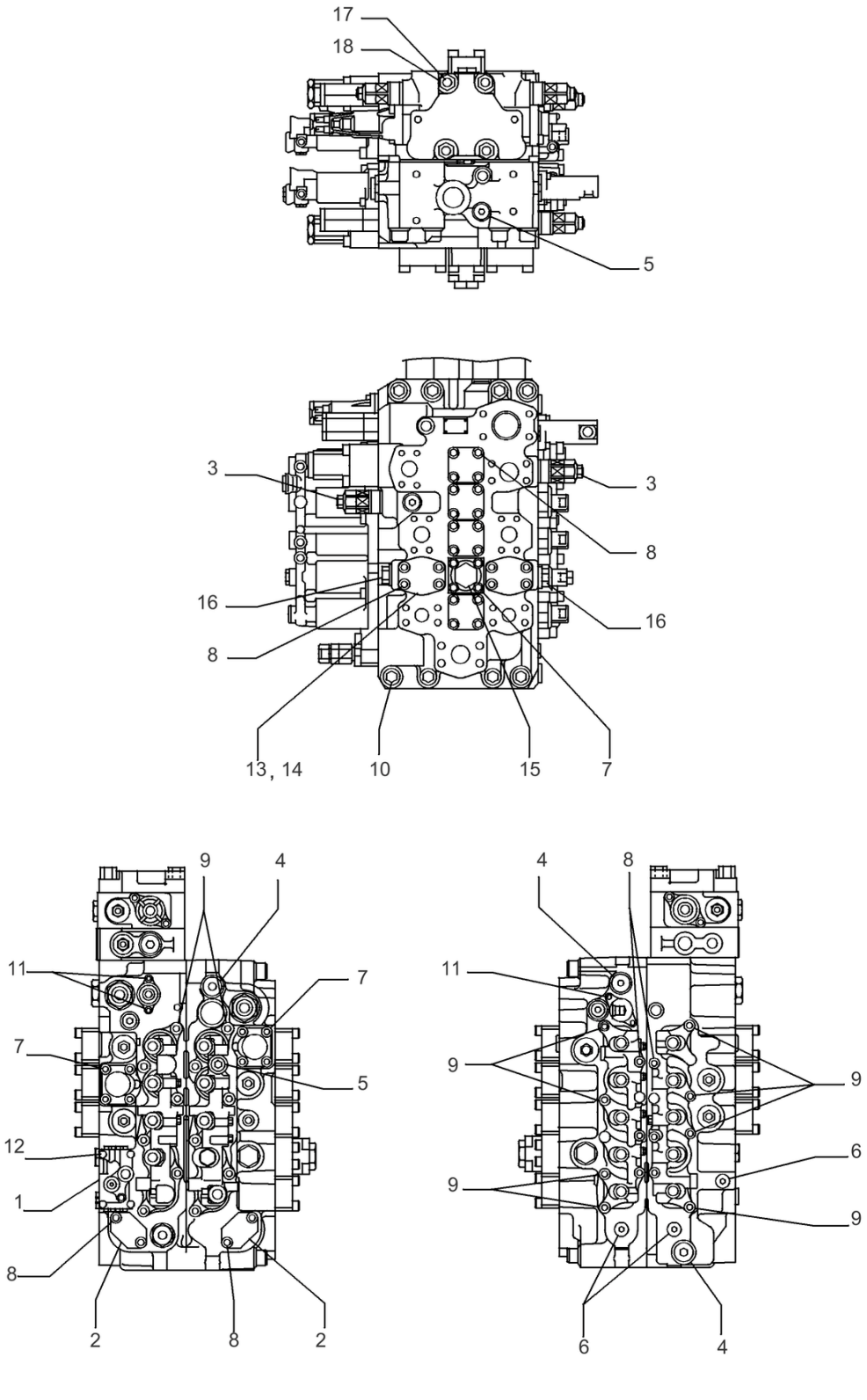

VÁLVULA DE CONTROLE CONJUNTO PN 47948013

35.355.041 [02]

VÁLVULA CONTROLE; (Prod Date) After 1 Jan 2017

REF	NP	QTD	DESCRIÇÃO	USO
1	LR019420	1	ALOJAMENTO	
2	LH00250	2	TAMPA	
3	LJ014730	5	VALVULA DE ALIVIO	
4	163370A1	4	BUJÃO	
5	163369A1	9	BUJÃO	
6	163972A1	3	BUJÃO	
7	LA017920	12	PARAFUSO ALLENA FLAN	
8	LA017930	46	PARAFUSO ALLENA FLAN	
9	160287A1	20	PARAFUSO ALLENA FLAN Hex Skt	
10	LA017940	8	PARAFUSO ALLENA FLAN	
11	LUC0118	4	PARAFUSO ALLENA FLAN Hex Skt Hd	
12	LA011120	4	PARAFUSO Hex Skt Hd	
13	LR00579	2	BUJÃO	
14	LE027210	2	O-RING	
15	LK00302	2	BUJÃO	
16	165839A1	2	BUJÃO	
17	LB011900	4	TIRANTE	
18	LUC0094	4	PORCA ESPECIAL	

35.355.042 [01]

p1

VÁLVULA CONTROLE; (Prod Date) After 1 Jan 2017

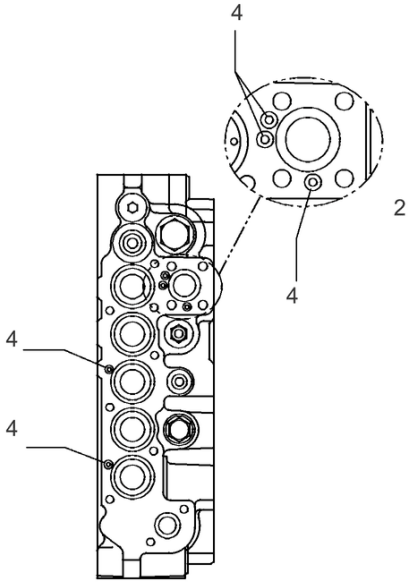

A1 - A1

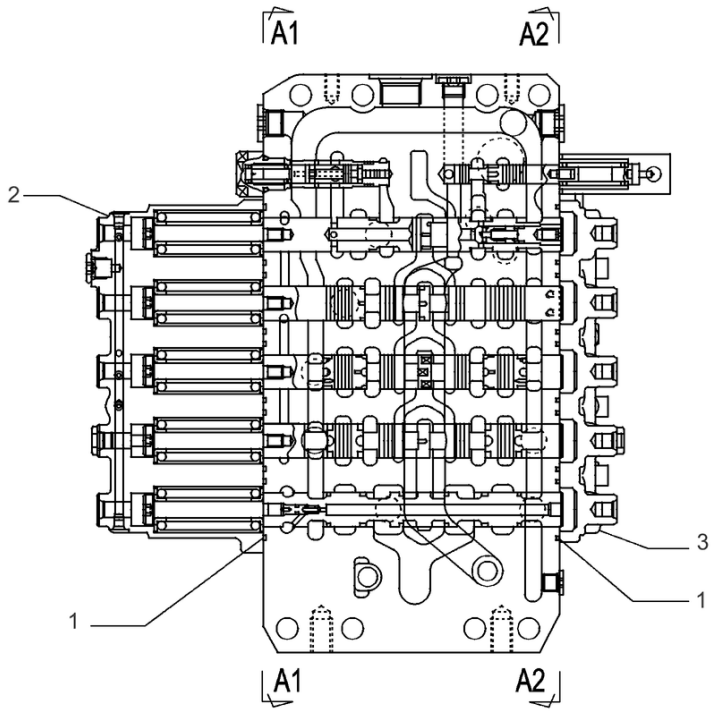

A - A

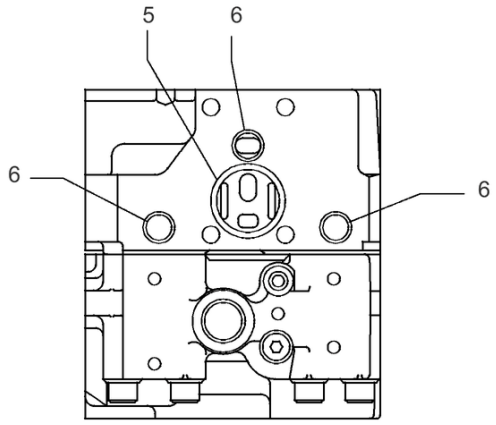

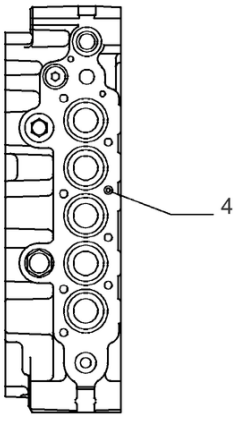

A2 - A2

VÁLVULA DE CONTROLE CONJUNTO PN 47819299

35.355.042 [01]

VÁLVULA CONTROLE; (Prod Date) After 1 Jan 2017

REF	NP	QTD	DESCRIÇÃO	USO
1	LE026800	10	O-RING	
2	LR019390	1	TAMPA	
3	LR019400	1	TAMPA	
4	LE027170	6	O-RING	
5	LE027200	1	O-RING	
6	LE012520	3	O-RING	

35.355.042 [02]

p1

VÁLVULA CONTROLE; (Prod Date) After 1 Jan 2017

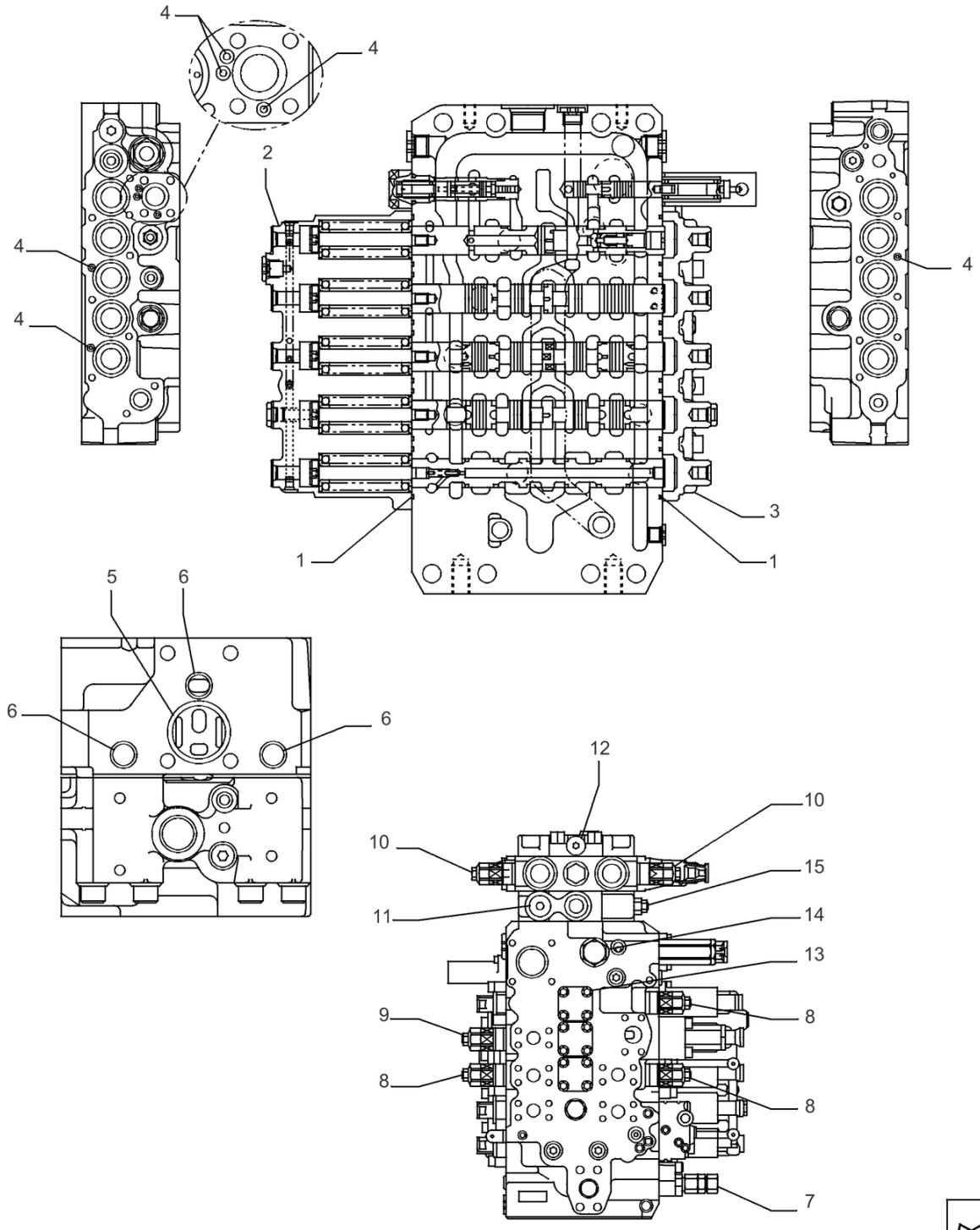

VÁLVULA DE CONTROLE CONJUNTO PN 47948013

35.355.042 [02]

VÁLVULA CONTROLE; (Prod Date) After 1 Jan 2017

REF	NP	QTD	DESCRIÇÃO	USO
1	LE026800	20	O-RING	
2	LR019390	1	TAMPA	
3	LR019400	1	TAMPA	
4	LE027170	17	O-RING	
5	LE027200	1	O-RING	
6	LE012520	3	O-RING	
7	LJ014720	1	VALVULA DE ALIVIO	
8	LJ014730	5	VALVULA DE ALIVIO	
9	LJ014740	1	VALVULA DE ALIVIO	
10	LJ014750	2	VALVULA DE ALIVIO	
11	163370A1	4	BUJÃO	
12	163369A1	9	BUJÃO	
13	LA017930	46	PARAFUSO ALLENA FLAN	
14	LK00302	2	BUJÃO	
15	LJ014780	1	VALVULA DE ALIVIO	

35.355.043 [01]

p1

VÁLVULA CONTROLE; (Prod Date) After 1 Jan 2017

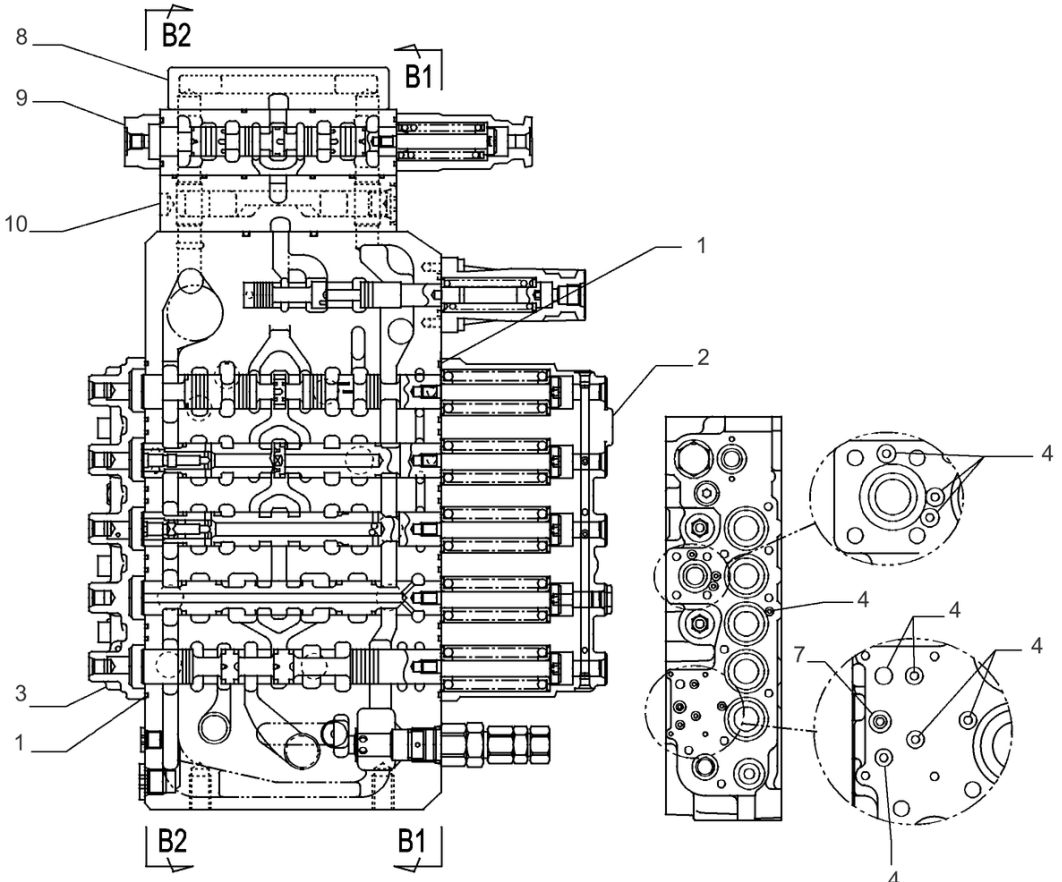

B - B

B1 - B1

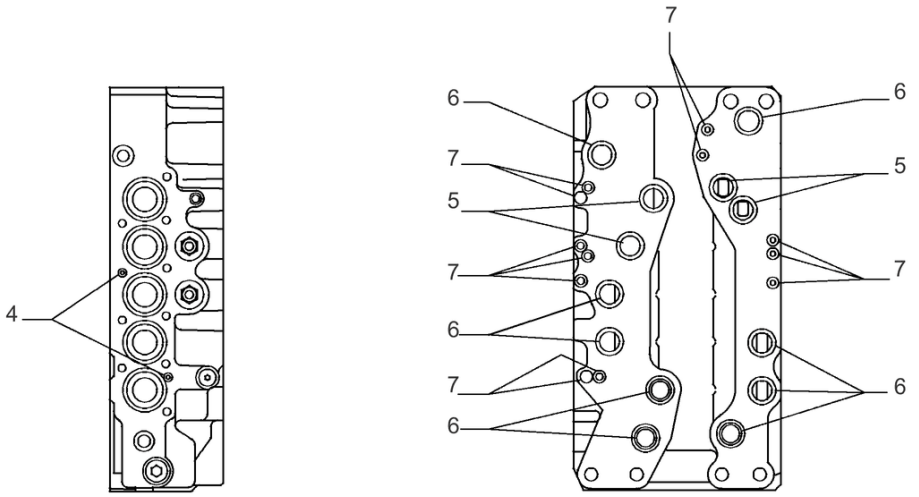

B2 - B2

M - M

VÁLVULA DE CONTROLE CONJUNTO PN 47819299

35.355.043 [01]

VÁLVULA CONTROLE; (Prod Date) After 1 Jan 2017

REF	NP	QTD	DESCRIÇÃO	USO
1	LE026800	20	O-RING	
2	LR019380	1	TAMPA	
3	LR019410	1	TAMPA	
4	LE027170	11	O-RING	
5	LE019670	4	O-RING	
6	LE014890	10	O-RING 3.53mm Thk x 25.7mm ID, Cl 6	
7	LE026750	13	O-RING	
8	LT001660	1	PLACA DE FECHAMENTO	
9	LJ014760	1	VALVULA HYDR CONTROL	
10	LJ014770	1	BLOCO DE LIGAÇÃO	

35.355.043 [02]

p1

VÁLVULA CONTROLE; (Prod Date) After 1 Jan 2017

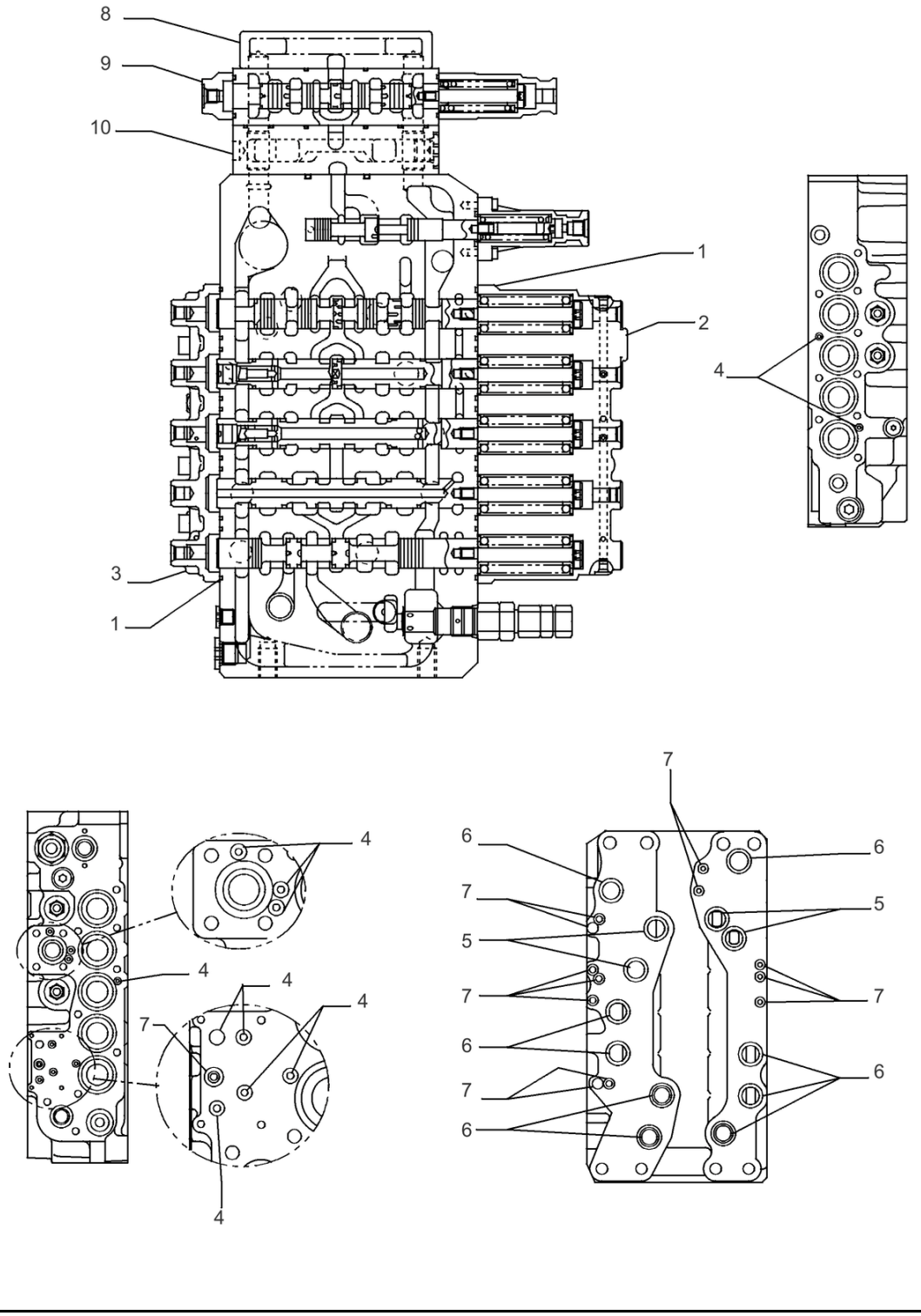

VÁLVULA DE CONTROLE CONJUNTO PN 47948013

35.355.043 [02]

VÁLVULA CONTROLE; (Prod Date) After 1 Jan 2017

REF	NP	QTD	DESCRIÇÃO	USO
1	LE026800	20	O-RING	
2	LR019380	1	TAMPA	
3	LR019410	1	TAMPA	
4	LE027170	17	O-RING	
5	LE019670	4	O-RING	
6	LE014890	10	O-RING 3.53mm Thk x 25.7mm ID, Cl 6	
7	LE026750	13	O-RING	
8	LT001660	1	PLACA DE FECHAMENTO	
9	LJ014760	1	VALVULA HYDR CONTROL	
10	LJ014770	1	BLOCO DE LIGAÇÃO	

35.355.044 [01]

p1

VÁLVULA CONTROLE; (Prod Date) After 1 Jan 2017

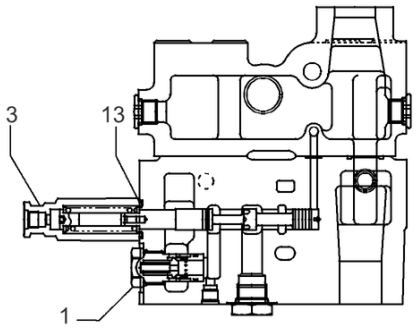

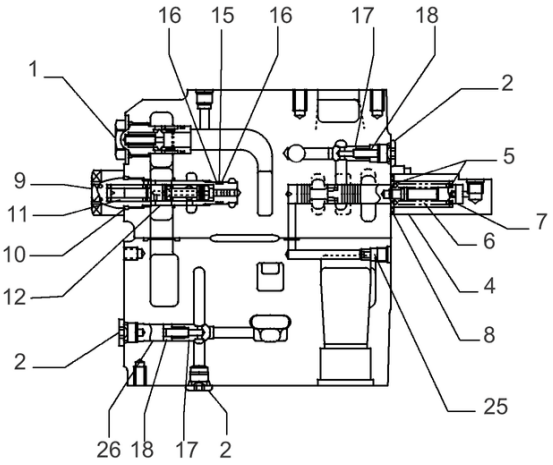

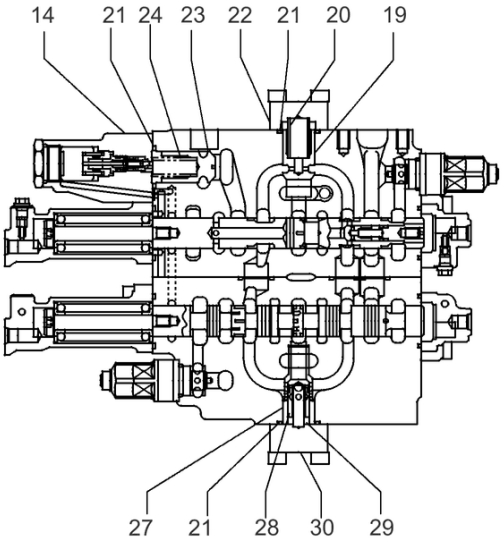

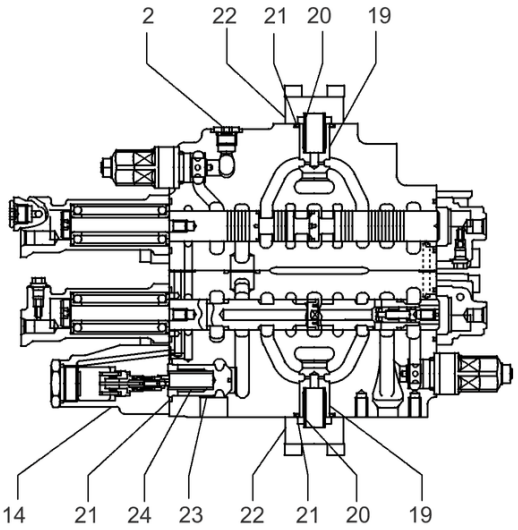

VÁLVULA DE CONTROLE CONJUNTO PN 47819299

VÁLVULA CONTROLE; (Prod Date) After 1 Jan 2017

REF	NP	QTD	DESCRIÇÃO	USO
1	LJ00735	2	VÁLVULA	
2	163369A1	4	BUJÃO	
3	LR018610	1	TAMPA	
4	LR015250	1	TAMPA	
5	163393A1	2	ASSENTO MOLA	
6	LG00338	1	MOLA	
7	LPC0222	1	END FITTING	
8	LE027140	1	O-RING	
9	LK007610	1	BUJÃO	
10	LE026820	1	O-RING	
11	LG008140	1	MOLA	
12	LJ022130	1	CARRETO	
13	LE014890	1	O-RING 3.53mm Thk x 25.7mm ID, Cl 6	
14	LJ018980	2	VÁLVULA DE SOLENÓIDE	
15	LE027160	1	O-RING	
16	LE027230	2	ANEL DE SEGURANÇA	
17	LJ00726	2	VÁLVULA DO OBTURADOR	
18	LG00340	2	MOLA DE COMPRESSÃO	
19	LJ00727	3	VÁLVULA DO OBTURADOR	
20	LG00341	3	MOLA DE COMPRESSÃO	
21	LE027240	6	O-RING	
22	LH00248	3	TAMPA	
23	163390A1	2	VÁLVULA DO OBTURADOR	
24	163394A1	2	MOLA	
25	LJ00731	1	ORIFÍCIO	
26	LH004970	1	ESPAÇADOR	
27	LH004980	1	LUVA	
28	160187A1	1	VÁLVULA DO OBTURADOR	
29	160242A1	1	MOLA	
30	LH004990	1	FLANGE	

35.355.044 [02]

p1

VÁLVULA CONTROLE; (Prod Date) After 1 Jan 2017

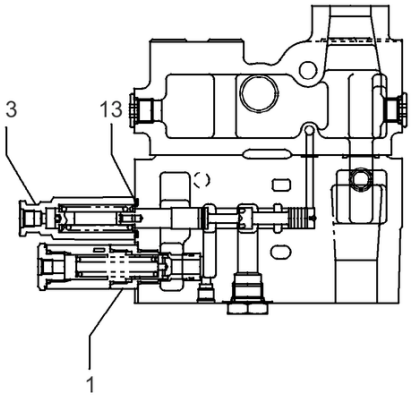

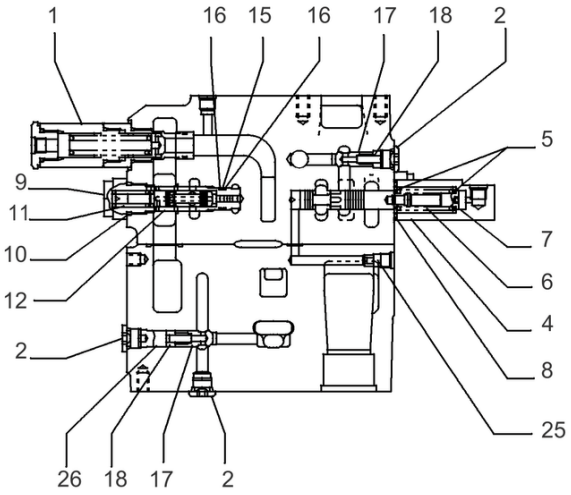

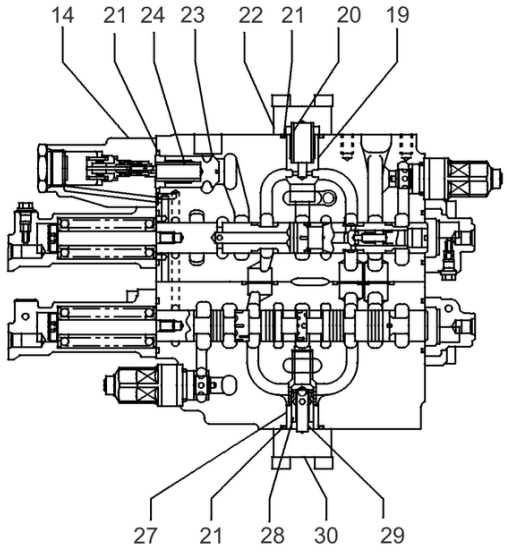

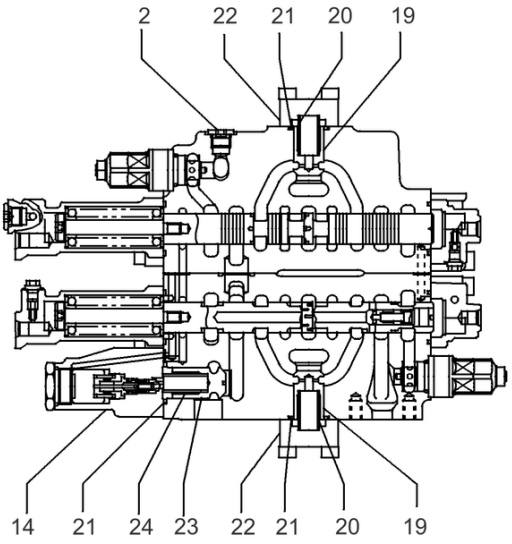

VÁLVULA DE CONTROLE CONJUNTO PN 47948013

VÁLVULA CONTROLE; (Prod Date) After 1 Jan 2017

REF	NP	QTD	DESCRIÇÃO	USO
1	LJ014700	2	VALVULA DE ALIVIO	
2	163369A1	9	BUJÃO	
3	LR018610	1	TAMPA	
4	LR015250	1	TAMPA	
5	163393A1	2	ASSENTO MOLA	
6	LG00338	1	MOLA	
7	LPC0222	1	END FITTING	
8	LE027140	1	O-RING	
9	LK005690	1	BUJÃO	
10	LE026820	1	O-RING	
11	LG00339	1	MOLA	
12	LJ014690	1	CARRETO Regeneration	
13	LE014890	10	O-RING 3.53mm Thk x 25.7mm ID, Cl 6	
14	LJ018980	2	VÁLVULA DE SOLENÓIDE	
15	LE027160	1	O-RING	
16	LE027230	2	ANEL DE SEGURANÇA	
17	LJ00726	2	VÁLVULA DO OBTURADOR	
18	LG00340	2	MOLA DE COMPRESSÃO	
19	LJ00727	7	VÁLVULA DO OBTURADOR	
20	LG00341	8	MOLA DE COMPRESSÃO	
21	LE027240	10	O-RING	
22	LH00248	6	TAMPA	
23	163390A1	2	VÁLVULA DO OBTURADOR	
24	163394A1	2	MOLA	
25	LJ00731	1	ORIFÍCIO	
26	LH004970	1	ESPAÇADOR	
27	LH004980	1	LUVA	
28	160187A1	1	VÁLVULA DO OBTURADOR	
29	160242A1	1	MOLA	
30	LH004990	1	FLANGE	

35.355.045 [01]

p1

VÁLVULA CONTROLE; (Prod Date) After 1 Jan 2017

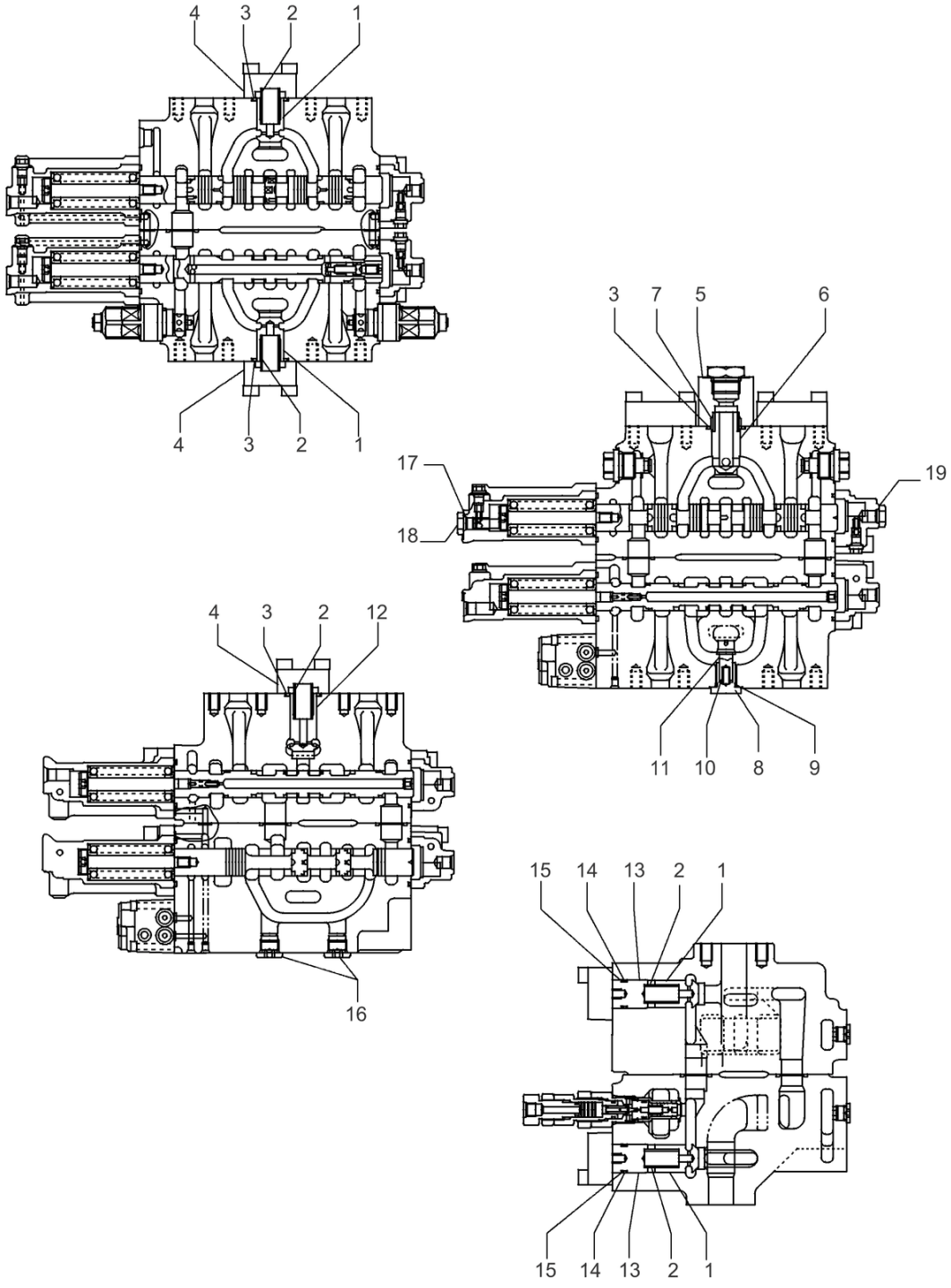

VÁLVULA DE CONTROLE CONJUNTO PN 47819299

35.355.045 [01]

VÁLVULA CONTROLE; (Prod Date) After 1 Jan 2017

REF	NP	QTD	DESCRIÇÃO	USO
1	LJ00727	4	VÁLVULA DO OBTURADOR	
2	LG00341	5	MOLA DE COMPRESSÃO	
3	154539A1	4	O-RING	
4	LH00248	3	TAMPA	
5	LH005410	1	FLANGE	
6	LJ016050	1	VÁLVULA DO OBTURADOR	
7	LG006510	1	MOLA	
8	155464A1	1	BUJÃO	
9	155222A1	1	O-RING	
10	156026A1	1	MOLA	
11	LJ014680	1	VÁLVULA DO OBTURADOR	
12	LJ00730	1	VÁLVULA DO OBTURADOR	
13	LH004960	2	ESPAÇADOR	
14	154507A1	2	O-RING	
15	153987A1	2	ANEL DE SEGURANÇA	
16	163369A1	2	BUJÃO	
17	154467A1	1	O-RING 10.8mm ID x 2.4mm Width	
18	LK006320	1	BUJÃO	
19	155447A1	1	BUJÃO	

35.355.045 [02]

p1

VÁLVULA CONTROLE; (Prod Date) After 1 Jan 2017

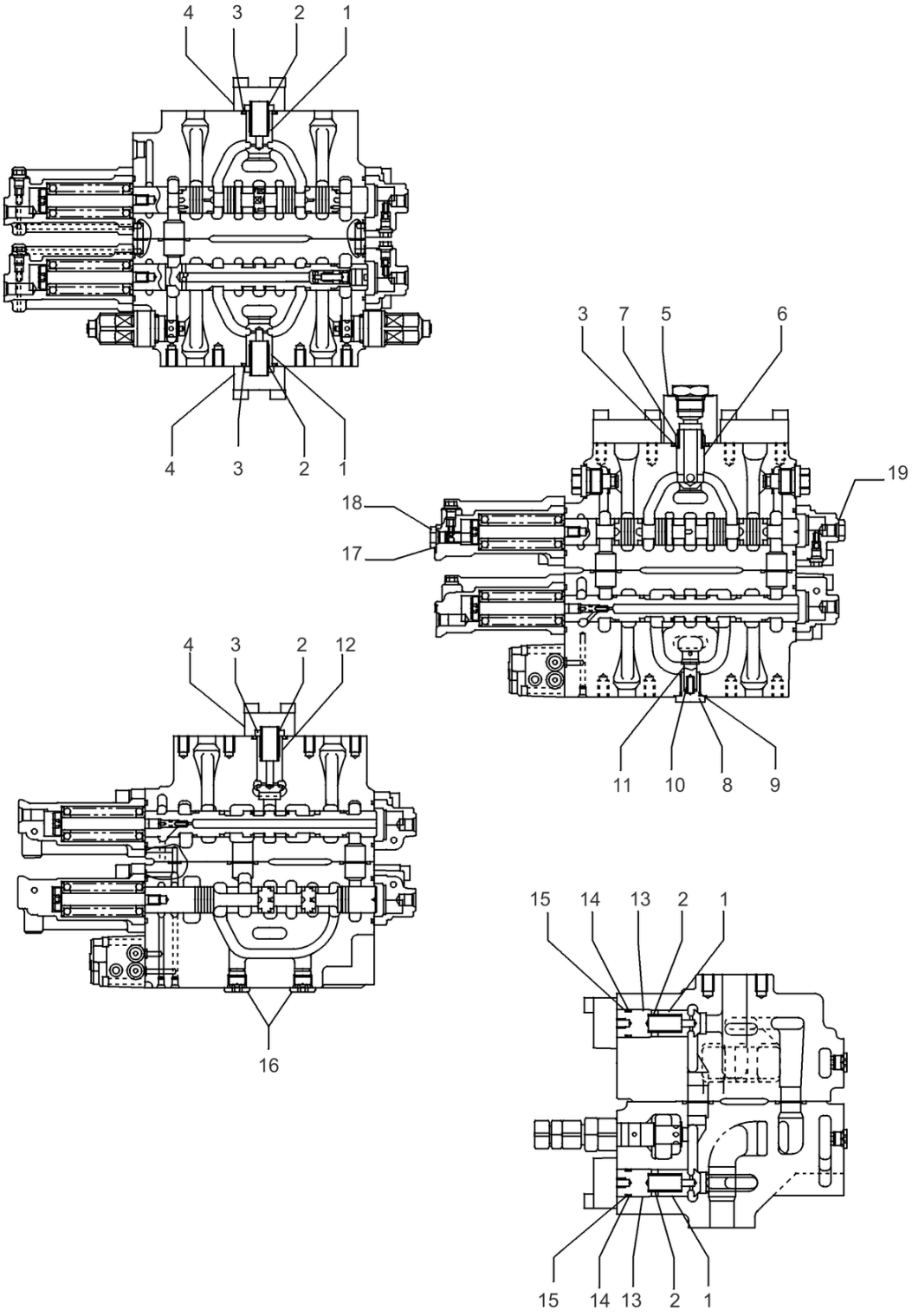

VÁLVULA DE CONTROLE CONJUNTO PN 47948013

35.355.045 [02]

VÁLVULA CONTROLE; (Prod Date) After 1 Jan 2017

REF	NP	QTD	DESCRIÇÃO	USO
1	LJ00727	7	VÁLVULA DO OBTURADOR	
2	LG00341	8	MOLA DE COMPRESSÃO	
3	LE027240	10	O-RING	
4	LH00248	6	TAMPA	
5	LH005410	1	FLANGE	
6	LJ016050	1	VÁLVULA DO OBTURADOR	
7	LG006510	1	MOLA	
8	155464A1	1	BUJÃO	
9	LE027180	1	O-RING	
10	156026A1	1	MOLA	
11	LJ014680	1	VÁLVULA DO OBTURADOR	
12	LJ00730	1	VÁLVULA DO OBTURADOR	
13	LH004960	2	ESPAÇADOR	
14	LE027190	2	O-RING	
15	LE027220	2	ANEL DE SEGURANÇA	
16	163369A1	9	BUJÃO	
17	LE026760	1	O-RING	
18	LK006320	1	BUJÃO	
19	155447A1	1	BUJÃO	

35.355.050	p1

LINHA DA VÁLVULA DE CONTROLE, SIMPLES; (Prod Date) After 1 Jan 2017

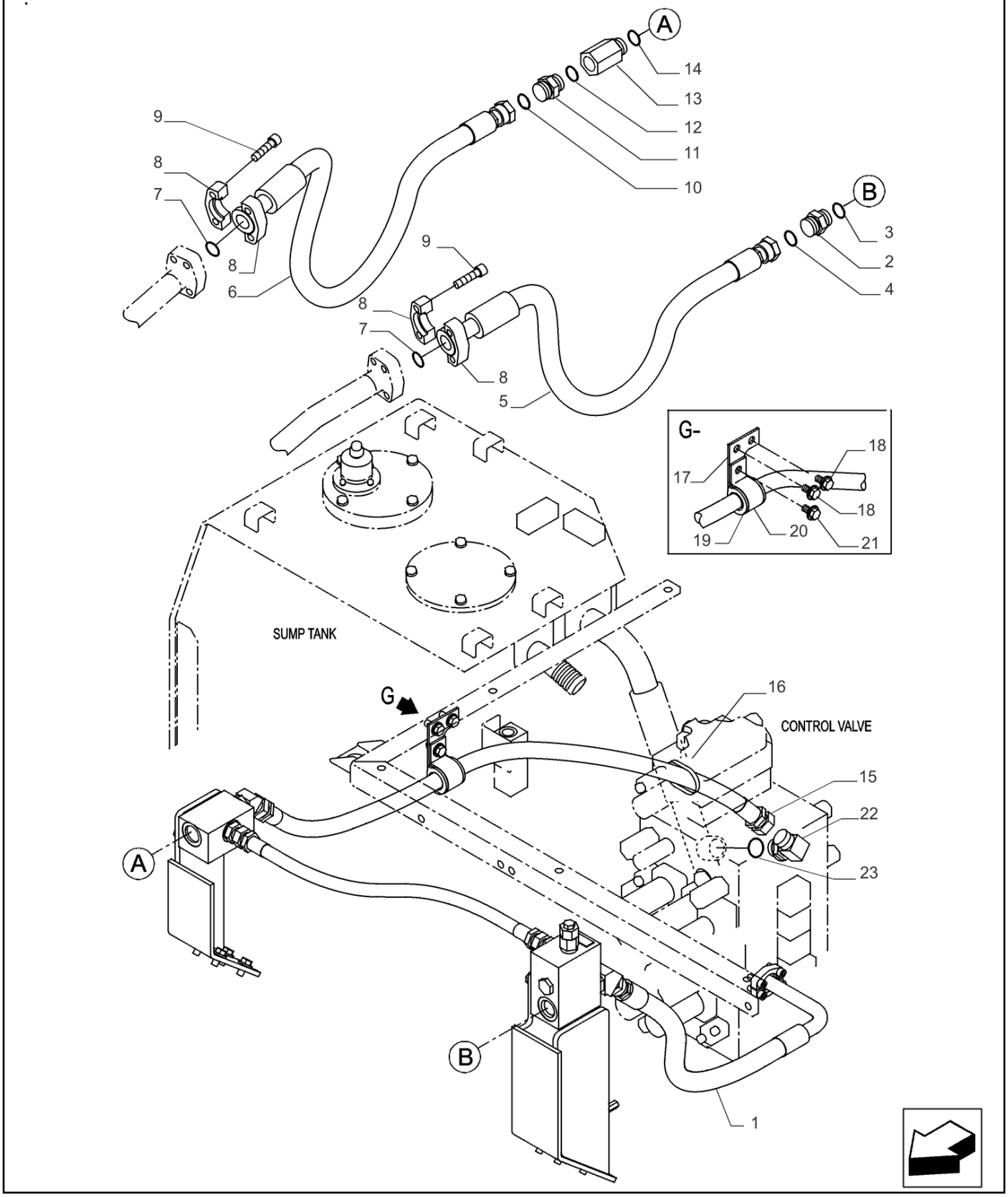

LINHA DA VÁLVULA DE CONTROLE, SIMPLES; (Prod Date) After 1 Jan 2017

REF	NP	QTD	DESCRIÇÃO	USO
1	47791112	1	MANGUEIRA	
2	47758724	1	CONEXÃO ADAPTER	
3	47759484	1	O-RING	
4	47758729	1	O-RING	
5	47791115	1	MANGUEIRA	
6	47791116	1	MANGUEIRA	
7	47798828	2	O-RING	
8	47790263	4	FLANGE	
9	87316168	8	PARAFUSO ALLENA FLAN	
10	47758729	1	O-RING	
11	47758724	1	CONEXÃO ADAPTER	
12	47759484	1	O-RING	
13	47790264	1	SUPORTE	
14	47759484	1	O-RING	
15	47791119	1	MANGUEIRA 25.4MM_ID_X_1180MM	
16	47759496	1	TIRA	
17	47759892	1	SUPORTE	
18	47789339	2	PARAFUSO	
19	47760382	1	BRAÇADEIRA	
20	47759791	1	SUPORTE	
21	47789339	1	PARAFUSO	
22	47758694	1	COTOVELO	
23	47759484	1	O-RING	

35.355.060 [01]

p1

LINHA DA VÁLVULA DE CONTROLE, SIMPLES; (Prod Date) After 1 Jan 2017

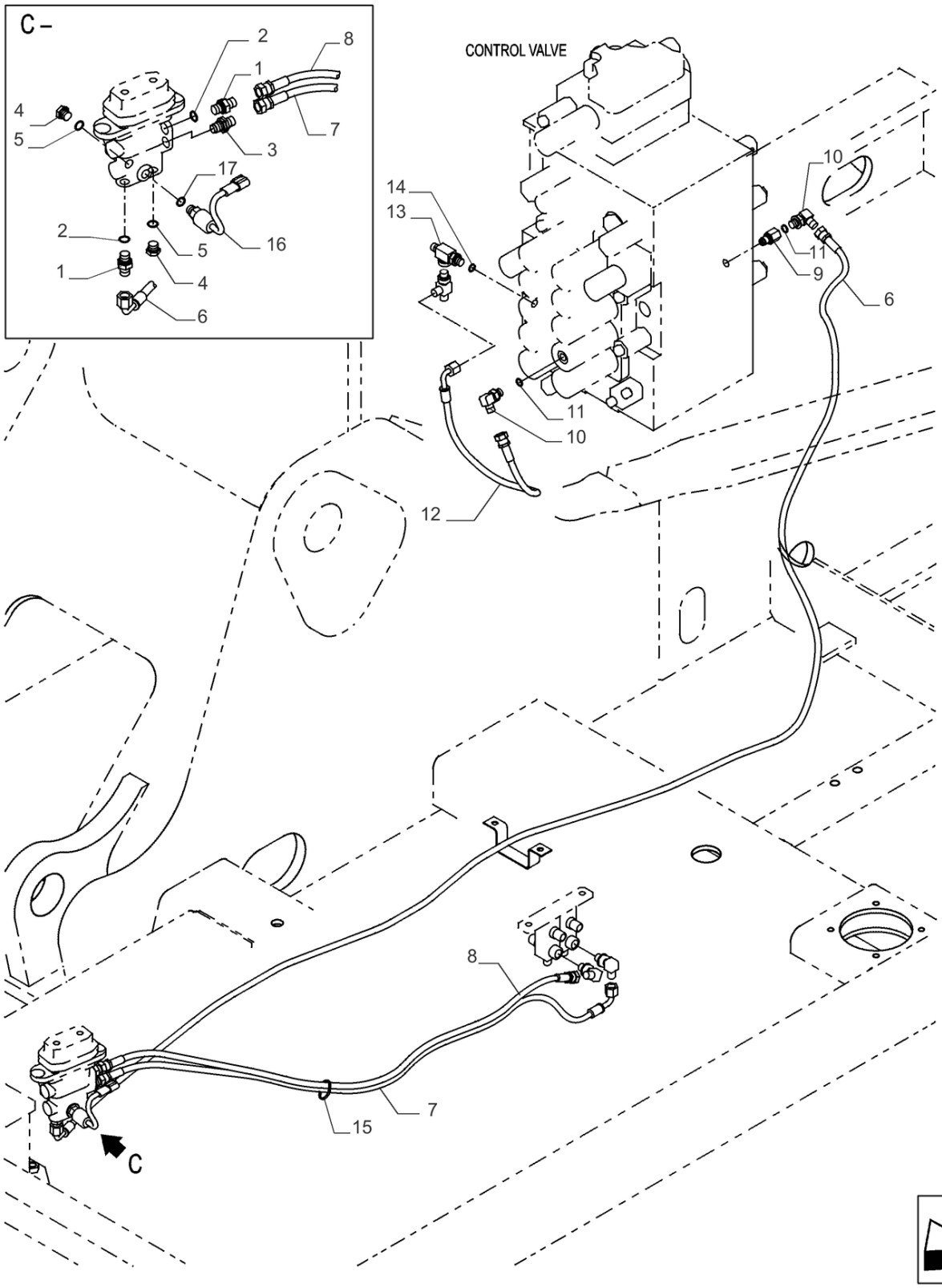

35.355.060 [01]

LINHA DA VÁLVULA DE CONTROLE, SIMPLES; (Prod Date) After 1 Jan 2017

REF	NP	QTD	DESCRIÇÃO	USO
1	47759235	2	CONECTOR HIDRÁUL	
2	47759554	2	O-RING	
3	47759490	1	CONECTOR HIDRÁUL	
4	47759506	2	BUJÃO	
5	47759554	2	O-RING	
6	47784566	1	MANGUEIRA HIDRÁULICA	
7	47758780	1	MANGUEIRA	
8	47760342	1	MANGUEIRA HIDRÁULICA	
9	47759992	1	PRISIONEIRO	
10	47760629	2	COTOVELO	
11	47759554	2	O-RING	
12	47760369	1	MANGUEIRA HIDRÁULICA	
13	47759354	1	CONEXÃO	
14	47759554	1	O-RING	
15	47759505	1	TIRA	
16	47802978	1	INTERRUPTOR DE PRESS	
17	47759554	1	O-RING	

35.355.060 [02]

p1

LINHA DA VÁLVULA DE CONTROLE, SIMPLES; (Prod Date) After 1 Jan 2017

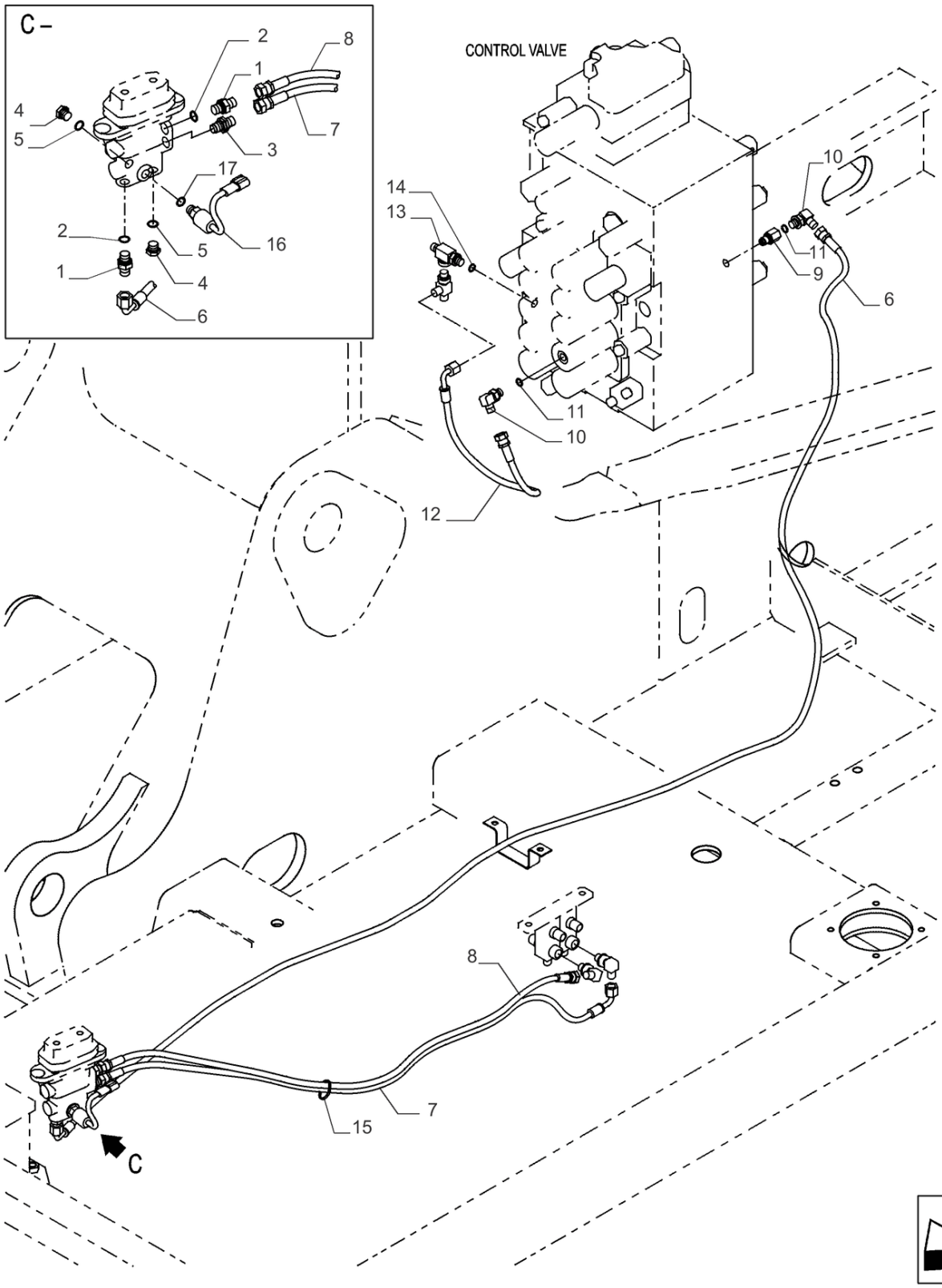

35.355.060 [02]

LINHA DA VÁLVULA DE CONTROLE, SIMPLES; (Prod Date) After 1 Jan 2017

REF	NP	QTD	DESCRIÇÃO	USO
1	47759235	2	CONECTOR HIDRÁUL	
2	47759554	2	O-RING	
3	47759490	1	CONECTOR HIDRÁUL	
4	47759506	2	BUJÃO	
5	47759554	2	O-RING	
6	47758784	1	MANGUEIRA	
7	47758780	1	MANGUEIRA	
8	47760342	1	MANGUEIRA HIDRÁULICA	
9	47759992	1	PRISIONEIRO	
10	47760629	2	COTOVELO	
11	47759554	2	O-RING	
12	47760369	1	MANGUEIRA HIDRÁULICA	
13	47759354	1	CONEXÃO	
14	47759554	1	O-RING	
15	47759505	1	TIRA	
16	47802978	1	INTERRUPTOR DE PRESS	
17	47759554	1	O-RING	

35.355.070 [01]

p1

LINHA DA VÁLVULA DE CONTROLE, SIMPLES; (Prod Date) After 1 Jan 2017

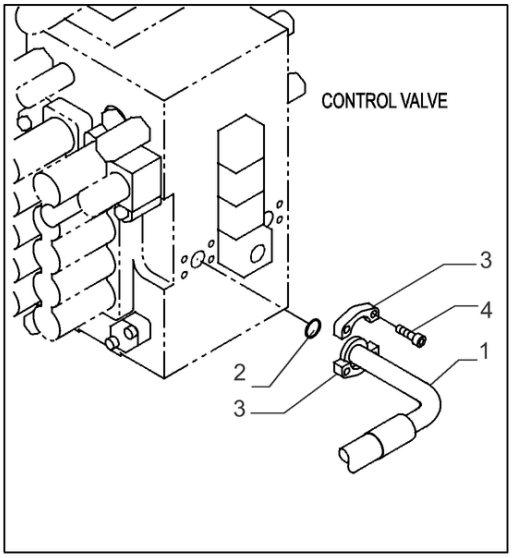

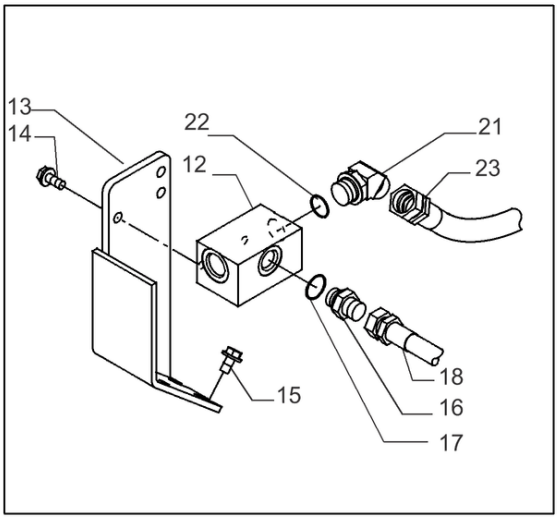

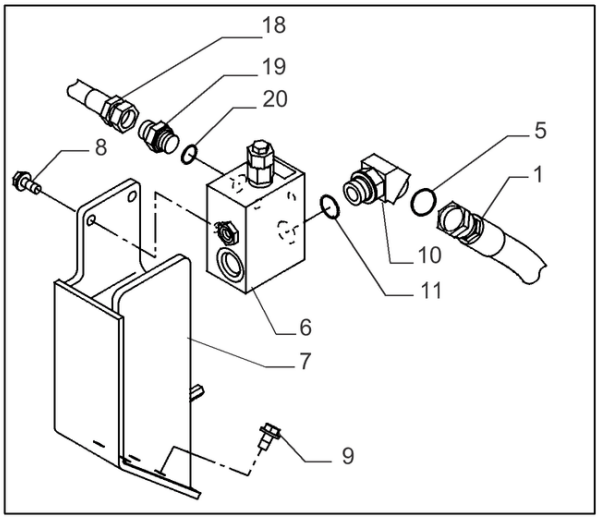

35.355.070 [01]

LINHA DA VÁLVULA DE CONTROLE, SIMPLES; (Prod Date) After 1 Jan 2017

REF	NP	QTD	DESCRIÇÃO	USO
1	47791112	1	MANGUEIRA	
2	47758729	1	O-RING	
3	47759255	2	FLANGE	
4	14420230	4	PARAFUSO ALLENA FLAN M10 x 1.5 x 30mm, Cl 10.9, Full Thd	
5	47758729	1	O-RING	
6	47812785	1	VÁLVULA	
7	47832567	1	SUPORTE	
8	47789339	2	PARAFUSO	
9	47759330	4	PARAFUSO	
10	47788709	1	COTOVELO	
11	47759484	1	O-RING	
12	47758184	1	VÁLVULA COLECTORA	
13	47832598	1	SUPORTE	
14	47789339	2	PARAFUSO	
15	47759330	4	PARAFUSO	
16	47759233	1	CONECTOR HIDRÁUL	
17	47759550	1	O-RING	
18	47791118	1	MANGUEIRA 19MM_ID_X_860MM	
19	47759233	1	CONECTOR HIDRÁUL	
20	47759550	1	O-RING	
21	47758697	1	COTOVELO	
22	47759484	1	O-RING	
23	47791119	1	MANGUEIRA 25.4MM_ID_X_1180MM	

35.355.070 [02]

p1

LINHA DA VÁLVULA DE CONTROLE, SIMPLES; (Prod Date) After 1 Jan 2017

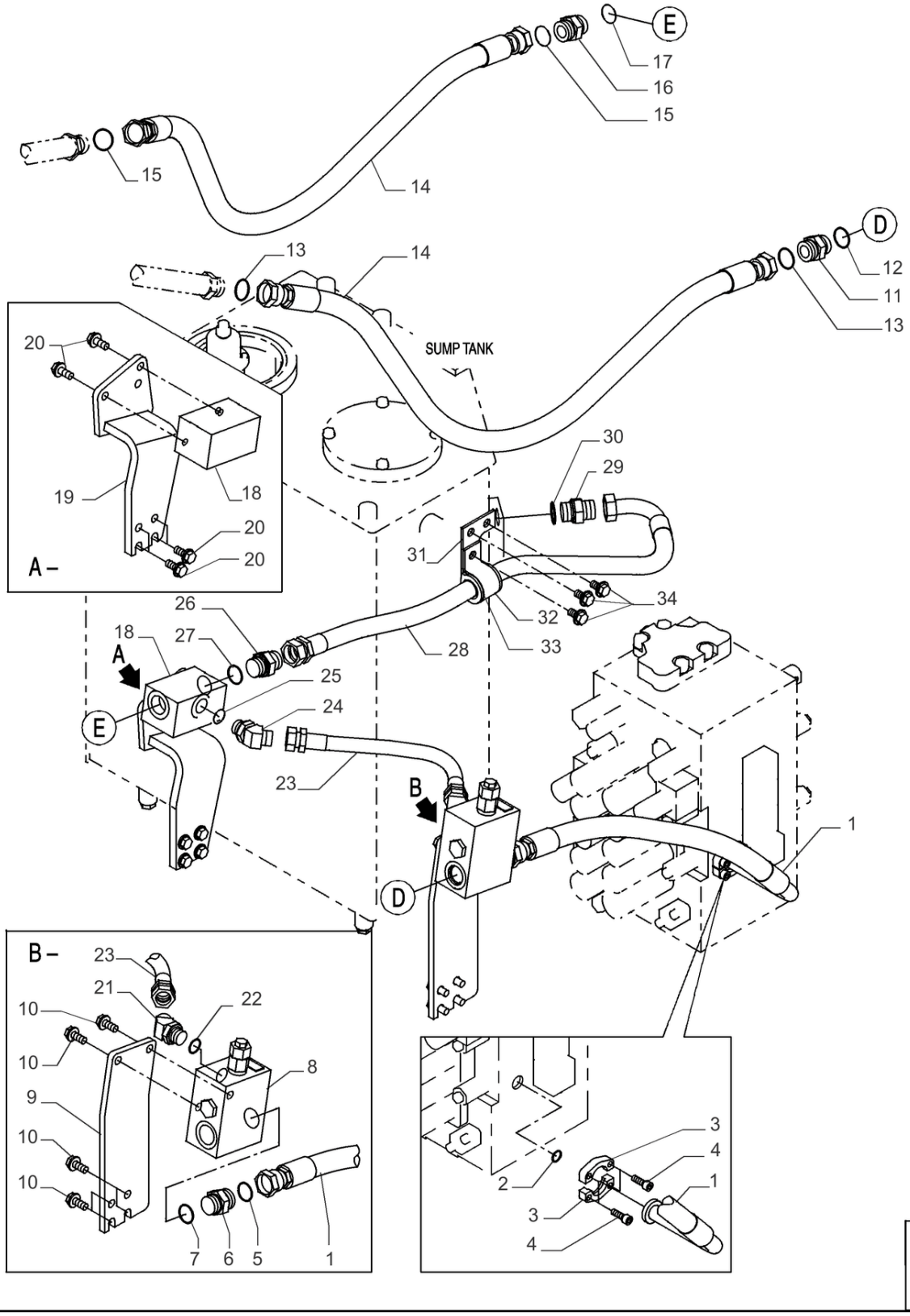

35.355.070 [02]

LINHA DA VÁLVULA DE CONTROLE, SIMPLES; (Prod Date) After 1 Jan 2017

REF	NP	QTD	DESCRIÇÃO	USO
1	47760052	1	MANGUEIRA HIDRÁULICA	
2	47759372	1	O-RING	
3	47759255	2	FLANGE	
4	14420231	4	PARAFUSO ALLENA FLAN M10 x 1.5 x 30mm, Cl 10.9, Full Thd	
5	47758729	1	O-RING	
6	47758724	1	CONEXÃO ADAPTER	
7	47759484	1	O-RING	
8	47812785	1	VÁLVULA	
9	47806530	1	SUPORTE	
10	47789339	6	PARAFUSO	
11	47758724	1	CONEXÃO ADAPTER	
12	47759484	1	O-RING	
13	47758729	2	O-RING	
14	47760053	2	MANGUEIRA	
15	47758729	2	O-RING	
16	47758724	1	CONEXÃO ADAPTER	
17	47759484	1	O-RING	
18	47758184	1	VÁLVULA COLECTORA	
19	47803646	1	SUPORTE	
20	47789339	6	PARAFUSO	
21	47758696	1	COTOVELO	
22	47759550	1	O-RING	
23	47757759	1	MANGUEIRA HIDRÁULICA	
24	47758696	1	COTOVELO	
25	47759550	1	O-RING	
26	47759234	1	CONECTOR HIDRÁUL	
27	47759484	1	O-RING	
28	47759893	1	MANGUEIRA	
29	47759234	1	CONECTOR HIDRÁUL	
30	47759484	1	O-RING	
31	47759892	1	SUPORTE	
32	47759791	1	SUPORTE	
33	47760382	1	BRAÇADEIRA	
34	47759330	3	PARAFUSO	

35.355.075	p1

VÁLVULA DE ALÍVIO, COMPONENTES; (Prod Date) After 1 Jan 2017

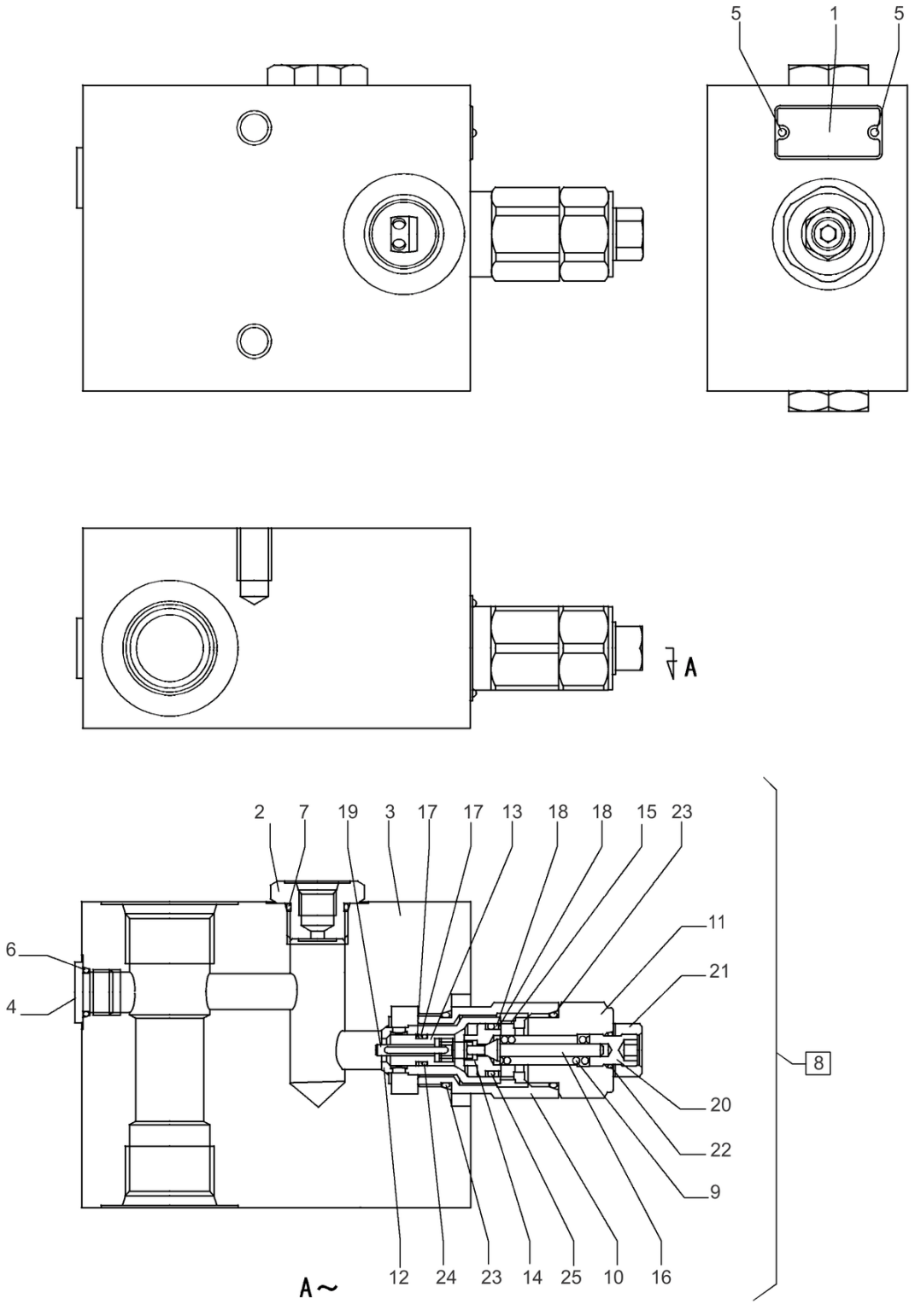

VÁLVULA DE ESCAPE CONJUNTO PN 47812785

35.355.075

VÁLVULA DE ALÍVIO, COMPONENTES; (Prod Date) After 1 Jan 2017

REF	NP	QTD	DESCRIÇÃO	USO
1	NSS	1	NO SE VENDE SEPARADO	Name Plate
2	LG005580	2	TRAVA DE PARADA	
3	NSS	1	NO SE VENDE SEPARADO	Body
4	155515A1	1	BUJÃO	
5	LA00769	2	REBITE	
6	154475A1	1	O-RING	
7	154487A1	2	O-RING	
8	KHJ15850	1	VALVULA DE ALIVIO	Incl 9 - 25
9	NSS	1	NO SE VENDE SEPARADO	Mola Compressão, Incl in 8
10	NSS	1	NO SE VENDE SEPARADO	Adaptador, Incl in 8
11	NSS	1	NO SE VENDE SEPARADO	Corpo, Incl in 8
12	NSS	1	NO SE VENDE SEPARADO	Válvula, Incl in 8
13	NSS	1	NO SE VENDE SEPARADO	Válvula, Incl in 8
14	NSS	1	NO SE VENDE SEPARADO	Mola, Incl in 8
15	NSS	1	NO SE VENDE SEPARADO	Mola, Incl in 8
16	NSS	1	NO SE VENDE SEPARADO	Válvula Agulhas, Incl in 8
17	NSS	2	NO SE VENDE SEPARADO	Anel, Incl in 8
18	NSS	2	NO SE VENDE SEPARADO	Anel, Incl in 8
19	NSS	1	NO SE VENDE SEPARADO	Pino, Incl in 8
20	NSS	1	NO SE VENDE SEPARADO	Parafuso, Incl in 8
21	174R012SR	1	PORCA-TRAVA	
22	154463A1	1	O-RING	
23	155223A1	2	O-RING	
24	154457A1	1	O-RING	
25	154481A1	1	O-RING	

35.355.080 [01]

p1

LINHA HIDRÁULICA, BUJÕES; (Prod Date) After 1 Jan 2017

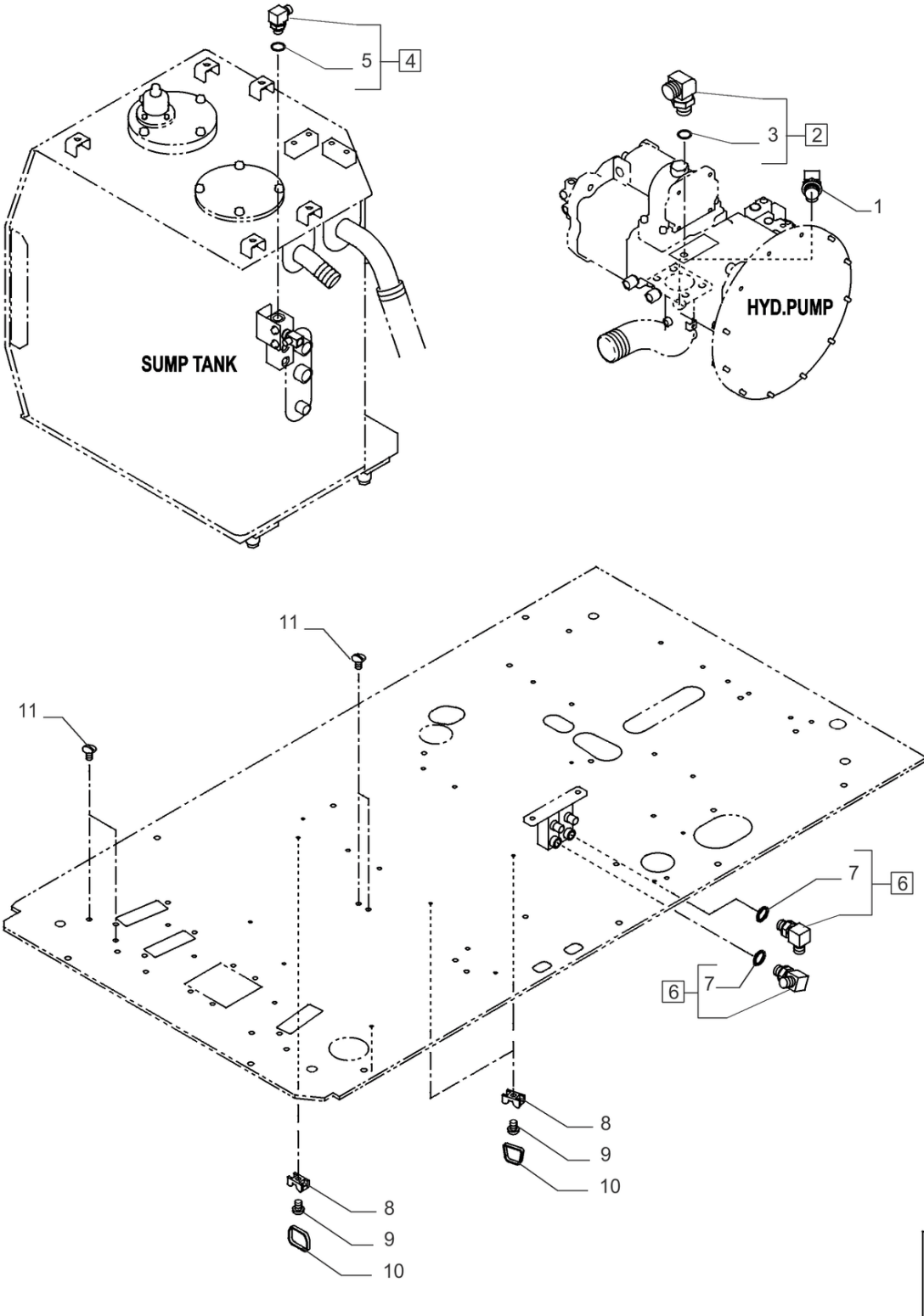

LINHA HIDRÁULICA, BUJÕES; (Prod Date) After 1 Jan 2017

REF	NP	QTD	DESCRIÇÃO	USO
1	47792508	1	COTOVELO 90	
2	47817922	1	COTOVELO	ASSY, Incl 3
3	47759550	1	O-RING	
4	47760324	1	COTOVELO 90	ASSY, Incl 5
5	47759549	1	O-RING	
6	47760629	2	COTOVELO	ASSY, Incl 7
7	47759554	2	O-RING	
8	47759505	3	TIRA	
9	47789407	3	PARAFUSO	
10	47759521	3	BRAÇADEIRA	
11	47758641	4	TAMPA	

35.355.080 [02]

p1

LINHA HIDRÁULICA, BUJÕES; (Prod Date) After 1 Jan 2017

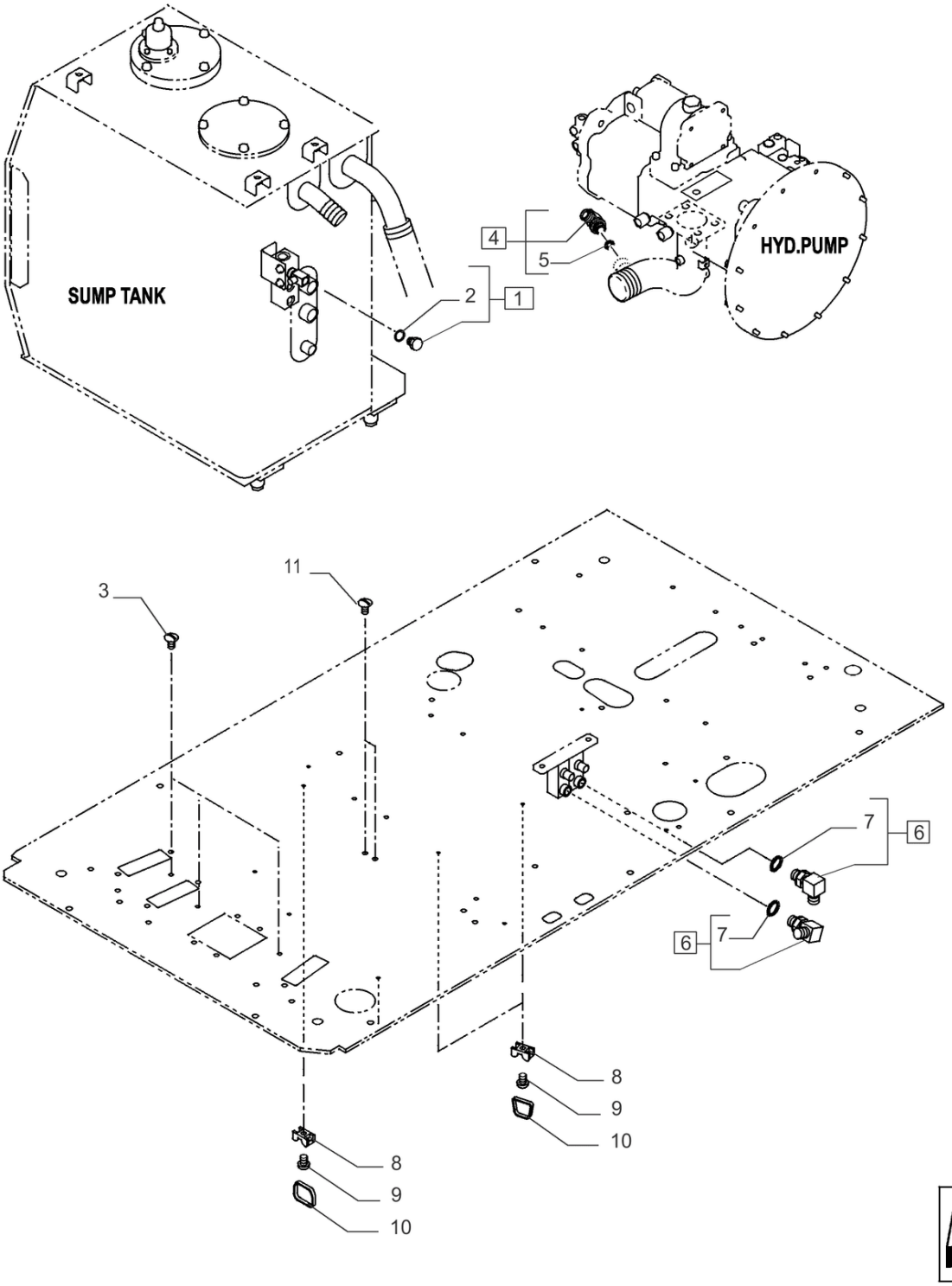

LINHA HIDRÁULICA, BUJÕES; (Prod Date) After 1 Jan 2017

REF	NP	QTD	DESCRIÇÃO	USO
1	47759487	1	BUJÃO	
2	47759549	1	O-RING	ASSY, Incl 3
3	47760303	5	TAMPA	
4	47759494	1	ADAPTADOR	ASSY, Incl 5
5	47759484	1	O-RING	
6	47760629	2	COTOVELO	ASSY, Incl 7
7	47759554	2	O-RING	
8	47759505	3	TIRA	
9	47789407	3	PARAFUSO	
10	47759521	3	BRAÇADEIRA	
11	47758641	2	TAMPA	

35.355.090 [01]

p1

LINHA DA VÁLVULA DE CONTROLE, MULTIUSO; (Prod Date) After 1 Jan 2017

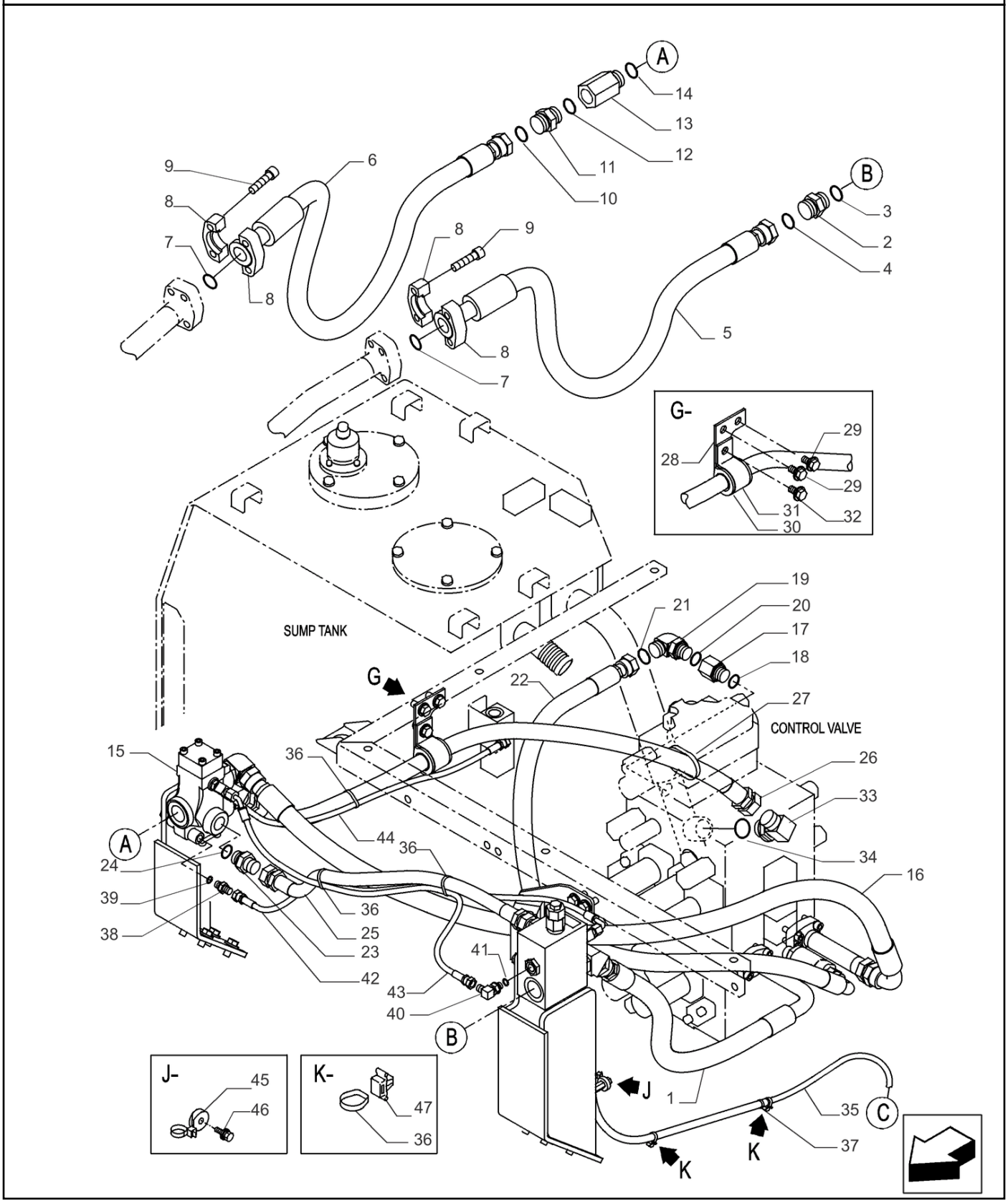

35.355.090 [01]

LINHA DA VÁLVULA DE CONTROLE, MULTIUSO; (Prod Date) After 1 Jan 2017

REF	NP	QTD	DESCRIÇÃO	USO
1	47791112	1	MANGUEIRA	
2	47758724	1	CONEXÃO ADAPTER	
3	47759484	1	O-RING	
4	47758729	1	O-RING	
5	47791115	1	MANGUEIRA	
6	47791116	1	MANGUEIRA	
7	47798828	2	O-RING	
8	47790263	4	FLANGE	
9	87316168	8	PARAFUSO ALLENA FLAN	
10	47758729	1	O-RING	
11	47758724	1	CONEXÃO ADAPTER	
12	47759484	1	O-RING	
13	47790264	1	SUPORTE	
14	47759484	1	O-RING	
15	47803673	1	VÁLVULA	
16	47791129	1	MANGUEIRA	
17	47760617	1	CONECTOR HIDRÁUL	
18	47759550	1	O-RING	
19	47759456	1	COTOVELO	
20	47759550	1	O-RING	
21	47759378	1	O-RING	
22	47791133	1	MANGUEIRA HIDRÁULICA	
23	47759233	1	CONECTOR HIDRÁUL	
24	47759550	1	O-RING	
25	47791118	1	MANGUEIRA 19MM_ID_X_860MM	
26	47791119	1	MANGUEIRA 25.4MM_ID_X_1180MM	
27	47759496	1	TIRA	
28	47759892	1	SUPORTE	
29	47789339	2	PARAFUSO	
30	47760382	1	BRAÇADEIRA	
31	47759791	1	SUPORTE	
32	47789339	1	PARAFUSO	
33	47758694	1	COTOVELO	
34	47759484	1	O-RING	

35.355.090 [01]

p2

LINHA DA VÁLVULA DE CONTROLE, MULTIUSO; (Prod Date) After 1 Jan 2017

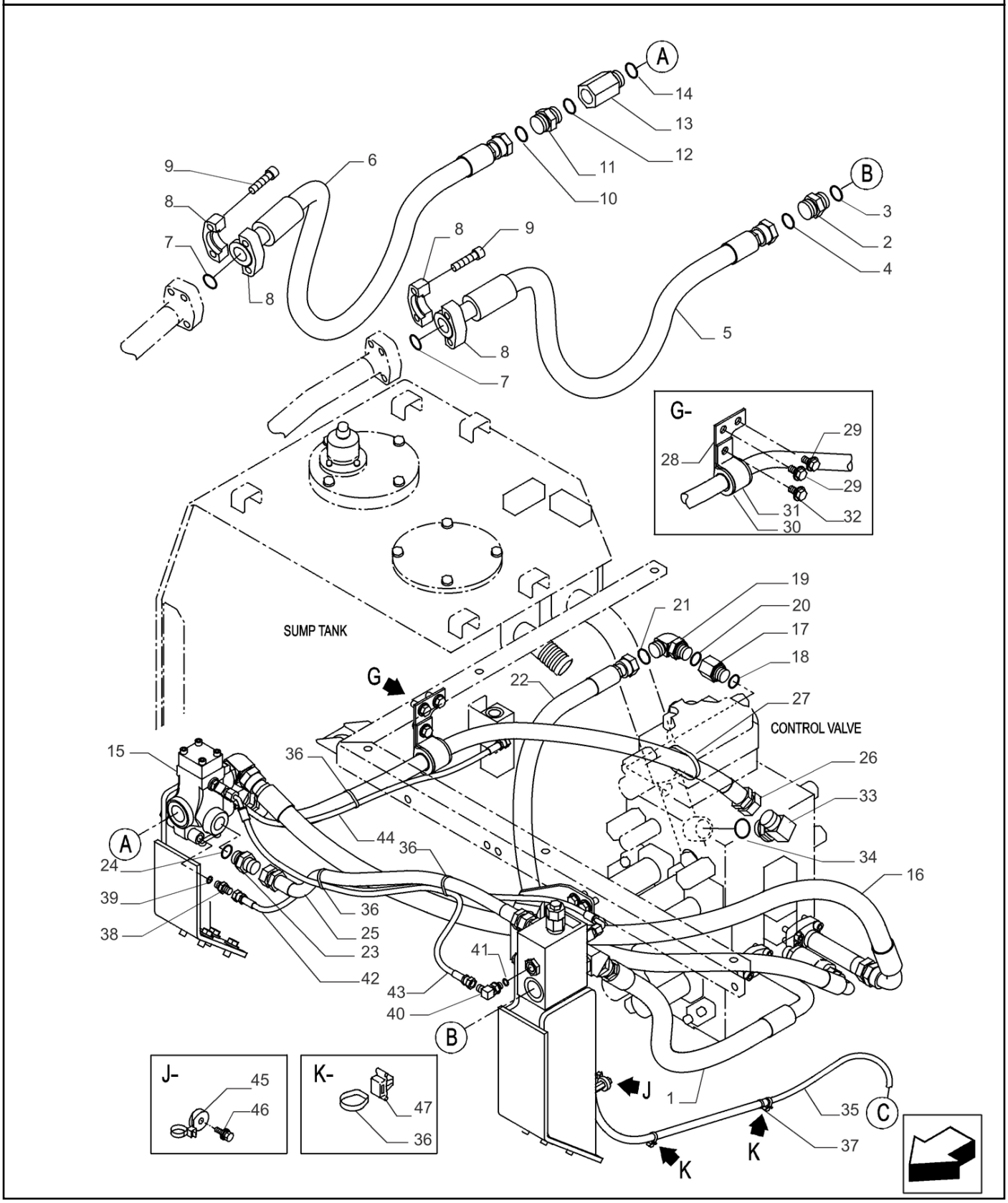

LINHA DA VÁLVULA DE CONTROLE, MULTIUSO; (Prod Date) After 1 Jan 2017

REF	NP	QTD	DESCRIÇÃO	USO
35	47784578	1	MANGUEIRA HIDRÁULICA 6.3MM_ID_X_4350MM	
36	47759505	7	TIRA	
37	47759495	2	TIRA	
38	47759235	1	CONECTOR HIDRÁUL	
39	47759554	1	O-RING	
40	47760629	1	COTOVELO	
41	47759554	1	O-RING	
42	47784533	1	MANGUEIRA	
43	47784613	1	MANGUEIRA	
44	47784663	1	MANGUEIRA	
45	47759127	1	BRAÇADEIRA	
46	47758719	1	PARAFUSO	
47	47757680	2	BRAÇADEIRA	

35.355.090 [02]

p1

LINHA DA VÁLVULA DE CONTROLE, MULTIUSO; (Prod Date) After 1 Jan 2017

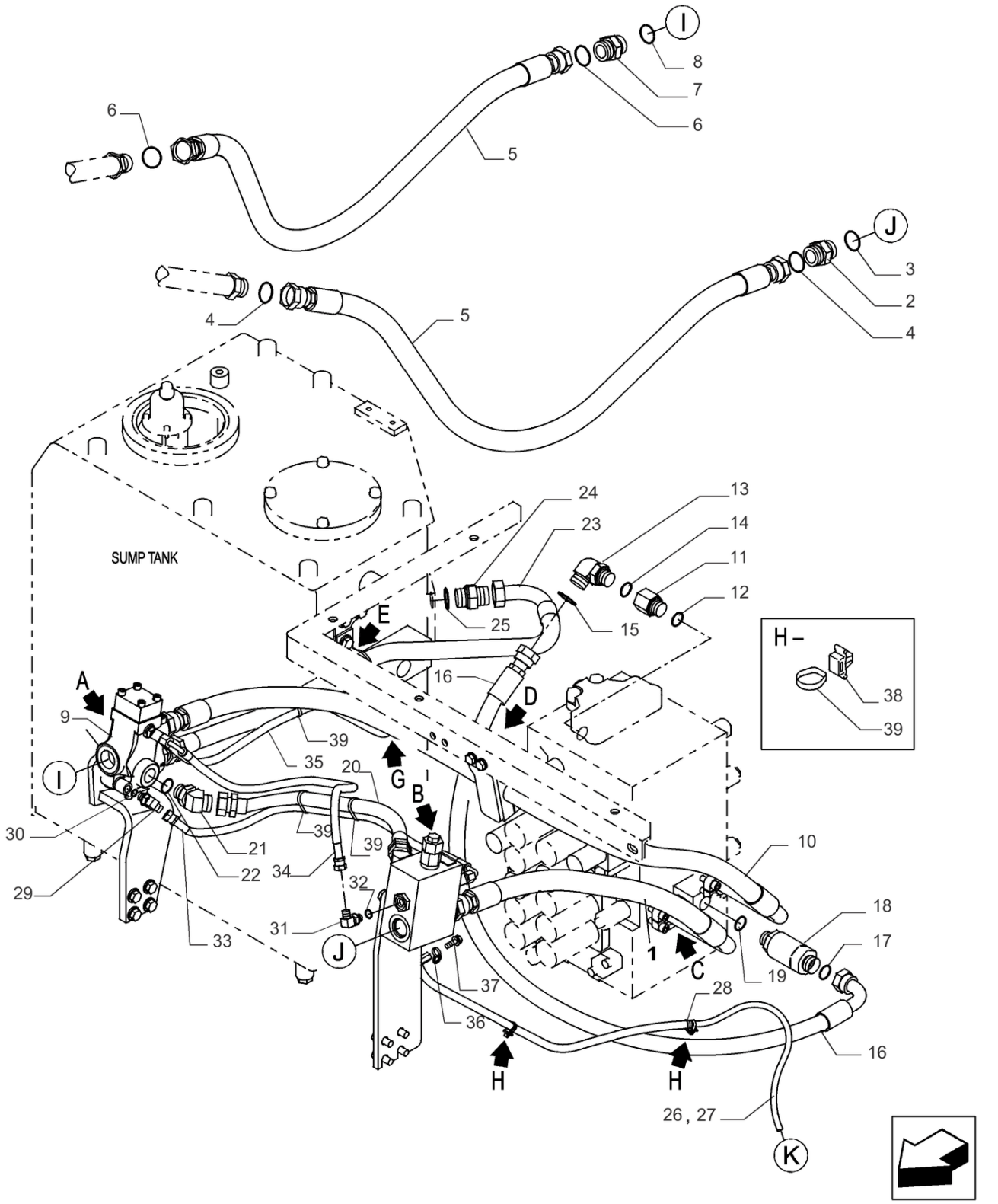

35.355.090 [02]

LINHA DA VÁLVULA DE CONTROLE, MULTIUSO; (Prod Date) After 1 Jan 2017

REF	NP	QTD	DESCRIÇÃO	USO
1	47760052	1	MANGUEIRA HIDRÁULICA	
2	47758724	1	CONEXÃO ADAPTER	
3	47759484	1	O-RING	
4	47758729	2	O-RING	
5	47760053	2	MANGUEIRA	
6	47758729	2	O-RING	
7	47758724	1	CONEXÃO ADAPTER	
8	47759484	1	O-RING	
9	47803673	1	VÁLVULA	
10	47760154	1	MANGUEIRA	
11	47760617	1	CONECTOR HIDRÁUL	
12	47759550	1	O-RING	
13	47759456	1	COTOVELO	
14	47759550	1	O-RING	
15	47759378	1	O-RING	
16	47760056	1	MANGUEIRA	
17	47759378	1	O-RING	
18	47803938	1	VÁLVULA	
19	47759550	1	O-RING	
20	47757759	1	MANGUEIRA HIDRÁULICA	
21	47758696	1	COTOVELO	
22	47759550	1	O-RING	
23	47759893	1	MANGUEIRA	
24	47759234	1	CONECTOR HIDRÁUL	
25	47759484	1	O-RING	
26	47760355	1	MANGUEIRA HIDRÁULICA	
27	47760631	1	MANGA DE PROTECÇÃO	
28	47759495	1	TIRA	
29	47760630	1	COTOVELO	
30	47759554	1	O-RING	
31	47760629	1	COTOVELO	
32	47759554	1	O-RING	
33	47758045	1	MANGUEIRA	
34	47760334	1	MANGUEIRA HIDRÁULICA	
35	47836413	1	MANGUEIRA HIDRÁULICA	

35.355.090 [02]

p2

LINHA DA VÁLVULA DE CONTROLE, MULTIUSO; (Prod Date) After 1 Jan 2017

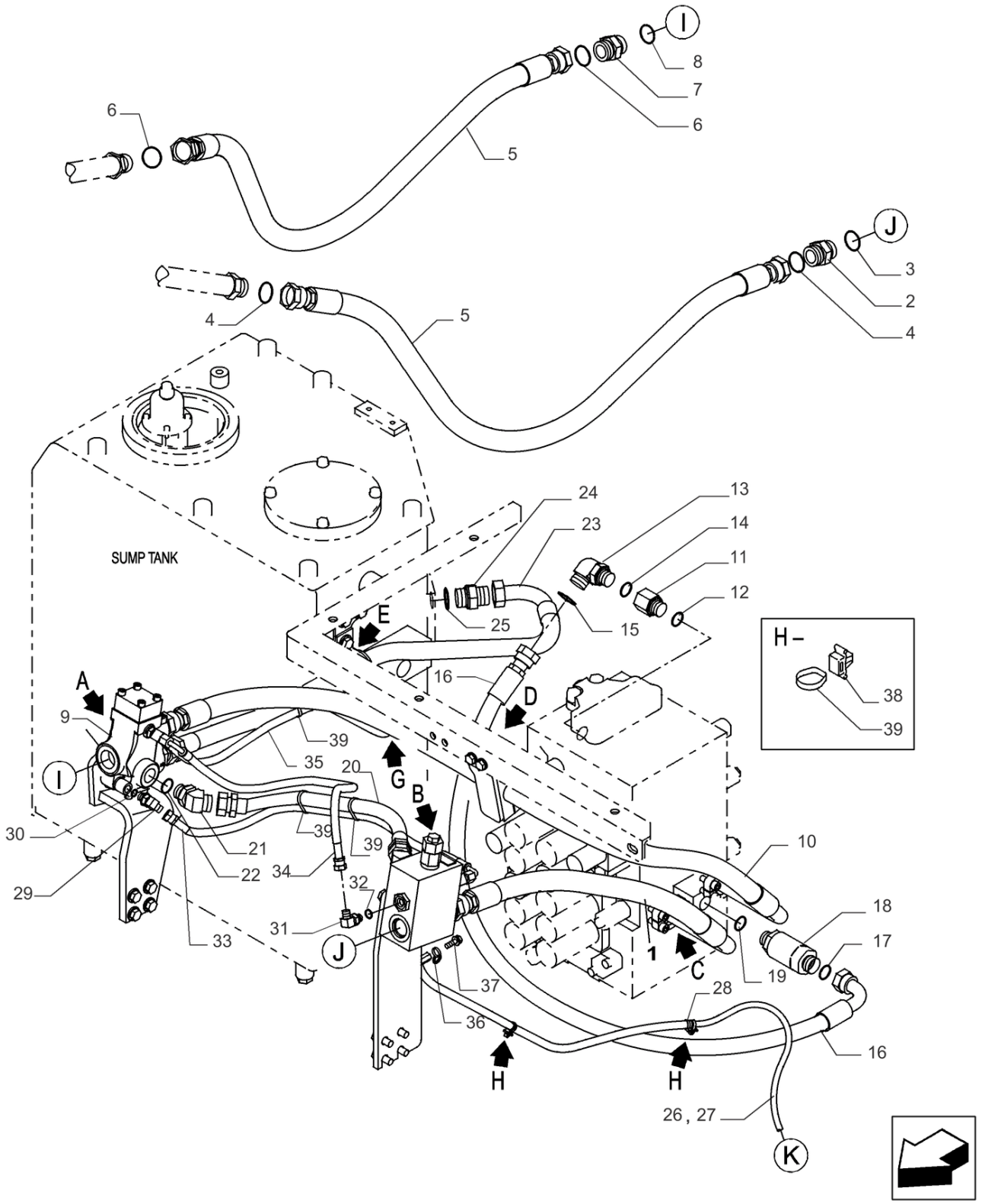

LINHA DA VÁLVULA DE CONTROLE, MULTIUSO; (Prod Date) After 1 Jan 2017

REF	NP	QTD	DESCRIÇÃO	USO
36	47759127	1	BRAÇADEIRA	
37	47758719	1	PARAFUSO	
38	47759505	2	TIRA	
39	47757680	5	BRAÇADEIRA	

35.355.095 [01]

p1

LINHA DA VÁLVULA DE CONTROLE, MULTIUSO; (Prod Date) After 1 Jan 2017

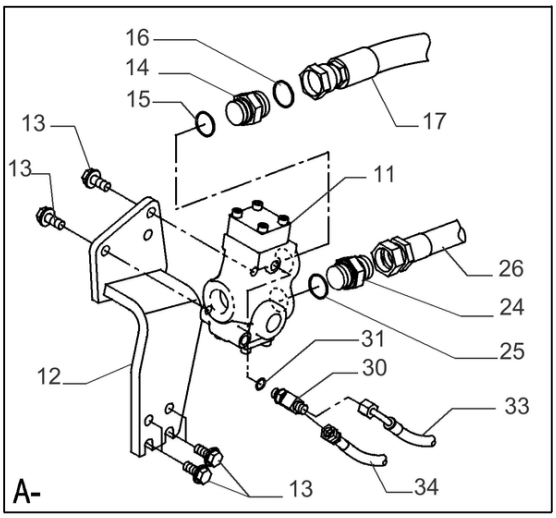

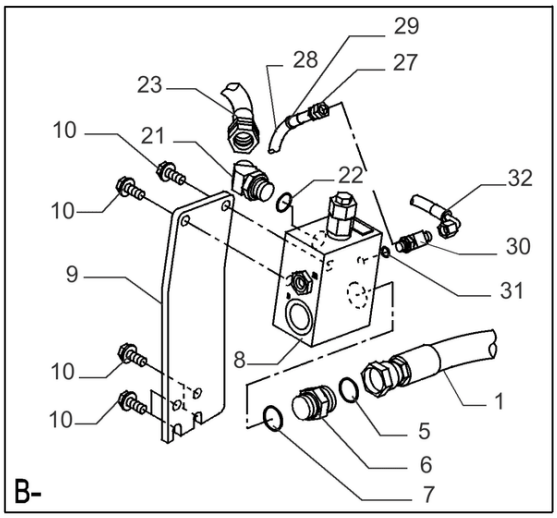

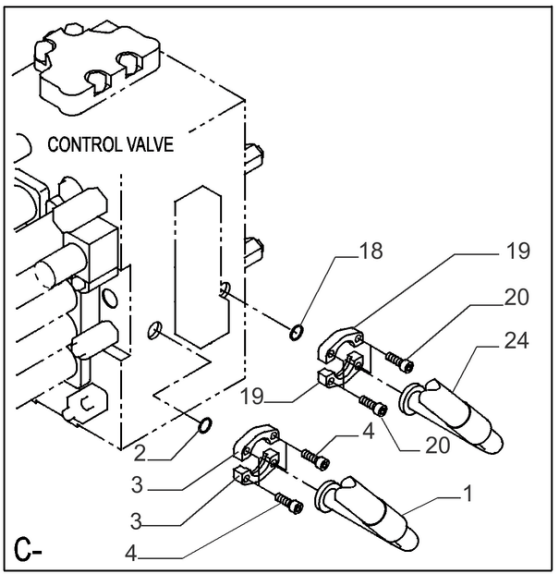

35.355.095 [01]

LINHA DA VÁLVULA DE CONTROLE, MULTIUSO; (Prod Date) After 1 Jan 2017

REF	NP	QTD	DESCRIÇÃO	USO
1	47760052	1	MANGUEIRA HIDRÁULICA	
2	47759372	1	O-RING	
3	47759255	2	FLANGE	
4	14420231	4	PARAFUSO ALLENA FLAN M10 x 1.5 x 30mm, Cl 10.9, Full Thd	
5	47758729	1	O-RING	
6	47758724	1	CONEXÃO ADAPTER	
7	47759484	1	O-RING	
8	47836262	1	VÁLVULA	
9	47806530	1	SUPORTE	
10	47789339	6	PARAFUSO	
11	47803673	1	VÁLVULA	
12	47803646	1	SUPORTE	
13	47789339	6	PARAFUSO	
14	47758724	1	CONEXÃO ADAPTER	
15	47759484	1	O-RING	
16	47758729	1	O-RING	
17	47760154	1	MANGUEIRA	
18	47759372	1	O-RING	
19	47759255	2	FLANGE	
20	14420231	4	PARAFUSO ALLENA FLAN M10 x 1.5 x 30mm, Cl 10.9, Full Thd	
21	47758696	1	COTOVELO	
22	47759550	1	O-RING	
23	47757759	1	MANGUEIRA HIDRÁULICA	
24	47759234	1	CONECTOR HIDRÁUL	
25	47759484	1	O-RING	
26	47759893	1	MANGUEIRA	
27	47760355	1	MANGUEIRA HIDRÁULICA	
28	47760631	1	MANGA DE PROTECÇÃO	
29	47759495	2	TIRA	
30	47759558	2	CONEXAO T	
31	47759554	2	O-RING	
32	47758045	1	MANGUEIRA	
33	47760334	1	MANGUEIRA HIDRÁULICA	
34	47836413	1	MANGUEIRA HIDRÁULICA	

35.355.095 [02]

p1

LINHA DA VÁLVULA DE CONTROLE, MULTIUSO; (Prod Date) After 1 Jan 2017

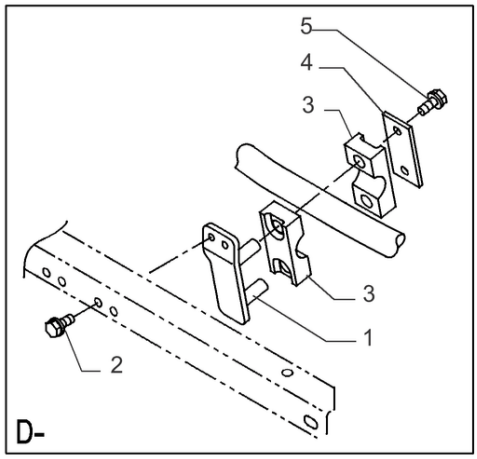

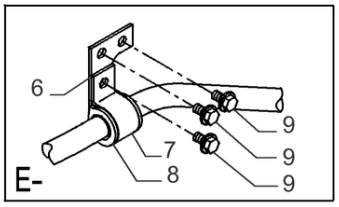

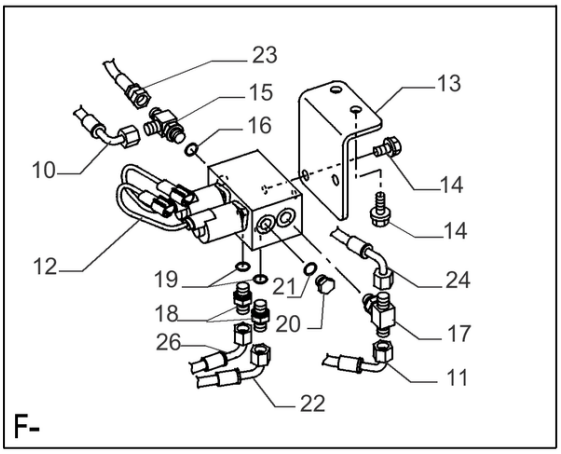

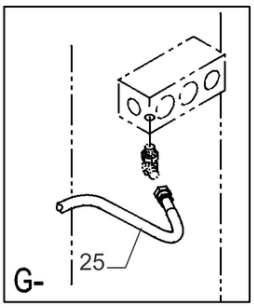

LINHA DA VÁLVULA DE CONTROLE, MULTIUSO; (Prod Date) After 1 Jan 2017

REF	NP	QTD	DESCRIÇÃO	USO
1	47759797	1	SUPORTE	
2	47789336	2	PARAFUSO	
3	47757758	2	GRAMPO DA MANGUEIRA	
4	47757757	1	PLACA	
5	47789336	2	PARAFUSO	
6	47759892	1	SUPORTE	
7	47759791	1	SUPORTE	
8	47760382	1	BRAÇADEIRA	
9	47759330	3	PARAFUSO	
10	47760370	1	MANGUEIRA HIDRÁULICA	
11	47760365	1	MANGUEIRA	
12	47875285	1	VÁLVULA	
13	47891614	1	SUPORTE	
14	47789335	4	PARAFUSO	
15	47759558	1	CONEXAO T	
16	47759554	1	O-RING	
17	47790243	1	CONEXAO T	
18	47759235	2	CONECTOR HIDRÁUL	
19	47759554	2	O-RING	
20	47759506	1	BUJÃO	
21	47759554	1	O-RING	
22	47758775	1	MANGUEIRA	
23	47760359	1	MANGUEIRA HIDRÁULICA	
24	47784530	1	MANGUEIRA HIDRÁULICA	
25	47836413	1	MANGUEIRA HIDRÁULICA	
26	47760355	1	MANGUEIRA HIDRÁULICA	

35.355.100 [01]

p1

LINHA DA VÁLVULA DE CONTROLE, MULTIUSO; (Prod Date) After 1 Jan 2017

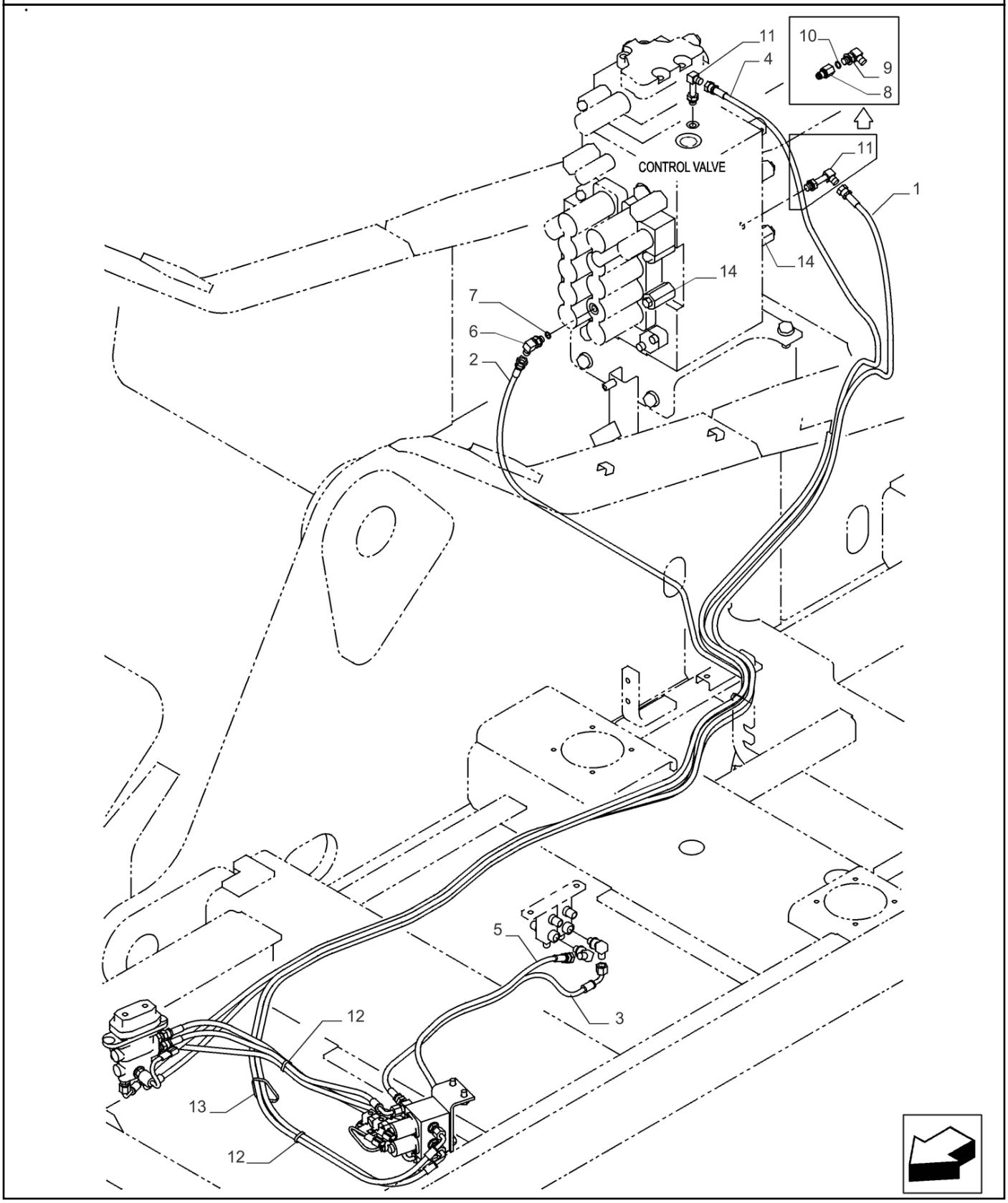

35.355.100 [01]

LINHA DA VÁLVULA DE CONTROLE, MULTIUSO; (Prod Date) After 1 Jan 2017

REF	NP	QTD	DESCRIÇÃO	USO
1	47784566	1	MANGUEIRA HIDRÁULICA	
2	47758789	1	MANGUEIRA	
3	47760359	1	MANGUEIRA HIDRÁULICA	
4	47784575	1	MANGUEIRA HIDRÁULICA 6.3MM_ID_X_4200MM	
5	47760372	1	MANGUEIRA HIDRÁULICA 6.3MM_ID_X_730MM	
6	47760583	1	COTOVELO	
7	47759554	1	O-RING	
8	47759992	1	PRISIONEIRO	
9	47760629	1	COTOVELO	
10	47759554	1	O-RING	
11	47758711	1	COTOVELO	
12	47759505	7	TIRA	
13	47758652	1	GRAMPO	
14	47759347	2	VALVULA DE ALIVIO	

35.355.100 [02]

p1

LINHA DA VÁLVULA DE CONTROLE, MULTIUSO; (Prod Date) After 1 Jan 2017

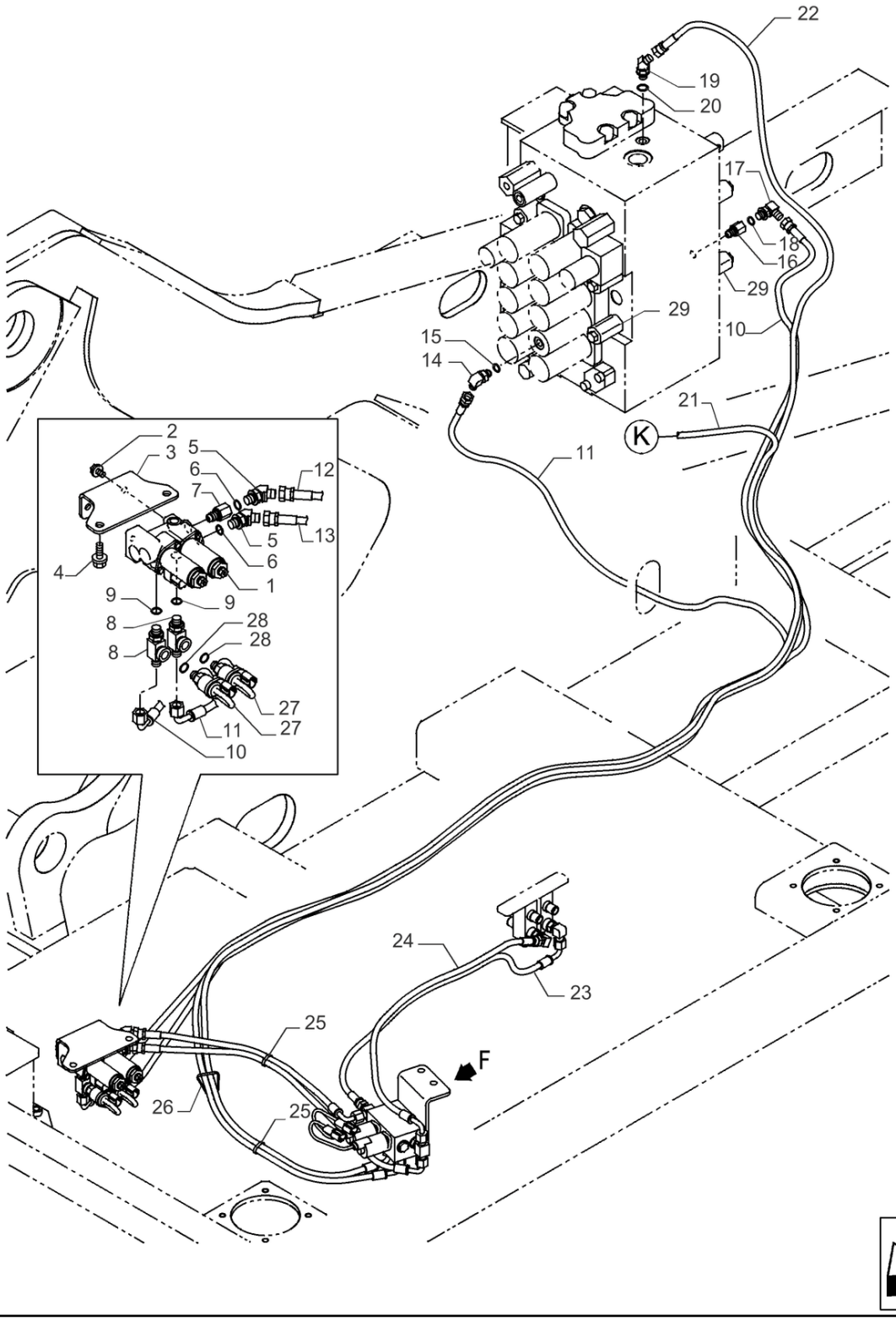

35.355.100 [02]

LINHA DA VÁLVULA DE CONTROLE, MULTIUSO; (Prod Date) After 1 Jan 2017

REF	NP	QTD	DESCRIÇÃO	USO
1	47802713	1	VÁLVULA	
2	47789325	2	PARAFUSO	
3	47757606	1	SUPORTE	
4	47789335	2	PARAFUSO	
5	47760630	2	COTOVELO	
6	47759554	2	O-RING	
7	47759992	1	PRISIONEIRO	
8	47759354	2	CONEXÃO	
9	47759554	2	O-RING	
10	47760367	1	MANGUEIRA HIDRÁULICA	
11	47758784	1	MANGUEIRA	
12	47760370	1	MANGUEIRA HIDRÁULICA	
13	47760365	1	MANGUEIRA	
14	47760583	1	COTOVELO	
15	47759554	1	O-RING	
16	47759992	1	PRISIONEIRO	
17	47760629	1	COTOVELO	
18	47759554	1	O-RING	
19	47760630	1	COTOVELO	
20	47759554	1	O-RING	
21	47760355	1	MANGUEIRA HIDRÁULICA	
22	47758775	1	MANGUEIRA	
23	47760359	1	MANGUEIRA HIDRÁULICA	
24	47784530	1	MANGUEIRA HIDRÁULICA	
25	47759505	8	TIRA	
26	47758652	1	GRAMPO	
27	47802982	2	INTERRUPTOR DE PRESS	
28	47759554	2	O-RING	
29	47759347	2	VALVULA DE ALIVIO	

35.355.110 [01]

p1

LINHA DA VÁLVULA DE CONTROLE, MULTIUSO; (Prod Date) After 1 Jan 2017

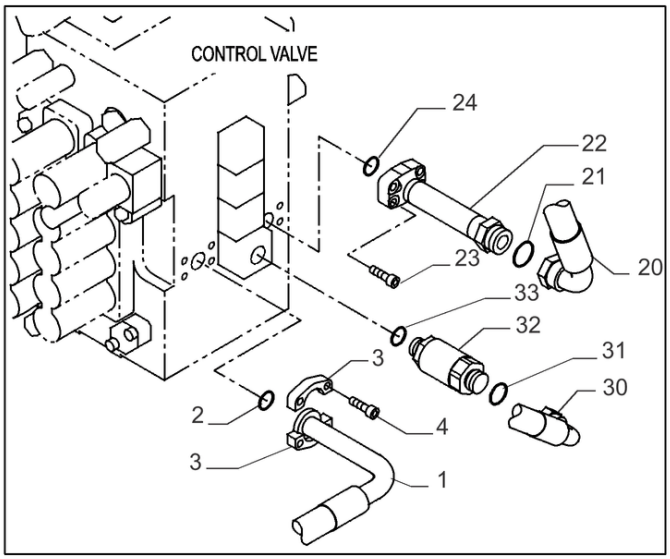

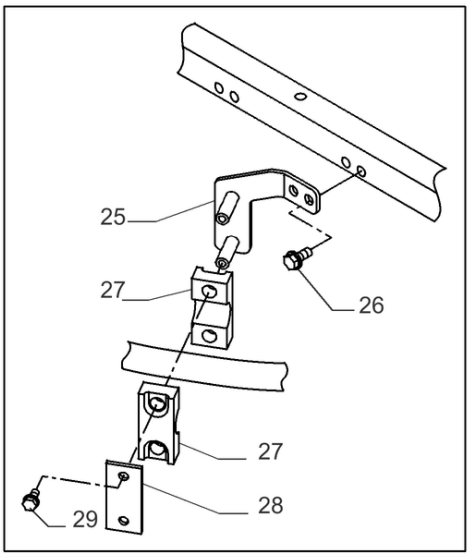

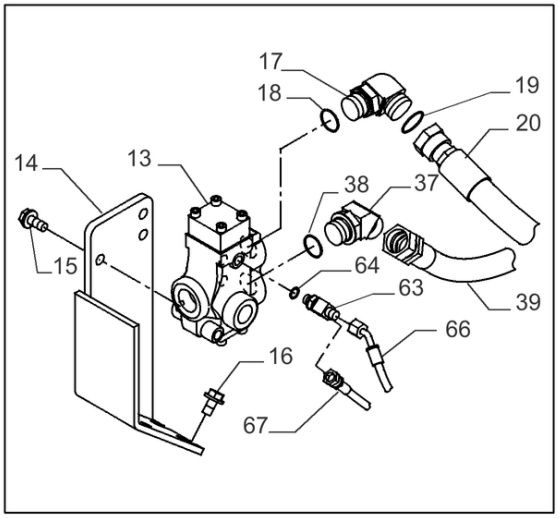

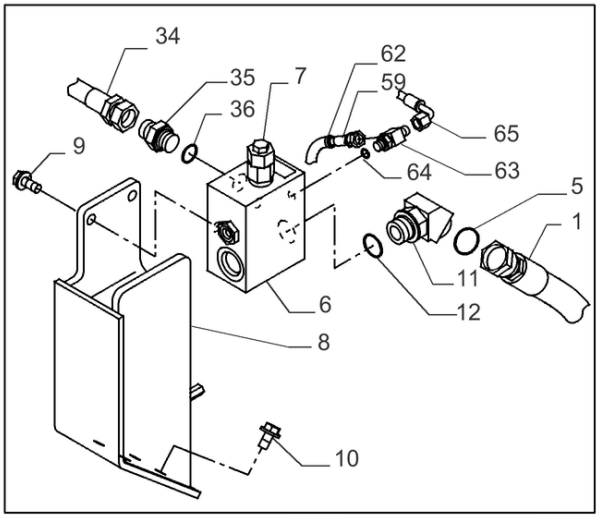

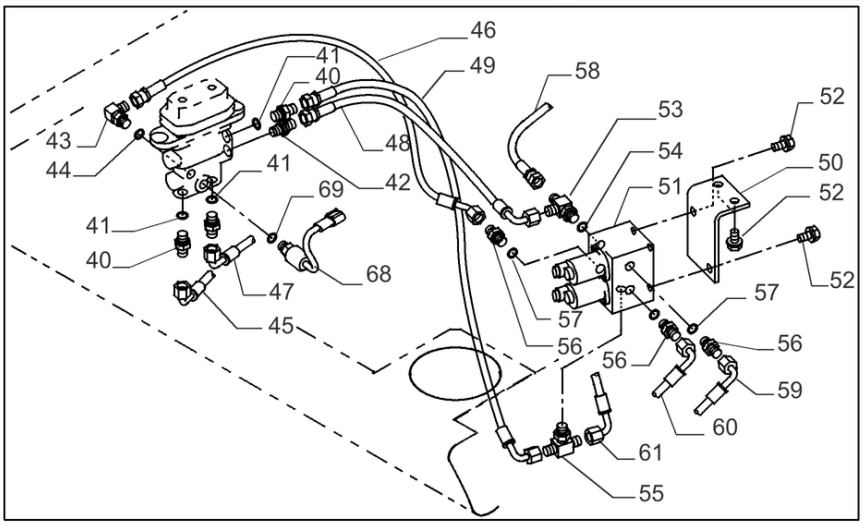

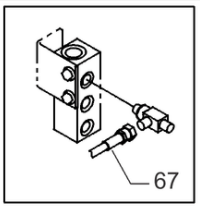

35.355.110 [01]

LINHA DA VÁLVULA DE CONTROLE, MULTIUSO; (Prod Date) After 1 Jan 2017

REF	NP	QTD	DESCRIÇÃO	USO
1	47791112	1	MANGUEIRA	
2	47759372	1	O-RING	
3	47759255	2	FLANGE	
4	14420231	4	PARAFUSO ALLENA FLAN M10 x 1.5 x 30mm, Cl 10.9, Full Thd	
5	47758729	1	O-RING	
6	47836262	1	VÁLVULA	
7	47758710	1	VALVULA DE ALIVIO	
8	47832567	1	SUPORTE	
9	47789339	2	PARAFUSO	
10	47759330	4	PARAFUSO	
11	47788709	1	COTOVELO	
12	47759484	1	O-RING	
13	47803673	1	VÁLVULA	
14	47832598	1	SUPORTE	
15	47789339	2	PARAFUSO	
16	47759330	4	PARAFUSO	
17	47789695	1	COTOVELO	
18	47759484	1	O-RING	
19	47758729	1	O-RING	
20	47791129	1	MANGUEIRA	
21	47758729	1	O-RING	
22	47890945	1	TUBO	
23	14420331	4	PARAFUSO ALLENA FLAN M10 x 1.5 x 35mm, Cl 10.9, Full Thd	
24	47759372	1	O-RING	
25	47791131	1	SUPORTE	
26	47789339	2	PARAFUSO	
27	47757758	2	GRAMPO DA MANGUEIRA	
28	47757757	1	PLACA	
29	47789336	2	PARAFUSO	
30	47791133	1	MANGUEIRA HIDRÁULICA	
31	47759378	1	O-RING	
32	47803938	1	VÁLVULA	
33	47759550	1	O-RING	
34	47791118	1	MANGUEIRA 19MM_ID_X_860MM	

35.355.110 [01]

p2

LINHA DA VÁLVULA DE CONTROLE, MULTIUSO; (Prod Date) After 1 Jan 2017

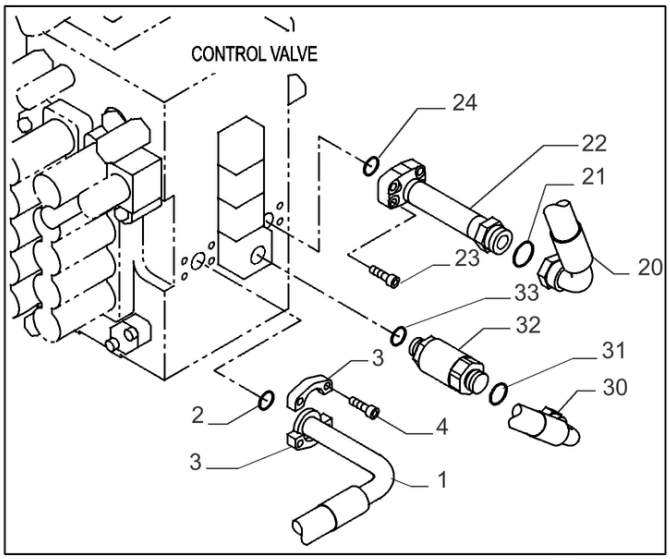

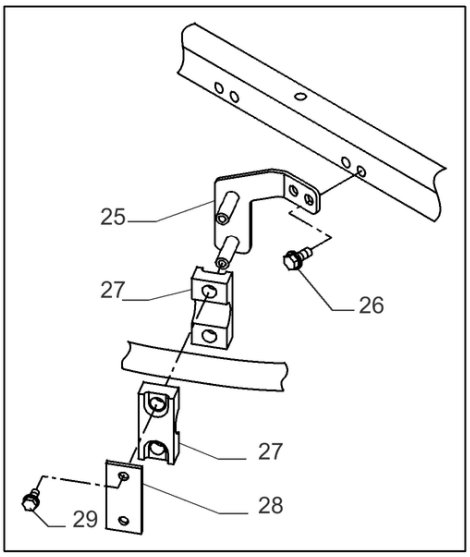

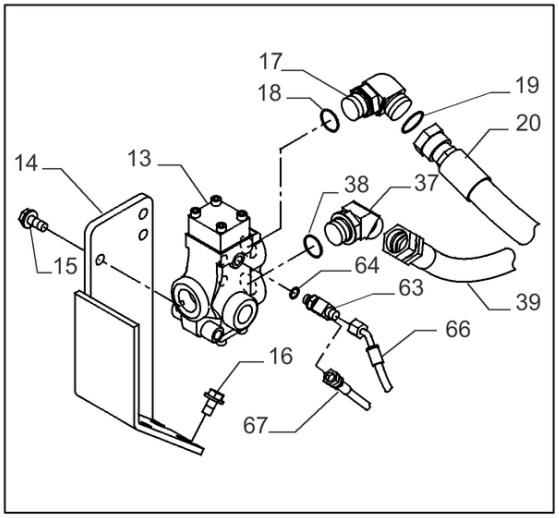

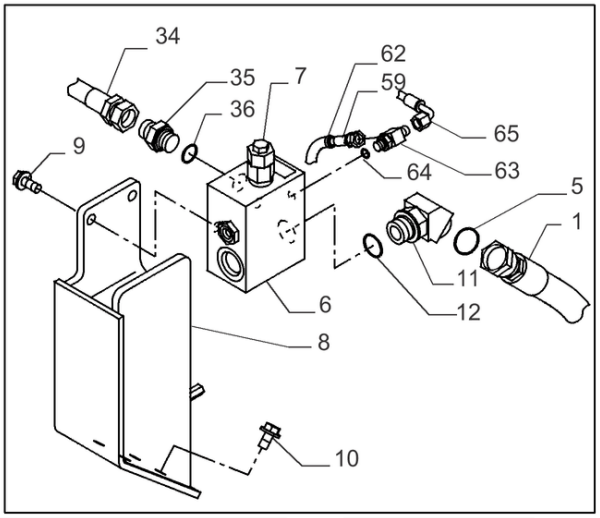

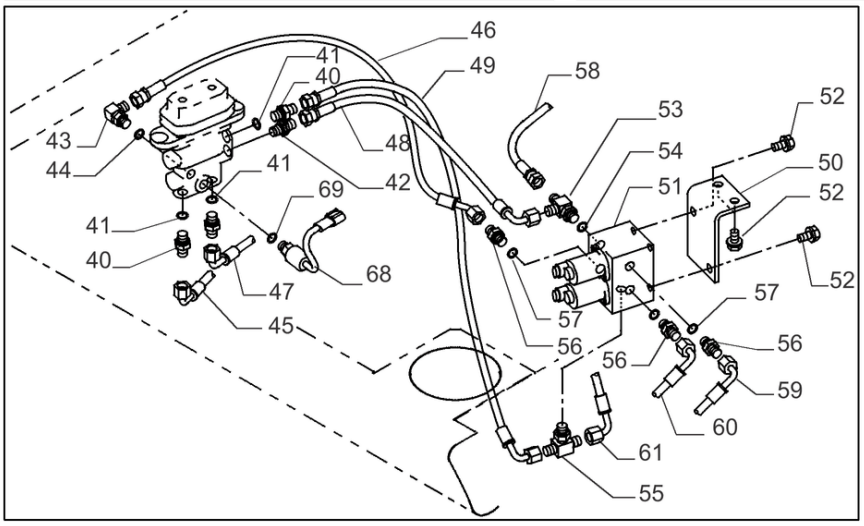

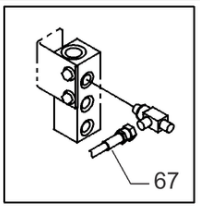

LINHA DA VÁLVULA DE CONTROLE, MULTIUSO; (Prod Date) After 1 Jan 2017

REF	NP	QTD	DESCRIÇÃO	USO
35	47759233	1	CONECTOR HIDRÁUL	
36	47759550	1	O-RING	
37	47758697	1	COTOVELO	
38	47759484	1	O-RING	
39	47791119	1	MANGUEIRA 25.4MM_ID_X_1180MM	
40	47759235	3	CONECTOR HIDRÁUL	
41	47759554	3	O-RING	
42	47759490	1	CONECTOR HIDRÁUL	
43	47760629	1	COTOVELO	
44	47759554	1	O-RING	
45	47784566	1	MANGUEIRA HIDRÁULICA	
46	47760348	1	MANGUEIRA HIDRÁULICA 6.3MM_ID_X_650MM	
47	47758789	1	MANGUEIRA	
48	47760360	1	MANGUEIRA HIDRÁULICA 6.3MM_ID_X_600MM	
49	47760365	1	MANGUEIRA	
50	47759813	1	SUPORTE	
51	47850347	1	VÁLVULA DE SOLENÓIDE	
52	47789335	4	PARAFUSO	
53	47759558	1	CONEXAO T	
54	47759554	1	O-RING	
55	47790243	1	CONEXAO T	
56	47759235	3	CONECTOR HIDRÁUL	
57	47759554	3	O-RING	
58	47760359	1	MANGUEIRA HIDRÁULICA	
59	47784578	1	MANGUEIRA HIDRÁULICA 6.3MM_ID_X_4350MM	
60	47784575	1	MANGUEIRA HIDRÁULICA 6.3MM_ID_X_4200MM	
61	47760372	1	MANGUEIRA HIDRÁULICA 6.3MM_ID_X_730MM	
62	47759495	2	TIRA	
63	47759558	2	CONEXAO T	
64	47759554	2	O-RING	
65	47784533	1	MANGUEIRA	

35.355.110 [01]

p3

LINHA DA VÁLVULA DE CONTROLE, MULTIUSO; (Prod Date) After 1 Jan 2017

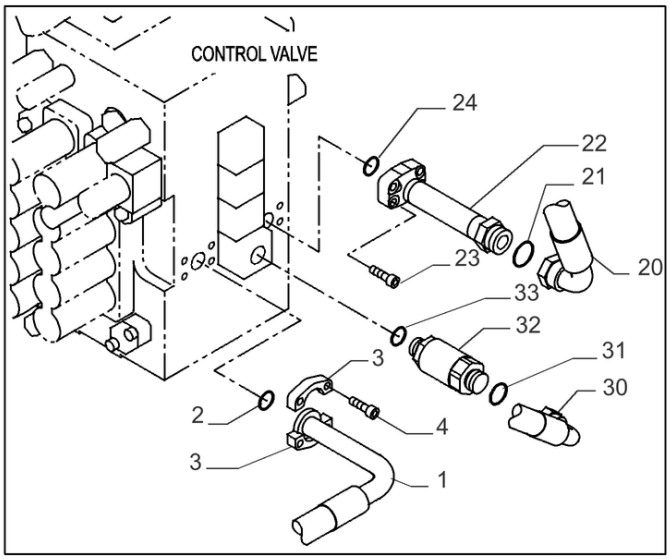

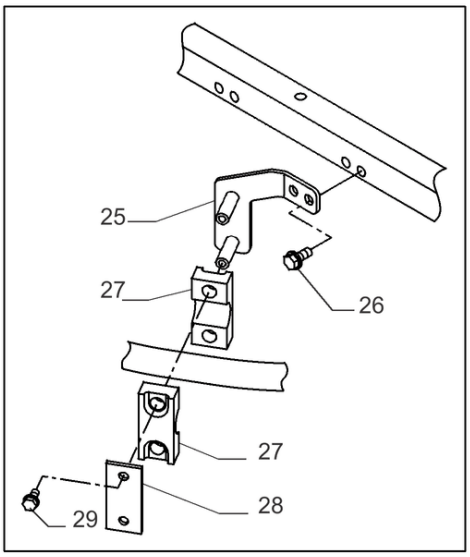

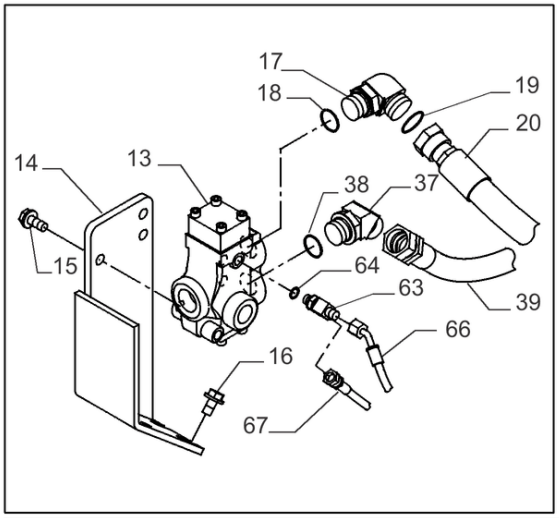

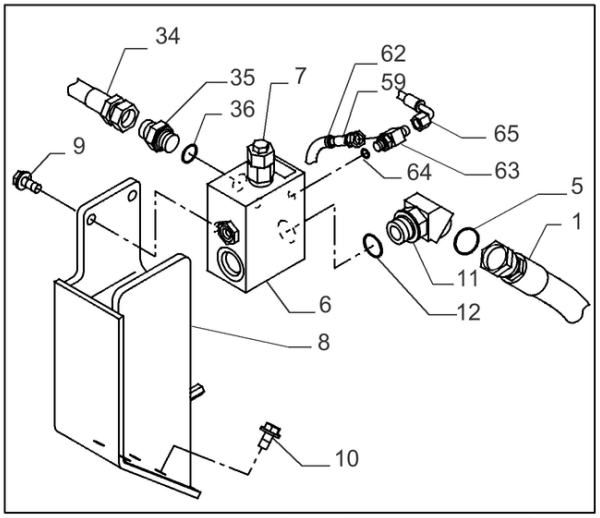

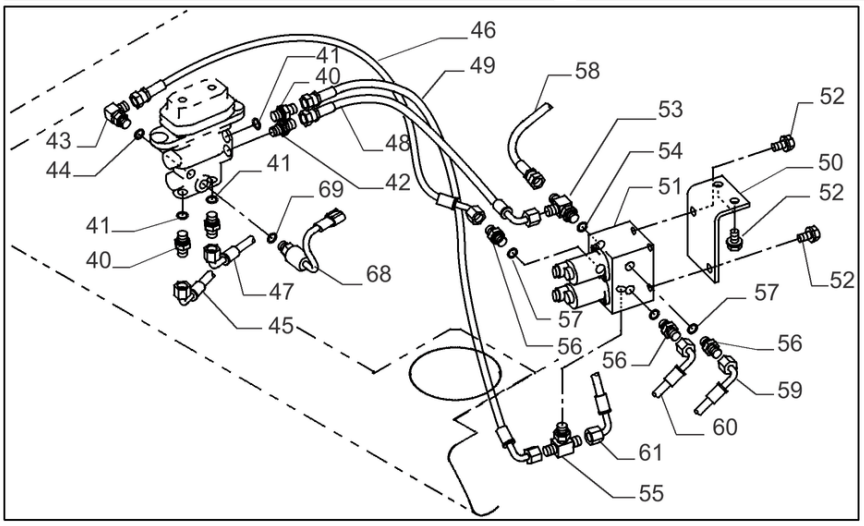

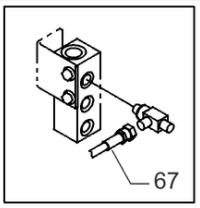

LINHA DA VÁLVULA DE CONTROLE, MULTIUSO; (Prod Date) After 1 Jan 2017

REF	NP	QTD	DESCRIÇÃO	USO
66	47784613	1	MANGUEIRA	
67	47784663	1	MANGUEIRA	
68	47802978	1	INTERRUPTOR DE PRESS	
69	47759554	1	O-RING	

35.355.110 [02]

p1

LINHA DA VÁLVULA DE CONTROLE, MULTIUSO; (Prod Date) After 1 Jan 2017

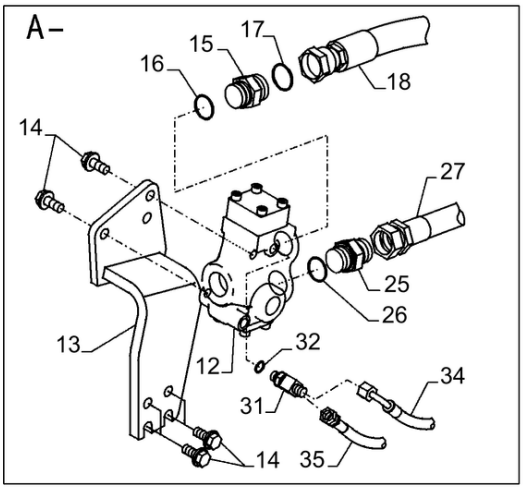

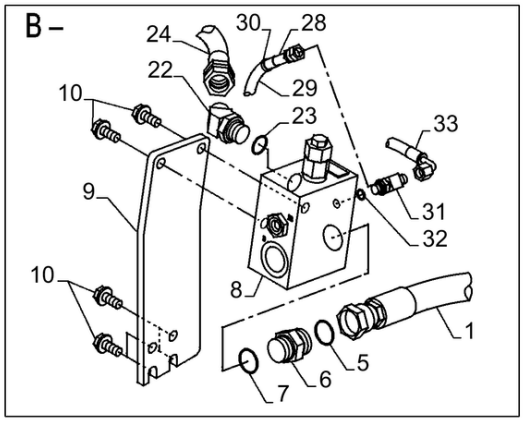

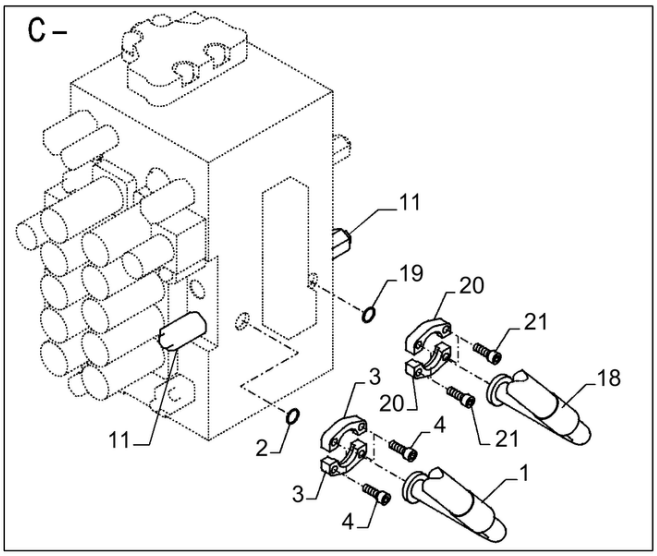

35.355.110 [02]

LINHA DA VÁLVULA DE CONTROLE, MULTIUSO; (Prod Date) After 1 Jan 2017

REF	NP	QTD	DESCRIÇÃO	USO
1	47760052	1	MANGUEIRA HIDRÁULICA	
2	47759372	1	O-RING	
3	47759255	2	FLANGE	
4	14420231	4	PARAFUSO ALLENA FLAN M10 x 1.5 x 30mm, Cl 10.9, Full Thd	
5	47758729	1	O-RING	
6	47758724	1	CONEXÃO ADAPTER	
7	47759484	1	O-RING	
8	47836262	1	VÁLVULA	
9	47806530	1	SUPORTE	
10	47789339	6	PARAFUSO	
11	47759347	2	VALVULA DE ALIVIO	
12	47803673	1	VÁLVULA	
13	47803646	1	SUPORTE	
14	47789339	6	PARAFUSO	
15	47758724	1	CONEXÃO ADAPTER	
16	47759484	1	O-RING	
17	47758729	1	O-RING	
18	47760154	1	MANGUEIRA	
19	47759372	1	O-RING	
20	47759255	2	FLANGE	
21	14420231	4	PARAFUSO ALLENA FLAN M10 x 1.5 x 30mm, Cl 10.9, Full Thd	
22	47758696	1	COTOVELO	
23	47759550	1	O-RING	
24	47757759	1	MANGUEIRA HIDRÁULICA	
25	47759234	1	CONECTOR HIDRÁUL	
26	47759484	1	O-RING	
27	47759893	1	MANGUEIRA	
28	47760353	1	MANGUEIRA HIDRÁULICA	
29	47760631	1	MANGA DE PROTECÇÃO	
30	47759495	1	TIRA	
31	47759558	2	CONEXAO T	
32	47759554	2	O-RING	
33	47758045	1	MANGUEIRA	
34	47760334	1	MANGUEIRA HIDRÁULICA	

35.355.110 [02]

p2

LINHA DA VÁLVULA DE CONTROLE, MULTIUSO; (Prod Date) After 1 Jan 2017

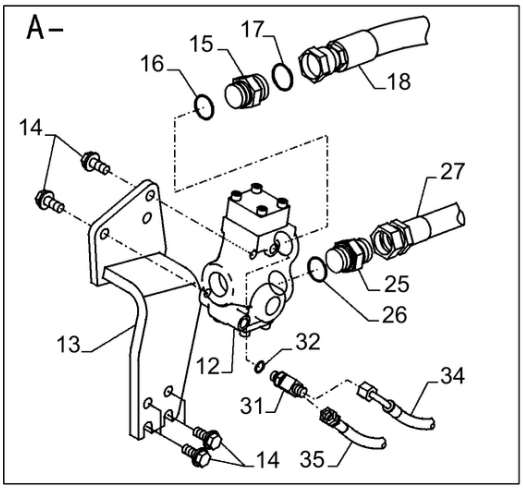

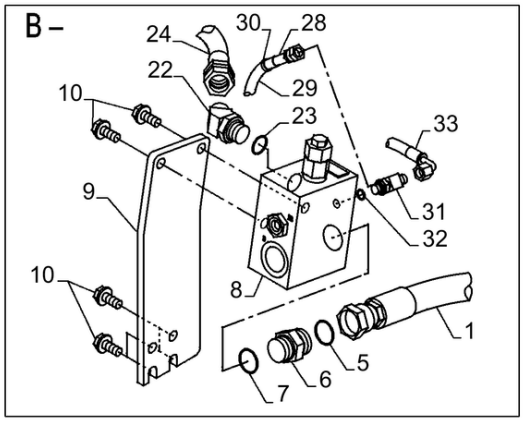

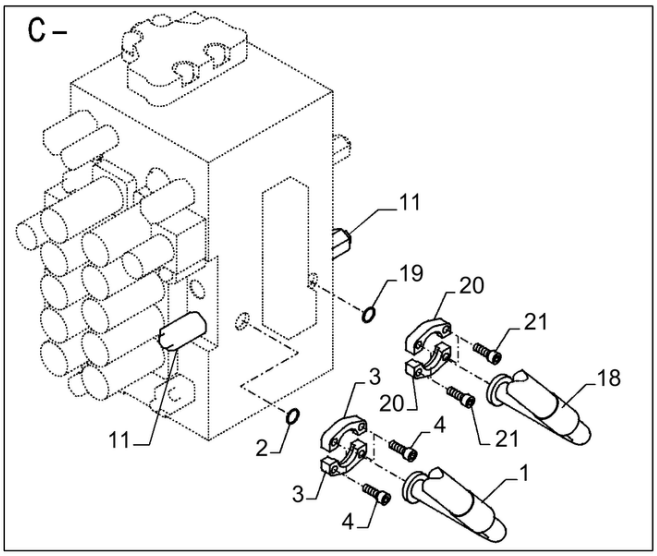

LINHA DA VÁLVULA DE CONTROLE, MULTIUSO; (Prod Date) After 1 Jan 2017

REF	NP	QTD	DESCRIÇÃO	USO
35	47836413	1	MANGUEIRA HIDRÁULICA	

35.355.110 [03]

p1

LINHA DA VÁLVULA DE CONTROLE, MULTIUSO; (Prod Date) After 1 Jan 2017

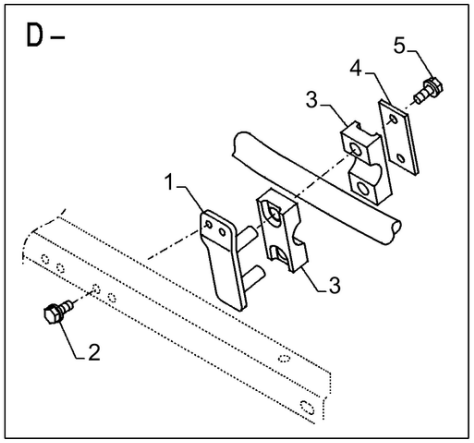

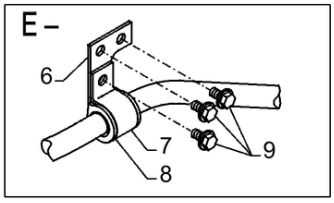

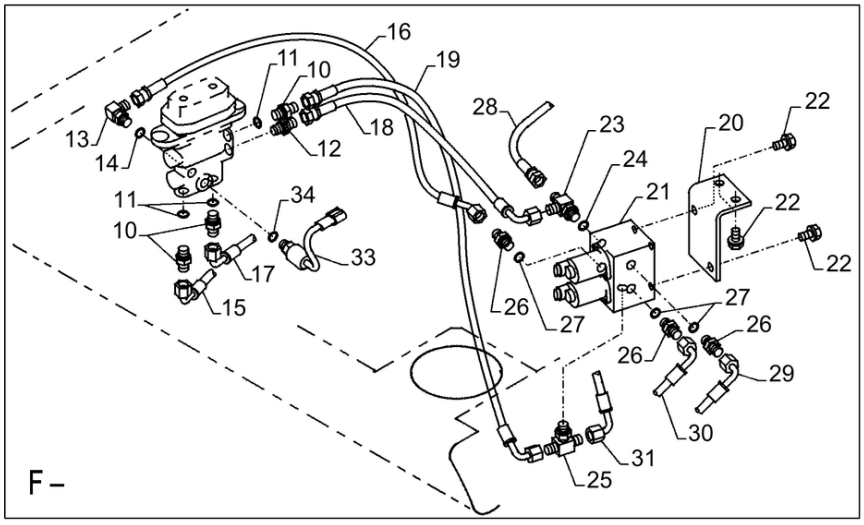

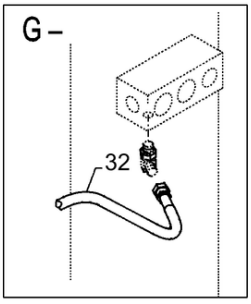

LINHA DA VÁLVULA DE CONTROLE, MULTIUSO; (Prod Date) After 1 Jan 2017

REF	NP	QTD	DESCRIÇÃO	USO
1	47759797	1	SUPORTE	
2	47789336	2	PARAFUSO	
3	47757758	2	GRAMPO DA MANGUEIRA	
4	47757757	1	PLACA	
5	47789336	2	PARAFUSO	
6	47759892	1	SUPORTE	
7	47759791	3	SUPORTE	
8	47760382	3	BRAÇADEIRA	
9	47759330	3	PARAFUSO	
10	47759235	1	CONECTOR HIDRÁUL	
11	47759554	1	O-RING	
12	47759490	1	CONECTOR HIDRÁUL	
13	47760583	1	COTOVELO	
14	47759554	1	O-RING	
15	47758784	1	MANGUEIRA	
16	47760348	1	MANGUEIRA HIDRÁULICA 6.3MM_ID_X_650MM	
17	47758784	1	MANGUEIRA	
18	47760360	1	MANGUEIRA HIDRÁULICA 6.3MM_ID_X_600MM	
19	47760365	1	MANGUEIRA	
20	47759813	1	SUPORTE	
21	47850347	1	VÁLVULA DE SOLENÓIDE	
22	47789335	4	PARAFUSO	
23	47759558	1	CONEXAO T	
24	47759554	1	O-RING	
25	47790243	1	CONEXAO T	
26	47759235	3	CONECTOR HIDRÁUL	
27	47759554	3	O-RING	
28	47760359	1	MANGUEIRA HIDRÁULICA	
29	47760353	1	MANGUEIRA HIDRÁULICA	
30	47760355	1	MANGUEIRA HIDRÁULICA	
31	47760372	1	MANGUEIRA HIDRÁULICA 6.3MM_ID_X_730MM	
32	47836413	1	MANGUEIRA HIDRÁULICA	
33	47802978	1	INTERRUPTOR DE PRESS	

35.355.110 [03]

p2

LINHA DA VÁLVULA DE CONTROLE, MULTIUSO; (Prod Date) After 1 Jan 2017

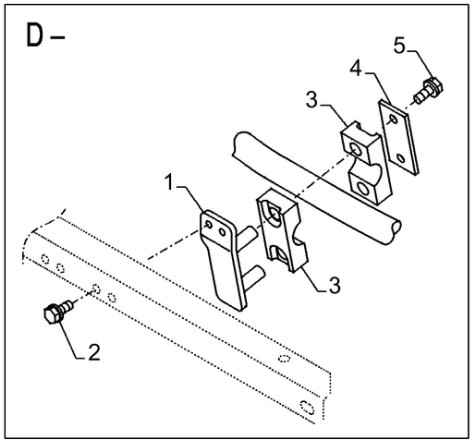

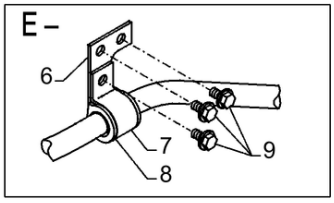

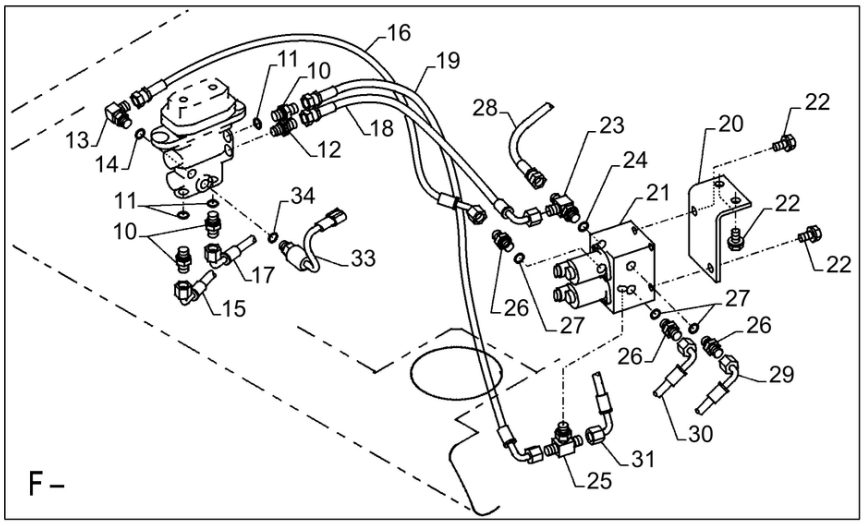

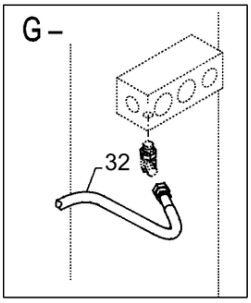

LINHA DA VÁLVULA DE CONTROLE, MULTIUSO; (Prod Date) After 1 Jan 2017

REF	NP	QTD	DESCRIÇÃO	USO
34	47759554	1	O-RING	

35.355.120	p1

VÁLVULA DE PARADA, COMPONENTES; (Prod Date) After 1 Jan 2017

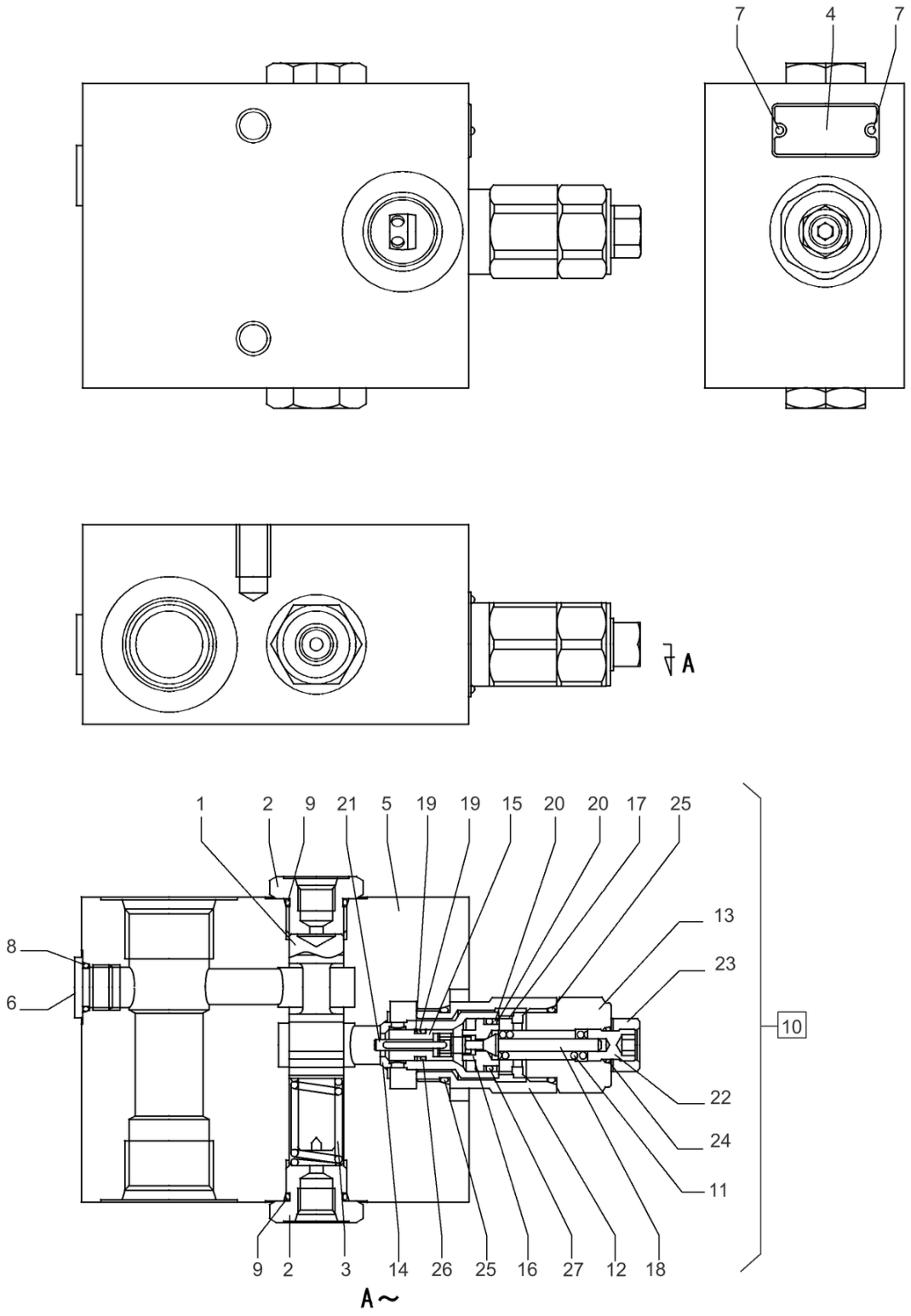

VÁLVULA DE CORTE CONJUNTO PN 47836262

VÁLVULA DE PARADA, COMPONENTES; (Prod Date) After 1 Jan 2017

REF	NP	QTD	DESCRIÇÃO	USO
1	NSS	1	NO SE VENDE SEPARADO	Carretel
2	LK005490	2	BUJÃO	
3	LG005790	1	MOLA DE COMPRESSÃO	
4	NSS	1	NO SE VENDE SEPARADO	Placa Nome
5	NSS	1	NO SE VENDE SEPARADO	Corpo
6	155515A1	1	BUJÃO	
7	LA00769	2	REBITE	
8	154475A1	1	O-RING	
9	154491A1	2	O-RING	
10	KHJ15850	1	VALVULA DE ALIVIO	Incl 11 - 27
11	NSS	1	NO SE VENDE SEPARADO	Mola Compressão, Incl in 10
12	NSS	1	NO SE VENDE SEPARADO	Adaptador, Incl in 10
13	NSS	1	NO SE VENDE SEPARADO	Corpo, Incl in 10
14	NSS	1	NO SE VENDE SEPARADO	Válvula, Incl in 10
15	NSS	1	NO SE VENDE SEPARADO	Válvula, Incl in 10
16	NSS	1	NO SE VENDE SEPARADO	Mola, Incl in 10
17	NSS	1	NO SE VENDE SEPARADO	Mola, Incl in 10
18	NSS	1	NO SE VENDE SEPARADO	Válvula Agulha, Incl in 10
19	NSS	2	NO SE VENDE SEPARADO	Anel, Incl in 10
20	NSS	2	NO SE VENDE SEPARADO	Anel, Incl in 10
21	NSS	1	NO SE VENDE SEPARADO	Pino, Incl in 10
22	NSS	1	NO SE VENDE SEPARADO	Parafuso, Incl in 10
23	174R012SR	1	PORCA-TRAVA	
24	154463A1	1	O-RING	
25	155223A1	2	O-RING	
26	154457A1	1	O-RING	
27	154481A1	1	O-RING	

35.355.130	p1

VÁLVULA CONTR DIRECIONAL, COMPONENTES; (Prod Date) After 1 Jan 2017

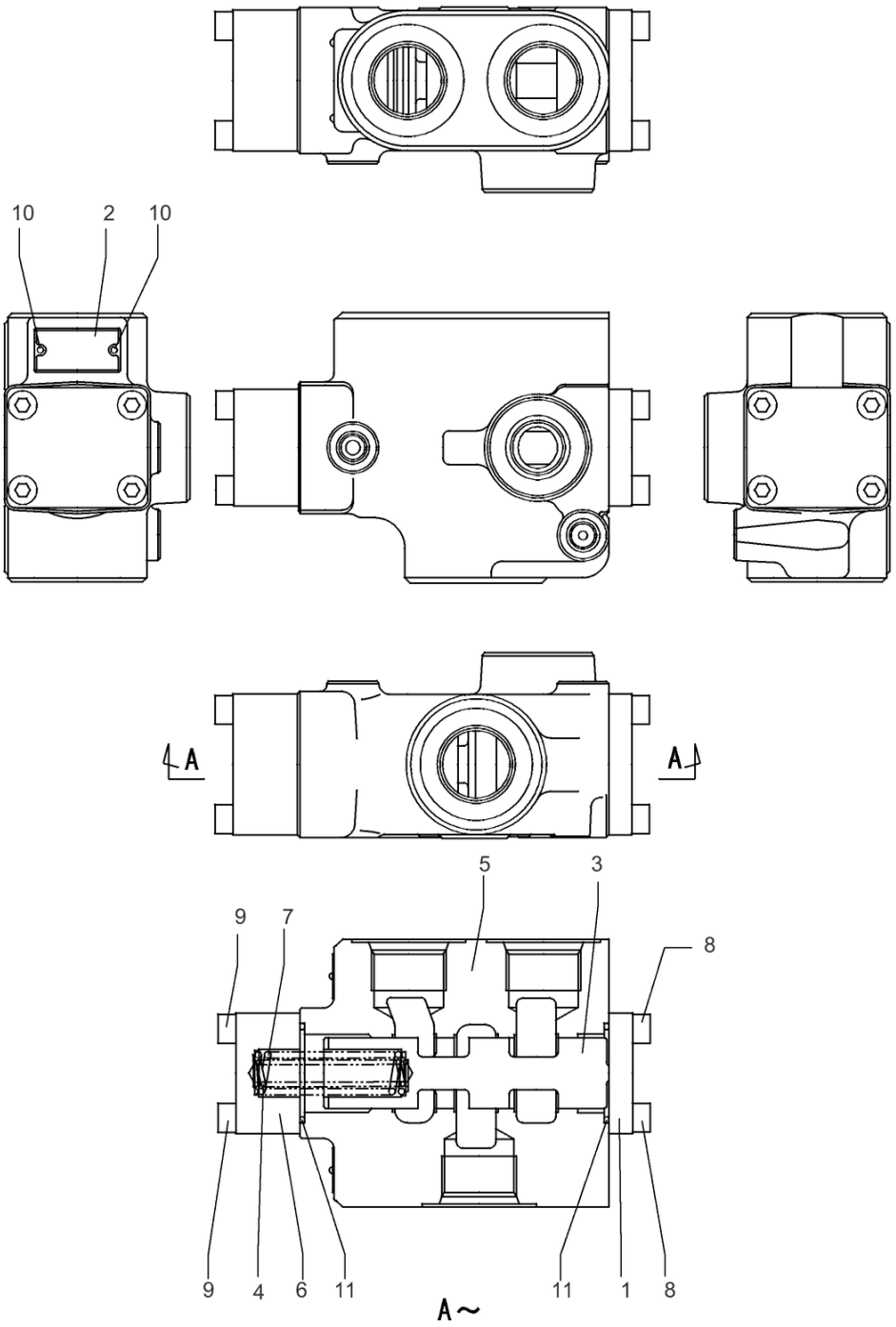

VÁLVULA CONTROLE DIRECIONAL PN 47803673

35.355.130

VÁLVULA CONTR DIRECIONAL, COMPONENTES; (Prod Date) After 1 Jan 2017

REF	NP	QTD	DESCRIÇÃO	USO
1	LW004960	1	COBERTURA	
2	NSS	1	NO SE VENDE SEPARADO	Placa
3	NSS	1	NO SE VENDE SEPARADO	Carretel
4	LG005800	1	MOLA DE COMPRESSÃO	
5	NSS	1	NO SE VENDE SEPARADO	Corpo
6	LW004970	1	COBERTURA	
7	LG005810	1	MOLA DE COMPRESSÃO	
8	108R008Y025N	4	PARAFUSO ALLENA FLAN	
9	108R008Y045R	4	PARAFUSO ALLENA FLAN	
10	LA00769	2	REBITE	
11	154569A1	2	O-RING	

35.355.140	p1

VÁLVULA DO SOLENOIDE, COMPONENTES; (Prod Date) After 1 Jan 2017

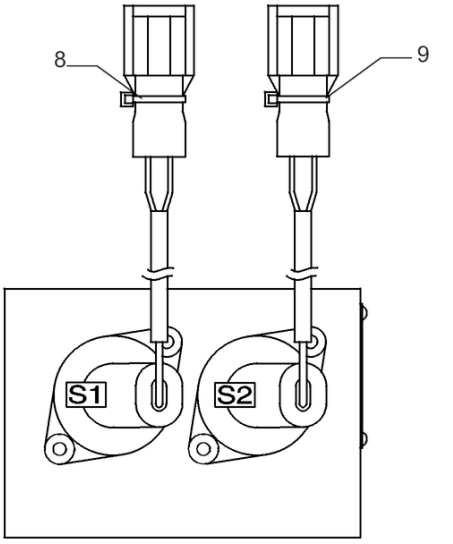

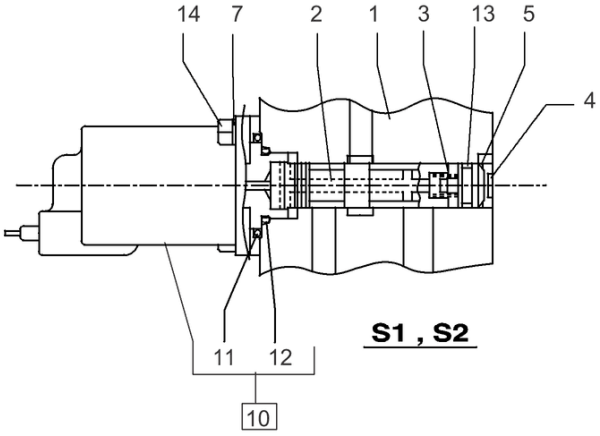

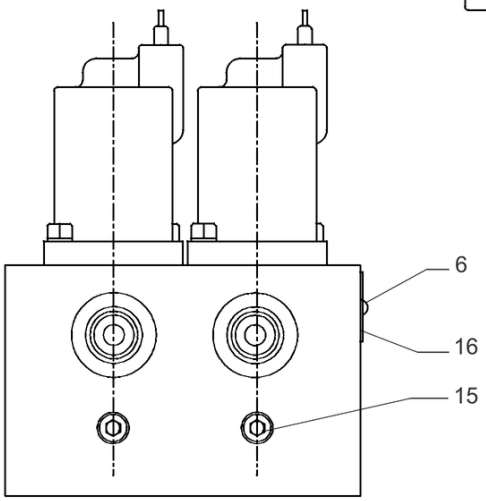

VÁLVULA SOLENÓIDE CONJUNTO PN 47850347

VÁLVULA DO SOLENOIDE, COMPONENTES; (Prod Date) After 1 Jan 2017

REF	NP	QTD	DESCRIÇÃO	USO
1	NSS	1	NO SE VENDE SEPARADO	Corpo
2	NSS	2	NO SE VENDE SEPARADO	Carretel
3	LG006010	2	MOLA DE COMPRESSÃO	
4	LR015080	2	ADAPTADOR	
5	LA010960	2	ANEL DE PRESSÃO	
6	NSS	1	NO SE VENDE SEPARADO	Placa
7	LA010970	4	MOLA DA ARRUELA	
8	LD001470	1	BRAÇADEIRA DE CABO	
9	LD001450	1	BRAÇADEIRA DE CABO	
10	LL001140	2	SOLENOIDE	Incl 11, 12
11	155188A1	2	O-RING	
12	154487A1	2	O-RING	
13	154463A1	2	O-RING	
14	LA010980	4	PARAFUSO ALLENA FLAN Hex Skt Hd	
15	LK005630	2	BUJÃO	
16	NSS	2	NO SE VENDE SEPARADO	Rebite

35.355.150 [01]

p1

LINHA DA VÁLVULA DE CONTROLE, MULTIUSO; (Prod Date) After 1 Jan 2017

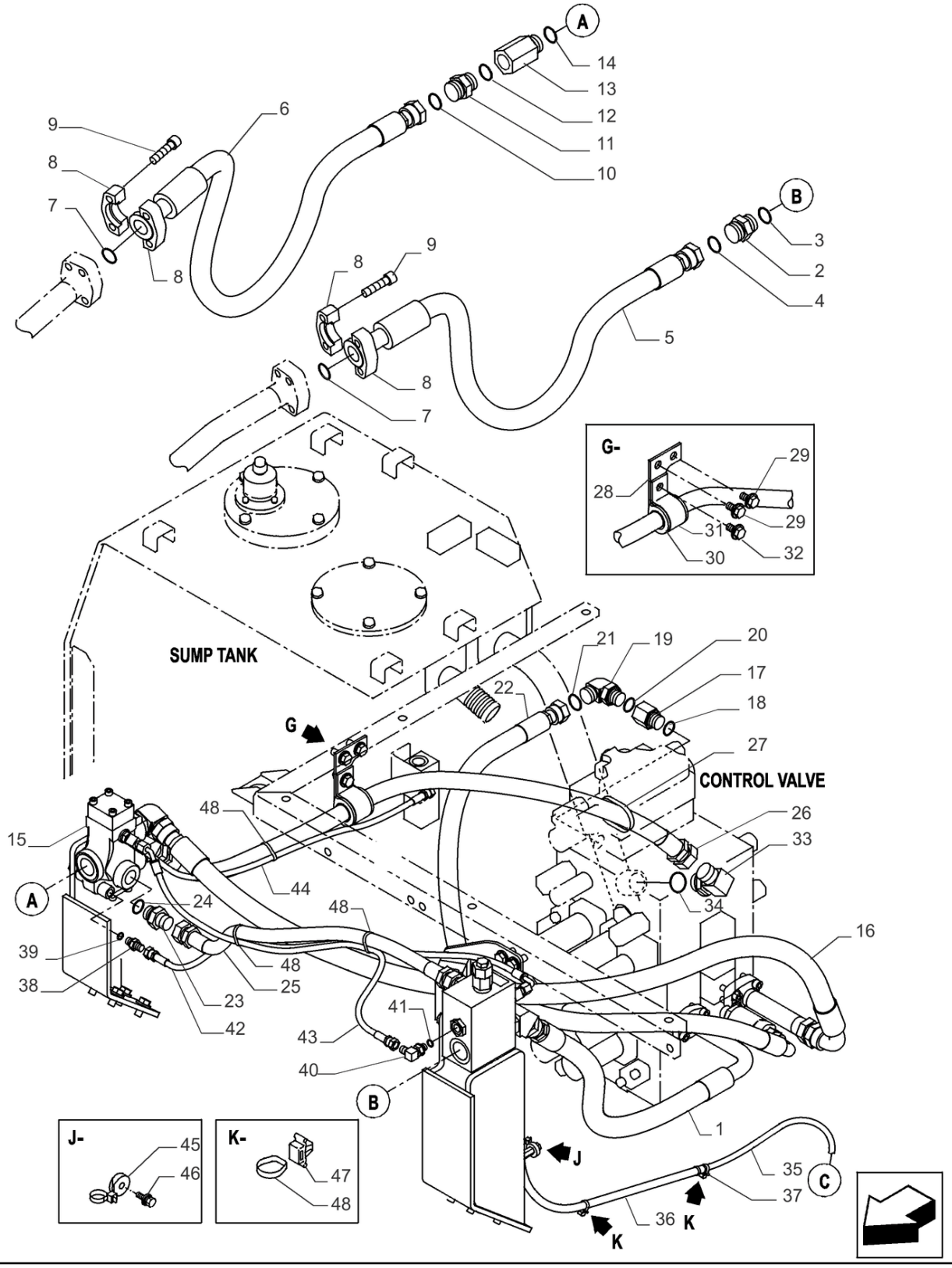

35.355.150 [01]

LINHA DA VÁLVULA DE CONTROLE, MULTIUSO; (Prod Date) After 1 Jan 2017

REF	NP	QTD	DESCRIÇÃO	USO
1	47791112	1	MANGUEIRA	
2	47758724	1	CONEXÃO ADAPTER	
3	47759484	1	O-RING	
4	47758729	1	O-RING	
5	47791115	1	MANGUEIRA	
6	47791116	1	MANGUEIRA	
7	47798828	2	O-RING	
8	47790263	4	FLANGE	
9	87316168	8	PARAFUSO ALLENA FLAN	
10	47758729	1	O-RING	
11	47758724	1	CONEXÃO ADAPTER	
12	47759484	1	O-RING	
13	47790264	1	SUPORTE	
14	47759484	1	O-RING	
15	47803673	1	VÁLVULA	
16	47791129	1	MANGUEIRA	
17	47760617	1	CONECTOR HIDRÁUL	
18	47759550	1	O-RING	
19	47759456	1	COTOVELO	
20	47759550	1	O-RING	
21	47759378	1	O-RING	
22	47791133	1	MANGUEIRA HIDRÁULICA	
23	47759233	1	CONECTOR HIDRÁUL	
24	47759550	1	O-RING	
25	47791118	1	MANGUEIRA 19MM_ID_X_860MM	
26	47791119	1	MANGUEIRA 25.4MM_ID_X_1180MM	
27	47759496	1	TIRA	
28	47759892	1	SUPORTE	
29	47789339	2	PARAFUSO	
30	47760382	1	BRAÇADEIRA	
31	47759791	1	SUPORTE	
32	47789339	1	PARAFUSO	
33	47758694	1	COTOVELO	
34	47759484	1	O-RING	
35	47784576	1	MANGUEIRA	

35.355.150 [01]

p2

LINHA DA VÁLVULA DE CONTROLE, MULTIUSO; (Prod Date) After 1 Jan 2017

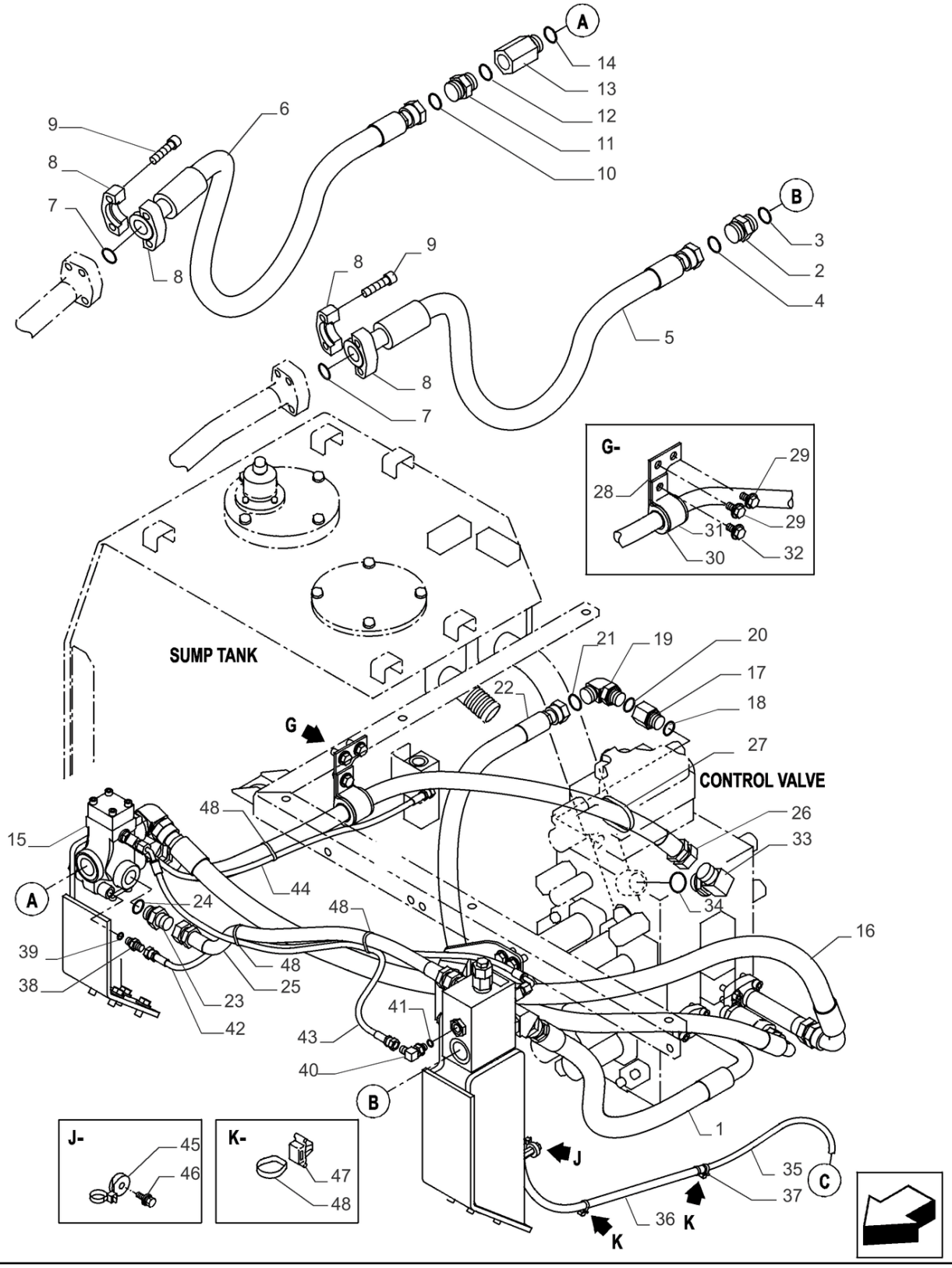

LINHA DA VÁLVULA DE CONTROLE, MULTIUSO; (Prod Date) After 1 Jan 2017

REF	NP	QTD	DESCRIÇÃO	USO
36	47760631	1	MANGA DE PROTECÇÃO	
37	47759495	2	TIRA	
38	47759235	1	CONECTOR HIDRÁUL	
39	47759554	1	O-RING	
40	47760629	1	COTOVELO	
41	47759554	1	O-RING	
42	47784533	1	MANGUEIRA	
43	47784613	1	MANGUEIRA	
44	47784663	1	MANGUEIRA	
45	47759127	1	BRAÇADEIRA	
46	47758719	1	PARAFUSO	
47	47757680	1	BRAÇADEIRA	
48	47759505	7	TIRA	

35.355.150 [02]

p1

LINHA DA VÁLVULA DE CONTROLE, MULTIUSO; (Prod Date) After 1 Jan 2017

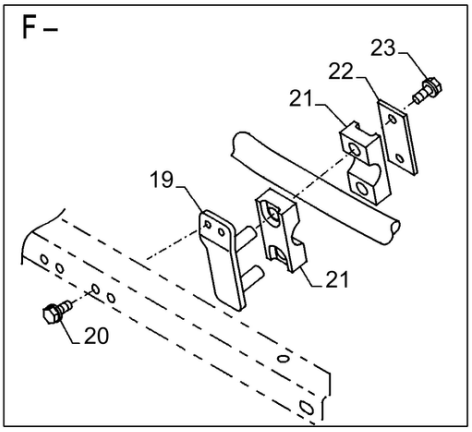

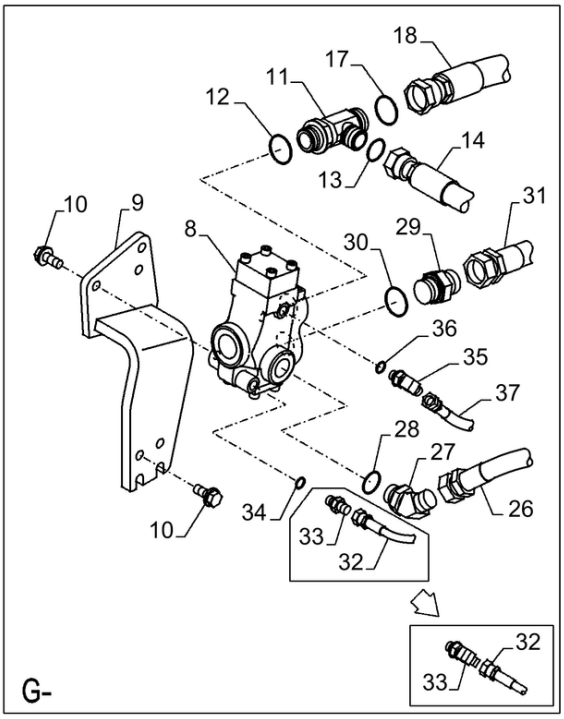

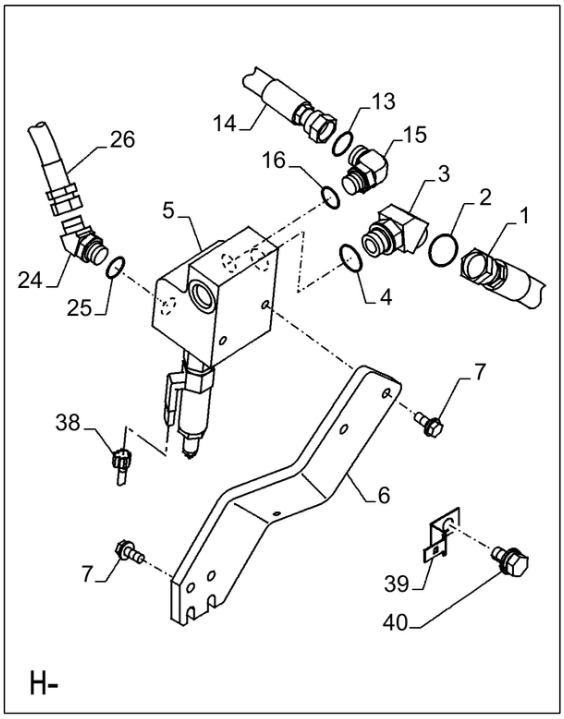

35.355.150 [02]

LINHA DA VÁLVULA DE CONTROLE, MULTIUSO; (Prod Date) After 1 Jan 2017

REF	NP	QTD	DESCRIÇÃO	USO
1	47760152	1	MANGUEIRA	
2	47758729	1	O-RING	
3	47788709	1	COTOVELO	
4	47759484	1	O-RING	
5	47803580	1	VALVULA DE ALIVIO	
6	47849646	1	SUPORTE	
7	47789339	6	PARAFUSO	
8	47803673	1	VÁLVULA	
9	47803646	1	SUPORTE	
10	47789339	6	PARAFUSO	
11	47758048	1	CONEXAO T	
12	47759484	1	O-RING	
13	47759378	2	O-RING	
14	47760153	1	MANGUEIRA	
15	47759456	1	COTOVELO	
16	47759550	1	O-RING	
17	47758729	1	O-RING	
18	47760154	1	MANGUEIRA	
19	47759797	1	SUPORTE	
20	47789336	2	PARAFUSO	
21	47757758	2	GRAMPO DA MANGUEIRA	
22	47757757	1	PLACA	
23	47789336	2	PARAFUSO	
24	47758696	1	COTOVELO	
25	47759550	1	O-RING	
26	47757759	1	MANGUEIRA HIDRÁULICA	
27	47758696	1	COTOVELO	
28	47759550	1	O-RING	
29	47759234	1	CONECTOR HIDRÁUL	
30	47759484	1	O-RING	
31	47759893	1	MANGUEIRA	
32	47797686	1	MANGUEIRA HIDRÁULICA	
33	47759235	1	CONECTOR HIDRÁUL	
33	47760630	2	COTOVELO	
34	47759554	1	O-RING	

35.355.150 [02]

p2

LINHA DA VÁLVULA DE CONTROLE, MULTIUSO; (Prod Date) After 1 Jan 2017

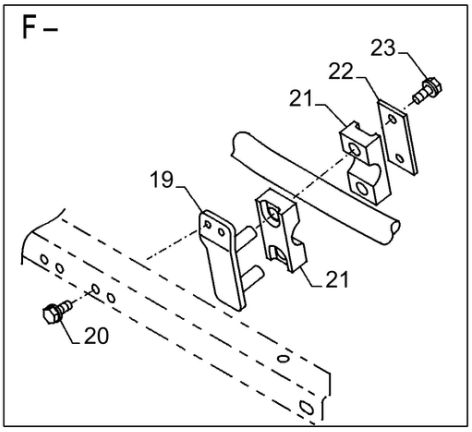

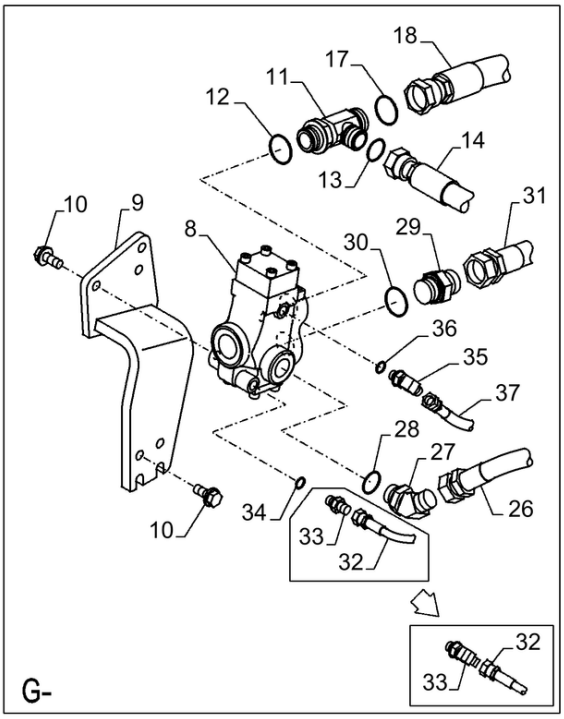

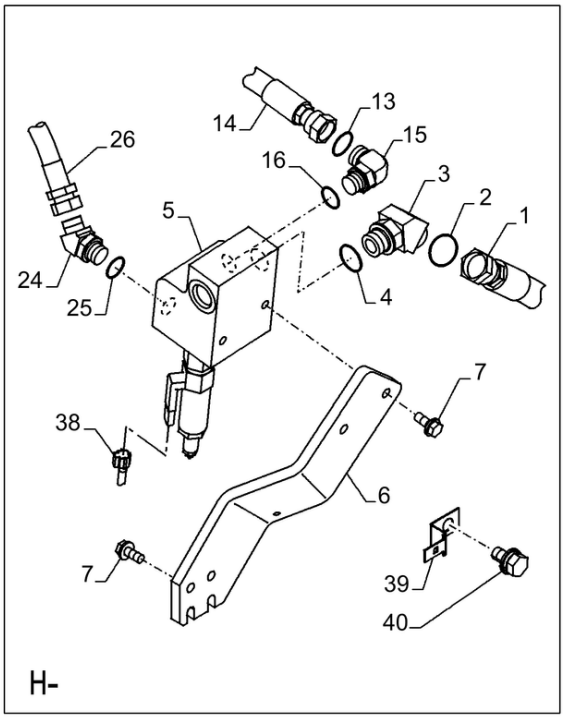

LINHA DA VÁLVULA DE CONTROLE, MULTIUSO; (Prod Date) After 1 Jan 2017

REF	NP	QTD	DESCRIÇÃO	USO
35	47760629	1	COTOVELO	
36	47759554	1	O-RING	
37	47836413	1	MANGUEIRA HIDRÁULICA	
38	47756090	1	CHICOTE	
39	47758537	1	GRAMPO	
40	47759376	1	PARAFUSO	

35.355.150 [03]

p1

LINHA DA VÁLVULA DE CONTROLE, MULTIUSO; (Prod Date) After 1 Jan 2017

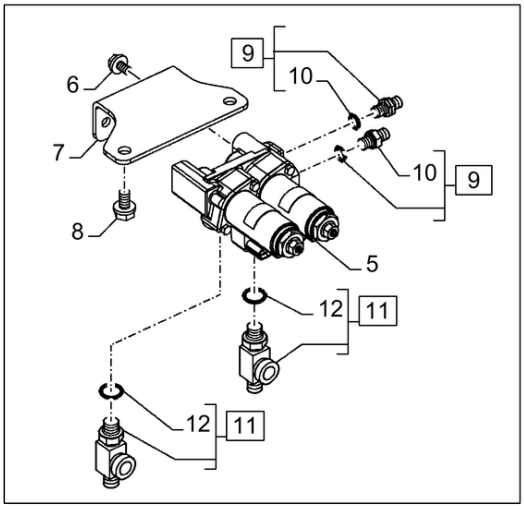

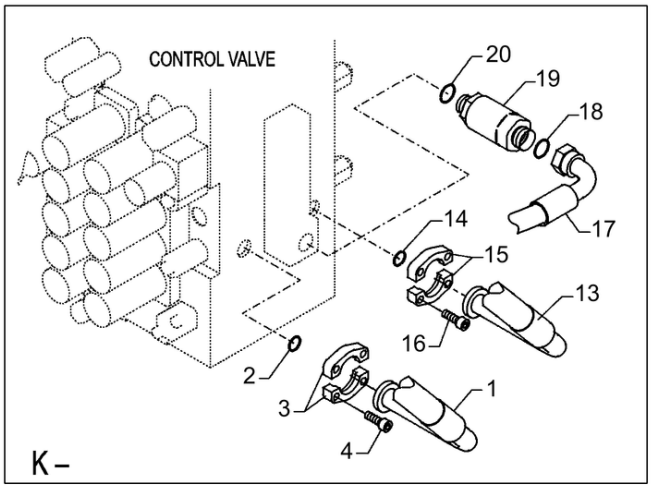

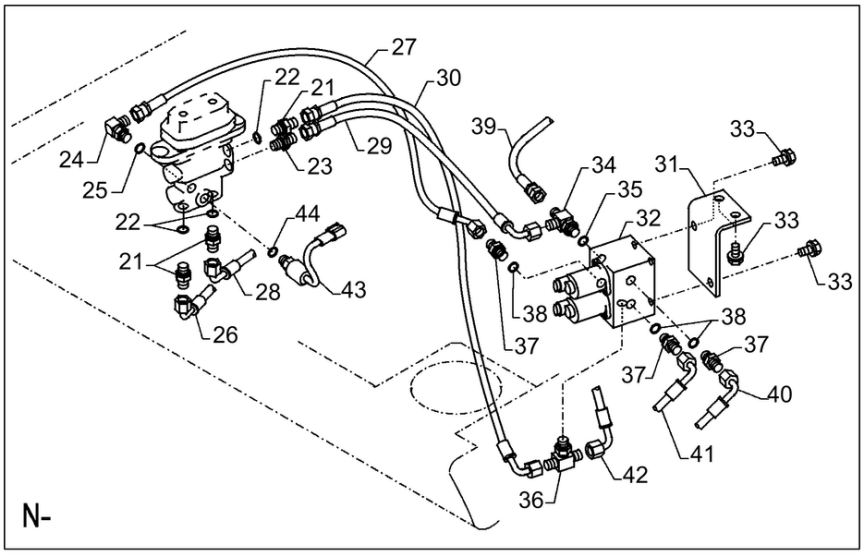

35.355.150 [03]

LINHA DA VÁLVULA DE CONTROLE, MULTIUSO; (Prod Date) After 1 Jan 2017

REF	NP	QTD	DESCRIÇÃO	USO
1	47760152	1	MANGUEIRA	
2	47759372	1	O-RING	
3	47759255	2	FLANGE	
4	14420231	4	PARAFUSO ALLENA FLAN M10 x 1.5 x 30mm, Cl 10.9, Full Thd	
5	47802713	1	VÁLVULA	
6	47789325	2	PARAFUSO	
7	47757606	1	SUPORTE	
8	47789335	2	PARAFUSO	
9	47759235	1	CONECTOR HIDRÁUL	Incl 10
10	47759554	1	O-RING	
11	47759354	2	CONEXÃO	Incl 12
12	47759554	2	O-RING	
13	47760154	1	MANGUEIRA	
14	47759372	1	O-RING	
15	47759255	2	FLANGE	
16	14420231	4	PARAFUSO ALLENA FLAN M10 x 1.5 x 30mm, Cl 10.9, Full Thd	
17	47760056	1	MANGUEIRA	
18	47759378	1	O-RING	
19	47803938	1	VÁLVULA	
20	47759550	1	O-RING	
21	47759235	3	CONECTOR HIDRÁUL	
22	47759554	1	O-RING	
23	47759490	1	CONECTOR HIDRÁUL	
24	47760629	1	COTOVELO	
25	47759554	1	O-RING	
26	47758784	1	MANGUEIRA	
27	47760367	1	MANGUEIRA HIDRÁULICA	
28	47758784	1	MANGUEIRA	
29	47760370	1	MANGUEIRA HIDRÁULICA	
30	47760365	1	MANGUEIRA	
31	47891614	1	SUPORTE	
32	47875285	1	VÁLVULA	
33	47789335	4	PARAFUSO	
34	47759558	1	CONEXAO T	

35.355.150 [03]

p2

LINHA DA VÁLVULA DE CONTROLE, MULTIUSO; (Prod Date) After 1 Jan 2017

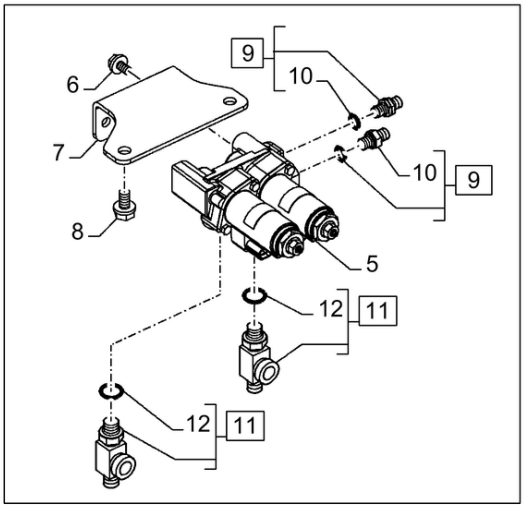

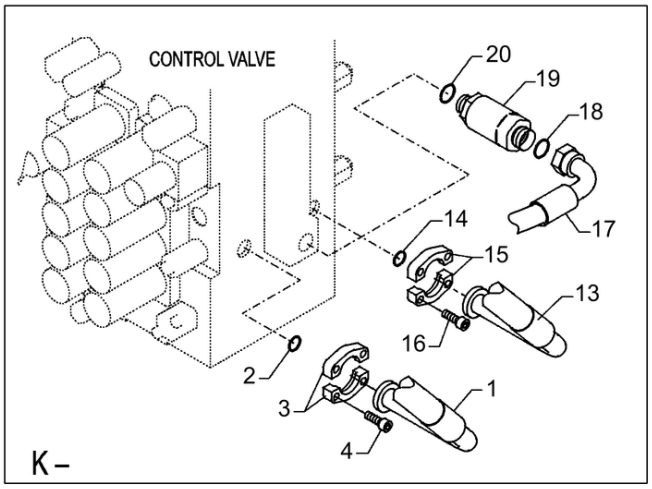

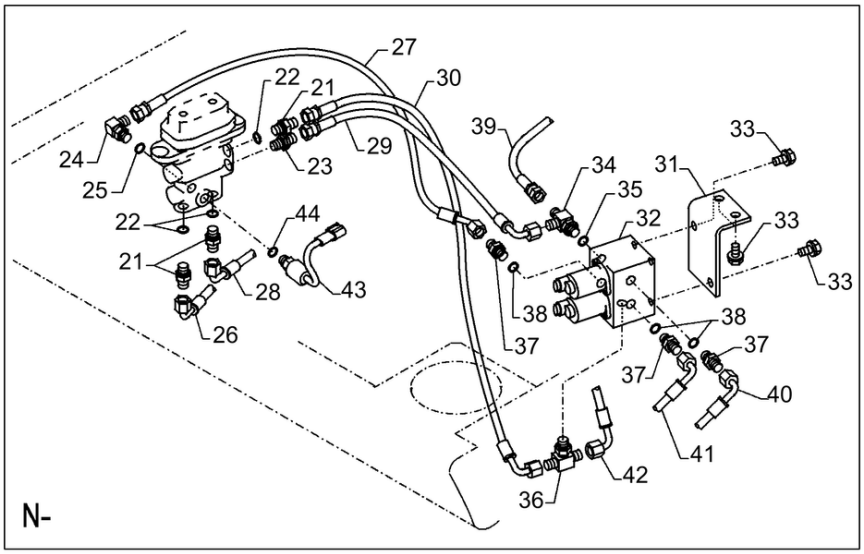

LINHA DA VÁLVULA DE CONTROLE, MULTIUSO; (Prod Date) After 1 Jan 2017

REF	NP	QTD	DESCRIÇÃO	USO
35	47759554	1	O-RING	
36	47790243	1	CONEXAO T	
37	47759235	3	CONECTOR HIDRÁUL	
38	47759554	1	O-RING	
39	47760359	1	MANGUEIRA HIDRÁULICA	
40	47797686	1	MANGUEIRA HIDRÁULICA	
41	47758775	1	MANGUEIRA	
42	47784530	1	MANGUEIRA HIDRÁULICA	
43	47802982	1	INTERRUPTOR DE PRESS	
44	47759554	1	O-RING	

35.355.160 [01]

p1

LINHA DA VÁLVULA DE CONTROLE, MULTIUSO; (Prod Date) After 1 Jan 2017

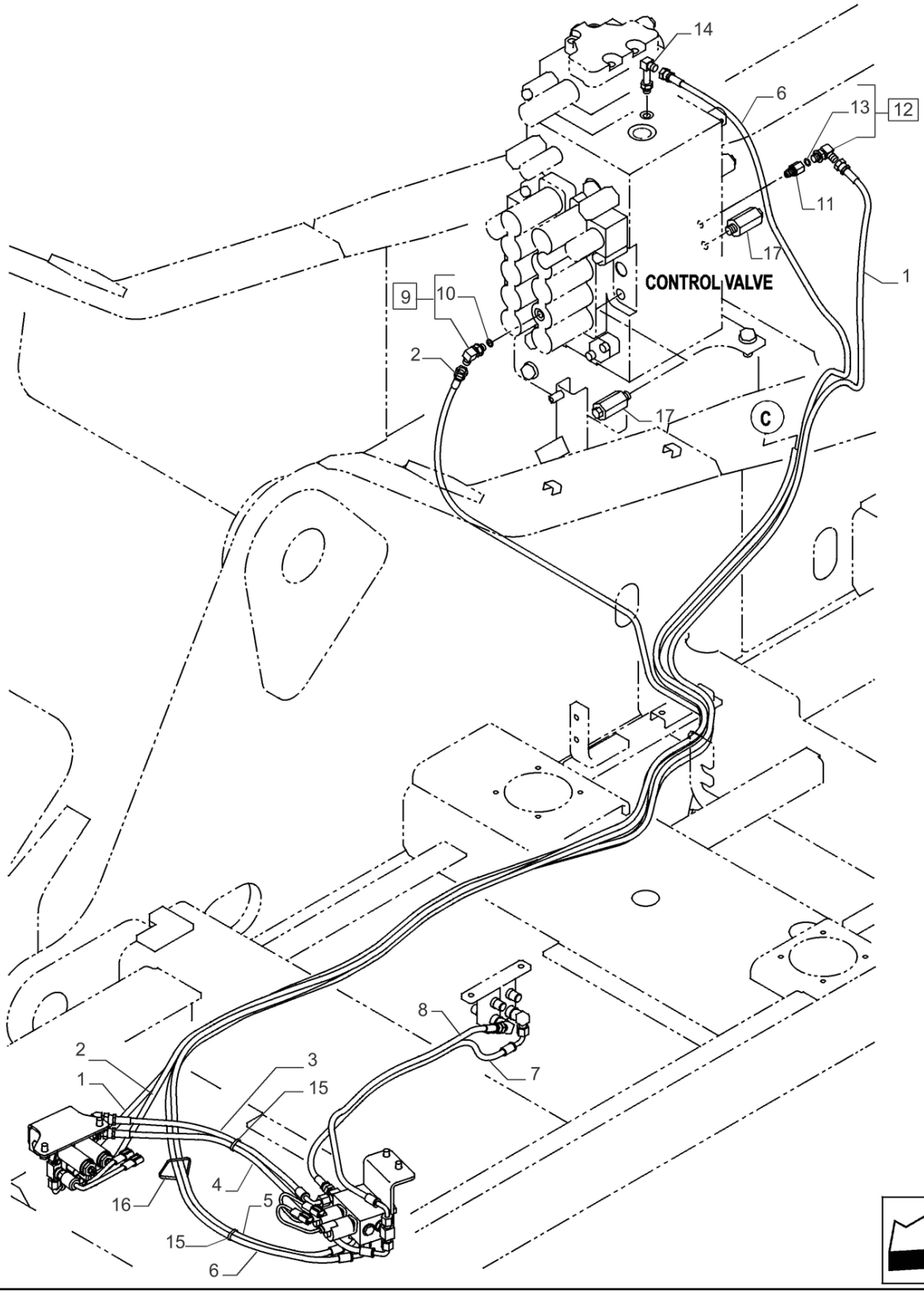

35.355.160 [01]

LINHA DA VÁLVULA DE CONTROLE, MULTIUSO; (Prod Date) After 1 Jan 2017

REF	NP	QTD	DESCRIÇÃO	USO
1	47784566	1	MANGUEIRA HIDRÁULICA	
2	47760357	1	MANGUEIRA HIDRÁULICA	
3	47760370	1	MANGUEIRA HIDRÁULICA	
4	47760365	1	MANGUEIRA	
5	47784576	1	MANGUEIRA	
6	47784572	1	MANGUEIRA	
7	47760359	1	MANGUEIRA HIDRÁULICA	
8	47784530	1	MANGUEIRA HIDRÁULICA	
9	47760583	1	COTOVELO	ASSY, Incl 10
10	47759554	1	O-RING	
11	47759992	1	PRISIONEIRO	
12	47760629	1	COTOVELO	ASSY, Incl 13
13	47759554	1	O-RING	
14	47758711	1	COTOVELO	
15	47759505	7	TIRA	
16	47758652	1	GRAMPO	
17	47759347	2	VALVULA DE ALIVIO	

35.355.160 [02]

p1

VÁLVULA DE ALÍVIO, COMPONENTES; (Prod Date) After 1 Jan 2017

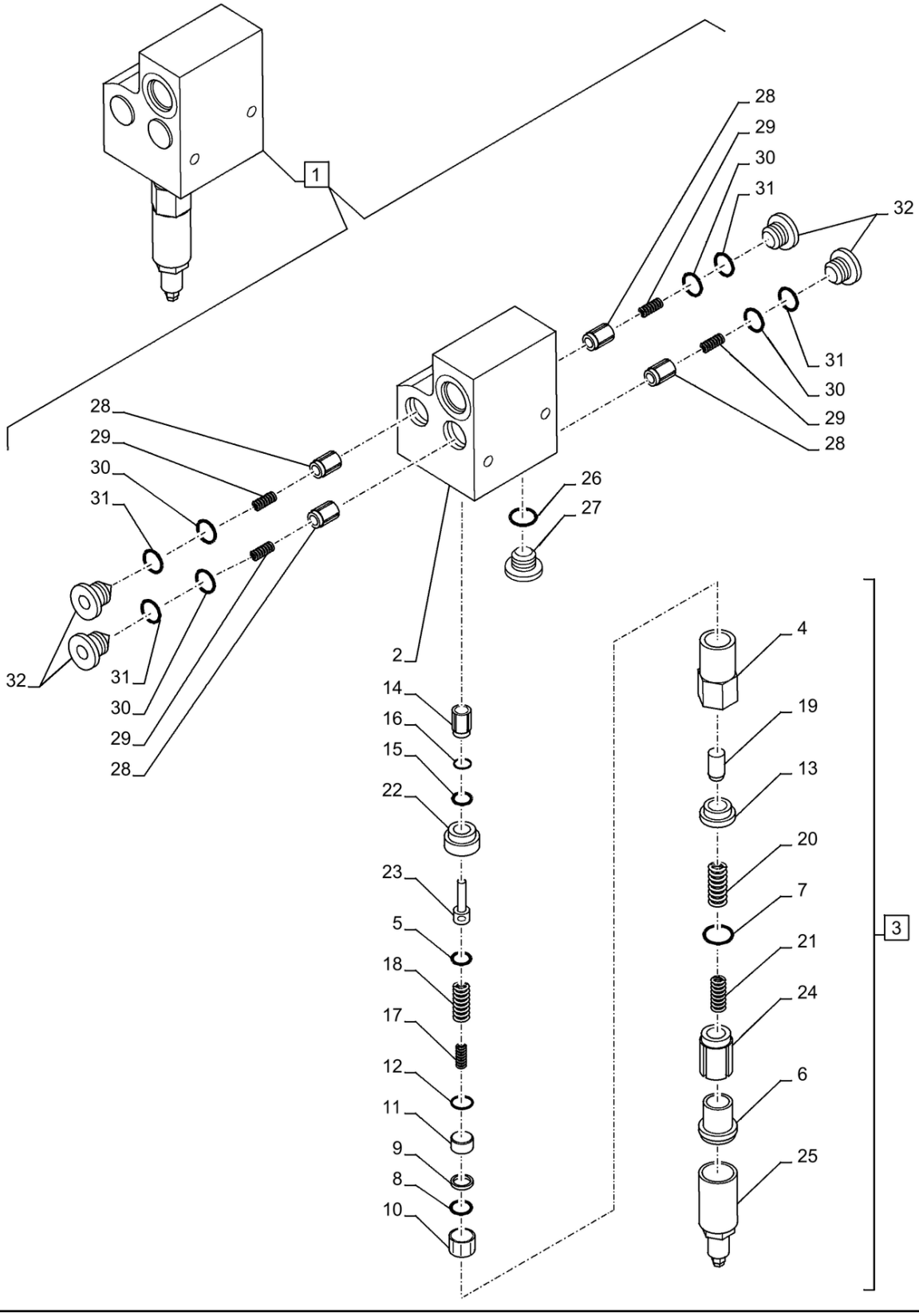

VÁLVULA DE ALÍVIO, COMPONENTES; (Prod Date) After 1 Jan 2017

REF	NP	QTD	DESCRIÇÃO	USO
1	47803580	1	VALVULA DE ALIVIO	ASSY, Incl 2 - 32
2	NSS	1	NO SE VENDE SEPARADO	Alojamento, Incl in 3
3	KHJ27380	1	VALVULA DE ALIVIO	ASSY, Incl 2, 4 - 25
4	NSS	1	NO SE VENDE SEPARADO	Corpo, Incl in 3
5	154503A1	1	O-RING	
6	NSS	1	NO SE VENDE SEPARADO	Bujão, Incl in 3
7	154508A1	1	O-RING	
8	154482A1	1	O-RING	
9	NSS	1	NO SE VENDE SEPARADO	Anel, Incl in 3
10	NSS	1	NO SE VENDE SEPARADO	Filtro, Incl in 3
11	NSS	1	NO SE VENDE SEPARADO	Batente, Incl in 3
12	NSS	1	NO SE VENDE SEPARADO	Anel, Incl in 3
13	NSS	1	NO SE VENDE SEPARADO	Assento, Incl in 3
14	NSS	1	NO SE VENDE SEPARADO	Êmbolo, Incl in 3
15	154462A1	1	O-RING	
16	NSS	1	NO SE VENDE SEPARADO	Anel, Incl in 3
17	NSS	1	NO SE VENDE SEPARADO	Mola, Incl in 3
18	NSS	1	NO SE VENDE SEPARADO	Mola, Incl in 3
19	NSS	1	NO SE VENDE SEPARADO	Válvula Eletro-Magnética, Incl in 3
20	NSS	1	NO SE VENDE SEPARADO	Mola, Incl in 3
21	NSS	1	NO SE VENDE SEPARADO	Mola, Incl in 3
22	NSS	1	NO SE VENDE SEPARADO	Assento, Incl in 3
23	NSS	1	NO SE VENDE SEPARADO	Pistão, Incl in 3
24	NSS	1	NO SE VENDE SEPARADO	Solenóide, Incl in 3
25	NSS	1	NO SE VENDE SEPARADO	Tampa, Incl in 3
26	154467A1	2	O-RING 10.8mm ID x 2.4mm Width	
27	LK00015	2	BUJÃO	
28	LJ019790	4	ÊMBOLO	
29	LG007590	4	MOLA DE COMPRESSÃO	
30	154491A1	4	O-RING	
31	154490A1	4	O-RING	
32	NSS	4	NO SE VENDE SEPARADO	Bujão, Incl in 3

35.355.170 [01]

p1

LINHA DA VÁLVULA DE CONTROLE, MULTIUSO; (Prod Date) After 1 Jan 2017

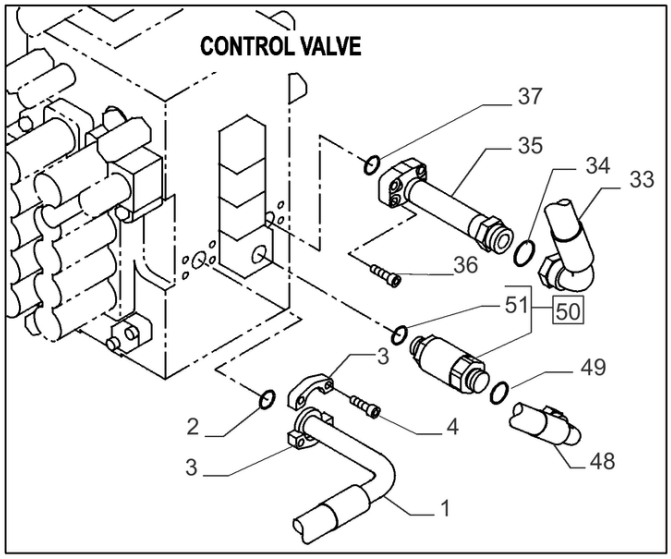

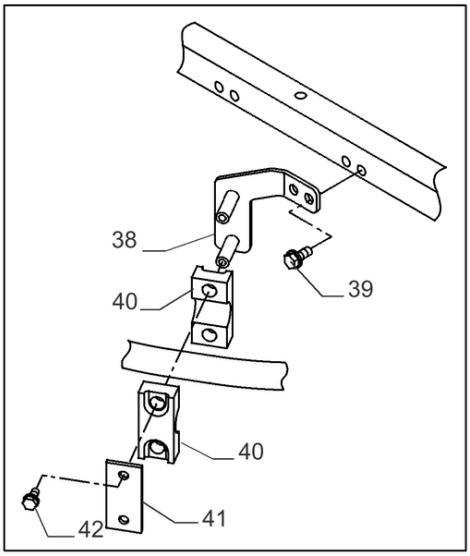

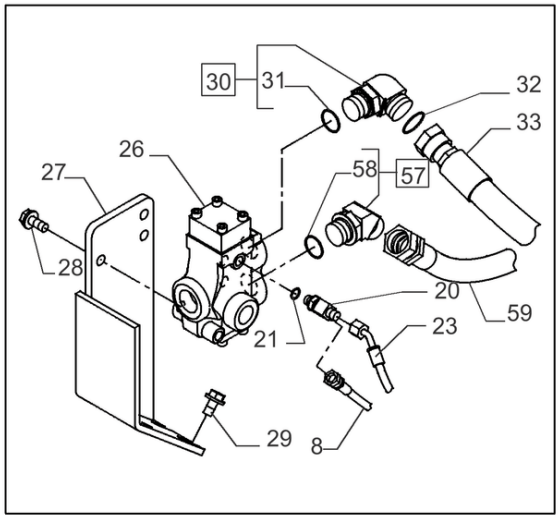

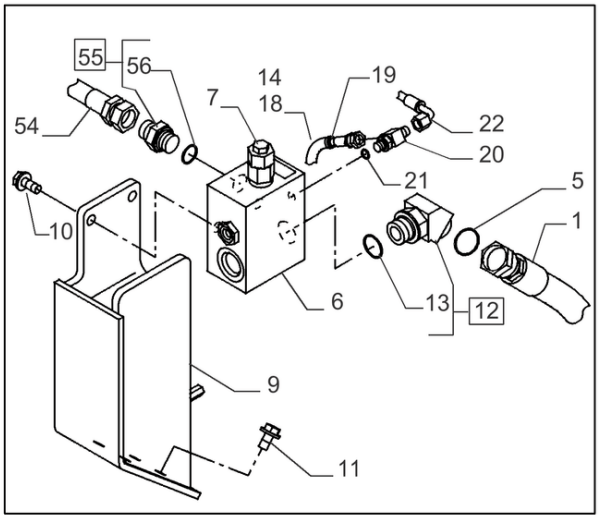

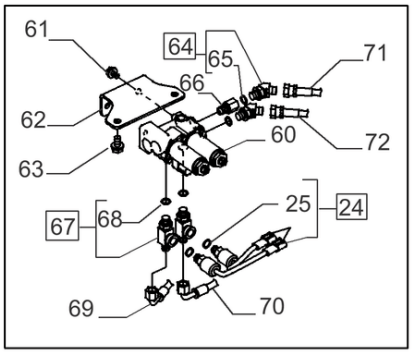

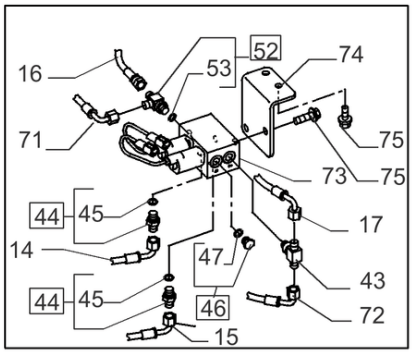

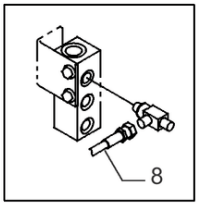

35.355.170 [01]

LINHA DA VÁLVULA DE CONTROLE, MULTIUSO; (Prod Date) After 1 Jan 2017

REF	NP	QTD	DESCRIÇÃO	USO
1	47791112	1	MANGUEIRA	
2	47759372	1	O-RING	
3	47759255	2	FLANGE	
4	14420231	4	PARAFUSO ALLENA FLAN M10 x 1.5 x 30mm, Cl 10.9, Full Thd	
5	47758729	1	O-RING	
6	47836262	1	VÁLVULA	ASSY, Incl 7
7	47758710	1	VALVULA DE ALIVIO	
8	47784663	1	MANGUEIRA	
9	47832567	1	SUPORTE	
10	47789339	2	PARAFUSO	
11	47759330	4	PARAFUSO	
12	47788709	1	COTOVELO	ASSY, Incl 13
13	47759484	1	O-RING	
14	47784576	1	MANGUEIRA	
15	47784572	1	MANGUEIRA	
16	47760359	1	MANGUEIRA HIDRÁULICA	
17	47784530	1	MANGUEIRA HIDRÁULICA	
18	47760631	1	MANGA DE PROTECÇÃO	
19	47759495	2	TIRA	
20	47759558	2	CONEXAO T	
21	47759554	2	O-RING	
22	47784533	1	MANGUEIRA	
23	47784613	1	MANGUEIRA	
24	47802982	2	INTERRUPTOR DE PRESS	ASSY, Incl 25
25	47759554	2	O-RING	
26	47803673	1	VÁLVULA	
27	47832598	1	SUPORTE	
28	47789339	2	PARAFUSO	
29	47759330	4	PARAFUSO	
30	47789695	1	COTOVELO	ASSY, Incl 31
31	47759484	1	O-RING	
32	47758729	1	O-RING	
33	47791129	1	MANGUEIRA	
34	47758729	1	O-RING	

35.355.170 [01]

p2

LINHA DA VÁLVULA DE CONTROLE, MULTIUSO; (Prod Date) After 1 Jan 2017

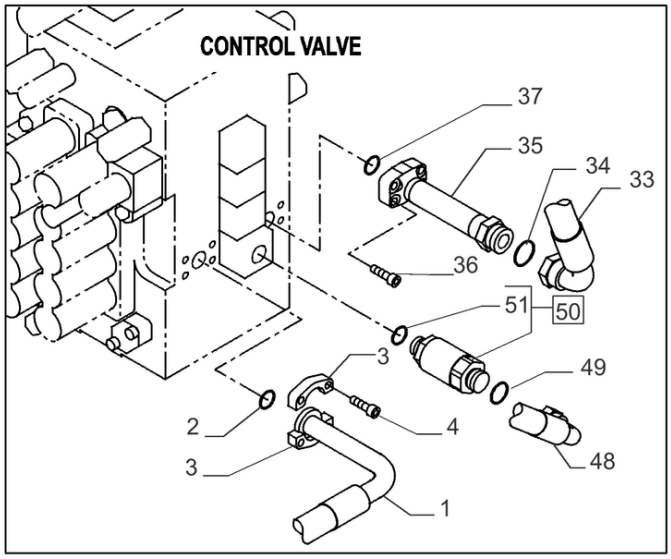

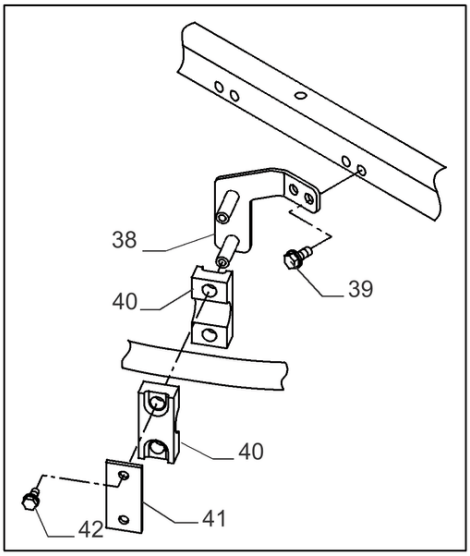

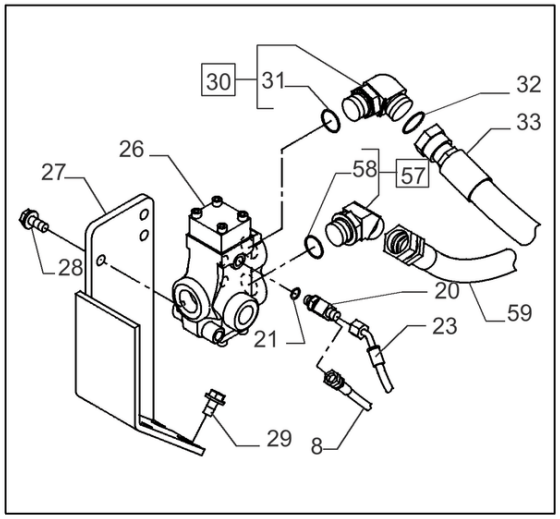

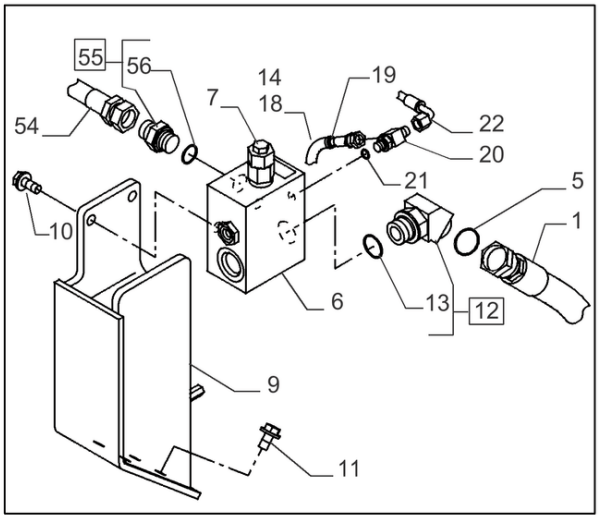

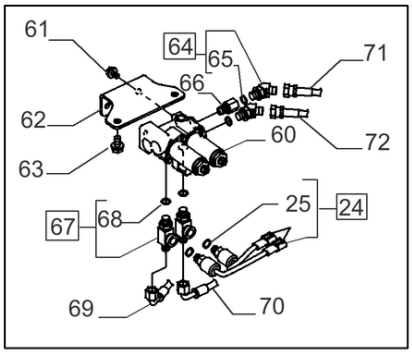

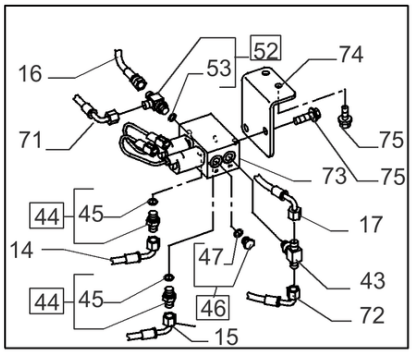

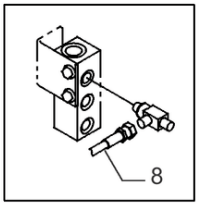

LINHA DA VÁLVULA DE CONTROLE, MULTIUSO; (Prod Date) After 1 Jan 2017

REF	NP	QTD	DESCRIÇÃO	USO
35	47890945	1	TUBO	
36	14420331	4	PARAFUSO ALLENA FLAN M10 x 1.5 x 35mm, Cl 10.9, Full Thd	
37	47759372	1	O-RING	
38	47791131	1	SUPORTE	
39	47789339	2	PARAFUSO	
40	47757758	2	GRAMPO DA MANGUEIRA	
41	47757757	1	PLACA	
42	47789336	2	PARAFUSO	
43	47790243	1	CONEXAO T	
44	47759235	2	CONECTOR HIDRÁUL	ASSY, Incl 45
45	47759554	2	O-RING	
46	47759506	1	BUJÃO	ASSY, Incl 47
47	47759554	1	O-RING	
48	47791133	1	MANGUEIRA HIDRÁULICA	
49	47759378	1	O-RING	
50	47803938	1	VÁLVULA	ASSY, Incl 51
51	47759550	1	O-RING	
52	47759558	1	CONEXAO T	ASSY, Incl 53
53	47759554	1	O-RING	
54	47791118	1	MANGUEIRA 19MM_ID_X_860MM	
55	47759233	1	CONECTOR HIDRÁUL	ASSY, Incl 56
56	47759550	1	O-RING	
57	47758697	1	COTOVELO	ASSY, Incl 58
58	47759484	1	O-RING	
59	47791119	1	MANGUEIRA 25.4MM_ID_X_1180MM	
60	47802713	1	VÁLVULA	
61	47789325	2	PARAFUSO	
62	47757606	1	SUPORTE	
63	47789335	2	PARAFUSO	
64	47760630	2	COTOVELO	ASSY, Incl 65
65	47759554	2	O-RING	
66	47759992	1	PRISIONEIRO	
67	47759354	2	CONEXÃO	ASSY, Incl 68
68	47759554	2	O-RING	

35.355.170 [01]

p3

LINHA DA VÁLVULA DE CONTROLE, MULTIUSO; (Prod Date) After 1 Jan 2017

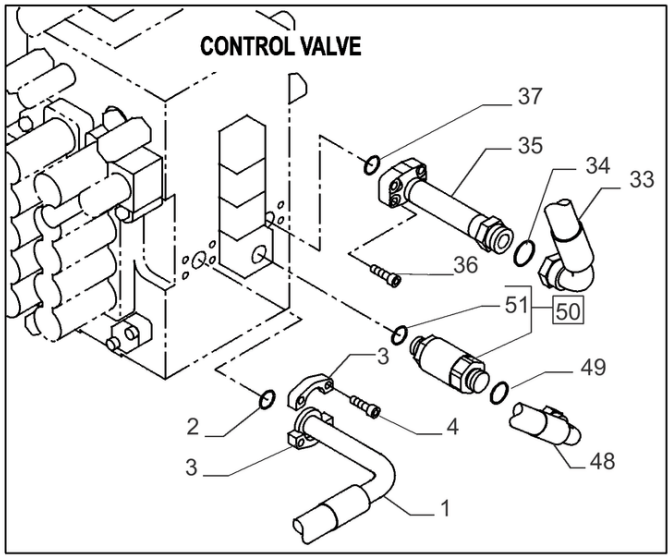

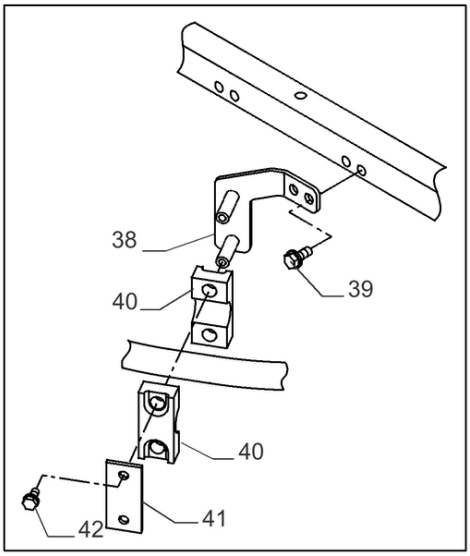

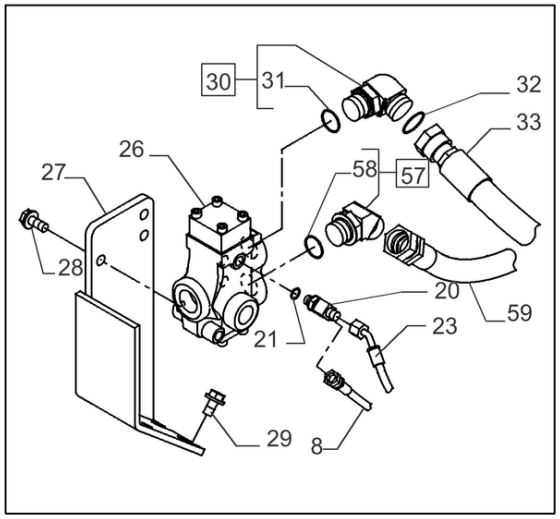

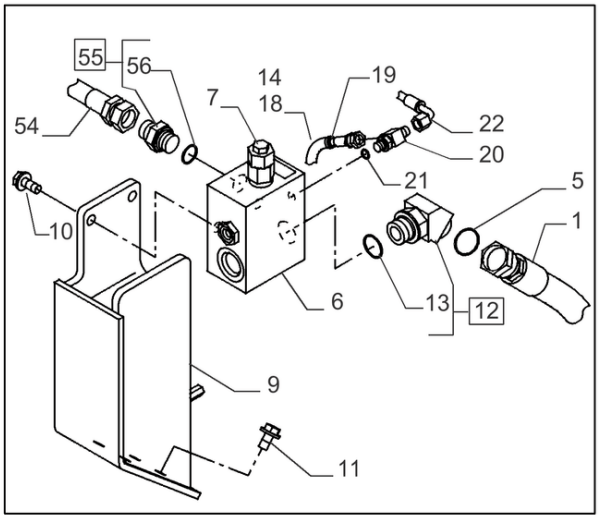

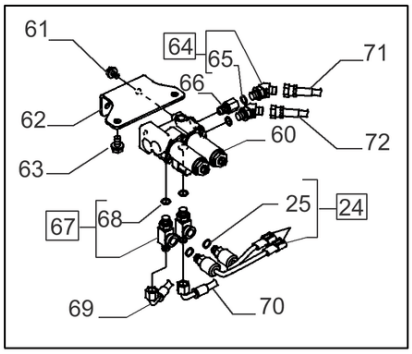

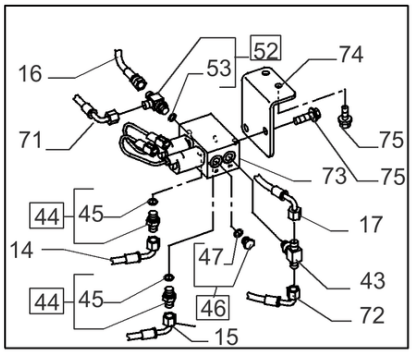

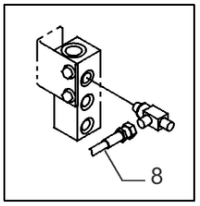

LINHA DA VÁLVULA DE CONTROLE, MULTIUSO; (Prod Date) After 1 Jan 2017

REF	NP	QTD	DESCRIÇÃO	USO
69	47784566	1	MANGUEIRA HIDRÁULICA	
70	47760357	1	MANGUEIRA HIDRÁULICA	
71	47760370	1	MANGUEIRA HIDRÁULICA	
72	47760365	1	MANGUEIRA	
73	47875285	1	VÁLVULA	
74	47891614	1	SUPORTE	
75	47789335	4	PARAFUSO	

35.355.170 [02]

p1

LINHA DA VÁLVULA DE CONTROLE, MULTIUSO; (Prod Date) After 1 Jan 2017

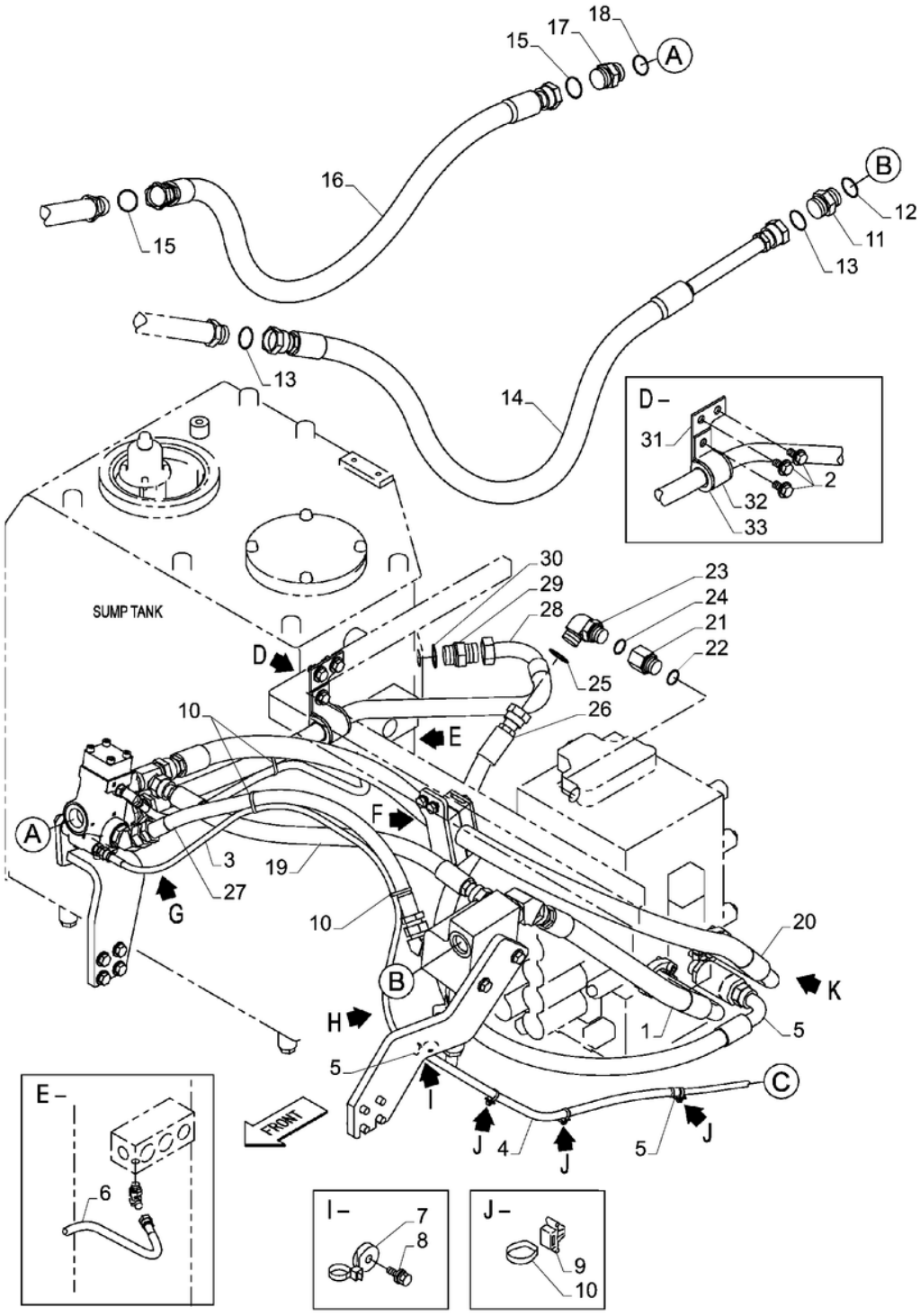

LINHA DA VÁLVULA DE CONTROLE, MULTIUSO; (Prod Date) After 1 Jan 2017

REF	NP	QTD	DESCRIÇÃO	USO
1	47760152	1	MANGUEIRA	
2	47759330	3	PARAFUSO	
3	47797686	1	MANGUEIRA HIDRÁULICA	
4	151925A1	1	TUBO PLÁSTICO 10.5 mm ID, 14.1 mm OD, 1000 mm Length	
5	47759495	2	TIRA	
6	47836413	1	MANGUEIRA HIDRÁULICA	
7	47759127	1	BRAÇADEIRA	
8	47758719	1	PARAFUSO	
9	47757680	3	BRAÇADEIRA	
10	47759505	8	TIRA	
11	47758724	1	CONEXÃO ADAPTER	
12	47759484	1	O-RING	
13	47758729	1	O-RING	
14	47758333	1	MANGUEIRA HIDRÁULICA	
15	47758729	2	O-RING	
16	47760053	1	MANGUEIRA	
17	47758724	1	CONEXÃO ADAPTER	
18	47759484	1	O-RING	
19	47760153	1	MANGUEIRA	
20	47760154	1	MANGUEIRA	
21	47760617	1	CONECTOR HIDRÁUL	
22	47759550	1	O-RING	
23	47759456	1	COTOVELO	
24	47759550	1	O-RING	
25	47759378	1	O-RING	
26	47760056	1	MANGUEIRA	
27	47757759	1	MANGUEIRA HIDRÁULICA	
28	47759893	1	MANGUEIRA	
29	47759234	1	CONECTOR HIDRÁUL	
30	47759484	1	O-RING	
31	47759892	1	SUPORTE	
32	47759791	1	SUPORTE	
33	47760382	1	BRAÇADEIRA	

35.355.175 [01]

p1

LINHA DA VÁLVULA DE CONTROLE, MULTIUSO; (Prod Date) After 1 Jan 2017

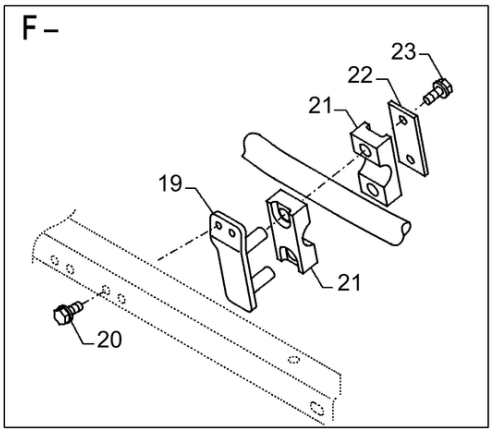

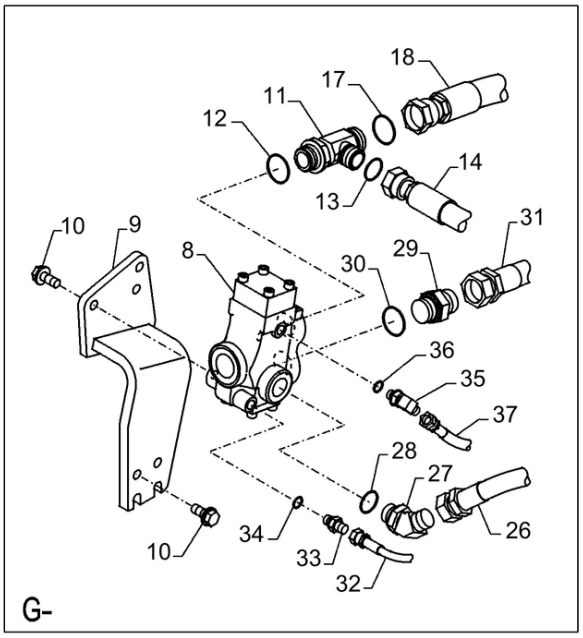

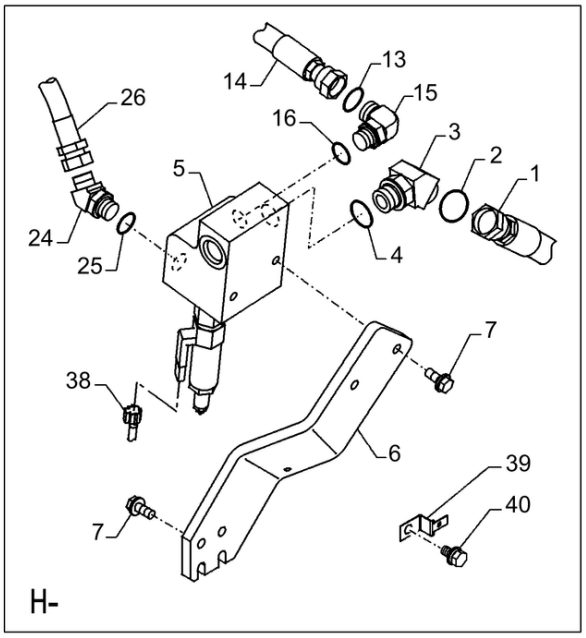

35.355.175 [01]

LINHA DA VÁLVULA DE CONTROLE, MULTIUSO; (Prod Date) After 1 Jan 2017

REF	NP	QTD	DESCRIÇÃO	USO
1	47760152	1	MANGUEIRA	
2	47758729	1	O-RING	
3	47788709	1	COTOVELO	
4	47759484	1	O-RING	
5	47803580	1	VALVULA DE ALIVIO	
6	47849646	1	SUPORTE	
7	47789339	6	PARAFUSO	
8	47803673	1	VÁLVULA	
9	47803646	1	SUPORTE	
10	47789339	6	PARAFUSO	
11	47758048	1	CONEXAO T	
12	47759484	1	O-RING	
13	47759378	2	O-RING	
14	47760153	1	MANGUEIRA	
15	47759456	1	COTOVELO	
16	47759550	1	O-RING	
17	47758729	1	O-RING	
18	47760154	1	MANGUEIRA	
19	47759797	1	SUPORTE	
20	47789336	2	PARAFUSO	
21	47757758	2	GRAMPO DA MANGUEIRA	
22	47757757	1	PLACA	
23	47789336	2	PARAFUSO	
24	47758696	1	COTOVELO	
25	47759550	1	O-RING	
26	47757759	1	MANGUEIRA HIDRÁULICA	
27	47758696	1	COTOVELO	
28	47759550	1	O-RING	
29	47759234	1	CONECTOR HIDRÁUL	
30	47759484	1	O-RING	
31	47759893	1	MANGUEIRA	
32	47797686	1	MANGUEIRA HIDRÁULICA	
33	47759235	1	CONECTOR HIDRÁUL	
33	47760630	2	COTOVELO	
34	47759554	1	O-RING	

35.355.175 [01]

p2

LINHA DA VÁLVULA DE CONTROLE, MULTIUSO; (Prod Date) After 1 Jan 2017

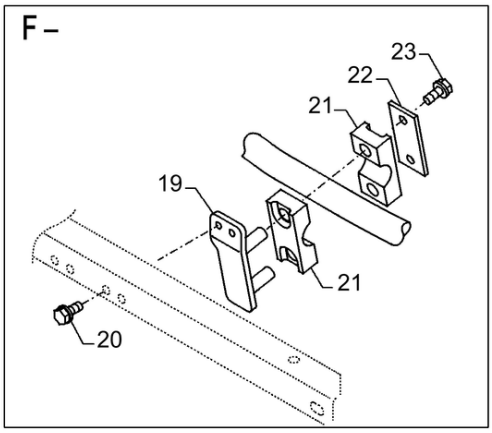

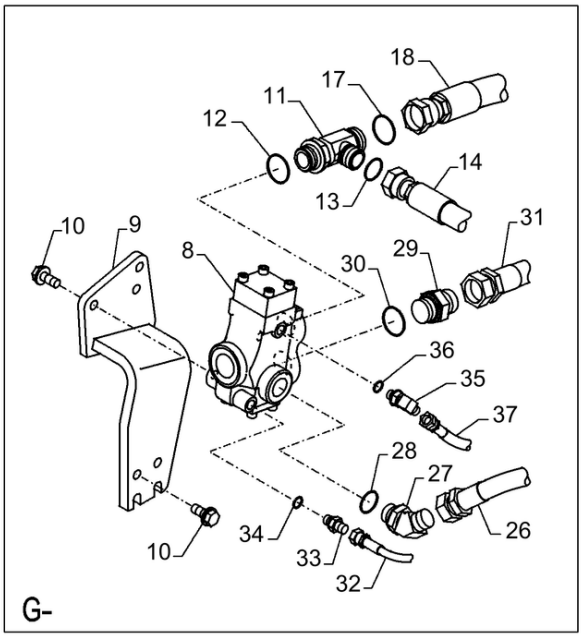

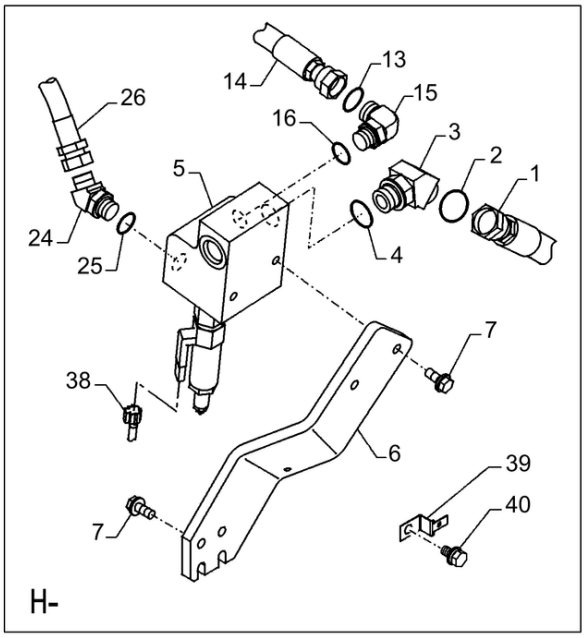

LINHA DA VÁLVULA DE CONTROLE, MULTIUSO; (Prod Date) After 1 Jan 2017

REF	NP	QTD	DESCRIÇÃO	USO
35	47760629	1	COTOVELO	
36	47759554	1	O-RING	
37	47836413	1	MANGUEIRA HIDRÁULICA	
38	47756090	1	CHICOTE	
39	47758537	1	GRAMPO	
40	47759376	1	PARAFUSO	

35.355.175 [02]

p1

LINHA DA VÁLVULA DE CONTROLE, MULTIUSO; (Prod Date) After 1 Jan 2017

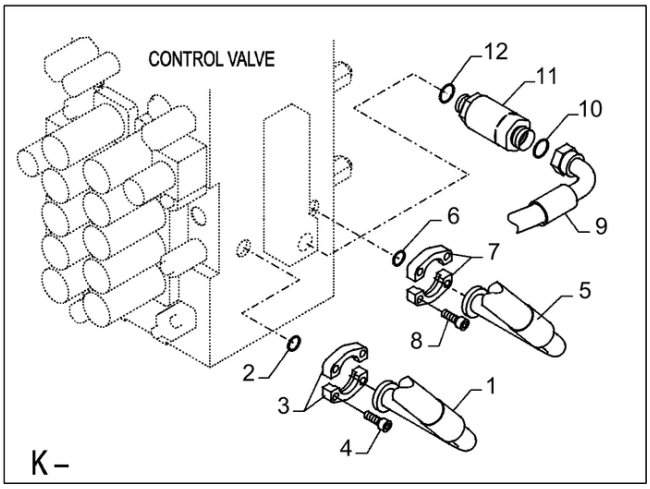

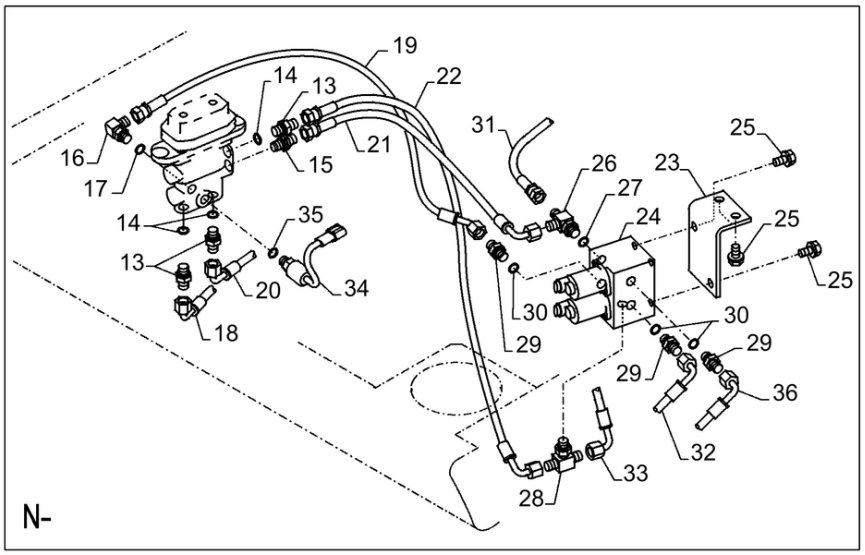

LINHA DA VÁLVULA DE CONTROLE, MULTIUSO; (Prod Date) After 1 Jan 2017

REF	NP	QTD	DESCRIÇÃO	USO
1	47760152	1	MANGUEIRA	
2	47759372	1	O-RING	
3	47759255	2	FLANGE	
4	14420231	4	PARAFUSO ALLENA FLAN M10 x 1.5 x 30mm, Cl 10.9, Full Thd	
5	47760154	1	MANGUEIRA	
6	47759372	1	O-RING	
7	47759255	2	FLANGE	
8	14420231	4	PARAFUSO ALLENA FLAN M10 x 1.5 x 30mm, Cl 10.9, Full Thd	
9	47760056	1	MANGUEIRA	
10	47759378	1	O-RING	
11	47803938	1	VÁLVULA	
12	47759550	1	O-RING	
13	47759235	3	CONECTOR HIDRÁUL	
14	47759554	1	O-RING	
15	161841A1	1	CONECTOR HIDRÁUL	
16	47760629	1	COTOVELO	
17	47759554	1	O-RING	
18	47758784	1	MANGUEIRA	
19	47760348	1	MANGUEIRA HIDRÁULICA 6.3MM_ID_X_650MM	
20	47758784	1	MANGUEIRA	
21	47760360	1	MANGUEIRA HIDRÁULICA 6.3MM_ID_X_600MM	
22	47760365	1	MANGUEIRA	
23	47759813	1	SUPORTE	
24	47850347	1	VÁLVULA DE SOLENÓIDE	
25	47789335	4	PARAFUSO	
26	47759558	1	CONEXAO T	
27	47759554	1	O-RING	
28	47790243	1	CONEXAO T	
29	47759235	3	CONECTOR HIDRÁUL	
30	47759554	1	O-RING	
31	47760359	1	MANGUEIRA HIDRÁULICA	
32	47760355	1	MANGUEIRA HIDRÁULICA	

35.355.175 [02]

p2

LINHA DA VÁLVULA DE CONTROLE, MULTIUSO; (Prod Date) After 1 Jan 2017

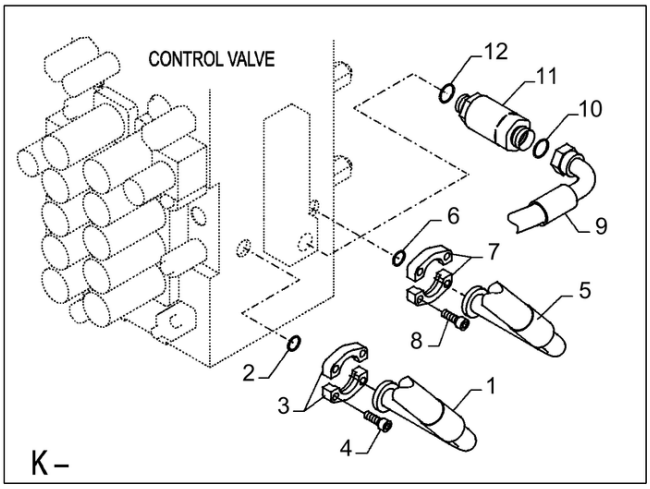

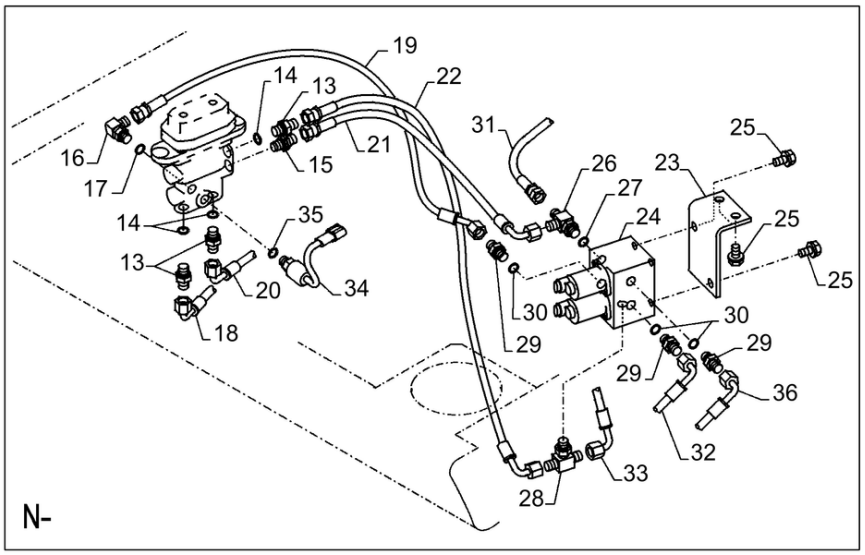

LINHA DA VÁLVULA DE CONTROLE, MULTIUSO; (Prod Date) After 1 Jan 2017

REF	NP	QTD	DESCRIÇÃO	USO
33	47760372	1	MANGUEIRA HIDRÁULICA 6.3MM_ID_X_730MM	
34	47802978	1	INTERRUPTOR DE PRESS	
35	47759554	1	O-RING	
36	47797686	1	MANGUEIRA HIDRÁULICA	

35.355.180

p1

VÁLVULA, REDUÇÃO, COMPONENTES; (Prod Date) After 1 Jan 2017

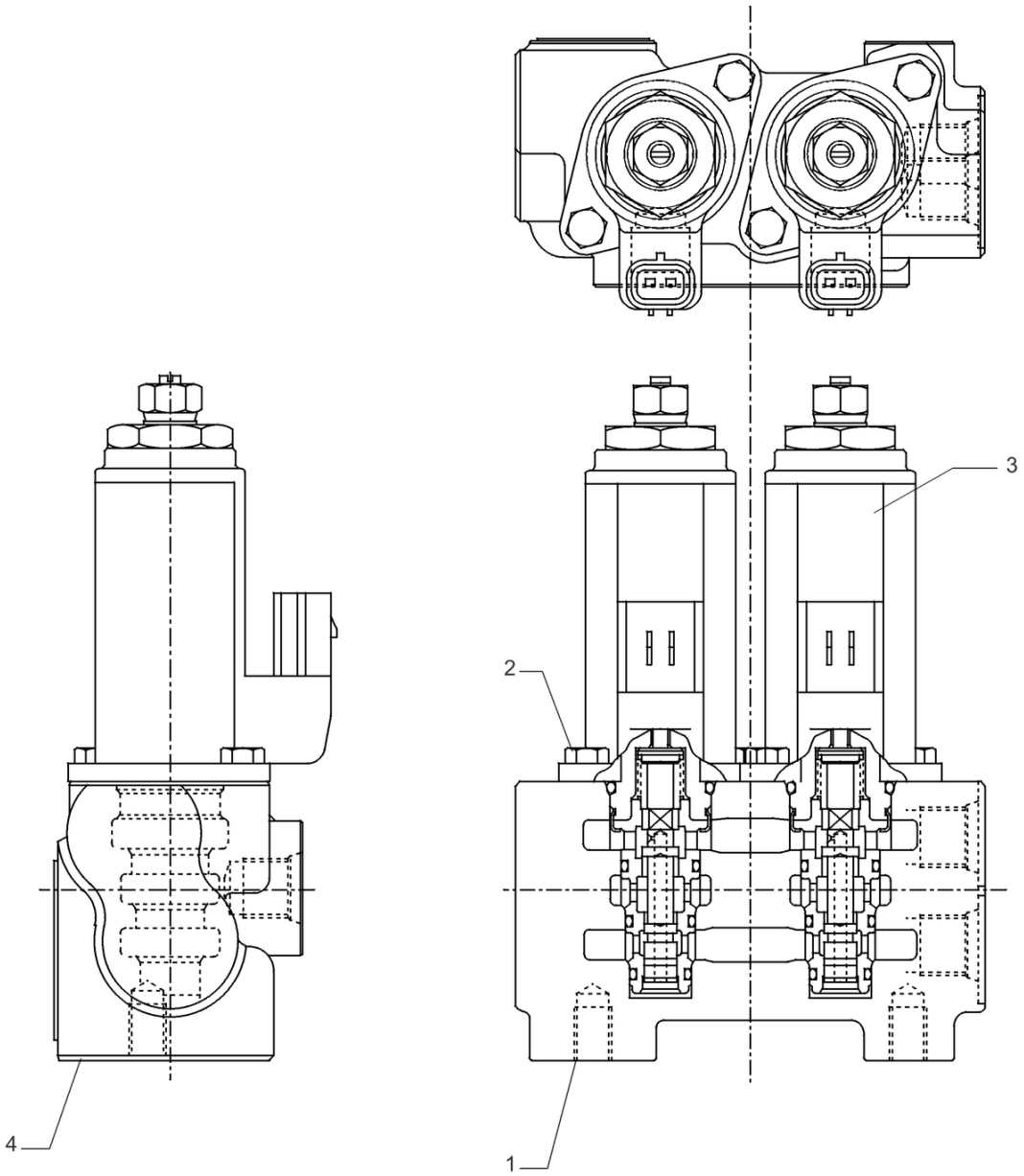

VÁLVULA REDUÇÃO CONJUNTO PN 47802713

VÁLVULA, REDUÇÃO, COMPONENTES; (Prod Date) After 1 Jan 2017

REF	NP	QTD	DESCRIÇÃO	USO
1	LW005920	1	CORPO	
2	102R005Y012R	4	PARAFUSO	
3	LJ017960	2	VÁLVULA	
4	NSS	1	NO SE VENDE SEPARADO	Placa

35.355.190	p1

VÁLVULA DO SOLENOIDE, COMPONENTES; (Prod Date) After 1 Jan 2017

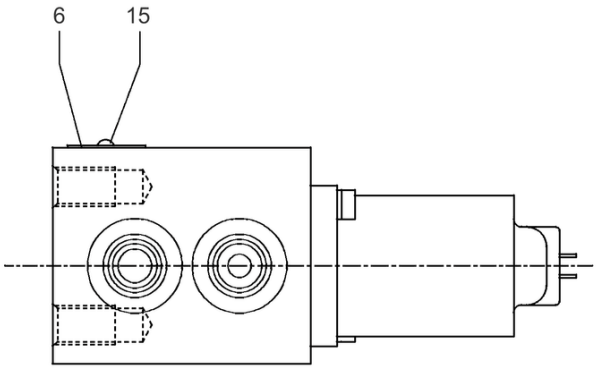

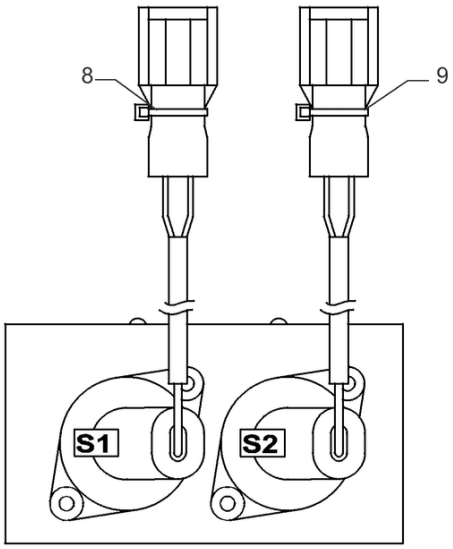

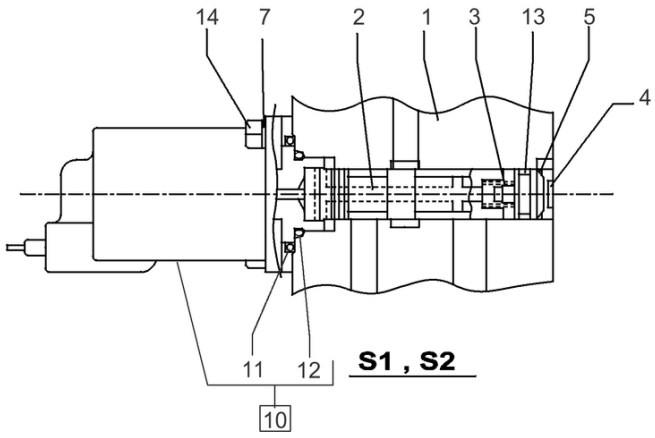

VÁLVULA SOLENÓIDE CONJUNTO PN 47875285

35.355.190

VÁLVULA DO SOLENOIDE, COMPONENTES; (Prod Date) After 1 Jan 2017

REF	NP	QTD	DESCRIÇÃO	USO
1	NSS	1	NO SE VENDE SEPARADO	Corpo
2	NSS	2	NO SE VENDE SEPARADO	Carretel
3	LG006010	2	MOLA DE COMPRESSÃO	
4	LR015080	2	ADAPTADOR	
5	LA010960	2	ANEL DE PRESSÃO	
6	NSS	1	NO SE VENDE SEPARADO	Anel
7	LA010970	4	MOLA DA ARRUELA	
8	LD001470	1	BRAÇADEIRA DE CABO	
9	LD001450	1	BRAÇADEIRA DE CABO	
10	LL001140	2	SOLENOIDE	Incl 11, 12
11	155188A1	2	O-RING	
12	154487A1	2	O-RING	
13	154463A1	2	O-RING	
14	LA010980	4	PARAFUSO ALLENA FLAN Hex Skt Hd	
15	NSS	2	NO SE VENDE SEPARADO	Rebite

35.355.200 [01]

p1

LINHA DA VÁLVULA DE CONTROLE, AUXILIAR; (Prod Date) After 1 Jan 2017

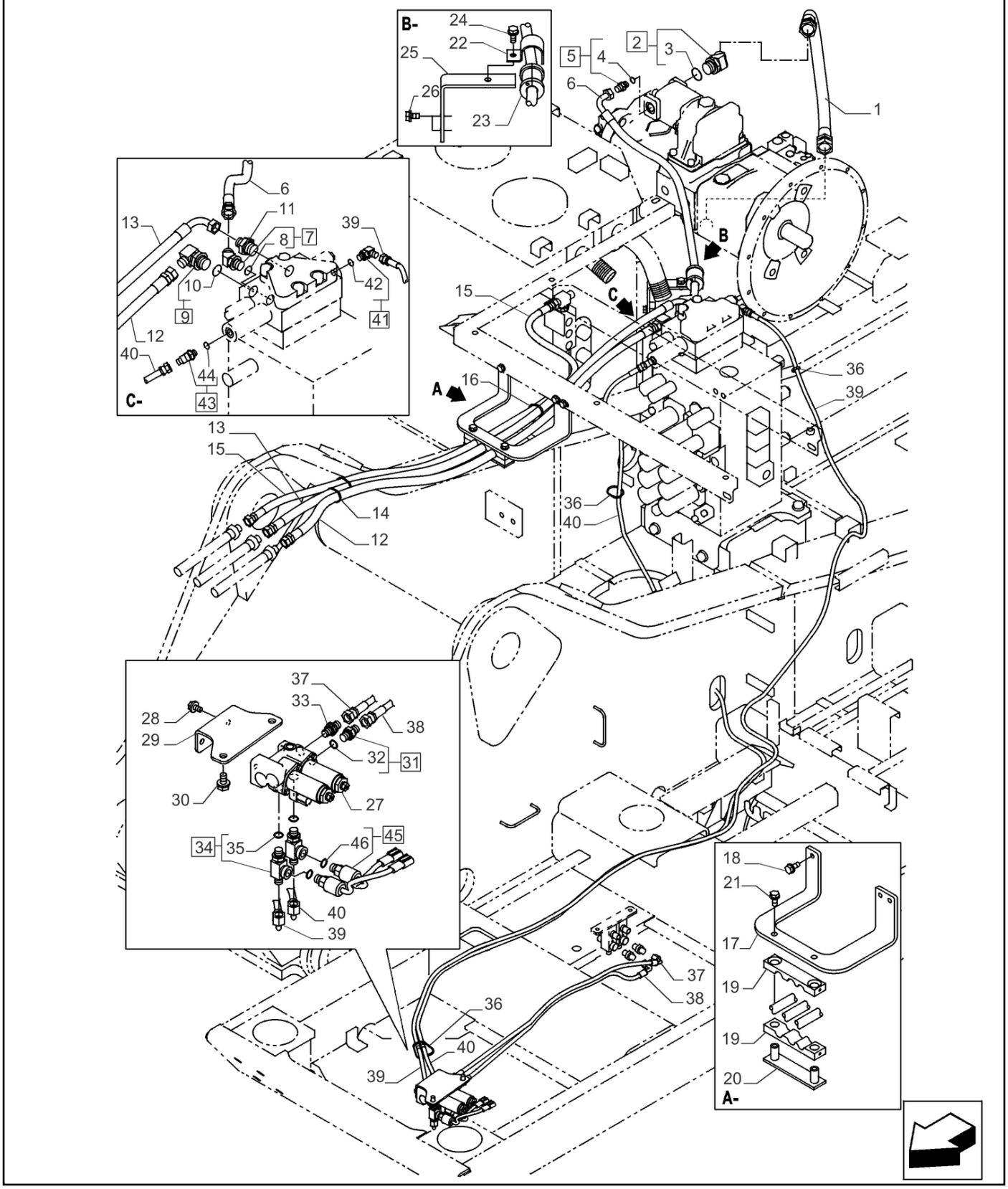

LINHA DA VÁLVULA DE CONTROLE, AUXILIAR; (Prod Date) After 1 Jan 2017

REF	NP	QTD	DESCRIÇÃO	USO
1	47791148	1	MANGUEIRA 25MM_ID_X_700MM	
2	47758697	1	COTOVELO	ASSY, Incl 3
3	47759484	1	O-RING	
4	47759527	1	CONECTOR HIDRÁUL	ASSY, Incl 5
5	47759549	1	O-RING	
6	47791149	1	MANGUEIRA	
7	47758695	1	COTOVELO 45	ASSY, Incl 8
8	47759549	1	O-RING	
9	47758701	1	COTOVELO 90	ASSY, Incl 10
10	47759550	1	O-RING	
11	47759379	1	ADAPTADOR	
12	47791150	1	MANGUEIRA 12.7MM_ID_X_1660MM	
13	47791151	1	MANGUEIRA	
14	47759505	2	TIRA	
15	47791152	1	MANGUEIRA 12.7MM_ID_X_1810MM	
16	47759505	1	TIRA	
17	47830723	1	SUPORTE	
18	47789336	3	PARAFUSO	
19	47757760	2	GRAMPO DA MANGUEIRA	
20	47757761	1	SUPORTE	
21	47789336	2	PARAFUSO	
22	47759380	1	BRAÇADEIRA	
23	47784494	1	BRAÇADEIRA	
24	47789336	1	PARAFUSO	
25	47791154	1	SUPORTE	
26	47789335	2	PARAFUSO	
27	47802713	1	VÁLVULA	
28	47789325	2	PARAFUSO	
29	47757606	1	SUPORTE	
30	47789335	2	PARAFUSO	
31	47759235	1	CONECTOR HIDRÁUL	ASSY, Incl 32
32	47759554	1	O-RING	
33	47759490	1	CONECTOR HIDRÁUL	
34	47759354	2	CONEXÃO	ASSY, Incl 35

35.355.200 [01]

p2

LINHA DA VÁLVULA DE CONTROLE, AUXILIAR; (Prod Date) After 1 Jan 2017

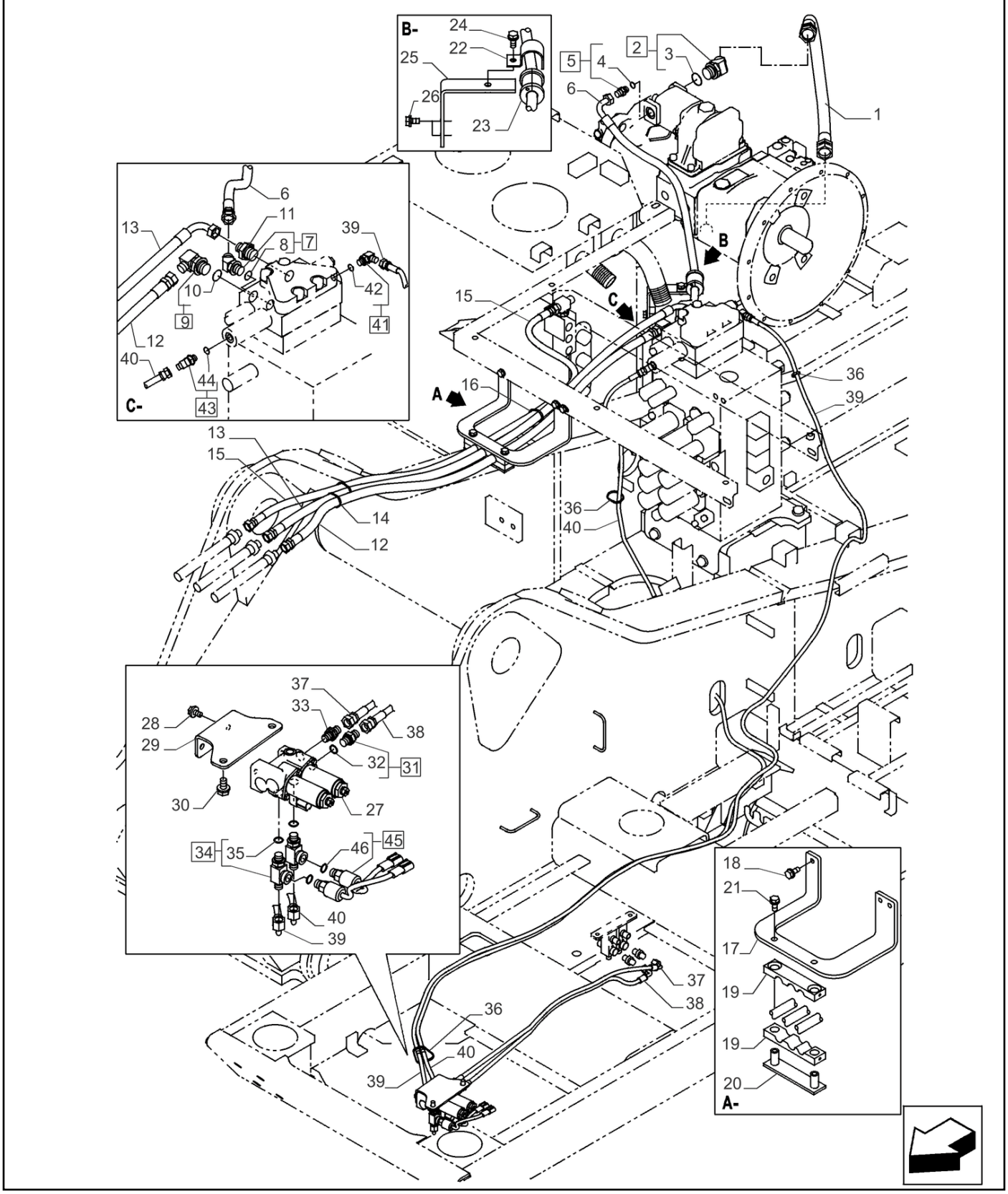

LINHA DA VÁLVULA DE CONTROLE, AUXILIAR; (Prod Date) After 1 Jan 2017

REF	NP	QTD	DESCRIÇÃO	USO
35	47759554	2	O-RING	
36	47759505	3	TIRA	
37	47758779	1	MANGUEIRA	
38	47758778	1	MANGUEIRA	
39	47784571	1	MANGUEIRA	
40	47760355	1	MANGUEIRA HIDRÁULICA	
41	47760629	1	COTOVELO	ASSY, Incl 42
42	47759554	1	O-RING	
43	47760630	1	COTOVELO	ASSY, Incl 44
44	47759554	1	O-RING	
45	47802978	2	INTERRUPTOR DE PRESS	ASSY, Incl 46
46	47759554	2	O-RING	

35.355.200 [02]

p1

LINHA DA VÁLVULA DE CONTROLE, AUXILIAR; (Prod Date) After 1 Jan 2017

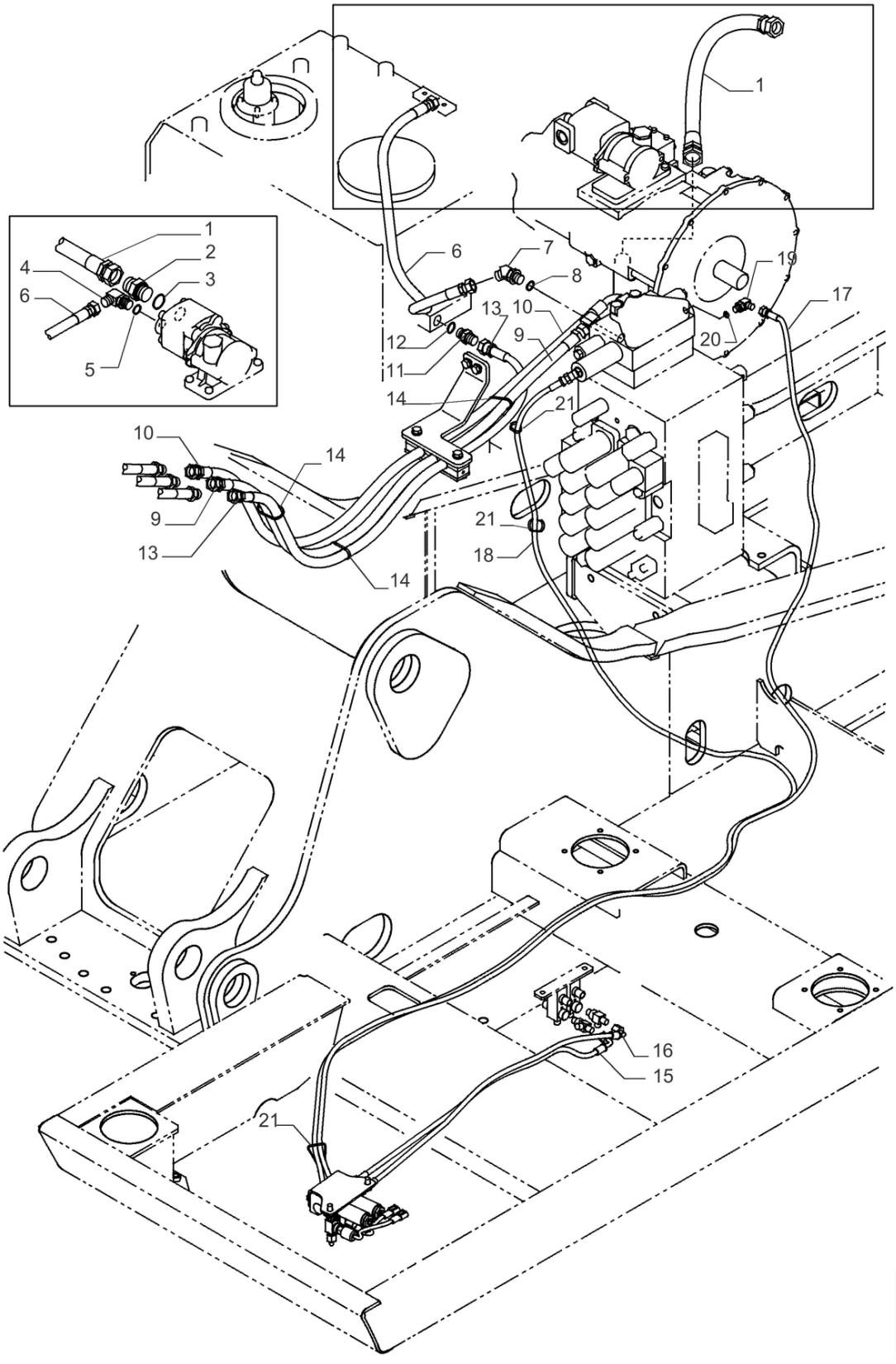

LINHA DA VÁLVULA DE CONTROLE, AUXILIAR; (Prod Date) After 1 Jan 2017

REF	NP	QTD	DESCRIÇÃO	USO
1	47759937	1	MANGUEIRA 25.4MM_ID_X_910MM	
2	47759234	1	CONECTOR HIDRÁUL	
3	47759484	1	O-RING	
4	47760324	1	COTOVELO 90	
5	47759549	1	O-RING	
6	47760333	1	MANGUEIRA HIDRÁULICA	
7	47758695	1	COTOVELO 45	
8	47759549	1	O-RING	
9	47760155	1	MANGUEIRA HIDRÁULICA	
10	47760156	1	MANGUEIRA HIDRÁULICA	
11	47759527	1	CONECTOR HIDRÁUL	
12	47759549	1	O-RING	
13	47759976	1	MANGUEIRA HIDRÁULICA	
14	47759505	3	TIRA	
15	47758779	1	MANGUEIRA	
16	47758778	1	MANGUEIRA	
17	47760356	1	MANGUEIRA HIDRÁULICA	
18	47760358	1	MANGUEIRA	
19	47760629	1	COTOVELO	
20	47759554	1	O-RING	
21	47759505	3	TIRA	

35.355.205

p1

LINHA DA VÁLVULA DE CONTROLE, AUXILIAR; (Prod Date) After 1 Jan 2017

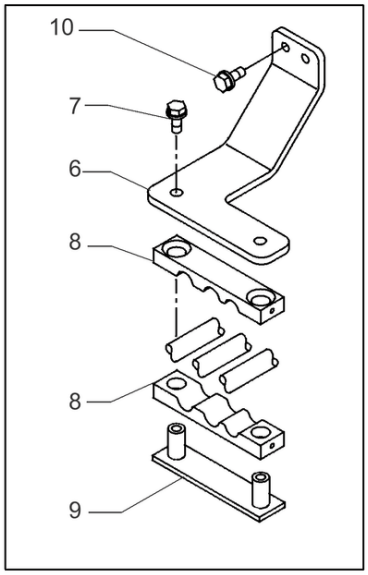

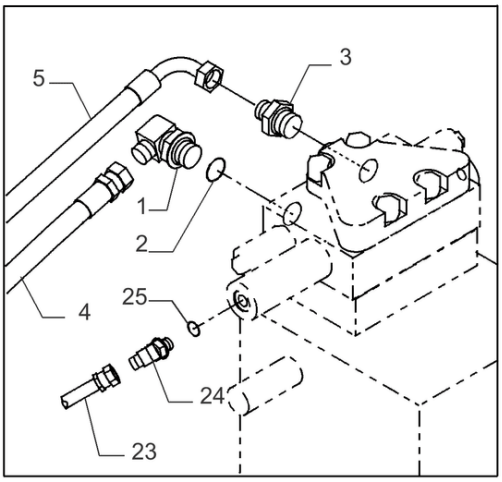

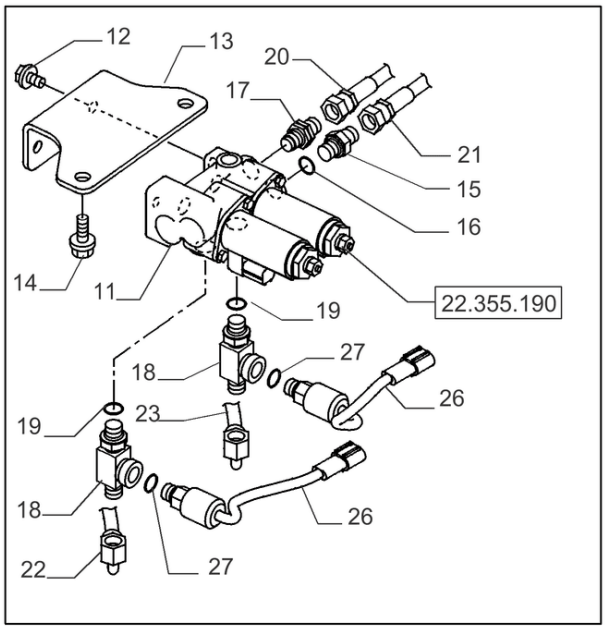

LINHA DA VÁLVULA DE CONTROLE, AUXILIAR; (Prod Date) After 1 Jan 2017

REF	NP	QTD	DESCRIÇÃO	USO
1	47758701	1	COTOVELO 90	
2	47759550	1	O-RING	
3	47759379	1	ADAPTADOR	
4	47760155	1	MANGUEIRA HIDRÁULICA	
5	47760156	1	MANGUEIRA HIDRÁULICA	
6	47840760	1	SUPORTE	
7	47789336	2	PARAFUSO	
8	47757760	2	GRAMPO DA MANGUEIRA	
9	47757761	1	SUPORTE	
10	47789336	2	PARAFUSO	
11	47802713	1	VÁLVULA	
12	47789325	2	PARAFUSO	
13	47757606	1	SUPORTE	
14	47789335	2	PARAFUSO	
15	47759235	1	CONECTOR HIDRÁUL	
16	47759554	1	O-RING	
17	47759490	1	CONECTOR HIDRÁUL	
18	47759354	2	CONEXÃO	
19	47759554	2	O-RING	
20	47758779	1	MANGUEIRA	
21	47758778	1	MANGUEIRA	
22	47760356	1	MANGUEIRA HIDRÁULICA	
23	47760358	1	MANGUEIRA	
24	47760630	1	COTOVELO	
25	47759554	1	O-RING	
26	47802978	2	INTERRUPTOR DE PRESS	
27	47759554	2	O-RING	

35.355.210 [01]

p1

LINHA HIDRÁULICA, BUJÕES; (Prod Date) After 1 Jan 2017

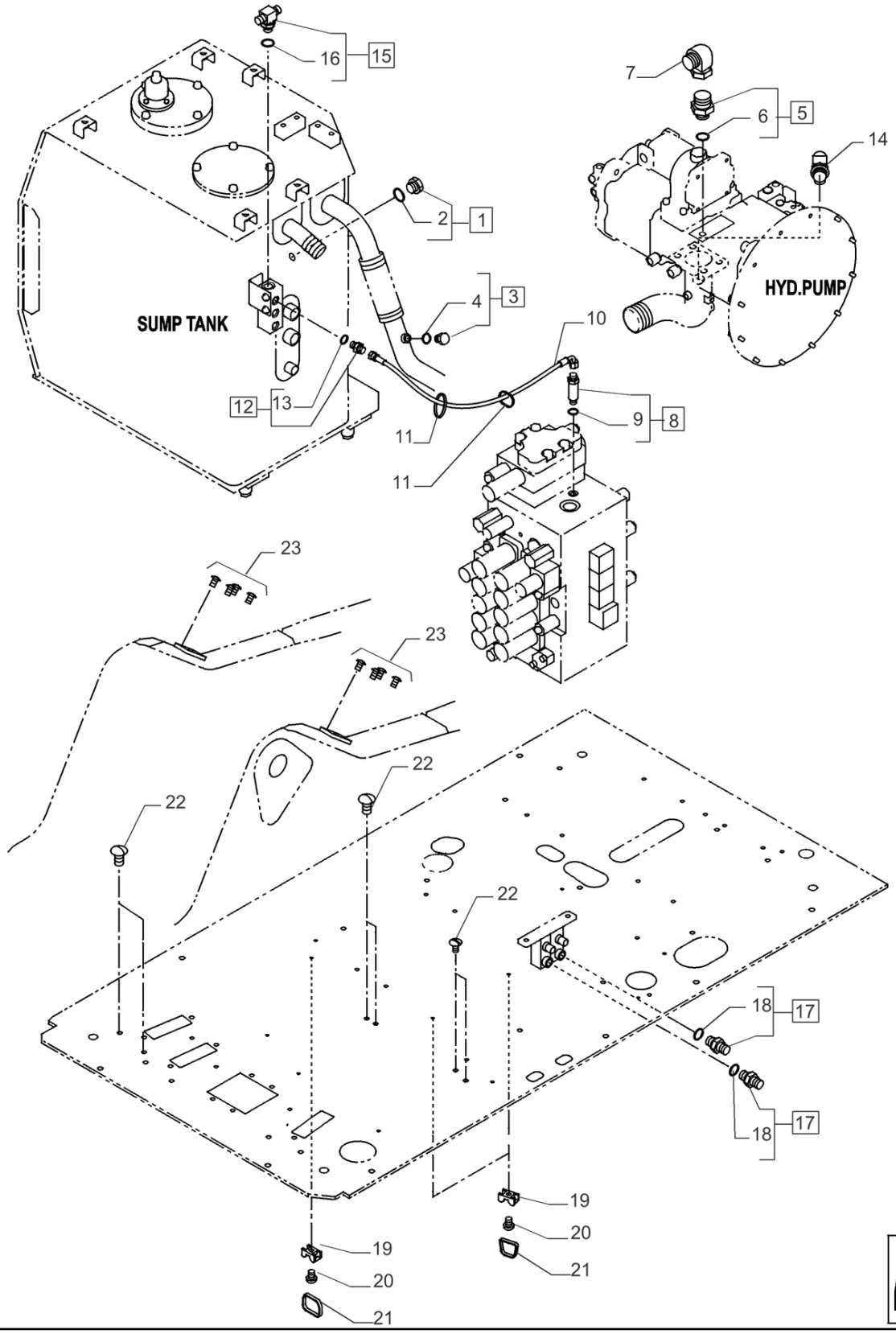

LINHA HIDRÁULICA, BUJÕES; (Prod Date) After 1 Jan 2017

REF	NP	QTD	DESCRIÇÃO	USO
1	47759506	1	BUJÃO	ASSY, Incl 2
2	47759554	1	O-RING	
3	47759486	1	BUJÃO PF 1"	ASSY, Incl 4
4	47759484	1	O-RING	
5	47759533	1	ADAPTADOR	ASSY, Incl 6
6	47759550	1	O-RING	
7	47791162	1	CONECTOR HIDRÁUL	
8	47791161	1	ADAPTADOR	ASSY, Incl 9
9	47759554	1	O-RING	
10	47760368	1	MANGUEIRA	
11	47759505	2	TIRA	
12	47759235	1	CONECTOR HIDRÁUL	ASSY, Incl 13
13	47759554	1	O-RING	
14	47791163	1	CONEXAO T	
15	47759374	1	CONEXAO T	ASSY, Incl 16
16	47759549	1	O-RING	
17	47759235	2	CONECTOR HIDRÁUL	ASSY, Incl 18
18	47759554	2	O-RING	
19	47759521	3	BRAÇADEIRA	
20	47789407	3	PARAFUSO	
21	47759505	3	TIRA	
22	47758641	6	TAMPA	
23	47803675	8	PARAFUSO	

35.355.210 [02]

p1

LINHA HIDRÁULICA, BUJÕES; (Prod Date) After 1 Jan 2017

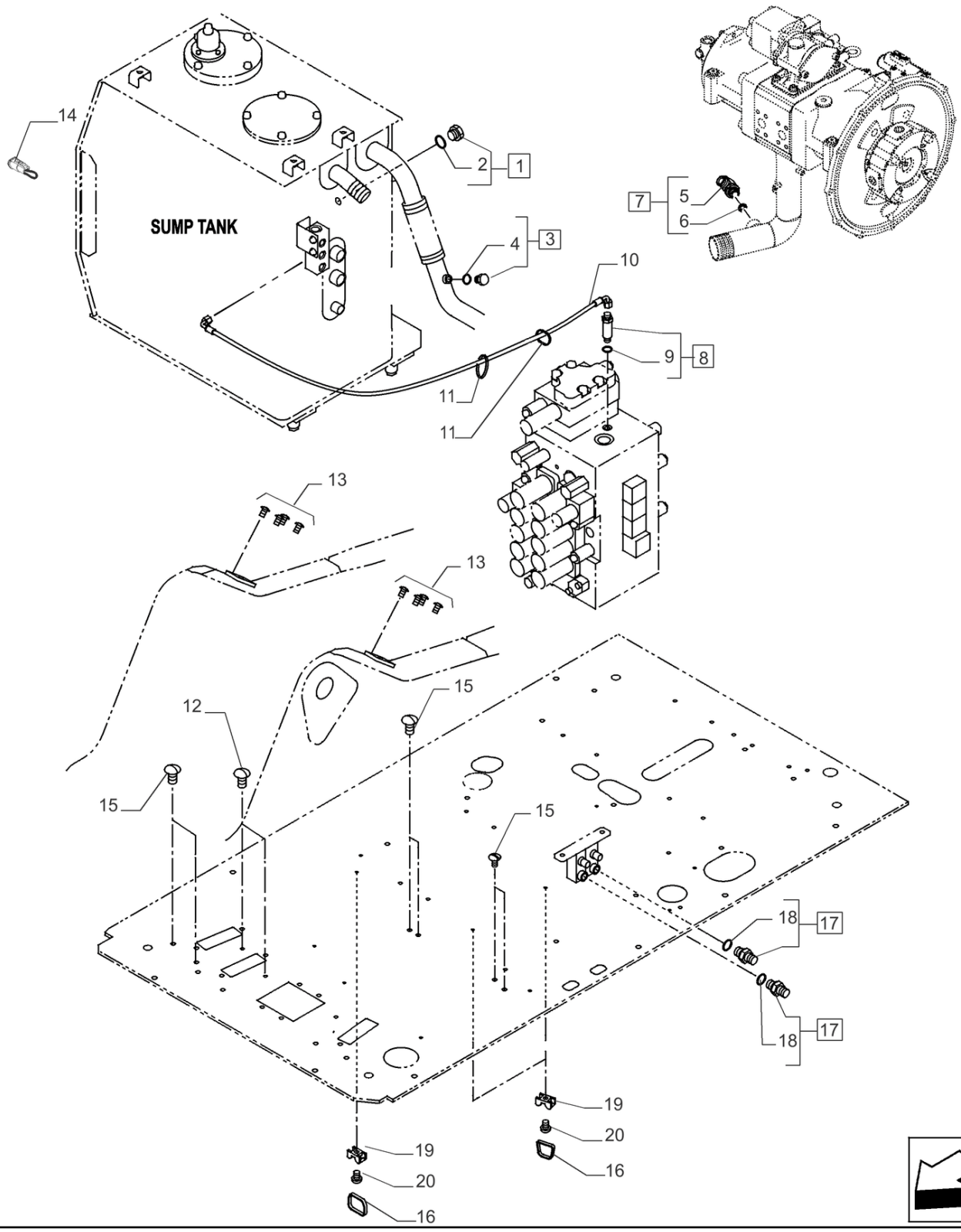

LINHA HIDRÁULICA, BUJÕES; (Prod Date) After 1 Jan 2017

REF	NP	QTD	DESCRIÇÃO	USO
1	47759506	1	BUJÃO	ASSY, Incl 2
2	47759554	1	O-RING	
3	47759486	1	BUJÃO PF 1"	ASSY, Incl 4
4	47759484	1	O-RING	
5	NSS	1	NO SE VENDE SEPARADO	Conector T, Incl in 7
6	47759484	1	O-RING	
7	47757602	1	CONEXAO T	Incl 5, 6
8	47791161	1	ADAPTADOR	ASSY, Incl 9
9	47759554	1	O-RING	
10	47760368	1	MANGUEIRA	
11	47759505	2	TIRA	
12	47760303	2	TAMPA	
13	47758642	8	PARAFUSO	
14	47756111	1	CHICOTE	
15	47758641	6	TAMPA	
16	47759505	3	TIRA	
17	47759235	2	CONECTOR HIDRÁUL	ASSY, Incl 18
18	47759554	2	O-RING	
19	47759521	3	BRAÇADEIRA	
20	47789407	3	PARAFUSO	

35.355.215	p1

LINHA HIDRÁULICA, BUJÕES; (Prod Date) After 1 Jan 2017

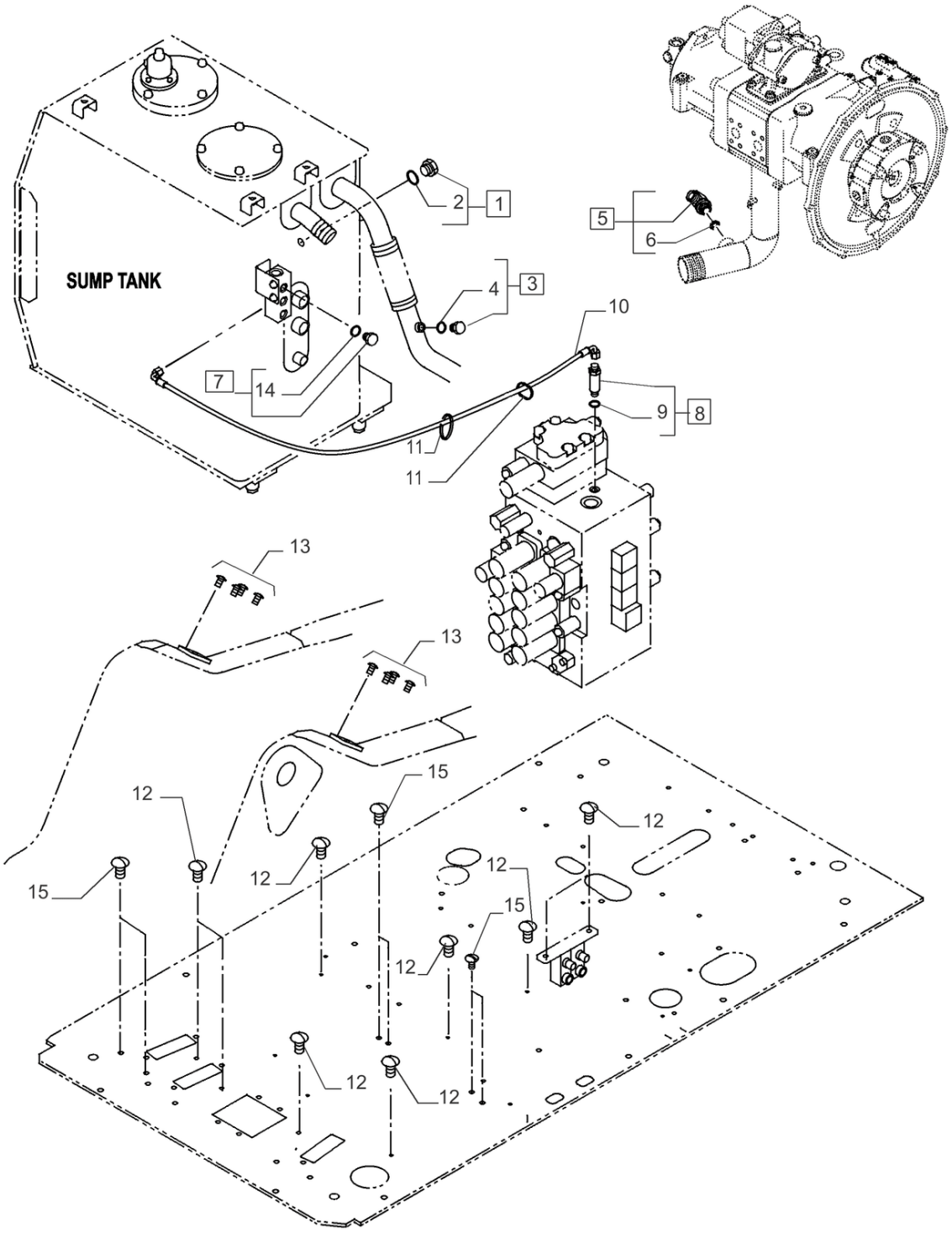

LINHA HIDRÁULICA, BUJÕES; (Prod Date) After 1 Jan 2017

REF	NP	QTD	DESCRIÇÃO	USO
1	47759506	1	BUJÃO	ASSY, Incl 2
2	47759554	1	O-RING	
3	47759486	1	BUJÃO PF 1"	ASSY, Incl 4
4	47759484	1	O-RING	
5	47759494	1	ADAPTADOR	ASSY, Incl 6
6	47759484	1	O-RING	
7	47759487	1	BUJÃO	ASSY, Incl 14
8	47791161	1	ADAPTADOR	ASSY, Incl 9
9	47759554	1	O-RING	
10	47760368	1	MANGUEIRA	
11	47759505	2	TIRA	
12	47760303	12	TAMPA	
13	47758642	8	PARAFUSO	
14	47759549	1	O-RING	
15	47758641	6	TAMPA	

35.355.220 [01]

p1

LINHA HIDRÁULICA, BUJÕES; (Prod Date) After 1 Jan 2017

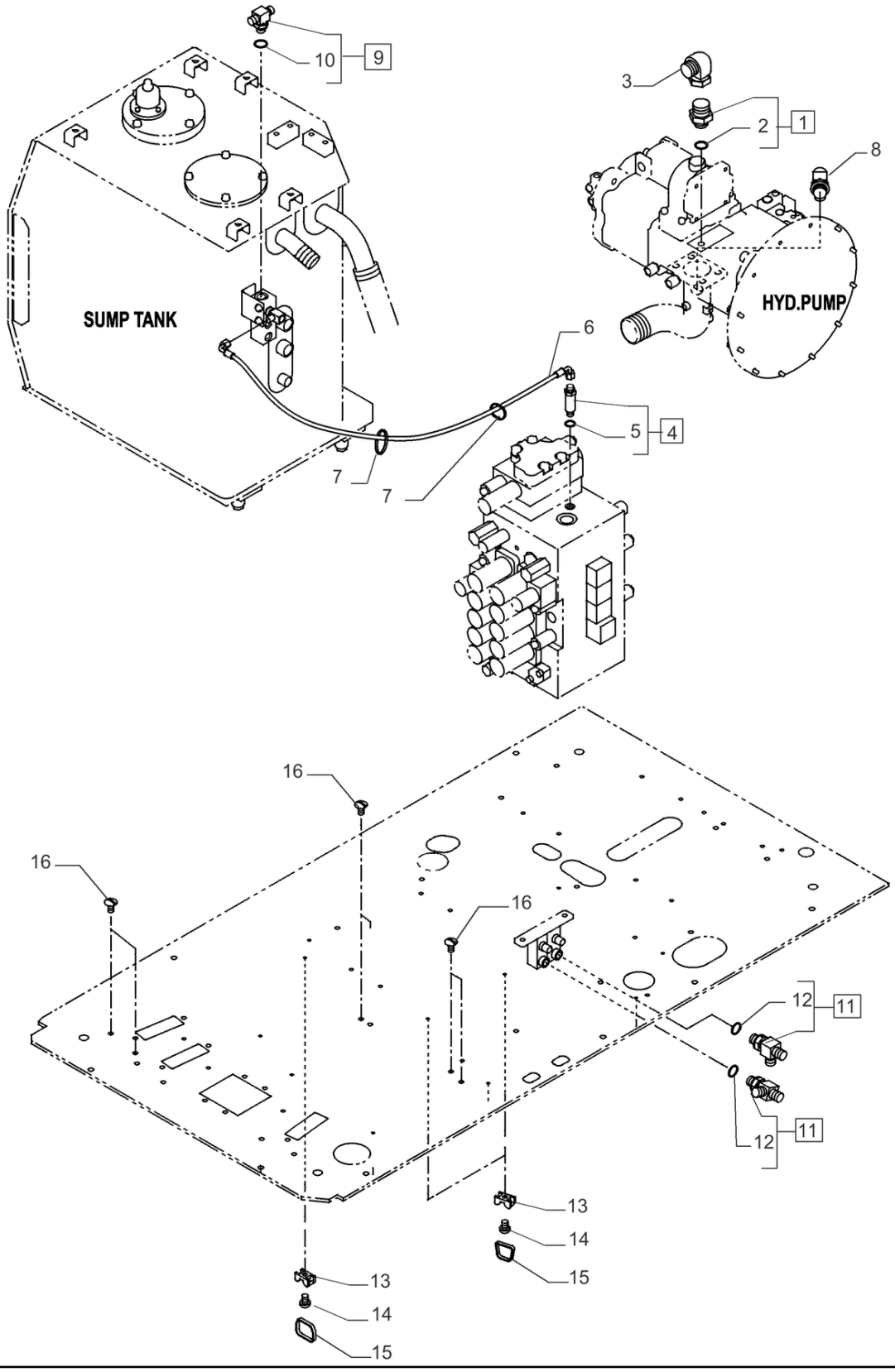

LINHA HIDRÁULICA, BUJÕES; (Prod Date) After 1 Jan 2017

REF	NP	QTD	DESCRIÇÃO	USO
1	47759533	1	ADAPTADOR	ASSY, Incl 2
2	47759550	1	O-RING	
3	47791162	1	CONECTOR HIDRÁUL	
4	47791161	1	ADAPTADOR	ASSY, Incl 5
5	47759554	1	O-RING	
6	47760368	1	MANGUEIRA	
7	47759505	2	TIRA	
8	47791163	1	CONEXAO T	
9	47759374	1	CONEXAO T	ASSY, Incl 10
10	47759549	1	O-RING	
11	47759558	2	CONEXAO T	ASSY, Incl 12
12	47759554	2	O-RING	
13	47759521	3	BRAÇADEIRA	
14	47789407	3	PARAFUSO	
15	47759505	3	TIRA	
16	47758641	6	TAMPA	

35.355.220 [02]

p1

LINHA HIDRÁULICA, BUJÕES; (Prod Date) After 1 Jan 2017

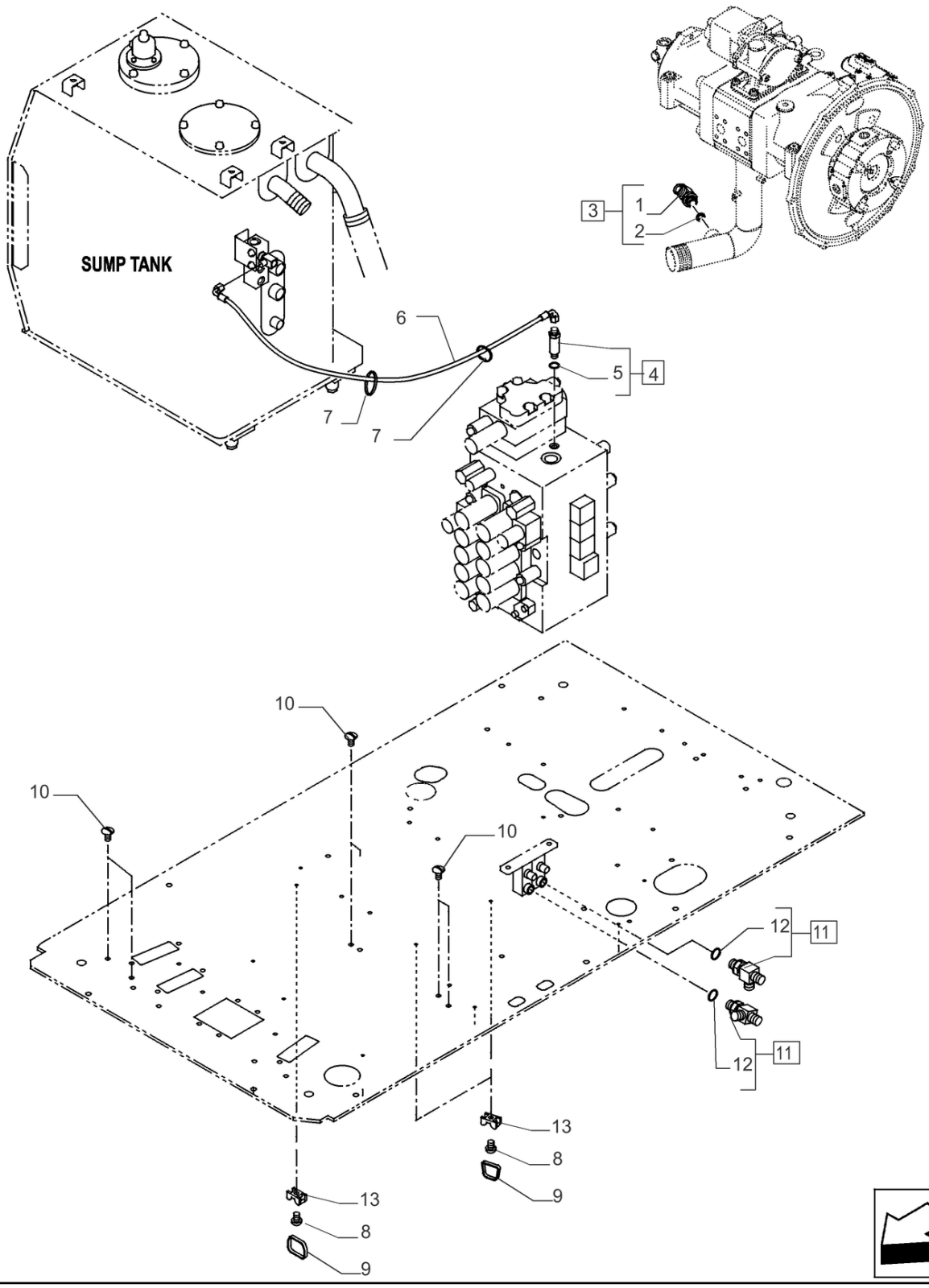

LINHA HIDRÁULICA, BUJÕES; (Prod Date) After 1 Jan 2017

REF	NP	QTD	DESCRIÇÃO	USO
1	NSS	1	NO SE VENDE SEPARADO	Conector T, Incl in 3
2	47759484	1	O-RING	
3	47757602	1	CONEXAO T	
4	47791161	1	ADAPTADOR	ASSY, Incl 5
5	47759554	1	O-RING	
6	47760368	1	MANGUEIRA	
7	47759505	2	TIRA	
8	47789407	3	PARAFUSO	
9	47759505	3	TIRA	
10	47758641	6	TAMPA	
11	47759558	2	CONEXAO T	ASSY, Incl 12
12	47759554	2	O-RING	
13	47759521	3	BRAÇADEIRA	

35.355.230 [01]

p1

LINHA HIDRÁULICA, BUJÕES; (Prod Date) After 1 Jan 2017

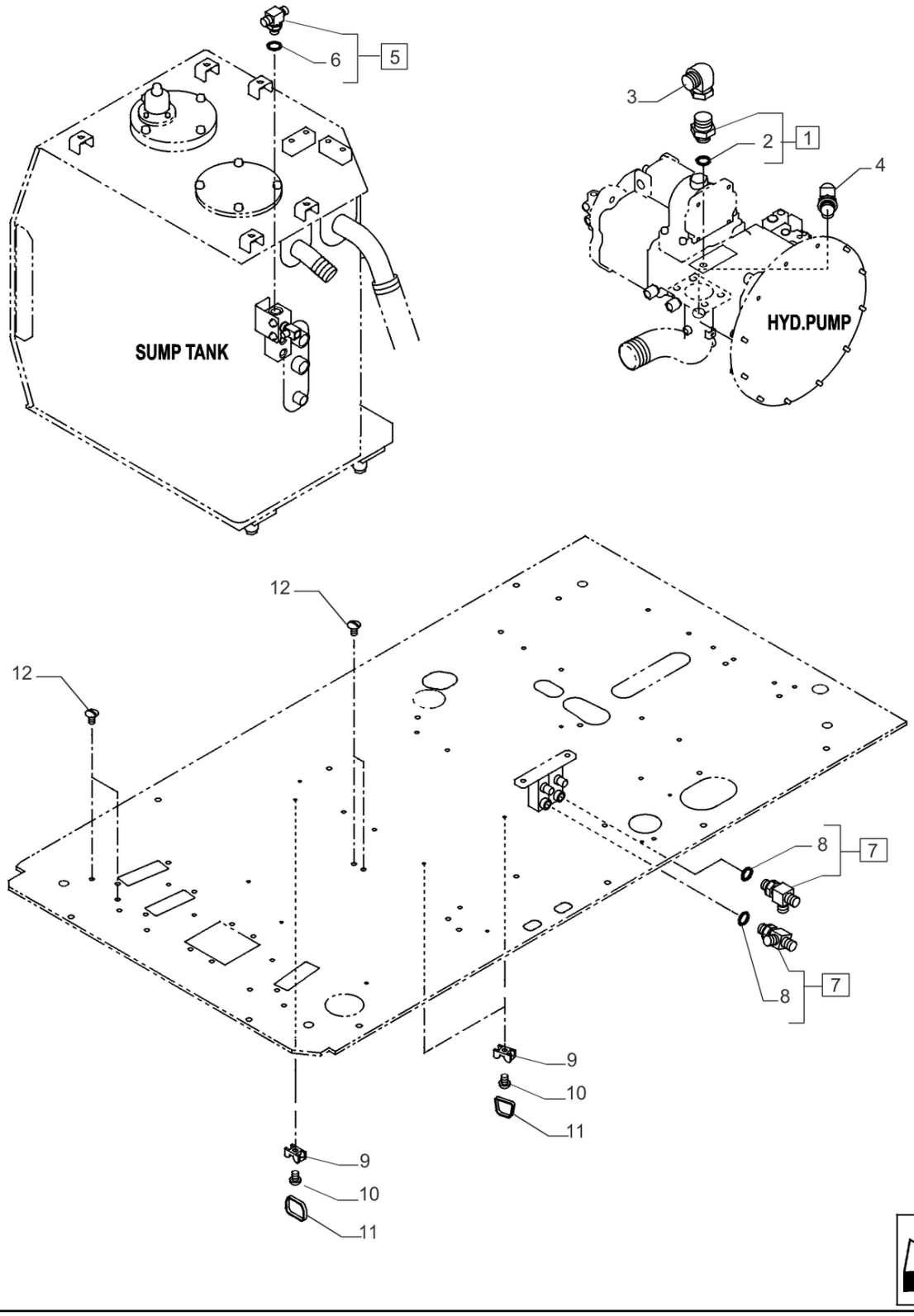

LINHA HIDRÁULICA, BUJÕES; (Prod Date) After 1 Jan 2017

REF	NP	QTD	DESCRIÇÃO	USO
1	47759533	1	ADAPTADOR	ASSY, Incl 2
2	47759550	1	O-RING	
3	47791162	1	CONECTOR HIDRÁUL	
4	47791163	1	CONEXAO T	
5	47759374	1	CONEXAO T	ASSY, Incl 6
6	47759549	1	O-RING	
7	47759558	2	CONEXAO T	ASSY, Incl 8
8	47759554	2	O-RING	
9	47759521	3	BRAÇADEIRA	
10	47789407	3	PARAFUSO	
11	47759505	3	TIRA	
12	47758641	4	TAMPA	

35.355.230 [02]

p1

LINHA HIDRÁULICA, BUJÕES; (Prod Date) After 1 Jan 2017

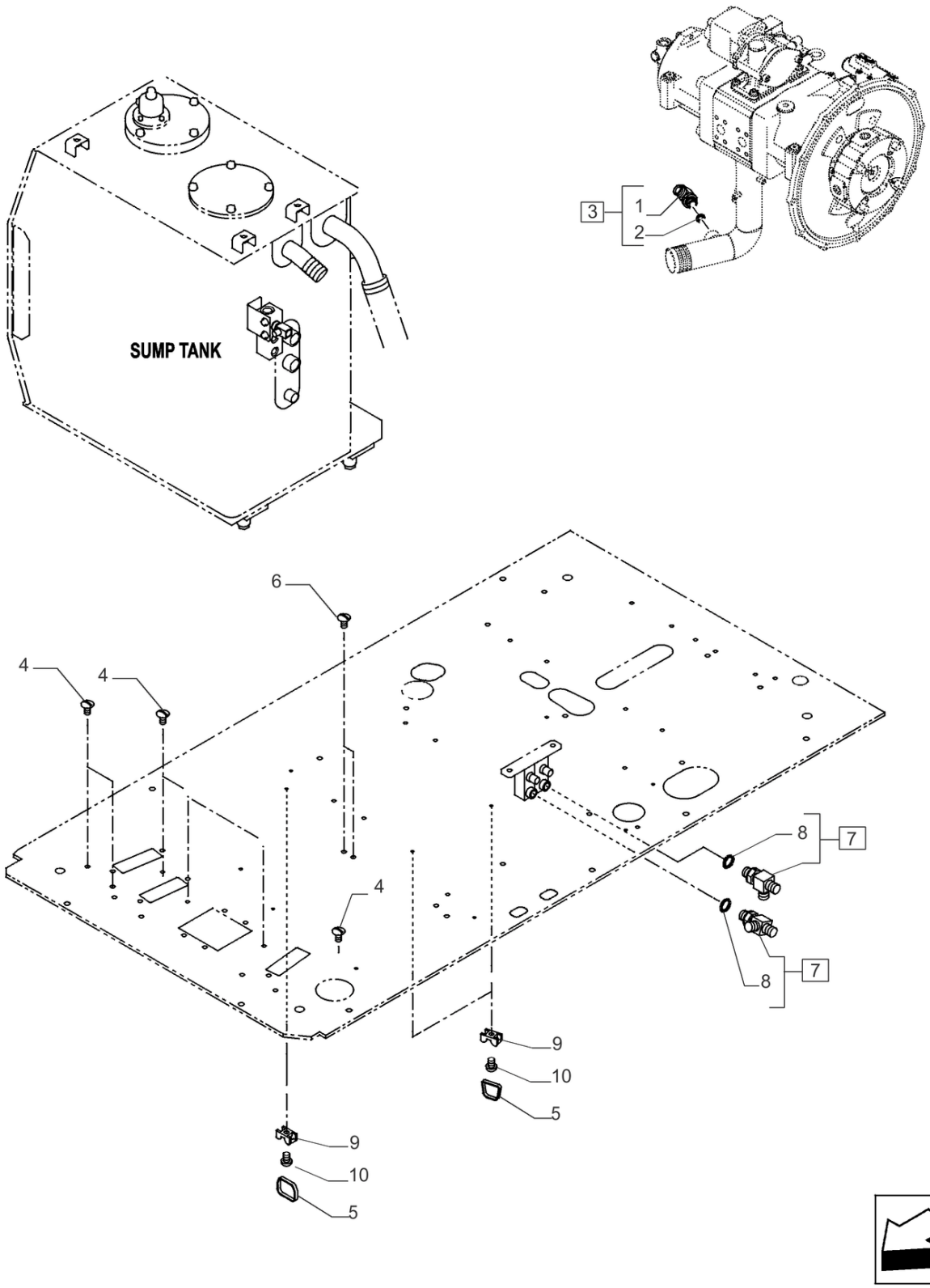

LINHA HIDRÁULICA, BUJÕES; (Prod Date) After 1 Jan 2017

REF	NP	QTD	DESCRIÇÃO	USO
1	NSS	1	NO SE VENDE SEPARADO	Conector T, Incl in 3
2	47759550	1	O-RING	
3	47757602	1	CONEXAO T	ASSY, Incl 1, 2
4	47760303	5	TAMPA	
5	47759505	3	TIRA	
6	47758641	4	TAMPA	
7	47759558	2	CONEXAO T	ASSY, Incl 8
8	47759554	2	O-RING	
9	47759521	3	BRAÇADEIRA	
10	47789407	3	PARAFUSO	

35.355.240	p1

TAMPÃO; (Prod Date) After 1 Jan 2017

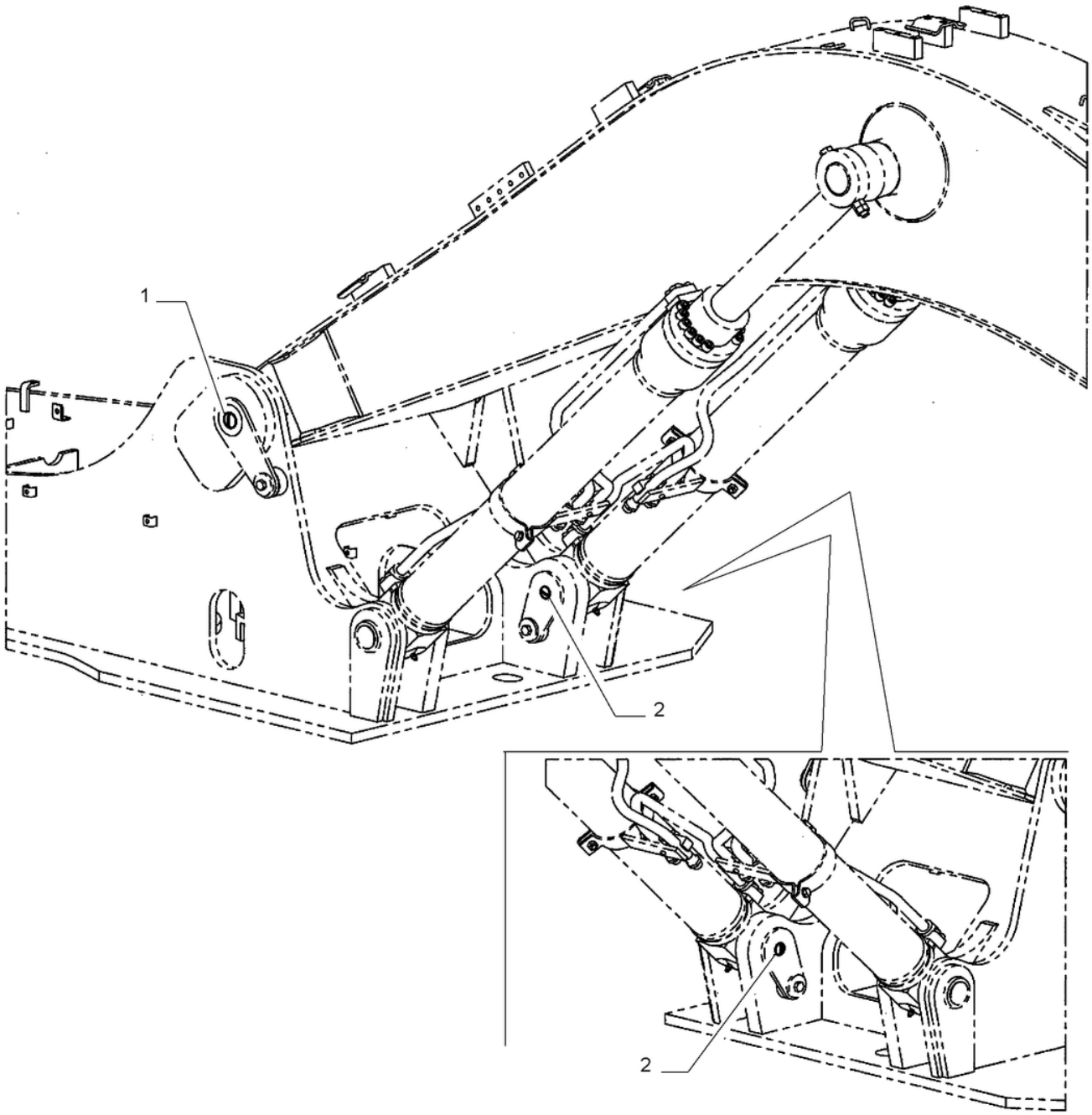

TAMPÃO; (Prod Date) After 1 Jan 2017

REF	NP	QTD	DESCRIÇÃO	USO
1	47784237	1	TAMPA	
2	48047202	2	TAMPA	

35.356.010	p1

PEDAL, COMANDO, LADO DIREITO; (Prod Date) After 1 Jan 2017

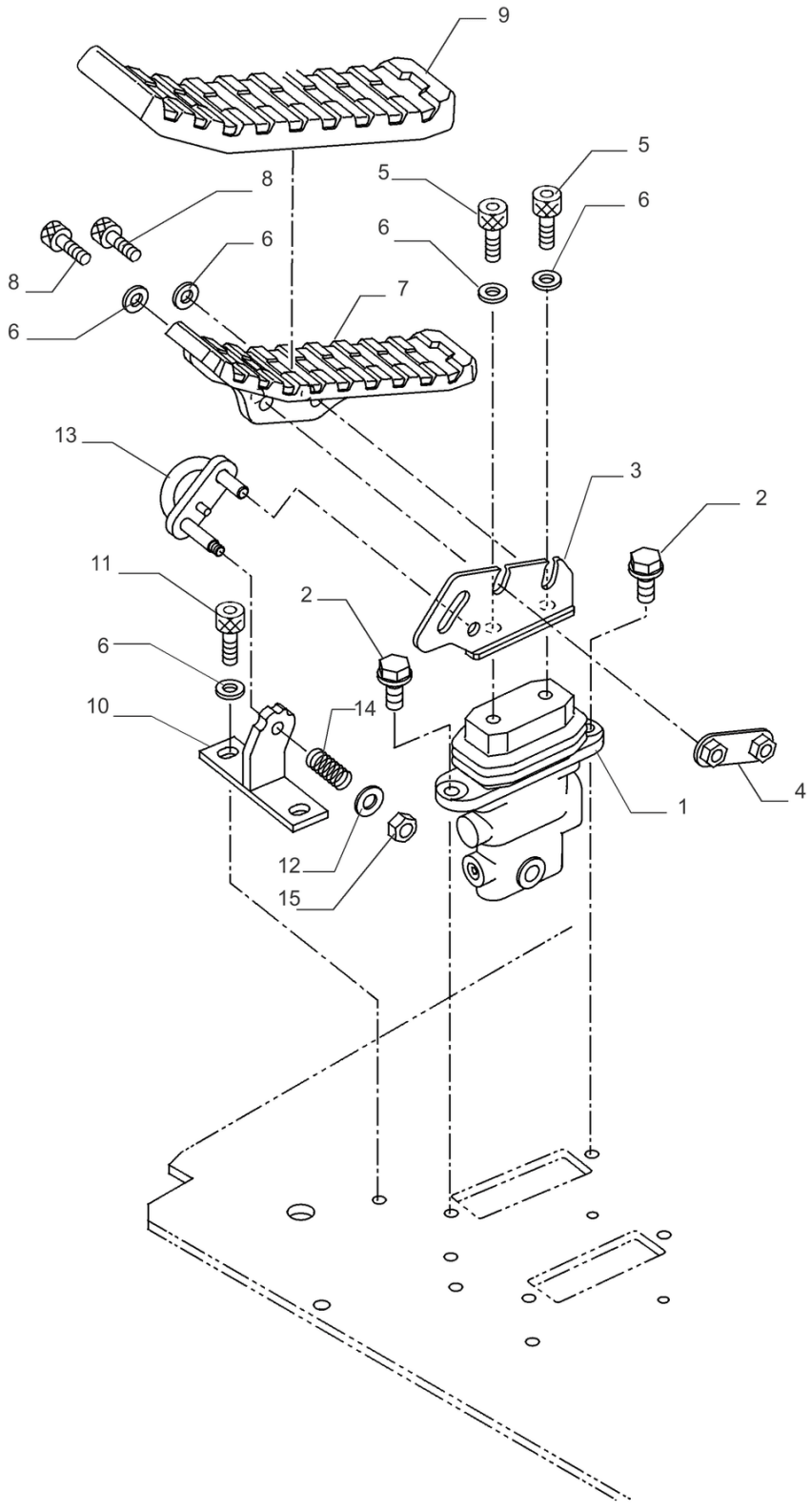

35.356.010

PEDAL, COMANDO, LADO DIREITO; (Prod Date) After 1 Jan 2017

REF	NP	QTD	DESCRIÇÃO	USO
1	47758267	1	BLOCO DE COMANDO	
2	47758715	2	PARAFUSO	
3	47807246	1	SUPORTE	
4	47757605	1	SUPORTE	
5	47794826	2	PARAFUSO	
6	47794802	6	ARRUELA PLANA	
7	47758401	1	PEDAL	
8	47789336	2	PARAFUSO	
9	47759518	1	COBERTURA	
10	47758030	1	SUPORTE	
11	14301831	2	PARAFUSO ALLENA FLAN	
12	47794653	1	ARRUELA PLANA	
13	47758029	1	TRAVA	
14	47757595	1	MOLA	
15	47758687	1	PORCA	

35.356.020	p1

PEDAL, COMANDO, LADO DIREITO; (Prod Date) After 1 Jan 2017

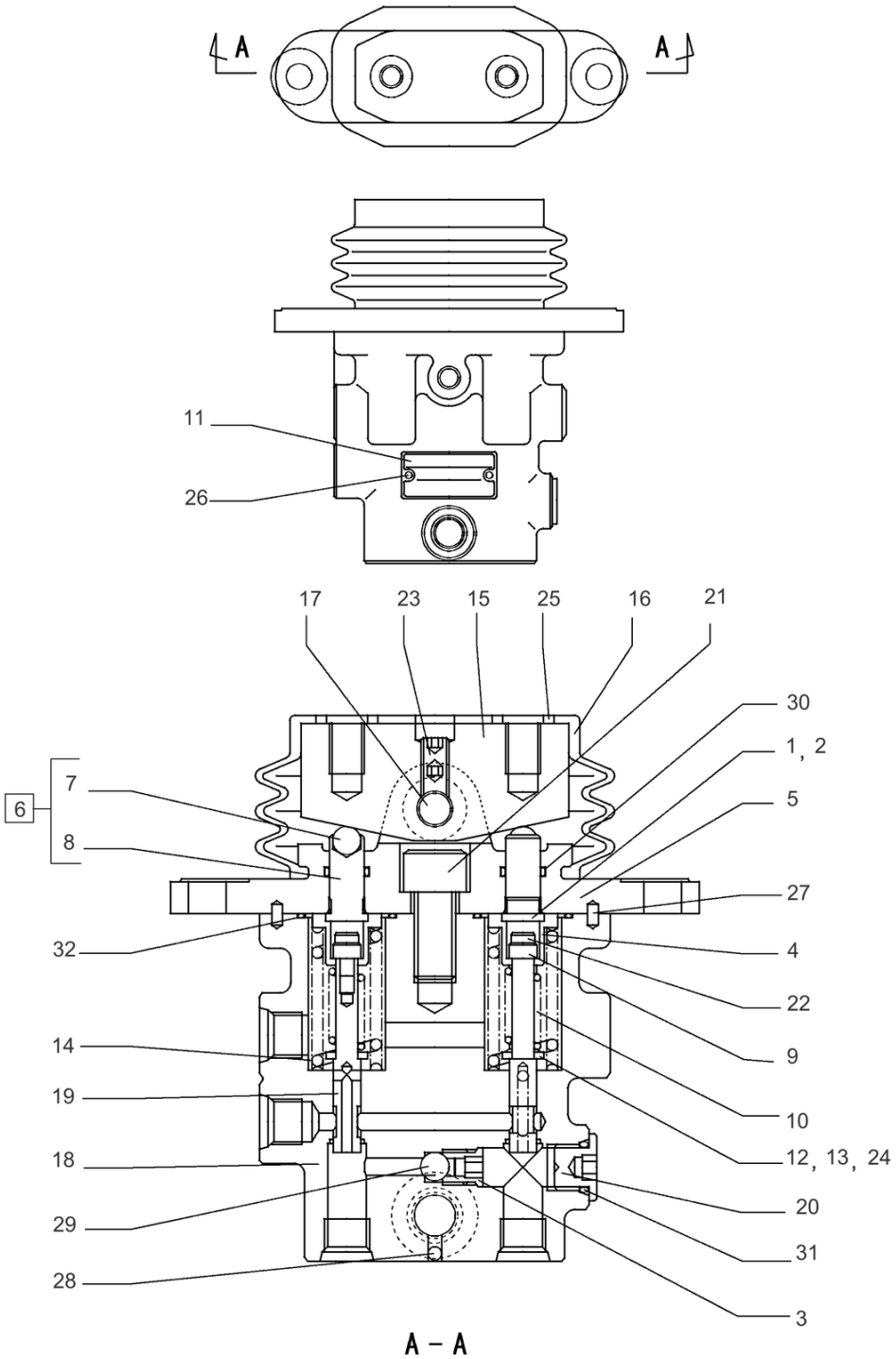

VÁLVULA REMOTA CONJUNTO PN 47758267

35.356.020

PEDAL, COMANDO, LADO DIREITO; (Prod Date) After 1 Jan 2017

REF	NP	QTD	DESCRIÇÃO	USO
1	155570A1	2	CALÇO DE AFINAÇÃO	
2	155571A1	2	CALÇO DE AFINAÇÃO	
3	160245A1	1	ASSENTO	
4	160848A1	2	LUVA	
5	156280A1	1	COBERTURA	
6	155754A1	2	VÁLVULA	Incl 7, 8
7	NSS	2	NO SE VENDE SEPARADO	Esfera, Incl in 6
8	NSS	2	NO SE VENDE SEPARADO	Pusher, Incl in 6
9	160849A1	2	COLAR	
10	LG00345	2	MOLA DE COMPRESSÃO	
11	NSS	1	NO SE VENDE SEPARADO	Placa
12	LH00029	2	CALÇO DE AFINAÇÃO	
13	LH00255	2	CALÇO DE AFINAÇÃO	
14	LG007300	2	MOLA DE COMPRESSÃO	
15	TF00005	1	EXCÊNTRICO	
16	LQ00025	1	FOLE	
17	LA00706	1	GUIA	
18	NSS	1	NO SE VENDE SEPARADO	Corpo
19	NSS	2	NO SE VENDE SEPARADO	Carretel
20	160083A1	1	BUJÃO	
21	861-12025	1	PARAFUSO ALLENA FLAN M12 x 25mm, Cl 12.9	
22	156179A1	2	PARAFUSO FLANGEADO	
23	878-1088	2	PARAFUSO DE AJUSTE Hex Skt, M8 x 8mm, Cup Pt	
24	156178A1	2	ARRUELA PLANA	
25	156177A1	2	ARRUELA PLANA	
26	LA00769	2	REBITE	
27	LA010650	2	GUIA	
28	LX00041	1	ESFERA	
29	167013A1	3	ESFERA	
30	154462A1	2	O-RING	
31	154467A1	1	O-RING 10.8mm ID x 2.4mm Width	
32	156903A1	2	O-RING	

35.356.030	p1

JOYSTICK, CONTROLES; (Prod Date) After 1 Jan 2017

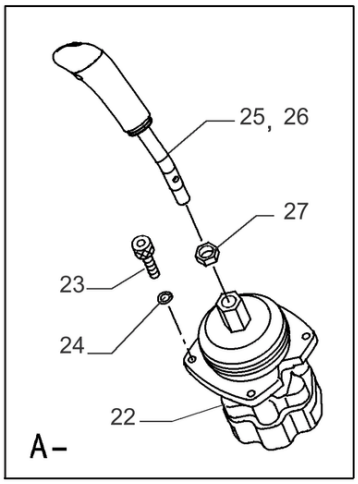

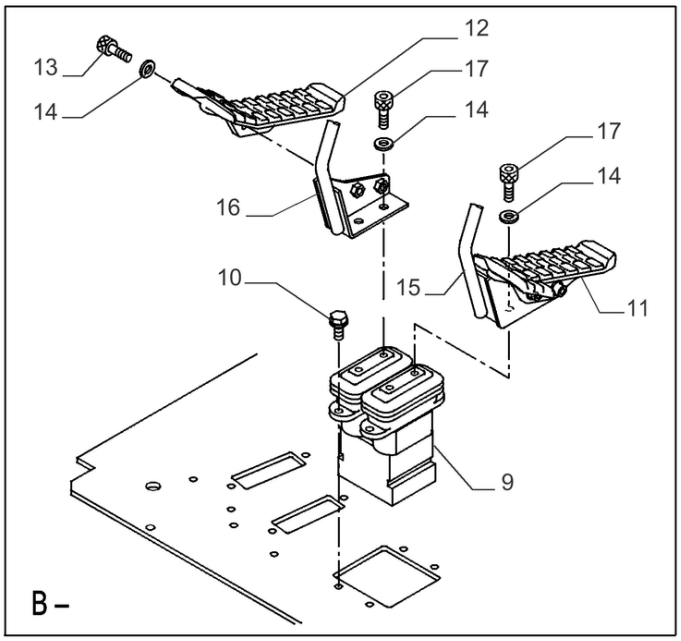

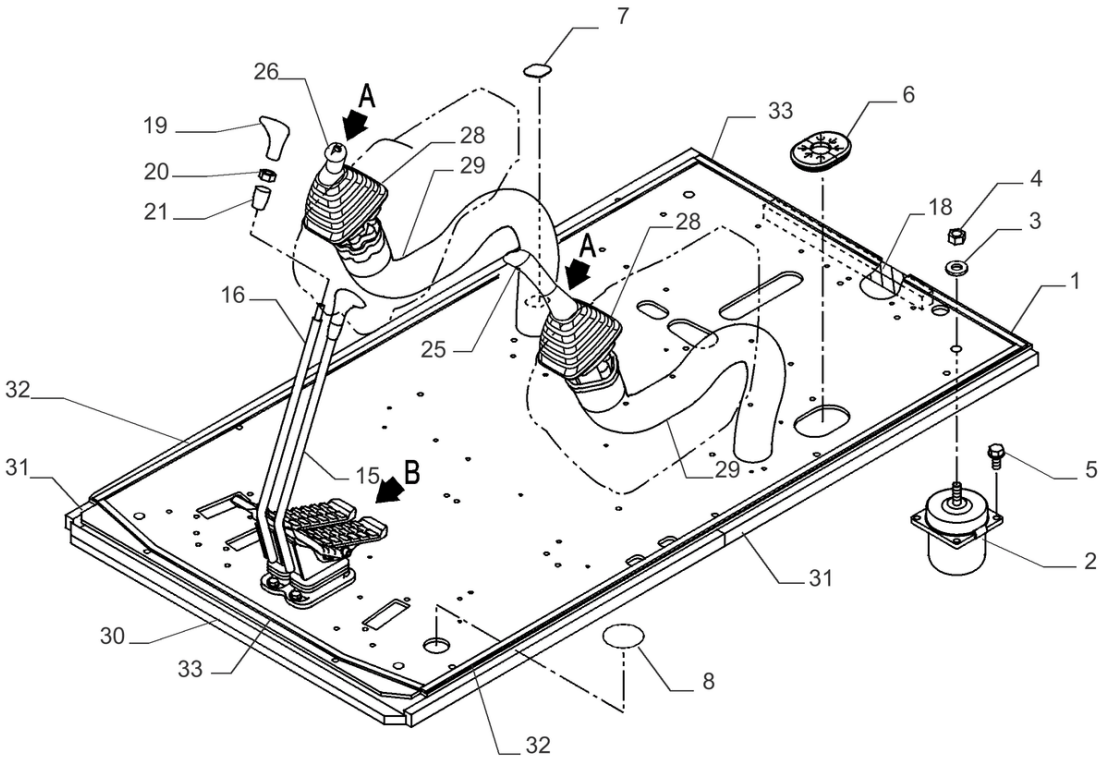

JOYSTICK, CONTROLES; (Prod Date) After 1 Jan 2017

REF	NP	QTD	DESCRIÇÃO	USO
1	47846959	1	PISO	
2	47758266	4	BLOCO DE BORRACHA	
3	47758626	4	ARRUELA PLANA	
4	146988	4	CONTRA PORCA M16 x 2, Cl 8	
5	47757648	16	PARAFUSO	
6	47759989	2	PASSA-FIOS	
7	47757604	1	PASSA-FIOS	
8	47757600	1	PASSA-FIOS	
9	47825992	1	VALVULA CONTROLE REM	
10	47789336	4	PARAFUSO	
11	47758400	1	PEDAL	
12	47758399	1	PEDAL	
13	47792389	4	PARAFUSO ALLENA FLAN	
14	47794802	8	ARRUELA PLANA	
15	47838738	1	ALAVANCA DE CONTROLE	
16	47838730	1	ALAVANCA DE CONTROLE	
17	47794826	4	PARAFUSO	
18	47759433	1	VEDANTE	
19	47759460	2	MAÇANETA	
20	47758689	2	PORCA	
21	47759384	2	MAÇANETA	
22	47758265	2	VÁLVULA DE CONTROLO	
23	14305431	6	PARAFUSO ALLENA FLAN M6 x 25mm, Cl 10.9, Full Thd	
24	10569279	6	ANILHA DE RETENÇÃO 6.1mm ID x 9.9mm OD x 1.6mm Thk, C72	
25	47758273	1	MAÇANETA	
26	47758281	1	MAÇANETA	
27	10717421	2	PORCA FINA Thin, M14 x 2, Cl 05	
28	47999072	2	COBERTURA DE PROTECÇ	
29	47758042	2	PROTETOR DE MANGUEIR	
30	47757594	1	VEDANTE	
31	47757601	3	VEDANTE	
32	47757598	2	VEDANTE	
33	47758727	2	VEDANTE	

35.356.035	p1

JOYSTICK, VÁLVULA CONTROLE, COMPONENTES; (Prod Date) After 1 Jan 2017

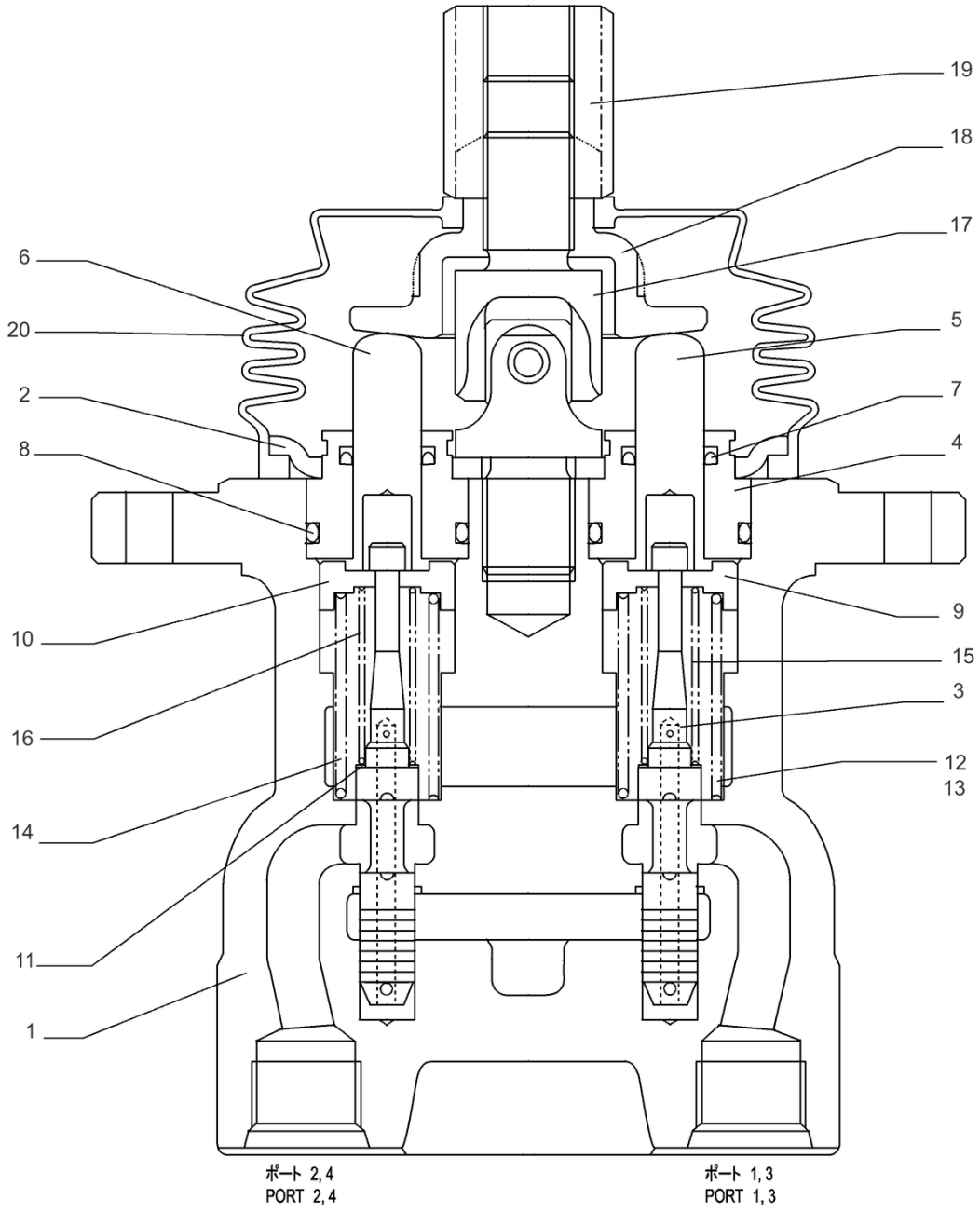

VÁLVULA REMOTA CONJUNTO PN 47758265

JOYSTICK, VÁLVULA CONTROLE, COMPONENTES; (Prod Date) After 1 Jan 2017

REF	NP	QTD	DESCRIÇÃO	USO
1	NSS	1	NO SE VENDE SEPARADO	Alojamento
2	LR00537	1	PLACA	
3	NSS	4	NO SE VENDE SEPARADO	Carretel
4	LK006640	4	BUJÃO	
5	160026A1	2	HASTE ROSCADA	
6	160027A1	2	HASTE ROSCADA	
7	LE020890	4	VEDANTE	
8	LE013430	4	O-RING	
9	LR00538	2	ASSENTO MOLA	
10	LR00539	2	ASSENTO MOLA	
11	LA00057	4	JOGO DE ARRUELAS	
12	LG005480	1	MOLA DE COMPRESSÃO	
13	LG005470	1	MOLA DE COMPRESSÃO	
14	LG005490	2	MOLA DE COMPRESSÃO	
15	LG00312	2	MOLA DE COMPRESSÃO	
16	LG00313	2	MOLA DE COMPRESSÃO	
17	155255A1	1	DISTRIBUIDOR ROTATIV	
18	LR00540	1	PLACA	
19	156165A1	1	PORCA	
20	LQ000580	1	FOLE	

35.356.040	p1

JOYSTICK, CONTROLES; (Prod Date) After 1 Jan 2017

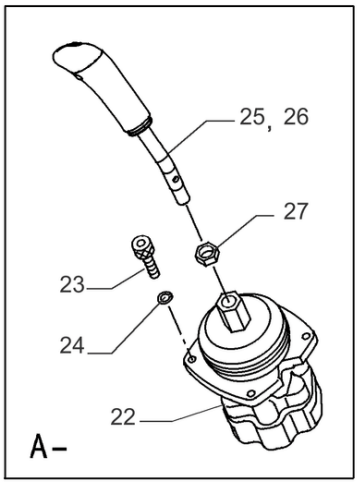

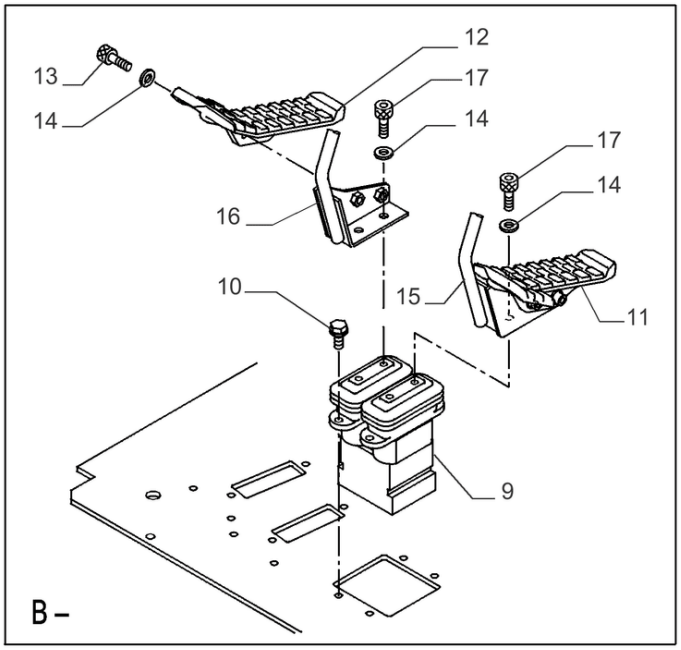

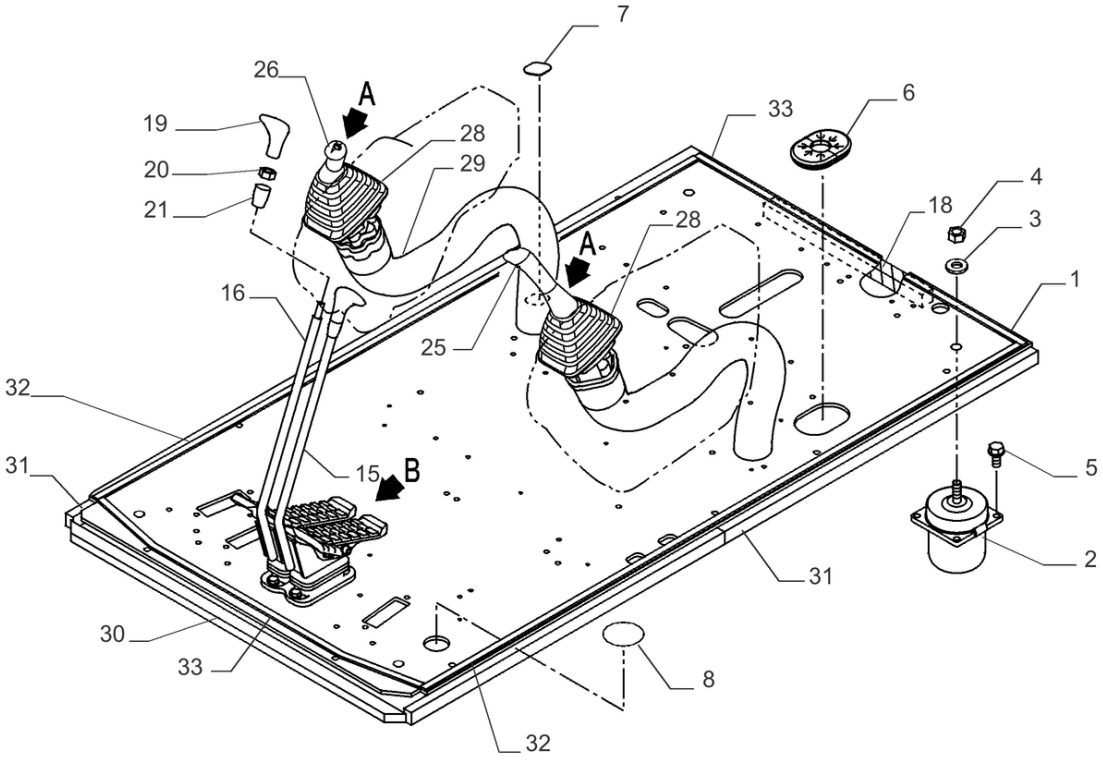

JOYSTICK, CONTROLES; (Prod Date) After 1 Jan 2017

REF	NP	QTD	DESCRIÇÃO	USO
1	47846959	1	PISO	
2	47758266	4	BLOCO DE BORRACHA	
3	47758626	4	ARRUELA PLANA	
4	146988	4	CONTRA PORCA M16 x 2, Cl 8	
5	47757648	16	PARAFUSO	
6	47759989	2	PASSA-FIOS	
7	47757604	1	PASSA-FIOS	
8	47757600	1	PASSA-FIOS	
9	47825992	1	VALVULA CONTROLE REM	
10	47789336	4	PARAFUSO	
11	47758400	1	PEDAL	
12	47758399	1	PEDAL	
13	47792389	4	PARAFUSO ALLENA FLAN	
14	47794802	8	ARRUELA PLANA	
15	47838738	1	ALAVANCA DE CONTROLE	
16	47838730	1	ALAVANCA DE CONTROLE	
17	47794826	4	PARAFUSO	
18	47759433	1	VEDANTE	
19	47759460	2	MAÇANETA	
20	47758689	2	PORCA	
21	47759384	2	MAÇANETA	
22	47758265	2	VÁLVULA DE CONTROLO	
23	14305431	6	PARAFUSO ALLENA FLAN M6 x 25mm, Cl 10.9, Full Thd	
24	10569279	6	ANILHA DE RETENÇÃO 6.1mm ID x 9.9mm OD x 1.6mm Thk, C72	
25	47999070	1	MAÇANETA	
26	47999071	1	MAÇANETA	
27	10717421	2	PORCA FINA Thin, M14 x 2, Cl 05	
28	47999072	2	COBERTURA DE PROTECÇ	
29	47758042	2	PROTETOR DE MANGUEIR	
30	47757594	1	VEDANTE	
31	47757601	3	VEDANTE	
32	47757598	2	VEDANTE	
33	47758727	2	VEDANTE	

35.356.050	p1

JOYSTICK, CONTROLES; (Prod Date) After 1 Jan 2017

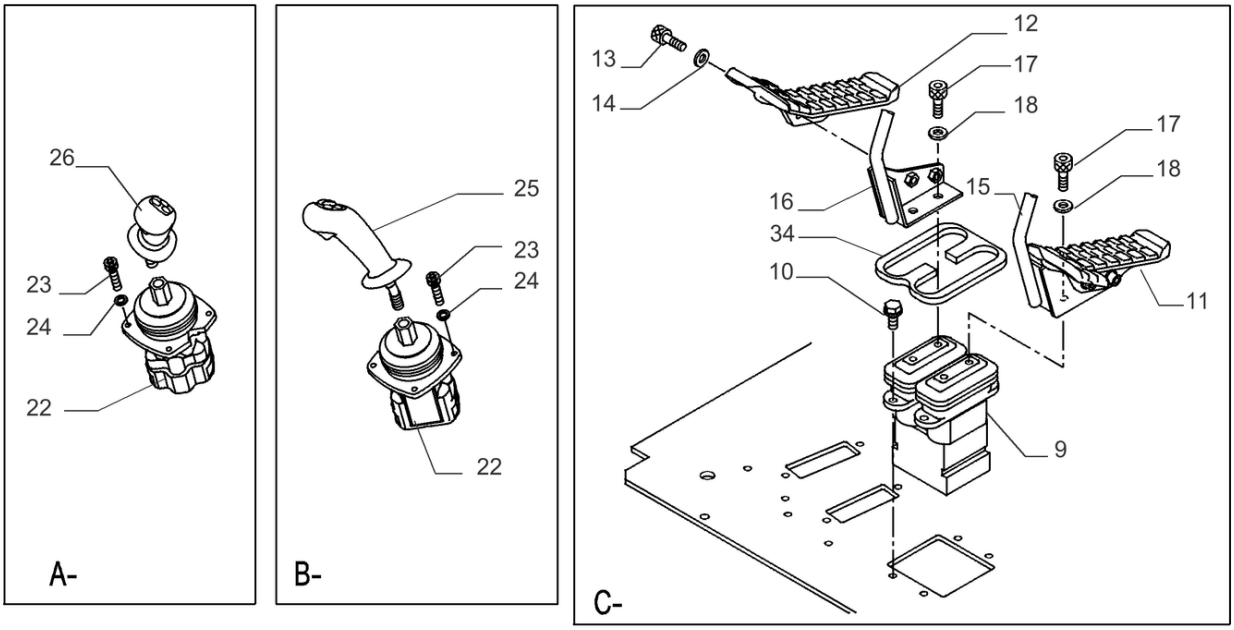

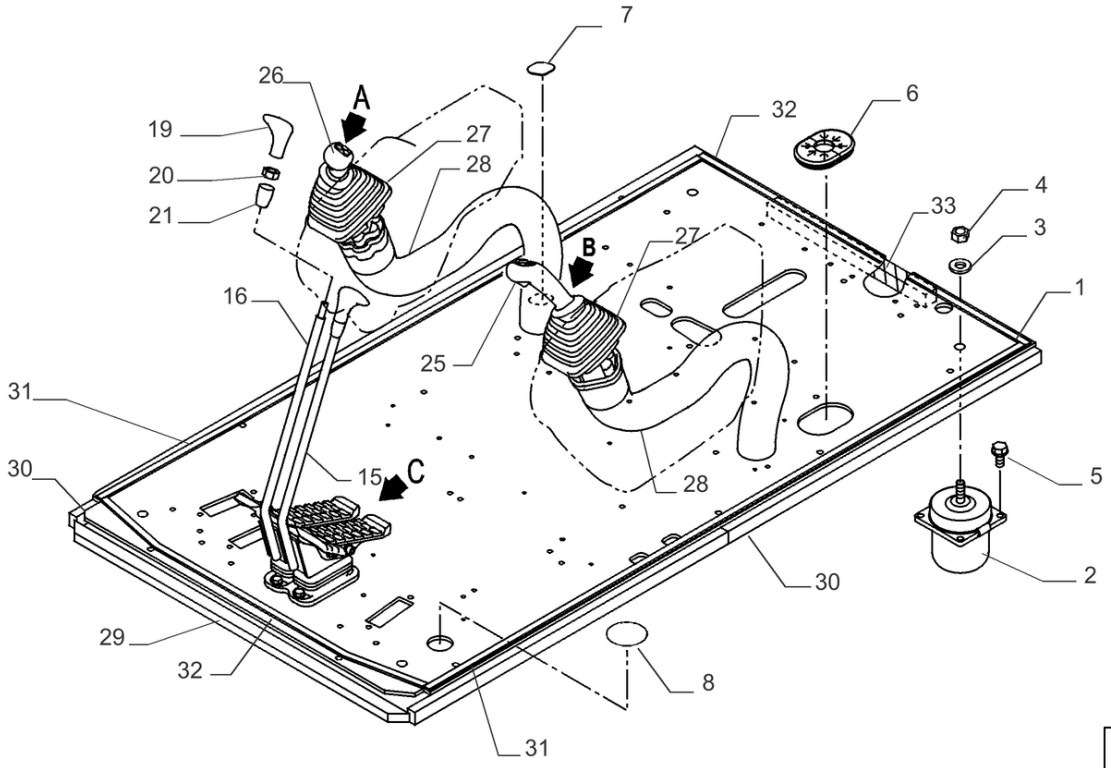

JOYSTICK, CONTROLES; (Prod Date) After 1 Jan 2017

REF	NP	QTD	DESCRIÇÃO	USO
1	47846959	1	PISO	
2	47758266	4	BLOCO DE BORRACHA	
3	47758626	4	ARRUELA PLANA	
4	146988	4	CONTRA PORCA M16 x 2, Cl 8	
5	47757648	16	PARAFUSO	
6	47759989	2	PASSA-FIOS	
7	47757604	1	PASSA-FIOS	
8	47757600	1	PASSA-FIOS	
9	47825992	1	VALVULA CONTROLE REM	
10	47789336	4	PARAFUSO	
11	47758400	1	PEDAL	
12	47758399	1	PEDAL	
13	47792389	4	PARAFUSO ALLENA FLAN	
14	47794802	4	ARRUELA PLANA	
15	47838738	1	ALAVANCA DE CONTROLE	
16	47838730	1	ALAVANCA DE CONTROLE	
17	47794826	4	PARAFUSO	
18	47794802	4	ARRUELA PLANA	
19	47759460	2	MAÇANETA	
20	47758689	2	PORCA	
21	47759384	2	MAÇANETA	
22	47758265	2	VÁLVULA DE CONTROLO	
23	14305431	6	PARAFUSO ALLENA FLAN M6 x 25mm, Cl 10.9, Full Thd	
24	10569279	6	ANILHA DE RETENÇÃO 6.1mm ID x 9.9mm OD x 1.6mm Thk, C72	
25	47758280	1	JOYSTICK 4 switch ON/OFF	
26	47758274	1	JOYSTICK	
27	47999072	2	COBERTURA DE PROTECÇ	
28	47758042	2	PROTETOR DE MANGUEIR	
29	47757594	1	VEDANTE	
30	47757601	3	VEDANTE	
31	47757598	2	VEDANTE	
32	47758727	2	VEDANTE	
33	47759433	1	VEDANTE	
34	KHJ13910	1	VEDANTE	

35.356.060

p1

JOYSTICK, CONTROLES; (Prod Date) After 1 Jan 2017

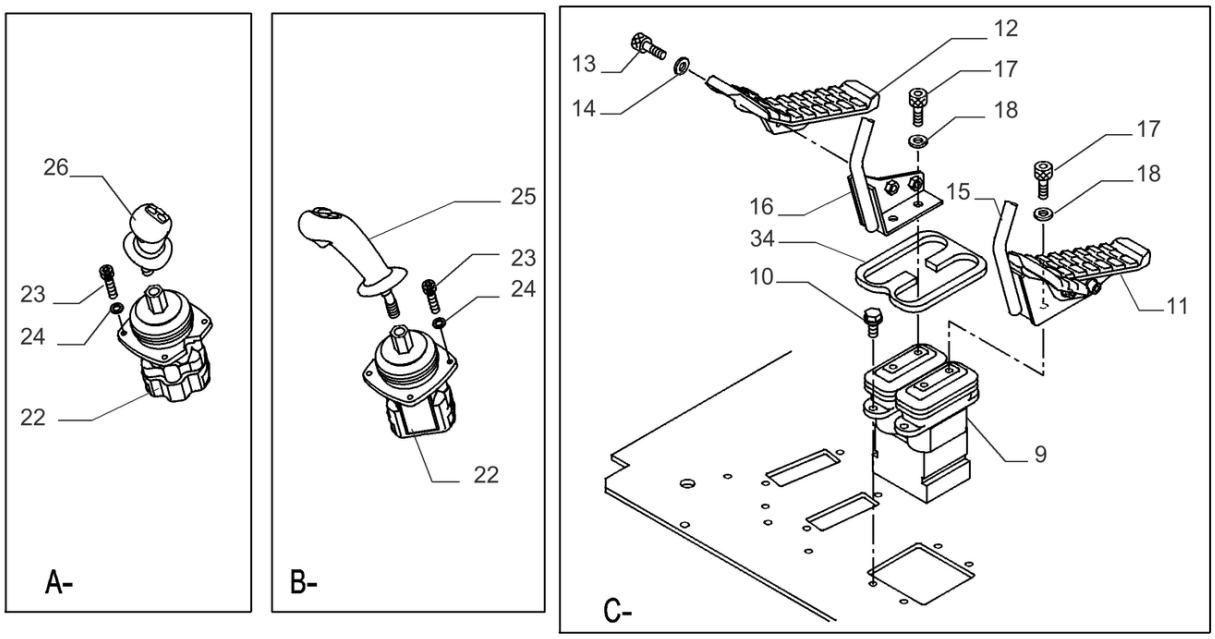

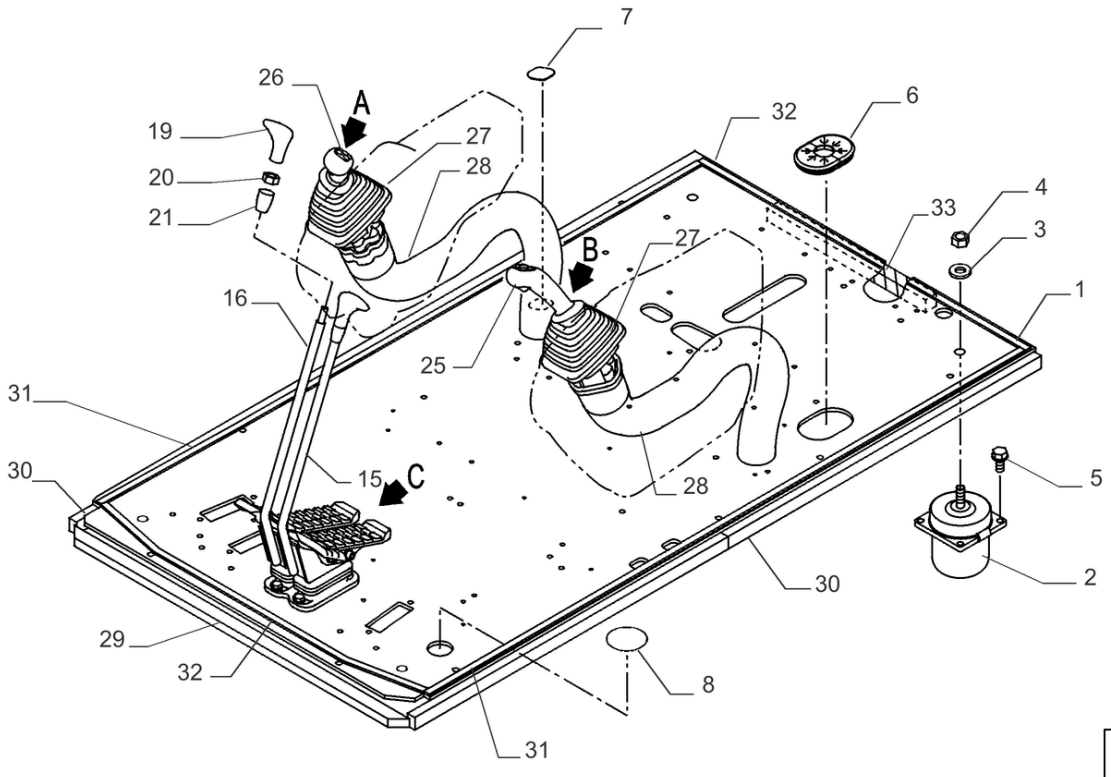

JOYSTICK, CONTROLES; (Prod Date) After 1 Jan 2017

REF	NP	QTD	DESCRIÇÃO	USO
1	47846959	1	PISO	
2	47758266	4	BLOCO DE BORRACHA	
3	47758626	4	ARRUELA PLANA	
4	146988	4	CONTRA PORCA M16 x 2, Cl 8	
5	47757648	16	PARAFUSO	
6	47759989	2	PASSA-FIOS	
7	47757604	1	PASSA-FIOS	
8	47757600	1	PASSA-FIOS	
9	47825992	1	VALVULA CONTROLE REM	
10	47789336	4	PARAFUSO	
11	47758400	1	PEDAL	
12	47758399	1	PEDAL	
13	47792389	4	PARAFUSO ALLENA FLAN	
14	47794802	4	ARRUELA PLANA	
15	47838738	1	ALAVANCA DE CONTROLE	
16	47838730	1	ALAVANCA DE CONTROLE	
17	47794826	4	PARAFUSO	
18	47794802	4	ARRUELA PLANA	
19	47759460	2	MAÇANETA	
20	47758689	2	PORCA	
21	47759384	2	MAÇANETA	
22	47758265	2	VÁLVULA DE CONTROLO	
23	14305431	6	PARAFUSO ALLENA FLAN M6 x 25mm, Cl 10.9, Full Thd	
24	10569279	6	ANILHA DE RETENÇÃO 6.1mm ID x 9.9mm OD x 1.6mm Thk, C72	
25	47758273	1	MAÇANETA	
26	47758274	1	JOYSTICK	
27	47999072	2	COBERTURA DE PROTECÇ	
28	47758042	2	PROTETOR DE MANGUEIR	
29	47757594	1	VEDANTE	
30	47757601	3	VEDANTE	
31	47757598	2	VEDANTE	
32	47758727	2	VEDANTE	
33	47759433	1	VEDANTE	
34	KHJ13910	1	VEDANTE	

35.356.070	p1

JOYSTICK, VÁLVULA CONTROLE, COMPONENTES; (Prod Date) After 1 Jan 2017

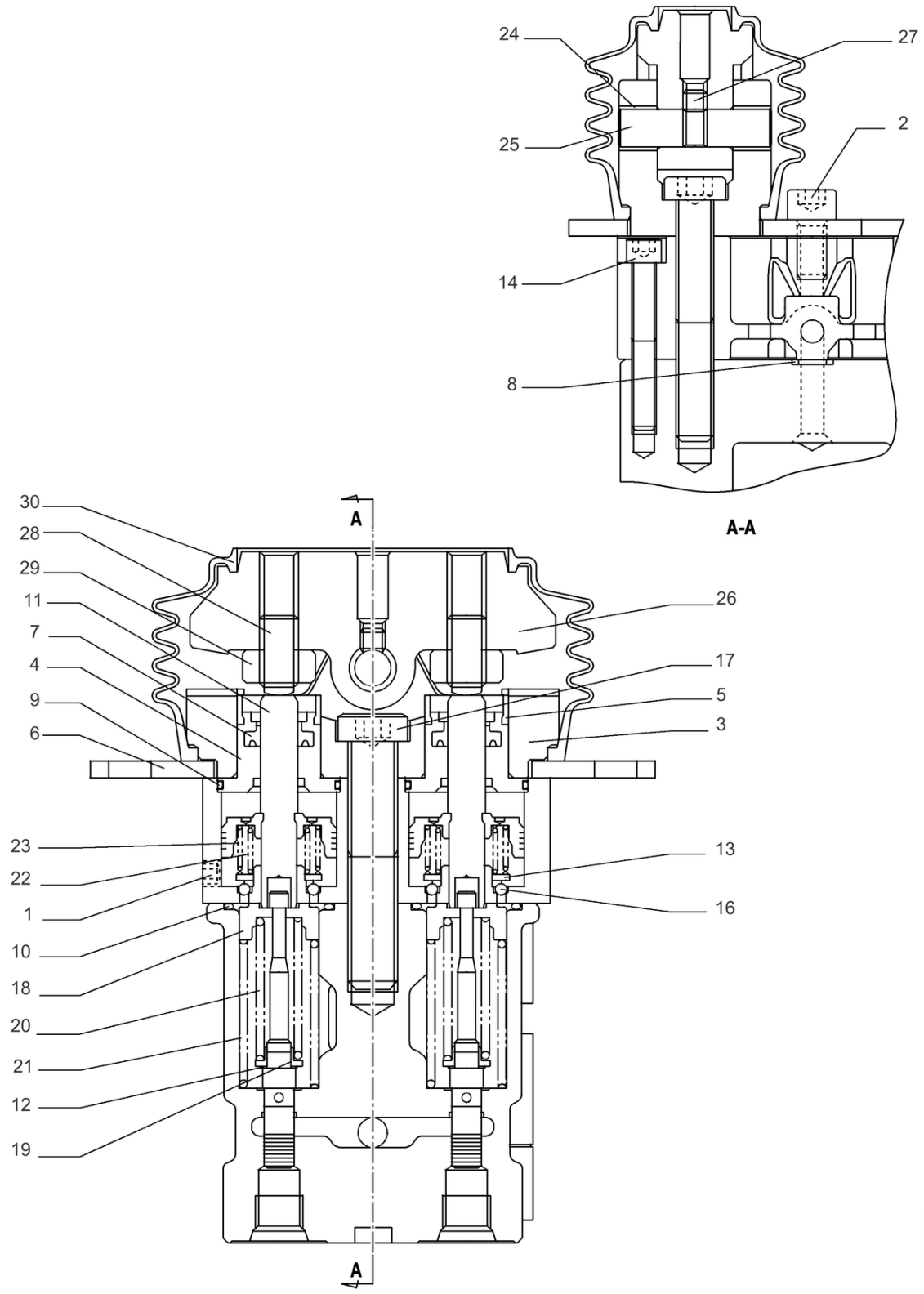

VÁLVULA REMOTA CONJUNTO PN 47825992

35.356.070

JOYSTICK, VÁLVULA CONTROLE, COMPONENTES; (Prod Date) After 1 Jan 2017

REF	NP	QTD	DESCRIÇÃO	USO
1	LK00003	1	BUJÃO	
2	LA016390	2	PARAFUSO ALLENA FLAN	
3	LW007150	2	COBERTURA	
4	165197A1	4	BUJÃO	
5	165210A1	4	TAMPA	
6	LW007160	1	COBERTURA	
7	165195A1	4	ANEL RASPADOR	
8	LE026120	2	O-RING	
9	LE028870	4	O-RING	
10	LE012930	4	O-RING	
11	LB017030	4	HASTE DE IMPULSO	
12	LA00057	4	JOGO DE ARRUELAS	
13	165205A1	4	ASSENTO MOLA	
14	LA018860	2	PARAFUSO	
15	165199A1	4	PISTÃO	Não Ilustrado
16	165200A1	12	ESFERA	
17	LA016380	2	PARAFUSO ALLENA FLAN	
18	LR023100	4	ASSENTO MOLA	
19	160283A1	4	ARRUELA PLANA	
20	LG00331	4	MOLA DE COMPRESSÃO	
21	160250A1	4	MOLA	
22	165277A1	4	MOLA	
23	165208A1	4	MOLA	
24	160035A1	4	BUCHA	
25	160022A1	2	EIXO	
26	160090A1	2	EXCÊNTRICO	
27	LUC0103	2	PARAFUSO	
28	160282A1	4	PARAFUSO	
29	160281A1	4	CONTRA PORCA	
30	LQ000620	2	FOLE	

35.359.010 [01]

p1

JUNTA CENTRAL; (Prod Date) After 1 Jan 2017

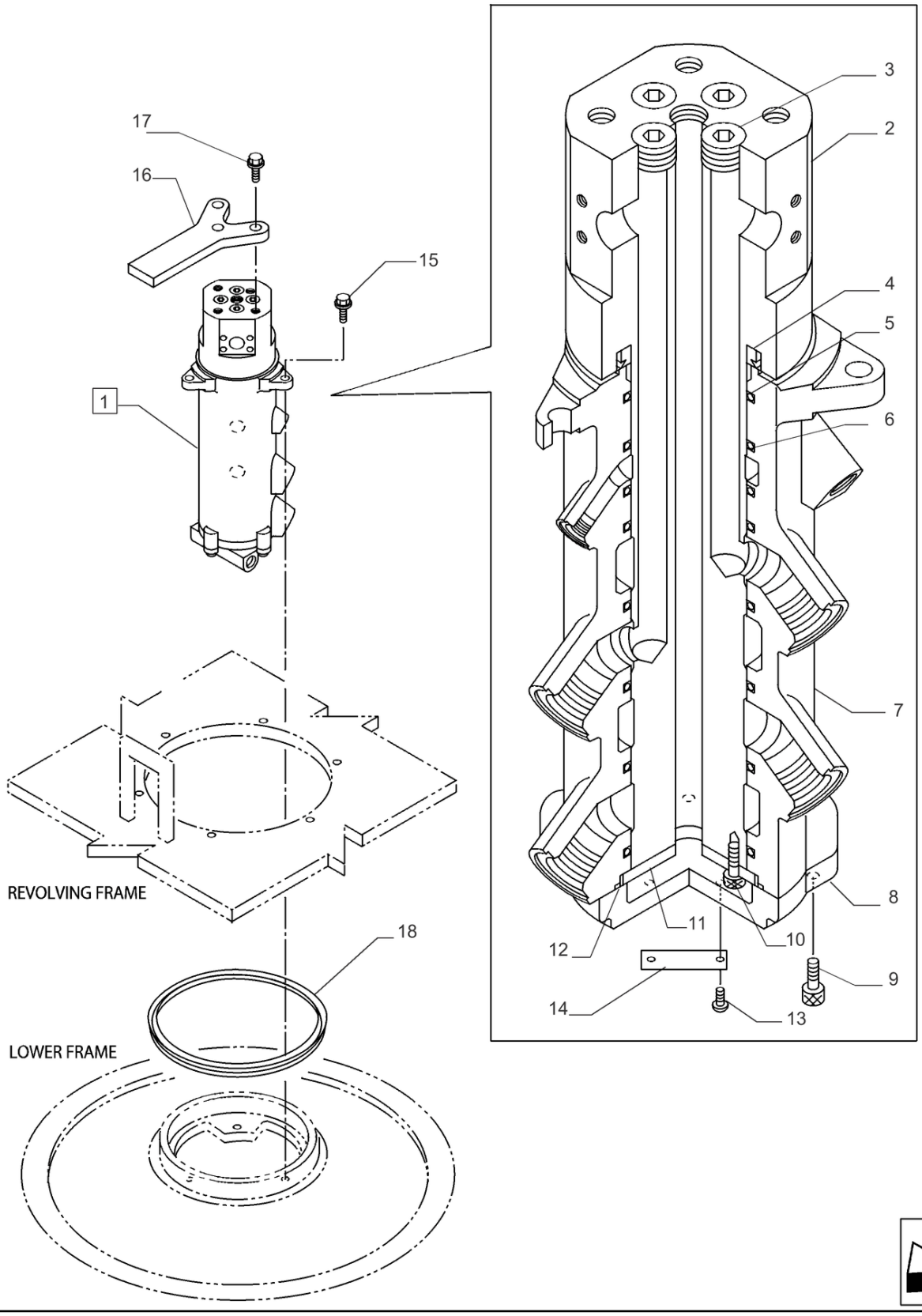

35.359.010 [01]

JUNTA CENTRAL; (Prod Date) After 1 Jan 2017

REF	NP	QTD	DESCRIÇÃO	USO
1	47789947	1	JUNTA	ASSY, Incl 2 - 14
2	KSA1303	1	EIXO	
3	150829A1	4	BUJÃO	
4	KTA1092	1	VEDADOR EIXO	
5	KHA10120	1	O-RING	
6	KTA1093	7	ANEL VEDADOR	
7	KSA1304	1	ROTOR	
8	KTA1095	1	COBERTURA	
9	14420230	4	PARAFUSO ALLENA FLAN M10 x 1.5 x 30mm, Cl 10.9, Full Thd	
10	47796951	4	PARAFUSO ALLENA FLAN	
11	KTA1096	1	PLACA	
12	154761A1	1	O-RING 119.4mm ID x 3.1mm Width	
13	13683670	2	PARAFUSO AUTO-ROSCAN	
14	152593A1	1	EMBLEMA DE MODELO	
15	47789341	3	PARAFUSO	
16	47810839	1	BARRA	
17	47789344	3	PARAFUSO	
18	47791488	1	ANEL VEDADOR	

35.359.010 [02]

p1

JUNTA CENTRAL; (Prod Date) After 1 Jan 2017

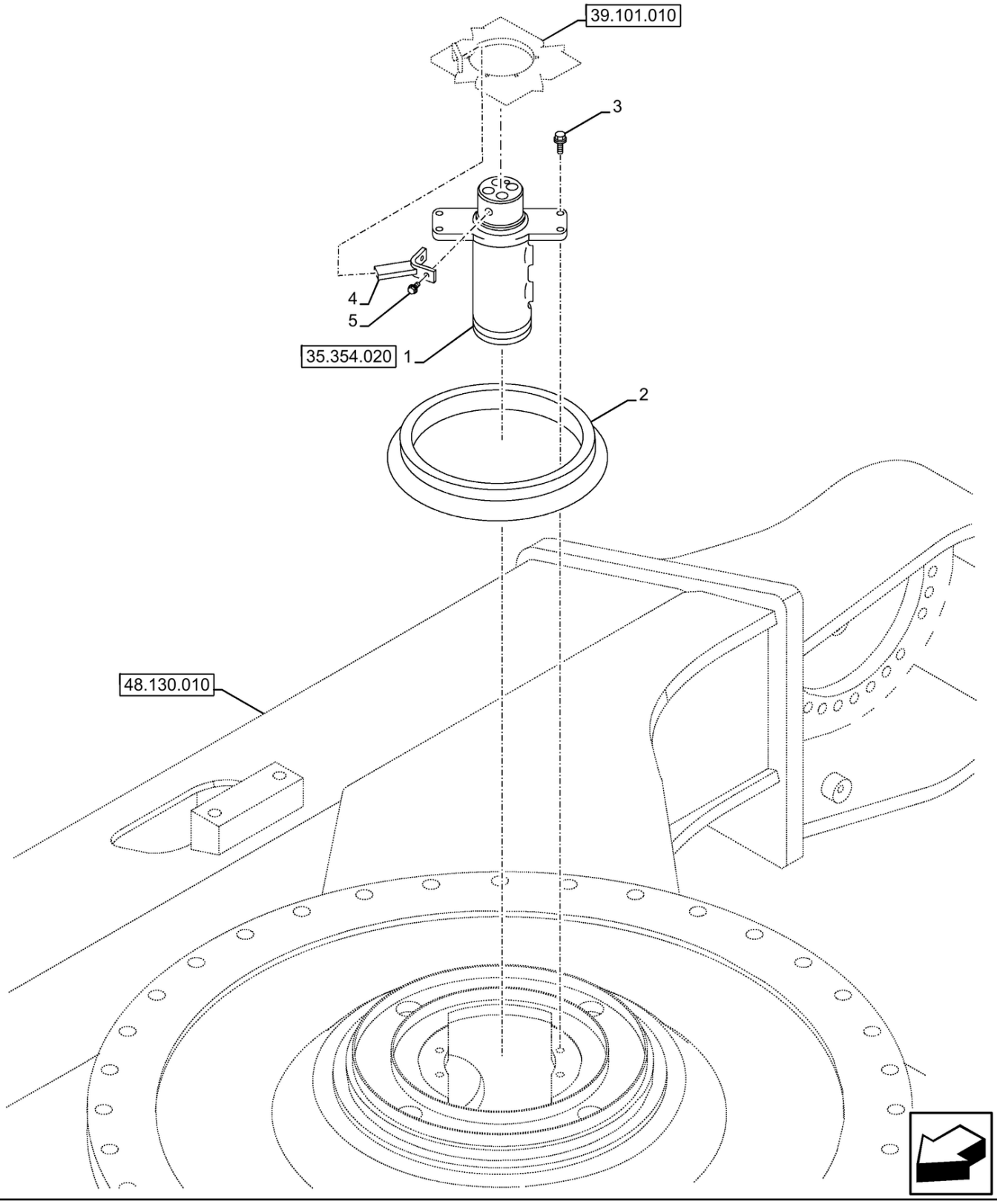

35.359.010 [02]

JUNTA CENTRAL; (Prod Date) After 1 Jan 2017

REF	NP	QTD	DESCRIÇÃO	USO
1	47801665	1	JUNTA	
2	47757739	1	ANEL VEDADOR	
3	47789341	4	PARAFUSO	M12 x 45mm
4	47801676	1	BARRA	
5	47789339	2	PARAFUSO	M12 x 30mm

35.359.020	p1

JUNTA CENTRAL; (Prod Date) After 1 Jan 2017

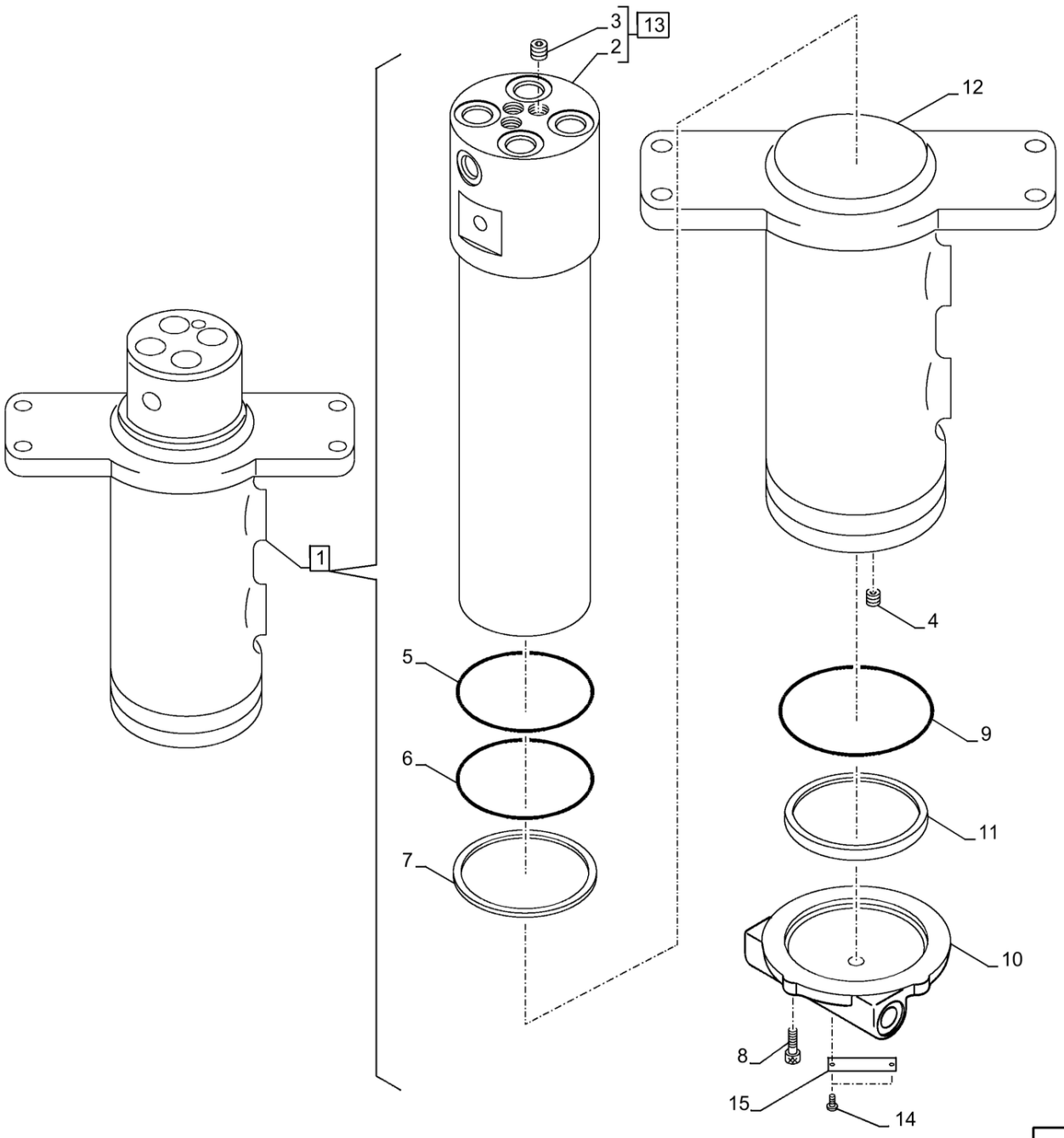

JUNTA CENTRAL; (Prod Date) After 1 Jan 2017

REF	NP	QTD	DESCRIÇÃO	USO
1	47801665	1	JUNTA	Incl 2 - 15
2	NSS	1	NO SE VENDE SEPARADO	Carcaça, Incl in 13
3	150821A1	1	BUJÃO	
4	150829A1	4	BUJÃO	
5	151814A1	1	VEDANTE 72mm ID x 84mm OD x 11mm Thk	
6	KHA10130	1	O-RING	
7	168295A1	7	ANEL VEDADOR 80mm ID x 90mm OD x 4.8mm Thk	
8	14306431	8	PARAFUSO ALLENA FLAN M8 x 1.25 x 25mm, Cl 10.9, Full Thd	
9	154721A1	1	O-RING 99.4mm ID x 3.1mm Width	
10	KRA1874	1	COBERTURA	
11	KRA10380	1	PLACA ENCOSTO	
12	KRA1872	1	ROTOR	
13	KRA11200	1	ALOJAMENTO	Incl 2, 3
14	13683670	2	PARAFUSO AUTO-ROSCAN	
15	152593A1	1	EMBLEMA DE MODELO	

35.360.010 [01]

p1

COMANDOS PILOTO, TUBAGEM HIDRÁULICA; (Prod Date) After 1 Jan 2017

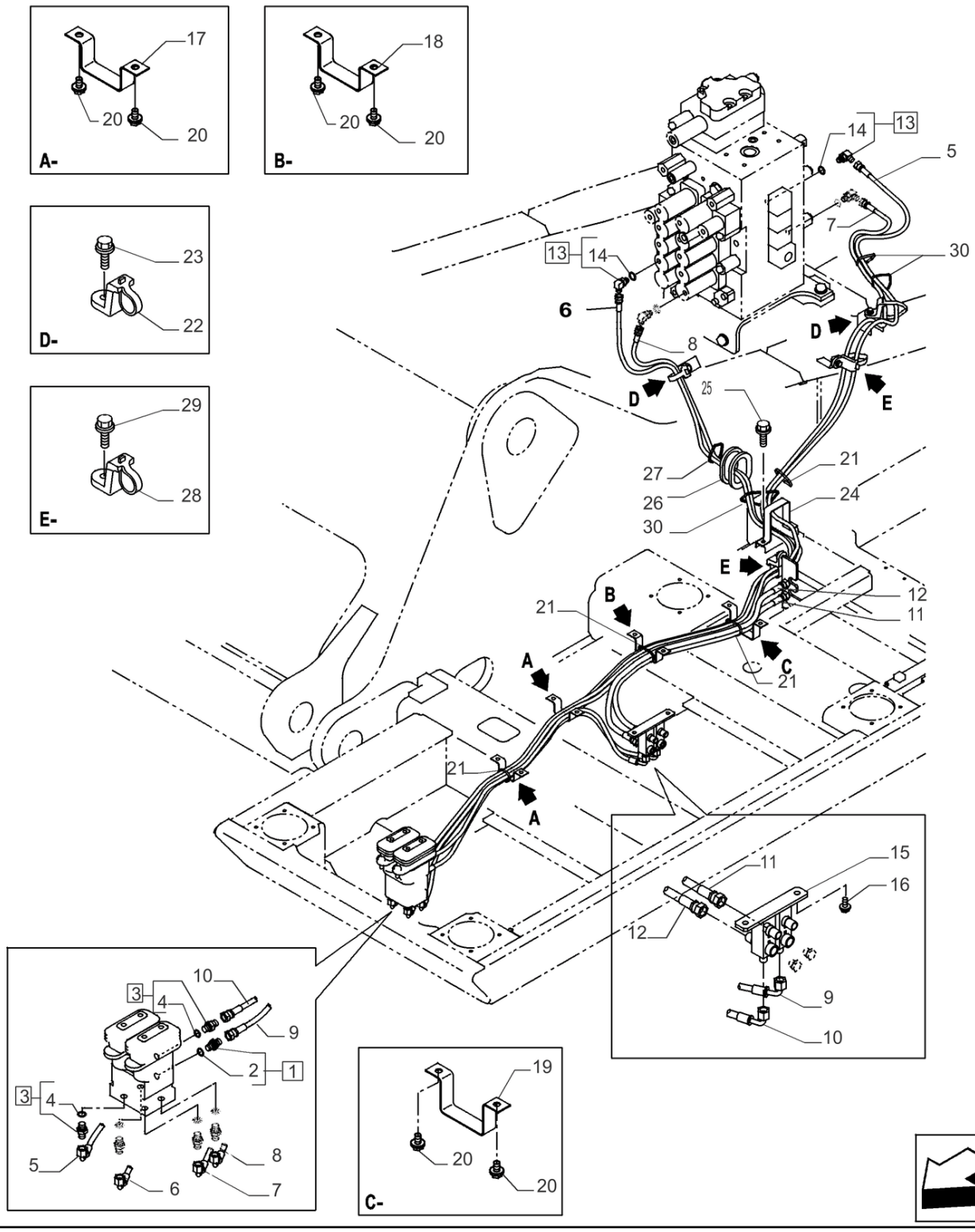

COMANDOS PILOTO, TUBAGEM HIDRÁULICA; (Prod Date) After 1 Jan 2017

REF	NP	QTD	DESCRIÇÃO	USO
1	47759490	1	CONECTOR HIDRÁUL	ASSY Incl 2
2	47759554	1	O-RING	
3	47759235	5	CONECTOR HIDRÁUL	ASSY Incl 4
4	47759554	5	O-RING	
5	47791832	1	MANGUEIRA HIDRÁULICA	
6	47758789	1	MANGUEIRA	
7	47760358	1	MANGUEIRA	
8	47758789	1	MANGUEIRA	
9	47758780	1	MANGUEIRA	
10	47758780	1	MANGUEIRA	
11	47760338	1	MANGUEIRA HIDRÁULICA	
12	47760341	1	MANGUEIRA HIDRÁULICA	
13	47760583	4	COTOVELO	ASSY Incl 14
14	47759554	4	O-RING	
15	47758440	1	COLECTOR HIDRÁULICO	
16	47789330	2	PARAFUSO	
17	47758702	2	COLAR	
18	47758703	2	COLAR	
19	47758704	2	BRAÇADEIRA	
20	47789325	12	PARAFUSO	
21	47758652	4	GRAMPO	
22	47759125	2	BRAÇADEIRA	
23	47758719	2	PARAFUSO	
24	47784103	1	BRAÇADEIRA	
25	47789330	2	PARAFUSO	
26	47827760	1	COXIM	
27	47774256	10	TIRA	
28	47759125	2	BRAÇADEIRA	
29	47758719	2	PARAFUSO	
30	47758652	3	GRAMPO	

35.360.010 [02]

p1

COMANDOS PILOTO, TUBAGEM HIDRÁULICA; (Prod Date) After 1 Jan 2017

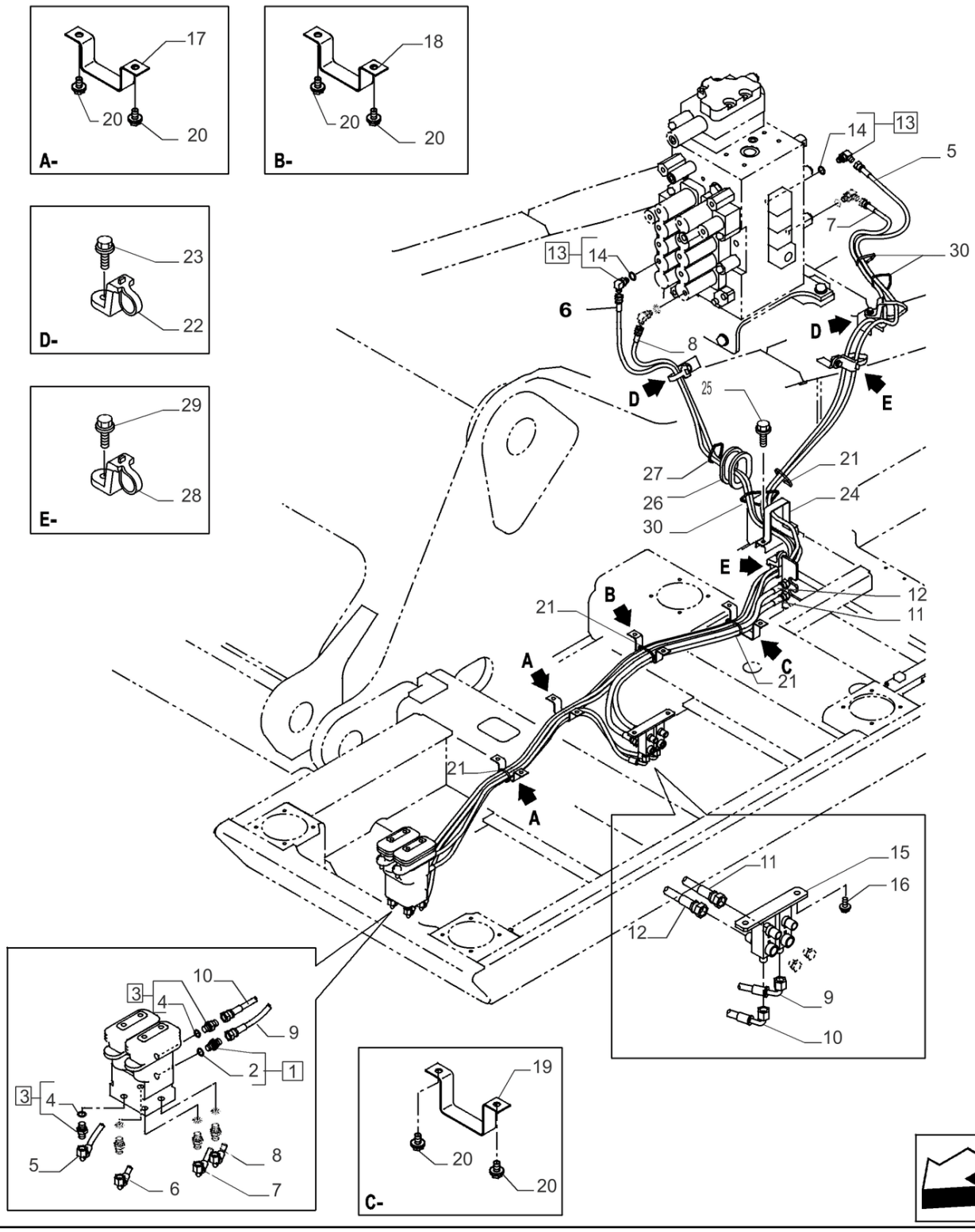

COMANDOS PILOTO, TUBAGEM HIDRÁULICA; (Prod Date) After 1 Jan 2017

REF	NP	QTD	DESCRIÇÃO	USO
1	47759490	1	CONECTOR HIDRÁUL	ASSY Incl 2
2	47759554	1	O-RING	
3	47759236	5	CONECTOR HIDRÁUL	ASSY Incl 4
4	47759489	5	O-RING	
5	47758789	1	MANGUEIRA	
6	47758787	1	MANGUEIRA	
7	47760357	1	MANGUEIRA HIDRÁULICA	
8	47760367	1	MANGUEIRA HIDRÁULICA	
9	47758780	1	MANGUEIRA	
10	47758780	1	MANGUEIRA	
11	47760338	1	MANGUEIRA HIDRÁULICA	
12	47760341	1	MANGUEIRA HIDRÁULICA	
13	47760583	4	COTOVELO	ASSY Incl 14
14	47759554	4	O-RING	
15	47758440	1	COLECTOR HIDRÁULICO	
16	47789330	2	PARAFUSO	
17	47758702	2	COLAR	
18	47758703	2	COLAR	
19	47758704	2	BRAÇADEIRA	
20	47789325	12	PARAFUSO	
21	47758652	4	GRAMPO	
22	47759125	2	BRAÇADEIRA	
23	47758719	2	PARAFUSO	
24	47759125	1	BRAÇADEIRA	
25	47789330	2	PARAFUSO	
26	47759223	1	COBRE-JUNTAS	
27	47759505	10	TIRA	
28	47759125	2	BRAÇADEIRA	
29	47758719	2	PARAFUSO	
30	47758652	3	GRAMPO	

35.360.020 [01]

p1

TUBAGEM HIDRÁULICA, VÁLVULA DE CONTROLO; (Prod Date) After 1 Jan 2017

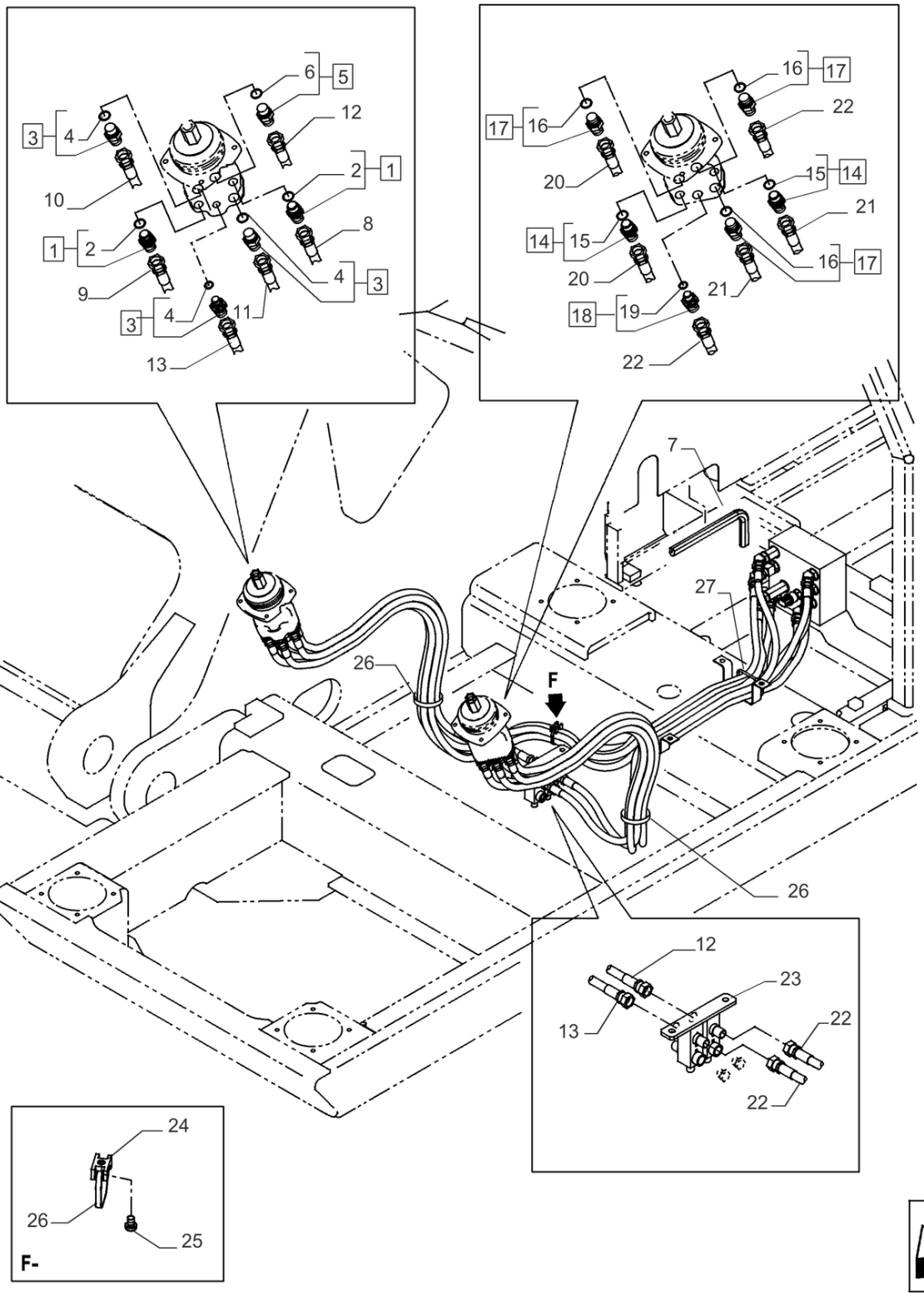

35.360.020 [01]

TUBAGEM HIDRÁULICA, VÁLVULA DE CONTROLO; (Prod Date) After 1 Jan 2017

REF	NP	QTD	DESCRIÇÃO	USO
1	47759455	2	CONEXÃO ADAPTER	ASSY Incl 2
2	47759489	2	O-RING	
3	47759236	3	CONECTOR HIDRÁUL	ASSY Incl 4
4	47759489	3	O-RING	
5	47759373	1	ADAPTADOR	ASSY Incl 6
6	47759554	1	O-RING	
7	47785594	1	COXIM	
8	47759303	1	MANGUEIRA HIDRÁULICA	
9	47791832	1	MANGUEIRA HIDRÁULICA	
10	47759303	1	MANGUEIRA HIDRÁULICA	
11	47759303	1	MANGUEIRA HIDRÁULICA	
12	47759302	1	MANGUEIRA HIDRÁULICA	
13	47759302	1	MANGUEIRA HIDRÁULICA	
14	47759455	2	CONEXÃO ADAPTER	ASSY Incl 15
15	47759489	2	O-RING	
16	47759236	3	CONECTOR HIDRÁUL	ASSY Incl 17
17	47759489	3	O-RING	
18	47759373	1	ADAPTADOR	ASSY Incl 19
19	47759554	1	O-RING	
20	47759305	2	MANGUEIRA HIDRÁULICA	
21	47760520	2	MANGUEIRA HIDRÁULICA	
22	47759302	2	MANGUEIRA HIDRÁULICA	
23	47758440	1	COLECTOR HIDRÁULICO	
24	47759521	1	BRAÇADEIRA	
25	47789407	1	PARAFUSO	
26	47774256	4	TIRA	
27	47774256	10	TIRA	

35.360.020 [02]

p1

TUBAGEM HIDRÁULICA, VÁLVULA DE CONTROLO; (Prod Date) After 1 Jan 2017

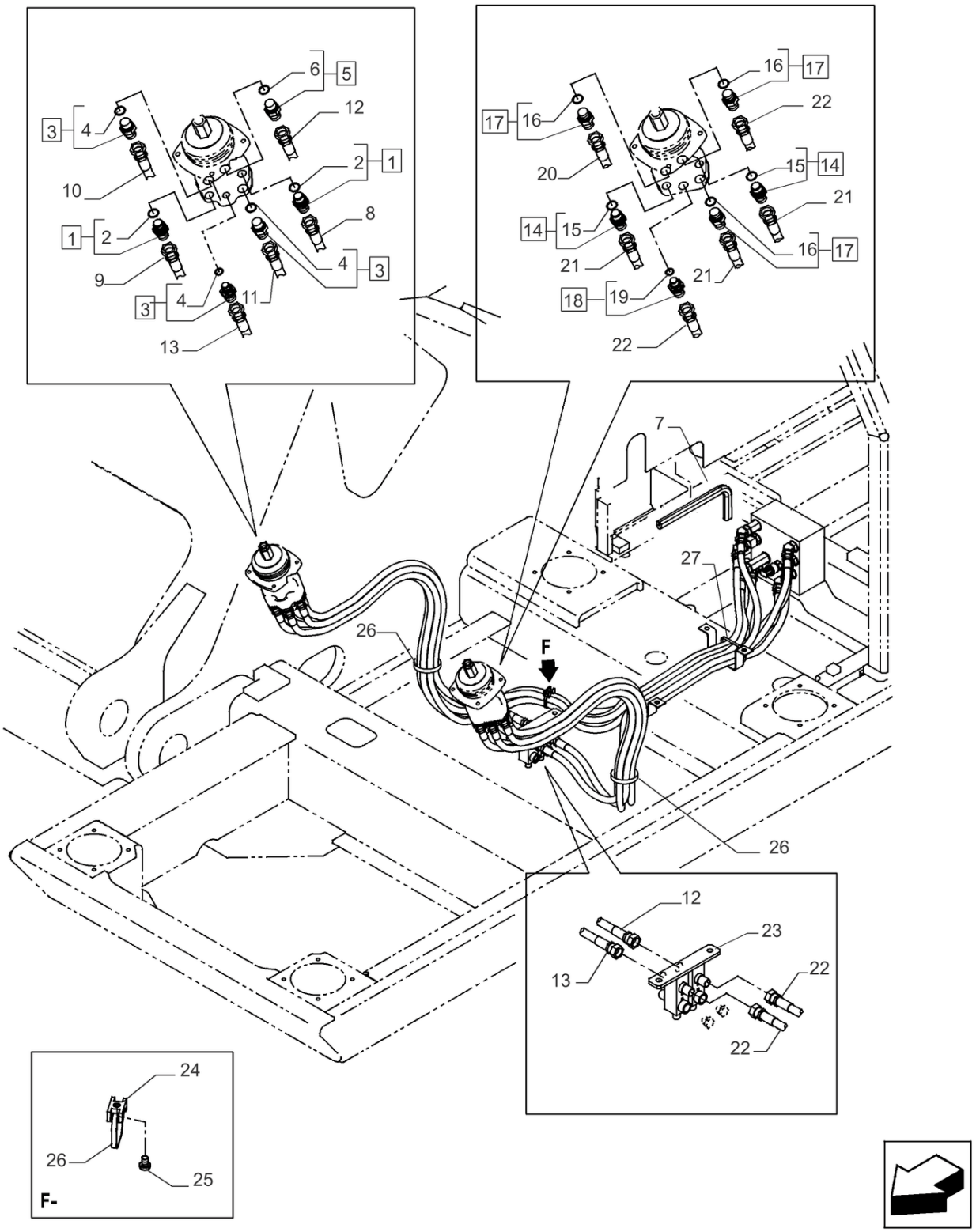

35.360.020 [02]

TUBAGEM HIDRÁULICA, VÁLVULA DE CONTROLO; (Prod Date) After 1 Jan 2017

REF	NP	QTD	DESCRIÇÃO	USO
1	47759455	2	CONEXÃO ADAPTER	ASSY Incl 2
2	47759489	2	O-RING	
3	47759236	3	CONECTOR HIDRÁUL	ASSY Incl 4
4	47759489	3	O-RING	
5	47759373	1	ADAPTADOR	ASSY Incl 6
6	47759554	1	O-RING	
7	47760494	1	COXIM	
8	47759308	1	MANGUEIRA HIDRÁULICA	
9	47759302	1	MANGUEIRA HIDRÁULICA	
10	47759308	1	MANGUEIRA HIDRÁULICA	
11	47759303	1	MANGUEIRA HIDRÁULICA	
12	47759308	1	MANGUEIRA HIDRÁULICA	
13	47759302	1	MANGUEIRA HIDRÁULICA	
14	47759455	2	CONEXÃO ADAPTER	ASSY Incl 15
15	47759489	2	O-RING	
16	47759236	3	CONECTOR HIDRÁUL	ASSY Incl 17
17	47759489	3	O-RING	
18	47759373	1	ADAPTADOR	ASSY Incl 19
19	47759554	1	O-RING	
20	47759305	1	MANGUEIRA HIDRÁULICA	
21	47760520	3	MANGUEIRA HIDRÁULICA	
22	47759302	2	MANGUEIRA HIDRÁULICA	
23	47758440	1	COLECTOR HIDRÁULICO	
24	47759521	1	BRAÇADEIRA	
25	47789407	1	PARAFUSO	
26	47759505	4	TIRA	
27	47759505	10	TIRA	

35.360.030 [01]

p1

TUBAGEM HIDRÁULICA, VÁLVULA DE CONTROLO; (Prod Date) After 1 Jan 2017

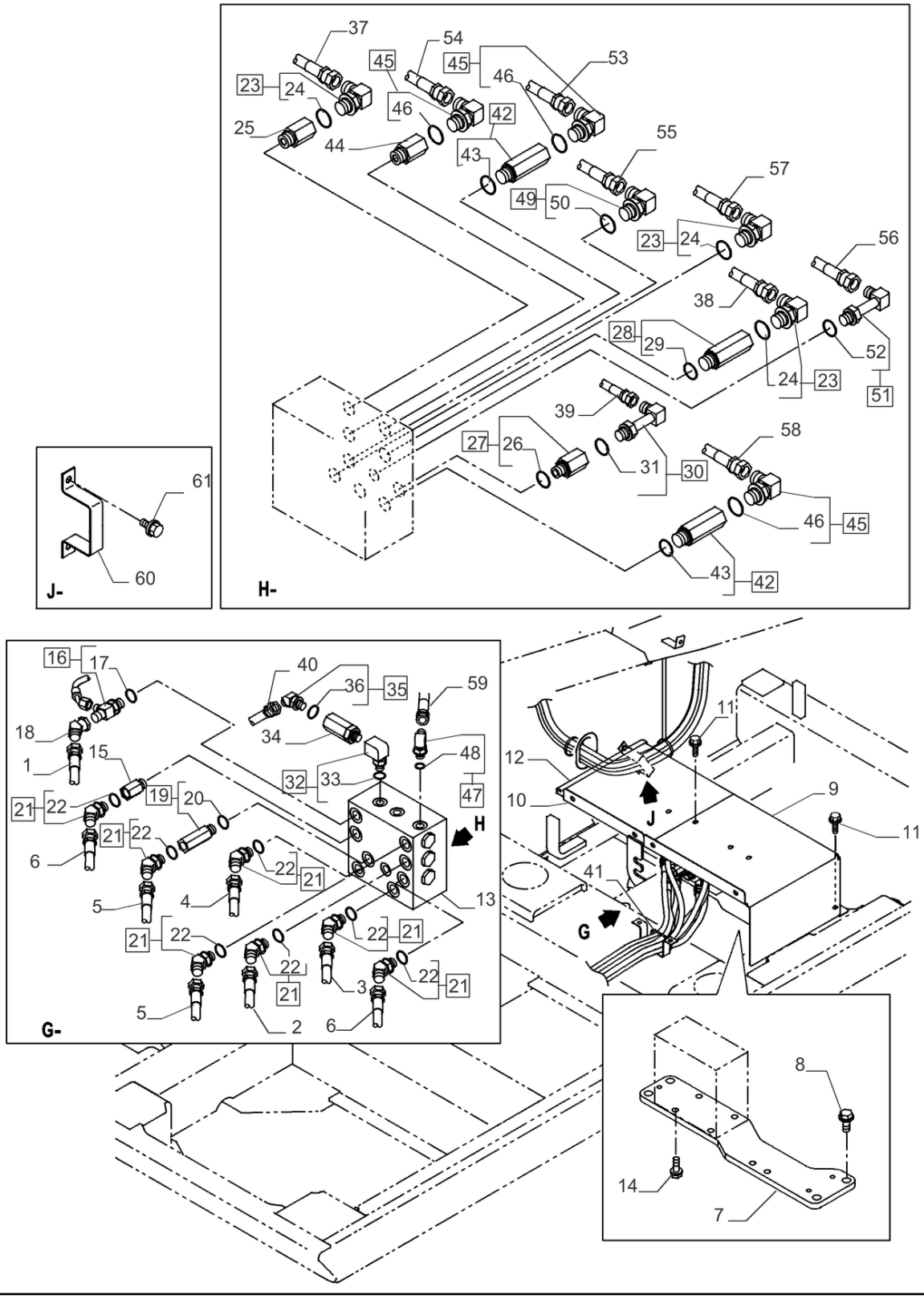

35.360.030 [01]

TUBAGEM HIDRÁULICA, VÁLVULA DE CONTROLO; (Prod Date) After 1 Jan 2017

REF	NP	QTD	DESCRIÇÃO	USO
1	47759303	1	MANGUEIRA HIDRÁULICA	
2	47791832	1	MANGUEIRA HIDRÁULICA	
3	47759303	1	MANGUEIRA HIDRÁULICA	
4	47759303	1	MANGUEIRA HIDRÁULICA	
5	47759305	2	MANGUEIRA HIDRÁULICA	
6	47760520	2	MANGUEIRA HIDRÁULICA	
7	47758050	1		
8	47789339	4	PARAFUSO	
9	47827638	1	COBERTURA	
10	47827650	1	COBERTURA	
11	47789325	9	PARAFUSO	
12	47785617	1	COXIM	
13	47827673	1	VÁLVULA	
14	47789336	4	PARAFUSO	
15	47759471	1	PRISIONEIRO	
16	47760326	1	CONEXAO T	ASSY Incl 17
17	47759489	1	O-RING	
18	47791529	1	COTOVELO	
19	47827698	1	COTOVELO	ASSY Incl 20
20	47759489	1	O-RING	
21	47760325	7	COTOVELO	ASSY Incl 22
22	47759489	7	O-RING	
23	47760323	3	COTOVELO	ASSY Incl 23
24	47759489	3	O-RING	
25	47759471	1	PRISIONEIRO	
26	47791531	1	COTOVELO	ASSY Incl 27
27	47759489	1	O-RING	
28	47827698	1	COTOVELO	ASSY Incl 29
29	47759489	1	O-RING	
30	47758711	1	COTOVELO	ASSY Incl 31
31	47759554	1	O-RING	
32	47759557	1	COTOVELO	ASSY Incl 33
33	47759554	1	O-RING	
34	47757596	1	FILTRO OLEO HIDRAUL.	
35	47792471	1	COTOVELO	ASSY Incl 36

35.360.030 [01]

p2

TUBAGEM HIDRÁULICA, VÁLVULA DE CONTROLO; (Prod Date) After 1 Jan 2017

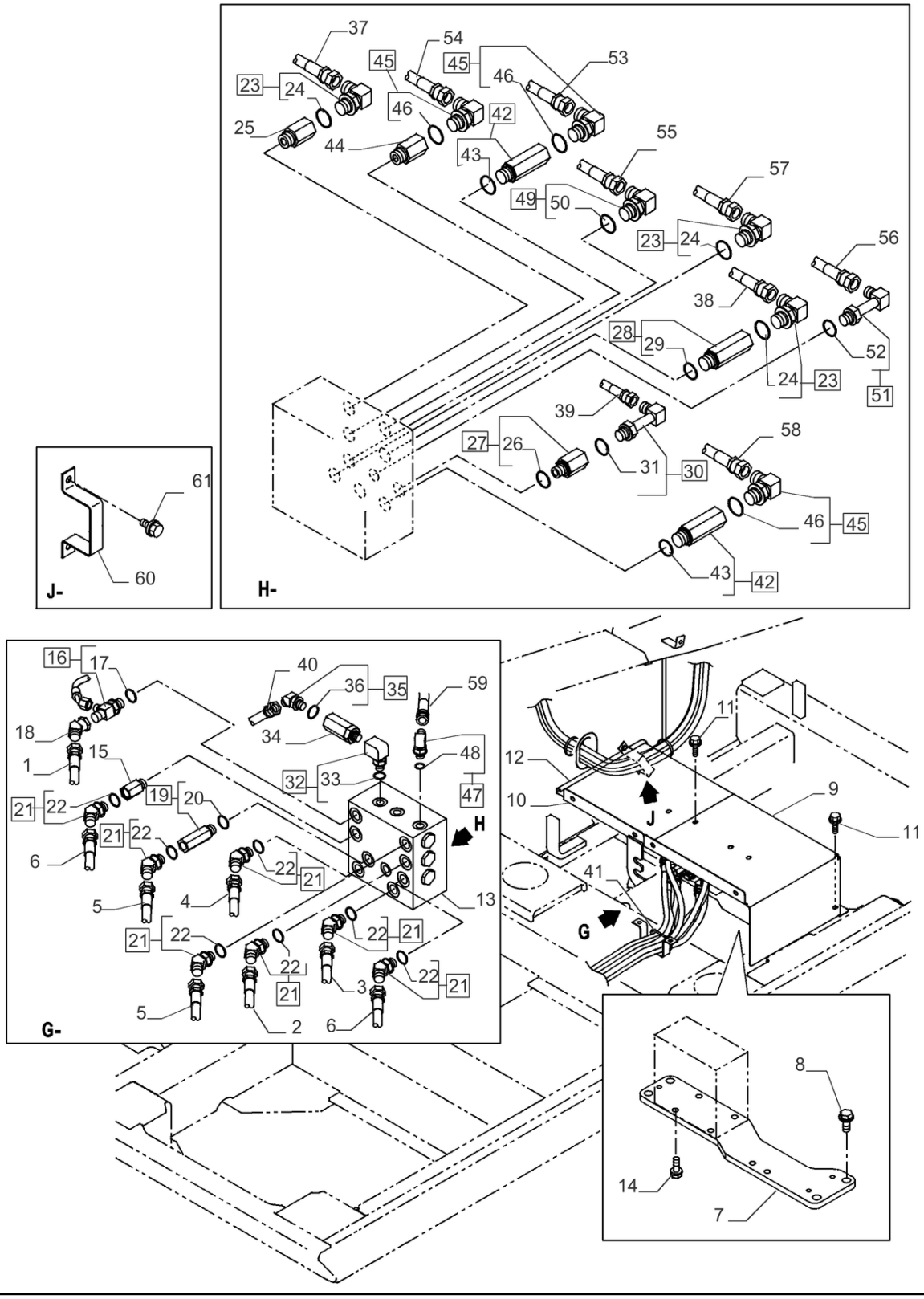

TUBAGEM HIDRÁULICA, VÁLVULA DE CONTROLO; (Prod Date) After 1 Jan 2017

REF	NP	QTD	DESCRIÇÃO	USO
36	47759554	1	O-RING	
37	47791533	1	MANGUEIRA	
38	47791534	1	MANGUEIRA	
39	47831764	1	MANGUEIRA	
40	47831766	1	MANGUEIRA	
41	47774256	10	TIRA	
42	47827698	2	COTOVELO	ASSY Incl 43
43	47759489	2	O-RING	
44	47759471	1	PRISIONEIRO	
45	47760323	3	COTOVELO	ASSY Incl 46
46	47759489	3	O-RING	
47	47760629	1	COTOVELO	ASSY Incl 48
48	47759554	1	O-RING	
49	47760630	1	COTOVELO	ASSY Incl 50
50	47759554	1	O-RING	
51	47758711	1	COTOVELO	ASSY Incl 52
52	47759554	1	O-RING	
53	47831468	1	MANGUEIRA 9.5MM_ID_X_1900MM	
54	47831948	1	MANGUEIRA 9.5MM_ID_X_1750MM	
55	47791546	1	MANGUEIRA 6.4MM_ID_X_1750MM	
56	47791547	1	MANGUEIRA	
57	47831717	1	MANGUEIRA	
58	47831717	1	MANGUEIRA	
59	47791550	1	MANGUEIRA	
60	47784102	1	BRAÇADEIRA	
61	47789330	2	PARAFUSO	

35.360.030 [02]

p1

COMANDOS PILOTO, TUBAGEM HIDRÁULICA, SEM VÁLVULA DE SEGURANÇA; (Prod Date) After 1 Jan 2017

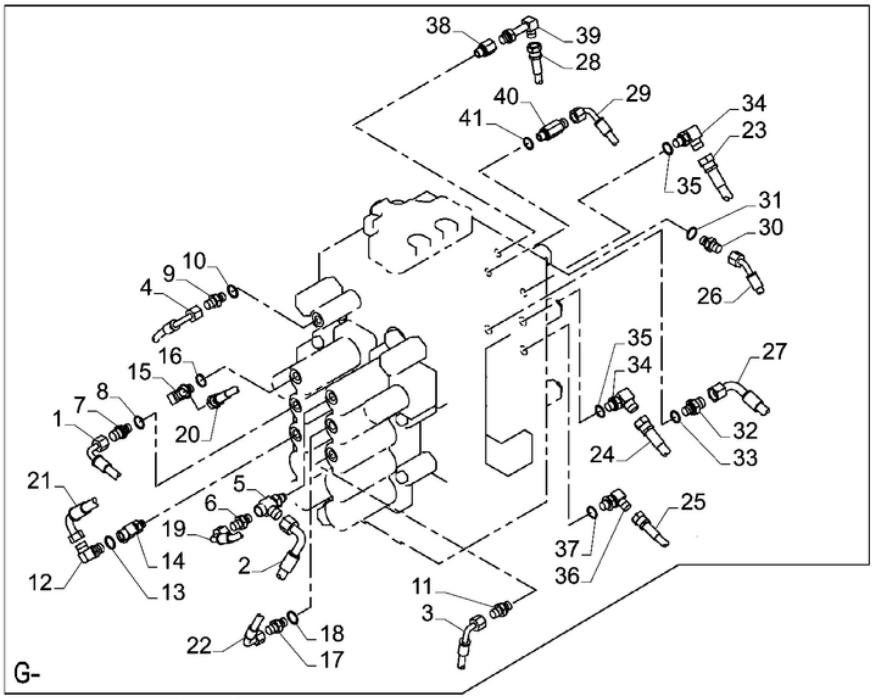

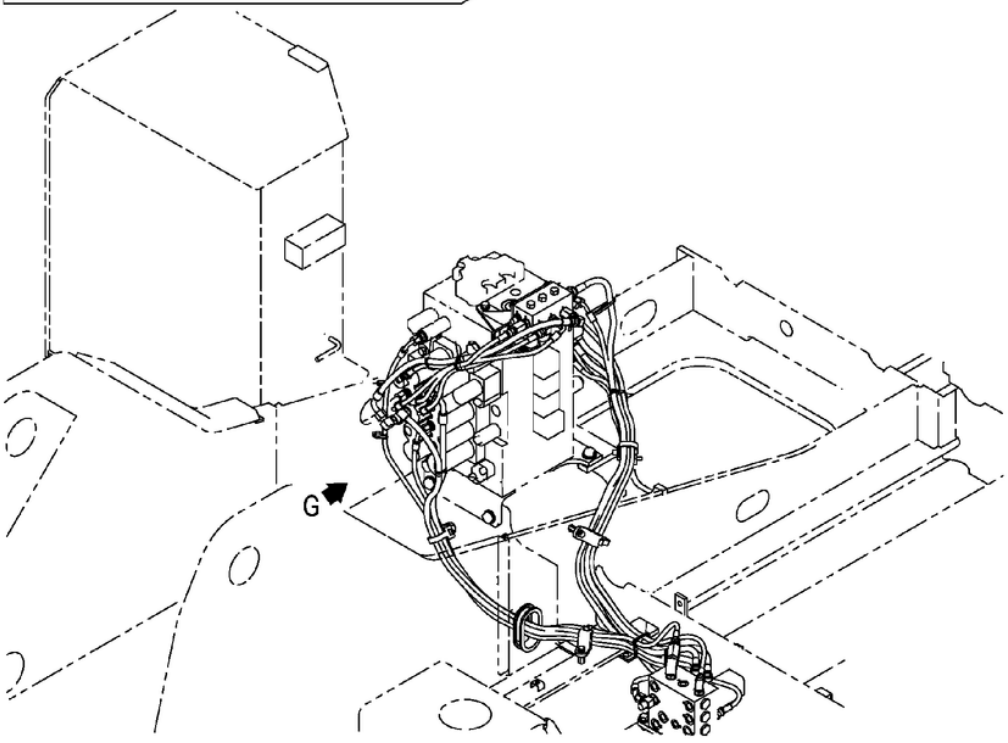

COMANDOS PILOTO, TUBAGEM HIDRÁULICA, SEM VÁLVULA DE SEGURANÇA; (Prod Date) After 1 Jan 2017

REF	NP	QTD	DESCRIÇÃO	USO
1	47760378	1	MANGUEIRA HIDRÁULICA	
2	47760376	1	MANGUEIRA HIDRÁULICA	
3	47760354	1	MANGUEIRA HIDRÁULICA	
4	47760361	1	MANGUEIRA HIDRÁULICA	
5	47759991	1	CONEXAO T	
6	47759490	1	CONECTOR HIDRÁUL	
7	47760583	1	COTOVELO	
8	47759554	1	O-RING	
9	47759235	1	CONECTOR HIDRÁUL	
10	47759554	1	O-RING	
11	47759490	1	CONECTOR HIDRÁUL	
12	47760584	1	COTOVELO 90 ADAPTER	
13	47759554	1	O-RING	
14	47758037	1	CONEXAO T	
15	47760629	1	COTOVELO	
16	47759554	1	O-RING	
17	47759235	1	CONECTOR HIDRÁUL	
18	47759554	1	O-RING	
19	47760371	1	MANGUEIRA HIDRÁULICA	
20	47760369	1	MANGUEIRA HIDRÁULICA	
21	47760377	1	MANGUEIRA HIDRÁULICA	
22	47760370	1	MANGUEIRA HIDRÁULICA	
23	47760337	1	MANGUEIRA HIDRÁULICA	
24	47760339	1	MANGUEIRA HIDRÁULICA	
25	47760343	1	MANGUEIRA HIDRÁULICA	
26	47760350	1	MANGUEIRA HIDRÁULICA	
27	47760375	1	MANGUEIRA HIDRÁULICA	
28	47760351	1	MANGUEIRA HIDRÁULICA	
29	47760354	1	MANGUEIRA HIDRÁULICA	
30	47759235	1	CONECTOR HIDRÁUL	
31	47759554	1	O-RING	
32	47760583	1	COTOVELO	
33	47759554	1	O-RING	
34	47760584	2	COTOVELO 90 ADAPTER	

35.360.030 [02]

p2

COMANDOS PILOTO, TUBAGEM HIDRÁULICA, SEM VÁLVULA DE SEGURANÇA; (Prod Date) After 1 Jan 2017

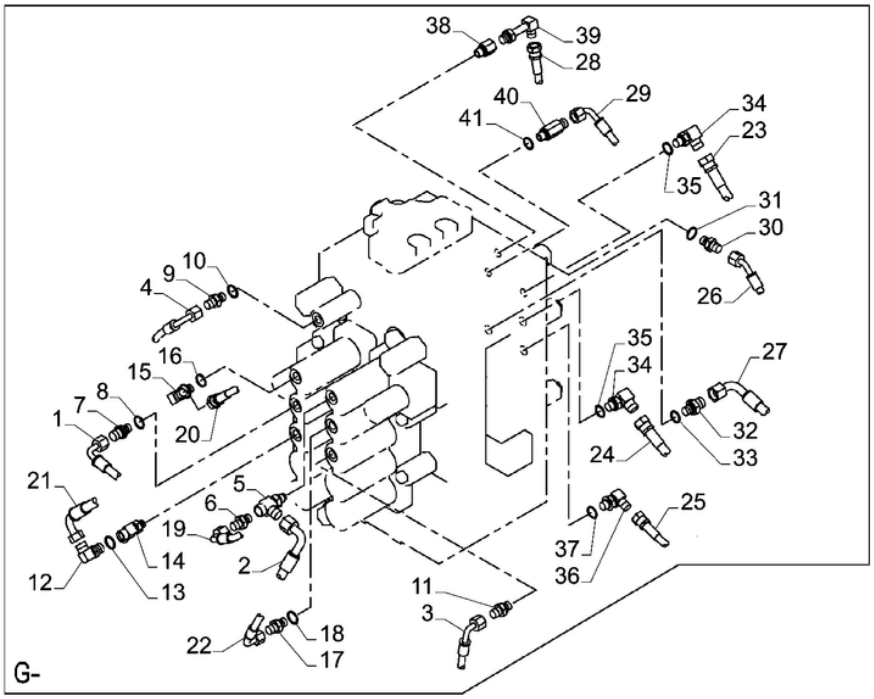

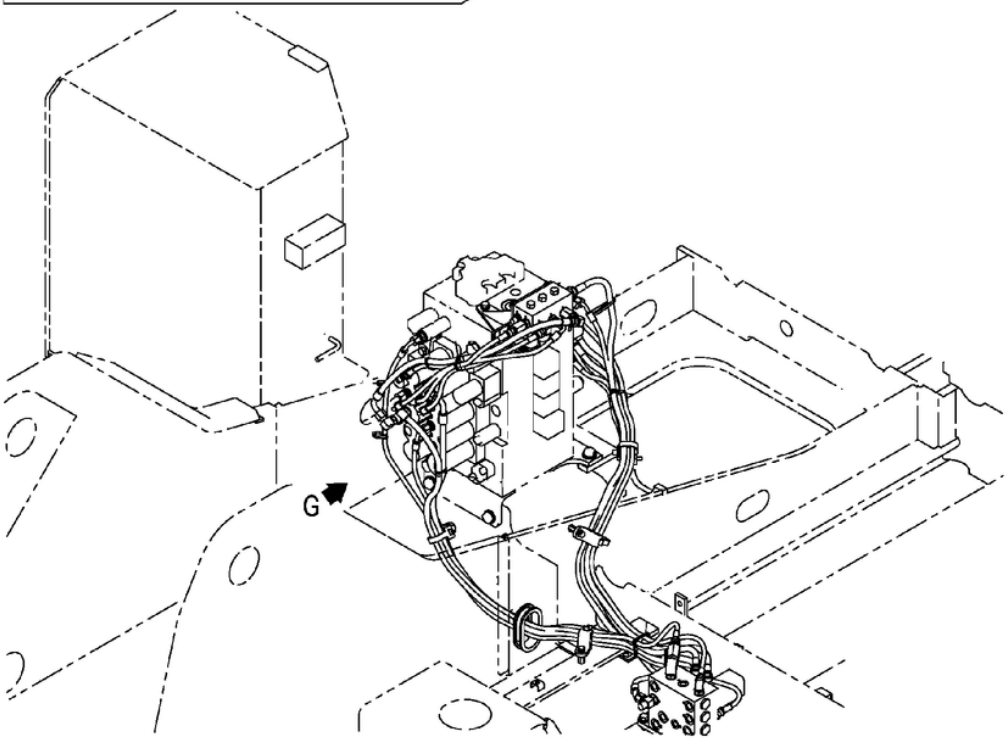

COMANDOS PILOTO, TUBAGEM HIDRÁULICA, SEM VÁLVULA DE SEGURANÇA; (Prod Date) After 1 Jan 2017

REF	NP	QTD	DESCRIÇÃO	USO
35	47759554	1	O-RING	
36	47760583	1	COTOVELO	
37	47759554	4	O-RING	
38	47758038	1	PRISIONEIRO	
39	47758711	1	COTOVELO	
40	47758038	1	PRISIONEIRO	
41	47759554	1	O-RING	

35.360.030 [03]

p1

COMANDOS PILOTO, TUBAGEM HIDRÁULICA, SEM VÁLVULA DE SEGURANÇA; (Prod Date) After 1 Jan 2017

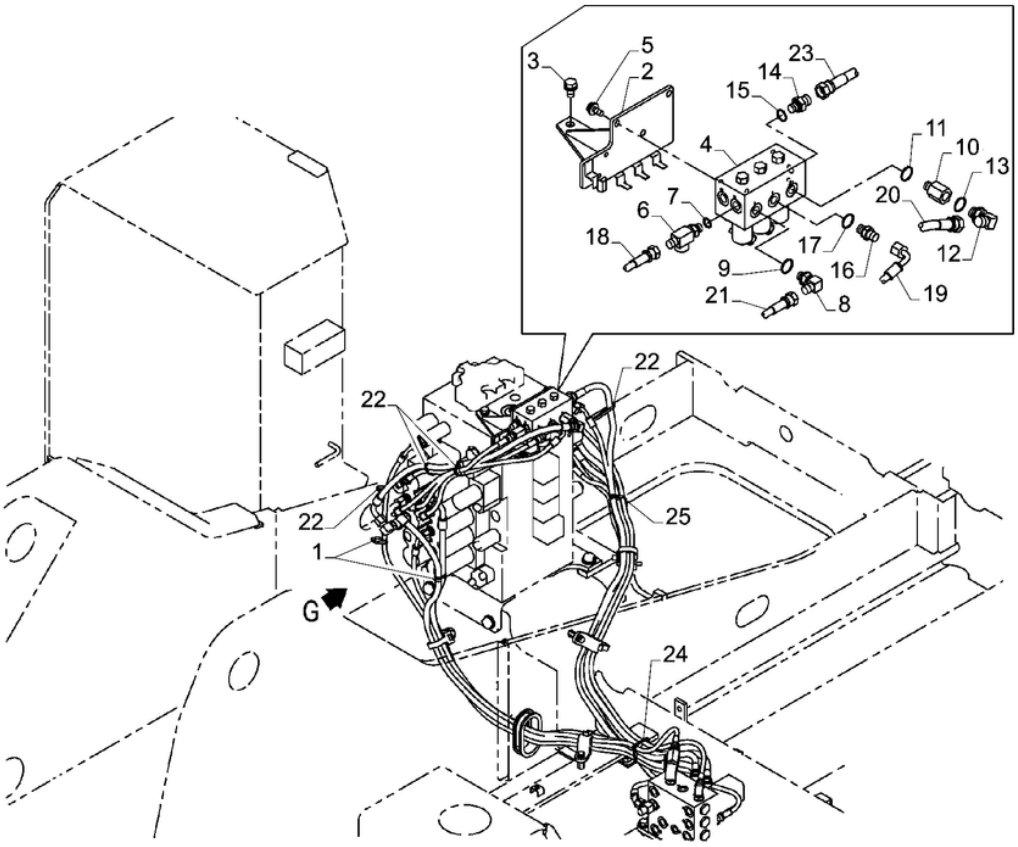

COMANDOS PILOTO, TUBAGEM HIDRÁULICA, SEM VÁLVULA DE SEGURANÇA; (Prod Date) After 1 Jan 2017

REF	NP	QTD	DESCRIÇÃO	USO
1	47759505	3	TIRA	
2	47827790	1	SUPORTE	
3	47789335	2	PARAFUSO	
4	47910109	1	VÁLVULA	
5	47789330	3	PARAFUSO	
6	47759354	1	CONEXÃO	
7	47759554	1	O-RING	
8	47760629	1	COTOVELO	
9	47759554	1	O-RING	
10	47760586	1	PRISIONEIRO	
11	47759554	1	O-RING	
12	47760323	1	COTOVELO	
13	47759489	1	O-RING	
14	47760583	1	COTOVELO	
15	47759554	1	O-RING	
16	47759235	1	CONECTOR HIDRÁUL	
17	47759554	1	O-RING	
18	47760371	1	MANGUEIRA HIDRÁULICA	
19	47760369	1	MANGUEIRA HIDRÁULICA	
20	47760377	1	MANGUEIRA HIDRÁULICA	
21	47760370	1	MANGUEIRA HIDRÁULICA	
22	47759505	6	TIRA	
23	47758744	1	ANEL BICÔNICO	
24	47758652	1	GRAMPO	
25	47759505	4	TIRA	

35.360.035	p1

VÁLVULA, REDUÇÃO; (Prod Date) After 1 Jan 2017

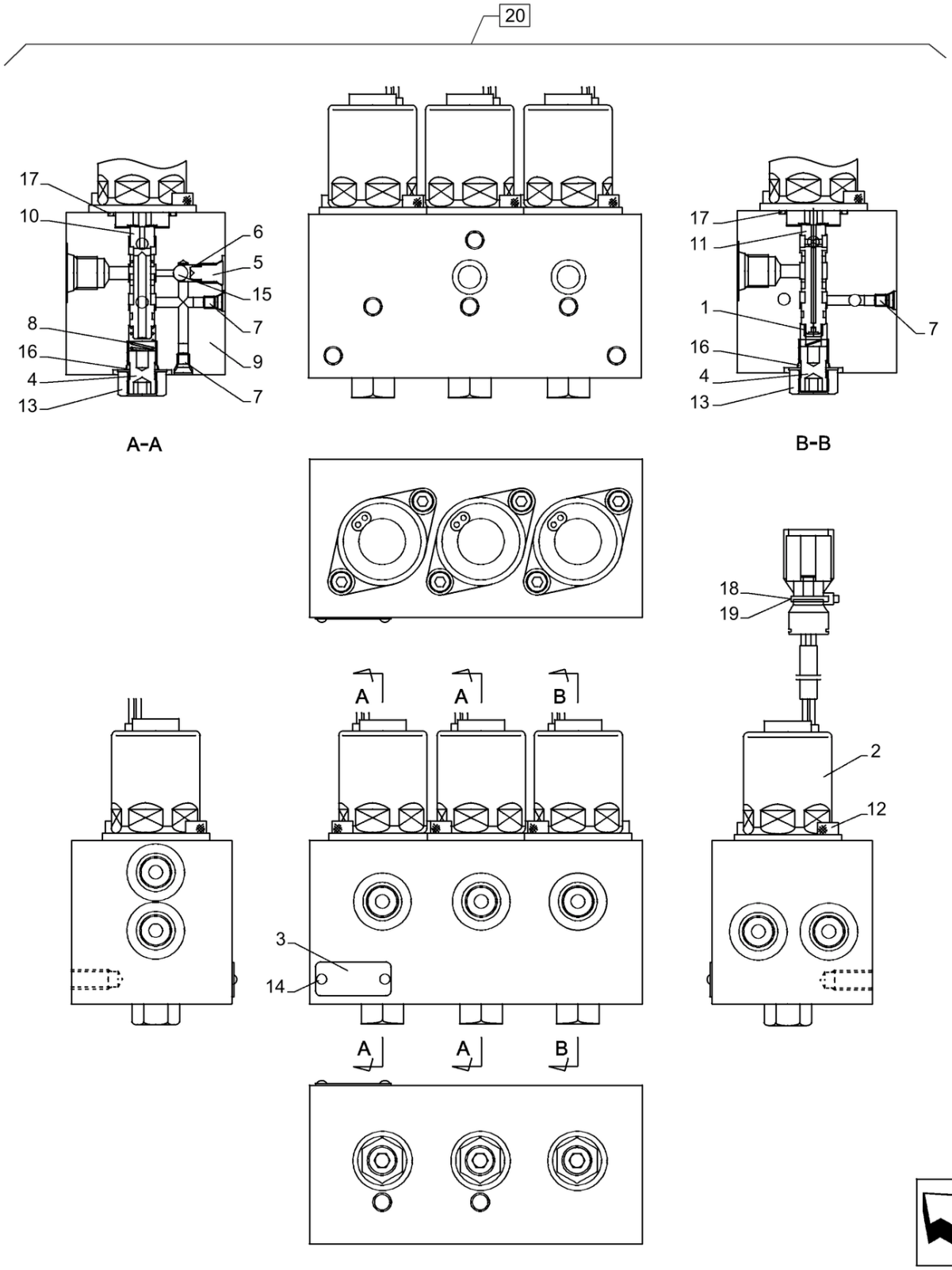

35.360.035

VÁLVULA, REDUÇÃO; (Prod Date) After 1 Jan 2017

REF	NP	QTD	DESCRIÇÃO	USO
1	LG007370	1	MOLA DE COMPRESSÃO	
2	LL00080	3	SOLENOIDE	
3	NSS	3	NO SE VENDE SEPARADO	Incl in 20
4	NSS	3	NO SE VENDE SEPARADO	Incl in 20
5	NSS	3	NO SE VENDE SEPARADO	Incl in 20
6	NSS	6	NO SE VENDE SEPARADO	Incl in 20
7	NSS	6	NO SE VENDE SEPARADO	Incl in 20
8	NSS	1	NO SE VENDE SEPARADO	Incl in 20
9	108R008Y016N	2	PARAFUSO	
10	LV000680	3	PARAFUSO	
11	NSS	2	NO SE VENDE SEPARADO	Incl in 20
12	NSS	2	NO SE VENDE SEPARADO	Incl in 20
13	NSS	5	NO SE VENDE SEPARADO	Incl in 20
14	NSS	2	NO SE VENDE SEPARADO	Incl in 20
15	NSS	1	NO SE VENDE SEPARADO	Incl in 20
16	NSS	2	NO SE VENDE SEPARADO	Incl in 20
17	NSS	1	NO SE VENDE SEPARADO	Incl in 20
18	LA00690	6	PARAFUSO ALLENA FLAN Hex Skt Hd	
19	174R012SN	3	PORCA-TRAVA	
20	47910109	1	VÁLVULA	Incl 1 - 19

35.360.040 [01]

p1

TUBAGEM HIDRÁULICA, VÁLVULA DE CONTROLO; (Prod Date) After 1 Jan 2017

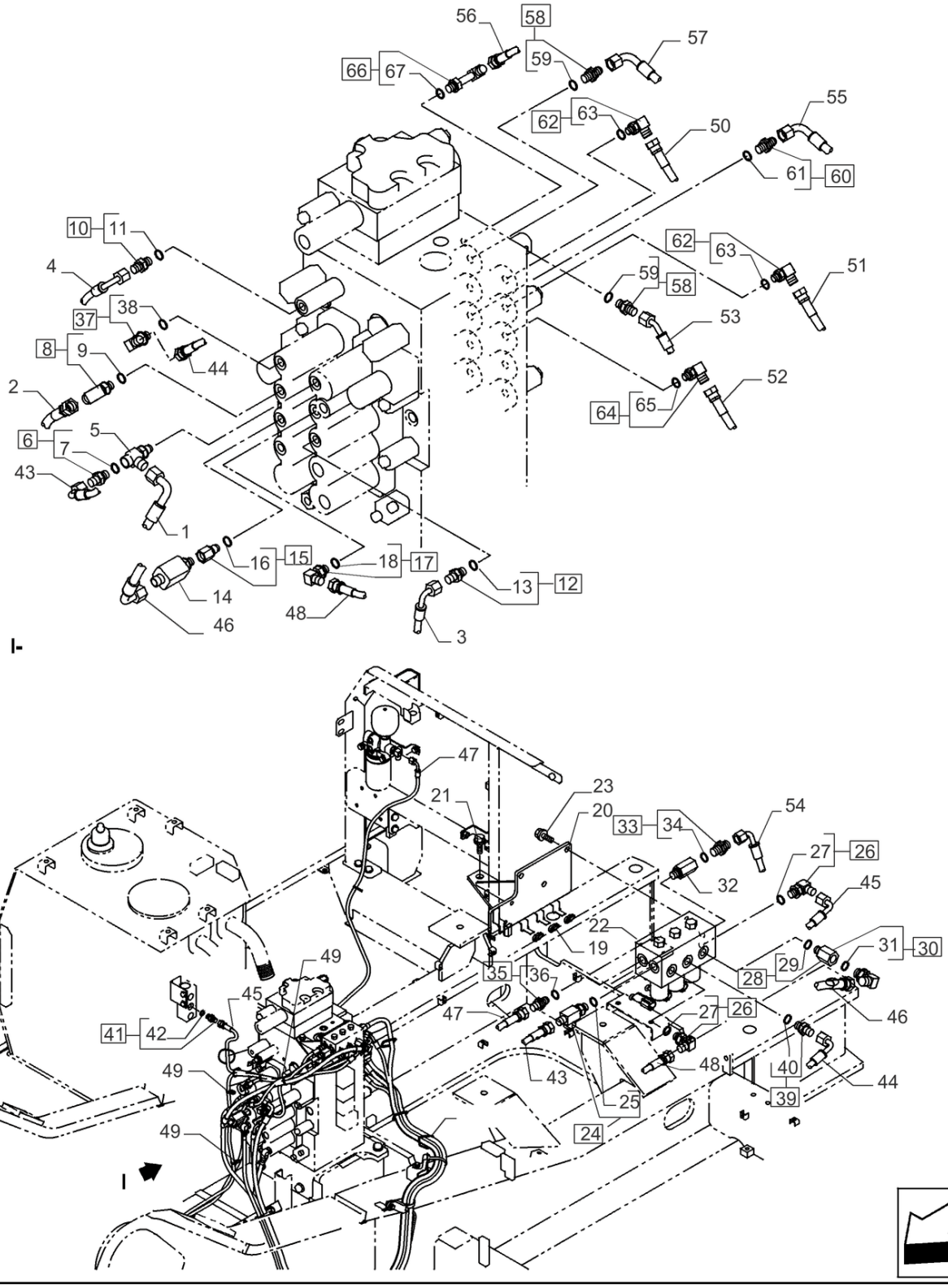

TUBAGEM HIDRÁULICA, VÁLVULA DE CONTROLO; (Prod Date) After 1 Jan 2017

REF	NP	QTD	DESCRIÇÃO	USO
1	47791533	-	MANGUEIRA	
2	47791534	-	MANGUEIRA	
3	47831764	-	MANGUEIRA	
4	47831766	-	MANGUEIRA	
5	47759991	-	CONEXAO T	
6	47759235	-	CONECTOR HIDRÁUL	ASSY Incl 7
7	47759554	-	O-RING	
8	47760584	-	COTOVELO 90 ADAPTER	ASSY Incl 9
9	47759554	-	O-RING	
10	47759235	-	CONECTOR HIDRÁUL	ASSY Incl 11
11	47759554	-	O-RING	
12	47759490	-	CONECTOR HIDRÁUL	ASSY Incl 13
13	47759554	-	O-RING	
14	47791538	-	CONEXÃO ADAPTER	
15	47759992	-	PRISIONEIRO	ASSY Incl 16
16	47759554	-	O-RING	
17	47760629	-	COTOVELO	ASSY Incl 18
18	47759554	-	O-RING	
19	47774256	-	TIRA	
20	47827790	-	SUPORTE	
21	47789335	-	PARAFUSO	
22	47759988	-	VÁLVULA	
23	47789330	-	PARAFUSO	
24	47791538	-	CONEXÃO ADAPTER	ASSY Incl 25
25	47759554	-	O-RING	
26	47760629	-	COTOVELO	ASSY Incl 27
27	47759554	-	O-RING	
28	47760586	-	PRISIONEIRO	ASSY Incl 29
29	47759554	-	O-RING	
30	47760323	-	COTOVELO	ASSY Incl 31
31	47759489	-	O-RING	
32	47827828	-	COTOVELO	
33	47759455	-	CONEXÃO ADAPTER	ASSY Incl 34
34	47759489	-	O-RING	
35	47759490	-	CONECTOR HIDRÁUL	ASSY Incl 36

35.360.040 [01]

p2

TUBAGEM HIDRÁULICA, VÁLVULA DE CONTROLO; (Prod Date) After 1 Jan 2017

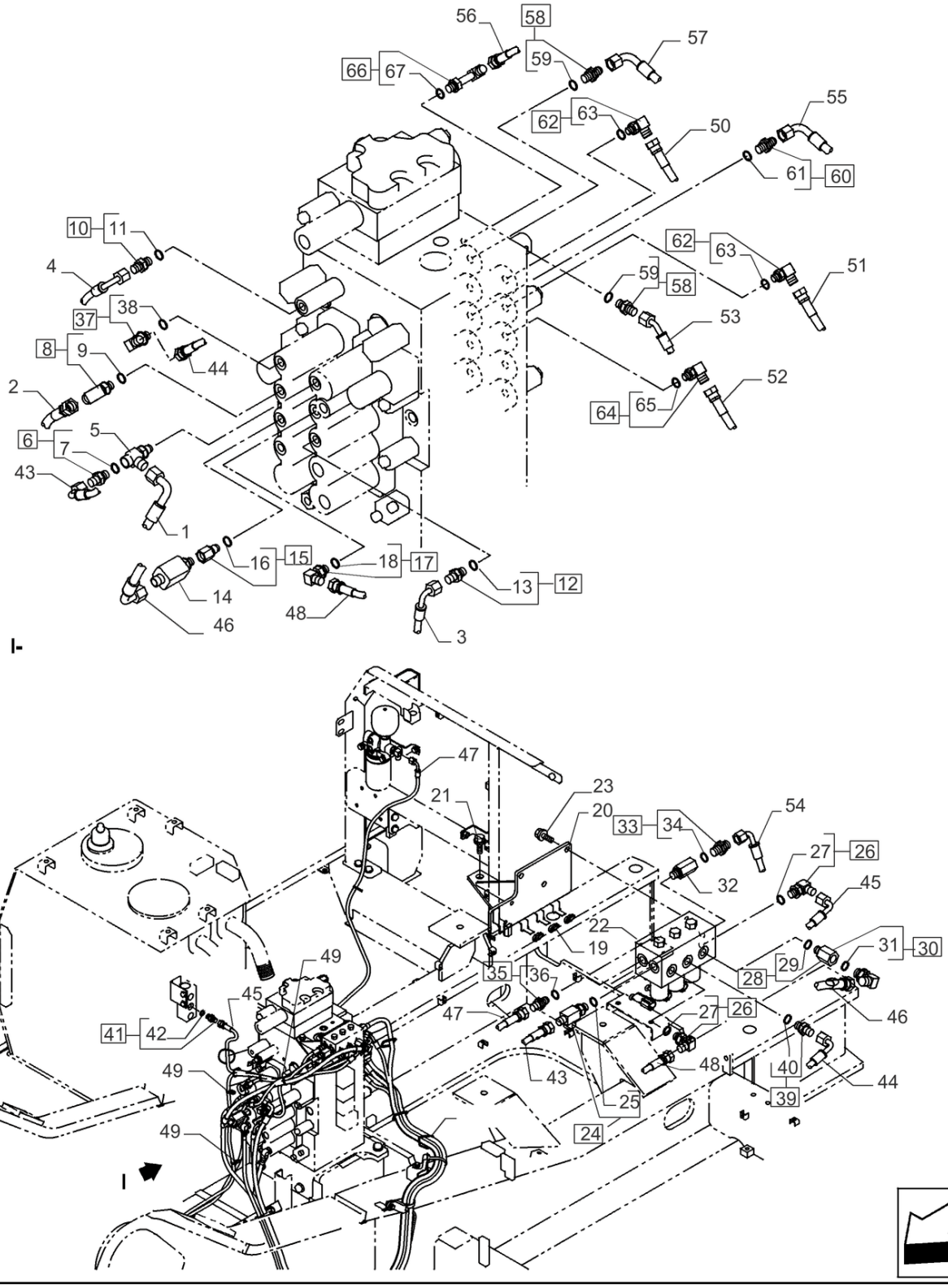

TUBAGEM HIDRÁULICA, VÁLVULA DE CONTROLO; (Prod Date) After 1 Jan 2017

REF	NP	QTD	DESCRIÇÃO	USO
36	47759554	-	O-RING	
37	47760629	-	COTOVELO	ASSY Incl 38
38	47759554	-	O-RING	
39	47759235	-	CONECTOR HIDRÁUL	ASSY Incl 40
40	47759554	-	O-RING	
41	47759235	-	CONECTOR HIDRÁUL	ASSY Incl 42
42	47759554	-	O-RING	
43	47760371	-	MANGUEIRA HIDRÁULICA	
44	47760369	-	MANGUEIRA HIDRÁULICA	
45	47758781	-	MANGUEIRA	
46	47760377	-	MANGUEIRA HIDRÁULICA	
47	47784573	-	MANGUEIRA	
48	47784654	-	MANGUEIRA HIDRÁULICA	
49	47774256	-	TIRA	
50	47831468	-	MANGUEIRA 9.5MM_ID_X_1900MM	
51	47831948	-	MANGUEIRA 9.5MM_ID_X_1750MM	
52	47791546	-	MANGUEIRA 6.4MM_ID_X_1750MM	
53	47791547	-	MANGUEIRA	
54	47831717	-	MANGUEIRA	
55	47831717	-	MANGUEIRA	
56	47831998	-	MANGUEIRA	
57	47791550	-	MANGUEIRA	
58	47759235	-	CONECTOR HIDRÁUL	ASSY Incl 59
59	47759554	-	O-RING	
60	47759373	-	ADAPTADOR	ASSY Incl 61
61	47759554	-	O-RING	
62	47760584	-	COTOVELO 90 ADAPTER	ASSY Incl 63
63	47759554	-	O-RING	
64	47760583	-	COTOVELO	ASSY Incl 65
65	47759554	-	O-RING	
66	47758711	-	COTOVELO	ASSY Incl 67
67	47759554	-	O-RING	
68	47758652	-	GRAMPO	

35.360.040 [02]

p1

JOYSTICK, TUBAGEM HIDRÁULICA, VÁLVULA DE CONTROLO; (Prod Date) After 1 Jan 2017

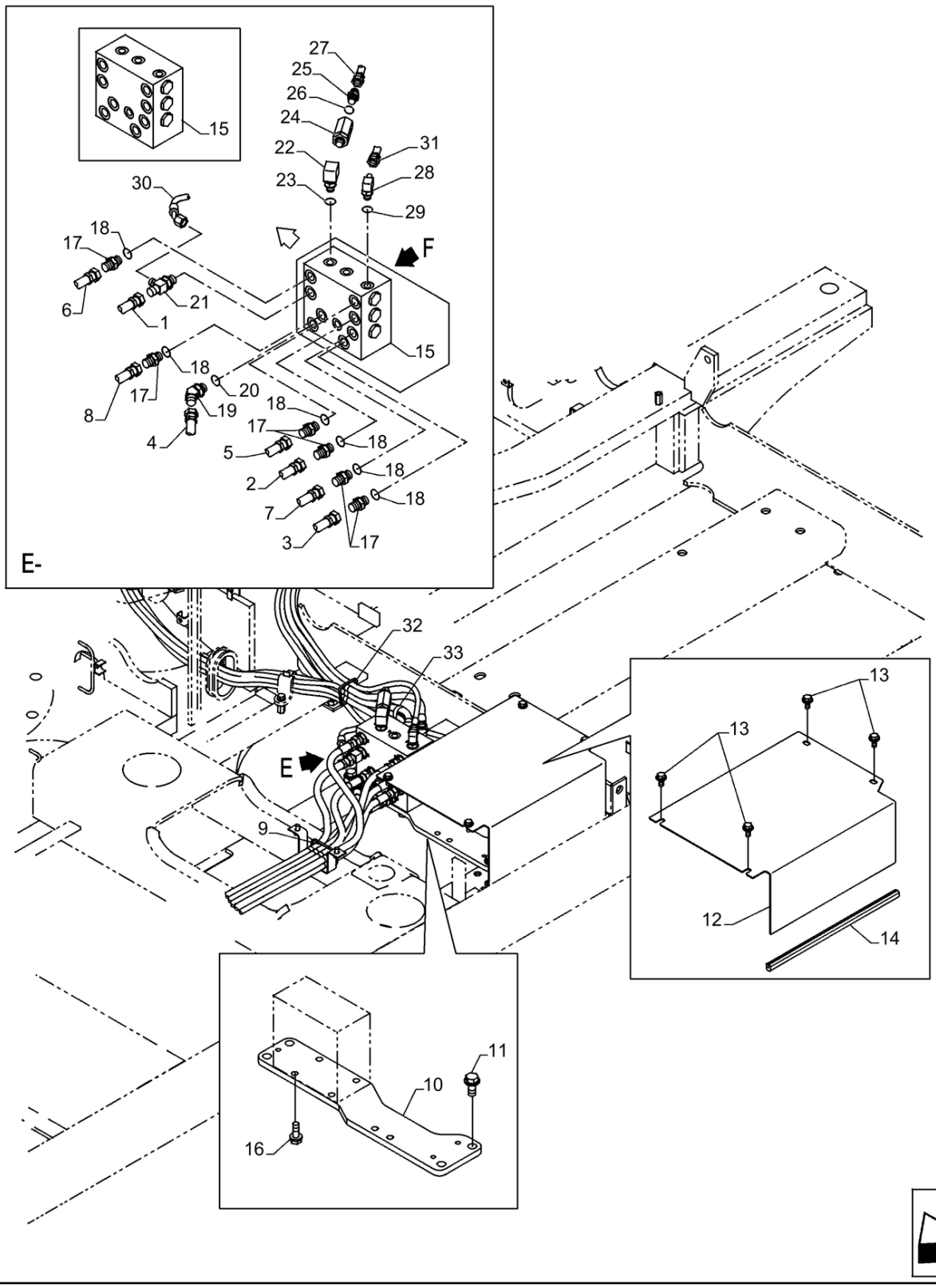

JOYSTICK, TUBAGEM HIDRÁULICA, VÁLVULA DE CONTROLO; (Prod Date) After 1 Jan 2017

REF	NP	QTD	DESCRIÇÃO	USO
1	47759308	1	MANGUEIRA HIDRÁULICA	
2	47759303	1	MANGUEIRA HIDRÁULICA	
3	47759308	1	MANGUEIRA HIDRÁULICA	
4	47759308	1	MANGUEIRA HIDRÁULICA	
5	47760520	1	MANGUEIRA HIDRÁULICA	
6	47760520	1	MANGUEIRA HIDRÁULICA	
7	47760520	1	MANGUEIRA HIDRÁULICA	
8	47759305	1	MANGUEIRA HIDRÁULICA	
9	47759505	2	TIRA	
10	47807217	1	SUPORTE	
11	47789339	4	PARAFUSO	
12	47830712	1	COBERTURA	
13	47789330	4	PARAFUSO	
14	47760494	1	COXIM	
15	47830642	1	VÁLVULA	
16	47789337	4	PARAFUSO	
17	47759236	6	CONECTOR HIDRÁUL	
18	47759489	6	O-RING	
19	47760325	1	COTOVELO	
20	47759489	1	O-RING	
21	47760326	1	CONEXAO T	
22	47759557	1	COTOVELO	
23	47759554	1	O-RING	
24	47757596	1	FILTRO OLEO HIDRAUL.	
25	47759235	1	CONECTOR HIDRÁUL	
26	47759554	1	O-RING	
27	47760361	1	MANGUEIRA HIDRÁULICA	
28	47760629	1	COTOVELO	
29	47759554	1	O-RING	
30	47760351	1	MANGUEIRA HIDRÁULICA	
31	47760354	1	MANGUEIRA HIDRÁULICA	
32	47758652	1	GRAMPO	
33	47759505	2	TIRA	

35.360.045

p1

VÁLVULA DE ALÍVIO PRESSÃO, COMPONENTES; (Prod Date) After 1 Jan 2017

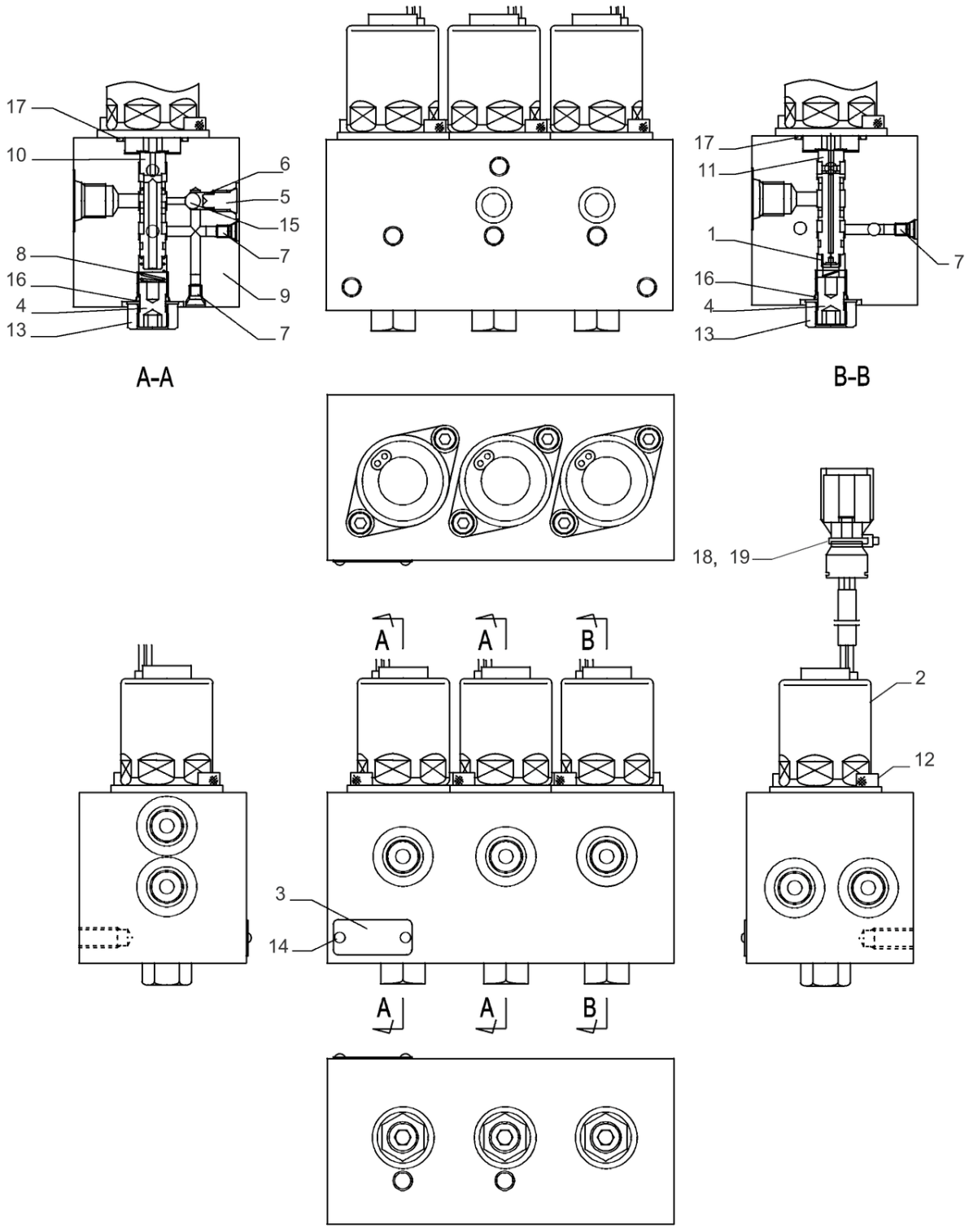

VÁLVULA REDUÇÃO CONJUNTO PN 47759988

VÁLVULA DE ALÍVIO PRESSÃO, COMPONENTES; (Prod Date) After 1 Jan 2017

REF	NP	QTD	DESCRIÇÃO	USO
1	LG007370	1	MOLA DE COMPRESSÃO	
2	LL00080	3	SOLENOIDE	
3	NSS	1	NO SE VENDE SEPARADO	Placa
4	LV000680	3	PARAFUSO	
5	NSS	2	NO SE VENDE SEPARADO	Bujão
6	NSS	2	NO SE VENDE SEPARADO	Mola Compressão
7	NSS	5	NO SE VENDE SEPARADO	Bujão
8	NSS	2	NO SE VENDE SEPARADO	Mola Compressão
9	NSS	1	NO SE VENDE SEPARADO	Corpo
10	NSS	2	NO SE VENDE SEPARADO	Válvula Carretel
11	NSS	1	NO SE VENDE SEPARADO	Válvula Carretel
12	LA00690	6	PARAFUSO ALLENA FLAN Hex Skt Hd	
13	174R012SR	3	PORCA-TRAVA	
14	LA00769	2	REBITE	
15	NSS	2	NO SE VENDE SEPARADO	Esfera Aço
16	154463A1	3	O-RING	
17	LE018820	3	O-RING	
18	168246A1	1	GRAMPO DA MANGUEIRA	
19	168247A1	1	GRAMPO DA MANGUEIRA	

35.600.005 [01]

p1

BOMBA HIDRÁULICA, TUBO DE PRESSÃO; (Prod Date) After 1 Jan 2017

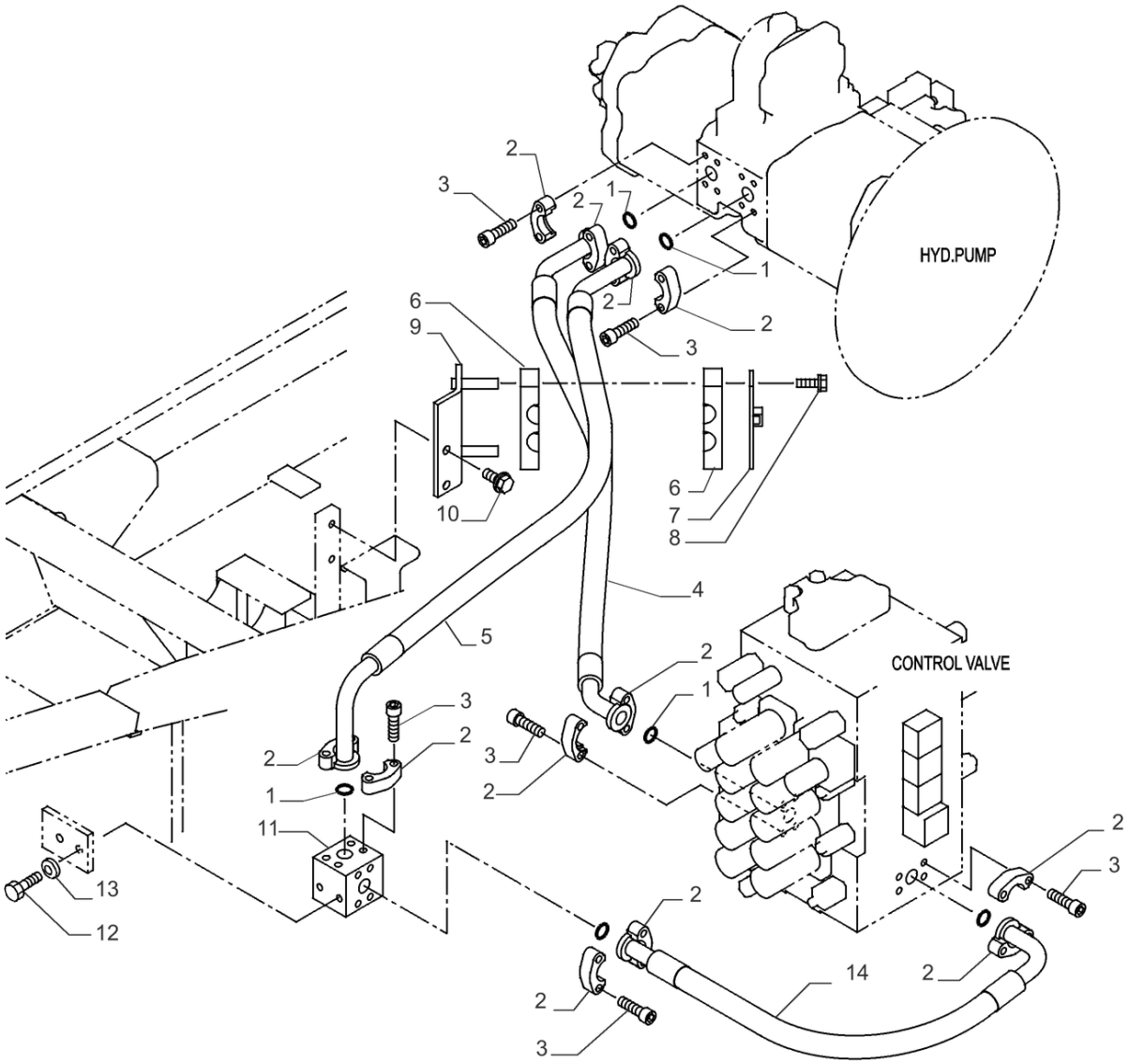

35.600.005 [01]

BOMBA HIDRÁULICA, TUBO DE PRESSÃO; (Prod Date) After 1 Jan 2017

REF	NP	QTD	DESCRIÇÃO	USO
1	47759372	6	O-RING	
2	47759548	12	FLANGE	
3	14422231	24	PARAFUSO ALLENA FLAN M12 x 1.75 x 40mm, Cl 10.9, Full Thd	
4	47791515	1	MANGUEIRA	
5	47791516	1	MANGUEIRA	
6	47791517	2	BRAÇADEIRA	
7	47791518	1	SUPORTE	
8	47789339	2	PARAFUSO	
9	47814183	1	SUPORTE	
10	47789337	2	PARAFUSO	
11	47791520	1	COLETOR	
12	9824642	2	PARAFUSO M12 x 1.75 x 42.68mm, Cl 10.9	
13	47771914	2		
14	47791521	1	MANGUEIRA	

35.600.005 [02]

p1

BOMBA HIDRÁULICA, TUBO DE PRESSÃO; (Prod Date) After 1 Jan 2017

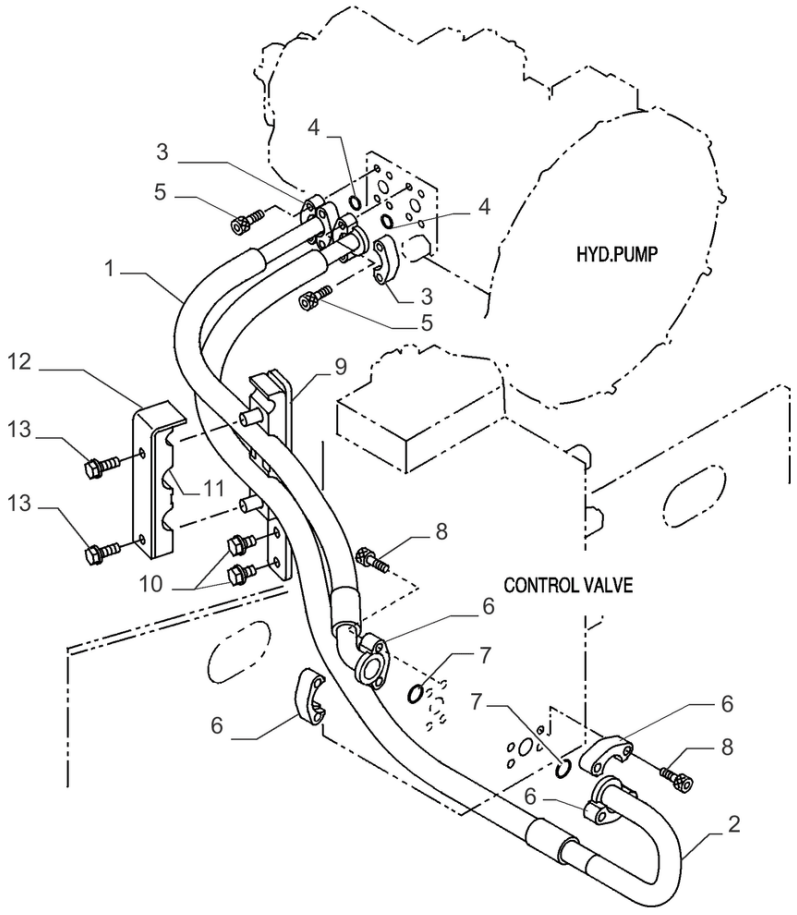

35.600.005 [02]

BOMBA HIDRÁULICA, TUBO DE PRESSÃO; (Prod Date) After 1 Jan 2017

REF	NP	QTD	DESCRIÇÃO	USO
1	47760055	1	MANGUEIRA HIDRÁULICA	
2	47760126	1	MANGUEIRA HIDRÁULICA	
3	47760622	4	FLANGE	
4	47759371	2	O-RING	
5	14420231	8	PARAFUSO ALLENA FLAN M10 x 1.5 x 30mm, Cl 10.9, Full Thd	
6	47759548	4	FLANGE	
7	47759372	2	O-RING	
8	14422231	8	PARAFUSO ALLENA FLAN M12 x 1.75 x 40mm, Cl 10.9, Full Thd	
9	47778073	1	SUPORTE	
10	47759330	2	PARAFUSO	
11	47759885	2	GRAMPO DA MANGUEIRA	
12	47759886	1	PLACA	
13	47789337	2	PARAFUSO	

35.600.010 [01]

p1

BRAÇADEIRA, BRAÇO LANÇA; (Prod Date) After 1 Jan 2017

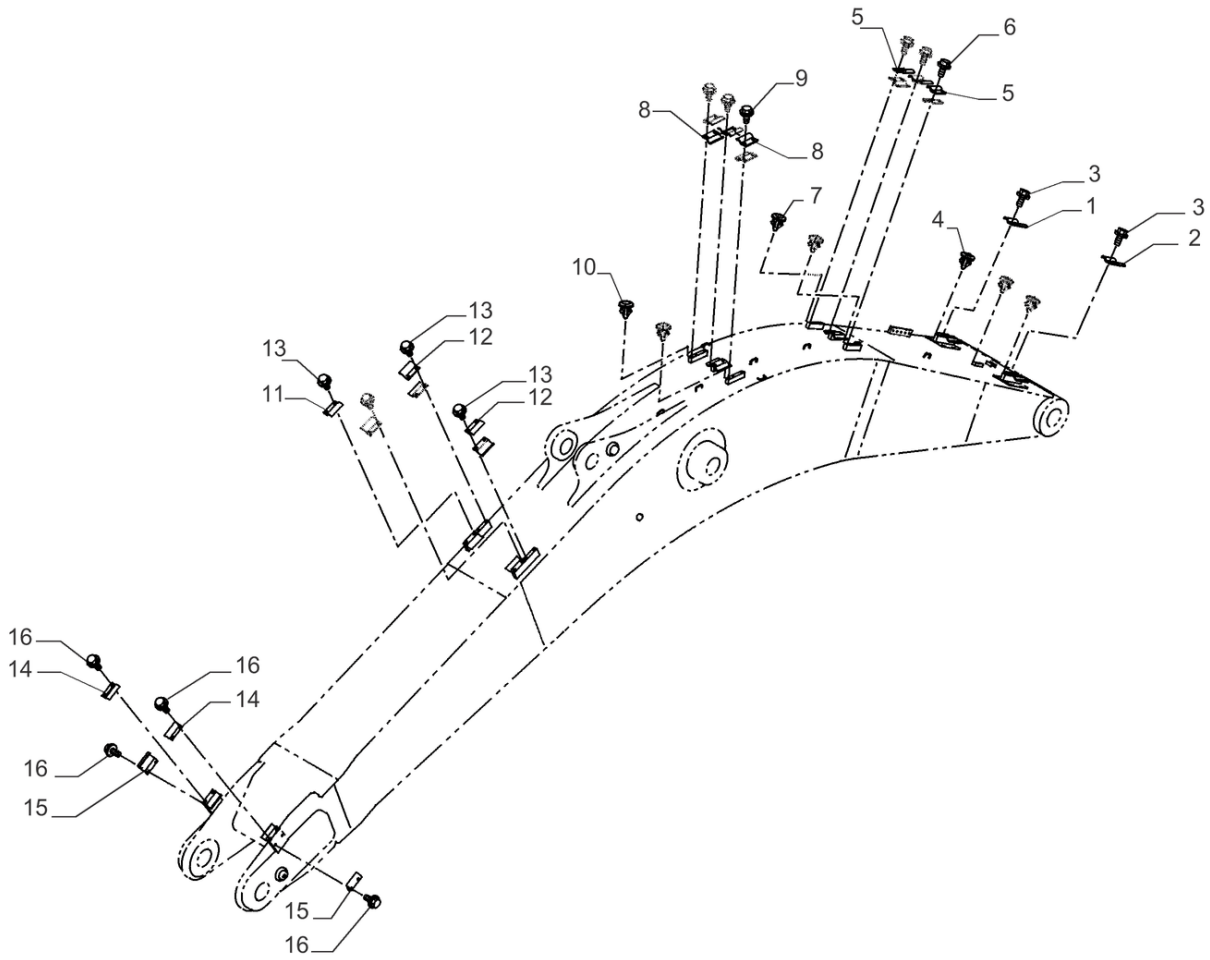

35.600.010 [01]

BRAÇADEIRA, BRAÇO LANÇA; (Prod Date) After 1 Jan 2017

REF	NP	QTD	DESCRIÇÃO	USO
1	47770180	1	BRAÇADEIRA	
2	47791471	1	BRAÇADEIRA	
3	47789339	4	PARAFUSO	
4	47803675	6	PARAFUSO	
5	47791471	5	BRAÇADEIRA	
6	47789339	6	PARAFUSO	
7	47803675	2	PARAFUSO	
8	47791471	5	BRAÇADEIRA	
9	47789339	6	PARAFUSO	
10	47803675	2	PARAFUSO	
11	47791472	2	BRAÇADEIRA	
12	47790677	4	BRAÇADEIRA DE COLAR	
13	47789339	8	PARAFUSO	
14	47791472	2	BRAÇADEIRA	
15	47790686	2	BRAÇADEIRA DE COLAR	
16	47789339	8	PARAFUSO	

35.600.010 [02]

p1

TUBO DE SUCÇÃO; (Prod Date) After 1 Jan 2017

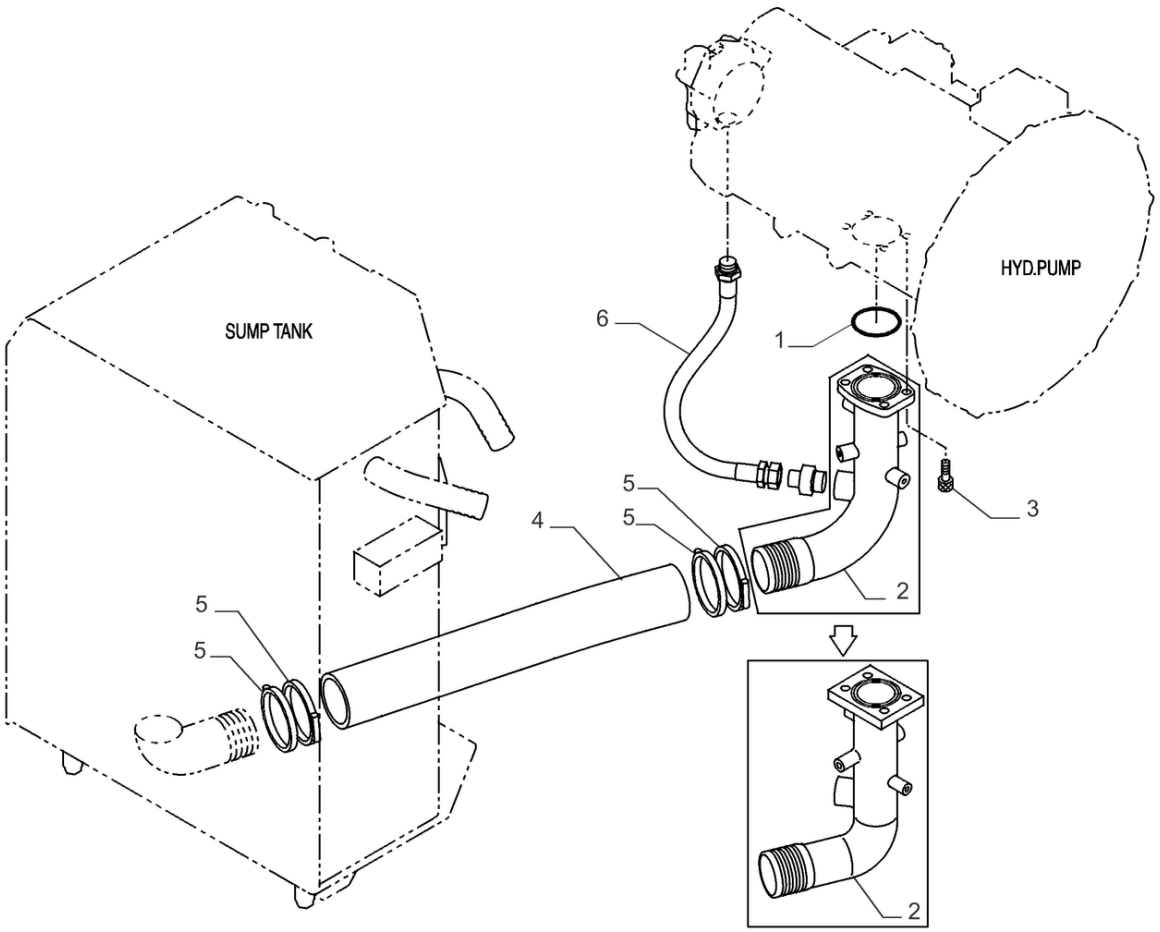

35.600.010 [02]

TUBO DE SUCÇÃO; (Prod Date) After 1 Jan 2017

REF	NP	QTD	DESCRIÇÃO	USO
1	47759534	1	O-RING	
2	47777168	1	TUBO	
3	14422031	4	PARAFUSO ALLENA FLAN M12 x 1.75 x 30mm, Cl 10.9, Full Thd	
4	47784005	1	MANGUEIRA	
5	47784005	4	MANGUEIRA	
6	47760572	1	MANGUEIRA HIDRÁULICA	

35.600.015	p1

BOMBA HIDRÁULICA, TUBO DE SUCÇÃO; (Prod Date) After 1 Jan 2017

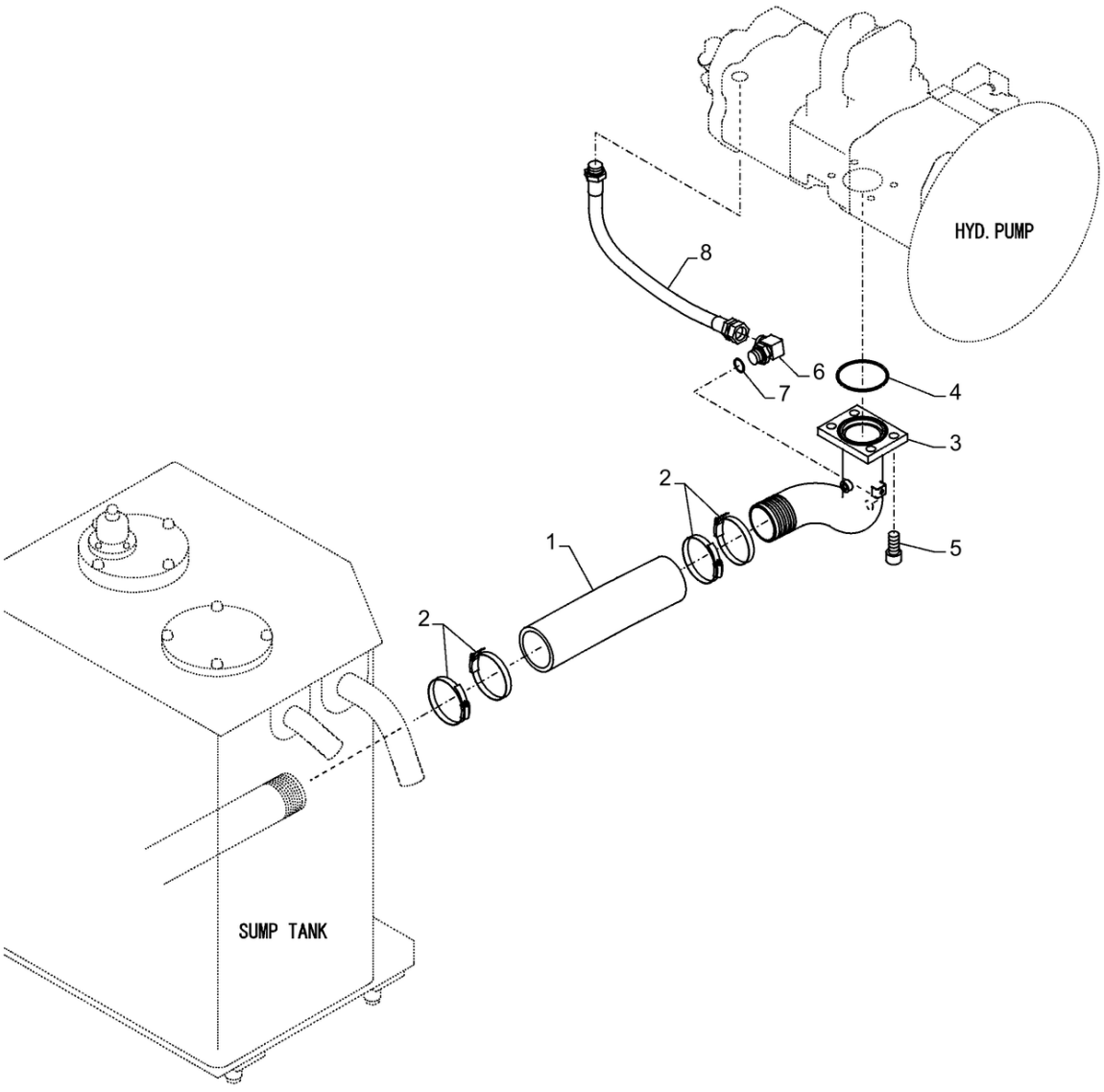

35.600.015

BOMBA HIDRÁULICA, TUBO DE SUCÇÃO; (Prod Date) After 1 Jan 2017

REF	NP	QTD	DESCRIÇÃO	USO
1	47784001	1	MANGUEIRA 76.3MM_ID_X_350MM	
2	47758608	4	GRAMPO	
3	47832494	1	TUBO	
4	47791060	1	O-RING	
5	14426131	4	PARAFUSO ALLENA FLAN	
6	47758693	1	COTOVELO	
7	47759550	1	O-RING	
8	47791061	1	MANGUEIRA 19MM_ID_X_800MM	

35.600.020 [01]

p1

MOTOR REDUTOR, TUBAGEM HIDRÁULICA; (Prod Date) After 1 Jan 2017

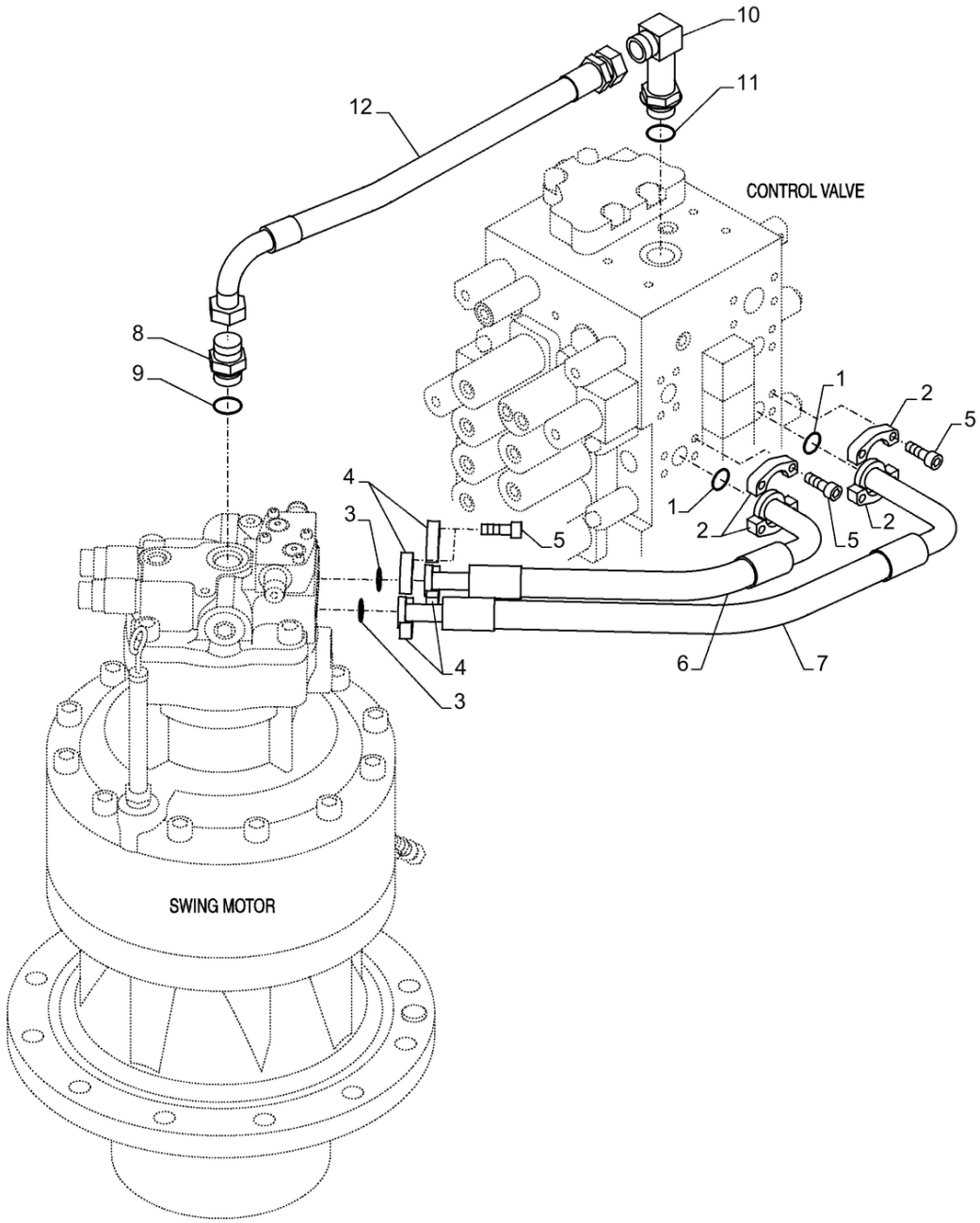

35.600.020 [01]

MOTOR REDUTOR, TUBAGEM HIDRÁULICA; (Prod Date) After 1 Jan 2017

REF	NP	QTD	DESCRIÇÃO	USO
1	47759371	2	O-RING	
2	47759536	4	FLANGE	
3	47759372	2	O-RING	
4	47759255	4	FLANGE	
5	14420231	16	PARAFUSO ALLENA FLAN M10 x 1.5 x 30mm, Cl 10.9, Full Thd	
6	47791090	1	MANGUEIRA	
7	47791091	1	MANGUEIRA	
8	47759234	1	CONECTOR HIDRÁUL	
9	47759484	1	O-RING	
10	47758049	1	COTOVELO	
11	47759484	1	O-RING	
12	47791092	1	MANGUEIRA	

35.600.020 [02]

p1

MOTOR REDUTOR, TUBULAÇÃO HIDRÁULICA; (Prod Date) After 1 Jan 2017

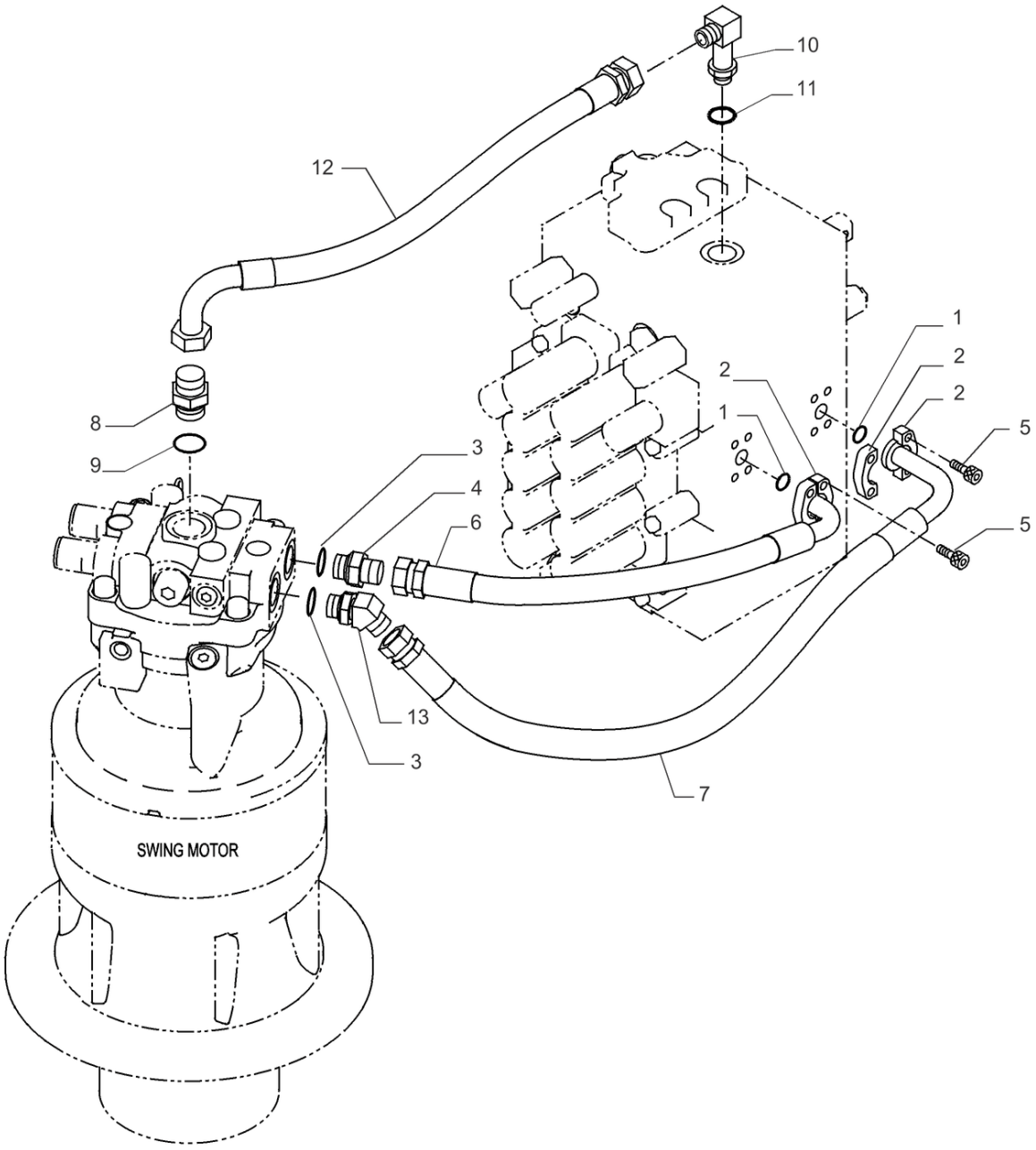

35.600.020 [02]

MOTOR REDUTOR, TUBULAÇÃO HIDRÁULICA; (Prod Date) After 1 Jan 2017

REF	NP	QTD	DESCRIÇÃO	USO
1	47759371	2	O-RING	
2	47759536	4	FLANGE	
3	47759550	2	O-RING	
4	47759233	1	CONECTOR HIDRÁUL	
5	14420231	8	PARAFUSO ALLENA FLAN M10 x 1.5 x 30mm, Cl 10.9, Full Thd	
6	47758332	1	MANGUEIRA HIDRÁULICA	
7	47760130	1	MANGUEIRA HIDRÁULICA	
8	47759234	1	CONECTOR HIDRÁUL	
9	47759484	1	O-RING	
10	47758049	1	COTOVELO	
11	47759484	1	O-RING	
12	47837016	1	MANGUEIRA HIDRÁULICA	
13	47758696	1	COTOVELO	

35.600.030	p1

BRAÇADEIRA, BRAÇO (L=2.20M); (Prod Date) After 1 Jan 2017

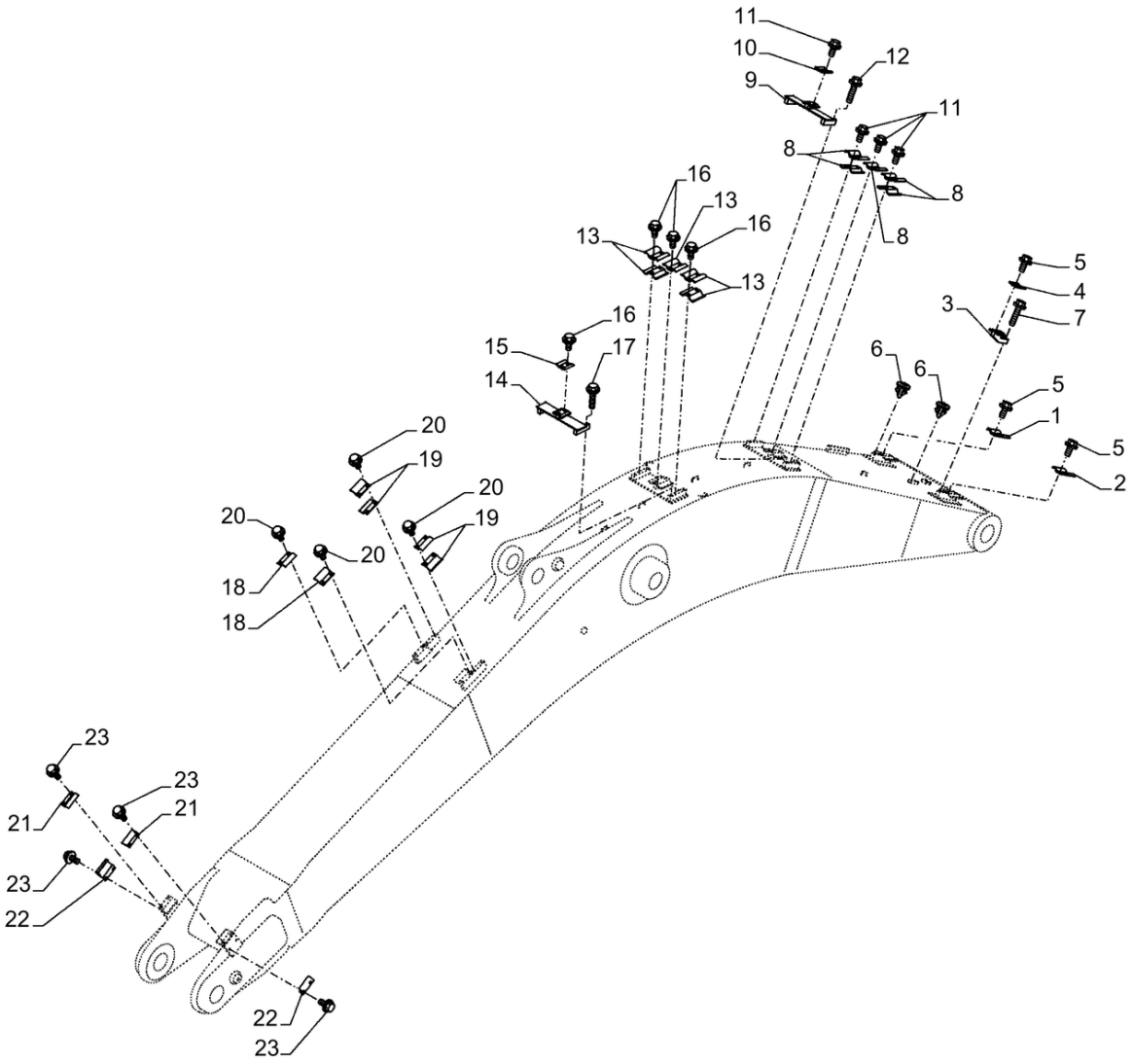

BRAÇADEIRA, BRAÇO (L=2.20M); (Prod Date) After 1 Jan 2017

REF	NP	QTD	DESCRIÇÃO	USO
1	47770180	1	BRAÇADEIRA	
2	47791471	1	BRAÇADEIRA	
3	47890367	1	BARRA	
4	47757715	1	BRAÇADEIRA DE COLAR	
5	47789339	6	PARAFUSO	
6	47803675	4	PARAFUSO	
7	47789342	2	PARAFUSO	
8	47791471	5	BRAÇADEIRA	
9	47906580	1	BARRA	
10	47757715	1	BRAÇADEIRA DE COLAR	
11	47789339	8	PARAFUSO	
12	47789342	2	PARAFUSO	
13	47791471	5	BRAÇADEIRA	
14	47906580	1	BARRA	
15	47757715	1	BRAÇADEIRA DE COLAR	
16	47789339	8	PARAFUSO	
17	47789342	2	PARAFUSO	
18	47791472	2	BRAÇADEIRA	
19	47790677	4	BRAÇADEIRA DE COLAR	
20	47789339	8	PARAFUSO	
21	47791472	2	BRAÇADEIRA	
22	47790686	2	BRAÇADEIRA DE COLAR	
23	47789339	8	PARAFUSO	

35.600.035	p1

BRAÇADEIRA, BRAÇO (L=2.20M); (Prod Date) After 1 Jan 2017

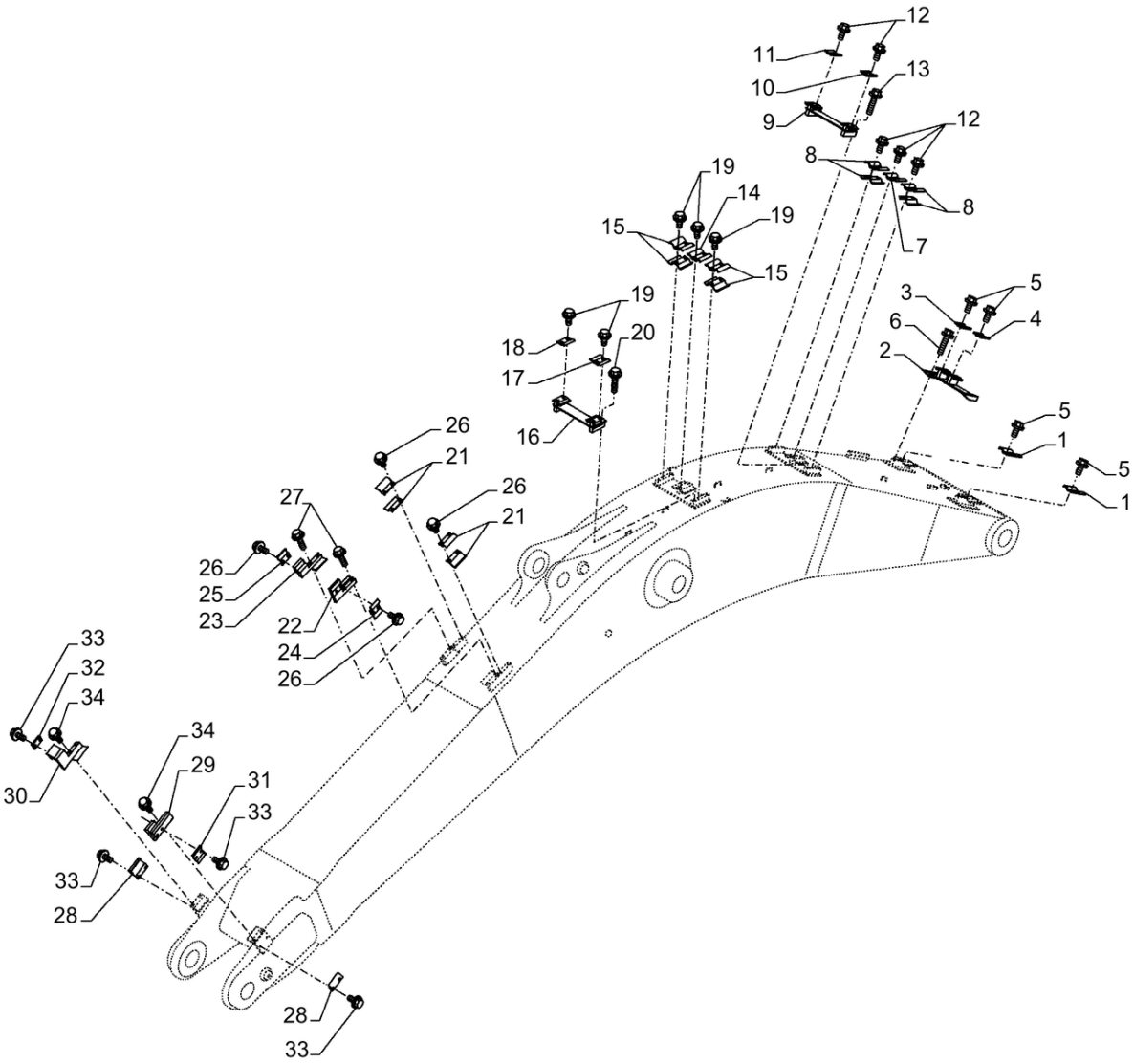

BRAÇADEIRA, BRAÇO (L=2.20M); (Prod Date) After 1 Jan 2017

REF	NP	QTD	DESCRIÇÃO	USO
1	47770180	2	BRAÇADEIRA	
2	47908194	1	BARRA	
3	47770184	1	BRAÇADEIRA DE COLAR	
4	47757710	1	BRAÇADEIRA DE COLAR	
5	47789339	10	PARAFUSO	
6	47789342	4	PARAFUSO	
7	47770180	1	BRAÇADEIRA	
8	47791471	4	BRAÇADEIRA	
9	47908194	1	BARRA	
10	47770184	1	BRAÇADEIRA DE COLAR	
11	47757710	1	BRAÇADEIRA DE COLAR	
12	47789339	8	PARAFUSO	
13	47791479	2	PARAFUSO	
14	47770180	1	BRAÇADEIRA	
15	47791471	4	BRAÇADEIRA	
16	47890431	2	BARRA	
17	47770184	1	BRAÇADEIRA DE COLAR	
18	47757710	1	BRAÇADEIRA DE COLAR	
19	47789339	10	PARAFUSO	
20	47789342	2	PARAFUSO	
21	47790677	4	BRAÇADEIRA DE COLAR	
22	47908355	1	BARRA	
23	47905131	1	BARRA	
24	47770184	1	BRAÇADEIRA DE COLAR	
25	47757710	1	BRAÇADEIRA DE COLAR	
26	47789339	8	PARAFUSO	
27	47789342	4	PARAFUSO	
28	47790686	2	BRAÇADEIRA DE COLAR	
29	47908186	1	BARRA	
30	47906126	1	BARRA	
31	47770184	1	BRAÇADEIRA DE COLAR	
32	47757710	1	BRAÇADEIRA DE COLAR	
33	47789339	8	PARAFUSO	
34	47791479	4	PARAFUSO	

35.600.050	p1

BRAÇADEIRA, BRAÇO; (Prod Date) After 1 Jan 2017

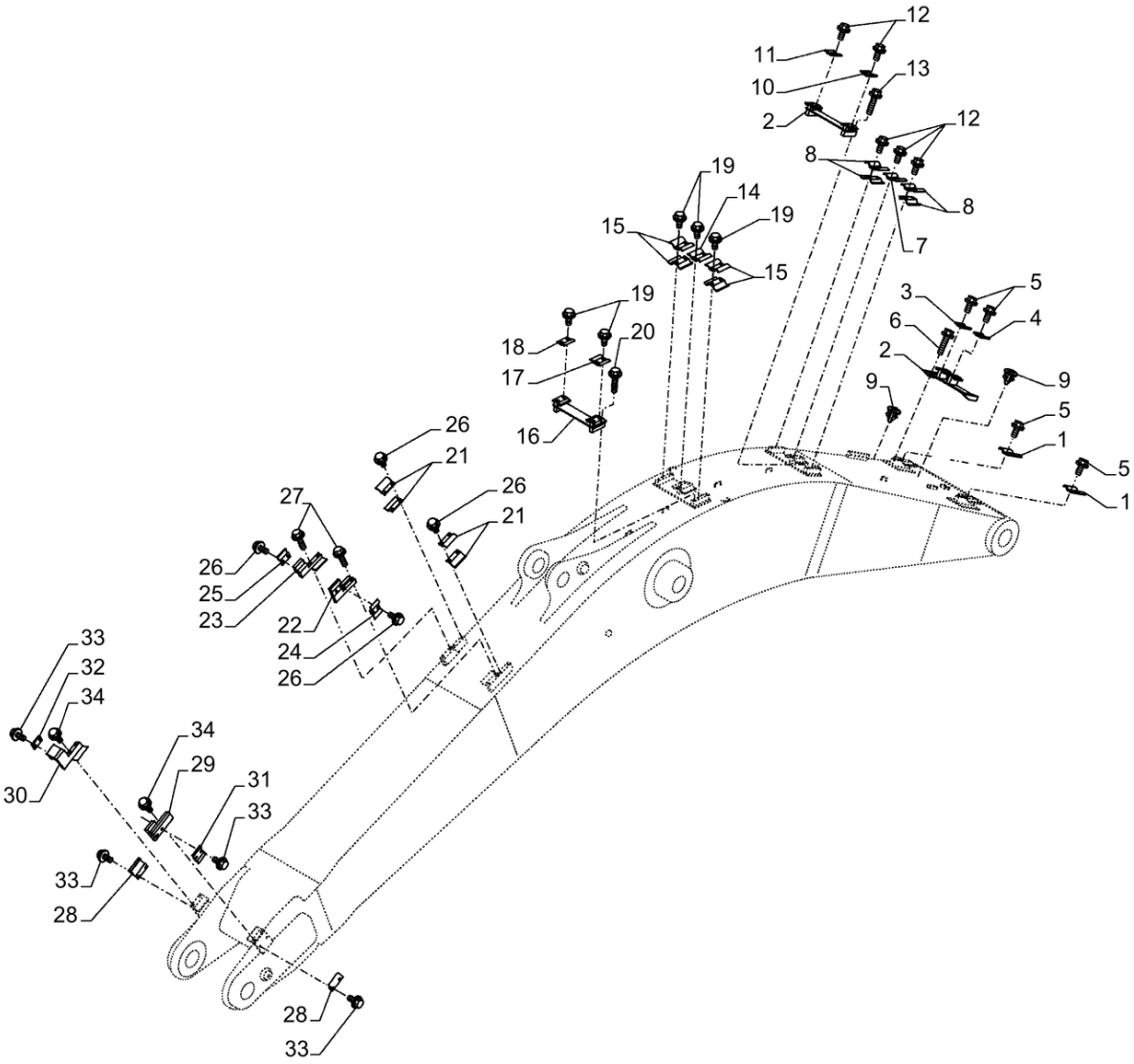

BRAÇADEIRA, BRAÇO; (Prod Date) After 1 Jan 2017

REF	NP	QTD	DESCRIÇÃO	USO
1	47770180	2	BRAÇADEIRA	
2	47908194	1	BARRA	
3	47770184	1	BRAÇADEIRA DE COLAR	
4	47757710	1	BRAÇADEIRA DE COLAR	
5	47789339	10	PARAFUSO	
6	47789342	4	PARAFUSO	
7	47791472	1	BRAÇADEIRA	
8	47791471	4	BRAÇADEIRA	
9	47803675	6	PARAFUSO	
10	47770184	1	BRAÇADEIRA DE COLAR	
11	47757710	1	BRAÇADEIRA DE COLAR	
12	47789339	8	PARAFUSO	
13	47791479	2	PARAFUSO	
14	47791472	1	BRAÇADEIRA	
15	47791471	4	BRAÇADEIRA	
16	47833657	2	BARRA	
17	47770184	1	BRAÇADEIRA DE COLAR	
18	47757710	1	BRAÇADEIRA DE COLAR	
19	47789339	10	PARAFUSO	
20	47789342	2	PARAFUSO	
21	47791472	4	BRAÇADEIRA	
22	47908355	1	BARRA	
23	47905131	1	BARRA	
24	47770184	1	BRAÇADEIRA DE COLAR	
25	47757710	1	BRAÇADEIRA DE COLAR	
26	47789339	8	PARAFUSO	
27	47789342	4	PARAFUSO	
28	47791472	2	BRAÇADEIRA	
29	47908186	1	BARRA	
30	47906126	1	BARRA	
31	47770184	1	BRAÇADEIRA DE COLAR	
32	47757710	1	BRAÇADEIRA DE COLAR	
33	47789339	8	PARAFUSO	
34	47791479	4	PARAFUSO	

35.600.060	p1

BRAÇADEIRA, BRAÇO (L=3.25M); (Prod Date) After 1 Jan 2017

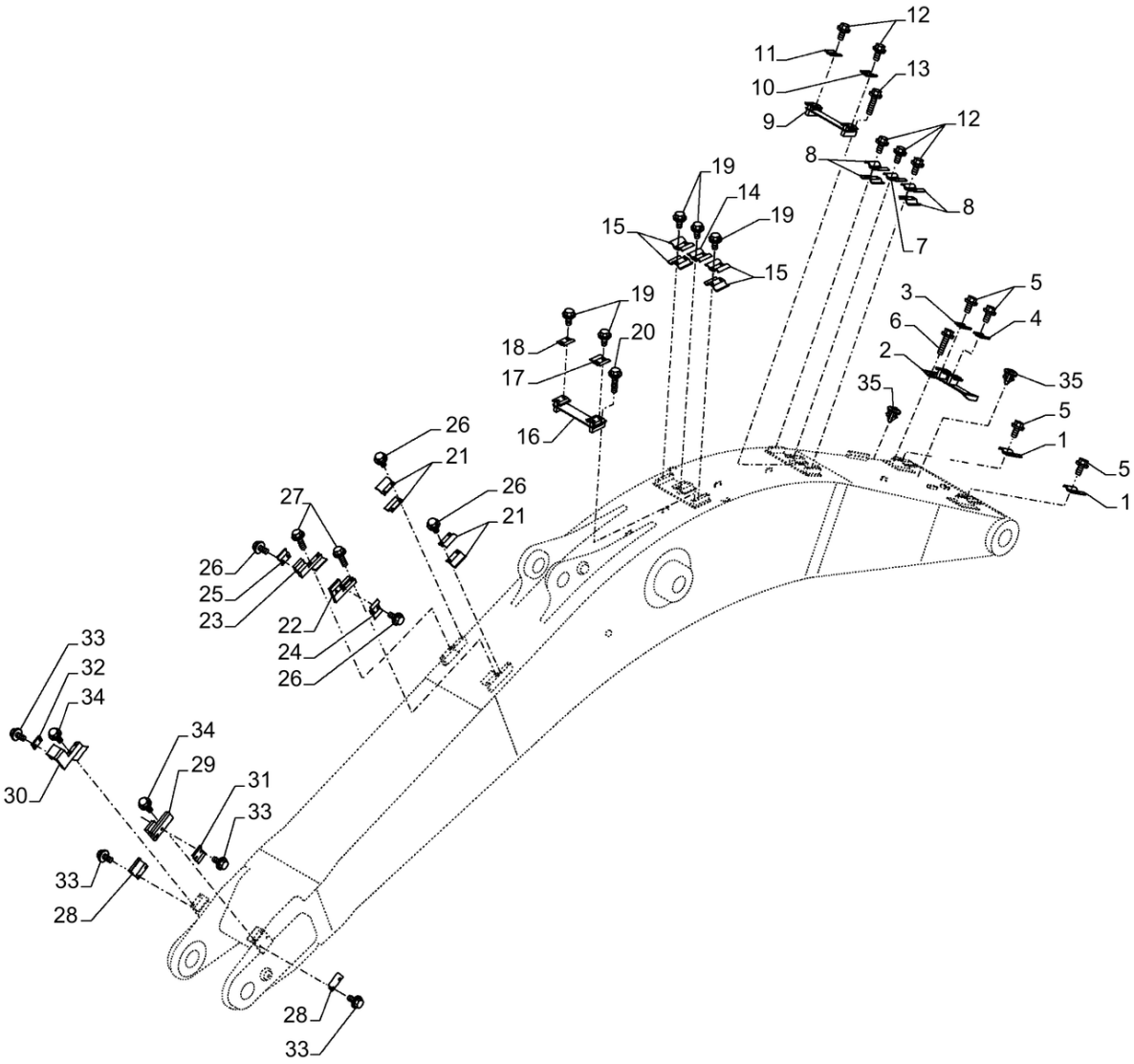

BRAÇADEIRA, BRAÇO (L=3.25M); (Prod Date) After 1 Jan 2017

REF	NP	QTD	DESCRIÇÃO	USO
1	47770180	1	BRAÇADEIRA	
2	47908194	1	BARRA	
3	47770184	1	BRAÇADEIRA DE COLAR	
4	47757710	1	BRAÇADEIRA DE COLAR	
5	47789339	10	PARAFUSO	
6	47789342	4	PARAFUSO	
7	47757715	1	BRAÇADEIRA DE COLAR	
8	47791471	3	BRAÇADEIRA	
9	47890367	1	BARRA	
10	47770184	1	BRAÇADEIRA DE COLAR	
11	47757710	1	BRAÇADEIRA DE COLAR	
12	47789339	10	PARAFUSO	
13	47789342	4	PARAFUSO	
14	47757715	1	BRAÇADEIRA DE COLAR	
15	47791472	4	BRAÇADEIRA	
16	47890431	2	BARRA	
17	47770184	1	BRAÇADEIRA DE COLAR	
18	47757710	1	BRAÇADEIRA DE COLAR	
19	47789339	10	PARAFUSO	
20	47789342	2	PARAFUSO	
21	47791472	4	BRAÇADEIRA	
22	47908355	1	BARRA	
23	47905131	1	BARRA	
24	47770184	1	BRAÇADEIRA DE COLAR	
25	47757710	1	BRAÇADEIRA DE COLAR	
26	47789339	8	PARAFUSO	
27	47789342	4	PARAFUSO	
28	47790686	2	BRAÇADEIRA DE COLAR	
29	47908186	1	BARRA	
30	47906126	1	BARRA	
31	47770184	1	BRAÇADEIRA DE COLAR	
32	47757710	1	BRAÇADEIRA DE COLAR	
33	47789339	8	PARAFUSO	
34	47791479	4	PARAFUSO	
35	47803675	4	PARAFUSO	

35.600.070	p1

BRAÇADEIRA, BRAÇO (L=3.25M); (Prod Date) After 1 Jan 2017

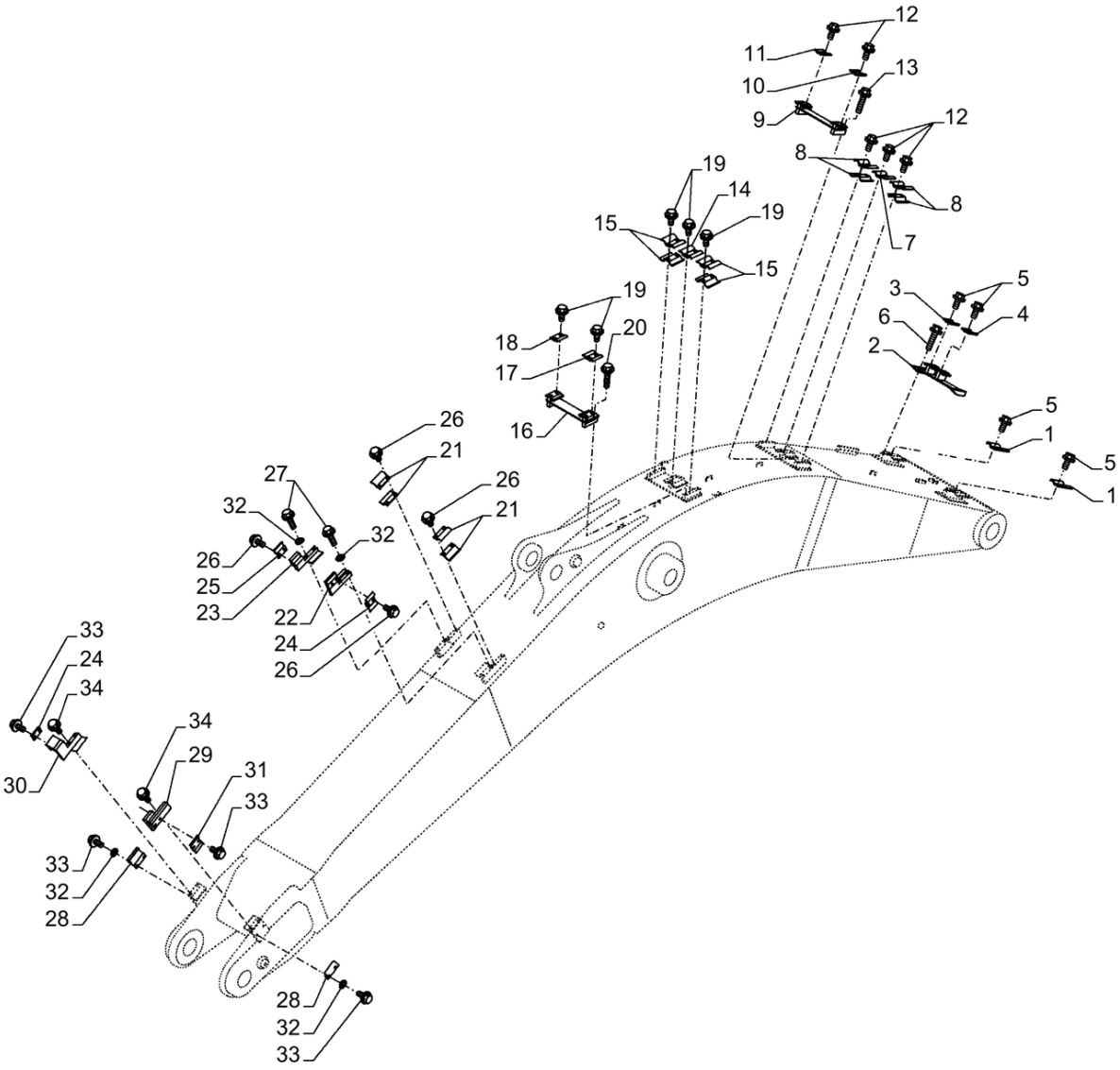

BRAÇADEIRA, BRAÇO (L=3.25M); (Prod Date) After 1 Jan 2017

REF	NP	QTD	DESCRIÇÃO	USO
1	47770180	1	BRAÇADEIRA	
2	47908194	1	BARRA	
3	47770184	1	BRAÇADEIRA DE COLAR	
4	47757710	1	BRAÇADEIRA DE COLAR	
5	47789339	10	PARAFUSO	
6	47789342	4	PARAFUSO	
7	47757715	1	BRAÇADEIRA DE COLAR	
8	47791471	3	BRAÇADEIRA	
9	47890367	1	BARRA	
10	47770184	1	BRAÇADEIRA DE COLAR	
11	47757710	1	BRAÇADEIRA DE COLAR	
12	47789339	10	PARAFUSO	
13	47789342	4	PARAFUSO	
14	47757715	2	BRAÇADEIRA DE COLAR	
15	47791471	4	BRAÇADEIRA	
16	47890431	2	BARRA	
17	47770184	1	BRAÇADEIRA DE COLAR	
18	47757710	1	BRAÇADEIRA DE COLAR	
19	47789339	10	PARAFUSO	
20	47789342	2	PARAFUSO	
21	47790677	4	BRAÇADEIRA DE COLAR	
22	47908355	1	BARRA	
23	47905131	1	BARRA	
24	47770184	2	BRAÇADEIRA DE COLAR	
25	47757710	1	BRAÇADEIRA DE COLAR	
26	47789339	16	PARAFUSO	
27	86505259	4	PARAFUSO Hex, M12 x 1.75 x 70mm, Cl 10.9	
28	47790686	2	BRAÇADEIRA DE COLAR	
29	47908186	1	BARRA	
30	47906126	1	BARRA	
31	47770184	1	BRAÇADEIRA DE COLAR	
32	47759327	8	ARRUELA PLANA	
33	412605	4	PARAFUSO Hex, M12 x 1.75 x 90mm, Cl 10.9	
34	47789342	4	PARAFUSO	

35.600.075	p1

BRAÇADEIRA, BRAÇO (L=3.25M); (Prod Date) After 1 Jan 2017

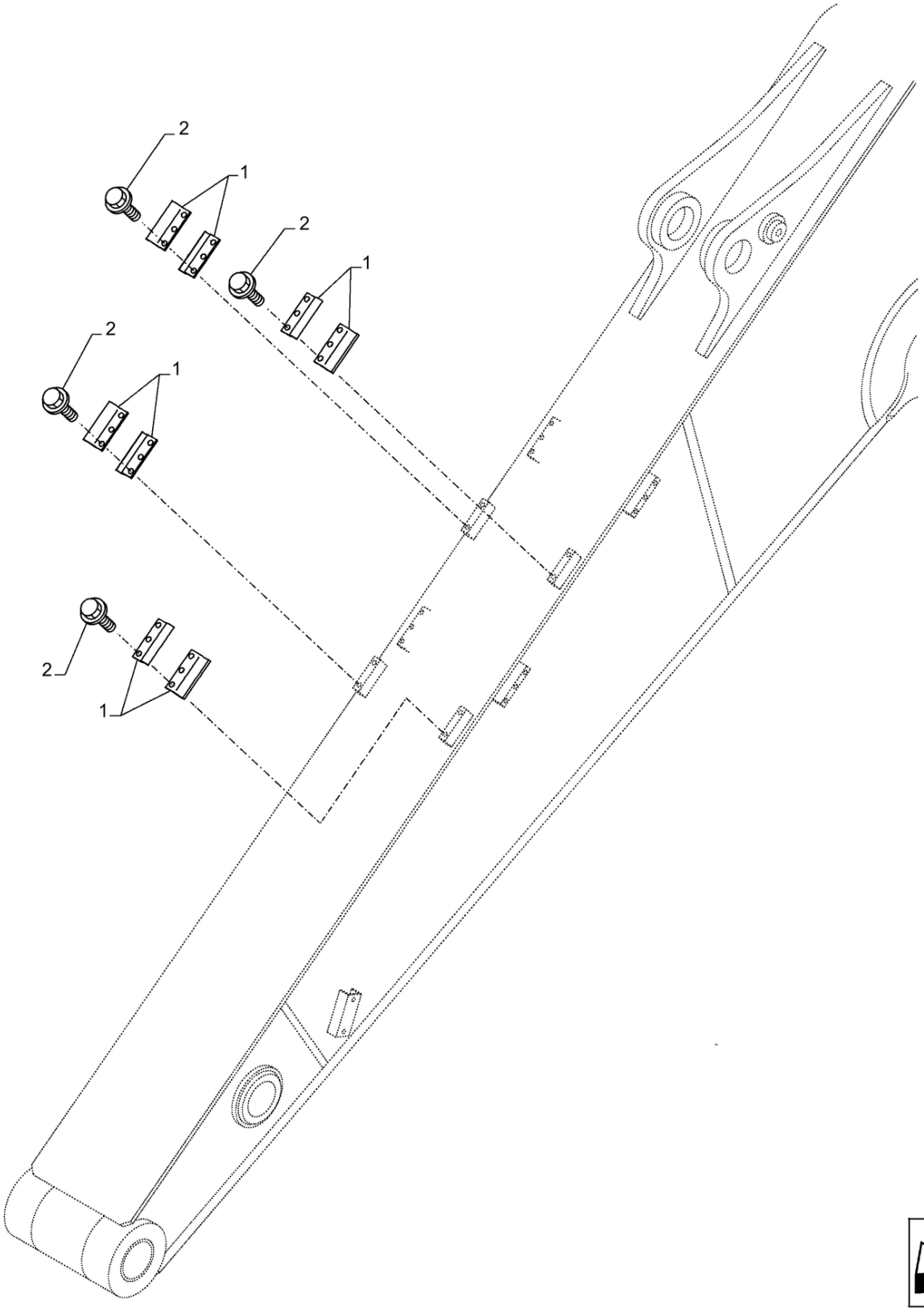

BRAÇADEIRA, BRAÇO (L=3.25M); (Prod Date) After 1 Jan 2017

REF	NP	QTD	DESCRIÇÃO	USO
1	47790677	8	BRAÇADEIRA DE COLAR	
2	47789339	8	PARAFUSO	

35.600.080	p1

BRAÇADEIRA, BRAÇO (L=3.25M); (Prod Date) After 1 Jan 2017

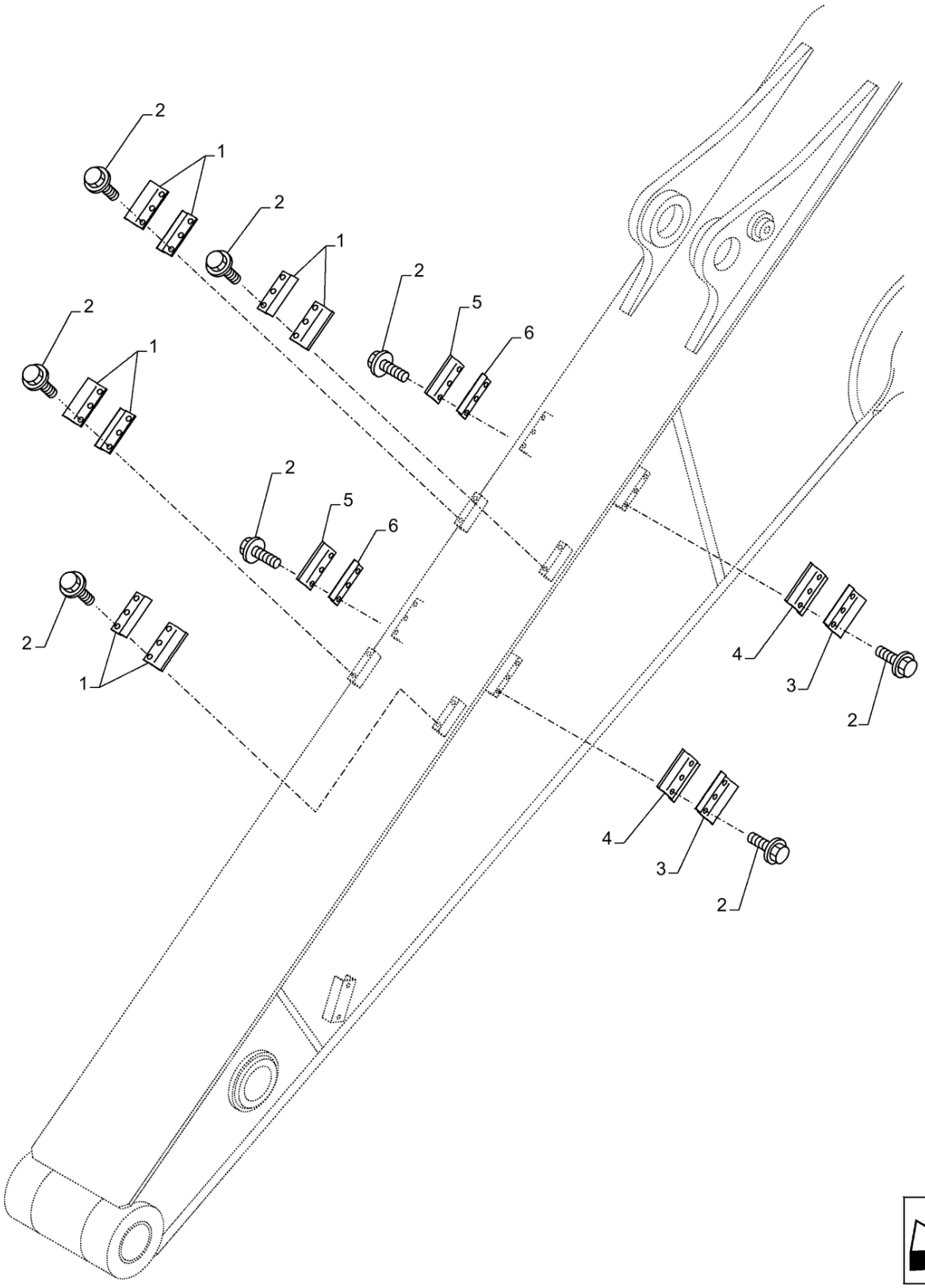

35.600.080

BRAÇADEIRA, BRAÇO (L=3.25M); (Prod Date) After 1 Jan 2017

REF	NP	QTD	DESCRIÇÃO	USO
1	47790677	8	BRAÇADEIRA DE COLAR	
2	47789339	20	PARAFUSO	
3	47770184	2	BRAÇADEIRA DE COLAR	
4	47791409	2	BRAÇADEIRA	
5	47757710	2	BRAÇADEIRA DE COLAR	
6	47791410	2	BRAÇADEIRA	

35.600.085	p1

BRAÇADEIRA, BRAÇO (L=3.25M); (Prod Date) After 1 Jan 2017

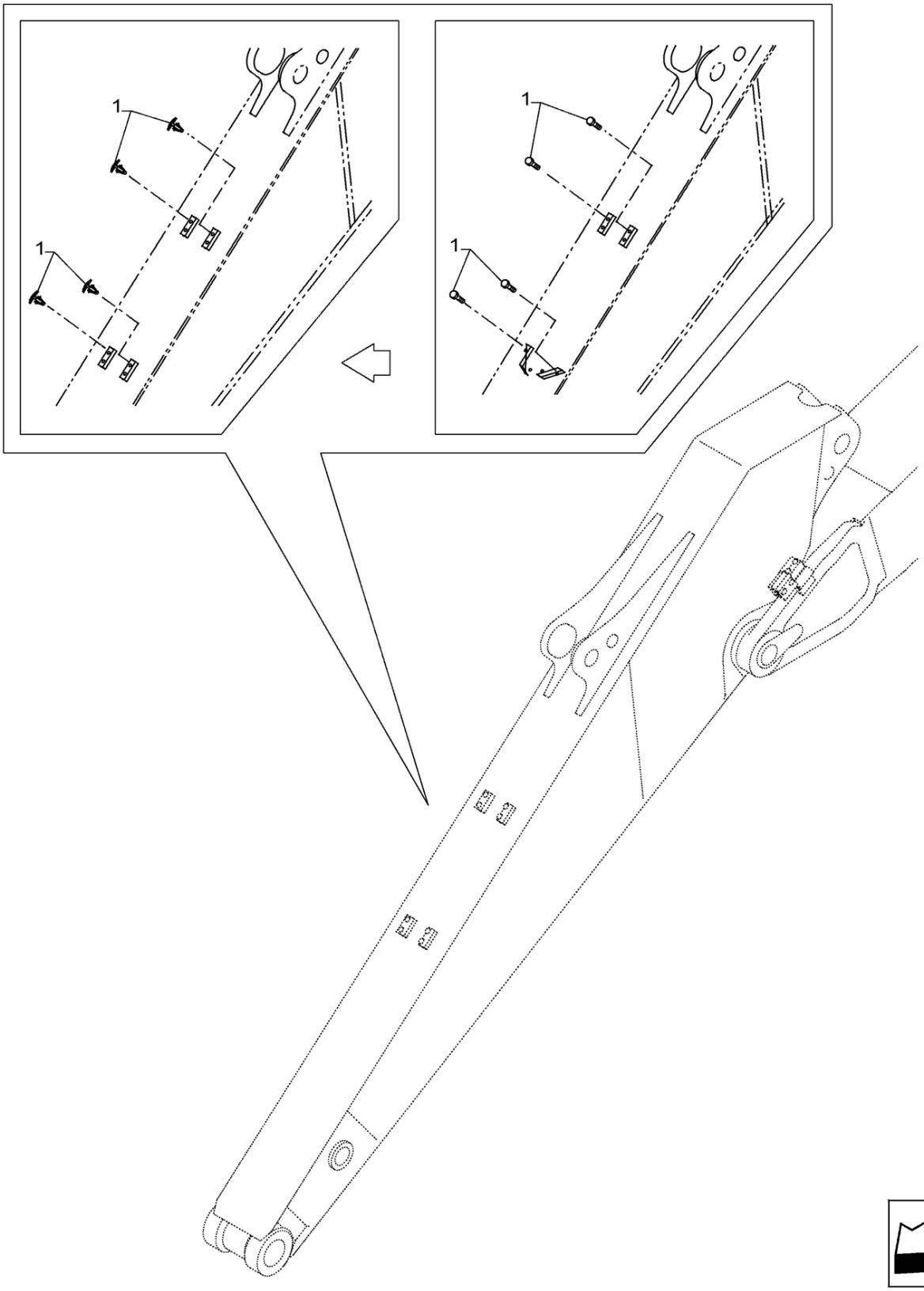

BRAÇADEIRA, BRAÇO (L=3.25M); (Prod Date) After 1 Jan 2017

REF	NP	QTD	DESCRIÇÃO	USO
1	47803675	8	PARAFUSO	

35.600.090	p1

BRAÇADEIRA, BRAÇO (L=3.25M); (Prod Date) After 1 Jan 2017

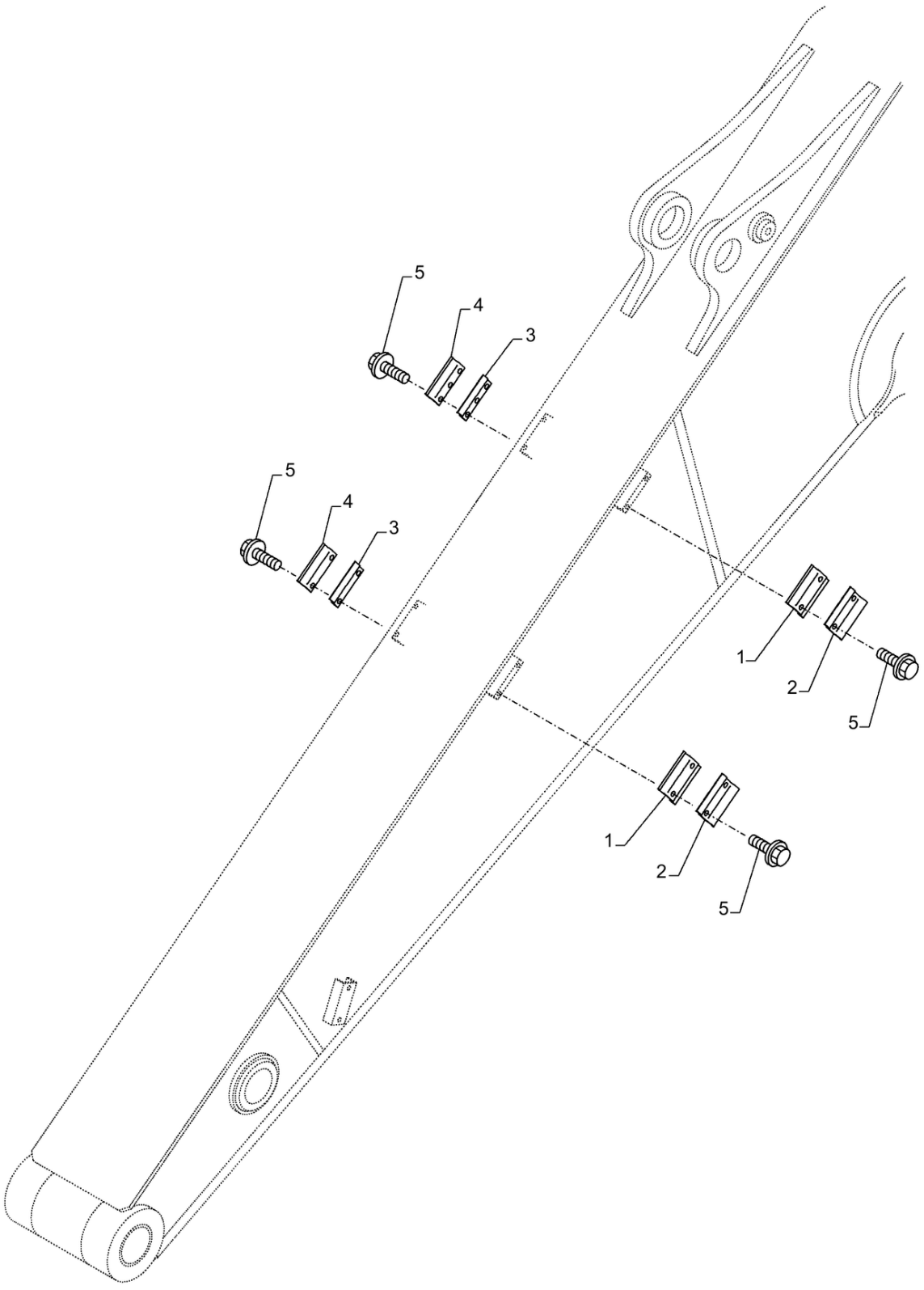

BRAÇADEIRA, BRAÇO (L=3.25M); (Prod Date) After 1 Jan 2017

REF	NP	QTD	DESCRIÇÃO	USO
1	47791409	2	BRAÇADEIRA	
2	47770184	2	BRAÇADEIRA DE COLAR	
3	47791410	2	BRAÇADEIRA	
4	47757710	2	BRAÇADEIRA DE COLAR	
5	47789339	12	PARAFUSO	

35.600.100	p1

BRAÇADEIRA, BRAÇO LANÇA; (Prod Date) After 1 Jan 2017

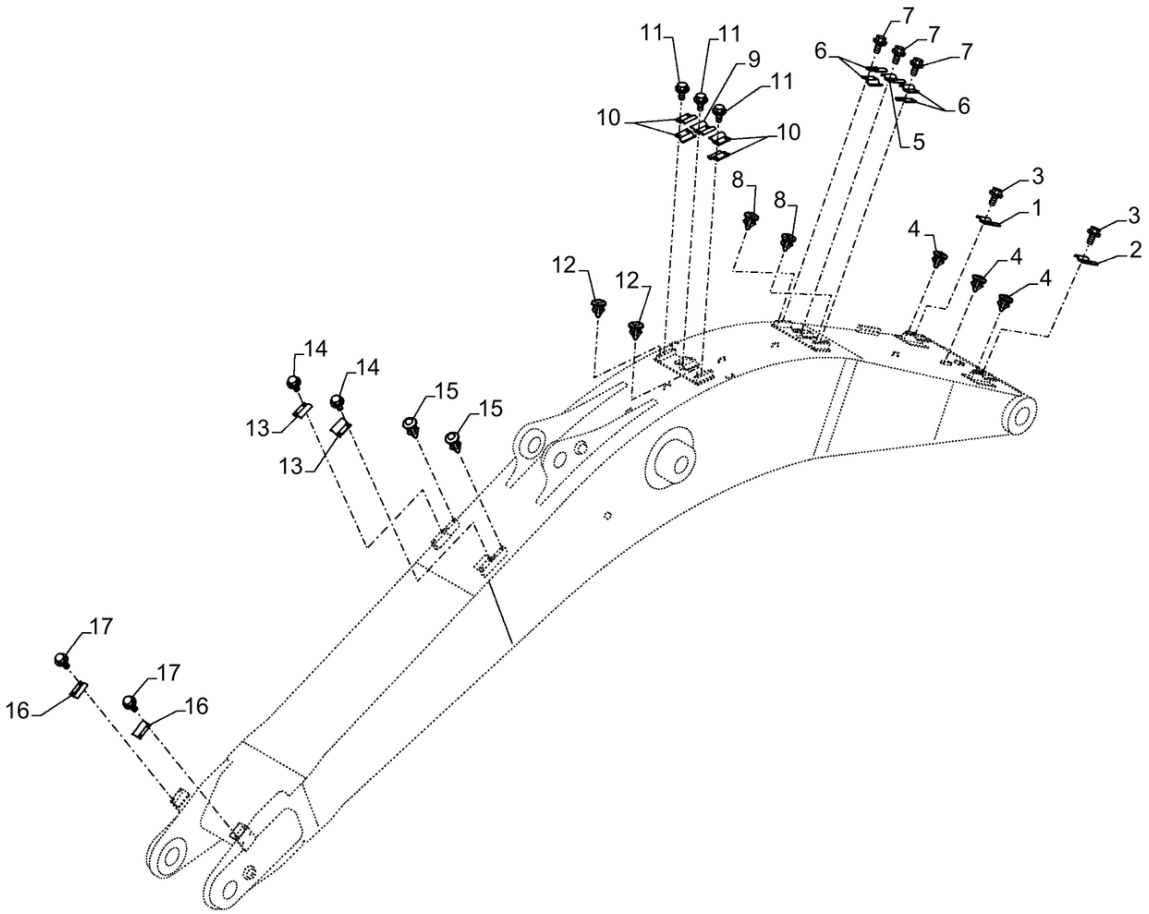

BRAÇADEIRA, BRAÇO LANÇA; (Prod Date) After 1 Jan 2017

REF	NP	QTD	DESCRIÇÃO	USO
1	47770180	1	BRAÇADEIRA	
2	47791471	1	BRAÇADEIRA	
3	47789339	4	PARAFUSO	
4	47803675	6	PARAFUSO	
5	47791471	1	BRAÇADEIRA	
6	47791472	4	BRAÇADEIRA	
7	47789339	6	PARAFUSO	
8	47803675	2	PARAFUSO	
9	47791471	1	BRAÇADEIRA	
10	47791472	4	BRAÇADEIRA	
11	47789339	6	PARAFUSO	
12	47803675	2	PARAFUSO	
13	47791472	2	BRAÇADEIRA	
14	47789339	4	PARAFUSO	
15	47803675	4	PARAFUSO	
16	47791472	2	BRAÇADEIRA	
17	47789339	8	PARAFUSO	

35.600.110	p1

BRAÇADEIRA, BRAÇO LANÇA; (Prod Date) After 1 Jan 2017

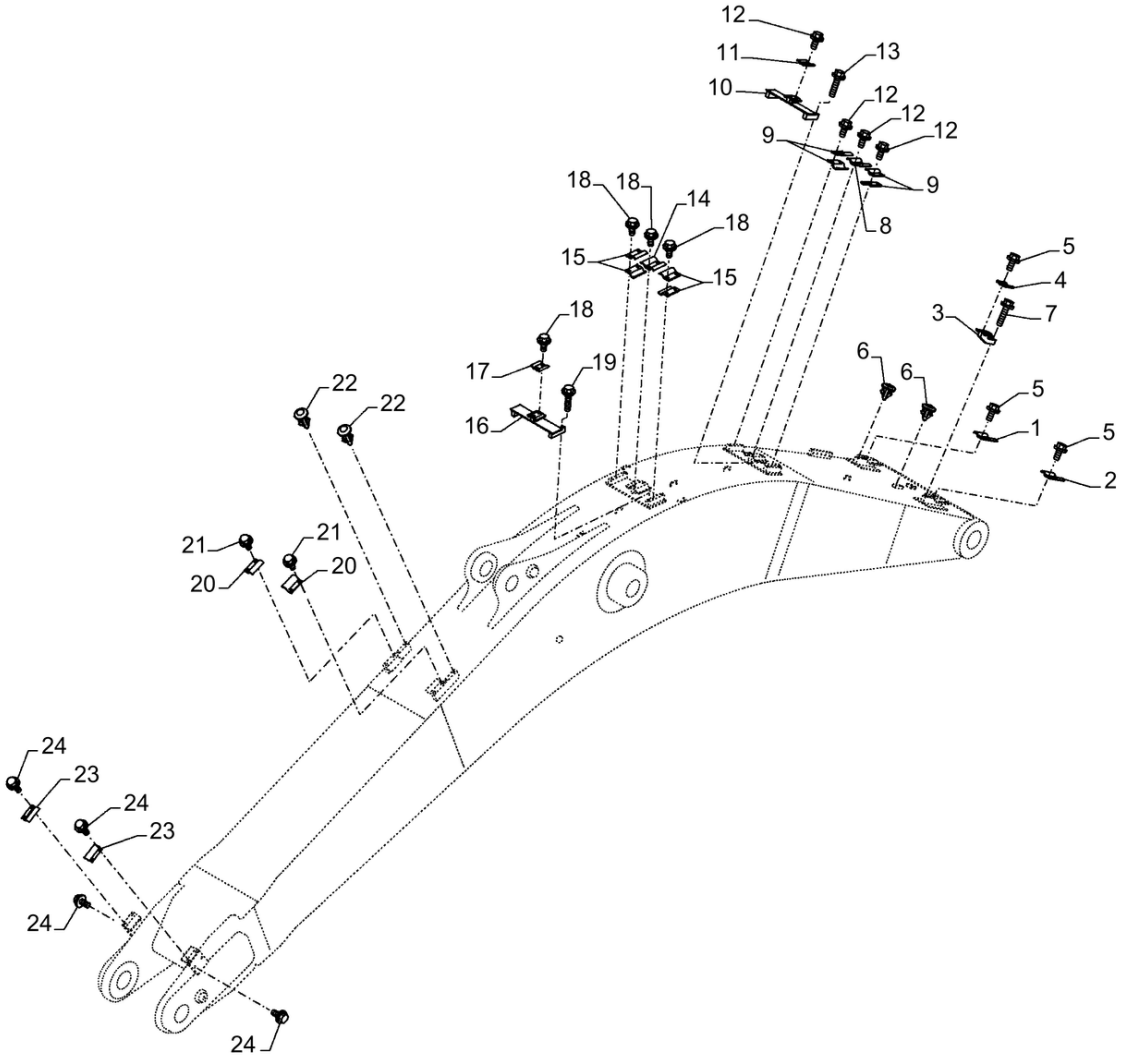

BRAÇADEIRA, BRAÇO LANÇA; (Prod Date) After 1 Jan 2017

REF	NP	QTD	DESCRIÇÃO	USO
1	47770180	1	BRAÇADEIRA	
2	47791471	1	BRAÇADEIRA	
3	47890367	1	BARRA	
4	47757715	1	BRAÇADEIRA DE COLAR	
5	47789339	6	PARAFUSO	
6	47803675	4	PARAFUSO	
7	47789342	2	PARAFUSO	
8	47791471	1	BRAÇADEIRA	
9	47791472	4	BRAÇADEIRA	
10	47906580	1	BARRA	
11	47757715	1	BRAÇADEIRA DE COLAR	
12	47789339	8	PARAFUSO	
13	47789342	2	PARAFUSO	
14	47791471	1	BRAÇADEIRA	
15	47791472	4	BRAÇADEIRA	
16	47906580	1	BARRA	
17	47757715	1	BRAÇADEIRA DE COLAR	
18	47789339	8	PARAFUSO	
19	47789342	2	PARAFUSO	
20	47791472	2	BRAÇADEIRA	
21	47789339	4	PARAFUSO	
22	47803675	4	PARAFUSO	
23	47791472	2	BRAÇADEIRA	
24	47789339	8	PARAFUSO	

35.723.005	p1

LINHA DE LUBRIFICAÇÃO; (Prod Date) After 1 Jan 2017

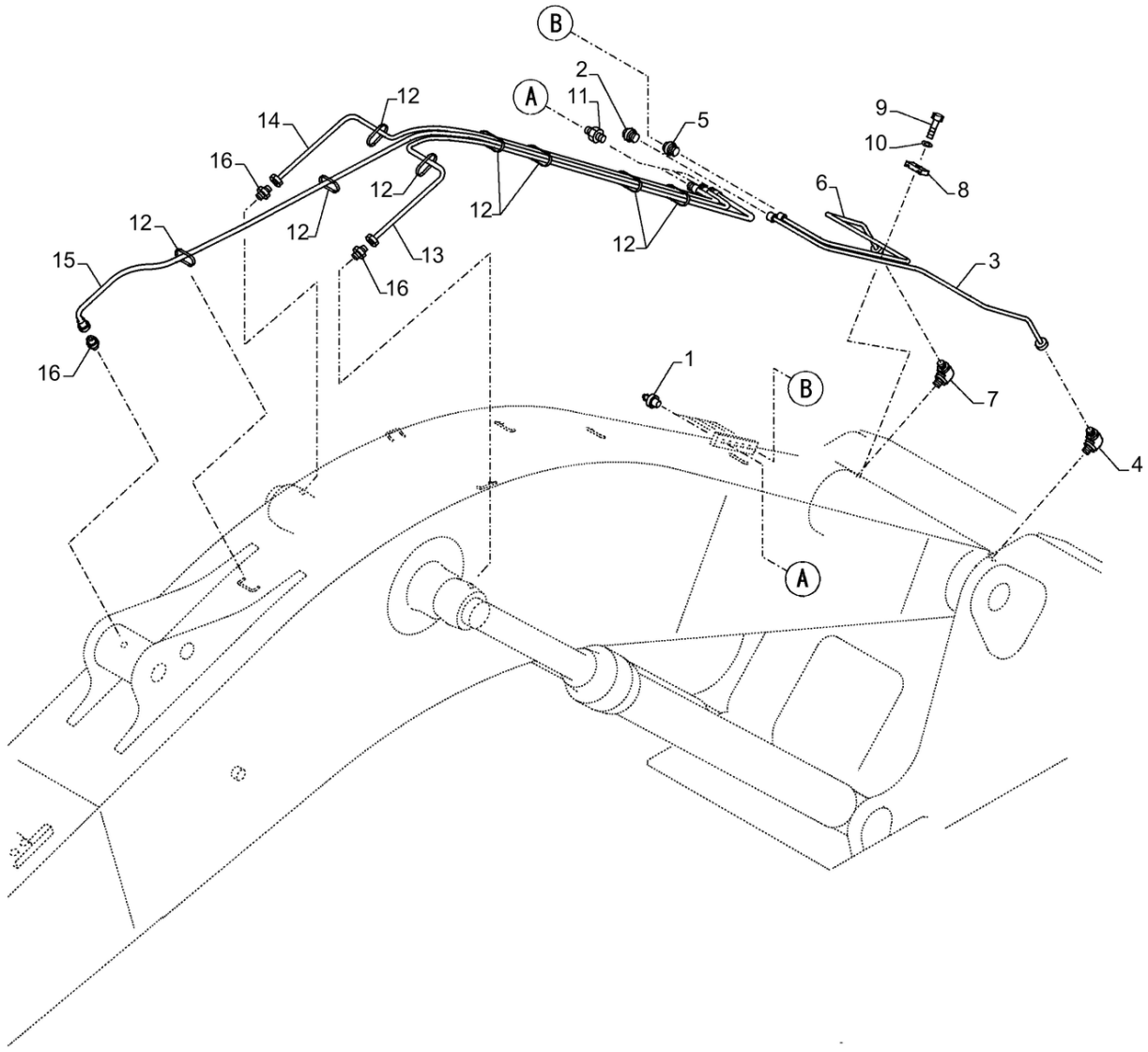

LINHA DE LUBRIFICAÇÃO; (Prod Date) After 1 Jan 2017

REF	NP	QTD	DESCRIÇÃO	USO
1	80710	5	GRAXEIRA 1/8" - 27 Dryseal PTF	
2	47759221	1	CONECTOR MULTIPOLAR	
3	47791201	1	TUBO	
4	47759222	1	COTOVELO	
5	47759221	1	CONECTOR MULTIPOLAR	
6	47907594	1	TUBO	
7	47759222	1	COTOVELO	
8	47790584	1	BRAÇADEIRA	
9	43235	1	PARAFUSO Hex, M8 x 1.25 x 30mm, Cl 10.9, Full Thd	
10	47759312	1	ARRUELA PLANA	
11	47758527	3	ADAPTADOR	
12	47759495	10	TIRA	
13	47758763	1	MANGUEIRA	
14	47760345	1	MANGUEIRA HIDRÁULICA	
15	47784700	1	MANGUEIRA 6.3MM_ID_X_3400MM	
16	47759539	3	CONEXÃO ADAPTER	

35.723.010 [01]

p1

LINHAS DO CILINDRO DA CAÇAMBA; (Prod Date) After 1 Jan 2017

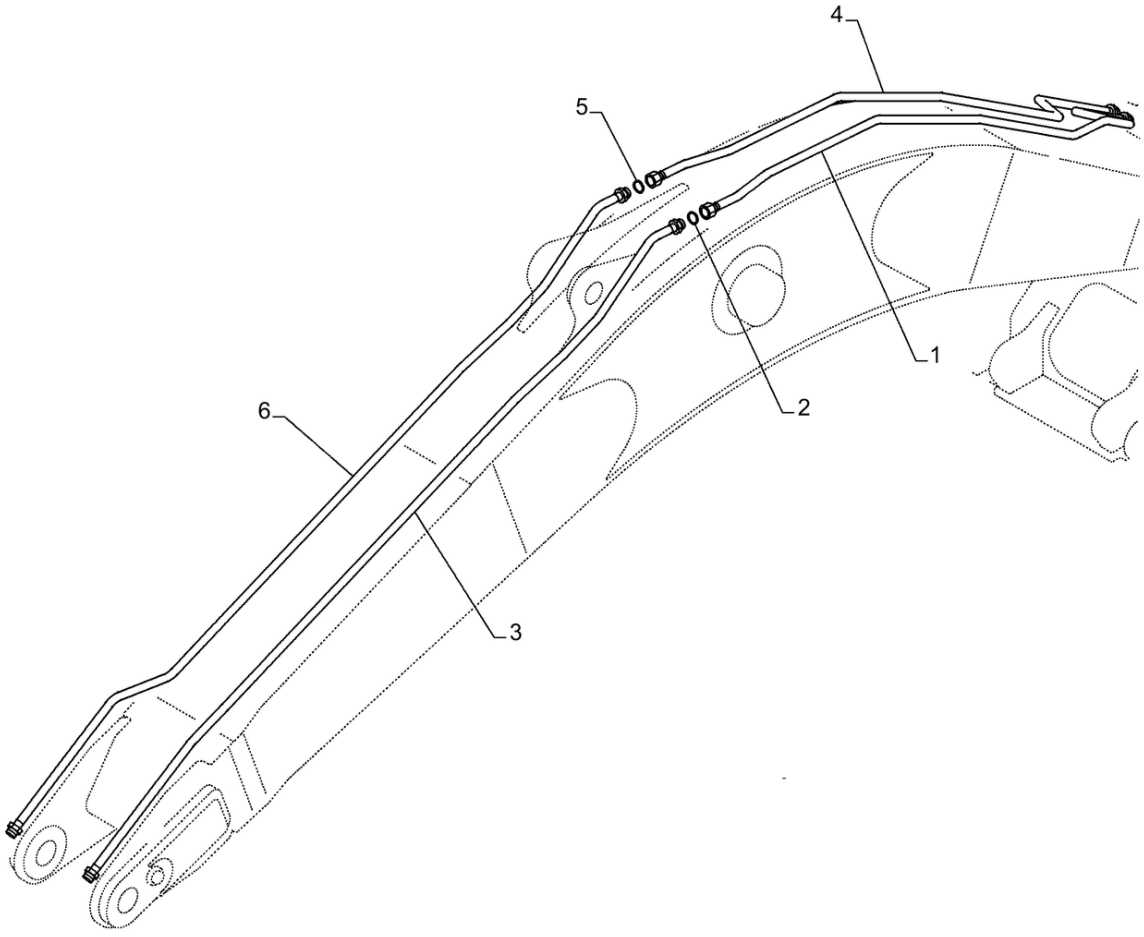

35.723.010 [01]

LINHAS DO CILINDRO DA CAÇAMBA; (Prod Date) After 1 Jan 2017

REF	NP	QTD	DESCRIÇÃO	USO
1	47822206	1	TUBO	
2	47758729	1	O-RING	
3	47822198	1		
4	47822204	1	TUBO	
5	47758729	1	O-RING	
6	47822201	1	TUBO	

35.723.010 [02]

p1

TUBOS P/CILINDRO DO BALDE; (Prod Date) After 1 Jan 2017

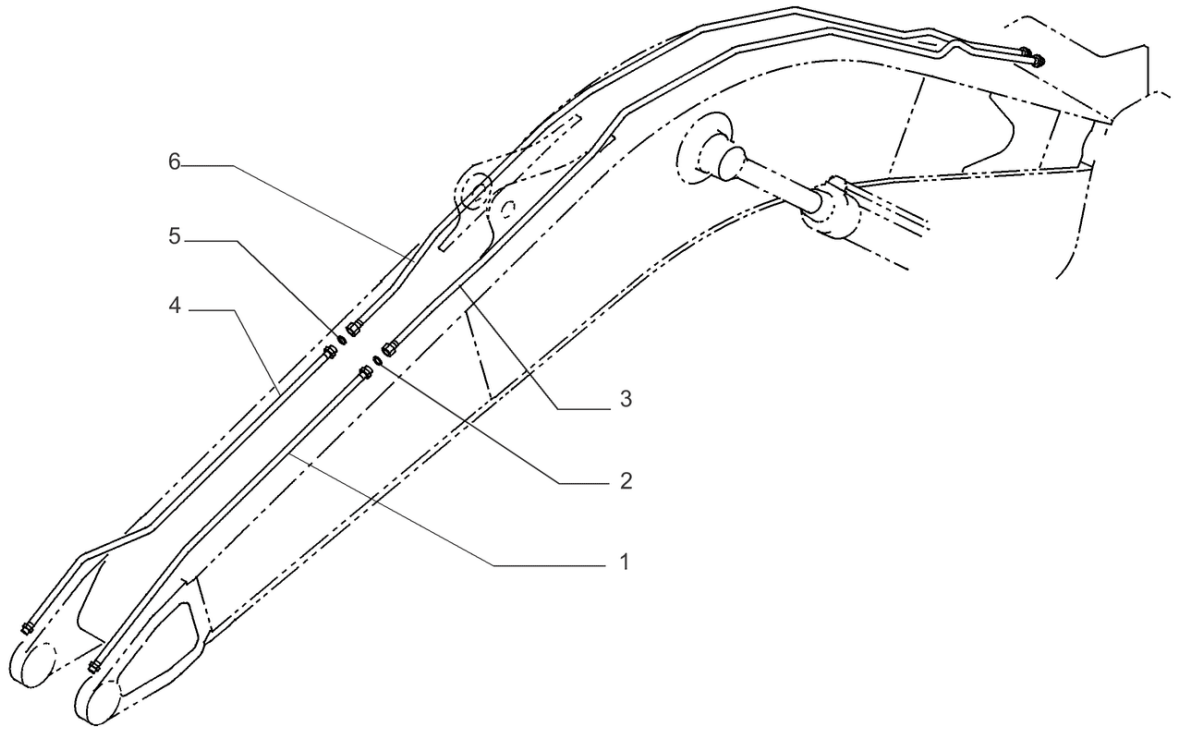

35.723.010 [02]

TUBOS P/CILINDRO DO BALDE; (Prod Date) After 1 Jan 2017

REF	NP	QTD	DESCRIÇÃO	USO
1	47850333	1	TUBO	
2	47758729	1	O-RING	
3	47849147	1	TUBO	
4	47849817	1	TUBO	
5	47758729	1	O-RING	
6	47849154	1	TUBO	

35.723.010 [03]

p1

TUBOS P/CILINDRO DO BALDE; (Prod Date) After 1 Jan 2017

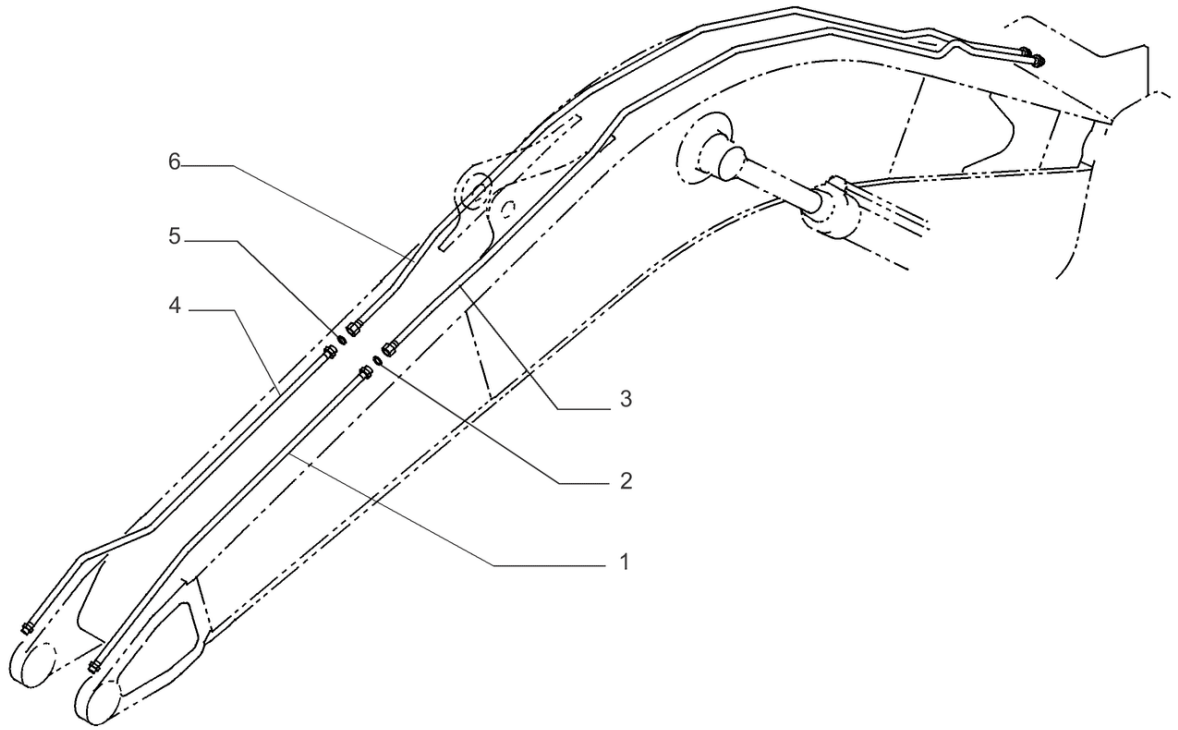

35.723.010 [03]

TUBOS P/CILINDRO DO BALDE; (Prod Date) After 1 Jan 2017

REF	NP	QTD	DESCRIÇÃO	USO
1	47850333	1	TUBO	
2	47758729	1	O-RING	
3	47867957	1	TUBO	
4	47849817	1	TUBO	
5	47758729	1	O-RING	
6	47868330	1	TUBO	

35.723.010 [04]

p1

TUBOS P/CILINDRO DO BALDE; (Prod Date) After 1 Jan 2017

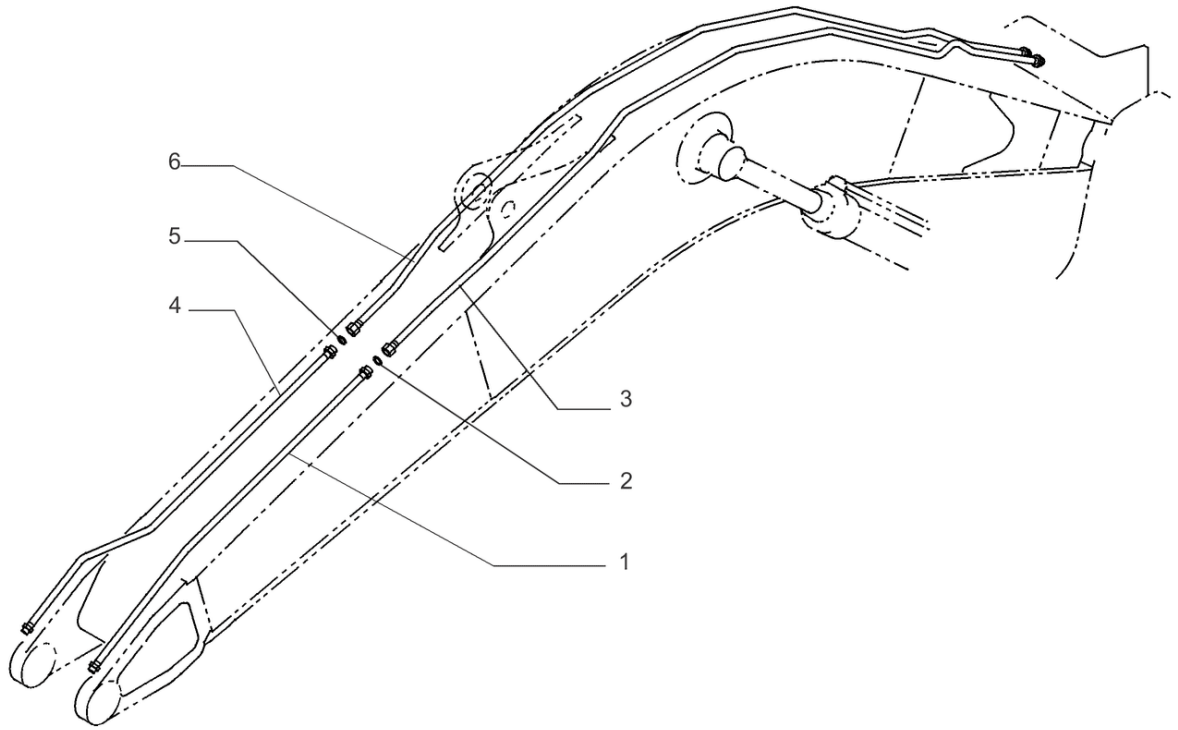

35.723.010 [04]

TUBOS P/CILINDRO DO BALDE; (Prod Date) After 1 Jan 2017

REF	NP	QTD	DESCRIÇÃO	USO
1	47881353	1	TUBO	
2	47759378	1	O-RING	
3	47880663	1	TUBO	
4	47881416	1	TUBO	
5	47759378	1	O-RING	
6	47880695	1	TUBO	

35.723.015 [01]

p1

TUBOS P/CILINDRO DO BALDE (L = 2.94 M); (Prod Date) After 1 Jan 2017

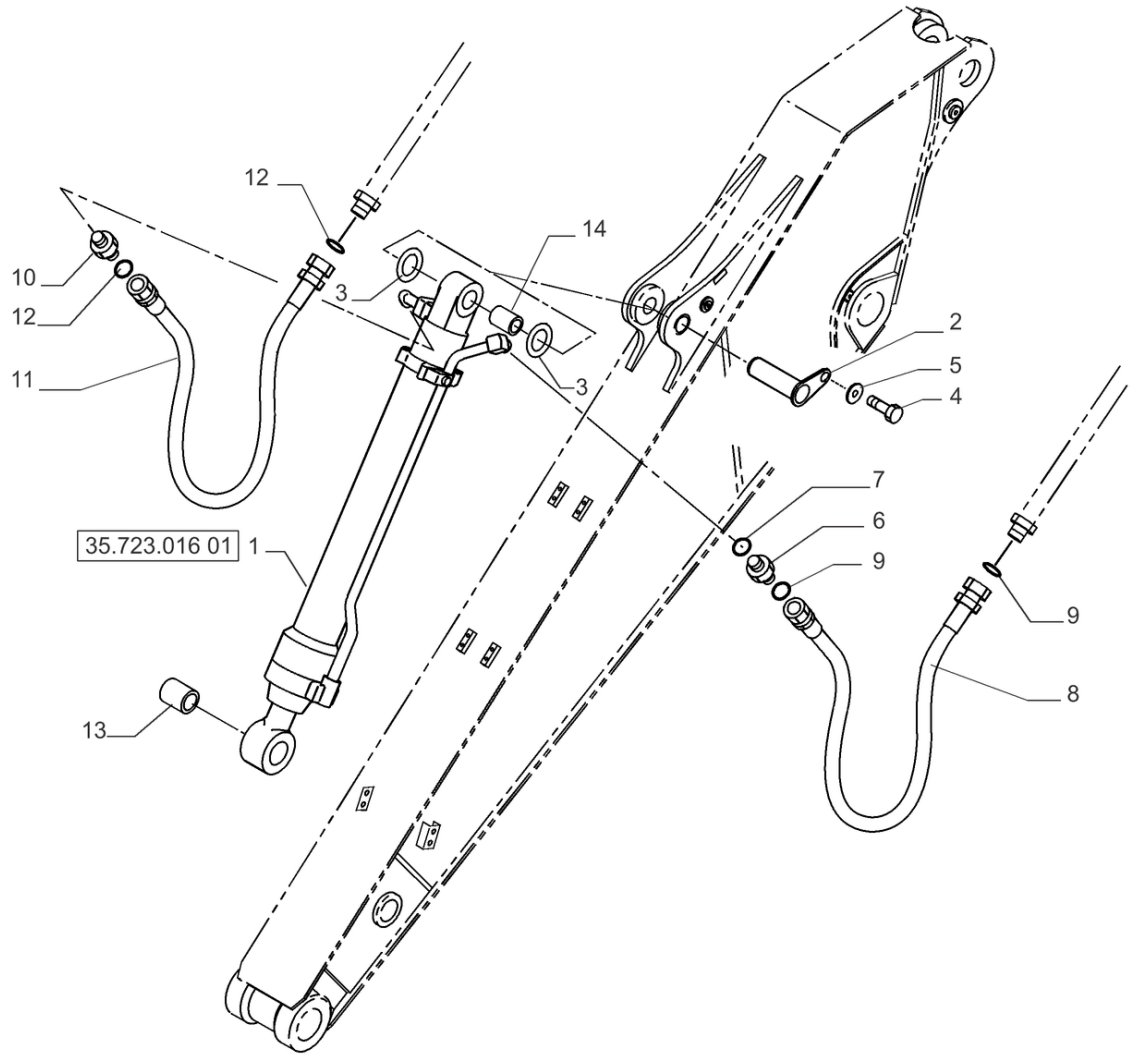

35.723.015 [01]

TUBOS P/CILINDRO DO BALDE (L = 2.94 M); (Prod Date) After 1 Jan 2017

REF	NP	QTD	DESCRIÇÃO	USO
1	47848216	1	CILINDRO DA CAÇAMBA	Incl 13, 14
2	47928181	1	PINO	
3	47760527	2	CALÇO DE AFINAÇÃO	
4	398792	1	PARAFUSO Hex, M12 x 25mm, Cl 10.9	
5	47759315	1	ARRUELA PLANA	
6	47789284	1	CONEXÃO ADAPTER	
7	47759550	2	O-RING	
8	47760162	1	MANGUEIRA HIDRÁULICA	
9	47759378	2	O-RING	
10	47758725	1	CONEXÃO ADAPTER	
11	47760105	1	MANGUEIRA HIDRÁULICA	
12	47758729	2	O-RING	
13	47760575	1	BUCHA	
14	47760576	1	BUCHA	

35.723.015 [02]

p1

CILINDRO DO BALDE, LINHA; (Prod Date) After 1 Jan 2017

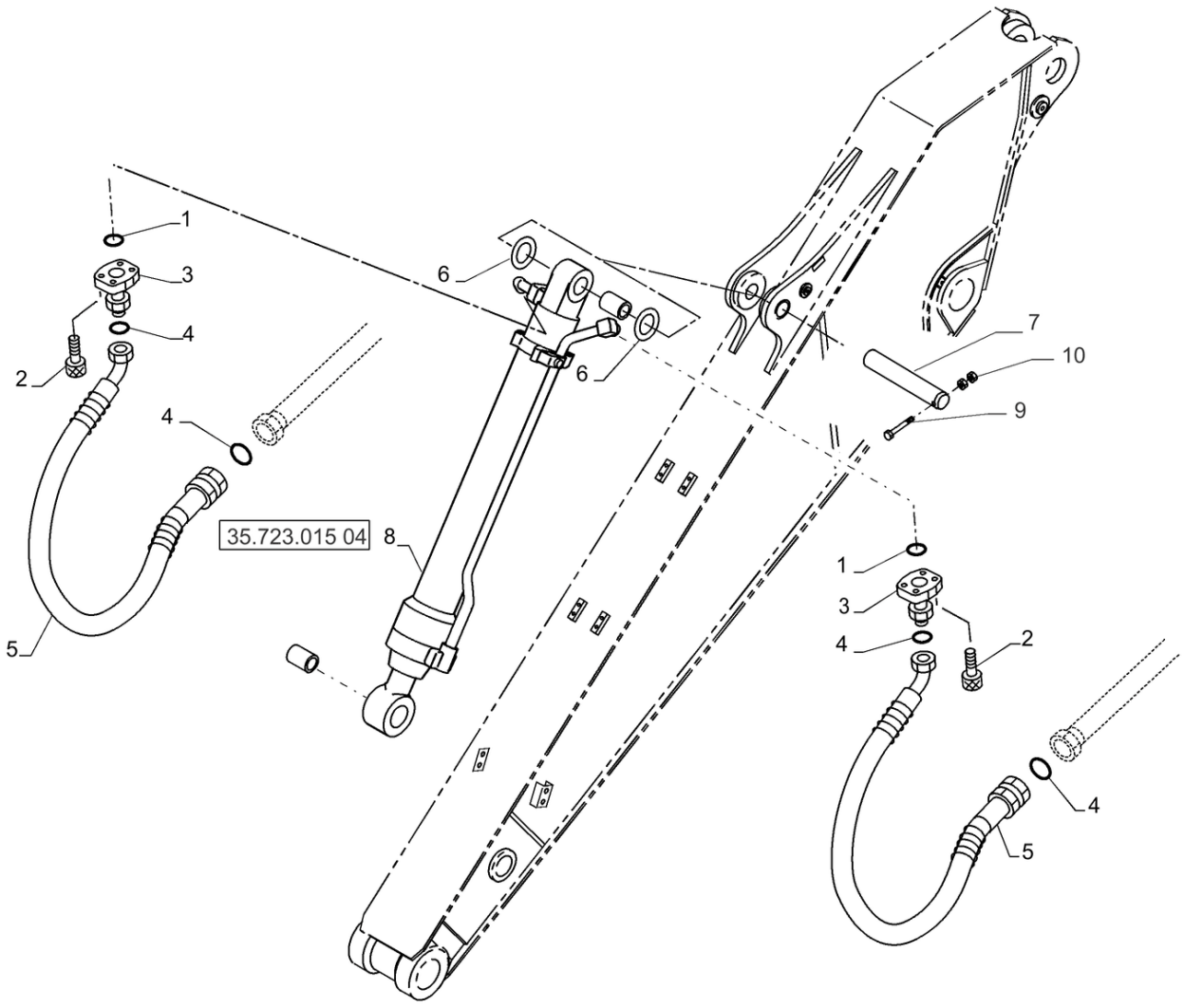

35.723.015 [02]

CILINDRO DO BALDE, LINHA; (Prod Date) After 1 Jan 2017

REF	NP	QTD	DESCRIÇÃO	USO
1	47884499	2	O-RING	Não ilustrado
2	14420331	8	PARAFUSO ALLENA FLAN M10 x 1.5 x 35mm, Cl 10.9, Full Thd	Não ilustrado
3	47883443	2	ADAPTADOR	Não ilustrado
4	47758729	4	O-RING	Não ilustrado
5	47884596	2	MANGUEIRA	
6	47759341	2	CALÇO DE AFINAÇÃO	Não ilustrado
7	47886747	1	PINO	
8	47951458	1	CILINDRO HIDRÁULICO	
9	84334022	1	PARAFUSO Hex, M20 x 2.5 x 180mm, Cl 10.9	
10	9847024	2	PORCA M20, Cl 10	

35.723.015 [03]

p1

CILINDRO DO BALDE, LINHA; (Prod Date) After 1 Jan 2017

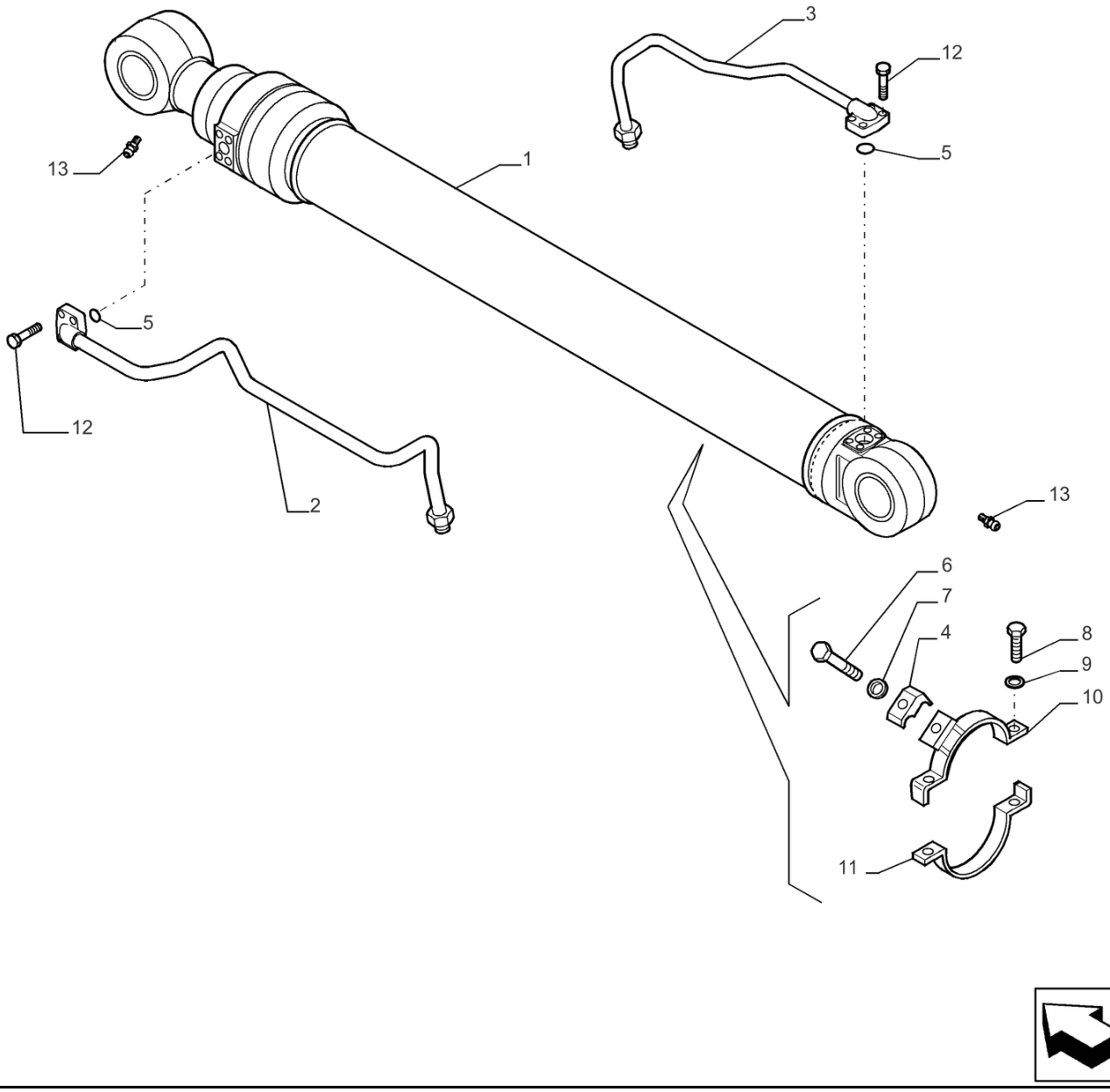

CYLINDER BUCKET ASSY PN 47963057

35.723.015 [03]

CILINDRO DO BALDE, LINHA; (Prod Date) After 1 Jan 2017

REF	NP	QTD	DESCRIÇÃO	USO
1	47951458	1	CILINDRO HIDRÁULICO	Incl 2
2	47884100	1	TUBO	
3	47884055	1	TUBO	
4	71405814	1	GRAMPO	
5	47759372	2	O-RING	
6	43263	1	PARAFUSO Hex, M12 x 1.75 x 60mm, Cl 10.9	
7	14496731	1	ARRUELA PLANA M12 x 24 x 2.5 Thk	
8	86624978	2	PARAFUSO Hex, M10 x 35mm, Cl 10.9, Full Thd	
9	14496631	2	ARRUELA PLANA 10.5mm ID x 21mm OD x 2mm Thk	
10	47884115	1	CINTA	
11	47884112	1	CINTA	
12	14422231	8	PARAFUSO ALLENA FLAN M12 x 1.75 x 40mm, Cl 10.9, Full Thd	
13	80711	1	GRAXEIRA 65 Degree, 1/8" NPT x 7/8" lg	
14	71433287	1	GRAXEIRA	

35.723.016 [01]

p1

CILINDRO DA CAÇAMBA, COMPONENTES; (Prod Date) After 1 Jan 2017

1 [2 , 3] 4 [5 , 6] 7 [8 – 10] 40 [41 – 50]

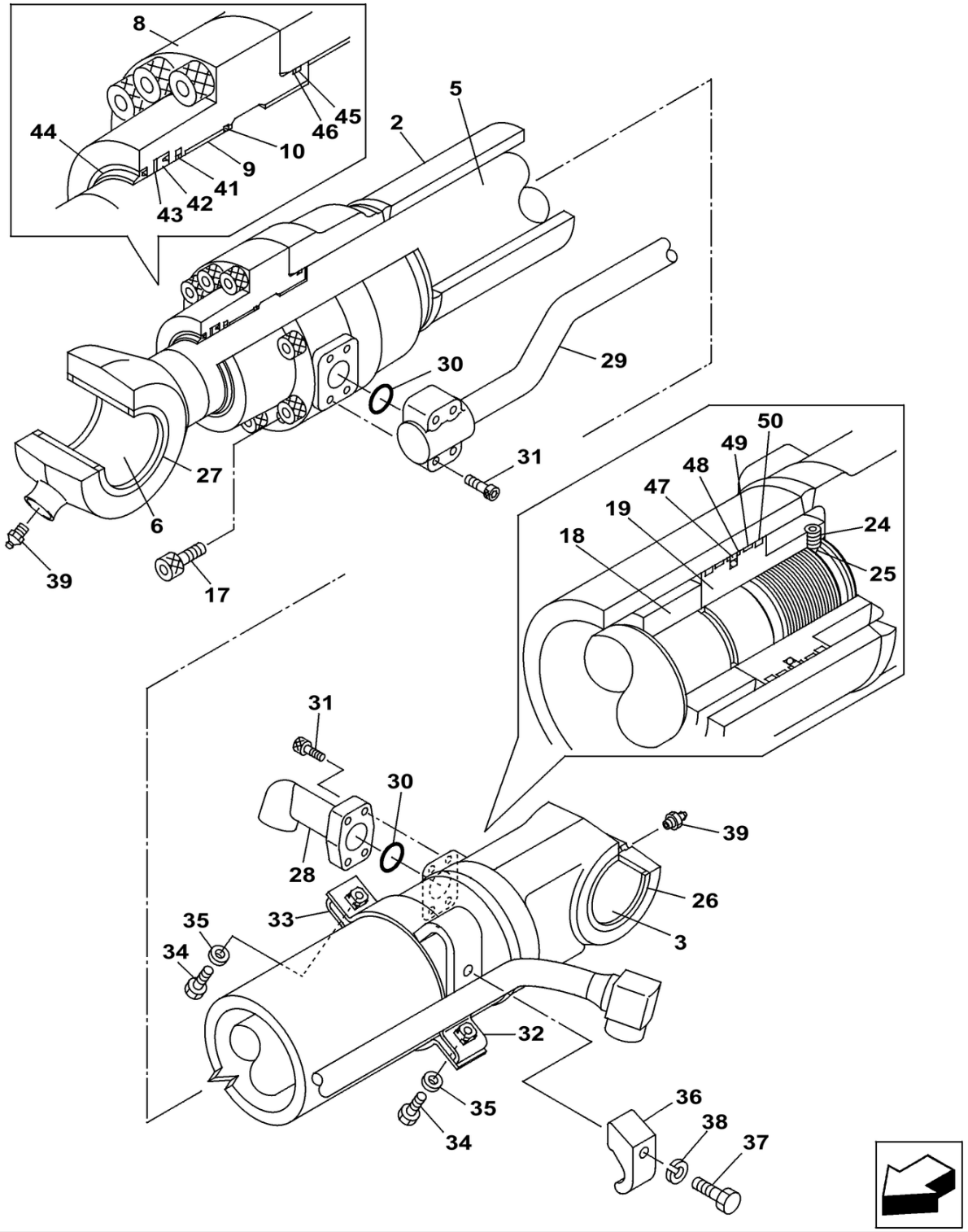

BUCKET CYLINDER ASSY P/N KRV33010

35.723.016 [01]

CILINDRO DA CAÇAMBA, COMPONENTES; (Prod Date) After 1 Jan 2017

REF	NP	QTD	DESCRIÇÃO	USO
1	LR014160	1	MANGA DE CILINDRO	
2	NSS	1	NO SE VENDE SEPARADO	Tube
3	KRV2399	1	CASQUILHO ALTO LUBRI	
4	LU003090	1	HASTE PISTÃO	
5	NSS	1	NO SE VENDE SEPARADO	Rod
6	KRV2398	1	CASQUILHO ALTO LUBRI	
7	LU00073	1	TAMPA CILINDRO	
8	NSS	1	NO SE VENDE SEPARADO	Cylinder Head
9	155419A1	1	BUCHA	
9	LB019060	1		
10	155697A1	1	ANEL	
17	161059A1	12	PARAFUSO ALLENA FLAN Hex Skt, M16 x 70mm, Cl 12.9	
18	LE013220	1	ANEL DE SEGURANÇA	
19	LJ014180	1	PISTÃO	
24	156223A1	1	PARAFUSO DE AJUSTE	
25	155977A1	1	ESFERA	
26	160482A1	2	JUNTA EASPADORRO	
27	160484A1	2	JUNTA EASPADORRO	
28	LK00290	1	TUBO	
29	LR014150	1	TUBO	
30	LE029070	2	O-RING	
31	LA018590	8	PARAFUSO	
32	LD001390	1	SUPORTE DE BRACADEIR	
33	156376A1	1	ARGOLA DE FIXAÇÃO	
34	158131A1	2	PARAFUSO High Strength, M10 x 1.5 x 35mm, Cl 10.9	
35	156227A1	2	ARRUELA PLANA	
36	155717A1	1	COLAR	
37	LA018120	1	PARAFUSO	
38	LA018030	1	ARRUELA PLANA	
39	LE031560	2	NIPLE	
40	LZ010940	1	KIT DE VEDAÇÃO	
41	LE013140	1	ANEL	
42	LE013150	1	ANEL	
43	155232A1	1	ANEL DE SEGURANÇA	

35.723.016 [01]

p2

CILINDRO DA CAÇAMBA, COMPONENTES; (Prod Date) After 1 Jan 2017

1 [2 , 3] 4 [5 , 6] 7 [8 – 10] 40 [41 – 50]

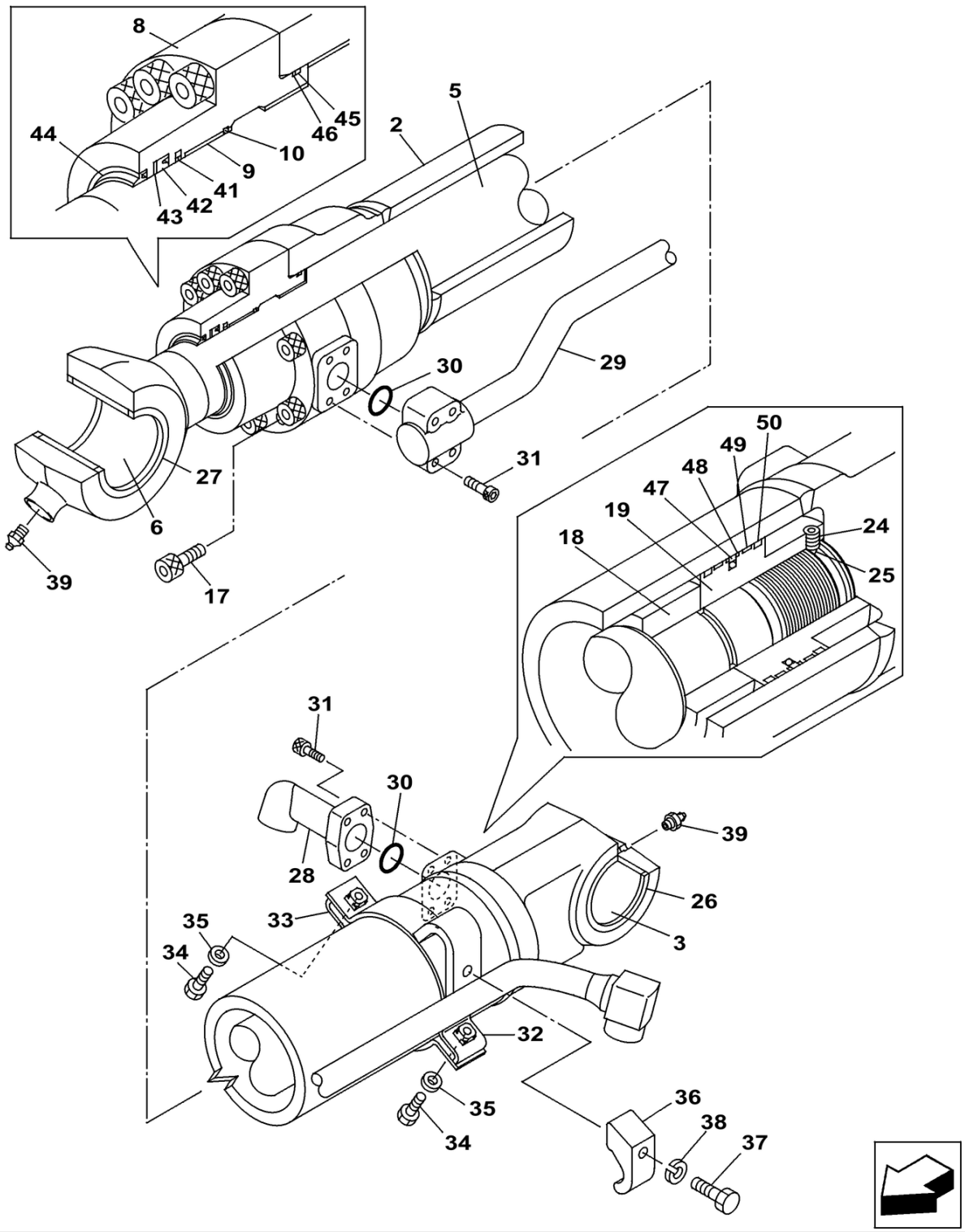

BUCKET CYLINDER ASSY P/N KRV33010

CILINDRO DA CAÇAMBA, COMPONENTES; (Prod Date) After 1 Jan 2017

REF	NP	QTD	DESCRIÇÃO	USO
44	LE019440	1	VEDADOR EIXO	
45	LE031600	1	O-RING	
46	155234A1	1	ANEL DE SEGURANÇA	
47	155313A1	1	ANEL VEDADOR	
48	LE00705	1	ANEL DE SEGURANÇA	
49	LE013170	2	ANEL DE SEGURANÇA	
50	155308A1	2	ANEL	

35.723.016 [02]

p1

CILINDRO DA CAÇAMBA, COMPONENTES; (Prod Date) After 1 Jan 2017

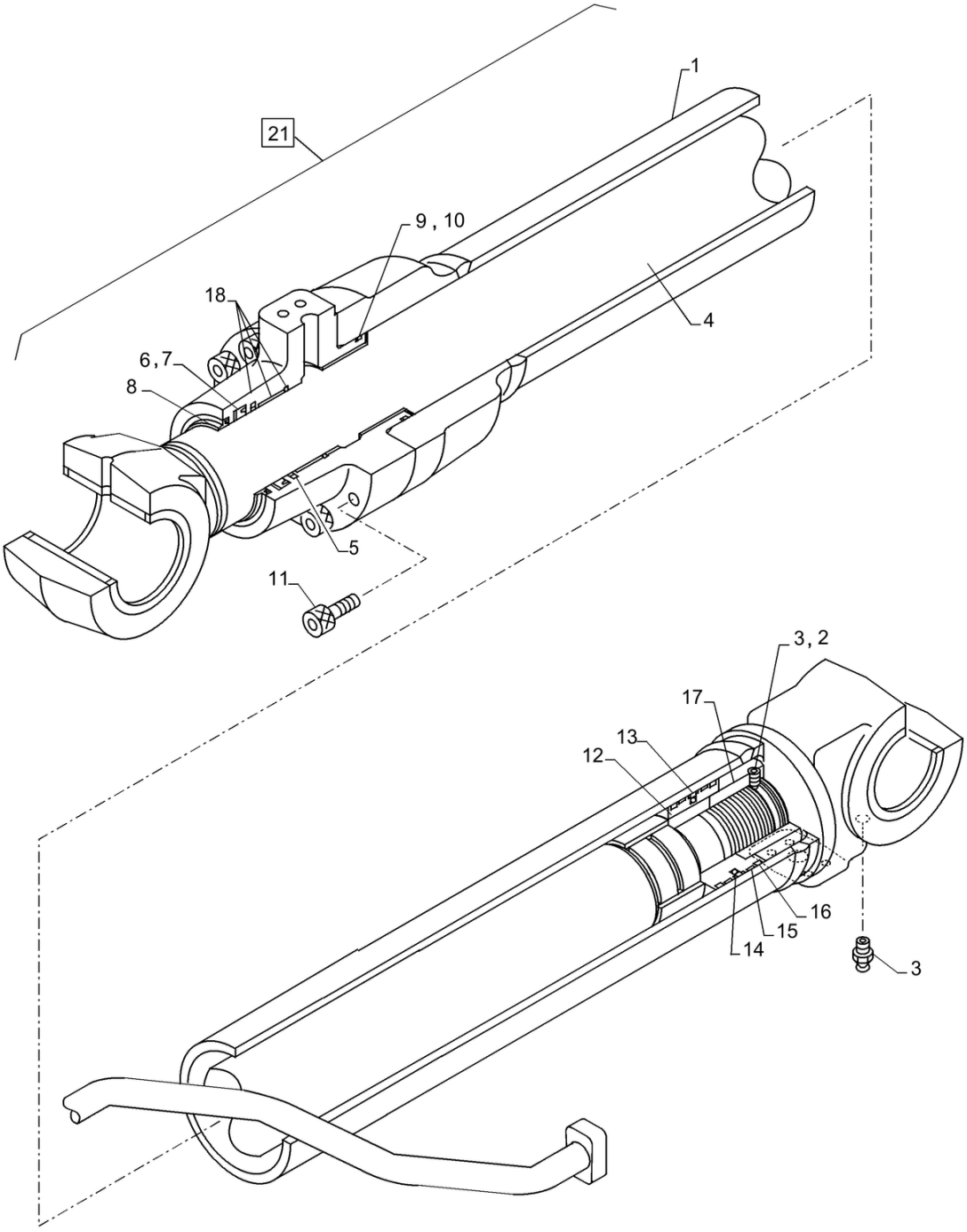

BOOM CYLINDER ASSY P/N 47857819

35.723.016 [02]

CILINDRO DA CAÇAMBA, COMPONENTES; (Prod Date) After 1 Jan 2017

REF	NP	QTD	DESCRIÇÃO	USO
1	48109192	1	TUBO	
2	155981A1	1	ESFERA	
3	156228A1	1	PARAFUSO DE AJUSTE	
4	48109190	1	HASTE PISTÃO	
5	LE012390	1	ANEL	
6	LE012310	1	ANEL	
7	LE00954	1	ANEL DE SEGURANÇA	
8	160502A1	1	JUNTA EASPADORRO	
9	154797A1	1	O-RING	
10	159997A1	1	ANEL DE SEGURANÇA	
11	153912A1	12	GRAXEIRA 90 Degree, 1/8"-27 NPT x 21.5mm lg	
12	LJ00897	1	PISTÃO DO MACACO	
13	LE00742	1	ANEL DE SEGURANÇA	
14	LE00743	2	ANEL DE SEGURANÇA	
15	LE013620	2	JUNTA EASPADORRO	
16	LE00745	2	ANEL RASPADOR	
17	LA00738	1	PORCA	
18	NSS	1	NO SE VENDE SEPARADO	Head Cylinder, Incl in 21
19	48109169	1	O-RING	Não ilustrado
20	48109162	1	ANEL	Não ilustrado
21	47951458	1	CILINDRO HIDRÁULICO	Incl 1 - 20

35.723.020 [01]

p1

LINHA DE LUBRIFICAÇÃO; (Prod Date) After 1 Jan 2017

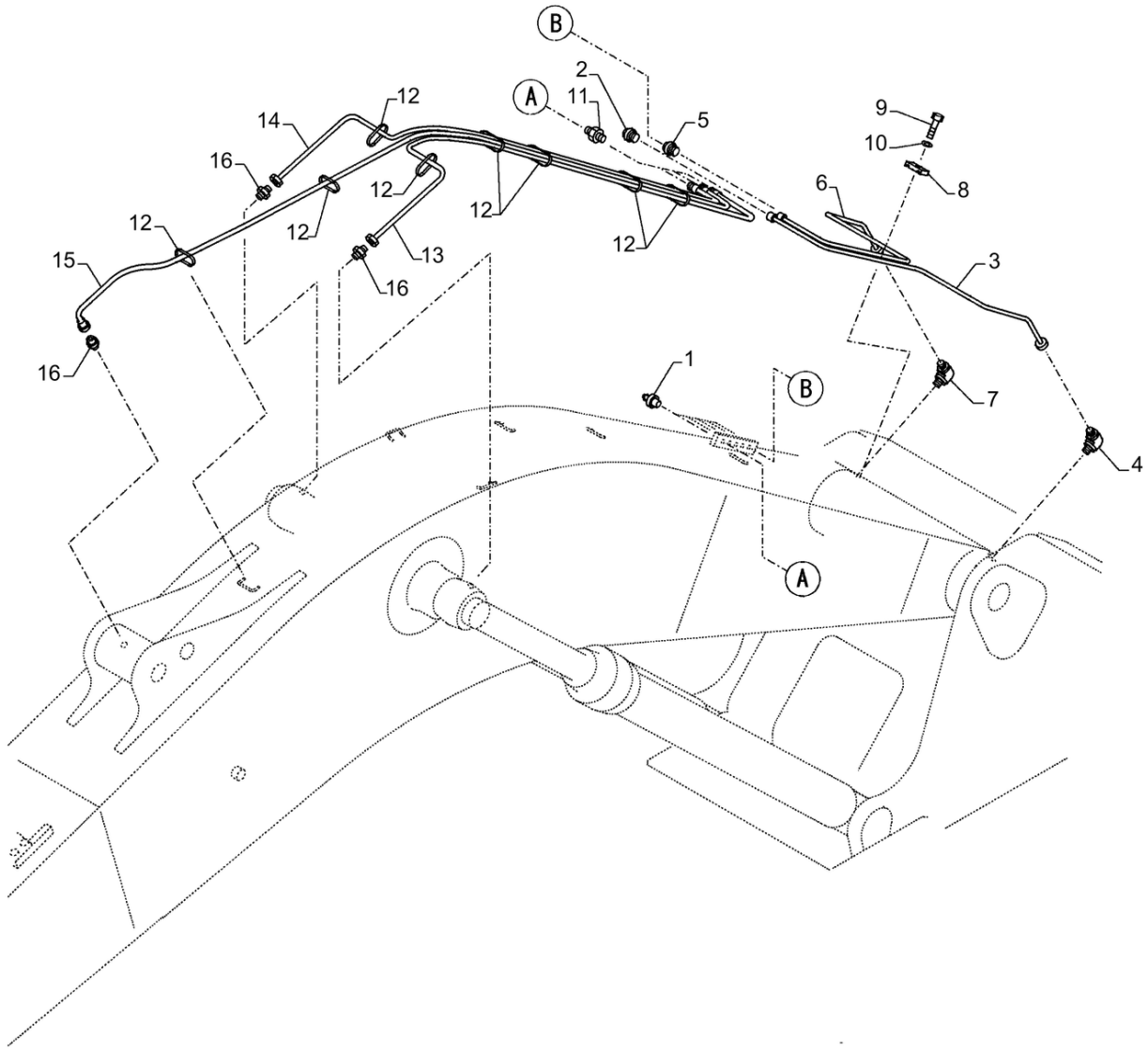

35.723.020 [01]

LINHA DE LUBRIFICAÇÃO; (Prod Date) After 1 Jan 2017

REF	NP	QTD	DESCRIÇÃO	USO
1	80710	5	GRAXEIRA 1/8" - 27 Dryseal PTF	
2	47759221	1	CONECTOR MULTIPOLAR	
3	47791201	1	TUBO	
4	47759222	1	COTOVELO	
5	47759221	1	CONECTOR MULTIPOLAR	
6	47907594	1	TUBO	
7	47759222	1	COTOVELO	
8	47790584	1	BRAÇADEIRA	
9	43235	1	PARAFUSO Hex, M8 x 1.25 x 30mm, Cl 10.9, Full Thd	
10	47759312	1	ARRUELA PLANA	
11	47758527	3	ADAPTADOR	
12	47759495	10	TIRA	
13	47758763	1	MANGUEIRA	
14	47760345	1	MANGUEIRA HIDRÁULICA	
15	47784700	1	MANGUEIRA 6.3MM_ID_X_3400MM	
16	47759539	3	CONEXÃO ADAPTER	

35.723.020 [02]

p1

TUBOS P/CILINDRO DO BALDE (L = 2.4 M); (Prod Date) After 1 Jan 2017

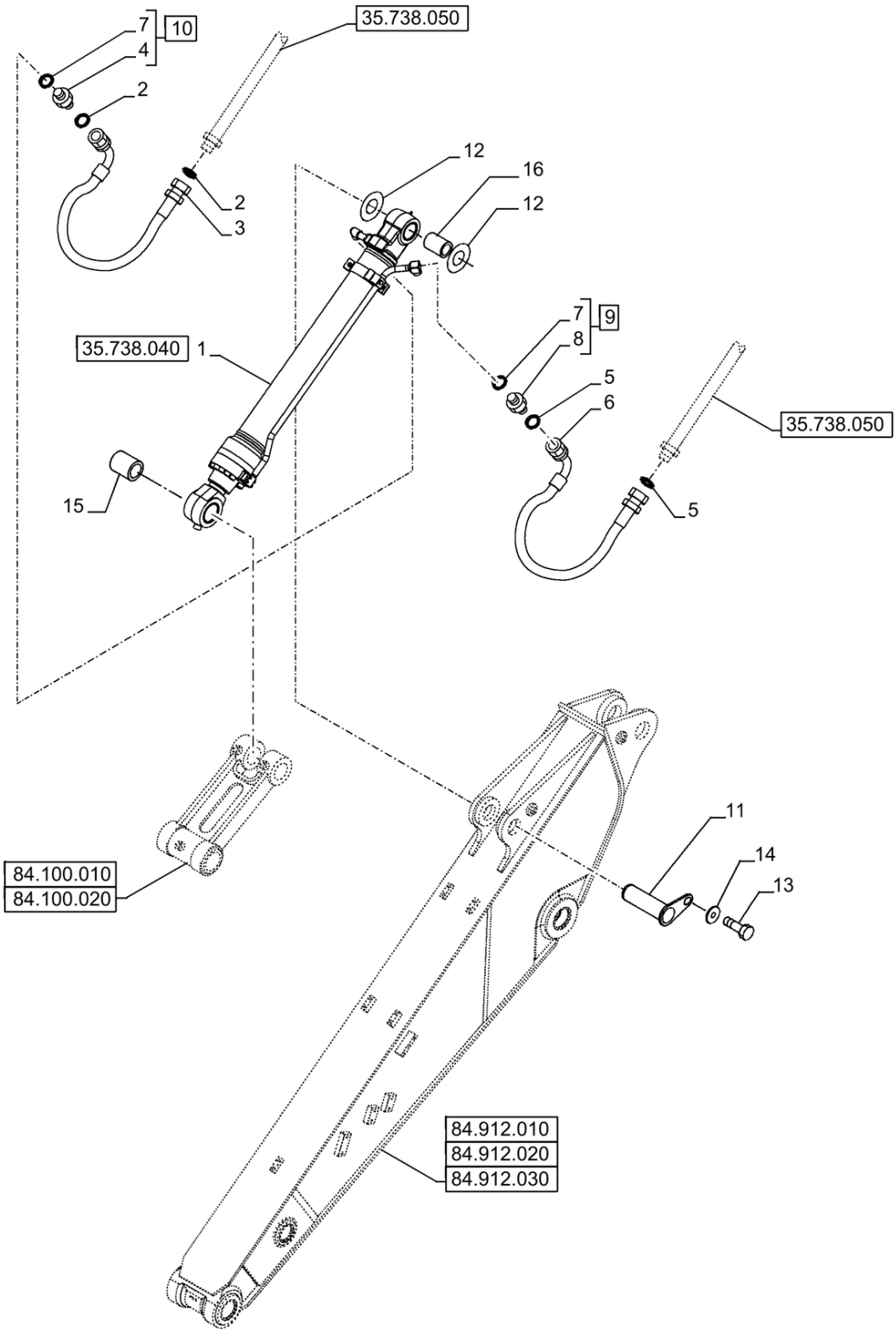

35.723.020 [02]

TUBOS P/CILINDRO DO BALDE (L = 2.4 M); (Prod Date) After 1 Jan 2017

REF	NP	QTD	DESCRIÇÃO	USO
1	47848216	1	CILINDRO DA CAÇAMBA	
2	47758729	2	O-RING	
3	47758341	1	MANGUEIRA HIDRÁULICA	
4	NSS	1	NO SE VENDE SEPARADO	Conector, Incl in 10
5	47759378	2	O-RING	
6	47758340	1	MANGUEIRA HIDRÁULICA	
7	47759550	2	O-RING	
8	NSS	1	NO SE VENDE SEPARADO	Conector, Incl in 9
9	47789284	1	CONEXÃO ADAPTER	Incl 7 (Qty 1), 8
10	47758725	1	CONEXÃO ADAPTER	Incl 4, 7 (Qty 1)
11	KRV10990	1	PINO	
12	160452A1	2	CALÇO DE AFINAÇÃO	
13	627-12025	1	PARAFUSO Hex, M12 x 1.75 x 25mm, Cl 10.9, Full Thd	
14	157141A1	1	ARRUELA PLANA	
15	KRV2398	1	CASQUILHO ALTO LUBRI	
16	KRV2399	1	CASQUILHO ALTO LUBRI	

35.723.020 [03]

p1

TUBOS P/CILINDRO DO BALDE (L = 2.4 M); (Prod Date) After 1 Jan 2017

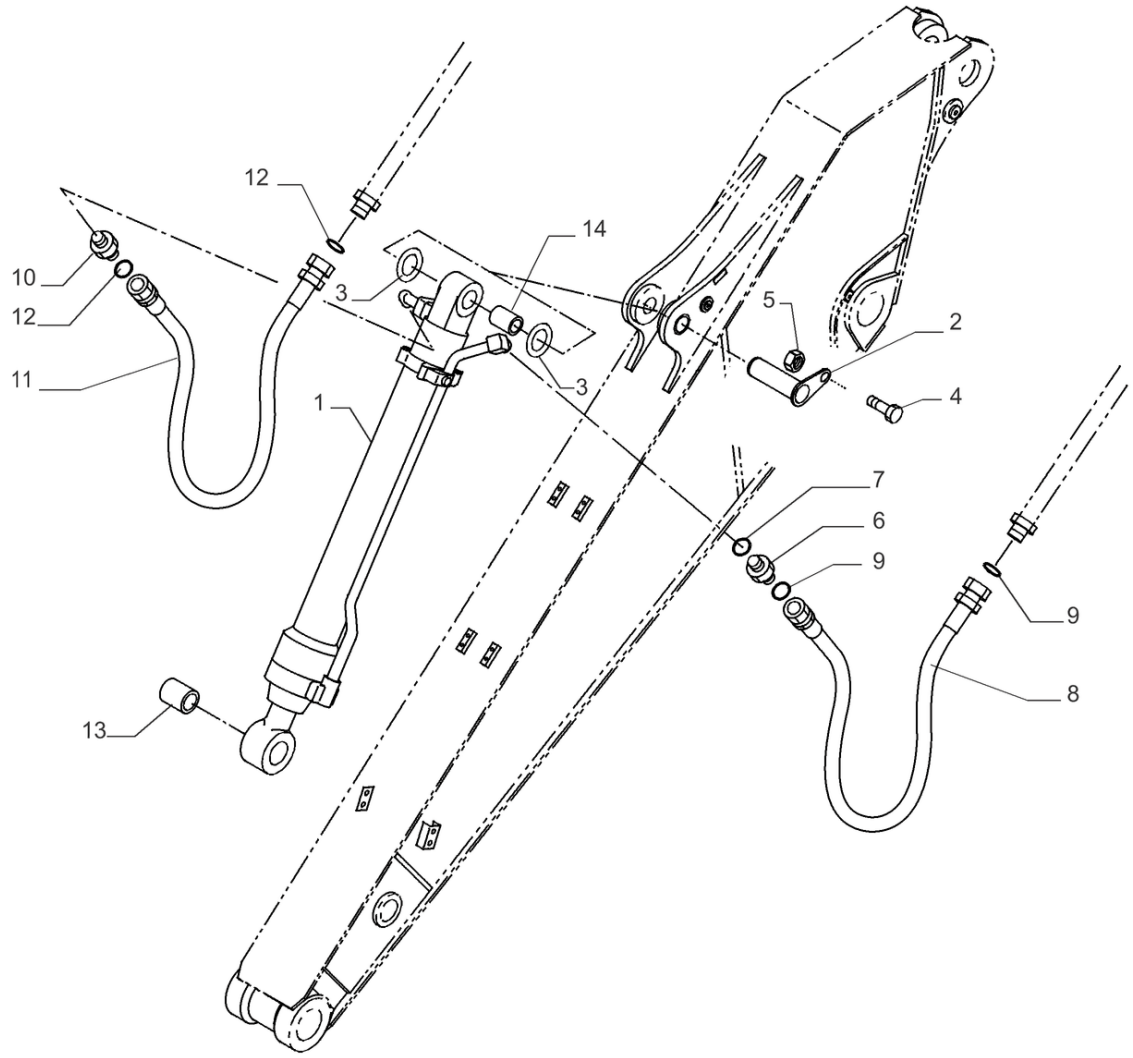

35.723.020 [03]

TUBOS P/CILINDRO DO BALDE (L = 2.4 M); (Prod Date) After 1 Jan 2017

REF	NP	QTD	DESCRIÇÃO	USO
1	47951456	1	CILINDRO HIDRÁULICO	
2	87733352	1	PINO	
3	47760529	2	ARRUELA PLANA	
4	84439252	1	PARAFUSO Hex, M16 x 150mm, Cl 10.9	
5	392530	1	PORCA M16, Cl 10	
6	47789284	1	CONEXÃO ADAPTER	
7	47759550	2	O-RING	
8	47758340	1	MANGUEIRA HIDRÁULICA	
9	47759378	2	O-RING	
10	47758725	1	CONEXÃO ADAPTER	
11	47758341	1	MANGUEIRA HIDRÁULICA	
12	47758729	2	O-RING	
13	47760575	1	BUCHA	
14	47760576	1	BUCHA	

35.723.020 [04]

p1

CILINDRO DA CAÇAMBA; (Prod Date) After 1 Jan 2017

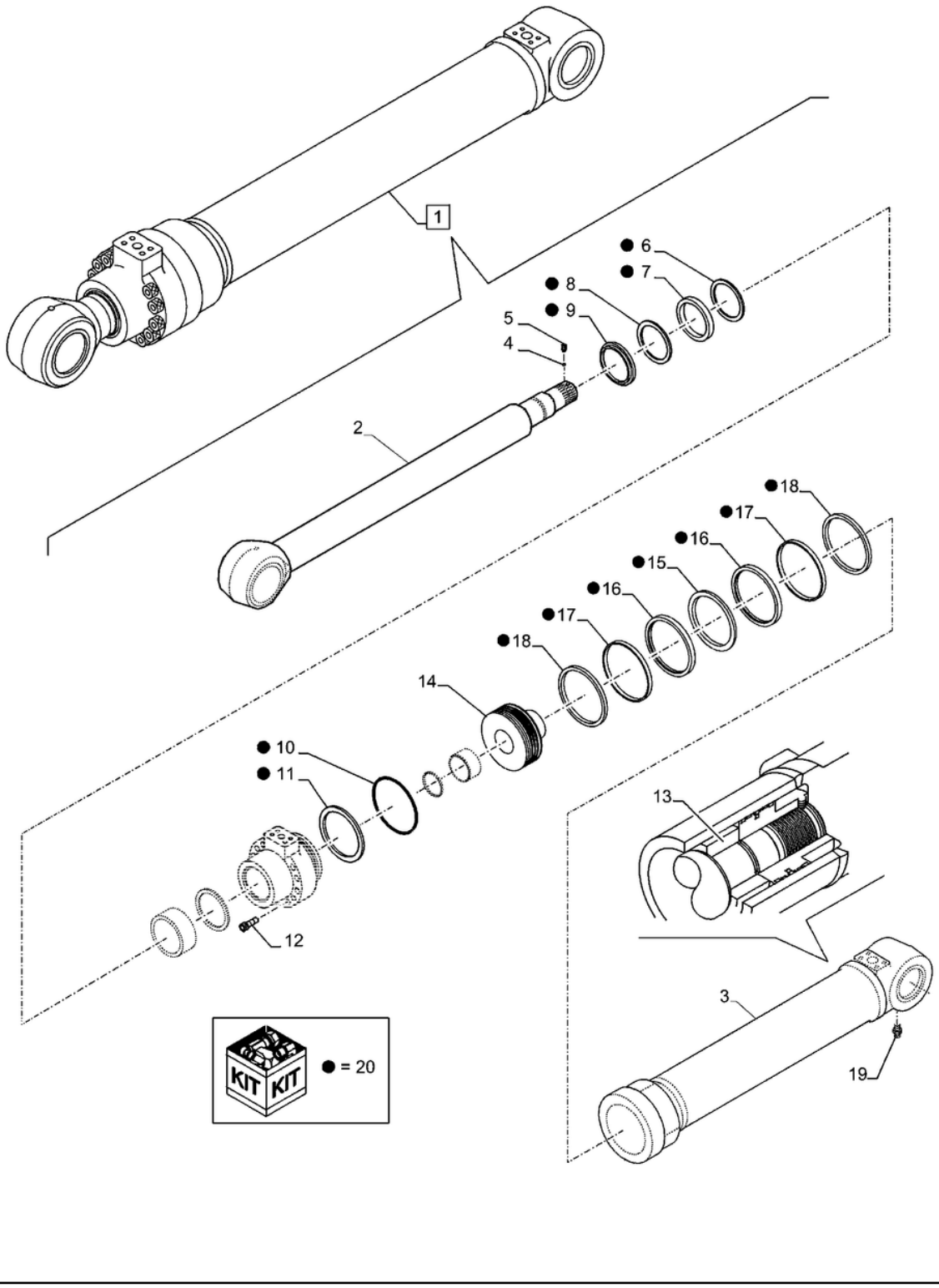

CILINDRO DA CAÇAMBA; (Prod Date) After 1 Jan 2017

REF	NP	QTD	DESCRIÇÃO	USO
1	47951456	1	CILINDRO HIDRÁULICO	Caçamba
2	48092185	1	HASTE PISTÃO	
3	48092182	1	CORPO DO CILINDRO	
4	155977A1	1	ESFERA	
5	156223A1	1	PARAFUSO DE AJUSTE	
6	LE013140	1	ANEL	
7	LE013150	1	ANEL	
8	155232A1	1	ANEL DE SEGURANÇA	
9	LE019440	1	VEDADOR EIXO	
10	154761A1	1	O-RING 119.4mm ID x 3.1mm Width	
11	155240A1	1	ANEL DE SEGURANÇA	
12	161059A1	12	PARAFUSO ALLENA FLAN Hex Skt, M16 x 70mm, Cl 12.9	
13	LE013220	1	ANEL DE SEGURANÇA	
14	LJ014870	1	PISTÃO	
15	155311A1	1	ANEL VEDADOR	
16	160509A1	2	ANEL DE SEGURANÇA	
17	LE015040	2	ANEL RASPADOR	
18	155306A1	2	ANEL VEDADOR	
19	153630A1	2	GRAXEIRA	
20	48092198	1	JOGO DE ANÉIS	

35.723.025 [01]

p1

BRAÇO, TUBAGENS, AUXILIAR (L=2,4M); (Prod Date) After 1 Jan 2017

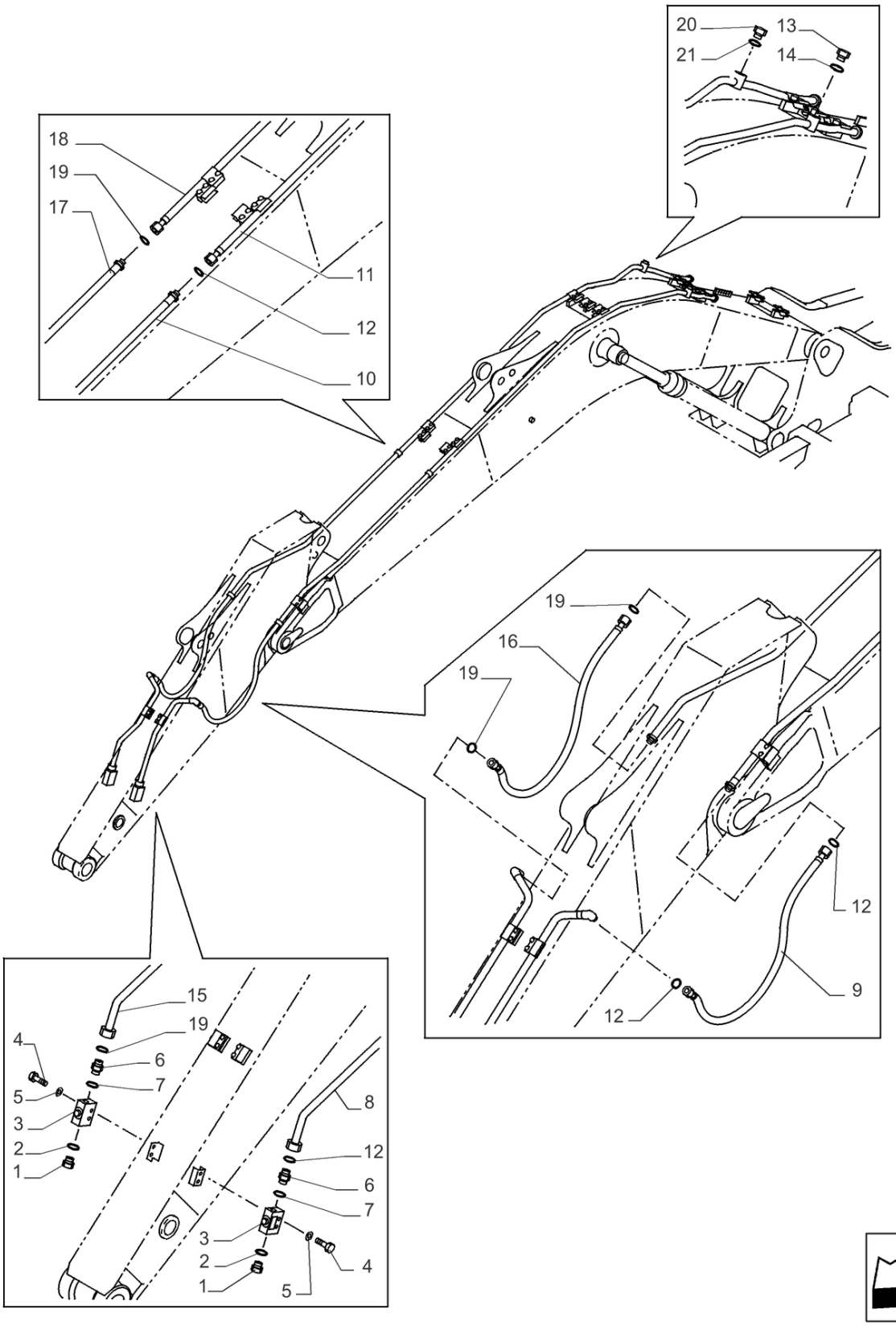

35.723.025 [01]

BRAÇO, TUBAGENS, AUXILIAR (L=2,4M); (Prod Date) After 1 Jan 2017

REF	NP	QTD	DESCRIÇÃO	USO
1	47759486	2	BUJÃO PF 1"	
2	47759484	2	O-RING	
3	47852092	2	VÁLVULA	
4	86979023	4	PARAFUSO Hex, M12 x 85mm, Cl 10.9	
5	47759327	4	ARRUELA PLANA	
6	47758724	2	CONEXÃO ADAPTER	
7	47759484	2	O-RING	
8	47852069	1	TUBO	
9	47758195	1	MANGUEIRA HIDRÁULICA	
10	47851549	1	TUBO	
11	47851467	1	TUBO	
12	47758729	4	O-RING	
13	47759488	1	BUJÃO	
14	47759550	1	O-RING	
15	47851436	1	TUBO	
16	47758195	1	MANGUEIRA HIDRÁULICA	
17	47851384	1	TUBO	
18	47851296	1	TUBO	
19	47758729	4	O-RING	
20	47759488	1	BUJÃO	
21	47759550	1	O-RING	

35.723.025 [02]

p1

BRAÇO, TUBAGENS, AUXILIAR (L=2,4M); (Prod Date) After 1 Jan 2017

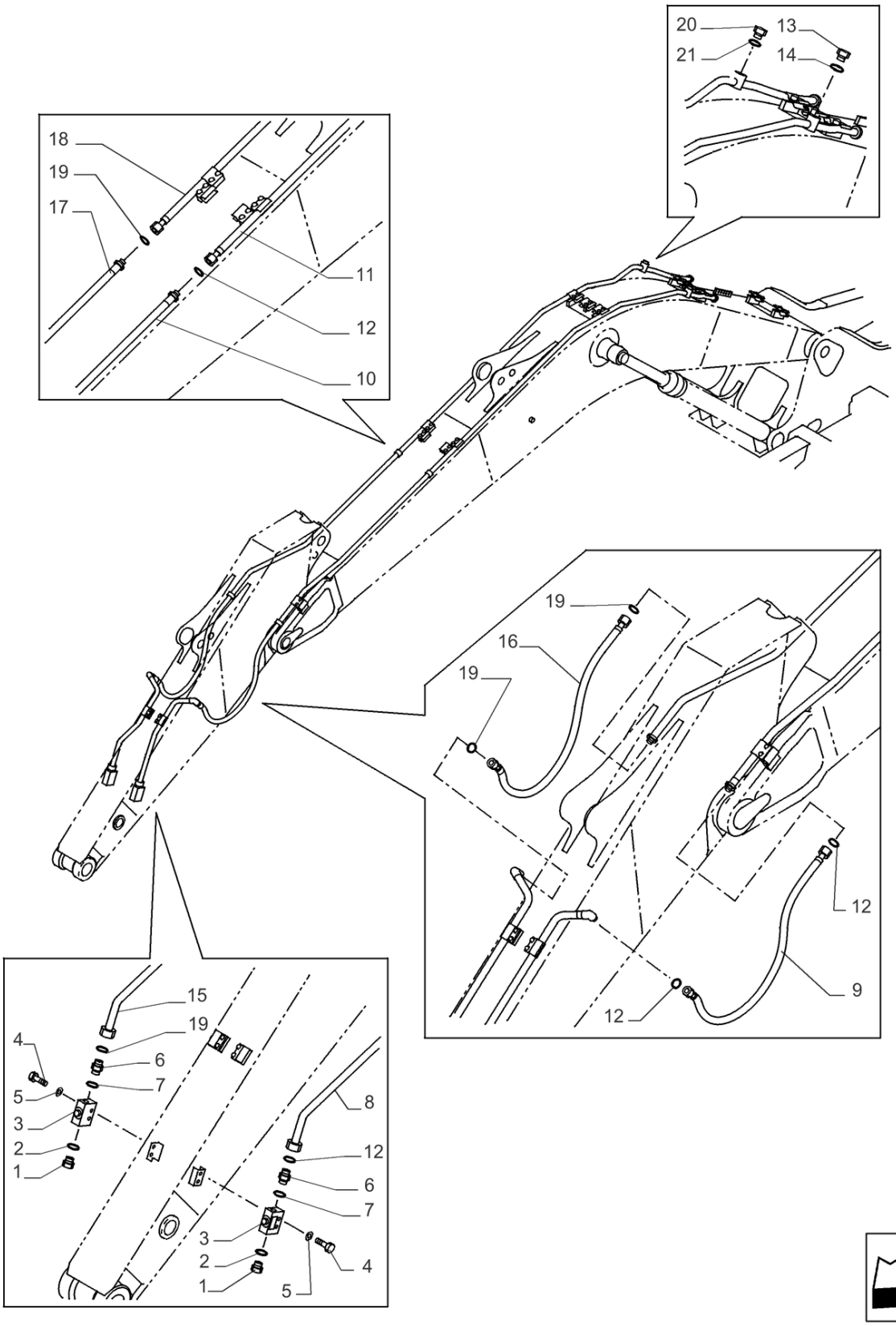

35.723.025 [02]

BRAÇO, TUBAGENS, AUXILIAR (L=2,4M); (Prod Date) After 1 Jan 2017

REF	NP	QTD	DESCRIÇÃO	USO
1	47759486	2	BUJÃO PF 1"	
2	47759484	2	O-RING	
3	47852092	2	VÁLVULA	
4	86979023	4	PARAFUSO Hex, M12 x 85mm, Cl 10.9	
5	47759327	4	ARRUELA PLANA	
6	47758724	2	CONEXÃO ADAPTER	
7	47759484	2	O-RING	
8	47868777	1	TUBO	
9	47758195	1	MANGUEIRA HIDRÁULICA	
10	47851549	1	TUBO	
11	47868447	1	TUBO	
12	47758729	4	O-RING	
13	47759488	1	BUJÃO	
14	47759550	1	O-RING	
15	47868845	1	TUBO	
16	47758195	1	MANGUEIRA HIDRÁULICA	
17	47851384	1	TUBO	
18	47868421	1	TUBO	
19	47758729	4	O-RING	
20	47759488	1	BUJÃO	
21	47759550	1	O-RING	

35.723.030 [01]

p1

TUBOS P/CILINDRO DO BALDE (L=3.25M); (Prod Date) After 1 Jan 2017

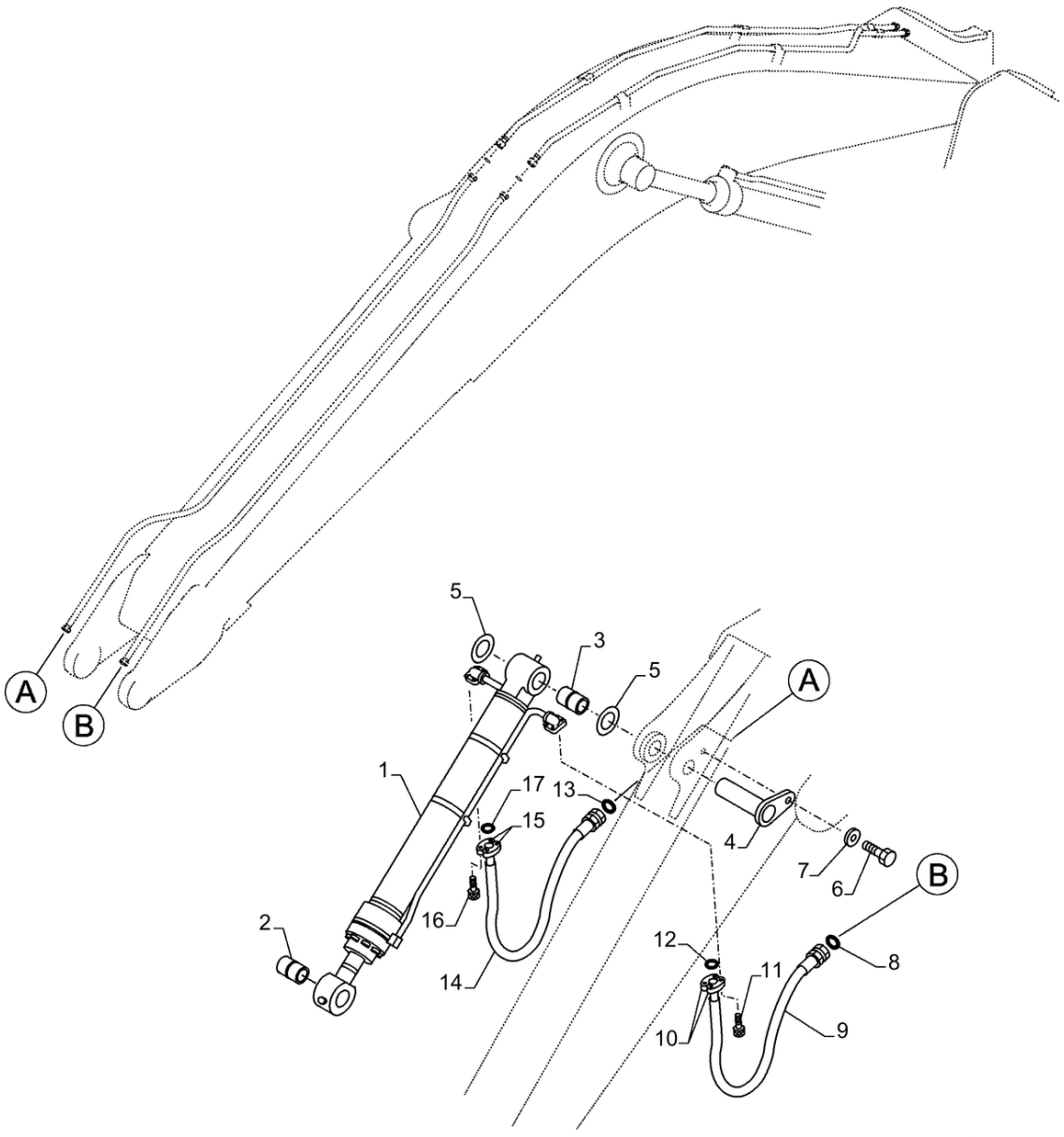

35.723.030 [01]

TUBOS P/CILINDRO DO BALDE (L=3.25M); (Prod Date) After 1 Jan 2017

REF	NP	QTD	DESCRIÇÃO	USO
1	47838176	1	CILINDRO DA CAÇAMBA	ASSY Incl 2, 3
2	KSV1317	1	CASQUILHO ALTO LUBRI	
3	KSV1332	1	CASQUILHO ALTO LUBRI	
4	47915097	1	PINO	
5	47835520	2	CALÇO DE AFINAÇÃO 96MM_ID_X_150MM_OD_X_1.2MM_THK	
6	11121331	1	PARAFUSO	
7	47790578	1	ESPAÇADOR	
8	47758729	1	O-RING	
9	47791627	1	MANGUEIRA	
10	47759255	2	FLANGE	
11	14420331	4	PARAFUSO ALLENA FLAN M10 x 1.5 x 35mm, Cl 10.9, Full Thd	
12	47759372	1	O-RING	
13	47758729	1	O-RING	
14	47791627	1	MANGUEIRA	
15	47759255	2	FLANGE	
16	14420331	4	PARAFUSO ALLENA FLAN M10 x 1.5 x 35mm, Cl 10.9, Full Thd	
17	47759372	1	O-RING	

35.723.030 [02]

p1

BRAÇO, TUBAGENS, SEGUNDA OPÇÃO LINHA (L=2,4M); (Prod Date) After 1 Jan 2017

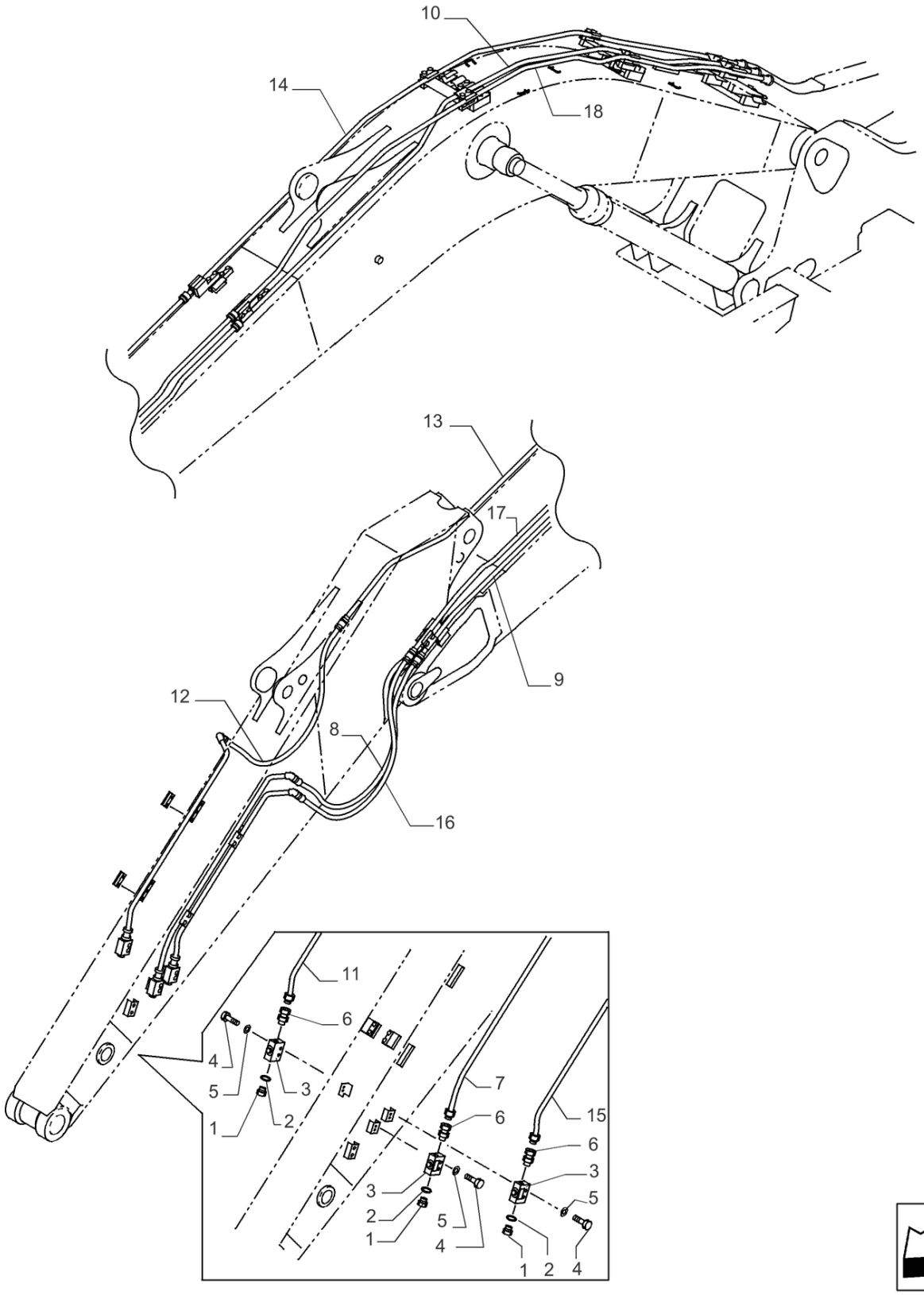

35.723.030 [02]

BRAÇO, TUBAGENS, SEGUNDA OPÇÃO LINHA (L=2,4M); (Prod Date) After 1 Jan 2017

REF	NP	QTD	DESCRIÇÃO	USO
1	47759487	3	BUJÃO	
2	47759549	1	O-RING	
3	47852351	3	VÁLVULA	
4	47789342	6	PARAFUSO	
5	47759327	6	ARRUELA PLANA	
6	47759457	3	CONEXÃO	
7	47850346	1	TUBO	
8	47758200	1	MANGUEIRA HIDRÁULICA	
9	47850455	1	TUBO	
10	47850481	1	TUBO	
11	47850613	1	TUBO	
12	47758200	1	MANGUEIRA HIDRÁULICA	
13	47850828	1	TUBO	
14	47853199	1	TUBO	
15	47851315	1	TUBO	
16	47758200	1	MANGUEIRA HIDRÁULICA	
17	47850455	1	TUBO	
18	47851409	1	TUBO	

35.723.030 [03]

p1

BRAÇO, TUBAGENS, SEGUNDA OPÇÃO LINHA (L=2,4M); (Prod Date) After 1 Jan 2017

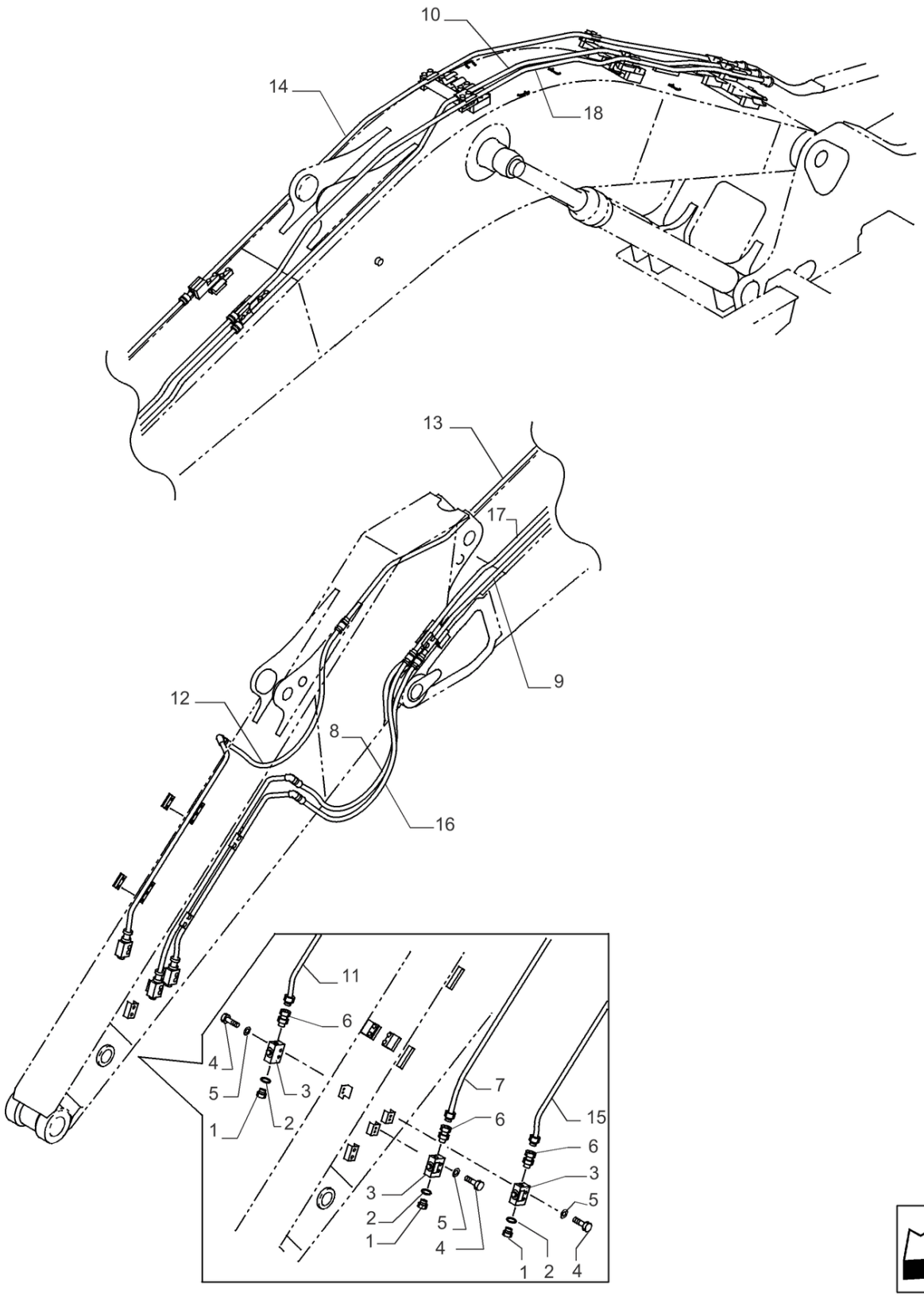

BRAÇO, TUBAGENS, SEGUNDA OPÇÃO LINHA (L=2,4M); (Prod Date) After 1 Jan 2017

REF	NP	QTD	DESCRIÇÃO	USO
1	47759487	3	BUJÃO	
2	47759549	1	O-RING	
3	47852351	3	VÁLVULA	
4	47789342	6	PARAFUSO	
5	47759327	6	ARRUELA PLANA	
6	47759457	3	CONEXÃO	
7	47850346	1	TUBO	
8	47758200	1	MANGUEIRA HIDRÁULICA	
9	47850455	1	TUBO	
10	47868528	1	TUBO	
11	47850613	1	TUBO	
12	47758200	1	MANGUEIRA HIDRÁULICA	
13	47850828	1	TUBO	
14	47868697	1	TUBO	
15	47851315	1	TUBO	
16	47758200	1	MANGUEIRA HIDRÁULICA	
17	47850455	1	TUBO	
18	47868752	1	TUBO	

35.723.035 [01]

p1

TUBOS P/CILINDRO DO BALDE (L=2.63M); (Prod Date) After 1 Jan 2017

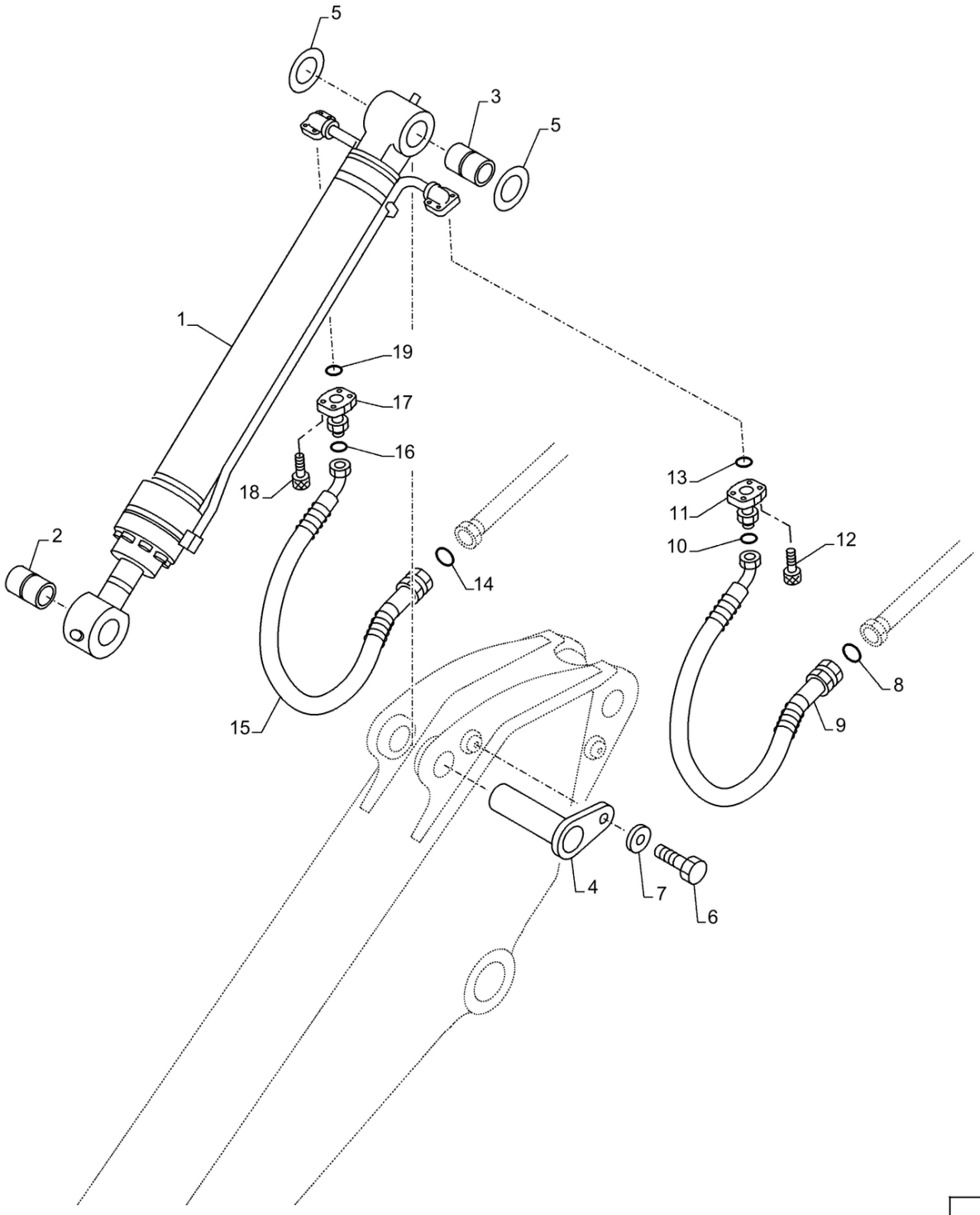

35.723.035 [01]

TUBOS P/CILINDRO DO BALDE (L=2.63M); (Prod Date) After 1 Jan 2017

REF	NP	QTD	DESCRIÇÃO	USO
1	47838176	1	CILINDRO DA CAÇAMBA	
2	KSV1317	1	CASQUILHO ALTO LUBRI	
3	KSV1332	1	CASQUILHO ALTO LUBRI	
4	47915097	1	PINO	
5	47835520	2	CALÇO DE AFINAÇÃO 96MM_ID_X_1 50MM_OD_X_1.2MM_THK	
6	11121331	1	PARAFUSO	
7	47790578	1	ESPAÇADOR	
8	47758729	1	O-RING	
9	47884596	1	MANGUEIRA	
10	47758729	1	O-RING	
11	47883443	1	ADAPTADOR	
12	14420331	4	PARAFUSO ALLENA FLAN M10 x 1.5 x 35mm, Cl 10.9, Full Thd	
13	47884499	1	O-RING	
14	47758729	1	O-RING	
15	47884596	1	MANGUEIRA	
16	47758729	1	O-RING	
17	47883443	1	ADAPTADOR	
18	14420331	4	PARAFUSO ALLENA FLAN M10 x 1.5 x 35mm, Cl 10.9, Full Thd	
19	47884499	1	O-RING	

35.723.035 [02]

p1

BRAÇO, TUBAGENS, OPÇÃO (L=2,9M); (Prod Date) After 1 Jan 2017

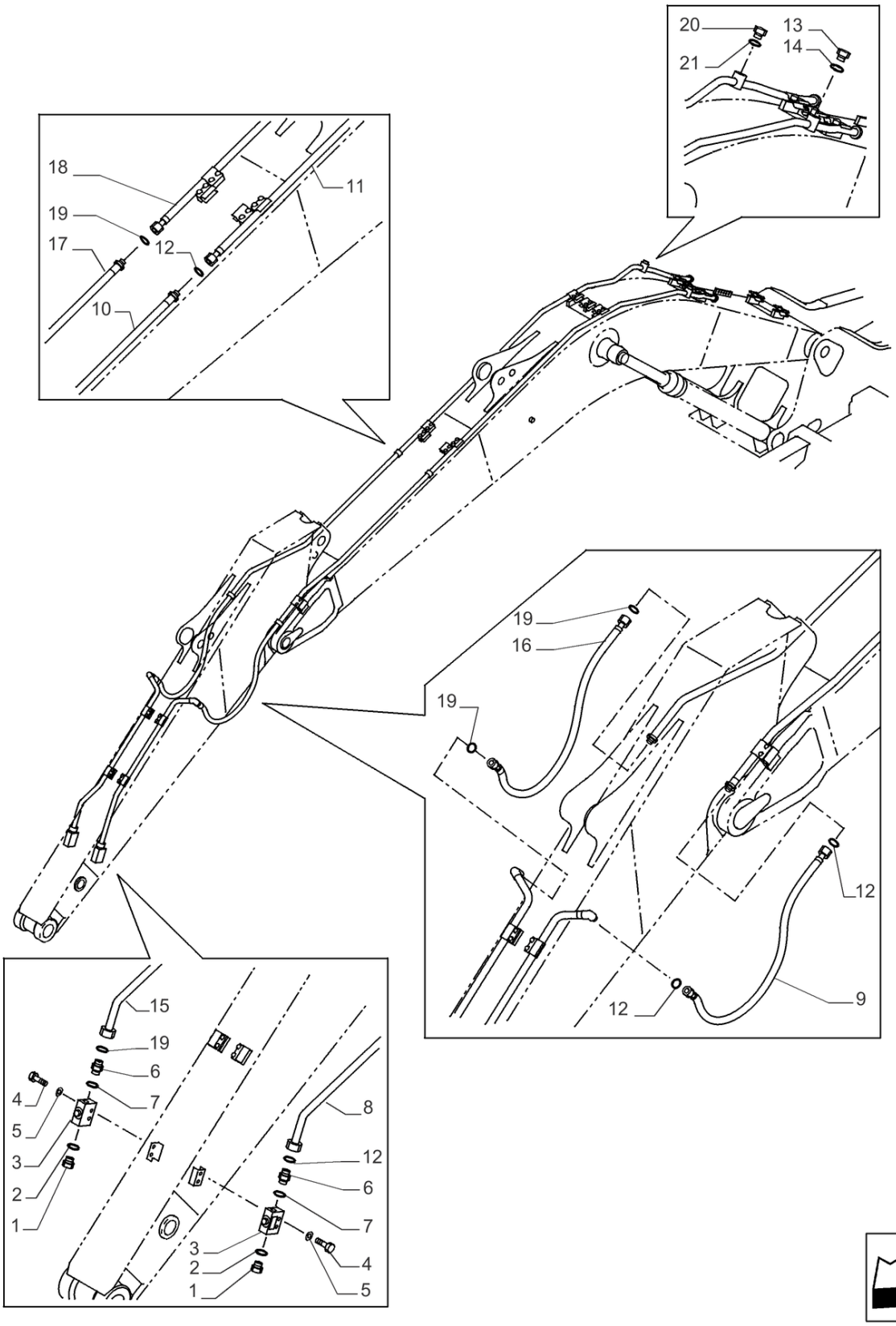

35.723.035 [02]

BRAÇO, TUBAGENS, OPÇÃO (L=2,9M); (Prod Date) After 1 Jan 2017

REF	NP	QTD	DESCRIÇÃO	USO
1	47759486	2	BUJÃO PF 1"	
2	47759484	2	O-RING	
3	47852092	2	VÁLVULA	
4	86979023	4	PARAFUSO Hex, M12 x 85mm, Cl 10.9	
5	47759327	4	ARRUELA PLANA	
6	47758724	2	CONEXÃO ADAPTER	
7	47759484	2	O-RING	
8	47943133	1	TUBO	
9	47758195	1	MANGUEIRA HIDRÁULICA	
10	47851549	1	TUBO	
11	47851467	1	TUBO	
12	47758729	4	O-RING	
13	47759488	1	BUJÃO	
14	47759550	1	O-RING	
15	47943191	1	TUBO	
16	47758195	1	MANGUEIRA HIDRÁULICA	
17	47851384	1	TUBO	
18	47851296	1	TUBO	
19	47758729	4	O-RING	
20	47759488	1	BUJÃO	
21	47759550	1	O-RING	

35.723.040 [01]

p1

LINHAS DO CILINDRO DE LANÇA; (Prod Date) After 1 Jan 2017

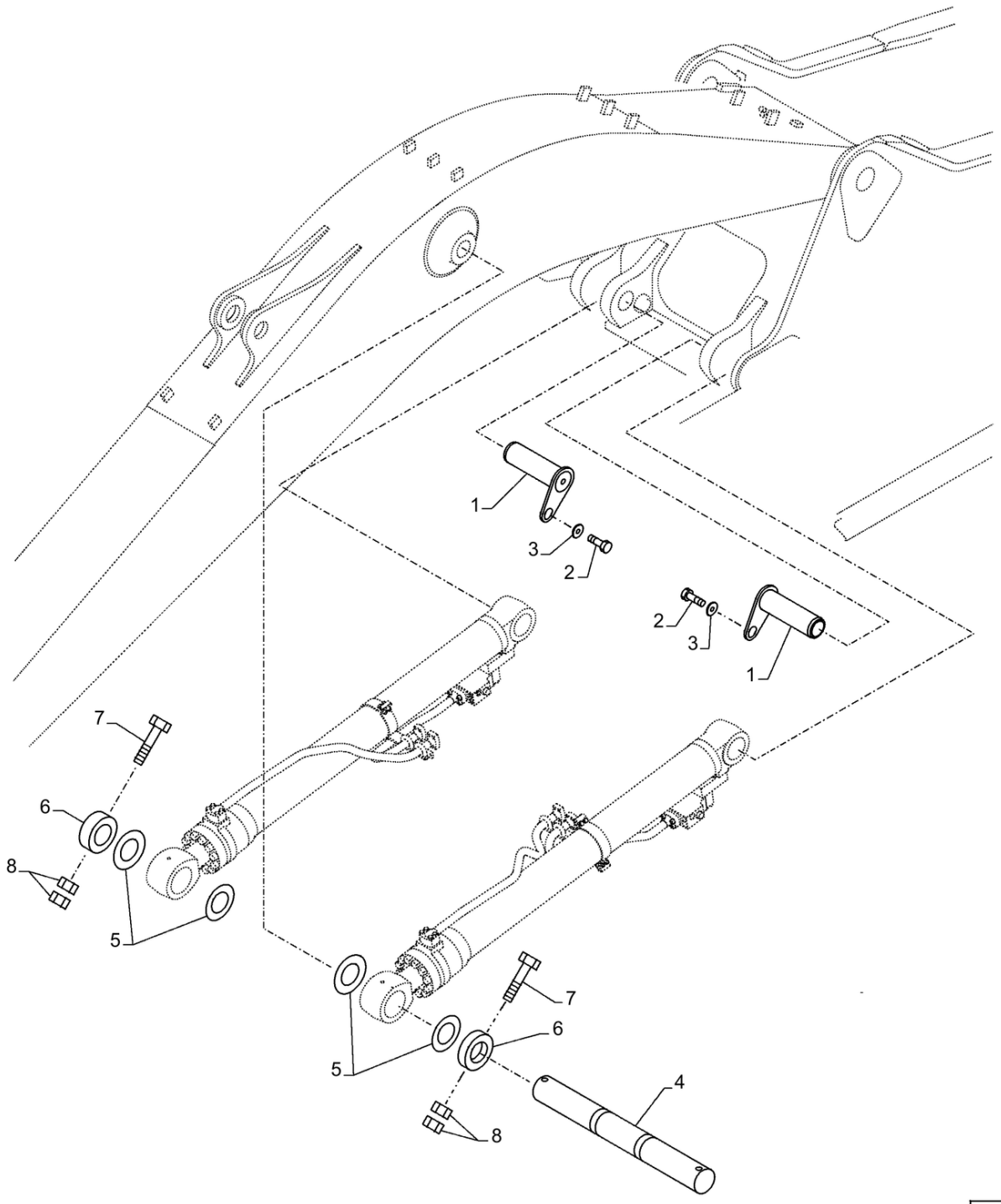

35.723.040 [01]

LINHAS DO CILINDRO DE LANÇA; (Prod Date) After 1 Jan 2017

REF	NP	QTD	DESCRIÇÃO	USO
1	47910544	2	PINO	
2	11121331	2	PARAFUSO	
3	47790578	2	ESPAÇADOR	
4	47791438	1	PINO	
5	47791441	4	CALÇO DE AFINAÇÃO 111MM_ID_X_ 150MM_OD_X_1.2MM_THK	
6	47791440	2	ANEL	
7	15998931	2	PARAFUSO Hex, M24 x 2 x 190mm, Cl 10.9	
8	12164521	4	PORCA Hex, M24, 2mm Pitch,19mm High, Cl 10	

35.723.040 [02]

p1

LINHAS DO CILINDRO DE LANÇA; (Prod Date) After 1 Jan 2017

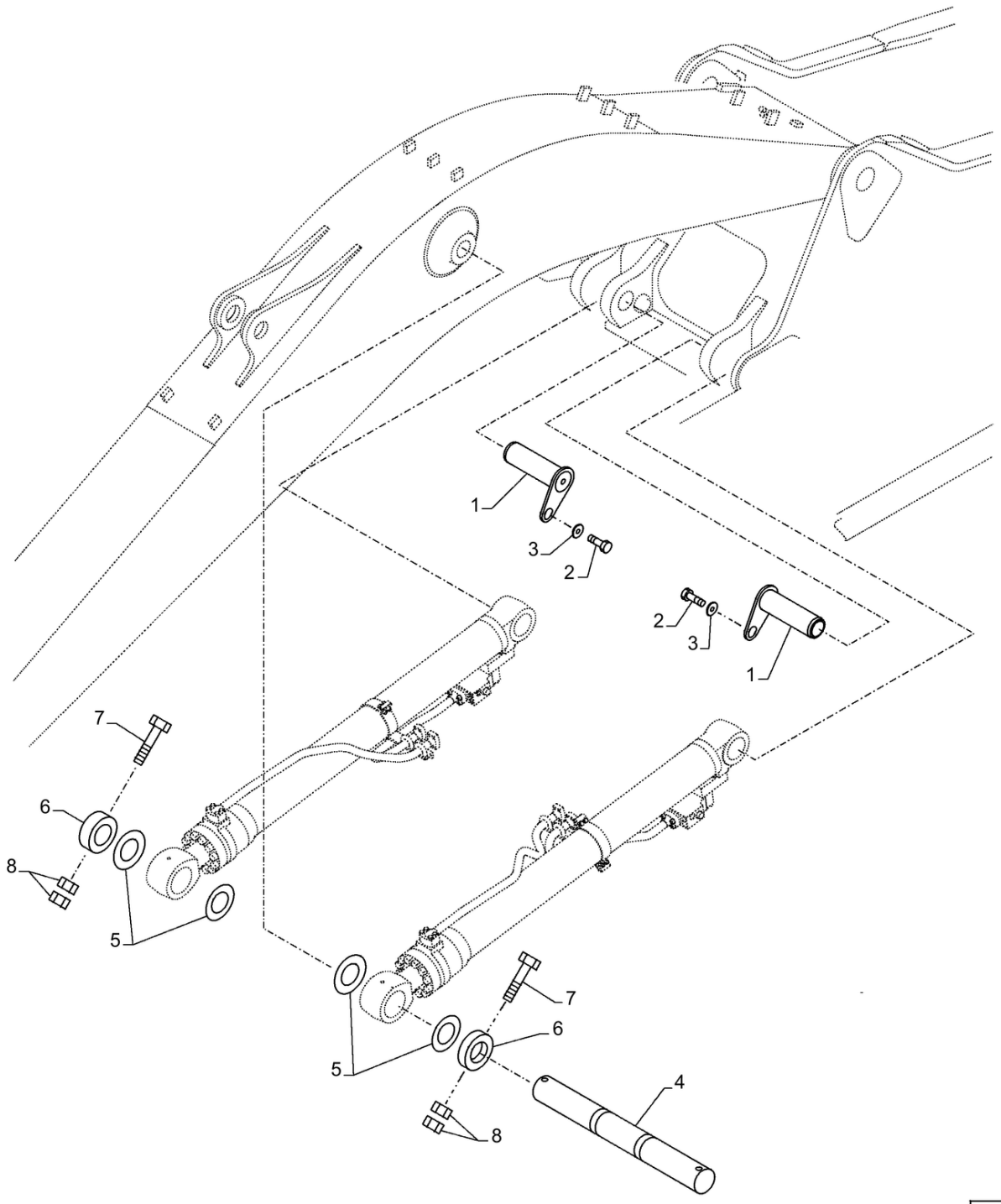

LINHAS DO CILINDRO DE LANÇA; (Prod Date) After 1 Jan 2017

REF	NP	QTD	DESCRIÇÃO	USO
1	47930636	2	PINO	
2	398792	2	PARAFUSO Hex, M12 x 25mm, Cl 10.9	
3	47759315	2	ARRUELA PLANA	
4	47760530	1	PINO	
5	47760528	4	CALÇO DE AFINAÇÃO	
6	47760525	2	ANEL-TRAVA	
7	15990531	2	PARAFUSO Hex, M20 x 1.5 x 170mm, Cl 10.9	
8	12164321	4	PORCA M20 x 1.5, Cl 10	

35.723.045	p1

BRAÇO, TUBAGENS, SEGUNDA OPÇÃO LINHA (L=2,9M); (Prod Date) After 1 Jan 2017

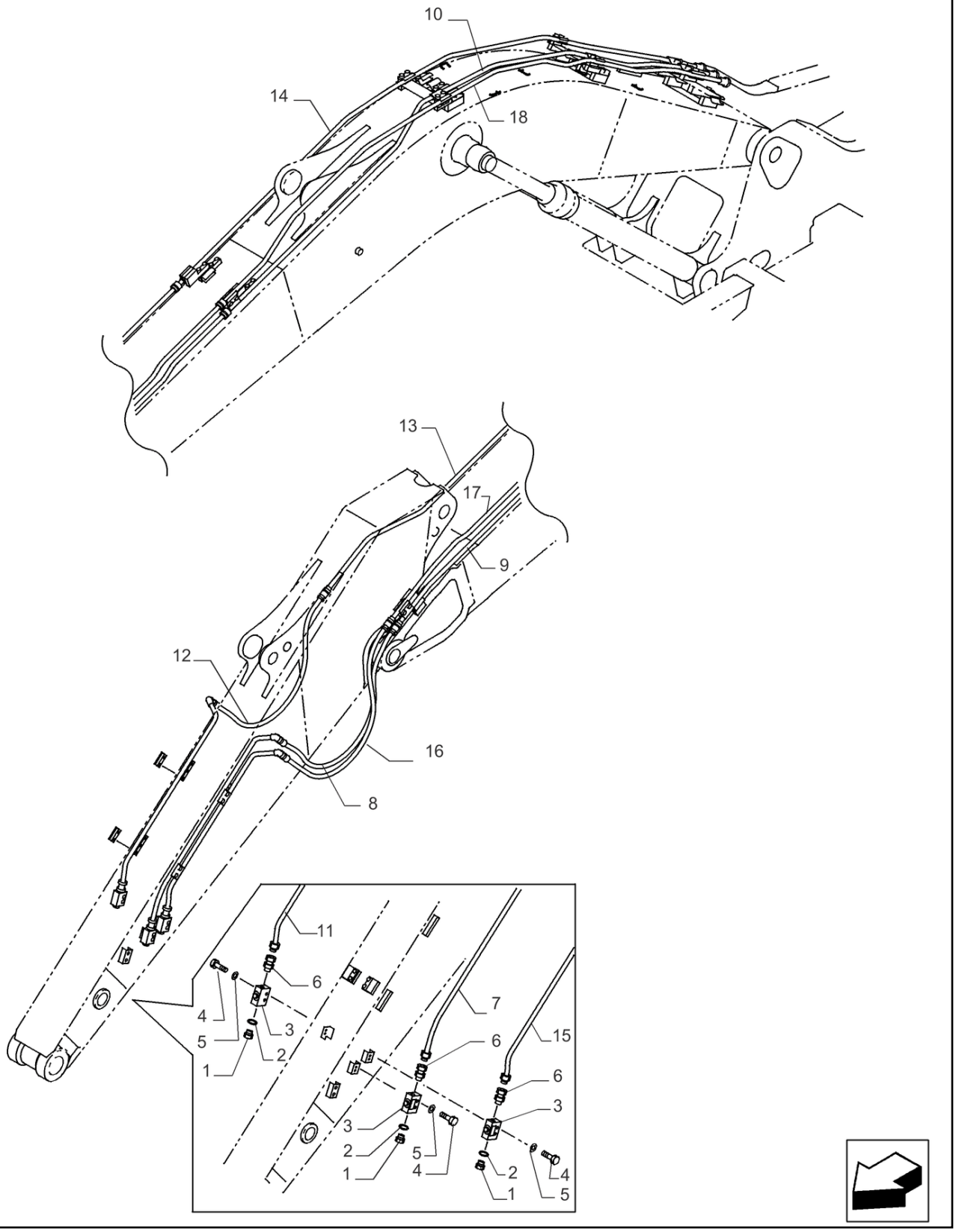

BRAÇO, TUBAGENS, SEGUNDA OPÇÃO LINHA (L=2,9M); (Prod Date) After 1 Jan 2017

REF	NP	QTD	DESCRIÇÃO	USO
1	47759487	3	BUJÃO	
2	47759549	1	O-RING	
3	47852351	3	VÁLVULA	
4	47789342	6	PARAFUSO	
5	47759327	6	ARRUELA PLANA	
6	47759457	3	CONEXÃO	
7	47944183	1	TUBAGEM HIDRÁULICO	
8	47758200	1	MANGUEIRA HIDRÁULICA	
9	47850455	1	TUBO	
10	47850481	1	TUBO	
11	47944039	1	TUBAGEM HIDRÁULICO	
12	47758200	1	MANGUEIRA HIDRÁULICA	
13	47850828	1	TUBO	
14	47853199	1	TUBO	
15	47943864	1	TUBAGEM HIDRÁULICO	
16	47758200	1	MANGUEIRA HIDRÁULICA	
17	47850455	1	TUBO	
18	47851409	1	TUBO	

35.723.050 [01]

p1

LINHAS DO CILINDRO DE LANÇA; (Prod Date) After 1 Jan 2017

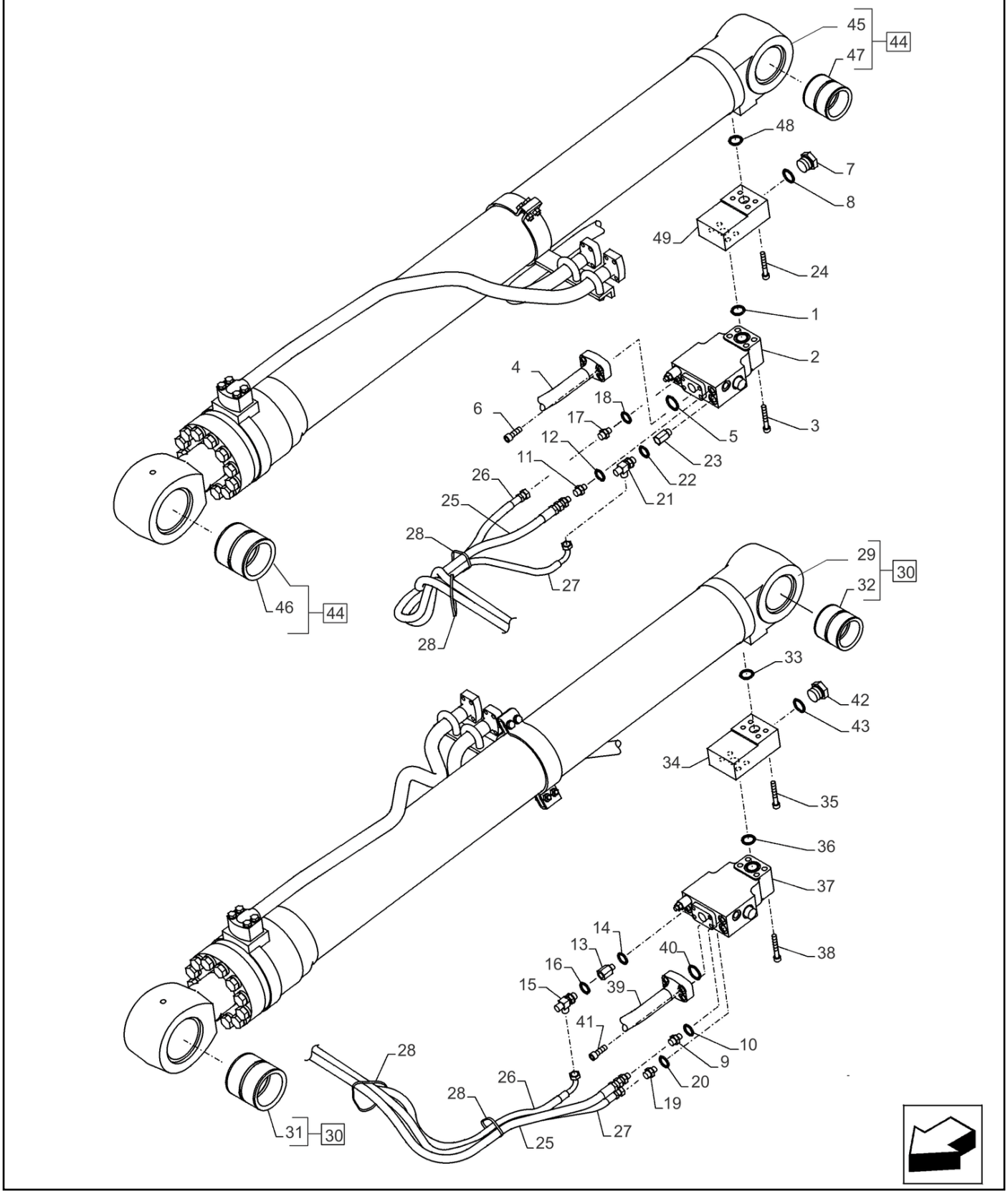

35.723.050 [01]

LINHAS DO CILINDRO DE LANÇA; (Prod Date) After 1 Jan 2017

REF	NP	QTD	DESCRIÇÃO	USO
1	47759372	1	O-RING	
2	47807176	1	VÁLVULA	
3	14422831	4	PARAFUSO ALLENA FLAN M12 x 70mm, Cl 10.9	
4	47909677	1	TUBO	
5	47759372	1	O-RING	
6	14422131	4	PARAFUSO ALLENA FLAN M12 x 1.75 x 35mm, Cl 10.9, Full Thd	
7	47759486	1	BUJÃO PF 1"	
8	47759484	1	O-RING	
9	47791442	1	ADAPTADOR	
10	47759554	1	O-RING	
11	47791442	1	ADAPTADOR	
12	47759554	1	O-RING	
13	47759509	1	PRISIONEIRO	
14	47759554	1	O-RING	
15	47758707	1	CONEXAO T	
16	47759554	1	O-RING	
17	47791442	1	ADAPTADOR	
18	47759554	1	O-RING	
19	47759236	1	CONECTOR HIDRÁUL	
20	47759489	1	O-RING	
21	47759508	1	CONEXAO T	
22	47759489	1	O-RING	
23	47759471	1	PRISIONEIRO	
24	14421031	4	PARAFUSO ALLENA FLAN M10 x 1.5 x 70mm, Cl 10.9	
25	47791444	1	MANGUEIRA HIDRÁULICA 9.5MM_ID_X_1800MM	
26	47784255	1	MANGUEIRA HIDRÁULICA	
27	47784255	1	MANGUEIRA HIDRÁULICA	
28	47759496	4	TIRA	
29	47897576	1	CILINDRO HIDRÁULICO	Incl 30 - 32
30	NSS	1	NO SE VENDE SEPARADO	Cilindro, Incl in 29
31	KSV1316	1	CASQUILHO ALTO LUBRI	
32	KSV1315	1	CASQUILHO ALTO LUBRI	

35.723.050 [01]

p2

LINHAS DO CILINDRO DE LANÇA; (Prod Date) After 1 Jan 2017

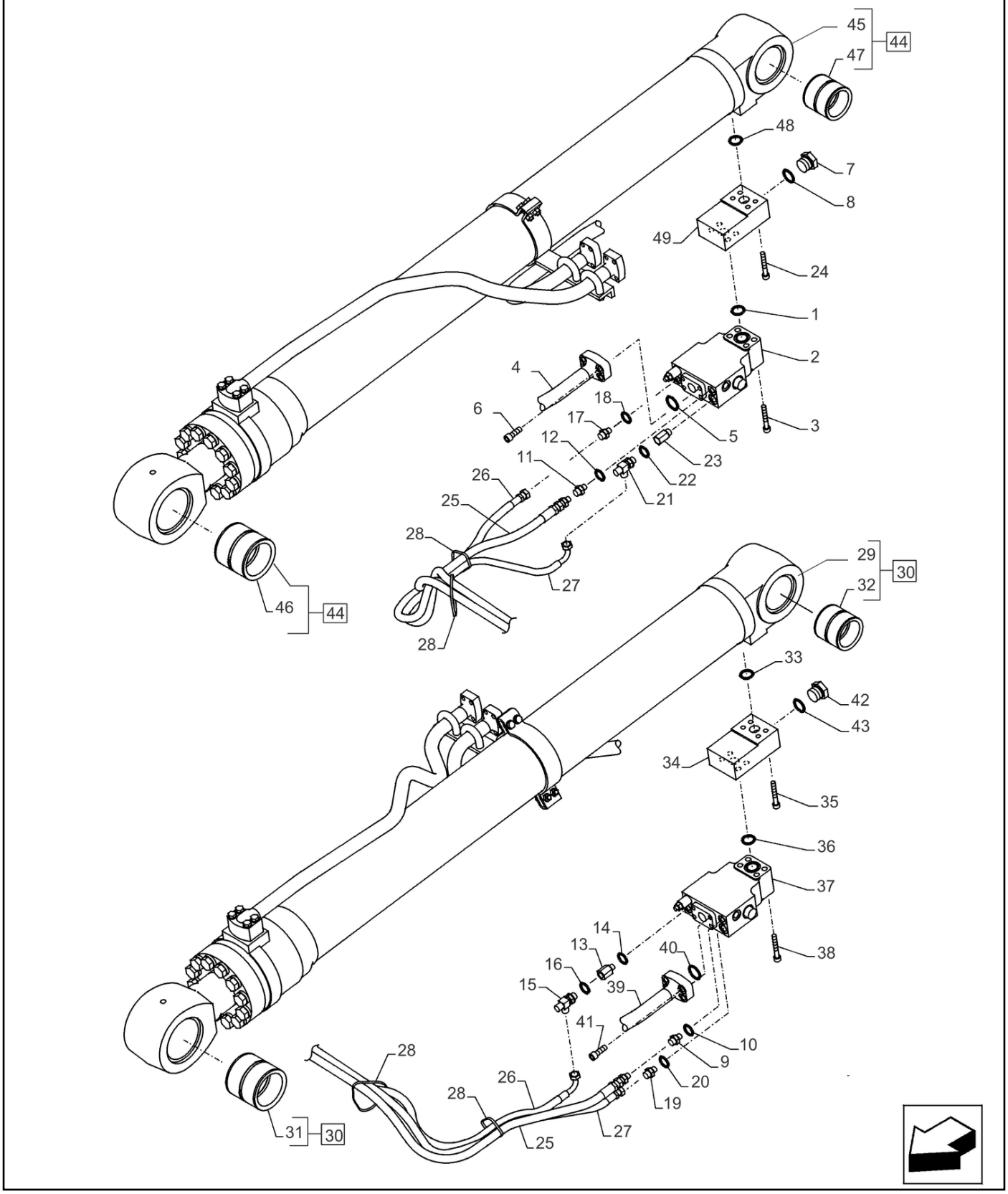

LINHAS DO CILINDRO DE LANÇA; (Prod Date) After 1 Jan 2017

REF	NP	QTD	DESCRIÇÃO	USO
33	47759372	1	O-RING	
34	47791447	1	COLETOR	
35	14421031	4	PARAFUSO ALLENA FLAN M10 x 1.5 x 70mm, Cl 10.9	
36	47759372	1	O-RING	
37	47807176	1	VÁLVULA	
38	14422831	4	PARAFUSO ALLENA FLAN M12 x 70mm, Cl 10.9	
39	47909674	1	TUBO	
40	47759372	1	O-RING	
41	14422131	4	PARAFUSO ALLENA FLAN M12 x 1.75 x 35mm, Cl 10.9, Full Thd	
42	47759486	1	BUJÃO PF 1"	
43	47759484	1	O-RING	
44	47897362	1	CILINDRO HIDRÁULICO	Incl 45 - 47
45	NSS	1	NO SE VENDE SEPARADO	Cilindro, Incl in 44
46	KSV1316	1	CASQUILHO ALTO LUBRI	
47	KSV1315	1	CASQUILHO ALTO LUBRI	
48	47759372	1	O-RING	
49	47791447	1	COLETOR	

35.723.050 [02]

p1

LINHAS DO CILINDRO DE LANÇA; (Prod Date) After 1 Jan 2017

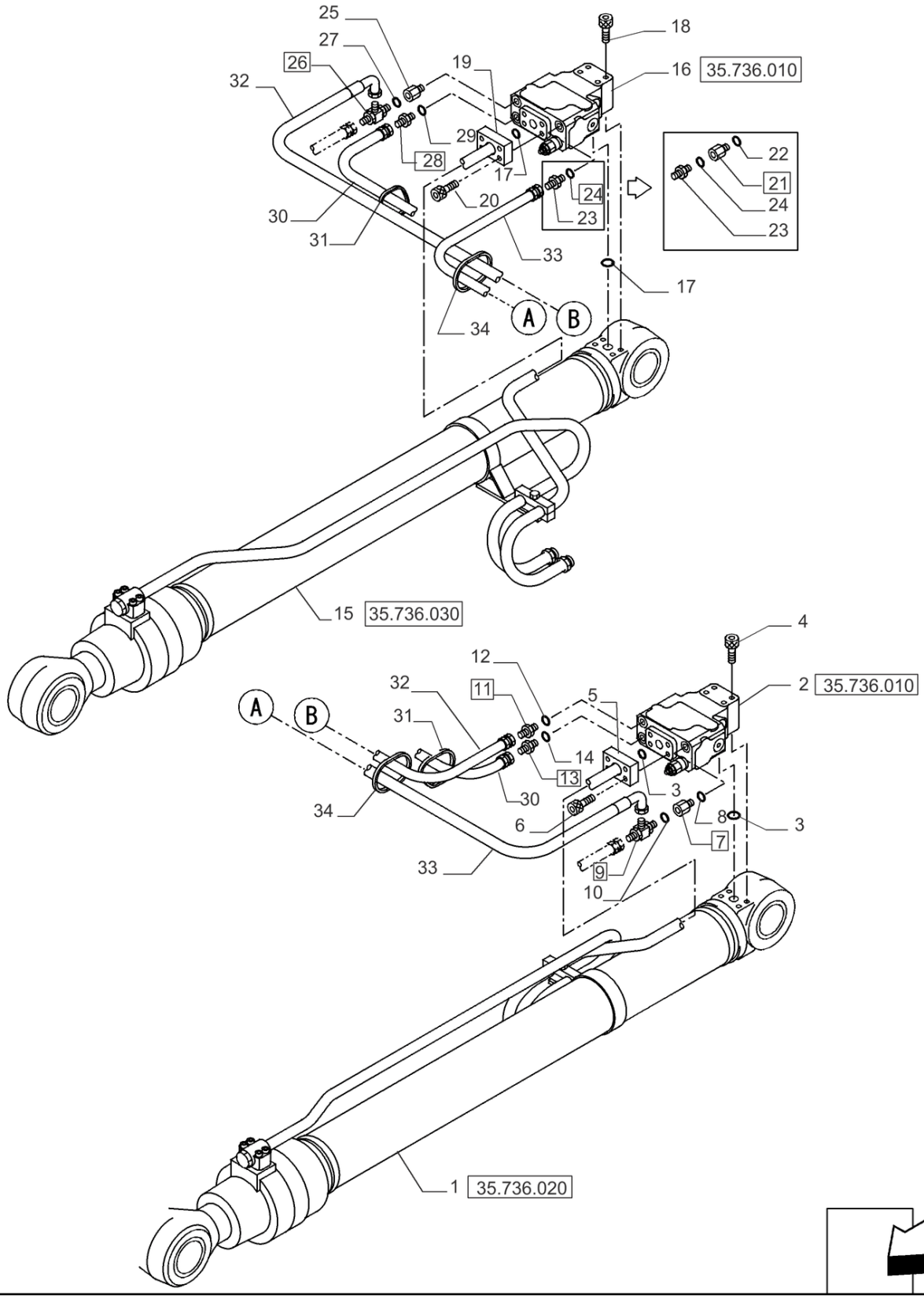

35.723.050 [02]

LINHAS DO CILINDRO DE LANÇA; (Prod Date) After 1 Jan 2017

REF	NP	QTD	DESCRIÇÃO	USO
1	47830740	1	CILINDRO HIDRÁULICO	
2	47805656	1	VÁLVULA	
3	47759371	2	O-RING	
4	14421031	4	PARAFUSO ALLENA FLAN M10 x 1.5 x 70mm, Cl 10.9	
5	47830714	1	TUBAGEM HIDRÁULICO	
6	14420331	4	PARAFUSO ALLENA FLAN M10 x 1.5 x 35mm, Cl 10.9, Full Thd	
7	47759509	1	PRISIONEIRO	Incl 8
8	47759554	1	O-RING	
9	47758707	1	CONEXAO T	Incl 10
10	47759554	1	O-RING	
11	47759236	1	CONECTOR HIDRÁUL	Incl 12
12	47759489	1	O-RING	
13	47759235	1	CONECTOR HIDRÁUL	Incl 14
14	47759554	1	O-RING	
15	47830639	1	CILINDRO HIDRÁULICO	
16	47805656	1	VÁLVULA	
17	47759371	2	O-RING	
18	14421031	4	PARAFUSO ALLENA FLAN M10 x 1.5 x 70mm, Cl 10.9	
19	47830734	1	TUBAGEM HIDRÁULICO	
20	14420331	4	PARAFUSO ALLENA FLAN M10 x 1.5 x 35mm, Cl 10.9, Full Thd	
21	47759509	1	PRISIONEIRO	Incl 22
22	47759554	1	O-RING	
23	47759529	1	CONECTOR HIDRÁUL	
24	47759554	1	O-RING	Incl 25
25	47759471	1	PRISIONEIRO	
26	47759508	1	CONEXAO T	Incl 27
27	47759489	1	O-RING	
28	47759235	1	CONECTOR HIDRÁUL	Incl 29
29	47759554	1	O-RING	
30	47760103	1	MANGUEIRA HIDRÁULICA	
31	47759496	2	TIRA	
32	47760327	1	MANGUEIRA HIDRÁULICA	

35.723.050 [02]

p2

LINHAS DO CILINDRO DE LANÇA; (Prod Date) After 1 Jan 2017

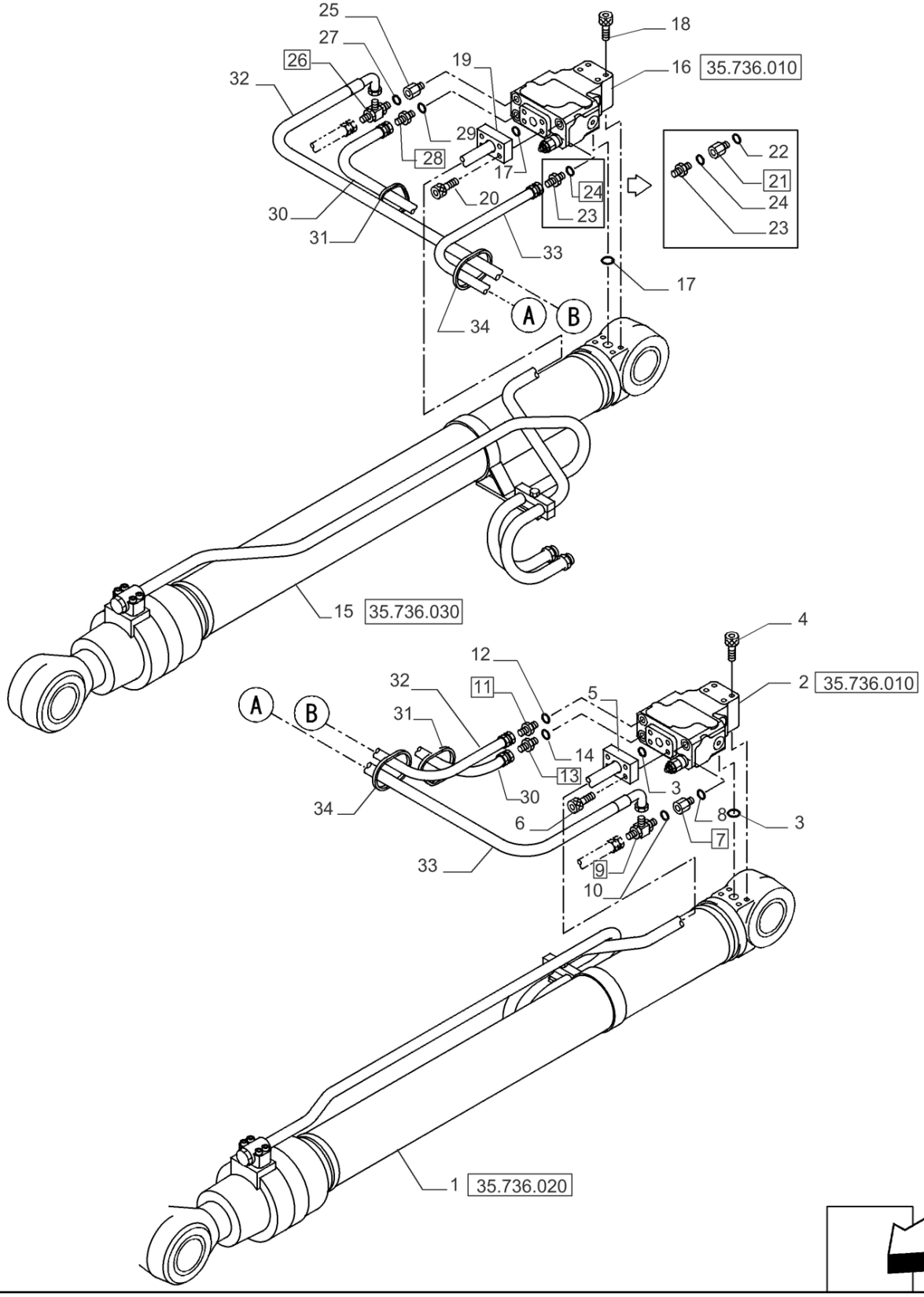

LINHAS DO CILINDRO DE LANÇA; (Prod Date) After 1 Jan 2017

REF	NP	QTD	DESCRIÇÃO	USO
33	47760327	1	MANGUEIRA HIDRÁULICA	
34	47759496	2	TIRA	

35.723.050 [03]

p1

CILINDRO HIDRÁULICO, BRAÇO LANÇA (HBCV); (Prod Date) After 1 Jan 2017

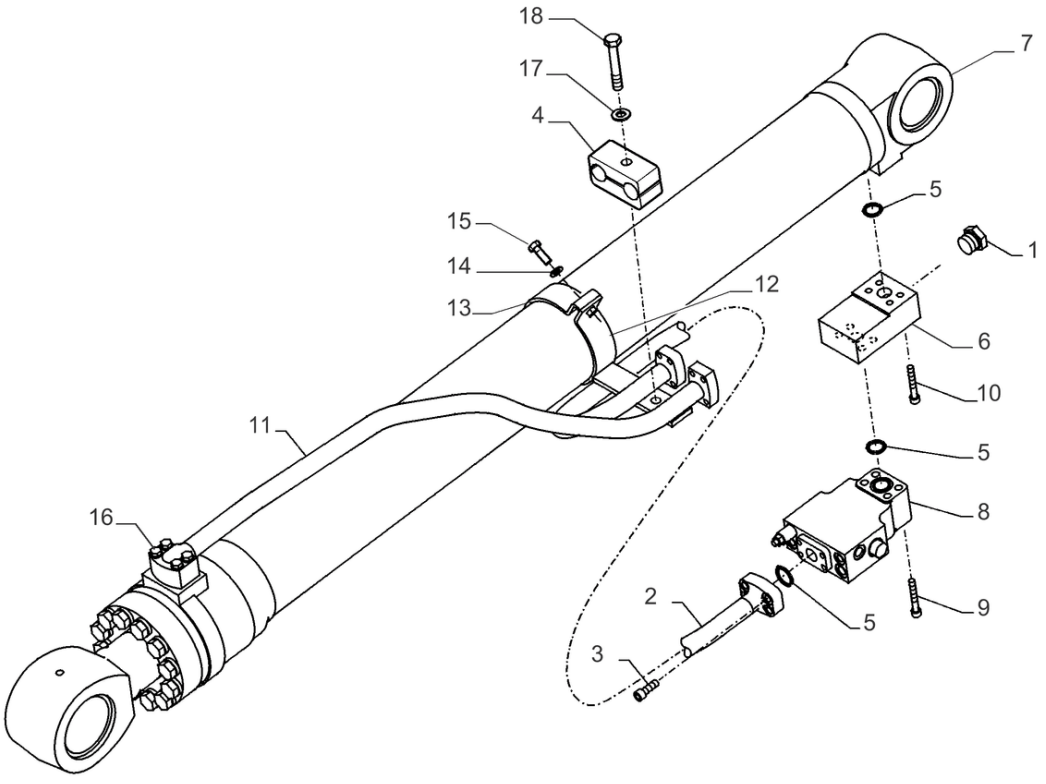

35.723.050 [03]

CILINDRO HIDRÁULICO, BRAÇO LANÇA (HBCV); (Prod Date) After 1 Jan 2017

REF	NP	QTD	DESCRIÇÃO	USO
1	47759486	1	BUJÃO PF 1"	
2	47886195	1	TUBO	
3	14422131	4	PARAFUSO ALLENA FLAN M12 x 1.75 x 35mm, Cl 10.9, Full Thd	
4	47887293	2	BRAÇADEIRA	
5	47759372	3	O-RING	
6	47791447	1	COLETOR	
7	48058348	1	CILINDRO HIDRÁULICO	
8	47807176	1	VÁLVULA	
9	14422831	4	PARAFUSO ALLENA FLAN M12 x 70mm, Cl 10.9	
10	14421031	4	PARAFUSO ALLENA FLAN M10 x 1.5 x 70mm, Cl 10.9	
11	47884542	1	TUBO	
12	47886965	1	CINTA	
13	47886981	1	CINTA	
14	14496631	2	ARRUELA PLANA 10.5mm ID x 21mm OD x 2mm Thk	
15	86624978	2	PARAFUSO Hex, M10 x 35mm, Cl 10.9, Full Thd	
16	14420331	4	PARAFUSO ALLENA FLAN M10 x 1.5 x 35mm, Cl 10.9, Full Thd	
17	14496731	1	ARRUELA PLANA M12 x 24 x 2.5 Thk	
18	86979023	1	PARAFUSO Hex, M12 x 85mm, Cl 10.9	

35.723.060 [01]

p1

LINHAS DO CILINDRO DO BRAÇO DE ESCAVAÇÃO; (Prod Date) After 1 Jan 2017

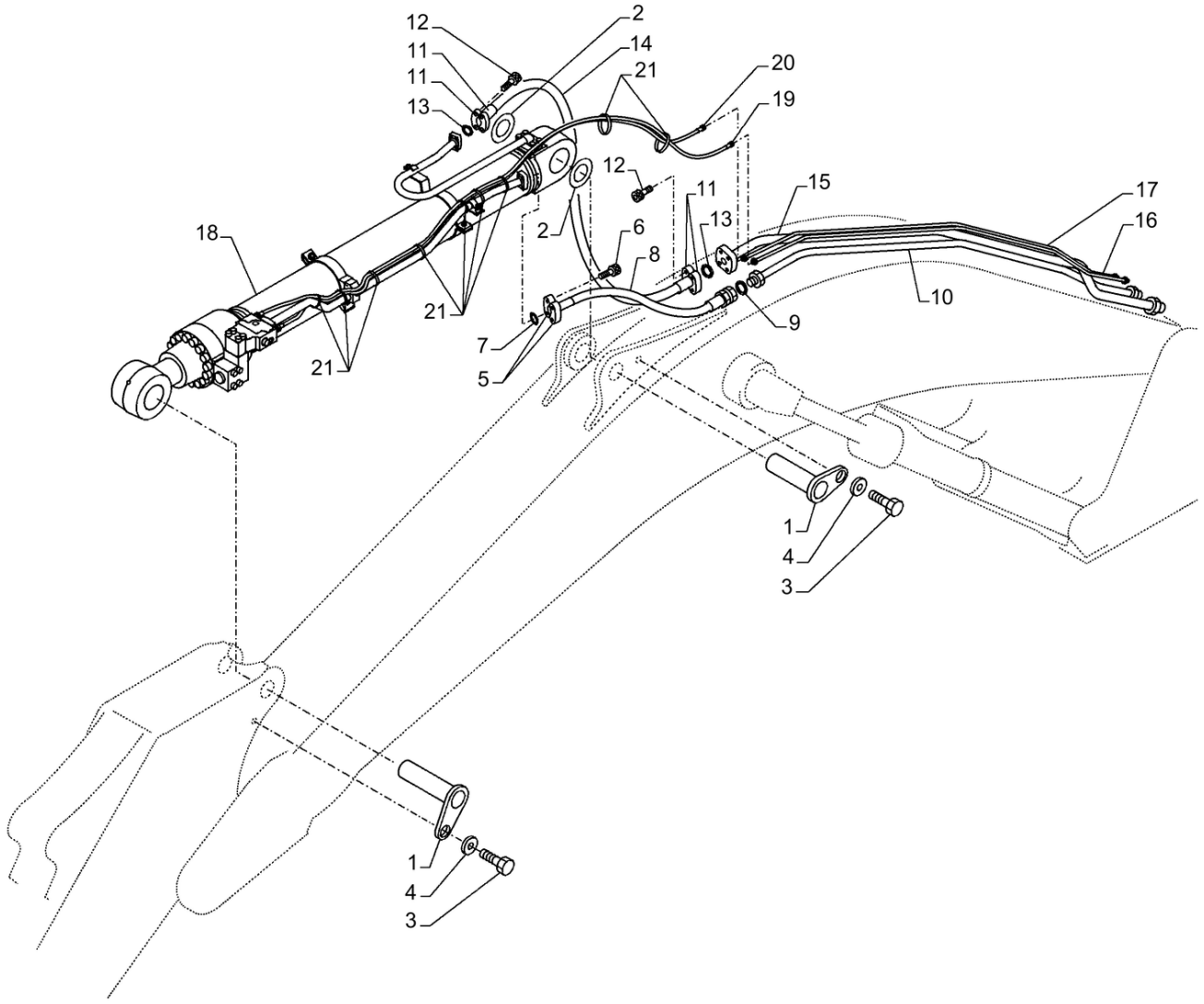

35.723.060 [01]

LINHAS DO CILINDRO DO BRAÇO DE ESCAVAÇÃO; (Prod Date) After 1 Jan 2017

REF	NP	QTD	DESCRIÇÃO	USO
1	47915504	2	PINO	
2	47806290	2	CALÇO DE AFINAÇÃO 101MM_ID_X_ 180MM_OD_X_1.2MM_THK	
3	11121331	2	PARAFUSO	
4	47790578	2	ESPAÇADOR	
5	47790263	2	FLANGE	
6	14424531	4	PARAFUSO ALLENA FLAN M14 x 2 x 50mm	
7	47798828	1	O-RING	
8	47791483	1	MANGUEIRA	
9	47758729	1	O-RING	
10	47838765	1	TUBO	
11	47790263	4	FLANGE	
12	14424531	8	PARAFUSO ALLENA FLAN M14 x 2 x 50mm	
13	47798828	2	O-RING	
14	47791485	1	MANGUEIRA 31.8MM_ID_X_1350MM	
15	47838793	1	TUBO	
16	47922105	1	TUBO	
17	47922105	1	TUBO	
18	47922133	1	CILINDRO HIDRÁULICO	
19	47784280	1	MANGUEIRA HIDRÁULICA 9.5MM_ID_X_1600MM	
20	47784280	1	MANGUEIRA HIDRÁULICA 9.5MM_ID_X_1600MM	
21	47759496	9	TIRA	

35.723.060 [02]

p1

LINHAS DO CILINDRO DO BRAÇO DE ESCAVAÇÃO; (Prod Date) After 1 Jan 2017

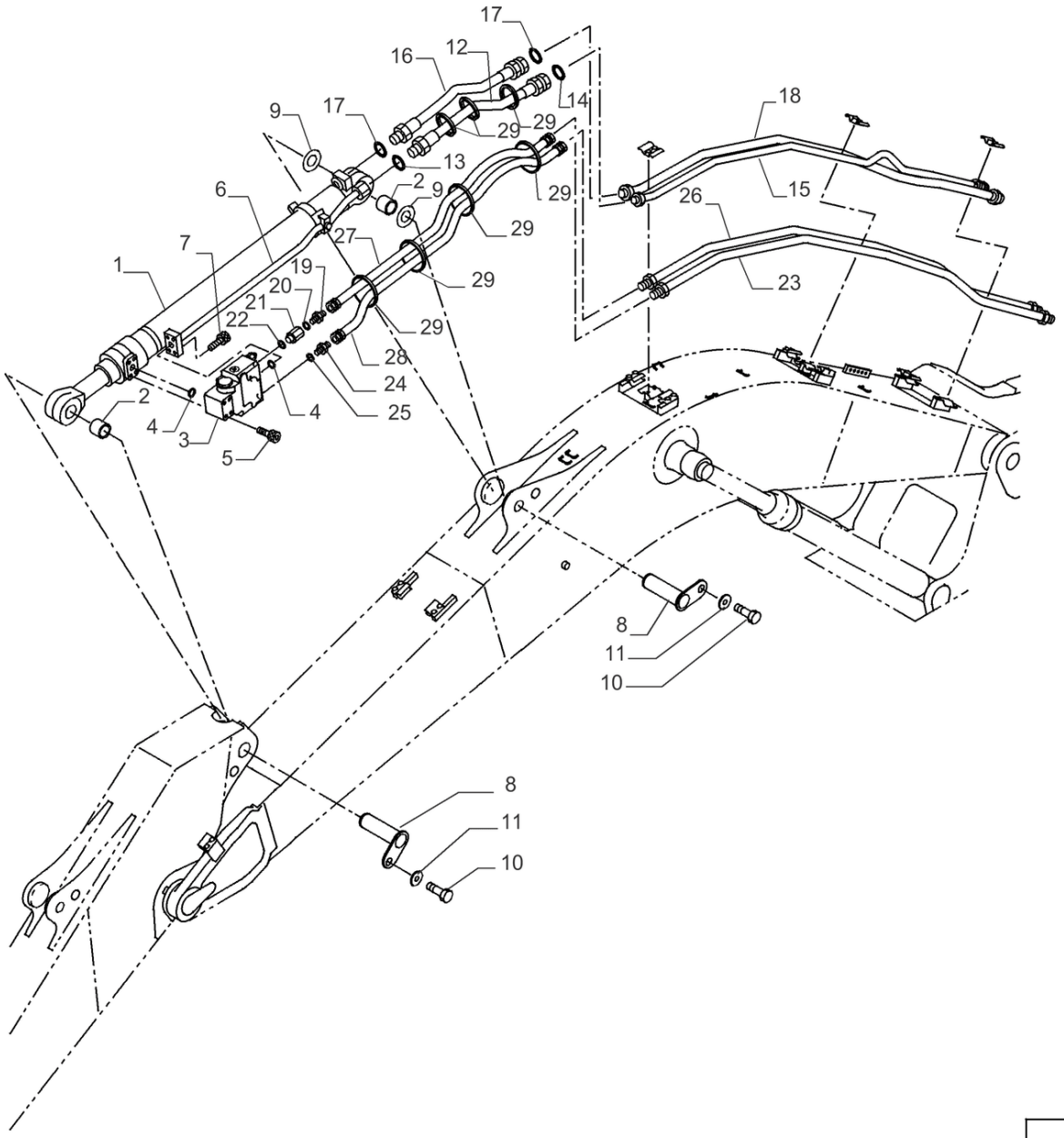

35.723.060 [02]

LINHAS DO CILINDRO DO BRAÇO DE ESCAVAÇÃO; (Prod Date) After 1 Jan 2017

REF	NP	QTD	DESCRIÇÃO	USO
1	47947062	1	CILINDRO HIDRÁULICO	
2	47760577	2	BUCHA	
3	47807176	1	VÁLVULA	
4	47759372	2	O-RING	
5	14422831	4	PARAFUSO ALLENA FLAN M12 x 70mm, Cl 10.9	
6	47946703	1	TUBO	
7	14422131	4	PARAFUSO ALLENA FLAN M12 x 1.75 x 35mm, Cl 10.9, Full Thd	
8	47930742	2	PINO	
9	47760529	2	ARRUELA PLANA	
10	398792	2	PARAFUSO Hex, M12 x 25mm, Cl 10.9	
11	47759315	2	ARRUELA PLANA	
12	47759980	1	MANGUEIRA HIDRÁULICA	
13	47759378	1	O-RING	
14	47758729	1	O-RING	
15	47848825	1	TUBO	
16	47760163	1	MANGUEIRA HIDRÁULICA	
17	47758729	2	O-RING	
18	47848420	1	TUBO	
19	47759529	1	CONECTOR HIDRÁUL	
20	47759554	1	O-RING	
21	47759509	1	PRISIONEIRO	
22	47759554	1	O-RING	
23	47946611	1	TUBO	
24	47759236	1	CONECTOR HIDRÁUL	
25	47759489	1	O-RING	
26	47946611	1	TUBO	
27	47791837	1	MANGUEIRA HIDRÁULICA	
28	47791846	1	MANGUEIRA HIDRÁULICA	
29	47759495	12	TIRA	

35.723.060 [03]

p1

TUBOS P/CILINDRO DO BRAÇO; (Prod Date) After 1 Jan 2017

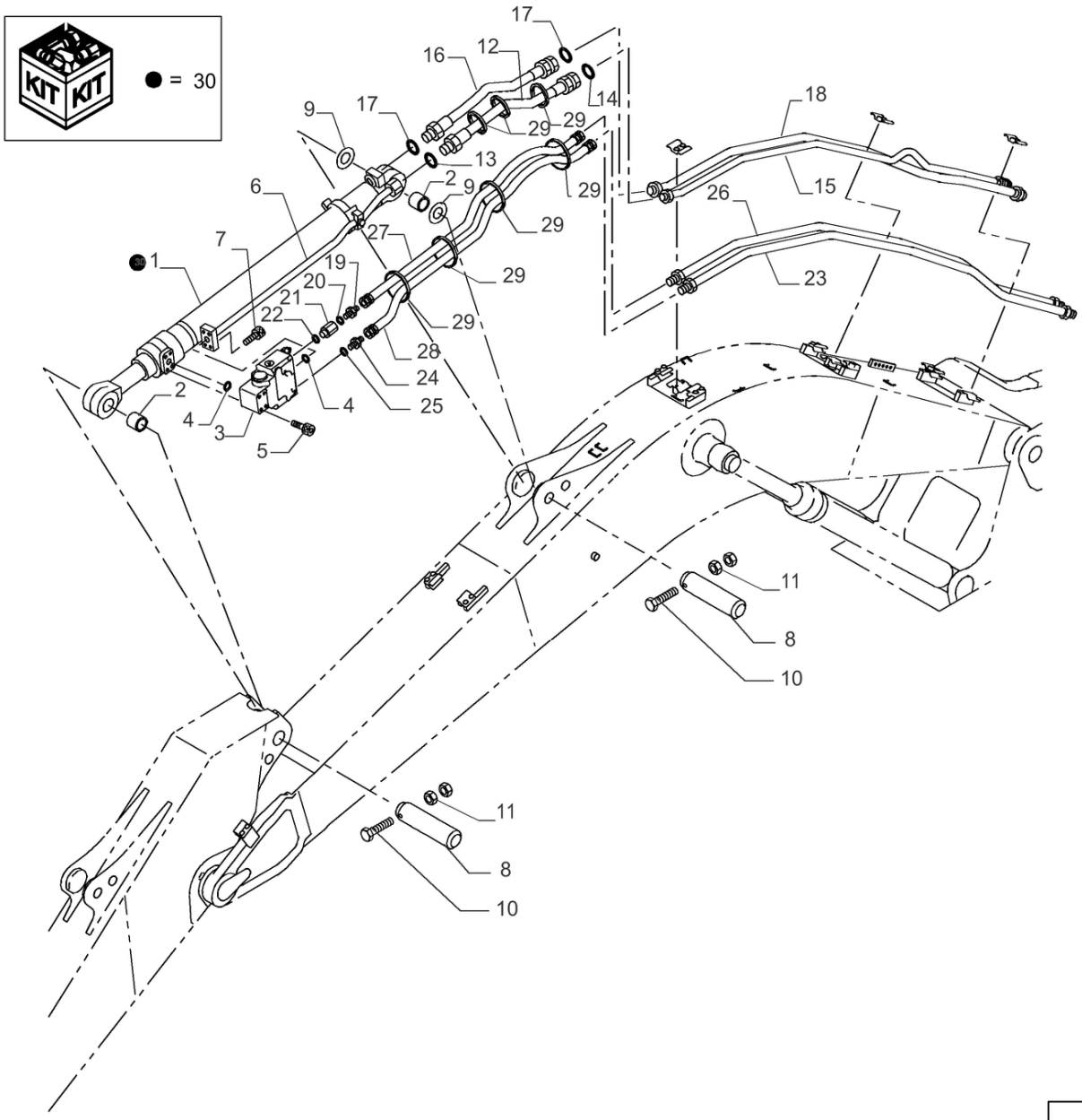

TUBOS P/CILINDRO DO BRAÇO; (Prod Date) After 1 Jan 2017

REF	NP	QTD	DESCRIÇÃO	USO
1	47951455	1	CILINDRO HIDRÁULICO	
2	72114746	2	BUCHA	
3	47807176	1	VÁLVULA	
4	47759372	2	O-RING	
5	14422831	4	PARAFUSO ALLENA FLAN M12 x 70mm, Cl 10.9	
6	47873296	1	TUBO	
7	14422131	4	PARAFUSO ALLENA FLAN M12 x 1.75 x 35mm, Cl 10.9, Full Thd	
8	47362168	2	PINO 85mm OD x 277mm L	
9	47841893	2	CALÇO DE AFINAÇÃO	
10	87015582	2	PARAFUSO Hex, M16 x 160mm, Cl 10.9	
11	392530	4	PORCA M16, Cl 10	
12	47759980	1	MANGUEIRA HIDRÁULICA	
13	47759378	1	O-RING	
14	47758729	1	O-RING	
15	47867919	1	TUBO	
16	47760163	1	MANGUEIRA HIDRÁULICA	
17	47758729	2	O-RING	
18	47867860	1	TUBO	
19	47759529	1	CONECTOR HIDRÁUL	
20	47759554	1	O-RING	
21	47759509	1	PRISIONEIRO	
22	47759554	1	O-RING	
23	47873799	1	TUBO	
24	47759236	1	CONECTOR HIDRÁUL	
25	47759489	1	O-RING	
26	47873799	1	TUBO	
27	47791853	1	MANGUEIRA HIDRÁULICA	
28	47758717	1	MANGUEIRA HIDRÁULICA	
29	47759495	12	TIRA	
30	48092197	1	KIT DE O-RING	

35.723.070 [01]

p1

CILINDRO DO BRAÇO, TUBAGENS; (Prod Date) After 1 Jan 2017

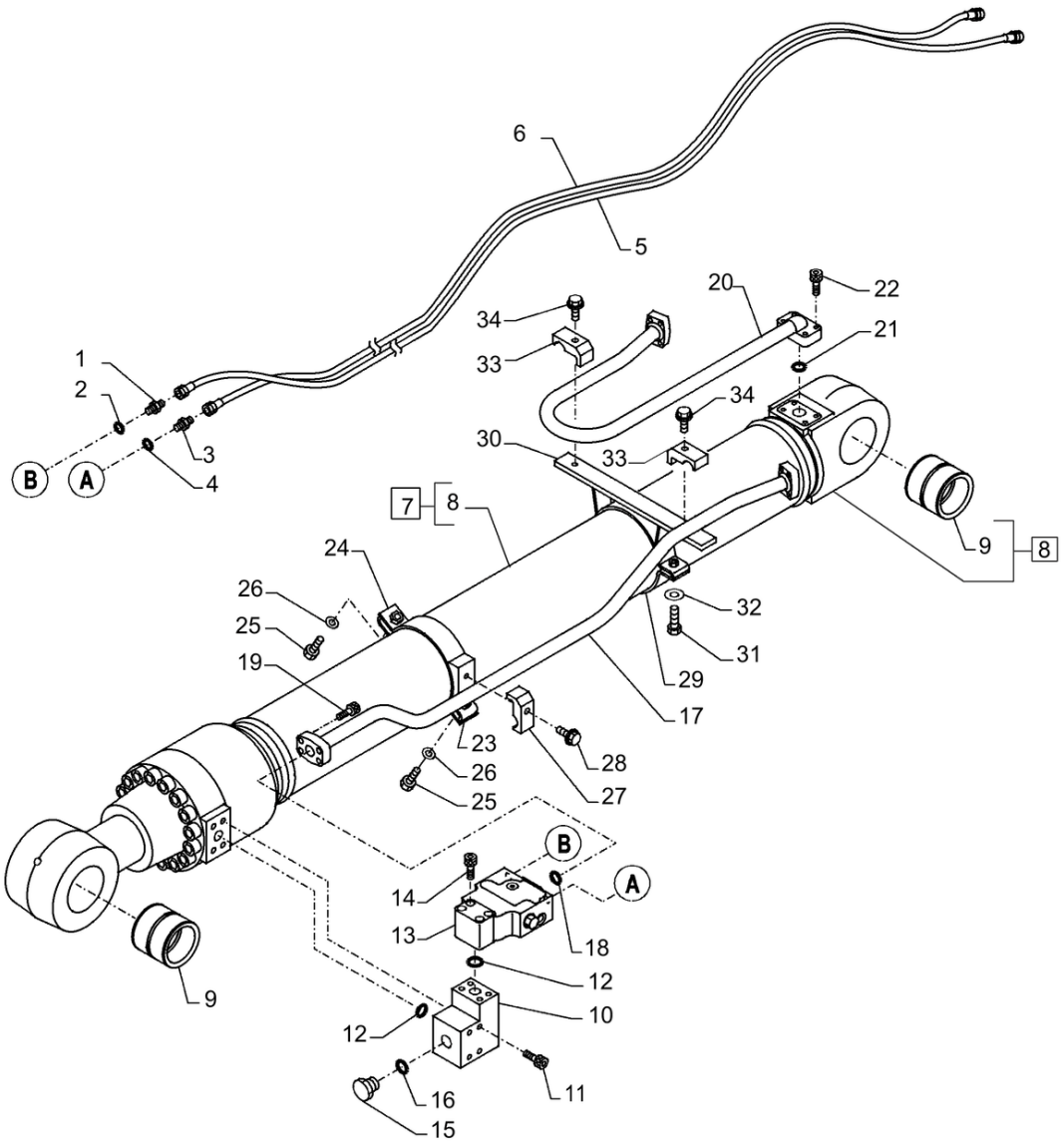

35.723.070 [01]

CILINDRO DO BRAÇO, TUBAGENS; (Prod Date) After 1 Jan 2017

REF	NP	QTD	DESCRIÇÃO	USO
1	47791442	1	ADAPTADOR	
2	47759554	1	O-RING	
3	47759236	1	CONECTOR HIDRÁUL	
4	47759489	1	O-RING	
5	47784280	1	MANGUEIRA HIDRÁULICA 9.5MM_ID_X_1600MM	
6	47784280	1	MANGUEIRA HIDRÁULICA 9.5MM_ID_X_1600MM	
7	47922133	1	CILINDRO HIDRÁULICO	
8	NSS	1	NO SE VENDE SEPARADO	Cylinder Arm, Incl in 7
9	KSV1314	2	CASQUILHO ALTO LUBRI	
10	47913786	1	COLETOR	
11	14425031	4	PARAFUSO	
12	47759372	3	O-RING	
13	47807176	1	VÁLVULA	
14	14422831	4	PARAFUSO ALLENA FLAN M12 x 70mm, Cl 10.9	
15	47759486	1	BUJÃO PF 1"	
16	47759484	1	O-RING	
17	47922140	1	TUBO	
18	47759372	3	O-RING	
19	14422131	4	PARAFUSO ALLENA FLAN M12 x 1.75 x 35mm, Cl 10.9, Full Thd	
20	47922153	1	TUBO	
21	47798828	4	O-RING	
22	14433331	4	PARAFUSO	
23	47922196	2	BRAÇADEIRA	
24	47922193	1	BRAÇADEIRA	
25	43248	4	PARAFUSO Hex, M10 x 1.5 x 40mm, Cl 10.9	
26	47759503	4	ARRUELA PLANA	
27	47789342	3	PARAFUSO	
28	47922201	3	BRAÇADEIRA	
29	47922196	2	BRAÇADEIRA	
30	47922227	1	BRAÇADEIRA	

35.723.070 [01]

p2

CILINDRO DO BRAÇO, TUBAGENS; (Prod Date) After 1 Jan 2017

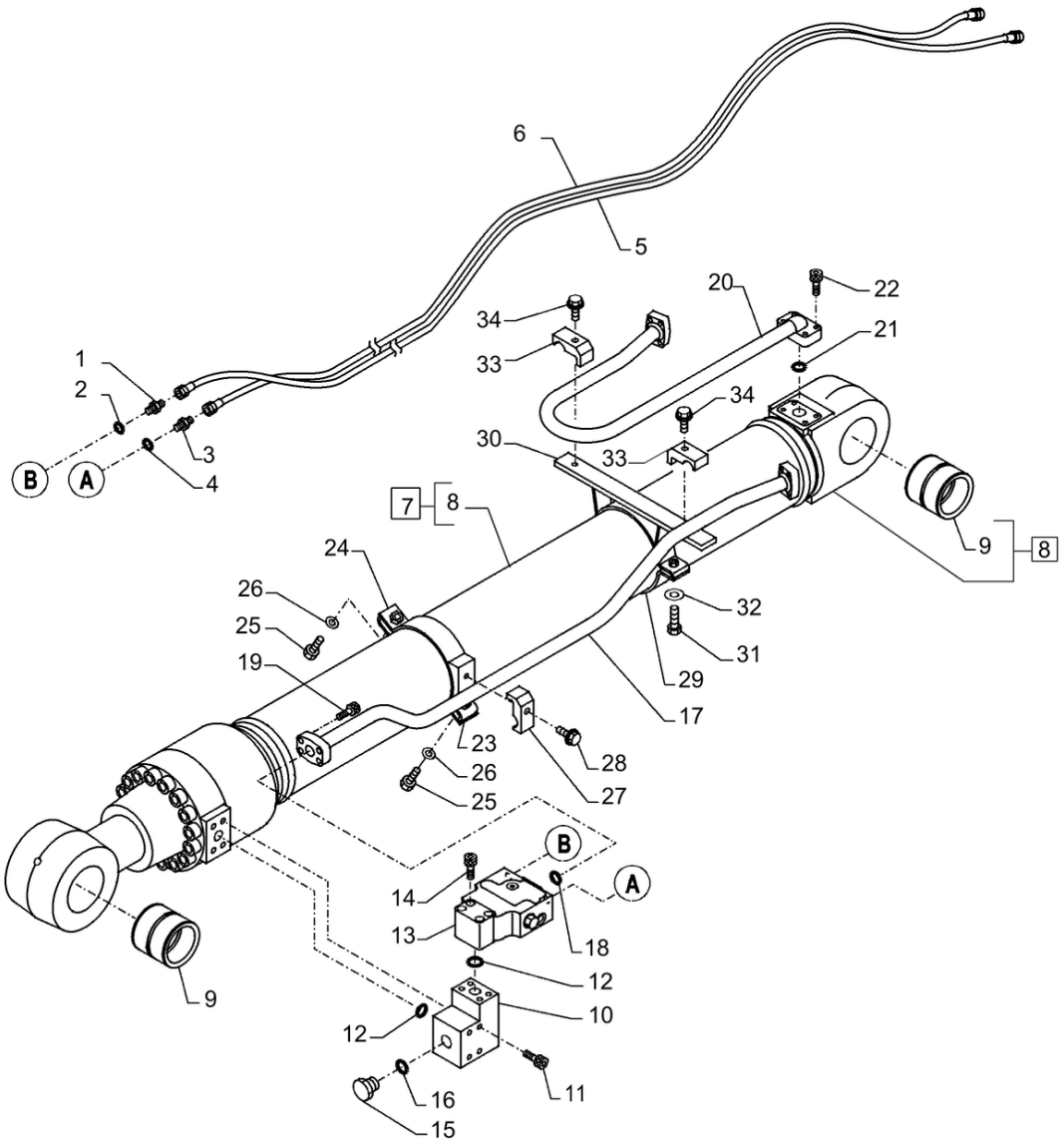

CILINDRO DO BRAÇO, TUBAGENS; (Prod Date) After 1 Jan 2017

REF	NP	QTD	DESCRIÇÃO	USO
31	43248	4	PARAFUSO Hex, M10 x 1.5 x 40mm, Cl 10.9	
32	47759503	4	ARRUELA PLANA	
33	47789342	3	PARAFUSO	
34	47922201	3	BRAÇADEIRA	

35.723.070 [02]

p1

LINHAS DO CILINDRO DE LANÇA; (Prod Date) After 1 Jan 2017

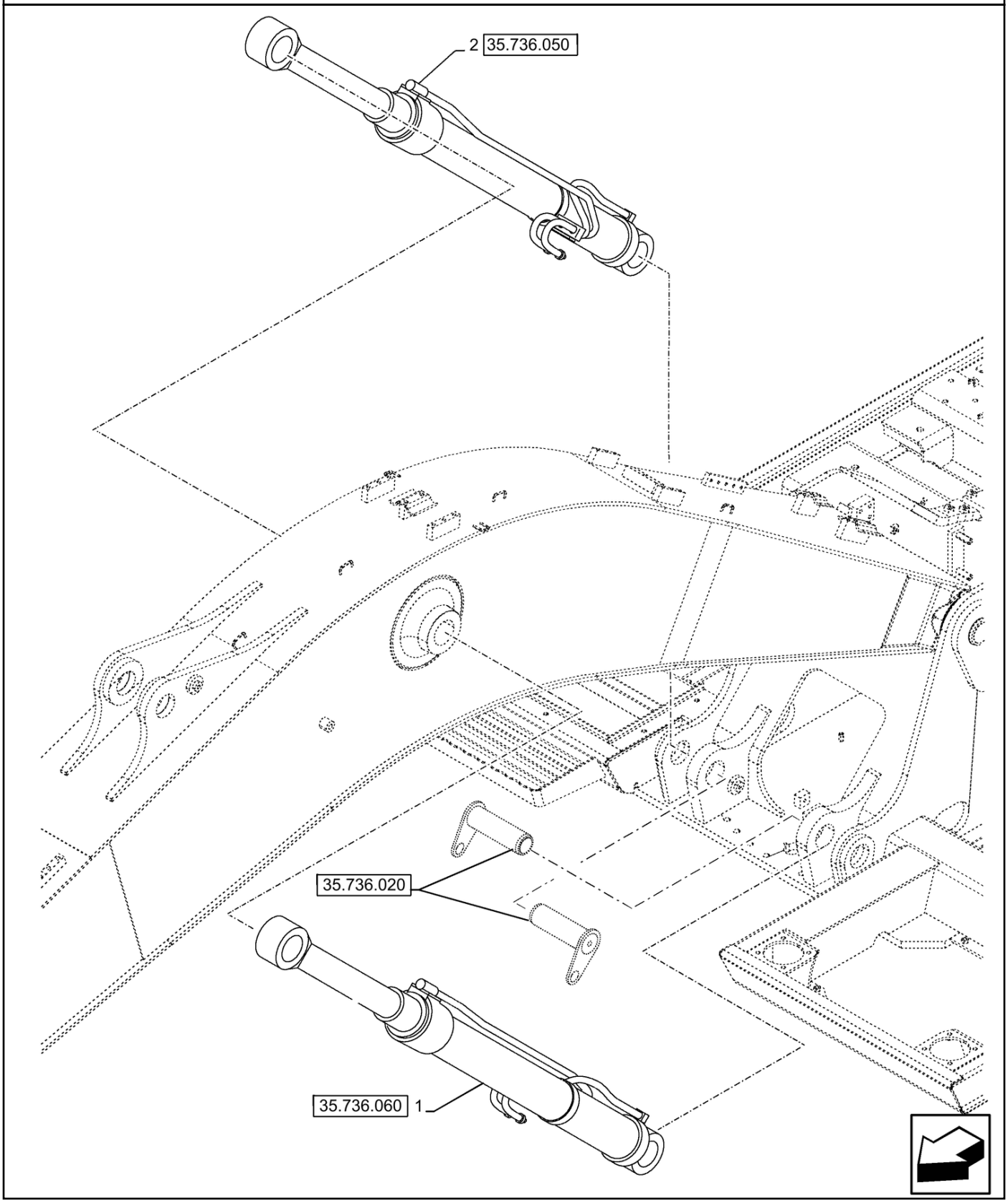

35.723.070 [02]

LINHAS DO CILINDRO DE LANÇA; (Prod Date) After 1 Jan 2017

REF	NP	QTD	DESCRIÇÃO	USO
1	47841033	1	CILINDRO HIDRÁULICO	LE
2	47841035	1	CILINDRO HIDRÁULICO	LD

35.723.080 [01]

p1

LINHAS DO CILINDRO DE LANÇA; (Prod Date) After 1 Jan 2017

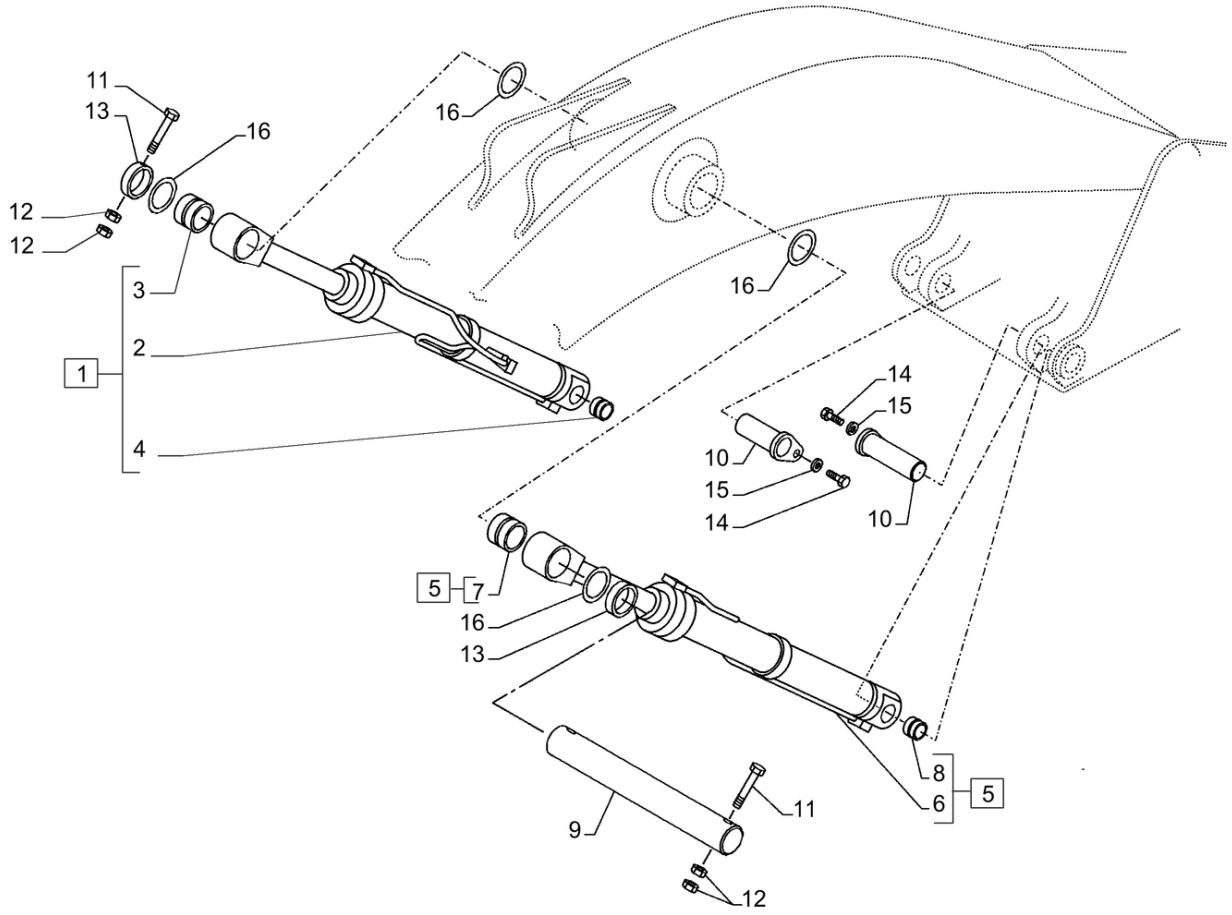

LINHAS DO CILINDRO DE LANÇA; (Prod Date) After 1 Jan 2017

REF	NP	QTD	DESCRIÇÃO	USO
1	47837903	1	CILINDRO HIDRÁULICO	LD, Incl 2 - 4
2	NSS	1	NO SE VENDE SEPARADO	Cylinder Boom
3	KSV1316	1	CASQUILHO ALTO LUBRI	
4	KSV1315	1	CASQUILHO ALTO LUBRI	
5	47837915	1	CILINDRO HIDRÁULICO	LE, Incl 6 - 8
6	NSS	1	NO SE VENDE SEPARADO	Cylinder Boom
7	KSV1316	1	CASQUILHO ALTO LUBRI	
8	KSV1315	1	CASQUILHO ALTO LUBRI	
9	47791438	1	PINO	
10	47910544	2	PINO	
11	15998931	2	PARAFUSO Hex, M24 x 2 x 190mm, Cl 10.9	
12	12164521	4	PORCA Hex, M24, 2mm Pitch,19mm High, Cl 10	
13	47791440	2	ANEL	
14	11121331	2	PARAFUSO	
15	47790578	2	ESPAÇADOR	
16	47791441	4	CALÇO DE AFINAÇÃO 111MM_ID_X_ 150MM_OD_X_1.2MM_THK	

35.723.080 [03]

p1

LINHAS DO CILINDRO DO BRAÇO DE ESCAVAÇÃO; (Prod Date) After 1 Jan 2017

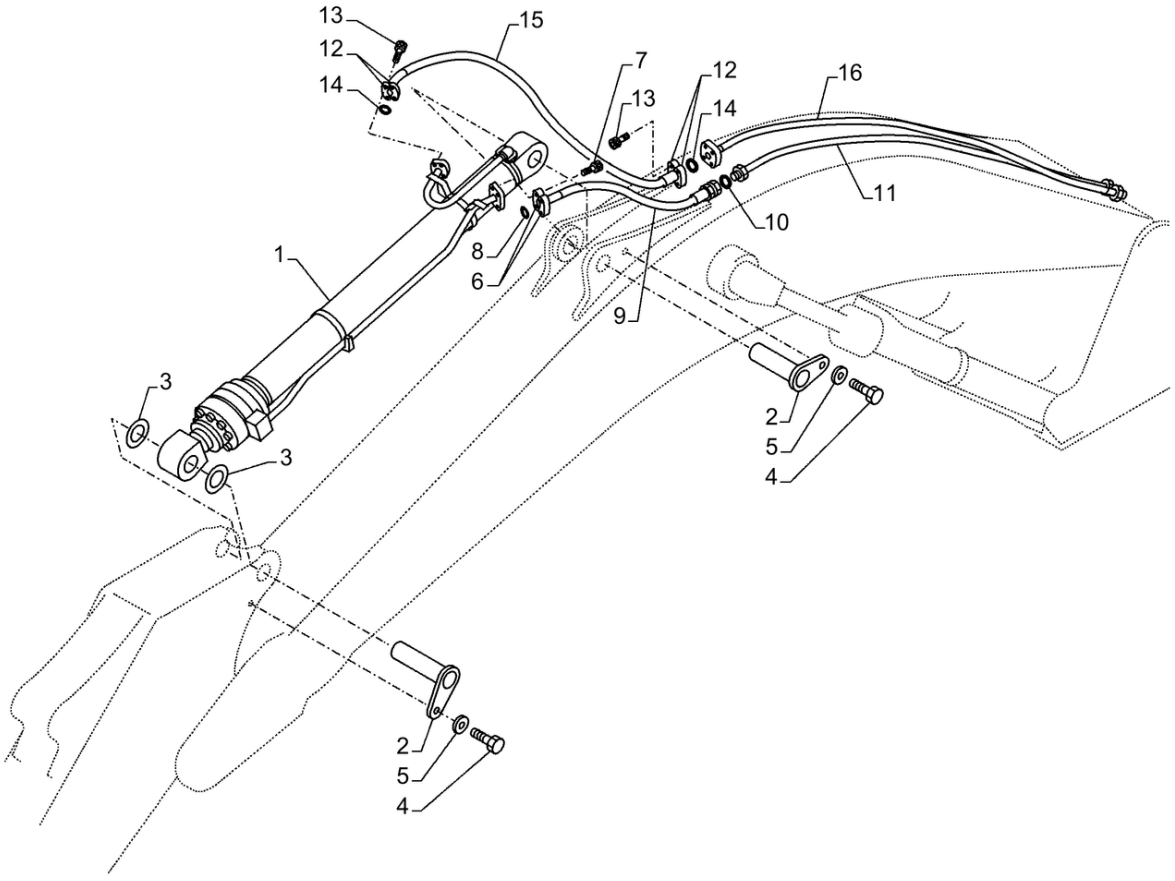

LINHAS DO CILINDRO DO BRAÇO DE ESCAVAÇÃO; (Prod Date) After 1 Jan 2017

REF	NP	QTD	DESCRIÇÃO	USO
1	48169755	1	CILINDRO HIDRÁULICO	
2	47915504	2	PINO	
3	47806290	2	CALÇO DE AFINAÇÃO 101MM_ID_X_ 180MM_OD_X_1.2MM_THK	
4	11121331	2	PARAFUSO	
5	47790578	2	ESPAÇADOR	
6	47790263	2	FLANGE	
7	14424531	4	PARAFUSO ALLENA FLAN M14 x 2 x 50mm	
8	47798828	1	O-RING	
9	47791483	1	MANGUEIRA	
10	47758729	1	O-RING	
11	47838765	1	TUBO	
12	47790263	4	FLANGE	
13	14424531	8	PARAFUSO ALLENA FLAN M14 x 2 x 50mm	
14	47798828	2	O-RING	
15	47791485	1	MANGUEIRA 31.8MM_ID_X_1350MM	
16	47838793	1	TUBO	

35.723.080 [03]

p1

TUBOS P/CILINDRO DO BRAÇO; (Prod Date) After 1 Jan 2017

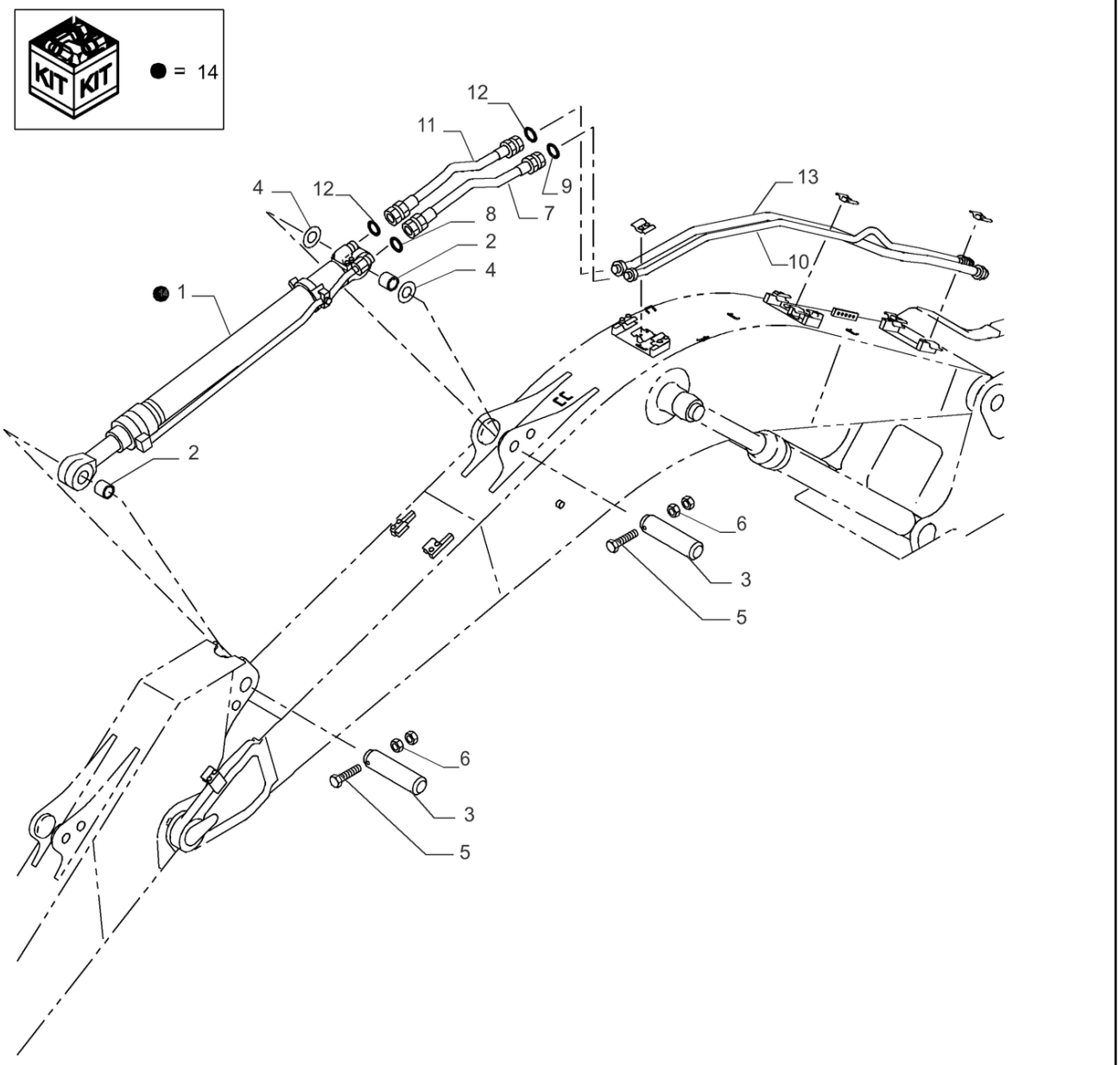

35.723.080 [03]

TUBOS P/CILINDRO DO BRAÇO; (Prod Date) After 1 Jan 2017

REF	NP	QTD	DESCRIÇÃO	USO
1	47951455	1	CILINDRO HIDRÁULICO	Incl 2
2	72114746	2	BUCHA	
3	47362168	2	PINO 85mm OD x 277mm L	
4	47841893	2	CALÇO DE AFINAÇÃO	
5	87015582	2	PARAFUSO Hex, M16 x 160mm, Cl 10.9	
6	392530	4	PORCA M16, Cl 10	
7	47759980	1	MANGUEIRA HIDRÁULICA	
8	47759378	1	O-RING	
9	47758729	1	O-RING	
10	47867919	1	TUBO	
11	47760163	1	MANGUEIRA HIDRÁULICA	
12	47758729	2	O-RING	
13	47867860	1	TUBO	
14	48092197	1	KIT DE O-RING	

35.723.080 [04]

p1

CILINDRO HIDRÁULICO, BRAÇO, LINHAS (HBCV); (Prod Date) After 1 Jan 2017

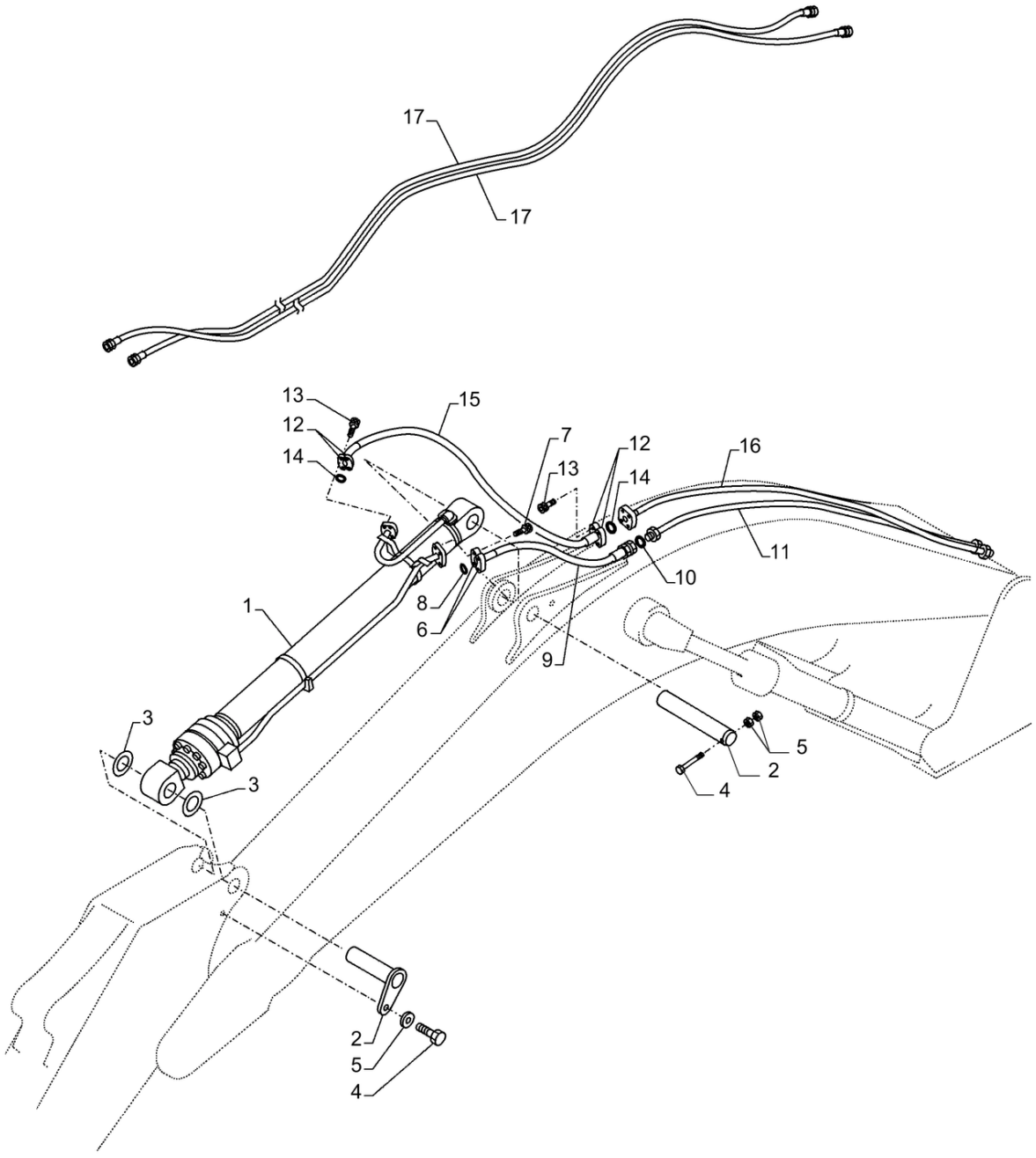

35.723.080 [04]

CILINDRO HIDRÁULICO, BRAÇO, LINHAS (HBCV); (Prod Date) After 1 Jan 2017

REF	NP	QTD	DESCRIÇÃO	USO
1	NSS	1	NO SE VENDE SEPARADO	Cylinder
2	47886745	2	PINO	
3	47806292	2	CALÇO DE AFINAÇÃO	
4	84334022	2	PARAFUSO Hex, M20 x 2.5 x 180mm, Cl 10.9	
5	9847024	4	PORCA M20, Cl 10	
6	47790263	2	FLANGE	
7	14424531	4	PARAFUSO ALLENA FLAN M14 x 2 x 50mm	
8	47798828	1	O-RING	
9	47791483	1	MANGUEIRA	
10	47758729	1	O-RING	
11	47882199	1	TUBO	
12	47790263	4	FLANGE	
13	14424531	8	PARAFUSO ALLENA FLAN M14 x 2 x 50mm	
14	47798828	2	O-RING	
15	47791485	1	MANGUEIRA 31.8MM_ID_X_1350MM	
16	47882182	1	TUBO	
17	47784280	2	MANGUEIRA HIDRÁULICA 9.5MM_ID_X_1600MM	
18	47966717	2	TUBO	Não ilustrado

35.723.080 [05]

p1

LINHAS DO CILINDRO DE LANÇA (HBCV); (Prod Date) After 1 Jan 2017

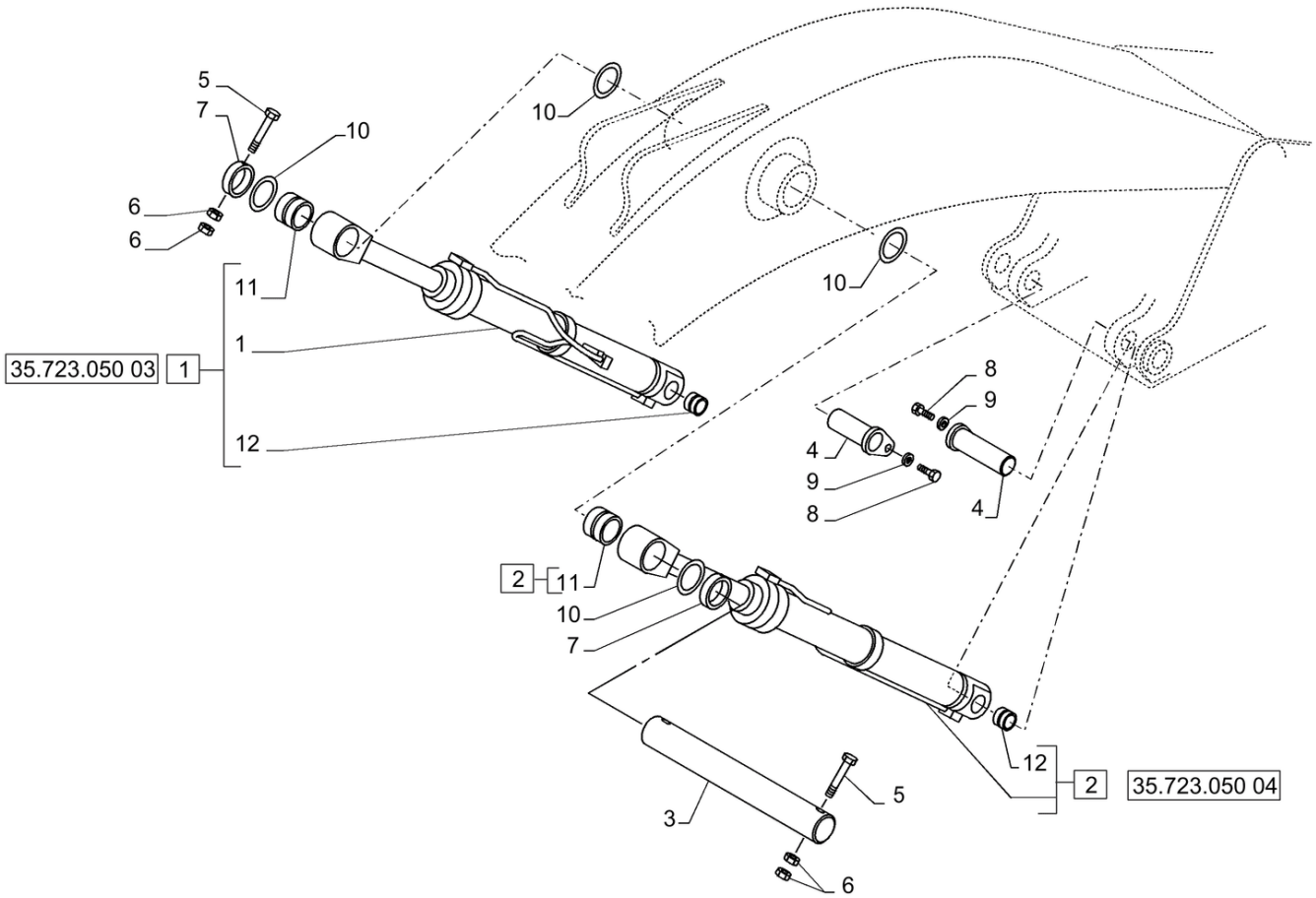

35.723.080 [05]

LINHAS DO CILINDRO DE LANÇA (HBCV); (Prod Date) After 1 Jan 2017

REF	NP	QTD	DESCRIÇÃO	USO
1	47886206	1		LD, Incl 11, 12
2	47886129	1		LE, Incl 11, 12
3	47791438	1	PINO	
4	47910544	2	PINO	
5	15998931	2	PARAFUSO Hex, M24 x 2 x 190mm, Cl 10.9	
6	12164521	4	PORCA Hex, M24, 2mm Pitch,19mm High, Cl 10	
7	47791440	2	ANEL	
8	11121331	2	PARAFUSO	
9	47790578	2	ESPAÇADOR	
10	47791441	4	CALÇO DE AFINAÇÃO 111MM_ID_X_ 150MM_OD_X_1.2MM_THK	
11	KSV1316	2	CASQUILHO ALTO LUBRI	
12	KSV1315	2	CASQUILHO ALTO LUBRI	

35.723.090	p1

VÁLVULA, PARADA, COMPONENTES; (Prod Date) After 1 Jan 2017

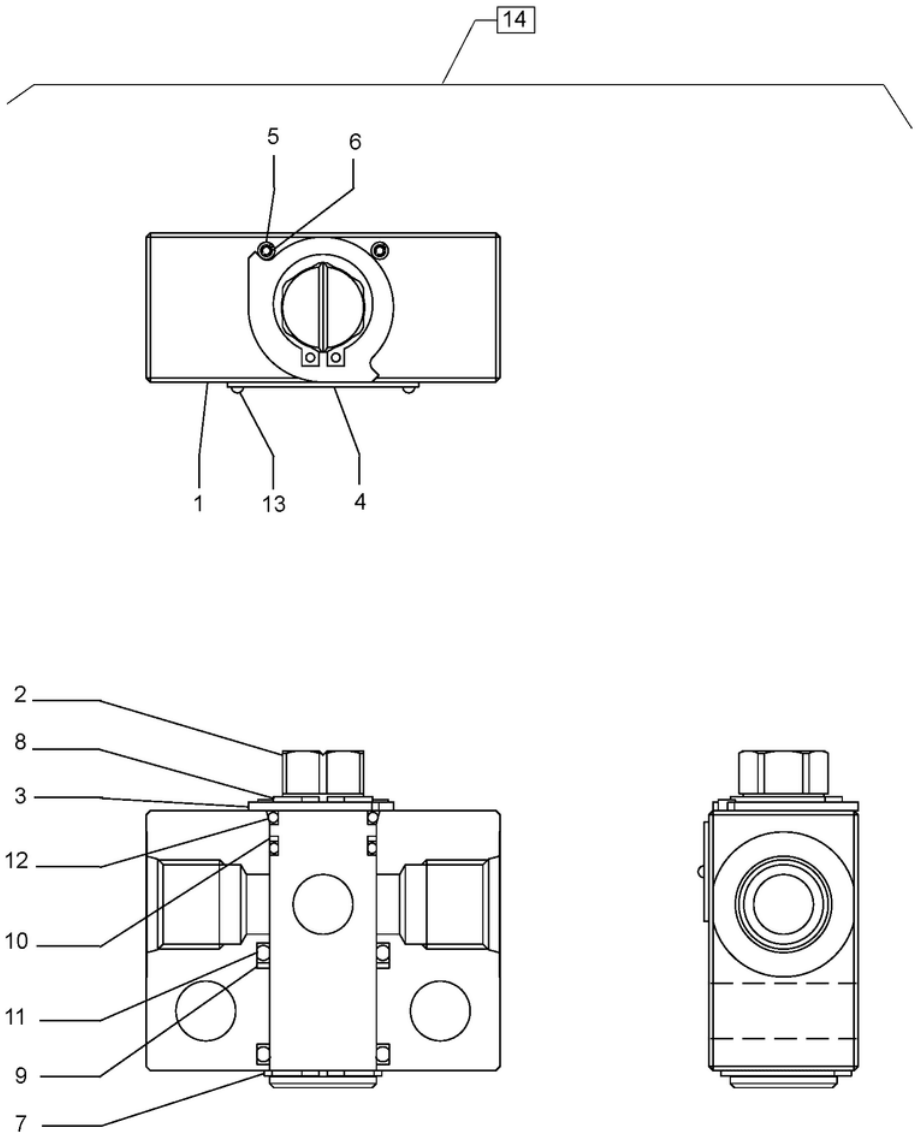

CONJU. VÁLVULA DE PARADA PN 47852351

VÁLVULA, PARADA, COMPONENTES; (Prod Date) After 1 Jan 2017

REF	NP	QTD	DESCRIÇÃO	USO
1	NSS	1	NO SE VENDE SEPARADO	Corpo, Incl in 14
2	NSS	1	NO SE VENDE SEPARADO	Incl in 14
3	NSS	1	NO SE VENDE SEPARADO	Incl in 14
4	NSS	1	NO SE VENDE SEPARADO	Incl in 14
5	NSS	1	NO SE VENDE SEPARADO	Incl in 14
6	NSS	1	NO SE VENDE SEPARADO	Incl in 14
7	NSS	1	NO SE VENDE SEPARADO	Incl in 14
8	NSS	1	NO SE VENDE SEPARADO	Incl in 14
9	153986A1	1	ANEL DE SEGURANÇA	
10	153976A1	1	ANEL DE SEGURANÇA	
11	154508A1	2	O-RING	
12	154495A1	2	O-RING	
13	NSS	2	NO SE VENDE SEPARADO	Incl in 14
14	47852351	1	VÁLVULA	Incl 1 - 13

35.723.100 [01]

p1

BRAÇO, TUBAGENS, AUXILIAR (L=2.20M); (Prod Date) After 1 Jan 2017

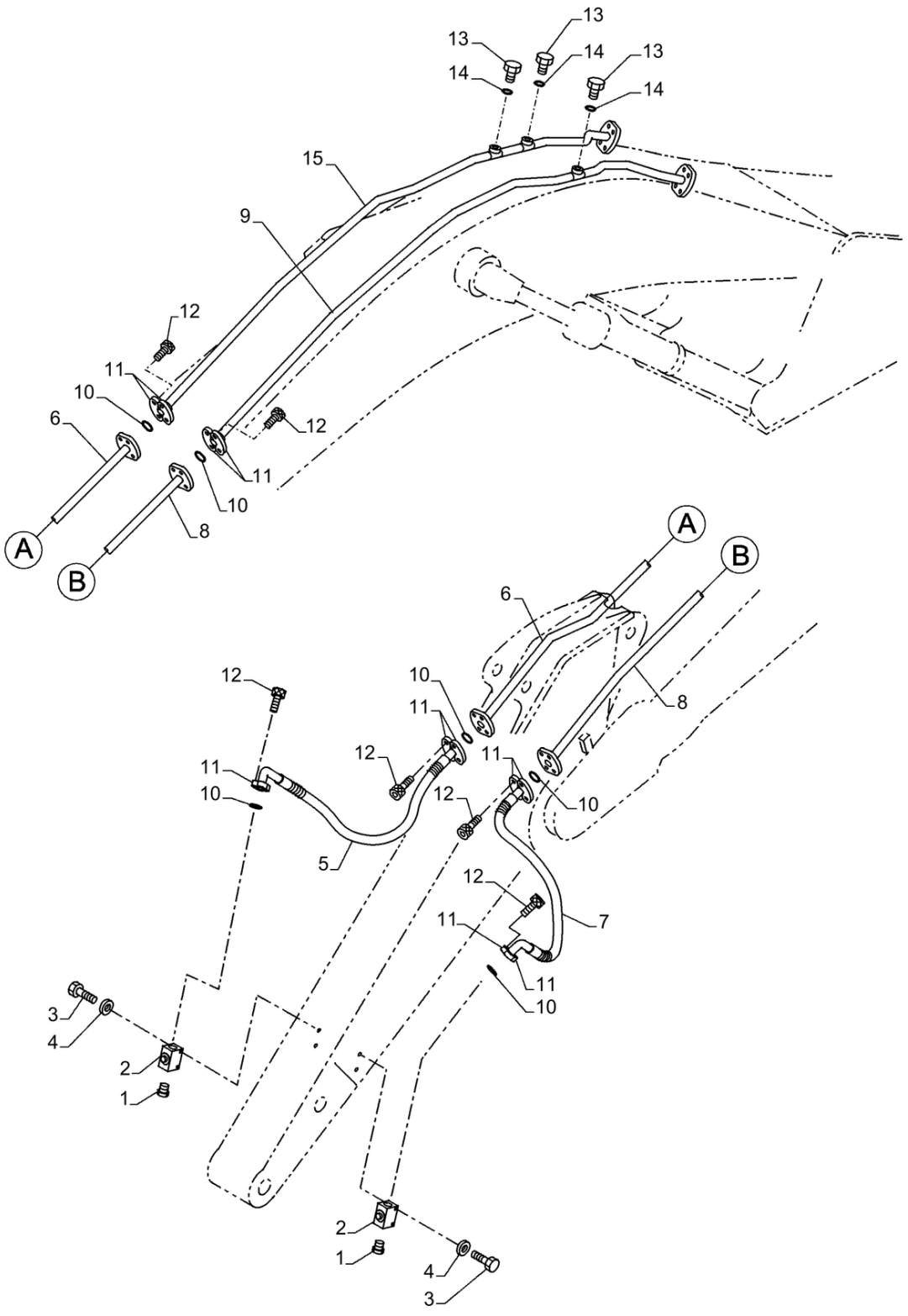

35.723.100 [01]

BRAÇO, TUBAGENS, AUXILIAR (L=2.20M); (Prod Date) After 1 Jan 2017

REF	NP	QTD	DESCRIÇÃO	USO
1	47791394	2	BUJÃO	
2	47882495	2	VÁLVULA	
3	412605	4	PARAFUSO Hex, M12 x 1.75 x 90mm, Cl 10.9	
4	47759327	4	ARRUELA PLANA	
5	47882141	1	MANGUEIRA	
6	47826009	1	TUBO	
7	47882141	1	MANGUEIRA	
8	47825548	1	TUBO	
9	47825562	1	TUBO	
10	47798828	6	O-RING	
11	47790263	12	FLANGE	
12	14424531	24	PARAFUSO ALLENA FLAN M14 x 2 x 50mm	
13	47759488	3	BUJÃO	
14	47759550	3	O-RING	
15	47826051	1	TUBO	

35.723.100 [02]

p1

VÁLVULA, PARADA, COMPONENTES; (Prod Date) After 1 Jan 2017

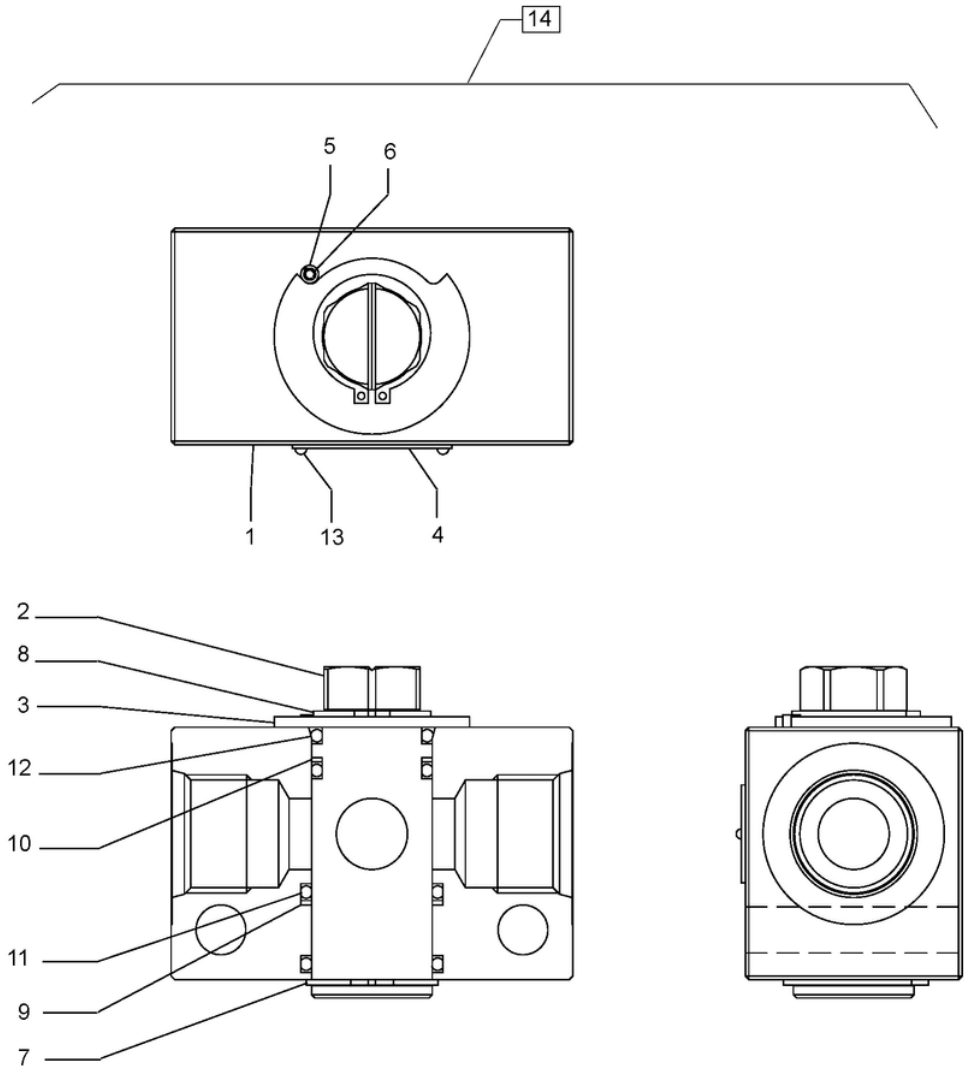

CONJU. VÁLVULA DE PARADA PN 47852092

35.723.100 [02]

VÁLVULA, PARADA, COMPONENTES; (Prod Date) After 1 Jan 2017

REF	NP	QTD	DESCRIÇÃO	USO
1	NSS	1	NO SE VENDE SEPARADO	Corpo, Incl in 14
2	NSS	1	NO SE VENDE SEPARADO	Incl in 14
3	NSS	1	NO SE VENDE SEPARADO	Incl in 14
4	NSS	1	NO SE VENDE SEPARADO	Incl in 14
5	NSS	1	NO SE VENDE SEPARADO	Incl in 14
6	NSS	1	NO SE VENDE SEPARADO	Incl in 14
7	NSS	1	NO SE VENDE SEPARADO	Incl in 14
8	NSS	1	NO SE VENDE SEPARADO	Incl in 14
9	154012A1	1	ANEL DE SEGURANÇA	
10	153994A1	1	ANEL DE SEGURANÇA	
11	154543A1	2	O-RING	
12	154519A1	2	O-RING	
13	NSS	2	NO SE VENDE SEPARADO	Incl in 14
14	47852092	1	VÁLVULA	Incl 1 - 13

35.723.105	p1

VÁLVULA, PARADA, COMPONENTES; (Prod Date) After 1 Jan 2017

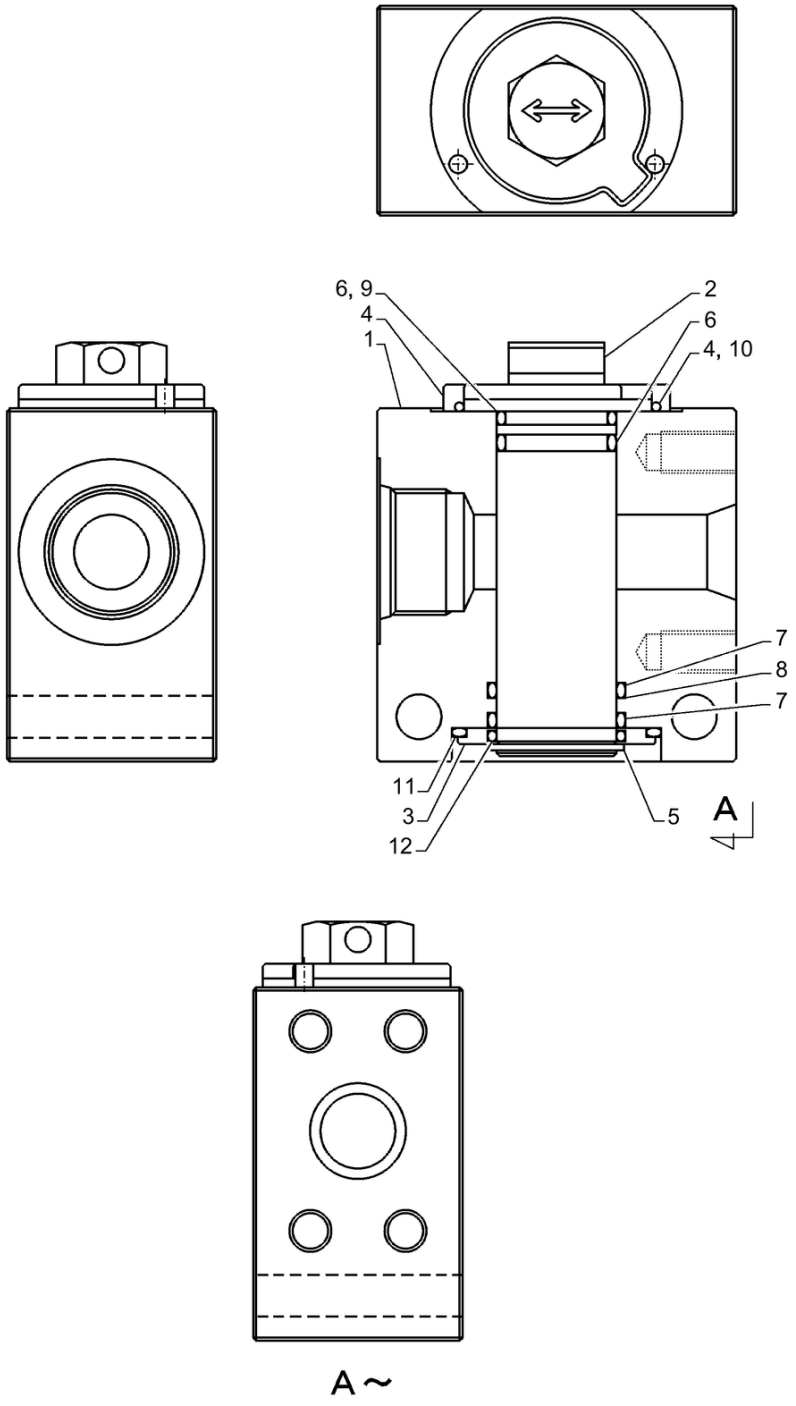

VÁLVULA, BATENTE CONJUNTO PN 47882495

VÁLVULA, PARADA, COMPONENTES; (Prod Date) After 1 Jan 2017

REF	NP	QTD	DESCRIÇÃO	USO
1	NSS	1	NO SE VENDE SEPARADO	Corpo
2	NSS	1	NO SE VENDE SEPARADO	Válvula
3	NSS	1	NO SE VENDE SEPARADO	Assento
4	338W060Z016B	2	PINO	
5	800-1150	1	ANEL DE PRESSÃO M50, Ext	
6	154589A1	2	O-RING	
7	154609A1	2	O-RING	
8	154064A1	1	ANEL DE SEGURANÇA	
9	154047A1	1	ANEL DE SEGURANÇA	
10	154625A1	1	O-RING	
11	154641A1	1	O-RING	
12	154609A1	1	O-RING	

35.723.110 [01]

p1

BRAÇO, TUBAGENS, AUXILIAR (L=2.20M); (Prod Date) After 1 Jan 2017

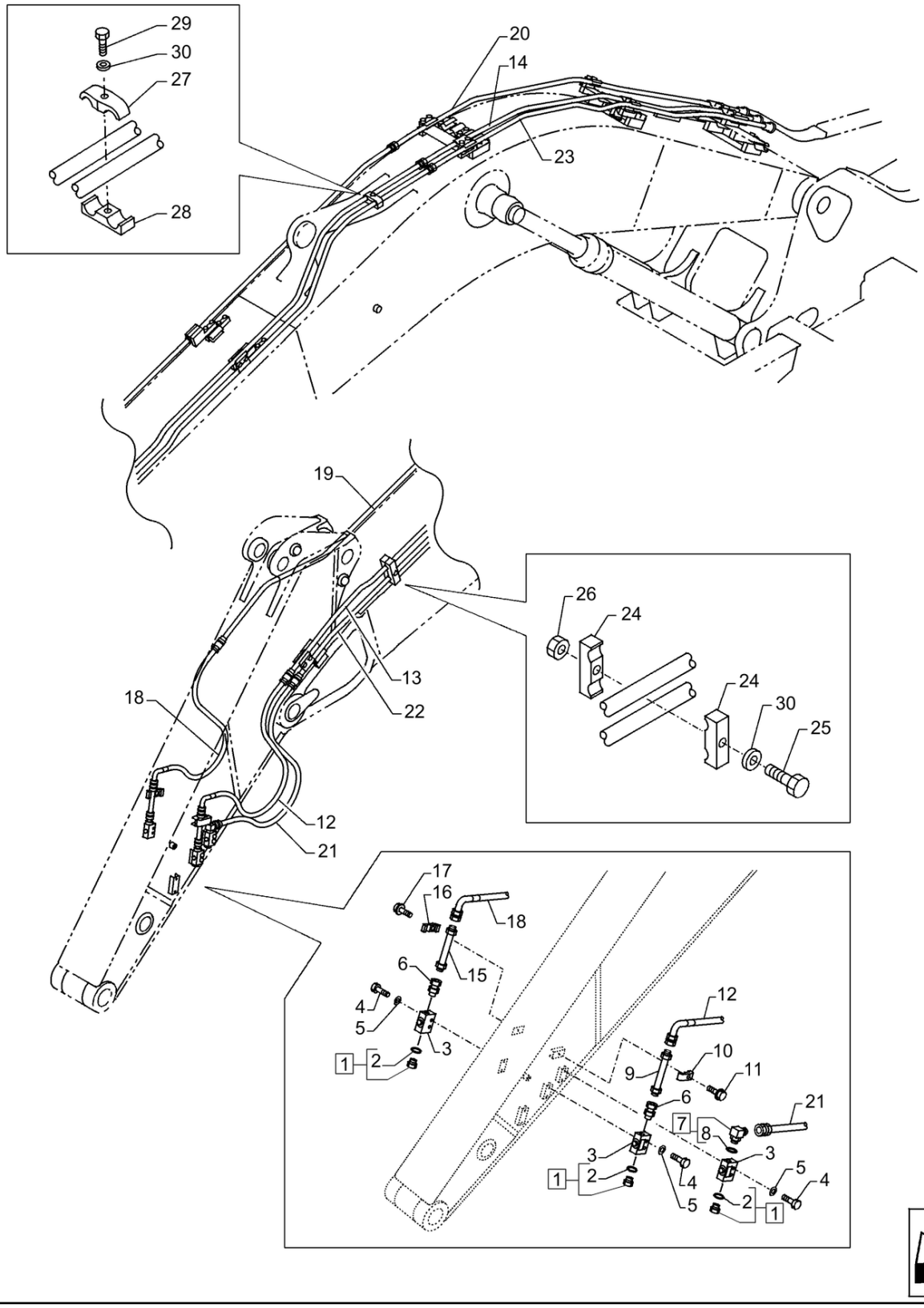

BRAÇO, TUBAGENS, AUXILIAR (L=2.20M); (Prod Date) After 1 Jan 2017

REF	NP	QTD	DESCRIÇÃO	USO
1	47759488	3	BUJÃO	ASSY Incl 2
2	47759550	3	O-RING	
3	47836399	3	VÁLVULA	
4	87648725	6	PARAFUSO Hex, M12 x 75mm, Cl 10.9	
5	47759327	6	ARRUELA PLANA	
6	47791413	2	ADAPTADOR	
7	47758693	1	COTOVELO	ASSY Incl 8
8	47759550	1	O-RING	
9	47886834	1	TUBO	
10	47885916	1	BRAÇADEIRA	
11	47789342	1	PARAFUSO	
12	47885235	1	MANGUEIRA	
13	47836512	1	TUBO	
14	47836550	1	TUBO	
15	47886834	1	TUBO	
16	47885916	1	BRAÇADEIRA	
17	47789342	1	PARAFUSO	
18	47885235	1	MANGUEIRA	
19	47836572	1	TUBO	
20	47836576	1	TUBO	
21	47791416	1	MANGUEIRA 19MM_ID_X_1700MM	
22	47836585	1	TUBO	
23	47836586	1	TUBO	
24	47791427	2	BRAÇADEIRA	
25	47789342	1	PARAFUSO	
26	337475	1	PORCA M12, Cl 10	
27	47791428	1	BRAÇADEIRA	
28	47791429	1	BRAÇADEIRA	
29	47789342	1	PARAFUSO	
30	47759327	2	ARRUELA PLANA	

35.723.110 [02]

p1

LANÇA, TUBAGEM DE LUBRIFICAÇÃO; (Prod Date) After 1 Jan 2017

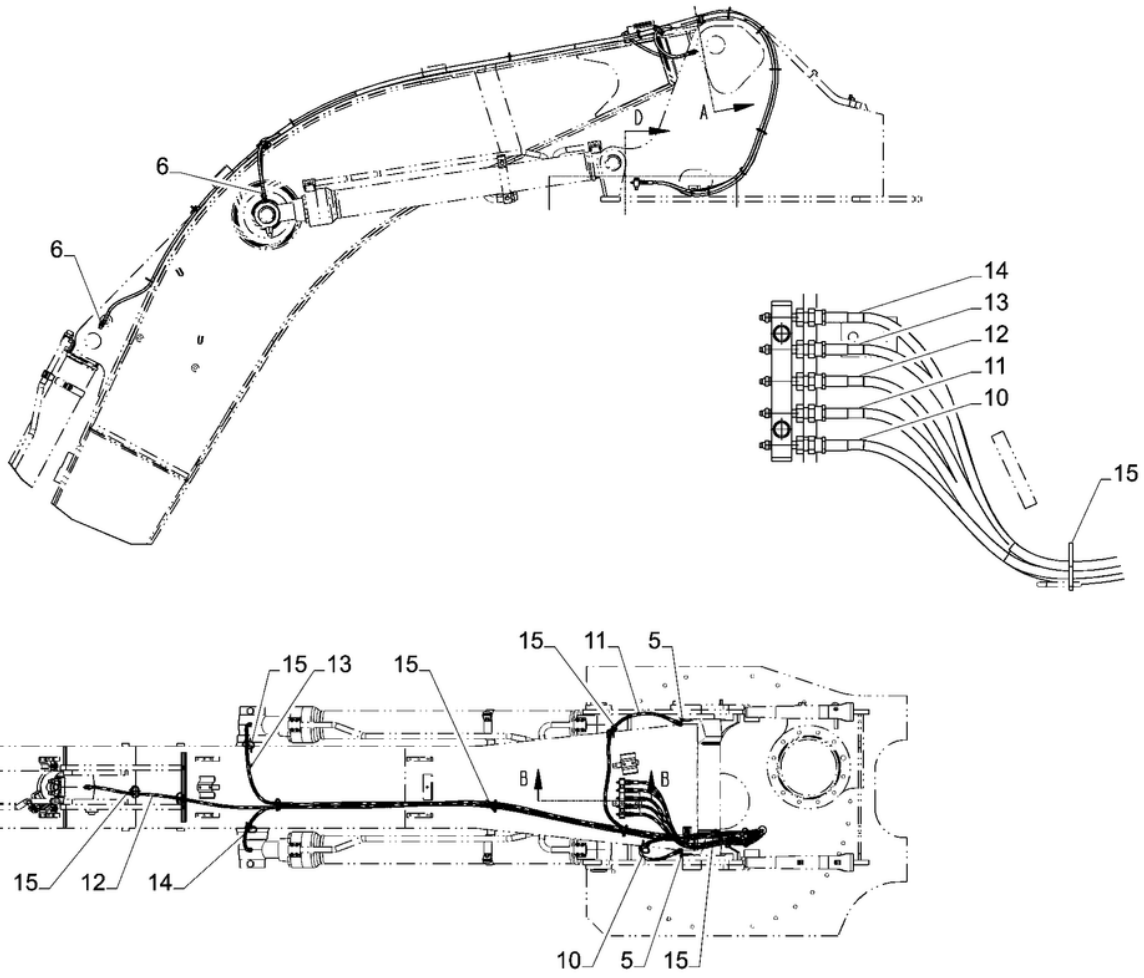

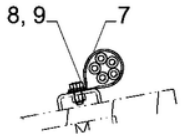

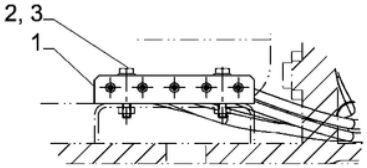

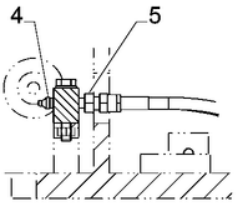

LANÇA, TUBAGEM DE LUBRIFICAÇÃO; (Prod Date) After 1 Jan 2017

REF	NP	QTD	DESCRIÇÃO	USO
1	47988153	1	COLETOR	
2	11107331	2	PARAFUSO Hex, M10 x 55mm, Cl 10.9	
3	14496631	2	ARRUELA PLANA 10.5mm ID x 21mm OD x 2mm Thk	
4	80710	5	GRAXEIRA 1/8" - 27 Dryseal PTF	
5	47759539	7	CONEXÃO ADAPTER	
6	47758527	3	ADAPTADOR	
7	47784794	1	BRAÇADEIRA	
8	16043280	1	PARAFUSO Hex, M8 x 1.25 x 16mm, Full Thd	
9	14496531	1	ARRUELA PLANA 8.4mm ID x 17mm OD x 1.6mm Thk	
10	47784683	1	MANGUEIRA HIDRÁULICA 6.3MM_ID_X_2200MM	
11	47784693	1	MANGUEIRA HIDRÁULICA	
12	47784720	1	MANGUEIRA	
13	47784714	1	MANGUEIRA	
14	47784713	1	MANGUEIRA	
15	47759495	15	TIRA	

35.723.110 [03]

p1

LANÇA, TUBAGEM DE LUBRIFICAÇÃO; (Prod Date) After 1 Jan 2017

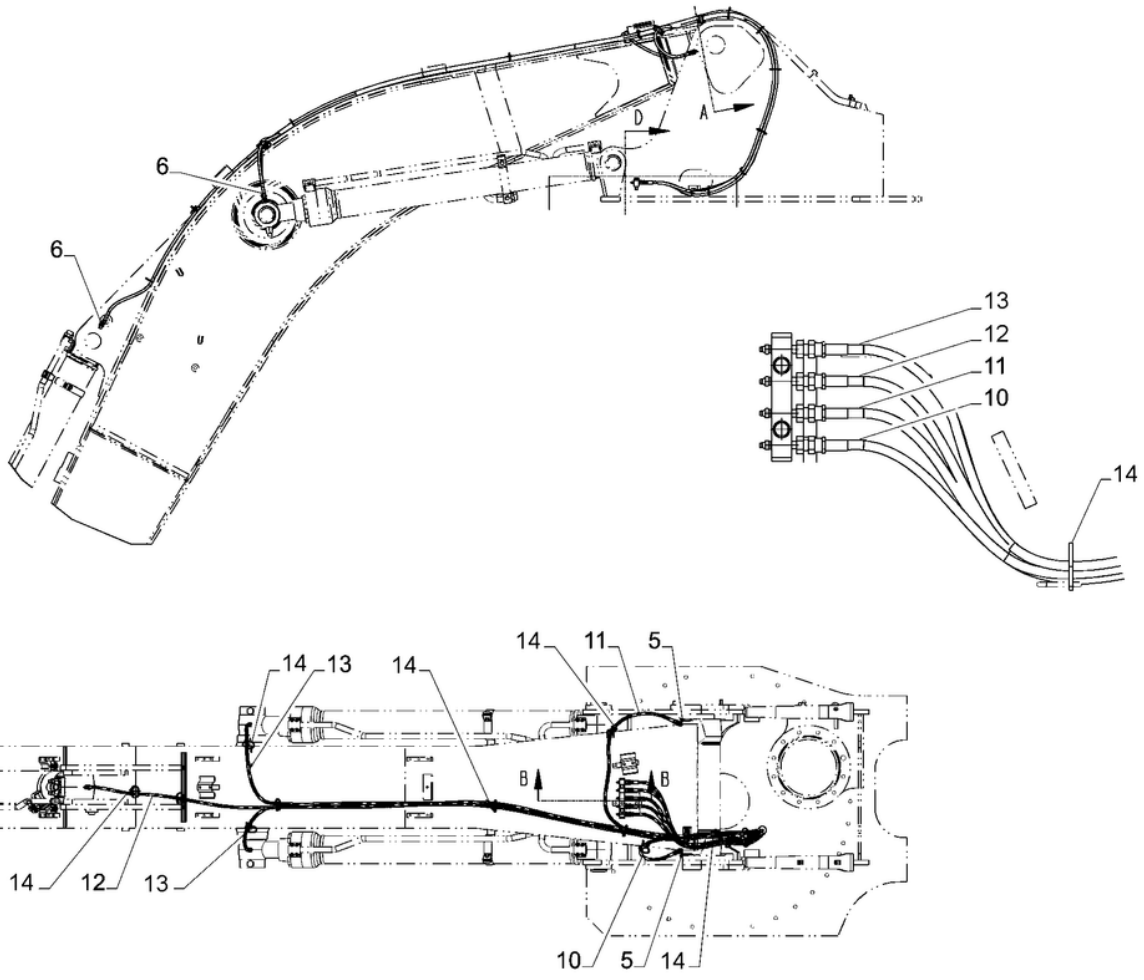

35.723.110 [03]

LANÇA, TUBAGEM DE LUBRIFICAÇÃO; (Prod Date) After 1 Jan 2017

REF	NP	QTD	DESCRIÇÃO	USO
1	47988153	1	COLETOR	
2	11107331	2	PARAFUSO Hex, M10 x 55mm, Cl 10.9	
3	14496631	2	ARRUELA PLANA 10.5mm ID x 21mm OD x 2mm Thk	
4	80710	5	GRAXEIRA 1/8" - 27 Dryseal PTF	
5	47759539	7	CONEXÃO ADAPTER	
6	47758527	3	ADAPTADOR	
7	47784794	1	BRAÇADEIRA	
8	16043280	1	PARAFUSO Hex, M8 x 1.25 x 16mm, Full Thd	
9	14496531	1	ARRUELA PLANA 8.4mm ID x 17mm OD x 1.6mm Thk	
10	47784683	1	MANGUEIRA HIDRÁULICA 6.3MM_ID_X_2200MM	
11	47784693	1	MANGUEIRA HIDRÁULICA	
12	47784716	1	MANGUEIRA HIDRÁULICA	
13	47784715	1	MANGUEIRA HIDRÁULICA	
14	47759495	14	TIRA	

35.723.110 [04]

p1

LANÇA, TUBAGEM DE LUBRIFICAÇÃO; (Prod Date) After 1 Jan 2017

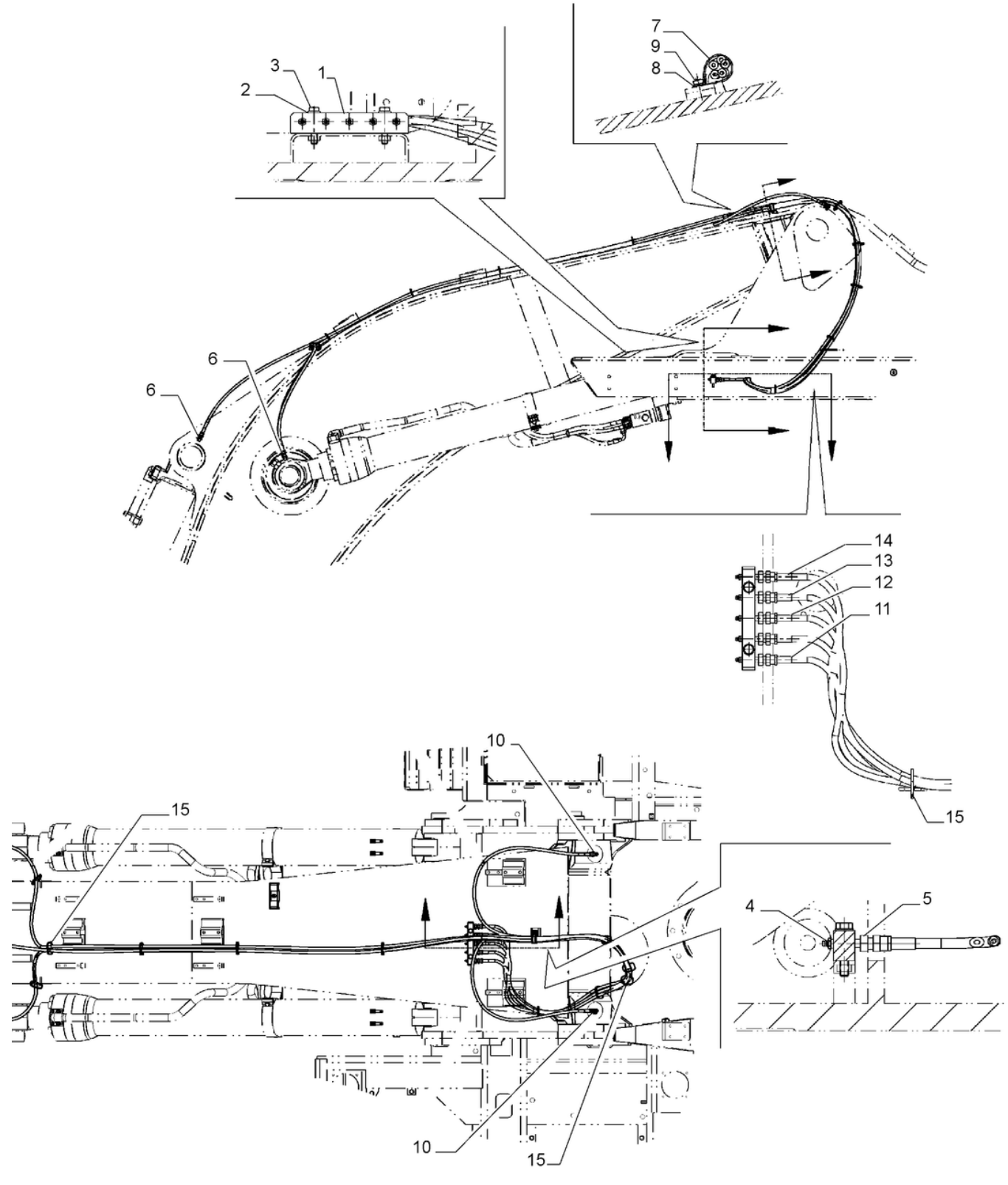

35.723.110 [04]

LANÇA, TUBAGEM DE LUBRIFICAÇÃO; (Prod Date) After 1 Jan 2017

REF	NP	QTD	DESCRIÇÃO	USO
1	47988153	1	COLETOR	
2	11107331	2	PARAFUSO Hex, M10 x 55mm, Cl 10.9	
3	14496631	2	ARRUELA PLANA 10.5mm ID x 21mm OD x 2mm Thk	
4	80710	5	GRAXEIRA 1/8" - 27 Dryseal PTF	
5	47759539	5	CONEXÃO ADAPTER	
6	47758527	3	ADAPTADOR	
7	47784794	1	BRAÇADEIRA	
8	14496531	1	ARRUELA PLANA 8.4mm ID x 17mm OD x 1.6mm Thk	
9	16043280	1	PARAFUSO Hex, M8 x 1.25 x 16mm, Full Thd	
10	47979976	2	COTOVELO	
11	47784695	2		
12	47784719	1		
13	47784721	1		
14	47784720	1	MANGUEIRA	
15	47759495	11	TIRA	

35.723.110 [05]

p1

LANÇA, TUBAGEM DE LUBRIFICAÇÃO; (Prod Date) After 1 Jan 2017

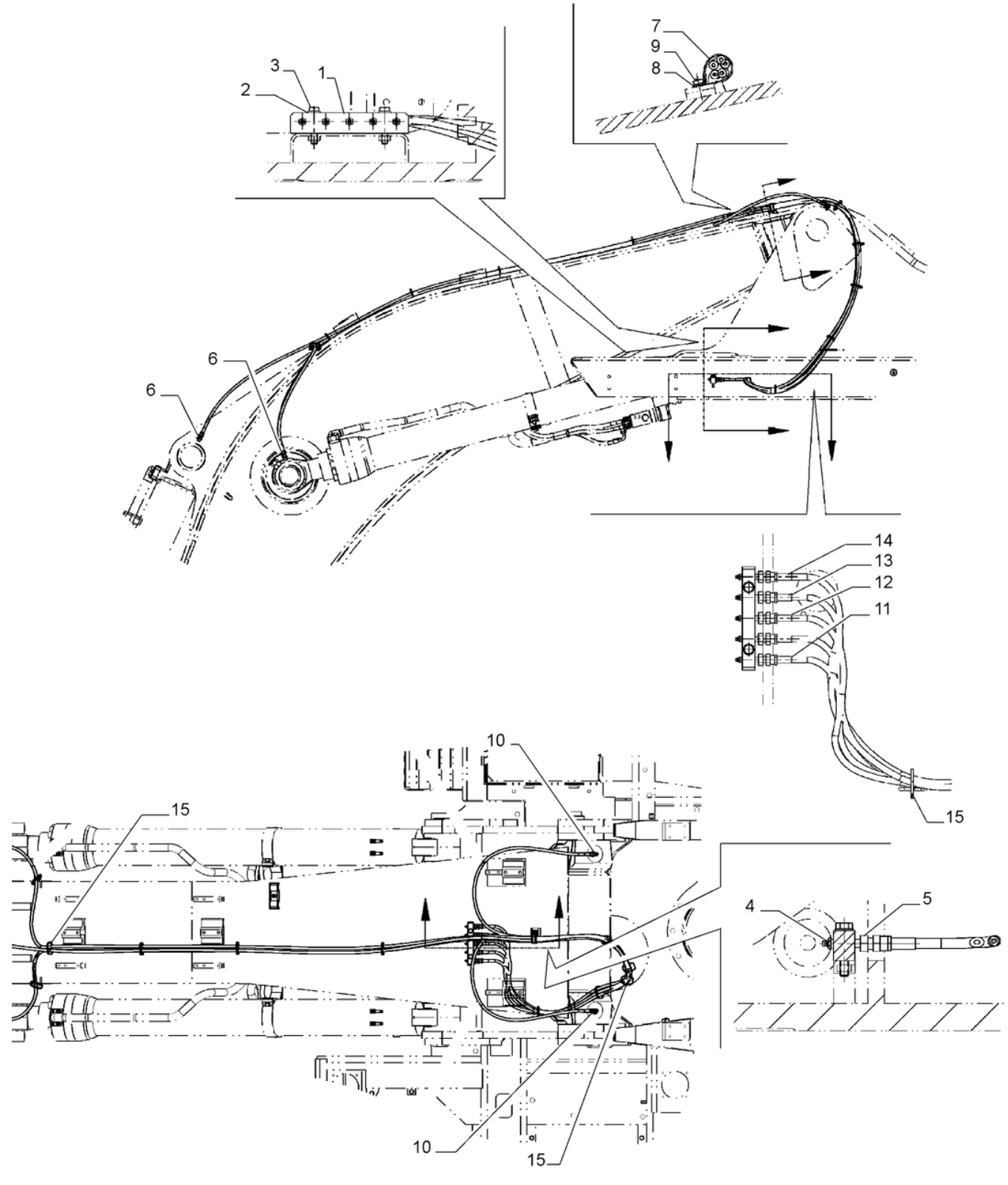

35.723.110 [05]

LANÇA, TUBAGEM DE LUBRIFICAÇÃO; (Prod Date) After 1 Jan 2017

REF	NP	QTD	DESCRIÇÃO	USO
1	47988153	1	COLETOR	
2	14496631	2	ARRUELA PLANA 10.5mm ID x 21mm OD x 2mm Thk	
3	11107331	2	PARAFUSO Hex, M10 x 55mm, Cl 10.9	
4	80710	5	GRAXEIRA 1/8" - 27 Dryseal PTF	
5	47759539	5	CONEXÃO ADAPTER	
6	47758527	3	ADAPTADOR	
7	47784794	1	BRAÇADEIRA	
8	14496531	1	ARRUELA PLANA 8.4mm ID x 17mm OD x 1.6mm Thk	
9	16043280	1	PARAFUSO Hex, M8 x 1.25 x 16mm, Full Thd	
10	47979976	2	COTOVELO	
11	47784695	2		
12	47784719	1		
13	47784721	1		
14	47784725	1		
15	47759495	12	TIRA	

35.723.120	p1

BRAÇO, TUBAGENS, AUXILIAR (L=3.25M); (Prod Date) After 1 Jan 2017

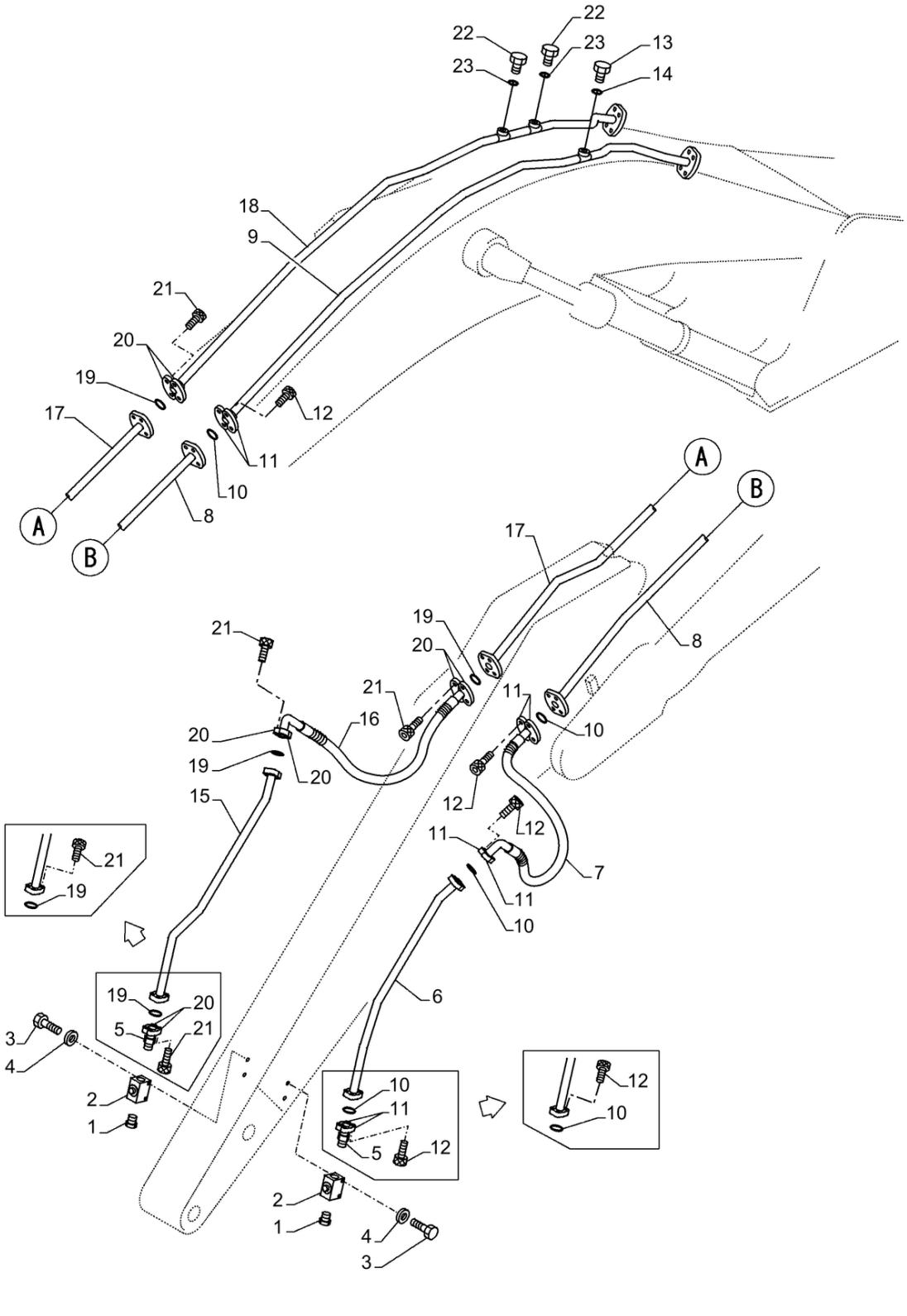

BRAÇO, TUBAGENS, AUXILIAR (L=3.25M); (Prod Date) After 1 Jan 2017

REF	NP	QTD	DESCRIÇÃO	USO
1	47791394	2	BUJÃO	
2	47882495	2	VÁLVULA	
3	412605	4	PARAFUSO Hex, M12 x 1.75 x 90mm, Cl 10.9	
4	47759327	4	ARRUELA PLANA	
5	KHV0451	2	CONEXÃO	
6	47825532	1	TUBO	
7	47791396	1	MANGUEIRA	
8	47825548	1	TUBO	
9	47825562	1	TUBO	
10	47798828	4	O-RING	
11	47790263	6	FLANGE	
12	14424531	16	PARAFUSO ALLENA FLAN M14 x 2 x 50mm	
13	47759488	1	BUJÃO	
14	47759550	1	O-RING	
15	47825618	1	TUBO	
16	47791396	1	MANGUEIRA	
17	47826009	1	TUBO	
18	47826051	1	TUBO	
19	47798828	4	O-RING	
20	47790263	6	FLANGE	
21	14424531	16	PARAFUSO ALLENA FLAN M14 x 2 x 50mm	
22	47759488	2	BUJÃO	
23	47759550	2	O-RING	

35.723.130

p1

BRAÇO, TUBAGENS, AUXILIAR (L=3.25M); (Prod Date) After 1 Jan 2017

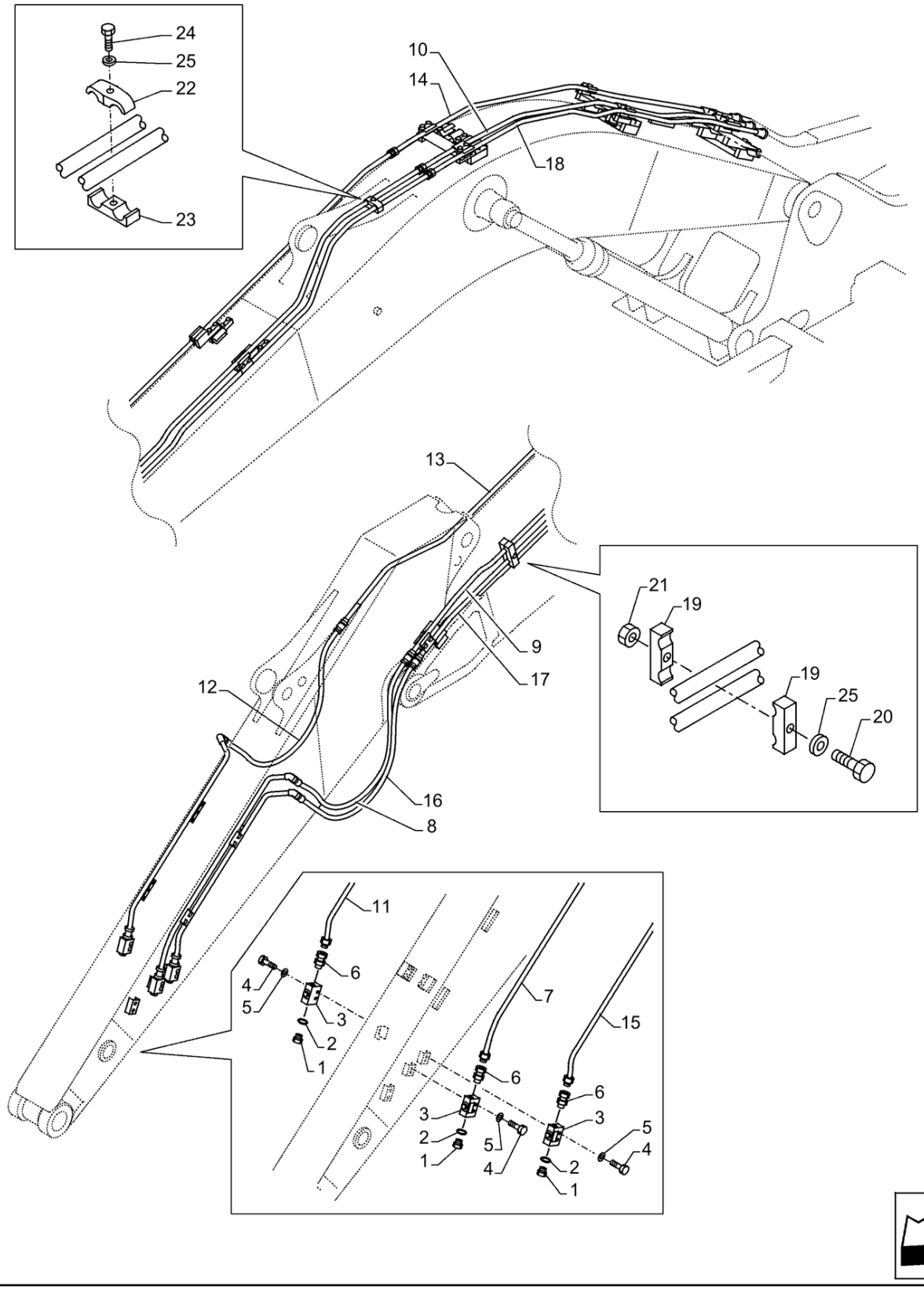

BRAÇO, TUBAGENS, AUXILIAR (L=3.25M); (Prod Date) After 1 Jan 2017

REF	NP	QTD	DESCRIÇÃO	USO
1	47759488	3	BUJÃO	
2	47759550	3	O-RING	
3	47836399	3	VÁLVULA	
4	87648725	6	PARAFUSO Hex, M12 x 75mm, Cl 10.9	
5	47759327	6	ARRUELA PLANA	
6	47791413	3	ADAPTADOR	
7	47836466	1	TUBO	
8	47791416	1	MANGUEIRA 19MM_ID_X_1700MM	
9	47836512	1	TUBO	
10	47836550	1	TUBO	
11	47836477	1	TUBO	
12	47791416	1	MANGUEIRA 19MM_ID_X_1700MM	
13	47836572	1	TUBO	
14	47836576	1	TUBO	
15	47836580	1	TUBO	
16	47791416	1	MANGUEIRA 19MM_ID_X_1700MM	
17	47836585	1	TUBO	
18	47836586	1	TUBO	
19	47791427	2	BRAÇADEIRA	
20	47789342	1	PARAFUSO	
21	337475	1	PORCA M12, Cl 10	
22	47791428	1	BRAÇADEIRA	
23	47791429	1	BRAÇADEIRA	
24	47789342	1	PARAFUSO	
25	47759327	2	ARRUELA PLANA	

35.723.135	p1

VAR - 404354, 404356, 404357, 404358 - VÁLVULA, BATENTE, COMPONENTES; (Prod Date) After 1 Jan 2017

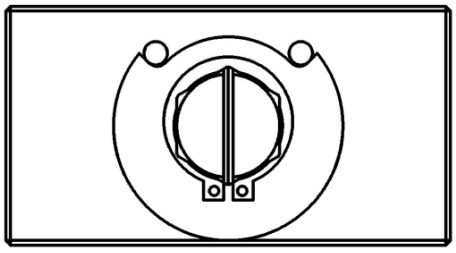

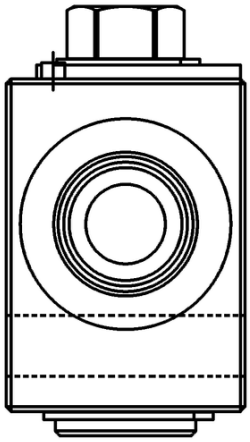

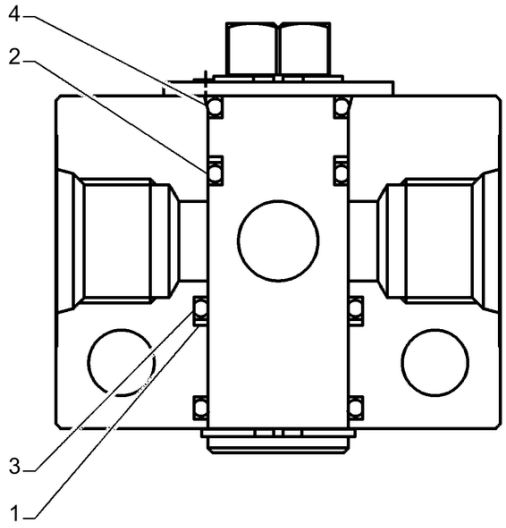

VÁLVULA, BATENTE CONJUNTO PN 47836399

VAR - 404354, 404356, 404357, 404358 - VÁLVULA, BATENTE, COMPONENTES; (Prod Date) After 1 Jan 2017

REF	NP	QTD	DESCRIÇÃO	USO
1	154001A1	1	ANEL DE SEGURANÇA	
2	153982A1	1	ANEL DE SEGURANÇA	
3	154528A1	2	O-RING	
4	154503A1	2	O-RING	

35.736.010 [01]

p1

VÁLVULA DE SEGURANÇA, COMPONENTES; (Prod Date) After 1 Jan 2017

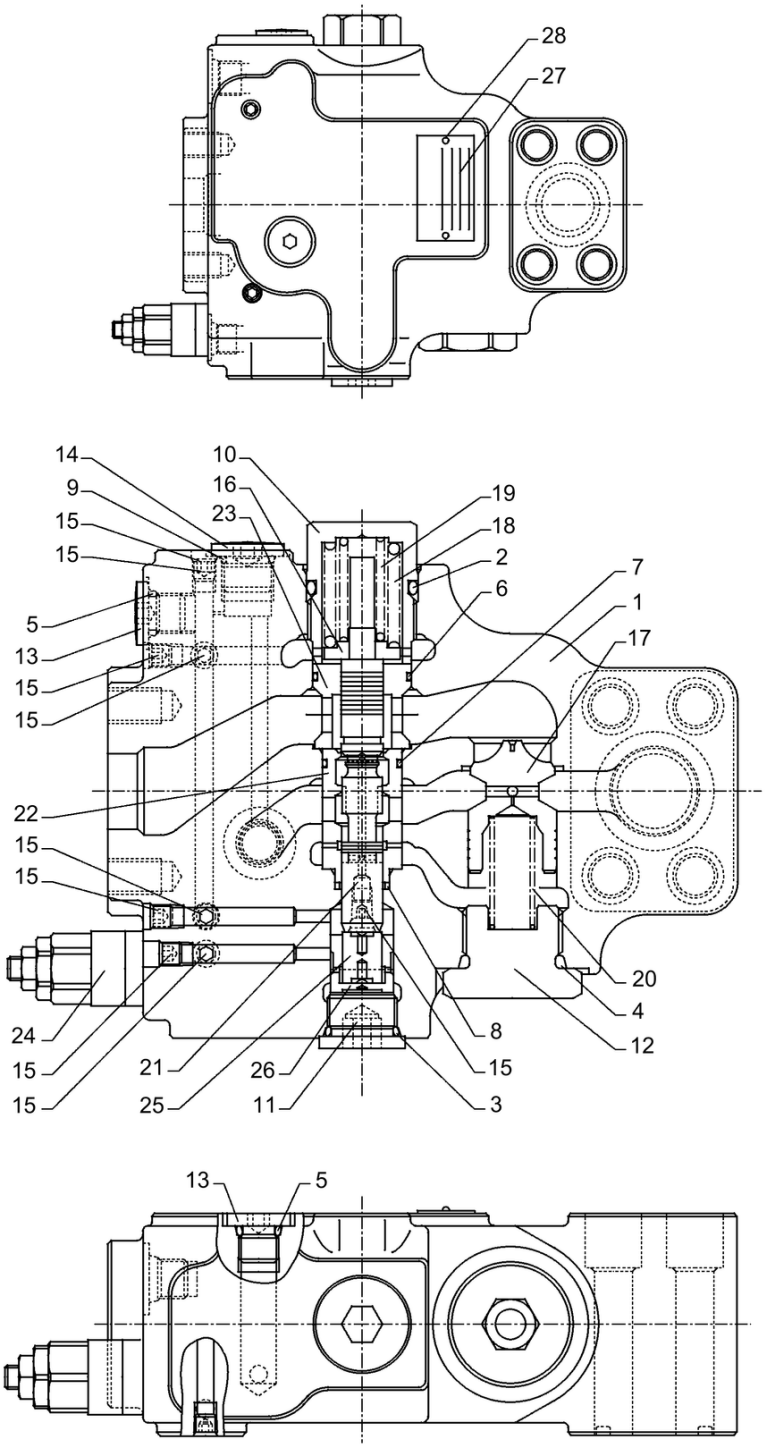

VÁLVULA DE SEGURANÇA CONJUNTO PN 47807176

35.736.010 [01]

VÁLVULA DE SEGURANÇA, COMPONENTES; (Prod Date) After 1 Jan 2017

REF	NP	QTD	DESCRIÇÃO	USO
1	NSS	1	NO SE VENDE SEPARADO	Alojamento
2	154535A1	1	O-RING	
3	154499A1	1	O-RING	
4	154523A1	1	O-RING	
5	154467A1	2	O-RING 10.8mm ID x 2.4mm Width	
6	166804A1	1	O-RING	
7	LBQ6021	1	O-RING	
8	LE013260	1	VEDANTE	
9	154475A1	1	O-RING	
10	LK005500	1	BUJÃO	
11	LK005360	1	BUJÃO	
12	LK005530	1	BUJÃO	
13	LK00015	2	BUJÃO	
14	LK00008	1	BUJÃO	
15	LK00003	9	BUJÃO	
16	LR014580	1	ASSENTO MOLA	
17	LJ014310	1	VÁLVULA DO OBTURADOR	
18	LG005860	1	MOLA DE COMPRESSÃO	
19	LG005870	1	MOLA DE COMPRESSÃO	
20	LG005890	1	MOLA DE COMPRESSÃO	
21	NSS	1	NO SE VENDE SEPARADO	Carretel
22	NSS	1	NO SE VENDE SEPARADO	Bucha
23	NSS	1	NO SE VENDE SEPARADO	Bucha
24	LJ014280	1	VALVULA DE ALIVIO	
25	LJ014290	1	PISTÃO	
26	LJ014300	1	PISTÃO	
27	NSS	1	NO SE VENDE SEPARADO	Placa do Nome
28	LA00027	2	REBITE	

35.736.010 [02]

p1

VÁLVULA DE SEGURANÇA, COMPONENTES, CILINDRO DE LANÇA; (Prod Date) After 1 Jan 2017

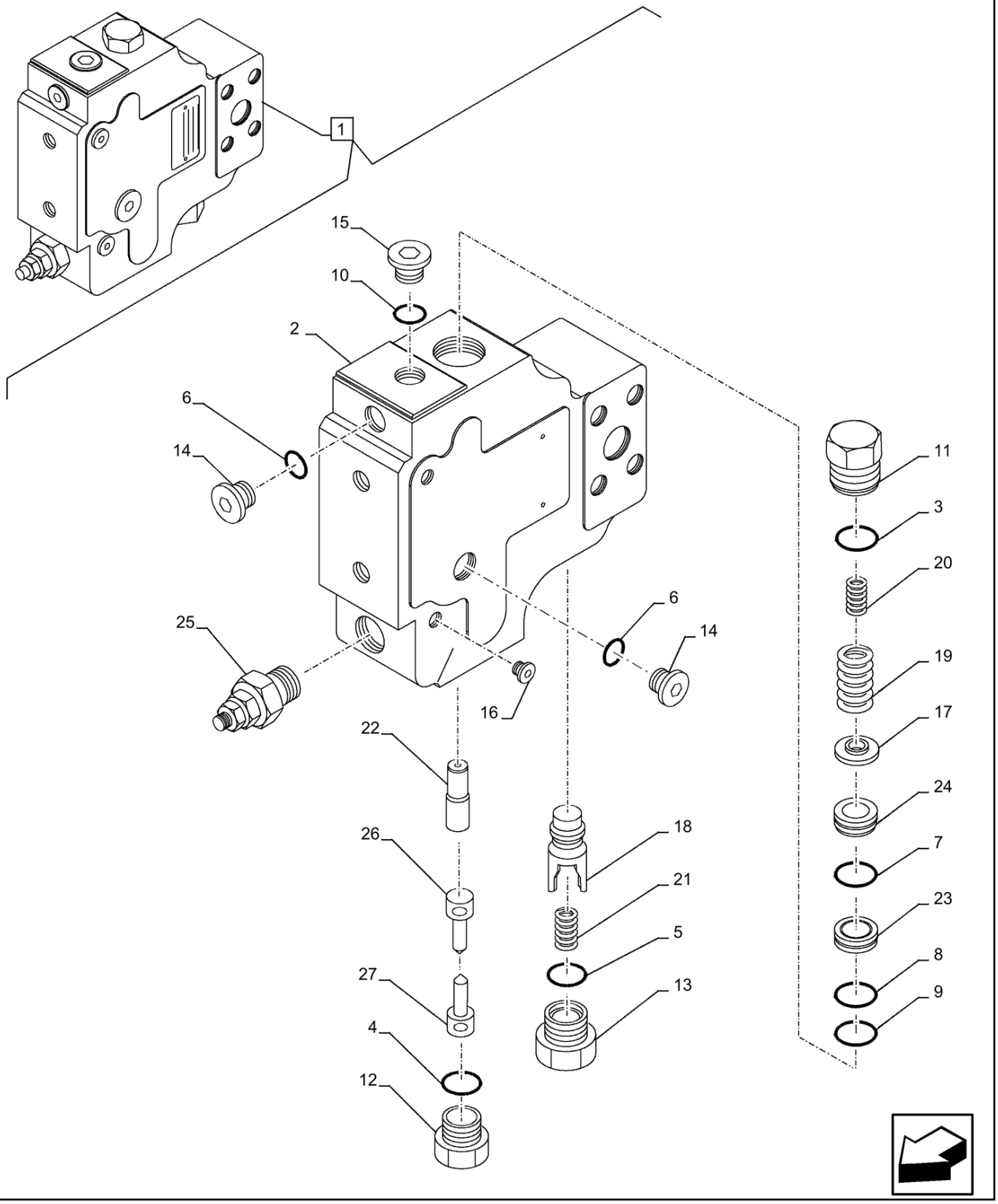

VÁLVULA DE SEGURANÇA, COMPONENTES, CILINDRO DE LANÇA; (Prod Date) After 1 Jan 2017

REF	NP	QTD	DESCRIÇÃO	USO
1	47805656	1	VÁLVULA	Incl 2 - 27
2	NSS	1	NO SE VENDE SEPARADO	Corpo, Incl in 1
3	154535A1	1	O-RING	
4	154499A1	1	O-RING	
5	154503A1	1	O-RING	
6	154467A1	2	O-RING 10.8mm ID x 2.4mm Width	
7	166804A1	1	O-RING	
8	LBQ6021	1	O-RING	
9	LE013260	1	VEDANTE	
10	154475A1	1	O-RING	
11	LK005500	1	BUJÃO	
12	LK005360	1	BUJÃO	
13	LK005520	1	BUJÃO	
14	LK00015	2	BUJÃO	
15	LK00008	1	BUJÃO	
16	NSS	9	NO SE VENDE SEPARADO	Bujão, Incl in 1
17	LR014580	1	ASSENTO MOLA	
18	LJ014260	1	VÁLVULA DO OBTURADOR	
19	LG005860	1	MOLA DE COMPRESSÃO	
20	LG005870	1	MOLA DE COMPRESSÃO	
21	LG005880	1	MOLA DE COMPRESSÃO	
22	NSS	1	NO SE VENDE SEPARADO	Carretel, Incl in 1
23	NSS	1	NO SE VENDE SEPARADO	Bucha, Incl in 1
24	NSS	1	NO SE VENDE SEPARADO	Bucha, Incl in 1
25	LJ014280	1	VALVULA DE ALIVIO	
26	LJ014290	1	PISTÃO	
27	LJ014300	1	PISTÃO	

35.736.020 [01]

p1

CILINDRO DE LANÇA, LADO DIREITO, COMPONENTES; (Prod Date) After 1 Jan 2017

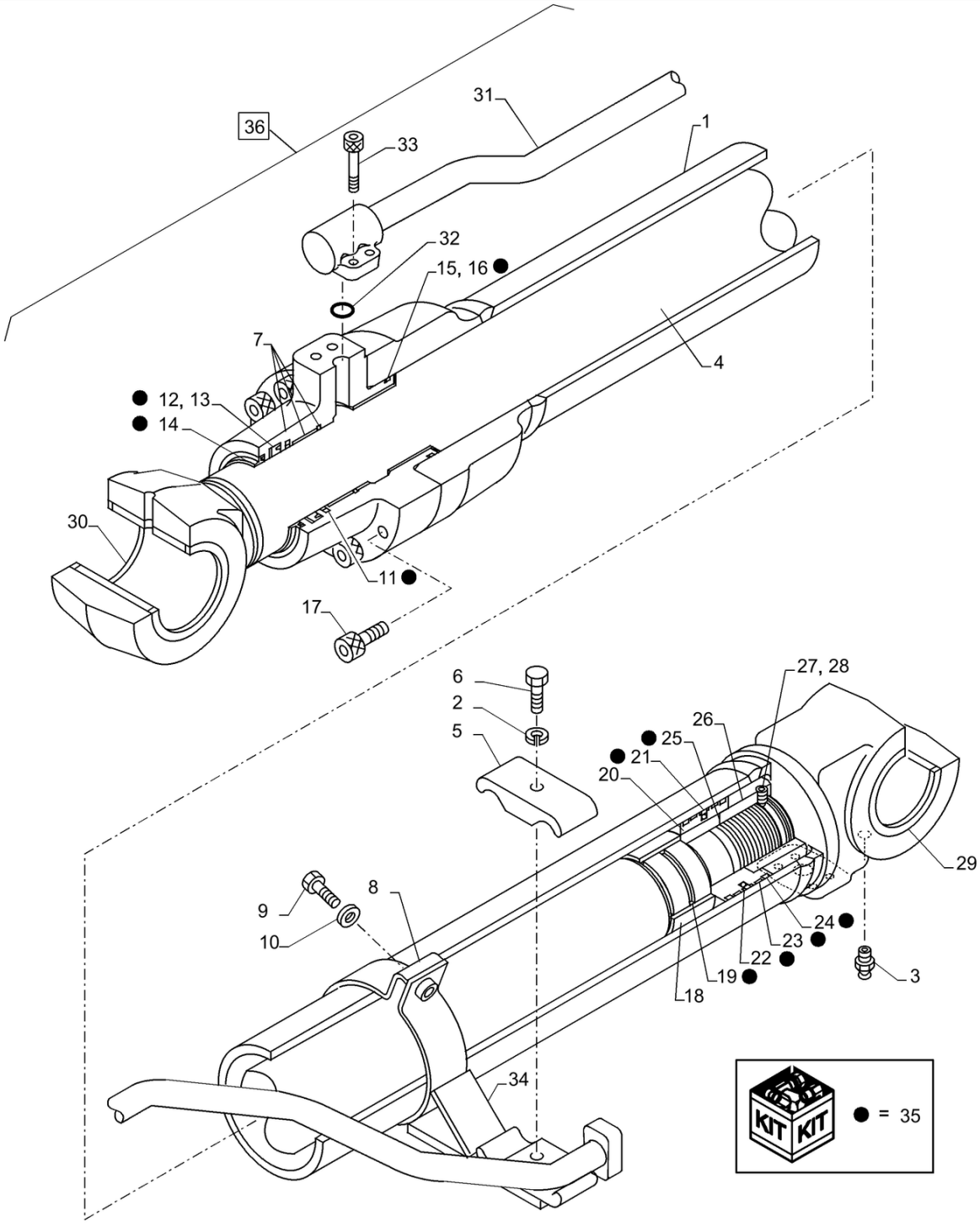

CILINDRO DA LANÇA CONJUNTO PN 47897362

35.736.020 [01]

CILINDRO DE LANÇA, LADO DIREITO, COMPONENTES; (Prod Date) After 1 Jan 2017

REF	NP	QTD	DESCRIÇÃO	USO
1	LZ010020	1	MANGA DE CILINDRO	
2	892-16014	1	ANILHA DE RETENÇÃO M14, Hvy	
3	153630A1	1	GRAXEIRA	
4	LZ010030	1	HASTE PISTÃO	
5	155709A1	2	COLAR	
6	102R014S090N	1	PARAFUSO	
7	NSS	1	NO SE VENDE SEPARADO	Cabeçote Cilindro
8	LD00083	1	SUPORTE DE BRACADEIR	
9	158131A1	2	PARAFUSO High Strength, M10 x 1.5 x 35mm, Cl 10.9	
10	156227A1	2	ARRUELA PLANA	
11	LE012390	1	ANEL	
12	LE012310	1	ANEL	
13	LE00954	1	ANEL DE SEGURANÇA	
14	160502A1	1	JUNTA EASPADORRO	
15	154797A1	1	O-RING	
16	LE00739	1	ANEL DE SEGURANÇA	
17	108R020Z080N	10	PARAFUSO	
18	160550A1	1	ANEL	
19	LE00955	1	VEDANTE	
20	LJ00898	1	PISTÃO DO MACACO	
21	LE00742	1	ANEL DE SEGURANÇA	
22	LE00743	2	ANEL DE SEGURANÇA	
23	LE013620	2	JUNTA EASPADORRO	
24	LE00745	2	ANEL RASPADOR	
25	155733A1	1	CALÇO DE AFINAÇÃO	
26	LA00738	1	PORCA	
27	156228A1	1	PARAFUSO DE AJUSTE	
28	155981A1	1	ESFERA	
29	162962A1	2	JUNTA EASPADORRO	
30	163840A1	2	JUNTA EASPADORRO	
31	LR018080	1	TUBAGEM HIDRÁULICO	
32	154543A1	1	O-RING	
33	863-12035	4	PARAFUSO ALLENA FLAN M12 x 35mm, Cl 12.9	
34	LD00082	1	SUPORTE DE BRACADEIR	

35.736.020 [01]

p2

CILINDRO DE LANÇA, LADO DIREITO, COMPONENTES; (Prod Date) After 1 Jan 2017

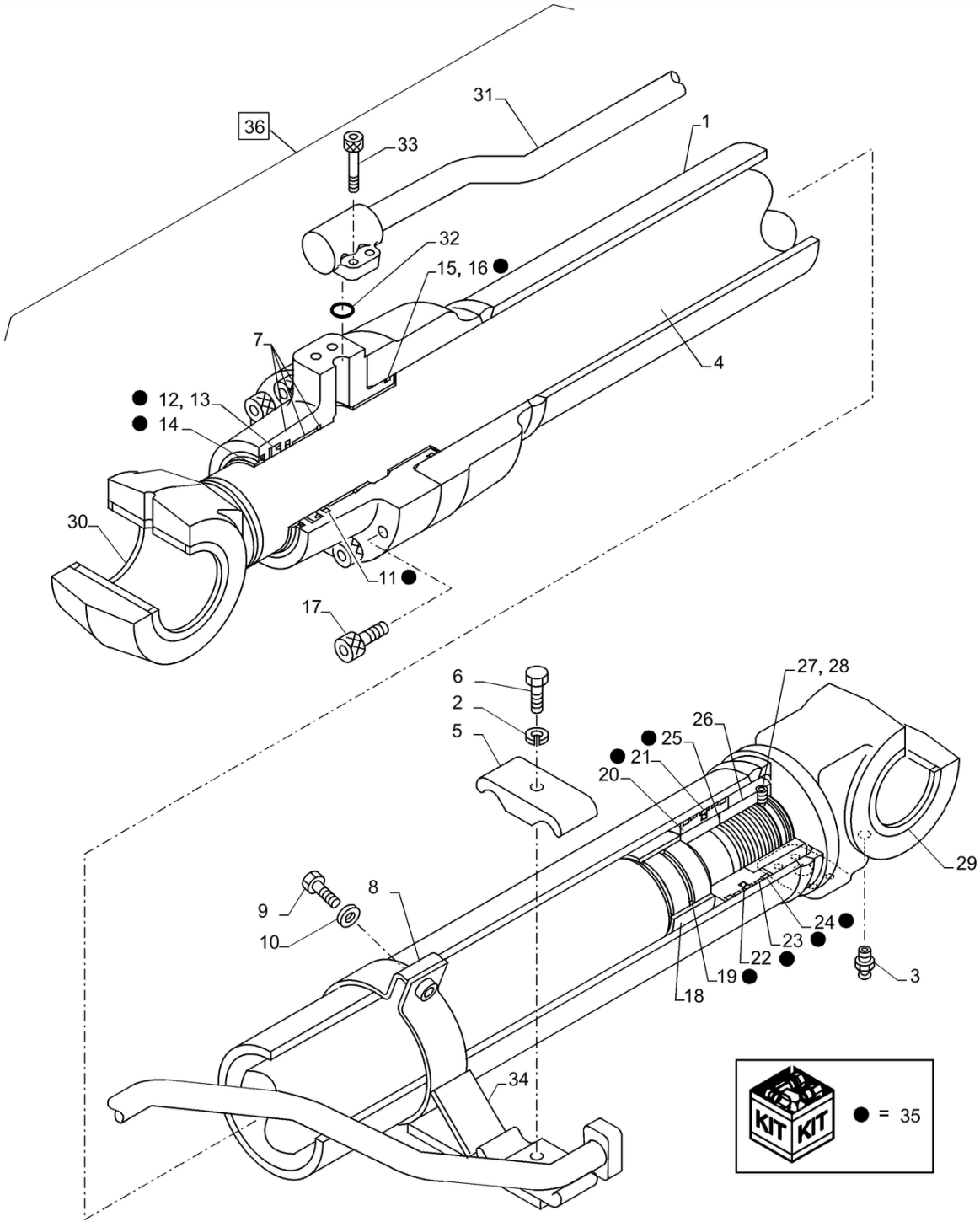

CILINDRO DA LANÇA CONJUNTO PN 47897362

CILINDRO DE LANÇA, LADO DIREITO, COMPONENTES; (Prod Date) After 1 Jan 2017

REF	NP	QTD	DESCRIÇÃO	USO
35	48109199	1	O-RING	Incl 11 - 16, 19, 21 - 24
36	47897362	1	CILINDRO HIDRÁULICO	Incl 1 - 35

35.736.020 [02]

p1

CILINDRO DE LANÇA, LADO DIREITO, COMPONENTES; (Prod Date) After 1 Jan 2017

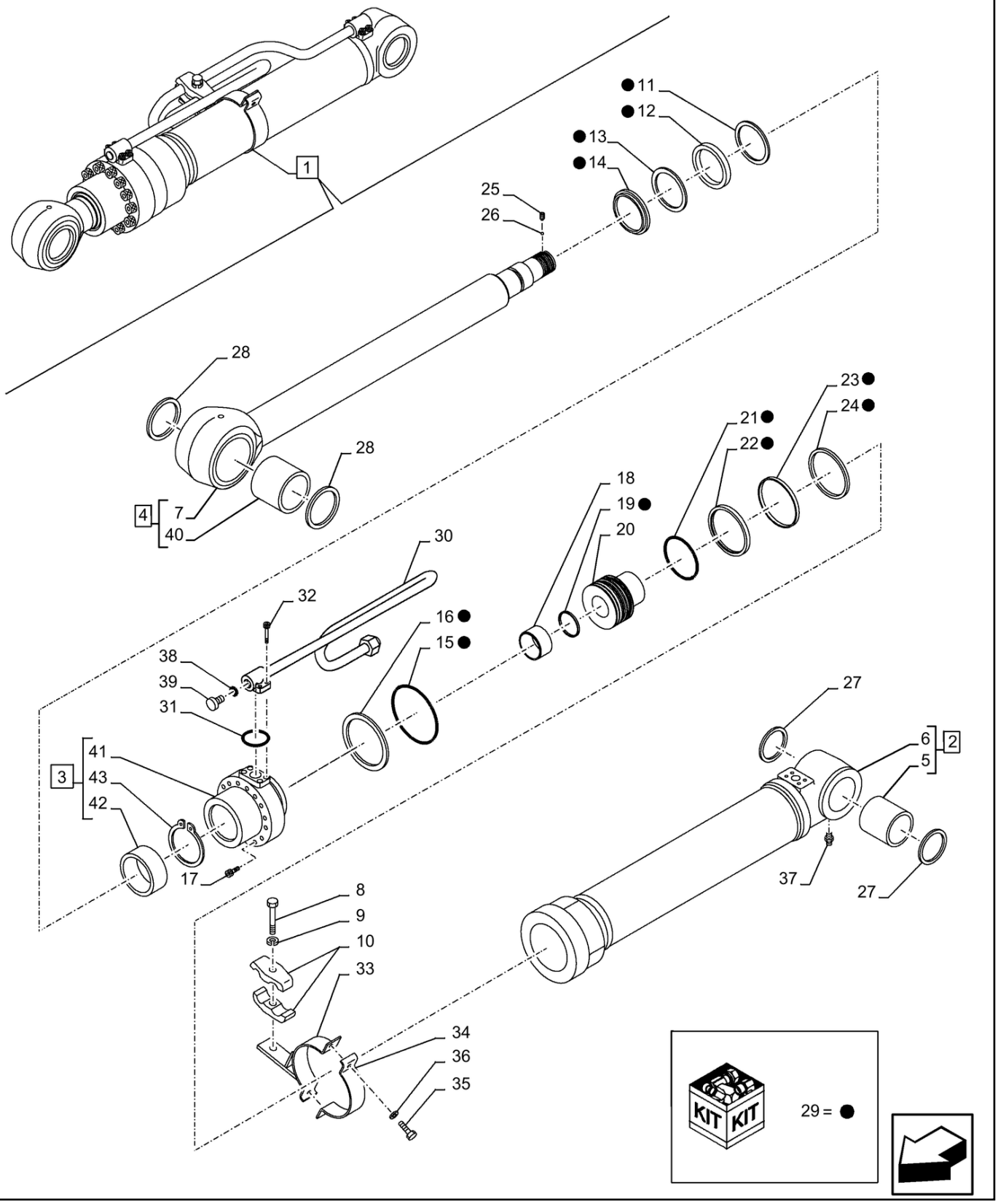

35.736.020 [02]

CILINDRO DE LANÇA, LADO DIREITO, COMPONENTES; (Prod Date) After 1 Jan 2017

REF	NP	QTD	DESCRIÇÃO	USO
1	47830740	1	CILINDRO HIDRÁULICO	Incl 2 - 43
2	LR014070	1	MANGA DE CILINDRO	Incl 5, 6
3	NSS	1	NO SE VENDE SEPARADO	CYLINDER END CAP, Incl in 1
4	LB014530	1	HASTE PISTÃO	Incl 7, 40
5	KRV2401	1	CASQUILHO ALTO LUBRI	
6	NSS	1	NO SE VENDE SEPARADO	Cilindro Tubo, Incl in 2
7	NSS	1	NO SE VENDE SEPARADO	Haste do Pistão, Incl in 4
8	153910A1	1	PARAFUSO High Strength, Hex, M14 x 80mm	
9	892-16014	1	ANILHA DE RETENÇÃO M14, Hvy	
10	155701A1	2	COLAR	
11	LE013140	1	ANEL	
12	LE013150	1	ANEL	
13	155232A1	1	ANEL DE SEGURANÇA	
14	LE019440	1	VEDADOR EIXO	
15	154753A1	1	O-RING 114.4mm ID x 3.1mm Width	
16	155234A1	1	ANEL DE SEGURANÇA	
17	161059A1	12	PARAFUSO ALLENA FLAN Hex Skt, M16 x 70mm, Cl 12.9	
18	LE013160	1	ANEL DE SEGURANÇA	
19	LE00704	1	VEDANTE	
20	LJ014150	1	PISTÃO	
21	155313A1	1	ANEL VEDADOR	
22	LE00705	2	ANEL DE SEGURANÇA	
23	LE013170	2	ANEL DE SEGURANÇA	
24	155308A1	2	ANEL	
25	156223A1	1	PARAFUSO DE AJUSTE	
26	155977A1	1	ESFERA	
27	160483A1	2	ANEL DE SEGURANÇA	
28	160484A1	2	JUNTA EASPADORRO	
29	LZ010930	1	KIT DE VEDAÇÃO	Kit, Incl 11 - 16, 19, 21 - 24
30	KRP12610	1	TUBAGEM HIDRÁULICO	
31	154528A1	1	O-RING	
32	87016471	4	PARAFUSO ALLENA FLAN M10 x 30mm, Cl 12.9	
33	LD001370	1	SUPORTE DE BRACADEIR	

35.736.020 [02]

p2

CILINDRO DE LANÇA, LADO DIREITO, COMPONENTES; (Prod Date) After 1 Jan 2017

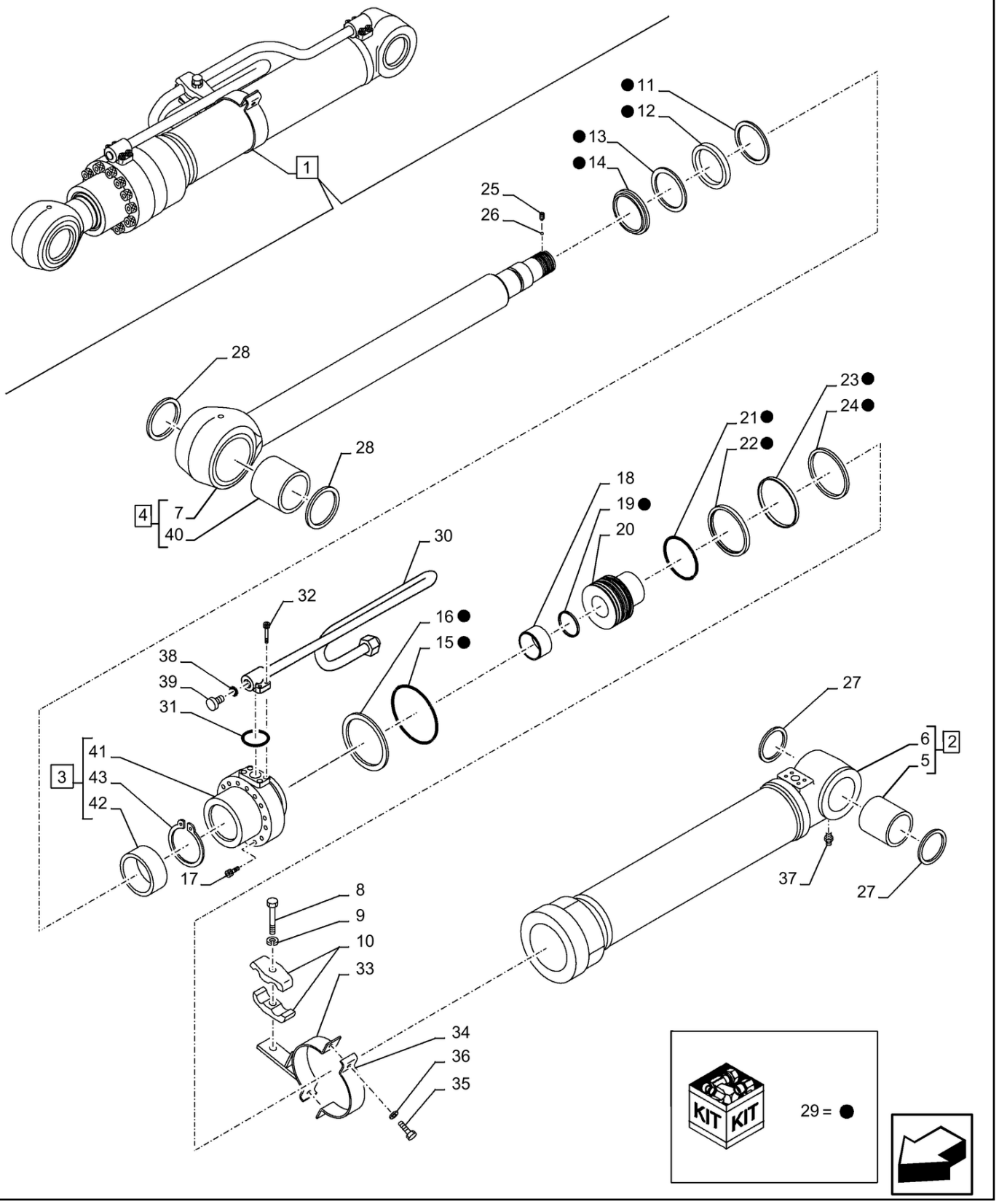

CILINDRO DE LANÇA, LADO DIREITO, COMPONENTES; (Prod Date) After 1 Jan 2017

REF	NP	QTD	DESCRIÇÃO	USO
34	LD00040	1	SUPORTE DE BRACADEIR	
35	158131A1	2	PARAFUSO High Strength, M10 x 1.5 x 35mm, Cl 10.9	
36	156227A1	2	ARRUELA PLANA	
37	153630A1	1	GRAXEIRA	
38	154475A1	1	O-RING	
39	LK00195	1	BUJÃO	
40	KRV2395	1	CASQUILHO ALTO LUBRI	
41	LU00106	1	TAMPA CILINDRO	
42	155419A1	1	BUCHA	
43	155697A1	1	ANEL	

35.736.020 [03]

p1

CILINDRO DE LANÇA, COMPONENTES; (Prod Date) After 1 Jan 2017

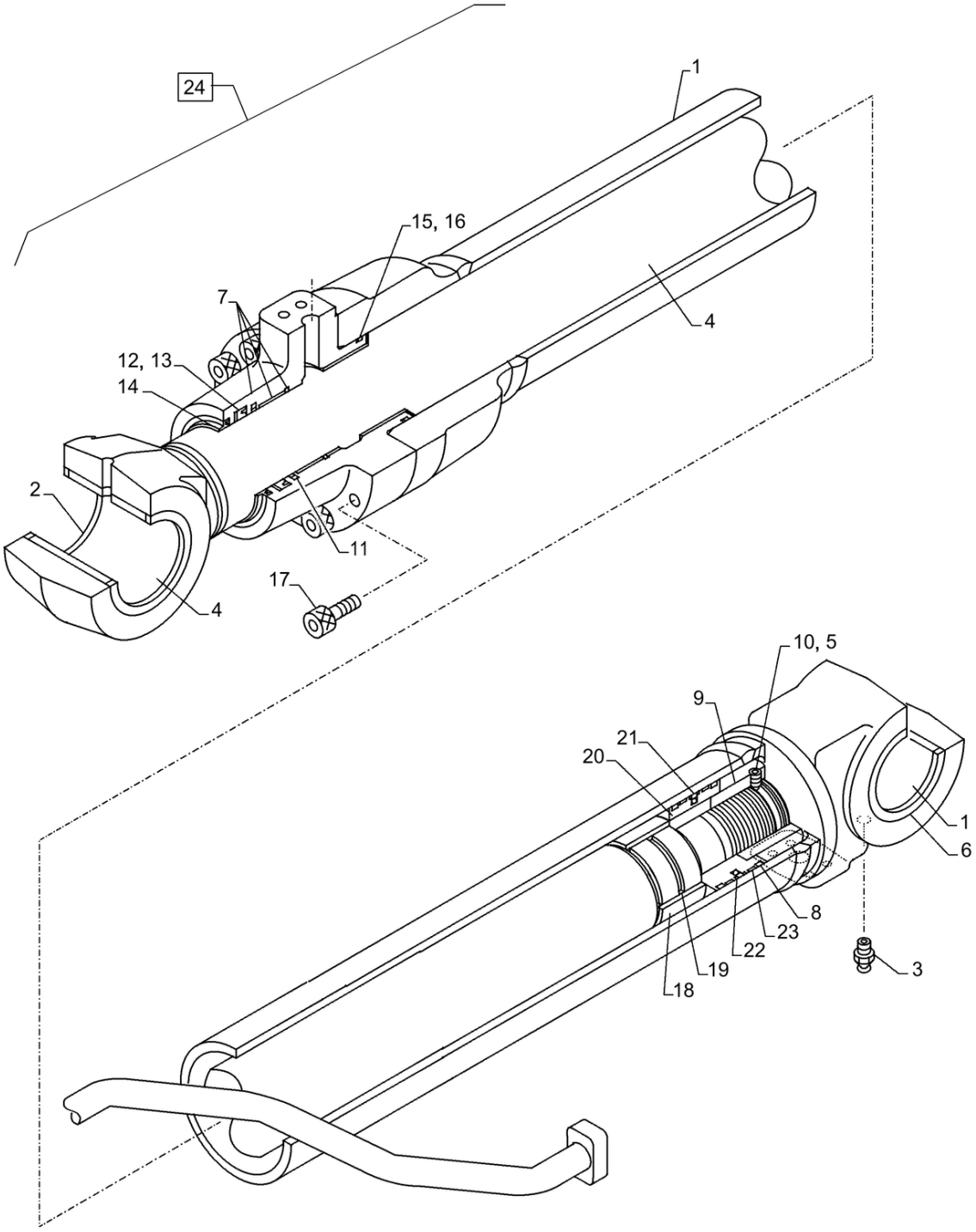

CILINDRO DE LANÇA, COMPONENTES; (Prod Date) After 1 Jan 2017

REF	NP	QTD	DESCRIÇÃO	USO
1	LZ010020	1	MANGA DE CILINDRO	
2	163840A1	2	JUNTA EASPADORRO	
3	153630A1	1	GRAXEIRA	
4	LZ010030	1	HASTE PISTÃO	
5	155981A1	1	ESFERA	
6	162962A1	2	JUNTA EASPADORRO	
7	NSS	1	NO SE VENDE SEPARADO	Head Cylinder, Incl in 24
8	LE00745	2	ANEL RASPADOR	
9	LA00738	1	PORCA	
10	156228A1	1	PARAFUSO DE AJUSTE	
11	LE012390	1	ANEL	
12	LE012310	1	ANEL	
13	LE00954	1	ANEL DE SEGURANÇA	
14	164188A1	1	JUNTA	
15	154797A1	1	O-RING	
16	LE00739	1	ANEL DE SEGURANÇA	
17	108R020Z080N	10	PARAFUSO	
18	160550A1	1	ANEL	
19	LE00955	1	VEDANTE	
20	LJ00898	1	PISTÃO DO MACACO	
21	LE00742	1	ANEL DE SEGURANÇA	
22	LE00743	2	ANEL DE SEGURANÇA	
23	LE013620	2	JUNTA EASPADORRO	
24	48058347	1	CILINDRO HIDRÁULICO	Incl 1 - 23

35.736.030 [01]

p1

CILINDRO DE LANÇA, LADO ESQUERDO, COMPONENTES; (Prod Date) After 1 Jan 2017

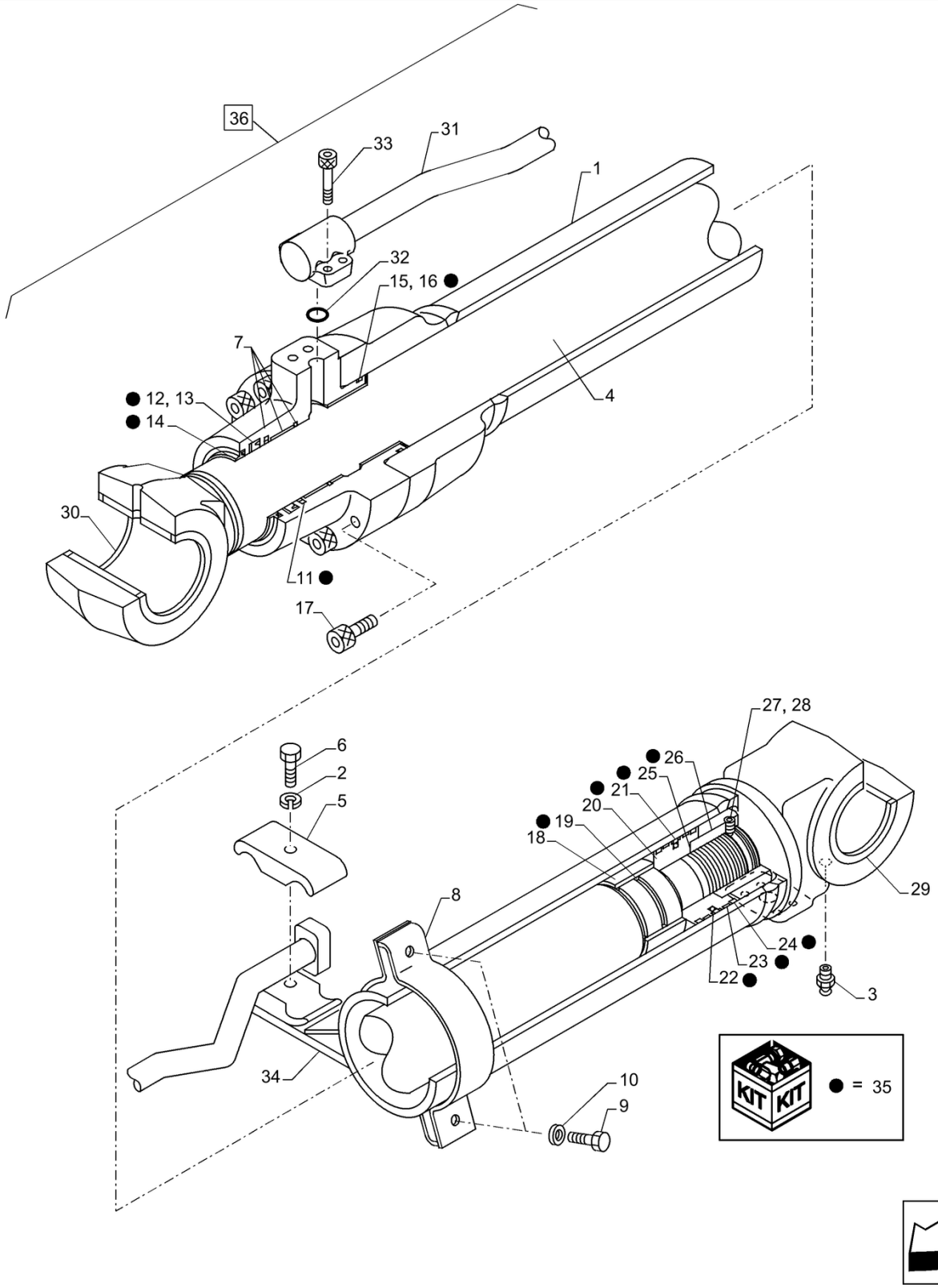

CILINDRO DA LANÇA CONJUNTO PN 47897576

35.736.030 [01]

CILINDRO DE LANÇA, LADO ESQUERDO, COMPONENTES; (Prod Date) After 1 Jan 2017

REF	NP	QTD	DESCRIÇÃO	USO
1	LZ010020	1	MANGA DE CILINDRO	
2	892-16014	1	ANILHA DE RETENÇÃO M14, Hvy	
3	153630A1	1	GRAXEIRA	
4	LZ010030	1	HASTE PISTÃO	
5	155709A1	2	COLAR	
6	102R014S090N	1	PARAFUSO	
7	NSS	1	NO SE VENDE SEPARADO	Cabeçote Cilindro
8	LD00083	1	SUPORTE DE BRACADEIR	
9	158131A1	2	PARAFUSO High Strength, M10 x 1.5 x 35mm, Cl 10.9	
10	156227A1	2	ARRUELA PLANA	
11	LE012390	1	ANEL	
12	LE012310	1	ANEL	
13	LE00954	1	ANEL DE SEGURANÇA	
14	160502A1	1	JUNTA EASPADORRO	
15	154797A1	1	O-RING	
16	LE00739	1	ANEL DE SEGURANÇA	
17	108R020Z080N	10	PARAFUSO	
18	160550A1	1	ANEL	
19	LE00955	1	VEDANTE	
20	LJ00898	1	PISTÃO DO MACACO	
21	LE00742	1	ANEL DE SEGURANÇA	
22	LE00743	2	ANEL DE SEGURANÇA	
23	LE013620	2	JUNTA EASPADORRO	
24	LE00745	2	ANEL RASPADOR	
25	155733A1	1	CALÇO DE AFINAÇÃO	
26	LA00738	1	PORCA	
27	156228A1	1	PARAFUSO DE AJUSTE	
28	155981A1	1	ESFERA	
29	162962A1	2	JUNTA EASPADORRO	
30	163840A1	2	JUNTA EASPADORRO	
31	LR018100	1	TUBAGEM HIDRÁULICO	
32	154543A1	1	O-RING	
33	863-12035	4	PARAFUSO ALLENA FLAN M12 x 35mm, Cl 12.9	
34	LD00082	1	SUPORTE DE BRACADEIR	

35.736.030 [01]

p2

CILINDRO DE LANÇA, LADO ESQUERDO, COMPONENTES; (Prod Date) After 1 Jan 2017

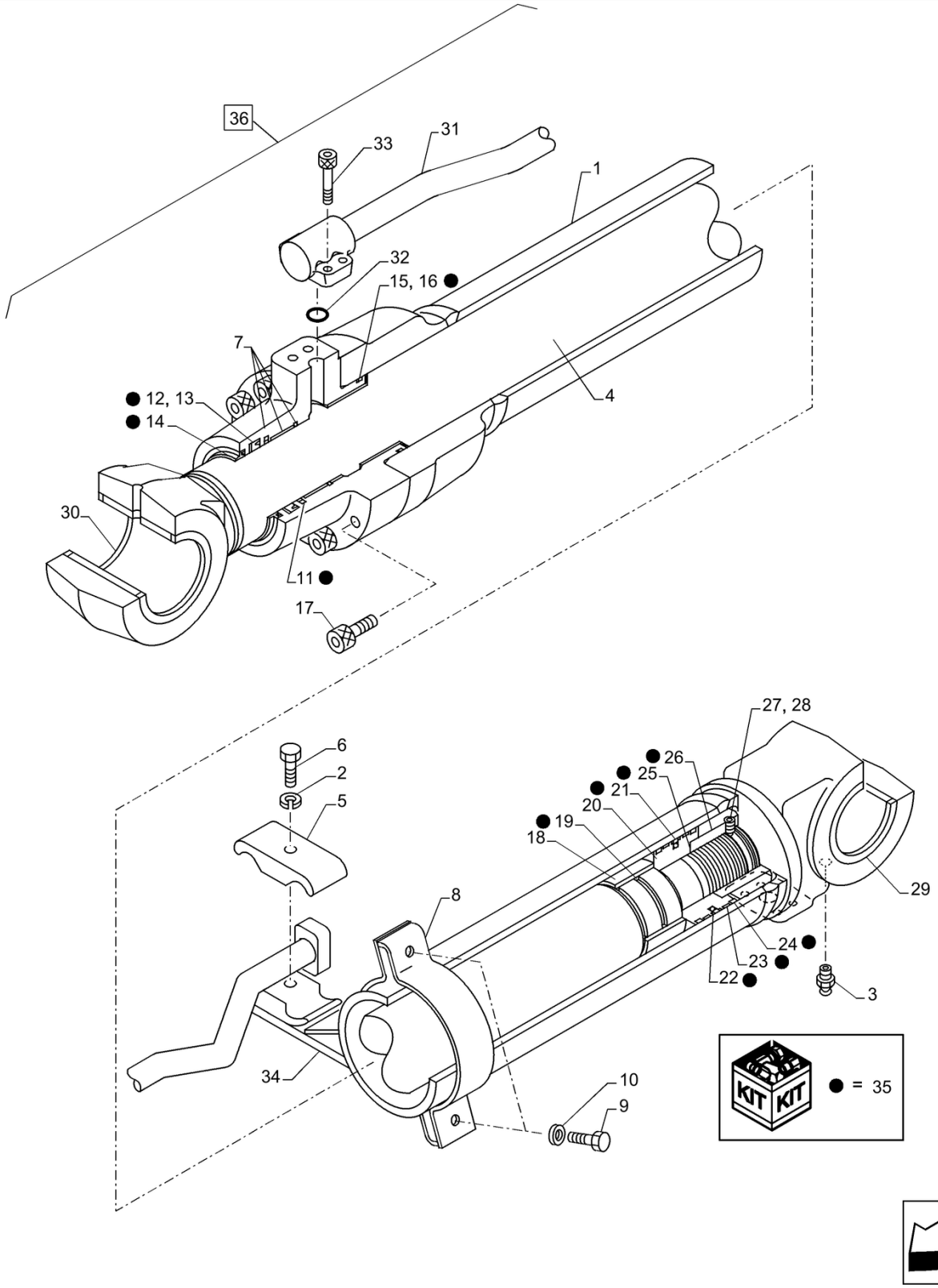

CILINDRO DA LANÇA CONJUNTO PN 47897576

CILINDRO DE LANÇA, LADO ESQUERDO, COMPONENTES; (Prod Date) After 1 Jan 2017

REF	NP	QTD	DESCRIÇÃO	USO
35	48109199	1	O-RING	Incl 11 - 16, 19, 21 - 24
36	47897576	1	CILINDRO HIDRÁULICO	Incl 1 - 35

35.736.030 [02]

p1

CILINDRO DE LANÇA, LADO ESQUERDO, COMPONENTES; (Prod Date) After 1 Jan 2017

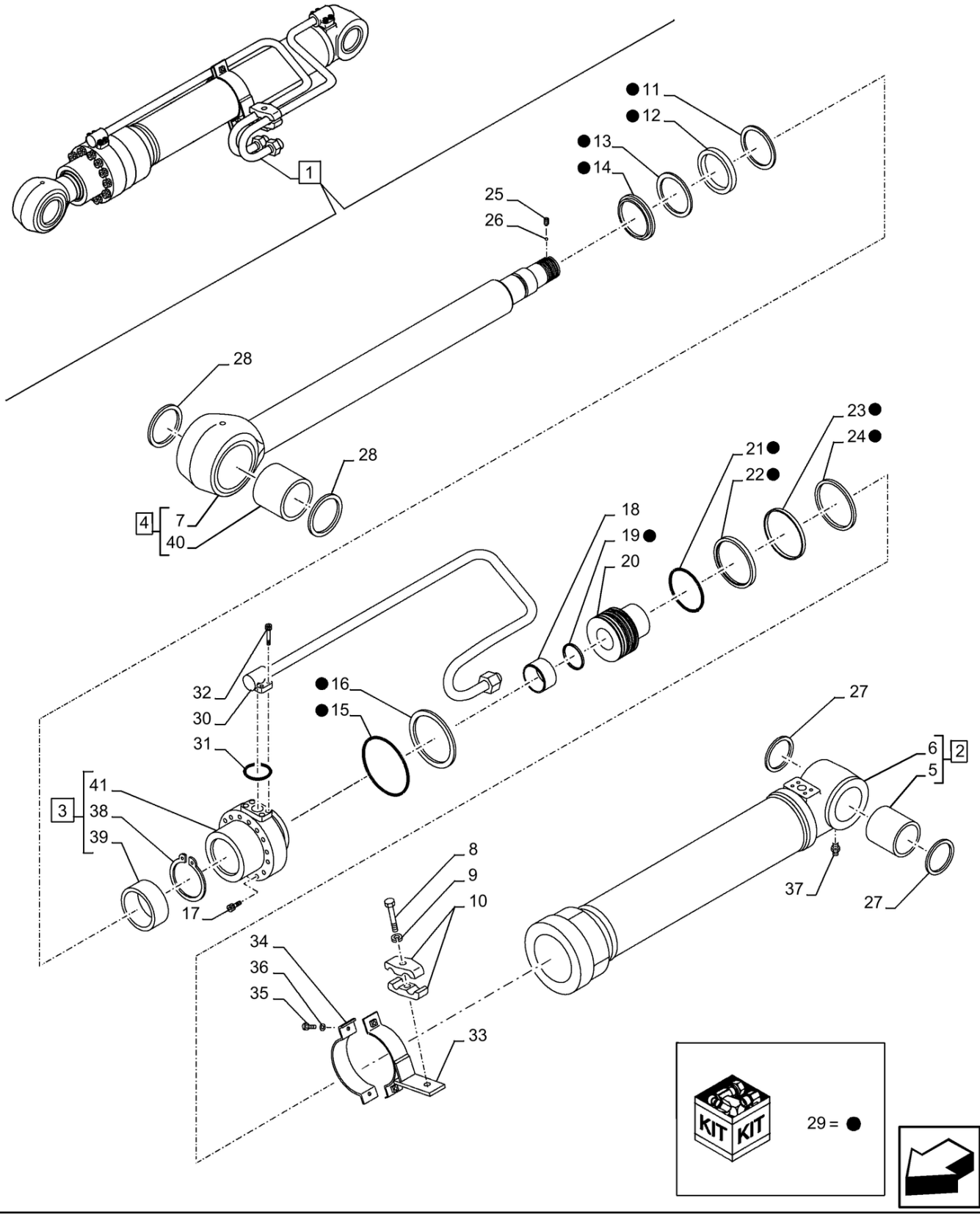

35.736.030 [02]

CILINDRO DE LANÇA, LADO ESQUERDO, COMPONENTES; (Prod Date) After 1 Jan 2017

REF	NP	QTD	DESCRIÇÃO	USO
1	47830639	1	CILINDRO HIDRÁULICO	Incl 2 - 41
2	LR014070	1	MANGA DE CILINDRO	Incl 5, 6
3	NSS	1	NO SE VENDE SEPARADO	CYLINDER END CAP, Incl in 1
4	LB014530	1	HASTE PISTÃO	Incl 7, 40
5	KRV2401	1	CASQUILHO ALTO LUBRI	
6	NSS	1	NO SE VENDE SEPARADO	Cilindro Tubo, Incl in 2
7	NSS	1	NO SE VENDE SEPARADO	Haste do Pistão, Incl in 4
8	153910A1	1	PARAFUSO High Strength, Hex, M14 x 80mm	
9	892-16014	1	ANILHA DE RETENÇÃO M14, Hvy	
10	155701A1	2	COLAR	
11	LE013140	1	ANEL	
12	LE013150	1	ANEL	
13	155232A1	1	ANEL DE SEGURANÇA	
14	LE019440	1	VEDADOR EIXO	
15	154753A1	1	O-RING 114.4mm ID x 3.1mm Width	
16	155234A1	1	ANEL DE SEGURANÇA	
17	161059A1	12	PARAFUSO ALLENA FLAN Hex Skt, M16 x 70mm, Cl 12.9	
18	LE013160	1	ANEL DE SEGURANÇA	
19	LE00704	1	VEDANTE	
20	LJ014150	1	PISTÃO	
21	155313A1	1	ANEL VEDADOR	
22	LE00705	2	ANEL DE SEGURANÇA	
23	LE013170	2	ANEL DE SEGURANÇA	
24	155308A1	2	ANEL	
25	156223A1	1	PARAFUSO DE AJUSTE	
26	155977A1	1	ESFERA	
27	160483A1	2	ANEL DE SEGURANÇA	
28	160484A1	2	JUNTA EASPADORRO	
29	LZ010930	1	KIT DE VEDAÇÃO	Kit, Incl 11 - 16, 19, 21 - 24
30	LR014060	1	TUBAGEM HIDRÁULICO	
31	154528A1	1	O-RING	
32	87016471	4	PARAFUSO ALLENA FLAN M10 x 30mm, Cl 12.9	
33	LD001370	1	SUPORTE DE BRACADEIR	

35.736.030 [02]

p2

CILINDRO DE LANÇA, LADO ESQUERDO, COMPONENTES; (Prod Date) After 1 Jan 2017

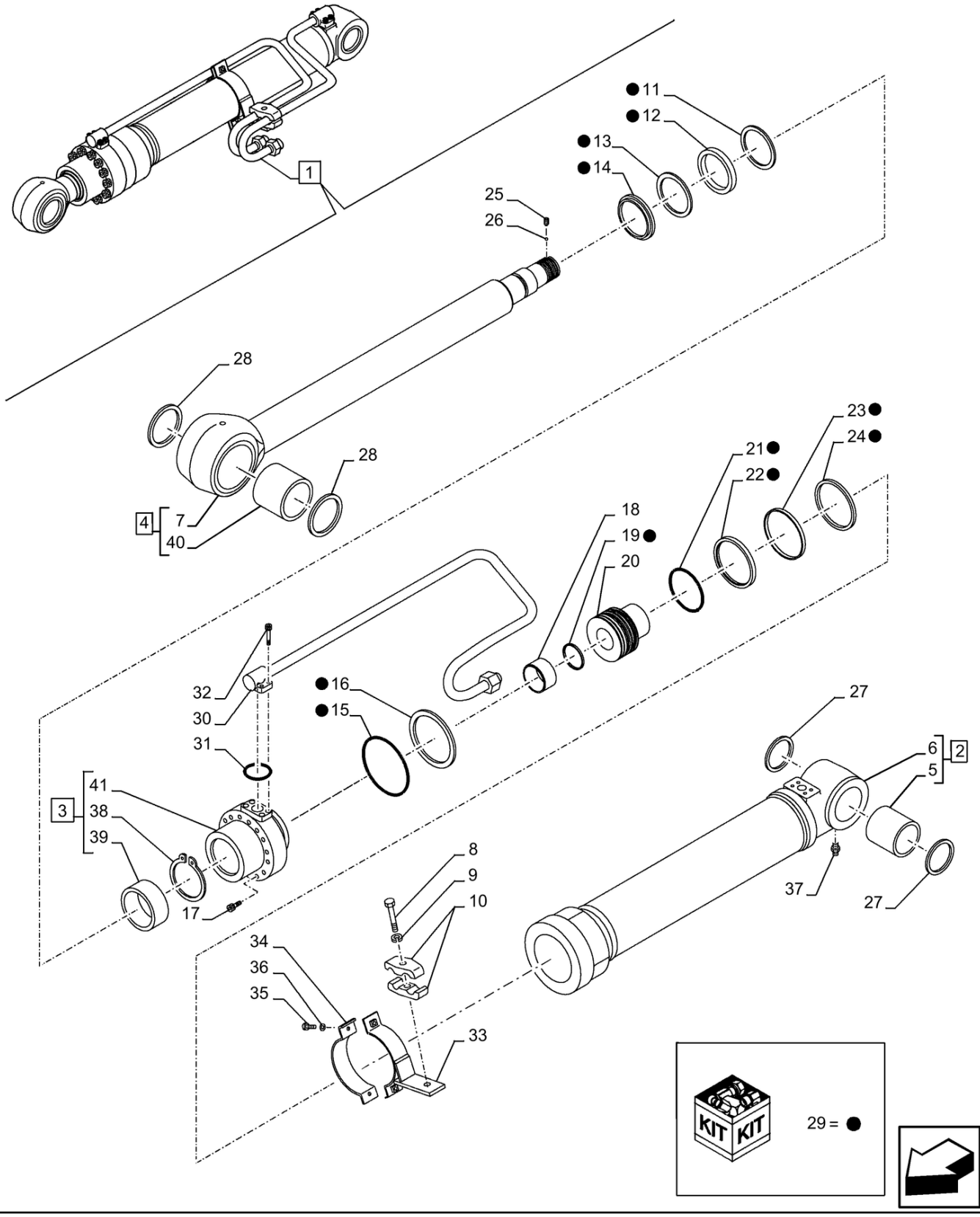

CILINDRO DE LANÇA, LADO ESQUERDO, COMPONENTES; (Prod Date) After 1 Jan 2017

REF	NP	QTD	DESCRIÇÃO	USO
34	LD00040	1	SUPORTE DE BRACADEIR	
35	158131A1	2	PARAFUSO High Strength, M10 x 1.5 x 35mm, Cl 10.9	
36	156227A1	2	ARRUELA PLANA	
37	153630A1	1	GRAXEIRA	
38	155697A1	1	ANEL	
39	155419A1	1	BUCHA	
40	KRV2395	1	CASQUILHO ALTO LUBRI	
41	LU00106	1	TAMPA CILINDRO	

35.736.040	p1

CILINDRO DE LANÇA, LADO DIREITO, COMPONENTES; (Prod Date) After 1 Jan 2017

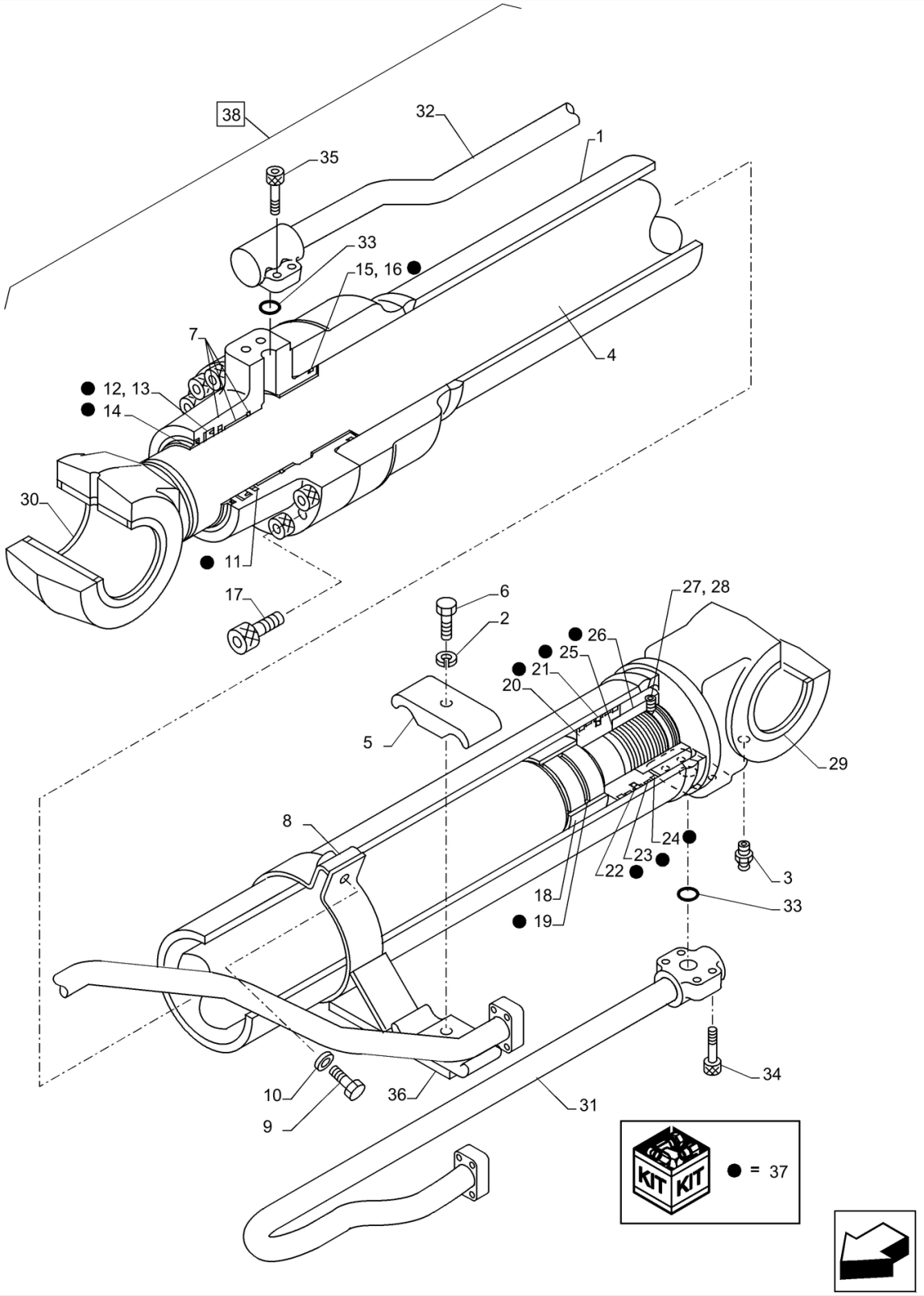

CILINDRO DA LANÇA CONJUNTO PN KSV18670

35.736.040

CILINDRO DE LANÇA, LADO DIREITO, COMPONENTES; (Prod Date) After 1 Jan 2017

REF	NP	QTD	DESCRIÇÃO	USO
1	LZ010020	1	MANGA DE CILINDRO	
2	892-16014	1	ANILHA DE RETENÇÃO M14, Hvy	
3	153630A1	1	GRAXEIRA	
4	LZ010030	1	HASTE PISTÃO	
5	155709A1	2	COLAR	
6	102R014S090N	1	PARAFUSO	
7	NSS	1	NO SE VENDE SEPARADO	Cabeçote Cilindro
8	LD00083	1	SUPORTE DE BRACADEIR	
9	158131A1	2	PARAFUSO High Strength, M10 x 1.5 x 35mm, Cl 10.9	
10	156227A1	2	ARRUELA PLANA	
11	LE012390	1	ANEL	
12	LE012310	1	ANEL	
13	LE00954	1	ANEL DE SEGURANÇA	
14	160502A1	1	JUNTA EASPADORRO	
15	154797A1	1	O-RING	
16	LE00739	1	ANEL DE SEGURANÇA	
17	108R020Z080N	10	PARAFUSO	
18	160550A1	1	ANEL	
19	LE00955	1	VEDANTE	
20	LJ00898	1	PISTÃO DO MACACO	
21	LE00742	1	ANEL DE SEGURANÇA	
22	LE00743	2	ANEL DE SEGURANÇA	
23	LE013620	2	JUNTA EASPADORRO	
24	LE00745	2	ANEL RASPADOR	
25	155733A1	1	CALÇO DE AFINAÇÃO	
26	LA00738	1	PORCA	
27	156228A1	1	PARAFUSO DE AJUSTE	
28	155981A1	1	ESFERA	
29	162962A1	2	JUNTA EASPADORRO	
30	163840A1	2	JUNTA EASPADORRO	
31	LR018070	1	TUBAGEM HIDRÁULICO	
32	LR018080	1	TUBAGEM HIDRÁULICO	
33	154543A1	2	O-RING	

35.736.040	p2

CILINDRO DE LANÇA, LADO DIREITO, COMPONENTES; (Prod Date) After 1 Jan 2017

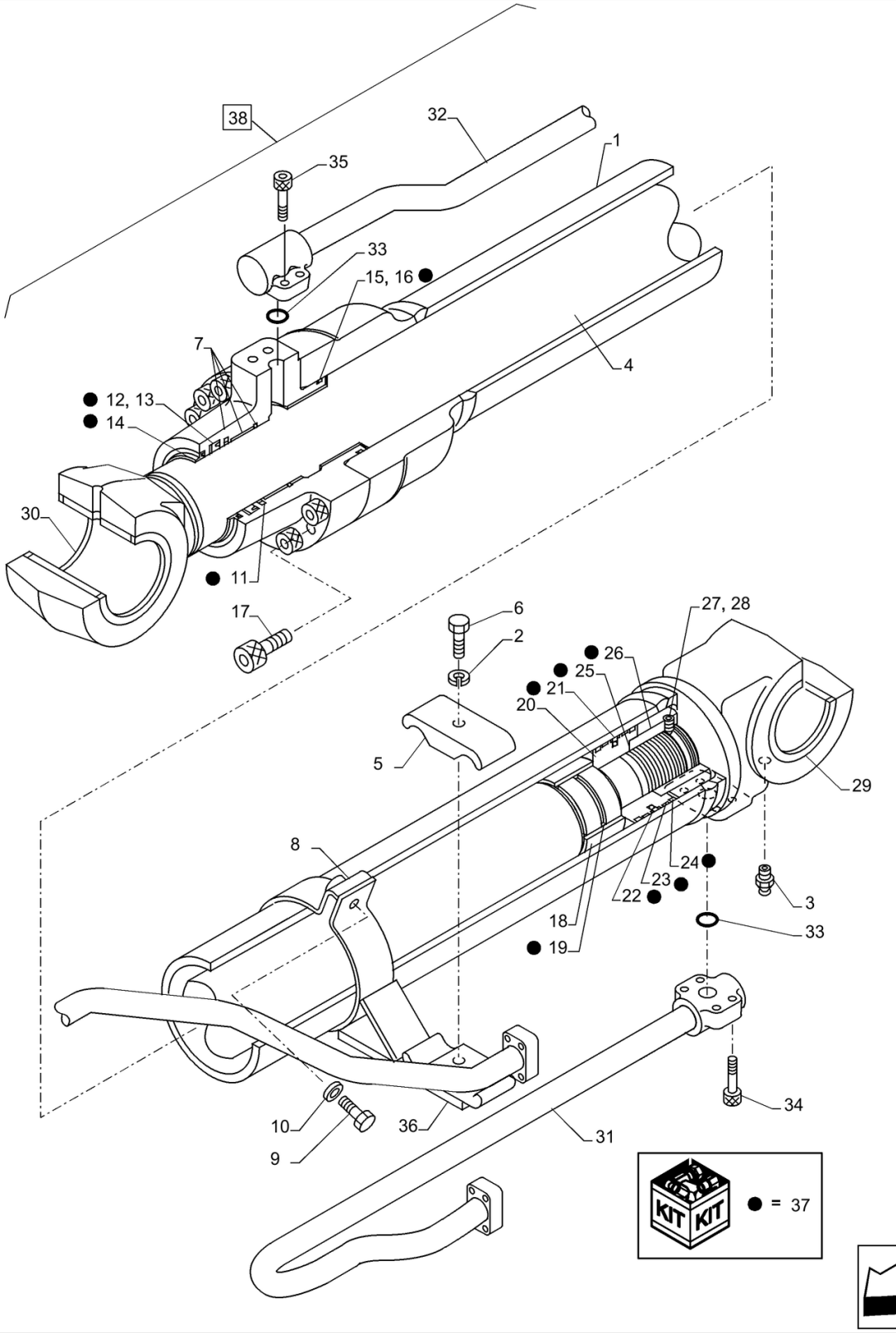

CILINDRO DA LANÇA CONJUNTO PN KSV18670

CILINDRO DE LANÇA, LADO DIREITO, COMPONENTES; (Prod Date) After 1 Jan 2017

REF	NP	QTD	DESCRIÇÃO	USO
34	87016471	4	PARAFUSO ALLENA FLAN M10 x 30mm, Cl 12.9	
35	863-12035	4	PARAFUSO ALLENA FLAN M12 x 35mm, Cl 12.9	
36	LD00082	1	SUPORTE DE BRACADEIR	
37	48109199	1	O-RING	Incl 11 - 16, 19, 21 - 24
38	47837903	1	CILINDRO HIDRÁULICO	Incl 1 - 37

35.736.050 [01]

p1

CILINDRO DE LANÇA, LADO ESQUERDO, COMPONENTES; (Prod Date) After 1 Jan 2017

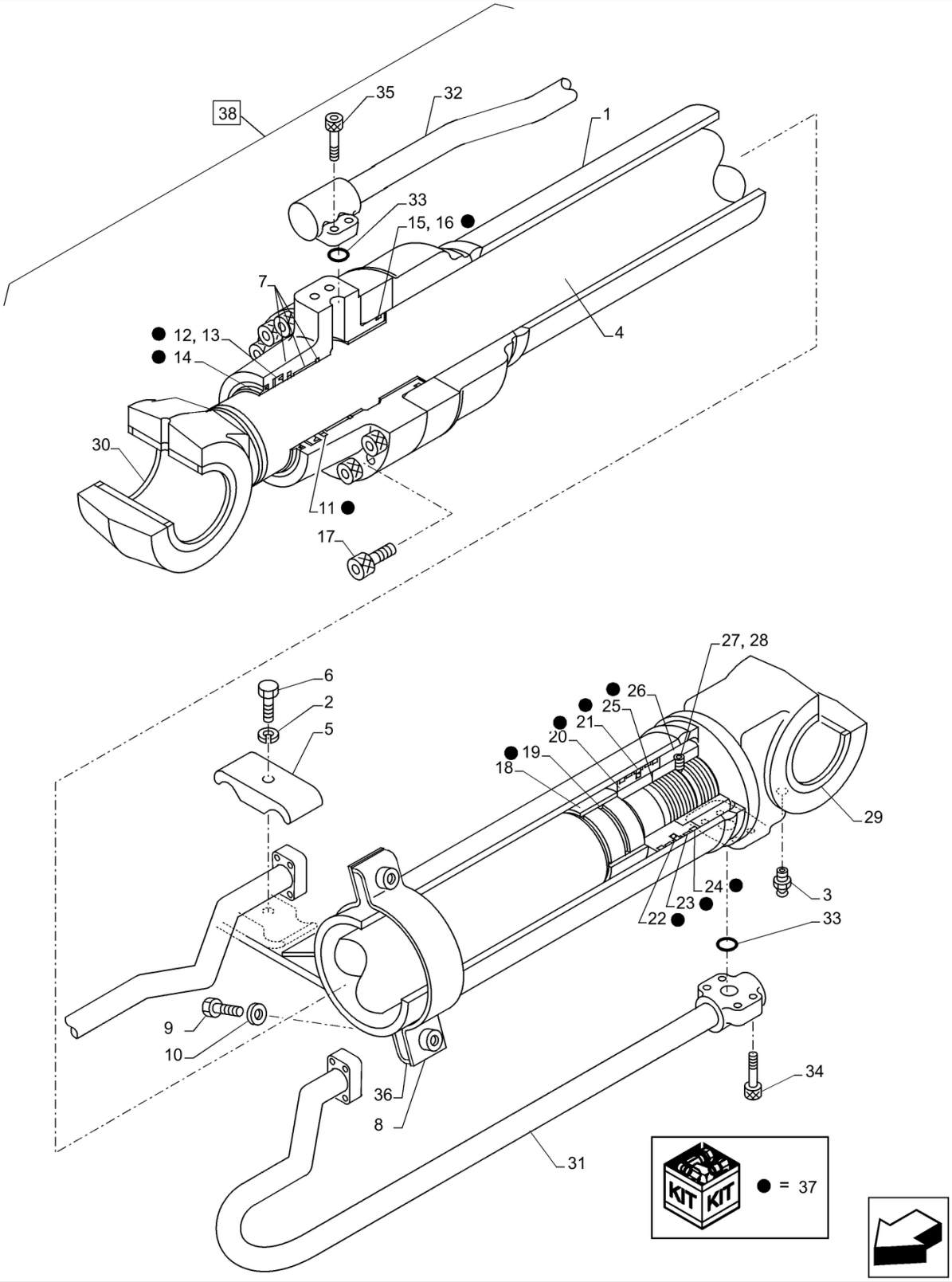

CILINDRO DA LANÇA CONJUNTO PN KSV18680

35.736.050 [01]

CILINDRO DE LANÇA, LADO ESQUERDO, COMPONENTES; (Prod Date) After 1 Jan 2017

REF	NP	QTD	DESCRIÇÃO	USO
1	LZ010020	1	MANGA DE CILINDRO	
2	892-16014	1	ANILHA DE RETENÇÃO M14, Hvy	
3	153630A1	1	GRAXEIRA	
4	LZ010030	1	HASTE PISTÃO	
5	155709A1	2	COLAR	
6	102R014S090N	1	PARAFUSO	
7	NSS	1	NO SE VENDE SEPARADO	Cabeçote Cilindro
8	LD00083	1	SUPORTE DE BRACADEIR	
9	158131A1	2	PARAFUSO High Strength, M10 x 1.5 x 35mm, Cl 10.9	
10	156227A1	2	ARRUELA PLANA	
11	LE012390	1	ANEL	
12	LE012310	1	ANEL	
13	LE00954	1	ANEL DE SEGURANÇA	
14	160502A1	1	JUNTA EASPADORRO	
15	154797A1	1	O-RING	
16	LE00739	1	ANEL DE SEGURANÇA	
17	108R020Z080N	10	PARAFUSO	
18	160550A1	1	ANEL	
19	LE00955	1	VEDANTE	
20	LJ00898	1	PISTÃO DO MACACO	
21	LE00742	1	ANEL DE SEGURANÇA	
22	LE00743	2	ANEL DE SEGURANÇA	
23	LE013620	2	JUNTA EASPADORRO	
24	LE00745	2	ANEL RASPADOR	
25	155733A1	1	CALÇO DE AFINAÇÃO	
26	LA00738	1	PORCA	
27	156228A1	1	PARAFUSO DE AJUSTE	
28	155981A1	1	ESFERA	
29	162962A1	2	JUNTA EASPADORRO	
30	163840A1	2	JUNTA EASPADORRO	
31	LR018090	1	TUBAGEM HIDRÁULICO	
32	LR018100	1	TUBAGEM HIDRÁULICO	
33	154543A1	2	O-RING	

35.736.050 [01]

p2

CILINDRO DE LANÇA, LADO ESQUERDO, COMPONENTES; (Prod Date) After 1 Jan 2017

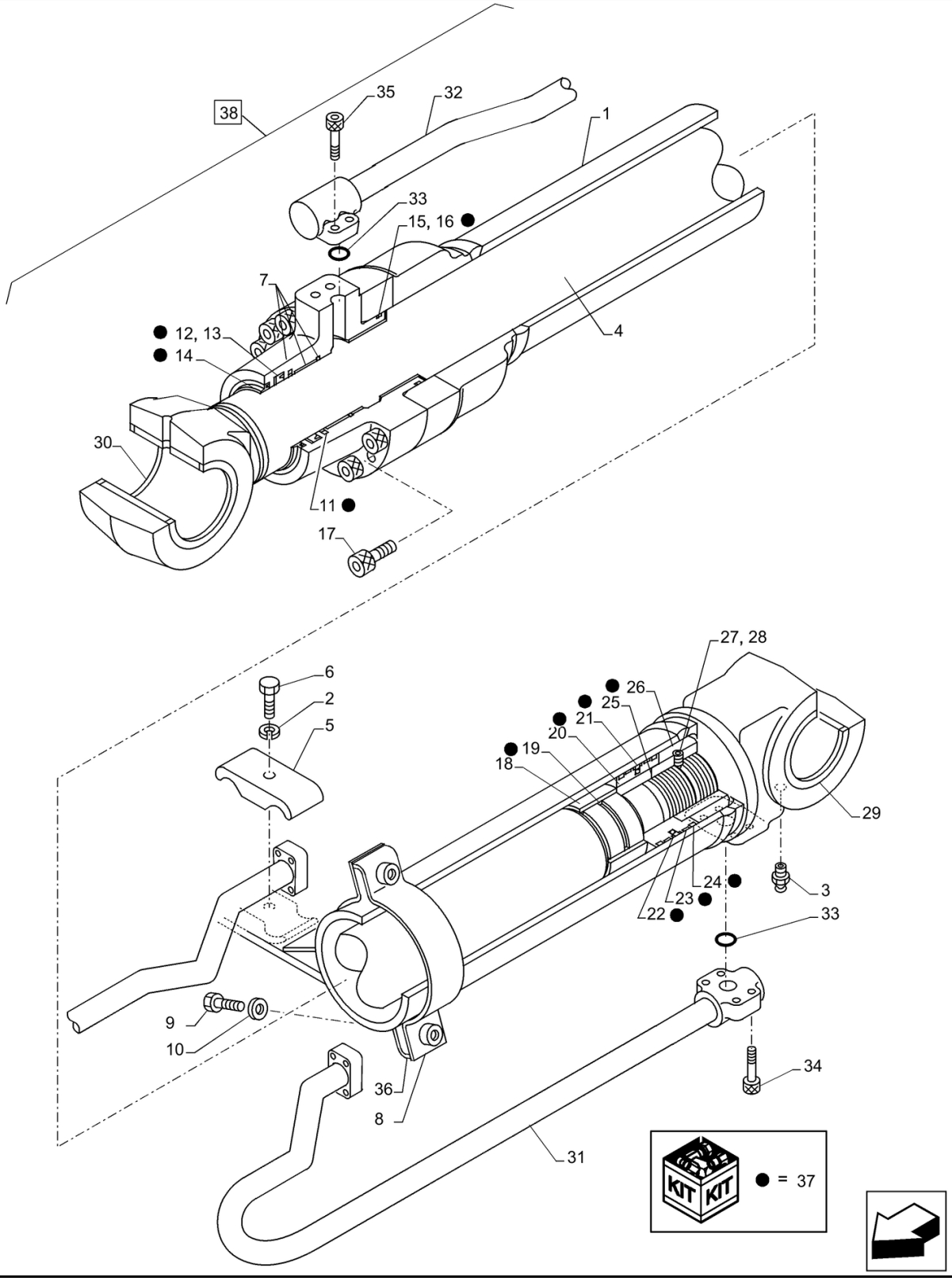

CILINDRO DA LANÇA CONJUNTO PN KSV18680

CILINDRO DE LANÇA, LADO ESQUERDO, COMPONENTES; (Prod Date) After 1 Jan 2017

REF	NP	QTD	DESCRIÇÃO	USO
34	87016471	4	PARAFUSO ALLENA FLAN M10 x 30mm, Cl 12.9	
35	863-12035	4	PARAFUSO ALLENA FLAN M12 x 35mm, Cl 12.9	
36	LD00082	1	SUPORTE DE BRACADEIR	
37	48109199	1	O-RING	Incl 11 - 16, 19, 21 - 24
38	47837915	1	CILINDRO HIDRÁULICO	Incl 1 - 37

35.736.050 [02]

p1

CILINDRO DE LANÇA, LADO DIREITO, COMPONENTES; (Prod Date) After 1 Jan 2017

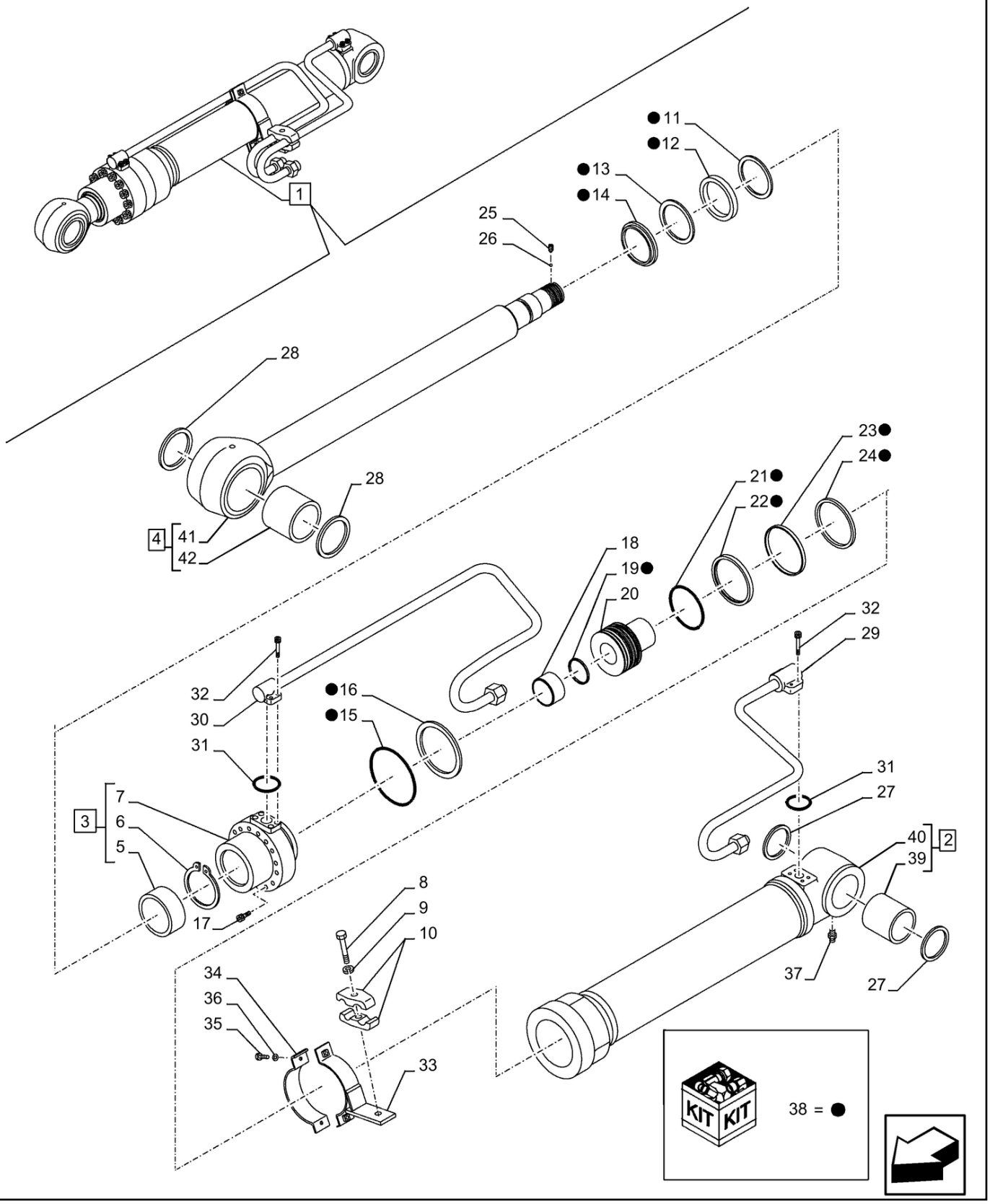

35.736.050 [02]

CILINDRO DE LANÇA, LADO DIREITO, COMPONENTES; (Prod Date) After 1 Jan 2017

REF	NP	QTD	DESCRIÇÃO	USO
1	47841035	1	CILINDRO HIDRÁULICO	Incl 2 - 42
2	LR014070	1	MANGA DE CILINDRO	Incl 39, 40
3	NSS	1	NO SE VENDE SEPARADO	CYLINDER END CAP, Incl in 1
4	LB014530	1	HASTE PISTÃO	Incl 41, 42
5	155419A1	1	BUCHA	
6	155697A1	1	ANEL	
7	LU00106	1	TAMPA CILINDRO	
8	153910A1	1	PARAFUSO High Strength, Hex, M14 x 80mm	
9	892-16014	1	ANILHA DE RETENÇÃO M14, Hvy	
10	155701A1	2	COLAR	
11	LE013140	1	ANEL	
12	LE013150	1	ANEL	
13	155232A1	1	ANEL DE SEGURANÇA	
14	LE019440	1	VEDADOR EIXO	
15	154753A1	1	O-RING 114.4mm ID x 3.1mm Width	
16	155234A1	1	ANEL DE SEGURANÇA	
17	161059A1	12	PARAFUSO ALLENA FLAN Hex Skt, M16 x 70mm, Cl 12.9	
18	LE013160	1	ANEL DE SEGURANÇA	
19	LE00704	1	VEDANTE	
20	LJ014150	1	PISTÃO	
21	155313A1	1	ANEL VEDADOR	
22	LE00705	2	ANEL DE SEGURANÇA	
23	LE013170	2	ANEL DE SEGURANÇA	
24	155308A1	2	ANEL	
25	156223A1	1	PARAFUSO DE AJUSTE	
26	155977A1	1	ESFERA	
27	160483A1	2	ANEL DE SEGURANÇA	
28	160484A1	2	JUNTA EASPADORRO	
29	LR014050	1	TUBAGEM HIDRÁULICO	
30	LR014060	1	TUBAGEM HIDRÁULICO	
31	154528A1	2	O-RING	
32	87016471	8	PARAFUSO ALLENA FLAN M10 x 30mm, Cl 12.9	
33	LD001370	1	SUPORTE DE BRACADEIR	

35.736.050 [02]

p2

CILINDRO DE LANÇA, LADO DIREITO, COMPONENTES; (Prod Date) After 1 Jan 2017

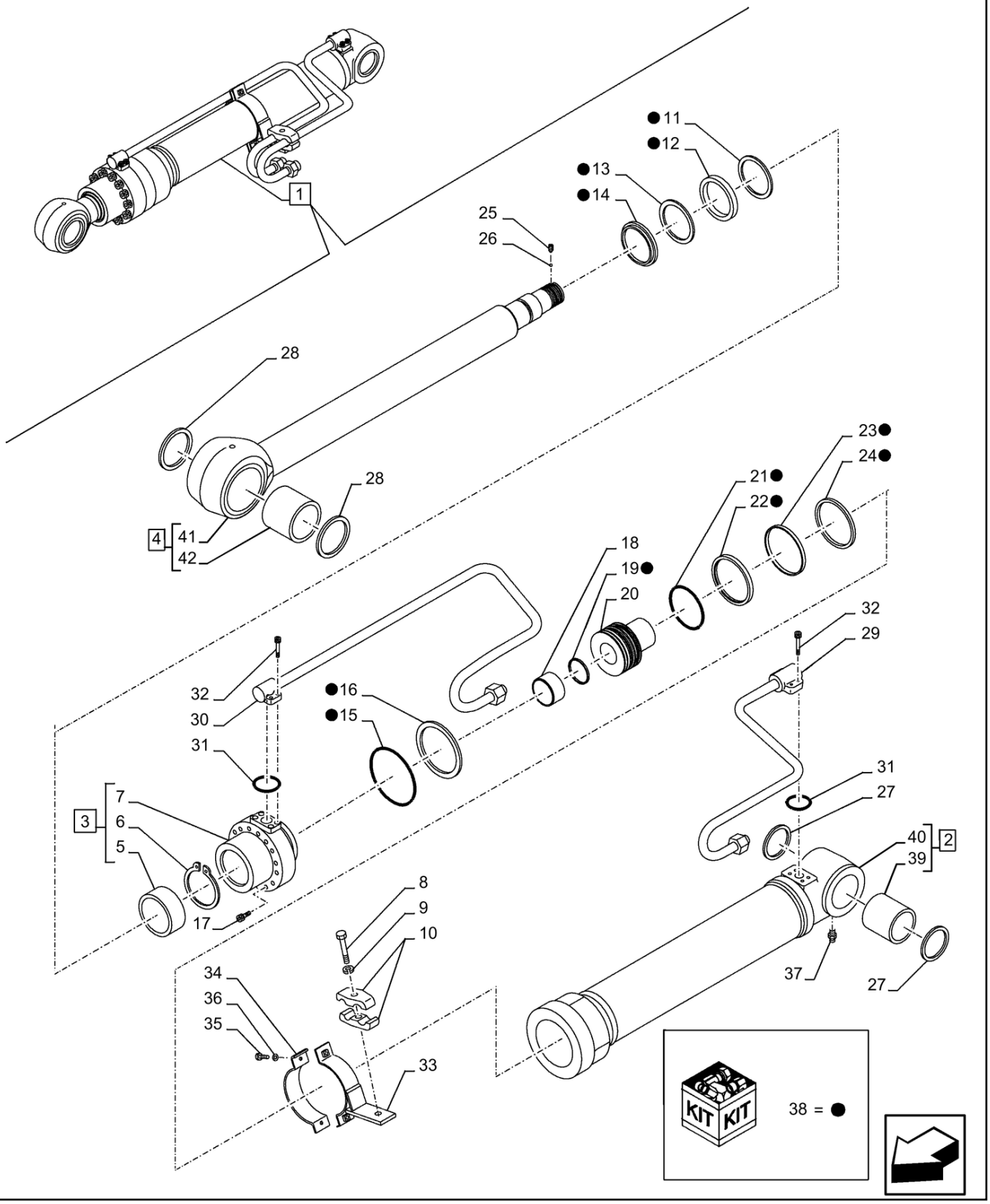

CILINDRO DE LANÇA, LADO DIREITO, COMPONENTES; (Prod Date) After 1 Jan 2017

REF	NP	QTD	DESCRIÇÃO	USO
34	LD00040	1	SUPORTE DE BRACADEIR	
35	158131A1	2	PARAFUSO High Strength, M10 x 1.5 x 35mm, Cl 10.9	
36	156227A1	2	ARRUELA PLANA	
37	153630A1	1	GRAXEIRA	
38	LZ010930	1	KIT DE VEDAÇÃO	Kit, Incl 11 - 16, 19, 21 - 24
39	KRV2401	1	CASQUILHO ALTO LUBRI	
40	NSS	1	NO SE VENDE SEPARADO	Cilindro Tubo, Incl in 2
41	NSS	1	NO SE VENDE SEPARADO	Haste do Pistão, Incl in 4
42	KRV2395	1	CASQUILHO ALTO LUBRI	

35.736.060 [01]

p1

CILINDRO DO BRAÇO DE ESCAVAÇÃO, COMPONENTES; (Prod Date) After 1 Jan 2017

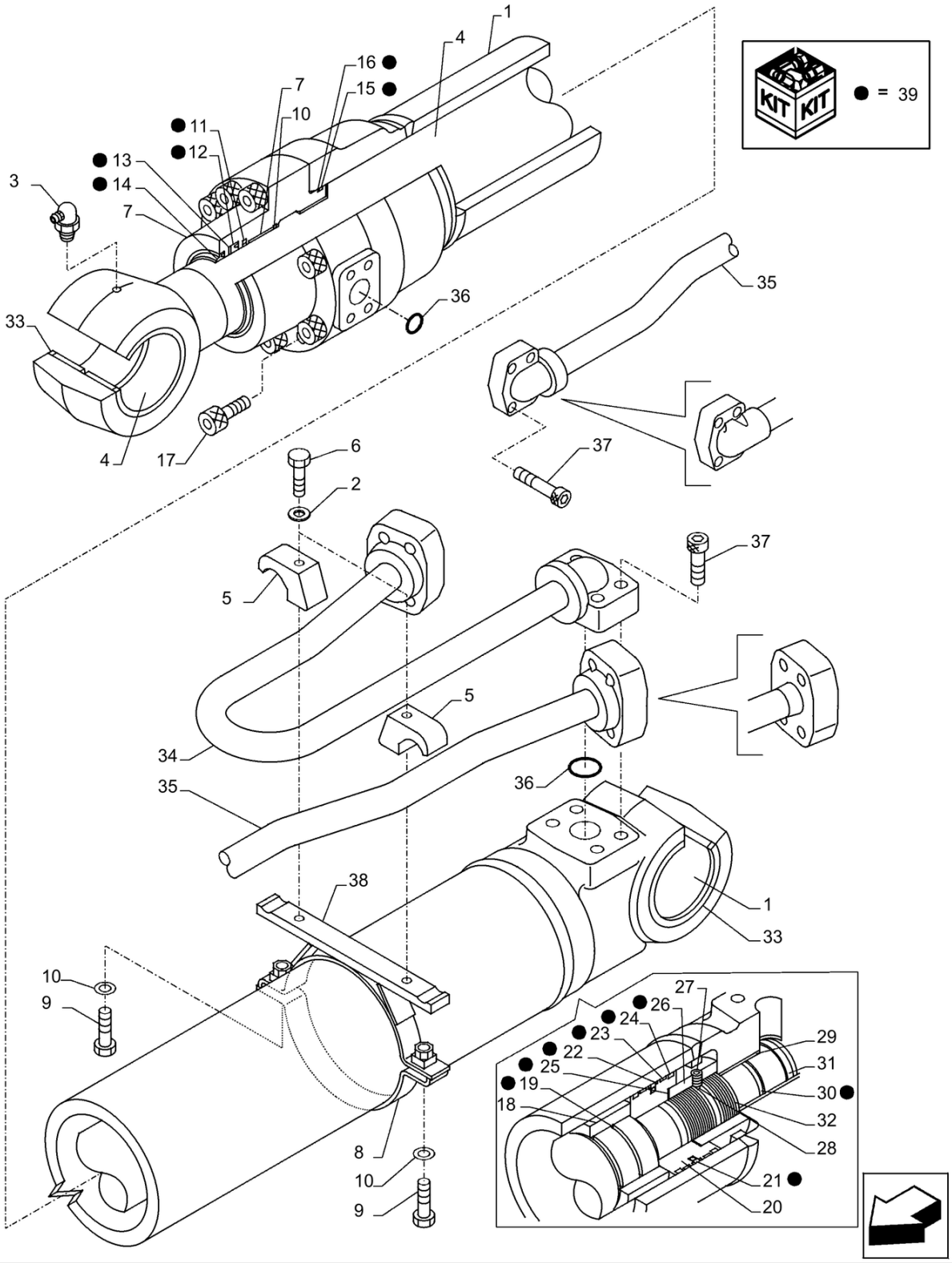

CILINDRO DO BRAÇO CONJUNTO PN 47838328

35.736.060 [01]

CILINDRO DO BRAÇO DE ESCAVAÇÃO, COMPONENTES; (Prod Date) After 1 Jan 2017

REF	NP	QTD	DESCRIÇÃO	USO
1	LZ010040	1	MANGA DE CILINDRO	
2	892-16014	2	ANILHA DE RETENÇÃO M14, Hvy	
3	153912A1	1	GRAXEIRA 90 Degree, 1/8"-27 NPT x 21.5mm lg	
4	LZ010050	1	HASTE PISTÃO	
5	LS003200	2	SEMI-FLANGE	
6	153910A1	2	PARAFUSO High Strength, Hex, M14 x 80mm	
7	NSS	1	NO SE VENDE SEPARADO	Cabeçote Cilindro
8	LD001760	1	SUPORTE DE BRACADEIR	
9	158131A1	2	PARAFUSO High Strength, M10 x 1.5 x 35mm, Cl 10.9	
10	156227A1	2	ARRUELA PLANA	
10	LMU0072	1	ANEL	
11	LE012400	1	ANEL	
12	LE012330	1	ANEL	
13	LE00957	1	ANEL DE SEGURANÇA	
14	LE018760	1	VEDANTE	
15	154829A1	1	O-RING	
16	LBU0093	1	ANEL DE SEGURANÇA	
17	LA00801	12	PARAFUSO Hex Skt Hd	
18	LE00959	1	BUCHA	
19	LE01180	1	VEDANTE	
20	LJ017840	1	PISTÃO	
21	LEU0096	1	ANEL VEDADOR	
22	LE00961	2	ANEL DE SEGURANÇA	
23	LE014630	2	ANEL VEDADOR	
24	LEU0098	2	ANEL	
25	LH00214	1	CALÇO DE AFINAÇÃO	
26	LA00799	1	PORCA	
27	LUU0144	1	PARAFUSO	
28	LPU0095	1	ESFERA	
29	LE00962	1	BUCHA	
30	LE00746	1	VEDANTE	
31	160128A1	2	PARADA	
32	LA00800	1	RING, LOCKING	

35.736.060 [01]

p2

CILINDRO DO BRAÇO DE ESCAVAÇÃO, COMPONENTES; (Prod Date) After 1 Jan 2017

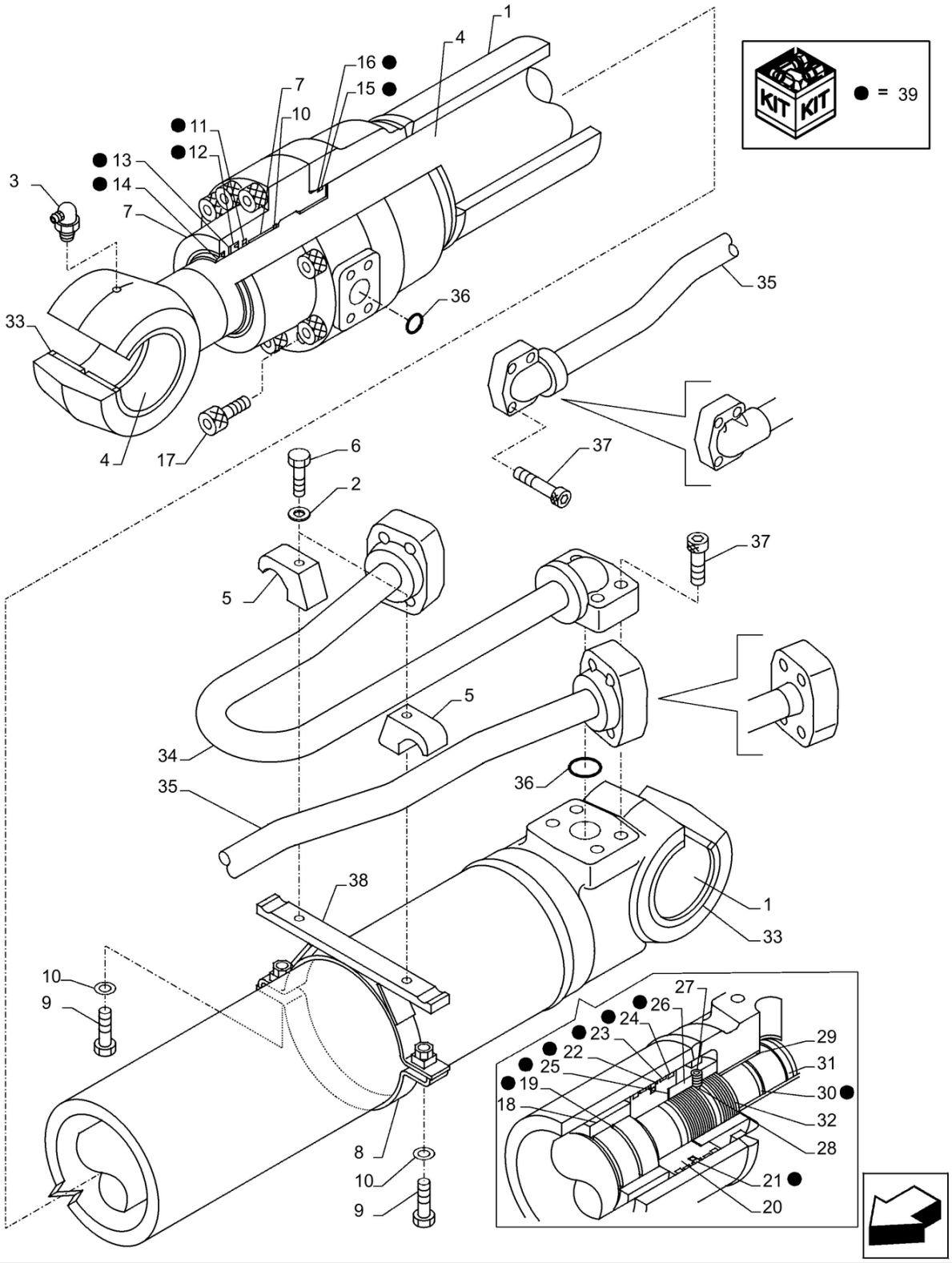

CILINDRO DO BRAÇO CONJUNTO PN 47838328

CILINDRO DO BRAÇO DE ESCAVAÇÃO, COMPONENTES; (Prod Date) After 1 Jan 2017

REF	NP	QTD	DESCRIÇÃO	USO
33	155120A1	4	ANEL DE SEGURANÇA	
34	LR018120	1	TUBAGEM HIDRÁULICO	
35	LR018820	1	TUBAGEM HIDRÁULICO	
36	154579A1	2	O-RING	
37	LA00751	8	PARAFUSO Hex Skt Hd	
38	LD001750	1	SUPORTE DE BRACADEIR	
39	LZ011340	1	CONJUNTO	Incl 11 - 16, 19, 21 - 15, 30

35.736.060 [02]

p1

CILINDRO DE LANÇA, LADO ESQUERDO, COMPONENTES; (Prod Date) After 1 Jan 2017

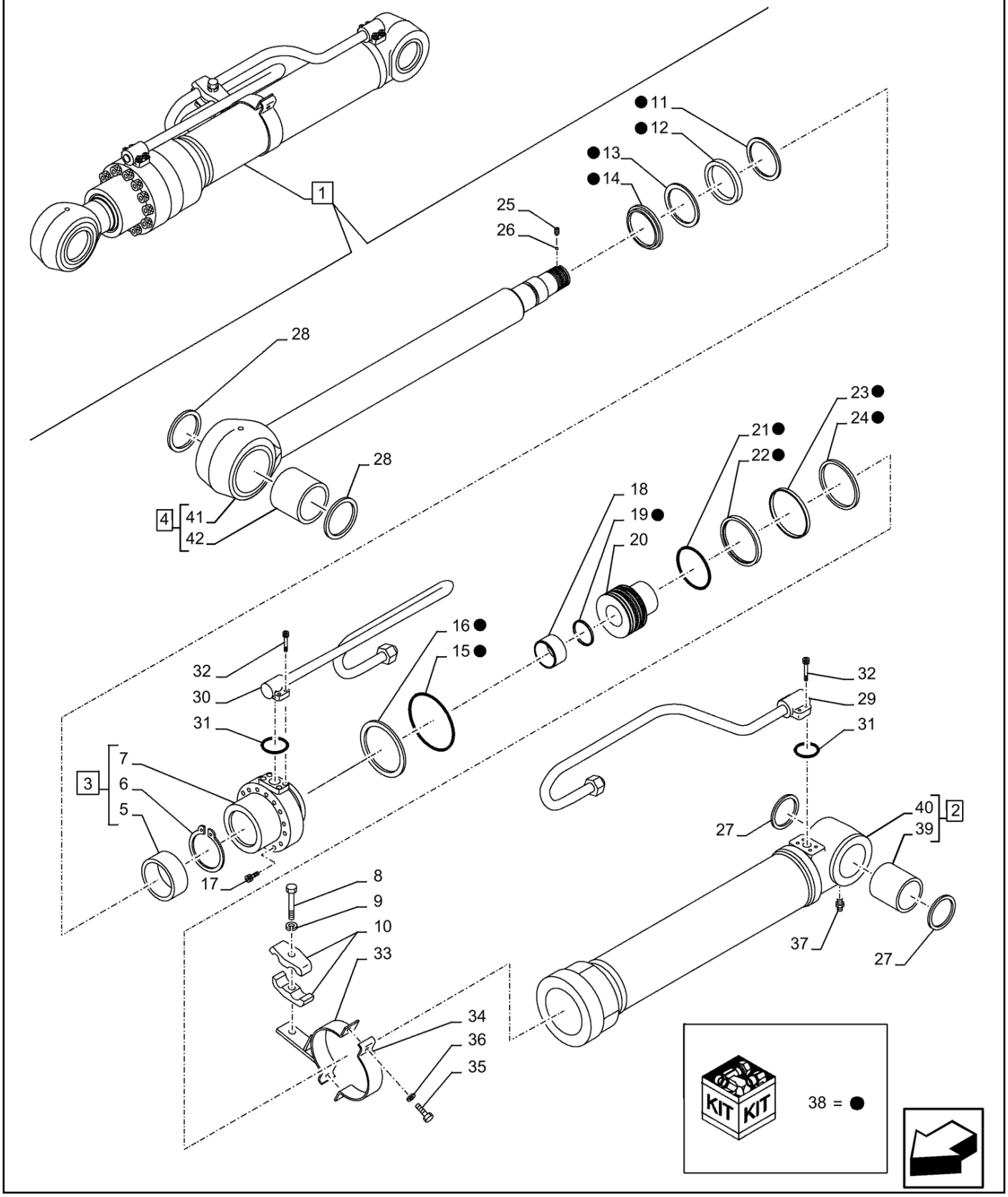

35.736.060 [02]

CILINDRO DE LANÇA, LADO ESQUERDO, COMPONENTES; (Prod Date) After 1 Jan 2017

REF	NP	QTD	DESCRIÇÃO	USO
1	47841033	1	CILINDRO HIDRÁULICO	Incl 2 - 42
2	LR014070	1	MANGA DE CILINDRO	Incl 39, 40
3	NSS	1	NO SE VENDE SEPARADO	CYLINDER END CAP, Incl in 1
4	LB014530	1	HASTE PISTÃO	Incl 41, 42
5	155419A1	1	BUCHA	
6	155697A1	1	ANEL	
7	LU00106	1	TAMPA CILINDRO	
8	153910A1	1	PARAFUSO High Strength, Hex, M14 x 80mm	
9	892-16014	1	ANILHA DE RETENÇÃO M14, Hvy	
10	155701A1	2	COLAR	
11	LE013140	1	ANEL	
12	LE013150	1	ANEL	
13	155232A1	1	ANEL DE SEGURANÇA	
14	LE019440	1	VEDADOR EIXO	
15	154753A1	1	O-RING 114.4mm ID x 3.1mm Width	
16	155234A1	1	ANEL DE SEGURANÇA	
17	161059A1	12	PARAFUSO ALLENA FLAN Hex Skt, M16 x 70mm, Cl 12.9	
18	LE013160	1	ANEL DE SEGURANÇA	
19	LE00704	1	VEDANTE	
20	LJ014150	1	PISTÃO	
21	155313A1	1	ANEL VEDADOR	
22	LE00705	2	ANEL DE SEGURANÇA	
23	LE013170	2	ANEL DE SEGURANÇA	
24	155308A1	2	ANEL	
25	156223A1	1	PARAFUSO DE AJUSTE	
26	155977A1	1	ESFERA	
27	160483A1	2	ANEL DE SEGURANÇA	
28	160484A1	2	JUNTA EASPADORRO	
29	LR014080	1	TUBAGEM HIDRÁULICO	
30	LR014090	1	TUBAGEM HIDRÁULICO	
31	154528A1	2	O-RING	
32	87016471	8	PARAFUSO ALLENA FLAN M10 x 30mm, Cl 12.9	
33	LD001370	1	SUPORTE DE BRACADEIR	

35.736.060 [02]

p2

CILINDRO DE LANÇA, LADO ESQUERDO, COMPONENTES; (Prod Date) After 1 Jan 2017

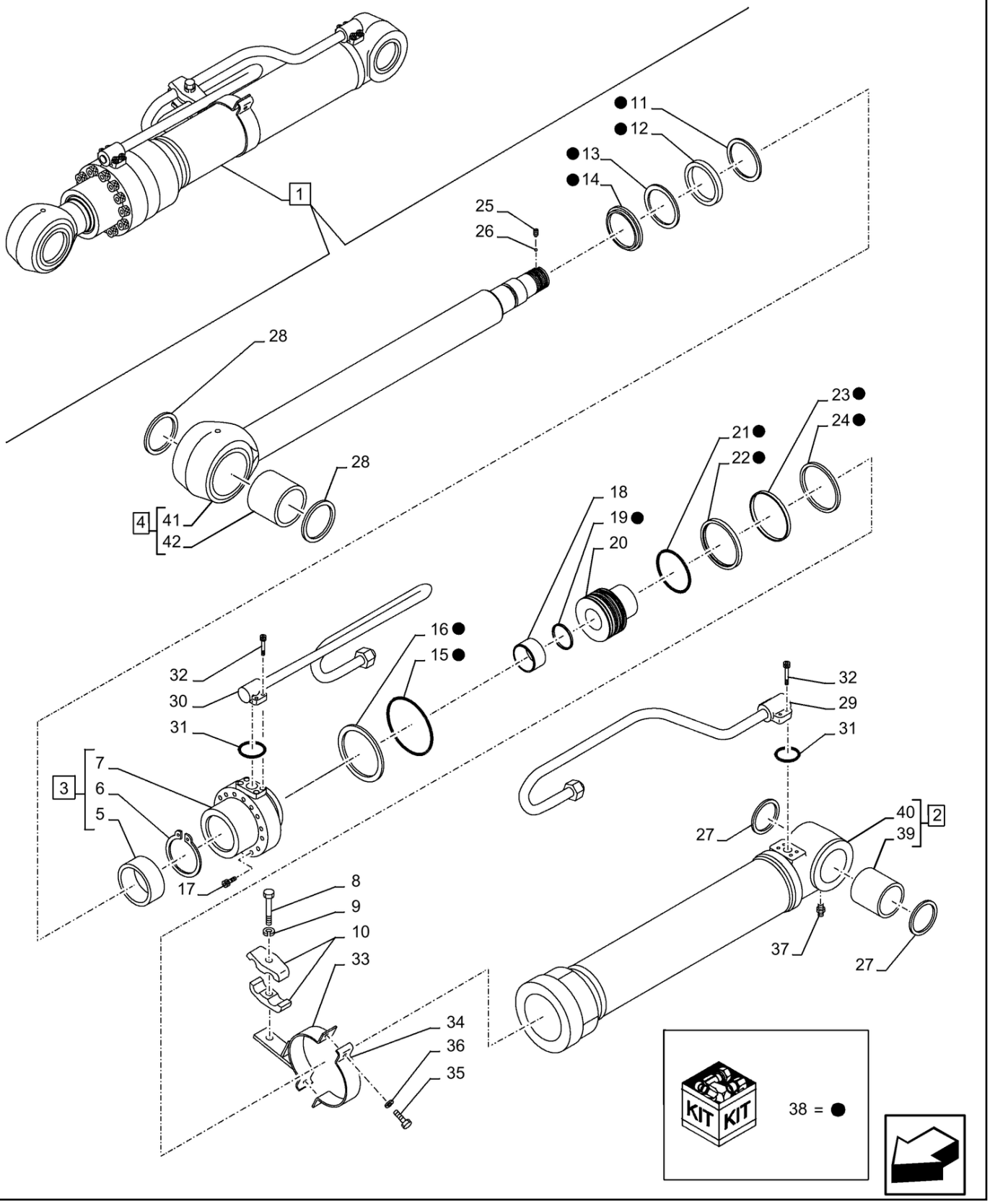

CILINDRO DE LANÇA, LADO ESQUERDO, COMPONENTES; (Prod Date) After 1 Jan 2017

REF	NP	QTD	DESCRIÇÃO	USO
34	LD00040	1	SUPORTE DE BRACADEIR	
35	158131A1	2	PARAFUSO High Strength, M10 x 1.5 x 35mm, Cl 10.9	
36	156227A1	2	ARRUELA PLANA	
37	153630A1	1	GRAXEIRA	
38	LZ010930	1	KIT DE VEDAÇÃO	Kit, Incl 11 - 16, 19, 21 - 24
39	KRV2401	1	CASQUILHO ALTO LUBRI	
40	NSS	1	NO SE VENDE SEPARADO	Cilindro Tubo, Incl in 2
41	NSS	1	NO SE VENDE SEPARADO	Haste do Pistão, Incl in 4
42	KRV2395	1	CASQUILHO ALTO LUBRI	

35.736.060 [03]

p1

CILINDRO HIDRÁULICO, BRAÇO, COMPONENTES; (Prod Date) After 1 Jan 2017

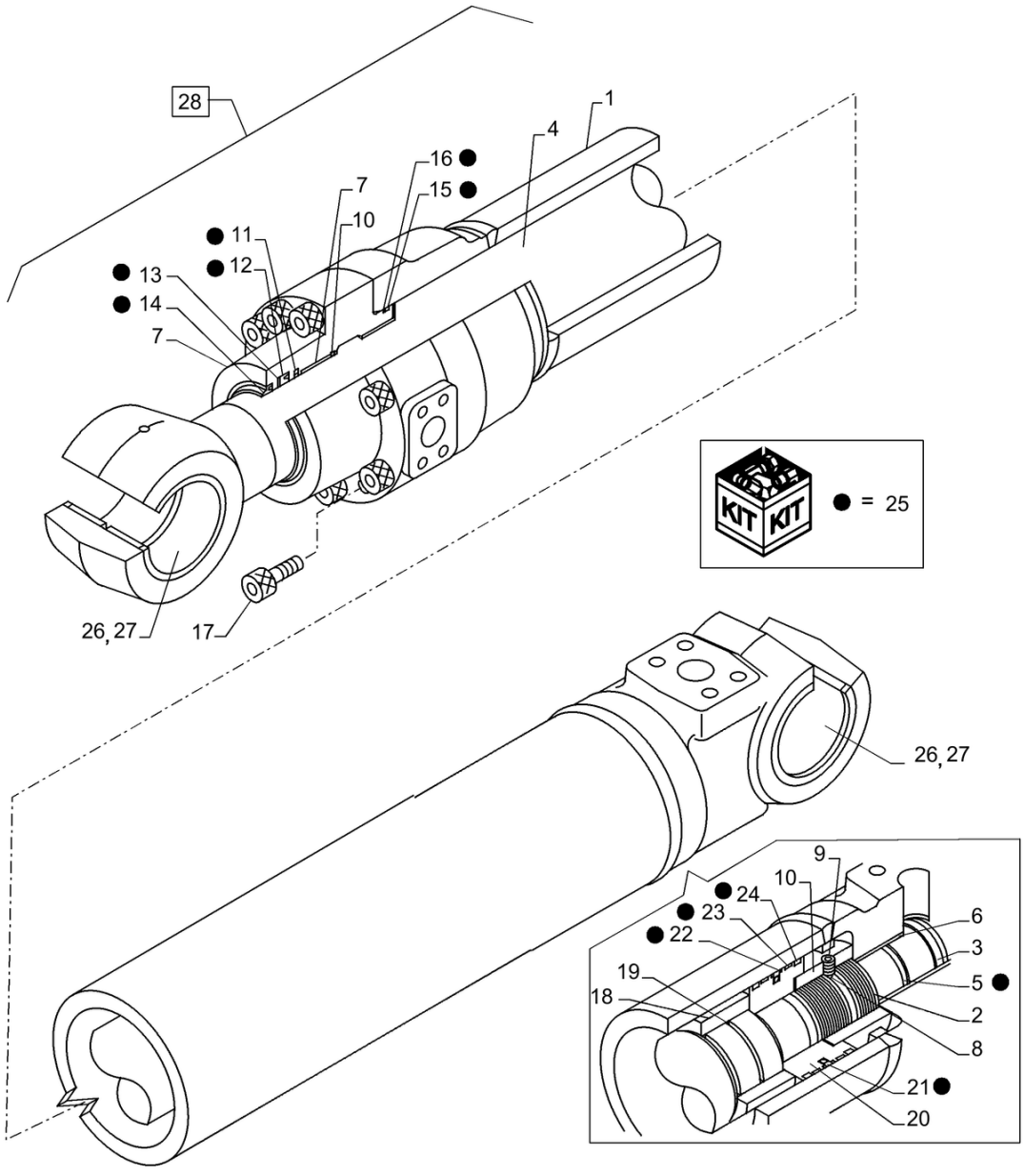

CYLINDER, HYD, ARM ASS PN # 47857818

35.736.060 [03]

CILINDRO HIDRÁULICO, BRAÇO, COMPONENTES; (Prod Date) After 1 Jan 2017

REF	NP	QTD	DESCRIÇÃO	USO
1	48109191	1	TUBO	
2	LA00800	1	RING, LOCKING	
3	160128A1	2	PARADA	
4	48109189	1	HASTE PISTÃO	
5	LE00746	1	VEDANTE	
6	48109161	1	ANEL	
7	NSS	1	NO SE VENDE SEPARADO	Head Cylinder, Incl in 28
8	LPU0095	1	ESFERA	
9	LUU0144	1	PARAFUSO	
10	LA00799	1	PORCA	
11	LE012400	1	ANEL	
12	48109193	1	ANEL	
13	LE00957	1	ANEL DE SEGURANÇA	
14	LE018760	1	VEDANTE	
15	154829A1	1	O-RING	
16	LBU0093	1	ANEL DE SEGURANÇA	
17	LA00801	12	PARAFUSO Hex Skt Hd	
18	48109160	1	ANEL	
19	LE01180	1	VEDANTE	
20	LJ017840	1	PISTÃO	
21	LEU0096	1	ANEL VEDADOR	
22	LE00961	2	ANEL DE SEGURANÇA	
23	LE014630	2	ANEL VEDADOR	
24	LEU0098	2	ANEL	
25	48109168	1	O-RING	SET, Incl 5, 11 - 16, 19, 21 - 24
26	72212881	2	BUCHA 110.33mm ID x 125mm OD x 125mm L	
27	71452582	4	ANEL VEDADOR 110mm ID x 125mm OD x 6.5mm Thk	
28	47951457	1	CILINDRO HIDRÁULICO	Incl 1 - 27

35.736.070	p1

CILINDRO DO IMERSOR - SEM VÁLVULA DE SEGURANÇA; (Prod Date) After 1 Jan 2017

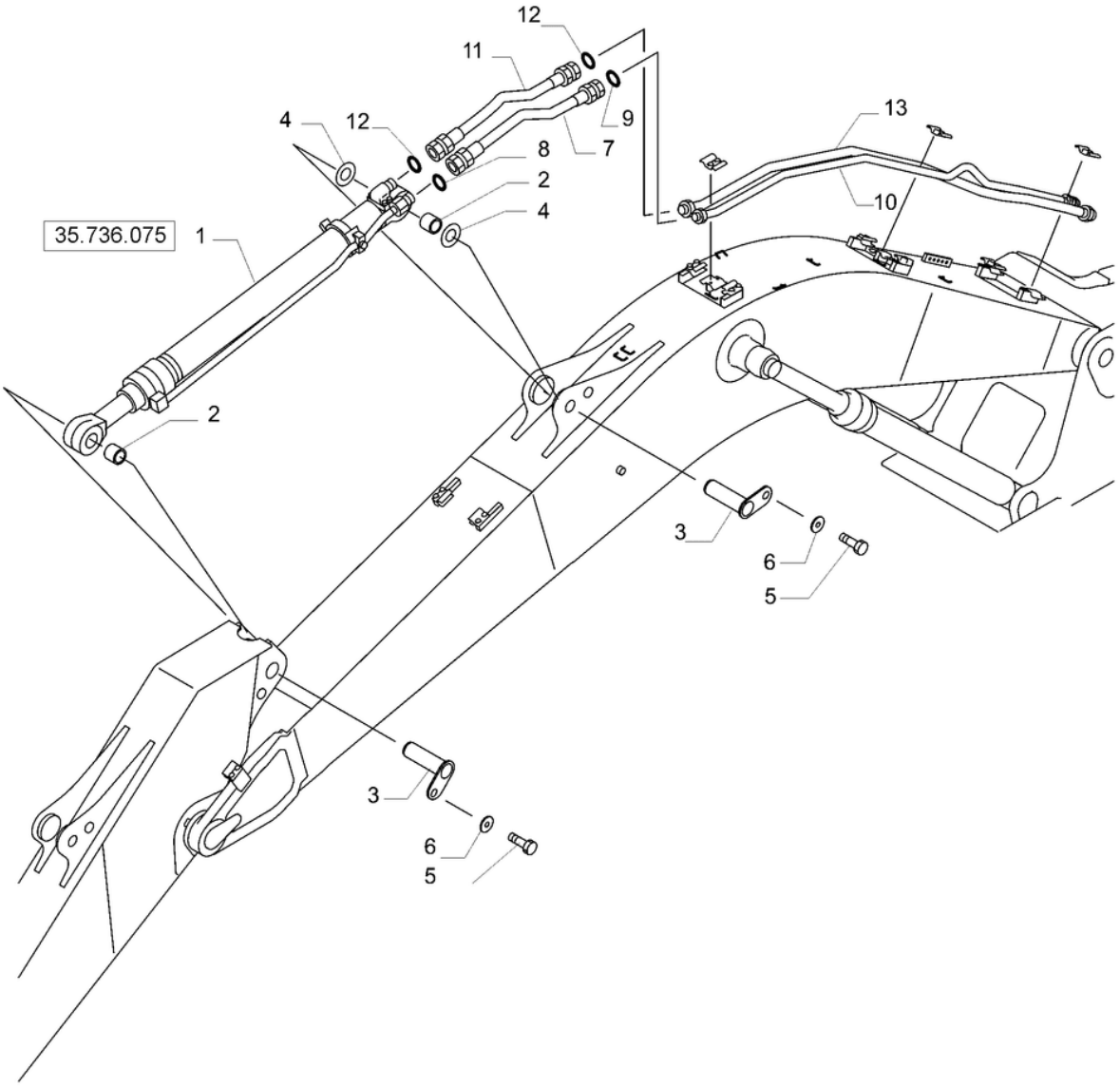

35.736.070

CILINDRO DO IMERSOR - SEM VÁLVULA DE SEGURANÇA; (Prod Date) After 1 Jan 2017

REF	NP	QTD	DESCRIÇÃO	USO
1	47848934	1	CILINDRO HIDRÁULICO	Incl 2
2	47760577	2	BUCHA	
3	47930742	2	PINO	
4	47760529	2	ARRUELA PLANA	
5	398792	2	PARAFUSO Hex, M12 x 25mm, Cl 10.9	
6	47759315	2	ARRUELA PLANA	
7	47759980	1	MANGUEIRA HIDRÁULICA	
8	47759378	1	O-RING	
9	47758729	1	O-RING	
10	47848825	1	TUBO	
11	47760163	1	MANGUEIRA HIDRÁULICA	
12	47758729	2	O-RING	
13	47848420	1	TUBO	

35.736.075	p1

CILINDRO IMERSOR, COMPONENTES; (Prod Date) After 1 Jan 2017

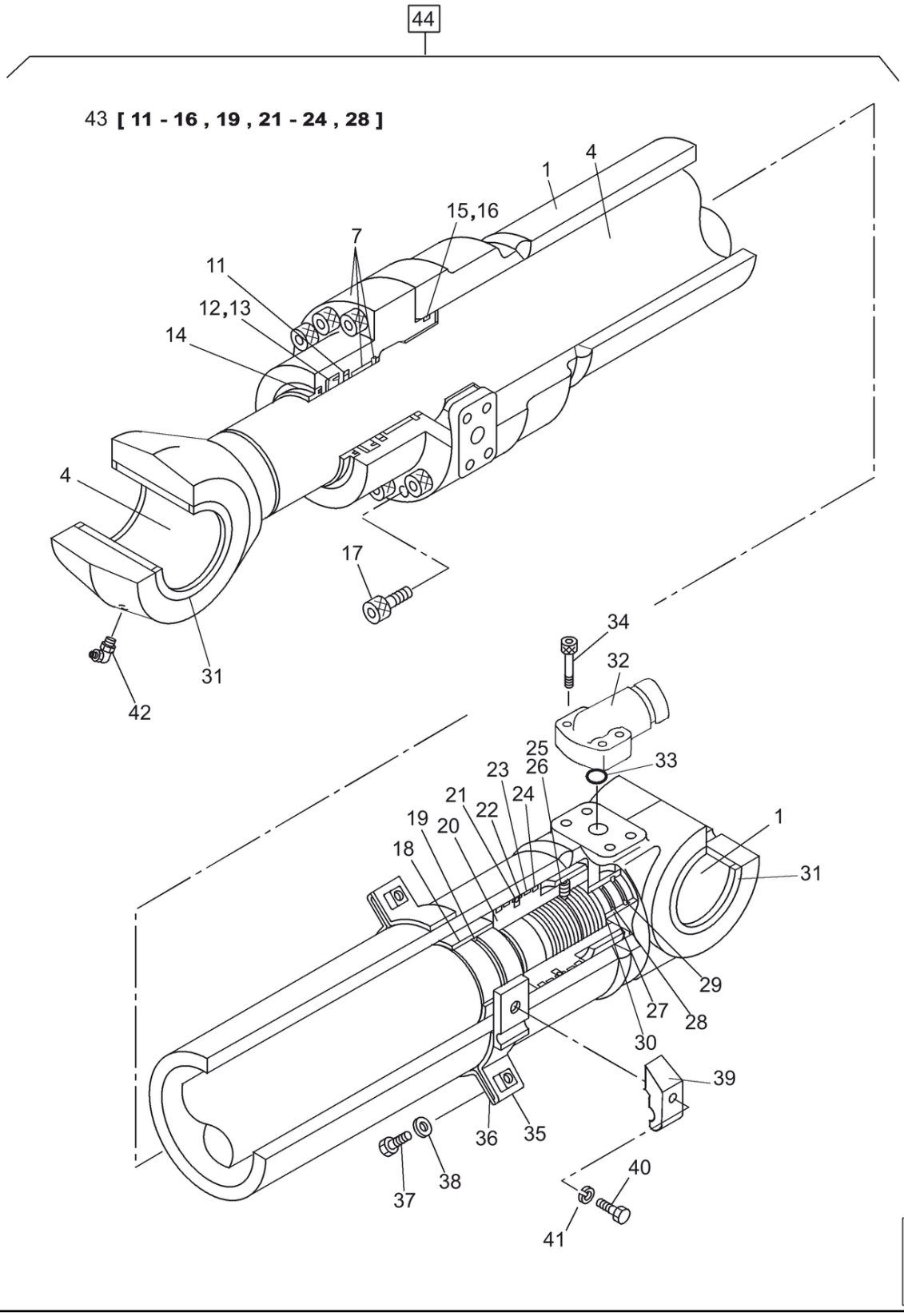

35.736.075

CILINDRO IMERSOR, COMPONENTES; (Prod Date) After 1 Jan 2017

REF	NP	QTD	DESCRIÇÃO	USO
1	LR019590	1	MANGA DE CILINDRO	
4	LB014510	1	HASTE PISTÃO	
7	NSS	1	NO SE VENDE SEPARADO	Head Cylinder
11	LE012390	1	ANEL	
12	LE012310	1	ANEL	
13	LE00954	1	ANEL DE SEGURANÇA	
14	LE019470	1	ANEL	
15	154789A1	1	O-RING	
16	LE00784	1	ANEL DE SEGURANÇA	
17	166094A1	12	PARAFUSO ALLENA FLAN Hex Skt, M18 x 80mm	
18	LE013180	1	ANEL DE SEGURANÇA	
19	LE015980	1	ANEL DE SEGURANÇA	
20	LJ014160	1	PISTÃO	
21	155312A1	1	ANEL VEDADOR	
22	LE00785	2	ANEL DE SEGURANÇA	
23	LE013200	2	ANEL DE SEGURANÇA	
24	155307A1	2	ANEL	
25	156228A1	1	PARAFUSO DE AJUSTE	
26	155981A1	1	ESFERA	
27	LE013210	1	ANEL DE SEGURANÇA	
28	LE00746	1	VEDANTE	
29	160128A1	2	PARADA	
30	160129A1	1	ANEL	
31	160483A1	4	ANEL DE SEGURANÇA	
32	LJ014170	1	ACOPLAMENTO FLANGE	
33	154543A1	2	O-RING	
34	863-12035	8	PARAFUSO ALLENA FLAN M12 x 35mm, Cl 12.9	
35	LD001380	1	SUPORTE DE BRACADEIR	
36	156375A1	1	ARGOLA DE FIXAÇÃO	
37	158131A1	2	PARAFUSO High Strength, M10 x 1.5 x 35mm, Cl 10.9	
38	156227A1	2	ARRUELA PLANA	
39	155717A1	1	COLAR	
40	51450010	1	PARAFUSO M12 x 55mm, CL 10.9	

35.736.075	p2

CILINDRO IMERSOR, COMPONENTES; (Prod Date) After 1 Jan 2017

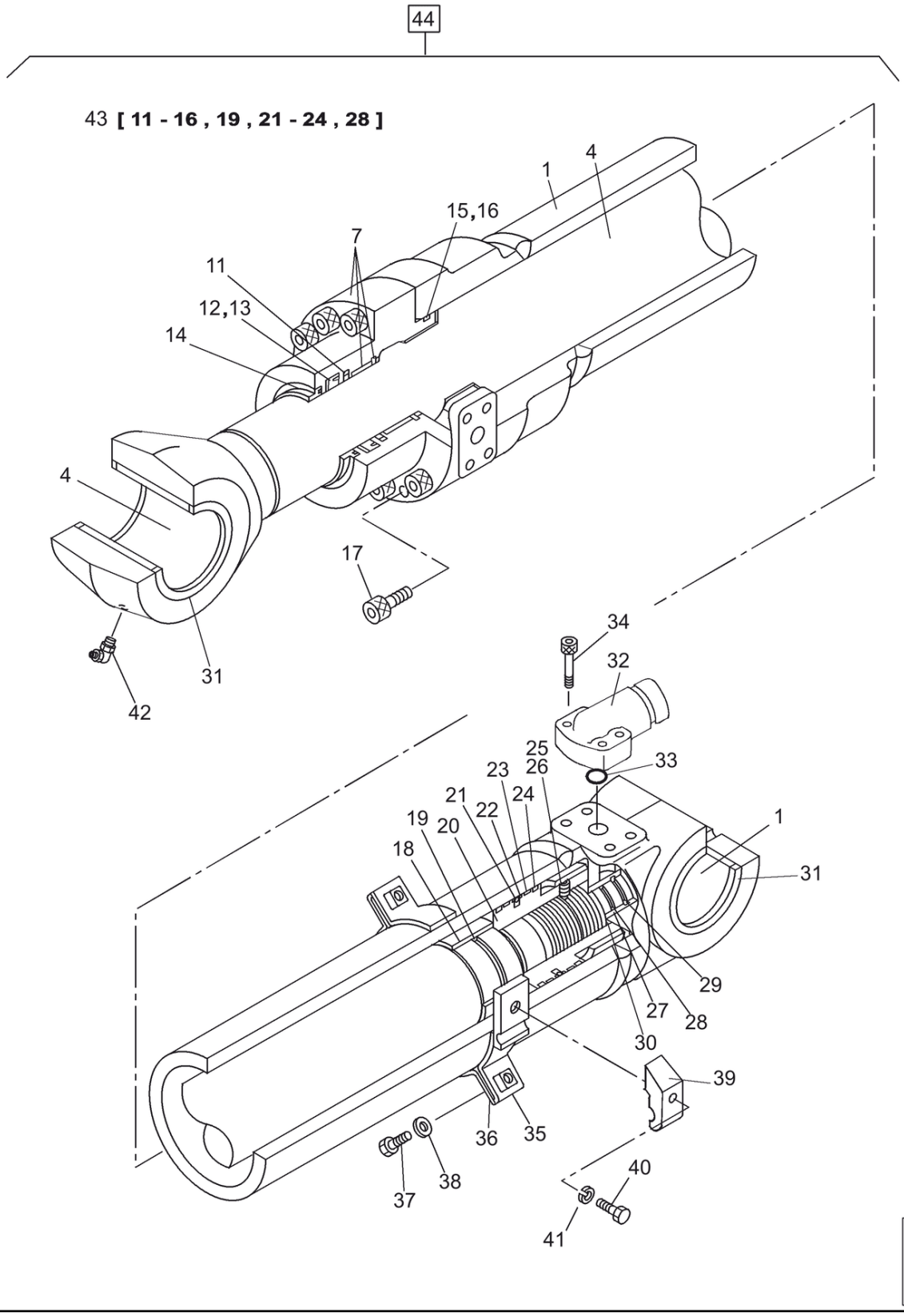

CILINDRO IMERSOR, COMPONENTES; (Prod Date) After 1 Jan 2017

REF	NP	QTD	DESCRIÇÃO	USO
41	51450012	1	ARRUELA PLANA	
42	153912A1	1	GRAXEIRA 90 Degree, 1/8"-27 NPT x 21.5mm lg	
43	LZ011200	1	KIT DE VEDAÇÃO	
44	47848934	1	CILINDRO HIDRÁULICO	Incl 1 - 43

35.736.080	p1

CILINDRO HIDRÁULICO, BRAÇO, COM BUCHAS; (Prod Date) After 1 Jan 2017

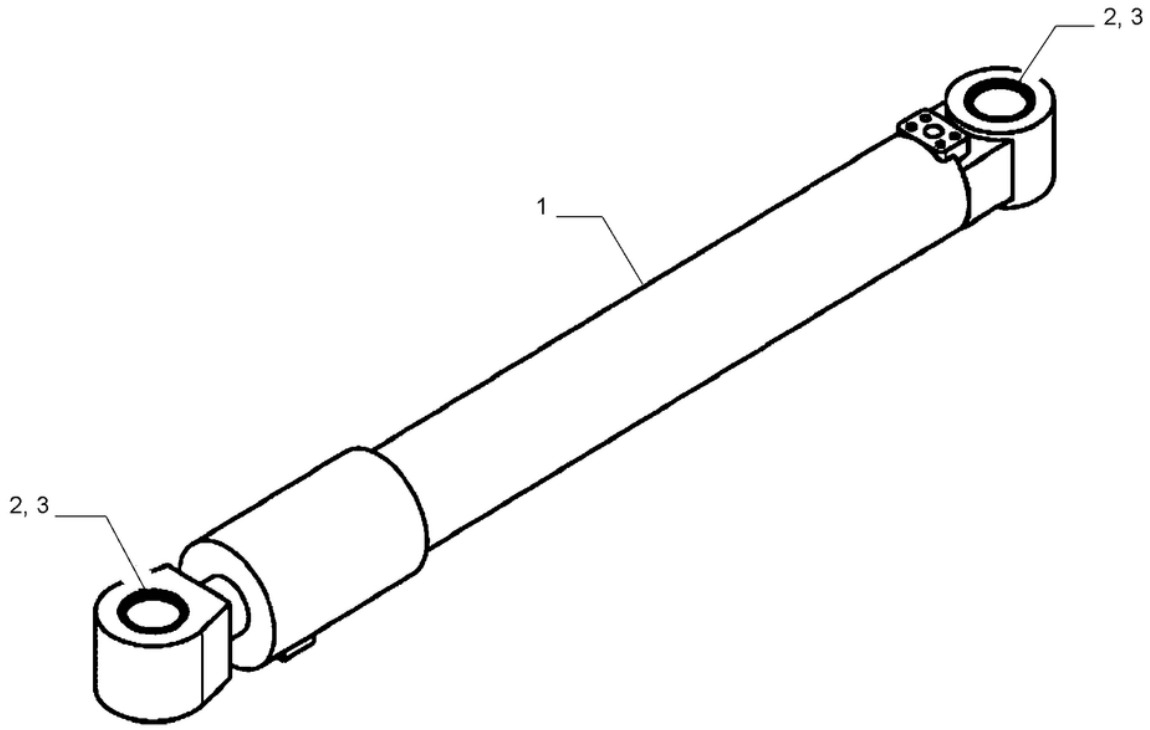

35.736.080

CILINDRO HIDRÁULICO, BRAÇO, COM BUCHAS; (Prod Date) After 1 Jan 2017

REF	NP	QTD	DESCRIÇÃO	USO
1	47951457	1	CILINDRO HIDRÁULICO	
2	72212881	2	BUCHA 110.33mm ID x 125mm OD x 125mm L	
3	71452582	4	ANEL VEDADOR 110mm ID x 125mm OD x 6.5mm Thk	

ÍNDICE DE SEÇÃO

ESTRUTURAS E LASTRO

39.101.010 [01]	ESTRUTURA, SUPERIOR; (Prod Date) After 1 Jan 2017
39.101.010 [02]	ESTRUTURA, SUPERIOR; (Prod Date) After 1 Jan 2017
39.101.020 [01]	COROA; (Prod Date) After 1 Jan 2017
39.101.020 [02]	COROA; (Prod Date) After 1 Jan 2017
39.140.010 [01]	CONTRAPESO; (Prod Date) After 1 Jan 2017
39.140.010 [02]	CONTRAPESO; (Prod Date) After 1 Jan 2017
39.140.010 [03]	CONTRAPESO; (Prod Date) After 1 Jan 2017
39.140.010 [04]	CONTRAPESO; (Prod Date) After 1 Jan 2017
39.140.020 [01]	CONTRAPESO, BUJÃO; (Prod Date) After 1 Jan 2017
39.140.020 [02]	CONTRAPESO, BUJÃO; (Prod Date) After 1 Jan 2017
39.140.030	CONTRAPESO, BUJÃO; (Prod Date) After 1 Jan 2017

39.101.010 [01]

p1

ESTRUTURA, SUPERIOR; (Prod Date) After 1 Jan 2017

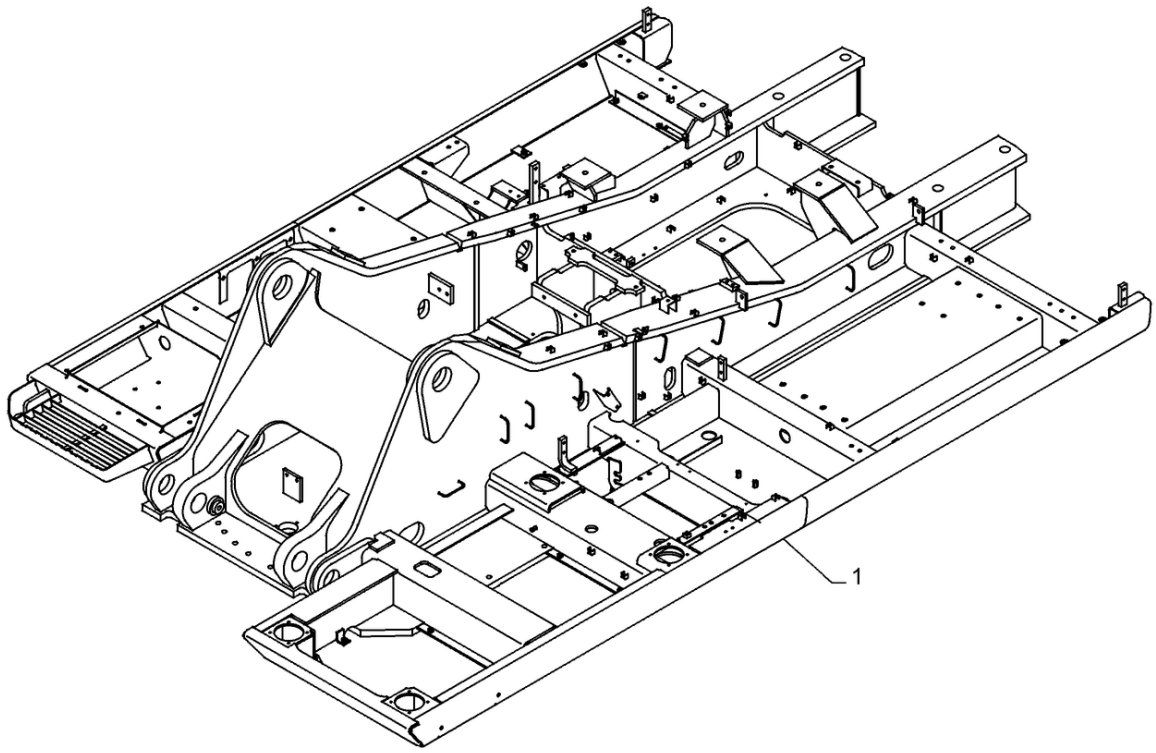

39.101.010 [01]

ESTRUTURA, SUPERIOR; (Prod Date) After 1 Jan 2017

REF	NP	QTD	DESCRIÇÃO	USO
1	48014151	1	ESTRUTURA	

39.101.010 [02]

p1

ESTRUTURA, SUPERIOR; (Prod Date) After 1 Jan 2017

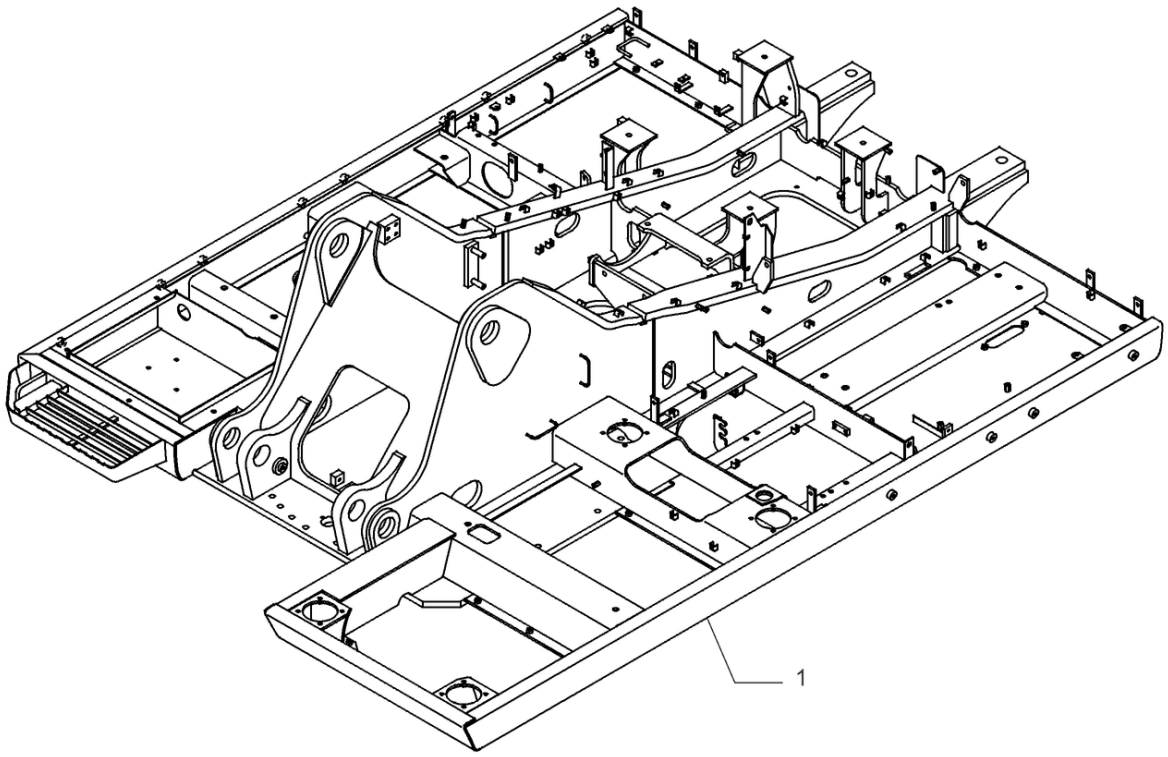

39.101.010 [02]

ESTRUTURA, SUPERIOR; (Prod Date) After 1 Jan 2017

REF	NP	QTD	DESCRIÇÃO	USO
1	47946528	1	ESTRUTURA	

39.101.020 [01]

p1

COROA; (Prod Date) After 1 Jan 2017

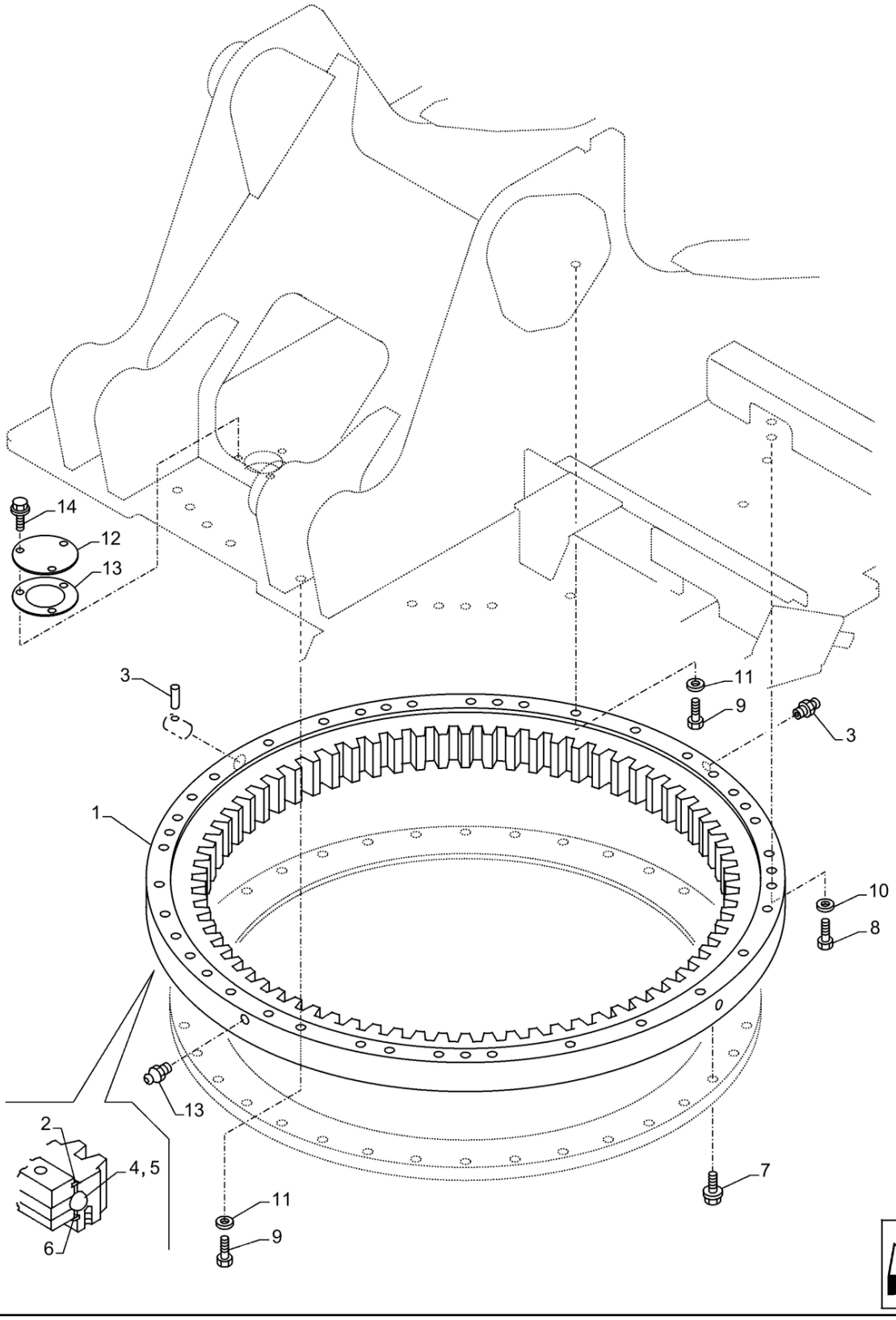

39.101.020 [01]

COROA; (Prod Date) After 1 Jan 2017

REF	NP	QTD	DESCRIÇÃO	USO
1	47836407	1	COROA	ASSY Incl 2 - 6
2	47790925	1		
3	153630A1	3	GRAXEIRA	
4	NSS	93	NO SE VENDE SEPARADO	Ball
5	NSS	93	NO SE VENDE SEPARADO	Spacer
6	KTB0855	1	ANEL VEDADOR	
7	47789401	46	PARAFUSO	
8	86639186	39	PARAFUSO Hex, M24 x 140mm, Cl 10.9	
9	47790046	2	PARAFUSO	
10	47792582	39	ARRUELA PLANA	
11	47792588	2	ARRUELA PLANA	
12	47836360	1	PLACA	
13	47790934	1	O-RING	
14	47759330	3	PARAFUSO	

39.101.020 [02]

p1

COROA; (Prod Date) After 1 Jan 2017

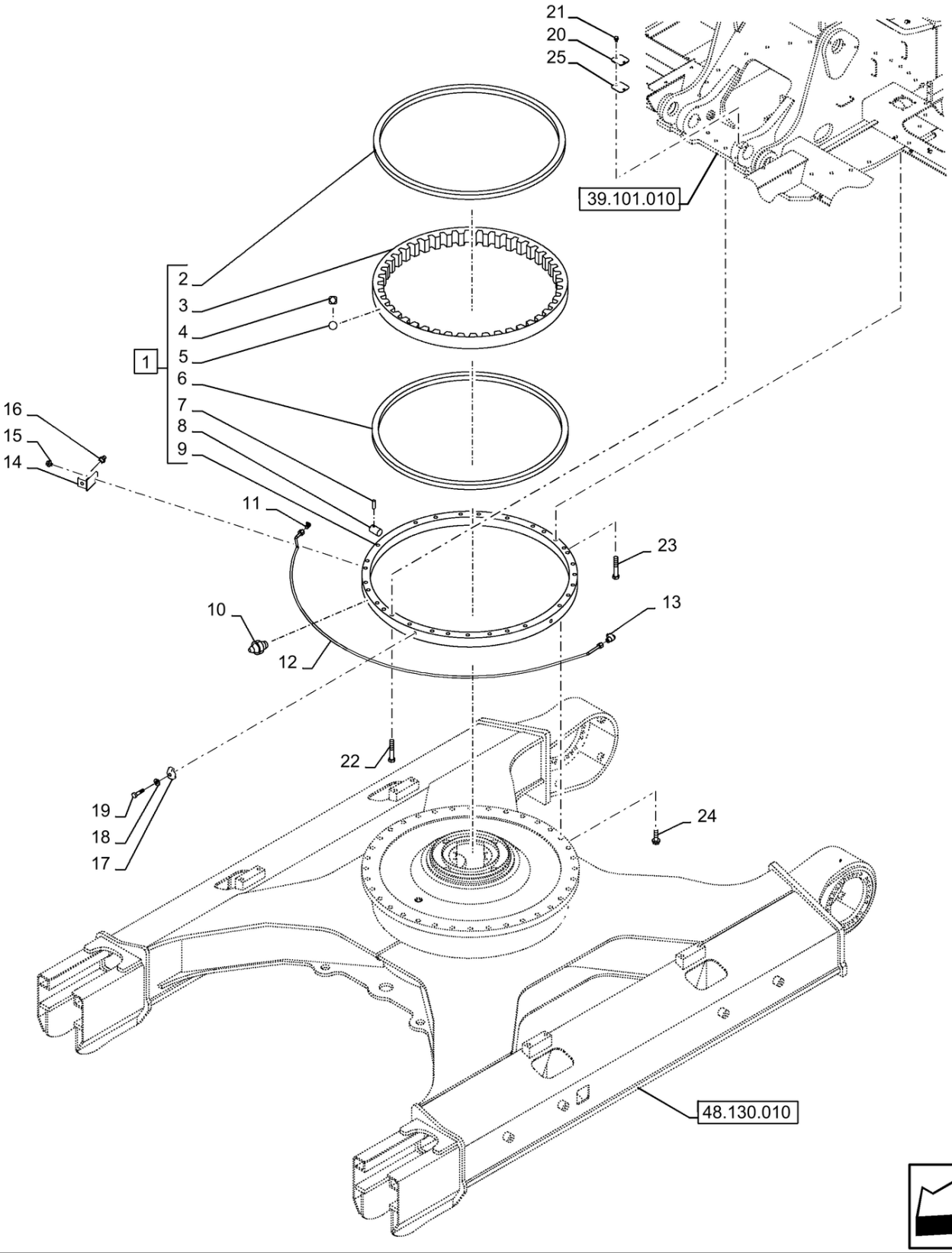

39.101.020 [02]

COROA; (Prod Date) After 1 Jan 2017

REF	NP	QTD	DESCRIÇÃO	USO
1	47810115	1	COROA	Incl 2 - 9
2	47842162	1	ANEL VEDADOR	
3	NSS	1	NO SE VENDE SEPARADO	Anel Rolamento Interno, Incl in 1
4	47760567	120	ESPAÇADOR	
5	47760620	120	ESFERA	
6	47760480	1	ANEL VEDADOR	
7	47760621	1	GUIA	
8	47760569	1	TRAVA DE PARADA	
9	NSS	1	NO SE VENDE SEPARADO	Anel Rolamento Externo, Incl in 1
10	153630A1	1	GRAXEIRA	
11	47759221	1	CONECTOR MULTIPOLAR	
12	47809767	1	TUBO	
13	47759222	1	COTOVELO	90?
14	47757744	1	VÁLVULA COLECTORA	
15	47789325	1	PARAFUSO	M8 x 16mm
16	80711	1	GRAXEIRA 65 Degree, 1/8" NPT x 7/8" lg	
17	47758542	1	BRAÇADEIRA	
18	47759312	1	ARRUELA PLANA	
19	43235	1	PARAFUSO Hex, M8 x 1.25 x 30mm, Cl 10.9, Full Thd	
20	47851505	1	PLACA	
21	47760570	2	PARAFUSO	M20 x 100mm
22	47789335	2	PARAFUSO	M10 x 20mm
23	9843612	29	PARAFUSO Hex, M20 x 2.5 x 100mm, Cl 10.9	
24	47789394	36	PARAFUSO	M20 x 65mm
25	47759351	1	EMBALAGEM	

39.140.010 [01]

p1

CONTRAPESO; (Prod Date) After 1 Jan 2017

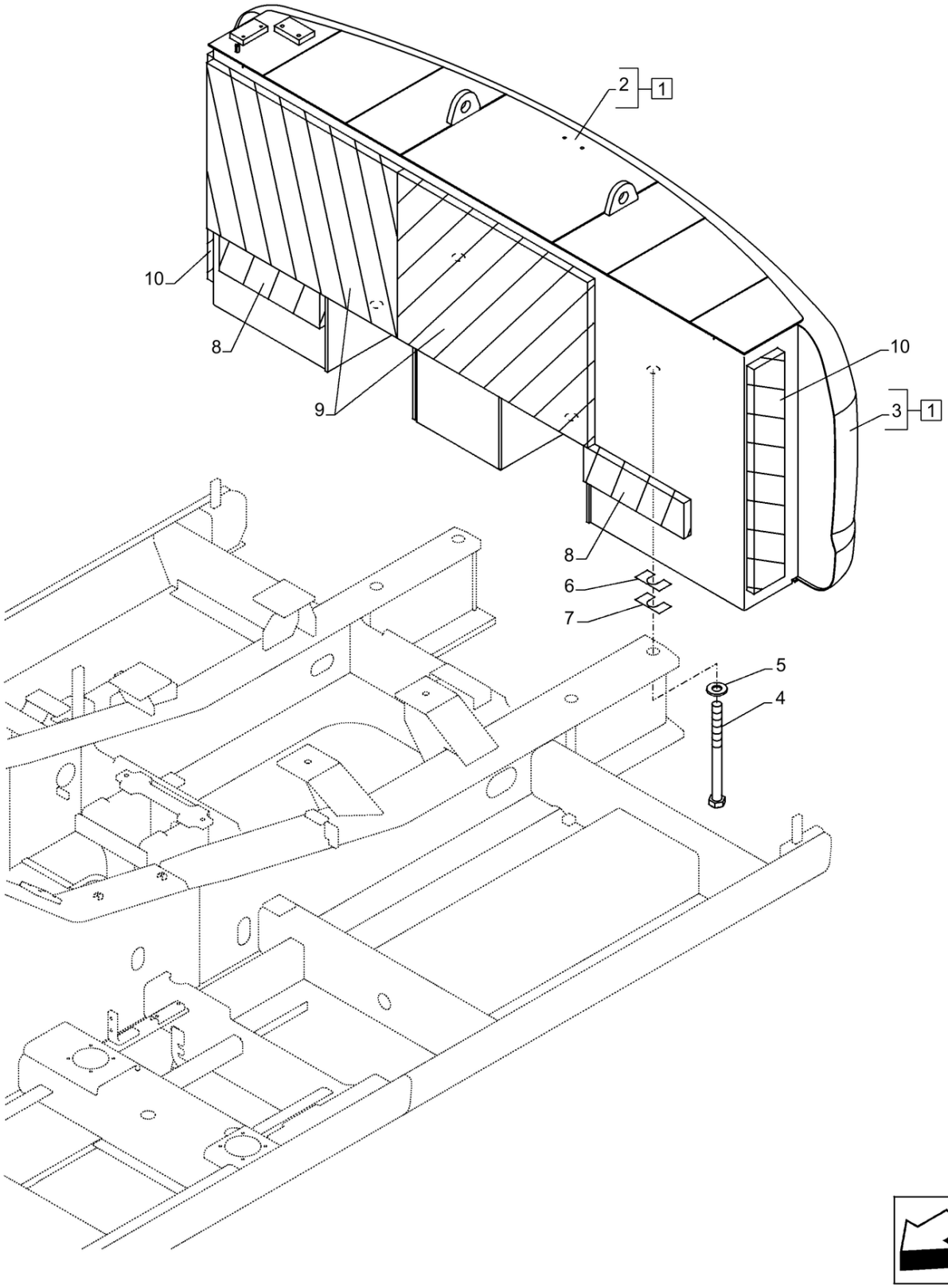

39.140.010 [01]

CONTRAPESO; (Prod Date) After 1 Jan 2017

REF	NP	QTD	DESCRIÇÃO	USO
1	47945545	1	CONTRAPESO	Incl 2, 3
2	NSS	1	NO SE VENDE SEPARADO	Contrapeso, Incl in 1
3	NSS	1	NO SE VENDE SEPARADO	Placa, Incl in 1
4	47790973	4	PARAFUSO	
5	47790974	4	ARRUELA PLANA 30MM_ID_X_70MM _OD_X_8MM_THICK	
6	47784233	2	ESPAÇADOR	
7	47784234	2	ESPAÇADOR	
8	47790975	2	TIRA VEDADORA COUNTER WEIGHT,_490MM	
9	47790976	2	ISOLAMENTO	
10	47790977	2	ISOLAMENTO	

39.140.010 [02]

p1

CONTRAPESO; (Prod Date) After 1 Jan 2017

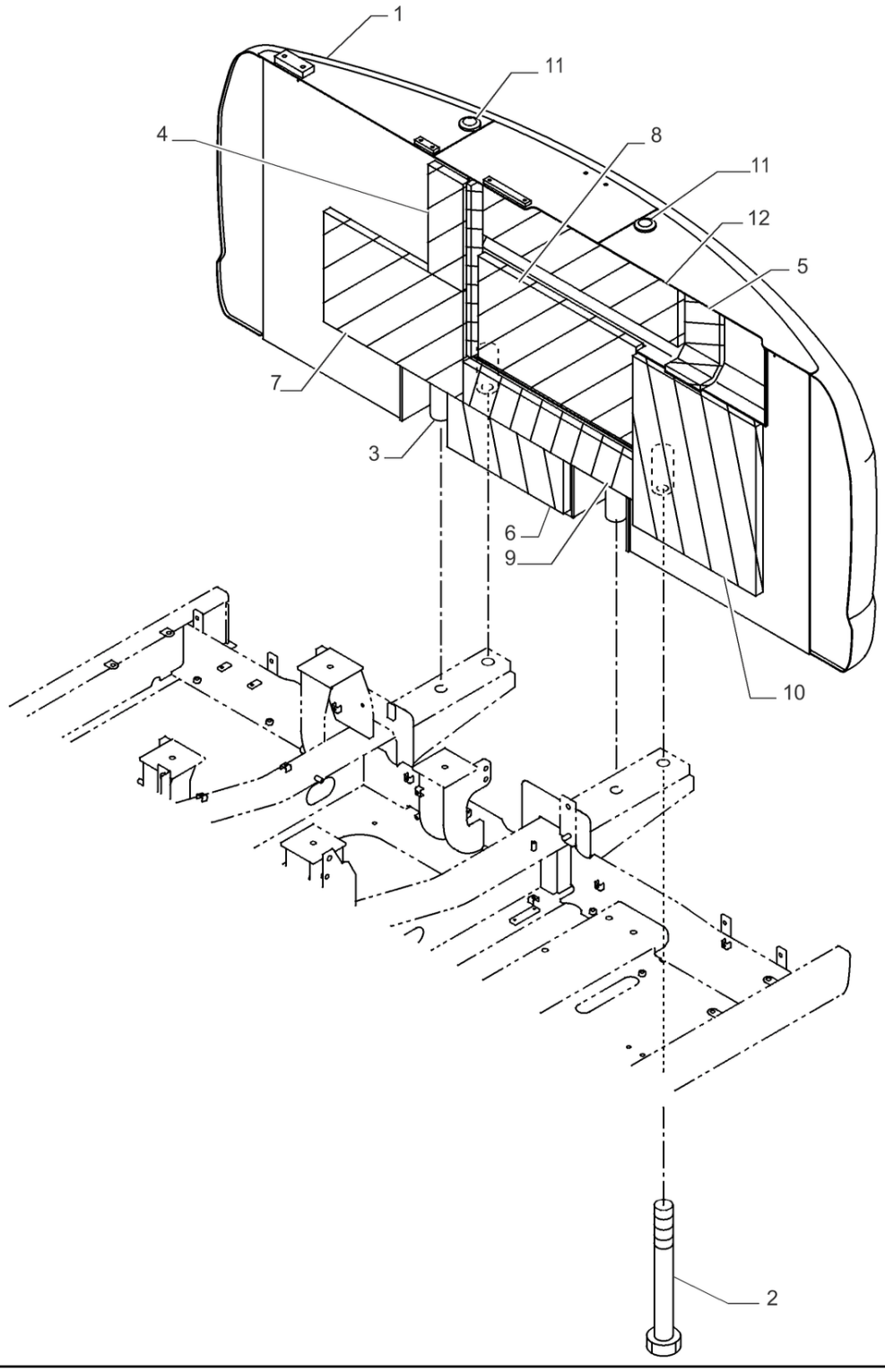

39.140.010 [02]

CONTRAPESO; (Prod Date) After 1 Jan 2017

REF	NP	QTD	DESCRIÇÃO	USO
1	48027587	1	CONTRAPESO	
2	47757577	4	PARAFUSO	
3	47799039	4	ESPAÇADOR	
4	47759788	1	ISOLAMENTO	
5	47949510	1	ISOLAMENTO	
6	47757466	1	PROTEÇÃO	
7	47759789	1	ISOLAMENTO	
8	47757467	1	ISOLAMENTO	
9	47757468	1	ISOLAMENTO	
10	47757469	1	ISOLAMENTO	
11	47758640	2	PARAFUSO	
12	47759940	1	ISOLAMENTO	

39.140.010 [03]

p1

CONTRAPESO; (Prod Date) After 1 Jan 2017

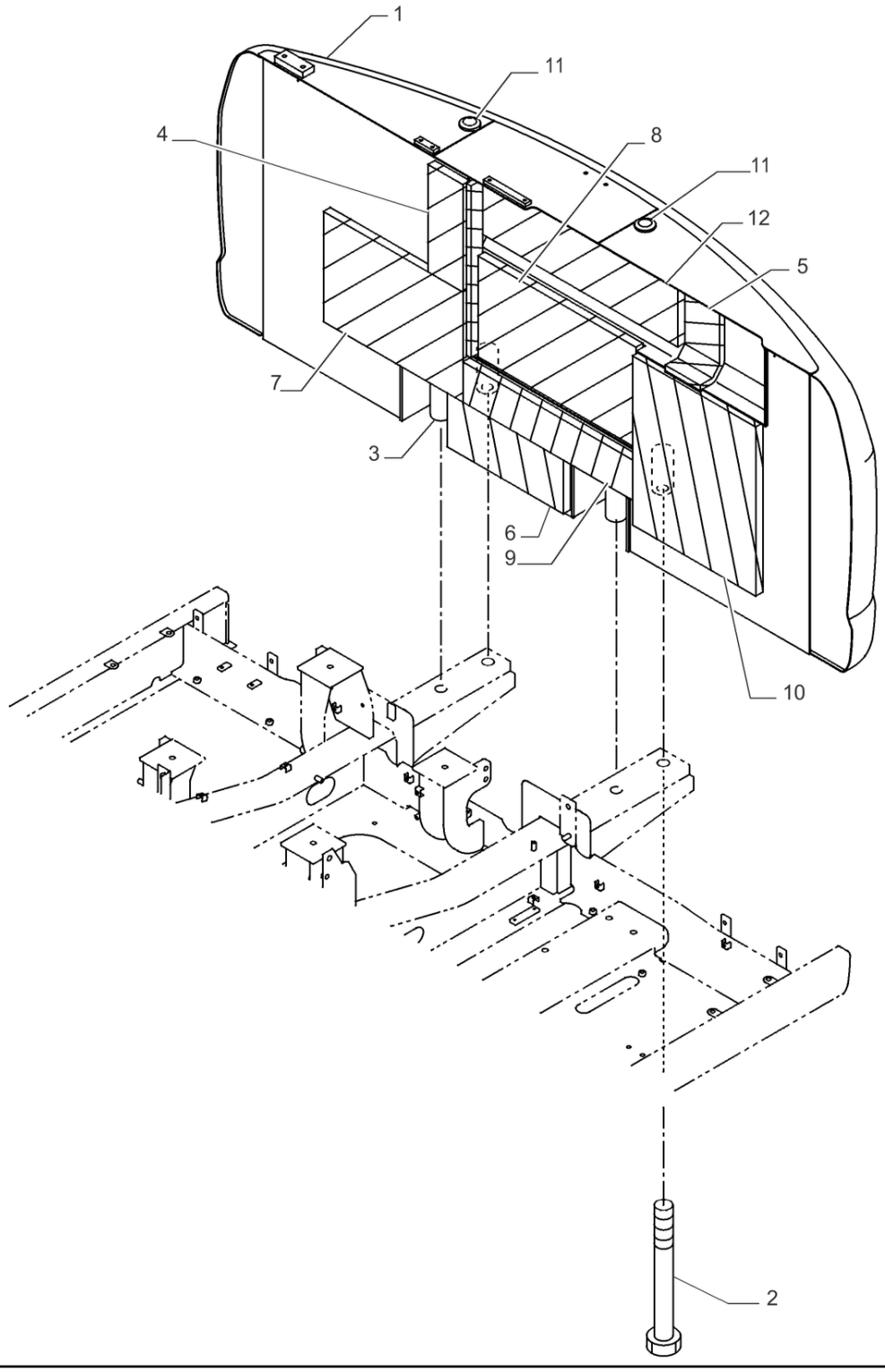

39.140.010 [03]

CONTRAPESO; (Prod Date) After 1 Jan 2017

REF	NP	QTD	DESCRIÇÃO	USO
1	48028001	1	CONTRAPESO	
2	47757577	4	PARAFUSO	
3	47799039	4	ESPAÇADOR	
4	47759788	1	ISOLAMENTO	
5	47949510	1	ISOLAMENTO	
6	47757466	1	PROTEÇÃO	
7	47759789	1	ISOLAMENTO	
8	47757467	1	ISOLAMENTO	
9	47757468	1	ISOLAMENTO	
10	47757469	1	ISOLAMENTO	
11	47758640	2	PARAFUSO	
12	47759940	1	ISOLAMENTO	

39.140.010 [04]

p1

CONTRAPESO; (Prod Date) After 1 Jan 2017

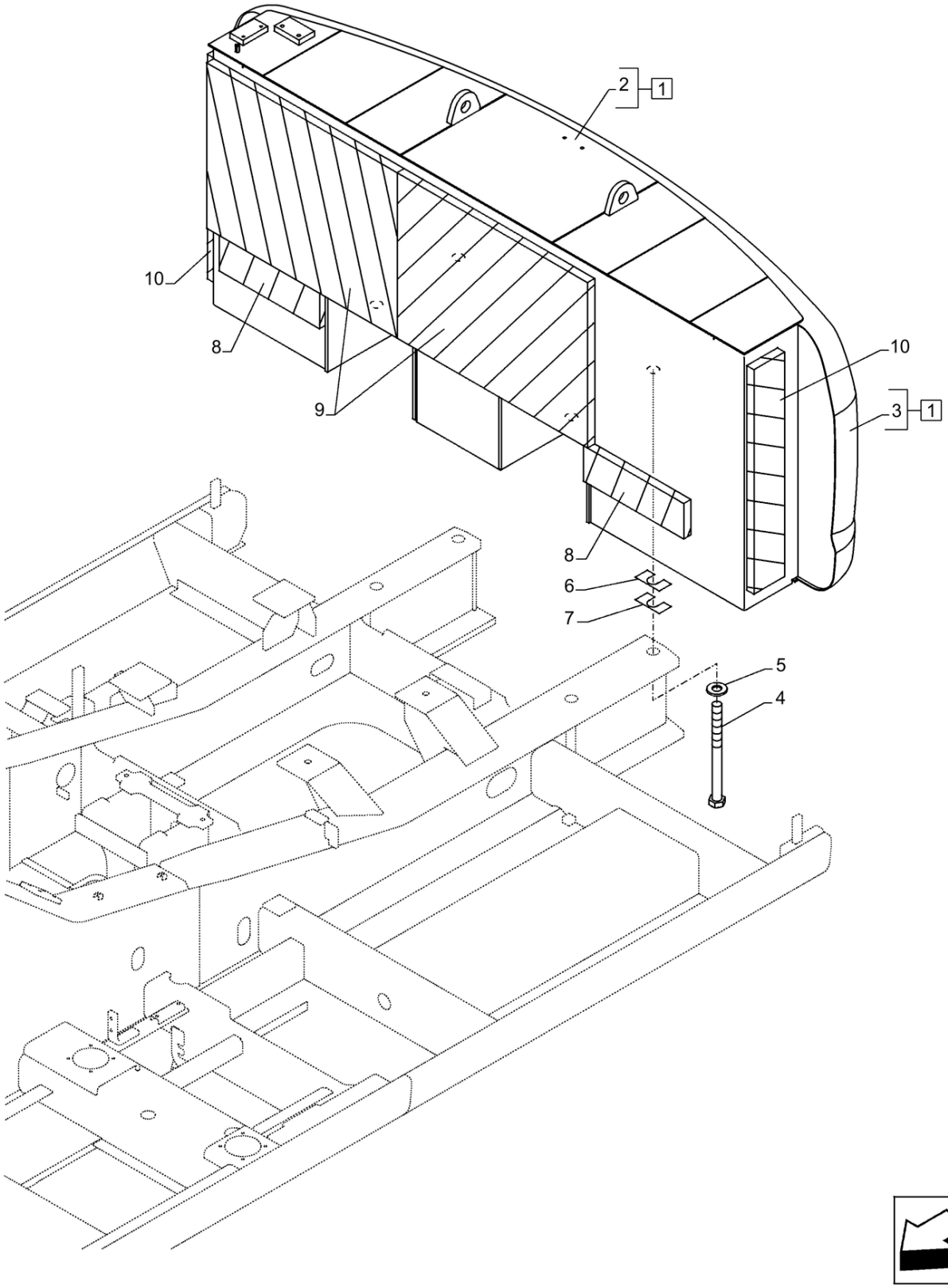

39.140.010 [04]

CONTRAPESO; (Prod Date) After 1 Jan 2017

REF	NP	QTD	DESCRIÇÃO	USO
1	47945438	1	CONTRAPESO	Incl 2, 3
2	NSS	1	NO SE VENDE SEPARADO	Contrapeso, Incl in 1
3	NSS	1	NO SE VENDE SEPARADO	Placa, Incl in 1
4	47790973	4	PARAFUSO	
5	48087452	4	ARRUELA PLANA	
6	47784233	2	ESPAÇADOR	
7	47784234	2	ESPAÇADOR	
8	47790975	2	TIRA VEDADORA COUNTER WEIGHT,_490MM	
9	47790976	2	ISOLAMENTO	
10	47790977	2	ISOLAMENTO	

39.140.020 [01]

p1

CONTRAPESO, BUJÃO; (Prod Date) After 1 Jan 2017

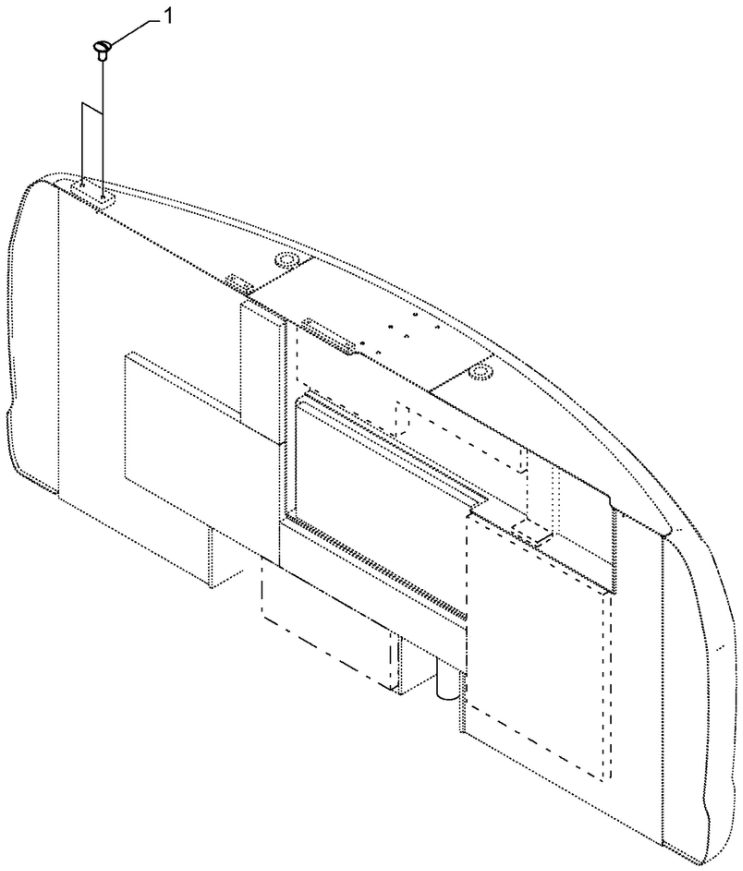

39.140.020 [01]

CONTRAPESO, BUJÃO; (Prod Date) After 1 Jan 2017

REF	NP	QTD	DESCRIÇÃO	USO
1	47758642	2	PARAFUSO	

39.140.020 [02]

p1

CONTRAPESO, BUJÃO; (Prod Date) After 1 Jan 2017

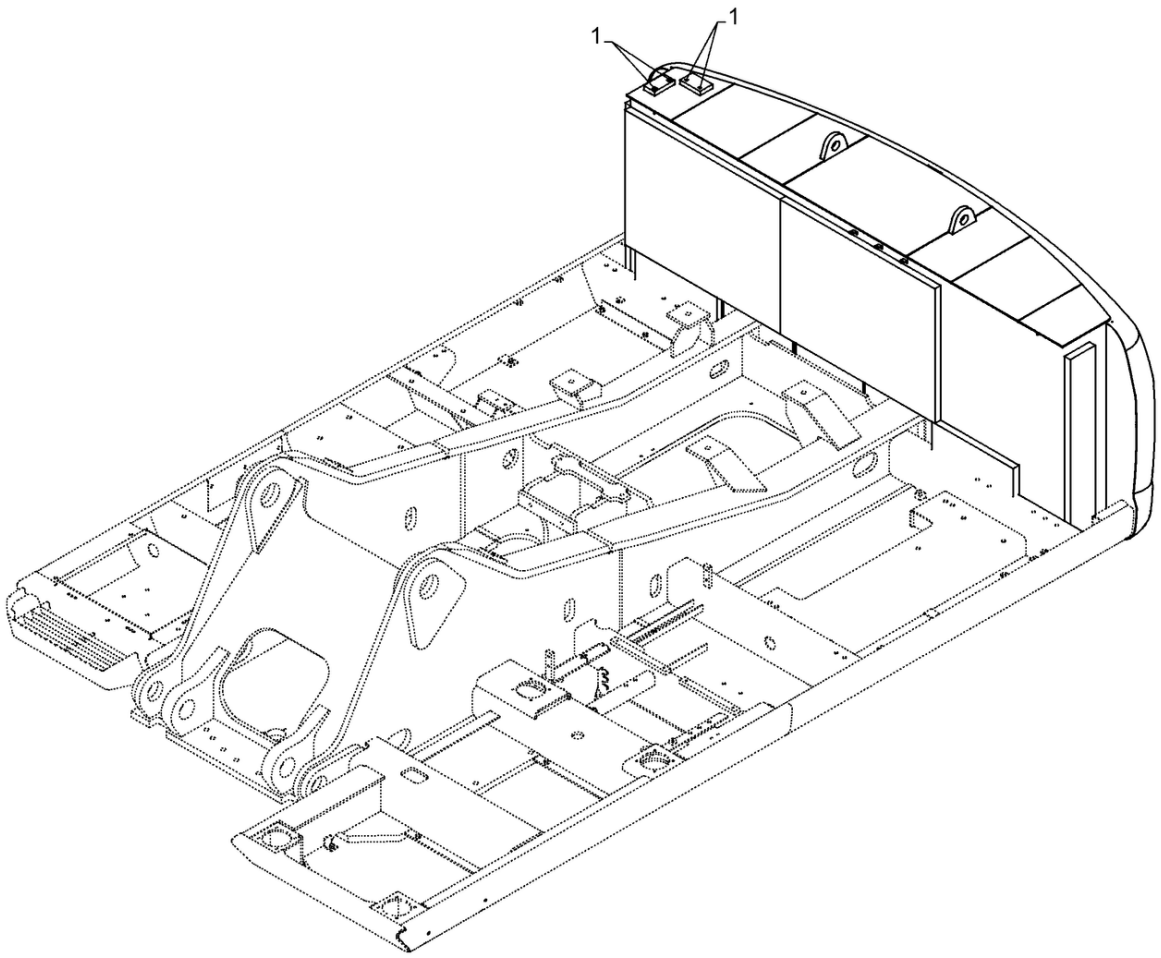

39.140.020 [02]

CONTRAPESO, BUJÃO; (Prod Date) After 1 Jan 2017

REF	NP	QTD	DESCRIÇÃO	USO
1	47760303	4	TAMPA	

39.140.030	p1

CONTRAPESO, BUJÃO; (Prod Date) After 1 Jan 2017

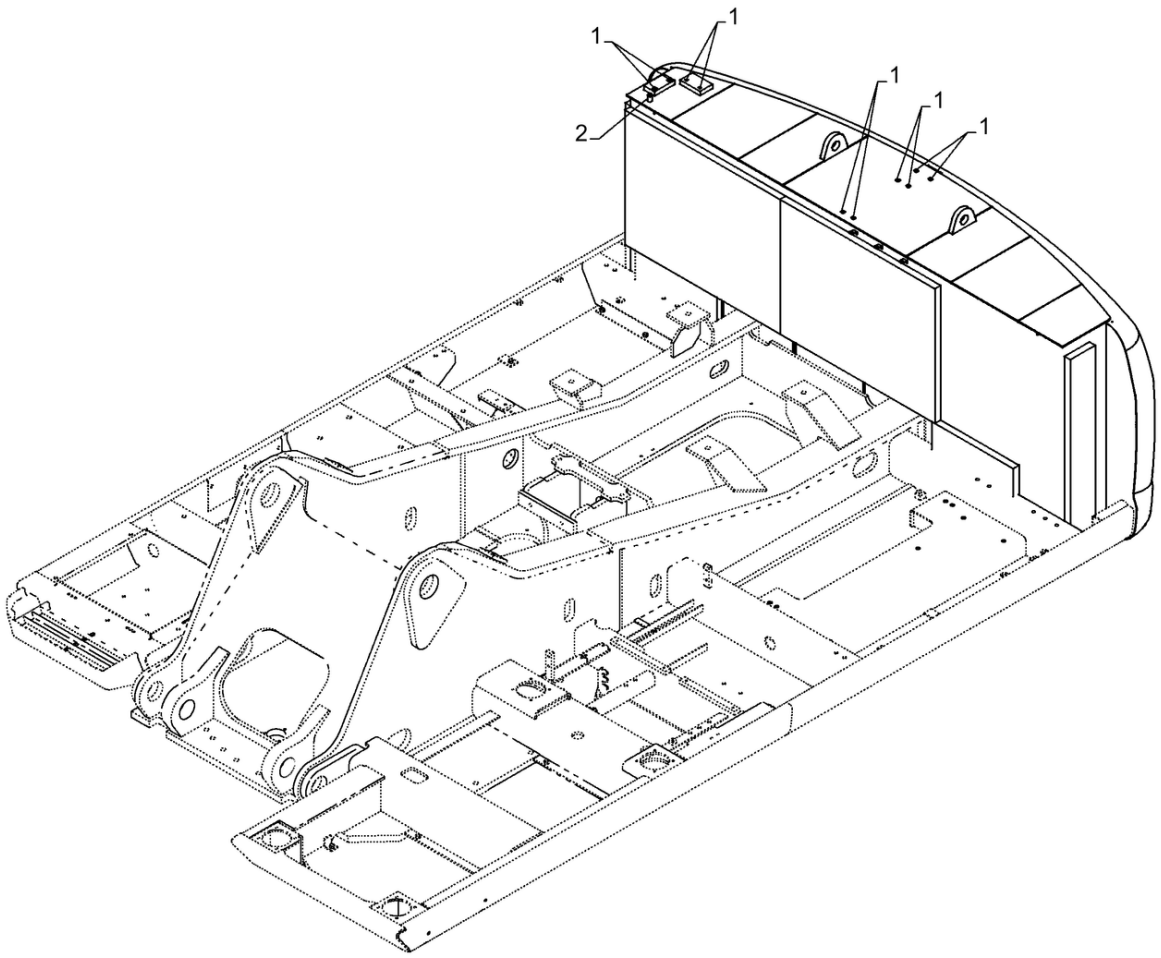

39.140.030

CONTRAPESO, BUJÃO; (Prod Date) After 1 Jan 2017

REF	NP	QTD	DESCRIÇÃO	USO
1	47760303	10	TAMPA	
2	47759088	2	PARAFUSO	

ÍNDICE DE SEÇÃO

ESTEIRAS E SUSPENSÃO DA ESTEIRA

48.100.010 [01]	GUIA DA CORRENTE (600MM); (Prod Date) After 1 Jan 2017
48.100.010 [02]	GUIA DA CORRENTE (600MM); (Prod Date) After 1 Jan 2017
48.100.020 [01]	GUIA DA CORRENTE (700MM); (Prod Date) After 1 Jan 2017
48.100.020 [02]	GUIA DA CORRENTE (700MM); (Prod Date) After 1 Jan 2017
48.100.030 [01]	GUIA DA CORRENTE (800MM); (Prod Date) After 1 Jan 2017
48.100.030 [02]	GUIA DA CORRENTE, COMANDO DISTRIBUIÇÂO (800MM); (Prod Date) After 1 Jan 2017
48.100.035	GUIA DA CORRENTE, GUIA TRIPLO; (Prod Date) After 1 Jan 2017
48.100.040 [01]	CORRENTE TRAÇÃO, GUIA; (Prod Date) After 1 Jan 2017
48.100.040 [02]	GUIA DA CORRENTE, GUIA SIMPLES CENTRAL; (Prod Date) After 1 Jan 2017
48.100.050	CORRENTE TRAÇÃO, GUIA; (Prod Date) After 1 Jan 2017
48.120.010 [01]	ROLETE, INFERIOR; (Prod Date) After 1 Jan 2017
48.120.010 [02]	ROLETES PARA CORRENTES, INFERIOR; (Prod Date) After 1 Jan 2017
48.120.020 [01]	ROLO SUPERIOR; (Prod Date) After 1 Jan 2017
48.120.020 [02]	ROLETES PARA CORRENTES, SUPERIOR; (Prod Date) After 1 Jan 2017
48.120.030	RODA INTERMÉDIA; (Prod Date) After 1 Jan 2017
48.130.005	MOLA DE TENSÃO; (Prod Date) After 1 Jan 2017
48.130.010 [01]	ESTRUTURA, INFERIOR; (Prod Date) After 1 Jan 2017
48.130.010 [02]	ESTRUTURA, INFERIOR; (Prod Date) After 1 Jan 2017
48.130.020	ESTRUTURA, INFERIOR, SOB A CABINE; (Prod Date) After 1 Jan 2017
48.134.020	MOLA DE TENSÃO; (Prod Date) After 1 Jan 2017
48.134.030	ADIAMENTO, COM MOLA; (Prod Date) After 1 Jan 2017
48.134.040	MOLA DE TENSÃO; (Prod Date) After 1 Jan 2017

48.100.010 [01]

p1

GUIA DA CORRENTE (600MM); (Prod Date) After 1 Jan 2017

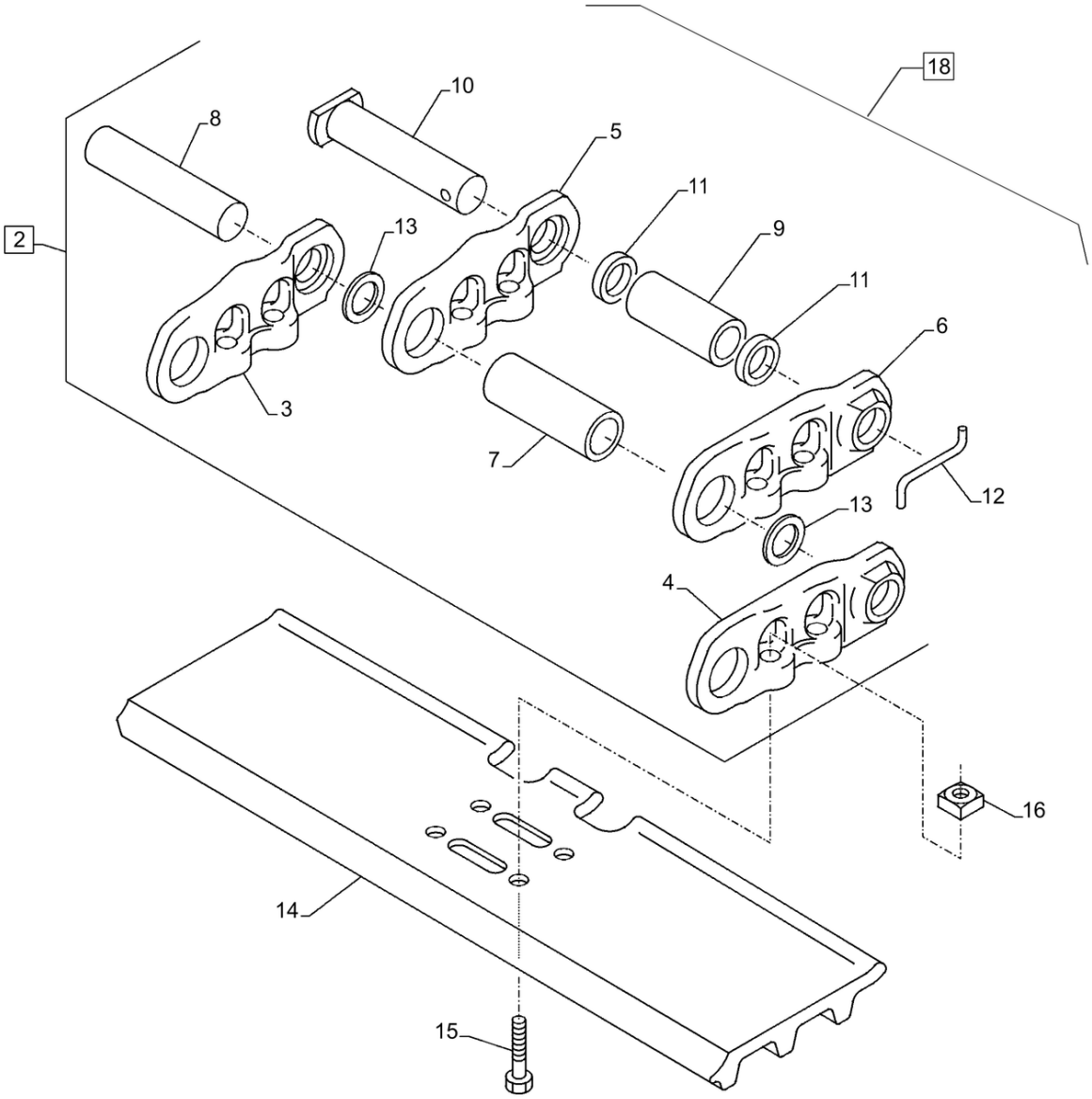

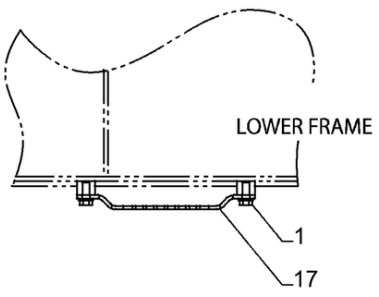

48.100.010 [01]

GUIA DA CORRENTE (600MM); (Prod Date) After 1 Jan 2017

REF	NP	QTD	DESCRIÇÃO	USO
1	47789393	8	PARAFUSO	
2	47994721	1	CORRENTE	Incl 3 - 13
3	47888823	47	ELO DE ESTEIRA	
4	47888824	47	ELO DE ESTEIRA	
5	47888825	1	ELO DE ESTEIRA	
6	47888826	1	ELO DE ESTEIRA	
7	47994731	47	BUCHA	
8	47888828	47	PINO	
9	47994755	1	BUCHA	
10	47888830	1	PINO	
11	47888831	2	ESPAÇADOR	
12	47943957	1	PINO	
13	47888833	94	ANEL	
14	47888832	48	SAPATA	
15	47888714	192	PARAFUSO	
16	47888834	192	PORCA	
17	47793136	4	ESTRIBO	
18	47968395	2	CATENÁRIA	Incl 1 - 17

48.100.010 [02]

p1

GUIA DA CORRENTE (600MM); (Prod Date) After 1 Jan 2017

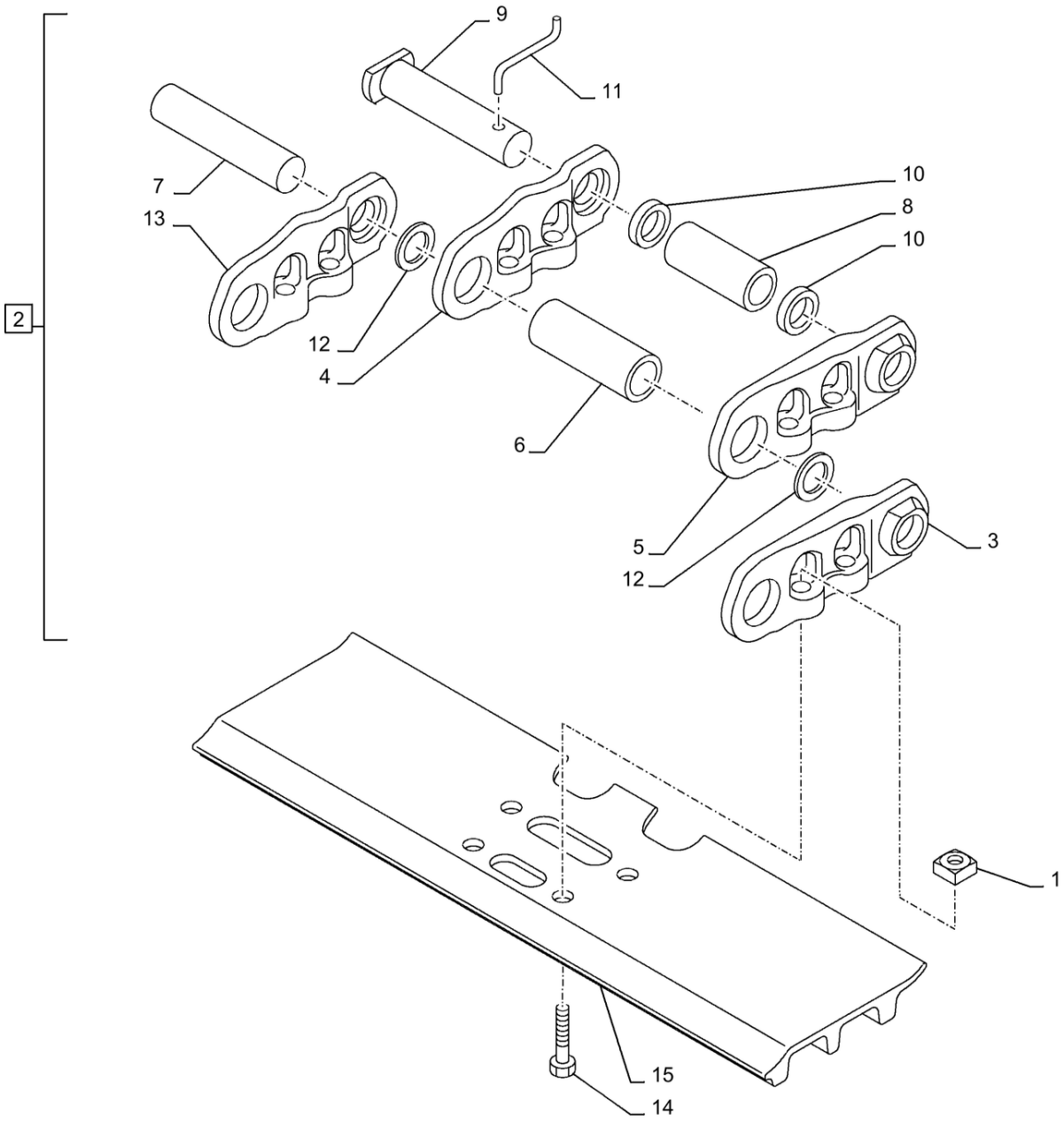

48.100.010 [02]

GUIA DA CORRENTE (600MM); (Prod Date) After 1 Jan 2017

REF	NP	QTD	DESCRIÇÃO	USO
1	76030024	196	PORCA DE VEDAÇÃO	
2	47932684	1	CORRENTE TRAÇÃO	Incl 3 - 13
2	48157506	1	CORRENTE	44 elos com sapata
3	72210187	48	ELO DE ESTEIRA	LE
4	47887546	1	ELO DE ESTEIRA	LD
5	47887550	1	ELO DE ESTEIRA	LE
6	72210189	48	BUCHA 38mm ID x 58.7mm OD x 135.4mm L	
7	72210188	48	PINO 38mm OD x 207mm L	
8	72210190	1	BUCHA 38mm ID x 58.7mm OD x 128.2mm L	
9	47887902	1	PINO	
10	72210191	2	ESPAÇADOR	
11	47887904	1	PINO	
12	71461019	96	ANEL VEDADOR 38.3mm ID x 60.5mm OD x 14.5mm Thk	
13	72210186	48	ELO DE ESTEIRA	LD
14	72210193	196	PARAFUSO	
15	72210195	49	SAPATA	

48.100.020 [01]

p1

GUIA DA CORRENTE (700MM); (Prod Date) After 1 Jan 2017

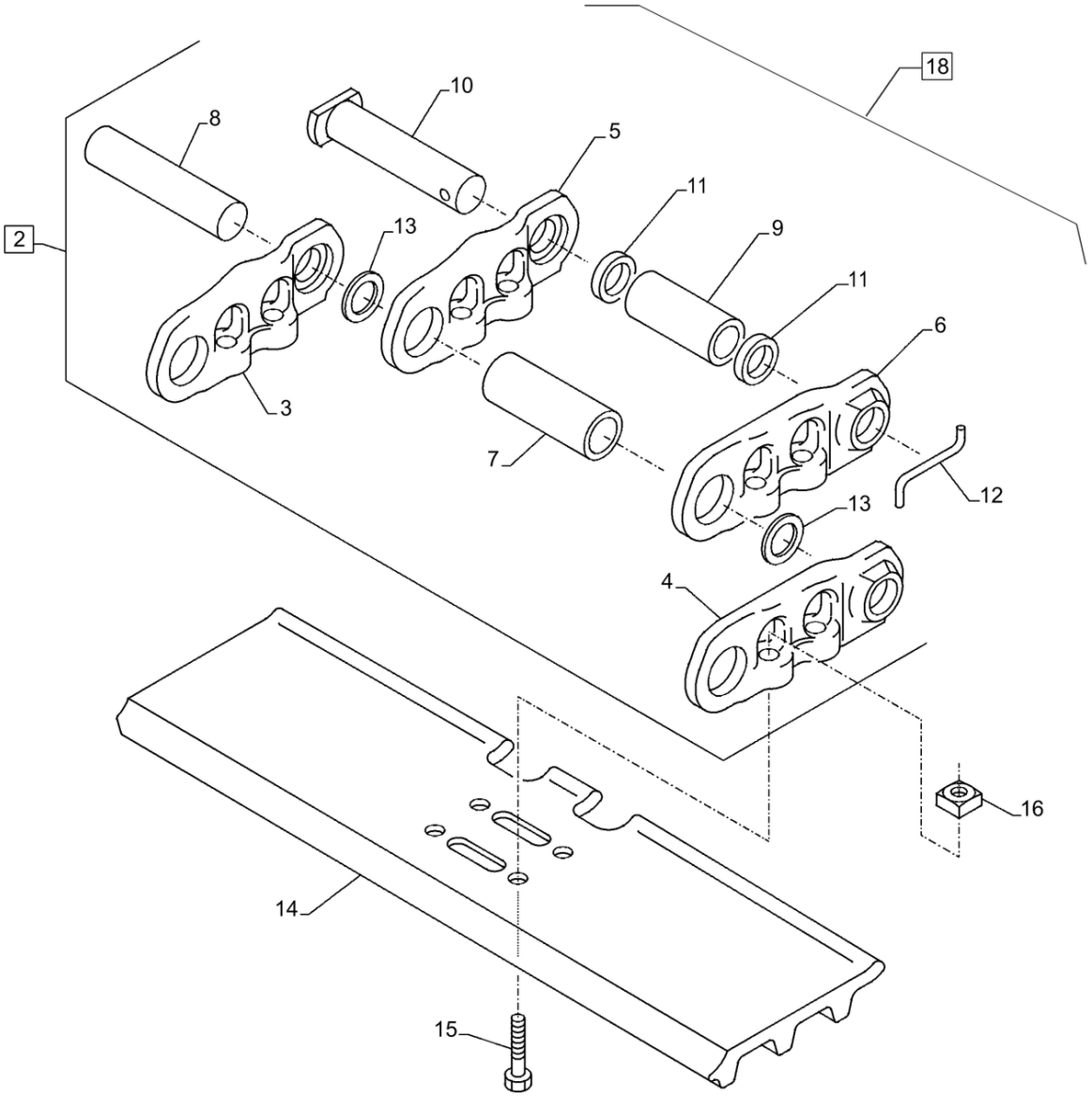

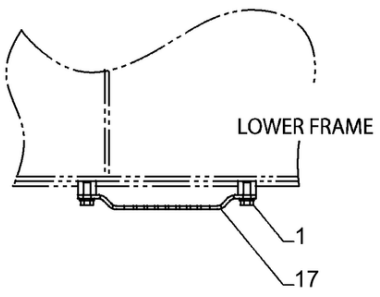

48.100.020 [01]

GUIA DA CORRENTE (700MM); (Prod Date) After 1 Jan 2017

REF	NP	QTD	DESCRIÇÃO	USO
1	47789393	8	PARAFUSO	
2	47994721	1	CORRENTE	Incl 3 - 13
3	47888823	47	ELO DE ESTEIRA	
4	47888824	47	ELO DE ESTEIRA	
5	47888825	1	ELO DE ESTEIRA	
6	47888826	1	ELO DE ESTEIRA	
7	47994731	47	BUCHA	
8	47888828	47	PINO	
9	47994755	1	BUCHA	
10	47888830	1	PINO	
11	47888831	2	ESPAÇADOR	
12	47943957	1	PINO	
13	47888833	94	ANEL	
14	47932752	48	SAPATA	
15	47888714	192	PARAFUSO	
16	47888834	192	PORCA	
17	47799521	4	ESTRIBO	
18	47968393	2	CATENÁRIA	Incl 1 - 17

48.100.020 [02]

p1

GUIA DA CORRENTE (700MM); (Prod Date) After 1 Jan 2017

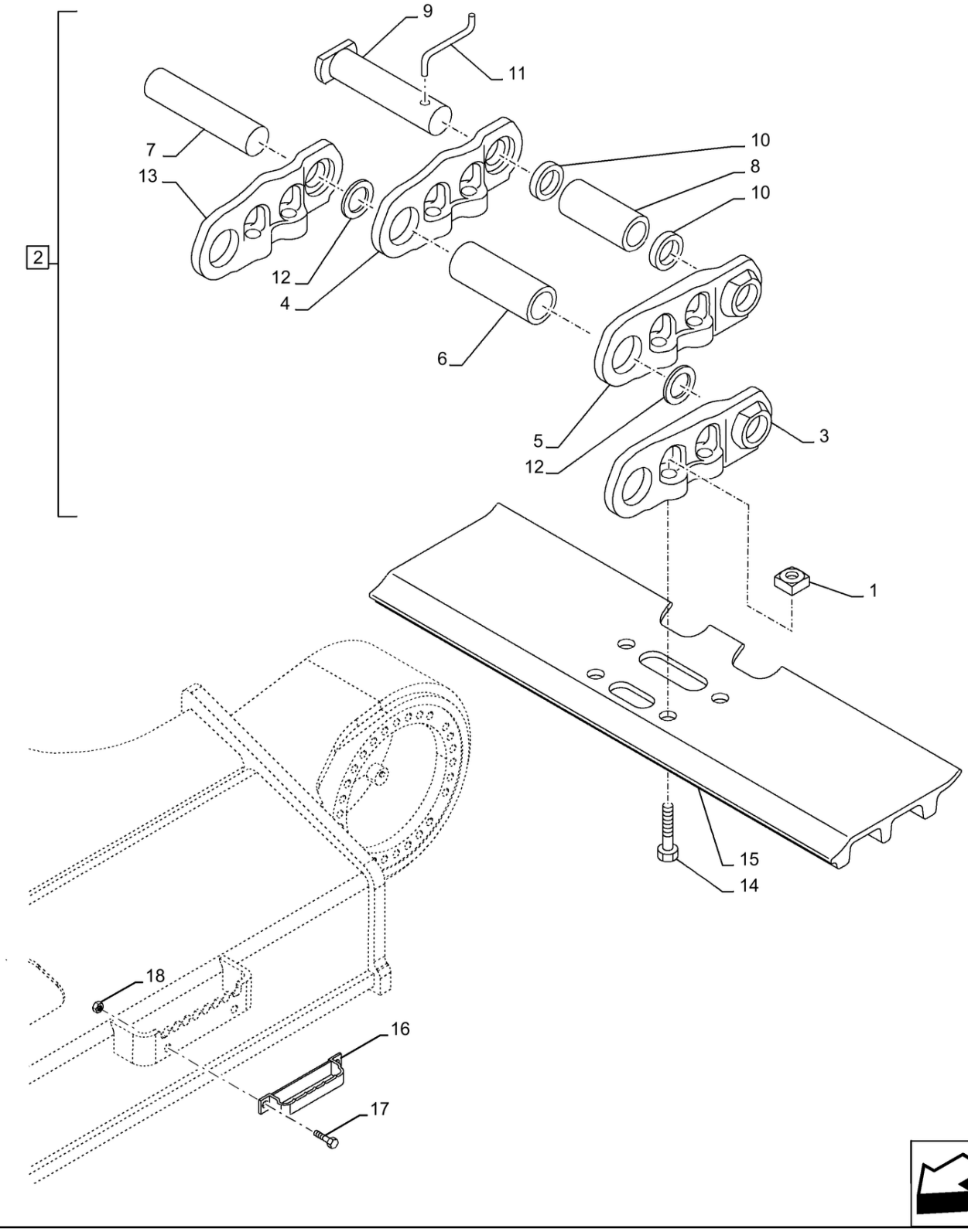

48.100.020 [02]

GUIA DA CORRENTE (700MM); (Prod Date) After 1 Jan 2017

REF	NP	QTD	DESCRIÇÃO	USO
1	76030024	196	PORCA DE VEDAÇÃO	
2	47932684	1	CORRENTE TRAÇÃO	Incl 3 - 13
3	72210187	48	ELO DE ESTEIRA	LE
4	47887546	1	ELO DE ESTEIRA	LD
5	47887550	1	ELO DE ESTEIRA	LE
6	72210189	48	BUCHA 38mm ID x 58.7mm OD x 135.4mm L	
7	72210188	48	PINO 38mm OD x 207mm L	
8	72210190	1	BUCHA 38mm ID x 58.7mm OD x 128.2mm L	
9	47887902	1	PINO	
10	72210191	2	ESPAÇADOR	
11	47887904	1	PINO	
12	71461019	96	ANEL VEDADOR 38.3mm ID x 60.5mm OD x 14.5mm Thk	
13	72210186	48	ELO DE ESTEIRA	LD
14	72210193	196	PARAFUSO	
15	72210196	49	SAPATA	
16	47840888	4	ESTRIBO	
17	47789381	8	PARAFUSO	
18	392530	8	PORCA M16, Cl 10	

48.100.030 [01]

p1

GUIA DA CORRENTE (800MM); (Prod Date) After 1 Jan 2017

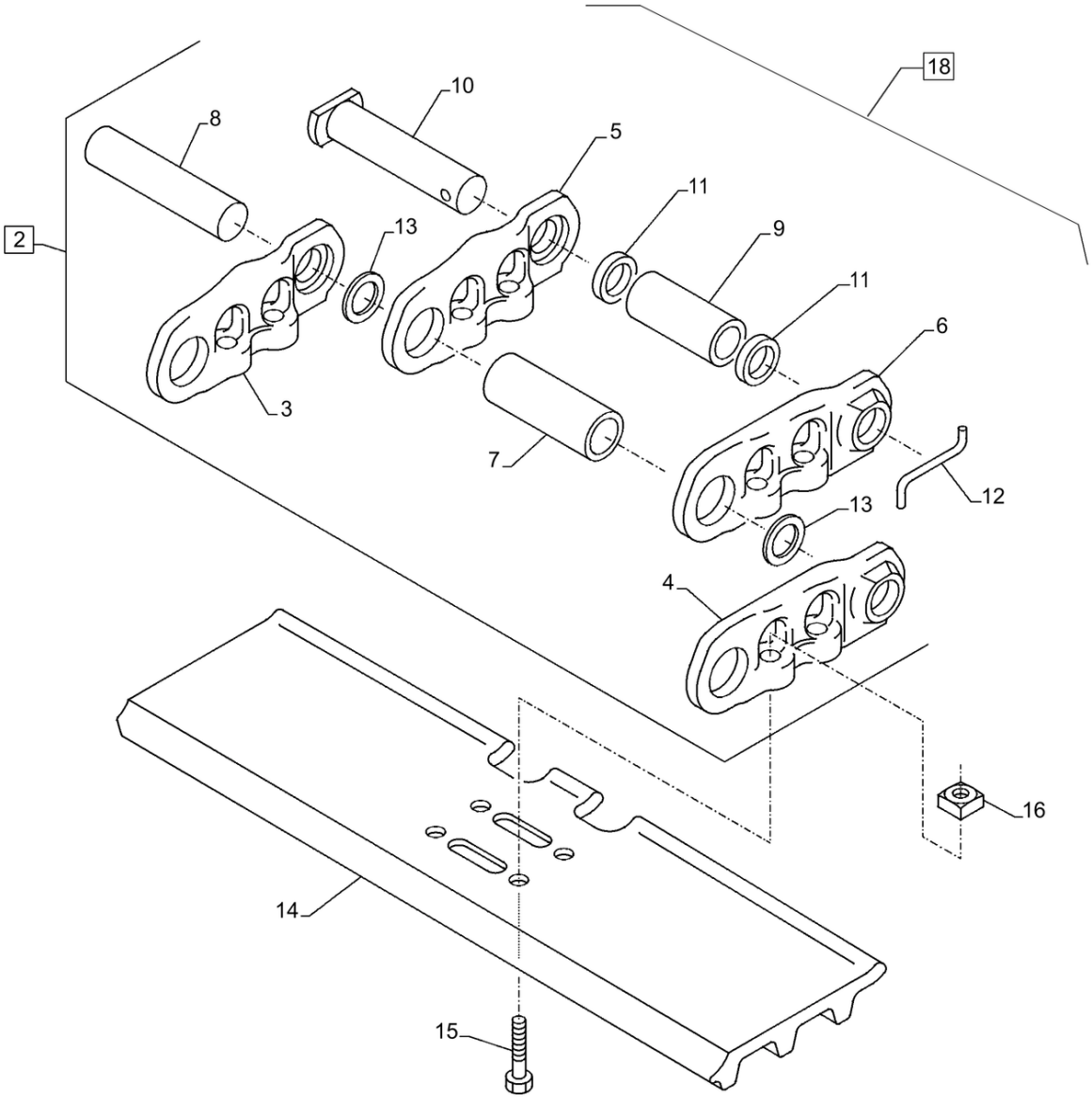

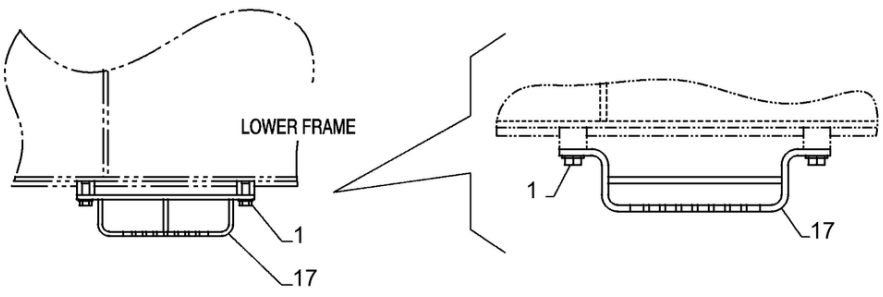

48.100.030 [01]

GUIA DA CORRENTE (800MM); (Prod Date) After 1 Jan 2017

REF	NP	QTD	DESCRIÇÃO	USO
1	47789393	8	PARAFUSO	
2	47994721	1	CORRENTE	Incl 3 - 13
3	47888823	47	ELO DE ESTEIRA	
4	47888824	47	ELO DE ESTEIRA	
5	47888825	1	ELO DE ESTEIRA	
6	47888826	1	ELO DE ESTEIRA	
7	47994731	47	BUCHA	
8	47888828	47	PINO	
9	47994755	1	BUCHA	
10	47888830	1	PINO	
11	47888831	2	ESPAÇADOR	
12	47943957	1	PINO	
13	47888833	94	ANEL	
14	47932753	48	SAPATA	
15	47888714	192	PARAFUSO	
16	47888834	192	PORCA	
17	47799523	4	ESTRIBO	
18	47968398	2	CATENÁRIA	Incl 1 - 17

48.100.030 [02]

p1

GUIA DA CORRENTE, COMANDO DISTRIBUIÇÂO (800MM); (Prod Date) After 1 Jan 2017

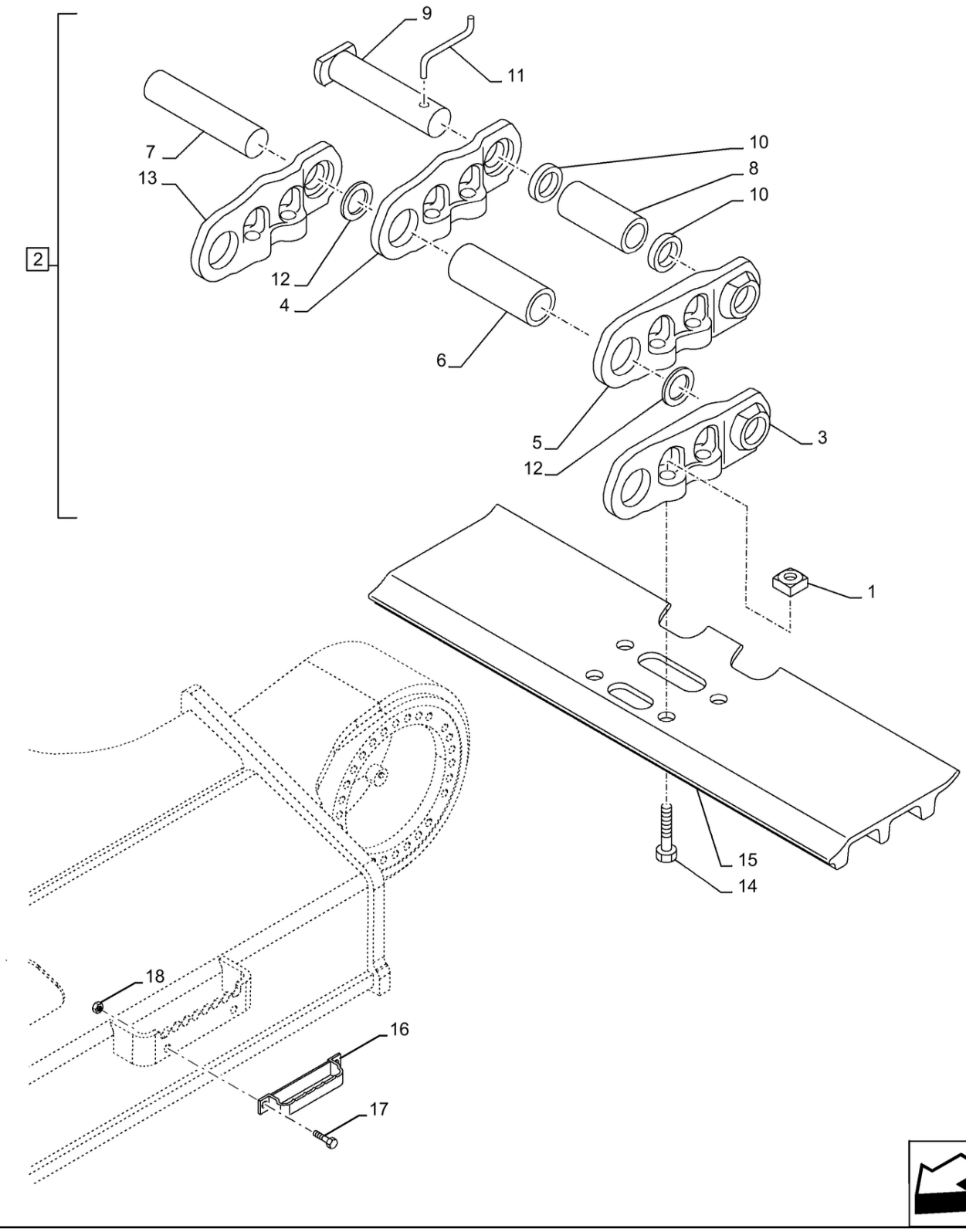

48.100.030 [02]

GUIA DA CORRENTE, COMANDO DISTRIBUIÇÂO (800MM); (Prod Date) After 1 Jan 2017

REF	NP	QTD	DESCRIÇÃO	USO
1	76030024	196	PORCA DE VEDAÇÃO	
2	47932684	1	CORRENTE TRAÇÃO	Incl 3 - 13
3	72210187	48	ELO DE ESTEIRA	LE
4	47887546	1	ELO DE ESTEIRA	LD
5	47887550	1	ELO DE ESTEIRA	LE
6	72210189	48	BUCHA 38mm ID x 58.7mm OD x 135.4mm L	
7	72210188	48	PINO 38mm OD x 207mm L	
8	72210190	1	BUCHA 38mm ID x 58.7mm OD x 128.2mm L	
9	47887902	1	PINO	
10	72210191	2	ESPAÇADOR	
11	47887904	1	PINO	
12	71461019	96	ANEL VEDADOR 38.3mm ID x 60.5mm OD x 14.5mm Thk	
13	72210186	48	ELO DE ESTEIRA	LD
14	72210193	196	PARAFUSO	
15	72210197	49	SAPATA	
16	47846133	4	ESTRIBO	
17	47789381	8	PARAFUSO	
18	392530	8	PORCA M16, Cl 10	

48.100.035

p1

GUIA DA CORRENTE, GUIA TRIPLO; (Prod Date) After 1 Jan 2017

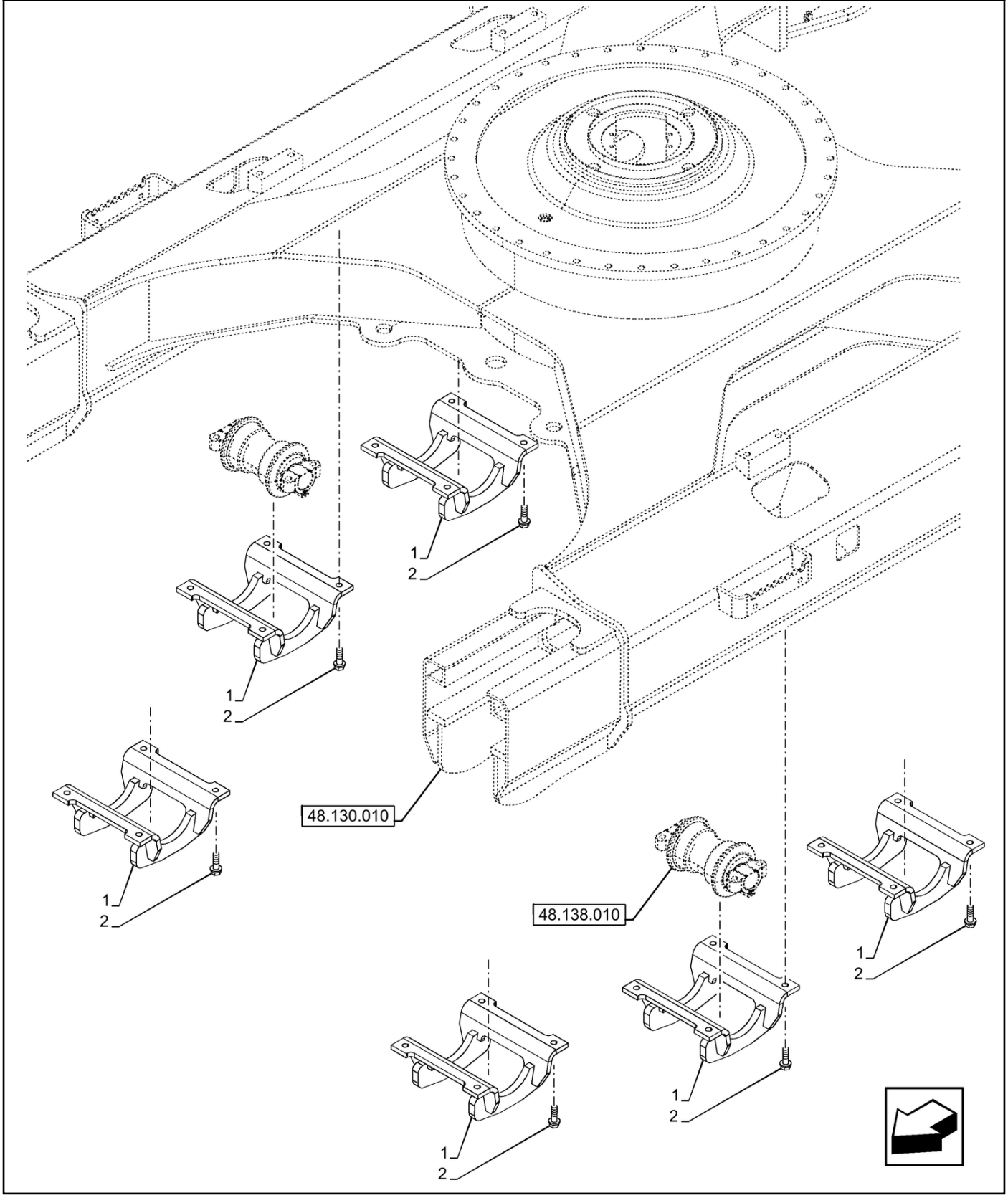

48.100.035

GUIA DA CORRENTE, GUIA TRIPLO; (Prod Date) After 1 Jan 2017

REF	NP	QTD	DESCRIÇÃO	USO
1	47799520	6	PROTEÇÃO	
2	47789389	24	PARAFUSO	M18 x 60mm

48.100.040 [01]

p1

CORRENTE TRAÇÃO, GUIA; (Prod Date) After 1 Jan 2017

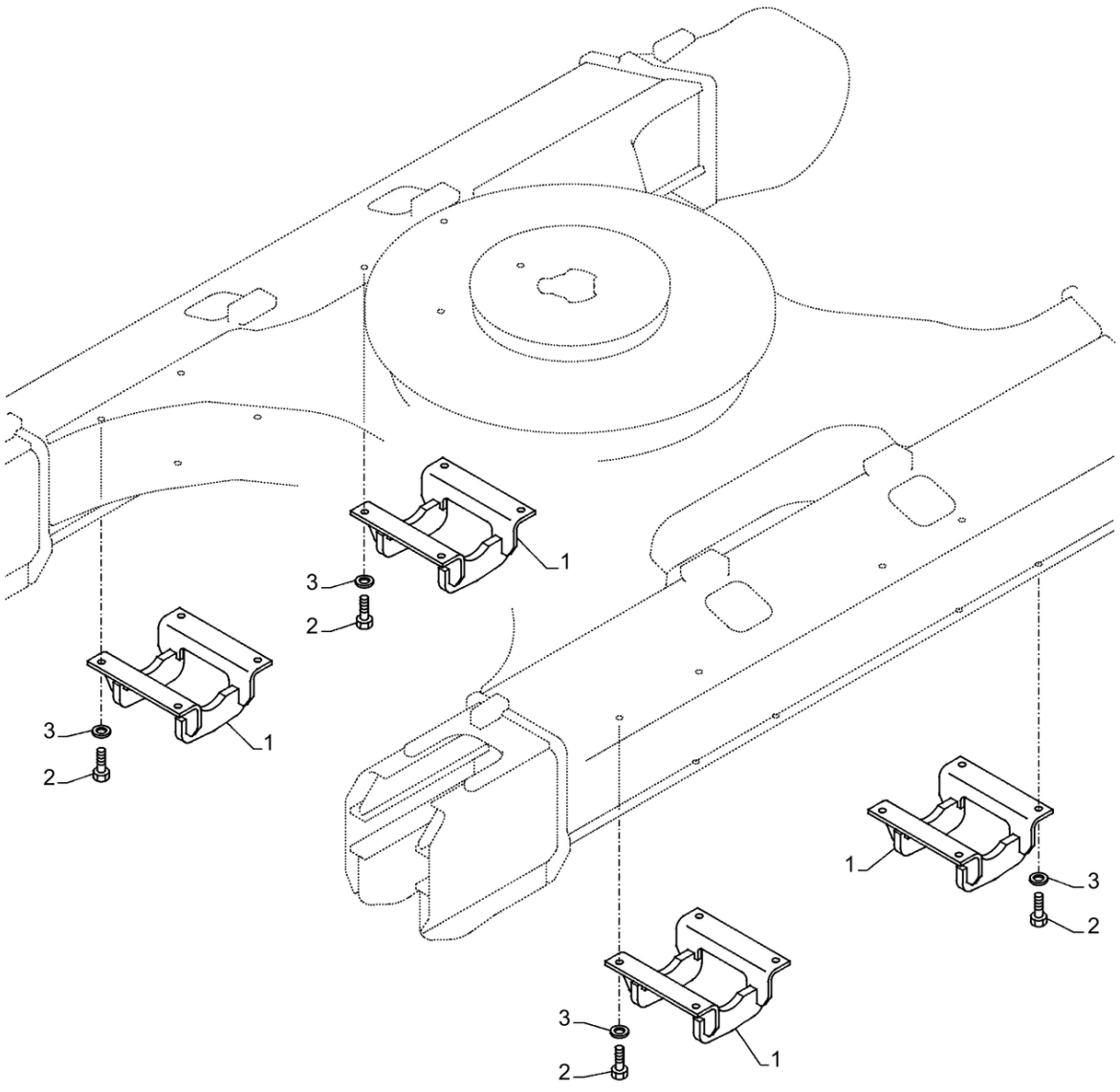

48.100.040 [01]

CORRENTE TRAÇÃO, GUIA; (Prod Date) After 1 Jan 2017

REF	NP	QTD	DESCRIÇÃO	USO
1	47792973	4	PROTEÇÃO	
2	86639036	16	PARAFUSO Hex, M24 x 60mm, Cl 10.9, Full Thd	
3	47792582	16	ARRUELA PLANA	

48.100.040 [02]

p1

GUIA DA CORRENTE, GUIA SIMPLES CENTRAL; (Prod Date) After 1 Jan 2017

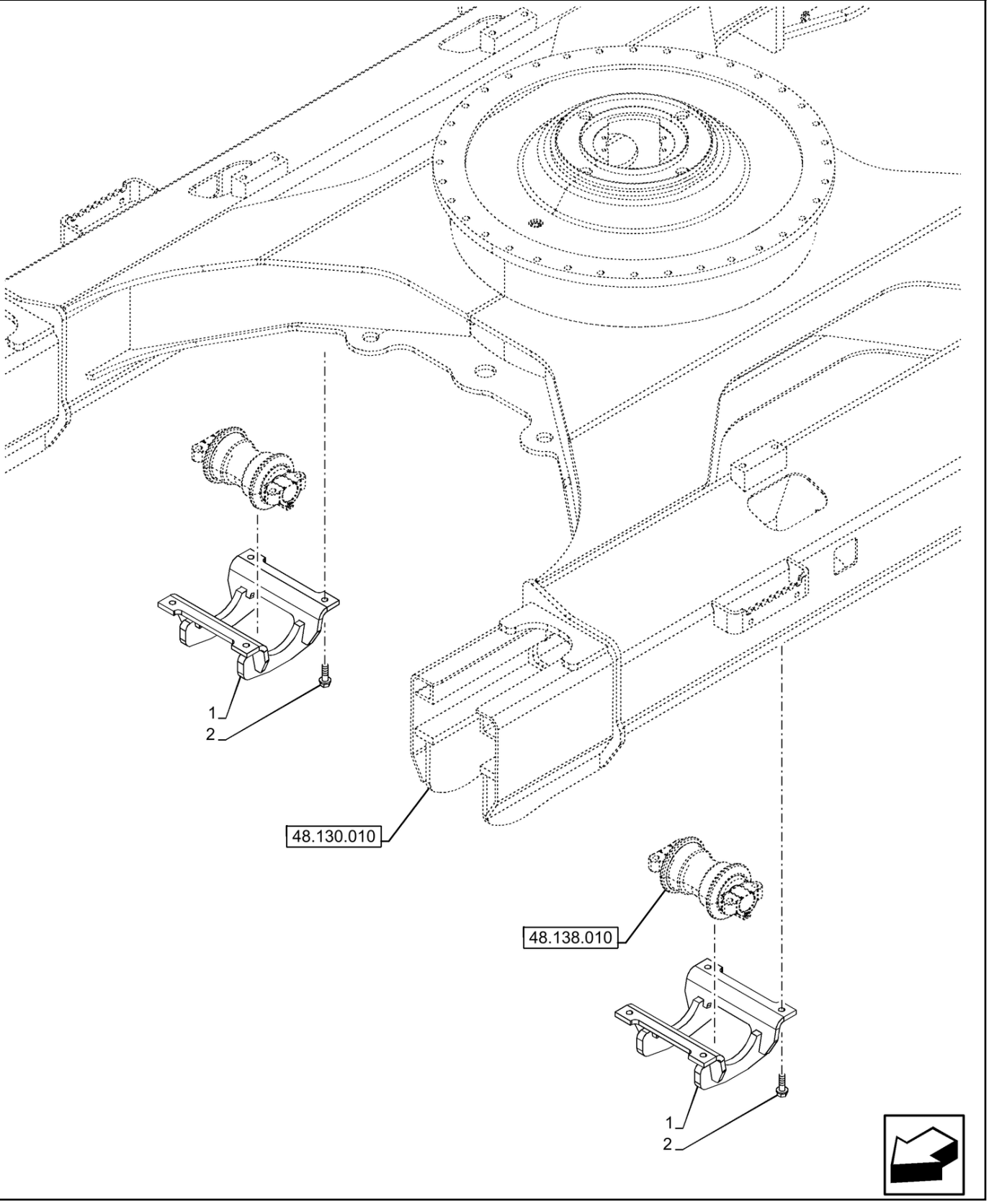

48.100.040 [02]

GUIA DA CORRENTE, GUIA SIMPLES CENTRAL; (Prod Date) After 1 Jan 2017

REF	NP	QTD	DESCRIÇÃO	USO
1	47799520	2	PROTEÇÃO	
2	47789389	8	PARAFUSO	M18 x 60mm

48.100.050	p1

CORRENTE TRAÇÃO, GUIA; (Prod Date) After 1 Jan 2017

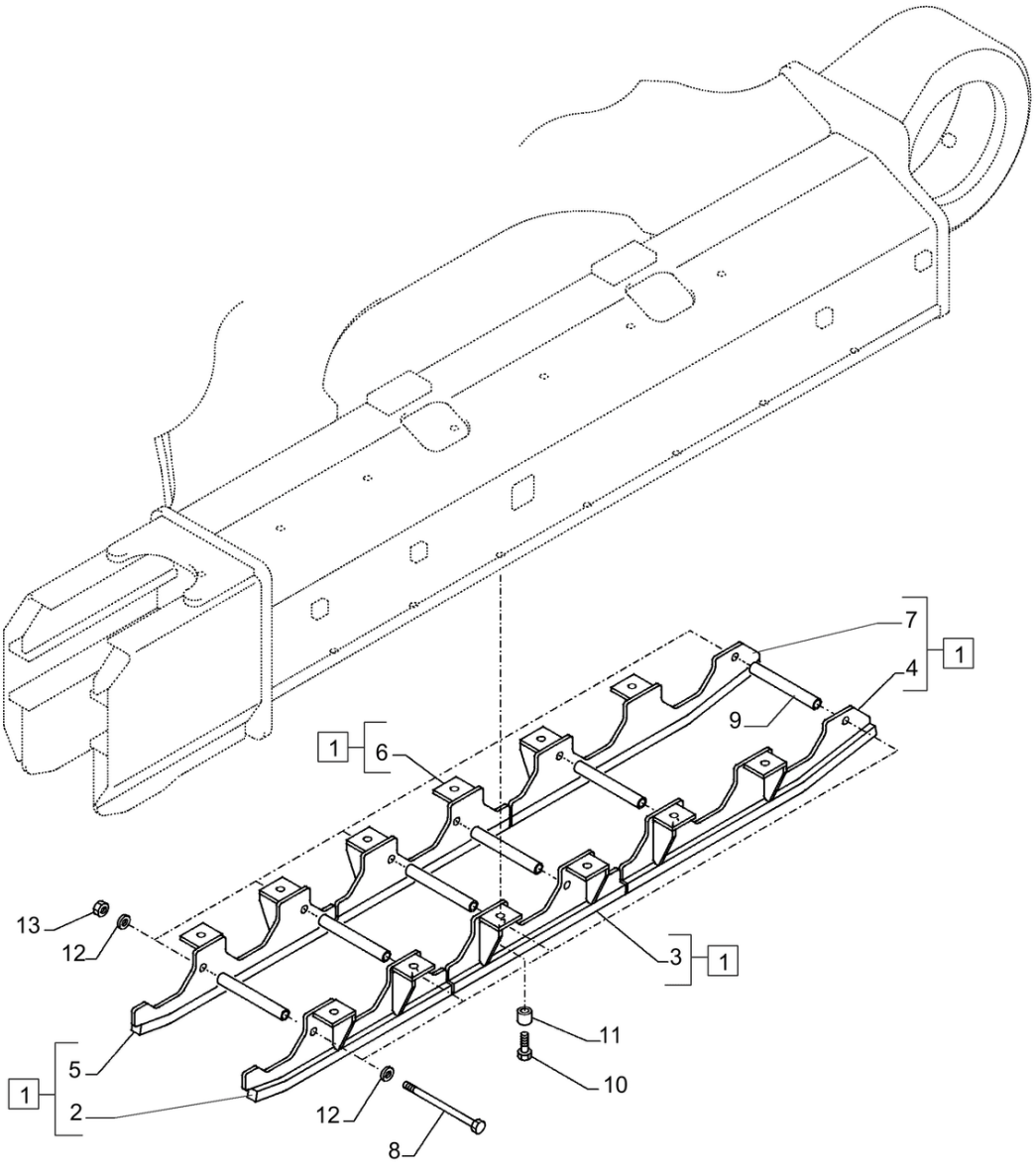

CORRENTE TRAÇÃO, GUIA; (Prod Date) After 1 Jan 2017

REF	NP	QTD	DESCRIÇÃO	USO
1	47790877	1	PROTEÇÃO	Incl 1 - 7
2	47909579	2	PROTEÇÃO	LE Dianteiro
3	47909580	2	PROTEÇÃO	LE Central
4	47909581	2	PROTEÇÃO	LE Traseiro
5	47909582	2	PROTEÇÃO	LD Dianteiro
6	47909584	2	PROTEÇÃO	LD Central
7	47909587	2	PROTEÇÃO	LD Traseiro
8	47790884	14	PARAFUSO	
9	47790885	14	ESPAÇADOR	
10	87017607	28	PARAFUSO Hex, M24 x 90mm, Cl 10.9	
11	47790886	28	ESPAÇADOR	
12	47792571	28	ARRUELA PLANA	
13	9847024	14	PORCA M20, Cl 10	

48.120.010 [01]

p1

ROLETE, INFERIOR; (Prod Date) After 1 Jan 2017

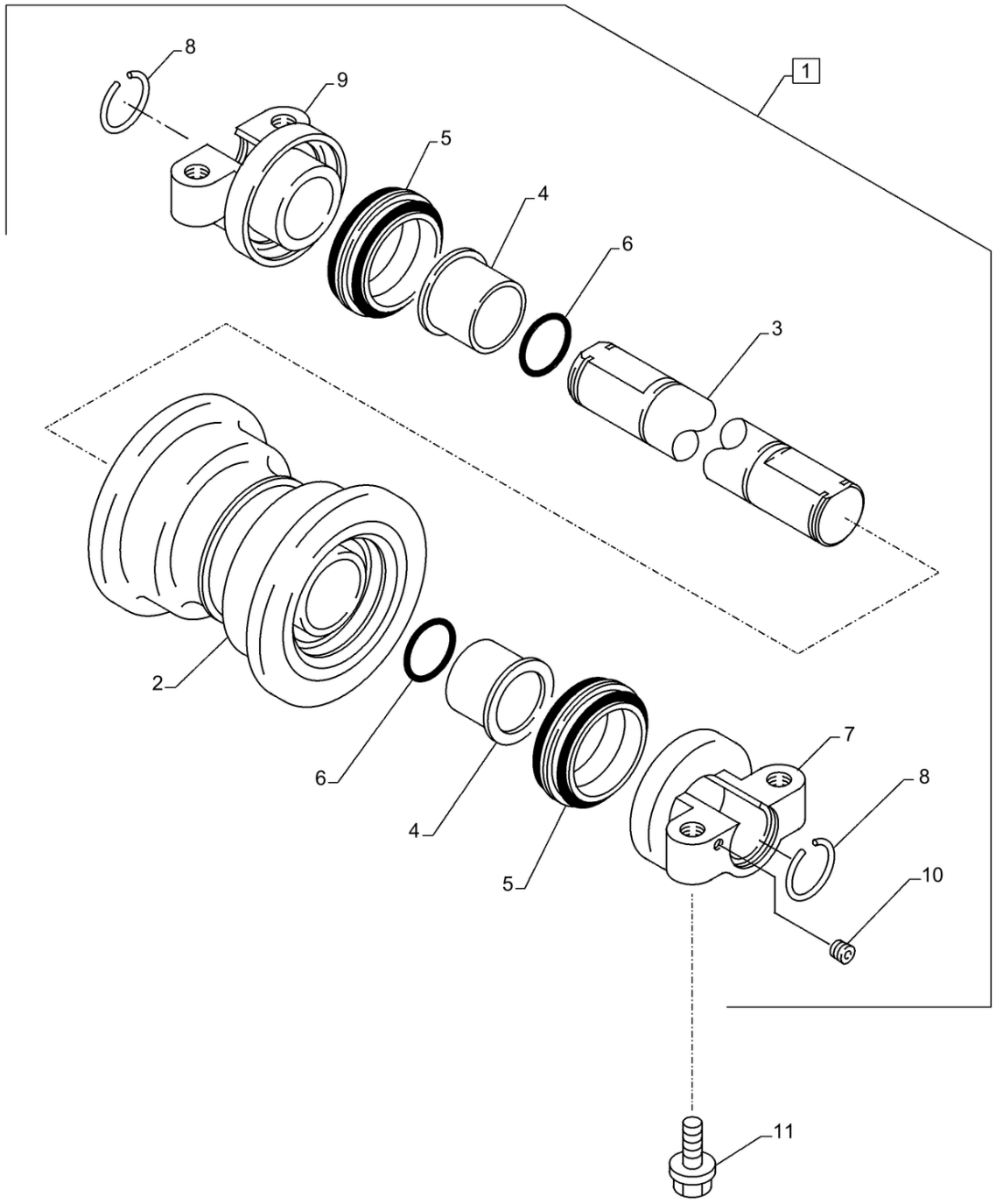

48.120.010 [01]

ROLETE, INFERIOR; (Prod Date) After 1 Jan 2017

REF	NP	QTD	DESCRIÇÃO	USO
1	47819939	16	ROLO	Incl 2 - 10
2	47889012	14	ROLETES PARA CORRENT	
3	47889015	14	EIXO	
4	72212062	28	BUCHA	
5	47889019	28	VEDANTE	
6	70923581	28	O-RING	
7	47889022	14	ALOJAMENTO	
8	47889024	28	COLAR	
9	47889027	14	ALOJAMENTO	
10	71401352	14	BUJÃO	
11	47789400	64	PARAFUSO	

48.120.010 [02]

p1

ROLETES PARA CORRENTES, INFERIOR; (Prod Date) After 1 Jan 2017

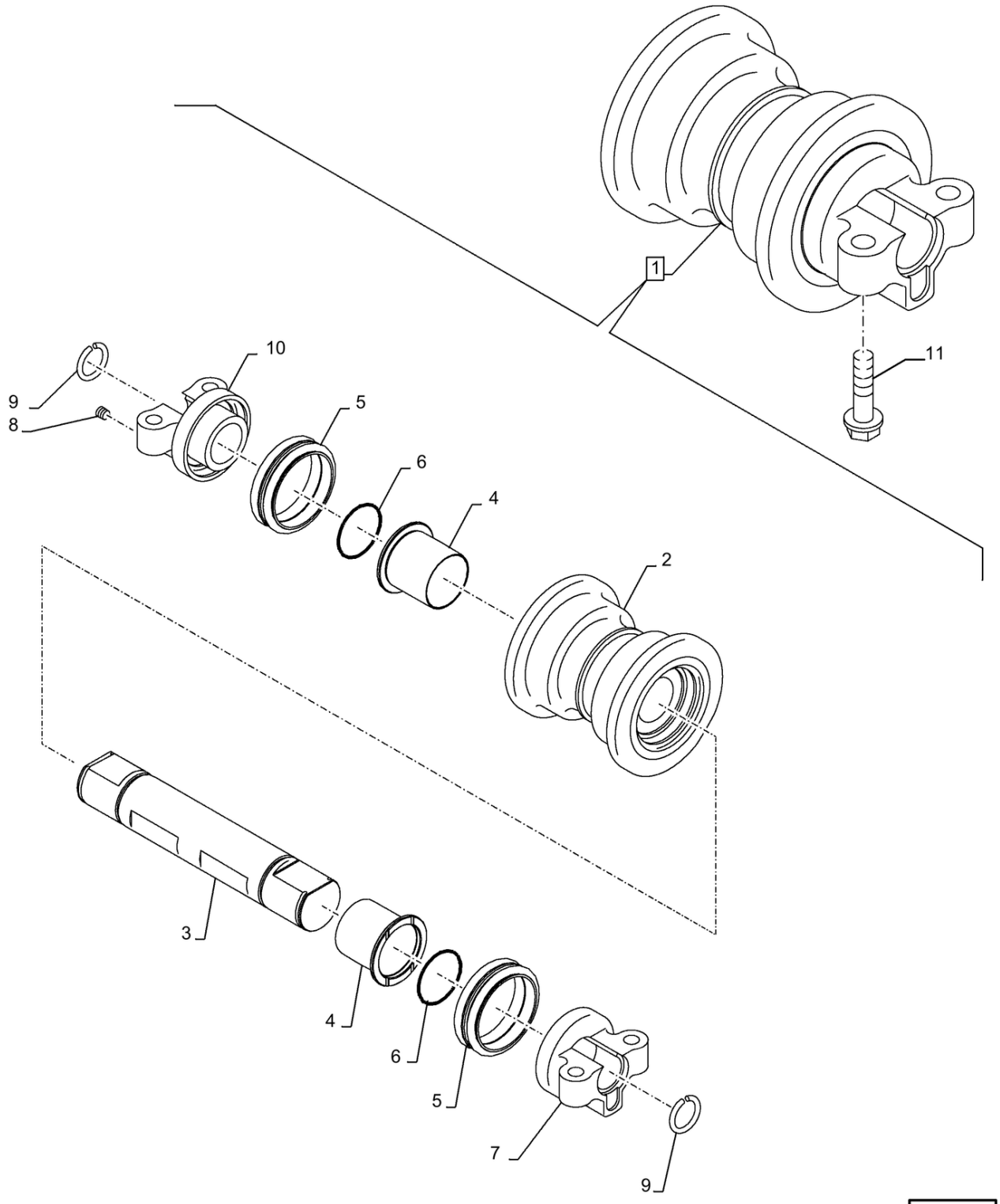

48.120.010 [02]

ROLETES PARA CORRENTES, INFERIOR; (Prod Date) After 1 Jan 2017

REF	NP	QTD	DESCRIÇÃO	USO
1	47819930	1	ROLETES PARA CORRENT	Incl 2 - 10
2	47887928	1	ROLETES PARA CORRENT	
3	47887929	1	EIXO PORTA-ROLAMENTO	
4	47405711	2	BUCHA	
5	47887931	2	VEDANTE	
6	71401371	2	O-RING 3.1mm Thk x 59.4mm ID, 70 Duro	
7	47887850	1	ALOJAMENTO CHUMACEIR	
8	71400954	1	BUJÃO	
9	47887934	2	COLAR	
10	47887848	1	ALOJAMENTO CHUMACEIR	
11	47789391	64	PARAFUSO	

48.120.020 [01]

p1

ROLO SUPERIOR; (Prod Date) After 1 Jan 2017

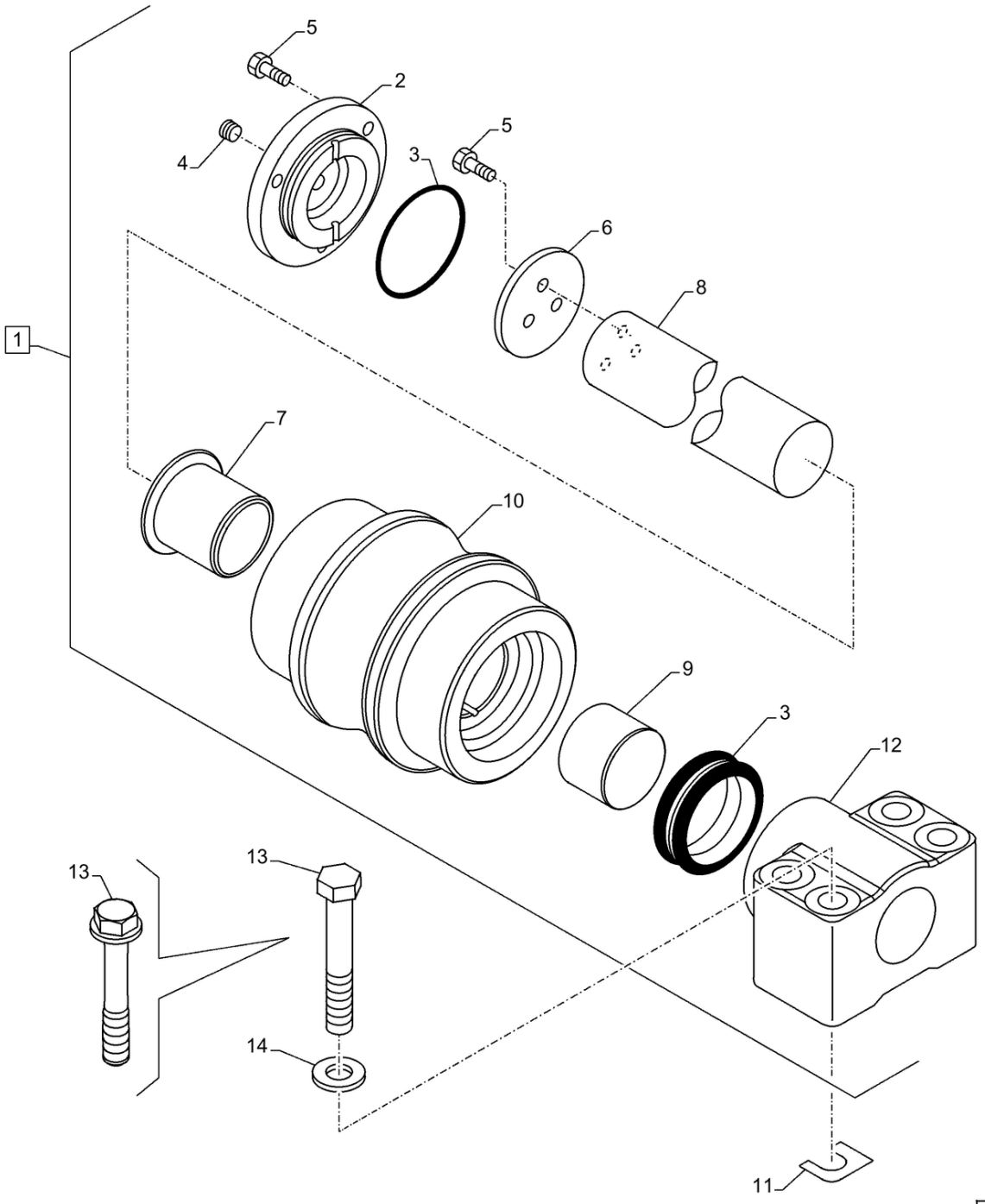

48.120.020 [01]

ROLO SUPERIOR; (Prod Date) After 1 Jan 2017

REF	NP	QTD	DESCRIÇÃO	USO
1	47951668	4	ROLO	Incl 2 - 12
2	47951591	4	COBERTURA	
3	72212080	4	CONJUNTO	
4	71401352	4	BUJÃO	
5	72212079	24	PARAFUSO	
6	72212078	4	JUNTA	
7	72212071	4	BUCHA	
8	47951599	4	ROLO	
9	72212072	4	BUCHA	
10	47888842	4	EIXO	
11	47789997	8	CALÇO DE AFINAÇÃO	
12	47889011	4	SUPORTE	
13	47789996	16	PARAFUSO	
14	47951595	16	ARRUELA PLANA	

48.120.020 [02]

p1

ROLETES PARA CORRENTES, SUPERIOR; (Prod Date) After 1 Jan 2017

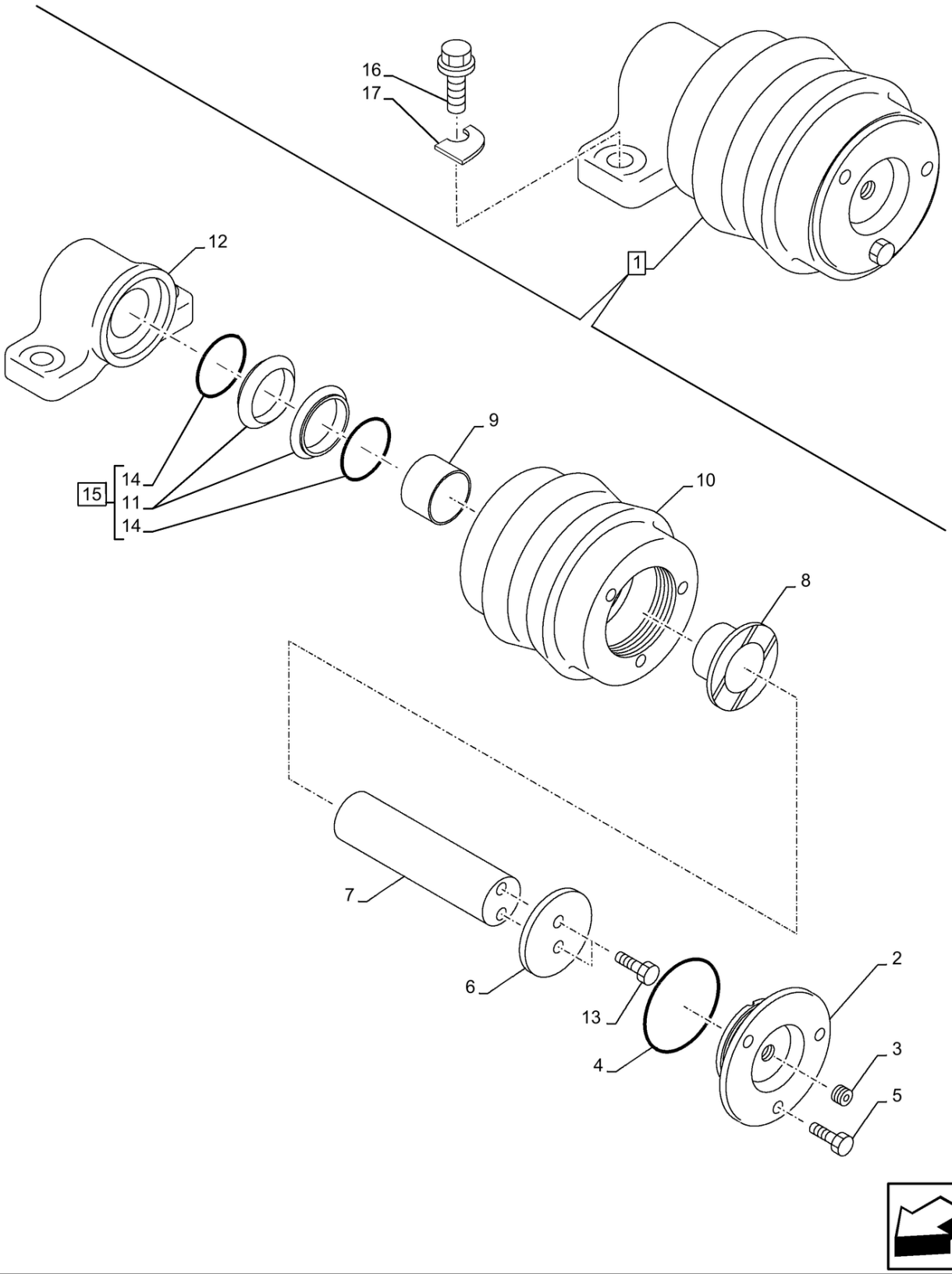

48.120.020 [02]

ROLETES PARA CORRENTES, SUPERIOR; (Prod Date) After 1 Jan 2017

REF	NP	QTD	DESCRIÇÃO	USO
1	47819944	1	ROLO	Incl 2 - 15
2	47887567	1	COBERTURA	
3	71401352	1	BUJÃO	
4	71401327	1	O-RING 3.1mm Thk x 69.4mm ID	
5	87702987	3	PARAFUSO Hex	
6	47917178	1	PLACA	
7	47887920	1	EIXO PORTA-ROLAMENTO	
8	47887922	1	BUCHA	
9	47887923	1	BUCHA	
10	47887576	1	ROLO	
11	71401355	2	JUNTA	
12	47887578	1	ALOJAMENTO ROLAMENTO	
13	71401502	2	PARAFUSO ALLENA FLAN	
14	71401354	2	ANEL DE PRESSÃO	
15	71401349	1	ANEL VEDADOR	Incl 11, 14
16	47789394	8	PARAFUSO	
17	47757742	8	CALÇO DE AFINAÇÃO	

48.120.030	p1

RODA INTERMÉDIA; (Prod Date) After 1 Jan 2017

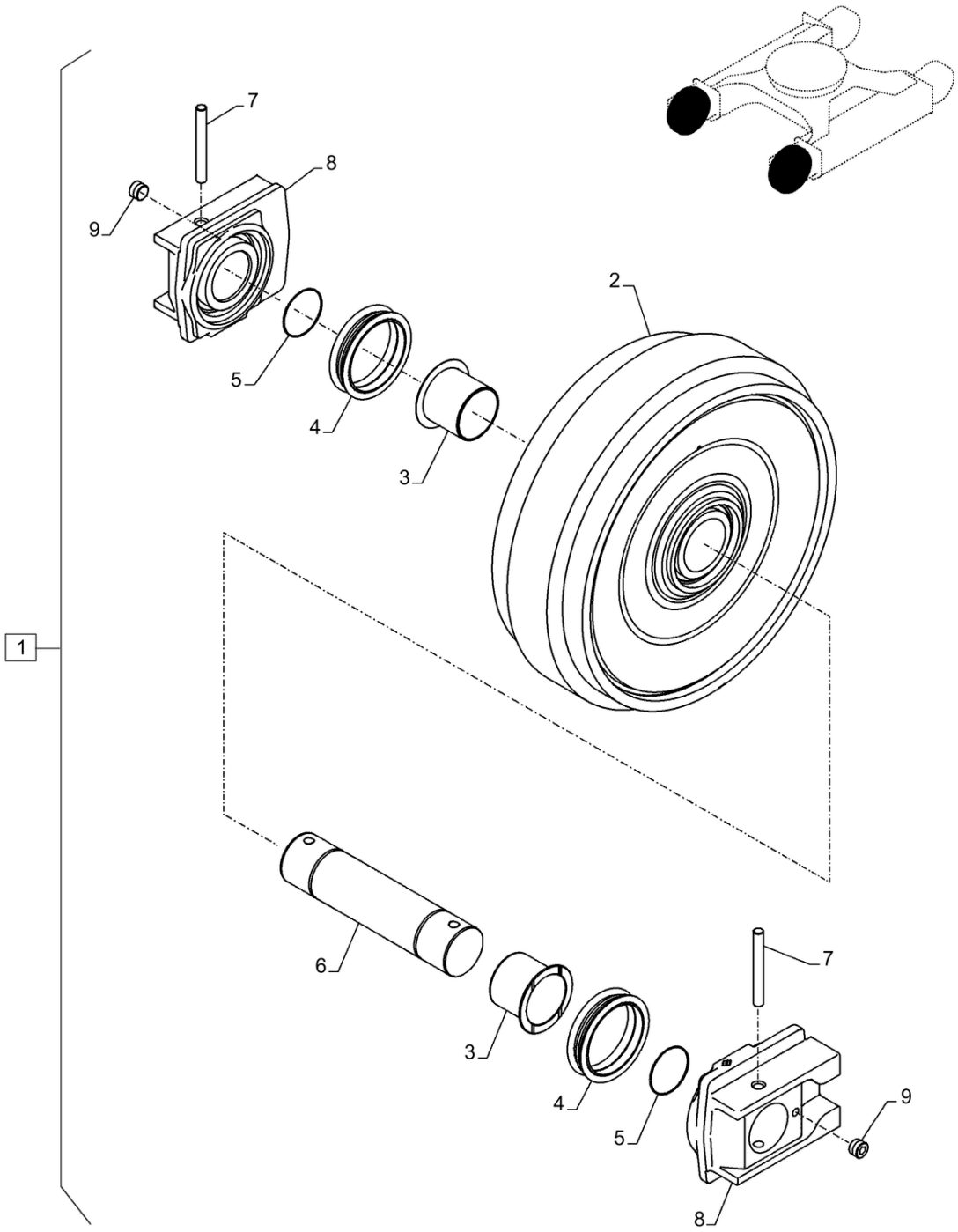

48.120.030

RODA INTERMÉDIA; (Prod Date) After 1 Jan 2017

REF	NP	QTD	DESCRIÇÃO	USO
1	47889136	2	POLIA	Incl 2 - 9
2	47888813	2	POLIA	
3	47916737	4	BUCHA	
4	47916735	4	VEDANTE	
5	47916738	4	O-RING	
6	47889071	2	EIXO	
7	47889068	4	PINO	
8	47889066	4	CUBO	
9	87748148	4	BUJÃO	

48.130.005	p1

MOLA DE TENSÃO; (Prod Date) After 1 Jan 2017

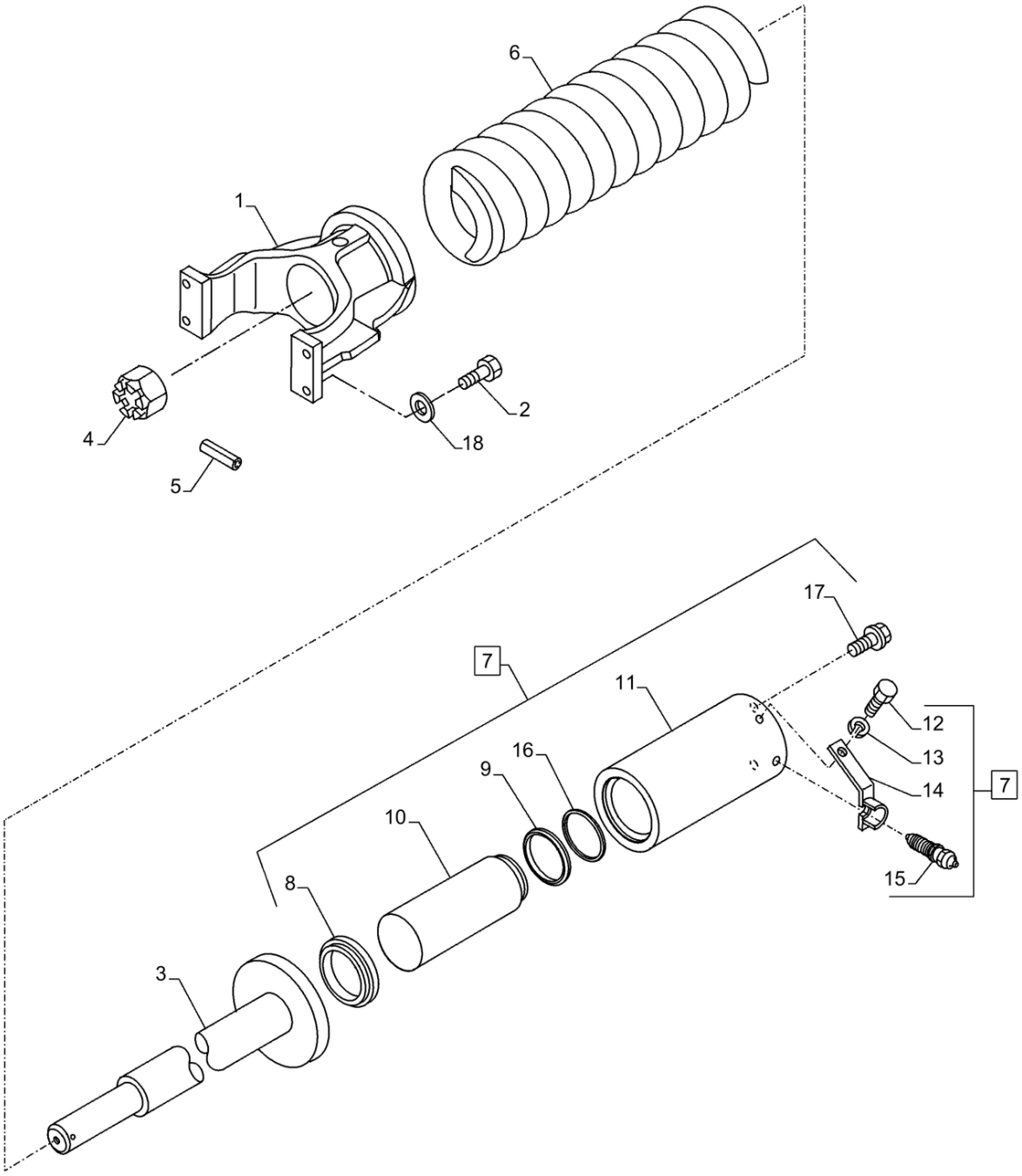

MOLA DE TENSÃO; (Prod Date) After 1 Jan 2017

REF	NP	QTD	DESCRIÇÃO	USO
1	47889131	2	GARFO	
2	71318802	8	PARAFUSO	
3	47887998	2	HASTE	
4	72212408	2	PORCA	
5	47889037	2	PINO	
6	47889038	2	MOLA	
7	47889041	2	CILINDRO HIDRÁULICO	Incl 8 - 16
8	47889043	2	JUNTA	
9	47889058	2	JUNTA	
10	47889059	2	HASTE	
11	47889060	2	CAMISA DE CILINDRO	
12	47887993	2	PARAFUSO	
13	47789425	2	ARRUELA PLANA	
14	47889061	2	SUPORTE	
15	47887995	2	NIPLE	
16	800-1185	2	ANEL DE PRESSÃO M85, Ext	
17	47789387	4	PARAFUSO	
18	47932131	8	ANILHA DE VEDAÇÃO Front idler Bracket	

48.130.010 [01]

p1

ESTRUTURA, INFERIOR; (Prod Date) After 1 Jan 2017

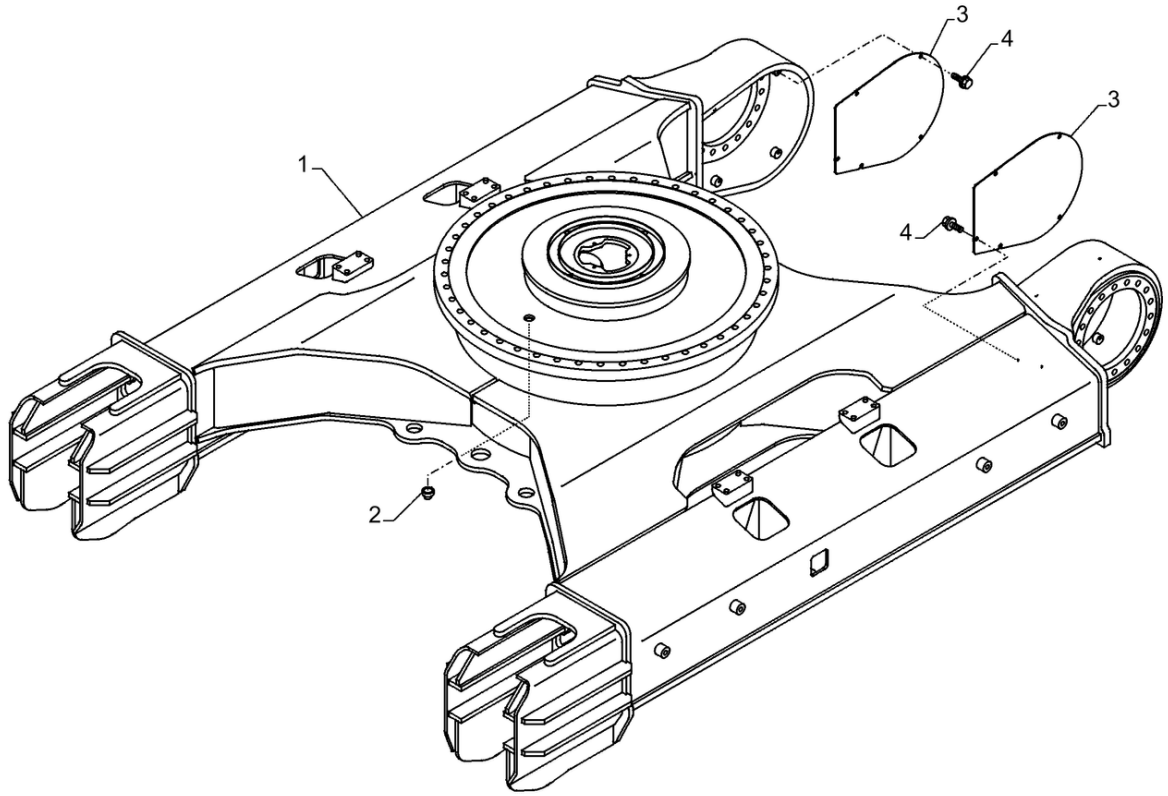

48.130.010 [01]

ESTRUTURA, INFERIOR; (Prod Date) After 1 Jan 2017

REF	NP	QTD	DESCRIÇÃO	USO
1	47880414	1	ESTRUTURA	
2	157221A1	1	BUJÃO	
3	47812557	2	COBERTURA	
4	47759331	10	PARAFUSO CABECA FLAN	

48.130.010 [02]

p1

ESTRUTURA, INFERIOR; (Prod Date) After 1 Jan 2017

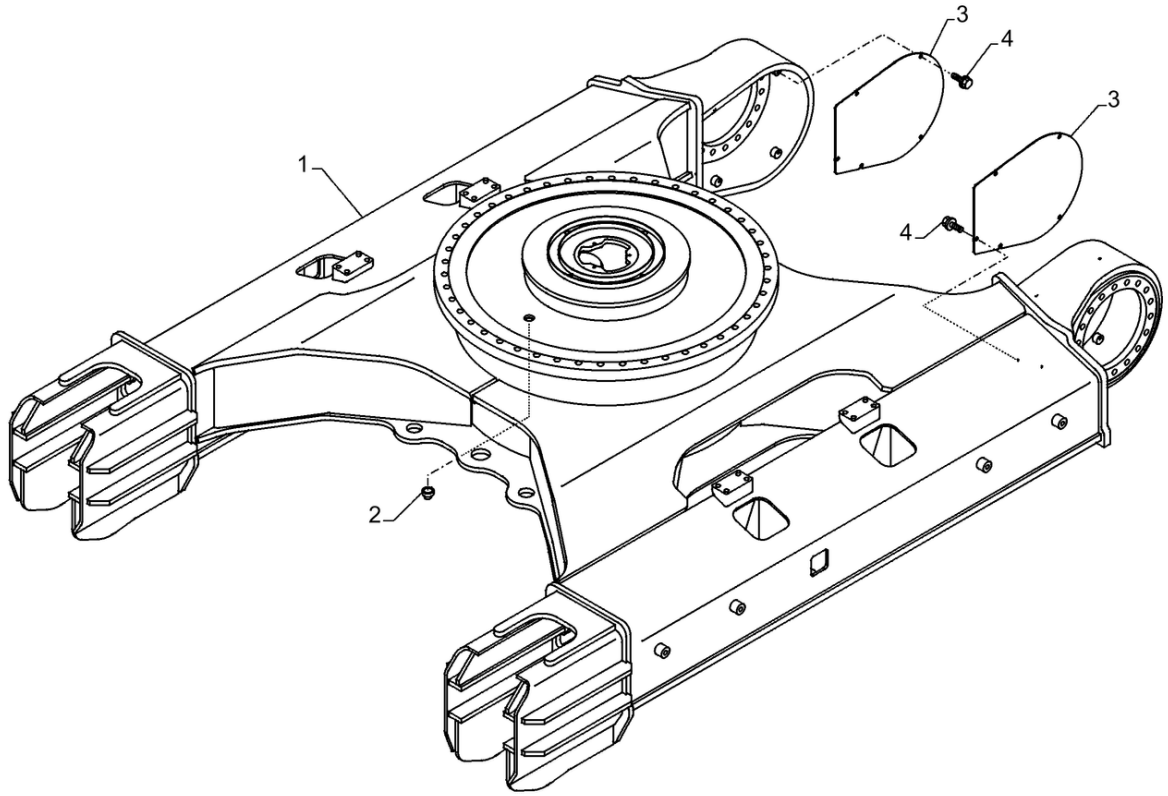

48.130.010 [02]

ESTRUTURA, INFERIOR; (Prod Date) After 1 Jan 2017

REF	NP	QTD	DESCRIÇÃO	USO
1	47819164	1	ESTRUTURA	
2	157221A1	1	BUJÃO	
3	47769081	2	COBERTURA	
4	47759331	8	PARAFUSO CABECA FLAN	

48.130.020	p1

ESTRUTURA, INFERIOR, SOB A CABINE; (Prod Date) After 1 Jan 2017

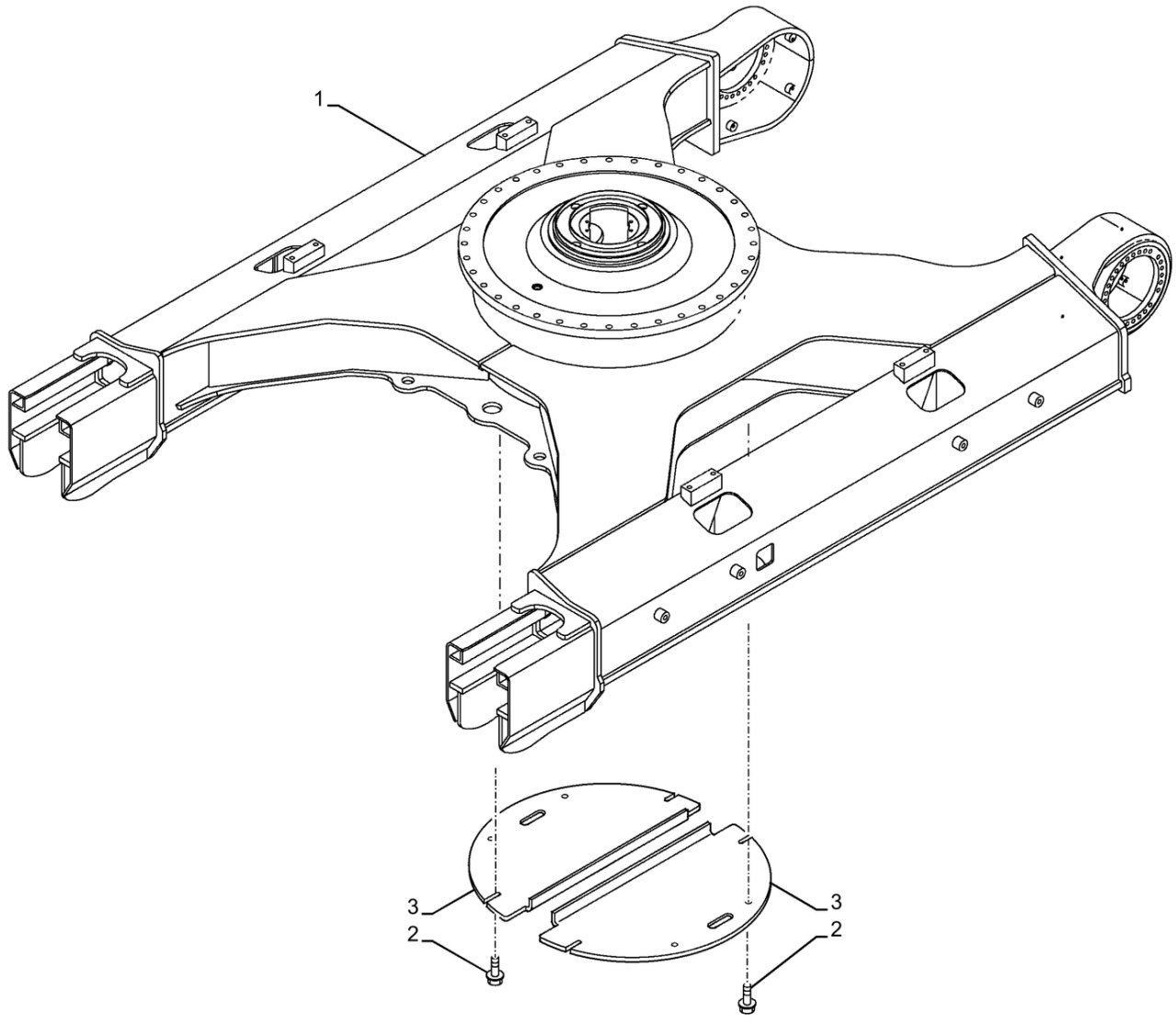

ESTRUTURA, INFERIOR, SOB A CABINE; (Prod Date) After 1 Jan 2017

REF	NP	QTD	DESCRIÇÃO	USO
1	47819164	1	ESTRUTURA	
2	47759331	8	PARAFUSO CABECA FLAN	
3	47797601	2	COBERTURA	

48.134.020	p1

MOLA DE TENSÃO; (Prod Date) After 1 Jan 2017

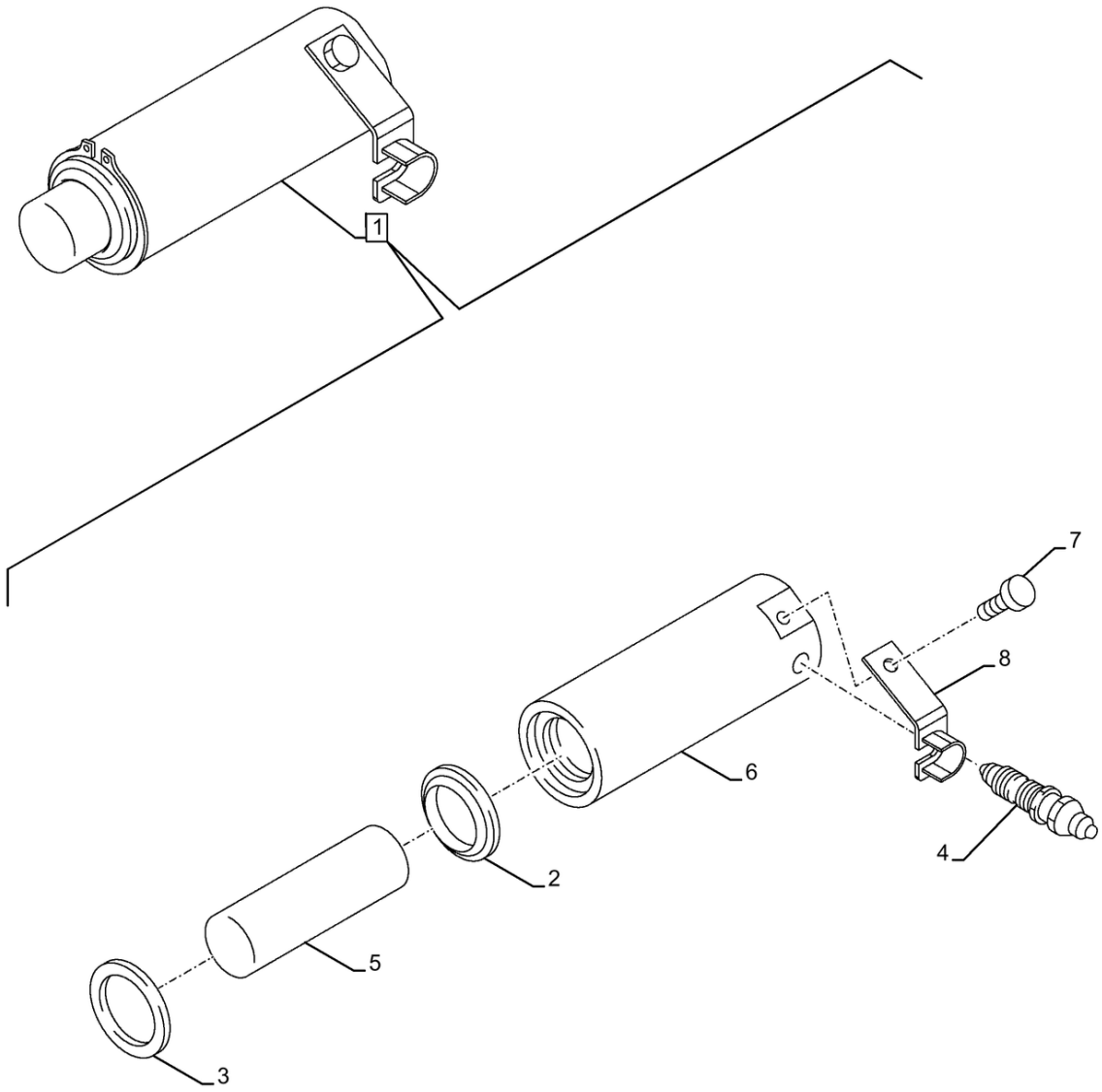

48.134.020

MOLA DE TENSÃO; (Prod Date) After 1 Jan 2017

REF	NP	QTD	DESCRIÇÃO	USO
1	47887978	1	CILINDRO HIDRÁULICO	Incl 2 - 8
2	71401342	1	ANEL	
3	71401341	1	VEDANTE	
4	47887995	1	NIPLE	
5	47887989	1	HASTE PISTÃO	
6	47887991	1	CAMISA DE CILINDRO	
7	47887993	1	PARAFUSO	
8	47887867	1	SUPORTE	

48.134.030	p1

ADIAMENTO, COM MOLA; (Prod Date) After 1 Jan 2017

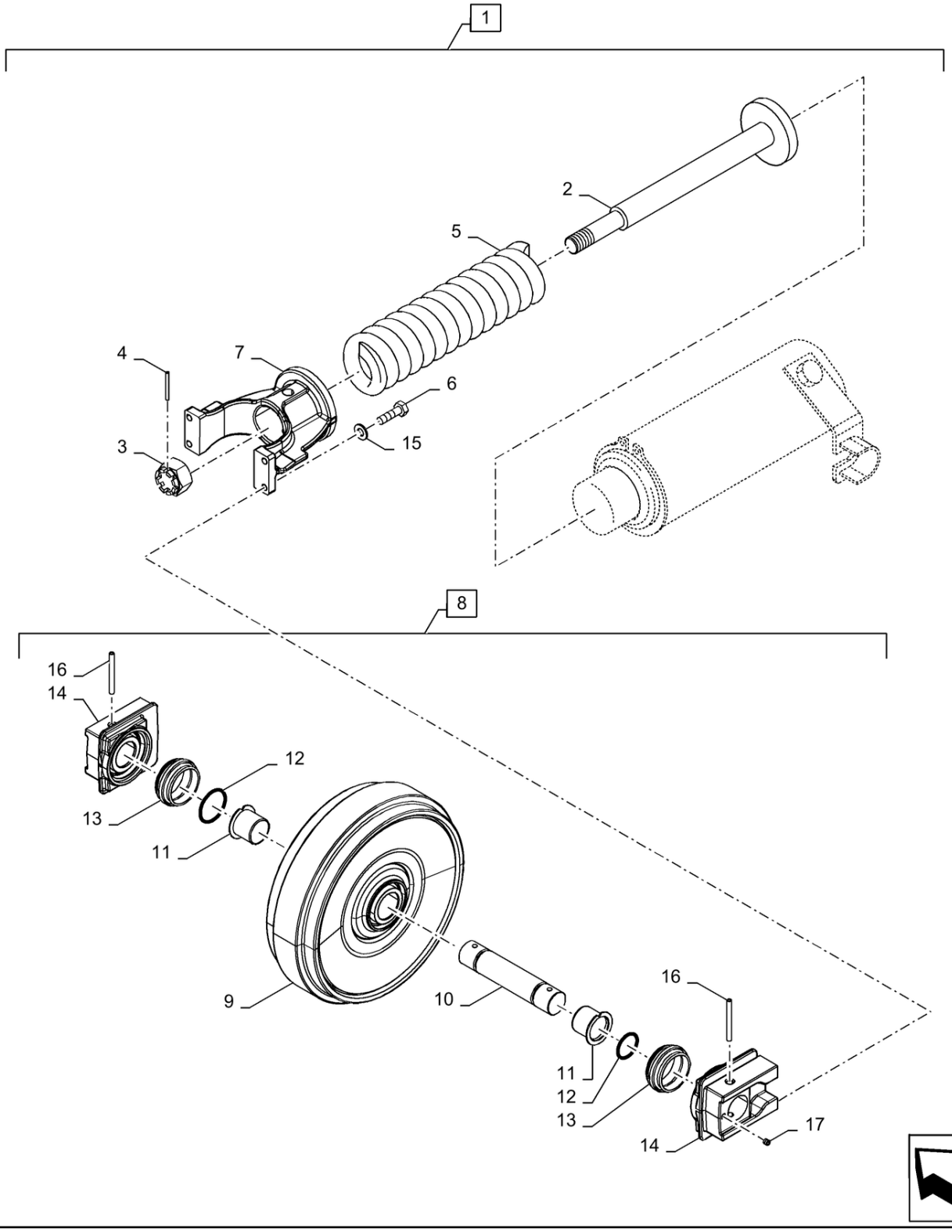

ADIAMENTO, COM MOLA; (Prod Date) After 1 Jan 2017

REF	NP	QTD	DESCRIÇÃO	USO
1	48005979	1	POLIA DE TENSÃO	Incl 2 - 17
2	47887943	1	HASTE	
3	47887972	1	PORCA	
4	72218802	1	PINO ELÁSTICO	Spring
5	47887975	1	MOLA	Tension
6	71318802	4	PARAFUSO	
7	47887935	1	GARFO	
8	47889133	1	POLIA	Incl 9 - 14, 16, 17
9	47887870	1	POLIA	
10	47887872	1	EIXO PORTA-ROLAMENTO	
11	47888005	2	BUCHA	
12	47888015	2	O-RING	
13	71483189	2	KIT DE VEDAÇÃO	
14	47888011	2	CUBO	
15	47932131	4	ANILHA DE VEDAÇÃO Front idler Bracket	Rod
16	47953279	2	PINO	
17	87748148	2	BUJÃO	

48.134.040	p1

MOLA DE TENSÃO; (Prod Date) After 1 Jan 2017

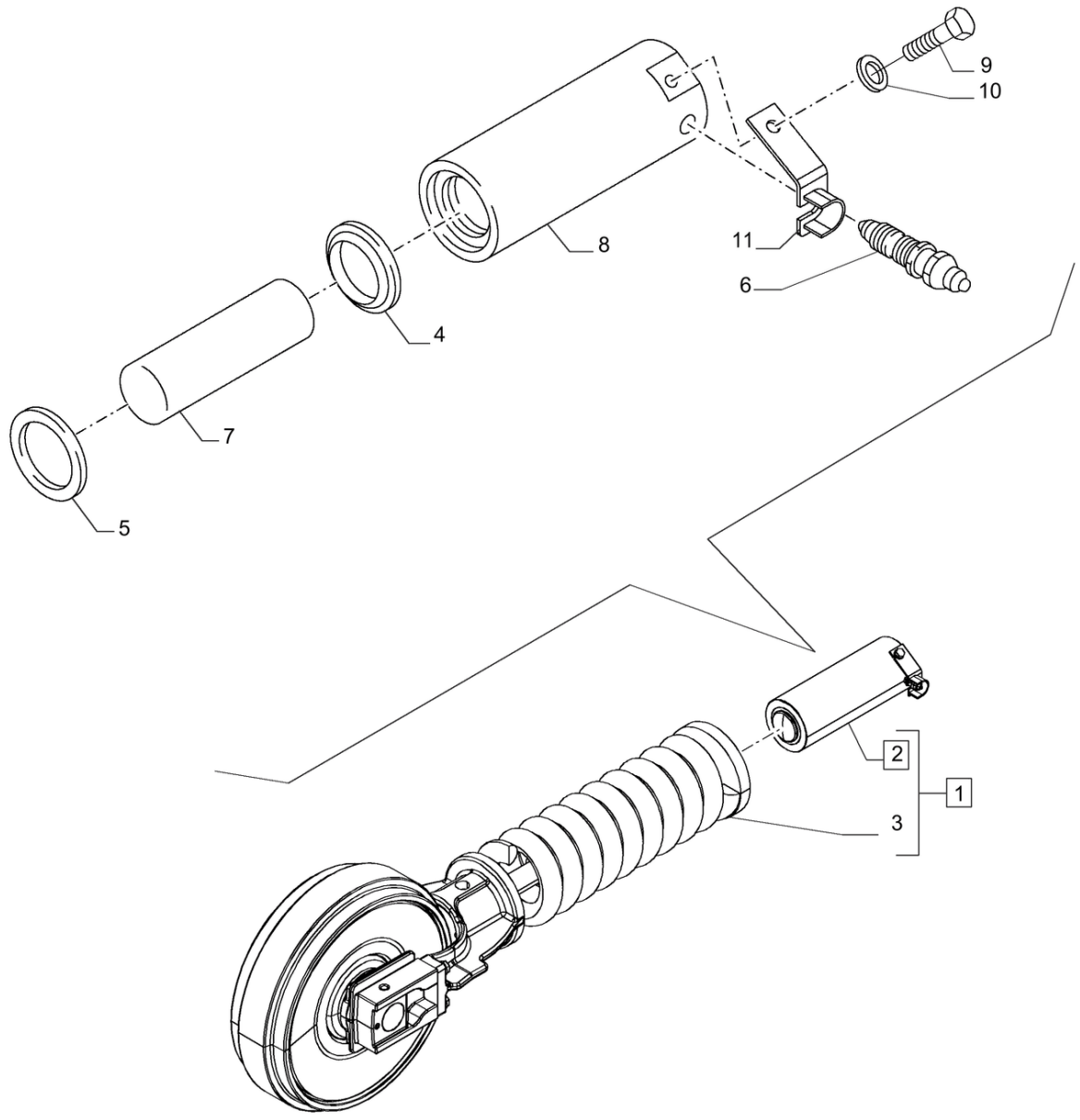

48.134.040

MOLA DE TENSÃO; (Prod Date) After 1 Jan 2017

REF	NP	QTD	DESCRIÇÃO	USO
1	48134886	1	POLIA DE TENSÃO	Incl 2, 3
2	47887978	1	CILINDRO HIDRÁULICO	Incl 4 - 11
3	48134891	1	TENSIONADOR	
4	71401342	1	ANEL	
5	71401341	1	VEDANTE	
6	47887995	1	NIPLE	
7	47887989	1	HASTE PISTÃO	
8	47887991	1	CAMISA DE CILINDRO	
9	47887993	1	PARAFUSO	
10	71401082	1	MOLA DA ARRUELA	
11	47887867	1	SUPORTE	

ÍNDICE DE SEÇÃO

CONTROLE DE CLIMA DA CABINE

50.200.005	CABINA, AR CONDICIONADO, COMPONENTES; (Prod Date) After 1 Jan 2017
50.200.010 [01]	CABINA, AR CONDICIONADO, COMPONENTES; (Prod Date) After 1 Jan 2017
50.200.010 [02]	CABINA, AR CONDICIONADO, COMPONENTES; (Prod Date) After 1 Jan 2017
50.200.020 [01]	AR CONDICIONADO, TUBAGENS; (Prod Date) After 1 Jan 2017
50.200.020 [02]	AR CONDICIONADO, COMPRESSOR, CONDENSADOR, RECEPTOR-SECADOR; (Prod Date) After 1 Jan 2017
50.200.030	AR CONDICIONADO, MANGUEIRA; (Prod Date) After 1 Jan 2017
50.300.010	CABINA, AR CONDICIONADO, CONDUTA DE AR; (Prod Date) After 1 Jan 2017
50.300.020	CABINA, AR CONDICIONADO, COMPONENTES; (Prod Date) After 1 Jan 2017

50.200.005	p1

CABINA, AR CONDICIONADO, COMPONENTES; (Prod Date) After 1 Jan 2017

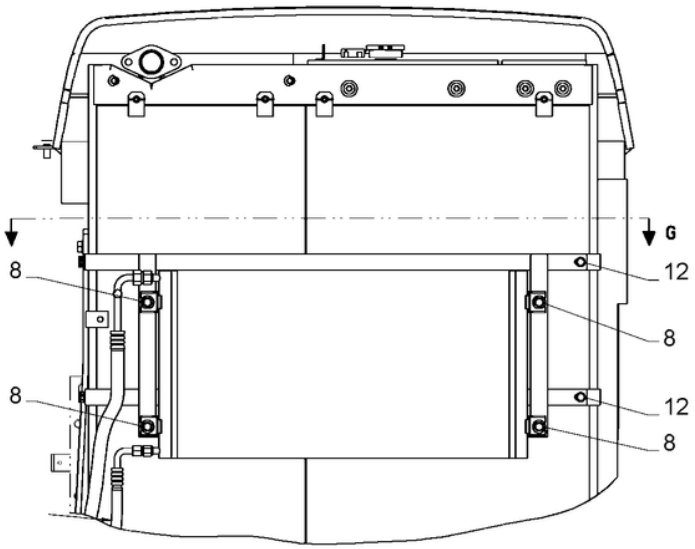

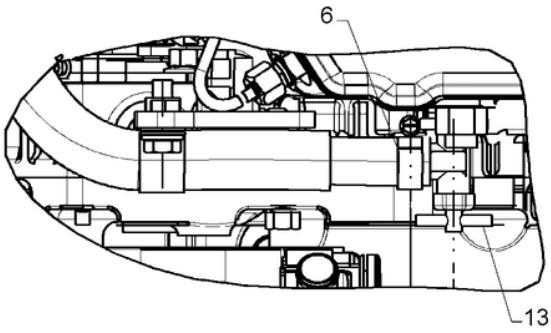

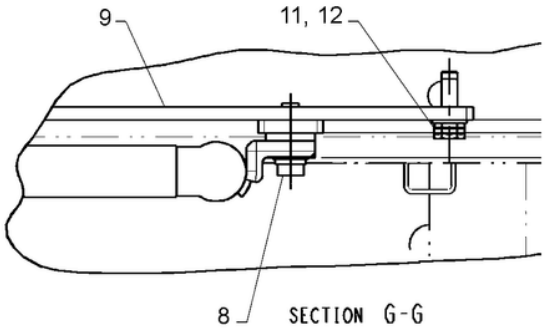

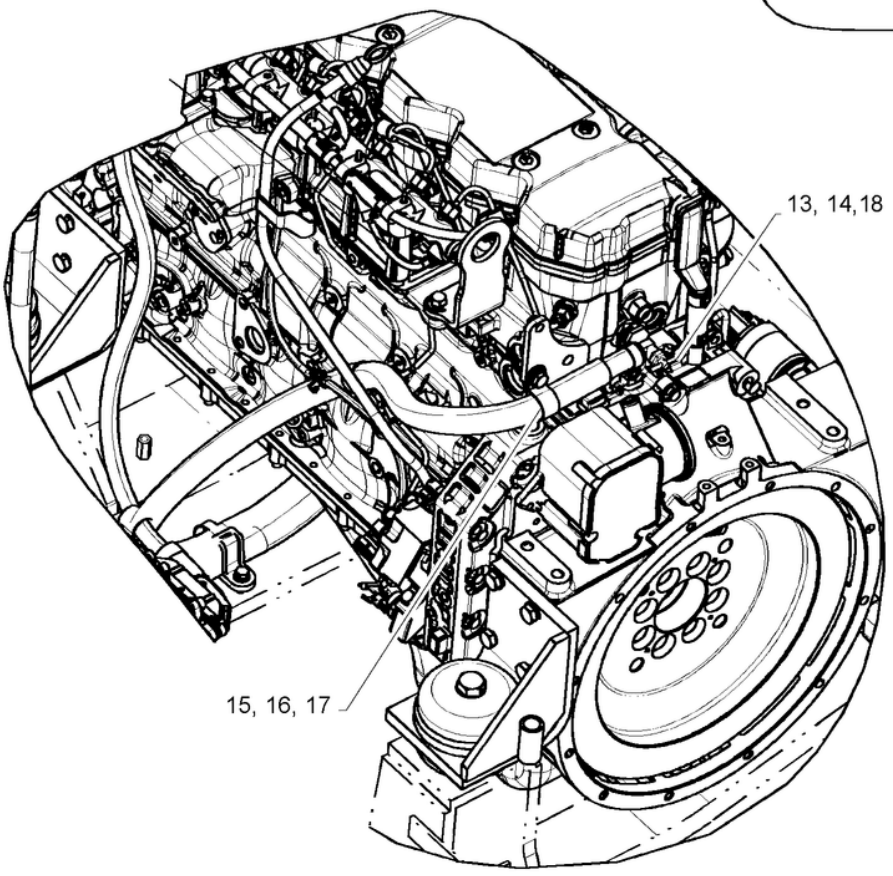

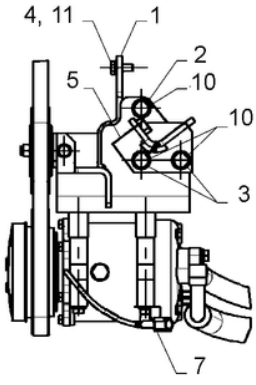

CABINA, AR CONDICIONADO, COMPONENTES; (Prod Date) After 1 Jan 2017

REF	NP	QTD	DESCRIÇÃO	USO
1	47800299	1	SUPORTE	
2	86508619	1	PARAFUSO Hex, M10 x 1.5 x 60mm, Cl 10.9	
3	355788	2	PARAFUSO Hex, M10 x 1.5 x 70mm, Cl 10.9	
4	43233	1	PARAFUSO Hex, M8 x 1.25 x 20mm, Full Thd, Cl 10.9	
5	47814595	1	SUPORTE	
6	47758661	4	COLAR	
7	47758537	1	GRAMPO	
8	47758720	4	PARAFUSO	
9	47787527	1	SUPORTE	
10	14496631	5	ARRUELA PLANA 10.5mm ID x 21mm OD x 2mm Thk	
11	14496531	3	ARRUELA PLANA 8.4mm ID x 17mm OD x 1.6mm Thk	
12	43234	2	PARAFUSO Hex, M8 x 1.25 x 25mm, Cl 10.9, Full Thd	
13	221-1092	1	REDUTOR Hex, 3/4" x 3/8" NPT	BSN
13	70901828	1	BUCHA	ASN
14	A16764	1	VÁLVULA 3/8" - 18 NPTF x 0.62" OD	
15	515-24302	2	BRAÇADEIRA 1 3/16", Insul, 7/16" Bolt	
16	896-11010	2	ARRUELA PLANA 11mm ID x 21mm OD x 2.5mm Thk	
17	43140	2	PARAFUSO Hex, M10 x 1.5 x 30mm, Cl 8.8	
18	70901835	1	CONEXÃO	

50.200.010 [01]

p1

CABINA, AR CONDICIONADO, COMPONENTES; (Prod Date) After 1 Jan 2017

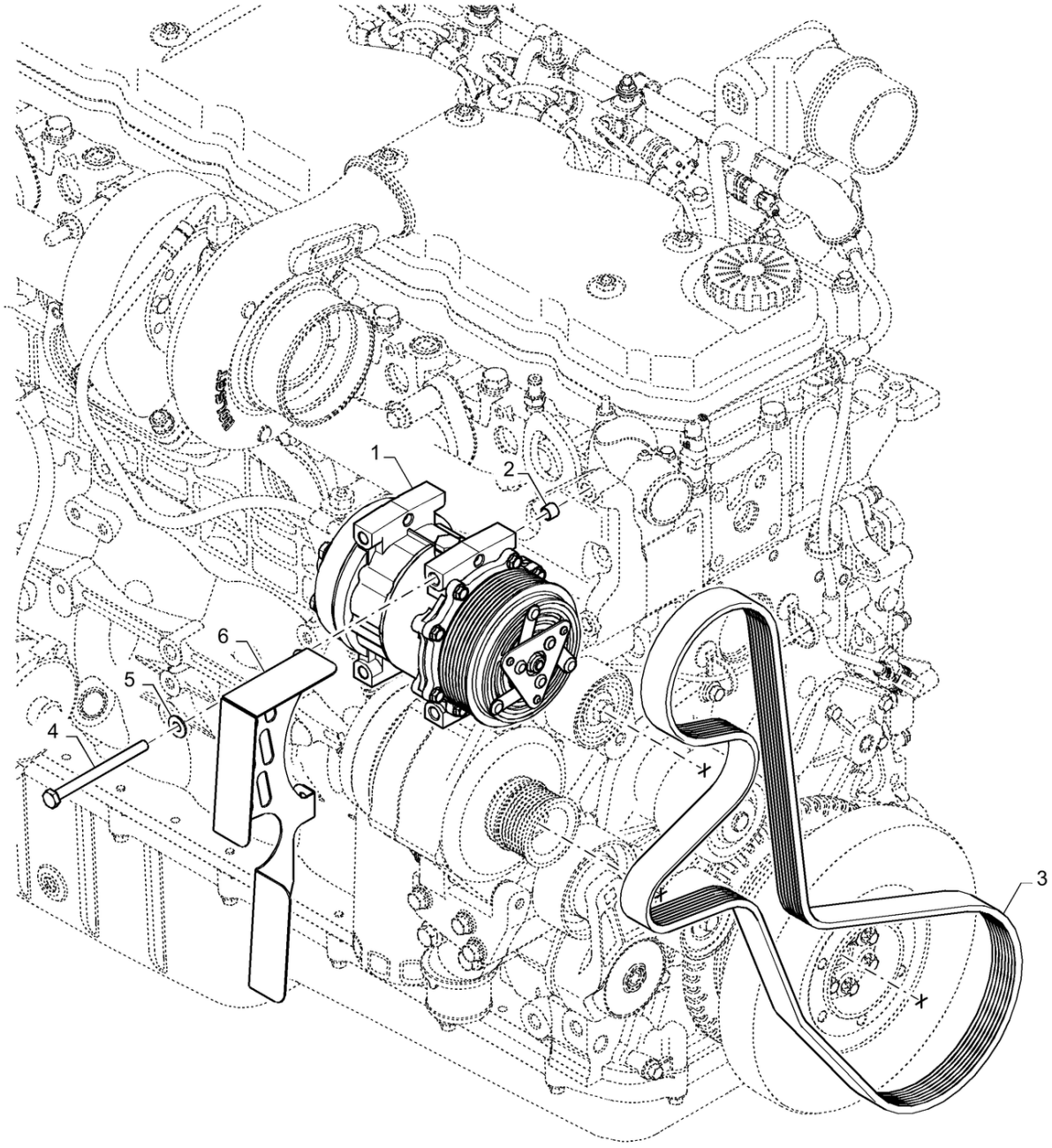

50.200.010 [01]

CABINA, AR CONDICIONADO, COMPONENTES; (Prod Date) After 1 Jan 2017

REF	NP	QTD	DESCRIÇÃO	USO
1	47806674	1	COMPRESSOR AR COND.	
2	2852481	2	GUIA 8.5mm ID	
3	87397416	1	CORREIA 95.49 mm W x 1725.00 mm L	
4	412215	3	PARAFUSO Hex, M8 x 1.25 x 100mm, Cl 8.8	
5	322358	3	ANILHA CÓNICA M8 Bolt Size x 18mm OD x 1.4mm Thk	
6	47692395	1	PROTEÇÃO	

50.200.010 [02]

p1

CABINA, AR CONDICIONADO, COMPONENTES; (Prod Date) After 1 Jan 2017

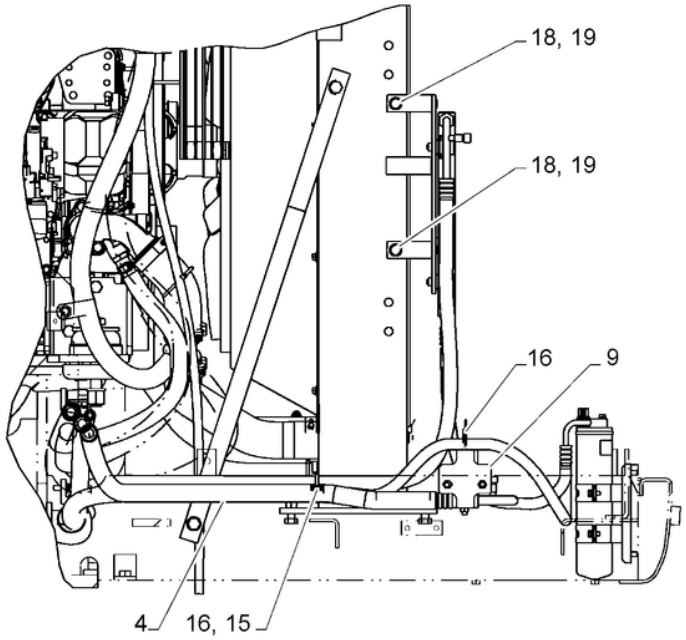

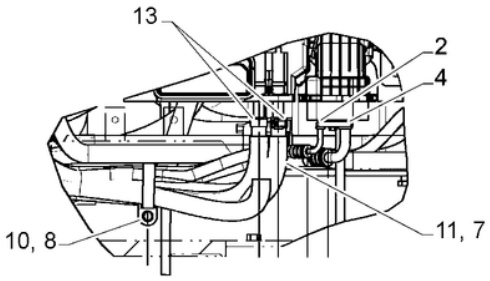

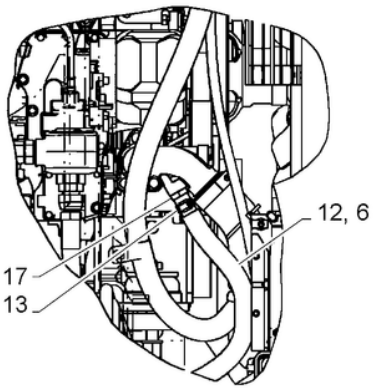

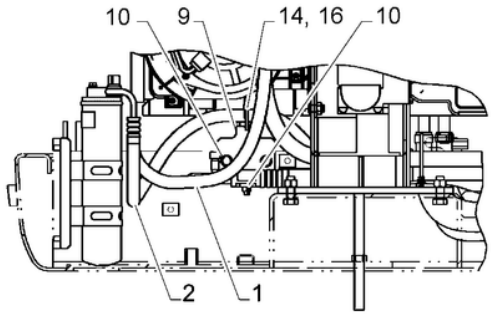

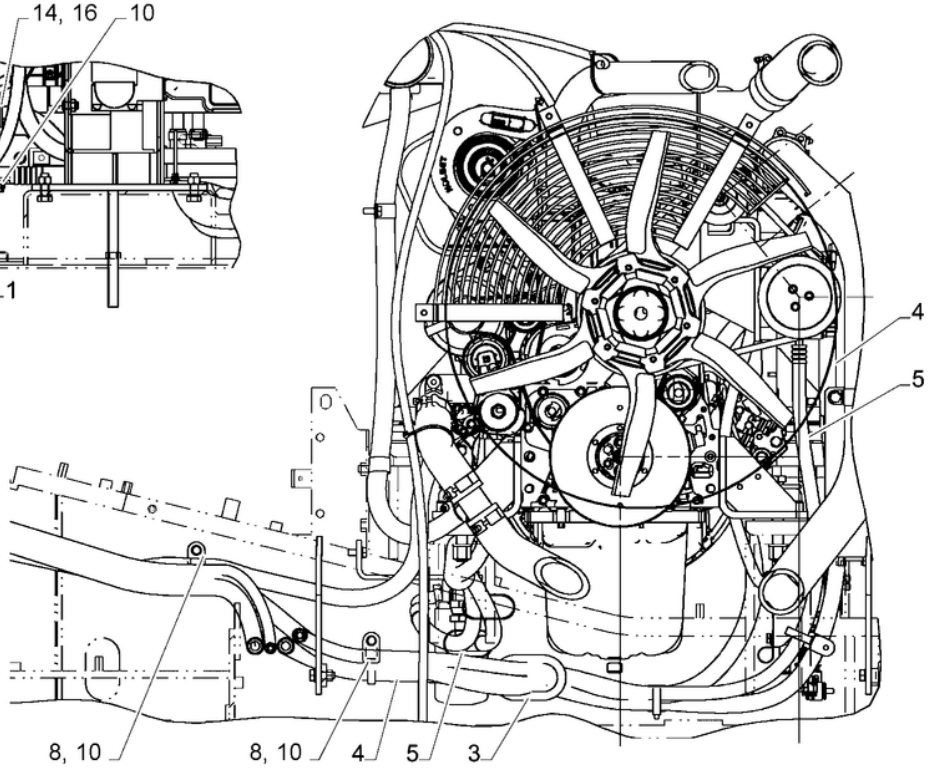

CABINA, AR CONDICIONADO, COMPONENTES; (Prod Date) After 1 Jan 2017

REF	NP	QTD	DESCRIÇÃO	USO
1	47759246	1	TUBO PLÁSTICO	
2	47760485	1	MANGA DE PROTECÇÃO	
3	47759223	1	COBRE-JUNTAS	
4	47785499	2	TUBO PLÁSTICO	
5	47784152	1	MANGA DE PROTECÇÃO	
6	47758587	1	MANGA DE PROTECÇÃO	
7	47760460	1	MANGUEIRA 16.0MM_ID_X_1150MM	
8	47759125	5	BRAÇADEIRA	
9	47823502	1	SUPORTE	
10	47758719	9	PARAFUSO	
11	47760296	1	LUVA	
12	47814722	1	MANGUEIRA	
13	47758661	4	COLAR	
14	47757683	1	BRAÇADEIRA DE COLAR	
15	47757680	1	BRAÇADEIRA	
16	47759505	2	TIRA	
17	84161346	1	ADAPTADOR	
18	14496631	5	ARRUELA PLANA 10.5mm ID x 21mm OD x 2mm Thk	
19	9846677	2	PARAFUSO M10 x 1.5 x 25mm, Cl 10.9	

50.200.020 [01]

p1

AR CONDICIONADO, TUBAGENS; (Prod Date) After 1 Jan 2017

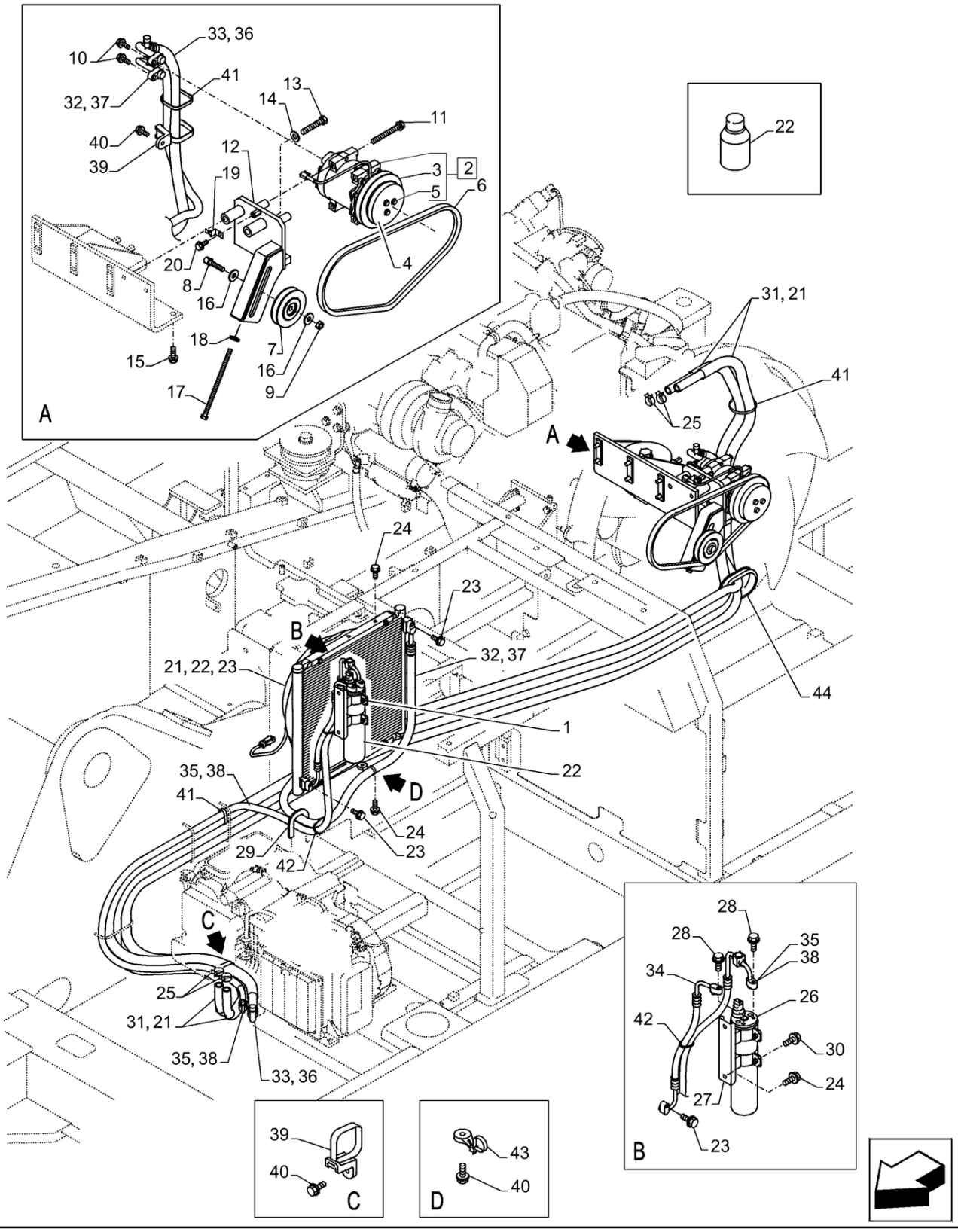

50.200.020 [01]

AR CONDICIONADO, TUBAGENS; (Prod Date) After 1 Jan 2017

REF	NP	QTD	DESCRIÇÃO	USO
1	47759103	2	PARAFUSO	M6 x 28
2	47759181	1	COMPRESSOR AR COND.	Incl 3 - 5
3	KHR3198	1	EMBREAGEM	
4	47759071	1	TUBO	
5	KHR3975	3	PARAFUSO	
6	47818582	1	CORREIA	
7	47759084	1	POLIA	
8	47759264	1	EIXO	
9	47759268	1	PORCA	
10	47759104	2	PARAFUSO	
11	47758554	4	PARAFUSO	
12	47818584	1	SUPORTE	
13	412605	2	PARAFUSO Hex, M12 x 1.75 x 90mm, Cl 10.9	
14	47759327	2	ARRUELA PLANA	
15	47786750	2	ARRUELA PLANA	BSN
15	51436528	2	ARRUELA PLANA	ASN
16	151977A1	2	ARRUELA PLANA	
17	47759424	1	PARAFUSO	M8 x 160
18	47789418	1	ARRUELA PLANA	
19	47758537	1	GRAMPO	
20	47759376	1	PARAFUSO	
21	47785484	2	TUBO PLÁSTICO	
22	47791374	1	AR-CONDICIONADO	
23	162043A1	3	PARAFUSO Spcl, M6	
24	47789330	6	PARAFUSO	
25	47758661	4	COLAR	
26	47759097	1	RECEPTOR-SECADOR	
27	47759098	1	SUPORTE	
28	47759087	2	PARAFUSO	
29	47785585	1	COXIM	
30	47759331	2	PARAFUSO CABECA FLAN	
31	47785419	2	MANGUEIRA	
32	47837928	1	MANGUEIRA	
33	47837929	1	MANGUEIRA	

50.200.020 [01]

p2

AR CONDICIONADO, TUBAGENS; (Prod Date) After 1 Jan 2017

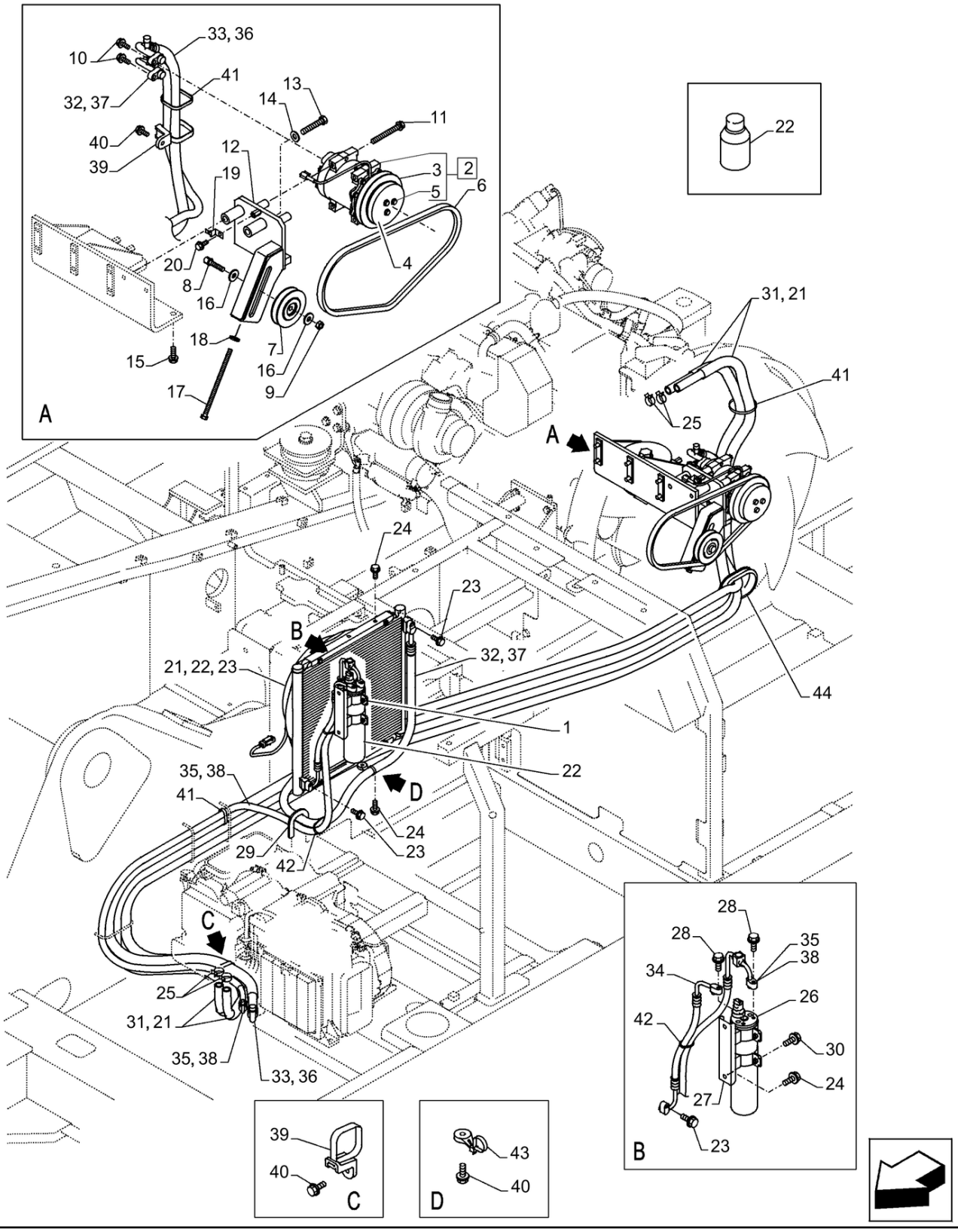

AR CONDICIONADO, TUBAGENS; (Prod Date) After 1 Jan 2017

REF	NP	QTD	DESCRIÇÃO	USO
34	47837934	1	MANGUEIRA	
35	47837937	1	MANGUEIRA	
36	47785506	1	MANGA DE PROTECÇÃO	
37	47785457	1	MANGA DE PROTECÇÃO	
38	47785506	1	MANGA DE PROTECÇÃO	
39	47759125	2	BRAÇADEIRA	
40	47758719	3	PARAFUSO	
41	47759496	3	TIRA	
42	47759505	2	TIRA	
43	47759127	1	BRAÇADEIRA	
44	47791376	1	PASSA-FIOS	

50.200.020 [02]

p1

AR CONDICIONADO, COMPRESSOR, CONDENSADOR, RECEPTOR-SECADOR; (Prod Date) After 1 Jan 2017

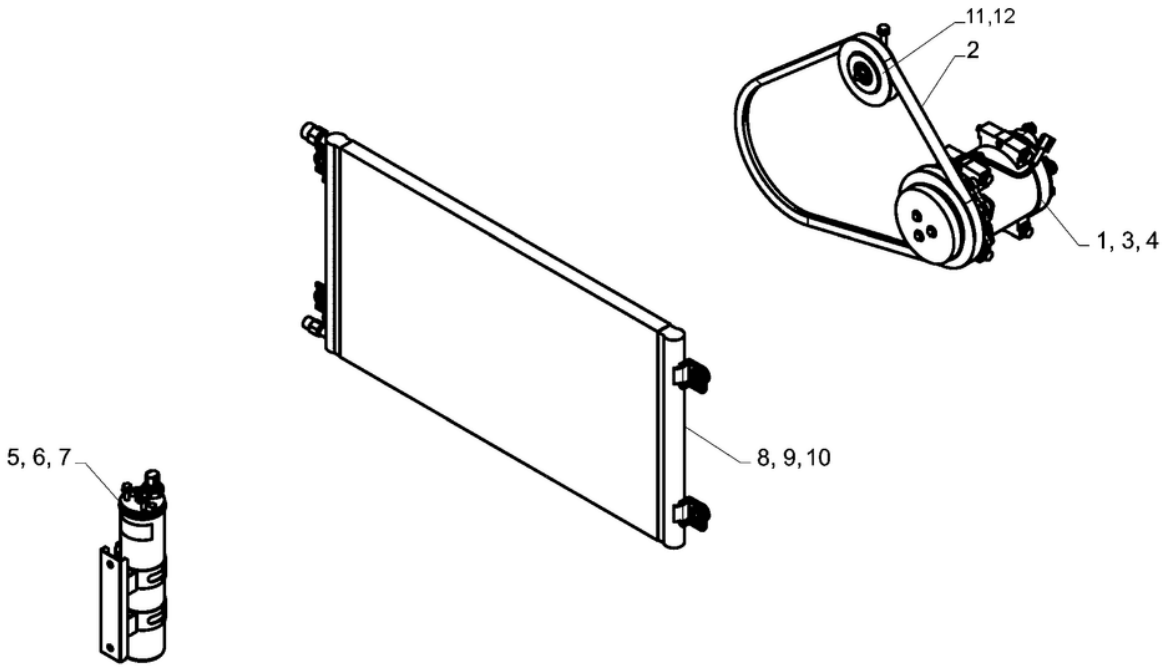

50.200.020 [02]

AR CONDICIONADO, COMPRESSOR, CONDENSADOR, RECEPTOR-SECADOR; (Prod Date) After 1 Jan 2017

REF	NP	QTD	DESCRIÇÃO	USO
1	47759181	1	COMPRESSOR AR COND.	
2	47812716	1	V-BELT	
3	47759104	2	PARAFUSO	
4	47758554	4	PARAFUSO	
5	47791675	1	CONDENSADOR	
6	47759095	4	ANEL	
7	47759096	4	COLAR	
8	47759097	1	RECEPTOR-SECADOR	
9	47759098	1	SUPORTE	
10	47759103	2	PARAFUSO	
11	47759268	1	PORCA	
12	47985020	1	POLIA	

50.200.030	p1

AR CONDICIONADO, MANGUEIRA; (Prod Date) After 1 Jan 2017

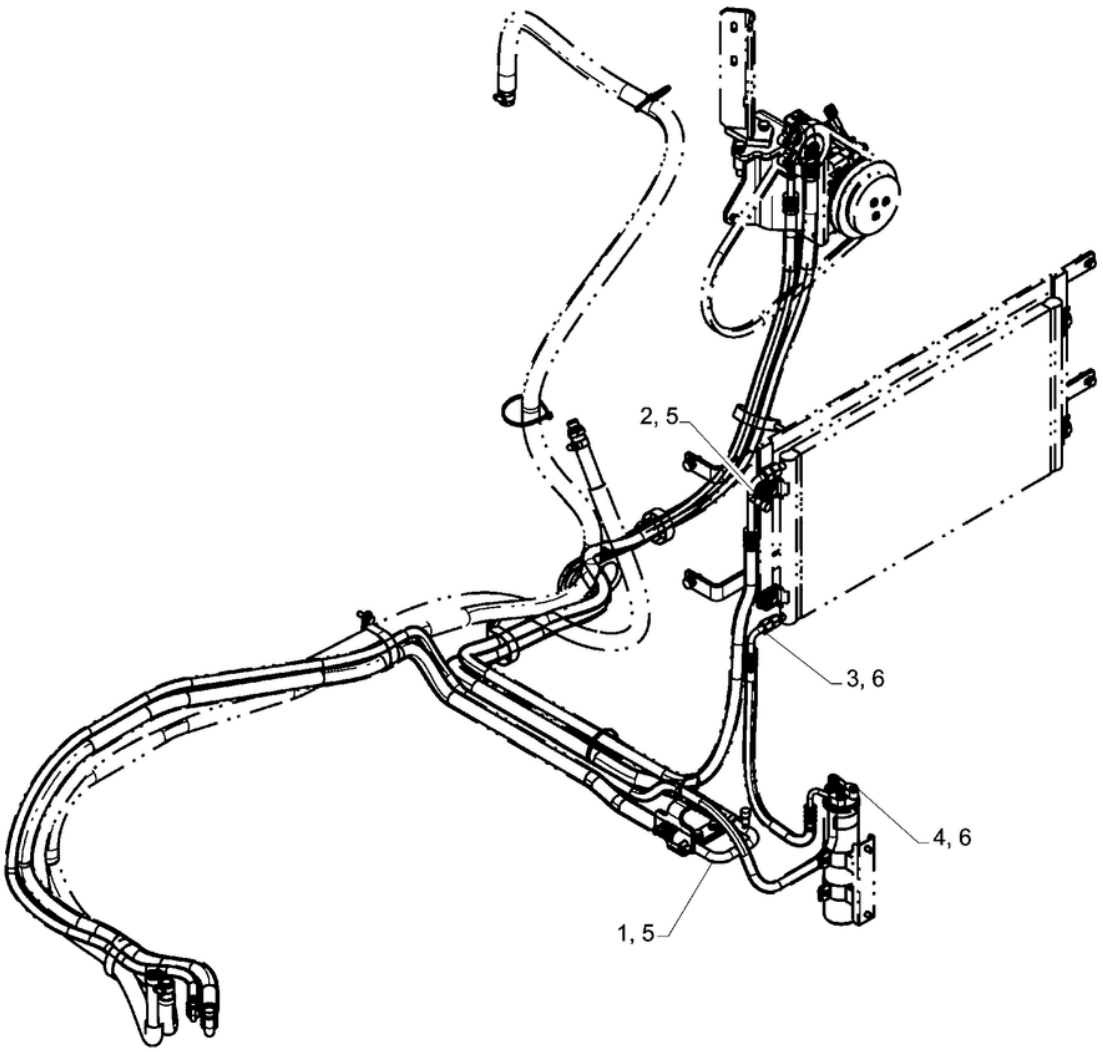

50.200.030

AR CONDICIONADO, MANGUEIRA; (Prod Date) After 1 Jan 2017

REF	NP	QTD	DESCRIÇÃO	USO
1	47760497	1	MANGUEIRA	
2	47760498	1	MANGUEIRA	
3	47760496	1	MANGUEIRA	
4	47760457	1	MANGUEIRA	
5	47759269	4	O-RING	
6	47814128	4	O-RING	

50.300.010

p1

CABINA, AR CONDICIONADO, CONDUTA DE AR; (Prod Date) After 1 Jan 2017

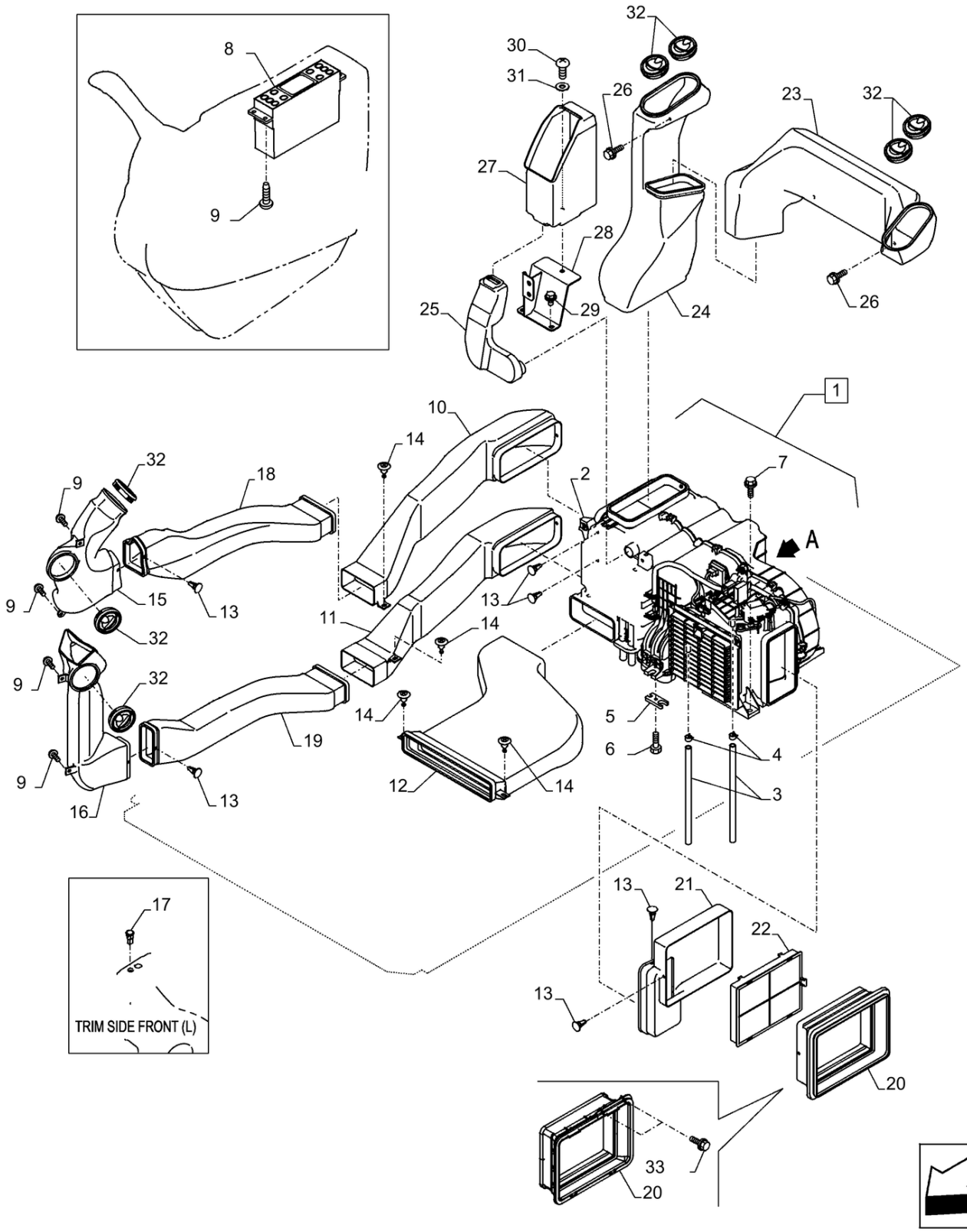

CABINA, AR CONDICIONADO, CONDUTA DE AR; (Prod Date) After 1 Jan 2017

REF	NP	QTD	DESCRIÇÃO	USO
1	47757869	1	AR-CONDICIONADO	Incl 2 - 6
2	KHR27160	1	AR-CONDICIONADO	
3	KHR3574	2	MANGUEIRA	
4	159622A1	2	BRACADEIRA MANGUEIRA	
5	KHR10420	1	PLACA	
6	KHR2464	1	PARAFUSO	
7	47759381	6	PARAFUSO	
8	47757870	1	PAINEL DE INSTRUMENT	
9	47759179	8	PARAFUSO	
10	KHR27070	1	DUTO	
11	KHR27080	1	DUTO	
12	KHR27110	1	DUTO	
13	47757873	6	PINO	
14	47757687	4	GRAMPO	
15	47758128	1	DUTO	
16	47758129	1	DUTO	
17	47759079	1	SENSOR	
18	KHR27050	1	DUTO	
19	KHR27060	1	DUTO	
20	KHR27121	1	DUTO	
21	KHR27130	1	DUTO	
22	47757871	1	FILTRO DA CABINE	
23	KHR27090	1	DUTO	
24	KHR27100	1	DUTO	
25	KHR27140	1	DUTO	
26	47758927	3	PARAFUSO	
27	47757872	1	ALOJAMENTO	
28	47803608	1	SUPORTE	
29	47789325	2	PARAFUSO	
30	47758686	1	BUJÃO DE DRENO	
31	47759392	1	ARRUELA PLANA	
32	48010880	7	PERSIANA	
33	47758927	2	PARAFUSO	

50.300.020

p1

CABINA, AR CONDICIONADO, COMPONENTES; (Prod Date) After 1 Jan 2017

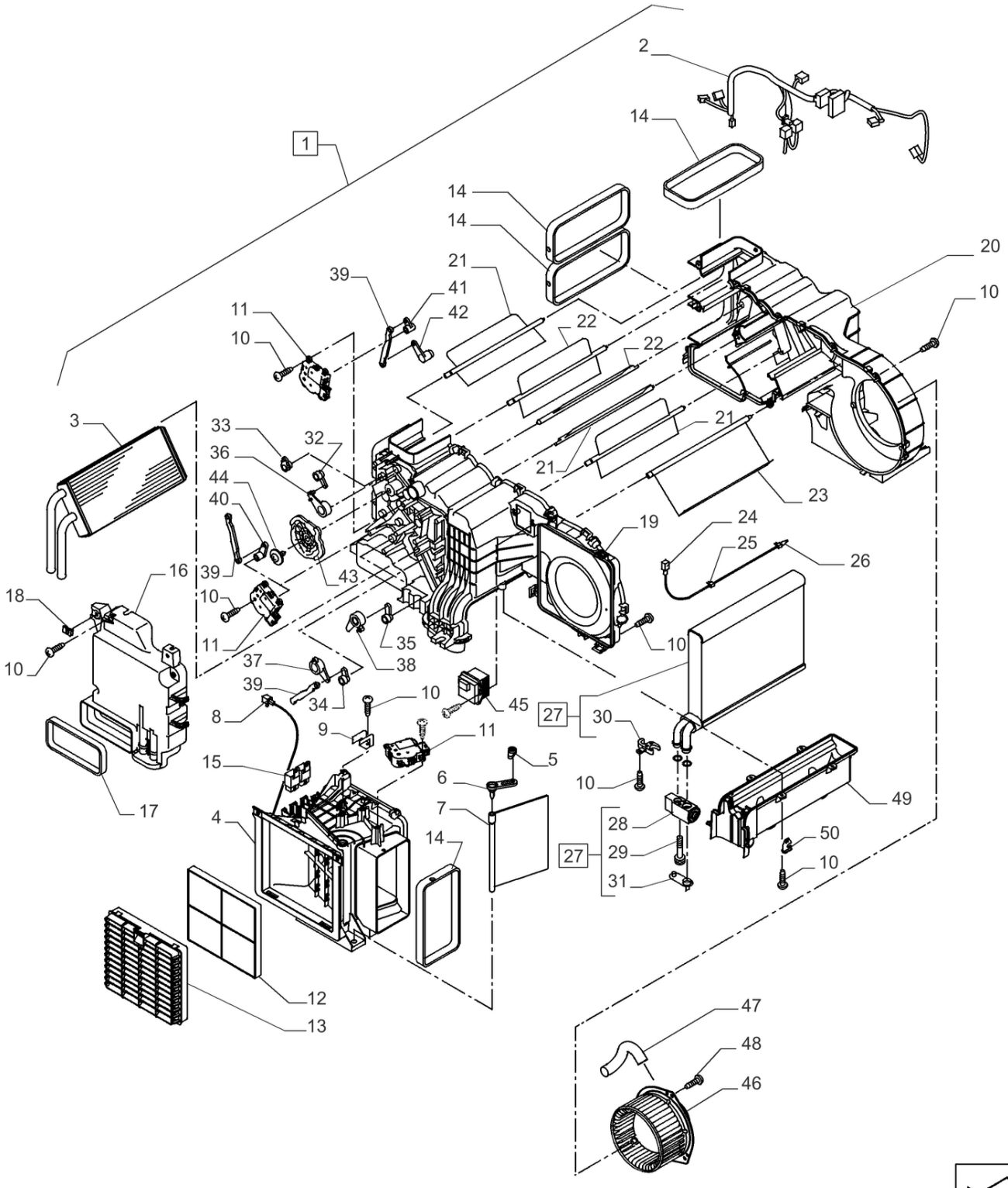

CABINA, AR CONDICIONADO, COMPONENTES; (Prod Date) After 1 Jan 2017

REF	NP	QTD	DESCRIÇÃO	USO
1	KHR27160	1	AR-CONDICIONADO	Incl 2 - 50
2	KHR27900	1	CHICOTE	
3	KHR27440	1	PEÇA PRINCIPAL HEATER	
4	KHR27450	1	DUTO DE AR	
5	KHR27460	1	ALAVANCA	
6	KHR27510	1	ALAVANCA	
7	KHR27480	1	DIFUSOR	
8	KHR27490	1	SENSOR	
9	KHR27500	1	BRACKET, SUPPORTING	
10	KHR27520	35	PARAFUSO	
11	KHR27530	3	MOTOR ELÉCTRICO	
12	KHR27540	1	FILTRO DA CABINE	
13	KHR27550	1	TAMPA DO FILTRO	
14	KHR27560	4	AERADOR	
15	KHR2836	2	RELÉ	
16	KHR27570	1	COBERTURA	
17	KHR27580	1	AERADOR	
18	KHR27590	1	PORCA	
19	KHR27600	1	ESTOJO	
20	KHR27610	1	ESTOJO	
21	KHR27620	3	DIFUSOR	
22	KHR27630	2	DIFUSOR	
23	KHR27640	1	DIFUSOR	
24	KHR27650	1	SENSOR	
25	KHR27660	1	FIXADOR	
26	KHR27670	1	FIXADOR	
27	KHR27680	1	EVAPORADOR	Incl 28 - 31
28	KHR27690	1	VÁLVULA EXPANSÃO TÉRMICA	
29	KHR27700	2	PARAFUSO ALLENA FLAN	
30	NSS	1	NO SE VENDE SEPARADO	Suporte, Incl in 27
31	KHR15860	1	COBERTURA	
32	KHR27710	1	ALAVANCA	
33	KHR27720	1	ALAVANCA	
34	KHR27730	1	ALAVANCA	
35	KHR27740	1	ALAVANCA	

50.300.020	p2

CABINA, AR CONDICIONADO, COMPONENTES; (Prod Date) After 1 Jan 2017

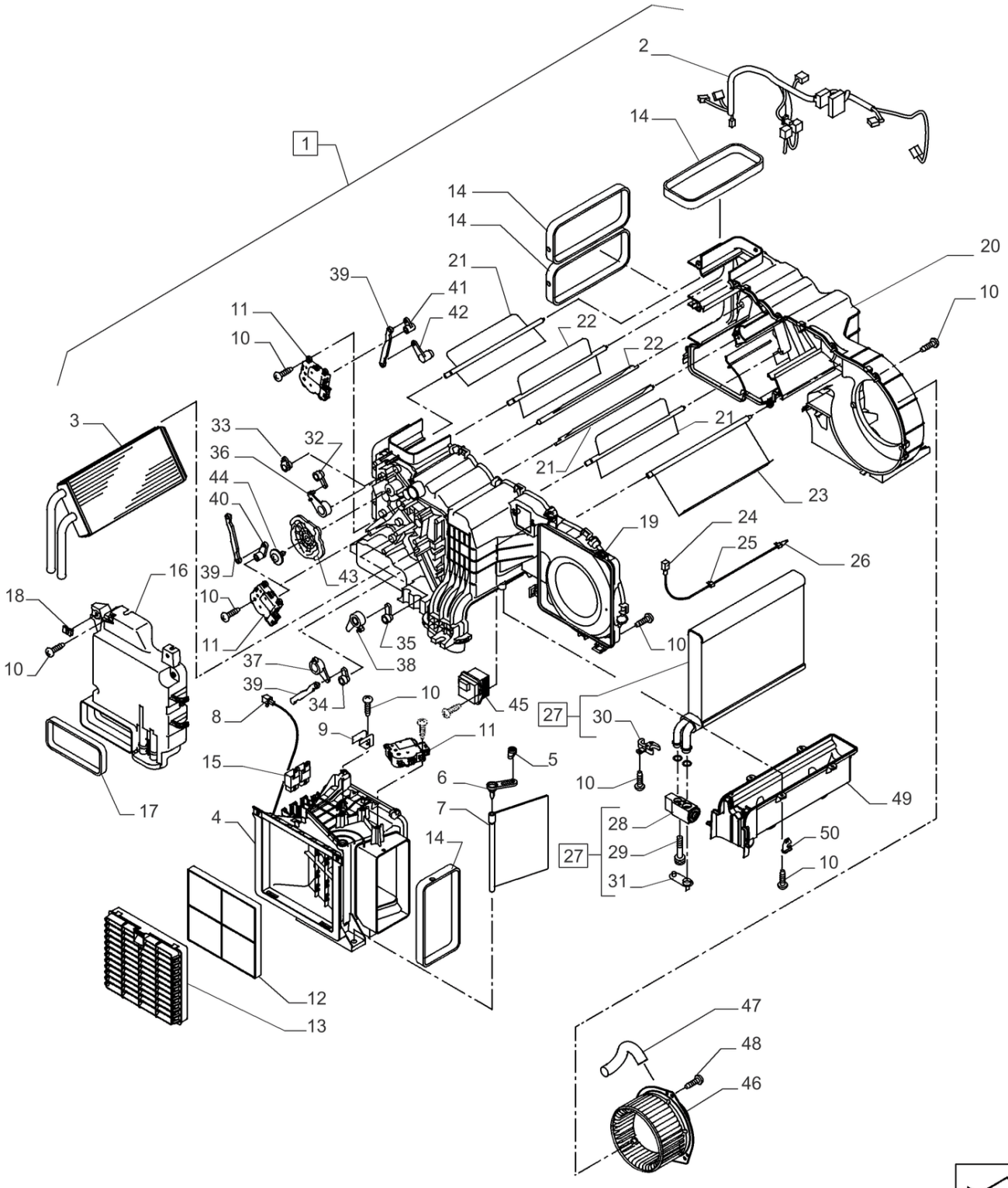

CABINA, AR CONDICIONADO, COMPONENTES; (Prod Date) After 1 Jan 2017

REF	NP	QTD	DESCRIÇÃO	USO
36	KHR27750	1	JUNTA	
37	KHR27760	1	JUNTA	
38	KHR27770	1	JUNTA	
39	KHR27780	3	ESPIGA	
40	KHR27790	1	ALAVANCA	
41	KHR27800	1	ALAVANCA	
42	KHR27810	1	ALAVANCA	
43	KHR27820	1	BAINHA METÁLICA	
44	KHR27830	1	PARAFUSO	
45	KHR27840	1	ECU	
46	KHR27850	1	MOTOR ELÉCTRICO	
47	KHR27860	1	MANGUEIRA DE AR	
48	KHR27870	3	PARAFUSO	
49	KHR27880	1	DRENO	
50	KHR27890	1	GRAMPO	

ÍNDICE DE SEÇÃO

SISTEMAS ELÉTRICOS

55.012.010	ESTRUTURA, CABO PRINCIPAL; (Prod Date) After 1 Jan 2017
55.012.020	ESTRUTURA, CABO PRINCIPAL; (Prod Date) After 1 Jan 2017
55.012.030	ESTRUTURA, CABO PRINCIPAL; (Prod Date) After 1 Jan 2017
55.012.040	ESTRUTURA, CABO PRINCIPAL; (Prod Date) After 1 Jan 2017
55.012.050	ESTRUTURA, CABO PRINCIPAL; (Prod Date) After 1 Jan 2017
55.012.060	ESTRUTURA, CABO PRINCIPAL; (Prod Date) After 1 Jan 2017
55.012.070	ESTRUTURA, CABO PRINCIPAL; (Prod Date) After 1 Jan 2017
55.012.080	ESTRUTURA, CABO PRINCIPAL; (Prod Date) After 1 Jan 2017
55.012.090	ESTRUTURA, CABO PRINCIPAL; (Prod Date) After 1 Jan 2017
55.012.100	ESTRUTURA, CABO PRINCIPAL; (Prod Date) After 1 Jan 2017
55.036.010 [01]	RESERVATÓRIO DE ÓLEO HIDR, SENSOR; (Prod Date) After 1 Jan 2017
55.036.010 [02]	RESERVATÓRIO DE ÓLEO HIDR, SENSOR; (Prod Date) After 1 Jan 2017
55.100.010	CABINE, CHICOTE; (Prod Date) After 1 Jan 2017
55.100.015	CABINE, CHICOTE; (Prod Date) After 1 Jan 2017
55.100.020	CABINA, CABO PRINCIPAL; (Prod Date) After 1 Jan 2017
55.100.030	CABINA, CABO PRINCIPAL; (Prod Date) After 1 Jan 2017
55.100.040	ESTRUTURA, CABO PRINCIPAL; (Prod Date) After 1 Jan 2017
55.100.050	ESTRUTURA, CABO PRINCIPAL; (Prod Date) After 1 Jan 2017
55.100.060	ESTRUTURA, CABO PRINCIPAL; (Prod Date) After 1 Jan 2017
55.100.070	INTERRUPTOR MANUAL; (Prod Date) After 1 Jan 2017
55.302.010 [01]	BATERIA; (Prod Date) After 1 Jan 2017
55.302.010 [02]	BATERIA; (Prod Date) After 1 Jan 2017
55.404.015 [01]	LUZ DE TRABALHO, BRAÇO LANÇA, LADO DIREITO; (Prod Date) After 1 Jan 2017
55.404.015 [02]	LUZ DE TRABALHO, BRAÇO LANÇA, LADO DIREITO; (Prod Date) After 1 Jan 2017
55.404.020	LUZ DE TRABALHO, CABINE; (Prod Date) After 1 Jan 2017
55.404.030	LUZ DE TRABALHO, CABINE; (Prod Date) After 1 Jan 2017
55.404.040	FAROL DE TRABALHO, CABINA; (Prod Date) After 1 Jan 2017
55.404.050 [01]	LUZ DE TRABALHO, LANÇA (1 LD E 1 LE); (Prod Date) After 1 Jan 2017
55.404.050 [02]	LUZ DE TRABALHO, LANÇA (3 LD E 3 LE); (Prod Date) After 1 Jan 2017
55.404.060	LUZ DE TRABALHO; (Prod Date) After 1 Jan 2017
55.404.065	LUZ DE TRABALHO, CABINE; (Prod Date) After 1 Jan 2017
55.408.010 [01]	BUZINA; (Prod Date) After 1 Jan 2017
55.408.010 [02]	BUZINA; (Prod Date) After 1 Jan 2017
55.408.020 [01]	ALARME DE MARCHA-ATRÁS; (Prod Date) After 1 Jan 2017
55.408.020 [02]	ALARME DE MARCHA-ATRÁS; (Prod Date) After 1 Jan 2017
55.408.030	INTERRUPTOR DE PRESSÃO, VÁLVULA DE SEGURANÇA, BRAÇO LANÇA; (Prod Date) After 1 Jan 2017
55.425.010	LANÇA, CABLAGEM; (Prod Date) After 1 Jan 2017
55.425.020	INTERRUPTOR DE PRESSÃO, BRAÇO LANÇA, CHICOTE; (Prod Date) After 1 Jan 2017
55.510.010	CONVERSOR; (Prod Date) After 1 Jan 2017
55.510.020	CABO PRINCIPAL; (Prod Date) After 1 Jan 2017
55.510.030	CABO PRINCIPAL; (Prod Date) After 1 Jan 2017
55.512.010	ALTIFALANTE; (Prod Date) After 1 Jan 2017
55.512.020	RÁDIO; (Prod Date) After 1 Jan 2017
55.512.030	ALTIFALANTE; (Prod Date) After 1 Jan 2017
55.512.040 [01]	CONTROLADOR; (Prod Date) After 1 Jan 2017
55.512.040 [02]	CONTROLADOR; (Prod Date) After 1 Jan 2017
55.514.010	CABINA, LUZ INTERNA; (Prod Date) After 1 Jan 2017

ÍNDICE DE SEÇÃO

SISTEMAS ELÉTRICOS

55.518.010 [02]	LAVA PÁRA-BRISAS , DEPÓSITO; (Prod Date) After 1 Jan 2017
55.518.020	LIMPADOR DE PÁRA-BRISAS; (Prod Date) After 1 Jan 2017
55.525.010	PAINEL DE INSTRUMENTOS, COBERTURA; (Prod Date) After 1 Jan 2017
55.530.010 [01]	CÂMERA DE VISUALIZAÇÃO TRASEIRA; (Prod Date) After 1 Jan 2017
55.530.010 [02]	CÂMERA DE VISUALIZAÇÃO TRASEIRA; (Prod Date) After 1 Jan 2017
55.530.020 [01]	SIDE CAMERA, LADO DIREITO; (Prod Date) After 1 Jan 2017
55.530.020 [02]	SIDE CAMERA, LADO DIREITO; (Prod Date) After 1 Jan 2017
55.991.010	CABINA, CABLAGEM; (Prod Date) After 1 Jan 2017
55.991.020	ANTENA, RECEPTOR GPS; (Prod Date) After 1 Jan 2017

55.012.010

p1

ESTRUTURA, CABO PRINCIPAL; (Prod Date) After 1 Jan 2017

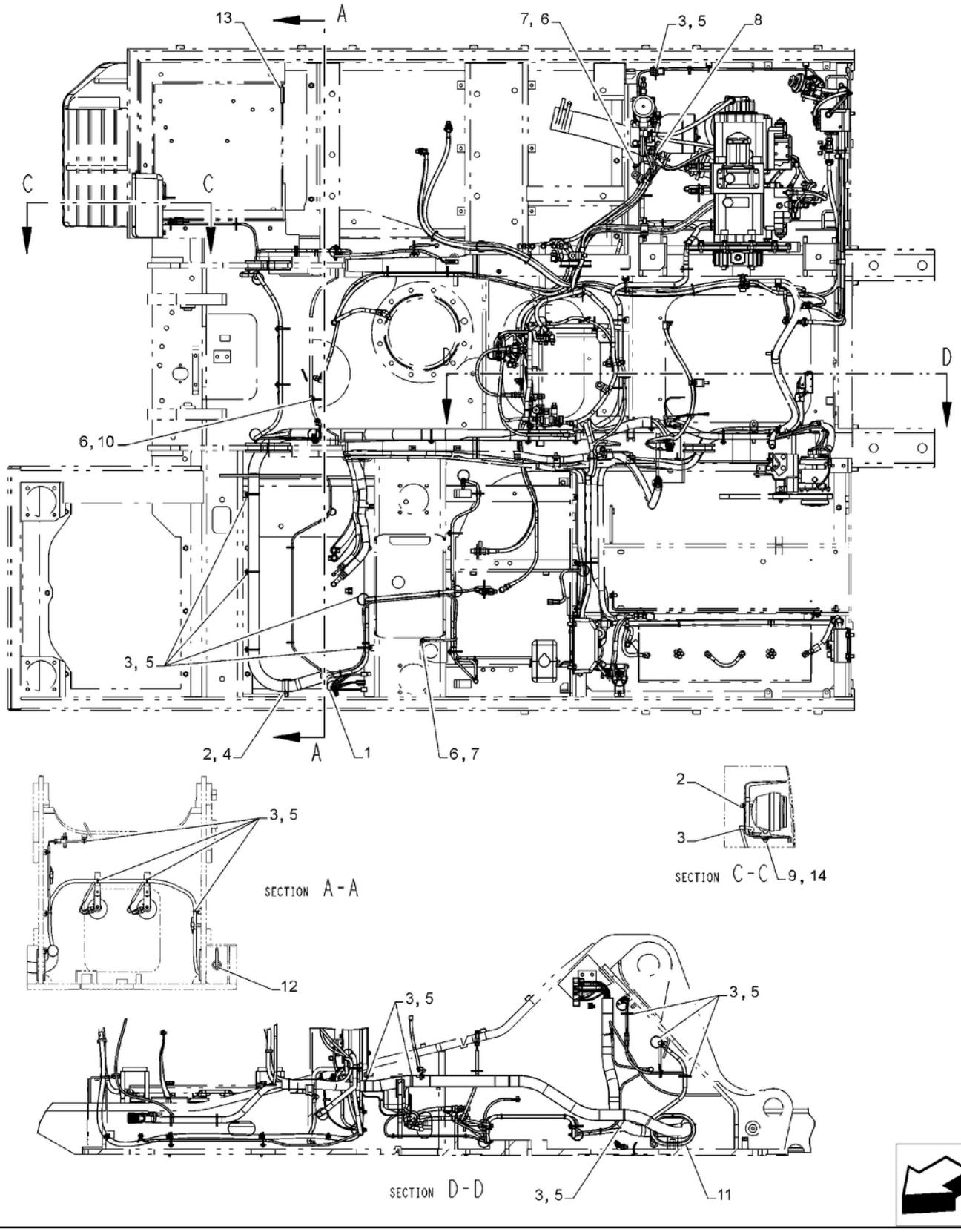

ESTRUTURA, CABO PRINCIPAL; (Prod Date) After 1 Jan 2017

REF	NP	QTD	DESCRIÇÃO	USO
1	47972495	1	CHICOTE	
1	48160389	1	CHICOTE	; (Prod Date) After 1 Jul 2017
2	47758719	12	PARAFUSO	
3	47759505	78	TIRA	
4	47759125	2	BRAÇADEIRA	
5	47757680	57	BRAÇADEIRA	
6	47759376	10	PARAFUSO	
7	86632601	4	ANILHA DE RETENÇÃO 8.4mm ID x 15mm OD x 0.8mm Thk	
8	84530708	10	COLAR	
9	14496531	3	ARRUELA PLANA 8.4mm ID x 17mm OD x 1.6mm Thk	
10	47758537	4	GRAMPO	
11	47759240	2	COBRE-JUNTAS	
12	47760287	1	PASSA-FIOS	
13	47760560	1	PASSA-FIOS	
14	47789418	3	ARRUELA PLANA	
15	87717080	1	FUSÍVEL 15A, Blue	Não Ilustrado

55.012.020	p1

ESTRUTURA, CABO PRINCIPAL; (Prod Date) After 1 Jan 2017

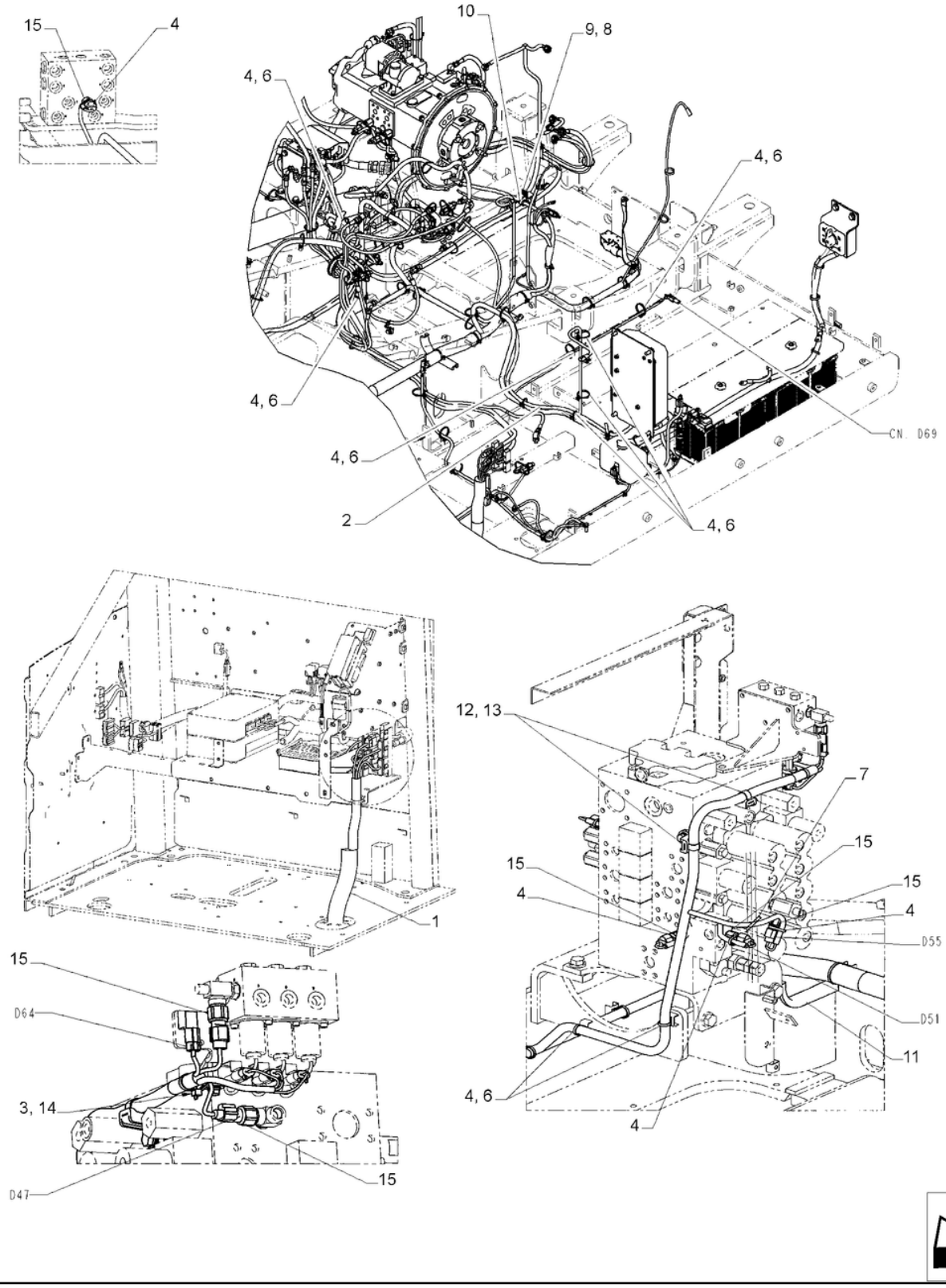

ESTRUTURA, CABO PRINCIPAL; (Prod Date) After 1 Jan 2017

REF	NP	QTD	DESCRIÇÃO	USO
1	47972495	1	CHICOTE	
1	48160389	1	CHICOTE	; (Prod Date) After 1 Jul 2017
2	47817272	1	CABO	
3	47758719	12	PARAFUSO	
4	47759505	77	TIRA	
5	47759125	2	BRAÇADEIRA	Não Ilustrado
6	47757680	57	BRAÇADEIRA	
7	84530708	10	COLAR	
8	84553368	1	SUPORTE	
9	398792	1	PARAFUSO Hex, M12 x 25mm, Cl 10.9	
10	84553276	1	BRAÇADEIRA 18mm ID, 12.5mm Bolt Hole, P Type	
11	47760461	1	COXIM	
12	47759126	2	BRAÇADEIRA	
13	47759381	2	PARAFUSO	
14	47759127	6	BRAÇADEIRA	
15	47758304	1	SENSOR	Pressão

55.012.030

p1

ESTRUTURA, CABO PRINCIPAL; (Prod Date) After 1 Jan 2017

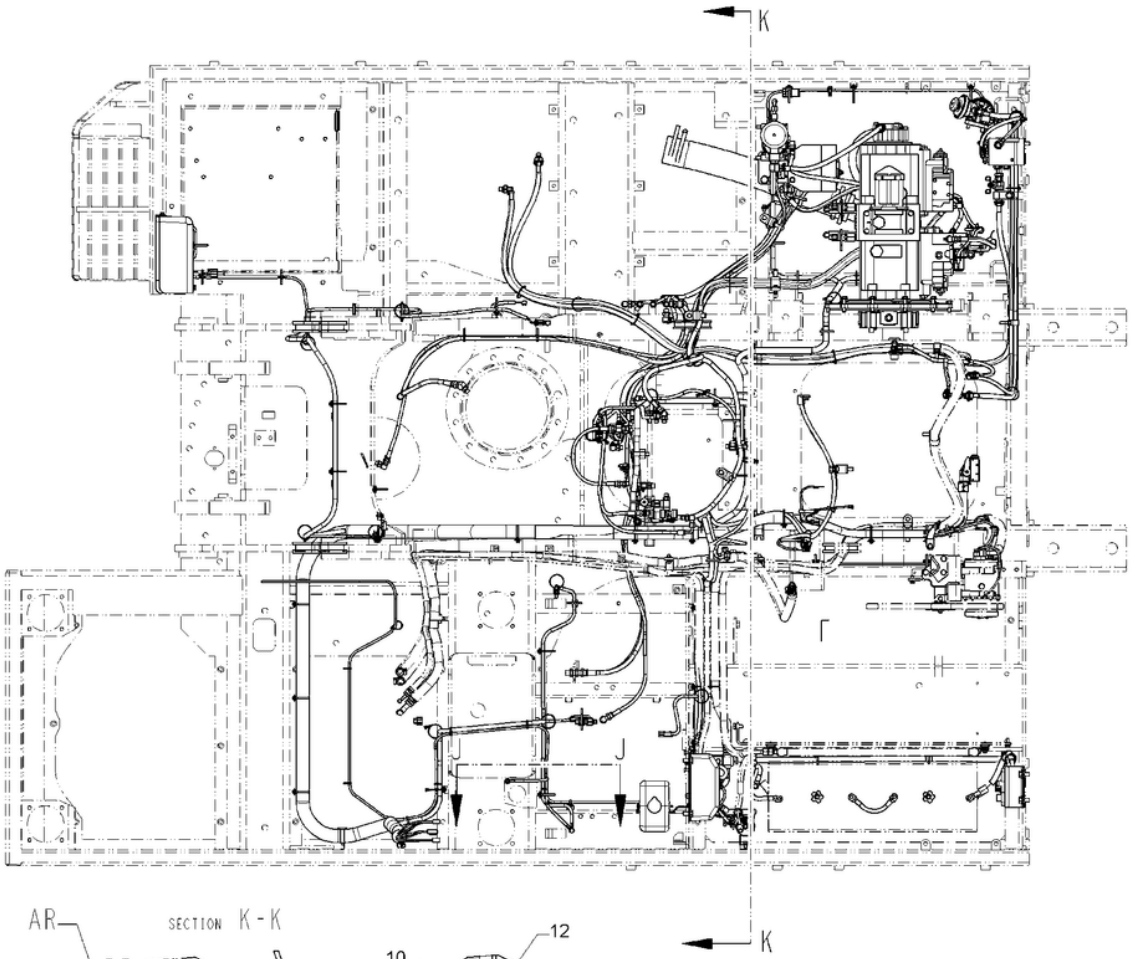

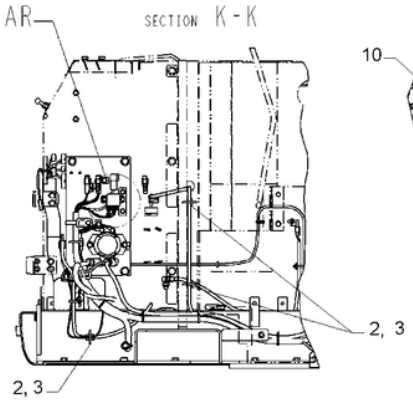

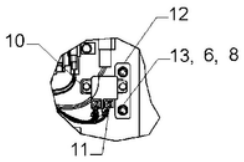

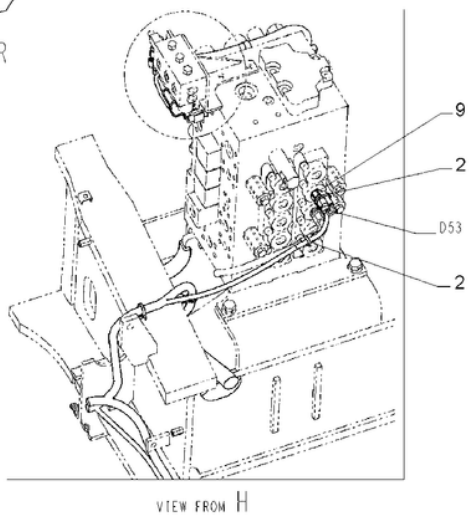

ESTRUTURA, CABO PRINCIPAL; (Prod Date) After 1 Jan 2017

REF	NP	QTD	DESCRIÇÃO	USO
1	47758720	3	PARAFUSO	Não Ilustrado
2	47759505	77	TIRA	
3	47757680	57	BRAÇADEIRA	
4	47759376	10	PARAFUSO	Não Ilustrado
5	86632601	4	ANILHA DE RETENÇÃO 8.4mm ID x 15mm OD x 0.8mm Thk	Não Ilustrado
6	14496531	3	ARRUELA PLANA 8.4mm ID x 17mm OD x 1.6mm Thk	
7	47758306	1	CABO, MASSA	Não Ilustrado
8	47789418	3	ARRUELA PLANA	
9	47758304	1	SENSOR	Pressão
10	47759086	3	PARAFUSO	
11	71403889	1	RELÉ 24V, 50A	
12	47973479	1	SUPORTE	
13	86639210	2	PARAFUSO Hex, M8 x 45mm, Cl 10.9	

55.012.040

p1

ESTRUTURA, CABO PRINCIPAL; (Prod Date) After 1 Jan 2017

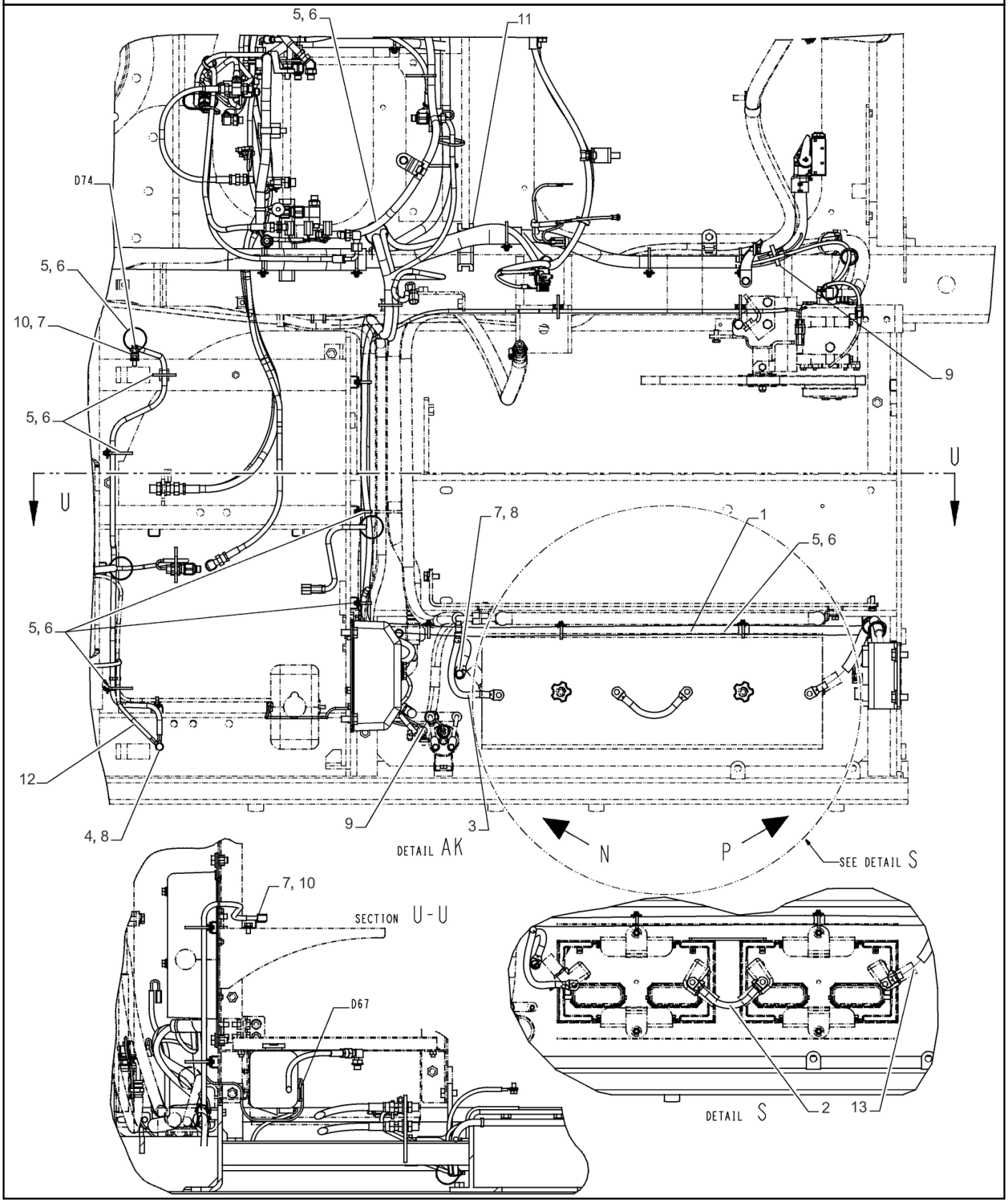

ESTRUTURA, CABO PRINCIPAL; (Prod Date) After 1 Jan 2017

REF	NP	QTD	DESCRIÇÃO	USO
1	47946976	1	CABO DE BATERIA	
2	47816406	1	CABO	
3	47834127	1	CABO BATERIA NEGATIV	
4	47758720	3	PARAFUSO	
5	47759505	77	TIRA	
6	47757680	57	BRAÇADEIRA	
7	47759376	10	PARAFUSO	
8	86632601	4	ANILHA DE RETENÇÃO 8.4mm ID x 15mm OD x 0.8mm Thk	
9	84530708	10	COLAR	
10	47758537	4	GRAMPO	
11	47759224	1	COBRE-JUNTAS	
12	47758306	1	CABO, MASSA	
13	47946969	1	CABO DE BATERIA	

55.012.050

p1

ESTRUTURA, CABO PRINCIPAL; (Prod Date) After 1 Jan 2017

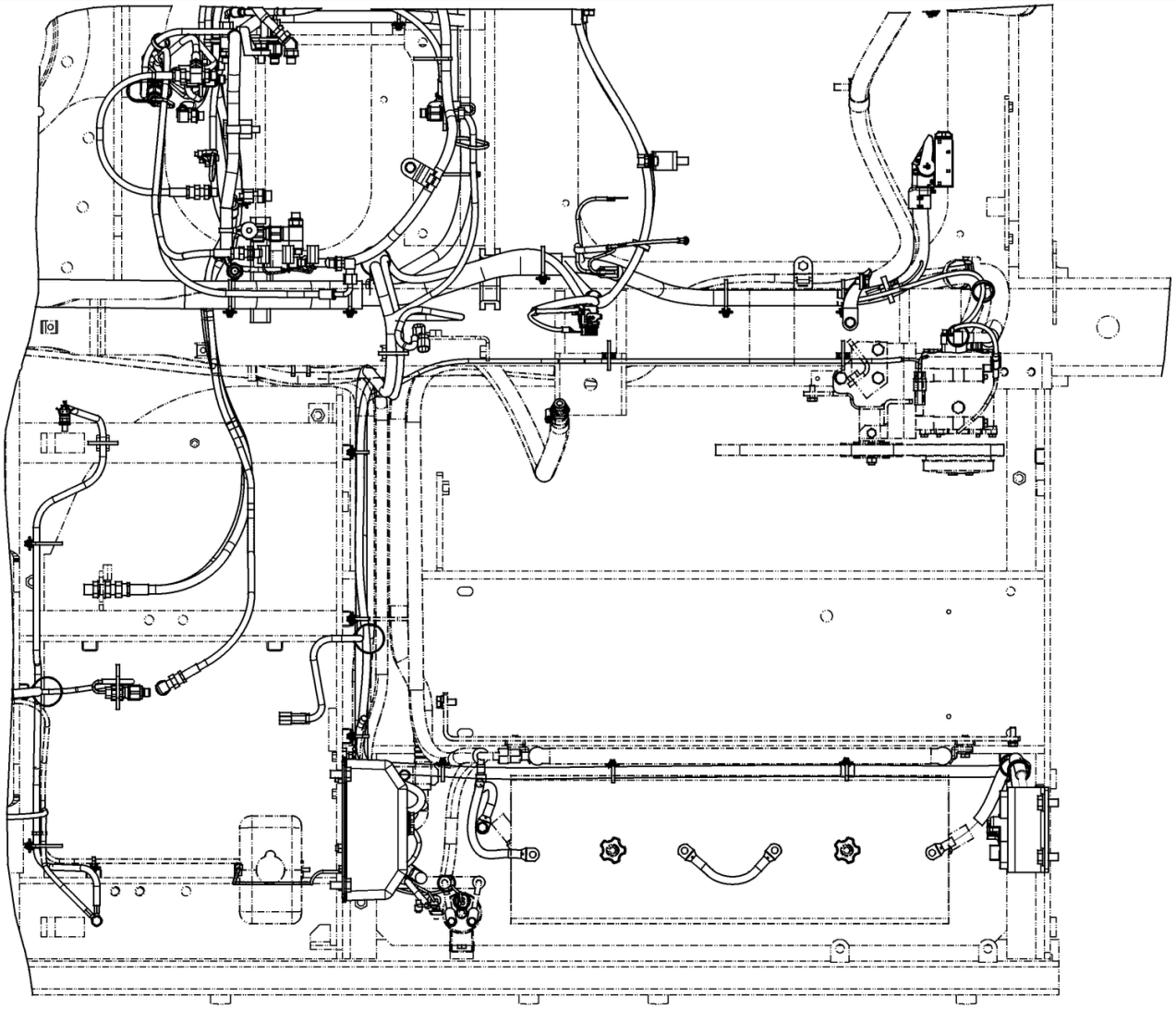

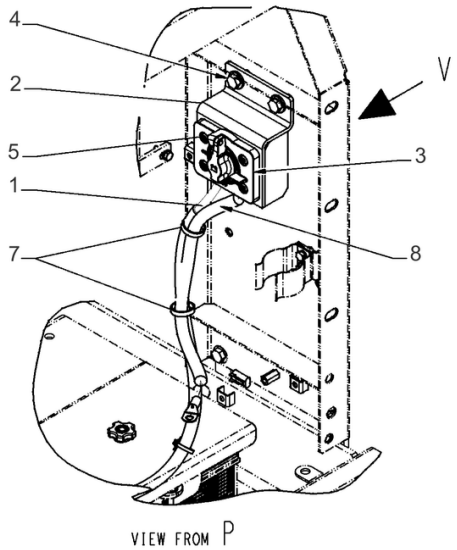

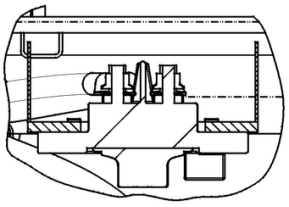
SECTION R-R

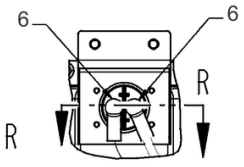

55.012.050

ESTRUTURA, CABO PRINCIPAL; (Prod Date) After 1 Jan 2017

REF	NP	QTD	DESCRIÇÃO	USO
1	47946976	1	CABO DE BATERIA	
2	47816046	1	SUPORTE	
3	48002172	1	INTERRUPTOR ROTATIVO	
4	47759330	6	PARAFUSO	
5	84406845	4	PARAFUSO ALLENA FLAN BTN HD, M8 x 1.25 x 16mm, Cl 10.9	
6	47757876	2	TAMPA	
7	84530708	10	COLAR	
8	47946969	1	CABO DE BATERIA	

55.012.060

p1

ESTRUTURA, CABO PRINCIPAL; (Prod Date) After 1 Jan 2017

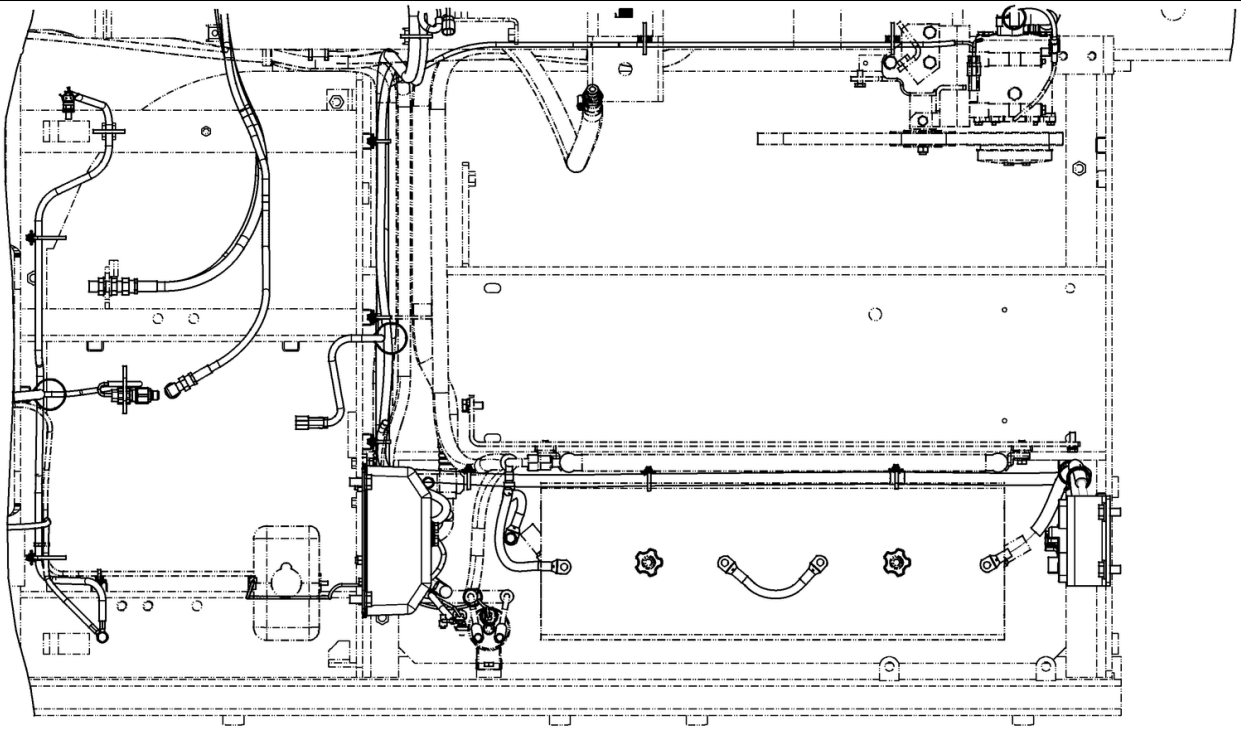

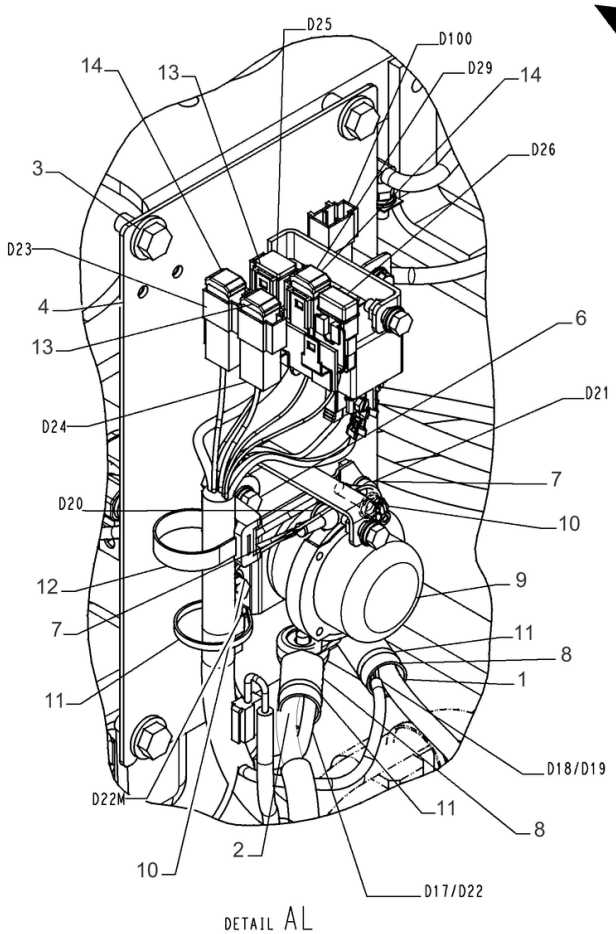

DETAIL AL

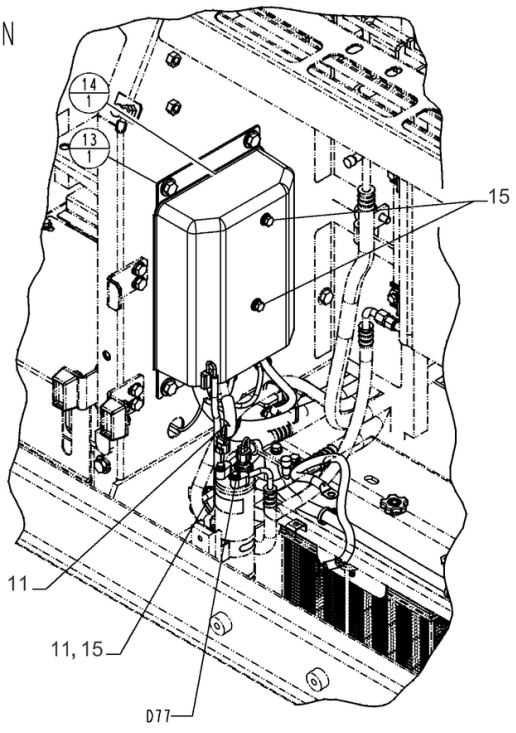

VIEW FROM N

ESTRUTURA, CABO PRINCIPAL; (Prod Date) After 1 Jan 2017

REF	NP	QTD	DESCRIÇÃO	USO
1	47817272	1	CABO	
2	47946976	1	CABO DE BATERIA	
3	47759330	6	PARAFUSO	
4	47815496	1	SUPORTE	
5	47760021	1	COBERTURA	Não Ilustrado
6	47758719	12	PARAFUSO	
7	47760446	2	TAMPA	
8	47759413	2	CONECTOR ELÉC.	
9	47758529	1	RELÉ	
10	47758720	3	PARAFUSO	
11	47759505	77	TIRA	
12	47759125	2	BRAÇADEIRA	
13	47760445	1	FUSÍVEL	
14	47759429	3	FUSÍVEL	
15	47757680	57	BRAÇADEIRA	

55.012.070	p1

ESTRUTURA, CABO PRINCIPAL; (Prod Date) After 1 Jan 2017

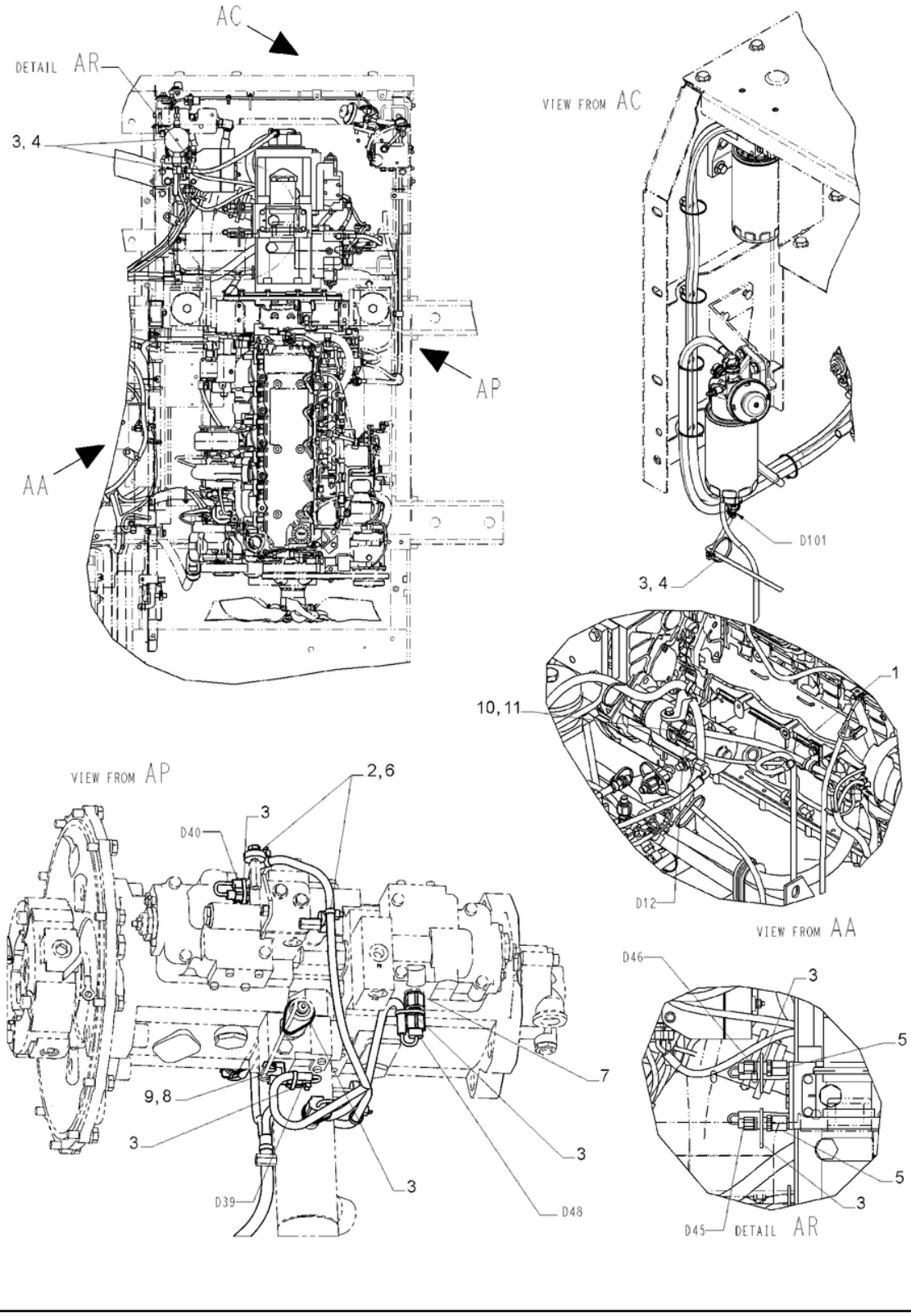

55.012.070

ESTRUTURA, CABO PRINCIPAL; (Prod Date) After 1 Jan 2017

REF	NP	QTD	DESCRIÇÃO	USO
1	47817272	1	CABO	
2	47758719	12	PARAFUSO	
3	47759505	77	TIRA	
4	47757680	57	BRAÇADEIRA	
5	47758115	2	SENSOR	Pressão
6	47759127	6	BRAÇADEIRA	
7	47758304	1	SENSOR	Temperatura
8	47759415	1	GRAMPO	
9	47759086	3	PARAFUSO	
10	86500689	1	PORCA M10 x 1.5, Cl 10	
11	892-11010	1	ANILHA DE RETENÇÃO M10	

55.012.080

p1

ESTRUTURA, CABO PRINCIPAL; (Prod Date) After 1 Jan 2017

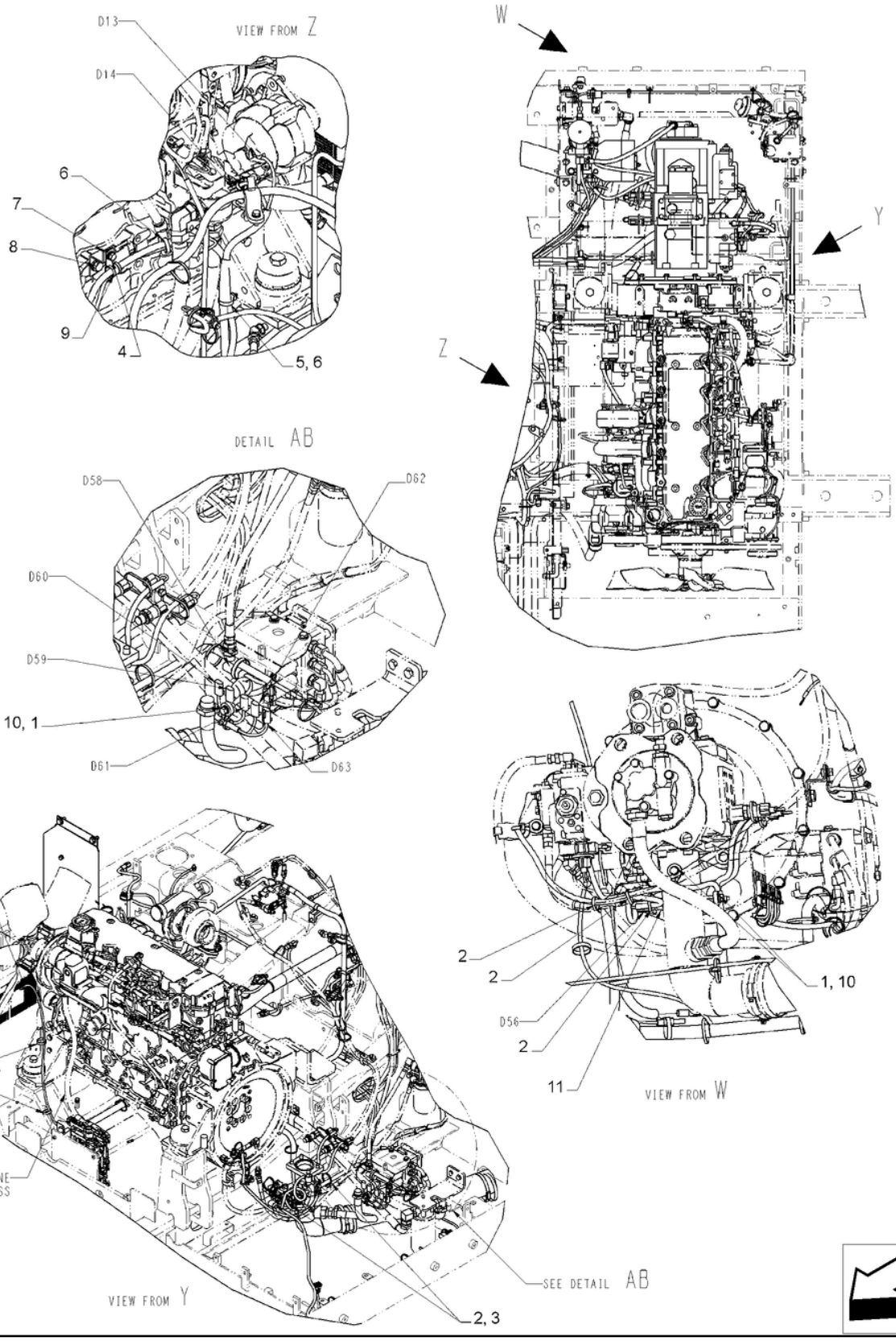

ESTRUTURA, CABO PRINCIPAL; (Prod Date) After 1 Jan 2017

REF	NP	QTD	DESCRIÇÃO	USO
1	47758719	12	PARAFUSO	
2	47759505	77	TIRA	
3	47757680	57	BRAÇADEIRA	
4	47759376	10	PARAFUSO	
5	84362927	1	ANEL DE FIXAÇÃO	
6	84530708	10	COLAR	
7	84553368	1	SUPORTE	
8	398792	1	PARAFUSO Hex, M12 x 25mm, Cl 10.9	
9	84553276	1	BRAÇADEIRA 18mm ID, 12.5mm Bolt Hole, P Type	
10	47759127	6	BRAÇADEIRA	
11	47759463	1	SENSOR	Temperatura

55.012.090

p1

ESTRUTURA, CABO PRINCIPAL; (Prod Date) After 1 Jan 2017

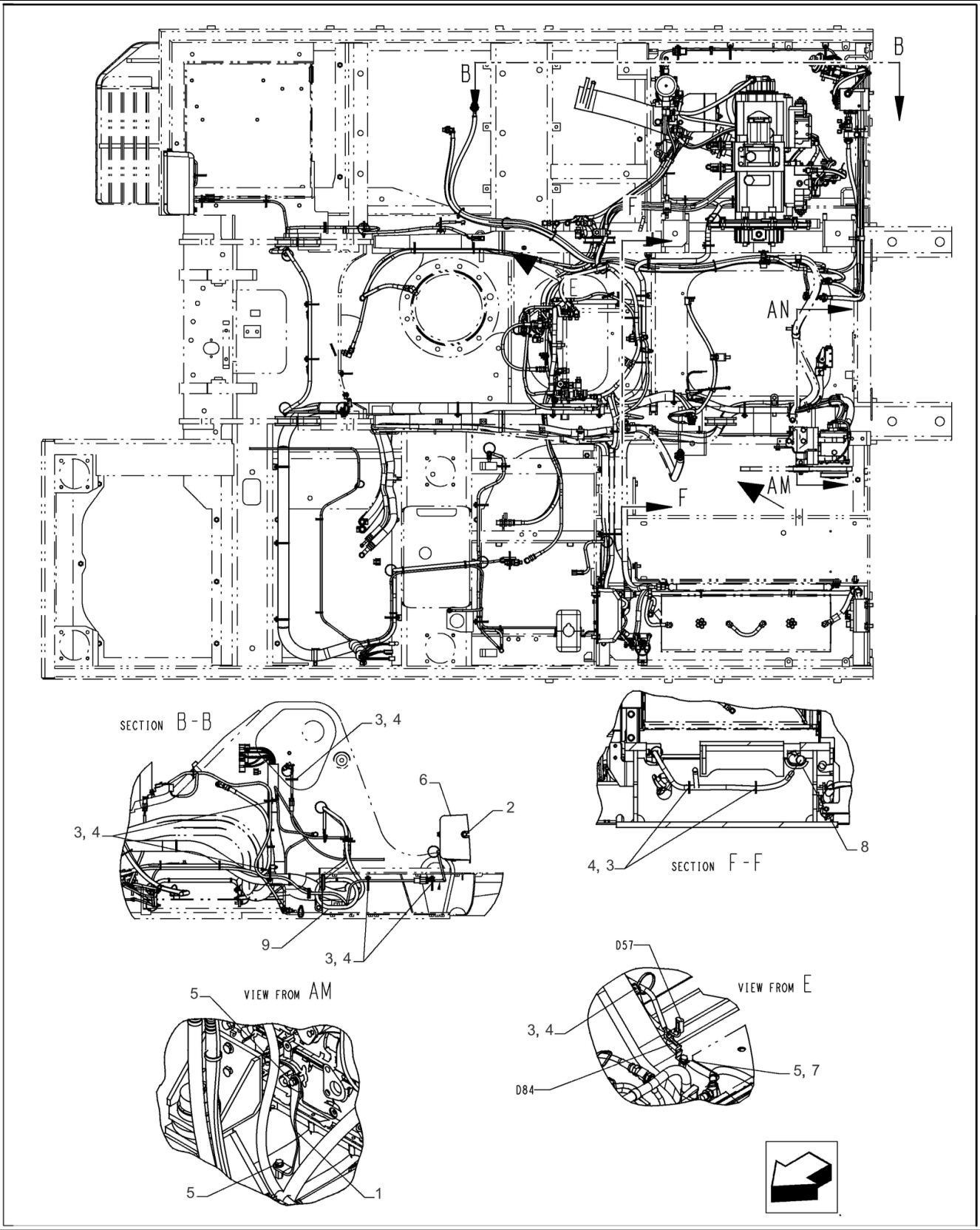

ESTRUTURA, CABO PRINCIPAL; (Prod Date) After 1 Jan 2017

REF	NP	QTD	DESCRIÇÃO	USO
1	4159846	1	CABO, MASSA	
2	47758719	12	PARAFUSO	
3	47759505	77	TIRA	
4	47757680	57	BRAÇADEIRA	
5	47759376	10	PARAFUSO	
6	47760014	1	SUPORTE	
7	47758537	10	GRAMPO	
8	47759224	1	COBRE-JUNTAS	
9	47759240	1	COBRE-JUNTAS	

55.012.100	p1

ESTRUTURA, CABO PRINCIPAL; (Prod Date) After 1 Jan 2017

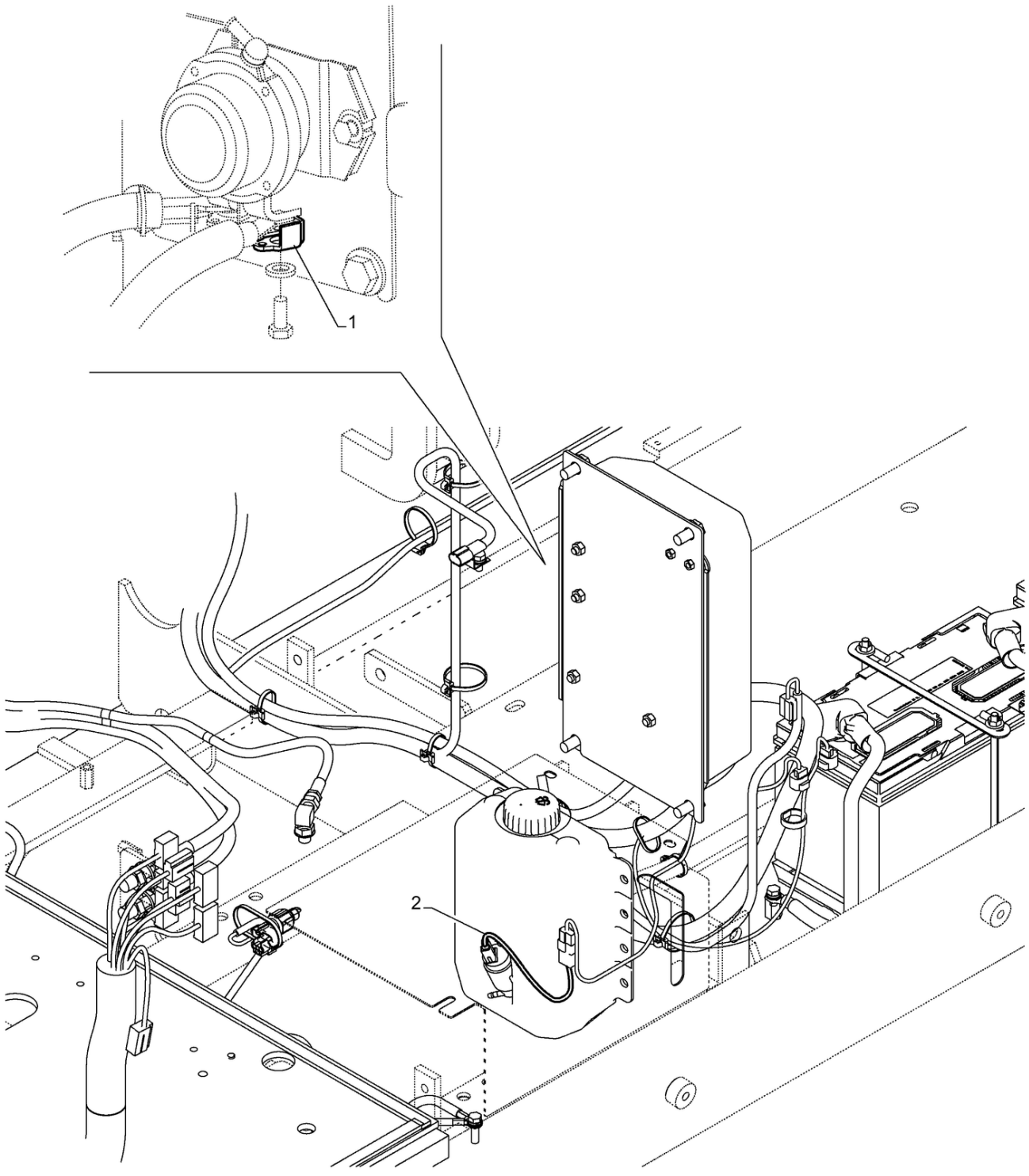

ESTRUTURA, CABO PRINCIPAL; (Prod Date) After 1 Jan 2017

REF	NP	QTD	DESCRIÇÃO	USO
1	48193354	2	CAIXA	3/8 HEAVY SQUARE NUT
2	48125152	1	CHICOTE	Washer Pump

55.036.010 [01]

p1

RESERVATÓRIO DE ÓLEO HIDR, SENSOR; (Prod Date) After 1 Jan 2017

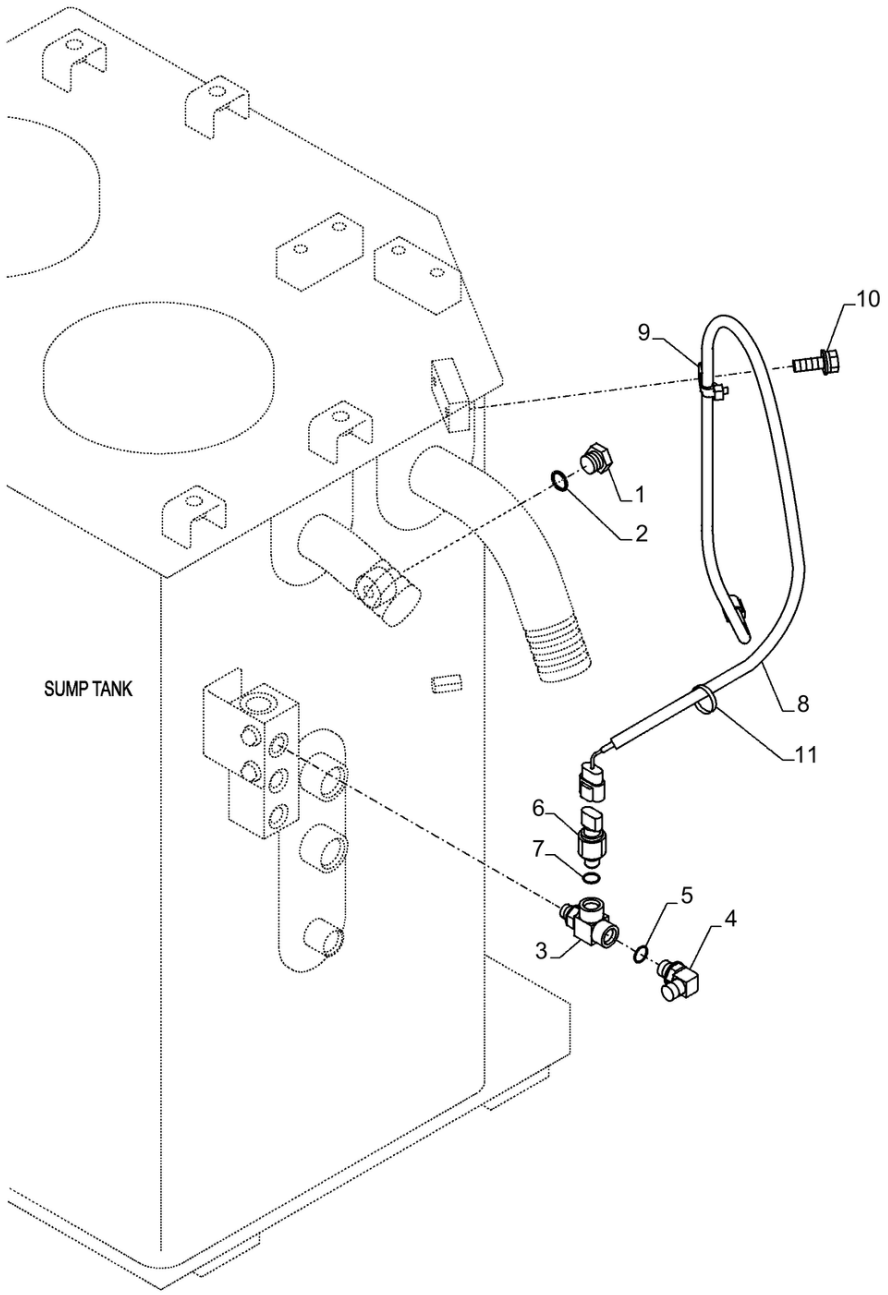

55.036.010 [01]

RESERVATÓRIO DE ÓLEO HIDR, SENSOR; (Prod Date) After 1 Jan 2017

REF	NP	QTD	DESCRIÇÃO	USO
1	47759506	1	BUJÃO	
2	47759554	1	O-RING	
3	47758037	1	CONEXAO T	
4	47760629	1	COTOVELO	
5	47759554	1	O-RING	
6	47758309	1	SENSOR	
7	47759554	1	O-RING	
8	47791165	1	CHICOTE	
9	47759127	1	BRAÇADEIRA	
10	47758719	1	PARAFUSO	
11	47759505	1	TIRA	

55.036.010 [02]

p1

RESERVATÓRIO DE ÓLEO HIDR, SENSOR; (Prod Date) After 1 Jan 2017

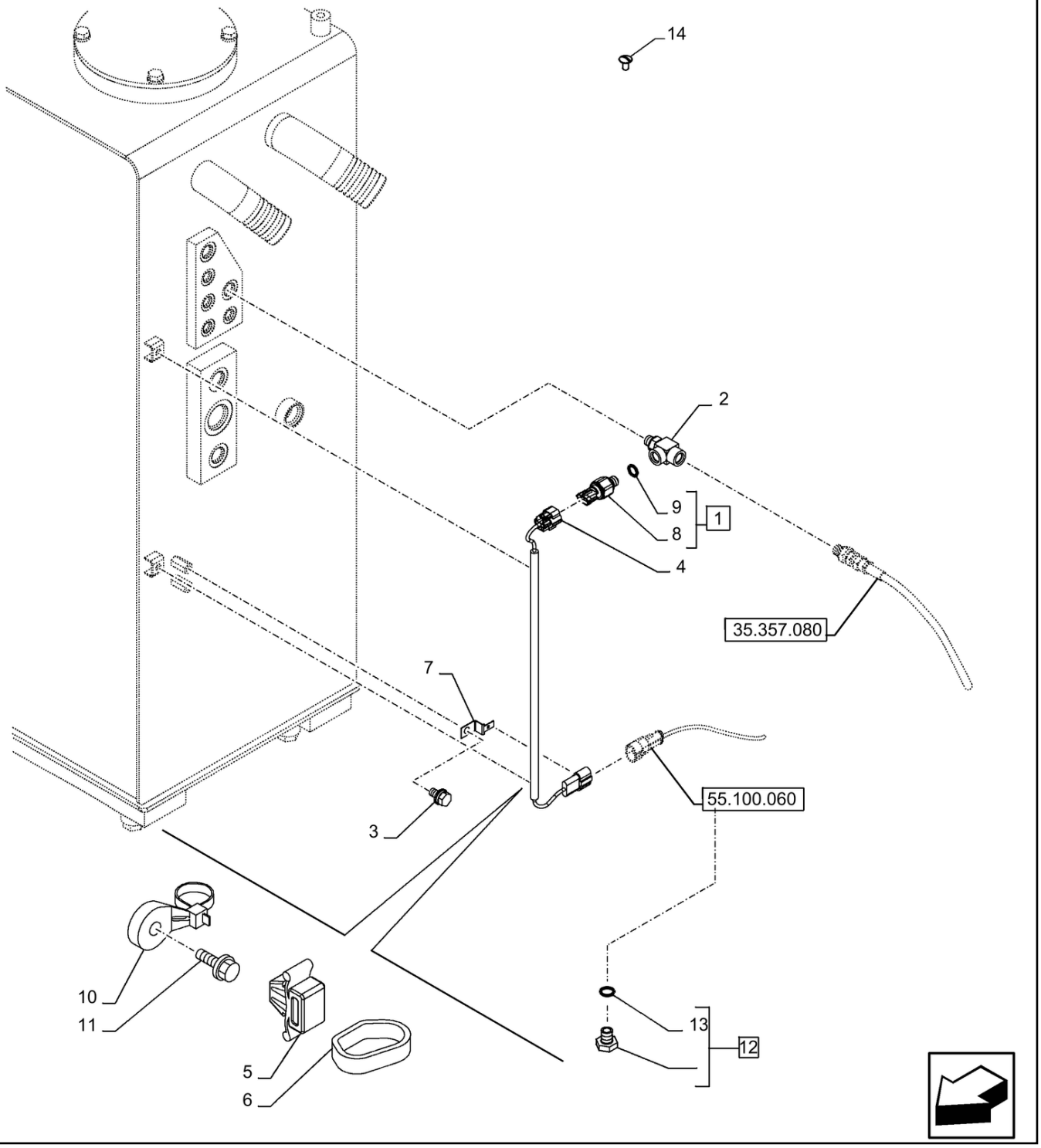

55.036.010 [02]

RESERVATÓRIO DE ÓLEO HIDR, SENSOR; (Prod Date) After 1 Jan 2017

REF	NP	QTD	DESCRIÇÃO	USO
1	47758309	1	SENSOR	Pressão, Incl 8, 9
2	47758037	1	CONEXAO T	
3	47759376	1	PARAFUSO	M8 x 16mm
4	47756089	1	CHICOTE	
5	47757680	2	BRAÇADEIRA	
6	47759505	2	TIRA	L=250mm
7	47758537	1	GRAMPO	
8	NSS	1	NO SE VENDE SEPARADO	Sensor de Pressão, Incl in 1
9	154467A1	1	O-RING 10.8mm ID x 2.4mm Width	
10	47759127	2	BRAÇADEIRA	
11	47758719	2	PARAFUSO	
12	47759506	1	BUJÃO	Incl 13
13	47759554	1	O-RING	
14	47760303	1	TAMPA	

55.100.010

p1

CABINE, CHICOTE; (Prod Date) After 1 Jan 2017

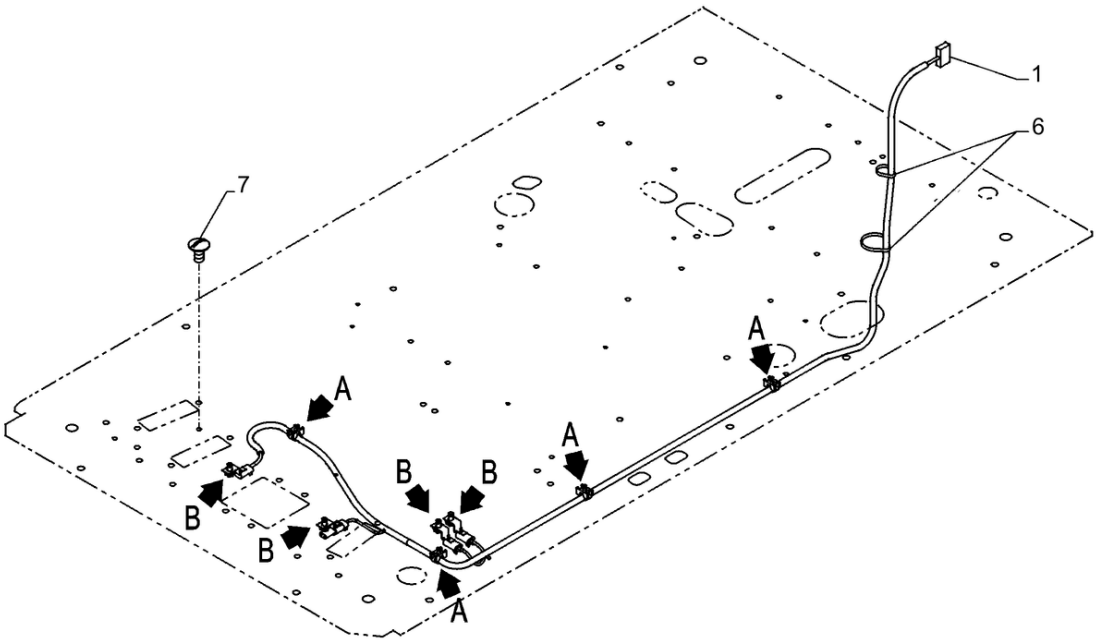

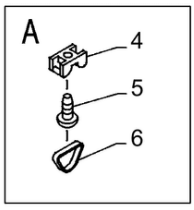

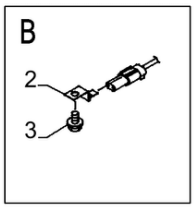

CABINE, CHICOTE; (Prod Date) After 1 Jan 2017

REF	NP	QTD	DESCRIÇÃO	USO
1	47904093	1	CHICOTE	
2	47758537	4	GRAMPO	
3	47789325	4	PARAFUSO	
4	47759521	4	BRAÇADEIRA	
5	47789407	4	PARAFUSO	
6	47759505	6	TIRA	
7	47760303	1	TAMPA	

55.100.015	p1

CABINE, CHICOTE; (Prod Date) After 1 Jan 2017

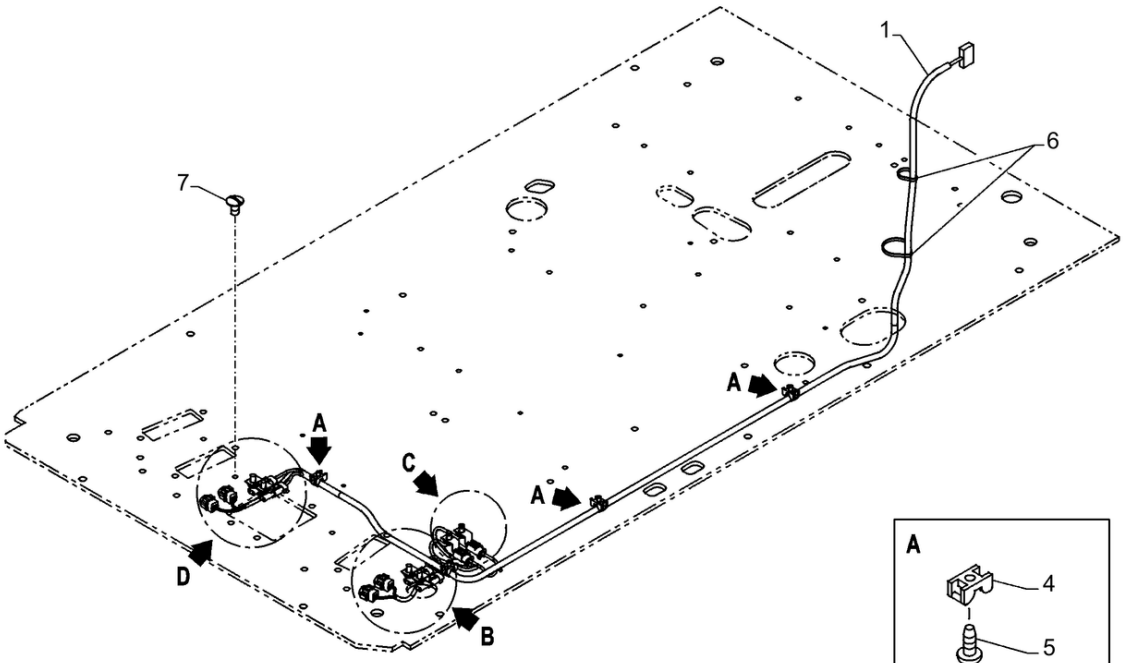

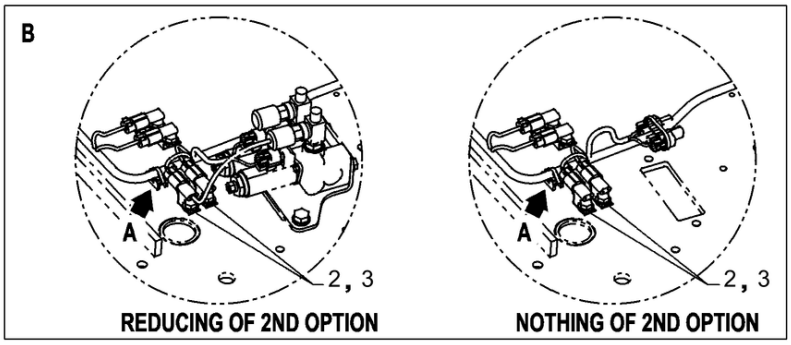

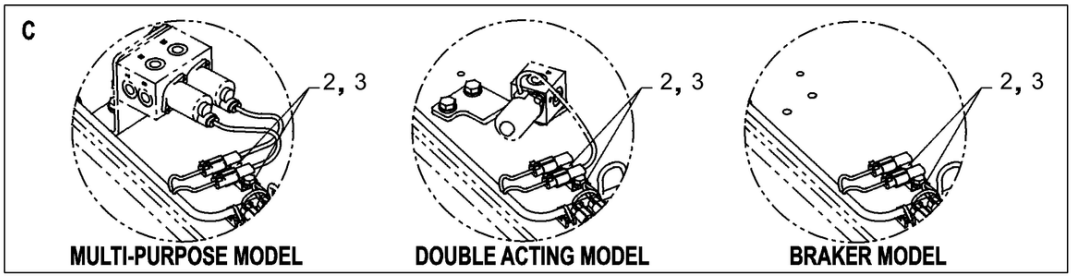

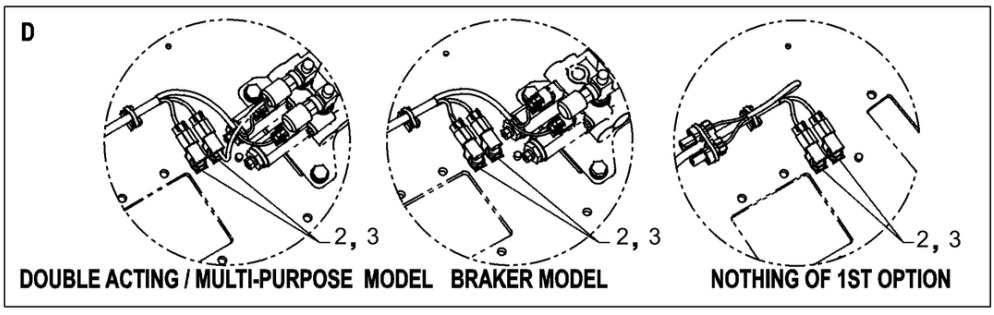

CABINE, CHICOTE; (Prod Date) After 1 Jan 2017

REF	NP	QTD	DESCRIÇÃO	USO
1	47903446	1	CHICOTE	
2	47758537	6	GRAMPO	
3	47789325	6	PARAFUSO	
4	47759521	4	BRAÇADEIRA	
5	47789407	4	PARAFUSO	
6	47759505	6	TIRA	
7	47760303	1	TAMPA	

55.100.020

p1

CABINA, CABO PRINCIPAL; (Prod Date) After 1 Jan 2017

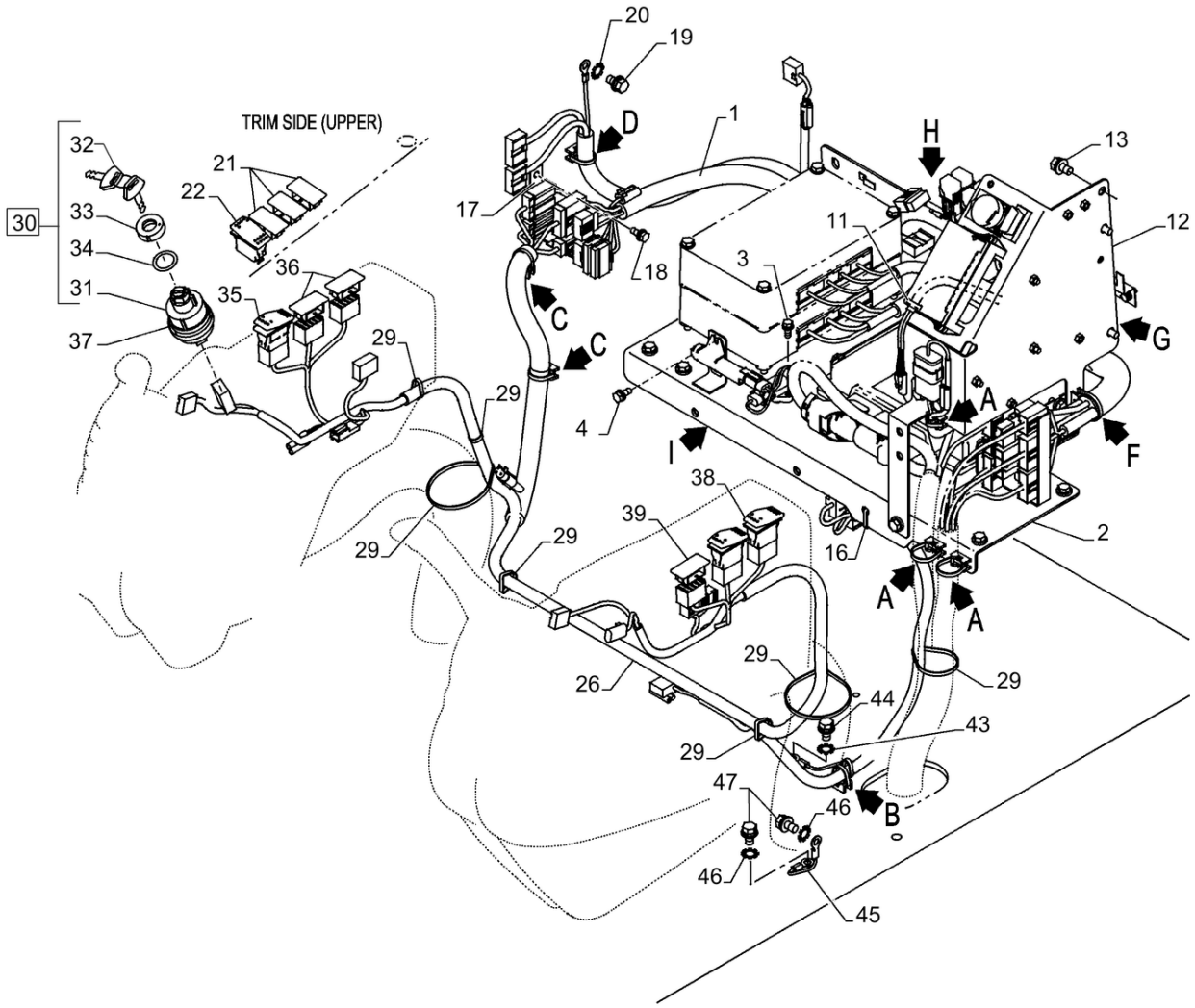

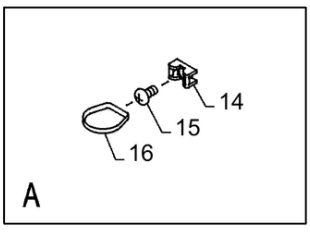

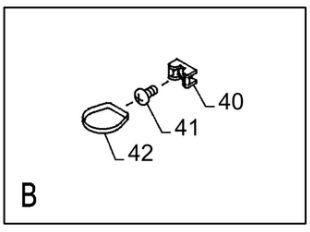

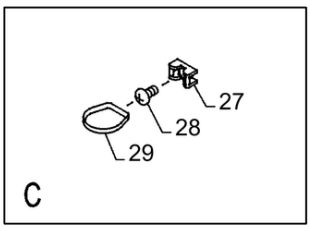

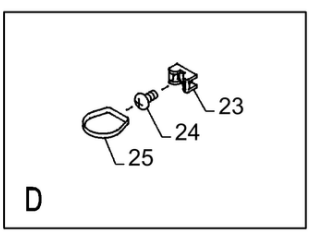

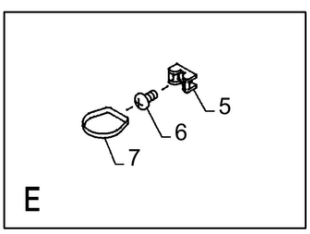

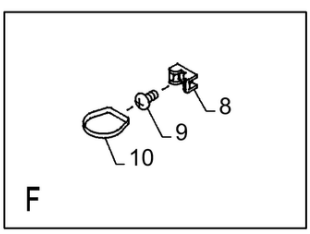

CABINA, CABO PRINCIPAL; (Prod Date) After 1 Jan 2017

REF	NP	QTD	DESCRIÇÃO	USO
1	47835338	1	CHICOTE	
2	47812201	1	SUPORTE	
3	47760448	2	PARAFUSO	
4	47759087	2	PARAFUSO	
5	47759521	2	BRAÇADEIRA	
6	47789407	2	PARAFUSO	
7	47759505	2	TIRA	
8	47759521	2	BRAÇADEIRA	
9	47789407	2	PARAFUSO	
10	47759505	2	TIRA	
11	47759505	1	TIRA	
12	47812075	1	SUPORTE	
13	47789325	3	PARAFUSO	
14	47759521	3	BRAÇADEIRA	
15	47789407	3	PARAFUSO	
16	47759505	4	TIRA	
17	47758140	1	SUPORTE	
18	47759087	1	PARAFUSO	
19	47759376	1	PARAFUSO	
20	86632601	1	ANILHA DE RETENÇÃO 8.4mm ID x 15mm OD x 0.8mm Thk	
21	47757682	3	TAMPA	
22	47759107	1	TECLA	Horn
23	47759521	1	BRAÇADEIRA	
24	47789407	1	PARAFUSO	
25	47759505	1	TIRA	
26	47935941	1	CHICOTE	
27	47759521	2	BRAÇADEIRA	
28	47789407	2	PARAFUSO	
29	47759505	7	TIRA	
30	47758124	1	COMUTADOR	Incl 31 - 34; BSN
30	51540377	1	COMUTADOR	Incl 31, 33, 34; ASN
31	47759183	1	COMUTADOR	BSN
31	51543144	1	COMUTADOR	ASN
32	47759102	1	CHAVE DE PARTIDA	BSN

55.100.020

p2

CABINA, CABO PRINCIPAL; (Prod Date) After 1 Jan 2017

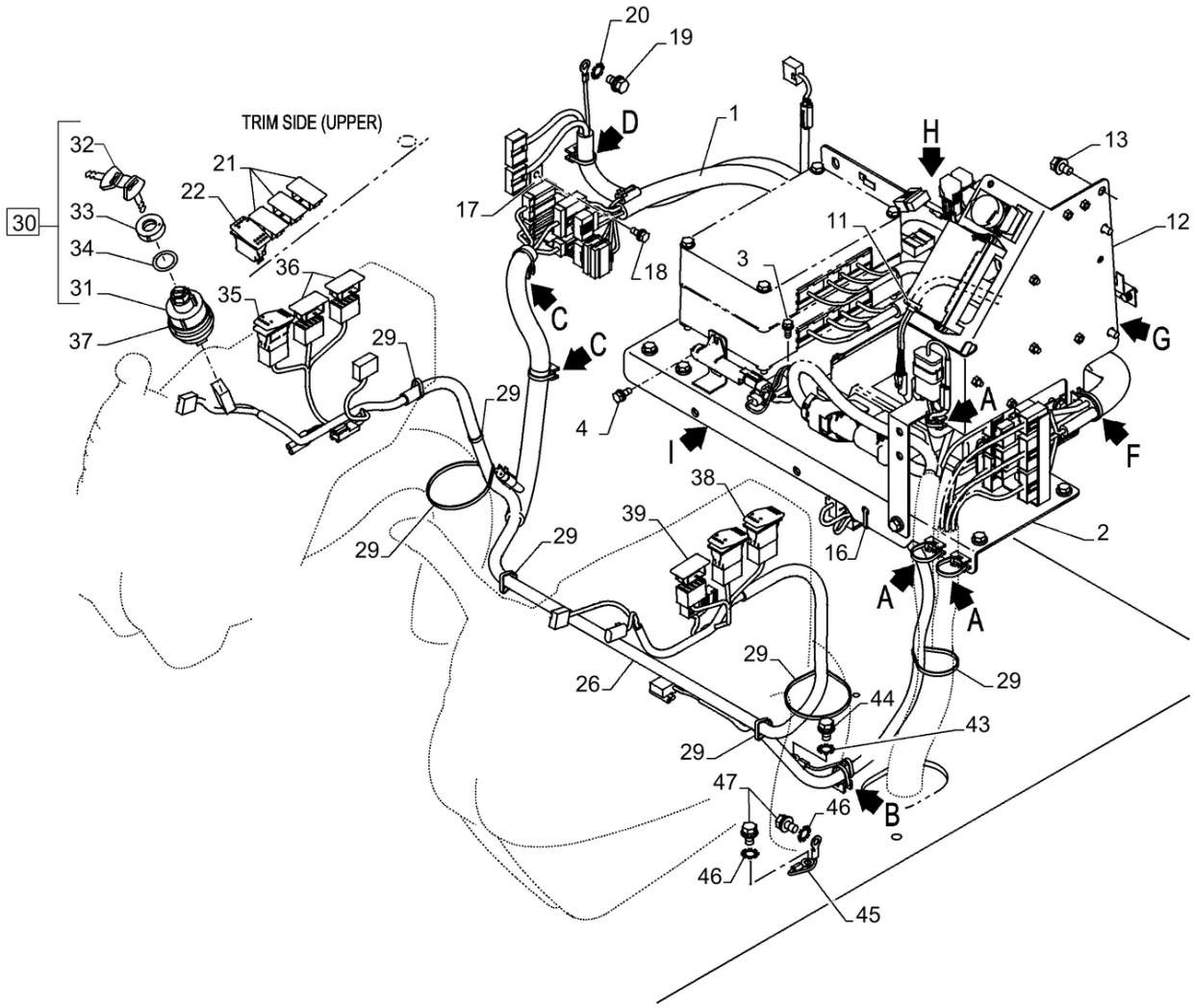

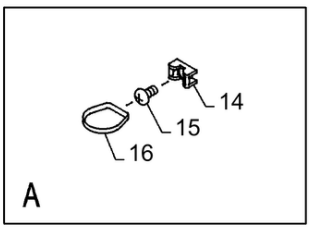

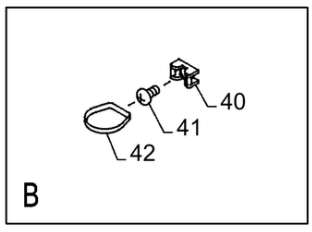

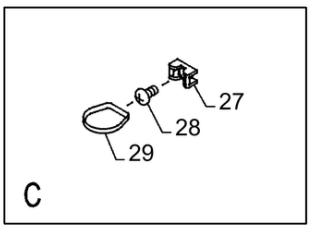

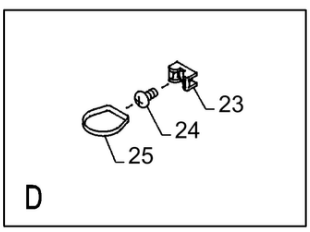

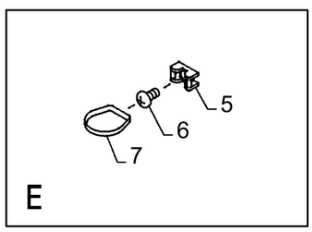

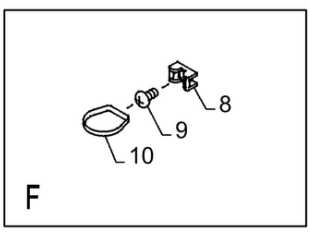

CABINA, CABO PRINCIPAL; (Prod Date) After 1 Jan 2017

REF	NP	QTD	DESCRIÇÃO	USO
32	51540378	1	CHAVE DE PARTIDA	ASN
33	47759184	1	TAMPA	BSN
33	51543148	1	TAMPA	ASN
34	47759185	1	ARRUELA PLANA	BSN
34	51543152	1	ARRUELA PLANA	ASN
35	47760444	1	TECLA	Travel Alarm
36	47757682	2	TAMPA	
37	47759505	1	TIRA	
38	47758305	1	TECLA	Emergency stop
39	47757682	1	TAMPA	
40	47759521	1	BRAÇADEIRA	
41	47789407	1	PARAFUSO	
42	47759505	1	TIRA	
43	86632601	1	ANILHA DE RETENÇÃO 8.4mm ID x 15mm OD x 0.8mm Thk	
44	47759376	1	PARAFUSO	
45	47758117	1	CABO, MASSA	
46	86632601	2	ANILHA DE RETENÇÃO 8.4mm ID x 15mm OD x 0.8mm Thk	
47	47759376	2	PARAFUSO	

55.100.030

p1

CABINA, CABO PRINCIPAL; (Prod Date) After 1 Jan 2017

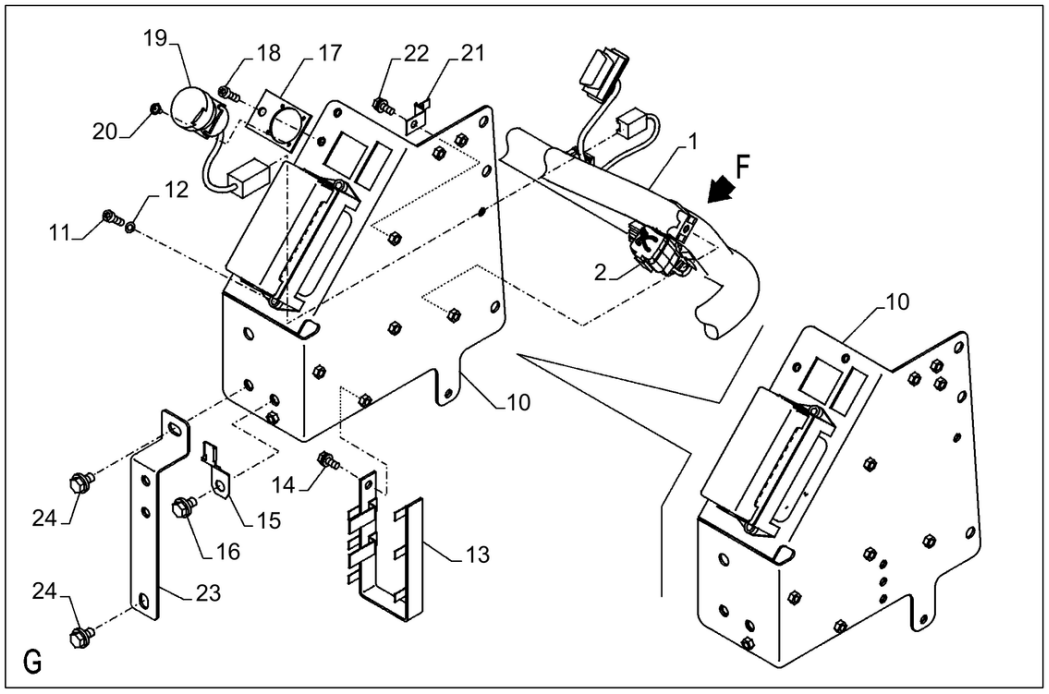

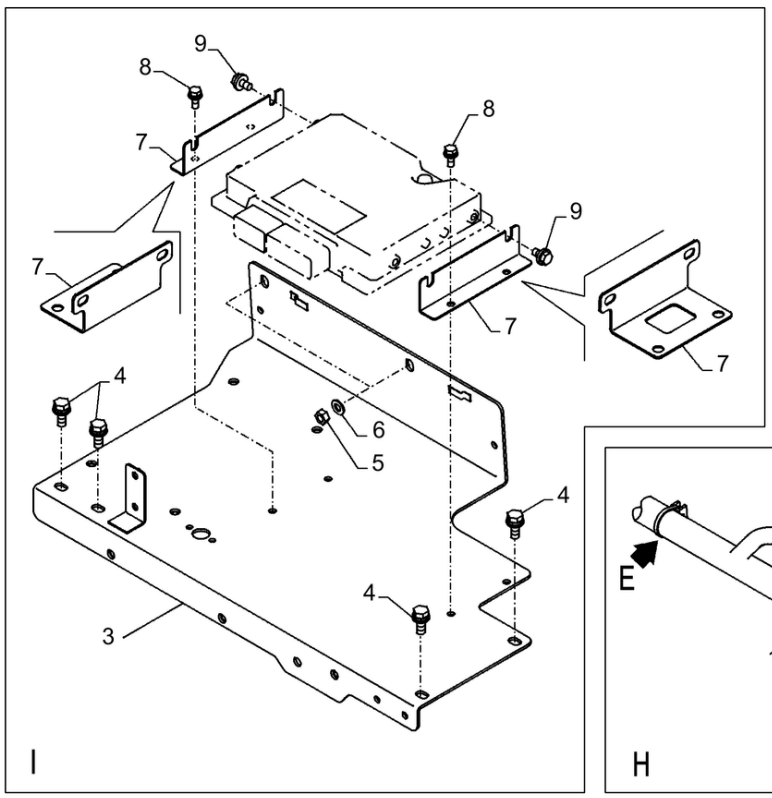

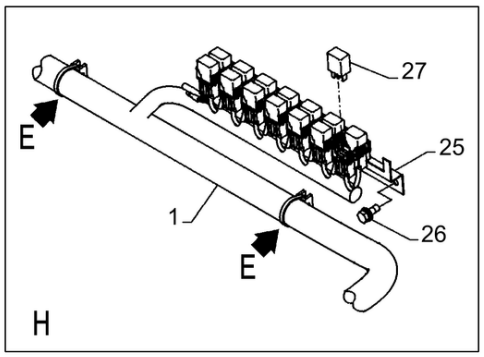

CABINA, CABO PRINCIPAL; (Prod Date) After 1 Jan 2017

REF	NP	QTD	DESCRIÇÃO	USO
1	47835338	1	CHICOTE	
2	47876228	1	CHICOTE	
3	47812201	1	SUPORTE	
4	47789325	4	PARAFUSO	
5	9706690	2	PORCA M8 x 1.25, Cl 8	
6	14496531	2	ARRUELA PLANA 8.4mm ID x 17mm OD x 1.6mm Thk	
7	47790856	2	SUPORTE	
8	47759087	4	PARAFUSO	
9	47789325	4	PARAFUSO	
10	47812075	1	SUPORTE	
11	14305331	2	PARAFUSO ALLENA FLAN M6 x 20mm, Cl 10.9, Full Thd	
12	10569279	2	ANILHA DE RETENÇÃO 6.1mm ID x 9.9mm OD x 1.6mm Thk, C72	
13	47760017	1	SUPORTE	
14	47759087	1	PARAFUSO	
15	47759427	1	COLAR	
16	47789325	1	PARAFUSO	
17	47757696	1	SUPORTE	
18	47759087	1	PARAFUSO	
19	47756104	1	CHICOTE	
20	47759332	4	PARAFUSO	
21	47759415	1	GRAMPO	
22	47759087	1	PARAFUSO	
23	47757695	1	SUPORTE	
24	47789325	2	PARAFUSO	
25	47757690	1	SUPORTE	
26	47759087	2	PARAFUSO	
27	84368717	14	RELÉ	

55.100.040

p1

ESTRUTURA, CABO PRINCIPAL; (Prod Date) After 1 Jan 2017

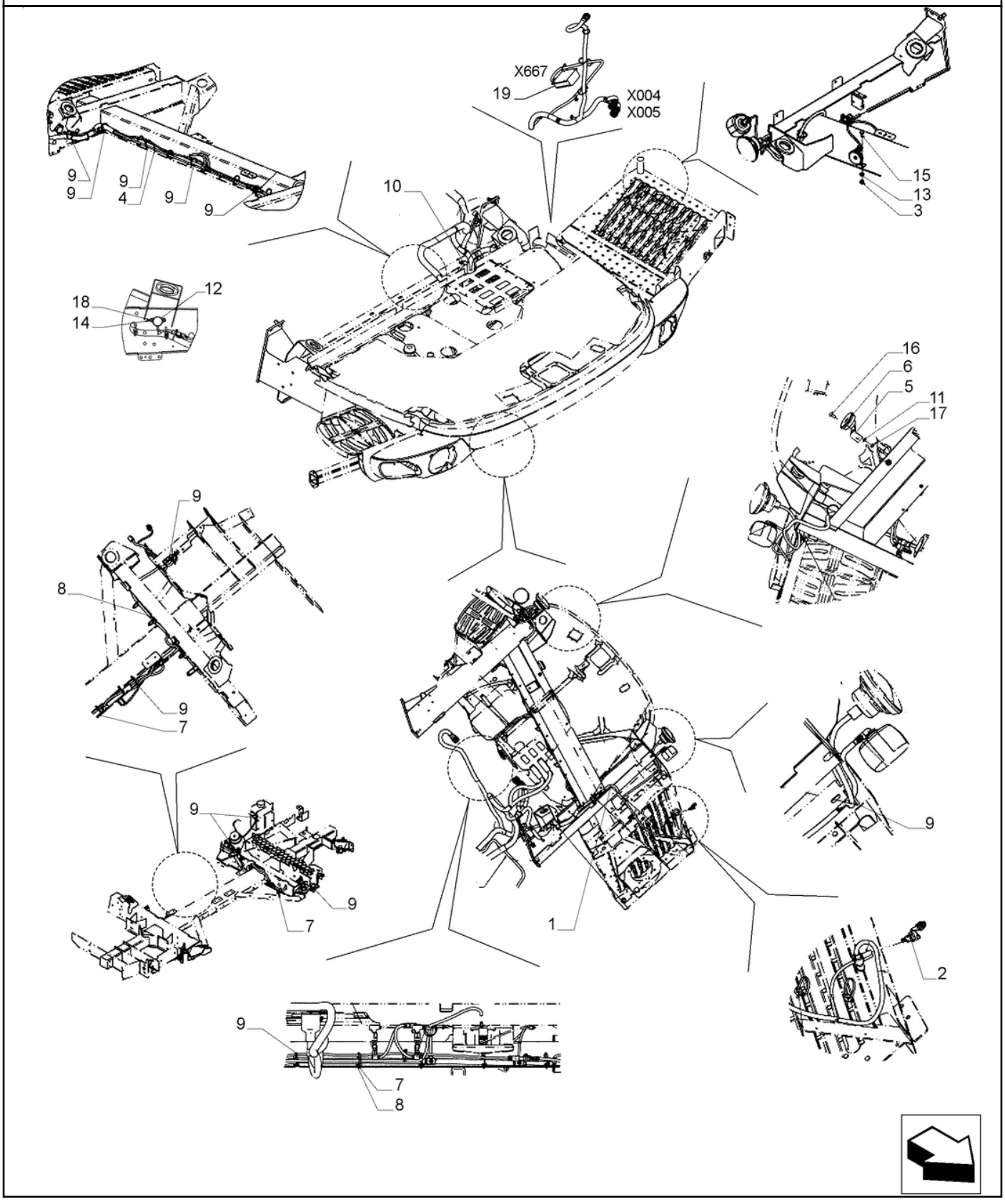

ESTRUTURA, CABO PRINCIPAL; (Prod Date) After 1 Jan 2017

REF	NP	QTD	DESCRIÇÃO	USO
1	47427475	1	CHICOTE	CHICOTE PRINCIPAL
2	84191453	1	SUPORTE 12/24V, 20A	
3	100016	1	PORCA M10 x 1.5, Cl 8	
4	47727475	1	CHICOTE	SENSOR DE INCLINAÇÃO
5	84435605	1	SUPORTE	Com respiro
6	87714969	1	BUZINA With Breather	
7	86590413	13	BASE 15.87mm W x 22.22mm OAL x 9.9mm Thk	
8	445394	13	REBITE Pop, 3/16" x 1/2" OAL	
9	86566989	22	BRAÇADEIRA DE CABO 208mm L, Nylon, Black	
10	134579	1	BRAÇADEIRA DE FIO J	
11	322358	1	ANILHA CÓNICA M8 Bolt Size x 18mm OD x 1.4mm Thk	
12	87026294	1	SENSOR	Inclinação
13	140045	1	ANILHA CÓNICA 10mm ID x 22mm OD x 1.6mm Thk	
14	86588450	2	ARRUELA PLANA 6.6mm ID x 12mm OD x 1.6mm Thk	
15	43138	1	PARAFUSO Hex, M10 x 20, Cl 8.8, Full Thd	
16	86507486	1	PARAFUSO M8 x 1.25 x 20mm, Cl 8.8	
17	9706690	1	PORCA M8 x 1.25, Cl 8	
18	43117	2	PARAFUSO Hex, M6 x 1.0 x 30mm, Cl 8.8	
19	84172704	1	MÓDULO	

55.100.050

p1

ESTRUTURA, CABO PRINCIPAL; (Prod Date) After 1 Jan 2017

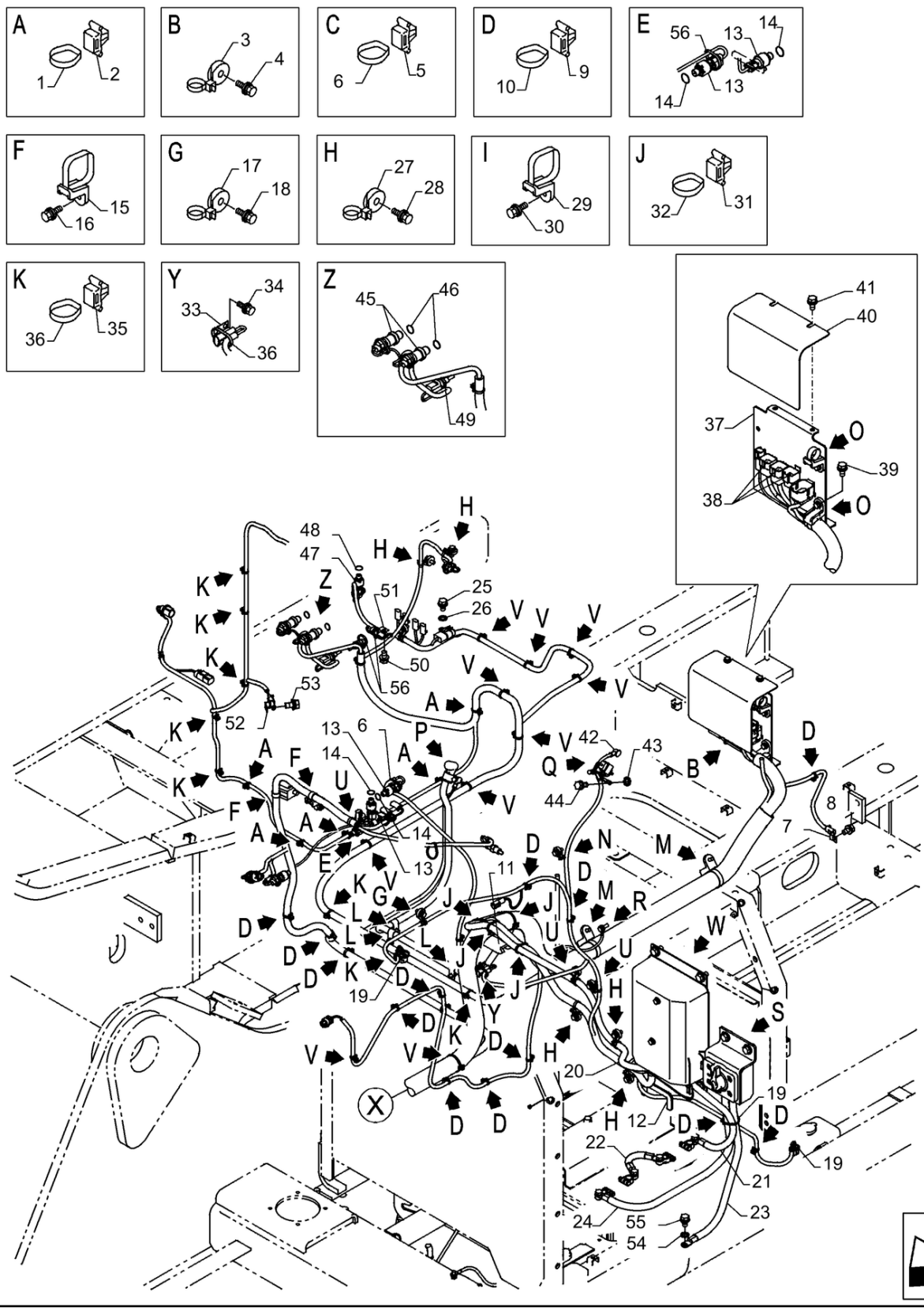

ESTRUTURA, CABO PRINCIPAL; (Prod Date) After 1 Jan 2017

REF	NP	QTD	DESCRIÇÃO	USO
1	47757680	5	BRAÇADEIRA	
2	47759505	5	TIRA	
3	47759125	2	BRAÇADEIRA	
4	47758719	2	PARAFUSO	
5	47757680	3	BRAÇADEIRA	
6	47759505	4	TIRA	
7	47758537	1	GRAMPO	
8	47759330	1	PARAFUSO	
9	47757680	24	BRAÇADEIRA	
10	47759505	24	TIRA	
11	47841133	1	COXIM	
12	47785585	1	COXIM	
13	47758304	6	SENSOR	
14	47759505	6	TIRA	
15	47759126	2	BRAÇADEIRA	
16	47759381	2	PARAFUSO	
17	47759127	1	BRAÇADEIRA	
18	47758719	1	PARAFUSO	
19	47759505	9	TIRA	
20	47886670	1	CABO	
21	47756699	1	CABO DE BATERIA	
22	47767268	1	CABO DE BATERIA	
23	47791359	1	CABO, MASSA	
24	47791360	1	CABO ELÉTRICO	
25	47759330	1	PARAFUSO	
26	86632601	1	ANILHA DE RETENÇÃO 8.4mm ID x 15mm OD x 0.8mm Thk	
27	47759127	6	BRAÇADEIRA	
28	47758719	6	PARAFUSO	
29	47759125	1	BRAÇADEIRA	
30	47758719	1	PARAFUSO	
31	47757680	4	BRAÇADEIRA	
32	47759505	9	TIRA	
33	47758537	1	GRAMPO	
34	47759330	1	PARAFUSO	

55.100.050

p2

ESTRUTURA, CABO PRINCIPAL; (Prod Date) After 1 Jan 2017

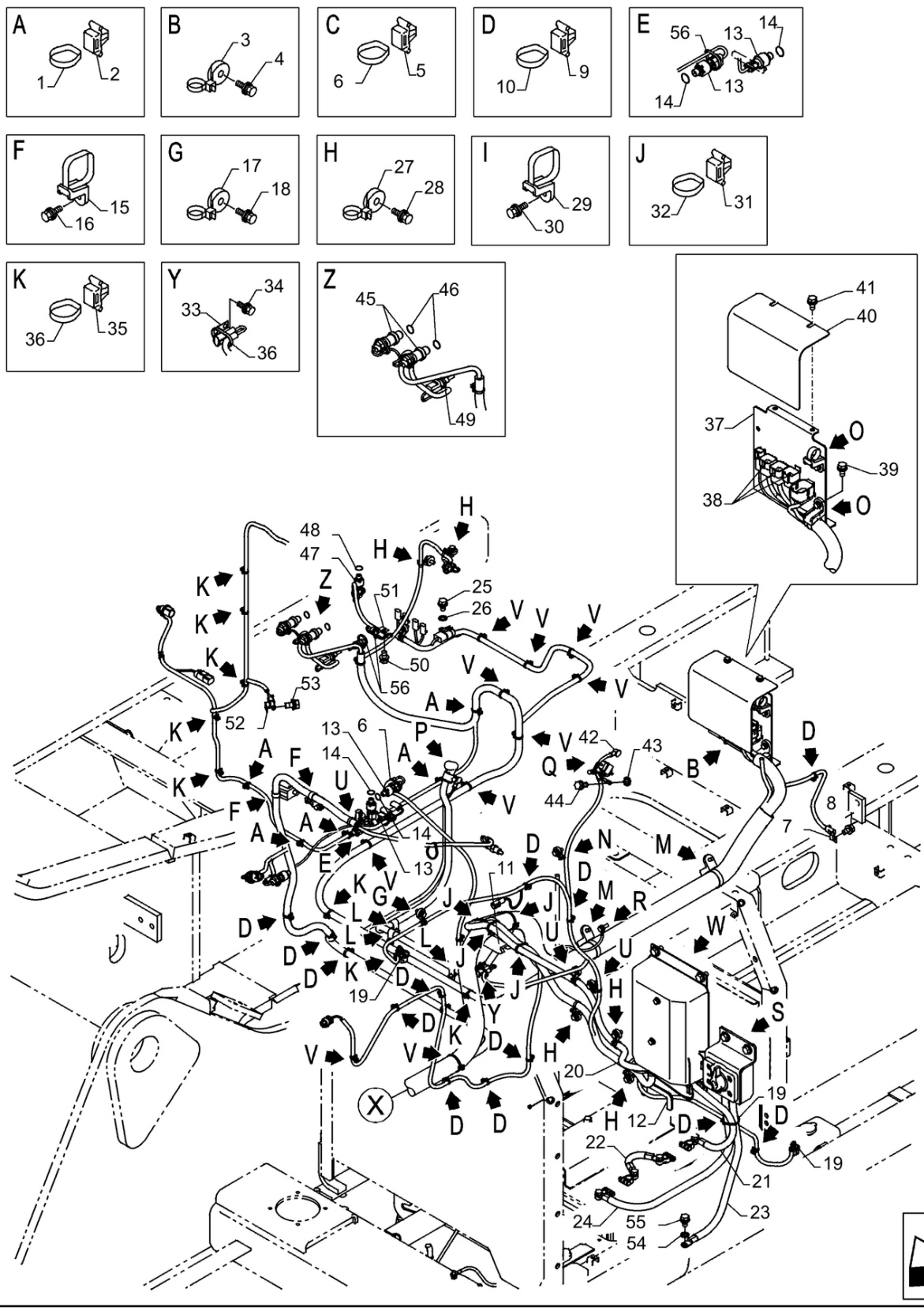

ESTRUTURA, CABO PRINCIPAL; (Prod Date) After 1 Jan 2017

REF	NP	QTD	DESCRIÇÃO	USO
35	47757680	11	BRAÇADEIRA	
36	47759505	14	TIRA	
37	47840917	1	SUPORTE	
38	47759841	3	GRAMPO	
39	47789339	2	PARAFUSO	
40	47817904	1	COBERTURA	
41	47789330	2	PARAFUSO	
42	47760447	1	TAMPA	
43	86625264	1	ANILHA DE RETENÇÃO Ext Tooth, M5	
44	47759414	1	PARAFUSO	
45	47758115	2	SENSOR	
46	47759553	2	O-RING	
47	47758304	1	SENSOR	
48	47759554	1	O-RING	
49	47759463	1	SENSOR	
50	47759415	1	GRAMPO	
51	47759086	1	PARAFUSO	
52	47791371	1	GRAMPO	
53	47759330	1	PARAFUSO	
54	86632601	1	ANILHA DE RETENÇÃO 8.4mm ID x 15mm OD x 0.8mm Thk	
55	47759125	1	BRAÇADEIRA	
56	47759505	AR	TIRA	
57	48153389	1	CHICOTE	ASN, 58
58	87717080	1	FUSÍVEL 15A, Blue	ASN

55.100.060

p1

ESTRUTURA, CABO PRINCIPAL; (Prod Date) After 1 Jan 2017

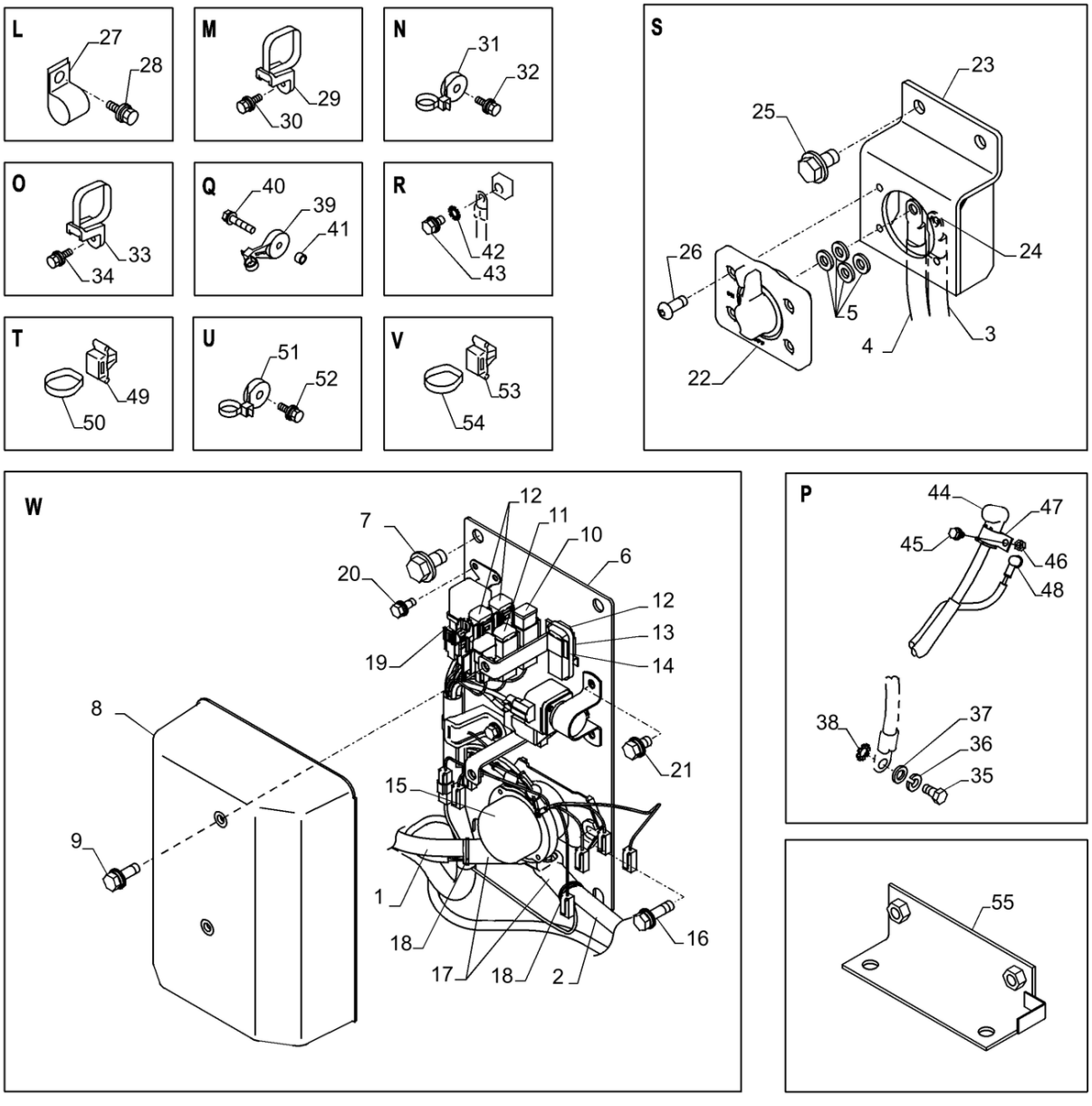

ESTRUTURA, CABO PRINCIPAL; (Prod Date) After 1 Jan 2017

REF	NP	QTD	DESCRIÇÃO	USO
1	47886670	1	CABO	
2	47756699	1	CABO DE BATERIA	
3	47791359	1	CABO, MASSA	
4	47791360	1	CABO ELÉTRICO	
5	47759503	4	ARRUELA PLANA	
6	47815496	1	SUPORTE	
7	47759330	4	PARAFUSO	
8	47760021	1	COBERTURA	
9	47758719	2	PARAFUSO	
10	47760445	1	FUSÍVEL	
11	47759429	1	FUSÍVEL	
12	47780394	3	FUSÍVEL	
13	47791364	1	CONECTOR ELÉC.	
14	47759505	1	TIRA	
15	84368717	1	RELÉ	
16	47758720	2	PARAFUSO	
17	47759413	2	CONECTOR ELÉC.	
18	47759495	2	TIRA	
19	47758529	1	RELÉ	
20	47759087	2	PARAFUSO	
21	47759330	2	PARAFUSO	
22	48002172	1	INTERRUPTOR ROTATIVO	
23	47816046	1	SUPORTE	
24	47757876	2	TAMPA	
25	47759330	2	PARAFUSO	
26	84406845	4	PARAFUSO ALLENA FLAN BTN HD, M8 x 1.25 x 16mm, Cl 10.9	
27	47757680	3	BRAÇADEIRA	
28	47759330	3	PARAFUSO	
29	47759125	3	BRAÇADEIRA	
30	47758719	3	PARAFUSO	
31	47759127	2	BRAÇADEIRA	
32	47758719	2	PARAFUSO	
33	47759125	2	BRAÇADEIRA	
34	47758719	2	PARAFUSO	

55.100.060

p2

ESTRUTURA, CABO PRINCIPAL; (Prod Date) After 1 Jan 2017

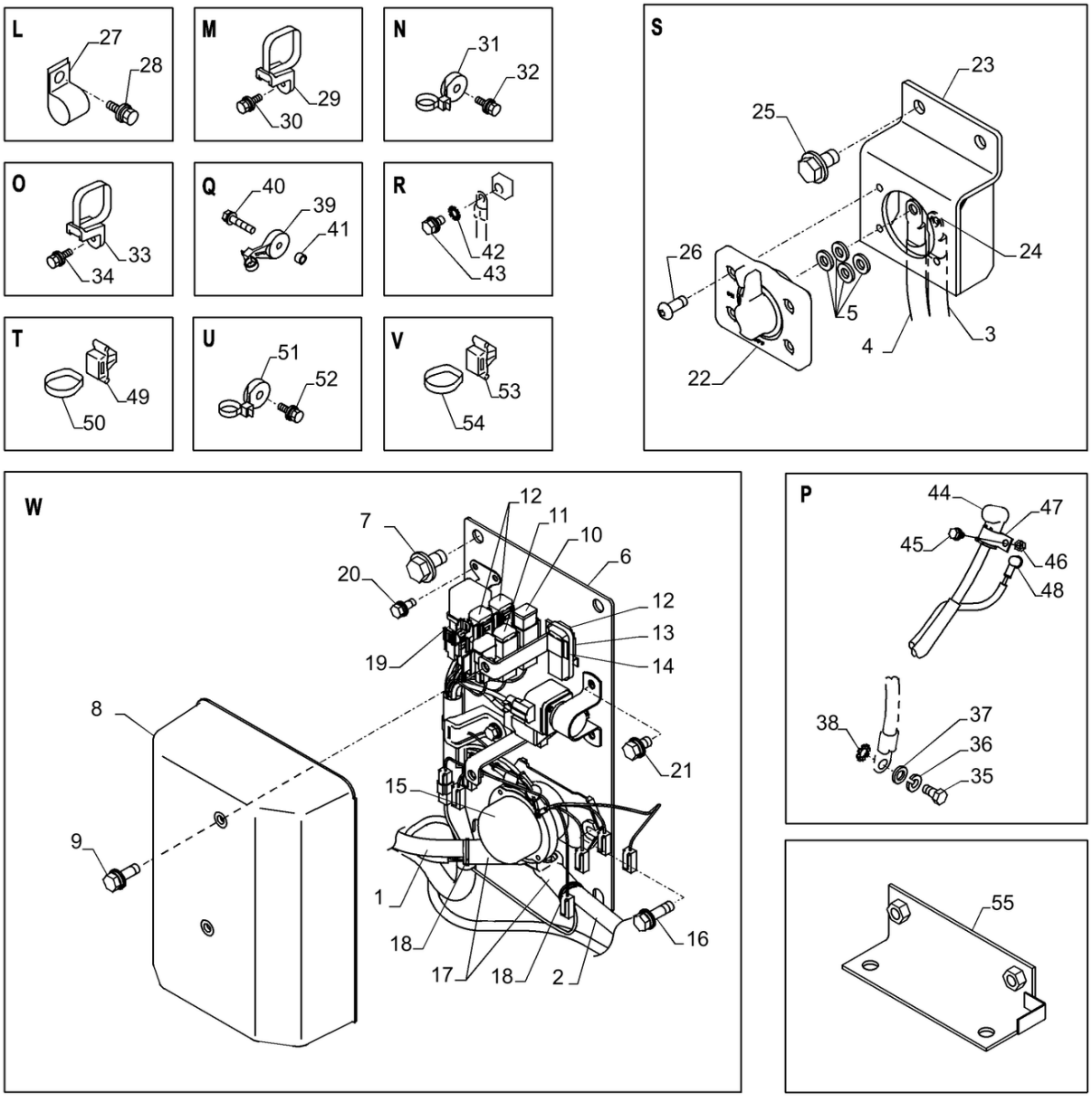

ESTRUTURA, CABO PRINCIPAL; (Prod Date) After 1 Jan 2017

REF	NP	QTD	DESCRIÇÃO	USO
35	398792	1	PARAFUSO Hex, M12 x 25mm, Cl 10.9	
36	47789425	1	ARRUELA PLANA	
37	14496731	1	ARRUELA PLANA M12 x 24 x 2.5 Thk	
38	47789425	1	ARRUELA PLANA	
39	47759414	1	PARAFUSO	
40	47759466	1	BRAÇADEIRA	
41	47759108	1	PARAFUSO	
42	86632601	1	ANILHA DE RETENÇÃO 8.4mm ID x 15mm OD x 0.8mm Thk	
43	47758719	1	PARAFUSO	
44	47759431	1	PROTETOR	
45	336256	1	PORCA M8, Cl 8	
46	43362	1	PORCA M8 x 1.25, Cl 10	
47	47759094	1	BRAÇADEIRA	
48	47760447	1	TAMPA	
49	47757680	4	BRAÇADEIRA	
50	47759505	5	TIRA	
51	47759127	3	BRAÇADEIRA	
52	47759127	3	BRAÇADEIRA	
53	47757680	14	BRAÇADEIRA	
54	47759505	23	TIRA	
55	51487603	1	SUPORTE	

55.100.070	p1

INTERRUPTOR MANUAL; (Prod Date) After 1 Jan 2017

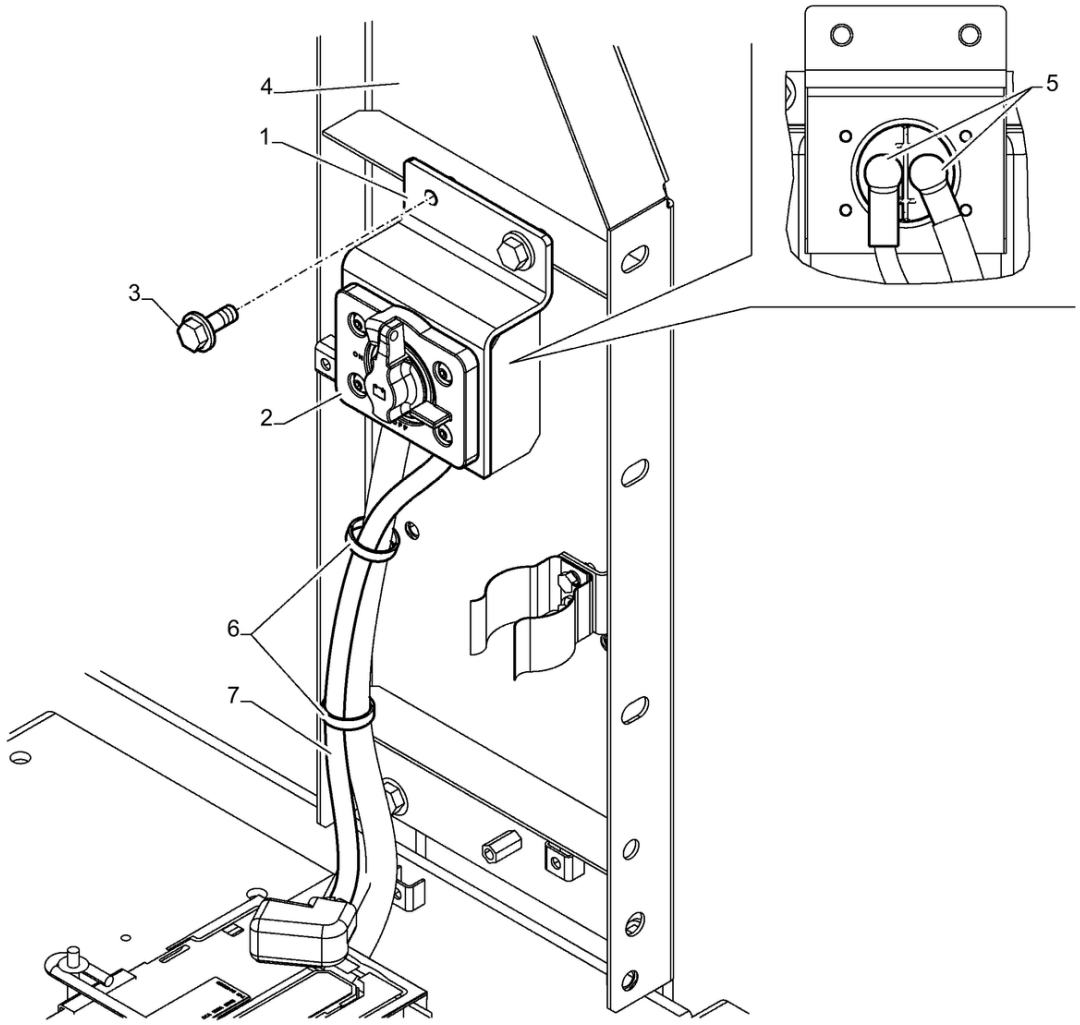

55.100.070

INTERRUPTOR MANUAL; (Prod Date) After 1 Jan 2017

REF	NP	QTD	DESCRIÇÃO	USO
1	47816046	1	SUPORTE	
2	48002172	1	INTERRUPTOR ROTATIVO	
3	47759330	2	PARAFUSO	
4	84406845	4	PARAFUSO ALLENA FLAN BTN HD, M8 x 1.25 x 16mm, Cl 10.9	
5	47757876	2	TAMPA	
6	84530708	2	COLAR	
7	47946969	1	CABO DE BATERIA	

55.302.010 [01]

p1

BATERIA; (Prod Date) After 1 Jan 2017

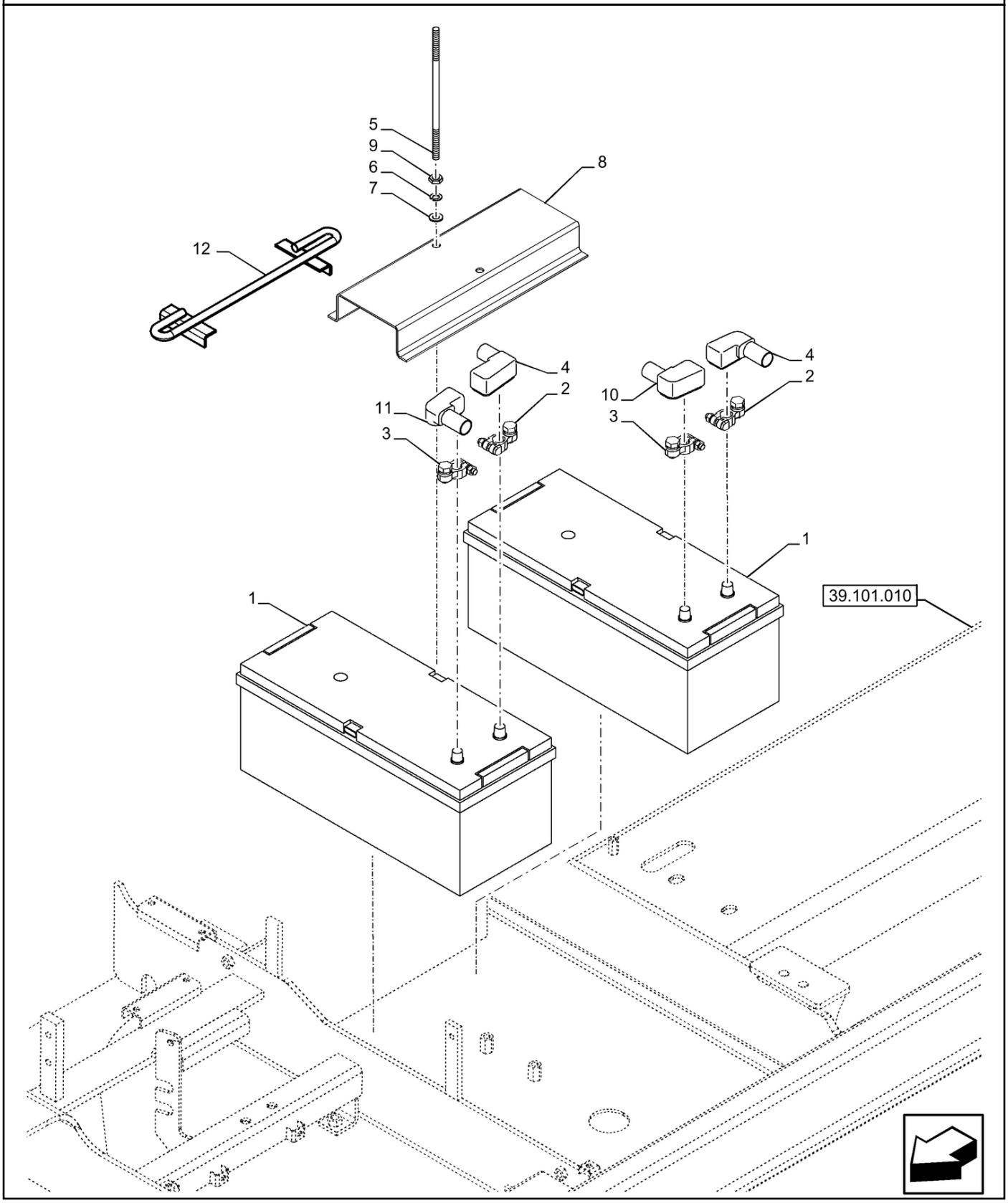

55.302.010 [01]

BATERIA; (Prod Date) After 1 Jan 2017

REF	NP	QTD	DESCRIÇÃO	USO
1	84427131	2	BATERIA ÚMIDA	12V, 160AH, 650A
2	47758530	2	CONECTOR ELÉC.	Battery, Positive
3	47758531	2	CONECTOR ELÉC.	Battery, Negative
4	47759416	2	TAMPA	Terminal, Red
5	84419406	2	HASTE	
6	10516874	2	ANILHA DE RETENÇÃO 10.2mm ID x 17.7mm OD x 2.5mm Thk	
7	14496631	2	ARRUELA PLANA 10.5mm ID x 21mm OD x 2mm Thk	
8	47811080	1	FIXADOR	Battery, Grey
9	86500689	2	PORCA M10 x 1.5, Cl 10	
10	47759417	1	TAMPA	Terminal, Red
11	47790545	1	COBERTURA DE PROTECÇ	Terminal, Black
12	75259613	2	SUPORTE	

55.302.010 [02]

p1

BATERIA; (Prod Date) After 1 Jan 2017

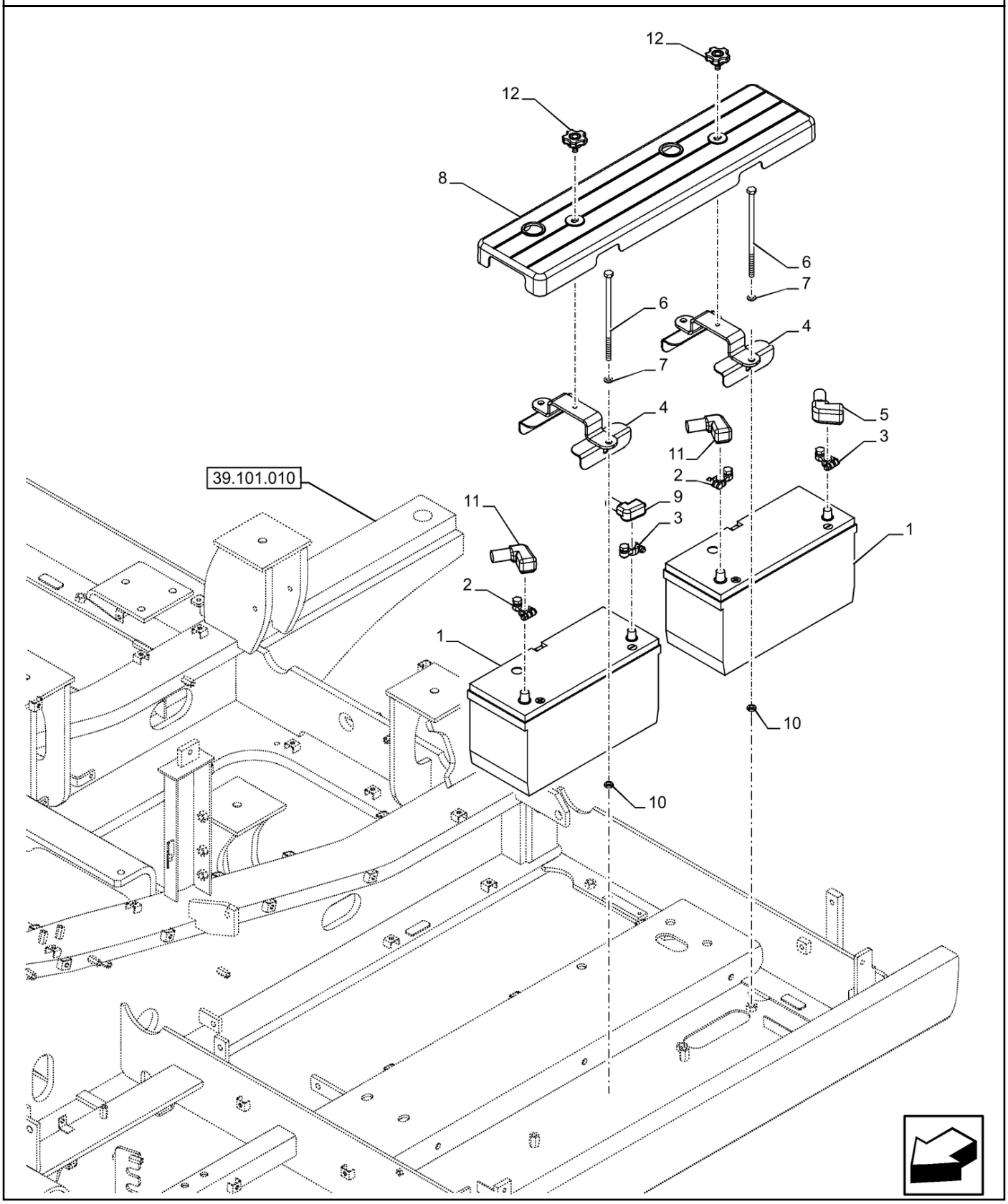

55.302.010 [02]

BATERIA; (Prod Date) After 1 Jan 2017

REF	NP	QTD	DESCRIÇÃO	USO
1	84389641	2	BATERIA	100AH 1010A
2	47758530	2	CONECTOR ELÉC.	
3	47758531	2	CONECTOR ELÉC.	
4	47758190	2	FIXADOR	
5	47759520	1	COBERTURA DE PROTECÇ	
6	75248827	4	HASTE ROSCADA	
7	12645031	4	ARRUELA PLANA 8.45mm ID x 21mm OD x 3mm Thk	
8	47792364	1	COBERTURA	
9	47759417	1	TAMPA	
10	43362	4	PORCA M8 x 1.25, Cl 10	
11	47759416	2	TAMPA	
12	47757875	2	PARAFUSO	

55.404.015 [01]

p1

LUZ DE TRABALHO, BRAÇO LANÇA, LADO DIREITO; (Prod Date) After 1 Jan 2017

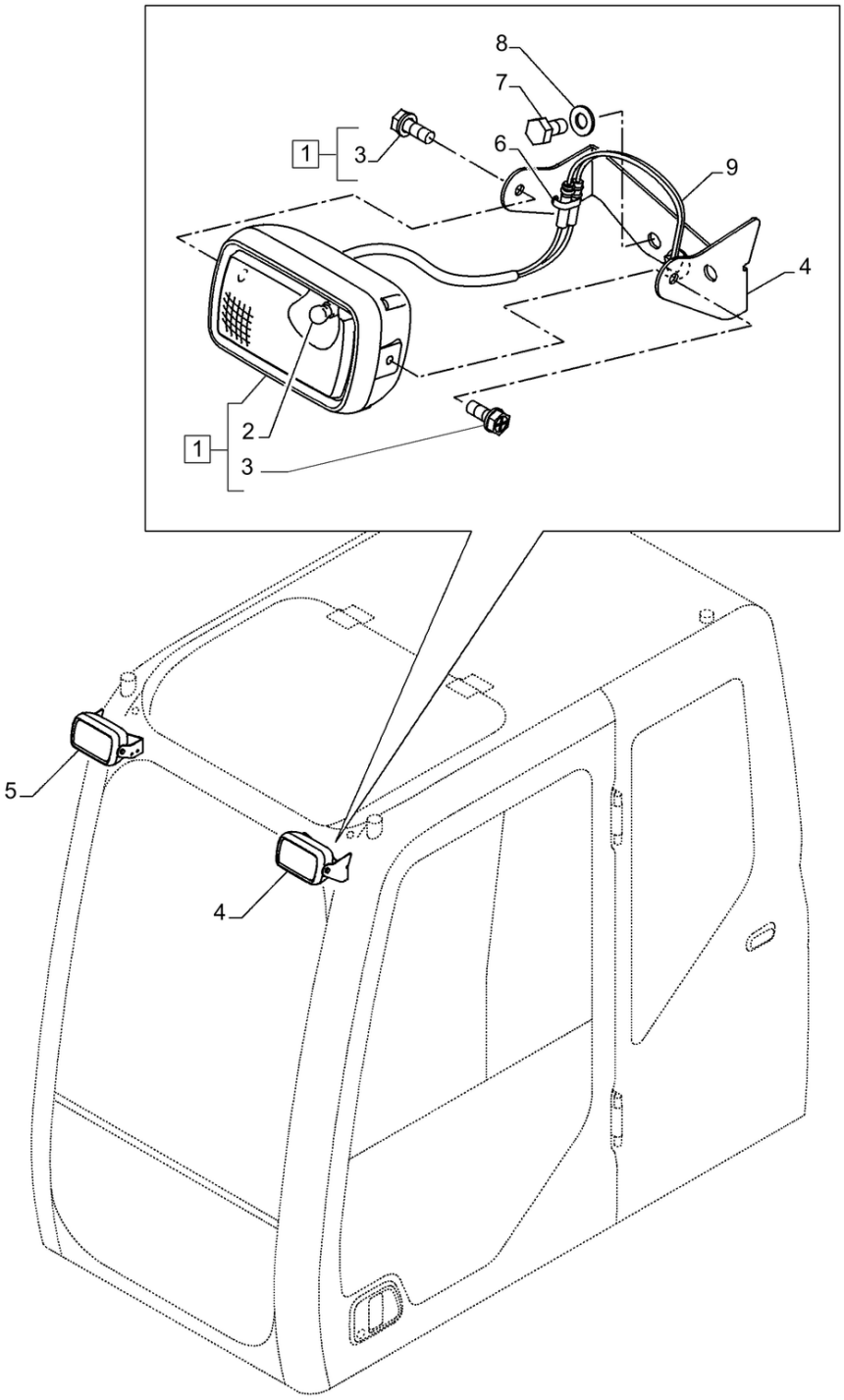

55.404.015 [01]

LUZ DE TRABALHO, BRAÇO LANÇA, LADO DIREITO; (Prod Date) After 1 Jan 2017

REF	NP	QTD	DESCRIÇÃO	USO
1	47758121	2	LUZ DE TRABALHO	ASSY, Incl 2, 3
2	152812A1	2	LÂMPADA	
3	KHR3556	4	PARAFUSO Spcl	
4	47793914	1	SUPORTE	
5	47793910	1	SUPORTE	
6	47759505	2	TIRA	
7	9861444	4	PARAFUSO Hex, M10 x 1.5 x 20mm, Cl 10.9	
8	14496631	4	ARRUELA PLANA 10.5mm ID x 21mm OD x 2mm Thk	
9	47758845	2	CHICOTE	

55.404.015 [02]

p1

LUZ DE TRABALHO, BRAÇO LANÇA, LADO DIREITO; (Prod Date) After 1 Jan 2017

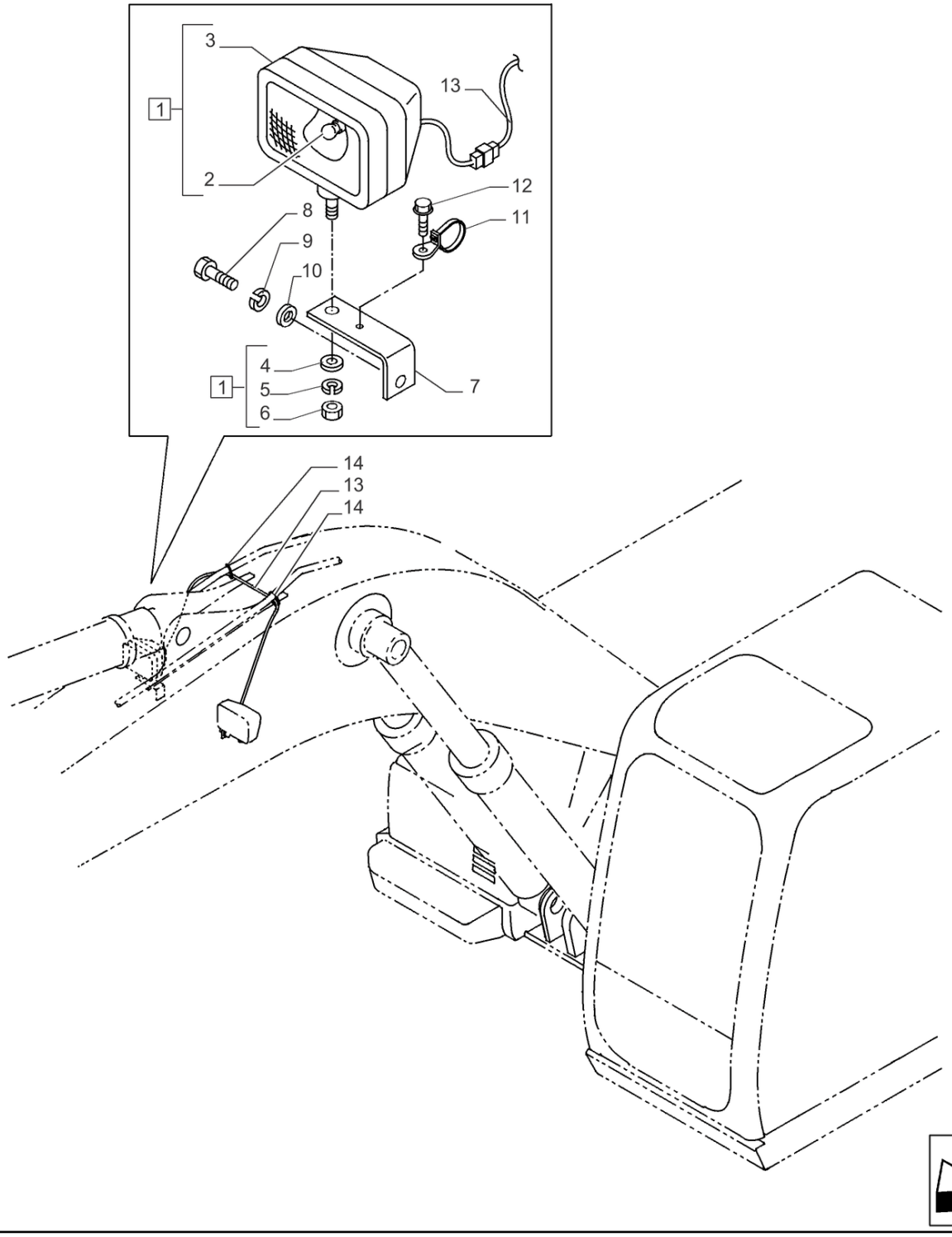

55.404.015 [02]

LUZ DE TRABALHO, BRAÇO LANÇA, LADO DIREITO; (Prod Date) After 1 Jan 2017

REF	NP	QTD	DESCRIÇÃO	USO
1	47758528	1	LÂMPADA PORTÁTIL	Incl 2 - 6
2	152812A1	1	LÂMPADA	
3	159615A1	1	LUZ	
4	14496831	1	ARRUELA PLANA 15mm ID x 28mm OD x 2.5mm Thk	
5	47789427	1	ARRUELA PLANA	
6	47759342	1	PORCA	
7	47800371	1	SUPORTE	
8	86529976	1	PARAFUSO Hex, M16 x 35mm, Cl 10.9	
9	47789430	1	ARRUELA PLANA	
10	14496931	1	ARRUELA PLANA 17mm ID x 30mm OD x 3mm Thk	
11	47759466	1	BRAÇADEIRA	
12	47759088	1	PARAFUSO	
13	47790850	1	CHICOTE	
14	47759505	2	TIRA	

55.404.020

p1

LUZ DE TRABALHO, CABINE; (Prod Date) After 1 Jan 2017

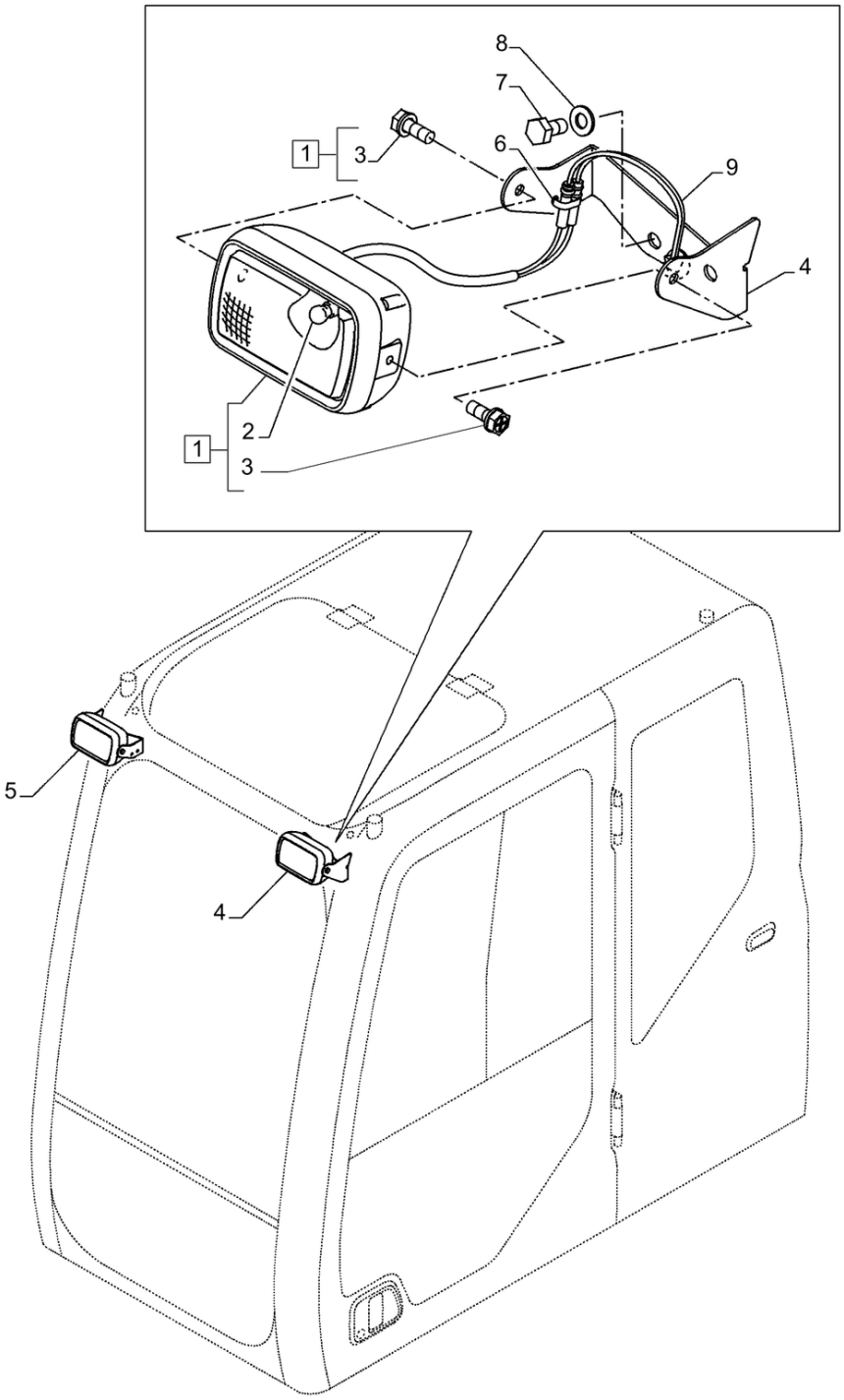

LUZ DE TRABALHO, CABINE; (Prod Date) After 1 Jan 2017

REF	NP	QTD	DESCRIÇÃO	USO
1	47758121	2	LUZ DE TRABALHO	ASSY, Incl 2, 3
2	152812A1	2	LÂMPADA	
3	KHR3556	4	PARAFUSO Spcl	
4	47793914	1	SUPORTE	
5	47793910	1	SUPORTE	
6	47759505	2	TIRA	
7	9861444	4	PARAFUSO Hex, M10 x 1.5 x 20mm, Cl 10.9	
8	14496631	4	ARRUELA PLANA 10.5mm ID x 21mm OD x 2mm Thk	
9	47758845	2	CHICOTE	

55.404.030	p1

LUZ DE TRABALHO, CABINE; (Prod Date) After 1 Jan 2017

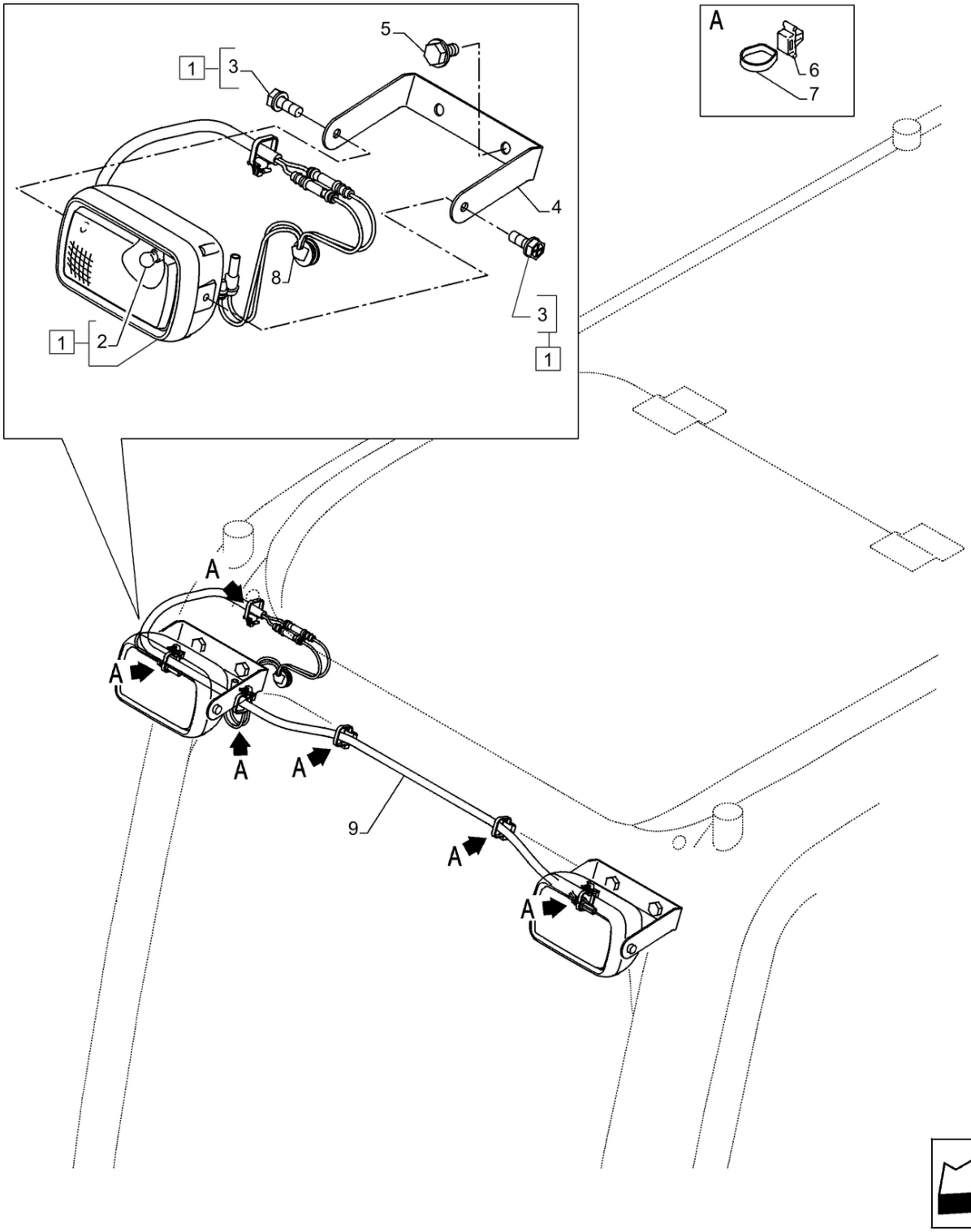

LUZ DE TRABALHO, CABINE; (Prod Date) After 1 Jan 2017

REF	NP	QTD	DESCRIÇÃO	USO
1	47758121	2	LUZ DE TRABALHO	ASSY, Incl 2, 3
2	152812A1	2	LÂMPADA	
3	KHR3556	4	PARAFUSO Spcl	
4	47828681	2	SUPORTE	
5	47789330	4	PARAFUSO	
6	47757680	6	BRAÇADEIRA	
7	47759505	6	TIRA	
8	47758845	1	CHICOTE	
9	47758307	1	CHICOTE	

55.404.040	p1

FAROL DE TRABALHO, CABINA; (Prod Date) After 1 Jan 2017

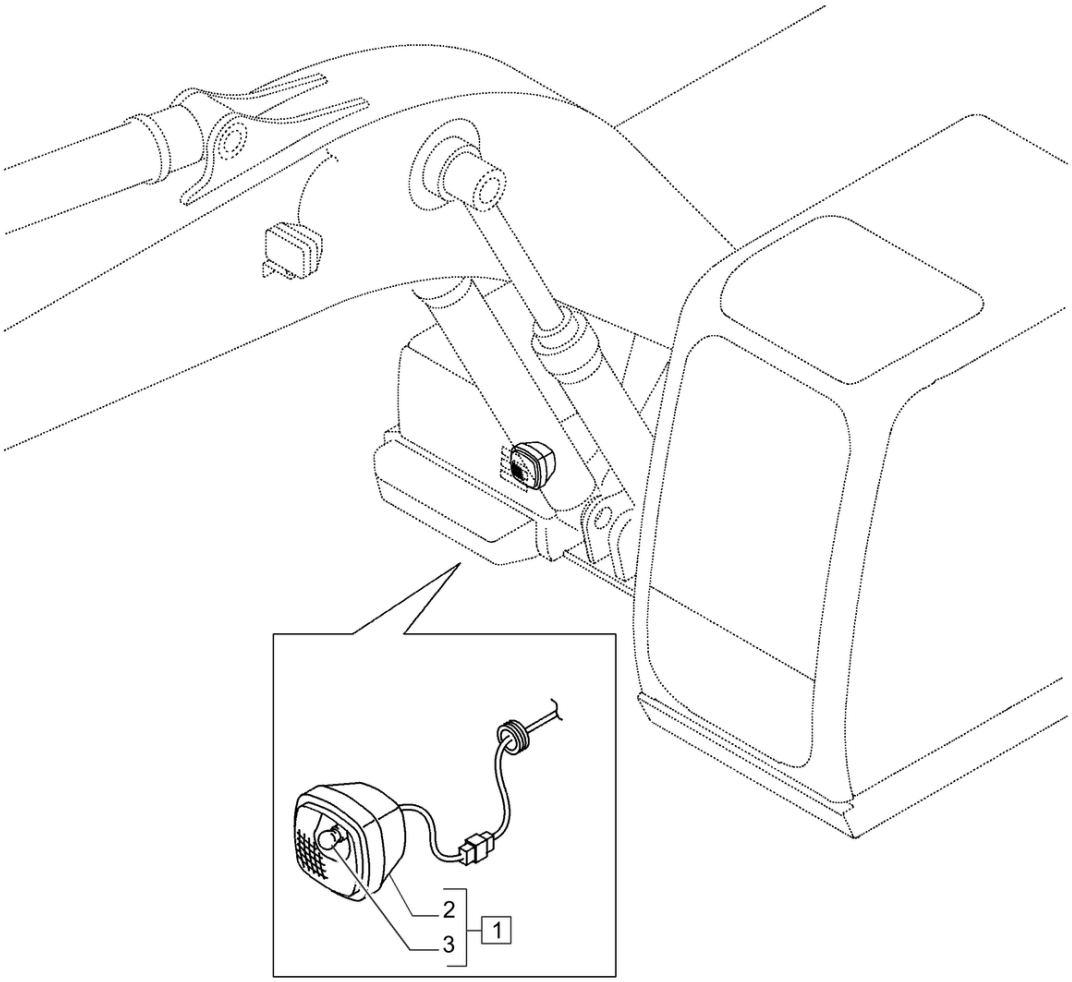

FAROL DE TRABALHO, CABINA; (Prod Date) After 1 Jan 2017

REF	NP	QTD	DESCRIÇÃO	USO
1	47759465	1	LUZ DE TRABALHO	ASSY Incl 2, 3
2	KHR2476	1	LUZ DE TRABALHO	
3	KHR2477	1	LÂMPADA	

55.404.050 [01]

p1

LUZ DE TRABALHO, LANÇA (1 LD E 1 LE); (Prod Date) After 1 Jan 2017

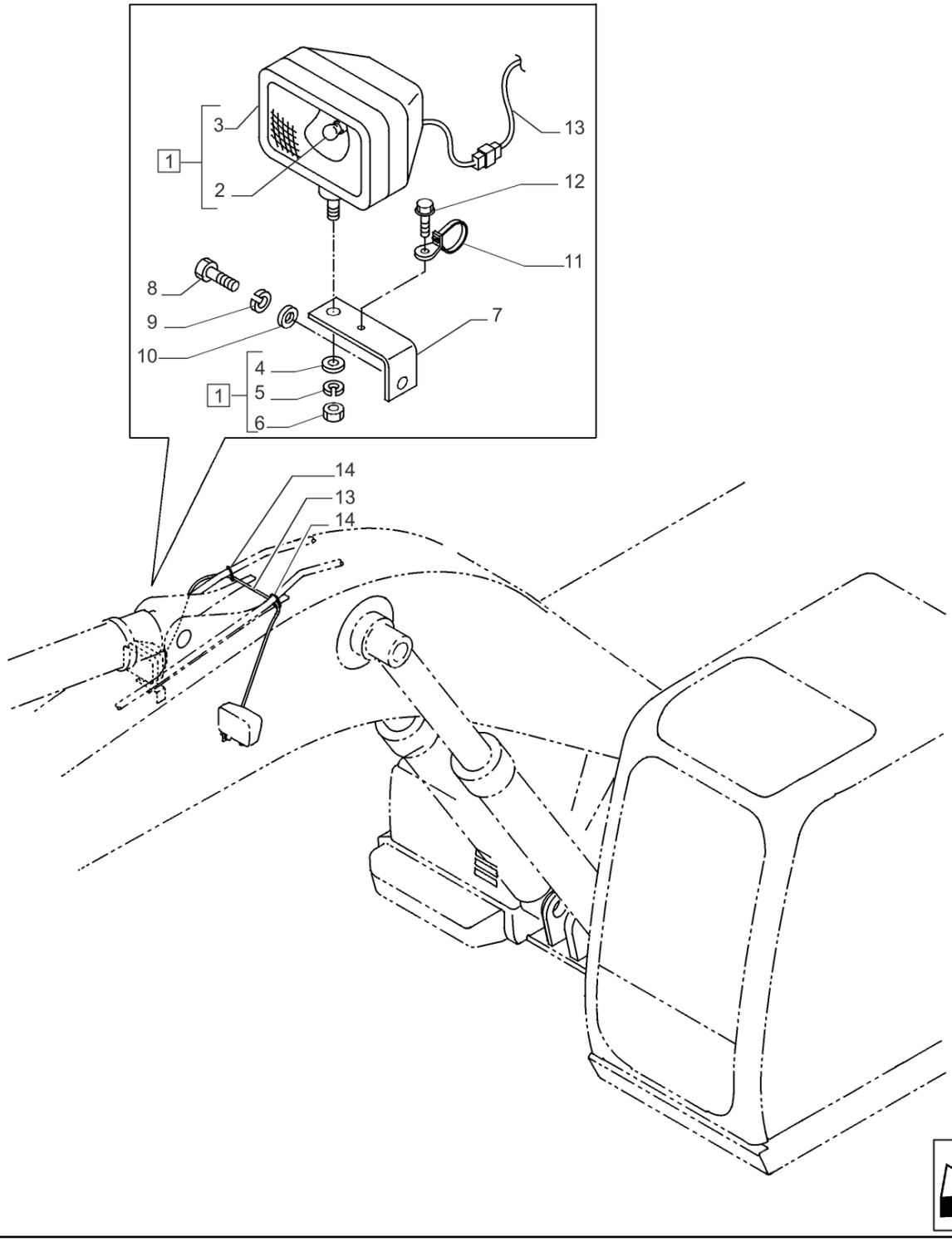

55.404.050 [01]

LUZ DE TRABALHO, LANÇA (1 LD E 1 LE); (Prod Date) After 1 Jan 2017

REF	NP	QTD	DESCRIÇÃO	USO
1	47758528	2	LÂMPADA PORTÁTIL	Incl 2 - 6
2	152812A1	1	LÂMPADA	
3	159615A1	1	LUZ	
4	14496831	1	ARRUELA PLANA 15mm ID x 28mm OD x 2.5mm Thk	
5	47789427	1	ARRUELA PLANA	
6	47759342	1	PORCA	
7	47800371	2	SUPORTE	
8	86529976	2	PARAFUSO Hex, M16 x 35mm, Cl 10.9	
9	47789430	2	ARRUELA PLANA	
10	14496931	2	ARRUELA PLANA 17mm ID x 30mm OD x 3mm Thk	
11	47759466	2	BRAÇADEIRA	
12	47759088	2	PARAFUSO	
13	47790850	1	CHICOTE	
14	47759505	2	TIRA	

55.404.050 [02]

p1

LUZ DE TRABALHO, LANÇA (3 LD E 3 LE); (Prod Date) After 1 Jan 2017

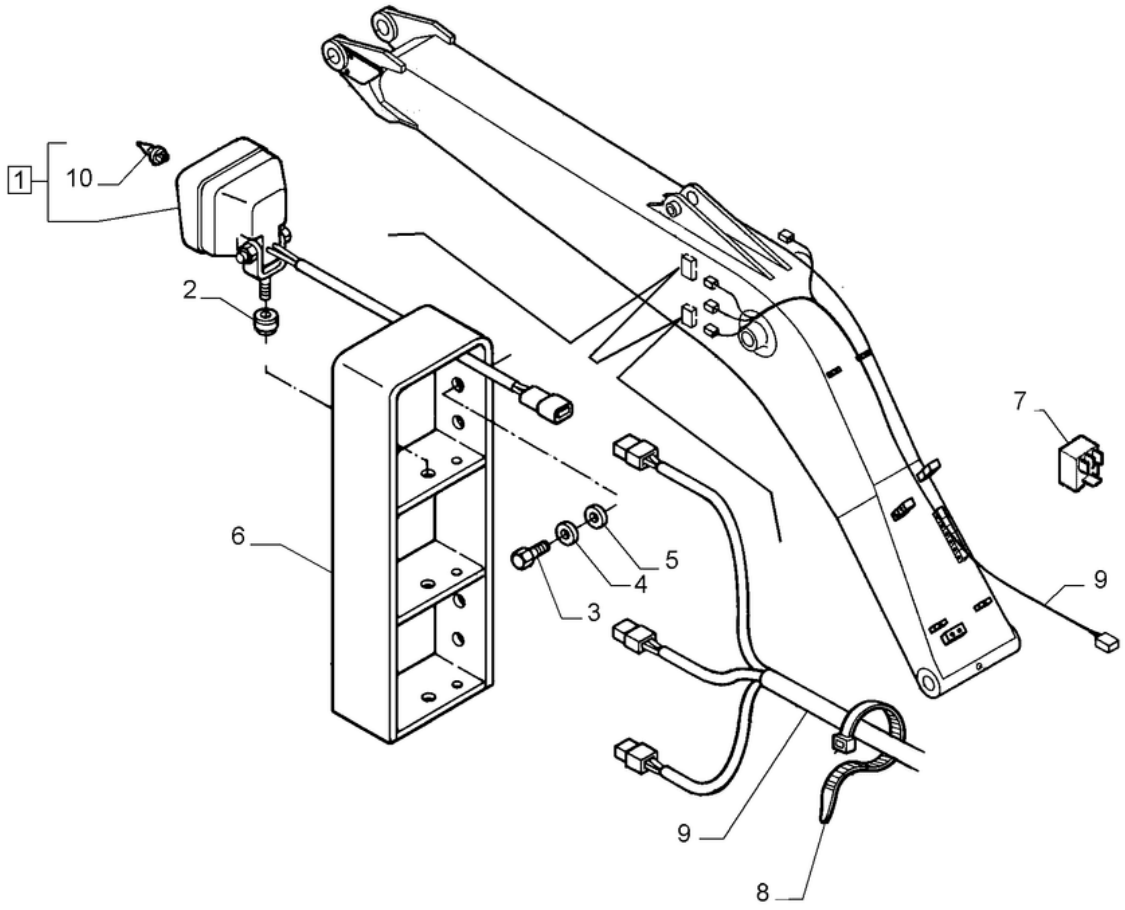

55.404.050 [02]

LUZ DE TRABALHO, LANÇA (3 LD E 3 LE); (Prod Date) After 1 Jan 2017

REF	NP	QTD	DESCRIÇÃO	USO
1	75264858	6	LUZ Halogen, 24V, 70W, Clear	Incl 10
2	79089658	6	ENCHIMENTO	
3	86529976	4	PARAFUSO Hex, M16 x 35mm, Cl 10.9	
4	47789430	4	ARRUELA PLANA	
5	14496931	4	ARRUELA PLANA 17mm ID x 30mm OD x 3mm Thk	
6	47949467	2	SUPORTE	
7	84368717	1	RELÉ	
8	47759505	AR	TIRA	L=250
9	47956455	1	CHICOTE	
10	79069460	6	LÂMPADA	

55.404.060	p1

LUZ DE TRABALHO; (Prod Date) After 1 Jan 2017

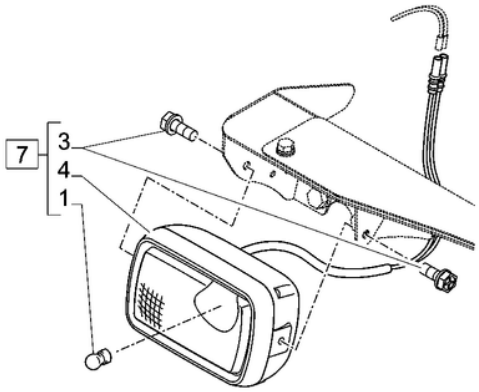

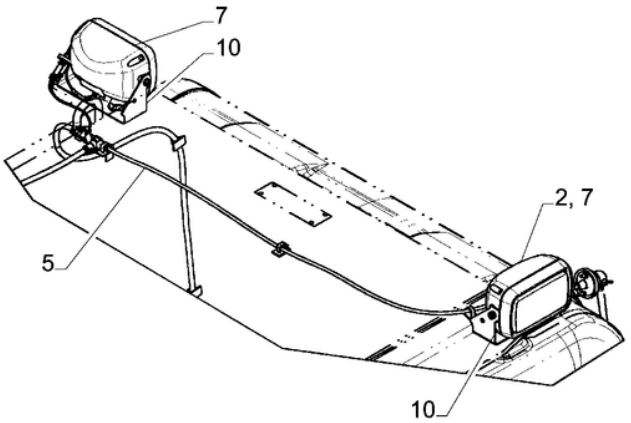

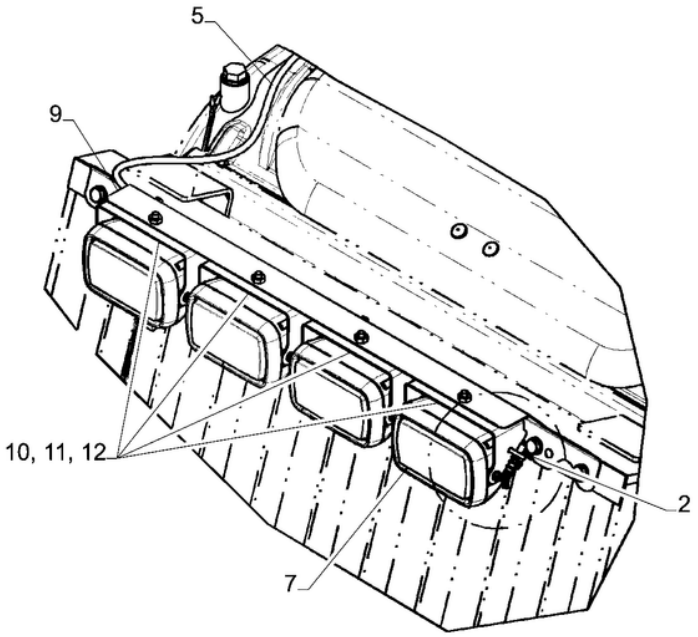

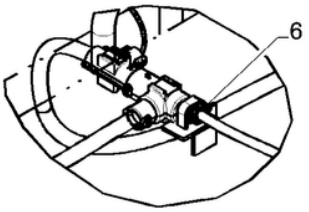

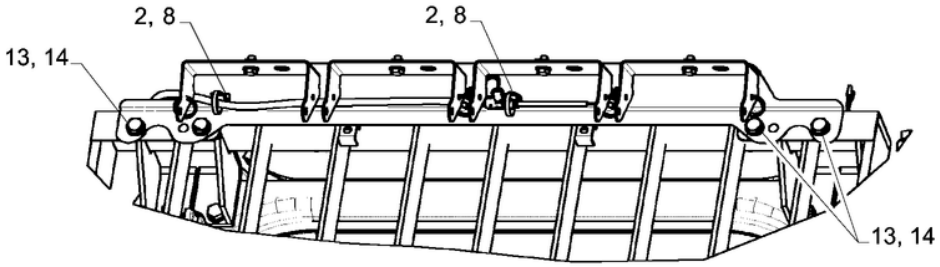

LUZ DE TRABALHO; (Prod Date) After 1 Jan 2017

REF	NP	QTD	DESCRIÇÃO	USO
1	152812A1	6	LÂMPADA	
2	47759505	37	TIRA	
3	KHR3556	12	PARAFUSO Spcl	
4	NSS	6	NO SE VENDE SEPARADO	Farol, Incl in 7
5	47961820	1	CHICOTE	
6	L100659	11	GRAMPO	
7	47758121	6	LUZ DE TRABALHO	Incl 1, 3, 4
8	47757680	2	BRAÇADEIRA	
9	47968805	1	TRAVESSA	
10	47968627	6	SUPORTE	
11	14496531	4	ARRUELA PLANA 8.4mm ID x 17mm OD x 1.6mm Thk	
12	43232	4	PARAFUSO Hex, M8 x 16mm, Cl 10.9	
13	14496631	4	ARRUELA PLANA 10.5mm ID x 21mm OD x 2mm Thk	
14	9861444	4	PARAFUSO Hex, M10 x 1.5 x 20mm, Cl 10.9	

55.404.065

p1

LUZ DE TRABALHO, CABINE; (Prod Date) After 1 Jan 2017

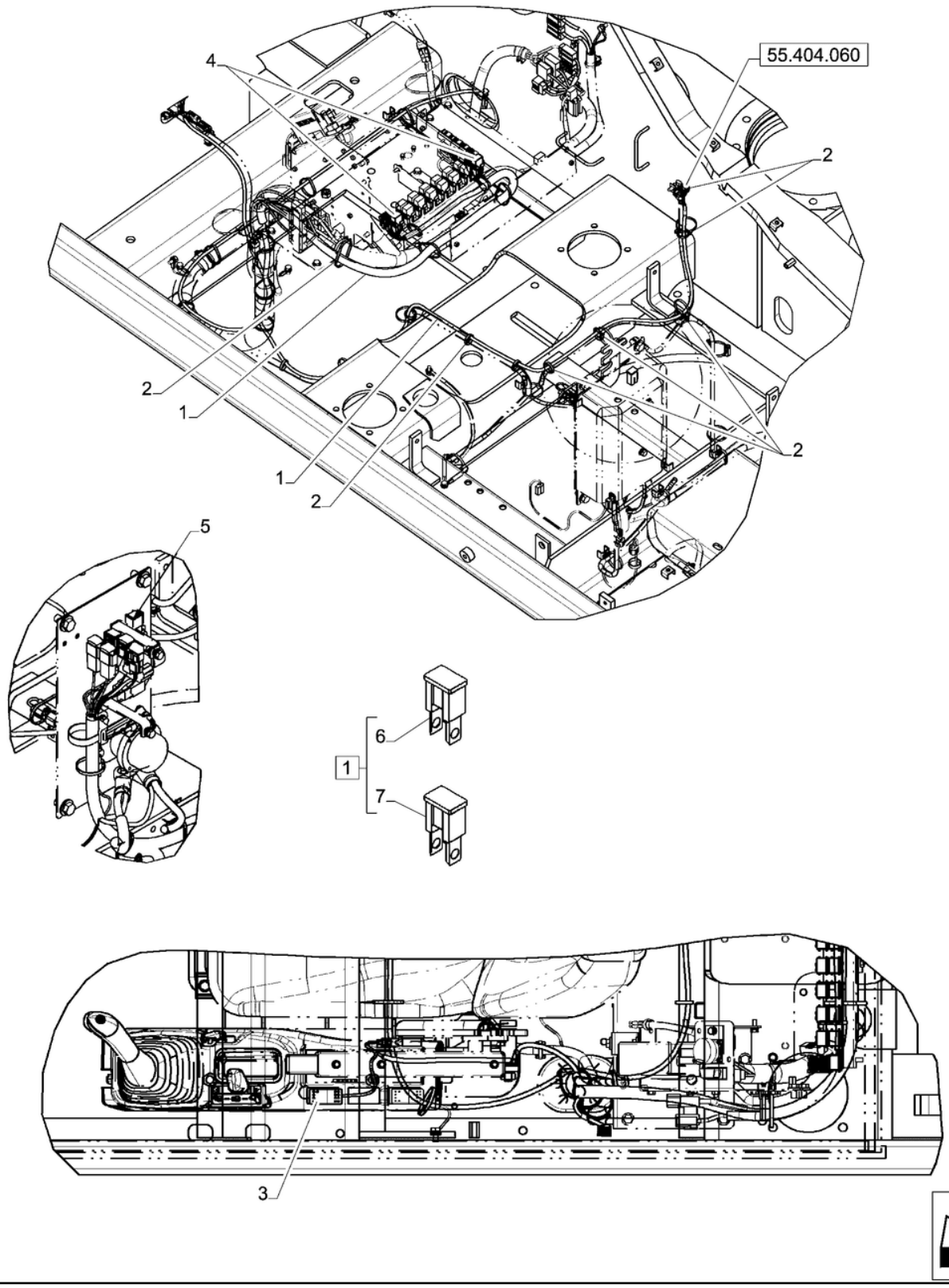

LUZ DE TRABALHO, CABINE; (Prod Date) After 1 Jan 2017

REF	NP	QTD	DESCRIÇÃO	USO
1	47956181	1	CHICOTE	Incl 6, 7
2	47759505	37	TIRA	L=250
3	47759101	1	TECLA	
4	84368717	2	RELÉ	
5	47781417	1	FUSÍVEL	30A
6	84157151	1	FUSÍVEL 10A, Uni, Red	
7	87717080	1	FUSÍVEL 15A, Blue	

55.408.010 [01]

p1

BUZINA; (Prod Date) After 1 Jan 2017

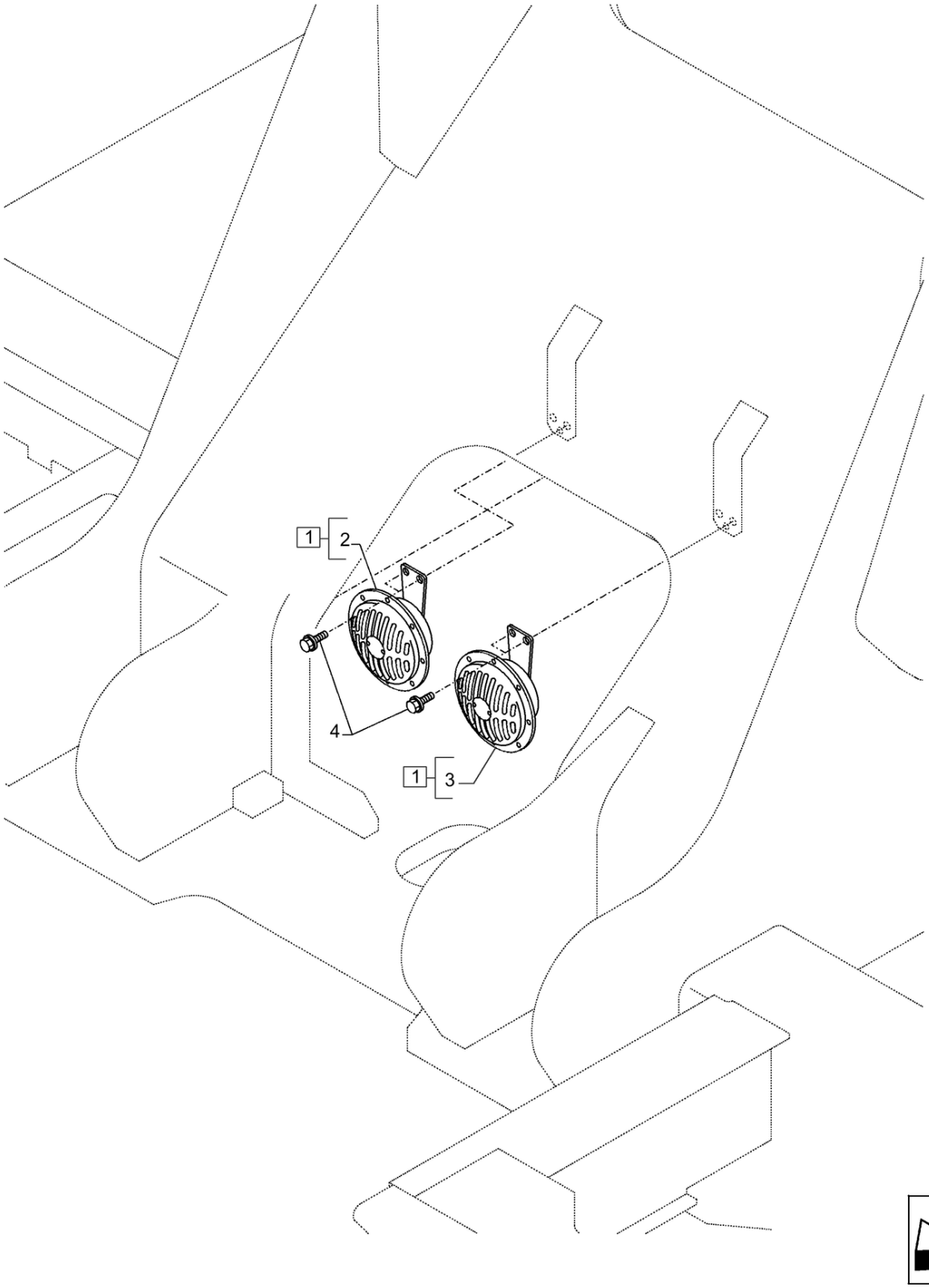

55.408.010 [01]

BUZINA; (Prod Date) After 1 Jan 2017

REF	NP	QTD	DESCRIÇÃO	USO
1	47790828	1		Incl 2, 3
2	47822769	1	BUZINA	
3	47822770	1	BUZINA	
4	47789336	4	PARAFUSO	

55.408.010 [02]

p1

BUZINA; (Prod Date) After 1 Jan 2017

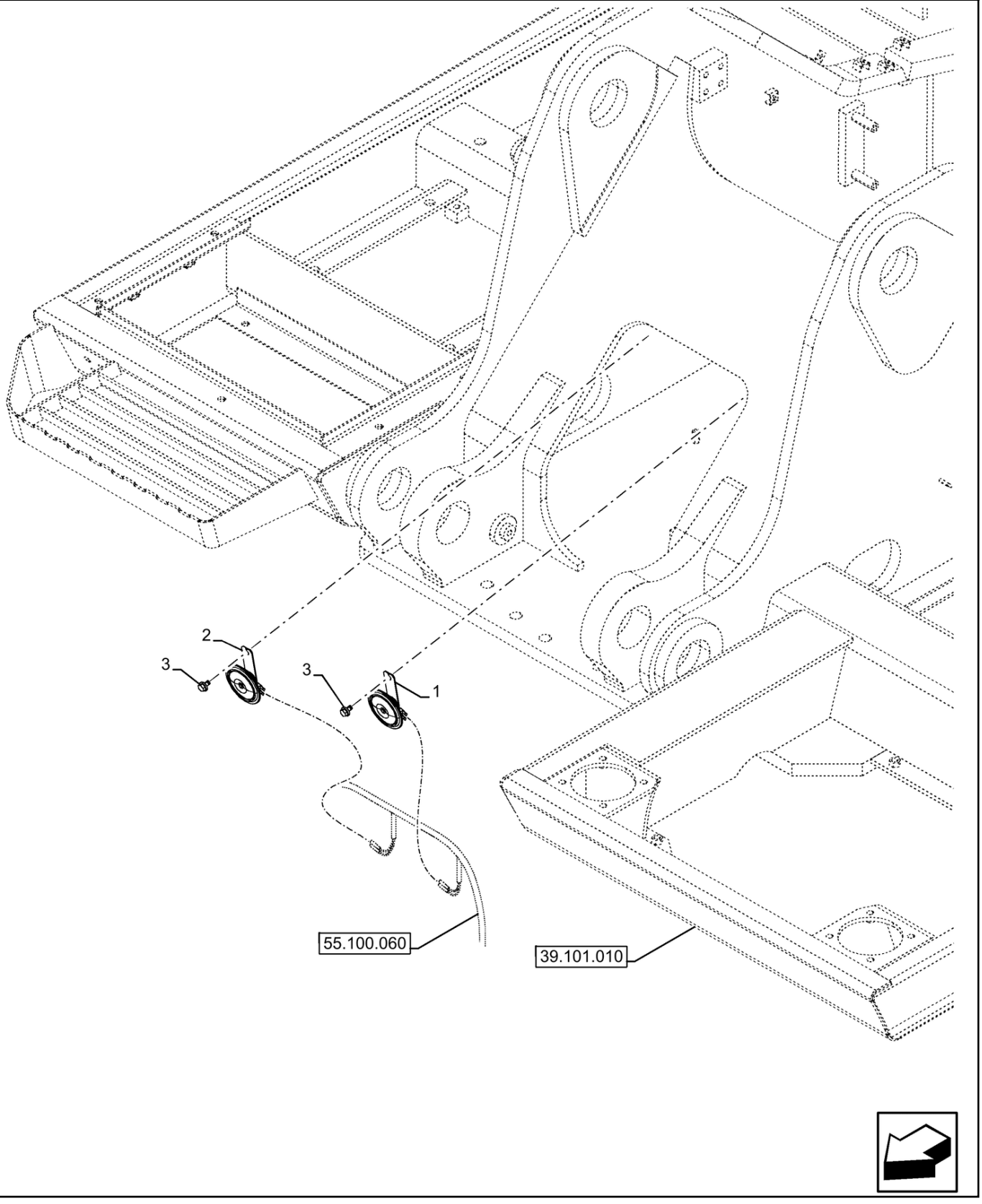

55.408.010 [02]

BUZINA; (Prod Date) After 1 Jan 2017

REF	NP	QTD	DESCRIÇÃO	USO
1	47758125	1	BUZINA	Alta
2	47758126	1	BUZINA	Baixa
3	47789325	2	PARAFUSO	M8 x 16mm

55.408.020 [01]

p1

ALARME DE MARCHA-ATRÁS; (Prod Date) After 1 Jan 2017

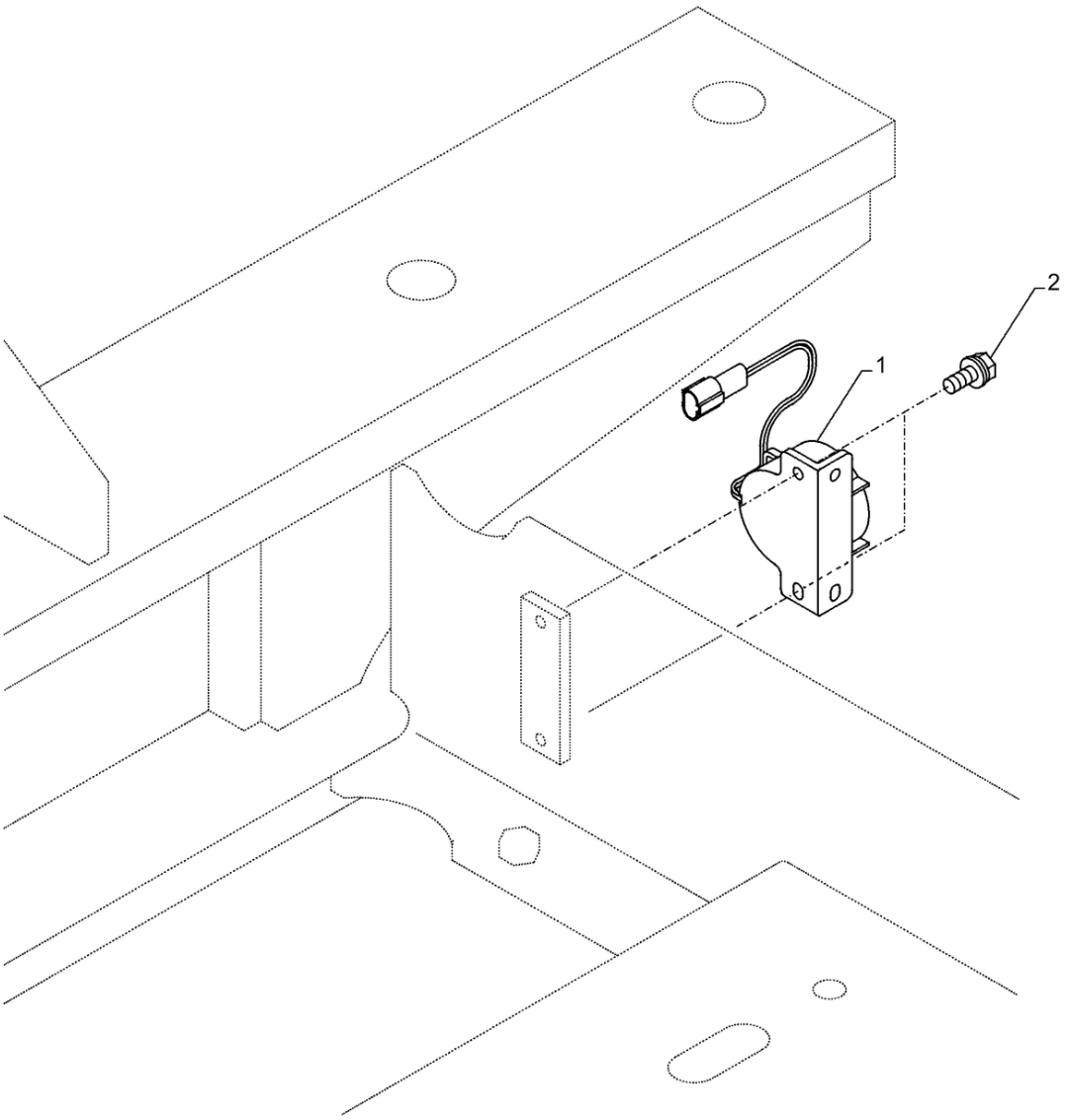

55.408.020 [01]

ALARME DE MARCHA-ATRÁS; (Prod Date) After 1 Jan 2017

REF	NP	QTD	DESCRIÇÃO	USO
1	47760594	1	ALARME	
2	47759086	2	PARAFUSO	

55.408.020 [02]

p1

ALARME DE MARCHA-ATRÁS; (Prod Date) After 1 Jan 2017

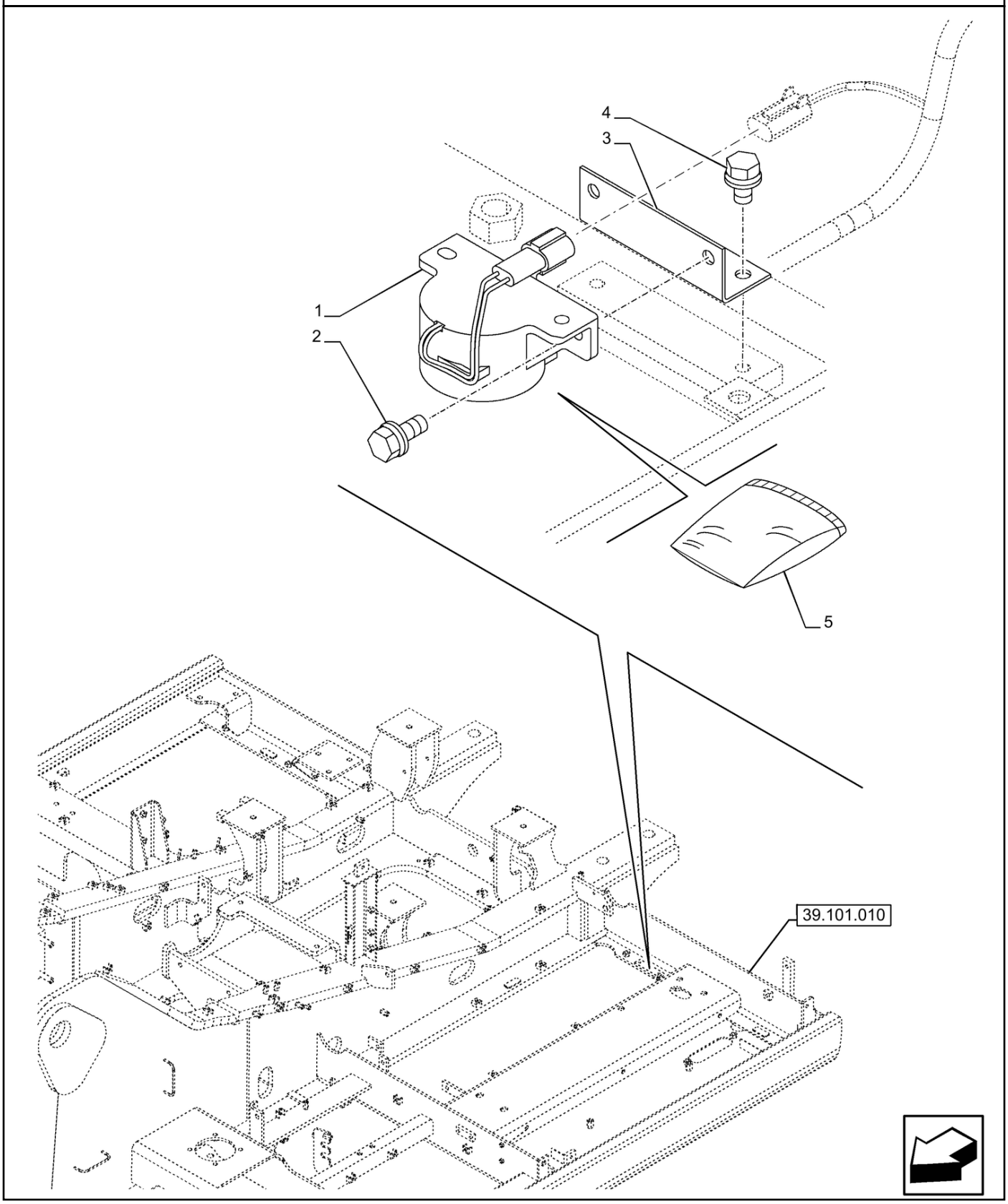

55.408.020 [02]

ALARME DE MARCHA-ATRÁS; (Prod Date) After 1 Jan 2017

REF	NP	QTD	DESCRIÇÃO	USO
1	47760594	1	ALARME	DC 9-32V, 300mA
2	47759087	2	PARAFUSO	M6 x 16mm
3	47804696	1	SUPORTE	
4	47759086	2	PARAFUSO	M6 x 12mm
5	47760613	1	COBERTURA	

55.408.030	p1

INTERRUPTOR DE PRESSÃO, VÁLVULA DE SEGURANÇA, BRAÇO LANÇA; (Prod Date) After 1 Jan 2017

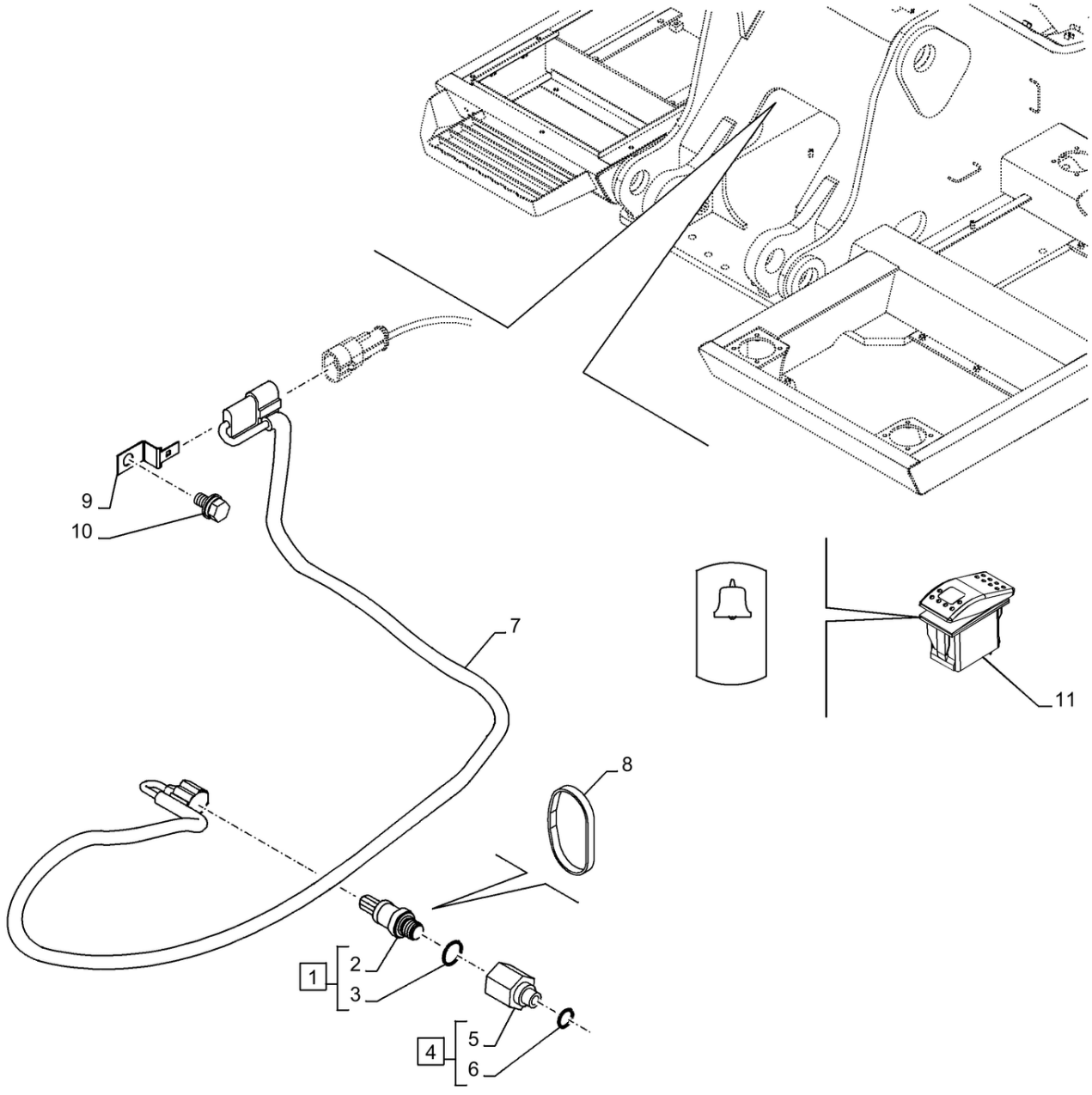

55.408.030

INTERRUPTOR DE PRESSÃO, VÁLVULA DE SEGURANÇA, BRAÇO LANÇA; (Prod Date) After 1 Jan 2017

REF	NP	QTD	DESCRIÇÃO	USO
1	47758115	1	SENSOR	Pressão, Incl 2, 3
2	NSS	1	NO SE VENDE SEPARADO	Sensor, Incl in 1
3	47759553	1	O-RING	
4	47758743	1	PRISIONEIRO	Incl 5, 6
5	NSS	1	NO SE VENDE SEPARADO	Fixação, Incl in 4
6	47759489	3	O-RING	
7	47773603	1	CHICOTE	
8	47759496	8	TIRA	
9	47758537	1	GRAMPO	
10	47759376	1	PARAFUSO	
11	47784778	1	TECLA OVERLOAD WARNING	

55.425.010	p1

LANÇA, CABLAGEM; (Prod Date) After 1 Jan 2017

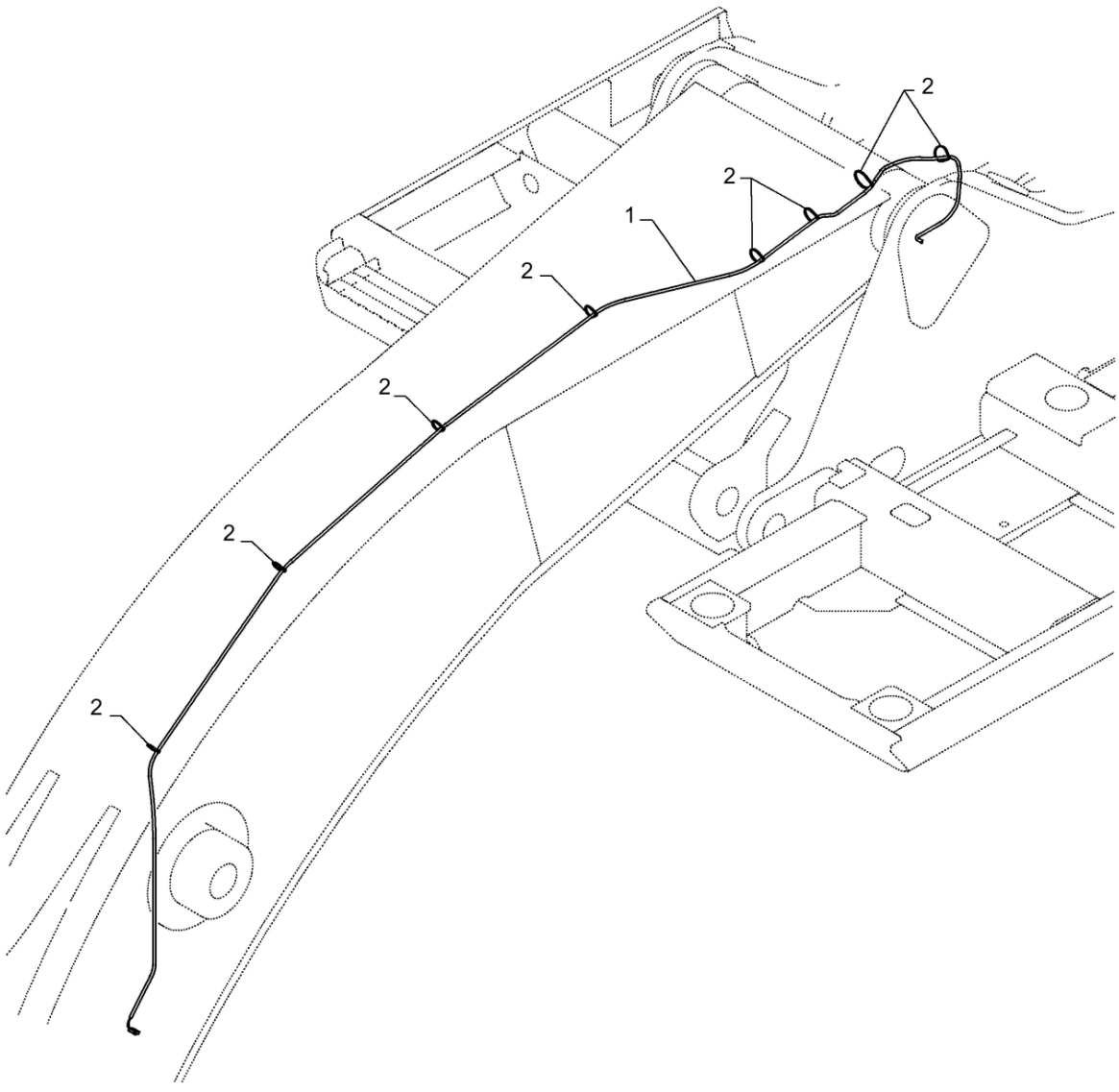

LANÇA, CABLAGEM; (Prod Date) After 1 Jan 2017

REF	NP	QTD	DESCRIÇÃO	USO
1	47767092	1	CHICOTE	
2	47759505	8	TIRA	

55.425.020	p1

INTERRUPTOR DE PRESSÃO, BRAÇO LANÇA, CHICOTE; (Prod Date) After 1 Jan 2017

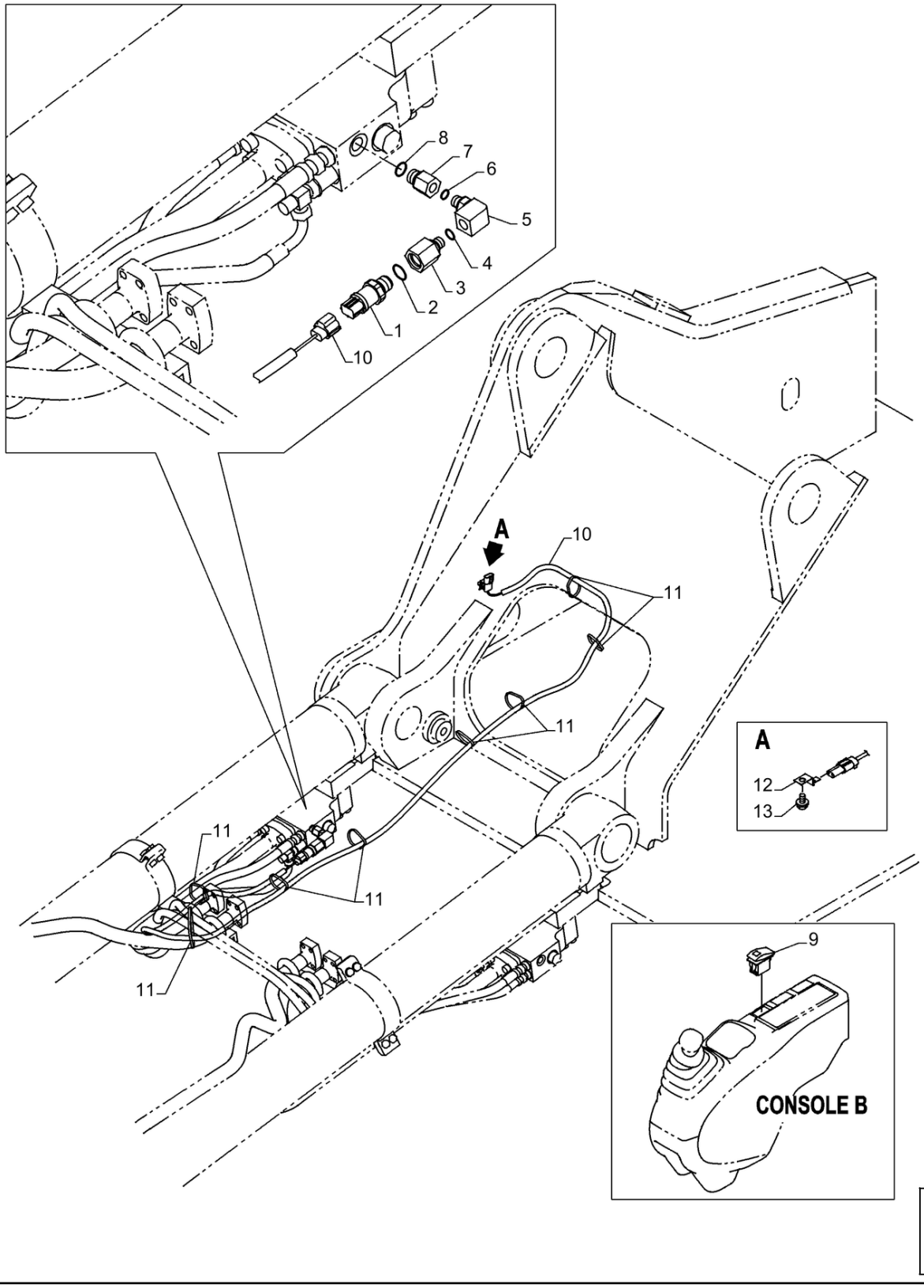

INTERRUPTOR DE PRESSÃO, BRAÇO LANÇA, CHICOTE; (Prod Date) After 1 Jan 2017

REF	NP	QTD	DESCRIÇÃO	USO
1	47758115	1	SENSOR	
2	47759553	1	O-RING	
3	47759986	1	PRISIONEIRO	
4	47759554	1	O-RING	
5	47759557	1	COTOVELO	
6	47759554	1	O-RING	
7	47790303	1	PRISIONEIRO	
8	47759489	1	O-RING	
9	47784778	1	TECLA OVERLOAD WARNING	
10	47905150	1	CHICOTE	
11	47759496	8	TIRA	
12	47758537	1	GRAMPO	
13	47759376	1	PARAFUSO	

55.510.010	p1

CONVERSOR; (Prod Date) After 1 Jan 2017

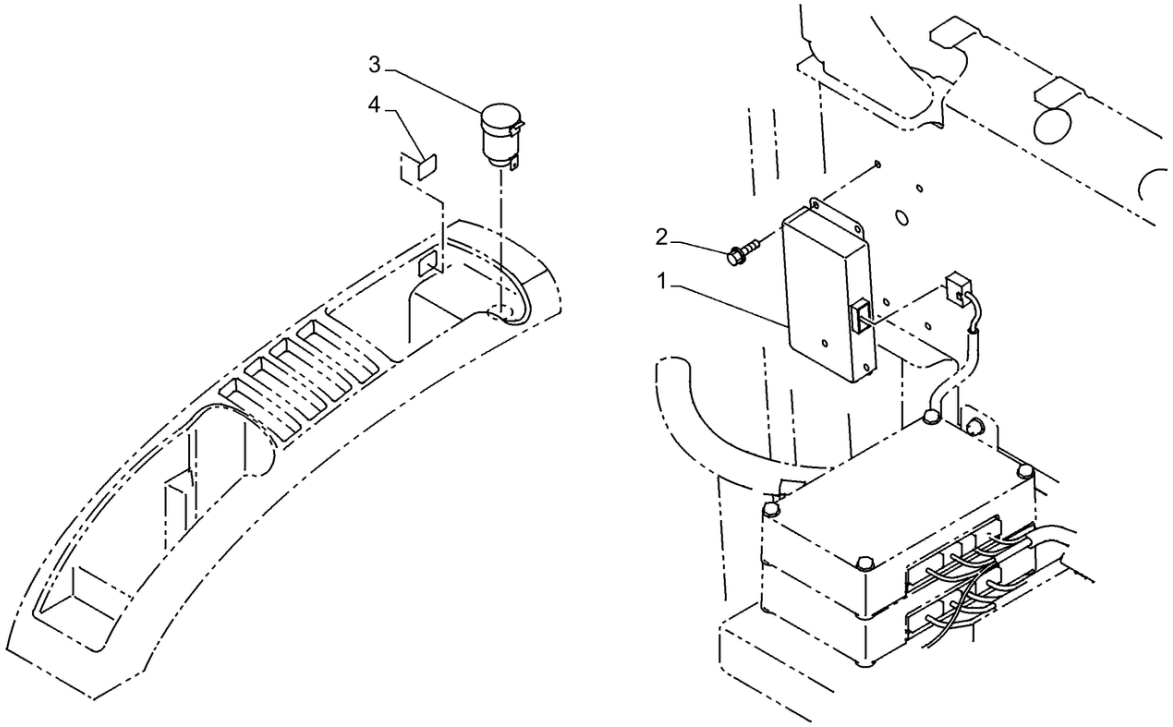

55.510.010

CONVERSOR; (Prod Date) After 1 Jan 2017

REF	NP	QTD	DESCRIÇÃO	USO
1	47875272	1	CONVERSOR	
2	47759087	4	PARAFUSO	
3	47759418	1	SUPORTE	
4	47759411	1	DÍSTICO DE AVISO	

55.510.020	p1

CABO PRINCIPAL; (Prod Date) After 1 Jan 2017

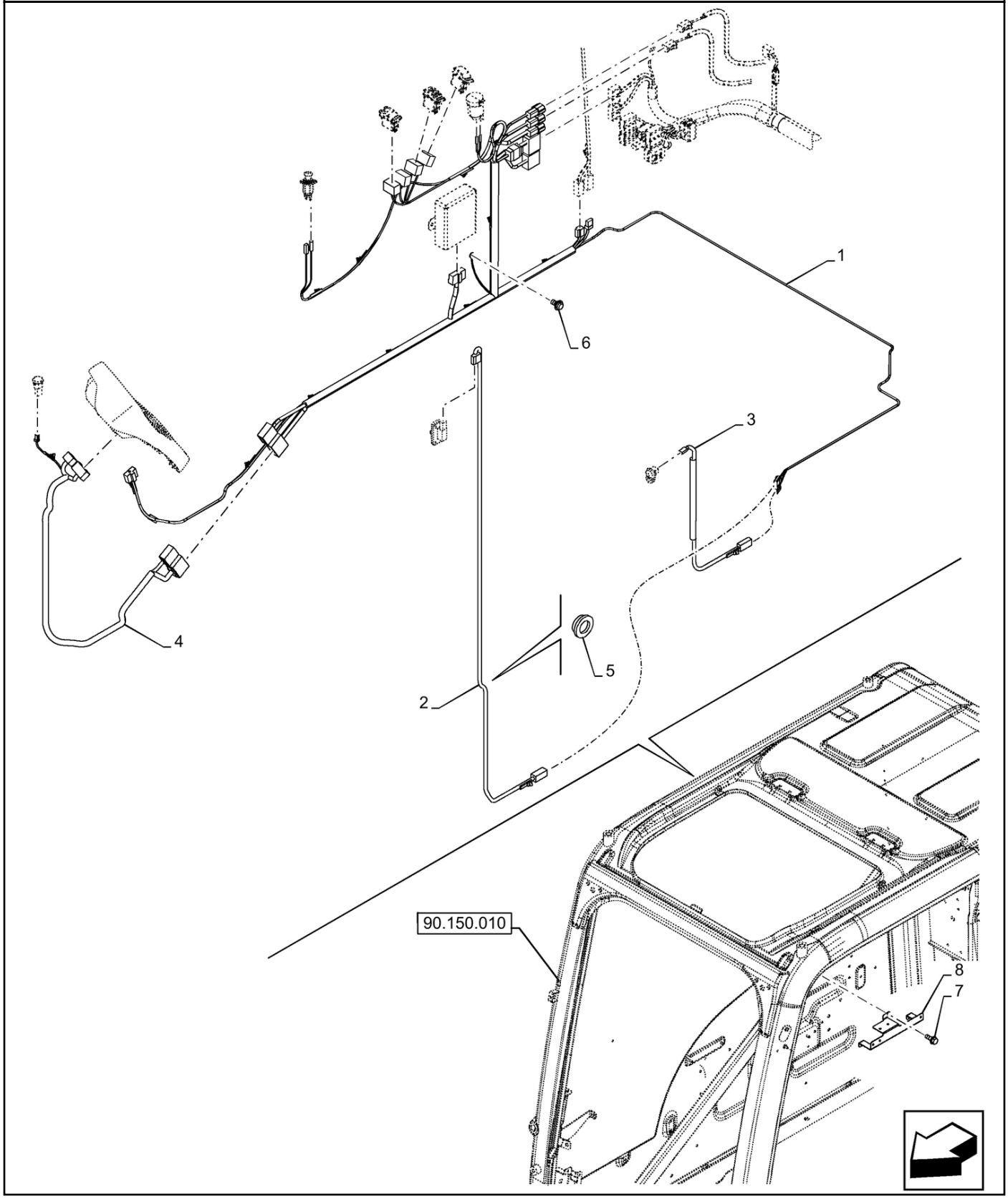

CABO PRINCIPAL; (Prod Date) After 1 Jan 2017

REF	NP	QTD	DESCRIÇÃO	USO
1	48100181	1	CHICOTE	Cab Main, RH
2	48100183	1	CHICOTE	Cab, LH
3	48100184	1	CHICOTE	Cab, LH
4	48100185	1	CHICOTE	Cab, RH
5	48100189	1	PROTETOR	
6	48100191	1	PARAFUSO	
7	48100157	3	PARAFUSO	
8	48100156	1	SUPORTE	

55.510.030	p1

CABO PRINCIPAL; (Prod Date) After 1 Jan 2017

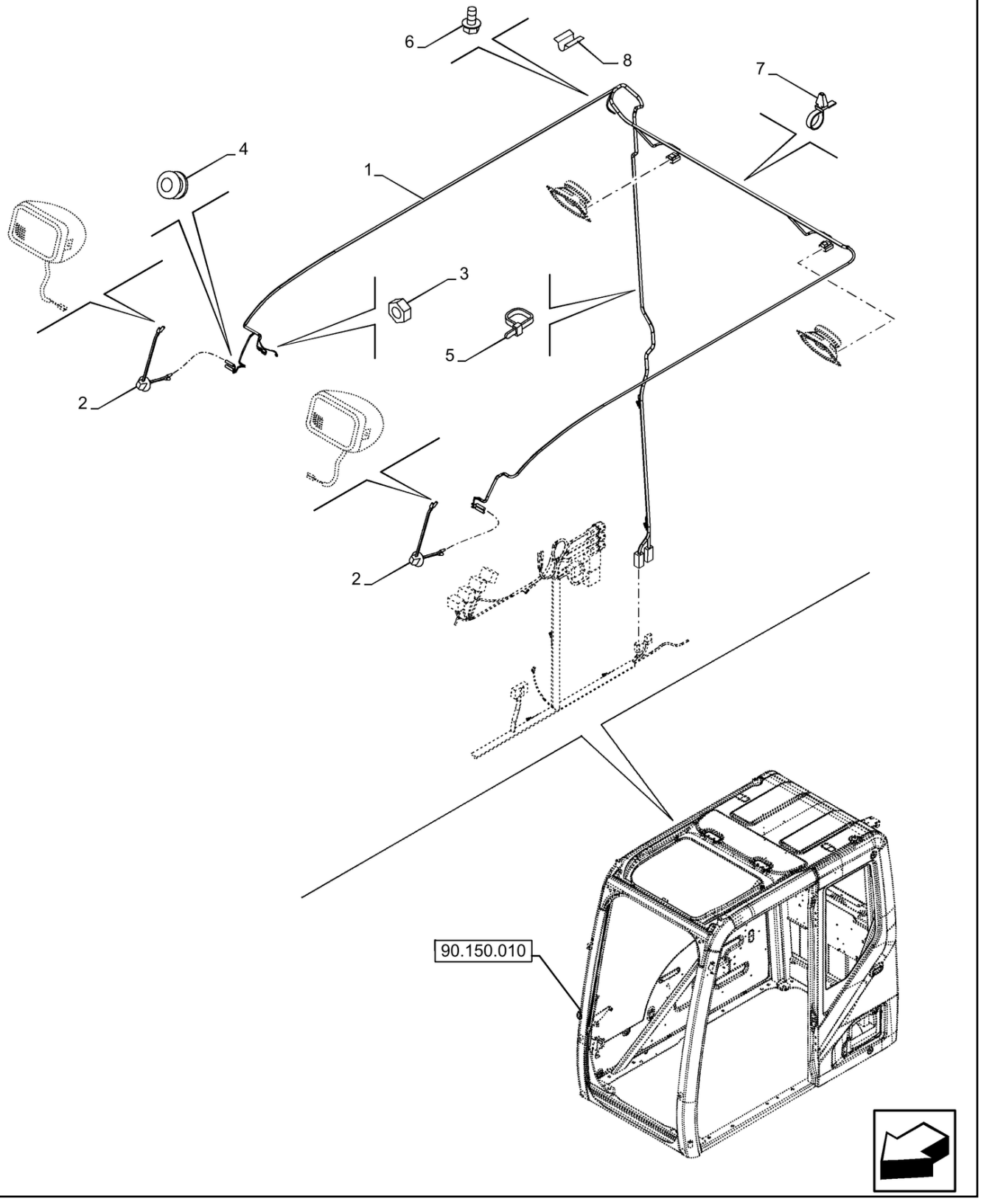

CABO PRINCIPAL; (Prod Date) After 1 Jan 2017

REF	NP	QTD	DESCRIÇÃO	USO
1	48100182	1	CHICOTE	Teto Cabine
2	48100294	2	CHICOTE	Luz Externa Cabine
3	48100190	1	PORCA	
4	48100187	2	PASSA-FIOS	
5	48100188	3	TIRA	
6	48100157	1	PARAFUSO	
7	48100138	3	COLAR	
8	48100186	8	CINTA	

55.512.010	p1

ALTIFALANTE; (Prod Date) After 1 Jan 2017

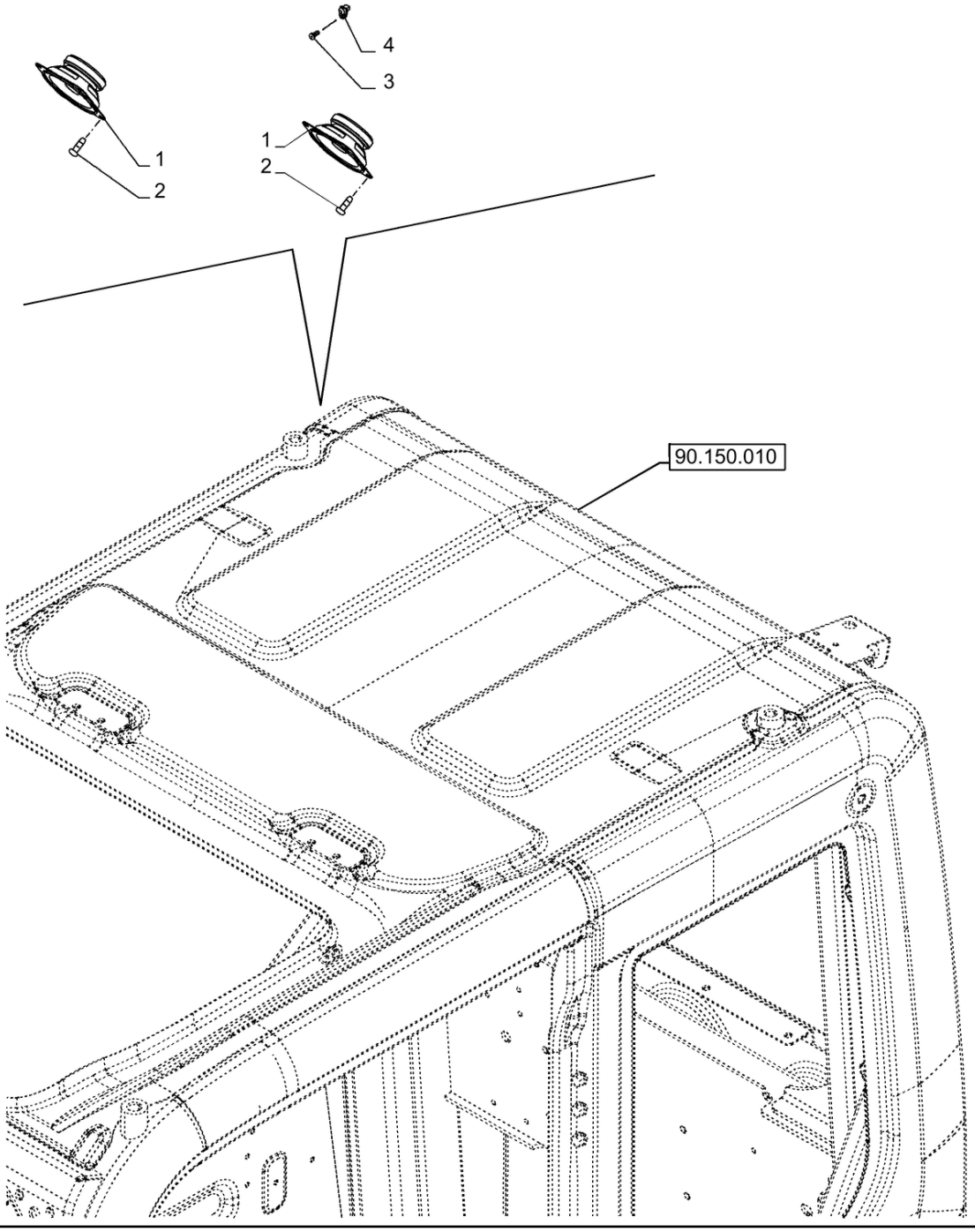

55.512.010

ALTIFALANTE; (Prod Date) After 1 Jan 2017

REF	NP	QTD	DESCRIÇÃO	USO
1	47759425	2	ALTO-FALANTE	
2	47758959	8	PARAFUSO	
3	47758957	1	PARAFUSO	
4	47759423	1	CONTACTOR FIN CARRER	

55.512.020	p1

RÁDIO; (Prod Date) After 1 Jan 2017

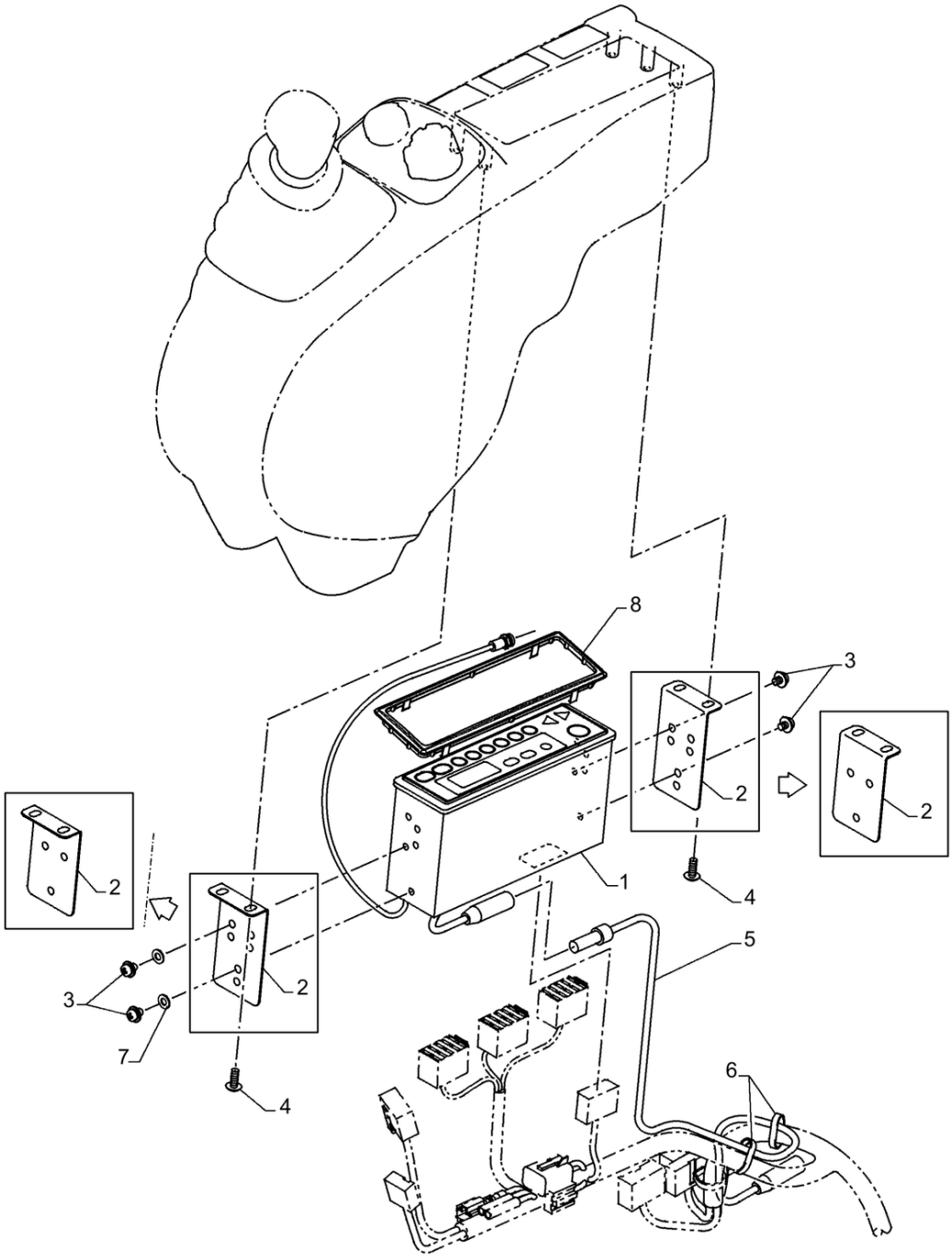

55.512.020

RÁDIO; (Prod Date) After 1 Jan 2017

REF	NP	QTD	DESCRIÇÃO	USO
1	47908378	1	RÁDIO	
2	47896168	2	SUPORTE	
3	13273921	4	PARAFUSO Pozidriv Pan Hd, M5 x 10mm, Cl 8.8, Full Thd	
4	47759179	4	PARAFUSO	
5	72203961	1	CABO ELÉTRICO	
6	86566989	7	BRAÇADEIRA DE CABO 208mm L, Nylon, Black	
7	10571479	1	ANILHA DE RETENÇÃO M5	
8	47908386	1	BISEL	

55.512.030

p1

ALTIFALANTE; (Prod Date) After 1 Jan 2017

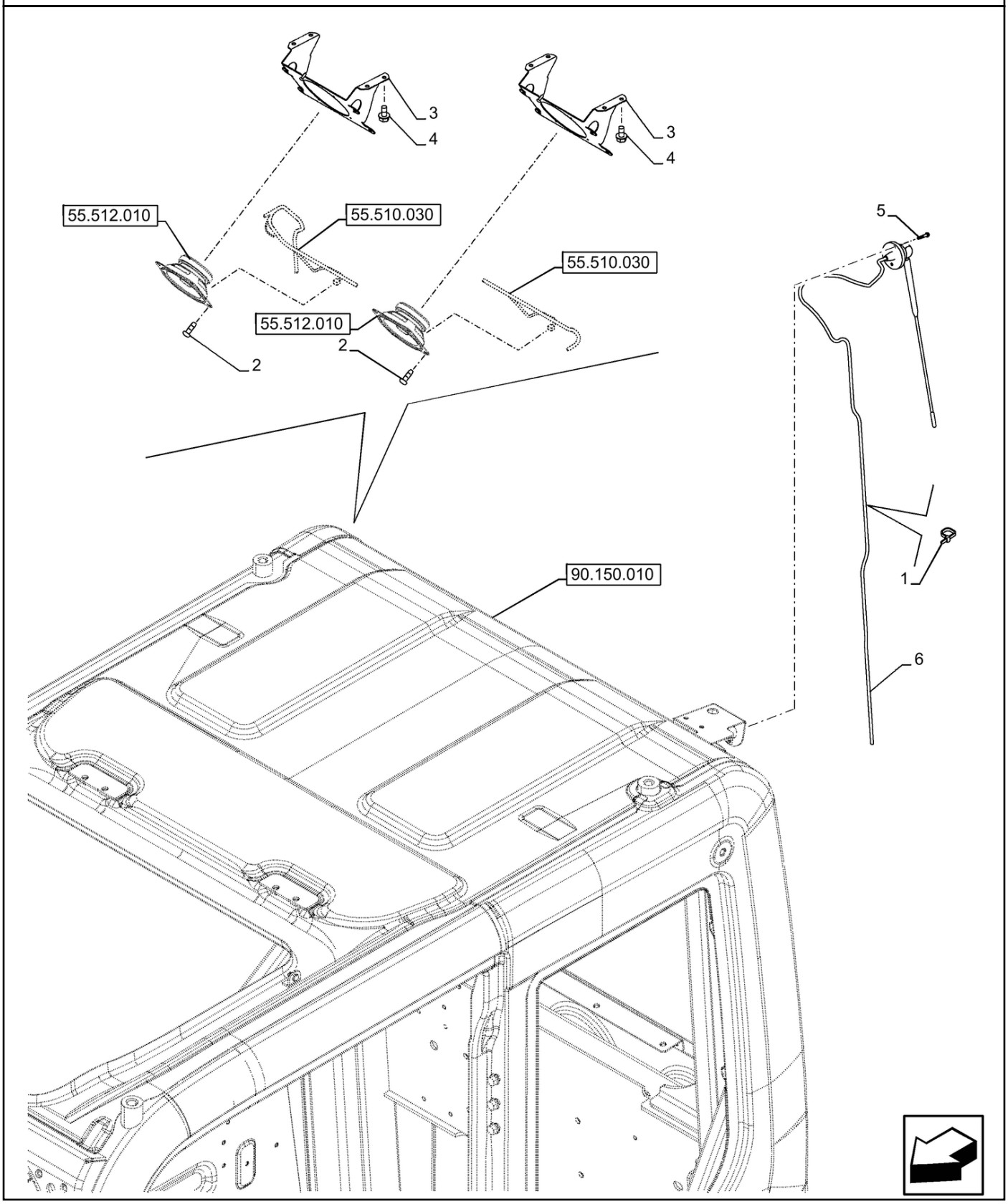

55.512.030

ALTIFALANTE; (Prod Date) After 1 Jan 2017

REF	NP	QTD	DESCRIÇÃO	USO
1	48100188	2	TIRA	
2	48100290	8	PARAFUSO	
3	47996754	2	SUPORTE	
4	48100157	8	PARAFUSO	
5	48100288	2	PARAFUSO	
6	48100287	1	ANTENA	

55.512.040 [01]

p1

CONTROLADOR; (Prod Date) After 1 Jan 2017

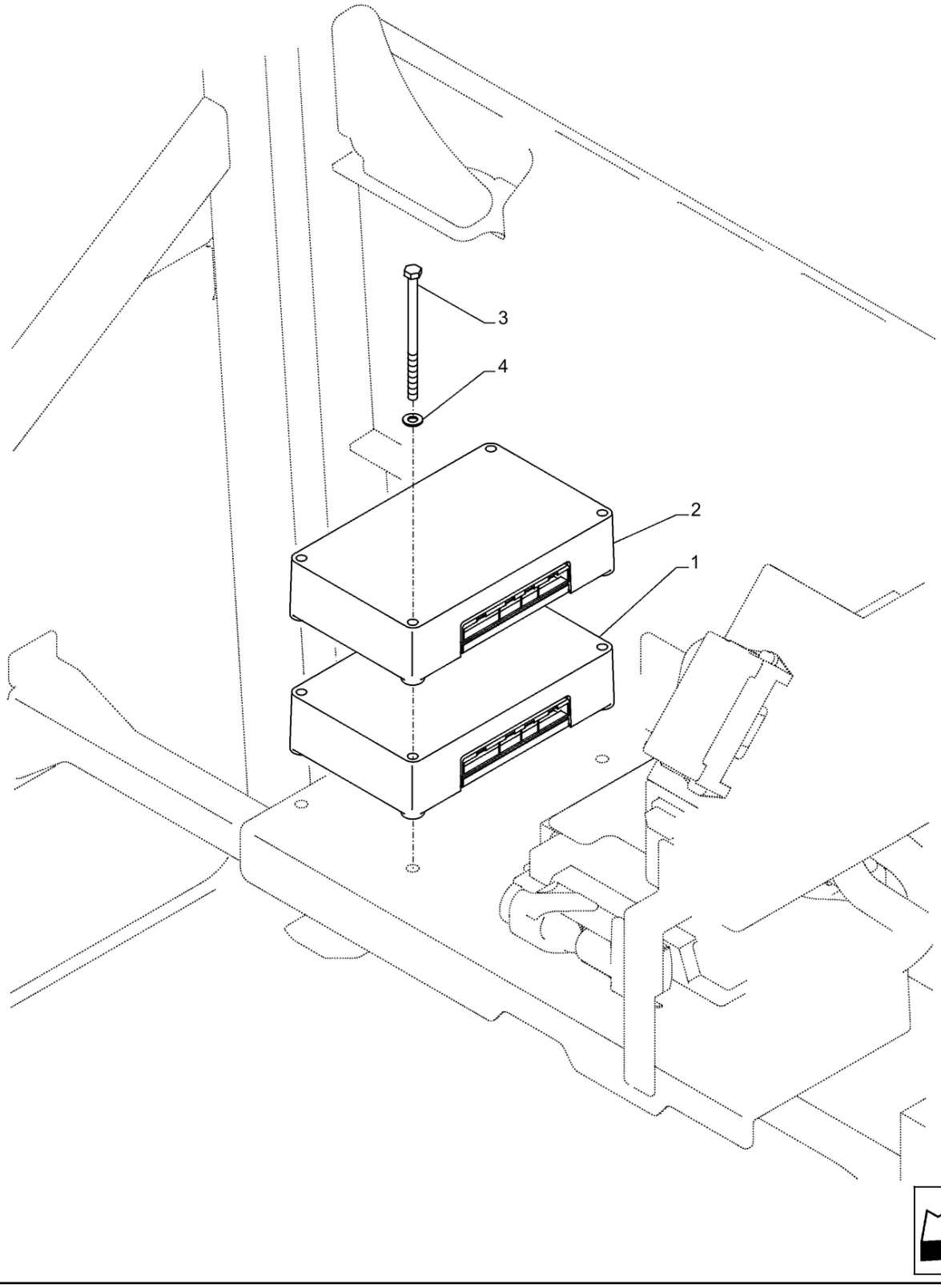

55.512.040 [01]

CONTROLADOR; (Prod Date) After 1 Jan 2017

REF	NP	QTD	DESCRIÇÃO	USO
1	48009850	1	CONTROLADOR	
1	KHR61000	1	CONTROLADOR	
2	48009851	1	CONTROLADOR	
1	KHR61050	1	CONTROLADOR	
3	47759842	4	PARAFUSO	
4	14496531	4	ARRUELA PLANA 8.4mm ID x 17mm OD x 1.6mm Thk	

55.512.040 [02]

p1

CONTROLADOR; (Prod Date) After 1 Jan 2017

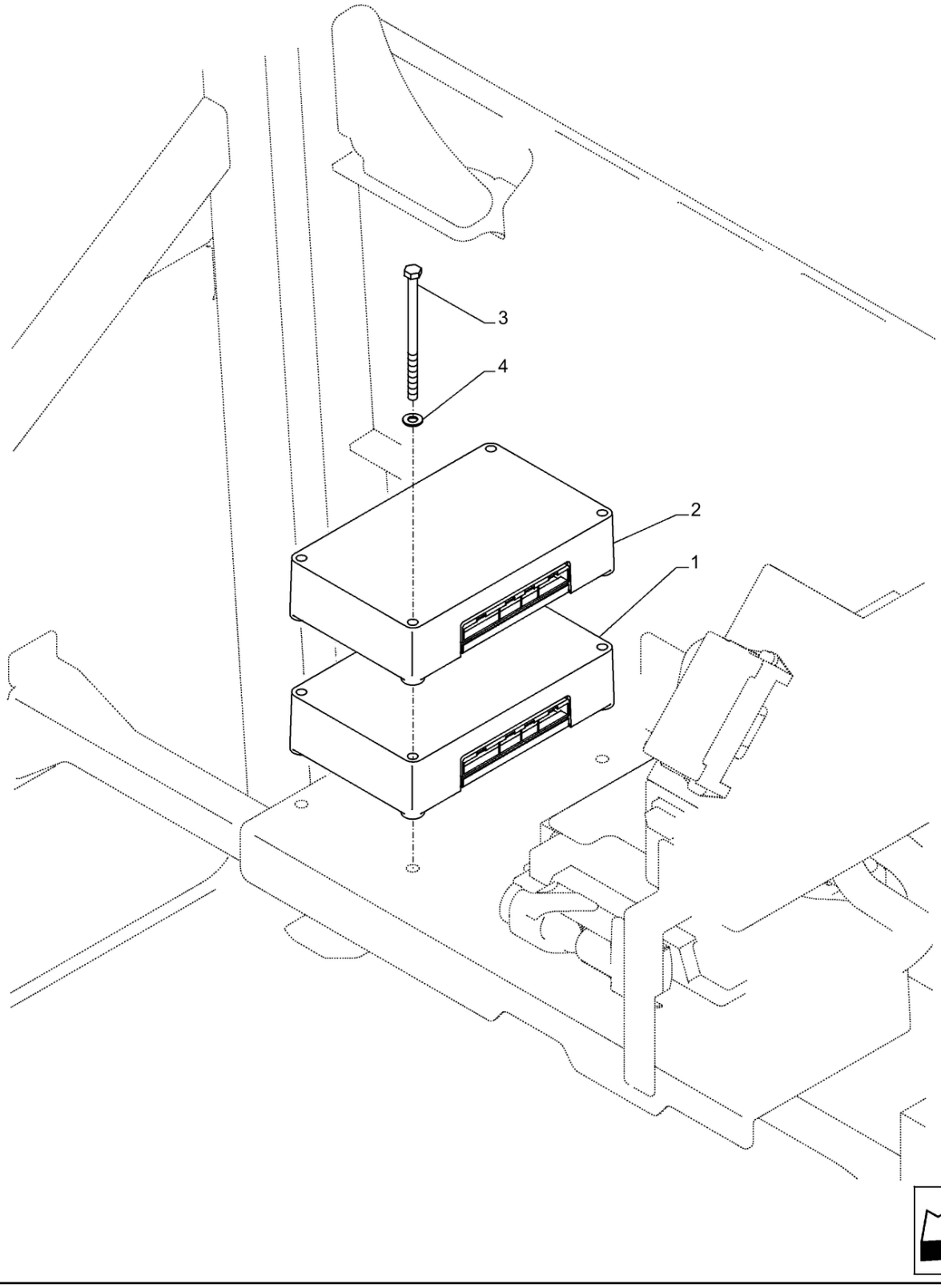

55.512.040 [02]

CONTROLADOR; (Prod Date) After 1 Jan 2017

REF	NP	QTD	DESCRIÇÃO	USO
1	47949123	1	ECU	A
1	KHR48003	1	ECU	A
2	47949127	1	ECU	B
2	KHR48054	1	ECU	B
3	47759842	4	PARAFUSO	
4	14496531	4	ARRUELA PLANA 8.4mm ID x 17mm OD x 1.6mm Thk	

55.514.010

p1

CABINA, LUZ INTERNA; (Prod Date) After 1 Jan 2017

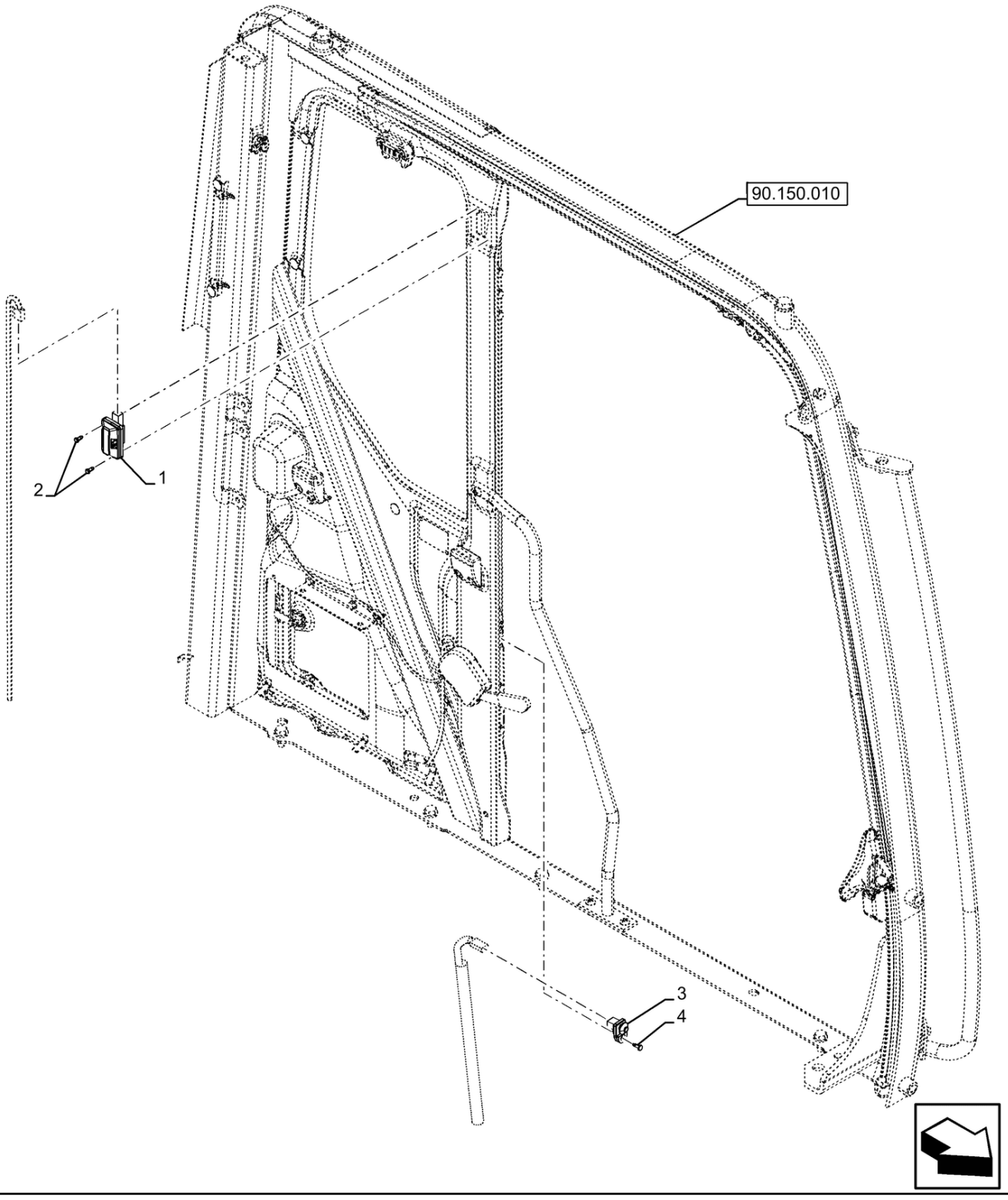

55.514.010

CABINA, LUZ INTERNA; (Prod Date) After 1 Jan 2017

REF	NP	QTD	DESCRIÇÃO	USO
1	48100128	1	LUZ DO TECTO	Luz Interna
2	48100129	2	PARAFUSO	
3	47759423	1	CONTACTOR FIN CARRER	Porta, Cabine
4	48100137	1	PARAFUSO	

55.518.010 [01]

p1

LAVA PÁRA-BRISAS , DEPÓSITO; (Prod Date) After 1 Jan 2017

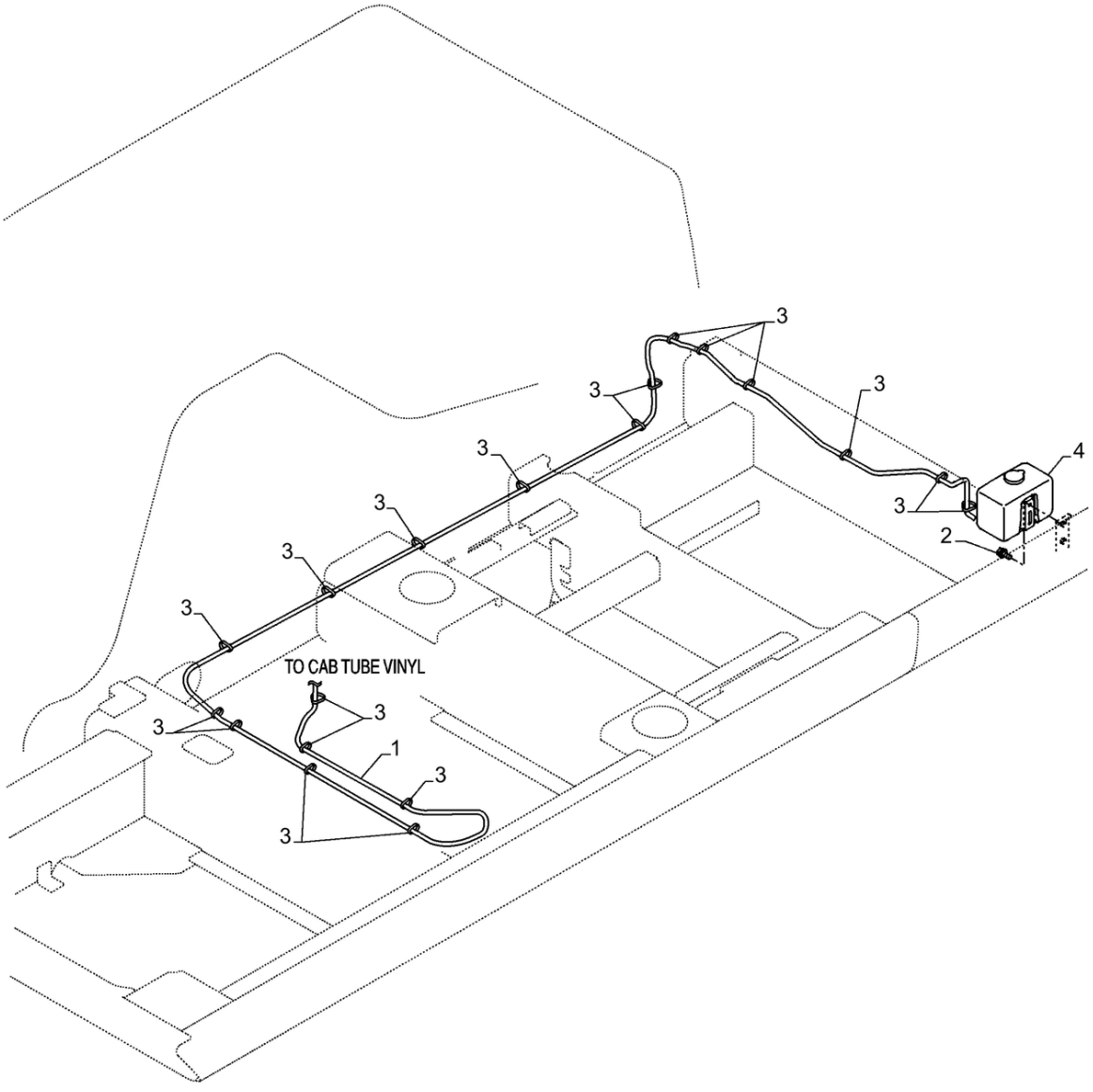

55.518.010 [01]

LAVA PÁRA-BRISAS , DEPÓSITO; (Prod Date) After 1 Jan 2017

REF	NP	QTD	DESCRIÇÃO	USO
1	47791661	1	MANGUEIRA DO LAVADOR	
2	47759087	2	PARAFUSO	
3	47759505	20	TIRA	
4	47759462	1	RESERVATÓRIO	

55.518.010 [02]

p1

LAVA PÁRA-BRISAS , DEPÓSITO; (Prod Date) After 1 Jan 2017

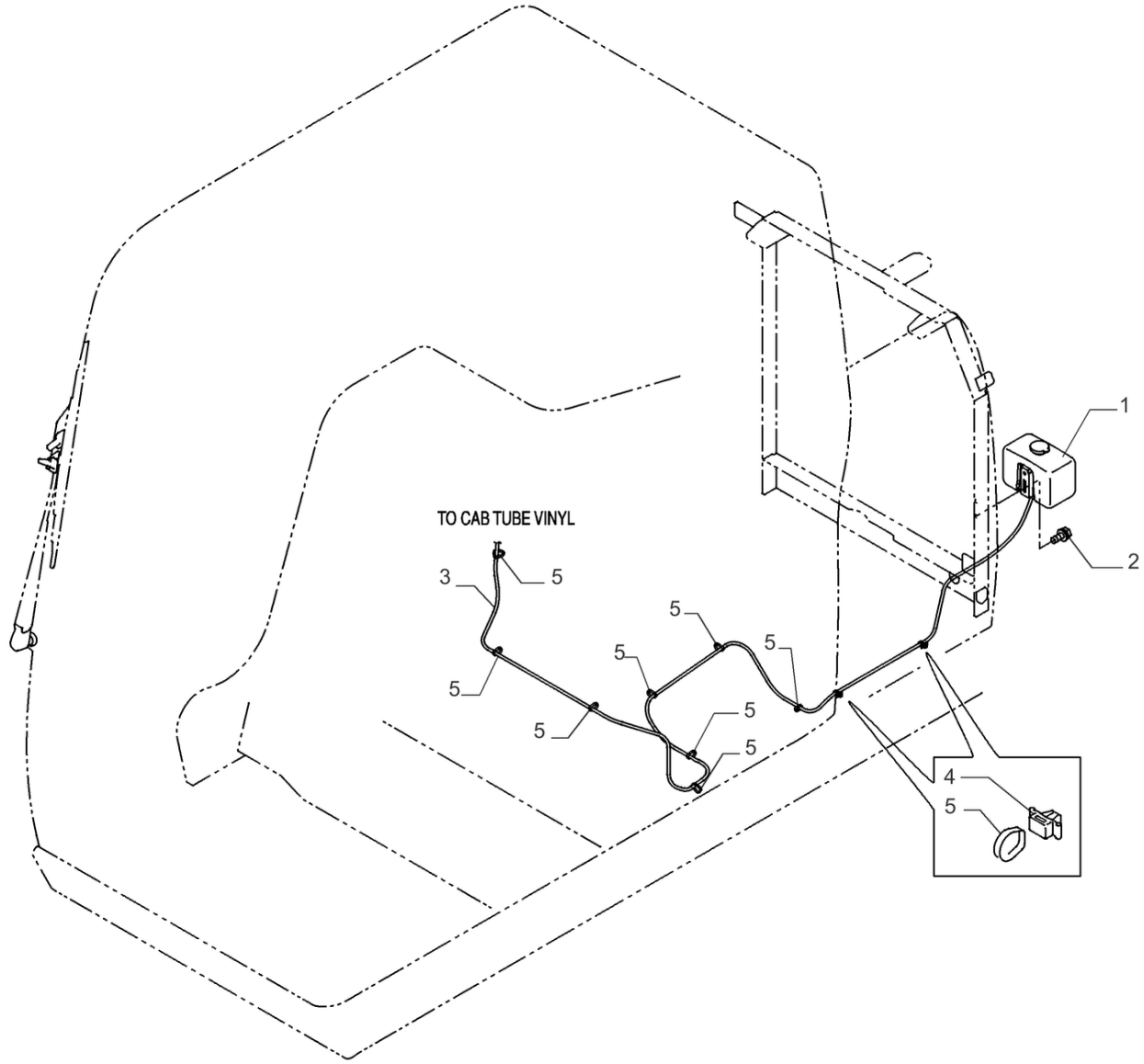

55.518.010 [02]

LAVA PÁRA-BRISAS , DEPÓSITO; (Prod Date) After 1 Jan 2017

REF	NP	QTD	DESCRIÇÃO	USO
1	47759462	1	RESERVATÓRIO	
1	48126238	1	RESERVATÓRIO	; (Prod Date) After 15 Sep 2018
2	47759087	2	PARAFUSO	M6 x 16
2	10902424	4	PARAFUSO Hex, M6 x 20mm, Cl 8.8, Full Thd	; (Prod Date) After 15 Sep 2018
3	47760441	1	MANGUEIRA	3000 mm
4	47757680	2	BRAÇADEIRA	
5	47759505	10	TIRA	250 mm
6	48125152	1	CHICOTE	Não Ilustrado; (Prod Date) After 15 Sep 2018

55.518.020	p1

LIMPADOR DE PÁRA-BRISAS; (Prod Date) After 1 Jan 2017

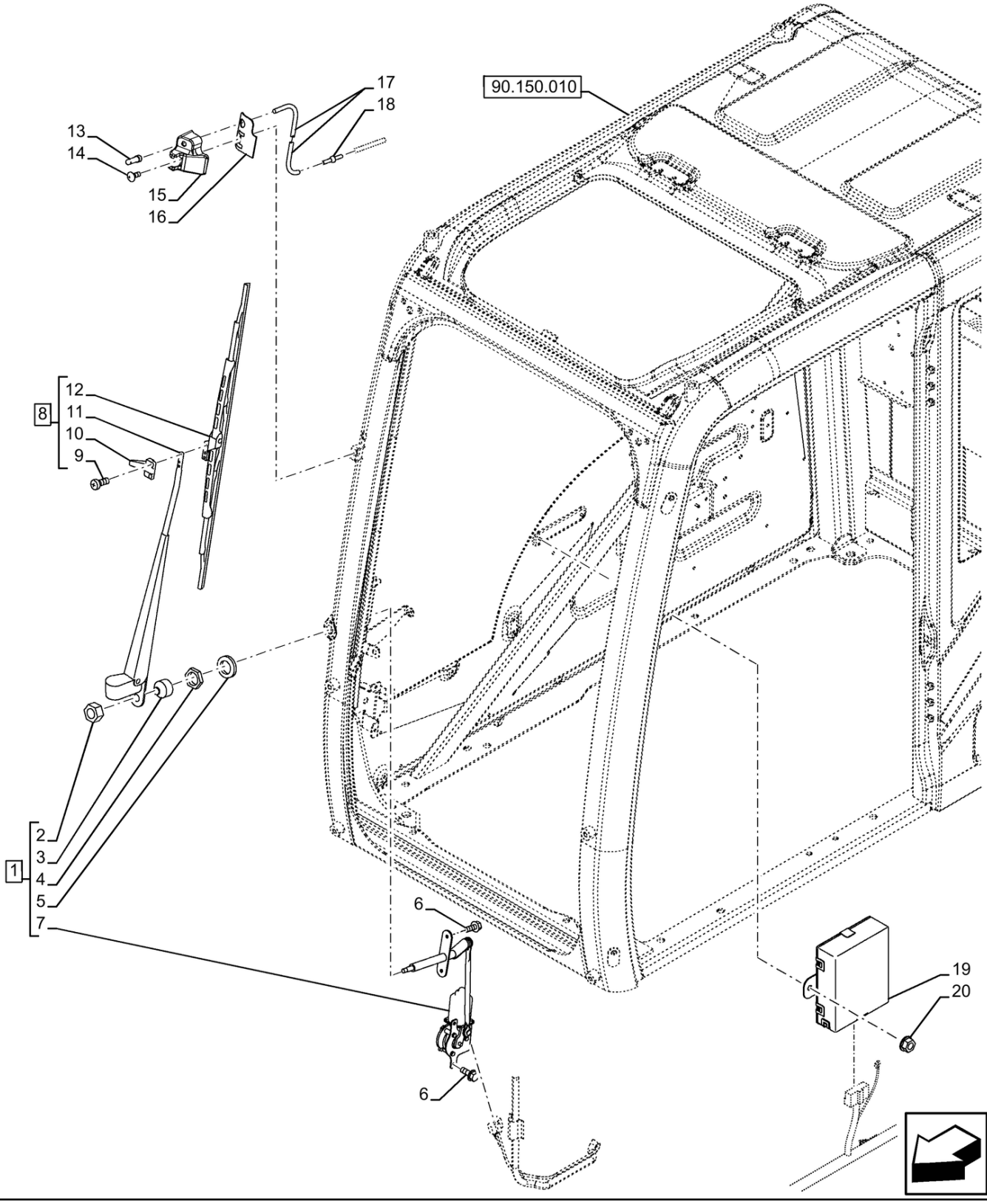

LIMPADOR DE PÁRA-BRISAS; (Prod Date) After 1 Jan 2017

REF	NP	QTD	DESCRIÇÃO	USO
1	48100273	1	MOTOR LIMPA PÁRA-BRI	Incl 2 - 5, 7
2	48100276	1	PORCA	
3	48100275	1	TAMPA	
4	48100274	1	PORCA	
5	48100277	1	ARRUELA PLANA	
6	48100112	6	PARAFUSO	
7	NSS	1	NO SE VENDE SEPARADO	Limpador Pára-Brisa
8	48100285	1	BRACO LIMPA-PARABRIS	Incl 9 - 12
9	KHN20170	1	PARAFUSO Spcl	
10	KHN20180	1	NIPLE	
11	KHN16830	1	BRACO LIMPA-PARABRIS	
12	KHN16820	1	ESCOVA LIMPA PÁRA-BR	
13	48100282	1	INJETOR	
14	48100119	1	PARAFUSO	
15	48100283	1	FIXADOR	
16	48100284	1	EMBALAGEM	
17	48100281	1	TUBO	Reservatório de Água
18	48100286	1	VÁLVULA	
19	48100279	1	ECU	
20	48100280	2	PORCA	

55.525.010	p1

PAINEL DE INSTRUMENTOS, COBERTURA; (Prod Date) After 1 Jan 2017

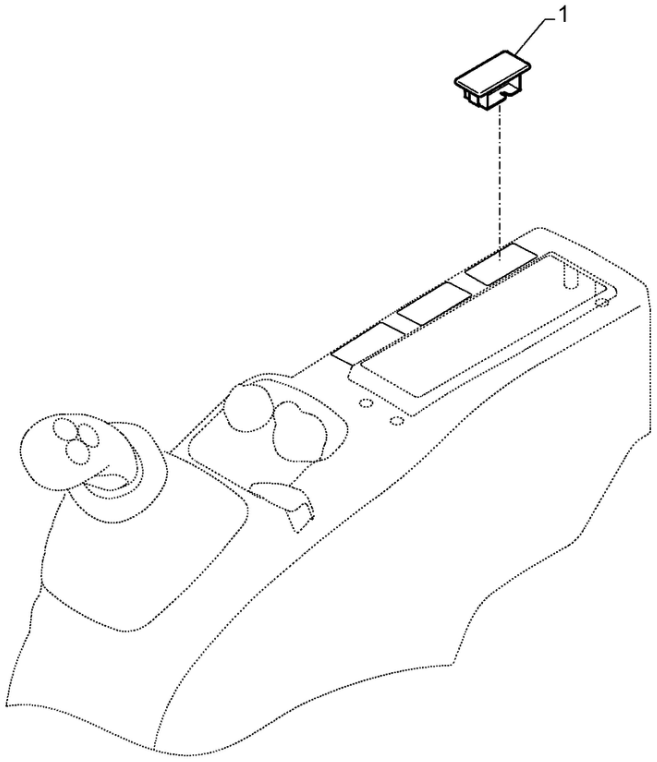

PAINEL DE INSTRUMENTOS, COBERTURA; (Prod Date) After 1 Jan 2017

REF	NP	QTD	DESCRIÇÃO	USO
1	47757682	1	TAMPA	

55.530.010 [01]

p1

CÂMERA DE VISUALIZAÇÃO TRASEIRA; (Prod Date) After 1 Jan 2017

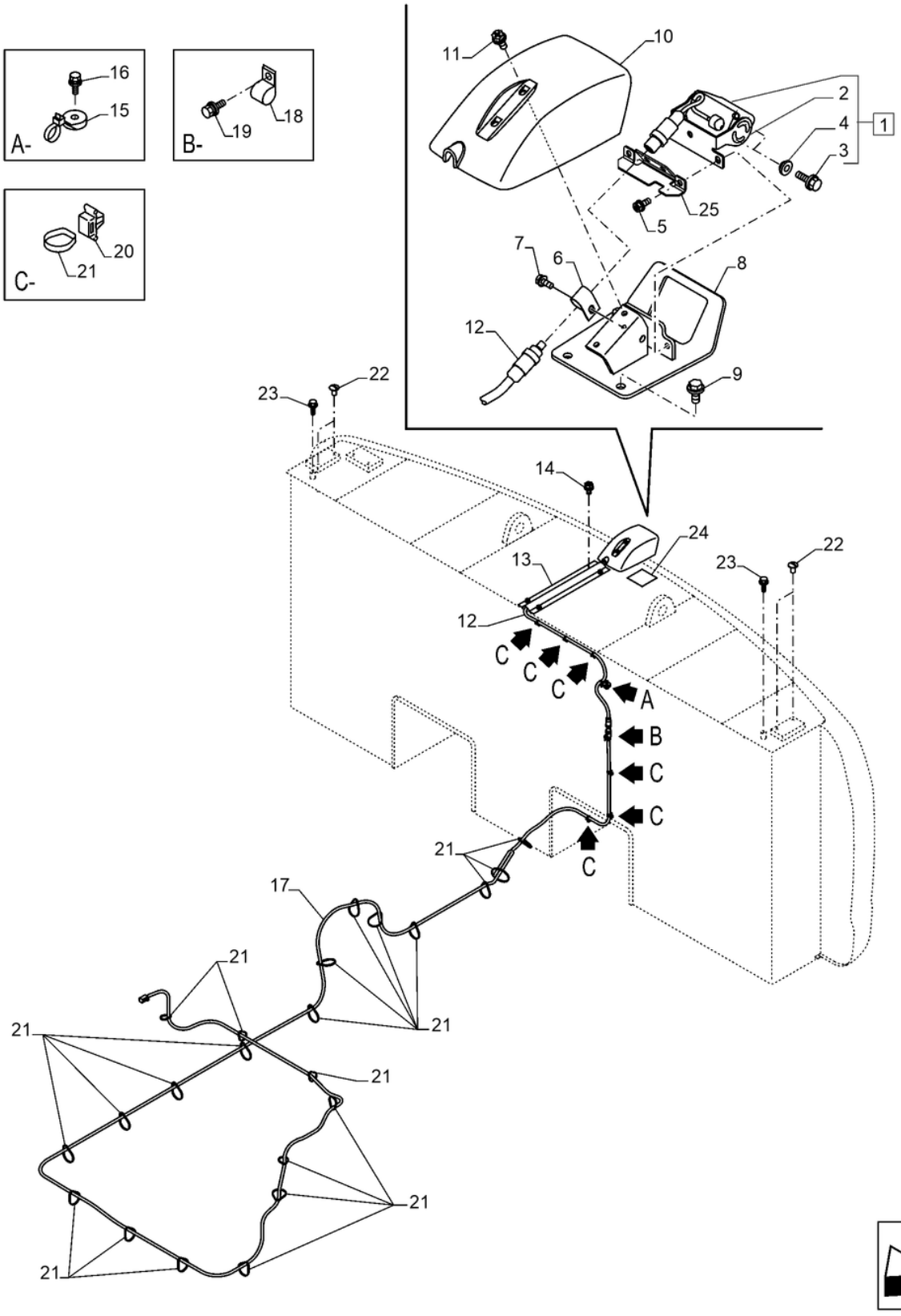

55.530.010 [01]

CÂMERA DE VISUALIZAÇÃO TRASEIRA; (Prod Date) After 1 Jan 2017

REF	NP	QTD	DESCRIÇÃO	USO
1	47758302	1	CÂMERA DE VÍDEO	Incl 2 - 4;; (SN Break) Before L03377
1	48135843	1	CÂMERA DE VÍDEO	; (SN Break) After L03377
2	KHR28180	1	SUPORTE	
3	KHR28190	4	PARAFUSO	
4	KHR28200	4	BUCHA	
5	47758927	2	PARAFUSO	
6	47759099	1	BRAÇADEIRA	
7	47758927	1	PARAFUSO	
8	48177766	1	SUPORTE	
9	47789330	2	PARAFUSO	
10	47760018	1	COBERTURA	
11	47758927	2	PARAFUSO	
12	47792542	1	CHICOTE	; (SN Break) Before L03377
13	47834470	1	COBERTURA	
14	47759391	4	PARAFUSO	
15	47759127	1	BRAÇADEIRA	
16	47758719	1	PARAFUSO	
17	47791349	1	CHICOTE	
18	47759099	1	BRAÇADEIRA	
19	47758927	1	PARAFUSO	
20	47757680	6	BRAÇADEIRA	
21	47759505	29	TIRA	
22	47760303	4	TAMPA	
23	47759088	2	PARAFUSO	
24	47757862	1	DÍSTICO DE ATENÇÃO	
25	48176839	1	SUPORTE	; (SN Break) After L03377

55.530.010 [02]

p1

CÂMERA DE VISUALIZAÇÃO TRASEIRA; (Prod Date) After 1 Jan 2017

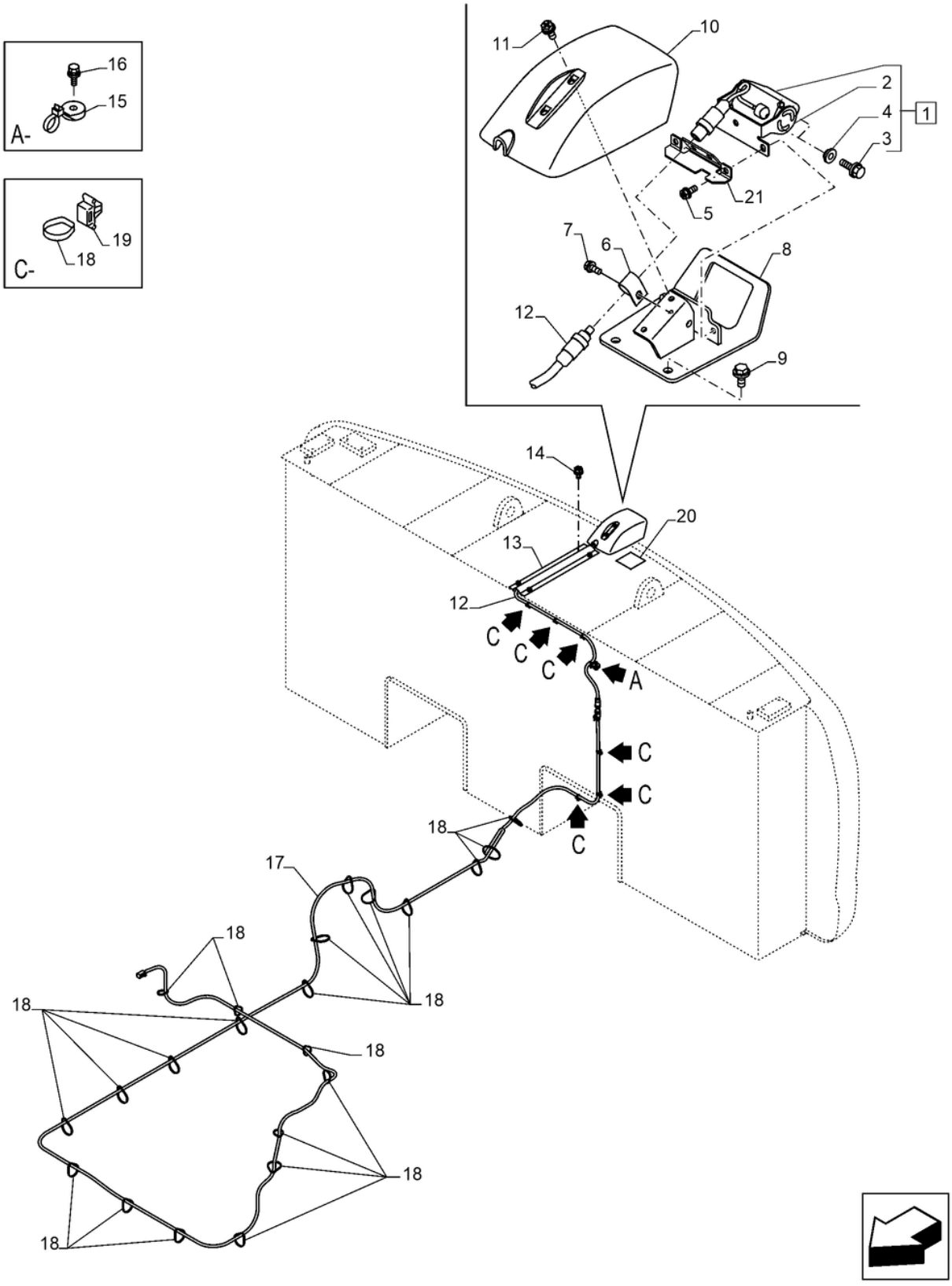

55.530.010 [02]

CÂMERA DE VISUALIZAÇÃO TRASEIRA; (Prod Date) After 1 Jan 2017

REF	NP	QTD	DESCRIÇÃO	USO
1	47758302	1	CÂMERA DE VÍDEO	Incl 2 - 4;; (SN Break) Before L03377
1	48135843	1	CÂMERA DE VÍDEO	; (SN Break) After L03377
2	KHR28180	1	SUPORTE	
3	KHR28190	4	PARAFUSO	
4	KHR28200	4	BUCHA	
5	47758927	2	PARAFUSO	
6	47759099	1	BRAÇADEIRA	
7	47758927	1	PARAFUSO	
8	48177766	1	SUPORTE	
9	47789330	2	PARAFUSO	
10	47760018	1	COBERTURA	
11	47758927	2	PARAFUSO	
12	47792533	1	CHICOTE	
13	47812844	1	COBERTURA	
14	47759391	4	PARAFUSO	
15	47759127	1	BRAÇADEIRA	
16	47758719	1	PARAFUSO	
17	47756088	1	CHICOTE	
18	47759505	29	TIRA	
19	47757680	6	BRAÇADEIRA	
20	47757862	1	DÍSTICO DE ATENÇÃO	
21	48176839	1	SUPORTE	; (SN Break) After L03377

55.530.020 [01]

p1

SIDE CAMERA, LADO DIREITO; (Prod Date) After 1 Jan 2017

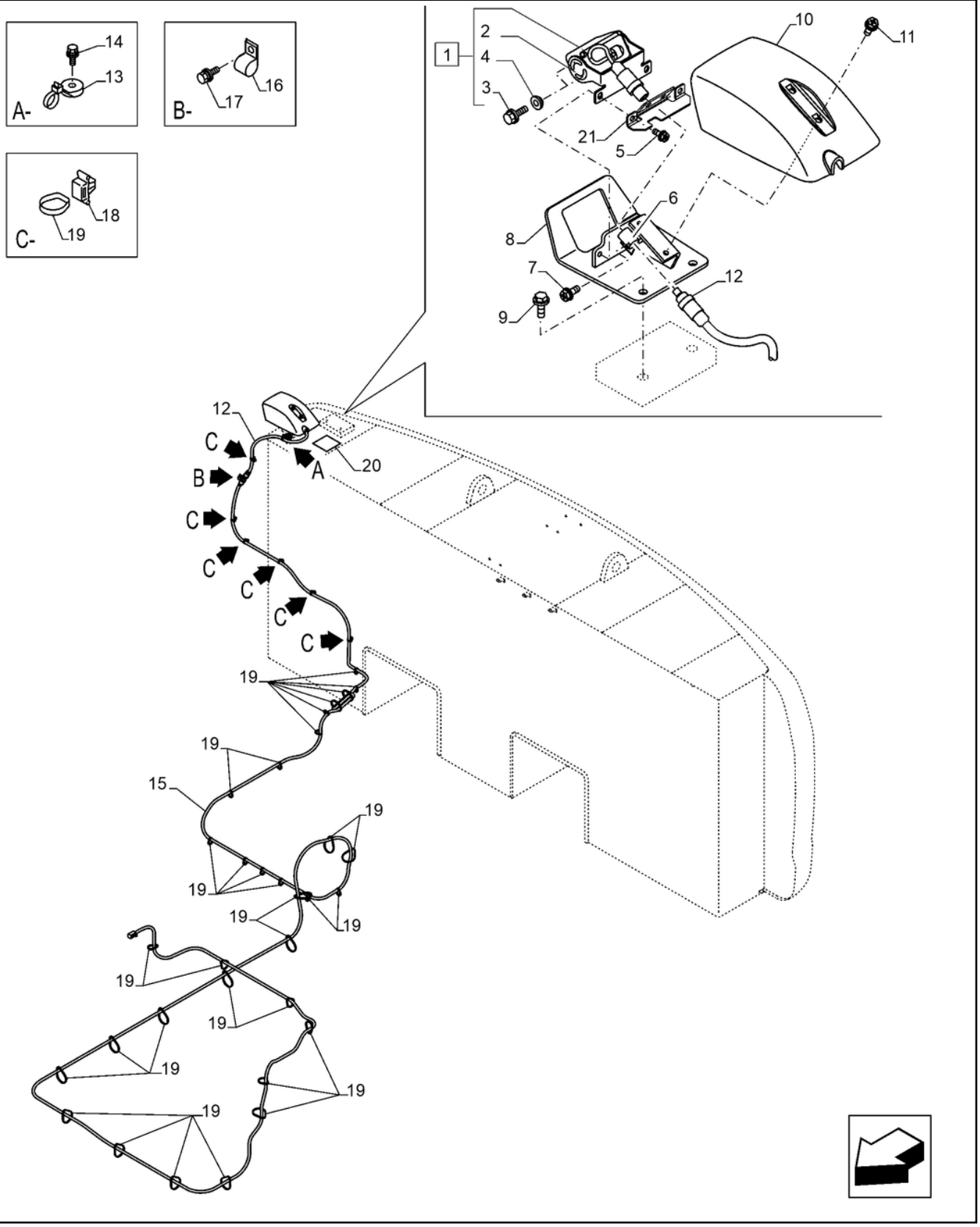

55.530.020 [01]

SIDE CAMERA, LADO DIREITO; (Prod Date) After 1 Jan 2017

REF	NP	QTD	DESCRIÇÃO	USO
1	47758302	1	CÂMERA DE VÍDEO	Incl 2 - 4;; (SN Break) Before L03377
1	48135843	1	CÂMERA DE VÍDEO	; (SN Break) After L03377
2	KHR28180	1	SUPORTE	
3	KHR28190	4	PARAFUSO	
4	KHR28200	4	BUCHA	
5	47758927	2	PARAFUSO	
6	47759099	1	BRAÇADEIRA	
7	47758927	1	PARAFUSO	
8	48177766	1	SUPORTE	
9	47789330	2	PARAFUSO	
10	47760018	1	COBERTURA	
11	47758927	2	PARAFUSO	
12	47792533	1	CHICOTE	
13	47759466	1	BRAÇADEIRA	
14	47759088	1	PARAFUSO	
15	47791349	1	CHICOTE	
16	47760442	1	BRAÇADEIRA	
17	47759376	1	PARAFUSO	
18	47757680	3	BRAÇADEIRA	
19	47759505	38	TIRA	
20	47757862	1	DÍSTICO DE ATENÇÃO	
21	48176839	1	SUPORTE	; (SN Break) After L03377

55.530.020 [02]

p1

SIDE CAMERA, LADO DIREITO; (Prod Date) After 1 Jan 2017

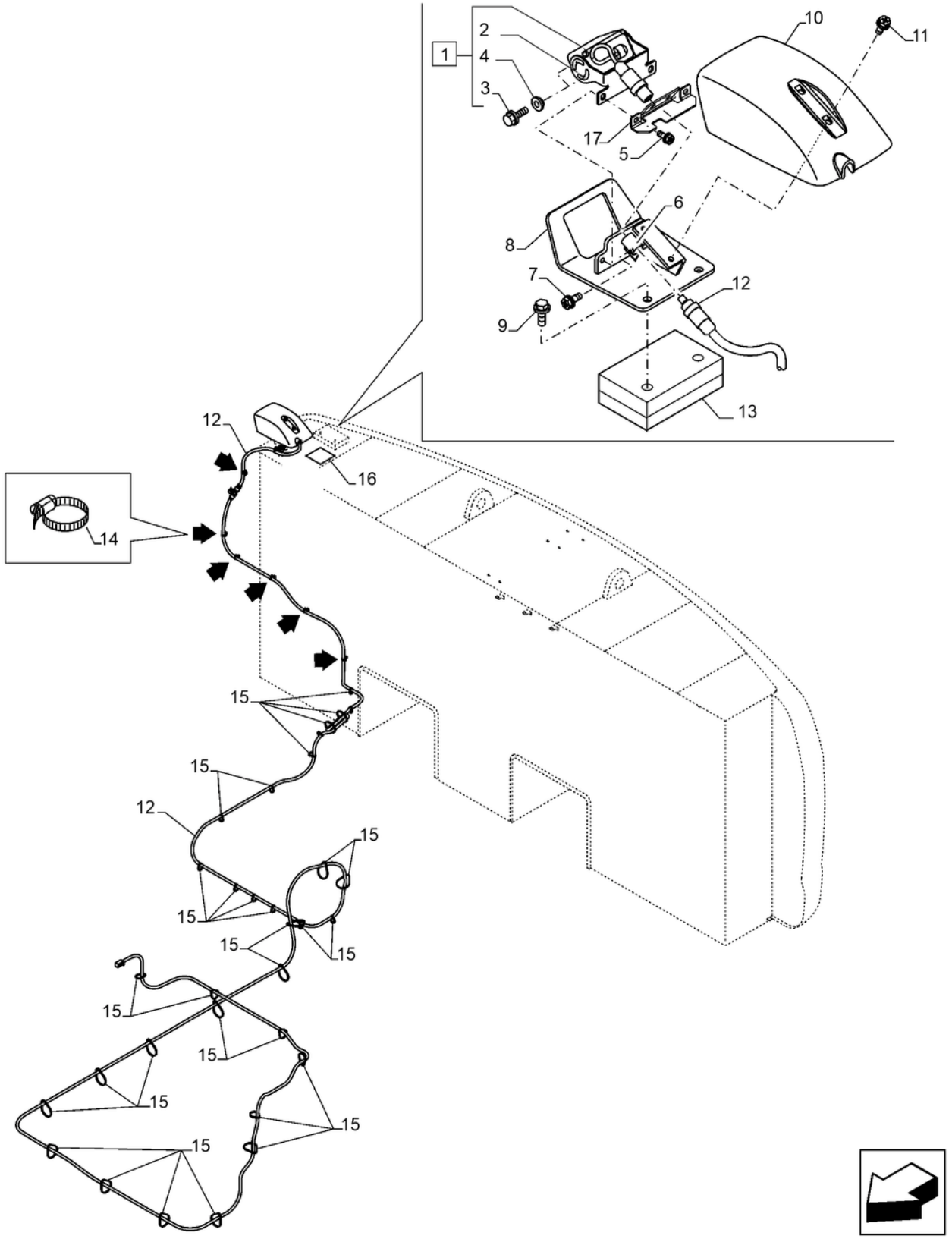

55.530.020 [02]

SIDE CAMERA, LADO DIREITO; (Prod Date) After 1 Jan 2017

REF	NP	QTD	DESCRIÇÃO	USO
1	47758302	1	CÂMERA DE VÍDEO	Incl 2 - 4;; (SN Break) Before L03377
1	48135843	1	CÂMERA DE VÍDEO	; (SN Break) After L03377
2	KHR28180	1	SUPORTE	
3	KHR28190	4	PARAFUSO	
4	KHR28200	4	BUCHA	
5	47758927	2	PARAFUSO	
6	47759099	1	BRAÇADEIRA	
7	47758927	1	PARAFUSO	
8	48177766	1	SUPORTE	
9	47789332	2	PARAFUSO	
10	47760018	1	COBERTURA	
11	47758927	2	PARAFUSO	
12	47756088	1	CHICOTE	
13	47813559	1	PLACA	
14	82013031	3	BRAÇADEIRA DE CABO 193mm L	
15	47759505	26	TIRA	
16	47757862	1	DÍSTICO DE ATENÇÃO	
17	48176839	1	SUPORTE	; (SN Break) After L03377

55.991.010

p1

CABINA, CABLAGEM; (Prod Date) After 1 Jan 2017

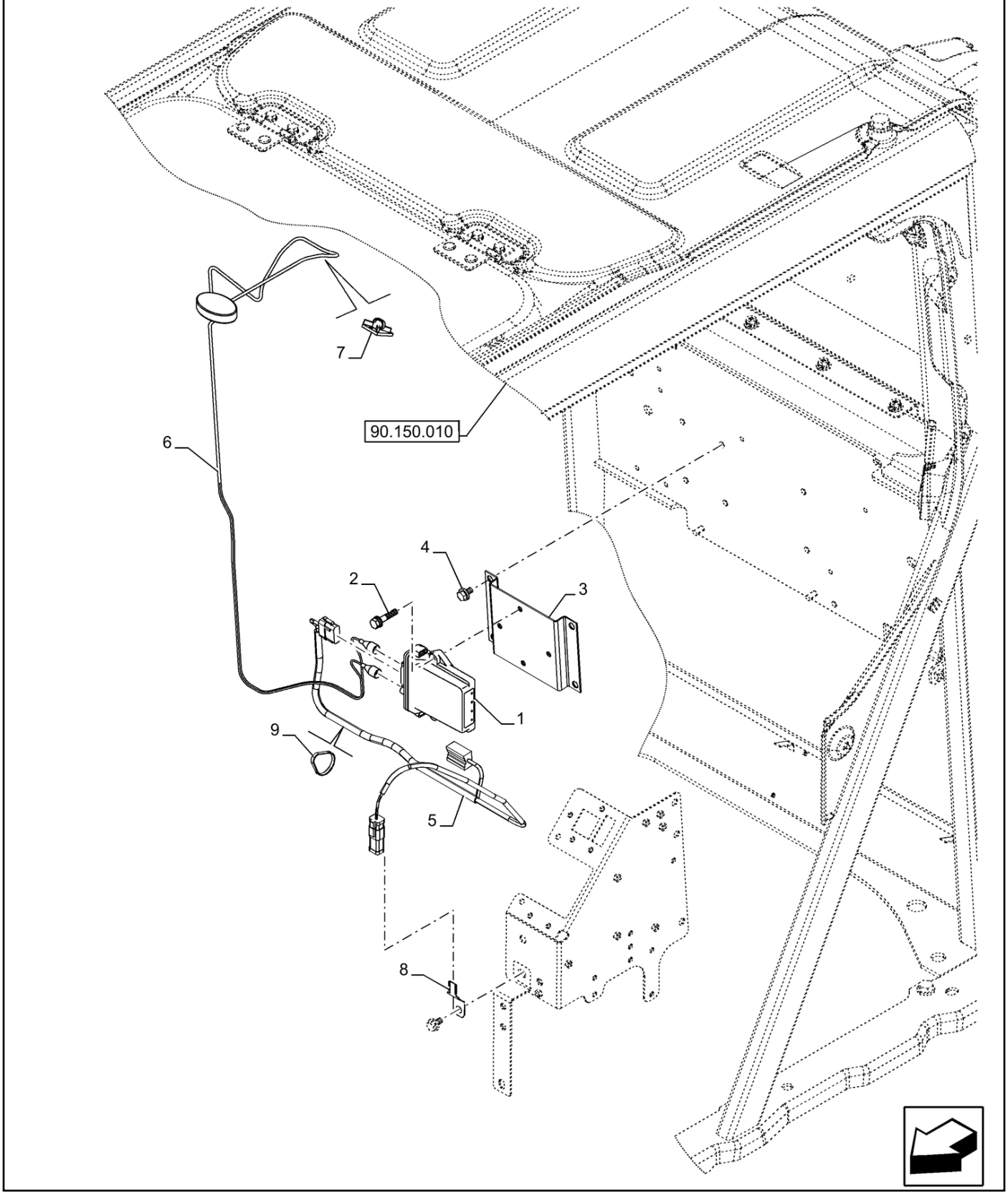

55.991.010

CABINA, CABLAGEM; (Prod Date) After 1 Jan 2017

REF	NP	QTD	DESCRIÇÃO	USO
1	47714488	1	ECU 3G	Sitewatch
2	47792512	2	PARAFUSO	M6 x 30mm
3	47758141	1	SUPORTE	ECU
4	47789325	4	PARAFUSO	M8 x 16mm
5	47758453	1	CHICOTE	GPC
6	84556851	1	ANTENA 3G	com Chicote
7	71451259	1	SUPORTE	Antenna
8	47759427	1	COLAR	
9	47759505	6	TIRA	L=250mm

55.991.020	p1

ANTENA, RECEPTOR GPS; (Prod Date) After 1 Jan 2017

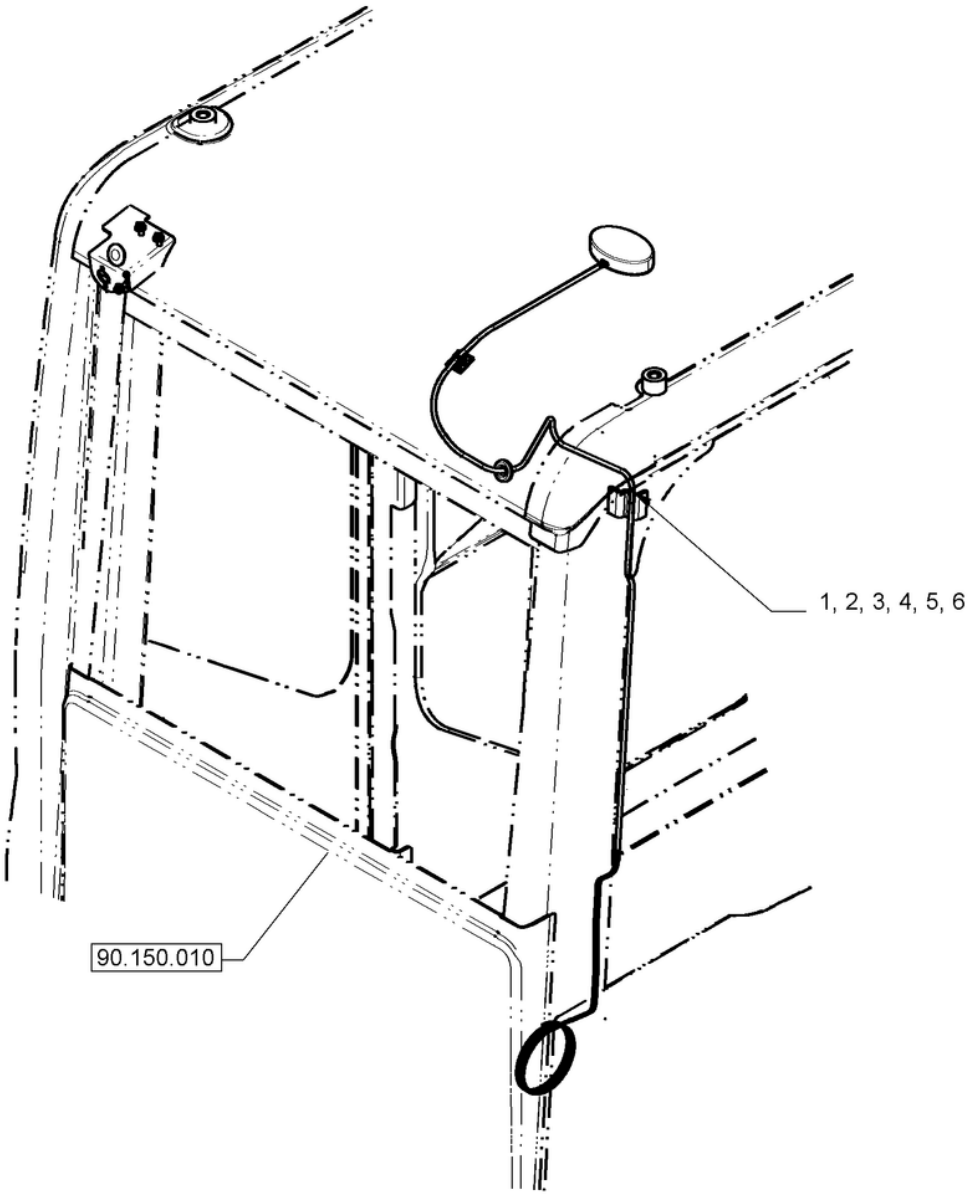

55.991.020

ANTENA, RECEPTOR GPS; (Prod Date) After 1 Jan 2017

REF	NP	QTD	DESCRIÇÃO	USO
1	48100293	1	FIOS ELÉCTRICOS	
2	48100186	1	CINTA	
3	48100166	3	PARAFUSO	
4	48100291	1	PASSA-FIOS	
5	48100292	1	ANTENA	
6	48100188	1	TIRA	

ÍNDICE DE SEÇÃO

LANÇAS, BRAÇOS DE ESCAVAÇÃO E CAÇAMBAS

84.100.010 [01]	CAÇAMBA, LIGAÇÃO E HASTE; (Prod Date) After 1 Jan 2017
84.100.010 [02]	CAÇAMBA, LIGAÇÃO E HASTE; (Prod Date) After 1 Jan 2017
84.100.010 [03]	BALDE, ARTICULAÇÃO E HASTE; (Prod Date) After 1 Jan 2017
84.100.010 [04]	BALDE, ARTICULAÇÃO E HASTE; (Prod Date) After 1 Jan 2017
84.100.020 [01]	VAR - 461921, 461920, 461919 - BALDE; (Prod Date) After 1 Jan 2017
84.100.020 [02]	CAÇAMBA, WIDE SMART-FIT; (Prod Date) After 1 Jan 2017
84.100.020 [03]	CAÇAMBA GD - NARROW SMART-FIT; (Prod Date) After 1 Jan 2017
84.100.020 [04]	CAÇAMBA, 1.4 M3 HD NARROW SMART-FIT; (Prod Date) After 1 Jan 2017
84.100.020 [05]	CAÇAMBA, 1.5 M3 HD WIDE SMART-FIT; (Prod Date) After 1 Jan 2017
84.100.020 [06]	CAÇAMBA, 1.7 M3 GD NARROW SMART-FIT; (Prod Date) After 1 Jan 2017
84.100.020 [07]	CAÇAMBA, 2.4 M3 HD WIDE SMART-FIT; (Prod Date) After 1 Jan 2017
84.100.020 [08]	CAÇAMBA, 2.1 M3 HD WIDE SMART-FIT; (Prod Date) After 1 Jan 2017
84.100.020 [09]	CAÇAMBA, 2.7 M3 HD WIDE SMART-FIT; (Prod Date) After 1 Jan 2017
84.100.020 [10]	CAÇAMBA, 1.3 M3 GD WIDE SMART-FIT W/PLATE; (Prod Date) After 1 Jan 2017
84.100.025 [01]	VAR - 461059 - 461060 - 461061, CAÇAMBA NARROW SMART-FIT; (Prod Date) After 1 Jan 2017
84.100.025 [02]	VAR - 461056 - 461057, CAÇAMBA, WIDE SMART-FIT; (Prod Date) After 1 Jan 2017
84.100.030 [01]	ELO DE TRASNPORTE; (Prod Date) After 1 Jan 2017
84.100.030 [02]	ELO DE TRASNPORTE; (Prod Date) After 1 Jan 2017
84.100.040	LIGADOR, LINGUETA; (Prod Date) After 1 Jan 2017
84.114.010 [01]	LANÇA (L=6.45M); (Prod Date) After 1 Jan 2017
84.114.010 [02]	LANÇA (L=5.43M); (Prod Date) After 1 Jan 2017
84.114.010 [03]	LANÇA (L=5.156M); (Prod Date) After 1 Jan 2017
84.114.010 [04]	LANÇA (L=6.00M); (Prod Date) After 1 Jan 2017
84.114.020 [01]	BRAÇO (L=2.20M); (Prod Date) After 1 Jan 2017
84.114.020 [02]	BRAÇO (L=2.4 M); (Prod Date) After 1 Jan 2017
84.114.020 [03]	BRAÇO (L=2.45 M); (Prod Date) After 1 Jan 2017
84.114.020 [04]	BRAÇO (L=2.2 M); (Prod Date) After 1 Jan 2017
84.114.030 [01]	BRAÇO, TRABALHOS PESADOS (L=3.25M); (Prod Date) After 1 Jan 2017
84.114.030 [02]	BRAÇO, TRABALHOS PESADOS (L=2.94 M); (Prod Date) After 1 Jan 2017
84.912.010	BRAÇADEIRA, BRAÇO, BRAÇO LANÇA; (Prod Date) After 1 Jan 2017

84.100.010 [01]

p1

CAÇAMBA, LIGAÇÃO E HASTE; (Prod Date) After 1 Jan 2017

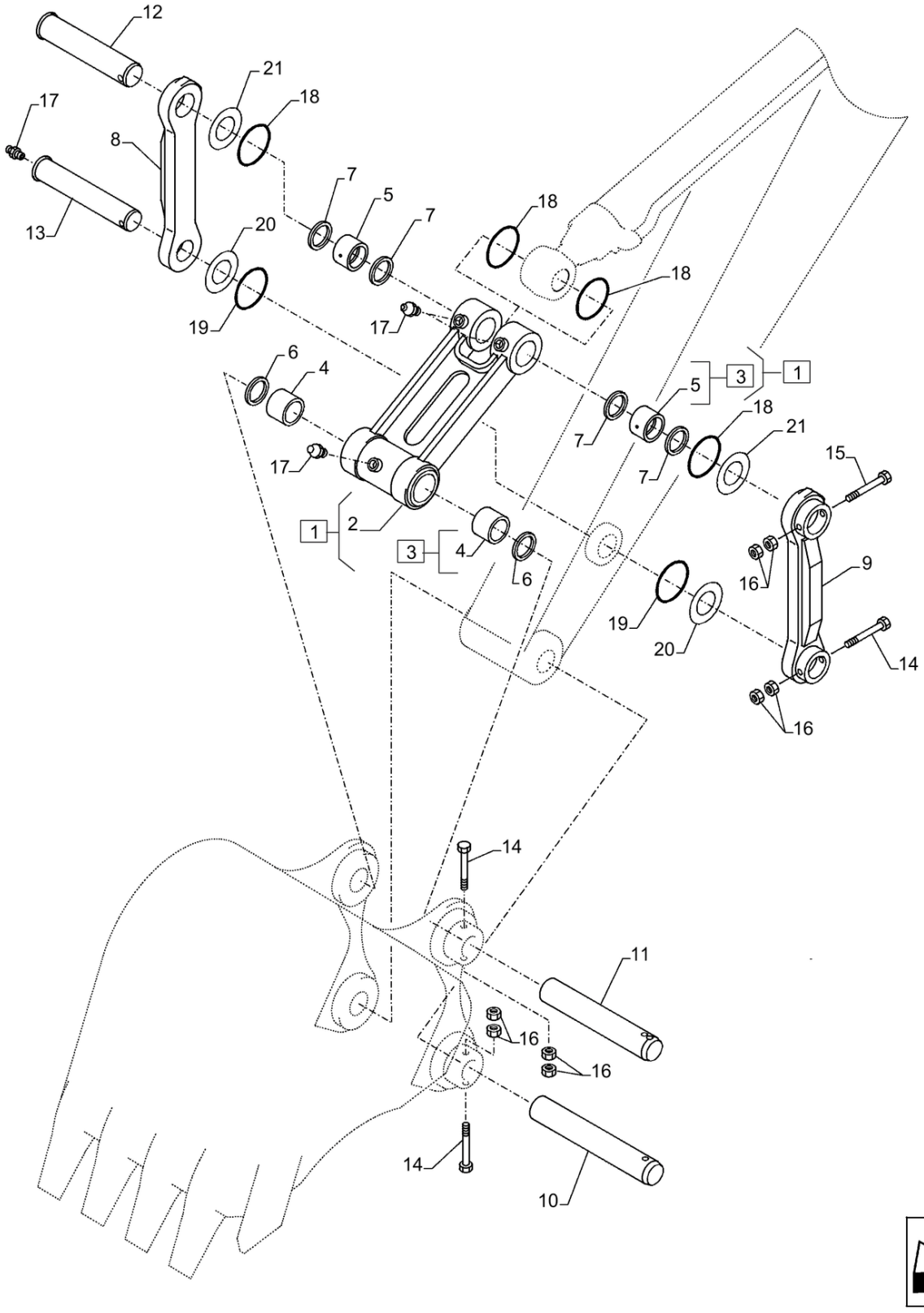

84.100.010 [01]

CAÇAMBA, LIGAÇÃO E HASTE; (Prod Date) After 1 Jan 2017

REF	NP	QTD	DESCRIÇÃO	USO
1	47913070	1	CONECTOR	Incl 2 - 5
2	NSS	1	NO SE VENDE SEPARADO	Link Bucket, Incl in 1
3	NSS	1	NO SE VENDE SEPARADO	Link Bucket, Incl in 1, Incl 4, 5
4	47791381	2	BUCHA	
5	47791382	2	BUCHA	
6	47784355	2	O-RING	
7	47759204	4	VEDANTE	
8	47913081	1	CONECTOR	
9	47913091	1	CONECTOR	
10	47791385	1	PINO	
11	47791386	1	PINO	
12	47791387	1	PINO	
13	47791388	1	PINO	
14	15998931	3	PARAFUSO Hex, M24 x 2 x 190mm, Cl 10.9	
15	15999131	1	PARAFUSO Hex, M24 x 2 x 200mm, Cl 10.9	
16	12164521	8	PORCA Hex, M24, 2mm Pitch,19mm High, Cl 10	
17	80710	4	GRAXEIRA 1/8" - 27 Dryseal PTF	
18	47784352	4	O-RING	
19	47784352	2	O-RING	
20	47835521	2	CALÇO DE AFINAÇÃO 86MM_ID_X_170MM_OD_X_1.2MM_THK	
21	47835519	2	CALÇO DE AFINAÇÃO 106MM_ID_X_170MM_OD_X_1.2MM_THK	

84.100.010 [02]

p1

CAÇAMBA, LIGAÇÃO E HASTE; (Prod Date) After 1 Jan 2017

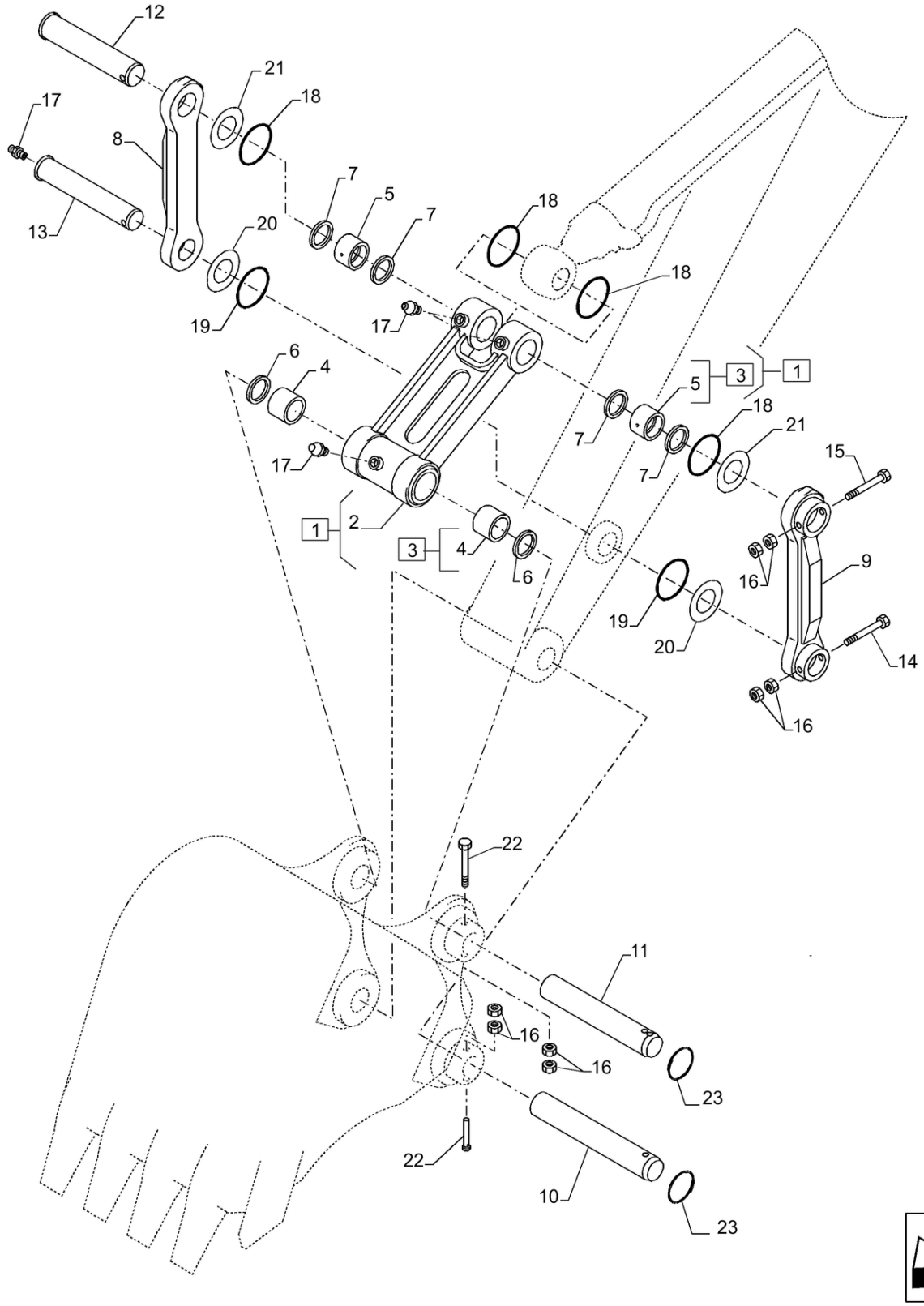

84.100.010 [02]

CAÇAMBA, LIGAÇÃO E HASTE; (Prod Date) After 1 Jan 2017

REF	NP	QTD	DESCRIÇÃO	USO
1	47931183	1	ELO	Incl 2 - 5
2	NSS	1	NO SE VENDE SEPARADO	Link Bucket, Incl in 1
3	NSS	1	NO SE VENDE SEPARADO	Link Bucket, Incl in 1, Incl 4, 5
4	47759925	2	BUCHA	
5	47760573	2	BUCHA	
6	47759203	2	VEDANTE	
7	47760453	4	VEDANTE	
8	47931011	1	ELO	
9	47931113	1	ELO	
10	47973658	1	PINO	
11	47973657	1	PINO	
12	47760598	1	PINO	
13	47760597	1	PINO	
14	15990331	1	PARAFUSO Hex, M20 x 1.5 x 160mm, Cl 10.9	
15	15990531	1	PARAFUSO Hex, M20 x 1.5 x 170mm, Cl 10.9	
16	12164321	8	PORCA M20 x 1.5, Cl 10	
17	80710	4	GRAXEIRA 1/8" - 27 Dryseal PTF	
18	47759206	4	VEDANTE	
19	47760454	2	O-RING	
20	47760523	2	CALÇO DE AFINAÇÃO	
21	47841893	2	CALÇO DE AFINAÇÃO	
22	47760526	2	PINO	
23	47760626	2	ANEL	

84.100.010 [03]

p1

BALDE, ARTICULAÇÃO E HASTE; (Prod Date) After 1 Jan 2017

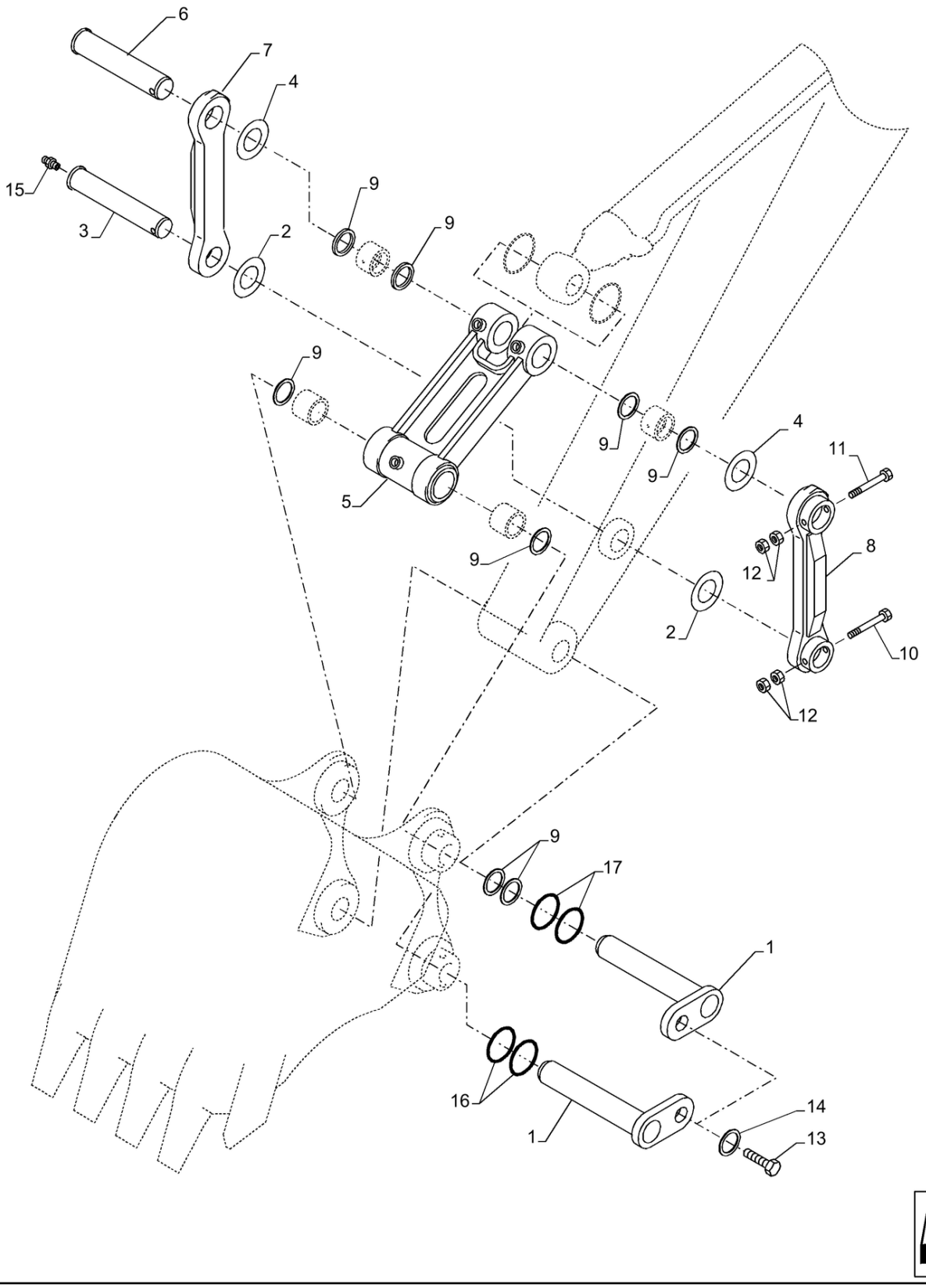

84.100.010 [03]

BALDE, ARTICULAÇÃO E HASTE; (Prod Date) After 1 Jan 2017

REF	NP	QTD	DESCRIÇÃO	USO
1	75327104	2	PINO 80mm OD x 512mm L	
2	47760523	2	CALÇO DE AFINAÇÃO	
3	47951209	1	PINO	Não Ilustrado
4	47841893	2	CALÇO DE AFINAÇÃO	
5	47951043	1	HASTE	Não Ilustrado
6	47950398	1	PINO	Não Ilustrado
7	47950529	1	ELO	Não Ilustrado
8	47950500	1	ELO	Não Ilustrado
9	47759203	6	VEDANTE	
10	392531	1	PARAFUSO Hex, M16 x 2 x 130mm, Cl 10.9	
11	1791248	1	PARAFUSO Hex, M16 x 140mm, Cl 10.9	
12	392530	4	PORCA M16, Cl 10	
13	9512573	2	PARAFUSO Hex, M20 x 2.5 x 40mm, Cl 10.9, Full Thd	
14	75256026	2	ARRUELA PLANA 22mm ID x 66mm OD x 6.3mm Thk	
15	80710	1	GRAXEIRA 1/8" - 27 Dryseal PTF	
16	72953884	2	O-RING	
17	71415157	2	O-RING 10mm Thk x 145mm ID	

84.100.010 [04]

p1

BALDE, ARTICULAÇÃO E HASTE; (Prod Date) After 1 Jan 2017

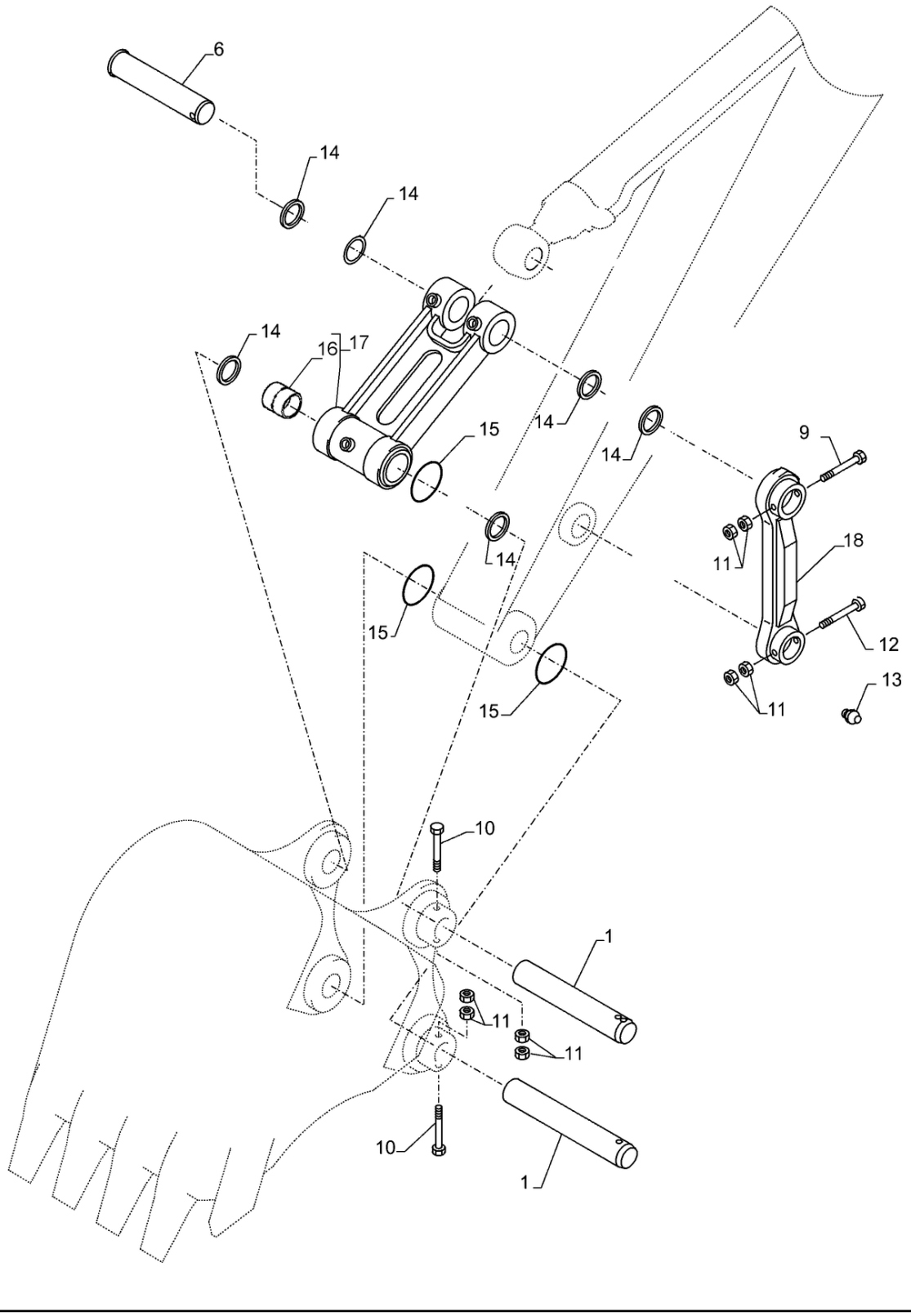

84.100.010 [04]

BALDE, ARTICULAÇÃO E HASTE; (Prod Date) After 1 Jan 2017

REF	NP	QTD	DESCRIÇÃO	USO
1	47914227	2	PINO	
2	47759920	4	CALÇO DE AFINAÇÃO	Não ilustrado
3	47914233	1	PINO	Não ilustrado
4	47835521	2	CALÇO DE AFINAÇÃO 86MM_ID_X_170MM_OD_X_1.2MM_THK	Não ilustrado
5	47914236	1	CONECTOR	Não ilustrado
6	47914237	1	PINO	
7	47914238	1	CONECTOR	Não ilustrado
8	47914239	1	CONECTOR	Não ilustrado
9	73171000	1	PARAFUSO Hex, M20 x 2.5 x 160mm, Cl 10.9	
10	84334022	2	PARAFUSO Hex, M20 x 2.5 x 180mm, Cl 10.9	
11	9847024	8	PORCA M20, Cl 10	
12	9849411	1	PARAFUSO Hex, M20 x 2.5 x 150mm, Cl 10.9	
13	153630A1	1	GRAXEIRA	
14	47759204	6	VEDANTE	
15	47872215	4	O-RING	
16	84185784	4	BUCHA 90mm ID x 105mm OD x 114mm L	
17	47914236	1	CONECTOR	
18	47914239	1	CONECTOR	With lock
18	47914238	1	CONECTOR	

84.100.020 [01]

p1

VAR - 461921, 461920, 461919 - BALDE; (Prod Date) After 1 Jan 2017

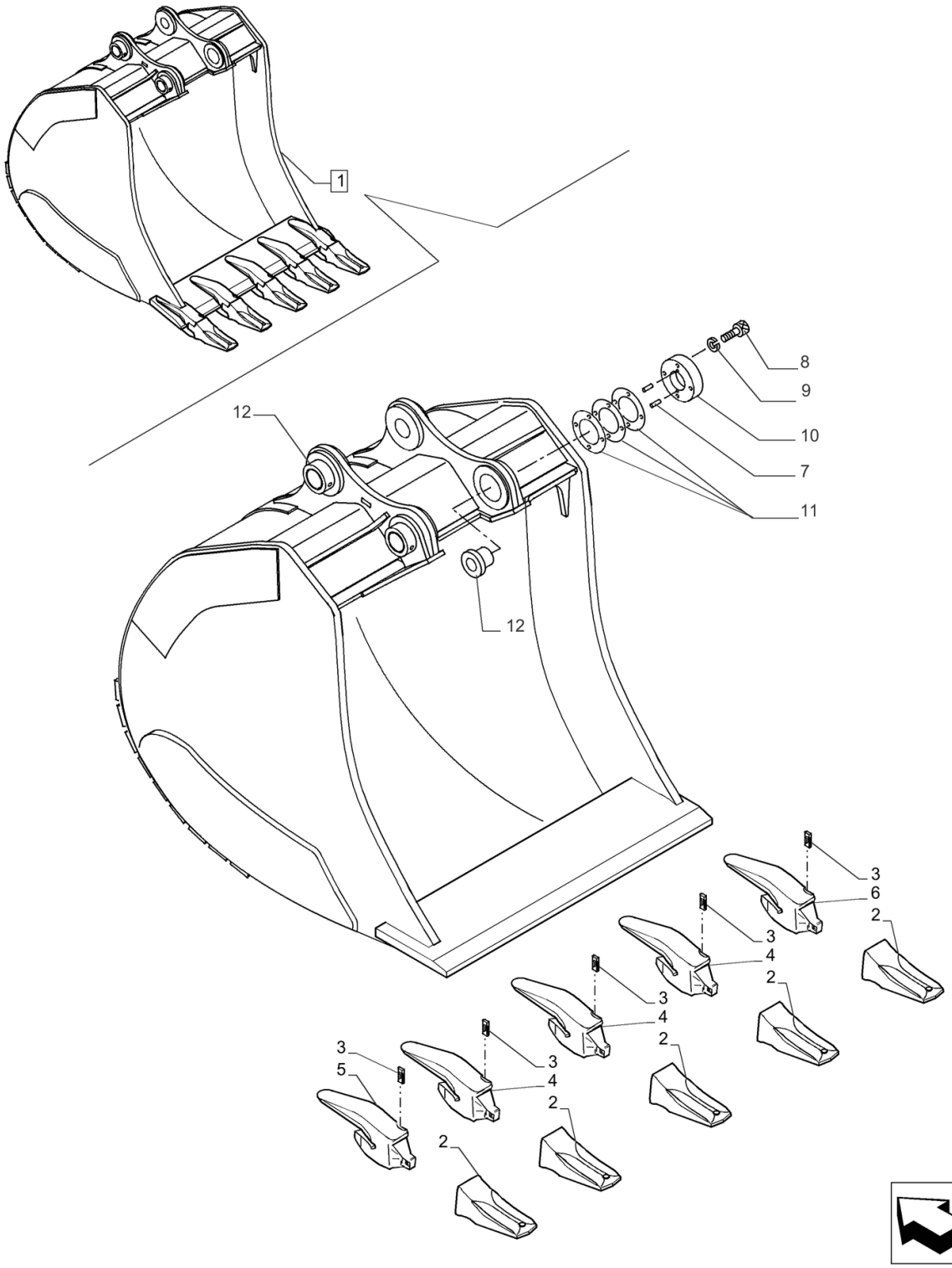

84.100.020 [01]

VAR - 461921, 461920, 461919 - BALDE; (Prod Date) After 1 Jan 2017

REF	NP	QTD	DESCRIÇÃO	USO
1	47941439	1	CAÇAMBA	2.0, VAR - 461921, Incl 2 - 12
1	47946470	1	CAÇAMBA	1.8, VAR - 461920, Incl 2 - 12
1	47946119	1	CAÇAMBA	1.6, VAR - 461919, Incl 2 - 12
2	84289968	5	DENTE DA NAVALHA	
3	84289973	5	CHAVETA SF40P	
4	84289974	3	ADAPTADOR	
5	84289976	1	ADAPTADOR	
6	84289975	1	ADAPTADOR	
7	345370	2		
8	14426331	4	PARAFUSO	M16 X 2 X 45
9	10572179	4	ANILHA DE RETENÇÃO M16	
10	47976008	1	PLACA	
11	47954356	4	CALÇO DE AFINAÇÃO	
12	47954362	4	BUCHA	

84.100.020 [02]

p1

CAÇAMBA, WIDE SMART-FIT; (Prod Date) After 1 Jan 2017

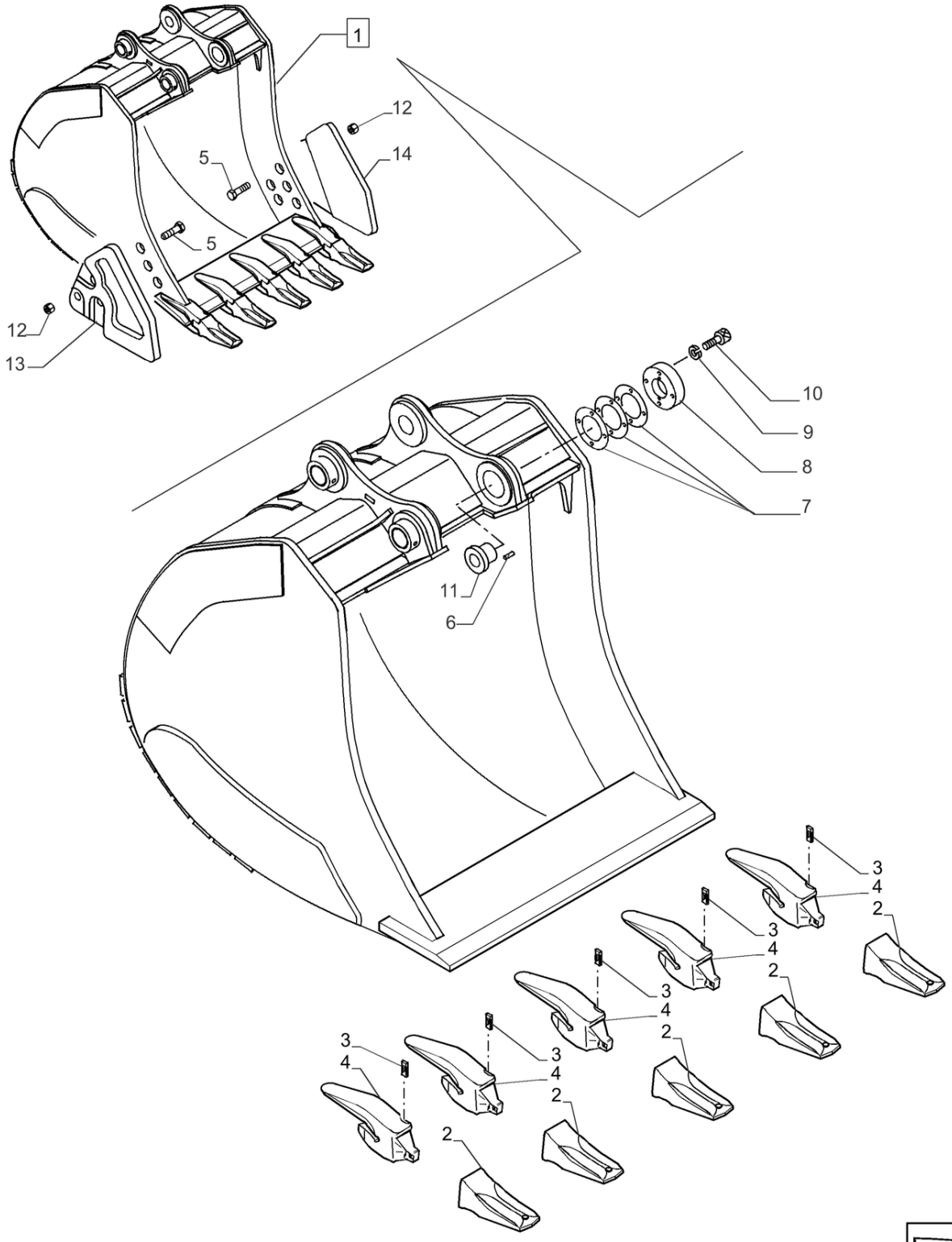

84.100.020 [02]

CAÇAMBA, WIDE SMART-FIT; (Prod Date) After 1 Jan 2017

REF	NP	QTD	DESCRIÇÃO	USO
1	47969962	1	CAÇAMBA	CEGRA,1,3 m3, Incl 2 - 14
1	47972070	1	CAÇAMBA	CEGRA,1,1 m3, Incl 2 - 14
2	84216123	AR	DENTE DA NAVALHA	
3	84168140	AR	CHAVETA	
4	84254582	AR	ADAPTADOR	
5	8282270	6	PERNO DE ARADO Plow, M20 x 1.5 x 67mm, Cl 10.9	
6	10493230	1	PINO	
7	75325825	AR	CALÇO DE AFINAÇÃO 138mm ID x 190mm OD x 1mm Thk	
7	75325824	AR	CALÇO DE AFINAÇÃO 138mm ID x 190mm OD x 0.5mm Thk	
8	75325826	1	PLACA	
9	10517271	3	ANILHA DE RETENÇÃO 16.2mm ID x 27.7mm OD x 4mm Thk	
10	412398	3	PARAFUSO Hex, M16 x 2 x 50mm, Cl 10.9, Full Thd	
11	47971411	1	BUCHA	
12	12575121	1	PORCA M20 x 1.5, Cl 10	
13	75326627	1	CUNHA	LE
14	75326628	1	CUNHA	LD

84.100.020 [03]

p1

CAÇAMBA GD - NARROW SMART-FIT; (Prod Date) After 1 Jan 2017

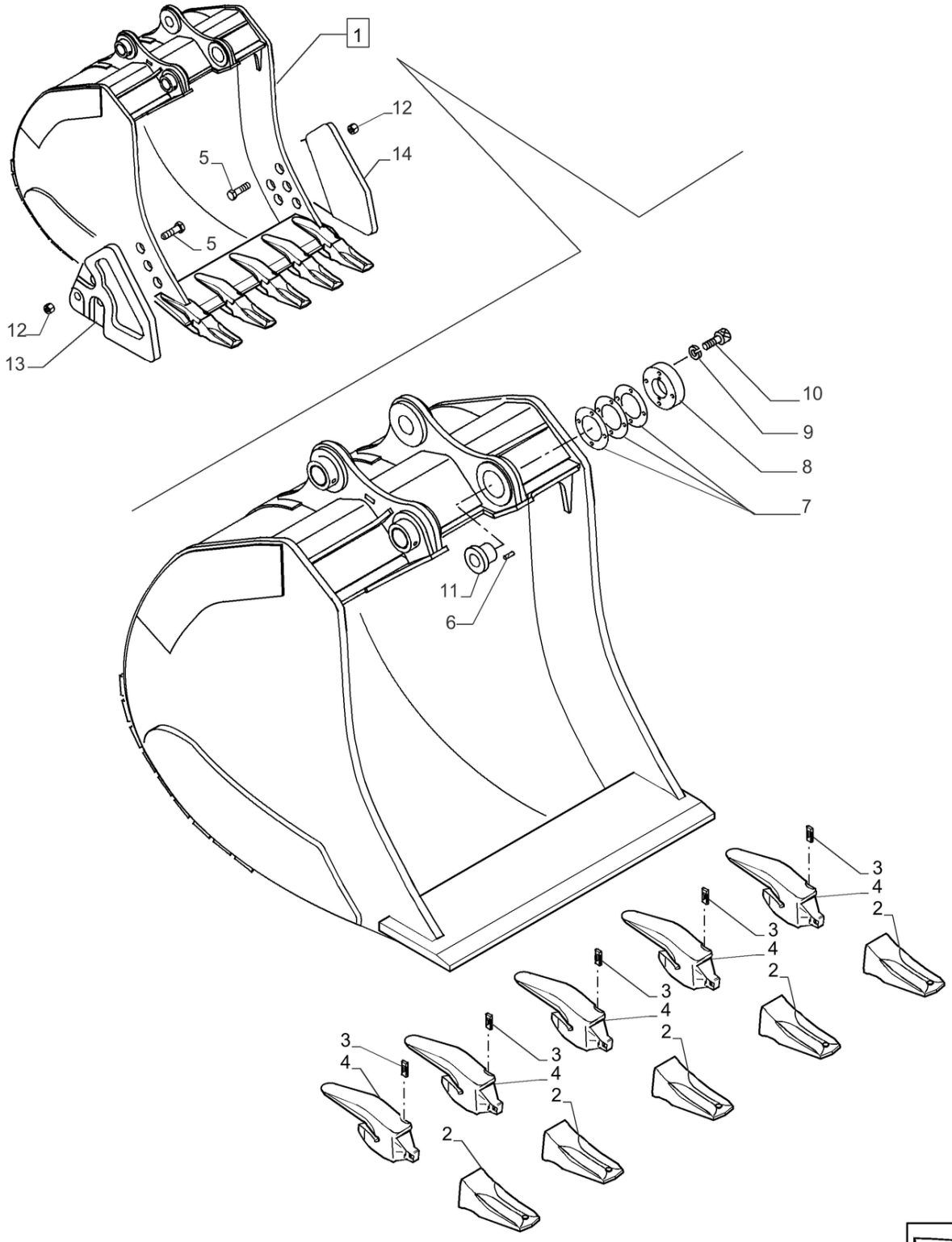

84.100.020 [03]

CAÇAMBA GD - NARROW SMART-FIT; (Prod Date) After 1 Jan 2017

REF	NP	QTD	DESCRIÇÃO	USO
1	47972088	1	CAÇAMBA	CEGRA,1,7 m3, Incl 2 - 14
1	47979068	1	CAÇAMBA	CEGRA,1,5 m3, Incl 2 - 14
1	47979076	1	CAÇAMBA	CEGRA,1,1 m3, Incl 2 - 14
2	84216123	AR	DENTE DA NAVALHA	
3	84168140	AR	CHAVETA	
4	84254582	AR	ADAPTADOR	
5	8282270	6	PERNO DE ARADO Plow, M20 x 1.5 x 67mm, Cl 10.9	
6	10493230	1	PINO	
7	75325825	AR	CALÇO DE AFINAÇÃO 138mm ID x 190mm OD x 1mm Thk	
7	75325824	AR	CALÇO DE AFINAÇÃO 138mm ID x 190mm OD x 0.5mm Thk	
8	75325826	1	PLACA	
9	10517271	3	ANILHA DE RETENÇÃO 16.2mm ID x 27.7mm OD x 4mm Thk	
10	412398	3	PARAFUSO Hex, M16 x 2 x 50mm, Cl 10.9, Full Thd	
11	47971411	1	BUCHA	
12	12575121	1	PORCA M20 x 1.5, Cl 10	
13	75326627	1	CUNHA	LE
14	75326628	1	CUNHA	LD

84.100.020 [04]

p1

CAÇAMBA, 1.4 M3 HD NARROW SMART-FIT; (Prod Date) After 1 Jan 2017

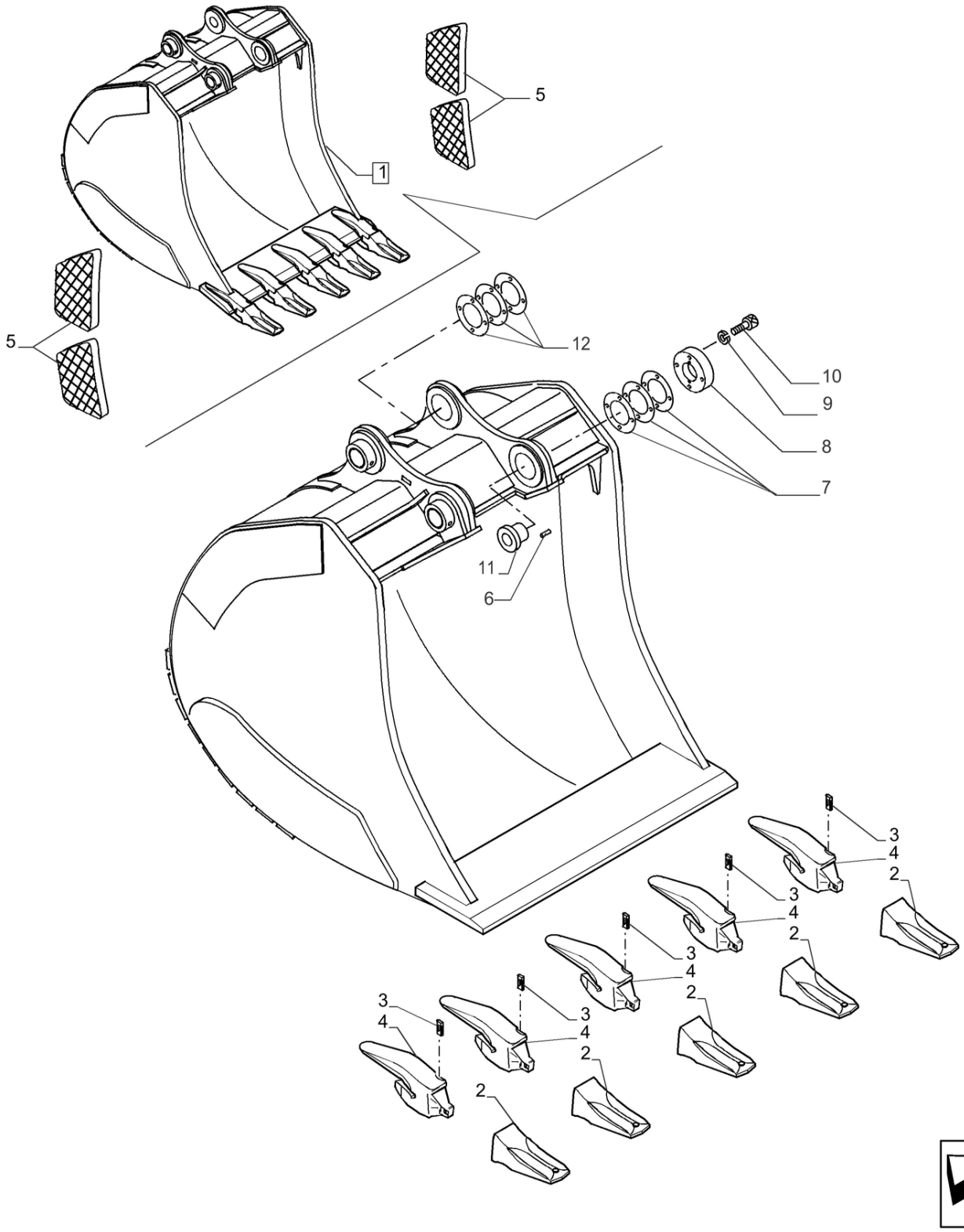

84.100.020 [04]

CAÇAMBA, 1.4 M3 HD NARROW SMART-FIT; (Prod Date) After 1 Jan 2017

REF	NP	QTD	DESCRIÇÃO	USO
1	48050517	1	CAÇAMBA	1.4 m3, Incl 2 - 12
2	84254196	5	DENTE DA NAVALHA	
3	84289946	5	CHAVETA	
4	84289935	5	ADAPTADOR	
5	75260551	4	REFORÇO	
6	10493230	1	PINO	
7	75325825	7	CALÇO DE AFINAÇÃO 138mm ID x 190mm OD x 1mm Thk	
7	75325824	6	CALÇO DE AFINAÇÃO 138mm ID x 190mm OD x 0.5mm Thk	
8	75325826	1	PLACA	
9	10517271	3	ANILHA DE RETENÇÃO 16.2mm ID x 27.7mm OD x 4mm Thk	
10	412398	3	PARAFUSO Hex, M16 x 2 x 50mm, Cl 10.9, Full Thd	
11	75327106	2	BUCHA 80mm ID x 180mm OD x 71mm L	
12	75261591	2	CALÇO DE AFINAÇÃO 82mm ID x 140mm OD x 0.5mm Thk	
12	75261592	2	CALÇO DE AFINAÇÃO 82mm ID x 140mm OD x 1mm Thk	

84.100.020 [05]

p1

CAÇAMBA, 1.5 M3 HD WIDE SMART-FIT; (Prod Date) After 1 Jan 2017

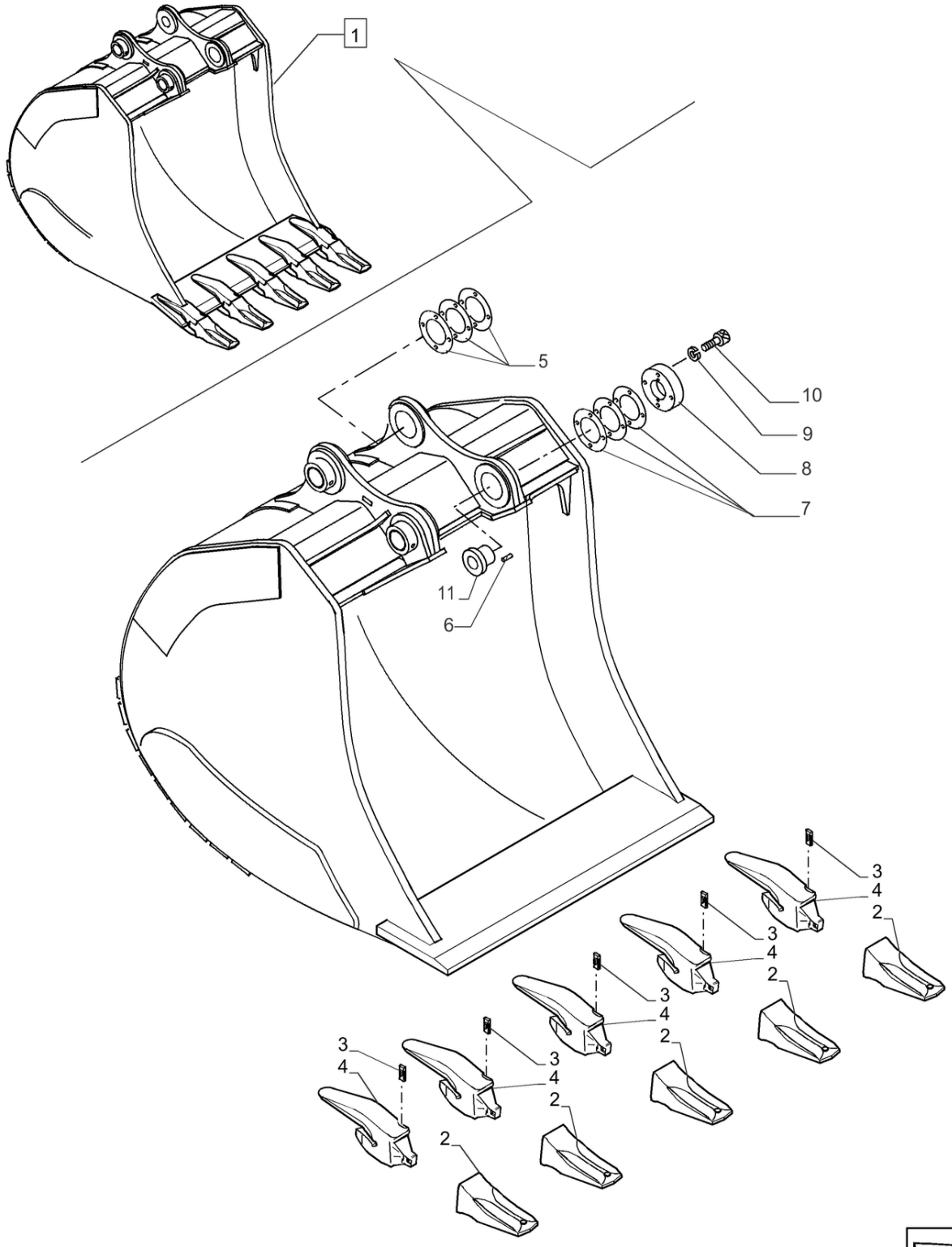

84.100.020 [05]

CAÇAMBA, 1.5 M3 HD WIDE SMART-FIT; (Prod Date) After 1 Jan 2017

REF	NP	QTD	DESCRIÇÃO	USO
1	48048931	1	CAÇAMBA	1,5 m3, Incl 2 - 11
2	84254196	7	DENTE DA NAVALHA	
3	84289946	7	CHAVETA	
4	84254582	AR	ADAPTADOR	
5	75261591	2	CALÇO DE AFINAÇÃO 82mm ID x 140mm OD x 0.5mm Thk	
5	75261592	2	CALÇO DE AFINAÇÃO 82mm ID x 140mm OD x 1mm Thk	
6	10493230	1	PINO	
7	75325825	AR	CALÇO DE AFINAÇÃO 138mm ID x 190mm OD x 1mm Thk	
7	75325824	AR	CALÇO DE AFINAÇÃO 138mm ID x 190mm OD x 0.5mm Thk	
8	75325826	1	PLACA	
9	10517271	3	ANILHA DE RETENÇÃO 16.2mm ID x 27.7mm OD x 4mm Thk	
10	412398	3	PARAFUSO Hex, M16 x 2 x 50mm, Cl 10.9, Full Thd	
11	75327106	1	BUCHA 80mm ID x 180mm OD x 71mm L	

84.100.020 [06]

p1

CAÇAMBA, 1.7 M3 GD NARROW SMART-FIT; (Prod Date) After 1 Jan 2017

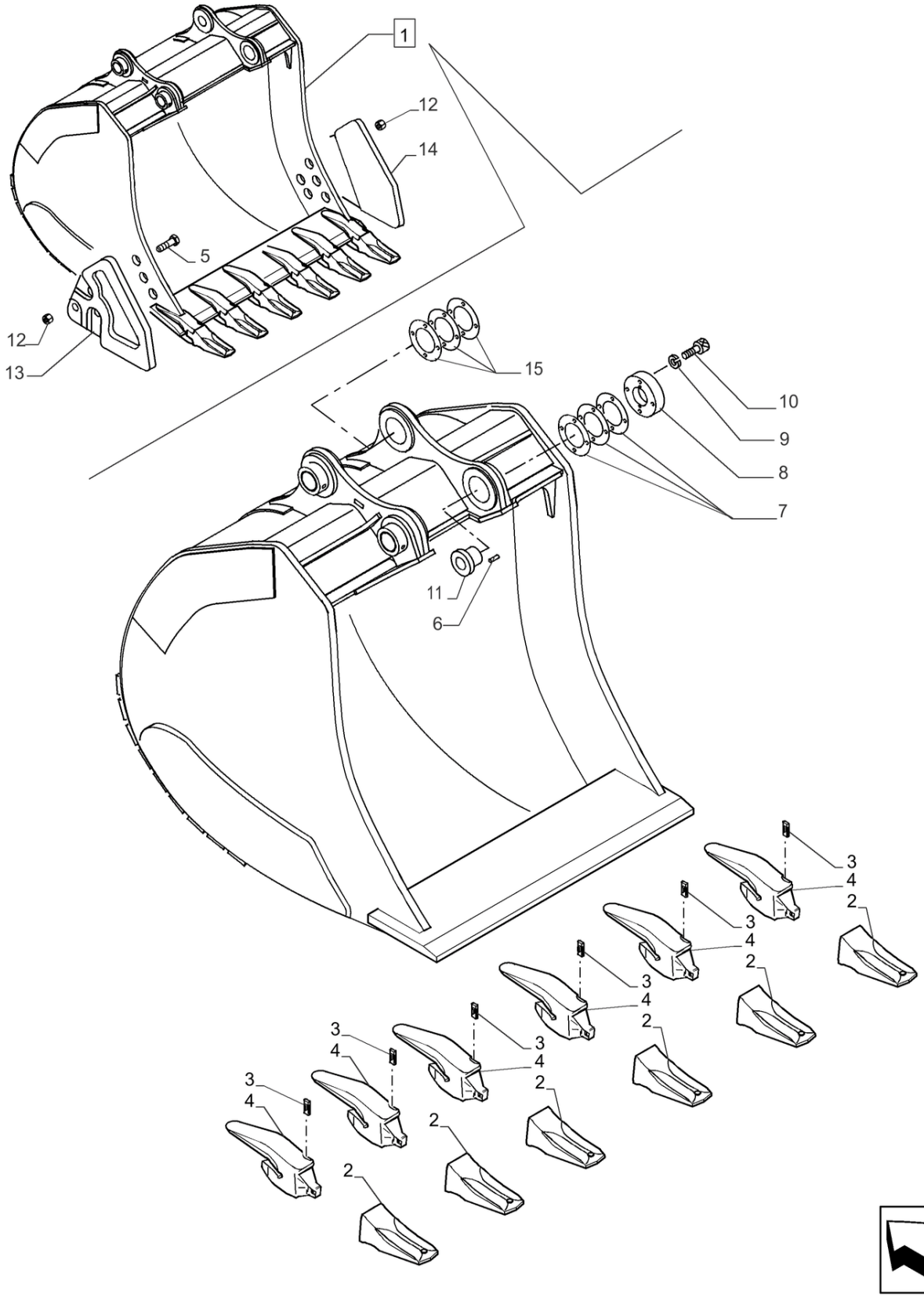

84.100.020 [06]

CAÇAMBA, 1.7 M3 GD NARROW SMART-FIT; (Prod Date) After 1 Jan 2017

REF	NP	QTD	DESCRIÇÃO	USO
1	48046552	1	CAÇAMBA	1,7 m3, Incl 2 - 15
2	84216123	6	DENTE DA NAVALHA	
3	84168140	6	CHAVETA	
4	84254582	AR	ADAPTADOR	
5	8282270	6	PERNO DE ARADO Plow, M20 x 1.5 x 67mm, Cl 10.9	
6	10493230	1	PINO	
7	75325825	7	CALÇO DE AFINAÇÃO 138mm ID x 190mm OD x 1mm Thk	
7	75325824	6	CALÇO DE AFINAÇÃO 138mm ID x 190mm OD x 0.5mm Thk	
8	75325826	1	PLACA	
9	10517271	3	ANILHA DE RETENÇÃO 16.2mm ID x 27.7mm OD x 4mm Thk	
10	412398	3	PARAFUSO Hex, M16 x 2 x 50mm, Cl 10.9, Full Thd	
11	75327081	1	BUCHA 80.1mm ID x 180mm OD x 64.5mm L	
12	12575121	1	PORCA M20 x 1.5, Cl 10	
13	75326627	1	CUNHA	LE
14	75326628	1	CUNHA	LD
15	75261591	2	CALÇO DE AFINAÇÃO 82mm ID x 140mm OD x 0.5mm Thk	
15	75261592	2	CALÇO DE AFINAÇÃO 82mm ID x 140mm OD x 1mm Thk	

84.100.020 [07]

p1

CAÇAMBA, 2.4 M3 HD WIDE SMART-FIT; (Prod Date) After 1 Jan 2017

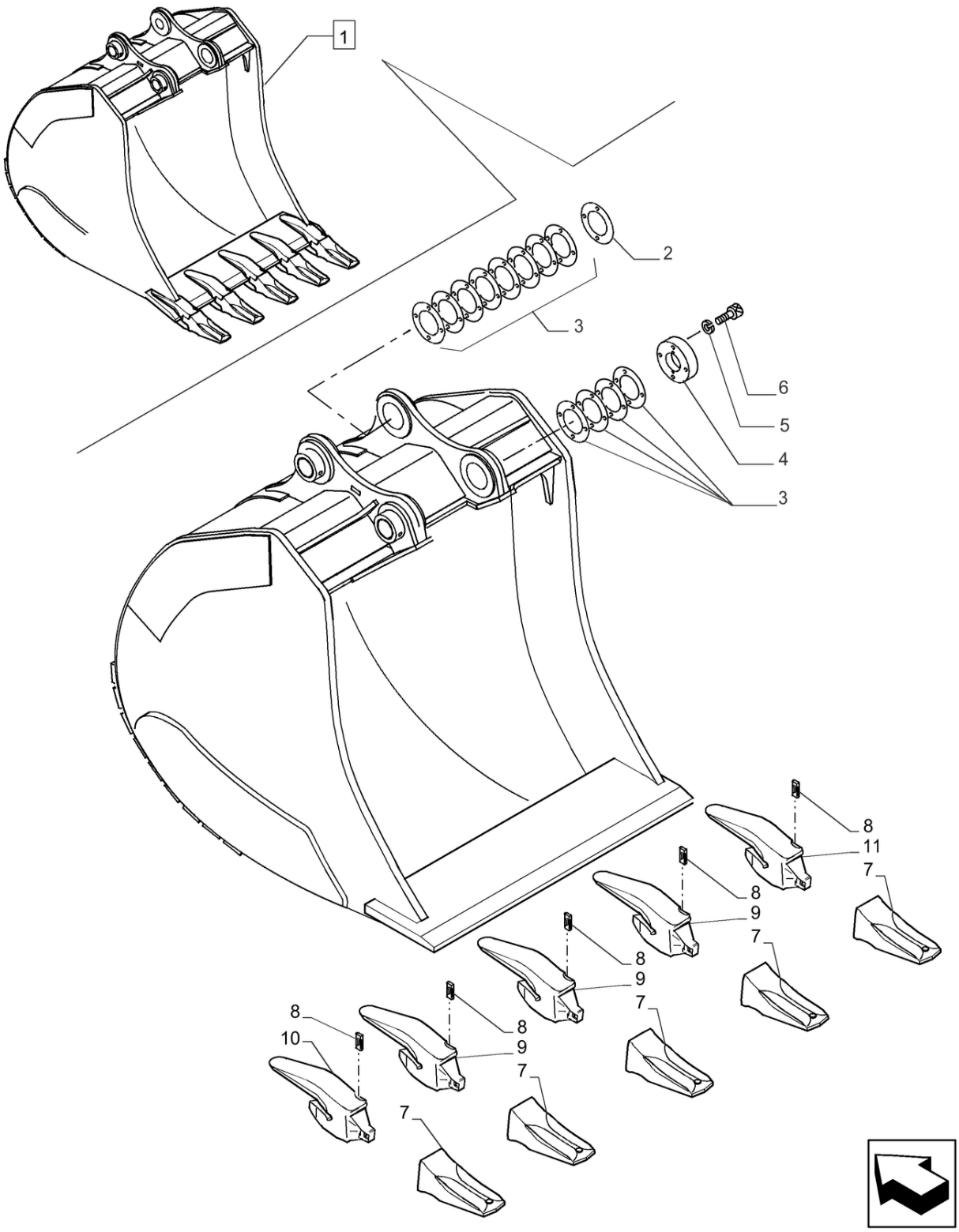

84.100.020 [07]

CAÇAMBA, 2.4 M3 HD WIDE SMART-FIT; (Prod Date) After 1 Jan 2017

REF	NP	QTD	DESCRIÇÃO	USO
1	47988562	1	CAÇAMBA	2.4 m3, With Hook, Incl 2 - 11
2	47995240	1	ESPAÇADOR	
3	47995179	12	ESPAÇADOR	
4	47995413	1	ESPAÇADOR	
5	10572079	3	ANILHA DE RETENÇÃO M14	
6	15888931	3	PARAFUSO Hex, M14 x 120, 10.9	
7	84289971	5	DENTE DA NAVALHA	
8	84289973	5	CHAVETA SF40P	
9	84289974	3	ADAPTADOR	
10	84289976	1	ADAPTADOR	
11	84289975	1	ADAPTADOR	

84.100.020 [08]

p1

CAÇAMBA, 2.1 M3 HD WIDE SMART-FIT; (Prod Date) After 1 Jan 2017

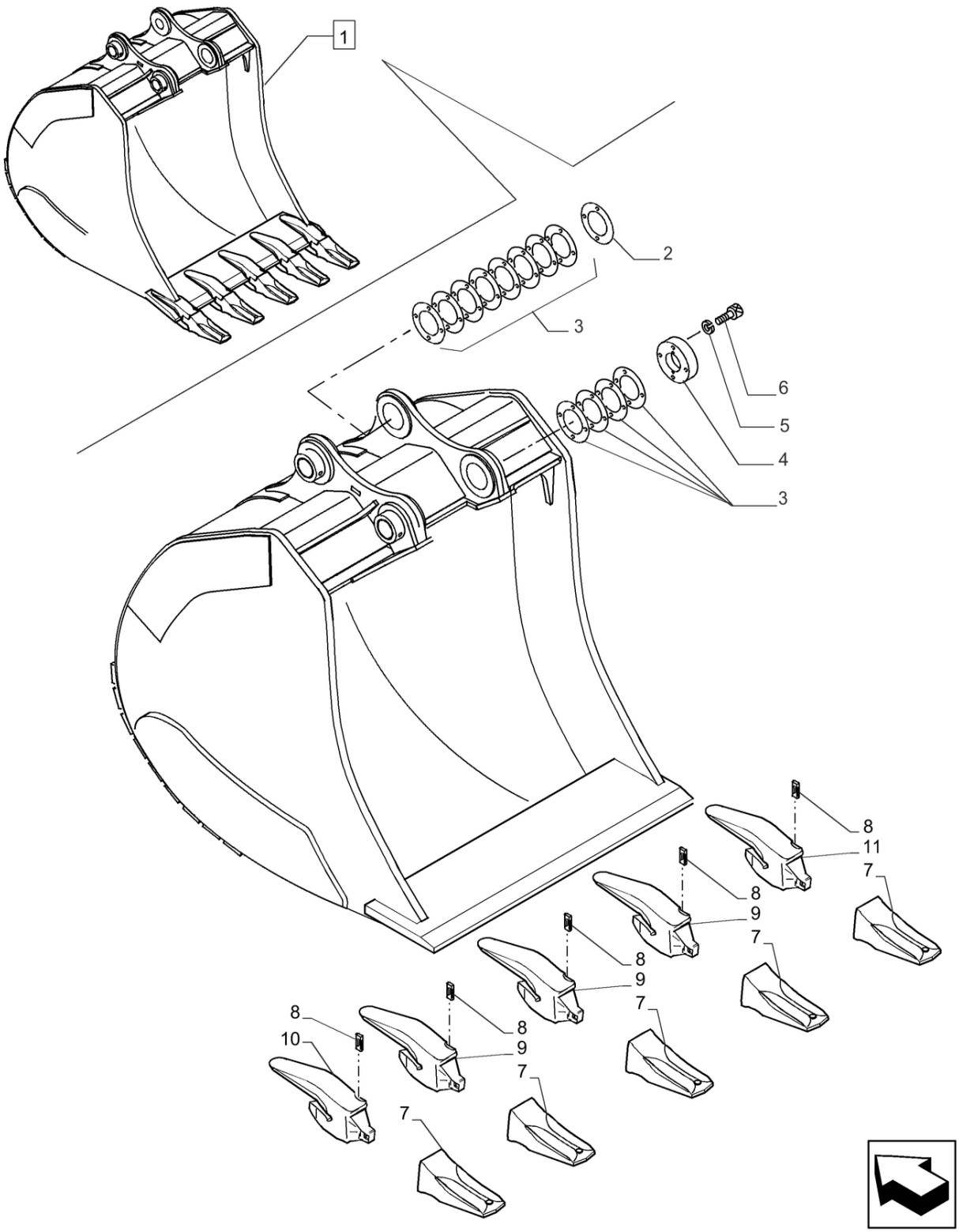

84.100.020 [08]

CAÇAMBA, 2.1 M3 HD WIDE SMART-FIT; (Prod Date) After 1 Jan 2017

REF	NP	QTD	DESCRIÇÃO	USO
1	47994355	1	CAÇAMBA	2.1 m3, With Hook, Incl 2 - 11
2	47995240	1	ESPAÇADOR	
3	47995179	12	ESPAÇADOR	
4	47995413	1	ESPAÇADOR	
5	10572079	3	ANILHA DE RETENÇÃO M14	
6	15888931	3	PARAFUSO Hex, M14 x 120, 10.9	
7	84289971	5	DENTE DA NAVALHA	
8	84289973	5	CHAVETA SF40P	
9	84289974	3	ADAPTADOR	
10	84289976	1	ADAPTADOR	
11	84289975	1	ADAPTADOR	

84.100.020 [09]

p1

CAÇAMBA, 2.7 M3 HD WIDE SMART-FIT; (Prod Date) After 1 Jan 2017

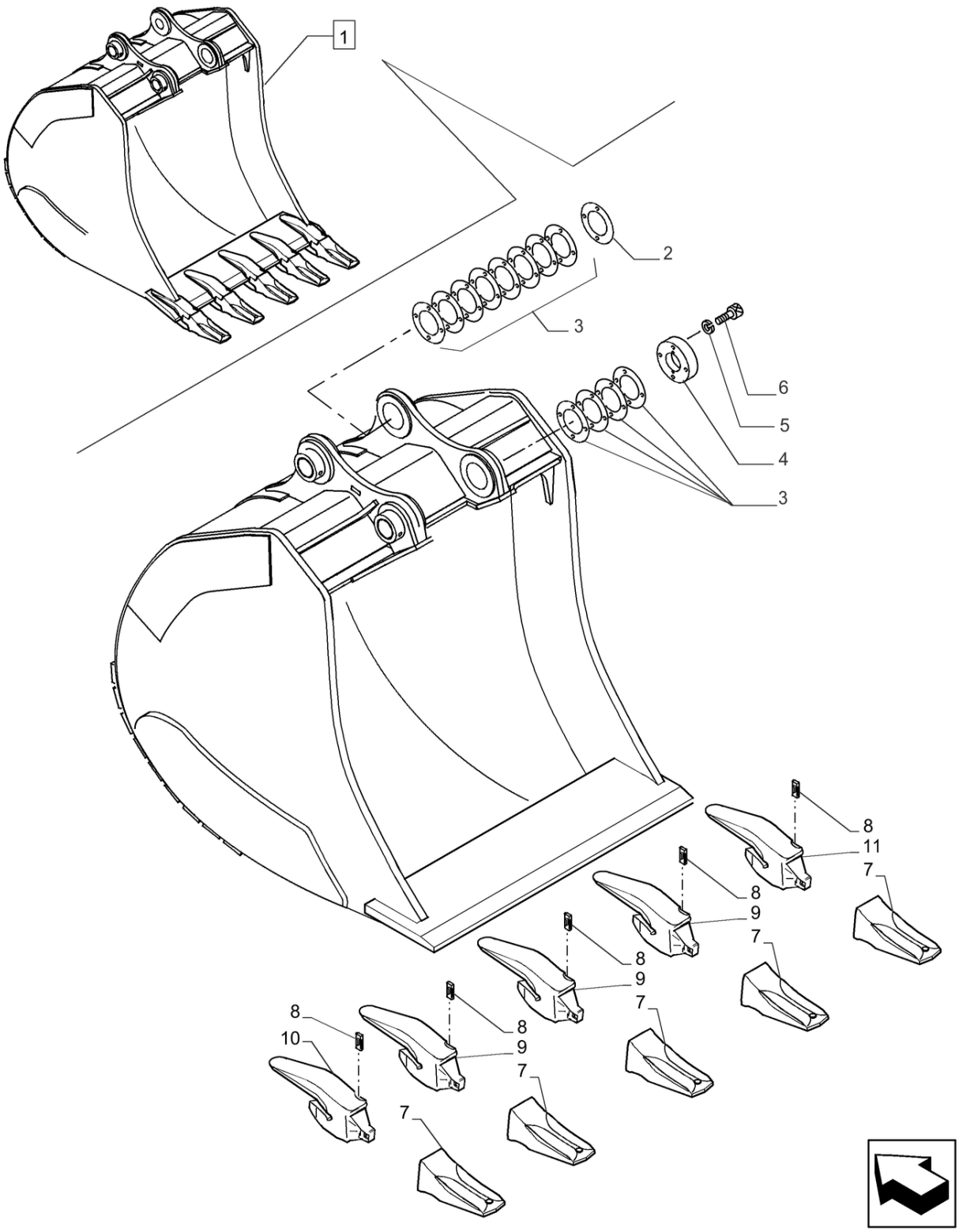

84.100.020 [09]

CAÇAMBA, 2.7 M3 HD WIDE SMART-FIT; (Prod Date) After 1 Jan 2017

REF	NP	QTD	DESCRIÇÃO	USO
1	47940850	1	CAÇAMBA	2.7 m3, With Hook, Incl 2 - 11
2	47995240	1	ESPAÇADOR	
3	47995179	12	ESPAÇADOR	
4	47995413	1	ESPAÇADOR	
5	10572079	3	ANILHA DE RETENÇÃO M14	
6	15888931	3	PARAFUSO Hex, M14 x 120, 10.9	
7	84289971	5	DENTE DA NAVALHA	
8	84289973	5	CHAVETA SF40P	
9	84289974	3	ADAPTADOR	
10	84289976	1	ADAPTADOR	
11	84289975	1	ADAPTADOR	

84.100.020 [10]

p1

CAÇAMBA, 1.3 M3 GD WIDE SMART-FIT W/PLATE; (Prod Date) After 1 Jan 2017

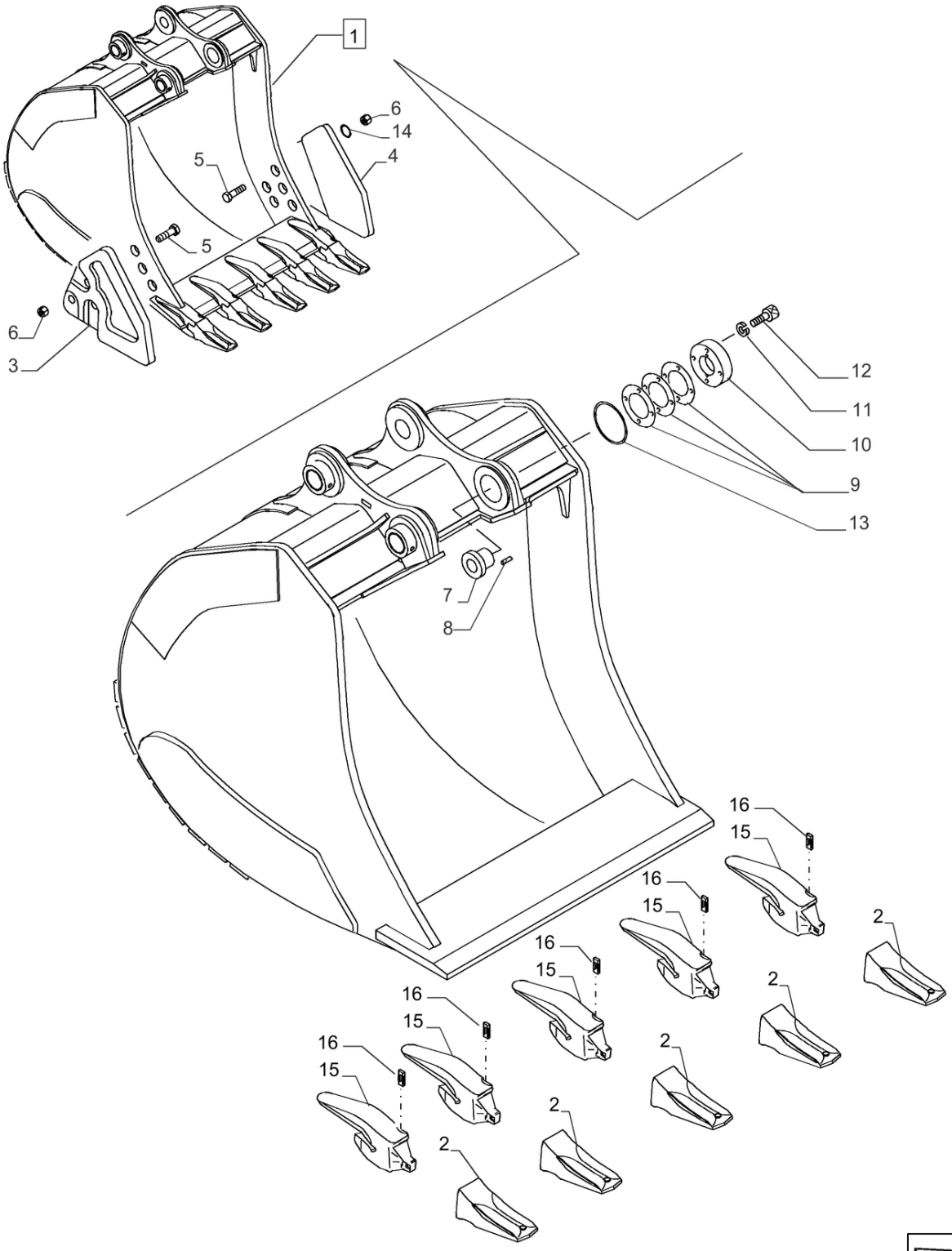

84.100.020 [10]

CAÇAMBA, 1.3 M3 GD WIDE SMART-FIT W/PLATE; (Prod Date) After 1 Jan 2017

REF	NP	QTD	DESCRIÇÃO	USO
1	51504900	1	CAÇAMBA	1,3 M3 GD WIDE SMARTFIT W/ PLATE, Incl 2
2	84216123	AR	DENTE DA NAVALHA	
3	75326627	1	CUNHA	LE
4	75326628	1	CUNHA	LD
5	8282270	6	PERNO DE ARADO Plow, M20 x 1.5 x 67mm, Cl 10.9	
6	12575121	6	PORCA M20 x 1.5, Cl 10	
7	47971411	1	BUCHA	
8	10493230	1	PINO	
9	75325825	5	CALÇO DE AFINAÇÃO 138mm ID x 190mm OD x 1mm Thk	
9	75325824	4	CALÇO DE AFINAÇÃO 138mm ID x 190mm OD x 0.5mm Thk	
10	75325826	1	PLACA	
11	10517271	3	ANILHA DE RETENÇÃO 16.2mm ID x 27.7mm OD x 4mm Thk	
12	412398	3	PARAFUSO Hex, M16 x 2 x 50mm, Cl 10.9, Full Thd	
13	47759207	4	O-RING	
14	86642462	6	ANILHA DE RETENÇÃO M20	
15	84254582	AR	ADAPTADOR	
16	84168140	AR	CHAVETA	

84.100.025 [01]

p1

VAR - 461059 - 461060 - 461061, CAÇAMBA NARROW SMART-FIT; (Prod Date) After 1 Jan 2017

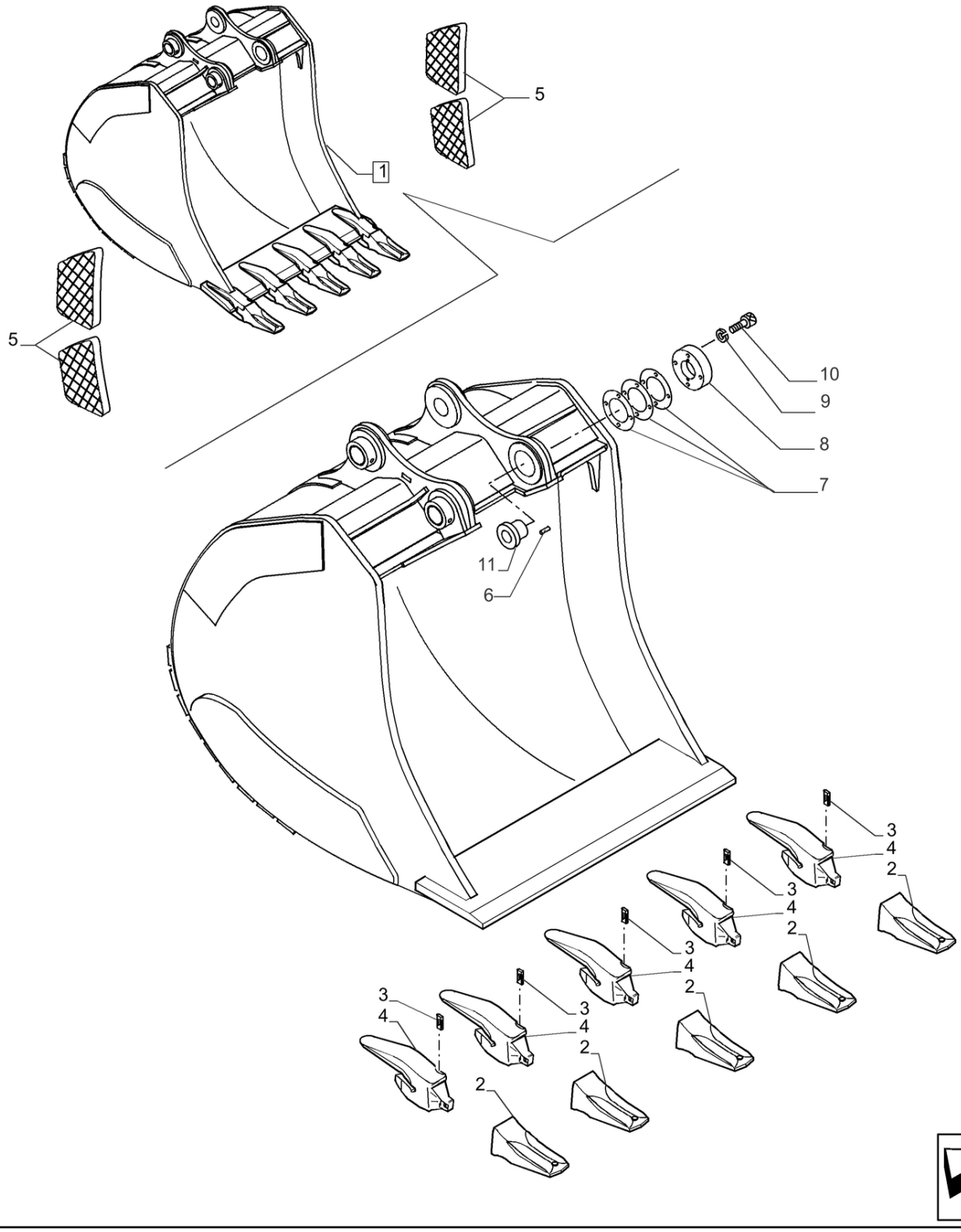

84.100.025 [01]

VAR - 461059 - 461060 - 461061, CAÇAMBA NARROW SMART-FIT; (Prod Date) After 1 Jan 2017

REF	NP	QTD	DESCRIÇÃO	USO
1	48003290	1	CAÇAMBA	1.4 m3, VAR - 461059
1	48005238	1	CAÇAMBA	1.3 m3, VAR - 461060
1	48005396	1	CAÇAMBA	1.1 m3, VAR - 461061
2	84254196	AR	DENTE DA NAVALHA	
3	84289946	AR	CHAVETA	
4	84289935	AR	ADAPTADOR	
5	75260551	4	REFORÇO	
6	10493230	1	PINO	
7	75325825	AR	CALÇO DE AFINAÇÃO 138mm ID x 190mm OD x 1mm Thk	
7	75325824	AR	CALÇO DE AFINAÇÃO 138mm ID x 190mm OD x 0.5mm Thk	
8	75325826	1	PLACA	
9	10517271	3	ANILHA DE RETENÇÃO 16.2mm ID x 27.7mm OD x 4mm Thk	
10	412398	3	PARAFUSO Hex, M16 x 2 x 50mm, Cl 10.9, Full Thd	
11	47971411	2	BUCHA	

84.100.025 [02]

p1

VAR - 461056 - 461057, CAÇAMBA, WIDE SMART-FIT; (Prod Date) After 1 Jan 2017

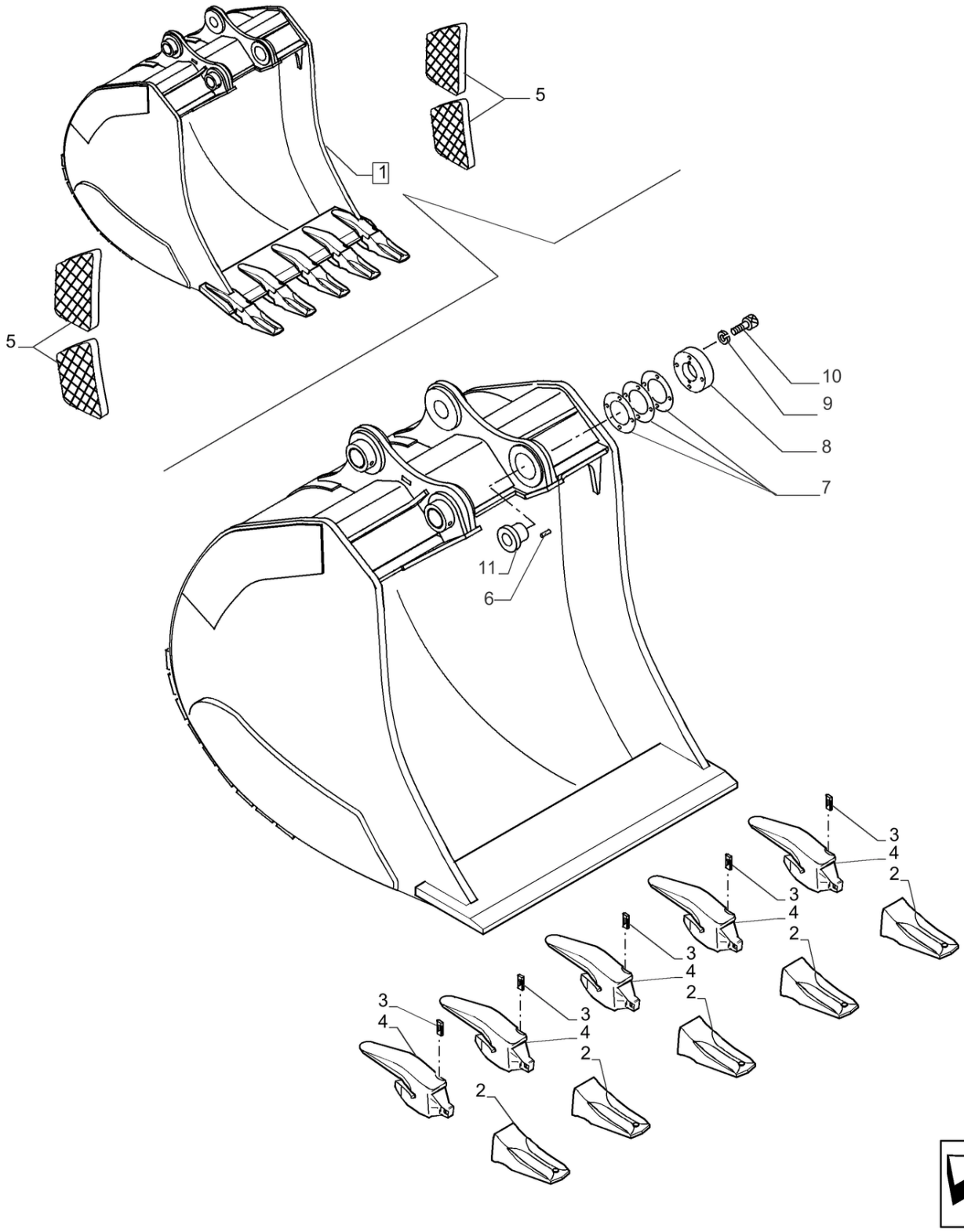

84.100.025 [02]

VAR - 461056 - 461057, CAÇAMBA, WIDE SMART-FIT; (Prod Date) After 1 Jan 2017

REF	NP	QTD	DESCRIÇÃO	USO
1	47999113	1	CAÇAMBA	CEGRA, 1.3 m3
1	48000624	1	CAÇAMBA	CEGRA,1.1 m3
2	84254196	AR	DENTE DA NAVALHA	
3	84289946	AR	CHAVETA	
4	84289935	AR	ADAPTADOR	
5	75260551	4	REFORÇO	
6	10493230	1	PINO	
7	75325825	AR	CALÇO DE AFINAÇÃO 138mm ID x 190mm OD x 1mm Thk	
7	75325824	AR	CALÇO DE AFINAÇÃO 138mm ID x 190mm OD x 0.5mm Thk	
8	75325826	1	PLACA	
9	10517271	3	ANILHA DE RETENÇÃO 16.2mm ID x 27.7mm OD x 4mm Thk	
10	412398	3	PARAFUSO Hex, M16 x 2 x 50mm, Cl 10.9, Full Thd	
11	47971411	2	BUCHA	

84.100.030 [01]

p1

ELO DE TRASNPORTE; (Prod Date) After 1 Jan 2017

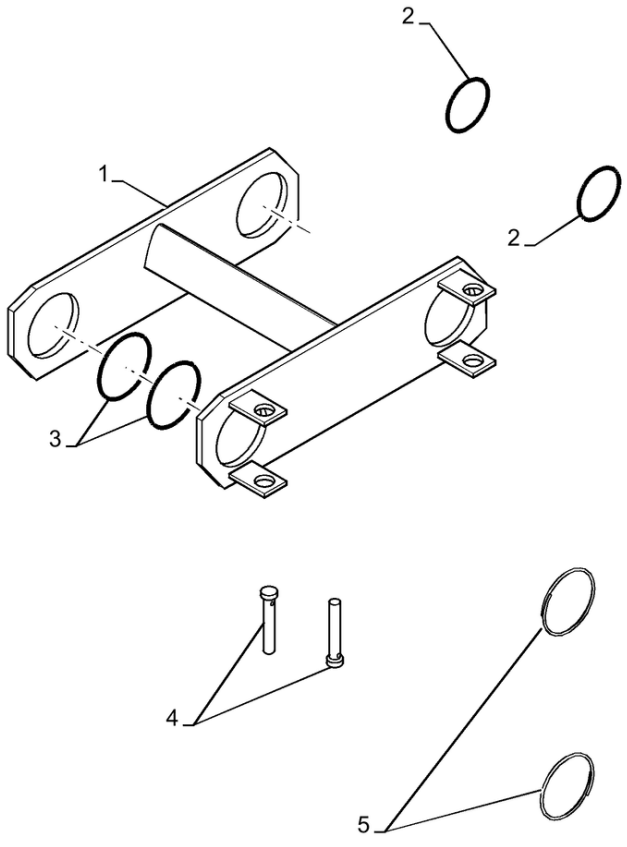

84.100.030 [01]

ELO DE TRASNPORTE; (Prod Date) After 1 Jan 2017

REF	NP	QTD	DESCRIÇÃO	USO
1	47834674	1	ELO	
2	47784352	2	O-RING	
3	47784353	2	O-RING	
4	47759316	2	PINO	
5	47759501	2	ANEL	

84.100.030 [02]

p1

ELO DE TRASNPORTE; (Prod Date) After 1 Jan 2017

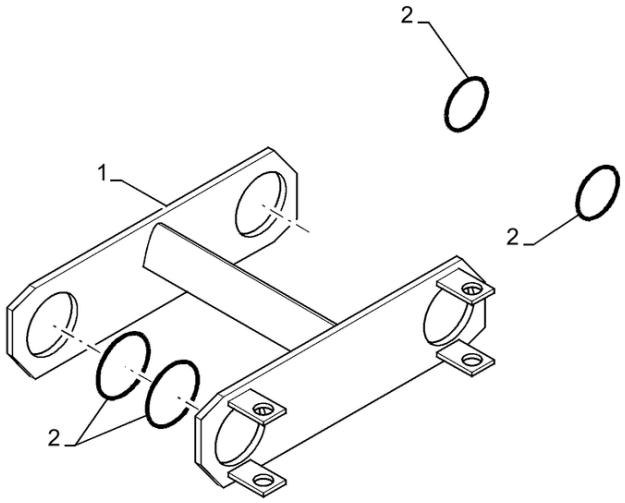

84.100.030 [02]

ELO DE TRASNPORTE; (Prod Date) After 1 Jan 2017

REF	NP	QTD	DESCRIÇÃO	USO
1	47905115	1	ELO	
2	47759207	4	O-RING	

84.100.040	p1

LIGADOR, LINGUETA; (Prod Date) After 1 Jan 2017

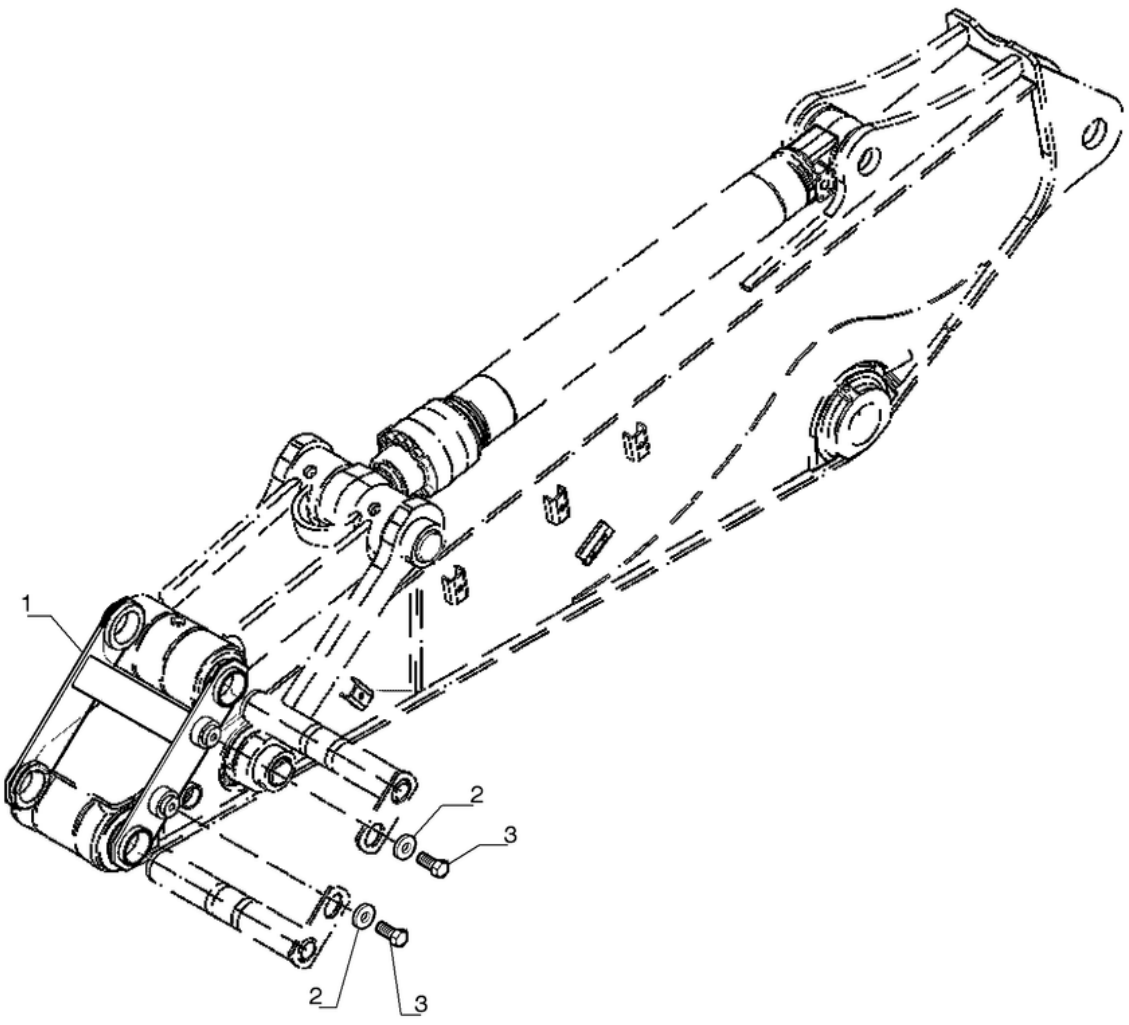

84.100.040

LIGADOR, LINGUETA; (Prod Date) After 1 Jan 2017

REF	NP	QTD	DESCRIÇÃO	USO
1	47817316	1	RETÉM	
2	75256026	2	ARRUELA PLANA 22mm ID x 66mm OD x 6.3mm Thk	
3	11124431	2	PARAFUSO Hex, M20 x 40mm, Cl 10.9, Full Thd	

84.114.010 [01]

p1

LANÇA (L=6.45M); (Prod Date) After 1 Jan 2017

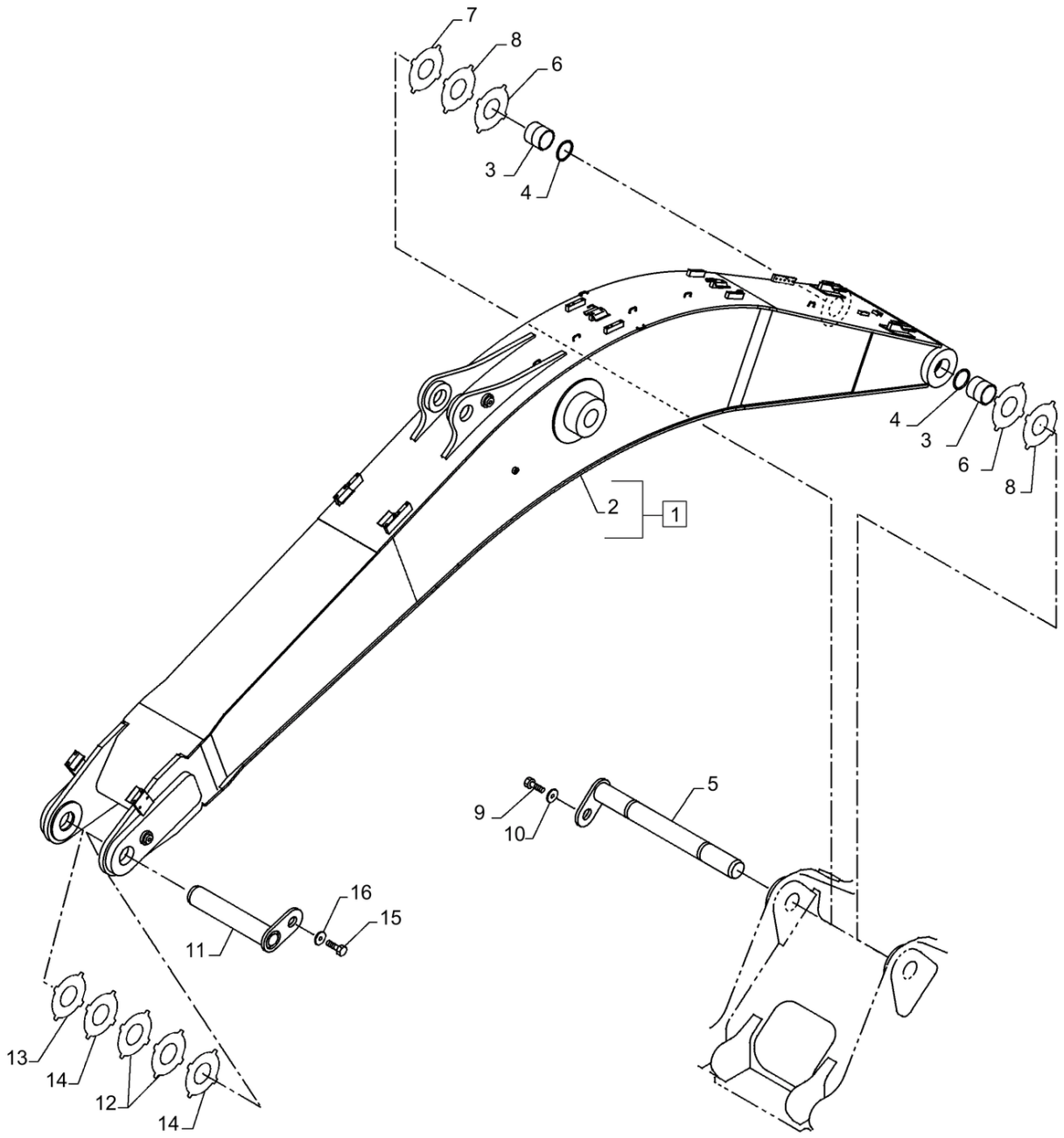

84.114.010 [01]

LANÇA (L=6.45M); (Prod Date) After 1 Jan 2017

REF	NP	QTD	DESCRIÇÃO	USO
1	47858257	1	BRAÇO LANÇA	Incl 2
2	NSS	1	NO SE VENDE SEPARADO	Boom Incl in 1
3	47791609	2	BUCHA	
4	47785360	2	VEDANTE	
5	47954945	1	PINO	
6	47791612	1	CALÇO DE AFINAÇÃO	
7	47791613	1	CALÇO DE AFINAÇÃO	
8	47791614	2	CALÇO DE AFINAÇÃO	
9	11121331	1	PARAFUSO	
10	47790578	1	ESPAÇADOR	
11	47954972	1	PINO	
12	47791616	1	CALÇO DE AFINAÇÃO	
13	47791617	1	CALÇO DE AFINAÇÃO	
14	47791618	2	CALÇO DE AFINAÇÃO	
15	11121331	1	PARAFUSO	
16	47790578	1	ESPAÇADOR	

84.114.010 [02]

p1

LANÇA (L=5.43M); (Prod Date) After 1 Jan 2017

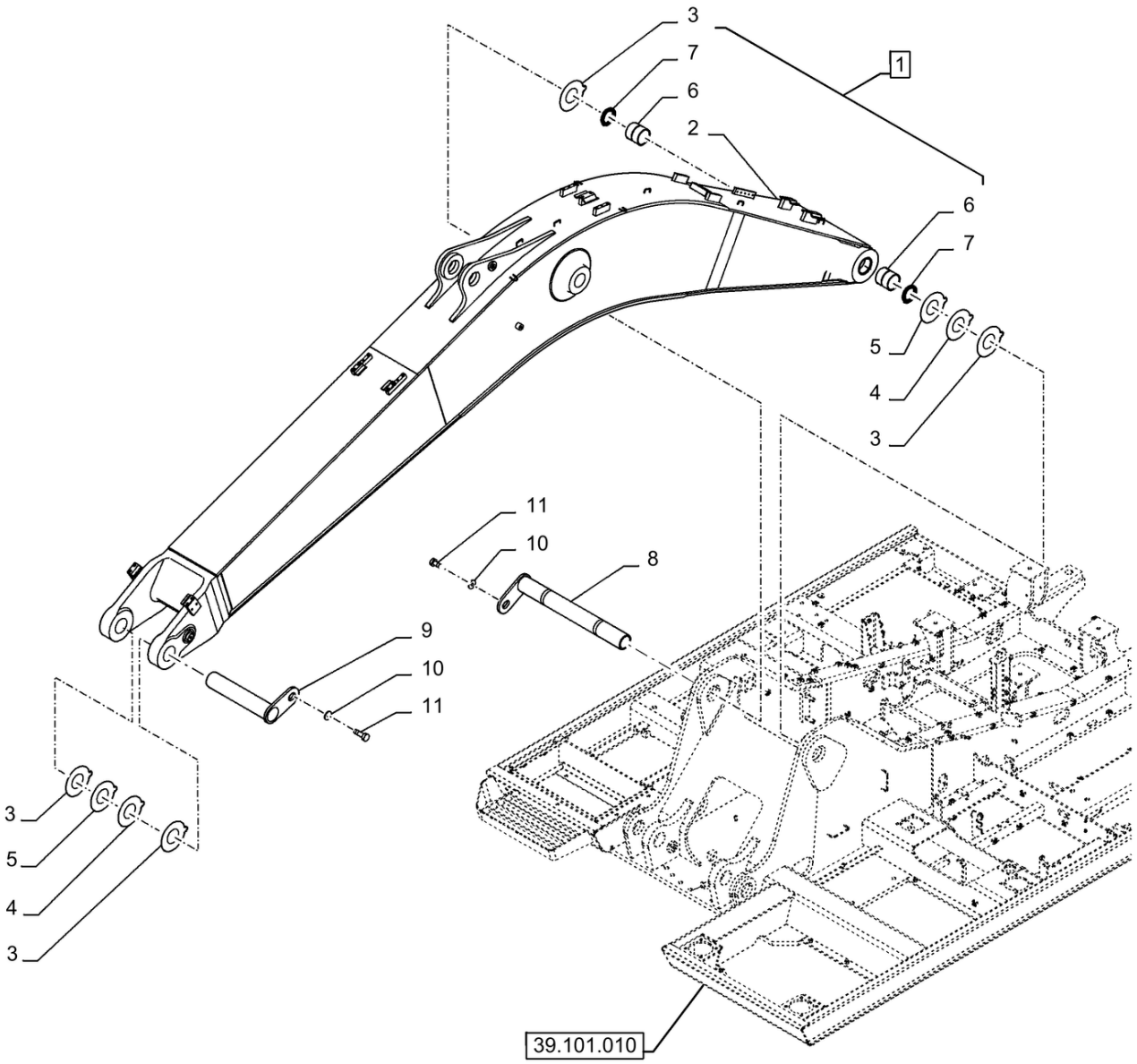

84.114.010 [02]

LANÇA (L=5.43M); (Prod Date) After 1 Jan 2017

REF	NP	QTD	DESCRIÇÃO	USO
1	47818178	1	BRAÇO LANÇA	Incl 2, 6, 7
2	NSS	1	NO SE VENDE SEPARADO	Lança, Incl in 1
3	47759920	4	CALÇO DE AFINAÇÃO	1.0mm Thk
4	47759921	2	CALÇO DE AFINAÇÃO	2.0mm Thk
5	47759932	2	CALÇO DE AFINAÇÃO	1.5mm Thk
6	47759437	2	BUCHA	
7	47759204	2	VEDANTE	
8	47997519	1	PINO	
9	47997520	1	PINO	
10	47757731	2	ESPAÇADOR	6.0mm Thk
11	86639032	2	PARAFUSO Hex, M16 x 25mm, Cl 10.9, Full Thd	

84.114.010 [03]

p1

LANÇA (L=5.156M); (Prod Date) After 1 Jan 2017

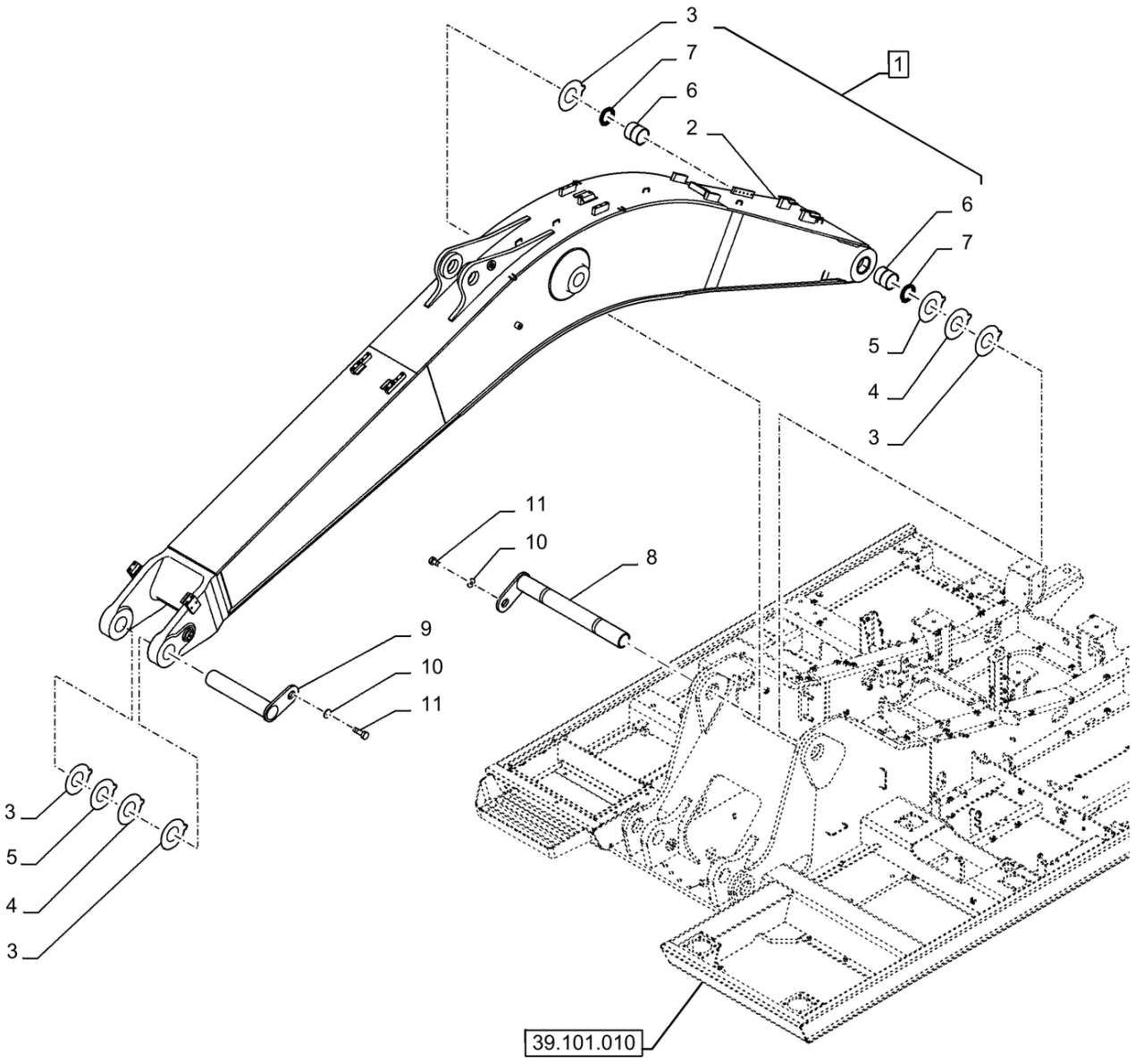

84.114.010 [03]

LANÇA (L=5.156M); (Prod Date) After 1 Jan 2017

REF	NP	QTD	DESCRIÇÃO	USO
1	47844037	1	BRAÇO LANÇA	Incl 2, 6, 7
2	NSS	1	NO SE VENDE SEPARADO	Lança, Incl in 1
3	47759920	4	CALÇO DE AFINAÇÃO	1.0mm Thk
4	47759921	2	CALÇO DE AFINAÇÃO	2.0mm Thk
5	47759932	2	CALÇO DE AFINAÇÃO	1.5mm Thk
6	47759437	2	BUCHA	
7	47759204	2	VEDANTE	
8	47997519	1	PINO	
9	47947427	1	PINO	
10	47757731	2	ESPAÇADOR	6.0mm Thk
11	86639032	2	PARAFUSO Hex, M16 x 25mm, Cl 10.9, Full Thd	
12	10520121	2	ARRUELA PLANA	Não Ilustrado
13	16249031	2	PARAFUSO M14 x 2 x 30mm	Não Ilustrado

84.114.010 [04]

p1

LANÇA (L=6.00M); (Prod Date) After 1 Jan 2017

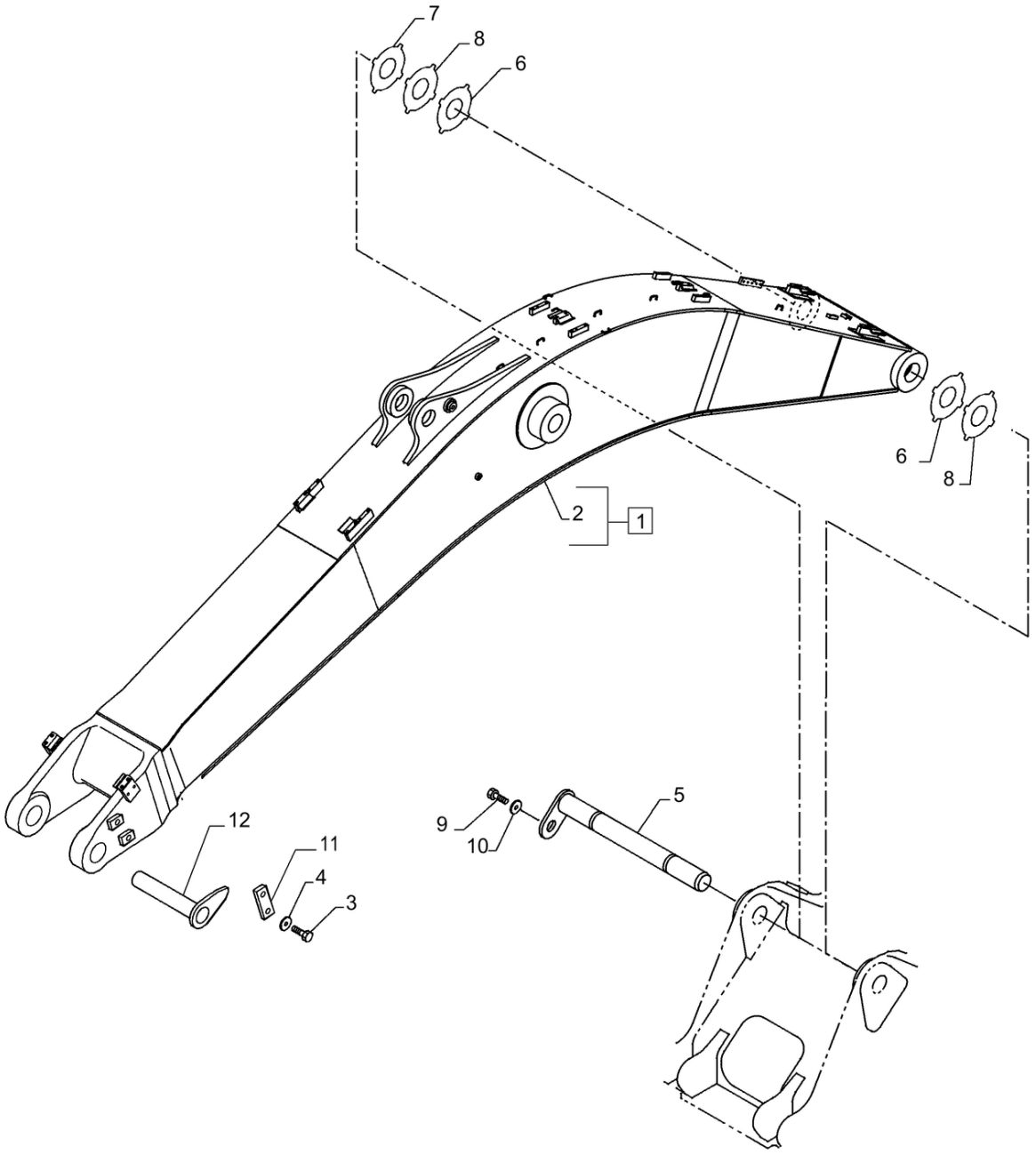

84.114.010 [04]

LANÇA (L=6.00M); (Prod Date) After 1 Jan 2017

REF	NP	QTD	DESCRIÇÃO	USO
1	47852179	1	BRAÇO LANÇA	Incl 2
2	NSS	1	NO SE VENDE SEPARADO	Boom Incl in 1
3	86529976	2	PARAFUSO Hex, M16 x 35mm, Cl 10.9	
4	86588503	2	ARRUELA PLANA 17mm ID x 28mm OD x 3mm Thk	
5	47954945	1	PINO	
6	47791612	1	CALÇO DE AFINAÇÃO	
7	47791613	1	CALÇO DE AFINAÇÃO	
8	47791614	2	CALÇO DE AFINAÇÃO	
9	11121331	1	PARAFUSO	
10	47790578	1	ESPAÇADOR	
11	47911675	1	PLACA	
12	47911626	1	PINO	

84.114.020 [01]

p1

BRAÇO (L=2.20M); (Prod Date) After 1 Jan 2017

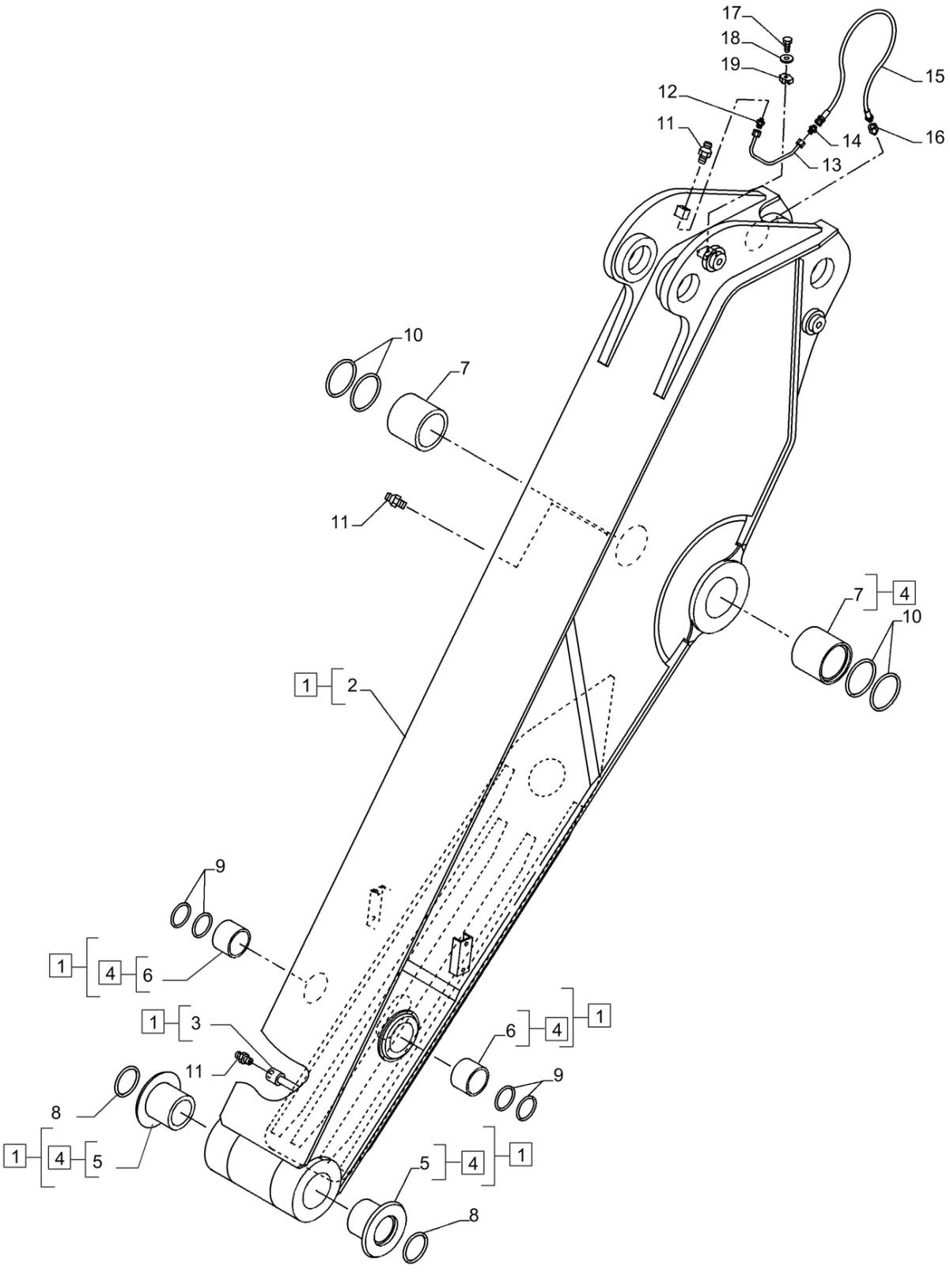

84.114.020 [01]

BRAÇO (L=2.20M); (Prod Date) After 1 Jan 2017

REF	NP	QTD	DESCRIÇÃO	USO
1	47905250	1	BRAÇO	Incl 2 - 4
2	NSS	1	NO SE VENDE SEPARADO	Dipper Incl in 1
3	NSS	1	NO SE VENDE SEPARADO	Fitting Incl in 1
4	NSS	1	NO SE VENDE SEPARADO	Bushing Incl in 1
5	47791456	2	BUCHA	
6	47791457	2	BUCHA	
7	47791458	2	BUCHA	
8	47759204	2	VEDANTE	
9	47760453	4	VEDANTE	
10	47785361	4	VEDANTE	
11	80710	3	GRAXEIRA 1/8" - 27 Dryseal PTF	
12	47759221	1	CONECTOR MULTIPOLAR	
13	47929619	1	TUBO	
14	47850807	1	UNIÃO	
15	47784661	1	MANGUEIRA HIDRÁULICA 6.3MM_ID_X_900MM	
16	47759539	1	CONEXÃO ADAPTER	
17	43235	1	PARAFUSO Hex, M8 x 1.25 x 30mm, Cl 10.9, Full Thd	
18	47759312	1	ARRUELA PLANA	
19	47758542	1	BRAÇADEIRA	

84.114.020 [02]

p1

BRAÇO (L=2.4 M); (Prod Date) After 1 Jan 2017

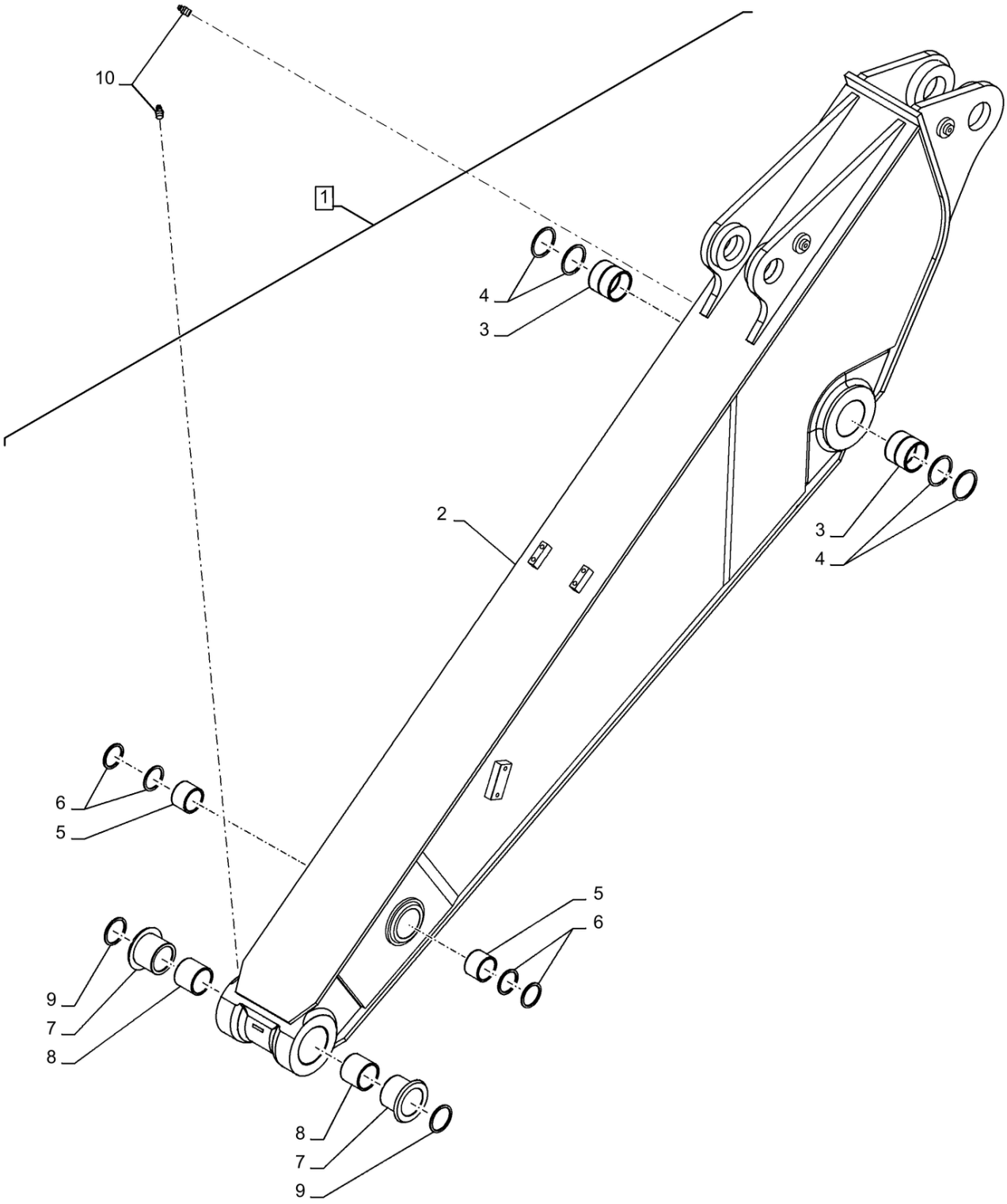

84.114.020 [02]

BRAÇO (L=2.4 M); (Prod Date) After 1 Jan 2017

REF	NP	QTD	DESCRIÇÃO	USO
1	47833484	1	BRAÇO	Incl 2 - 9
2	NSS	1	NO SE VENDE SEPARADO	Braço, Incl in 1
3	47759437	2	BUCHA	
4	47759204	4	VEDANTE	
5	47760574	2	BUCHA	
6	47760452	4	VEDANTE	
7	47760579	2	BUCHA	
8	47759919	2	BUCHA	
9	47759203	2	VEDANTE	
10	80710	2	GRAXEIRA 1/8" - 27 Dryseal PTF	

84.114.020 [03]

p1

BRAÇO (L=2.45 M); (Prod Date) After 1 Jan 2017

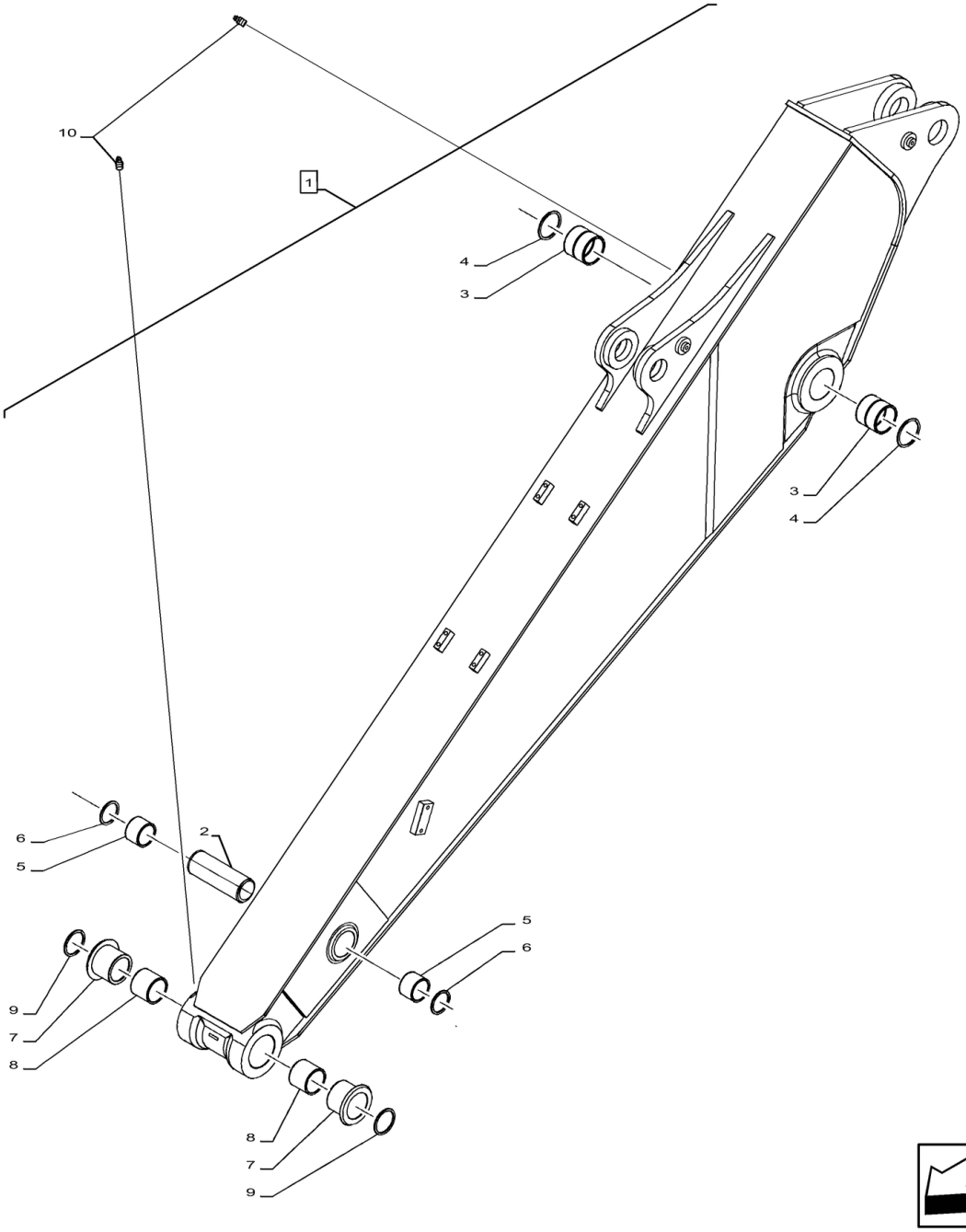

84.114.020 [03]

BRAÇO (L=2.45 M); (Prod Date) After 1 Jan 2017

REF	NP	QTD	DESCRIÇÃO	USO
1	47875292	1	BRAÇO	
2	87598527	1	ESPAÇADOR 74mm ID x 81mm OD x 163mm L	
3	47364847	2	BUCHA	
4	87531507	2	VEDANTE 90mm ID x 105mm OD x 4mm Thk	
5	47365389	2	BUCHA	
6	72202212	1	VEDANTE 68.7mm ID x 85mm OD x 5mm Thk	
7	87533342	2	BUCHA 89mm ID x 95mm ID x 110mm OD x 130mm OD x 100mm W	
8	87533336	2	BUCHA 80mm ID x 95mm OD x 89mm L	
9	71415158	2	VEDANTE 80mm ID x 95mm OD x 5mm Thk	
10	80710	2	GRAXEIRA 1/8" - 27 Dryseal PTF	

84.114.020 [04]

p1

BRAÇO (L=2.2 M); (Prod Date) After 1 Jan 2017

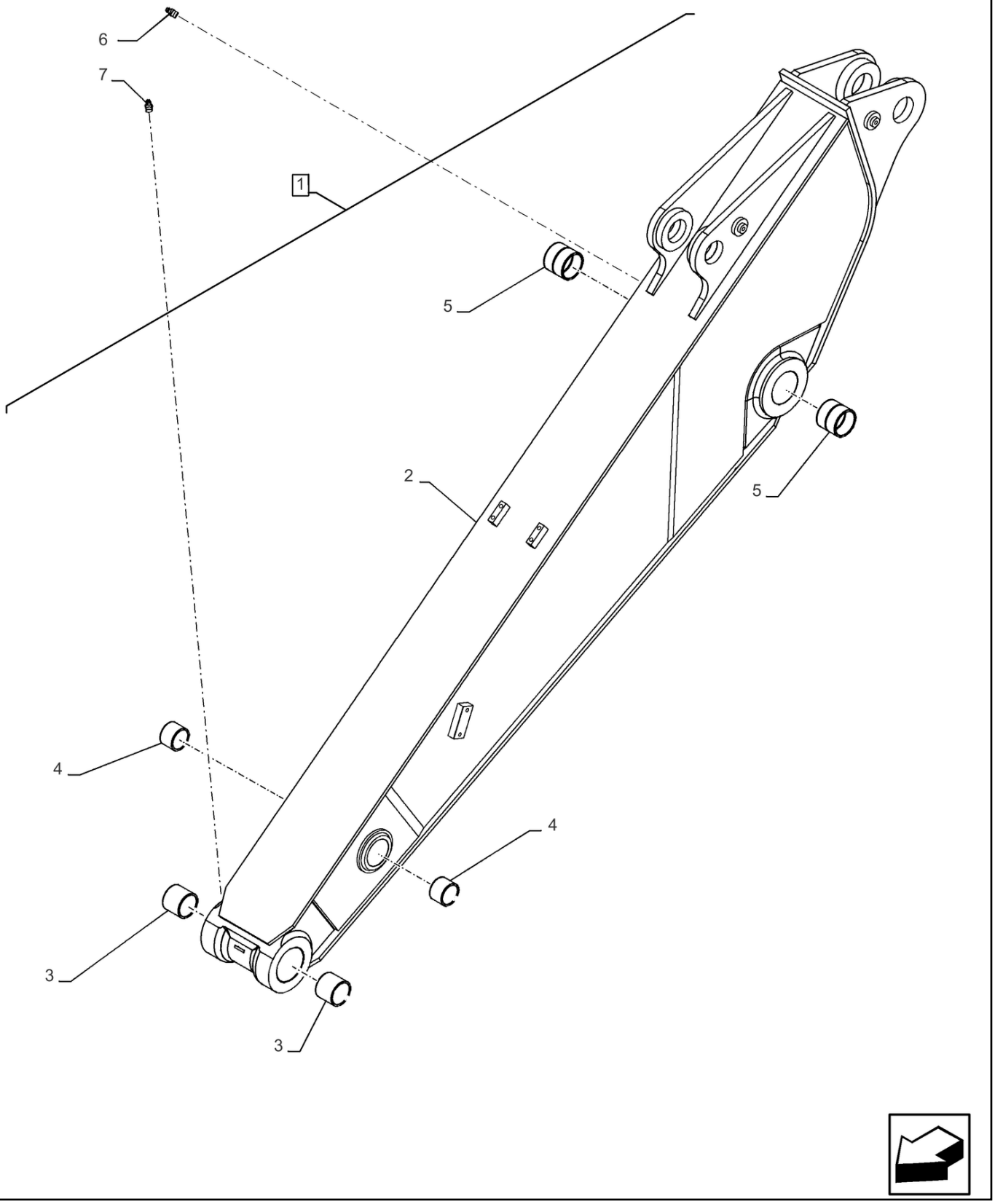

84.114.020 [04]

BRAÇO (L=2.2 M); (Prod Date) After 1 Jan 2017

REF	NP	QTD	DESCRIÇÃO	USO
1	47885510	1	BRAÇO	Incl 2 - 7
2	NSS	1	NO SE VENDE SEPARADO	Braço, Incl in 1
3	71415158	2	VEDANTE 80mm ID x 95mm OD x 5mm Thk	
4	87617249	2	VEDANTE 50mm ID x 65mm OD x 4mm Thk	
5	71415090	2	VEDANTE 88.4mm ID x 105mm OD x 6mm Thk	
6	80710	1	GRAXEIRA 1/8" - 27 Dryseal PTF	
7	71433287	1	GRAXEIRA	

84.114.030 [01]

p1

BRAÇO, TRABALHOS PESADOS (L=3.25M); (Prod Date) After 1 Jan 2017

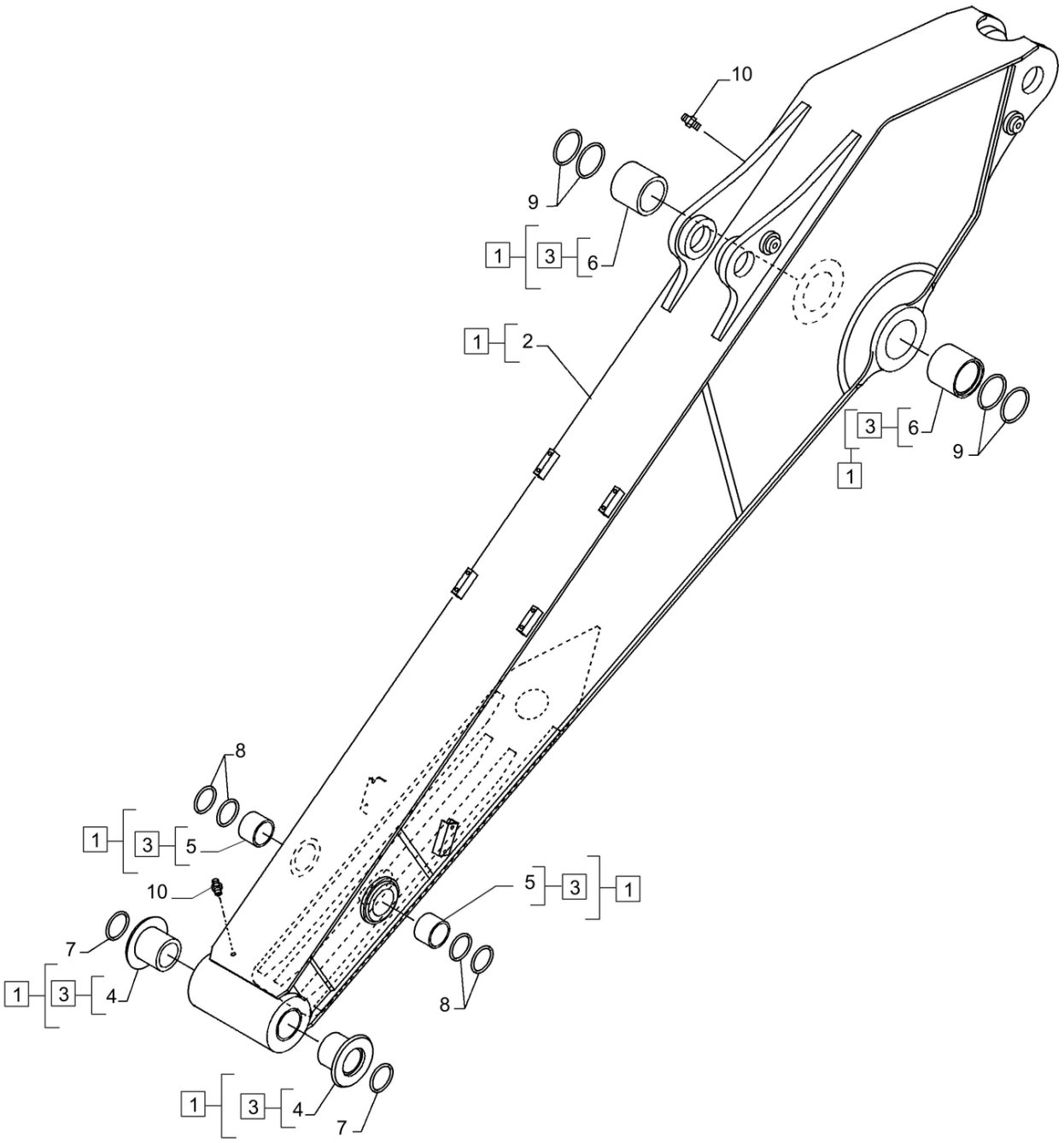

84.114.030 [01]

BRAÇO, TRABALHOS PESADOS (L=3.25M); (Prod Date) After 1 Jan 2017

REF	NP	QTD	DESCRIÇÃO	USO
1	47864936	1	BRAÇO	Incl 2 - 6
2	NSS	1	NO SE VENDE SEPARADO	Braço, Incl in 1
3	NSS	1	NO SE VENDE SEPARADO	Braço, Incl in 1
4	47791456	2	BUCHA	
5	47791457	2	BUCHA	
6	47791458	2	BUCHA	
7	47759204	2	VEDANTE	
8	47760453	4	VEDANTE	
9	47785361	4	VEDANTE	
10	80710	2	GRAXEIRA 1/8" - 27 Dryseal PTF	

84.114.030 [02]

p1

BRAÇO, TRABALHOS PESADOS (L=2.94 M); (Prod Date) After 1 Jan 2017

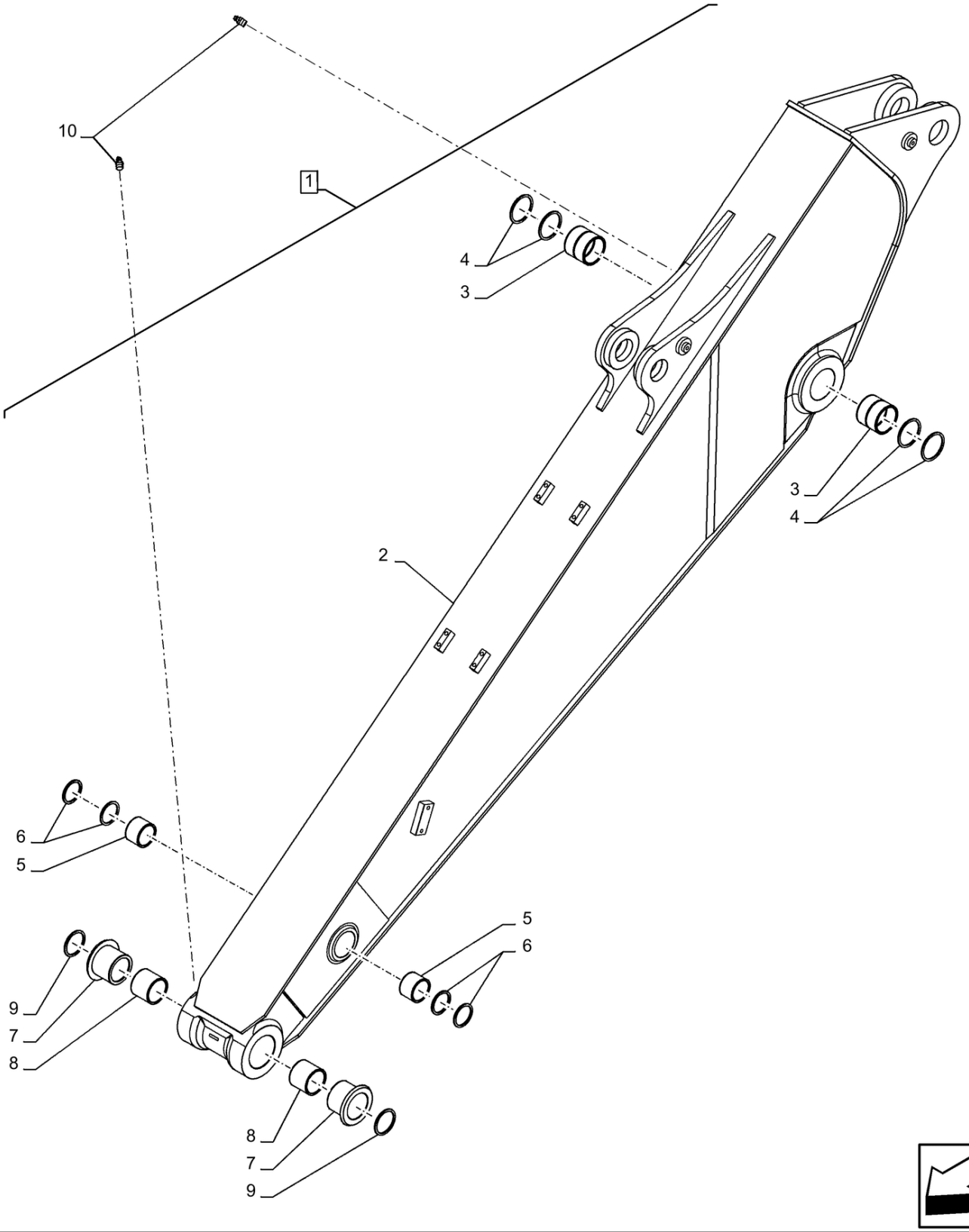

84.114.030 [02]

BRAÇO, TRABALHOS PESADOS (L=2.94 M); (Prod Date) After 1 Jan 2017

REF	NP	QTD	DESCRIÇÃO	USO
1	47889274	1	BRAÇO	Incl 2 - 9
2	NSS	1	NO SE VENDE SEPARADO	Braço, Standard, L=2.94m, Incl in 1
3	47759437	2	BUCHA	
4	47759204	4	VEDANTE	
5	47760574	2	BUCHA	
6	47760452	4	VEDANTE	
7	47760579	2	BUCHA	
8	47759919	2	BUCHA	
9	47759203	2	VEDANTE	
10	80710	2	GRAXEIRA 1/8" - 27 Dryseal PTF	

84.912.010	p1

BRAÇADEIRA, BRAÇO, BRAÇO LANÇA; (Prod Date) After 1 Jan 2017

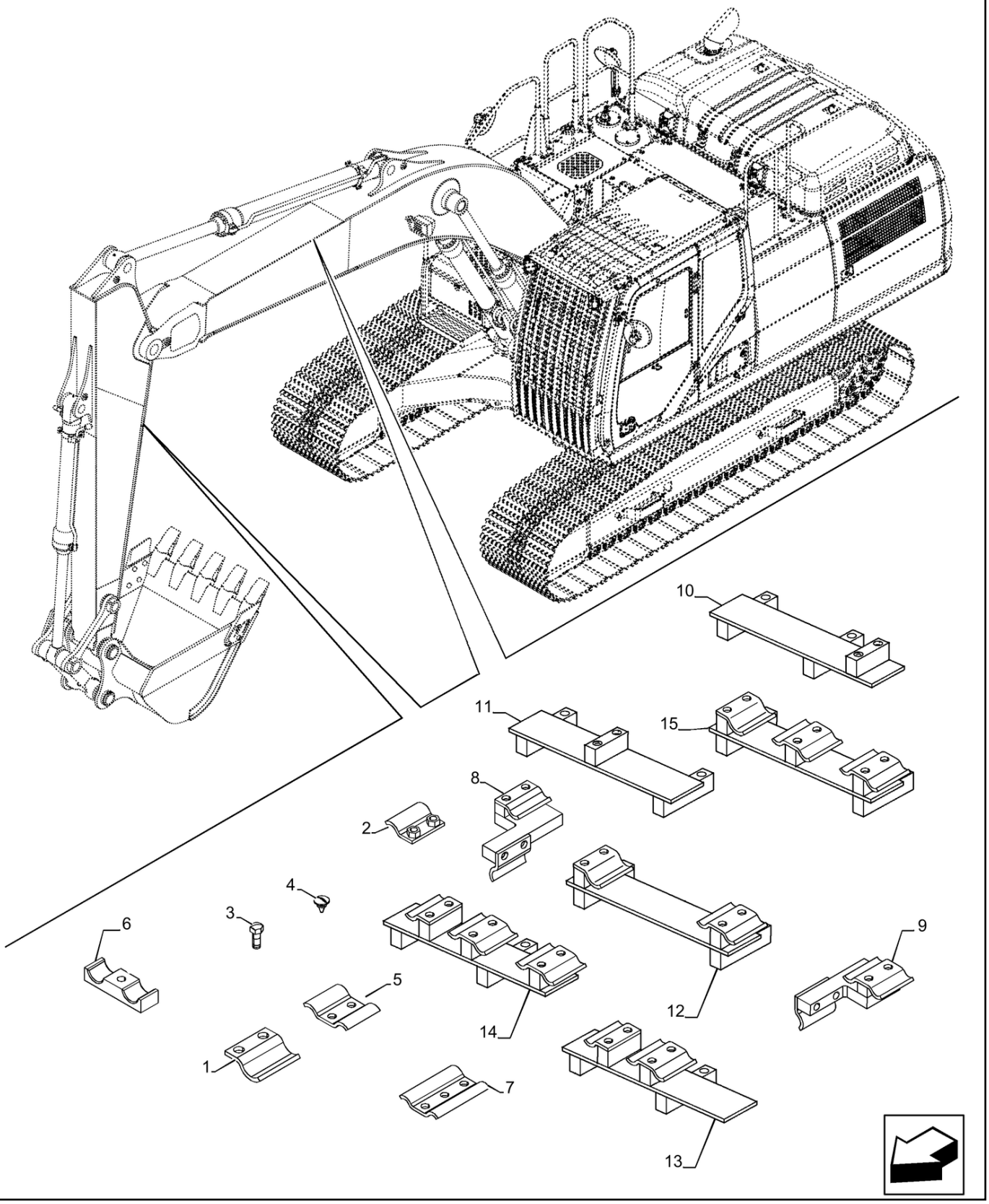

84.912.010

BRAÇADEIRA, BRAÇO, BRAÇO LANÇA; (Prod Date) After 1 Jan 2017

REF	NP	QTD	DESCRIÇÃO	USO
1	47757719	AR	BRAÇADEIRA DE COLAR	6mm x 75mm x 102mm
1	47757710	AR	BRAÇADEIRA DE COLAR	6mm x 75mm x 66.1mm
1	47757718	AR	BRAÇADEIRA DE COLAR	6mm x 75mm x 70.4mm
1	47757713	AR	BRAÇADEIRA DE COLAR	6mm x 57.7mm x 75mm
2	47757722	AR	BRAÇADEIRA TUBO	6mm x 75mm x 66.1mm
3	47789342	AR	PARAFUSO	M12 x 60mm
3	47789339	AR	PARAFUSO	M12 x 30mm
4	47803675	AR	PARAFUSO	M12 x 1.75mm x 18mm
5	47770184	AR	BRAÇADEIRA DE COLAR	6mm x 75mm x 110.1mm
5	47770180	AR	BRAÇADEIRA	6mm x 100mm x 123.7mm
5	47757717	AR	BRAÇADEIRA DE COLAR	6mm x 75mm x 114.4mm
5	47757711	AR	BRAÇADEIRA DE COLAR	6mm x 75mm x 93.3mm
5	47757715	AR	BRAÇADEIRA DE COLAR	6mm x 75mm x 83mm
6	47757560	AR	BRAÇADEIRA	25mm x 40mm x 130mm
7	47757712	AR	BRAÇADEIRA DE COLAR	6mm x 93.3mm x 120mm
7	47757714	AR	BRAÇADEIRA DE COLAR	6mm x 57.7mm x 120mm
8	47758161	3	PLACA DE FUNDO	VAR - 414116 - 404120 - 404122 - 404136 - 404123 - 404137
9	47930119	3	BARRA	VAR - 414116 - 404120 - 404122 - 404136 - 404123 - 404137
10	47758196	1	SUPORTE	VAR-404337 - 404335 - 404118 - 404132
11	47758197	2	SUPORTE	VAR-404337 - 404335 - 404118 - 404132
12	47758199	2	SUPORTE	VAR-404116 - 404122 - 404136
13	47758198	1	SUPORTE	VAR-404116 - 404122 - 404136
14	47758193	1	PLACA DE FUNDO	VAR-404120 - 404134 - 404123 - 404137
15	47758194	2	PLACA DE FUNDO	VAR-404120 - 404134 - 404123 - 404137

ÍNDICE DE SEÇÃO

ACESSÓRIOS

88.000.00	DIA KIT
88.010.010	KIT, PEÇAS DE REPOSIÇÃO; (Prod Date) After 1 Jan 2017
88.100.010	CAIXA DE FERRAMENTAS; (Prod Date) After 1 Jan 2017
88.100.020	PROTECTOR SOLAR; (Prod Date) After 1 Jan 2017

88.000.00	p1

DIA KIT

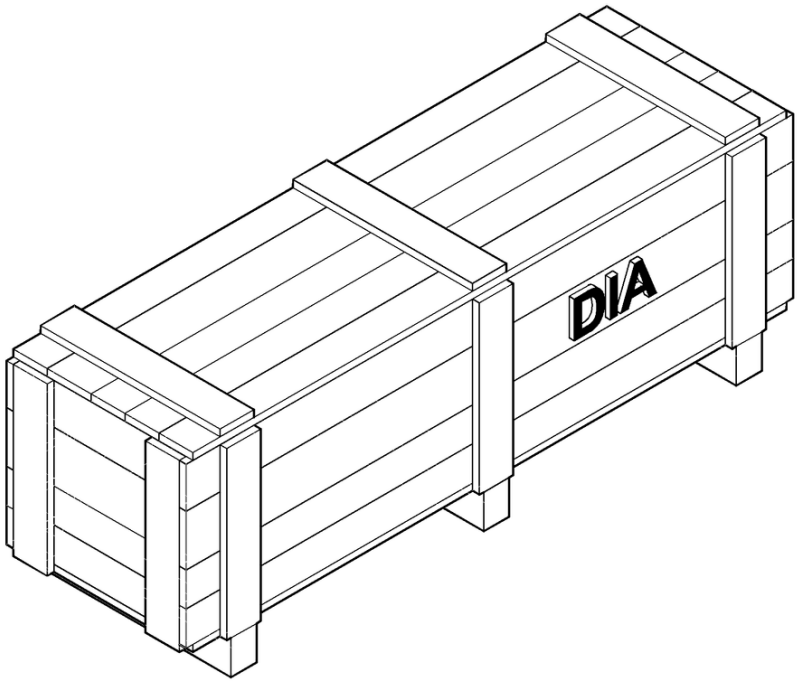

DIA KIT

REF	NP	QTD	DESCRIÇÃO	USO
1	KG0SA199-00	1	DIA CONSTRUÇÃO	Grouser Shoe 600mm
1	KG0SA200-00	1	CATENÁRIA	Grouser Shoe 700mm
1	KG0SA201-00	1	CATENÁRIA	Grouser Shoe 800mm
1	KSV22032-00	1	IMERSOR	Arm, SPL Short 2.21M
1	KSV21992-00	1	IMERSOR	Arm, Short 2.63M
1	KSV21912-00	1	IMERSOR	Arm, STD 3.25M
1	KG0SP891-00	1	DIA CONSTRUÇÃO	Single Acting Circuit Pedal, Mono Boom
1	KG0SP926-00	1	DIA CONSTRUÇÃO	Single Acting Circuit SW PROP, Mono Boom
1	KG0SP724-00	1	DIA CONSTRUÇÃO	AUX HYD 2.21M
1	KG0SP723-00	1	DIA CONSTRUÇÃO	AUX HYD 2.63M
1	KG0SP721-00	1	DIA CONSTRUÇÃO	AUX HYD 3.25M
1	KG0SP892-00	1	DIA CONSTRUÇÃO	Multi-Purpose 3 Way Valve, Pedal, Mono Boom
1	KG0SP893-00	1	DIA CONSTRUÇÃO	Multi-Purpose 3 Way Valve, Pedal PRV, Mono Boom
1	KG0SP928-00	1	DIA CONSTRUÇÃO	Multi-Purpose 3 Way Valve, SW PROP, Mono Boom
1	KG0SP930-00	1	DIA CONSTRUÇÃO	Multi-Purpose 3 Way Valve, SW PROP PRV, Mono Boom
1	KG0SP787-00	1	DIA CONSTRUÇÃO	Low Flow Pedal, Mono Boom, W/O other circuits
1	KG0SP785-00	1	DIA CONSTRUÇÃO	Low Flow Pedal, Mono Boom, W/ H or HHF Circuits
1	KG0SP788-00	1	DIA CONSTRUÇÃO	Low Flow Switch
1	KG0SP932-00	1	DIA CONSTRUÇÃO	Second Option Line, SW PROP, Mono Boom, W/ H or HHF circuits
1	KG0SP646-00	1	DIA CONSTRUÇÃO	AUX HYD Short 2.21M
1	KG0SP645-00	1	DIA CONSTRUÇÃO	AUX HYD STD 2.63M
1	KG0SP643-00	1	DIA CONSTRUÇÃO	AUX HYD Long 3.25M
1	KG0SP789-00	1	DIA CONSTRUÇÃO	Horse Burst Check Valve (HBCV)
1	KG0HN490-00	1	DIA CONSTRUÇÃO	Cab, Guard FOPS Level 2 CASE
1	KG0HN484-00	1	DIA CONSTRUÇÃO	Cab Front Guard Mesh, Inst. Instruction PN 47906058
1	KG0HN485-00	1	DIA CONSTRUÇÃO	Cab Front Guard Mesh, Lower

88.000.00	p2

DIA KIT

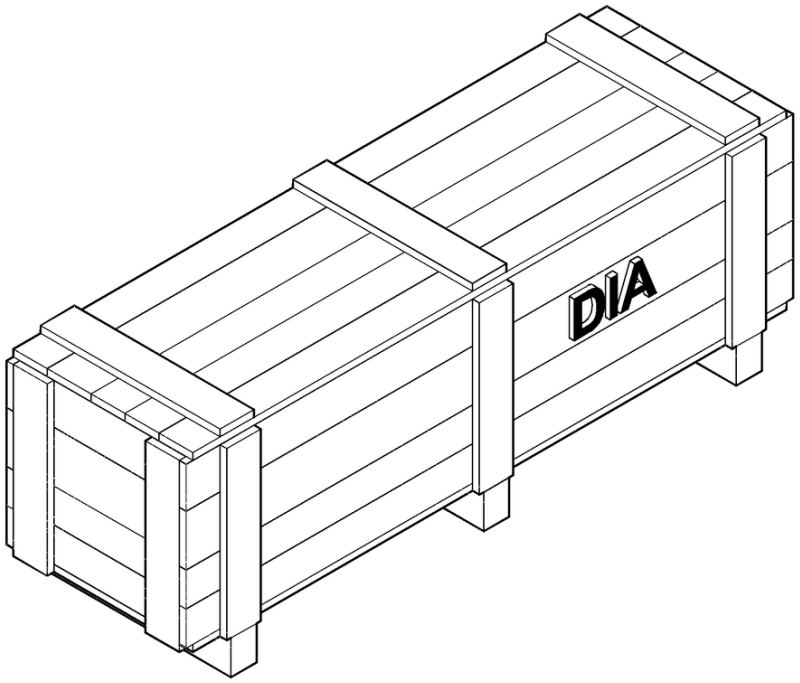

DIA KIT

REF	NP	QTD	DESCRIÇÃO	USO
1	KG0HN486-00	1	DIA CONSTRUÇÃO	Rain Deflector, Inst. Instruction P/N 47906056
1	KG0HN487-00	1	DIA CONSTRUÇÃO	Cab Front Guard Opg Level2, Inst. Instruction P/N 47906057
1	KG0SR329-00	1	DIA CONSTRUÇÃO	SideView Camera
1	KG0HP332-00	1	DIA CONSTRUÇÃO	Working Lights, 2 to 4 lights
1	KG0HP334-00	1	DIA CONSTRUÇÃO	Working Lights, Std to W/ Front Guard
1	KG0HP333-00	1	DIA CONSTRUÇÃO	Working Lights, Std to W/ Front Guard
1	KG0HR394-00	1	DIA CONSTRUÇÃO	Alarm, Travel
1	KG0HP298-00	1	DIA CONSTRUÇÃO	Bumper Rubber Guard
1	781791033	1		Radio W/ Tape Recorder

88.010.010	p1

KIT, PEÇAS DE REPOSIÇÃO; (Prod Date) After 1 Jan 2017

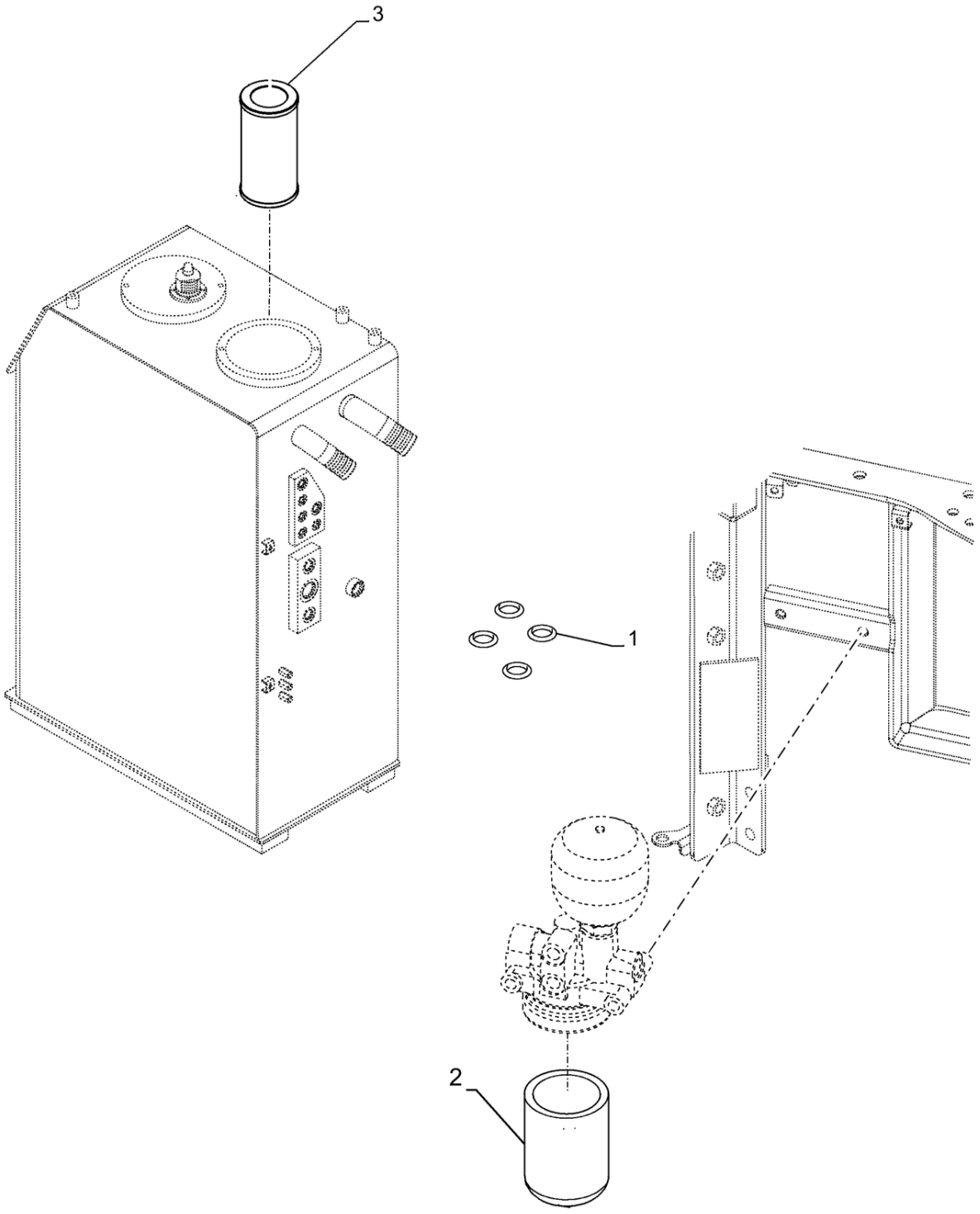

KIT, PEÇAS DE REPOSIÇÃO; (Prod Date) After 1 Jan 2017

REF	NP	QTD	DESCRIÇÃO	USO
1	47759207	4	O-RING	CX210 / CX350; (Tech Type) CX220C SERIE 2
2	47758742	1	FILTRO OLEO HIDRAUL.	
3	47757762	1	FILTRO OLEO HIDRAUL.	

88.100.010	p1

CAIXA DE FERRAMENTAS; (Prod Date) After 1 Jan 2017

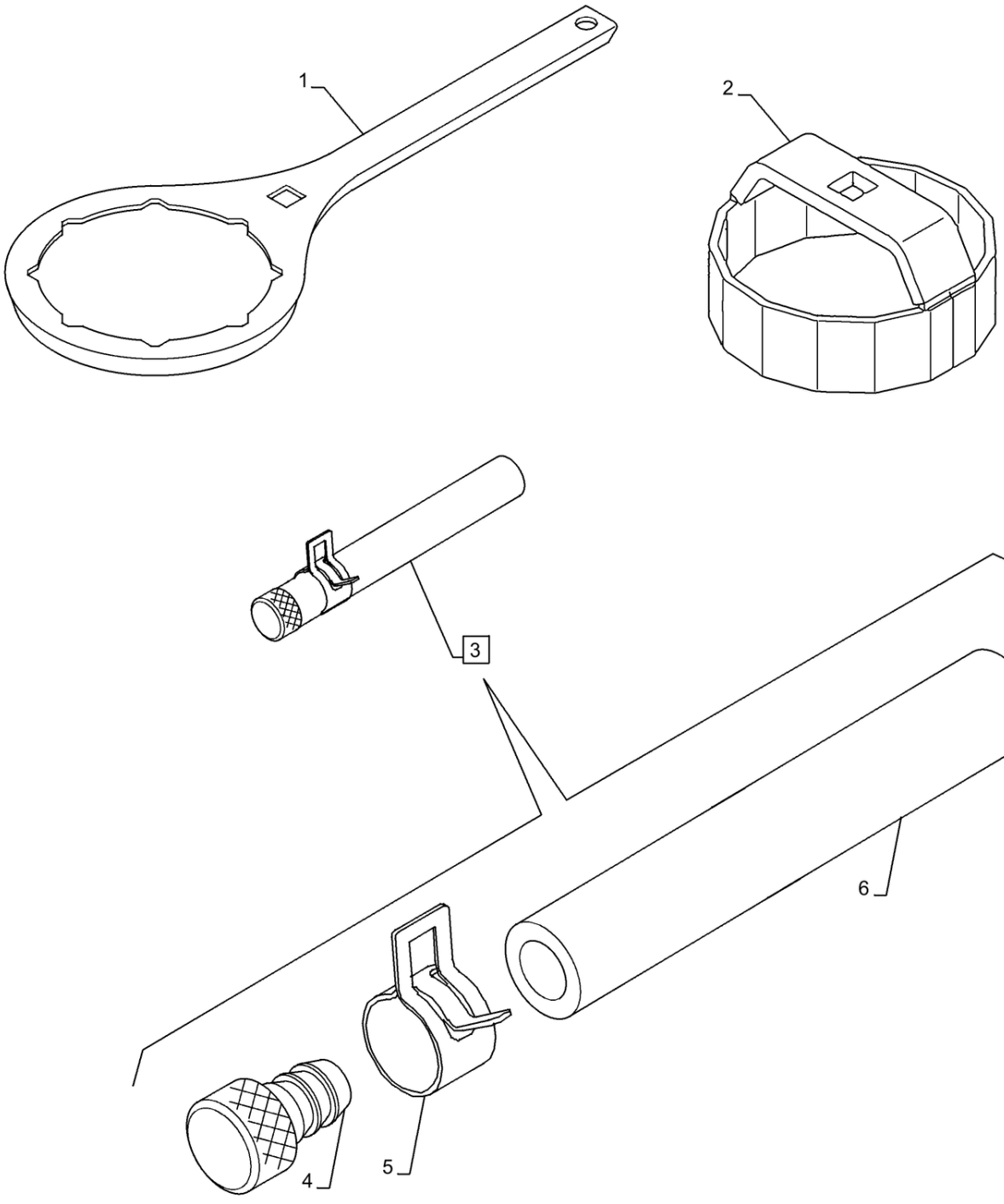

88.100.010

CAIXA DE FERRAMENTAS; (Prod Date) After 1 Jan 2017

REF	NP	QTD	DESCRIÇÃO	USO
1	47757586	1	FERRAMENTA	
2	47757662	1	FERRAMENTA	
3	47758103	1	MANGUEIRA	Incl 4 - 6
4	47757660	1	BUJÃO	
5	47784429	1	BRAÇADEIRA DE COLAR	
6	47948286	1	MANGUEIRA	

88.100.020

p1

PROTECTOR SOLAR; (Prod Date) After 1 Jan 2017

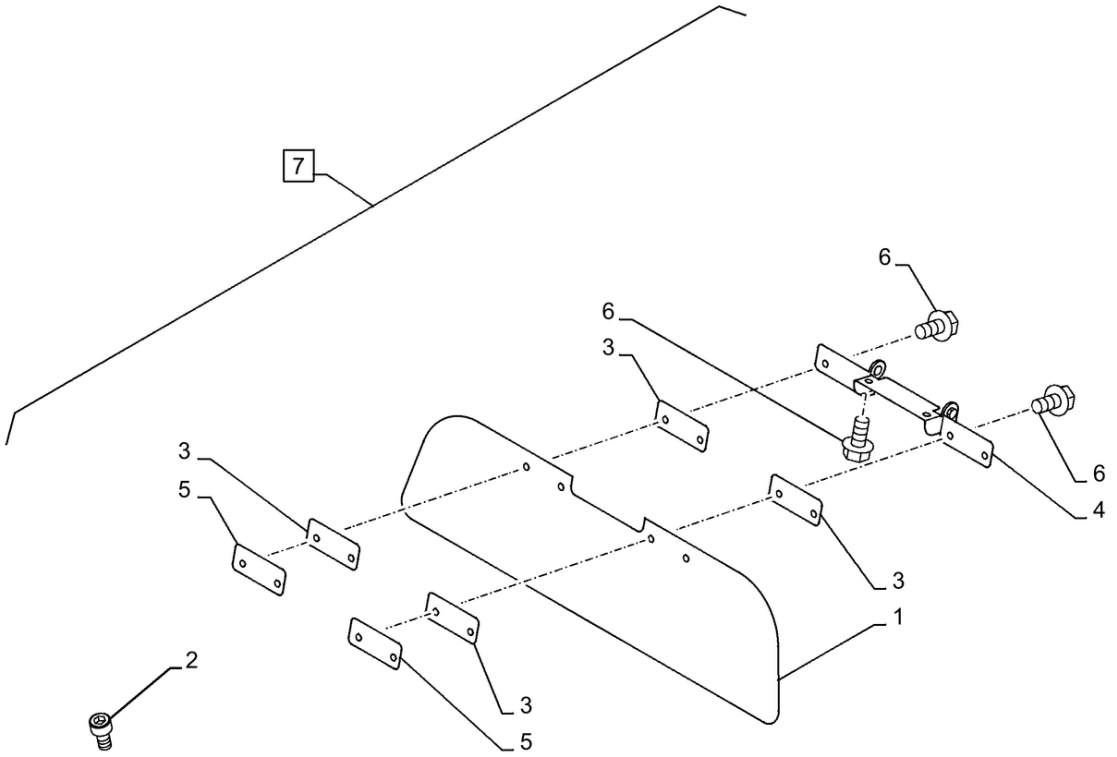

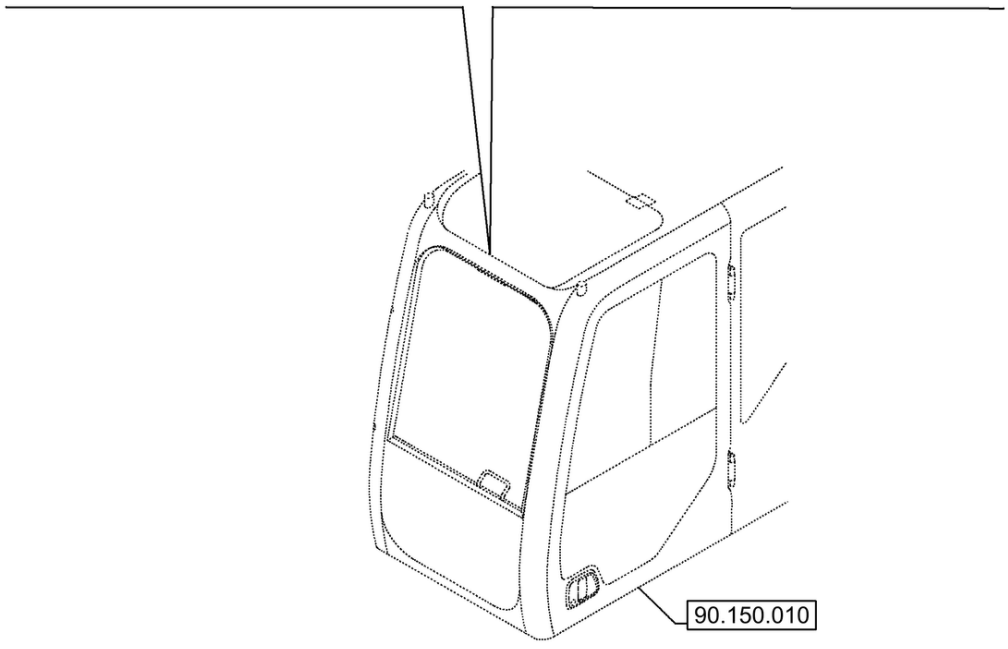

88.100.020

PROTECTOR SOLAR; (Prod Date) After 1 Jan 2017

REF	NP	QTD	DESCRIÇÃO	USO
1	KHN17380	1	PROTECTOR SOLAR	
2	63582	2	PARAFUSO ALLENA FLAN M6 x 12mm, Cl 8.8	
3	KHN17390	4	PASTILHA DE BORRACHA	
4	KHN17400	1	DOBRADIÇA	
5	KHN17410	2	PLACA	
6	KHN2682	6	PARAFUSO Spcl	
7	47757626	1	PROTECTOR SOLAR	Incl 1 - 6

ÍNDICE DE SEÇÃO

PLATAFORMA, CABINE, LATARIA E ADESIVOS

90.100.010	CAPOT DO MOTOR; (Prod Date) After 1 Jan 2017
90.100.020	CAPOT DO MOTOR; (Prod Date) After 1 Jan 2017
90.102.010	PROTEÇÃO DA CABINE, TETO; (Prod Date) After 1 Jan 2017
90.105.010	ALOJAMENTO E TAMPAS, PAINEL; (Prod Date) After 1 Jan 2017
90.105.015	COBERTURA, FAIXA ANTIDERRAPAGEM; (Prod Date) After 1 Jan 2017
90.105.020 [01]	ALOJAMENTO E TAMPAS, PAINEL; (Prod Date) After 1 Jan 2017
90.105.020 [02]	COBERTURA SUPERIOR; (Prod Date) After 1 Jan 2017
90.105.020 [03]	PROTEÇÃO LATERAL; (Prod Date) After 1 Jan 2017
90.105.025	PAINEL LATERAL; (Prod Date) After 1 Jan 2017
90.105.030	ALOJAMENTO E TAMPAS, PAINEL LATERAL; (Prod Date) After 1 Jan 2017
90.105.035	ISOLAMENTO; (Prod Date) After 1 Jan 2017
90.105.036	ALOJAMENTO E TAMPAS, PAINEL; (Prod Date) After 1 Jan 2017
90.105.037	ALOJAMENTO E TAMPAS, PAINEL; (Prod Date) After 1 Jan 2017
90.105.038	ALOJAMENTO E TAMPAS, PAINEL; (Prod Date) After 1 Jan 2017
90.105.040 [01]	VAR - 461907, 461569 - ALOJAMENTO E TAMPAS, CAPOT DO MOTOR; (Prod Date) After 1 Jan 2017
90.105.040 [02]	COBERTURA SUPERIOR, CENTRAL; (Prod Date) After 1 Jan 2017
90.105.045	COBERTURA SUPERIOR; (Prod Date) After 1 Jan 2017
90.105.050	ALOJAMENTO E TAMPAS, TAMPA DIANTEIRA; (Prod Date) After 1 Jan 2017
90.108.010	PLAQUETA DE IDENTIFICAÇÃO, ISO; (Prod Date) After 1 Jan 2017
90.108.020 [01]	PLAQUETA DE IDENTIFICAÇÃO; (Prod Date) After 1 Jan 2017
90.108.020 [02]	PLAQUETA DE IDENTIFICAÇÃO; (Prod Date) After 1 Jan 2017
90.108.025	PLAQUETA DE IDENTIFICAÇÃO; (Prod Date) After 1 Jan 2017
90.108.030	DÍSTICOS; (Prod Date) After 1 Jan 2017
90.108.035	DÍSTICOS; (Prod Date) After 1 Jan 2017
90.108.040	PLAQUETA DE IDENTIFICAÇÃO; (Prod Date) After 1 Jan 2017
90.108.045	DÍSTICOS; (Prod Date) After 1 Jan 2017
90.108.050	PLAQUETA DE IDENTIFICAÇÃO; (Prod Date) After 1 Jan 2017
90.108.060	PLAQUETA DE IDENTIFICAÇÃO; (Prod Date) After 1 Jan 2017
90.108.070	ADESIVOS, PORTA; (Prod Date) After 1 Jan 2017
90.110.010	TAPETE DO PISO; (Prod Date) After 1 Jan 2017
90.110.020	TAPETE DO PISO; (Prod Date) After 1 Jan 2017
90.114.010	ESTRUTURA, INFERIOR, COBERTURAS; (Prod Date) After 1 Jan 2017
90.116.010 [01]	ESTRUTURA, COBERTURAS; (Prod Date) After 1 Jan 2017
90.116.010 [02]	ESTRUTURA, COBERTURAS; (Prod Date) After 1 Jan 2017
90.118.010	CABINE, ESTRIBO, LADO ESQUERDO; (Prod Date) After 1 Jan 2017
90.118.020	PROTEÇÃO DA CABINE, DIANTEIRA; (Prod Date) After 1 Jan 2017
90.118.030 [01]	CORRIMÃO; (Prod Date) After 1 Jan 2017
90.118.030 [02]	CORRIMÃO; (Prod Date) After 1 Jan 2017
90.118.040 [01]	ESPELHO RETROVISOR; (Prod Date) After 1 Jan 2017
90.118.040 [02]	ESPELHO RETROVISOR; (Prod Date) After 1 Jan 2017
90.118.050	CABINA, CORRIMÃO; (Prod Date) After 1 Jan 2017
90.120.010	ACESSÓRIO DE BANCO; (Prod Date) After 1 Jan 2017
90.124.010	ASSENTO, SUSPENSÃO A AR; (Prod Date) After 1 Jan 2017
90.124.011 [01]	ASSENTO, SUSPENSÃO A AR, SUPORTE; (Prod Date) After 1 Jan 2017
90.124.011 [02]	ASSENTO, SUSPENSÃO A AR, SUPORTE; (Prod Date) After 1 Jan 2017
90.124.012 [01]	VAR - 781277 - BANCO, SUSPENSÃO PNEUMÁTICA, CONSOLA (RH); (Prod Date) After 1 Jan 2017

ÍNDICE DE SEÇÃO

PLATAFORMA, CABINE, LATARIA E ADESIVOS

90.124.013	ASSENTO, SUSPENSÃO A AR, CONSOLA, LADO ESQUERDO; (Prod Date) After 1 Jan 2017
90.124.014 [01]	ASSENTO, SUSPENSÃO A AR; (SN Break) After K03278
90.124.014 [02]	SEAT, AIR SUSPENSION; (SN Break) After K03278; (Prod Date) After 1 Jul 2016
90.124.020	ASSENTO, SUSPENSÃO MECÂNICA; (Prod Date) After 1 Jan 2017
90.124.021	ASSENTO, SUSPENSÃO MECÂNICA, CONSOLA; (Prod Date) After 1 Jan 2017
90.124.022	ASSENTO, SUSPENSÃO MECÂNICA, CONSOLA, APOIO DE BRAÇO, LADO DIREITO; (Prod Date) After 1 Jan 2017
90.124.023	ASSENTO, SUSPENSÃO MECÂNICA, CONSOLA, APOIO DE BRAÇO, LADO ESQUERDO; (Prod Date) After 1 Jan 2017
90.150.010	CABINA; (Prod Date) After 1 Jan 2017
90.150.020	TETO DE CABINE; (Prod Date) After 1 Jan 2017
90.150.030	ESTRUTURA DA CABINA; (Prod Date) After 1 Jan 2017
90.154.010	PORTA DA CABINE, RETENTOR, BATENTE; (Prod Date) After 1 Jan 2017
90.154.020	PORTA DA CABINE, JANELA, INFERIOR; (Prod Date) After 1 Jan 2017
90.154.030	PORTA DA CABINE, JANELA, SUPERIOR; (Prod Date) After 1 Jan 2017
90.154.040	PORTA DA CABINE; (Prod Date) After 1 Jan 2017
90.156.010	JANELA DA CABINA; (Prod Date) After 1 Jan 2017
90.156.020	JANELA DA CABINA, TEJADILHO; (Prod Date) After 1 Jan 2017
90.156.030	JANELA DA CABINA, DIANTEIRA; (Prod Date) After 1 Jan 2017
90.156.040	CABINA, PÁRA-BRISAS, TRINCO; (Prod Date) After 1 Jan 2017
90.156.050	COMPONENTES DE FIXAÇÃO DA CABINA; (Prod Date) After 1 Jan 2017
90.160.010	CABINA, GUARNIÇÃO, PILAR, LADO DIREITO; (Prod Date) After 1 Jan 2017
90.160.015	CABINA, GUARNIÇÃO, PILAR, LADO ESQUERDO; (Prod Date) After 1 Jan 2017
90.160.020	CONJUNTO DE COBERTURA; (Prod Date) After 1 Jan 2017
90.160.030	CABINA, COMPONENTES; (Prod Date) After 1 Jan 2017
90.160.040 [01]	CABINA, COMPONENTES; (Prod Date) After 1 Jan 2017
90.160.040 [02]	CABINA, COMPONENTES; (Prod Date) After 1 Jan 2017
90.160.050	FILTRO DA CABINA, COBERTURA; (Prod Date) After 1 Jan 2017

90.100.010	p1

CAPOT DO MOTOR; (Prod Date) After 1 Jan 2017

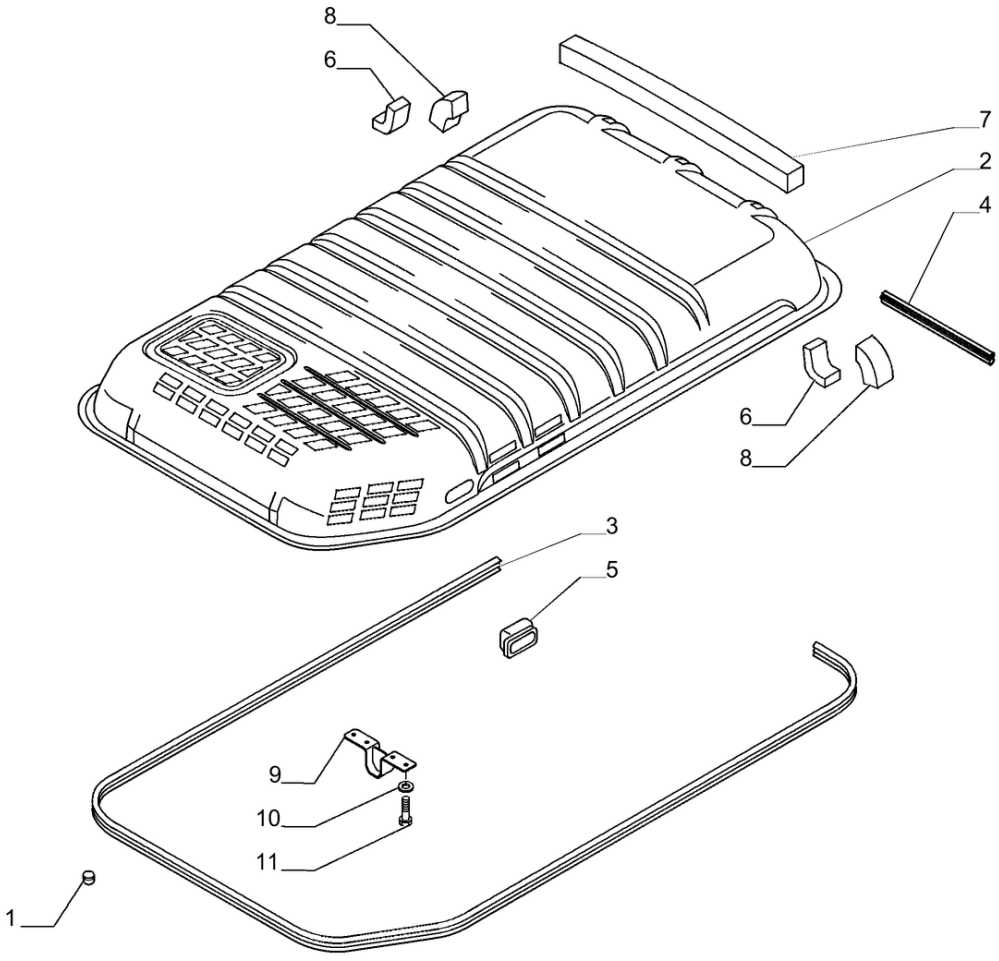

CAPOT DO MOTOR; (Prod Date) After 1 Jan 2017

REF	NP	QTD	DESCRIÇÃO	USO
1	84361967	2	PARA-CHOQUE	
2	47915003	1	CAPÔ	
3	84594367	1	JUNTA	
4	47903453	1	BORRACHA DE PARABRIS	
5	84414712	1	MANILHA	
6	87625800	2	ISOLADOR	
7	87625788	1	ISOLADOR	
8	87638152	2	ISOLADOR	
9	84413658	1	PLACA DE MONTAGEM	
10	14496531	4	ARRUELA PLANA 8.4mm ID x 17mm OD x 1.6mm Thk	
11	43233	4	PARAFUSO Hex, M8 x 1.25 x 20mm, Full Thd, Cl 10.9	

90.100.020

p1

CAPOT DO MOTOR; (Prod Date) After 1 Jan 2017

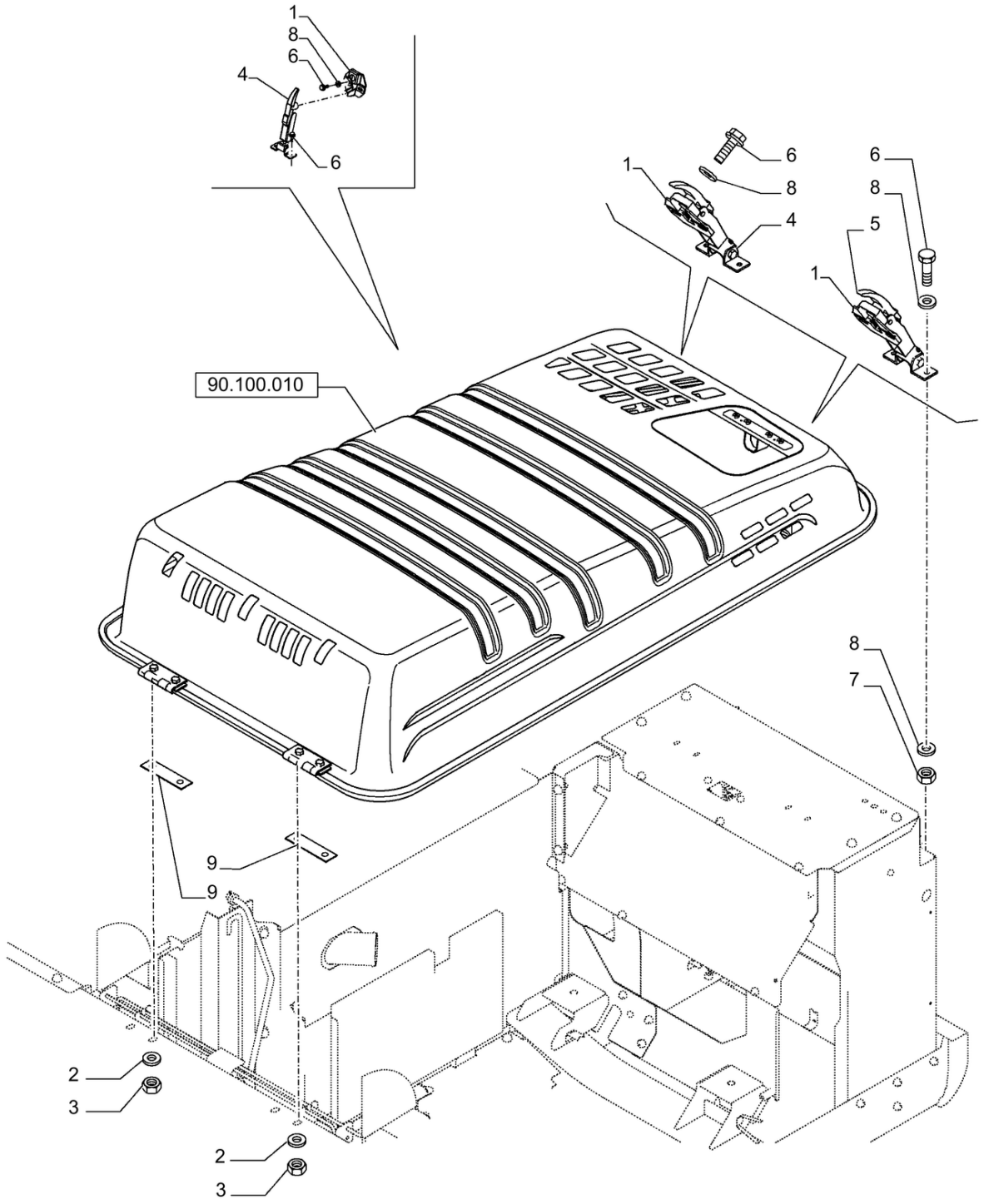

CAPOT DO MOTOR; (Prod Date) After 1 Jan 2017

REF	NP	QTD	DESCRIÇÃO	USO
1	47759543	2	TRAVA DE PARADA	
2	4952483	4	ARRUELA PLANA 12.3mm ID x 35mm OD x 3mm Thk	
3	337475	4	PORCA M12, Cl 10	
4	47759512	1	TRINCO	
5	47759544	1	TRINCO	
6	43233	8	PARAFUSO Hex, M8 x 1.25 x 20mm, Full Thd, Cl 10.9	
7	43362	4	PORCA M8 x 1.25, Cl 10	
8	14496531	12	ARRUELA PLANA 8.4mm ID x 17mm OD x 1.6mm Thk	
9	84527917	2	CALÇO DE AFINAÇÃO 34mm OD x 1.5mm Thk	

90.102.010	p1

PROTEÇÃO DA CABINE, TETO; (Prod Date) After 1 Jan 2017

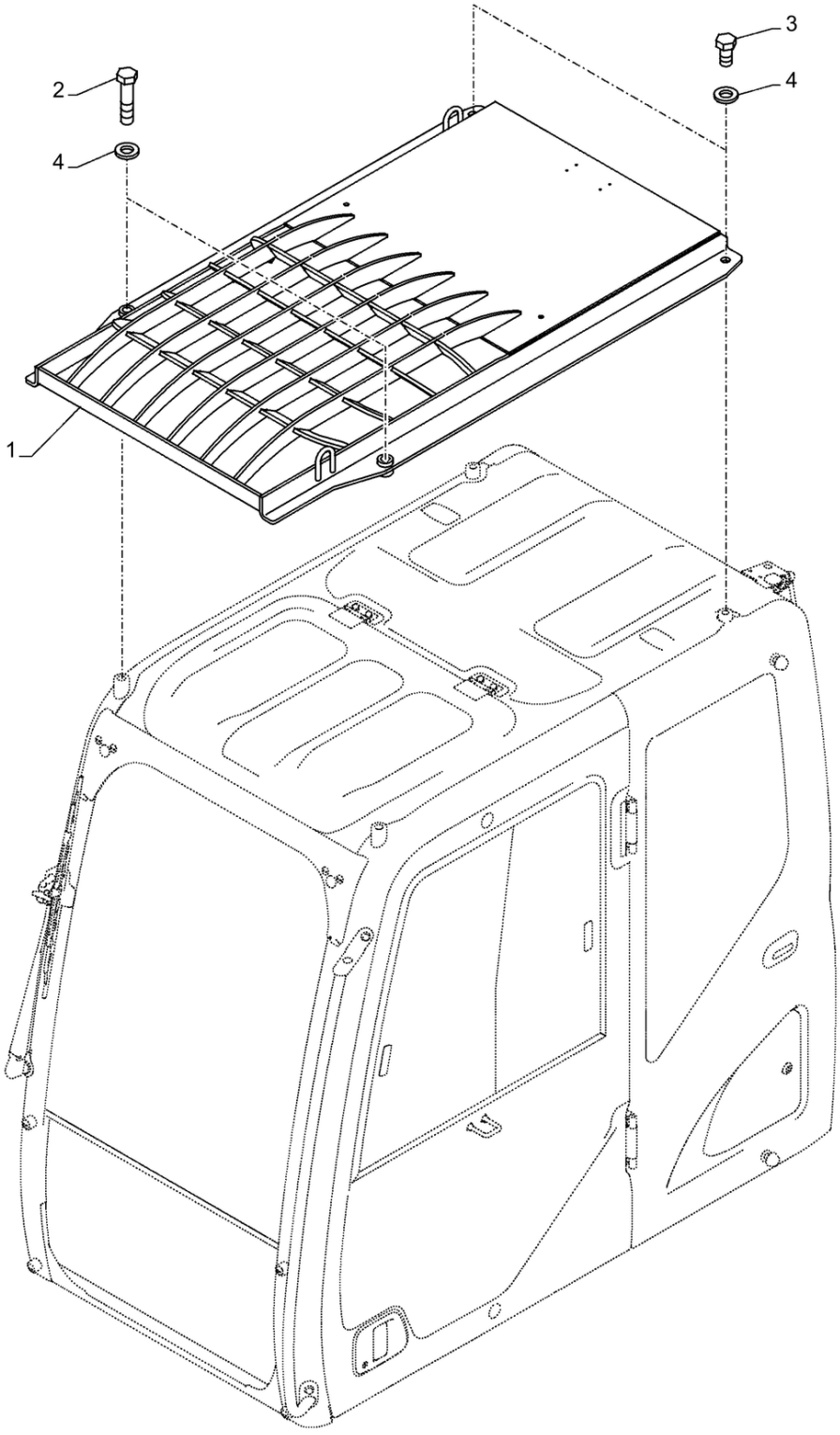

PROTEÇÃO DA CABINE, TETO; (Prod Date) After 1 Jan 2017

REF	NP	QTD	DESCRIÇÃO	USO
1	47860227	1	PROTEÇÃO	
2	9847468	2	PARAFUSO Hex, M16 x 2 x 70mm, Cl 10.9	
3	86508623	2	PARAFUSO Hex, M16 x 30mm, Cl 10.9	
4	47792568	4	ARRUELA PLANA	

90.105.010

p1

ALOJAMENTO E TAMPAS, PAINEL; (Prod Date) After 1 Jan 2017

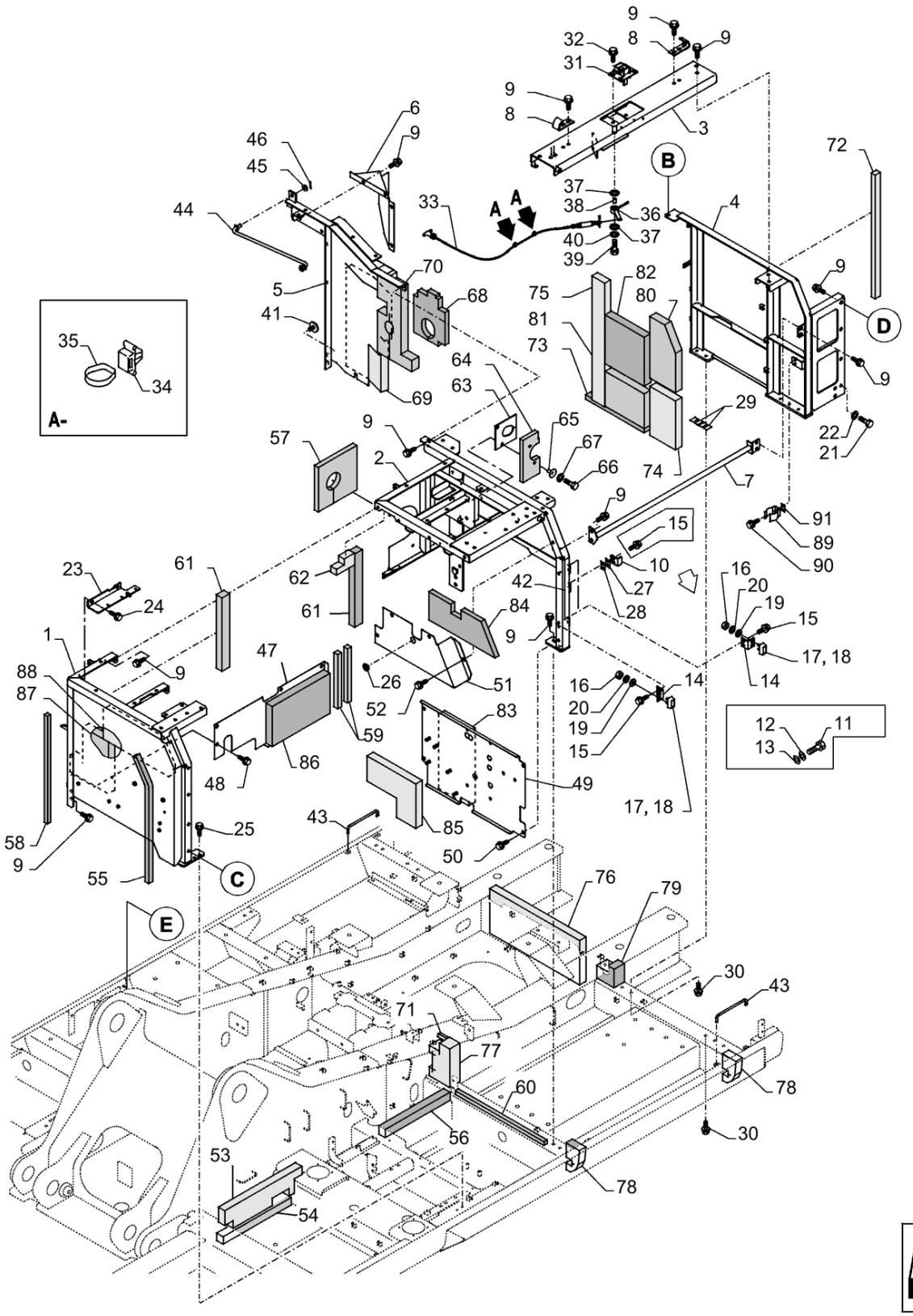

90.105.010

ALOJAMENTO E TAMPAS, PAINEL; (Prod Date) After 1 Jan 2017

REF	NP	QTD	DESCRIÇÃO	USO
1	47832607	1	ESTRUTURA	
2	47910186	1	ESTRUTURA	
3	47831058	1	ESTRUTURA	
4	47831198	1	ESTRUTURA	
5	47831250	1	ESTRUTURA	
6	47832066	1	COBERTURA	
7	47832134	1	ESCORA	
8	47791196	2	SUPORTE	
9	47789339	AR	PARAFUSO	
10	47910063	1	SUPORTE	
11	9824642	4	PARAFUSO M12 x 1.75 x 42.68mm, Cl 10.9	
12	47789425	4	ARRUELA PLANA	
13	14496731	4	ARRUELA PLANA M12 x 24 x 2.5 Thk	
14	47791198	3	SUPORTE	
15	47789337	8	PARAFUSO	
16	86500689	6	PORCA M10 x 1.5, Cl 10	
17	47759474	3	PARADA	
18	47760610	AR	AMORTECEDOR DE VIBRAÇÃO	
19	47759503	6	ARRUELA PLANA	
20	47789423	6	ANILHA DE RETENÇÃO	
21	43260	1	PARAFUSO Hex, M12 x 1.75 x 30mm, Cl 10.9, Full Thd	
22	47759337	1	ARRUELA PLANA	
23	47834784	1	SUPORTE	
24	47789339	2	PARAFUSO	
25	47789339	4	PARAFUSO	
26	47759225	1	PASSA-FIOS	
27	47758536	1	CALÇO DE AFINAÇÃO	
28	47758812	1	CALÇO DE AFINAÇÃO	
29	47791211	2	PLACA	
30	47789339	7	PARAFUSO	
31	47791212	1	TRAVA	
32	47789339	4	PARAFUSO	
33	47791213	1	CABO	
34	47757680	2	BRAÇADEIRA	

90.105.010

p2

ALOJAMENTO E TAMPAS, PAINEL; (Prod Date) After 1 Jan 2017

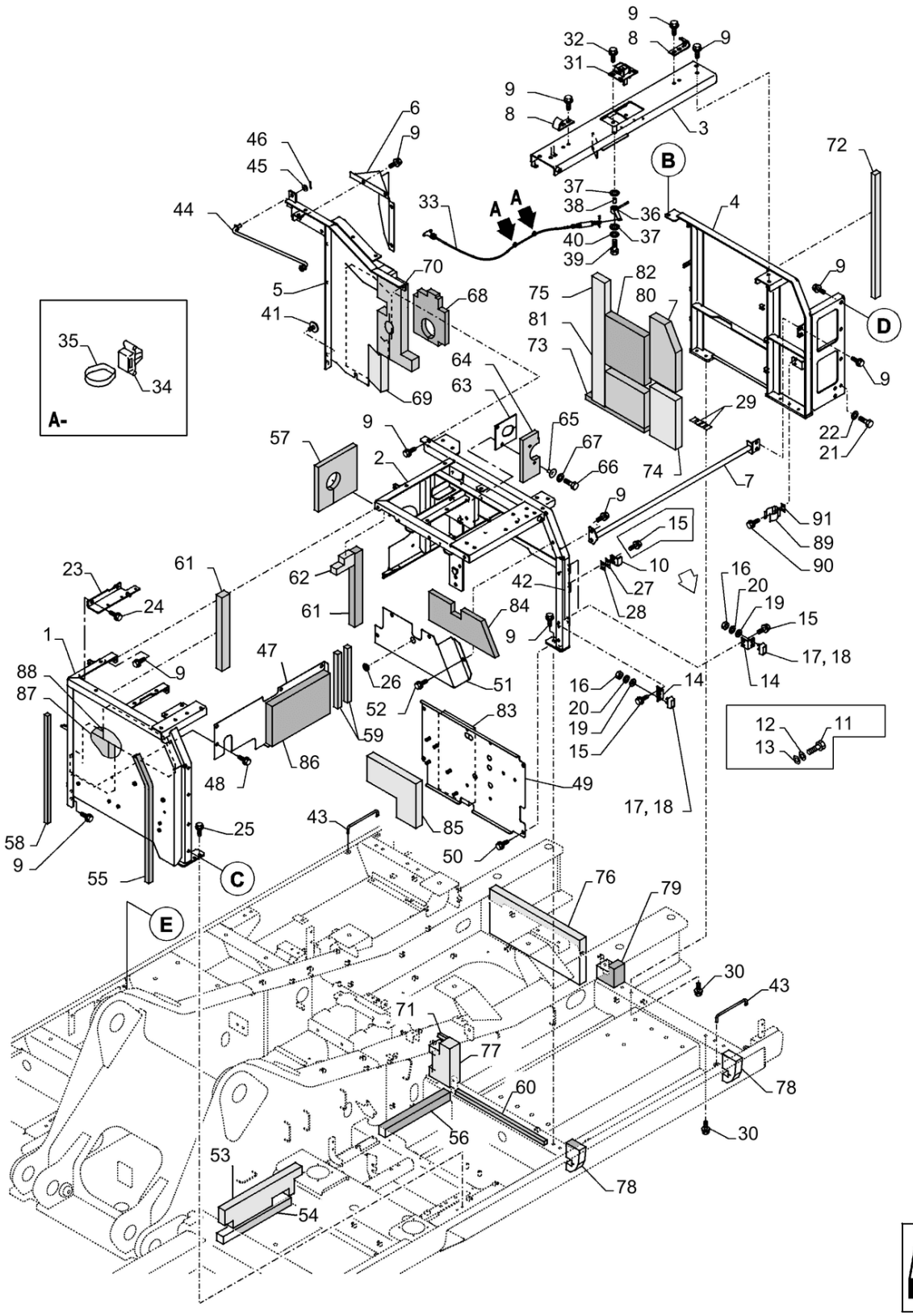

ALOJAMENTO E TAMPAS, PAINEL; (Prod Date) After 1 Jan 2017

REF	NP	QTD	DESCRIÇÃO	USO
35	47759505	2	TIRA	
36	47791214	1	CONECTOR	
37	14496931	2	ARRUELA PLANA 17mm ID x 30mm OD x 3mm Thk	
38	47791216	1	ESPAÇADOR	
39	86625003	1	PARAFUSO Hex, M8 x 50mm, Cl 10.9	
40	47759312	1	ARRUELA PLANA	
41	47757609	3	PARAFUSO	
42	47785562	1	COXIM	
43	47791219	3	ESCORA	
44	47791231	1	ESCORA	
45	47822673	1	CALÇO DE AFINAÇÃO	
46	47759393	1	PINO	
47	47830023	1	COBERTURA	
48	47789339	4	PARAFUSO	
49	47830014	1	COBERTURA	
50	47789339	4	PARAFUSO	
51	47829969	1	COBERTURA	
52	47789339	4	PARAFUSO	
53	47790432	1	COBRE-JUNTAS	
54	47790433	1	COBRE-JUNTAS	
55	47791264	1	TIRA VEDADORA HOUSE FRAME,_830MM	
56	47791265	1	TIRA VEDADORA PLATAFORM,_505MM	
57	47791266	1	TIRA VEDADORA	
58	47791267	1	TIRA VEDADORA HOUSE FRAME,_725MM	
59	47791268	2	VEDANTE	
60	47911608	1	VEDANTE	
61	47791270	2	TIRA VEDADORA ELETRIC CONDENSER,_495MM	
62	47791271	1	TIRA VEDADORA	
63	47791272	1	PLACA	
64	47791273	1	TIRA VEDADORA	
65	47759369	2	RETENTOR	

90.105.010

p3

ALOJAMENTO E TAMPAS, PAINEL; (Prod Date) After 1 Jan 2017

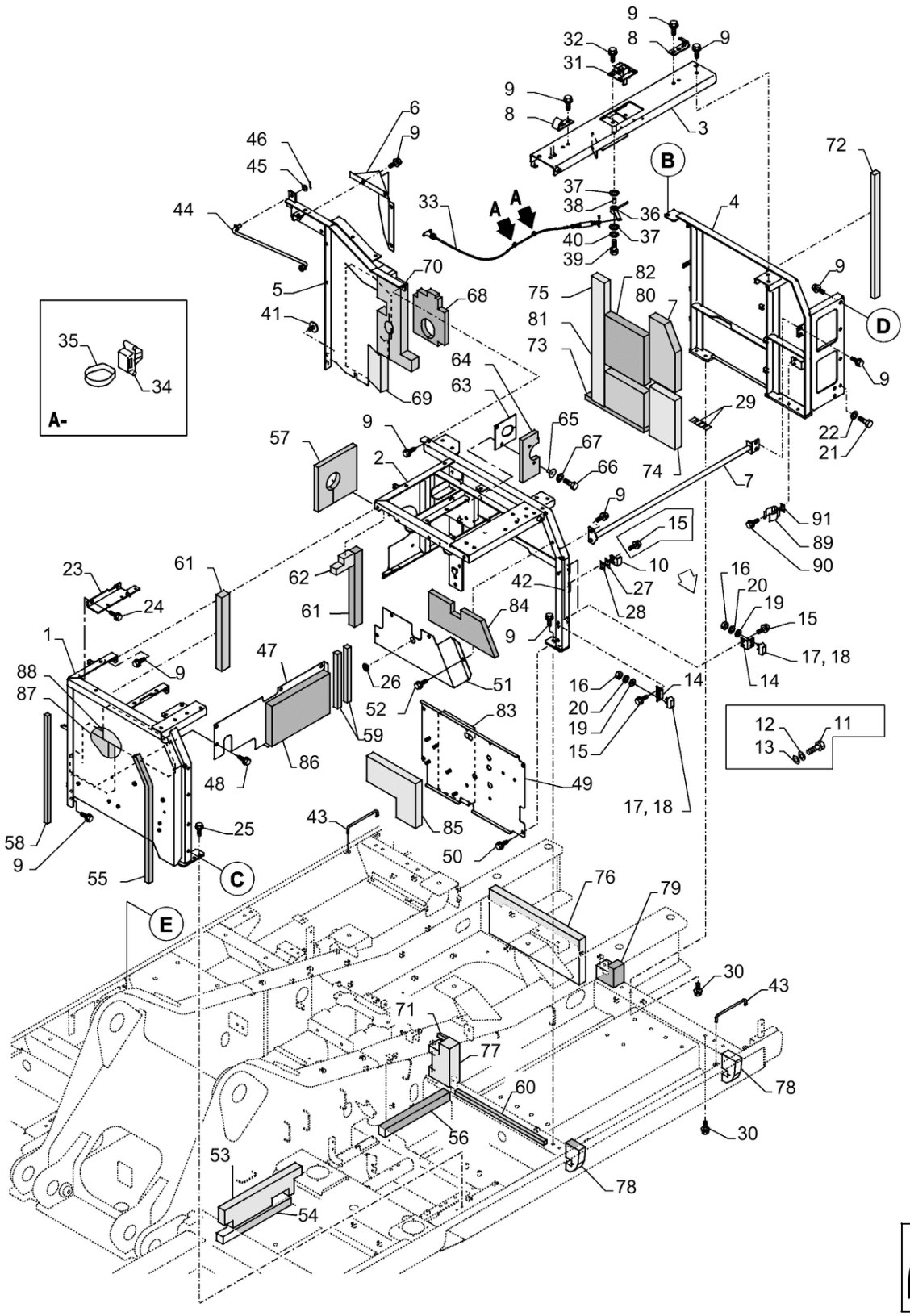

ALOJAMENTO E TAMPAS, PAINEL; (Prod Date) After 1 Jan 2017

REF	NP	QTD	DESCRIÇÃO	USO
66	86639210	2	PARAFUSO Hex, M8 x 45mm, Cl 10.9	
67	14496531	2	ARRUELA PLANA 8.4mm ID x 17mm OD x 1.6mm Thk	
68	47791274	1	TIRA VEDADORA	
69	47791275	1	ISOLAMENTO	
70	47791276	1	TIRA VEDADORA	
71	47791277	1	TIRA VEDADORA SIDE COVER,_70MM	
72	47791278	1	TIRA VEDADORA HOUSE,_835MM	
73	47757886	1	COBRE-JUNTAS	
74	47791279	1	ISOLAMENTO	
75	47791282	1	TIRA VEDADORA HOUSE,_835MM	
76	47791283	1	TIRA VEDADORA	
77	47791284	1	TIRA VEDADORA	
78	47791296	2	TIRA VEDADORA	
79	47791297	1	TIRA VEDADORA	
80	47791307	1	ISOLAMENTO	
81	47791308	1	ISOLAMENTO	
82	47791309	1	ISOLAMENTO	
83	47791310	1	ISOLAMENTO	
84	47791311	1	ISOLAMENTO	
85	47791312	1	ISOLAMENTO	
86	47791313	1	ISOLAMENTO	
87	47791314	1	ISOLAMENTO	
88	47791315	1	ISOLAMENTO	
89	47759541	1	FIXADOR	
90	47789330	2	PARAFUSO	
91	47759395	1	PLACA	

90.105.015	p1

COBERTURA, FAIXA ANTIDERRAPAGEM; (Prod Date) After 1 Jan 2017

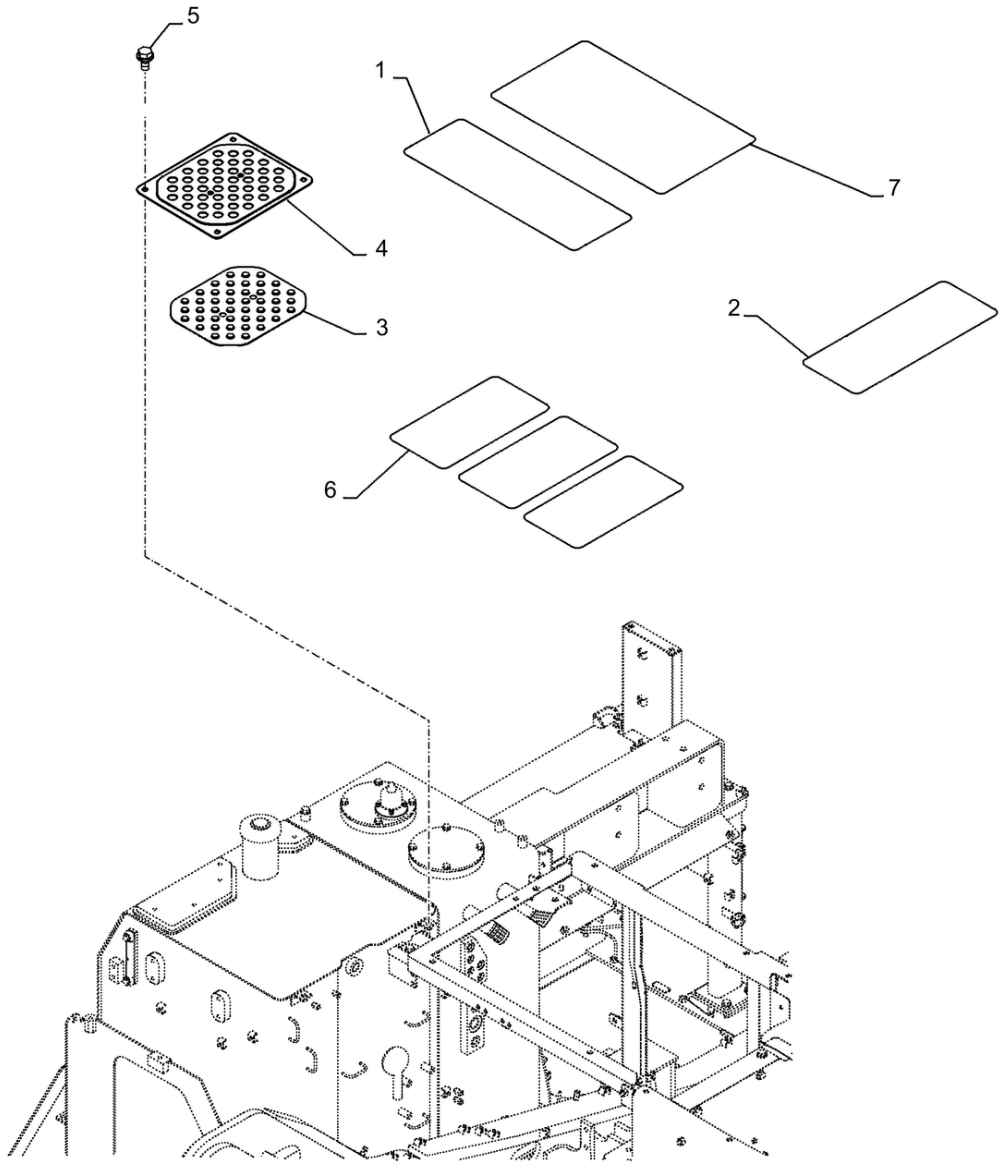

90.105.015

COBERTURA, FAIXA ANTIDERRAPAGEM; (Prod Date) After 1 Jan 2017

REF	NP	QTD	DESCRIÇÃO	USO
1	47864015	1	CINTA	
2	47999332	1	CINTA	
3	47758059	2	PASTILHA	
4	47913271	2	COBERTURA	
5	47757618	8	PARAFUSO	
6	47759063	3	FITA ANTI-DESLIZAMEN	
7	47757678	1	FITA ANTI-DESLIZAMEN	

90.105.020 [01]

p1

ALOJAMENTO E TAMPAS, PAINEL; (Prod Date) After 1 Jan 2017

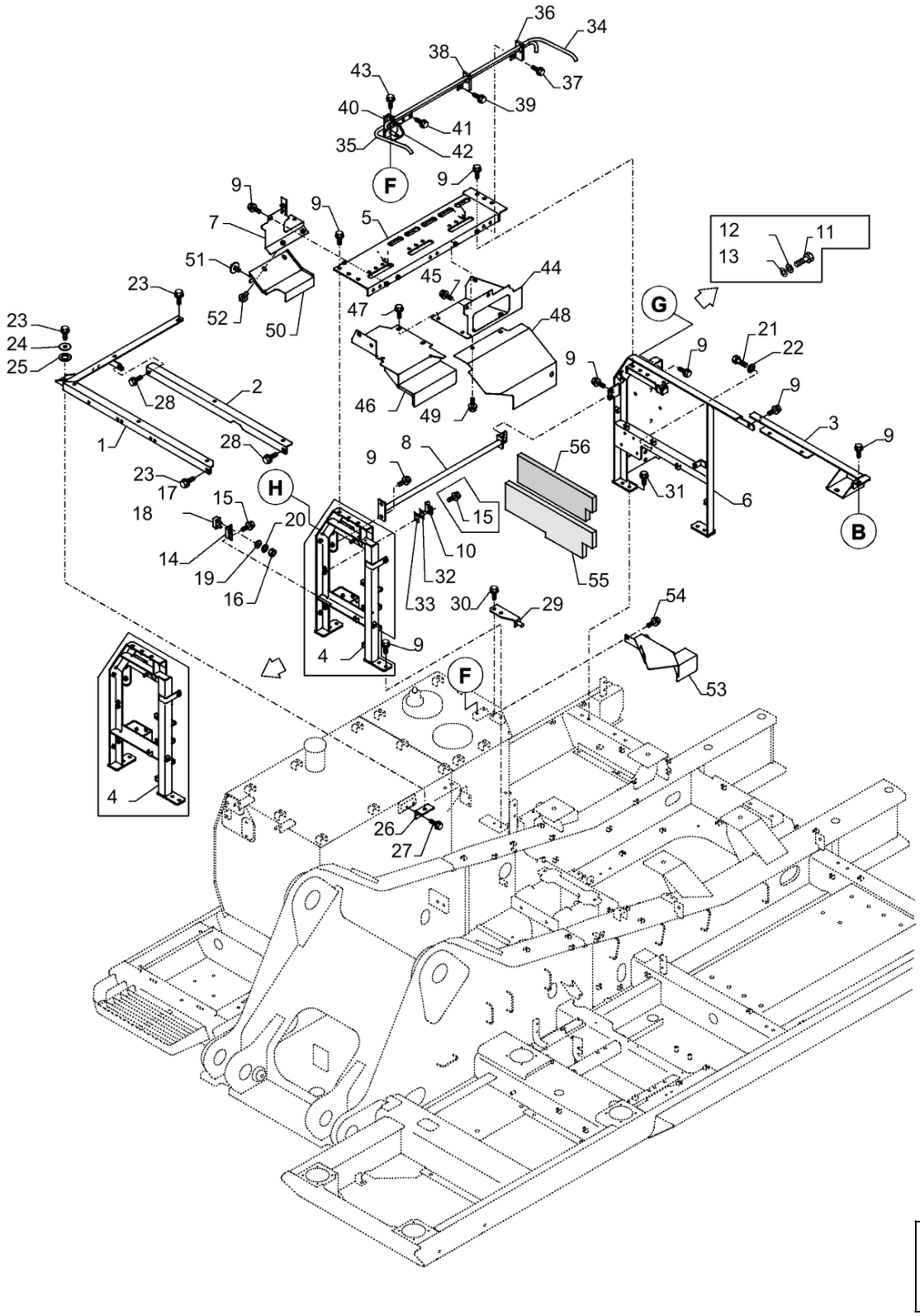

90.105.020 [01]

ALOJAMENTO E TAMPAS, PAINEL; (Prod Date) After 1 Jan 2017

REF	NP	QTD	DESCRIÇÃO	USO
1	47831113	1	ESTRUTURA	
2	47831169	1	ESTRUTURA	
3	47831292	1	ESTRUTURA	
4	47910090	1	ESTRUTURA	
5	47831331	1	ESTRUTURA	
6	47830815	1	ESTRUTURA	
7	47832047	1	COBERTURA	
8	47832546	1	ESCORA	
9	47789339	AR	PARAFUSO	
10	47910063	1	SUPORTE	
11	9824642	4	PARAFUSO M12 x 1.75 x 42.68mm, Cl 10.9	
12	47789425	4	ARRUELA PLANA	
13	14496731	4	ARRUELA PLANA M12 x 24 x 2.5 Thk	
14	47791198	1	SUPORTE	
15	47789337	4	PARAFUSO	
16	86500689	2	PORCA M10 x 1.5, Cl 10	
17	47759474	1	PARADA	
18	627-10030	AR	PARAFUSO Hex, M10 x 1.5 x 30mm, Cl 10.9, Full Thd	
19	47759503	2	ARRUELA PLANA	
20	47789423	2	ANILHA DE RETENÇÃO	
21	43260	1	PARAFUSO Hex, M12 x 1.75 x 30mm, Cl 10.9, Full Thd	
22	47759337	1	ARRUELA PLANA	
23	47789339	3	PARAFUSO	
24	47759440	1	ARRUELA PLANA	
25	47757647	1	ANILHA DE BORRACHA	
26	47791217	1	SUPORTE	
27	47759330	2	PARAFUSO	
28	47789339	2	PARAFUSO	
29	47791218	1	SUPORTE	
30	47789339	2	PARAFUSO	
31	47789339	4	PARAFUSO	
32	47758536	1	CALÇO DE AFINAÇÃO	
33	47758812	1	CALÇO DE AFINAÇÃO	

90.105.020 [01]

p2

ALOJAMENTO E TAMPAS, PAINEL; (Prod Date) After 1 Jan 2017

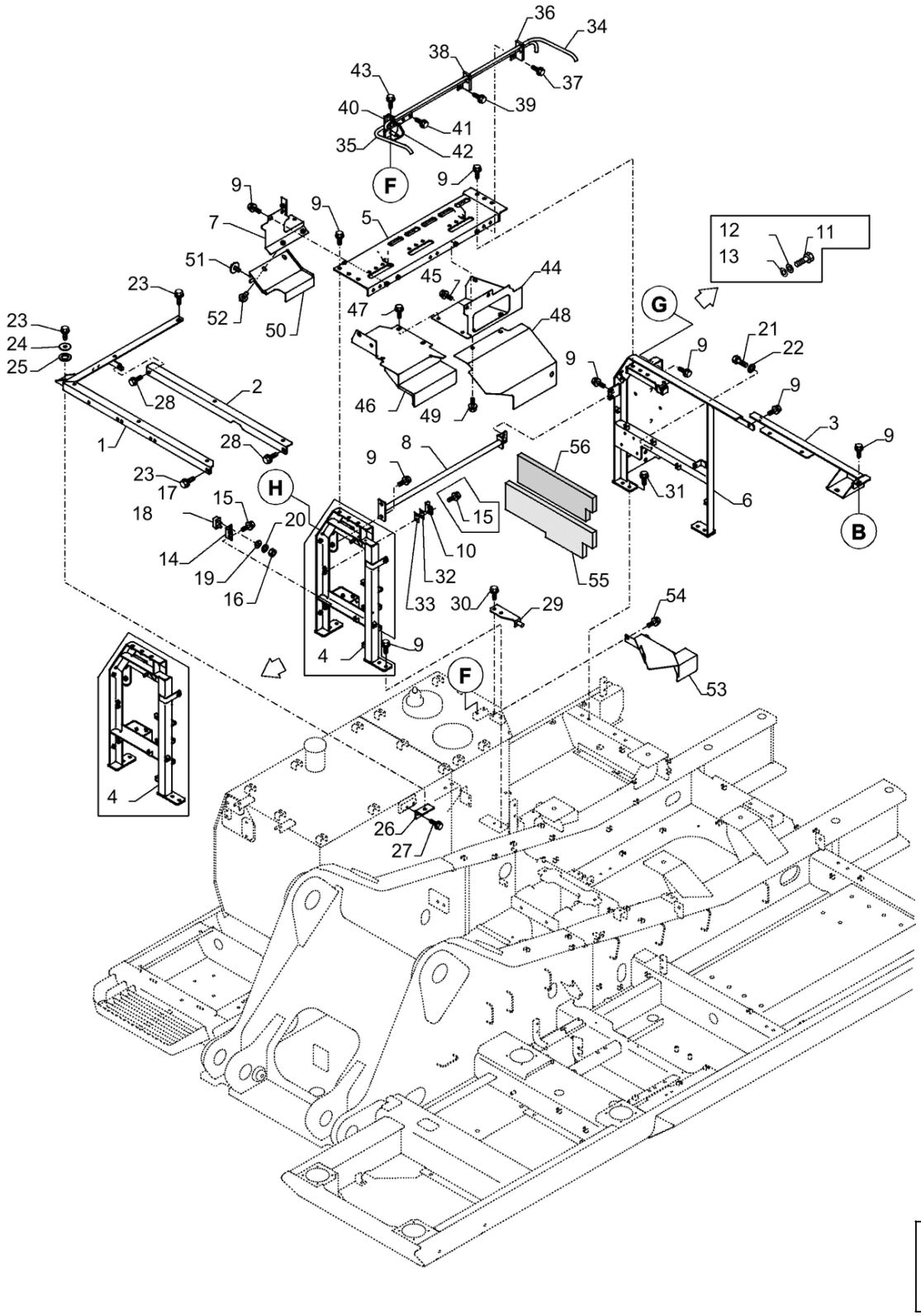

ALOJAMENTO E TAMPAS, PAINEL; (Prod Date) After 1 Jan 2017

REF	NP	QTD	DESCRIÇÃO	USO
34	47846617	1	BARRA	
35	47846596	1	BARRA	
36	47791226	1	SUPORTE	
37	47789339	2	PARAFUSO	
38	47791227	1	SUPORTE	
39	47789339	2	PARAFUSO	
40	47791228	1	SUPORTE	
41	47789339	2	PARAFUSO	
42	47791229	1	SUPORTE	
43	47789339	2	PARAFUSO	
44	47829821	1	COBERTURA	
45	47789339	3	PARAFUSO	
46	47829653	1	COBERTURA	
47	47789339	5	PARAFUSO	
48	47829625	1	COBERTURA	
49	47789339	3	PARAFUSO	
50	47829588	1	COBERTURA	
51	47757609	1	PARAFUSO	
52	47789339	2	PARAFUSO	
53	47829311	1	COBERTURA	
54	47789339	2	PARAFUSO	
55	47791280	1	ISOLAMENTO	
56	47791281	1	ISOLAMENTO	

90.105.020 [02]

p1

COBERTURA SUPERIOR; (Prod Date) After 1 Jan 2017

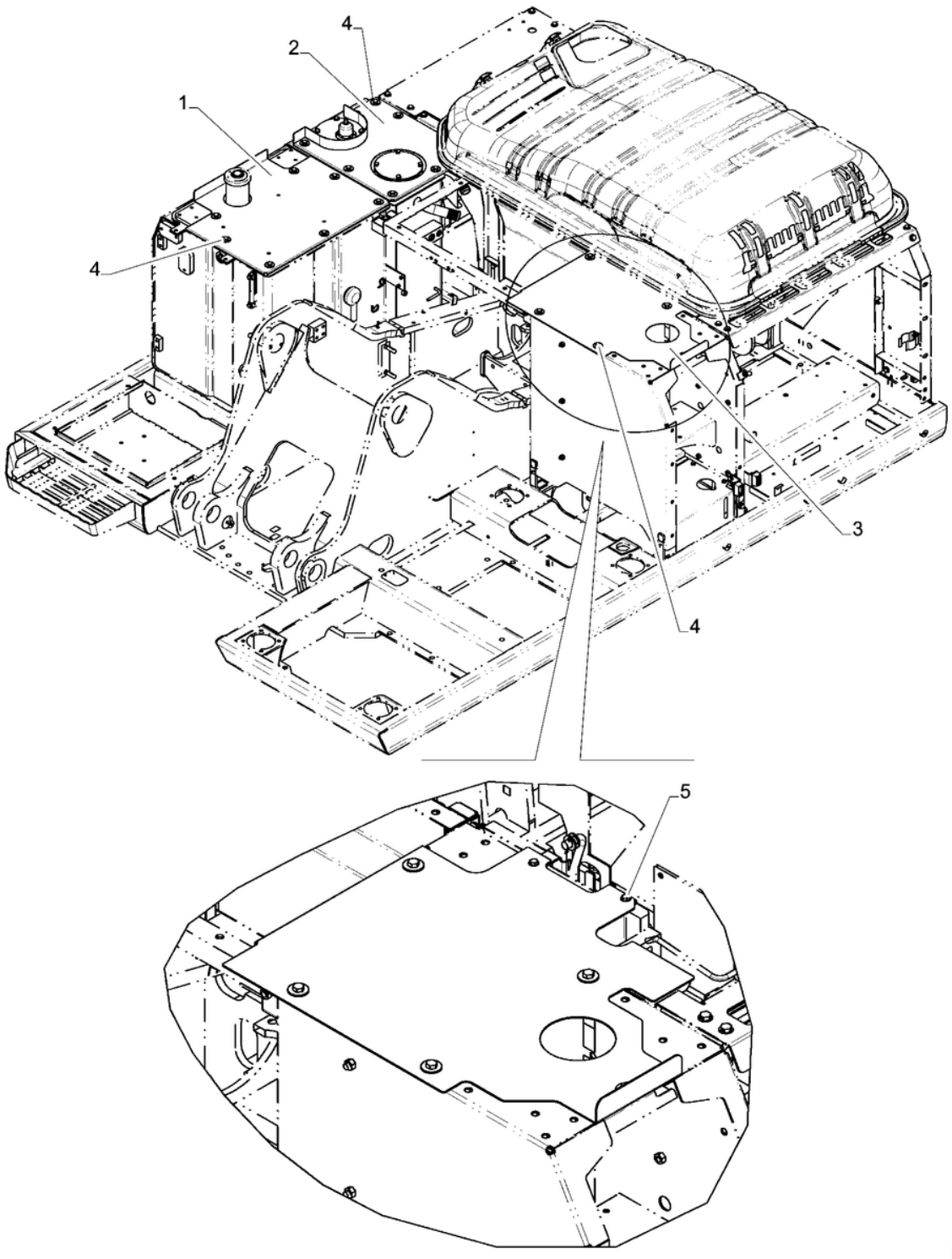

90.105.020 [02]

COBERTURA SUPERIOR; (Prod Date) After 1 Jan 2017

REF	NP	QTD	DESCRIÇÃO	USO
1	47927534	1	COBERTURA	
2	47842246	1	COBERTURA	
3	47841820	1	COBERTURA	
4	47757609	20	PARAFUSO	
5	47789330	2	PARAFUSO	

90.105.020 [03]

p1

PROTEÇÃO LATERAL; (Prod Date) After 1 Jan 2017

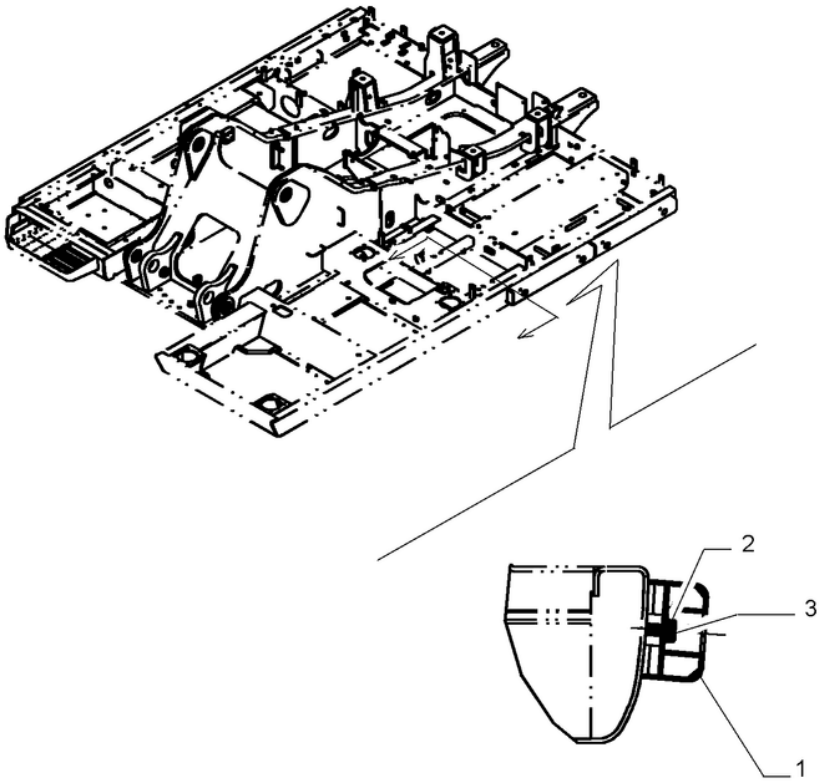

90.105.020 [03]

PROTEÇÃO LATERAL; (Prod Date) After 1 Jan 2017

REF	NP	QTD	DESCRIÇÃO	USO
1	47913796	6	PROTEÇÃO	
2	14496731	12	ARRUELA PLANA M12 x 24 x 2.5 Thk	
3	43258	12	PARAFUSO Hex, M12 x 1.75 x 20mm, Cl 10.9, Full Thd	

90.105.025	p1

PAINEL LATERAL; (Prod Date) After 1 Jan 2017

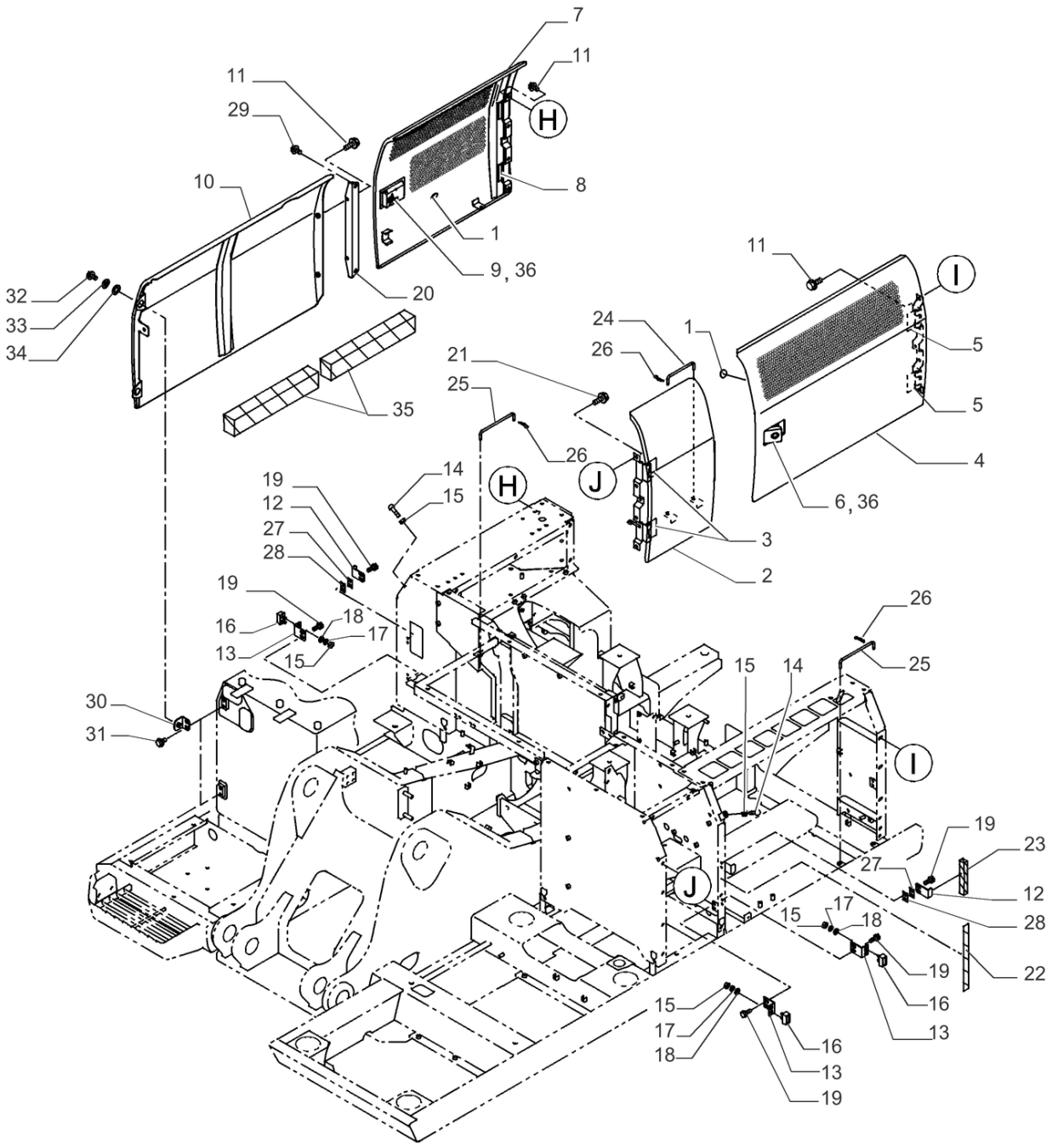

90.105.025

PAINEL LATERAL; (Prod Date) After 1 Jan 2017

REF	NP	QTD	DESCRIÇÃO	USO
1	47759905	2	PLACA	
2	47754923	1	PORTA	Dianteira, Esquerda
3	47759816	2	DOBRADIÇA	
4	47755419	1	PORTA	Traseira, Esquerda
5	47759816	2	DOBRADIÇA	
6	47757851	1	TRAVA	
7	47755484	1	PORTA	LD
8	47759818	2	PLACA	
9	47757851	1	TRAVA	
10	47755585	1	COBERTURA	
11	47759330	AR	PARAFUSO	
12	47757608	2	SUPORTE	
13	47757613	3	SUPORTE	
14	47760610	2	AMORTECEDOR DE VIBRAÇÃO	
15	86500689	8	PORCA M10 x 1.5, Cl 10	
16	47759474	3	PARADA	
17	14496631	6	ARRUELA PLANA 10.5mm ID x 21mm OD x 2mm Thk	
18	47789423	6	ANILHA DE RETENÇÃO	
19	47789337	10	PARAFUSO	
20	47761390	1	SUPORTE	
21	47759330	4	PARAFUSO	
22	47759386	1	PASSA-FIOS	
23	47759902	1	COXIM	
24	47759908	1	ESCORA	
25	47759909	2	ESCORA	
26	47759335	3	PINO ELÁSTICO	
27	47758812	2	CALÇO DE AFINAÇÃO	
28	47758536	2	CALÇO DE AFINAÇÃO	
29	47759330	2	PARAFUSO	
30	47757614	2	SUPORTE	
31	47759330	4	PARAFUSO	
32	47789339	2	PARAFUSO	
33	47759440	2	ARRUELA PLANA	
34	47760557	2	ARRUELA PLANA	

90.105.025	p2

PAINEL LATERAL; (Prod Date) After 1 Jan 2017

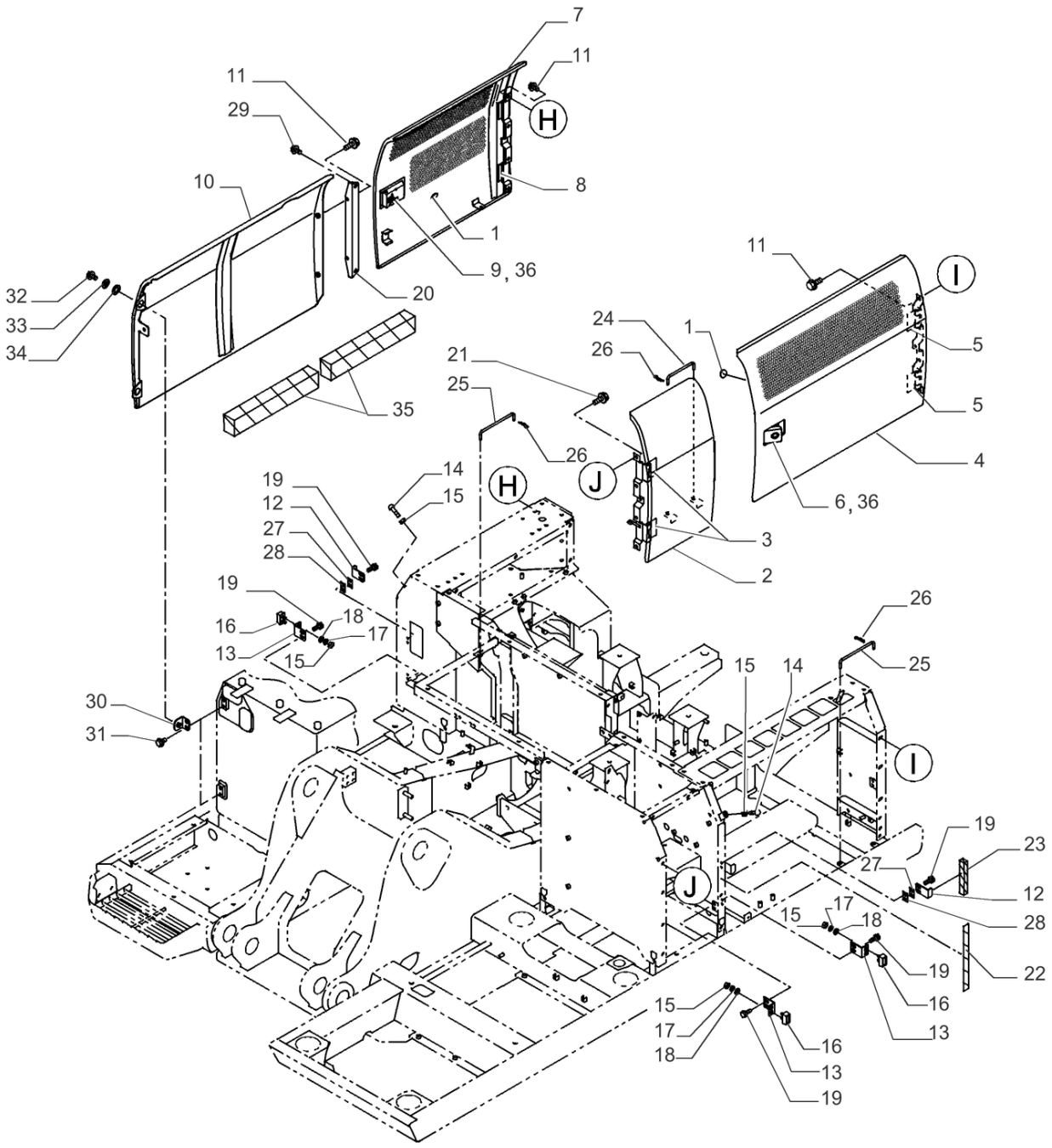

PAINEL LATERAL; (Prod Date) After 1 Jan 2017

REF	NP	QTD	DESCRIÇÃO	USO
35	47759904	2	COXIM	
36	47757852	2	CANHÃO DE FECHADURA	

90.105.030

p1

ALOJAMENTO E TAMPAS, PAINEL LATERAL; (Prod Date) After 1 Jan 2017

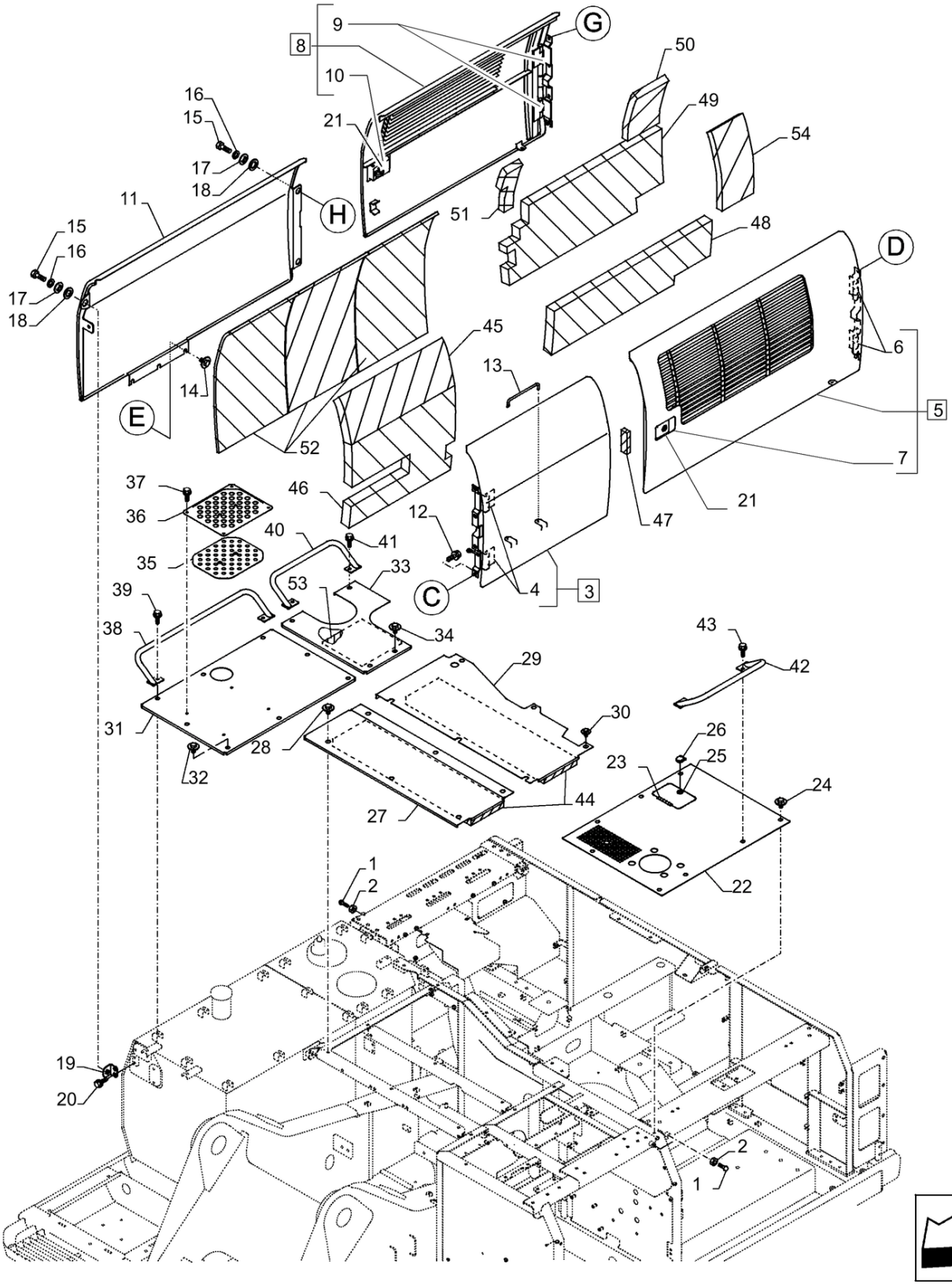

90.105.030

ALOJAMENTO E TAMPAS, PAINEL LATERAL; (Prod Date) After 1 Jan 2017

REF	NP	QTD	DESCRIÇÃO	USO
1	47760610	3	AMORTECEDOR DE VIBRAÇÃO	
2	86500689	3	PORCA M10 x 1.5, Cl 10	
3	47834376	1	PORTA	ASSY Incl 4
4	47759816	2	DOBRADIÇA	
5	47834525	1	PORTA	ASSY Incl 6, 7
6	47791204	2		
7	47790341	1		
8	47834649	1	PORTA	ASSY Incl 9, 10
9	47791204	2		
10	47790341	1		
11	47834745	1	COBERTURA	
12	47789339	4	PARAFUSO	
13	47791219	1	ESCORA	
14	47757609	3	PARAFUSO	
15	9824642	3	PARAFUSO M12 x 1.75 x 42.68mm, Cl 10.9	
16	47759327	3	ARRUELA PLANA	
17	47759440	3	ARRUELA PLANA	
18	47757647	3	ANILHA DE BORRACHA	
19	47757614	1	SUPORTE	
20	47759330	2	PARAFUSO	
21	47757852	2	CANHÃO DE FECHADURA	
22	47828797	1	COBERTURA	LE, Incl 155, VAR - 461907
22	47910054	1	COBERTURA	LE, Incl 155, VAR - 461569
23	47791255	1		
24	47757609	6	PARAFUSO	
25	47791256	1	TRAVA	
26	47791257	1	TAMPA	
27	47828676	1	COBERTURA	
28	47757609	6	PARAFUSO	
29	47828658	1	COBERTURA	
30	47757609	3	PARAFUSO	
31	47911868	1	COBERTURA	VAR - 461907
31	47909994	1	COBERTURA	VAR - 461569
32	47757609	7	PARAFUSO	
33	47828605	1	COBERTURA	VAR - 461907

90.105.030	p2

ALOJAMENTO E TAMPAS, PAINEL LATERAL; (Prod Date) After 1 Jan 2017

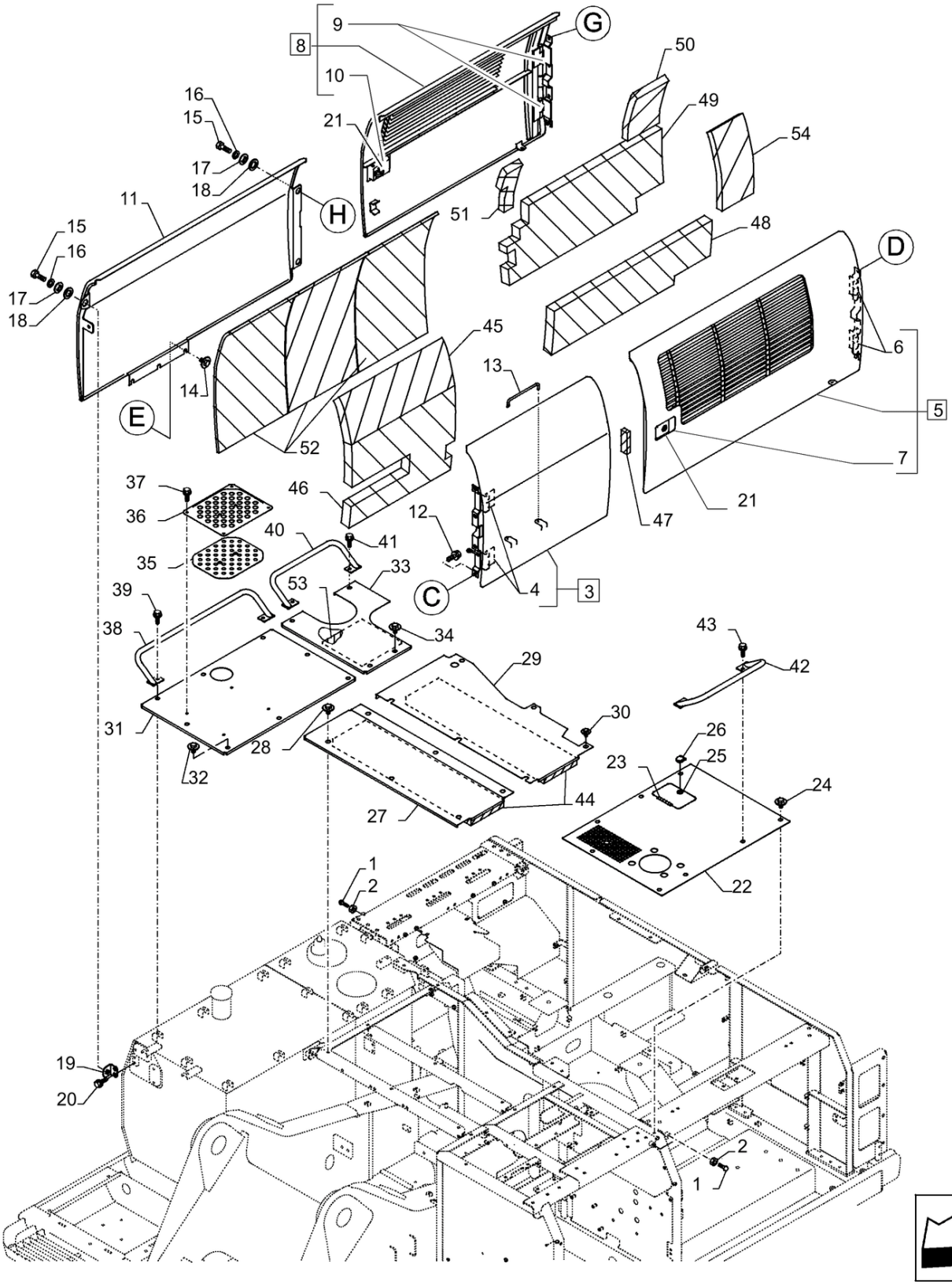

ALOJAMENTO E TAMPAS, PAINEL LATERAL; (Prod Date) After 1 Jan 2017

REF	NP	QTD	DESCRIÇÃO	USO
33	47909950	1	COBERTURA	VAR - 461569
34	47757609	2	PARAFUSO	
35	47758059	1	PASTILHA	
36	47913271	1	COBERTURA	
37	47757618	4	PARAFUSO	
38	47876322	1	ESCORA	
39	47789339	2	PARAFUSO	
40	47828380	1	ESCORA	
41	47789339	2	PARAFUSO	
42	47828380	1	ESCORA	
43	47789339	2	PARAFUSO	
44	47791285	2	ISOLAMENTO	
45	47791286	1	ISOLAMENTO	
46	47791287	1	ISOLAMENTO	
47	47791288	1	TIRA VEDADORA	
48	47791289	1	ISOLAMENTO	
49	47791290	1	ISOLAMENTO	
50	47791291	1	ISOLAMENTO	
51	47791292	1	ISOLAMENTO	
52	47791293	3	ISOLAMENTO	
53	47791295	1	TIRA VEDADORA	
54	47791306	1	ISOLAMENTO	

90.105.035	p1

ISOLAMENTO; (Prod Date) After 1 Jan 2017

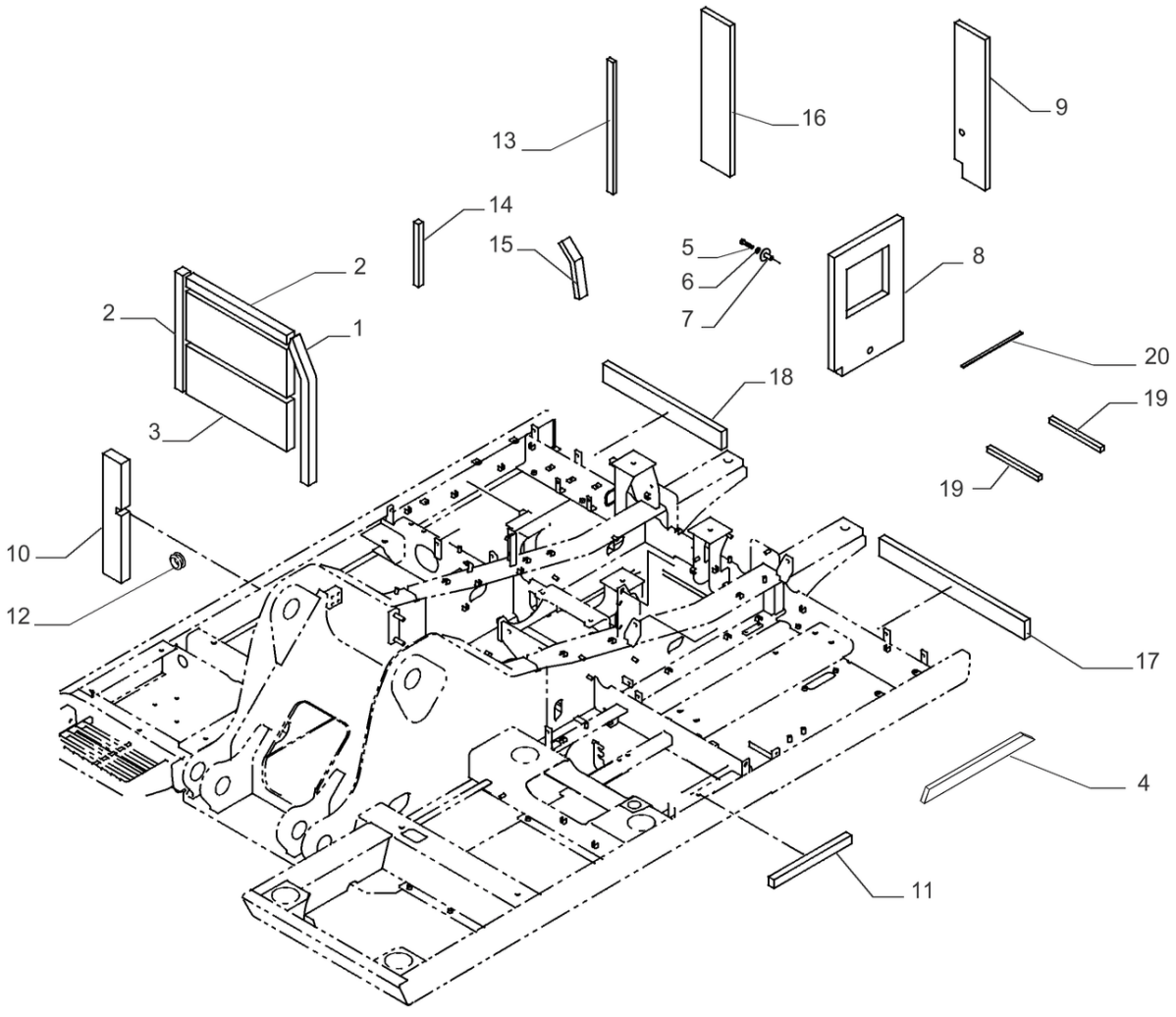

90.105.035

ISOLAMENTO; (Prod Date) After 1 Jan 2017

REF	NP	QTD	DESCRIÇÃO	USO
1	47759963	1	COXIM	
2	47757884	2	VEDANTE	
3	47757883	2	ISOLAMENTO	
4	47723704	1	REVESTIMENTO ISOLATE	
5	9780069	4	PARAFUSO Hex, M8 x 1.25 x 40mm, Cl 10.9	
6	14496531	4	ARRUELA PLANA 8.4mm ID x 17mm OD x 1.6mm Thk	
7	47759369	4	RETENTOR	
8	47759960	1	ISOLAMENTO	
9	47759903	1	COXIM	
10	47759968	1	COXIM	
11	47760566	1	COXIM	
12	47760287	2	PASSA-FIOS	
13	47829553	1	COXIM	
14	47759785	1	COXIM	
15	47760481	1	COXIM	
16	47759802	1	COXIM	
17	47757763	1	VEDANTE	
18	47757764	1	VEDANTE	
19	47759961	2	COXIM	
20	47760330	1	COXIM	

90.105.036	p1

ALOJAMENTO E TAMPAS, PAINEL; (Prod Date) After 1 Jan 2017

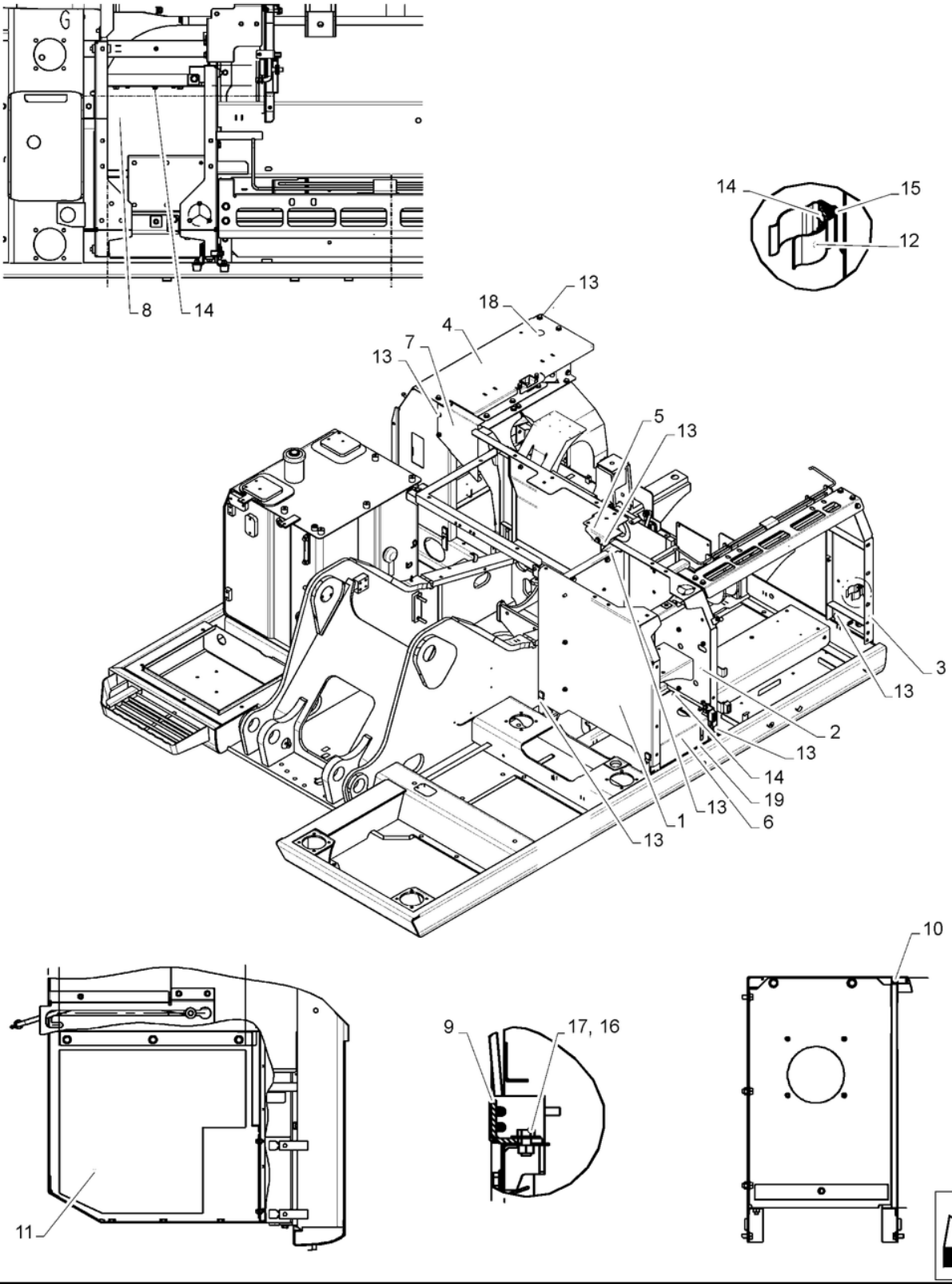

ALOJAMENTO E TAMPAS, PAINEL; (Prod Date) After 1 Jan 2017

REF	NP	QTD	DESCRIÇÃO	USO
1	47870656	1	ESTRUTURA	Dianteiro, LE
2	47870645	1	ESTRUTURA	Central, LE
2	48140691	1	ESTRUTURA	LH Middle; (Prod Date) After 15 Sep 2018
3	47811117	1	ESTRUTURA	Traseiro, LE
4	47811523	1	ESTRUTURA	LD
5	47811524	1	SUPORTE	
6	47813442	1	COBERTURA	
6	48142784	1	COBERTURA	; (Prod Date) After 15 Sep 2018
7	47761376	1	COBERTURA	
8	47762233	1	COBERTURA	
9	87626230	1	PLACA	
10	47759962	1	COXIM	
11	47759966	1	ISOLAMENTO	
12	47759541	1	FIXADOR	
13	47759330	74	PARAFUSO	
14	47789330	12	PARAFUSO	
15	47759395	1	PLACA	
16	4952483	2	ARRUELA PLANA 12.3mm ID x 35mm OD x 3mm Thk	
17	398792	2	PARAFUSO Hex, M12 x 25mm, Cl 10.9	
18	47760293	1	PASSA-FIOS	
19	47785602	1	COXIM	

90.105.037	p1

ALOJAMENTO E TAMPAS, PAINEL; (Prod Date) After 1 Jan 2017

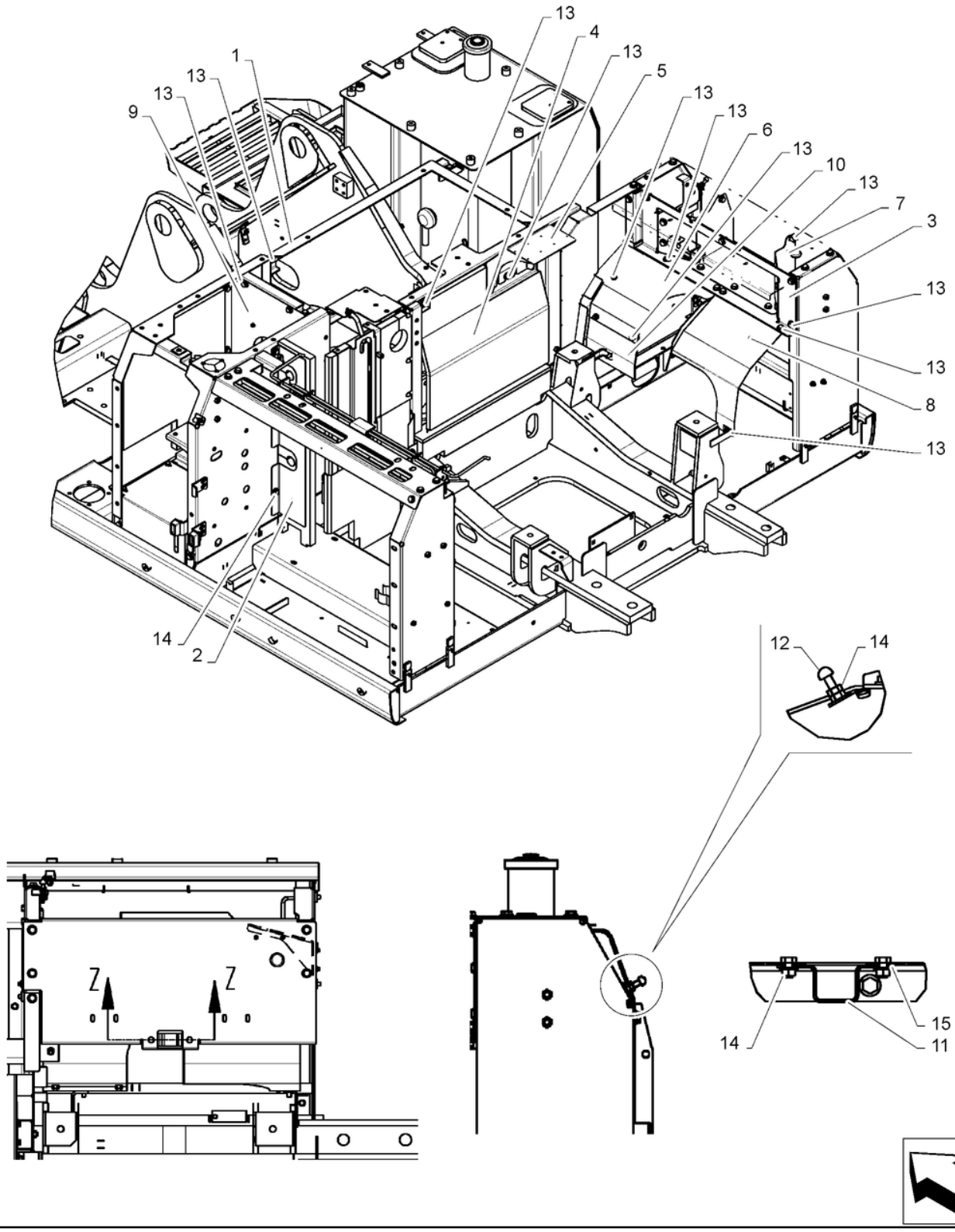

90.105.037

ALOJAMENTO E TAMPAS, PAINEL; (Prod Date) After 1 Jan 2017

REF	NP	QTD	DESCRIÇÃO	USO
1	47756149	1	ESTRUTURA	Central Dianteiro
2	47805896	1	TAMPA CONJUNTO	Central
3	47811537	1	COBERTURA	Central
4	47812159	1	COBERTURA	Central
5	47903410	1	COBERTURA	
6	47811564	1	COBERTURA	Dianteiro
7	47762546	1	COBERTURA	Traseiro
8	47811567	1	COBERTURA	Traseiro
9	47829586	1	COBERTURA	
10	47811566	1	COBERTURA	Dianteiro
11	87626215	1	PLACA	
12	47760610	2	AMORTECEDOR DE VIBRAÇÃO	
13	47759330	74	PARAFUSO	
14	86500689	10	PORCA M10 x 1.5, Cl 10	
15	14496731	2	ARRUELA PLANA M12 x 24 x 2.5 Thk	
16	47805890	1	ISOLAMENTO	Não Ilustrado

90.105.038	p1

ALOJAMENTO E TAMPAS, PAINEL; (Prod Date) After 1 Jan 2017

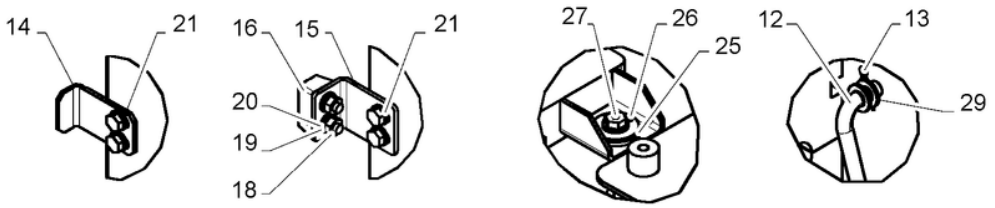

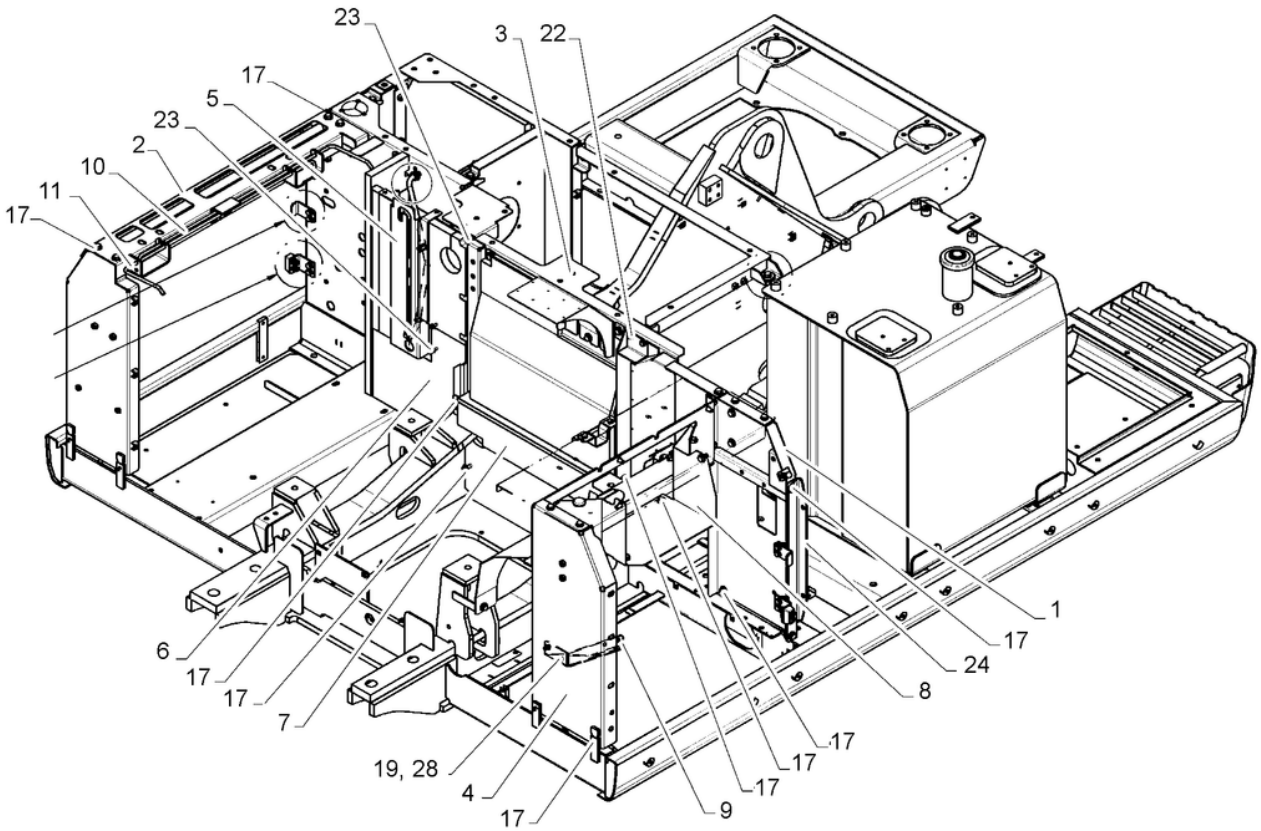

ALOJAMENTO E TAMPAS, PAINEL; (Prod Date) After 1 Jan 2017

REF	NP	QTD	DESCRIÇÃO	USO
1	47947199	1	ESTRUTURA	Dianteiro, LD
2	47811512	1	ESTRUTURA	LE
3	47934973	1	FLANGE	Central Traseiro
4	47811522	1	ESTRUTURA	Traseiro LD
5	47812149	1	COBERTURA	Central
6	47812155	1	COBERTURA	Central
7	47812157	1	TAMPA CONJUNTO	Central
8	47762534	1	COBERTURA	Dianteiro
9	47589965	1	PLACA	
10	87626232	1	MOLA	
11	87626240	1	MOLA	
12	87625871	1	HASTE	
13	87626339	1	PINO ELÁSTICO	
14	47757608	2	SUPORTE	
15	47757613	3	SUPORTE	
16	47759474	3	PARADA	
17	47759330	74	PARAFUSO	
18	86500689	10	PORCA M10 x 1.5, Cl 10	
19	14496631	8	ARRUELA PLANA 10.5mm ID x 21mm OD x 2mm Thk	
20	47789423	6	ANILHA DE RETENÇÃO	
21	47789337	10	PARAFUSO	
22	47789336	2	PARAFUSO	
23	47789330	12	PARAFUSO	
24	47759395	1	PLACA	
25	47760557	1	ARRUELA PLANA	30mm DI x 50mm DE x 5mm espessura
26	47759440	1	ARRUELA PLANA	
27	47789339	1	PARAFUSO	
28	9846677	2	PARAFUSO M10 x 1.5 x 25mm, Cl 10.9	
29	14496931	1	ARRUELA PLANA 17mm ID x 30mm OD x 3mm Thk	
30	47805295	1	ISOLAMENTO	Não Ilustrado
31	47805306	1	ISOLAMENTO	Não Ilustrado
32	47805861	1	ISOLAMENTO	Não Ilustrado

90.105.040 [01]

p1

VAR - 461907, 461569 - ALOJAMENTO E TAMPAS, CAPOT DO MOTOR; (Prod Date) After 1 Jan 2017

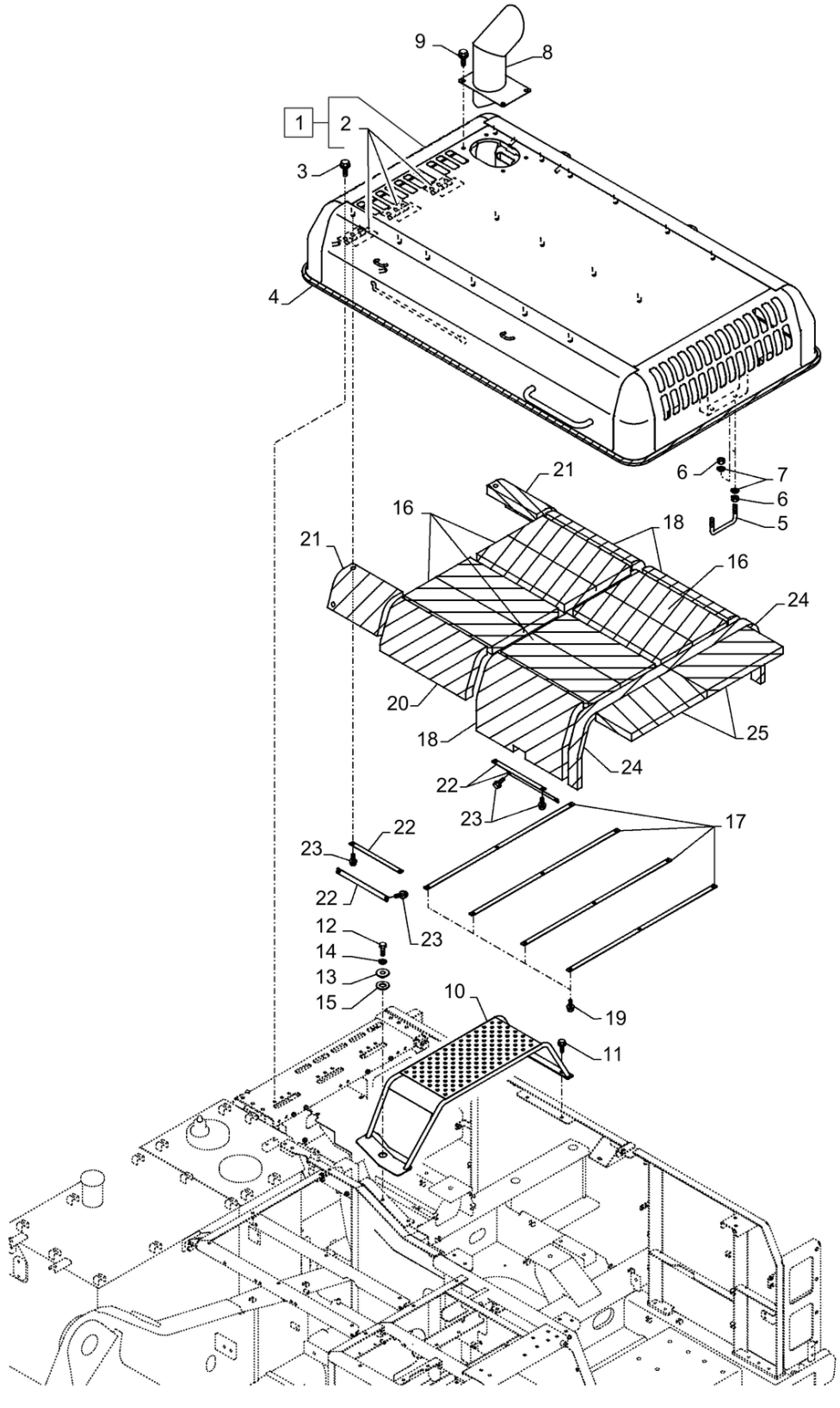

VAR - 461907, 461569 - ALOJAMENTO E TAMPAS, CAPOT DO MOTOR; (Prod Date) After 1 Jan 2017

REF	NP	QTD	DESCRIÇÃO	USO
1	47835819	1	CAPÔ	ASSY Incl 2
2	47791221	3	DOBRADIÇA	
3	47789339	9	PARAFUSO	
4	47760399	1	GUARNIÇÃO	
5	47791223	1	BLOQUEADOR	
6	392530	4	PORCA M16, Cl 10	
7	47792568	4	ARRUELA PLANA	
8	47830352	1	TUBO	
9	47789339	4	PARAFUSO	
10	47829224	1	ESTRIBO	
11	47789339	2	PARAFUSO	
12	9824642	1	PARAFUSO M12 x 1.75 x 42.68mm, Cl 10.9	
13	47759440	1	ARRUELA PLANA	
14	47759327	1	ARRUELA PLANA	
15	47757647	1	ANILHA DE BORRACHA	
16	47791298	4	ISOLAMENTO	
17	47791299	4	ANEL DE FIXAÇÃO	
18	47791300	3	ISOLAMENTO	
19	47789325	12	PARAFUSO	
20	47791301	1	ISOLAMENTO	
21	47791302	2	VIDRO	
22	47791303	4	ANEL DE FIXAÇÃO	
23	47789325	8	PARAFUSO	
24	47791304	2	TIRA VEDADORA	
25	47791305	2	TIRA VEDADORA	

90.105.040 [02]

p1

COBERTURA SUPERIOR, CENTRAL; (Prod Date) After 1 Jan 2017

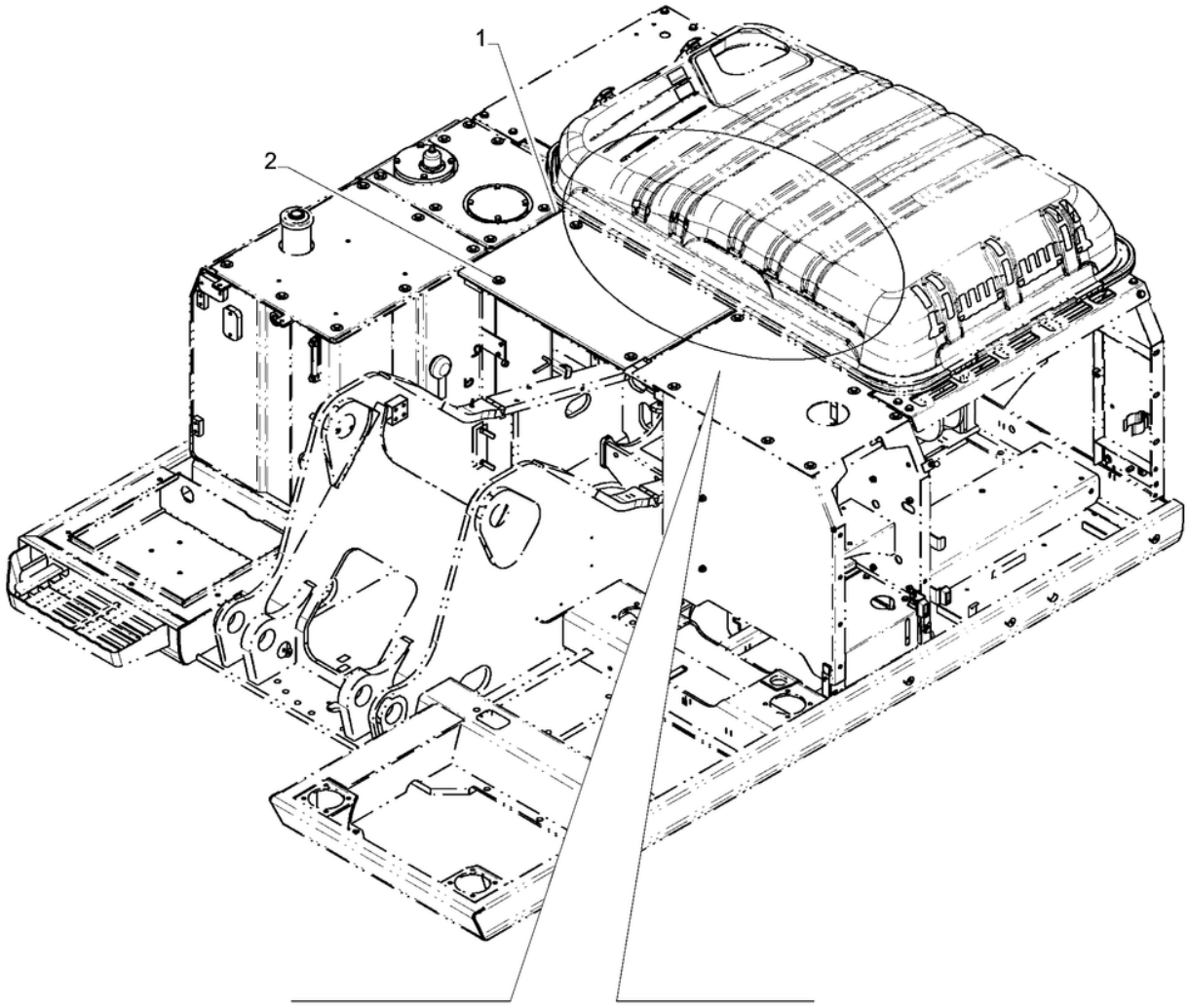

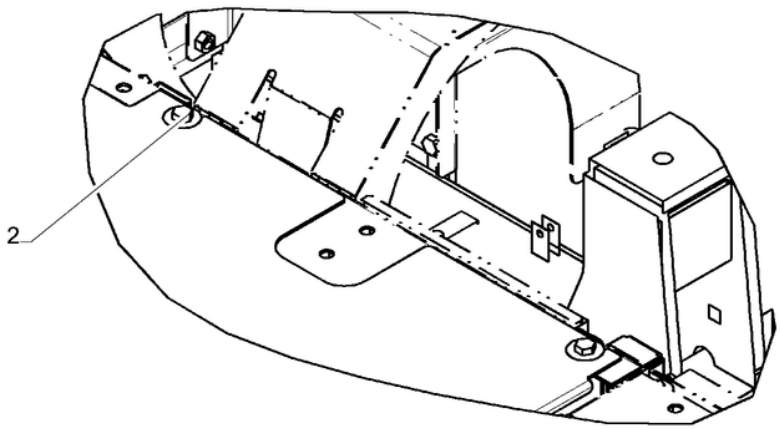

90.105.040 [02]

COBERTURA SUPERIOR, CENTRAL; (Prod Date) After 1 Jan 2017

REF	NP	QTD	DESCRIÇÃO	USO
1	47811548	1	COBERTURA	
2	47757609	5	PARAFUSO	

90.105.045	p1

COBERTURA SUPERIOR; (Prod Date) After 1 Jan 2017

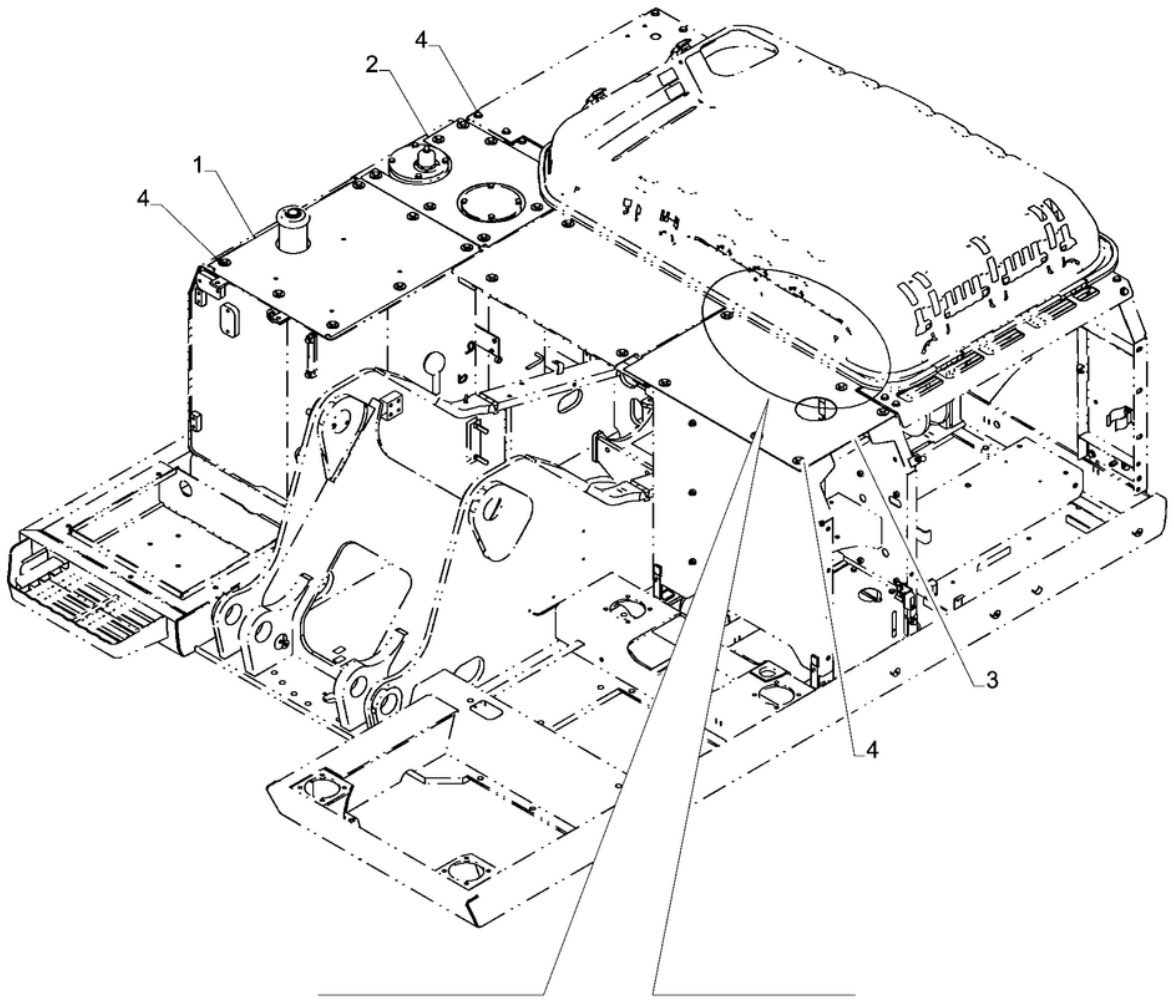

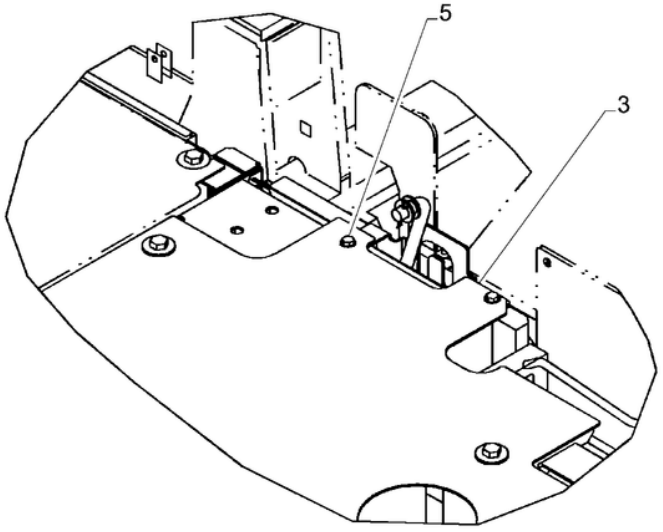

90.105.045

COBERTURA SUPERIOR; (Prod Date) After 1 Jan 2017

REF	NP	QTD	DESCRIÇÃO	USO
1	47761921	1	COBERTURA	
2	47761902	1	COBERTURA	
3	47811547	1	COBERTURA	
4	47757609	21	PARAFUSO	
5	47789330	2	PARAFUSO	

90.105.050	p1

ALOJAMENTO E TAMPAS, TAMPA DIANTEIRA; (Prod Date) After 1 Jan 2017

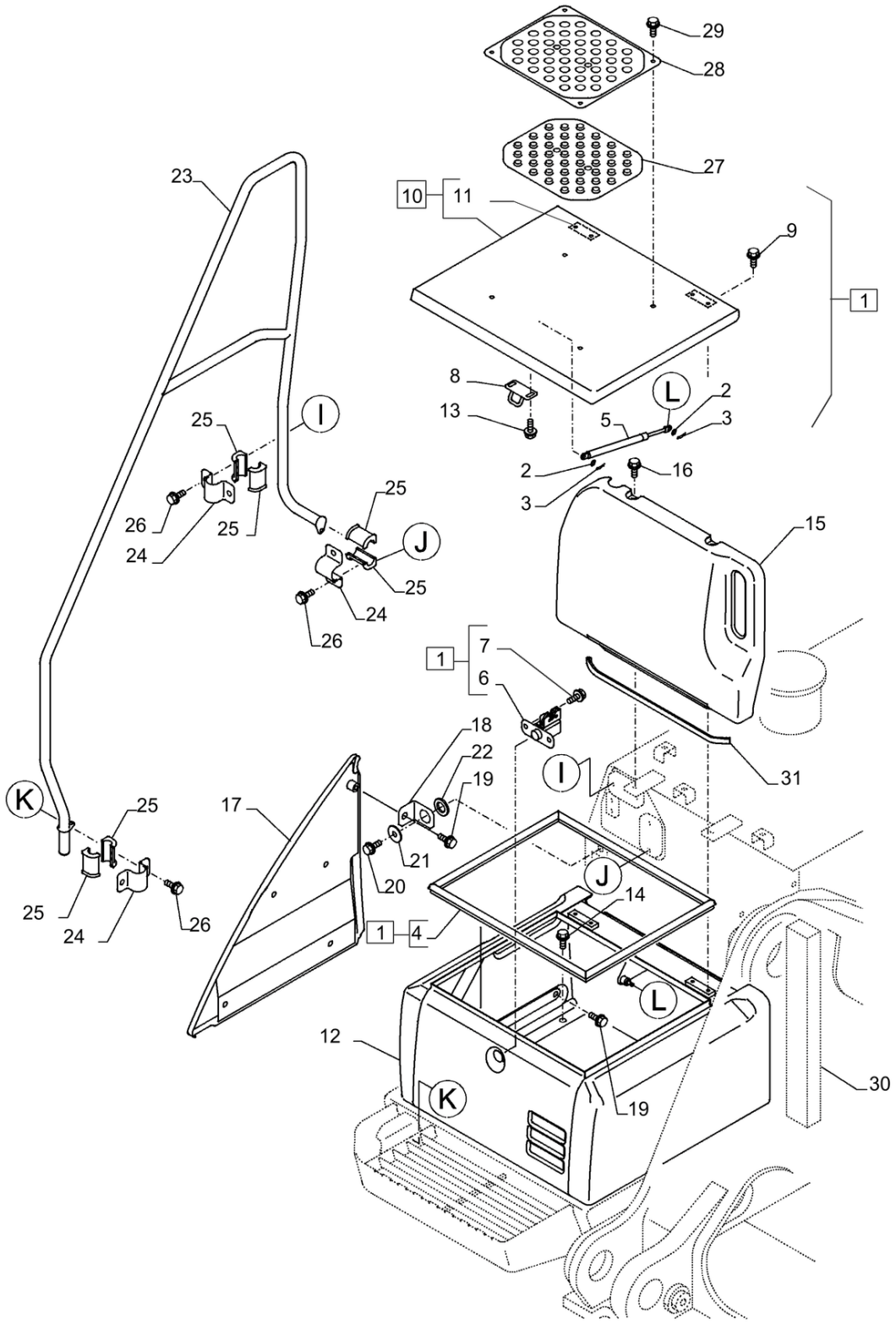

ALOJAMENTO E TAMPAS, TAMPA DIANTEIRA; (Prod Date) After 1 Jan 2017

REF	NP	QTD	DESCRIÇÃO	USO
1	NSS	1	NO SE VENDE SEPARADO	Tampa, Incl 2 - 13
2	14496531	2	ARRUELA PLANA 8.4mm ID x 17mm OD x 1.6mm Thk	
3	47759311	2	PINO ELÁSTICO	
4	47760063	1	GUARNIÇÃO	
5	47759823	1	AMORTECEDOR DE VIBRAÇÃO	
6	47759821	1	TRAVA	
7	47789335	2	PARAFUSO	
8	47757615	1	SUPORTE	
9	47758552	4	PARAFUSO	
10	47899488	1	COBERTURA	ASSY Incl 11
11	NSS	2	NO SE VENDE SEPARADO	Dobradiça, Incl in 10
12	47761435	1	COBERTURA	
13	47789330	2	PARAFUSO	
14	47759330	5	PARAFUSO	
15	47761451	1	COBERTURA	
16	47759330	2	PARAFUSO	
17	47832124	1	COBERTURA	
18	47759820	1	SUPORTE	
19	47759330	5	PARAFUSO	
20	47789339	1	PARAFUSO	
21	47759440	1	ARRUELA PLANA	
22	47757647	1	ANILHA DE BORRACHA	
23	47761332	1	ESCORA	
24	47759819	3	BRAÇADEIRA	
25	47759996	6	BRAÇADEIRA	
26	47759330	6	PARAFUSO	
27	47758059	2	PASTILHA	
28	47913271	2	COBERTURA	
29	47757618	8	PARAFUSO	
30	47791294	1	TIRA VEDADORA	
31	47760493	1	COXIM	

90.108.010	p1

PLAQUETA DE IDENTIFICAÇÃO, ISO; (Prod Date) After 1 Jan 2017

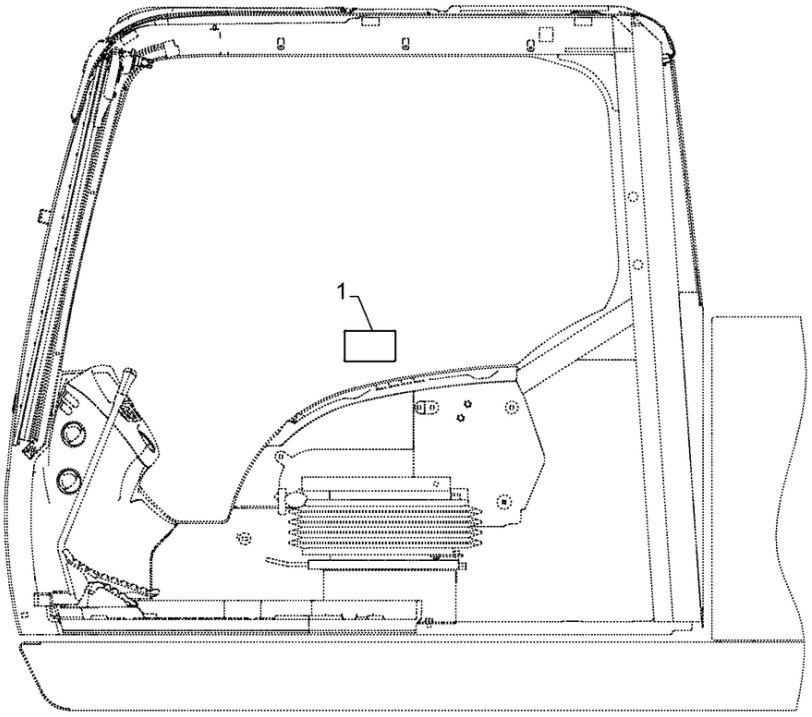

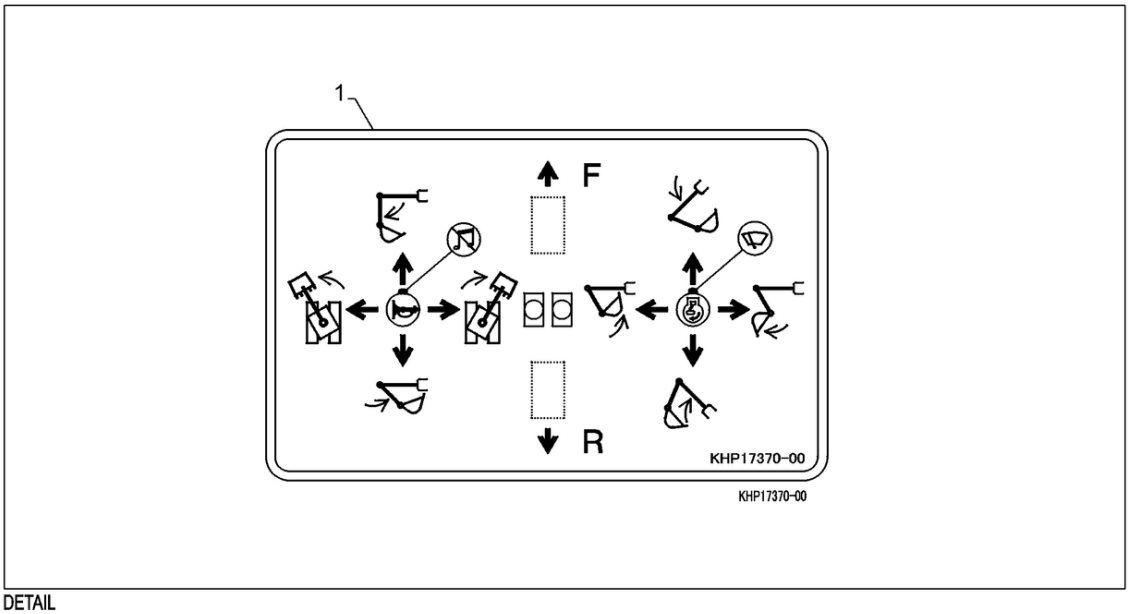

DETAIL

PLAQUETA DE IDENTIFICAÇÃO, ISO; (Prod Date) After 1 Jan 2017

REF	NP	QTD	DESCRIÇÃO	USO
1	47760010	-	ETIQUETA	

90.108.020 [01]

p1

PLAQUETA DE IDENTIFICAÇÃO; (Prod Date) After 1 Jan 2017

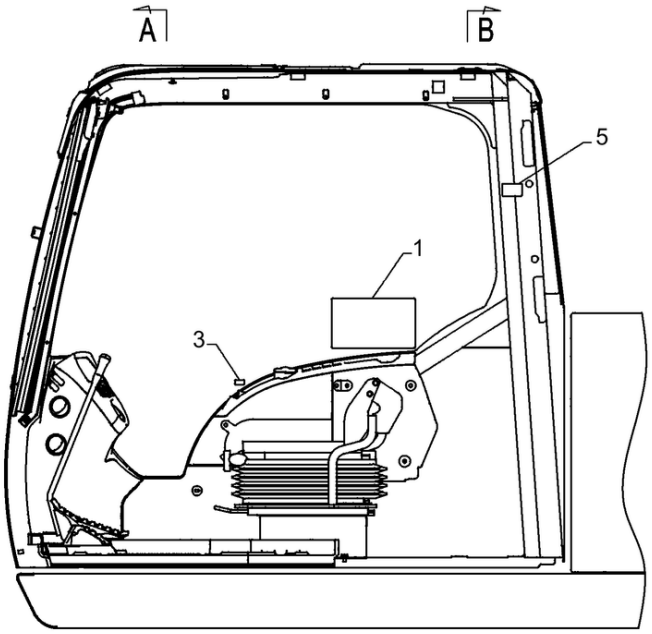

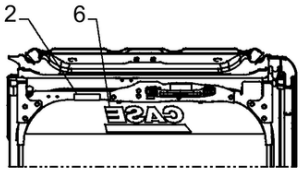

A-
FRONT WINDOW INSIDE CABIN

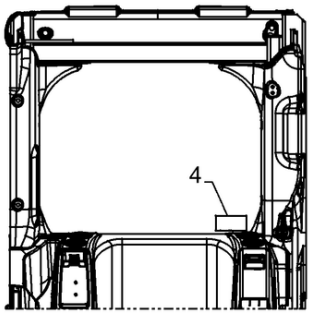

B-
REAR SIDE OF CABIN

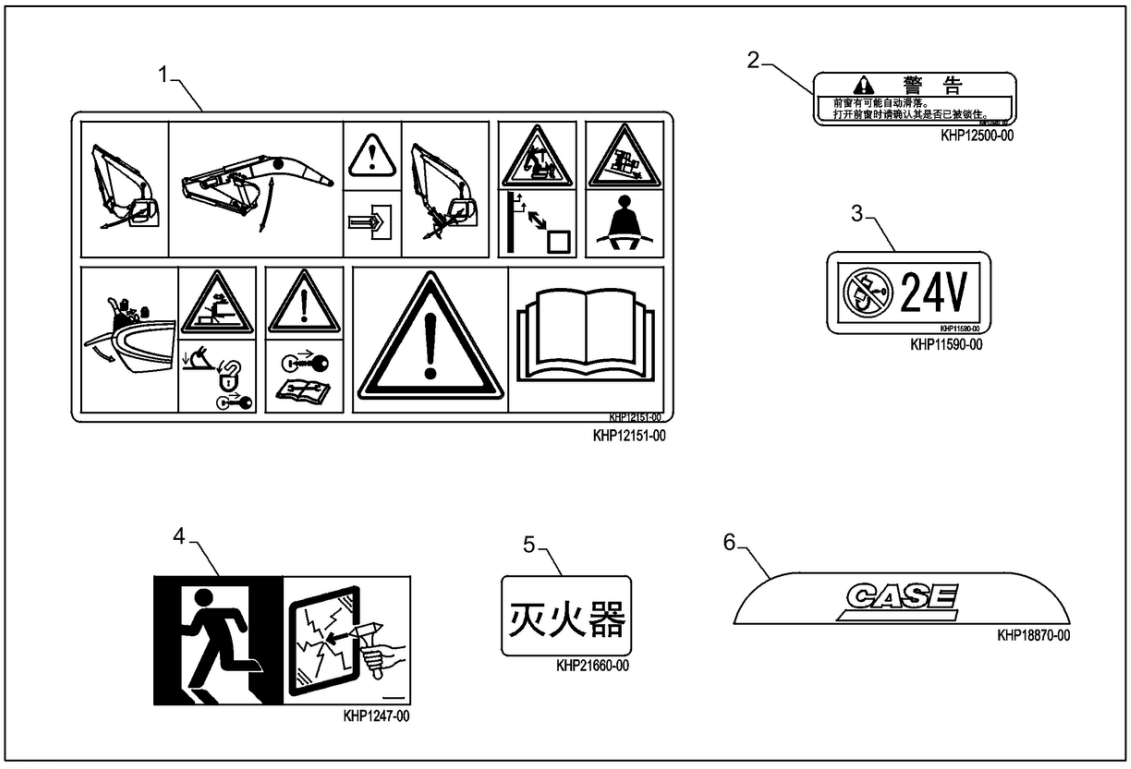

DETAIL

90.108.020 [01]

PLAQUETA DE IDENTIFICAÇÃO; (Prod Date) After 1 Jan 2017

REF	NP	QTD	DESCRIÇÃO	USO
1	47758421	1	DECALQUE	
2	47757863	1	DÍSTICO DE ATENÇÃO	
3	47757665	1	DÍSTICO DE AVISO	
4	47759398	1	DECALQUE	
5	47757667	1	DECALQUE	
6	47758286	1	DÍSTICO DE AVISO	

90.108.020 [02]

p1

PLAQUETA DE IDENTIFICAÇÃO; (Prod Date) After 1 Jan 2017

1

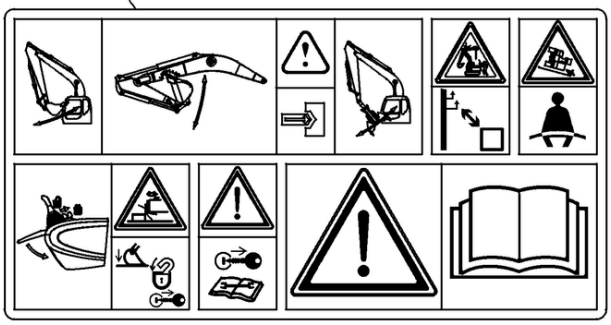

2



3



8

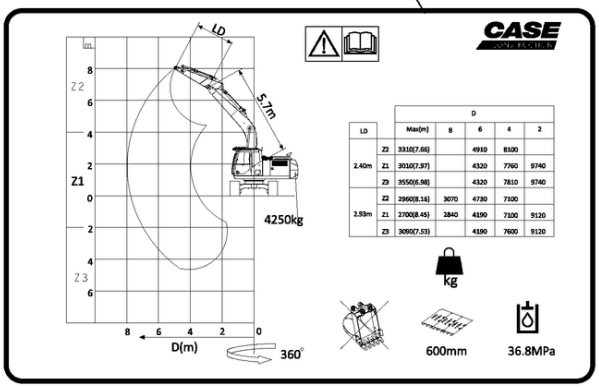

4

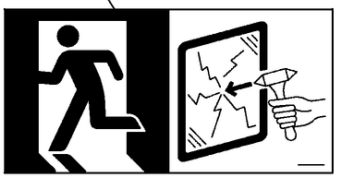

5



7



6

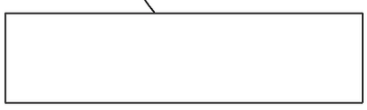

PLAQUETA DE IDENTIFICAÇÃO; (Prod Date) After 1 Jan 2017

REF	NP	QTD	DESCRIÇÃO	USO
1	47758421	1	DECALQUE	SPL
2	47757863	1	DÍSTICO DE ATENÇÃO	WARNING
3	47757665	1	DÍSTICO DE AVISO	WARNING, 24 V
4	47759398	1	DECALQUE	SPL
5	47757667	1	DECALQUE	WARNING
6	84319013	1	ISOLAMENTO	
7	47758286	1	DÍSTICO DE AVISO	WAPPEN, VISOR
8	47758830	1	DECALQUE	; (Tech Type) CX220C SERIE 2

90.108.025	p1

PLAQUETA DE IDENTIFICAÇÃO; (Prod Date) After 1 Jan 2017

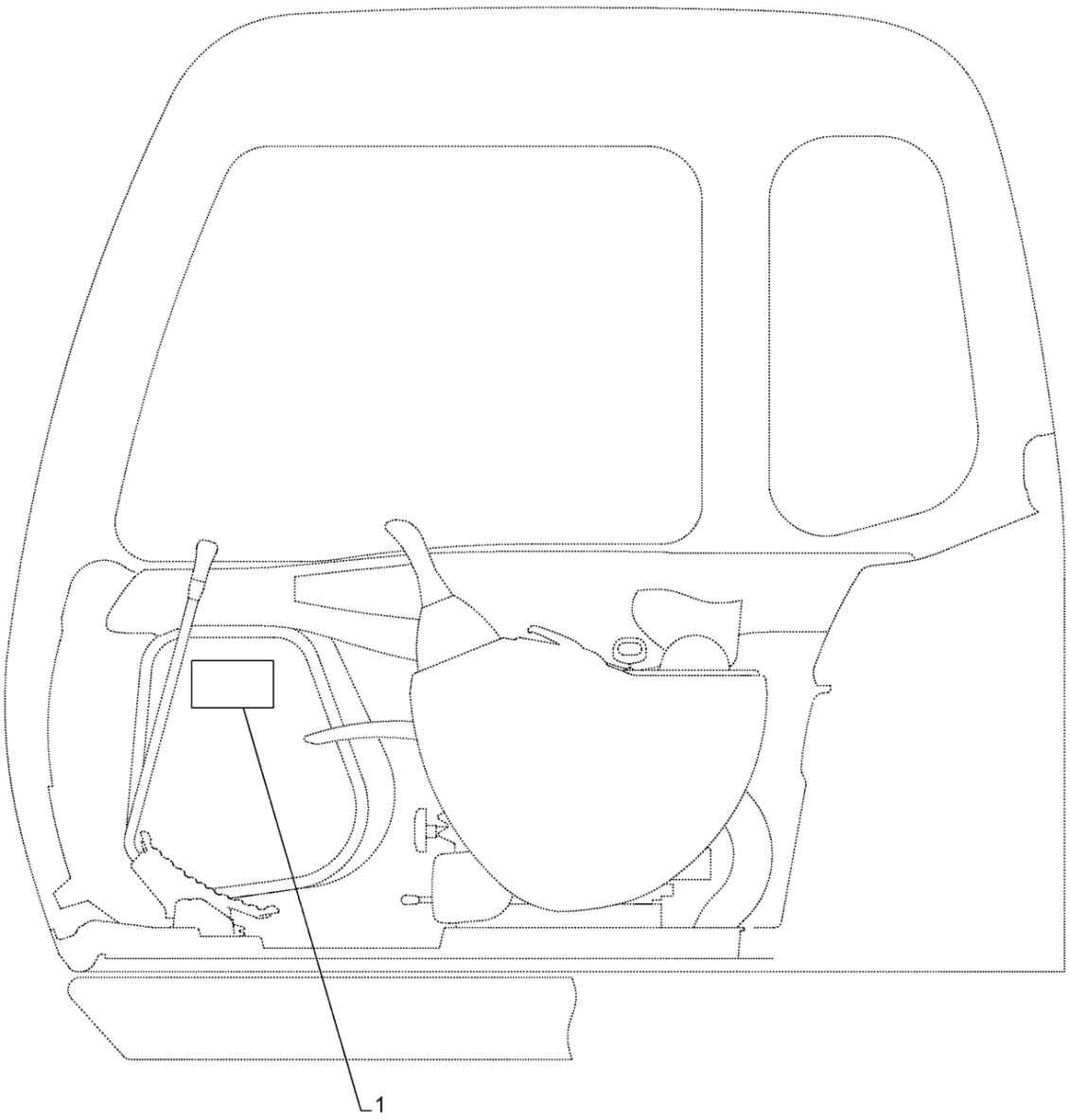

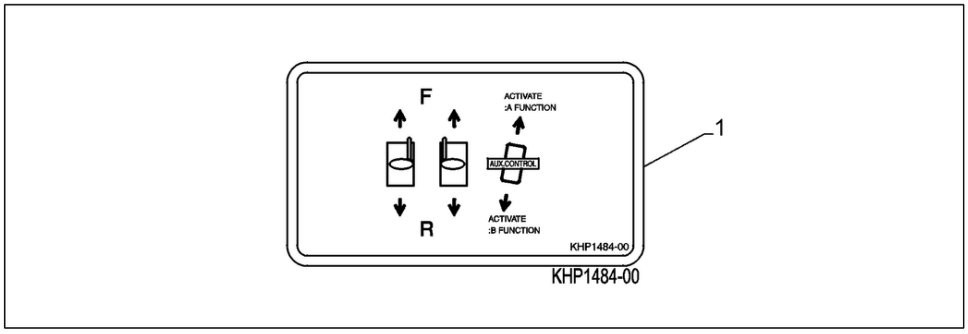

DETAIL

90.108.025	p1

PLAQUETA DE IDENTIFICAÇÃO; (Prod Date) After 1 Jan 2017

REF	NP	QTD	DESCRIÇÃO	USO
1	47758295	1	DECALQUE	

90.108.030	p1

DÍSTICOS; (Prod Date) After 1 Jan 2017

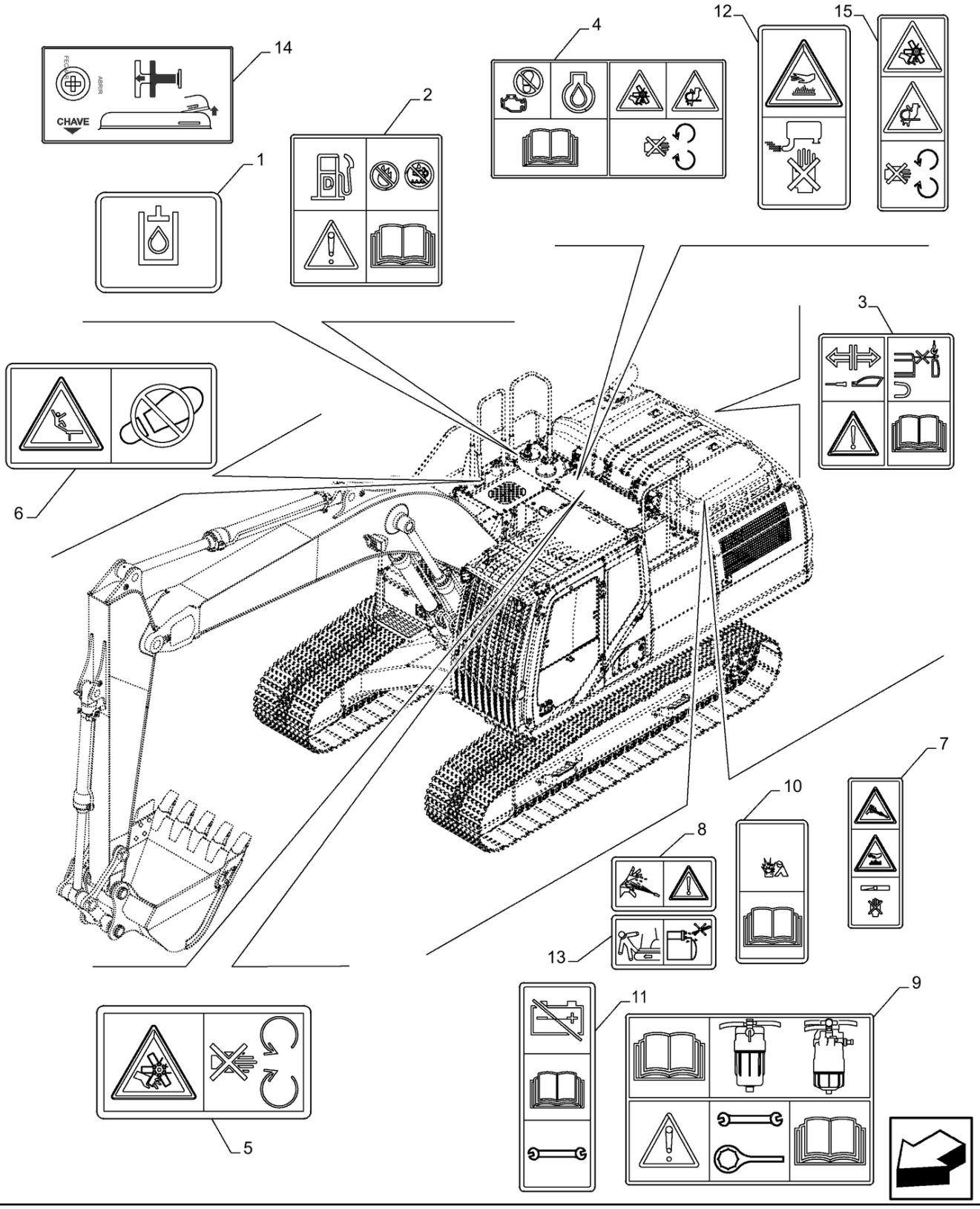

DÍSTICOS; (Prod Date) After 1 Jan 2017

REF	NP	QTD	DESCRIÇÃO	USO
1	47759402	1	DECALQUE	
2	47758105	8	DECALQUE	
3	47757862	1	DÍSTICO DE ATENÇÃO	
4	47758107	4	DECALQUE	
5	47759403	1	DECALQUE	
6	47758284	2	DECALQUE	
7	47759401	1	DECALQUE	
8	47790515	1	DECALQUE	
9	47758285	2	DÍSTICO DE ATENÇÃO	
10	47757861	1	DÍSTICO DE ATENÇÃO	
11	47757866	1	DÍSTICO DE ATENÇÃO	
12	47834301	1	DECALQUE	
13	47790514	1	DÍSTICO DE AVISO	
14	47971582	1	DECALQUE	
15	47834293	1	DECALQUE	

90.108.035	p1

DÍSTICOS; (Prod Date) After 1 Jan 2017

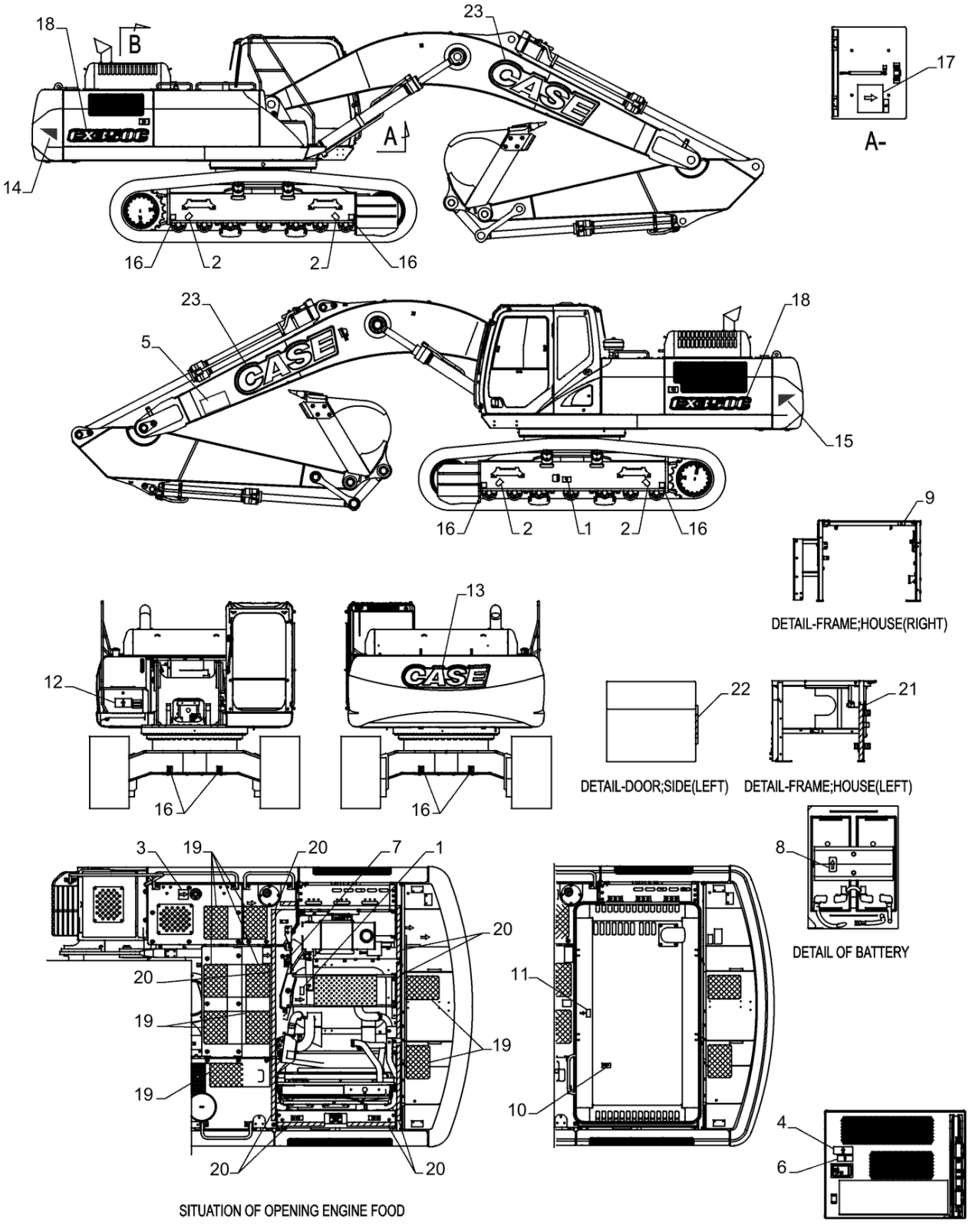

90.108.035

DÍSTICOS; (Prod Date) After 1 Jan 2017

REF	NP	QTD	DESCRIÇÃO	USO
1	47882716	1	DECALQUE	
2	47758107	4	DECALQUE	
3	47834290	1	DECALQUE	
4	47883201	1	DECALQUE	
5	47759461	1	DÍSTICO DE AVISO	
6	47834292	1	DECALQUE	
7	47834293	1	DECALQUE	
8	47757866	1	DÍSTICO DE ATENÇÃO	
9	47757860	1	DÍSTICO DE ATENÇÃO	
10	47791582	1	ETIQUETA	
11	47834295	1	DECALQUE	
12	47760236	1	DECALQUE	
13	47951020	1	DECALQUE	
14	47951070	1	DECALQUE	LD
15	47951084	1	DECALQUE	LE
16	47758105	8	DECALQUE	
17	47882613	1	DECALQUE	
18	47951041	2	DECALQUE	
19	47816179	9	FITA ANTI-DESLIZAMEN	
20	47810535	1	BORRACHA DE PARABRIS	
21	47810780	1	CINTA	
22	47760428	1	BORRACHA DE PARABRIS	
23	47951026	2	DECALQUE	

90.108.040	p1

PLAQUETA DE IDENTIFICAÇÃO; (Prod Date) After 1 Jan 2017

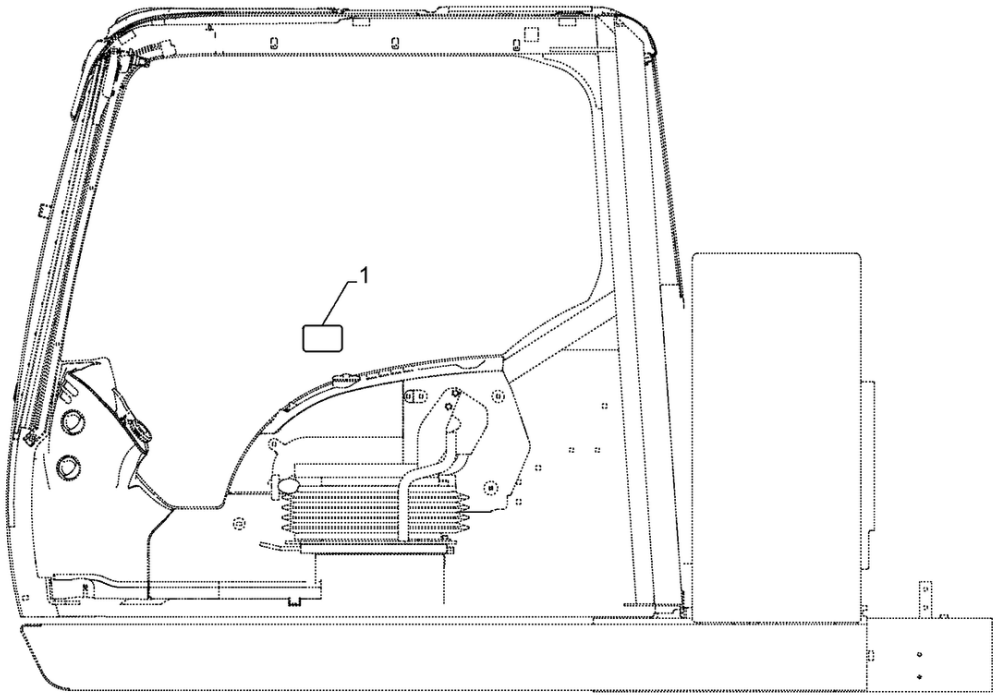

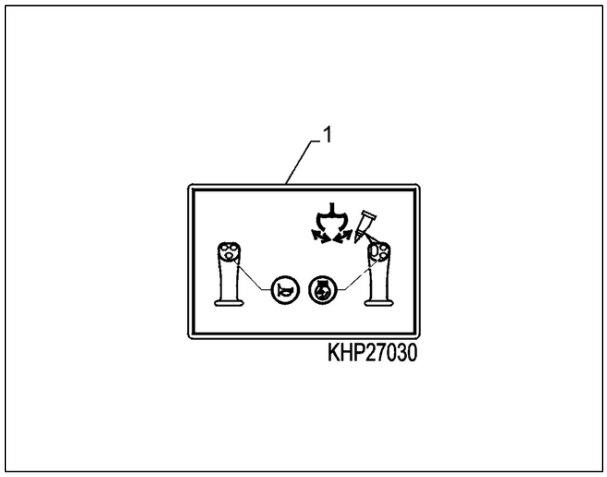

DETAIL

90.108.040	p1

PLAQUETA DE IDENTIFICAÇÃO; (Prod Date) After 1 Jan 2017

REF	NP	QTD	DESCRIÇÃO	USO
1	47758296	1	DECALQUE	

90.108.045

p1

DÍSTICOS; (Prod Date) After 1 Jan 2017

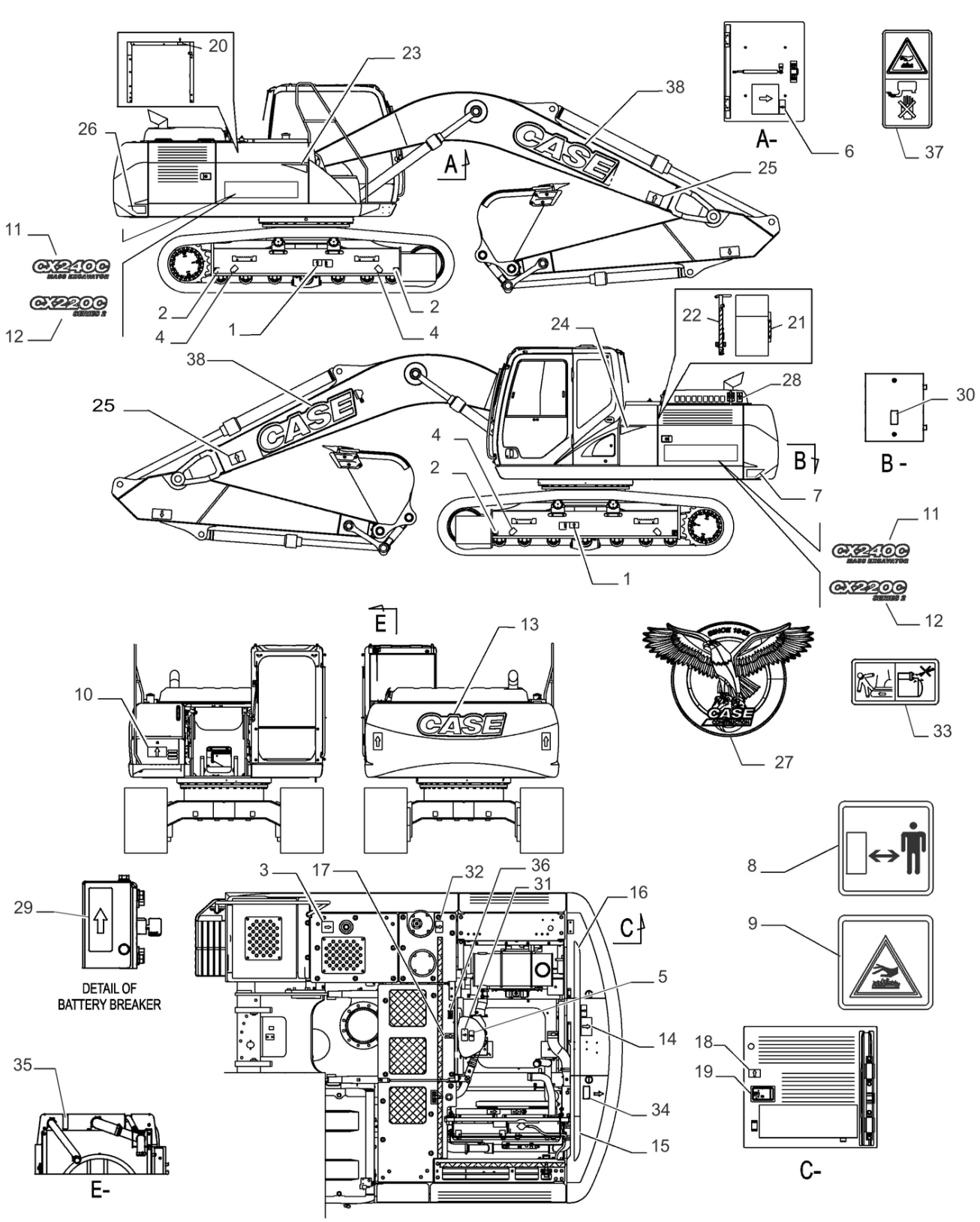

DÍSTICOS; (Prod Date) After 1 Jan 2017

REF	NP	QTD	DESCRIÇÃO	USO
1	47758284	2	DECALQUE	LUB
2	47758105	8	DECALQUE	
3	47834290	1	DECALQUE	WARNING
4	47758107	4	DECALQUE	WARNING
5	47757666	1	DÍSTICO DE ATENÇÃO	WARNING
6	47925978	1	DECALQUE	LUB
7	47757766	1	DECALQUE	
8	47781473	1	PLAQUETA DE IDENTIFI	
9	47781484	1	PLAQUETA DE IDENTIFI	
10	47760236	1	DECALQUE	WARNING
11	47951039	2	DECALQUE	MODEL NAME, CX240
12	47951036	2	DECALQUE	MODEL NAME, CX220
13	47951020	1	DECALQUE	LOGO CASE 320
14	47834296	1	DECALQUE	WARNING
15	47926370	1	CINTA	CASE POWER TAN
16	47926333	1	CINTA	CASE POWER TAN
17	47834295	1	DECALQUE	WARNING
18	47883201	1	DECALQUE	INSTRUCTION
19	47834292	1	DECALQUE	WARNING
20	47757860	1	DÍSTICO DE ATENÇÃO	WARNING
21	47760427	1	CINTA	
22	47760428	1	BORRACHA DE PARABRIS	
23	47951070	1	DECALQUE	RH
24	47951084	1	DECALQUE	LH
25	47759461	2	DÍSTICO DE AVISO	WARNING
26	47757765	1	DECALQUE	
27	47951128	1	SÍMBOLO 120mm x 179mm	CASE EAGLE
28	47758285	2	DÍSTICO DE ATENÇÃO	WARNING
29	47757866	1	DÍSTICO DE ATENÇÃO	
30	47757861	1	DÍSTICO DE ATENÇÃO	
31	47759403	1	DECALQUE	WARNING
32	47759402	1	DECALQUE	WARNING
33	47790514	1	DÍSTICO DE AVISO	WARNING
34	47790515	1	DECALQUE	WARNING
35	47759401	1	DECALQUE	WARNING

90.108.045

p2

DÍSTICOS; (Prod Date) After 1 Jan 2017

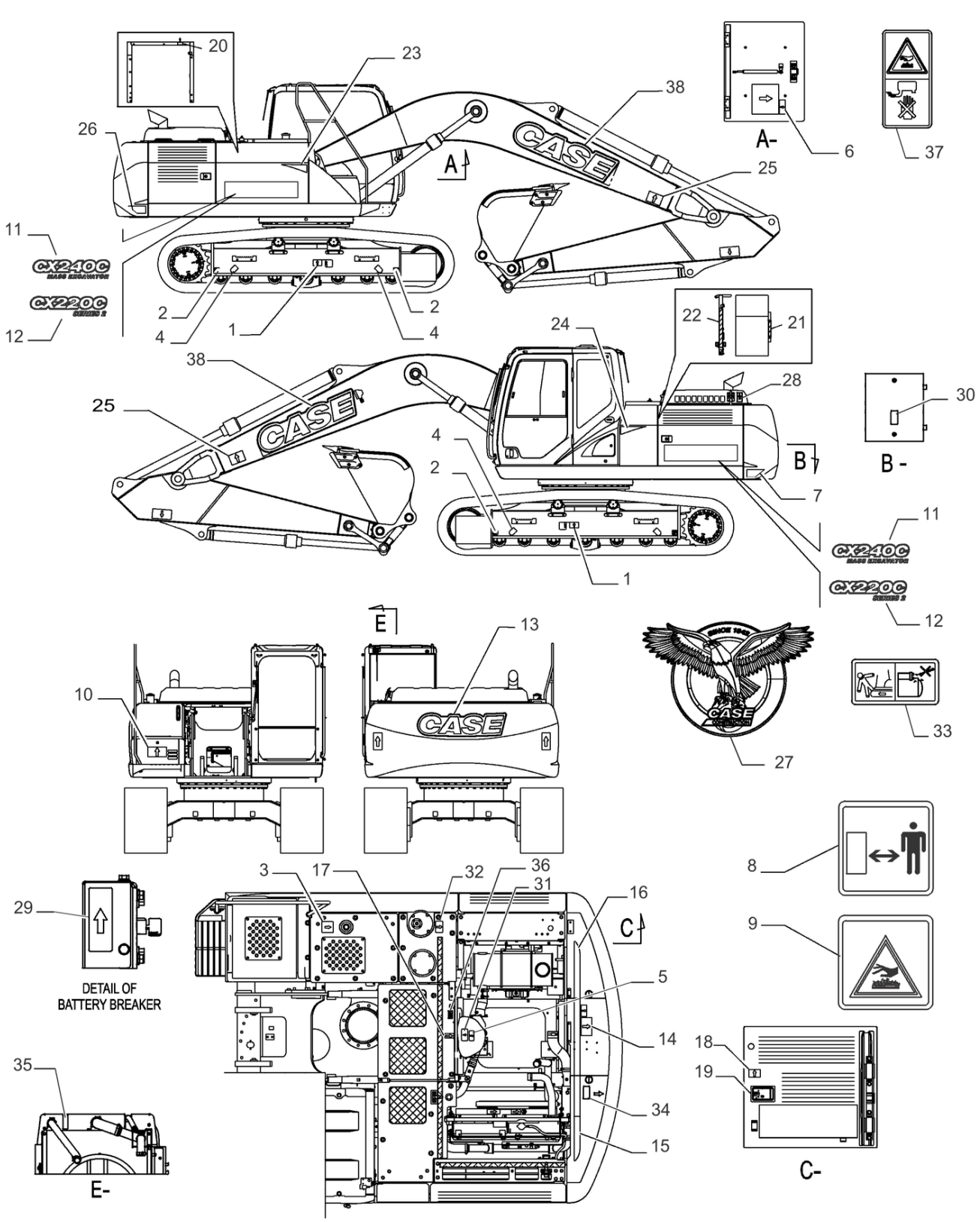

DÍSTICOS; (Prod Date) After 1 Jan 2017

REF	NP	QTD	DESCRIÇÃO	USO
36	47834293	1	DECALQUE	WARNING
37	47759404	1	DECALQUE	WARNING
38	47936693	2	DECALQUE	CASE LOGO

90.108.050	p1

PLAQUETA DE IDENTIFICAÇÃO; (Prod Date) After 1 Jan 2017

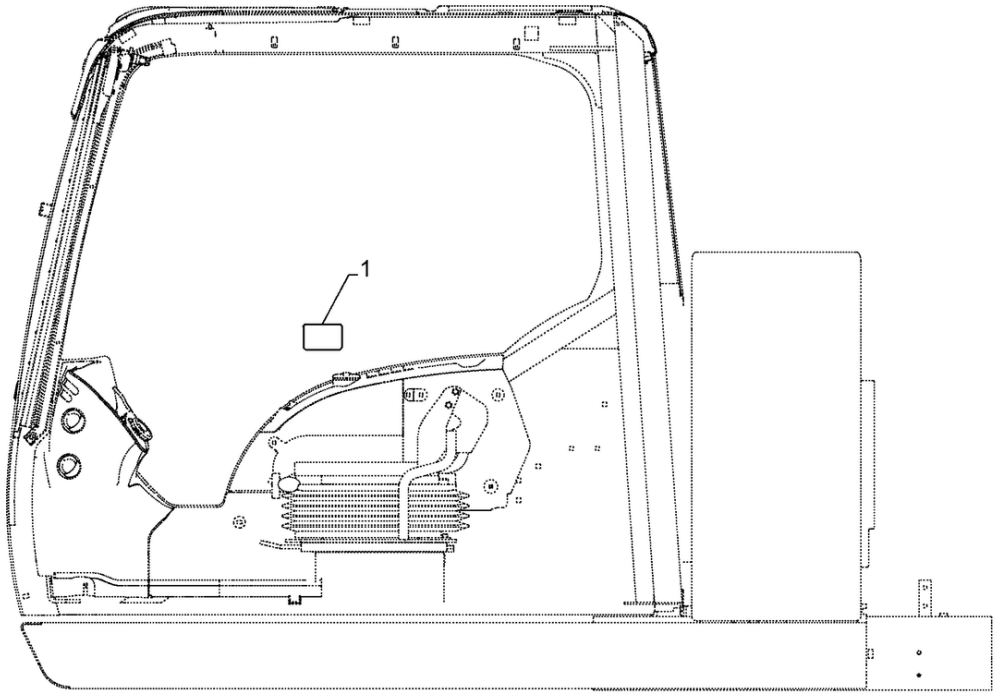

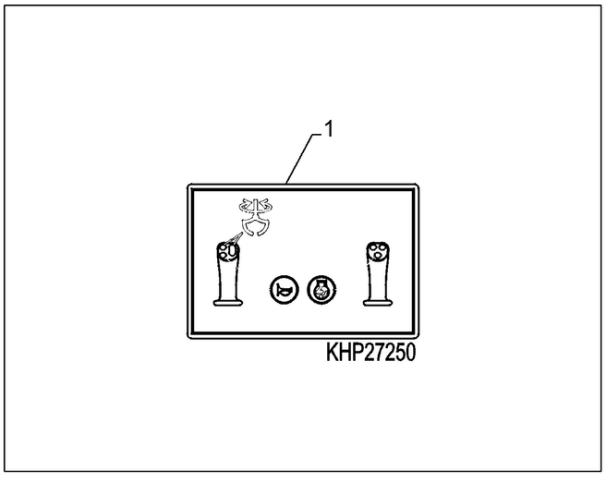

DETAIL

90.108.050	p1

PLAQUETA DE IDENTIFICAÇÃO; (Prod Date) After 1 Jan 2017

REF	NP	QTD	DESCRIÇÃO	USO
1	47758299	1	DECALQUE	

90.108.060	p1

PLAQUETA DE IDENTIFICAÇÃO; (Prod Date) After 1 Jan 2017

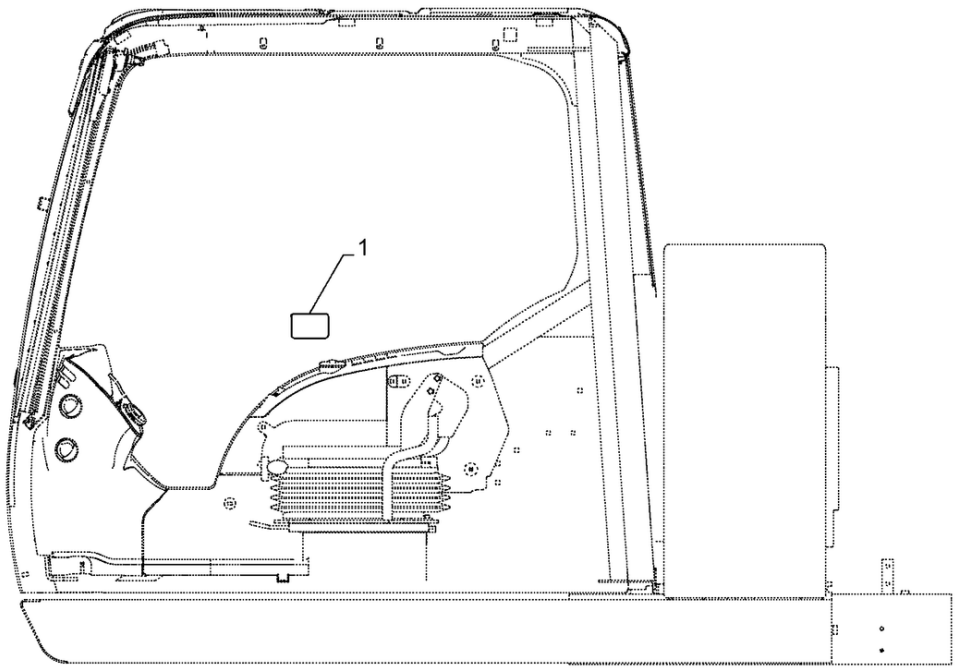

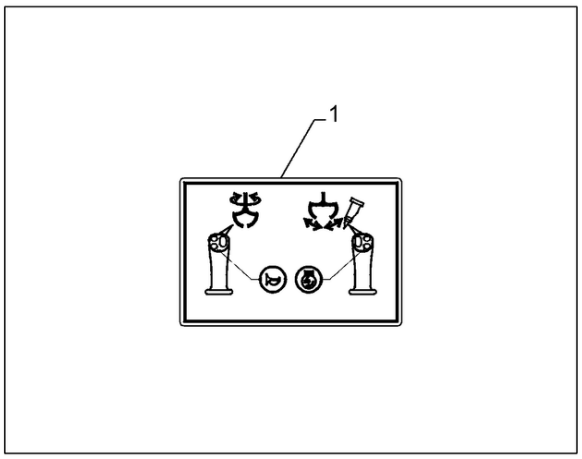

DETAIL

90.108.060	p1

PLAQUETA DE IDENTIFICAÇÃO; (Prod Date) After 1 Jan 2017

REF	NP	QTD	DESCRIÇÃO	USO
1	47758298	1	DECALQUE	

90.108.070	p1

ADESIVOS, PORTA; (Prod Date) After 1 Jan 2017

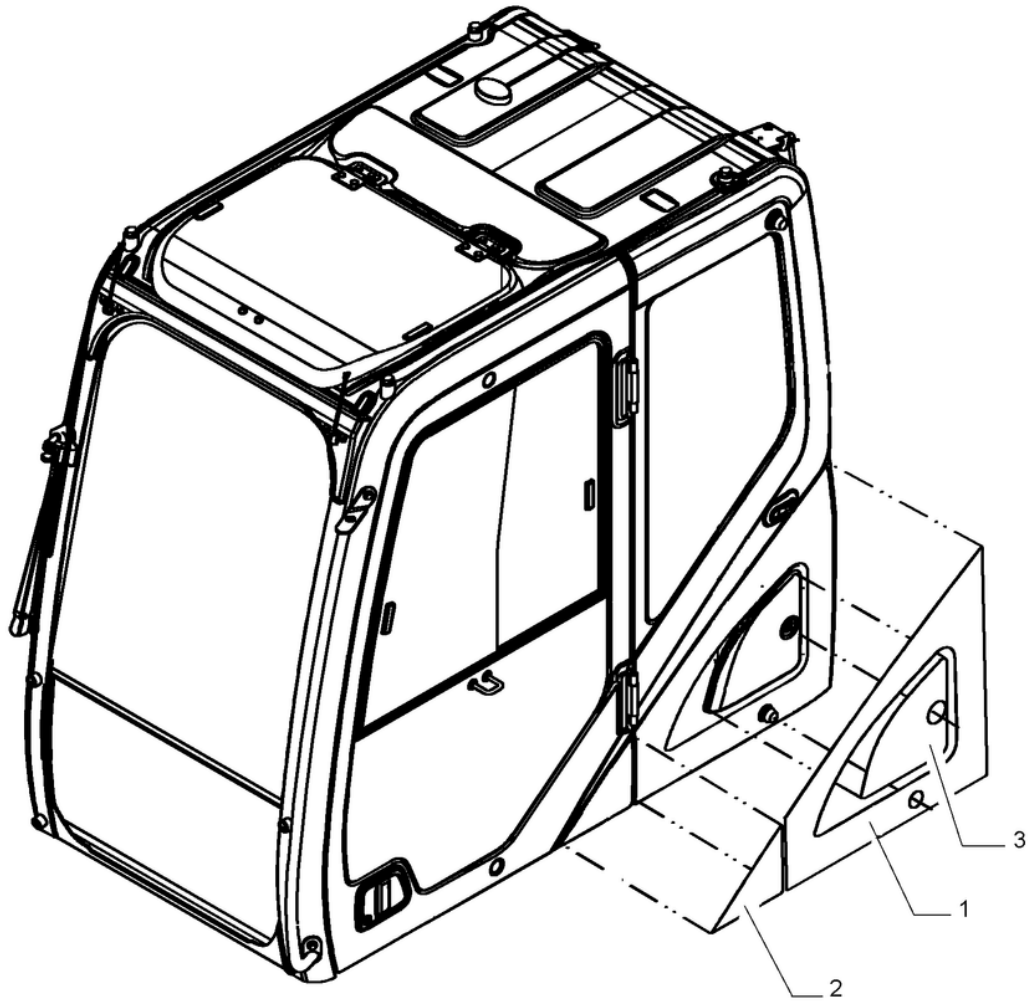

ADESIVOS, PORTA; (Prod Date) After 1 Jan 2017

REF	NP	QTD	DESCRIÇÃO	USO
1	48011989	1	DECALQUE	Lateral Cabine
2	48011991	1	DECALQUE	Porta Principal Cabine
3	48011993	1	DECALQUE	Filtro Porta Cabine

90.110.010	p1

TAPETE DO PISO; (Prod Date) After 1 Jan 2017

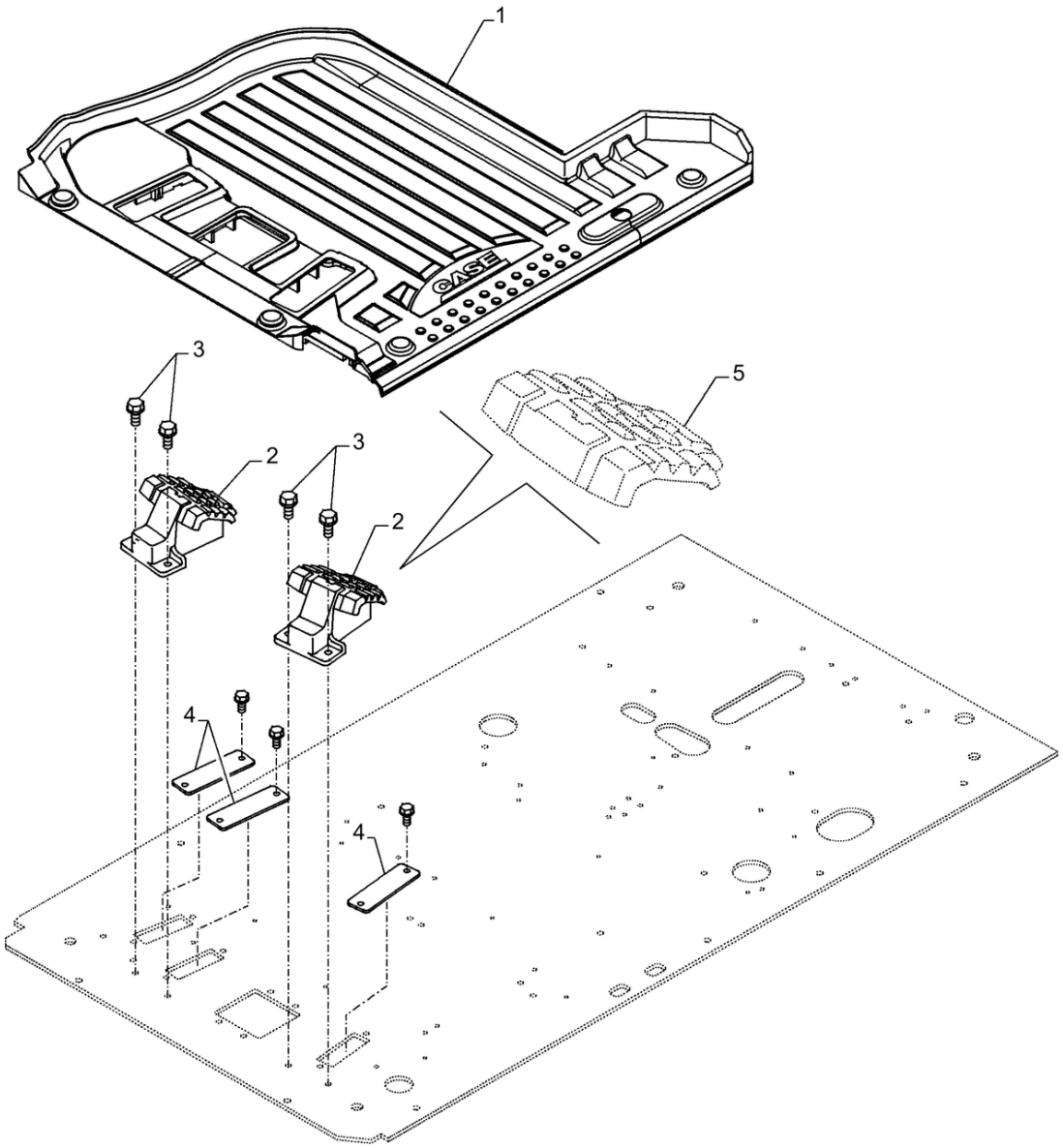

90.110.010

TAPETE DO PISO; (Prod Date) After 1 Jan 2017

REF	NP	QTD	DESCRIÇÃO	USO
1	47758797	1	TAPETE DO PISO	
2	47758402	2	APÓIA PÉ	
3	47789336	4	PARAFUSO	
4	47757599	3	PASSA-FIOS	
5	47759406	2	COBERTURA	

90.110.020	p1

TAPETE DO PISO; (Prod Date) After 1 Jan 2017

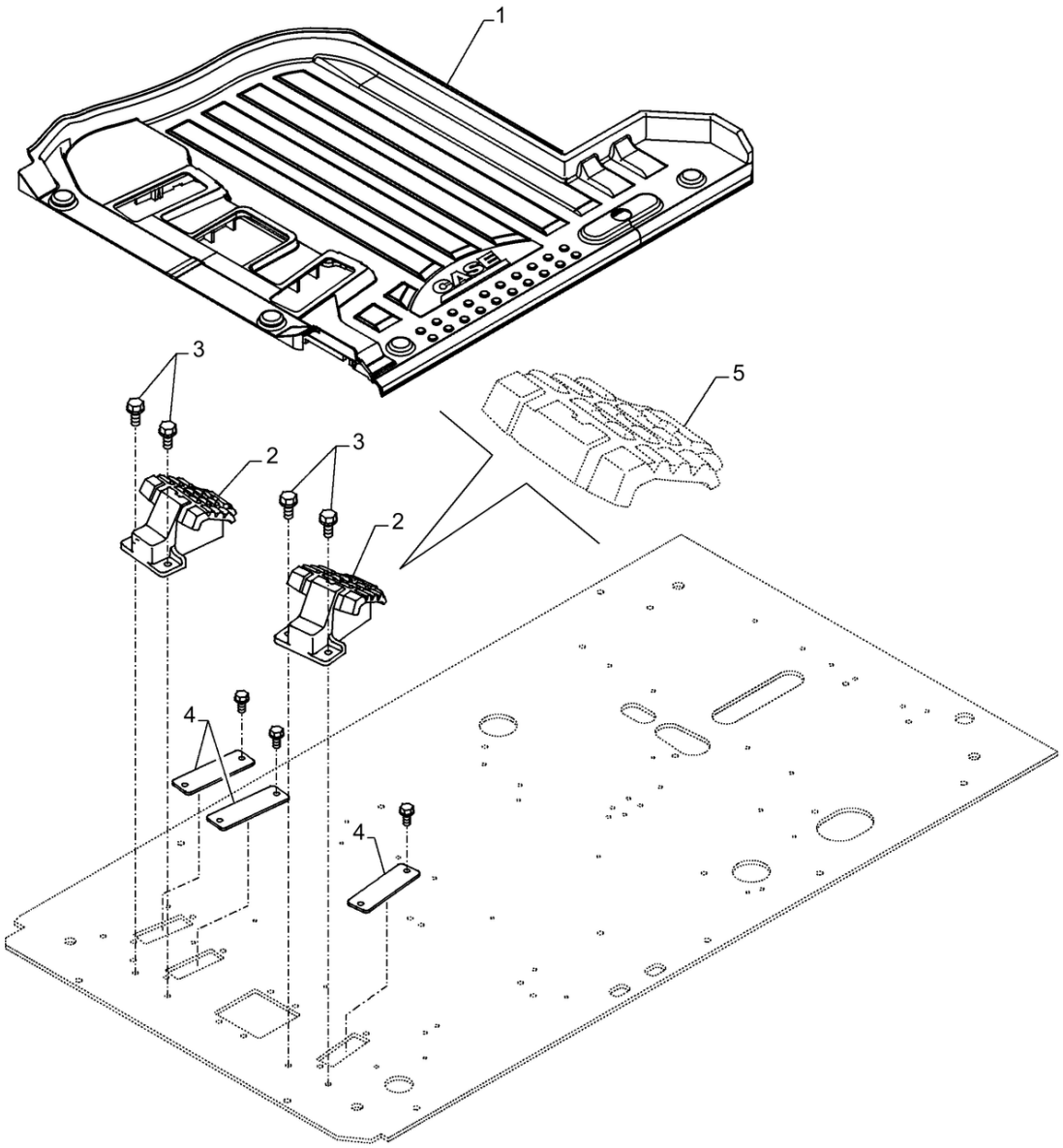

90.110.020

TAPETE DO PISO; (Prod Date) After 1 Jan 2017

REF	NP	QTD	DESCRIÇÃO	USO
1	47757603	1	TAPETE DO PISO	
2	47758402	2	APÓIA PÉ	
3	47789336	4	PARAFUSO	
4	47757599	2	PASSA-FIOS	
5	47759406	2	COBERTURA	

90.114.010	p1

ESTRUTURA, INFERIOR, COBERTURAS; (Prod Date) After 1 Jan 2017

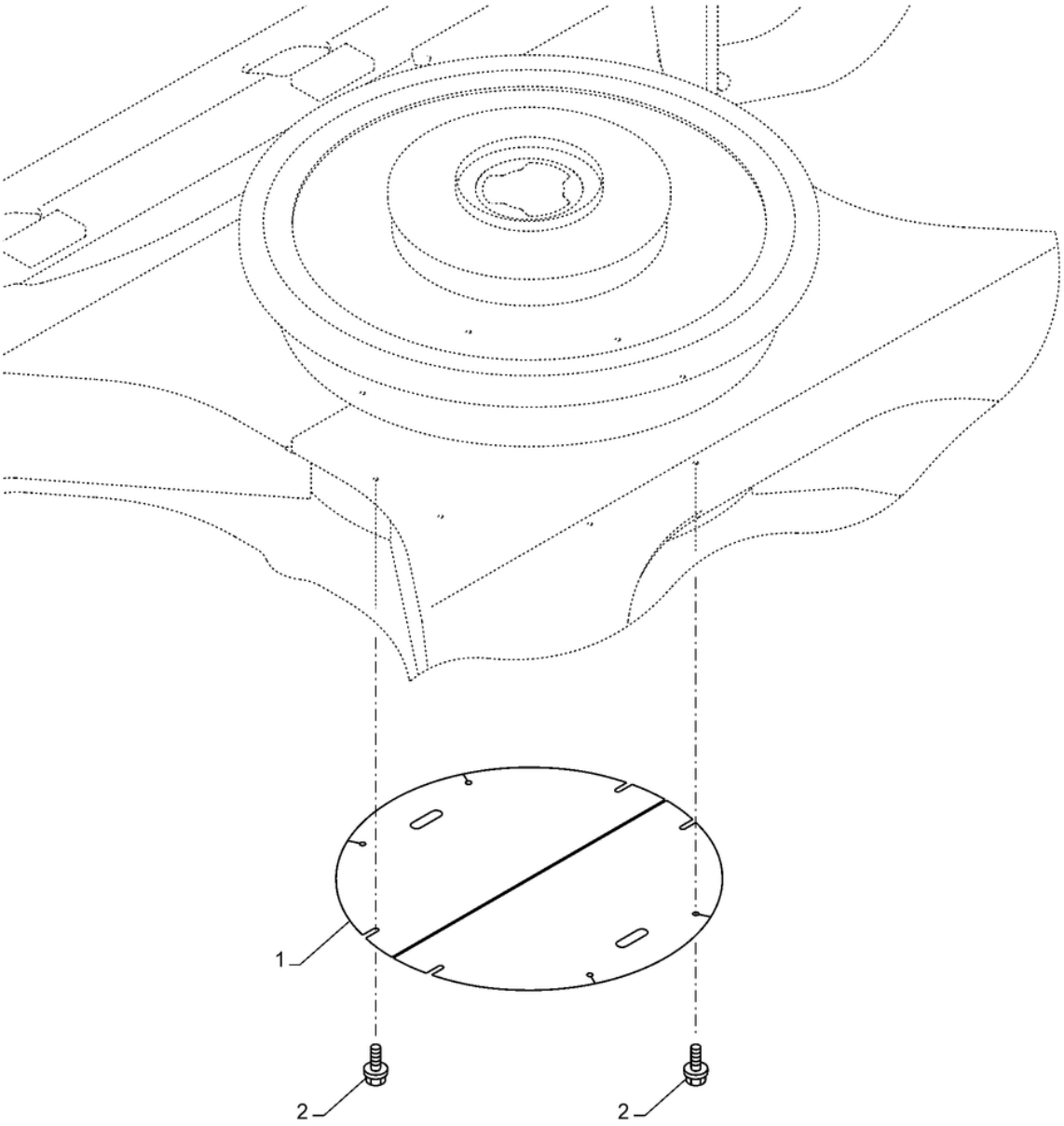

90.114.010

ESTRUTURA, INFERIOR, COBERTURAS; (Prod Date) After 1 Jan 2017

REF	NP	QTD	DESCRIÇÃO	USO
1	47807540	2	COBERTURA	
2	47759331	8	PARAFUSO CABECA FLAN	

90.116.010 [01]

p1

ESTRUTURA, COBERTURAS; (Prod Date) After 1 Jan 2017

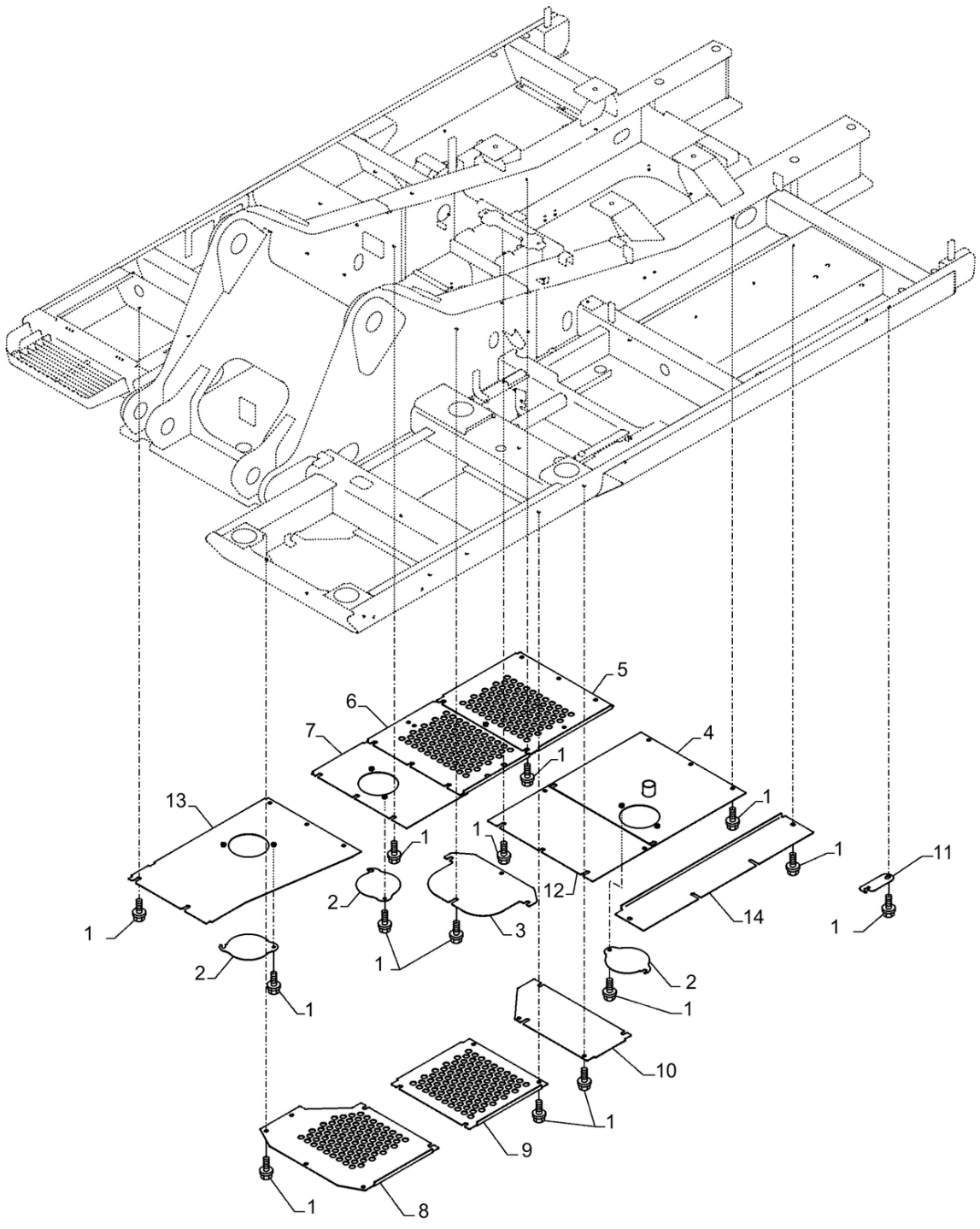

90.116.010 [01]

ESTRUTURA, COBERTURAS; (Prod Date) After 1 Jan 2017

REF	NP	QTD	DESCRIÇÃO	USO
1	47759331	57	PARAFUSO CABECA FLAN	
2	47793904	3	COBERTURA	
3	47793766	1	COBERTURA	
4	47792020	1	COBERTURA	
5	47793973	1	COBERTURA	
6	47794025	1	COBERTURA	
7	47794052	1	COBERTURA	
8	47792033	1	COBERTURA	
9	47792037	1	COBERTURA	
10	47792025	1	COBERTURA	
11	47792042	1	COBERTURA	
12	47793410	1	COBERTURA	
13	47794068	1	COBERTURA	
14	47791957	1	COBERTURA	

90.116.010 [02]

p1

ESTRUTURA, COBERTURAS; (Prod Date) After 1 Jan 2017

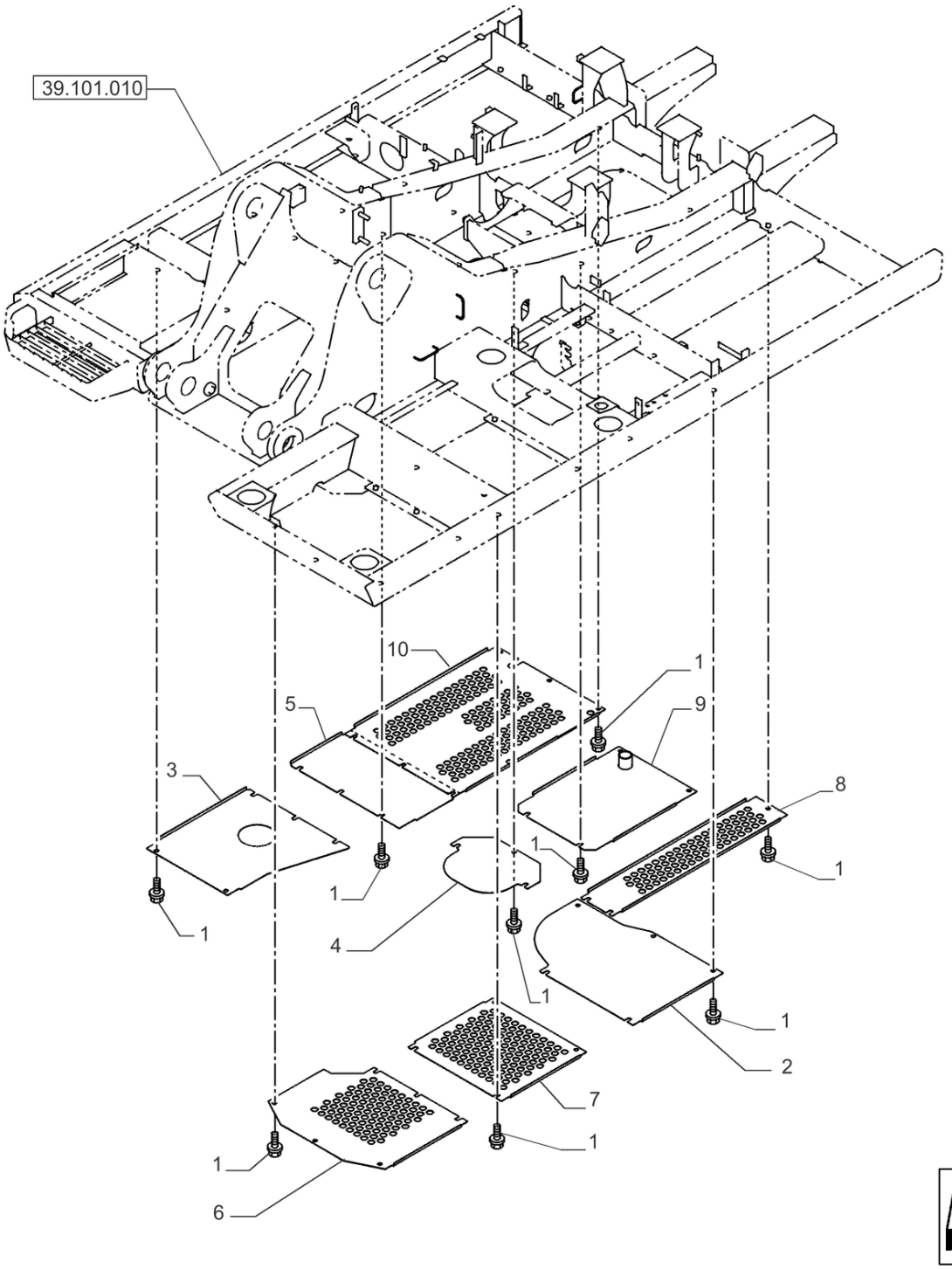

90.116.010 [02]

ESTRUTURA, COBERTURAS; (Prod Date) After 1 Jan 2017

REF	NP	QTD	DESCRIÇÃO	USO
1	47757644	39	PARAFUSO	
2	47795761	1	COBERTURA	
3	47795781	1	COBERTURA	
4	47795762	1	COBERTURA	
5	47795764	1	COBERTURA	
6	47795766	1	COBERTURA	
7	47795768	1	COBERTURA	
8	47795685	1	COBERTURA	
9	47795778	1	COBERTURA	
10	47795780	1	COBERTURA	

90.118.010	p1

CABINE, ESTRIBO, LADO ESQUERDO; (Prod Date) After 1 Jan 2017

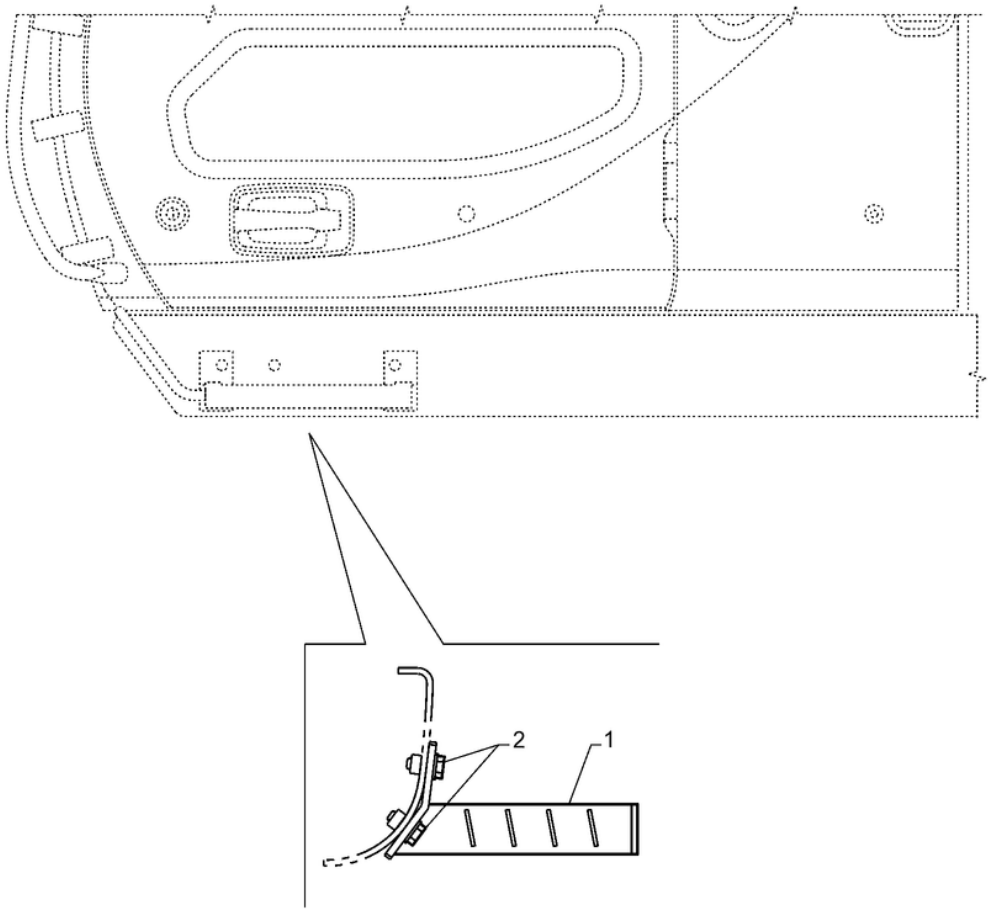

90.118.010

CABINE, ESTRIBO, LADO ESQUERDO; (Prod Date) After 1 Jan 2017

REF	NP	QTD	DESCRIÇÃO	USO
1	NS	1	SEM SERVIÇO	
2	47789339	4	PARAFUSO	

90.118.020	p1

PROTEÇÃO DA CABINE, DIANTEIRA; (Prod Date) After 1 Jan 2017

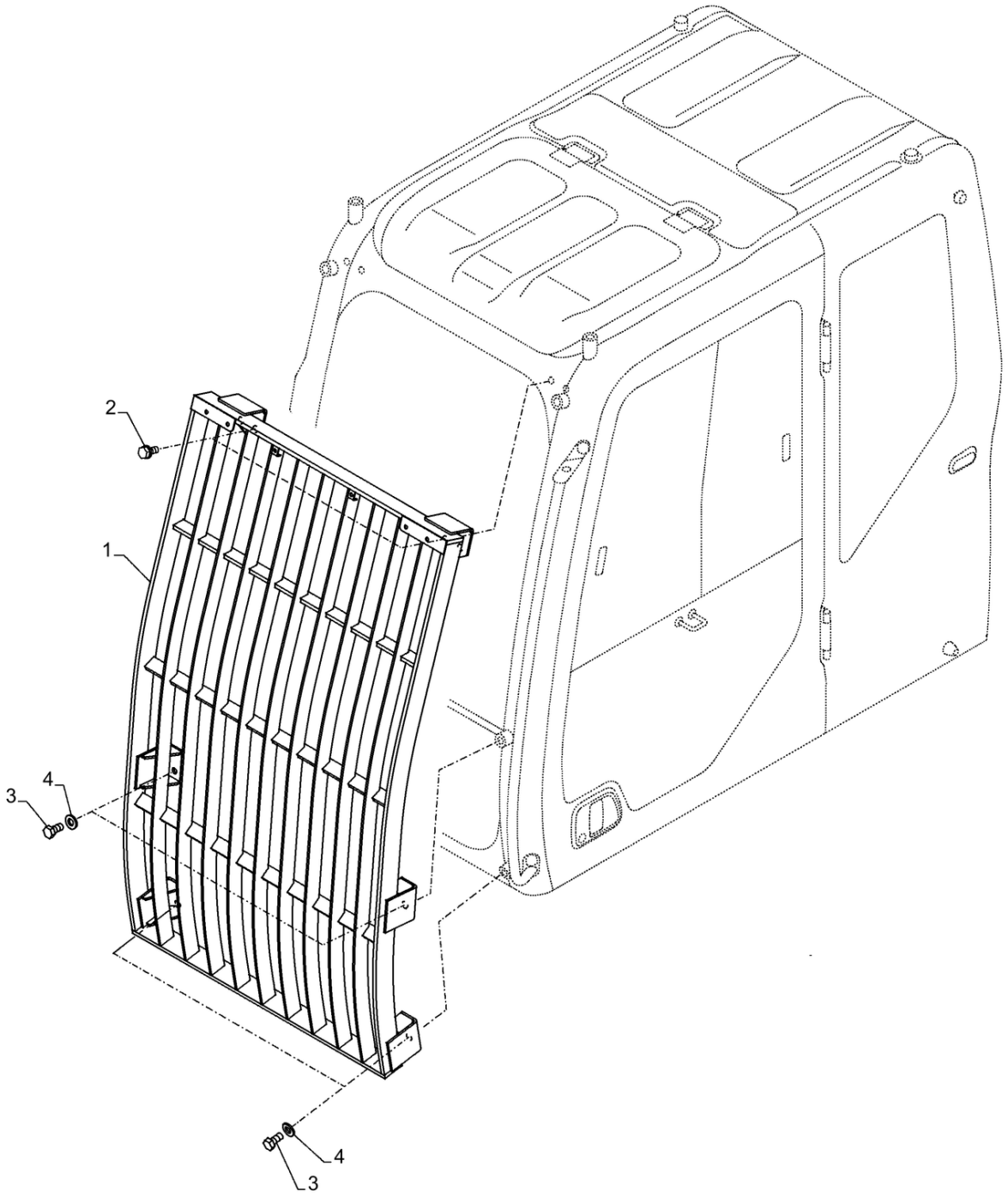

PROTEÇÃO DA CABINE, DIANTEIRA; (Prod Date) After 1 Jan 2017

REF	NP	QTD	DESCRIÇÃO	USO
1	47858414	1	PROTEÇÃO	
2	47789336	4	PARAFUSO	
3	398792	4	PARAFUSO Hex, M12 x 25mm, Cl 10.9	
4	47759327	4	ARRUELA PLANA	

90.118.030 [01]

p1

CORRIMÃO; (Prod Date) After 1 Jan 2017

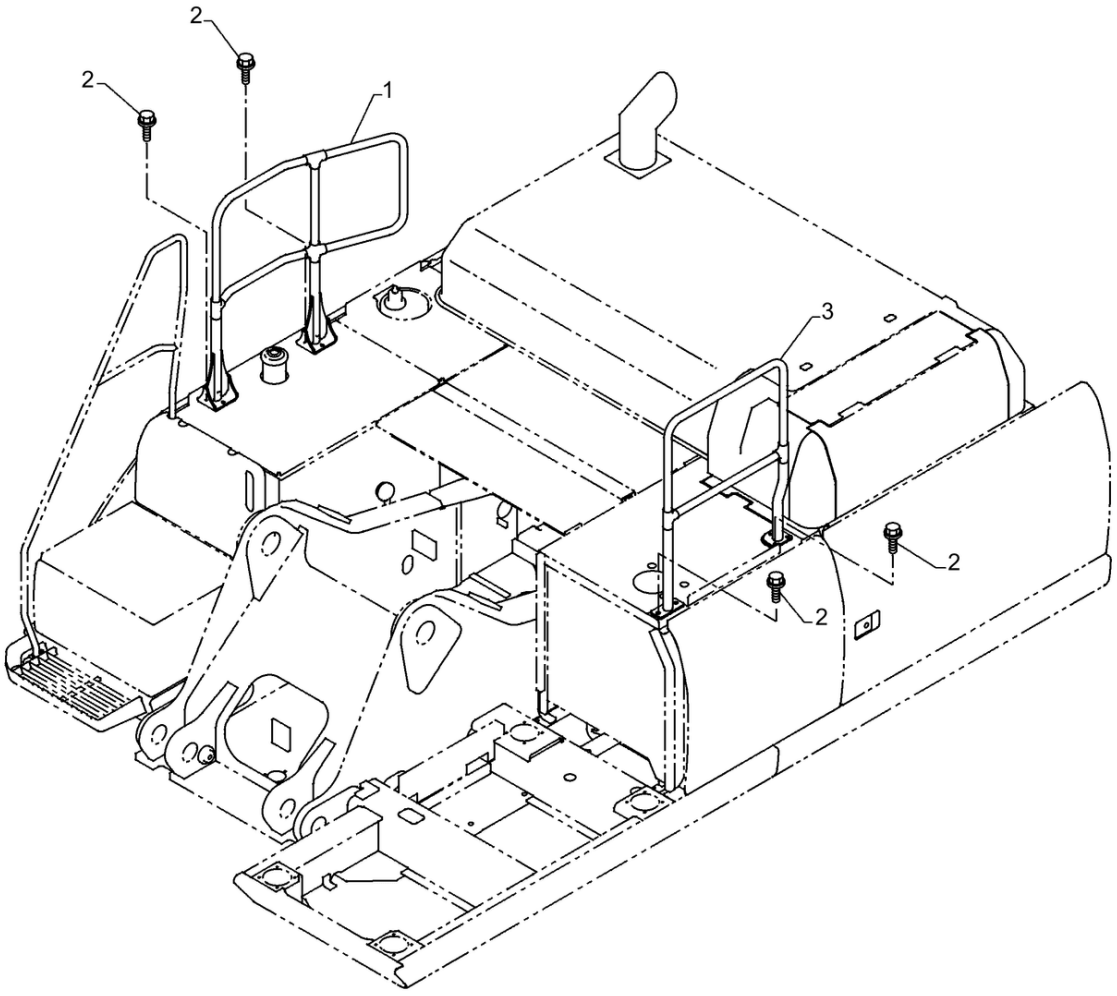

90.118.030 [01]

CORRIMÃO; (Prod Date) After 1 Jan 2017

REF	NP	QTD	DESCRIÇÃO	USO
1	47913738	1	PROTEÇÃO	
2	47789339	11	PARAFUSO	
3	47913641	1	PROTEÇÃO	

90.118.030 [02]

p1

CORRIMÃO; (Prod Date) After 1 Jan 2017

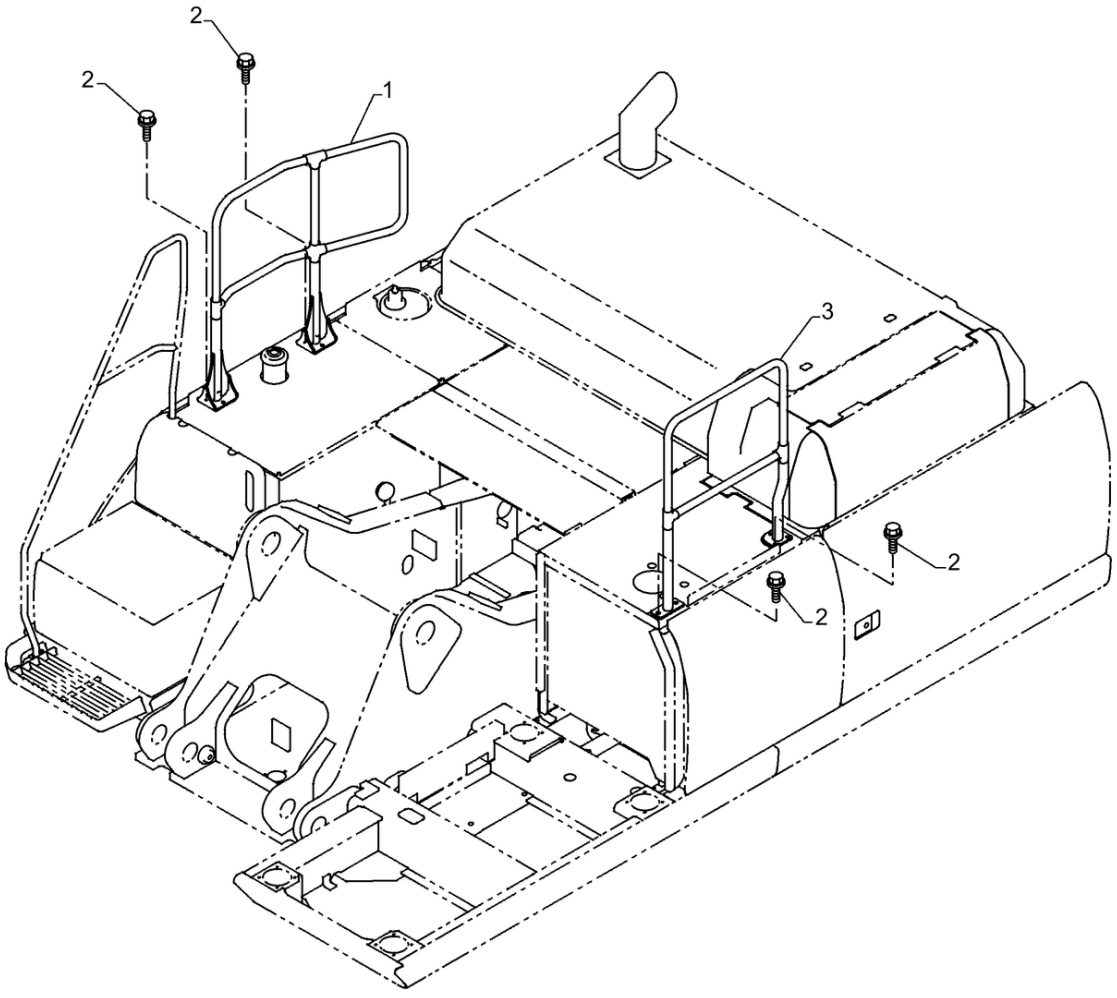

90.118.030 [02]

CORRIMÃO; (Prod Date) After 1 Jan 2017

REF	NP	QTD	DESCRIÇÃO	USO
1	47760259	1	PROTEÇÃO	LD
2	47789339	14	PARAFUSO	
3	47846797	1	PROTEÇÃO	LE

90.118.040 [01]

p1

ESPELHO RETROVISOR; (Prod Date) After 1 Jan 2017

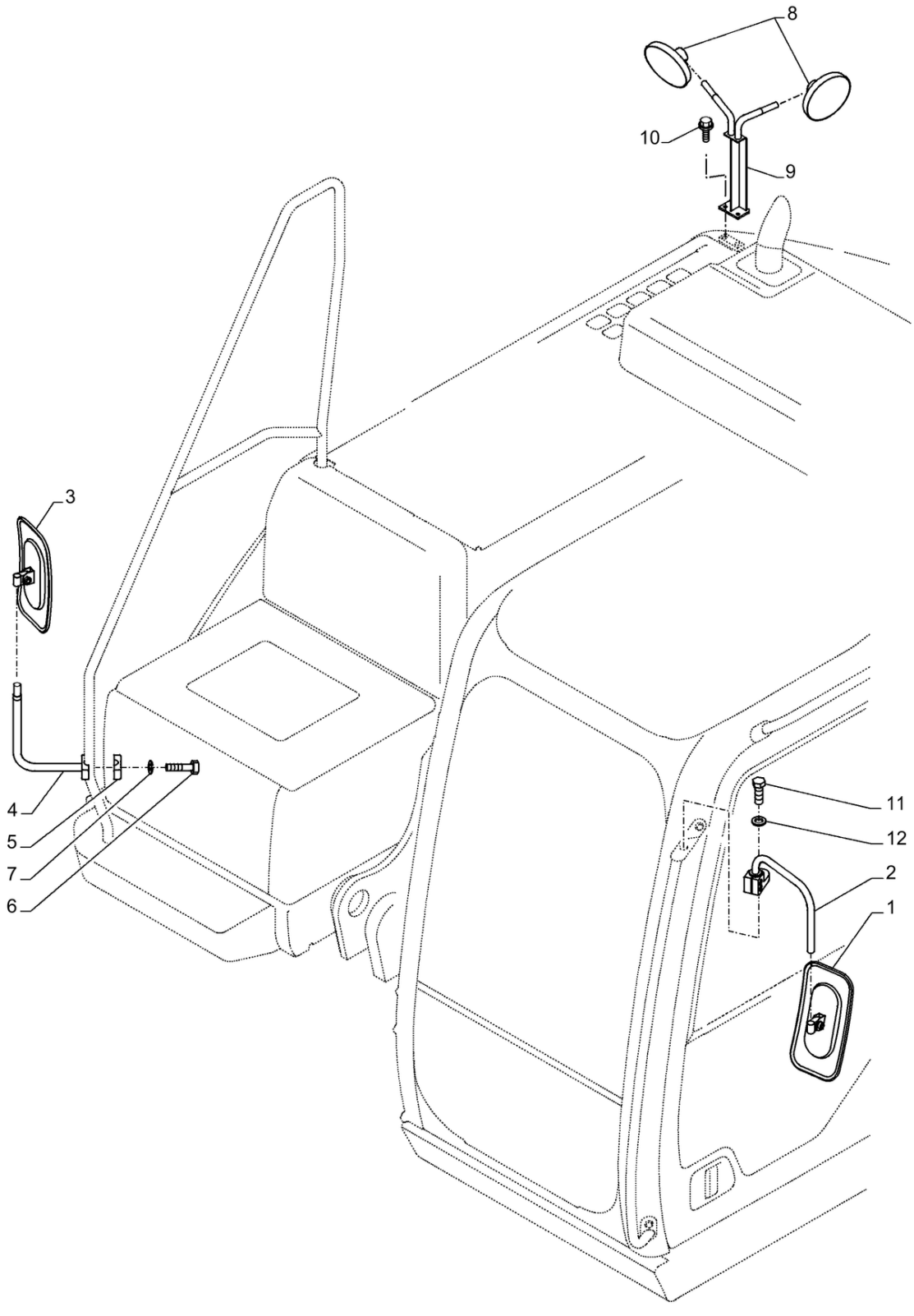

90.118.040 [01]

ESPELHO RETROVISOR; (Prod Date) After 1 Jan 2017

REF	NP	QTD	DESCRIÇÃO	USO
1	47759835	1	ESPELHO	
2	47757663	1	SUPORTE	
3	47759835	1	ESPELHO	
4	47821936	1	ESCORA	
5	47925050	1	BRAÇADEIRA	
6	86508618	2	PARAFUSO Hex, M10 x 1.5 x 45mm, Cl 10.9	
7	47789423	2	ANILHA DE RETENÇÃO	
8	47758104	2	ESPELHO RETROVISOR	
9	47984023	1	ESCORA	
10	47789339	2	PARAFUSO	
11	47757672	1	PARAFUSO	
12	47792340	1	ARRUELA PLANA	

90.118.040 [02]

p1

ESPELHO RETROVISOR; (Prod Date) After 1 Jan 2017

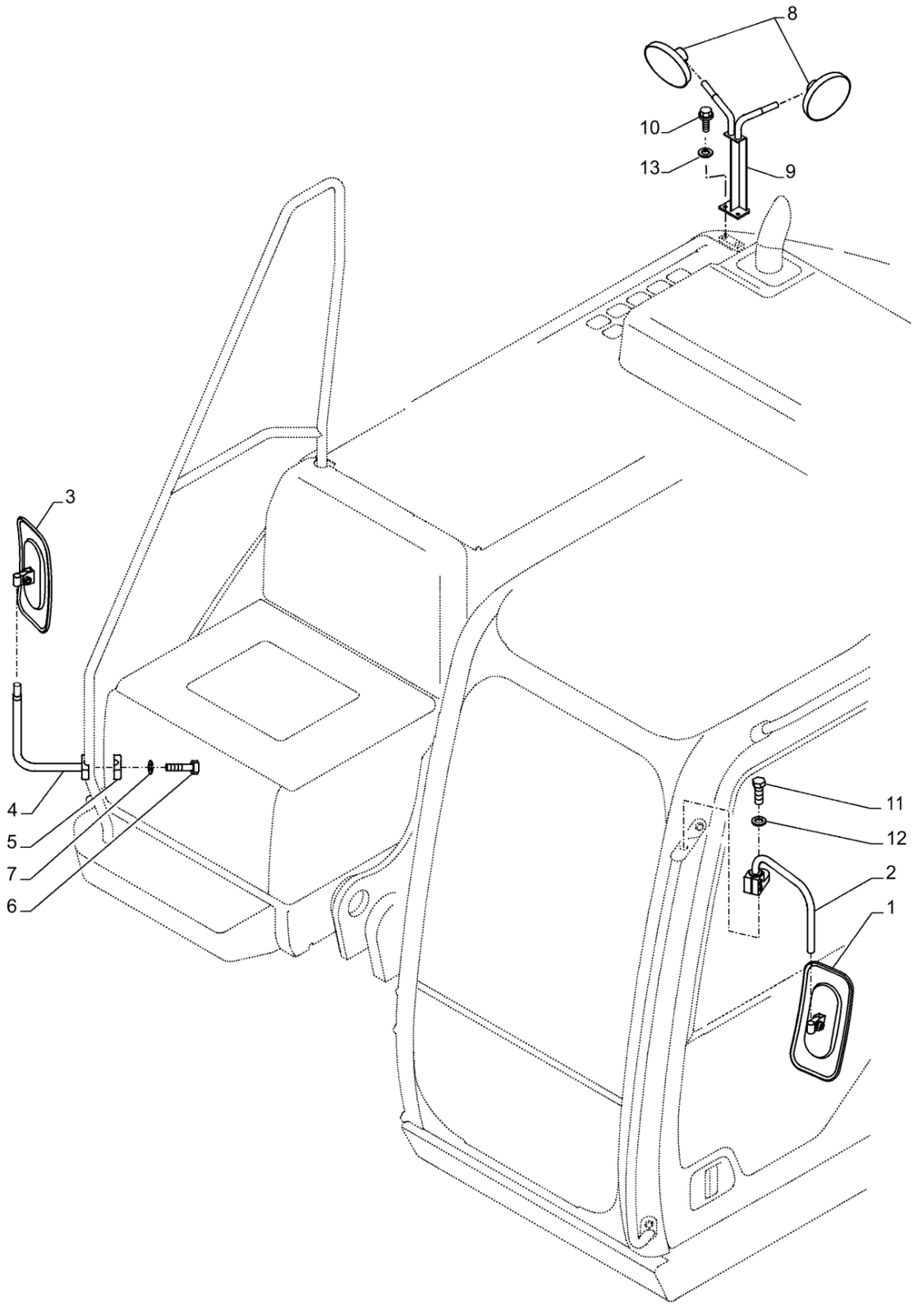

90.118.040 [02]

ESPELHO RETROVISOR; (Prod Date) After 1 Jan 2017

REF	NP	QTD	DESCRIÇÃO	USO
1	47759835	1	ESPELHO	
2	47757663	1	SUPORTE	
3	47759835	1	ESPELHO	
4	47821936	1	ESCORA	
5	47925050	1	BRAÇADEIRA	
6	86508618	2	PARAFUSO Hex, M10 x 1.5 x 45mm, Cl 10.9	
7	47789423	2	ANILHA DE RETENÇÃO	
8	47758104	2	ESPELHO RETROVISOR	
9	48028085	1	ESCORA	
10	9824642	2	PARAFUSO M12 x 1.75 x 42.68mm, Cl 10.9	
11	47757672	1	PARAFUSO	
12	47792340	1	ARRUELA PLANA	
13	47759327	2	ARRUELA PLANA	

90.118.050	p1

CABINA, CORRIMÃO; (Prod Date) After 1 Jan 2017

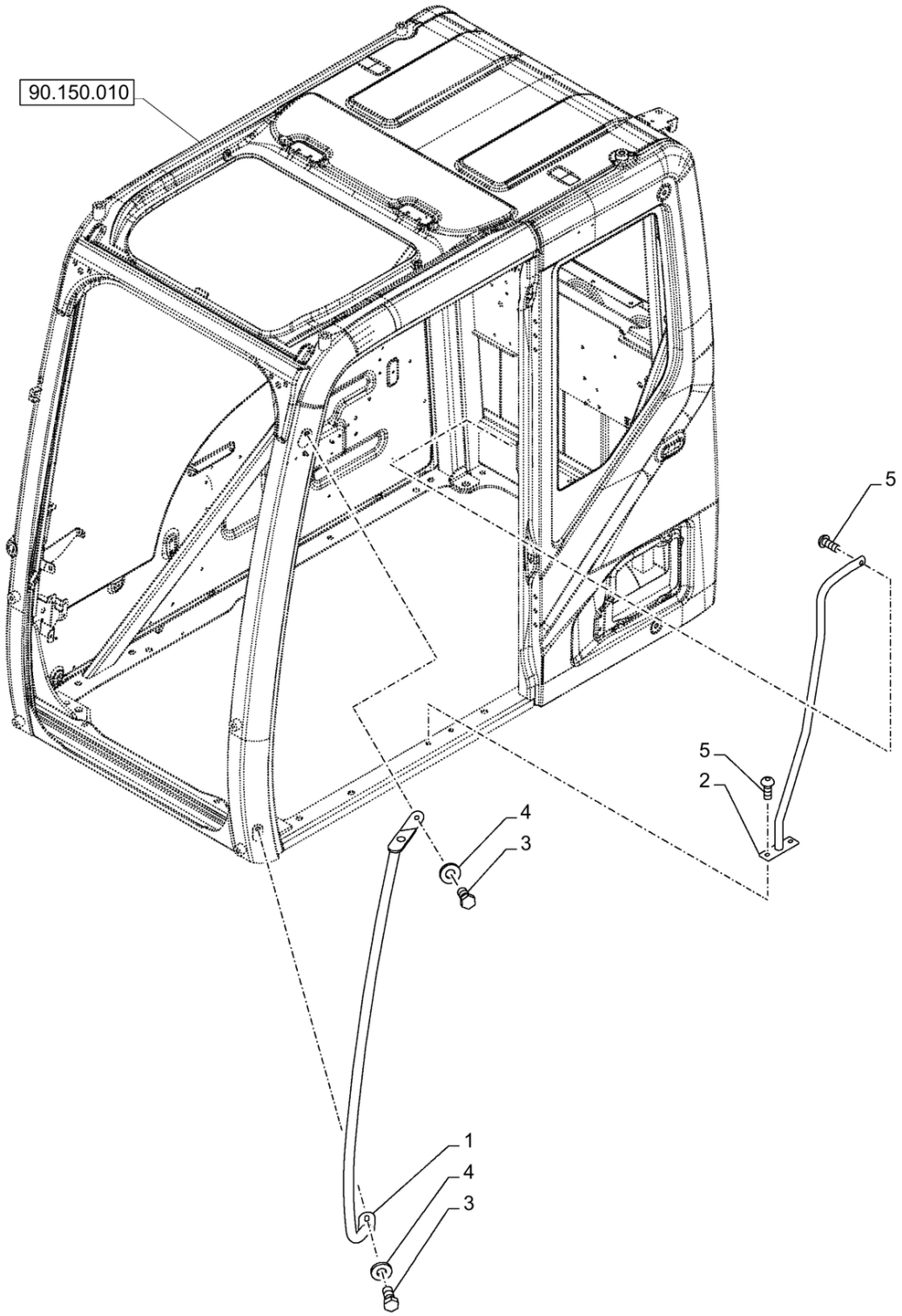

90.118.050

CABINA, CORRIMÃO; (Prod Date) After 1 Jan 2017

REF	NP	QTD	DESCRIÇÃO	USO
1	48100104	1	CORRIMÃO	Dianteiro
2	48100107	1	CORRIMÃO	Traseiro
3	48100105	2	PARAFUSO	
4	48100106	2	ARRUELA PLANA	
5	48100108	3	PARAFUSO	

90.120.010	p1

ACESSÓRIO DE BANCO; (Prod Date) After 1 Jan 2017

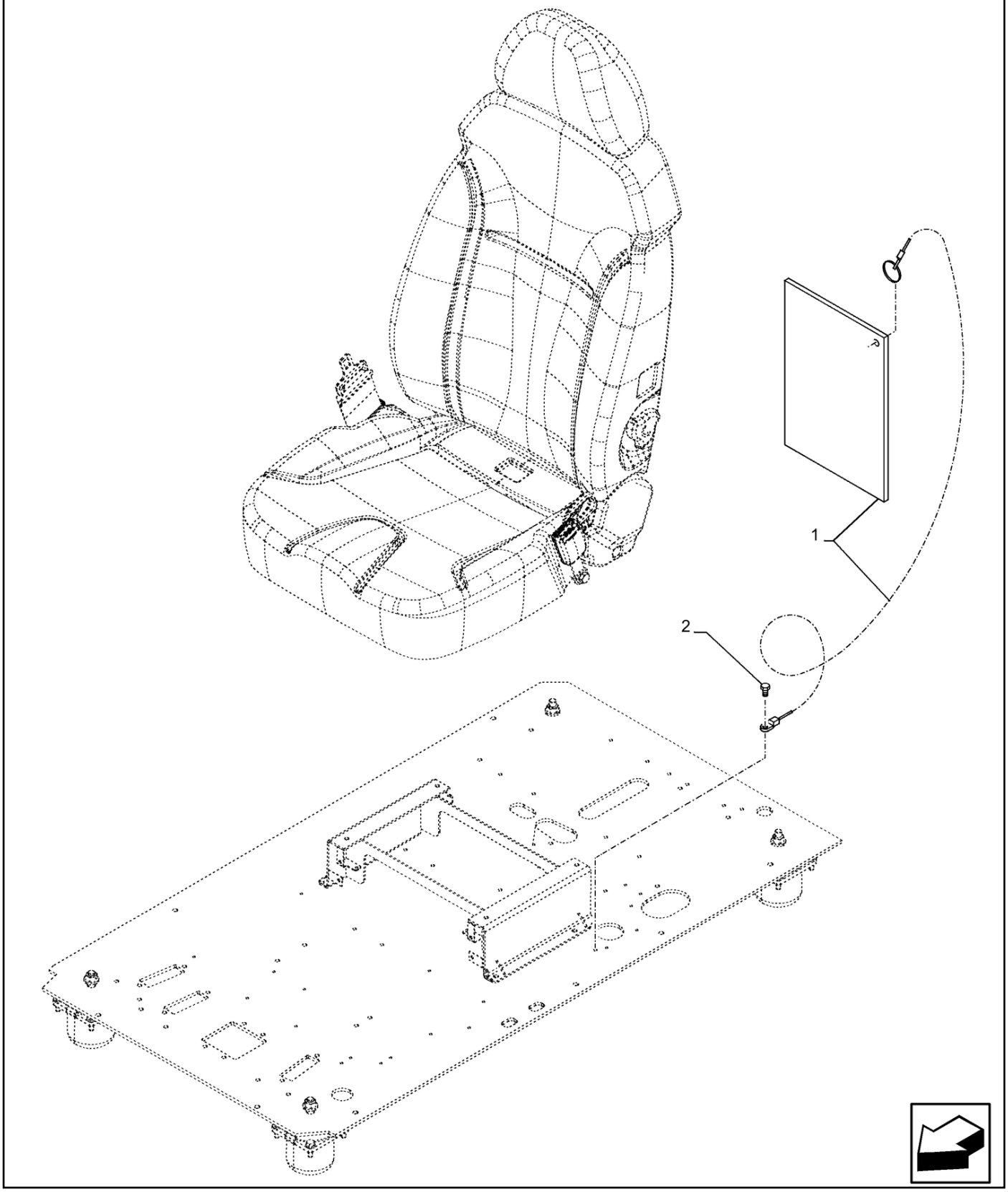

90.120.010

ACESSÓRIO DE BANCO; (Prod Date) After 1 Jan 2017

REF	NP	QTD	DESCRIÇÃO	USO
1	47759513	1	CABO	1500mm L
2	47759086	1	PARAFUSO	High Strength, Hex, M6 x 12mm, W/ LW

90.124.010	p1

ASSENTO, SUSPENSÃO A AR; (Prod Date) After 1 Jan 2017

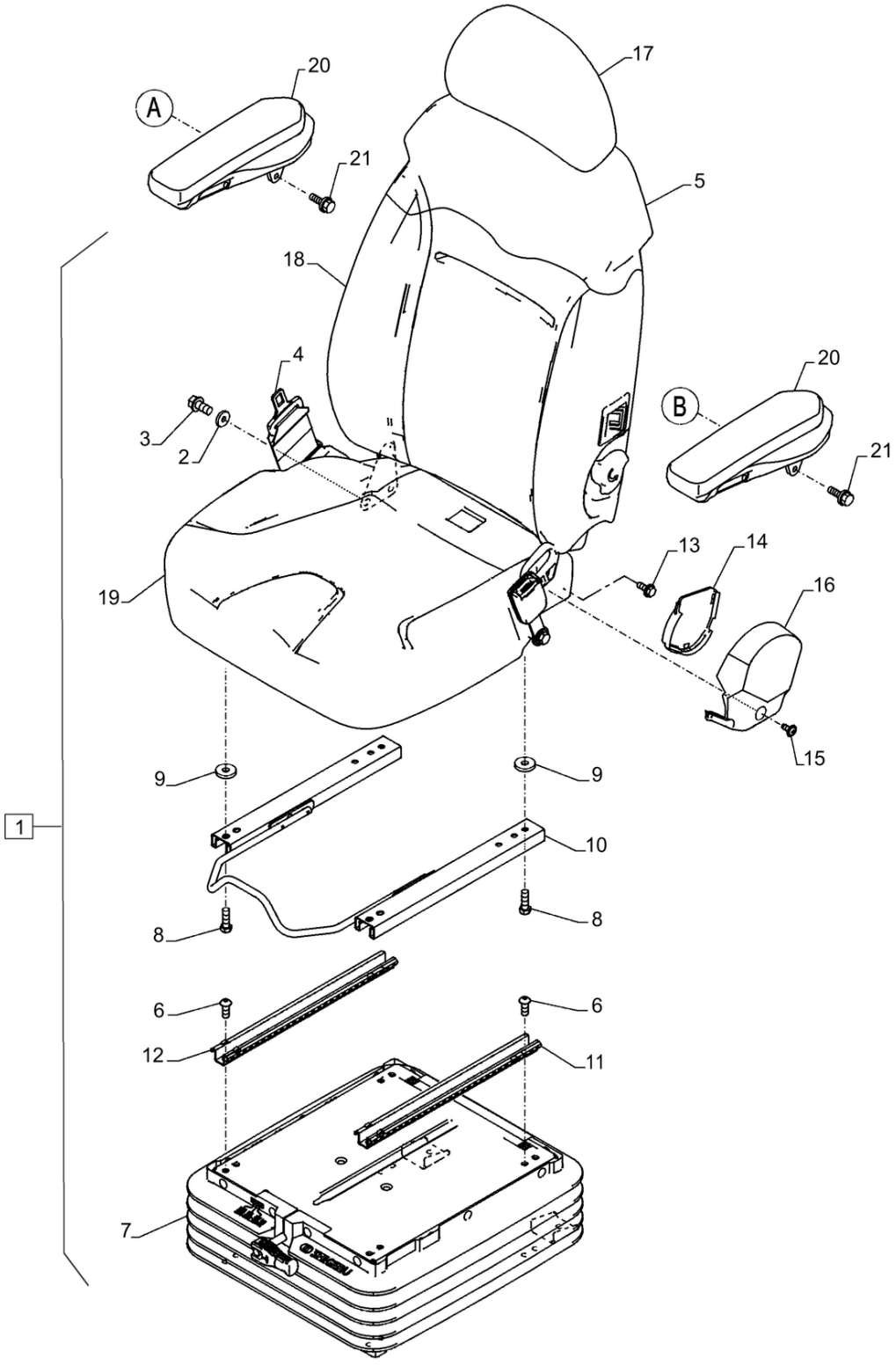

90.124.010

ASSENTO, SUSPENSÃO A AR; (Prod Date) After 1 Jan 2017

REF	NP	QTD	DESCRIÇÃO	USO
1	48009855	1	BANCO	Incl 2 - 19
2	KHN40100	2	ARRUELA PLANA	
3	KHN40110	2	PARAFUSO	
4	KHN40120	1	CINTO DE SEGURANÇA	
5	KHN17680	1	COBERTURA	
6	KHN40130	4	PARAFUSO	
7	KHN43070	1	SUSPENSÃO	
8	KHN40390	4	PARAFUSO	
9	KHN40400	4	PARAFUSO	
10	KHN40410	1	ALAVANCA	
11	KHN40200	1	DESLIZADOR	
12	KHN40210	1	DESLIZADOR	
13	KHN40240	4	PARAFUSO	
14	KHN40250	1	DOBRADIÇA	
15	KHN40260	2	PARAFUSO	
16	KHN40270	1	DOBRADIÇA	
17	KHN40281	1	ENCOSTO DE CABEÇA BA	
18	KHN40752	1	ENCOSTO	
19	KHN40721	1	COXIM	
20	47760178	2	APOIO DE BRAÇO	
21	47758816	4	PARAFUSO	

90.124.011 [01]

p1

ASSENTO, SUSPENSÃO A AR, SUPORTE; (Prod Date) After 1 Jan 2017

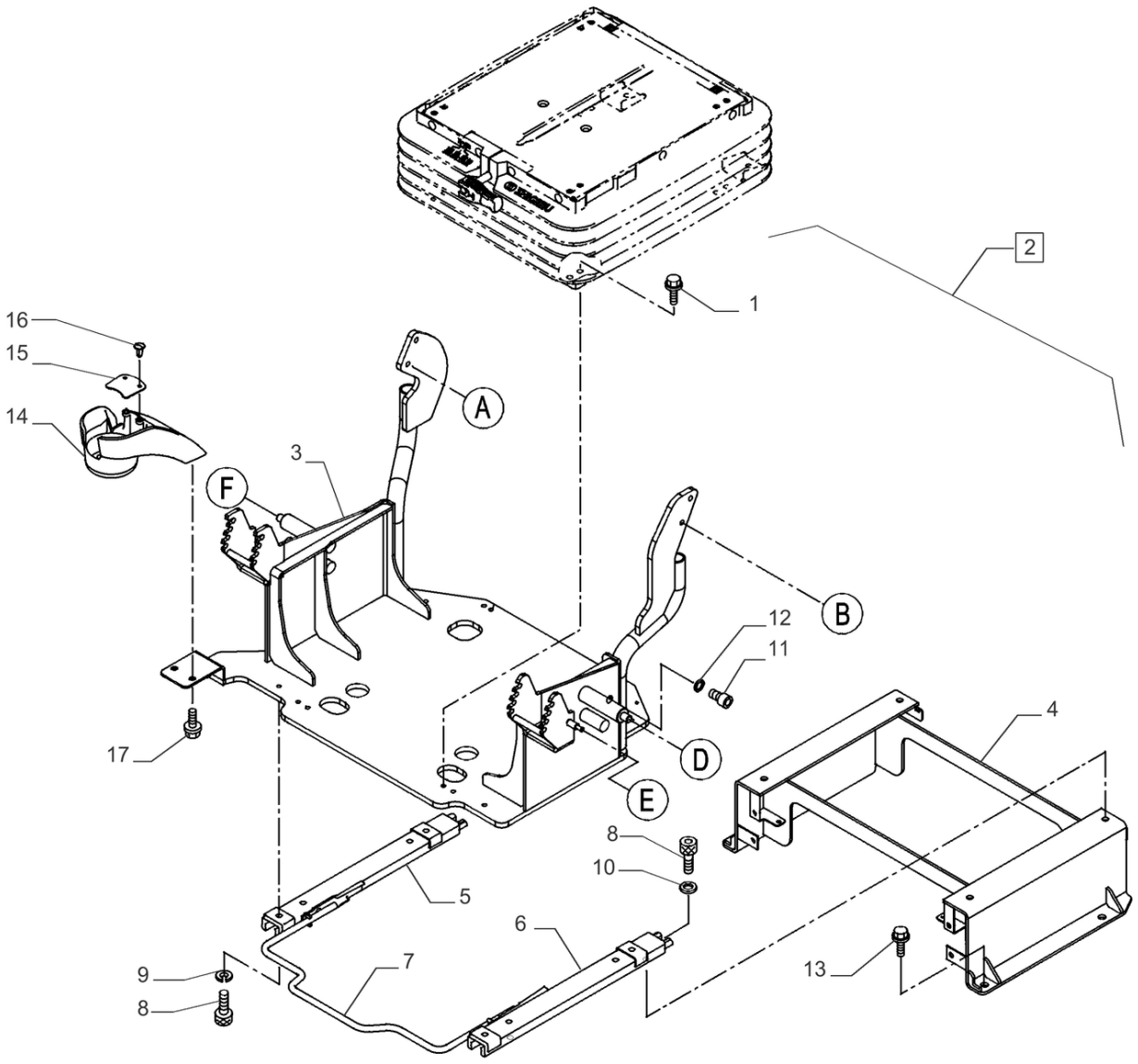

90.124.011 [01]

ASSENTO, SUSPENSÃO A AR, SUPORTE; (Prod Date) After 1 Jan 2017

REF	NP	QTD	DESCRIÇÃO	USO
1	47789330	4	PARAFUSO	
2	KHN42890	1	SUPORTE	Incl 3 - 12
3	NSS	1	NO SE VENDE SEPARADO	Base
4	KHN24082	1	DESLIZADOR	
5	KHN13421	1	GUIA-CORREDIÇA	
6	KHN13431	1	GUIA-CORREDIÇA	
7	KHN24050	1	ALAVANCA	
8	47789333	8	PARAFUSO	
9	183-108VR	4	MOLA DA ARRUELA	
10	14496531	4	ARRUELA PLANA 8.4mm ID x 17mm OD x 1.6mm Thk	
11	862-12020	1	PARAFUSO ALLENA FLAN M12 x 20mm, Cl 12.9	
12	892-11012	1	ANILHA DE RETENÇÃO M12	
13	166346A1	4	PARAFUSO Sems, M10 x 16mm	
14	KHN23220	1	FIXADOR	
15	KHN14760	1	PLACA	
16	KHN2470	2	GRAMPO	
17	KHN13540	2	PARAFUSO Spcl	

90.124.011 [02]

p1

ASSENTO, SUSPENSÃO A AR, SUPORTE; (Prod Date) After 1 Jan 2017

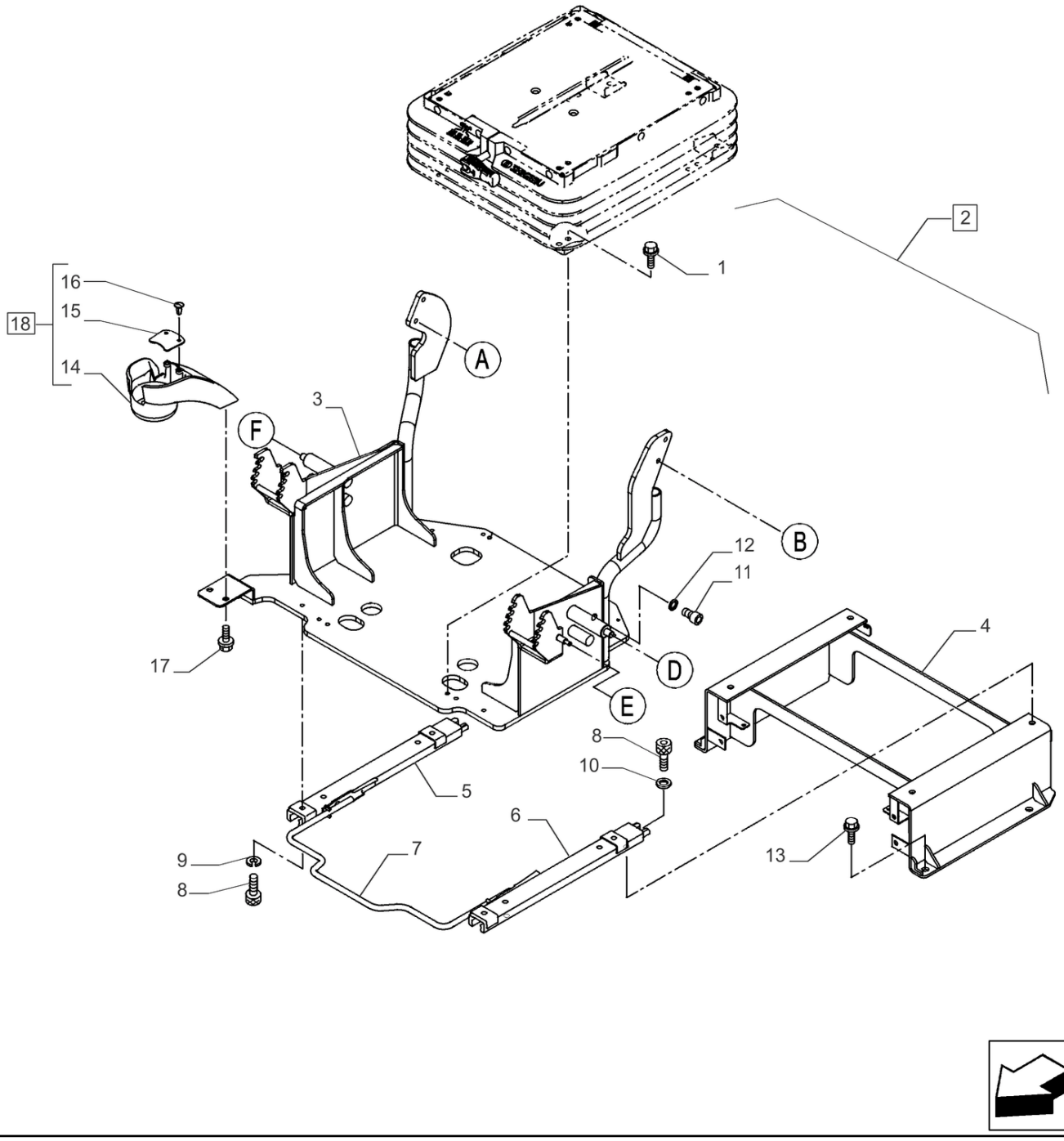

90.124.011 [02]

ASSENTO, SUSPENSÃO A AR, SUPORTE; (Prod Date) After 1 Jan 2017

REF	NP	QTD	DESCRIÇÃO	USO
1	47789330	4	PARAFUSO	
2	47833810	1	CONSOLE	Incl 3 - 12
3	NSS	1	NO SE VENDE SEPARADO	Base, Incl in 2
4	KHN24082	1	DESLIZADOR	
5	KHN13421	1	GUIA-CORREDIÇA	
6	KHN13431	1	GUIA-CORREDIÇA	
7	KHN24050	1	ALAVANCA	
8	47789333	8	PARAFUSO	
9	183-108VR	4	MOLA DA ARRUELA	
10	14496531	4	ARRUELA PLANA 8.4mm ID x 17mm OD x 1.6mm Thk	
11	862-12020	1	PARAFUSO ALLENA FLAN M12 x 20mm, Cl 12.9	
12	892-11012	1	ANILHA DE RETENÇÃO M12	
13	166346A1	4	PARAFUSO Sems, M10 x 16mm	
14	KHN23220	1	FIXADOR	
15	KHN14760	1	PLACA	
16	KHN2470	2	GRAMPO	
17	47757618	2	PARAFUSO	
18	47758075	1	FIXADOR	Incl 14 - 16

90.124.012 [01]

p1

VAR - 781277 - BANCO, SUSPENSÃO PNEUMÁTICA, CONSOLA (RH); (Prod Date) After 1 Jan 2017

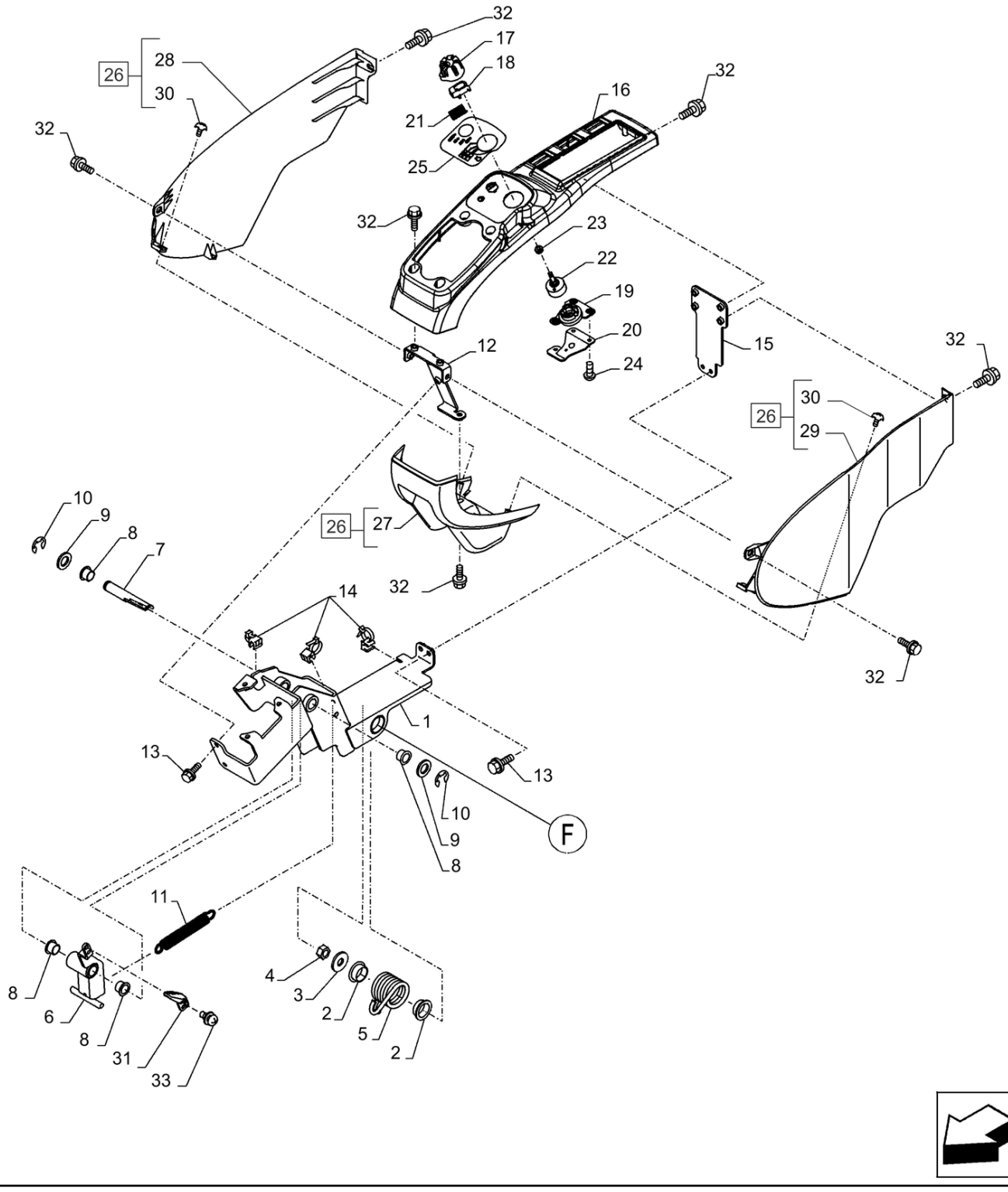

90.124.012 [01]

VAR - 781277 - BANCO, SUSPENSÃO PNEUMÁTICA, CONSOLA (RH); (Prod Date) After 1 Jan 2017

REF	NP	QTD	DESCRIÇÃO	USO
1	KHN24091	1	SUPORTE	
2	KHN2261	2	BUCHA	
3	151161A1	1	ARRUELA PLANA	
4	162R012VR	1	PORCA	
5	KHN24001	1	MOLA DE TORÇÃO	
6	KHN24041	1	ALAVANCA EM ÂNGULO	
7	KHN24060	1	PINO	
8	KHN2249	4	BUCHA	
9	896-11016	2	ARRUELA PLANA 17.5mm ID x 30mm OD x 4mm Thk	
10	KHN2270	2	ANEL-TRAVA	
11	KHN26200	1	MOLA	
12	KHN24100	1	BRACKET, SUPPORTING	
13	KHN2132	4	PARAFUSO Hex Flg Hd, M6 x 16	
14	KHN17050	3	GRAMPO	
15	KHN24930	1	ESTRUTURA	
16	KHN26400	1	COBERTURA	
17	KHN15100	1	MAÇANETA	
18	KHN15110	1	BOTÃO	
19	KHN15120	1	SUPORTE	
20	KHN15130	1	SUPORTE	
21	KHN15140	1	MOLA DE COMPRESSÃO	
22	KHR2751	1	INTERRUPTOR ROTATIVO	
23	KHR2741	1	EMBALAGEM	
24	KHR2737	3	PARAFUSO	
25	KHN14071	1	DECALQUE	
26	KHN26540	1	ENCHIMENTO	Incl 27 - 30
27	KHN26410	1	COBERTURA	
28	KHN26420	1	COBERTURA	
29	KHN26430	1	COBERTURA	
30	KHR2737	4	PARAFUSO	
31	KHN12360	1	ALAVANCA	
32	KHN2132	9	PARAFUSO Hex Flg Hd, M6 x 16	
33	KHN23760	2	PARAFUSO	

90.124.012 [02]

p1

ASSENTO, SUSPENSÃO A AR, CONSOLA, LADO DIREITO; (Prod Date) After 1 Jan 2017

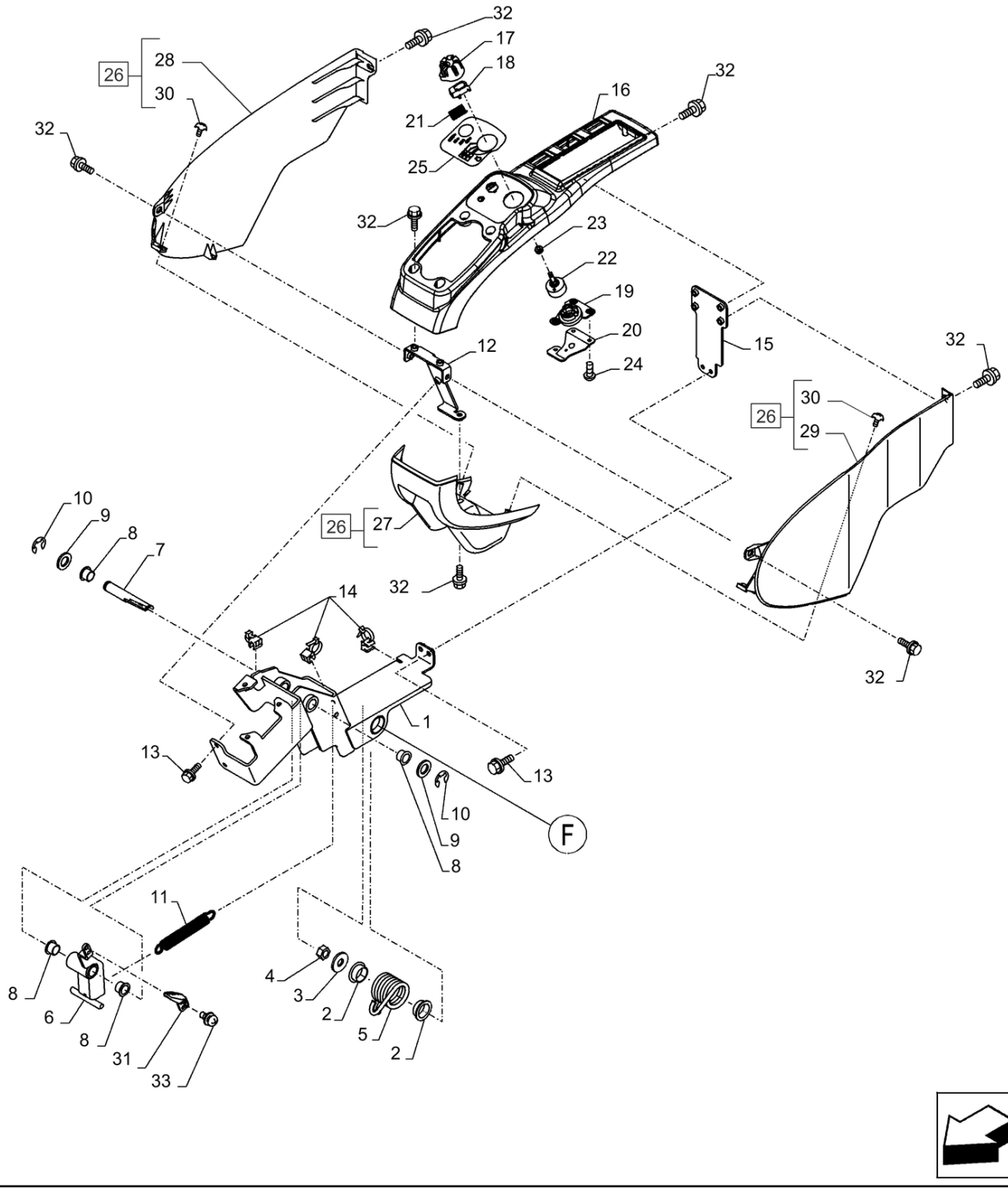

90.124.012 [02]

ASSENTO, SUSPENSÃO A AR, CONSOLA, LADO DIREITO; (Prod Date) After 1 Jan 2017

REF	NP	QTD	DESCRIÇÃO	USO
1	KHN24091	1	SUPORTE	
2	KHN2261	2	BUCHA	
3	151161A1	1	ARRUELA PLANA	
4	162R012VR	1	PORCA	
5	KHN24001	1	MOLA DE TORÇÃO	
6	KHN24041	1	ALAVANCA EM ÂNGULO	
7	KHN24060	1	PINO	
8	KHN2249	4	BUCHA	
9	896-11016	2	ARRUELA PLANA 17.5mm ID x 30mm OD x 4mm Thk	
10	KHN2270	2	ANEL-TRAVA	
11	KHN26200	1	MOLA	
12	KHN24100	1	BRACKET, SUPPORTING	
13	47758927	4	PARAFUSO	
14	KHN17050	3	GRAMPO	
15	KHN24930	1	ESTRUTURA	
16	47960300	1	ACABAMENTO INTERNO	
17	KHN15100	1	MAÇANETA	
18	KHN15110	1	BOTÃO	
19	KHN15120	1	SUPORTE	
20	KHN15130	1	SUPORTE	
21	KHN15140	1	MOLA DE COMPRESSÃO	
22	KHR2751	1	INTERRUPTOR ROTATIVO	
23	KHR2741	1	EMBALAGEM	
24	KHR2737	3	PARAFUSO	
25	KHN14071	1	DECALQUE	
26	47960306	1	ACABAMENTO INTERNO	Incl 27 - 30
27	KHN26410	1	COBERTURA	
28	KHN26420	1	COBERTURA	
29	KHN26430	1	COBERTURA	
30	KHR2737	4	PARAFUSO	
31	47758060	1	ALAVANCA	
32	47758927	9	PARAFUSO	
33	47758880	2	PARAFUSO	

90.124.013	p1

ASSENTO, SUSPENSÃO A AR, CONSOLA, LADO ESQUERDO; (Prod Date) After 1 Jan 2017

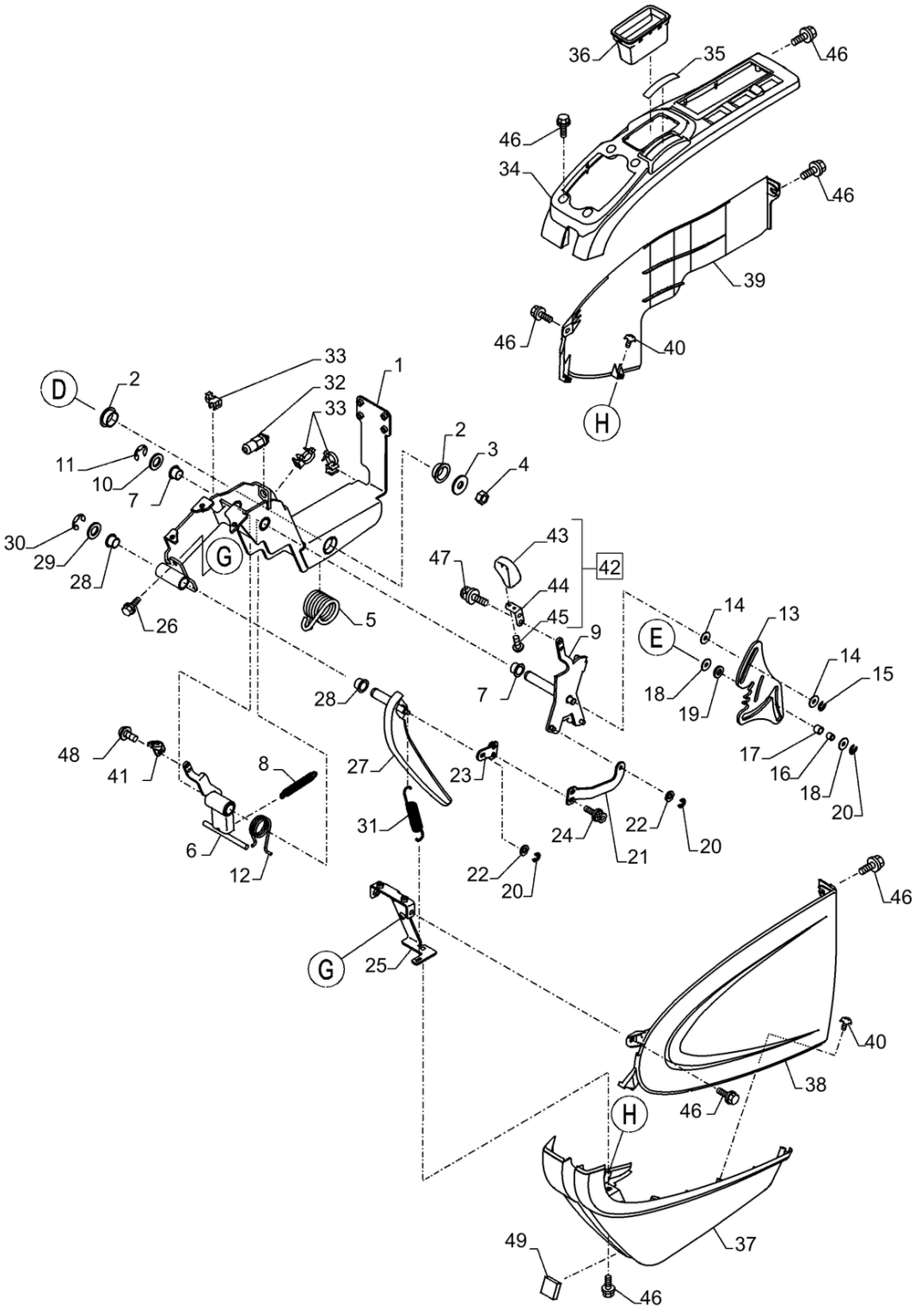

90.124.013

ASSENTO, SUSPENSÃO A AR, CONSOLA, LADO ESQUERDO; (Prod Date) After 1 Jan 2017

REF	NP	QTD	DESCRIÇÃO	USO
1	KHN24111	1	SUPORTE	
2	KHN2261	2	BUCHA	
3	151161A1	1	ARRUELA PLANA	
4	162R012VR	1	PORCA	
5	KHN24001	1	MOLA DE TORÇÃO	
6	KHN24021	1	ALAVANCA EM ÂNGULO	
7	KHN2249	4	BUCHA	
8	KHN26200	1	MOLA	
9	KHN24121	1	SUPORTE	
10	896-11016	1	ARRUELA PLANA 17.5mm ID x 30mm OD x 4mm Thk	
11	KHN2270	1	ANEL-TRAVA	
12	KHN13290	1	MOLA DE TORÇÃO	
13	KHN13301	1	PLACA	
14	895-11010	2	ARRUELA PLANA 11mm ID x 20mm OD x 2mm Thk	
15	378J0080Z	1	ANEL	
16	KHN13310	1	BUCHA	
17	KHN13320	1	ROLO	
18	150529A1	2	ARRUELA PLANA	
19	150409A1	1	ARRUELA PLANA	
20	378J0050Z	3	ANEL ELÁSTICO	
21	KHN24140	1	BAINHA METÁLICA	
22	895-11006	2	ARRUELA PLANA 6.6mm ID x 12mm OD x 1.6mm Thk	
23	KHN24150	1	BAINHA METÁLICA	
24	KHN2132	2	PARAFUSO Hex Flg Hd, M6 x 16	
25	KHN24130	1	BRACKET, SUPPORTING	
26	KHN2132	2	PARAFUSO Hex Flg Hd, M6 x 16	
27	KHN13331	1	ALAVANCA	
28	KHN2249	2	BUCHA	
29	896-11016	1	ARRUELA PLANA 17.5mm ID x 30mm OD x 4mm Thk	
30	KHN2270	1	ANEL-TRAVA	
31	KHN13350	1	MOLA	
32	KHR14930	1	CONTACTOR FIN CARRER	

90.124.013	p2

ASSENTO, SUSPENSÃO A AR, CONSOLA, LADO ESQUERDO; (Prod Date) After 1 Jan 2017

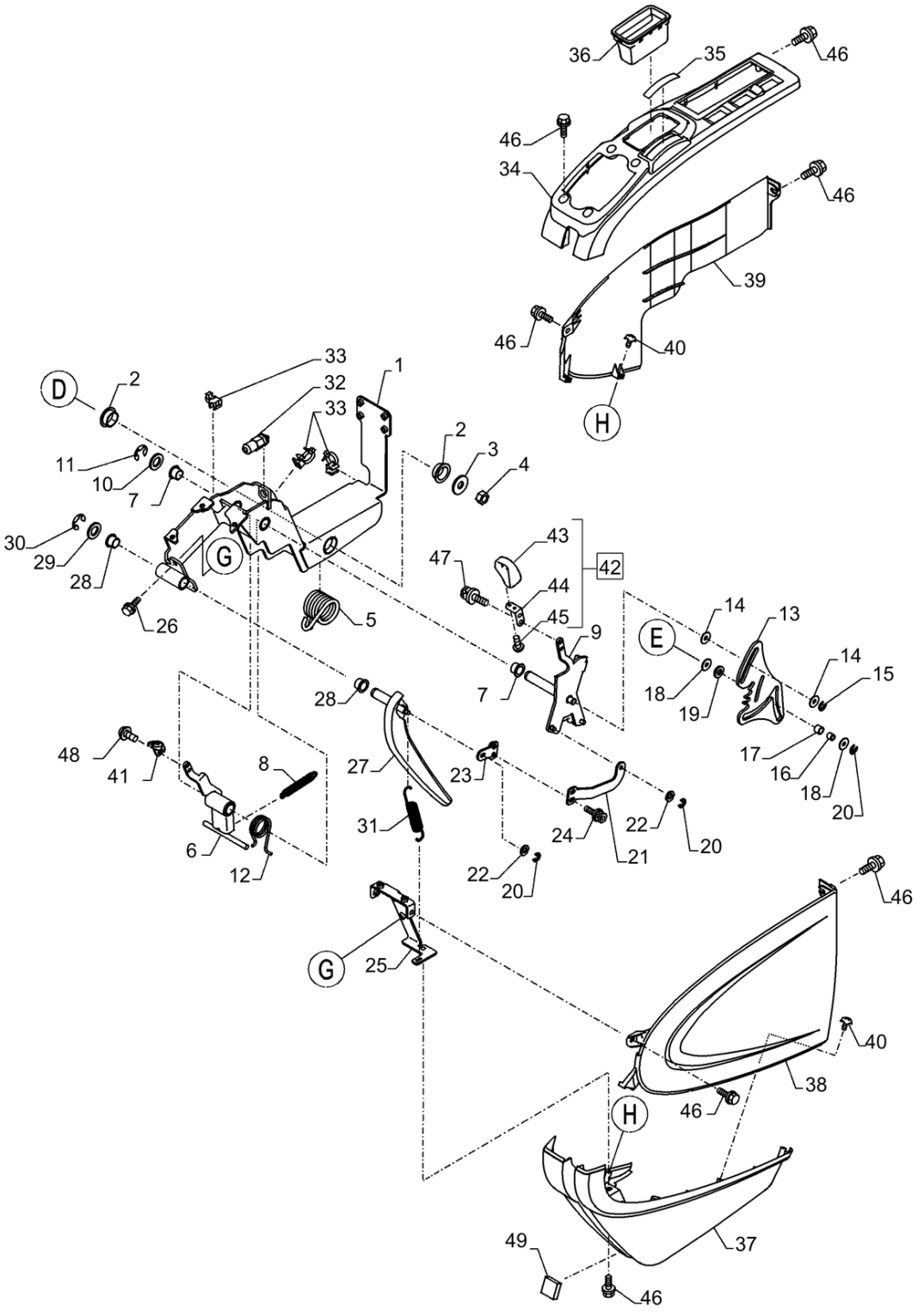

ASSENTO, SUSPENSÃO A AR, CONSOLA, LADO ESQUERDO; (Prod Date) After 1 Jan 2017

REF	NP	QTD	DESCRIÇÃO	USO
33	KHN17050	3	GRAMPO	
34	KHN23150	1	COBERTURA	
35	KHN16770	1	DECALQUE	
36	KHN23770	1	ESTOJO	
37	KHN23170	1	COBERTURA	
38	KHN12340	1	COBERTURA	
39	KHN23190	1	COBERTURA	
40	KHR2737	6	PARAFUSO	
41	KHN12370	1	ALAVANCA	
42	KHN17080	1	EMPUNHADURA	Incl 43 - 45
43	KHN12380	1	MAÇANETA	
44	KHN17090	1	BRACKET, SUPPORTING	
45	KHR2733	2	PARAFUSO	
46	KHN2132	AR	PARAFUSO Hex Flg Hd, M6 x 16	
47	KHN17280	2	PARAFUSO ALLENA FLAN Hex Skt Hd	
48	KHN23760	2	PARAFUSO	
49	KHN17560	1	VEDANTE	

90.124.014 [01]

p1

ASSENTO, SUSPENSÃO A AR; (SN Break) After K03278

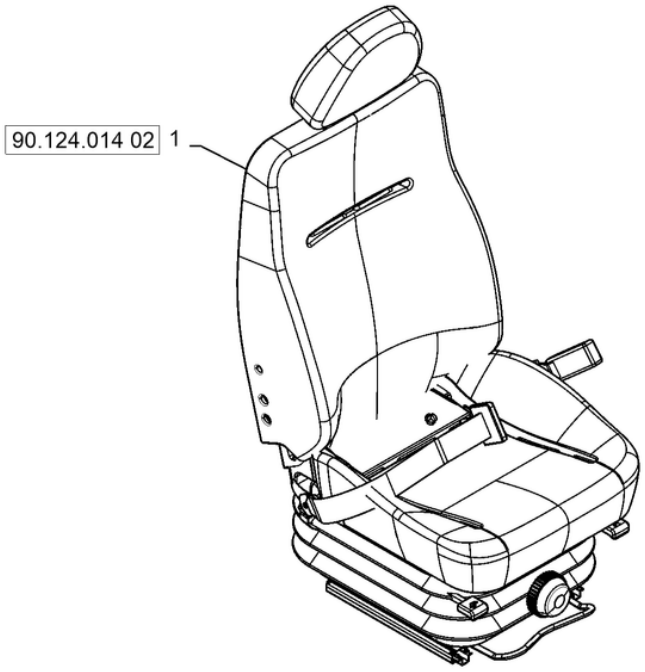

A Partir do Chassi K03278

90.124.014 [01]

ASSENTO, SUSPENSÃO A AR; (SN Break) After K03278

REF	NP	QTD	DESCRIÇÃO	USO
1	48194653	1	BANCO	Os componentes deste Banco não são fornecidos separadamente

90.124.014 [02]

p1

SEAT, AIR SUSPENSION; (SN Break) After K03278; (Prod Date) After 1 Jul 2016

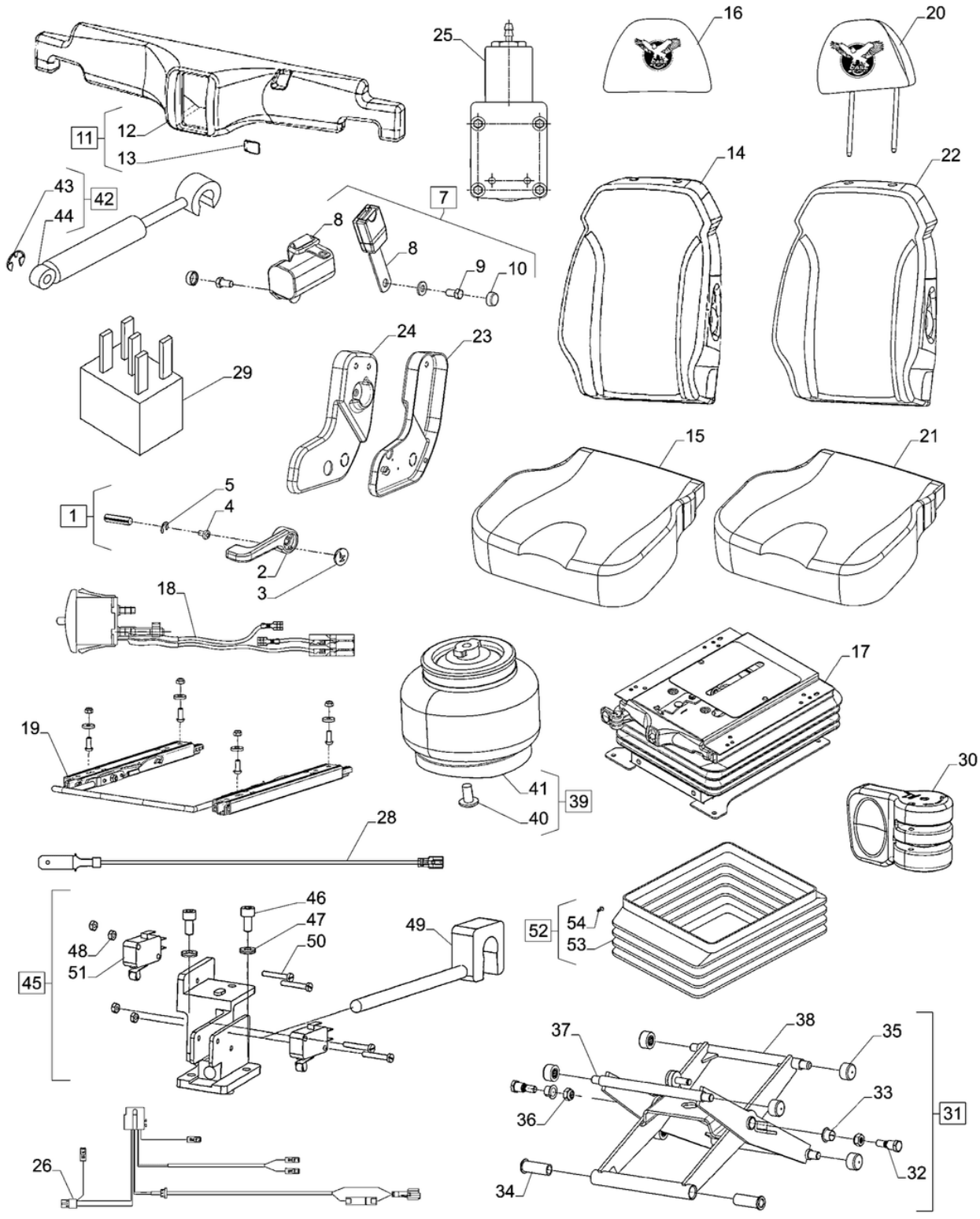

ASN K03278

90.124.014 [02]

SEAT, AIR SUSPENSION; (SN Break) After K03278; (Prod Date) After 1 Jul 2016

REF	NP	QTD	DESCRIÇÃO	USO
	48194653	1	BANCO	Incl 1 - 54;
1	90487001	1	CONJUNTO	BACKREST RECLINING HANDLE / PUNHO DE RECLINACAO DO ENCOSTO;
2	90487008	1	MANILHA	
3	90487009	1	COBERTURA	
4	86511830	1	PARAFUSO Phillips Drive, Pan HD, M6 x 20mm, Cl 4.8	
5	86639142	1	ANEL DE PRESSÃO M8	
6	90487156	1	MANILHA	Not Shown / Não ilustrado;
7	90487010	1	CONJUNTO	TWO POINT SAFETY BELT / CINTO DE SEGURANCA DE DOIS PONTOS;
8	90487011	1	CONJUNTO	TWO POINT SEAT BELT WITH ALR RETRAC / CINTO DE SEGURANCA DE DOIS PONTOS COM ALR RETRAC;
9	87021864	2	PARAFUSO Hex, 7/16" - 20 x 3/4", Gr 8, Full Thd	
10	90487012	2	TAMPA	
11	90487013	1	CONJUNTO	FRONT PLASTIC / PLASTICO DIANTEIRO;
12	90487014	1	COBERTURA	
13	90487015	1	COBERTURA	
14	90487016	1	ENCOSTO	UPHOLSTERY / ESTOFADO;
15	90487017	1	COXIM	UPHOLSTERY / ESTOFADO;
16	90487018	1	ENCOSTO DE CABEÇA BA	UPHOLSTERY / ESTOFADO;
17	90487019	1	SUSPENSÃO	
18	90487020	1	BOTÃO	
19	90487021	1	DESLIZADOR	
20	90487022	1	ENCOSTO DE CABEÇA BA	
21	90487023	1	COXIM	
22	90487024	1	ENCOSTO	
23	90487025	1	COBERTURA	RH / LD;
24	90487026	1	COBERTURA	LH / LE;
25	90489673	1	COMPRESSOR DE AR	
26	90489674	1	CHICOTE	
27	90489672	1	FUSÍVEL	Not Shown / Não ilustrado;

90.124.014 [02]

p2

SEAT, AIR SUSPENSION; (SN Break) After K03278; (Prod Date) After 1 Jul 2016

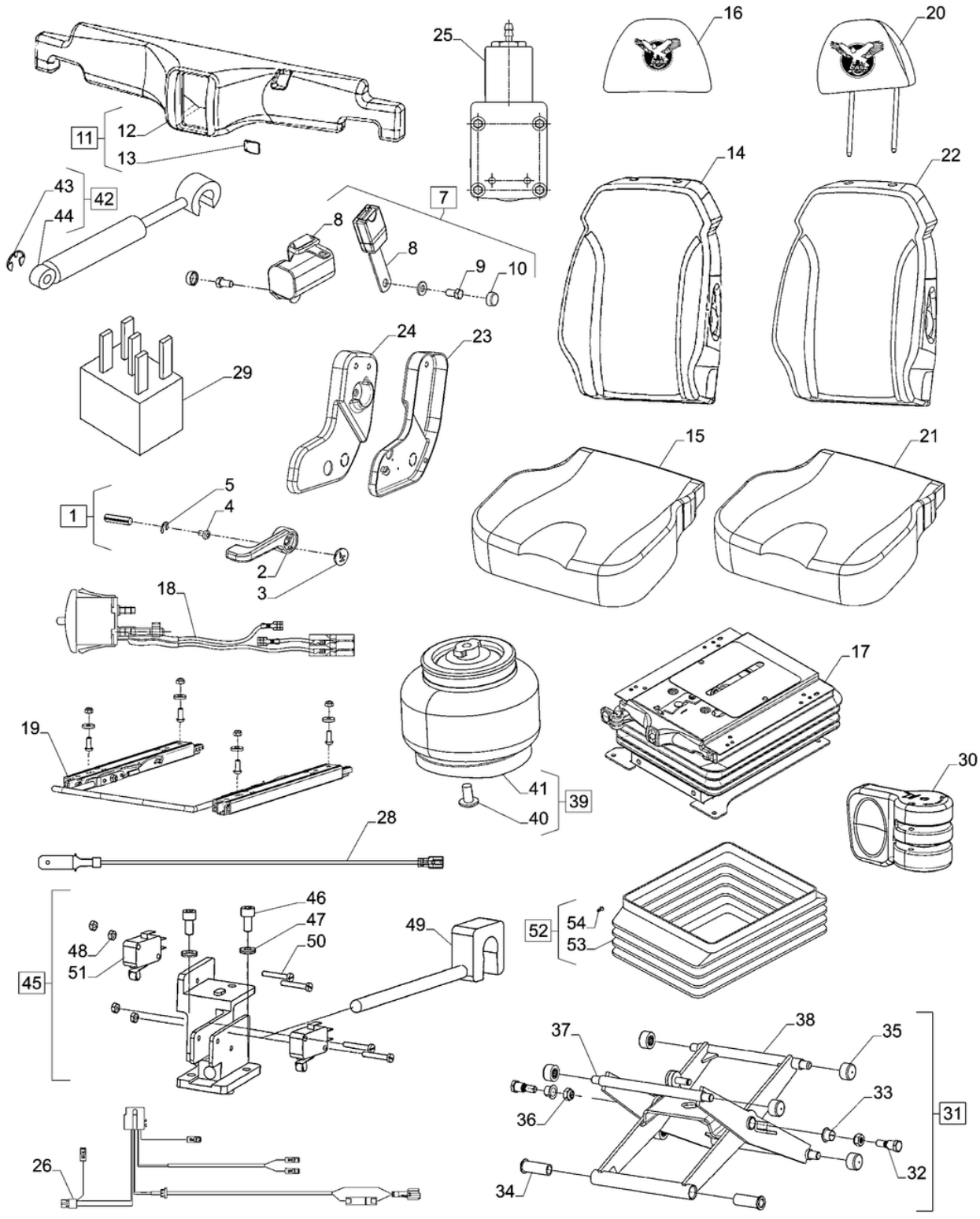

ASN K03278

SEAT, AIR SUSPENSION; (SN Break) After K03278; (Prod Date) After 1 Jul 2016

REF	NP	QTD	DESCRIÇÃO	USO
28	90496142	1	CABO ELÉTRICO	
29	90496381	1	RELÉ	
30	90496512	1	MANILHA	HORIZONTAL ADJUST. / AJUSTE HORIZONTAL;
31	90496527	1	SUSPENSÃO	
32	90497445	2	PARAFUSO	
33	90497450	2	BUCHA	
34	90497465	2	BUCHA	
35	90497466	6	ROLO	
36	90497468	1	PORCA	
37	90497471	1	SUSPENSÃO	
38	90497472	1	SUSPENSÃO	
39	90497518	1	MOLA	
40	90497521	1	PARAFUSO	
41	90497527	1	MOLA	
42	90497824	1	AMORTECEDOR	
43	90497838	1	ANEL-TRAVA	
44	90497848	1	AMORTECEDOR	
45	90497912	1	INTERRUPTOR, BOTAO	
46	90497920	2	PARAFUSO	
47	90497925	2	ARRUELA PLANA	
48	90497926	4	PORCA	
49	90497928	1	AJUSTADOR	HEIGHT / ALTURA;
50	90497955	4	PARAFUSO	
51	90497958	2	INTERRUPTOR, BOTAO	
52	90498015	1	COBERTURA DE PROTECÇ	
53	90498030	1	COBERTURA DE PROTECÇ	
54	90498035	25	GRAMPO	

90.124.020	p1

ASSENTO, SUSPENSÃO MECÂNICA; (Prod Date) After 1 Jan 2017

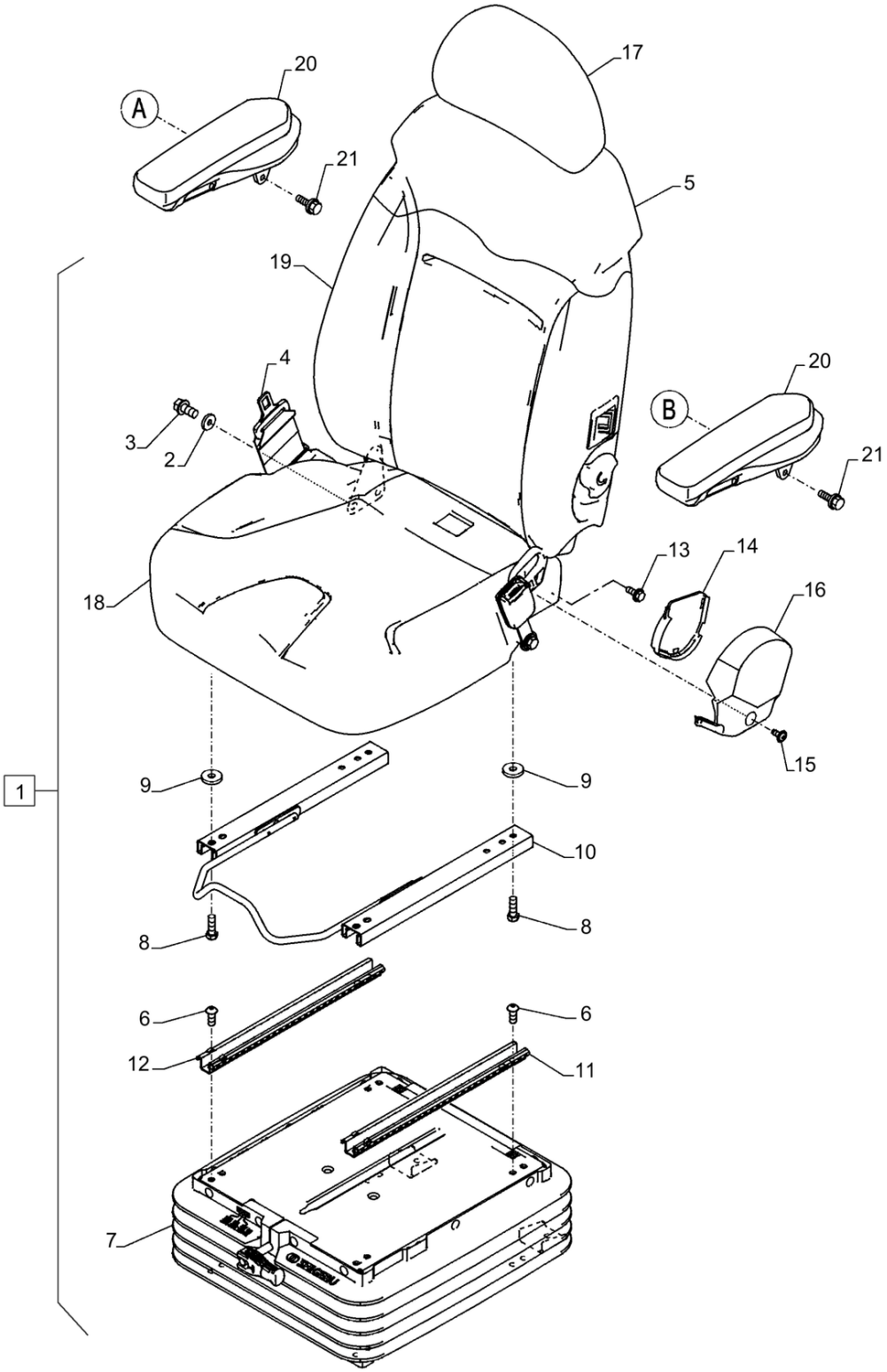

90.124.020

ASSENTO, SUSPENSÃO MECÂNICA; (Prod Date) After 1 Jan 2017

REF	NP	QTD	DESCRIÇÃO	USO
1	48009860	1	BANCO	Incl 2 - 19
2	KHN40100	2	ARRUELA PLANA	
3	KHN40110	2	PARAFUSO	
4	KHN40120	1	CINTO DE SEGURANÇA	
5	KHN17680	1	COBERTURA	
6	KHN40130	4	PARAFUSO	
7	KHN40380	1	SUSPENSÃO	
8	KHN40390	4	PARAFUSO	
9	KHN40400	4	PARAFUSO	
10	KHN40410	1	ALAVANCA	
11	KHN40200	1	DESLIZADOR	
12	KHN40210	1	DESLIZADOR	
13	KHN40240	4	PARAFUSO	
14	KHN40250	1	DOBRADIÇA	
15	KHN40260	2	PARAFUSO	
16	KHN40270	1	DOBRADIÇA	
17	KHN40700	1	BANCO	
18	KHN40752	1	ENCOSTO	
19	KHN45010	1	BANCO	
20	47760178	2	APOIO DE BRAÇO	
21	47758816	4	PARAFUSO	

90.124.021	p1

ASSENTO, SUSPENSÃO MECÂNICA, CONSOLA; (Prod Date) After 1 Jan 2017

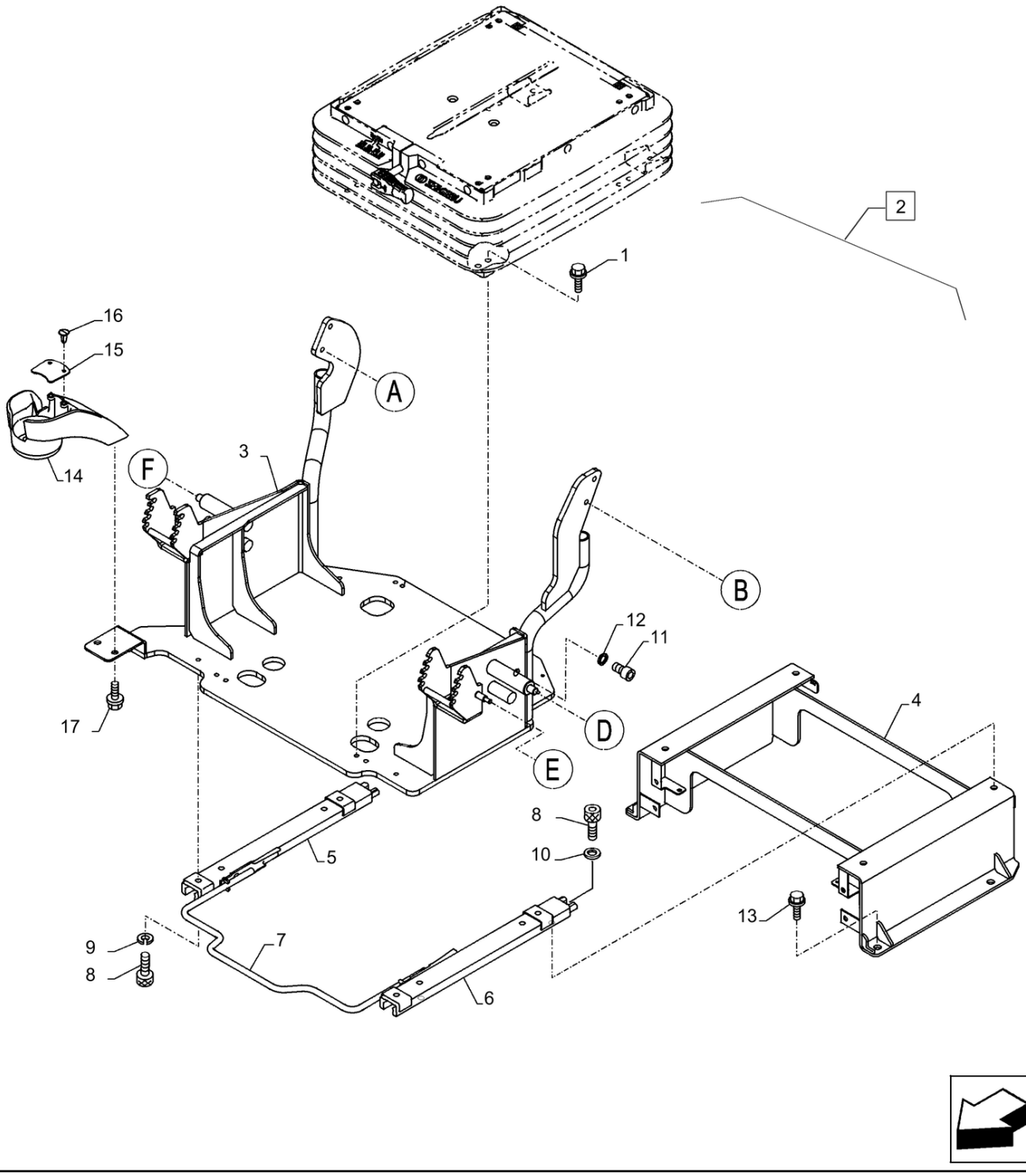

90.124.021

ASSENTO, SUSPENSÃO MECÂNICA, CONSOLA; (Prod Date) After 1 Jan 2017

REF	NP	QTD	DESCRIÇÃO	USO
1	166350A1	4	PARAFUSO M8 x 20mm	
2	KHN42890	1	SUPORTE	Incl 3 - 12
3	KHN42900	1	CONSOLE	
4	KHN24082	1	DESLIZADOR	
5	KHN13421	1	GUIA-CORREDIÇA	
6	KHN13431	1	GUIA-CORREDIÇA	
7	KHN24050	1	ALAVANCA	
8	108R008Y016R	8	PARAFUSO ALLENA FLAN	
9	183-108VR	4	MOLA DA ARRUELA	
10	895-11008	4	ARRUELA PLANA 9mm ID x 16mm OD x 1.6mm Thk	
11	862-12020	1	PARAFUSO ALLENA FLAN M12 x 20mm, Cl 12.9	
12	892-11012	1	ANILHA DE RETENÇÃO M12	
13	166346A1	4	PARAFUSO Sems, M10 x 16mm	
14	KHN23220	1	FIXADOR	
15	KHN14760	1	PLACA	
16	KHN2470	2	GRAMPO	
17	KHN13540	2	PARAFUSO Spcl	

90.124.022	p1

ASSENTO, SUSPENSÃO MECÂNICA, CONSOLA, APOIO DE BRAÇO, LADO DIREITO; (Prod Date) After 1 Jan 2017

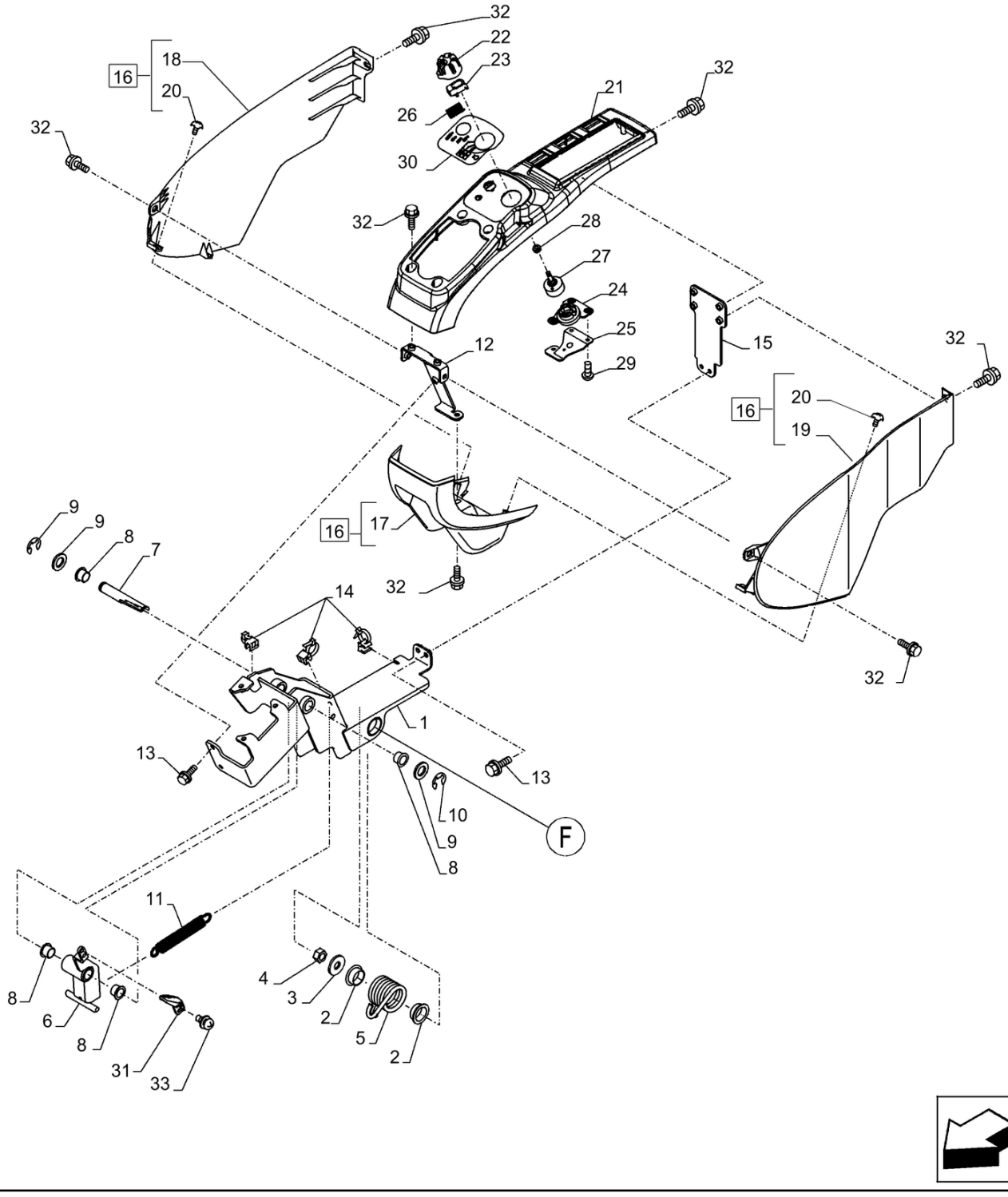

90.124.022

ASSENTO, SUSPENSÃO MECÂNICA, CONSOLA, APOIO DE BRAÇO, LADO DIREITO; (Prod Date) After 1 Jan 2017

REF	NP	QTD	DESCRIÇÃO	USO
1	KHN24091	1	SUPORTE	
2	KHN2261	2	BUCHA	
3	151161A1	1	ARRUELA PLANA	
4	162R012VR	1	PORCA	
5	KHN24001	1	MOLA DE TORÇÃO	
6	KHN24041	1	ALAVANCA EM ÂNGULO	
7	KHN24060	1	PINO	
8	KHN2249	4	BUCHA	
9	896-11016	2	ARRUELA PLANA 17.5mm ID x 30mm OD x 4mm Thk	
10	KHN2270	2	ANEL-TRAVA	
11	KHN26200	1	MOLA	
12	KHN24100	1	BRACKET, SUPPORTING	
13	KHN2132	4	PARAFUSO Hex Flg Hd, M6 x 16	
14	KHN17050	3	GRAMPO	
15	KHN24930	1	ESTRUTURA	
16	KHN23920	1	COBERTURA	Incl 17 - 20
17	KHN23160	1	COBERTURA	
18	KHN23210	1	COBERTURA	
19	KHN23200	1	COBERTURA	
20	KHR2737	4	PARAFUSO	
21	KHN42490	1	COBERTURA	
22	KHN15100	1	MAÇANETA	
23	KHN15110	1	BOTÃO	
24	KHN15120	1	SUPORTE	
25	KHN15130	1	SUPORTE	
26	KHN15140	1	MOLA DE COMPRESSÃO	
27	KHR2751	1	INTERRUPTOR ROTATIVO	
28	KHR2741	1	EMBALAGEM	
29	KHR2737	3	PARAFUSO	
30	KHN14071	1	DECALQUE	
31	KHN12360	1	ALAVANCA	
32	KHN2132	AR	PARAFUSO Hex Flg Hd, M6 x 16	
33	KHN23760	2	PARAFUSO	

90.124.023	p1

ASSENTO, SUSPENSÃO MECÂNICA, CONSOLA, APOIO DE BRAÇO, LADO ESQUERDO; (Prod Date) After 1 Jan 2017

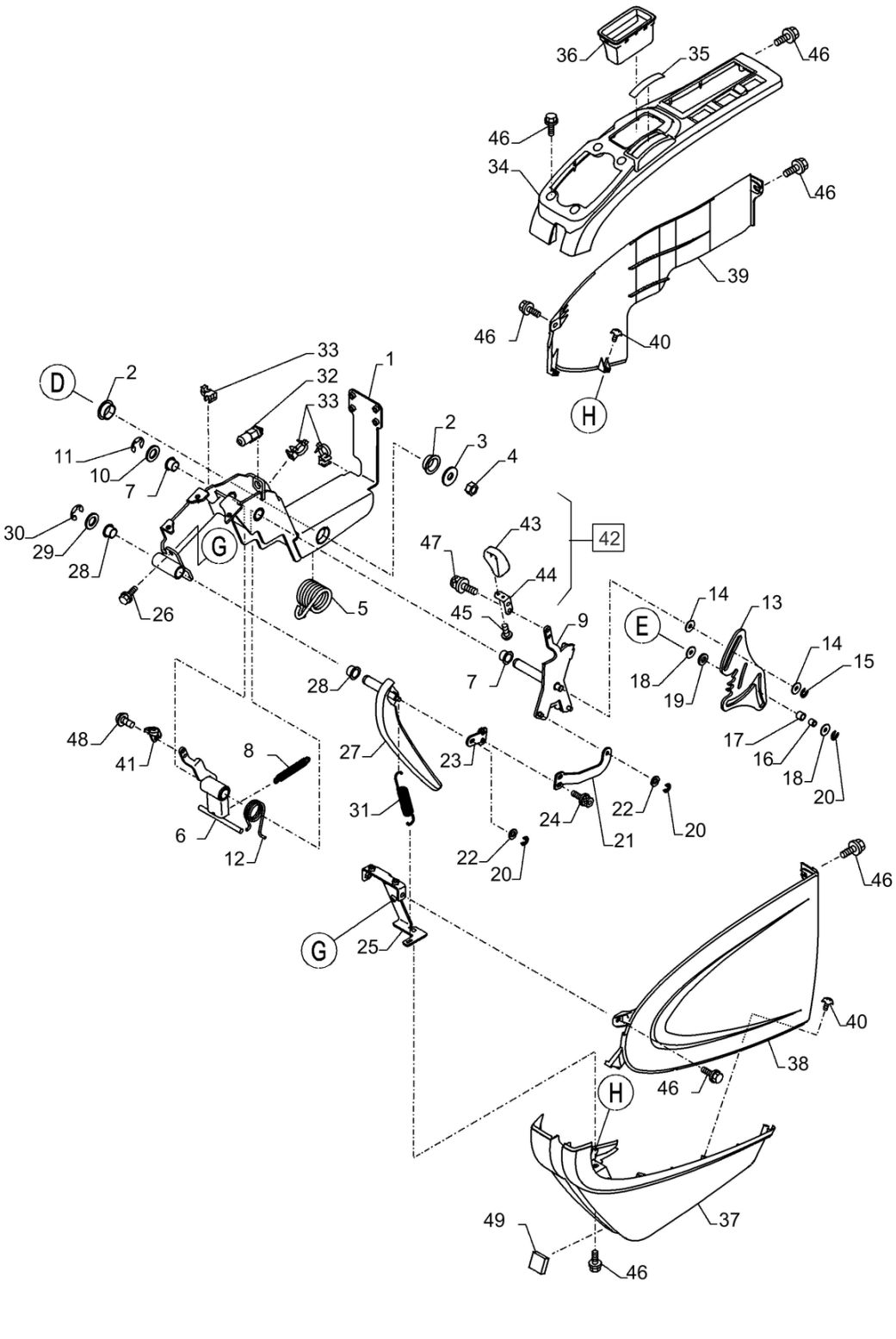

ASSENTO, SUSPENSÃO MECÂNICA, CONSOLA, APOIO DE BRAÇO, LADO ESQUERDO; (Prod Date) After 1 Jan 2017

REF	NP	QTD	DESCRIÇÃO	USO
1	KHN24111	1	SUPORTE	
2	KHN2261	2	BUCHA	
3	151161A1	1	ARRUELA PLANA	
4	162R012VR	1	PORCA	
5	KHN24001	1	MOLA DE TORÇÃO	
6	KHN24021	1	ALAVANCA EM ÂNGULO	
7	KHN2249	4	BUCHA	
8	KHN26200	1	MOLA	
9	KHN24121	1	SUPORTE	
10	896-11016	1	ARRUELA PLANA 17.5mm ID x 30mm OD x 4mm Thk	
11	KHN2270	1	ANEL-TRAVA	
12	KHN13290	1	MOLA DE TORÇÃO	
13	KHN13301	1	PLACA	
14	895-11010	2	ARRUELA PLANA 11mm ID x 20mm OD x 2mm Thk	
15	378J0080Z	1	ANEL	
16	KHN13310	1	BUCHA	
17	KHN13320	1	ROLO	
18	150529A1	2	ARRUELA PLANA	
19	150409A1	1	ARRUELA PLANA	
20	378J0050Z	3	ANEL ELÁSTICO	
21	KHN24140	1	BAINHA METÁLICA	
22	895-11006	2	ARRUELA PLANA 6.6mm ID x 12mm OD x 1.6mm Thk	
23	KHN24150	1	BAINHA METÁLICA	
24	KHN2132	2	PARAFUSO Hex Flg Hd, M6 x 16	
25	KHN24130	1	BRACKET, SUPPORTING	
26	KHN2132	2	PARAFUSO Hex Flg Hd, M6 x 16	
27	KHN13331	1	ALAVANCA	
28	KHN2249	2	BUCHA	
29	896-11016	1	ARRUELA PLANA 17.5mm ID x 30mm OD x 4mm Thk	
30	KHN2270	1	ANEL-TRAVA	
31	KHN13350	1	MOLA	

90.124.023	p2

ASSENTO, SUSPENSÃO MECÂNICA, CONSOLA, APOIO DE BRAÇO, LADO ESQUERDO; (Prod Date) After 1 Jan 2017

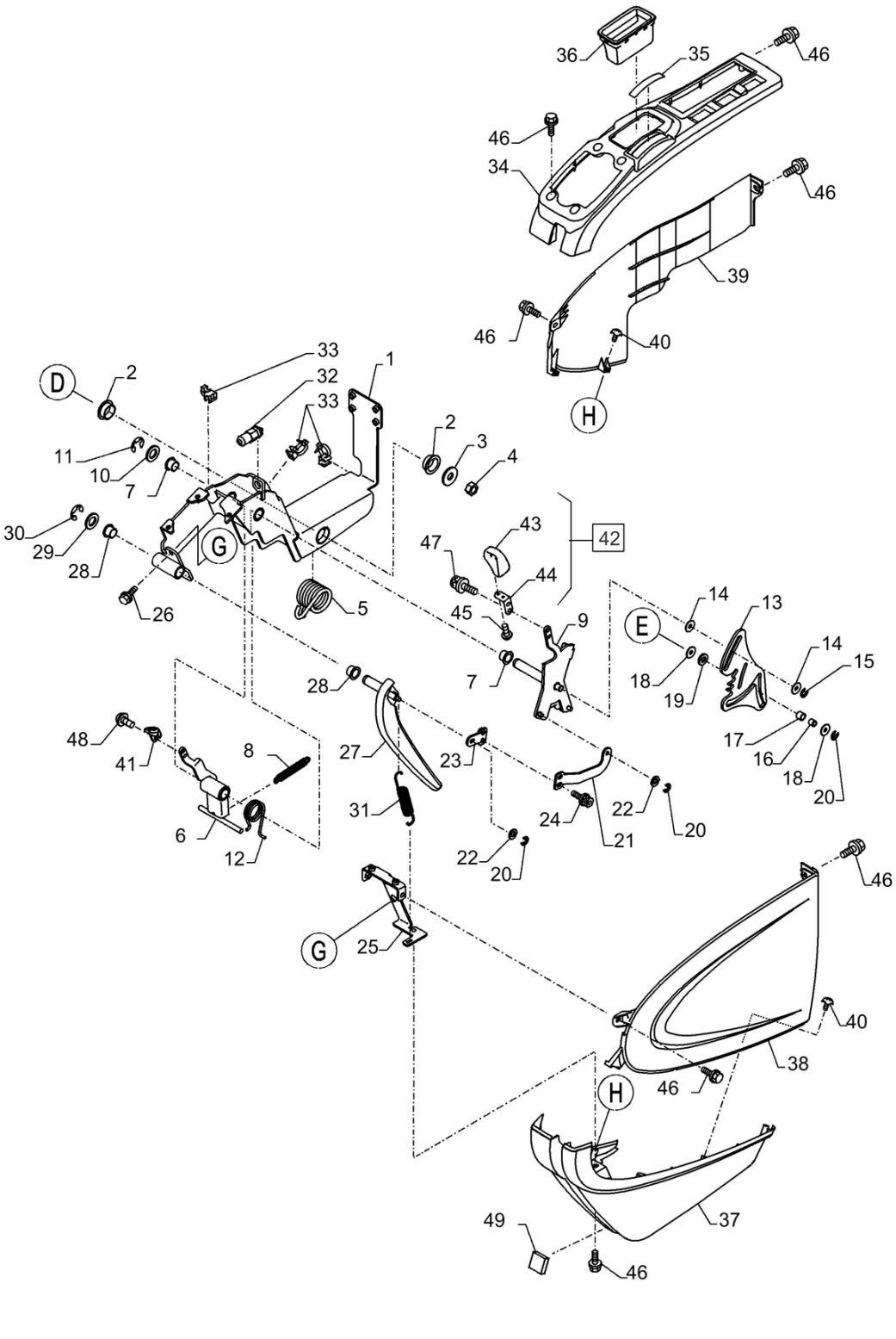

ASSENTO, SUSPENSÃO MECÂNICA, CONSOLA, APOIO DE BRAÇO, LADO ESQUERDO; (Prod Date) After 1 Jan 2017

REF	NP	QTD	DESCRIÇÃO	USO
32	KHR14930	1	CONTACTOR FIN CARRER	
33	KHN17050	3	GRAMPO	
34	KHN23150	1	COBERTURA	
35	KHN16770	1	DECALQUE	
36	KHN23770	1	ESTOJO	
37	KHN23170	1	COBERTURA	
38	KHN12340	1	COBERTURA	
39	KHN23190	1	COBERTURA	
40	KHR2737	6	PARAFUSO	
41	KHN12370	1	ALAVANCA	
42	KHN17080	1	EMPUNHADURA	Incl 43 - 45
43	KHN12380	1	MAÇANETA	
44	KHN17090	1	BRACKET, SUPPORTING	
45	KHR2733	2	PARAFUSO	
46	KHN2132	AR	PARAFUSO Hex Flg Hd, M6 x 16	
47	KHN17280	2	PARAFUSO ALLENA FLAN Hex Skt Hd	
48	KHN23760	2	PARAFUSO	
49	KHN17560	1	VEDANTE	

90.150.010	p1

CABINA; (Prod Date) After 1 Jan 2017

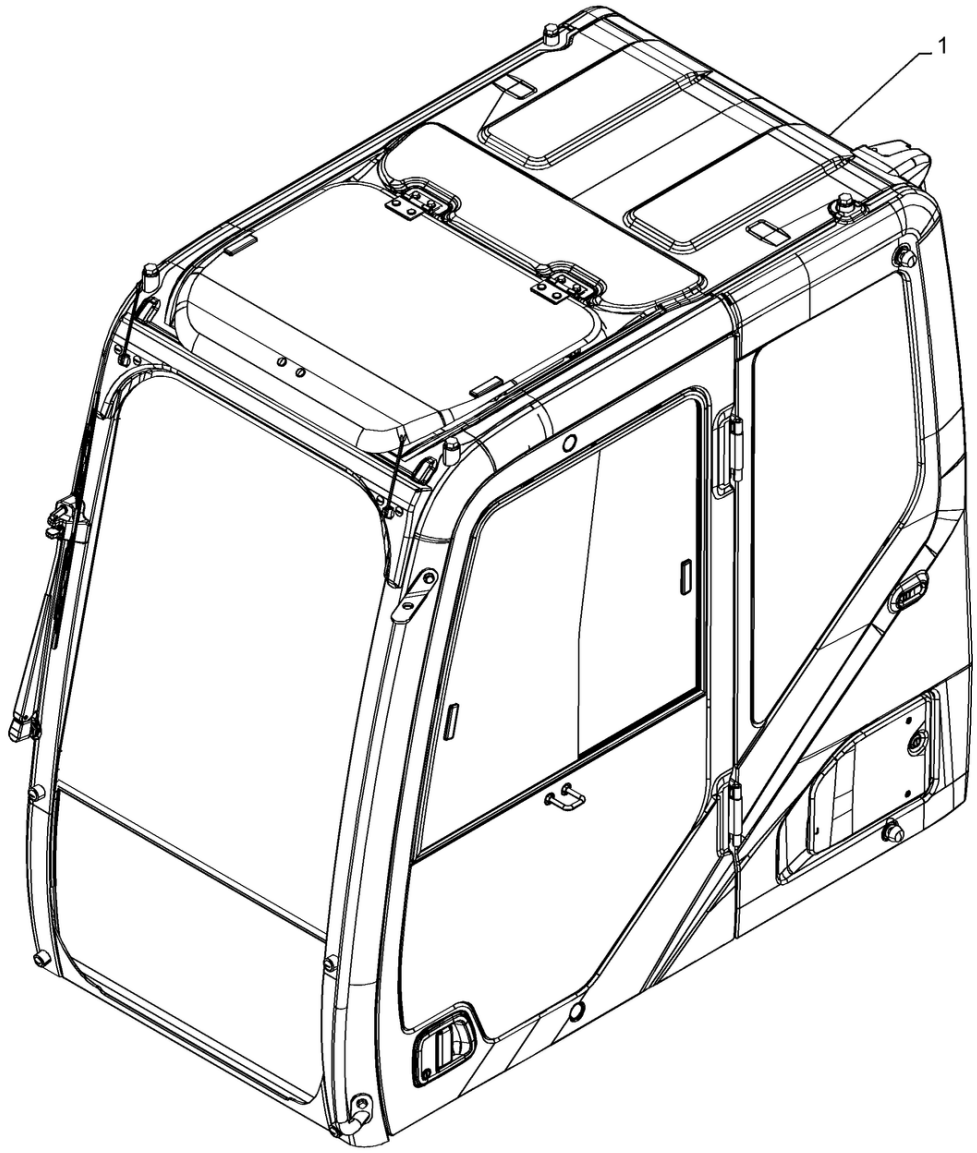

CABINA; (Prod Date) After 1 Jan 2017

REF	NP	QTD	DESCRIÇÃO	USO
1	47979714	1	CABINE	CX220, CX240; (Tech Type) CX220C SERIE 2

90.150.020

p1

TETO DE CABINE; (Prod Date) After 1 Jan 2017

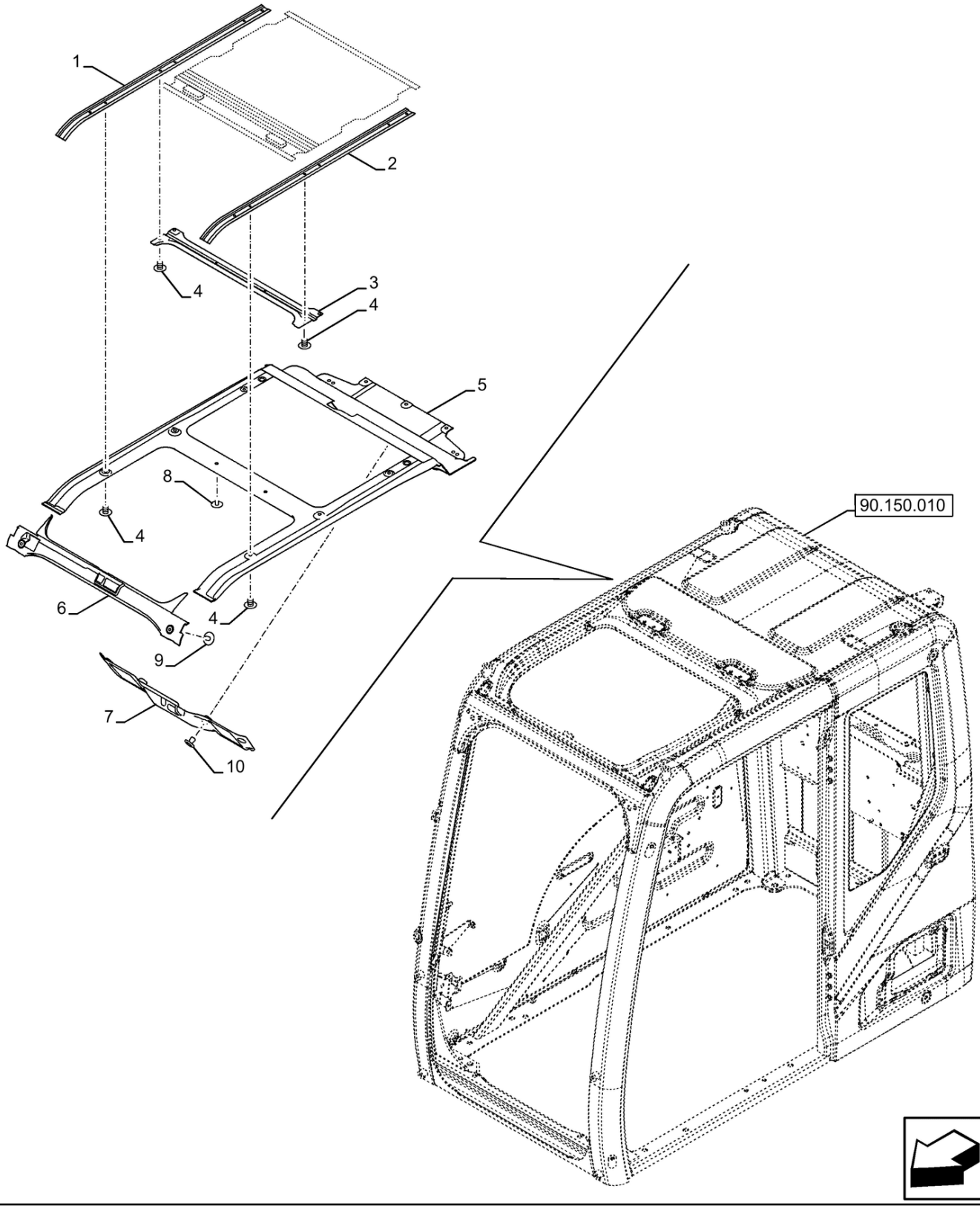

90.150.020

TETO DE CABINE; (Prod Date) After 1 Jan 2017

REF	NP	QTD	DESCRIÇÃO	USO
1	48100143	1	DESLIZADOR	LD
2	48100144	1	DESLIZADOR	LE
3	48100155	1	SUPORTE	
4	48100145	6	PARAFUSO	M6 x 8mm
5	48100148	1	PASTILHA	Teto
6	48100150	1	SUPORTE	Dianteiro
7	48100146	1	SUPORTE	Traseiro
8	48100149	11	GRAMPO	
9	48100151	2	GRAMPO	
10	48100147	8	GRAMPO	

90.150.030

p1

ESTRUTURA DA CABINA; (Prod Date) After 1 Jan 2017

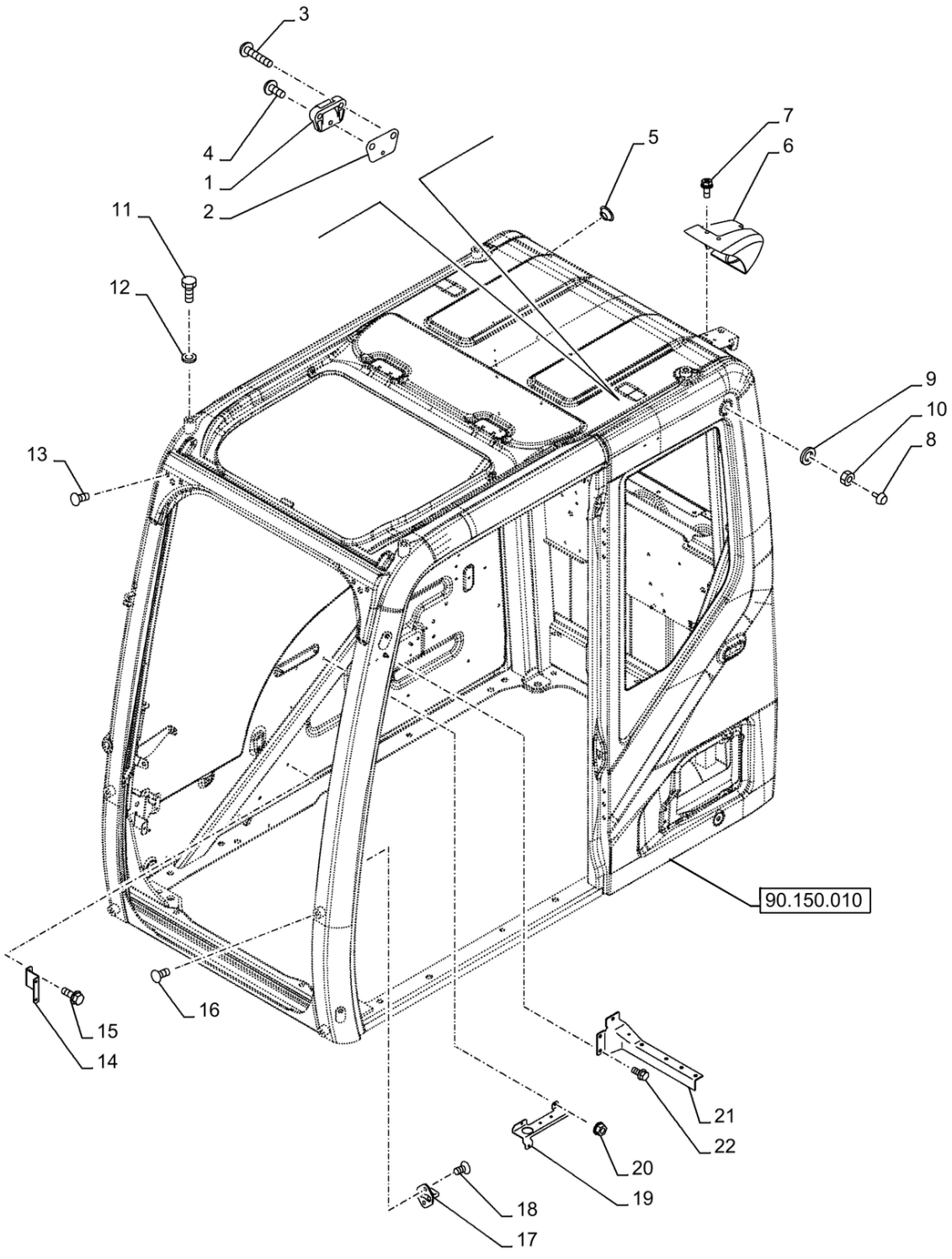

90.150.030

ESTRUTURA DA CABINA; (Prod Date) After 1 Jan 2017

REF	NP	QTD	DESCRIÇÃO	USO
1	48100116	1	SUPORTE	
2	48100117	1	SUPORTE	
3	48100118	2	PARAFUSO	
4	48100119	1	PARAFUSO	
5	48100291	2	PASSA-FIOS	
6	47758085	1	COBERTURA	
7	48100166	3	PARAFUSO	
8	48100131	2	PARADA	
9	48100132	2	ARRUELA PLANA	
10	161357A1	2	PORCA	
11	48100194	4	PARAFUSO	
12	48100195	4	ARRUELA PLANA	
13	48100192	4	PARAFUSO	
14	48100160	1	SUPORTE	
15	48100157	2	PARAFUSO	
16	48100193	4	TAMPÃO PLÁSTICO	
17	48100114	1	PARADA	
18	48100115	2	PARAFUSO	
19	48100158	1	SUPORTE	
20	48100159	2	PORCA	
21	48100141	1	SUPORTE	
22	48100140	3	PARAFUSO	

90.154.010

p1

PORTA DA CABINE, RETENTOR, BATENTE; (Prod Date) After 1 Jan 2017

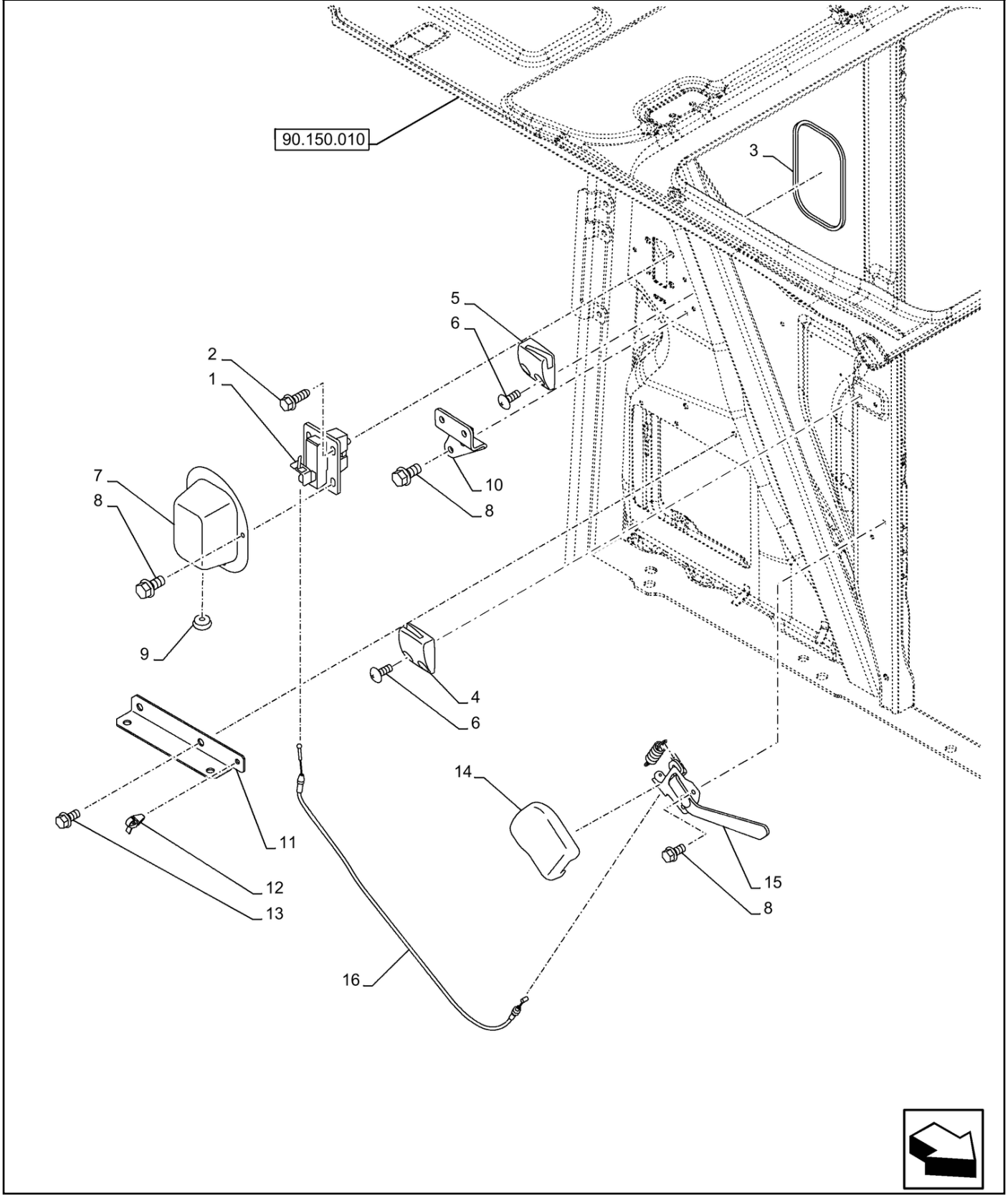

PORTA DA CABINE, RETENTOR, BATENTE; (Prod Date) After 1 Jan 2017

REF	NP	QTD	DESCRIÇÃO	USO
1	161384A1	1	FECHADURA LD	
2	48100110	4	PARAFUSO	
3	161385A1	1	VEDANTE	
4	48100120	1	SUPORTE	
5	48100121	1	SUPORTE	
6	48100119	4	PARAFUSO	
7	48100134	1	COBERTURA	
8	48100112	6	PARAFUSO	
9	161383A1	1	PASSA-FIOS	
10	48100122	1	SUPORTE	
11	48100139	1	SUPORTE	
12	48100138	1	COLAR	
13	48100140	2	PARAFUSO	
14	48100113	1	COBERTURA	
15	48100111	1	ALAVANCA	
16	48100130	1	CABO	

90.154.020	p1

PORTA DA CABINE, JANELA, INFERIOR; (Prod Date) After 1 Jan 2017

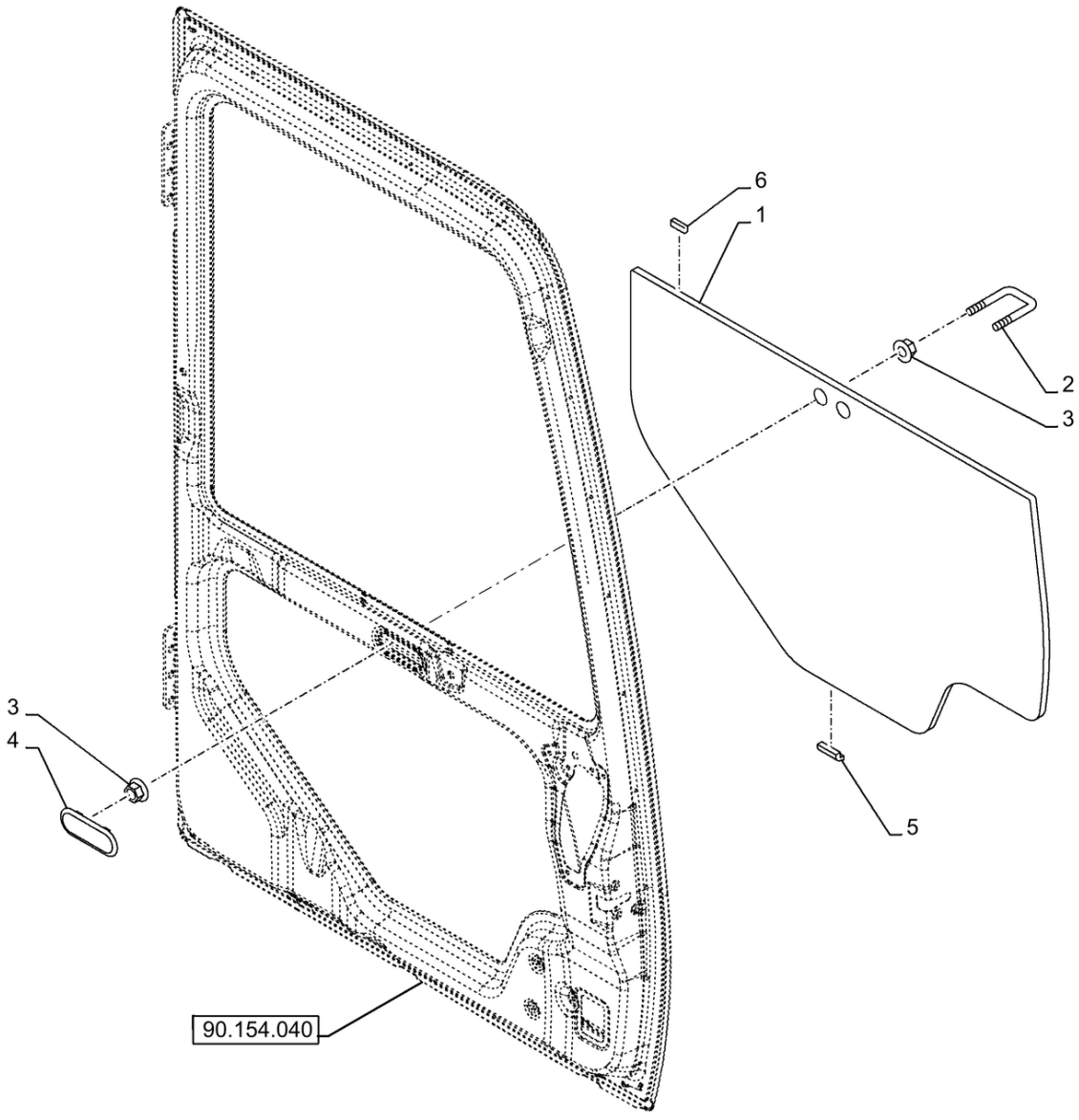

90.154.020

PORTA DA CABINE, JANELA, INFERIOR; (Prod Date) After 1 Jan 2017

REF	NP	QTD	DESCRIÇÃO	USO
1	48100218	1	VIDRO	
2	48100219	1	GANCHO	
3	48100220	4	PORCA	
4	48100221	1	COBERTURA	
5	48100175	3	ESPAÇADOR	
6	48100176	2	ESPAÇADOR	

90.154.030

p1

PORTA DA CABINE, JANELA, SUPERIOR; (Prod Date) After 1 Jan 2017

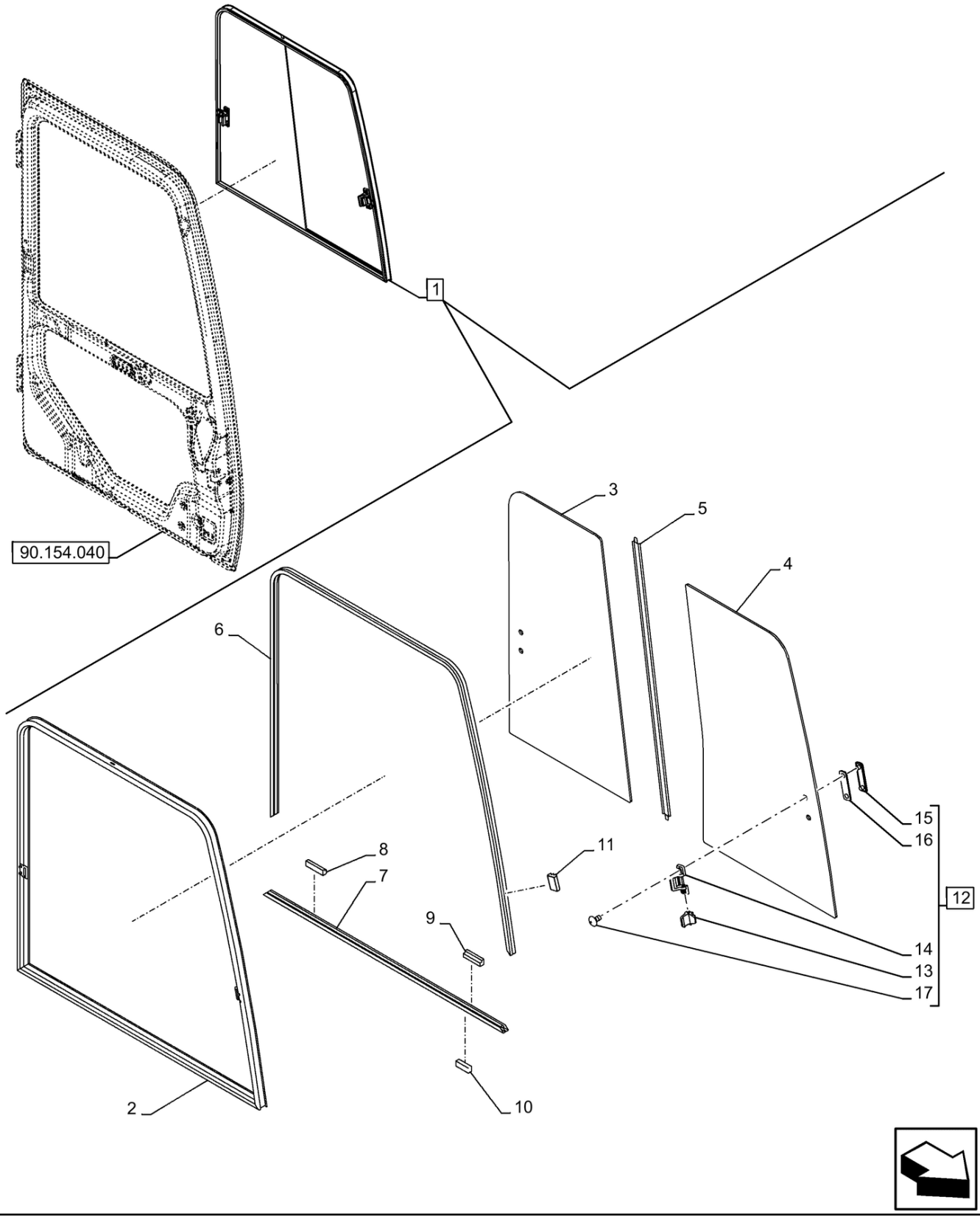

90.154.030

PORTA DA CABINE, JANELA, SUPERIOR; (Prod Date) After 1 Jan 2017

REF	NP	QTD	DESCRIÇÃO	USO
1	48100213	1	JANELA	Incl 2 - 13
2	KHN15370	1	ESTRUTURA PARA-BRISA	
3	KHN15380	1	JANELA DA CABINE	
4	KHN15400	1	JANELA DA CABINE	
5	KHN15430	1	JUNTA DE BORRACHA	
6	KHN15440	1	SEAL, GLASS	
7	KHN15450	1	GUIA-CORREDIÇA	
8	KHN15460	1	TRAVA DE PARADA	
9	KHN15470	1	TRAVA DE PARADA	
10	48100214	3	ESPAÇADOR	
11	48100215	4	ESPAÇADOR	
12	KHN15420	2	DISPOSITIVO DE FECHO	Incl 13 - 17
13	KHN16350	2	TRAVA	
14	KHN16360	2	TRAVA	
15	KHN16370	2	RETENTOR	
16	KHN18290	2	PASTILHA DE BORRACHA	
17	KHN16390	4	PARAFUSO	

90.154.040

p1

PORTA DA CABINE; (Prod Date) After 1 Jan 2017

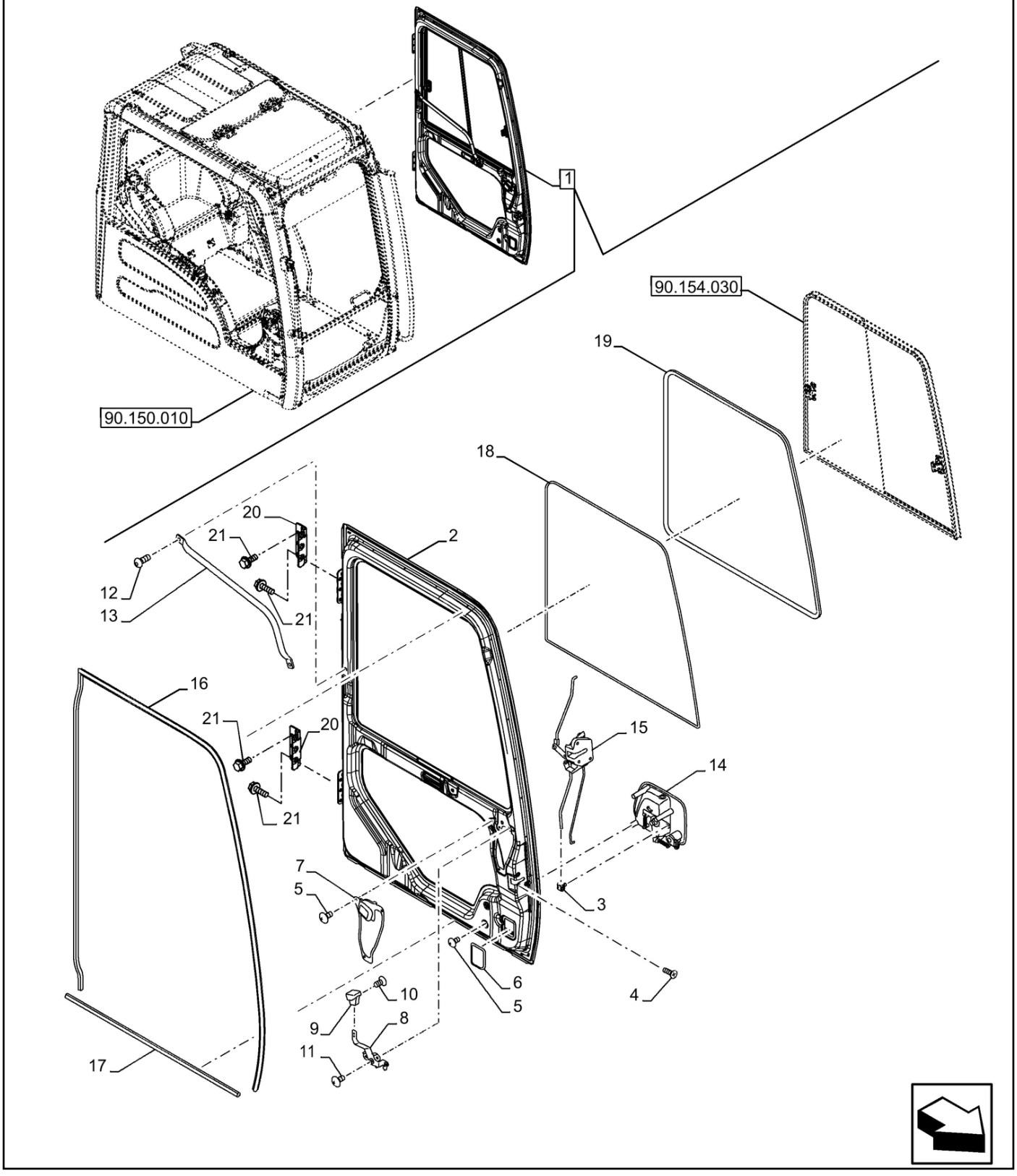

PORTA DA CABINE; (Prod Date) After 1 Jan 2017

REF	NP	QTD	DESCRIÇÃO	USO
1	NS	1	SEM SERVIÇO	Pedir itens 2 - 21
2	48100102	1	PORTA	
3	48100233	1	JUNTA	
4	48100223	3	PARAFUSO	
5	48100119	6	PARAFUSO	
6	48100232	1	COBERTURA	
7	48100226	1	COBERTURA	
8	48100227	1	MANILHA	
9	48100228	1	MAÇANETA	
10	48100229	2	PARAFUSO	
11	48100126	2	PARAFUSO	
12	48100224	1	CORRIMÃO	
13	48100108	2	PARAFUSO	
14	48100225	1	MANILHA	
15	48100222	1	FECHADURA LE	
16	48100230	1	SEAL, GLASS	
17	48100231	1	SEAL, GLASS	
18	48100217	1	VEDANTE	
19	48100216	1	JUNTA	
20	48100103	2	DOBRADIÇA	
21	KHN2850	8	PARAFUSO Spcl	

90.156.010

p1

JANELA DA CABINA; (Prod Date) After 1 Jan 2017

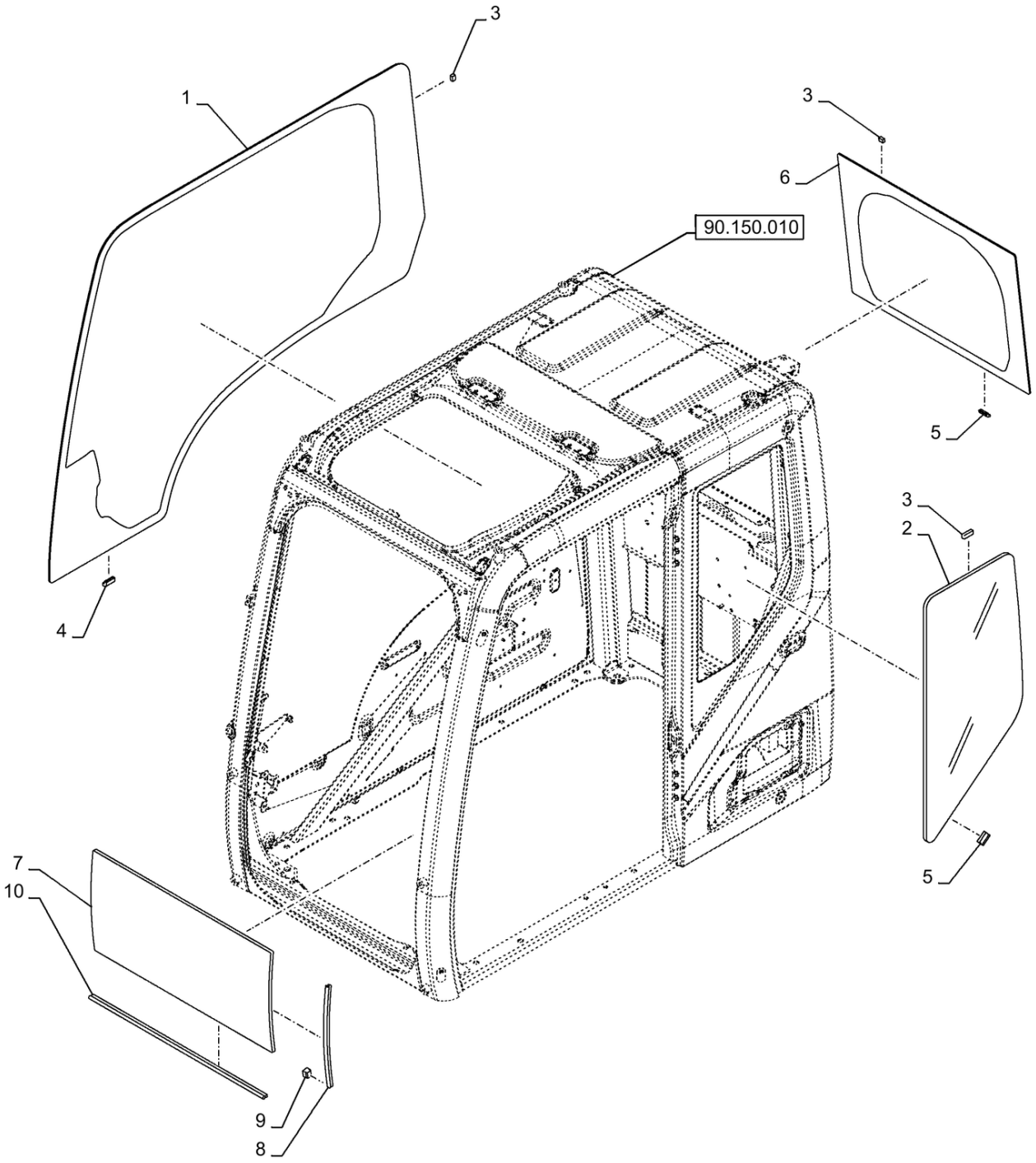

JANELA DA CABINA; (Prod Date) After 1 Jan 2017

REF	NP	QTD	DESCRIÇÃO	USO
1	48100171	1	VIDRO	LD
2	48100172	1	VIDRO	LE
3	48100176	12	ESPAÇADOR	
4	48100174	3	ESPAÇADOR	
5	48100175	6	ESPAÇADOR	
6	48100173	1	VIDRO	Traseiro
7	48100177	1	VIDRO	Dianteiro Inferior
8	48100179	2	SEAL, GLASS	
9	48100178	2	PARADA	
10	48100180	1	SEAL, GLASS	

90.156.020	p1

JANELA DA CABINA, TEJADILHO; (Prod Date) After 1 Jan 2017

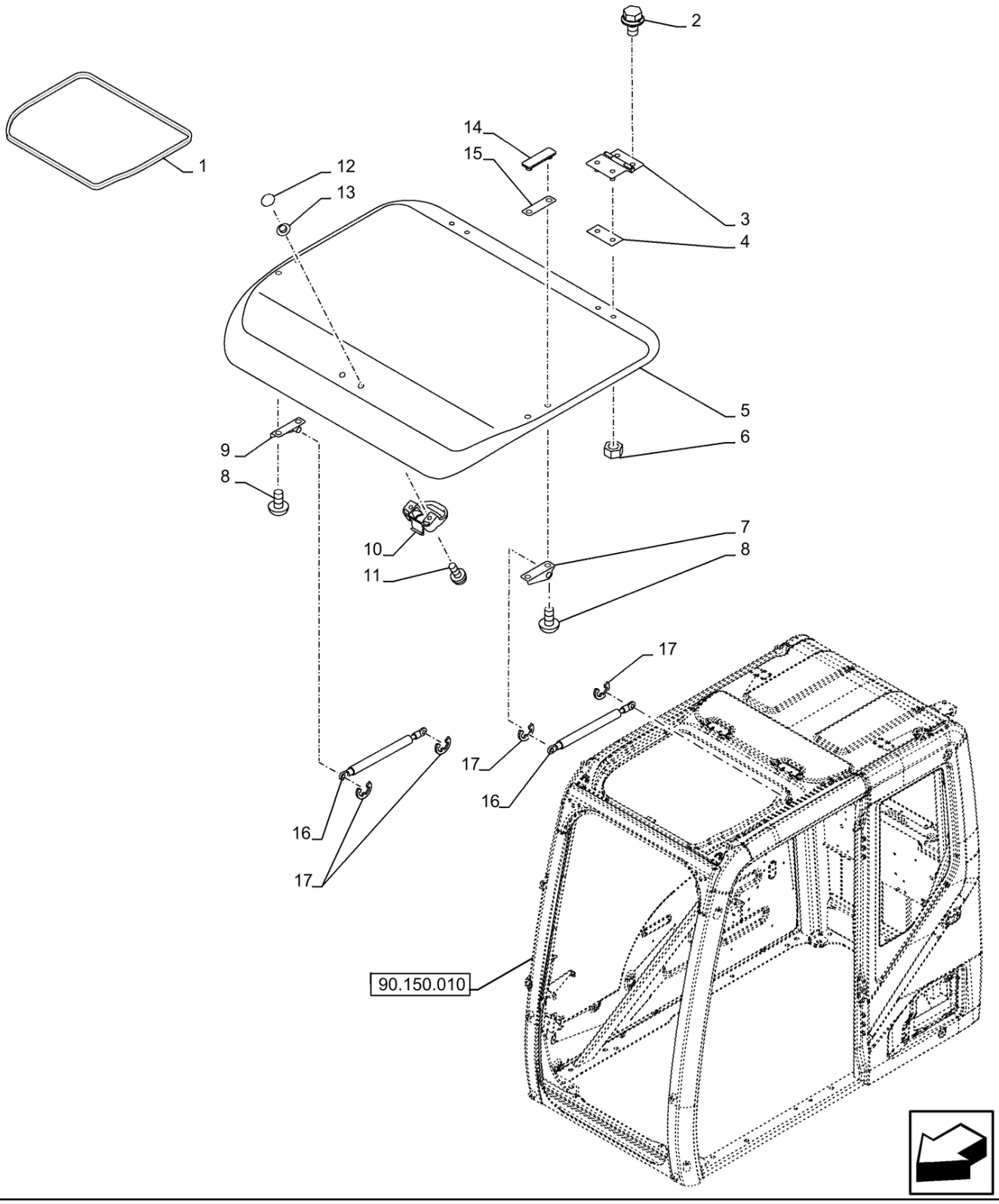

90.156.020

JANELA DA CABINA, TEJADILHO; (Prod Date) After 1 Jan 2017

REF	NP	QTD	DESCRIÇÃO	USO
1	48100210	1	VEDANTE	
2	48100209	4	PARAFUSO	
3	48100199	2	DOBRADIÇA	
4	48100200	2	RETENTOR	
5	48100196	1	VIDRO	
6	48100201	4	PORCA	
7	48100197	1	SUPORTE	
8	48100206	4	PARAFUSO	
9	48100198	1	SUPORTE	
10	48100207	1	MANILHA	
11	48100208	2	PARAFUSO	
12	48100202	2	RETENTOR	
13	48100205	2	RETENTOR	
14	48100204	2	RETENTOR	
15	48100203	2	PLACA	
16	48100211	2	CILINDRO DE GÁS	
17	48100212	2	ANEL ELÁSTICO	

90.156.030

p1

JANELA DA CABINA, DIANTEIRA; (Prod Date) After 1 Jan 2017

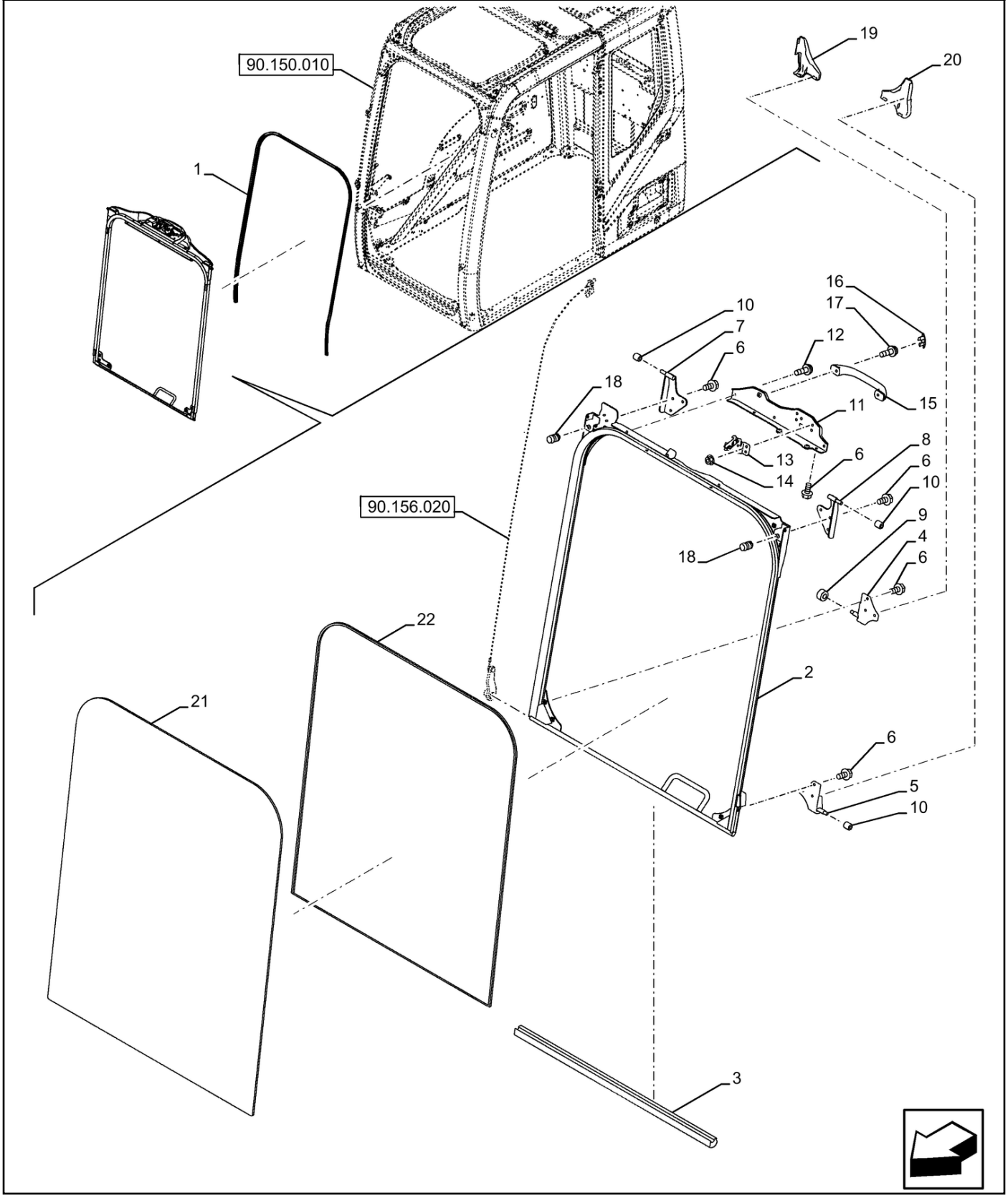

JANELA DA CABINA, DIANTEIRA; (Prod Date) After 1 Jan 2017

REF	NP	QTD	DESCRIÇÃO	USO
1	48100252	1	SEAL, GLASS	
2	48100234	1	ESTRUTURA PARA-BRISA	
3	48100236	1	VEDANTE	
4	48100237	1	ESCORA	LD
5	48100238	1	ESCORA	LE
6	48100239	13	PARAFUSO	
7	48100240	1	ESCORA	LD
8	48100241	1	ESCORA	LE
9	48100242	1	ROLO	
10	48100243	3	ROLO	
11	48100244	1	COBERTURA	
12	48100245	5	PARAFUSO	
13	48100246	1	TRAVA	
14	48100159	2	PORCA	
15	48100247	1	MANILHA	
16	48100248	2	TAMPA	
17	48100249	2	PARAFUSO	
18	48100250	2	TRAVA DE PARADA	
19	48100271	1	COBERTURA	
20	48100272	1	COBERTURA	
21	48100235	1	PARA-BRISA	Vidro Temperado
22	48100251	1	VEDANTE	

90.156.040

p1

CABINA, PÁRA-BRISAS, TRINCO; (Prod Date) After 1 Jan 2017

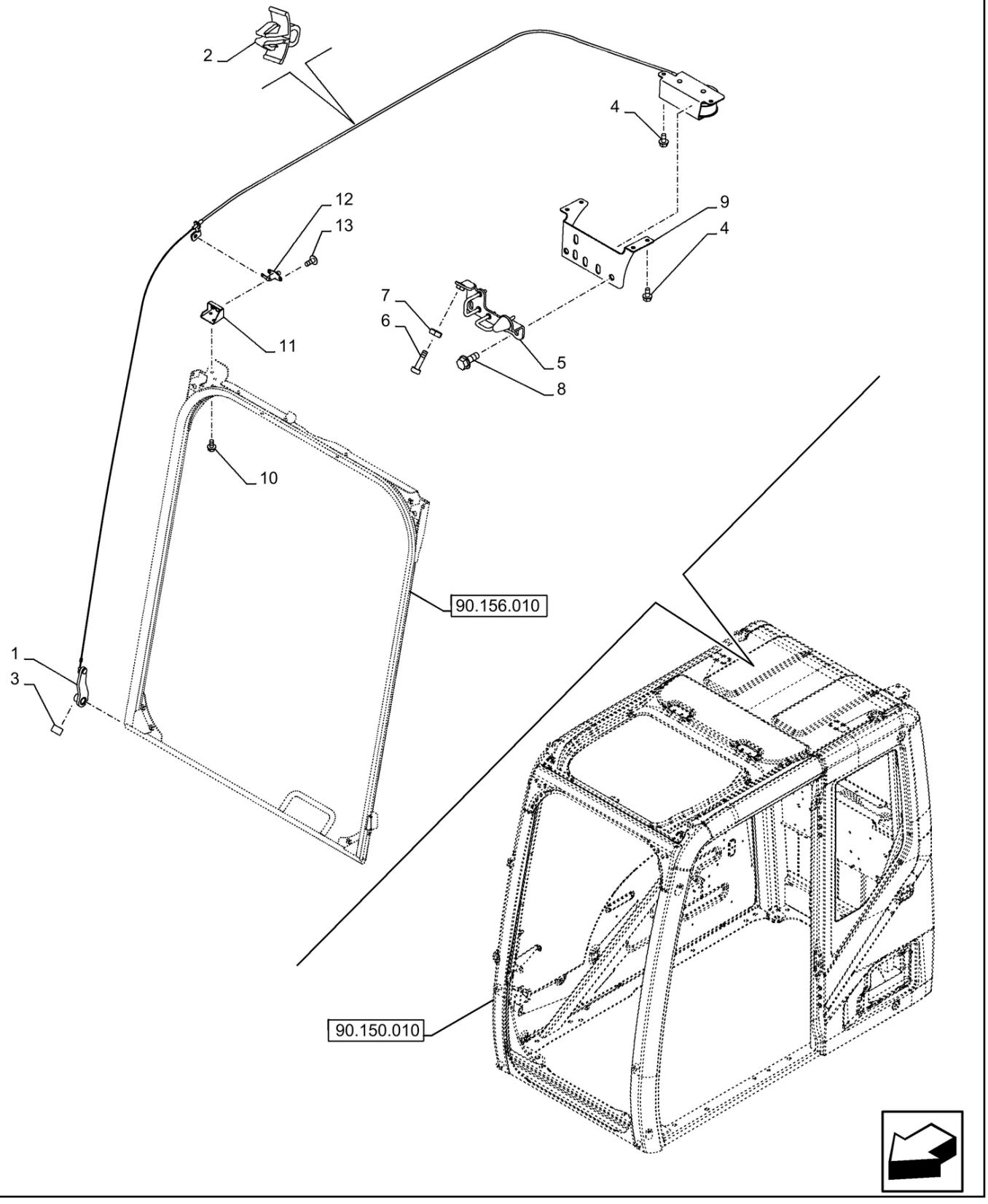

CABINA, PÁRA-BRISAS, TRINCO; (Prod Date) After 1 Jan 2017

REF	NP	QTD	DESCRIÇÃO	USO
1	48100266	1	MOLA	
2	161381A1	1	COLAR	
3	48100268	2	TRAVA DE PARADA	
4	48100157	6	PARAFUSO	
5	48100257	1	PARADA	
6	48100258	1	TRAVA DE PARADA	
7	48100259	1	PORCA	
8	48100046	2	PARAFUSO	
9	48100254	1	SUPORTE	
10	48100239	2	PARAFUSO	
11	48100263	1	SUPORTE	
12	48100264	1	INTERR PRESSÃO AR CABINE	
13	48100265	2	PARAFUSO	

90.156.050	p1

COMPONENTES DE FIXAÇÃO DA CABINA; (Prod Date) After 1 Jan 2017

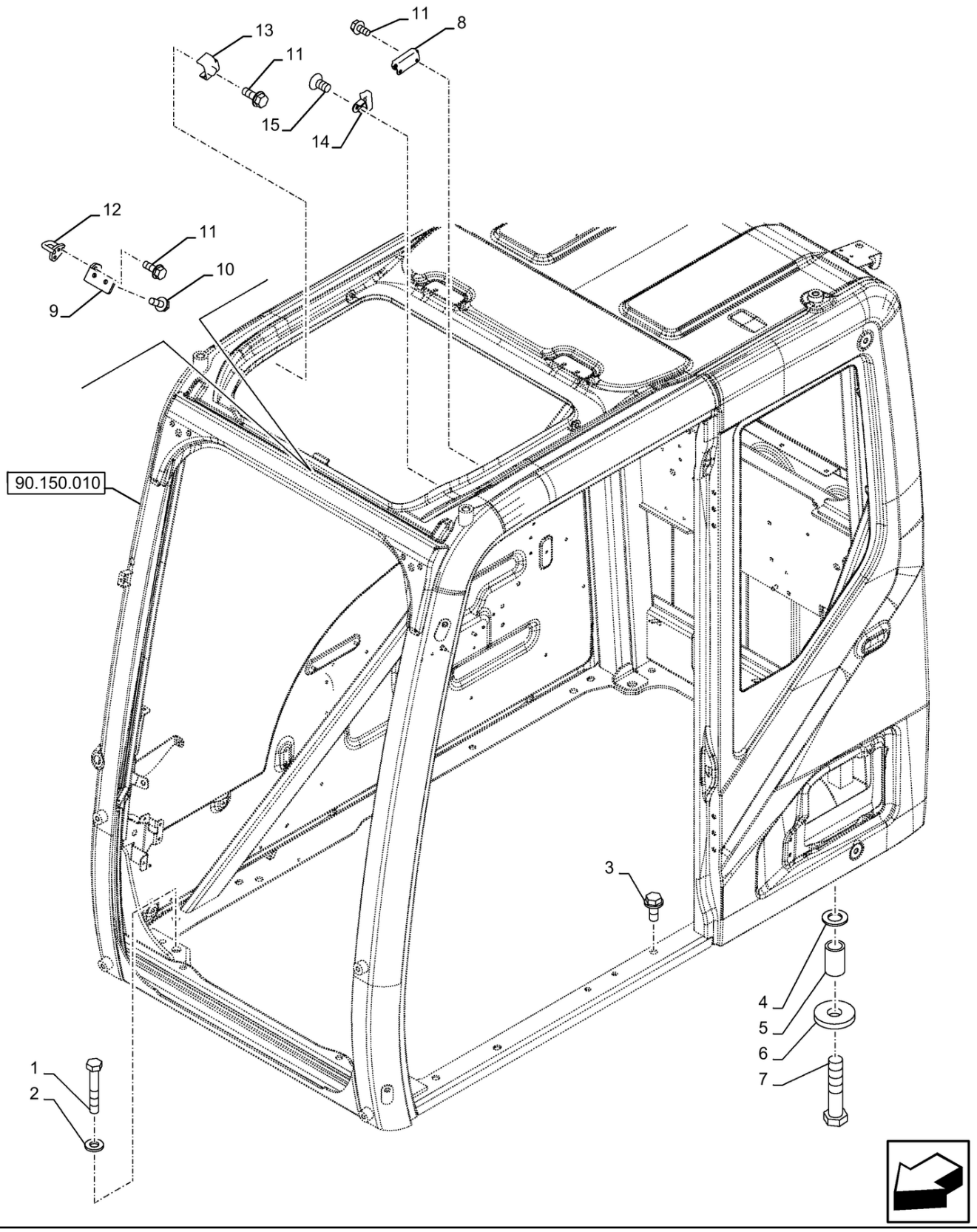

COMPONENTES DE FIXAÇÃO DA CABINA; (Prod Date) After 1 Jan 2017

REF	NP	QTD	DESCRIÇÃO	USO
1	87648725	2	PARAFUSO Hex, M12 x 75mm, Cl 10.9	
2	47759327	2	ARRUELA PLANA	
3	47789339	6	PARAFUSO	
4	14497431	1	ARRUELA PLANA 28mm ID x 50mm OD x 4mm Thk	
5	47757643	1	ESPAÇADOR	
6	47757642	1	ARRUELA PLANA	
7	47789303	1	PARAFUSO	
8	48100253	1	TRAVA DE PARADA	
9	48100260	1	SUPORTE	
10	48100261	2	PARAFUSO	
11	48100239	5	PARAFUSO	
12	48100262	1	BLOQUEADOR	
13	48100269	1	TAMPA	
14	48100270	1	TAMPA	
15	48100119	1	PARAFUSO	

90.160.010	p1

CABINA, GUARNIÇÃO, PILAR, LADO DIREITO; (Prod Date) After 1 Jan 2017

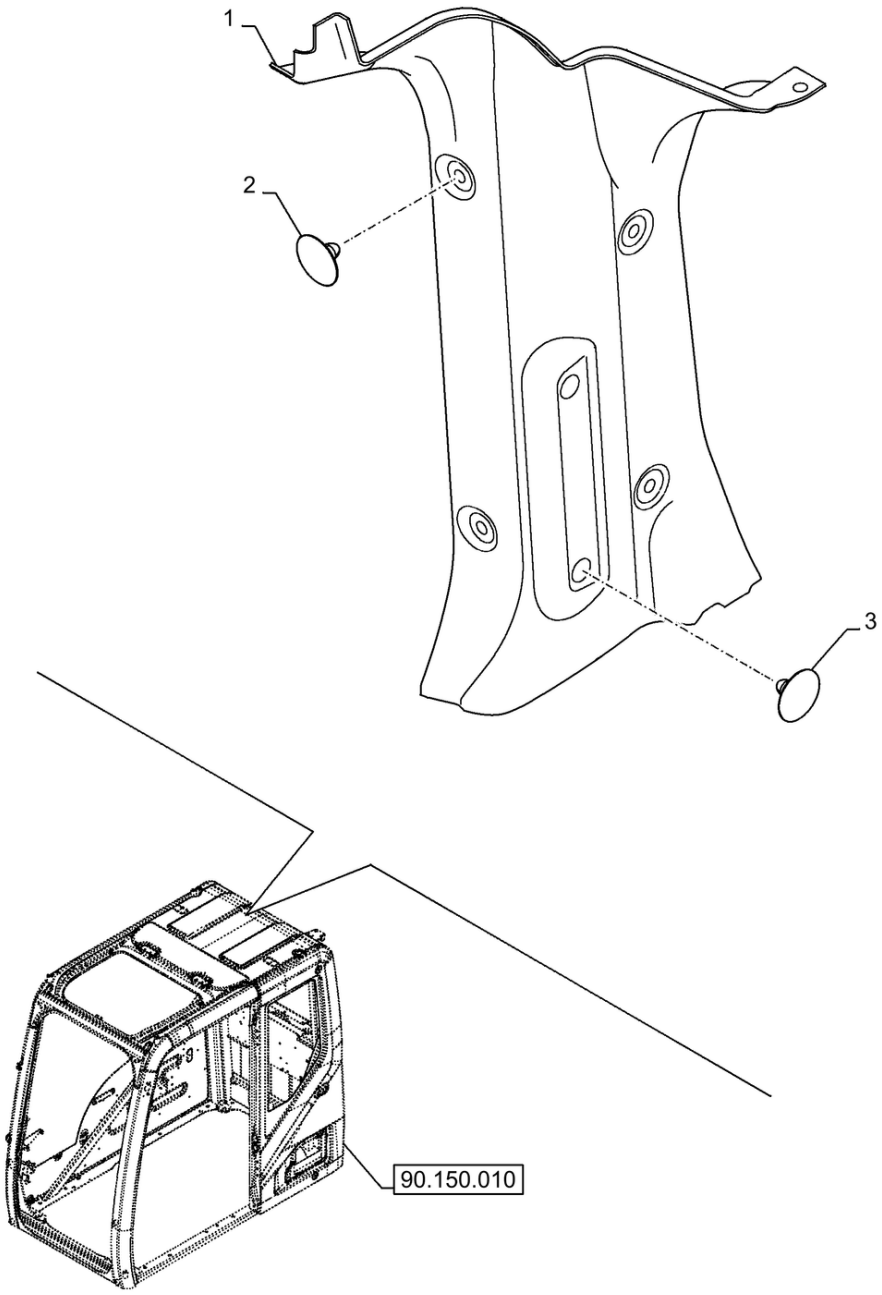

90.160.010

CABINA, GUARNIÇÃO, PILAR, LADO DIREITO; (Prod Date) After 1 Jan 2017

REF	NP	QTD	DESCRIÇÃO	USO
1	48100161	1	GUARNIÇÃO	
2	48100162	4	GRAMPO	
3	48100163	2	GRAMPO	

90.160.015

p1

CABINA, GUARNIÇÃO, PILAR, LADO ESQUERDO; (Prod Date) After 1 Jan 2017

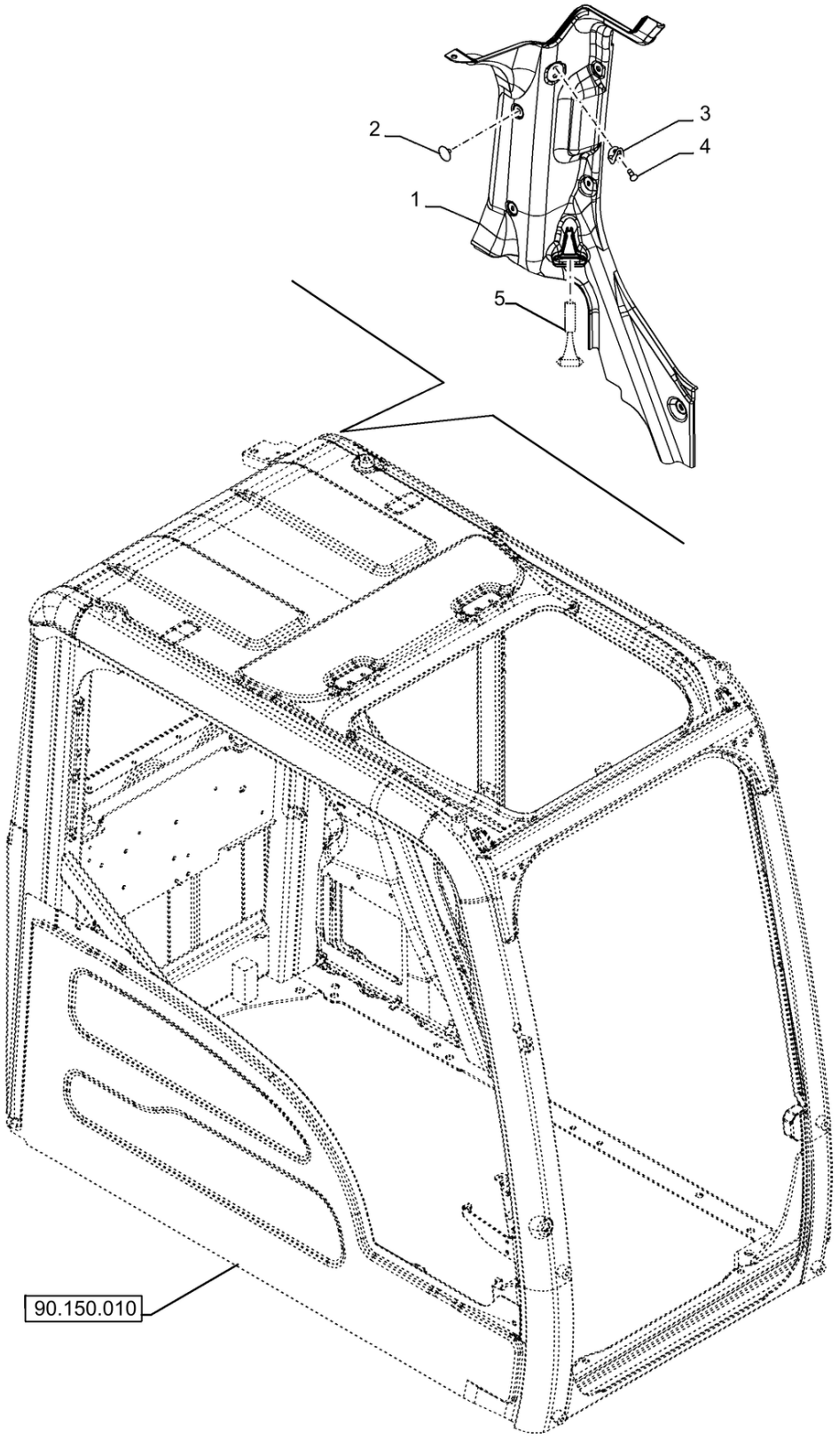

90.160.015

CABINA, GUARNIÇÃO, PILAR, LADO ESQUERDO; (Prod Date) After 1 Jan 2017

REF	NP	QTD	DESCRIÇÃO	USO
1	48100164	1	GUARNIÇÃO	LE
2	48100162	5	GRAMPO	
3	48100153	1	GANCHO	
4	48100154	2	PARAFUSO	
5	48100152	1	MARTELO	

90.160.020	p1

CONJUNTO DE COBERTURA; (Prod Date) After 1 Jan 2017

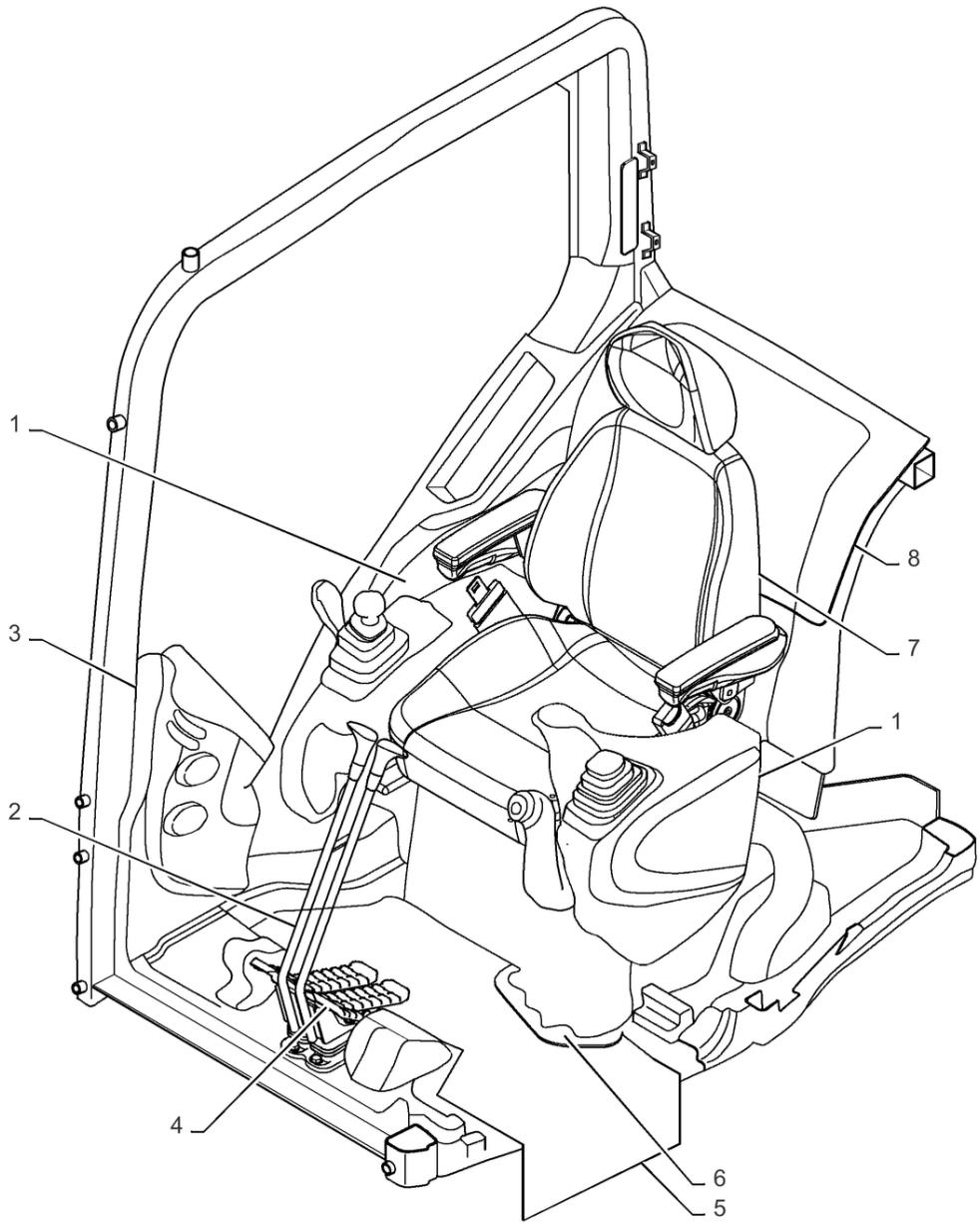

90.160.020

CONJUNTO DE COBERTURA; (Prod Date) After 1 Jan 2017

REF	NP	QTD	DESCRIÇÃO	USO
1	47759409	2	COBERTURA	
2	47759519	2	COBERTURA	
3	47759407	1	COBERTURA	
4	47759518	2	COBERTURA	
5	47757670	1	COBERTURA	
6	47757664	1	COBERTURA	
7	47757669	1	COBERTURA	
8	47757671	1	COBERTURA	

90.160.030

p1

CABINA, COMPONENTES; (Prod Date) After 1 Jan 2017

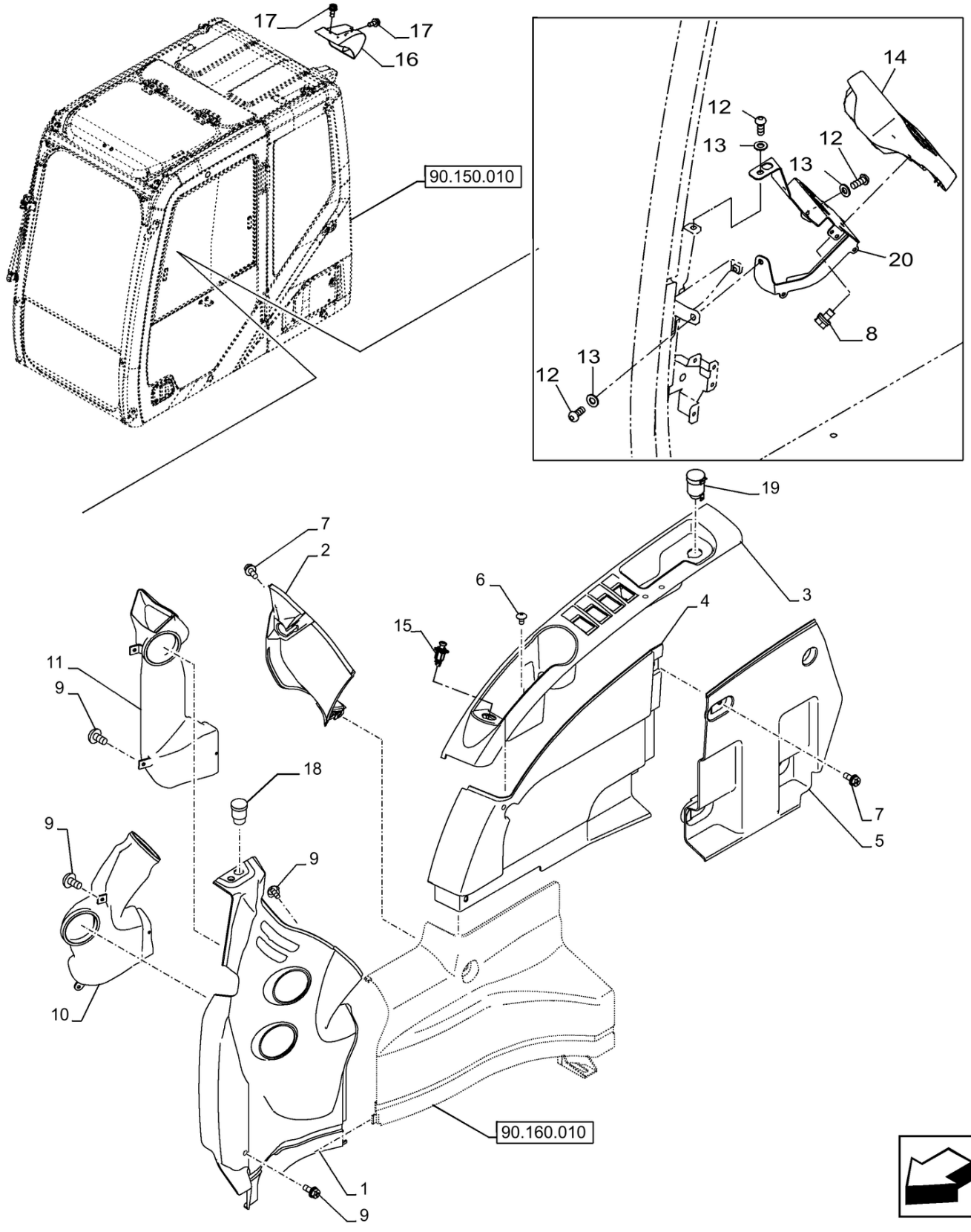

CABINA, COMPONENTES; (Prod Date) After 1 Jan 2017

REF	NP	QTD	DESCRIÇÃO	USO
1	47980028	1	GUARNIÇÃO	Dianteiro
2	47980032	1	GUARNIÇÃO	
3	47980031	1	GUARNIÇÃO	Superior
4	47980029	1	GUARNIÇÃO	
5	47980030	1	GUARNIÇÃO	
6	47759047	4	PARAFUSO	
7	47758832	13	PARAFUSO	
8	47758847	1	PARAFUSO	
9	47759046	8	PARAFUSO	
10	47758128	1	DUTO	
11	47758129	1	DUTO	
12	47759048	3	PARAFUSO	
13	47759049	3	ARRUELA PLANA	
14	47980027	1	MONITOR	
15	47757684	1	ISQUEIRO	
16	47758085	1	COBERTURA	Antenna
17	47758953	4	PARAFUSO	
18	47759079	1	SENSOR	
19	47759418	1	SUPORTE	
20	47758424	1	SUPORTE	

90.160.040 [01]

p1

CABINA, COMPONENTES; (Prod Date) After 1 Jan 2017

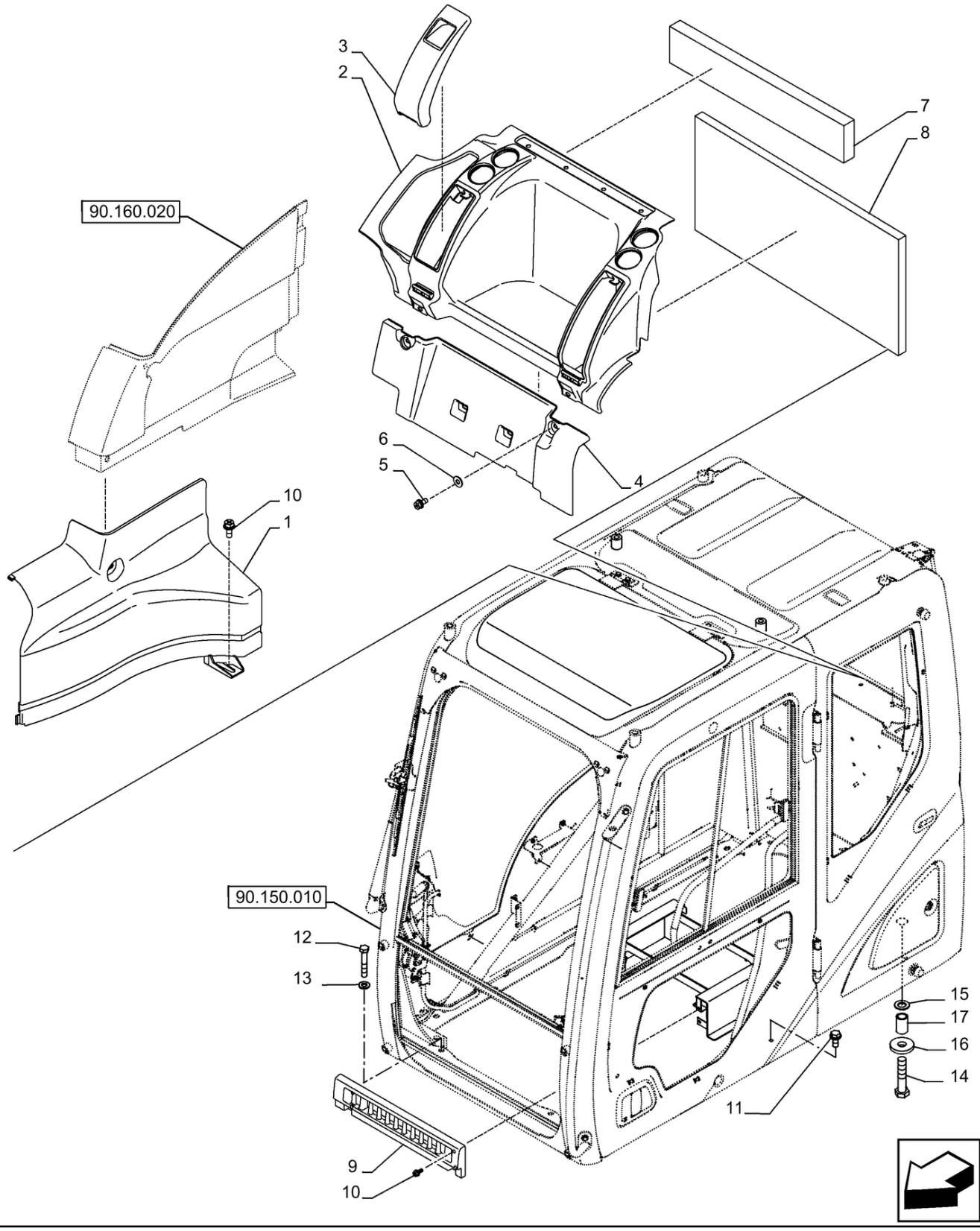

CABINA, COMPONENTES; (Prod Date) After 1 Jan 2017

REF	NP	QTD	DESCRIÇÃO	USO
1	47833802	1	GUARNIÇÃO	
2	47833805	1	GUARNIÇÃO	
3	47833806	2	COBERTURA	
4	47833803	1	GUARNIÇÃO	
5	47758928	10	PARAFUSO	
6	47759392	10	ARRUELA PLANA	
7	47757853	1	VEDANTE	
8	47757854	1	VEDANTE	
9	47833807	1	COBERTURA	
10	47758927	6	PARAFUSO	
11	166352A1	6	PARAFUSO	
12	827-12075	2	PARAFUSO Hex, M12 x 1.75 x 75mm, Cl 10.9	
13	150811A1	2	ARRUELA PLANA	
14	102R027Y130N	1	PARAFUSO	
15	182-027SR	1	ARRUELA PLANA	
16	KHN26080	1	ARRUELA PLANA	
17	KHN26090	1	ESPAÇADOR	

90.160.040 [02]

p1

CABINA, COMPONENTES; (Prod Date) After 1 Jan 2017

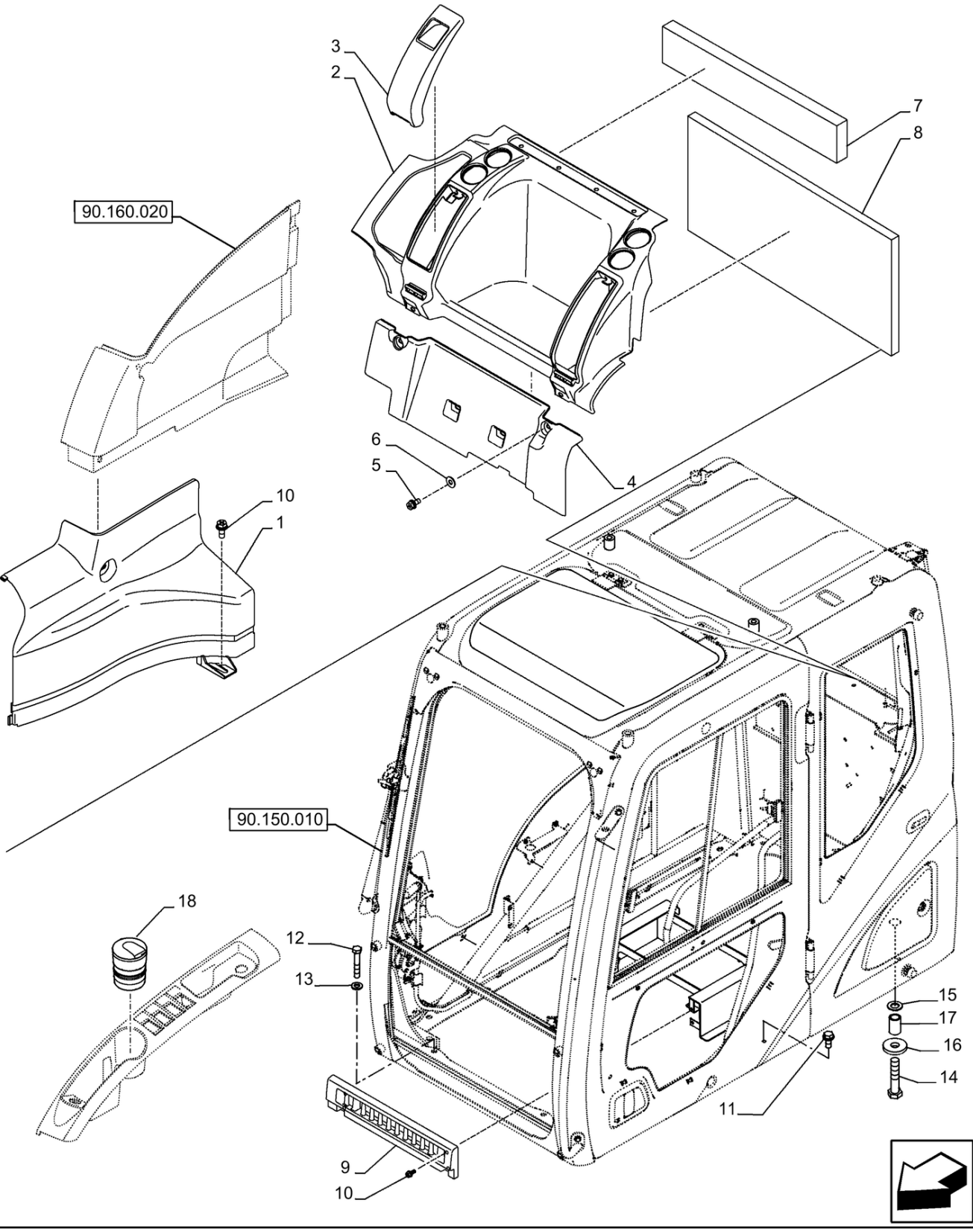

CABINA, COMPONENTES; (Prod Date) After 1 Jan 2017

REF	NP	QTD	DESCRIÇÃO	USO
1	47833802	1	GUARNIÇÃO	
2	47833805	1	GUARNIÇÃO	
3	47833806	2	COBERTURA	
4	47833803	1	GUARNIÇÃO	
5	47758928	10	PARAFUSO	
6	47759392	10	ARRUELA PLANA	
7	47757853	1	VEDANTE	
8	47757854	1	VEDANTE	
9	47833807	1	COBERTURA	
10	47758927	6	PARAFUSO	
11	47789338	6	PARAFUSO	
12	87648725	2	PARAFUSO Hex, M12 x 75mm, Cl 10.9	
13	47759327	2	ARRUELA PLANA	
14	47789303	1	PARAFUSO	
15	14497431	1	ARRUELA PLANA 28mm ID x 50mm OD x 4mm Thk	
16	47757642	1	ARRUELA PLANA	
17	47757643	1	ESPAÇADOR	
18	47758283	1	CINZEIRO	

90.160.050	p1

FILTRO DA CABINA, COBERTURA; (Prod Date) After 1 Jan 2017

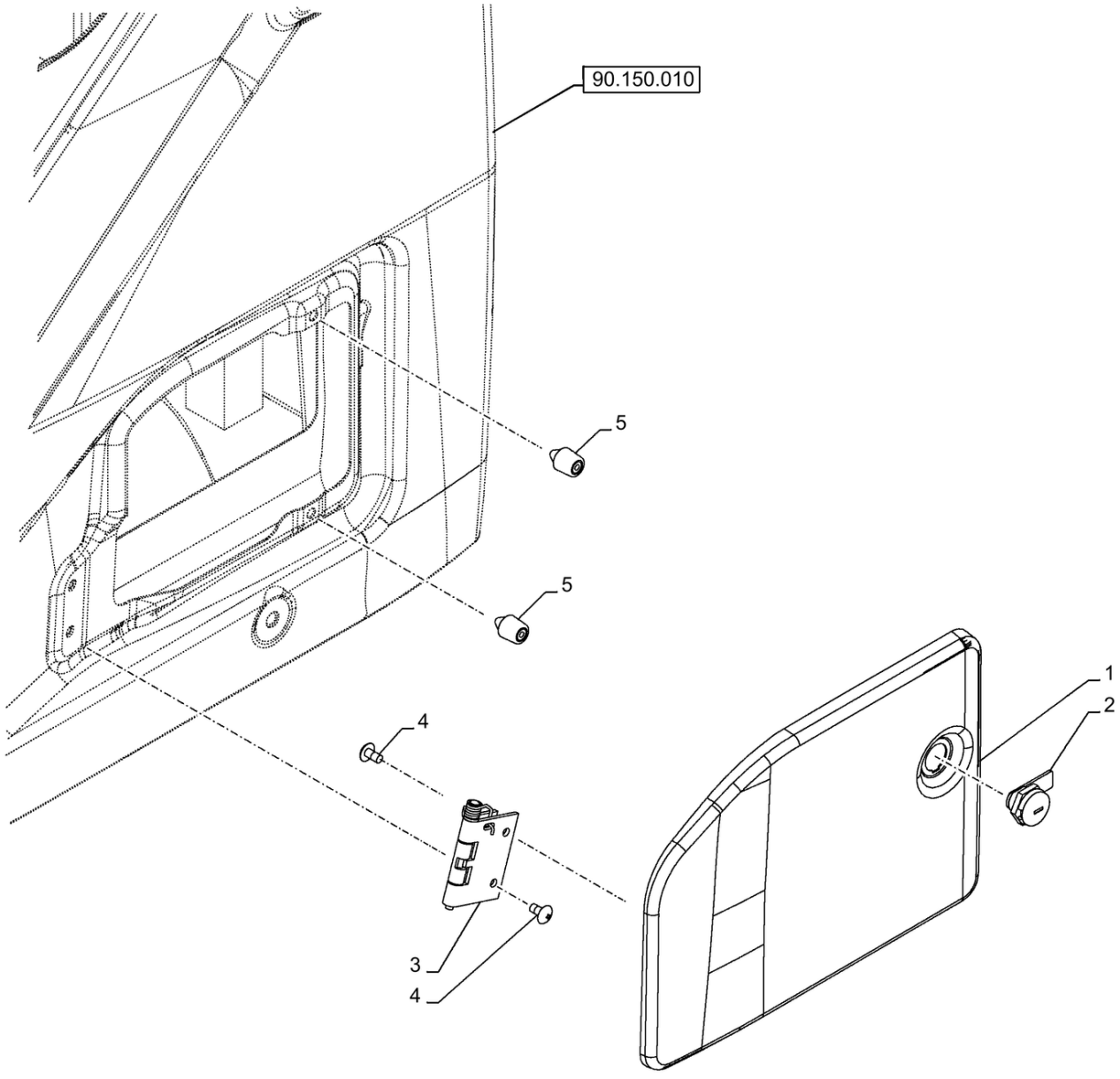

90.160.050

FILTRO DA CABINA, COBERTURA; (Prod Date) After 1 Jan 2017

REF	NP	QTD	DESCRIÇÃO	USO
1	48100123	1	FLAPE	
2	48100124	1	TRAVA	
3	48100125	1	DOBRADIÇA	
4	48100126	4	PARAFUSO	
5	48100127	2	PARADA	