Motor

Motor

D11

1

PROPRIEDADE DE BLG INTEGRADORA DE SOLUÇÕES

RUTHZIL TRATOR COMERCIAL DE PEÇAS LTDA 11 97083-6812 ROLANDO CITRANGULO

Sub groups • Undergrupper • Untergruppen • Sous-groupes • Grupos subordinados

01-B06	**01**	Cabeçote • Culata • • •	01-01: 1
01-B14	**05**	Bloco do motor • Bloque motor • • •	01-05: 1
01-C16	**10**	Mecanismo árvore manivelas • Tren alternativo • • •	01-10: 1
01-D04	**15**	Distribuição • Distribución • • •	01-15: 1
01-D08	**20**	Sistema de lubrificação • Sistema de lubricación • • •	01-20: 1
01-E22	**25**	Coletor de escape • Colector de escape • • •	01-25: 1
01-F04	**30**	Turbocompressor • Turbocompresor • • •	01-30: 1
01-F08	**40**	Coletor de admissão • Colector de admisión • • •	01-40: 1
01-F22	**45**	Tomada de ar • Toma de aire • • •	01-45: 1
01-G20	**50**	Suspensão do motor • Suspensión del motor • • •	01-50: 1
01-H12	**55**	Tomada de força • Toma de fuerza • • •	01-55: 1
01-H18	**60**	Tampa de proteção • Cubierta protectora • • •	01-60: 1
01-H24	**99**	Jogo de reparação • Juego de reparación • • •	01-99: 1

All rights reserved, Scania CV AB, Sweden

Cabeçote

Culata

1-01

Contents

01-B08 Cabeçote 01-01:003
01-B12 Tampa das válvulas 01-01:007

Innehåll

01-B08 Culata 01-01:003
01-B12 Tapa de culata 01-01:007

Inhalt

01-B08 ..... 01-01:003
01-B12 ..... 01-01:007

Table de matières

01-B08 ..... 01-01:003
01-B12 ..... 01-01:007

Contenido

01-B08 ..... 01-01:003
01-B12 ..... 01-01:007

All rights reserved, Scania CV AB, Sweden

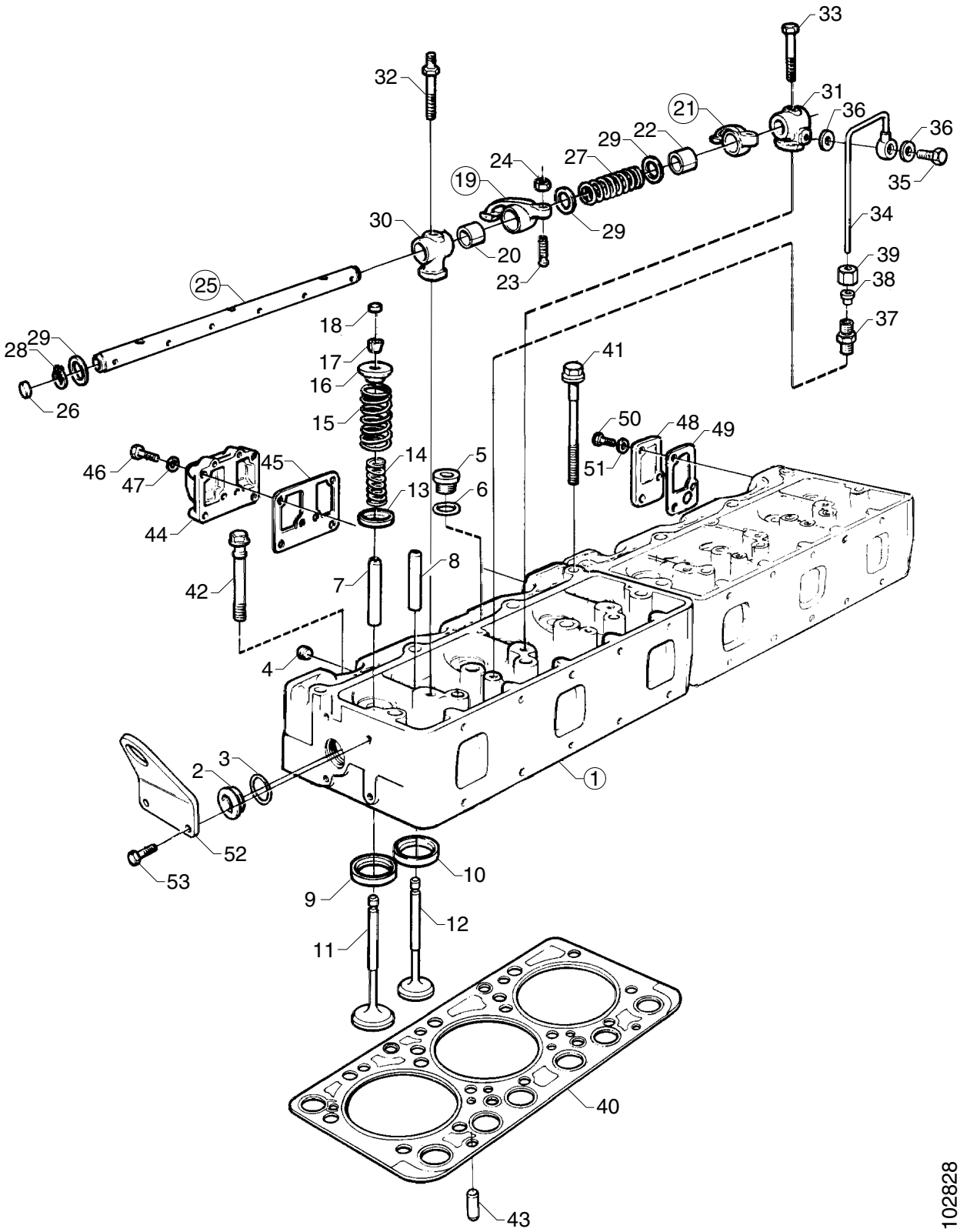
33
32
31
21
36
36
29
22
27
24
19
29
35
34
30
20
23
39
38
25
37
18
28
29
17
41
16
26
15
50
48
49
46
47
45
14
5
51
13
6
44
42
8
7
4
2
3
1
52
53
10
9
12
11
40
43

102828

Cabeçote

Culata

1-01

Fig.	Part No		Dimension/Type/Notes	Quantity A	B	C	D	Description	
1	1 337 361	◣	assy	2				Cabeçote	Culata
2	1 342 957		M38	4				•Bujão	•Tapón roscado
3	337 875	K		4				•Junta	•Junta
4	149 475		M14	6				•Bujão	•Tapón roscado
5	1 342 955			2				•Bujão	•Tapón roscado
6	1 316 899	K		2				•Junta	•Junta
7	300 957		intake	6				•Guia de válvula	•Guía de válvula
8	1 398 624		(300958*) exhaust exhaust,	6				•Guia de válvula	•Guía de válvula
9	289 517		STD, intake	6				•Sede de válvula	•Asiento postizo de válvula
	289 518		osz 0.2 mm, intake	6				•Sede de válvula	•Asiento postizo de válvula
10	372 972		STD, exhaust	6				•Sede de válvula	•Asiento postizo de válvula
	372 973		osz 0.2 mm, exhaust	6				•Sede de válvula	•Asiento postizo de válvula
11	352 211			6				Válvula de admissão	Válvula de admisión
12	1 397 521		(1360834)	6				Válvula de escape	Válvula de escape
13	1 385 563		(170084)	12				Guia de mola	Platillo de válvula
14	170 043		in	12				Mola da válvula	Muelle de válvula
15	170 042		ou	12				Mola da válvula	Muelle de válvula
16	1 395 189		(170083)	12				Guia de mola	Platillo de válvula
17	17 113			24				Chaveta cônica	Collarín
18	1 371 619			12				Capa de válvula	Tapa del vástago de válvula
19	1 117 719			6				Balancim	Balancín
20	1 100 676			6				•Bucha	•Casquillo
21	1 117 717			6				Balancim	Balancín
22	1 100 676			6				•Bucha	•Casquillo
23	1 408 646		(275036*)	12				Parafuso de ajuste	Tornillo de ajuste
24	394 640		M10	12				Porca sextavada	Tuerca hexagonal
25	321 786			2				Eixo	Eje
26	321 785			2				•Bujão do núcleo	•Tapón cóncavo
27	231 793			4				Mola	Muelle
28	804 778			4				Anel-trava	Retén
29	1 392 698			12				Arruela	Arandela
30	177 898		ou	4				Suporte do balancim	Soporte de cojinete
31	258 665		ctr	2				Suporte do balancim	Soporte de cojinete
32	1 102 231			4				Parafuso sextavado	Tornillo hexagonal
33	1 102 230		M12x80	2				Parafuso sextavado	Tornillo hexagonal
34	1 108 576			2				Tubo de óleo lubrificante	Tubo de lubricación
35	1 111 373			2				Parafuso banjo	Perno-racor
36	812 412	K	10.2x13.4	4				Junta	Junta
37	346 099			2				União reta	Racor recto
38	813 220		Ø 6	2				Anel de penetração	Anillo de acoplamiento
39	814 552		Ø 6	2				Porca de união	Tuerca de unión
40	365 475		assy	2				Junta do cabeçote	Junta de culata
41	346 318		M16x169	22				Parafuso flangeado	Tornillo de brida
42	358 148		M18x140	6				Parafuso sextavado	Tornillo hexagonal
43	803 466		8x20	4				Pino	Pasador
44	1 115 934			1				Flange	Brida
45	1 388 678			1				Junta	Junta
46	814 891		M12x50	6				Parafuso sextavado	Tornillo hexagonal
47	807 311		13x24	6				Arruela	Arandela

All rights reserved, Scania CV AB, Sweden

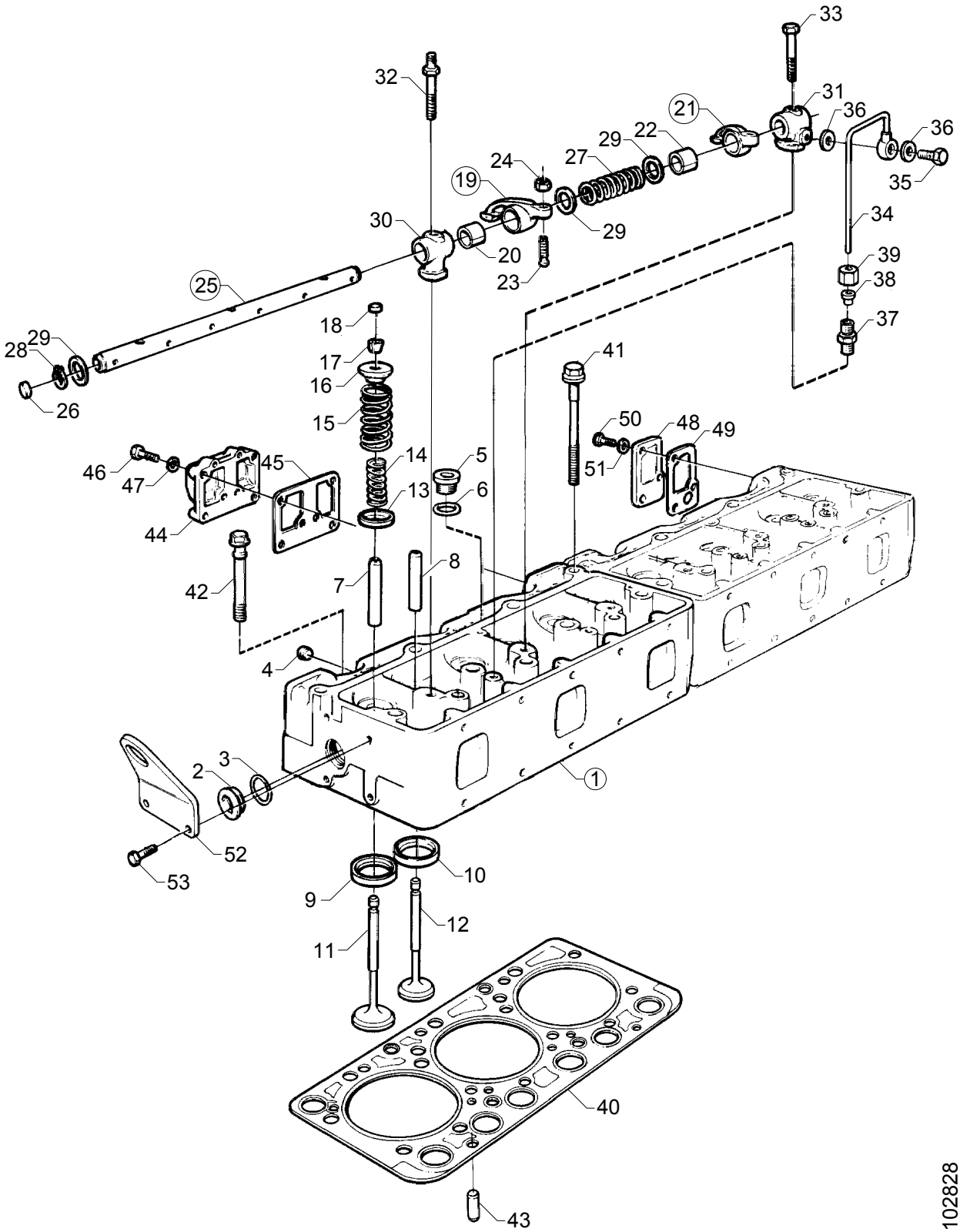
33
32
31
21
36
36
29
22
27
24
19
29
35
34
30
20
23
39
38
25
37
18
28
29
17
41
16
26
15
50
48
49
46
47
45
14
5
51
13
6
44
42
7
8
4
2
3
1
52
53
10
9
12
11
40
43

102828

Cabeçote
Culata

1-01

Fig.	Part No		Dimension/Type/Notes	Quantity A	B	C	D	Description	
48	149 220		.....	1				Flange	Brida .....
49	291 826		.....	1				Junta	Junta .....
50	814 841		M12x35	3				Parafuso sextavado	Tornillo hexagonal .....
51	807 311		13x24	3				Arruela	Arandela .....
52	372 917		.....	1				Olhal	Argolla de izado .....
53	812 536		M10x25	2				Parafuso flangeado	Tornillo de brida .....
			.....						
	551 455		see 01-I04, 1-99; 5	2				Jogo de juntas ..... cabeçote	Juego de juntas ..... culata

All rights reserved, Scania CV AB, Sweden

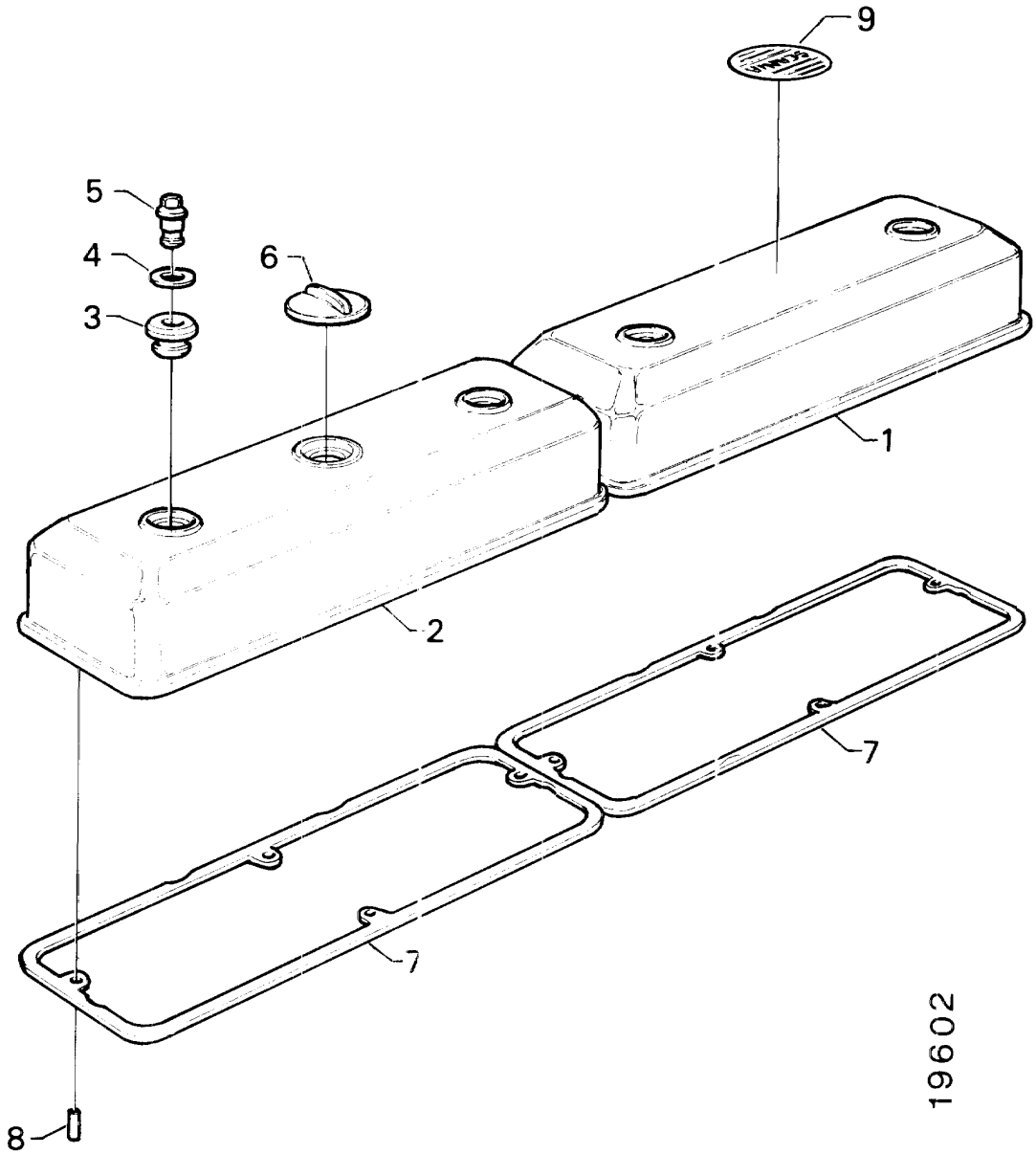
9
5
4
3
6
1
2
7
7
8
19602

Tampa das válvulas

Tapa de culata

1-01

Fig.	Part No		Dimension/Type/Notes	Quantity A	B	C	D	Description	
1	305 976		alt, req	2				Tampa das válvulas	Tapa de culata
2	305 977		alt, req	2				Tampa das válvulas com orifícios	Tapa de culata con agujero
3	292 811			4				Retentor	Anillo de estanqueidad
4	261 561			4				Arruela	Arandela
5	310 735			4				Porca de capa	Tuerca ciega
6	931 106			1				Tampa de enchimento	Tapón de llenado
7	1 385 941			2				Junta da tampa das válvulas	Junta de la tapa de balancines
8	154 291		6x10	8				Pino elástico	Pasador elástico
9	337 216		DS11 95/96/97, DSI11 72	1				Etiqueta de instruções	Etiqueta de instrucciones
	324 487		DSC11 56	1				Etiqueta de instruções	Etiqueta de instrucciones
	337 217		DSC11 57	1				Etiqueta de instruções	Etiqueta de instrucciones
	338 147		DSC11 58	1				Etiqueta de instruções	Etiqueta de instrucciones
	324 488		DSI11 71	1				Etiqueta de instruções	Etiqueta de instrucciones

All rights reserved, Scania CV AB, Sweden

Bloco do motor

Bloque motor

1-05

Contents

01-B18	Bloco do motor	01-05:005
01-B22	Tampa da distribuição	01-05:009
01-B24	Carcaça do volante, silumin	01-05:011
01-C02	Carcaça do volante, Ferro temperado	01-05:013
01-C04	Cárter de óleo, chapa de aço	01-05:015
01-C06	Cárter de óleo	01-05:017
01-C08	Cárter de óleo	01-05:019
01-C10	Ventilação do cárter, virado para baixo	01-05:021
01-C12	Ventilação do cárter, virado para cima	01-05:023
01-C14	Ventilação do cárter, fechado	01-05:025

Innehåll

01-B18	Bloque motor	01-05:005
01-B22	Carcasa de la distribución	01-05:009
01-B24	Cubierta del volante motor, siluminio	01-05:011
01-C02	Cubierta del volante motor, hierro nodular	01-05:013
01-C04	Cárter de aceite, chapa de acero	01-05:015
01-C06	Cárter de aceite	01-05:017
01-C08	Cárter de aceite	01-05:019
01-C10	Ventilación del cárter, dirigido hacia abajo	01-05:021
01-C12	Ventilación del cárter, dirigido hacia arriba	01-05:023
01-C14	Ventilación del cárter, cerrada	01-05:025

Inhalt

01-B18		01-05:005
01-B22		01-05:009
01-B24		01-05:011
01-C02		01-05:013
01-C04		01-05:015
01-C06		01-05:017
01-C08		01-05:019
01-C10		01-05:021
01-C12		01-05:023
01-C14		01-05:025

All rights reserved, Scania CV AB, Sweden

Bloco do motor

Bloque motor

1-05

Table de matières

01-B18 ..... 01-05:005
01-B22 ..... 01-05:009
01-B24 ..... 01-05:011
01-C02 ..... 01-05:013
01-C04 ..... 01-05:015
01-C06 ..... 01-05:017
01-C08 ..... 01-05:019
01-C10 ..... 01-05:021
01-C12 ..... 01-05:023
01-C14 ..... 01-05:025

Contenido

01-B18 ..... 01-05:005
01-B22 ..... 01-05:009
01-B24 ..... 01-05:011
01-C02 ..... 01-05:013
01-C04 ..... 01-05:015
01-C06 ..... 01-05:017
01-C08 ..... 01-05:019
01-C10 ..... 01-05:021
01-C12 ..... 01-05:023
01-C14 ..... 01-05:025

All rights reserved, Scania CV AB, Sweden

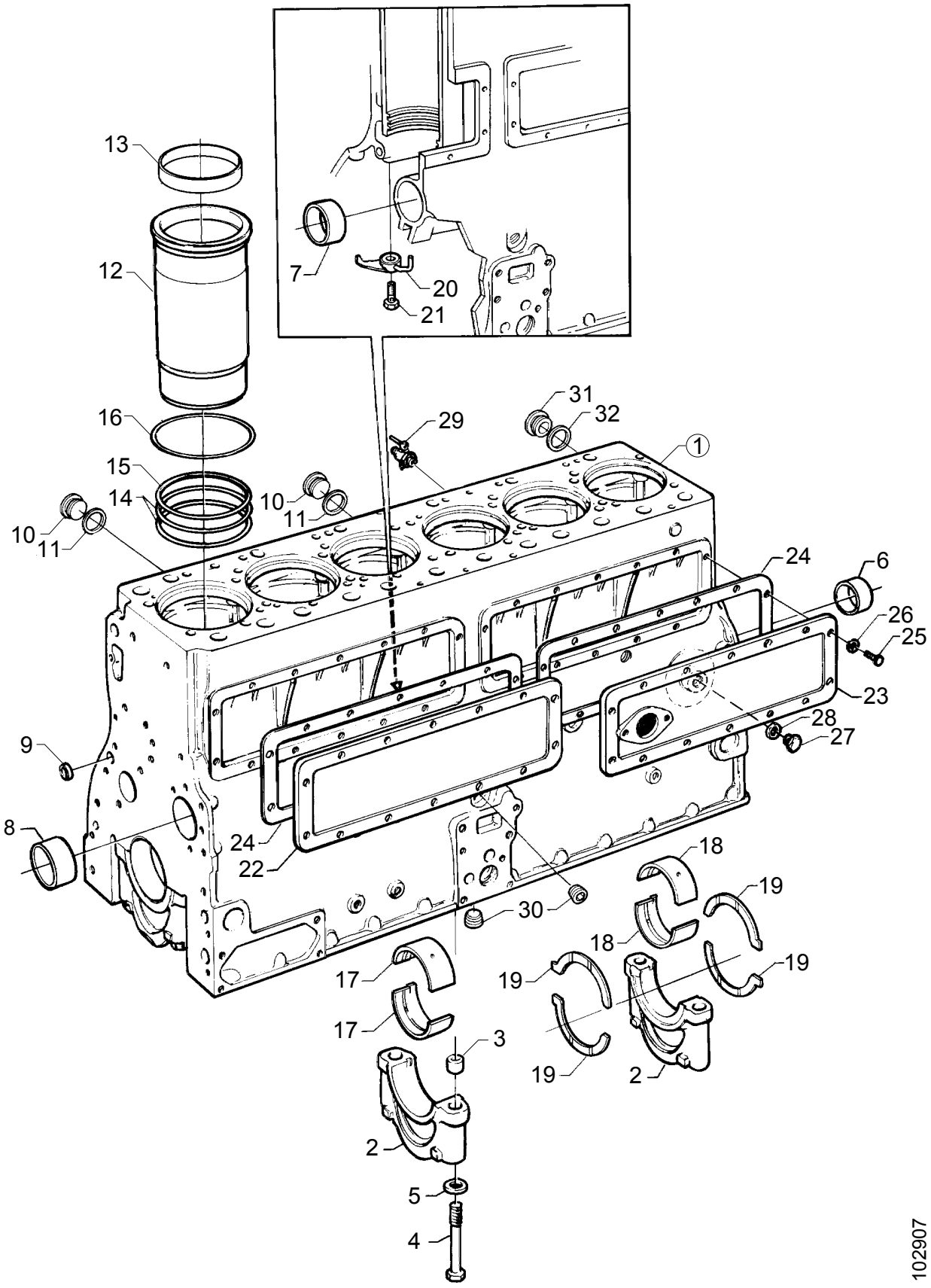
13
12
16
15
14
10
11
10
11
7
20
21
31
32
29
1
24
6
26
25
23
28
27
9
8
24
22
18
19
30
18
19
17
19
17
19
3
2
2
5
4
102907

Bloco do motor

Bloque motor

1-05

Fig.	Part No		Dimension/Type/Notes	Quantity A	B	C	D	Description	
1	1 384 356		(1351515)	1				Bloco do motor	Bloque motor
2			nss	7				•Capa de rolamento	•Tapa de cojinete
3	131 018			14				•Guia	•Guía
4	225 594			14				•Parafuso sextavado	•Tornillo hexagonal
5	131 306			14				•Arruela	•Arandela
6	131 455		No. 4, unmachined	1				•Bucha	•Casquillo
7	131 115		No. 2,3, unmachined	2				•Bucha	•Casquillo
8	157 274		No. 1, unmachined	1				•Bucha	•Casquillo
9	237 903		Ø21 mm	3				•Bujão do núcleo	•Tapón cóncavo
10	1 342 956		M44x1.5	3				•Bujão	•Tapón roscado
11	1 332 304			3				•Junta	•Junta
	1 361 141	K		6				Camisa	Camisa
12		K	nss	6				•Camisa	•Camisa
13	1 101 755	K		6				•Anel	•Anillo
14	1 312 934	K	140.5x4	12				Anel de vedação-O	Junta tórica
15	1 302 828	K		6				Retentor	Anillo de estanqueidad
16	1 118 375		TH=0.10 mm	rq				Arruela de ajuste	Arandela de ajuste
	1 118 376		TH=0.20 mm	rq				Arruela de ajuste	Arandela de ajuste
	1 118 377		TH=0.25 mm	rq				Arruela de ajuste	Arandela de ajuste
	1 114 036		TH=0.30 mm	rq				Arruela de ajuste	Arandela de ajuste
	1 118 378		TH=0.40 mm	rq				Arruela de ajuste	Arandela de ajuste
	1 118 379		TH=0.50 mm	rq				Arruela de ajuste	Arandela de ajuste
	1 118 380		TH=0.60 mm	rq				Arruela de ajuste	Arandela de ajuste
	1 118 381		TH=0.70 mm	rq				Arruela de ajuste	Arandela de ajuste
	1 118 382		TH=0.80 mm	rq				Arruela de ajuste	Arandela de ajuste
	1 118 383		TH=1.00 mm	rq				Arruela de ajuste	Arandela de ajuste
17	550 400		(279609*) STD 101.62 mm, STD 101.62 mm	12				Mancal do virabrequim	Cojinete de bancada
	550 396		(279601*) usz1: 101.37 mm	12				Mancal do virabrequim	Cojinete de bancada
	550 397		(279602*) usz2: 101.12 mm	12				Mancal do virabrequim	Cojinete de bancada
	550 398		(279603*) usz3: 100.87 mm	12				Mancal do virabrequim	Cojinete de bancada
	279 604		usz4: 100.62 mm	12				Mancal do virabrequim	Cojinete de bancada
	279 605		usz5: 100.37 mm	12				Mancal do virabrequim	Cojinete de bancada
	279 606		usz6: 100.12 mm	12				Mancal do virabrequim	Cojinete de bancada
18	550 404		(279619*) STD 101.62 mm	2				Mancal do virabrequim	Cojinete de bancada
	550 401		(279611*) usz1: 101.37 mm	2				Mancal do virabrequim	Cojinete de bancada
	279 612		usz2: 101.12 mm	2				Mancal do virabrequim	Cojinete de bancada
	279 613		usz3: 100.87 mm	2				Mancal do virabrequim	Cojinete de bancada
	279 614		usz4: 100.62 mm	2				Mancal do virabrequim	Cojinete de bancada
	279 615		usz5: 100.37 mm	2				Mancal do virabrequim	Cojinete de bancada
	279 616		usz6: 100.12 mm	2				Mancal do virabrequim	Cojinete de bancada
19	255 573		STD 3.429 mm	4				Mancal axial	Cojinete de empuje
	255 574		osz1: 3.505 mm	4				Mancal axial	Cojinete de empuje
	255 575		osz2: 3.556 mm	4				Mancal axial	Cojinete de empuje
	255 576		osz3: 3.683 mm	4				Mancal axial	Cojinete de empuje
	255 577		osz4: 3.937 mm	4				Mancal axial	Cojinete de empuje
	255 578		osz5: 4.318 mm	4				Mancal axial	Cojinete de empuje

All rights reserved, Scania CV AB, Sweden

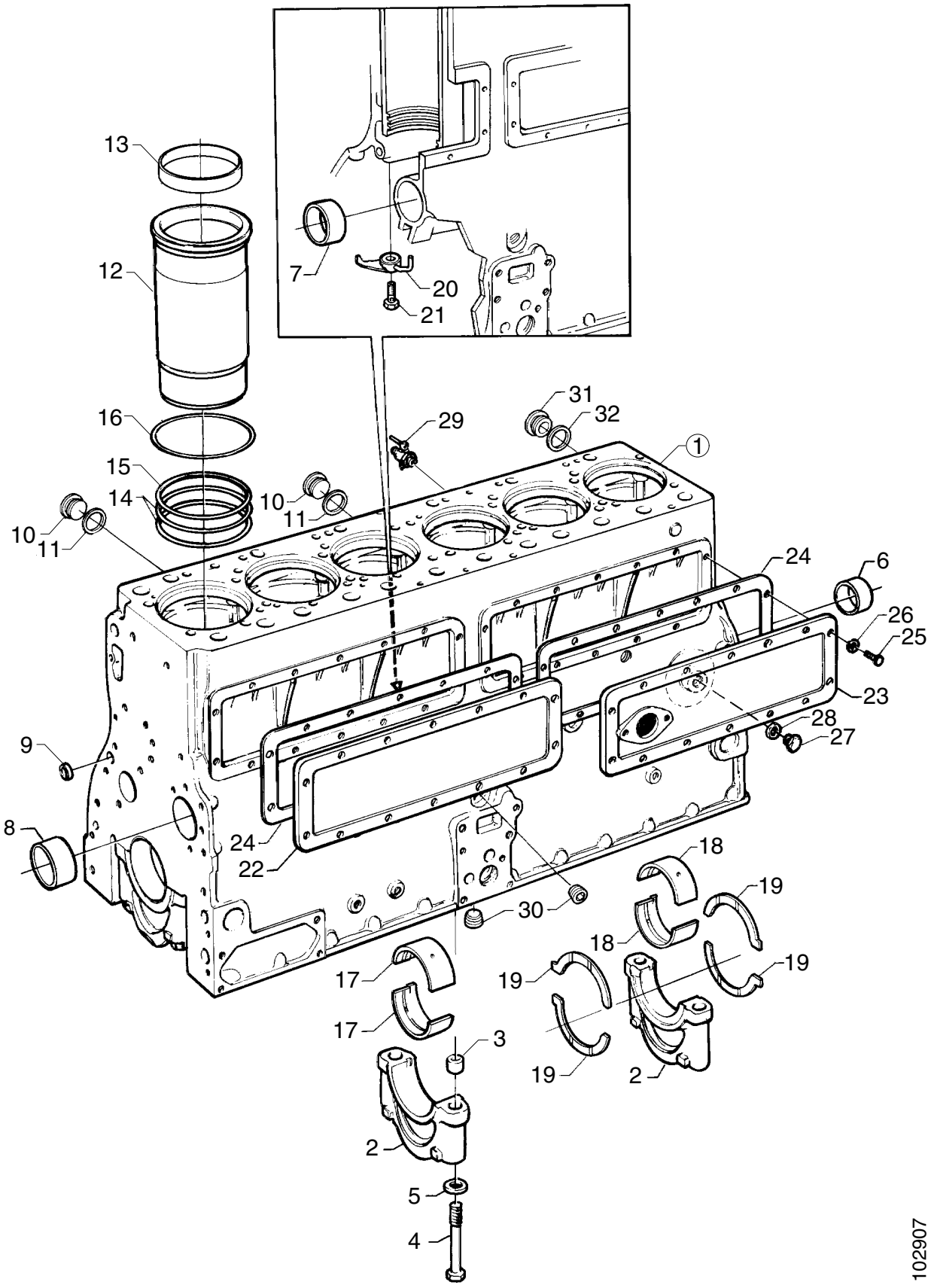
13
12
16
15
14
10
11
10
11
7
20
21
31
32
29
1
24
6
26
25
23
28
27
9
8
24
22
18
19
30
18
19
17
19
17
3
19
2
2
5
4
102907

Bloco do motor

Bloque motor

1-05

Fig.	Part No		Dimension/Type/Notes	Quantity A	B	C	D	Description	
20	1 347 253		assy	6				Injetor de refrig. do pistão	Boquilla refrigeración pistón
21	278 082		M10x1	6				Parafuso banjo	Perno-racor
22	295 217			1				Tampa lateral sem orifícios	Tapa lateral sin agujero
23	295 221			1				Tampa lateral com orifício de ventilação	Tapa lateral con orificio de ventilación
	295 222			1				Tampa lateral para abastecimento de óleo	Tapa lateral para llenado de aceite
24	1 384 551			2				Junta	Junta
25	812 518		(808296*) M8x25	25				Parafuso flangeado	Tornillo de brida
	812 519		(808297*) M8x30	3				Parafuso flangeado	Tornillo de brida
26			(802998) not in use,						
27	141 155		M16	1				Bujão	Tapón
28	812 415		16.5x19.9	1				Junta	Junta
29	1 411 108		(1409886*)	1				Torneira de drenagem	Grifo de purga
30	136 777		M20, conical	2				Bujão	Tapón roscado
31	1 334 133		DS/DSC11, M44	1				Bujão	Tapón roscado
	1 334 134		DSI11, M44	1				Bujão	Tapón roscado
32	1 332 304			1				Junta	Junta
	551 546		see 01-I10, 1-99; 11	6				Jogo de reparação pistão e camisa	Juego de reparación pistón y camisa

All rights reserved, Scania CV AB, Sweden

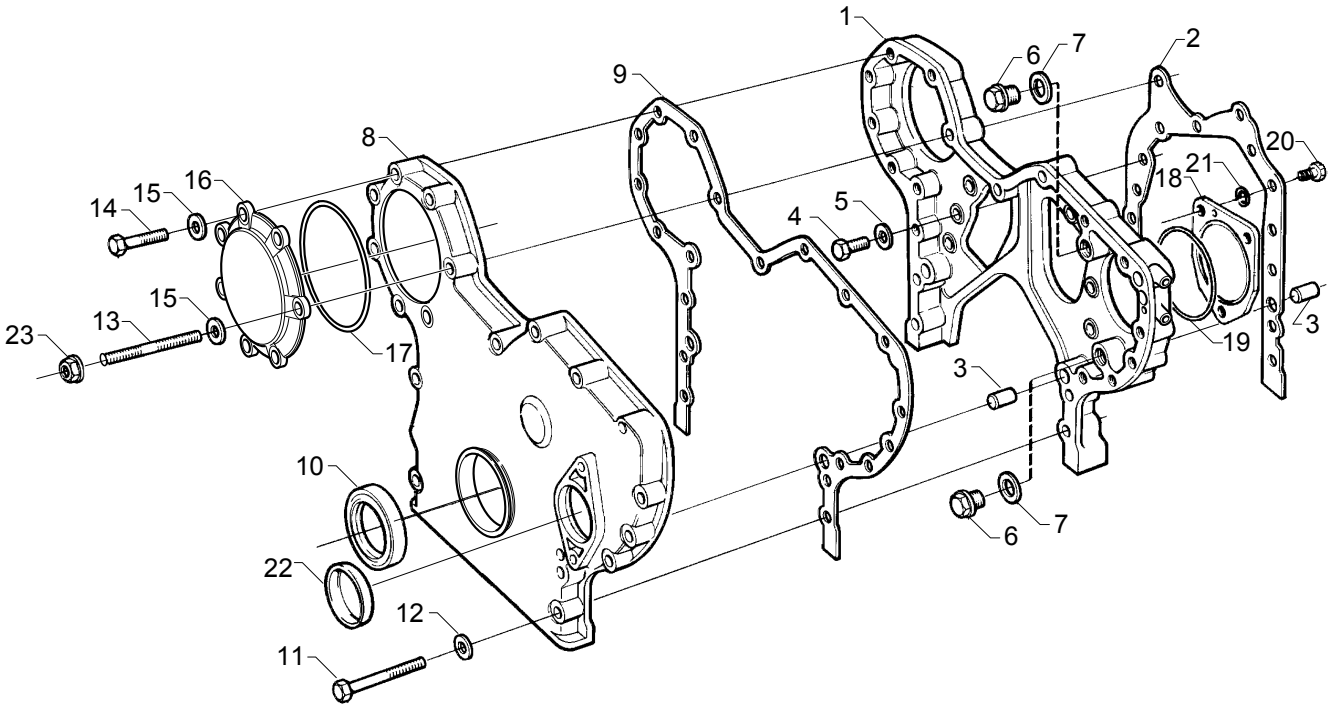
1
2
3
4
5
6
7
8
9
10
11
12
13
14
15
16
17
18
19
20
21
22
23
102908

Tampa da distribuição

Carcasa de la distribución

1-05

Fig.	Part No		Dimension/Type/Notes	Quantity A	B	C	D	Description	
1	1 375 637		.....	1				Carcaça da distribuição.....	Carcasa de la distribución.
2	1 388 681		.....	1				Junta.....	Junta .....
3	803 515		12x30	4				Pino	Pasador.....
4	814 822		M10x30	7				Parafuso sextavado.....	Tornillo hexagonal.....
5	807 310		10.5x22	7				Arruela.....	Arandela.....
6	1 101 277		M14	2				Bujão	Tapón roscado .....
7	812 414		14.2x17.9	2				Junta.....	Junta .....
8	1 375 639		.....	1				Tampa da distribuição	Carcasa de la distribución.
9	1 388 680		.....	1				Junta.....	Junta .....
10	369 477		.....	1				Retentor.....	Retén del eje .....
11	812 547		M10x80	6				Parafuso flangeado	Tornillo de brida .....
	812 540		M10x45	6				Parafuso flangeado	Tornillo de brida .....
12			(807310) not in use					Arruela.....	Arandela.....
13	810 006		.....	1				Prisioneiro	Espárrago.....
14	812 543		M10x60	7				Parafuso flangeado	Tornillo de brida .....
15			(807310) not in use					Arruela.....	Arandela.....
16	1 384 443		.....	1				Tampa	Tapa .....
17	804 733		169.3x5.7	1				Anel de vedação-O.....	Junta tórica.....
18	352 732		**81)**	1				Tampa	Tapa .....
19	323 790		**81)** (362128*) 114,5x3	1				Anel de vedação-O.....	Junta tórica.....
20	814 876		**81)** M10x50	3				Parafuso sextavado.....	Tornillo hexagonal.....
21	807 310		**81)** 10.5x22	3				Arruela.....	Arandela.....
22	1 344 913		**119)**	1				Bujão do núcleo.....	Tapón cóncavo.....
			.....						
23	815 133		M10	1				Porca flangeada	Tuerca de brida .....

81. **pt:** Quando não há compressor. **es:** Cuando no hay compresor.
119. **pt:** Quando não há bomba hidráulica. **es:** Cuando no hay bomba hidráulica.

All rights reserved, Scania CV AB, Sweden

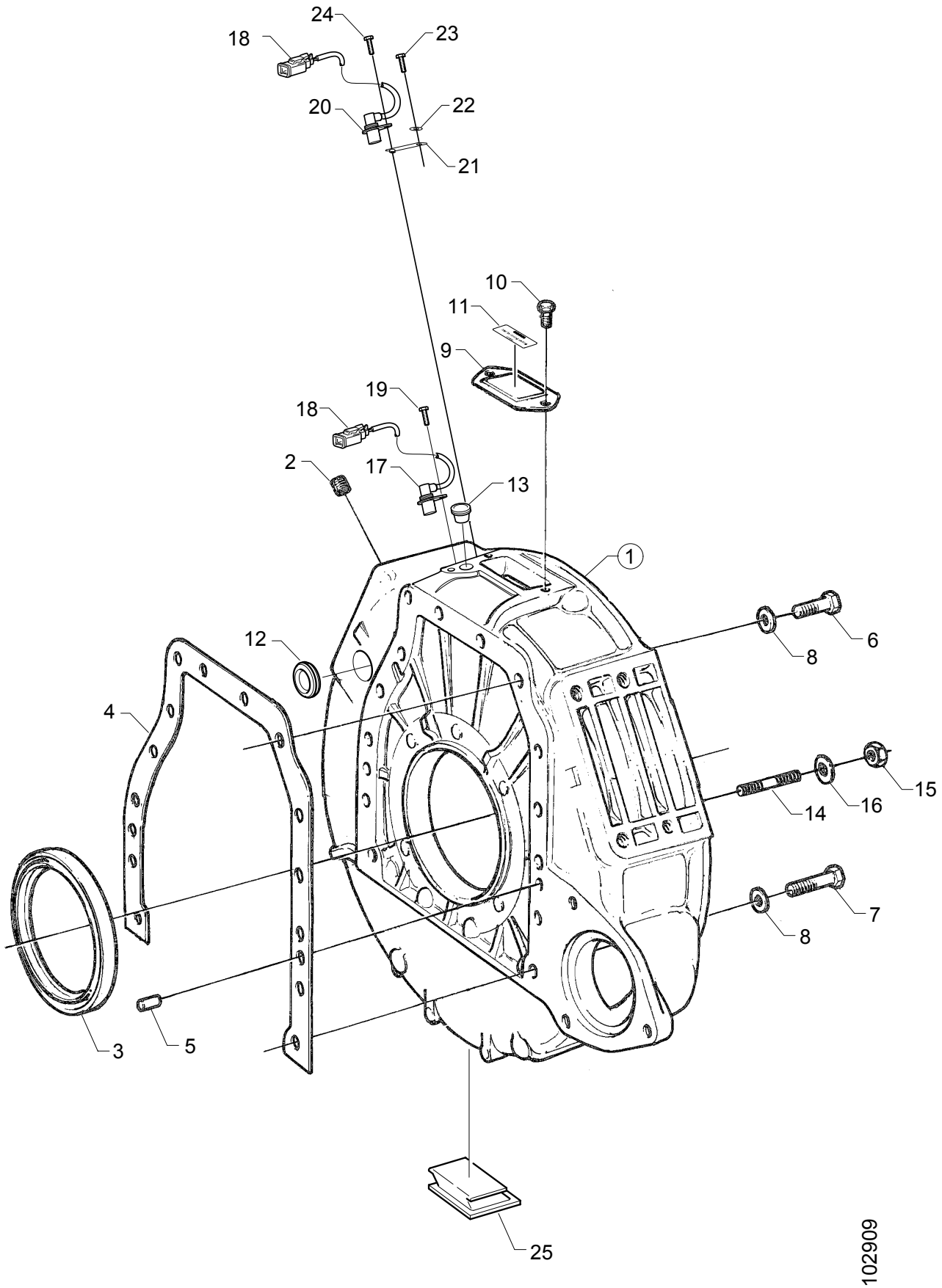
24
18
23
20
22
21
10
11
9
19
18
2
17
13
1
12
6
8
4
15
16
14
7
8
3
5
25
102909

Carcaça do volante, silumin

Cubierta del volante motor, siluminio

1-05

Fig.	Part No		Dimension/Type/Notes	Quantity A	B	C	D	Description	
1	1 385 483			1				Carcaça do volante	Cubierta del volante motor
2	348 380			8				•Inserto roscado	•Rosca postiza
3	369 478		(366303)	1				Retentor	Retén del eje
4	1 388 682			1				Junta	Junta
5	803 515		12x30	2				Pino	Pasador
6	814 843		M12x45	12				Parafuso sextavado	Tornillo hexagonal
7	814 892		M12x55	2				Parafuso sextavado	Tornillo hexagonal
8	132 248		13x28	14				Arruela	Arandela
9	16 022			2				Tampa	Tapa
10	812 997		M8x16	4				Parafuso auto-roscante	Tornillo fileteador
11	1 368 836			1				Placa	Placa
12	810 879			1				Bujão protetor	Tapón protector
13	813 146			2				Bujão protetor	Tapón protector
14	800 610		M10x50	12				Prisioneiro	Espárrago
15	815 124		M10	12				Porca sextavada	Tuerca hexagonal
16	803 000		10.5x18	12				Arruela	Arandela
17	1 394 589		assy,	1				Sensor de rotações do motor	Sensor de revoluciones
18	1 342 963		2-pol	1				•Conector	•Caja de contactos
	1 347 492		2-pol	1				•Peça de trava (bloqueio)	•Pieza de bloqueo
	1 361 118			2				•Terminal fêmea plano	•Terminal cable manguito plano
19	812 987		M6x12	1				Parafuso auto-roscante	Tornillo fileteador
20	1 421 050		**1217)** assy,	1				Sensor de rotações do motor	Sensor de revoluciones
21	1 421 051		**1217)**	1				Suporte	Soporte
22	807 322		**1217)** 6.4x12	1				Arruela	Arandela
23	812 989		**1217)** M6x16	1				Parafuso auto-roscante	Tornillo fileteador
24	812 500		**1217)** M6x12	1				Parafuso flangeado	Tornillo de brida
25	1 379 923			1				Tampa	Cubierta

1217. **pt:** para comando eléctrico de aceleração **es:** para mando eleéctrico del acelerador

All rights reserved, Scania CV AB, Sweden

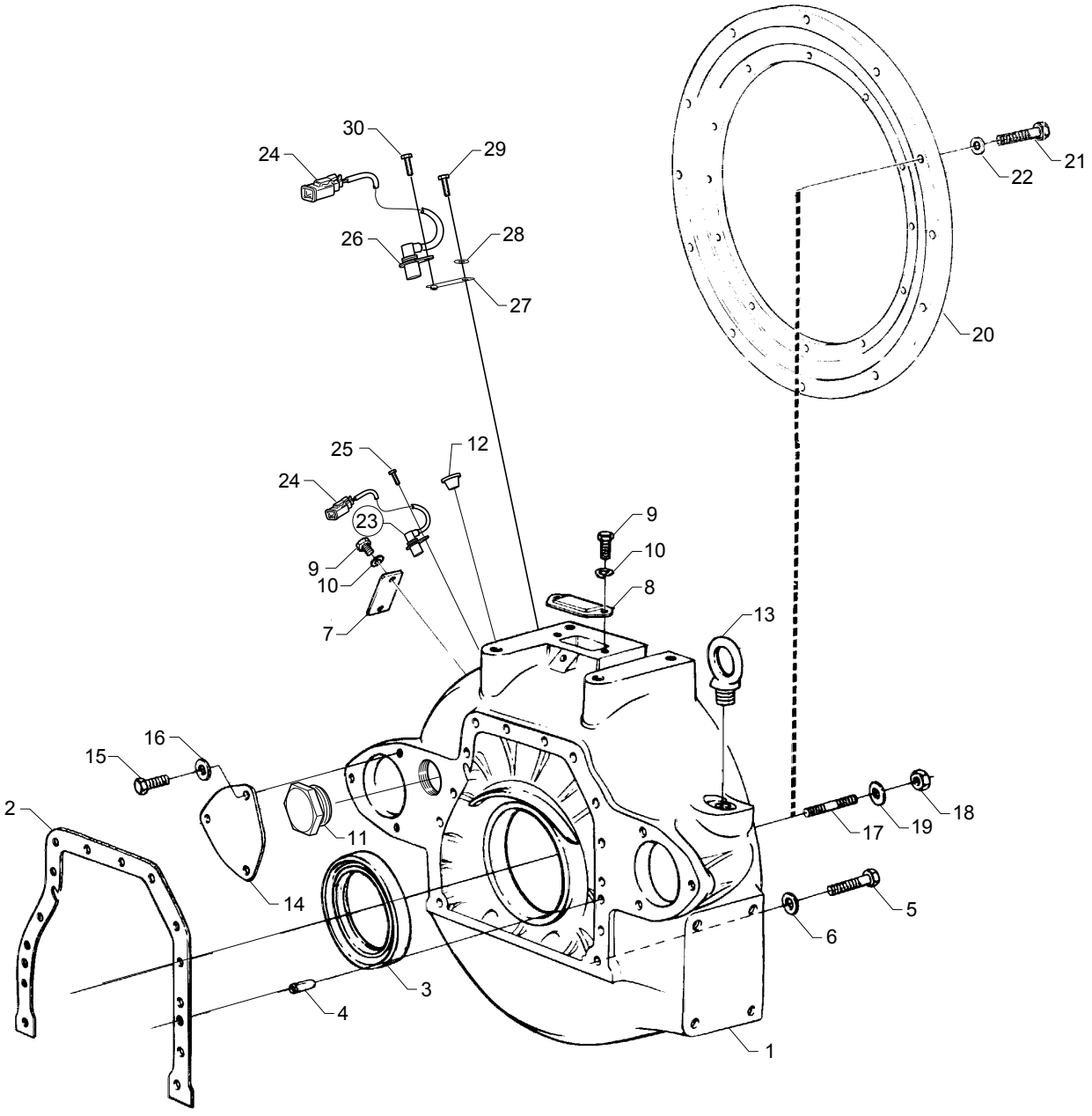
30
29
24
26
28
27
21
22
20
25
12
24
23
9
10
9
10
8
7
13
16
15
2
11
14
18
19
17
5
6
3
4
1

102910

Carcaça do volante, Ferro temperado

Cubierta del volante motor, hierro nodular

1-05

Fig.	Part No		Dimension/Type/Notes	Quantity A	B	C	D	Description	
1	1 384 725			1				Carcaça do volante	Cubierta del volante motor
2	1 388 682			1				Junta	Junta
3	369 478		(366303)	1				Retentor	Retén del eje
4	803 515		12x30	2				Pino	Pasador
5	814 843		M12x45	14				Parafuso sextavado	Tornillo hexagonal
6	132 248		13x28	14				Arruela	Arandela
7	131 659			1				Tampa	Tapa
8	16 022			1				Tampa	Tapa
9	808 292		M8x14	4				Parafuso sextavado	Tornillo hexagonal
10	802 998		8.4x16x1.6	4				Arruela	Arandela
11	1 342 956		M44x1.5	1				Bujão	Tapón roscado
12	813 146			2				Bujão protetor	Tapón protector
13	255 442			2				Olhal	Argolla de izado
14	178 911			1				Tampa	Tapa
15	802 072		M16X30	3				Parafuso sextavado	Tornillo hexagonal
16	803 006		17x30	3				Arruela	Arandela
17	800 610		M10x50	12				Prisioneiro	Espárrago
18	815 124		M10	12				Porca sextavada	Tuerca hexagonal
19	803 000		10.5x18	12				Arruela	Arandela
20	271 979		SAE 3	1				Anel espaçador	Anillo separador
21	814 823		M10x35	12				Parafuso sextavado	Tornillo hexagonal
22	807 310		10.5x22	12				Arruela	Arandela
23	1 394 589		assy,	1				Sensor de rotações do motor	Sensor de revoluciones
24	1 342 963		2-pol	1				•Conector	•Caja de contactos
	1 347 492		2-pol	1				•Peça de trava (bloqueio)	•Pieza de bloqueo
	1 361 118			2				•Terminal fêmea plano	•Terminal cable manguito plano
25	812 500		M6x12	1				Parafuso flangeado	Tornillo de brida
26	1 421 050		**1217)** assy,	1				Sensor de rotações do motor	Sensor de revoluciones
27	1 421 051		**1217)**	1				Suporte	Soporte
28	807 322		**1217)** 6.4x12	1				Arruela	Arandela
29	812 989		**1217)** M6x16	1				Parafuso auto-roscante	Tornillo fileteador
30	812 500		**1217)** M6x12	1				Parafuso flangeado	Tornillo de brida

1217. **pt:** para comando eléctrico de aceleração **es:** para mando eleéctrico del acelerador

All rights reserved, Scania CV AB, Sweden

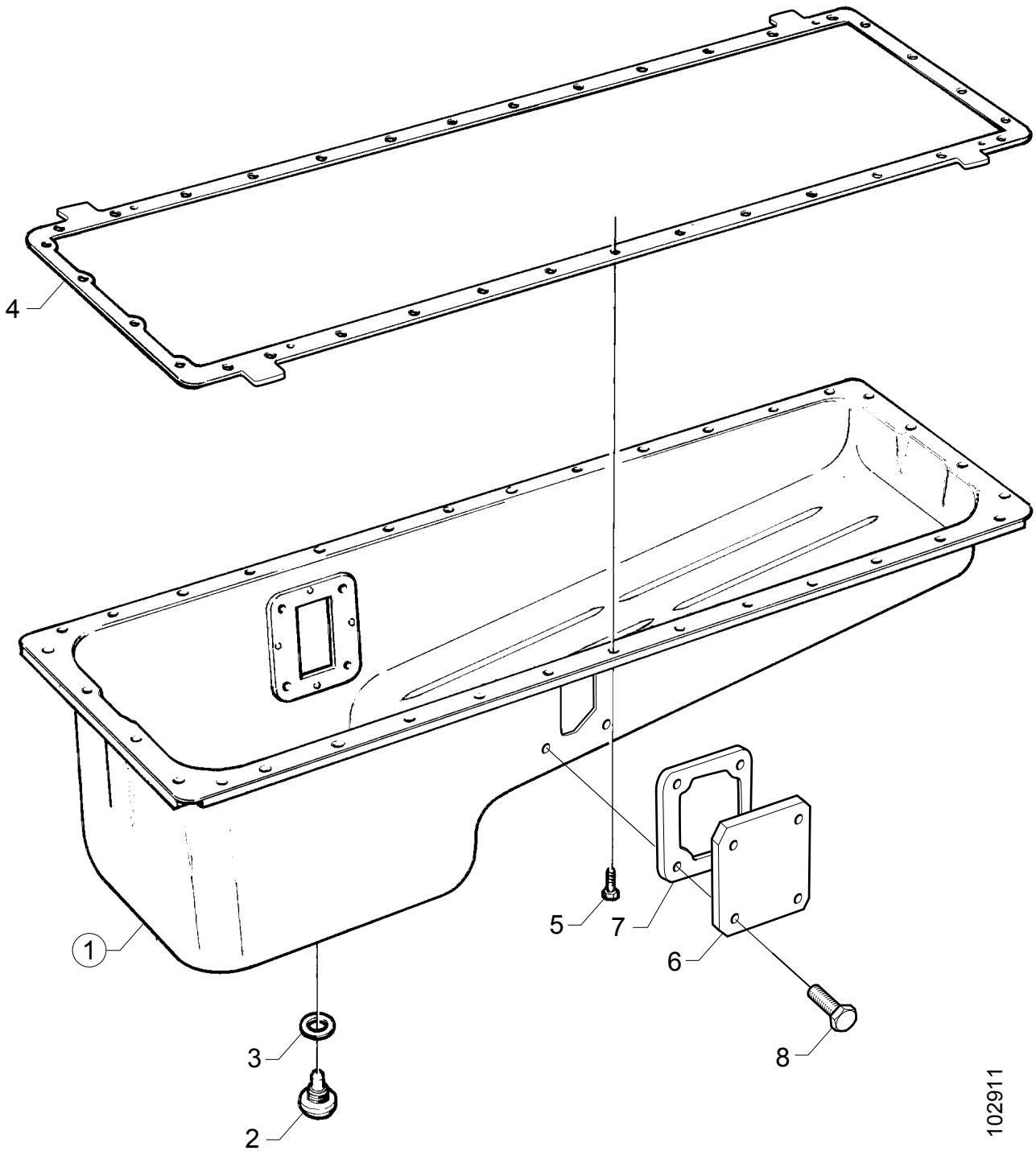
4
1
5
7
6
8
3
2
102911

Cárter de óleo, chapa de aço

Cárter de aceite, chapa de acero

1-05

741)

Fig.	Part No		Dimension/Type/Notes	Quantity A	B	C	D	Description	
1	1 358 920		assy	1				Cárter de óleo	Cárter de aceite
2	1 423 608		(1381957)	1				•Bujão magnético	•Tapón magnético
3	1 423 610	K	(165286)	1				•Arruela	•Arandela
4	1 377 845			1				Junta	Junta
5	812 537		(814822*) M10x30	34				Parafuso flangeado	Tornillo de brida
6	324 737			1				Tampa	Tapa
7	1 320 292	K		1				Junta	Junta
8	813 000		M8x30	4				Parafuso auto-roscante	Tornillo fileteador
	550 343		see 01-I08, 1-99; 9	1				Jogo de juntas cárter de óleo	Juego de juntas cárter de aceite

741. **pt:** Cárter do óleo com parte dianteira funda. **es:** Cárter de aceite con sección delantera profunda.

All rights reserved, Scania CV AB, Sweden

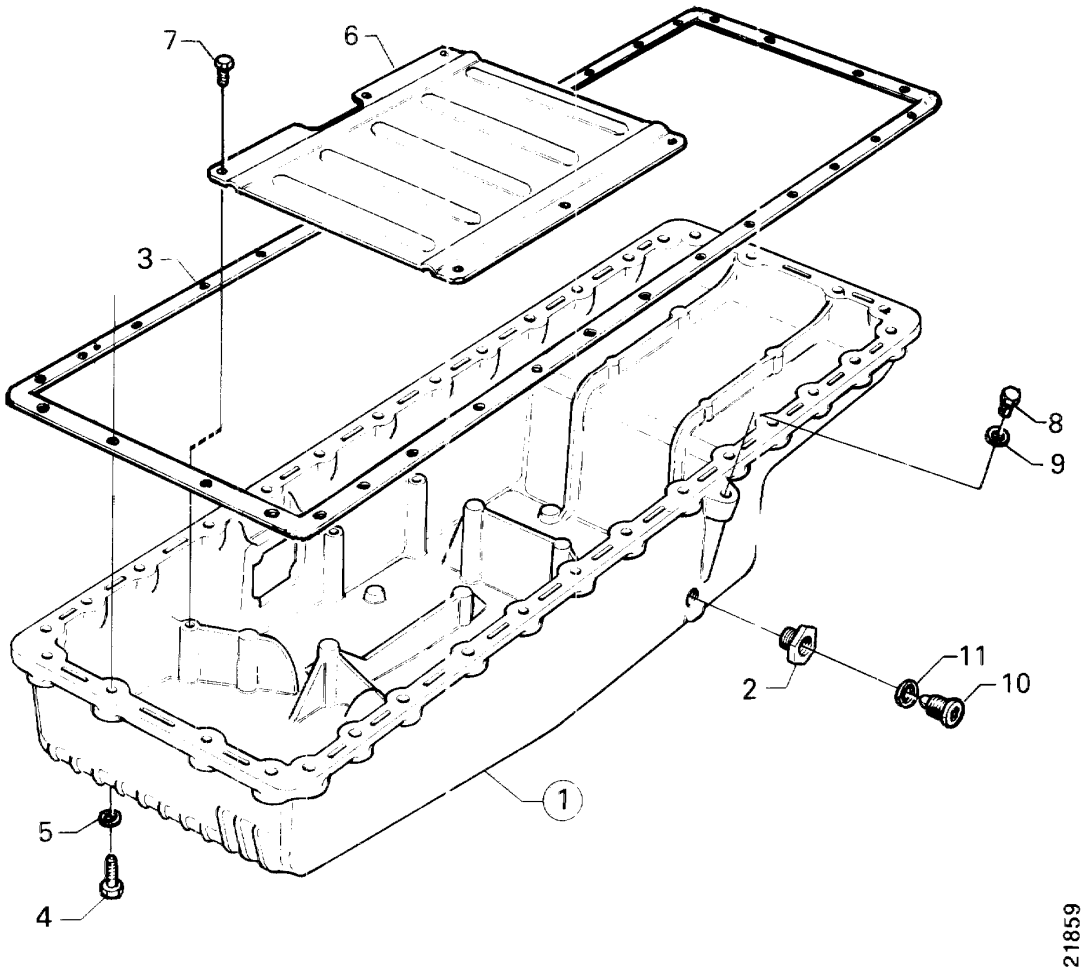
7
6
3
8
9
11
10
2
1
5
4
21859

Cárter de óleo

Cárter de aceite

742)

1-05

Fig.	Part No		Dimension/Type/Notes	Quantity A	B	C	D	Description	
1	388 774		assy	1				Cárter de óleo	Cárter de aceite
2	180 435			1				•Inserto roscado	•Rosca postiza
3	1 377 845			1				Junta	Junta
4	812 538		(814824*) M10x35	34				Parafuso flangeado	Tornillo de brida
5			(807310) not in use,						
6	1 105 604			1				Defletor	Pared deflectora
7	812 997		M8x16	6				Parafuso auto-roscante	Tornillo fileteador
8	812 374		M18x1.5x9	1				Bujão	Tapón roscado
9	271 670			1				Junta	Junta
10	1 423 608		(1381957)	1				Bujão magnético	Tapón magnético
11	1 423 610		(165286)	1				Arruela	Arandela

742. **pt:** Cárter do óleo com parte média funda. **es:** Cárter de aceite con sección central profunda.

All rights reserved, Scania CV AB, Sweden

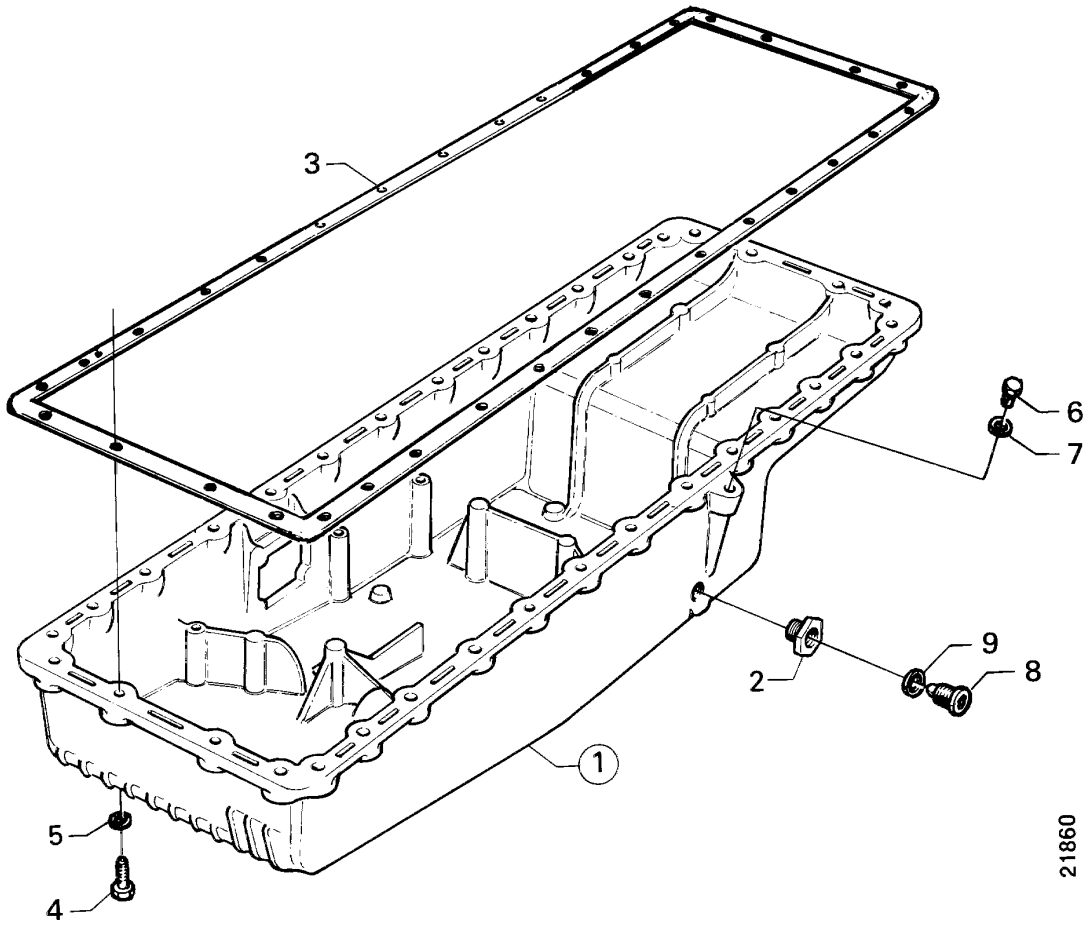
3
6
7
9
8
2
1
5
4
21860

Cárter de óleo

Cárter de aceite

309,742)

1-05

Fig.	Part No		Dimension/Type/Notes	Quantity A	B	C	D	Description	
1	1 325 396		.....	1				Cárter de óleo.....	Cárter de aceite.....
2	180 435		.....	1				•Inserto roscado	•Rosca postiza .....
3	1 377 845		.....	1				Junta.....	Junta .....
4	812 538		(814824*) M10x35	34				Parafuso flangeado	Tornillo de brida .....
5			(807310) not in use, ...						
6	812 374		M18x1.5x9	1				Bujão	Tapón roscado .....
7	271 670		.....	1				Junta.....	Junta .....
			.....						
8	1 423 608		(1381957)	1				Bujão magnético.....	Tapón magnético .....
9	1 423 610		(165286)	1				Arruela.....	Arandela.....

309. **pt:** Para motores com grande inclinação. **es:** Para motores de gran inclinación.
742. **pt:** Cárter do óleo com parte média funda. **es:** Cárter de aceite con sección central profunda.

All rights reserved, Scania CV AB, Sweden

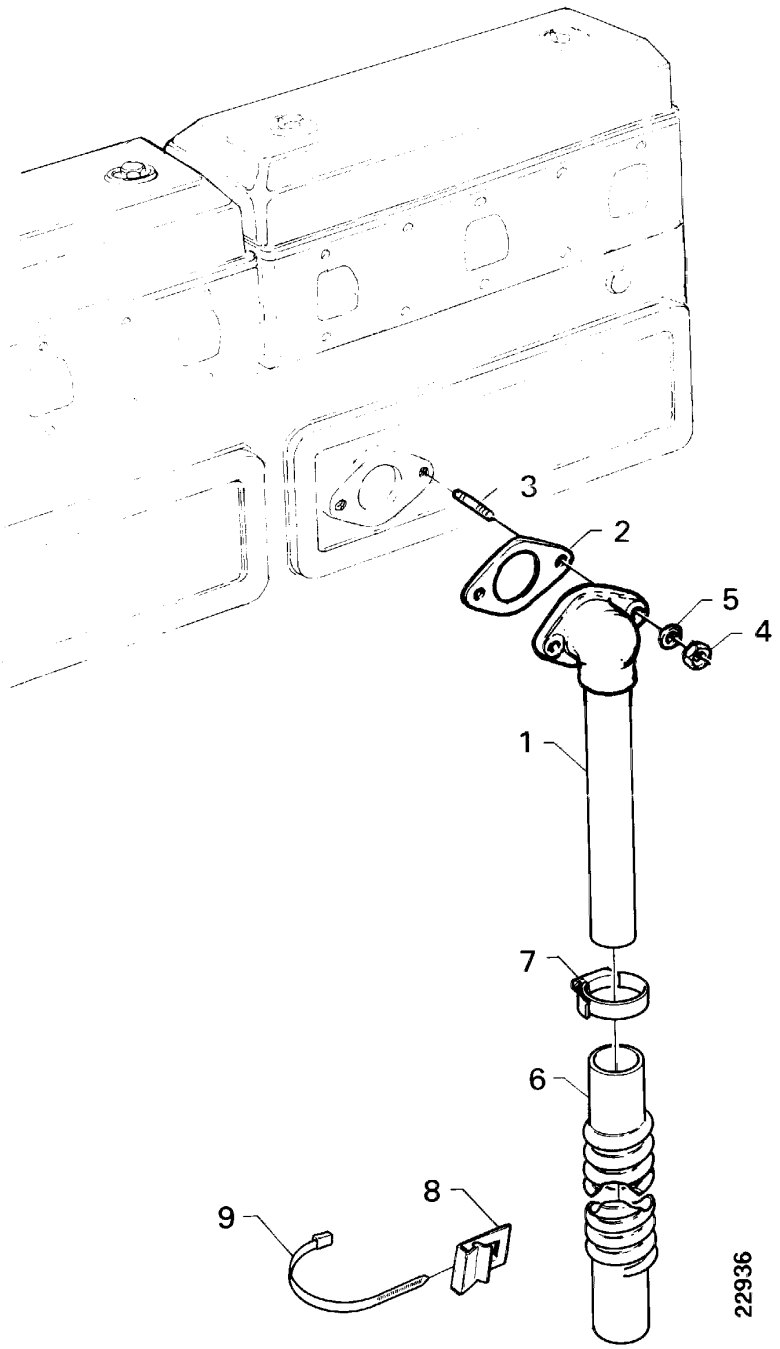
3
2
5
4
1
7
6
8
9
22936

Ventilação do cárter, virado para baixo

Ventilación del cárter, dirigido hacia abajo

1-05

Fig.	Part No		Dimension/Type/Notes	Quantity A	B	C	D	Description	
1	327 657		long	1				Tubo de respiro	Tubo de ventilación del cárter
2	1 384 871			1				Junta	Junta
3	800 045		M8x35	2				Prisioneiro	Espárrago
4	815 123		M8	2				Porca sextavada	Tuerca hexagonal
5	802 998		8.4x16x1.6	2				Arruela	Arandela
6	311 516		L=545 mm	1				Mangueira	Manguera
7	796 356		Ø 42	1				Braçadeira	Abrazadera de manguera
8	293 091		L=47 mm	1				Clip	Clip
9	815 362		L=380x4,6	1				Presilha	Presilla

All rights reserved, Scania CV AB, Sweden

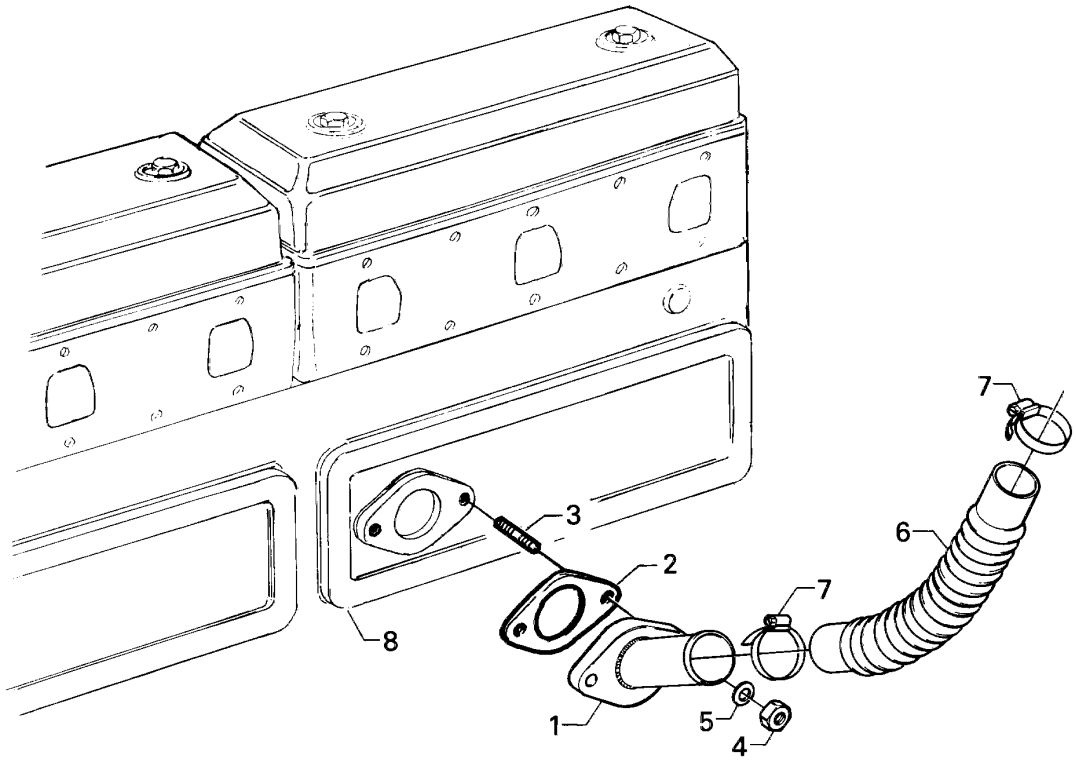

19412

Ventilação do cárter, virado para cima

Ventilación del cárter, dirigido hacia arriba

1-05

Fig.	Part No		Dimension/Type/Notes	Quantity A	B	C	D	Description	
1	361 730		.....	1				Tubo flangeado	Tubo con brida .....
2	1 384 871		.....	1				Junta.....	Junta .....
3	800 045		M8x35	2				Prisioneiro	Espárrago.....
4	815 123		M8.....	2				Porca sextavada.....	Tuerca hexagonal .....
5	802 998		8.4x16x1.6	2				Arruela.....	Arandela.....
6	1 381 926		.....	1				Mangueira	Manguera .....
7	796 357		.....	2				Braçadeira.....	Abrazadera de manguera .
8			see 01-B14, 1-05; 1	1				Tampa lateral	Tapa lateral .....

All rights reserved, Scania CV AB, Sweden

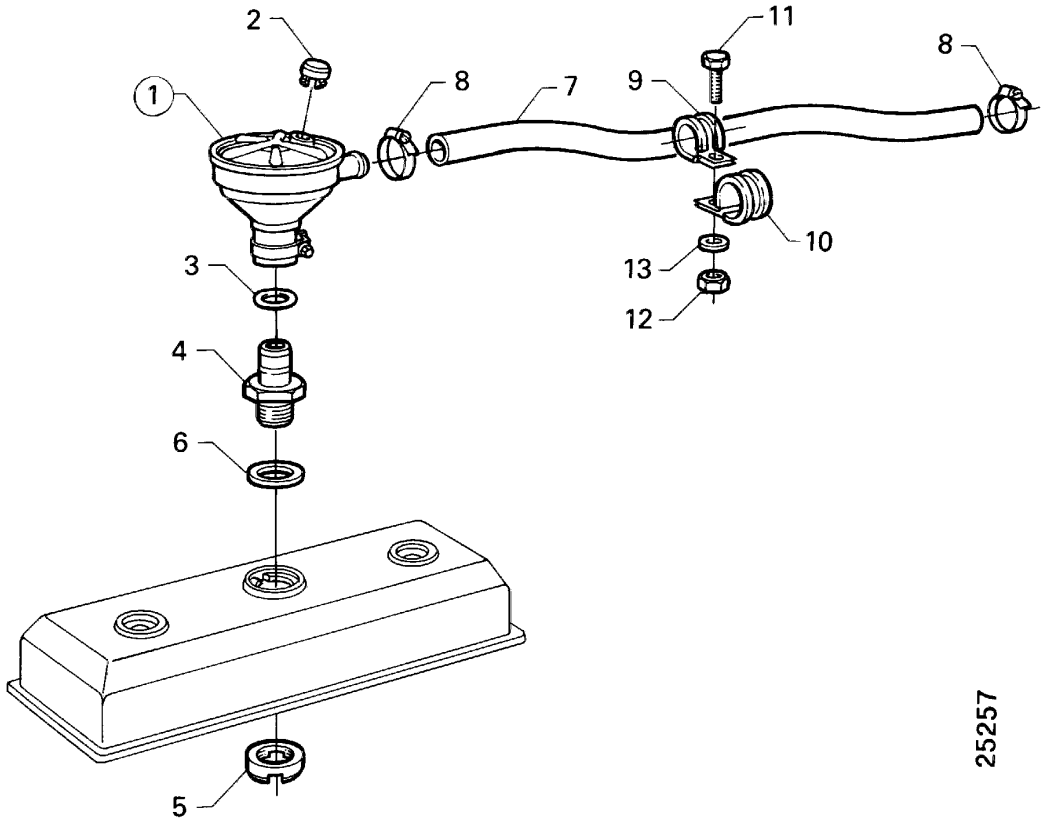
2
11
8
1
8
7
9
3
10
13
4
12
6
5
25257

Ventilação do cárter, fechado

Ventilación del cárter, cerrada

1-05

Fig.	Part No		Dimension/Type/Notes	Quantity A	B	C	D	Description	
1	1 443 236		(1119754)	1				Válvula	Válvula
2	1 309 613			1				•Tampa	•Cubierta
3	1 361 454		35x3.5	1				Anel de vedação-O	Junta tórica
4	1 109 580			1				União de passagem	Racor pasante
5	1 109 368			1				Porca	Tuerca
6	1 362 889			1				Junta	Junta
7	1 367 132		L=1000 mm	1				Mangueira	Manguera
8	796 355		Ø 36	2				Braçadeira	Abrazadera de manguera
9	804 583		alt Ø 25	1				Braçadeira	Abrazadera
10	804 589		alt, Ø 35	1				Braçadeira	Abrazadera
11	801 991		alt, M6x16	1				Parafuso sextavado	Tornillo hexagonal
12	815 122		alt, M6	1				Porca sextavada	Tuerca hexagonal
13	802 995		alt, 6.4x12	1				Arruela	Arandela

All rights reserved, Scania CV AB, Sweden

Mecanismo árvore manivelas

Tren alternativo

1-10

Contents

01-C18 Mecanismo árvore manivelas 01-10:003
01-C20 Mecanismo árvore manivelas SLA 01-10:005
01-C22 Pistão 01-10:007
01-C24 Amortecedor de vibrações 01-10:009

Innehåll

01-C18 Tren alternativo 01-10:003
01-C20 Tren alternativo SLA 01-10:005
01-C22 Pistón 01-10:007
01-C24 Amortiguador de vibraciones 01-10:009

Inhalt

01-C18 ..... 01-10:003
01-C20 SLA 01-10:005
01-C22 ..... 01-10:007
01-C24 ..... 01-10:009

Table de matières

01-C18 ..... 01-10:003
01-C20 SLA 01-10:005
01-C22 ..... 01-10:007
01-C24 ..... 01-10:009

Contenido

01-C18 ..... 01-10:003
01-C20 SLA 01-10:005
01-C22 ..... 01-10:007
01-C24 ..... 01-10:009

All rights reserved, Scania CV AB, Sweden

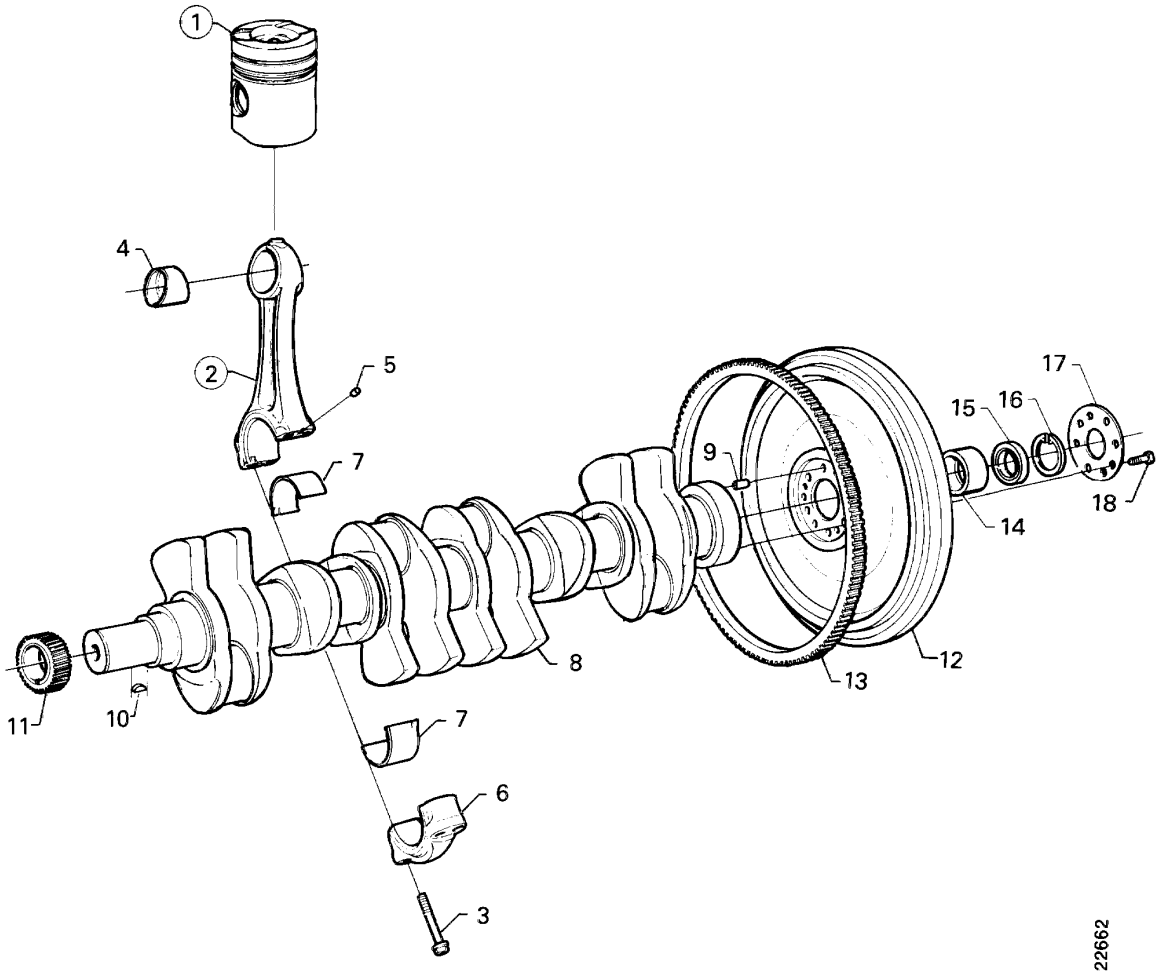
1
4
2
5
7
9
17
15
16
18
14
12
13
8
11
10
7
6
3
22662

Mecanismo árvore manivelas

Tren alternativo

1-10

Fig.	Part No		Dimension/Type/Notes	Quantity A	B	C	D	Description	
1			see 01-C16, 1-10; 1	6				Pistão	Pistón
2	1 403 521		(1397336*) assy	6				Biela	Biela
3	1 100 867		M12x72	24				•Parafuso	•Tornillo
4	1 304 292			6				•Bucha	•Casquillo
5	131 058			12				•Pino	•Pasador
6			nss	6				•Capa de rolamento	•Tapa de cojinete
7	550 409		(279629*)	12				Casquilho	Casquillo de cojinete
	550 406		(279621*)	12				Mancal da biela	Muñequilla de cigüeñal
	550 407		(279622*)	12				Mancal da biela	Muñequilla de cigüeñal
	550 408		(279623*)	12				Mancal da biela	Muñequilla de cigüeñal
	279 624		usz4: 83.25 mm	12				Mancal da biela	Muñequilla de cigüeñal
	279 625		usz5: 83.00 mm	12				Mancal da biela	Muñequilla de cigüeñal
	279 626		usz6: 82.75 mm	12				Mancal da biela	Muñequilla de cigüeñal
8	1 308 467	◣		1				árvore de manivelas	Cigüeñal
	570 790		Exchange unit	1				árvore de manivelas	Cigüeñal
	1 314 300	◣	**111)**	1				árvore de manivelas	Cigüeñal
	570 810		Exchange unit	1				árvore de manivelas	Cigüeñal
9	1 394 506		(131041)	3				Pino	Pasador
10	353 893		8x10.5	1				Chaveta	Chaveta
11	353 843			1				Engrenagem árvore manivelas	Piñón del cigüeñal
12	393 151		SAE 16.5", assy,	1				Volante embraiagem de fricção	Volante embrague de fricción
	1 118 846		assy, 11.5"	1				Volante	Volante
	1 488 629		(1472217*)	1				Volante	Volante
	1 359 488		Clark assy, 13.125"/15"	1				Volante	Volante
13	139 625			1				•Cremalheira	•Corona dentada
14	1 386 123		**345)** for flywheel: 14",	1				Luva-guia	Casquillo de guía
15	1 313 606		for flywheel: 16.5"	1				Rolamento de esferas	Cojinete de bolas
16	804 839		for flywheel: 11.5", Ø72 mm	1				Anel-trava	Retén
	804 842		for flywheel: 14", Ø80 mm	1				Anel-trava	Retén
17	371 990		for flywheel: 16.5" Ø56 mm	1				Arruela	Arandela
	385 674		for flywheel: 11.5", 14", Ø82 mm	1				Arruela	Arandela
18	394 591		for flywheel: 16.5", M14x35	8				Parafuso	Tornillo
	1 118 849		for flywheel: 11.5", M14x60	8				Parafuso sextavado	Tornillo hexagonal
	394 626		for flywheel: 14", M14x68	8				Parafuso sextavado	Tornillo hexagonal

111. **pt:** Com perfil poligonal. **es:** Con perfil poligonal.

345. **pt:** Volante com orifício de rolamento de apoio com 72 mm de diâmetro. **es:** Volante con agujero de cojinete de apoyo de 72 mm de diámetro.

All rights reserved, Scania CV AB, Sweden

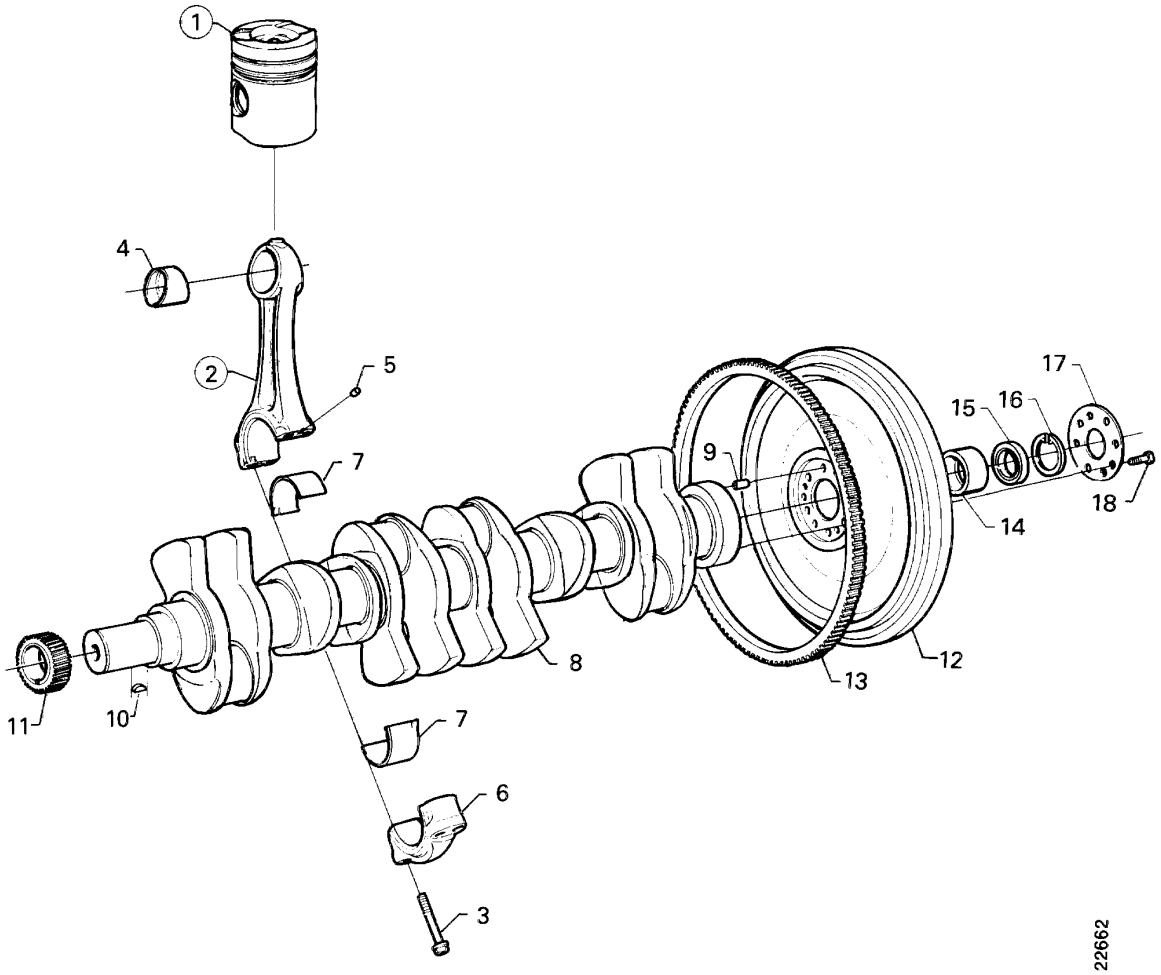
1
4
2
5
7
9
17
15
16
18
14
12
13
8
11
10
7
6
3
22662

Mecanismo árvore manivelas

Tren alternativo

1-10

1129) SLA

Fig.	Part No		Dimension/Type/Notes	Quantity A	B	C	D	Description	
1			see 01-C16, 1-10; 1	6				Pistão	Pistón
2	1 403 521		assy	6				Biela	Biela
3	1 100 867		M12x72	24				•Parafuso	•Tornillo
4	1 304 292			6				•Bucha	•Casquillo
5	131 058			12				•Pino	•Pasador
6			nss	6				•Capa de rolamento	•Tapa de cojinete
7	550 409		(279629*)	12				Casquilho	Casquillo de cojinete
	550 406		(279621*)	12				Mancal da biela	Muñequilla de cigüeñal
	550 407		(279622*)	12				Mancal da biela	Muñequilla de cigüeñal
	550 408		(279623*)	12				Mancal da biela	Muñequilla de cigüeñal
	279 624		usz4: 83.25 mm	12				Mancal da biela	Muñequilla de cigüeñal
	279 625		usz5: 83.00 mm	12				Mancal da biela	Muñequilla de cigüeñal
	279 626		usz6: 82.75 mm	12				Mancal da biela	Muñequilla de cigüeñal
8	1 308 467	◣		1				árvore de manivelas	Cigüeñal
	570 790		Exchange unit	1				árvore de manivelas	Cigüeñal
	1 314 300	◣	**111)**	1				árvore de manivelas	Cigüeñal
	570 810		Exchange unit	1				árvore de manivelas	Cigüeñal
9	1 394 506			3				Pino	Pasador
10	353 893		8x10.5	1				Chaveta	Chaveta
11	353 843			1				Engrenagem árvore manivelas	Piñón del cigüeñal
12	306 995		assy, clbt 750	1				Volante	Volante
	535 438		**1129)**					•Bucha	•Casquillo
	1 679 741		assy, Rockwell 15.5"	1				Volante	Volante
	535 438		**1129)**	3				•Bucha	•Casquillo
	69 140		assy, ZF 3WG200,	1				Volante	Volante
	1 679 516		assy, Clark c270,	1				Volante	Volante
13	139 625			1				•Cremalheira	•Corona dentada
14	1 386 123		**345)**	1				Luva-guia	Casquillo de guía
15	1 313 606		(168248) for flywheel: 15.5"	1				Rolamento de esferas	Cojinete de bolas
16	804 839		Ø72 mm	1				Anel-trava	Retén
	804 842		Ø80 mm	1				Anel-trava	Retén
17	371 990		Ø56 mm	1				Arruela	Arandela
	385 674		Ø82 mm	1				Arruela	Arandela
18	394 591		M14x35	8				Parafuso	Tornillo
	394 592		Clark c270 M14x40	8				Parafuso	Tornillo
	814 822		ZF 3WG200 M10x30	8				Parafuso sextavado	Tornillo hexagonal

111. **pt:** Com perfil poligonal. **es:** Con perfil poligonal.

345. **pt:** Volante com orifício de rolamento de apoio com 72 mm de diâmetro. **es:** Volante con agujero de cojinete de apoyo de 72 mm de diámetro.

1129. **pt:** Veículos produzidos na América Latina. **es:** Vehículos producidos en Latinoamérica.

All rights reserved, Scania CV AB, Sweden

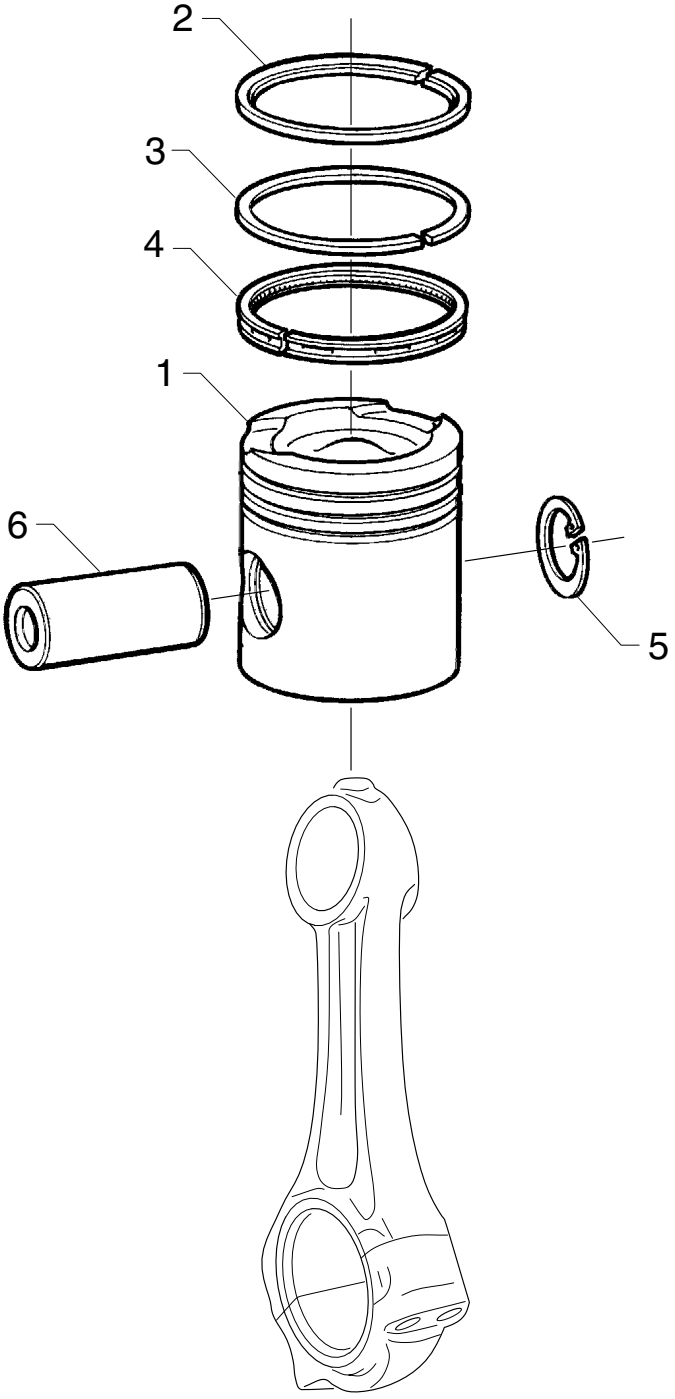
2
3
4
1
6
5
101091

Pistão

Pistón

1-10

Fig.	Part No		Dimension/Type/Notes	Quantity A	B	C	D	Description	
	1 350 082	K	DS/DSC/DSI11 assy	6				Pistão	Pistón
			Compression 15:1						
1		K	nss	6				•Pistão	•Pistón
2	1 102 999	K	up	6				•Anel de compressão	•Segmento de compresión
3	247 573	K	lo	6				•Anel de compressão	•Segmento de compresión
4	232 129	K		6				•Anel raspador	•Segmento rascador
5	804 830	K	Ø50 mm	12				•Anel-trava	•Retén
6	170 243	K		6				•Pino do pistão	•Bulón del pistón
	551 546		see 01-I10, 1-99; 11	6				Jogo de reparação pistão e camisa	Juego de reparación pistón y camisa
	550 248		see 01-I12, 1-99; 13	6				Jogo de aneis segm.do pistão	Juego de segmentos

All rights reserved, Scania CV AB, Sweden

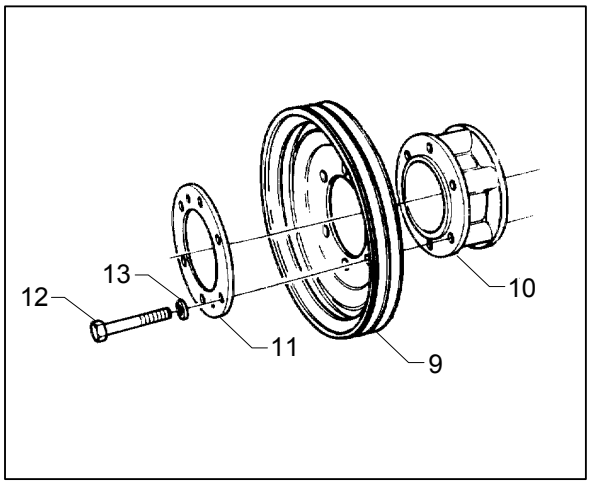
12
13
11
9
10

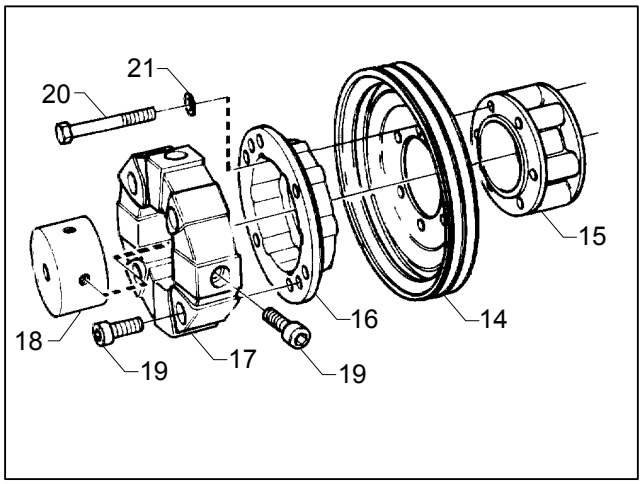
21
20
15
18
19
17
19
16
14

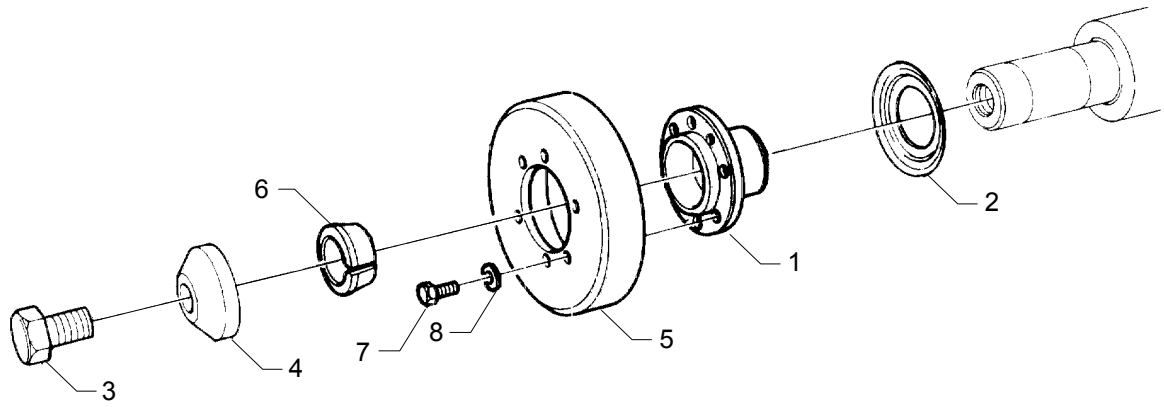
6
2
1
3
4
7
8
5

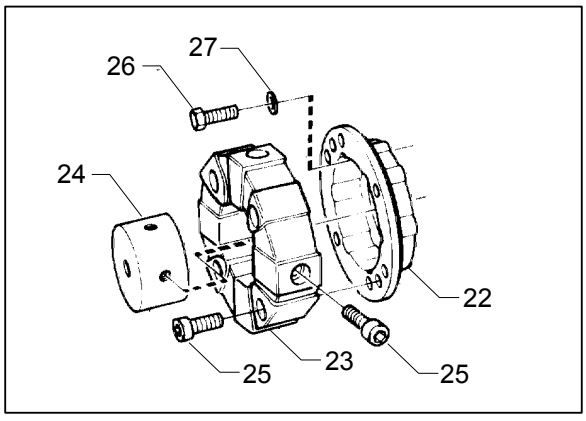
27
26
24
22
25
23
25

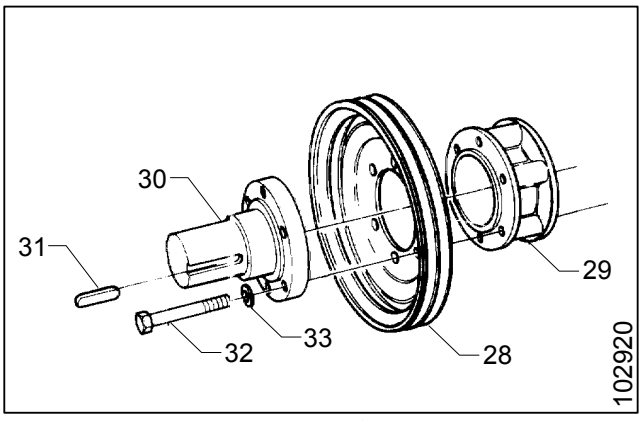
30
31
29
32
33
28

102920

Amortecedor de vibrações

Amortiguador de vibraciones

1-10

Fig.	Part No		Dimension/Type/Notes	Qty	Description	
1	355 480		.....	1	Cubo	Cubo .....
	361 479		**111)**	1	Cubo	Cubo .....
	1 347 585		**111)** 1000 Nm	1	Cubo	Cubo .....
2	348 551		.....	1	Defletor de óleo	Deflector de aceite.....
3	361 623		.....	1	Parafuso	Tornillo.....
4	348 632		.....	1	Arruela	Arandela .....
5	1 373 127		.....	1	Amortecedor de vibrações.	Amortiguador de vibraciones
	1 374 352		1000 Nm	1	Amortecedor de vibrações.	Amortiguador de vibraciones
6	329 636		.....	1	Cone	Anillo cónico.....
					para cubo: 355480	para cubo: 355 480
7	394 588		M12x35	6	Parafuso sextavado.....	Tornillo hexagonal .....
8	807 311		13x24	6	Arruela	Arandela .....
			.....			
9	1 380 166		2-grove XPA, Ø260.....	1	Polia.....	Polea.....
					De 2 vias	2 canales
	1 388 831		(131754) 2-grooves XPA, Ø192	1	Polia.....	Polea.....
					De 2 vias	2 canales
	1 380 025		3-grove XPA, Ø260.....	1	Polia.....	Polea.....
					De 3 vias	3 canales
10	1 347 582		**116)**	1	Peça intermédia.....	Pieza intermedia .....
	357 239		**700)**	1	Peça intermédia.....	Pieza intermedia .....
11	348 796		alt for pulley: Ø260 mm.....	1	Arruela	Arandela .....
12	394 589		M12x40	6	Parafuso sextavado.....	Tornillo hexagonal .....
					sem junta de encaixe	sin junta de encaje
	394 620		**116)** M12x100.....	6	Parafuso sextavado.....	Tornillo hexagonal .....
					para parte intermediária	para junta de encaje
	394 615		M12x65	6	Parafuso sextavado.....	Tornillo hexagonal .....
					para parte intermediária e ventilador	para junta de encaje y ventilador
	394 618		M12x80	6	Parafuso sextavado.....	Tornillo hexagonal .....
					para duas polias	para dos poleas
13	807 311		13x24	6	Arruela	Arandela .....
					para polia: 131754	para polea: 131 754
			.....			
14	1 380 166		2-grove XPA, Ø260.....	1	Polia.....	Polea.....
					De 2 vias	2 canales
	1 388 831		(131754) 2-grooves XPA, Ø192	1	Polia.....	Polea.....
					De 2 vias	2 canales
15	1 347 582		.....	1	Peça intermédia.....	Pieza intermedia .....
16	358 320		.....	1	Acionador	Brida .....
	358 321		assy, repl, nss, 400 Nm	1	Conexão de borracha	Acoplamiento de goma.....
	358 322		assy, 635 Nm repl, nss, 635Nm.....	1	Conexão de borracha	Acoplamiento de goma.....
17	369 736		400 Nm	1	•Amortecedor de vibrações	•Aislante de vibraciones ...
	369 738		635 Nm, 635Nm.....	1	•Amortecedor de vibrações	•Aislante de vibraciones ...
18	369 737		400 Nm	1	•Cubo.....	•Cubo.....
	369 739		635 Nm, 635Nm.....	1	•Cubo.....	•Cubo.....
19	381 214		M16x50	8	•Parafuso.....	•Tornillo.....
20	394 620		M12x100	6	Parafuso sextavado.....	Tornillo hexagonal .....
21	807 311		13x24	6	Arruela	Arandela .....
			.....			
22	358 320		.....	1	Acionador	Brida .....
	358 321		assy, repl, nss, 400 Nm	1	Conexão de borracha	Acoplamiento de goma.....

111. **pt:** Com perfil poligonal. **es:** Con perfil poligonal.
116. **pt:** Quando não há ventilador. **es:** Cuando no hay ventilador.
700. **pt:** Com ventoínha movida por correia. **es:** Con ventilador accionado por correa.

All rights reserved, Scania CV AB, Sweden

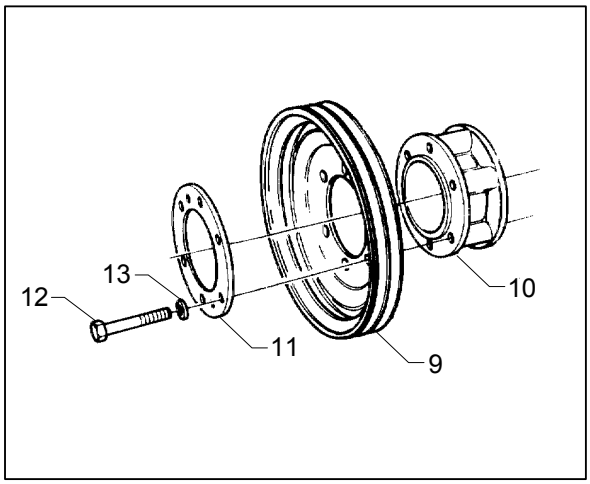
12
13
11
9
10

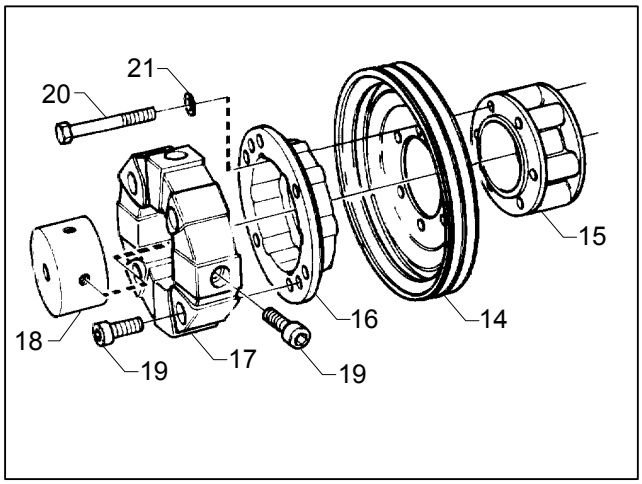
21
20
15
18
19
17
19
16
14

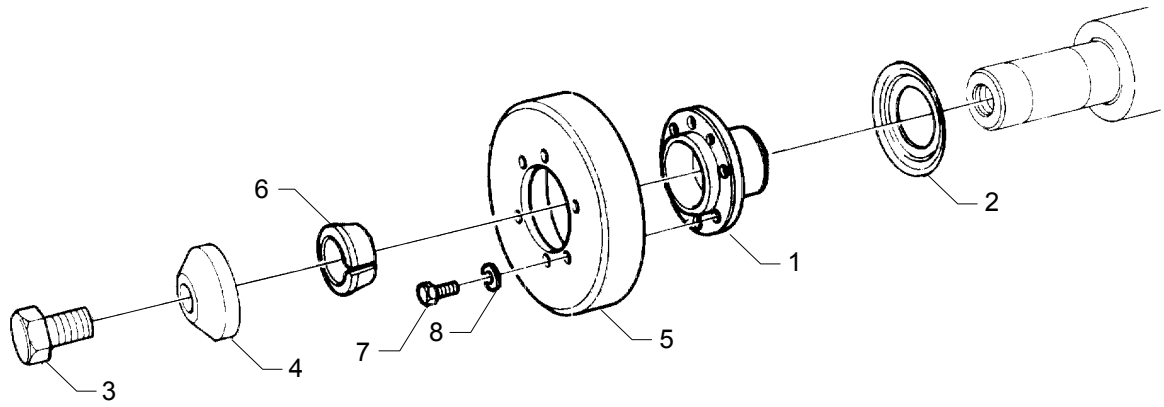
6
2
1
3
4
7
8
5

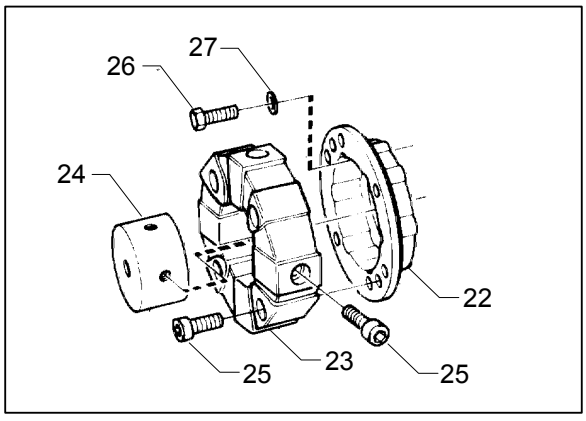
27
26
24
22
25
23
25

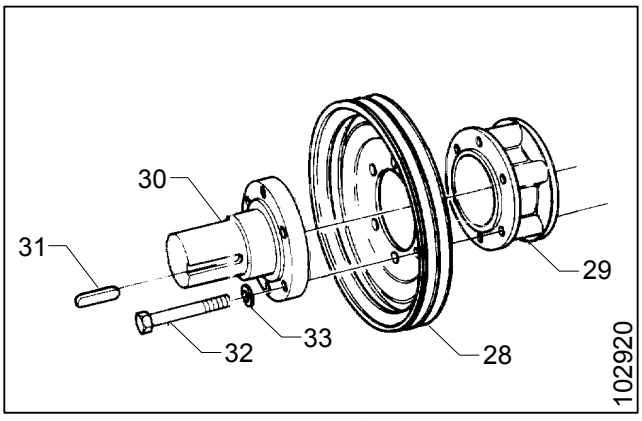
30
31
29
32
33
28

102920

Amortecedor de vibrações

Amortiguador de vibraciones

1-10

Fig.	Part No		Dimension/Type/Notes	Qty	Description	
	358 322		assy, 635 Nm repl, nss, 635Nm	1	Conexão de borracha	Acoplamiento de goma
23	369 736		400 Nm	1	•Amortecedor de vibrações	•Aislante de vibraciones
	369 738		635 Nm 635Nm	1	•Amortecedor de vibrações	•Aislante de vibraciones
24	369 737		400 Nm	1	•Cubo	•Cubo
	369 739		635 Nm 635Nm	1	•Cubo	•Cubo
25	381 214		M16x50	8	•Parafuso	•Tornillo
26	394 589		M12x40	6	Parafuso sextavado	Tornillo hexagonal
27	807 311		13x24	6	Arruela	Arandela
28	1 380 166		2-grove XPA, Ø260	1	Polia De 2 vias	Polea 2 canales
	1 347 586		2-grove XPA, Ø260	1	Polia De 2 vias	Polea 2 canales
	1 388 831		(131754) 2-grooves XPA, Ø192	1	Polia De 2 vias	Polea 2 canales
29	1 347 582			1	Peça intermédia	Pieza intermedia
30	1 347 584			1	Eixo	Eje
31	330 516			1	Chaveta	Chaveta
32	394 620		635 Nm, M12x100	6	Parafuso sextavado	Tornillo hexagonal
	394 620		1000 Nm, M12x100	10	Parafuso sextavado	Tornillo hexagonal
33	807 311		635 Nm, 13x24	6	Arruela	Arandela
	807 327		1000 Nm, 13x24	10	Arruela	Arandela

All rights reserved, Scania CV AB, Sweden

Distribuição
Distribución

1-15

Contents

01-D06 Distribuição 01-15:003

Innehåll

01-D06 Distribución 01-15:003

Inhalt

01-D06 ..... 01-15:003

Table de matières

01-D06 ..... 01-15:003

Contenido

01-D06 ..... 01-15:003

All rights reserved, Scania CV AB, Sweden

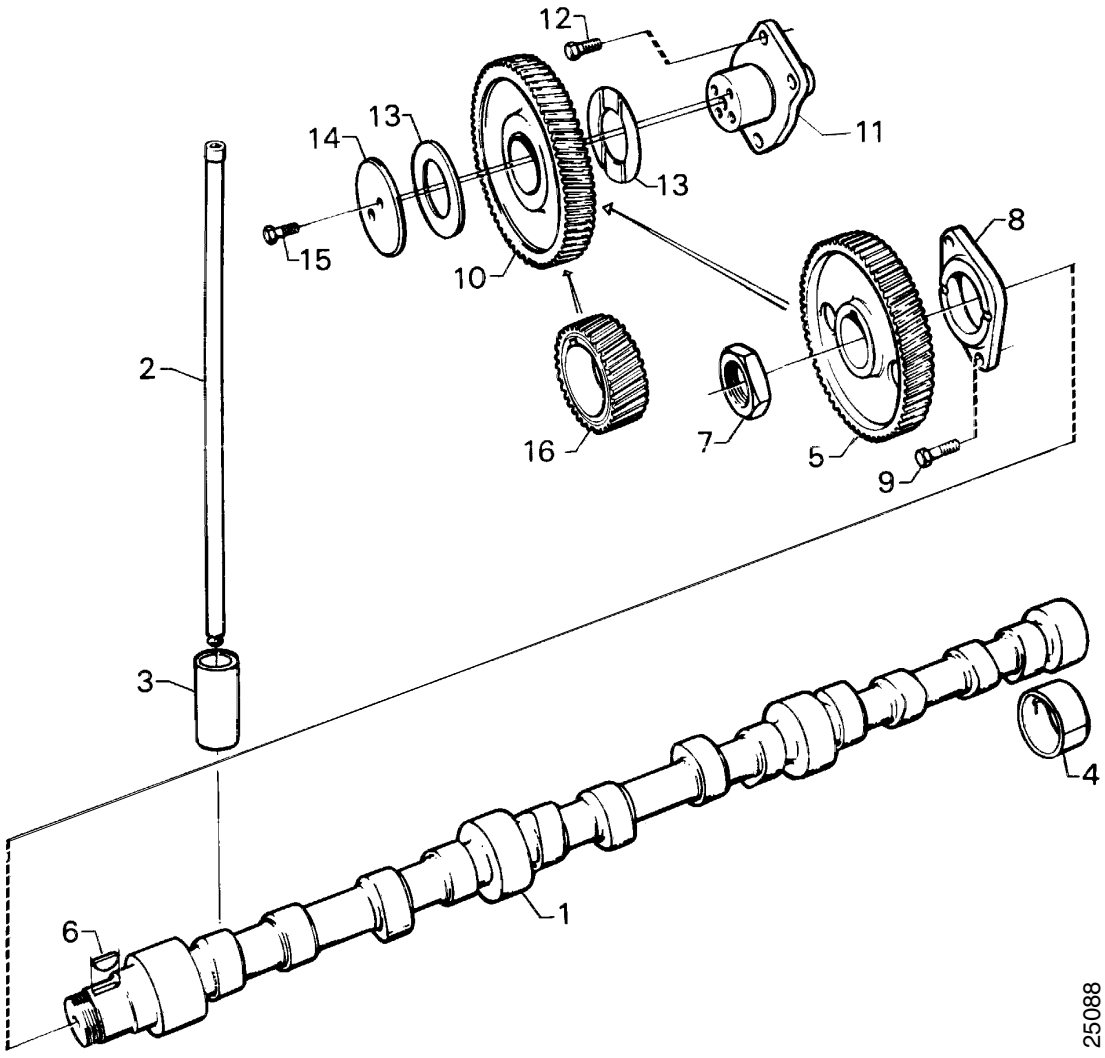
12
11
14
13
13
15
10
8
2
16
7
5
9
3
4
6
1
25088

Distribuição
Distribución

1-15

Fig.	Part No		Dimension/Type/Notes	Quantity A	B	C	D	Description	
1	325 646		.....	1				árvore de comando	árbol de levas .....
2	1 422 308		(271676)	12				Haste de pressão	Varilla de empuje .....
3	1 116 635		.....	12				Tucho	Taqué .....
4			see 01-B14, 1-05; 1	4				Bucha	Casquillo .....
5	261 187		.....	1				Engrenagem árvore de comando	Piñón del árbol de levas
6	800 702		8x10.5	1				Chaveta	Chaveta .....
7	363 727		.....	1				Porca	Tuerca .....
8	291 273		.....	1				Flange-guia	Brida guía .....
9	814 821		M10x25	2				Parafuso sextavado.....	Tornillo hexagonal .....
10	271 489		.....	1				Engrenagem intermediária	Piñón intermedio .....
11	1 308 724		.....	1				Ponta de eixo	Muñón de eje .....
12	1 120 281		M10x25	4				Parafuso sextavado.....	Tornillo Allen .....
13	311 443		.....	2				Mancal axial	Cojinete de empuje .....
14	322 289		.....	1				Arruela	Arandela .....
15	218 182		M8x22	4				Parafuso sextavado.....	Tornillo hexagonal .....
16			see 01-C16, 1-10; 1	1				Engrenagem árvore manivelas	Piñón del cigüeñal .....

All rights reserved, Scania CV AB, Sweden

Sistema de lubrificação

Sistema de lubricación

1-20

Contents

01-D12	Bomba de óleo	01-20:005
01-D14	Válvula redutora de pressão	01-20:007
01-D16	Filtro de óleo	01-20:009
01-D18	Radiador de óleo	01-20:011
01-D20	Vareta de nível	01-20:013
01-D22	Vareta de nível LH	01-20:015
01-D24	Vareta de nível DS11 95 A46S	01-20:017
01-E02	Bocal para óleo, bloco do motor	01-20:019
01-E04	Bocal para óleo, carcaça da distribuição	01-20:021
01-E06	Vazamento do óleo, bomba	01-20:023
01-E08	Vazamento do óleo, torneira	01-20:025
01-E10	Sensor da pressão do óleo, monitor da pressão do óleo	01-20:027
01-E12	Lubrificação, turbocompressor, turbo lateral	01-20:029
01-E14	Lubrificação, turbocompressor, turbo montado no topo DS/DSI11	01-20:031
01-E16	DS11 95 A46S	01-20:033
01-E18	DS/DSI11	01-20:035

Innehåll

01-D12	Bomba de aceite	01-20:005
01-D14	Válvula reductora de presión	01-20:007
01-D16	Purificador de aceite	01-20:009
01-D18	Enfriador de aceite	01-20:011
01-D20	Varilla de nivel	01-20:013
01-D22	Varilla de nivel LH	01-20:015
01-D24	Varilla de nivel DS11 95 A46S	01-20:017
01-E02	Llenado del aceite, bloque motor	01-20:019
01-E04	Llenado del aceite, carcasa de la distribución	01-20:021
01-E06	Vaciado de aceite, bomba	01-20:023
01-E08	Vaciado de aceite, llave	01-20:025
01-E10	Presostato de aceite, monitor presión aceite	01-20:027
01-E12	Lubricación, turbocompresor, turbo en montaje lateral	01-20:029
01-E14	Lubricación, turbocompresor, turbocompresor montado en alto DS/DSI11	01-20:031
01-E16	DS11 95 A46S	01-20:033
01-E18	DS/DSI11	01-20:035

All rights reserved, Scania CV AB, Sweden

Sistema de lubrificação

Sistema de lubricación

1-20

Inhalt

01-D12 ..... 01-20:005
01-D14 ..... 01-20:007
01-D16 ..... 01-20:009
01-D18 ..... 01-20:011
01-D20 ..... 01-20:013

01-D22 LH 01-20:015

01-D24 DS11 95 A46S 01-20:017
01-E02 ..... 01-20:019
01-E04 ..... 01-20:021
01-E06 ..... 01-20:023
01-E08 ..... 01-20:025
01-E10 ..... 01-20:027
01-E12 ..... 01-20:029

01-E14 DS/DSI11 ..... 01-20:031
01-E16 DS11 95 A46S 01-20:033
01-E18 DS/DSI11 ..... 01-20:035

Table de matières

01-D12 ..... 01-20:005
01-D14 ..... 01-20:007
01-D16 ..... 01-20:009
01-D18 ..... 01-20:011
01-D20 ..... 01-20:013

01-D22 LH 01-20:015

01-D24 DS11 95 A46S 01-20:017
01-E02 ..... 01-20:019
01-E04 ..... 01-20:021
01-E06 ..... 01-20:023
01-E08 ..... 01-20:025
01-E10 ..... 01-20:027
01-E12 ..... 01-20:029

01-E14 DS/DSI11 ..... 01-20:031
01-E16 DS11 95 A46S 01-20:033
01-E18 DS/DSI11 ..... 01-20:035

All rights reserved, Scania CV AB, Sweden

Sistema de lubrificação

Sistema de lubricación

1-20

Contenido

01-D12		01-20:005
01-D14		01-20:007
01-D16		01-20:009
01-D18		01-20:011
01-D20		01-20:013
01-D22	LH	01-20:015
01-D24	DS11 95 A46S	01-20:017
01-E02		01-20:019
01-E04		01-20:021
01-E06		01-20:023
01-E08		01-20:025
01-E10		01-20:027
01-E12		01-20:029
01-E14	DS/DSI11	01-20:031
01-E16	DS11 95 A46S	01-20:033
01-E18	DS/DSI11	01-20:035

All rights reserved, Scania CV AB, Sweden

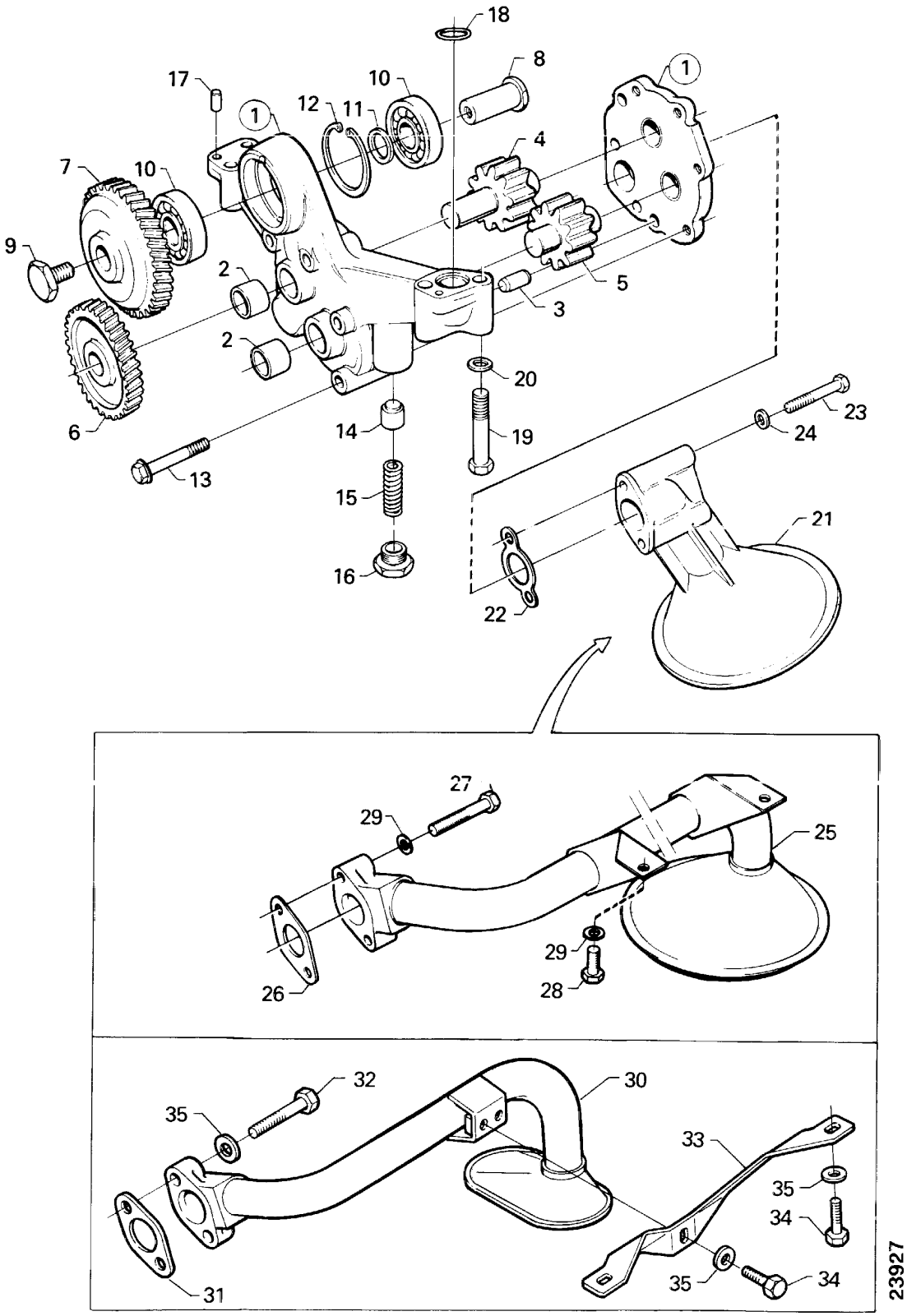
18
8
17
10
1
12
11
4
7
10
9
2
5
3
2
20
6
14
19
23
24
13
15
21
16
22
27
29
25
29
26
28
32
30
35
33
35
34
31
35
34
23927

Bomba de óleo

Bomba de aceite

1-20

Fig.	Part No		Dimension/Type/Notes	Quantity A	B	C	D	Description	
	1 369 981	◣	assy	1				Bomba de óleo	Bomba de aceite
	570 176		assy, Exchange unit	1				Bomba de óleo	Bomba de aceite
1			nss	1				•Carcaça da bomba de óleo	•Carcasa de la bomba de aceite
2	139 110			4				••Bucha	••Casquillo
3	803 515		12x30	2				•Pino	•Pasador
4	1 369 984			1				•Engrenagem motriz	•Piñón conductor de la bomba
5	1 369 985			1				•Engrenagem acionada	•Piñón conducido de la bomba
6	1 313 878			1				•Engrenagem da bomba	•Piñón de la bomba de aceite
7	154 621			1				•Engrenagem da bomba	•Piñón de la bomba de aceite
8	154 622			1				•Eixo	•Eje
9	154 623			1				•Parafuso	•Tornillo
10	288 767			2				•Rolamento de esferas	•Cojinete de bolas
11	154 624			1				•Anel espaçador	•Anillo separador
12	804 831		52	1				•Anel-trava	•Retén
13	812 529		M8x80	4				•Parafuso flangeado	•Tornillo de brida
14	301 476			1				•êmbolo de válvula	•Piston de válvula
15	297 488			1				•Mola	•Muelle
16	297 484			1				•Bujão	•Tapón roscado
17	803 445		6x16	2				•Pino	•Pasador
18	392 653		22.1x1.6	1				Anel de vedação-O	Junta tórica
19	814 879		M10x65	4				Parafuso sextavado	Tornillo hexagonal
20	807 310		10.5x22	4				Arruela	Arandela
21	1 313 765		**741)**	1				Tubo de sucção	Tubo de succión
22	369 229		**741)**	1				Junta	Junta
23	808 406		**741)** M8x110	2				Parafuso sextavado	Tornillo hexagonal
24	802 998		**741)** 8.4x16x1.6	2				Arruela	Arandela
25	324 731		**742)**	1				Tubo de sucção	Tubo de succión
26	371 488		**742)**	1				Junta	Junta
27	808 401		**742)** M8x70	2				Parafuso sextavado	Tornillo hexagonal
28	808 293		**742)** M8x16	2				Parafuso sextavado	Tornillo hexagonal
29	802 998		**742)** 8.4x16x1.6	4				Arruela	Arandela
30	1 324 478		**309, 742)**	1				Tubo de sucção	Tubo de succión
31	371 488		**309, 742)**	1				Junta	Junta
32	808 401		**309, 742)** M8x70	2				Parafuso sextavado	Tornillo hexagonal
33	1 324 480		**309, 742)**	1				Suporte	Soporte
34	808 293		**309, 742)** M8x16	3				Parafuso sextavado	Tornillo hexagonal
35	802 998		**309, 742)** 8.4x16x1.6	5				Arruela	Arandela

309. **pt:** Para motores com grande inclinação. **es:** Para motores de gran inclinación.
741. **pt:** Cárter do óleo com parte dianteira funda. **es:** Cárter de aceite con sección delantera profunda.
742. **pt:** Cárter do óleo com parte média funda. **es:** Cárter de aceite con sección central profunda.

All rights reserved, Scania CV AB, Sweden

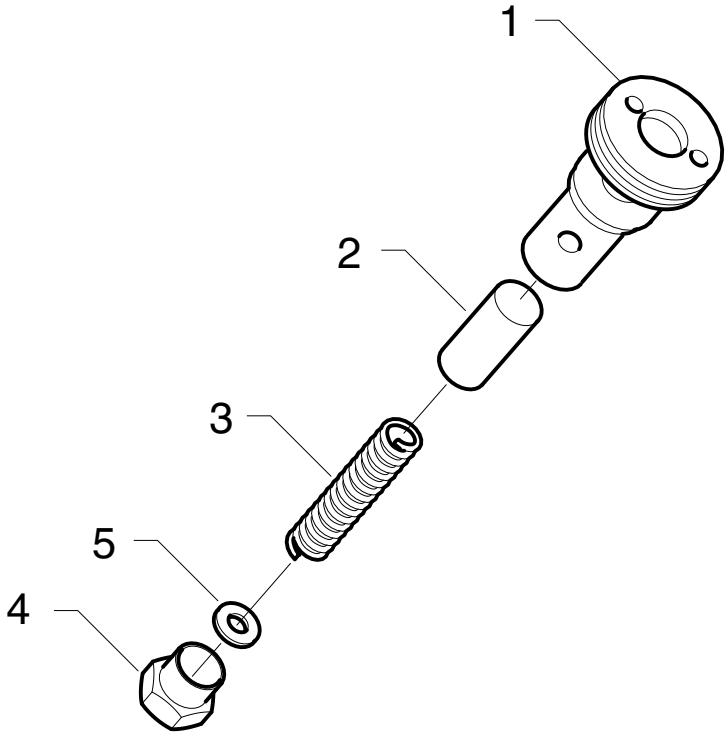

100923

Válvula redutora de pressão

Válvula reductora de presión

1-20

Fig.	Part No		Dimension/Type/Notes	Quantity A	B	C	D	Description	
	1 333 597		assy, M36x1.5	1				Válvula redutora de pressão	Válvula reductora de presión
1			nss	1				•Luva da válvula	•Casquillo de válvula
2	259 102			1				•Pistão	•Pistón
3	1 302 168			1				•Mola	•Muelle
4			nss	1				•Bujão	•Tapón
5	259 104		req	2				•Arruela de ajuste	•Arandela de ajuste

All rights reserved, Scania CV AB, Sweden

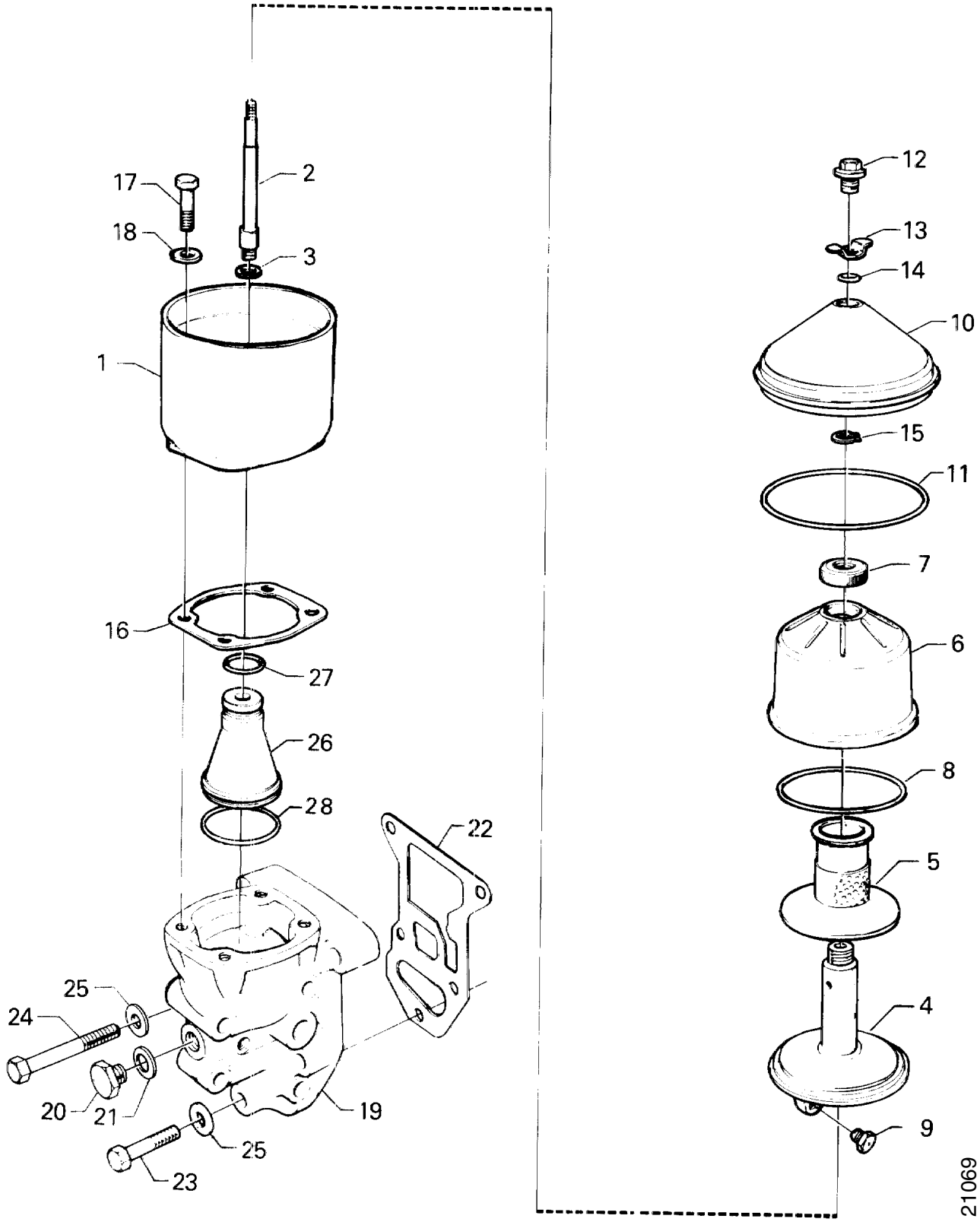
17
18
2
3
1
16
27
26
28
22
25
24
20
21
25
23
19
12
13
14
10
15
11
7
6
8
5
4
9
21069

Filtro de óleo

Purificador de aceite

1-20

Fig.	Part No		Dimension/Type/Notes	Quantity A	B	C	D	Description	
	383 864		assy	1				Filtro de óleo	Purificador de aceite
1	384 370			1				•Carcaça do rotor	•Carcasa del rotor
2	362 257			1				•Eixo	•Eje
3	211 808			1				•Arruela	•Arandela
	384 371		assy,	1				•Conjunto do rotor	•Conjunto del rotor
4	384 372			1				••Rotor	••Rotor
5	290 531			1				••Filtro	••Filtro
6	290 532			1				••Tampa do rotor	••Cubierta del rotor
7	310 976			1				••Porca	••Tuerca
8	372 984	K		1				••Anel de vedação-O	••Junta tórica
9	290 535			2				••Bico	••Boquilla
10	372 980			1				•Tampa	•Tapa
11	372 985	K		1				•Anel de vedação-O	•Junta tórica
12	372 981			1				•Porca autotravante	•Tuerca de seguridad
13	372 982			1				•Arruela	•Arandela
14	372 983	K		1				•Anel de vedação-O	•Junta tórica
15	804 772	K	Ø16	1				•Anel-trava	•Retén
16	1 392 196	K	(1320290*)	1				Junta	Junta
17	814 823		M10x35	4				Parafuso sextavado	Tornillo hexagonal
18	807 310		10.5x22	4				Arruela	Arandela
19	1 321 151			1				Carcaça do ciclone	Carcasa del ciclón
20	812 372		M14x1.5x9	1				Bujão	Tapón roscado
21	303 098			1				Junta	Junta
22	1 384 872	K	(371489)	1				Junta	Junta
23	812 540		M10x45	4				Parafuso flangeado	Tornillo de brida
24	812 549		M10x100	1				Parafuso flangeado	Tornillo de brida
25			not in use					Arruela	Arandela
26	1 302 690			1				Ciclone	Ciclón
27	197 800	K	26.2x3	1				Anel de vedação-O	Junta tórica
28	332 119	K	59.5x3	1				Anel de vedação-O	Junta tórica
	551 421		see 01-I06, 1-99; 7	1				Jogo de juntas filtro de óleo	Juego de juntas purificador de aceite

All rights reserved, Scania CV AB, Sweden

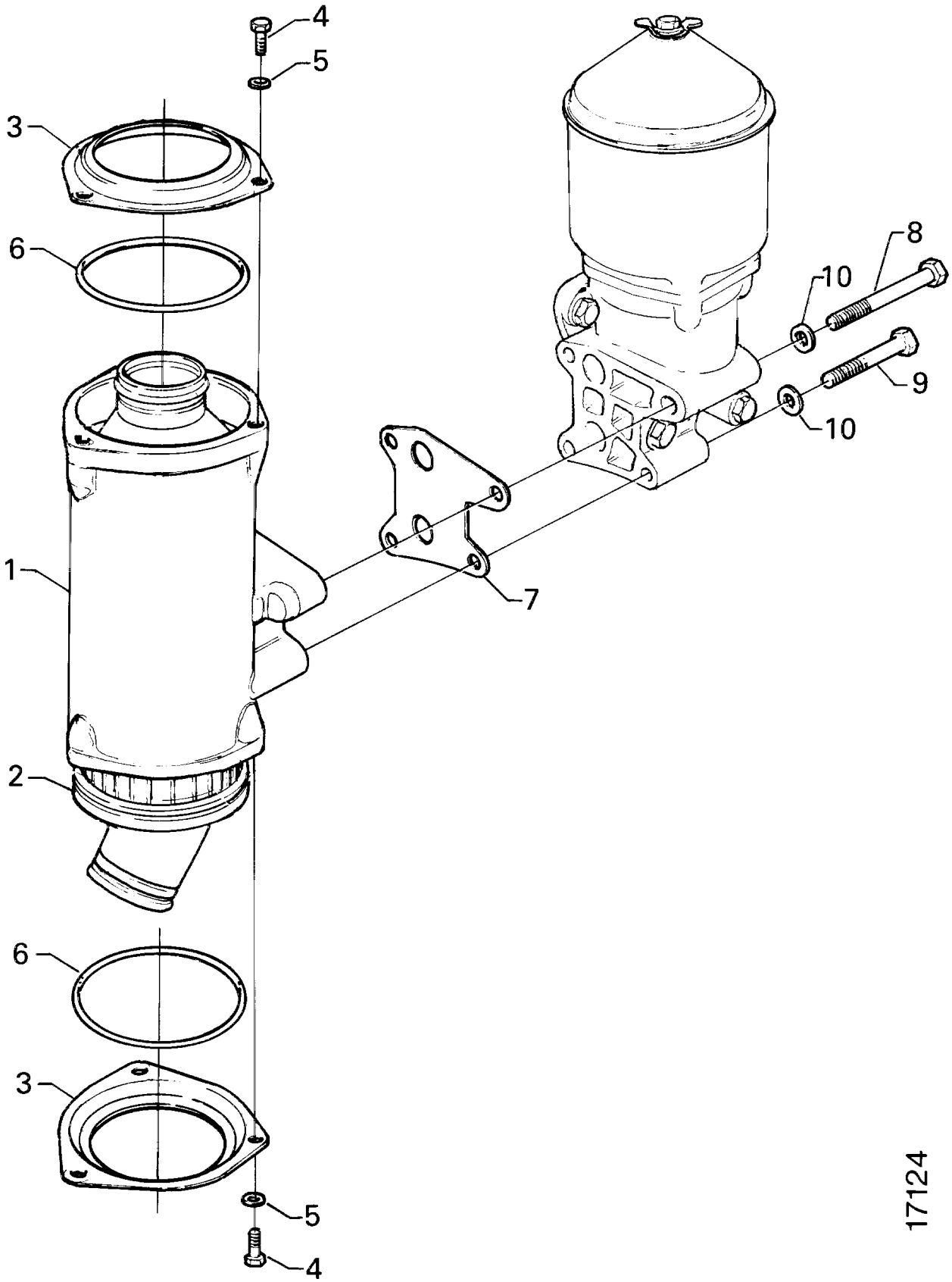
4
5
3
6
8
10
9
10
1
7
2
6
3
5
4
17124

Radiador de óleo

Enfriador de aceite

1-20

Fig.	Part No		Dimension/Type/Notes	Quantity A	B	C	D	Description	
	1 368 736		assy	1				Radiador de óleo	Enfriador de aceite
1	265 795			1				•Carcaça	•Cuerpo
2			nss	1				•Núcleo do radiador	•Elemento enfriador
3	1 370 746		(1361664)	2				•Tampa	•Tapa
4	801 991		M6x16	6				•Parafuso sextavado	•Tornillo hexagonal
5	802 995		6.4x12	6				•Arruela	•Arandela
6	323 451		98.2x3.53	2				•Anel de vedação-O	•Junta tórica
7	1 388 684			1				Junta	Junta
8	814 883		M10x100	2				Parafuso sextavado	Tornillo hexagonal
9	394 603		M10x75	2				Parafuso sextavado	Tornillo hexagonal
10	807 310		10.5x22	4				Arruela	Arandela

All rights reserved, Scania CV AB, Sweden

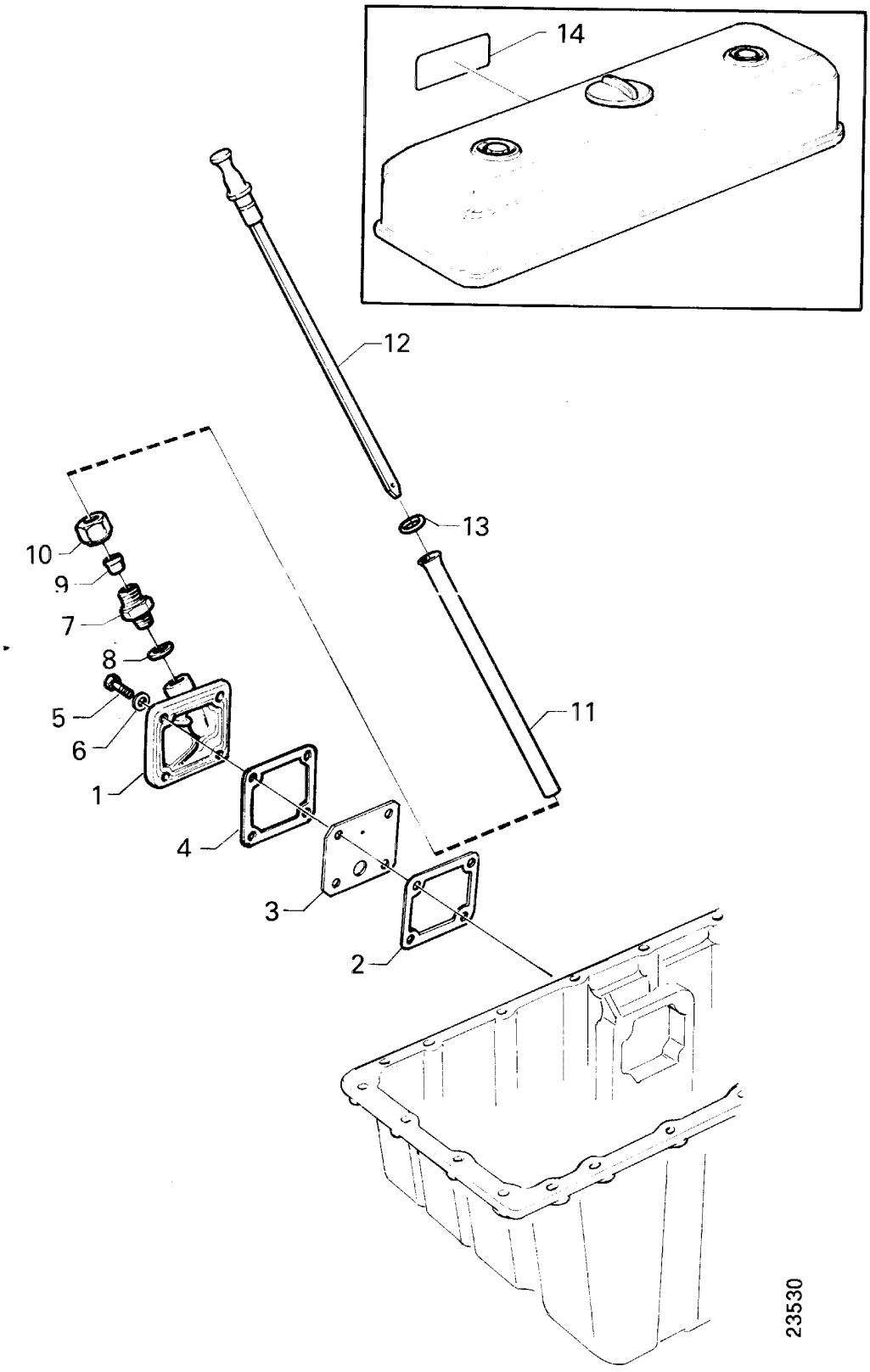
14
12
13
10
9
7
8
5
6
1
4
3
2
11
23530

Vareta de nível
Varilla de nivel

1-20

Fig.	Part No		Dimension/Type/Notes	Quantity A	B	C	D	Description	
1	278 921		.....	1				Tubo flangeado	Tubo con brida .....
2	1 320 292		.....	1				Junta.....	Junta .....
3	330 548		alt	1				Chapa de proteção.....	Chapa protectora .....
								controle do óleo em funcionamentocontrol del aceite durante la operación	
4	1 320 292		alt	1				Junta.....	Junta .....
								controle do óleo em funcionamentocontrol del aceite durante la operación	
5	812 518		**741)** M8x25.....	4				Parafuso flangeado	Tornillo de brida .....
	813 000		**742)** M8x30.....	4				Parafuso auto-roscante	Tornillo fileteador.....
6	362 545		**741)**	4				Arruela.....	Arandela.....
7	176 023		.....	1				União reta.....	Racor recto.....
8	278 134		.....	1				Junta.....	Junta .....
9	813 224		Ø 16	1				Anel de penetração	Anillo de acoplamiento .....
10	814 556		Ø 16	1				Porca de união	Tuerca de unión .....
11	1 309 181		**741)** L=325 mm.....	1				Tubo	Tubo .....
	131 255		**742)** L=194 mm.....	1				Tubo	Tubo .....
12	272 980		**741)** L=407 mm.....	1				Vareta de nível	Varilla de nivel.....
	325 600		**742)** L=313 mm.....	1				Vareta de nível	Varilla de nivel.....
	1 325 312		**309, 742)** L=209 mm.....	1				Vareta de nível	Varilla de nivel.....
13	182 927		9x3	1				Anel de vedação-O.....	Junta tórica.....
			.....						
14	1 382 779		alt	1				Placa de instruções	Placa de información.....
								controle do óleo em funcionamentocontrol del aceite durante la operación	

309. **pt:** Para motores com grande inclinação. **es:** Para motores de gran inclinación.

All rights reserved, Scania CV AB, Sweden

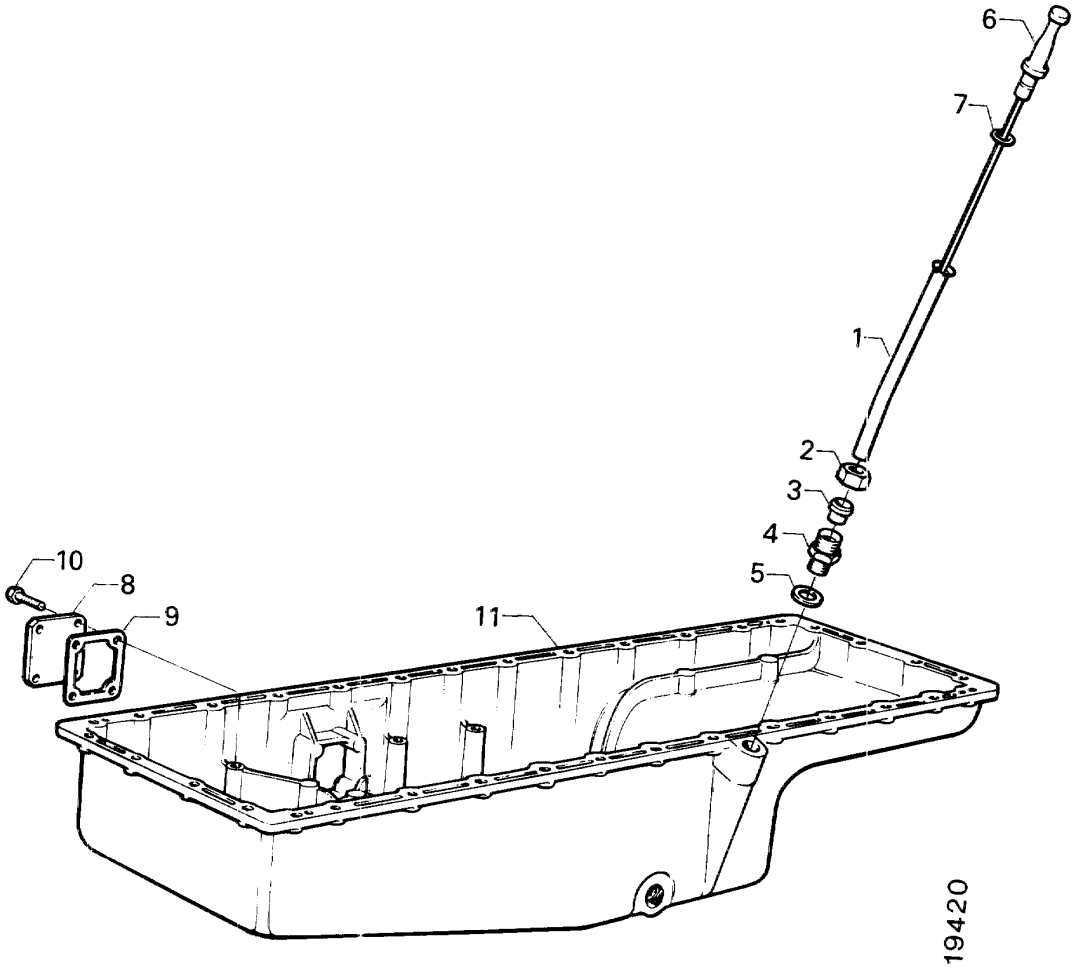
6
7
1
2
3
4
5
10
8
9
11
19420

Vareta de nível

Varilla de nivel

742) LH

1-20

Fig.	Part No		Dimension/Type/Notes	Quantity A	B	C	D	Description	
1	131 255		L=194 mm	1				Tubo	Tubo
2	814 556		Ø 16	1				Porca de união	Tuerca de unión
3	813 224		Ø 16	1				Anel de penetração	Anillo de acoplamiento
4	176 023			1				União reta	Racor recto
5	278 134			1				Junta	Junta
6	272 430		L=290 mm	1				Vareta de nível	Varilla de nivel
7	182 927		9x3	1				Anel de vedação-O	Junta tórica
8	324 737			1				Tampa	Tapa
9	1 320 292			1				Junta	Junta
10	813 000		M8x30	4				Parafuso auto-roscante	Tornillo fileteador
11			see 01-B14, 1-05; 1					Cárter de óleo	Cárter de aceite

742. **pt:** Cárter do óleo com parte média funda. **es:** Cárter de aceite con sección central profunda.

All rights reserved, Scania CV AB, Sweden

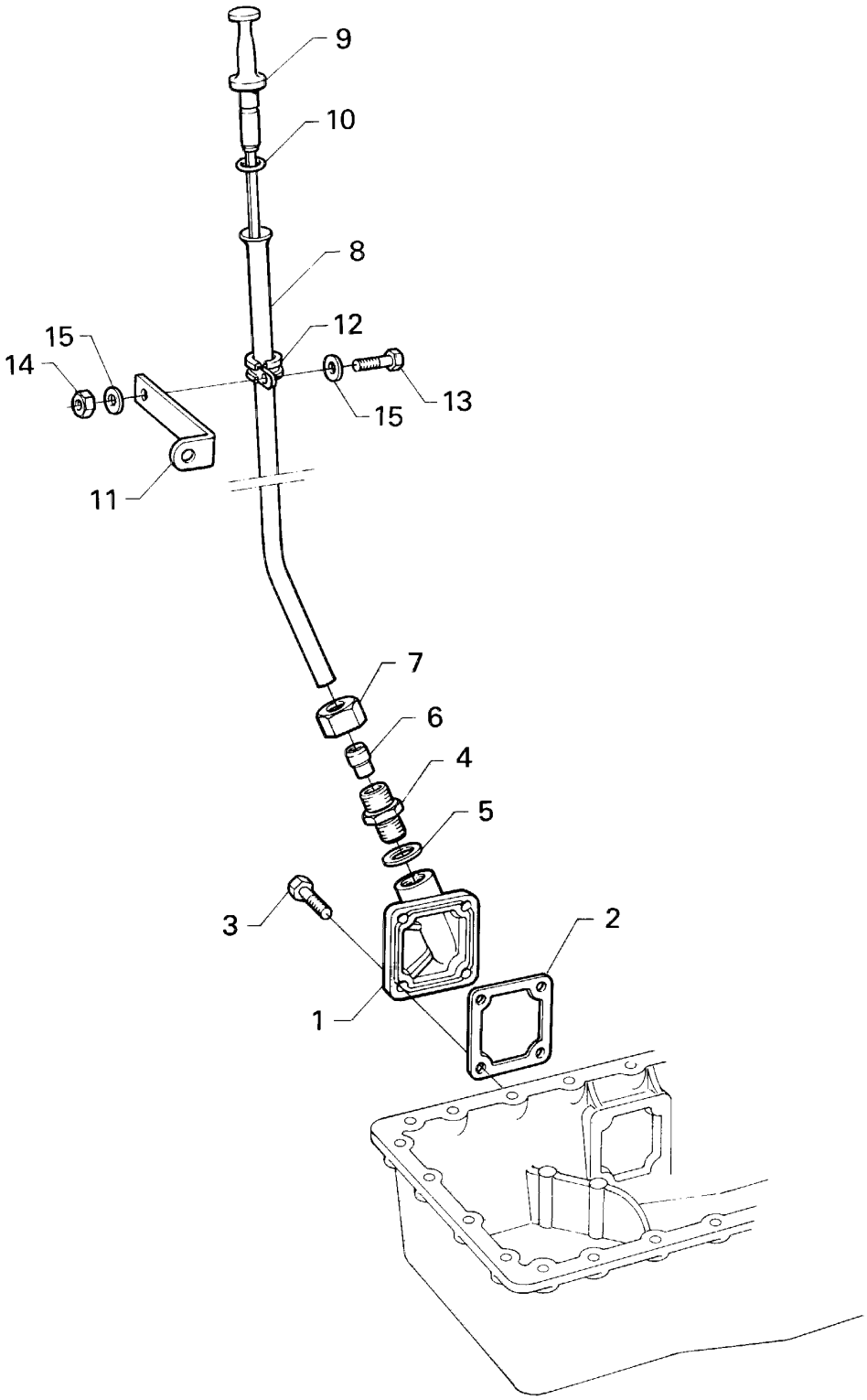
9
10
8
12
15
14
15
13
11
7
6
4
5
3
2
1
24512

Vareta de nível

Varilla de nivel

DS11 95 A46S

1-20

Fig.	Part No		Dimension/Type/Notes	Quantity A	B	C	D	Description	
1	278 921			1				Tubo flangeado	Tubo con brida
2	1 320 292			1				Junta	Junta
3	813 000		M8x30	4				Parafuso auto-roscante	Tornillo fileteador
4	176 023			1				União reta	Racor recto
5	278 134			1				Junta	Junta
6	813 224		Ø 16	1				Anel de penetração	Anillo de acoplamiento
7	814 556		Ø 16	1				Porca de união	Tuerca de unión
8	1 356 109		L=765 mm	1				Tubo	Tubo
9	1 356 110		L=777 mm	1				Vareta de nível	Varilla de nivel
10	182 927		9x3	1				Anel de vedação-O	Junta tórica
11	813 212		130mm	1				Suporte	Soporte
12	813 937		Ø 16	1				Braçadeira	Abrazadera
13	801 991		M6x16	1				Parafuso sextavado	Tornillo hexagonal
14	815 122		M6	1				Porca sextavada	Tuerca hexagonal
15	802 995		6.4x12	2				Arruela	Arandela

All rights reserved, Scania CV AB, Sweden

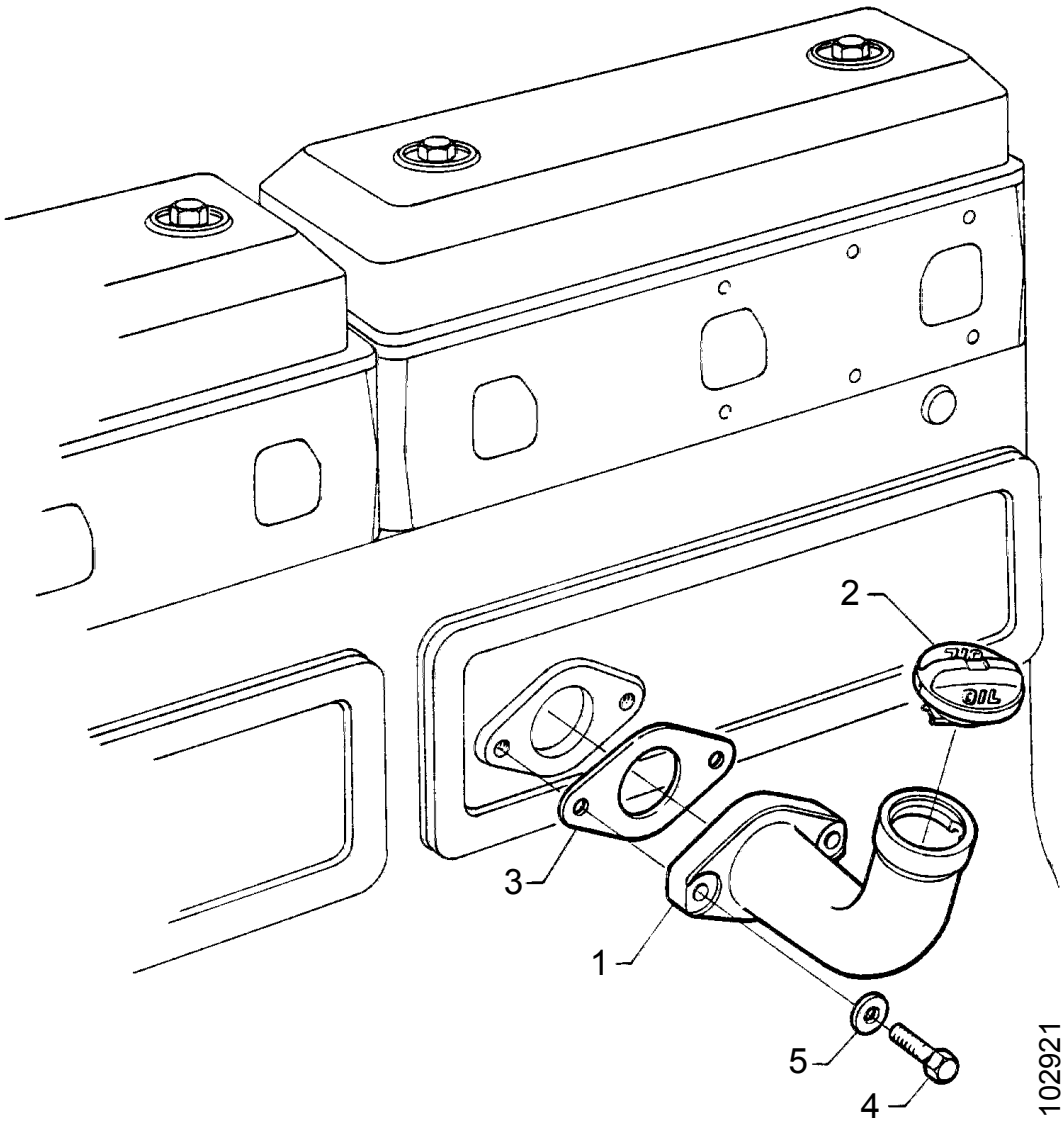
2
OIL
3
1
5
4
102921

Bocal para óleo, bloco do motor

Llenado del aceite, bloque motor

1-20

Fig.	Part No		Dimension/Type/Notes	Quantity A	B	C	D	Description	
1	1 347 098		.....	1				Tubo	Tubo .....
2	931 106		.....	1				Tampa de enchimento.....	Tapón de llenado .....
3	1 384 871		.....	1				Junta.....	Junta .....
4	808 297		M8x30	2				Parafuso sextavado.....	Tornillo hexagonal .....
5	802 998		8.4x16x1.6	2				Arruela.....	Arandela.....

All rights reserved, Scania CV AB, Sweden

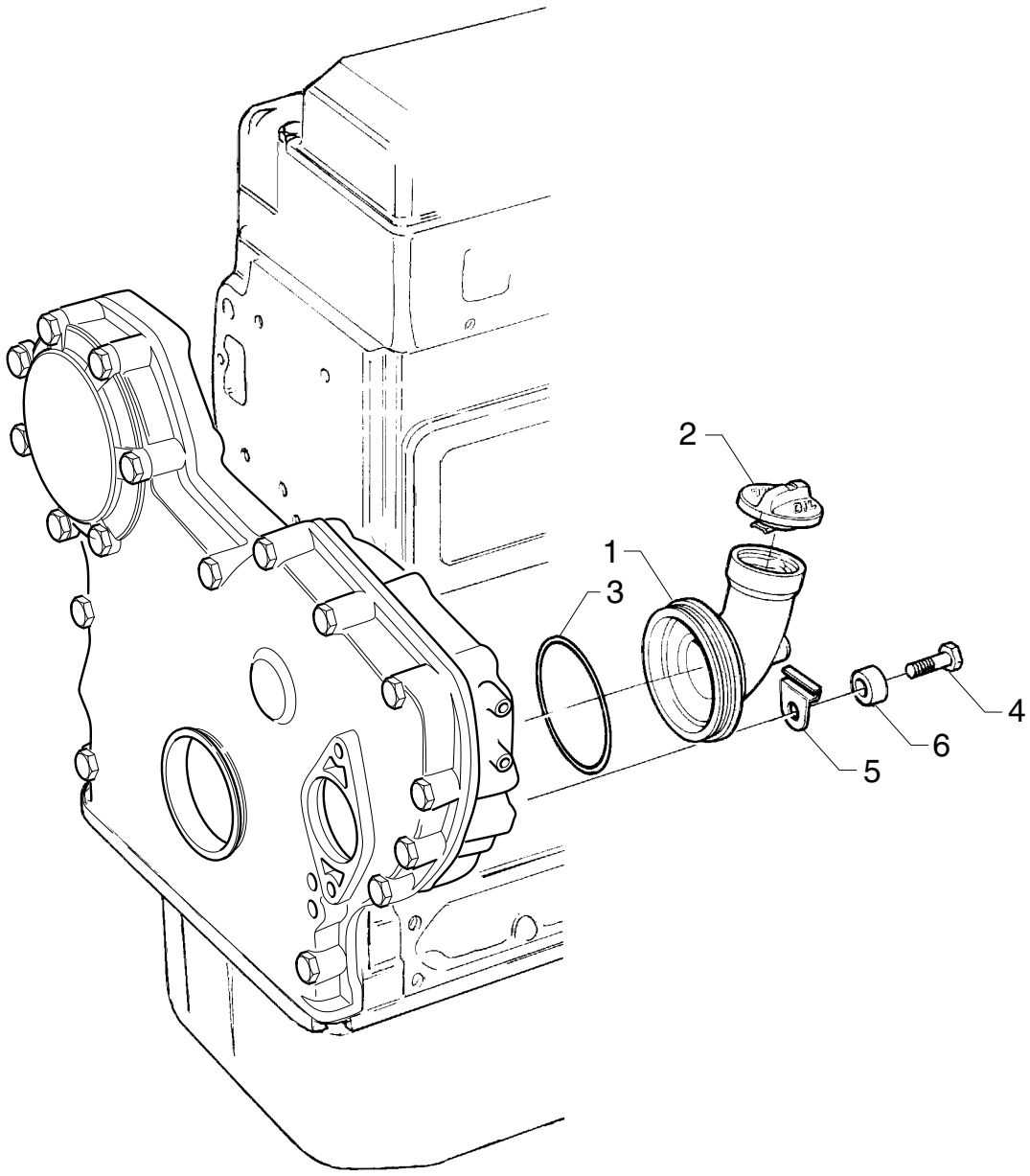

102922

Bocal para óleo, carcaça da distribuição

Llenado del aceite, carcasa de la distribución

1-20

Fig.	Part No		Dimension/Type/Notes	Quantity A	B	C	D	Description	
1	1 338 031		.....	1				Tubo flangeado	Tubo con brida .....
2	931 106		.....	1				Tampa de enchimento.....	Tapón de llenado .....
3	368 033		109.5x3	1				Anel de vedação-O.....	Junta tórica.....
4	814 857		M14x30	3				Parafuso sextavado.....	Tornillo hexagonal.....
5	1 100 522		.....	3				Capa.....	Tapón .....
6	1 334 543		.....	3				Espaçador	Separador .....

All rights reserved, Scania CV AB, Sweden

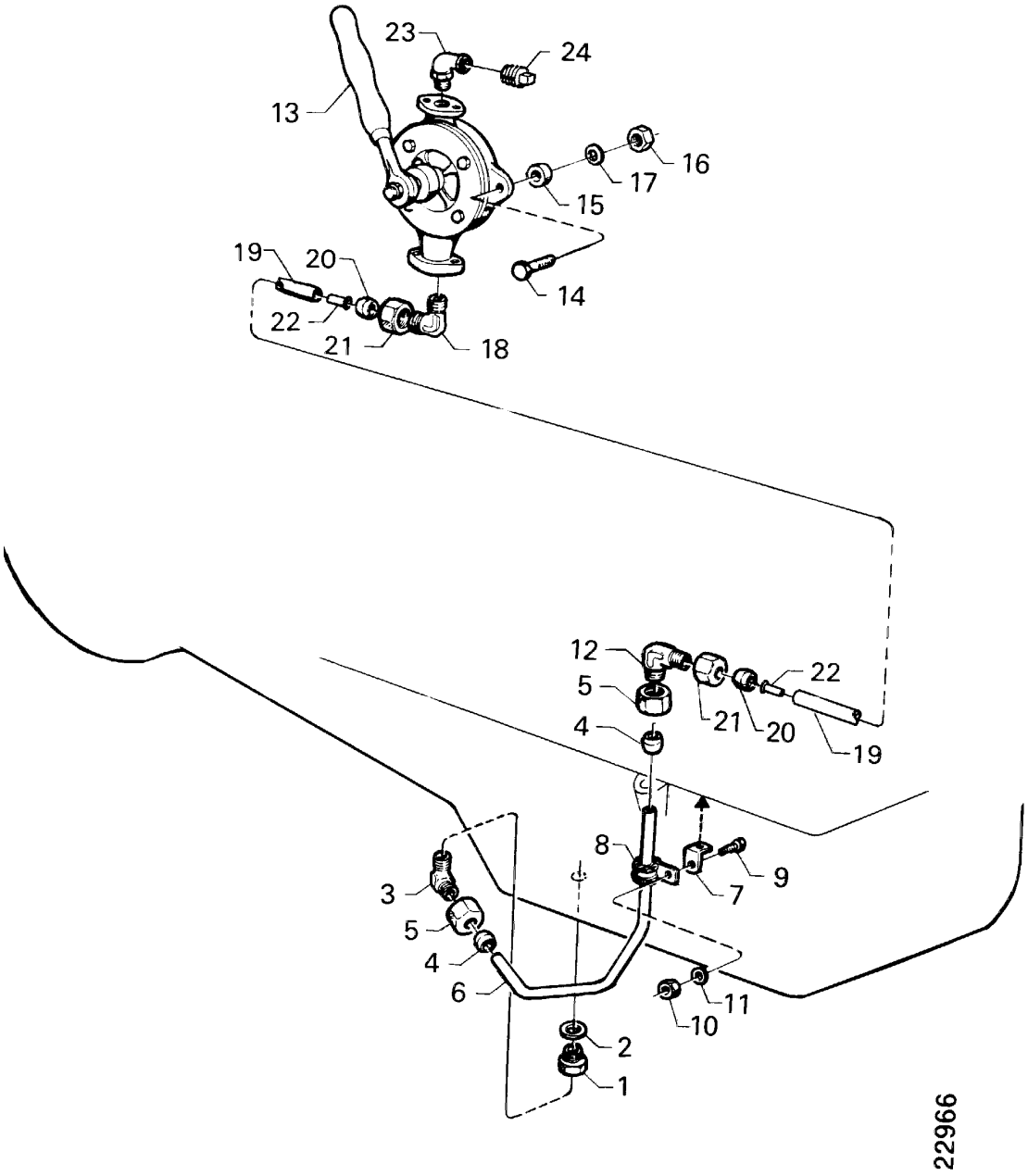
23
24
13
16
17
15
19
20
14
22
21
18
12
22
5
21
20
4
19
8
9
7
3
5
4
6
11
10
2
1
22966

Vazamento do óleo, bomba

Vaciado de aceite, bomba

1-20

Fig.	Part No		Dimension/Type/Notes	Quantity A	B	C	D	Description	
1	333 773			1				União	Racor
2	812 419		24.3x28.9	1				Junta	Junta
3	812 929			1				Cotovelo de união	Racor acodado
4	813 223		Ø 12	2				Anel de penetração	Anillo de acoplamiento
5	814 555		Ø 12	2				Porca de união	Tuerca de unión
6	812 788		m, req 550 mm, Ø 12	1				Tubo	Tubo
7	172 617			1				Suporte	Soporte
8	813 936		Ø12 mm	1				Braçadeira	Abrazadera
9	801 991		M6x16	1				Parafuso sextavado	Tornillo hexagonal
10	815 122		M6	1				Porca sextavada	Tuerca hexagonal
11	802 995		6.4x12	1				Arruela	Arandela
12	1 353 484			1				Cotovelo de união	Racor acodado
13	329 256		assy,	1				Bomba manual	Bomba de mano
14	814 878		M10x60	2				Parafuso sextavado	Tornillo hexagonal
15	361 802		L=29 mm	2				Espaçador	Separador
16	815 124		M10	2				Porca sextavada	Tuerca hexagonal
17	807 310		10.5x22	2				Arruela	Arandela
18	312 833			1				Cotovelo de união	Racor acodado
19	813 869		m, req 1030 mm, Ø 12x1.5	1				Tubo	Tubo
20	813 223		Ø 12	2				Anel de penetração	Anillo de acoplamiento
21	814 555		Ø 12	2				Porca de união	Tuerca de unión
22	812 913		Ø 12	2				Inserto	Anillo de acoplamiento
23	139 812			1				Cotovelo de união	Racor acodado
24	124 446		1/2"-14	1				Bujão	Tapón roscado

All rights reserved, Scania CV AB, Sweden

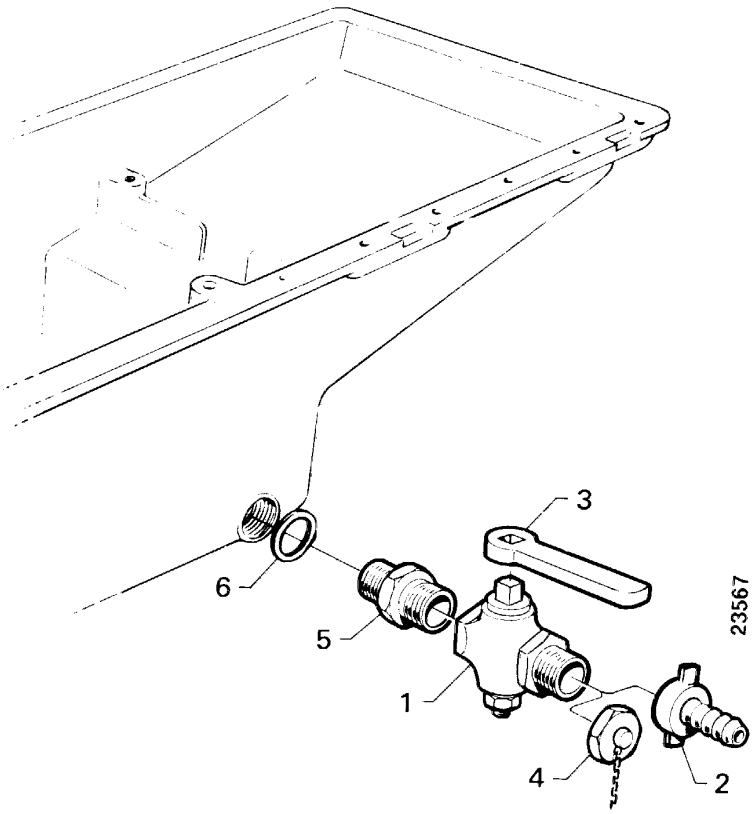
3
6
5
1
4
2
23567

Vazamento do óleo, torneira

Vaciado de aceite, llave

1-20

742)

Fig.	Part No		Dimension/Type/Notes	Quantity A	B	C	D	Description	
1	237 319		.....	1				Torneira	Llave .....
2	237 320		.....	1				Engate de mangueira	Acoplamiento de manguera
3	237 324		.....	1				Alça	Mango .....
4	237 325		.....	1				Tampa	Tapa .....
5	167 368		.....	1				União reta	Racor recto .....
6	1 423 610		(165286)	1				Arruela	Arandela .....

742. **pt:** Cárter do óleo com parte média funda. **es:** Cárter de aceite con sección central profunda.

All rights reserved, Scania CV AB, Sweden

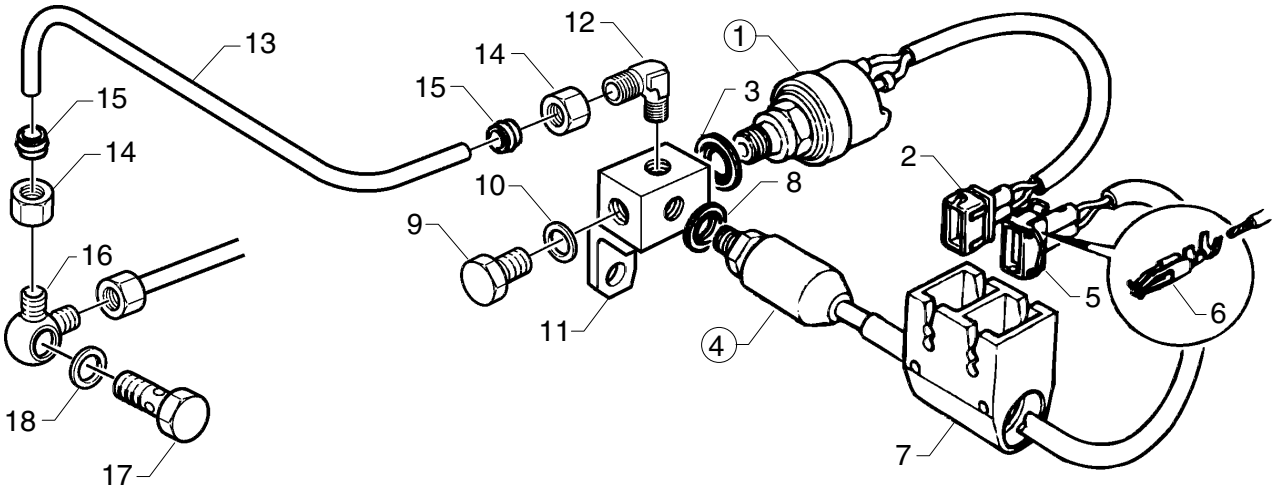

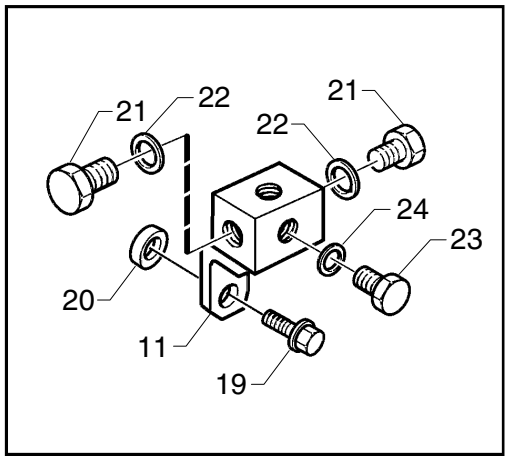

104245

Sensor da pressão do óleo, monitor da pressão do óleo

Presostato de aceite, monitor presión aceite

1-20

Fig.	Part No		Dimension/Type/Notes	Quantity A	B	C	D	Description	
1	1 316 331		EN -6501205 SSS assy	1				Sensor da pressão do óleo	Presostato de aceite
			EN -8700301 SLA						
T68									
2	1 320 611		2-pol	1				•Conector	•Caja de contactos
	1 325 001		(1320617)	1				•Terminal macho plano	•Terminal cable clavija plana
	1 320 618			1				•Vedação	•Retén
1	1 452 862		EN 6501206- SSS assy	1				Sensor da pressão do óleo	Presostato de aceite
			EN 8700302- SLA						
T23									
2	1 342 965			1				•Conector	•Caja de contactos
	1 347 494			1				•Peça de trava (bloqueio)	•Pieza de bloqueo
	1 360 371			4				•Pino retentor	•Casquillo
	1 430 754			1				Conector	Caja de contactos
	1 347 493			1				Peça de trava (bloqueio)	Pieza de bloqueo
	1 360 370			4				Terminal macho redondo	Terminal cable clav redonda
	1 113 006			m				Tubulação de proteção	Manguito contracción caliente
3	1 373 792			1				Vedação	Retén
4	1 316 330		assy	1				Monitor da pressão do óleo	Monitor presión aceite
T69									
5	1 320 610		2-pol	1				•Conector	•Caja de contactos
	1 320 618			1				•Vedação	•Retén
6	1 320 616			1				•Terminal fêmea plano	•Terminal cable manguito plano
7	1 356 760			1				Suporte	Soporte
8	1 373 790			1				Vedação	Retén
9	812 372		M14x1.5x9	1				Bujão	Tapón roscado
10	812 414		14.2x17.9	1				Junta	Junta
11	1 388 734			1				Distribuidor	Conexión al colector
12	813 826			1				Cotovelo de união	Racor acodado
			nsp, assy	1				Tubo	Tubo
13	812 785		req Ø 6x0,8	m				•Tubo	•Tubo
14	814 552		Ø 6	2				•Porca de união	•Tuerca de unión
15	813 220		Ø 6	2				•Anel de penetração	•Anillo de acoplamiento
16	1 375 511			1				União de três vias	Racor tres vías
17	278 082		M10x1	1				Parafuso banjo	Perno-racor
18	812 412		10.2x13.4	2				Junta	Junta
19	812 536		M10x25	1				Parafuso flangeado	Tornillo de brida
20	1 313 577			1				Luva espaçadora	Casquillo separador
21	812 372		M14x1.5x9	2				Bujão	Tapón roscado
22	812 414		14.2x17.9	2				Junta	Junta
23	812 370		M10x1x6	1				Bujão	Tapón roscado
24	812 412		10.2x13.4	1				Junta	Junta

All rights reserved, Scania CV AB, Sweden

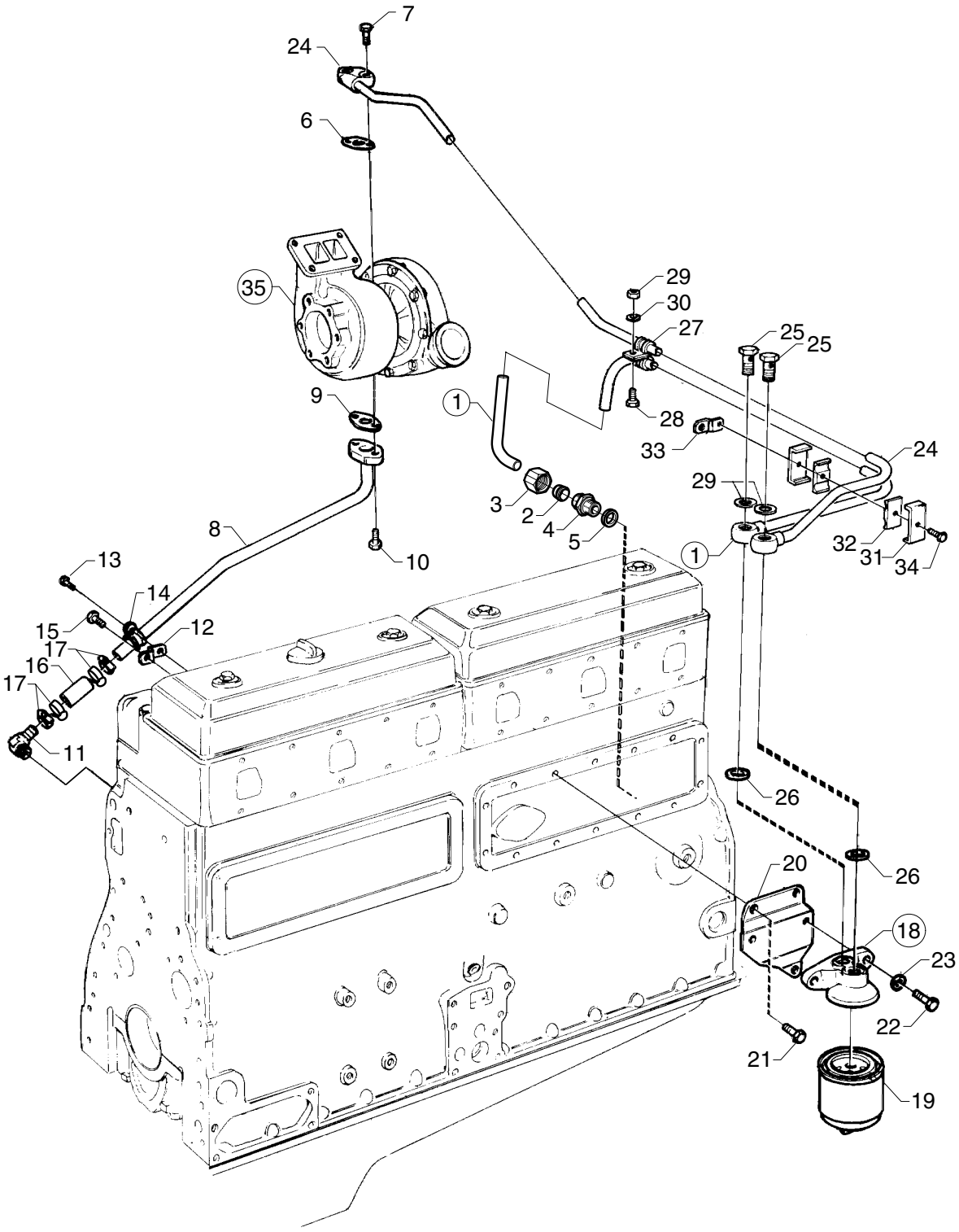
7
24
6
35
9
1
29
30
27
25
25
28
33
24
29
3
2
4
5
8
10
1
32
31
34
13
14
15
12
17
16
17
11
26
20
26
18
23
22
21
19

102923

Lubrificação, turbocompressor, turbo lateral

Lubricación, turbocompresor, turbo en montaje lateral

1-20

Fig.	Part No		Dimension/Type/Notes	Quantity A	B	C	D	Description	
1	1 394 893			1				Tubo de óleo lubrificante bloco - filtro	Tubo de lubricación bloque - filtro
2	813 223		Ø 12	1				•Anel de penetração	•Anillo de acoplamiento
3	814 555		Ø 12	1				•Porca de união	•Tuerca de unión
4	1 362 968		M18	1				União reta	Racor recto
5	812 416		18.2x21.9	1				Junta	Junta
6	1 388 686			1				Junta	Junta
7	809 810		M8x30	2				Parafuso sextavado	Tornillo Allen
8	1 392 492			1				Tubo de retorno do óleo	Tubo de retorno de aceite
9	1 388 687			1				Junta	Junta
10	808 296		M8x25	2				Parafuso	Tornillo
11	367 171			1				Cotovelo de união	Racor acodado
12	387 841			1				Suporte	Soporte
13	801 991		M6x16	1				Parafuso sextavado	Tornillo hexagonal
14	813 939		Ø 22	1				Braçadeira	Abrazadera
15	394 575		M10x16	1				Parafuso sextavado	Tornillo hexagonal
16	1 376 875		L=90 mm	1				Mangueira	Manguera
17	1 393 673			4				Braçadeira	Abrazadera de manguera
18	228 805		assy	1				Cabeçote do filtro	Tapa del filtro
19	173 171			1				•Filtro de óleo	•Filtro de aceite
20	324 813			1				Suporte	Soporte
21	808 297		M8x30	3				Parafuso sextavado	Tornillo hexagonal
22	814 822		M10x30	2				Parafuso sextavado	Tornillo hexagonal
23	807 310		10.5x22	2				Arruela	Arandela
24	1 117 744			1				Tubo de óleo lubrificante filtro - turbo	Tubo de lubricación filtro - turbocompresor
25	1 101 890		M20	2				Parafuso banjo	Perno-racor
26	365 375			4				Junta	Junta
27	813 936		Ø12 mm	2				Braçadeira	Abrazadera
28	801 993		M6x22	1				Parafuso sextavado	Tornillo hexagonal
29	815 122		M6	1				Porca sextavada	Tuerca hexagonal
30	802 995		6.4x12	1				Arruela	Arandela
31	219 721			2				Braçadeira	Abrazadera
32	219 722			2				Amortecedor de vibrações	Bloque elástico
33	1 300 311			1				Suporte	Soporte
34	802 191		M6x30	1				Parafuso	Tornillo
35			see 01-F04, 1-30; 1	1				Turbocompressor	Turbocompresor

All rights reserved, Scania CV AB, Sweden

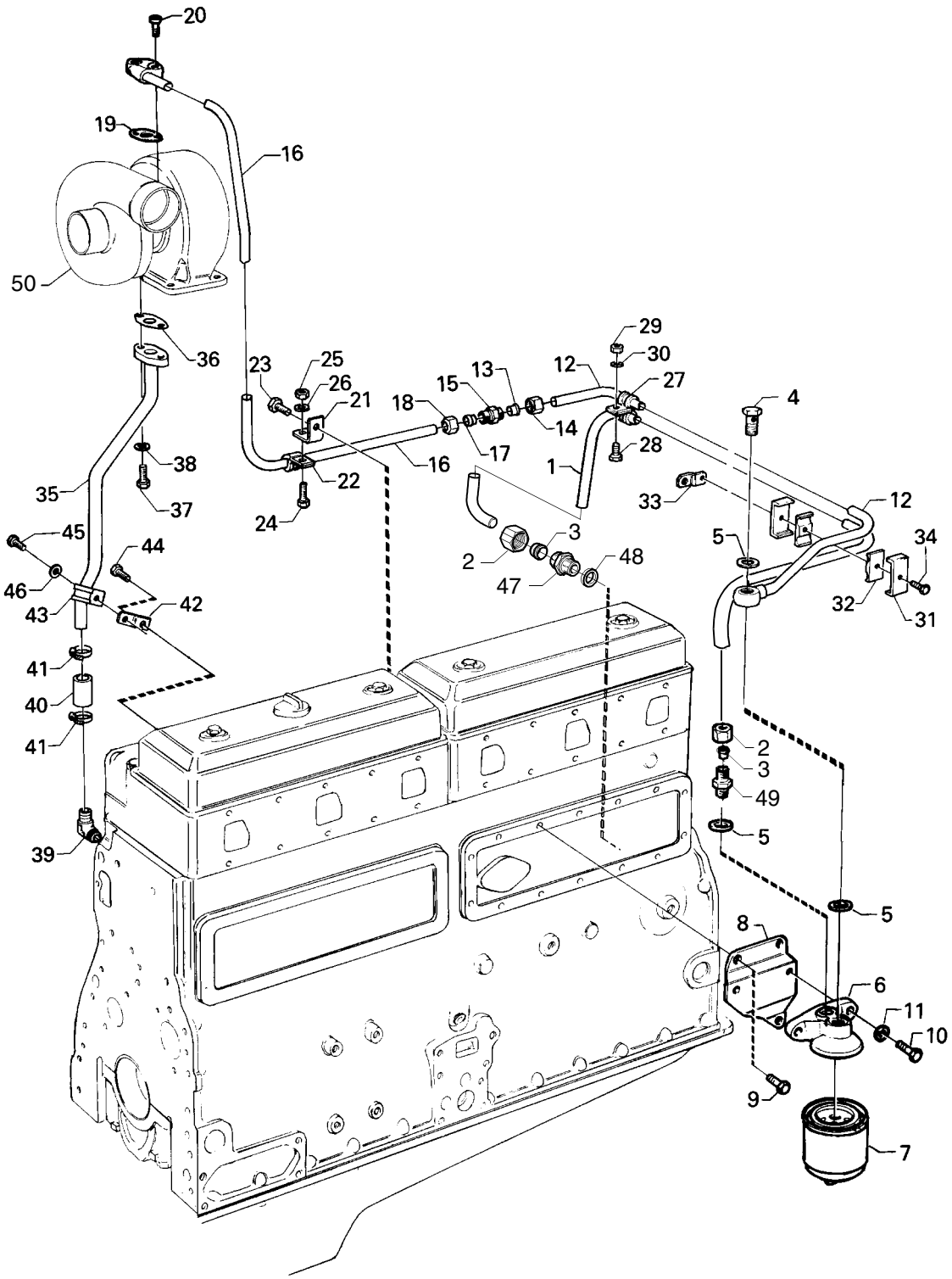
20
19
16
50
36
23
25
26
21
18
15
13
12
29
30
27
4
14
17
16
28
1
38
22
24
37
35
33
12
5
34
45
44
3
2
48
47
46
43
42
32
31
41
40
41
2
3
49
5
39
5
8
6
11
10
9
7

117512

Lubrificação, turbocompressor, turbo montado no topo

Lubricación, turbocompresor, turbocompresor montado en alto

1-20

948) DS/DSI11

Fig.	Part No		Dimension/Type/Notes	Quantity A	B	C	D	Description	
1	1 394 893			1				Tubo de óleo lubrificante	Tubo de lubricación
2	814 555		Ø 12	2				•Porca de união	•Tuerca de unión
3	813 223		Ø 12	2				•Anel de penetração	•Anillo de acoplamiento
4	1 101 890		M20	1				Parafuso banjo	Perno-racor
5	365 735			4				Engrenagem	Engranaje del eje principal
6	228 805		assy	1				Cabeçote do filtro	Tapa del filtro
7	173 171			1				•Filtro de óleo	•Filtro de aceite
8	324 813			1				Suporte	Soporte
9	808 297		M8x30	3				Parafuso sextavado	Tornillo hexagonal
10	814 822		M10x30	2				Parafuso sextavado	Tornillo hexagonal
11	807 310		10.5x22	2				Arruela	Arandela
12	1 304 137			1				Tubo de óleo lubrificante	Tubo de lubricación
13	813 223		Ø 12	1				•Anel de penetração	•Anillo de acoplamiento
14	814 555		Ø 12	1				•Porca de união	•Tuerca de unión
15	812 884		Ø 12	1				União reta	Racor recto
16	1 117 740			1				Tubo de óleo lubrificante	Tubo de lubricación
17	813 223		Ø 12	1				•Anel de penetração	•Anillo de acoplamiento
18	814 555		Ø 12	1				•Porca de união	•Tuerca de unión
19	1 388 686			1				Junta	Junta
20	809 810		M8x30	2				Parafuso sextavado	Tornillo Allen
21	205 728			1				Suporte	Soporte
22	813 936		Ø12 mm	1				Braçadeira	Abrazadera
23	808 293		M8x16	1				Parafuso sextavado	Tornillo hexagonal
24	801 993		M6x22	1				Parafuso sextavado	Tornillo hexagonal
25	815 122		M6	1				Porca sextavada	Tuerca hexagonal
26	802 995		6.4x12	1				Arruela	Arandela
27	813 936		Ø12 mm	2				Braçadeira	Abrazadera
28	801 993		M6x22	1				Parafuso sextavado	Tornillo hexagonal
29	815 122		M6	1				Porca sextavada	Tuerca hexagonal
30	802 995		6.4x12	1				Arruela	Arandela
31	219 721			2				Braçadeira	Abrazadera
32	219 722			2				Amortecedor de vibrações	Bloque elástico
33	1 300 311			1				Suporte	Soporte
34	802 191		M6x30	1				Parafuso	Tornillo
35	1 401 752			1				Tubo de retorno do óleo	Tubo de retorno de aceite
36	1 388 687			1				Junta	Junta
37	808 296		M8x25	2				Parafuso	Tornillo
38	802 998		alt 8.4x16x1.6	2				Arruela	Arandela
39	367 171			1				Cotovelo de união	Racor acodado
40	1 376 875		L=90 mm	1				Mangueira	Manguera
41	1 393 673			4				Braçadeira	Abrazadera de manguera
42	387 841			1				Suporte	Soporte
43	813 939		Ø 22	1				Braçadeira	Abrazadera
44	814 820		M10x20	1				Parafuso sextavado	Tornillo hexagonal
45	801 991		M6x16	1				Parafuso sextavado	Tornillo hexagonal
46	802 995		6.4x12	1				Arruela	Arandela
47	1 362 968		M18	1				União reta	Racor recto
48	812 416		18.2x21.9	1				Junta	Junta
49	1 122 001			1				União reta	Racor recto
50			see 01-F04, 1-30; 1	1				Turbocompressor	Turbocompresor

948. **pt:** Filtro do lado esquerdo. **es:** Filtro en lado izquierdo.

All rights reserved, Scania CV AB, Sweden

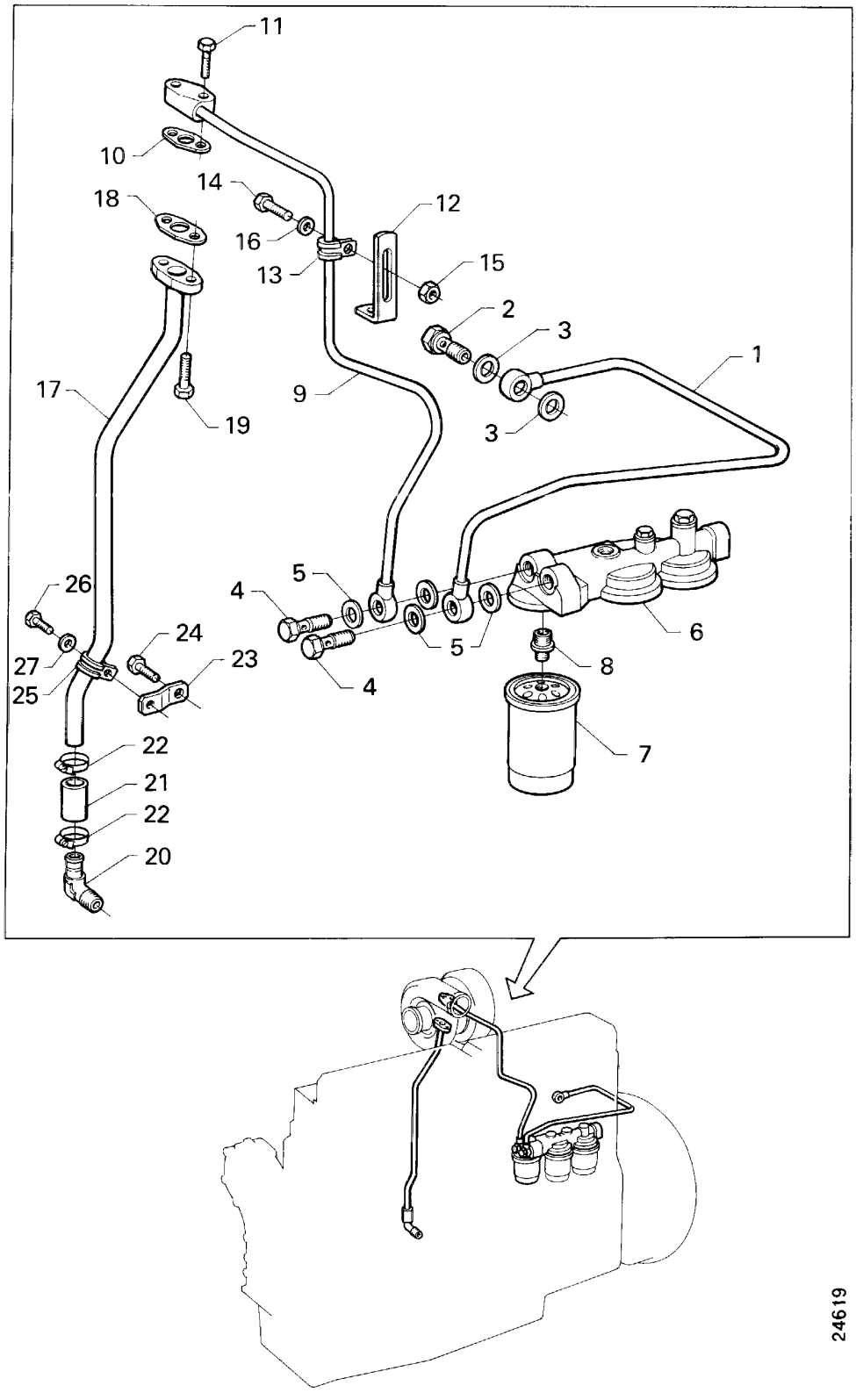
11
10
14
18
16
12
13
15
2
3
1
17
9
19
3
5
4
26
24
27
23
25
5
6
8
4
7
22
21
22
20
24619

Lubrificação, turbocompressor, turbo montado no topo

Lubricación, turbocompresor, turbocompresor montado en alto

1-20

DS11 95 A46S

Fig.	Part No		Dimension/Type/Notes	Quantity A	B	C	D	Description	
1	1 356 105			1				Tubo de óleo lubrificante bloco - filtro	Tubo de lubricación bloque - filtro
2	812 392		M18x1.5	1				Parafuso banjo	Perno-racor
3	812 416		18.2x21.9	2				Junta	Junta
4	812 391		M16x1,5	2				Parafuso banjo	Perno-racor
5	1 471 271			4				Junta	Junta
6			see 02-A04, 3; 1	1				Cabeçote do filtro	Tapa del filtro
7	173 171			1				Filtro de óleo	Filtro de aceite
8	371 459			1				União	Racor
9	1 356 106			1				Tubo de óleo lubrificante filtro - turbo	Tubo de lubricación filtro - turbocompresor
10	1 388 686			1				Junta	Junta
11	809 810		M8x30	2				Parafuso sextavado	Tornillo Allen
12	814 670			1				Suporte	Soporte
13	813 936		Ø12 mm	2				Braçadeira	Abrazadera
14	801 993		M6x22	1				Parafuso sextavado	Tornillo hexagonal
	802 191		M6x30	1				Parafuso	Tornillo
15	815 122		M6	2				Porca sextavada	Tuerca hexagonal
16	802 995		6.4x12	2				Arruela	Arandela
17	1 303 983			1				Tubo de retorno do óleo	Tubo de retorno de aceite
18	1 388 687			1				Junta	Junta
19	808 296		M8x25	2				Parafuso	Tornillo
20	367 171			1				Cotovelo de união	Racor acodado
21	1 376 875		L=90 mm	1				Mangueira	Manguera
22	1 393 673			4				Braçadeira	Abrazadera de manguera
23	387 841			1				Suporte	Soporte
24	814 820		M10x20	1				Parafuso sextavado	Tornillo hexagonal
25	813 939		Ø 22	1				Braçadeira	Abrazadera
26	801 991		M6x16	1				Parafuso sextavado	Tornillo hexagonal
27	802 995		6.4x12	1				Arruela	Arandela

All rights reserved, Scania CV AB, Sweden

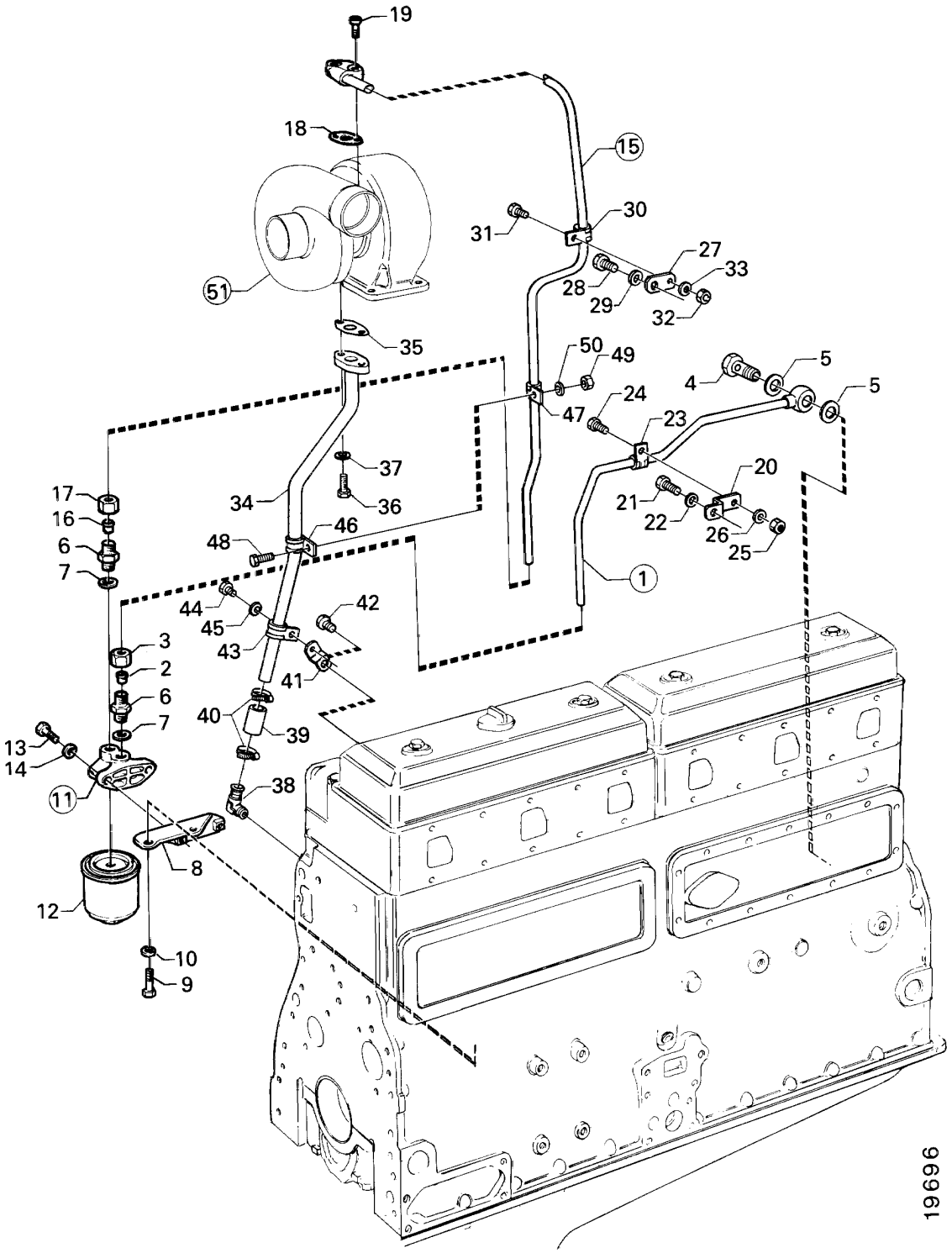
19
18
15
31
30
27
33
28
29
32
51
35
50
49
5
4
5
24
47
23
37
20
17
34
36
21
22
26
25
16
46
48
6
1
7
44
42
45
3
43
41
2
6
40
39
7
13
14
38
11
8
12
10
9
19696

Lubrificação, turbocompressor, turbo montado no topo

Lubricación, turbocompresor, turbocompresor montado en alto

1-20

949) DS/DSI11

Fig.	Part No		Dimension/Type/Notes	Quantity A	B	C	D	Description	
1	1 304 380			1				Tubo de óleo lubrificante bloco - filtro	Tubo de lubricación bloque - filtro
2	813 223		Ø 12	1				•Anel de penetração	•Anillo de acoplamiento
3	814 555		Ø 12	1				•Porca de união	•Tuerca de unión
4	812 392		M18x1.5	1				Parafuso banjo	Perno-racor
5	271 670			2				Junta	Junta
6	1 122 001			2				União reta	Racor recto
7	365 735			2				Engrenagem	Engranaje del eje principal
8	308 964			1				Suporte	Soporte
9	814 875		M10x45	2				Parafuso sextavado	Tornillo hexagonal
10	807 310		10.5x22	2				Arruela	Arandela
11	228 805		assy	1				Cabeçote do filtro	Tapa del filtro
12	173 171			1				•Filtro de óleo	•Filtro de aceite
13	814 822		M10x30	2				Parafuso sextavado	Tornillo hexagonal
14	807 310		10.5x22	2				Arruela	Arandela
15	1 117 745			1				Tubo de óleo lubrificante filtro - turbo	Tubo de lubricación filtro - turbocompresor
16	813 223		Ø 12	1				•Anel de penetração	•Anillo de acoplamiento
17	814 555		Ø 12	1				•Porca de união	•Tuerca de unión
18	1 388 686			1				Junta	Junta
19	809 810		M8x30	2				Parafuso sextavado	Tornillo Allen
20	153 670			1				Suporte	Soporte
21	394 575		M10x16	1				Parafuso sextavado	Tornillo hexagonal
22	807 310		10.5x22	1				Arruela	Arandela
23	813 936		Ø12 mm	1				Braçadeira	Abrazadera
24	801 993		M6x22	1				Parafuso sextavado	Tornillo hexagonal
25	815 122		M6	1				Porca sextavada	Tuerca hexagonal
26	802 995		6.4x12	1				Arruela	Arandela
27	167 736			1				Suporte	Soporte
28	814 891		M12x50	1				Parafuso sextavado	Tornillo hexagonal
29	807 311		13x24	1				Arruela	Arandela
30	813 936		Ø12 mm	1				Braçadeira	Abrazadera
31	801 993		M6x22	1				Parafuso sextavado	Tornillo hexagonal
32	815 122		M6	1				Porca sextavada	Tuerca hexagonal
33	802 995		6.4x12	1				Arruela	Arandela
34	1 401 752			1				Tubo de retorno do óleo	Tubo de retorno de aceite
35	1 388 687			1				Junta	Junta
36	808 296		M8x25	2				Parafuso	Tornillo
37	802 998		alt 8.4x16x1.6	2				Arruela	Arandela
38	367 171			1				Cotovelo de união	Racor acodado
39	1 376 875		L=90 mm	1				Mangueira	Manguera
40	1 393 673			4				Braçadeira	Abrazadera de manguera
41	387 841			1				Suporte	Soporte
42	394 575		M10x16	1				Parafuso sextavado	Tornillo hexagonal
43	813 939		Ø 22	1				Braçadeira	Abrazadera
44	801 991		M6x16	1				Parafuso sextavado	Tornillo hexagonal
45	802 995		6.4x12	1				Arruela	Arandela

949. **pt:** Filtro do lado direito. **es:** Filtro en lado derecho.

All rights reserved, Scania CV AB, Sweden

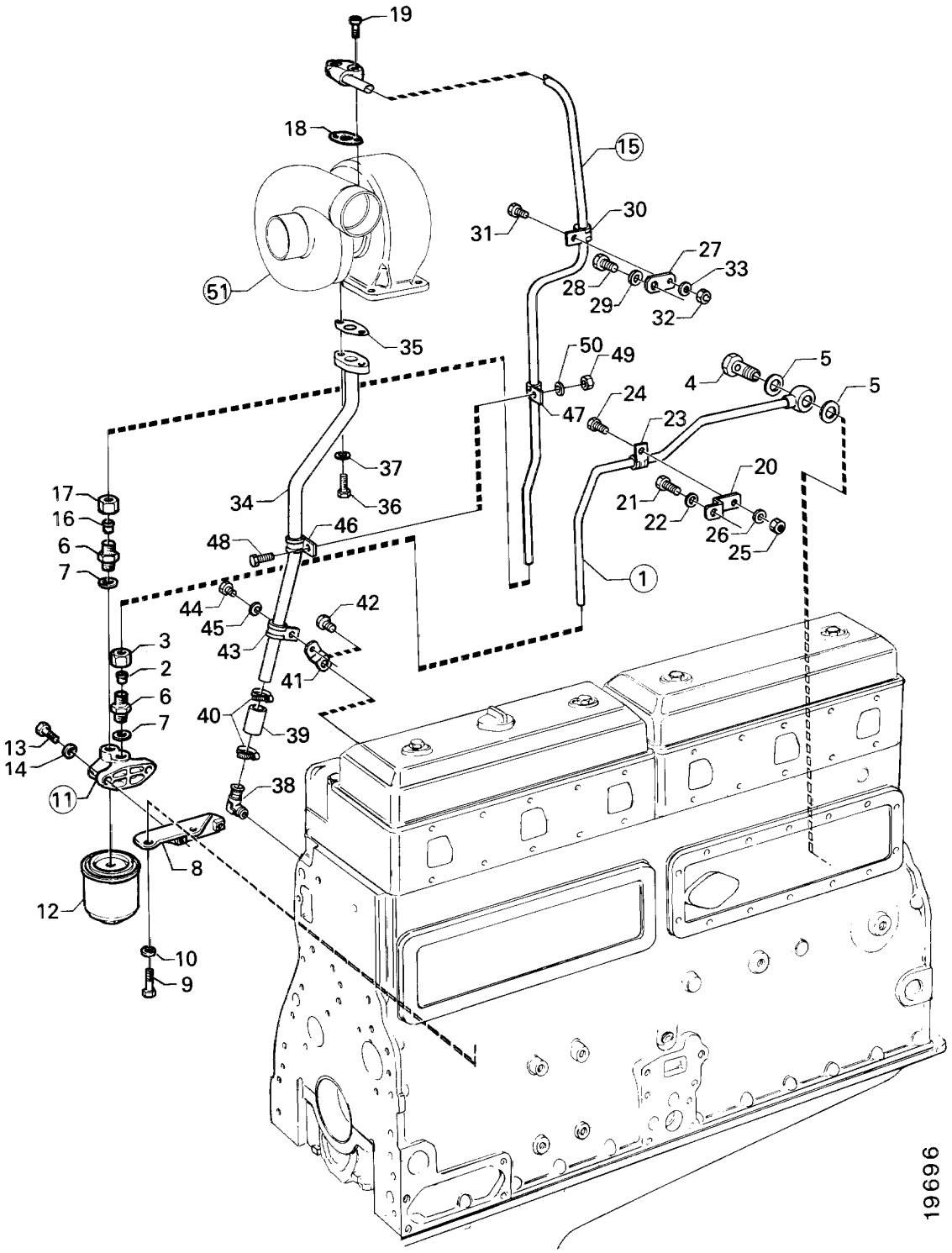
19
18
15
31
30
27
33
28
29
32
51
35
50
49
5
4
5
24
47
23
37
20
17
34
36
21
22
26
25
16
46
48
6
1
7
44
42
45
3
43
41
2
6
40
39
7
13
14
38
11
8
12
10
9
19696

Lubrificação, turbocompressor, turbo montado no topo

Lubricación, turbocompresor, turbocompresor montado en alto

1-20

949) DS/DSI11

Fig.	Part No		Dimension/Type/Notes	Quantity A	B	C	D	Description	
46	813 939		Ø 22	1				Braçadeira	Abrazadera
47	813 936		Ø12 mm	1				Braçadeira	Abrazadera
48	801 991		M6x16	1				Parafuso sextavado	Tornillo hexagonal
49	815 122		M6	1				Porca sextavada	Tuerca hexagonal
50	802 995		6.4x12	1				Arruela	Arandela
51			see 01-F04, 1-30; 1	1				Turbocompressor	Turbocompresor

949. **pt:** Filtro do lado direito. **es:** Filtro en lado derecho.

All rights reserved, Scania CV AB, Sweden

Coletor de escape

Colector de escape

1-25

Contents

01-E24 Coletor de escape, turbo lateral 01-25:003

Coletor de escape, turbo montado no topo

01-F02 DS/DSI11 ..... 01-25:005

Innehåll

01-E24 Colector de escape, turbo en montaje lateral 01-25:003

Colector de escape, turbocompresor montado en alto

01-F02 DS/DSI11 ..... 01-25:005

Inhalt

01-E24 ..... 01-25:003

01-F02 DS/DSI11 ..... 01-25:005

Table de matières

01-E24 ..... 01-25:003

01-F02 DS/DSI11 ..... 01-25:005

Contenido

01-E24 ..... 01-25:003

01-F02 DS/DSI11 ..... 01-25:005

All rights reserved, Scania CV AB, Sweden

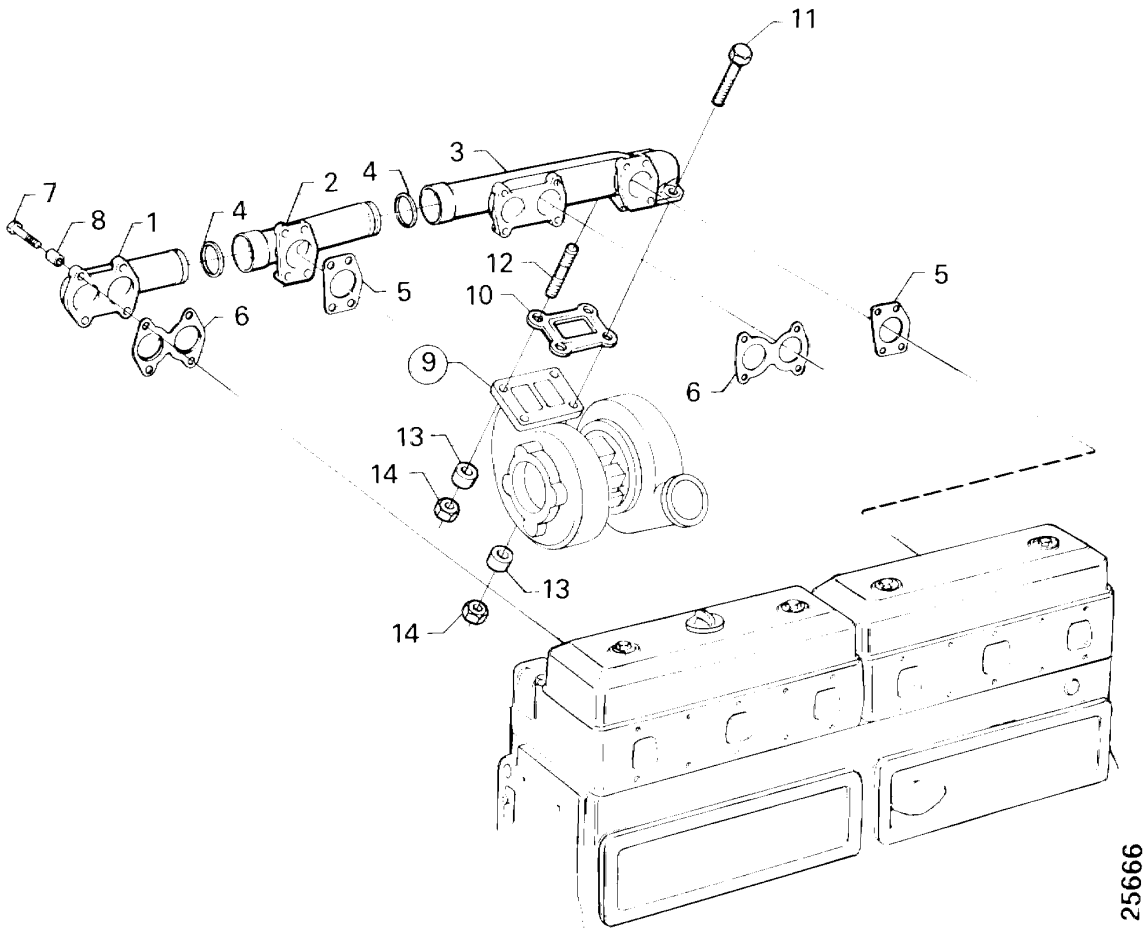
11
3
7
8
1
4
2
4
12
10
5
5
6
6
9
13
14
13
14
25666

Coletor de escape, turbo lateral

Colector de escape, turbo en montaje lateral

1-25

Fig.	Part No		Dimension/Type/Notes	Quantity A	B	C	D	Description	
1	1 374 700		fr, cyl. 1-2	1				Coletor de escape	Colector de escape
2	1 380 451		cyl. 3	1				Coletor de escape	Colector de escape
3	1 371 209		cyl. 4-6	1				Coletor de escape	Colector de escape
4	1 356 677			4				Anel de vedação	Anillo de estanqueidad
5	1 109 288			2				Junta	Junta
6	378 264			2				Junta	Junta
7	1 108 053		M10x70	16				Parafuso	Tornillo
8	1 383 044		L=39 mm	16				Luva espaçadora	Casquillo separador
9			see 01-F04, 1-30; 1	1				Turbocompressor	Turbocompresor
10	1 364 940			1				Junta	Junta
11	1 367 352		M10x55	1				Parafuso sextavado	Tornillo hexagonal
12	1 427 834		(1387005)	3				Prisioneiro	Espárrago
13	205 575			3				Espaçador	Separador
14	1 387 007		M10	3				Porca flangeada	Tuerca de brida
	394 649		M10	1				Porca sextavada	Tuerca hexagonal

All rights reserved, Scania CV AB, Sweden

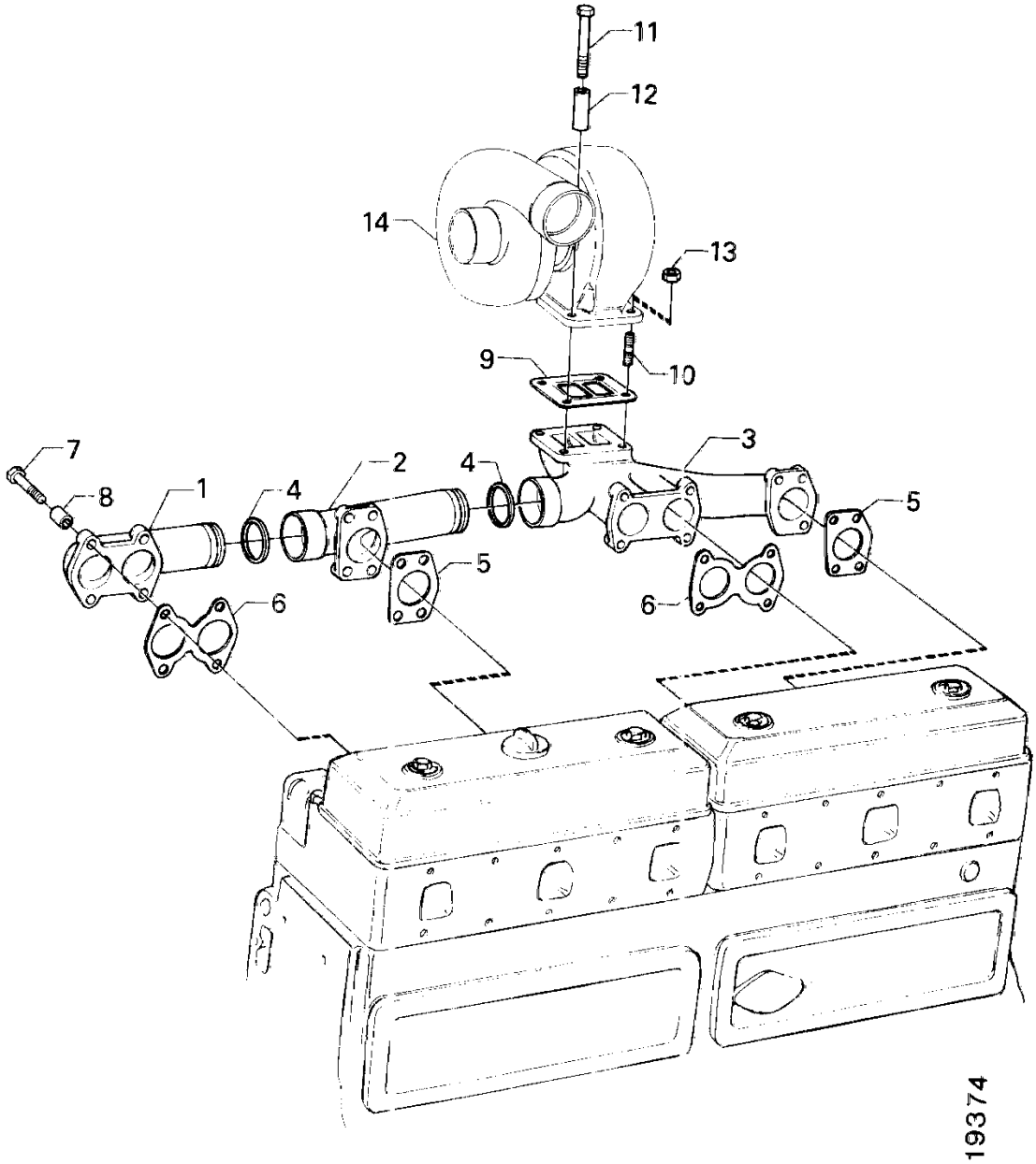
11
12
14
13
9
10
7
8
1
4
2
4
3
5
5
6
6
19374

Coletor de escape, turbo montado no topo

Colector de escape, turbocompresor montado en alto

1-25

DS/DSI11

Fig.	Part No		Dimension/Type/Notes	Quantity A	B	C	D	Description	
1	1 374 700		fr, cyl. 1-2	1				Coletor de escape	Colector de escape
2	1 380 451		cyl. 3	1				Coletor de escape	Colector de escape
3	1 109 281			1				Coletor de escape	Colector de escape
4	1 356 677			4				Anel de vedação	Anillo de estanqueidad
5	1 109 288			2				Junta	Junta
6	378 264			2				Junta	Junta
7	1 108 053		M10x70	15				Parafuso	Tornillo
8	1 383 044		L=39 mm	15				Luva espaçadora	Casquillo separador
9	1 364 940			1				Junta	Junta
10	1 427 833			3				Prisioneiro	Espárrago
11	394 604		M10x80	1				Parafuso sextavado	Tornillo hexagonal
12	1 383 044		L=39 mm	1				Luva espaçadora	Casquillo separador
13	1 376 233		M10	4				Porca autotravante	Tuerca de seguridad
14			see 01-F04, 1-30; 1	1				Turbocompressor	Turbocompresor

All rights reserved, Scania CV AB, Sweden

Turbocompressor
Turbocompresor

1-30

Contents

01-F06 Turbocompressor 01-30:003

Innehåll

01-F06 Turbocompresor 01-30:003

Inhalt

01-F06 ..... 01-30:003

Table de matières

01-F06 ..... 01-30:003

Contenido

01-F06 ..... 01-30:003

All rights reserved, Scania CV AB, Sweden

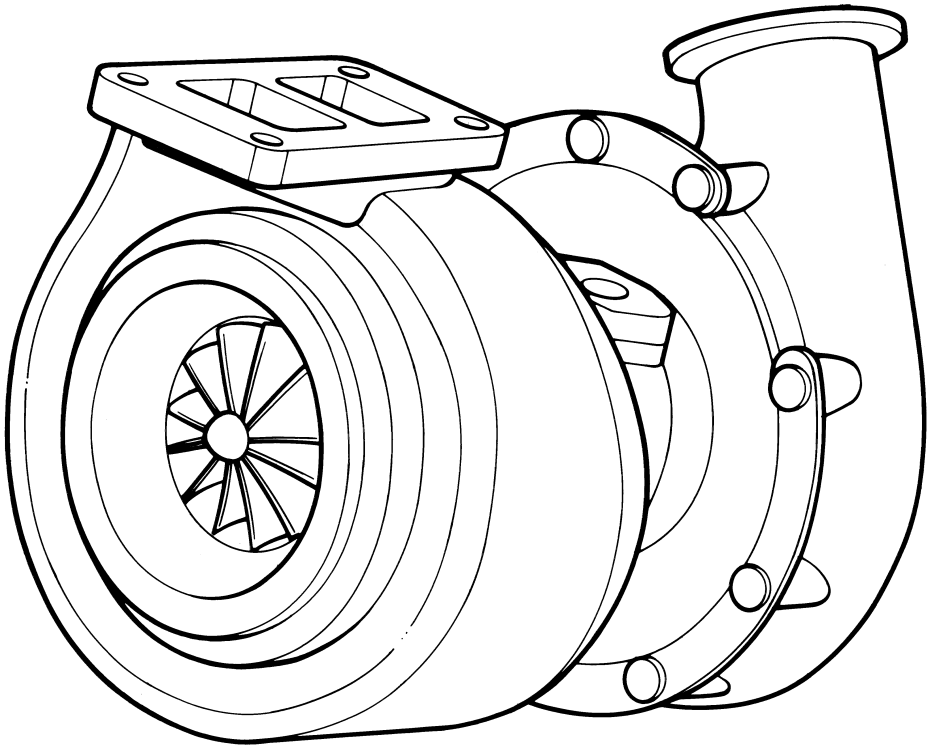

25949

Turbocompressor
Turbocompresor

1-30

Fig.	Part No		Dimension/Type/Notes	Quantity A	B	C	D	Description	
	1 387 996		DS11 95/96/97, assy, Holset	1				Turbocompressor	Turbocompresor .....
	1 386 877		DSC/DSI11, assy, Holset.....	1				Turbocompressor	Turbocompresor .....
			.....						
			(Turbo 1387996)						
	1 371 630		in, Holset.....	1				Jogo de reparação	Juego de reparación .....
			see 01-I14, 1-99; 15.....						
								interior	interior
	1 412 215		see 01-I14, 1-99; 15.....	1				Jogo de juntas.....	Juego de juntas.....
								exterior	exterior
			.....						
			(Turbo 1386887)						
	1 371 628		in, Holset,.....	1				Jogo de reparação	Juego de reparación .....
			see 01-I14, 1-99; 15.....						
								interior	interior
	1 412 215		see 01-I14, 1-99; 15.....	1				Jogo de juntas.....	Juego de juntas.....
								exterior	exterior

All rights reserved, Scania CV AB, Sweden

Coletor de admissão

Colector de admisión

1-40

Contents

Coletor de admissão, turbo lateral
01-F12 DS11 A45 ..... 01-40:005
Coletor de admissão, turbo montado no topo
01-F14 DS11 A46 ..... 01-40:007
Coletor de admissão
01-F16 DSC11 ..... 01-40:009
Coletor de admissão, turbo lateral
01-F18 DSI11 A46 ..... 01-40:011
Coletor de admissão, turbo montado no topo
01-F20 DSI11 A47 ..... 01-40:013

Innehåll

Colector de admisión, turbo en montaje lateral
01-F12 DS11 A45 ..... 01-40:005
Colector de admisión, turbocompresor montado en alto
01-F14 DS11 A46 ..... 01-40:007
Colector de admisión
01-F16 DSC11 ..... 01-40:009
Colector de admisión, turbo en montaje lateral
01-F18 DSI11 A46 ..... 01-40:011
Colector de admisión, turbocompresor montado en alto
01-F20 DSI11 A47 ..... 01-40:013

Inhalt

01-F12 DS11 A45 ..... 01-40:005

01-F14 DS11 A46 ..... 01-40:007

01-F16 DSC11 ..... 01-40:009

01-F18 DSI11 A46 ..... 01-40:011

01-F20 DSI11 A47 ..... 01-40:013

All rights reserved, Scania CV AB, Sweden

Coletor de admissão
Colector de admisión

1-40

Table de matières

01-F12	DS11 A45	01-40:005
01-F14	DS11 A46	01-40:007
01-F16	DSC11	01-40:009
01-F18	DSI11 A46	01-40:011
01-F20	DSI11 A47	01-40:013

Contenido

01-F12	DS11 A45	01-40:005
01-F14	DS11 A46	01-40:007
01-F16	DSC11	01-40:009
01-F18	DSI11 A46	01-40:011
01-F20	DSI11 A47	01-40:013

All rights reserved, Scania CV AB, Sweden

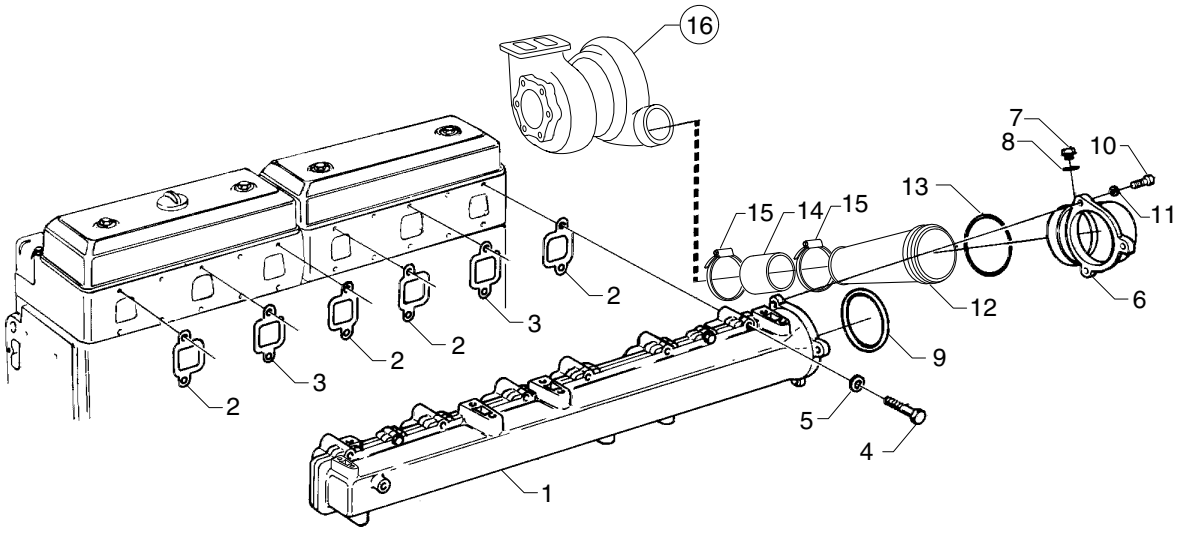

102932

Coletor de admissão, turbo lateral

Colector de admisión, turbo en montaje lateral

1-40

DS11 A45

Fig.	Part No		Dimension/Type/Notes	Quantity A	B	C	D	Description	
1	1 412 913		(1368786*)	1				Coletor de admissão	Colector de admisión
2	1 384 554			4				Junta	Junta
3	1 384 555			2				Junta	Junta
4	1 388 811		(394603*) M10x75	12				Parafuso flangeado	Tornillo de brida
5			(807310) not in use,						
6	374 075			1				Tubo flangeado	Tubo con brida
7	812 375		M20x1.5x9	1				Bujão	Tapón roscado
8	239 457			1				Junta	Junta
9	1 302 243		108x3	1				Anel de vedação-O	Junta tórica
10	813 009		M10x50	3				Parafuso auto-roscante	Tornillo fileteador
11	807 310		10.5x22	3				Arruela	Arandela
12	1 387 999			1				Tubo	Tubo
13	361 526		94.1x5.7	1				Anel de vedação-O	Junta tórica
14	1 347 080			1				Mangueira	Manguera
	1 341 741		**343)**	1				Mangueira	Manguera
15	796 360		Ø 73	2				Braçadeira	Abrazadera de manguera
16			see 01-F04, 1-30; 1	1				Turbocompressor	Turbocompresor

343. **pt:** Para motores com ventilação fechada de cárter. **es:** Para motores con ventilación de la caja del cigüeñal cerrada.

All rights reserved, Scania CV AB, Sweden

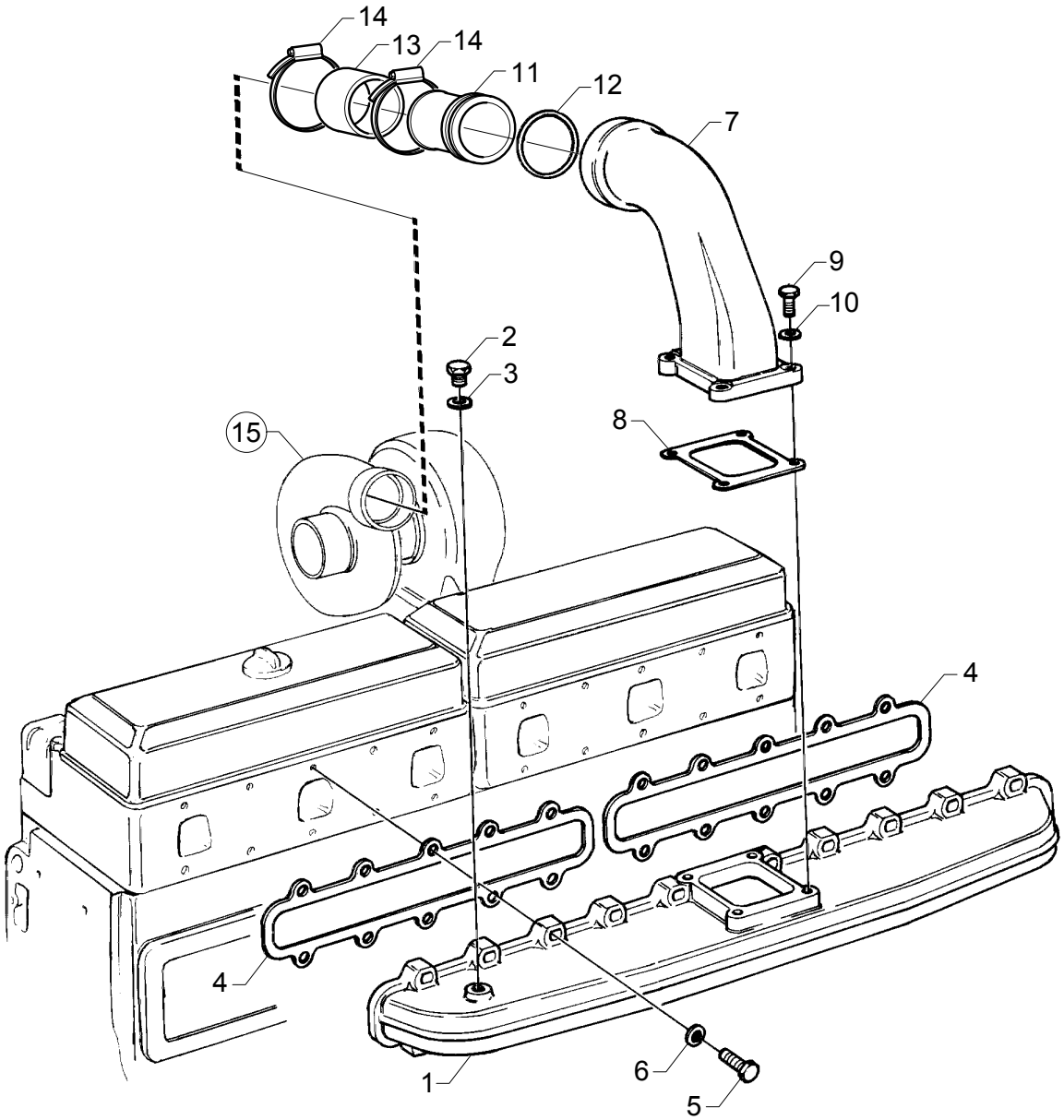

102933

Coletor de admissão, turbo montado no topo

Colector de admisión, turbocompresor montado en alto

1-40

DS11 A46

Fig.	Part No		Dimension/Type/Notes	Quantity A	B	C	D	Description	
1	391 734			1				Coletor de admissão	Colector de admisión
2	812 371		M12x1.5x9	1				Bujão	Tapón roscado
3	812 413		12.2x15x4	1				Junta	Junta
4	1 384 553			2				Junta	Junta
5	812 539		M10x40	20				Parafuso	Tornillo
6			(807310) not in use,						
7	391 735			1				Tubo	Tubo
	1 356 116		**594)** DS11 95 A46S	1				Tubo	Tubo
8	365 941			1				Junta	Junta
9	808 297		M8x30	4				Parafuso sextavado	Tornillo hexagonal
10	802 998		8.4x16x1.6	4				Arruela	Arandela
11	1 387 997			1				Tubo	Tubo
12	392 908		69.2x5.7	1				Anel de vedação-O	Junta tórica
13	1 347 080			1				Mangueira	Manguera
	1 341 741		**343)**	1				Mangueira	Manguera
14	796 360		Ø 73	2				Braçadeira	Abrazadera de manguera
15			see 01-F04, 1-30; 1	1				Turbocompressor	Turbocompresor

343. **pt:** Para motores com ventilação fechada de cárter. **es:** Para motores con ventilación de la caja del cigüeñal cerrada.
594. **pt:** Com arranque de chama. **es:** Con precalentador de arranque.

All rights reserved, Scania CV AB, Sweden

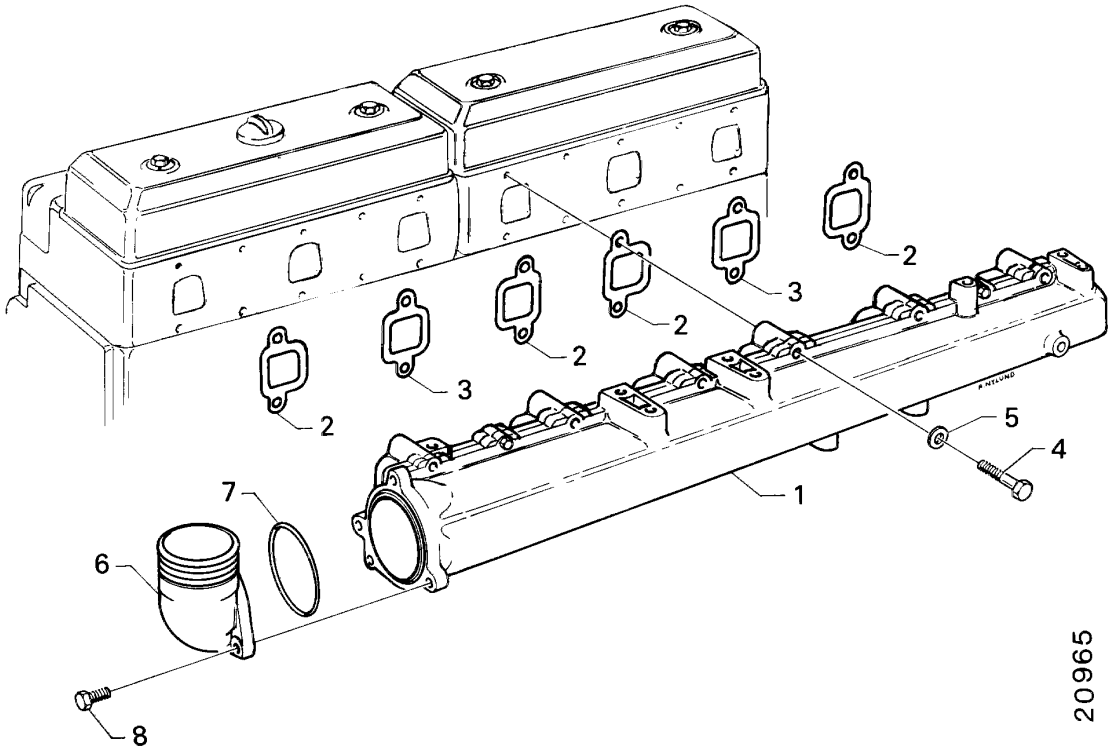
1
2
2
2
2
2
3
3
4
5
6
7
8
20965

Coletor de admissão

Colector de admisión

1-40

DSC11

Fig.	Part No		Dimension/Type/Notes	Quantity A	B	C	D	Description	
1	1 412 914		(1368787*)	1				Coletor de admissão	Colector de admisión
2	1 384 554			4				Junta	Junta
3	1 384 553			2				Junta	Junta
4	394 603		M10x75	12				Parafuso sextavado	Tornillo hexagonal
5	807 310		10.5x22	12				Arruela	Arandela
6	367 678			1				Tubo flangeado	Tubo con brida
7	1 302 243		108x3	1				Anel de vedação-O	Junta tórica
8	813 008		M10x40	3				Parafuso auto-roscante	Tornillo fileteador
			see 01-J12, 2-05; 1					Tubo de ar	Tubo de aire

All rights reserved, Scania CV AB, Sweden

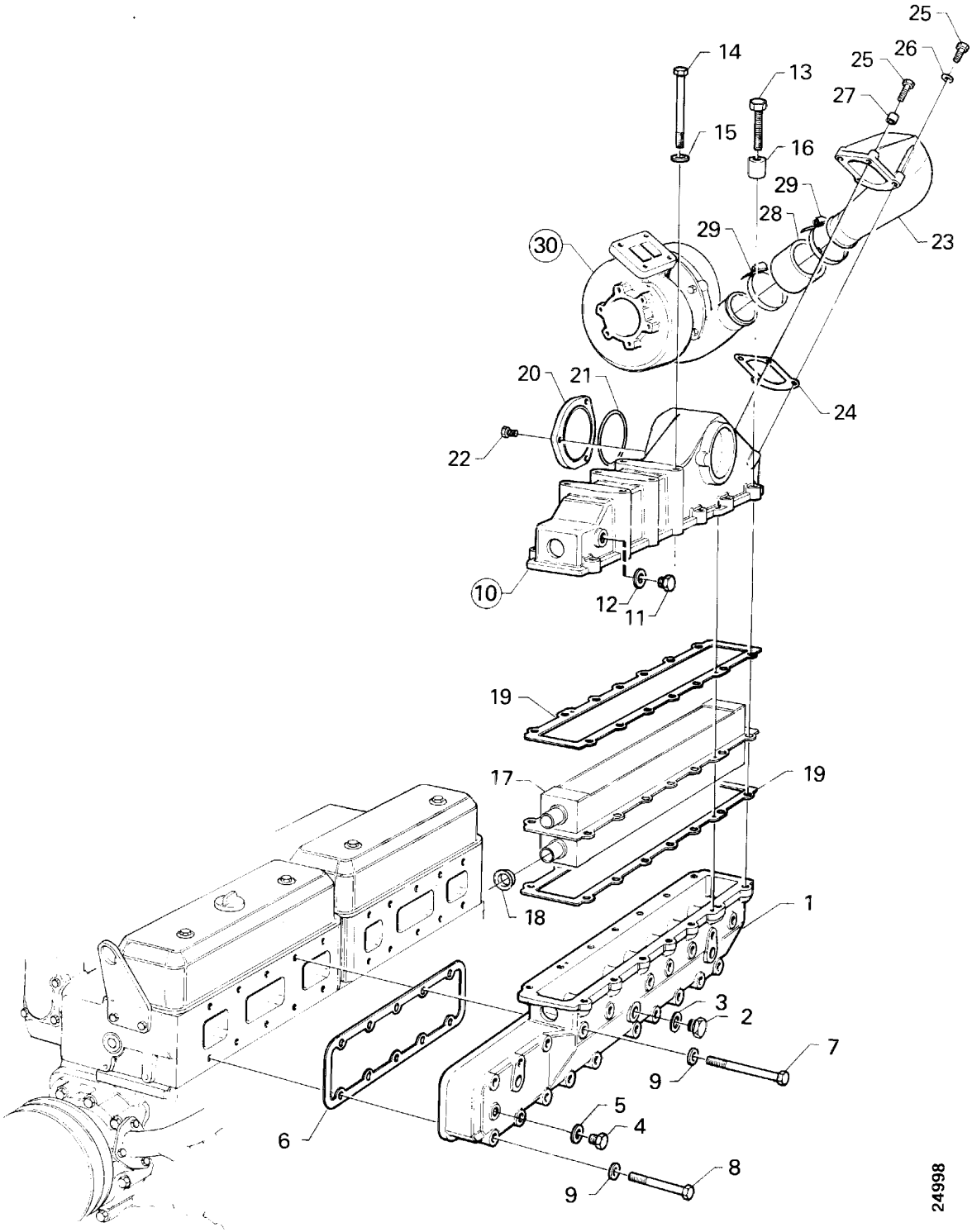
25
14
25
26
13
27
15
16
29
28
29
23
30
20
21
24
22
10
12
11
19
17
19
18
1
3
2
7
9
5
4
6
8
9
24998

Coletor de admissão, turbo lateral

Colector de admisión, turbo en montaje lateral

1-40

DSI11 A46

Fig.	Part No		Dimension/Type/Notes	Quantity A	B	C	D	Description	
1	1 368 840		.....	1				Coletor de admissão	Colector de admisión .....
2	812 375		M20x1.5x9	3				Bujão	Tapón roscado .....
3	239 457		.....	3				Junta.....	Junta .....
4	812 371		M12x1.5x9	1				Bujão	Tapón roscado .....
5	812 413		12.2x15x4	1				Junta.....	Junta .....
6	1 384 552		.....	2				Junta.....	Junta .....
7	1 358 042		(814885*) M10x120	7				Parafuso flangeado	Tornillo de brida .....
8	812 548		(394607) M10x90.....	13				Parafuso.....	Tornillo .....
9			(807310) not in use, ...						
10	1 446 630		(1340010)	1				Coletor de admissão	Colector de admisión .....
	809 277		M10x14.2	4				•Inserto roscado	•Rosca postiza .....
11	812 372		M14x1.5x9	1				Bujão	Tapón roscado .....
12	237 976		.....	1				Junta.....	Junta .....
13	809 833		SS, M10x60	8				Parafuso sextavado.....	Tornillo Allen .....
14	814 886		M10x130	6				Parafuso.....	Tornillo .....
	814 886		**945)** M10x130.....	2				Parafuso.....	Tornillo .....
	814 887		**945)** M10x140.....	4				Parafuso sextavado.....	Tornillo hexagonal.....
15	807 310		10.5x22	6				Arruela.....	Arandela.....
16	1 365 171		L=25 mm.....	8				Luva espaçadora.....	Casquillo separador .....
17			see 01-J12, 2-05; 1	1				Radiador de ar.....	Intercooler .....
18	1 354 790		.....	2				Anel de vedação.....	Anillo de estanqueidad.....
19	816 064		(1409888)	2				Massa de vedação	Masilla de estanqueidad ...
20	1 341 099		.....	1				Flange	Brida.....
21	321 991		99.5x3	1				Anel de vedação-O.....	Junta tórica.....
22	808 294		M8x20	3				Parafuso.....	Tornillo .....
			.....						
23	1 340 148		.....	1				Tubo	Tubo .....
24	1 358 273		.....	1				Junta.....	Junta .....
25	809 828		M10x35	4				Parafuso sextavado.....	Tornillo Allen .....
	809 828		**945)** M10x35.....	2				Parafuso sextavado.....	Tornillo Allen .....
	809 829		**945)** M10x40.....	2				Parafuso sextavado.....	Tornillo Allen .....
26	802 999		10x18	2				Arruela.....	Arandela.....
27	347 868		TH=5 mm	2				Espaçador	Arandela distanciadora .....
28	1 347 080		.....	1				Mangueira	Manguera .....
	1 341 741		**343)**	1				Mangueira	Manguera .....
29	796 360		Ø 73	2				Braçadeira.....	Abrazadera de manguera .
30			see 01-F04, 1-30; 1	1				Turbocompressor	Turbocompresor.....

343. **pt:** Para motores com ventilação fechada de cárter. **es:** Para motores con ventilación de la caja del cigüeñal cerrada.

945. **pt:** Para motores DSI com tomada de ar montada no tubo de admissão. **es:** Para motores DSI con toma de aire montada en el colector de admisión.

All rights reserved, Scania CV AB, Sweden

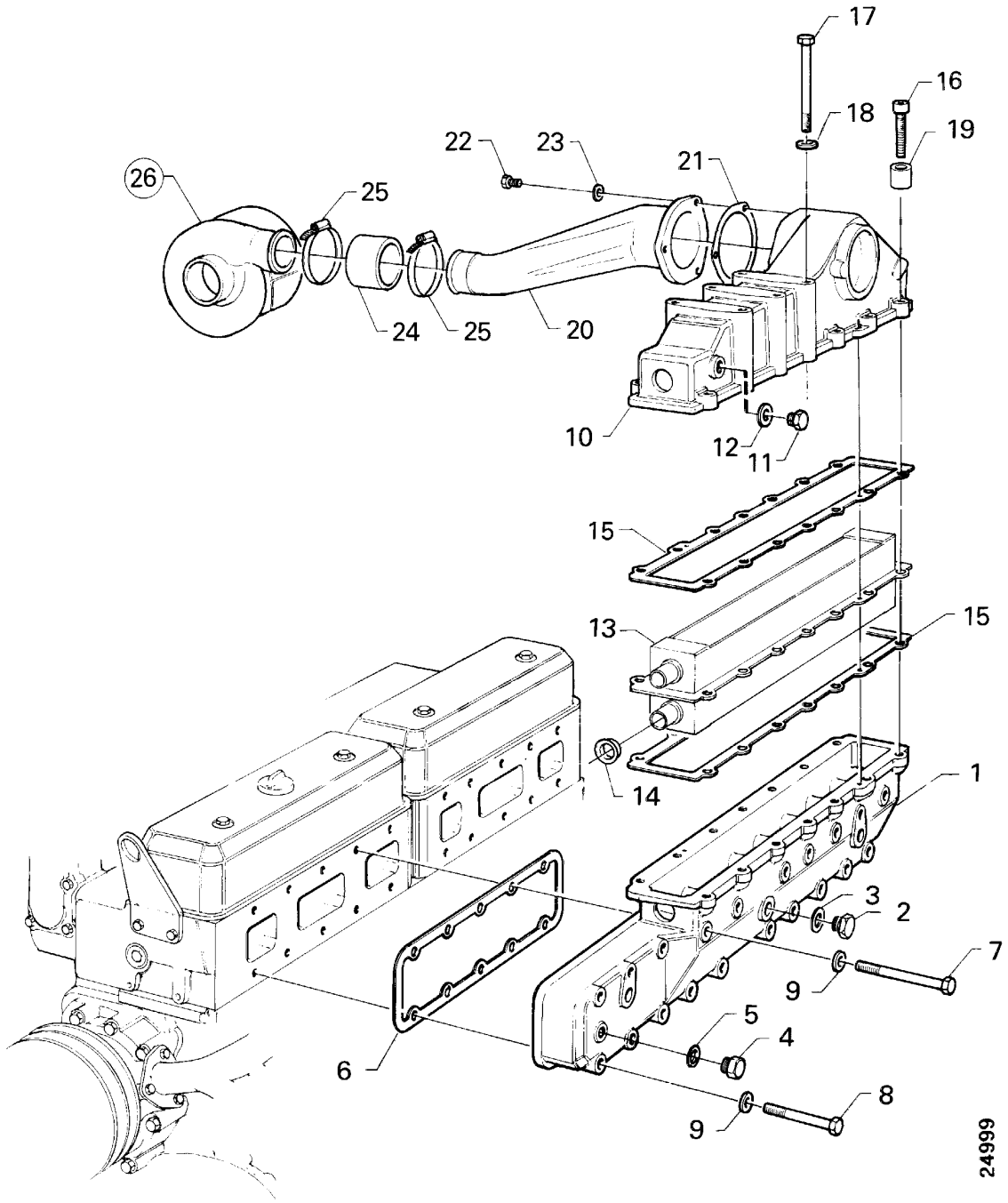
17
16
18
19
22
23
21
26
25
25
24
25
20
10
12
11
15
13
15
14
1
3
2
7
9
5
4
6
8
9
24999

Coletor de admissão, turbo montado no topo

Colector de admisión, turbocompresor montado en alto

1-40

DSI11 A47

Fig.	Part No		Dimension/Type/Notes	Quantity A	B	C	D	Description	
1	1 368 840			1				Coletor de admissão	Colector de admisión
2	812 375		M20x1.5x9	3				Bujão	Tapón roscado
3	239 457			3				Junta	Junta
4	812 371		M12x1.5x9	1				Bujão	Tapón roscado
5	812 413		12.2x15x4	1				Junta	Junta
6	1 384 552			2				Junta	Junta
7	1 358 042		(814885*) M10x120	7				Parafuso flangeado	Tornillo de brida
8	812 548		(394607) M10x90	13				Parafuso	Tornillo
9			(807310) not in use,						
10	1 446 631		(1340011)	1				Coletor de admissão	Colector de admisión
11	812 372		M14x1.5x9	1				Bujão	Tapón roscado
12	237 976			1				Junta	Junta
13			see 01-J04, 2; 1	1				Radiador de ar	Intercooler
14	1 354 790			2				Anel de vedação	Anillo de estanqueidad
15	816 064		(1409888)	2				Massa de vedação	Masilla de estanqueidad
16	809 833		M10x60	8				Parafuso sextavado	Tornillo Allen
17	814 886		M10x130	6				Parafuso	Tornillo
18	807 310		10.5x22	6				Arruela	Arandela
19	1 365 171		L=25 mm	8				Luva espaçadora	Casquillo separador
20	1 341 642			1				Tubo	Tubo
21	1 358 272			1				Junta	Junta
22	808 296		M8x25	3				Parafuso	Tornillo
23	802 998		8.4x16x1.6	3				Arruela	Arandela
24	1 347 080			1				Mangueira	Manguera
	1 341 741		**343)**	1				Mangueira	Manguera
25	796 360		Ø 73	2				Braçadeira	Abrazadera de manguera
26			see 01-F04, 1-30; 1	1				Turbocompressor	Turbocompresor

343. **pt:** Para motores com ventilação fechada de cárter. **es:** Para motores con ventilación de la caja del cigüeñal cerrada.

All rights reserved, Scania CV AB, Sweden

Tomada de ar

Toma de aire

1-45

Contents

Tomada de ar
01-G02 Light duty 01-45:005
01-G04 Medium duty 01-45:007
Tomada de ar, filtro de ar
01-G06 Medium duty 01-45:009
01-G08 Tomada de ar, Mont. na tampa do volante 01-45:011
Tomada de ar, montado no tubo de admissão
01-G10 DS/DSC11 ..... 01-45:013
01-G12 DSI11 ..... 01-45:015
01-G14 Filtro de ar 01-45:017
01-G16 Filtro de ar 01-45:019
01-G18 Filtro de ar, montado no tubo de admissão 01-45:021

Innehåll

Toma de aire
01-G02 Light duty 01-45:005
01-G04 Medium duty 01-45:007
Toma de aire, filtro de aire
01-G06 Medium duty 01-45:009
01-G08 Toma de aire, montado en tapa del volante 01-45:011
Toma de aire, montado en el colector de admisión
01-G10 DS/DSC11 ..... 01-45:013
01-G12 DSI11 ..... 01-45:015
01-G14 Filtro de aire 01-45:017
01-G16 Filtro de aire 01-45:019
01-G18 Filtro de aire, montado en el colector de admisión 01-45:021

Inhalt

01-G02 Light duty 01-45:005
01-G04 Medium duty 01-45:007

01-G06 Medium duty 01-45:009
01-G08 ..... 01-45:011

01-G10 DS/DSC11 ..... 01-45:013
01-G12 DSI11 ..... 01-45:015
01-G14 ..... 01-45:017
01-G16 ..... 01-45:019
01-G18 ..... 01-45:021

All rights reserved, Scania CV AB, Sweden

Tomada de ar

Toma de aire

1-45

Table de matières

01-G02 Light duty 01-45:005
01-G04 Medium duty 01-45:007

01-G06 Medium duty 01-45:009
01-G08 ..... 01-45:011

01-G10 DS/DSC11 ..... 01-45:013
01-G12 DSI11 ..... 01-45:015
01-G14 ..... 01-45:017
01-G16 ..... 01-45:019
01-G18 ..... 01-45:021

Contenido

01-G02 Light duty 01-45:005
01-G04 Medium duty 01-45:007

01-G06 Medium duty 01-45:009
01-G08 ..... 01-45:011

01-G10 DS/DSC11 ..... 01-45:013
01-G12 DSI11 ..... 01-45:015
01-G14 ..... 01-45:017
01-G16 ..... 01-45:019
01-G18 ..... 01-45:021

All rights reserved, Scania CV AB, Sweden

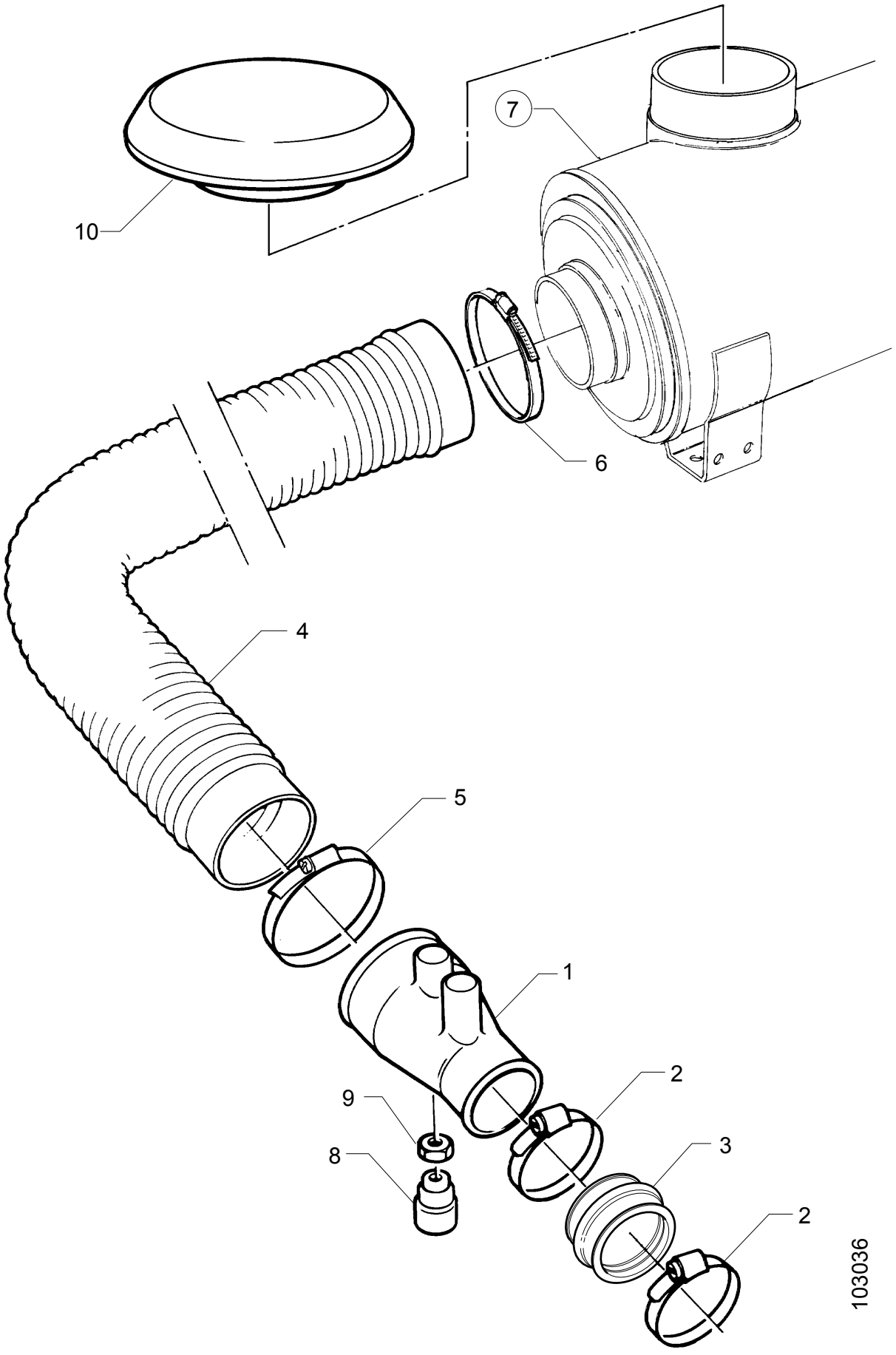
10
7
6
4
5
1
2
9
8
3
2
103036

Tomada de ar

Toma de aire

Light duty

1-45

Fig.	Part No		Dimension/Type/Notes	Quantity A	B	C	D	Description	
1	1 360 661			1				Tubo	Tubo
	260 424			1				•União	•Racor
	1 360 662		**343)**	1				Tubo	Tubo
	260 424			1				•União	•Racor
2	796 363			2				Braçadeira	Abrazadera de manguera
3	1 307 953			1				Mangueira	Manguera
4	1 367 350		L=1020 mm	1				Mangueira	Manguera
5	796 364			1				Braçadeira	Abrazadera de manguera
6	1 466 088		(816124*)	1				Braçadeira	Abrazadera de manguera
7			see 01-G14, 1-45; 17	1				Filtro de ar	Filtro de aire
8	1 451 732			1				Indicador de pressão	Indicador de presión
9	394 642		M10	1				Porca sextavada	Tuerca hexagonal
10	1 367 563		plastic	1				Tampa de proteção	Cubierta de protección

343. **pt:** Para motores com ventilação fechada de cárter. **es:** Para motores con ventilación de la caja del cigüeñal cerrada.

All rights reserved, Scania CV AB, Sweden

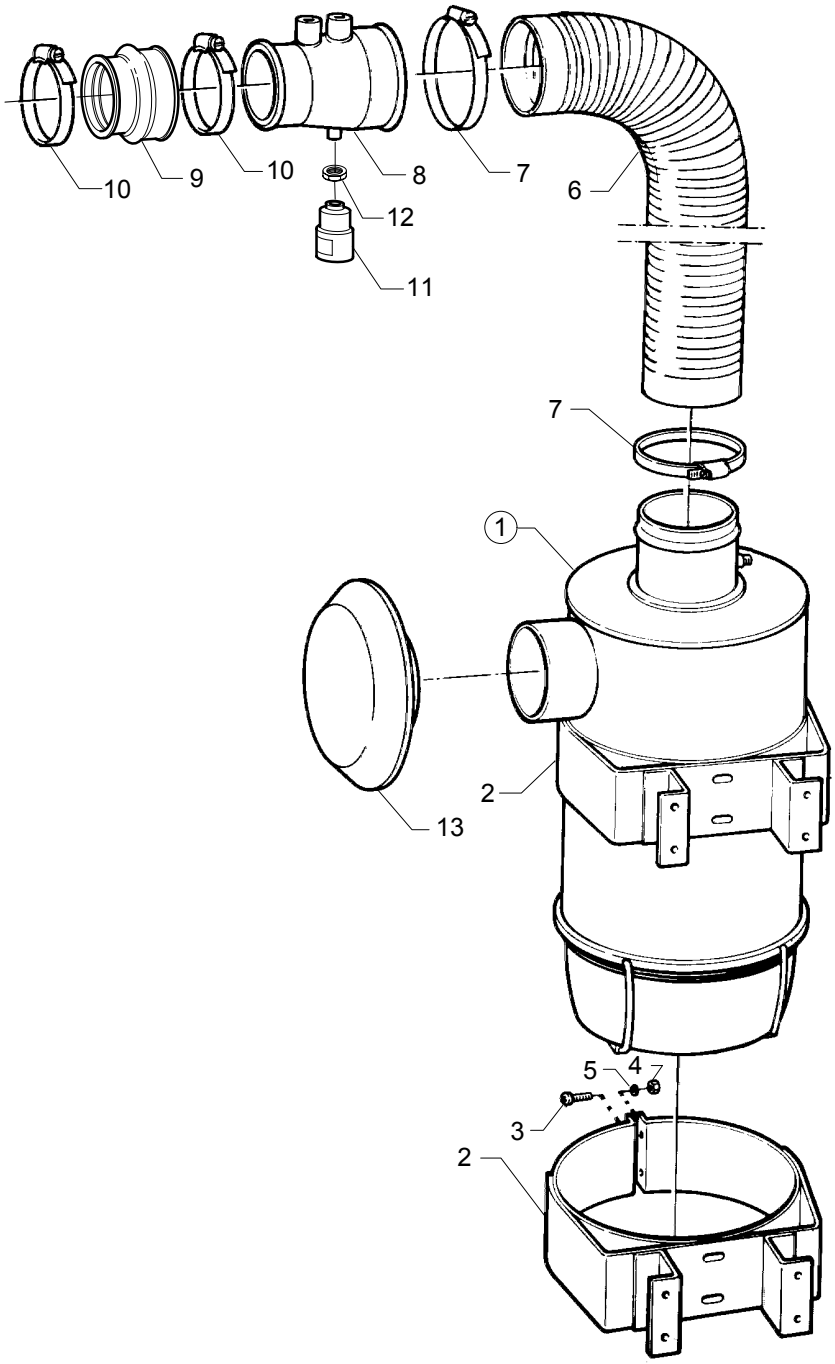

103038

Tomada de ar

Toma de aire

Medium duty

1-45

Fig.	Part No		Dimension/Type/Notes	Quantity A	B	C	D	Description	
1			see 01-G16, 1-45; 19	1				Filtro de ar	Filtro de aire
2	209 557			1				Suporte	Soporte
3	805 980		M8x30	2				Parafuso de fenda em cruz	Tornillo Phillips
4	815 123		M8	2				Porca sextavada	Tuerca hexagonal
5	803 066		8.1	2				Arruela de pressão	Arandela grower
6	373 793		L=750 mm	1				Mangueira	Manguera
7	796 364			2				Braçadeira	Abrazadera de manguera
8	1 360 661			1				Tubo	Tubo
	260 424			1				•União	•Racor
	1 360 662		**343)**	1				Tubo	Tubo
	260 424			1				•União	•Racor
9	1 307 953			1				Mangueira	Manguera
10	796 363			2				Braçadeira	Abrazadera de manguera
11	1 451 732			1				Indicador de pressão	Indicador de presión
12	394 642		M10	1				Porca sextavada	Tuerca hexagonal
13	211 197		Ø130 mm	1				Tampa de proteção	Cubierta protectora

343. **pt:** Para motores com ventilação fechada de cárter. **es:** Para motores con ventilación de la caja del cigüeñal cerrada.

All rights reserved, Scania CV AB, Sweden

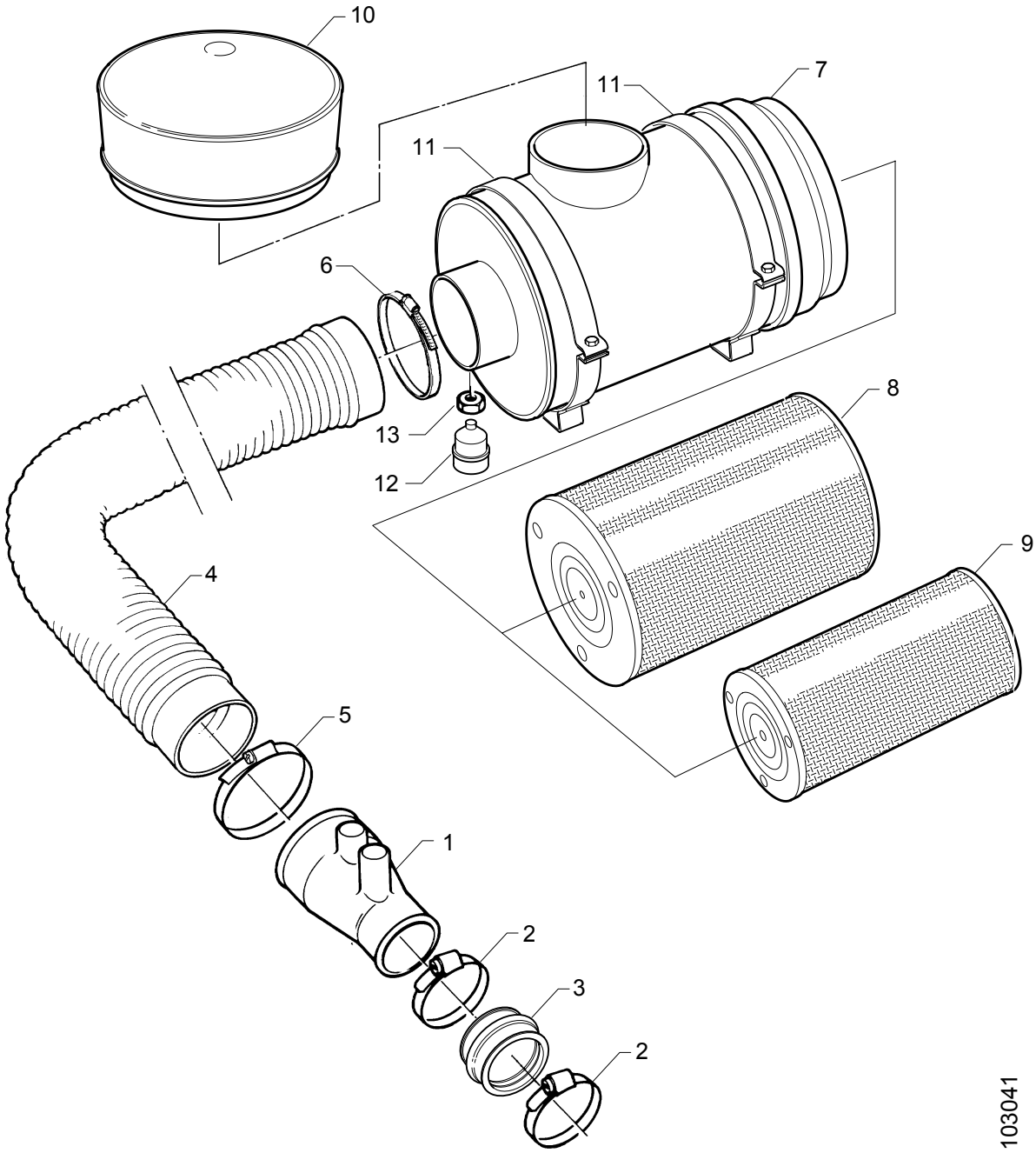
10
11
7
11
6
8
13
12
9
4
5
1
2
3
2
103041

Tomada de ar, filtro de ar

Toma de aire, filtro de aire

Medium duty

1-45

Fig.	Part No		Dimension/Type/Notes	Quantity A	B	C	D	Description	
1	1 360 661			1				Tubo	Tubo
	260 424			1				•União	•Racor
	1 360 662		**343)**	1				Tubo	Tubo
	260 424			1				•União	•Racor
2	796 363			2				Braçadeira	Abrazadera de manguera
3	1 307 953			1				Mangueira	Manguera
4	1 367 350		L=1020 mm	1				Mangueira	Manguera
5	796 364			1				Braçadeira	Abrazadera de manguera
6	1 466 088		(816124*)	1				Braçadeira	Abrazadera de manguera
	1 386 230		assy	1				Filtro de ar	Filtro de aire
7			nss	1				•Carcaça	•Cuerpo
8	1 421 021		(1335678)	1				•Elemento do filtro de ar	•Filtro de aire
9	1 335 680		alt	1				Placa de inserção	Inserción
10	1 386 231			1				Pré-filtro	Pre-filtro
11	1 386 356			2				Cinta	Cincha
12	1 451 732			1				Indicador de pressão	Indicador de presión
13	394 642		M10	1				Porca sextavada	Tuerca hexagonal

343. **pt:** Para motores com ventilação fechada de cárter. **es:** Para motores con ventilación de la caja del cigüeñal cerrada.

All rights reserved, Scania CV AB, Sweden

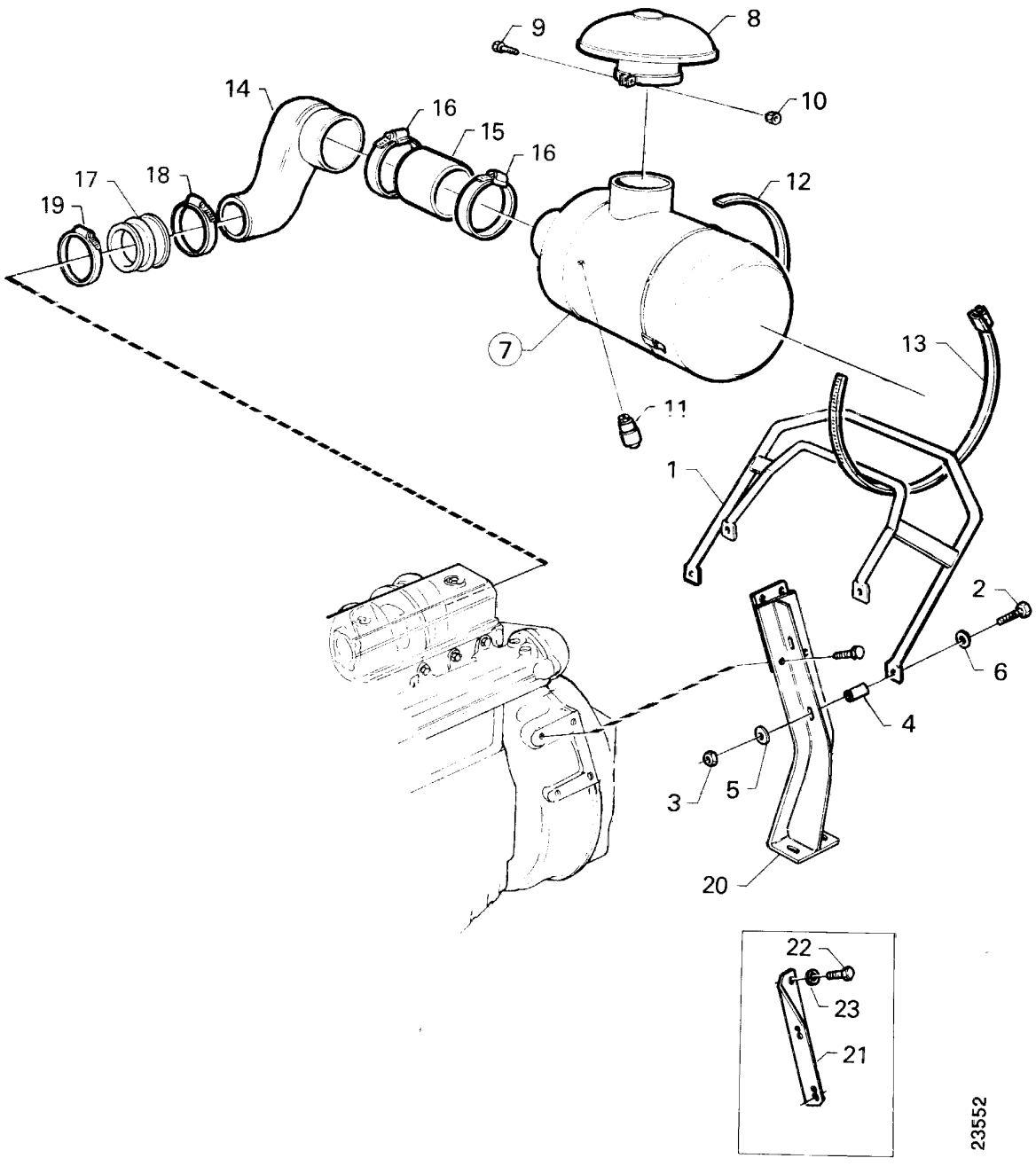
9
8
10
14
16
15
16
12
17
18
19
7
13
11
1
2
6
4
3
5
20
22
23
21
23552

Tomada de ar, Mont. na tampa do volante

Toma de aire, montado en tapa del volante

1-45

Fig.	Part No		Dimension/Type/Notes	Quantity A	B	C	D	Description	
1	1 314 444			1				Suporte	Soporte
2	814 879		M10x65	4				Parafuso sextavado	Tornillo hexagonal
3	815 124		M10	4				Porca sextavada	Tuerca hexagonal
4	371 788			4				Espaçador	Separador
5	127 394			4				Arruela de pressão	Arandela grower
6	807 310		10.5x22	4				Arruela	Arandela
7			see 01-G16, 1-45; 19	1				Filtro de ar	Filtro de aire
8	211 197		Ø130 mm	1				Tampa de proteção	Cubierta protectora
9	814 821		alt, M10x25	1				Parafuso sextavado	Tornillo hexagonal
10	815 124		alt, M10	1				Porca sextavada	Tuerca hexagonal
11	235 000			1				Monitor de pressão	Interruptor de presión
12	1 344 955			2				Espaçador	Tabique
13	357 401			4				Braçadeira	Abrazadera
14	355 605			1				Tubo	Tubo
	1 343 189		**343)**	1				Tubo	Tubo
15	283 241			1				Mangueira	Manguera
16	796 364			2				Braçadeira	Abrazadera de manguera
17	1 307 953			1				Mangueira	Manguera
18	796 363			1				Braçadeira	Abrazadera de manguera
19	796 363			1				Braçadeira	Abrazadera de manguera
20			see 01-G20, 1-50; 1	2				Suporte	Soporte
21	370 299			2				Suporte sem suspensão traseira	Soporte sin suspensión trasera
22	394 590		M14x25	4				Parafuso sextavado	Tornillo hexagonal
23	128 181			4				Arruela	Arandela

343. **pt:** Para motores com ventilação fechada de cárter. **es:** Para motores con ventilación de la caja del cigüeñal cerrada.

All rights reserved, Scania CV AB, Sweden

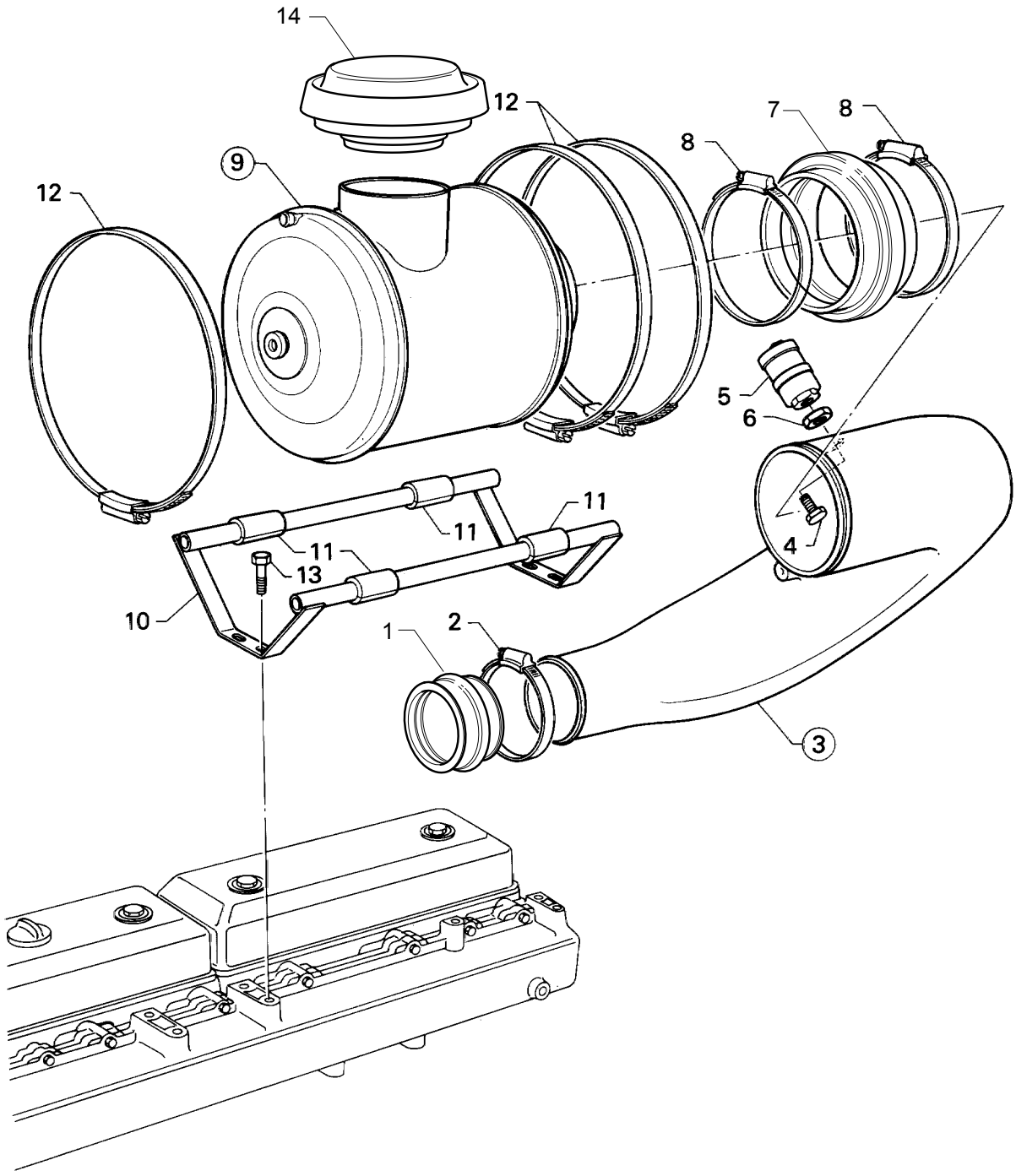

102942

Tomada de ar, montado no tubo de admissão

Toma de aire, montado en el colector de admisión

1-45

DS/DSC11

Fig.	Part No		Dimension/Type/Notes	Quantity A	B	C	D	Description	
1	1 307 953		.....	1				Mangueira	Manguera .....
2	796 363		.....	2				Braçadeira	Abrazadera de manguera .
3	1 360 667		.....	1				Tubo	Tubo .....
	1 360 667		**343)** (1365935)	1				Tubo	Tubo .....
4	260 424		.....	1				•União.....	•Racor .....
5	1 451 732		.....	1				Indicador de pressão.....	Indicador de presión.....
6	394 642		M10.....	1				Porca sextavada.....	Tuerca hexagonal .....
7	461 769		.....	1				Mangueira	Manguera .....
8	1 466 088		(816124*)	2				Braçadeira	Abrazadera de manguera .
9			see 01-G18, 1-45; 21	1				Filtro de ar	Filtro de aire .....
10	1 363 851		.....	1				Suporte.....	Soporte.....
11	309 179		.....	4				Mangueira	Manguera .....
12	1 370 304		.....	3				Braçadeira	Abrazadera de manguera .
13	813 006		M10x25	4				Parafuso auto-roscante	Tornillo fileteador.....
14	1 367 563		plastic.....	1				Tampa de proteção	Cubierta de protección .....

343. **pt:** Para motores com ventilação fechada de cárter. **es:** Para motores con ventilación de la caja del cigüeñal cerrada.

All rights reserved, Scania CV AB, Sweden

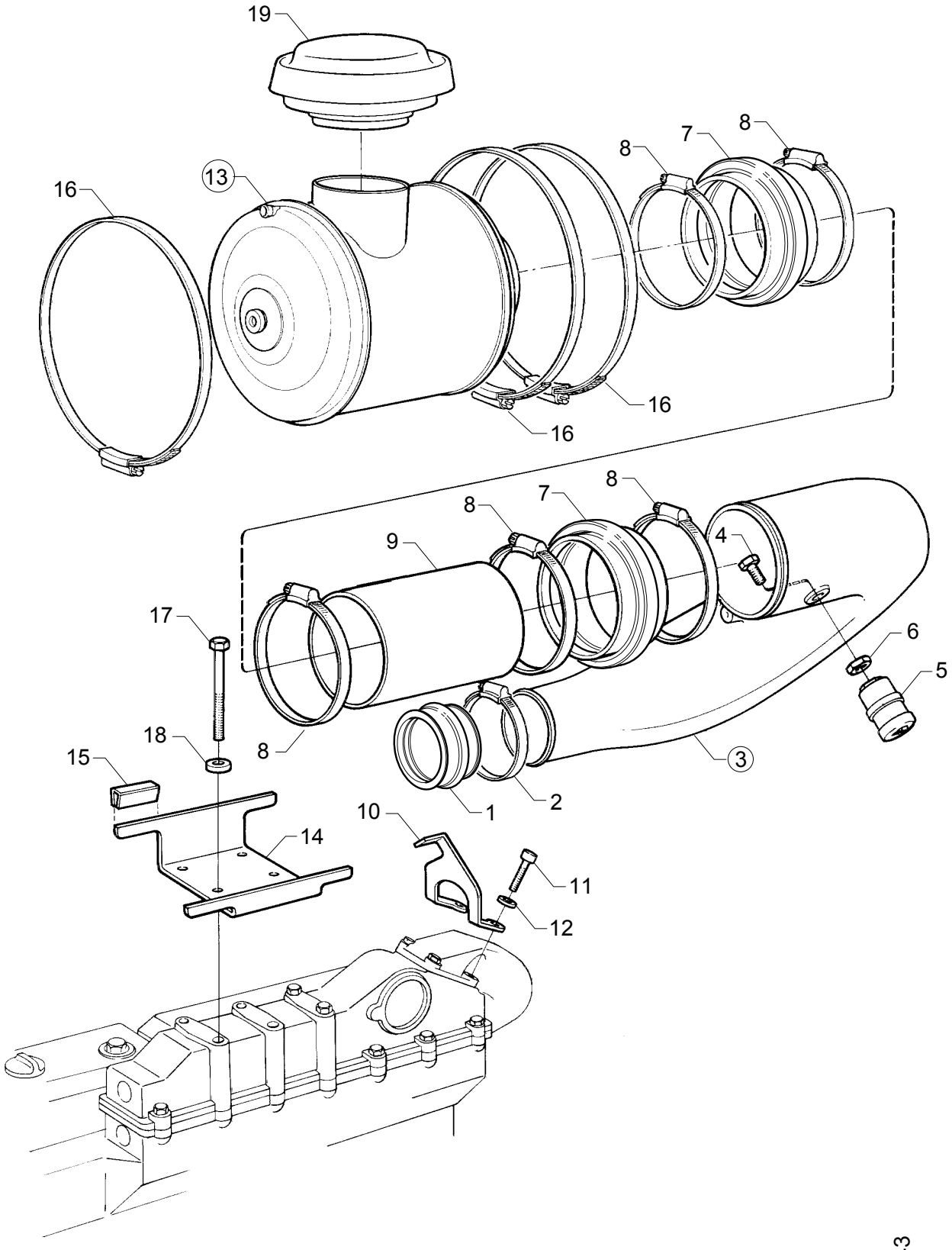
19
16
13
8
7
8
16
16
8
7
8
9
4
17
6
5
18
8
15
3
1
2
10
14
11
12
102943

Tomada de ar, montado no tubo de admissão

Toma de aire, montado en el colector de admisión

1-45

945) DSI11

Fig.	Part No		Dimension/Type/Notes	Quantity A	B	C	D	Description	
1	1 307 953		.....	1				Mangueira	Manguera .....
2	796 363		.....	2				Braçadeira	Abrazadera de manguera .
3	1 360 667		.....	1				Tubo	Tubo .....
	1 360 667		**343)** (1365935)	1				Tubo	Tubo .....
4	260 424		.....	1				•União.....	•Racor .....
5	235 000		.....	1				Monitor de pressão.....	Interruptor de presión .....
6	394 642		M10	1				Porca sextavada.....	Tuerca hexagonal .....
7	461 769		.....	2				Mangueira	Manguera .....
8	1 466 088		(816124*)	5				Braçadeira	Abrazadera de manguera .
9	1 386 694		.....	1				Tubo	Tubo .....
10	1 378 623		.....	1				Suporte.....	Soporte.....
11	809 829		M10x40	2				Parafuso sextavado.....	Tornillo Allen .....
12	802 999		10x18	2				Arruela.....	Arandela.....
13			see 01-G18, 1-45; 21	1				Filtro de ar	Filtro de aire .....
14	1 375 500		.....	1				Suporte.....	Soporte.....
15	360 948		req 320 mm,..... TH=6-8 mm, L=1570 mm	1				Protetor de canto.....	Cantonera .....
16	1 370 304		.....	3				Braçadeira	Abrazadera de manguera .
17	814 887		M10x140	4				Parafuso sextavado.....	Tornillo hexagonal .....
18	129 243		TH=6 mm	4				Arruela.....	Arandela.....
19	1 367 563		plastic.....	1				Tampa de proteção	Cubierta de protección .....

343. **pt:** Para motores com ventilação fechada de cárter. **es:** Para motores con ventilación de la caja del cigüeñal cerrada.

945. **pt:** Para motores DSI com tomada de ar montada no tubo de admissão. **es:** Para motores DSI con toma de aire montada en el colector de admisión.

All rights reserved, Scania CV AB, Sweden

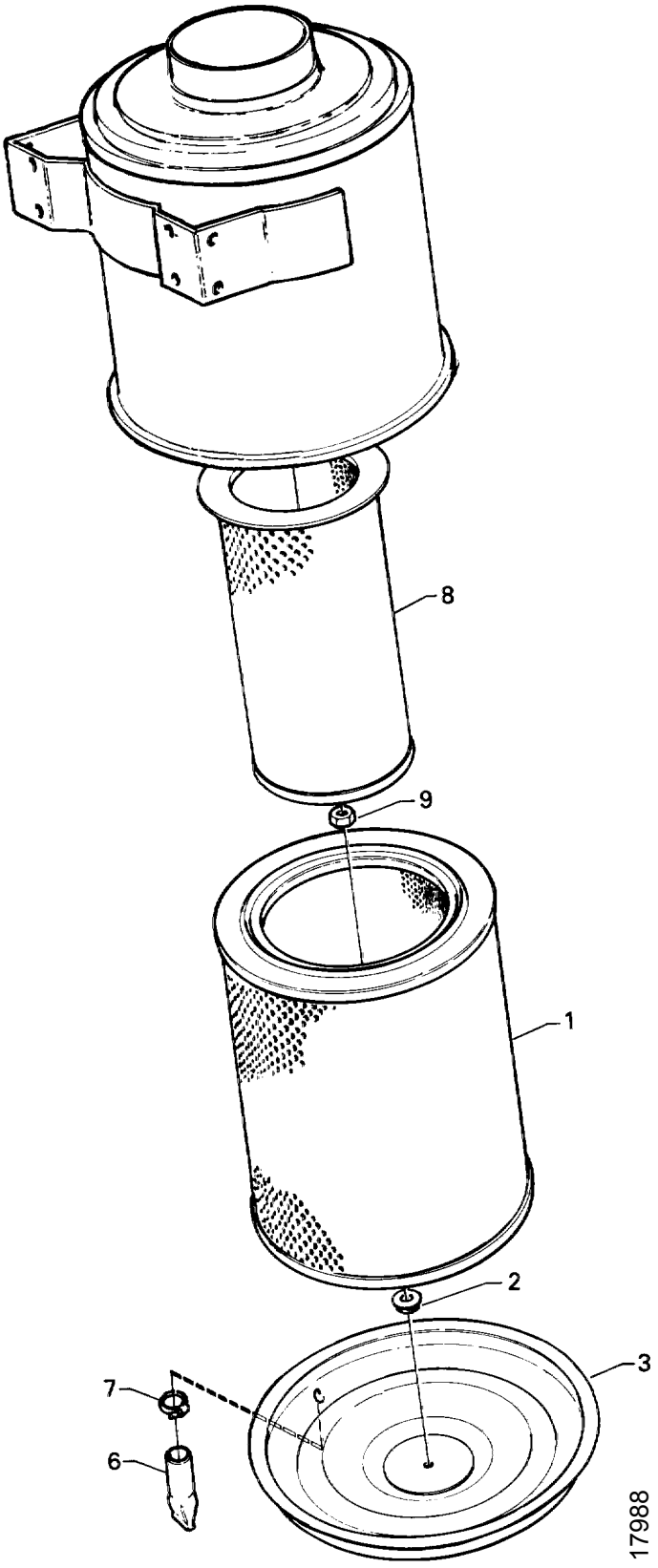
8
9
1
2
3
7
6
17988

Filtro de ar

Filtro de aire

1-45

Fig.	Part No		Dimension/Type/Notes	Quantity A	B	C	D	Description	
	395 772		assy	1				Filtro de ar	Filtro de aire
1	395 773			1				•Elemento do filtro de ar	•Filtro de aire
2	1 107 083		M10	1				•Porca	•Tuerca
3	1 107 026			1				•Tampa	•Tapa
6	363 011		alt	1				Válvula	Válvula
7	1 466 074		(816110) alt	1				Braçadeira	Abrazadera de manguera
8	397 813		alt	1				Elemento do filtro de ar	Filtro de aire
9	815 140		alt, M16x1.5	1				Porca sextavada	Tuerca hexagonal

All rights reserved, Scania CV AB, Sweden

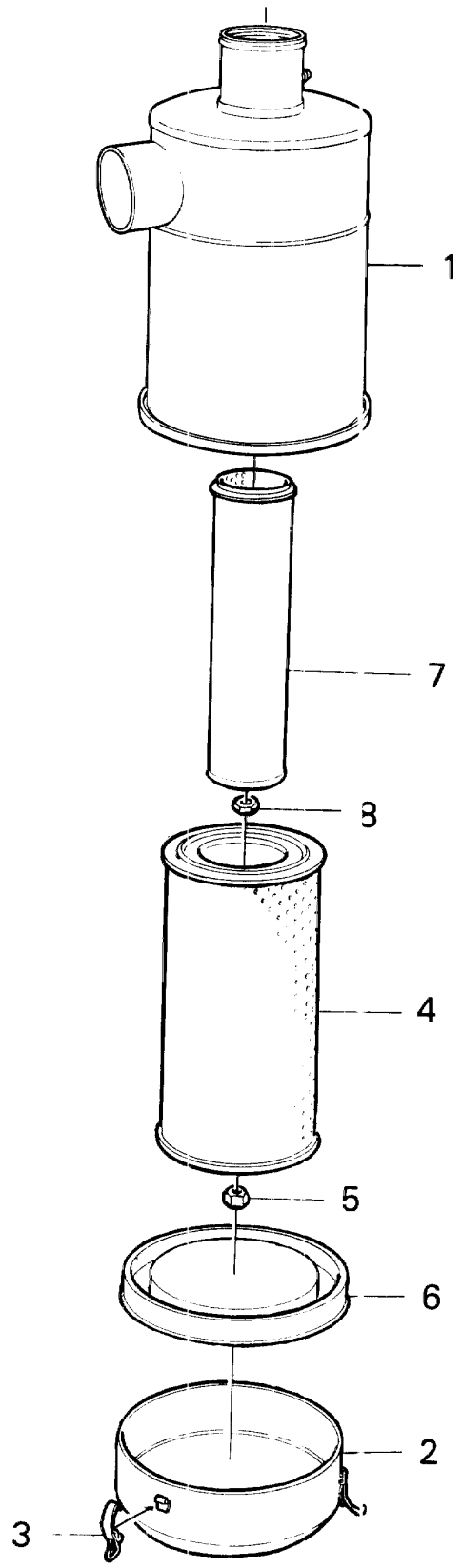

16520

Filtro de ar

Filtro de aire

1-45

Fig.	Part No		Dimension/Type/Notes	Quantity A	B	C	D	Description	
1	371 307		.....	1				Filtro de ar	Filtro de aire .....
2	275 584		.....	1				•Reservatório.....	•Depósito.....
3	151 907		.....	4				••Trava.....	••Cierre.....
4	219 517		.....	1				•Filtro	•Filtro .....
5	815 147		M10.....	1				•Porca autotravante.....	•Tuerca de seguridad .....
6	219 516		.....	1				•Peça intermédia	•Pieza intermedia .....
7	368 016		.....	1				•Placa de inserção.....	•Inserción .....
8	815 117		M16x1.5	1				•Porca sextavada	•Tuerca hexagonal .....

All rights reserved, Scania CV AB, Sweden

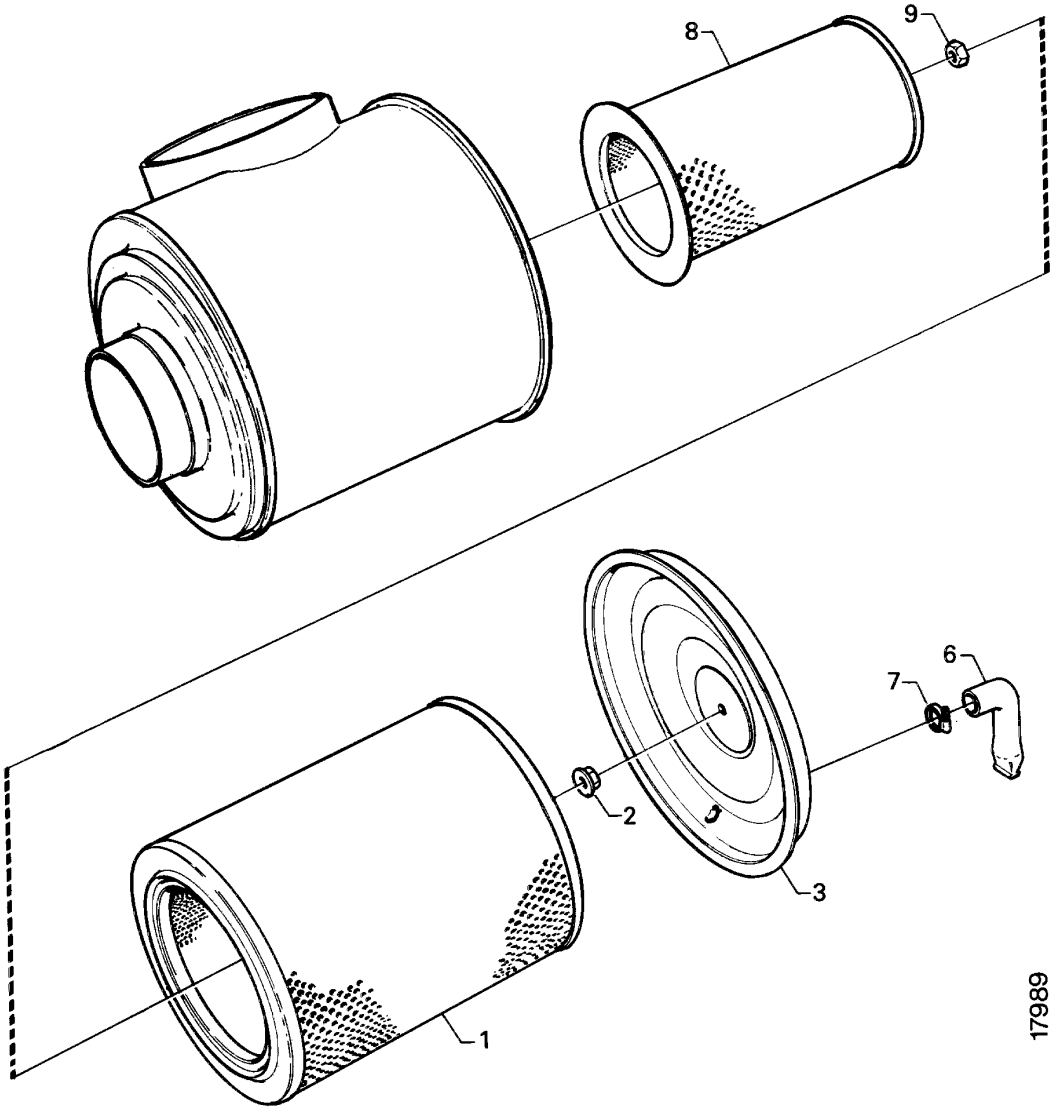
8
9
6
7
2
3
1
17989

Filtro de ar, montado no tubo de admissão

Filtro de aire, montado en el colector de admisión

1-45

Fig.	Part No		Dimension/Type/Notes	Quantity A	B	C	D	Description	
	395 771		assy,	1				Filtro de ar	Filtro de aire
1	395 773			1				•Elemento do filtro de ar	•Filtro de aire
2	1 107 083		M10	1				•Porca	•Tuerca
3	1 107 026			1				•Tampa	•Tapa
6	365 313			1				Válvula	Válvula
7	796 353		Ø 27	1				Braçadeira	Abrazadera de manguera
8	397 813		alt	1				Elemento do filtro de ar	Filtro de aire
9	815 140		alt, M16x1.5	1				Porca sextavada	Tuerca hexagonal

All rights reserved, Scania CV AB, Sweden

Suspensão do motor

Suspensión del motor

1-50

Contents

01-G24	Suspensão do motor, mole	01-50:005
01-H02	Suspensão do motor, fixo/rijo D11A	01-50:007
01-H04	Suspensão do motor, fixo/rijo D11A/M	01-50:009
01-H06	Suspensão do motor, Versão de Gerador	01-50:011
01-H08	Suspensão do motor, Versão de Gerador D11A soft suspension	01-50:013
01-H10	Suspensão do motor, Versão de Gerador	01-50:015

Innehåll

01-G24	Suspensión del motor, blando	01-50:005
01-H02	Suspensión del motor, firme / duro D11A	01-50:007
01-H04	Suspensión del motor, firme / duro D11A/M	01-50:009
01-H06	Suspensión del motor, versión de fuente motriz	01-50:011
01-H08	Suspensión del motor, versión de fuente motriz D11A soft suspension	01-50:013
01-H10	Suspensión del motor, versión de alternador	01-50:015

Inhalt

01-G24		01-50:005
01-H02	D11A	01-50:007
01-H04	D11A/M	01-50:009
01-H06		01-50:011
01-H08	D11A soft suspension	01-50:013
01-H10		01-50:015

All rights reserved, Scania CV AB, Sweden

Suspensão do motor

Suspensión del motor

1-50

Table de matières

01-G24 ..... 01-50:005

01-H02 D11A 01-50:007

01-H04 D11A/M 01-50:009
01-H06 ..... 01-50:011

01-H08 D11A soft suspension 01-50:013
01-H10 ..... 01-50:015

Contenido

01-G24 ..... 01-50:005

01-H02 D11A 01-50:007

01-H04 D11A/M 01-50:009
01-H06 ..... 01-50:011

01-H08 D11A soft suspension 01-50:013
01-H10 ..... 01-50:015

All rights reserved, Scania CV AB, Sweden

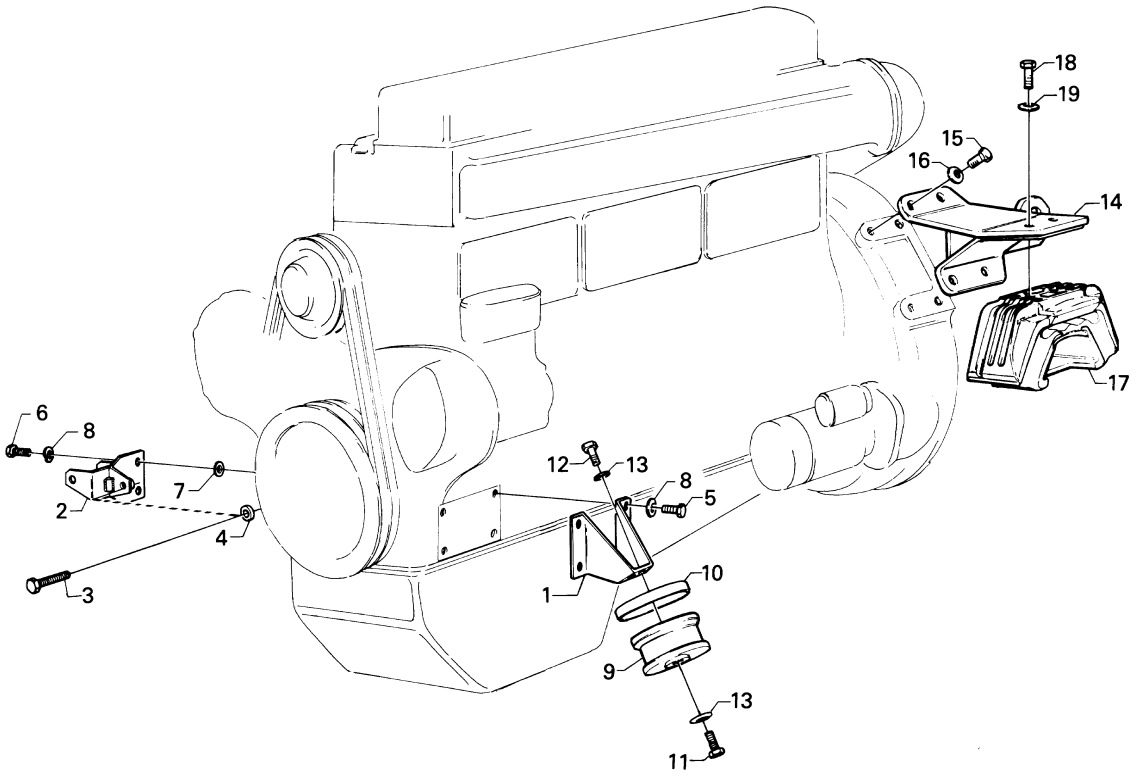
18
19
15
16
14
17
6
8
2
7
4
3
12
13
8
5
1
10
9
13
11
19438

Suspensão do motor, mole

Suspensión del motor, blando

1-50

Fig.	Part No		Dimension/Type/Notes	Quantity A	B	C	D	Description	
1	131 473		(1103397)	1				Suporte	Soporte
	211 137		(1100734)	1				Suporte	Soporte
2	1 341 749			1				Suporte	Soporte
			see 03-A04, 16; 1						
3	814 884		M10x110	1				Parafuso sextavado	Tornillo hexagonal
4	292 063		L=10 mm	1				Espaçador	Separador
5	814 840		M12x30	6				Parafuso sextavado	Tornillo hexagonal
6	814 841		M12x35	8				Parafuso sextavado	Tornillo hexagonal
	814 840		alternator placed high, M12x30	2				Parafuso sextavado	Tornillo hexagonal
7	807 311		13x24	2				Arruela	Arandela
8	147 537			8				Arruela de pressão	Arandela grower
9	137 207			2				Amortecedor de vibrações	Bloque elástico
10	135 039			2				Arruela	Arandela
11	394 586		M12x22	2				Parafuso sextavado	Tornillo hexagonal
12	394 585		M12x20	2				Parafuso sextavado	Tornillo hexagonal
13	147 537			4				Arruela de pressão	Arandela grower
14	1 341 433		LH	1				Suporte do motor	Fijación del motor
	1 341 434		RH	1				Suporte do motor	Fijación del motor
15	815 931		M14x35	8				Parafuso sextavado	Tornillo hexagonal
16	244 043			8				Arruela de pressão	Arandela grower
17	364 833			2				Amortecedor de vibrações	Bloque elástico
18	814 860		M14x45	4				Parafuso	Tornillo
19	244 043			4				Arruela de pressão	Arandela grower

All rights reserved, Scania CV AB, Sweden

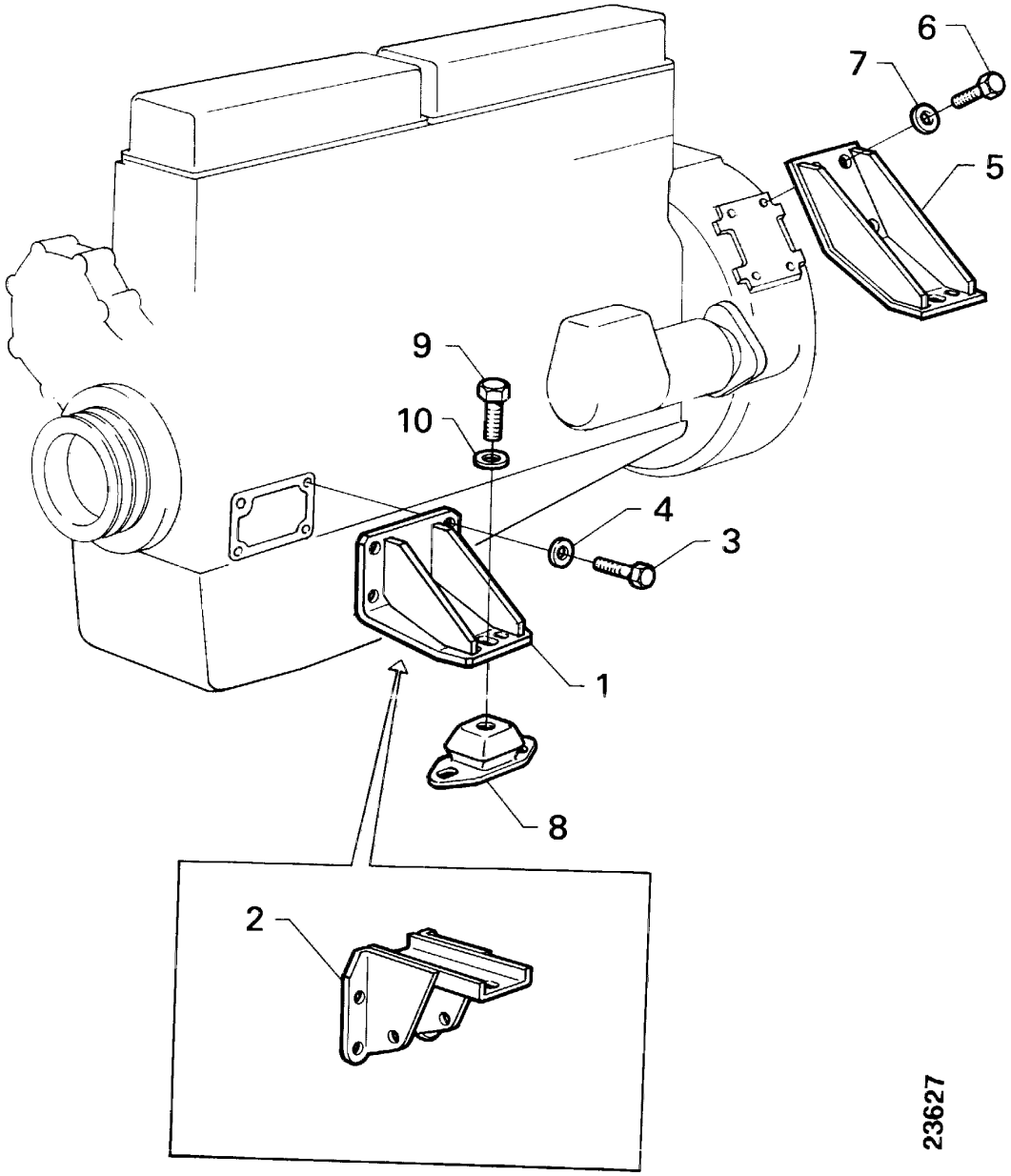
6
7
5
9
10
4
3
1
8
2
23627

Suspensão do motor, fixo/rijo

Suspensión del motor, firme / duro

1-50

D11A

Fig.	Part No		Dimension/Type/Notes	Quantity A	B	C	D	Description	
1	1 321 027		.....	2				Suporte do motor..... suspensão alta fixa	Fijación del motor..... suspensión fija alta
2	1 343 408		LH	1				Suporte do motor..... suspensão baixa fixa	Fijación del motor..... suspensión fija baja
	1 365 634		RH.....	1				Suporte do motor..... suspensão baixa fixa	Fijación del motor..... suspensión fija baja
3	814 840		M12x30	6				Parafuso sextavado.....	Tornillo hexagonal.....
	814 842		M12x40	2				Parafuso sextavado.....	Tornillo hexagonal.....
4	147 537		.....	8				Arruela de pressão.....	Arandela grower.....
			.....						
5	1 332 023		.....	2				Suporte do motor.....	Fijación del motor.....
6	394 592		M14x40	8				Parafuso.....	Tornillo .....
7	244 043		.....	8				Arruela de pressão.....	Arandela grower.....
			.....						
8	1 119 157		55 shore.....	4				Amortecedor de vibrações à frente e atrás suspensão de borracha rígi	Aislante de vibraciones ..... delante y detrás dasuspensión de goma dura
9	802 091		M20x40	4				Parafuso sextavado.....	Tornillo hexagonal.....
10	807 313		20x36	4				Arruela.....	Arandela.....

All rights reserved, Scania CV AB, Sweden

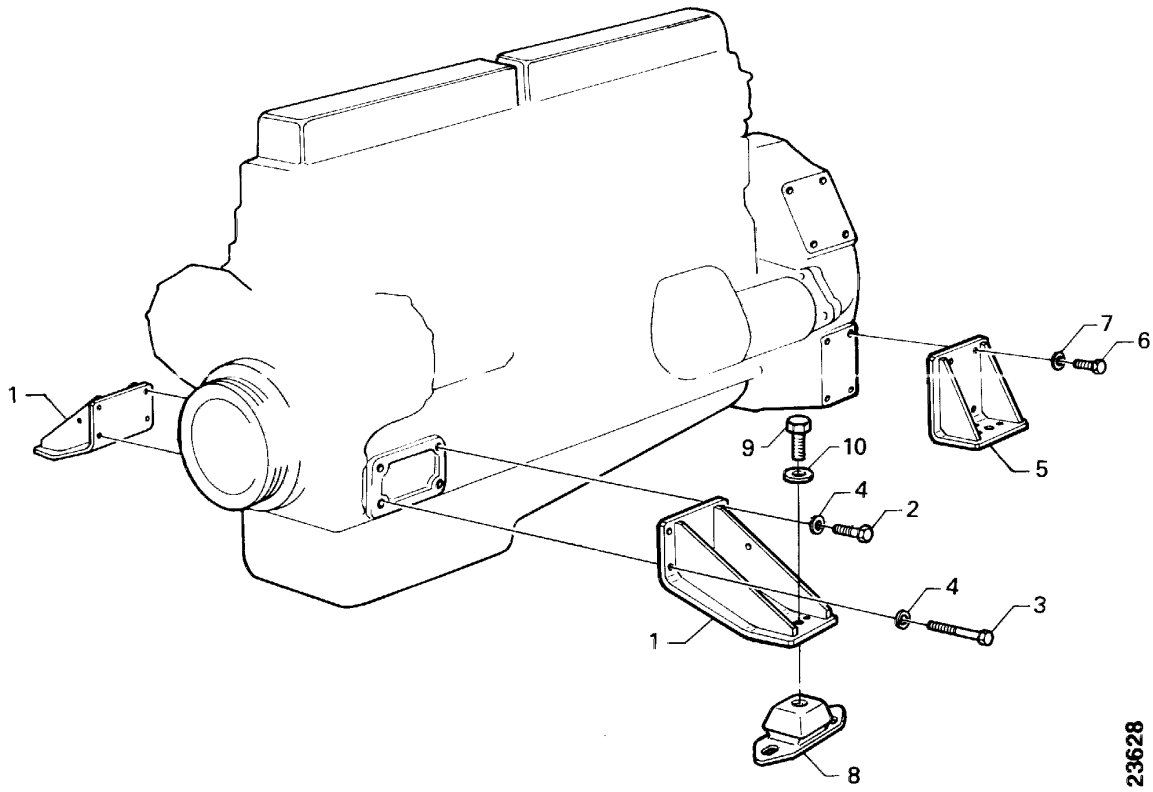
1
7
6
9
10
5
4
2
4
3
1
8
23628

Suspensão do motor, fixo/rijo

Suspensión del motor, firme / duro

1-50

D11A/M

Fig.	Part No		Dimension/Type/Notes	Quantity A	B	C	D	Description	
1	1 321 027		.....	2				Suporte do motor.....	Fijación del motor.....
2	814 840		M12x30	6				Parafuso sextavado.....	Tornillo hexagonal.....
3	814 842		M12x40	2				Parafuso sextavado.....	Tornillo hexagonal.....
4	147 537		.....	8				Arruela de pressão.....	Arandela grower.....
			.....						
5	1 319 357		.....	2				Suporte do motor.....	Fijación del motor.....
6	394 591		M14x35	8				Parafuso	Tornillo .....
7	244 043		.....	8				Arruela de pressão.....	Arandela grower.....
			.....						
8	1 119 157		55 shore.....	4				Amortecedor de vibrações à frente e atrás suspensão de borracha rígi	Aislante de vibraciones ..... delante y detrás dasuspensión de goma dura
9	802 091		M20x40	4				Parafuso sextavado.....	Tornillo hexagonal.....
10	803 071		.....	4				Arruela de pressão.....	Arandela grower.....

All rights reserved, Scania CV AB, Sweden

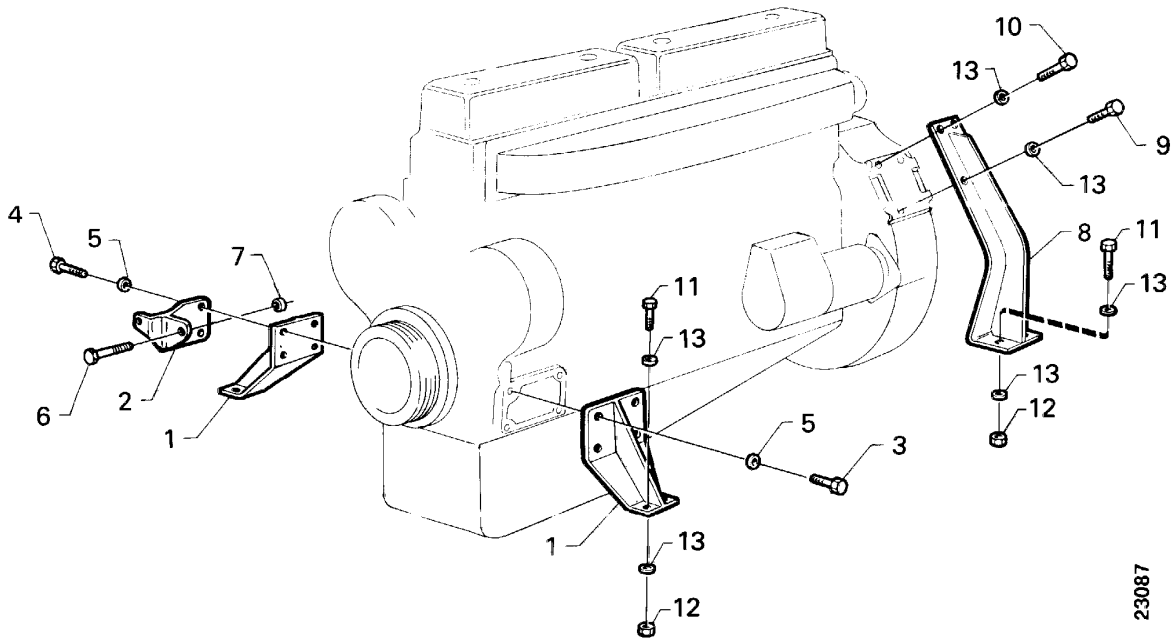
10
13
9
13
8
11
13
13
12
4
5
7
6
2
1
11
13
5
3
1
13
12
23087

Suspensão do motor, Versão de Gerador

Suspensión del motor, versión de fuente motriz

1-50

Fig.	Part No		Dimension/Type/Notes	Quantity A	B	C	D	Description	
1	345 036		.....	2				Suporte do motor.....	Fijación del motor.....
2	1 341 749		.....	1				Suporte.....	Soporte.....
			see 03-A04, 16; 1						
3	814 840		M12x30	6				Parafuso sextavado.....	Tornillo hexagonal.....
4	814 841		M12x35	2				Parafuso sextavado.....	Tornillo hexagonal.....
5	147 537		.....	8				Arruela de pressão	Arandela grower.....
6	814 884		M10x110	1				Parafuso sextavado.....	Tornillo hexagonal.....
7	292 063		Ø22 mm, L=10 mm	1				Espaçador	Separador .....
			.....						
8	386 093		.....	2				Suporte do motor.....	Fijación del motor.....
9	394 592		M14x40	4				Parafuso	Tornillo .....
10	1 101 432		M14x30	4				Parafuso sextavado.....	Tornillo hexagonal.....
11	814 858		M14x35	8				Parafuso sextavado.....	Tornillo hexagonal.....
12	815 126		M14	8				Porca sextavada.....	Tuerca hexagonal .....
13	244 043		.....	12				Arruela de pressão	Arandela grower.....

All rights reserved, Scania CV AB, Sweden

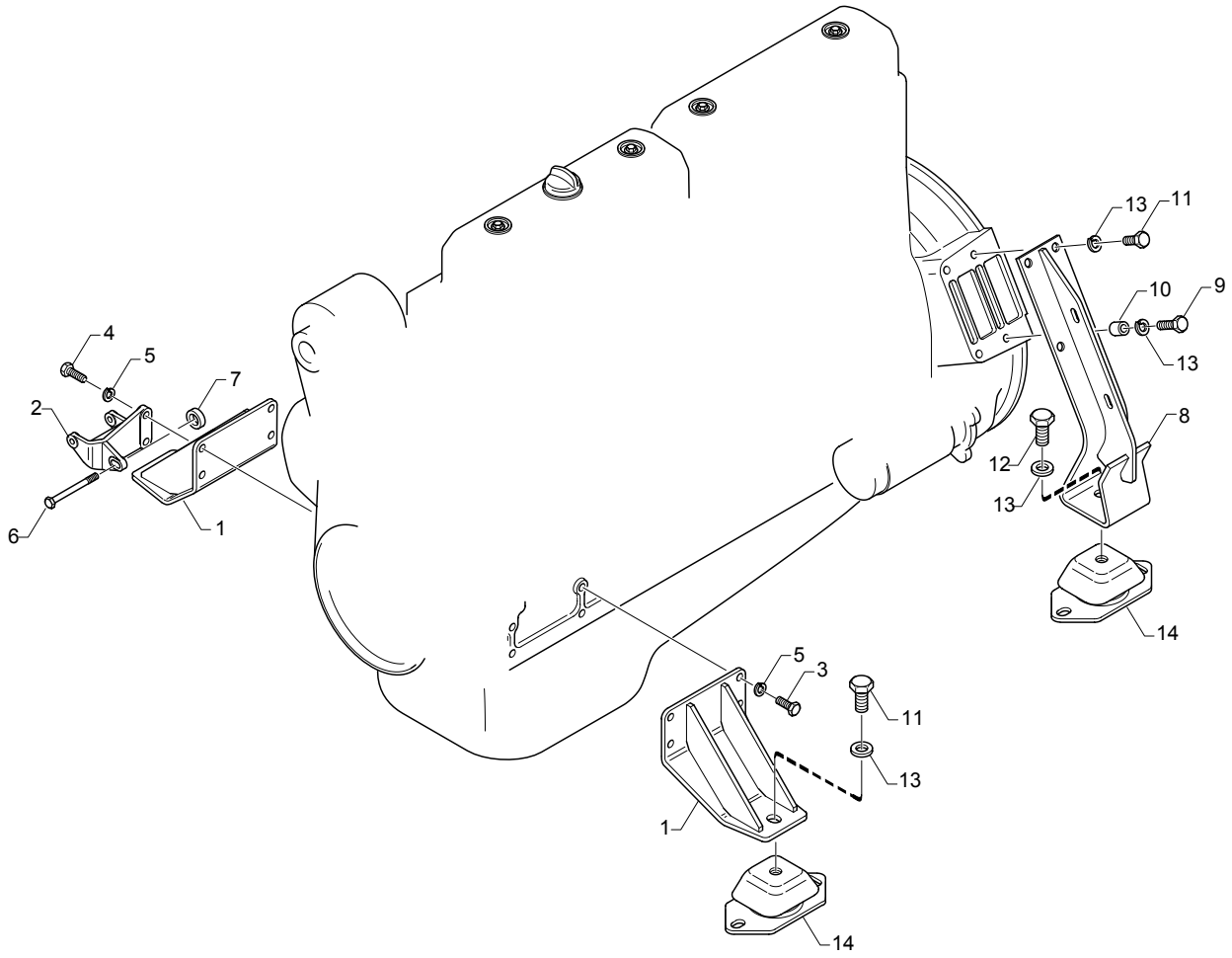

113395

Suspensão do motor, Versão de Gerador

Suspensión del motor, versión de fuente motriz

1-50

D11A soft suspension

Fig.	Part No		Dimension/Type/Notes	Quantity A	B	C	D	Description	
1	1 397 116		.....	2				Suporte do motor.....	Fijación del motor.....
2	1 341 749		.....	1				Suporte.....	Soporte.....
			see 03-A04, 16; 1						
3	814 840		M12x30	6				Parafuso sextavado.....	Tornillo hexagonal.....
4	814 841		M12x35	2				Parafuso sextavado.....	Tornillo hexagonal.....
5	147 537		.....	8				Arruela de pressão	Arandela grower.....
6	814 884		M10x110	1				Parafuso sextavado.....	Tornillo hexagonal.....
7	292 063		Ø22 mm, L=10 mm	1				Espaçador	Separador .....
			.....						
8	1 397 118		.....	2				Suporte.....	Soporte.....
9	394 592		M14x40	4				Parafuso.....	Tornillo .....
10	1 334 543		.....	4				Espaçador	Separador .....
11	1 101 432		M14x30	4				Parafuso sextavado.....	Tornillo hexagonal.....
12	802 091		M20x40	4				Parafuso sextavado.....	Tornillo hexagonal.....
13	807 313		20x36	4				Arruela.....	Arandela.....
14	1 119 157		55 shore	4				Amortecedor de vibrações	Aislante de vibraciones .....

All rights reserved, Scania CV AB, Sweden

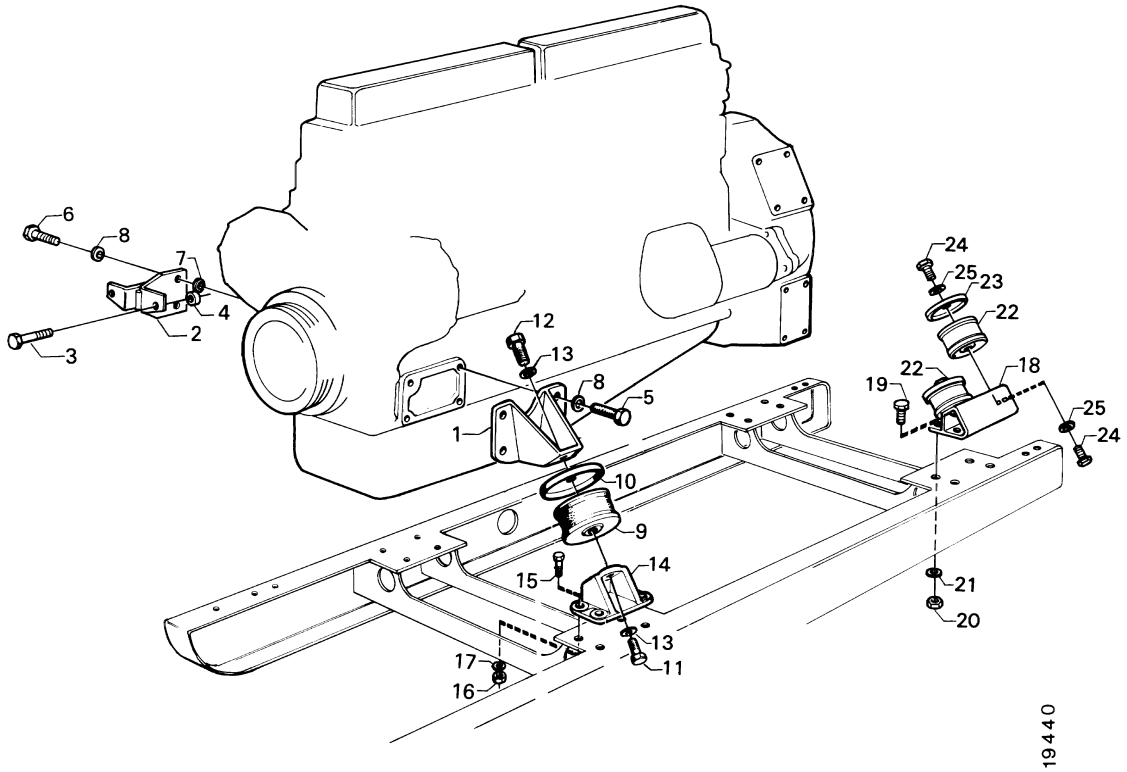
6
8
7
4
2
3
12
13
8
5
1
10
9
14
15
13
11
17
16
24
25
23
22
22
18
19
25
24
21
20
19440

Suspensão do motor, Versão de Gerador

Suspensión del motor, versión de alternador

1-50

Fig.	Part No		Dimension/Type/Notes	Quantity A	B	C	D	Description	
1	131 473		(1103397)	1				Suporte	Soporte
	211 137		(1100734)	1				Suporte	Soporte
2	1 341 749			1				Suporte	Soporte
			see 03-A04, 16; 1						
3	814 884		M10x110	1				Parafuso sextavado	Tornillo hexagonal
4	292 063		Ø22 mm, L=10 mm	1				Espaçador	Separador
5	814 839		M12x25	6				Parafuso sextavado	Tornillo hexagonal
6	814 841		M12x35	8				Parafuso sextavado	Tornillo hexagonal
7	807 311		13x24	2				Arruela	Arandela
8	147 537			8				Arruela de pressão	Arandela grower
9	137 207			2				Amortecedor de vibrações	Bloque elástico
10	135 039			2				Arruela	Arandela
11	814 839		M12x25	2				Parafuso sextavado	Tornillo hexagonal
12	394 585		M12x20	2				Parafuso sextavado	Tornillo hexagonal
13	147 537			4				Arruela de pressão	Arandela grower
14	237 118			2				Suporte	Soporte
15	814 841		M12x35	8				Parafuso sextavado	Tornillo hexagonal
16	815 125		M12	8				Porca sextavada	Tuerca hexagonal
17	147 537			8				Arruela de pressão	Arandela grower
18	375 090		rear	2				Suporte	Soporte
19	814 841		M12x35	8				Parafuso sextavado	Tornillo hexagonal
20	815 125		M12	8				Porca sextavada	Tuerca hexagonal
21	147 537			8				Arruela de pressão	Arandela grower
22	137 207			4				Amortecedor de vibrações	Bloque elástico
23	135 039			4				Arruela	Arandela
24	814 839		M12x25	8				Parafuso sextavado	Tornillo hexagonal
25	147 537			8				Arruela de pressão	Arandela grower

All rights reserved, Scania CV AB, Sweden

Tomada de força

Toma de fuerza

1-55

Contents

01-H14 Tomada de força, montado ao lado 01-55:003

01-H16 Tomada de força, montado ao lado SAE B 01-55:005

Innehåll

01-H14 Toma de fuerza, montaje lateral 01-55:003

01-H16 Toma de fuerza, montaje lateral SAE B 01-55:005

Inhalt

01-H14 ..... 01-55:003

01-H16 SAE B 01-55:005

Table de matières

01-H14 ..... 01-55:003

01-H16 SAE B 01-55:005

Contenido

01-H14 ..... 01-55:003

01-H16 SAE B 01-55:005

All rights reserved, Scania CV AB, Sweden

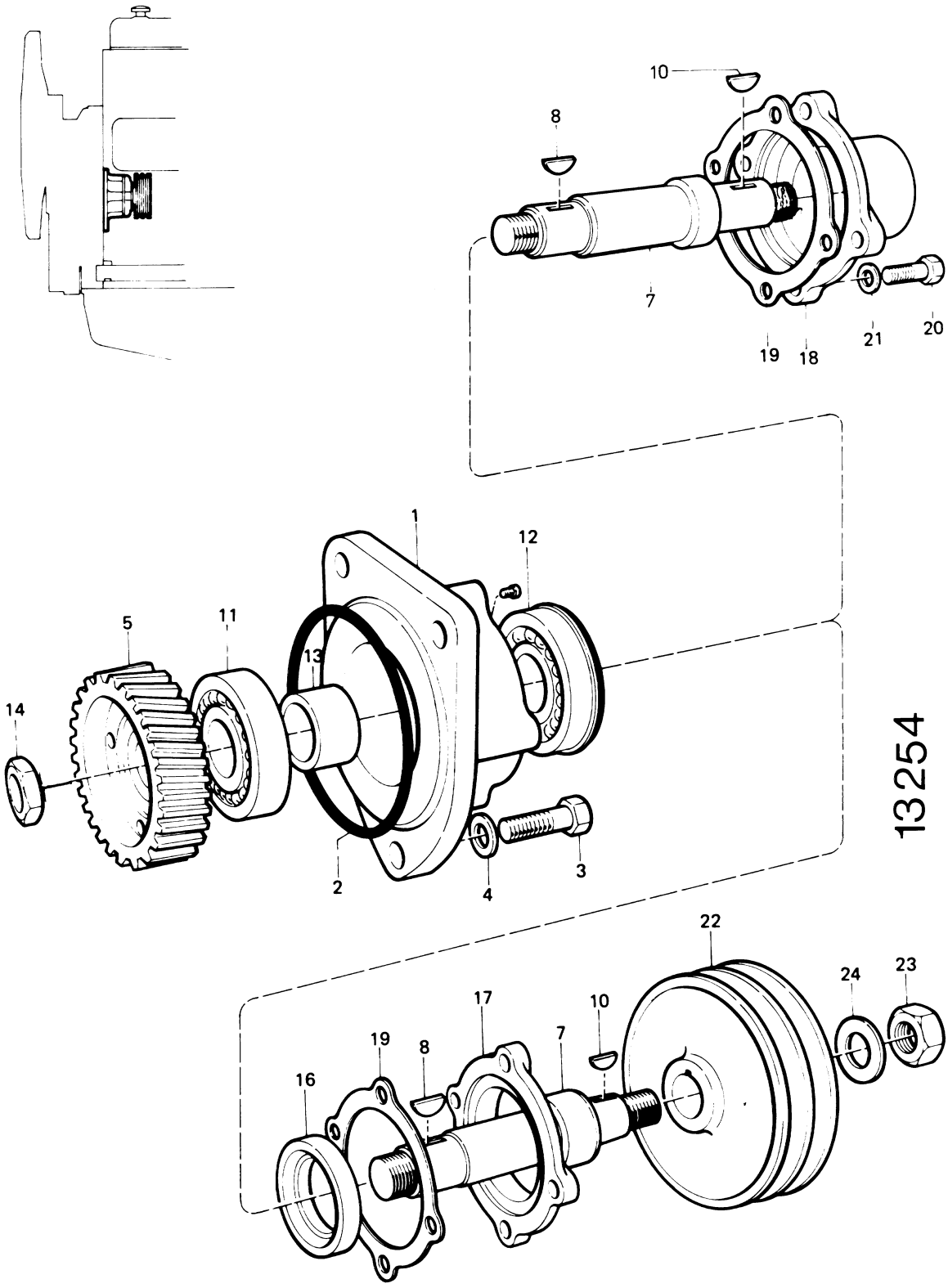
10
8
7
19
18
21
20
1
12
5
11
13
14
2
4
3
22
24
23
17
10
19
8
7
16
13254

Tomada de força, montado ao lado

Toma de fuerza, montaje lateral

1-55

Fig.	Part No		Dimension/Type/Notes	Quantity A	B	C	D	Description	
1	139 877			1				Carcaça do mancal	Portacojinetes
2	323 790		(362128*) 114,5x3	1				Anel de vedação-O	Junta tórica
3	814 858		M14x35	3				Parafuso sextavado	Tornillo hexagonal
4	803 005		15x26	3				Arruela	Arandela
5	343 733			1				Engrenagem	Piñón
7	155 084			1				Semi-eixo	Palier
8	800 698		6x10.5	1				Chaveta	Chaveta
10	800 694		5x7.5	1				Chaveta	Chaveta
11	14 770		ou	1				Rolamento de esferas	Cojinete de bolas
12	139 687		in	1				Rolamento de esferas	Cojinete de bolas
13	139 885			1				Anel espaçador	Anillo separador
14	310 304			1				Porca flangeada	Tuerca de brida
16	139 689		38x60x10	1				Anel de vedação	Anillo de estanqueidad
17	155 085			1				Flange	Brida
18	163 106			1				Tampa	Tapa
19	139 679			1				Junta	Junta
20	814 823		M10x35	4				Parafuso sextavado	Tornillo hexagonal
21	807 310		10.5x22	4				Arruela	Arandela
22	139 008			1				Polia	Polea
23	805 077		M18x1.5	1				Porca sextavada	Tuerca hexagonal
24	803 007		19x34	1				Arruela	Arandela

All rights reserved, Scania CV AB, Sweden

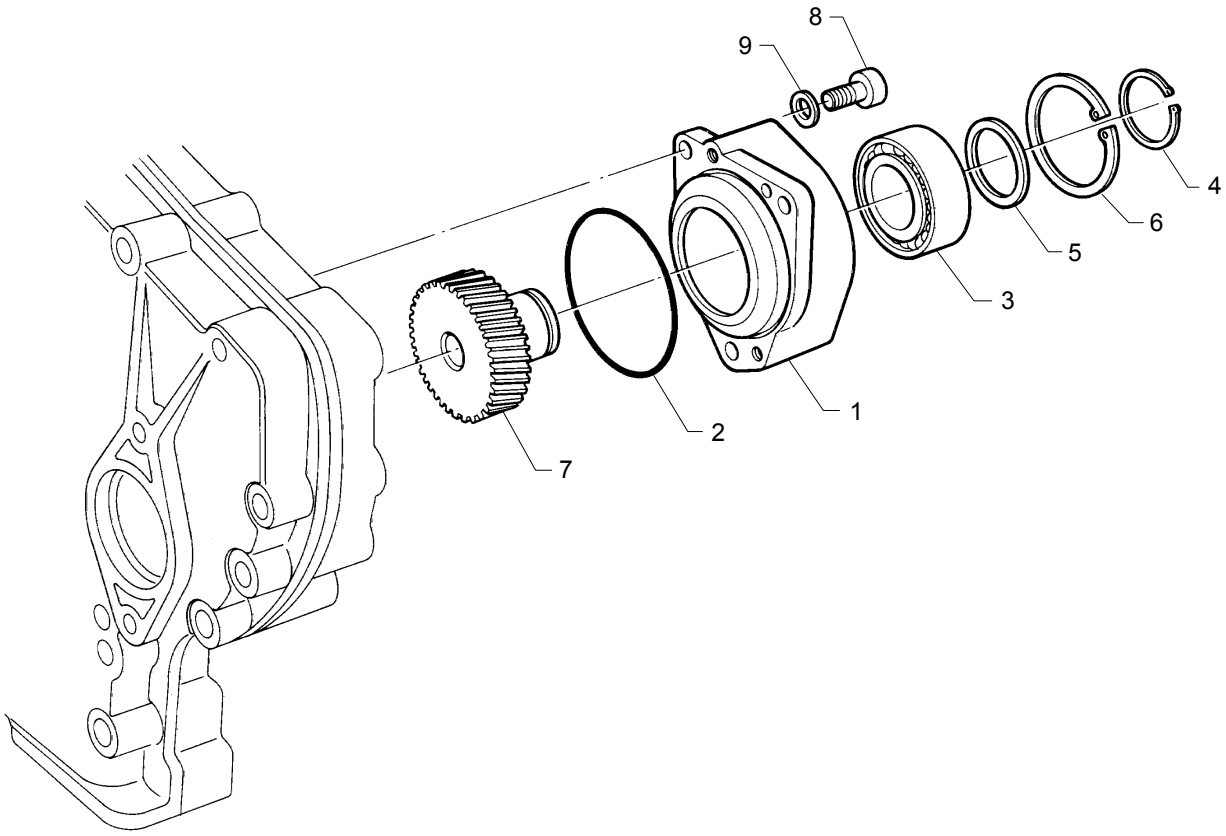

26076

Tomada de força, montado ao lado

Toma de fuerza, montaje lateral

1-55

SAE B

Fig.	Part No		Dimension/Type/Notes	Quantity A	B	C	D	Description	
1	1 358 651			1				Flange	Brida
2	323 790		(362128*) 114,5x3	1				Anel de vedação-O	Junta tórica
3	359 599			1				Rolamento de esferas	Cojinete de bolas
4	804 787		Ø45 mm	1				Anel-trava	Retén
5	170 161			1				Arruela	Arandela
6	804 843		Ø85 mm	1				Anel-trava	Retén
7	1 358 653			1				Engrenagem	Piñón
8	809 866		M14x35	3				Parafuso sextavado	Tornillo Allen
9	803 005		15x26	3				Arruela	Arandela

All rights reserved, Scania CV AB, Sweden

Tampa de proteção
Cubierta protectora

1-60

Contents

01-H20 Tampa de proteção 01-60:003
Tampa de proteção
01-H22 Double alternators 01-60:005

Innehåll

01-H20 Cubierta protectora 01-60:003
Cubierta protectora
01-H22 Double alternators 01-60:005

Inhalt

01-H20 ..... 01-60:003

01-H22 Double alternators 01-60:005

Table de matières

01-H20 ..... 01-60:003

01-H22 Double alternators 01-60:005

Contenido

01-H20 ..... 01-60:003

01-H22 Double alternators 01-60:005

All rights reserved, Scania CV AB, Sweden

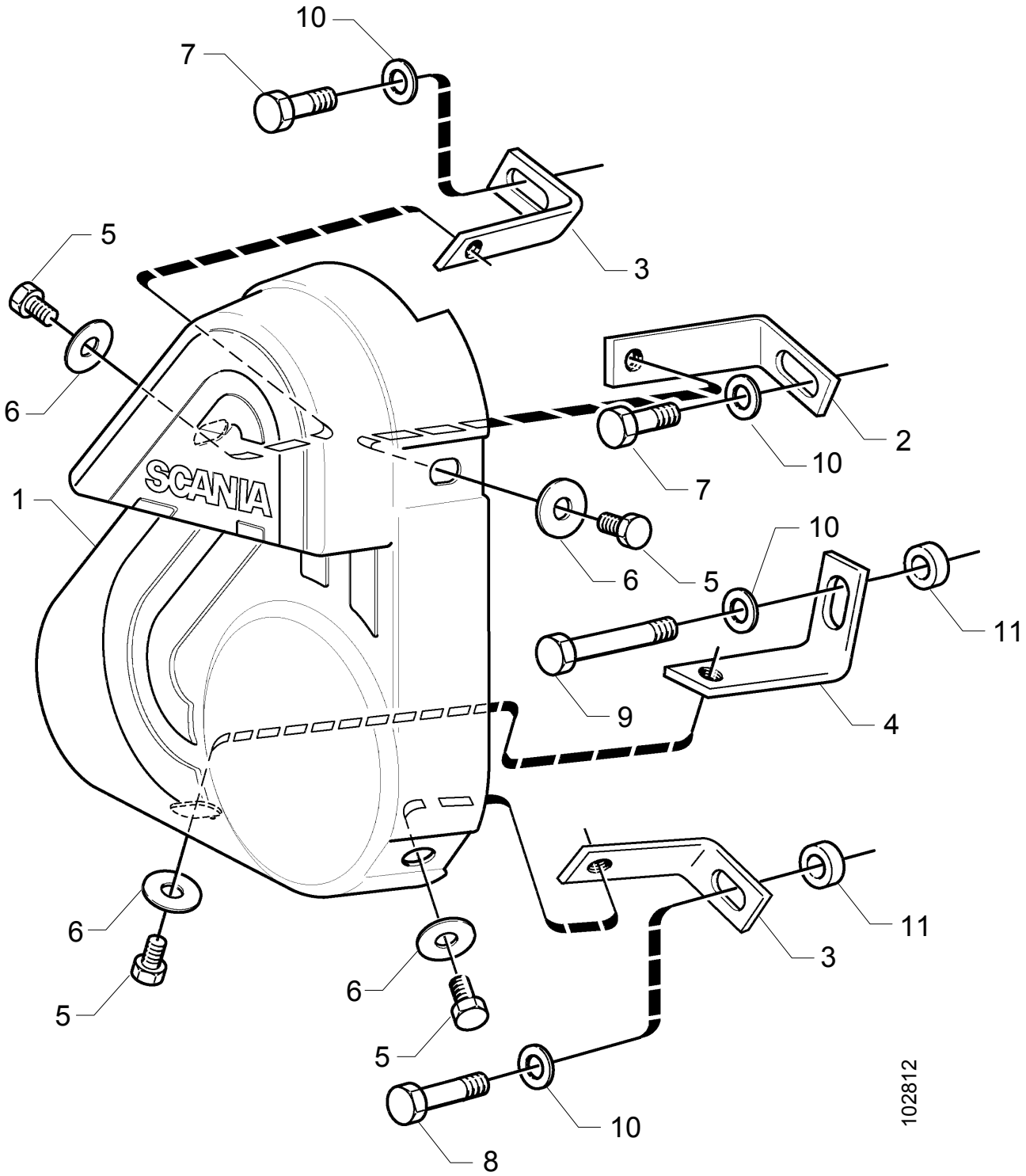
10
7
3
5
6
2
10
7
1
SCANIA
6
5
10
11
9
4
6
11
3
6
5
5
10
8
102812

Tampa de proteção

Cubierta protectora

1-60

Fig.	Part No		Dimension/Type/Notes	Quantity A	B	C	D	Description	
1	1 384 470			1				Tampa de proteção	Cubierta protectora
	1 384 491		**338, 516)**	1				Tampa de proteção	Cubierta protectora
2	1 355 710			1				Suporte	Soporte
3	1 300 009			2				Suporte	Soporte
4	1 301 111			1				Suporte	Soporte
5	808 291		M8x12	4				Parafuso sextavado	Tornillo hexagonal
6	1 309 400			4				Arruela	Arandela
7	814 876		M10x50	2				Parafuso sextavado	Tornillo hexagonal
8	814 882		M10x90	1				Parafuso sextavado	Tornillo hexagonal
9	814 883		M10x100	1				Parafuso sextavado	Tornillo hexagonal
10	807 310		10.5x22	3				Arruela	Arandela
11	129 243		TH=6 mm	2				Arruela	Arandela

338. **pt:** Com saída para tomada de força. **es:** Con escotadura para toma de fuerza.
516. **pt:** Com polia adicional **es:** Con una polea extra

All rights reserved, Scania CV AB, Sweden

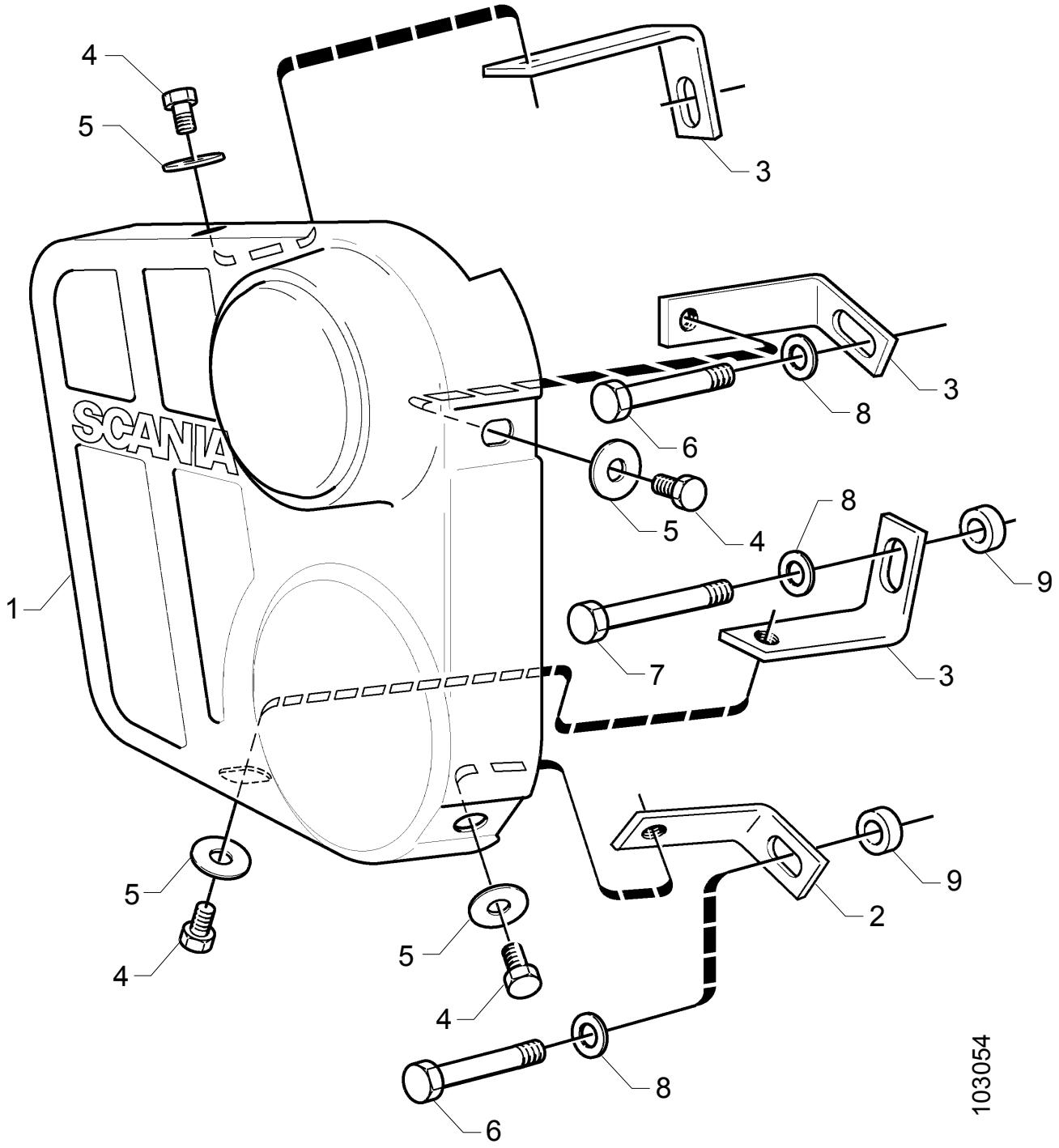
4
5
3
SCANIA
3
8
6
5
4
8
9
1
7
3
5
9
2
5
4
4
8
6
103054

Tampa de proteção

Cubierta protectora

1-60

Double alternators

Fig.	Part No		Dimension/Type/Notes	Quantity A	B	C	D	Description	
1	1 380 477			1				Tampa de proteção	Cubierta protectora
	1 381 223		**338, 516)**	1				Tampa de proteção	Cubierta protectora
2	1 300 009			1				Suporte	Soporte
3	1 301 111			3				Suporte	Soporte
4	808 291		M8x12	4				Parafuso sextavado	Tornillo hexagonal
5	1 309 400			4				Arruela	Arandela
6	814 882		M10x90	2				Parafuso sextavado	Tornillo hexagonal
7	814 883		M10x100	2				Parafuso sextavado	Tornillo hexagonal
8	807 310		10.5x22	3				Arruela	Arandela
9	129 243		TH=6 mm	2				Arruela	Arandela

338. **pt:** Com saída para tomada de força. **es:** Con escotadura para toma de fuerza.
516. **pt:** Com polia adicional **es:** Con una polea extra

All rights reserved, Scania CV AB, Sweden

Jogo de reparação

Juego de reparación

1-99

Contents

01-I04 Jogo de juntas, cabeçote ... 01-99:005
01-I06 Jogo de juntas, filtro de óleo ... 01-99:007
01-I08 Jogo de juntas, cárter de óleo ... 01-99:009
01-I10 Jogo de reparação, pistão e camisa ... 01-99:011
01-I12 Jogo de reparação, anel ... 01-99:013
01-I14 Jogo de reparação, turbocompressor DSC9 A/M, DSC11 A/M ... 01-99:015

Innehåll

01-I04 Juego de juntas, culata ... 01-99:005
01-I06 Juego de juntas, purificador de aceite ... 01-99:007
01-I08 Juego de juntas, cárter de aceite ... 01-99:009
01-I10 Juego de reparación, pistón y camisa ... 01-99:011
01-I12 Juego de reparación, segmento ... 01-99:013
01-I14 Juego de reparación, turbocompresor DSC9 A/M, DSC11 A/M ... 01-99:015

Inhalt

01-I04 ... 01-99:005
01-I06 ... 01-99:007
01-I08 ... 01-99:009
01-I10 ... 01-99:011
01-I12 ... 01-99:013
01-I14 DSC9 A/M, DSC11 A/M ... 01-99:015

Table de matières

01-I04 ... 01-99:005
01-I06 ... 01-99:007
01-I08 ... 01-99:009
01-I10 ... 01-99:011
01-I12 ... 01-99:013
01-I14 DSC9 A/M, DSC11 A/M ... 01-99:015

All rights reserved, Scania CV AB, Sweden

Jogo de reparação

Juego de reparación

1-99

Contenido

01-I04 ..... 01-99:005
01-I06 ..... 01-99:007
01-I08 ..... 01-99:009
01-I10 ..... 01-99:011
01-I12 ..... 01-99:013

01-I14 DSC9 A/M, DSC11 A/M 01-99:015

All rights reserved, Scania CV AB, Sweden

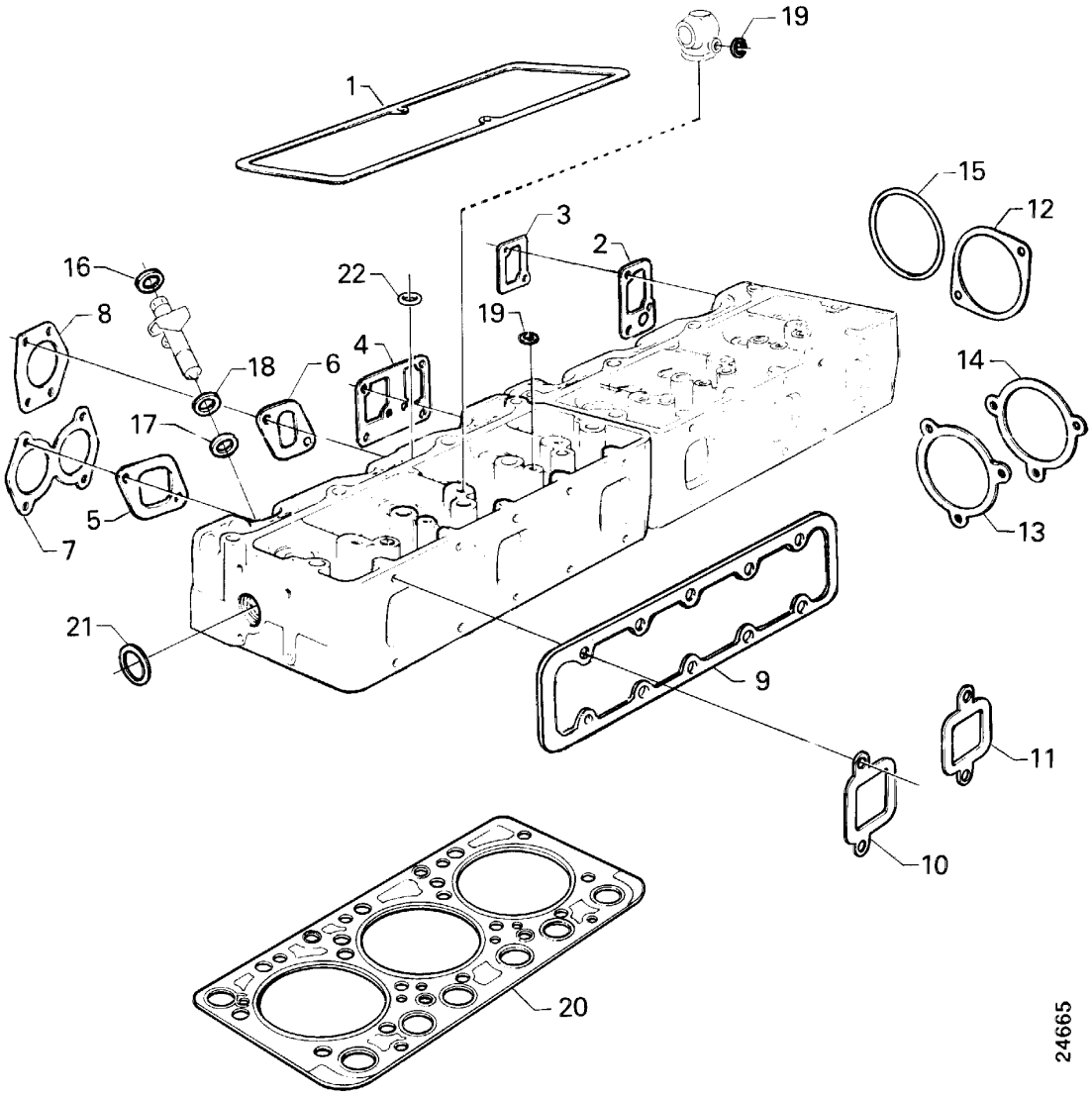
19
1
15
12
3
2
16
22
19
8
4
18
6
14
17
5
13
7
21
9
11
10
20
24665

Jogo de juntas, cabeçote

Juego de juntas, culata

1-99

676)

Fig.	Part No		Dimension/Type/Notes	Quantity A	B	C	D	Description	
	551 455		.....	1				Jogo de juntas	Juego de juntas .....
			.....					Cabeçote	Culata .....
1	258 459		.....	1				•Junta da tampa das válvulas	•Junta de la tapa de balancines
2	291 826		.....	1				•Junta ..... tampa - flange	•Junta ..... tapa - brida
3	388 421		.....	1				•Junta ..... coletor de escape	•Junta ..... colector de escape
4	1 388 678		(371507*)	1				•Junta ..... flange	•Junta ..... brida
5	385 997		.....	2				•Junta ..... coletor de escape	•Junta ..... colector de escape
6	385 998		.....	2				•Junta ..... coletor de escape	•Junta ..... colector de escape
7	378 264		.....	2				•Junta ..... coletor de escape	•Junta ..... colector de escape
8	1 109 288		.....	2				•Junta ..... coletor de escape	•Junta ..... colector de escape
9	1 384 552		(393820*)	2				•Junta ..... coletor de admissão	•Junta ..... colector de admisión
10	1 384 554		(1301628)	4				•Junta ..... coletor de admissão	•Junta ..... colector de admisión
11	1 384 555		(1301629)	2				•Junta ..... coletor de admissão	•Junta ..... colector de admisión
12	384 707		.....	1				•Junta ..... coletor de admissão	•Junta ..... colector de admisión
13	357 363		.....	1				•Junta ..... coletor de admissão	•Junta ..... colector de admisión
14	384 464		.....	1				•Junta ..... coletor de admissão	•Junta ..... colector de admisión
15	1 302 243		108x3	1				•Anel de vedação-O ..... coletor de admissão	•Junta tórica ..... colector de admisión
16	812 411		8.2x11.4	15				•Junta ..... injetor	•Junta ..... inyector
17	249 928		.....	3				•Retentor ..... injetor	•Anillo de estanqueidad..... inyector
	308 399		.....	3				•Anel de vedação ..... injetor	•Anillo de estanqueidad..... inyector
18	1 421 424		(170424)	3				•Junta ..... injetor	•Junta ..... inyector
19	812 412		(35456) 10.2x13.4.....	5				•Junta ..... mancal de apoio	•Junta ..... soporte de cojinete
20	365 475		assy	1				•Junta do cabeçote.....	•Junta de culata.....
21	337 875		.....	2				•Junta	•Junta .....
22	1 107 097		29.1x1.6	1				•Anel de vedação-O	•Junta tórica .....
	1 316 899		.....	1				•Junta	•Junta .....

676. **pt:** Para motores com regulador RQ. **es:** Para motores con regulador RQ.

All rights reserved, Scania CV AB, Sweden

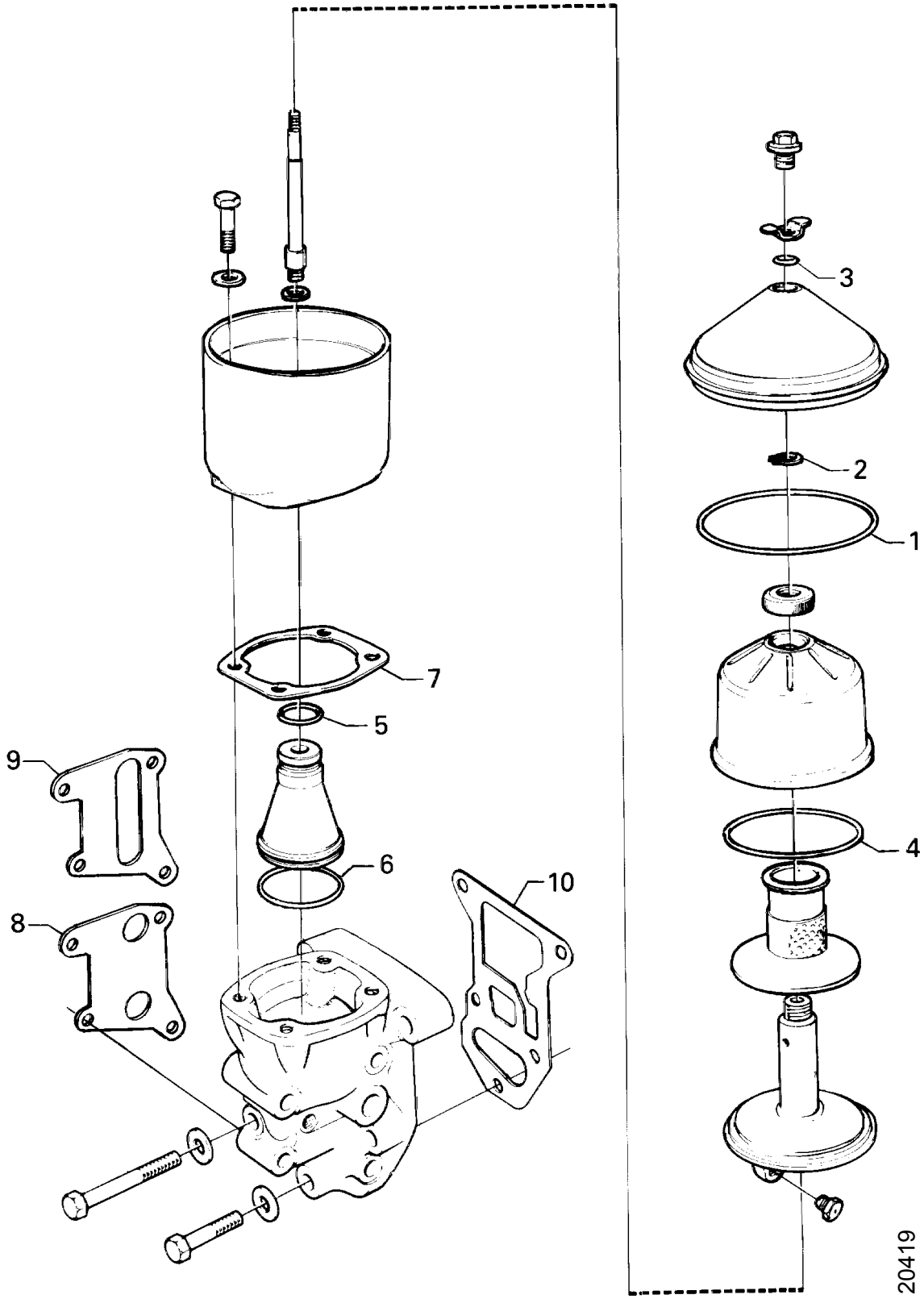
1
2
3
4
5
6
7
8
9
10
20419

Jogo de juntas, filtro de óleo

Juego de juntas, purificador de aceite

1-99

Fig.	Part No		Dimension/Type/Notes	Quantity A	B	C	D	Description	
	551 421		.....	1				Jogo de juntas ..... filtro de óleo	Juego de juntas ..... purificador de aceite
1	372 985		.....	1				•Anel de vedação-O	•Junta tórica .....
2	804 772		Ø16	1				•Anel-trava	•Retén .....
3	211 827		**133)**	1				•Junta	•Junta .....
	372 983		**135)**	1				•Anel de vedação-O	•Junta tórica .....
4	372 984		.....	1				•Anel de vedação-O	•Junta tórica .....
5	197 800		26.2x3	1				•Anel de vedação-O	•Junta tórica .....
6	332 119		59.5x3	1				•Anel de vedação-O	•Junta tórica .....
7	1 392 196		(1320290*)	1				•Junta	•Junta .....
8	1 388 684		(371492)	1				•Junta	•Junta .....
9	389 093		.....	1				•Junta	•Junta .....
10	1 384 872		(371489)	1				•Junta	•Junta .....

133. **pt:** Com tampa fundida. **es:** Con cubierta fundida.
135. **pt:** Com tampa de chapa. **es:** Con cubierta de chapa.

All rights reserved, Scania CV AB, Sweden

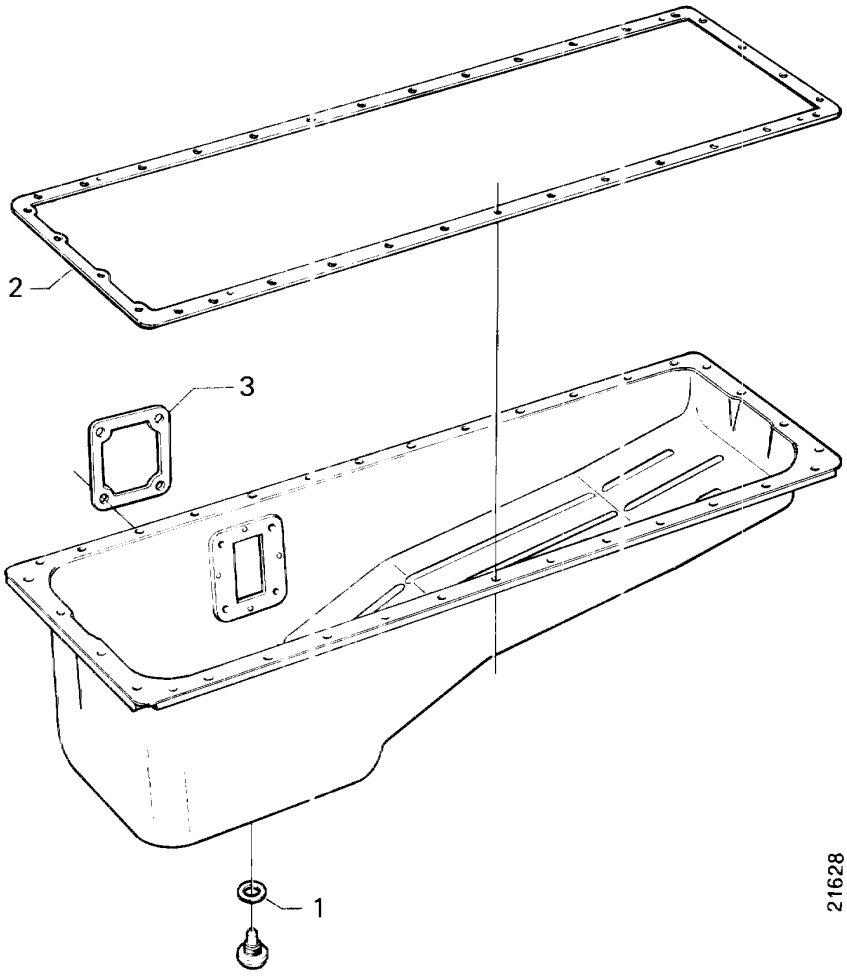
2
3
1
21628

Jogo de juntas, cárter de óleo

Juego de juntas, cárter de aceite

1-99

Fig.	Part No		Dimension/Type/Notes	Qty	Description	
	550 343		(551466)	1	Jogo de juntas cárter de óleo	Juego de juntas cárter de aceite
1	1 423 610		(165286)	1	•Arruela	•Arandela
2	371 503			1	•Junta	•Junta
3	1 320 292		(371491)	2	•Junta	•Junta

All rights reserved, Scania CV AB, Sweden

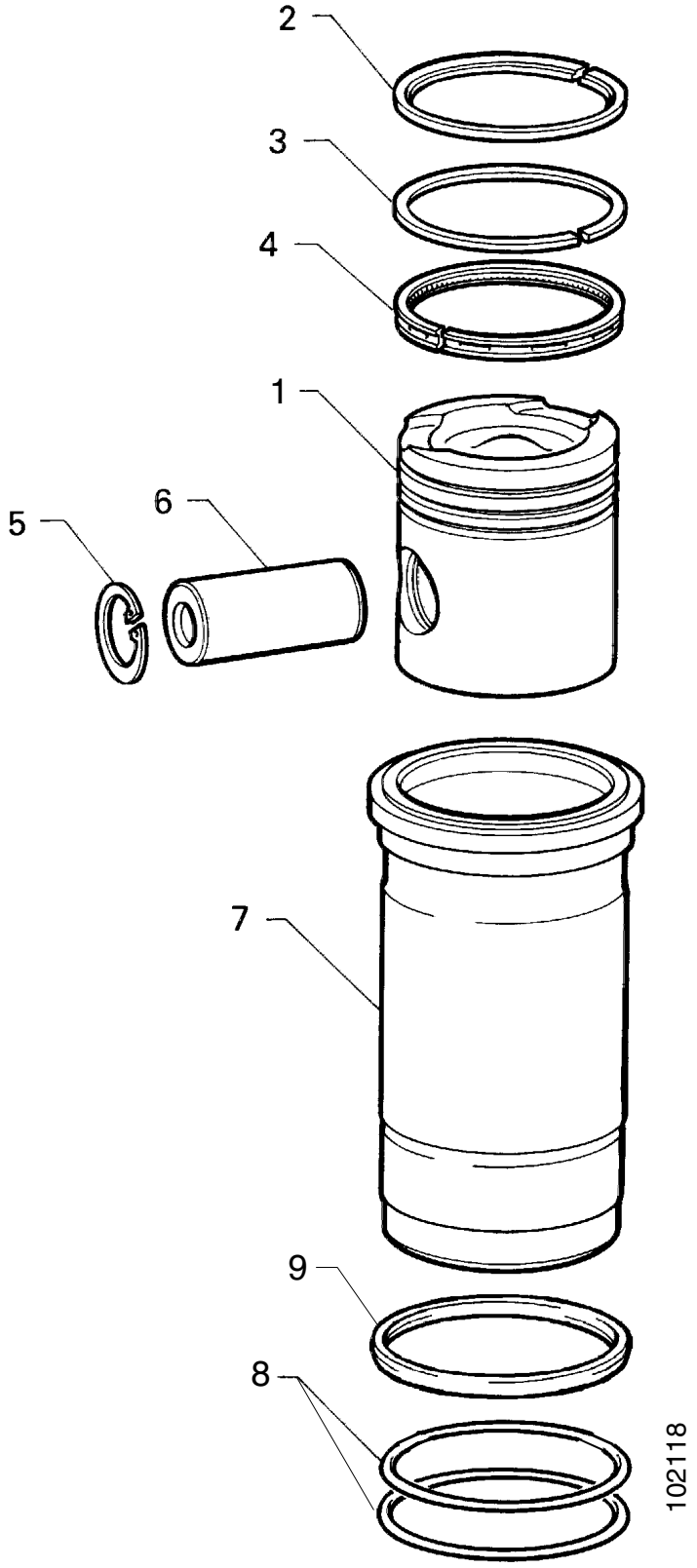
2
3
4
1
6
5
7
9
8
102118

Jogo de reparação, pistão e camisa

Juego de reparación, pistón y camisa

1-99

Fig.	Part No		Dimension/Type/Notes	Quantity A	B	C	D	Description	
	551 546		.....	1				Jogo de reparação ..... pistão e camisa	Juego de reparación ..... pistón y camisa
	1 350 082		assy	1				•Pistão	•Pistón .....
1			nss	1				••Pistão	••Pistón .....
2	1 102 999		up	1				••Anel de compressão	••Segmento de compresión
3	247 573		lo	1				••Anel de compressão	••Segmento de compresión
4	232 129		.....	1				••Anel raspador	••Segmento rascador .....
5	804 830		Ø50 mm	2				••Anel-trava	••Retén .....
6	170 243		.....	1				••Pino do pistão	••Bulón del pistón .....
7	1 361 141		.....	1				•Camisa	•Camisa .....
	1 101 755		.....	1				••Anel	••Anillo .....
8	1 312 934		140.5x4	2				•Anel de vedação-O	•Junta tórica .....
9	1 302 828		.....	1				•Retentor	•Anillo de estanqueidad.....

All rights reserved, Scania CV AB, Sweden

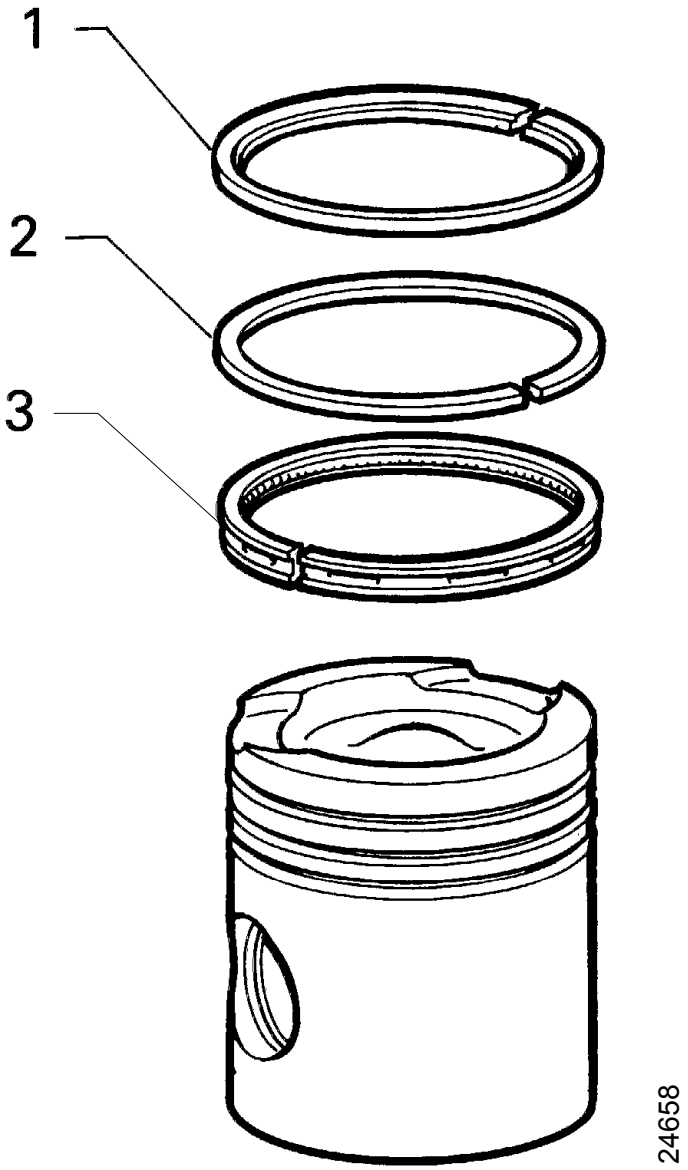
1
2
3
24658

Jogo de reparação, anel

Juego de reparación, segmento

1-99

Fig.	Part No		Dimension/Type/Notes	Quantity A	B	C	D	Description	
	550 248		.....	1				Jogo de aneis segm.do pistão	Juego de segmentos .....
1	1 102 999		up.....	1				•Anel de compressão	•Segmento de compresión
2	247 573		lo	1				•Anel de compressão	•Segmento de compresión
3	232 129		.....	1				•Anel raspador.....	•Segmento rascador.....

All rights reserved, Scania CV AB, Sweden

No illustration intended for this section

Jogo de reparação, turbocompressor

Juego de reparación, turbocompresor

1-99

DSC9 A/M, DSC11 A/M

Fig.	Part No		Dimension/Type/Notes	Quantity A	B	C	D	Description	
	1 412 216		(Turbo 1394695, 1395478)	1				Jogo de reparação	Juego de reparación .....
	1 371 630		(Turbo 1394694) in, Holset	1				Jogo de reparação	Juego de reparación .....
			(Turbo 1387996)					Interior	Interior .....
	1 412 215		(Turbo 1394694)	1				Jogo de juntas	Juego de juntas .....
			(Turbo 1387996)					Exterior	Exterior .....
	1 371 628		(Turbo 1395480) in, Holset, ...	1				Jogo de reparação	Juego de reparación .....

All rights reserved, Scania CV AB, Sweden

Sistema de arrefecimento
Sistema de refrigeración

2

Sub groups • Undergrupper • Untergruppen • Sous-groupes • Grupos subordinados

01-J06	**01**	Radiador • Radiador • • •	02-01: 1
01-J12	**05**	Radiador de ar • Intercooler • • •	02-05: 1
01-J20	**10**	Ventilador • Ventilador • • •	02-10: 1
01-K18	**15**	Carcaça do termostato • Carcasa del termostato • • •	02-15: 1
01-K22	**25**	Bomba de água • Bomba de refrigerante • • •	02-25: 1
01-L02	**30**	Tubos e mangueiras • Tubos y mangueras • • •	02-30: 1
01-L06	**35**	Transmissão por correia • Transmisión por correas • • •	02-35: 1
01-L10	**40**	Aquecedor auxiliar motor • Calentador auxiliar para motor • • •	02-40: 1
01-L16	**99**	Jogo de reparação • Juego de reparación • • •	02-99: 1

All rights reserved, Scania CV AB, Sweden

Radiador

Radiador

2-01

Contents

01-J08 Radiador, tanque de expansão 02-01:003
01-J10 Radiador, chassi 02-01:005

Innehåll

01-J08 Radiador, depósito de expansión 02-01:003
01-J10 Radiador, bastidor 02-01:005

Inhalt

01-J08 ..... 02-01:003
01-J10 ..... 02-01:005

Table de matières

01-J08 ..... 02-01:003
01-J10 ..... 02-01:005

Contenido

01-J08 ..... 02-01:003
01-J10 ..... 02-01:005

All rights reserved, Scania CV AB, Sweden

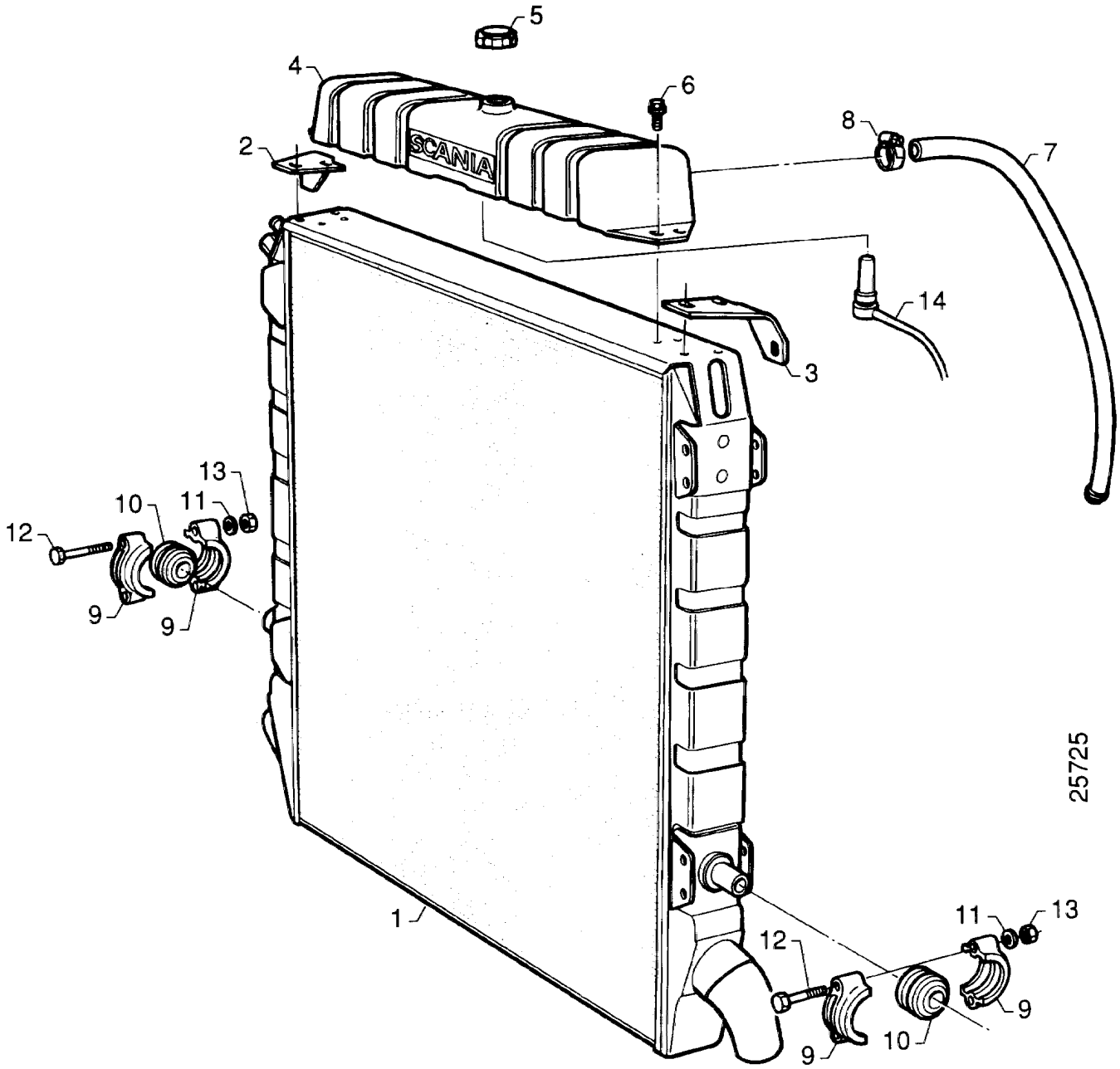
SCANIA
1
2
3
4
5
6
7
8
9
10
11
12
13
14
25725

Radiador, tanque de expansão

Radiador, depósito de expansión

2-01

Fig.	Part No		Dimension/Type/Notes	Qty	Description	
1	1 321 887	◣	0.75 m² 0,75m²	1	Radiador	Radiador
	570 458		0.75 m² Exchange unit	1	Radiador	Radiador
	298 293		1 m²	1	Radiador	Radiador
	1 678 051		**1129)** 1.2m²	1	Radiador	Radiador
2	1 358 359		RH RH	1	Suporte	Soporte
3	1 358 358		LH LH	1	Suporte	Soporte
4	1 356 798			1	Tanque de expansão	Depósito de expansión
	1 426 152		**1129)**	1	Placa	Placa
5	1 376 365			1	Tampa de pressão	Tapón de presión
6	812 516		M8x20	4	Parafuso flangeado	Tornillo de brida
	812 514		1 m² M8x14	4	Parafuso flangeado	Tornillo de brida
7	1 371 580			1	Mangueira	Manguera
8	1 466 102		(816132)	2	Braçadeira	Abrazadera de manguera
9	273 792			4	Capa	Tapón
10	273 793			2	Bucha	Casquillo
11	147 537			4	Arruela de pressão	Arandela grower
	807 311		13x24	4	Arruela	Arandela
12	814 901		M12x130	4	Parafuso	Tornillo
13	815 125		M12	4	Porca sextavada	Tuerca hexagonal
14	1 342 316			1	Monitor de nível	Monitor de nivel

1129. **pt:** Veículos produzidos na América Latina. **es:** Vehículos producidos en Latinoamérica.

All rights reserved, Scania CV AB, Sweden

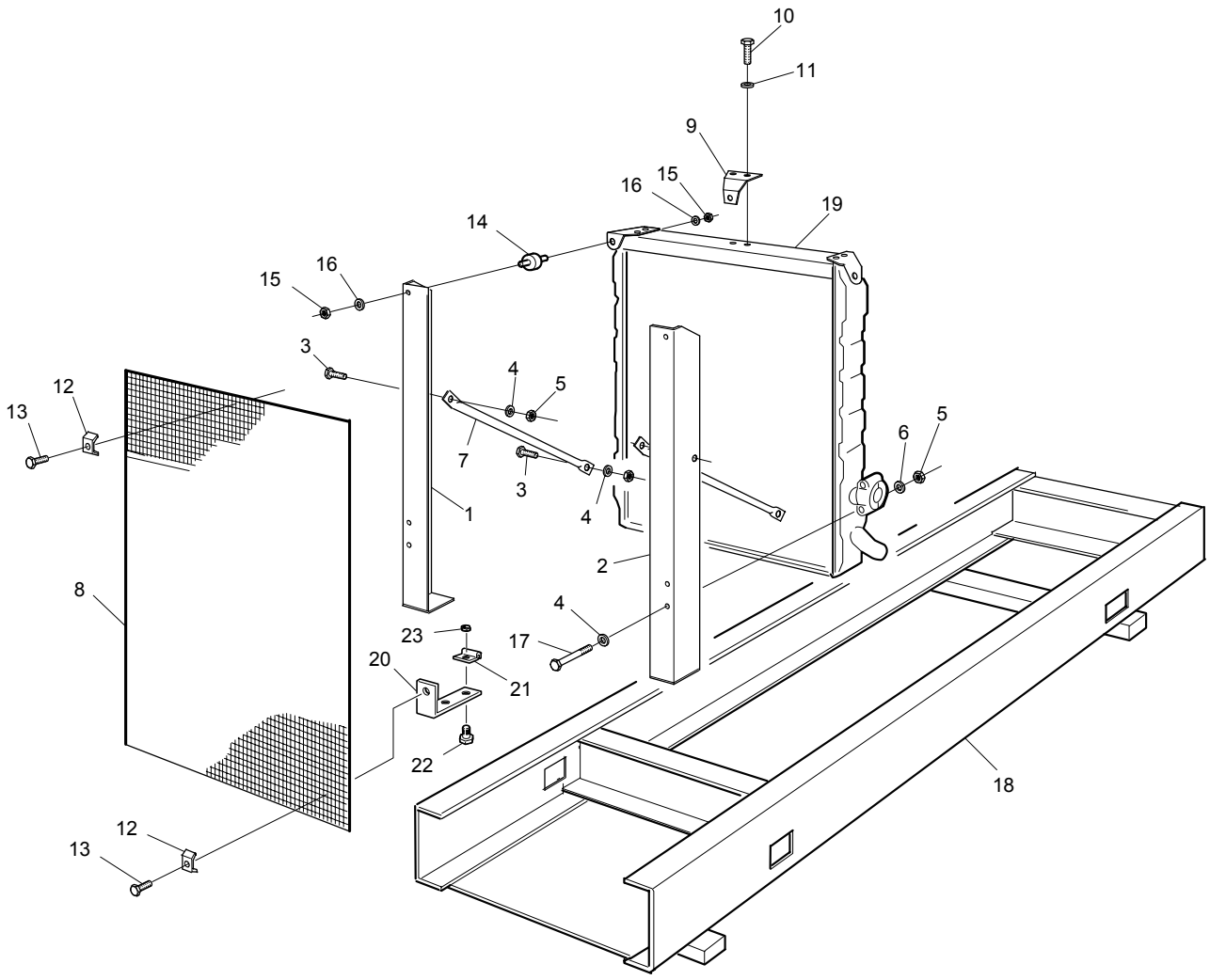
10
11
9
16
15
19
14
15
16
3
4
5
12
13
7
3
4
1
6
5
2
8
4
23
17
20
21
22
18
12
13
116874

Radiador, chassi

Radiador, bastidor

2-01

Fig.	Part No		Dimension/Type/Notes	Qty	Description	
1	1 397 518		RH EN xxxxxxx- SSS	1	Suporte	Soporte
	350 632		RH EN-xxxxxxx SSS 0.75m²	1	Suporte	Soporte
	350 636		RH EN-xxxxxxx SSS 1.0m²	1	Suporte	Soporte
2	1 397 517		LH EN xxxxxxx- SSS	1	Suporte	Soporte
	343 230		LH EN-xxxxxxx SSS 0.75m²	1	Suporte	Soporte
	343 217		LH EN-xxxxxxx SSS 1.0m²	1	Suporte	Soporte
	802 075		M16x45	4	Parafuso sextavado	Tornillo hexagonal
	815 127		M16	4	Porca sextavada	Tuerca hexagonal
	803 006		17x30	8	Arruela	Arandela
3	814 840		M12x30	rq	Parafuso sextavado	Tornillo hexagonal
4	807 311		13x24	rq	Arruela	Arandela
5	815 125		M12	rq	Porca sextavada	Tuerca hexagonal
6	147 537			rq	Arruela de pressão	Arandela grower
7	353 364			2	Suporte	Soporte
	1 678 594		**1129)**	2	Suporte	Soporte
	1 678 474		**1129)**	2	Suporte	Soporte
8	350 946		0,75m²	1	Grade	Rejilla
	350 945		1,0m²	1	Grade	Rejilla
	1 372 433		**1129)** fan Ø 787 1,2m²	1	Grade	Rejilla
9	354 010			1	Suporte	Soporte
10	812 514		M8x14	2	Parafuso flangeado	Tornillo de brida
11	134 935			2	Arruela de pressão	Arandela grower
12	351 239			9	Suporte	Soporte
13	812 990		M6x20	9	Parafuso auto-roscante	Tornillo fileteador
	361 802		L=29 mm	4	Espaçador	Separador
14	285 248			2	Amortecedor de vibrações.	Aislante de vibraciones
15	815 106		M8	4	Porca sextavada	Tuerca hexagonal
16	127 394			4	Arruela de pressão	Arandela grower
17	814 901		M12x130	4	Parafuso	Tornillo
18	345 012			1	Quadro	Bastidor
19			see 01-J08, 2-01; 3		Radiador	Radiador
20	1 372 434			1	Suporte	Soporte
21	1 372 435			2	Suporte	Soporte
22	812 500		M6x12	2	Parafuso flangeado	Tornillo de brida
23	815 122		M6	2	Porca sextavada	Tuerca hexagonal

1129. **pt:** Veículos produzidos na América Latina. **es:** Vehículos producidos en Latinoamérica.

All rights reserved, Scania CV AB, Sweden

Radiador de ar

Intercooler

2-05

Contents

Radiador de ar
01-J14 DSC 02-05:003
Radiador de ar
01-J18 DSI 02-05:007

Innehåll

Intercooler
01-J14 DSC 02-05:003
Intercooler
01-J18 DSI 02-05:007

Inhalt

01-J14 DSC 02-05:003
01-J18 DSI 02-05:007

Table de matières

01-J14 DSC 02-05:003
01-J18 DSI 02-05:007

Contenido

01-J14 DSC 02-05:003
01-J18 DSI 02-05:007

All rights reserved, Scania CV AB, Sweden

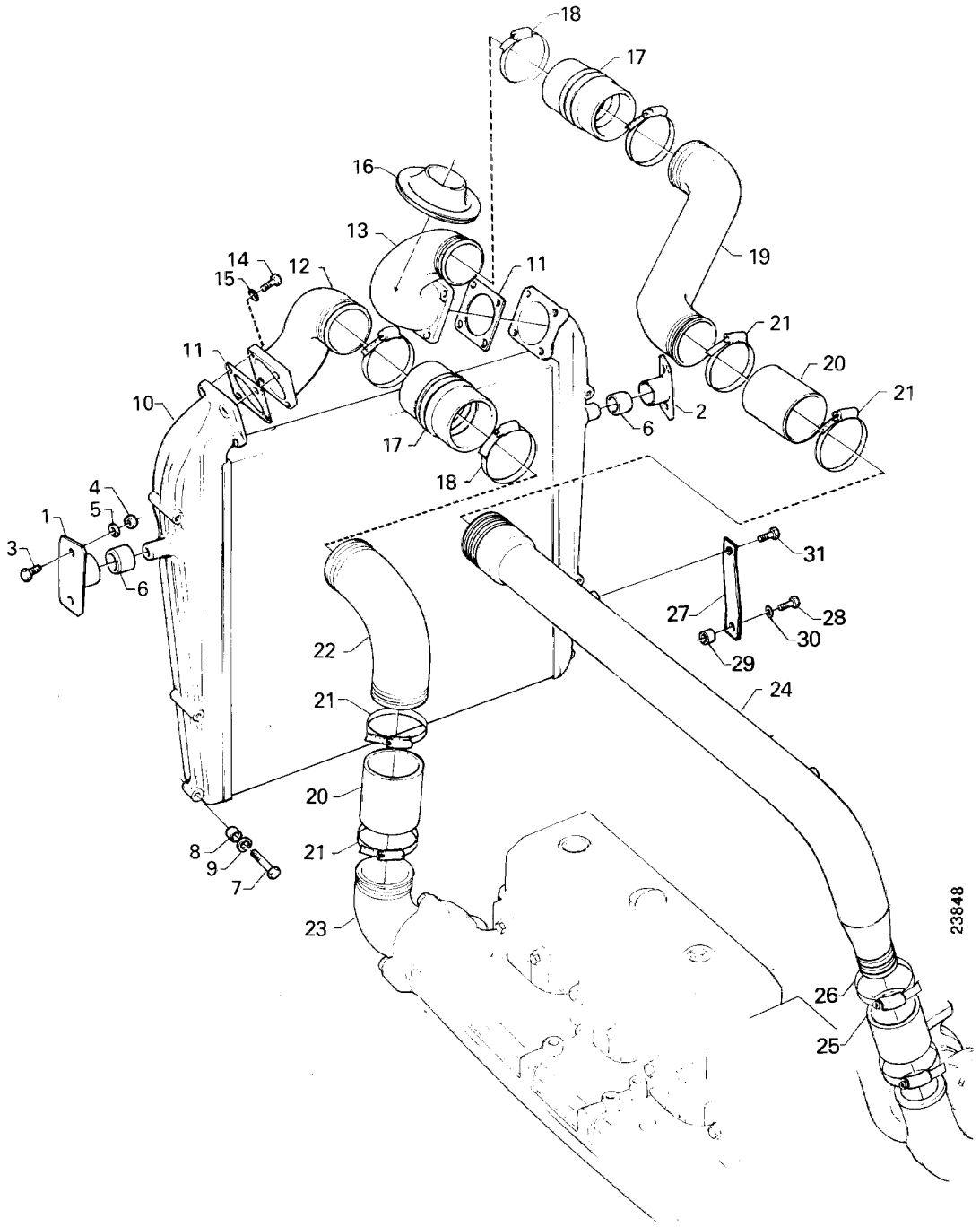
18
17
16
13
14
15
12
11
19
21
20
21
11
10
2
6
17
18
4
5
1
3
6
31
27
28
30
29
22
24
21
20
21
8
9
7
23
26
25
23848

Radiador de ar

Intercooler

DSC

2-05

Serial No	A B Ø 787 C Ø 912 D

Fig.	Part No		Dimension/Type/Notes	Quantity A	B	C	D	Description	
1	367 673		LH		1			Suporte	Soporte
	397 137					1		Suporte	Soporte
	397 138					1		Suporte	Soporte
	1 420 099		**1129)** 1,2m²		1			Suporte	Soporte
2	367 674		RH		1			Suporte	Soporte
	397 137					1		Suporte	Soporte
	397 138					1		Suporte	Soporte
	1 420 099		**1129)** 1,2m²		1			Suporte	Soporte
3	808 292		M8x14	4				Parafuso sextavado	Tornillo hexagonal
4	815 106		M8	4				Porca sextavada	Tuerca hexagonal
5	134 935			4				Arruela de pressão	Arandela grower
6	300 296			2				Bucha	Casquillo
7	808 398		M8x55		2			Parafuso sextavado	Tornillo hexagonal
	808 405		M8x100			2		Parafuso	Tornillo
	808 407		**1129)** 1,2m² M8X120		2			Parafuso	Tornillo
	816 063		**1129)** 1,2m² M8x110		2			Parafuso flangeado	Tornillo de brida
8	1 387 578				2			Luva espaçadora	Casquillo separador
	1 114 848					2		Luva espaçadora	Casquillo separador
	1 114 848		**1129)** 1,2m²		2			Luva espaçadora	Casquillo separador
9	1 387 577				2			Luva espaçadora	Casquillo separador
	802 998		8.4x16x1.6		2			Arruela	Arandela
	802 998		**1129)** 1,2m² 8.4x16x1.6		4			Arruela	Arandela
10	1 100 086	◹		1				Radiador de ar	Intercooler
	570 457		Exchange unit	1				Radiador de ar	Intercooler
11	1 332 128			2				Junta	Junta
12	367 675		LH		1			Tubo flangeado	Tubo con brida
	1 100 119		LH			1		Tubo flangeado	Tubo con brida
	1 363 397		1,2m²	1				Tubo flangeado	Tubo con brida
13	367 676		RH		1			Tubo flangeado	Tubo con brida
	1 100 120		RH			1		Tubo flangeado	Tubo con brida
	1 363 397		1,2m²	1				Tubo flangeado	Tubo con brida
14	808 297		M8x30	8				Parafuso sextavado	Tornillo hexagonal
15	134 935			8				Arruela de pressão	Arandela grower
16	367 671			2				Anel de vedação	Anillo de estanqueidad
17	390 581			2				Mangueira	Manguera
	1 334 823		**343)**	2				Mangueira	Manguera
18	1 355 748			4				Braçadeira	Abrazadera de manguera
19	366 631			1				Tubo	Tubo
	1 118 614					1		Tubo	Tubo
20	312 646		L=100 mm	2				Mangueira	Manguera
	1 334 822		**343)**	2				Mangueira	Manguera
21	1 355 748			4				Braçadeira	Abrazadera de manguera
22	367 677			1				Tubo	Tubo
23			see 01-F08, 1-40; 1					Flange	Brida
24	1 341 096			1				Tubo	Tubo

343. **pt:** Para motores com ventilação fechada de cárter. **es:** Para motores con ventilación de la caja del cigüeñal cerrada.
1129. **pt:** Veículos produzidos na América Latina. **es:** Vehículos producidos en Latinoamérica.

All rights reserved, Scania CV AB, Sweden

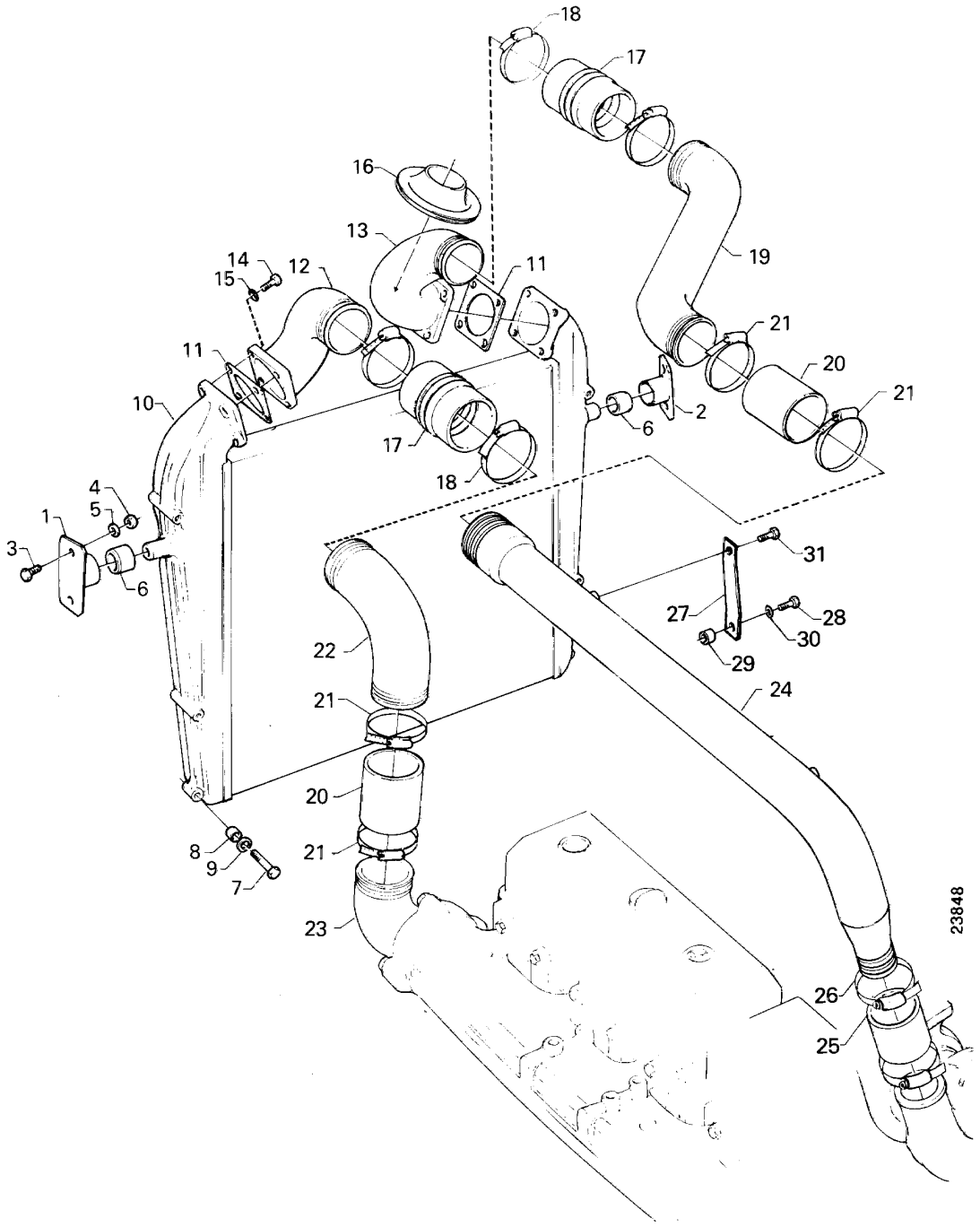
18
17
16
13
14
15
12
11
19
21
20
21
11
10
2
6
17
18
4
5
1
3
6
31
27
28
30
29
22
24
21
20
21
8
9
7
23
26
25
23848

Radiador de ar

Intercooler

DSC

2-05

Serial No	A B Ø 787 C Ø 912 D

Fig.	Part No		Dimension/Type/Notes	Quantity A	B	C	D	Description	
25	1 347 080			1				Mangueira	Manguera
	1 341 741		**343)**	1				Mangueira	Manguera
26	1 466 079		(816115)	2				Braçadeira	Abrazadera de manguera
27	1 391 627			2				Suporte	Soporte
28	303 713		M10x55	2				Parafuso flangeado	Tornillo de brida
29	257 210		L=22 mm	2				Luva espaçadora	Casquillo separador
30	807 310		10.5x22	2				Arruela	Arandela
31	814 820		M10x20	2				Parafuso sextavado	Tornillo hexagonal

343. **pt:** Para motores com ventilação fechada de cárter. **es:** Para motores con ventilación de la caja del cigüeñal cerrada.

All rights reserved, Scania CV AB, Sweden

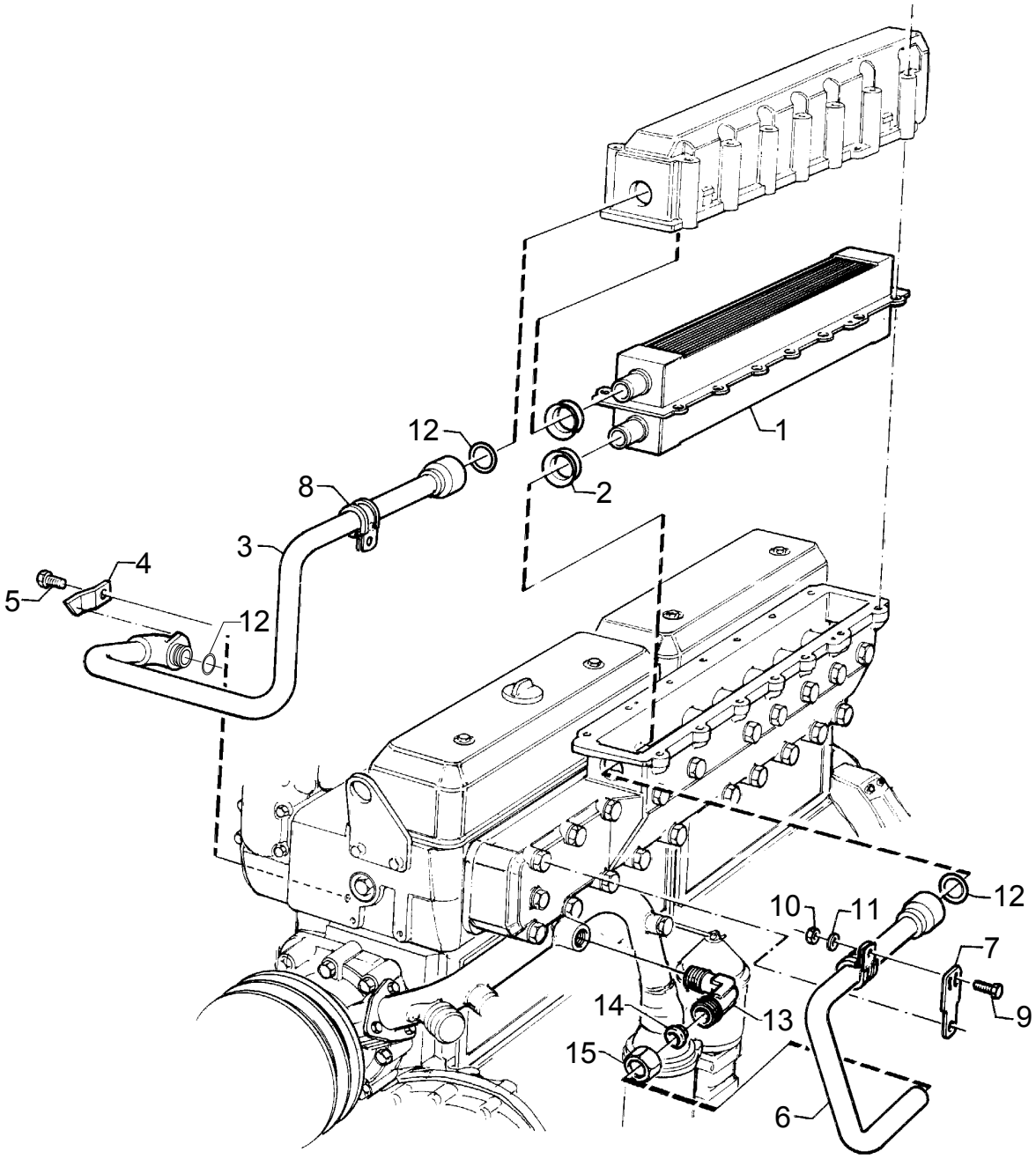
1
2
3
4
5
6
7
8
9
10
11
12
12
12
13
14
15
103730

Radiador de ar

Intercooler

DSI

2-05

Fig.	Part No		Dimension/Type/Notes	Qty	Description	
1			1386907	1	Radiador de ar	Intercooler
2	1 354 790			2	Anel de vedação	Anillo de estanqueidad
3	1 114 731			1	Tubo	Tubo
4	1 114 729			1	Suporte	Soporte
5	808 291		M8x12	1	Parafuso sextavado	Tornillo hexagonal
6	1 364 570			1	Tubo	Tubo
7	1 303 416			1	Suporte	Soporte
8	813 939		Ø 22	2	Braçadeira	Abrazadera
9	801 991		M6x16	1	Parafuso sextavado	Tornillo hexagonal
10	802 995		6.4x12	2	Arruela	Arandela
11	815 122		M6	2	Porca sextavada	Tuerca hexagonal
12	348 993		22x3	3	Anel de vedação-O	Junta tórica
13	323 643			1	Cotovelo de união	Racor acodado
14	813 225		Ø 22	1	Anel de penetração	Anillo de acoplamiento
15	814 557		Ø 22	1	Porca de união	Tuerca de unión

All rights reserved, Scania CV AB, Sweden

Ventilador

Ventilador

2-10

Contents

Polia, ventilador
01-J24 Gear ratio 1.19:1 ..... 02-10:005
Polia, ventilador
01-K04 Gear ratio 1.3:1 ..... 02-10:009
Polia, ventilador
01-K06 Gear ratio 1.09:1 ..... 02-10:011
Defletor do ventilador
01-K08 DS,DSC,DSI 02-10:013
Tampa de proteção, Correia motriz
01-K12 Ø 711, Ø 787 ..... 02-10:017
01-K14 Ventoínha de pressão 02-10:019
01-K16 Ventoínha de sucção 02-10:021

Innehåll

Polea, ventilador
01-J24 Gear ratio 1.19:1 ..... 02-10:005
Polea, ventilador
01-K04 Gear ratio 1.3:1 ..... 02-10:009
Polea, ventilador
01-K06 Gear ratio 1.09:1 ..... 02-10:011
Deflector del ventilador
01-K08 DS,DSC,DSI 02-10:013
Cubierta protectora, Correa de transmisión
01-K12 Ø 711, Ø 787 ..... 02-10:017
01-K14 Ventilador de presión 02-10:019
01-K16 Ventilador aspirante 02-10:021

Inhalt

01-J24 Gear ratio 1.19:1 ..... 02-10:005

01-K04 Gear ratio 1.3:1 ..... 02-10:009

01-K06 Gear ratio 1.09:1 ..... 02-10:011

01-K08 DS,DSC,DSI 02-10:013

01-K12 Ø 711, Ø 787 ..... 02-10:017
01-K14 ..... 02-10:019
01-K16 ..... 02-10:021

All rights reserved, Scania CV AB, Sweden

Ventilador

Ventilador

2-10

Table de matières

01-J24 Gear ratio 1.19:1 ..... 02-10:005

01-K04 Gear ratio 1.3:1 ..... 02-10:009

01-K06 Gear ratio 1.09:1 ..... 02-10:011

01-K08 DS,DSC,DSI 02-10:013

01-K12 Ø 711, Ø 787 ..... 02-10:017
01-K14 ..... 02-10:019
01-K16 ..... 02-10:021

Contenido

01-J24 Gear ratio 1.19:1 ..... 02-10:005

01-K04 Gear ratio 1.3:1 ..... 02-10:009

01-K06 Gear ratio 1.09:1 ..... 02-10:011

01-K08 DS,DSC,DSI 02-10:013

01-K12 Ø 711, Ø 787 ..... 02-10:017
01-K14 ..... 02-10:019
01-K16 ..... 02-10:021

All rights reserved, Scania CV AB, Sweden

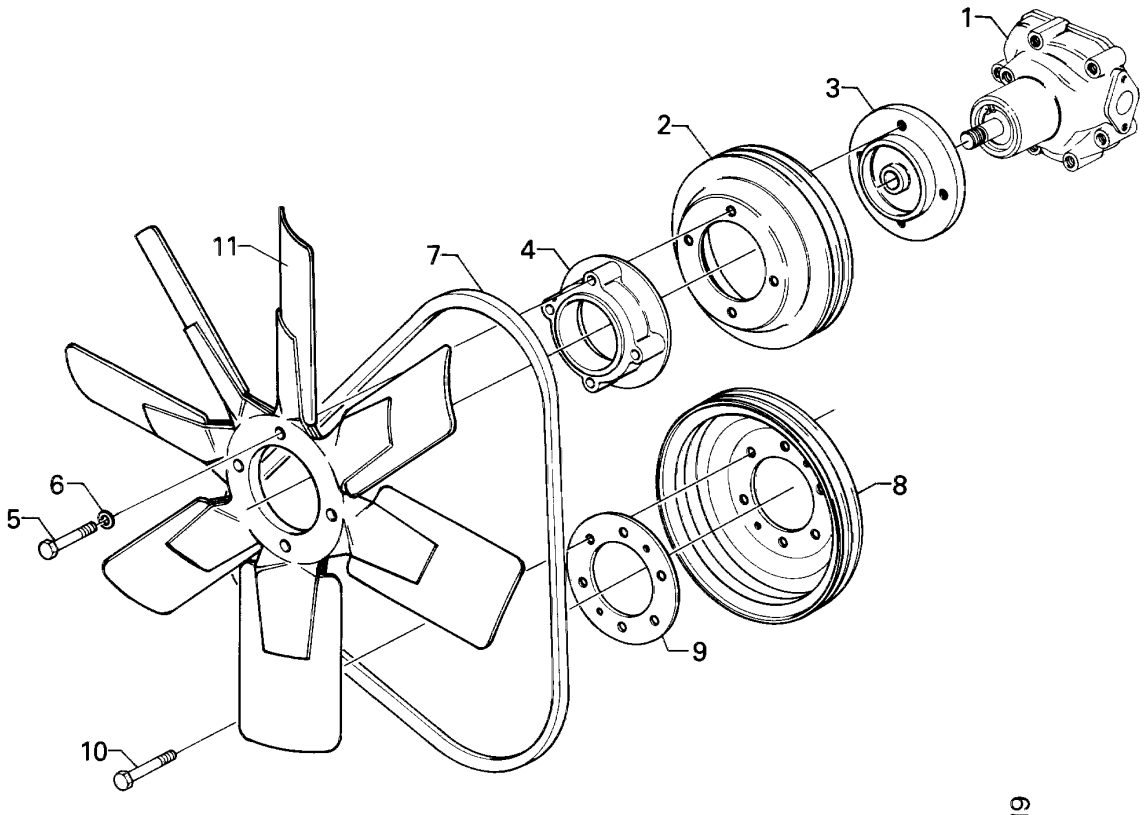
1
3
2
11
7
4
6
5
8
9
10
19819

Polia, ventilador

Polea, ventilador

Gear ratio 1.19:1

2-10

Fig.	Part No		Dimension/Type/Notes	Qty	Description	
1			see 01-K24, 2-25; 3		Bomba de água	Bomba de refrigerante
					Sem radiador	Sin radiador
2	228 832		2 grooves Ø220 mm	1	Polia	Polea
3	295 148			1	Cubo	Cubo
4	1 115 475			1	Anel espaçador	Anillo separador
	255 456			1	Anel espaçador	Anillo separador
5	814 899		M12x110	4	Parafuso	Tornillo
	814 893		M12x60	4	Parafuso sextavado	Tornillo hexagonal
6	807 311		13x24	4	Arruela	Arandela
7	814 209		L=1575mm	2	Correia em V	Correa trapezoidal
	1 374 317		L=1750mm	2	Correia em V	Correa trapezoidal
8	1 380 166		2 grooves 2-grove XPA, Ø260	1	Polia	Polea
9	348 796			1	Arruela	Arandela
10	394 587		M12x30	6	Parafuso sextavado	Tornillo hexagonal
	807 311		13x24	6	Arruela	Arandela
					Sem radiador	Sin radiador
2	228 832		2 grooves Ø220 mm	1	Polia	Polea
	260 415		3 grooves	1	Polia	Polea
3	295 148			1	Cubo	Cubo
5	394 585		M12x20	4	Parafuso sextavado	Tornillo hexagonal
	814 891		M12x50	4	Parafuso sextavado	Tornillo hexagonal
	814 893		M12X110 M12x60	4	Parafuso sextavado	Tornillo hexagonal
6	807 311		13x24	4	Arruela	Arandela
7	814 209		L=1575mm	2	Correia em V	Correa trapezoidal
	1 365 145		2x65A L=1600mm	1	Correia em V	Correa trapezoidal
	1 374 317		2x65A L=1750mm	1	Correia em V	Correa trapezoidal
	814 218		65A+AC	1	Correia em V	Correa trapezoidal
	814 209		65A+AC L=1575mm	1	Correia em V	Correa trapezoidal
8	1 380 166		2 grooves 2-grove XPA, Ø260	1	Polia	Polea
	1 380 025		3 grooves 3-grove XPA, Ø260	1	Polia	Polea
9	348 796			1	Arruela	Arandela
10	394 587		M12x30	6	Parafuso sextavado	Tornillo hexagonal
	807 311		13x24	6	Arruela	Arandela
					COM RADIADOR	CON RADIADOR
2	260 415		3 grooves	1	Polia	Polea
3	295 148			1	Cubo	Cubo
4	255 456			1	Anel espaçador	Anillo separador
5	394 619		M12X85 M12X80	4	Parafuso sextavado	Tornillo hexagonal
6	807 311		13x24	4	Arruela	Arandela
7	814 209		L=1575mm	2	Correia em V	Correa trapezoidal
	814 210		L=1600mm	2	Correia em V	Correa trapezoidal
	814 210		L=1600mm	3	Correia em V	Correa trapezoidal
	1 365 145		DS11 95 A46S L=1600mm	3	Correia em V	Correa trapezoidal
	1 374 317		L=1750mm	3	Correia em V	Correa trapezoidal
	814 210		2x65A/65A+90A L=1600mm	2	Correia em V	Correa trapezoidal
	1 374 317		2x65A/65A+90A L=1750mm	1	Correia em V	Correa trapezoidal
8	1 380 025		3 grooves 3-grove XPA, Ø260	1	Polia	Polea
9	348 796			1	Arruela	Arandela
10	394 587		M12x30	6	Parafuso sextavado	Tornillo hexagonal
	807 311		13x24	6	Arruela	Arandela

All rights reserved, Scania CV AB, Sweden

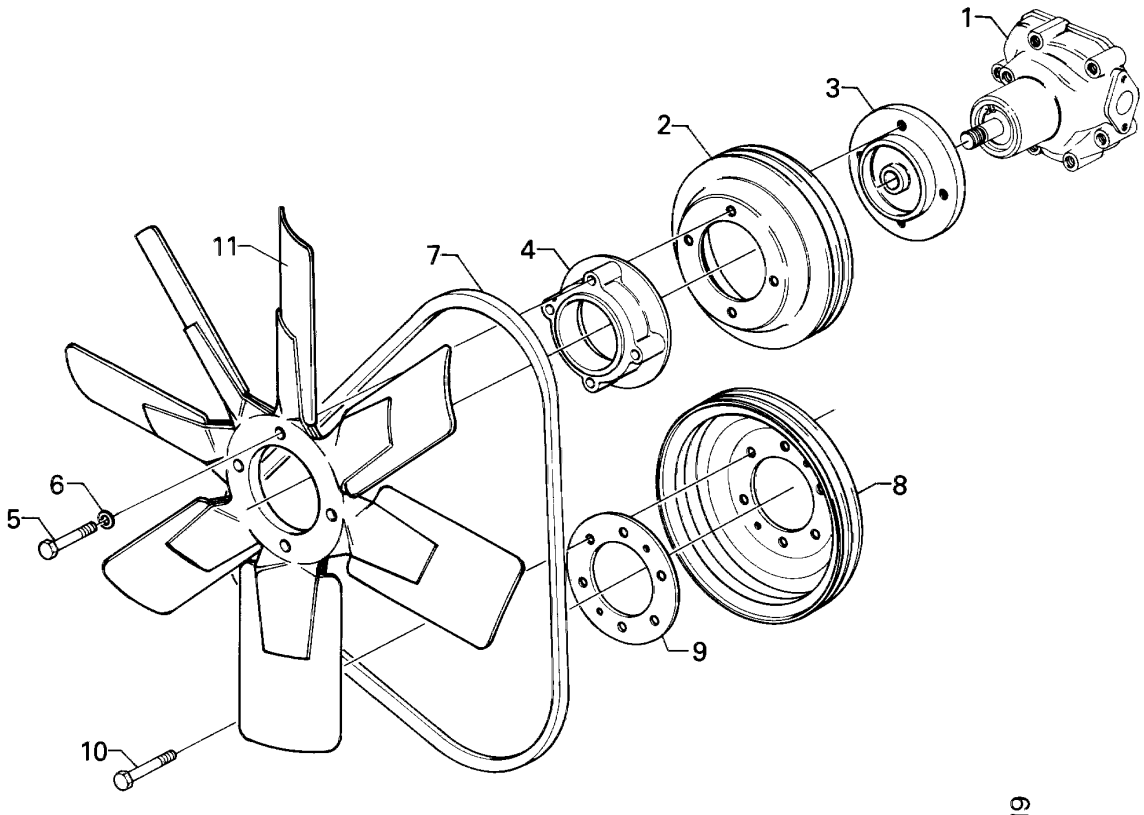
1
3
2
11
7
4
6
5
8
9
10
19819

Polia, ventilador

Polea, ventilador

Gear ratio 1.19:1

2-10

Fig.	Part No		Dimension/Type/Notes	Qty	Description	
			.....		COM RADIADOR	CON RADIADOR.....
2	228 832		2 grooves Ø220 mm	1	Polia.....	Polea.....
3	295 148		.....	1	Cubo	Cubo .....
4	1 115 475		.....	1	Anel espaçador.....	Anillo separador.....
5	814 899		M12x110	4	Parafuso	Tornillo .....
6	807 311		13x24	4	Arruela	Arandela .....
7	814 209		L=1575mm.....	2	Correia em V	Correa trapezoidal .....
	1 374 317		2x65A L=1750mm.....	1	Correia em V	Correa trapezoidal .....
	1 365 145		2x65A L=1600mm.....	1	Correia em V	Correa trapezoidal .....
			.....			
	814 885		M10x120	2	Parafuso sextavado.....	Tornillo hexagonal .....
	814 824		M10x40	2	Parafuso sextavado.....	Tornillo hexagonal .....
	814 881		M10x80	2	Parafuso sextavado.....	Tornillo hexagonal .....
	170 439		L=27mm.....	6	Luva espaçadora	Casquillo separador.....
8	1 380 166		2 grooves 2-grove XPA, Ø260	1	Polia.....	Polea.....
9	348 796		.....	1	Arruela	Arandela .....
10	394 587		M12x30	6	Parafuso sextavado.....	Tornillo hexagonal .....
	807 311		13x24	6	Arruela	Arandela .....
			.....			
11			see 01-K14, 2-10; 19		VENTILADORES DE PRESSÃOVENTILADORES DE	
PRESION						
			.....			
			see 01-K16, 2-10; 21		Ventoínha de sucção.....	Ventilador aspirante.....
			.....			

All rights reserved, Scania CV AB, Sweden

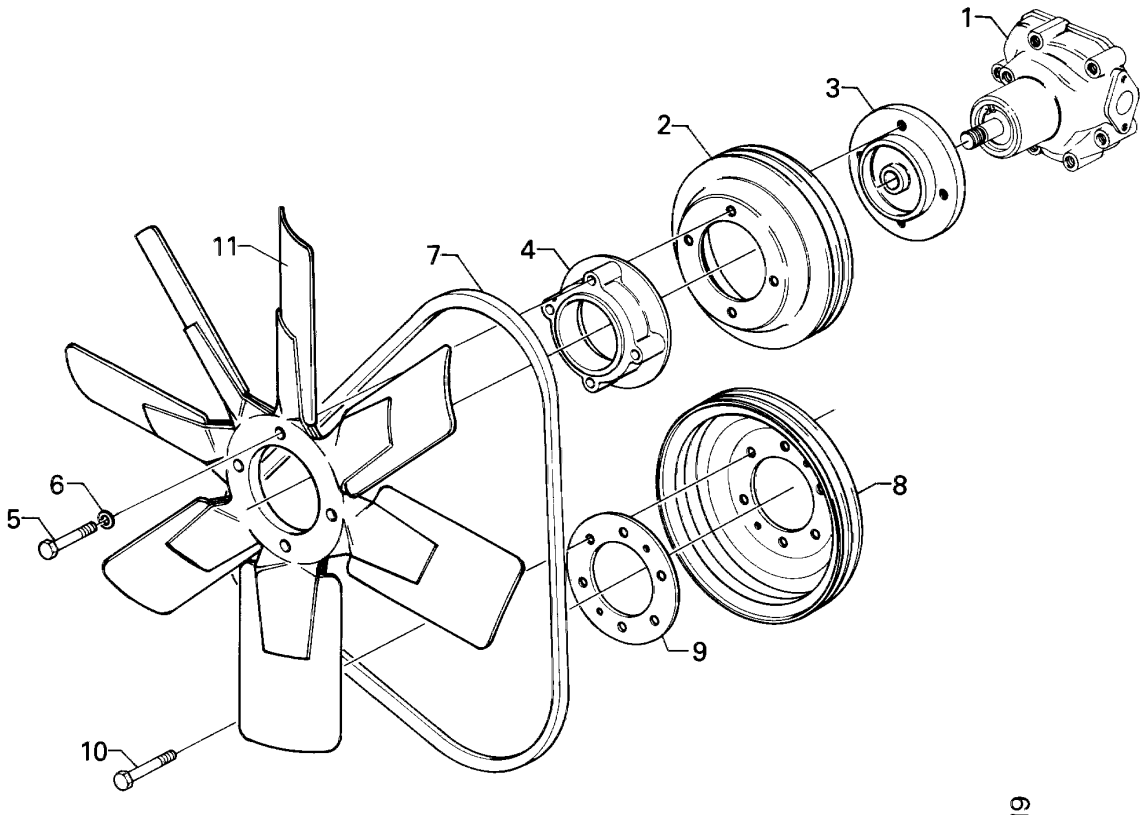
1
3
2
11
7
4
6
5
8
9
10
19819

Polia, ventilador

Polea, ventilador

Gear ratio 1.3:1

2-10

Fig.	Part No		Dimension/Type/Notes	Qty	Description	
1			see 01-K24, 2-25; 3		Bomba de água	Bomba de refrigerante
					COM RADIADOR	CON RADIADOR
2	258 969		3 grooves	1	Polia	Polea
3	295 148			1	Cubo	Cubo
4	255 456			1	Anel espaçador	Anillo separador
5	394 619		M12X85 M12X80	4	Parafuso sextavado	Tornillo hexagonal
6	807 311		13x24	4	Arruela	Arandela
7	814 209		L=1575mm	3	Correia em V	Correa trapezoidal
8	1 380 025		3 grooves 3-grove XPA, Ø260	1	Polia	Polea
	1 380 166		2 grooves 2-grove XPA, Ø260	1	Polia	Polea
9	348 796			1	Arruela	Arandela
10	394 587		M12x30	6	Parafuso sextavado	Tornillo hexagonal
	807 311		13x24	6	Arruela	Arandela
					COM RADIADOR	CON RADIADOR
2	258 969		3 grooves	1	Polia	Polea
3	295 148			1	Cubo	Cubo
5	814 893		M12x60	4	Parafuso sextavado	Tornillo hexagonal
6	807 311		13x24	4	Arruela	Arandela
7	814 209		L=1575mm	3	Correia em V	Correa trapezoidal
	1 374 317		65A/90A L=1750mm	3	Correia em V	Correa trapezoidal
	814 209		2x65A/65A+90A L=1575mm	2	Correia em V	Correa trapezoidal
	1 374 317		2x65A/65A+90A L=1750mm	1	Correia em V	Correa trapezoidal
8	1 380 025		3 grooves 3-grove XPA, Ø260	1	Polia	Polea
9	348 796			1	Arruela	Arandela
10	394 587		M12x30	6	Parafuso sextavado	Tornillo hexagonal
	807 311		13x24	6	Arruela	Arandela
					Sem radiador	Sin radiador
2	258 969		3 grooves	1	Polia	Polea
3	295 148			1	Cubo	Cubo
5	814 893		M12x60	4	Parafuso sextavado	Tornillo hexagonal
6	807 311		13x24	4	Arruela	Arandela
7	814 209		L=1575mm	2	Correia em V	Correa trapezoidal
	1 374 317		65A/90A L=1750mm	2	Correia em V	Correa trapezoidal
	1 365 145		2x65A L=1600mm	1	Correia em V	Correa trapezoidal
	1 374 317		2x65A L=1750mm	1	Correia em V	Correa trapezoidal
8	1 380 166		2 grooves 2-grove XPA, Ø260	1	Polia	Polea
9	348 796			1	Arruela	Arandela
10	394 587		M12x30	6	Parafuso sextavado	Tornillo hexagonal
	807 311		13x24	6	Arruela	Arandela
11			see 01-K14, 2-10; 19		VENTILADORES DE PRESSÃO	VENTILADORES DE PRESION
			see 01-K14, 2-10; 19		Ventoínha de sucção	Ventilador aspirante

All rights reserved, Scania CV AB, Sweden

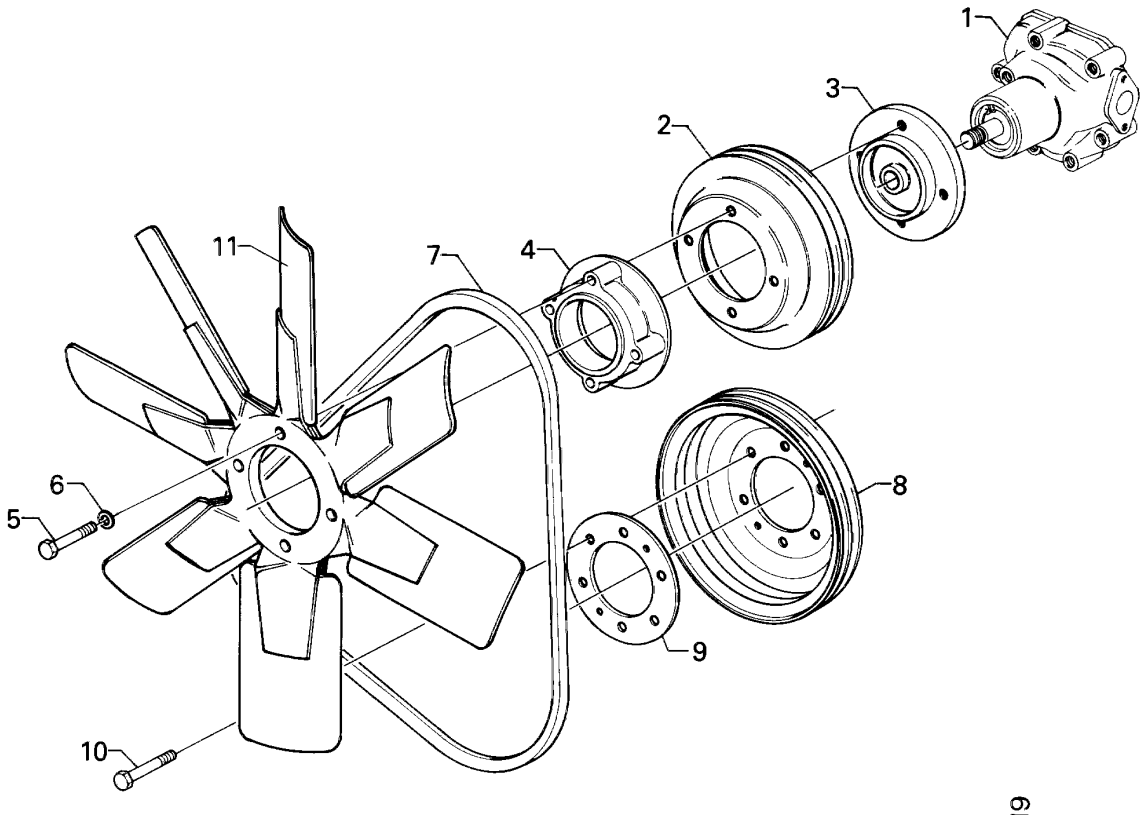
1
3
2
11
7
4
6
5
8
9
10
19819

Polia, ventilador

Polea, ventilador

Gear ratio 1.09:1

2-10

Fig.	Part No		Dimension/Type/Notes	Qty	Description	
1			see 01-K24, 2-25; 3		Bomba de água	Bomba de refrigerante
					COM RADIADOR	CON RADIADOR
2	1 365 144		2 grooves	1	Polia	Polea
3	295 148			1	Cubo	Cubo
4	1 115 475			1	Anel espaçador	Anillo separador
5	814 897		M12x90	4	Parafuso sextavado	Tornillo hexagonal
6	807 311		13x24	4	Arruela	Arandela
7	814 210		L=1600mm	2	Correia em V	Correa trapezoidal
8	1 380 166		2 grooves 2-grove XPA, Ø260	1	Polia	Polea
	1 380 025		3 grooves 3-grove XPA, Ø260	1	Polia	Polea
9	348 796			1	Arruela	Arandela
10	394 587		M12x30	6	Parafuso sextavado	Tornillo hexagonal
	807 311		13x24	6	Arruela	Arandela
					Sem radiador	Sin radiador
2	1 365 144		2 grooves	1	Polia	Polea
3	295 148			1	Cubo	Cubo
4	255 456			1	Anel espaçador	Anillo separador
	1 115 474		DS11 95 A46S	1	Anel espaçador	Anillo separador
5	814 893		M12x60	4	Parafuso sextavado	Tornillo hexagonal
	814 897		DS11 95 A46S M12x90	4	Parafuso sextavado	Tornillo hexagonal
6	807 311		13x24	4	Arruela	Arandela
7	814 210		L=1600mm	2	Correia em V	Correa trapezoidal
	1 374 317		DS11 95 A46S L=1750mm	2	Correia em V	Correa trapezoidal
	814 218		65A+AC	1	Correia em V	Correa trapezoidal
	814 210		65A+AC L=1600mm	2	Correia em V	Correa trapezoidal
8	1 380 166		2 grooves 2-grove XPA, Ø260	1	Polia	Polea
	1 380 025		3 grooves 3-grove XPA, Ø260	1	Polia	Polea
9	348 796			1	Arruela	Arandela
10	394 587		M12x30	6	Parafuso sextavado	Tornillo hexagonal
	807 311		13x24	6	Arruela	Arandela
11			see 01-K14, 2-10; 19		VENTILADORES DE PRESSÃO	VENTILADORES DE PRESION
			see 01-K16, 2-10; 21		Ventoínha de sucção	Ventilador aspirante

All rights reserved, Scania CV AB, Sweden

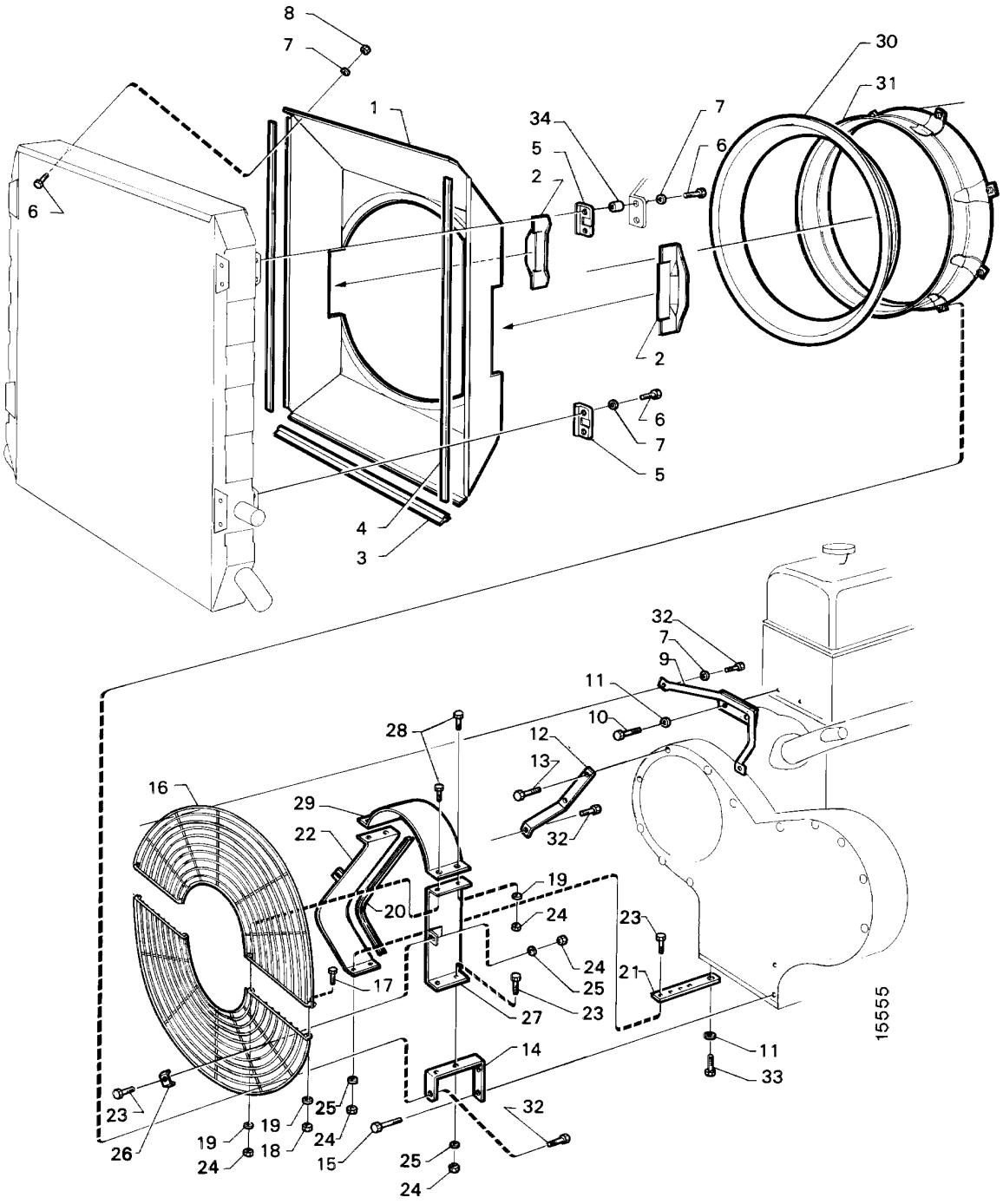
8
7
1
6
34
5
2
7
6
30
31
2
6
7
5
4
3
32
7
9
11
10
12
13
32
28
16
29
22
20
19
24
23
24
24
25
21
17
27
23
14
11
33
23
26
19
19
25
24
19
18
24
15
25
24
32
15555

Defletor do ventilador
Deflector del ventilador
2-10
DS,DSC,DSI

Serial No

A
B Ø 650mm
C Ø 711mm, 787mm
D

Fig.	Part No		Dimension/Type/Notes	Quantity A	B	C	D	Description	
1	340 089		1.0m² , DS,DSI Ø 787mm			1		Defletor do ventilador	Deflector del ventilador
	367 589		1.0m² , DSC Ø 787mm			1		Defletor do ventilador	Deflector del ventilador
	340 090		1.0m² Ø 711mm			1		Defletor do ventilador	Deflector del ventilador
	342 157		0.75m² Ø 711mm			1		Defletor do ventilador	Deflector del ventilador
	342 152		0.75m² Ø 650mm		1			Defletor do ventilador	Deflector del ventilador
	1 420 096		**1129)** 1.2m² Ø 787			1		Defletor do ventilador	Deflector del ventilador
2	342 150		0.75m² Ø 711mm			2		Arruela de vedação	Asiento de la junta
	357 159		0.75m² Ø 650mm		2			Arruela de vedação	Asiento de la junta
3	353 182		0.75m² Ø 600,650,711mm L=700mm	1				Guarnição	Burlete
	329 906		1.0m² Ø 711mm,787mm L=844mm			1		Guarnição	Burlete
	1 678 377		**1129)** 1.2m² Ø 787			1		Guarnição	Burlete
4	351 597		L=755mm	2				Guarnição	Burlete
5	298 820			4				Suporte	Soporte
6	812 514		M8x14	rq				Parafuso flangeado	Tornillo de brida
	808 291		M8x12	rq				Parafuso sextavado	Tornillo hexagonal
7	134 935			rq				Arruela de pressão	Arandela grower
8	815 106		M8	2				Porca sextavada	Tuerca hexagonal
9	353 034				1			Suporte	Soporte
9	350 635					1		Suporte	Soporte
10	394 575		M10x16	2				Parafuso sextavado	Tornillo hexagonal
11	145 453		8.4x22x3	rq				Arruela	Arandela
12	353 032				1			Suporte	Soporte
	353 148					1		Suporte	Soporte
13	814 877		M10x55		1	2		Parafuso sextavado	Tornillo hexagonal
14	353 033				1			Suporte	Soporte
	350 634					1		Suporte	Soporte
	129 243		TH=6 mm	1				Arruela	Arandela
15	394 607		M10x95	2				Parafuso sextavado	Tornillo hexagonal
16	353 035		Ø 650mm		2			Tela	Rejilla
	340 058		Ø 711mm			2		Tela	Rejilla
17	808 295		M8x22	2				Parafuso sextavado	Tornillo hexagonal
18	815 106		M8	2				Porca sextavada	Tuerca hexagonal
19	802 998		8.4x16x1.6	rq				Arruela	Arandela
20	353 182		L=700mm	rq				Guarnição	Burlete
21	352 783			1				Suporte	Soporte
22	352 780			1				Capa	Tapa
23	801 990		M6x14	rq				Parafuso sextavado	Tornillo hexagonal
24	815 122		M6	rq				Porca sextavada	Tuerca hexagonal
25	142 246			rq				Arruela	Arandela
26	1 393 105			2				Suporte	Soporte
27	352 781			1				Capa	Tapa
28	801 993		M6x22	2				Parafuso sextavado	Tornillo hexagonal
29	352 782			1				Capa	Tapa
30	277 765		Ø 600mm		1			Anel de vedação	Anillo de estanqueidad
	277 766		Ø 650mm		1			Anel de vedação	Anillo de estanqueidad

1129. **pt:** Veículos produzidos na América Latina. **es:** Vehículos producidos en Latinoamérica.

All rights reserved, Scania CV AB, Sweden

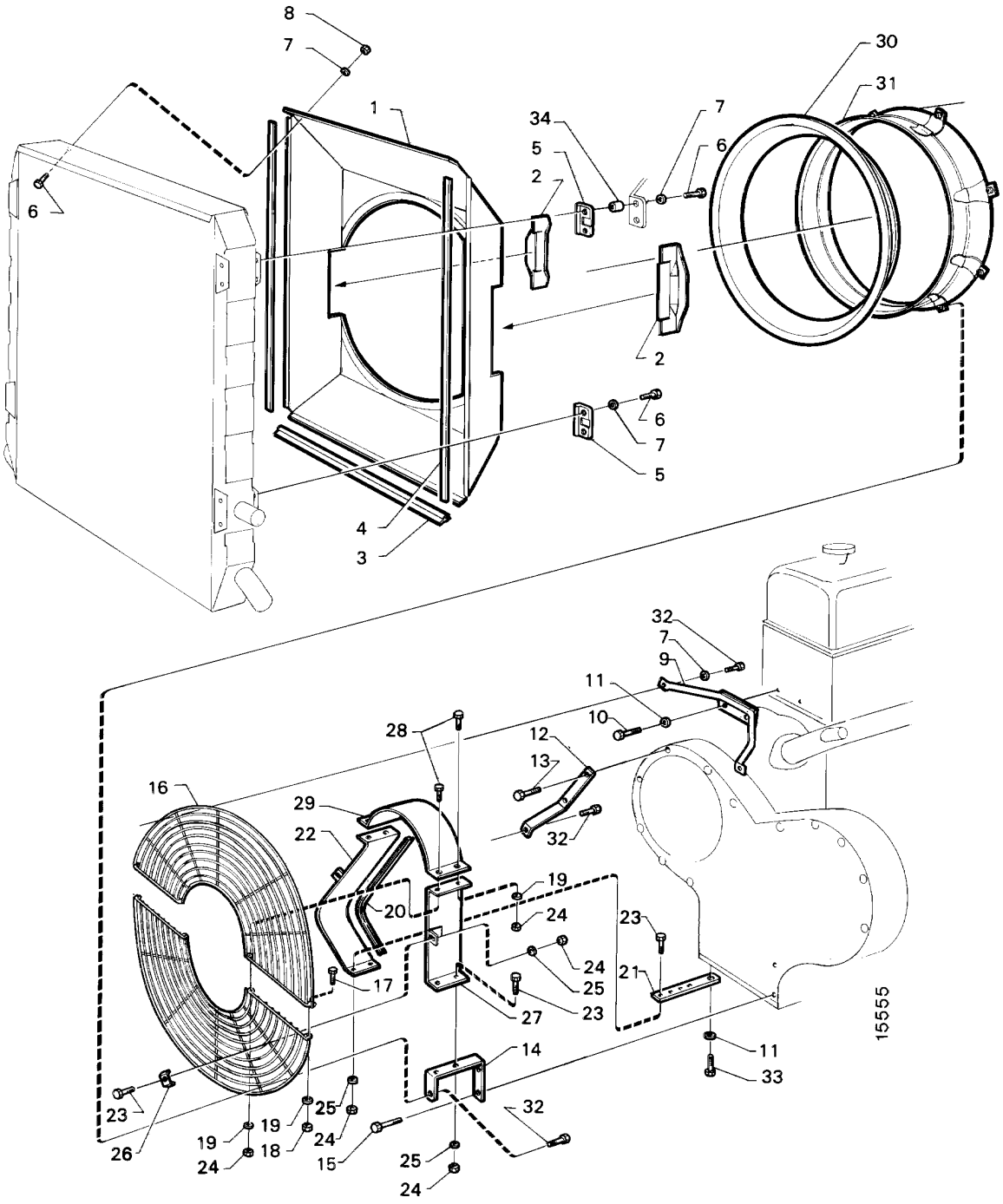
8
7
1
6
34
5
2
7
6
30
31
2
6
7
5
4
3
32
7
9
11
10
12
13
32
28
16
29
22
20
19
24
23
24
24
25
21
17
27
23
14
11
33
23
26
19
19
25
24
19
18
24
15
25
24
32
15555

Defletor do ventilador
Deflector del ventilador
DS,DSC,DSI

2-10

Serial No

A
B Ø 650mm
C Ø 711mm, 787mm
D

Fig.	Part No		Dimension/Type/Notes	Quantity A	B	C	D	Description	
	347 880		Ø 711mm			1		Anel de vedação	Anillo de estanqueidad
	347 879		Ø 787mm			1		Anel de vedação	Anillo de estanqueidad
31	354 497		Ø 600mm		1			Aro do ventilador	Aro del ventilador
	384 969		Ø 650mm		1			Aro do ventilador	Aro del ventilador
	337 615		Ø 711mm			1		Aro do ventilador	Aro del ventilador
	337 613		Ø 787mm			1		Aro do ventilador	Aro del ventilador
32	808 295		M8x22	rq				Parafuso sextavado	Tornillo hexagonal
	808 297		**305)** M8x30	rq				Parafuso sextavado	Tornillo hexagonal
	802 998		**305)** 8.4x16x1.6	rq				Arruela	Arandela
	134 935			rq				Arruela de pressão	Arandela grower
33	814 823		M10x35	1				Parafuso sextavado	Tornillo hexagonal
34	135 470		L=10 mm	4				Tubo espaçador	Tubo separador

305. **pt:** Para compressor para ar condicionado. **es:** Para el compresor del acondicionador de aire.

All rights reserved, Scania CV AB, Sweden

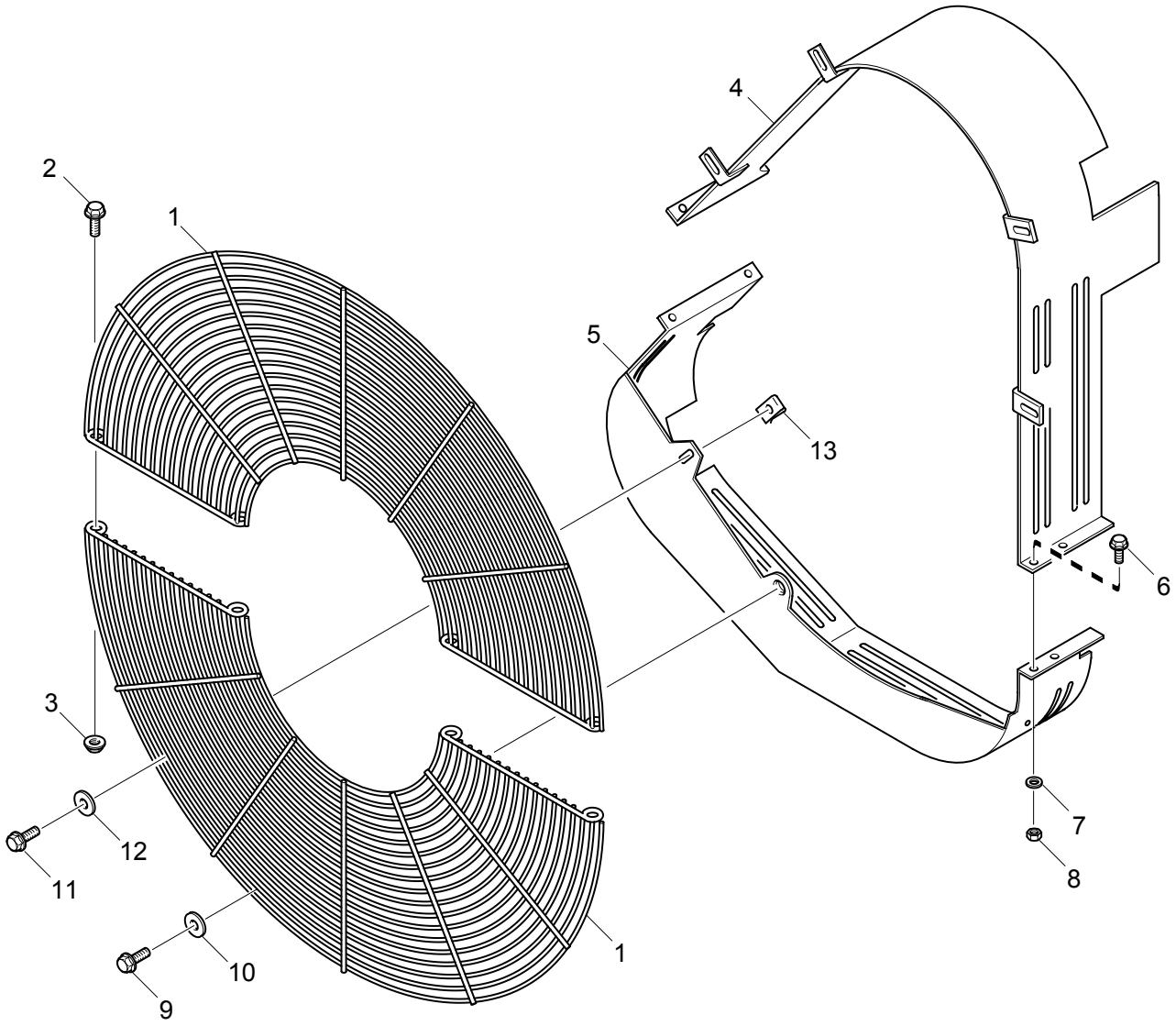

114477

Tampa de proteção, Correia motriz

Cubierta protectora, Correa de transmisión

Ø 711, Ø 787

2-10

Fig.	Part No		Dimension/Type/Notes	Qty	Description	
1	340 058		Ø 711mm	2	Tela	Rejilla
2	812 517		M8x22	4	Parafuso	Tornillo
3	815 132		M8	4	Porca flangeada	Tuerca de brida
4	1 383 594			1	Tampa de proteção	Cubierta protectora
5	1 383 596			1	Tampa de proteção	Cubierta protectora
6	812 503		M6x20	4	Parafuso flangeado	Tornillo de brida
7	802 995		6.4x12	4	Arruela	Arandela
8	815 122		M6	4	Porca sextavada	Tuerca hexagonal
9	812 517		M8x22	1	Parafuso	Tornillo
10	1 309 400			1	Arruela	Arandela
11	801 992		M6x20	5	Parafuso sextavado	Tornillo hexagonal
12	807 310		(1103947) 10.5x22	5	Arruela	Arandela
13	290 416		M6	5	Porca clip	Clip roscado

All rights reserved, Scania CV AB, Sweden

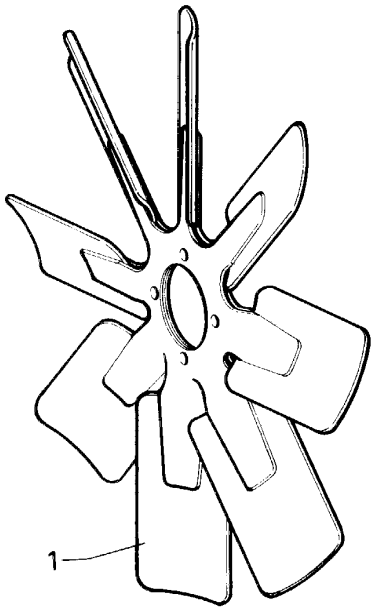

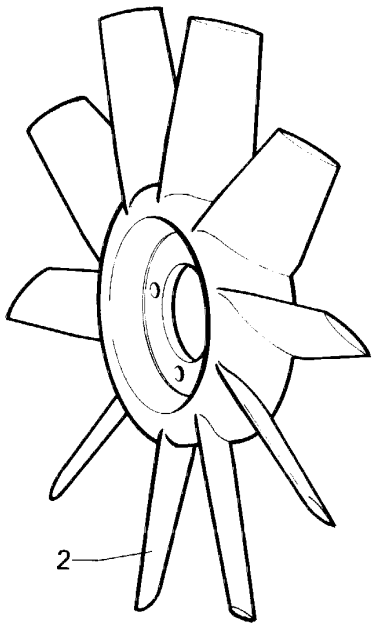

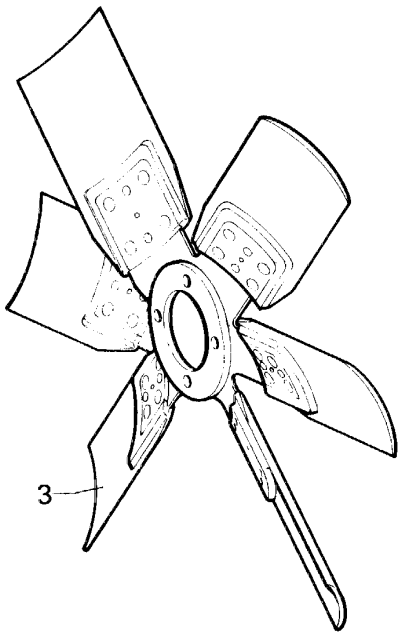

22569

Ventoínha de pressão

Ventilador de presión

2-10

Fig.	Part No		Dimension/Type/Notes	Quantity A	B	C	D	Description	
1	1 385 757		8 blades Ø 711mm	1				Ventilador ..... alumínio	Ventilador ..... aluminio
2	170 654		10 blades Ø 650mm	1				Ventilador ..... alumínio	Ventilador ..... aluminio
3	1 385 759		8 blades Ø 787mm	1				Ventilador ..... alumínio	Ventilador ..... aluminio
	170 654		**1129)** Ø 650mm	1				Ventilador	Ventilador .....

1129. **pt:** Veículos produzidos na América Latina. **es:** Vehículos producidos en Latinoamérica.

All rights reserved, Scania CV AB, Sweden

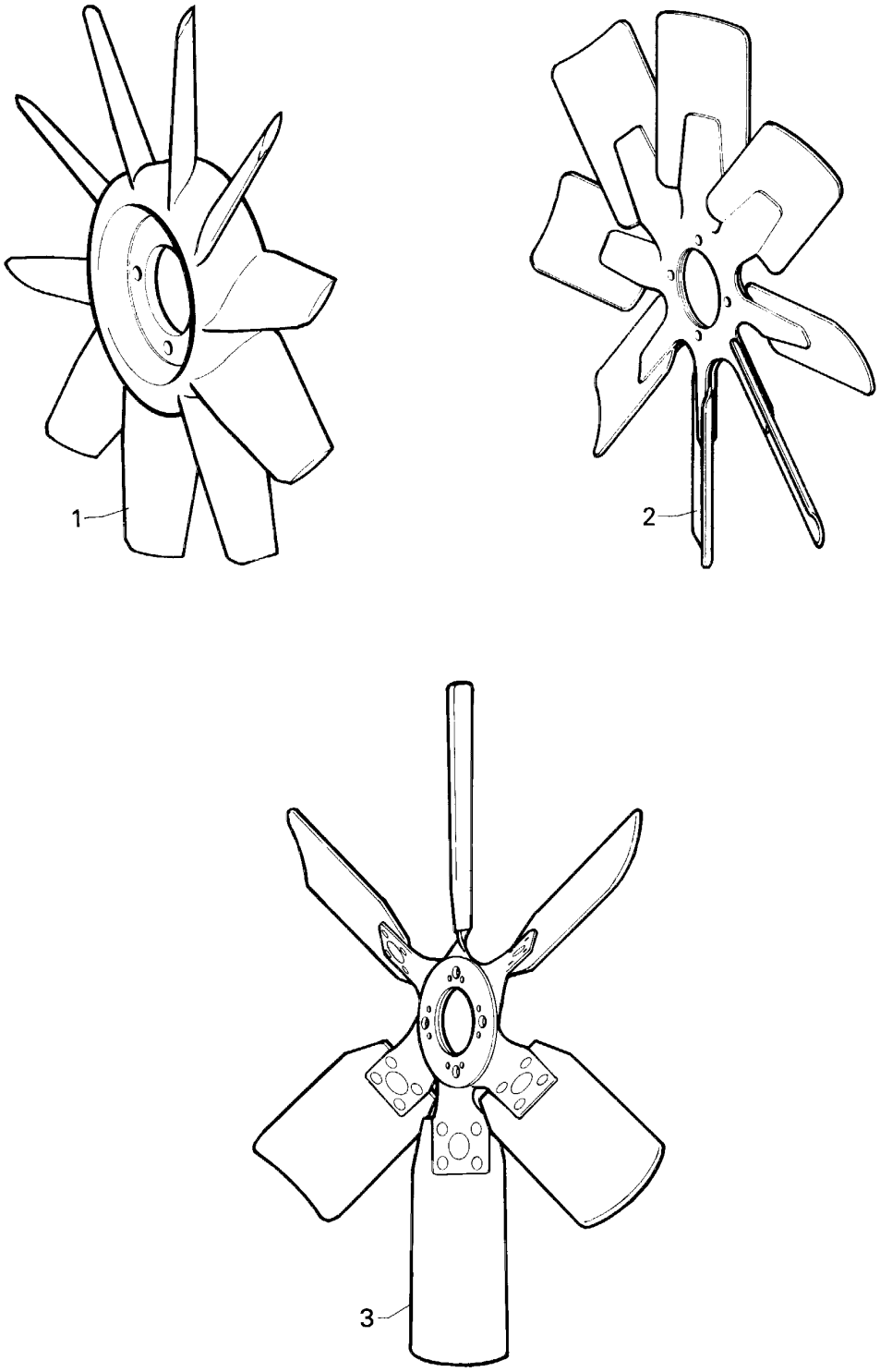

22570

Ventoínha de sucção

Ventilador aspirante

2-10

Fig.	Part No		Dimension/Type/Notes	Quantity A	B	C	D	Description	
1	331 360		**1129)** 10 blades Ø 600	1				Ventilador	Ventilador
	343 238		**1129)** Ø 650 Ø 650mm	1				Ventilador	Ventilador
2	343 238		8 blades Ø 650mm	1				Ventilador aço/alumínio	Ventilador acero/aluminio
2	1 385 758		8 blades Ø 711mm	1				Ventilador alumínio	Ventilador aluminio
3	1 385 760		8 blades Ø 787mm	1				Ventilador alumínio	Ventilador aluminio

1129. **pt:** Veículos produzidos na América Latina. **es:** Vehículos producidos en Latinoamérica.

All rights reserved, Scania CV AB, Sweden

Carcaça do termostato
Carcasa del termostato

2-15

Contents

01-K20 Carcaça do termostato 02-15:003

Innehåll

01-K20 Carcasa del termostato 02-15:003

Inhalt

01-K20 ..... 02-15:003

Table de matières

01-K20 ..... 02-15:003

Contenido

01-K20 ..... 02-15:003

All rights reserved, Scania CV AB, Sweden

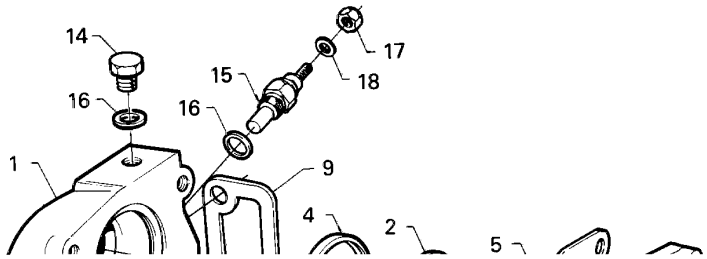
14
17
15
18
16
16
1
9
4
2
5

Carcaça do termostato
Carcasa del termostato

2-15

Fig.	Part No		Dimension/Type/Notes	Quantity A	B	C	D	Description	
1	1 332 095			1				Carcaça do termostato	Carcasa del termostato
2	241 067		79°	1				Termostato	Termostato
3	241 067		79°	1				Termostato	Termostato
4	170 205			2				Junta	Junta
5	271 238			1				Junta	Junta
6	272 575			1				Tampa	Tapa
7	808 296		M8x25	6				Parafuso	Tornillo
8	802 998		8.4x16x1.6	6				Arruela	Arandela
9	291 826			1				Junta	Junta
10	814 900		M12x120	3				Parafuso	Tornillo
11	807 311		13x24	3				Arruela	Arandela
12	812 372		M14x1.5x9	1				Bujão	Tapón roscado
13	271 670			1				Junta	Junta
14	812 372		M14x1.5x9	1				Bujão	Tapón roscado
15	1 112 819		1-pol	1				Sensor de temperatura	Sensor de temperatura
16	303 098			2				Junta	Junta
17	807 409		M4	1				Porca sextavada	Tuerca hexagonal
18	802 993		4.3x8	1				Arruela	Arandela

All rights reserved, Scania CV AB, Sweden

Bomba de água

Bomba de refrigerante

2-25

Contents

01-K24 Bomba de água 02-25:003

Innehåll

01-K24 Bomba de refrigerante 02-25:003

Inhalt

01-K24 ..... 02-25:003

Table de matières

01-K24 ..... 02-25:003

Contenido

01-K24 ..... 02-25:003

All rights reserved, Scania CV AB, Sweden

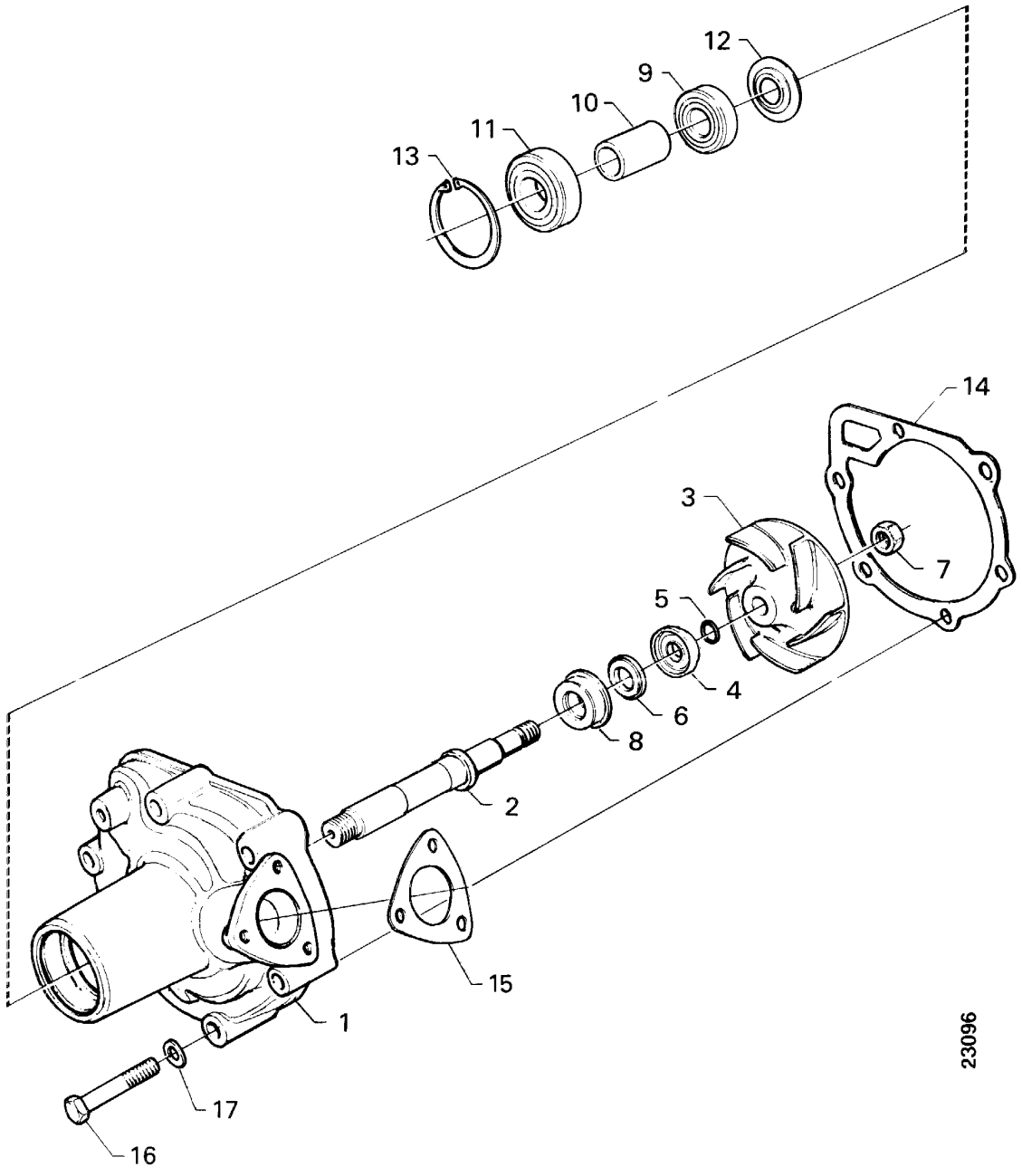
12
9
10
11
13
14
3
7
5
4
6
8
2
15
1
17
16
23096

Bomba de água

Bomba de refrigerante

2-25

Fig.	Part No		Dimension/Type/Notes	Qty	Description	
	292 761	◣	assy	1	Bomba de água	Bomba de refrigerante
	571 059		assy Exchange unit	1	Bomba de água	Bomba de refrigerante
	309 872		class	1	Bomba de água	Bomba de refrigerante
1	290 865			1	•Carcaça da bomba	•Carcasa de la bomba
2	278 338			1	•Eixo	•Eje
3	372 310			1	•Rotor da bomba	•Rodete
4	372 311			1	•Anel	•Anillo
5	804 657		13.3x2.4	1	•Anel de vedação-O	•Junta tórica
6	311 438			1	•Anel de desgaste	•Anillo de desgaste
7	209 050			1	•Porca	•Tuerca
8	363 143			1	•Junta	•Junta
9	228 836			1	•Rolamento de esferas	•Cojinete de bolas
10	278 339			1	•Luva espaçadora	•Casquillo separador
11	258 267			1	•Rolamento de esferas	•Cojinete de bolas
12	243 814			1	•Defletor de óleo	•Deflector de aceite
13	804 835		Ø62 mm	1	•Anel-trava	•Retén
14	231 795			1	•Junta	•Junta
15	292 759			1	•Junta	•Junta
16	814 894		M12x65	6	Parafuso sextavado	Tornillo hexagonal
17	807 311		13x24	6	Arruela	Arandela
			see 01-L16, 2-99; 1		Jogo de reparação	Juego de reparación

All rights reserved, Scania CV AB, Sweden

Tubos e mangueiras
Tubos y mangueras

2-30

Contents

01-L04 Tubos e mangueiras 02-30:003

Innehåll

01-L04 Tubos y mangueras 02-30:003

Inhalt

01-L04 ..... 02-30:003

Table de matières

01-L04 ..... 02-30:003

Contenido

01-L04 ..... 02-30:003

All rights reserved, Scania CV AB, Sweden

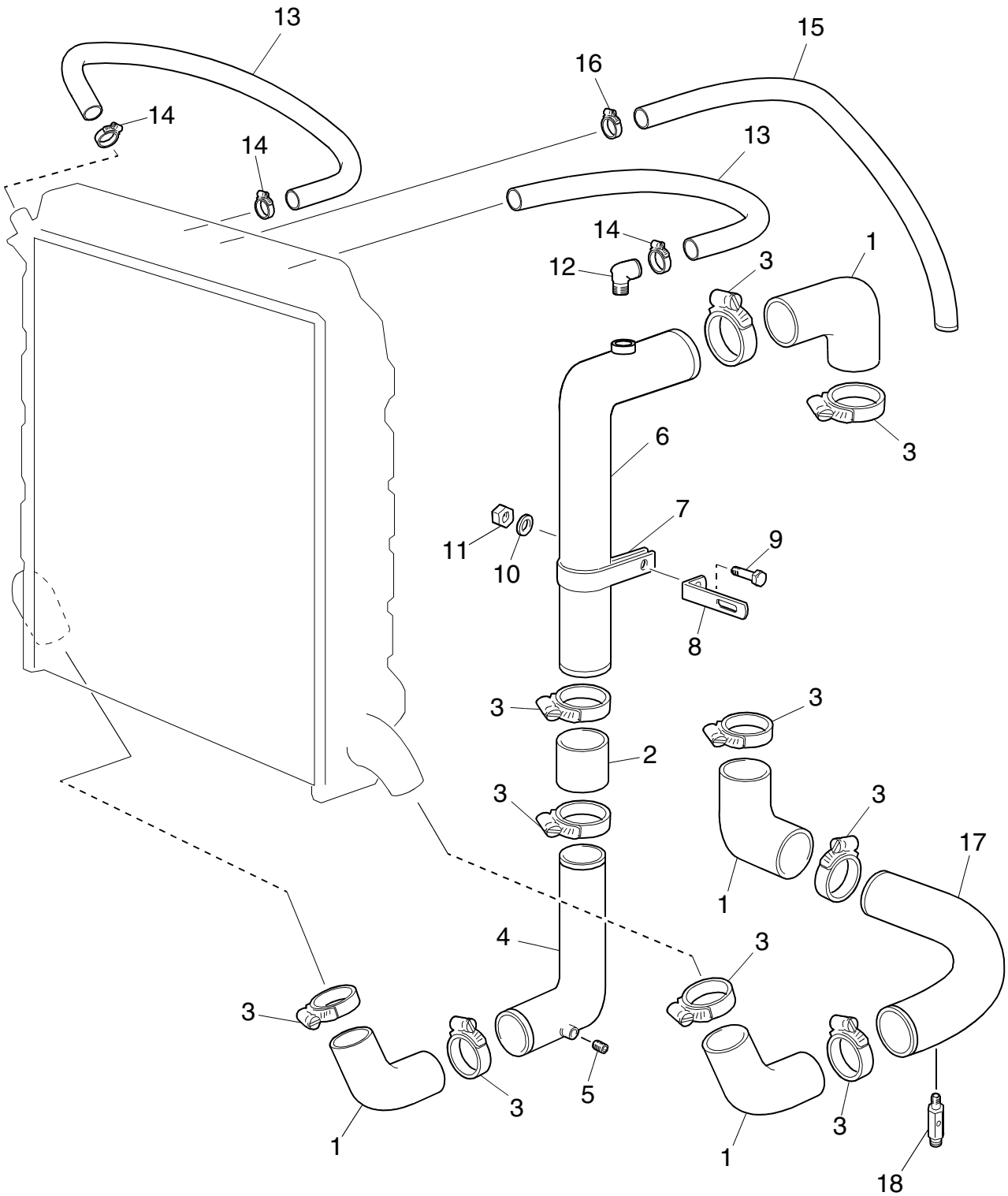
13
15
16
14
14
13
14
12
3
1
3
6
11
10
7
9
8
3
2
3
3
3
1
3
17
4
3
3
5
3
1
1
3
18
117145

Tubos e mangueiras

Tubos y mangueras

2-30

Fig.	Part No		Dimension/Type/Notes	Qty	Description	
1	278 474		.....	4	Mangueira.....	Manguera.....
	278 474		**1129)**	2	Mangueira.....	Manguera.....
	1 681 794		**1129)**	1	Mangueira.....	Manguera.....
2	223 315		100mm.....	1	Mangueira.....	Manguera.....
3	1 466 105		(816135*).....	10	Braçadeira	Abrazadera de manguera.
	1 466 105		**1129)** (816135*).....	8	Braçadeira	Abrazadera de manguera.
4	366 507		1,0M².....	1	Tubo	Tubo.....
5	124 444		1/4"-18	2	Bujão	Tapón roscado.....
6	351 243		.....	1	Tubo	Tubo.....
	1 354 556		**214)**	1	Tubo	Tubo.....
7	310 381		.....	1	Braçadeira	Abrazadera .....
8	357 551		.....	1	Suporte.....	Soporte .....
9	808 295		M8x22	1	Parafuso sextavado.....	Tornillo hexagonal .....
10	807 310		10.5x22	1	Arruela	Arandela .....
11	815 123		M8.....	1	Porca sextavada.....	Tuerca hexagonal.....
12	357 661		.....	1	União	Racor .....
13	561 408		Ø 3/8".....	m	Mangueira.....	Manguera.....
14	1 466 073		(816109*)	4	Braçadeira	Abrazadera de manguera.
15	1 371 580		.....	1	Mangueira.....	Manguera.....
16	1 466 102		(816132)	2	Braçadeira	Abrazadera de manguera.
17	352 514		radiator 0.75m² 0,75m²	1	Tubo	Tubo.....
	354 610		radiator 1.0m²	1	Tubo	Tubo.....
18	1 409 886		.....	1	Torneira de drenagem.....	Grifo de purga.....

214. **pt:** Motor equipado com colector de escape arrefecido a água. **es:** Motor dotado con colector de escape refrigerado por agua.
1129. **pt:** Veículos produzidos na América Latina. **es:** Vehículos producidos en Latinoamérica.

All rights reserved, Scania CV AB, Sweden

Transmissão por correia

Transmisión por correas

2-35

Contents

01-L08 Tensor de correia, sem gerador 02-35:003

Innehåll

01-L08 Tensor de correa, sin alternador..... 02-35:003

Inhalt

01-L08 ..... 02-35:003

Table de matières

01-L08 ..... 02-35:003

Contenido

01-L08 ..... 02-35:003

All rights reserved, Scania CV AB, Sweden

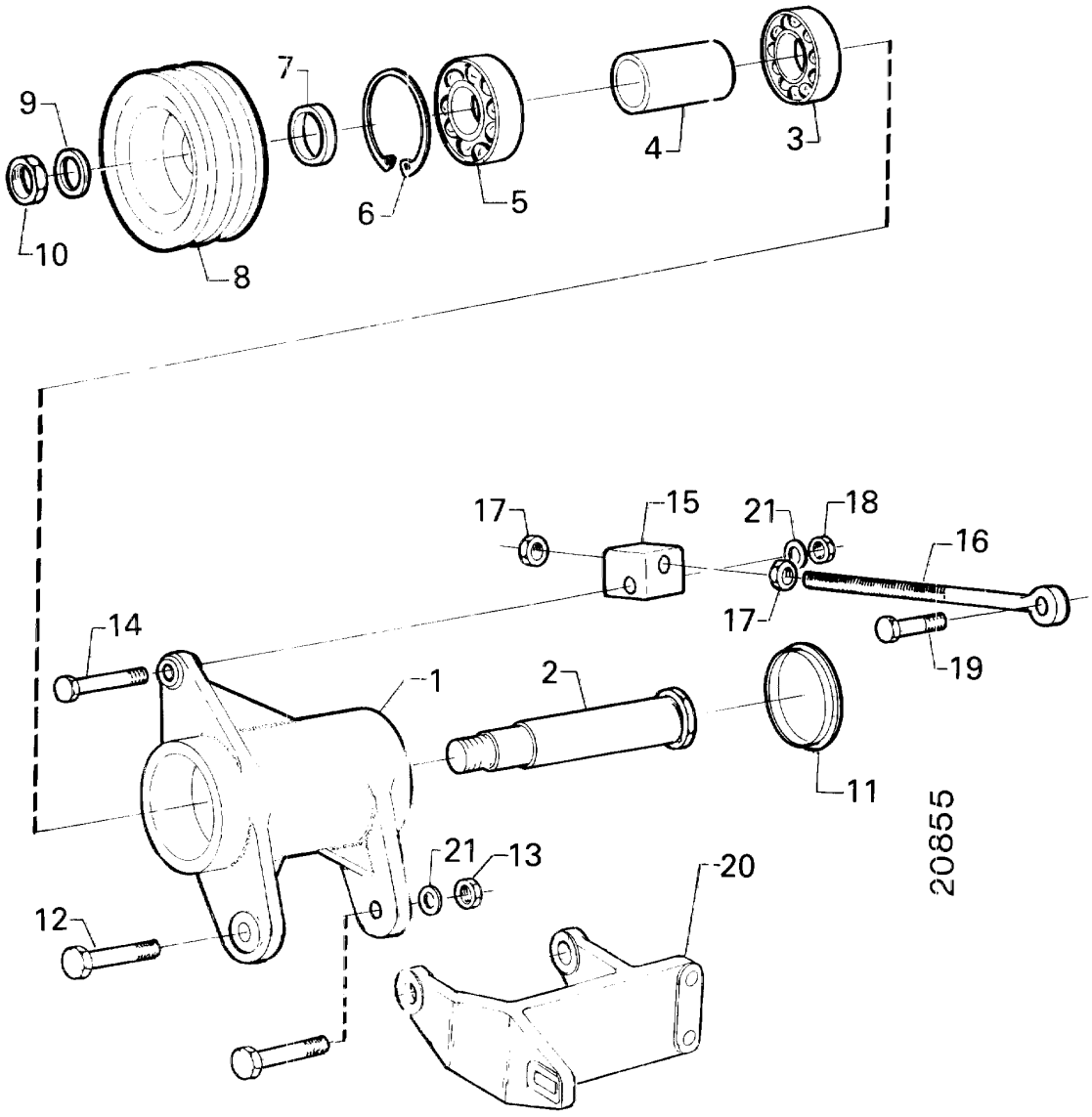
9
7
10
8
6
5
4
3
17
15
21
18
16
17
19
14
1
2
11
21
13
20
12
20855

Tensor de correia, sem gerador

Tensor de correa, sin alternador

2-35

Fig.	Part No		Dimension/Type/Notes	Qty	Description	
1	1 309 544			1	Alavanca	Horquilla
2	389 432			1	Eixo	Eje
3	228 836			1	Rolamento de esferas	Cojinete de bolas
4	278 339			1	Luva espaçadora	Casquillo separador
5	258 267			1	Rolamento de esferas	Cojinete de bolas
6	804 835		Ø62 mm	1	Anel-trava	Retén
7	389 431			1	Luva	Manguito
8	333 653		2 grooves	1	Polia	Polea
	337 639		3	1	Polia	Polea
9	807 329		17x30	1	Arruela	Arandela
10	815 117		M16x1.5	1	Porca sextavada	Tuerca hexagonal
11	1 342 956		M44x1.5	1	Bujão	Tapón roscado
12	814 877		M10x55	1	Parafuso sextavado	Tornillo hexagonal
	814 875		M10x45	1	Parafuso sextavado	Tornillo hexagonal
13	815 124		M10	2	Porca sextavada	Tuerca hexagonal
14	814 876		M10x50	1	Parafuso sextavado	Tornillo hexagonal
15	338 213		M12	1	Tensor	Tensor
16	1 413 092		(374291) 3 grooves	1	Parafuso com olhal	Cáncamo
	374 292		2 grooves	1	Parafuso com olhal	Cáncamo
17	815 125		M12	2	Porca sextavada	Tuerca hexagonal
18	815 147		M10	1	Porca autotravante	Tuerca de seguridad
19	814 878		M10x60	1	Parafuso sextavado	Tornillo hexagonal
20	1 341 749		see 03-A10, 16-05; 1	1	Suporte	Soporte
21	807 310		10.5x22	3	Arruela	Arandela
	800 070		M10x65	1	Prisioneiro	Espárrago
	815 124		M10	1	Porca sextavada	Tuerca hexagonal

All rights reserved, Scania CV AB, Sweden

Aquecedor auxiliar motor

Calentador auxiliar para motor

2-40

Contents

01-L12 Aquecedor auxiliar motor 02-40:003
01-L14 Aquecedor auxiliar motor, externo 02-40:005

Innehåll

01-L12 Calentador auxiliar para motor 02-40:003
01-L14 Calentador auxiliar para motor, externo 02-40:005

Inhalt

01-L12 ..... 02-40:003
01-L14 ..... 02-40:005

Table de matières

01-L12 ..... 02-40:003
01-L14 ..... 02-40:005

Contenido

01-L12 ..... 02-40:003
01-L14 ..... 02-40:005

All rights reserved, Scania CV AB, Sweden

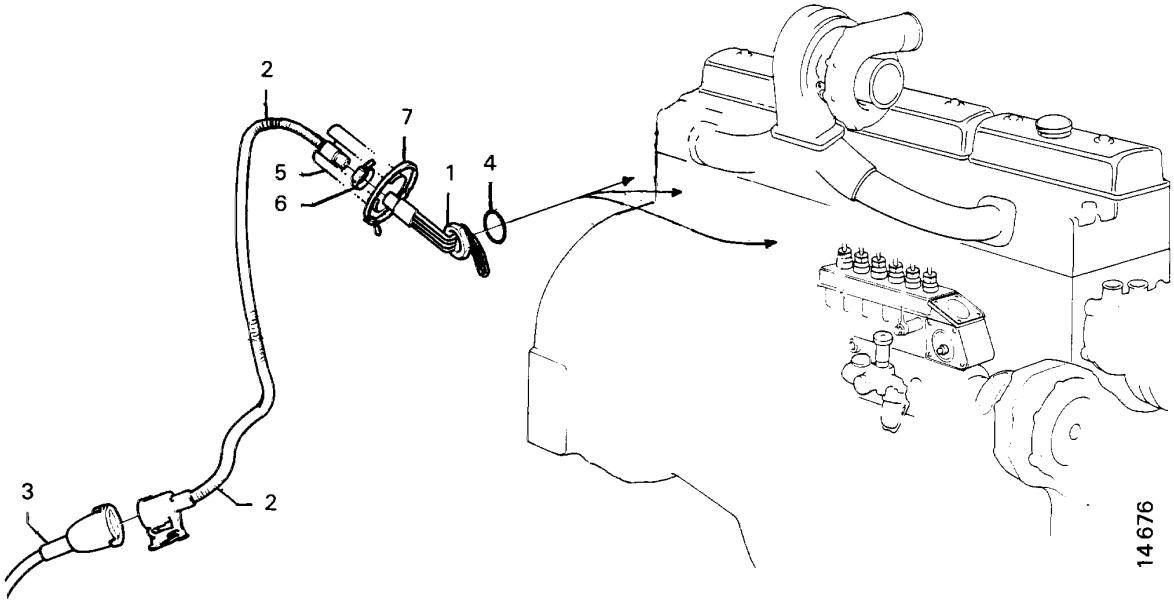
2
7
5
6
1
4
3
2
14 676

Aquecedor auxiliar motor

Calentador auxiliar para motor

2-40

Fig.	Part No		Dimension/Type/Notes	Qty	Description	
1	320 306		1100W	1	Aquecedor por imersão	Calentador de inmersión
2	334 311		L=2000mm	1	Cabo de entrada	Cable de entrada
3	583 115		L=2500mm	1	Cabo de conexão	Cable de conexión
4	1 107 098		45.8x1.6	1	Anel de vedação-O	Junta tórica
5	242 359			1	Proteção	Protección
6	1 466 073		(816109*)	1	Braçadeira	Abrazadera de manguera
7	807 060			1	Braçadeira	Abrazadera
	392 047			1	Braçadeira	Abrazadera

All rights reserved, Scania CV AB, Sweden

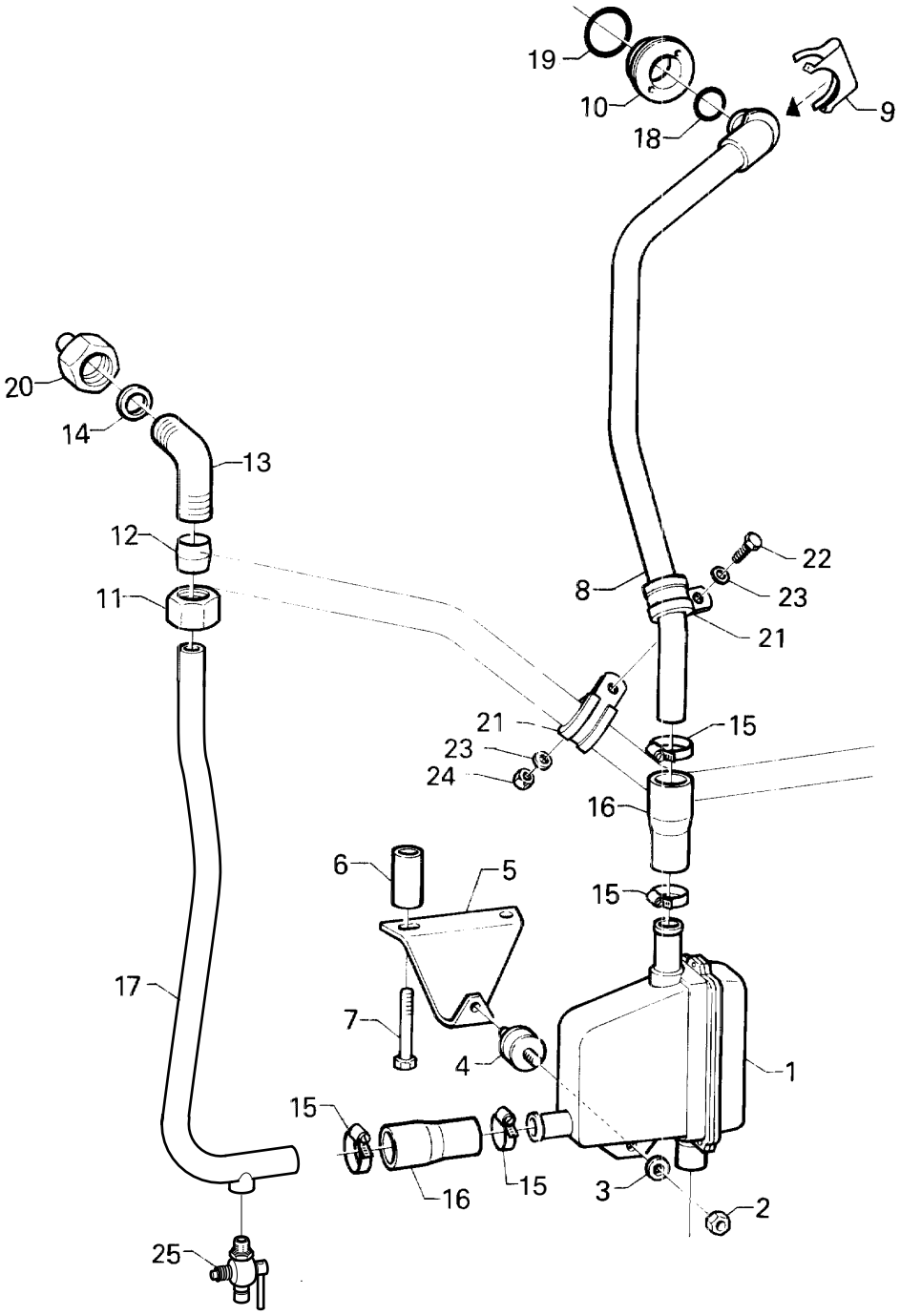
19
10
18
9
20
14
13
12
11
22
23
8
21
21
23
24
15
16
6
5
15
17
7
4
1
15
16
15
3
2
25

26586

Aquecedor auxiliar motor, externo

Calentador auxiliar para motor, externo

2-40

Fig.	Part No		Dimension/Type/Notes	Qty	Description	
1	1 348 501		500W	1	Aquecedor auxiliar motor...	Calentador auxiliar para motor
	1 368 701		1500W	1	Aquecedor auxiliar motor...	Calentador auxiliar para motor
2	815 123		M8	2	Porca sextavada	Tuerca hexagonal
3	802 998		8.4x16x1.6	2	Arruela	Arandela
4	285 248			1	Amortecedor de vibrações.	Aislante de vibraciones
5	1 123 008			1	Suporte	Soporte
6	397 159		L=50mm	2	Espaçador	Separador
	1 123 834		L=40mm	2	Luva	Manguito
7	394 605		M10x85	2	Parafuso sextavado	Tornillo hexagonal
8	1 305 414			1	Tubo	Tubo
9	1 315 994			1	Trava	Cierre
10	1 334 135			1	Bujão	Tapón
11	814 557		Ø 22	1	Porca de união	Tuerca de unión
12	813 225		Ø 22	1	Anel de penetração	Anillo de acoplamiento
13	323 643			1	Cotovelo de união	Racor acodado
14	812 414		14.2x17.9	1	Junta	Junta
15	1 466 102		(816132)	4	Braçadeira	Abrazadera de manguera
16	1 301 746			2	Mangueira	Manguera
17	1 383 593			1	Tubo	Tubo
18	348 993		22x3	2	Anel de vedação-O	Junta tórica
19	1 332 304			1	Junta	Junta
20	1 305 417			1	União	Racor
21	813 939		Ø 22	3	Braçadeira	Abrazadera
22	801 992		M6x20	2	Parafuso sextavado	Tornillo hexagonal
23	802 995		6.4x12	3	Arruela	Arandela
24	815 122		M6	2	Porca sextavada	Tuerca hexagonal
25	1 409 886		(318360*)	1	Torneira de drenagem	Grifo de purga
	124 444		alt. 1/4"-18	1	Bujão	Tapón roscado

All rights reserved, Scania CV AB, Sweden

Jogo de reparação

Juego de reparación

2-99

Contents

01-L18 Jogo de reparação, bomba de água 02-99:003
01-L20 Jogo de reparação, eixo de bomba 02-99:005

Innehåll

01-L18 Juego de reparación, bomba de refrigerante 02-99:003
01-L20 Juego de reparación, eje de bomba 02-99:005

Inhalt

01-L18 ..... 02-99:003
01-L20 ..... 02-99:005

Table de matières

01-L18 ..... 02-99:003
01-L20 ..... 02-99:005

Contenido

01-L18 ..... 02-99:003
01-L20 ..... 02-99:005

All rights reserved, Scania CV AB, Sweden

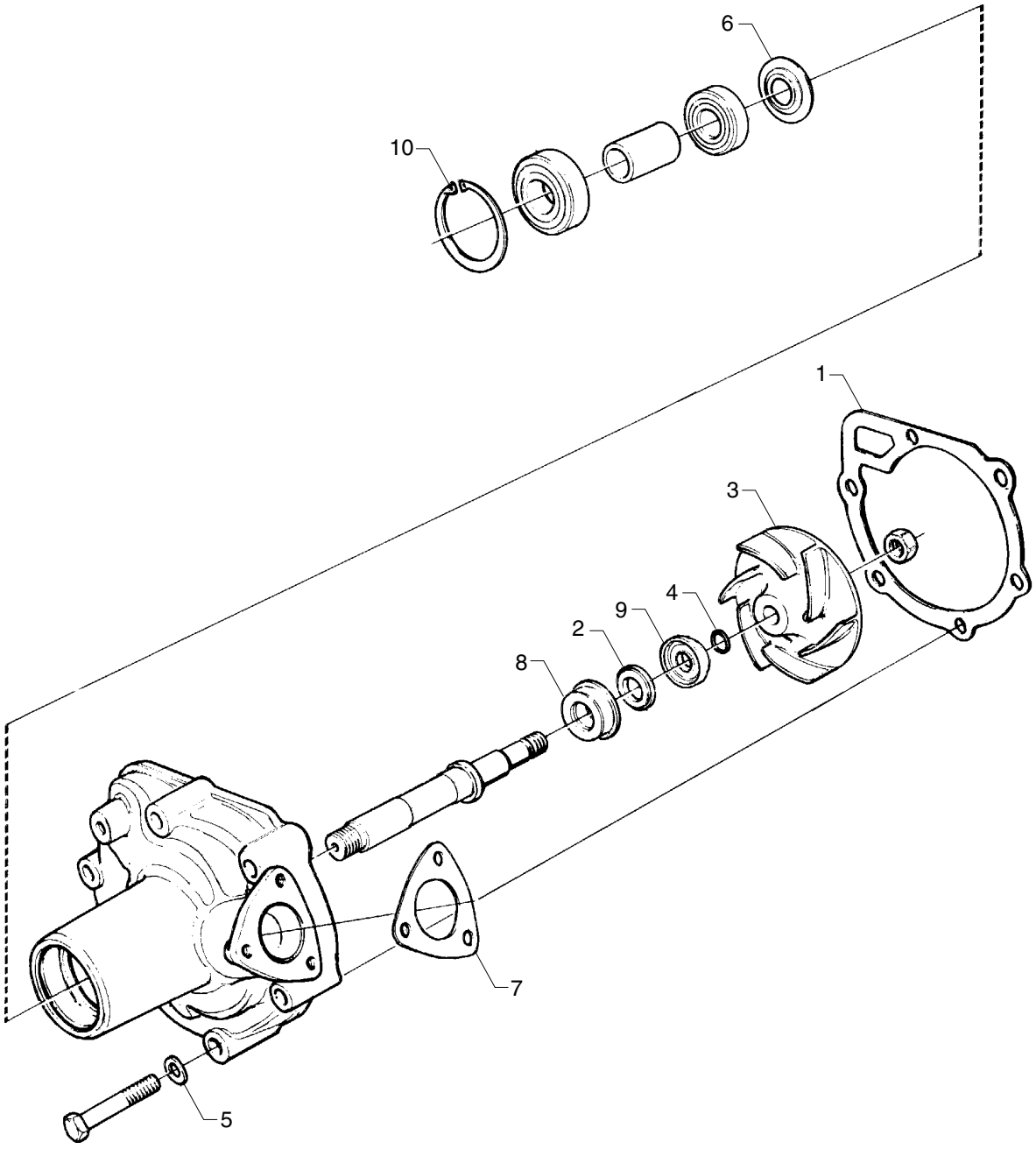

110123

Jogo de reparação, bomba de água

Juego de reparación, bomba de refrigerante

2-99

Fig.	Part No		Dimension/Type/Notes	Qty	Description	
	550 044			1	Jogo de reparação	Juego de reparación
1	231 795			1	•Junta	•Junta
	277 340			1	•Junta	•Junta
2	311 438			1	•Anel de desgaste	•Anillo de desgaste
3	372 310			1	•Rotor da bomba	•Rodete
4	804 657		13.3x2.4	1	•Anel de vedação-O	•Junta tórica
5	807 331		21x36	1	•Arruela	•Arandela
6	243 814			1	•Defletor de óleo	•Deflector de aceite
7	292 759			1	•Junta	•Junta
8	363 143			1	•Junta	•Junta
9	372 311			1	•Anel	•Anillo
10	804 835		Ø62 mm	1	•Anel-trava	•Retén

All rights reserved, Scania CV AB, Sweden

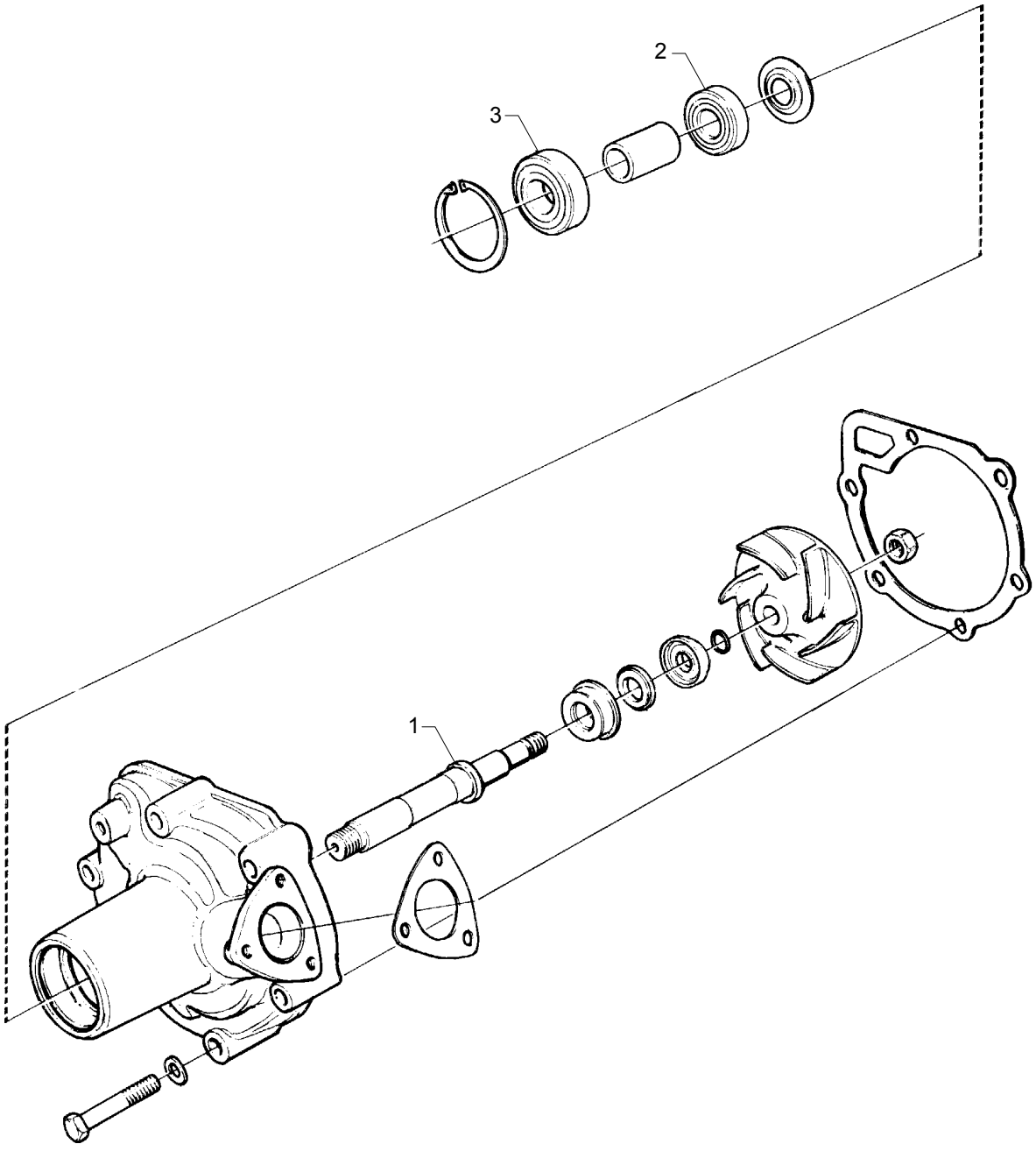

110124

Jogo de reparação, eixo de bomba

Juego de reparación, eje de bomba

2-99

Fig.	Part No		Dimension/Type/Notes	Qty	Description	
	550 167		.....	1	Jogo de reparação.....	Juego de reparación.....
1	278 338		.....	1	•Eixo	•Eje .....
2	228 836		.....	1	•Rolamento de esferas	•Cojinete de bolas.....
3	258 267		.....	1	•Rolamento de esferas	•Cojinete de bolas.....

All rights reserved, Scania CV AB, Sweden

Sistema de alimentação e escape
Sistema de combustible y escape

3

Sub groups • Undergrupper • Untergruppen • Sous-groupes • Grupos subordinados

02-A06	**01**	Bomba de injecção e injector • Bomba de inyección e inyectores • • •	03-01: 1
02-C22	**05**	Conjunto filtro de combustível • Conjunto filtro de combustible • • •	03-05: 1
02-D06	**10**	Dispositivo aux. de arranque • Dispositivo auxiliar arranque • • •	03-10: 1
02-D14	**25**	Sistema de escape • Sistema de escape • • •	03-25: 1

All rights reserved, Scania CV AB, Sweden

Bomba de injecção e injector
Bomba de inyección e inyectores

3-01

Contents

	Bomba injetora, tubo de pressão	
02-A12	DS11 95 A. (RQV)	03-01:007
	Bomba injetora, tubo de pressão	
02-A16	DS11 95 A. (RSV)	03-01:011
02-A20	DS11 96 A. (RSV)	03-01:015
02-A24	DS11 97 A. (RSV)	03-01:019
02-B04	DSC11 56 A. (RSV)	03-01:023
02-B08	DSC11 57 A. (RSV)	03-01:027
02-B12	DSC11 58 A. (RQ)	03-01:031
	Bomba injetora, tubo de pressão	
02-B16	DSC11 58 A. (RQ) SLA	03-01:035
02-B20	DSI11 71 A. (RSV)	03-01:039
02-B24	DSI11 72 A. (RSV)	03-01:043
02-C04	Bomba injetora	03-01:047
02-C06	Bomba injetora	03-01:049
02-C08	Bomba de alimentação	03-01:051
02-C10	Bomba de alimentação	03-01:053
02-C12	Monitor de nível	03-01:055
	Kit de lacragem, bomba injetora	
02-C14	RSV governor	03-01:057
	Kit de lacragem, bomba injetora	
02-C16	RQ/RQV governor	03-01:059
02-C18	Kit de lacragem, bomba injetora	03-01:061
	Kit de lacragem, bomba injetora	
02-C20	RQV-K	03-01:063

All rights reserved, Scania CV AB, Sweden

Bomba de injecção e injector

Bomba de inyección e inyectores

3-01

Innehåll

	Bomba de inyección, tubo de alimentación	
02-A12	DS11 95 A. (RQV)	03-01:007
	Bomba de inyección, tubo de alimentación	
02-A16	DS11 95 A. (RSV)	03-01:011
02-A20	DS11 96 A. (RSV)	03-01:015
02-A24	DS11 97 A. (RSV)	03-01:019
02-B04	DSC11 56 A. (RSV)	03-01:023
02-B08	DSC11 57 A. (RSV)	03-01:027
02-B12	DSC11 58 A. (RQ)	03-01:031
	Bomba de inyección, tubo de alimentación	
02-B16	DSC11 58 A. (RQ) SLA	03-01:035
02-B20	DSI11 71 A. (RSV)	03-01:039
02-B24	DSI11 72 A. (RSV)	03-01:043
02-C04	Bomba de inyección	03-01:047
02-C06	Bomba de inyección	03-01:049
02-C08	Bomba de alimentación	03-01:051
02-C10	Bomba de alimentación	03-01:053
02-C12	Monitor de nivel	03-01:055
	Juego de precintos, bomba de inyección	
02-C14	RSV governor	03-01:057
	Juego de precintos, bomba de inyección	
02-C16	RQ/RQV governor	03-01:059
02-C18	Juego de precintos, bomba de inyección	03-01:061
	Juego de precintos, bomba de inyección	
02-C20	RQV-K	03-01:063

All rights reserved, Scania CV AB, Sweden

Bomba de injecção e injector

Bomba de inyección e inyectores

3-01

Inhalt

02-A12	DS11 95 A. (RQV)	03-01:007
02-A16	DS11 95 A. (RSV)	03-01:011
02-A20	DS11 96 A. (RSV)	03-01:015
02-A24	DS11 97 A. (RSV)	03-01:019
02-B04	DSC11 56 A. (RSV)	03-01:023
02-B08	DSC11 57 A. (RSV)	03-01:027
02-B12	DSC11 58 A. (RQ)	03-01:031
02-B16	DSC11 58 A. (RQ) SLA	03-01:035
02-B20	DSI11 71 A. (RSV)	03-01:039
02-B24	DSI11 72 A. (RSV)	03-01:043
02-C04		03-01:047
02-C06		03-01:049
02-C08		03-01:051
02-C10		03-01:053
02-C12		03-01:055
02-C14	RSV governor	03-01:057
02-C16	RQ/RQV governor	03-01:059
02-C18		03-01:061
02-C20	RQV-K	03-01:063

All rights reserved, Scania CV AB, Sweden

Bomba de injecção e injector

Bomba de inyección e inyectores

3-01

Table de matières

02-A12	DS11 95 A. (RQV)	03-01:007
02-A16	DS11 95 A. (RSV)	03-01:011
02-A20	DS11 96 A. (RSV)	03-01:015
02-A24	DS11 97 A. (RSV)	03-01:019
02-B04	DSC11 56 A. (RSV)	03-01:023
02-B08	DSC11 57 A. (RSV)	03-01:027
02-B12	DSC11 58 A. (RQ)	03-01:031
02-B16	DSC11 58 A. (RQ) SLA	03-01:035
02-B20	DSI11 71 A. (RSV)	03-01:039
02-B24	DSI11 72 A. (RSV)	03-01:043
02-C04		03-01:047
02-C06		03-01:049
02-C08		03-01:051
02-C10		03-01:053
02-C12		03-01:055
02-C14	RSV governor	03-01:057
02-C16	RQ/RQV governor	03-01:059
02-C18		03-01:061
02-C20	RQV-K	03-01:063

All rights reserved, Scania CV AB, Sweden

Bomba de injecção e injector

Bomba de inyección e inyectores

3-01

Contenido

02-A12	DS11 95 A. (RQV)	03-01:007
02-A16	DS11 95 A. (RSV)	03-01:011
02-A20	DS11 96 A. (RSV)	03-01:015
02-A24	DS11 97 A. (RSV)	03-01:019
02-B04	DSC11 56 A. (RSV)	03-01:023
02-B08	DSC11 57 A. (RSV)	03-01:027
02-B12	DSC11 58 A. (RQ)	03-01:031
02-B16	DSC11 58 A. (RQ) SLA	03-01:035
02-B20	DSI11 71 A. (RSV)	03-01:039
02-B24	DSI11 72 A. (RSV)	03-01:043
02-C04		03-01:047
02-C06		03-01:049
02-C08		03-01:051
02-C10		03-01:053
02-C12		03-01:055
02-C14	RSV governor	03-01:057
02-C16	RQ/RQV governor	03-01:059
02-C18		03-01:061
02-C20	RQV-K	03-01:063

All rights reserved, Scania CV AB, Sweden

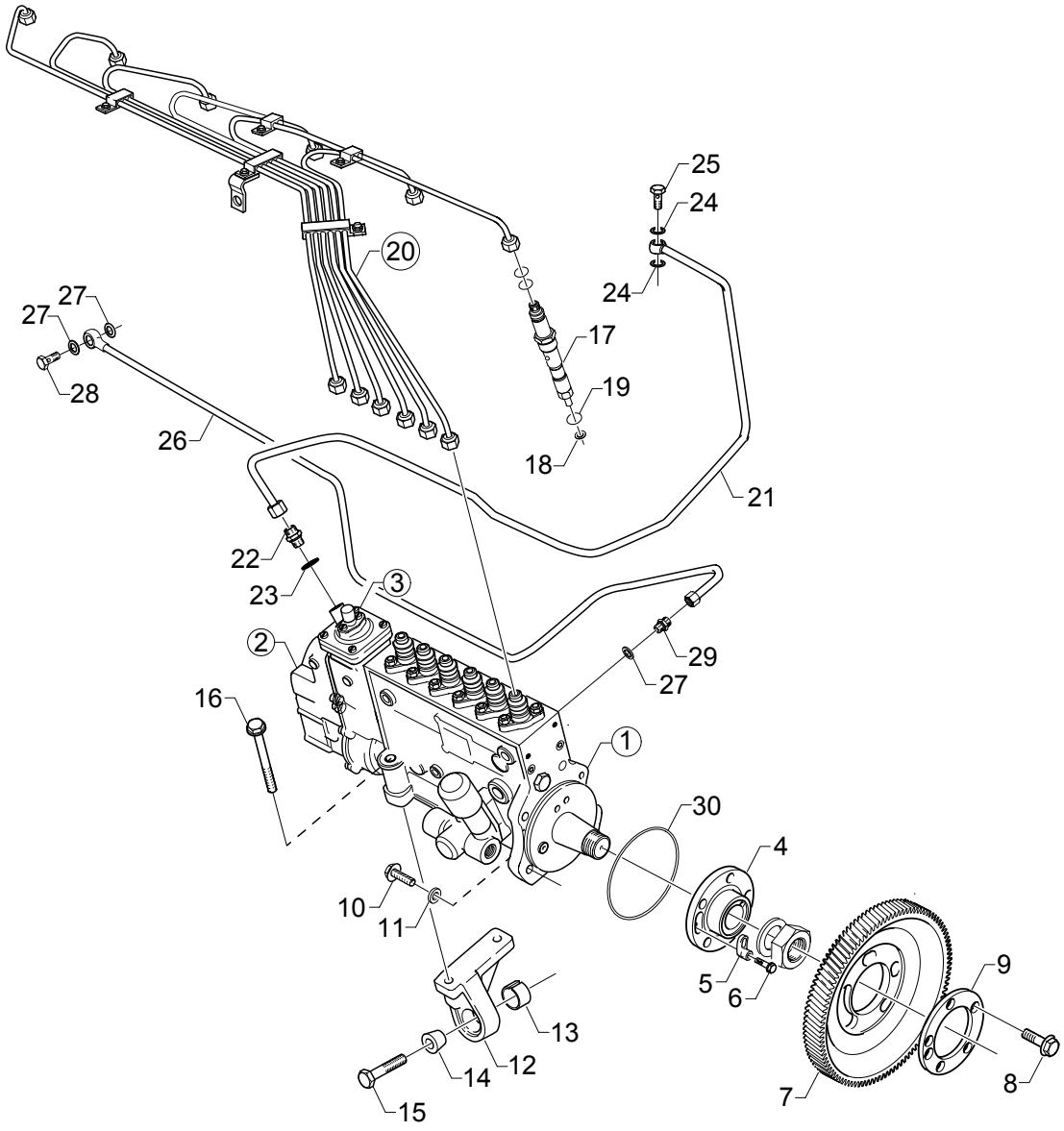
25
24
20
24
27
27
17
28
19
26
18
21
22
23
3
2
29
27
16
1
30
4
10
11
5
6
9
13
12
14
8
15
7

103562

Bomba injetora, tubo de pressão

Bomba de inyección, tubo de alimentación

3-01

1129) DS11 95 A. (RQV)

Fig.	Part No		Dimension/Type/Notes	Qty	Description	
1	1 452 493		**1129)** assy	1	Bomba injetora	Bomba de inyección
			nss	1	•Bomba injetora	•Bomba de inyección
			see 02-C04, 3-01; 47			
2			nss.	1	•Regulador centrífugo	•Regulador centrífugo
3			nss	1	••Limitador de fumaça	••Limitador de humos
	1 307 768		see 02-C08, 3-01; 51	1	•Bomba de alimentação	•Bomba de alimentación
4			assy. nss	1	•Cubo	•Cubo
5	1 337 756			1	••Arruela	••Arandela
6	812 500		M6x12	1	••Parafuso flangeado	••Tornillo de brida
7	1 383 967			1	Engrenagem da bomba injetora	Piñón de la bomba de inyección
8	394 587		M12x30	5	Parafuso sextavado	Tornillo hexagonal
9	1 413 300			1	Arruela	Arandela
10	814 825		M10x45	4	Parafuso	Tornillo
11	1 358 193			4	Arruela	Arandela
12	1 348 089			1	Suporte	Soporte
13	1 327 438			1	Cone	Anillo cónico
14	1 327 439			1	Cone	Anillo cónico
15	815 050		M12x40	1	Parafuso flangeado	Tornillo de brida
16	812 548		M10x90	2	Parafuso	Tornillo
17	1 340 592	◥	assy	6	Injetor	Inyector
	1 302 562			6	•Suporte	•Soporte
	1 340 593			6	•Bico injetor	•Inyector
18	1 421 424			6	Junta	Junta
19	249 928			6	Retentor	Anillo de estanqueidad
20			assy. nsa		Tubo de pressão	Tubo de alimentación
	1 373 546		cyl.1	1	•Tubo de pressão	•Tubo de alimentación
	1 373 547		cyl.2	1	•Tubo de pressão	•Tubo de alimentación
	1 373 548		cyl.3	1	•Tubo de pressão	•Tubo de alimentación
	1 373 549		cyl.4	1	•Tubo de pressão	•Tubo de alimentación
	1 373 550		cyl.5	1	•Tubo de pressão	•Tubo de alimentación
	1 373 551		cyl.6	1	•Tubo de pressão	•Tubo de alimentación
	324 690		For 3 pipes	1	•Braçadeira	•Abrazadera
	1 318 432		For 2 pipes	2	•Braçadeira	•Abrazadera
	1 344 865		For 5 pipes	1	•Braçadeira	•Abrazadera
	1 344 866		For 6 pipes	1	•Braçadeira	•Abrazadera
	1 399 769			1	•Suporte	•Soporte
21	1 464 195		**921)** DS11..A45. L=980mm	1	Tubo	Tubo
			921) DS11..A46. L=1010mm		Tubo	Tubo
	812 786		Ø 8x0,8	1	•Tubo	•Tubo
	813 221		Ø 8	1	•Anel de penetração	•Anillo de acoplamiento
	814 553		Ø 8	1	•Porca de união	•Tuerca de unión
			DS11..A45.	1	•Nípel banjo	•Racor banjo
22	813 190			1	União reta	Racor recto
23	812 413		12.2x15x4	1	Junta	Junta

921. **pt:** Para limitador de fumo **es:** Para limitador de humos

1129. **pt:** Veículos produzidos na América Latina. **es:** Vehículos producidos en Latinoamérica.

All rights reserved, Scania CV AB, Sweden

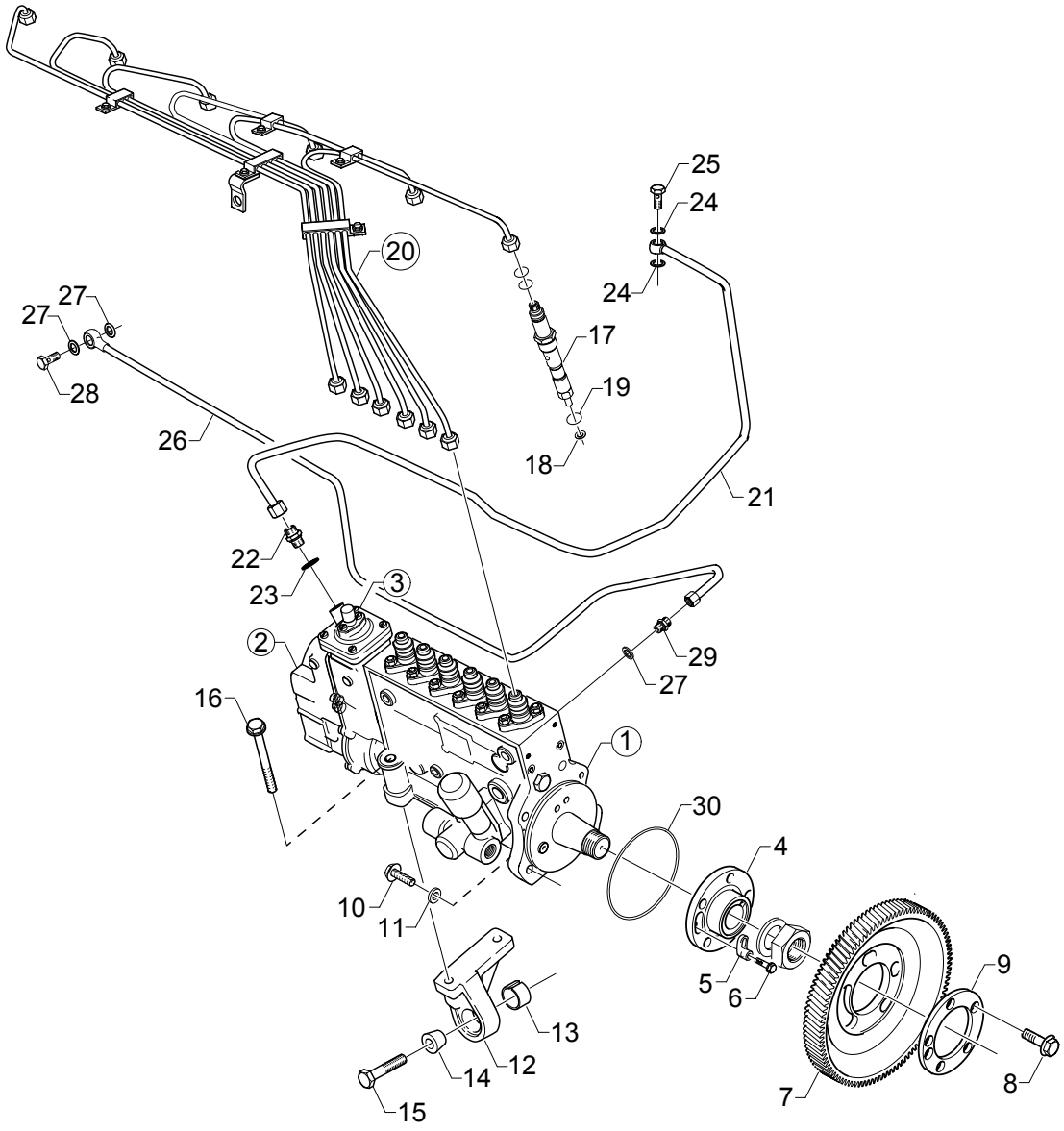
25
24
20
24
27
27
17
28
19
26
18
21
22
23
3
2
29
27
16
1
30
4
10
11
5
6
9
13
12
14
8
15
7

103562

Bomba injetora, tubo de pressão

Bomba de inyección, tubo de alimentación

3-01

1129) DS11 95 A. (RQV)

Fig.	Part No		Dimension/Type/Notes	Qty	Description	
			.....			
24	812 415		16.5x19.9	2	Junta	Junta .....
25	812 391		M16x1,5	1	Parafuso banjo	Perno-racor .....
			.....			
26	1 384 693		assy	1	Tubo de óleo lubrificante ...	Tubo de lubricación .....
27	812 412		10.2x13.4	3	Junta	Junta .....
28	812 388		M10x1	1	Parafuso banjo	Perno-racor .....
29	813 189		.....	1	União reta	Racor recto .....
			.....			
30	1 385 350		.....	1	Anel de vedação-O	Junta tórica .....

1129. **pt:** Veículos produzidos na América Latina. **es:** Vehículos producidos en Latinoamérica.

All rights reserved, Scania CV AB, Sweden

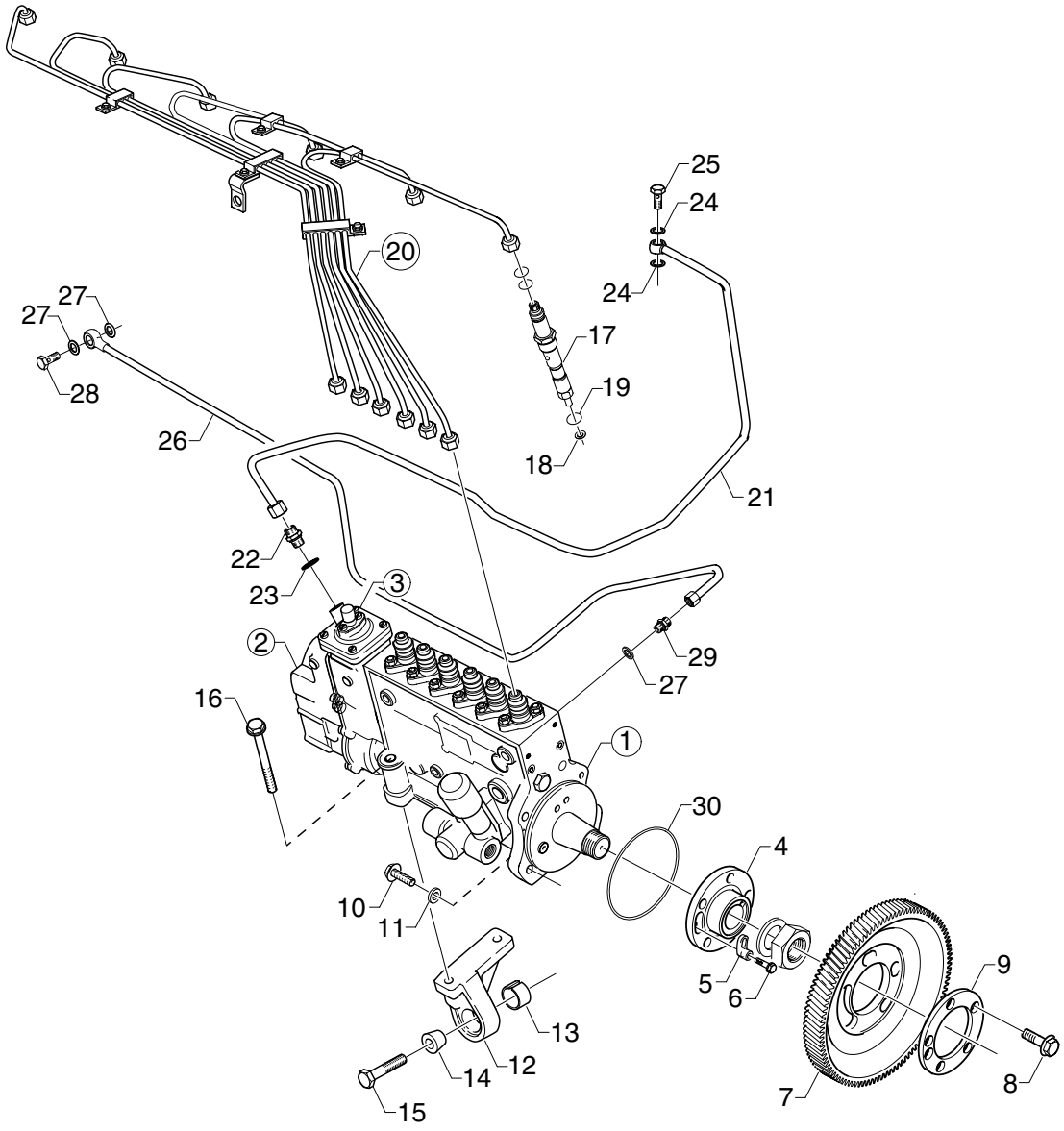
25
24
20
24
27
27
17
28
19
26
18
21
22
23
3
2
29
27
16
1
30
4
10
11
5
6
9
13
12
14
8
15
7

103562

Bomba injetora, tubo de pressão

Bomba de inyección, tubo de alimentación

3-01

DS11 95 A. (RSV)

Fig.	Part No		Dimension/Type/Notes	Qty	Description	
1	1 385 930		assy RS3373	1	Bomba injetora	Bomba de inyección
			nss	1	•Bomba injetora	•Bomba de inyección
			see 02-C04, 3-01; 47			
2			nss. RSV350-1050P8A643	1	•Regulador centrífugo	•Regulador centrífugo
3			nss	1	••Limitador de fumaça	••Limitador de humos
	1 307 768		see 02-C08, 3-01; 51	1	•Bomba de alimentação	•Bomba de alimentación
4			assy. nss	1	•Cubo	•Cubo
5	1 337 756			1	••Arruela	••Arandela
6	812 500		M6x12	1	••Parafuso flangeado	••Tornillo de brida
7	1 383 967			1	Engrenagem da bomba injetora	Piñón de la bomba de inyección
8	394 587		M12x30	5	Parafuso sextavado	Tornillo hexagonal
9	1 413 300		(1339052)	1	Arruela	Arandela
10	814 825		M10x45	4	Parafuso	Tornillo
11	1 358 193			4	Arruela	Arandela
12	1 348 089			1	Suporte	Soporte
13	1 327 438			1	Cone	Anillo cónico
14	1 327 439			1	Cone	Anillo cónico
15	815 050		M12x40	1	Parafuso flangeado	Tornillo de brida
16	812 548		M10x90	2	Parafuso	Tornillo
17	1 340 592	◥	assy	6	Injetor	Inyector
	1 302 562			6	•Suporte	•Soporte
	1 340 593			6	•Bico injetor	•Inyector
18	1 421 424		(170424)	6	Junta	Junta
19	249 928			6	Retentor	Anillo de estanqueidad
20			assy. nsa		Tubo de pressão	Tubo de alimentación
	1 373 546		cyl.1	1	•Tubo de pressão	•Tubo de alimentación
	1 373 547		cyl.2	1	•Tubo de pressão	•Tubo de alimentación
	1 373 548		cyl.3	1	•Tubo de pressão	•Tubo de alimentación
	1 373 549		cyl.4	1	•Tubo de pressão	•Tubo de alimentación
	1 373 550		cyl.5	1	•Tubo de pressão	•Tubo de alimentación
	1 373 551		cyl.6	1	•Tubo de pressão	•Tubo de alimentación
	324 690		For 3 pipes	1	•Braçadeira	•Abrazadera
	1 318 432		For 2 pipes	2	•Braçadeira	•Abrazadera
	1 344 865		For 5 pipes	1	•Braçadeira	•Abrazadera
	1 344 866		For 6 pipes	1	•Braçadeira	•Abrazadera
	1 399 769			1	•Suporte	•Soporte
21	1 464 195		**921)** (1385177) DS11..A45. L=980mm	1	Tubo	Tubo
			921) DS11..A46. L=1010mm		Tubo	Tubo
	812 786		Ø 8x0,8	1	•Tubo	•Tubo
	813 221		Ø 8	1	•Anel de penetração	•Anillo de acoplamiento
	814 553		Ø 8	1	•Porca de união	•Tuerca de unión
			DS11..A45.	1	•Nípel banjo	•Racor banjo
22	813 190			1	União reta	Racor recto
23	812 413		12.2x15x4	1	Junta	Junta
24	812 415		16.5x19.9	2	Junta	Junta

921. **pt:** Para limitador de fumo **es:** Para limitador de humos

All rights reserved, Scania CV AB, Sweden

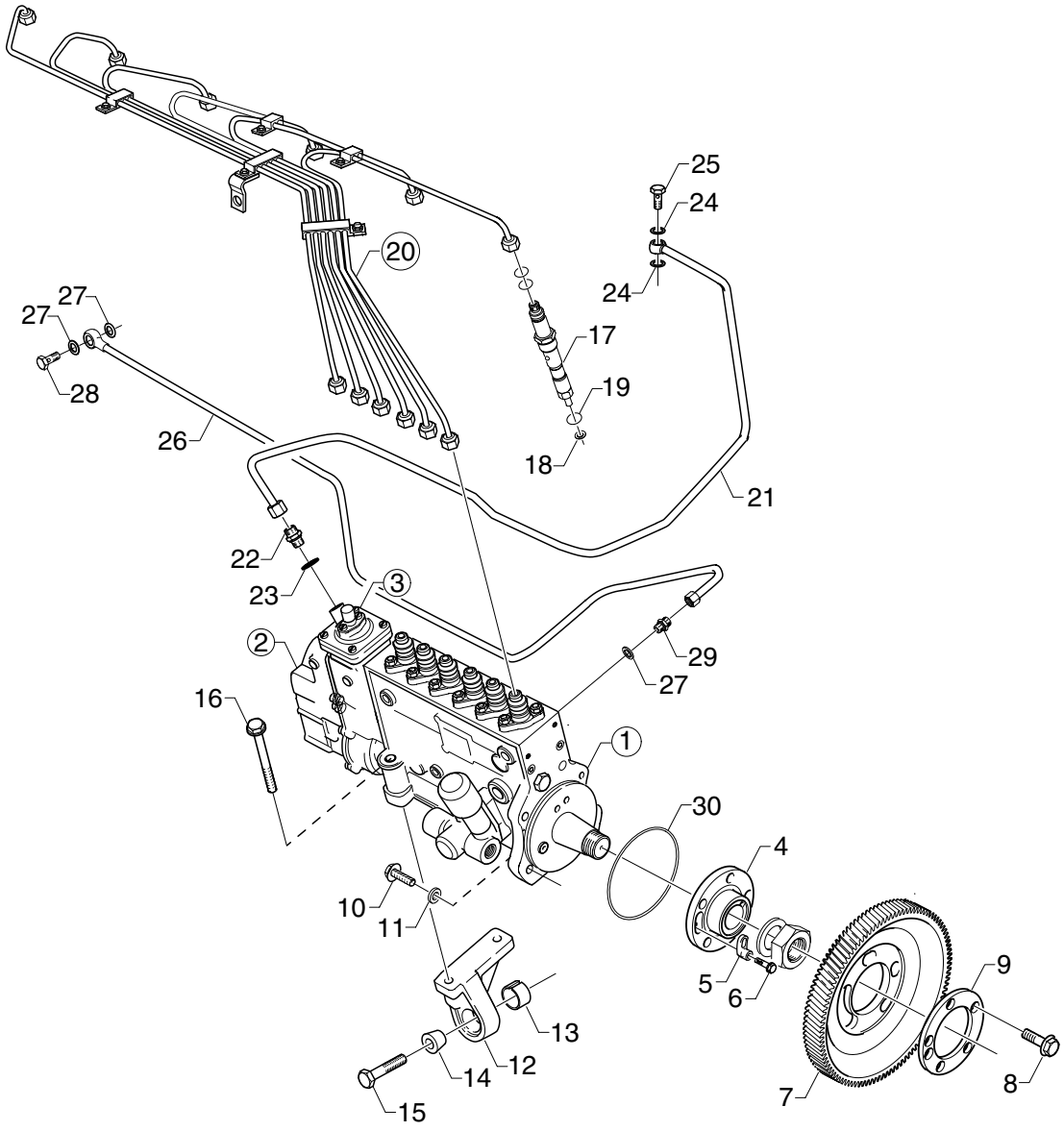
25
24
20
24
27
27
17
28
19
26
18
21
22
23
3
2
29
27
16
1
30
4
10
11
5
6
9
13
12
14
8
15
7

103562

Bomba injetora, tubo de pressão

Bomba de inyección, tubo de alimentación

DS11 95 A. (RSV)

3-01

Fig.	Part No		Dimension/Type/Notes	Qty	Description	
25	812 391		M16x1,5	1	Parafuso banjo	Perno-racor
26	1 384 693		assy	1	Tubo de óleo lubrificante	Tubo de lubricación
27	812 412		10.2x13.4	3	Junta	Junta
28	812 388		M10x1	1	Parafuso banjo	Perno-racor
29	813 189			1	União reta	Racor recto
30	1 385 350			1	Anel de vedação-O	Junta tórica

All rights reserved, Scania CV AB, Sweden

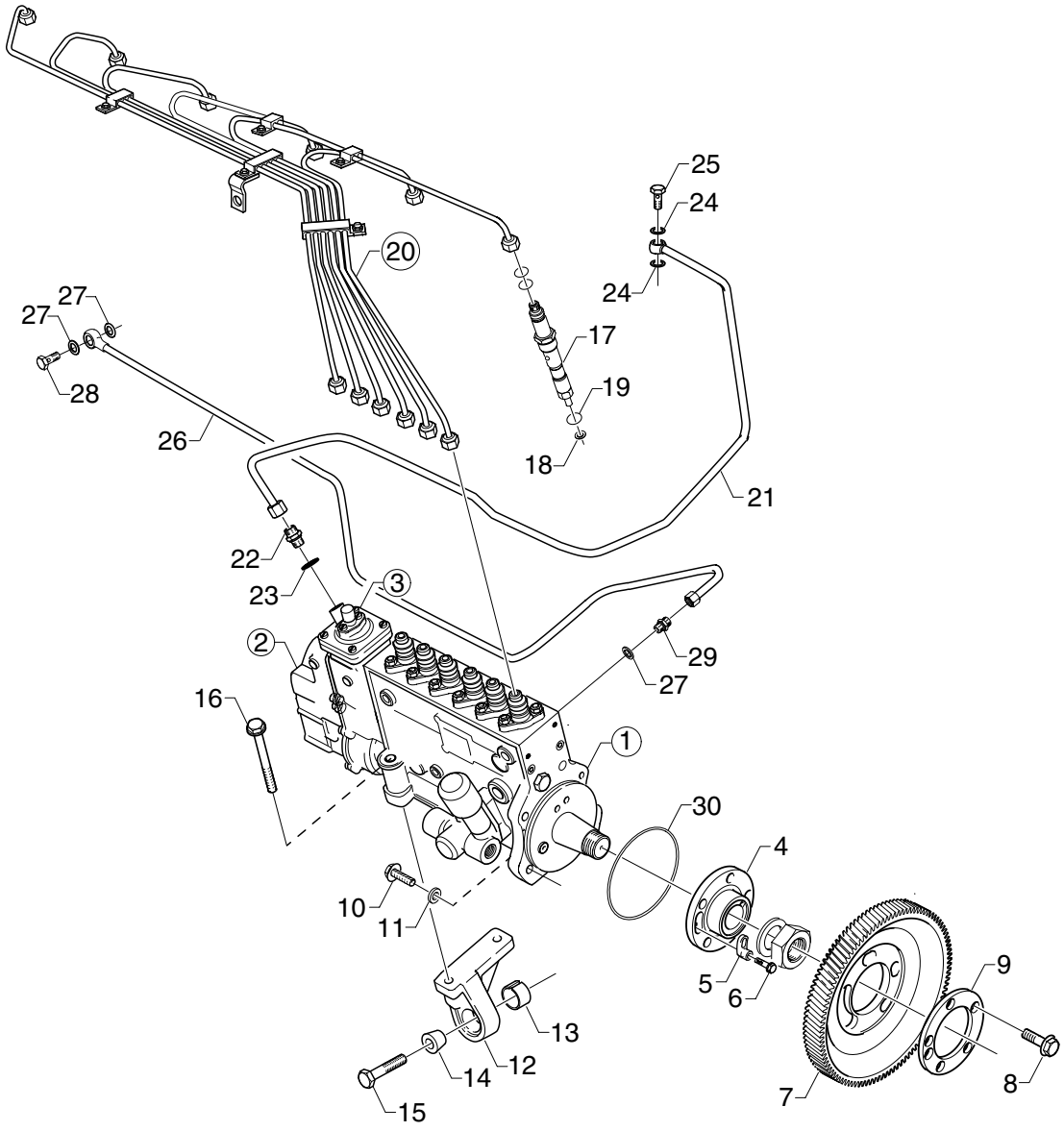
25
24
20
24
27
27
17
28
19
26
18
21
22
23
3
2
29
27
16
1
30
4
10
11
5
6
9
13
12
14
8
15
7

103562

Bomba injetora, tubo de pressão

Bomba de inyección, tubo de alimentación

3-01

DS11 96 A. (RSV)

Fig.	Part No		Dimension/Type/Notes	Qty	Description	
1	1 382 923		assy RS3372Y	1	Bomba injetora	Bomba de inyección
			nss	1	•Bomba injetora	•Bomba de inyección
			see 02-C06, 3-01; 49			
2			nss. RSV350-1050P1A641	1	•Regulador centrífugo	•Regulador centrífugo
3			nss	1	••Limitador de fumaça	••Limitador de humos
	1 307 768		see 02-C08, 3-01; 51	1	•Bomba de alimentação	•Bomba de alimentación
4			assy. nss	1	•Cubo	•Cubo
5	1 337 756			1	••Arruela	••Arandela
6	812 500		M6x12	1	••Parafuso flangeado	••Tornillo de brida
7	1 383 967			1	Engrenagem da bomba injetora	Piñón de la bomba de inyección
8	394 587		M12x30	5	Parafuso sextavado	Tornillo hexagonal
9	1 413 300		(1339052)	1	Arruela	Arandela
10	814 825		M10x45	4	Parafuso	Tornillo
11	1 358 193			4	Arruela	Arandela
12	1 348 089			1	Suporte	Soporte
13	1 327 438			1	Cone	Anillo cónico
14	1 327 439			1	Cone	Anillo cónico
15	815 050		M12x40	1	Parafuso flangeado	Tornillo de brida
16	812 548		M10x90	2	Parafuso	Tornillo
17	1 340 592	◥	assy	6	Injetor	Inyector
	1 302 562			6	•Suporte	•Soporte
	1 340 593			6	•Bico injetor	•Inyector
18	1 421 424		(170424)	6	Junta	Junta
19	249 928			6	Retentor	Anillo de estanqueidad
20			assy. nsa		Tubo de pressão	Tubo de alimentación
	1 373 546		cyl.1	1	•Tubo de pressão	•Tubo de alimentación
	1 373 547		cyl.2	1	•Tubo de pressão	•Tubo de alimentación
	1 373 548		cyl.3	1	•Tubo de pressão	•Tubo de alimentación
	1 373 549		cyl.4	1	•Tubo de pressão	•Tubo de alimentación
	1 373 550		cyl.5	1	•Tubo de pressão	•Tubo de alimentación
	1 373 551		cyl.6	1	•Tubo de pressão	•Tubo de alimentación
	324 690		For 3 pipes	1	•Braçadeira	•Abrazadera
	1 318 432		For 2 pipes	2	•Braçadeira	•Abrazadera
	1 344 865		For 5 pipes	1	•Braçadeira	•Abrazadera
	1 344 866		For 6 pipes	1	•Braçadeira	•Abrazadera
	1 399 769			1	•Suporte	•Soporte
21	1 464 195		**921)** (1385177) DS11..A45. L=980mm	1	Tubo	Tubo
			921) DS11..A46. L=1010mm		Tubo	Tubo
	812 786		Ø 8x0,8	1	•Tubo	•Tubo
	813 221		Ø 8	1	•Anel de penetração	•Anillo de acoplamiento
	814 553		Ø 8	1	•Porca de união	•Tuerca de unión
			DS11..A45.	1	•Nípel banjo	•Racor banjo
22	813 190			1	União reta	Racor recto
23	812 413		12.2x15x4	1	Junta	Junta
24	812 415		16.5x19.9	2	Junta	Junta

921. **pt:** Para limitador de fumo **es:** Para limitador de humos

All rights reserved, Scania CV AB, Sweden

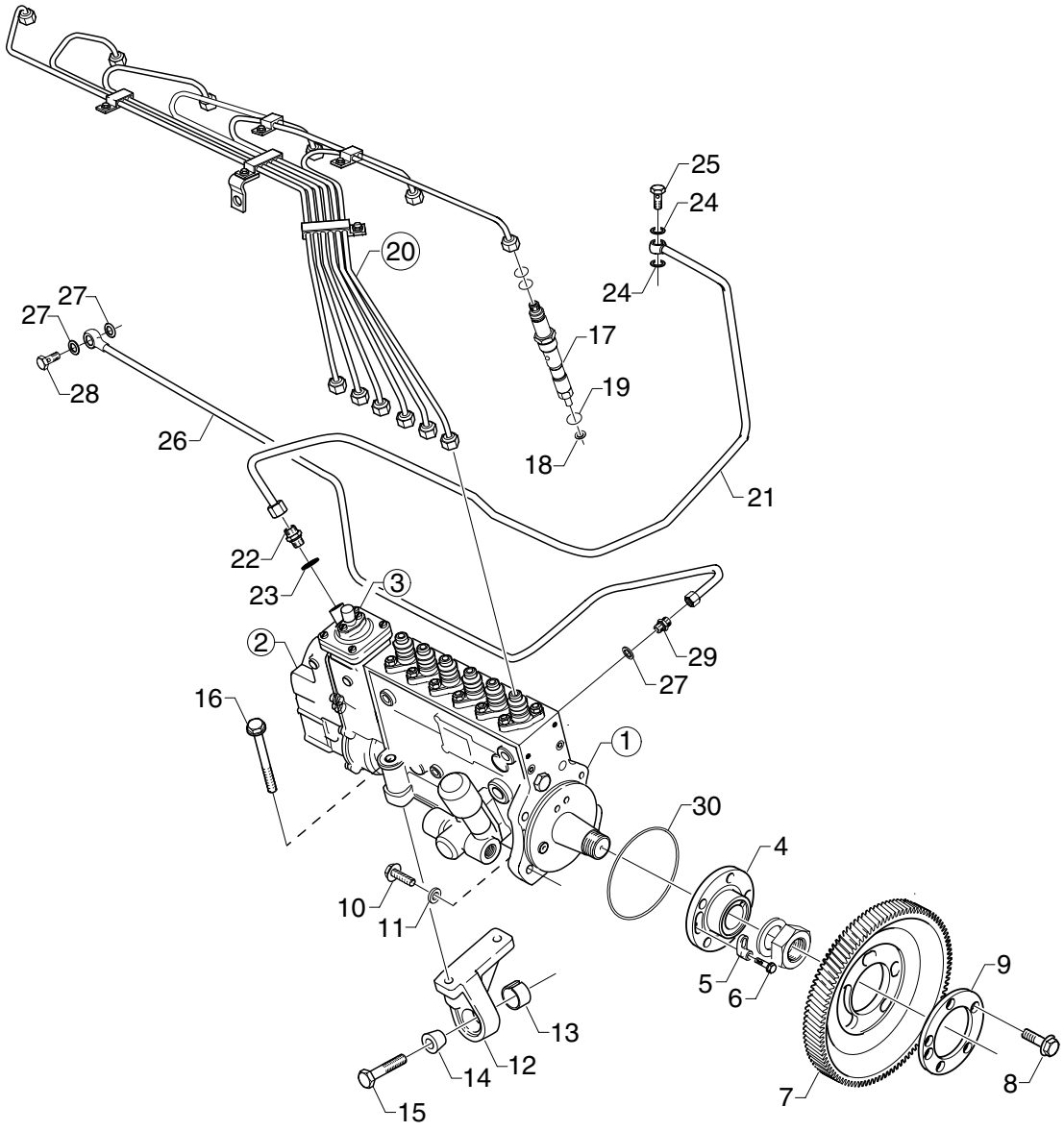
25
24
20
24
27
27
17
28
19
26
18
21
22
23
3
2
29
27
16
1
30
4
10
11
5
6
9
13
12
14
8
15
7

103562

Bomba injetora, tubo de pressão

Bomba de inyección, tubo de alimentación

DS11 96 A. (RSV)

3-01

Fig.	Part No		Dimension/Type/Notes	Qty	Description	
25	812 391		M16x1,5	1	Parafuso banjo	Perno-racor
26	1 384 693		assy	1	Tubo de óleo lubrificante	Tubo de lubricación
27	812 412		10.2x13.4	3	Junta	Junta
28	812 388		M10x1	1	Parafuso banjo	Perno-racor
29	813 189			1	União reta	Racor recto
30	1 385 350			1	Anel de vedação-O	Junta tórica

All rights reserved, Scania CV AB, Sweden

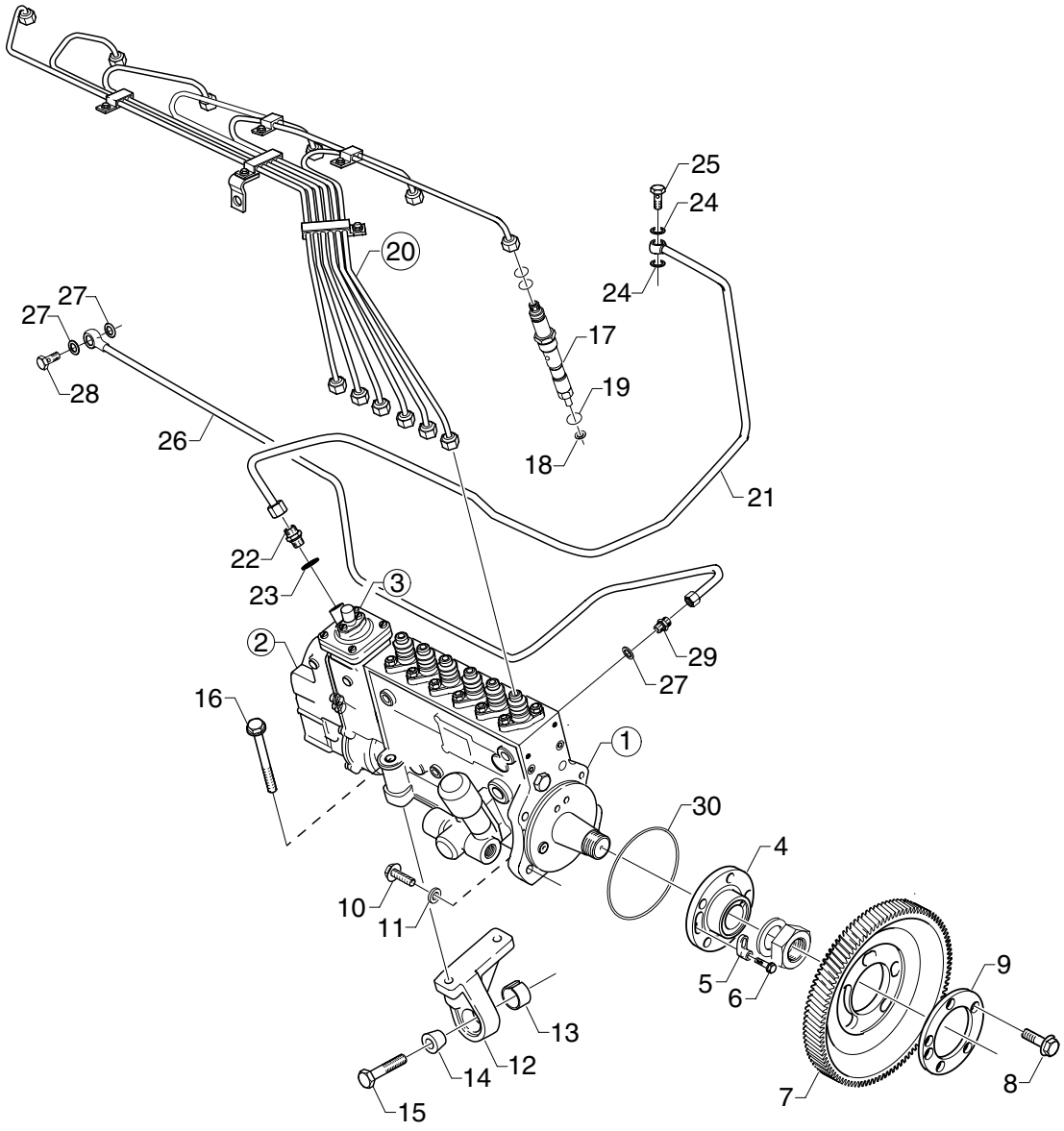
25
24
20
24
27
27
17
28
19
26
18
21
22
23
3
2
29
27
16
1
30
4
10
11
5
6
9
13
12
14
8
15
7

103562

Bomba injetora, tubo de pressão

Bomba de inyección, tubo de alimentación

3-01

DS11 97 A. (RSV)

Fig.	Part No		Dimension/Type/Notes	Qty	Description	
1	1 382 923		assy RS3372Y	1	Bomba injetora	Bomba de inyección
			nss	1	•Bomba injetora	•Bomba de inyección
			see 02-C06, 3-01; 49			
2			nss. RSV350-1050P1A641	1	•Regulador centrífugo	•Regulador centrífugo
3			nss	1	••Limitador de fumaça	••Limitador de humos
	1 307 768		see 02-C08, 3-01; 51	1	•Bomba de alimentação	•Bomba de alimentación
4			assy. nss	1	•Cubo	•Cubo
5	1 337 756			1	••Arruela	••Arandela
6	812 500		M6x12	1	••Parafuso flangeado	••Tornillo de brida
7	1 383 967			1	Engrenagem da bomba injetora	Piñón de la bomba de inyección
8	394 587		M12x30	5	Parafuso sextavado	Tornillo hexagonal
9	1 413 300		(1339052)	1	Arruela	Arandela
10	814 825		M10x45	4	Parafuso	Tornillo
11	1 358 193			4	Arruela	Arandela
12	1 348 089			1	Suporte	Soporte
13	1 327 438			1	Cone	Anillo cónico
14	1 327 439			1	Cone	Anillo cónico
15	815 050		M12x40	1	Parafuso flangeado	Tornillo de brida
16	812 548		M10x90	2	Parafuso	Tornillo
17	1 340 592	◥	assy	6	Injetor	Inyector
	1 302 562			6	•Suporte	•Soporte
	1 340 593			6	•Bico injetor	•Inyector
18	1 421 424		(170424)	6	Junta	Junta
19	249 928			6	Retentor	Anillo de estanqueidad
20			assy. nsa		Tubo de pressão	Tubo de alimentación
	1 373 546		cyl.1	1	•Tubo de pressão	•Tubo de alimentación
	1 373 547		cyl.2	1	•Tubo de pressão	•Tubo de alimentación
	1 373 548		cyl.3	1	•Tubo de pressão	•Tubo de alimentación
	1 373 549		cyl.4	1	•Tubo de pressão	•Tubo de alimentación
	1 373 550		cyl.5	1	•Tubo de pressão	•Tubo de alimentación
	1 373 551		cyl.6	1	•Tubo de pressão	•Tubo de alimentación
	324 690		For 3 pipes	1	•Braçadeira	•Abrazadera
	1 318 432		For 2 pipes	2	•Braçadeira	•Abrazadera
	1 344 865		For 5 pipes	1	•Braçadeira	•Abrazadera
	1 344 866		For 6 pipes	1	•Braçadeira	•Abrazadera
	1 399 769			1	•Suporte	•Soporte
21	1 464 195		**921)** (1385177) DS11..A45. L=980mm	1	Tubo	Tubo
			921) DS11..A46. L=1010mm		Tubo	Tubo
	812 786		Ø 8x0,8	1	•Tubo	•Tubo
	813 221		Ø 8	1	•Anel de penetração	•Anillo de acoplamiento
	814 553		Ø 8	1	•Porca de união	•Tuerca de unión
			DS11..A45.	1	•Nípel banjo	•Racor banjo
22	813 190			1	União reta	Racor recto
23	812 413		12.2x15x4	1	Junta	Junta
24	812 415		16.5x19.9	2	Junta	Junta

921. **pt:** Para limitador de fumo **es:** Para limitador de humos

All rights reserved, Scania CV AB, Sweden

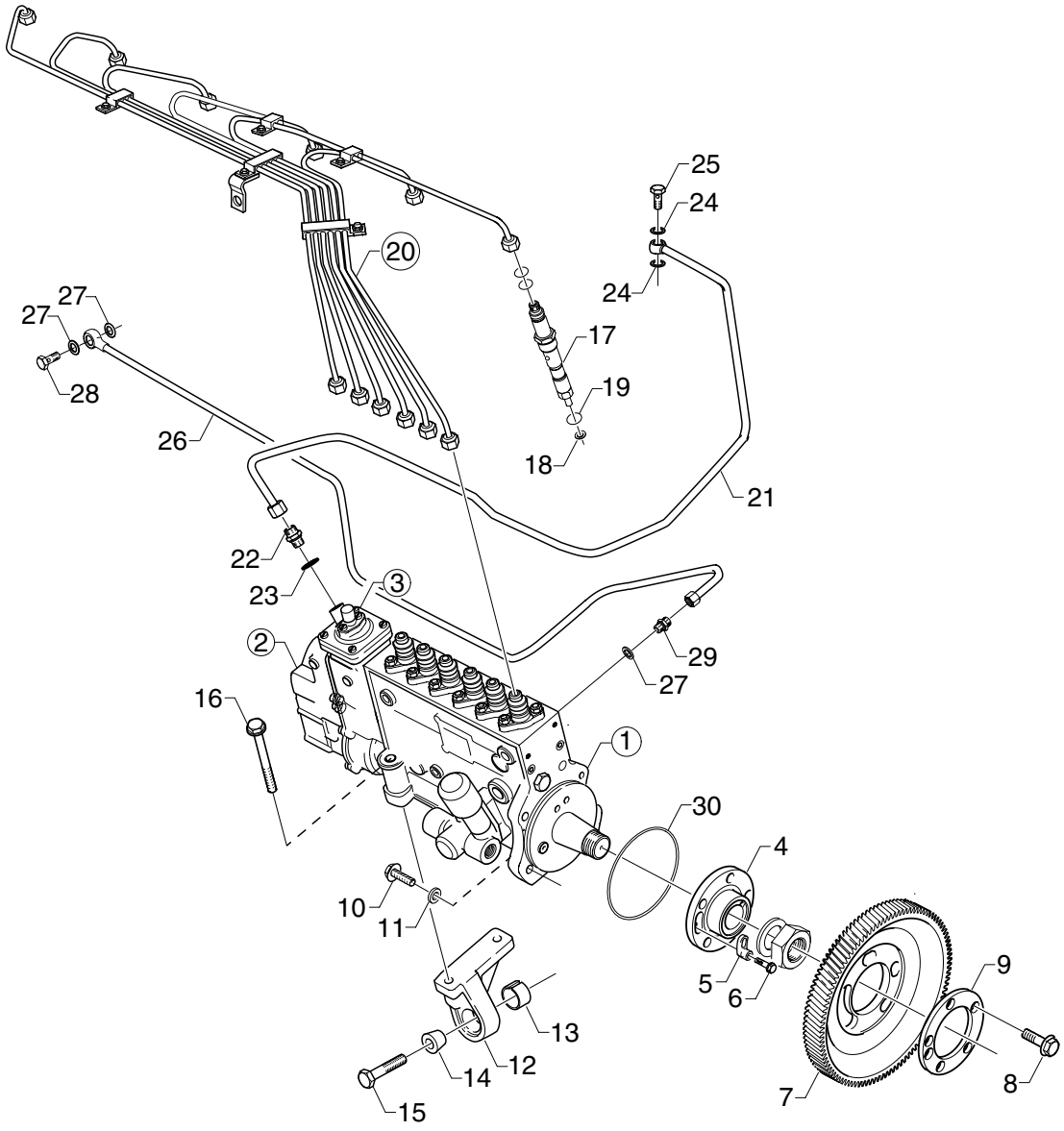
25
24
20
24
27
27
17
28
19
26
18
21
22
23
3
2
29
27
16
1
30
4
10
11
5
6
9
13
12
14
8
15
7

103562

Bomba injetora, tubo de pressão

Bomba de inyección, tubo de alimentación

DS11 97 A. (RSV)

3-01

Fig.	Part No		Dimension/Type/Notes	Qty	Description	
25	812 391		M16x1,5	1	Parafuso banjo	Perno-racor
26	1 384 693		assy	1	Tubo de óleo lubrificante	Tubo de lubricación
27	812 412		10.2x13.4	3	Junta	Junta
28	812 388		M10x1	1	Parafuso banjo	Perno-racor
29	813 189			1	União reta	Racor recto
30	1 385 350			1	Anel de vedação-O	Junta tórica

All rights reserved, Scania CV AB, Sweden

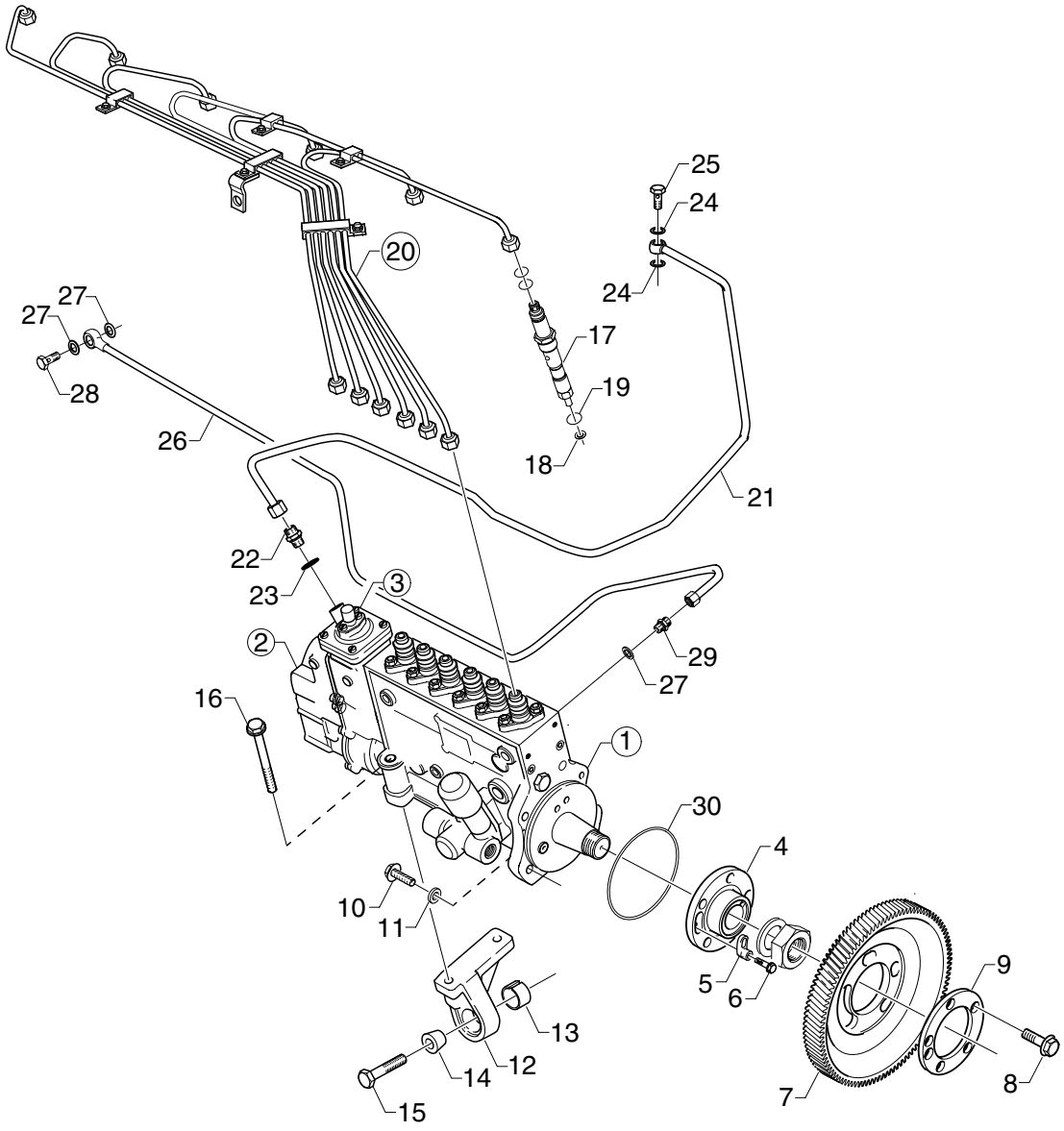
25
24
20
24
27
27
17
28
19
26
18
21
22
23
3
2
29
27
16
1
30
4
10
11
5
6
9
13
12
14
8
15
7

103562

Bomba injetora, tubo de pressão

Bomba de inyección, tubo de alimentación

3-01

DSC11 56 A. (RSV)

Fig.	Part No		Dimension/Type/Notes	Qty	Description	
1	1 385 930		assy RS3373	1	Bomba injetora	Bomba de inyección
			nss	1	•Bomba injetora	•Bomba de inyección
			see 02-C04, 3-01; 47			
2			nss. RSV350-1050P8A643	1	•Regulador centrífugo	•Regulador centrífugo
3			nss	1	••Limitador de fumaça	••Limitador de humos
	1 307 768		see 02-C08, 3-01; 51	1	•Bomba de alimentação	•Bomba de alimentación
4			assy. nss	1	•Cubo	•Cubo
5	1 337 756			1	••Arruela	••Arandela
6	812 500		M6x12	1	••Parafuso flangeado	••Tornillo de brida
7	1 383 967			1	Engrenagem da bomba injetora	Piñón de la bomba de inyección
8	394 587		M12x30	5	Parafuso sextavado	Tornillo hexagonal
9	1 413 300		(1339052)	1	Arruela	Arandela
10	814 825		M10x45	4	Parafuso	Tornillo
11	1 358 193			4	Arruela	Arandela
12	1 348 089			1	Suporte	Soporte
13	1 327 438			1	Cone	Anillo cónico
14	1 327 439			1	Cone	Anillo cónico
15	815 050		M12x40	1	Parafuso flangeado	Tornillo de brida
16	812 548		M10x90	2	Parafuso	Tornillo
17	1 386 852	◥	assy	6	Injetor	Inyector
	1 302 562			6	•Suporte	•Soporte
	1 386 853			6	•Bico injetor	•Inyector
18	1 421 424		(170424)	6	Junta	Junta
19	249 928			6	Retentor	Anillo de estanqueidad
20			assy. nsa		Tubo de pressão	Tubo de alimentación
	1 373 546		cyl.1	1	•Tubo de pressão	•Tubo de alimentación
	1 373 547		cyl.2	1	•Tubo de pressão	•Tubo de alimentación
	1 373 548		cyl.3	1	•Tubo de pressão	•Tubo de alimentación
	1 373 549		cyl.4	1	•Tubo de pressão	•Tubo de alimentación
	1 373 550		cyl.5	1	•Tubo de pressão	•Tubo de alimentación
	1 373 551		cyl.6	1	•Tubo de pressão	•Tubo de alimentación
	324 690		For 3 pipes	1	•Braçadeira	•Abrazadera
	1 318 432		For 2 pipes	2	•Braçadeira	•Abrazadera
	1 344 865		For 5 pipes	1	•Braçadeira	•Abrazadera
	1 344 866		For 6 pipes	1	•Braçadeira	•Abrazadera
	1 399 769			1	•Suporte	•Soporte
21	1 464 195		**921)** (1385177)		Tubo	Tubo
	812 786		L=950mm Ø 8x0,8	1	•Tubo	•Tubo
	813 221		Ø 8	1	•Anel de penetração	•Anillo de acoplamiento
	814 553		Ø 8	1	•Porca de união	•Tuerca de unión
				1	•Nípel banjo	•Racor banjo
22	813 190			1	União reta	Racor recto
23	812 413		12.2x15x4	1	Junta	Junta
24	812 415		16.5x19.9	2	Junta	Junta
25	812 391		M16x1,5	1	Parafuso banjo	Perno-racor

921. **pt:** Para limitador de fumo **es:** Para limitador de humos

All rights reserved, Scania CV AB, Sweden

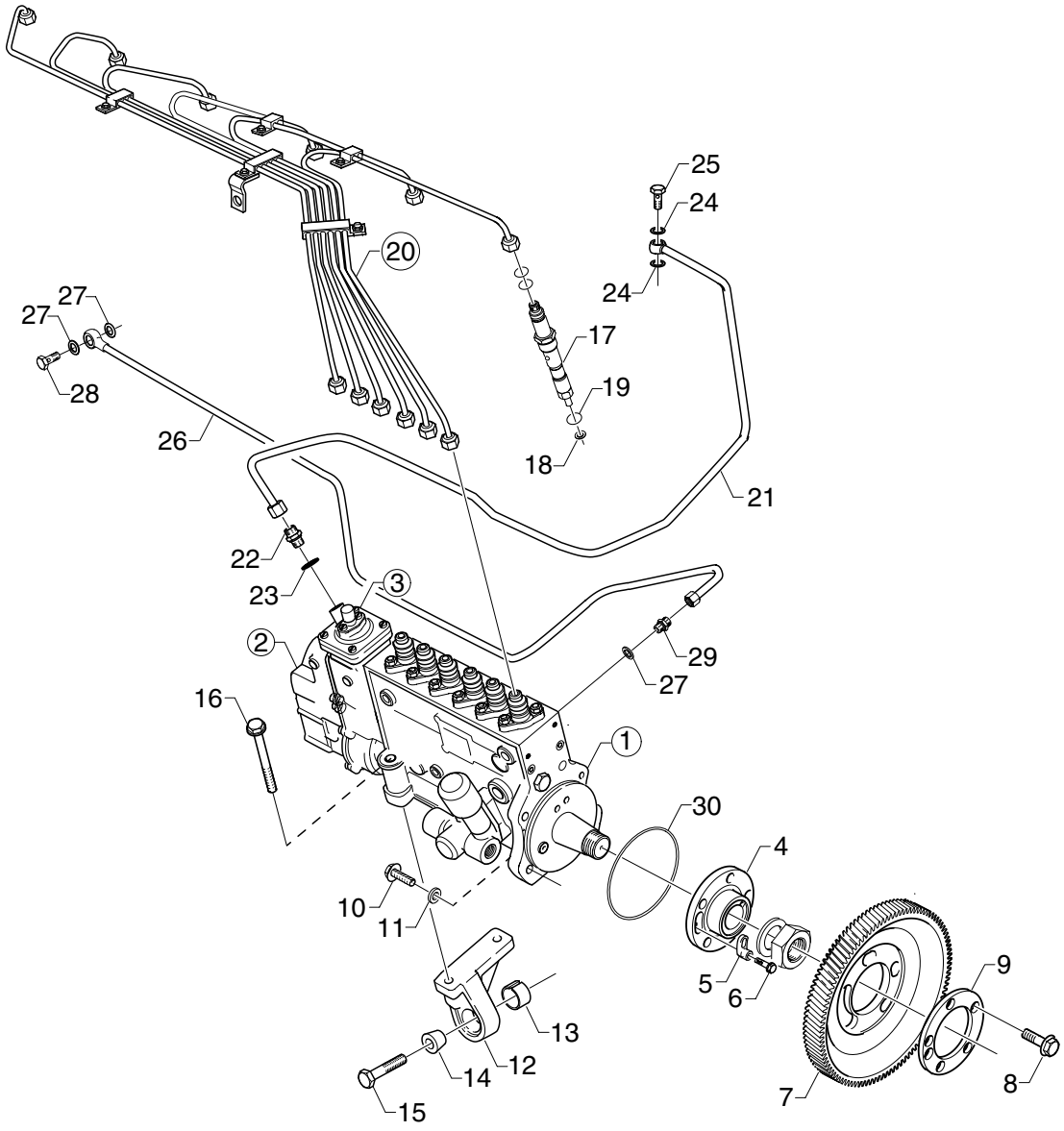
25
24
20
24
27
27
17
28
19
26
18
21
22
23
3
2
29
27
16
1
30
4
10
11
5
6
9
13
12
14
8
15
7

103562

Bomba injetora, tubo de pressão

Bomba de inyección, tubo de alimentación

DSC11 56 A. (RSV)

3-01

Fig.	Part No		Dimension/Type/Notes	Qty	Description	
			.....			
26	1 384 693		assy	1	Tubo de óleo lubrificante ...	Tubo de lubricación .....
27	812 412		10.2x13.4	3	Junta	Junta .....
28	812 388		M10x1	1	Parafuso banjo	Perno-racor .....
29	813 189		.....	1	União reta	Racor recto .....
			.....			
30	1 385 350		.....	1	Anel de vedação-O	Junta tórica .....

All rights reserved, Scania CV AB, Sweden

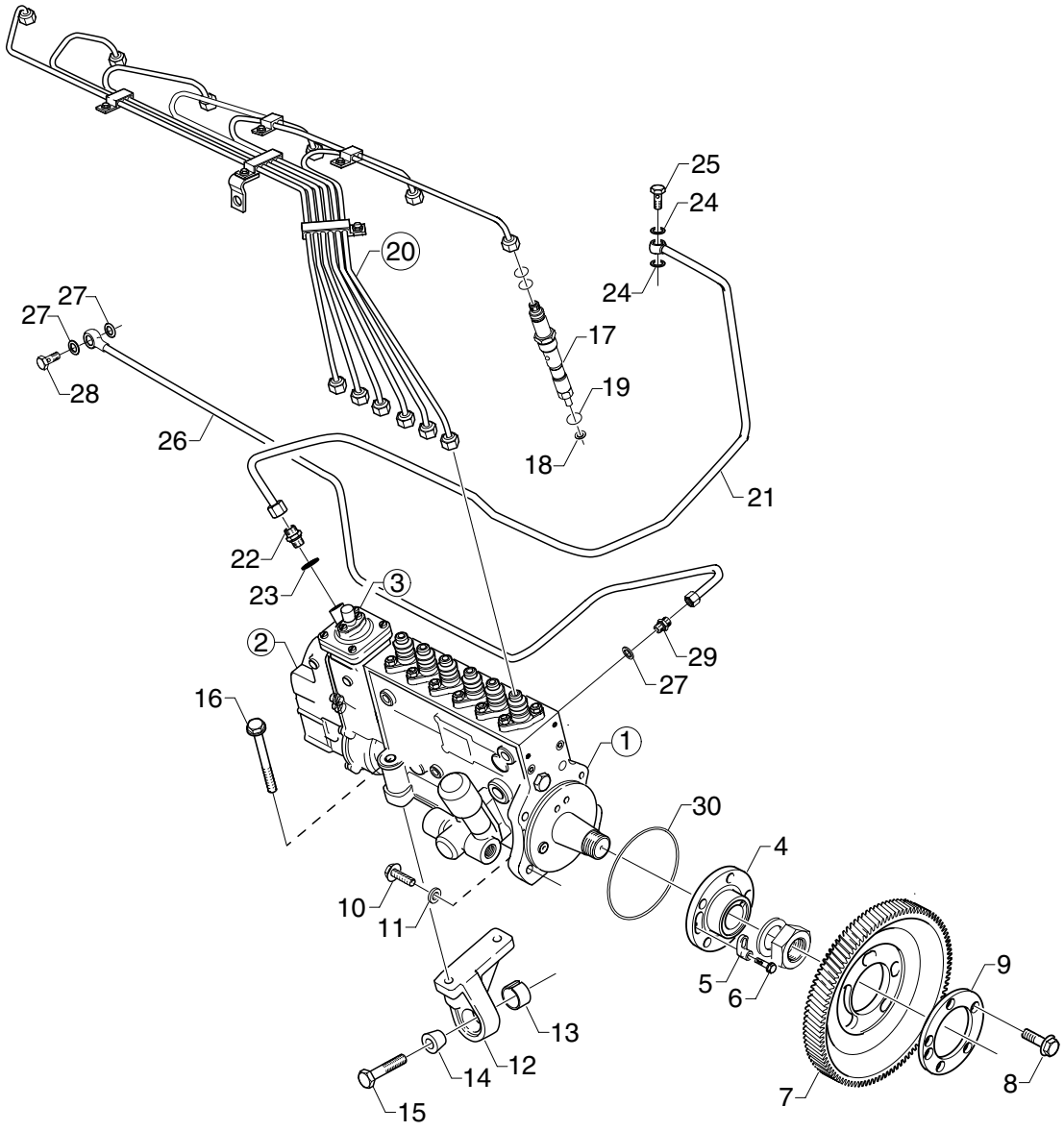
25
24
20
24
27
27
17
28
19
26
18
21
22
23
3
2
29
27
16
1
30
4
10
11
5
6
9
13
12
14
8
15
7

103562

Bomba injetora, tubo de pressão

Bomba de inyección, tubo de alimentación

3-01

DSC11 57 A. (RSV)

Fig.	Part No		Dimension/Type/Notes	Qty	Description	
1	1 382 923		assy RS3372Y	1	Bomba injetora	Bomba de inyección
			nss	1	•Bomba injetora	•Bomba de inyección
			see 02-C06, 3-01; 49			
2			nss. RSV350-1050P1A641	1	•Regulador centrífugo	•Regulador centrífugo
3			nss	1	••Limitador de fumaça	••Limitador de humos
	1 307 768		see 02-C08, 3-01; 51	1	•Bomba de alimentação	•Bomba de alimentación
4			assy. nss	1	•Cubo	•Cubo
5	1 337 756			1	••Arruela	••Arandela
6	812 500		M6x12	1	••Parafuso flangeado	••Tornillo de brida
7	1 383 967			1	Engrenagem da bomba injetora	Piñón de la bomba de inyección
8	394 587		M12x30	5	Parafuso sextavado	Tornillo hexagonal
9	1 413 300		(1339052)	1	Arruela	Arandela
10	814 825		M10x45	4	Parafuso	Tornillo
11	1 358 193			4	Arruela	Arandela
12	1 348 089			1	Suporte	Soporte
13	1 327 438			1	Cone	Anillo cónico
14	1 327 439			1	Cone	Anillo cónico
15	815 050		M12x40	1	Parafuso flangeado	Tornillo de brida
16	812 548		M10x90	2	Parafuso	Tornillo
17	1 386 852	◥	assy	6	Injetor	Inyector
	1 302 562			6	•Suporte	•Soporte
	1 386 853			6	•Bico injetor	•Inyector
18	1 421 424		(170424)	6	Junta	Junta
19	249 928			6	Retentor	Anillo de estanqueidad
20			assy. nsa		Tubo de pressão	Tubo de alimentación
	1 373 546		cyl.1	1	•Tubo de pressão	•Tubo de alimentación
	1 373 547		cyl.2	1	•Tubo de pressão	•Tubo de alimentación
	1 373 548		cyl.3	1	•Tubo de pressão	•Tubo de alimentación
	1 373 549		cyl.4	1	•Tubo de pressão	•Tubo de alimentación
	1 373 550		cyl.5	1	•Tubo de pressão	•Tubo de alimentación
	1 373 551		cyl.6	1	•Tubo de pressão	•Tubo de alimentación
	324 690		For 3 pipes	1	•Braçadeira	•Abrazadera
	1 318 432		For 2 pipes	2	•Braçadeira	•Abrazadera
	1 344 865		For 5 pipes	1	•Braçadeira	•Abrazadera
	1 344 866		For 6 pipes	1	•Braçadeira	•Abrazadera
	1 399 769			1	•Suporte	•Soporte
21	1 464 195		**921)** (1385177)		Tubo	Tubo
	812 786		L=950mm Ø 8x0,8	1	•Tubo	•Tubo
	813 221		Ø 8	1	•Anel de penetração	•Anillo de acoplamiento
	814 553		Ø 8	1	•Porca de união	•Tuerca de unión
				1	•Nípel banjo	•Racor banjo
22	813 190			1	União reta	Racor recto
23	812 413		12.2x15x4	1	Junta	Junta
24	812 415		16.5x19.9	2	Junta	Junta
25	812 391		M16x1,5	1	Parafuso banjo	Perno-racor

921. **pt:** Para limitador de fumo **es:** Para limitador de humos

All rights reserved, Scania CV AB, Sweden

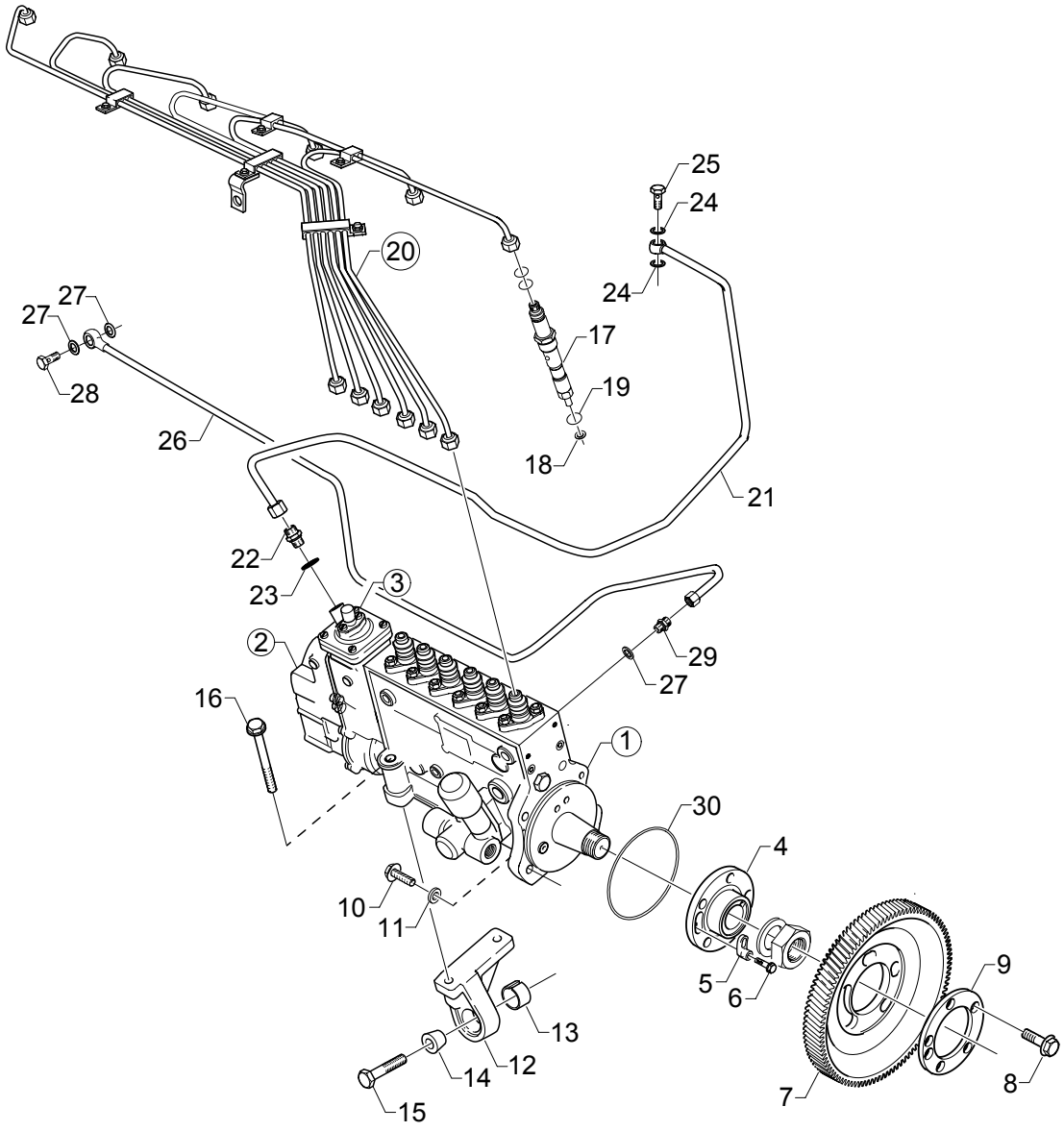
25
24
20
24
27
27
17
28
19
26
18
21
22
23
3
2
29
27
16
1
30
4
10
11
5
6
9
13
12
14
8
15
7

103562

Bomba injetora, tubo de pressão

Bomba de inyección, tubo de alimentación

DSC11 57 A. (RSV)

3-01

Fig.	Part No		Dimension/Type/Notes	Qty	Description	
			.....			
26	1 384 693		assy	1	Tubo de óleo lubrificante ...	Tubo de lubricación .....
27	812 412		10.2x13.4	3	Junta	Junta .....
28	812 388		M10x1	1	Parafuso banjo	Perno-racor .....
29	813 189		.....	1	União reta	Racor recto .....
			.....			
30	1 385 350		.....	1	Anel de vedação-O	Junta tórica .....

All rights reserved, Scania CV AB, Sweden

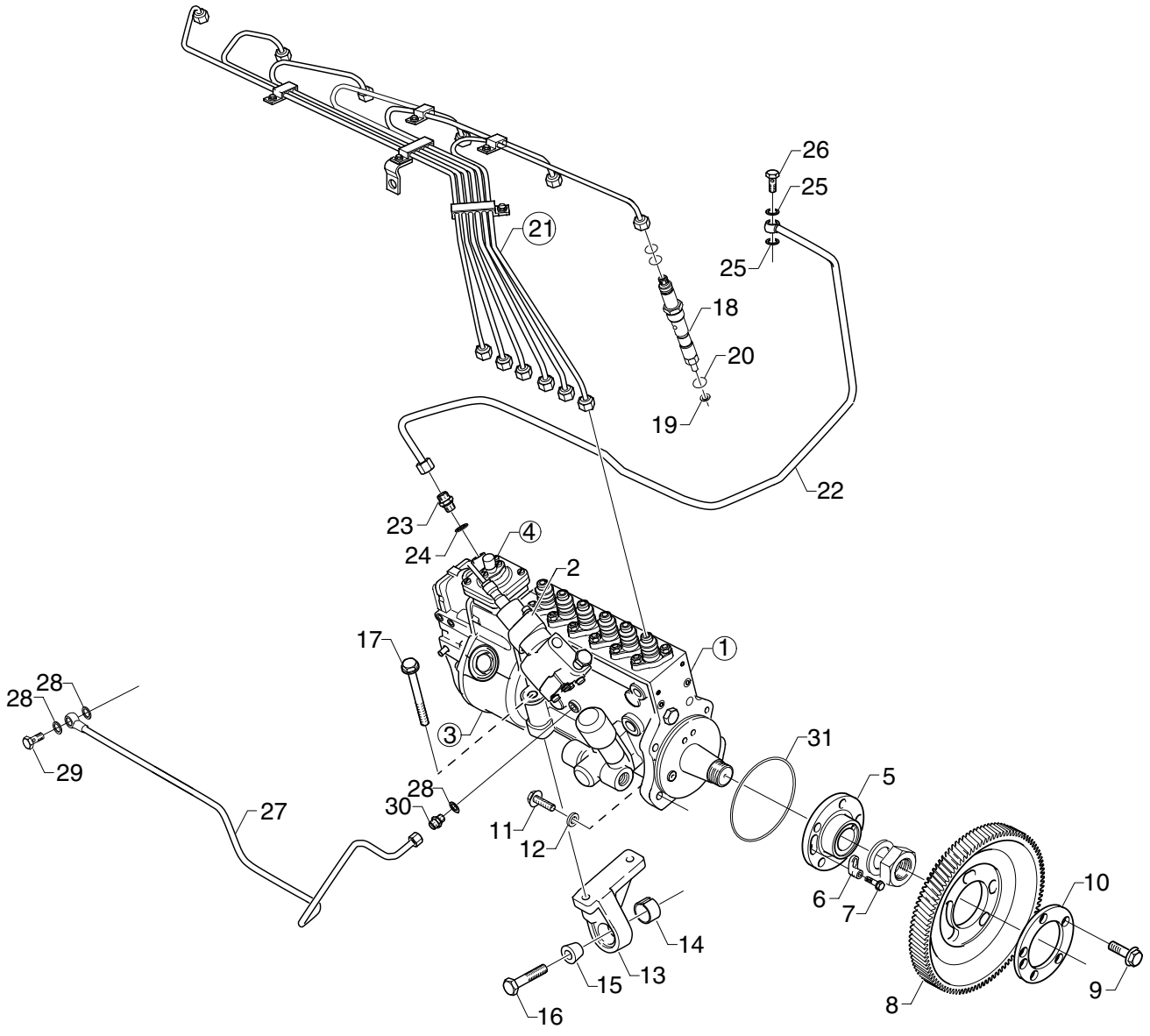
26
25
25
21
18
20
19
22
23
24
4
2
17
1
28
28
29
3
31
5
27
28
30
11
12
6
7
10
14
15
13
9
16
8

103561

Bomba injetora, tubo de pressão

Bomba de inyección, tubo de alimentación

3-01

DSC11 58 A. (RQ)

Fig.	Part No		Dimension/Type/Notes	Qty	Description	
1	1 397 781		assy RS8045	1	Bomba injetora	Bomba de inyección
			nss	1	•Bomba injetora	•Bomba de inyección
2	1 370 084			1	••Válvula solenóide	••Válvula solenoide
	1 395 941		(1386854)	2	Anel de vedação-O	Junta tórica
3			nss. RQ750PA1299	1	•Regulador centrífugo	•Regulador centrífugo
4			nss	1	••Limitador de fumaça	••Limitador de humos
	1 307 770		see 02-C10, 3-01; 53	1	•Bomba de alimentação	•Bomba de alimentación
5			assy. nss	1	•Cubo	•Cubo
6	1 337 756			1	••Arruela	••Arandela
7	812 500		M6x12	1	••Parafuso flangeado	••Tornillo de brida
8	1 383 967			1	Engrenagem da bomba injetora	Piñón de la bomba de inyección
9	394 587		M12x30	5	Parafuso sextavado	Tornillo hexagonal
10	1 413 300		(1339052)	1	Arruela	Arandela
11	814 825		M10x45	4	Parafuso	Tornillo
12	1 358 193			4	Arruela	Arandela
13	1 348 089			1	Suporte	Soporte
14	1 327 438			1	Cone	Anillo cónico
15	1 327 439			1	Cone	Anillo cónico
16	815 050		M12x40	1	Parafuso flangeado	Tornillo de brida
17	812 548		M10x90	2	Parafuso	Tornillo
18	1 340 592	◥	assy	6	Injetor	Inyector
	1 302 562			6	•Suporte	•Soporte
	1 340 593			6	•Bico injetor	•Inyector
19	1 421 424		(170424)	6	Junta	Junta
20	249 928			6	Retentor	Anillo de estanqueidad
21			assy. nsa		Tubo de pressão	Tubo de alimentación
	1 373 546		cyl.1	1	•Tubo de pressão	•Tubo de alimentación
	1 373 547		cyl.2	1	•Tubo de pressão	•Tubo de alimentación
	1 373 548		cyl.3	1	•Tubo de pressão	•Tubo de alimentación
	1 373 549		cyl.4	1	•Tubo de pressão	•Tubo de alimentación
	1 373 550		cyl.5	1	•Tubo de pressão	•Tubo de alimentación
	1 373 551		cyl.6	1	•Tubo de pressão	•Tubo de alimentación
	324 690		For 3 pipes	1	•Braçadeira	•Abrazadera
	1 318 432		For 2 pipes	2	•Braçadeira	•Abrazadera
	1 344 865		For 5 pipes	1	•Braçadeira	•Abrazadera
	1 344 866		For 6 pipes	1	•Braçadeira	•Abrazadera
	1 399 769			1	•Suporte	•Soporte
22	1 382 787		**921)**		Tubo	Tubo
	812 786		L=1010mm Ø 8x0,8	1	•Tubo	•Tubo
	813 221		Ø 8	1	•Anel de penetração	•Anillo de acoplamiento
	814 553		Ø 8	1	•Porca de união	•Tuerca de unión
				1	•Nípel banjo	•Racor banjo
	325 659			1	Suporte tubo limitador de fumaça	Soporte tubo limitador de humos
23	813 190			1	União reta	Racor recto

921. **pt:** Para limitador de fumo **es:** Para limitador de humos

All rights reserved, Scania CV AB, Sweden

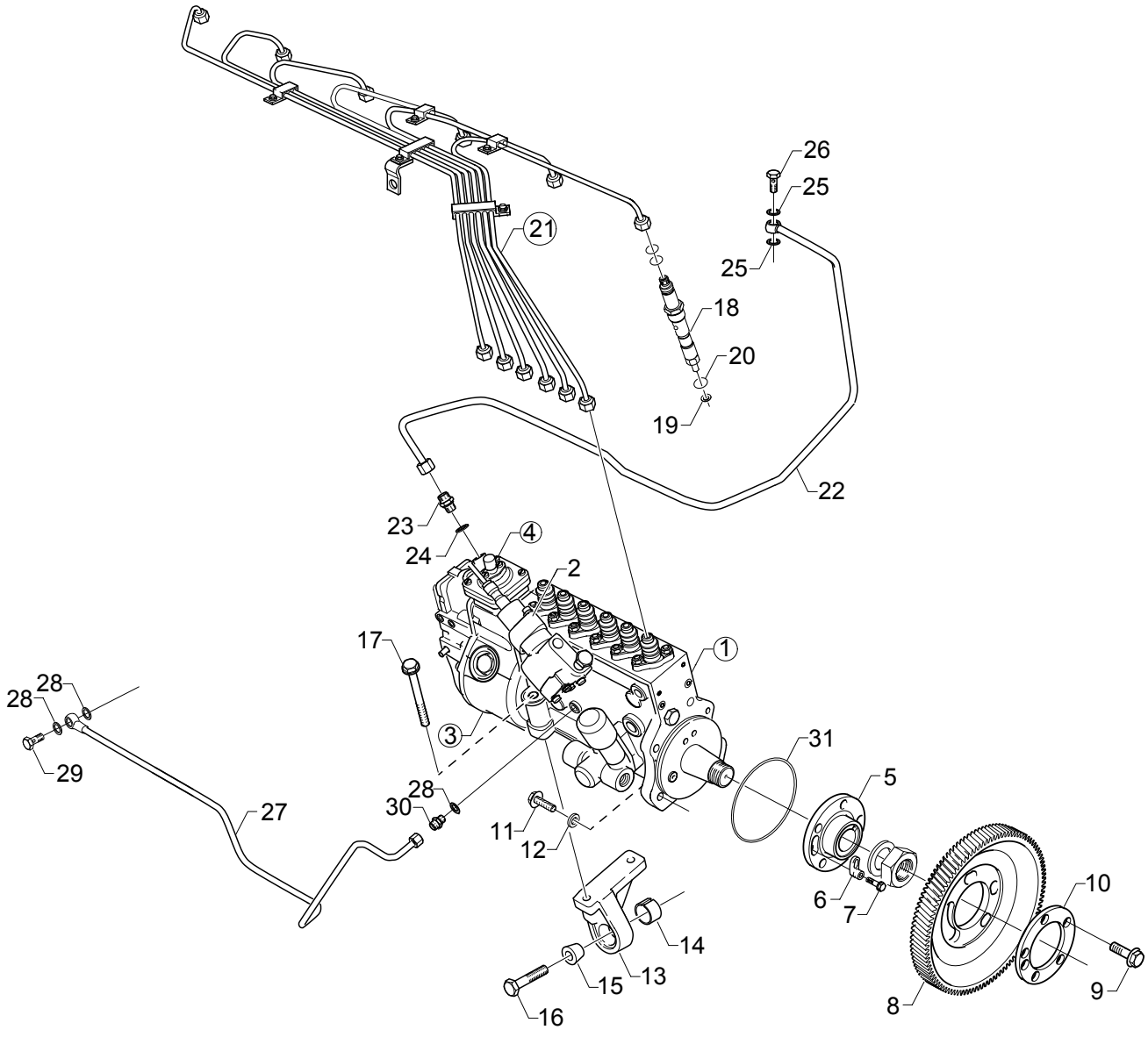
26
25
25
21
18
20
19
22
23
24
4
2
17
1
3
31
28
28
29
28
30
27
11
12
5
6
7
10
14
15
13
16
8
9

103561

Bomba injetora, tubo de pressão

Bomba de inyección, tubo de alimentación

3-01

DSC11 58 A. (RQ)

Fig.	Part No		Dimension/Type/Notes	Qty	Description	
24	812 413		12.2x15x4	1	Junta	Junta
25	812 415		16.5x19.9	2	Junta	Junta
26	812 391		M16x1,5	1	Parafuso banjo	Perno-racor
			assy.	1	Tubo de óleo lubrificante	Tubo de lubricación
27	811 311		L=665mm 6x1	1	•Tubo	•Tubo
	812 401			1	•Nípel banjo	•Racor banjo
	814 552		Ø 6	1	•Porca de união	•Tuerca de unión
	813 220		Ø 6	1	•Anel de penetração	•Anillo de acoplamiento
28	812 412		10.2x13.4	3	Junta	Junta
29	812 388		M10x1	1	Parafuso banjo	Perno-racor
30	813 189			1	União reta	Racor recto
31	1 385 350			1	Anel de vedação-O	Junta tórica

All rights reserved, Scania CV AB, Sweden

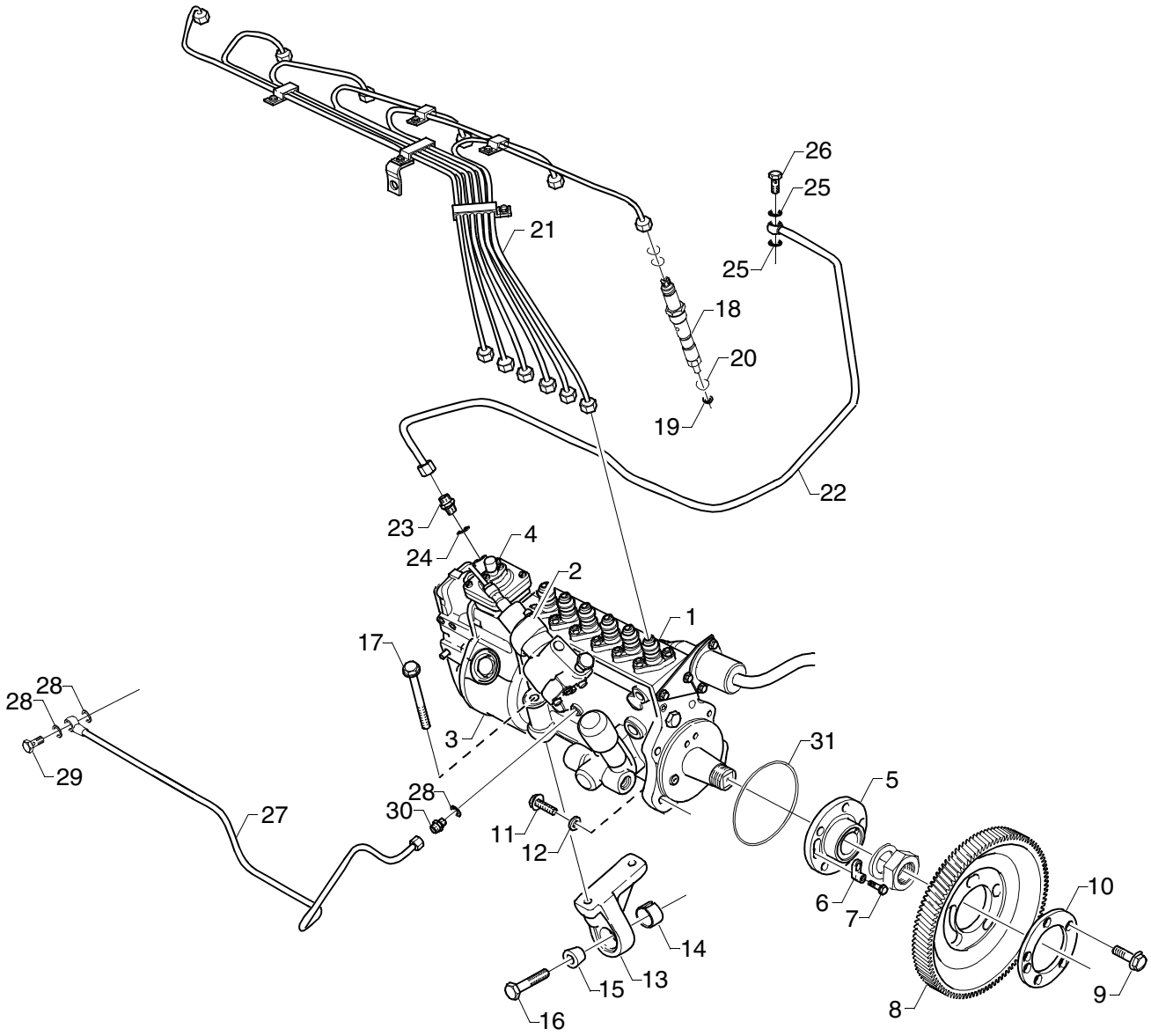
26
25
21
25
18
20
19
22
23
24
4
2
1
17
3
31
5
28
28
28
29
27
30
11
12
6
7
10
14
15
13
16
8
9

124359

Bomba injetora, tubo de pressão

Bomba de inyección, tubo de alimentación

3-01

1129) DSC11 58 A. (RQ) SLA

Fig.	Part No		Dimension/Type/Notes	Qty	Description	
1	1 478 816		**1129)** assy	1	Bomba injetora	Bomba de inyección
			nss	1	•Bomba injetora	•Bomba de inyección
2	1 370 084			1	••Válvula solenóide	••Válvula solenoide
	1 395 941			2	Anel de vedação-O	Junta tórica
3			nss. RQ750PA1299	1	•Regulador centrífugo	•Regulador centrífugo
4			nss	1	••Limitador de fumaça	••Limitador de humos
	1 307 770		see 02-C10, 3-01; 53	1	•Bomba de alimentação	•Bomba de alimentación
5			assy. nss	1	•Cubo	•Cubo
6	1 337 756			1	••Arruela	••Arandela
7	812 500		M6x12	1	••Parafuso flangeado	••Tornillo de brida
8	1 383 967			1	Engrenagem da bomba injetora	Piñón de la bomba de inyección
9	394 587		M12x30	5	Parafuso sextavado	Tornillo hexagonal
10	1 413 300			1	Arruela	Arandela
11	814 825		M10x45	4	Parafuso	Tornillo
12	1 358 193			4	Arruela	Arandela
13	1 348 089			1	Suporte	Soporte
14	1 327 438			1	Cone	Anillo cónico
15	1 327 439			1	Cone	Anillo cónico
16	815 050		M12x40	1	Parafuso flangeado	Tornillo de brida
17	812 548		M10x90	2	Parafuso	Tornillo
18	1 340 592	◥	assy	6	Injetor	Inyector
	1 302 562			6	•Suporte	•Soporte
	1 340 593			6	•Bico injetor	•Inyector
19	1 421 424			6	Junta	Junta
20	249 928			6	Retentor	Anillo de estanqueidad
21			assy. nsa		Tubo de pressão	Tubo de alimentación
	1 373 546		cyl.1	1	•Tubo de pressão	•Tubo de alimentación
	1 373 547		cyl.2	1	•Tubo de pressão	•Tubo de alimentación
	1 373 548		cyl.3	1	•Tubo de pressão	•Tubo de alimentación
	1 373 549		cyl.4	1	•Tubo de pressão	•Tubo de alimentación
	1 373 550		cyl.5	1	•Tubo de pressão	•Tubo de alimentación
	1 373 551		cyl.6	1	•Tubo de pressão	•Tubo de alimentación
	324 690		For 3 pipes	1	•Braçadeira	•Abrazadera
	1 318 432		For 2 pipes	2	•Braçadeira	•Abrazadera
	1 344 865		For 5 pipes	1	•Braçadeira	•Abrazadera
	1 344 866		For 6 pipes	1	•Braçadeira	•Abrazadera
	1 399 769			1	•Suporte	•Soporte
22	1 382 787		**921)**		Tubo	Tubo
	812 786		L=1010mm Ø 8x0,8	1	•Tubo	•Tubo
	813 221		Ø 8	1	•Anel de penetração	•Anillo de acoplamiento
	814 553		Ø 8	1	•Porca de união	•Tuerca de unión
				1	•Nípel banjo	•Racor banjo
	325 659			1	Suporte	Soporte
					tubo limitador de fumaça	tubo limitador de humos

921. **pt:** Para limitador de fumo **es:** Para limitador de humos

1129. **pt:** Veículos produzidos na América Latina. **es:** Vehículos producidos en Latinoamérica.

All rights reserved, Scania CV AB, Sweden

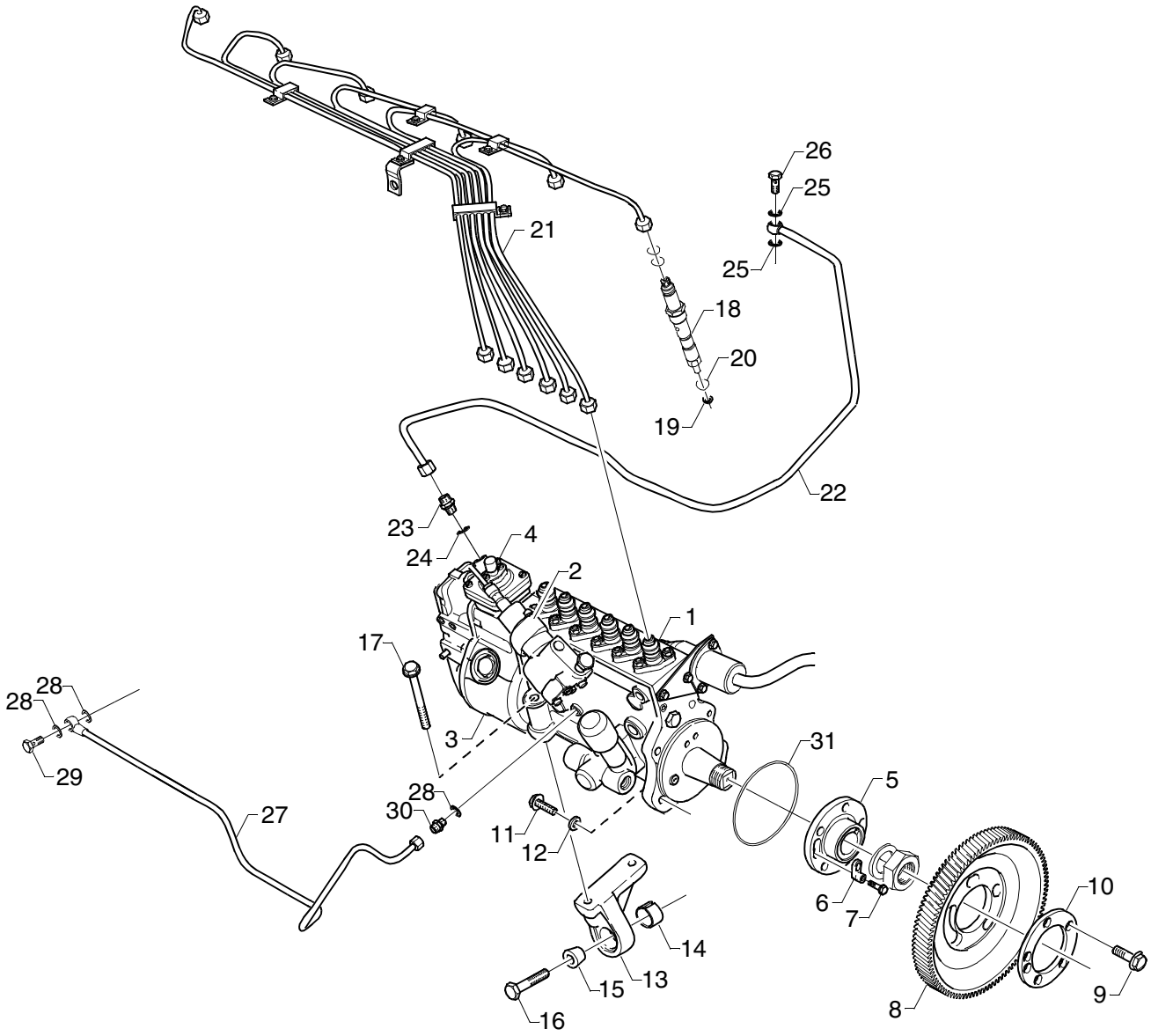
26
25
21
25
18
20
19
22
23
24
4
2
1
17
3
31
5
28
28
28
29
27
30
11
12
6
7
10
14
15
13
16
8
9

124359

Bomba injetora, tubo de pressão

Bomba de inyección, tubo de alimentación

3-01

1129) DSC11 58 A. (RQ) SLA

Fig.	Part No		Dimension/Type/Notes	Qty	Description	
			.....			
23	813 190		.....	1	União reta	Racor recto .....
24	812 413		12.2x15x4	1	Junta.....	Junta.....
			.....			
25	812 415		16.5x19.9	2	Junta.....	Junta.....
26	812 391		M16x1,5	1	Parafuso banjo	Perno-racor.....
			.....			
			assy.	1	Tubo de óleo lubrificante ...	Tubo de lubricación .....
27	811 311		L=665mm 6x1	1	•Tubo	•Tubo .....
	812 401		.....	1	•Nípel banjo	•Racor banjo .....
	814 552		Ø 6	1	•Porca de união	•Tuerca de unión .....
	813 220		Ø 6	1	•Anel de penetração	•Anillo de acoplamiento ....
			.....			
28	812 412		10.2x13.4	3	Junta.....	Junta.....
29	812 388		M10x1	1	Parafuso banjo	Perno-racor.....
30	813 189		.....	1	União reta	Racor recto .....
			.....			
31	1 385 350		.....	1	Anel de vedação-O.....	Junta tórica .....

1129. **pt:** Veículos produzidos na América Latina. **es:** Vehículos producidos en Latinoamérica.

All rights reserved, Scania CV AB, Sweden

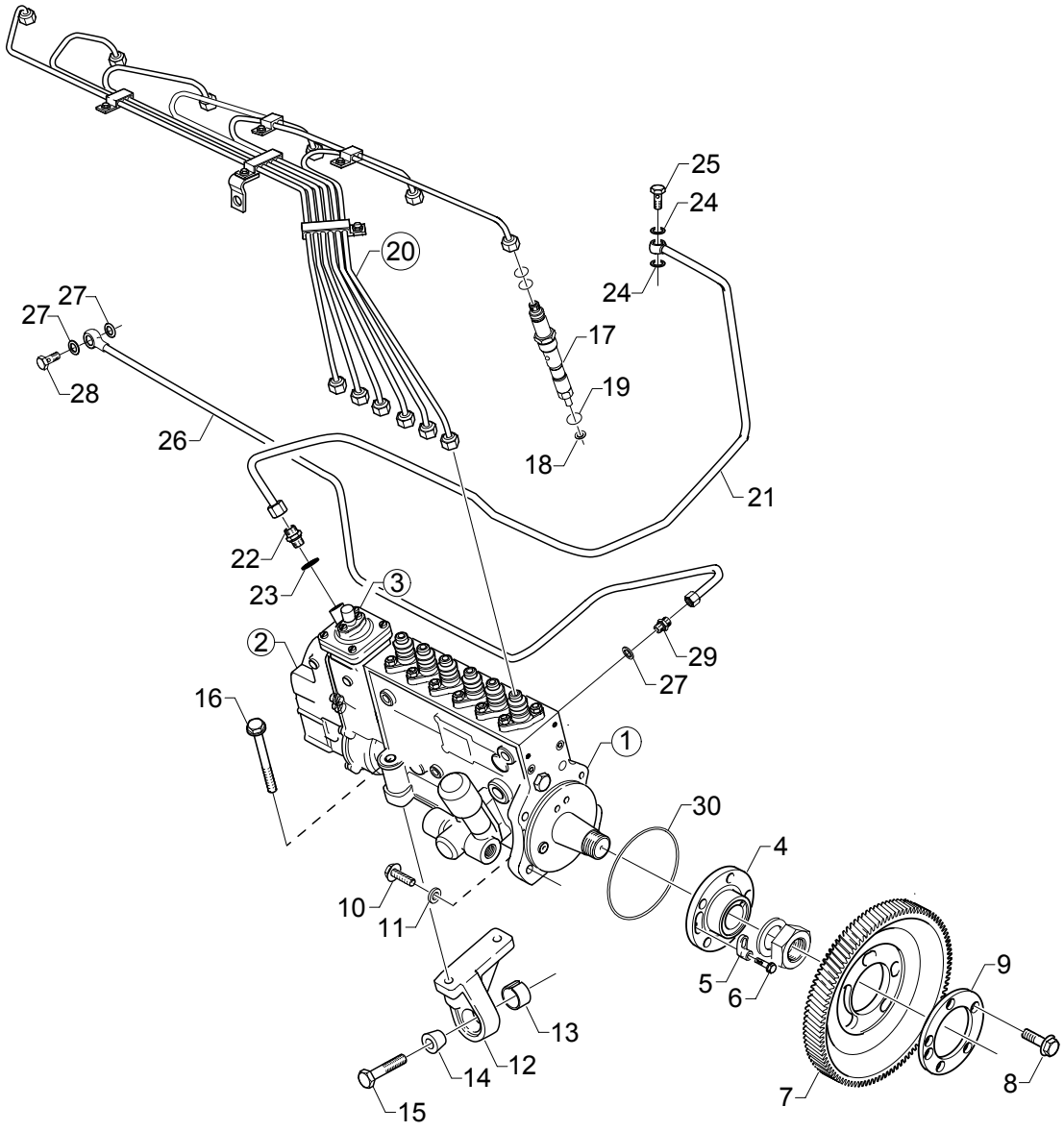
25
24
20
24
27
27
17
28
19
26
18
21
22
23
3
2
29
27
16
1
30
4
10
11
5
6
9
13
12
14
8
15
7

103562

Bomba injetora, tubo de pressão

Bomba de inyección, tubo de alimentación

3-01

DSI11 71 A. (RSV)

Fig.	Part No		Dimension/Type/Notes	Qty	Description	
1	1 385 930		assy RS3373	1	Bomba injetora	Bomba de inyección
			nss	1	•Bomba injetora	•Bomba de inyección
			see 02-C04, 3-01; 47			
2			nss. RSV350-1050P8A643	1	•Regulador centrífugo	•Regulador centrífugo
3			nss	1	••Limitador de fumaça	••Limitador de humos
	1 307 768		see 02-C08, 3-01; 51	1	•Bomba de alimentação	•Bomba de alimentación
4			assy. nss	1	•Cubo	•Cubo
5	1 337 756			1	••Arruela	••Arandela
6	812 500		M6x12	1	••Parafuso flangeado	••Tornillo de brida
7	1 383 967			1	Engrenagem da bomba injetora	Piñón de la bomba de inyección
8	394 587		M12x30	5	Parafuso sextavado	Tornillo hexagonal
9	1 413 300		(1339052)	1	Arruela	Arandela
10	814 825		M10x45	4	Parafuso	Tornillo
11	1 358 193			4	Arruela	Arandela
12	1 348 089			1	Suporte	Soporte
13	1 327 438			1	Cone	Anillo cónico
14	1 327 439			1	Cone	Anillo cónico
15	815 050		M12x40	1	Parafuso flangeado	Tornillo de brida
16	812 548		M10x90	2	Parafuso	Tornillo
17	1 386 852	◥	assy	6	Injetor	Inyector
	1 302 562			6	•Suporte	•Soporte
	1 386 853			6	•Bico injetor	•Inyector
18	1 421 424		(170424)	6	Junta	Junta
19	249 928			6	Retentor	Anillo de estanqueidad
20			assy. nsa		Tubo de pressão	Tubo de alimentación
	1 373 546		cyl.1	1	•Tubo de pressão	•Tubo de alimentación
	1 373 547		cyl.2	1	•Tubo de pressão	•Tubo de alimentación
	1 373 548		cyl.3	1	•Tubo de pressão	•Tubo de alimentación
	1 373 549		cyl.4	1	•Tubo de pressão	•Tubo de alimentación
	1 373 550		cyl.5	1	•Tubo de pressão	•Tubo de alimentación
	1 373 551		cyl.6	1	•Tubo de pressão	•Tubo de alimentación
	324 690		For 3 pipes	1	•Braçadeira	•Abrazadera
	1 318 432		For 2 pipes	2	•Braçadeira	•Abrazadera
	1 344 865		For 5 pipes	1	•Braçadeira	•Abrazadera
	1 344 866		For 6 pipes	1	•Braçadeira	•Abrazadera
	1 399 769			1	•Suporte	•Soporte
21			**921)**		Tubo	Tubo
	812 786		L=950mm Ø 8x0,8	1	•Tubo	•Tubo
	813 221		Ø 8	2	•Anel de penetração	•Anillo de acoplamiento
	814 553		Ø 8	2	•Porca de união	•Tuerca de unión
22	813 190			1	União reta	Racor recto
23	812 413		12.2x15x4	1	Junta	Junta
24	812 415		16.5x19.9	2	Junta	Junta
25	812 391		M16x1,5	1	Parafuso banjo	Perno-racor

921. **pt:** Para limitador de fumo **es:** Para limitador de humos

All rights reserved, Scania CV AB, Sweden

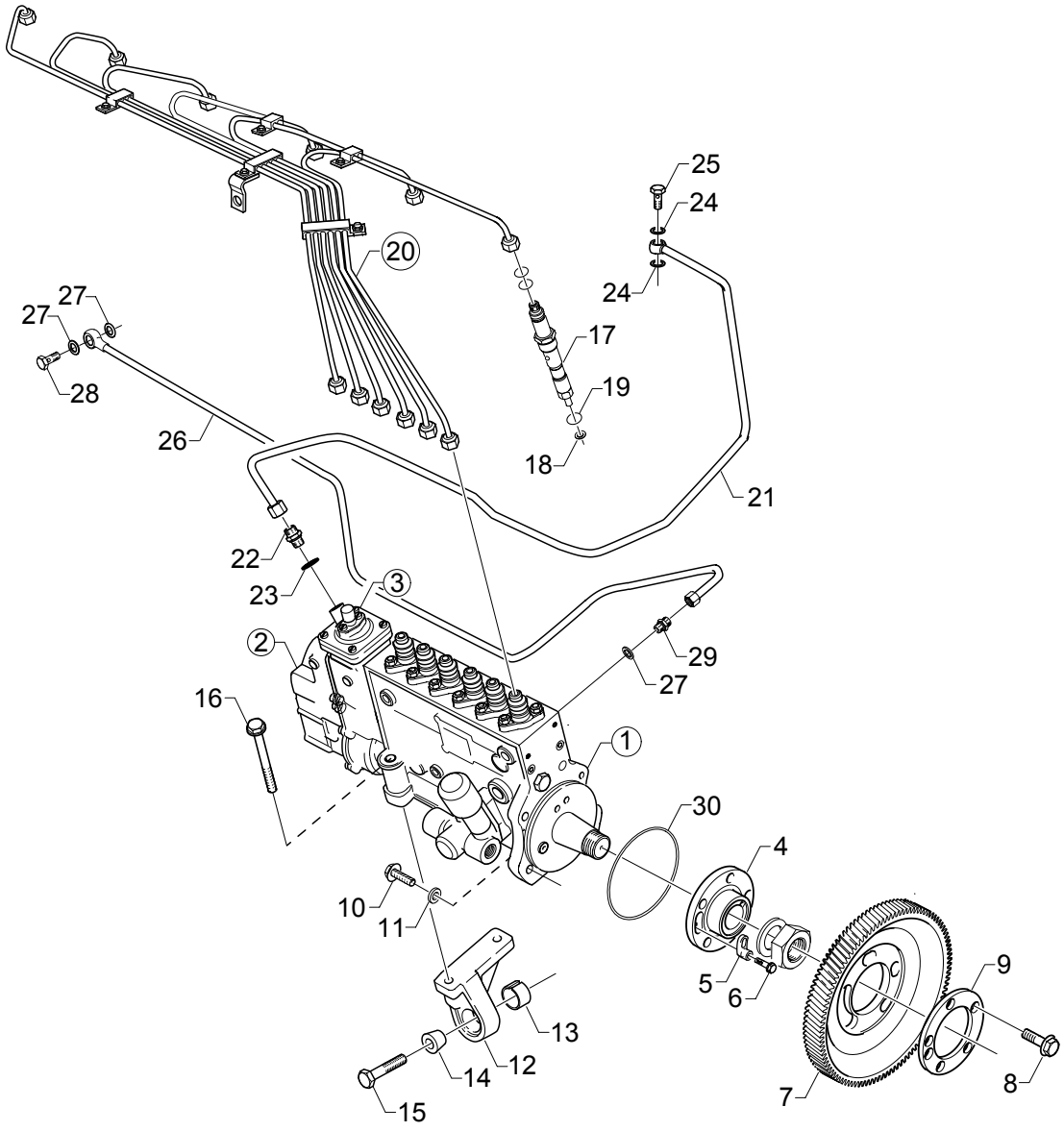
25
24
20
24
27
27
17
28
19
26
18
21
22
23
3
2
29
27
16
1
30
4
10
11
5
6
9
13
12
14
8
15
7

103562

Bomba injetora, tubo de pressão

Bomba de inyección, tubo de alimentación

DSI11 71 A. (RSV)

3-01

Fig.	Part No		Dimension/Type/Notes	Qty	Description	
26	1 384 693		assy	1	Tubo de óleo lubrificante	Tubo de lubricación
27	812 412		10.2x13.4	3	Junta	Junta
28	812 388		M10x1	1	Parafuso banjo	Perno-racor
29	813 189			1	União reta	Racor recto
30	1 385 350			1	Anel de vedação-O	Junta tórica

All rights reserved, Scania CV AB, Sweden

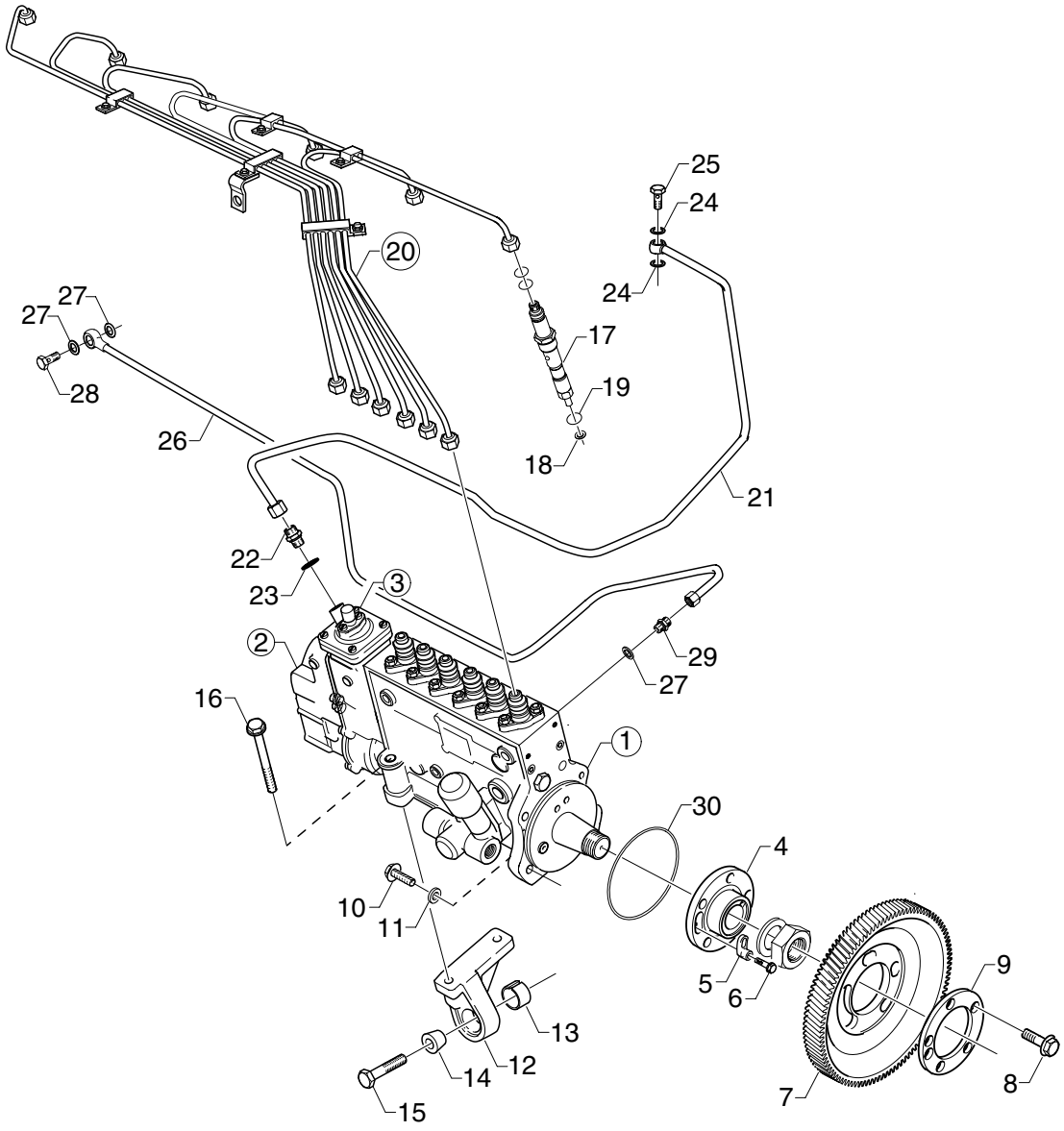
25
24
20
24
27
27
17
28
19
26
18
21
22
23
3
2
29
27
16
1
30
4
10
11
5
6
9
13
12
14
8
15
7

103562

Bomba injetora, tubo de pressão

Bomba de inyección, tubo de alimentación

3-01

DSI11 72 A. (RSV)

Fig.	Part No		Dimension/Type/Notes	Qty	Description	
1	1 382 923		assy RS3372Y	1	Bomba injetora	Bomba de inyección
			nss	1	•Bomba injetora	•Bomba de inyección
			see 02-C06, 3-01; 49			
2			nss. RSV350-1050P1A641	1	•Regulador centrífugo	•Regulador centrífugo
3			nss	1	••Limitador de fumaça	••Limitador de humos
	1 307 768		see 02-C08, 3-01; 51	1	•Bomba de alimentação	•Bomba de alimentación
4			assy. nss	1	•Cubo	•Cubo
5	1 337 756			1	••Arruela	••Arandela
6	812 500		M6x12	1	••Parafuso flangeado	••Tornillo de brida
7	1 383 967			1	Engrenagem da bomba injetora	Piñón de la bomba de inyección
8	394 587		M12x30	5	Parafuso sextavado	Tornillo hexagonal
9	1 413 300		(1339052)	1	Arruela	Arandela
10	814 825		M10x45	4	Parafuso	Tornillo
11	1 358 193			4	Arruela	Arandela
12	1 348 089			1	Suporte	Soporte
13	1 327 438			1	Cone	Anillo cónico
14	1 327 439			1	Cone	Anillo cónico
15	815 050		M12x40	1	Parafuso flangeado	Tornillo de brida
16	812 548		M10x90	2	Parafuso	Tornillo
17	1 386 852	◥	assy	6	Injetor	Inyector
	1 302 562			6	•Suporte	•Soporte
	1 386 853			6	•Bico injetor	•Inyector
18	1 421 424		(170424)	6	Junta	Junta
19	249 928			6	Retentor	Anillo de estanqueidad
20			assy. nsa		Tubo de pressão	Tubo de alimentación
	1 373 546		cyl.1	1	•Tubo de pressão	•Tubo de alimentación
	1 373 547		cyl.2	1	•Tubo de pressão	•Tubo de alimentación
	1 373 548		cyl.3	1	•Tubo de pressão	•Tubo de alimentación
	1 373 549		cyl.4	1	•Tubo de pressão	•Tubo de alimentación
	1 373 550		cyl.5	1	•Tubo de pressão	•Tubo de alimentación
	1 373 551		cyl.6	1	•Tubo de pressão	•Tubo de alimentación
	324 690		For 3 pipes	1	•Braçadeira	•Abrazadera
	1 318 432		For 2 pipes	2	•Braçadeira	•Abrazadera
	1 344 865		For 5 pipes	1	•Braçadeira	•Abrazadera
	1 344 866		For 6 pipes	1	•Braçadeira	•Abrazadera
	1 399 769			1	•Suporte	•Soporte
21			**921)**		Tubo	Tubo
	812 786		L=950mm Ø 8x0,8	1	•Tubo	•Tubo
	813 221		Ø 8	2	•Anel de penetração	•Anillo de acoplamiento
	814 553		Ø 8	2	•Porca de união	•Tuerca de unión
22	813 190			1	União reta	Racor recto
23	812 413		12.2x15x4	1	Junta	Junta
24	812 415		16.5x19.9	2	Junta	Junta
25	812 391		M16x1,5	1	Parafuso banjo	Perno-racor

921. **pt:** Para limitador de fumo **es:** Para limitador de humos

All rights reserved, Scania CV AB, Sweden

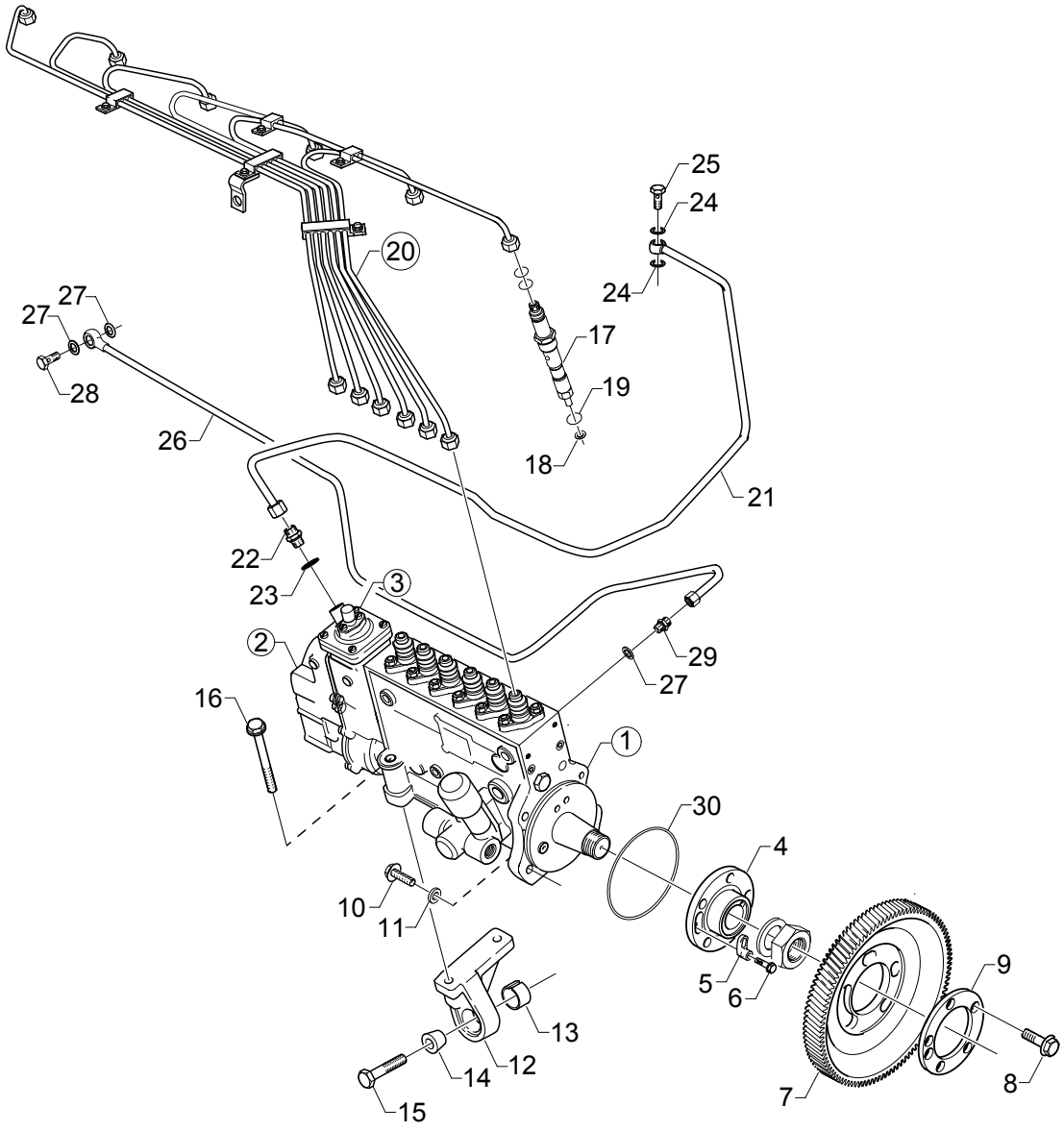
25
24
20
24
27
27
17
28
19
26
18
21
22
23
3
2
29
27
16
1
30
4
10
11
5
6
9
13
12
14
8
15
7

103562

Bomba injetora, tubo de pressão

Bomba de inyección, tubo de alimentación

DSI11 72 A. (RSV)

3-01

Fig.	Part No		Dimension/Type/Notes	Qty	Description	
26	1 384 693		assy	1	Tubo de óleo lubrificante	Tubo de lubricación
27	812 412		10.2x13.4	3	Junta	Junta
28	812 388		M10x1	1	Parafuso banjo	Perno-racor
29	813 189			1	União reta	Racor recto
30	1 385 350			1	Anel de vedação-O	Junta tórica

All rights reserved, Scania CV AB, Sweden

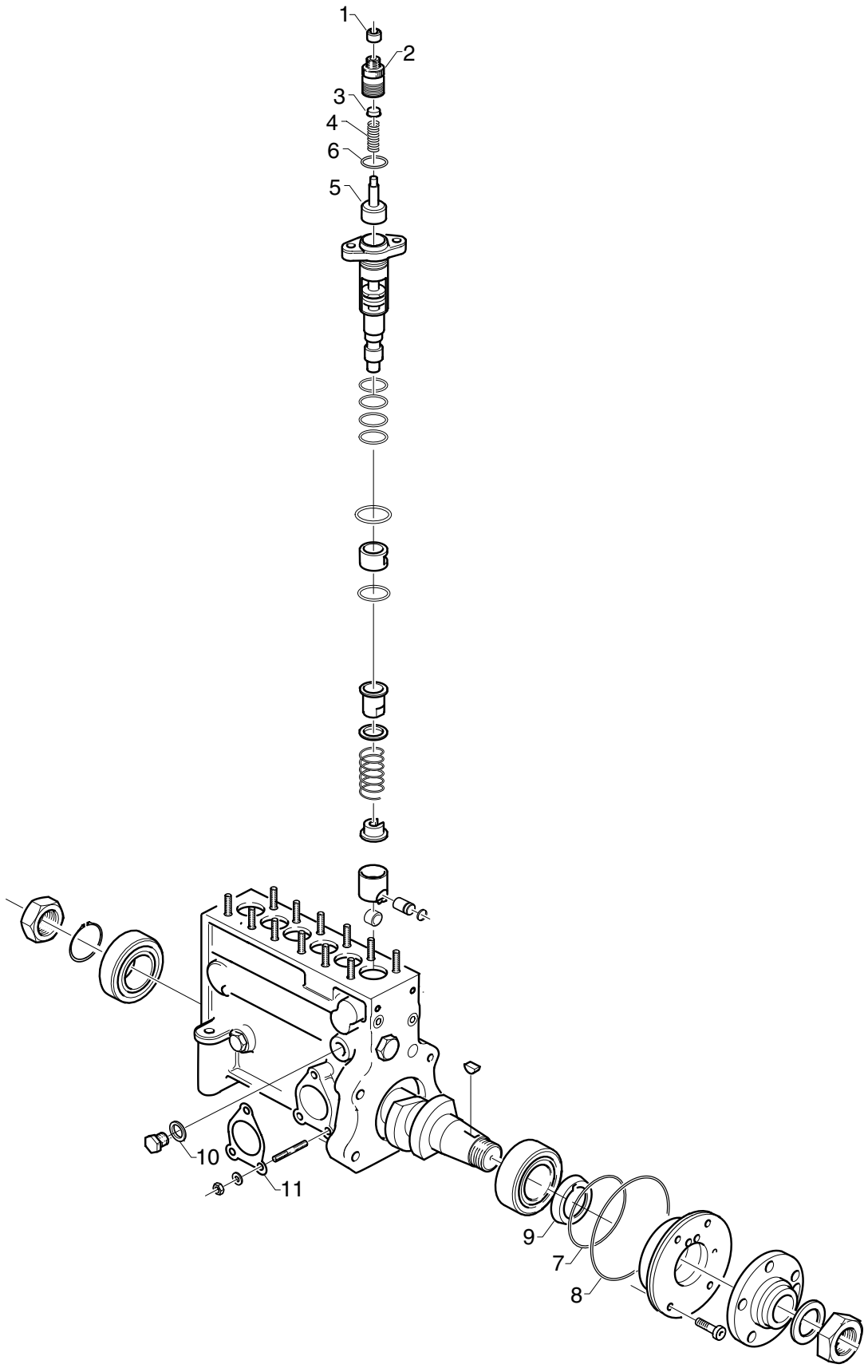
1
2
3
4
6
5
10
11
9
7
8
114533

Bomba injetora

Bomba de inyección

3-01

Fig.	Part No		Dimension/Type/Notes	Quantity A	B	C	D	Description	
			nss					Bomba injetora	Bomba de inyección
1	1 314 783			6				Tampa	Tapa
2	1 394 531			6				Porta-válvulas	Cuerpo válvula de alimentación
3	192 591			6				Bujão	Tapón
4	319 544			6				Mola de compressão	Muelle de compresión
5	1 333 338			6				Porta-válvulas	Cuerpo válvula de alimentación
6	192 572			6				Anel de vedação-O	Junta tórica
7	1 408 447			1				Anel de vedação-O	Junta tórica
8	1 385 350			1				Anel de vedação-O	Junta tórica
9	1 408 446			1				Anel de vedação	Anillo de estanqueidad
10	182 524			1				Junta	Junta
11	1 112 908		(1114640)	1				Junta	Junta

All rights reserved, Scania CV AB, Sweden

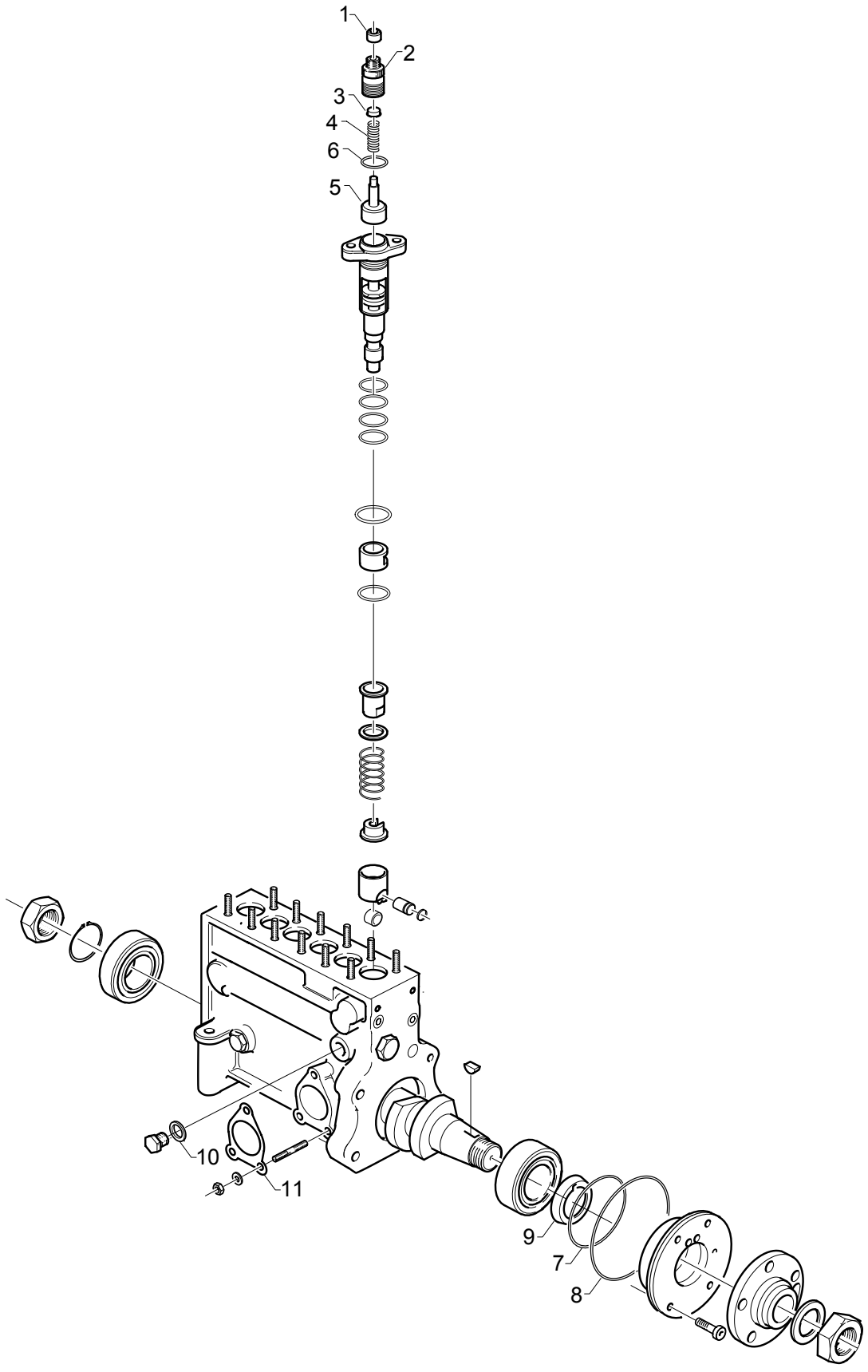
1
2
3
4
6
5
10
11
9
7
8
114533

Bomba injetora

Bomba de inyección

3-01

Fig.	Part No		Dimension/Type/Notes	Quantity A	B	C	D	Description	
			nss					Bomba injetora	Bomba de inyección
1	1 314 783			6				Tampa	Tapa
2	1 394 531			6				Porta-válvulas	Cuerpo válvula de alimentación
3	192 591			6				Bujão	Tapón
4	319 544			6				Mola de compressão	Muelle de compresión
5	1 340 594			6				Porta-válvulas	Cuerpo válvula de alimentación
6	192 572			6				Anel de vedação-O	Junta tórica
7	1 408 447			1				Anel de vedação-O	Junta tórica
8	1 385 350			1				Anel de vedação-O	Junta tórica
9	1 408 446			1				Anel de vedação	Anillo de estanqueidad
10	182 524			1				Junta	Junta
11	1 112 908		(1114640)	1				Junta	Junta

All rights reserved, Scania CV AB, Sweden

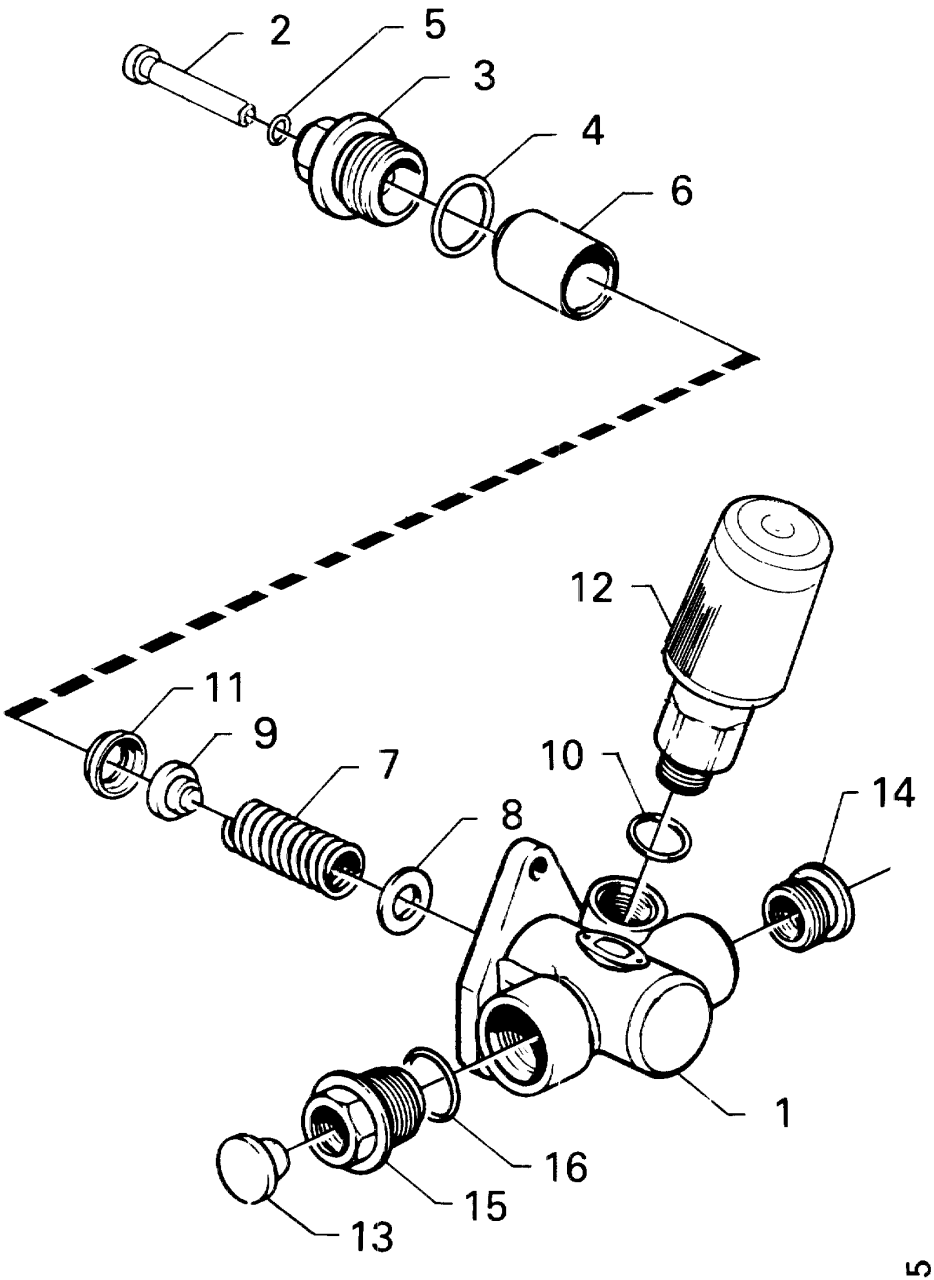
2
5
3
4
6
12
11
9
7
10
14
8
1
16
15
13
21295

Bomba de alimentação

Bomba de alimentación

3-01

Fig.	Part No		Dimension/Type/Notes	Quantity A	B	C	D	Description	
	1 307 768		assy	1				Bomba de alimentação	Bomba de alimentación
1			nsp	1				•Carcaça	•Cuerpo
2	386 621			1				•Haste de pressão	•Varilla de empuje
3	386 622			1				•Guia	•Casquillo de guía
4	386 623			1				•Anel de vedação-O	•Junta tórica
5	386 624			1				•Anel de vedação-O	•Junta tórica
6	386 625			1				•êmbolo de bomba	•Piston de bomba
7	386 626			1				•Mola de compressão	•Muelle de compresión
8	386 627			2				•Assento de mola	•Asiento del muelle (cazoleta)
9	362 633			1				•Válvula de pressão	•Válvula de alimentación
10	192 871			1				•Junta	•Junta
11	386 628			1				•Anel espaçador	•Anillo separador
12	1 384 501		(393620)	1				•Bomba manual	•Bomba de mano
13			nsp	2				•Tampa	•Tapa
14	1 303 331		(386629)	1				•Inserto roscado	•Rosca postiza

All rights reserved, Scania CV AB, Sweden

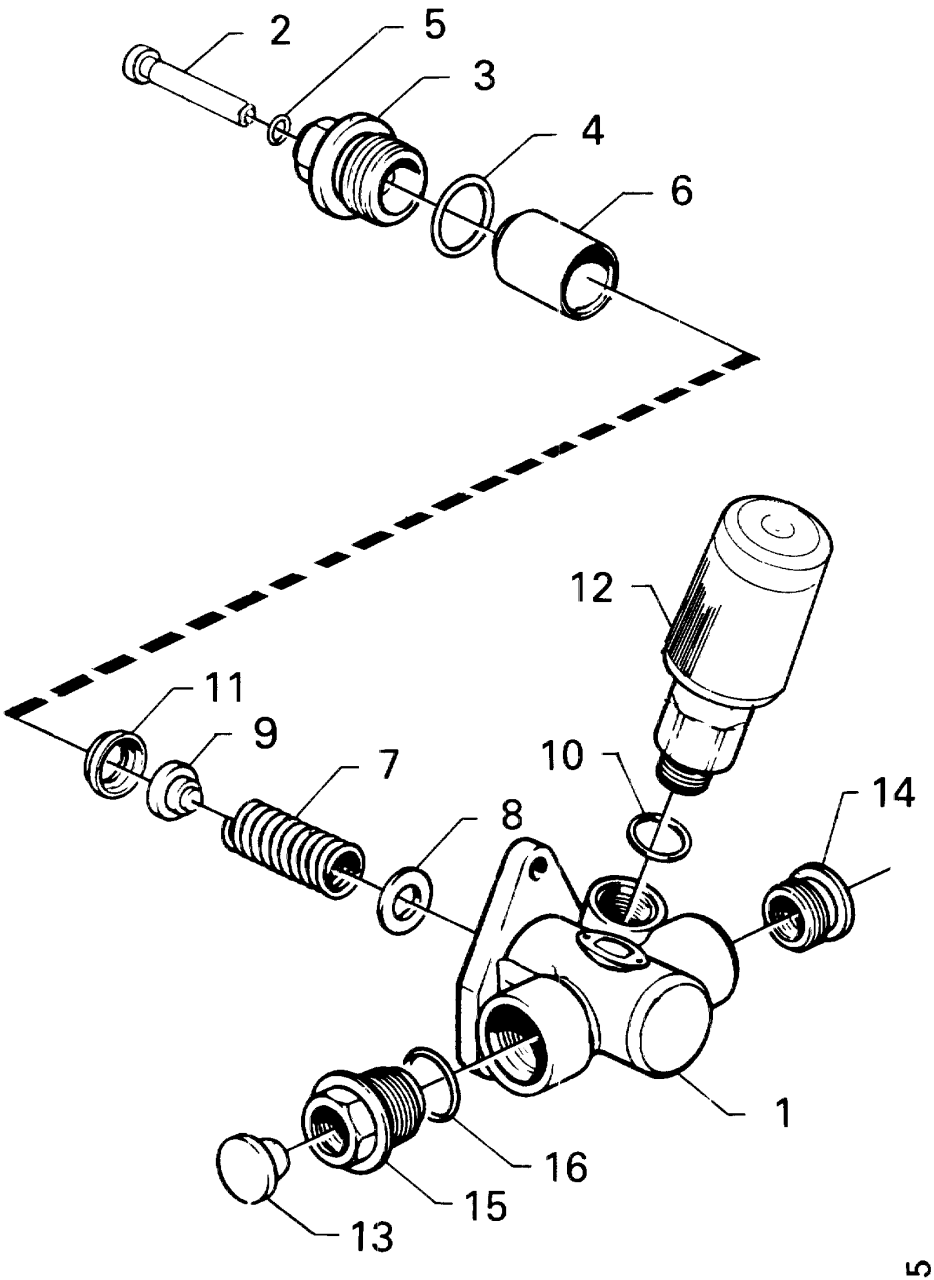
2
5
3
4
6
12
11
9
7
10
14
8
1
16
15
13
21295

Bomba de alimentação

Bomba de alimentación

3-01

Fig.	Part No		Dimension/Type/Notes	Quantity A	B	C	D	Description	
	1 307 770		assy	1				Bomba de alimentação	Bomba de alimentación
1			nsp	1				•Carcaça	•Cuerpo
2	392 463			1				•Haste de pressão	•Varilla de empuje
3	386 622			1				•Guia	•Casquillo de guía
4	386 623			1				•Anel de vedação-O	•Junta tórica
5	386 624			1				•Anel de vedação-O	•Junta tórica
6	386 625			1				•êmbolo de bomba	•Piston de bomba
7	386 626			1				•Mola de compressão	•Muelle de compresión
8	386 627			2				•Assento de mola	•Asiento del muelle (cazoleta)
9	362 633			1				•Válvula de pressão	•Válvula de alimentación
10	192 871			1				•Junta	•Junta
11	386 628			1				•Anel espaçador	•Anillo separador
12	1 384 501			1				•Bomba manual	•Bomba de mano
13			nsp	2				•Tampa	•Tapa
14	1 303 331			1				•Inserto roscado	•Rosca postiza

All rights reserved, Scania CV AB, Sweden

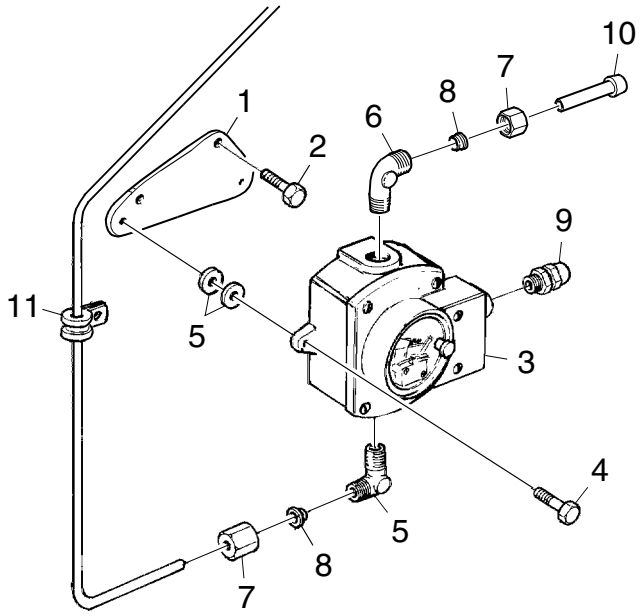

122882

Monitor de nível

Monitor de nivel

3-01

Fig.	Part No		Dimension/Type/Notes	Qty	Description	
1	1 377 054		.....	1	Suporte	Soporte .....
2	808 397		M8x50	2	Parafuso	Tornillo .....
3	1 114 484		.....	1	Monitor de nível	Monitor de nivel .....
4	801 994		M6x25	2	Parafuso sextavado	Tornillo hexagonal .....
5	145 033		.....	4	Arruela	Arandela .....
6	812 927		.....	2	Cotovelo de união	Racor acodado .....
7	812 888		Ø 8	2	Porca de união	Tuerca de unión .....
8	813 221		Ø 8	2	Anel de penetração	Anillo de acoplamiento .....
9	1 117 460		.....	1	Conector	Conector .....
10	1 123 023		.....	1	Tubo	Tubo .....

All rights reserved, Scania CV AB, Sweden

No illustration intended for this section

Kit de lacragem, bomba injetora

Juego de precintos, bomba de inyección

3-01

RSV governor

Fig.	Part No		Dimension/Type/Notes	Quantity A	B	C	D	Description	
	550 352		.....	1				Kit de lacragem	Juego de precintos.....
1	367 665		.....	2				•Parafuso.....	•Tornillo .....
2	313 715		.....	1				•Parafuso.....	•Tornillo .....
3	814 817		.....	m				•Arame para lacração.....	•Alambre de precinto.....
4	1 332 714		.....	1				•Porca.....	•Tuerca.....
5	1 357 272		.....	3				•Lacre de chumbo	•Precinto.....
6	268 871		.....	1				•Tampa de proteção.....	•Cubierta de protección.....

All rights reserved, Scania CV AB, Sweden

No illustration intended for this section

Kit de lacragem, bomba injetora

Juego de precintos, bomba de inyección

3-01

RQ/RQV governor

Fig.	Part No		Dimension/Type/Notes	Quantity A	B	C	D	Description	
	550 350		.....	1				Kit de lacragem	Juego de precintos.....
1	367 665		.....	2				•Parafuso.....	•Tornillo .....
2	313 715		.....	1				•Parafuso.....	•Tornillo .....
3	814 817		.....	m				•Arame para lacração.....	•Alambre de precinto.....
4	1 332 714		.....	1				•Porca.....	•Tuerca.....
5	1 357 272		.....	2				•Lacre de chumbo	•Precinto.....
6	1 358 559		.....	1				•Lacre de chumbo	•Precinto.....
7	1 358 560		.....	1				•Porca.....	•Tuerca.....

All rights reserved, Scania CV AB, Sweden

No illustration intended for this section

Kit de lacragem, bomba injetora

Juego de precintos, bomba de inyección

3-01

Fig.	Part No		Dimension/Type/Notes	Quantity A	B	C	D	Description	
	550 359		.....	1				Kit de lacragem	Juego de precintos.....
	1 358 560		.....	1				•Porca.....	•Tuerca.....
	1 357 272		.....	3				•Lacre de chumbo	•Precinto.....
	313 715		.....	4				•Parafuso.....	•Tornillo .....
	814 817		.....	m				•Arame para lacração.....	•Alambre de precinto.....
	1 408 891		(1376091)	1				•Lacre de chumbo	•Precinto.....
	1 358 559		.....	1				•Lacre de chumbo	•Precinto.....
	1 332 714		(382016)	2				•Porca.....	•Tuerca.....

All rights reserved, Scania CV AB, Sweden

No illustration intended for this section

Kit de lacragem, bomba injetora

Juego de precintos, bomba de inyección

RQV-K

3-01

Fig.	Part No		Dimension/Type/Notes	Qty	Description	
	550 361		.....	1	Kit de lacragem.....	Juego de precintos .....
	1 358 560		.....	1	•Porca.....	•Tuerca .....
	1 357 272		.....	5	•Lacre de chumbo	•Precinto .....
	313 715		.....	8	•Parafuso.....	•Tornillo.....
	814 817		.....	m	•Arame para lacração.....	•Alambre de precinto .....
	1 408 891		.....	1	•Lacre de chumbo	•Precinto .....
	1 358 559		.....	1	•Lacre de chumbo	•Precinto .....
	1 332 714		.....	2	•Porca.....	•Tuerca .....

All rights reserved, Scania CV AB, Sweden

Conjunto filtro de combustível

Conjunto filtro de combustible

3-05

Contents

Conjunto filtro de combustível, tubo de combustível
02-C24 DS11A, DSC11A, DSI11A. (RSV). 03-05:003
02-D02 DSC11 58A. (RQ). 03-05:005
Filtro de combustível, cabeçote do filtro
02-D04 DS11A, DSC11A, DSI11A. 03-05:007

Innehåll

Conjunto filtro de combustible, tubo de combustible
02-C24 DS11A, DSC11A, DSI11A. (RSV). 03-05:003
02-D02 DSC11 58A. (RQ). 03-05:005
Filtro de combustible, tapa del filtro
02-D04 DS11A, DSC11A, DSI11A. 03-05:007

Inhalt

02-C24 DS11A, DSC11A, DSI11A. (RSV). 03-05:003
02-D02 DSC11 58A. (RQ). 03-05:005

02-D04 DS11A, DSC11A, DSI11A. 03-05:007

Table de matières

02-C24 DS11A, DSC11A, DSI11A. (RSV). 03-05:003
02-D02 DSC11 58A. (RQ). 03-05:005

02-D04 DS11A, DSC11A, DSI11A. 03-05:007

Contenido

02-C24 DS11A, DSC11A, DSI11A. (RSV). 03-05:003
02-D02 DSC11 58A. (RQ). 03-05:005

02-D04 DS11A, DSC11A, DSI11A. 03-05:007

All rights reserved, Scania CV AB, Sweden

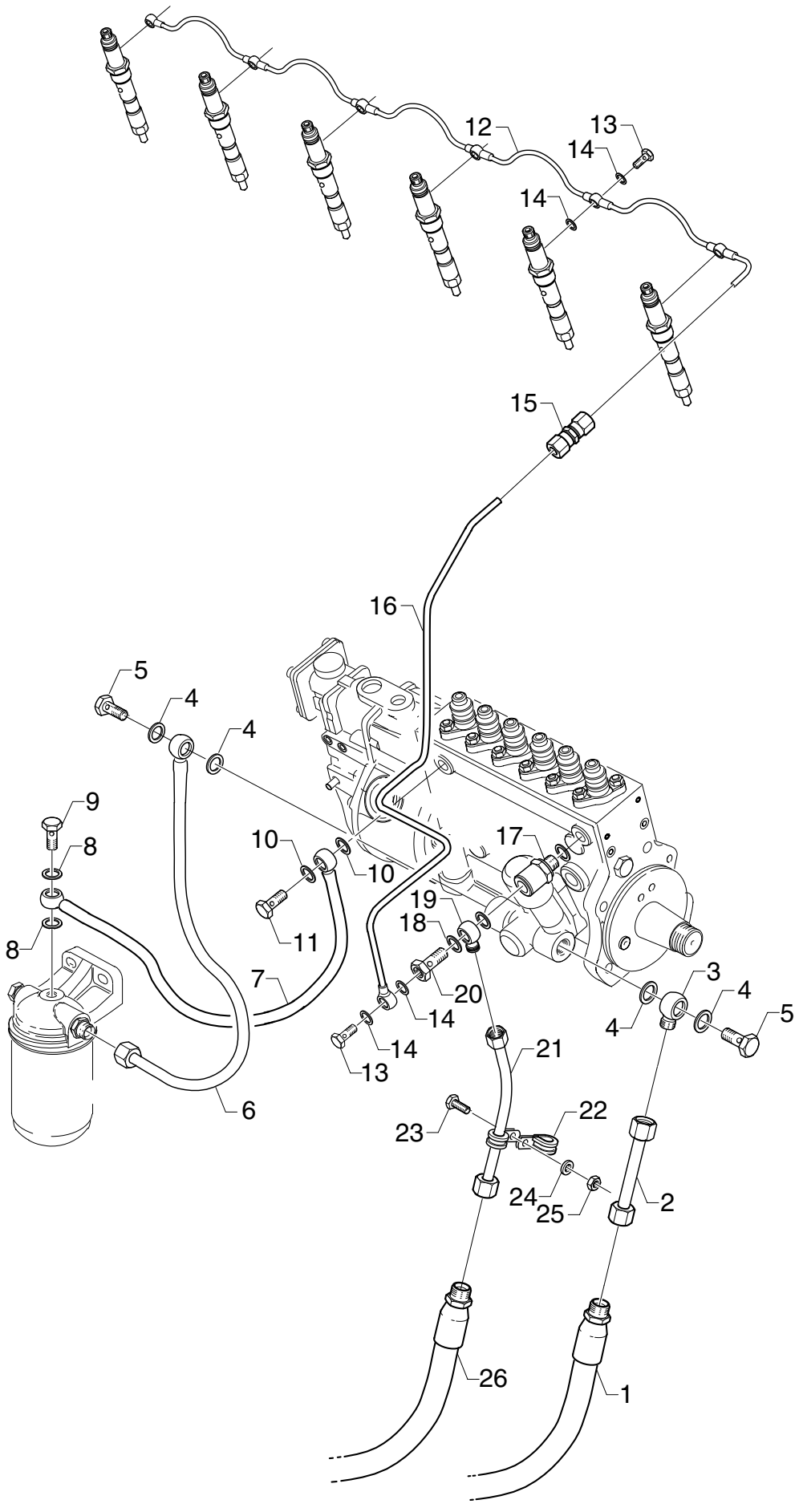
12
13
14
14
15
16
5
4
4
9
8
10
10
17
19
18
11
8
7
20
14
14
13
3
4
4
5
21
6
23
22
24
25
2
26
1
103565

Conjunto filtro de combustível, tubo de combustível

Conjunto filtro de combustible, tubo de combustible

DS11A, DSC11A, DSI11A. (RSV).

3-05

Fig.	Part No		Dimension/Type/Notes	Qty	Description	
1	1 383 233		.....	1	Mangueira.....	Manguera.....
	814 555		Ø 12	1	Porca de união	Tuerca de unión.....
	813 223		Ø 12	1	Anel de penetração	Anillo de acoplamiento.....
2			assy	1	Tubo	Tubo.....
	812 788		L=90mm Ø 12	1	•Tubo	•Tubo .....
	814 555		Ø 12	2	•Porca de união	•Tuerca de unión .....
	813 223		Ø 12	2	•Anel de penetração	•Anillo de acoplamiento ....
3	1 351 470		.....	1	Nípel banjo	Racor banjo .....
4	812 414		14.2x17.9	4	Junta.....	Junta.....
5	812 390		M14x1.5	2	Parafuso banjo	Perno-racor.....
6	1 376 826		.....	1	Tubo de combustível	Tubo de combustible .....
7			assy	1	Tubo de combustível	Tubo de combustible .....
	813 869		L=370mm Ø 12x1.5	1	•Tubo	•Tubo .....
	1 369 877		.....	1	•Nípel banjo	•Racor banjo .....
	1 358 973		.....	1	•Nípel banjo	•Racor banjo .....
8	812 415		16.5x19.9	2	Junta.....	Junta.....
9	812 391		M16x1,5	1	Parafuso banjo	Perno-racor.....
10	812 414		14.2x17.9	2	Junta.....	Junta.....
11	812 390		M14x1.5	1	Parafuso banjo	Perno-racor.....
12	1 110 918		.....	1	Tubo de retorno.....	Tubo de retorno .....
13	17 146		.....	7	Parafuso banjo	Perno-racor.....
14	812 411		8.2x11.4	14	Junta.....	Junta.....
15	1 105 986		.....	1	Conexão	Manguito de unión .....
16	1 463 817		(1385181)	1	Tubo de retorno.....	Tubo de retorno .....
17	313 969		.....	1	Válvula de alívio	Válvula de rebose.....
18	812 414		14.2x17.9	3	Junta.....	Junta.....
19	1 351 470		.....	1	Nípel banjo	Racor banjo .....
20	1 374 042		.....	1	Parafuso banjo	Perno-racor.....
21			assy	1	Tubo de combustível	Tubo de combustible .....
	812 788		L=175mm Ø 12	1	•Tubo	•Tubo .....
	814 555		Ø 12	2	•Porca de união	•Tuerca de unión .....
	813 223		Ø 12	2	•Anel de penetração	•Anillo de acoplamiento ....
22	813 936		Ø12 mm	2	Braçadeira	Abrazadera .....
23	801 992		M6x20	1	Parafuso sextavado.....	Tornillo hexagonal .....
24	802 995		6.4x12	2	Arruela	Arandela .....
25	815 122		M6.....	1	Porca sextavada.....	Tuerca hexagonal.....
26	1 383 233		.....	1	Mangueira.....	Manguera.....
	814 555		Ø 12	1	Porca de união	Tuerca de unión.....
	813 223		Ø 12	1	Anel de penetração	Anillo de acoplamiento.....

All rights reserved, Scania CV AB, Sweden

Bild: saknas

Conjunto filtro de combustível, tubo de combustível

Conjunto filtro de combustible, tubo de combustible

DSC11 58A. (RQ).

3-05

Fig.	Part No		Dimension/Type/Notes	Qty	Description	
1	1 383 233			1	Mangueira	Manguera
2	814 555		Ø 12	1	Porca de união	Tuerca de unión
3	813 223		Ø 12	1	Anel de penetração	Anillo de acoplamiento
4	812 788		L=240mm Ø 12	1	Tubo	Tubo
5	814 555		Ø 12	2	Porca de união	Tuerca de unión
6	813 223		Ø 12	2	Anel de penetração	Anillo de acoplamiento
7	1 351 470			1	Nípel banjo	Racor banjo
8	812 414		14.2x17.9	2	Junta	Junta
9	812 390		M14x1.5	1	Parafuso banjo	Perno-racor
10	1 364 718			1	Tubo de combustível	Tubo de combustible
11	812 414		14.2x17.9	4	Junta	Junta
12	812 390		M14x1.5	2	Parafuso banjo	Perno-racor
13	1 376 826			1	Tubo de combustível	Tubo de combustible
14	812 414		14.2x17.9	2	Junta	Junta
15	812 390		M14x1.5	1	Parafuso banjo	Perno-racor
16	1 376 827			1	Tubo de combustível	Tubo de combustible
17	812 415		16.5x19.9	2	Junta	Junta
18	812 391		M16x1,5	1	Parafuso banjo	Perno-racor
19	812 414		14.2x17.9	2	Junta	Junta
20	812 390		M14x1.5	1	Parafuso banjo	Perno-racor
21	1 355 724			1	União reta	Racor recto
22	812 414		14.2x17.9	3	Junta	Junta
23	1 384 620			1	Nípel banjo	Racor banjo
24	1 358 496		(1349724)	1	Válvula de alívio	Válvula de rebose
25	1 110 918			1	Tubo de retorno	Tubo de retorno
26	17 146			6	Parafuso banjo	Perno-racor
27	812 411		8.2x11.4	12	Junta	Junta
28	1 105 986			1	Conexão	Manguito de unión
29	811 309		L=425mm Ø 5	1	Tubo	Tubo
30	1 301 996		5	1	Porca de união	Tuerca de unión
31	1 301 997		5	1	Anel de penetração	Anillo de acoplamiento
32	812 788		L=240mm Ø 12		Tubo	Tubo
33	1 383 233			1	Mangueira	Manguera
34	814 555		Ø 12	1	Porca de união	Tuerca de unión
35	813 223		Ø 12	1	Anel de penetração	Anillo de acoplamiento

All rights reserved, Scania CV AB, Sweden

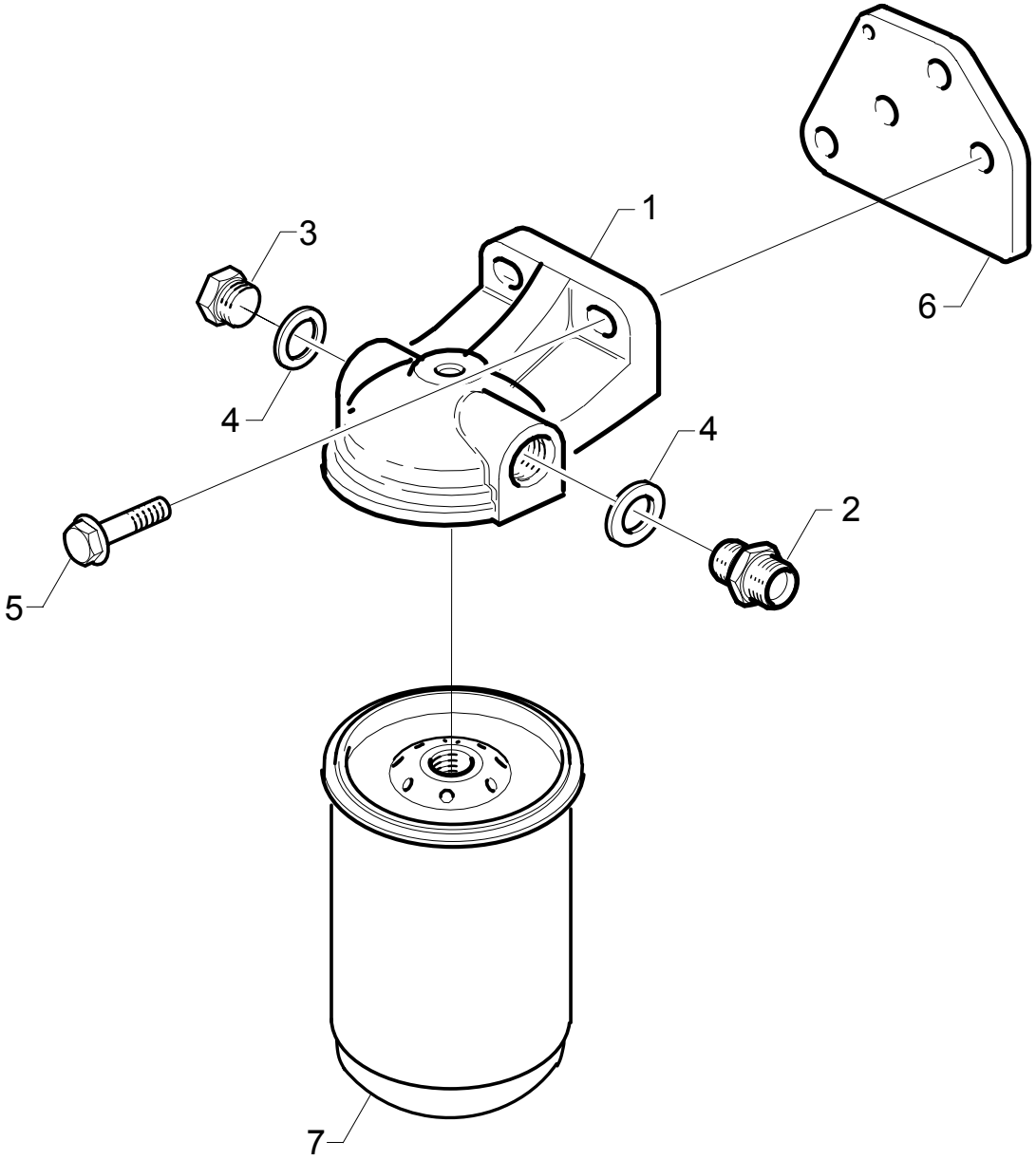

101636

Filtro de combustível, cabeçote do filtro

Filtro de combustible, tapa del filtro

DS11A, DSC11A, DSI11A.

3-05

Fig.	Part No		Dimension/Type/Notes	Quantity A	B	C	D	Description	
1	1 362 289		.....	1				Cabeçote do filtro	Tapa del filtro .....
2	813 192		.....	1				União reta.....	Racor recto.....
3	812 373		M16x1.5x9	1				Bujão	Tapón roscado .....
4	812 415	K	16.5x19.9	2				Junta.....	Junta .....
5	812 537		M10x30	2				Parafuso flangeado	Tornillo de brida .....
6	1 383 230		.....	1				Suporte.....	Soporte.....
			.....						
7	1 372 444		.....	1				Filtro	Filtro .....
			.....						
			see 01-H24, 1-99; 1					Jogo recondicionamento geral	Juego de revisión completa

All rights reserved, Scania CV AB, Sweden

Dispositivo aux. de arranque

Dispositivo auxiliar arranque

3-10

Contents

Preaquecimento de arranque
02-D08 DSI11 ..... 03-10:003
Preaquecimento de arranque
02-D10 DSI11 ..... 03-10:005
Preaquecimento de arranque
02-D12 DS11 95 A46S 03-10:007

Innehåll

Precalentador arranque
02-D08 DSI11 ..... 03-10:003
Precalentador arranque
02-D10 DSI11 ..... 03-10:005
Precalentador arranque
02-D12 DS11 95 A46S 03-10:007

Inhalt

02-D08 DSI11 ..... 03-10:003

02-D10 DSI11 ..... 03-10:005

02-D12 DS11 95 A46S 03-10:007

Table de matières

02-D08 DSI11 ..... 03-10:003

02-D10 DSI11 ..... 03-10:005

02-D12 DS11 95 A46S 03-10:007

Contenido

02-D08 DSI11 ..... 03-10:003

02-D10 DSI11 ..... 03-10:005

02-D12 DS11 95 A46S 03-10:007

All rights reserved, Scania CV AB, Sweden

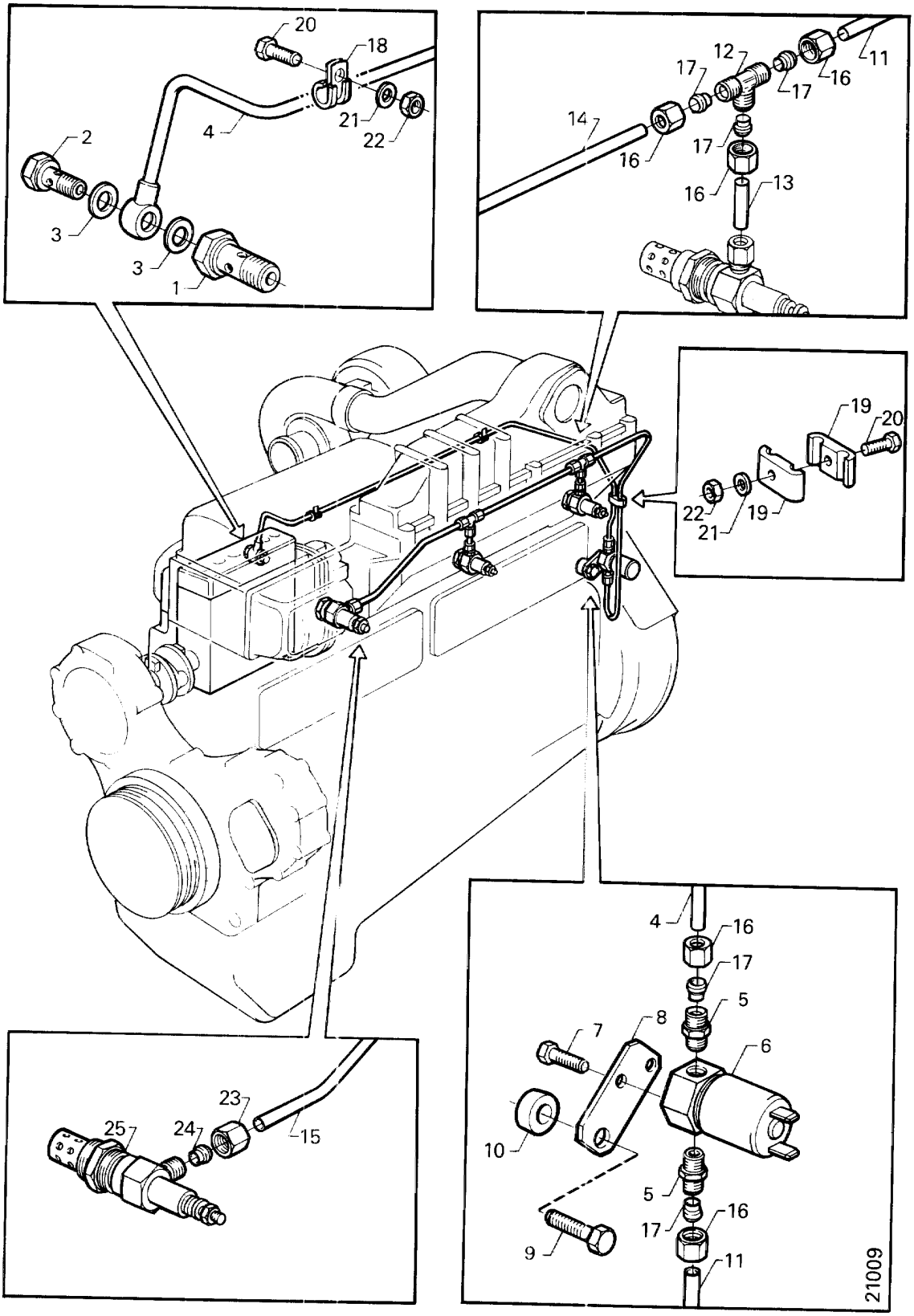
20
18
21
22
4
2
3
3
1
12
17
11
16
17
14
16
17
16
13
19
20
22
19
21
23
25
24
15
4
16
17
5
8
7
6
10
5
16
17
9
11
21009

Preaquecimento de arranque

Precalentador arranque

DSI11

3-10

Fig.	Part No		Dimension/Type/Notes	Qty	Description	
1	339 122			1	Parafuso banjo	Perno-racor
2	812 388		M10x1	1	Parafuso banjo	Perno-racor
3	812 412		10.2x13.4	2	Junta	Junta
4			assy	1	Tubo	Tubo
5	813 195			2	União reta	Racor recto
6	397 816			1	Válvula solenóide	Válvula solenoide
7	801 989		M6x12	2	Parafuso sextavado	Tornillo hexagonal
8	1 100 103			1	Suporte	Soporte
9	808 296		M8x25	1	Parafuso	Tornillo
10	135 470		L=10 mm	1	Tubo espaçador	Tubo separador
11	811 865		L=530 mm Ø 6	1	Tubo	Tubo
12	813 182			2	União em T	Racor en T
13	811 865		L=35 mm Ø 6	2	Tubo	Tubo
14	811 865		L=310 mm Ø 6	1	Tubo	Tubo
15	811 865		L=335 mm Ø 6	1	Tubo	Tubo
16	814 552		Ø 6	8	Porca de união	Tuerca de unión
17	813 220		Ø 6	8	Anel de penetração	Anillo de acoplamiento
18	813 933		Ø 6	2	Braçadeira	Abrazadera
19	353 840			2	Braçadeira	Abrazadera
20	801 992		M6x20	3	Parafuso sextavado	Tornillo hexagonal
21	802 995		6.4x12	3	Arruela	Arandela
22	815 122		M6	3	Porca sextavada	Tuerca hexagonal
23	836 848			3	Porca de união	Tuerca de unión
24	836 850			3	Anel de penetração	Anillo de acoplamiento
25	1 392 870			3	Vela de incandescência	Bujía incandescente

All rights reserved, Scania CV AB, Sweden

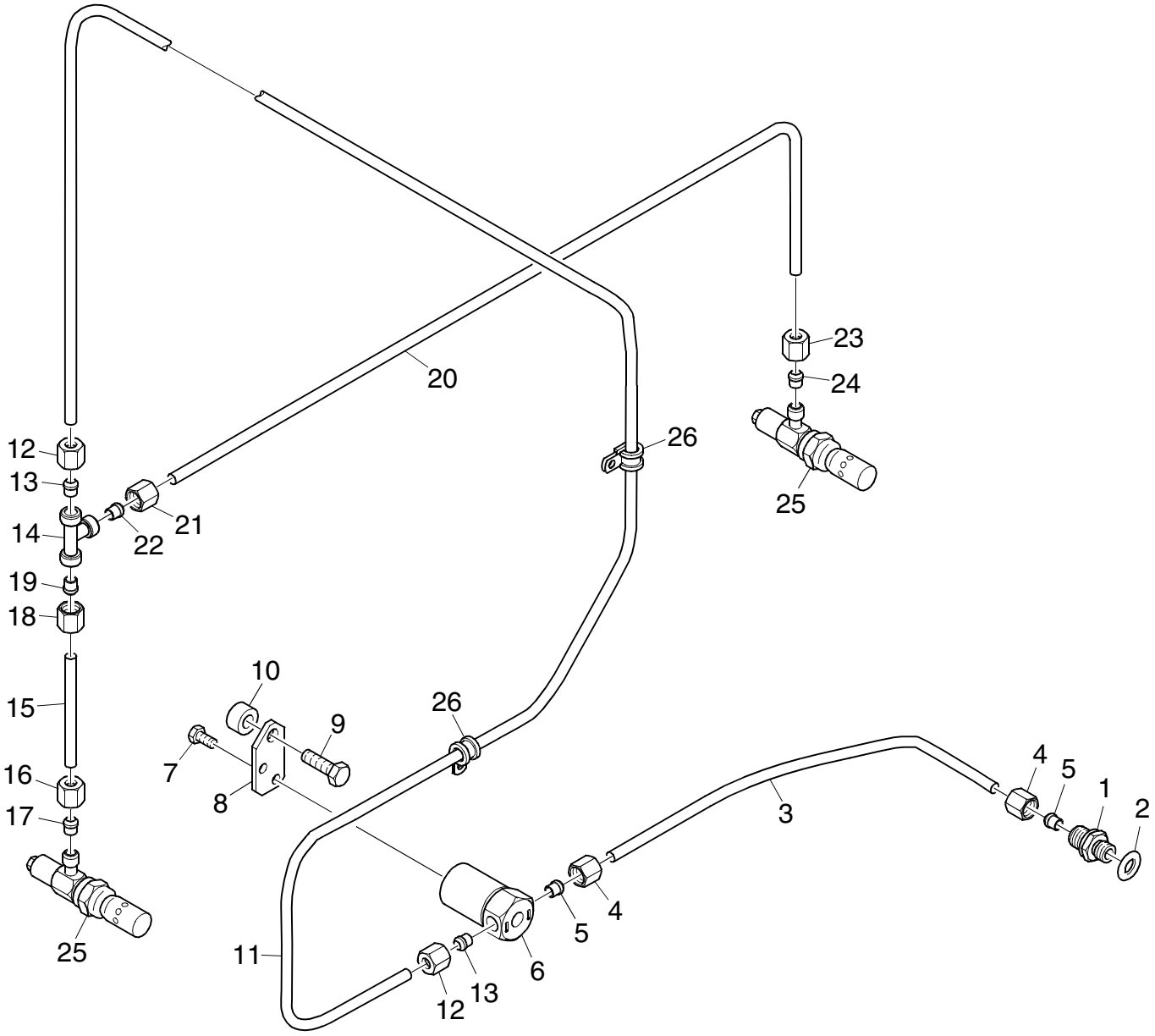
20
23
24
26
12
13
14
21
22
25
19
18
15
10
9
7
8
26
16
17
25
4
5
1
2
3
11
4
5
6
12
13

120559

Preaquecimento de arranque

Precalentador arranque

DSI11

3-10

Fig.	Part No		Dimension/Type/Notes	Qty	Description	
1	332 385			1	União	Racor
2	812 414		14.2x17.9	1	Junta	Junta
3	812 785		Ø 6x0,8	m	Tubo	Tubo
4	814 552		Ø 6	2	Porca de união	Tuerca de unión
5	813 220		Ø 6	2	Anel de penetração	Anillo de acoplamiento
6	397 816			1	Válvula solenóide	Válvula solenoide
7	801 989		M6x12	2	Parafuso sextavado	Tornillo hexagonal
8	1 100 103			1	Suporte	Soporte
9	808 296		M8x25	1	Parafuso	Tornillo
10	135 470		L=10 mm	1	Tubo espaçador	Tubo separador
11	812 785		Ø 6x0,8	m	Tubo	Tubo
12	814 552		Ø 6	2	Porca de união	Tuerca de unión
13	813 220		Ø 6	2	Anel de penetração	Anillo de acoplamiento
14	813 182			1	União em T	Racor en T
15	812 785		Ø 6x0,8	m	Tubo	Tubo
16	836 848			1	Porca de união	Tuerca de unión
17	836 850			1	Anel de penetração	Anillo de acoplamiento
18	814 552		Ø 6	1	Porca de união	Tuerca de unión
19	813 220		Ø 6	1	Anel de penetração	Anillo de acoplamiento
20	812 785		Ø 6x0,8	m	Tubo	Tubo
21	814 552		Ø 6	1	Porca de união	Tuerca de unión
22	813 220		Ø 6	1	Anel de penetração	Anillo de acoplamiento
23	836 848			1	Porca de união	Tuerca de unión
24	836 850			1	Anel de penetração	Anillo de acoplamiento
25	1 392 870			2	Vela de incandescência	Bujía incandescente
26	813 933		Ø 6	1	Braçadeira	Abrazadera

All rights reserved, Scania CV AB, Sweden

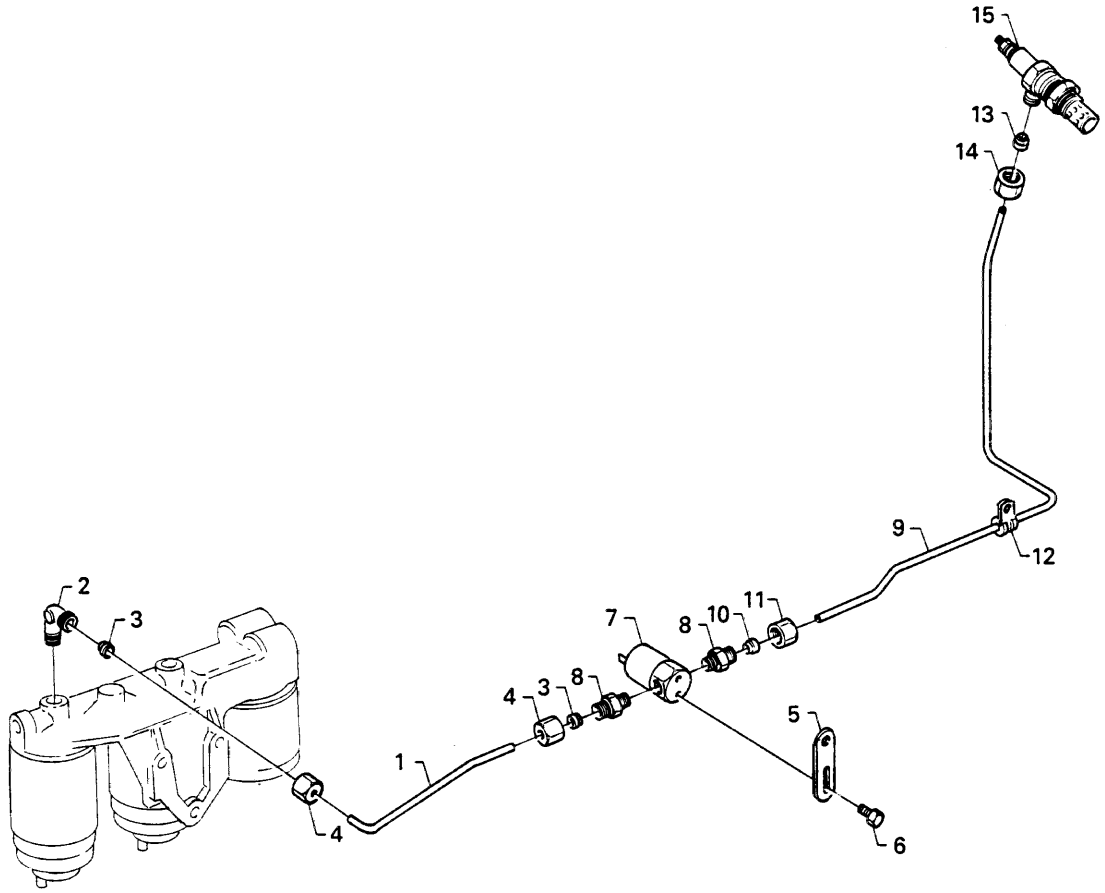
15
13
14
9
12
2
3
7
8
10
11
4
3
8
5
1
4
6
24635

Preaquecimento de arranque

Precalentador arranque

DS11 95 A46S

3-10

Fig.	Part No		Dimension/Type/Notes	Qty	Description	
1	811 865		L=170mm Ø 6	1	Tubo	Tubo
2	302 615			1	Cotovelo de união	Racor acodado
3	813 220		Ø 6	2	Anel de penetração	Anillo de acoplamiento
4	814 552		Ø 6	2	Porca de união	Tuerca de unión
5	812 611		L=72 mm	1	Suporte	Soporte
6	801 989		M6x12 M6x12	2	Parafuso sextavado	Tornillo hexagonal
7	397 816			1	Válvula solenóide	Válvula solenoide
8	813 195			2	União reta	Racor recto
9	811 865		L=465mm Ø 6	1	Tubo	Tubo
10	813 220		Ø 6	1	Anel de penetração	Anillo de acoplamiento
11	814 552		Ø 6	1	Porca de união	Tuerca de unión
12	321 257			1	Trinco	Clip
13	836 850			1	Anel de penetração	Anillo de acoplamiento
14	836 848			1	Porca de união	Tuerca de unión
15	1 392 870		(1303893)	1	Vela de incandescência	Bujía incandescente

All rights reserved, Scania CV AB, Sweden

Sistema de escape

Sistema de escape 3-25

Contents

02-D16 Silencioso 03-25:003
02-D18 Tubo de ligação, sistema de escape 03-25:005
02-D20 Tubo de ligação, sistema de escape 03-25:007
Sistema de escape
02-D22 DS-DSC11..Q. KA 03-25:009

Innehåll

02-D16 Silenciador 03-25:003
02-D18 Tubo de conexión, sistema de escape 03-25:005
02-D20 Tubo de conexión, sistema de escape 03-25:007
Sistema de escape
02-D22 DS-DSC11..Q. KA 03-25:009

Inhalt

02-D16 ..... 03-25:003
02-D18 ..... 03-25:005
02-D20 ..... 03-25:007

02-D22 DS-DSC11..Q. KA 03-25:009

Table de matières

02-D16 ..... 03-25:003
02-D18 ..... 03-25:005
02-D20 ..... 03-25:007

02-D22 DS-DSC11..Q. KA 03-25:009

Contenido

02-D16 ..... 03-25:003
02-D18 ..... 03-25:005
02-D20 ..... 03-25:007

02-D22 DS-DSC11..Q. KA 03-25:009

All rights reserved, Scania CV AB, Sweden

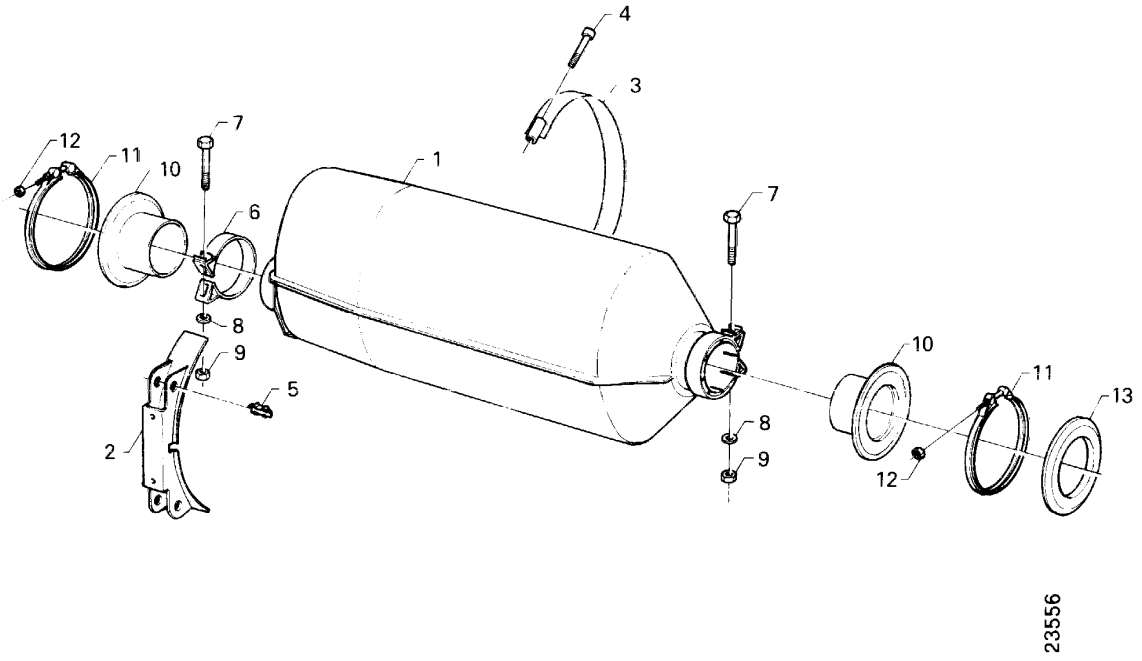
4
3
12
11
10
7
1
6
7
8
9
5
2
10
11
13
8
9
12
23556

Silencioso

Silenciador

3-25

Fig.	Part No		Dimension/Type/Notes	Qty	Description	
1	1 361 983			1	Silencioso	Silenciador
2	1 331 320			2	Suporte	Soporte
3	1 315 559			2	Cinta	Cincha
4	809 837		M10x80	4	Parafuso sextavado	Tornillo Allen
5	1 105 924			4	Parafuso	Tornillo
6	1 300 367			2	Braçadeira	Abrazadera
7	814 851		M12x100	2	Parafuso	Tornillo
8	807 311		13x24	2	Arruela	Arandela
9	815 125		M12	2	Porca sextavada	Tuerca hexagonal
10	1 331 679			2	Tubo flangeado	Tubo con brida
11	1 380 137			2	Braçadeira	Abrazadera en V
12	1 332 132		(1338327)	2	Porca autotravante	Tuerca de seguridad
13	1 331 682		Ø 115 mm	2	Flange	Brida
	1 302 707		Ø 130 mm	2	Flange	Brida
	1 338 329		Ø 155 mm	2	Flange	Brida

All rights reserved, Scania CV AB, Sweden

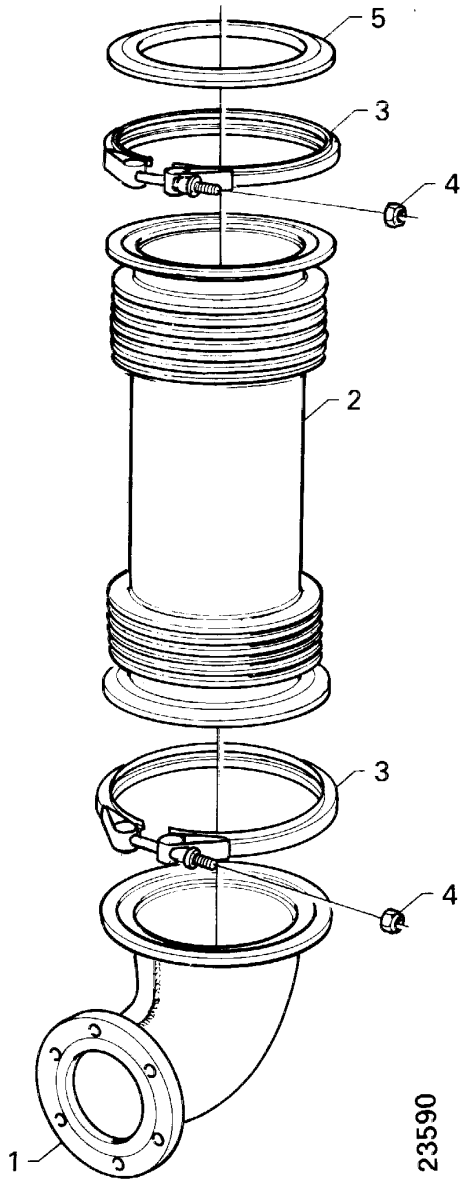
5
3
4
2
3
4
1
23590

Tubo de ligação, sistema de escape

Tubo de conexión, sistema de escape

3-25

Fig.	Part No		Dimension/Type/Notes	Qty	Description	
1	1 335 747		DSC11	1	Tubo dobrado	Tubo acodado
1	1 370 990		DSC11	1	Tubo dobrado	Tubo acodado
	1 352 391		DSI11 Ø=114-130mm M42	1	Flange	Brida
	1 431 701		DSI11. EN-5367779 SSS	1	Braçadeira	Abrazadera en V
	1 433 190		DSI11. EN 5367780-SSS	1	Braçadeira	Abrazadera en V
	1 397 001		DSI1 74/75	1	Tubo de escape	Tubo de escape
2	1 338 111			1	Foles de escape	Fuelle de escape
3	1 380 137			2	Braçadeira	Abrazadera en V
	1 422 474			2	Braçadeira	Abrazadera en V
4	1 332 132		(1338327)	2	Porca autotravante	Tuerca de seguridad
5	1 331 682		Ø 115 mm	1	Flange	Brida
	1 302 707		Ø 130 mm	1	Flange	Brida
	1 338 329		Ø 155 mm	1	Flange	Brida

All rights reserved, Scania CV AB, Sweden

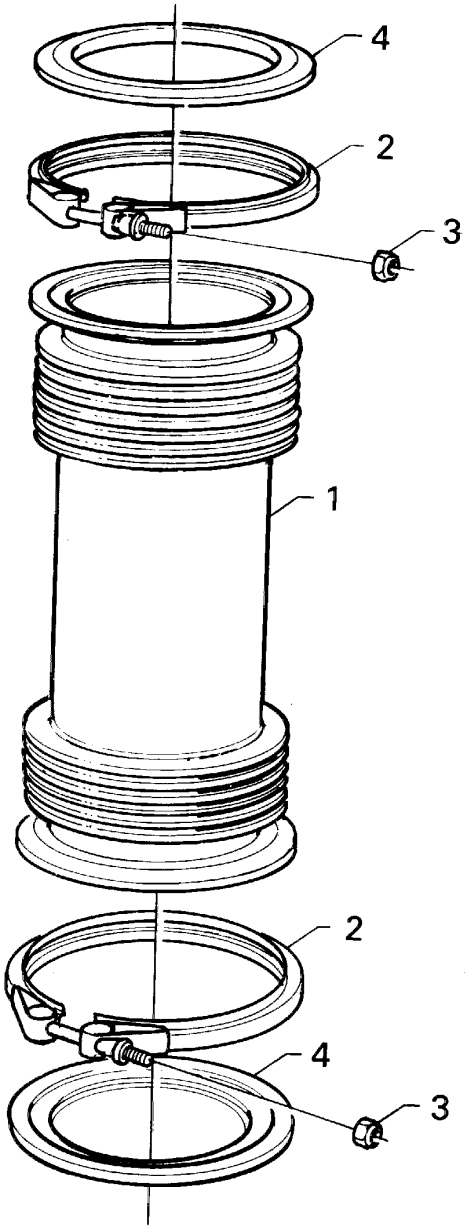

23589

Tubo de ligação, sistema de escape

Tubo de conexión, sistema de escape

3-25

Fig.	Part No		Dimension/Type/Notes	Qty	Description	
1	1 338 111		.....	1	Foles de escape	Fuelle de escape .....
2	1 380 137		.....	2	Braçadeira	Abrazadera en V.....
3	1 332 132		(1338327)	2	Porca autotravante	Tuerca de seguridad.....
4	1 331 682		Ø 115 mm	2	Flange.....	Brida .....
	1 302 707		Ø 130 mm	2	Flange.....	Brida .....
	1 338 329		Ø 155 mm	2	Flange.....	Brida .....

All rights reserved, Scania CV AB, Sweden

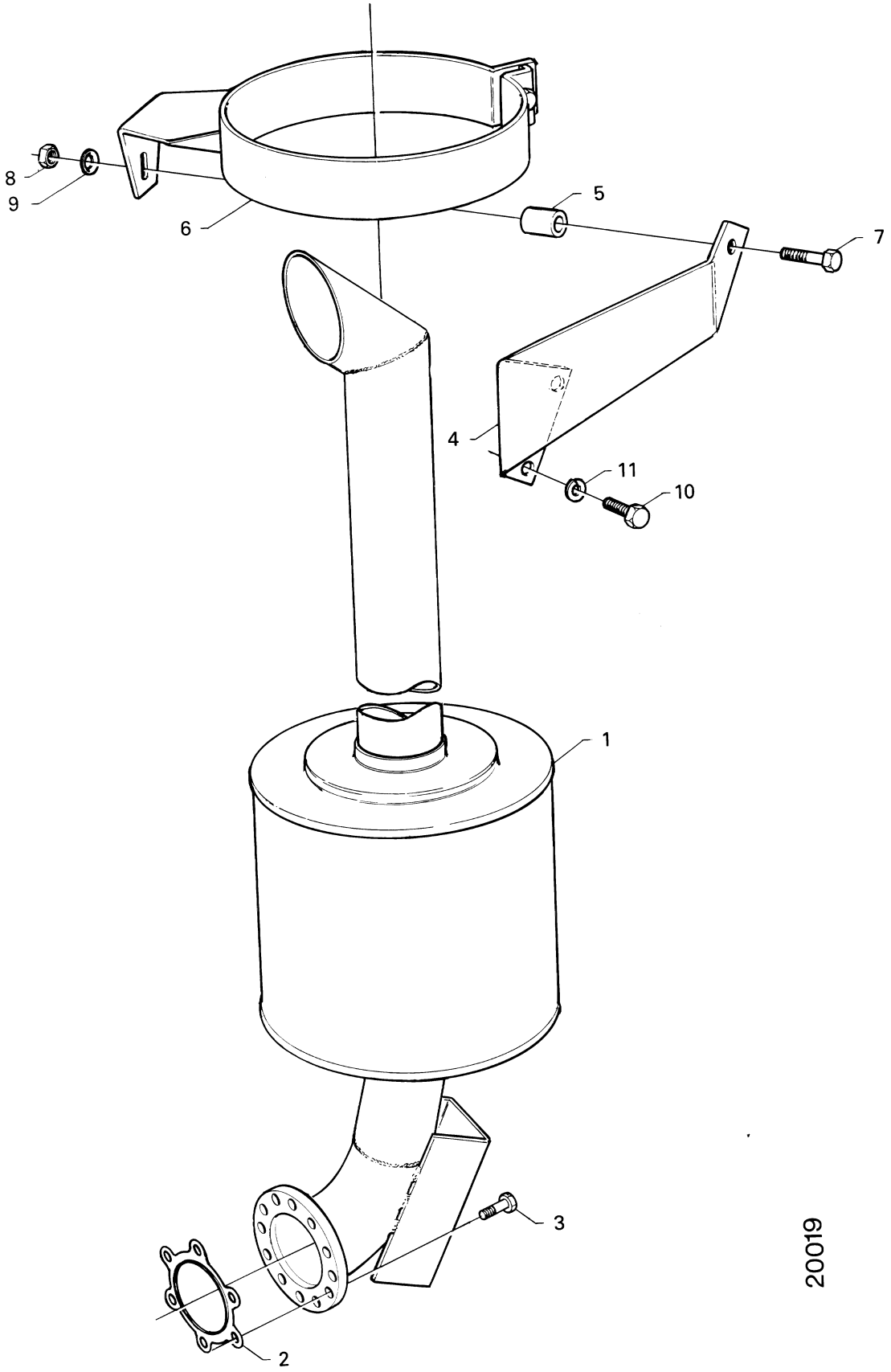
8
9
6
5
7
4
11
10
1
3
2
20019

Sistema de escape

Sistema de escape

DS-DSC11..Q. KA

3-25

Fig.	Part No		Dimension/Type/Notes	Quantity A	B	C	D	Description	
1	1 118 564		assy	1				Silencioso	Silenciador
	1 673 658		**1129)**	1				Silencioso	Silenciador
2	365 863			1				Junta	Junta
3	188 373		M8x25	6				Parafuso sextavado	Tornillo hexagonal
4	1 118 565			1				Suporte	Soporte
5	208 554			1				Luva espaçadora	Casquillo separador
6	249 970		assy	1				Suporte	Soporte
7	814 876		M10x50	1				Parafuso sextavado	Tornillo hexagonal
8	815 124		M10	1				Porca sextavada	Tuerca hexagonal
9	127 394			1				Arruela de pressão	Arandela grower
10	814 841		M12x35	1				Parafuso sextavado	Tornillo hexagonal
11	811 301		12,5	1				Arruela	Arandela

1129. **pt:** Veículos produzidos na América Latina. **es:** Vehículos producidos en Latinoamérica.

All rights reserved, Scania CV AB, Sweden

Embreagem
Embrague

4

Sub groups • Undergrupper • Untergruppen • Sous-groupes • Grupos subordinados

02-E06 **15** Embraiagem industrial • Embrague industrial • • • 04-15: 1

All rights reserved, Scania CV AB, Sweden

Embraiagem industrial

Embrague industrial

4-15

Contents

Embraiagem elástica

02-E08 SAE 14", 60 shore..... 04-15:003
02-E10 SAE 14", 75 shore..... 04-15:005

Innehåll

Acoplamiento elástico

02-E08 SAE 14", 60 shore..... 04-15:003
02-E10 SAE 14", 75 shore..... 04-15:005

Inhalt

02-E08 SAE 14", 60 shore..... 04-15:003
02-E10 SAE 14", 75 shore..... 04-15:005

Table de matières

02-E08 SAE 14", 60 shore..... 04-15:003
02-E10 SAE 14", 75 shore..... 04-15:005

Contenido

02-E08 SAE 14", 60 shore..... 04-15:003
02-E10 SAE 14", 75 shore..... 04-15:005

All rights reserved, Scania CV AB, Sweden

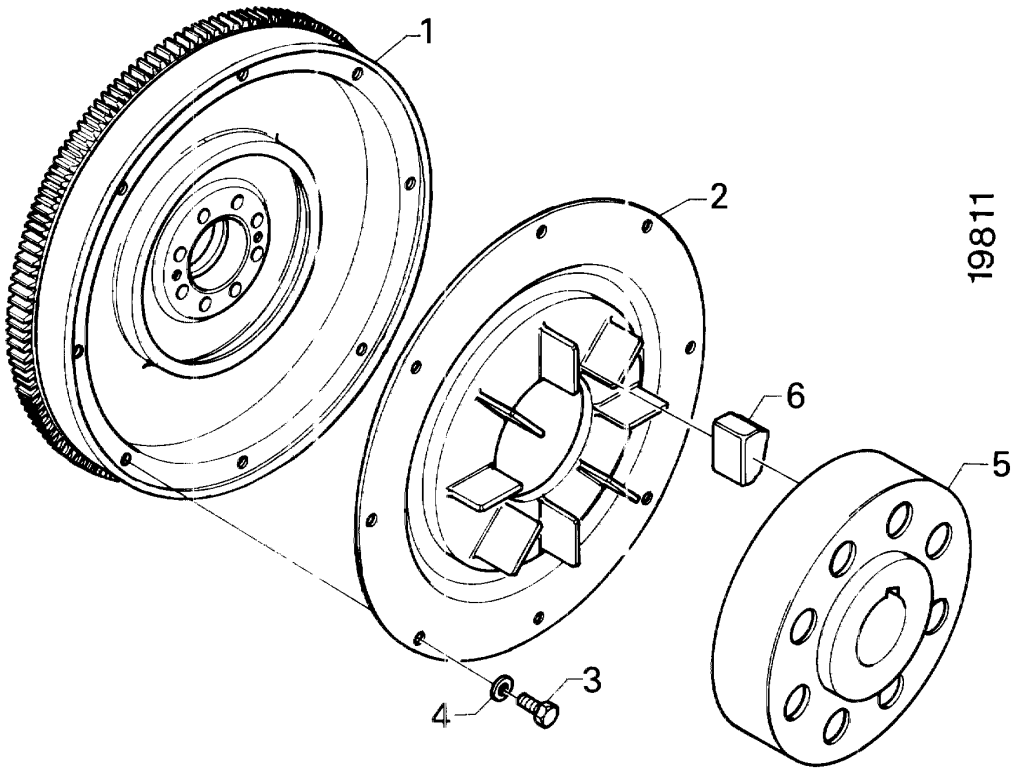
1
2
3
4
5
6
19811

Embraiagem elástica

Acoplamiento elástico

SAE 14", 60 shore

4-15

Fig.	Part No		Dimension/Type/Notes	Quantity A	B	C	D	Description	
1			see 01-C16, 1-10; 1	1				Volante	Volante
2	369 194			1				Flange	Brida
3	814 840		M12x30	8				Parafuso sextavado	Tornillo hexagonal
4	807 311		13x24	8				Arruela	Arandela
5	374 063		Ø65, L=82 mm	1				Cubo	Cubo
	374 064		Ø65, L=142 mm	1				Cubo	Cubo
6	1 315 924		60 shore	16				Coxim	Tope
	1 315 925		75 shore	16				Coxim	Tope

All rights reserved, Scania CV AB, Sweden

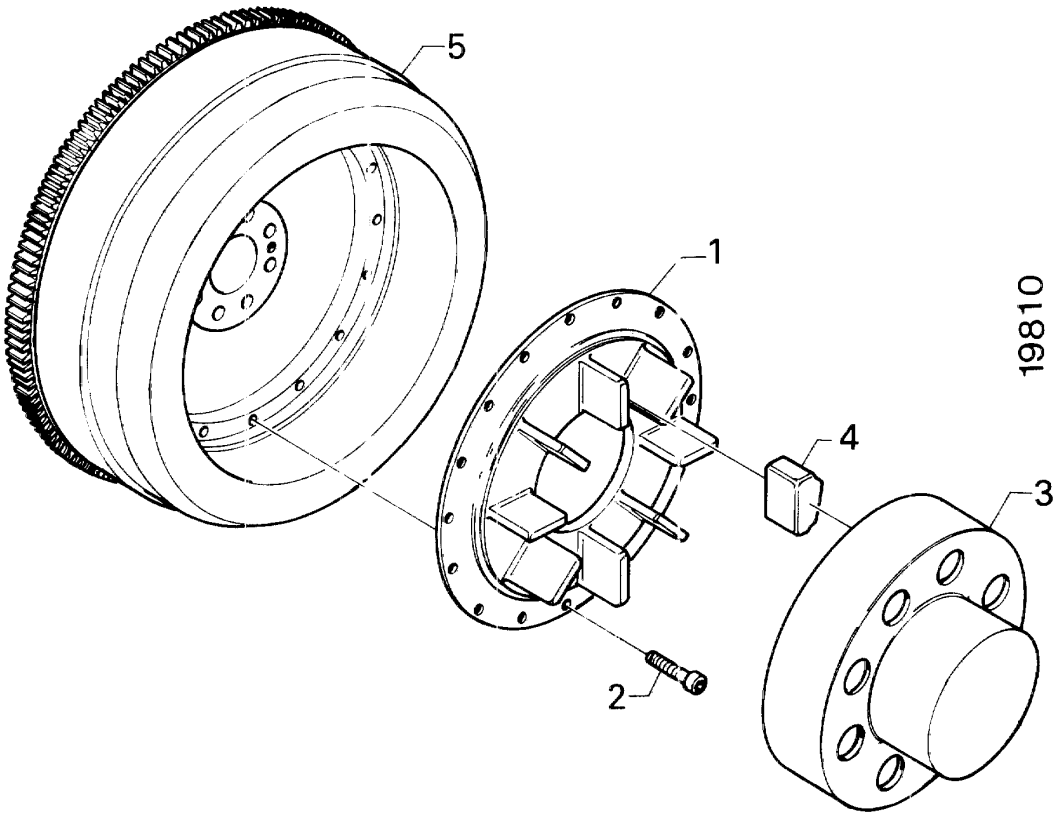
5
1
4
3
2
19810

Embraiagem elástica

Acoplamiento elástico

SAE 14", 75 shore

4-15

Fig.	Part No		Dimension/Type/Notes	Quantity A	B	C	D	Description	
1	1 322 154		.....	1				Flange	Brida .....
2	394 618		M12x80	8				Parafuso sextavado.....	Tornillo hexagonal .....
3	374 063		Ø65, L=82 mm	1				Cubo.....	Cubo.....
	374 064		Ø65, L=142 mm	1				Cubo.....	Cubo.....
4	1 315 924		60 shore	16				Coxim	Tope .....
	1 315 925		75 shore	16				Coxim	Tope .....
5			see 01-C16, 1-10; 1	1				Volante	Volante .....

All rights reserved, Scania CV AB, Sweden

Sistema de ar comprimido

Sistema de aire comprimido

10

Sub groups • Undergrupper • Untergruppen • Sous-groupes • Grupos subordinados

02-F06	**15**	Compressor • Compresor • • •	10-15: 1
02-F12	**45**	Freio motor • Freno de escape • • •	10-45: 1

All rights reserved, Scania CV AB, Sweden

Compressor
Compresor

10-15

Contents

Montagem de compressor, circuito de alimentação
02-F08 Knorr 10-15:003
Compressor
02-F10 Knorr 10-15:005

Innehåll

Montaje del compresor, circuito de alimentación
02-F08 Knorr 10-15:003
Compresor
02-F10 Knorr 10-15:005

Inhalt

02-F08 Knorr 10-15:003
02-F10 Knorr 10-15:005

Table de matières

02-F08 Knorr 10-15:003
02-F10 Knorr 10-15:005

Contenido

02-F08 Knorr 10-15:003
02-F10 Knorr 10-15:005

All rights reserved, Scania CV AB, Sweden

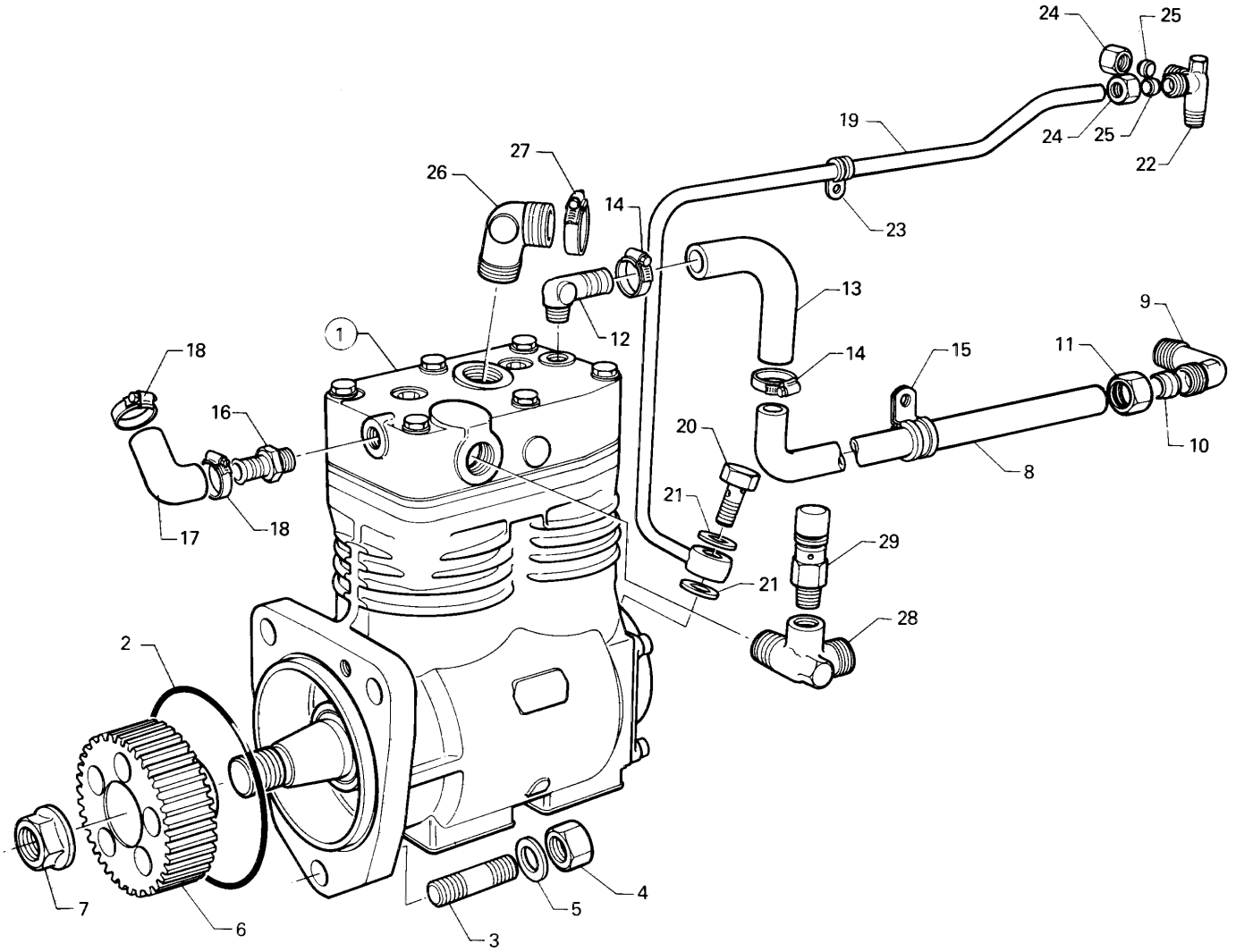
24
25
19
24
25
22
27
26
14
23
13
12
1
9
18
14
15
11
16
20
10
8
21
29
18
17
21
28
2
4
7
6
5
3

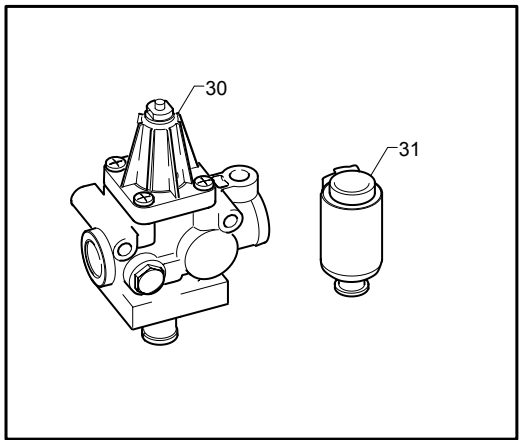
30
31

25235

Montagem de compressor, circuito de alimentação

Montaje del compresor, circuito de alimentación

10-15

Knorr

Fig.	Part No		Dimension/Type/Notes	Quantity A	B	C	D	Description	
1	1 303 227	◣	see 02-F10, 10-15; 5	1				Compressor	Compresor
	571 184		Exchange unit	1				Compressor	Compresor
2	323 790		(362128*) 114,5x3	1				Anel de vedação-O	Junta tórica
3	800 090		M14x50	3				Prisioneiro	Espárrago
4	815 109		(807397) M14	3				Porca	Tuerca
5	803 005		15x26	3				Arruela	Arandela
6	1 104 917		(1308128)	1				Engrenagem	Piñón
7	1 314 103		(1121568)	1				Porca flangeada	Tuerca de brida
8	305 632			1				Tubo	Tubo
9	297 688			1				Cotovelo de união	Racor acodado
10	813 224		Ø 16	1				Anel de penetração	Anillo de acoplamiento
11	814 556		Ø 16	1				Porca de união	Tuerca de unión
12	1 322 187		(1113216)	1				Cotovelo de união	Racor acodado
13	1 115 287			1				Mangueira	Manguera
14	1 466 074		(816110)	2				Braçadeira	Abrazadera de manguera
15	142 660			1				Braçadeira	Abrazadera
16	1 115 242			1				União de mangueira	Racor de manguera
17	205 118			1				Mangueira	Manguera
18	1 466 074		(816110)	2				Braçadeira	Abrazadera de manguera
19	1 363 377			1				Tubo de óleo lubrificante	Tubo de lubricación
20	278 082		M10x1	1				Parafuso banjo	Perno-racor
21	812 412		10.2x13.4	2				Junta	Junta
22	305 449			1				União de três vias	Racor tres vías
23	293 100		Ø 6	2				Braçadeira	Abrazadera
24	814 552		(812893) Ø 6	2				Porca de união	Tuerca de unión
25	813 220		Ø 6	2				Anel de penetração	Anillo de acoplamiento
26	371 568			1				Cotovelo de união	Racor acodado
27	1 466 076		(816112)	4				Braçadeira	Abrazadera de manguera
28	381 570			1				União de três vias	Racor tres vías
29	1 111 276		19 +0/-1,0bar	1				Válvula de segurança	Válvula de seguridad
30	469 239			1				Válvula de descarga	Vávula reductora de presión
31	457 736			1				Silencioso	Silenciador

All rights reserved, Scania CV AB, Sweden

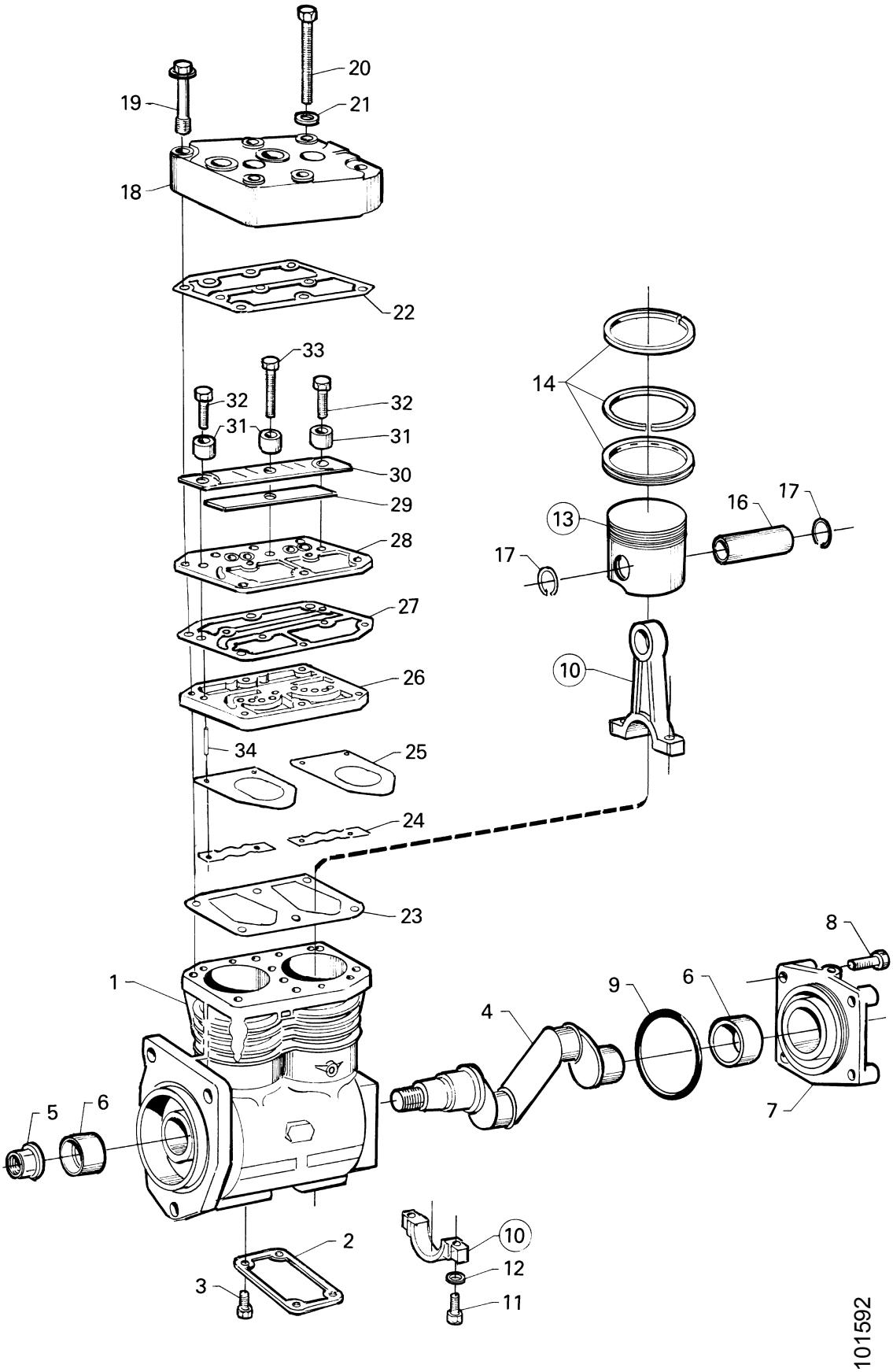
20
19
21
18
22
33
32
32
31
31
30
29
28
27
26
34
25
24
23
14
13
16
17
17
10
8
9
6
4
1
5
6
7
2
3
10
12
11
101592

Compressor
Compresor
Knorr

10-15

Fig.	Part No		Dimension/Type/Notes	Quantity A	B	C	D	Description	
	1 303 227	◪	.....	1				Compressor.....	Compresor .....
	571 184		Exchange unit	1				Compressor.....	Compresor .....
1	1 315 275		.....	1				•Carcaça.....	•Cuerpo .....
2	1 315 272		.....	2				•Tampa.....	•Tapa.....
3	1 315 271		M6X12	8				•Parafuso.....	•Tornillo .....
4	1 315 290		.....	1				•árvore de manivelas.....	•Cigüeñal.....
5	1 315 273		.....	1				•Porca.....	•Tuerca.....
6	1 315 274		.....	2				•Mancal.....	•Cojinete.....
7	1 315 292		.....	1				•Trava.....	•Cierre .....
8	1 315 293		M8X22	4				•Parafuso.....	•Tornillo .....
9	1 315 291		.....	1				•Anel de vedação-O	•Junta tórica .....
10	1 315 278		.....	2				•Biela	•Biela .....
11	1 315 276		M6X30	4				••Parafuso	••Tornillo.....
12	1 315 277		.....	4				••Arruela	••Arandela .....
13	1 315 279		STD.Ø75,0.....	2				•Pistão	•Pistón .....
	1 315 280		oszØ75,5	2				•Pistão	•Pistón .....
14	1 391 384	K	STD.Ø75,0.....		1			•Jogo de aneis segm.do pistão	•Juego de segmentos....
		K	.....	2	1			••Anel raspador	••Segmento rascador .....
		K	.....	4	2			••Anel de compressão	••Segmento de compresión
	1 391 385	K	osz,Ø75,5			1		•Jogo de aneis segm.do pistão	•Juego de segmentos....
		K	.....	2		1		••Anel raspador	••Segmento rascador .....
		K	.....	4		2		••Anel de compressão	••Segmento de compresión
16	1 315 289		.....	2				••Pino do pistão.....	••Bulón del pistón .....
17	1 315 282		.....	4				••Chaveta cônica	••Collarín .....
18	1 315 299		.....	1				•Cabeçote.....	•Culata.....
19		K	kit 1315376	6				•Parafuso.....	•Tornillo .....
20		K	kit 1315376	2				•Parafuso.....	•Tornillo .....
21		K	kit 1315376	2				•Arruela.....	•Arandela.....
22	1 315 298	K	kit 1315376	1				•Junta	•Junta .....
23	1 315 294	K	kit 1315376	1				•Junta	•Junta .....
24		K	kit 1315376	2				•Mola de chapa.....	•Resorte de chapa.....
25		K	kit 1315377	2				•Disco	•Disco .....
	1 315 372		(1315297)	1				•Placa	•Placa .....
26	1 315 374		.....	1				••Placa.....	••Placa.....
27		K	kit 1315377	1				••Junta.....	••Junta.....
28	1 315 372	K	.....	1				••Placa.....	••Placa.....
29		K	kit 1315377	1				••Placa de compressão	••Plato de empuje.....
30		K	kit 1315377	1				••Válvula de pressão	••Válvula de charnela .....
31		K	kit 1315377	3				••Luva espaçadora	••Casquillo separador.....
32		K	kit 1315377	2				••Parafuso	••Tornillo.....
33		K	kit 1315377	1				••Parafuso	••Tornillo.....
34		K	kit 1315377	4				••Pino.....	••Pasador .....
			.....						
	1 315 376		.....					Jogo de reparação	Juego de reparación .....
	1 315 377		.....					Jogo de reparação	Juego de reparación .....

All rights reserved, Scania CV AB, Sweden

Freio motor

Freno de escape

10-45

Contents

02-F14 Freio motor 10-45:003

Innehåll

02-F14 Freno de escape 10-45:003

Inhalt

02-F14 ..... 10-45:003

Table de matières

02-F14 ..... 10-45:003

Contenido

02-F14 ..... 10-45:003

All rights reserved, Scania CV AB, Sweden

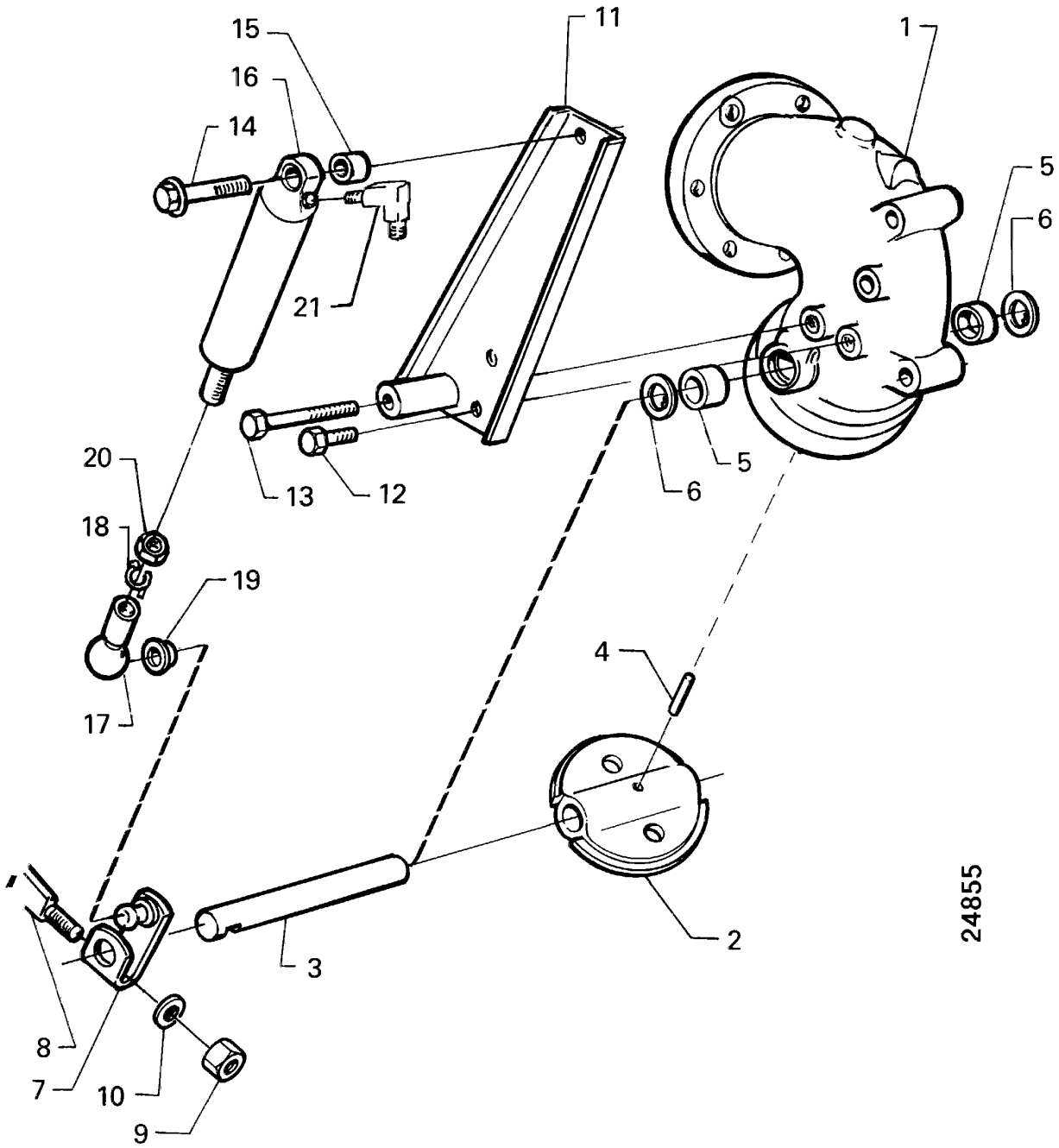
15
16
14
11
1
5
6
21
20
18
19
17
13
12
6
5
4
2
3
8
7
10
9
24855

Freio motor

Freno de escape

10-45

Fig.	Part No		Dimension/Type/Notes	Quantity A	B	C	D	Description	
1			see 01-E22, 1-25; 1	1				Tubo de escape	Tubo de escape
	1 103 634		**11)**	1				Borboleta de recirculação	Mariposa
2			nsp	1				•Válvula by-pass	•Válvula de derivación
3			nsp	1				•Eixo	•Eje
4	207 520			1				•Pino	•Pasador
5	1 403 609			2				Bucha	Casquillo
6	804 818		25	2				Anel-trava	Retén
7	1 328 726			1				Alavanca	Palanca
8	813 246			1				Chaveta	Chaveta de seguridad
9	815 122		M6	1				Porca sextavada	Tuerca hexagonal
10	802 995		6.4x12	1				Arruela	Arandela
11	1 114 868			1				Suporte	Soporte
12	808 293		M8x16	2				Parafuso sextavado	Tornillo hexagonal
13	808 397		M8x50	1				Parafuso	Tornillo
14	812 523		M8x50	1				Parafuso flangeado	Tornillo de brida
15	1 309 458			1				Luva espaçadora	Casquillo separador
16	1 332 503			1				Cilindro de comando	Cilindro de accionamiento
17	1 112 539			1				Carcaça da rótula	Caja de rótula
18	1 112 540			1				Trava	Cierre
19	1 112 541			1				Vedação	Retén
20	815 123		M8	1				Porca sextavada	Tuerca hexagonal
21			**123)**	1				Cotovelo de união	Racor acodado

11. **pt:** Com limitador de fumo branco. **es:** Con limitador de humos blancos.
123. **pt:** Não é fornecido pela Scania. **es:** No lo suministrado Scania.

All rights reserved, Scania CV AB, Sweden

Bomba hidráulica

Bomba hidráulica

13

Sub groups • Undergrupper • Untergruppen • Sous-groupes • Grupos subordinados

02-G06	**15**	Bomba hidráulica • Bomba hidráulica • • •	13-15: 1
02-G10	**20**	Tubos e mangueiras • Tubos y mangueras • • •	13-20: 1
02-G14	**99**	Jogo de reparação • Juego de reparación • • •	13-99: 1

All rights reserved, Scania CV AB, Sweden

Bomba hidráulica

Bomba hidráulica 13-15

Contents

Bomba hidráulica
02-G08 16DM³ 150 0+10 BAR 13-15:003

Innehåll

Bomba hidráulica
02-G08 16DM³ 150 0+10 BAR 13-15:003

Inhalt

02-G08 16DM³ 150 0+10 BAR 13-15:003

Table de matières

02-G08 16DM³ 150 0+10 BAR 13-15:003

Contenido

02-G08 16DM³ 150 0+10 BAR 13-15:003

All rights reserved, Scania CV AB, Sweden

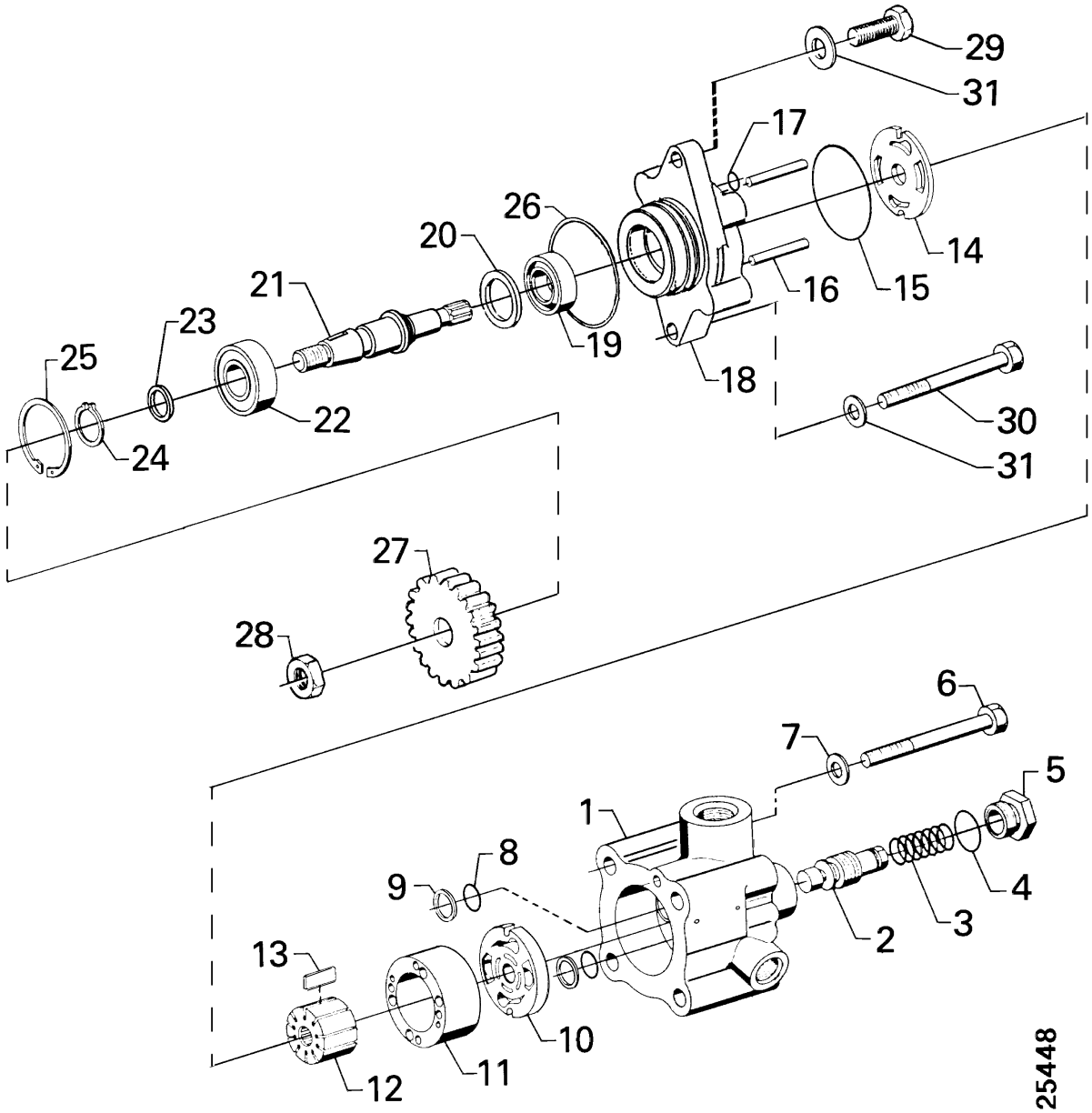
29
31
17
26
20
21
23
25
19
16
15
14
18
22
24
30
31
27
28
6
7
5
1
8
9
4
3
2
13
10
11
12
25448

Bomba hidráulica

Bomba hidráulica

13-15

16DM³ 150 0+10 BAR

Fig.	Part No		Dimension/Type/Notes	Quantity A	B	C	D	Description	
	1 457 708		(1421272)	1				Bomba hidráulica	Bomba hidráulica
	571 434		(571433)	1				Bomba hidráulica	Bomba hidráulica
1			nsp	1				•Carcaça	•Cuerpo
2			nsp	1				•Válvula	•Válvula
3			nsp	1				•Mola	•Muelle
4		K	nss	1				•Anel de vedação-O	•Junta tórica
5			nsp	1				•Bujão	•Tapón
6			nsp	4				•Parafuso	•Tornillo
7			nsp	4				•Arruela	•Arandela
8		K	nss	2				•Anel de vedação-O	•Junta tórica
9		K	nss	2				•Anel de apoio	•Anillo de apoyo
10		K	nss	1				•Placa de compressão	•Plato de empuje
11		K	nss	1				•Anel	•Anillo
12		K	nss	1				•Rotor	•Rotor
13		K	nss	10				•Palheta	•álabe
14		K	nss	1				•Placa	•Placa
15		K	nss	1				•Anel de vedação-O	•Junta tórica
16		K	nss	2				•Pino de cilindro	•Pasador cilíndrico
17		K	nss	1				•Anel de vedação-O	•Junta tórica
18			nsp	1				•Flange	•Brida
19		K	nss	1				•Anel de vedação	•Anillo de estanqueidad
20			nsp	1				•Espaçador	•Separador
21			nsp	1				•Eixo	•Eje
22			nsp	1				•Rolamento de esferas	•Cojinete de bolas
23			nsp	1				•Espaçador	•Separador
24			nsp	1				•Anel de segurança	•Retén
25		K	nsp	1				•Anel de segurança	•Retén
26	368 035		64.5x3	1				Anel de vedação-O	Junta tórica
27	1 308 127			1				Engrenagem	Piñón
28	1 122 002		M14x1,5	1				Porca flangeada	Tuerca de brida
29	814 822		M10x30	1				Parafuso sextavado	Tornillo hexagonal
30	814 881		M10x80	1				Parafuso sextavado	Tornillo hexagonal
31	807 310		10.5x22	2				Arruela	Arandela
			see 02-G16, 13-99; 3					Jogo de juntas	Juego de juntas
	1 122 718							Placa de inserção	Inserción
	1 334 662							Jogo de vedação	Juego de juntas

All rights reserved, Scania CV AB, Sweden

Tubos e mangueiras

Tubos y mangueras

13-20

Contents

02-G12 Bomba hidráulica, montagem 13-20:003

Innehåll

02-G12 Bomba hidráulica, montaje 13-20:003

Inhalt

02-G12 ..... 13-20:003

Table de matières

02-G12 ..... 13-20:003

Contenido

02-G12 ..... 13-20:003

All rights reserved, Scania CV AB, Sweden

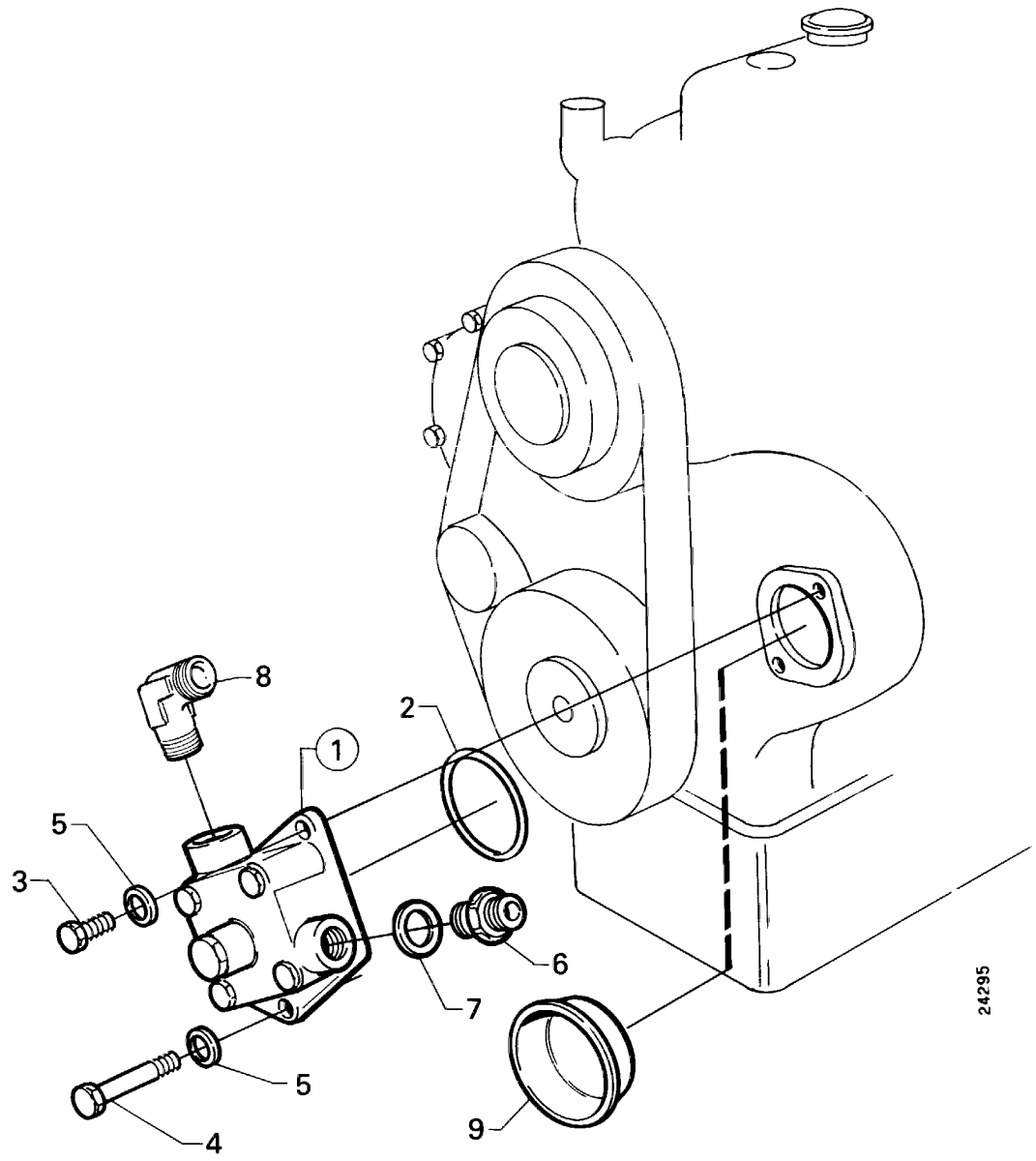
8
2
1
5
3
6
7
5
4
9
24295

Bomba hidráulica, montagem

Bomba hidráulica, montaje

13-20

Fig.	Part No		Dimension/Type/Notes	Quantity A	B	C	D	Description	
1	1 457 708		(1421272) ..... see 02-G08, 13-15; 3	1				Bomba hidráulica.....	Bomba hidráulica .....
	571 434		(571433)	1				Bomba hidráulica.....	Bomba hidráulica .....
2	368 035		64.5x3	1				Anel de vedação-O.....	Junta tórica.....
3	814 822		M10x30	1				Parafuso sextavado.....	Tornillo hexagonal.....
4	814 881		M10x80	1				Parafuso sextavado.....	Tornillo hexagonal.....
5	807 310		10.5x22	2				Arruela.....	Arandela.....
6	130 764		.....	1				União reta.....	Racor recto.....
7	130 763		.....	1				Junta.....	Junta .....
8	323 643		.....	1				Cotovelo de união	Racor acodado.....
	814 557		Ø 22	1				Porca de união	Tuerca de unión .....
	813 225		Ø 22	1				Anel de penetração	Anillo de acoplamiento .....
9	1 344 913		**119)**	1				Bujão do núcleo.....	Tapón cóncavo.....

119. **pt:** Quando não há bomba hidráulica. **es:** Cuando no hay bomba hidráulica.

All rights reserved, Scania CV AB, Sweden

Jogo de reparação
Juego de reparación

13-99

Contents

02-G16 Jogo de reparação, bomba hidráulica 1457708 (1421272) (1308495) 13-99:003

Innehåll

02-G16 Juego de reparación, bomba hidráulica 1457708 (1421272) (1308495) 13-99:003

Inhalt

02-G16 1457708 (1421272) (1308495) 13-99:003

Table de matières

02-G16 1457708 (1421272) (1308495) 13-99:003

Contenido

02-G16 1457708 (1421272) (1308495) 13-99:003

All rights reserved, Scania CV AB, Sweden

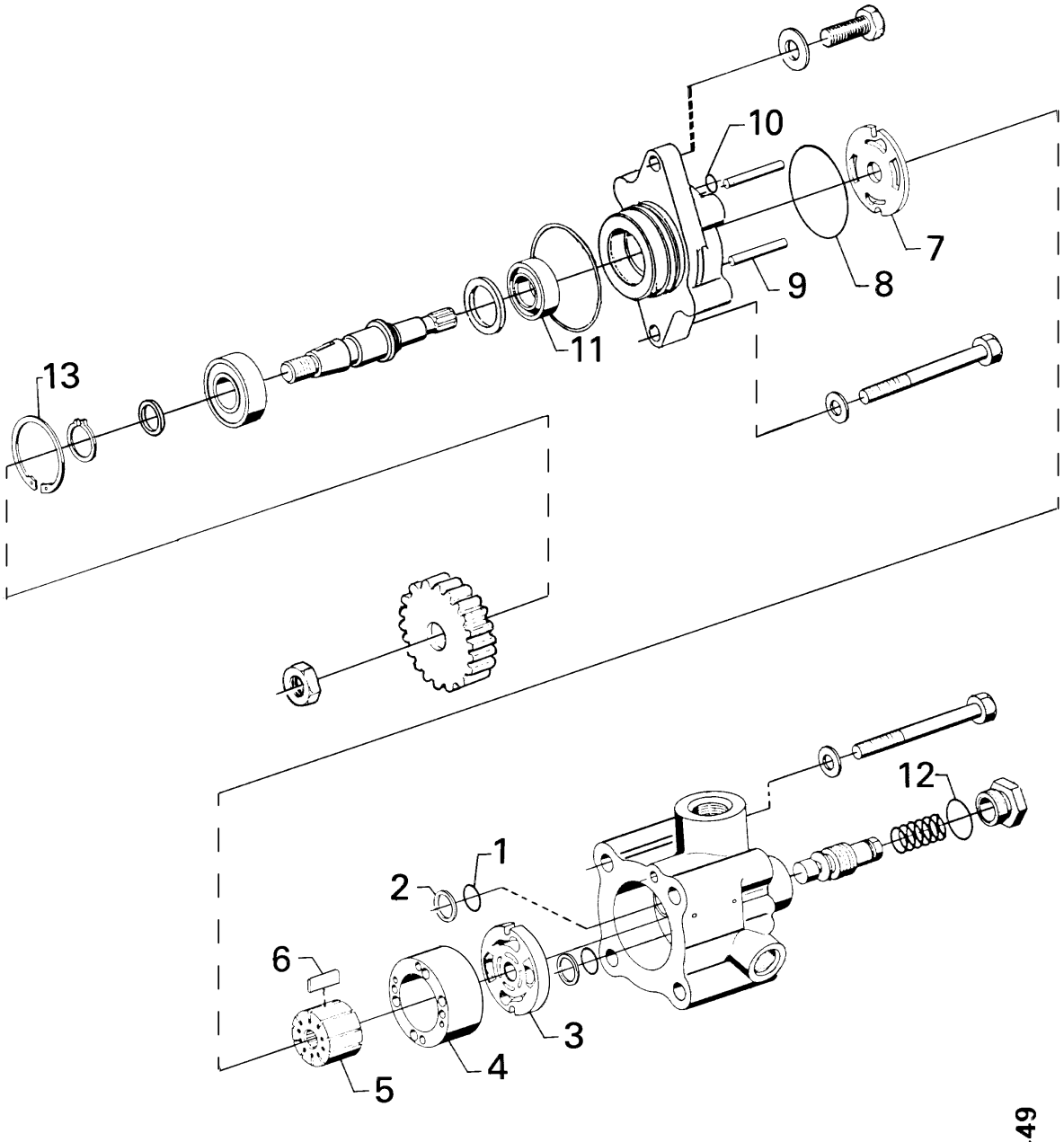
10
7
8
9
11
13
12
1
2
6
3
4
5
25449

Jogo de reparação, bomba hidráulica

Juego de reparación, bomba hidráulica

1457708 (1421272) (1308495)

13-99

Fig.	Part No		Dimension/Type/Notes	Quantity A	B	C	D	Description	
	1 122 718		.....	1				Placa de inserção.....	Inserción.....
1			nss	2				•Anel de vedação-O	•Junta tórica .....
2			nss	2				•Anel de apoio	•Anillo de apoyo .....
3			nss	1				•Placa de compressão.....	•Plato de empuje .....
4			nss	1				•Anel	•Anillo .....
5			nss	1				•Rotor	•Rotor .....
6			nss	10				•Palheta	•álabe .....
7			nss	1				•Placa	•Placa .....
8			nss	1				•Anel de vedação-O	•Junta tórica .....
9			nss	2				•Pino de cilindro.....	•Pasador cilíndrico .....
10			nss	1				•Anel de vedação-O	•Junta tórica .....
			.....						
			.....						
	1 334 662		.....	1				Jogo de vedação	Juego de juntas.....
1			nss	2				•Anel de vedação-O	•Junta tórica .....
2			nss	2				•Anel de apoio	•Anillo de apoyo .....
8			nss	1				•Anel de vedação-O	•Junta tórica .....
10			nss	1				•Anel de vedação-O	•Junta tórica .....
11			nss	1				•Anel de vedação	•Anillo de estanqueidad.....
12			nss	1				•Anel de vedação-O	•Junta tórica .....
13			nss	1				•Anel de segurança	•Retén .....

All rights reserved, Scania CV AB, Sweden

Comando do motor
Control del motor

14

Sub groups • Undergrupper • Untergruppen • Sous-groupes • Grupos subordinados

02-H06	**01**	Regulação de rotações • Ajuste del régimen • • •	14-01: 1
02-H22	**10**	Comando de parada • Mando de parada • • •	14-10: 1

All rights reserved, Scania CV AB, Sweden

Regulação de rotações

Ajuste del régimen

14-01

Contents

Regulação de rotações

02-H10 RQ ... 14-01:005
02-H12 RQ ... 14-01:007
02-H14 RSV ... 14-01:009
02-H16 RSV, 4,5%, 10% ... 14-01:011
02-H18 RQ, Electronic ... 14-01:013
02-H20 RSV, Electronic ... 14-01:015

Innehåll

Ajuste del régimen

02-H10 RQ ... 14-01:005
02-H12 RQ ... 14-01:007
02-H14 RSV ... 14-01:009
02-H16 RSV, 4,5%, 10% ... 14-01:011
02-H18 RQ, Electronic ... 14-01:013
02-H20 RSV, Electronic ... 14-01:015

Inhalt

02-H10 RQ ... 14-01:005
02-H12 RQ ... 14-01:007
02-H14 RSV ... 14-01:009
02-H16 RSV, 4,5%, 10% ... 14-01:011
02-H18 RQ, Electronic ... 14-01:013
02-H20 RSV, Electronic ... 14-01:015

Table de matières

02-H10 RQ ... 14-01:005
02-H12 RQ ... 14-01:007
02-H14 RSV ... 14-01:009
02-H16 RSV, 4,5%, 10% ... 14-01:011
02-H18 RQ, Electronic ... 14-01:013
02-H20 RSV, Electronic ... 14-01:015

All rights reserved, Scania CV AB, Sweden

Regulação de rotações

Ajuste del régimen

14-01

Contenido

02-H10	RQ	14-01:005
02-H12	RQ	14-01:007
02-H14	RSV	14-01:009
02-H16	RSV, 4,5%, 10%	14-01:011
02-H18	RQ, Electronic	14-01:013
02-H20	RSV, Electronic	14-01:015

All rights reserved, Scania CV AB, Sweden

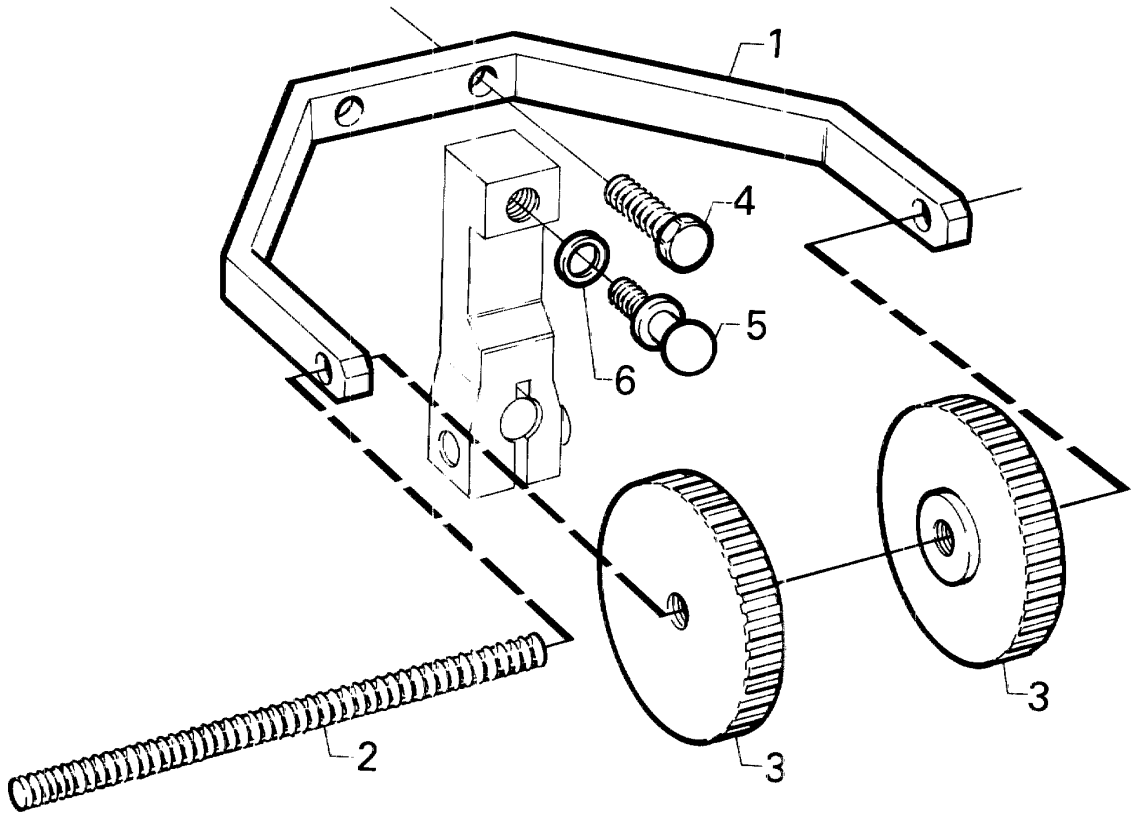

18801

Regulação de rotações

Ajuste del régimen

14-01

RQ

Fig.	Part No		Dimension/Type/Notes	Quantity A	B	C	D	Description	
	1 364 383		.....	1					
1			nss	1				•Suporte.....	•Soporte .....
2	1 364 448		.....	1				•Prisioneiro	•Espárrago .....
3	1 364 382		.....	2				•Porca.....	•Tuerca.....
4	801 991		M6x16	2				Parafuso sextavado.....	Tornillo hexagonal.....
5	178 155		.....	1				Pino esférico.....	Perno de bola.....
6	807 322		6.4x12	1				Arruela.....	Arandela.....

All rights reserved, Scania CV AB, Sweden

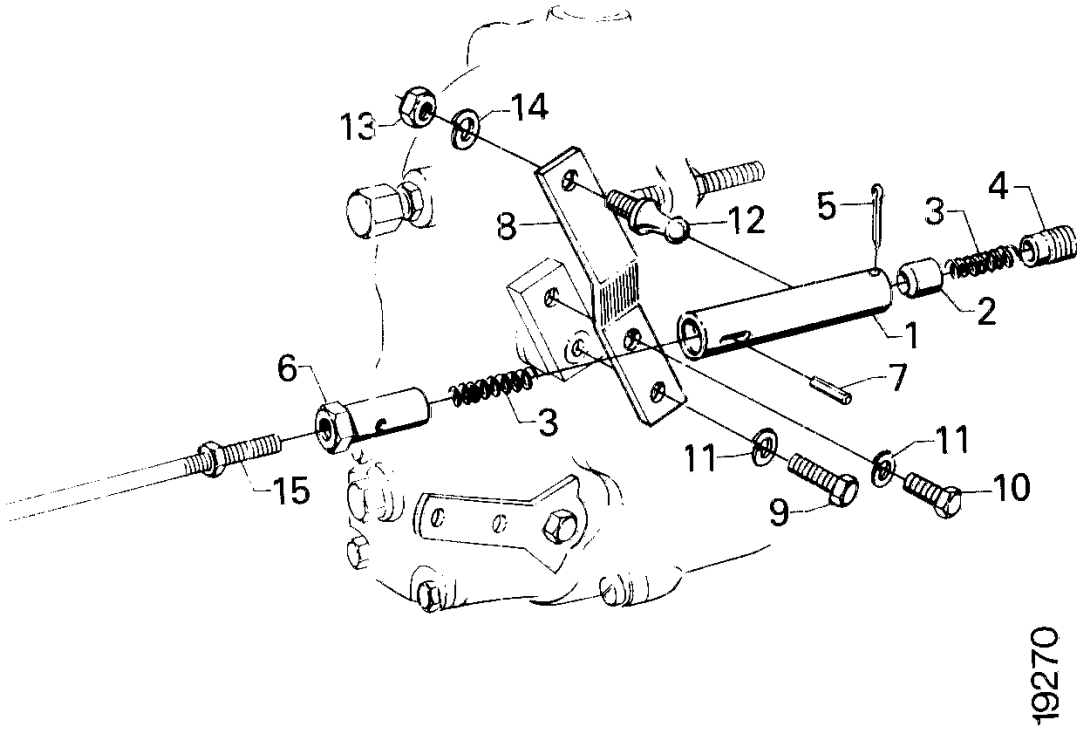
13
14
8
12
5
3
4
2
1
7
6
3
11
11
10
9
15
19270

Regulação de rotações

Ajuste del régimen

14-01

RQ

Fig.	Part No		Dimension/Type/Notes	Quantity A	B	C	D	Description	
1	179 699			1				Carcaça da rótula	Caja de rótula
2	17 358			1				Pistão	Pistón
3	183 381			2				Mola	Muelle
4	17 414			1				Parafuso-batente	Tornillo de tope
5	805 409		1,6x20	1				Cupilha	Grapilla
6	179 700			1				Pistão	Pistón
7	804 942		4x16	1				Pino	Pasador
8	179 701			1				Alavanca	Palanca
9	801 991		M6x16	1				Parafuso sextavado	Tornillo hexagonal
10	801 991		M6x16	1				Parafuso sextavado	Tornillo hexagonal
11	803 063		6,1	2				Arruela de pressão	Arandela grower
12	178 155			1				Pino esférico	Perno de bola
13	815 105		M6	1				Porca	Tuerca
14	802 995		6.4x12	1				Arruela	Arandela
15	815 105		M6	1				Porca	Tuerca

All rights reserved, Scania CV AB, Sweden

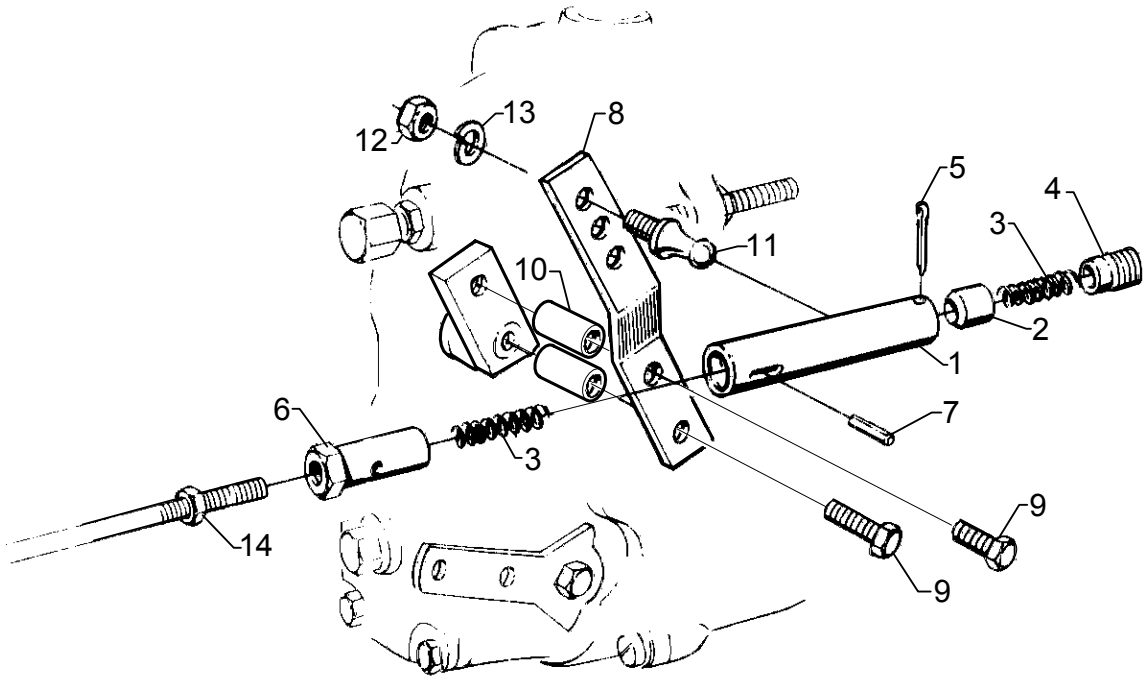

26703

Regulação de rotações

Ajuste del régimen

14-01

RSV

Fig.	Part No		Dimension/Type/Notes	Quantity A	B	C	D	Description	
1	179 699			1				Carcaça da rótula	Caja de rótula
2	17 358			1				Pistão	Pistón
3	183 381			2				Mola	Muelle
4	17 414			1				Parafuso-batente	Tornillo de tope
5	805 409		1,6x20	1				Cupilha	Grapilla
6	179 700			1				Pistão	Pistón
7	804 942		4x16	1				Pino	Pasador
8	179 701			1				Alavanca	Palanca
9	801 998		M6x45	2				Parafuso sextavado	Tornillo hexagonal
10	1 384 726			2				Tubo espaçador	Tubo separador
11	178 155			1				Pino esférico	Perno de bola
12	815 105		M6	1				Porca	Tuerca
13	802 995		6.4x12	1				Arruela	Arandela
14	815 105		M6	1				Porca	Tuerca

All rights reserved, Scania CV AB, Sweden

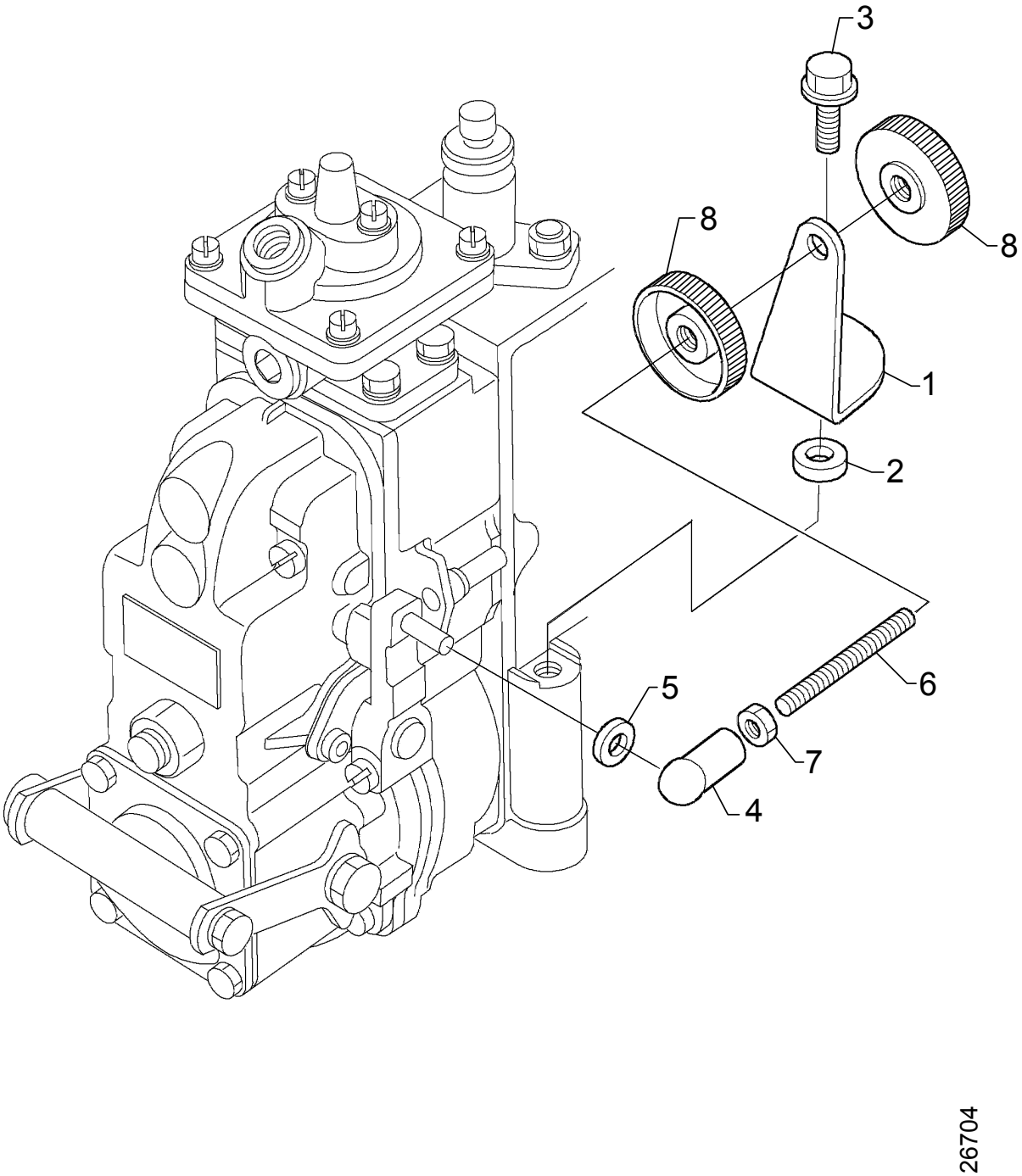
3
8
8
1
2
5
6
7
4
26704

Regulação de rotações

Ajuste del régimen

14-01

RSV, 4,5%, 10%

Fig.	Part No		Dimension/Type/Notes	Quantity A	B	C	D	Description	
1	1 384 727		.....	1				Suporte.....	Soporte.....
2	129 243		TH=6 mm	1				Arruela.....	Arandela.....
3	812 549		M10x100	1				Parafuso flangeado	Tornillo de brida .....
4	618 142		(327428)	1				Terminal de engate	Cabeza de articulación.....
5	807 322		6.4x12	1				Arruela.....	Arandela.....
6	1 357 954		65x6mm	1				Tirante	Tirante .....
7	815 105		M6.....	1				Porca.....	Tuerca .....
8	1 385 285		.....	2				Porca.....	Tuerca .....

All rights reserved, Scania CV AB, Sweden

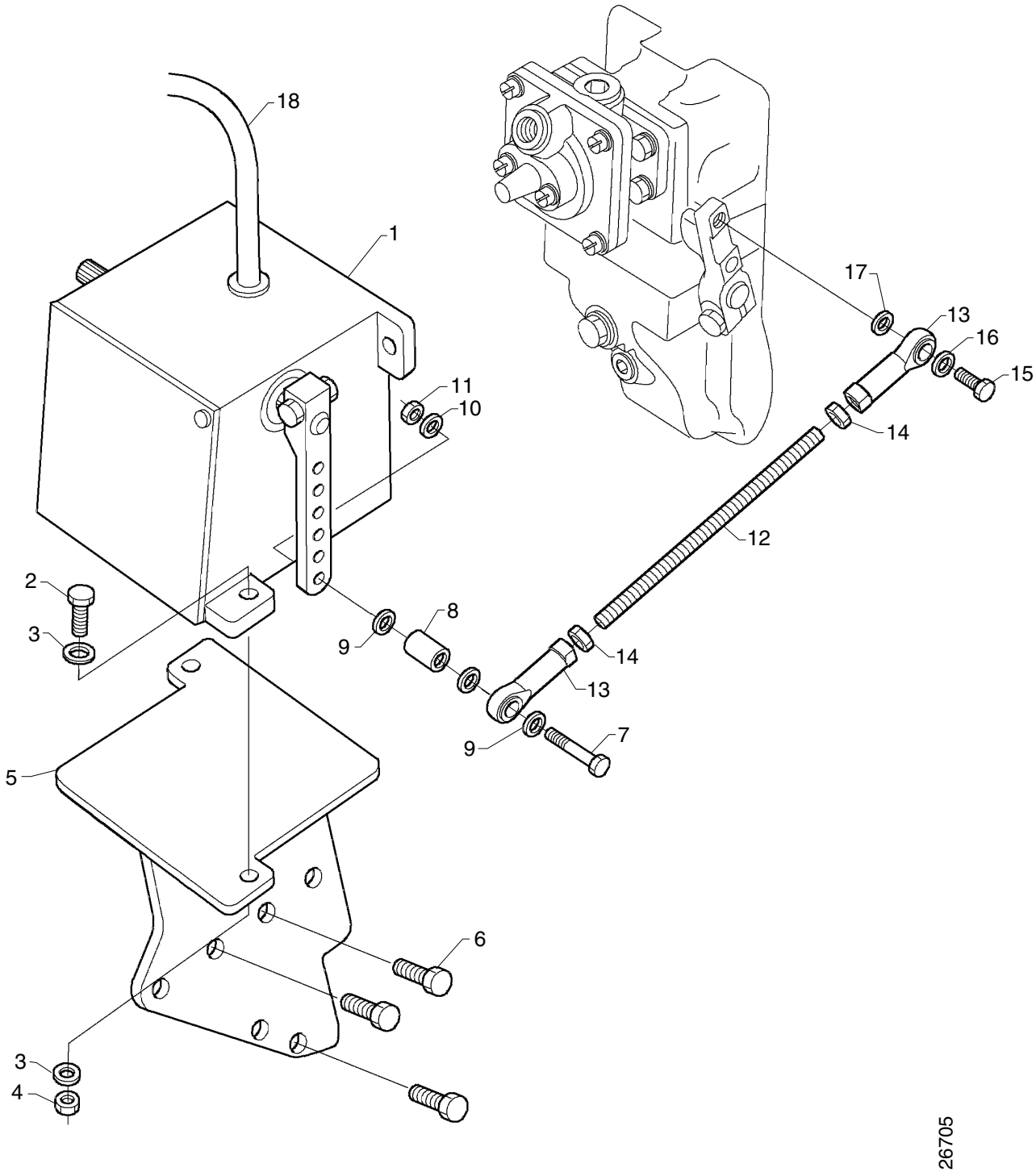
18
1
11
10
2
3
9
8
14
13
9
7
12
17
13
16
15
14
5
6
3
4
26705

Regulação de rotações

Ajuste del régimen

14-01

RQ, Electronic

Fig.	Part No		Dimension/Type/Notes	Quantity A	B	C	D	Description	
1	1 349 380			1				Motor regulador	Motor de accionamiento
2	808 395		M8x40	2				Parafuso sextavado	Tornillo hexagonal
3	802 998		8.4x16x1.6	4				Arruela	Arandela
4	815 123		M8	2				Porca sextavada	Tuerca hexagonal
5	1 394 449			1				Suporte	Soporte
6	808 294		M8x20	3				Parafuso	Tornillo
7	801 997		M6x40	1				Parafuso	Tornillo
8	169 088		L= 10mm	1				Tubo espaçador	Tubo separador
9	807 322		6.4x12	3				Arruela	Arandela
10	802 995		6.4x12	1				Arruela	Arandela
11	815 122		M6	1				Porca sextavada	Tuerca hexagonal
12	1 309 193		120x6mm	1				Tirante	Tirante
13	1 123 227			2				Terminal de engate	Cabeza de articulación
14	815 122		M6	2				Porca sextavada	Tuerca hexagonal
15	801 993		M6x22	1				Parafuso sextavado	Tornillo hexagonal
16	807 322		6.4x12	1				Arruela	Arandela
17	802 995		6.4x12	1				Arruela	Arandela
18			see 03-C10, 16-15; 1	1				Cabo	Cable

All rights reserved, Scania CV AB, Sweden

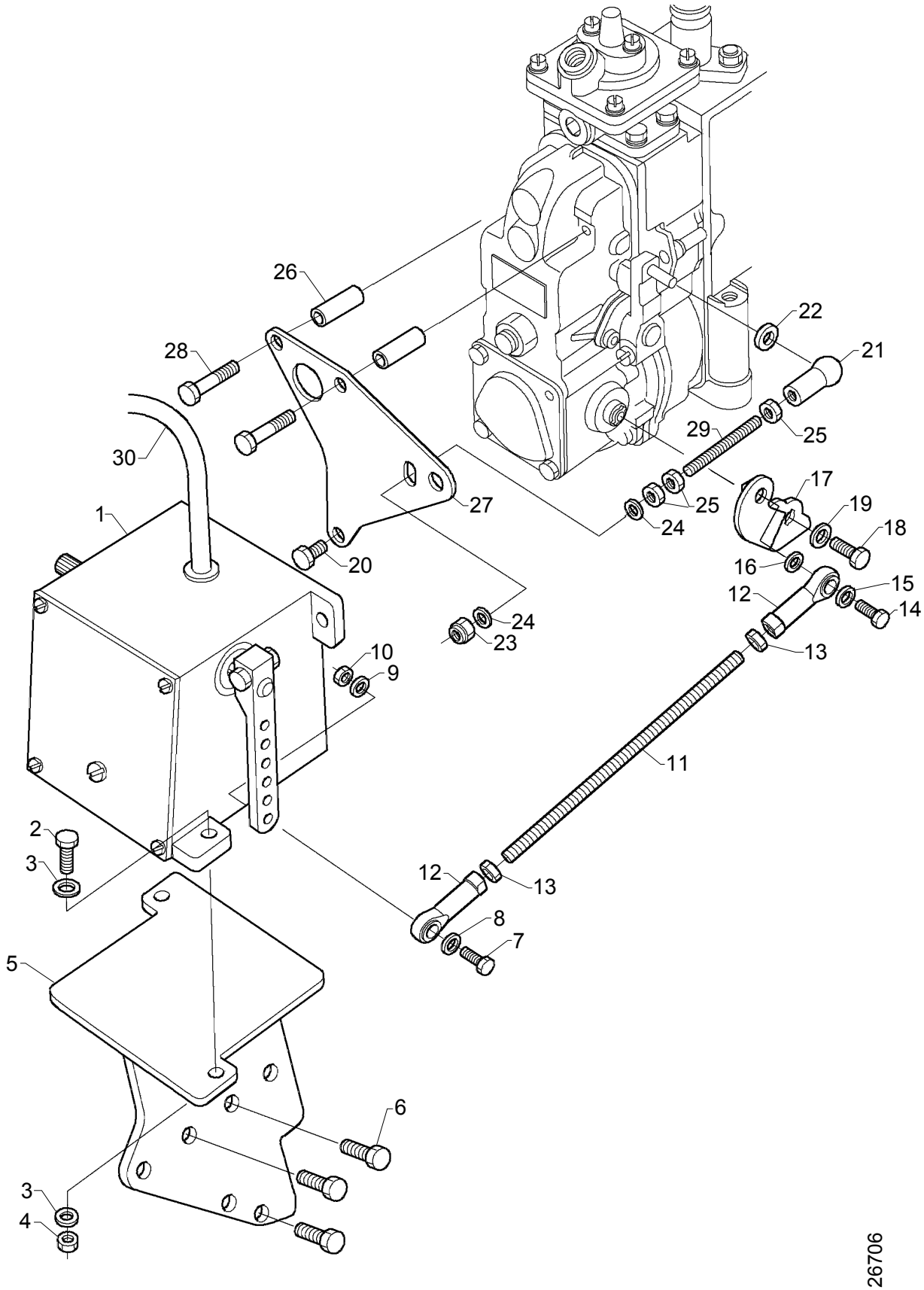
26
28
30
1
27
20
22
21
29
25
25
24
17
19
18
16
15
12
14
24
23
10
9
13
11
2
3
12
13
8
7
5
6
3
4
26706

Regulação de rotações

Ajuste del régimen

14-01

RSV, Electronic

Fig.	Part No		Dimension/Type/Notes	Quantity A	B	C	D	Description	
1	1 349 380			1				Motor regulador	Motor de accionamiento
2	808 395		M8x40	2				Parafuso sextavado	Tornillo hexagonal
3	802 998		8.4x16x1.6	4				Arruela	Arandela
4	815 123		M8	2				Porca sextavada	Tuerca hexagonal
5	1 394 449			1				Suporte	Soporte
6	808 294		M8x20	3				Parafuso	Tornillo
7	801 994		M6x25	1				Parafuso sextavado	Tornillo hexagonal
8	807 322		6.4x12	1				Arruela	Arandela
9	802 995		6.4x12	1				Arruela	Arandela
10	815 122		M6	1				Porca sextavada	Tuerca hexagonal
11	397 720		155x6mm	1				Tirante	Tirante
12	1 123 227			2				Terminal de engate	Cabeza de articulación
13	815 122		M6	2				Porca sextavada	Tuerca hexagonal
14	801 993		M6x22	1				Parafuso sextavado	Tornillo hexagonal
15	807 322		6.4x12	1				Arruela	Arandela
16	802 995		6.4x12	1				Arruela	Arandela
17	1 394 450			1				Alavanca	Palanca
18	801 990		M6x14	1				Parafuso sextavado	Tornillo hexagonal
19	802 995		6.4x12	1				Arruela	Arandela
20	801 991		M6x16	1				Parafuso sextavado	Tornillo hexagonal
21	618 142		(327428)	1				Terminal de engate	Cabeza de articulación
22	807 322		6.4x12	1				Arruela	Arandela
23	807 351		M6	1				Porca autotravante	Tuerca de seguridad
24	802 995		6.4x12	2				Arruela	Arandela
25	815 122		M6	3				Porca sextavada	Tuerca hexagonal
26	319 162			2				Tubo espaçador	Tubo separador
27	1 367 291			1				Suporte	Soporte
28	802 202		M6x90	2				Parafuso	Tornillo
29	1 357 954		65x6mm	1				Tirante	Tirante
30			see 03-C10, 16-15; 1	1				Cabo	Cable

All rights reserved, Scania CV AB, Sweden

Comando de parada

Mando de parada

14-10

Contents

Comando de parada, com módulo de tempo
02-I02 RSV ... 14-10:005
02-I04 DSC1158A, DSI1176/77M ... 14-10:007
02-I06 DSC1158A, DSI1176/77M ... 14-10:009
Comando de parada, sem módulo de tempo
02-I08 RSV ... 14-10:011
Comando de parada, Cilindro de ar comprimido
02-I10 RSV ... 14-10:013
Comando de parada, Cilindro de ar comprimido
02-I12 RQV, DS11 95A ... 14-10:015

Innehåll

Mando de parada, con módulo temporizador
02-I02 RSV ... 14-10:005
02-I04 DSC1158A, DSI1176/77M ... 14-10:007
02-I06 DSC1158A, DSI1176/77M ... 14-10:009
Mando de parada, sin módulo temporizador
02-I08 RSV ... 14-10:011
Mando de parada, Cilindro de aire comprimido
02-I10 RSV ... 14-10:013
Mando de parada, Cilindro de aire comprimido
02-I12 RQV, DS11 95A ... 14-10:015

Inhalt

02-I02 RSV ... 14-10:005
02-I04 DSC1158A, DSI1176/77M ... 14-10:007
02-I06 DSC1158A, DSI1176/77M ... 14-10:009
02-I08 RSV ... 14-10:011
02-I10 RSV ... 14-10:013
02-I12 RQV, DS11 95A ... 14-10:015

All rights reserved, Scania CV AB, Sweden

Comando de parada

Mando de parada

14-10

Table de matières

02-I02 RSV 14-10:005
02-I04 DSC1158A, DSI1176/77M 14-10:007
02-I06 DSC1158A, DSI1176/77M 14-10:009
02-I08 RSV 14-10:011
02-I10 RSV 14-10:013
02-I12 RQV, DS11 95A 14-10:015

Contenido

02-I02 RSV 14-10:005
02-I04 DSC1158A, DSI1176/77M 14-10:007
02-I06 DSC1158A, DSI1176/77M 14-10:009
02-I08 RSV 14-10:011
02-I10 RSV 14-10:013
02-I12 RQV, DS11 95A 14-10:015

All rights reserved, Scania CV AB, Sweden

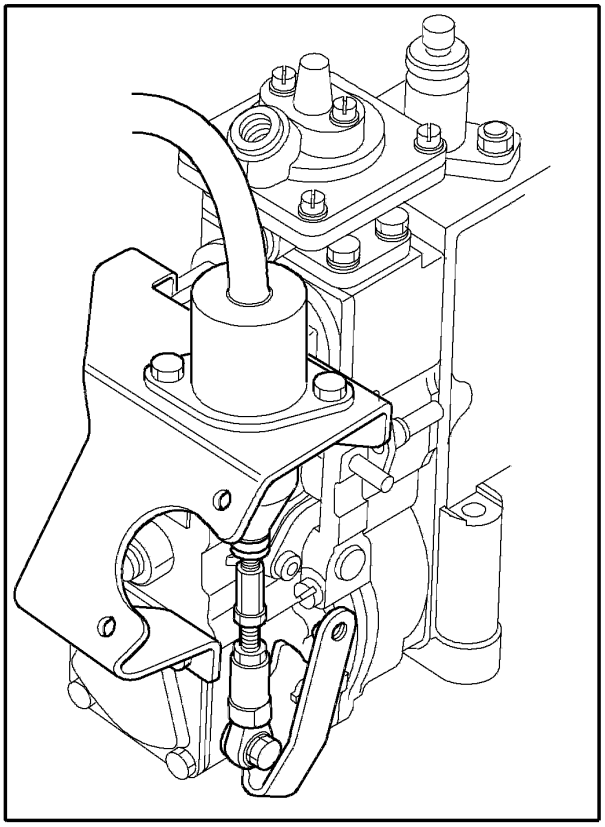

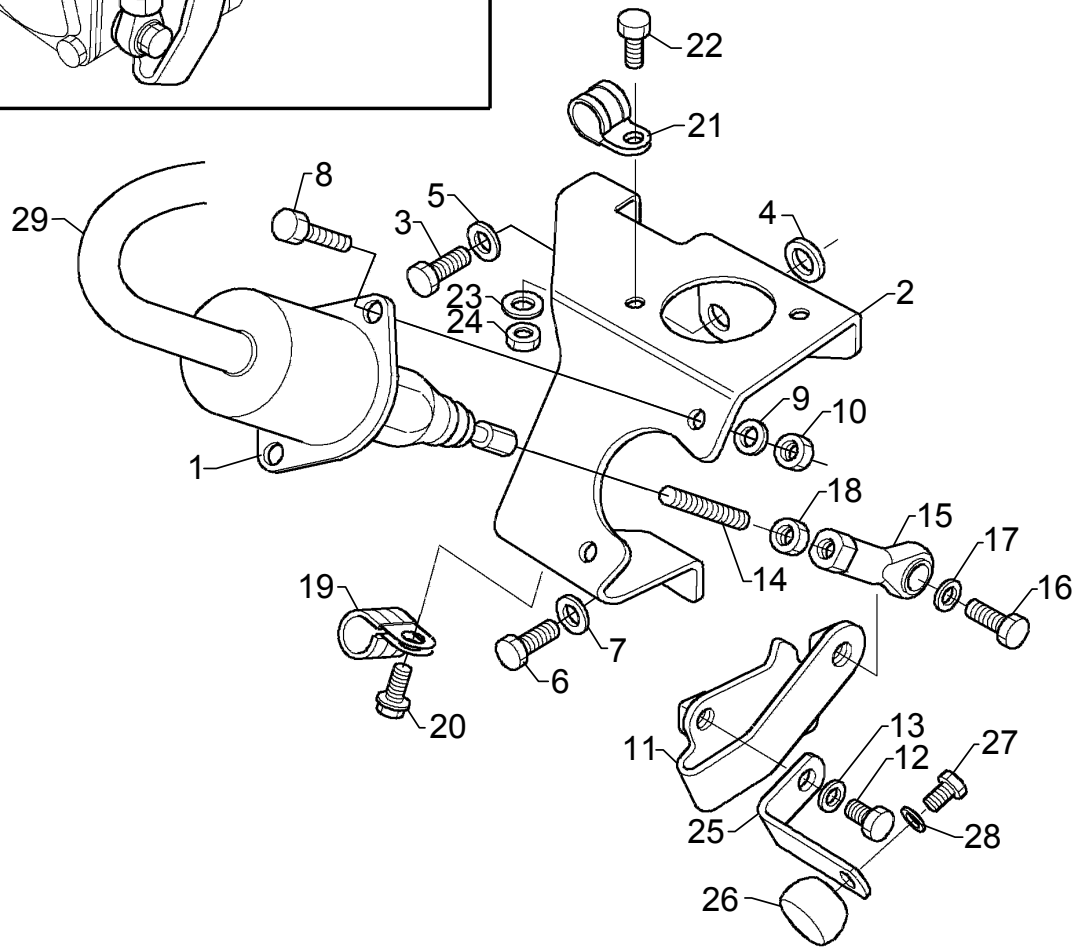

26707

Comando de parada, com módulo de tempo

Mando de parada, con módulo temporizador

RSV

14-10

Fig.	Part No		Dimension/Type/Notes	Quantity A	B	C	D	Description	
1	1 385 097			1				Solenóide de parada	Solenoide de parada
2	1 385 098			1				Suporte	Soporte
3	801 999		M6x50	2				Parafuso sextavado	Tornillo hexagonal
4	807 322		6.4x12	2				Arruela	Arandela
5	802 995		6.4x12	2				Arruela	Arandela
6	801 992		M6x20	1				Parafuso sextavado	Tornillo hexagonal
7	802 995		6.4x12	1				Arruela	Arandela
8	801 991		M6x16	2				Parafuso sextavado	Tornillo hexagonal
9	802 995		6.4x12	2				Arruela	Arandela
10	815 122		M6	2				Porca sextavada	Tuerca hexagonal
11	1 385 099			1				Alavanca	Palanca
12	801 989		M6x12	1				Parafuso sextavado	Tornillo hexagonal
13	802 995		6.4x12	1				Arruela	Arandela
14	1 394 377		58x6mm	1				Tirante	Tirante
15	1 123 227			1				Terminal de engate	Cabeza de articulación
16	801 994		M6x25	1				Parafuso sextavado	Tornillo hexagonal
17	802 995		6.4x12	2				Arruela	Arandela
18	815 122		M6	2				Porca sextavada	Tuerca hexagonal
19	813 938		Ø 20	1				Braçadeira	Abrazadera
20	812 502		M6x16	1				Parafuso flangeado	Tornillo de brida
21	813 937		Ø 16	1				Braçadeira	Abrazadera
22	801 991		**105)** M6x16	1				Parafuso sextavado	Tornillo hexagonal
23	802 995		**105)** 6.4x12	1				Arruela	Arandela
24	815 122		**105)** M6	1				Porca sextavada	Tuerca hexagonal
25	1 395 799		**105)**	1				Suporte	Soporte
26	165 891		**105)**	1				Manopla	Empuñadura
27	801 991		**105)** M6x16	2				Parafuso sextavado	Tornillo hexagonal
28	802 995		**105)** 6.4x12	2				Arruela	Arandela
29			see 03-C18, 16-45; 1					Cabo	Cable

105. **pt:** Alt. quando o íman de paragem atrai para paragem. **es:** Alternativa cuando el imán de parada se activa para la parada.

All rights reserved, Scania CV AB, Sweden

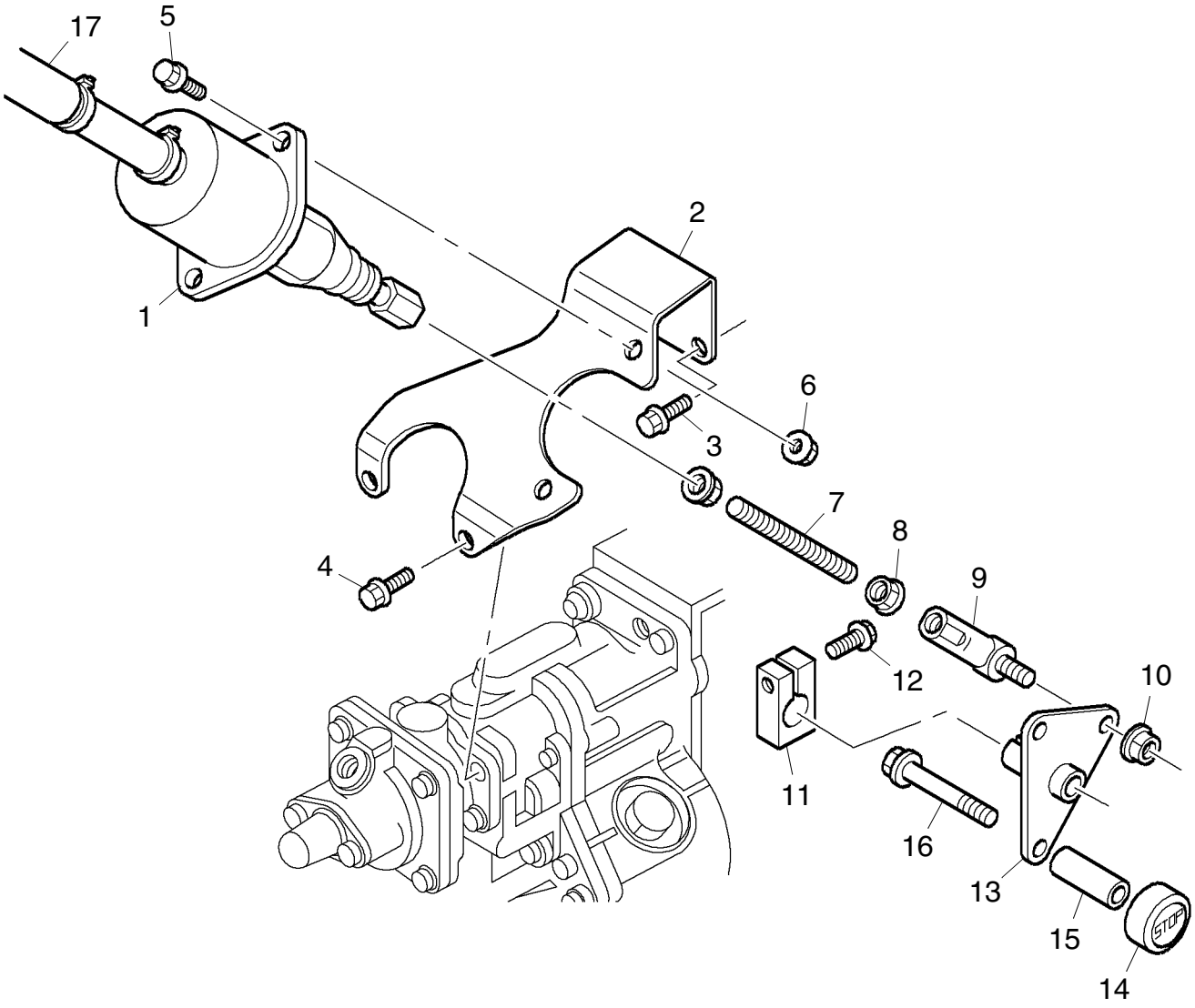

108285

Comando de parada, com módulo de tempo

Mando de parada, con módulo temporizador

DSC1158A, DSI1176/77M

14-10

Fig.	Part No		Dimension/Type/Notes	Quantity A	B	C	D	Description	
1	1 385 097			1				Solenóide de parada	Solenoide de parada
2	1 413 926			1				Suporte	Soporte
3	812 506		M6x30	2				Parafuso flangeado	Tornillo de brida
4	812 503		M6x20	2				Parafuso flangeado	Tornillo de brida
5	812 502		M6x16	2				Parafuso flangeado	Tornillo de brida
6	815 131		M6	2				Porca flangeada	Tuerca de brida
7	1 394 377		58x6mm	1				Tirante	Tirante
8	815 131		M6	2				Porca flangeada	Tuerca de brida
9	618 142		(327428)	1				Terminal de engate	Cabeza de articulación
10	815 131		M6	1				Porca flangeada	Tuerca de brida
11	279 033			1				Suporte	Soporte
12	812 503		M6x20	1				Parafuso flangeado	Tornillo de brida
13	1 314 383			1				Alavanca	Palanca
14	165 891			1				Manopla	Empuñadura
15	1 384 726			1				Tubo espaçador	Tubo separador
16	812 508		M6x40	1				Parafuso flangeado	Tornillo de brida
17			see 03-C18, 16-45; 1					Chicote	Mazo de cables

All rights reserved, Scania CV AB, Sweden

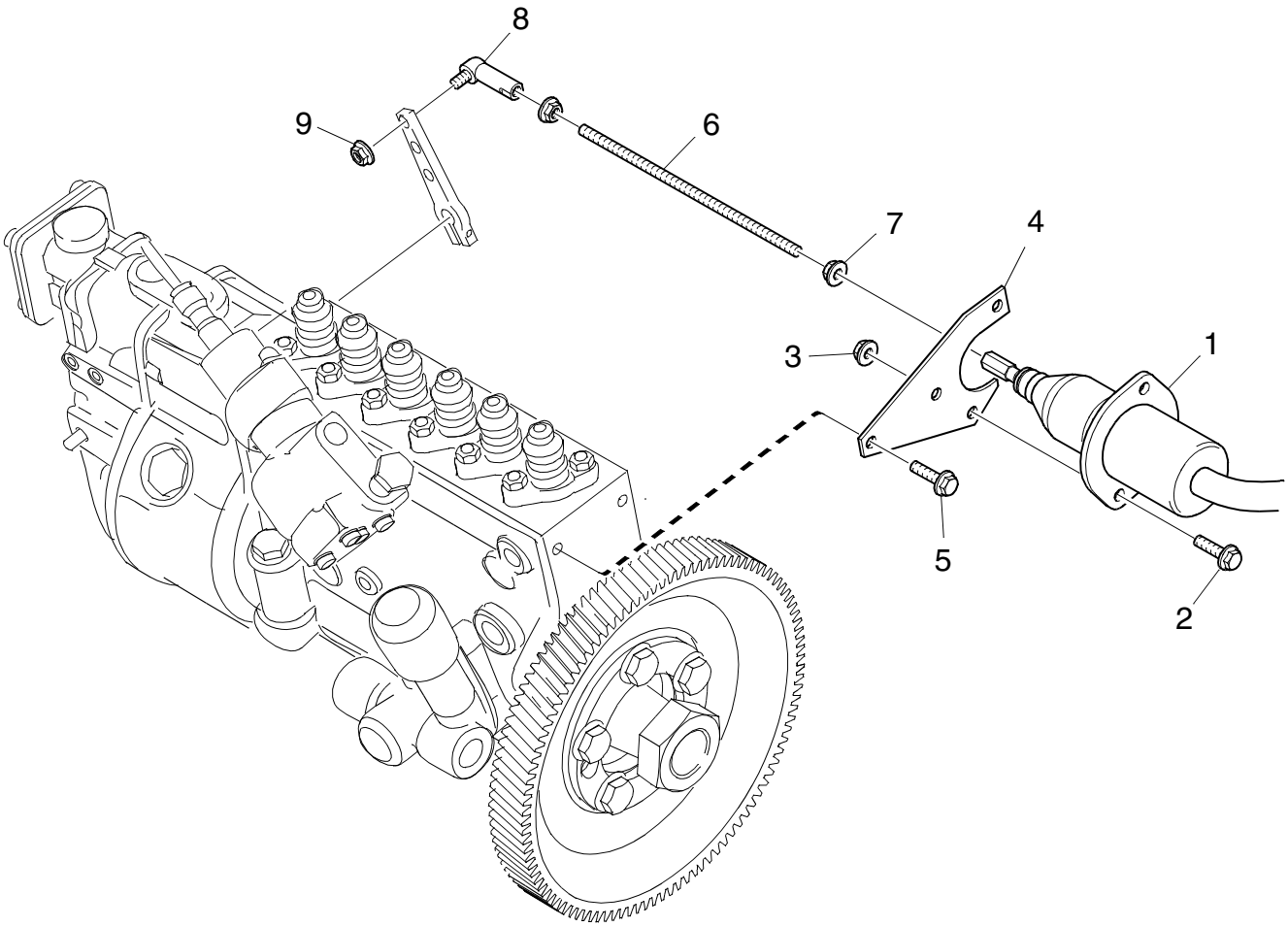

124381

Comando de parada, com módulo de tempo

Mando de parada, con módulo temporizador

14-10

1129) DSC1158A, DSI1176/77M

Fig.	Part No		Dimension/Type/Notes	Quantity A	B	C	D	Description	
1	1 385 097		.....	1				Solenóide de parada	Solenoide de parada .....
2	812 502		M6x16	2				Parafuso flangeado	Tornillo de brida .....
3	815 131		M6	2				Porca flangeada	Tuerca de brida .....
			.....						
4	1 474 381		**1129)**	1				Suporte	Soporte .....
5	812 502		M6x16	2				Parafuso flangeado	Tornillo de brida .....
			.....						
6	1 361 893		170x6mm	1				Tirante	Tirante .....
7	815 131		M6	2				Porca flangeada	Tuerca de brida .....
8	618 142		(327428)	1				Terminal de engate	Cabeza de articulación .....
9	815 131		M6	1				Porca flangeada	Tuerca de brida .....
			.....						
			see 03-C18, 16-45; 1					Chicote	Mazo de cables .....

1129. **pt:** Veículos produzidos na América Latina. **es:** Vehículos producidos en Latinoamérica.

All rights reserved, Scania CV AB, Sweden

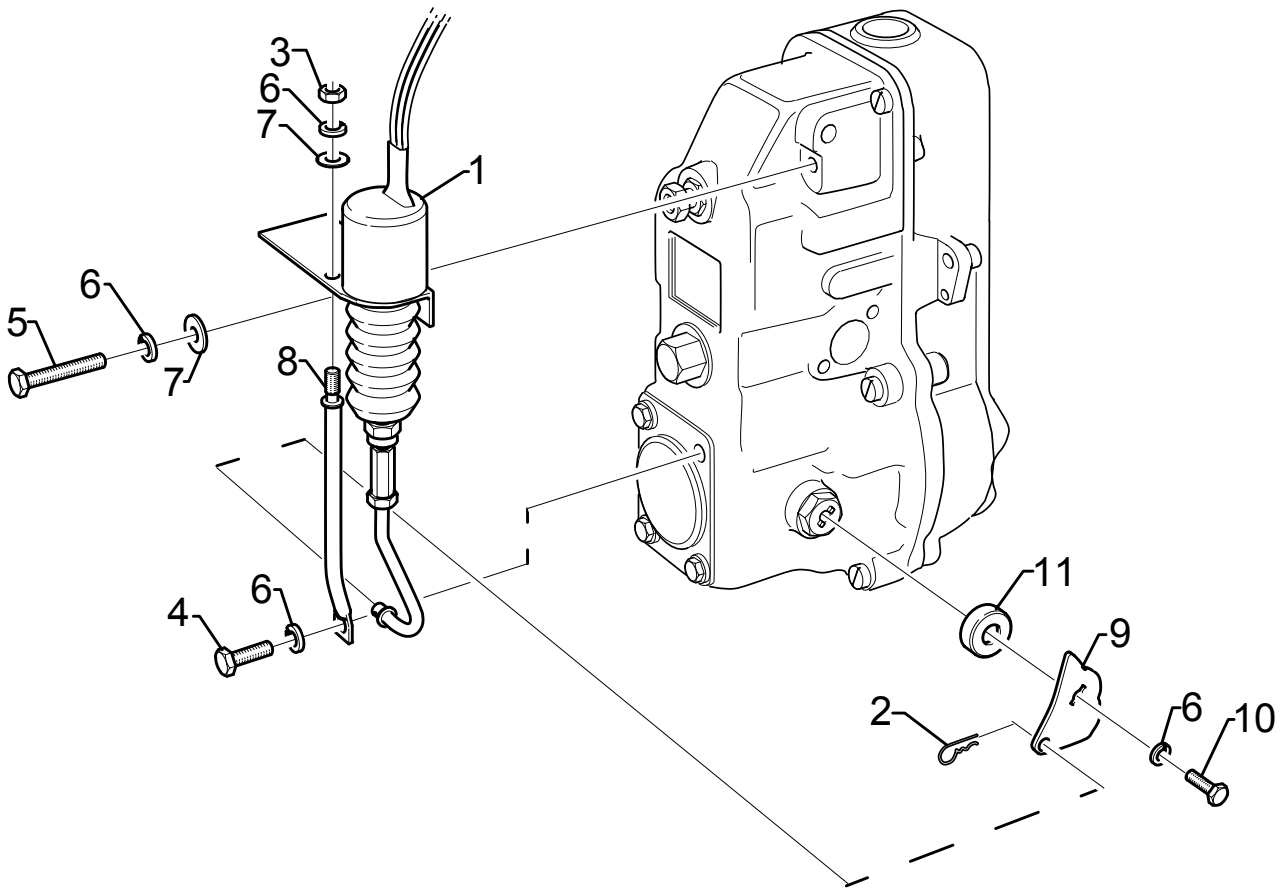
3
6
7
1
6
5
7
8
6
4
11
9
2
6
10
26729

Comando de parada, sem módulo de tempo

Mando de parada, sin módulo temporizador

RSV

14-10

Fig.	Part No		Dimension/Type/Notes	Quantity A	B	C	D	Description	
1	1 388 098		.....	1				Solenóide de parada	Solenoide de parada .....
2			nss	1				•Trava	•Cierre .....
3			nss	1				•Porca sextavada	•Tuerca hexagonal .....
4			nss	1				•Parafuso sextavado	•Tornillo hexagonal.....
5			nss	2				•Parafuso sextavado	•Tornillo hexagonal.....
6			nss	5				•Arruela de pressão.....	•Arandela grower.....
7			nss	3				•Arruela.....	•Arandela.....
8			nss	1				•Barra	•Barra .....
9			nss	1				•Alavanca	•Brazo.....
10			see 02-A04, 3; 1	1				Tampa	Tapa .....
11			see 02-A04, 3; 1	1				Parafuso	Tornillo .....

All rights reserved, Scania CV AB, Sweden

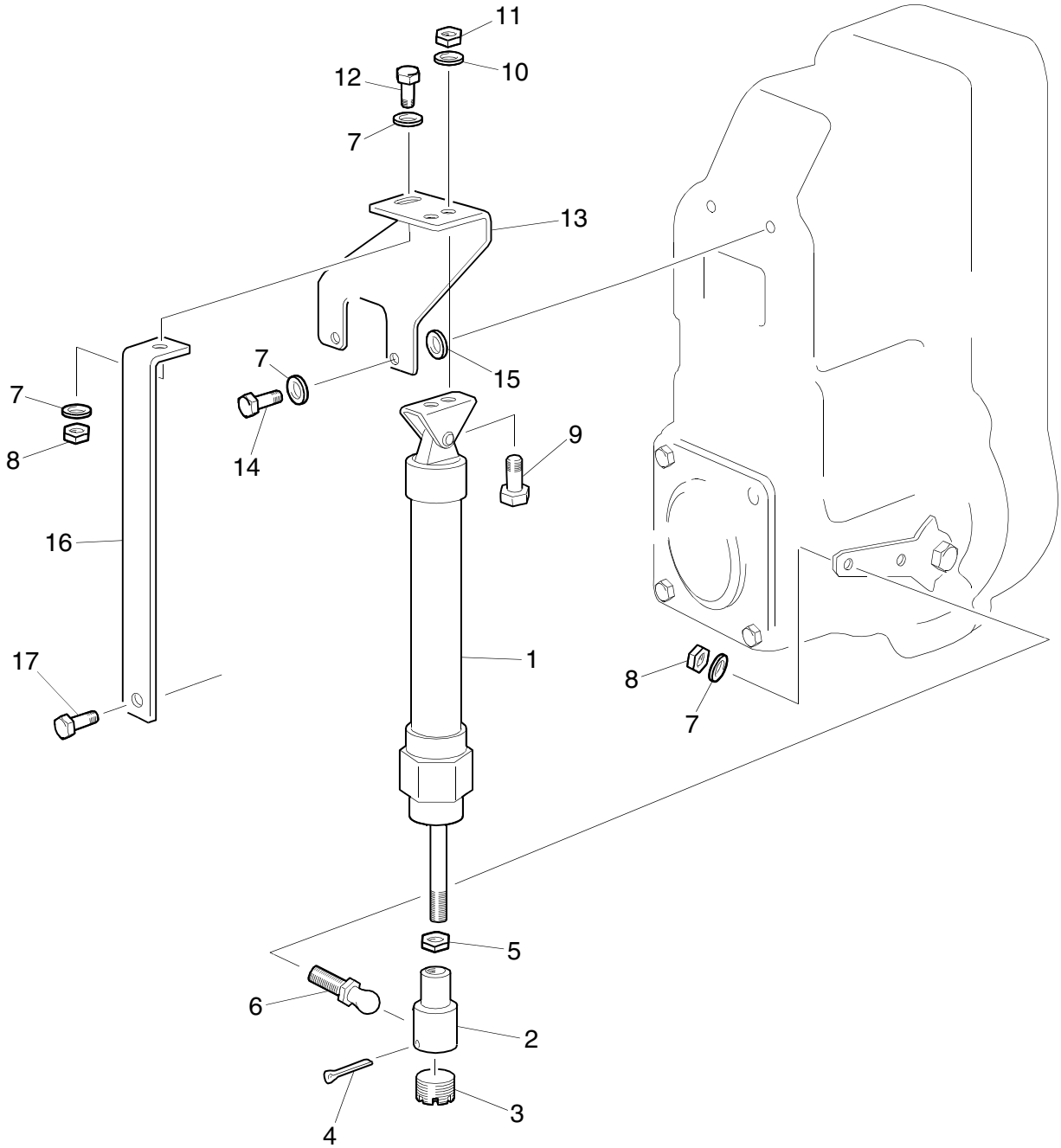

117166

Comando de parada, Cilindro de ar comprimido

Mando de parada, Cilindro de aire comprimido

14-10

1129) RSV

Fig.	Part No		Dimension/Type/Notes	Qty	Description	
1	526 942		**1129)** assy	1	Cilindro de comando	Cilindro de accionamiento
2			nss	1	•Carcaça da rótula	•Caja de rótula
3			nss	1	•Assento da esfera	•Asiento de la bola
4	805 409		1,6x20	1	•Cupilha	•Grapilla
5	815 122		M6	1	•Porca sextavada	•Tuerca hexagonal
6	812 428			1	•Pino esférico	•Perno de bola
7	802 995		6.4x12	5	Arruela	Arandela
8	815 105		M6	2	Porca	Tuerca
9	801 973		M5x16	2	Parafuso	Tornillo
10	802 994		5.3x10	2	Arruela	Arandela
11	815 104		M5	2	Porca	Tuerca
12	801 989		M6x12	1	Parafuso sextavado	Tornillo hexagonal
13	1 681 658		**1129)**	1	Suporte	Soporte
14	801 999		M6x50	2	Parafuso sextavado	Tornillo hexagonal
15	807 322		6.4x12	2	Arruela	Arandela
16	1 681 659		**1129)**	1	Tirante	Tirante
17	801 991		M6x16	1	Parafuso sextavado	Tornillo hexagonal

1129. **pt:** Veículos produzidos na América Latina. **es:** Vehículos producidos en Latinoamérica.

All rights reserved, Scania CV AB, Sweden

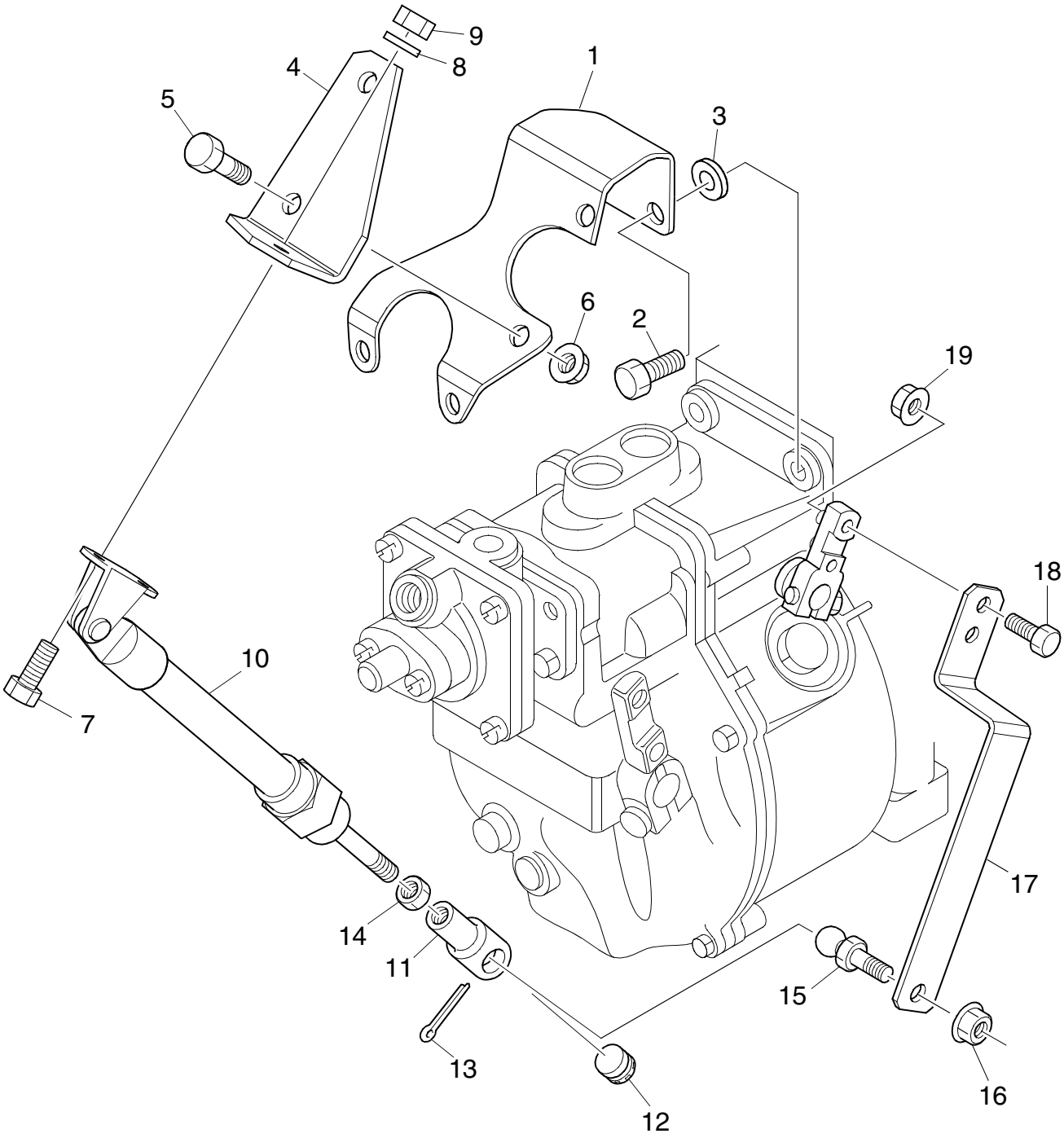
9
8
4
1
5
3
6
2
19
18
10
7
17
14
11
15
13
16
12
117900

Comando de parada, Cilindro de ar comprimido

Mando de parada, Cilindro de aire comprimido

14-10

1129) RQV, DS11 95A

Fig.	Part No		Dimension/Type/Notes	Qty	Description	
1	1 413 926		.....	1	Suporte	Soporte .....
2	801 994		M6x25	2	Parafuso sextavado	Tornillo hexagonal .....
3	807 322		6.4x12	2	Arruela	Arandela .....
4	1 444 984		**1129)**	1	Suporte	Soporte .....
5	812 502		M6x16	2	Parafuso flangeado	Tornillo de brida .....
6	815 131		M6	2	Porca flangeada	Tuerca de brida .....
7	801 973		M5x16	2	Parafuso	Tornillo .....
8	802 994		5.3x10	2	Arruela	Arandela .....
9	815 124		M10	2	Porca sextavada	Tuerca hexagonal .....
10	526 942		assy	1	Cilindro de comando	Cilindro de accionamiento
11			nss	1	•Carcaça da rótula	•Caja de rótula .....
12			nss	1	•Assento da esfera	•Asiento de la bola .....
13	805 409		1,6x20	1	•Cupilha	•Grapilla .....
14	815 122		M6	1	•Porca sextavada	•Tuerca hexagonal .....
15	812 428		.....	1	•Pino esférico	•Perno de bola .....
16	815 131		M6	1	Porca flangeada	Tuerca de brida .....
17	1 444 985		**1129)**	1	Suporte	Soporte .....
18	812 502		M6x16	2	Parafuso flangeado	Tornillo de brida .....
19	815 131		M6	2	Porca flangeada	Tuerca de brida .....

1129. **pt:** Veículos produzidos na América Latina. **es:** Vehículos producidos en Latinoamérica.

All rights reserved, Scania CV AB, Sweden

Sistema eléctrico

Sistema eléctrico 16

Sub groups • Undergrupper • Untergruppen • Sous-groupes • Grupos subordinados

03-A06	**01**	Central elétrica • Caja de fusibles y relés • • •	16-01: 1
03-A10	**05**	Alternador • Alternador • • •	16-05: 1
03-B14	**10**	Motor de partida • Motor de arranque • • •	16-10: 1
03-C10	**15**	Equipamento eléctrico • Equipo eléctrico • • •	16-15: 1
03-C14	**25**	Caixa de baterias • Caja de batería • • •	16-25: 1
03-C18	**45**	Rede de condutores, motor • Cableado, motor • • •	16-45: 1
03-C24	**70**	Artigos eléctricos • Componentes eléctricos • • •	16-70: 1

All rights reserved, Scania CV AB, Sweden

Central elétrica

Caja de fusibles y relés

16-01

Contents

03-A08 Caixa de ligação 16-01:003

Innehåll

03-A08 Caja de conexiones 16-01:003

Inhalt

03-A08 ..... 16-01:003

Table de matières

03-A08 ..... 16-01:003

Contenido

03-A08 ..... 16-01:003

All rights reserved, Scania CV AB, Sweden

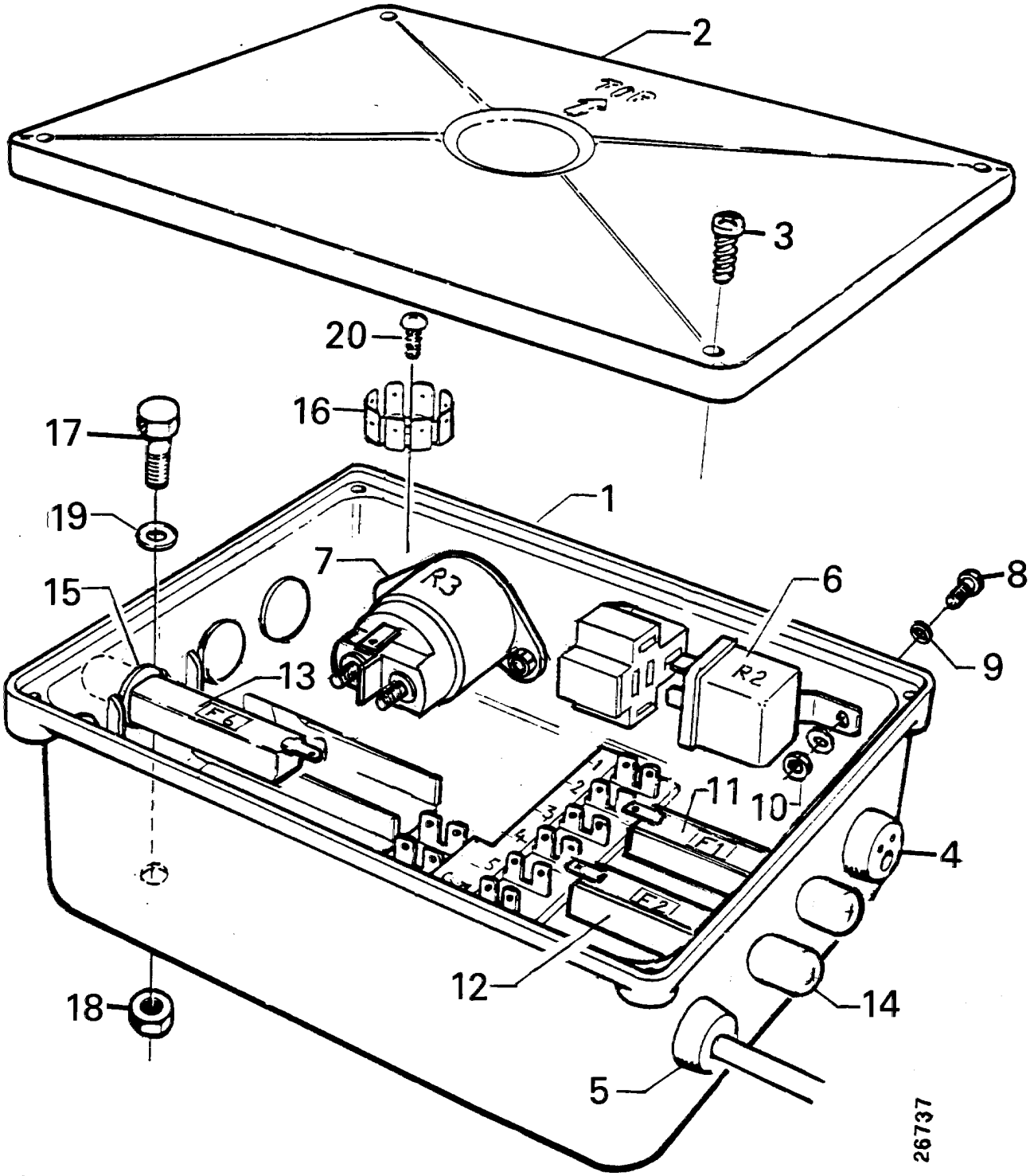
2
3
20
16
17
19
1
7
R3
15
6
R2
8
9
13
F6
11
10
F1
F2
4
12
14
18
5
26737

Caixa de ligação

Caja de conexiones

16-01

Fig.	Part No		Dimension/Type/Notes	Quantity A	B	C	D	Description	
	1 350 847		.....	1				Caixa de ligação.....	Caja de conexiones.....
1			nss	1				•Caixa de ligação.....	•Caja de conexiones .....
2	279 732		.....	1				•Tampa.....	•Tapa.....
3	285 509		.....	4				•Parafuso.....	•Tornillo .....
4	277 850		Ø 5	3				•Bucha de passagem	•Casquillo protector.....
5	277 848		Ø 14mm	2				•Bucha de passagem	•Casquillo protector.....
6	237 722		R2	1				•Relé.....	•Relé.....
7	1 388 858		R3	1				•Relé.....	•Relé.....
8	801 973		M5x16	3				•Parafuso.....	•Tornillo .....
9	802 994		5.3x10	3				•Arruela.....	•Arandela.....
10	807 427		M5	3				•Porca autotravante.....	•Tuerca de seguridad .....
11	325 984		F1 8A	1				•Fusível.....	•Fusible .....
12	325 984		F1 8A	1				•Fusível.....	•Fusible .....
13	1 386 067		F6 25A	1				•Fusível.....	•Fusible .....
14			nsp	3				•Tampa.....	•Tapa.....
15	810 854		Ø 10	3				•Bucha de passagem	•Casquillo protector.....
16	813 469		8-POL.	2				•Abas para aterramento	•Lengüetas de conexión a masa
17	808 294		M8x20	2				•Parafuso.....	•Tornillo .....
18	815 106		M8.....	2				•Porca sextavada	•Tuerca hexagonal .....
19	802 998		8.4x16x1.6	4				•Arruela.....	•Arandela.....
20	815 165		torx4,2x9,5	2				•Parafuso.....	•Tornillo .....
	1 407 942		.....					Farol principal.....	Faro.....

All rights reserved, Scania CV AB, Sweden

Alternador

Alternador 16-05

Contents

Alternador, montagem
03-A14 65A ... 16-05:005
03-A16 90A ... 16-05:007
03-A18 65A High Mounting ... 16-05:009
Montagem de compressor
03-A20 AC ... 16-05:011
Alternador, Sistema eléctrico monopolar
03-A22 N1 28V 65A 1-pol ... 16-05:013
Alternador, Sistema eléctrico monopolar
03-A24 N1-28V 20/65A 1-pol. ... 16-05:015
03-B02 Ni-28V20/65A 2-pol ... 16-05:017
03-B04 Ni-28V20/65A 2-pol ... 16-05:019
03-B06 A14VI 20 25/90A 1-pol. ... 16-05:021
03-B08 A542479V-SSS 90A ... 16-05:023
03-B10 Tampa de proteção, alternador ... 16-05:025
Compressor
03-B12 KLEA R134a ... 16-05:027

Innehåll

Alternador, montaje
03-A14 65A ... 16-05:005
03-A16 90A ... 16-05:007
03-A18 65A High Mounting ... 16-05:009
Montaje del compresor
03-A20 AC ... 16-05:011
Alternador, Sistema eléctrico monopolar
03-A22 N1 28V 65A 1-pol ... 16-05:013
Alternador, Sistema eléctrico monopolar
03-A24 N1-28V 20/65A 1-pol. ... 16-05:015
03-B02 Ni-28V20/65A 2-pol ... 16-05:017
03-B04 Ni-28V20/65A 2-pol ... 16-05:019
03-B06 A14VI 20 25/90A 1-pol. ... 16-05:021
03-B08 A542479V-SSS 90A ... 16-05:023
03-B10 Cubierta protectora, alternador ... 16-05:025
Compresor
03-B12 KLEA R134a ... 16-05:027

All rights reserved, Scania CV AB, Sweden

Alternador

Alternador

16-05

Inhalt

03-A14	65A	16-05:005
03-A16	90A	16-05:007
03-A18	65A High Mounting	16-05:009
03-A20	AC	16-05:011
03-A22	N1 28V 65A 1-pol	16-05:013
03-A24	N1-28V 20/65A 1-pol.	16-05:015
03-B02	Ni-28V20/65A 2-pol	16-05:017
03-B04	Ni-28V20/65A 2-pol	16-05:019
03-B06	A14VI 20 25/90A 1-pol.	16-05:021
03-B08	A542479V-SSS 90A	16-05:023
03-B10		16-05:025
03-B12	KLEA R134a	16-05:027

Table de matières

03-A14	65A	16-05:005
03-A16	90A	16-05:007
03-A18	65A High Mounting	16-05:009
03-A20	AC	16-05:011
03-A22	N1 28V 65A 1-pol	16-05:013
03-A24	N1-28V 20/65A 1-pol.	16-05:015
03-B02	Ni-28V20/65A 2-pol	16-05:017
03-B04	Ni-28V20/65A 2-pol	16-05:019
03-B06	A14VI 20 25/90A 1-pol.	16-05:021
03-B08	A542479V-SSS 90A	16-05:023
03-B10		16-05:025
03-B12	KLEA R134a	16-05:027

All rights reserved, Scania CV AB, Sweden

Alternador

Alternador

16-05

Contenido

03-A14	65A	16-05:005
03-A16	90A	16-05:007
03-A18	65A High Mounting	16-05:009
03-A20	AC	16-05:011
03-A22	N1 28V 65A 1-pol	16-05:013
03-A24	N1-28V 20/65A 1-pol.	16-05:015
03-B02	Ni-28V20/65A 2-pol.	16-05:017
03-B04	Ni-28V20/65A 2-pol.	16-05:019
03-B06	A14VI 20 25/90A 1-pol.	16-05:021
03-B08	A542479V-SSS 90A	16-05:023
03-B10		16-05:025
03-B12	KLEA R134a	16-05:027

All rights reserved, Scania CV AB, Sweden

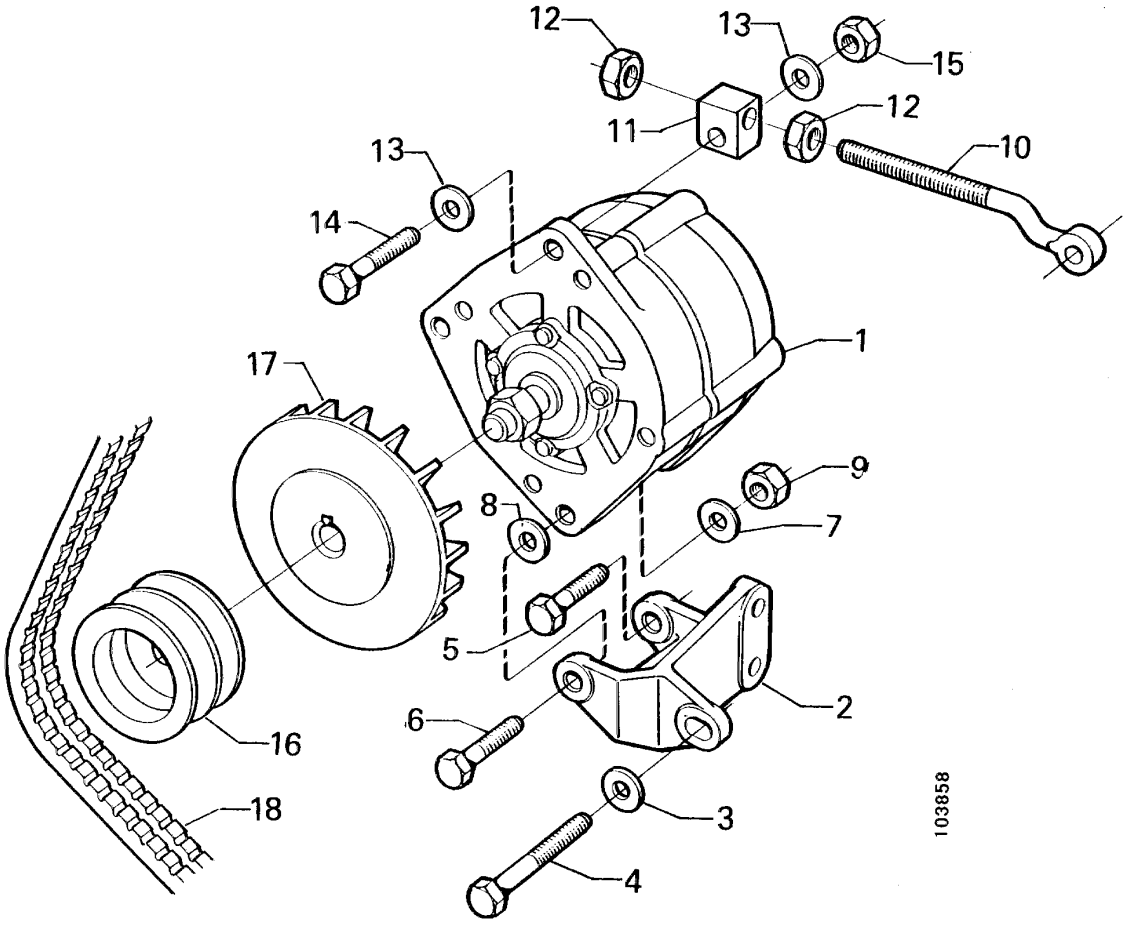
12
13
15
11
12
10
13
14
1
17
9
8
7
5
2
6
16
3
18
4
103858

Alternador, montagem

Alternador, montaje

16-05

65A

Fig.	Part No		Dimension/Type/Notes	Quantity A	B	C	D	Description	
1			see 03-A10, 16-05; 1					Alternador	Alternador
2	1 341 749			1				Suporte	Soporte
3	292 063		L=10 mm	1				Espaçador	Separador
4	814 884		M10x110	1				Parafuso sextavado	Tornillo hexagonal
5	814 824		(814874*) M10x40	1				Parafuso sextavado	Tornillo hexagonal
6	814 878		M10x60	1				Parafuso sextavado	Tornillo hexagonal
7	807 310		10.5x22	4				Arruela	Arandela
8	807 326		10.5x22	1				Arruela	Arandela
9	815 147		M10	4				Porca autotravante	Tuerca de seguridad
10	1 413 092			1				Parafuso com olhal	Cáncamo
11	338 213		M12	1				Tensor	Tensor
12	815 125		M12	2				Porca sextavada	Tuerca hexagonal
13	807 310		10.5x22	2				Arruela	Arandela
14	814 877		M10x55	1				Parafuso sextavado	Tornillo hexagonal
15	815 147		M10	1				Porca autotravante	Tuerca de seguridad
16	333 653		2 grooves	1				Polia	Polea
17	1 356 608			1				Ventilador	Ventilador
18	1 365 145		1:1,3 1:1,19 2-belt L=1600mm	1				Correia em V	Correa trapezoidal
	814 209		1:1,3 3-belt L=1575mm	2				Correia em V	Correa trapezoidal
	1 422 284		1:1,19 3-belt	2				Correia em V	Correa trapezoidal
	1 422 284		1:1,09 3-belt	2				Correia em V	Correa trapezoidal
	814 210		2-belt with cooling L=1600mm	2				Correia em V	Correa trapezoidal
	814 210		3-belt with cooling L=1600mm	2				Correia em V	Correa trapezoidal
	1 370 445			1				Tampa	Tapa

All rights reserved, Scania CV AB, Sweden

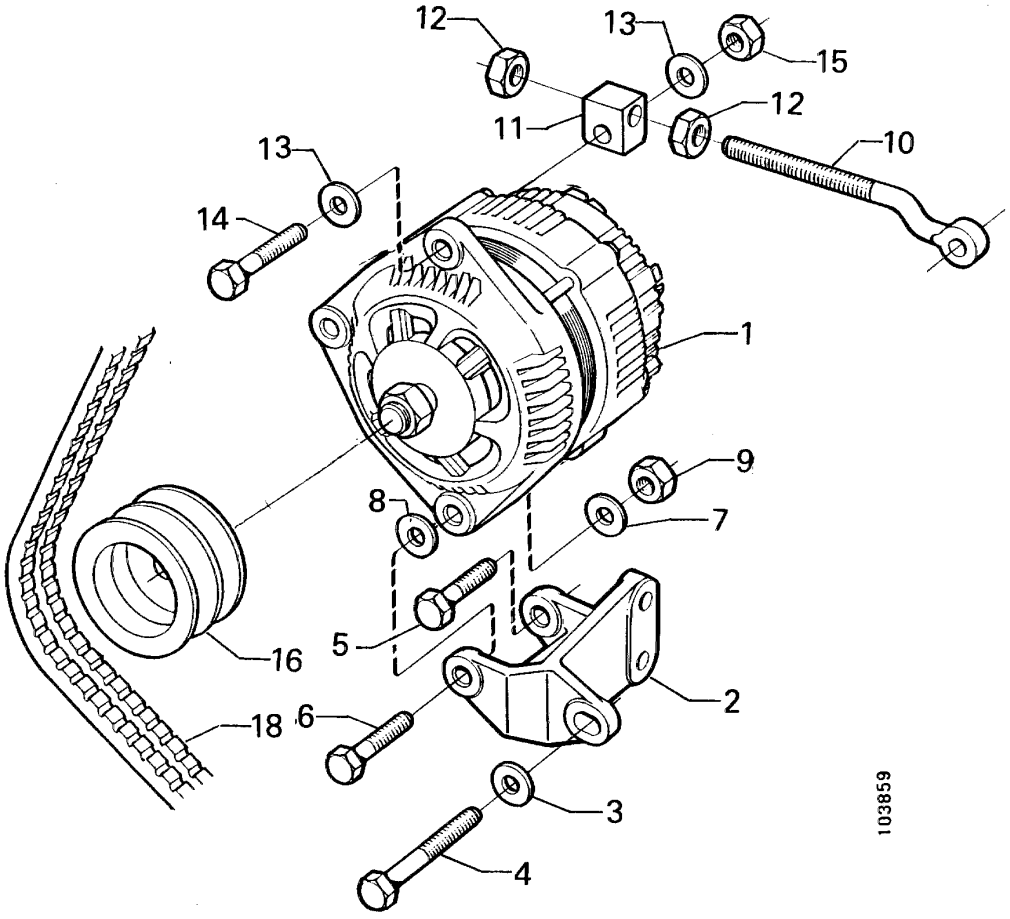
12
13
15
11
12
10
13
14
1
9
8
7
5
16
2
18
6
3
4
103859

Alternador, montagem

Alternador, montaje

16-05

90A

Fig.	Part No		Dimension/Type/Notes	Quantity A	B	C	D	Description	
1			see 03-A10, 16-05; 1					Alternador	Alternador
2	1 341 749			1				Suporte	Soporte
3	292 063		L=10 mm	1				Espaçador	Separador
4	814 884		M10x110	1				Parafuso sextavado	Tornillo hexagonal
5	814 824		M10x40	1				Parafuso sextavado	Tornillo hexagonal
6	814 878		M10x60	1				Parafuso sextavado	Tornillo hexagonal
7	807 310		10.5x22	4				Arruela	Arandela
8	807 326		10.5x22	1				Arruela	Arandela
9	815 147		M10	4				Porca autotravante	Tuerca de seguridad
10	1 413 092			1				Parafuso com olhal	Cáncamo
11	338 213		M12	1				Tensor	Tensor
12	815 125		M12	2				Porca sextavada	Tuerca hexagonal
13	807 310		10.5x22	2				Arruela	Arandela
14	814 877		M10x55	1				Parafuso sextavado	Tornillo hexagonal
15	815 147		M10	1				Porca autotravante	Tuerca de seguridad
16	1 404 590			1				Polia	Polea
18	1 365 145		1:1,3 1:1,19 2-belt L=1600mm	1				Correia em V	Correa trapezoidal
	814 209		1:1,3 3-belt L=1575mm	2				Correia em V	Correa trapezoidal
	814 210		1:1,19 3-belt L=1600mm	2				Correia em V	Correa trapezoidal
	814 211		1:1,09 3-belt L=1625mm	2				Correia em V	Correa trapezoidal
	1 370 445			1				Tampa	Tapa

All rights reserved, Scania CV AB, Sweden

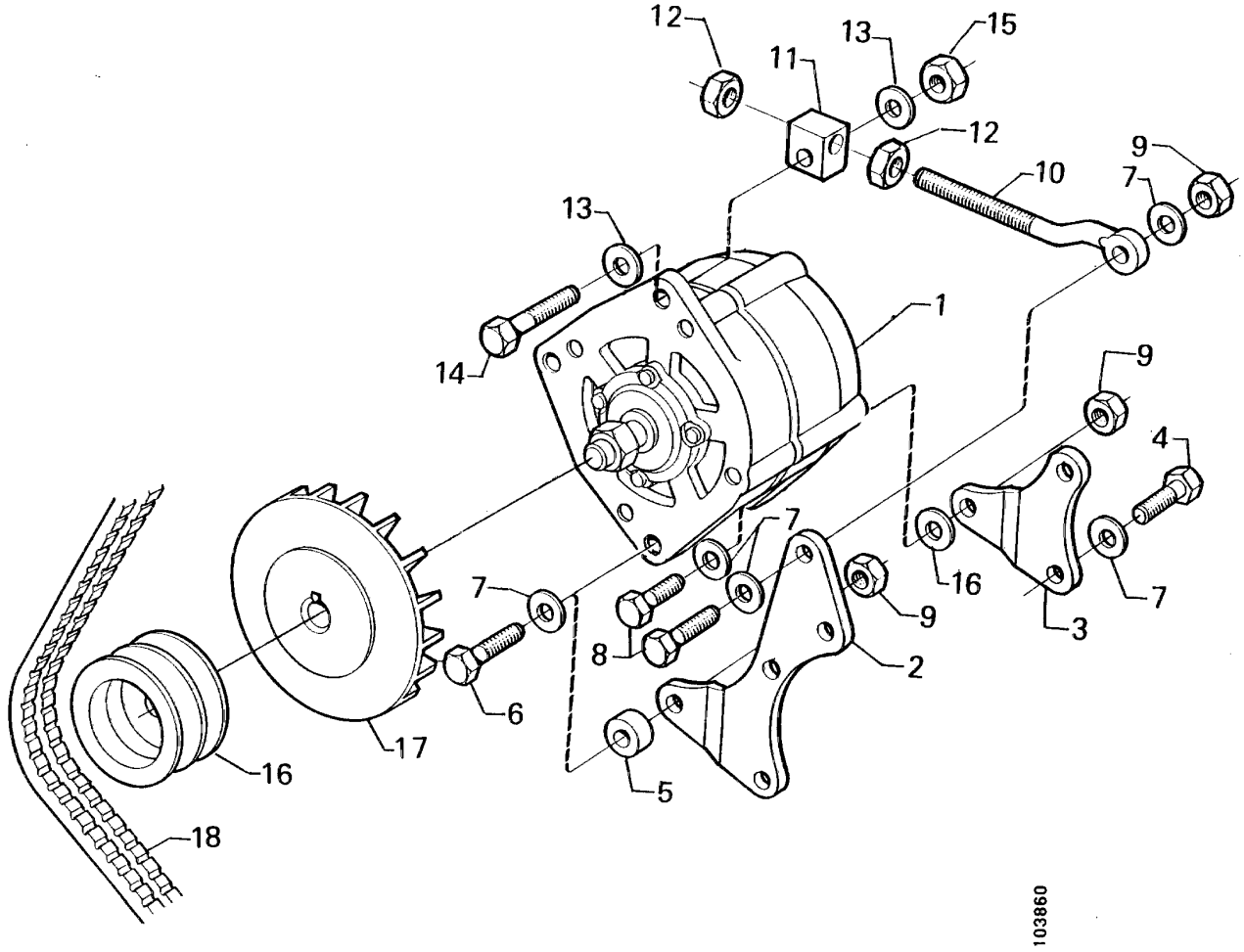
12
13
15
11
12
9
10
7
13
1
14
9
4
7
16
3
7
9
8
2
6
5
16
17
18
103860

Alternador, montagem

Alternador, montaje

16-05

65A High Mounting

Fig.	Part No		Dimension/Type/Notes	Quantity A	B	C	D	Description	
1			see 03-A10, 16-05; 1					Alternador	Alternador
			see 03-A10, 16-05; 1					Alternador	Alternador
2	1 380 476			1				Suporte	Soporte
3	1 380 475			1				Suporte	Soporte
4	814 822		M10x30	2				Parafuso sextavado	Tornillo hexagonal
5	814 824		(814874*) M10x40	1				Parafuso sextavado	Tornillo hexagonal
6	814 876		M10x50	1				Parafuso sextavado	Tornillo hexagonal
7	807 310		10.5x22	5				Arruela	Arandela
8	814 875		M10x45	1				Parafuso sextavado	Tornillo hexagonal
9	815 147		M10	5				Porca autotravante	Tuerca de seguridad
10	1 413 092			1				Parafuso com olhal	Cáncamo
11	338 213		M12	1				Tensor	Tensor
12	815 125		M12	2				Porca sextavada	Tuerca hexagonal
13	807 310		10.5x22	2				Arruela	Arandela
14	814 877		M10x55	1				Parafuso sextavado	Tornillo hexagonal
15	815 147		M10	1				Porca autotravante	Tuerca de seguridad
16	333 653		2-grooves 2 grooves	1				Polia	Polea
	337 639		3-grooves 3	1				Polia	Polea
17	1 356 608			1				Ventilador	Ventilador
18	1 374 317		1:1,3 1:1,19 2-belt L=1750mm	1				Correia em V	Correa trapezoidal
	1 370 445							Tampa	Tapa

All rights reserved, Scania CV AB, Sweden

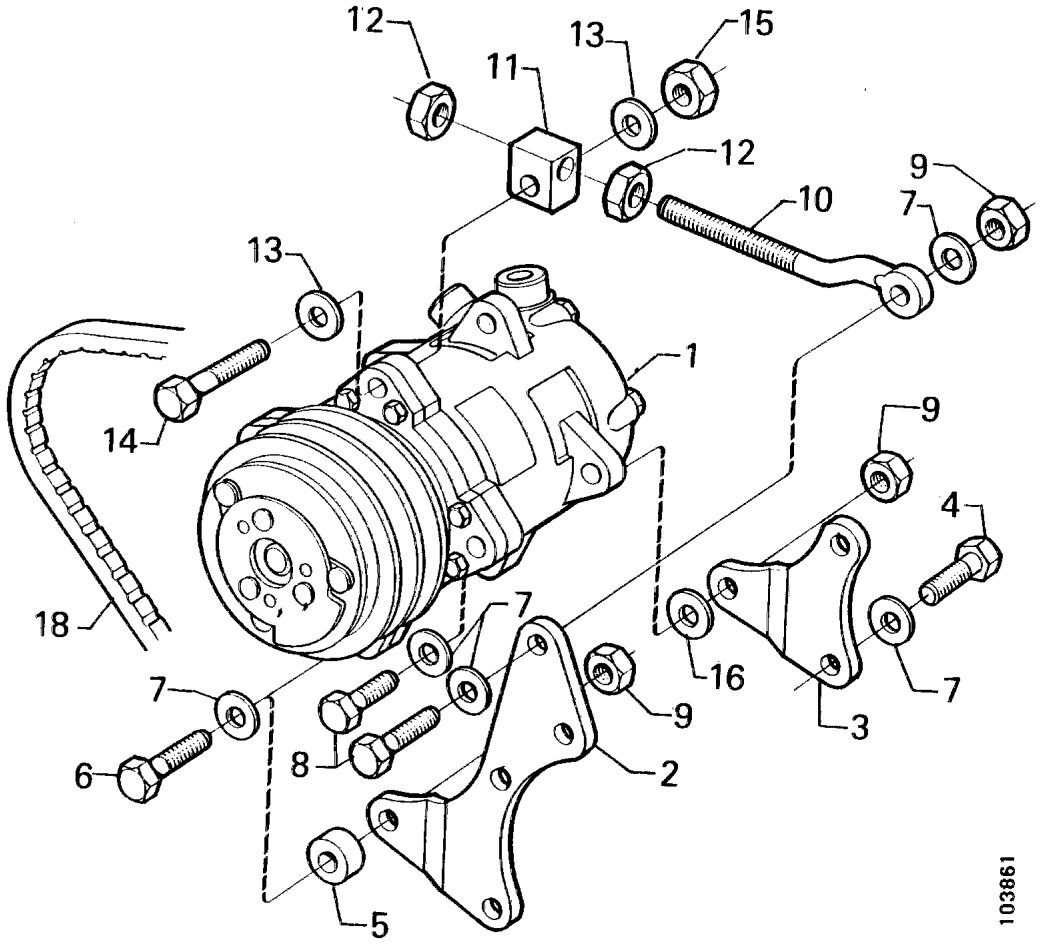
12
13
15
11
12
9
10
7
13
1
14
9
4
18
7
16
7
7
9
6
8
2
3
5
103861

Montagem de compressor

Montaje del compresor

16-05

AC

Fig.	Part No		Dimension/Type/Notes	Quantity A	B	C	D	Description	
1	1 303 484		see 03-A10, 16-05; 1					Compressor	Compresor
2	1 380 476			1				Suporte	Soporte
3	1 380 475			1				Suporte	Soporte
4	814 822		M10x30	2				Parafuso sextavado	Tornillo hexagonal
5	343 248			1				Espaçador	Separador
6	814 877		M10x55	1				Parafuso sextavado	Tornillo hexagonal
7	807 310		10.5x22	8				Arruela	Arandela
8	814 875		M10x45	1				Parafuso sextavado	Tornillo hexagonal
9	815 147		M10	3				Porca autotravante	Tuerca de seguridad
10	1 413 092			1				Parafuso com olhal	Cáncamo
11	338 213		M12	1				Tensor	Tensor
12	815 125		M12	2				Porca sextavada	Tuerca hexagonal
13	807 310		10.5x22	2				Arruela	Arandela
14	814 877		M10x55	1				Parafuso sextavado	Tornillo hexagonal
15	815 147		M10	1				Porca autotravante	Tuerca de seguridad
16	129 243		Without prot.cover TH=6 mm	1				Arruela	Arandela
18	814 218		1:1,3 1:1,19 2-belt	1				Correia em V	Correa trapezoidal

All rights reserved, Scania CV AB, Sweden

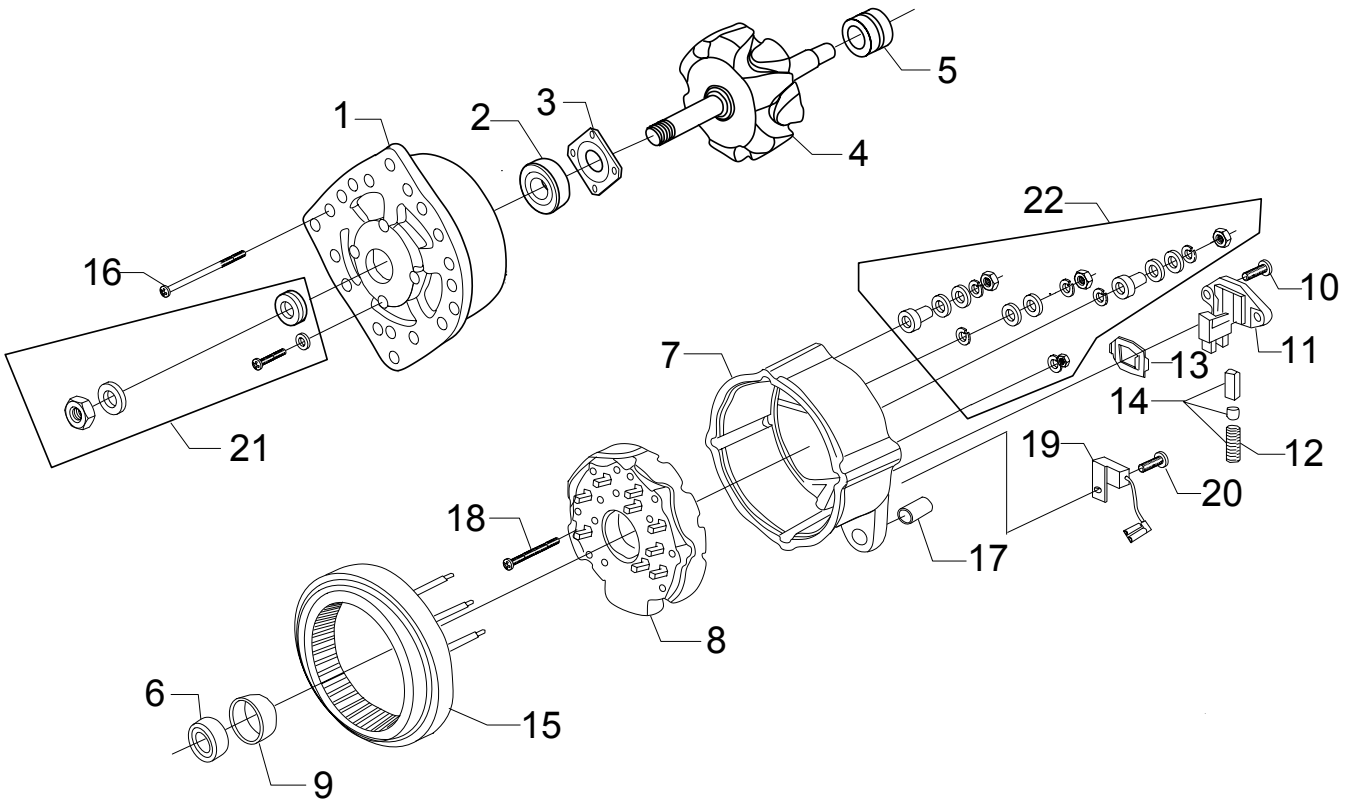

109814

Alternador, Sistema eléctrico monopolar

Alternador, Sistema eléctrico monopolar

16-05

N1 28V 65A 1-pol

Fig.	Part No		Dimension/Type/Notes	Quantity A	B	C	D	Description	
	1 336 136	◣	1-pol.	1				Alternador	Alternador
	571 498		(571521) 1-pol. Exchange unit	1				Alternador	Alternador
1	1 387 608			1				•Tampa mancal	•Soporte de cojinete
2	1 387 609			1				•Rolamento de esferas	•Cojinete de bolas
3	1 387 610			1				•Tampa	•Arandela de cubierta
4	1 387 611			1				•Rotor	•Rotor
5	1 387 612			1				•Anel deslizante	•Anillo deslizante
6	1 422 686			1				•Rolamento de roletes	•Cojinete de rodillos
7	1 387 614			1				•Anel deslizante	•Anillo deslizante
8	1 387 615			1				•Placa de diodos	•Puente de rectificadores
9	362 647			1				•Anel	•Anillo
10	1 314 208			1				•Parafuso	•Tornillo
11	1 117 253		(1387616)	1				•Regulador de tensão	•Regulador de carga
12	280 943			1				•Mola	•Muelle
13	1 314 211			1				•Quadro	•Bastidor
14	1 314 209			1				•Escova	•Escobilla
15	1 387 617			1				•Estator	•Estator
16	1 387 618			1				•Parafuso	•Tornillo
17	1 387 619			1				•Bucha	•Casquillo
18	305 159			1				•Parafuso	•Tornillo
19	305 166			1				•Capacitor	•Condensador
20	1 314 213			1				•Parafuso	•Tornillo
21	1 387 620			1				•Jogo de montagem	•Kit de montaje
22	417 228			1				•Jogo	•Juego

All rights reserved, Scania CV AB, Sweden

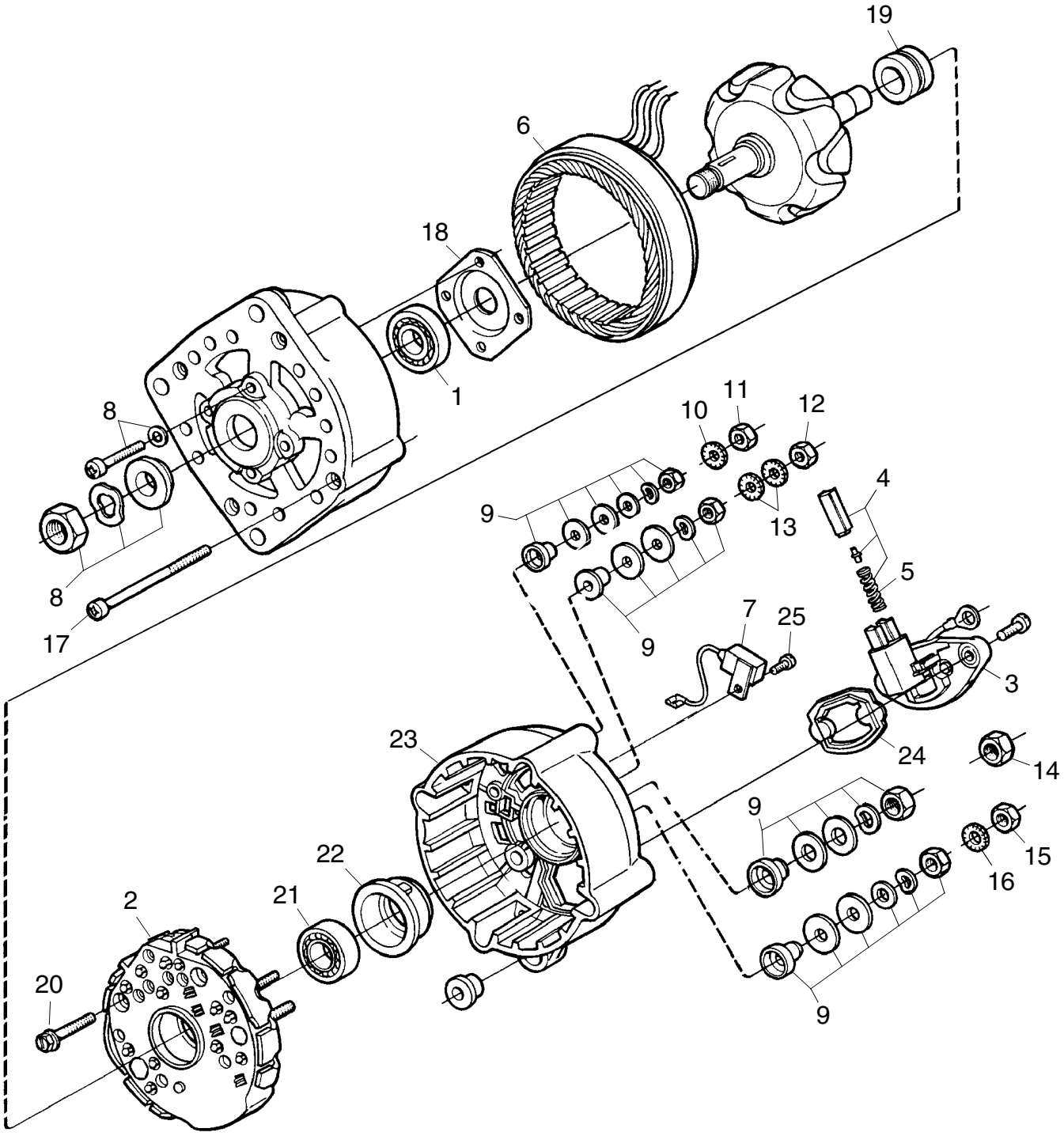
19
6
18
1
8
10
11
12
4
9
13
5
8
17
9
7
25
3
24
14
23
9
15
16
22
21
2
20
9
120043

Alternador, Sistema eléctrico monopolar

Alternador, Sistema eléctrico monopolar

16-05

N1-28V 20/65A 1-pol.

Fig.	Part No		Dimension/Type/Notes	Quantity A	B	C	D	Description	
	1 394 969	◣	1-pol.	1				Alternador	Alternador
	571 498		1-pol. Exchange unit	1				Alternador	Alternador
P3									
1	1 387 609			1				•Rolamento de esferas	•Cojinete de bolas
2	1 387 615			1				•Placa de diodos	•Puente de rectificadores
3	1 117 253			1				•Regulador de tensão	•Regulador de carga
4	1 314 209			1				•Escova	•Escobilla
5	280 943			1				••Mola	••Muelle
6	1 387 617			1				•Estator	•Estator
7	305 166			1				•Capacitor	•Condensador
8	1 387 620			1				•Jogo de montagem	•Kit de montaje
9	417 228			1				•Jogo	•Juego
10	811 295			1				Arruela	Arandela
11	807 409		M4	1				Porca sextavada	Tuerca hexagonal
12	815 121		M5	1				Porca	Tuerca
13	811 296		5,1	2				Arruela	Arandela
14	807 428		M8	1				Porca	Tuerca
15	815 122		M6	1				Porca sextavada	Tuerca hexagonal
16	811 297			1				Arruela serrilhada	Arandela dentada
17	1 387 618			4				Parafuso	Tornillo
18	1 387 610			1				Tampa	Arandela de cubierta
19	1 387 612			1				Anel deslizante	Anillo deslizante
20	305 159			3				Parafuso	Tornillo
21	1 422 686			1				Rolamento de roletes	Cojinete de rodillos
22	362 647			1				Anel	Anillo
23	1 387 614			1				Anel deslizante	Anillo deslizante
24	1 314 211			1				Quadro	Bastidor
25	1 314 213			1				Parafuso	Tornillo

All rights reserved, Scania CV AB, Sweden

No illustration intended for this section

Alternador, Sistema eléctrico bipolar

Alternador, Sistema eléctrico de 2 polos

Ni-28V20/65A 2-pol.

16-05

Fig.	Part No		Dimension/Type/Notes	Quantity A	B	C	D	Description	
	1 358 638		.....	1				Alternador.....	Alternador.....

All rights reserved, Scania CV AB, Sweden

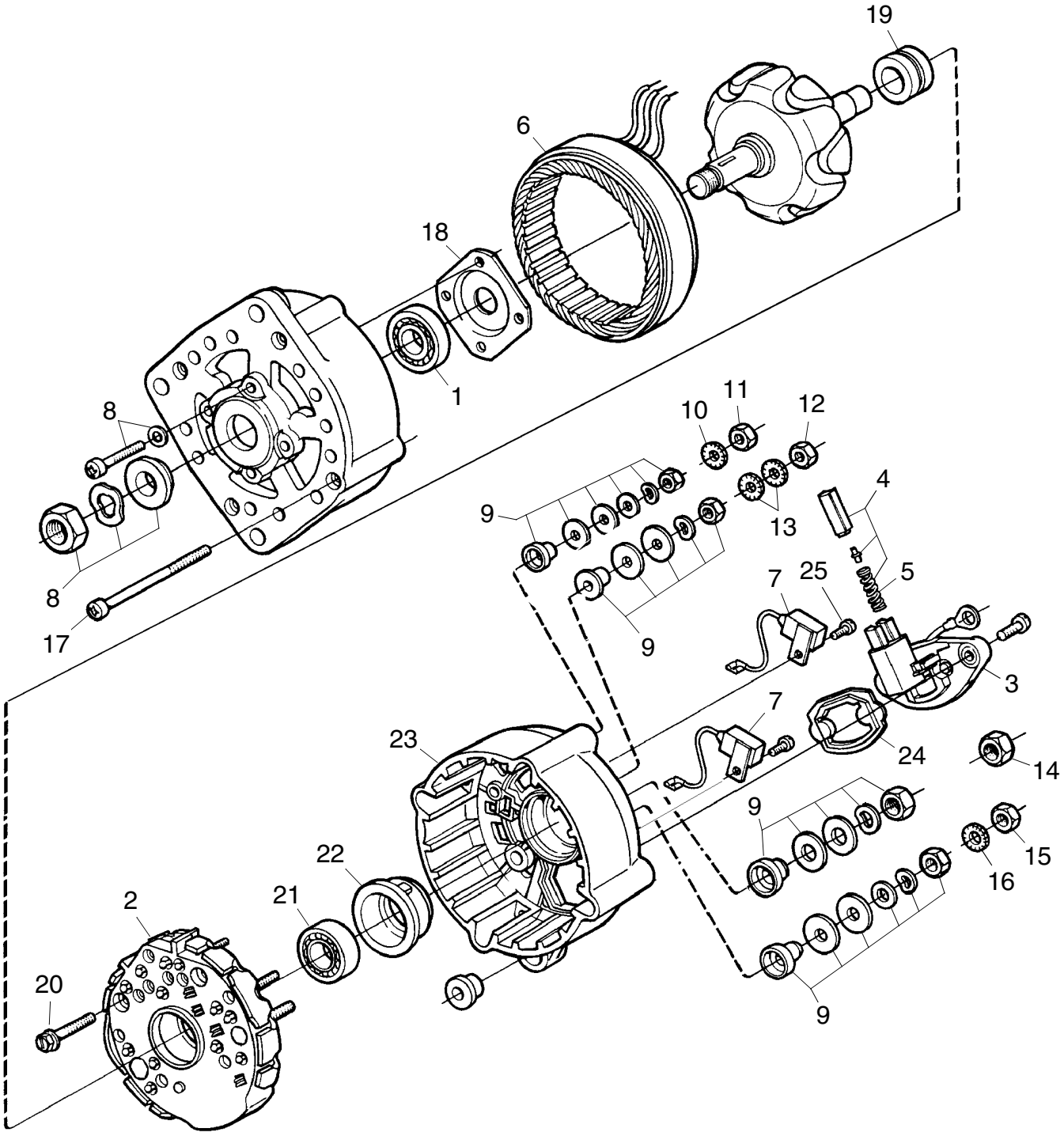
19
6
18
1
8
8
17
10
11
12
13
4
9
9
7
25
5
3
7
24
14
23
9
15
16
22
21
2
20
9
120042

Alternador, Sistema eléctrico bipolar

Alternador, Sistema eléctrico de 2 polos

16-05

Ni-28V20/65A 2-pol.

Fig.	Part No		Dimension/Type/Notes	Quantity A	B	C	D	Description	
	1 397 038	◥		1				Alternador	Alternador
	571 499		Exchange unit	1				Alternador	Alternador
P3									
1	1 387 609			1				•Rolamento de esferas	•Cojinete de bolas
2	1 409 397			1				•Placa de diodos	•Puente de rectificadores
3	1 318 552			1				•Regulador de tensão	•Regulador de carga
4	1 314 209			2				•Escova	•Escobilla
5	280 943			2				•Mola	•Muelle
6	1 387 617			1				•Estator	•Estator
7	305 166			2				•Capacitor	•Condensador
8	1 387 620			1				Jogo de montagem	Kit de montaje
9	417 228			1				Jogo	Juego
10	811 295			1				Arruela	Arandela
11	807 409		M4	1				Porca sextavada	Tuerca hexagonal
12	815 121		M5	1				Porca	Tuerca
13	811 296		5,1	2				Arruela	Arandela
14	807 428		M8	1				Porca	Tuerca
15	815 122		M6	1				Porca sextavada	Tuerca hexagonal
16	811 297			1				Arruela serrilhada	Arandela dentada
17	1 387 618			4				Parafuso	Tornillo
18	1 387 610			1				Tampa	Arandela de cubierta
19	1 387 612			1				Anel deslizante	Anillo deslizante
20	305 159			3				Parafuso	Tornillo
21	1 422 686			1				Rolamento de roletes	Cojinete de rodillos
22	362 647			1				Anel	Anillo
23	1 387 614			1				Anel deslizante	Anillo deslizante
24	1 314 211			2				Quadro	Bastidor
25	1 314 213			2				Parafuso	Tornillo

All rights reserved, Scania CV AB, Sweden

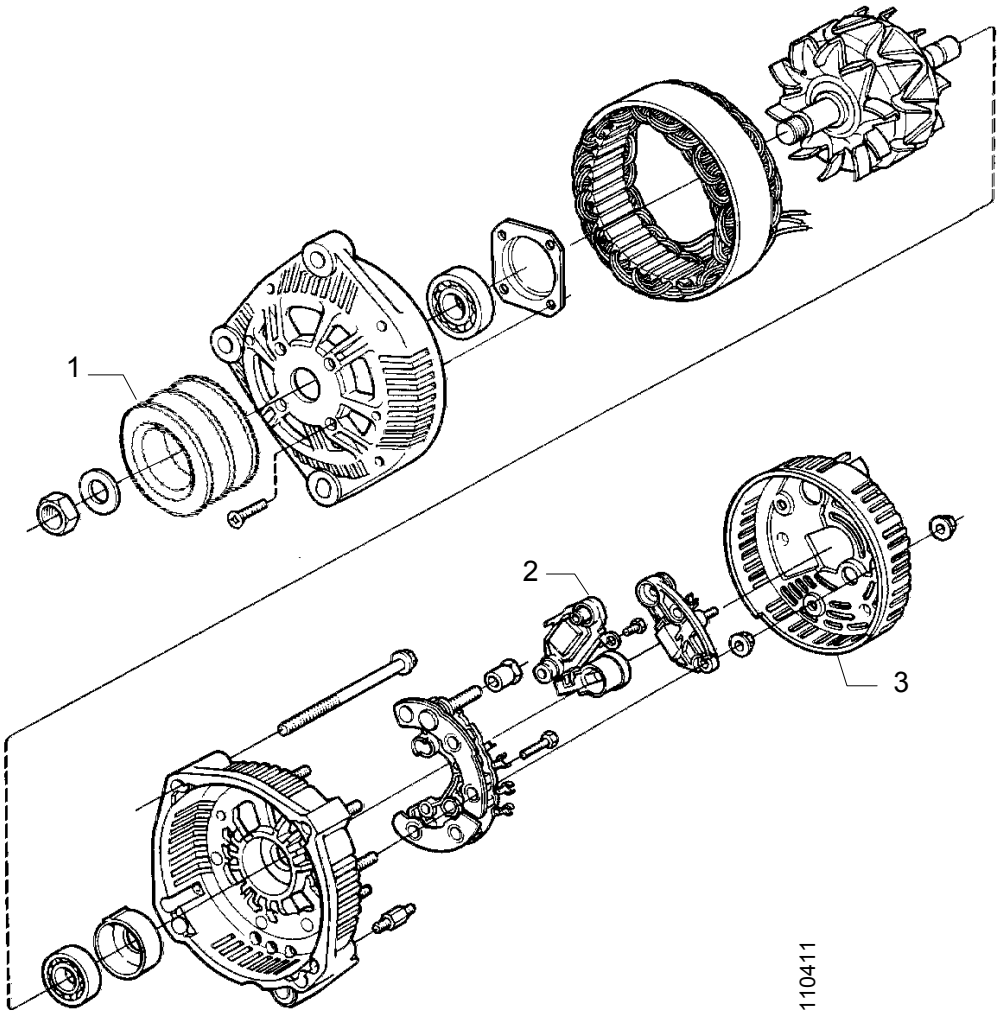
1
2
3
110411

Alternador, Sistema eléctrico monopolar

Alternador, Sistema eléctrico monopolar

16-05

A14VI 20 25/90A 1-pol.

Fig.	Part No		Dimension/Type/Notes	Quantity A	B	C	D	Description	
	1 371 679	◣	.....	1				Alternador.....	Alternador.....
	571 526		(571523)	1				Alternador.....	Alternador.....
P3			.....						
			.....						
1	1 404 590		.....	1				•Polia	•Polea.....
2	1 404 588		.....	1				•Regulador de tensão.....	•Regulador de carga .....
3	1 404 589		.....	1				•Tampa	•Tapa.....
	803 006		17x30	1				•Arruela.....	•Arandela.....
	815 117		M16x1.5	1				•Porca sextavada	•Tuerca hexagonal .....

All rights reserved, Scania CV AB, Sweden

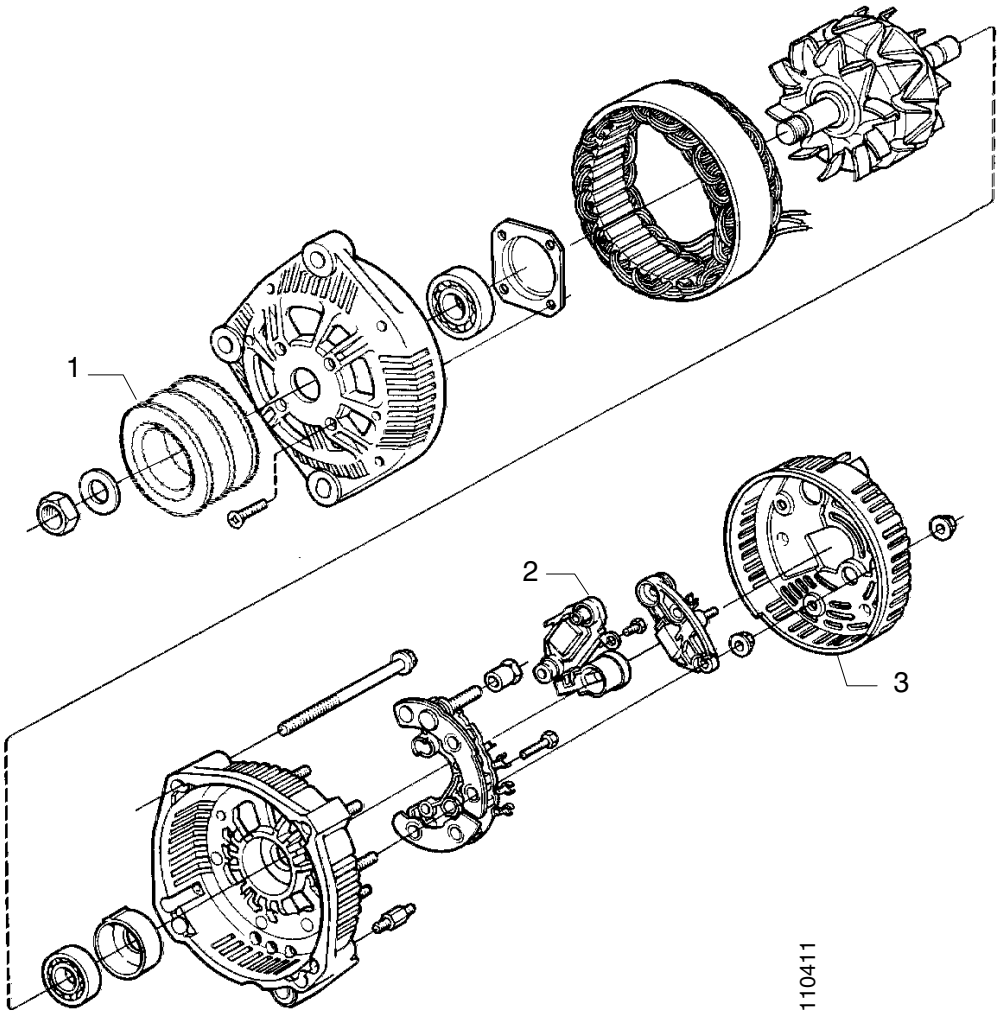
1
2
3
110411

Alternador, Sistema eléctrico monopolar

Alternador, Sistema eléctrico monopolar

16-05

A542479V-SSS 90A

Fig.	Part No		Dimension/Type/Notes	Quantity A	B	C	D	Description	
	1 440 769		Front bearing 62x20	1				Alternador	Alternador
	571 529							Alternador	Alternador
P3									
1				1				•Polia	•Polea
2	1 494 559			1				•Regulador de tensão	•Regulador de carga
3				1				•Tampa	•Tapa
	803 006		17x30 17x30	1				•Arruela	•Arandela
	815 117		M16x1,5 M16x1.5	1				•Porca sextavada	•Tuerca hexagonal

All rights reserved, Scania CV AB, Sweden

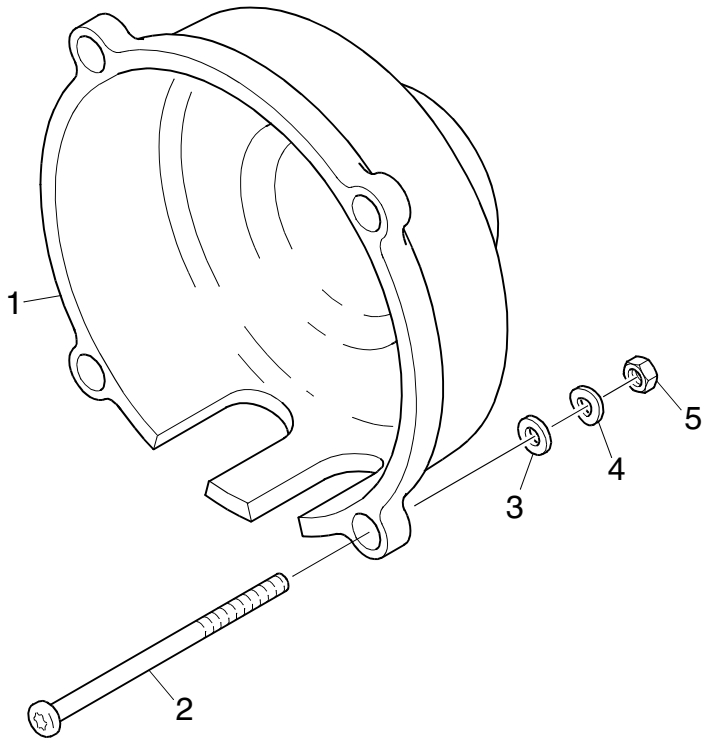

123624

Tampa de proteção, alternador

Cubierta protectora, alternador

16-05

Fig.	Part No		Dimension/Type/Notes	Qty	Description	
1	1 370 445		.....	1	Tampa	Tapa.....
	411 154		.....	1	Bucha	Casquillo .....
2	1 477 927		.....	4	Parafuso	Tornillo .....
3	802 994		5.3x10	4	Arruela	Arandela .....
4	387 687		.....	4	Arruela	Arandela .....
5	815 121		M5	4	Porca	Tuerca.....

All rights reserved, Scania CV AB, Sweden

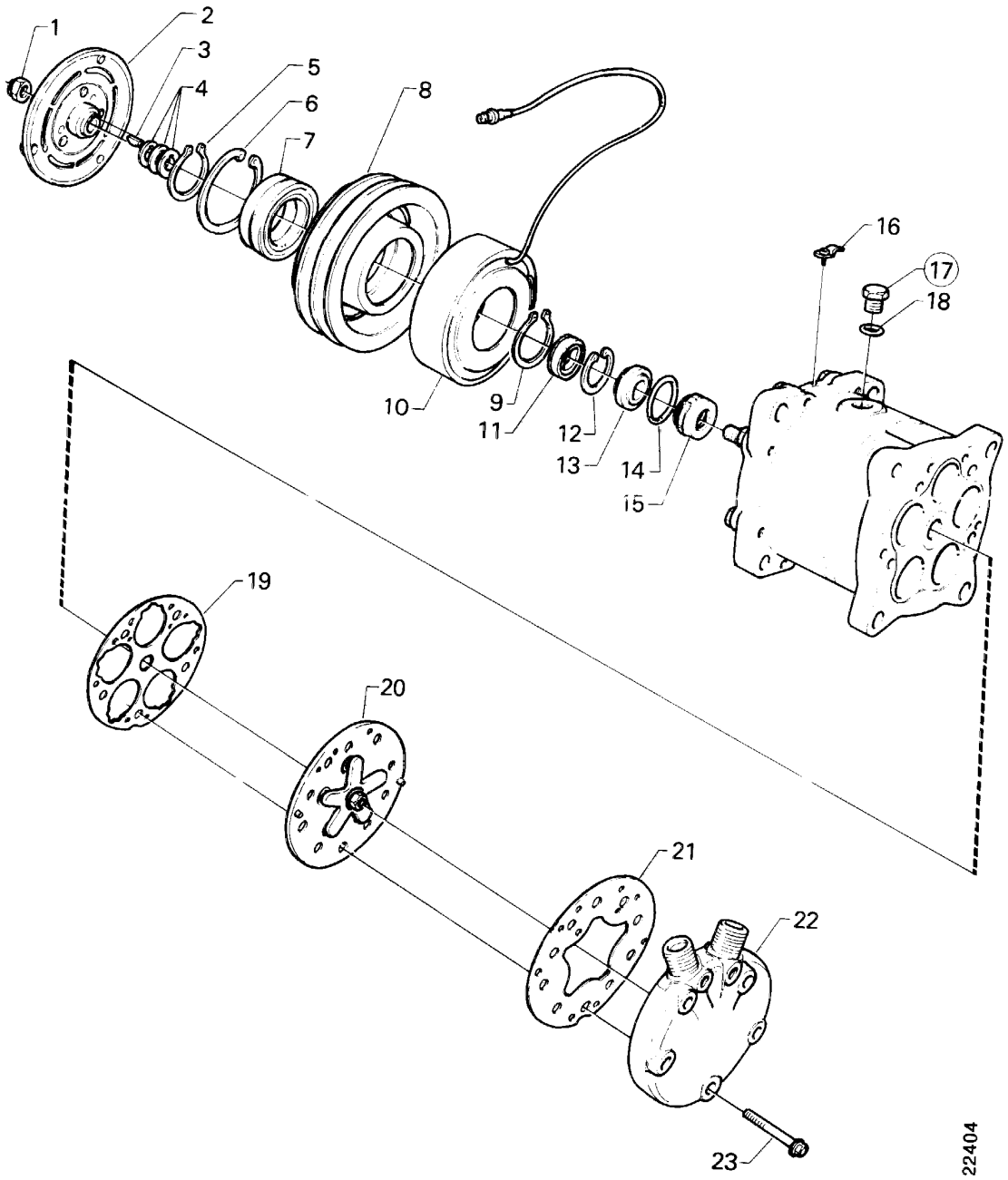
1
2
3
4
5
6
7
8
9
10
11
12
13
14
15
16
17
18
19
20
21
22
23
22404

Compressor

Compresor

KLEA R134a

16-05

Fig.	Part No		Dimension/Type/Notes	Qty	Description	
	1 303 484			1	Compressor	Compresor
1		K	nss	1	•Porca	•Tuerca
2		K	nss	1	•Rotor	•Rotor
3	1 309 066	K		1	•Chaveta	•Chaveta
4		K	nss	3	•Espaçador	•Separador
5		K	nss	1	•Anel-trava	•Retén
6		K	nss	1	•Anel-trava	•Retén
7	1 337 977	K		2	•Mancal	•Cojinete
8		K	nss	1	•Polia	•Polea
9		K	nss	1	•Anel-trava	•Retén
10	1 364 454			1	•Bobina de acoplamento	•Bobina de acoplamiento
11		K	nss	1	•Anel de feltro completo	•Anillo de fieltro completo
12	1 337 971	K		1	•Anel-trava	•Retén
13		K	nss	1	•Vedação	•Retén
14		K	nss	1	•Anel de vedação-O	•Junta tórica
15		K	nss	1	•Vedação	•Retén
16		K	nss	1	•Braçadeira	•Abrazadera
		K	nss	1	••Parafuso	••Tornillo
17	1 337 972			1	•Bujão	•Tapón
18	1 337 973			1	••Anel de vedação-O	••Junta tórica
19		K	nss	1	•Junta	•Junta
20		K	nss	1	•Placa de válvula cpl	•Placa de válvulas completa
21		K	nss	1	•Junta	•Junta
22		K	nss	1	•Cabeçote	•Culata
23	1 337 974			5	•Parafuso	•Tornillo
	1 337 970			1	Jogo de recondicionamento pos: 11.12.13.14.15	Juego de revisión pos.: 11.12.13.14.15
	1 337 975			1	Jogo de recondicionamento pos: 2.6.7.8	Juego de revisión pos.: 2.6.7.8
	1 337 978			1	Jogo de recondicionamento pos: 1.3.4.5.9.16	Juego de revisión pos.: 1.3.4.5.9.16
	1 309 067			1	Jogo de recondicionamento pos: 19.21	Juego de revisión pos.: 19.21
	1 337 968			1	Jogo de recondicionamento pos: 21.22	Juego de revisión pos.: 21.22
	1 337 969			1	Jogo de recondicionamento pos: 19.20.21	Juego de revisión pos.: 19.20.21
	584 110			1	Compressor	Compresor
	584 076		R134a 920g	1	Arrefecedor	Refrigerante

All rights reserved, Scania CV AB, Sweden

Motor de partida

Motor de arranque

16-10

Contents

03-B18	Motor de partida, com peças de montagem	16-10:005
	Motor de partida	
03-B20	IER24V6,7KW 1-pol.	16-10:007
03-B22	IER24V6,7KW 2-pol.	16-10:009
03-B24	KB 24V. 6,6KW 2-pol.	16-10:011
03-C04	KB 24V-6,6 kW , DN/DSI11G20C	16-10:015
03-C08	KB (R) 24V 5,5KW, SLA	16-10:019

Innehåll

03-B18	Motor de arranque, con piezas de montaje	16-10:005
	Motor de arranque	
03-B20	IER24V6,7KW 1-pol.	16-10:007
03-B22	IER24V6,7KW 2-pol.	16-10:009
03-B24	KB 24V. 6,6KW 2-pol.	16-10:011
03-C04	KB 24V-6,6 kW , DN/DSI11G20C	16-10:015
03-C08	KB (R) 24V 5,5KW, SLA	16-10:019

Inhalt

03-B18		16-10:005
03-B20	IER24V6,7KW 1-pol.	16-10:007
03-B22	IER24V6,7KW 2-pol.	16-10:009
03-B24	KB 24V. 6,6KW 2-pol.	16-10:011
03-C04	KB 24V-6,6 kW , DN/DSI11G20C	16-10:015
03-C08	KB (R) 24V 5,5KW, SLA	16-10:019

Table de matières

03-B18		16-10:005
03-B20	IER24V6,7KW 1-pol.	16-10:007
03-B22	IER24V6,7KW 2-pol.	16-10:009
03-B24	KB 24V. 6,6KW 2-pol.	16-10:011
03-C04	KB 24V-6,6 kW , DN/DSI11G20C	16-10:015
03-C08	KB (R) 24V 5,5KW, SLA	16-10:019

All rights reserved, Scania CV AB, Sweden

Motor de partida

Motor de arranque

16-10

Contenido

03-B18		16-10:005
03-B20	IER24V6,7KW 1-pol.	16-10:007
03-B22	IER24V6,7KW 2-pol.	16-10:009
03-B24	KB 24V. 6,6KW 2-pol.	16-10:011
03-C04	KB 24V-6,6 kW , DN/DSI11G20C	16-10:015
03-C08	KB (R) 24V 5,5KW, SLA	16-10:019

All rights reserved, Scania CV AB, Sweden

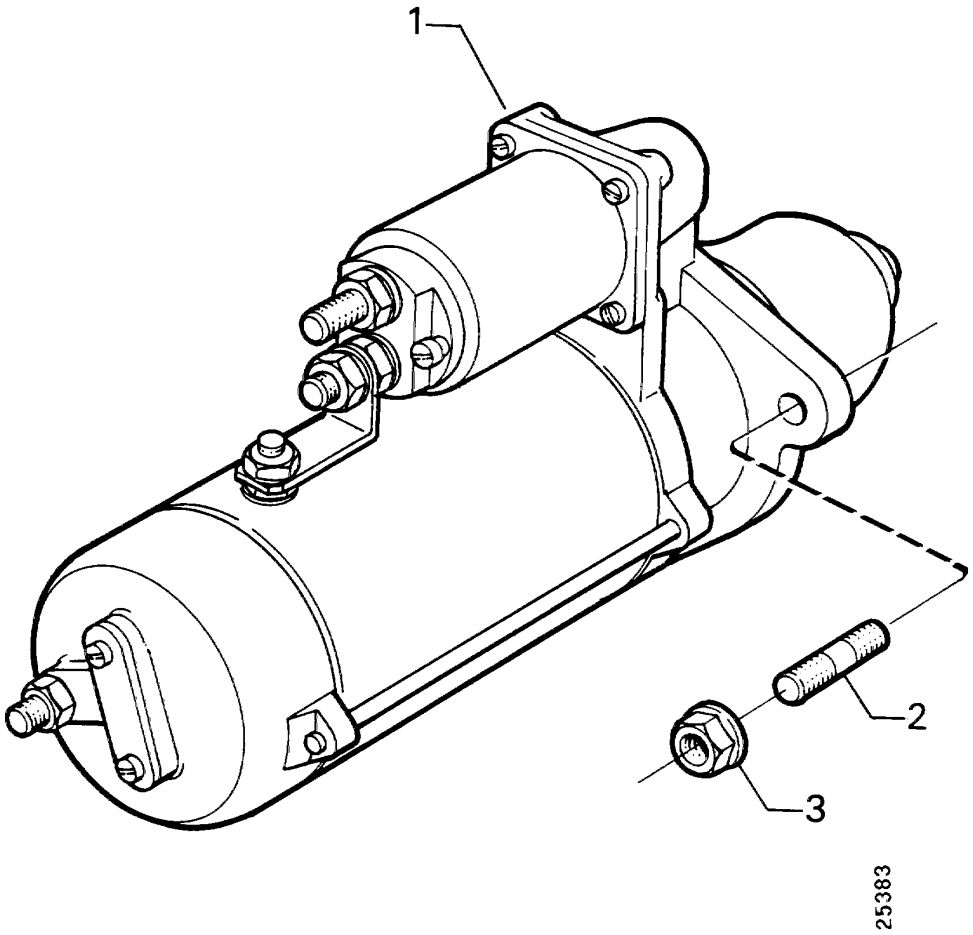
1
2
3
25383

Motor de partida, com peças de montagem

Motor de arranque, con piezas de montaje

16-10

Fig.	Part No		Dimension/Type/Notes	Quantity A	B	C	D	Description	
1			see 03-B14, 16-10; 1	1				Motor de partida	Motor de arranque
			see 03-B14, 16-10; 1						
2	275 313		M16x50	3				Prisioneiro	Espárrago
3	815 110		M16	3				Porca sextavada	Tuerca hexagonal
	125 914			3				Arruela de pressão	Arandela grower

All rights reserved, Scania CV AB, Sweden

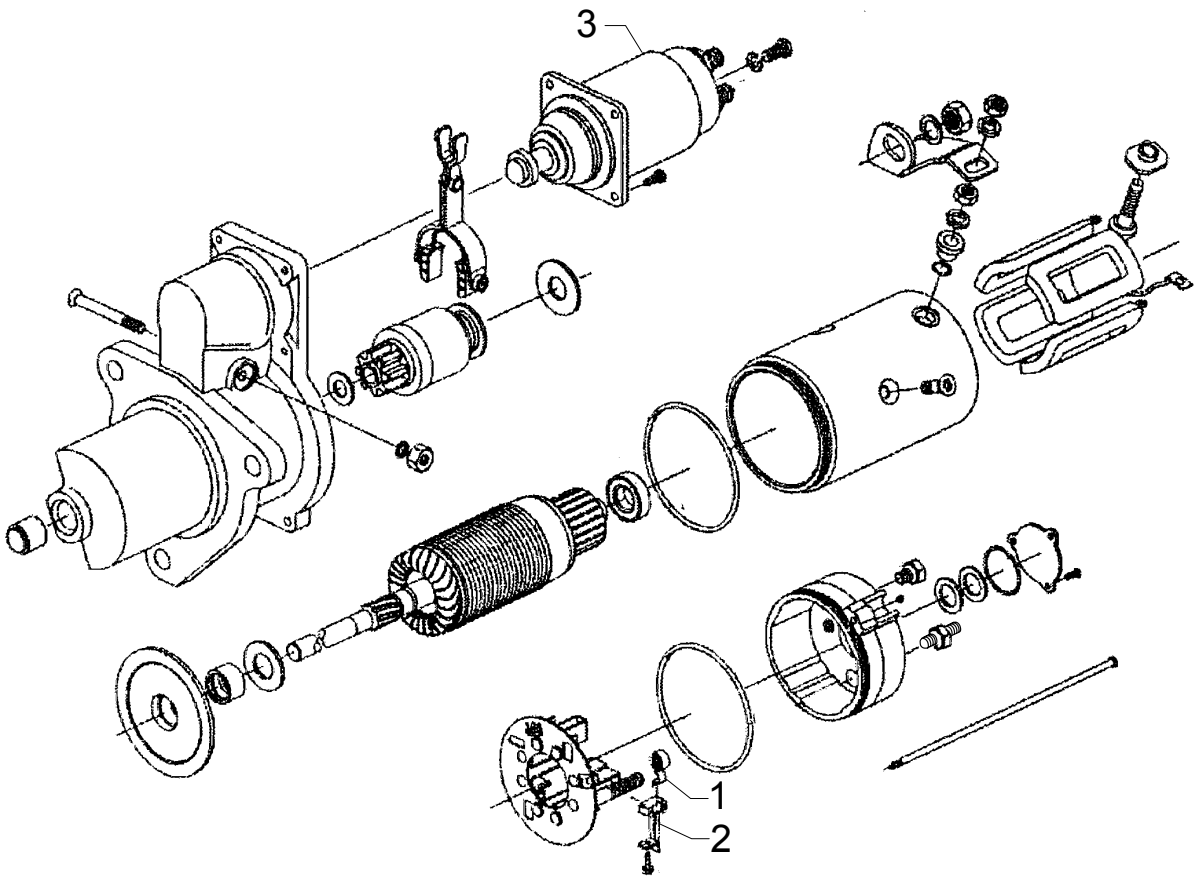

109435

Motor de partida

Motor de arranque

IER24V6,7KW 1-pol.

16-10

Fig.	Part No		Dimension/Type/Notes	Quantity A	B	C	D	Description	
	1 382 290	◣	.....	1				Motor de partida	Motor de arranque.....
	571 464		Exchange unit	1				Motor de partida	Motor de arranque.....
1	1 405 976		.....	4				•Mola de compressão.....	•Muelle de compresión.....
2	1 405 977		.....	1				•Escova	•Escobilla.....
3	1 405 979		.....	1				•Solenóide	•Interruptor solenoide .....

All rights reserved, Scania CV AB, Sweden

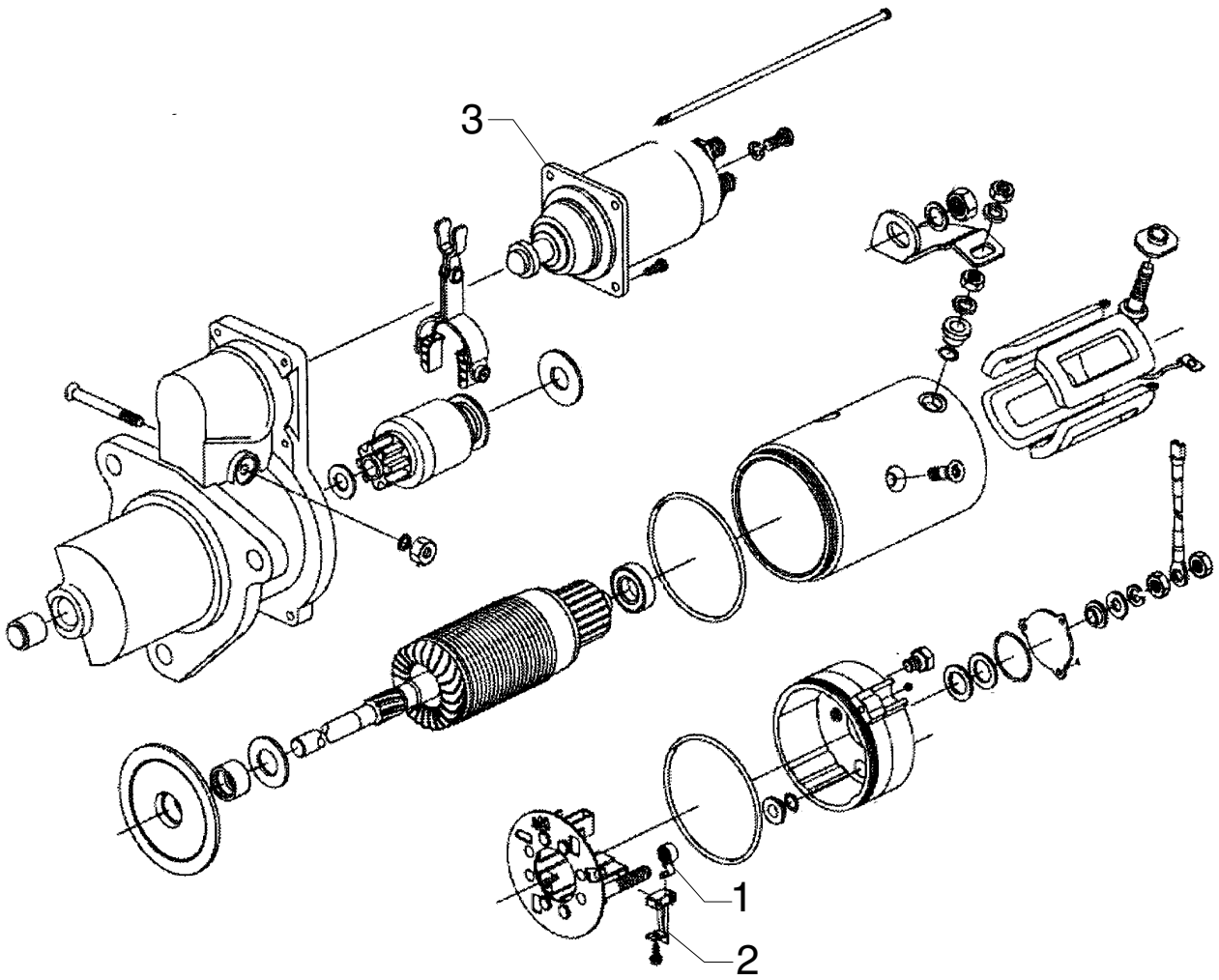

109433

Motor de partida

Motor de arranque

IER24V6,7KW 2-pol.

16-10

Fig.	Part No		Dimension/Type/Notes	Quantity A	B	C	D	Description	
	1 386 807		.....	1				Motor de partida	Motor de arranque.....
1	1 405 976		.....	4				•Mola de compressão.....	•Muelle de compresión.....
2	1 405 977		Kit.....	1				•Escova	•Escobilla.....
3	1 405 978		.....	1				•Solenóide	•Interruptor solenoide .....

All rights reserved, Scania CV AB, Sweden

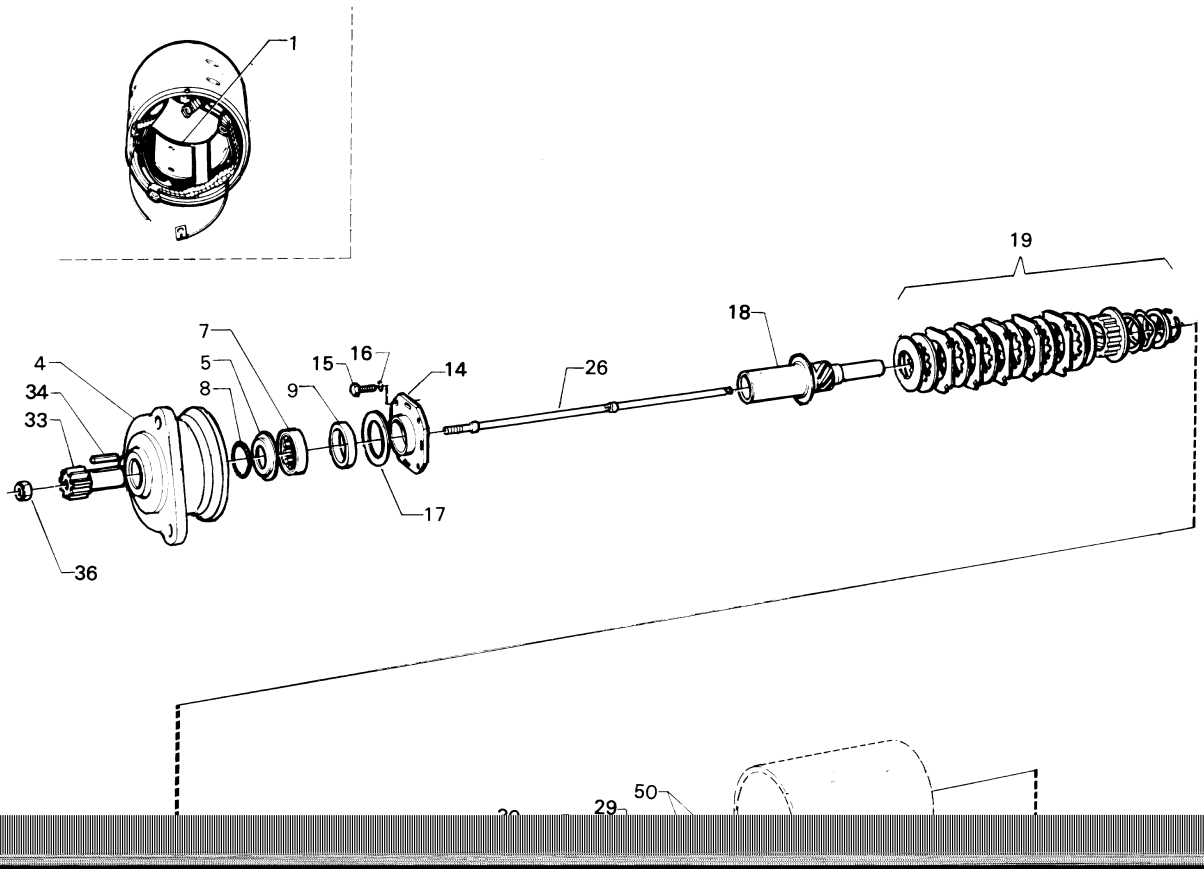
1
19
18
7
4
5
15
16
14
26
34
8
9
33
17
36
29
50

Motor de partida

Motor de arranque

16-10

KB 24V. 6,6KW 2-pol.

Fig.	Part No		Dimension/Type/Notes	Quantity A	B	C	D	Description	
	349 576	◣	KB 24V-6,6kW 2-pol.	1				Motor de partida	Motor de arranque
	571 454		KB 24V-6,6kW 2-pol. Exchange unit	1				Motor de partida	Motor de arranque
1	1 118 185		COILS/SPOLE 1-4	1				•Enrolamento do campo	•Arrollamiento inductor
2	282 781			8				•Parafuso	•Tornillo
4	192 954			1				•Tampa mancal	•Soporte de cojinete
5	192 955			1				••Junta	••Junta
7	192 958			1				••Rolamento de roletes	••Cojinete de rodillos
8	192 956			1				••Mola	••Muelle
9	192 960			1				••Bucha	••Casquillo
10	353 381			1				•Rotor	•Rotor
11	192 977			1				••Rolamento de agulhas	••Cojinete de agujas
14	192 961			1				•Tampa	•Tapa
15	801 972		M5x14	4				•Parafuso	•Tornillo
16	803 062		5,1	4				•Arruela de pressão	•Arandela grower
17	192 963			1				•Arruela	•Arandela
	210 986			1				•êmbolo	•Pistón
18			nsp					••êmbolo	••Pistón
19	276 135		kit	1				••Jogo de reparação	••Juego de reparación
26	353 384			1				•Eixo	•Eje
27	282 783			1				••Anel	••Anillo
28	220 430			11				••Esfera	••Bola
29	192 995			1				••Anel-trava	••Retén
30	282 782			1				••Mola	••Muelle
31	220 377			1				••Anel	••Anillo
33	210 991			1				•Pinhão	•Piñón de arranque
34	192 997			1				•Chaveta	•Chaveta
36	1 345 629			1				•Porca	•Tuerca
37	1 387 037			1				•Mancal	•Cojinete
								Lado comutador	Lado de conmutador
38	192 967			4				••Mola	••Muelle
39	192 969			1				••Parafuso de ligação	••Guía conexión
40	192 970			1				••Parafuso de ligação com trilho	••Guía conexión con raíl
42	192 965			1				••Bucha	••Casquillo
43	1 387 038			1				••Escova	••Escobilla
44	805 938		M5x10	6				••parafuso	••tornillo
45			see -, 16-99; 1	1				••Parte de jogo de conexão	••Juego parcial para conexión
46			see -, 16-99; 1	2				••Parte de jogo de conexão	••Juego parcial para conexión
47	193 530			2				•Arruela	•Arandela
48	220 426			1				•Cabo	•Cable
49	220 368			1				•Cabo	•Cable
50	193 510			1				•Junta	•Junta
51	193 502		0,2mm TH=0,2mm	RQ				•Arruela de ajuste	•Arandela de ajuste
	193 503		0,3mm TH=0,3mm	RQ				•Arruela de ajuste	•Arandela de ajuste
	193 504		0,5mm TH=0,5mm	RQ				•Arruela de ajuste	•Arandela de ajuste
52	353 383			1				•Prisioneiro	•Espárrago
52A	193 501			3				•Prisioneiro	•Espárrago
53	803 063		6,1	4				•Arruela de pressão	•Arandela grower
54	815 122		M6	4				•Porca sextavada	•Tuerca hexagonal
55	282 785			1				•Tampa	•Tapa
56	220 380			2				•Parafuso	•Tornillo

All rights reserved, Scania CV AB, Sweden

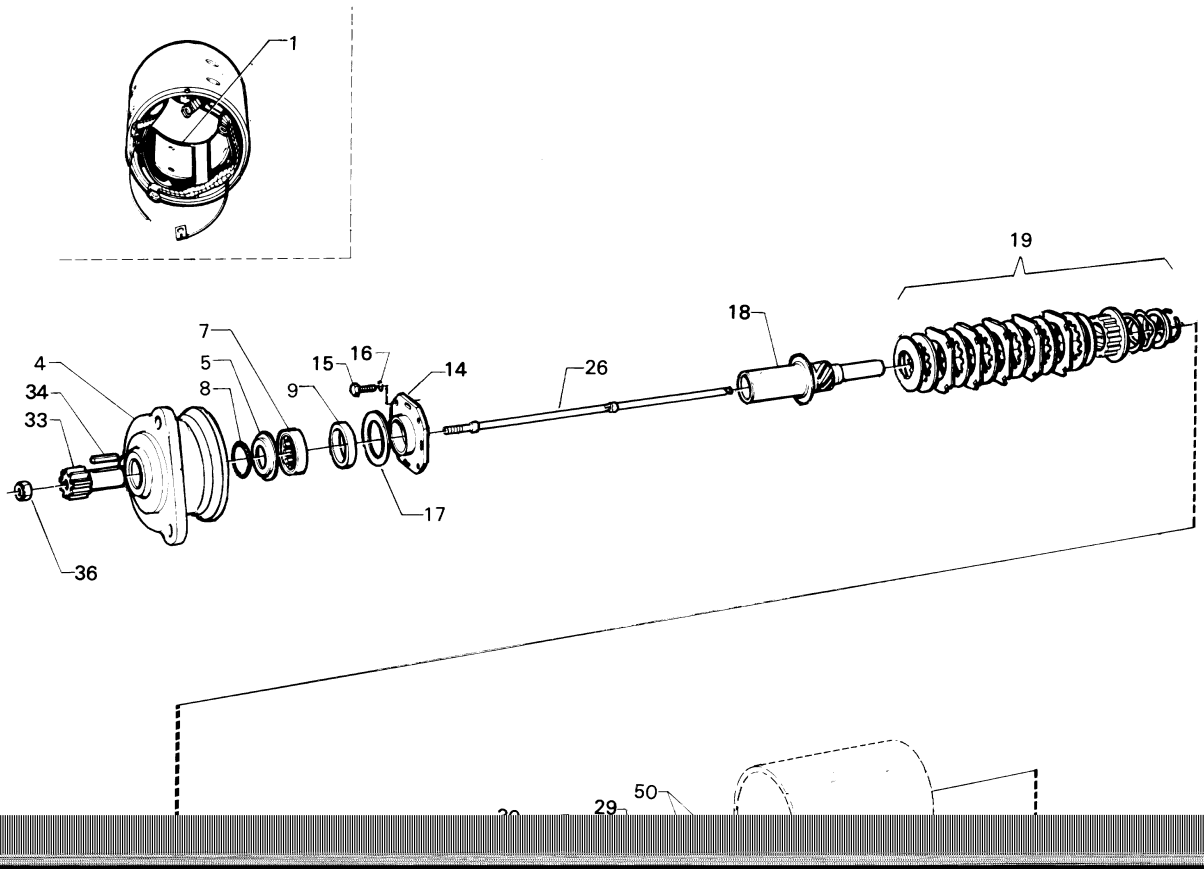
1
19
18
7
4
5
15
16
14
26
34
8
9
33
17
36
29
50

Motor de partida

Motor de arranque

16-10

KB 24V. 6,6KW 2-pol.

Fig.	Part No		Dimension/Type/Notes	Quantity A	B	C	D	Description	
57	193 507		.....	2				•Arruela.....	•Arandela.....
58	193 508		.....	2				•Junta	•Junta .....
59	193 509		.....	2				•Arruela.....	•Arandela.....
60	805 956		Rx6x14.....	2				•Parafuso.....	•Tornillo .....
61	193 511		.....	1				•Relé.....	•Relé de arranque .....
62	803 066		8.1.....	2				•Arruela de pressão.....	•Arandela grower.....
63	300 351		.....	2				•Parafuso.....	•Tornillo .....
64	193 533		.....	1				•Solenóide	•Interruptor solenoide .....
			.....					Jogo de reparação	Juego de reparación .....
			see -, 16-99; 1						

All rights reserved, Scania CV AB, Sweden

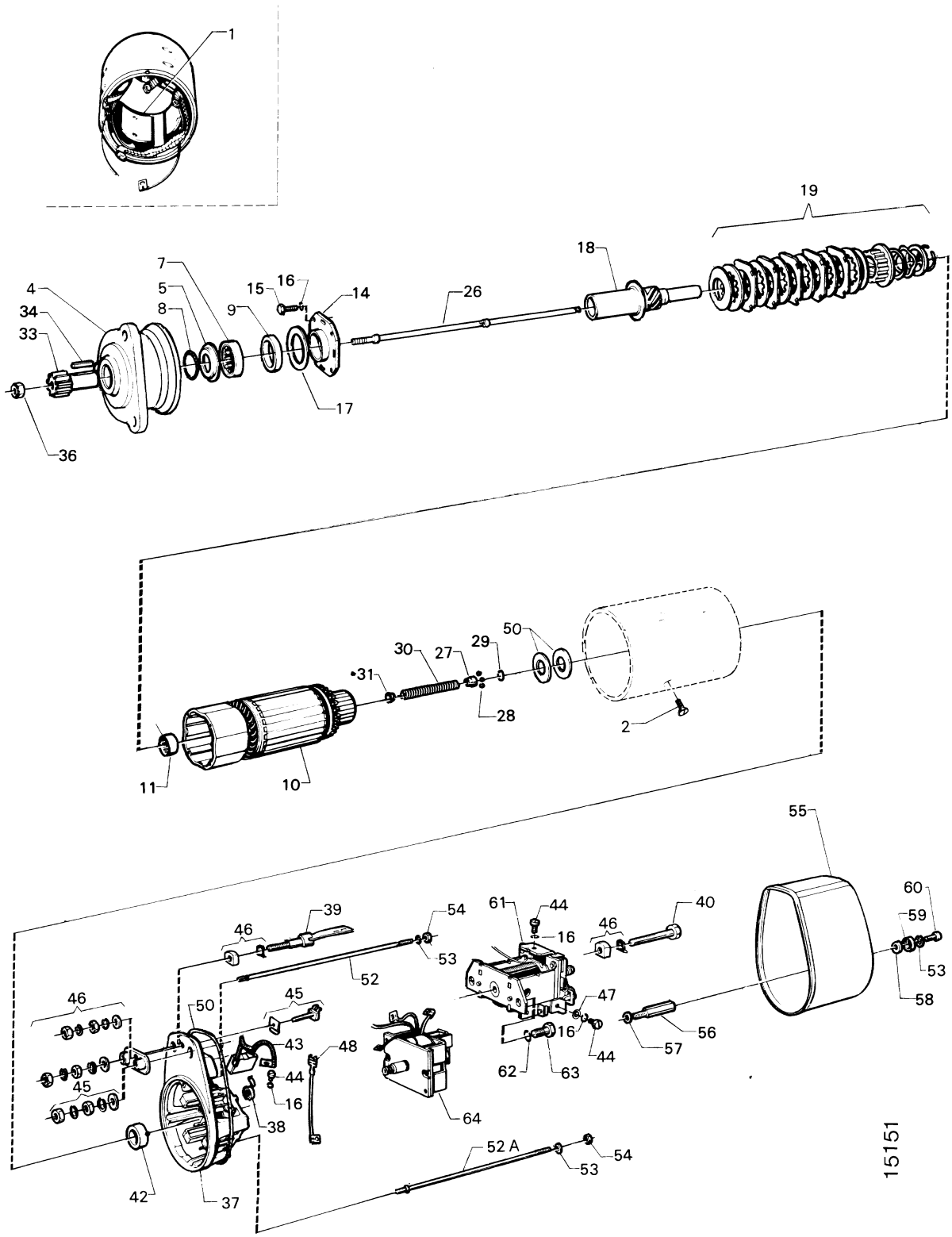
1
19
18
7
4
5
8
15
16
9
14
26
34
33
17
36
30
27
29
50
31
28
2
11
10
55
60
59
53
58
39
54
61
44
40
46
16
46
53
52
46
45
50
47
43
48
44
16
56
57
45
62
63
44
38
64
42
37
52 A
54
53
15151

Motor de partida

Motor de arranque

16-10

KB 24V-6,6 kW , DN/DSI11G20C

Fig.	Part No		Dimension/Type/Notes	Quantity A	B	C	D	Description	
	349 575	◣		1				Motor de partida	Motor de arranque
	571 453		Exchange unit	1				Motor de partida	Motor de arranque
1	1 118 185		COILS/SPOLE 1-4	1				•Enrolamento do campo	•Arrollamiento inductor
2	282 781			8				•Parafuso	•Tornillo
4	192 954			1				•Tampa mancal	•Soporte de cojinete
5	192 955			1				••Junta	••Junta
7	192 958			1				••Rolamento de roletes	••Cojinete de rodillos
8	192 956			1				••Mola	••Muelle
9	192 960			1				••Bucha	••Casquillo
10	353 381			1				•Rotor	•Rotor
11	192 977			1				••Rolamento de agulhas	••Cojinete de agujas
14	192 961			1				•Tampa	•Tapa
15	801 972		M5x14	4				•Parafuso	•Tornillo
16	803 062		5,1	4				•Arruela de pressão	•Arandela grower
17	192 963			1				•Arruela	•Arandela
	210 986			1				•êmbolo	•Pistón
18			nsp					••êmbolo	••Pistón
19	276 135			1				••Jogo de reparação	••Juego de reparación
26	353 384			1				•Eixo	•Eje
27	282 783			1				••Anel	••Anillo
28	220 430			11				••Esfera	••Bola
29	192 995			1				••Anel-trava	••Retén
30	282 782			1				••Mola	••Muelle
31	220 377			1				••Anel	••Anillo
33	210 991			1				•Pinhão	•Piñón de arranque
34	192 997			1				•Chaveta	•Chaveta
36	1 345 629			1				•Porca	•Tuerca
37	1 374 320		Date code-F567	1				•Tampa mancal lado comutador	•Soporte de cojinete lado de conmutador
			Date codeF567-	1				•Tampa mancal lado comutador	•Soporte de cojinete lado de conmutador
38	192 967			4				••Mola	••Muelle
39	192 969			1				••Parafuso de ligação	••Guía conexión
40	220 366			1				••Parafuso de ligação	••Guía conexión
42	192 965			1				••Bucha	••Casquillo
43	1 387 038		Date codeF567-	1				••Escova	••Escobilla
44	805 938		M5x10	6				••Parafuso	••Tornillo
45	1 388 296			1				••	••
46	1 382 372			2				••Jogo de reparação	••Juego de reparación
47	193 530			2				•Arruela	•Arandela
48	220 426		+	1				•Cabo	•Cable
50	193 510			1				•Junta	•Junta
51	193 502		TH=0,2mm	rq				•Arruela de ajuste	•Arandela de ajuste
	193 503		TH=0,3mm	rq				•Arruela de ajuste	•Arandela de ajuste
	193 504		TH=0,5mm	rq				•Arruela de ajuste	•Arandela de ajuste
52	353 383			1				•Prisioneiro	•Espárrago
52A	193 501			3				•Prisioneiro	•Espárrago
53	803 063		6,1	4				•Arruela de pressão	•Arandela grower
54	815 122		M6	4				•Porca sextavada	•Tuerca hexagonal
55	282 785			1				•Tampa	•Tapa
56	220 380			2				•Parafuso	•Tornillo
57	193 507			2				•Arruela	•Arandela
58	193 508			2				•Junta	•Junta
59	193 509			2				•Arruela	•Arandela
60	805 956		Rx6x14	2				•Parafuso	•Tornillo

All rights reserved, Scania CV AB, Sweden

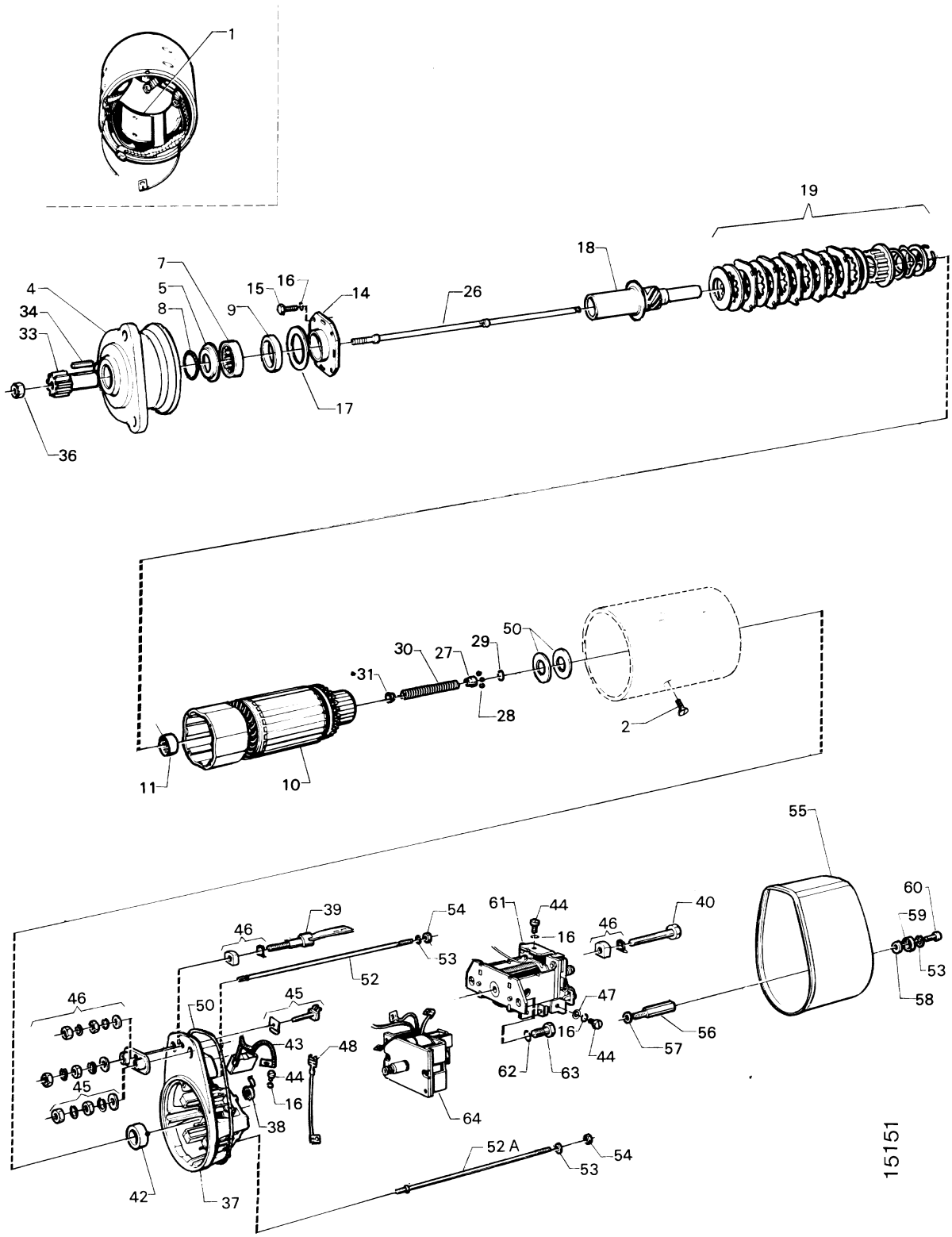
1
19
18
7
4
5
8
15
16
9
14
26
34
33
17
36
30
27
29
50
31
28
2
11
10
55
60
59
53
58
39
54
61
44
40
46
16
46
53
52
46
45
50
47
43
48
44
16
56
57
45
62
63
44
38
64
42
37
52 A
54
53
15151

Motor de partida

Motor de arranque

16-10

KB 24V-6,6 kW , DN/DSI11G20C

Fig.	Part No		Dimension/Type/Notes	Quantity A	B	C	D	Description	
61	238 805		.....	1				•Relé.....	•Relé de arranque .....
62	803 066		8.1.....	2				•Arruela de pressão.....	•Arandela grower.....
63	300 351		.....	2				•Parafuso.....	•Tornillo .....
64	210 995		.....	1				•Solenóide	•Interruptor solenoide .....
	550 132		.....					Jogo de reparação	Juego de reparación .....

All rights reserved, Scania CV AB, Sweden

No illustration intended for this section

Motor de partida

Motor de arranque

KB (R) 24V 5,5KW, SLA

16-10

Fig.	Part No		Dimension/Type/Notes	Qty	Description	
	64 513		**1129)**	1	Motor de partida	Motor de arranque
	532 089		**1129)** 1-pol. inst.	1	Cabo	Cable

1129. **pt:** Veículos produzidos na América Latina. **es:** Vehículos producidos en Latinoamérica.

All rights reserved, Scania CV AB, Sweden

Equipamento eléctrico
Equipo eléctrico

16-15

Contents

Regulação de rotações
03-C12 RQ, RSV Electronic 16-15:003

Innehåll

Ajuste del régimen
03-C12 RQ, RSV Electronic 16-15:003

Inhalt

03-C12 RQ, RSV Electronic 16-15:003

Table de matières

03-C12 RQ, RSV Electronic 16-15:003

Contenido

03-C12 RQ, RSV Electronic 16-15:003

All rights reserved, Scania CV AB, Sweden

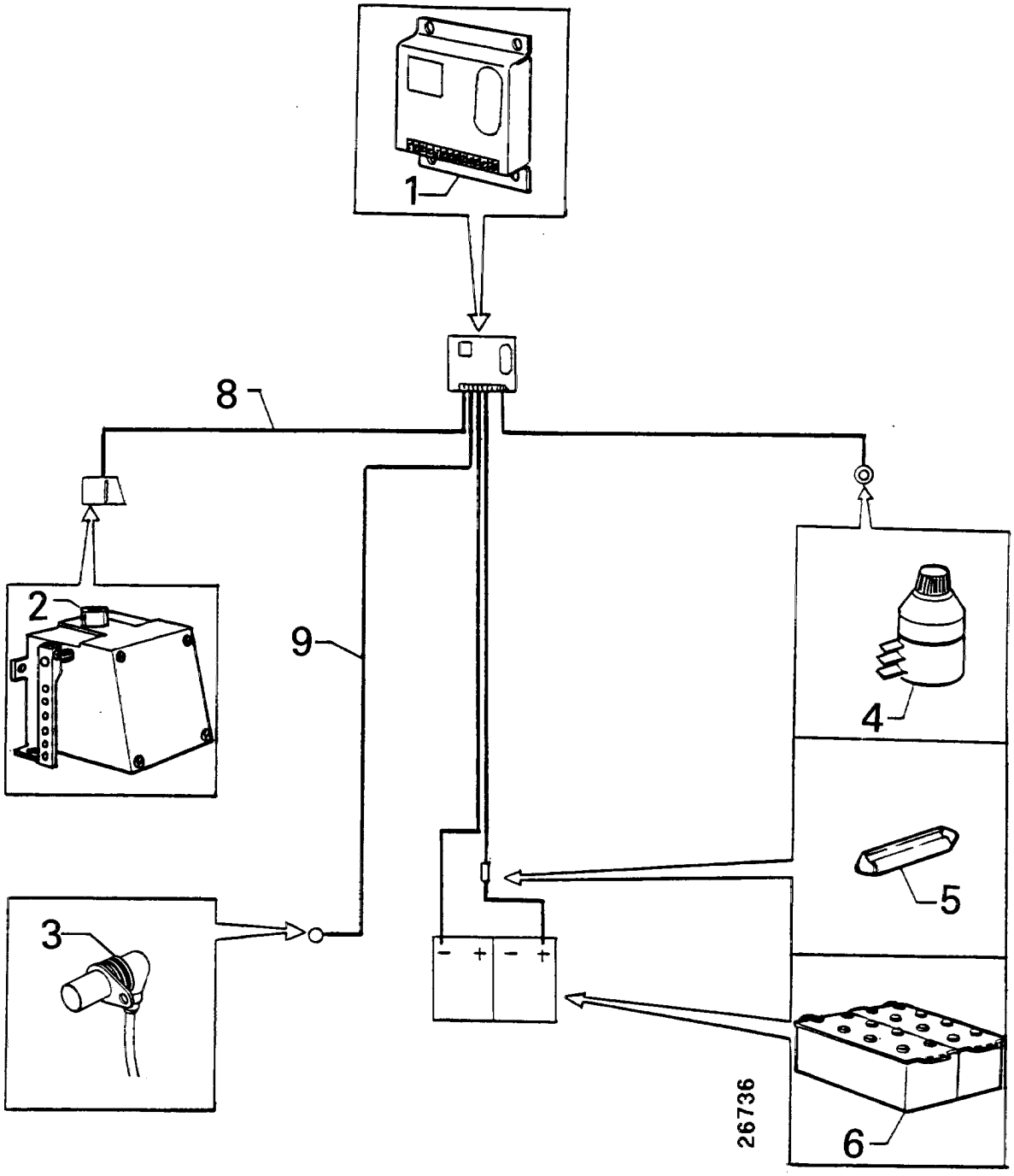
1
8
2
9
4
5
3
6
26736

Regulação de rotações

Ajuste del régimen

16-15

RQ, RSV Electronic

Fig.	Part No		Dimension/Type/Notes	Quantity A	B	C	D	Description	
1	1 373 879		see 03-C10, 16-15; 1					Unidade eletrônica	Unidad de mando electrónica
2	1 349 380		see 02-H04, 14; 1					Motor regulador	Motor de accionamiento
3	1 394 589		assy,					Sensor de rotações do motor	Sensor de revoluciones
			see 01-B04, 1; 1						
4	1 307 726		Without cable					Potenciômetro	Potenciómetro
	1 456 340		With cable and connector					Potenciômetro	Potenciómetro
D8									
5			15A					Fusível, máx 15A	Fusible, máx. 15 A
6								Bateria	Batería
8	1 349 570				1			Cabo	Cable
9	1 395 380				1			Cabo	Cable
	1 426 897		DSC12 40A,42A		1			Suporte	Soporte

All rights reserved, Scania CV AB, Sweden

Caixa de baterias

Caja de batería

16-25

Contents

Bateria
03-C16 SLA 16-25:003

Innehåll

Batería
03-C16 SLA 16-25:003

Inhalt

03-C16 SLA 16-25:003

Table de matières

03-C16 SLA 16-25:003

Contenido

03-C16 SLA 16-25:003

All rights reserved, Scania CV AB, Sweden

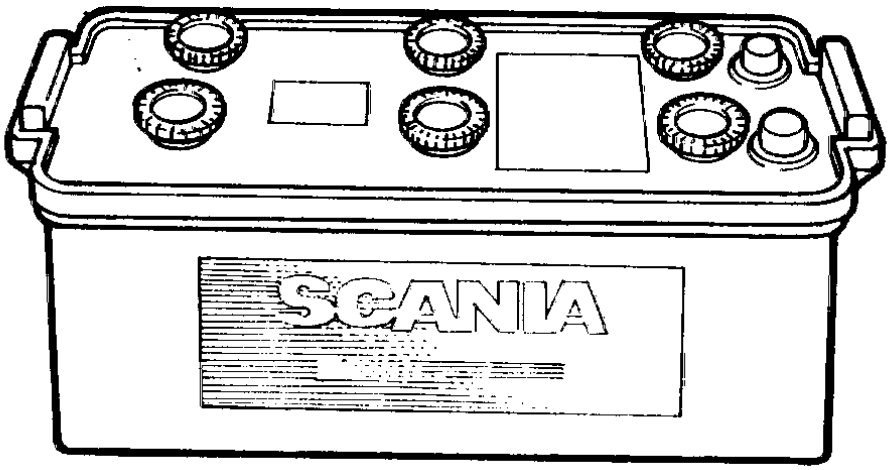

113372

Bateria

Batería

SLA

16-25

Fig.	Part No		Dimension/Type/Notes	Quantity A	B	C	D	Description	
	1 447 573		**1129)** (1421134)	2				Bateria	Batería
			12V 140 Ah						
			Including battery acid						
			Med batterisyra						
	1 421 135		**1129)** 12V 140Ah					Bateria	Batería
			Excluding battery acid						
			Utan batterisyra						
	335 972		Starter cable	1				Cabo	Cable
	532 089		**1129)** Ground cable	1				Cabo	Cable
	538 008		**1129)** Main cable	1				Cabo	Cable
	532 086		**1129)** Battery cable	1				Cabo	Cable
	1 438 490		Rubber cap	2				Isolamento	Aislamiento

1129. **pt:** Veículos produzidos na América Latina. **es:** Vehículos producidos en Latinoamérica.

All rights reserved, Scania CV AB, Sweden

Rede de condutores, motor

Cableado, motor

16-45

Contents

03-C20 Chicote, motor 16-45:003
Chicote, Sensor da pressão do óleo
03-C22 Service solution..... 16-45:005

Innehåll

03-C20 Mazo de cables, motor 16-45:003
Mazo de cables, Sensor de presión de aceite
03-C22 Service solution..... 16-45:005

Inhalt

03-C20 ..... 16-45:003

03-C22 Service solution..... 16-45:005

Table de matières

03-C20 ..... 16-45:003

03-C22 Service solution..... 16-45:005

Contenido

03-C20 ..... 16-45:003

03-C22 Service solution..... 16-45:005

All rights reserved, Scania CV AB, Sweden

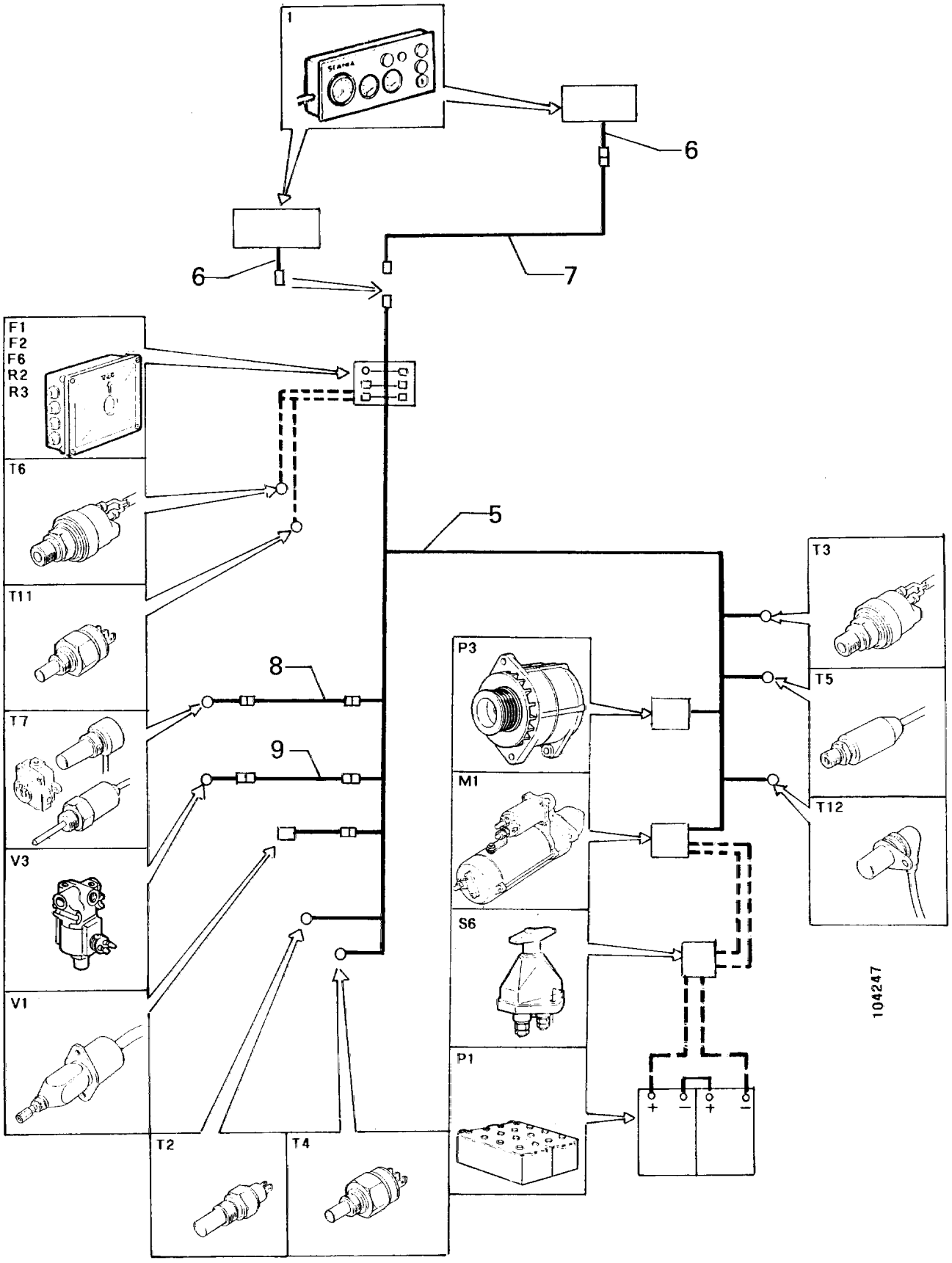
1
6
6
7
F1
F2
F6
R2
R3
T6
T11
T7
V3
V1
T2
T4
5
8
9
P3
M1
S6
P1
T3
T5
T12
104247

Chicote, motor

Mazo de cables, motor

16-45

Fig.	Part No		Dimension/Type/Notes	Quantity A	B	C	D	Description	
1			see 03-E04, 17; 1					Painel de instrumentos	Salpicadero
F1			see 03-A06, 16-01; 1					Fusível	Fusible
F2			see 03-A06, 16-01; 1					Fusível	Fusible
F6			see 03-A06, 16-01; 1					Fusível	Fusible
M1			see 03-A10, 16-05; 1					Motor de partida	Motor de arranque
P1								Bateria	Batería
P3			see 03-A10, 16-05; 1					Alternador	Alternador
R2			see 03-A06, 16-01; 1					Relé	Relé
R3			see 03-A06, 16-01; 1					Relé	Relé
S6								Interruptor principal bateria	Interruptor de batería
T2			see 01-B04, 1; 1					Sensor de temperatura	Sensor de temperatura
T3			see 01-B04, 1; 1					Sensor, pressão do óleo	Sensor, presión del aceite
T4			see 01-J04, 2; 1					Monitor de temperatura	Monitor de temperatura
T5			see 01-B04, 1; 1					Monitor de pressão	Interruptor de presión
T6			see 02-E04, 4; 1					Monitor de pressão	Interruptor de presión
T7			see 01-J04, 2; 1					Monitor de nível	Monitor de nivel
T11			see 01-J04, 2; 1					Monitor de temperatura	Monitor de temperatura
T12			see 01-B04, 1; 1					Sensor de rotações do motor	Sensor de revoluciones
V1			see 02-H04, 14; 1					Solenóide de parada	Solenoide de parada
V3			see 02-A04, 3; 1					Válvula solenóide	Válvula solenoide
5	1 411 861		(1381551) EN -6501205 SSS		1			Chicote	Mazo de cables
			EN -8700545 SLA						
	1 462 116		EN 6501206- SSS		1			Chicote	Mazo de cables
			EN 8700546- SLA						
	1 456 341		Kit for 1452862		1			Conector	Conector
6	1 392 546		1-pol.		1			Chicote	Mazo de cables
	1 392 547		2-pol.		1			Chicote	Mazo de cables
7	1 393 165				1			Chicote	Mazo de cables
8			nsp					Chicote	Mazo de cables
9			nsp					Chicote	Mazo de cables

All rights reserved, Scania CV AB, Sweden

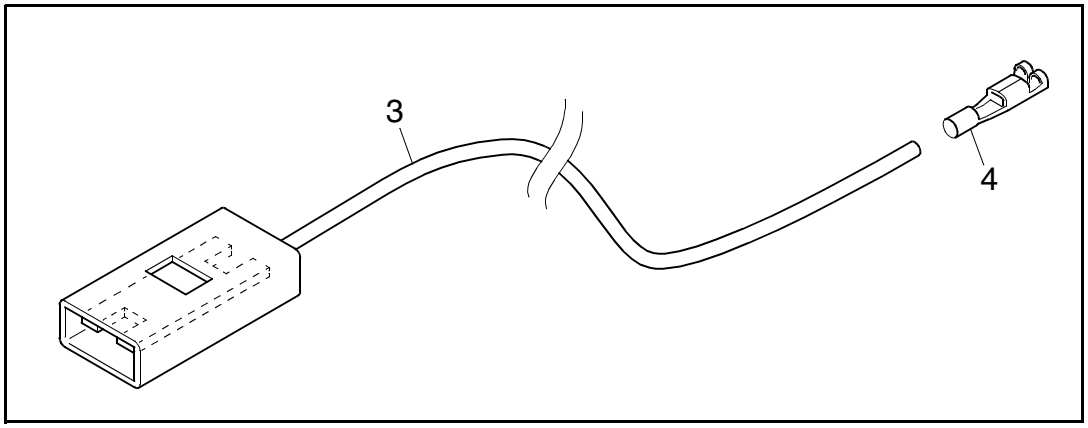

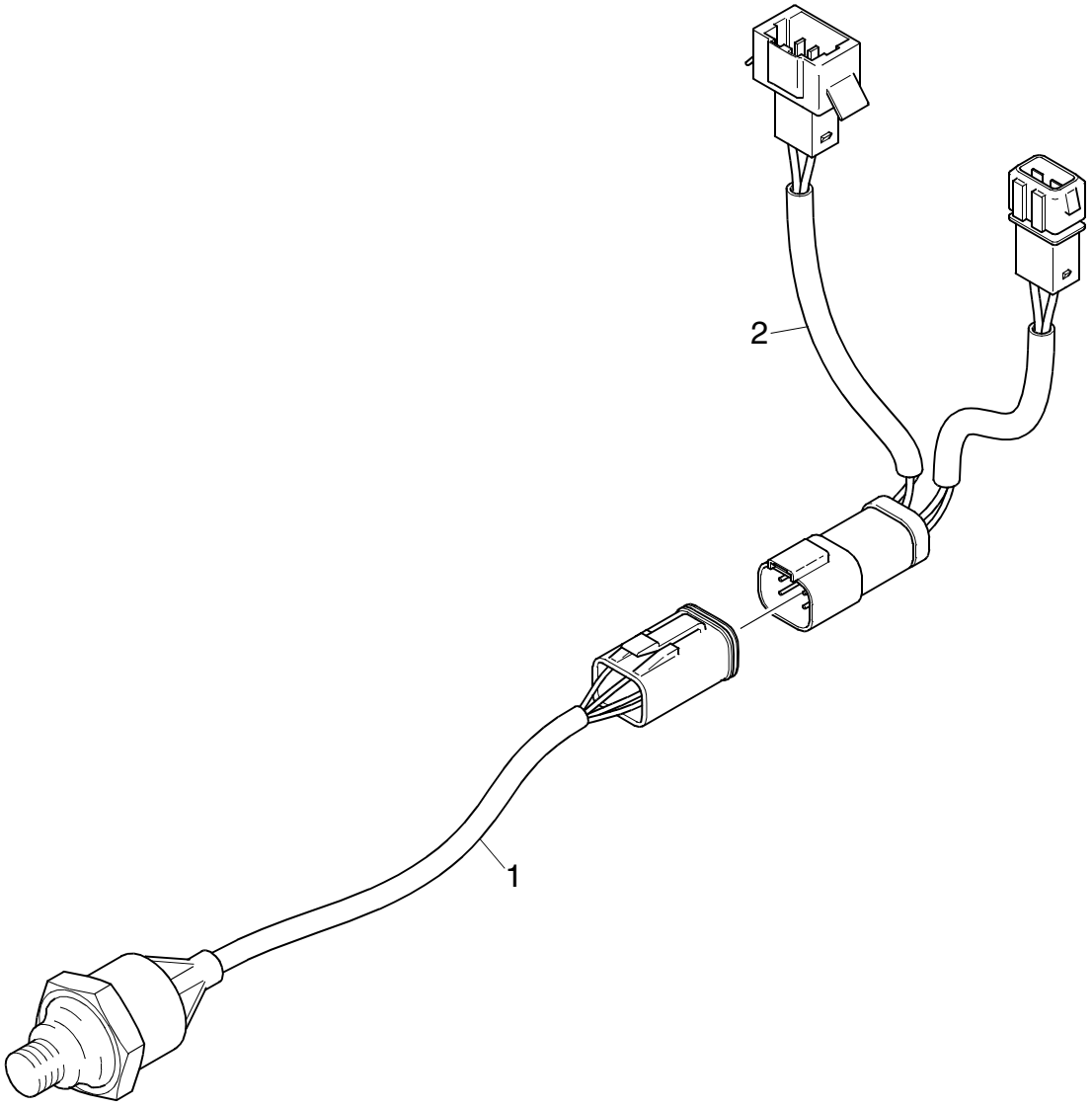

124050

Chicote, Sensor da pressão do óleo

Mazo de cables, Sensor de presión de aceite

16-45

1129) Service solution

Fig.	Part No		Dimension/Type/Notes	Qty	Description	
1	1 452 862		assy	1	Sensor da pressão do óleo	Presostato de aceite
2	1 461 621		**1129)** assy	1	Chicote	Mazo de cables
3	1 463 278		**1129)** assy	1	Chicote	Mazo de cables
4	814 020		0,5-1,5mm²	1	•Terminal fêmea plano	•Terminal cable manguito plano

1129. **pt:** Veículos produzidos na América Latina. **es:** Vehículos producidos en Latinoamérica.

All rights reserved, Scania CV AB, Sweden

Artigos eléctricos

Componentes eléctricos

16-70

Contents

03-D02 Equipamento eléctrico, peças eléctricas 16-70:003
03-D10 Equipamento eléctrico, peças eléctricas 16-70:011
03-D14 Peças isoladoras, ramificação 16-70:015

Innehåll

03-D02 Equipamiento eléctrico, componentes eléctricos 16-70:003
03-D10 Equipamiento eléctrico, componentes eléctricos 16-70:011
03-D14 Componentes aislantes, derivación 16-70:015

Inhalt

03-D02 ..... 16-70:003
03-D10 ..... 16-70:011
03-D14 ..... 16-70:015

Table de matières

03-D02 ..... 16-70:003
03-D10 ..... 16-70:011
03-D14 ..... 16-70:015

Contenido

03-D02 ..... 16-70:003
03-D10 ..... 16-70:011
03-D14 ..... 16-70:015

All rights reserved, Scania CV AB, Sweden

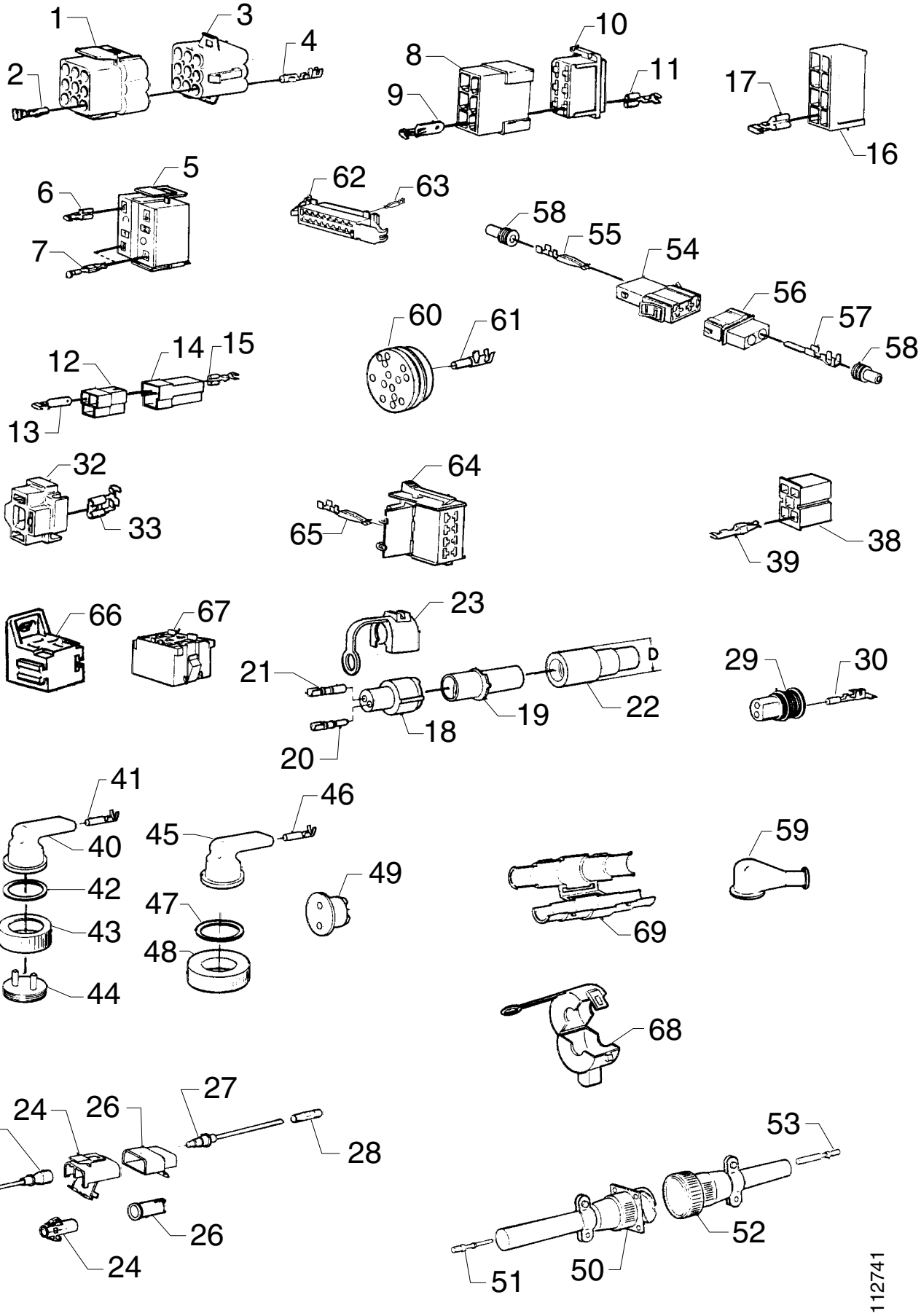
1
2
3
4
10
8
11
9
17
16
5
6
7
62
63
58
55
54
56
57
58
60
61
12
14
15
13
32
33
64
65
38
39
66
67
23
21
19
22
18
20
29
30
41
40
42
43
44
46
45
49
47
48
59
69
68
27
24
26
25
28
26
24
53
52
51
50
112741

Equipamento eléctrico, peças eléctricas

Equipamiento eléctrico, componentes eléctricos

16-70

Fig.	Part No		Dimension/Type/Notes	Quantity A	B	C	D	Description	
			.....						
1	249 293		1-POL.					Conector.....	Caja de contactos .....
	813 550		2-POL.					Conector.....	Caja de contactos .....
	813 552		3-POL.					Conector.....	Caja de contactos .....
	813 554		9-POL.					Conector.....	Caja de contactos .....
	813 558		12-POL.					Conector.....	Caja de contactos .....
2	813 919		.....					Terminal macho redondo ..	Terminal cable clav redonda
3	249 296		1-POL.					Conector.....	Caja de contactos .....
	813 551		2-POL.					Conector.....	Caja de contactos .....
	813 553		3-POL.					Conector.....	Caja de contactos .....
	813 556		9-POL.					Conector.....	Caja de contactos .....
	813 559		12-POL.					Conector.....	Caja de contactos .....
4	813 925		0,5-2,0mm²					Terminal fêmea plano.....	Terminal cable manguito plano
			.....						
5	305 941		.....					Conector.....	Caja de contactos .....
6	813 930		POL.1,2,5,6.....					Terminal plano misto	Term manguito plano lengüeta
7	813 917		0,5-1,5.....					Terminal fêmea plano.....	Terminal cable manguito plano
			POL.3,4 0,5-1,5 mm2						
	813 918		1,0-2,5.....					Terminal fêmea plano.....	Terminal cable manguito plano
			POL.3,4 1,0-2,5 mm2						
			.....						
			.....						
8	813 524		2-POL.					Conector.....	Caja de contactos .....
	807 119		4-POL.					Conector.....	Caja de contactos .....
	807 121		6-POL.					Conector.....	Caja de contactos .....
9	813 882		0,5-1,0mm²					Terminal macho plano.....	Terminal cable clavija plana
	1 340 845		1,0-2,5mm²					Terminal plano misto	Term manguito plano lengüeta
			.....						
10	813 525		2-POL.					Conector.....	Caja de contactos .....
	807 120		4-POL.					Conector.....	Caja de contactos .....
	813 528		(807122) 6-POL.					Conector.....	Caja de contactos .....
11	814 020		0,5-1,5mm²					Terminal fêmea plano.....	Terminal cable manguito plano
	813 909		4,0-6,0mm²					Terminal fêmea plano.....	Terminal cable manguito plano
12	813 579		3-POL.					Conector.....	Caja de contactos .....
	330 105		3-4 POL					Trava	Cierre .....
13	1 340 845		1,0-2,5mm²					Terminal plano misto	Term manguito plano lengüeta
	813 882		0,5-1,0mm²					Terminal macho plano.....	Terminal cable clavija plana
14	813 578		3-POL.					Conector.....	Caja de contactos .....
15	814 020		0,5-1,5mm²					Terminal fêmea plano.....	Terminal cable manguito plano
			.....						
16	813 530		8-POL.					Conector.....	Caja de contactos .....
	813 528		6-POL.					Conector.....	Caja de contactos .....
	807 120		4-POL.					Conector.....	Caja de contactos .....
	813 525		2-POL.					Conector.....	Caja de contactos .....
17	814 020		0,5-1,5mm²					Terminal fêmea plano.....	Terminal cable manguito plano
			.....						
18	813 562		1-POL.					Conector.....	Caja de contactos .....
	813 563		2-POL.					Conector.....	Caja de contactos .....
	815 632		ABS 2-POL.					Conector.....	Caja de contactos .....
	813 564		3-POL.					Conector.....	Caja de contactos .....
	813 565		4-POL.					Conector.....	Caja de contactos .....
	813 566		7-POL.					Conector.....	Caja de contactos .....
	815 637		D11 EDC Service.....					Conector.....	Conector.....
			.....						
19	813 567		1-POL.					Conector.....	Caja de contactos .....

All rights reserved, Scania CV AB, Sweden

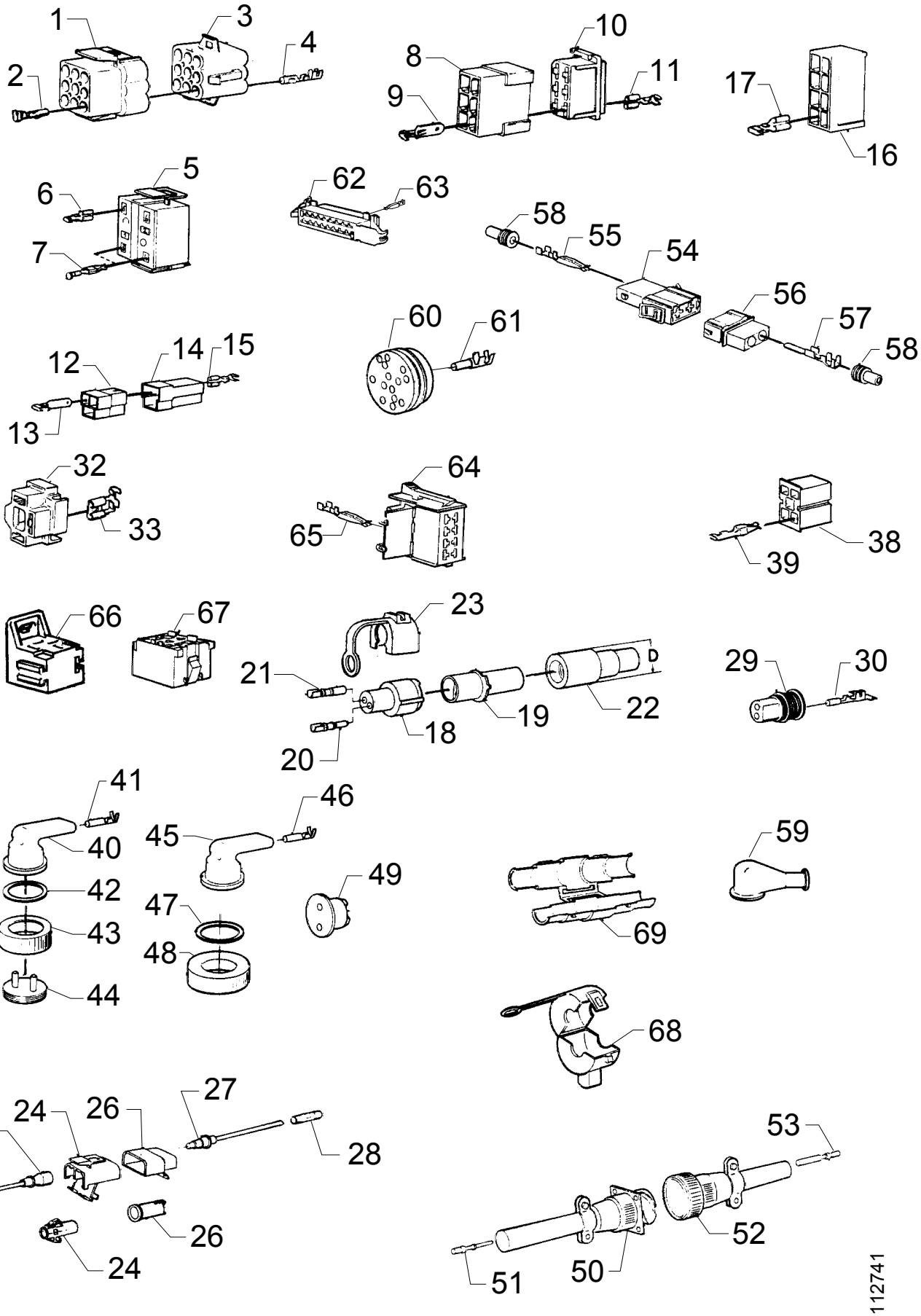
1
2
3
4
10
8
11
9
17
16
5
6
7
62
63
58
55
54
56
57
58
60
61
12
14
15
13
32
33
64
65
38
39
66
67
23
21
19
22
18
20
29
30
41
40
42
43
44
46
45
49
47
48
59
69
68
27
24
26
25
28
26
24
53
52
51
50
112741

Equipamento eléctrico, peças eléctricas

Equipamiento eléctrico, componentes eléctricos

16-70

Fig.	Part No		Dimension/Type/Notes	Quantity A	B	C	D	Description	
	813 568		2-POL.					Conector	Caja de contactos
	815 638		ABS 2-POL.					Conector	Caja de contactos
	813 569		3-pol.					Conector	Caja de contactos
	813 570		4-POL.					Conector	Caja de contactos
	813 571		7-POL.					Conector	Caja de contactos
	815 643		EDC					Tomada	Enchufe
20	813 923							Terminal macho redondo	Terminal cable clav redonda
21	813 928							Terminal fêmea plano	Terminal cable manguito plano
22	813 572		D=14 MM (2-POL.)					Guarda-pó	Fuelle
	814 238		D=15,5MM (3-4POL.)					Guarda-pó	Fuelle
	814 534		D= (5-6-7 POL.)					Guarda-pó	Fuelle
	814 776		2-pol. Cable 4,2-6,5mm					Guarda-pó	Fuelle
	815 832		2-pol. Cable 6,2-9,0mm					Guarda-pó	Fuelle
	814 238		3,4-pol.Cable 6,2-9,3mm					Guarda-pó	Fuelle
23	330 104		2-pol.					Trava	Cierre
	330 105		3,4-pol.					Trava	Cierre
	815 711		2,3,4-pol.					Trava	Cierre
	815 715		5,6,7-pol.					Trava	Cierre
24	950 331		2-POL.					Conector	Caja de contactos
	950 341		1-POL.					Conector	Caja de contactos
	950 343		4-POL.					Conector	Caja de contactos
	950 347		6-POL.					Conector	Caja de contactos
	389 202		L=1000mm					Chicote	Mazo de cables
25	1 117 327		Black/svart L=1000mm					Luva	Manguito
	1 117 328		Red/röd L=1000mm					Luva	Manguito
26	950 168		2-POL.					Conector	Caja de contactos
	950 342		1-POL.					Conector	Caja de contactos
	950 344		4-POL.					Conector	Caja de contactos
	950 325		Fan switch					Conector	Caja de contactos
	950 668		6-POL.					Conector	Caja de contactos
	389 203		L=1000mm					Terminal macho redondo	Terminal cable clav redonda
27	1 117 329		Red/röd L=1000mm					Terminal macho redondo	Terminal cable clav redonda
	1 117 330		Black/svart L=1000mm					Terminal macho redondo	Terminal cable clav redonda
28	341 333		1,0-2,6 mm2					Junção	Manguito de empalme
	341 332		0,25-1,6 mm2					Junção	Manguito de empalme
	341 334		2,7-6,6 mm2					Junção	Manguito de empalme
	380 128							Isolamento	Aislamiento
	380 129							Isolamento	Aislamiento
	1 112 499		Glue/lim					Junção	Manguito de empalme
	1 112 500		Glue/lim					Junção	Manguito de empalme
	1 112 501		Glue/lim					Junção	Manguito de empalme
29	1 438 552		(1107462)					Conector	Caja de contactos
30	813 515							Terminal fêmea plano	Terminal cable manguito plano
32	813 533		3-POL.					Conector	Caja de contactos
33	815 701							Terminal fêmea plano	Terminal cable manguito plano
38	815 826		(912355)					Conector	Caja de contactos
39	912 059		0,5-1,0mm²					Terminal fêmea plano	Terminal cable manguito plano
	912 094		1,0-2,5mm²					Terminal fêmea plano	Terminal cable manguito plano
40	355 223		M24 M24					Conector	Caja de contactos

All rights reserved, Scania CV AB, Sweden

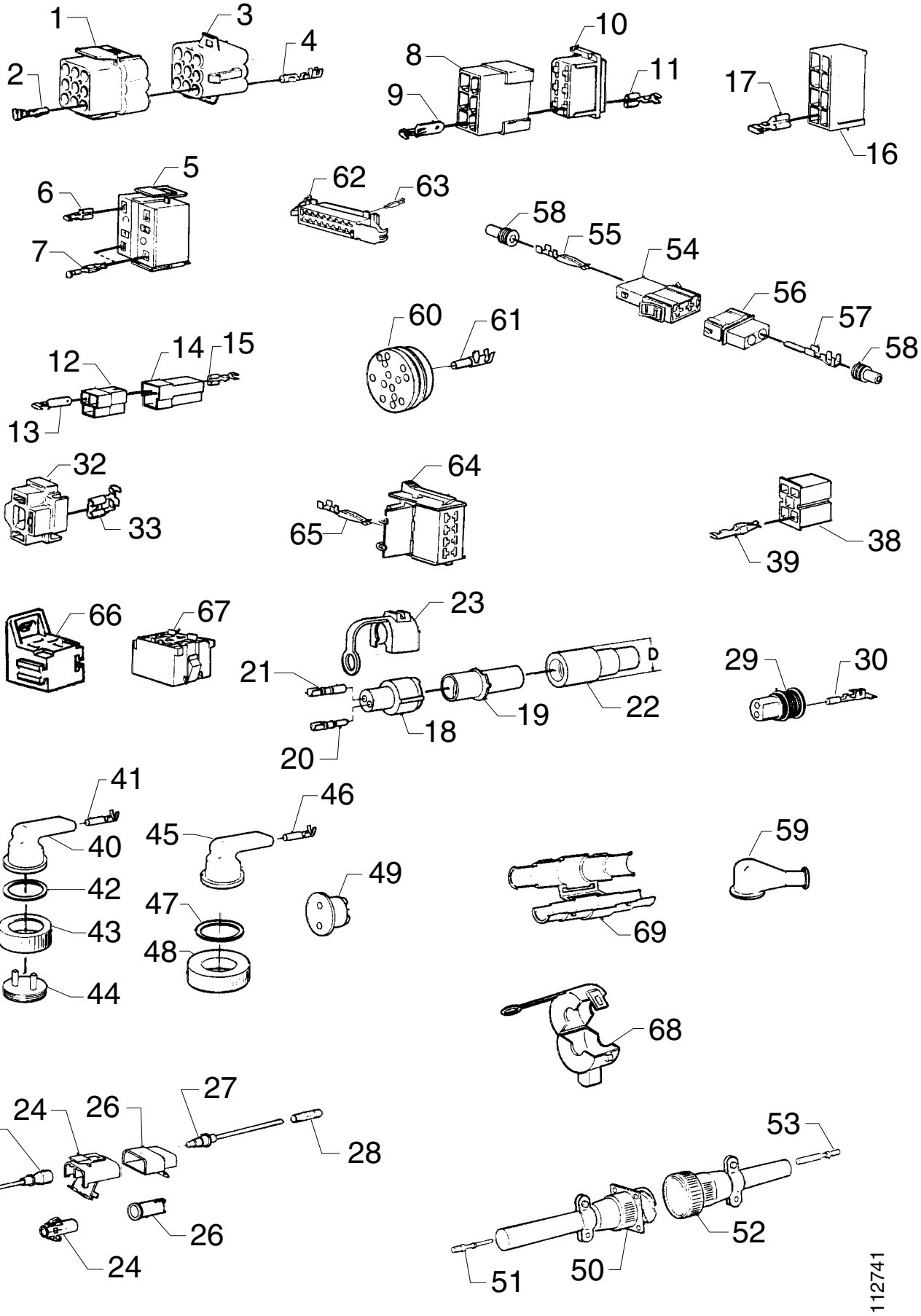
1
2
3
4
10
8
11
9
17
16
5
6
7
62
63
58
55
54
56
57
58
60
61
12
14
15
13
32
33
64
65
38
39
66
67
23
21
19
22
18
20
29
30
41
40
42
43
44
46
45
49
47
48
59
69
68
27
24
26
25
28
26
24
53
52
51
50
112741

Equipamento eléctrico, peças eléctricas

Equipamiento eléctrico, componentes eléctricos

16-70

Fig.	Part No		Dimension/Type/Notes	Quantity A	B	C	D	Description	
	393 794		M24					•Conector	•Caja de contactos
	1 378 883		M24					Conector	Caja de contactos
	1 400 162		M24 L:4000mm					Conector	Caja de contactos
	1 424 532		(1400161) M24 ADR Blue L:4000mm					Conector	Conexión
41	813 516							Terminal fêmea plano	Terminal cable manguito plano
42	301 495							Arruela	Arandela
43	1 362 615							Porca	Tuerca
	1 392 166		M24					Porca	Tuerca
	1 362 615		M24 ADR Blue(valve4/2)					Porca	Tuerca
44	298 753							Bujão protetor	Tapón protector
45	1 378 882							Conector	Caja de contactos
46	813 516							Terminal fêmea plano	Terminal cable manguito plano
47	371 956							Arruela	Arandela
48	1 341 349		M27					Porca	Tuerca
49	308 770							Bucha de passagem	Casquillo protector
50	1 121 605		7-POL.					Conector	Caja de contactos
51	1 320 524		7-POL.					Terminal macho redondo	Terminal cable clav redonda
	348 675		14-POL.					Conector	Caja de contactos
	355 125		14-POL.					Terminal macho redondo	Terminal cable clav redonda
	1 117 552							Conector	Conector
52	1 121 606		7-POL.					Conector	Caja de contactos
53	1 320 525		7-POL.					Terminal fêmea plano	Terminal cable manguito plano
	348 674		14-POL.					Conector	Caja de contactos
	355 132		14-POL.					Terminal fêmea plano	Terminal cable manguito plano
	1 117 553							Conector	Conector
54	1 320 610		2-pol. 2-pol					Conector	Caja de contactos
55	1 320 616							Terminal fêmea plano	Terminal cable manguito plano
56	1 320 611		2-pol					Conector	Caja de contactos
57	1 325 001							Terminal macho plano	Terminal cable clavija plana
58	1 324 073							Vedação	Retén
59	1 439 096		(132496)					Isolamento	Aislamiento
60	382 321		14-pol.					Conector	Caja de contactos
61	813 925		0,5-2,0mm²					Terminal fêmea plano	Terminal cable manguito plano
	813 927		2,0-4,0mm²					Terminal fêmea plano	Terminal cable manguito plano
62	382 322		Black/svart 16-pol.					Conector	Caja de contactos
	382 323		Yellow/Gul 16-pol.					Conector	Caja de contactos
63	815 702							Terminal fêmea plano	Terminal cable manguito plano
	815 703							Terminal fêmea plano	Terminal cable manguito plano
64	382 964		White/vit 8-pol.					Conector	Caja de contactos
	382 965		Yellow/Gul 8-pol.					Conector	Caja de contactos
	382 966		Red/Röd 8-pol.					Conector	Caja de contactos
	382 967		Brown/Brun					Conector	Caja de contactos
65	813 917		(813517) 0,5-1,5					Terminal fêmea plano	Terminal cable manguito plano
66	383 055							Base de relé	Portarelés
	813 907							Terminal macho redondo	Terminal cable clav redonda
	850 984		2,8mm					Terminal fêmea plano	Terminal cable manguito plano
67	330 112							Base de relé	Portarelés
68	815 715							Trava	Cierre
	815 711		ABS					Trava	Cierre
69	1 387 067							Trava	Cierre

All rights reserved, Scania CV AB, Sweden

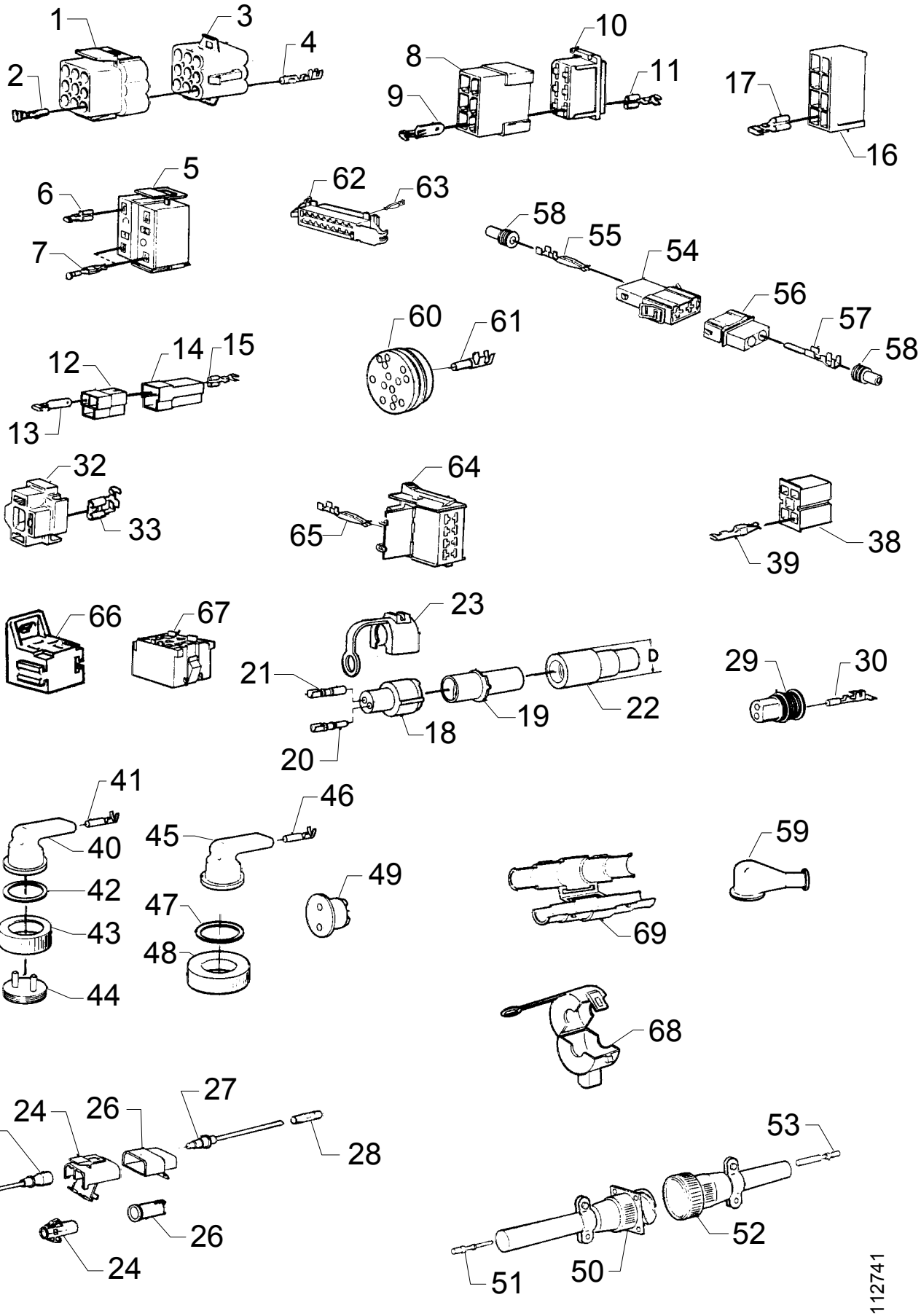
1
2
3
4
10
8
11
9
17
16
5
6
7
62
63
58
55
54
56
57
58
60
61
12
14
15
13
32
33
64
65
38
39
66
67
23
21
19
22
18
20
29
30
41
40
42
43
44
46
45
49
47
48
59
69
68
27
24
26
25
28
26
24
53
52
51
50
112741

Equipamento eléctrico, peças eléctricas

Equipamiento eléctrico, componentes eléctricos

16-70

Fig.	Part No		Dimension/Type/Notes	Quantity A	B	C	D	Description	
	815 361		L=185x4,6					Presilha	Presilla .....

All rights reserved, Scania CV AB, Sweden

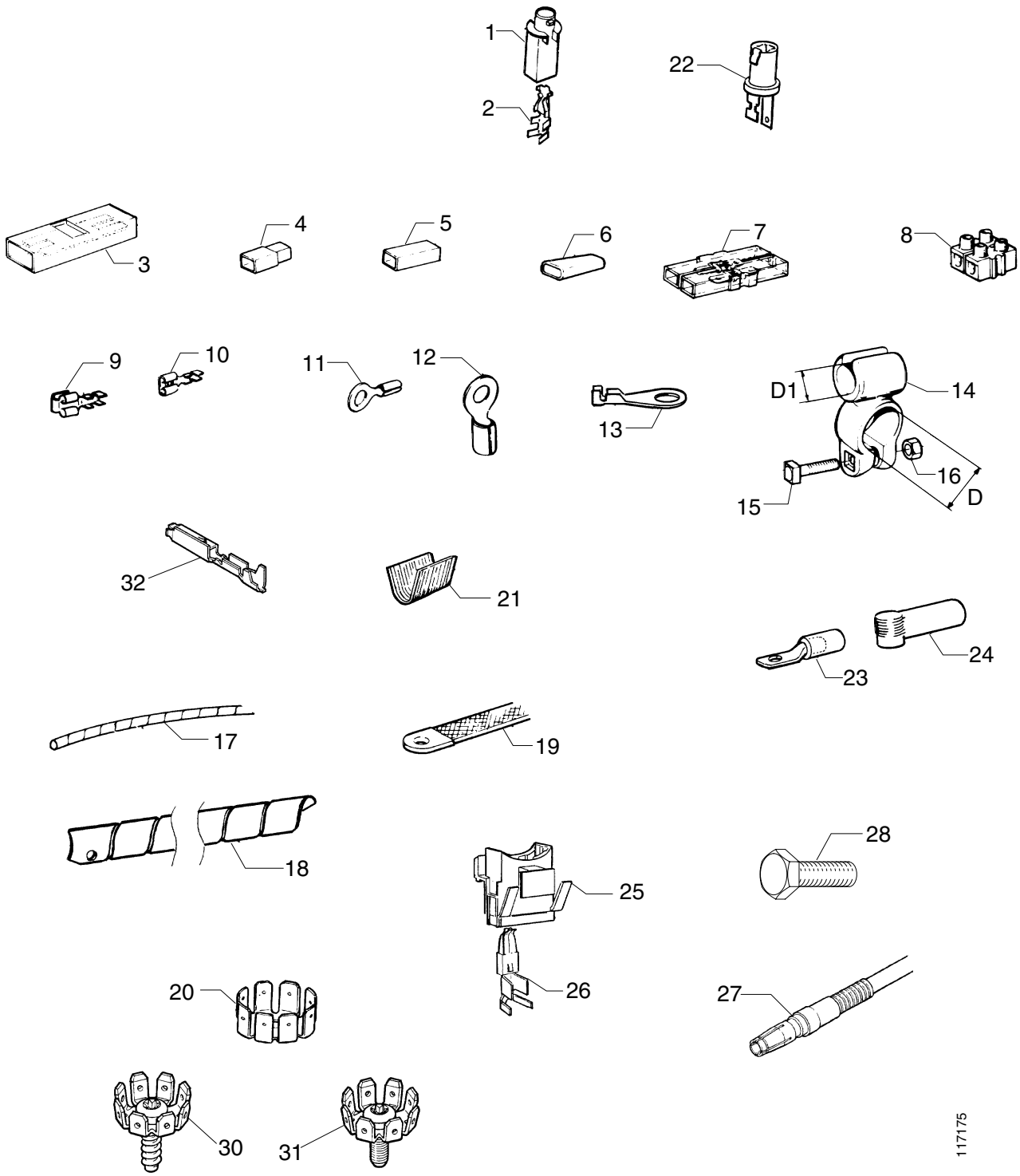
1
2
22
3
4
5
6
7
8
9
10
11
12
13
D1
14
16
D
15
32
21
24
23
17
19
18
28
25
26
20
27
30
31
117175

Equipamento eléctrico, peças eléctricas

Equipamiento eléctrico, componentes eléctricos

16-70

Fig.	Part No	Dimension/Type/Notes	Quantity A	B	C	D	Description	
1	1 401 958	(367315)					Soquete	Portalámparas
2	1 401 958	(367314)					Soquete	Portalámparas
3	203 875	1-POL.					Bloco conector 4 ficha de ligação	Bloque de empalme 4 clavijas de contacto
4	814 263	(289085)					Conector	Caja de contactos
5	813 522	1-POL.					Conector	Caja de contactos
	815 695						Terminal plano misto	Term manguito plano lengüeta
6	307 472	4,8mm					Luva protetora	Manguito protector
	305 937	6,3mm					Luva protetora	Manguito protector
7	296 053	2-POL.					Bloco conector	Bloque de empalme
8	133 078	2-POL.					Bloco conector	Bloque de empalme
9	813 898	0,75-2,1mm²					Terminal fêmea plano	Terminal cable manguito plano
10	277 833	50A					Terminal fêmea plano	Terminal cable manguito plano
11	807 074	0,5-1,5mm²					Terminal olhal	Terminal de cable, anillo
	807 075	0,5-1,5mm²					Terminal olhal	Terminal de cable, anillo
	807 076	0,5-1,5mm²					Terminal olhal	Terminal de cable, anillo
	807 077	1,5-2,5mm²					Terminal olhal	Terminal de cable, anillo
	807 078	1,5-2,5mm²					Terminal macho redondo	Terminal cable clav redonda
	807 079	1,5-2,5mm²					Terminal olhal	Terminal de cable, anillo
	807 080	1,5-2,5mm²					Terminal olhal	Terminal de cable, anillo
	807 081	1,5-2,5mm²					Terminal olhal	Terminal de cable, anillo
	813 461	M6 10-16mm²					Terminal olhal	Terminal de cable, anillo
	813 463	M10 10-16mm²					Terminal macho redondo	Terminal cable clav redonda
12	814 254	(243020) M8 25mm²					Terminal de cabo de bateria	Terminal de cable de batería
	814 255	(243021) M10					Terminal olhal	Terminal de cable, anillo
	243 022	M8 35mm²					Terminal de cabo de bateria	Terminal de cable de batería
	814 256	(243023) M10 35mm²					Terminal olhal	Terminal de cable, anillo
	243 024	M8 50mm²					Terminal de cabo de bateria	Terminal de cable de batería
	814 259	(243025) M10					Terminal olhal	Terminal de cable, anillo
13	797 679						Terminal macho redondo	Terminal cable clav redonda
14	809 165	D=15,9, D1=8					Terminal de cabo de bateria	Terminal de cable de batería
	809 166	D=17,5, D1=8					Terminal de cabo de bateria	Terminal de cable de batería
	807 125	D=15,9, D1=10					Terminal de cabo de bateria	Terminal de cable de batería
	807 126	D=17,5, D1=10					Terminal de cabo de bateria	Terminal de cable de batería
	809 167	D=15,9, D1=11,5					Terminal de cabo de bateria	Terminal de cable de batería
	809 168	D=17,5, D1=11,5					Terminal de cabo de bateria	Terminal de cable de batería
15	290 962						Parafuso	Tornillo
16	815 123	M8					Porca sextavada	Tuerca hexagonal
17	310 158	2000mm					Chicote para freio reboque	Cable helicoidal
18	371 917	L=200 mm					Chicote para freio reboque	Cable helicoidal
	389 817	1100mm					Chicote para freio reboque	Cable helicoidal
	389 062	1500mm					Chicote para freio reboque	Cable helicoidal
	1 113 006	8/2					Tubulação de proteção	Manguito contracción caliente

All rights reserved, Scania CV AB, Sweden

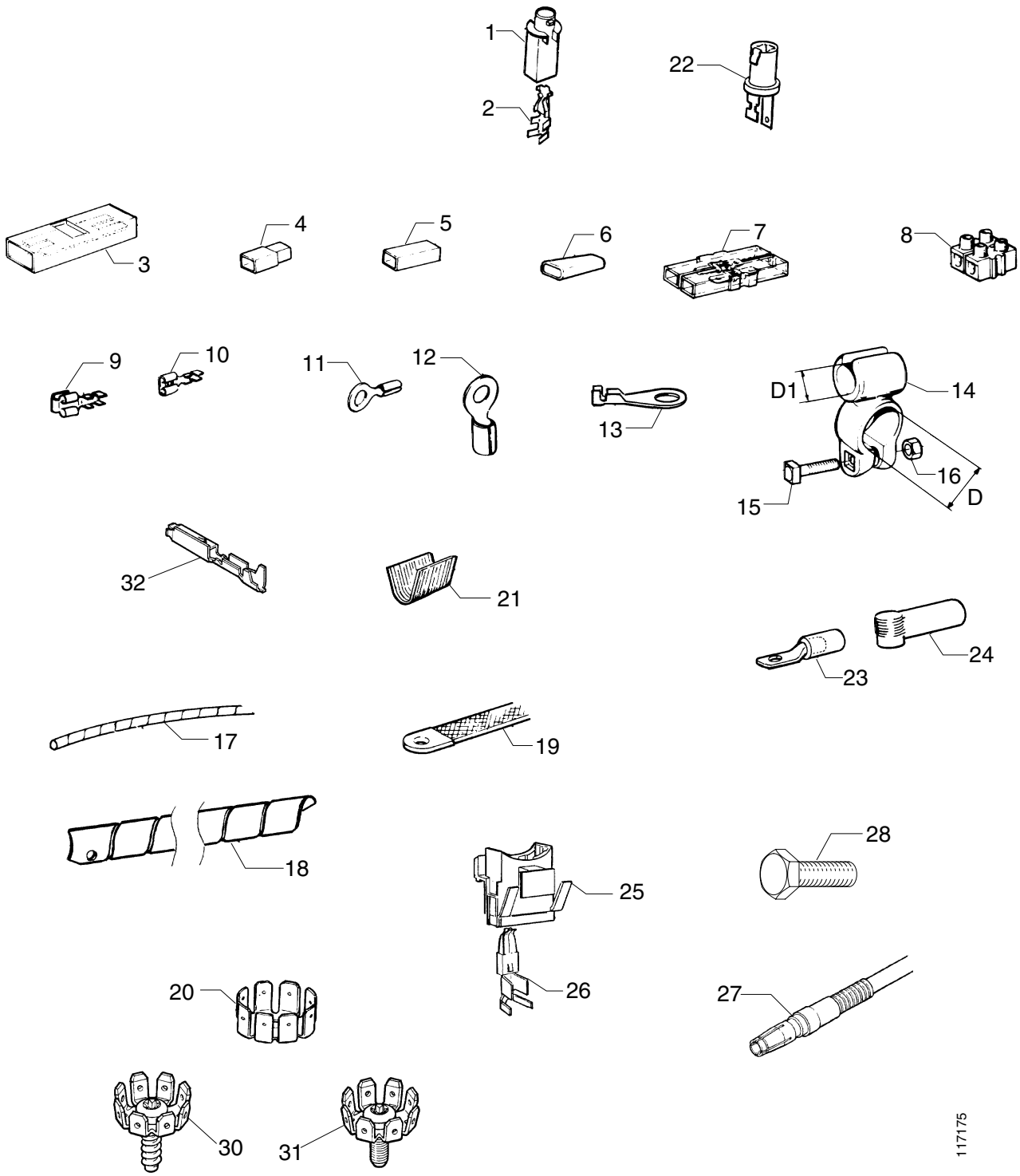
1
2
22
3
4
5
6
7
8
9
10
11
12
13
D1
14
16
D
15
32
21
24
23
17
19
18
28
25
26
20
27
30
31
117175

Equipamento eléctrico, peças eléctricas

Equipamiento eléctrico, componentes eléctricos

16-70

Fig.	Part No		Dimension/Type/Notes	Quantity A	B	C	D	Description	
	1 113 008		16/4 16/4mm					Tubulação de proteção	Manguito contracción caliente
	1 113 009		24/6					Tubulação de proteção	Manguito contracción caliente
	1 113 010		32/8					Tubulação de proteção	Manguito contracción caliente
	1 113 011		52/13					Tubulação de proteção	Manguito contracción caliente
19	308 080		L=430mm						Cable de masa
	273 261		L=930mm						Cable de masa
20	813 469		M4 8-POL.					Abas para aterramento	Lengüetas de conexión a masa
	814 811		M6 8-POL.					Abas para aterramento	Lengüetas de conexión a masa
	1 360 366							Parafuso	Tornillo
	807 327		13x24					Arruela	Arandela
	1 371 925		F958					Parafuso	Tornillo
	1 371 926		Retarder					Luva	Manguito
21	950 296							Junção	Manguito de empalme
22	291 267							Soquete	Portalámparas
23	912 444		M8					Terminal macho redondo	Terminal cable clav redonda
24	1 438 452		(1305201)					Isolamento	Aislamiento
25	1 115 428							Porta-fusível	Portafusible
26	912 074		1,5-2,5mm²					Terminal fêmea plano	Terminal cable manguito plano
	912 075		2,5-4,0mm²					Terminal fêmea plano	Terminal cable manguito plano
27	229 451		For 231631					Luva	Manguito
28			1404640 Plastic					Parafuso de terra	Tornillo de masa
			Chassis insulated ADR						
	482 792		CN/CL					Parafuso	Tornillo
	1 438 416		CN/CL					Arruela	Arandela
	1 439 616		CN/CL					Porca	Tuerca
	1 444 220		CN/CL					Arruela	Arandela
30	1 432 391		(1373935)					Abas para aterramento	Lengüetas de conexión a masa
31	1 432 392		(1373936)					Abas para aterramento	Lengüetas de conexión a masa
32	1 422 891		S50					Terminal do cabo	Terminal de cable

All rights reserved, Scania CV AB, Sweden

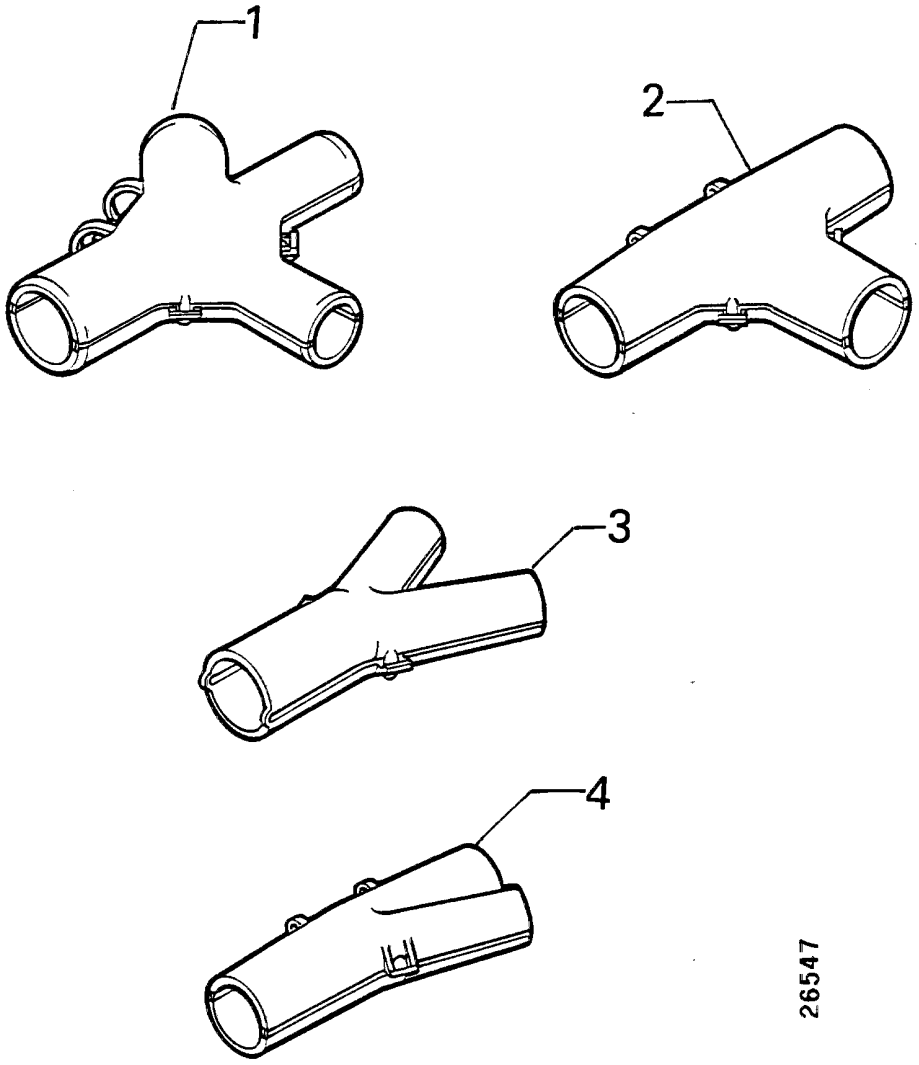
1
2
3
4
26547

Peças isoladoras, ramificação

Componentes aislantes, derivación

16-70

Fig.	Part No		Dimension/Type/Notes	Quantity A	B	C	D	Description	
1	1 349 588		.....	rq				Ramificação.....	Derivación .....
2	1 387 753		22-22-22	rq				Ramificação em T	Bifurcación .....
	1 384 453		22-17-22	rq				Ramificação.....	Derivación .....
	1 351 988		17-13-13	rq				Ramificação.....	Derivación .....
	1 347 908		17-17-17	rq				Ramificação.....	Derivación .....
3	1 362 507		13-13-10	rq				Ramificação.....	Derivación .....
	1 362 508		17-13-10	rq				Ramificação.....	Derivación .....
4	1 357 176		10-10-10	rq				Ramificação.....	Derivación .....
	1 379 799		17-17-13	rq				Ramificação.....	Derivación .....
	1 384 780		17-17-8,5	rq				Ramificação.....	Derivación .....
	1 380 669		22-17-13	rq				Ramificação.....	Derivación .....
	1 357 175		26-26-10	rq				Ramificação.....	Derivación .....
	1 347 907		26-22-17	rq				Ramificação.....	Derivación .....
	1 380 275		22-17-17	rq				Ramificação.....	Derivación .....
	1 349 586		17-17-10	rq				Ramificação.....	Derivación .....
	1 362 380		26-17-22	rq				Ramificação.....	Derivación .....

All rights reserved, Scania CV AB, Sweden

Instrumentos

Instrumentos 17

Sub groups • Undergrupper • Untergruppen • Sous-groupes • Grupos subordinados

03-E06	**01**	Painel de instrumentos • Salpicadero • • •	17-01: 1
03-E16	**05**	Interruptor, plaquetas • Interruptores, letreros • • •	17-05: 1

All rights reserved, Scania CV AB, Sweden

Painel de instrumentos

Salpicadero

17-01

Contents

Painel de instrumentos
03-E08 1-pole 17-01:003
03-E12 2-pole 17-01:007

Innehåll

Salpicadero
03-E08 1-pole 17-01:003
03-E12 2-pole 17-01:007

Inhalt

03-E08 1-pole 17-01:003
03-E12 2-pole 17-01:007

Table de matières

03-E08 1-pole 17-01:003
03-E12 2-pole 17-01:007

Contenido

03-E08 1-pole 17-01:003
03-E12 2-pole 17-01:007

All rights reserved, Scania CV AB, Sweden

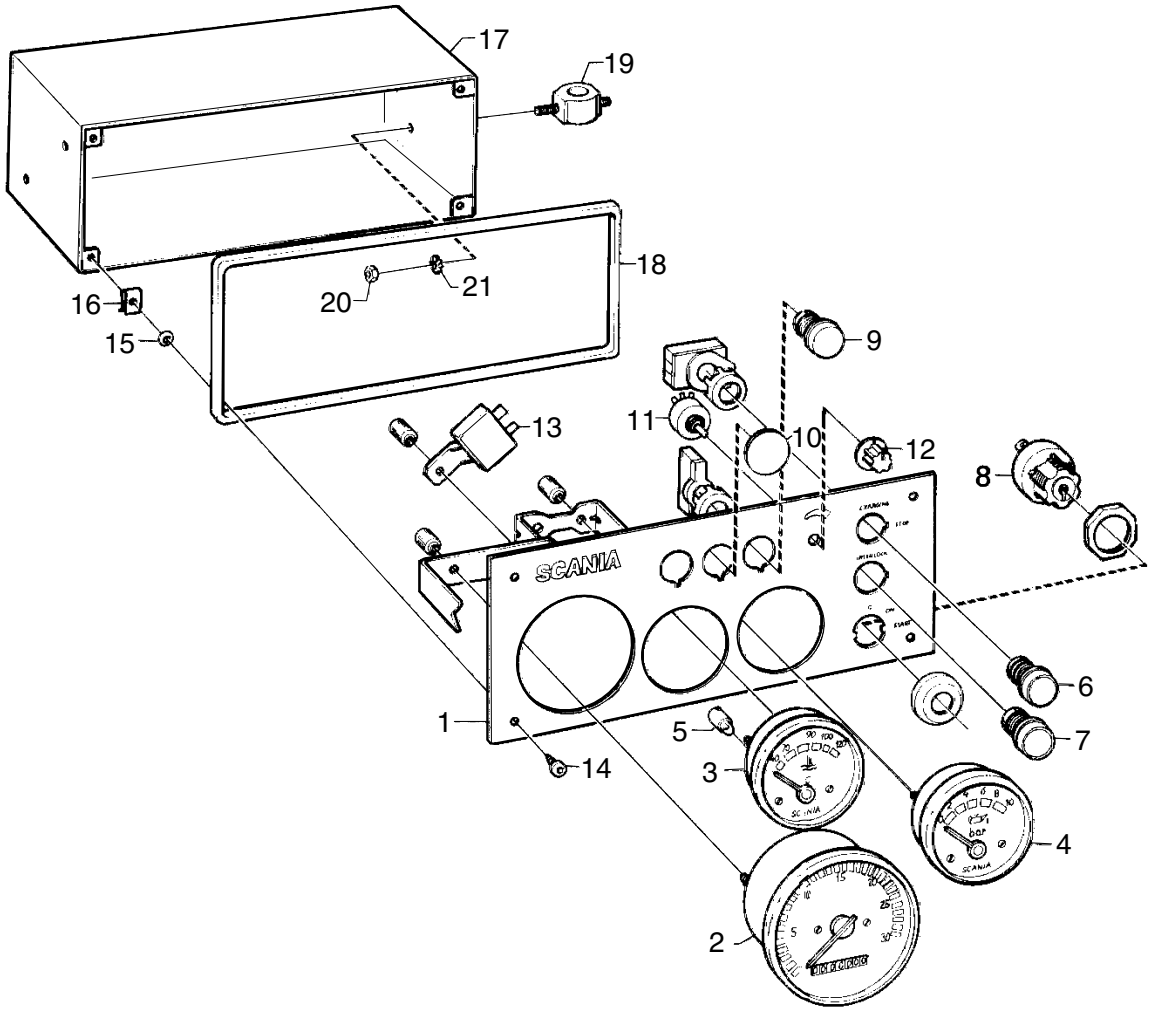
17
19
18
20
21
16
15
9
11
10
12
13
8
SCANIA
6
7
1
5
14
3
4
2
26715

Painel de instrumentos

Salpicadero

17-01

1-pole

Fig.	Part No	Dimension/Type/Notes	Quantity A	B	C	D	Description	
		assy, nsp	1				Painel de instrumentos	Salpicadero
1		nss	1				•Painel de instrumentos	•Salpicadero
2	1 386 900		1				•Tacômetro	•Cuentarrevoluciones
O1								
3	1 114 580		1				•Indicador de temperatura	•Indicador de temperatura
O2								
4	1 114 581		1				•Indicador de pressão de óleo	•Manómetro de aceite
O3								
5	14 670	2W BA9S L=23mm	4				•Lâmpada	•Bombilla
L2								
L3								
6		nsp, assy	1				•Botão de pressão, vermelho	•Botón pulsador, rojo
S2								
	1 113 957		1				••Interruptor	••Interruptor
	1 113 961		1				••Adaptador	••Adaptador
	1 113 959		1				••Conector	••Caja de contactos
	1 113 953		1				••Soquete	••Portalámparas
	1 354 985		1				••Placa	••Placa
7		nsp, assy	1				•Botão de pressão, verde	•Botón pulsador, verde
S4								
	1 113 958		1				••Interruptor	••Interruptor
	1 113 961		1				••Adaptador	••Adaptador
	1 113 960		1				••Conector	••Caja de contactos
8	335 896		1				•Interruptor	•Interruptor
S1								
9	1 113 949	assy	1				•Luz-piloto	•Testigo
W2								
	1 113 951		1				••Lente	••Vidrio de lámpara
	1 113 952		1				••Adaptador	••Adaptador
	1 113 953		1				••Soquete	••Portalámparas
10		nsp	2				•Tampa	•Cubierta
11	1 321 314		1				•Reostato	•Reostato
S5								
12	1 338 933		1				•Botão	•Pomo
	1 338 934		1				•Porca	•Tuerca
	1 338 935		1				•Arruela	•Arandela
13	1 313 718		1				•Cigarra	•Zumbador
N1								
14	815 170	4,2x25	4				•Parafuso	•Tornillo
15	804 652	3,3x2,4	4				•Anel de vedação-O	•Junta tórica
16	302 192	TH=0,50-1,50	4				•Porca clip	•Clip roscado
17	1 112 887		1				Tampa	Tapa

All rights reserved, Scania CV AB, Sweden

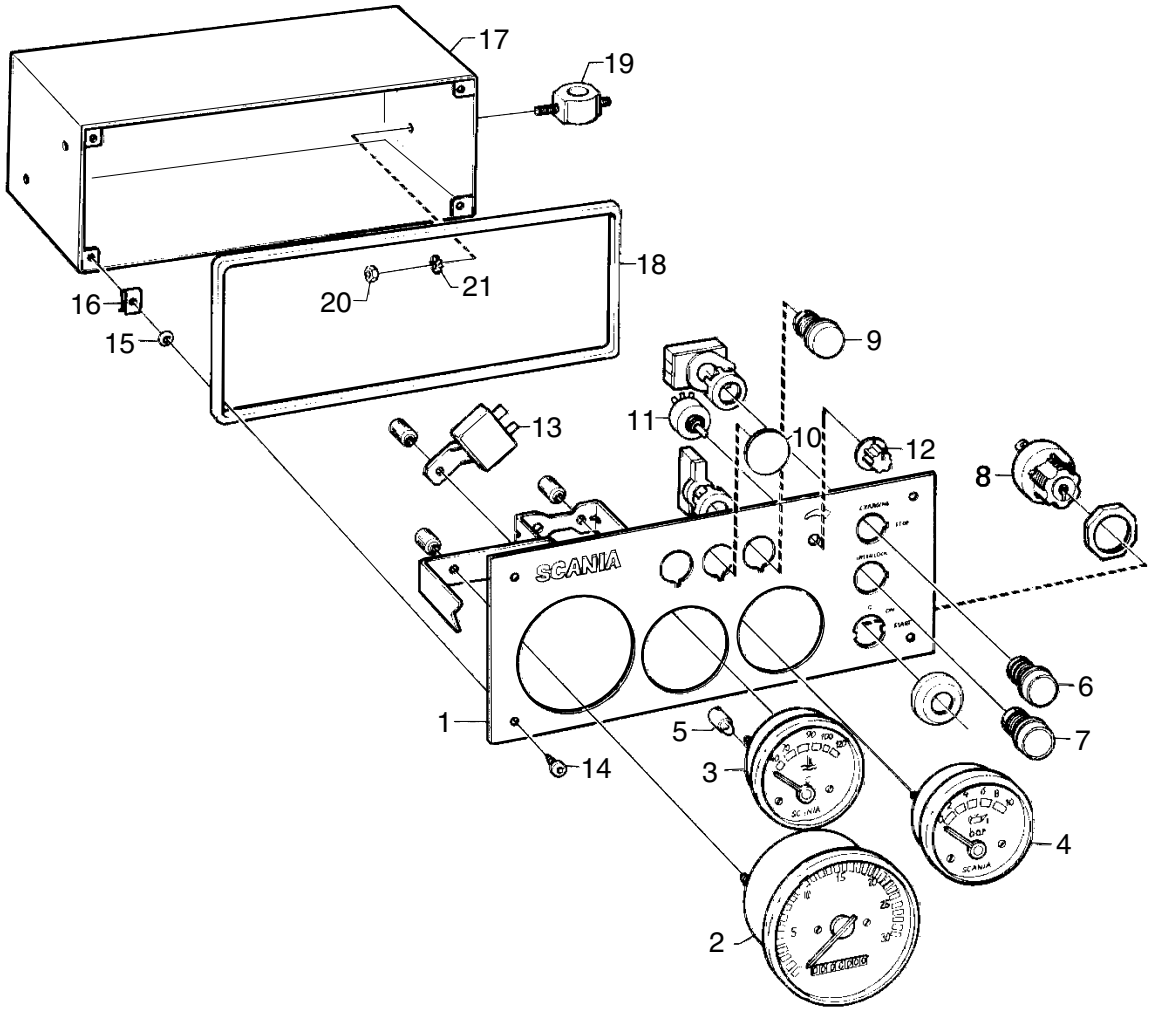
17
19
18
20
21
16
15
9
11
10
12
13
8
SCANIA
6
7
1
5
14
3
4
2
26715

Painel de instrumentos

Salpicadero

17-01

1-pole

Fig.	Part No		Dimension/Type/Notes	Quantity A	B	C	D	Description	
18	1 115 497		L=870	1				•Friso de vedação	•Junta
19	387 596			4				Amortecedor de vibrações	Aislante de vibraciones
20	815 121		M5	8				Porca	Tuerca
21	387 687			8				Arruela	Arandela

All rights reserved, Scania CV AB, Sweden

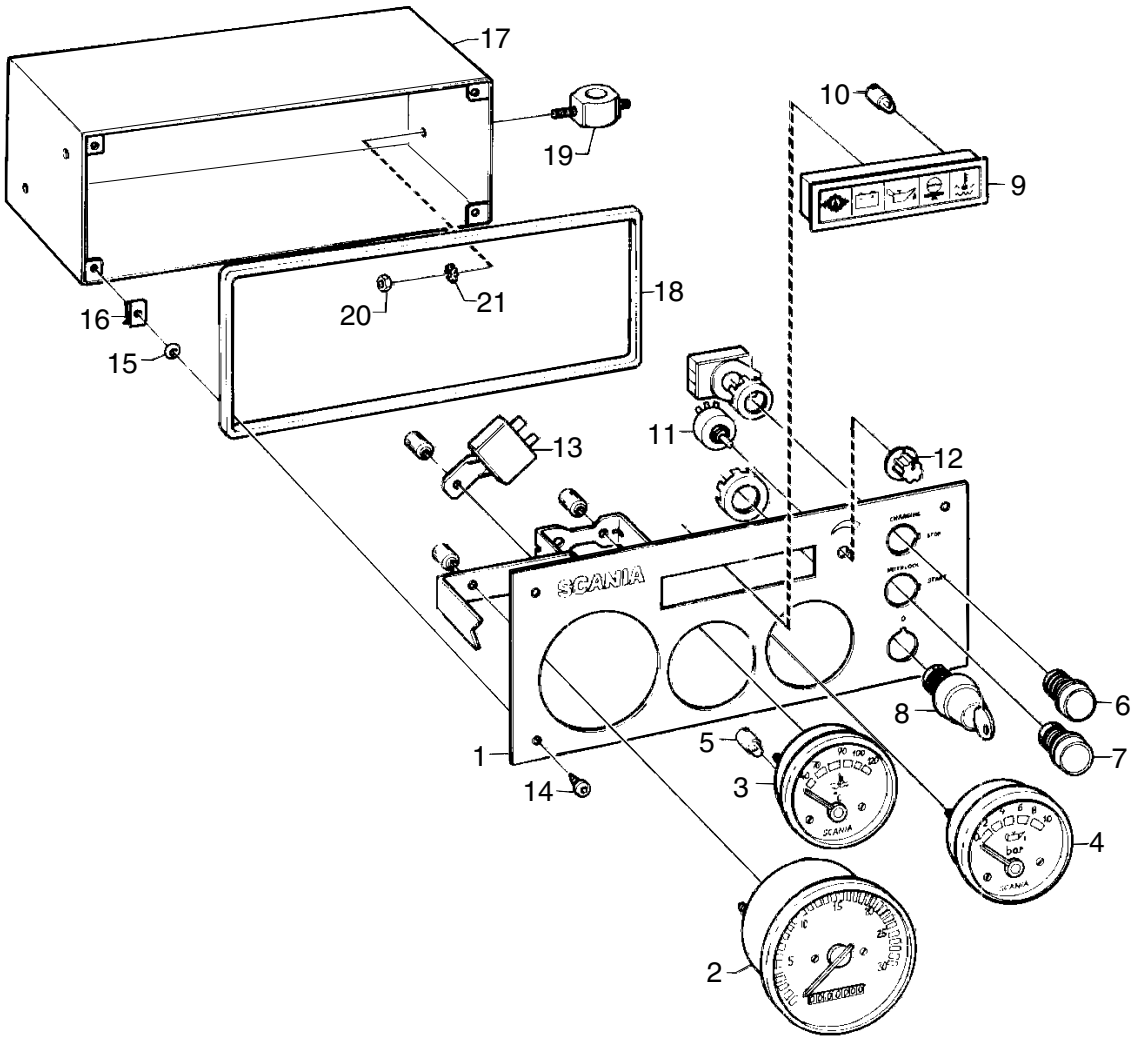
17
19
10
9
18
20
21
16
15
13
11
12
SCANIA
6
8
7
1
5
3
14
4
2
26716

Painel de instrumentos

Salpicadero

17-01

2-pole

Fig.	Part No	Dimension/Type/Notes	Quantity A	B	C	D	Description	
		assy, nsp	1				Painel de instrumentos	Salpicadero
1		nss	1				•Painel de instrumentos	•Salpicadero
2	1 386 900		1				•Tacômetro	•Cuentarrevoluciones
O1								
3	1 114 578		1				•Monitor de temperatura	•Monitor de temperatura
O2								
4	1 114 579		1				•Indicador de pressão de óleo	•Manómetro de aceite
O3								
5	14 670	2W BA9S L=23mm	2				•Lâmpada	•Bombilla
L2								
L3								
6		nsp, assy	1				•Botão de pressão, vermelho	•Botón pulsador, rojo
S2								
	1 113 957		1				••Interruptor	••Interruptor
	1 113 961		1				••Adaptador	••Adaptador
	1 113 959		1				••Conector	••Caja de contactos
7		nsp, assy	1				•Botão de pressão, verde	•Botón pulsador, verde
S3								
	1 113 958		1				••Interruptor	••Interruptor
	1 113 961		1				••Adaptador	••Adaptador
	1 113 959		1				••Conector	••Caja de contactos
	1 113 960		1				••Conector	••Caja de contactos
8		nsp, assy	1				•Fechadura de ignição	•Cerradura de encendido y arranque
S1								
	1 113 963		1				••Bloqueio de arranque	••Cerradura de encendido
	1 121 799		1				••Anel	••Anillo
	1 113 961		1				••Adaptador	••Adaptador
	1 113 959		2				••Conector	••Caja de contactos
9	1 327 178		1				•Painel de lâmpadas de aviso	•Panel de testigos
W3								
10	308 780	2W/24V	5				••Lâmpada	••Bombilla
11	1 321 314		1				•Reostato	•Reostato
S5								
12	1 338 933		1				•Botão	•Pomo
	1 338 934		1				•Porca	•Tuerca
	1 338 935		1				•Arruela	•Arandela
13	1 313 718		1				•Cigarra	•Zumbador
N1								
14	815 170	4,2x25	4				•Parafuso	•Tornillo
15	804 652	3,3x2,4	4				•Anel de vedação-O	•Junta tórica
16	302 192	TH=0,50-1,50	4				•Porca clip	•Clip roscado
17	1 112 887		1				Tampa	Tapa

All rights reserved, Scania CV AB, Sweden

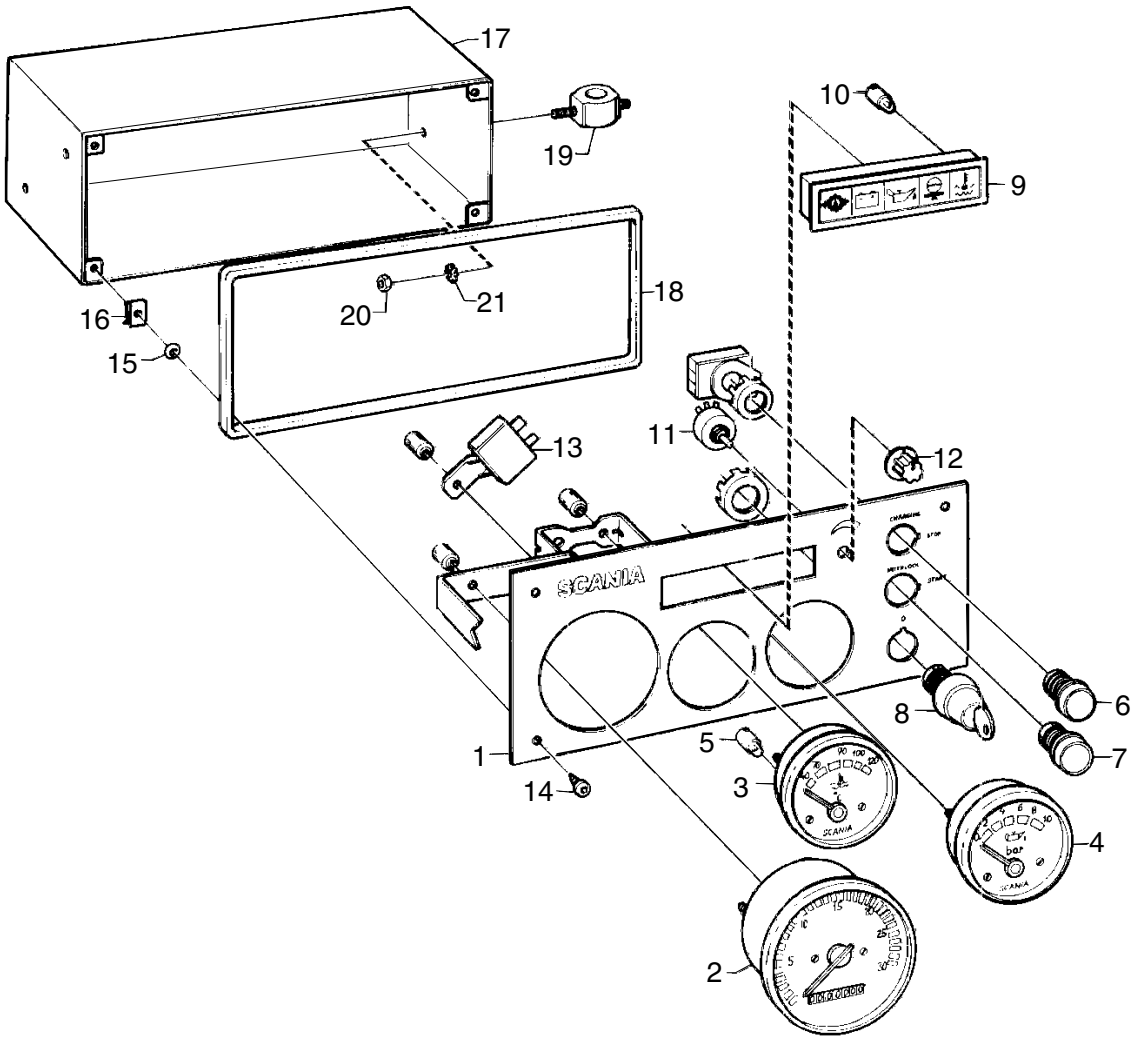
17
19
10
9
18
20
21
16
15
13
11
12
SCANIA
6
8
7
1
5
3
14
4
2
26716

Painel de instrumentos

Salpicadero

17-01

2-pole

Fig.	Part No		Dimension/Type/Notes	Quantity A	B	C	D	Description	
18	1 115 497		L=870	1				•Friso de vedação	•Junta
19	387 596			4				Amortecedor de vibrações	Aislante de vibraciones
20	815 121		M5	8				Porca	Tuerca
21	387 687			8				Arruela	Arandela

All rights reserved, Scania CV AB, Sweden

Interruptor, plaquetas

Interruptores, letreros

17-05

Contents

03-E18 Placa 17-05:003

Innehåll

03-E18 Placa 17-05:003

Inhalt

03-E18 ..... 17-05:003

Table de matières

03-E18 ..... 17-05:003

Contenido

03-E18 ..... 17-05:003

All rights reserved, Scania CV AB, Sweden



23598

Placa

Placa

17-05

Fig.	Part No		Dimension/Type/Notes	Quantity A	B	C	D	Description	
1	1 101 426		.....	1				Placa	Placa .....
	805 938		M5x10	4				Parafuso	Tornillo .....

All rights reserved, Scania CV AB, Sweden

Compressor de ar condicionado
Compresor del aire acondicionado

18

Sub groups • Undergrupper • Untergruppen • Sous-groupes • Grupos subordinados

03-F06 **75** Ar condicionado • Aire acondicionado • • • 18-75: 1

All rights reserved, Scania CV AB, Sweden

Ar condicionado

Aire acondicionado

18-75

Contents

Montagem de compressor

03-F08 AC EN - 5366480 SSS 18-75:003
03-F10 AC EN 5366481 - SSS 18-75:005

Innehåll

Montaje del compresor

03-F08 AC EN - 5366480 SSS 18-75:003
03-F10 AC EN 5366481 - SSS 18-75:005

Inhalt

03-F08 AC EN - 5366480 SSS 18-75:003
03-F10 AC EN 5366481 - SSS 18-75:005

Table de matières

03-F08 AC EN - 5366480 SSS 18-75:003
03-F10 AC EN 5366481 - SSS 18-75:005

Contenido

03-F08 AC EN - 5366480 SSS 18-75:003
03-F10 AC EN 5366481 - SSS 18-75:005

All rights reserved, Scania CV AB, Sweden

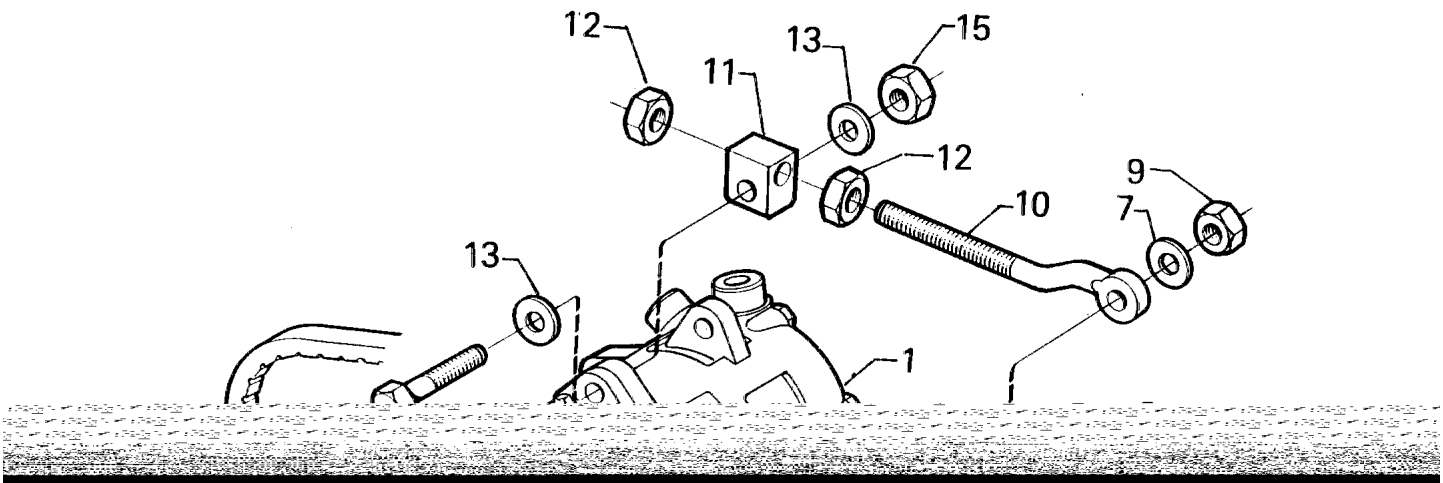
12
13
15
11
12
9
10
7
13
1

Montagem de compressor

Montaje del compresor

AC

18-75

Serial No EN - 5366480 SSS

A
B
C
D

Fig.	Part No		Dimension/Type/Notes	Quantity A	B	C	D	Description	
1	1 303 484		see 03-A10, 16-05; 1					Compressor	Compresor
2	1 380 476			1				Suporte	Soporte
3	1 380 475			1				Suporte	Soporte
4	814 822		M10x30	2				Parafuso sextavado	Tornillo hexagonal
5	343 248			1				Espaçador	Separador
6	814 877		M10x55	1				Parafuso sextavado	Tornillo hexagonal
7	807 310		10.5x22	8				Arruela	Arandela
8	814 875		M10x45	1				Parafuso sextavado	Tornillo hexagonal
9	815 147		M10	3				Porca autotravante	Tuerca de seguridad
10	374 293			1				Parafuso com olhal	Cáncamo
11	338 213		M12	1				Tensor	Tensor
12	815 125		M12	2				Porca sextavada	Tuerca hexagonal
13	807 310		10.5x22	2				Arruela	Arandela
14	814 877		M10x55	1				Parafuso sextavado	Tornillo hexagonal
15	815 147		M10	1				Porca autotravante	Tuerca de seguridad
16	129 243		Without prot.cover TH=6 mm	1				Arruela	Arandela
18	814 218		1:1,3 1:1,19 2-belt	1				Correia em V	Correa trapezoidal

All rights reserved, Scania CV AB, Sweden

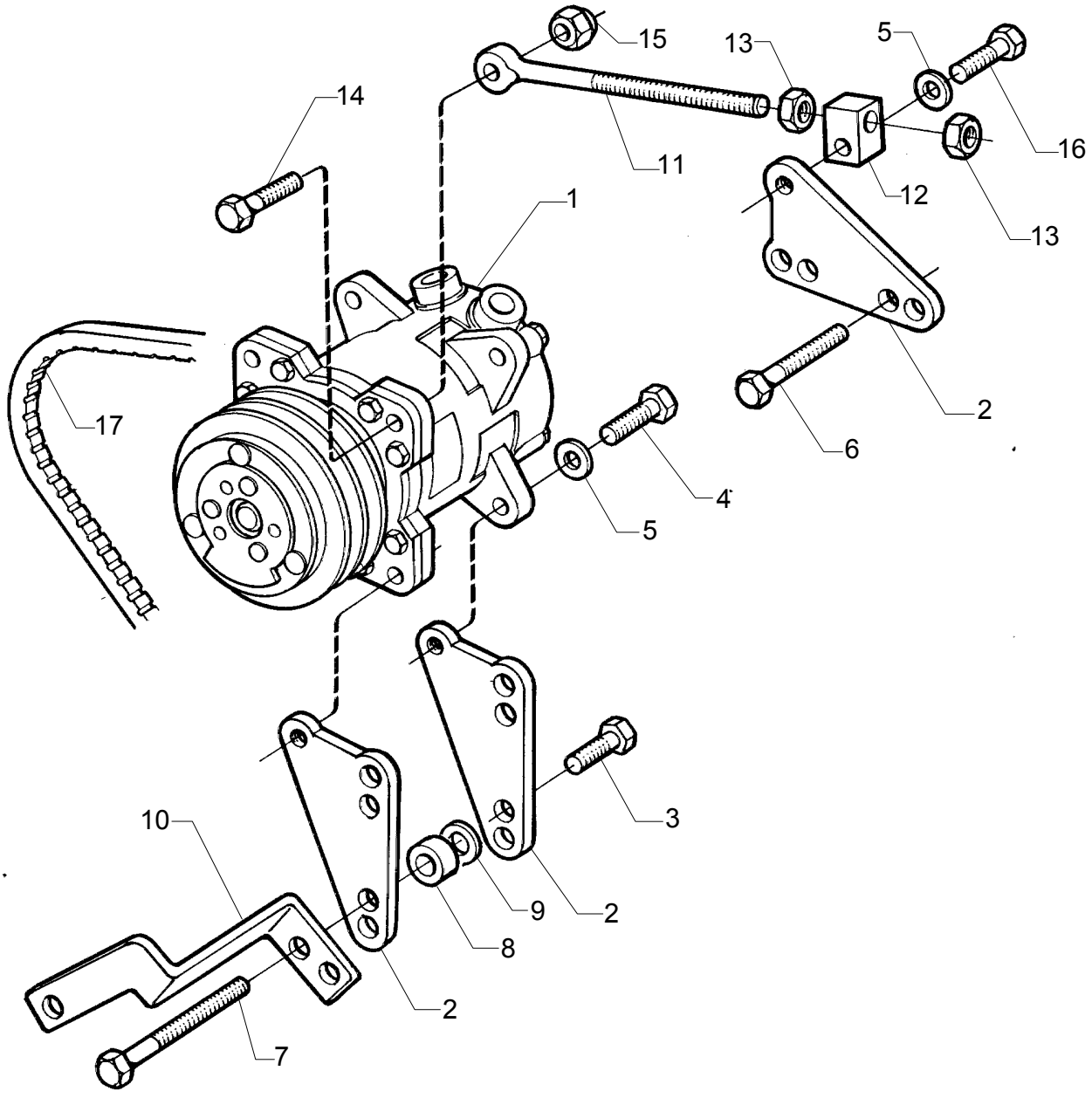

110722

Montagem de compressor

Montaje del compresor

AC

18-75

Serial No EN 5366481 - SSS

A
B
C
D

Fig.	Part No		Dimension/Type/Notes	Quantity A	B	C	D	Description	
1	1 303 484		see 03-A10, 16-05; 1					Compressor	Compresor
2	1 401 489			3				Suporte	Soporte
3	814 820		M10x20	2				Parafuso sextavado	Tornillo hexagonal
4	814 821		M10x25	2				Parafuso sextavado	Tornillo hexagonal
5	807 310		10.5x22	3				Arruela	Arandela
6	812 544		M10x65	2				Parafuso flangeado	Tornillo de brida
7	812 545		M10x70	2				Parafuso flangeado	Tornillo de brida
	812 545		**344)** M10x70	2				Parafuso flangeado	Tornillo de brida
	812 547		**344)** M10x80	2				Parafuso flangeado	Tornillo de brida
8	367 284			2				Luva espaçadora	Casquillo separador
	367 284		**344)**	1				Luva espaçadora	Casquillo separador
9	129 243		**344)** TH=6 mm	1				Arruela	Arandela
10	1 390 762			1				Suporte	Soporte
11	374 293			1				Parafuso com olhal	Cáncamo
12	338 213		M12	2				Tensor	Tensor
13	815 125		M12	2				Porca sextavada	Tuerca hexagonal
14	814 875		M10x45	1				Parafuso sextavado	Tornillo hexagonal
15	815 147		M10	1				Porca autotravante	Tuerca de seguridad
16	814 823		M10x35	1				Parafuso sextavado	Tornillo hexagonal
17	814 218		1:1,3 1:1,19 2-belt	1				Correia em V	Correa trapezoidal
	814 219		1:1,09 2-belt L=1825	1				Correia em V	Correa trapezoidal

344. **pt:** Monta-se junto com o suporte do anel do ventilador. **es:** Se monta junto con el soporte del aro del ventilador.

All rights reserved, Scania CV AB, Sweden

Index

Register

Register

Index

Indice

Sub groups • Undergrupper • Untergruppen • Sous-groupes • Grupos subordinados

03-G06 Numerical • Nummerregister • Nummernregister • Index numérique • Indice numerico 1

All rights reserved, Scania CV AB, Sweden

Numerical Index

Nummerregister

Part No Artnr	Gr Gr	Page Sida	Grid Koord	Part No Artnr	Gr Gr	Page Sida	Grid Koord	Part No Artnr	Gr Gr	Page Sida	Grid Koord	Part No Artnr	Gr Gr	Page Sida	Grid Koord
14 670	17-01	3	3-E08	139 625	1-10	3	1-C18	179 699	14-01	7	2-H12	193 508	16-10	15	3-C04
14 670	17-01	7	3-E12	139 625	1-10	5	1-C20	179 699	14-01	9	2-H14	193 509	16-10	13	3-C02
14 770	1-55	3	1-H14	139 679	1-55	3	1-H14	179 700	14-01	7	2-H12	193 509	16-10	15	3-C04
16 022	1-05	11	1-B24	139 687	1-55	3	1-H14	179 700	14-01	9	2-H14	193 510	16-10	11	3-B24
16 022	1-05	13	1-C02	139 689	1-55	3	1-H14	179 701	14-01	7	2-H12	193 510	16-10	15	3-C04
17 113	1-01	3	1-B08	139 812	1-20	23	1-E06	179 701	14-01	9	2-H14	193 511	16-10	13	3-C02
17 146	3-05	3	2-C24	139 877	1-55	3	1-H14	180 435	1-05	17	1-C06	193 530	16-10	11	3-B24
17 146	3-05	5	2-D02	139 885	1-55	3	1-H14	180 435	1-05	19	1-C08	193 530	16-10	15	3-C04
17 358	14-01	7	2-H12	141 155	1-05	7	1-B20	182 524	3-01	47	2-C04	193 533	16-10	13	3-C02
17 358	14-01	9	2-H14	142 246	2-10	13	1-K08	182 524	3-01	49	2-C06	197 800	1-20	9	1-D16
17 414	14-01	7	2-H12	142 660	10-15	3	2-F08	182 927	1-20	13	1-D20	197 800	1-99	7	1-I06
17 414	14-01	9	2-H14	145 033	3-01	55	2-C12	182 927	1-20	15	1-D22	203 875	16-70	11	3-D10
64 513	16-10	19	3-C08	145 453	2-10	13	1-K08	182 927	1-20	17	1-D24	205 118	10-15	3	2-F08
69 140	1-10	5	1-C20	147 537	1-50	5	1-G24	183 381	14-01	7	2-H12	205 575	1-25	3	1-E24
124 444	2-30	3	1-L04	147 537	1-50	7	1-H02	183 381	14-01	9	2-H14	205 728	1-20	31	1-E14
124 444	2-40	5	1-L14	147 537	1-50	9	1-H04	188 373	3-25	9	2-D22	207 520	10-45	3	2-F14
124 446	1-20	23	1-E06	147 537	1-50	11	1-H06	192 572	3-01	47	2-C04	208 554	3-25	9	2-D22
125 914	16-10	5	3-B18	147 537	1-50	13	1-H08	192 572	3-01	49	2-C06	209 050	2-25	3	1-K24
127 394	1-45	11	1-G08	147 537	1-50	15	1-H10	192 591	3-01	47	2-C04	209 557	1-45	7	1-G04
127 394	2-01	5	1-J10	147 537	2-01	3	1-J08	192 591	3-01	49	2-C06	210 986	16-10	11	3-B24
127 394	3-25	9	2-D22	147 537	2-01	5	1-J10	192 871	3-01	51	2-C08	210 986	16-10	15	3-C04
128 181	1-45	11	1-G08	149 220	1-01	5	1-B10	192 871	3-01	53	2-C10	210 991	16-10	11	3-B24
129 243	1-45	15	1-G12	149 475	1-01	3	1-B08	192 954	16-10	11	3-B24	210 991	16-10	15	3-C04
129 243	1-60	3	1-H20	151 907	1-45	19	1-G16	192 954	16-10	15	3-C04	210 995	16-10	17	3-C06
129 243	1-60	5	1-H22	153 670	1-20	35	1-E18	192 955	16-10	11	3-B24	211 137	1-50	5	1-G24
129 243	2-10	13	1-K08	154 291	1-01	7	1-B12	192 955	16-10	15	3-C04	211 137	1-50	15	1-H10
129 243	14-01	11	2-H16	154 621	1-20	5	1-D12	192 956	16-10	11	3-B24	211 197	1-45	7	1-G04
129 243	16-05	11	3-A20	154 622	1-20	5	1-D12	192 956	16-10	15	3-C04	211 197	1-45	11	1-G08
129 243	18-75	3	3-F08	154 623	1-20	5	1-D12	192 958	16-10	11	3-B24	211 808	1-20	9	1-D16
129 243	18-75	5	3-F10	154 624	1-20	5	1-D12	192 958	16-10	15	3-C04	211 827	1-99	7	1-I06
130 763	13-20	3	2-G12	155 084	1-55	3	1-H14	192 960	16-10	11	3-B24	218 182	1-15	3	1-D06
130 764	13-20	3	2-G12	155 085	1-55	3	1-H14	192 960	16-10	15	3-C04	219 516	1-45	19	1-G16
131 018	1-05	5	1-B18	157 274	1-05	5	1-B18	192 961	16-10	11	3-B24	219 517	1-45	19	1-G16
131 058	1-10	3	1-C18	163 106	1-55	3	1-H14	192 961	16-10	15	3-C04	219 721	1-20	29	1-E12
131 058	1-10	5	1-C20	165 891	14-10	5	2-I02	192 963	16-10	11	3-B24	219 721	1-20	31	1-E14
131 115	1-05	5	1-B18	165 891	14-10	7	2-I04	192 963	16-10	15	3-C04	219 722	1-20	29	1-E12
131 255	1-20	13	1-D20	167 368	1-20	25	1-E08	192 965	16-10	11	3-B24	219 722	1-20	31	1-E14
131 255	1-20	15	1-D22	167 736	1-20	35	1-E18	192 965	16-10	15	3-C04	220 366	16-10	15	3-C04
131 306	1-05	5	1-B18	169 088	14-01	13	2-H18	192 967	16-10	11	3-B24	220 368	16-10	11	3-B24
131 455	1-05	5	1-B18	170 042	1-01	3	1-B08	192 967	16-10	15	3-C04	220 377	16-10	11	3-B24
131 473	1-50	5	1-G24	170 043	1-01	3	1-B08	192 969	16-10	11	3-B24	220 377	16-10	15	3-C04
131 473	1-50	15	1-H10	170 161	1-55	5	1-H16	192 969	16-10	15	3-C04	220 380	16-10	11	3-B24
131 659	1-05	13	1-C02	170 205	2-15	3	1-K20	192 970	16-10	11	3-B24	220 380	16-10	15	3-C04
132 248	1-05	11	1-B24	170 243	1-10	7	1-C22	192 977	16-10	11	3-B24	220 426	16-10	11	3-B24
132 248	1-05	13	1-C02	170 243	1-99	11	1-I10	192 977	16-10	15	3-C04	220 426	16-10	15	3-C04
133 078	16-70	11	3-D10	170 439	2-10	7	1-K02	192 995	16-10	11	3-B24	220 430	16-10	11	3-B24
134 935	2-01	5	1-J10	170 654	2-10	19	1-K14	192 995	16-10	15	3-C04	220 430	16-10	15	3-C04
134 935	2-05	3	1-J14	172 617	1-20	23	1-E06	192 997	16-10	11	3-B24	223 315	2-30	3	1-L04
134 935	2-10	13	1-K08	173 171	1-20	29	1-E12	192 997	16-10	15	3-C04	225 594	1-05	5	1-B18
134 935	2-10	15	1-K10	173 171	1-20	31	1-E14	193 501	16-10	11	3-B24	228 805	1-20	29	1-E12
135 039	1-50	5	1-G24	173 171	1-20	33	1-E16	193 501	16-10	15	3-C04	228 805	1-20	31	1-E14
135 039	1-50	15	1-H10	173 171	1-20	35	1-E18	193 502	16-10	11	3-B24	228 805	1-20	35	1-E18
135 470	2-10	15	1-K10	176 023	1-20	13	1-D20	193 502	16-10	15	3-C04	228 832	2-10	5	1-J24
135 470	3-10	3	2-D08	176 023	1-20	15	1-D22	193 503	16-10	11	3-B24	228 832	2-10	7	1-K02
135 470	3-10	5	2-D10	176 023	1-20	17	1-D24	193 503	16-10	15	3-C04	228 836	2-25	3	1-K24
136 777	1-05	7	1-B20	177 898	1-01	3	1-B08	193 504	16-10	11	3-B24	228 836	2-35	3	1-L08
137 207	1-50	5	1-G24	178 155	14-01	5	2-H10	193 504	16-10	15	3-C04	228 836	2-99	5	1-L20
137 207	1-50	15	1-H10	178 155	14-01	7	2-H12	193 507	16-10	13	3-C02	229 451	16-70	13	3-D12
139 008	1-55	3	1-H14	178 155	14-01	9	2-H14	193 507	16-10	15	3-C04	231 793	1-01	3	1-B08
139 110	1-20	5	1-D12	178 911	1-05	13	1-C02	193 508	16-10	13	3-C02	231 795	2-25	3	1-K24

All rights reserved, Scania CV AB, Sweden

Numerical Index

Nummerregister

Part No Artnr	Gr Gr	Page Sida	Grid Koord	Part No Artnr	Gr Gr	Page Sida	Grid Koord	Part No Artnr	Gr Gr	Page Sida	Grid Koord	Part No Artnr	Gr Gr	Page Sida	Grid Koord
231 795	2-99	3	1-L18	258 459	1-99	5	1-I04	279 624	1-10	3	1-C18	298 753	16-70	7	3-D06
232 129	1-10	7	1-C22	258 665	1-01	3	1-B08	279 624	1-10	5	1-C20	298 820	2-10	13	1-K08
232 129	1-99	11	1-I10	258 969	2-10	9	1-K04	279 625	1-10	3	1-C18	300 296	2-05	3	1-J14
232 129	1-99	13	1-I12	259 102	1-20	7	1-D14	279 625	1-10	5	1-C20	300 351	16-10	13	3-C02
235 000	1-45	11	1-G08	259 104	1-20	7	1-D14	279 626	1-10	3	1-C18	300 351	16-10	17	3-C06
235 000	1-45	15	1-G12	260 415	2-10	5	1-J24	279 626	1-10	5	1-C20	300 957	1-01	3	1-B08
237 118	1-50	15	1-H10	260 424	1-45	5	1-G02	279 732	16-01	3	3-A08	301 476	1-20	5	1-D12
237 319	1-20	25	1-E08	260 424	1-45	7	1-G04	280 943	16-05	13	3-A22	301 495	16-70	7	3-D06
237 320	1-20	25	1-E08	260 424	1-45	9	1-G06	280 943	16-05	15	3-A24	302 192	17-01	3	3-E08
237 324	1-20	25	1-E08	260 424	1-45	13	1-G10	280 943	16-05	19	3-B04	302 192	17-01	7	3-E12
237 325	1-20	25	1-E08	260 424	1-45	15	1-G12	282 781	16-10	11	3-B24	302 615	3-10	7	2-D12
237 722	16-01	3	3-A08	261 187	1-15	3	1-D06	282 781	16-10	15	3-C04	303 098	1-20	9	1-D16
237 903	1-05	5	1-B18	261 561	1-01	7	1-B12	282 782	16-10	11	3-B24	303 098	2-15	3	1-K20
237 976	1-40	11	1-F18	265 795	1-20	11	1-D18	282 782	16-10	15	3-C04	303 713	2-05	5	1-J16
237 976	1-40	13	1-F20	268 871	3-01	57	2-C14	282 783	16-10	11	3-B24	305 159	16-05	13	3-A22
238 805	16-10	17	3-C06	271 238	2-15	3	1-K20	282 783	16-10	15	3-C04	305 159	16-05	15	3-A24
239 457	1-40	5	1-F12	271 489	1-15	3	1-D06	282 785	16-10	11	3-B24	305 159	16-05	19	3-B04
239 457	1-40	11	1-F18	271 670	1-05	17	1-C06	282 785	16-10	15	3-C04	305 166	16-05	13	3-A22
239 457	1-40	13	1-F20	271 670	1-05	19	1-C08	283 241	1-45	11	1-G08	305 166	16-05	15	3-A24
241 067	2-15	3	1-K20	271 670	1-20	35	1-E18	285 248	2-01	5	1-J10	305 166	16-05	19	3-B04
242 359	2-40	3	1-L12	271 670	2-15	3	1-K20	285 248	2-40	5	1-L14	305 449	10-15	3	2-F08
243 022	16-70	11	3-D10	271 979	1-05	13	1-C02	285 509	16-01	3	3-A08	305 632	10-15	3	2-F08
243 024	16-70	11	3-D10	272 430	1-20	15	1-D22	288 767	1-20	5	1-D12	305 937	16-70	11	3-D10
243 814	2-25	3	1-K24	272 575	2-15	3	1-K20	289 517	1-01	3	1-B08	305 941	16-70	3	3-D02
243 814	2-99	3	1-L18	272 980	1-20	13	1-D20	289 518	1-01	3	1-B08	305 976	1-01	7	1-B12
244 043	1-50	5	1-G24	273 261	16-70	13	3-D12	290 416	2-10	17	1-K12	305 977	1-01	7	1-B12
244 043	1-50	7	1-H02	273 792	2-01	3	1-J08	290 531	1-20	9	1-D16	306 995	1-10	5	1-C20
244 043	1-50	9	1-H04	273 793	2-01	3	1-J08	290 532	1-20	9	1-D16	307 472	16-70	11	3-D10
244 043	1-50	11	1-H06	275 313	16-10	5	3-B18	290 535	1-20	9	1-D16	308 080	16-70	13	3-D12
247 573	1-10	7	1-C22	275 584	1-45	19	1-G16	290 865	2-25	3	1-K24	308 399	1-99	5	1-I04
247 573	1-99	11	1-I10	276 135	16-10	11	3-B24	290 962	16-70	11	3-D10	308 770	16-70	7	3-D06
247 573	1-99	13	1-I12	276 135	16-10	15	3-C04	291 267	16-70	13	3-D12	308 780	17-01	7	3-E12
249 293	16-70	3	3-D02	277 340	2-99	3	1-L18	291 273	1-15	3	1-D06	308 964	1-20	35	1-E18
249 296	16-70	3	3-D02	277 765	2-10	13	1-K08	291 826	1-01	5	1-B10	309 179	1-45	13	1-G10
249 928	1-99	5	1-I04	277 766	2-10	13	1-K08	291 826	1-99	5	1-I04	309 872	2-25	3	1-K24
249 928	3-01	7	2-A12	277 833	16-70	11	3-D10	291 826	2-15	3	1-K20	310 158	16-70	11	3-D10
249 928	3-01	11	2-A16	277 848	16-01	3	3-A08	292 063	1-50	5	1-G24	310 304	1-55	3	1-H14
249 928	3-01	15	2-A20	277 850	16-01	3	3-A08	292 063	1-50	11	1-H06	310 381	2-30	3	1-L04
249 928	3-01	19	2-A24	278 082	1-05	7	1-B20	292 063	1-50	13	1-H08	310 735	1-01	7	1-B12
249 928	3-01	23	2-B04	278 082	1-20	27	1-E10	292 063	1-50	15	1-H10	310 976	1-20	9	1-D16
249 928	3-01	27	2-B08	278 082	10-15	3	2-F08	292 063	16-05	5	3-A14	311 438	2-25	3	1-K24
249 928	3-01	31	2-B12	278 134	1-20	13	1-D20	292 063	16-05	7	3-A16	311 438	2-99	3	1-L18
249 928	3-01	35	2-B16	278 134	1-20	15	1-D22	292 759	2-25	3	1-K24	311 443	1-15	3	1-D06
249 928	3-01	39	2-B20	278 134	1-20	17	1-D24	292 759	2-99	3	1-L18	311 516	1-05	21	1-C10
249 928	3-01	43	2-B24	278 338	2-25	3	1-K24	292 761	2-25	3	1-K24	312 646	2-05	3	1-J14
249 970	3-25	9	2-D22	278 338	2-99	5	1-L20	292 811	1-01	7	1-B12	312 833	1-20	23	1-E06
255 442	1-05	13	1-C02	278 339	2-25	3	1-K24	293 091	1-05	21	1-C10	313 715	3-01	57	2-C14
255 456	2-10	5	1-J24	278 339	2-35	3	1-L08	293 100	10-15	3	2-F08	313 715	3-01	59	2-C16
255 456	2-10	9	1-K04	278 474	2-30	3	1-L04	295 148	2-10	5	1-J24	313 715	3-01	61	2-C18
255 456	2-10	11	1-K06	278 921	1-20	13	1-D20	295 148	2-10	7	1-K02	313 715	3-01	63	2-C20
255 573	1-05	5	1-B18	278 921	1-20	17	1-D24	295 148	2-10	9	1-K04	313 969	3-05	3	2-C24
255 574	1-05	5	1-B18	279 033	14-10	7	2-I04	295 148	2-10	11	1-K06	319 162	14-01	15	2-H20
255 575	1-05	5	1-B18	279 604	1-05	5	1-B18	295 217	1-05	7	1-B20	319 544	3-01	47	2-C04
255 576	1-05	5	1-B18	279 605	1-05	5	1-B18	295 221	1-05	7	1-B20	319 544	3-01	49	2-C06
255 577	1-05	5	1-B18	279 606	1-05	5	1-B18	295 222	1-05	7	1-B20	320 306	2-40	3	1-L12
255 578	1-05	5	1-B18	279 612	1-05	5	1-B18	296 053	16-70	11	3-D10	321 257	3-10	7	2-D12
257 210	2-05	5	1-J16	279 613	1-05	5	1-B18	297 484	1-20	5	1-D12	321 785	1-01	3	1-B08
258 267	2-25	3	1-K24	279 614	1-05	5	1-B18	297 488	1-20	5	1-D12	321 786	1-01	3	1-B08
258 267	2-35	3	1-L08	279 615	1-05	5	1-B18	297 688	10-15	3	2-F08	321 991	1-40	11	1-F18
258 267	2-99	5	1-L20	279 616	1-05	5	1-B18	298 293	2-01	3	1-J08	322 289	1-15	3	1-D06

All rights reserved, Scania CV AB, Sweden

Numerical Index

Nummerregister

Part No Artnr	Gr Gr	Page Sida	Grid Koord	Part No Artnr	Gr Gr	Page Sida	Grid Koord	Part No Artnr	Gr Gr	Page Sida	Grid Koord	Part No Artnr	Gr Gr	Page Sida	Grid Koord
323 451	1-20	11	1-D18	338 213	2-35	3	1-L08	352 783	2-10	13	1-K08	365 475	1-01	3	1-B08
323 643	2-05	7	1-J18	338 213	16-05	5	3-A14	353 032	2-10	13	1-K08	365 475	1-99	5	1-I04
323 643	2-40	5	1-L14	338 213	16-05	7	3-A16	353 033	2-10	13	1-K08	365 735	1-20	31	1-E14
323 643	13-20	3	2-G12	338 213	16-05	9	3-A18	353 034	2-10	13	1-K08	365 735	1-20	35	1-E18
323 790	1-05	9	1-B22	338 213	16-05	11	3-A20	353 035	2-10	13	1-K08	365 863	3-25	9	2-D22
323 790	1-55	3	1-H14	338 213	18-75	3	3-F08	353 148	2-10	13	1-K08	365 941	1-40	7	1-F14
323 790	1-55	5	1-H16	338 213	18-75	5	3-F10	353 182	2-10	13	1-K08	366 507	2-30	3	1-L04
323 790	10-15	3	2-F08	339 122	3-10	3	2-D08	353 364	2-01	5	1-J10	366 631	2-05	3	1-J14
324 487	1-01	7	1-B12	340 058	2-10	13	1-K08	353 381	16-10	11	3-B24	367 171	1-20	29	1-E12
324 488	1-01	7	1-B12	340 058	2-10	17	1-K12	353 381	16-10	15	3-C04	367 171	1-20	31	1-E14
324 690	3-01	7	2-A12	340 089	2-10	13	1-K08	353 383	16-10	11	3-B24	367 171	1-20	33	1-E16
324 690	3-01	11	2-A16	340 090	2-10	13	1-K08	353 383	16-10	15	3-C04	367 171	1-20	35	1-E18
324 690	3-01	15	2-A20	341 332	16-70	5	3-D04	353 384	16-10	11	3-B24	367 284	18-75	5	3-F10
324 690	3-01	19	2-A24	341 333	16-70	5	3-D04	353 384	16-10	15	3-C04	367 589	2-10	13	1-K08
324 690	3-01	23	2-B04	341 334	16-70	5	3-D04	353 840	3-10	3	2-D08	367 665	3-01	57	2-C14
324 690	3-01	27	2-B08	342 150	2-10	13	1-K08	353 843	1-10	3	1-C18	367 665	3-01	59	2-C16
324 690	3-01	31	2-B12	342 152	2-10	13	1-K08	353 843	1-10	5	1-C20	367 671	2-05	3	1-J14
324 690	3-01	35	2-B16	342 157	2-10	13	1-K08	353 893	1-10	3	1-C18	367 673	2-05	3	1-J14
324 690	3-01	39	2-B20	343 217	2-01	5	1-J10	353 893	1-10	5	1-C20	367 674	2-05	3	1-J14
324 690	3-01	43	2-B24	343 230	2-01	5	1-J10	354 010	2-01	5	1-J10	367 675	2-05	3	1-J14
324 731	1-20	5	1-D12	343 238	2-10	21	1-K16	354 497	2-10	15	1-K10	367 676	2-05	3	1-J14
324 737	1-05	15	1-C04	343 248	16-05	11	3-A20	354 610	2-30	3	1-L04	367 677	2-05	3	1-J14
324 737	1-20	15	1-D22	343 248	18-75	3	3-F08	355 125	16-70	7	3-D06	367 678	1-40	9	1-F16
324 813	1-20	29	1-E12	343 733	1-55	3	1-H14	355 132	16-70	7	3-D06	368 016	1-45	19	1-G16
324 813	1-20	31	1-E14	345 012	2-01	5	1-J10	355 223	16-70	5	3-D04	368 033	1-20	21	1-E04
325 600	1-20	13	1-D20	345 036	1-50	11	1-H06	355 480	1-10	9	1-C24	368 035	13-15	3	2-G08
325 646	1-15	3	1-D06	346 099	1-01	3	1-B08	355 605	1-45	11	1-G08	368 035	13-20	3	2-G12
325 659	3-01	31	2-B12	346 318	1-01	3	1-B08	357 159	2-10	13	1-K08	369 194	4-15	3	2-E08
325 659	3-01	35	2-B16	347 868	1-40	11	1-F18	357 239	1-10	9	1-C24	369 229	1-20	5	1-D12
325 984	16-01	3	3-A08	347 879	2-10	15	1-K10	357 363	1-99	5	1-I04	369 477	1-05	9	1-B22
327 657	1-05	21	1-C10	347 880	2-10	15	1-K10	357 401	1-45	11	1-G08	369 478	1-05	11	1-B24
329 256	1-20	23	1-E06	348 380	1-05	11	1-B24	357 551	2-30	3	1-L04	369 478	1-05	13	1-C02
329 636	1-10	9	1-C24	348 551	1-10	9	1-C24	357 661	2-30	3	1-L04	369 736	1-10	9	1-C24
329 906	2-10	13	1-K08	348 632	1-10	9	1-C24	358 148	1-01	3	1-B08	369 736	1-10	11	1-D02
330 104	16-70	5	3-D04	348 674	16-70	7	3-D06	358 320	1-10	9	1-C24	369 737	1-10	9	1-C24
330 105	16-70	3	3-D02	348 675	16-70	7	3-D06	358 321	1-10	9	1-C24	369 737	1-10	11	1-D02
330 105	16-70	5	3-D04	348 796	1-10	9	1-C24	358 322	1-10	9	1-C24	369 738	1-10	9	1-C24
330 112	16-70	7	3-D06	348 796	2-10	5	1-J24	358 322	1-10	11	1-D02	369 738	1-10	11	1-D02
330 516	1-10	11	1-D02	348 796	2-10	7	1-K02	359 599	1-55	5	1-H16	369 739	1-10	9	1-C24
330 548	1-20	13	1-D20	348 796	2-10	9	1-K04	360 948	1-45	15	1-G12	369 739	1-10	11	1-D02
331 360	2-10	21	1-K16	348 796	2-10	11	1-K06	361 479	1-10	9	1-C24	370 299	1-45	11	1-G08
332 119	1-20	9	1-D16	348 993	2-05	7	1-J18	361 526	1-40	5	1-F12	371 307	1-45	19	1-G16
332 119	1-99	7	1-I06	348 993	2-40	5	1-L14	361 623	1-10	9	1-C24	371 459	1-20	33	1-E16
332 385	3-10	5	2-D10	349 575	16-10	15	3-C04	361 730	1-05	23	1-C12	371 488	1-20	5	1-D12
333 653	2-35	3	1-L08	349 576	16-10	11	3-B24	361 802	1-20	23	1-E06	371 503	1-99	9	1-I08
333 653	16-05	5	3-A14	350 632	2-01	5	1-J10	361 802	2-01	5	1-J10	371 568	10-15	3	2-F08
333 653	16-05	9	3-A18	350 634	2-10	13	1-K08	362 257	1-20	9	1-D16	371 788	1-45	11	1-G08
333 773	1-20	23	1-E06	350 635	2-10	13	1-K08	362 545	1-20	13	1-D20	371 917	16-70	11	3-D10
334 311	2-40	3	1-L12	350 636	2-01	5	1-J10	362 633	3-01	51	2-C08	371 956	16-70	7	3-D06
335 896	17-01	3	3-E08	350 945	2-01	5	1-J10	362 633	3-01	53	2-C10	371 990	1-10	3	1-C18
335 972	16-25	3	3-C16	350 946	2-01	5	1-J10	362 647	16-05	13	3-A22	371 990	1-10	5	1-C20
337 216	1-01	7	1-B12	351 239	2-01	5	1-J10	362 647	16-05	15	3-A24	372 310	2-25	3	1-K24
337 217	1-01	7	1-B12	351 243	2-30	3	1-L04	362 647	16-05	19	3-B04	372 310	2-99	3	1-L18
337 613	2-10	15	1-K10	351 597	2-10	13	1-K08	363 011	1-45	17	1-G14	372 311	2-25	3	1-K24
337 615	2-10	15	1-K10	352 211	1-01	3	1-B08	363 143	2-25	3	1-K24	372 311	2-99	3	1-L18
337 639	2-35	3	1-L08	352 514	2-30	3	1-L04	363 143	2-99	3	1-L18	372 917	1-01	5	1-B10
337 639	16-05	9	3-A18	352 732	1-05	9	1-B22	363 727	1-15	3	1-D06	372 972	1-01	3	1-B08
337 875	1-01	3	1-B08	352 780	2-10	13	1-K08	364 833	1-50	5	1-G24	372 973	1-01	3	1-B08
337 875	1-99	5	1-I04	352 781	2-10	13	1-K08	365 313	1-45	21	1-G18	372 980	1-20	9	1-D16
338 147	1-01	7	1-B12	352 782	2-10	13	1-K08	365 375	1-20	29	1-E12	372 981	1-20	9	1-D16

All rights reserved, Scania CV AB, Sweden

Numerical Index

Nummerregister

Part No / Artnr	Gr	Page / Sida	Grid / Koord
372 982	1-20	9	1-D16
372 983	1-20	9	1-D16
372 983	1-99	7	1-I06
372 984	1-20	9	1-D16
372 984	1-99	7	1-I06
372 985	1-20	9	1-D16
372 985	1-99	7	1-I06
373 793	1-45	7	1-G04
374 063	4-15	3	2-E08
374 063	4-15	5	2-E10
374 064	4-15	3	2-E08
374 064	4-15	5	2-E10
374 075	1-40	5	1-F12
374 292	2-35	3	1-L08
374 293	18-75	3	3-F08
374 293	18-75	5	3-F10
375 090	1-50	15	1-H10
378 264	1-25	3	1-E24
378 264	1-25	5	1-F02
378 264	1-99	5	1-I04
380 128	16-70	5	3-D04
380 129	16-70	5	3-D04
381 214	1-10	9	1-C24
381 214	1-10	11	1-D02
381 570	10-15	3	2-F08
382 321	16-70	7	3-D06
382 322	16-70	7	3-D06
382 323	16-70	7	3-D06
382 964	16-70	7	3-D06
382 965	16-70	7	3-D06
382 966	16-70	7	3-D06
382 967	16-70	7	3-D06
383 055	16-70	7	3-D06
383 864	1-20	9	1-D16
384 370	1-20	9	1-D16
384 371	1-20	9	1-D16
384 372	1-20	9	1-D16
384 464	1-99	5	1-I04
384 707	1-99	5	1-I04
384 969	2-10	15	1-K10
385 674	1-10	3	1-C18
385 674	1-10	5	1-C20
385 997	1-99	5	1-I04
385 998	1-99	5	1-I04
386 093	1-50	11	1-H06
386 621	3-01	51	2-C08
386 622	3-01	51	2-C08
386 622	3-01	53	2-C10
386 623	3-01	51	2-C08
386 623	3-01	53	2-C10
386 624	3-01	51	2-C08
386 624	3-01	53	2-C10
386 625	3-01	51	2-C08
386 625	3-01	53	2-C10
386 626	3-01	51	2-C08
386 626	3-01	53	2-C10
386 627	3-01	51	2-C08
386 627	3-01	53	2-C10
386 628	3-01	51	2-C08
386 628	3-01	53	2-C10
387 596	17-01	5	3-E10
387 596	17-01	9	3-E14
387 687	16-05	25	3-B10
387 687	17-01	5	3-E10
387 687	17-01	9	3-E14
387 841	1-20	29	1-E12
387 841	1-20	31	1-E14
387 841	1-20	33	1-E16
387 841	1-20	35	1-E18
388 421	1-99	5	1-I04
388 774	1-05	17	1-C06
389 062	16-70	11	3-D10
389 093	1-99	7	1-I06
389 202	16-70	5	3-D04
389 203	16-70	5	3-D04
389 431	2-35	3	1-L08
389 432	2-35	3	1-L08
389 817	16-70	11	3-D10
390 581	2-05	3	1-J14
391 734	1-40	7	1-F14
391 735	1-40	7	1-F14
392 047	2-40	3	1-L12
392 463	3-01	53	2-C10
392 653	1-20	5	1-D12
392 908	1-40	7	1-F14
393 151	1-10	3	1-C18
393 794	16-70	7	3-D06
394 575	1-20	29	1-E12
394 575	1-20	35	1-E18
394 575	2-10	13	1-K08
394 585	1-50	5	1-G24
394 585	1-50	15	1-H10
394 585	2-10	5	1-J24
394 586	1-50	5	1-G24
394 587	2-10	5	1-J24
394 587	2-10	7	1-K02
394 587	2-10	9	1-K04
394 587	2-10	11	1-K06
394 587	3-01	7	2-A12
394 587	3-01	11	2-A16
394 587	3-01	15	2-A20
394 587	3-01	19	2-A24
394 587	3-01	23	2-B04
394 587	3-01	27	2-B08
394 587	3-01	31	2-B12
394 587	3-01	35	2-B16
394 587	3-01	39	2-B20
394 587	3-01	43	2-B24
394 588	1-10	9	1-C24
394 589	1-10	9	1-C24
394 589	1-10	11	1-D02
394 590	1-45	11	1-G08
394 591	1-10	3	1-C18
394 591	1-10	5	1-C20
394 591	1-50	9	1-H04
394 592	1-10	5	1-C20
394 592	1-50	7	1-H02
394 592	1-50	11	1-H06
394 592	1-50	13	1-H08
394 603	1-20	11	1-D18
394 603	1-40	9	1-F16
394 604	1-25	5	1-F02
394 605	2-40	5	1-L14
394 607	2-10	13	1-K08
394 615	1-10	9	1-C24
394 618	1-10	9	1-C24
394 618	4-15	5	2-E10
394 619	2-10	5	1-J24
394 619	2-10	9	1-K04
394 620	1-10	9	1-C24
394 620	1-10	11	1-D02
394 626	1-10	3	1-C18
394 640	1-01	3	1-B08
394 642	1-45	5	1-G02
394 642	1-45	7	1-G04
394 642	1-45	9	1-G06
394 642	1-45	13	1-G10
394 642	1-45	15	1-G12
394 649	1-25	3	1-E24
395 771	1-45	21	1-G18
395 772	1-45	17	1-G14
395 773	1-45	17	1-G14
395 773	1-45	21	1-G18
397 137	2-05	3	1-J14
397 138	2-05	3	1-J14
397 159	2-40	5	1-L14
397 720	14-01	15	2-H20
397 813	1-45	17	1-G14
397 813	1-45	21	1-G18
397 816	3-10	3	2-D08
397 816	3-10	5	2-D10
397 816	3-10	7	2-D12
411 154	16-05	25	3-B10
417 228	16-05	13	3-A22
417 228	16-05	15	3-A24
417 228	16-05	19	3-B04
457 736	10-15	3	2-F08
461 769	1-45	13	1-G10
461 769	1-45	15	1-G12
469 239	10-15	3	2-F08
482 792	16-70	13	3-D12
526 942	14-10	13	2-I10
526 942	14-10	15	2-I12
532 086	16-25	3	3-C16
532 089	16-10	19	3-C08
532 089	16-25	3	3-C16
535 438	1-10	5	1-C20
538 008	16-25	3	3-C16
550 044	2-99	3	1-L18
550 132	16-10	17	3-C06
550 167	2-99	5	1-L20
550 248	1-10	7	1-C22
550 248	1-99	13	1-I12
550 343	1-05	15	1-C04
550 343	1-99	9	1-I08
550 350	3-01	59	2-C16
550 352	3-01	57	2-C14
550 359	3-01	61	2-C18
550 361	3-01	63	2-C20
550 396	1-05	5	1-B18
550 397	1-05	5	1-B18
550 398	1-05	5	1-B18
550 400	1-05	5	1-B18
550 401	1-05	5	1-B18
550 404	1-05	5	1-B18
550 406	1-10	3	1-C18
550 406	1-10	5	1-C20
550 407	1-10	3	1-C18
550 407	1-10	5	1-C20
550 408	1-10	3	1-C18
550 408	1-10	5	1-C20
550 409	1-10	3	1-C18
550 409	1-10	5	1-C20
551 421	1-20	9	1-D16
551 421	1-99	7	1-I06
551 455	1-01	5	1-B10
551 455	1-99	5	1-I04
551 546	1-05	7	1-B20
551 546	1-10	7	1-C22
551 546	1-99	11	1-I10
561 408	2-30	3	1-L04
570 176	1-20	5	1-D12
570 457	2-05	3	1-J14
570 458	2-01	3	1-J08
570 790	1-10	3	1-C18
570 790	1-10	5	1-C20
570 810	1-10	3	1-C18
570 810	1-10	5	1-C20
571 059	2-25	3	1-K24
571 184	10-15	3	2-F08
571 184	10-15	5	2-F10
571 434	13-15	3	2-G08
571 434	13-20	3	2-G12
571 453	16-10	15	3-C04
571 454	16-10	11	3-B24
571 464	16-10	7	3-B20
571 498	16-05	13	3-A22
571 498	16-05	15	3-A24
571 499	16-05	19	3-B04
571 526	16-05	21	3-B06
571 529	16-05	23	3-B08
583 115	2-40	3	1-L12
584 076	16-05	27	3-B12
584 110	16-05	27	3-B12
618 142	14-01	11	2-H16
618 142	14-01	15	2-H20
618 142	14-10	7	2-I04
618 142	14-10	9	2-I06
796 353	1-45	21	1-G18
796 355	1-05	25	1-C14
796 356	1-05	21	1-C10
796 357	1-05	23	1-C12
796 360	1-40	5	1-F12
796 360	1-40	7	1-F14
796 360	1-40	11	1-F18
796 360	1-40	13	1-F20
796 363	1-45	5	1-G02
796 363	1-45	7	1-G04
796 363	1-45	9	1-G06
796 363	1-45	11	1-G08

All rights reserved, Scania CV AB, Sweden

Numerical Index

Nummerregister

Part No Artnr	Gr Gr	Page Sida	Grid Koord	Part No Artnr	Gr Gr	Page Sida	Grid Koord	Part No Artnr	Gr Gr	Page Sida	Grid Koord	Part No Artnr	Gr Gr	Page Sida	Grid Koord
796 363	1-45	13	1-G10	801 998	14-01	9	2-H14	803 005	1-55	5	1-H16	807 075	16-70	11	3-D10
796 363	1-45	15	1-G12	801 999	14-10	5	2-I02	803 005	10-15	3	2-F08	807 076	16-70	11	3-D10
796 364	1-45	5	1-G02	801 999	14-10	13	2-I10	803 006	1-05	13	1-C02	807 077	16-70	11	3-D10
796 364	1-45	7	1-G04	802 072	1-05	13	1-C02	803 006	2-01	5	1-J10	807 078	16-70	11	3-D10
796 364	1-45	9	1-G06	802 075	2-01	5	1-J10	803 006	16-05	21	3-B06	807 079	16-70	11	3-D10
796 364	1-45	11	1-G08	802 091	1-50	7	1-H02	803 006	16-05	23	3-B08	807 080	16-70	11	3-D10
797 679	16-70	11	3-D10	802 091	1-50	9	1-H04	803 007	1-55	3	1-H14	807 081	16-70	11	3-D10
800 045	1-05	21	1-C10	802 091	1-50	13	1-H08	803 062	16-10	11	3-B24	807 119	16-70	3	3-D02
800 045	1-05	23	1-C12	802 191	1-20	29	1-E12	803 062	16-10	15	3-C04	807 120	16-70	3	3-D02
800 070	2-35	3	1-L08	802 191	1-20	31	1-E14	803 063	14-01	7	2-H12	807 121	16-70	3	3-D02
800 090	10-15	3	2-F08	802 191	1-20	33	1-E16	803 063	16-10	11	3-B24	807 125	16-70	11	3-D10
800 610	1-05	11	1-B24	802 202	14-01	15	2-H20	803 063	16-10	15	3-C04	807 126	16-70	11	3-D10
800 610	1-05	13	1-C02	802 993	2-15	3	1-K20	803 066	1-45	7	1-G04	807 310	1-05	9	1-B22
800 694	1-55	3	1-H14	802 994	14-10	13	2-I10	803 066	16-10	13	3-C02	807 310	1-05	13	1-C02
800 698	1-55	3	1-H14	802 994	14-10	15	2-I12	803 066	16-10	17	3-C06	807 310	1-20	5	1-D12
800 702	1-15	3	1-D06	802 994	16-01	3	3-A08	803 071	1-50	9	1-H04	807 310	1-20	9	1-D16
801 972	16-10	11	3-B24	802 994	16-05	25	3-B10	803 445	1-20	5	1-D12	807 310	1-20	11	1-D18
801 972	16-10	15	3-C04	802 995	1-05	25	1-C14	803 466	1-01	3	1-B08	807 310	1-20	23	1-E06
801 973	14-10	13	2-I10	802 995	1-20	11	1-D18	803 515	1-05	9	1-B22	807 310	1-20	29	1-E12
801 973	14-10	15	2-I12	802 995	1-20	17	1-D24	803 515	1-05	11	1-B24	807 310	1-20	31	1-E14
801 973	16-01	3	3-A08	802 995	1-20	23	1-E06	803 515	1-05	13	1-C02	807 310	1-20	35	1-E18
801 989	3-10	3	2-D08	802 995	1-20	29	1-E12	803 515	1-20	5	1-D12	807 310	1-40	5	1-F12
801 989	3-10	5	2-D10	802 995	1-20	31	1-E14	804 583	1-05	25	1-C14	807 310	1-40	9	1-F16
801 989	3-10	7	2-D12	802 995	1-20	33	1-E16	804 589	1-05	25	1-C14	807 310	1-40	11	1-F18
801 989	14-10	5	2-I02	802 995	1-20	35	1-E18	804 652	17-01	3	3-E08	807 310	1-40	13	1-F20
801 989	14-10	13	2-I10	802 995	1-20	37	1-E20	804 652	17-01	7	3-E12	807 310	1-45	11	1-G08
801 990	2-10	13	1-K08	802 995	2-05	7	1-J18	804 657	2-25	3	1-K24	807 310	1-55	3	1-H14
801 990	14-01	15	2-H20	802 995	2-10	17	1-K12	804 657	2-99	3	1-L18	807 310	1-60	3	1-H20
801 991	1-05	25	1-C14	802 995	2-40	5	1-L14	804 733	1-05	9	1-B22	807 310	1-60	5	1-H22
801 991	1-20	11	1-D18	802 995	3-05	3	2-C24	804 772	1-20	9	1-D16	807 310	2-05	5	1-J16
801 991	1-20	17	1-D24	802 995	3-10	3	2-D08	804 772	1-99	7	1-I06	807 310	2-10	17	1-K12
801 991	1-20	23	1-E06	802 995	10-45	3	2-F14	804 778	1-01	3	1-B08	807 310	2-30	3	1-L04
801 991	1-20	29	1-E12	802 995	14-01	7	2-H12	804 787	1-55	5	1-H16	807 310	2-35	3	1-L08
801 991	1-20	31	1-E14	802 995	14-01	9	2-H14	804 818	10-45	3	2-F14	807 310	13-15	3	2-G08
801 991	1-20	33	1-E16	802 995	14-01	13	2-H18	804 830	1-10	7	1-C22	807 310	13-20	3	2-G12
801 991	1-20	35	1-E18	802 995	14-01	15	2-H20	804 830	1-99	11	1-I10	807 310	16-05	5	3-A14
801 991	1-20	37	1-E20	802 995	14-10	5	2-I02	804 831	1-20	5	1-D12	807 310	16-05	7	3-A16
801 991	2-05	7	1-J18	802 995	14-10	13	2-I10	804 835	2-25	3	1-K24	807 310	16-05	9	3-A18
801 991	14-01	5	2-H10	802 998	1-05	13	1-C02	804 835	2-35	3	1-L08	807 310	16-05	11	3-A20
801 991	14-01	7	2-H12	802 998	1-05	21	1-C10	804 835	2-99	3	1-L18	807 310	18-75	3	3-F08
801 991	14-01	15	2-H20	802 998	1-05	23	1-C12	804 839	1-10	3	1-C18	807 310	18-75	5	3-F10
801 991	14-10	5	2-I02	802 998	1-20	5	1-D12	804 839	1-10	5	1-C20	807 311	1-01	3	1-B08
801 991	14-10	13	2-I10	802 998	1-20	19	1-E02	804 842	1-10	3	1-C18	807 311	1-01	5	1-B10
801 992	2-10	17	1-K12	802 998	1-20	31	1-E14	804 842	1-10	5	1-C20	807 311	1-10	9	1-C24
801 992	2-40	5	1-L14	802 998	1-20	35	1-E18	804 843	1-55	5	1-H16	807 311	1-10	11	1-D02
801 992	3-05	3	2-C24	802 998	1-40	7	1-F14	804 942	14-01	7	2-H12	807 311	1-20	35	1-E18
801 992	3-10	3	2-D08	802 998	1-40	13	1-F20	804 942	14-01	9	2-H14	807 311	1-50	5	1-G24
801 992	14-10	5	2-I02	802 998	2-05	3	1-J14	805 077	1-55	3	1-H14	807 311	1-50	15	1-H10
801 993	1-20	29	1-E12	802 998	2-10	13	1-K08	805 409	14-01	7	2-H12	807 311	2-01	3	1-J08
801 993	1-20	31	1-E14	802 998	2-10	15	1-K10	805 409	14-01	9	2-H14	807 311	2-01	5	1-J10
801 993	1-20	33	1-E16	802 998	2-15	3	1-K20	805 409	14-10	13	2-I10	807 311	2-10	5	1-J24
801 993	1-20	35	1-E18	802 998	2-40	5	1-L14	805 409	14-10	15	2-I12	807 311	2-10	7	1-K02
801 993	2-10	13	1-K08	802 998	14-01	13	2-H18	805 938	16-10	11	3-B24	807 311	2-10	9	1-K04
801 993	14-01	13	2-H18	802 998	14-01	15	2-H20	805 938	16-10	15	3-C04	807 311	2-10	11	1-K06
801 993	14-01	15	2-H20	802 998	16-01	3	3-A08	805 938	17-05	3	3-E18	807 311	2-15	3	1-K20
801 994	3-01	55	2-C12	802 999	1-40	11	1-F18	805 956	16-10	13	3-C02	807 311	2-25	3	1-K24
801 994	14-01	15	2-H20	802 999	1-45	15	1-G12	805 956	16-10	15	3-C04	807 311	3-25	3	2-D16
801 994	14-10	5	2-I02	803 000	1-05	11	1-B24	805 980	1-45	7	1-G04	807 311	4-15	3	2-E08
801 994	14-10	15	2-I12	803 000	1-05	13	1-C02	807 060	2-40	3	1-L12	807 313	1-50	7	1-H02
801 997	14-01	13	2-H18	803 005	1-55	3	1-H14	807 074	16-70	11	3-D10	807 313	1-50	13	1-H08

All rights reserved, Scania CV AB, Sweden

Numerical Index

Nummerregister

Part No Artnr	Gr Gr	Page Sida	Grid Koord	Part No Artnr	Gr Gr	Page Sida	Grid Koord	Part No Artnr	Gr Gr	Page Sida	Grid Koord	Part No Artnr	Gr Gr	Page Sida	Grid Koord
807 322	1-05	11	1-B24	808 407	2-05	3	1-J14	812 391	1-20	33	1-E16	812 415	3-01	27	2-B08
807 322	1-05	13	1-C02	809 165	16-70	11	3-D10	812 391	3-01	9	2-A14	812 415	3-01	33	2-B14
807 322	14-01	5	2-H10	809 166	16-70	11	3-D10	812 391	3-01	13	2-A18	812 415	3-01	37	2-B18
807 322	14-01	11	2-H16	809 167	16-70	11	3-D10	812 391	3-01	17	2-A22	812 415	3-01	39	2-B20
807 322	14-01	13	2-H18	809 168	16-70	11	3-D10	812 391	3-01	21	2-B02	812 415	3-01	43	2-B24
807 322	14-01	15	2-H20	809 277	1-40	11	1-F18	812 391	3-01	23	2-B04	812 415	3-05	3	2-C24
807 322	14-10	5	2-I02	809 810	1-20	29	1-E12	812 391	3-01	27	2-B08	812 415	3-05	5	2-D02
807 322	14-10	13	2-I10	809 810	1-20	31	1-E14	812 391	3-01	33	2-B14	812 415	3-05	7	2-D04
807 322	14-10	15	2-I12	809 810	1-20	33	1-E16	812 391	3-01	37	2-B18	812 416	1-20	29	1-E12
807 326	16-05	5	3-A14	809 810	1-20	35	1-E18	812 391	3-01	39	2-B20	812 416	1-20	31	1-E14
807 326	16-05	7	3-A16	809 828	1-40	11	1-F18	812 391	3-01	43	2-B24	812 416	1-20	33	1-E16
807 327	1-10	11	1-D02	809 829	1-40	11	1-F18	812 391	3-05	3	2-C24	812 419	1-20	23	1-E06
807 327	16-70	13	3-D12	809 829	1-45	15	1-G12	812 391	3-05	5	2-D02	812 428	14-10	13	2-I10
807 329	2-35	3	1-L08	809 833	1-40	11	1-F18	812 392	1-20	33	1-E16	812 428	14-10	15	2-I12
807 331	2-99	3	1-L18	809 833	1-40	13	1-F20	812 392	1-20	35	1-E18	812 500	1-05	11	1-B24
807 351	14-01	15	2-H20	809 837	3-25	3	2-D16	812 401	3-01	33	2-B14	812 500	1-05	13	1-C02
807 409	2-15	3	1-K20	809 866	1-55	5	1-H16	812 401	3-01	37	2-B18	812 500	2-01	5	1-J10
807 409	16-05	15	3-A24	810 006	1-05	9	1-B22	812 411	1-99	5	1-I04	812 500	3-01	7	2-A12
807 409	16-05	19	3-B04	810 854	16-01	3	3-A08	812 411	3-05	3	2-C24	812 500	3-01	11	2-A16
807 427	16-01	3	3-A08	810 879	1-05	11	1-B24	812 411	3-05	5	2-D02	812 500	3-01	15	2-A20
807 428	16-05	15	3-A24	811 295	16-05	15	3-A24	812 412	1-01	3	1-B08	812 500	3-01	19	2-A24
807 428	16-05	19	3-B04	811 295	16-05	19	3-B04	812 412	1-20	27	1-E10	812 500	3-01	23	2-B04
808 291	1-60	3	1-H20	811 296	16-05	15	3-A24	812 412	1-99	5	1-I04	812 500	3-01	27	2-B08
808 291	1-60	5	1-H22	811 296	16-05	19	3-B04	812 412	3-01	9	2-A14	812 500	3-01	31	2-B12
808 291	2-05	7	1-J18	811 297	16-05	15	3-A24	812 412	3-01	13	2-A18	812 500	3-01	35	2-B16
808 291	2-10	13	1-K08	811 297	16-05	19	3-B04	812 412	3-01	17	2-A22	812 500	3-01	39	2-B20
808 292	1-05	13	1-C02	811 301	3-25	9	2-D22	812 412	3-01	21	2-B02	812 500	3-01	43	2-B24
808 292	2-05	3	1-J14	811 309	3-05	5	2-D02	812 412	3-01	25	2-B06	812 502	14-10	5	2-I02
808 293	1-20	5	1-D12	811 311	3-01	33	2-B14	812 412	3-01	29	2-B10	812 502	14-10	7	2-I04
808 293	1-20	31	1-E14	811 311	3-01	37	2-B18	812 412	3-01	33	2-B14	812 502	14-10	9	2-I06
808 293	10-45	3	2-F14	811 865	3-10	3	2-D08	812 412	3-01	37	2-B18	812 502	14-10	15	2-I12
808 294	1-40	11	1-F18	811 865	3-10	7	2-D12	812 412	3-01	41	2-B22	812 503	2-10	17	1-K12
808 294	14-01	13	2-H18	812 370	1-20	27	1-E10	812 412	3-01	45	2-C02	812 503	14-10	7	2-I04
808 294	14-01	15	2-H20	812 371	1-40	7	1-F14	812 412	3-10	3	2-D08	812 506	14-10	7	2-I04
808 294	16-01	3	3-A08	812 371	1-40	11	1-F18	812 412	10-15	3	2-F08	812 508	14-10	7	2-I04
808 295	2-10	13	1-K08	812 371	1-40	13	1-F20	812 413	1-40	7	1-F14	812 514	2-01	3	1-J08
808 295	2-10	15	1-K10	812 372	1-20	9	1-D16	812 413	1-40	11	1-F18	812 514	2-01	5	1-J10
808 295	2-30	3	1-L04	812 372	1-20	27	1-E10	812 413	1-40	13	1-F20	812 514	2-10	13	1-K08
808 296	1-20	29	1-E12	812 372	1-40	11	1-F18	812 413	3-01	7	2-A12	812 516	2-01	3	1-J08
808 296	1-20	31	1-E14	812 372	1-40	13	1-F20	812 413	3-01	11	2-A16	812 517	2-10	17	1-K12
808 296	1-20	33	1-E16	812 372	2-15	3	1-K20	812 413	3-01	15	2-A20	812 518	1-05	7	1-B20
808 296	1-20	35	1-E18	812 373	3-05	7	2-D04	812 413	3-01	19	2-A24	812 518	1-20	13	1-D20
808 296	1-40	13	1-F20	812 374	1-05	17	1-C06	812 413	3-01	23	2-B04	812 519	1-05	7	1-B20
808 296	2-15	3	1-K20	812 374	1-05	19	1-C08	812 413	3-01	27	2-B08	812 523	10-45	3	2-F14
808 296	3-10	3	2-D08	812 375	1-40	5	1-F12	812 413	3-01	33	2-B14	812 529	1-20	5	1-D12
808 296	3-10	5	2-D10	812 375	1-40	11	1-F18	812 413	3-01	37	2-B18	812 536	1-01	5	1-B10
808 297	1-20	19	1-E02	812 375	1-40	13	1-F20	812 413	3-01	39	2-B20	812 536	1-20	27	1-E10
808 297	1-20	29	1-E12	812 388	3-01	9	2-A14	812 413	3-01	43	2-B24	812 537	1-05	15	1-C04
808 297	1-20	31	1-E14	812 388	3-01	13	2-A18	812 414	1-05	9	1-B22	812 537	3-05	7	2-D04
808 297	1-40	7	1-F14	812 388	3-01	17	2-A22	812 414	1-20	27	1-E10	812 538	1-05	17	1-C06
808 297	2-05	3	1-J14	812 388	3-01	21	2-B02	812 414	2-40	5	1-L14	812 538	1-05	19	1-C08
808 297	2-10	15	1-K10	812 388	3-01	25	2-B06	812 414	3-05	3	2-C24	812 539	1-40	7	1-F14
808 395	14-01	13	2-H18	812 388	3-01	29	2-B10	812 414	3-05	5	2-D02	812 540	1-05	9	1-B22
808 395	14-01	15	2-H20	812 388	3-01	33	2-B14	812 414	3-10	5	2-D10	812 540	1-20	9	1-D16
808 397	3-01	55	2-C12	812 388	3-01	37	2-B18	812 415	1-05	7	1-B20	812 543	1-05	9	1-B22
808 397	10-45	3	2-F14	812 388	3-01	41	2-B22	812 415	3-01	9	2-A14	812 544	18-75	5	3-F10
808 398	2-05	3	1-J14	812 388	3-01	45	2-C02	812 415	3-01	11	2-A16	812 545	18-75	5	3-F10
808 401	1-20	5	1-D12	812 388	3-10	3	2-D08	812 415	3-01	15	2-A20	812 547	1-05	9	1-B22
808 405	2-05	3	1-J14	812 390	3-05	3	2-C24	812 415	3-01	19	2-A24	812 547	18-75	5	3-F10
808 406	1-20	5	1-D12	812 390	3-05	5	2-D02	812 415	3-01	23	2-B04	812 548	1-40	11	1-F18

All rights reserved, Scania CV AB, Sweden

Numerical Index

Nummerregister

Part No Artnr	Gr Gr	Page Sida	Grid Koord	Part No Artnr	Gr Gr	Page Sida	Grid Koord	Part No Artnr	Gr Gr	Page Sida	Grid Koord	Part No Artnr	Gr Gr	Page Sida	Grid Koord
812 548	1-40	13	1-F20	813 189	3-01	45	2-C02	813 550	16-70	3	3-D02	814 209	2-10	7	1-K02
812 548	3-01	7	2-A12	813 190	3-01	7	2-A12	813 551	16-70	3	3-D02	814 209	2-10	9	1-K04
812 548	3-01	11	2-A16	813 190	3-01	11	2-A16	813 552	16-70	3	3-D02	814 209	16-05	5	3-A14
812 548	3-01	15	2-A20	813 190	3-01	15	2-A20	813 553	16-70	3	3-D02	814 209	16-05	7	3-A16
812 548	3-01	19	2-A24	813 190	3-01	19	2-A24	813 554	16-70	3	3-D02	814 210	2-10	5	1-J24
812 548	3-01	23	2-B04	813 190	3-01	23	2-B04	813 556	16-70	3	3-D02	814 210	2-10	11	1-K06
812 548	3-01	27	2-B08	813 190	3-01	27	2-B08	813 558	16-70	3	3-D02	814 210	16-05	5	3-A14
812 548	3-01	31	2-B12	813 190	3-01	31	2-B12	813 559	16-70	3	3-D02	814 210	16-05	7	3-A16
812 548	3-01	35	2-B16	813 190	3-01	37	2-B18	813 562	16-70	3	3-D02	814 211	16-05	7	3-A16
812 548	3-01	39	2-B20	813 190	3-01	39	2-B20	813 563	16-70	3	3-D02	814 218	2-10	5	1-J24
812 548	3-01	43	2-B24	813 190	3-01	43	2-B24	813 564	16-70	3	3-D02	814 218	2-10	11	1-K06
812 549	1-20	9	1-D16	813 192	3-05	7	2-D04	813 565	16-70	3	3-D02	814 218	16-05	11	3-A20
812 549	14-01	11	2-H16	813 195	3-10	3	2-D08	813 566	16-70	3	3-D02	814 218	18-75	3	3-F08
812 611	3-10	7	2-D12	813 195	3-10	7	2-D12	813 567	16-70	3	3-D02	814 218	18-75	5	3-F10
812 785	1-20	27	1-E10	813 212	1-20	17	1-D24	813 568	16-70	5	3-D04	814 219	18-75	5	3-F10
812 785	3-10	5	2-D10	813 220	1-01	3	1-B08	813 569	16-70	5	3-D04	814 238	16-70	5	3-D04
812 786	3-01	7	2-A12	813 220	1-20	27	1-E10	813 570	16-70	5	3-D04	814 254	16-70	11	3-D10
812 786	3-01	11	2-A16	813 220	3-01	33	2-B14	813 571	16-70	5	3-D04	814 255	16-70	11	3-D10
812 786	3-01	15	2-A20	813 220	3-01	37	2-B18	813 572	16-70	5	3-D04	814 256	16-70	11	3-D10
812 786	3-01	19	2-A24	813 220	3-10	3	2-D08	813 578	16-70	3	3-D02	814 259	16-70	11	3-D10
812 786	3-01	23	2-B04	813 220	3-10	5	2-D10	813 579	16-70	3	3-D02	814 263	16-70	11	3-D10
812 786	3-01	27	2-B08	813 220	3-10	7	2-D12	813 826	1-20	27	1-E10	814 534	16-70	5	3-D04
812 786	3-01	31	2-B12	813 220	10-15	3	2-F08	813 869	1-20	23	1-E06	814 552	1-01	3	1-B08
812 786	3-01	35	2-B16	813 221	3-01	7	2-A12	813 869	3-05	3	2-C24	814 552	1-20	27	1-E10
812 786	3-01	39	2-B20	813 221	3-01	11	2-A16	813 882	16-70	3	3-D02	814 552	3-01	33	2-B14
812 786	3-01	43	2-B24	813 221	3-01	15	2-A20	813 898	16-70	11	3-D10	814 552	3-01	37	2-B18
812 788	1-20	23	1-E06	813 221	3-01	19	2-A24	813 907	16-70	7	3-D06	814 552	3-10	3	2-D08
812 788	3-05	3	2-C24	813 221	3-01	23	2-B04	813 909	16-70	3	3-D02	814 552	3-10	5	2-D10
812 788	3-05	5	2-D02	813 221	3-01	27	2-B08	813 917	16-70	3	3-D02	814 552	3-10	7	2-D12
812 884	1-20	31	1-E14	813 221	3-01	31	2-B12	813 917	16-70	7	3-D06	814 552	10-15	3	2-F08
812 888	3-01	55	2-C12	813 221	3-01	35	2-B16	813 918	16-70	3	3-D02	814 553	3-01	7	2-A12
812 913	1-20	23	1-E06	813 221	3-01	39	2-B20	813 919	16-70	3	3-D02	814 553	3-01	11	2-A16
812 927	3-01	55	2-C12	813 221	3-01	43	2-B24	813 923	16-70	5	3-D04	814 553	3-01	15	2-A20
812 929	1-20	23	1-E06	813 221	3-01	55	2-C12	813 925	16-70	3	3-D02	814 553	3-01	19	2-A24
812 987	1-05	11	1-B24	813 223	1-20	23	1-E06	813 925	16-70	7	3-D06	814 553	3-01	23	2-B04
812 989	1-05	11	1-B24	813 223	1-20	29	1-E12	813 927	16-70	7	3-D06	814 553	3-01	27	2-B08
812 989	1-05	13	1-C02	813 223	1-20	31	1-E14	813 928	16-70	5	3-D04	814 553	3-01	31	2-B12
812 990	2-01	5	1-J10	813 223	1-20	35	1-E18	813 930	16-70	3	3-D02	814 553	3-01	35	2-B16
812 997	1-05	11	1-B24	813 223	3-05	3	2-C24	813 933	3-10	3	2-D08	814 553	3-01	39	2-B20
812 997	1-05	17	1-C06	813 223	3-05	5	2-D02	813 933	3-10	5	2-D10	814 553	3-01	43	2-B24
813 000	1-05	15	1-C04	813 224	1-20	13	1-D20	813 936	1-20	23	1-E06	814 555	1-20	23	1-E06
813 000	1-20	13	1-D20	813 224	1-20	15	1-D22	813 936	1-20	29	1-E12	814 555	1-20	29	1-E12
813 000	1-20	15	1-D22	813 224	1-20	17	1-D24	813 936	1-20	31	1-E14	814 555	1-20	31	1-E14
813 000	1-20	17	1-D24	813 224	10-15	3	2-F08	813 936	1-20	33	1-E16	814 555	1-20	35	1-E18
813 006	1-45	13	1-G10	813 225	2-05	7	1-J18	813 936	1-20	35	1-E18	814 555	3-05	3	2-C24
813 008	1-40	9	1-F16	813 225	2-40	5	1-L14	813 936	1-20	37	1-E20	814 555	3-05	5	2-D02
813 009	1-40	5	1-F12	813 225	13-20	3	2-G12	813 936	3-05	3	2-C24	814 556	1-20	13	1-D20
813 146	1-05	11	1-B24	813 246	10-45	3	2-F14	813 937	1-20	17	1-D24	814 556	1-20	15	1-D22
813 146	1-05	13	1-C02	813 461	16-70	11	3-D10	813 937	14-10	5	2-I02	814 556	1-20	17	1-D24
813 182	3-10	3	2-D08	813 463	16-70	11	3-D10	813 938	14-10	5	2-I02	814 556	10-15	3	2-F08
813 182	3-10	5	2-D10	813 469	16-01	3	3-A08	813 939	1-20	29	1-E12	814 557	2-05	7	1-J18
813 189	3-01	9	2-A14	813 469	16-70	13	3-D12	813 939	1-20	31	1-E14	814 557	2-40	5	1-L14
813 189	3-01	13	2-A18	813 515	16-70	5	3-D04	813 939	1-20	33	1-E16	814 557	13-20	3	2-G12
813 189	3-01	17	2-A22	813 516	16-70	7	3-D06	813 939	1-20	35	1-E18	814 670	1-20	33	1-E16
813 189	3-01	21	2-B02	813 522	16-70	11	3-D10	813 939	1-20	37	1-E20	814 776	16-70	5	3-D04
813 189	3-01	25	2-B06	813 524	16-70	3	3-D02	813 939	2-05	7	1-J18	814 811	16-70	13	3-D12
813 189	3-01	29	2-B10	813 525	16-70	3	3-D02	813 939	2-40	5	1-L14	814 817	3-01	57	2-C14
813 189	3-01	33	2-B14	813 528	16-70	3	3-D02	814 020	16-45	5	3-C22	814 817	3-01	59	2-C16
813 189	3-01	37	2-B18	813 530	16-70	3	3-D02	814 020	16-70	3	3-D02	814 817	3-01	61	2-C18
813 189	3-01	41	2-B22	813 533	16-70	5	3-D04	814 209	2-10	5	1-J24	814 817	3-01	63	2-C20

All rights reserved, Scania CV AB, Sweden

Numerical Index

Nummerregister

Part No Artnr	Gr Gr	Page Sida	Grid Koord	Part No Artnr	Gr Gr	Page Sida	Grid Koord	Part No Artnr	Gr Gr	Page Sida	Grid Koord	Part No Artnr	Gr Gr	Page Sida	Grid Koord
814 820	1-20	31	1-E14	814 875	2-35	3	1-L08	815 050	3-01	23	2-B04	815 124	1-05	11	1-B24
814 820	1-20	33	1-E16	814 875	16-05	9	3-A18	815 050	3-01	27	2-B08	815 124	1-05	13	1-C02
814 820	2-05	5	1-J16	814 875	16-05	11	3-A20	815 050	3-01	31	2-B12	815 124	1-20	23	1-E06
814 820	18-75	5	3-F10	814 875	18-75	3	3-F08	815 050	3-01	35	2-B16	815 124	1-45	11	1-G08
814 821	1-15	3	1-D06	814 875	18-75	5	3-F10	815 050	3-01	39	2-B20	815 124	2-35	3	1-L08
814 821	1-45	11	1-G08	814 876	1-05	9	1-B22	815 050	3-01	43	2-B24	815 124	3-25	9	2-D22
814 821	18-75	5	3-F10	814 876	1-60	3	1-H20	815 104	14-10	13	2-I10	815 124	14-10	15	2-I12
814 822	1-05	9	1-B22	814 876	2-35	3	1-L08	815 105	14-01	7	2-H12	815 125	1-50	15	1-H10
814 822	1-10	5	1-C20	814 876	3-25	9	2-D22	815 105	14-01	9	2-H14	815 125	2-01	3	1-J08
814 822	1-20	29	1-E12	814 876	16-05	9	3-A18	815 105	14-01	11	2-H16	815 125	2-01	5	1-J10
814 822	1-20	31	1-E14	814 877	2-10	13	1-K08	815 105	14-10	13	2-I10	815 125	2-35	3	1-L08
814 822	1-20	35	1-E18	814 877	2-35	3	1-L08	815 106	2-01	5	1-J10	815 125	3-25	3	2-D16
814 822	13-15	3	2-G08	814 877	16-05	5	3-A14	815 106	2-05	3	1-J14	815 125	16-05	5	3-A14
814 822	13-20	3	2-G12	814 877	16-05	7	3-A16	815 106	2-10	13	1-K08	815 125	16-05	7	3-A16
814 822	16-05	9	3-A18	814 877	16-05	9	3-A18	815 106	16-01	3	3-A08	815 125	16-05	9	3-A18
814 822	16-05	11	3-A20	814 877	16-05	11	3-A20	815 109	10-15	3	2-F08	815 125	16-05	11	3-A20
814 822	18-75	3	3-F08	814 877	18-75	3	3-F08	815 110	16-10	5	3-B18	815 125	18-75	3	3-F08
814 823	1-05	13	1-C02	814 878	1-20	23	1-E06	815 117	1-45	19	1-G16	815 125	18-75	5	3-F10
814 823	1-20	9	1-D16	814 878	2-35	3	1-L08	815 117	2-35	3	1-L08	815 126	1-50	11	1-H06
814 823	1-55	3	1-H14	814 878	16-05	5	3-A14	815 117	16-05	21	3-B06	815 127	2-01	5	1-J10
814 823	2-10	15	1-K10	814 878	16-05	7	3-A16	815 117	16-05	23	3-B08	815 131	14-10	7	2-I04
814 823	18-75	5	3-F10	814 879	1-20	5	1-D12	815 121	16-05	15	3-A24	815 131	14-10	9	2-I06
814 824	2-10	7	1-K02	814 879	1-45	11	1-G08	815 121	16-05	19	3-B04	815 131	14-10	15	2-I12
814 824	16-05	5	3-A14	814 881	2-10	7	1-K02	815 121	16-05	25	3-B10	815 132	2-10	17	1-K12
814 824	16-05	7	3-A16	814 881	13-15	3	2-G08	815 121	17-01	5	3-E10	815 133	1-05	9	1-B22
814 824	16-05	9	3-A18	814 881	13-20	3	2-G12	815 121	17-01	9	3-E14	815 140	1-45	17	1-G14
814 825	3-01	7	2-A12	814 882	1-60	3	1-H20	815 122	1-05	25	1-C14	815 140	1-45	21	1-G18
814 825	3-01	11	2-A16	814 882	1-60	5	1-H22	815 122	1-20	17	1-D24	815 147	1-45	19	1-G16
814 825	3-01	15	2-A20	814 883	1-20	11	1-D18	815 122	1-20	23	1-E06	815 147	2-35	3	1-L08
814 825	3-01	19	2-A24	814 883	1-60	3	1-H20	815 122	1-20	29	1-E12	815 147	16-05	5	3-A14
814 825	3-01	23	2-B04	814 883	1-60	5	1-H22	815 122	1-20	31	1-E14	815 147	16-05	7	3-A16
814 825	3-01	27	2-B08	814 884	1-50	5	1-G24	815 122	1-20	33	1-E16	815 147	16-05	9	3-A18
814 825	3-01	31	2-B12	814 884	1-50	11	1-H06	815 122	1-20	35	1-E18	815 147	16-05	11	3-A20
814 825	3-01	35	2-B16	814 884	1-50	13	1-H08	815 122	1-20	37	1-E20	815 147	18-75	3	3-F08
814 825	3-01	39	2-B20	814 884	1-50	15	1-H10	815 122	2-01	5	1-J10	815 147	18-75	5	3-F10
814 825	3-01	43	2-B24	814 884	16-05	5	3-A14	815 122	2-05	7	1-J18	815 165	16-01	3	3-A08
814 839	1-50	15	1-H10	814 884	16-05	7	3-A16	815 122	2-10	13	1-K08	815 170	17-01	3	3-E08
814 840	1-50	5	1-G24	814 885	2-10	7	1-K02	815 122	2-10	17	1-K12	815 170	17-01	7	3-E12
814 840	1-50	7	1-H02	814 886	1-40	11	1-F18	815 122	2-40	5	1-L14	815 361	16-70	9	3-D08
814 840	1-50	9	1-H04	814 886	1-40	13	1-F20	815 122	3-05	3	2-C24	815 362	1-05	21	1-C10
814 840	1-50	11	1-H06	814 887	1-40	11	1-F18	815 122	3-10	3	2-D08	815 632	16-70	3	3-D02
814 840	1-50	13	1-H08	814 887	1-45	15	1-G12	815 122	10-45	3	2-F14	815 637	16-70	3	3-D02
814 840	2-01	5	1-J10	814 891	1-01	3	1-B08	815 122	14-01	13	2-H18	815 638	16-70	5	3-D04
814 840	4-15	3	2-E08	814 891	1-20	35	1-E18	815 122	14-01	15	2-H20	815 643	16-70	5	3-D04
814 841	1-01	5	1-B10	814 891	2-10	5	1-J24	815 122	14-10	5	2-I02	815 695	16-70	11	3-D10
814 841	1-50	5	1-G24	814 892	1-05	11	1-B24	815 122	14-10	13	2-I10	815 701	16-70	5	3-D04
814 841	1-50	11	1-H06	814 893	2-10	5	1-J24	815 122	14-10	15	2-I12	815 702	16-70	7	3-D06
814 841	1-50	13	1-H08	814 893	2-10	9	1-K04	815 122	16-05	15	3-A24	815 703	16-70	7	3-D06
814 841	1-50	15	1-H10	814 893	2-10	11	1-K06	815 122	16-05	19	3-B04	815 711	16-70	5	3-D04
814 841	3-25	9	2-D22	814 894	2-25	3	1-K24	815 122	16-10	11	3-B24	815 711	16-70	7	3-D06
814 842	1-50	7	1-H02	814 897	2-10	11	1-K06	815 122	16-10	15	3-C04	815 715	16-70	5	3-D04
814 842	1-50	9	1-H04	814 899	2-10	5	1-J24	815 123	1-05	21	1-C10	815 715	16-70	7	3-D06
814 843	1-05	11	1-B24	814 899	2-10	7	1-K02	815 123	1-05	23	1-C12	815 826	16-70	5	3-D04
814 843	1-05	13	1-C02	814 900	2-15	3	1-K20	815 123	1-45	7	1-G04	815 832	16-70	5	3-D04
814 851	3-25	3	2-D16	814 901	2-01	3	1-J08	815 123	2-30	3	1-L04	815 931	1-50	5	1-G24
814 857	1-20	21	1-E04	814 901	2-01	5	1-J10	815 123	2-40	5	1-L14	816 063	2-05	3	1-J14
814 858	1-50	11	1-H06	815 050	3-01	7	2-A12	815 123	10-45	3	2-F14	816 064	1-40	11	1-F18
814 858	1-55	3	1-H14	815 050	3-01	11	2-A16	815 123	14-01	13	2-H18	816 064	1-40	13	1-F20
814 860	1-50	5	1-G24	815 050	3-01	15	2-A20	815 123	14-01	15	2-H20	836 848	3-10	3	2-D08
814 875	1-20	35	1-E18	815 050	3-01	19	2-A24	815 123	16-70	11	3-D10	836 848	3-10	5	2-D10

All rights reserved, Scania CV AB, Sweden

Numerical Index

Nummerregister

Part No Artnr	Gr Gr	Page Sida	Grid Koord	Part No Artnr	Gr Gr	Page Sida	Grid Koord	Part No Artnr	Gr Gr	Page Sida	Grid Koord	Part No Artnr	Gr Gr	Page Sida	Grid Koord
836 848	3-10	7	2-D12	1 109 281	1-25	5	1-F02	1 115 497	17-01	9	3-E14	1 301 997	3-05	5	2-D02
836 850	3-10	3	2-D08	1 109 288	1-25	3	1-E24	1 115 934	1-01	3	1-B08	1 302 168	1-20	7	1-D14
836 850	3-10	5	2-D10	1 109 288	1-25	5	1-F02	1 116 635	1-15	3	1-D06	1 302 243	1-40	5	1-F12
836 850	3-10	7	2-D12	1 109 288	1-99	5	1-I04	1 117 253	16-05	13	3-A22	1 302 243	1-40	9	1-F16
850 984	16-70	7	3-D06	1 109 368	1-05	25	1-C14	1 117 253	16-05	15	3-A24	1 302 243	1-99	5	1-I04
912 059	16-70	5	3-D04	1 109 580	1-05	25	1-C14	1 117 327	16-70	5	3-D04	1 302 562	3-01	7	2-A12
912 074	16-70	13	3-D12	1 110 918	3-05	3	2-C24	1 117 328	16-70	5	3-D04	1 302 562	3-01	11	2-A16
912 075	16-70	13	3-D12	1 110 918	3-05	5	2-D02	1 117 329	16-70	5	3-D04	1 302 562	3-01	15	2-A20
912 094	16-70	5	3-D04	1 111 276	10-15	3	2-F08	1 117 330	16-70	5	3-D04	1 302 562	3-01	19	2-A24
912 444	16-70	13	3-D12	1 111 373	1-01	3	1-B08	1 117 460	3-01	55	2-C12	1 302 562	3-01	23	2-B04
931 106	1-01	7	1-B12	1 112 499	16-70	5	3-D04	1 117 552	16-70	7	3-D06	1 302 562	3-01	27	2-B08
931 106	1-20	19	1-E02	1 112 500	16-70	5	3-D04	1 117 553	16-70	7	3-D06	1 302 562	3-01	31	2-B12
931 106	1-20	21	1-E04	1 112 501	16-70	5	3-D04	1 117 717	1-01	3	1-B08	1 302 562	3-01	35	2-B16
950 168	16-70	5	3-D04	1 112 539	10-45	3	2-F14	1 117 719	1-01	3	1-B08	1 302 562	3-01	39	2-B20
950 296	16-70	13	3-D12	1 112 540	10-45	3	2-F14	1 117 740	1-20	31	1-E14	1 302 562	3-01	43	2-B24
950 325	16-70	5	3-D04	1 112 541	10-45	3	2-F14	1 117 744	1-20	29	1-E12	1 302 690	1-20	9	1-D16
950 331	16-70	5	3-D04	1 112 819	2-15	3	1-K20	1 117 745	1-20	35	1-E18	1 302 707	3-25	3	2-D16
950 341	16-70	5	3-D04	1 112 887	17-01	3	3-E08	1 118 185	16-10	11	3-B24	1 302 707	3-25	5	2-D18
950 342	16-70	5	3-D04	1 112 887	17-01	7	3-E12	1 118 185	16-10	15	3-C04	1 302 707	3-25	7	2-D20
950 343	16-70	5	3-D04	1 112 908	3-01	47	2-C04	1 118 375	1-05	5	1-B18	1 302 828	1-05	5	1-B18
950 344	16-70	5	3-D04	1 112 908	3-01	49	2-C06	1 118 376	1-05	5	1-B18	1 302 828	1-99	11	1-I10
950 347	16-70	5	3-D04	1 113 006	1-20	27	1-E10	1 118 377	1-05	5	1-B18	1 303 227	10-15	3	2-F08
950 668	16-70	5	3-D04	1 113 006	16-70	11	3-D10	1 118 378	1-05	5	1-B18	1 303 227	10-15	5	2-F10
1 100 086	2-05	3	1-J14	1 113 008	16-70	13	3-D12	1 118 379	1-05	5	1-B18	1 303 331	3-01	51	2-C08
1 100 103	3-10	3	2-D08	1 113 009	16-70	13	3-D12	1 118 380	1-05	5	1-B18	1 303 331	3-01	53	2-C10
1 100 103	3-10	5	2-D10	1 113 010	16-70	13	3-D12	1 118 381	1-05	5	1-B18	1 303 416	2-05	7	1-J18
1 100 119	2-05	3	1-J14	1 113 011	16-70	13	3-D12	1 118 382	1-05	5	1-B18	1 303 484	16-05	11	3-A20
1 100 120	2-05	3	1-J14	1 113 949	17-01	3	3-E08	1 118 383	1-05	5	1-B18	1 303 484	16-05	27	3-B12
1 100 522	1-20	21	1-E04	1 113 951	17-01	3	3-E08	1 118 564	3-25	9	2-D22	1 303 484	18-75	3	3-F08
1 100 676	1-01	3	1-B08	1 113 952	17-01	3	3-E08	1 118 565	3-25	9	2-D22	1 303 484	18-75	5	3-F10
1 100 867	1-10	3	1-C18	1 113 953	17-01	3	3-E08	1 118 614	2-05	3	1-J14	1 303 983	1-20	33	1-E16
1 100 867	1-10	5	1-C20	1 113 957	17-01	3	3-E08	1 118 846	1-10	3	1-C18	1 304 137	1-20	31	1-E14
1 101 277	1-05	9	1-B22	1 113 957	17-01	7	3-E12	1 118 849	1-10	3	1-C18	1 304 292	1-10	3	1-C18
1 101 426	17-05	3	3-E18	1 113 958	17-01	3	3-E08	1 119 157	1-50	7	1-H02	1 304 292	1-10	5	1-C20
1 101 432	1-50	11	1-H06	1 113 958	17-01	7	3-E12	1 119 157	1-50	9	1-H04	1 304 380	1-20	35	1-E18
1 101 432	1-50	13	1-H08	1 113 959	17-01	3	3-E08	1 119 157	1-50	13	1-H08	1 305 414	2-40	5	1-L14
1 101 755	1-05	5	1-B18	1 113 959	17-01	7	3-E12	1 120 281	1-15	3	1-D06	1 305 417	2-40	5	1-L14
1 101 755	1-99	11	1-I10	1 113 960	17-01	3	3-E08	1 121 605	16-70	7	3-D06	1 307 726	16-15	3	3-C12
1 101 890	1-20	29	1-E12	1 113 960	17-01	7	3-E12	1 121 606	16-70	7	3-D06	1 307 768	3-01	7	2-A12
1 101 890	1-20	31	1-E14	1 113 961	17-01	3	3-E08	1 121 799	17-01	7	3-E12	1 307 768	3-01	11	2-A16
1 102 230	1-01	3	1-B08	1 113 961	17-01	7	3-E12	1 122 001	1-20	31	1-E14	1 307 768	3-01	15	2-A20
1 102 231	1-01	3	1-B08	1 113 963	17-01	7	3-E12	1 122 001	1-20	35	1-E18	1 307 768	3-01	19	2-A24
1 102 999	1-10	7	1-C22	1 114 036	1-05	5	1-B18	1 122 002	13-15	3	2-G08	1 307 768	3-01	23	2-B04
1 102 999	1-99	11	1-I10	1 114 484	3-01	55	2-C12	1 122 718	13-15	3	2-G08	1 307 768	3-01	27	2-B08
1 102 999	1-99	13	1-I12	1 114 578	17-01	7	3-E12	1 122 718	13-99	3	2-G16	1 307 768	3-01	39	2-B20
1 103 634	10-45	3	2-F14	1 114 579	17-01	7	3-E12	1 123 008	2-40	5	1-L14	1 307 768	3-01	43	2-B24
1 104 917	10-15	3	2-F08	1 114 580	17-01	3	3-E08	1 123 023	3-01	55	2-C12	1 307 768	3-01	51	2-C08
1 105 604	1-05	17	1-C06	1 114 581	17-01	3	3-E08	1 123 227	14-01	13	2-H18	1 307 770	3-01	31	2-B12
1 105 924	3-25	3	2-D16	1 114 729	2-05	7	1-J18	1 123 227	14-01	15	2-H20	1 307 770	3-01	35	2-B16
1 105 986	3-05	3	2-C24	1 114 731	2-05	7	1-J18	1 123 227	14-10	5	2-I02	1 307 770	3-01	53	2-C10
1 105 986	3-05	5	2-D02	1 114 848	2-05	3	1-J14	1 123 834	2-40	5	1-L14	1 307 953	1-45	5	1-G02
1 107 026	1-45	17	1-G14	1 114 868	10-45	3	2-F14	1 300 009	1-60	3	1-H20	1 307 953	1-45	7	1-G04
1 107 026	1-45	21	1-G18	1 115 242	10-15	3	2-F08	1 300 009	1-60	5	1-H22	1 307 953	1-45	9	1-G06
1 107 083	1-45	17	1-G14	1 115 287	10-15	3	2-F08	1 300 311	1-20	29	1-E12	1 307 953	1-45	11	1-G08
1 107 083	1-45	21	1-G18	1 115 428	16-70	13	3-D12	1 300 311	1-20	31	1-E14	1 307 953	1-45	13	1-G10
1 107 097	1-99	5	1-I04	1 115 474	2-10	11	1-K06	1 300 367	3-25	3	2-D16	1 307 953	1-45	15	1-G12
1 107 098	2-40	3	1-L12	1 115 475	2-10	5	1-J24	1 301 111	1-60	3	1-H20	1 308 127	13-15	3	2-G08
1 108 053	1-25	3	1-E24	1 115 475	2-10	7	1-K02	1 301 111	1-60	5	1-H22	1 308 467	1-10	3	1-C18
1 108 053	1-25	5	1-F02	1 115 475	2-10	11	1-K06	1 301 746	2-40	5	1-L14	1 308 467	1-10	5	1-C20
1 108 576	1-01	3	1-B08	1 115 497	17-01	5	3-E10	1 301 996	3-05	5	2-D02	1 308 724	1-15	3	1-D06

All rights reserved, Scania CV AB, Sweden

Numerical Index

Nummerregister

Part No Artnr	Gr Gr	Page Sida	Grid Koord	Part No Artnr	Gr Gr	Page Sida	Grid Koord	Part No Artnr	Gr Gr	Page Sida	Grid Koord	Part No Artnr	Gr Gr	Page Sida	Grid Koord
1 309 066	16-05	27	3-B12	1 315 924	4-15	3	2-E08	1 327 438	3-01	43	2-B24	1 337 972	16-05	27	3-B12
1 309 067	16-05	27	3-B12	1 315 924	4-15	5	2-E10	1 327 439	3-01	7	2-A12	1 337 973	16-05	27	3-B12
1 309 181	1-20	13	1-D20	1 315 925	4-15	3	2-E08	1 327 439	3-01	11	2-A16	1 337 974	16-05	27	3-B12
1 309 193	14-01	13	2-H18	1 315 925	4-15	5	2-E10	1 327 439	3-01	15	2-A20	1 337 975	16-05	27	3-B12
1 309 400	1-60	3	1-H20	1 315 994	2-40	5	1-L14	1 327 439	3-01	19	2-A24	1 337 977	16-05	27	3-B12
1 309 400	1-60	5	1-H22	1 316 330	1-20	27	1-E10	1 327 439	3-01	23	2-B04	1 337 978	16-05	27	3-B12
1 309 400	2-10	17	1-K12	1 316 331	1-20	27	1-E10	1 327 439	3-01	27	2-B08	1 338 031	1-20	21	1-E04
1 309 458	10-45	3	2-F14	1 316 899	1-01	3	1-B08	1 327 439	3-01	31	2-B12	1 338 111	3-25	5	2-D18
1 309 544	2-35	3	1-L08	1 316 899	1-99	5	1-I04	1 327 439	3-01	35	2-B16	1 338 111	3-25	7	2-D20
1 309 613	1-05	25	1-C14	1 318 432	3-01	7	2-A12	1 327 439	3-01	39	2-B20	1 338 329	3-25	3	2-D16
1 312 934	1-05	5	1-B18	1 318 432	3-01	11	2-A16	1 327 439	3-01	43	2-B24	1 338 329	3-25	5	2-D18
1 312 934	1-99	11	1-I10	1 318 432	3-01	15	2-A20	1 328 726	10-45	3	2-F14	1 338 329	3-25	7	2-D20
1 313 577	1-20	27	1-E10	1 318 432	3-01	19	2-A24	1 331 320	3-25	3	2-D16	1 338 933	17-01	3	3-E08
1 313 606	1-10	3	1-C18	1 318 432	3-01	23	2-B04	1 331 679	3-25	3	2-D16	1 338 933	17-01	7	3-E12
1 313 606	1-10	5	1-C20	1 318 432	3-01	27	2-B08	1 331 682	3-25	3	2-D16	1 338 934	17-01	3	3-E08
1 313 718	17-01	3	3-E08	1 318 432	3-01	31	2-B12	1 331 682	3-25	5	2-D18	1 338 934	17-01	7	3-E12
1 313 718	17-01	7	3-E12	1 318 432	3-01	35	2-B16	1 331 682	3-25	7	2-D20	1 338 935	17-01	3	3-E08
1 313 765	1-20	5	1-D12	1 318 432	3-01	39	2-B20	1 332 023	1-50	7	1-H02	1 338 935	17-01	7	3-E12
1 313 878	1-20	5	1-D12	1 318 432	3-01	43	2-B24	1 332 095	2-15	3	1-K20	1 340 148	1-40	11	1-F18
1 314 103	10-15	3	2-F08	1 318 552	16-05	19	3-B04	1 332 128	2-05	3	1-J14	1 340 592	3-01	7	2-A12
1 314 208	16-05	13	3-A22	1 319 357	1-50	9	1-H04	1 332 132	3-25	3	2-D16	1 340 592	3-01	11	2-A16
1 314 209	16-05	13	3-A22	1 320 292	1-05	15	1-C04	1 332 132	3-25	5	2-D18	1 340 592	3-01	15	2-A20
1 314 209	16-05	15	3-A24	1 320 292	1-20	13	1-D20	1 332 132	3-25	7	2-D20	1 340 592	3-01	19	2-A24
1 314 209	16-05	19	3-B04	1 320 292	1-20	15	1-D22	1 332 304	1-05	5	1-B18	1 340 592	3-01	31	2-B12
1 314 211	16-05	13	3-A22	1 320 292	1-20	17	1-D24	1 332 304	1-05	7	1-B20	1 340 592	3-01	35	2-B16
1 314 211	16-05	15	3-A24	1 320 292	1-99	9	1-I08	1 332 304	2-40	5	1-L14	1 340 593	3-01	7	2-A12
1 314 211	16-05	19	3-B04	1 320 524	16-70	7	3-D06	1 332 503	10-45	3	2-F14	1 340 593	3-01	11	2-A16
1 314 213	16-05	13	3-A22	1 320 525	16-70	7	3-D06	1 332 714	3-01	57	2-C14	1 340 593	3-01	15	2-A20
1 314 213	16-05	15	3-A24	1 320 610	1-20	27	1-E10	1 332 714	3-01	59	2-C16	1 340 593	3-01	19	2-A24
1 314 213	16-05	19	3-B04	1 320 610	16-70	7	3-D06	1 332 714	3-01	61	2-C18	1 340 593	3-01	31	2-B12
1 314 300	1-10	3	1-C18	1 320 611	1-20	27	1-E10	1 332 714	3-01	63	2-C20	1 340 593	3-01	35	2-B16
1 314 300	1-10	5	1-C20	1 320 611	16-70	7	3-D06	1 333 338	3-01	47	2-C04	1 340 594	3-01	49	2-C06
1 314 383	14-10	7	2-I04	1 320 616	1-20	27	1-E10	1 333 597	1-20	7	1-D14	1 340 845	16-70	3	3-D02
1 314 444	1-45	11	1-G08	1 320 616	16-70	7	3-D06	1 334 133	1-05	7	1-B20	1 341 096	2-05	3	1-J14
1 314 783	3-01	47	2-C04	1 320 618	1-20	27	1-E10	1 334 134	1-05	7	1-B20	1 341 099	1-40	11	1-F18
1 314 783	3-01	49	2-C06	1 321 027	1-50	7	1-H02	1 334 135	2-40	5	1-L14	1 341 349	16-70	7	3-D06
1 315 271	10-15	5	2-F10	1 321 027	1-50	9	1-H04	1 334 543	1-20	21	1-E04	1 341 433	1-50	5	1-G24
1 315 272	10-15	5	2-F10	1 321 151	1-20	9	1-D16	1 334 543	1-50	13	1-H08	1 341 434	1-50	5	1-G24
1 315 273	10-15	5	2-F10	1 321 314	17-01	3	3-E08	1 334 662	13-15	3	2-G08	1 341 642	1-40	13	1-F20
1 315 274	10-15	5	2-F10	1 321 314	17-01	7	3-E12	1 334 662	13-99	3	2-G16	1 341 741	1-40	5	1-F12
1 315 275	10-15	5	2-F10	1 321 887	2-01	3	1-J08	1 334 822	2-05	3	1-J14	1 341 741	1-40	7	1-F14
1 315 276	10-15	5	2-F10	1 322 154	4-15	5	2-E10	1 334 823	2-05	3	1-J14	1 341 741	1-40	11	1-F18
1 315 277	10-15	5	2-F10	1 322 187	10-15	3	2-F08	1 335 680	1-45	9	1-G06	1 341 741	1-40	13	1-F20
1 315 278	10-15	5	2-F10	1 324 073	16-70	7	3-D06	1 335 747	3-25	5	2-D18	1 341 741	2-05	5	1-J16
1 315 279	10-15	5	2-F10	1 324 478	1-20	5	1-D12	1 336 136	16-05	13	3-A22	1 341 749	1-50	5	1-G24
1 315 280	10-15	5	2-F10	1 324 480	1-20	5	1-D12	1 337 361	1-01	3	1-B08	1 341 749	1-50	11	1-H06
1 315 282	10-15	5	2-F10	1 325 001	1-20	27	1-E10	1 337 756	3-01	7	2-A12	1 341 749	1-50	13	1-H08
1 315 289	10-15	5	2-F10	1 325 001	16-70	7	3-D06	1 337 756	3-01	11	2-A16	1 341 749	1-50	15	1-H10
1 315 290	10-15	5	2-F10	1 325 312	1-20	13	1-D20	1 337 756	3-01	15	2-A20	1 341 749	2-35	3	1-L08
1 315 291	10-15	5	2-F10	1 325 396	1-05	19	1-C08	1 337 756	3-01	19	2-A24	1 341 749	16-05	5	3-A14
1 315 292	10-15	5	2-F10	1 327 178	17-01	7	3-E12	1 337 756	3-01	23	2-B04	1 341 749	16-05	7	3-A16
1 315 293	10-15	5	2-F10	1 327 438	3-01	7	2-A12	1 337 756	3-01	27	2-B08	1 342 316	2-01	3	1-J08
1 315 294	10-15	5	2-F10	1 327 438	3-01	11	2-A16	1 337 756	3-01	31	2-B12	1 342 955	1-01	3	1-B08
1 315 298	10-15	5	2-F10	1 327 438	3-01	15	2-A20	1 337 756	3-01	35	2-B16	1 342 956	1-05	5	1-B18
1 315 299	10-15	5	2-F10	1 327 438	3-01	19	2-A24	1 337 756	3-01	39	2-B20	1 342 956	1-05	13	1-C02
1 315 372	10-15	5	2-F10	1 327 438	3-01	23	2-B04	1 337 756	3-01	43	2-B24	1 342 956	2-35	3	1-L08
1 315 374	10-15	5	2-F10	1 327 438	3-01	27	2-B08	1 337 968	16-05	27	3-B12	1 342 957	1-01	3	1-B08
1 315 376	10-15	5	2-F10	1 327 438	3-01	31	2-B12	1 337 969	16-05	27	3-B12	1 342 963	1-05	11	1-B24
1 315 377	10-15	5	2-F10	1 327 438	3-01	35	2-B16	1 337 970	16-05	27	3-B12	1 342 963	1-05	13	1-C02
1 315 559	3-25	3	2-D16	1 327 438	3-01	39	2-B20	1 337 971	16-05	27	3-B12	1 342 965	1-20	27	1-E10

All rights reserved, Scania CV AB, Sweden

Numerical Index

Nummerregister

Part No Artnr	Gr Gr	Page Sida	Grid Koord	Part No Artnr	Gr Gr	Page Sida	Grid Koord	Part No Artnr	Gr Gr	Page Sida	Grid Koord	Part No Artnr	Gr Gr	Page Sida	Grid Koord
1 343 189	1-45	11	1-G08	1 349 586	16-70	15	3-D14	1 358 638	16-05	17	3-B02	1 368 701	2-40	5	1-L14
1 343 408	1-50	7	1-H02	1 349 588	16-70	15	3-D14	1 358 651	1-55	5	1-H16	1 368 736	1-20	11	1-D18
1 344 865	3-01	7	2-A12	1 350 082	1-10	7	1-C22	1 358 653	1-55	5	1-H16	1 368 836	1-05	11	1-B24
1 344 865	3-01	11	2-A16	1 350 082	1-99	11	1-I10	1 358 920	1-05	15	1-C04	1 368 840	1-40	11	1-F18
1 344 865	3-01	15	2-A20	1 350 847	16-01	3	3-A08	1 358 973	3-05	3	2-C24	1 368 840	1-40	13	1-F20
1 344 865	3-01	19	2-A24	1 351 470	3-05	3	2-C24	1 359 488	1-10	3	1-C18	1 369 877	3-05	3	2-C24
1 344 865	3-01	23	2-B04	1 351 470	3-05	5	2-D02	1 360 366	16-70	13	3-D12	1 369 981	1-20	5	1-D12
1 344 865	3-01	27	2-B08	1 351 988	16-70	15	3-D14	1 360 370	1-20	27	1-E10	1 369 984	1-20	5	1-D12
1 344 865	3-01	31	2-B12	1 352 391	3-25	5	2-D18	1 360 371	1-20	27	1-E10	1 369 985	1-20	5	1-D12
1 344 865	3-01	35	2-B16	1 353 484	1-20	23	1-E06	1 360 661	1-45	5	1-G02	1 370 084	3-01	31	2-B12
1 344 865	3-01	39	2-B20	1 354 556	2-30	3	1-L04	1 360 661	1-45	7	1-G04	1 370 084	3-01	35	2-B16
1 344 865	3-01	43	2-B24	1 354 790	1-40	11	1-F18	1 360 661	1-45	9	1-G06	1 370 304	1-45	13	1-G10
1 344 866	3-01	7	2-A12	1 354 790	1-40	13	1-F20	1 360 662	1-45	5	1-G02	1 370 304	1-45	15	1-G12
1 344 866	3-01	11	2-A16	1 354 790	2-05	7	1-J18	1 360 662	1-45	7	1-G04	1 370 445	16-05	5	3-A14
1 344 866	3-01	15	2-A20	1 354 985	17-01	3	3-E08	1 360 662	1-45	9	1-G06	1 370 445	16-05	7	3-A16
1 344 866	3-01	19	2-A24	1 355 710	1-60	3	1-H20	1 360 667	1-45	13	1-G10	1 370 445	16-05	9	3-A18
1 344 866	3-01	23	2-B04	1 355 724	3-05	5	2-D02	1 360 667	1-45	15	1-G12	1 370 445	16-05	25	3-B10
1 344 866	3-01	27	2-B08	1 355 748	2-05	3	1-J14	1 361 118	1-05	11	1-B24	1 370 746	1-20	11	1-D18
1 344 866	3-01	31	2-B12	1 356 105	1-20	33	1-E16	1 361 118	1-05	13	1-C02	1 370 990	3-25	5	2-D18
1 344 866	3-01	35	2-B16	1 356 106	1-20	33	1-E16	1 361 141	1-05	5	1-B18	1 371 209	1-25	3	1-E24
1 344 866	3-01	39	2-B20	1 356 109	1-20	17	1-D24	1 361 141	1-99	11	1-I10	1 371 580	2-01	3	1-J08
1 344 866	3-01	43	2-B24	1 356 110	1-20	17	1-D24	1 361 454	1-05	25	1-C14	1 371 580	2-30	3	1-L04
1 344 913	1-05	9	1-B22	1 356 116	1-40	7	1-F14	1 361 893	14-10	9	2-I06	1 371 619	1-01	3	1-B08
1 344 913	13-20	3	2-G12	1 356 608	16-05	5	3-A14	1 361 983	3-25	3	2-D16	1 371 628	1-30	3	1-F06
1 344 955	1-45	11	1-G08	1 356 608	16-05	9	3-A18	1 362 289	3-05	7	2-D04	1 371 628	1-99	15	1-I14
1 345 629	16-10	11	3-B24	1 356 677	1-25	3	1-E24	1 362 380	16-70	15	3-D14	1 371 630	1-30	3	1-F06
1 345 629	16-10	15	3-C04	1 356 677	1-25	5	1-F02	1 362 507	16-70	15	3-D14	1 371 630	1-99	15	1-I14
1 347 080	1-40	5	1-F12	1 356 760	1-20	27	1-E10	1 362 508	16-70	15	3-D14	1 371 679	16-05	21	3-B06
1 347 080	1-40	7	1-F14	1 356 798	2-01	3	1-J08	1 362 615	16-70	7	3-D06	1 371 925	16-70	13	3-D12
1 347 080	1-40	11	1-F18	1 357 175	16-70	15	3-D14	1 362 889	1-05	25	1-C14	1 371 926	16-70	13	3-D12
1 347 080	1-40	13	1-F20	1 357 176	16-70	15	3-D14	1 362 968	1-20	29	1-E12	1 372 433	2-01	5	1-J10
1 347 080	2-05	5	1-J16	1 357 272	3-01	57	2-C14	1 362 968	1-20	31	1-E14	1 372 434	2-01	5	1-J10
1 347 098	1-20	19	1-E02	1 357 272	3-01	59	2-C16	1 363 377	10-15	3	2-F08	1 372 435	2-01	5	1-J10
1 347 253	1-05	7	1-B20	1 357 272	3-01	61	2-C18	1 363 397	2-05	3	1-J14	1 372 444	3-05	7	2-D04
1 347 492	1-05	11	1-B24	1 357 272	3-01	63	2-C20	1 363 851	1-45	13	1-G10	1 373 127	1-10	9	1-C24
1 347 492	1-05	13	1-C02	1 357 954	14-01	11	2-H16	1 364 382	14-01	5	2-H10	1 373 546	3-01	7	2-A12
1 347 493	1-20	27	1-E10	1 357 954	14-01	15	2-H20	1 364 383	14-01	5	2-H10	1 373 546	3-01	11	2-A16
1 347 494	1-20	27	1-E10	1 358 042	1-40	11	1-F18	1 364 448	14-01	5	2-H10	1 373 546	3-01	15	2-A20
1 347 582	1-10	9	1-C24	1 358 042	1-40	13	1-F20	1 364 454	16-05	27	3-B12	1 373 546	3-01	19	2-A24
1 347 582	1-10	11	1-D02	1 358 193	3-01	7	2-A12	1 364 570	2-05	7	1-J18	1 373 546	3-01	23	2-B04
1 347 584	1-10	11	1-D02	1 358 193	3-01	11	2-A16	1 364 718	3-05	5	2-D02	1 373 546	3-01	27	2-B08
1 347 585	1-10	9	1-C24	1 358 193	3-01	15	2-A20	1 364 940	1-25	3	1-E24	1 373 546	3-01	31	2-B12
1 347 586	1-10	11	1-D02	1 358 193	3-01	19	2-A24	1 364 940	1-25	5	1-F02	1 373 546	3-01	35	2-B16
1 347 907	16-70	15	3-D14	1 358 193	3-01	23	2-B04	1 365 144	2-10	11	1-K06	1 373 546	3-01	39	2-B20
1 347 908	16-70	15	3-D14	1 358 193	3-01	27	2-B08	1 365 145	2-10	5	1-J24	1 373 546	3-01	43	2-B24
1 348 089	3-01	7	2-A12	1 358 193	3-01	31	2-B12	1 365 145	2-10	7	1-K02	1 373 547	3-01	7	2-A12
1 348 089	3-01	11	2-A16	1 358 193	3-01	35	2-B16	1 365 145	2-10	9	1-K04	1 373 547	3-01	11	2-A16
1 348 089	3-01	15	2-A20	1 358 193	3-01	39	2-B20	1 365 145	16-05	5	3-A14	1 373 547	3-01	15	2-A20
1 348 089	3-01	19	2-A24	1 358 193	3-01	43	2-B24	1 365 145	16-05	7	3-A16	1 373 547	3-01	19	2-A24
1 348 089	3-01	23	2-B04	1 358 272	1-40	13	1-F20	1 365 171	1-40	11	1-F18	1 373 547	3-01	23	2-B04
1 348 089	3-01	27	2-B08	1 358 273	1-40	11	1-F18	1 365 171	1-40	13	1-F20	1 373 547	3-01	27	2-B08
1 348 089	3-01	31	2-B12	1 358 358	2-01	3	1-J08	1 365 634	1-50	7	1-H02	1 373 547	3-01	31	2-B12
1 348 089	3-01	35	2-B16	1 358 359	2-01	3	1-J08	1 367 132	1-05	25	1-C14	1 373 547	3-01	35	2-B16
1 348 089	3-01	39	2-B20	1 358 496	3-05	5	2-D02	1 367 291	14-01	15	2-H20	1 373 547	3-01	39	2-B20
1 348 089	3-01	43	2-B24	1 358 559	3-01	59	2-C16	1 367 350	1-45	5	1-G02	1 373 547	3-01	43	2-B24
1 348 501	2-40	5	1-L14	1 358 559	3-01	61	2-C18	1 367 350	1-45	9	1-G06	1 373 548	3-01	7	2-A12
1 349 380	14-01	13	2-H18	1 358 559	3-01	63	2-C20	1 367 352	1-25	3	1-E24	1 373 548	3-01	11	2-A16
1 349 380	14-01	15	2-H20	1 358 560	3-01	59	2-C16	1 367 563	1-45	5	1-G02	1 373 548	3-01	15	2-A20
1 349 380	16-15	3	3-C12	1 358 560	3-01	61	2-C18	1 367 563	1-45	13	1-G10	1 373 548	3-01	19	2-A24
1 349 570	16-15	3	3-C12	1 358 560	3-01	63	2-C20	1 367 563	1-45	15	1-G12	1 373 548	3-01	23	2-B04

All rights reserved, Scania CV AB, Sweden

Numerical Index

Nummerregister

Part No Artnr	Gr Gr	Page Sida	Grid Koord	Part No Artnr	Gr Gr	Page Sida	Grid Koord	Part No Artnr	Gr Gr	Page Sida	Grid Koord	Part No Artnr	Gr Gr	Page Sida	Grid Koord
1 373 548	3-01	27	2-B08	1 376 875	1-20	35	1-E18	1 383 967	3-01	35	2-B16	1 385 757	2-10	19	1-K14
1 373 548	3-01	31	2-B12	1 377 054	3-01	55	2-C12	1 383 967	3-01	39	2-B20	1 385 758	2-10	21	1-K16
1 373 548	3-01	35	2-B16	1 377 845	1-05	15	1-C04	1 383 967	3-01	43	2-B24	1 385 759	2-10	19	1-K14
1 373 548	3-01	39	2-B20	1 377 845	1-05	17	1-C06	1 384 356	1-05	5	1-B18	1 385 760	2-10	21	1-K16
1 373 548	3-01	43	2-B24	1 377 845	1-05	19	1-C08	1 384 443	1-05	9	1-B22	1 385 930	3-01	11	2-A16
1 373 549	3-01	7	2-A12	1 378 623	1-45	15	1-G12	1 384 453	16-70	15	3-D14	1 385 930	3-01	23	2-B04
1 373 549	3-01	11	2-A16	1 378 882	16-70	7	3-D06	1 384 470	1-60	3	1-H20	1 385 930	3-01	39	2-B20
1 373 549	3-01	15	2-A20	1 378 883	16-70	7	3-D06	1 384 491	1-60	3	1-H20	1 385 941	1-01	7	1-B12
1 373 549	3-01	19	2-A24	1 379 799	16-70	15	3-D14	1 384 501	3-01	51	2-C08	1 386 067	16-01	3	3-A08
1 373 549	3-01	23	2-B04	1 379 923	1-05	11	1-B24	1 384 501	3-01	53	2-C10	1 386 123	1-10	3	1-C18
1 373 549	3-01	27	2-B08	1 380 025	1-10	9	1-C24	1 384 551	1-05	7	1-B20	1 386 123	1-10	5	1-C20
1 373 549	3-01	31	2-B12	1 380 025	2-10	5	1-J24	1 384 552	1-40	11	1-F18	1 386 230	1-45	9	1-G06
1 373 549	3-01	35	2-B16	1 380 025	2-10	9	1-K04	1 384 552	1-40	13	1-F20	1 386 231	1-45	9	1-G06
1 373 549	3-01	39	2-B20	1 380 025	2-10	11	1-K06	1 384 552	1-99	5	1-I04	1 386 356	1-45	9	1-G06
1 373 549	3-01	43	2-B24	1 380 137	3-25	3	2-D16	1 384 553	1-40	7	1-F14	1 386 694	1-45	15	1-G12
1 373 550	3-01	7	2-A12	1 380 137	3-25	5	2-D18	1 384 553	1-40	9	1-F16	1 386 807	16-10	9	3-B22
1 373 550	3-01	11	2-A16	1 380 137	3-25	7	2-D20	1 384 554	1-40	5	1-F12	1 386 852	3-01	23	2-B04
1 373 550	3-01	15	2-A20	1 380 166	1-10	9	1-C24	1 384 554	1-40	9	1-F16	1 386 852	3-01	27	2-B08
1 373 550	3-01	19	2-A24	1 380 166	1-10	11	1-D02	1 384 554	1-99	5	1-I04	1 386 852	3-01	39	2-B20
1 373 550	3-01	23	2-B04	1 380 166	2-10	5	1-J24	1 384 555	1-40	5	1-F12	1 386 852	3-01	43	2-B24
1 373 550	3-01	27	2-B08	1 380 166	2-10	7	1-K02	1 384 555	1-99	5	1-I04	1 386 853	3-01	23	2-B04
1 373 550	3-01	31	2-B12	1 380 166	2-10	9	1-K04	1 384 620	3-05	5	2-D02	1 386 853	3-01	27	2-B08
1 373 550	3-01	35	2-B16	1 380 166	2-10	11	1-K06	1 384 693	3-01	9	2-A14	1 386 853	3-01	39	2-B20
1 373 550	3-01	39	2-B20	1 380 275	16-70	15	3-D14	1 384 693	3-01	13	2-A18	1 386 853	3-01	43	2-B24
1 373 550	3-01	43	2-B24	1 380 451	1-25	3	1-E24	1 384 693	3-01	17	2-A22	1 386 877	1-30	3	1-F06
1 373 551	3-01	7	2-A12	1 380 451	1-25	5	1-F02	1 384 693	3-01	21	2-B02	1 386 900	17-01	3	3-E08
1 373 551	3-01	11	2-A16	1 380 475	16-05	9	3-A18	1 384 693	3-01	25	2-B06	1 386 900	17-01	7	3-E12
1 373 551	3-01	15	2-A20	1 380 475	16-05	11	3-A20	1 384 693	3-01	29	2-B10	1 387 007	1-25	3	1-E24
1 373 551	3-01	19	2-A24	1 380 475	18-75	3	3-F08	1 384 693	3-01	41	2-B22	1 387 037	16-10	11	3-B24
1 373 551	3-01	23	2-B04	1 380 476	16-05	9	3-A18	1 384 693	3-01	45	2-C02	1 387 038	16-10	11	3-B24
1 373 551	3-01	27	2-B08	1 380 476	16-05	11	3-A20	1 384 725	1-05	13	1-C02	1 387 038	16-10	15	3-C04
1 373 551	3-01	31	2-B12	1 380 476	18-75	3	3-F08	1 384 726	14-01	9	2-H14	1 387 067	16-70	7	3-D06
1 373 551	3-01	35	2-B16	1 380 477	1-60	5	1-H22	1 384 726	14-10	7	2-I04	1 387 577	2-05	3	1-J14
1 373 551	3-01	39	2-B20	1 380 669	16-70	15	3-D14	1 384 727	14-01	11	2-H16	1 387 578	2-05	3	1-J14
1 373 551	3-01	43	2-B24	1 381 223	1-60	5	1-H22	1 384 780	16-70	15	3-D14	1 387 608	16-05	13	3-A22
1 373 790	1-20	27	1-E10	1 381 926	1-05	23	1-C12	1 384 871	1-05	21	1-C10	1 387 609	16-05	13	3-A22
1 373 792	1-20	27	1-E10	1 382 290	16-10	7	3-B20	1 384 871	1-05	23	1-C12	1 387 609	16-05	15	3-A24
1 373 879	16-15	3	3-C12	1 382 372	16-10	15	3-C04	1 384 871	1-20	19	1-E02	1 387 609	16-05	19	3-B04
1 374 042	3-05	3	2-C24	1 382 779	1-20	13	1-D20	1 384 872	1-20	9	1-D16	1 387 610	16-05	13	3-A22
1 374 317	2-10	5	1-J24	1 382 787	3-01	31	2-B12	1 384 872	1-99	7	1-I06	1 387 610	16-05	15	3-A24
1 374 317	2-10	7	1-K02	1 382 787	3-01	35	2-B16	1 385 097	14-10	5	2-I02	1 387 610	16-05	19	3-B04
1 374 317	2-10	9	1-K04	1 382 923	3-01	15	2-A20	1 385 097	14-10	7	2-I04	1 387 611	16-05	13	3-A22
1 374 317	2-10	11	1-K06	1 382 923	3-01	19	2-A24	1 385 097	14-10	9	2-I06	1 387 612	16-05	13	3-A22
1 374 317	16-05	9	3-A18	1 382 923	3-01	27	2-B08	1 385 098	14-10	5	2-I02	1 387 612	16-05	15	3-A24
1 374 320	16-10	15	3-C04	1 382 923	3-01	43	2-B24	1 385 099	14-10	5	2-I02	1 387 612	16-05	19	3-B04
1 374 352	1-10	9	1-C24	1 383 044	1-25	3	1-E24	1 385 285	14-01	11	2-H16	1 387 614	16-05	13	3-A22
1 374 700	1-25	3	1-E24	1 383 044	1-25	5	1-F02	1 385 350	3-01	9	2-A14	1 387 614	16-05	15	3-A24
1 374 700	1-25	5	1-F02	1 383 230	3-05	7	2-D04	1 385 350	3-01	13	2-A18	1 387 614	16-05	19	3-B04
1 375 500	1-45	15	1-G12	1 383 233	3-05	3	2-C24	1 385 350	3-01	17	2-A22	1 387 615	16-05	13	3-A22
1 375 511	1-20	27	1-E10	1 383 233	3-05	5	2-D02	1 385 350	3-01	21	2-B02	1 387 615	16-05	15	3-A24
1 375 637	1-05	9	1-B22	1 383 593	2-40	5	1-L14	1 385 350	3-01	25	2-B06	1 387 617	16-05	13	3-A22
1 375 639	1-05	9	1-B22	1 383 594	2-10	17	1-K12	1 385 350	3-01	29	2-B10	1 387 617	16-05	15	3-A24
1 376 233	1-25	5	1-F02	1 383 596	2-10	17	1-K12	1 385 350	3-01	33	2-B14	1 387 617	16-05	19	3-B04
1 376 365	2-01	3	1-J08	1 383 967	3-01	7	2-A12	1 385 350	3-01	37	2-B18	1 387 618	16-05	13	3-A22
1 376 826	3-05	3	2-C24	1 383 967	3-01	11	2-A16	1 385 350	3-01	41	2-B22	1 387 618	16-05	15	3-A24
1 376 826	3-05	5	2-D02	1 383 967	3-01	15	2-A20	1 385 350	3-01	45	2-C02	1 387 618	16-05	19	3-B04
1 376 827	3-05	5	2-D02	1 383 967	3-01	19	2-A24	1 385 350	3-01	47	2-C04	1 387 619	16-05	13	3-A22
1 376 875	1-20	29	1-E12	1 383 967	3-01	23	2-B04	1 385 350	3-01	49	2-C06	1 387 620	16-05	13	3-A22
1 376 875	1-20	31	1-E14	1 383 967	3-01	27	2-B08	1 385 483	1-05	11	1-B24	1 387 620	16-05	15	3-A24
1 376 875	1-20	33	1-E16	1 383 967	3-01	31	2-B12	1 385 563	1-01	3	1-B08	1 387 620	16-05	19	3-B04

All rights reserved, Scania CV AB, Sweden

Numerical Index

Nummerregister

Part No Artnr	Gr Gr	Page Sida	Grid Koord	Part No Artnr	Gr Gr	Page Sida	Grid Koord	Part No Artnr	Gr Gr	Page Sida	Grid Koord	Part No Artnr	Gr Gr	Page Sida	Grid Koord
1 387 753	16-70	15	3-D14	1 394 893	1-20	31	1-E14	1 412 913	1-40	5	1-F12	1 432 391	16-70	13	3-D12
1 387 996	1-30	3	1-F06	1 394 969	16-05	15	3-A24	1 412 914	1-40	9	1-F16	1 432 392	16-70	13	3-D12
1 387 997	1-40	7	1-F14	1 395 189	1-01	3	1-B08	1 413 092	2-35	3	1-L08	1 433 190	3-25	5	2-D18
1 387 999	1-40	5	1-F12	1 395 380	16-15	3	3-C12	1 413 092	16-05	5	3-A14	1 438 416	16-70	13	3-D12
1 388 098	14-10	11	2-I08	1 395 799	14-10	5	2-I02	1 413 092	16-05	7	3-A16	1 438 452	16-70	13	3-D12
1 388 296	16-10	15	3-C04	1 395 941	3-01	31	2-B12	1 413 092	16-05	9	3-A18	1 438 490	16-25	3	3-C16
1 388 678	1-01	3	1-B08	1 395 941	3-01	35	2-B16	1 413 092	16-05	11	3-A20	1 438 552	16-70	5	3-D04
1 388 678	1-99	5	1-I04	1 397 001	3-25	5	2-D18	1 413 300	3-01	7	2-A12	1 439 096	16-70	7	3-D06
1 388 680	1-05	9	1-B22	1 397 038	16-05	19	3-B04	1 413 300	3-01	11	2-A16	1 439 616	16-70	13	3-D12
1 388 681	1-05	9	1-B22	1 397 116	1-50	13	1-H08	1 413 300	3-01	15	2-A20	1 440 769	16-05	23	3-B08
1 388 682	1-05	11	1-B24	1 397 118	1-50	13	1-H08	1 413 300	3-01	19	2-A24	1 443 236	1-05	25	1-C14
1 388 682	1-05	13	1-C02	1 397 517	2-01	5	1-J10	1 413 300	3-01	23	2-B04	1 444 220	16-70	13	3-D12
1 388 684	1-20	11	1-D18	1 397 518	2-01	5	1-J10	1 413 300	3-01	27	2-B08	1 444 984	14-10	15	2-I12
1 388 684	1-99	7	1-I06	1 397 521	1-01	3	1-B08	1 413 300	3-01	31	2-B12	1 444 985	14-10	15	2-I12
1 388 686	1-20	29	1-E12	1 397 781	3-01	31	2-B12	1 413 300	3-01	35	2-B16	1 446 630	1-40	11	1-F18
1 388 686	1-20	31	1-E14	1 398 624	1-01	3	1-B08	1 413 300	3-01	39	2-B20	1 446 631	1-40	13	1-F20
1 388 686	1-20	33	1-E16	1 399 769	3-01	7	2-A12	1 413 300	3-01	43	2-B24	1 447 573	16-25	3	3-C16
1 388 686	1-20	35	1-E18	1 399 769	3-01	11	2-A16	1 413 926	14-10	7	2-I04	1 451 732	1-45	5	1-G02
1 388 687	1-20	29	1-E12	1 399 769	3-01	15	2-A20	1 413 926	14-10	15	2-I12	1 451 732	1-45	7	1-G04
1 388 687	1-20	31	1-E14	1 399 769	3-01	19	2-A24	1 420 096	2-10	13	1-K08	1 451 732	1-45	9	1-G06
1 388 687	1-20	33	1-E16	1 399 769	3-01	23	2-B04	1 420 099	2-05	3	1-J14	1 451 732	1-45	13	1-G10
1 388 687	1-20	35	1-E18	1 399 769	3-01	27	2-B08	1 421 021	1-45	9	1-G06	1 452 493	3-01	7	2-A12
1 388 734	1-20	27	1-E10	1 399 769	3-01	31	2-B12	1 421 050	1-05	11	1-B24	1 452 862	1-20	27	1-E10
1 388 811	1-40	5	1-F12	1 399 769	3-01	35	2-B16	1 421 050	1-05	13	1-C02	1 452 862	16-45	5	3-C22
1 388 831	1-10	9	1-C24	1 399 769	3-01	39	2-B20	1 421 051	1-05	11	1-B24	1 456 340	16-15	3	3-C12
1 388 831	1-10	11	1-D02	1 399 769	3-01	43	2-B24	1 421 051	1-05	13	1-C02	1 456 341	16-45	3	3-C20
1 388 858	16-01	3	3-A08	1 400 162	16-70	7	3-D06	1 421 135	16-25	3	3-C16	1 457 708	13-15	3	2-G08
1 390 762	18-75	5	3-F10	1 401 489	18-75	5	3-F10	1 421 424	1-99	5	1-I04	1 457 708	13-20	3	2-G12
1 391 384	10-15	5	2-F10	1 401 752	1-20	31	1-E14	1 421 424	3-01	7	2-A12	1 461 621	16-45	5	3-C22
1 391 385	10-15	5	2-F10	1 401 752	1-20	35	1-E18	1 421 424	3-01	11	2-A16	1 462 116	16-45	3	3-C20
1 391 627	2-05	5	1-J16	1 401 958	16-70	11	3-D10	1 421 424	3-01	15	2-A20	1 463 278	16-45	5	3-C22
1 392 166	16-70	7	3-D06	1 403 521	1-10	3	1-C18	1 421 424	3-01	19	2-A24	1 463 817	3-05	3	2-C24
1 392 196	1-20	9	1-D16	1 403 521	1-10	5	1-C20	1 421 424	3-01	23	2-B04	1 464 195	3-01	7	2-A12
1 392 196	1-99	7	1-I06	1 403 609	10-45	3	2-F14	1 421 424	3-01	27	2-B08	1 464 195	3-01	11	2-A16
1 392 492	1-20	29	1-E12	1 404 588	16-05	21	3-B06	1 421 424	3-01	31	2-B12	1 464 195	3-01	15	2-A20
1 392 546	16-45	3	3-C20	1 404 589	16-05	21	3-B06	1 421 424	3-01	35	2-B16	1 464 195	3-01	19	2-A24
1 392 547	16-45	3	3-C20	1 404 590	16-05	7	3-A16	1 421 424	3-01	39	2-B20	1 464 195	3-01	23	2-B04
1 392 698	1-01	3	1-B08	1 404 590	16-05	21	3-B06	1 421 424	3-01	43	2-B24	1 464 195	3-01	27	2-B08
1 392 870	3-10	3	2-D08	1 405 976	16-10	7	3-B20	1 422 284	16-05	5	3-A14	1 466 073	2-30	3	1-L04
1 392 870	3-10	5	2-D10	1 405 976	16-10	9	3-B22	1 422 308	1-15	3	1-D06	1 466 073	2-40	3	1-L12
1 392 870	3-10	7	2-D12	1 405 977	16-10	7	3-B20	1 422 474	3-25	5	2-D18	1 466 074	1-45	17	1-G14
1 393 105	2-10	13	1-K08	1 405 977	16-10	9	3-B22	1 422 686	16-05	13	3-A22	1 466 074	10-15	3	2-F08
1 393 165	16-45	3	3-C20	1 405 978	16-10	9	3-B22	1 422 686	16-05	15	3-A24	1 466 076	10-15	3	2-F08
1 393 673	1-20	29	1-E12	1 405 979	16-10	7	3-B20	1 422 686	16-05	19	3-B04	1 466 079	2-05	5	1-J16
1 393 673	1-20	31	1-E14	1 407 942	16-01	3	3-A08	1 422 891	16-70	13	3-D12	1 466 088	1-45	5	1-G02
1 393 673	1-20	33	1-E16	1 408 446	3-01	47	2-C04	1 423 608	1-05	15	1-C04	1 466 088	1-45	9	1-G06
1 393 673	1-20	35	1-E18	1 408 446	3-01	49	2-C06	1 423 608	1-05	17	1-C06	1 466 088	1-45	13	1-G10
1 394 377	14-10	5	2-I02	1 408 447	3-01	47	2-C04	1 423 608	1-05	19	1-C08	1 466 088	1-45	15	1-G12
1 394 377	14-10	7	2-I04	1 408 447	3-01	49	2-C06	1 423 610	1-05	15	1-C04	1 466 102	2-01	3	1-J08
1 394 449	14-01	13	2-H18	1 408 646	1-01	3	1-B08	1 423 610	1-05	17	1-C06	1 466 102	2-30	3	1-L04
1 394 449	14-01	15	2-H20	1 408 891	3-01	61	2-C18	1 423 610	1-05	19	1-C08	1 466 102	2-40	5	1-L14
1 394 450	14-01	15	2-H20	1 408 891	3-01	63	2-C20	1 423 610	1-20	25	1-E08	1 466 105	2-30	3	1-L04
1 394 506	1-10	3	1-C18	1 409 397	16-05	19	3-B04	1 423 610	1-99	9	1-I08	1 471 271	1-20	33	1-E16
1 394 506	1-10	5	1-C20	1 409 886	2-30	3	1-L04	1 424 532	16-70	7	3-D06	1 474 381	14-10	9	2-I06
1 394 531	3-01	47	2-C04	1 409 886	2-40	5	1-L14	1 426 152	2-01	3	1-J08	1 477 927	16-05	25	3-B10
1 394 531	3-01	49	2-C06	1 411 108	1-05	7	1-B20	1 426 897	16-15	3	3-C12	1 478 816	3-01	35	2-B16
1 394 589	1-05	11	1-B24	1 411 861	16-45	3	3-C20	1 427 833	1-25	5	1-F02	1 488 629	1-10	3	1-C18
1 394 589	1-05	13	1-C02	1 412 215	1-30	3	1-F06	1 427 834	1-25	3	1-E24	1 494 559	16-05	23	3-B08
1 394 589	16-15	3	3-C12	1 412 215	1-99	15	1-I14	1 430 754	1-20	27	1-E10	1 673 658	3-25	9	2-D22
1 394 893	1-20	29	1-E12	1 412 216	1-99	15	1-I14	1 431 701	3-25	5	2-D18	1 678 051	2-01	3	1-J08

All rights reserved, Scania CV AB, Sweden

Numerical Index

Nummerregister

Part No Artnr	Gr Gr	Page Sida	Grid Koord	Part No Artnr	Gr Gr	Page Sida	Grid Koord	Part No Artnr	Gr Gr	Page Sida	Grid Koord	Part No Artnr	Gr Gr	Page Sida	Grid Koord
1 678 377	2-10	13	1-K08												
1 678 474	2-01	5	1-J10												
1 678 594	2-01	5	1-J10												
1 679 516	1-10	5	1-C20												
1 679 741	1-10	5	1-C20												
1 681 658	14-10	13	2-I10												
1 681 659	14-10	13	2-I10												
1 681 794	2-30	3	1-L04												

All rights reserved, Scania CV AB, Sweden