RUTHZIL TRATOR COMERCIAL DE PEÇAS LTDA 11 97083-6812 ROLANDO

NEW HOLLAND CONSTRUCTION

CATÁLOGO DE PEÇAS
CATALOGO DE PIEZAS

TRATOR DE ESTEIRAS
TRACTOR DE ORUGAS

D150B

TABELA DE CONTEÚDO/TABLA DE CONTENIDO

Informações iniciais/Informaciones Generales

2 - Motor / Motor
3 - Sistema de Combustível / Sistema de Combustible
4 - Sistema Elétrico / Sistema Electrico
5 - Grupo Rodante / Grupo de Rodamiento
6 - Transmissão e Comandos / Transmisión y Mandos
7 - Sistema de Freios / Sistema de Freno
8 - Sistema Hidráulico / Sistema Hidráulico
9 - Chassi e Cabinen / Chasi y Cabina

Julho/2010 - Julio/2010
Impresso no Brasil/Impreso en Brazil - 84282270
Todos os direitos reservados/Todos los derechos reservados
CNH Latino América Ltda.

CNH Latin América Ltda reserva o direito para efetuar melhorias a qualquer momento no projeto ou mudanças em especifica-ções sem incorrer qualquer obrigação para os instalar em unidades previamente vendidas. Todo o conteúdo desta publicação está sujeito a variações de produção. Dimensões e pesos são só aproximados. Ilustrações não mostram necessariamente produtos em condição standard. Para informação exata sobre qualquer produto em particular, favor consultar seu revendedor.

CNH Latin America Ltda reserva el derecho para hacer mejoras en el proyecto o cambios en las especificaciones a cualquier momento sin incurrir en cualquier obligación para instalarlos en unidades previamente comercializadas. Todo contenido cedido en esta publicación está sujeto a las variaciones de la producción. Las dimensiones y pesos son solamente datos aproximados. Las ilustraciones necesariamente no indican productos en condición standard. Para la información exacta sobre cualquier producto particular, por favor consulte a su Distribuidor.

Impresso em Julho/2010 - Impreso en Julio/2010			
	01/Jul/2010	Trator de Esteiras D150B	84282270
	01/Jul/2010	Tractor de Orugas D150B	84282270

É estritamente proibido qualquer uso do conteúdo editorial ou ilustrações sem permissão por escrito da CNH Latin América Ltda. Av. Gal. David Sarnoff, 2237 32210-900 Contagem MG Brazil

Se prohibe estrictamente cualquier uso del volumen editorial o ilustraciones sin permiso escrito de CNH Latin América Ltda. Av. Gal. David Sarnoff, 2237 32210-900 Contagem MG Brazil



D150B

08-01	01	p1	01/02

HYDRAULIC CYLINDER - 396137A2

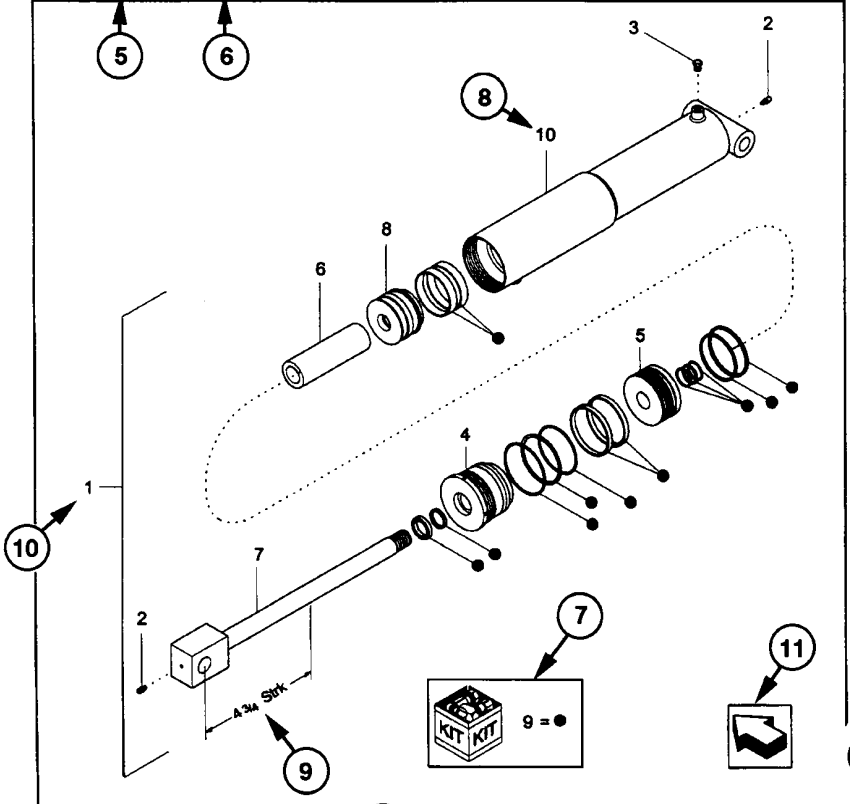

08-01	01	p1	01/02

HYDRAULIC CYLINDER - 396137A2

REF	FN	PART NUMBER	YR/SN	QTY	DESCRIPTION
1	1	396137A2	BTW 01/85 & 02/02	1	CYLINDER ASSY. 4-3/4 in strk, Inc 2-10
2		31-95	Before 01/85	2	FITTING
2		219-8	From 01/85	2	NIPPLE, LUBE Grease, 1/4 tpr x 17/32
3		{402475A2}		1	BREATHER
4		402474A1		1	CAP CYLINDER END
5		402468A1	BSN JJC0189199	1	PISTON ROD/GLAND
5		145221C3	ASN JJC0189200	1	PISTON
6		402471A1		1	SPACER
7		402473A1		1	ROD, PISTON
8		402469A1		1	PISTON ROD/GLAND
9		402476A1		1	PACKAGE, SEALS
10		NSS		1	NOT SERVICED SEPARAT CASE ASSEMBLY

(1) 08-20

STANDARD	MODELS

COMO UTILIZAR O CATÁLOGO DE PEÇAS
COMO MANEJAR EL CATALOGO DE PIEZAS

1- Número Página
2- Sequência da Figura
3- Sequência de Página
4- Data de impressão (mês/ano)
5- Descrição da Página
6- Informações complementares da página
7- Kits e composições
8- Sequência de chamada
9- Especifícação técnica de peça indicada
10- Conjunto de peças
11- Orientação para a frente da máquina
12- Nota relativa a algum item especifíco
13- Número de peça
NSS = Não vendido separadamente
14- Peça não disponível
15- Ponto de introdução
16- Quantidade
AR = Conforme necessidade
* = Conforme necessidade
17- Descrição da peça
18- Complemento de descrição
19- Nota da página
20- Modelo da máquina

1- Número de la página
2- Sucesión de la figura
3- Sucesión de la página
4- Fecha de impresión (mes/año)
5- Descripción de la página
6- Información general de la página
7- Juegos y kits
8- Sucesión de referencia
9- Característica técnica de la pieza
10- Conjunto de piezas
11- Orientación la frente de la máquina
12- Nota relativa a una pieza especifíca
13- Número de repuesto
NSS = No vendido separadamente
14- Pieza no disponible
15- Punto de introducción
16- Cuantidad
AR = Conforme necessidad
* = Conforme necessidad
17- Descrición de la pieza
18- Complemento del descrición
19- Nota de la página
20- Modelo de la máquina

DIREITO E ESQUERDO

A referência direito e esquerdo nesse catálogo é baseado pelo operador estando sentado no assento do operador e pronto para operar a máquina standard em condição normal a frente.

DERECHO Y IZQUIERDO

La referencia derecho y izquierdo en ese catalogo es identificado por el operador asentado en su assento y dispuesto para operar la máquina standard en condición normal.

INFORMAÇÕES GERAIS

ADVERTÊNCIA AO PROPRIETÁRIO

O conteúdo total deste manual é de propriedade desta companhia. A reprodução ou o uso de qualquer parte deste, para fins diferentes da operação e manutenção de nosso equipamento só é permitida se expressamente autorizada por escrito. Cópias adicionais podem ser obtidas com seu revendedor. Endereço para pedidos de cópias no seu revendedor e o número da publicação aparece na contracapa do manual.

POLITÍCA DA COMPANHIA

Política da companhia, que é de uma melhoria contínua, reserva o direito para mudar preços e executar mudanças de projeto e especificação a qualquer momento, sem previamente aviso e sem a obrigação de modificação das unidades vendidas. Todo o conteúdo deste livro está sujeito a variações. Pesos e medidas são aproximados e as ilustrações necessariamente não mostram máquinas em condição standard. Para exata informação sobre qualquer máquina em particular favor consulte seu revendedor.

PEÇAS E ACESSÓRIOS

As peças e acessórios genuínos foram especificamente projetados para estas máquinas. Nós gostaríamos de mostrar que aquelas peças e acessórios "não genuínos" não foram examinados e aprovados pela Companhia. A instalação e ou uso de tais produtos podem ter efeitos negativos nas características de projeto de sua máquina e assim afete sua segurança. A companhia não se responsabiliza por qualquer dano causado pelo uso de peças e acessórios "não genuínos".

MELHORIAS

Nós estamos nos esforçando para para melhorar nossos produtos continuamente. Nos reservamos o direito para fazer melhorias ou mudanças quando for prático e possível, sem incorrer em qualquer obrigação para fazer mudanças ou adições para o equipamento vendido previamente.

CÓDIGO DE MODELOS

A disponibilidade de máquinas listadas pode não ser a mesma em todos os países ou mercados então, para melhor informação favor consultar seu revendedor local.

AJUDA AO PROPRIETÁRIO

Nós queremos você completamente satisfeito com seu investimento. Normalmente qualquer problema com seu equipamento será resolvido pelo Departamento de Serviço de seu revendedor; porém, mal-entendidos podem acontecer. Se seu problema não foi resolvido, para sua satisfação, nós sugerimos o seguinte:

1. Contate o Gerente do revendedor, explique o problema, e solicite ajuda. Quando ajuda adicional é solicitada, seu revendedor tem acesso direto ao nosso escritório.
2. Informe seu revendedor com:

> Seu nome, endereço e número de Telefone
> Modelo da máquina, e número de série
> Nome e endereço do revendedor
> Data de aquisição e horas de uso
> Natureza do problema

Esteja certo que seu problema pode ser solucionado usando as instalações e pessoal de seu revendedor. Assim é importante que seu contato inicial seja sempre com o seu revendedor.

PEÇAS DE REPOSIÇÃO

Para manter eficiência operacional, use sempre peças de reposição originais.

Quando colocar pedido de peças, dê sempre a seguinte informação.

> Modelo da Máquina
> Máquina e número de série
> Número da peças conforme catálogo

INFORMACIONES GENERALES

AVISO AL PROPIETARIO

El contenido de este manual es propiedad de esta compañía. Reproducción o uso de cualquier parte para otra cosa que el funcionamiento y mantenimiento de nuestro equipo sólo es permisible si expresamente autorizado por escrito. Pueden obtener copias adicionales en su distribuidor. La dirección de su revendedor para pedidos de copias y el número de publicación aparece en la contratapa de este manual.

POLITICA DE LA COMPAÑIA

Politica de la compañía, que se refire a una continua mejora, reserva el derecho para alterar precios y hacer cambios en proyectos y especificación a cualquier momento sin previo aviso y sin la obligación decambio en las unidades vendidas. Todo los dados cedidos deste libro está sujeto a variaciones. Dimensiones y pesos son aproximados y las ilustraciones necesariamente no muestran las máquinas en la condición standard. Para una exacta información sobre cualquier máquina en particular por favor consulte a su distribuidor.

PIEZAS Y ACCESSORIOS

Las piezas y accesorios genuinos han sido específicamente diseñados para estas máquinas. Importante resaltar que piezas y accesorios "no-genuinos" no son aprobados y liberados por la Compañía. La instalación y el uso de estos productos podrían tener los efectos negativos en las características del plan de su máquina afectando su seguridad. La compañía no es responsable por cualquier daño causado por el uso de piezas y accesorios "no-genuinos".

MEJORIAS

Estamos esforzándonos por mejorar nuestros productos continuamente. Nos reservamos el derecho para hacer mejoras o cambios cuando sea práctico y posible, sin incurrir en cualquier obligación de cambios o sumas en los equipos vendidos.

CODIGO DEL MODELO

La disponibilidad de las máquinas listadas pueden ser diferentes de aquellas en todos los países u mercados por consiguiente, para una mejor información consulte su distribuidor local.

AYUDA AI PROPRIETARIO

Nosotros queremos su completa satisfación con su inversión. Normalmente cualquier problema con su equipo serán manejados por la Sección de Servicios de su distribuidor; entretanto, imprevistos pueden venir a ocurrir. Si su problema no se ha manejado para su satisfacción, nosotros sugerimos lo siguiente:

1. Avise el Gerente General del distribuidor, explique el problema, y solicite ayuda. Cuando la ayuda adicional es solicitada, su distribuidor tiene acceso directo a nuestro oficina.
2. Informe su revendedor con:

> Su Nombre, dirección y número de Telefono
> Modelo de la maquina y número de série
> Nombre y dirección del distribuidor
> La fecha de compra de la maquina y cantidad de uso
> Naturaleza del problema

Sea consciente que su problema puede ser solucionado en el distribuidor con sus instalaciones, equipo y personal. Para eso es importante que su contacto inicial sea siempre con el distribuidor.

REPUESTOS

Para mantener operando con eficacia, use siempre repuestos originales.

Al ordenar piezas, informe lo seguinte:

> Modelo de la máquina
> Número de série
> Número de repuesto conforme el Catálogo de Piezas

NOTAS - NOTAS

TABLE OF CONTENTS

02-01	01	MOTOR
02-02	01	MOTOR - SUPORTE
02-03	01	VENTOINHA - CORREIA DO VENTILADOR
02-04	01	RADIADOR/ARREFECEDOR DO ÓLEO - SUPORTE
02-05	01	RADIADOR/ARREFECEDOR DO ÓLEO CONJUNTO
02-05	02	RADIADOR/DEFLETOR
02-06	01	SISTEMA DE RECUPERAÇÃO DO ARREFECEDOR
02-07	01	FILTRO DE AR - SUPORTE
02-08	01	CONJUNTO DO FILTRO DE AR
02-09	01	SILENCIADOR - UDSTØDNINGSSYSTEM
02-10	01	MOTOR, VARETA DE NÍVEL
02-11	01	BOMBA DE ÓLEO - MOTOR
02-12	01	FILTRO DE ÓLEO - MOTOR
02-13	01	FILTRO E REFRIGERAÇÃO DO ÓLEO
02-14	01	BOMBA DE ÓLEO E CARTER
02-15	01	BOMBA DE ÁGUA
02-16	01	BOMBA DE ÁGUA - ACIONAMENTO
02-17	01	TERMOSTATO - SISTEMA DE ARREFECIMENTO MOTOR
02-18	01	BLOCO DE CILINDRO - ROLAMENTO, PRINCIPAL
02-19	01	BLOCO DE CILINDRO - BUJÃO/PISTÃO
02-20	01	CHAPA REFORÇO DO BLOCO
02-21	01	BLOCO DE CILINDRO - CARCAÇA DO VOLANTE
02-22	01	TAMPA DAS ENGRENAGENS - ALOJAMENTO TRASEIRO
02-23	01	COBERTURA DA ENGRENAGEM DIANTEIRA
02-24	01	COBERTURA DA ENGRENAGEM PLACA - TOMADA DE FORÇA
02-25	01	TAMPA DO CABEÇOTE
02-26	01	CABEÇOTE DO CILINDRO - MECANISMO DA VÁLVULA
02-27	01	CABEÇOTE DO CILINDRO
02-28	01	TUBO DE DISTRIBUIÇÃO DE ADMISSÃO
02-29	01	COLETOR - ESCAPE
02-30	01	SISTEMA TURBOCHARGER
02-31	01	TURBOCOMPRESOR
02-32	01	TURBOCOMPRESOR LINHA DE DRENAGEM
02-33	01	COMANDO DE VÁLVULAS
02-34	01	VIRABREQUIM
02-35	01	VIRABREQUIM - POLIA
02-36	01	VOLANTE - MOTOR
02-37	01	BIELAS DO MOTOR
02-38	01	PISTÕES
02-39	01	RESPIRO - MOTOR
02-40	01	SISTEMA DE ARREFECIMENTO - MOTOR
02-41	01	ACIONAMENTO DO VENTILADOR
02-42	01	MOTOR - GANCHO DE ELEVAÇÃO
03-01	01	RESERVATÓRIO DE COMBUSTÍVEL
03-02	01	TUBULAÇÃO DE COMBUSTÍVEL
03-03	01	BOMBA INJETORA
03-04	01	SISTEMA DE INJEÇÃO DE COMBUSTÍVEL - INJETOR
03-05	01	INJEÇÃO DE COMBUSTÍVEL - TUBULAÇÃO
03-06	01	SISTEMA DE INJEÇÃO DE COMBUSTÍVEL - MÓDULO CONTROLE DE MOTOR
03-07	01	CHICOTES DO MÓDULO DE CONTROLE ELETRÔNICO DA IGNIÇÃO
03-08	01	SISTEMA DE INJEÇÃO DE COMBUSTÍVEL
03-09	01	SISTEMA DE INJEÇÃO DE COMBUSTÍVEL - LINHA DE DRENAGEM
03-10	01	FILTRO DE COMBUSTÍVEL
04-01	01	MOTOR DE PARTIDA - SUPORTE
04-02	01	MONTAGEM DO ALTERNADOR

TABLE OF CONTENTS

04-03	01	CONJUNTO ALTERNADOR
04-04	01	BATERIA E CABOS
04-05	01	CONJUNTO DE FIOS, MOTOR (LADO DIREITO) - ALTERNADOR / MOTOR DE ARRANQUE
04-06	01	CONJUNTO DE FIOS, MOTOR (LADO ESQUERDO / TRASEIRO)
04-07	01	CABOS, BOMBA E MOTOR
04-08	01	CABOS, EQUIPAMENTO DE CONTROLE E CHAVE GERAL
04-09	01	ESTRANGULADOR ELÉTRICO
04-10	01	CONTROLE DA LÂMINA, ELÉTRICO
04-11	01	CONTROLE DO ESCARIFICADOR, ELÉTRICO
04-12	01	CABOS, CONSOLE DIANTEIRO E INTERRUPTORES - TOLDO ROPS
04-13	01	CABOS, CONSOLE DIANTEIRO E INTERRUPTORES - CABINE
04-14	01	CABOS, MICROCONTROLADOR
04-15	01	CABOS E RÉLES, CABINE/ TOLDO ROPS
04-16	01	CONSOLE FRONTAL - TOLDO ROPS
04-17	01	CONSOLE FRONTAL - CABINE
04-18	01	FAROIS E CABOS - CABINE
04-19	01	FAROIS E CABOS - TOLDO ROPS
04-20	01	CONJUNTO DE FIOS, LUZ - CABINE COM PROTEÇÃO FLORESTAL
04-21	01	FARÓIS E CABOS - TOLDO ROPS COM PROTEÇÃO FLORESTAL
04-22	01	ALARME DE RÉ E BUZINA
04-23	01	AQUECEDOR DE PARTIDA - CABOS
04-24	01	LIMPADOR DE PÁRA-BRISAS, DIANTEIRO - CABINE
04-25	01	LIMPADOR DE PÁRA-BRISAS, PORTAS - CABINE
04-26	01	LIMPADOR DE PÁRA-BRISAS, TRASEIRO - CABINE
05-01	01	SUPORTE DOS ROLETES DA ESTEIRA (MODELOS XLT/LGP)
05-02	01	RODA TENSORA E PROTEÇÕES (MODELOS - XLT/LGP)
05-02	02	RODA TENSORA E PROTEÇÕES (MODELOS - LT)
05-03	01	RODA DENTADA DA ESTEIRA (MODELOS CLT)
05-04	01	RODA DENTADA DA ESTEIRA (MODELOS ATL)
05-05	01	AJUSTE DA ESTEIRA
05-06	01	RODA GUIA DA ESTEIRA - MONTAGEM
05-07	01	ROLETES DA ESTEIRA
05-08	01	PROTEÇÕES DA ESTEIRA E GUIA (MODELOS LT)
05-08	02	PROTEÇÕES DA ESTEIRA E GUIA (MODELOS XLT/LGP)
05-09	01	CORRENTE DA ESTEIRA LUBRIFICADA (CLT) - MODELOS, 28" 45 ELOS
05-10	01	CORRENTE DA ESTEIRA LUBRIFICADA (CLT) - MODELS, 24" 45 ELOS
05-10	02	CORRENTE DA ESTEIRA LUBRIFICADA (CLT) - MODELS, 22" 45 ELOS
05-11	01	CORRENTE DA ESTEIRA, VIDA LONGA (CELT) - MODELS, 28 INCH 45 LINK
05-12	01	CORRENTE DA ESTEIRA (CELT) - MODELS, 22" 45 ELOS
05-12	02	CORRENTE DA ESTEIRA, VIDA LONGA (CELT) - MODELS, 24" 45 ELOS
05-12	03	CORRENTE DA ESTEIRA (CLT) - MODELS, 22" 40 ELOS
05-12	04	CORRENTE DA ESTEIRA (CELT) - MODELS, 22" 40 ELOS
05-13	01	SUSPENSÃO DIANTEIRA
06-01	01	BOMBA - SUPORTE E EIXO DE TRANSMISSÃO
06-02	01	SISTEMA HIDROSTÁTICO - FILTRO
06-03	01	SISTEMA HIDROSTÁTICO - BOMBA E TUBULAÇÃO
06-04	01	SISTEMA HIDROSTÁTICO - MOTOR HIDRÁULICO
06-05	01	DIAGNÓSTICO CENTRALIZADO
06-06	01	COMANDO FINAL
06-06	02	COMANDO FINAL - PROTEÇÃO DO RETENTOR
06-07	01	COMANDO FINAL - PLANETÁRIO
06-08	01	COMANDO FINAL - PLANETÁRIO
06-09	01	PLANETÁRIO
06-10	01	VÁLVULA DE CONTROLE

TABLE OF CONTENTS

06-11	01	MOTOR HIDROSTÁTICO
06-12	01	MOTOR HIDROSTÁTICO - TAMBOR
06-13	01	MOTOR HIDROSTÁTICO - BLOCO DE CONTROLE
06-14	01	MOTOR HIDROSTÁTICO - VÁVULA DE CONTROLE
06-15	01	MOTOR HIDROSTÁTICO - VÁLVULA DE PRESSÃO
06-16	01	CONJUNTO DA BOMBA
06-17	01	CONJUNTO DA BOMBA
06-18	01	CONJUNTO DA BOMBA, BOMBA INTERNA
06-19	01	CONJUNTO DA BOMBA, BOMBA INTERNA
06-20	01	CONJUNTO DA BOMBA, VÁLVULA DE CONTROLE
06-21	01	CONJUNTO DA BOMBA, VÁLVULA DE PRESSÃO
06-22	01	CONJUNTO DA BOMBA, VÁLVULA DE PRESSÃO
06-23	01	CONJUNTO DA BOMBA, VÁLVULA DE ALÍVIO
06-24	01	CONJUNTO DA BOMBA, SENSOR DE VELOCIDADE
06-24	02	CONJUNTO DA BOMBA, VÁLVULA DE ALÍVIO
06-25	01	CONJUNTO DA BOMBA, PISTÃO
07-01	01	CONTROLE DO FREIO
07-02	01	PEDAL DE FREIO
07-03	01	SISTEMA HIDRÁULICO DO FREIO
07-04	01	FREIO DE ESTACIONAMENTO - ALAVANCAS
08-01	01	RESERVATÓRIO HIDRÁULICO
08-02	01	SISTEMA HIDRÁULICO - BOMBA E TUBULAÇÃO
08-03	01	SISTEMA HIDRÁULICO - BOMBA E TUBULAÇÃO
08-04	01	SISTEMA HIDRÁULICO - TUBULAÇÃO DO FILTRO E ARREFECIMENTO
08-04	02	SISTEMA HIDRÁULICO - TUBULAÇÃO DO FILTRO E ARREFECIMENTO
08-05	01	SISTEMA HIDRÁULICO - CIRCUÍTO DE LEVANTAMENTO
08-06	01	SISTEMA HIDRÁULICO - CIRCUÍTO DE INCLINAÇÃO DA LÂMINA
08-07	1	SISTEMA HIDRÁULICO - CIRCUÍTO DE ANGULAÇÃO
08-08	1	SISTEM HIDRÁULICO - CIRCUÍTO DO RIPPER
08-09	01	VÁVULA DE BLOQUEIO
08-10	01	SISTEMA HIDRÁULICO - TUBULAÇÃO DO RIPPER
08-13	01	CONJUNTO BOMBA HIDRÁULICA
08-13	02	CONJUNTO DA BOMBA HIDRÁULICA (SEM PTO)
08-15	01	DISTRIBUIDOR E SUPORTE
08-16	01	VÁLVULA DE CONTROLE, TRÊS ALAVANCAS
08-17	01	VÁLVULA DE CONTROLE, TRÊS ALAVANCAS
08-18	01	CONJUNTO DA VÁLVULA, TRÊS ALAVANCAS
08-19	01	VÁLVULA DE CONTROLE, QUATRO ALAVANCAS
08-20	01	CONJUNTO DA VÁLVULA, QUATRO ALAVANCAS
08-21	01	CONJUNTO DA VÁLVULA, QUATRO ALAVANCAS
08-22	01	CONJUNTO DA VÁLVULA, QUATRO ALAVANCAS - ESCARIFICADOR
08-23	01	CONJUNTO DO CILINDRO - LEVANTAMENTO
08-24	01	CONJUNTO DO CILINDRO - INCLINAÇÃO
08-25	01	TIRANTE DO TILT
08-25	02	TIRANTE DO TILT
08-26	01	CONJUNTO DO CILINDRO - ANGULAÇÃO
08-26	02	CONJUNTO DO CILINDRO - TILT
08-27	01	RIPPER CYLINDER
08-28	01	BRAÇO E TIRANTE
09-01	01	ARCO DE FORÇA - SUPORTE DA LÂMINA
09-03	01	ARCO DE FORÇA - PINOS E PROTEÇÕES
09-04	01	LÂMINA - 3200MM MODELOS LT
09-05	01	LÂMINA - 3200MM MODELOS XLT
09-06	01	LÂMINA - 3200MM MODELOS LGP
09-07	01	ESCARIFICADOR

TABLE OF CONTENTS

09-08	01	ESCARIFICADOR
09-09	01	BARRA DE TRAÇÃO - ENGATE
09-10	01	CHASSI PRINCIPAL
09-11	01	ESCADA DE EMBARQUE
09-12	01	EIXO PIVÔ
09-13	01	TANQUE DE COMBUSTÍVEL E RESERVATÓRIO HIDRÁULICO
09-14	01	RESERVATÓRIO HIDRÁULICO - TAMPA TRASEIRA
09-15	01	TAMPAS TRASEIRAS
09-16	01	CAPUZ DO MOTOR
09-17	01	PAINÉIS LATERAIS
09-18	01	GRADE DIANTEIRA DO CAPUZ
09-19	01	ASSENTO DO OPERADOR
09-20	01	CONJUNTO ASSENTO DO OPERADOR
09-21	01	TOLDO ROPS - ESTRUTURA, SUPORTES E CORRIMÃOS
09-22	01	TOLDO ROPS - REVESTIMENTO DO TETO, TAPETE E RETROVISOR
09-23	01	TOLDO ROPS - APOIA BRAÇOS, SUPORTES E PROTEÇÕES
09-24	01	TOLDO ROPS - CONSOLES LATERAIS
09-25	01	TOLDO ROPS - PROTEÇÃO CABINE E TOLDO
09-26	01	CABINE E TOLDO - COMPONENTES DE INCLINAÇÃO
09-27	01	CABINE - CHASSI, MONTAGEM E CORRIMÃOS
09-28	01	CABINE - PORTAS
09-29	01	CABINE - TRAVA DAS PORTAS
09-30	01	CABINE - VIDROS E JANELAS
09-31	01	CABINE - CONSOLES LATERAIS E TRASEIRO
09-32	01	CABINE - REVESTIMENTO INTERIORES
09-33	01	CABINE - REVESTIMENTO, TETO E PISO
09-34	01	CABINE - ESPELHO, LUZ DO TETO E ANTENA
09-35	01	CABINE - LAVA PÁRA-BRISAS
09-36	01	CABINE - SISTEMA DE AQUECIMENTO
09-37	01	CABINE - AQUECEDOR E AR CONDICIONADO
09-37	02	CABINE - AQUECEDOR E AR CONDICIONADO
09-37	03	CABINE - AQUECEDOR E AR CONDICIONADO
09-37	04	CABINE - AQUECEDOR E AR CONDICIONADO, CONTROLE
09-38	01	AR ACONDICIONADO - SUPORTE DO COMPRESSOR
09-39	01	CABINE - GRADE TRASEIRA
09-40	01	ADESIVOS
09-41	01	ADESIVOS
09-42	01	ADESIVOS
09-43	01	ADESIVOS

SECTION INDEX
Motor

02-01	01	MOTOR
02-02	01	MOTOR - SUPORTE
02-03	01	VENTOINHA - CORREIA DO VENTILADOR
02-04	01	RADIADOR/ARREFECEDOR DO ÓLEO - SUPORTE
02-05	01	RADIADOR/ARREFECEDOR DO ÓLEO CONJUNTO
02-05	02	RADIADOR/DEFLETOR
02-06	01	SISTEMA DE RECUPERAÇÃO DO ARREFECEDOR
02-07	01	FILTRO DE AR - SUPORTE
02-08	01	CONJUNTO DO FILTRO DE AR
02-09	01	SILENCIADOR - UDSTØDNINGSSYSTEM
02-10	01	MOTOR, VARETA DE NÍVEL
02-11	01	BOMBA DE ÓLEO - MOTOR
02-12	01	FILTRO DE ÓLEO - MOTOR
02-13	01	FILTRO E REFRIGERAÇÃO DO ÓLEO
02-14	01	BOMBA DE ÓLEO E CARTER
02-15	01	BOMBA DE ÁGUA
02-16	01	BOMBA DE ÁGUA - ACIONAMENTO
02-17	01	TERMOSTATO - SISTEMA DE ARREFECIMENTO MOTOR
02-18	01	BLOCO DE CILINDRO - ROLAMENTO, PRINCIPAL
02-19	01	BLOCO DE CILINDRO - BUJÃO/PISTÃO
02-20	01	CHAPA REFORÇO DO BLOCO
02-21	01	BLOCO DE CILINDRO - CARCAÇA DO VOLANTE
02-22	01	TAMPA DAS ENGRENAGENS - ALOJAMENTO TRASEIRO
02-23	01	COBERTURA DA ENGRENAGEM DIANTEIRA
02-24	01	COBERTURA DA ENGRENAGEM PLACA - TOMADA DE FORÇA
02-25	01	TAMPA DO CABEÇOTE
02-26	01	CABEÇOTE DO CILINDRO - MECANISMO DA VÁLVULA
02-27	01	CABEÇOTE DO CILINDRO
02-28	01	TUBO DE DISTRIBUIÇÃO DE ADMISSÃO
02-29	01	COLETOR - ESCAPE
02-30	01	SISTEMA TURBOCHARGER
02-31	01	TURBOCOMPRESOR
02-32	01	TURBOCOMPRESOR LINHA DE DRENAGEM
02-33	01	COMANDO DE VÁLVULAS
02-34	01	VIRABREQUIM
02-35	01	VIRABREQUIM - POLIA
02-36	01	VOLANTE - MOTOR
02-37	01	BIELAS DO MOTOR
02-38	01	PISTÕES
02-39	01	RESPIRO - MOTOR
02-40	01	SISTEMA DE ARREFECIMENTO - MOTOR
02-41	01	ACIONAMENTO DO VENTILADOR
02-42	01	MOTOR - GANCHO DE ELEVAÇÃO

02-01	01	p1	05/10

MOTOR
MOTOR
ENGINE
MOTEUR

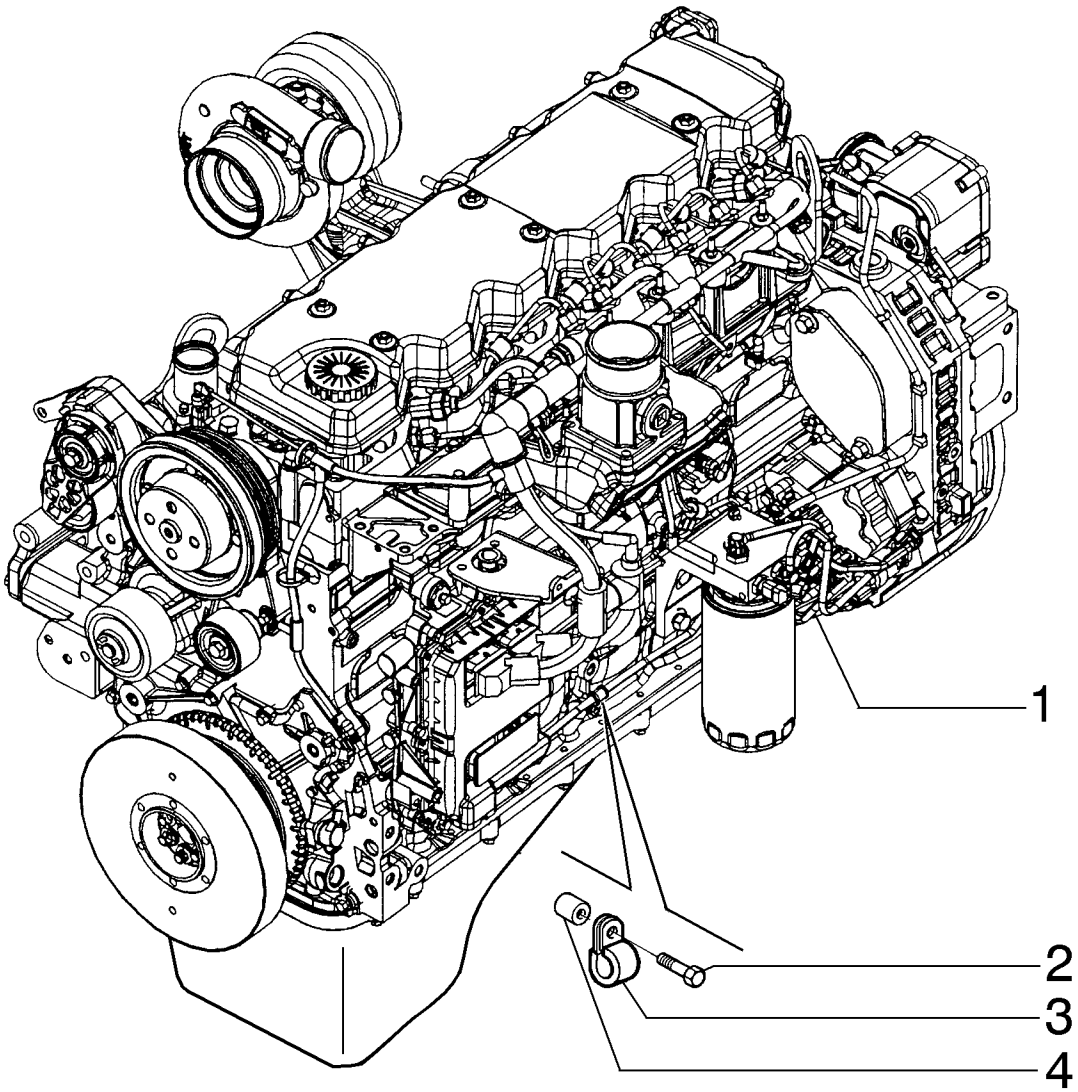

MOTOR
MOTORE
MOTOR
MOTOR

R	N	P.N.	MOD	Q	Denominação Bezeichnung	Denominacion Descrizione	Description Beskrivelse	Description Denominação	L.C.
1		**87472401**		1	MOTOR, ENGINE; 6.7L, 6 CYL, 4 VALVE ELECTRONIC, TAA, 116KW@2200 COMMON RAIL TIER 3; Includes Parts On Figures 02-10 - 02-41, 03-03 - 03-10				
						MOTOR	ENGINE ASSY	MOTEUR-THERMIQUE	3020
					VERBRENNUNGSMOTOI	MOTORE	ENGINE ASS	MOTOR	
2		**614-8030**		1	PARAFUSO, Hex, M8 x 30, 8.8				
						PERNO	BOLT	VIS	140B
					SCHRAUBE	BULLONE	BOLT	PARAFUSO	
3		**4895462**		1	BRAÇADEIRA	ABRAZADERA	CLAMP	COLLIER	120M
					KLEMME	MORSETTO	SPÆNDEBÅND	BRAÇADEIRA	
4		**87036415**		1	ESPAÇADOR	SEPARADOR	SPACER	ENTRETOISE	075D
					DISTANZSTÜCK	DISTANZIALE	AFSTANDSSTYKKE	ESPAÇADOR	

02-02	01	p1	05/09

MOTOR - SUPORTE
MOTOR TERMICO - SOPORTE
ENGINE - MOUNTING
MOTEUR THERMIQUE - SUPPORT

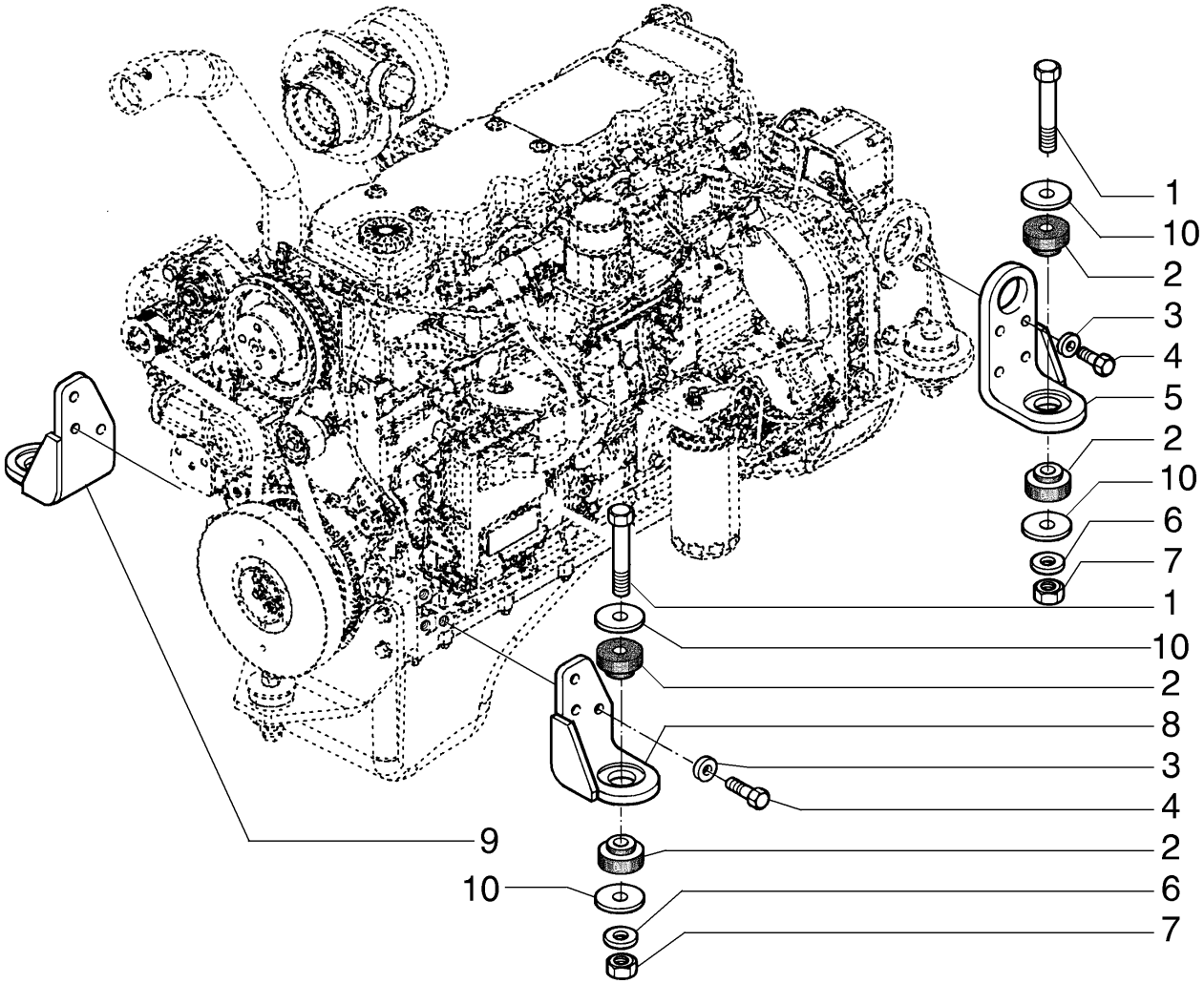

MOTOR - BEFESTIGUNG
MOTORE - MONTAGGIO
MOTOR - OPHÆNG
MOTOR - SUPORTE

R	N	P.N.	MOD	Q	Denominação Bezeichnung	Denominacion Descrizione	Description Beskrivelse	Description Denominação	L.C.
1		87550181		4	PARAFUSO SCHRAUBE	PERNO BULLONE	BOLT BOLT	VIS PARAFUSO	140B
2		R49921		8	MONTAGEM DE BORRACHA GUMMILAGER	SOPORTE DE GOMA SUPPORTO IN GOMMA	RUBBER MOUNTING GUMMIBØSNING	SUPPORT EN CAOUTCH MONTAGEM DE BORRA(	P777
3		896-11012		14	ARRUELA PLANA, M13.5 x 24.5 x 3, HT UNTERLEGSCHEIBE	ARANDELA RONDELLA	WASHER FLADSKIVE	RONDELLE ANILHA	131R
4		627-12045		14	PARAFUSO, Hex, M12 x 45, 10.9, Full Thd SCHRAUBE	PERNO BULLONE	BOLT BOLT	VIS PARAFUSO	140B
5		8500059		2	SUPORTE DE MOTOR MOTORHALTERUNG	SOPORTE DE MOTOR SUPPORTO MOTORE	ENGINE MOUNT MOTOROPHÆNG	SUPPORT MOTEUR SUPORTE DE MOTOR	299S
6		896-15016		4	ARRUELA PLANA, M17.5 x 34 x 5, HT UNTERLEGSCHEIBE	ARANDELA RONDELLA	WASHER FLADSKIVE	RONDELLE ANILHA	131R
7		100020		4	PORCA, M16, Cl 8 MUTTER	TUERCA DADO	NUT MØTRIK	ECROU PORCA	010D
8		87559860		1	SUPORTE, LH STÜTZE	SOPORTE SUPPORTO	SUPPORT BESLAG	SUPPORT SUPORTE	300S
9		87559871		1	SUPORTE, RH STÜTZE	SOPORTE SUPPORTO	SUPPORT BESLAG	SUPPORT SUPORTE	300S
10		R49597		8	ARRUELA PLANA UNTERLEGSCHEIBE	ARANDELA ROSETTA PIANA	WASHER FLADSKIVE	RONDELLE ANILHA	9720

02-03	01	p1	03/09

VENTOINHA - CORREIA DO VENTILADOR
VENTILADOR - CORREA DEL VENTILADOR
FAN - FAN BELT
VENTILATEUR - COURROIE DU VENTILATEUR

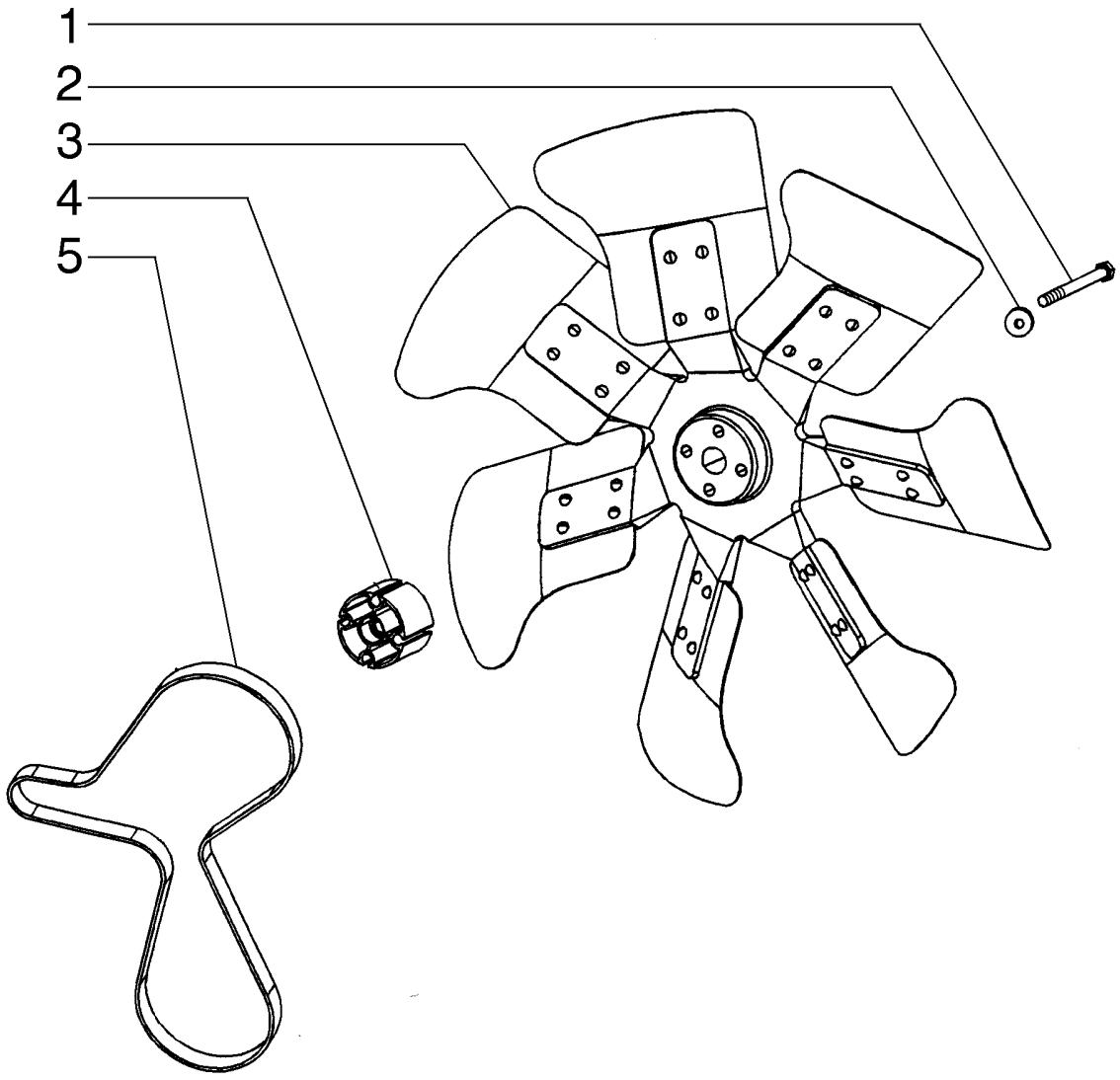

LÜFTER - LÜFTERRIEMEN
VENTILATORE - CINGHIA DEL VENTILATORE
VENTILATOR - VENTILATORREM
VENTOINHA - CORREIA DO VENTILADOR

R	N	P.N.	MOD	Q	Denominação Bezeichnung	Denominacion Descrizione	Description Beskrivelse	Description Denominação	L.C.
1		814-10110		4	PARAFUSO, Hex, M10 x 110, 8.8				
						PERNO	BOLT	VIS	140B
					SCHRAUBE	BULLONE	BOLT	PARAFUSO	
2		85700654		4	ARRUELA PLANA, M10.5 x 20 x 2.5 Thk				
						ARANDELA	WASHER	RONDELLE	131R
					UNTERLEGSCHEIBE	RONDELLA	FLADSKIVE	ANILHA	
3		87714752		1	VENTILADOR	VENTILADOR	FAN	VENTILATEUR	030V
					GEBLÄSE	VENTOLA	VENTILATOR	VENTOINHA	
4		136260A1		1	ESPAÇADOR	ESPACIADOR	SPACER	ENTRETOISE	8090
					DISTANZSTÜCK	DISTANZIALE	AFSTANDSSTYKKE	ESPACADOR	
5		87452843		1	CORREIAS	CORREA	BELT	COURROIE	0660
					RIEMEN	CINGHIA	REM	CORREIA	

02-04	01	p1	06/10

RADIADOR/ARREFECEDOR DO ÓLEO - SUPORTE
RADIADOR/REFRIGERADOR DE ACEITE - SOPORTE
RADIATOR/OIL COOLER - MOUNTING
RADIATEUR/REFROIDISSEUR D'HUILE - SUPPORT

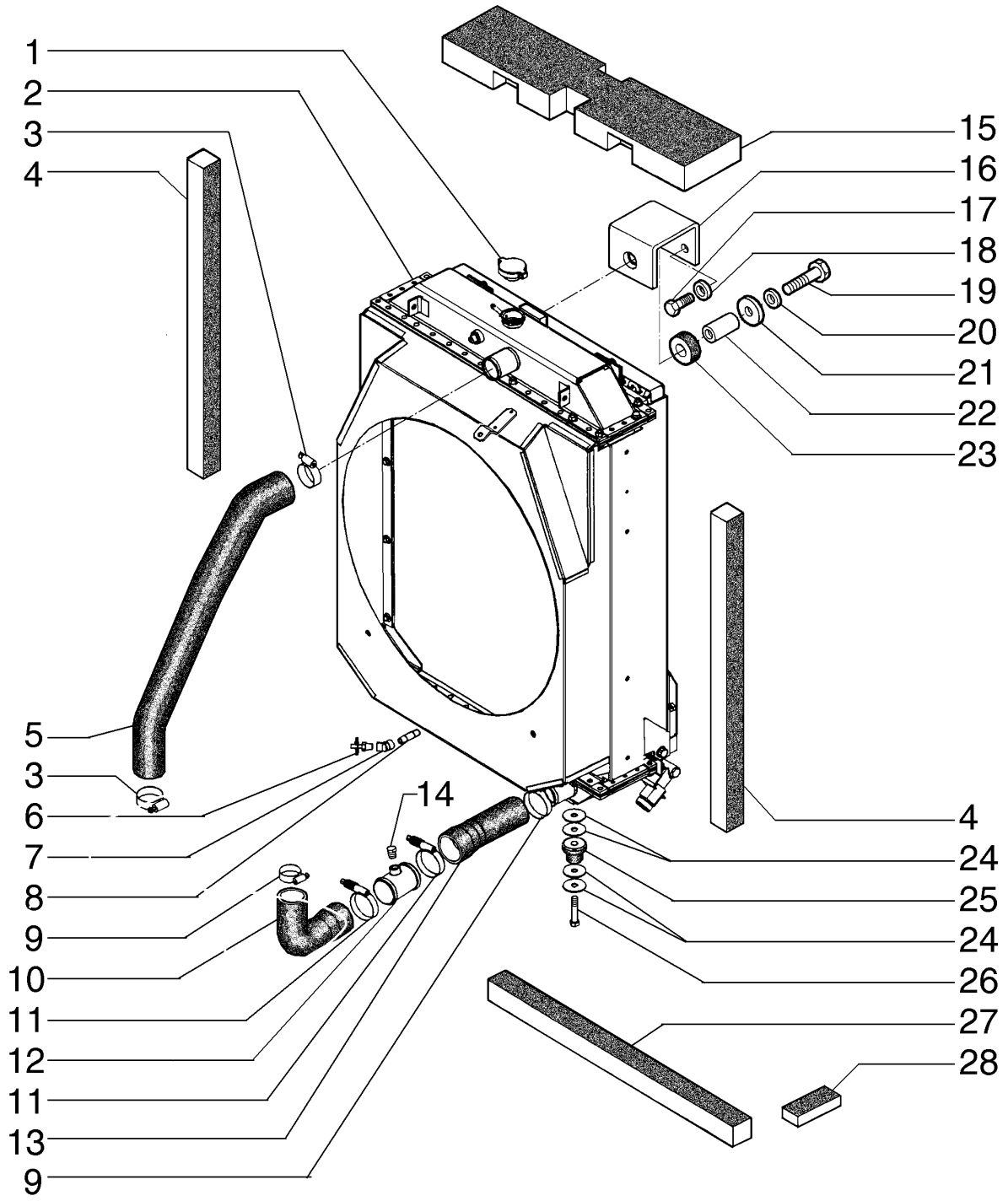

KÜHLER/ÖLKÜHLER - HALTERUNG
RADIATORE/SCAMBIATORE DI CALORE OLIO - SUPPORTO
KØLER/OLIEKØLER - OPHÆNG
RADIADOR/ARREFECEDOR DO ÓLEO - SUPORTE

R	N	P.N.	MOD	Q	Denominação Bezeichnung	Denominacion Descrizione	Description Beskrivelse	Description Denominação	L.C.
1		A170241		1	TAMPA DO RADIADOR	TAPÓN DE RADIADOR	RADIATOR CAP	BOUCHON DU RADIATE	039T
					KÜHLERVERSCHLUSSK	TAPPO DEL RADIATORE	KØLERDÆKSEL	TAMPA DO RADIADOR	
2		84283874		1	CONJ RADIADOR	CONJUNTO DEL REFRIG	COOLER ASSY.	ENSEMBLE REFROIDISS	P495
					KÜHLERBAUGRUPPE	COMPLESSIVO RADIATO	KØLERENHED	CONJUNTO DO REFRIGI	
3		214-3140		2	BRAÇADEIRA MANGUEIRA, 1.25/2.625 HD Worm				
						ABRAZADERA DE MANG	HOSE CLAMP	COLLIER POUR FLEXIBL	P729
					SCHLAUCHSCHELLE	FASCETTA STRINGITUB	SLANGEKLEMME	ABRAÇAD. DA MANGUEI	
4		84188989		2	VEDAÇÃO	ANILLO DE CIERRE	SEAL	JOINT	132A
					DICHTUNG	GUARNIZIONE; TENUTA	PAKNING	VEDANTE	
5		87571277		1	MANGUEIRA	TUBO	HOSE	FLEXIBLE	030M
					SCHLAUCH	TUBO FLESSIBILE	SLANGE	MANGUEIRA	
6		217-92		1	TORNEIRA	LLAVE DE PASO	COCK	ROBINET	P148
					HAHN	RUBINETTO	HANE	TORNEIRA	
7		87025801		1	COTOVELO	CODO	ELBOW	COUDE	085G
					KNIESTÜCK	GOMITO	VINKELRØR	COTOVELO	
8		221-1137		1	TUBO, Nipple, 1/4" NPT x 2"				
						TUBO	PIPE	TUYAU	200T
					ROHR	TUBO	PÅFYLDNINGSSTUDS	TUBO DE ENCHIMENTO	
9		254026A1		2	BRAÇADEIRA MANGUEIR	ABRAZADERA DE MANG	HOSE CLAMP	COLLIER POUR FLEXIBL	P729
					SCHLAUCHSCHELLE	FASCETTA STRINGITUB	SLANGEKLEMME	ABRAÇAD. DA MANGUEI	
10		87398813		1	MANGUEIRA	TUBO	HOSE	FLEXIBLE	030M
					SCHLAUCH	TUBO FLESSIBILE	SLANGE	MANGUEIRA	
11		L115548		2	BRAÇADEIRA	ABRAZADERA	CLAMP	COLLIER	120M
					KLEMME	MORSETTO	SPÆNDEBÅND	BRAÇADEIRA	
12		87390467		1	TUBO	TUBO	TUBE	TUBE	195T
					ROHR	TUBO	RØR	TUBO	
13		87390465		1	MANGUEIRA	TUBO	HOSE	FLEXIBLE	030M
					SCHLAUCH	TUBO FLESSIBILE	SLANGE	MANGUEIRA	
14		217-407		1	BUJÃO, Hex Hd, 3/8"-18	TAPÓN	PLUG	BOUCHON	050T
					STOPFEN	TAPPO	PROP	TAMPÃO	
15		84188988		1	VEDAÇÃO	ANILLO DE CIERRE	SEAL	JOINT	132A
					DICHTUNG	GUARNIZIONE; TENUTA	PAKNING	VEDANTE	
16		87587073		1	SUPORTE	SOPORTE	BRACKET	SUPPORT	225S
					HALTERUNG	STAFFA	BESLAG	SUPORTE	
17		627-10025		2	PARAFUSO, Hex, M10 x 25, 10.9, Full Thd				
						PERNO	BOLT	VIS	140B
					SCHRAUBE	BULLONE	BOLT	PARAFUSO	
18		14496621		2	ARRUELA PLANA, M10 x 21 x 2				
						ARANDELA	WASHER	RONDELLE	131R
					UNTERLEGSCHEIBE	RONDELLA	FLADSKIVE	ANILHA	
19		827-12060		1	PARAFUSO, Hex, M12 x 60, 10.9				
						PERNO	BOLT	VIS	140B
					SCHRAUBE	BULLONE	BOLT	PARAFUSO	
20		12646921		1	ARRUELA PLANA, M12 x 28 x 3				
						ARANDELA	WASHER	RONDELLE	131R
					UNTERLEGSCHEIBE	RONDELLA	FLADSKIVE	ANILHA	
21		87026355		1	ARRUELA PLANA, M12 x 50 x 3, HT				
						ARANDELA	WASHER	RONDELLE	131R
					UNTERLEGSCHEIBE	RONDELLA	FLADSKIVE	ANILHA	

02-04	01	p2	06/10

RADIADOR/ARREFECEDOR DO ÓLEO - SUPORTE
RADIADOR/REFRIGERADOR DE ACEITE - SOPORTE
RADIATOR/OIL COOLER - MOUNTING
RADIATEUR/REFROIDISSEUR D'HUILE - SUPPORT

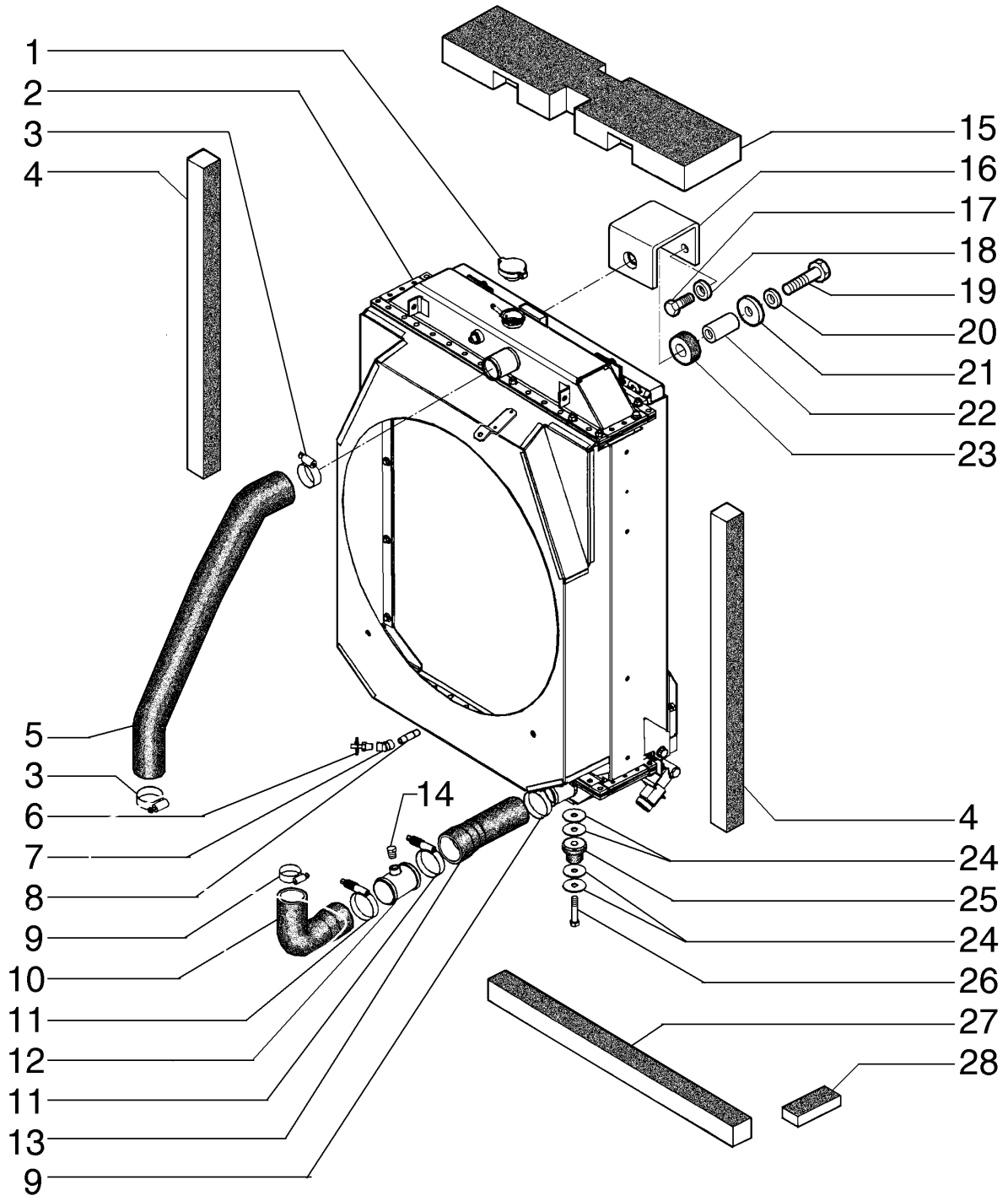

KÜHLER/ÖLKÜHLER - HALTERUNG
RADIATORE/SCAMBIATORE DI CALORE OLIO - SUPPORTO
KØLER/OLIEKØLER - OPHÆNG
RADIADOR/ARREFECEDOR DO ÓLEO - SUPORTE

R	N	P.N.	MOD	Q	Denominação Bezeichnung	Denominacion Descrizione	Description Beskrivelse	Description Denominação	L.C.
22		4977100		1	ESPAÇADOR DISTANZSTÜCK	SEPARADOR DISTANZIALE	SPACER AFSTANDSSTYKKE	ENTRETOISE ESPAÇADOR	075D
23		4977098		2	ISOLADOR ISOLATOR	AISLADOR ISOLATORE	ISOLATOR ISOLATOR	ISOLANT ISOLADOR	Z082
24		R40262		8	ARRUELA PLANA UNTERLEGSCHEIBE	ARANDELA ROSETTA PIANA	WASHER FLADSKIVE	RONDELLE ANILHA	9720
25		A59514		2	BUCHA DE BORRACHA GUMMIBUCHSE	CASQUILLO DE GOMA BOCCOLA IN GOMMA	RUBBER BUSHING GUMMIBØSNING	BAGUE EN CAOUTCHOU CASQUILHO DE BORRA(	100B
26		814-12050		2	PARAFUSO, Hex, M12 x 50, 8.8 SCHRAUBE	PERNO BULLONE	BOLT BOLT	VIS PARAFUSO	140B
27		84188991		1	VEDAÇÃO DICHTUNG	ANILLO DE CIERRE GUARNIZIONE; TENUTA	SEAL PAKNING	JOINT VEDANTE	132A
28		84188990		1	VEDAÇÃO DICHTUNG	ANILLO DE CIERRE GUARNIZIONE; TENUTA	SEAL PAKNING	JOINT VEDANTE	132A

02-05	01	p1	06/10

RADIADOR/ARREFECEDOR DO ÓLEO CONJUNTO
CONJUNTO DEL RADIADOR/REFRIGERADOR DE ACEITE
RADIATOR/OIL COOLER ASSY
RADIATEUR/REFROIDISSEUR D'HUILE

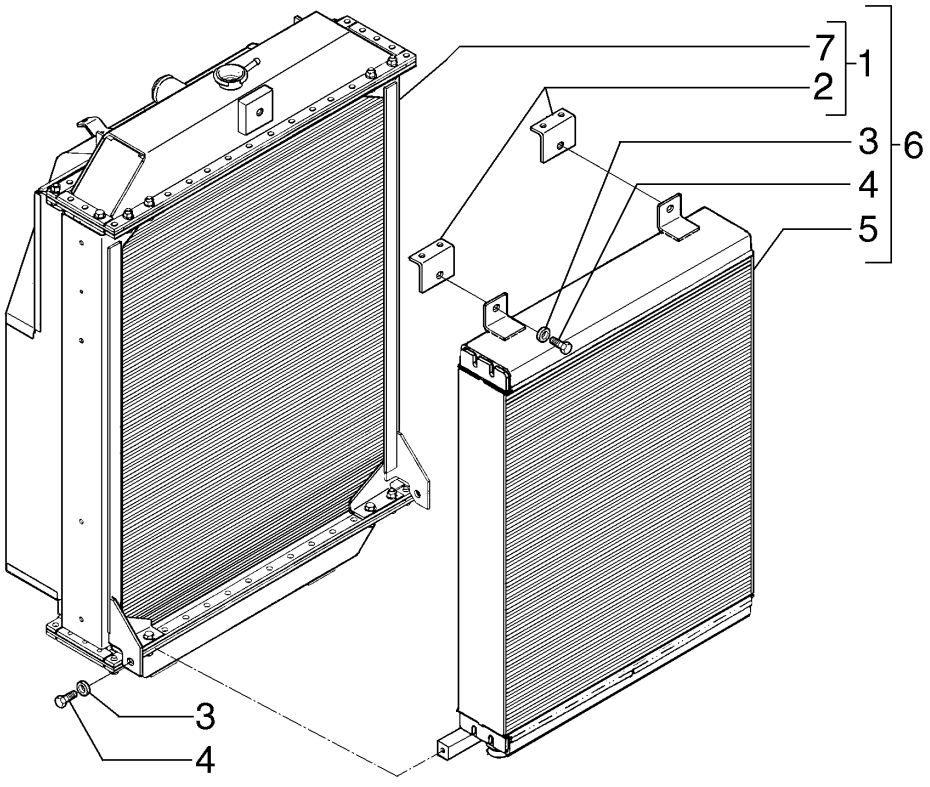

KÜHLER/ÖLKÜHLER ZUSAMMENBAU
RADIATORE/SCAMBIATORE DI CALORE OLIO MONTAGGIO
KØLER/OLIEKØLER SAMLING
RADIADOR/ARREFECEDOR DO ÓLEO CONJUNTO

R	N	P.N.	MOD	Q	Denominação Bezeichnung	Denominacion Descrizione	Description Beskrivelse	Description Denominação	L.C.
1		87735907		1	RADIADOR KÜHLER	RADIADOR RADIATORE	RADIATOR KØLER	RADIATEUR ARREFECEDOR	025R
2		87710603		2	SUPORTE HALTERUNG	SOPORTE STAFFA	BRACKET BESLAG	SUPPORT SUPORTE	225S
3		896-11012		4	ARRUELA PLANA, M13.5 x 24.5 x 3, HT UNTERLEGSCHEIBE	ARANDELA RONDELLA	WASHER FLADSKIVE	RONDELLE ANILHA	131R
4		627-12025		4	PARAFUSO, Hex, M12 x 1.75 x 25, 10.9, Full Thd SCHRAUBE	PERNO BULLONE	BOLT BOLT	VIS PARAFUSO	140B
5		84279839		1	RADIADOR KÜHLER	REFRIGERADOR RADIATORE	COOLER KØLER	REFROIDISSEUR REFRIGERADOR	2130
6		84283874		1	CONJ RADIADOR KÜHLERBAUGRUPPE	CONJUNTO DEL REFRIG COMPLESSIVO RADIATC	COOLER ASSY. KØLERENHED	ENSEMBLE REFROIDISS CONJUNTO DO REFRIGI	P495
7		87378446		1	RADIADOR KÜHLER	RADIADOR RADIATORE	RADIATOR KØLER	RADIATEUR ARREFECEDOR	025R

02-05	02	p1	06/10

RADIADOR/DEFLETOR
CONJUNTO DEL RADIADOR/DEFLECTOR
RADIATOR/SHROUD
RADIATEUR/REFROIDISSEUR D'HUILE

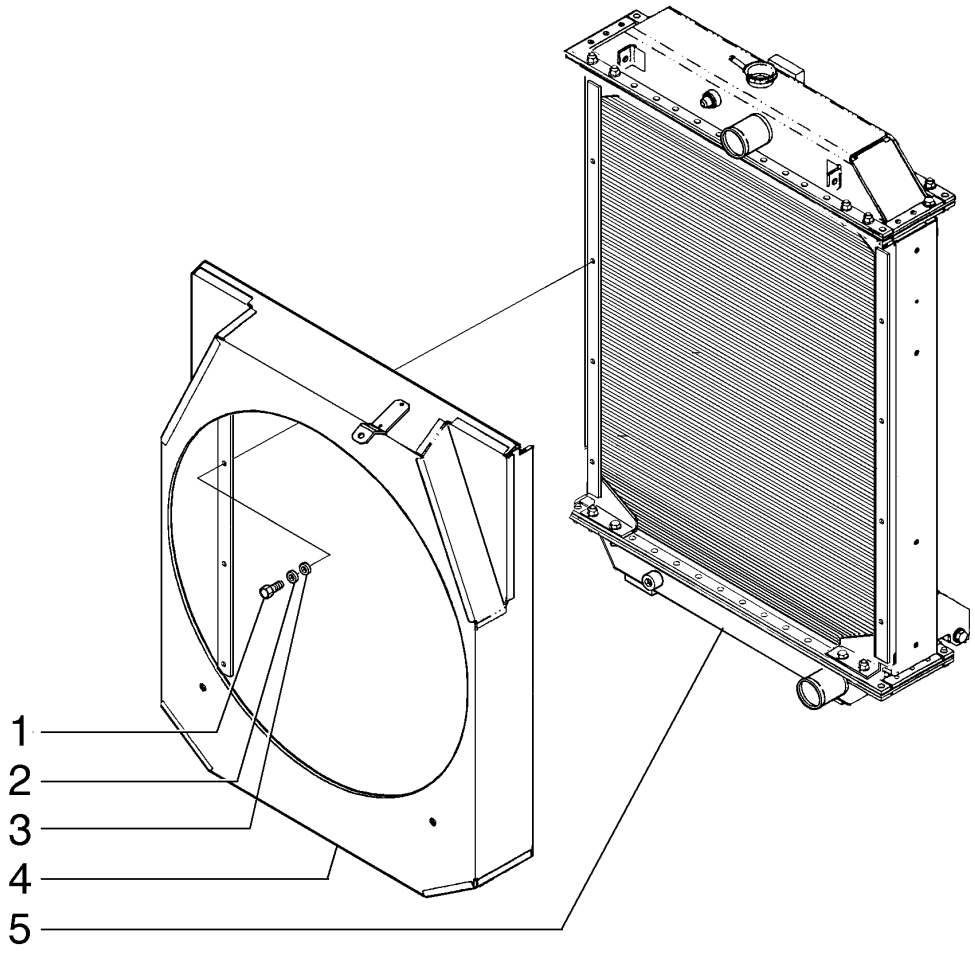

KÜHLER/ÖLKÜHLER ZUSAMMENBAU
RADIATORE/SCAMBIATORE DI CALORE OLIO MONTAGGIO
KØLER/OLIEKØLER SAMLING
RADIADOR/ARREFECEDOR DO ÓLEO CONJUNTO

R	N	P.N.	MOD	Q	Denominação Bezeichnung	Denominacion Descrizione	Description Beskrivelse	Description Denominação	L.C.
1		70928138		8	PARAFUSO, OIL COOLER ASSY.; Component Parts Not Serviced Separately				
						TORNILLO	SCREW	VIS	040V
					SCHRAUBE	VITE	SKRUE	PARAFUSO	
2		70904204		8	TRAVA DA ARRUELA, RADIATOR ASS.; Component Parts Not Serviced Separately				
						ARANDELA DE BLOQUE	LOCK WASHER	RONDELLE FREIN	132R
					SICHERUNGSSCHEIBE	RONDELLA DI SICUREZ	LÅSESKIVE	ANILHA DE RETENÇÃO	
3		70900816		8	ARRUELA PLANA	ARANDELA	WASHER	RONDELLE	131R
					UNTERLEGSCHEIBE	RONDELLA	FLADSKIVE	ANILHA	
4		84225250		1	COBERTURA	PROTECTOR	SHROUD	PROTECTION	7830
					VERKLEIDUNG	RIPARO	DÆKKE	COBERTURA	
5		87378446		1	RADIADOR, BRACKET, Oil Cooler Mount				
						RADIADOR	RADIATOR	RADIATEUR	025R
					KÜHLER	RADIATORE	KØLER	ARREFECEDOR	

02-06	01	p1	06/10

SISTEMA DE RECUPERAÇÃO DO ARREFECEDOR
SISTEMA DE RECUPERACION DEL REFRIGERANTE
COOLANT RECOVERY SYSTEM
SYSTÈME DE RÉCUPÉRATION DE LIQUIDE DE REFROIDISSEMENT

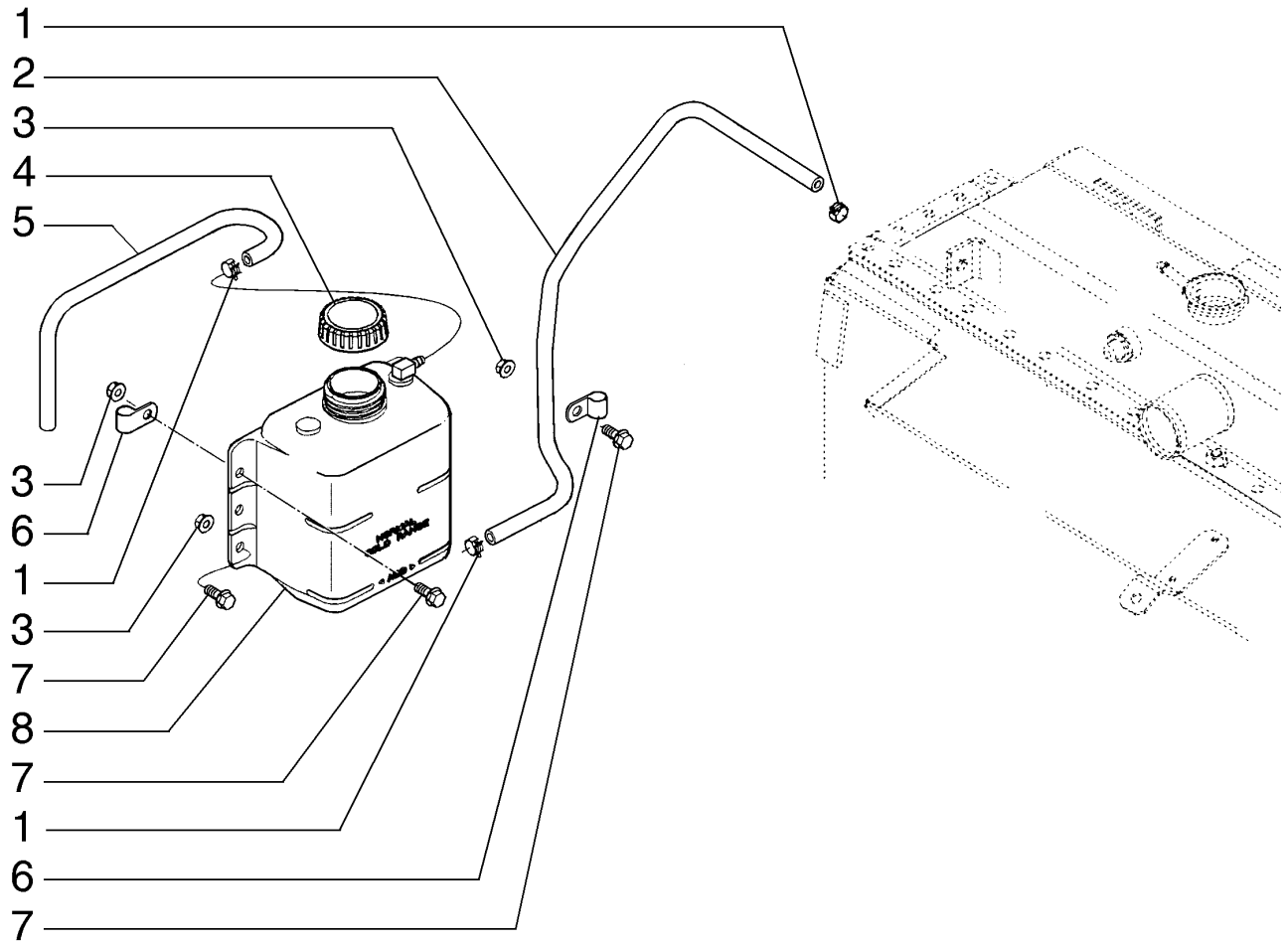

KÄHLKREISLAUF MOTOR
IMPIANTO DI RECUPERO DEL REFRIGERANTE
KØLEVÆSKE GENINDVINDINSSYSTEM
SISTEMA DE RECUPERAÇÃO DO ARREFECEDOR

R	N	P.N.	MOD	Q	Denominação Bezeichnung	Denominacion Descrizione	Description Beskrivelse	Description Denominação	L.C.
1		A171099		3	BRAÇADEIRA MANGUEIR/	ABRAZADERA DE MANG	HOSE CLAMP	COLLIER POUR FLEXIBL	P729
					SCHLAUCHSCHELLE	FASCETTA STRINGITUB	SLANGEKLEMME	ABRAÇAD. DA MANGUEI	
2		87603627		1	MANGUEIRA	TUBO	HOSE	FLEXIBLE	030M
					SCHLAUCH	TUBO FLESSIBILE	SLANGE	MANGUEIRA	
3		832-4748		5	CONTRA PORCA, M8 x 1.25, Flg, Cl 8				
						TUERCA DE BLOQUEO	LOCK NUT	CONTRE-ECROU	P263
					SICHERUNGSMUTTER	DADO DI BLOCCAGGIO	LÅSEMØTRIK	CONTRAPORCA	
4		A184079		1	TAMPA	TAPÓN	CAP	CAPUCHON	052T
					KAPPE	TAPPO	TANKDÆKSEL	TAMPÃO	
5		433784A1		1	MANGUEIRA EM METRO	METROS DE TUBO	HOSE, METERS	FLEXIBLE AU METRE	Z303
					SCHLAUCH (METERWAF	FLESSIBLE AL METRO	SLANGE, MÅLERE	MANGUEIRA A METRO	
6		515-23143		2	BRAÇADEIRA, 9/16", Insul, 3/8" Bolt				
						ABRAZADERA	CLAMP	COLLIER	120M
					KLEMME	MORSETTO	SPÆNDEBÅND	BRAÇADEIRA	
7		905-8020		4	PARAFUSO, Hex Serr Flg, M8 x 20				
						PERNO	BOLT	VIS	140B
					SCHRAUBE	BULLONE	BOLT	PARAFUSO	
8		L127093		1	RESERVAT EXPANS LÍQ ARREF				
						DEP. EXP. REFRIGERAN	COOLANT EXPANSION F	RESERV. EXP. LIQ. REFI	117S
					KÜHLM-AUSGLEICHSBE	SERB. ESPANS. LIQ. RAI	VAKUMTANK	DEPÓSITO DE VÁCUO	

02-07	01	p1	07/10

FILTRO DE AR - SUPORTE
FILTRO DE AIRE - SOPORTE
AIR CLEANER - MOUNTING
FILTRE A AIR - SUPPORT

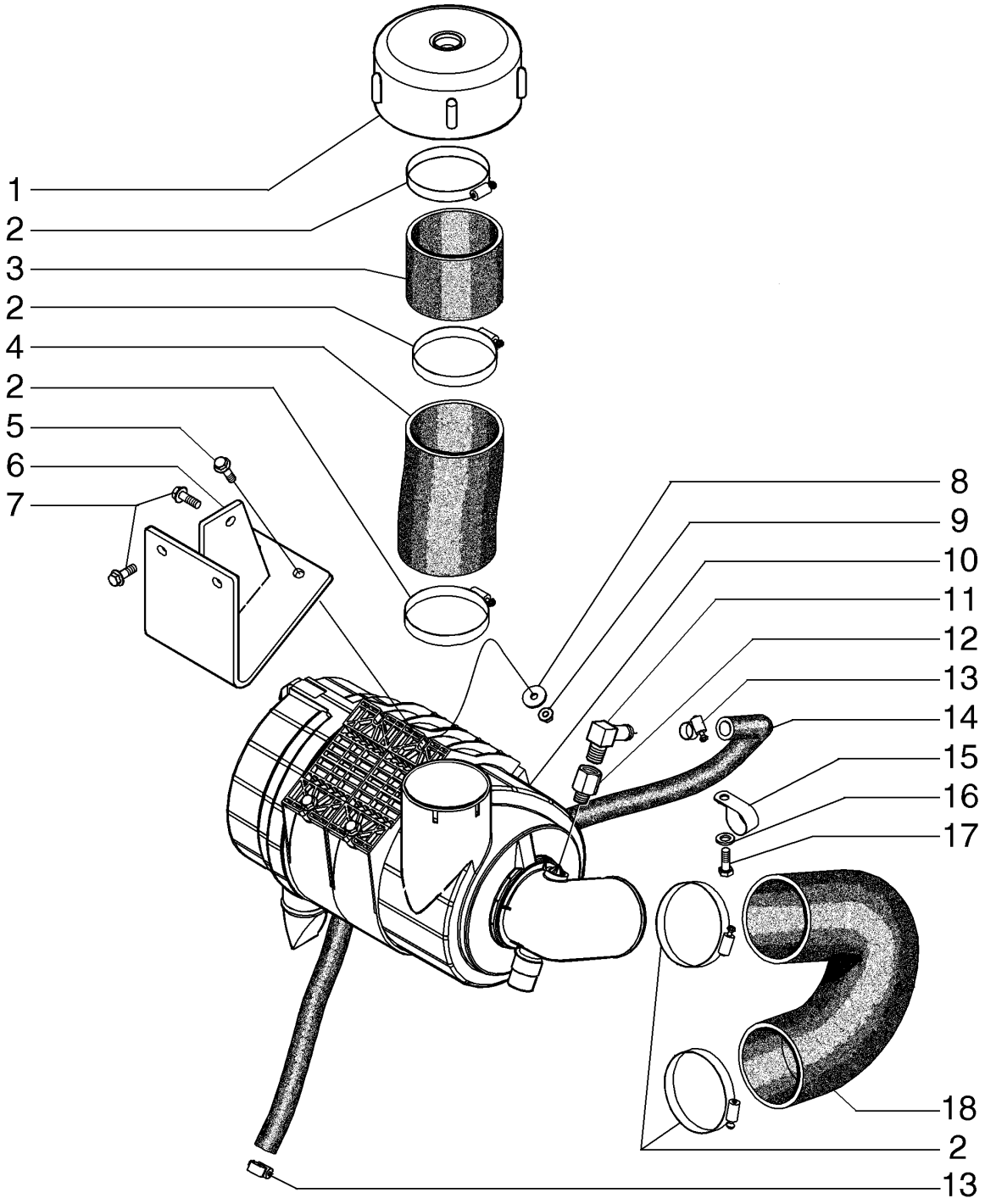

LUFTFILTER - BEFESTIGUNG
FILTRO DELL'ARIA - MONTAGGIO
LUFTFILTER - OPHÆNG
FILTRO DE AR - SUPORTE

R	N	P.N.	MOD	Q	Denominação Bezeichnung	Denominacion Descrizione	Description Beskrivelse	Description Denominação	L.C.
1		86988018		1	TOMADA DE AR LUFTEINLASS	ADMISIÓN DE AIRE ASPIRAZIONE ARIA	AIR INTAKE LUFTINDTAG	ADMISSION D'AIR ADMISSÃO DE AR	204P
2		L127771		6	BRACADEIRA SCHELLE	COLLAR MORSETTO	CLAMP CLAMP	COLLIER BRACADEIRA	1640
3		86988015		1	ADAPTADOR ADAPTER	ADAPTADOR ADATTATORE	ADAPTER ADAPTER	ADAPTATEUR ADAPTADOR	001A
4		87521376		1	MANGUEIRA SCHLAUCH	TUBO TUBO FLESSIBILE	HOSE SLANGE	FLEXIBLE MANGUEIRA	030M
5		844-10035		4	PARAFUSO, Hex Flg, M10 x 35, 8.8 SCHRAUBE	PERNO BULLONE	BOLT BOLT	VIS PARAFUSO	140B
6		84261162		1	SUPORTE STÜTZE	SOPORTE SUPPORTO	SUPPORT BESLAG	SUPPORT SUPORTE	300S
7		844-10030		3	PARAFUSO, Hex Flg, M10 x 30, 8.8, Full Thd SCHRAUBE	PERNO BULLONE	BOLT BOLT	VIS PARAFUSO	140B
8		39519		4	ARRUELA PLANA UNTERLEGSCHEIBE	ARANDELA ROSETTA PIANA	WASHER FLADSKIVE	RONDELLE ANILHA	9720
9		832-44610		4	CONTRA PORCA, M10 x 1.5, Flg, Cl 10 SICHERUNGSMUTTER	TUERCA DE BLOQUEO DADO DI BLOCCAGGIO	LOCK NUT LÅSEMØTRIK	CONTRE-ECROU CONTRAPORCA	P263
10		87319251		1	DEPURADOR LUFTFILTER	DEPURADOR DE AIRE FILTRO ARIA	AIR CLEANER LUFTFILTER	FILTRE A AIR FILTRO DE AR	021D
11		217-129		1	COTOVELO, 90º, 3/4" Hose x 1 7/16" NPTF Beaded KNIESTÜCK	CODO GOMITO	ELBOW VINKELRØR	COUDE COTOVELO	085G
12		217-1008		1	ADAPTADOR ADAPTER	ADAPTADOR ADATTATORE	ADAPTER ADAPTER	ADAPTATEUR ADAPTADOR	001A
13		214-1416		2	BRAÇADEIRA MANGUEIRA, #16, 0.81/1.50 Type F Worm SCHLAUCHSCHELLE	ABRAZADERA DE MANG FASCETTA STRINGITUB	HOSE CLAMP SLANGEKLEMME	COLLIER POUR FLEXIBL ABRAÇAD. DA MANGUEI	P729
14		87532177		1	MANGUEIRA SCHLAUCH	TUBO TUBO FLESSIBILE	HOSE SLANGE	FLEXIBLE MANGUEIRA	030M
15		515-24349		1	BRAÇADEIRA, 1 3/8", Insul, 7/16" Bolt KLEMME	ABRAZADERA MORSETTO	CLAMP SPÆNDEBÅND	COLLIER BRAÇADEIRA	120M
16		896-11012		1	ARRUELA PLANA, M13.5 x 24.5 x 3, HT UNTERLEGSCHEIBE	ARANDELA RONDELLA	WASHER FLADSKIVE	RONDELLE ANILHA	131R
17		627-10030		1	PARAFUSO, Hex, M10 x 30, 10.9, Full Thd SCHRAUBE	PERNO BULLONE	BOLT BOLT	VIS PARAFUSO	140B
18		87543756		1	MANGUEIRA SCHLAUCH	TUBO TUBO FLESSIBILE	HOSE SLANGE	FLEXIBLE MANGUEIRA	030M

02-08	01	p1	06/10

CONJUNTO DO FILTRO DE AR
CONJUNTO DEL PURIFICADOR DE AIRE
AIR CLEANER ASSY
FILTRE À AIR

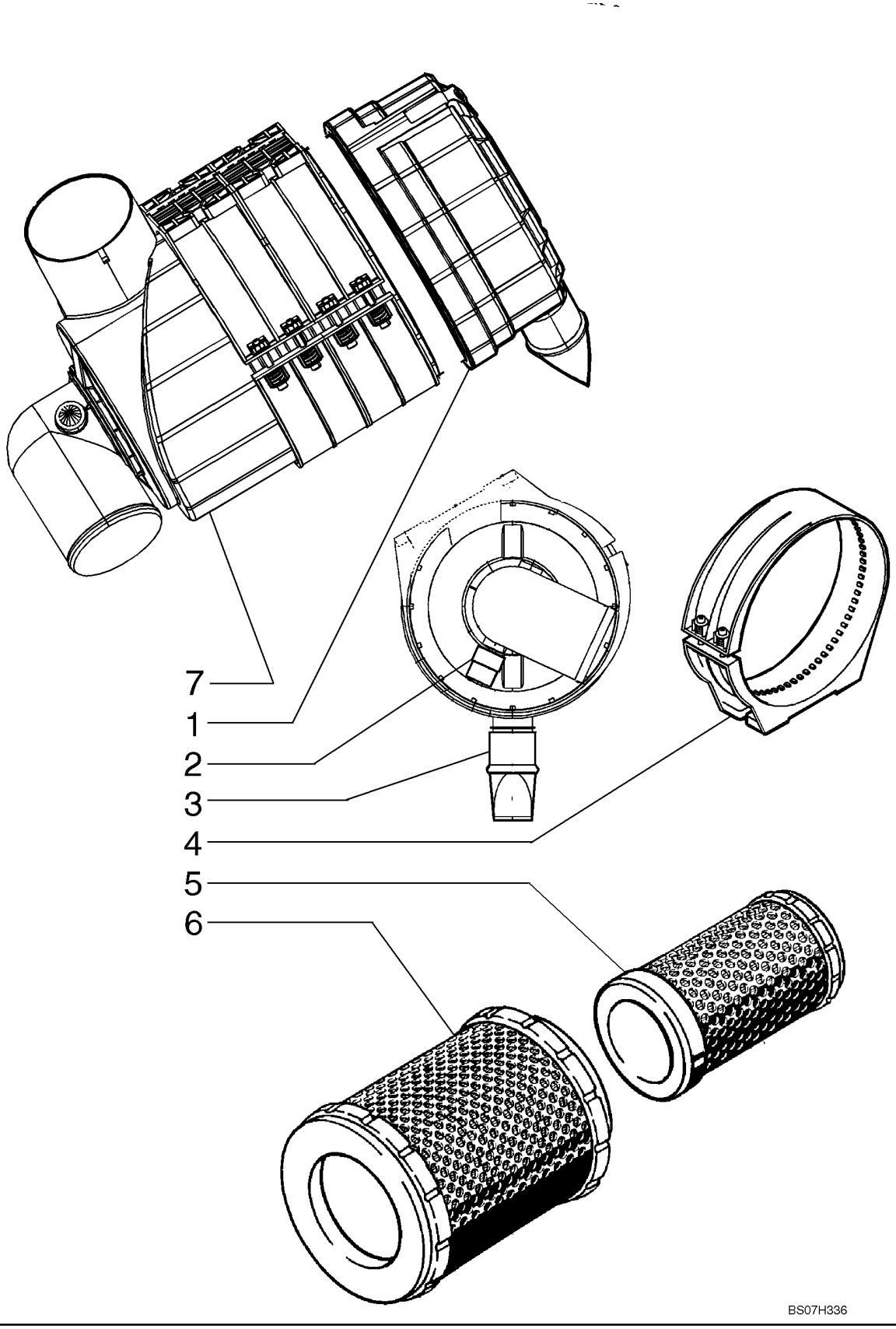

LUFTFILTER, KPL.
GRUPPO DEL FILTRO DELL'ARIA
LUFTRENSERSAMLING
CONJUNTO DO FILTRO DE AR

R	N	P.N.	MOD	Q	Denominação Bezeichnung	Denominacion Descrizione	Description Beskrivelse	Description Denominação	L.C.
1		8604711		1	COBERTURA ABDECKUNG	CUBIERTA COPERCHIO	COVER DÆKSEL	COUVERCLE COBERTURA	265C
2		87673445		1	INTERRUPTOR SCHALTER	INTERRUPTOR INTERRUTTORE	SWITCH KONTAKT	CONTACTEUR INTERRUPTOR	075I
3		A184939		1	VÁLVULA VENTIL	VÁLVULA VALVOLA	VALVE VENTIL	SOUPAPE VÁLVULA	9620
4		87047322		2	SUPORTE HALTERUNG	SOPORTE STAFFA	BRACKET BESLAG	SUPPORT SUPORTE	225S
5		392121A1		1	ELEMENTO FILTRANTE FILTERELEMENT	ELEMENTO DE FILTRAD ELEMENTO DEL FILTRO	FILTER, ELEMENT FILTERELEMENT	ELÉMENT FILTRANT ELEMENTO DE FILTRO	2960
6		392120A1		1	ELEMENTO FILTRANTE FILTERELEMENT	ELEMENTO DE FILTRAD ELEMENTO DEL FILTRO	FILTER, ELEMENT FILTERELEMENT	ELÉMENT FILTRANT ELEMENTO DE FILTRO	2960
7		87673444		1	ALOJAMENTO GEHÄUSE	ALOJAMIENTO ALLOGGIAMENTO	HOUSING HUS	CARTER ALOJAMENTO	014V

02-09	01	p1	07/10

SILENCIADOR - UDSTØDNINGSSYSTEM
SILENCIADOR - SISTEMA DE ESCAPE
MUFFLER - EXHAUST SYSTEM
SILENCIEUX - ÉCHAPPEMENT

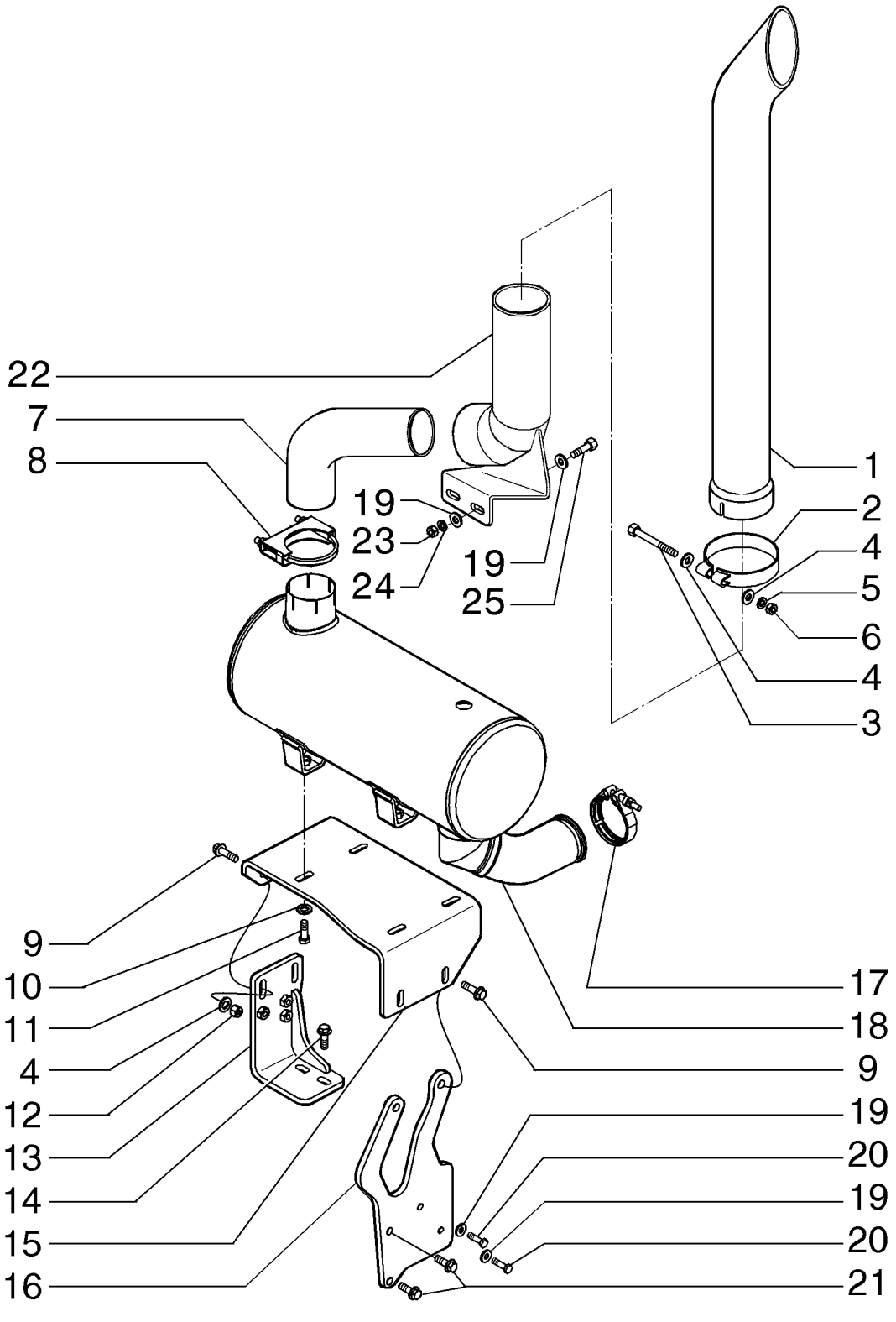

SCHALLDÄMPFER - AUSPUFFSYSTEM
MARMITTA - IMPIANTO DI SCARICO
LYDDÆMPER - UDSTØDNINGSSYSTEM
SILENCIADOR - UDSTØDNINGSSYSTEM

R	N	P.N.	MOD	Q	Denominação Bezeichnung	Denominacion Descrizione	Description Beskrivelse	Description Denominação	L.C.
1		87438478		1	TUBO ESCAPE	TUBO DE ESCAPE	PIPE, EXHAUST SYSTEM	TUBE ECHAPPEMENT	Z020
					AUSPUFFROHR	TUBO DI SCARICO	RØR, UDSTØDNINGS SY	TUBO ESCAPE	
2		R27699		1	BRACADEIRA	COLLAR	CLAMP	COLLIER	1640
					SCHELLE	MORSETTO	CLAMP	BRACADEIRA	
3		614-10090		1	PARAFUSO, Hex, M10 x 90, 8.8, Full Thd				
						PERNO	BOLT	VIS	140B
					SCHRAUBE	BULLONE	BOLT	PARAFUSO	
4		896-15010		8	ARRUELA PLANA, M10 x 24.5 x 3, HT				
						ARANDELA	WASHER	RONDELLE	131R
					UNTERLEGSCHEIBE	RONDELLA	FLADSKIVE	ANILHA	
5		892-11010		1	TRAVA DA ARRUELA, M10	ARANDELA DE BLOQUE	LOCK WASHER	RONDELLE FREIN	132R
					SICHERUNGSSCHEIBE	RONDELLA DI SICUREZ	LÅSESKIVE	ANILHA DE RETENÇÃO	
6		829-1410		1	PORCA, M10, Cl 10	TUERCA	NUT	ECROU	010D
					MUTTER	DADO	MØTRIK	PORCA	
7		84260736		1	TUBO	TUBO	TUBE	TUBE	195T
					ROHR	TUBO	RØR	TUBO	
8		299456A1		1	BRAÇADEIRA DE COLAR	ABRAZADERA DE COLL	COLLAR CLAMP	COLLIER DE SERRAGE	P150
					KLEMMSCHELLE	MORSETTO DEL COLLA	FLANGEBESPÆNDING	ANEL DE APERTO	
9		844-10035		4	PARAFUSO, Hex Flg, M10 x 35, 8.8				
						PERNO	BOLT	VIS	140B
					SCHRAUBE	BULLONE	BOLT	PARAFUSO	
10		896-11012		2	ARRUELA PLANA, M13.5 x 24.5 x 3, HT				
						ARANDELA	WASHER	RONDELLE	131R
					UNTERLEGSCHEIBE	RONDELLA	FLADSKIVE	ANILHA	
11		627-10030		4	PARAFUSO, Hex, M10 x 30, 10.9, Full Thd				
						PERNO	BOLT	VIS	140B
					SCHRAUBE	BULLONE	BOLT	PARAFUSO	
12		832-10410		2	CONTRA PORCA, M10 x 1.5, Cl 8				
						TUERCA DE BLOQUEO	LOCK NUT	CONTRE-ECROU	P263
					SICHERUNGSMUTTER	DADO DI BLOCCAGGIO	LÅSEMØTRIK	CONTRAPORCA	
13		87578586		1	SUPORTE	SOPORTE	SUPPORT	SUPPORT	300S
					STÜTZE	SUPPORTO	BESLAG	SUPORTE	
14		627-12030		2	PARAFUSO, Hex, M12 x 30, 10.9				
						PERNO	BOLT	VIS	140B
					SCHRAUBE	BULLONE	BOLT	PARAFUSO	
15		87523610		1	PLACA DE SUPORTE	SOPORTE DE PLACA	PLATE,SUPPORT	SUPPORT DE PLAQUE	198P
					KENNZEICHENHALTER	PIASTRA PORTA TARGA	PLADEHOLDER	SUPORTE DE CHAPA	
16		87395077		1	SUPORTE	SOPORTE	SUPPORT	SUPPORT	300S
					STÜTZE	SUPPORTO	BESLAG	SUPORTE	
17		A170467		1	BRACADEIRA	COLLAR	CLAMP	COLLIER	1640
					SCHELLE	MORSETTO	CLAMP	BRACADEIRA	
18		87722095		1	SILENCIOSO	SILENCIADOR	MUFFLER	SILENCIEUX	160S
					SCHALLDÄMPFER	MARMITTA	LYDDÆMPER	SILENCIADOR	
19		896-15008		2	ARRUELA PLANA, M8 x 21.5 x 2.5, HT				
						ARANDELA	WASHER	RONDELLE	131R
					UNTERLEGSCHEIBE	RONDELLA	FLADSKIVE	ANILHA	
20		627-8030		2	PARAFUSO, Hex, M8 x 30, 10.9				
						PERNO	BOLT	VIS	140B
					SCHRAUBE	BULLONE	BOLT	PARAFUSO	

02-09	01	p2	07/10

SILENCIADOR - UDSTØDNINGSSYSTEM
SILENCIADOR - SISTEMA DE ESCAPE
MUFFLER - EXHAUST SYSTEM
SILENCIEUX - ÉCHAPPEMENT

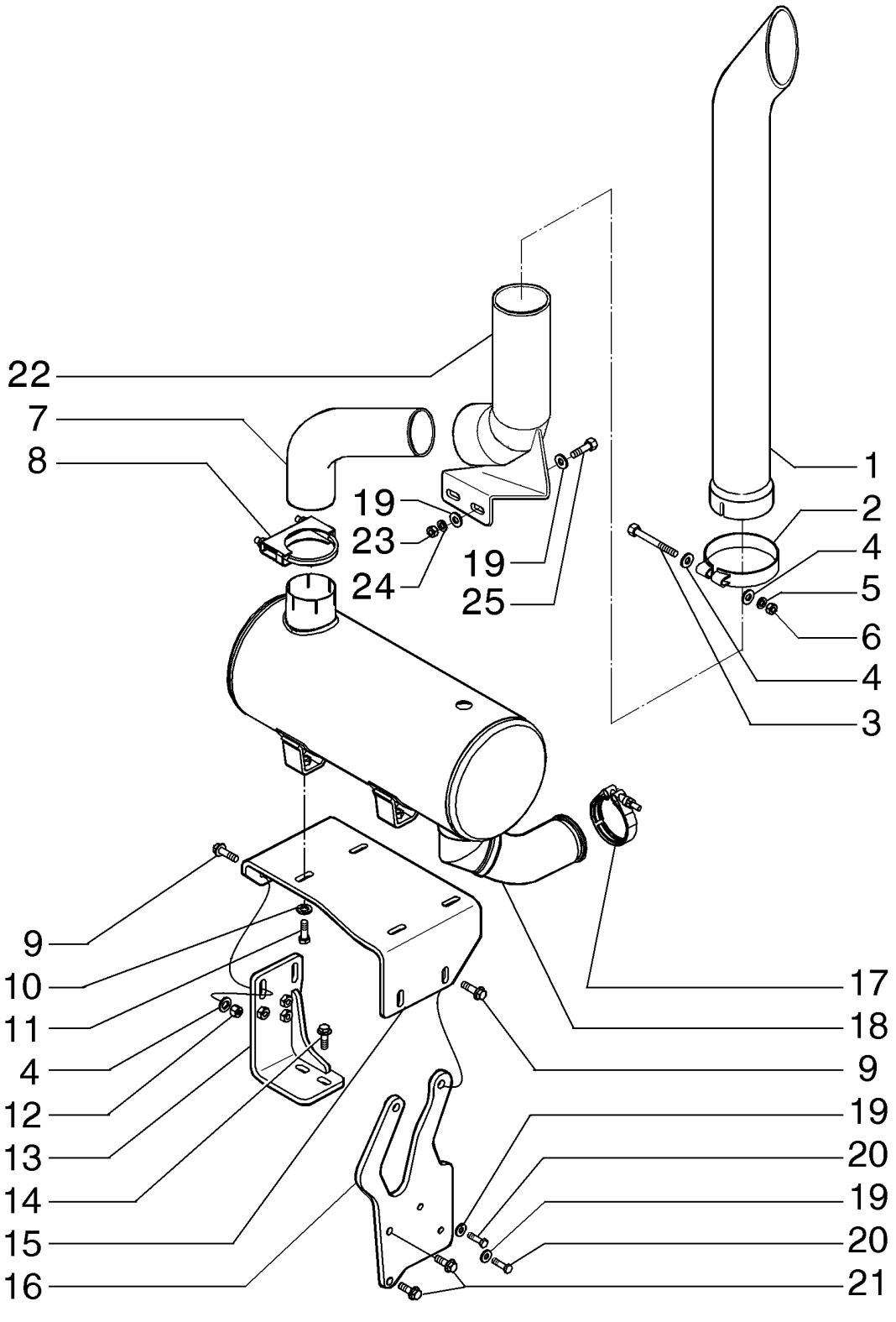

SCHALLDÄMPFER - AUSPUFFSYSTEM
MARMITTA - IMPIANTO DI SCARICO
LYDDÆMPER - UDSTØDNINGSSYSTEM
SILENCIADOR - UDSTØDNINGSSYSTEM

R	N	P.N.	MOD	Q	Denominação Bezeichnung	Denominacion Descrizione	Description Beskrivelse	Description Denominação	L.C.
21		844-10030		2	PARAFUSO, Hex Flg, M10 x 30, 8.8, Full Thd				
						PERNO	BOLT	VIS	140B
					SCHRAUBE	BULLONE	BOLT	PARAFUSO	
22		84261035		1	TUBO	TUBO	TUBE	TUBE	195T
					ROHR	TUBO	RØR	TUBO	
23		824-1408		2	PORCA	TUERCA	NUT	ECROU	010D
					MUTTER	DADO	MØTRIK	PORCA	
24		892-11008		2	TRAVA DA ARRUELA, M8	ARANDELA DE BLOQUE(	LOCK WASHER	RONDELLE FREIN	132R
					SICHERUNGSSCHEIBE	RONDELLA DI SICUREZ	LÅSESKIVE	ANILHA DE RETENÇÃO	
25		627-8035		2	PARAFUSO, Hex, M8 x 35, 10.9				
						PERNO	BOLT	VIS	140B
					SCHRAUBE	BULLONE	BOLT	PARAFUSO	

02-10	01	p1	06/10

MOTOR, VARETA DE NÍVEL
MOTOR, CALIBRE DE ACEITE
ENGINE, DIPSTICK
MOTEUR, JAUGE A HUILE

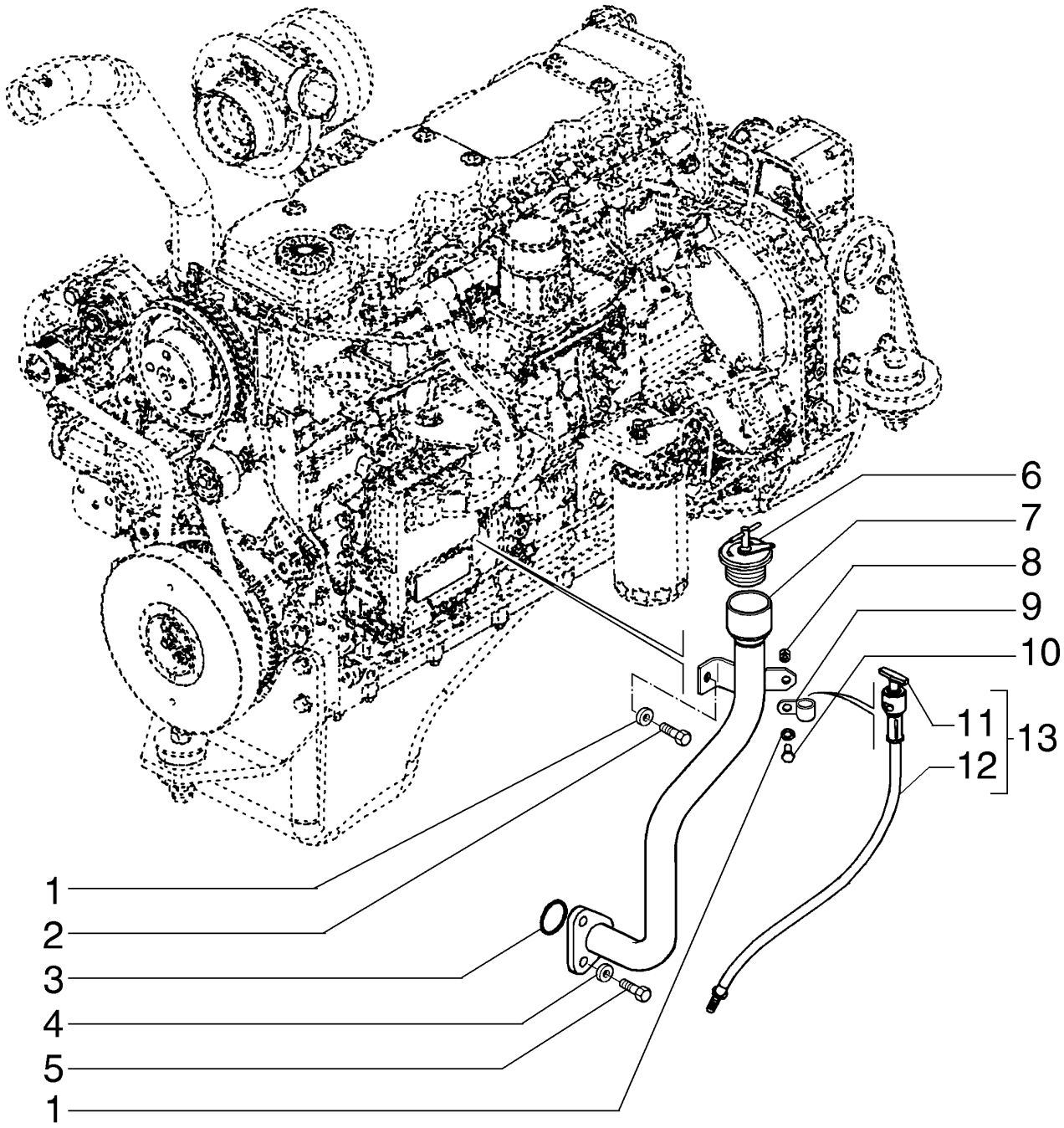

MOTOR, MESSSTAB
MOTORE, ASTINA DI LIVELLO
MOTOR, DIPSTICK
MOTOR, DIPSTICK

R	N	P.N.	MOD	Q	Denominação Bezeichnung	Denominacion Descrizione	Description Beskrivelse	Description Denominação	L.C.
1		895-11008		2	ARRUELA PLANA, M8 x 16 x 1.6				
						ARANDELA	WASHER	RONDELLE	131R
					UNTERLEGSCHEIBE	RONDELLA	FLADSKIVE	ANILHA	
2		614-8025		1	PARAFUSO, Hex, M8 x 25, 8.8				
						PERNO	BOLT	VIS	140B
					SCHRAUBE	BULLONE	BOLT	PARAFUSO	
3		14458681		1	O-RING, -128, CI 7, 1.487" ID x .103" Thk				
						JUNTA TÓRICA	O-RING	JOINT TORIQUE	055A
					O-RING	ANELLO TOROIDALE	O-RING	O-RING	
4		892-11012		2	TRAVA DA ARRUELA, M12	ARANDELA DE BLOQUE(	LOCK WASHER	RONDELLE FREIN	132R
					SICHERUNGSSCHEIBE	RONDELLA DI SICUREZ	LÅSESKIVE	ANILHA DE RETENÇÃO	
5		16677734		2	PARAFUSO, Hex Flg, M12 x 1.75 x 25				
						PERNO	BOLT	VIS	140B
					SCHRAUBE	BULLONE	BOLT	PARAFUSO	
6		L115504		1	TAMPA DO RESERVATÓRIO				
						TAPON DEL DEPOSITO	CAP	CHAPEAU	1380
					ABDECKAPPE	TAPPO SERBATOIO	TANKDAEKSEL	TAMPAO DE RESERVAT(	
7		87373261		1	TUBO CONJUNTO	TUBO (CONJUNTO)	TUBE ASSY.	TUYAUTERIE	P465
					ROHRLEITUNG	TUBO, COMPLESSIVO	TUBE ASSY.	TUBO CONJUNTO	
8		832-10408		1	CONTRA PORCA, M8 x 1.25, CI 8				
						TUERCA DE BLOQUEO	LOCK NUT	CONTRE-ECROU	P263
					SICHERUNGSMUTTER	DADO DI BLOCCAGGIO	LÅSEMØTRIK	CONTRAPORCA	
9		515-23190		1	BRAÇADEIRA, 3/4", Insul, 3/8" Bolt				
						ABRAZADERA	CLAMP	COLLIER	120M
					KLEMME	MORSETTO	SPÆNDEBÅND	BRAÇADEIRA	
10		614-8020		1	PARAFUSO, Hex, M8 x 20, 8.8				
						PERNO	BOLT	VIS	140B
					SCHRAUBE	BULLONE	BOLT	PARAFUSO	
11		87324771		1	HASTE DE NÍVEL	VARILLA DE NIVEL	DIPSTICK	JAUGE DE NIVEAU	091A
					MESSSTAB	ASTINA DI LIVELLO	MÅLEPIND	VARETA DE NÍVEL	
12		87324776		1	TUBO CONJUNTO	TUBO (CONJUNTO)	TUBE ASSY.	TUYAUTERIE	P465
					ROHRLEITUNG	TUBO, COMPLESSIVO	TUBE ASSY.	TUBO CONJUNTO	
13		87324779		1	HASTE DE NÍVEL	VARILLA DE NIVEL	DIPSTICK	JAUGE DE NIVEAU	091A
					MESSSTAB	ASTINA DI LIVELLO	MÅLEPIND	VARETA DE NÍVEL	

02-11	01	p1	03/09

BOMBA DE ÓLEO - MOTOR
BOMBA DE ACEITE - MOTOR
OIL PUMP - ENGINE
POMPE A HUILE - MOTEUR

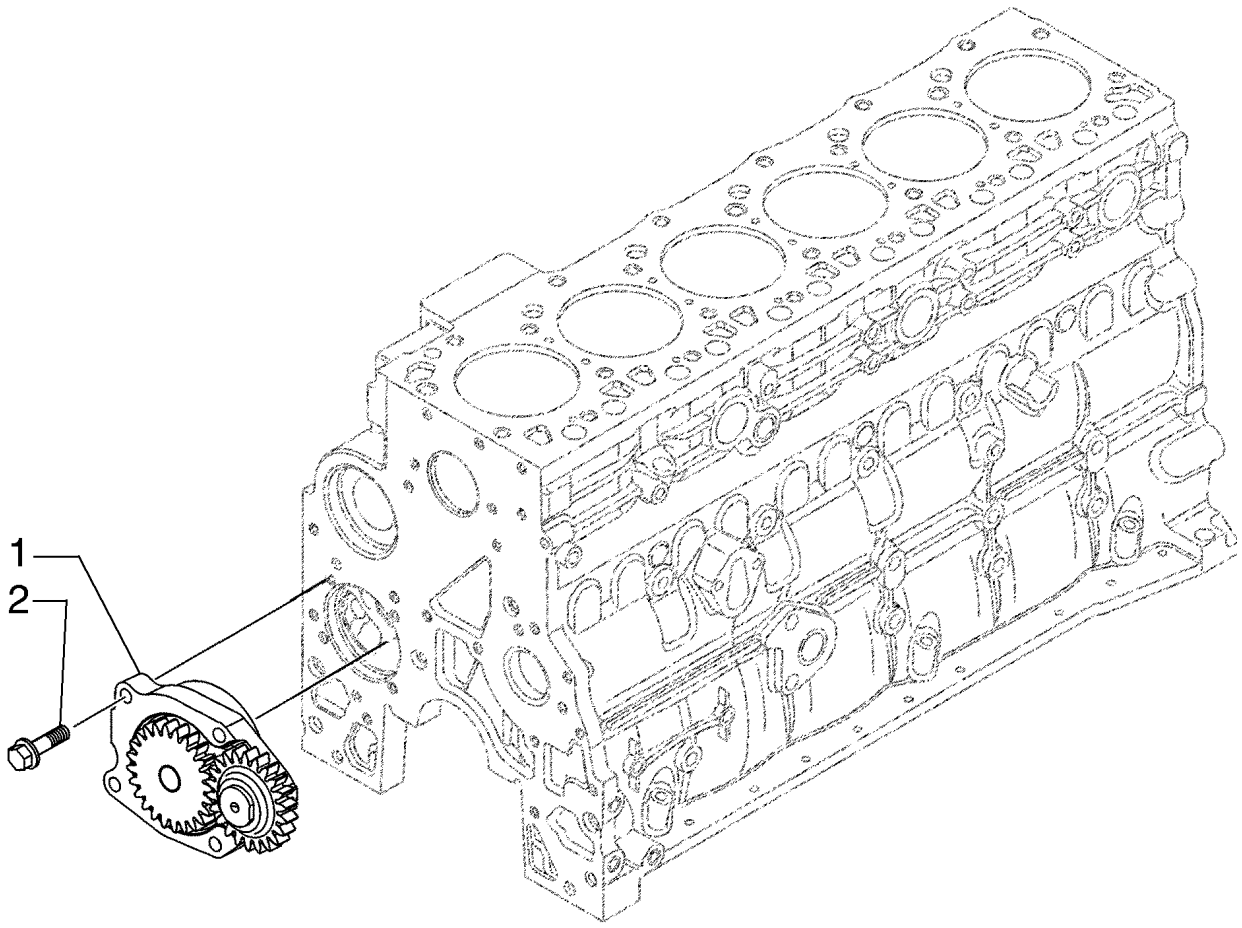

BS03N088

ÖLPUMPE - MOTOR
POMPA OLIO - MOTORE
OLIEPUMPE - MOTOR
BOMBA DE ÓLEO - MOTOR

R	N	P.N.	MOD	Q	Denominação Bezeichnung	Denominacion Descrizione	Description Beskrivelse	Description Denominação	L.C.
1		4897481		1	BOMBA DE ÓLEO DO MOTOR				
						BOMBA DE ACEITE DE M	ENGINE OIL PUMP	POMPE A HUILE MOTEU	153P
					MOTORÖLPUMPE	POMPA OLIO MOTORE	MOTOROLIEPUMPE	BOMBA DE ÓLEO DO MC	
1		2853591		1	BOMBA DE ÓLEO DO MOTOR, Alternate Part to 4897481				
						BOMBA DE ACEITE DE M	ENGINE OIL PUMP	POMPE A HUILE MOTEU	153P
					MOTORÖLPUMPE	POMPA OLIO MOTORE	MOTOROLIEPUMPE	BOMBA DE ÓLEO DO MC	
2		4899090		4	PARAFUSO, Hex Flg, M8 x 1.25 x 30				
						TORNILLO	SCREW	VIS	040V
					SCHRAUBE	VITE	SKRUE	PARAFUSO	

02-12	01	p1	03/09

FILTRO DE ÓLEO - MOTOR
FILTRO DE ACEITE - MOTOR
OIL FILTER - ENGINE
FILTRE A HUILE - MOTEUR

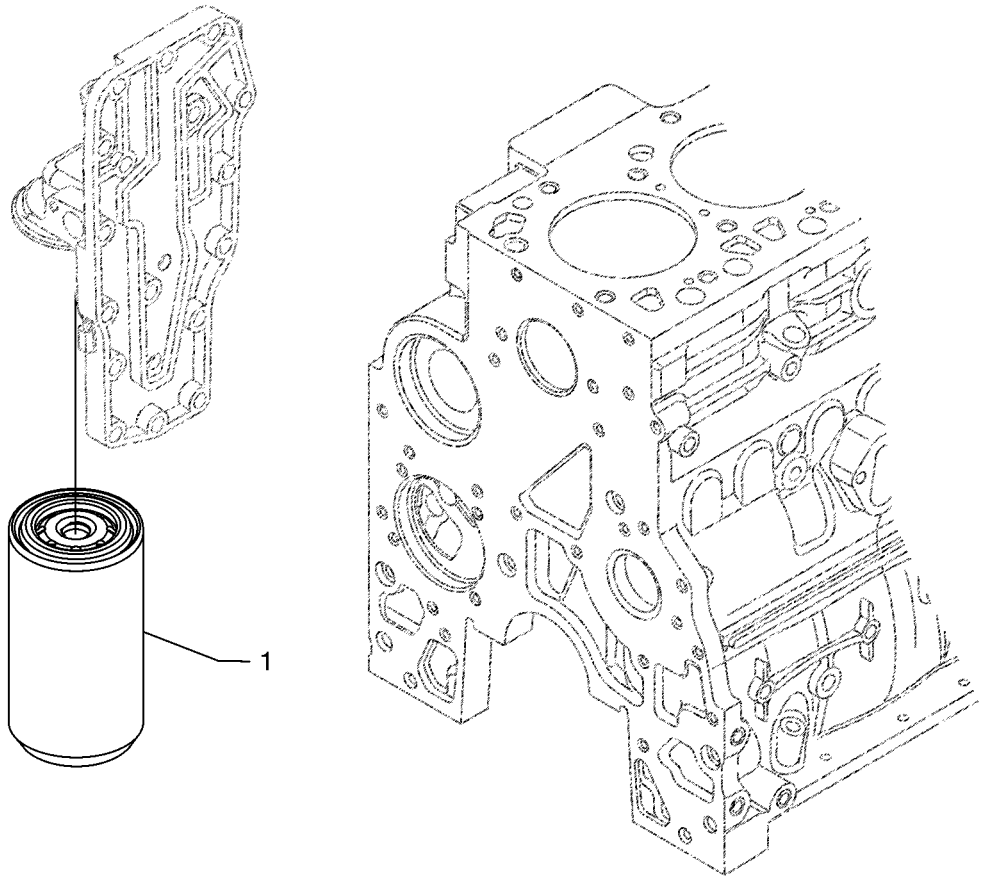

BS03N089

OLFILTER - MOTOR
FILTRO OLIO - MOTORE
OLIEFILTER - MOTOR
FILTRO DE ACEITE - MOTOR

R	N	P.N.	MOD	Q	Denominação Bezeichnung	Denominacion Descrizione	Description Beskrivelse	Description Denominação	L.C.
1		87803260		1	FILTRO DE ÓLEO DO MOTOR	FILTRO DE ACEITE DE M	ENGINE OIL FILTER	FILTRE A HUILE MOTEU	067F
					MOTORÖLFILTER	FILTRO OLIO MOTORE	MOTOROLIEFILTER	FILTRO DE ÓLEO DO MC	

02-13	01	p1	05/09

FILTRO E REFRIGERAÇÃO DO ÓLEO
FILTRO Y REFRIGERADOR DE ACEITE
OIL FILTER AND COOLER
FILTRE ET REFROIDISSEUR D'HUILE

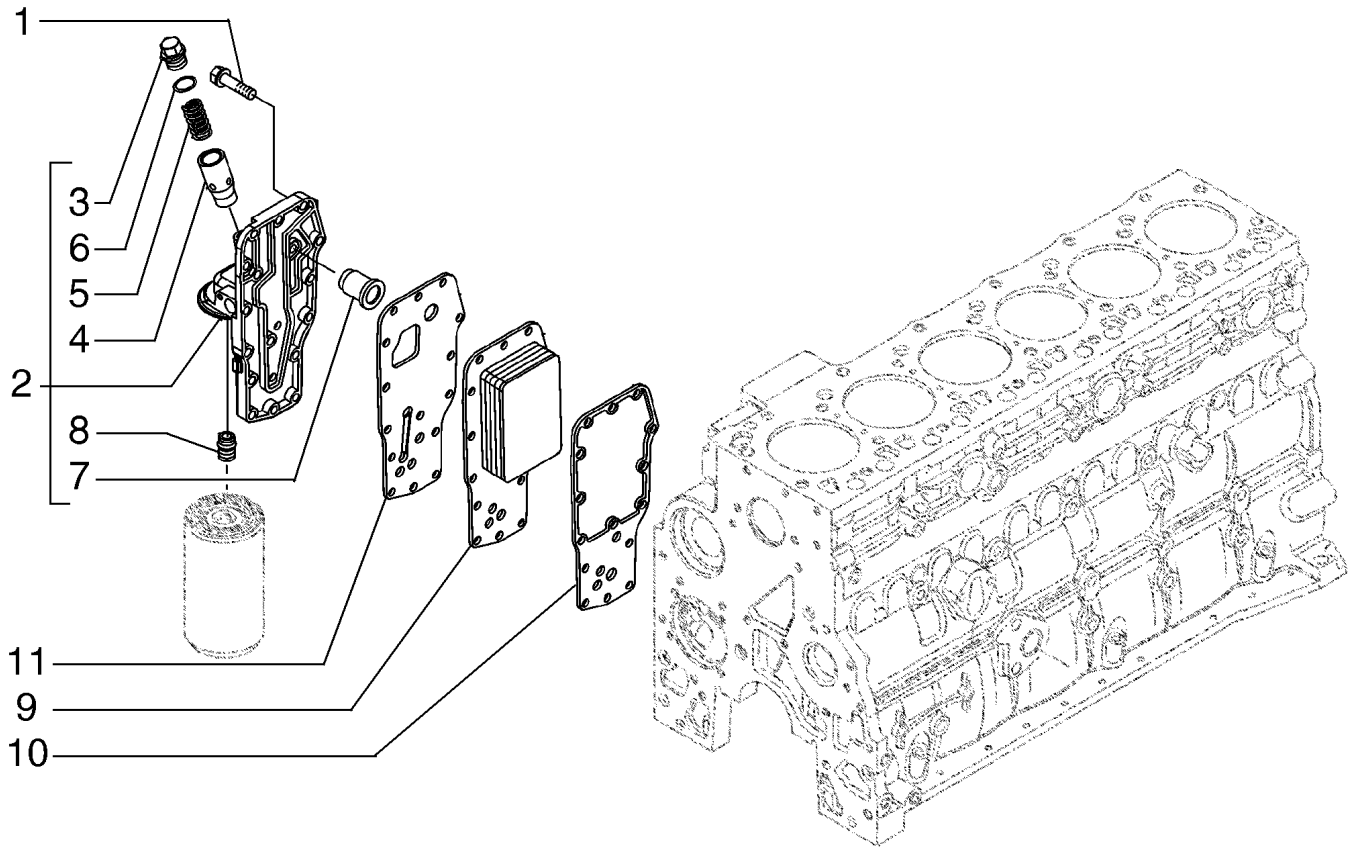

ÖLFILTER UND ÖLKÜHLER
FILTRO DELL'OLIO E SCAMBIATORE DI CALORE
OLIEFILTER OG -KØLER
FILTRO Y REFRIGERADOR DE ACEITE

R	N	P.N.	MOD	Q	Denominação Bezeichnung	Denominacion Descrizione	Description Beskrivelse	Description Denominação	L.C.
1		4899019		15	PARAFUSO, Hex Flg, M8 x 1.25 x 35, Housing Assembly; Incl. Ref 3 - 8				
						TORNILLO	SCREW	VIS	040V
					SCHRAUBE	VITE	SKRUE	PARAFUSO	
2		2853780		1	CABEÇA DO FILTRO, Housing Assembly; Incl. Ref 3 - 8				
						CABEZA DE FILTRO	FILTER HEAD	TETE DE FILTRE	A007
					FILTERKOPF	TESTA DEL FILTRO	FILTERHOVED	CABEÇA DO FILTRO	
3		2853781		1	BUJÃO, Socket Head	TAPÓN	PLUG	BOUCHON	050T
					STOPFEN	TAPPO	PROP	TAMPÃO	
4		4896404		1	ÊMBOLO, Plug Pressure Reg.				
						ÉMBOLO	PLUNGER	PLONGEUR	130P
					PLUNGER	PISTONCINO; STANTUFI	STEMPEL	ÊMBOLO	
5		4895045		1	MOLA	RESORTE	SPRING	RESSORT	100M
					FEDER	MOLLA	FJEDER	MOLA	
6		4899035		1	O-RING, M18.39 ID x 2.69 Thk				
						JUNTA TÓRICA	O-RING	JOINT TORIQUE	055A
					O-RING	ANELLO TOROIDALE	O-RING	O-RING	
7		4896410		1	VÁLVULA ALÍVIO DA PRESSÃO, Pressure Relief				
						VÁLV. ALIVIO DE PRESIC	PRESSURE RELIEF VALV	CLAPET DECHARGE PRI	007V
					DRUCKENTLASTUNGSV	VALV. LIMITATRICE PRE	SIKKERHEDSVENTIL	VÁLVULA DE ALÍVIO PRE	
8		4893391		1	ADAPTADOR, M24 x 2 x M27 x 2				
						ADAPTADOR	ADAPTER	ADAPTATEUR	001A
					ADAPTER	ADATTATORE	ADAPTER	ADAPTADOR	
9		2853604		1	RESFRIADOR DO ÓLEO, Core				
						REFRIGERADOR DE ACI	OIL COOLER	REFROIDISSEUR D'HUIL	026R
					ÖLKÜHLER	RADIATORE OLIO	OLIEKØLER	REFRIGERADOR DO ÓLI	
10		2830559		1	JUNTA, Oil Cooler Core	JUNTA	GASKET	JOINT	123G
					DICHTUNG	GUARNIZIONE	PAKNING	JUNTA	
11		4896409		1	JUNTA	JUNTA	GASKET	JOINT	123G
					DICHTUNG	GUARNIZIONE	PAKNING	JUNTA	

02-14	01	p1	03/09

BOMBA DE ÓLEO E CARTER
BOMBA DE ACEITE, BANDEJA
OIL PUMP, PAN
POMPE À HUILE, CARTER

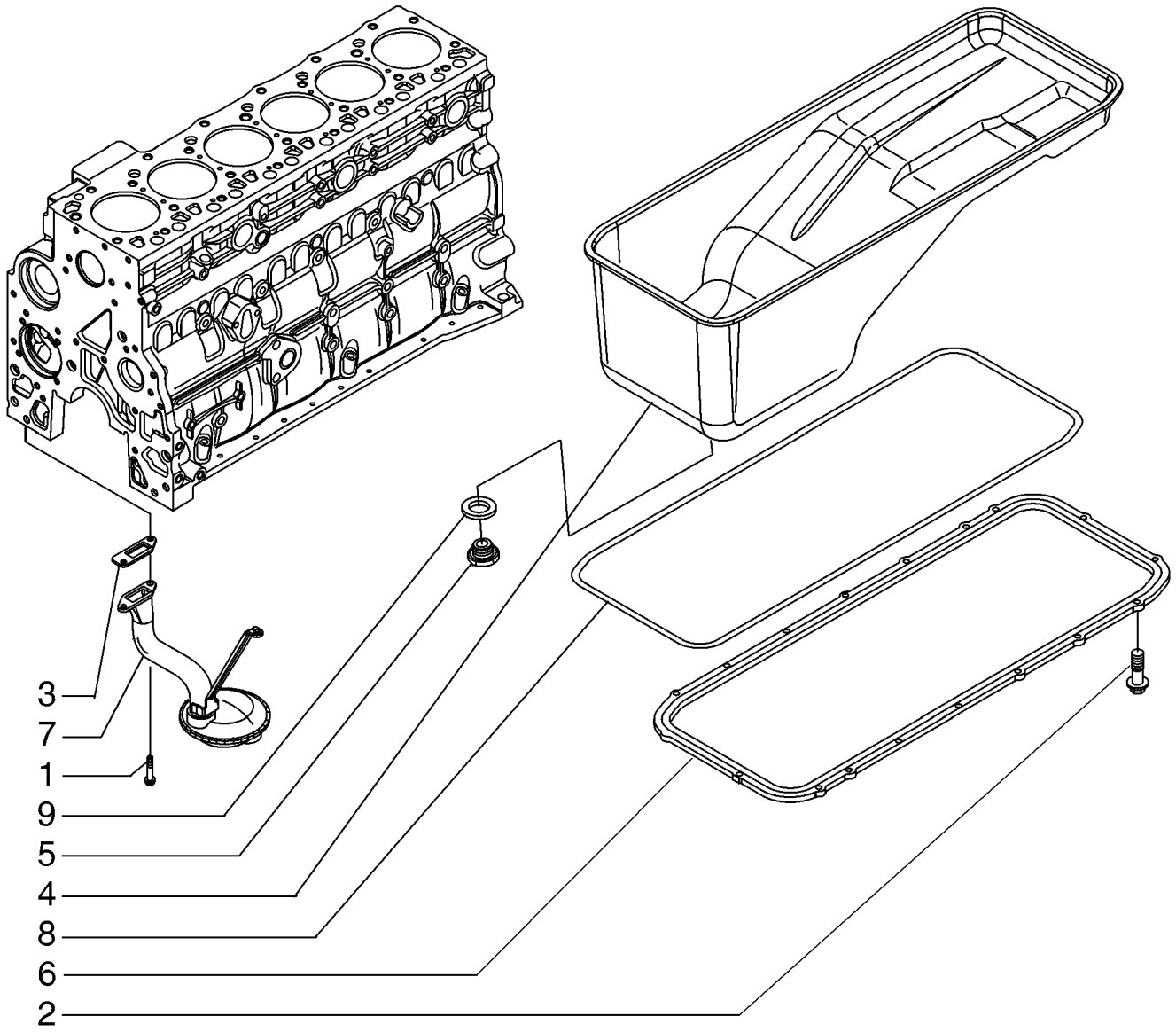

ÖLPUMPENWANNE
VASCHETTA DELLA POMPA DELL'OLIO
OLIEPUMPE, BUNDKAR
BOMBA DE ÓLEO, RECIPIENTE

R	N	P.N.	MOD	Q	Denominação Bezeichnung	Denominacion Descrizione	Description Beskrivelse	Description Denominação	L.C.
1		4899020		2	PARAFUSO FLANGEADO, Hex, M8 x 1.25 x 20, Alternate Part to 16673635				
						PERNO DE CORONA	FLANGE BOLT	VIS A EMBASE	A027
					FLANSCHSCHRAUBE	BULLONE FLANGIATO	FLANGEBOLT	PARAFUSO FLANGEADO	
2		4899091		18	PARAFUSO, Hex Flg, M8 x 1.25 x 40				
						TORNILLO	SCREW	VIS	040V
					SCHRAUBE	VITE	SKRUE	PARAFUSO	
3		4898301		1	JUNTA, Oil Suction	JUNTA	GASKET	JOINT	123G
					DICHTUNG	GUARNIZIONE	PAKNING	JUNTA	
4		2852308		1	CÁRTER DE ÓLEO DO MOTOR				
						CUBETA DE ACEITE DE	ENGINE OIL PAN	CARTER D'HUILE MOTEI	274C
					MOTORÖLWANNE	COPPA DELL'OLIO MOTO	BUNDKAR	CÁRTER DE ÓLEO	
5		4894139		1	BUJÃO, Hex Soc, M22 x 1.5	TAPÓN	PLUG	BOUCHON	050T
					STOPFEN	TAPPO	PROP	TAMPÃO	
6		4897858		1	ESPAÇADOR, Adapter	SEPARADOR	SPACER	ENTRETOISE	075D
					DISTANZSTÜCK	DISTANZIALE	AFSTANDSSTYKKE	ESPAÇADOR	
7		2852310		1	RECOLHEDORA	RECOGEDOR	PICK-UP	RAMASSEUR	531R
					AUFNEHMER	RACCOGLITORE	PICK-UP	PICK-UP	
8		4897861		1	JUNTA	JUNTA	GASKET	JOINT	123G
					DICHTUNG	GUARNIZIONE	PAKNING	JUNTA	
9		2852978		1	O-RING, M23.47 ID x 2.62 Thk, Replaces 2853728				
						JUNTA TÓRICA	O-RING	JOINT TORIQUE	055A
					O-RING	ANELLO TOROIDALE	O-RING	O-RING	

02-15	01	p1	03/09

BOMBA DE ÁGUA
BOMBA DE AGUA
WATER PUMP
POMPE A EAU

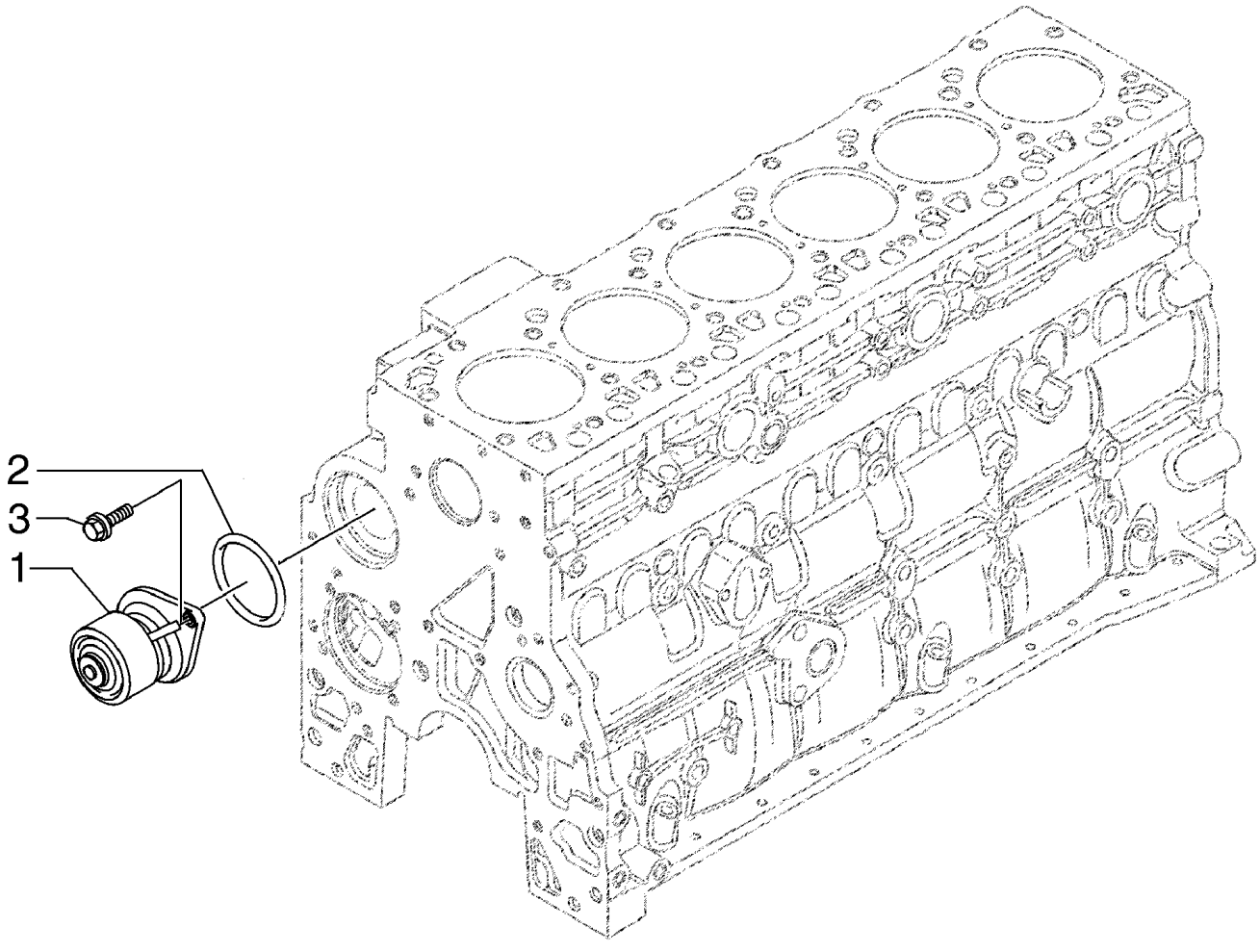

BC03N020

WASSERPUMPE
POMPA ACQUA
VANDPUMPE
BOMBA DE AGUA

R	N	P.N.	MOD	Q	Denominação Bezeichnung	Denominacion Descrizione	Description Beskrivelse	Description Denominação	L.C.
1		2854835		1	BOMBA DE ÁGUA WASSERPUMPE	BOMBA DE AGUA POMPA ACQUA	WATER PUMP VANDPUMPE	POMPE A EAU BOMBA DE ÁGUA	152P
2		2852047		1	ANEL VEDADOR DICHTRING	RETÉN ANELLO DI TENUTA	SEALRING PAKNINGSRING	BAGUE D'ETANCHEITE ANEL VEDADOR	Z125
3		4899079		2	PARAFUSO, Hex Flg, M8 x 1.25 x 25 SCHRAUBE	TORNILLO VITE	SCREW SKRUE	VIS PARAFUSO	040V

02-16	01	p1	07/10

BOMBA DE ÁGUA - ACIONAMENTO
BOMBA DE AGUA - MANDO
WATER PUMP - CONTROL
POMPE A EAU - COMMANDE

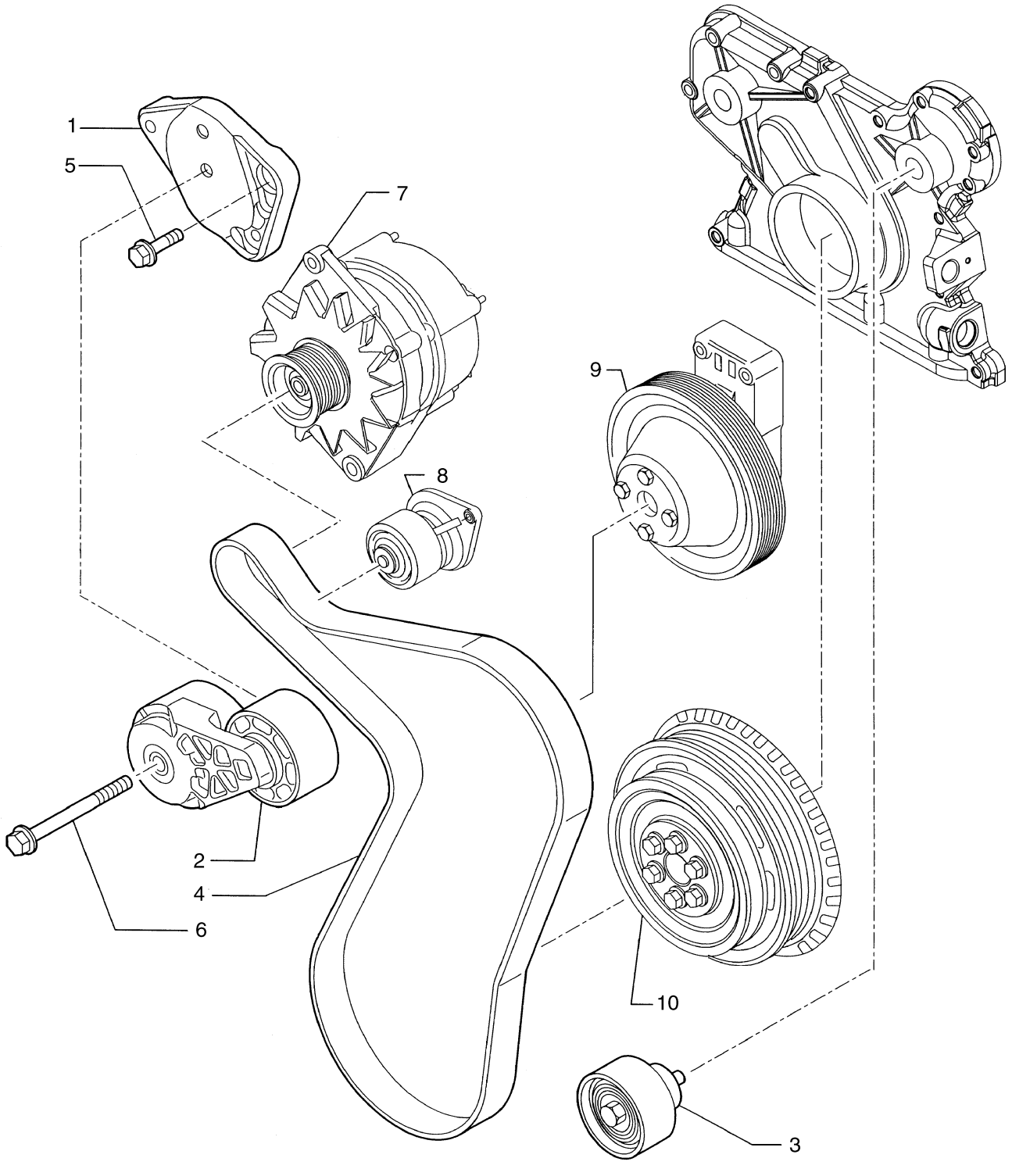

WASSERPUMPE - BETAETIGUNGSVORRICHT
POMPA ACQUA - COMANDO
VANDPUMPE - BETJENINGSKNAP
BOMBA DE AGUA - CONTROLE

R	N	P.N.	MOD	Q	Denominação Bezeichnung	Denominacion Descrizione	Description Beskrivelse	Description Denominação	L.C.
1		2853207		1	SUPORTE, Support Belt Tensioner				
						SOPORTE	BRACKET	SUPPORT	225S
					HALTERUNG	STAFFA	BESLAG	SUPORTE	
2		2856945		1	TENSOR DE CORREIA, Water Pump				
						TENSOR DE CORREA	BELT TENSIONER	TENDEUR DE COURROI	087T
					GURTSTRAFFER	TENDICINGHIA	REMSTRAMMER	TENSOR DE CORREIA	
3		2852245		1	POLIA	POLEA	PULLEY	POULIE	230P
					RIEMENSCHEIBE	PULEGGIA	REMSKIVE	POLIA	
4		2855452		1	CORREIA V, See Figure 02-03				
						CORREA TRAPEZOIDAL	V-BELT	COURROIE TRAPEZOID.	Z087
					KEILRIEMEN	CINGHIA, TRAPEZ	V-BELT	CORREIA V	
5		4899079		2	PARAFUSO, Hex Flg, M8 x 1.25 x 25				
						TORNILLO	SCREW	VIS	040V
					SCHRAUBE	VITE	SKRUE	PARAFUSO	
6		4899109		1	PARAFUSO, Hex, M10 x 1.5 x 80				
						TORNILLO	SCREW	VIS	040V
					SCHRAUBE	VITE	SKRUE	PARAFUSO	
7		1964860C1		1	ALTERNADOR, See Figure 04-02, 04-03				
						ALTERNADOR	ALTERNATOR	ALTERNATEUR	025A
					LICHTMASCHINE	ALTERNATORE	GENERATOR	ALTERNADOR	
8		2854835		1	BOMBA DE ÁGUA, See Figure 02-15				
						BOMBA DE AGUA	WATER PUMP	POMPE A EAU	152P
					WASSERPUMPE	POMPA ACQUA	VANDPUMPE	BOMBA DE ÁGUA	
9		2853010		1	POLIA, See Figure 02-38	POLEA	PULLEY	POULIE	230P
					RIEMENSCHEIBE	PULEGGIA	REMSKIVE	POLIA	
10		4896773		1	POLIA, See Figure 02-32	POLEA	PULLEY	POULIE	230P
					RIEMENSCHEIBE	PULEGGIA	REMSKIVE	POLIA	

02-17	01	p1	05/09

TERMOSTATO - SISTEMA DE ARREFECIMENTO MOTOR
TERMOSTATO - REFRIGERACION DEL MOTOR
THERMOSTAT - ENGINE COOLING SYSTEM
THERMOSTAT - REFROIDISSEMENT MOTEUR

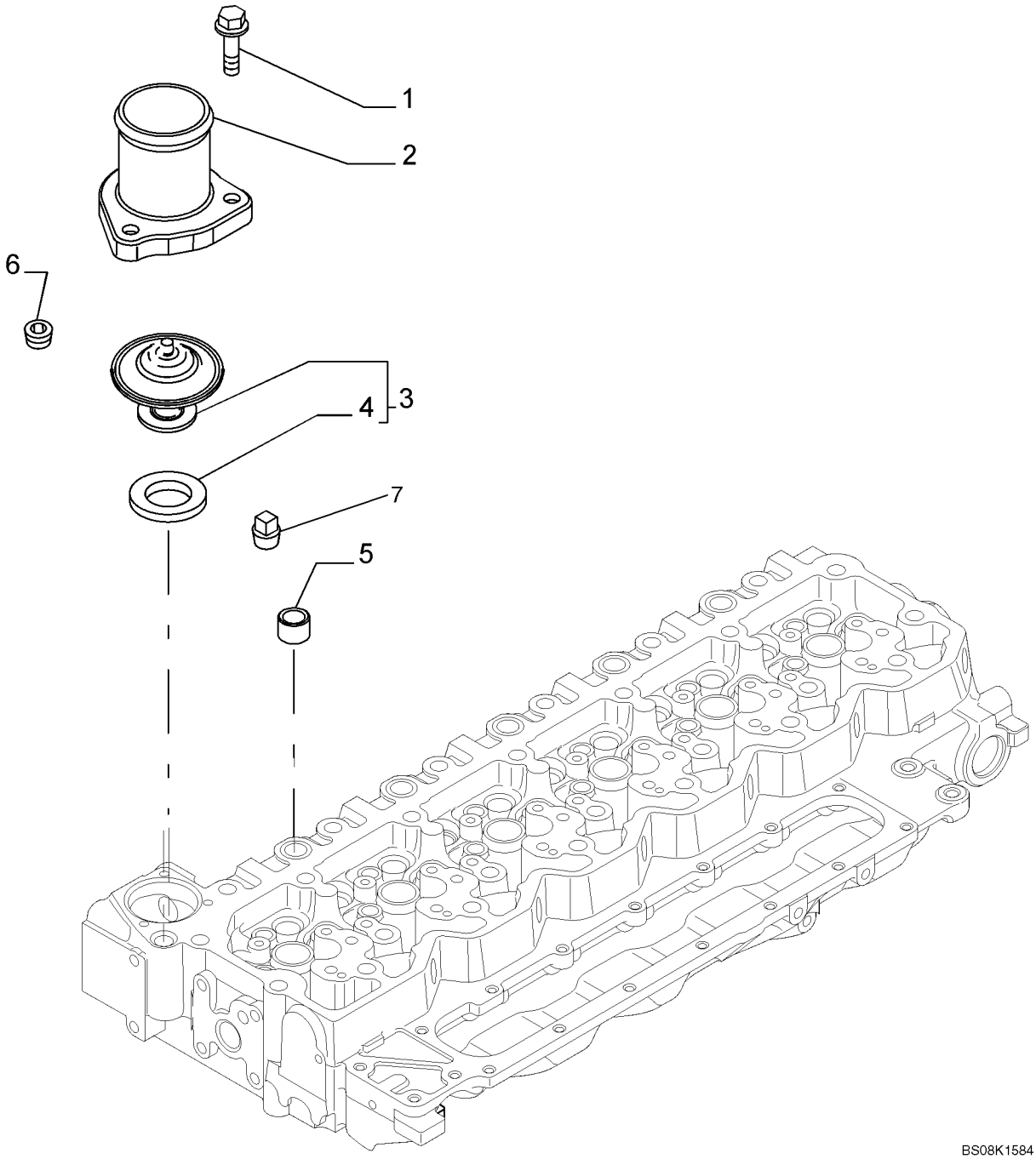

THERMOSTAT - KUEHLUNG DES MOTORS
TERMOSTATO - RAFFREDDAMENTO MOTORE
TERMOSTAT - KØLESYSTEM MOTOR
TERMOSTATO - SISTEMA DE ARREFECIMENTO MOTOR

R	N	P.N.	MOD	Q	Denominação Bezeichnung	Denominacion Descrizione	Description Beskrivelse	Description Denominação	L.C.
1		4899110		3	PARAFUSO, Hex Flg, M6 x 1 x 20, Water Outlet				
						TORNILLO	SCREW	VIS	040V
					SCHRAUBE	VITE	SKRUE	PARAFUSO	
2		4895131		1	ALOJAMENTO, Water Outlet				
						ALOJAMIENTO	HOUSING	CARTER	014V
					GEHÄUSE	ALLOGGIAMENTO	HUS	ALOJAMENTO	
3		2858074		1	TERMOSTATO, ASSY, Incl. Ref 4				
						TERMOSTATO	THERMOSTAT	THERMOSTAT	096T
					THERMOSTAT	TERMOSTATO	TERMOSTAT	TERMÓSTATO	
4		2852473		1	JUNTA	JUNTA	GASKET	JOINT	123G
					DICHTUNG	GUARNIZIONE	PAKNING	JUNTA	
5		4892762		1	BUJÃO, Hex Countersunk, 1/4 thrd x 15/32 lg; If Used				
						TAPÓN	PLUG	BOUCHON	050T
					STOPFEN	TAPPO	PROP	TAMPÃO	
5		4895118		1	CONEXÃO, Orifice Fitting, If Used, Not Illustrated				
						ACOPLAMIENTO	FITTING	RACCORD	3300
					ARMATUR	RACCORDO	FITTING	CONECTOR	
6		4895078		4	BUJÃO PARA TUBOS, 1/2"-14				
						TAPÓN DE TUBO	PIPE PLUG	BOUCHON DE TUYAU	A087
					ROHRSTOPFEN	TAPPO PER TUBI	RØRPROP	TAMPÃO PARA TUBO	
7		80775		1	BUJÃO DE DRENO, Hex Hd, 1/4"-18, NPTF				
						TAPÓN DE VACIADO	DRAIN PLUG	BOUCHON DE VIDANGE	056T
					ABLASSSCHRAUBE	TAPPO DI SCARICO	AFTAPNINGSPROP	BUJÃO DE DESCARGA	

02-18	01	p1	05/09

BLOCO DE CILINDRO - ROLAMENTO, PRINCIPAL
BLOQUE DE CILINDROS - COJINETE PRINCIPAL
CYLINDER BLOCK - MAIN BEARINGS
BLOC CYLINDRES - ROULEMENT PRINCIPAL

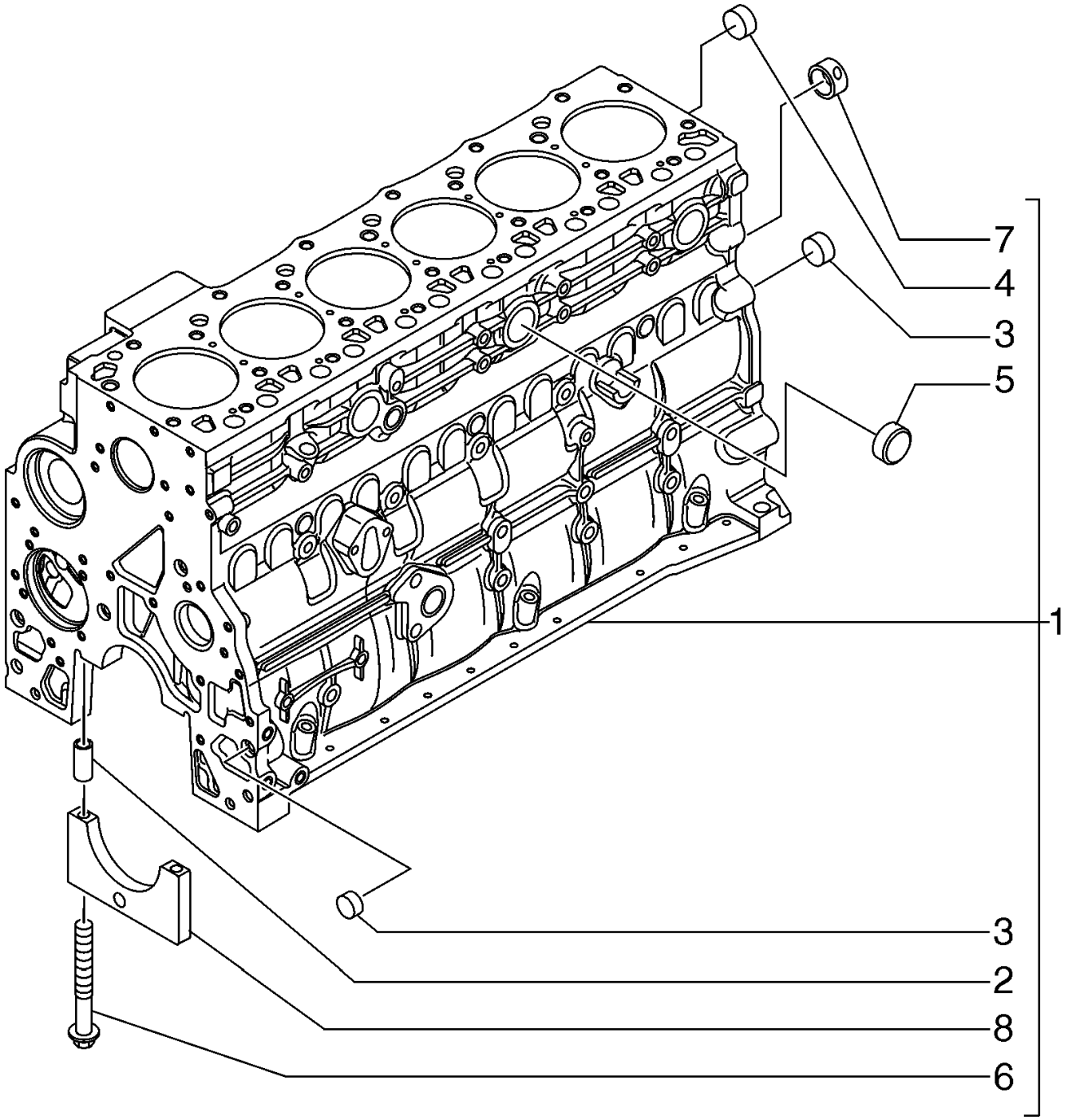

ZYLINDERBLOCK - HAUPTLAGER
BLOCCO CILINDRI - CUSCINETTO DI BANCO
CYLINDERBLOK - LEJE, HOVED
BLOCO DE CILINDRO - ROLAMENTO, PRINCIPAL

R	N	P.N.	MOD	Q	Denominação Bezeichnung	Denominacion Descrizione	Description Beskrivelse	Description Denominação	L.C.
1		2830076		1	BLOCO DE CILINDROS, Dowel Ring				
						BLOQUE DE CILINDRO	CYLINDER BLOCK	BLOC-CYLINDRES	020B
					ZYLINDERBLOCK	MONOBLOCCO	KRUMTAPHUS	BLOCO DE CILINDRO	
2		4899026		2	GUIA, M18 x 10 L, Ring	BULÓN	DOWEL	GOUJON	090G
					PASSSTIFT	PERNO	DYVEL	PERNO-GUIA	
3		4895039		2	BUJÃO DE EXPANSÃO, M17.73				
						TAPÓN DE EXPANSIÓN	EXPANSION PLUG	BOUCHON D'EXPANSIOI	A084
					SPREIZSTOPFEN	TAPPO A ESPANSIONE	EKSPANSIONSPROP	BUJÃO DE EXPANSÃO	
4		4895038		6	BUJÃO DE EXPANSÃO, M58.06				
						TAPÓN DE EXPANSIÓN	EXPANSION PLUG	BOUCHON D'EXPANSIOI	A084
					SPREIZSTOPFEN	TAPPO A ESPANSIONE	EKSPANSIONSPROP	BUJÃO DE EXPANSÃO	
5		4895228		3	BUJÃO DE EXPANSÃO, 35.23mm				
						TAPÓN DE EXPANSIÓN	EXPANSION PLUG	BOUCHON D'EXPANSIOI	A084
					SPREIZSTOPFEN	TAPPO A ESPANSIONE	EKSPANSIONSPROP	BUJÃO DE EXPANSÃO	
6		4891353		14	PARAFUSO, Flg Hd, M12 x 1.5 x 120				
						TORNILLO	SCREW	VIS	040V
					SCHRAUBE	VITE	SKRUE	PARAFUSO	
7		4895040		1	BUCHA	CASQUILLO	BUSHING	BAGUE	095B
					BUCHSE	BOCCOLA	BØSNING	CASQUILHO	
8		4895919		6	MANCAL DE ROLAMENTO, Main; With Hole; Incl. Ref 2				
						TAPA DE COJINETE	BEARING CAP	CHAPEAU DE ROULEME	A025
					LAGERDECKEL	CAPPELLOTTO CUSCINI	LEJEOVERFALD	TAMPA DE CHUMACEIR/	
8		4895921		1	MANCAL DE ROLAMENTO, Main; Without Hole; Incl. Ref 2				
						TAPA DE COJINETE	BEARING CAP	CHAPEAU DE ROULEME	A025
					LAGERDECKEL	CAPPELLOTTO CUSCINI	LEJEOVERFALD	TAMPA DE CHUMACEIR/	

02-19	01	p1	07/10

BLOCO DE CILINDRO - BUJÃO/PISTÃO
BLOQUE DE CILINDROS - CONJUNTO DEL TAPÓN EN PISTONES
CYLINDER BLOCK - PLUGS AND PISTONS
BLOC CYLINDRES - BOUCHON EN PISTONS

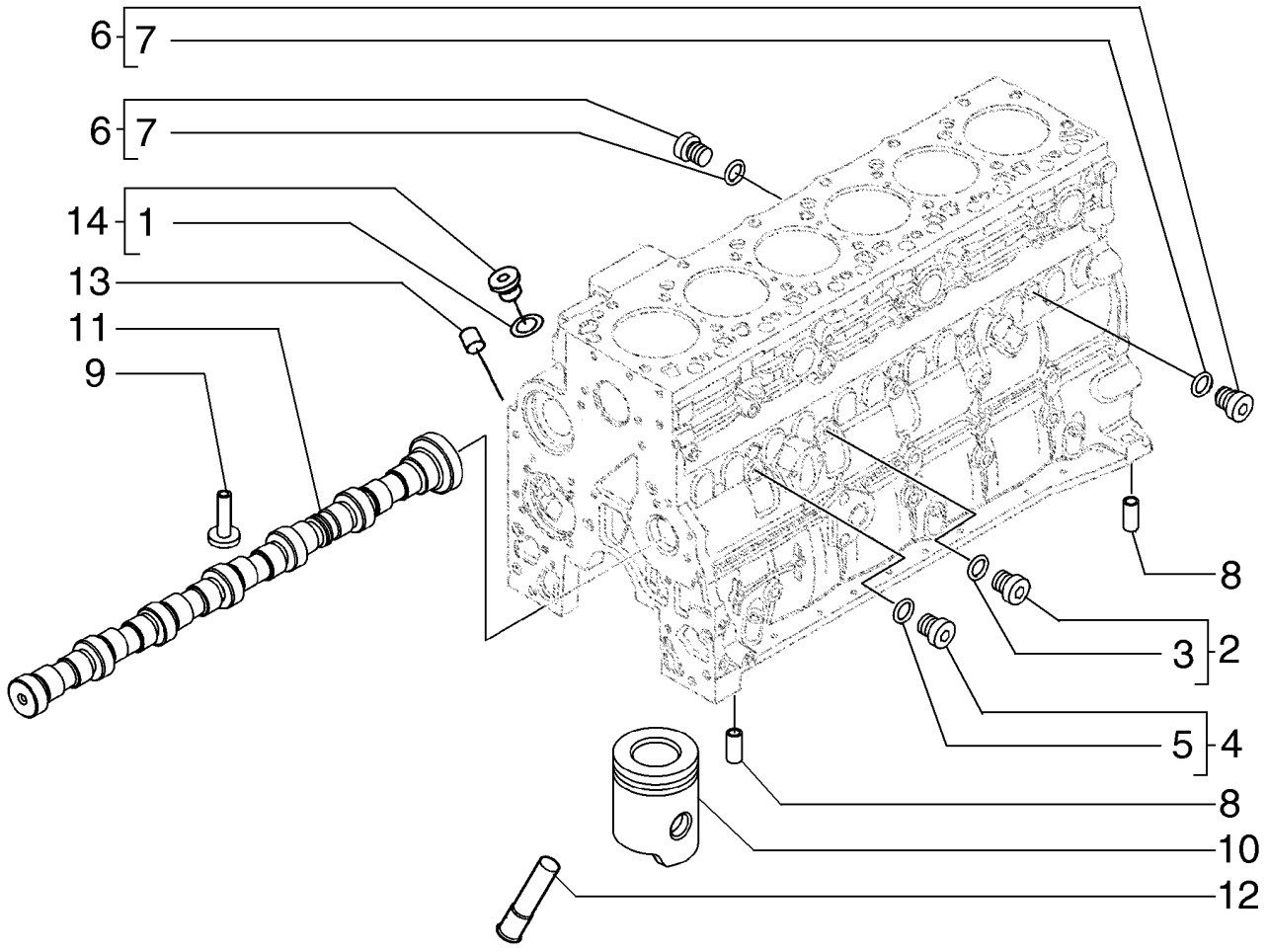

ZYLINDERBLOCK - STOPFEN/KOLBEN
BLOCCO CILINDRI - TAPPO/PISTONE
CYLINDERBLOK - STOP EN STEMPEL
BLOCO DE CILINDRO - BUJÃO/PISTÃO

R	N	P.N.	MOD	Q	Denominação Bezeichnung	Denominacion Descrizione	Description Beskrivelse	Description Denominação	L.C.
1		4895610		1	O-RING, M9.3 ID x 2.2 Thk	JUNTA TÓRICA	O-RING	JOINT TORIQUE	055A
					O-RING	ANELLO TOROIDALE	O-RING	O-RING	
2		4895605		2	BUJÃO SOQUETE SEXTAVADO, M14 x 1.5, - Assy, Incl. Ref 3				
						TAPÓN DE CABEZA HEX	HEX SOCKET PLUG	BOUCHON SIX PANS CR	A086
					INNENSECHSKANTSTOF	TAPPO A BRUGOLA	SEKSKANTET PROP	TAMPÃO SEXTAVADO IN	
3		4899115		1	O-RING, M11.3 ID x 2.2 Thk				
						JUNTA TÓRICA	O-RING	JOINT TORIQUE	055A
					O-RING	ANELLO TOROIDALE	O-RING	O-RING	
4		4899009		2	BUJÃO, M10 x 1.5, Incl. Ref				
						TAPÓN	PLUG	BOUCHON	050T
					STOPFEN	TAPPO	PROP	TAMPÃO	
5		4899072		1	O-RING, M8.1 ID x 1.6 Thk	JUNTA TÓRICA	O-RING	JOINT TORIQUE	055A
					O-RING	ANELLO TOROIDALE	O-RING	O-RING	
6		4895392		2	BUJÃO SOQUETE SEXTAVADO, M18 x 1.5, - Assy; Incl. Ref 7				
						TAPÓN DE CABEZA HEX	HEX SOCKET PLUG	BOUCHON SIX PANS CR	A086
					INNENSECHSKANTSTOF	TAPPO A BRUGOLA	SEKSKANTET PROP	TAMPÃO SEXTAVADO IN	
7		4895393		1	O-RING, M15.3 ID x 2.2 Thk				
						JUNTA TÓRICA	O-RING	JOINT TORIQUE	055A
					O-RING	ANELLO TOROIDALE	O-RING	O-RING	
8		4895049		2	GUIA, M16.05 x 10 L	BULÓN	DOWEL	GOUJON	090G
					PASSSTIFT	PERNO	DYVEL	PERNO-GUIA	
9		4891226		12	PLATINADO, 57 mm Length; Replaces 4899803 54 mm Length; Used On Some Models				
						LEVA	TAPPET	POUSSOIR DE SOUPAPE	240P
					STÖSSEL	PUNTERIA	VENTILLØFTER	IMPULSOR	
10		2855519		6	PISTÃO, Piston; See Figure 02-35				
						PISTÓN	PISTON	PISTON	235S
					KOLBEN	PISTONE	STEMPEL	PISTÃO	
11		2854604		1	EIXO EXCÊNTRICO, Camshaft; See Figure 02-30				
						ÁRBOL DE LEVAS	CAMSHAFT	ARBRE A CAMES	017A
					NOCKENWELLE	ALBERO A CAMME	KNASTAKSEL	ÁRVORE DE CAMES	
12		4896865		6	PULVERIZADOR DE ÓLEO, Piston Cooling				
						BOQ. INYEC. ACEITE LU	LUBE OIL JET NOZZLE	GICLEUR D'HUILE	020U
					SCHMIERÖLSPRITZDÜS	UGELLO OLIO LUBRIFIC	DYSE, SMØREOLIE	PULVERIZADOR	
13		4895406		2	BUJÃO DE EXPANSÃO, 9.8mm OD				
						TAPÓN DE EXPANSIÓN	EXPANSION PLUG	BOUCHON D'EXPANSIOI	A084
					SPREIZSTOPFEN	TAPPO A ESPANSIONE	EKSPANSIONSPROP	BUJÃO DE EXPANSÃO	
14		4897330		1	BUJÃO SOQUETE SEXTAVADO, M12 x 1.5, Incl. Ref 17				
						TAPÓN DE CABEZA HEX	HEX SOCKET PLUG	BOUCHON SIX PANS CR	A086
					INNENSECHSKANTSTOF	TAPPO A BRUGOLA	SEKSKANTET PROP	TAMPÃO SEXTAVADO IN	

02-20	01	p1	03/09

CHAPA REFORÇO DO BLOCO
BLOQUE DE CILINDROS STIFFENER PLATE
CYLINDER BLOCK STIFFENER PLATE
BLOC CYLINDRES STIFFENER PLATE

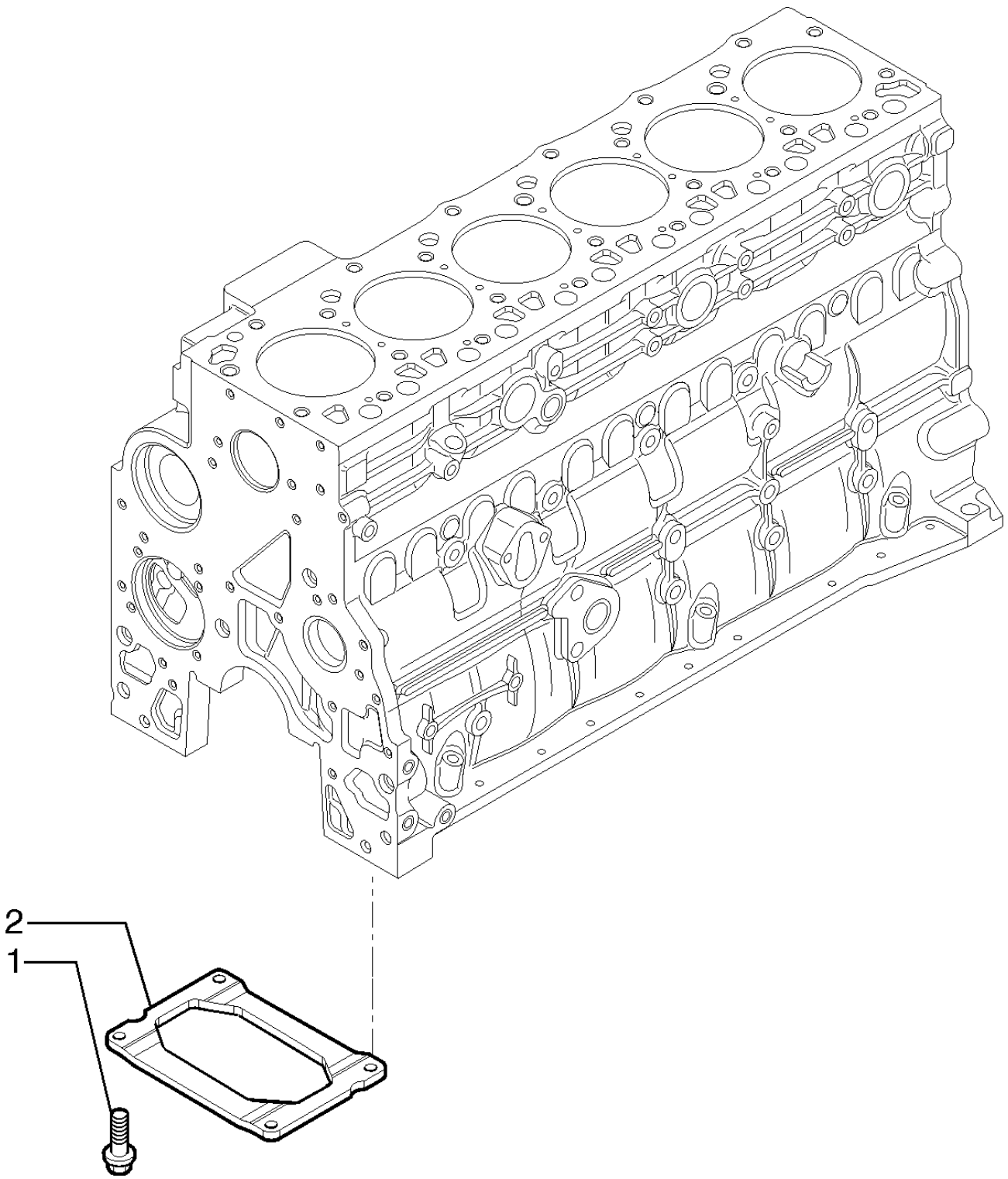

CYLINDER BLOCK STIFFENER PLATE
CYLINDER BLOCK STIFFENER PLATE
CYLINDER BLOCK STIFFENER PLATE
CYLINDER BLOCK STIFFENER PLATE

R	N	P.N.	MOD	Q	Denominação Bezeichnung	Denominacion Descrizione	Description Beskrivelse	Description Denominação	L.C.
1		4899032		4	PARAFUSO, Hex Flg, M10 x 1.5 x 25, M10X1,25X25				
						TORNILLO	SCREW	VIS	040V
					SCHRAUBE	VITE	SKRUE	PARAFUSO	
2		2852729		1	REFORÇO, Noise Reduction				
						REFUERZO	STIFFENER	RENFORT	P359
					VERSTEIFUNG	RINFORZO	AFSTIVER	REFORÇO	

02-21	01	p1	05/09

BLOCO DE CILINDRO - CARCAÇA DO VOLANTE
ALOJAMIENTO DEL VOLANTE
FLYWHEEL HOUSING
CARTER DE VOLANT

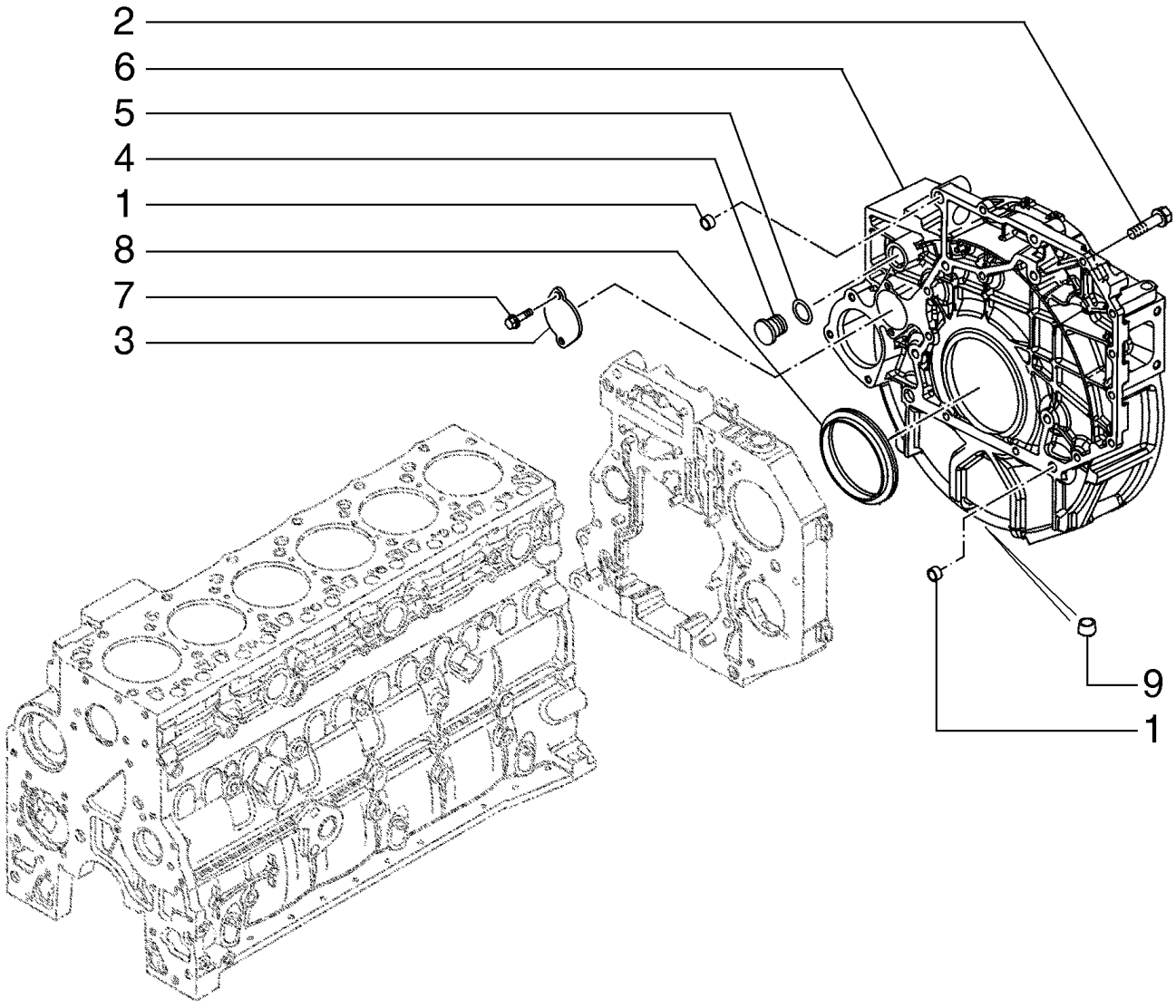

ZYLINDERBLOCK - DECKEL
BLOCCO CILINDRI - COPERCHI
CYLINDERBLOK - DÆKSLER
BLOCO DE CILINDRO - COBERTURAS

R	N	P.N.	MOD	Q	Denominação Bezeichnung	Denominacion Descrizione	Description Beskrivelse	Description Denominação	L.C.
1		4899026		2	GUIA, M18 x 10 L	BULÓN	DOWEL	GOUJON	090G
					PASSSTIFT	PERNO	DYVEL	PERNO-GUIA	
2		4899109		2	PARAFUSO, Hex, M10 x 1.5 x 80				
						TORNILLO	SCREW	VIS	040V
					SCHRAUBE	VITE	SKRUE	PARAFUSO	
2		4899076		6	PARAFUSO, Hex Flg, M12 x 1.75 x 80				
						TORNILLO	SCREW	VIS	040V
					SCHRAUBE	VITE	SKRUE	PARAFUSO	
2		4892915		10	PARAFUSO FLANGEADO, Hex, M10 x 1.5 x 40				
						PERNO DE CORONA	FLANGE BOLT	VIS A EMBASE	A027
					FLANSCHSCHRAUBE	BULLONE FLANGIATO	FLANGEBOLT	PARAFUSO FLANGEADO	
2		4897499		2	PARAFUSO, Flange, M12 x 110				
						TORNILLO	SCREW	VIS	040V
					SCHRAUBE	VITE	SKRUE	PARAFUSO	
3		4895155		1	COBERTURA	CUBIERTA	COVER	COUVERCLE	265C
					ABDECKUNG	COPERCHIO	DÆKSEL	COBERTURA	
4		4895378		1	BUJÃO TIPO BOTÃO, M29.2				
						TAPÓN DE BOTÓN	BUTTON PLUG	BOUCHON BOUTON	A082
					KNOPFFÖRMIGER STOF	TAPPO A PRESSIONE	KNAPPROP	TAMPÃO DE PRESSÃO	
5		4895379		1	O-RING, M21.82 ID x 3.53 Thk				
						JUNTA TÓRICA	O-RING	JOINT TORIQUE	055A
					O-RING	ANELLO TOROIDALE	O-RING	O-RING	
6		2852425		1	ALOJAMENTO	ALOJAMIENTO	HOUSING	CARTER	014V
					GEHÄUSE	ALLOGGIAMENTO	HUS	ALOJAMENTO	
7		4899068		2	PARAFUSO, Hex Flg , M8 x 1.25 x 16				
						TORNILLO	SCREW	VIS	040V
					SCHRAUBE	VITE	SKRUE	PARAFUSO	
8		4890833		1	VEDADOR DE ÓLEO, M130 x 155 x 12.5/16				
						JUNTA DE ACEITE	OIL SEAL	JOINT ETANCHEITE D'HI	P278
					ÖLDICHTUNG	PARAOLIO	OLIESEGL	VEDANTE DE ÓLEO	
9		41-1614		1	BUJÃO, Cup, 7/8", Stainless, Expansion Plug				
						TAPÓN	PLUG	BOUCHON	6400
					STOPFEN	TAPPO	PROP	BUJAO	

02-22	01	p1	03/09

TAMPA DAS ENGRENAGENS - ALOJAMENTO TRASEIRO
TAPA DE ENGRANAJES - ALOJAMIENTO TRASERO
GEAR COVER - REAR HOUSING
COUVERCLE DE PIGNONS - CARTER ARRIÈRE

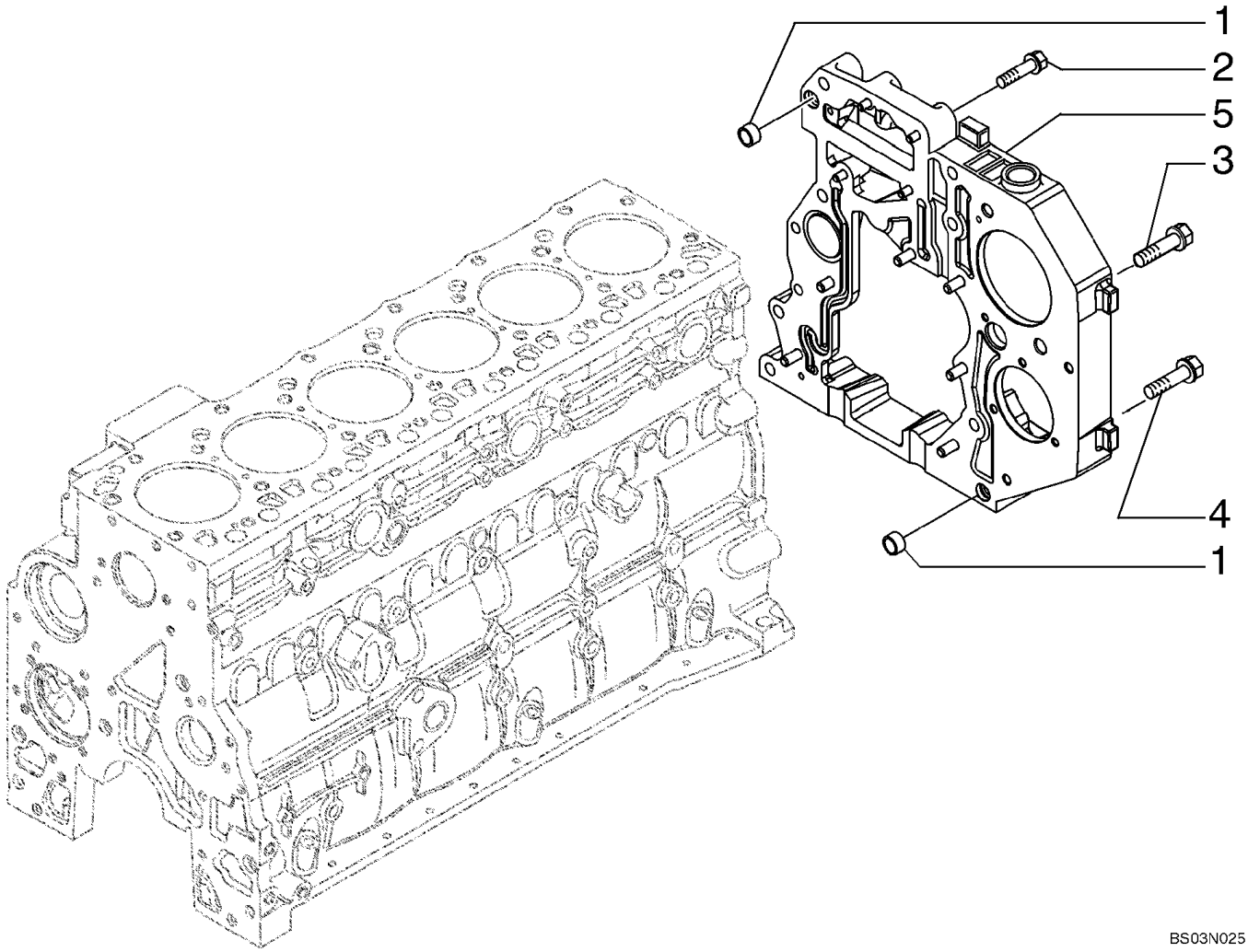

ZAHNRAD DECKEL - HECKGEHAEUSE
INGRANAGGIO COPERCHIO - ALLOGGIAMENTO POSTERIORE
DE DEKKING VAN HET TOESTEL - ACHTERHUISVESTING
ENGRENAGEM COBERTURA - ALOJAMENTO TRASEIRO

R	N	P.N.	MOD	Q	Denominação Bezeichnung	Denominacion Descrizione	Description Beskrivelse	Description Denominação	L.C.
1		4899026		2	GUIA, M18 x 10 L, Ring PASSSTIFT	BULÓN PERNO	DOWEL DYVEL	GOUJON PERNO-GUIA	090G
2		4899078		4	PARAFUSO, Hex Flg, M8 x 1.25 x 45 SCHRAUBE	TORNILLO VITE	SCREW SKRUE	VIS PARAFUSO	040V
3		4899093		2	PARAFUSO, Hex Flg, M10 x 1.5 x 30 SCHRAUBE	TORNILLO VITE	SCREW SKRUE	VIS PARAFUSO	040V
3		4899073		1	PARAFUSO, Hex Flg, M12 x 1.75 x 30 SCHRAUBE	TORNILLO VITE	SCREW SKRUE	VIS PARAFUSO	040V
4		4896939		3	PARAFUSO, Flange, M10 x 50 SCHRAUBE	TORNILLO VITE	SCREW SKRUE	VIS PARAFUSO	040V
5		2859269		1	ALOJAMENTO, Cover GEHÄUSE	ALOJAMIENTO ALLOGGIAMENTO	HOUSING HUS	CARTER ALOJAMENTO	014V

02-23	01	p1	03/09

COBERTURA DA ENGRENAGEM DIANTEIRA
CUBIERTA DEL ENGRANDAJE DELANTERO
FRONT GEAR COVER
CARTER AVANT

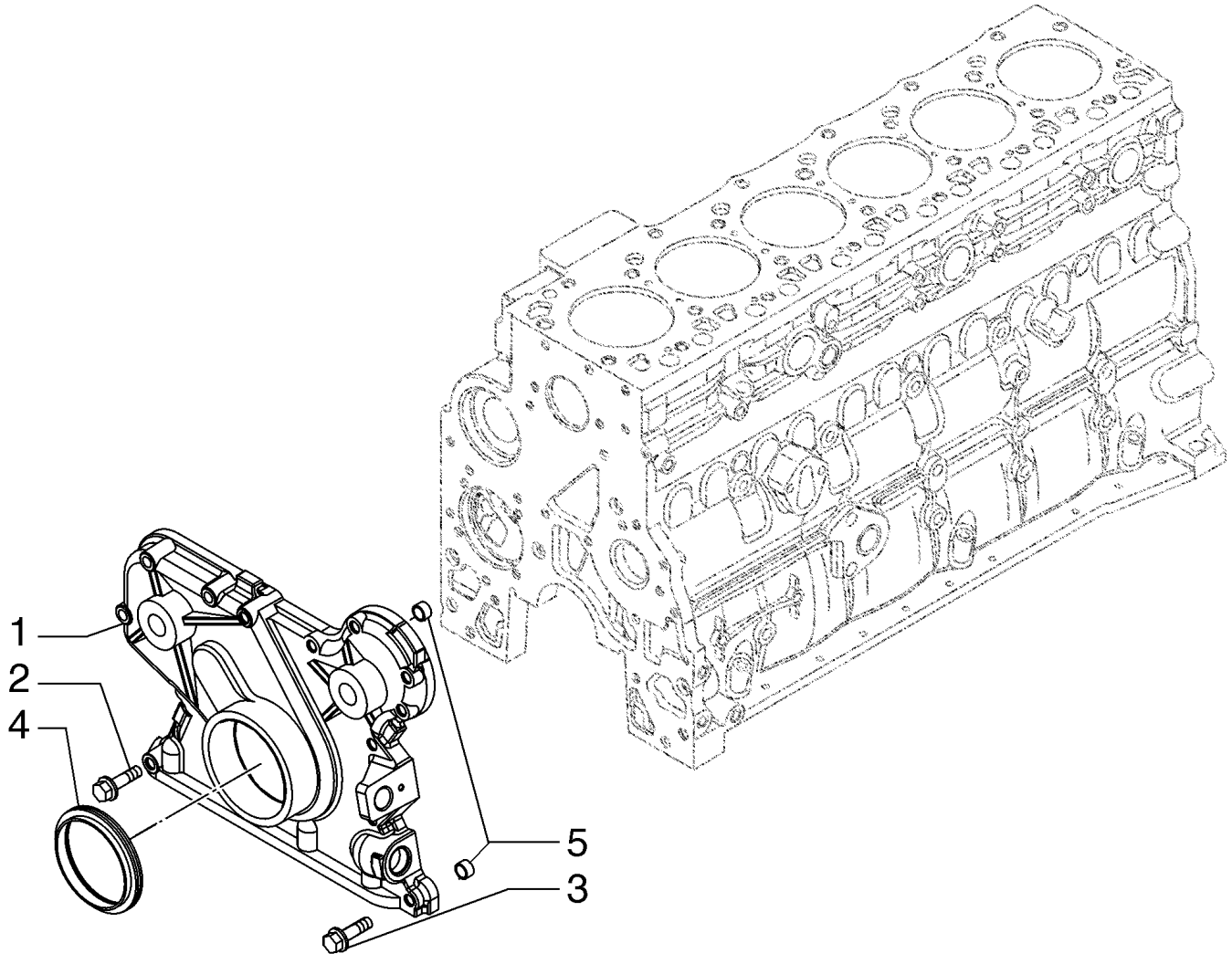

GETRIEBEDECKEL, VORNE
COPERCHIO SCATOLA INGRANAGGI ANTERIORE
FORRESTE GEARDÆKSEL
COBERTURA DA ENGRENAGEM DIANTEIRA

R	N	P.N.	MOD	Q	Denominação Bezeichnung	Denominacion Descrizione	Description Beskrivelse	Description Denominação	L.C.
1		4897026		1	COBERTURA ABDECKUNG	CUBIERTA COPERCHIO	COVER DÆKSEL	COUVERCLE COBERTURA	265C
2		4899078		5	PARAFUSO, Hex Flg, M8 x 1.25 x 45 SCHRAUBE	TORNILLO VITE	SCREW SKRUE	VIS PARAFUSO	040V
3		4899063		8	PARAFUSO, Hex Flg, M8 x 1.25 x 30 SCHRAUBE	TORNILLO VITE	SCREW SKRUE	VIS PARAFUSO	040V
4		4890832		1	VEDADOR DE ÓLEO, M70 x 100 x 12.5/16 ÖLDICHTUNG	JUNTA DE ACEITE PARAOLIO	OIL SEAL OLIESEGL	JOINT ETANCHEITE D'HI VEDANTE DE ÓLEO	P278
5		4891209		2	GUIA, M13 x 8 L, Ring PASSSTIFT	BULÓN PERNO	DOWEL DYVEL	GOUJON PERNO-GUIA	090G

02-24	01	p1	05/09

COBERTURA DA ENGRENAGEM PLACA - TOMADA DE FORÇA
TAPA DE ENGRANAJES PLACA - TOMA DE FUERZA
GEAR COVER PLATE - POWER TAKE - OFF
COUVERCLE DE PIGNONS PLAQUE - PRISE DE FORCE

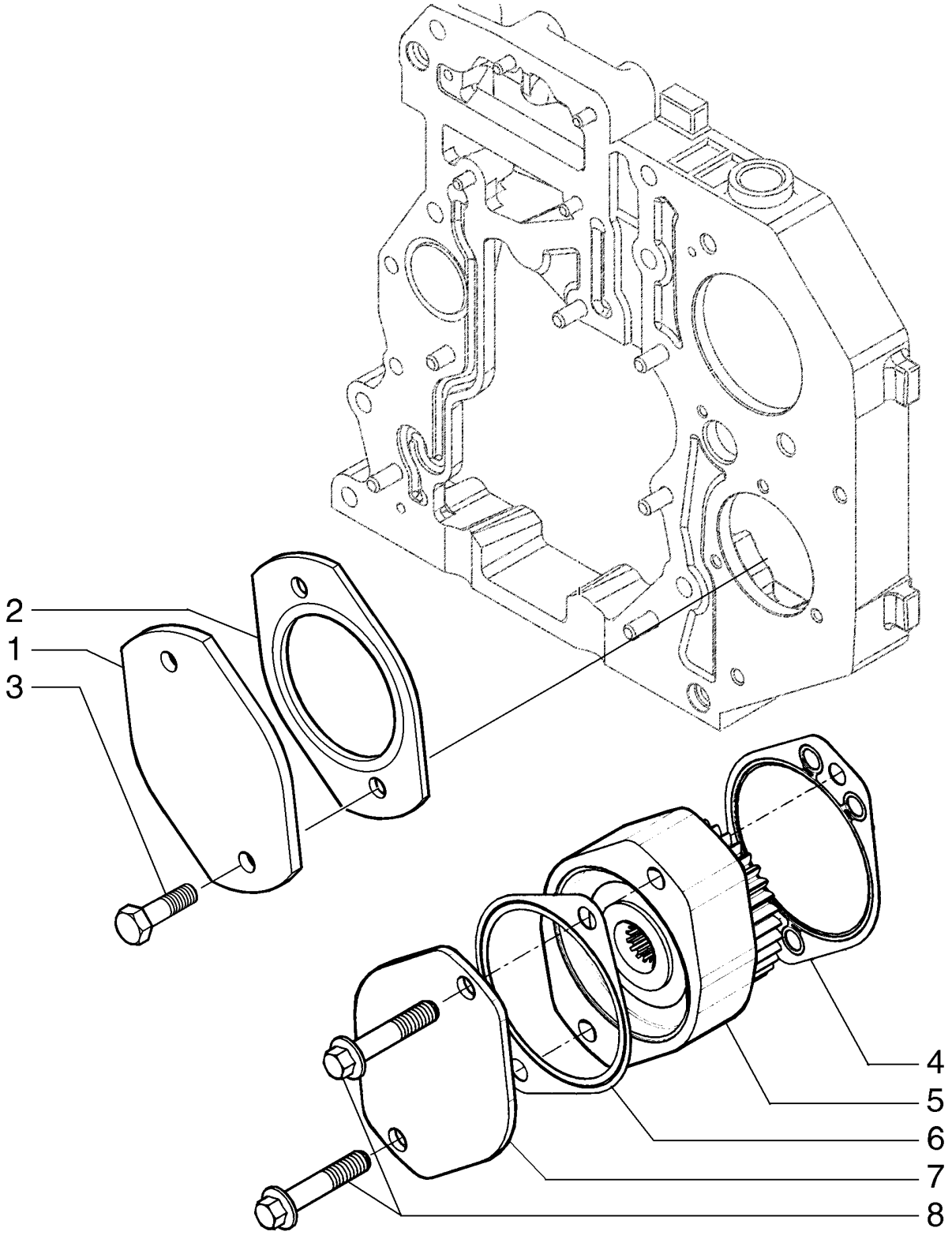

GETRIEBEABDECKUNG PLATTE - ZAPFWELLE
PIASTRA DEL CAMBIO PIASTRA - PTO
GEARDÆKSEL PLADE - KRAFTUDTAG
COBERTURA DA ENGRENAGEM PLACA - TOMADA DE FORÇA

R	N	P.N.	MOD	Q	Denominação Bezeichnung	Denominacion Descrizione	Description Beskrivelse	Description Denominação	L.C.
1		2852175		1	COBERTURA ABDECKUNG	CUBIERTA COPERCHIO	COVER DÆKSEL	COUVERCLE COBERTURA	265C
2		4896897		1	JUNTA DICHTUNG	JUNTA GUARNIZIONE	GASKET PAKNING	JOINT JUNTA	123G
3		16677734		2	PARAFUSO, Hex Flg, M12 x 1.75 x 25 SCHRAUBE	PERNO BULLONE	BOLT BOLT	VIS PARAFUSO	140B
4		4896897		1	JUNTA DICHTUNG	JUNTA GUARNIZIONE	GASKET PAKNING	JOINT JUNTA	123G
5		2854884		1	ENGRENAGEM, Drive Pump, PTO; Component Parts Not Serviced Separately ZAHNRAD	ENGRANAJE INGRANAGGIO	GEAR TANDHJUL	PIGNON ENGRENAGEM	050I
6		4895329		1	JUNTA DICHTUNG	JUNTA GUARNIZIONE	GASKET PAKNING	JOINT JUNTA	123G
7		2852175		1	COBERTURA ABDECKUNG	CUBIERTA COPERCHIO	COVER DÆKSEL	COUVERCLE COBERTURA	265C
8		4895290		2	PARAFUSO, Hex Flg, M12 x 1.75 x 65 SCHRAUBE	TORNILLO VITE	SCREW SKRUE	VIS PARAFUSO	040V

02-25	01	p1	03/09

TAMPA DO CABEÇOTE
CUBIERTAS DE CULATAS DE CILINDRO
CYLINDER HEAD - COVERS
CACHE CULBUTEUR

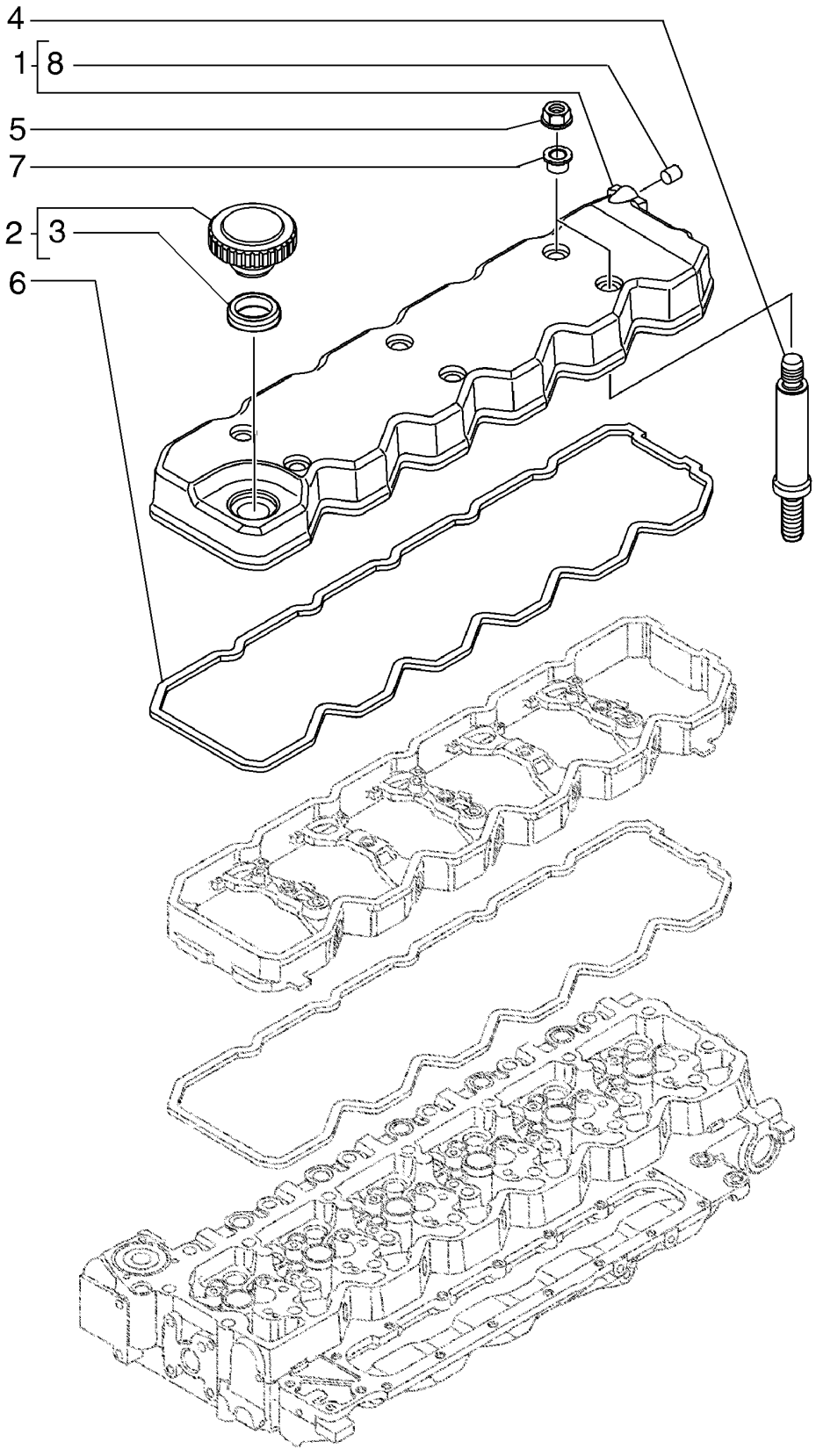

ZYLINDERKOPFABDECKUNGEN
COPERCHI TESTA CILINDRI
TOPSTYKKEDÆKSEL
CULATA DEL CILINDRO

R	N	P.N.	MOD	Q	Denominação Bezeichnung	Denominacion Descrizione	Description Beskrivelse	Description Denominação	L.C.
1		4895910		1	TAMPA VÁLVULA, ASSY, Incl. Ref 8				
						TAPA DE VÁLVULA	VALVE COVER	COUVERCLE DE SOUPA	P889
					VENTILDECKEL	COPERCHIO VALVOLA	VENTILDÆKSEL	TAMPA DAS VÁLVULAS	
2		2852773		1	TAMPA, ASSY, Incl. Ref 3	TAPÓN	CAP	CAPUCHON	052T
					KAPPE	TAPPO	TANKDÆKSEL	TAMPÃO	
3		2852774		1	JUNTA, Gasket; Cap	JUNTA	GASKET	JOINT	123G
					DICHTUNG	GUARNIZIONE	PAKNING	JUNTA	
4		4896991		6	PARAFUSO	TORNILLO	SCREW	VIS	040V
					SCHRAUBE	VITE	SKRUE	PARAFUSO	
4		2854375		6	PRISIONEIRO, IN ALTERNATIVE				
						PRISIONERO	STUD	GOUJON	210P
					GEWINDEBOLZEN	PRIGIONIERO	STØTTEBOLT	PINO ROSCADO	
5		4893936		6	PORCA, M8X1.25	TUERCA	NUT	ECROU	010D
					MUTTER	DADO	MØTRIK	PORCA	
6		2853784		1	JUNTA	JUNTA	GASKET	JOINT	123G
					DICHTUNG	GUARNIZIONE	PAKNING	JUNTA	
7		4899239		6	SILENTBLOC, Isolator	SILENTBLOC	SILENTBLOC	SILENTBLOC	155S
					SILENTBLOCK	SILENTBLOC	GUMMIDÆMPER	BLOCO SILENCIADOR	
8		4898283		1	BUJÃO, Expansion	TAPÓN	PLUG	BOUCHON	050T
					STOPFEN	TAPPO	PROP	TAMPÃO	

CABEÇOTE DO CILINDRO - MECANISMO DA VÁLVULA
CULATA DEL CILINDROS - MECANISMO DE LA VALVULA
CYLINDER HEAD - VALVE MECHANISM
CULASSE DE CYLINDRE - MÉCANISME DU DISTRIBUTEUR

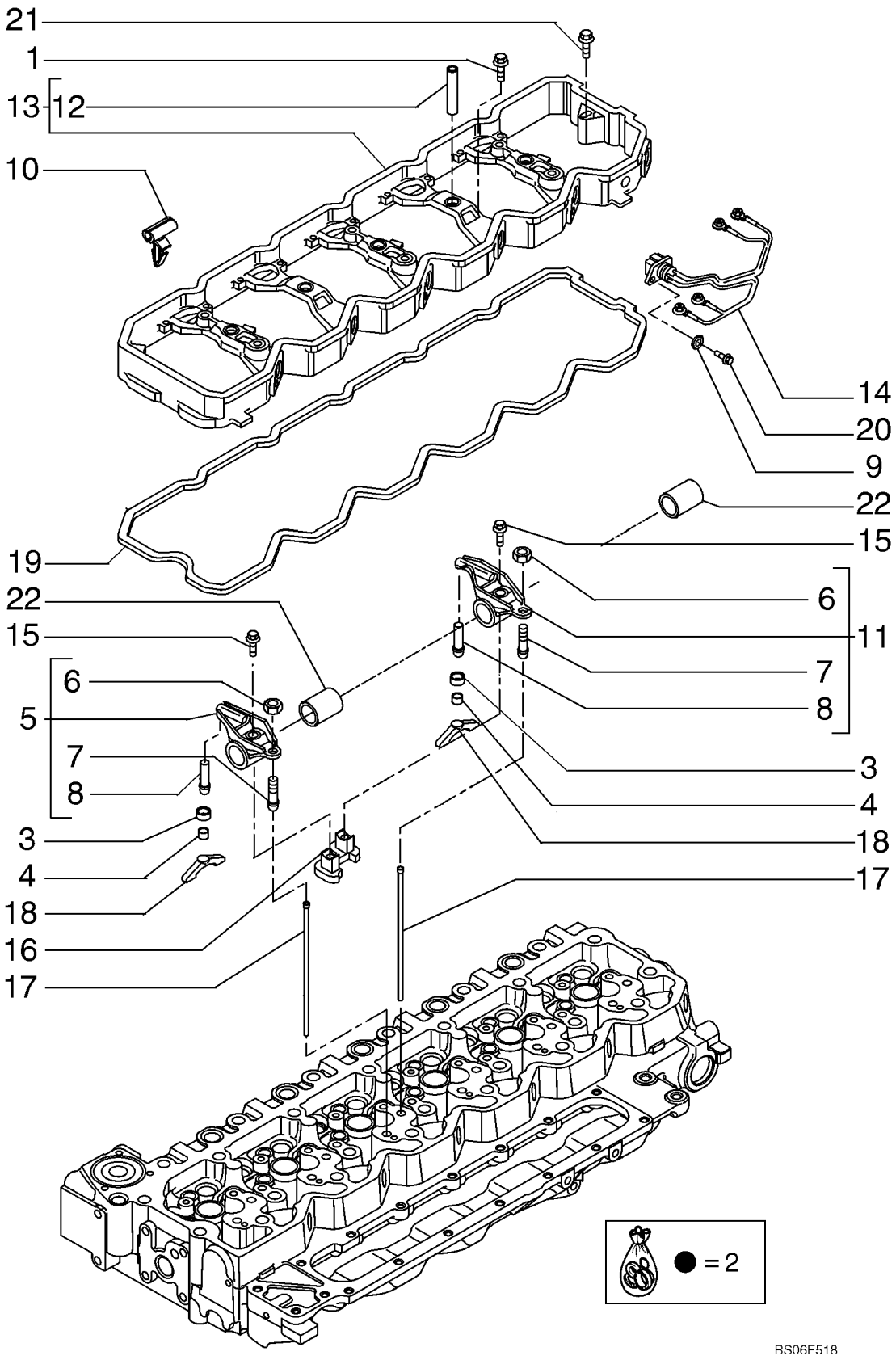

ZYLINDERKOPF - SCHWINGHEBEL
TESTA CILINDRI - MECCANISMO DELLA VALVOLA
TOPSTYKKE - VENTILMEKANISME
CABEÇOTE DO CILINDRO - MECANISMO DA VÁLVULA

R	N	P.N.	MOD	Q	Denominação Bezeichnung	Denominacion Descrizione	Description Beskrivelse	Description Denominação	L.C.
1		4895432		5	PARAFUSO, M8 X 1.25 X 70				
						TORNILLO	SCREW	VIS	040V
					SCHRAUBE	VITE	SKRUE	PARAFUSO	
2		2859460		6	BALANCIM, Rocker Arm Assy, Incl. Ref 3 - 8, 11, 15, 16				
						BRAZO DE BALANCÍN	ROCKER ARM	BRAS DE CULBUTEUR	055B
					KIPPHEBELARM	BILANCIERE	VIPPEARM	BALANCEIRO	
3		2859464		2	RETENTOR, Retainer	RETENEDOR	RETAINER	DISPOSITIF DE RETENU	109R
					HALTERUNG	FERMO	HOLDER	RETENTOR	
4		2859465		2	SOQUETE, Socket	LLAVE DE CUBO	SOCKET	DOUILLE	P483
					FASSUNG	PRESA; CHIAVE A BUSS	FATNING	SUPORTE	
5		2859462		1	BALANCIM, ASSY, Incl. Ref 6 - 8				
						BRAZO DE BALANCÍN	ROCKER ARM	BRAS DE CULBUTEUR	055B
					KIPPHEBELARM	BILANCIERE	VIPPEARM	BALANCEIRO	
6		4895198		1	PORCA, 3/8"-24, Heavy	TUERCA	NUT	ECROU	010D
					MUTTER	DADO	MØTRIK	PORCA	
7		2830222		1	PARAFUSO DE REGULAGEM				
						TORNILLO DE REGLAJE	ADJUSTMENT SCREW	VIS DE REGLAGE	051V
					EINSTELLSCHRAUBE	VITE DI REGOLAZIONE	JUSTERINGSSKRUE	PARAFUSO DE AJUSTE	
8		4895065		1	ESPAÇADOR	SEPARADOR	SPACER	ENTRETOISE	075D
					DISTANZSTÜCK	DISTANZIALE	AFSTANDSSTYKKE	ESPAÇADOR	
9		2852776		3	ARRUELA PLANA, M6 x 11 x 1.6; Replaces 2852776				
						ARANDELA	WASHER	RONDELLE	131R
					UNTERLEGSCHEIBE	RONDELLA	FLADSKIVE	ANILHA	
10		2852428		6	GRAMPO	ABRAZADERA	CLIP	COLLIER	045F
					KLAMMER	FERMO	KLIPS	FIXADOR	
11		2859461		1	BALANCIM, ASSY, Incl. Ref 6 - 8				
						BRAZO DE BALANCÍN	ROCKER ARM	BRAS DE CULBUTEUR	055B
					KIPPHEBELARM	BILANCIERE	VIPPEARM	BALANCEIRO	
12		4899245		5	LUVA	MANGUITO	SLEEVE	CHEMISE	031M
					BUCHSE	MANICOTTO	TRYKLEJE, KOBLING	MANGA	
13		4899257		1	ALOJAMENTO, HOUSING Assy; Rocker Lever; Incl. Ref 12				
						ALOJAMIENTO	HOUSING	CARTER	014V
					GEHÄUSE	ALLOGGIAMENTO	HUS	ALOJAMENTO	
14		2852427		3	CHICOTE	GRUPO DE CABLES	WIRE HARNESS	FAISCEAU ELECTRIQUE	070I
					KABELBAUM	CABLAGGIO	KABELNET	CABLAGEM	
15		4899089		2	PARAFUSO, Hex Flg, M8 x 1.25 x 50, Flange				
						TORNILLO	SCREW	VIS	040V
					SCHRAUBE	VITE	SKRUE	PARAFUSO	
16		2859463		1	SUPORTE	SOPORTE	SUPPORT	SUPPORT	300S
					STÜTZE	SUPPORTO	BESLAG	SUPORTE	
17		4895031		12	HASTE DE IMPULSO	VÁSTAGO DE EMPUJE	PUSH ROD	TIGE DE POUSSEE	P307
					STÖSSELSTANGE	ASTA DI SPINTA	SKUBBESTANG	HASTE DE IMPULSO	
18		2854530		12	PONTO, Crosshead Valve	PUENTE	BRIDGE	PONT	170P
					BRÜCKE	PONTICELLO	BRO	PONTE	
19		2853788		1	JUNTA	JUNTA	GASKET	JOINT	123G
					DICHTUNG	GUARNIZIONE	PAKNING	JUNTA	
20		2852602		3	PARAFUSO, Socket, M6 X 16				
						TORNILLO	SCREW	VIS	040V
					SCHRAUBE	VITE	SKRUE	PARAFUSO	

CABEÇOTE DO CILINDRO - MECANISMO DA VÁLVULA
CULATA DEL CILINDROS - MECANISMO DE LA VALVULA
CYLINDER HEAD - VALVE MECHANISM
CULASSE DE CYLINDRE - MÉCANISME DU DISTRIBUTEUR

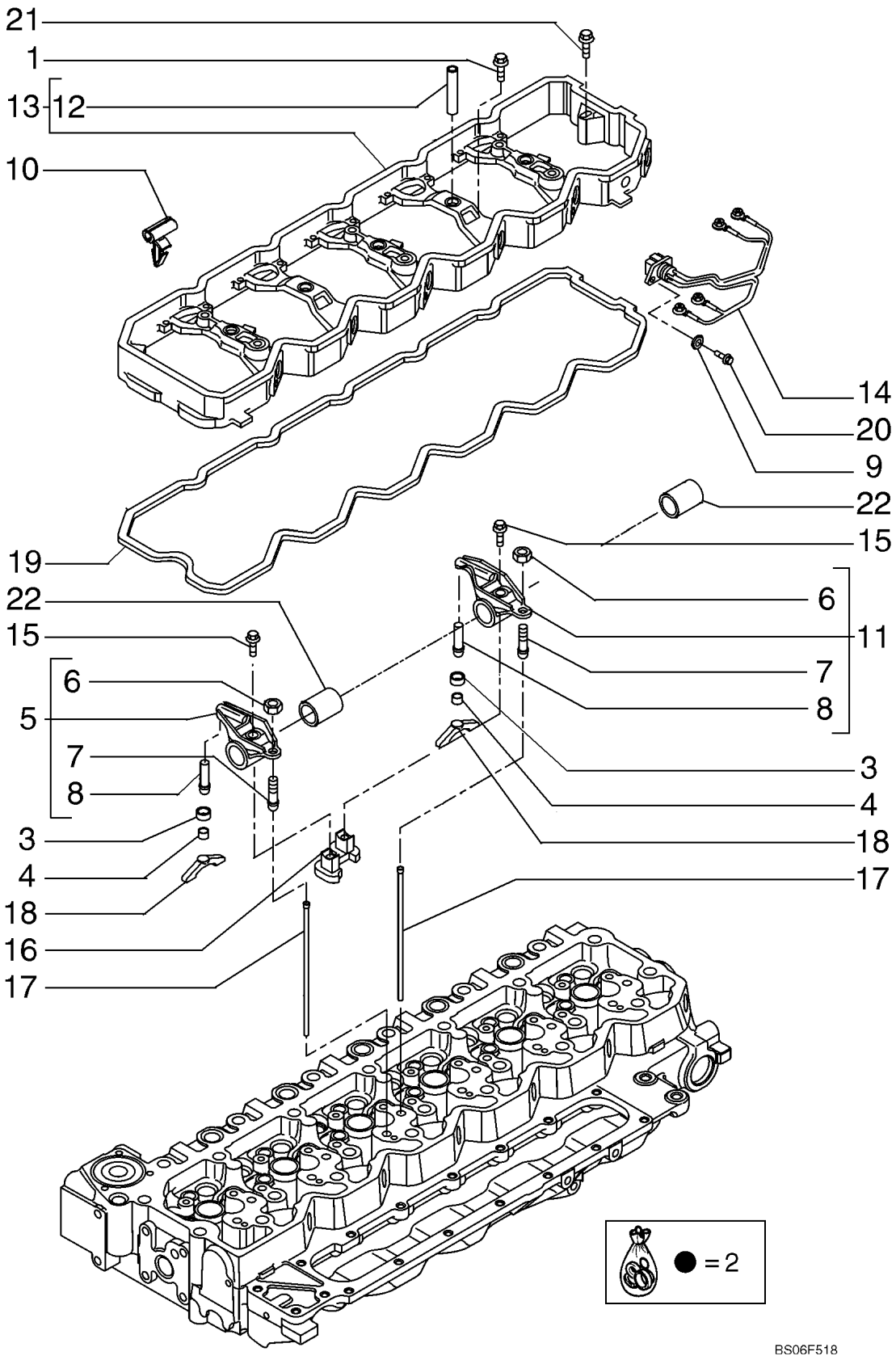

ZYLINDERKOPF - SCHWINGHEBEL
TESTA CILINDRI - MECCANISMO DELLA VALVOLA
TOPSTYKKE - VENTILMEKANISME
CABEÇOTE DO CILINDRO - MECANISMO DA VÁLVULA

R	N	P.N.	MOD	Q	Denominação Bezeichnung	Denominacion Descrizione	Description Beskrivelse	Description Denominação	L.C.
21		2856460		2	PARAFUSO SCHRAUBE	TORNILLO VITE	SCREW SKRUE	VIS PARAFUSO	040V
22		2856459		2	BALANCIM KIPPHEBELARM	BRAZO DE BALANCÍN BILANCIERE	ROCKER ARM VIPPEARM	BRAS DE CULBUTEUR BALANCEIRO	055B

02-27	01	p1	05/09

CABEÇOTE DO CILINDRO
CULATA DEL CILINDROS
CYLINDER HEAD
CULASSE DE CYLINDRE

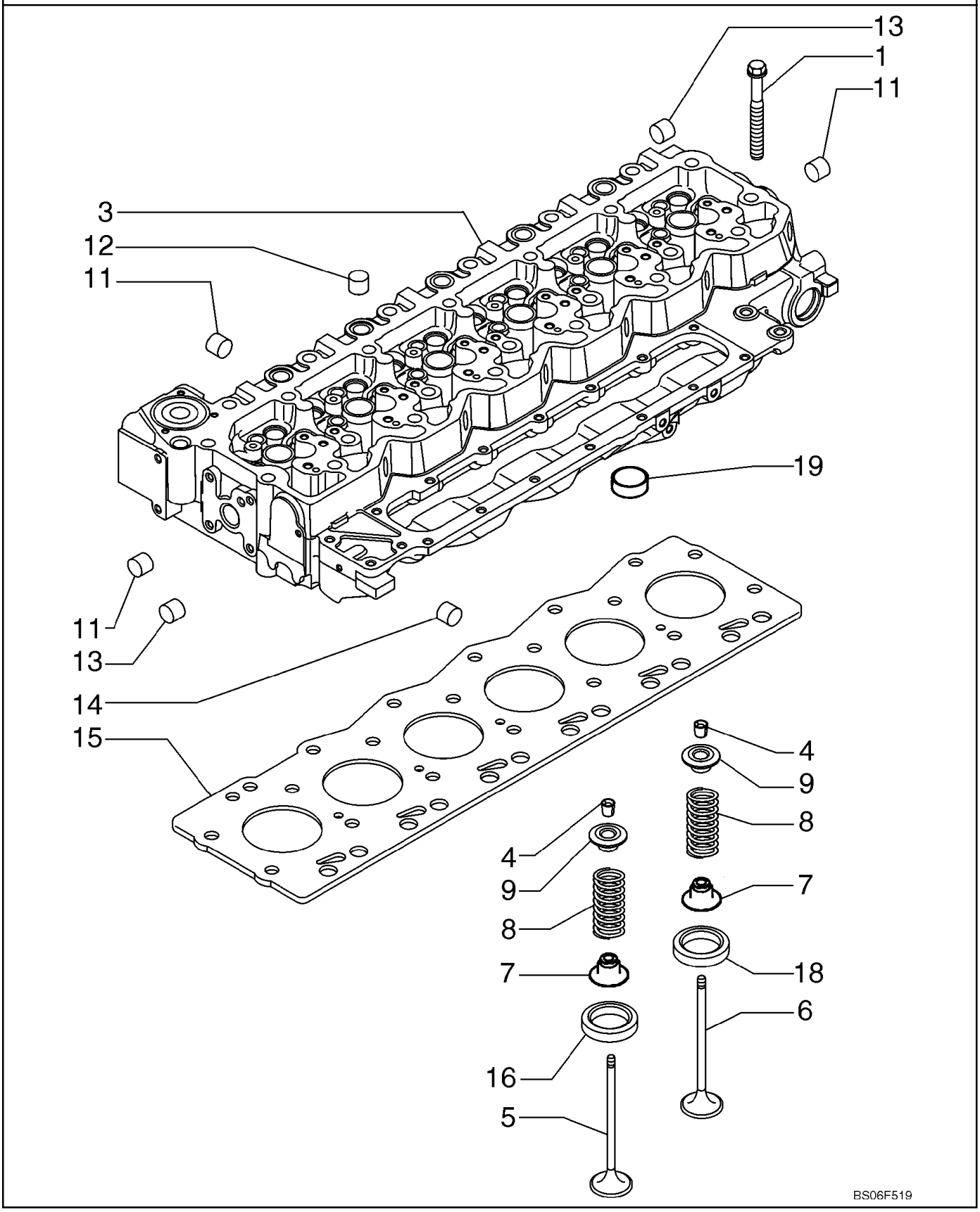

ZYLINDERKOPF
TESTA CILINDRI
TOPSTYKKE
CABEÇOTE DO CILINDRO

R	N	P.N.	MOD	Q	Denominação Bezeichnung	Denominacion Descrizione	Description Beskrivelse	Description Denominação	L.C.
1		4891024		12	PARAFUSO, M12X130	TORNILLO	SCREW	VIS	040V
					SCHRAUBE	VITE	SKRUE	PARAFUSO	
1		4891025		14	PARAFUSO, M12X150	TORNILLO	SCREW	VIS	040V
					SCHRAUBE	VITE	SKRUE	PARAFUSO	
3		2831274		1	CABEÇOTE, Cylinder Head Assembly; Incl. Ref 4 - 14, 16-19				
						CULATA	CYLINDER HEAD	CULASSE	113T
					ZYLINDERKOPF	TESTATA	CYLINDERHOVED	CABEÇA DE CILINDRO	
3		2831279		1	CABEÇOTE, Assembly, Alternate Part for 2831274				
						CULATA	CYLINDER HEAD	CULASSE	113T
					ZYLINDERKOPF	TESTATA	CYLINDERHOVED	CABEÇA DE CILINDRO	
		87536188		1	CABEÇOTE, - ASSY Include Ref. 3,4,5,6,7,8,9				
						CULATA	CYLINDER HEAD	CULASSE	113T
					ZYLINDERKOPF	TESTATA	CYLINDERHOVED	CABEÇA DE CILINDRO	
4		4899081		48	TRAVA CÔNICA, ASSY	ALETA DE BALANCÍN	ROCKER ARM COTTER	GOUPILLE BRAS CULBU	100S
					KIPPHEBELSTIFT	COPPIGLIA BILANCIERE	HALVKILE TIL VENTILLØ	TROÇO DO BALANCEIR(	
5		4895051		12	VÁLVULA DE ESCAPE	VALV. ESCAPE MOTOR I	STD ENGINE EXHAUST V	SOUP. ECHAPPEMENT M	112V
					STANDARD-MOTORAUS	VALV. SCARICO MOTOR	UDSTØDNINGSVENTIL, S	VÁLVULA DE ESCAPE	
6		4895052		12	VÁLVULA DE ADMISSÃO, Intake				
						VALV. ADM. DE MOTOR	STD ENGINE INLET VALV	SOUP. ADMISSION MOT	111V
					STANDARD-MOTOREINL	VALV. ASPIR. MOTORE S	INDSUGNINGSVENTIL, S	VÁLVULA DE ADMISSÃO	
7		2831287		24	ASSENTO MOLA, Valve Stem Seal				
						ASIENTO DE RESORTE	SPRING SEAT	SIEGE DE RESSORT	P659
					FEDERSITZ	SEDE DELLA MOLLA	FJEDERSÆDE	SEDE DE MOLA	
8		4895073		24	MOLA VÁLVULA	RESORTE DE VÁLVULA	VALVE SPRING	RESSORT DE SOUPAPE	P463
					VENTILFEDER	MOLLA DELLA VALVOLA	VENTILFJEDER	MOLA DE VÁLVULA	
9		4895074		24	COPO, Retainer	TAZA	CUP	CUVETTE	060S
					TASSE	SCODELLINO	LEJESKÅL	COPO	
11		4895085		13	BUJÃO DE EXPANSÃO, 25.74mm				
						TAPÓN DE EXPANSIÓN	EXPANSION PLUG	BOUCHON D'EXPANSIOI	A084
					SPREIZSTOPFEN	TAPPO A ESPANSIONE	EKSPANSIONSPROP	BUJÃO DE EXPANSÃO	
11		4895408		2	BUJÃO, .511" OD	TAPÓN	PLUG	BOUCHON	050T
					STOPFEN	TAPPO	PROP	TAMPÃO	
12		4895089		11	BUJÃO, .886" OD	TAPÓN	PLUG	BOUCHON	050T
					STOPFEN	TAPPO	PROP	TAMPÃO	
13		4895406		7	BUJÃO DE EXPANSÃO, 9.8mm OD				
						TAPÓN DE EXPANSIÓN	EXPANSION PLUG	BOUCHON D'EXPANSIOI	A084
					SPREIZSTOPFEN	TAPPO A ESPANSIONE	EKSPANSIONSPROP	BUJÃO DE EXPANSÃO	
14		4895407		2	BUJÃO, 38.28mm OD	TAPÓN	PLUG	BOUCHON	050T
					STOPFEN	TAPPO	PROP	TAMPÃO	
15		2830704		1	JUNTA DO CABEÇOTE, 1.25 mm; If Used				
						JUNTA DE CULATA	CYLINDER HEAD GASKE	JOINT DE CULASSE	129G
					ZYLINDERKOPFDICHTUI	GUARNIZIONE TESTATA	TOPPAKNING	JUNTA CABEÇA DO CILI	
15		2830705		1	JUNTA DO CABEÇOTE, 1.15 mm; If Used				
						JUNTA DE CULATA	CYLINDER HEAD GASKE	JOINT DE CULASSE	129G
					ZYLINDERKOPFDICHTUI	GUARNIZIONE TESTATA	TOPPAKNING	JUNTA CABEÇA DO CILI	
16		4897106		12	SEDE DE VÁLVULA	ASIENTO DE VÁLVULA	VALVE SEAT	SIEGE DE SOUPAPE	074S
					VENTILSITZ	SEDE VALVOLA	VENTIL, SÆDE	SEDE DE VÁLVULA	
18		4897578		12	SEDE DE VÁLVULA	ASIENTO DE VÁLVULA	VALVE SEAT	SIEGE DE SOUPAPE	074S
					VENTILSITZ	SEDE VALVOLA	VENTIL, SÆDE	SEDE DE VÁLVULA	

02-27	01	p2	05/09

CABEÇOTE DO CILINDRO
CULATA DEL CILINDROS
CYLINDER HEAD
CULASSE DE CYLINDRE

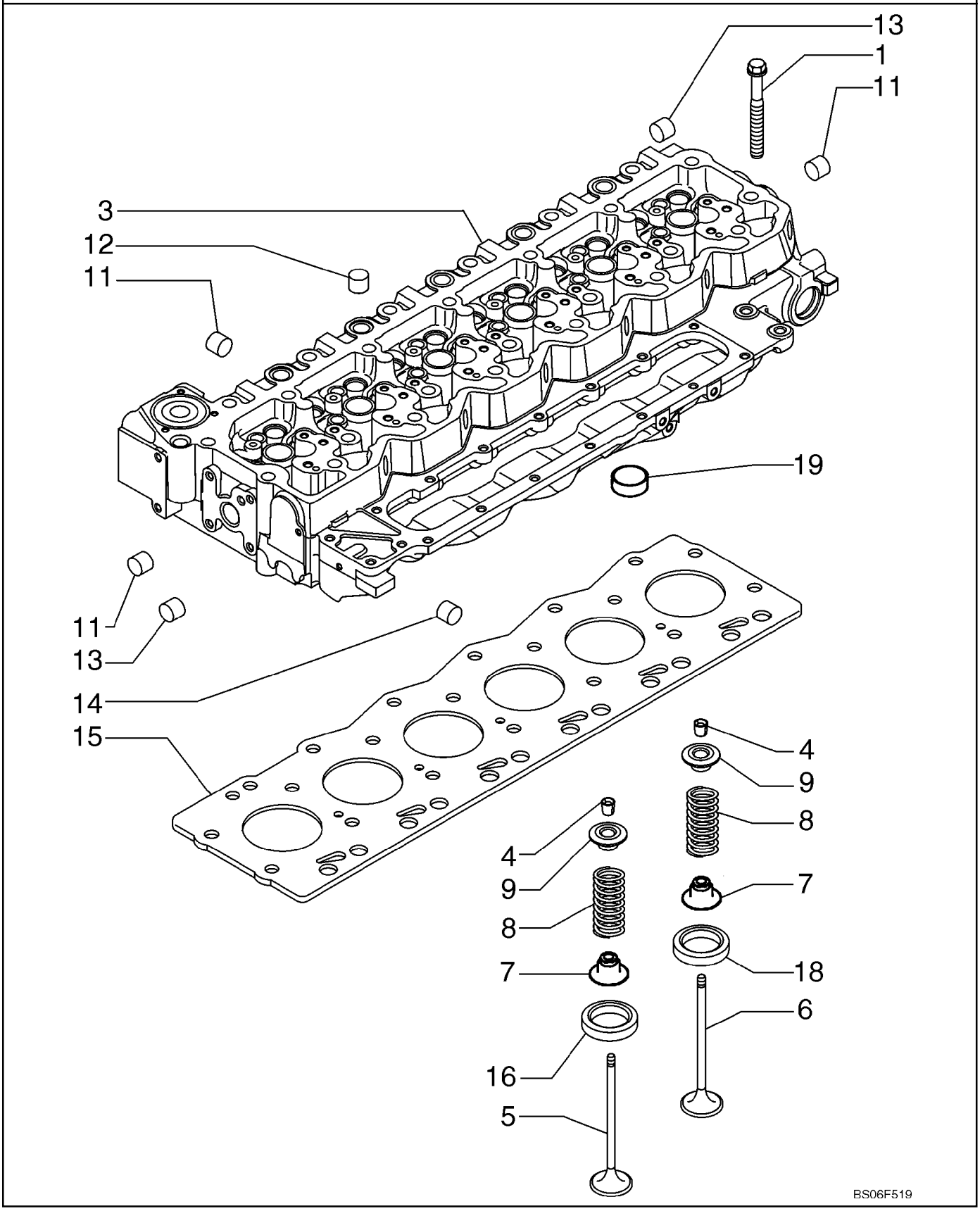

ZYLINDERKOPF
TESTA CILINDRI
TOPSTYKKE
CABEÇOTE DO CILINDRO

R	N	P.N.	MOD	Q	Denominação Bezeichnung	Denominacion Descrizione	Description Beskrivelse	Description Denominação	L.C.
19		4893036		3	BUJÃO PARA TUBOS, 3/4"-14 NPTF				
						TAPÓN DE TUBO	PIPE PLUG	BOUCHON DE TUYAU	A087
					ROHRSTOPFEN	TAPPO PER TUBI	RØRPROP	TAMPÃO PARA TUBO	

02-28	01	p1	05/09

TUBO DE DISTRIBUIÇÃO DE ADMISSÃO
BLOQUE DE ADMISIÓN
INTAKE MANIFOLD
COLLECTEUR D'ADMISSION

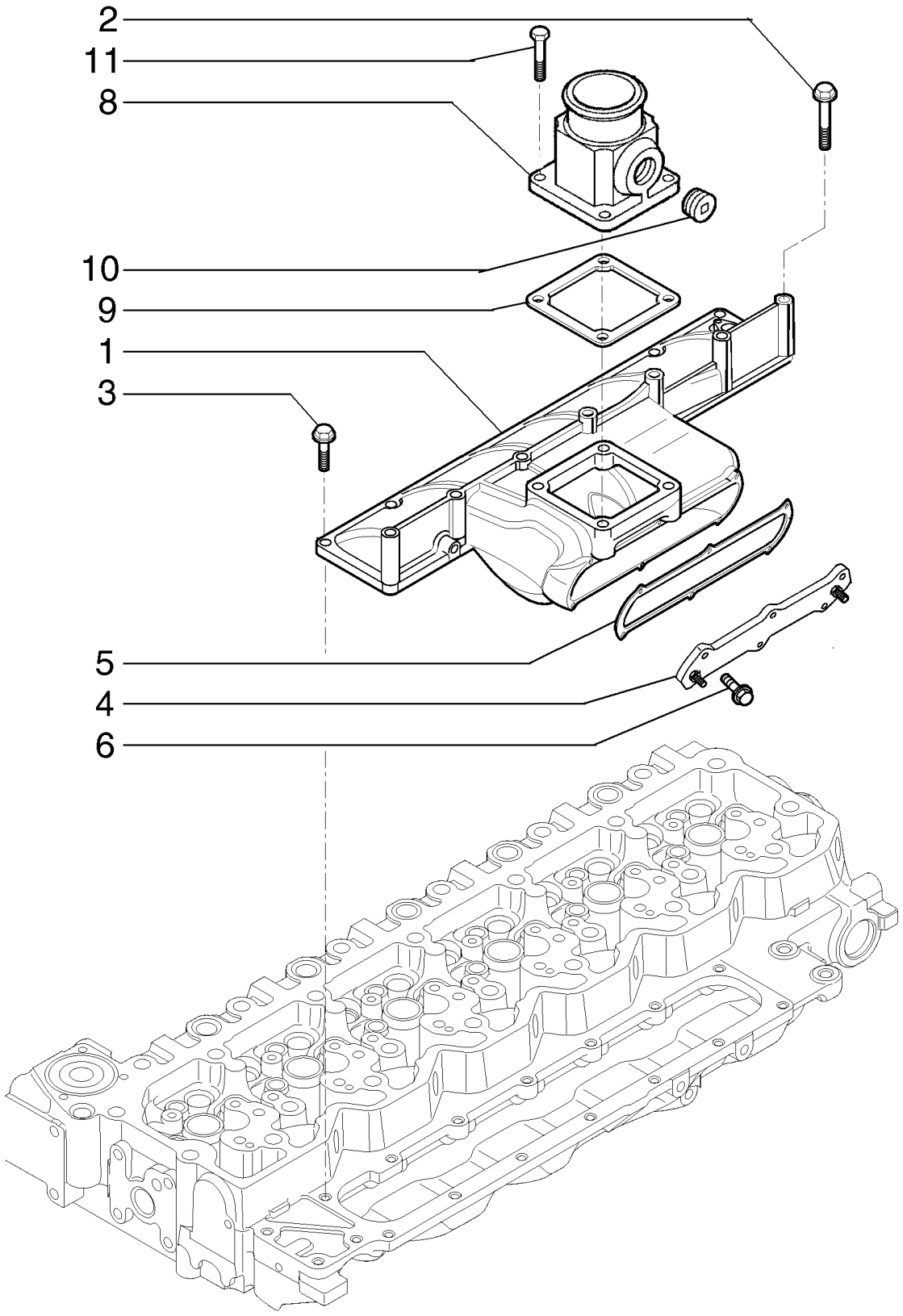

EINLAßKRÜMMER
COLLETTORE D'ASPIRAZIONE
INDSUGNING MANIFOLD
TUBO DE DISTRIBUIÇÃO DE ADMISSÃO

R	N	P.N.	MOD	Q	Denominação Bezeichnung	Denominacion Descrizione	Description Beskrivelse	Description Denominação	L.C.
1		2854534		1	COLETOR DE ADMISSÃO, Air Intake				
						COLECTOR DE ADMISIÓ	INLET MANIFOLD	COLLECTEUR D'ADMISS	225C
					EINLASSKRÜMMER	COLLETTORE DI ASPIRA	INDSUGNINGSMANIFOLI	COLECTOR DE ADMISSÃ	
2		4895432		3	PARAFUSO, Flange, M8 x 70				
						TORNILLO	SCREW	VIS	040V
					SCHRAUBE	VITE	SKRUE	PARAFUSO	
3		4899039		7	PARAFUSO, Hex Flg, M8 x 1.25 x 25				
						TORNILLO	SCREW	VIS	040V
					SCHRAUBE	VITE	SKRUE	PARAFUSO	
4		2855345		1	AQUECEDOR, Cover, Grid Heater				
						CALENTADOR	HEATER	CHAUFFAGE	105R
					HEIZUNG	RISCALDATORE	VARMEAPPARAT	AQUECEDOR	
5		2854701		1	JUNTA	JUNTA	GASKET	JOINT	123G
					DICHTUNG	GUARNIZIONE	PAKNING	JUNTA	
6		2852101		6	PARAFUSO FLANGEADO, Hex, M6 x 1 x 16				
						PERNO DE CORONA	FLANGE BOLT	VIS A EMBASE	A027
					FLANSCHSCHRAUBE	BULLONE FLANGIATO	FLANGEBOLT	PARAFUSO FLANGEADO	
8		2830891		1	TUBO DE ADMISSÃO DE AR				
						TUBO DE ADMISIÓN DE	AIR INTAKE TUBE	TUBE D'ADMISSION D'AI	P089
					LUFTEINLASSROHR	TUBO DI ASPIRAZIONE /	LUFTINDSUGNINGSSLAI	TUBO DE ENTRADA DE /	
9		4899921		1	JUNTA	JUNTA	GASKET	JOINT	123G
					DICHTUNG	GUARNIZIONE	PAKNING	JUNTA	
10		4893036		1	BUJÃO PARA TUBOS, 3/4"-14 NPTF, Alternate for 2854866; If used				
						TAPÓN DE TUBO	PIPE PLUG	BOUCHON DE TUYAU	A087
					ROHRSTOPFEN	TAPPO PER TUBI	RØRPROP	TAMPÃO PARA TUBO	
10		2854866		1	BUJÃO SOQUETE SEXTAVADO, 3/4"-14 NPTF, Alternate for 4893036; If used				
						TAPÓN DE CABEZA HEX	HEX SOCKET PLUG	BOUCHON SIX PANS CR	A086
					INNENSECHSKANTSTOF	TAPPO A BRUGOLA	SEKSKANTET PROP	TAMPÃO SEXTAVADO IN	
11		4899039		4	PARAFUSO, Hex Flg, M8 x 1.25 x 25				
						TORNILLO	SCREW	VIS	040V
					SCHRAUBE	VITE	SKRUE	PARAFUSO	

02-29	01	p1	05/09

COLETOR - ESCAPE
COLECTOR - ESCAPE
MANIFOLD - EXHAUST
COLLECTEURS - ECHAPPEMENT

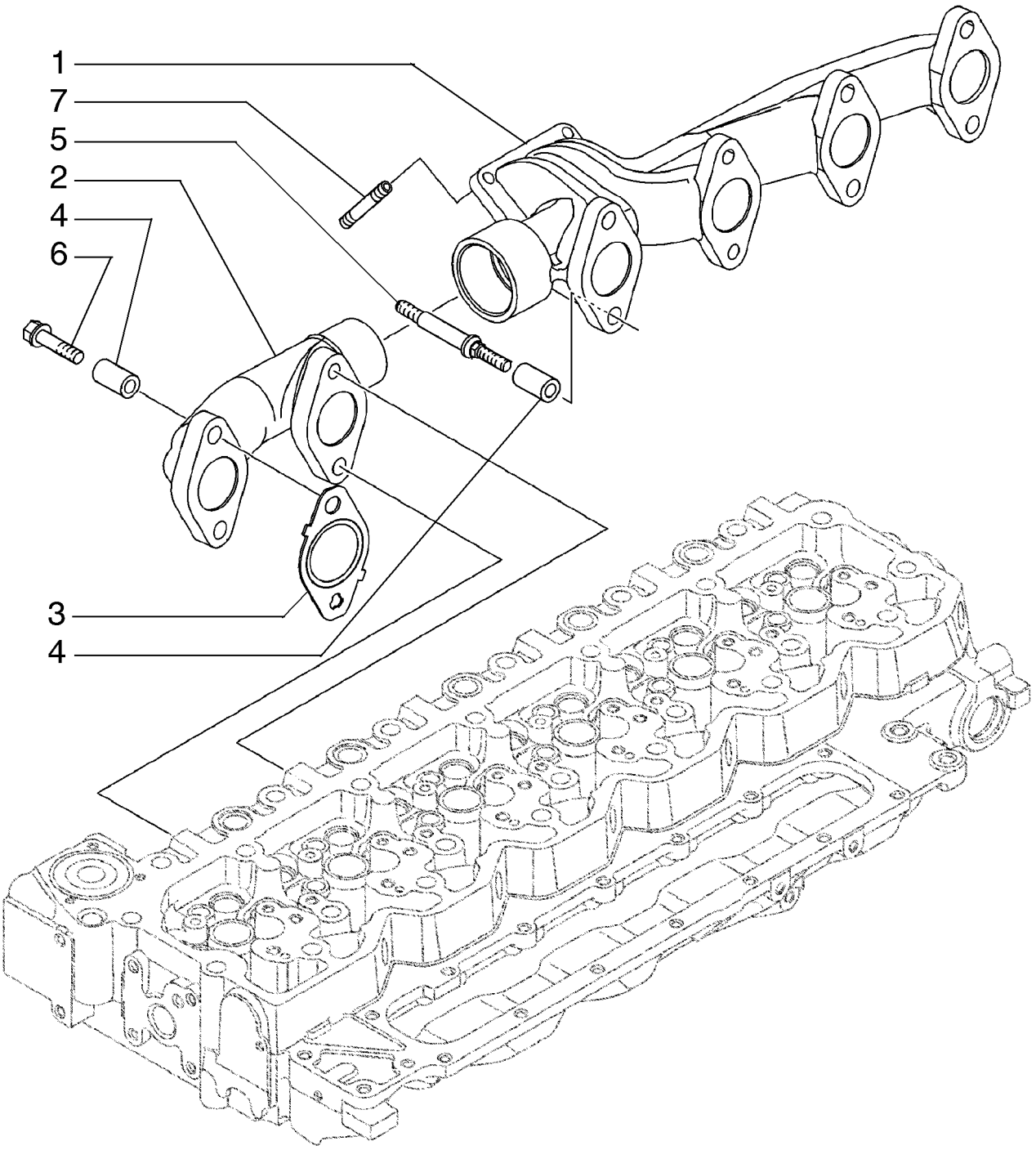

ROHRLEITUNGEN - AUSPUFF
COLLETTORE - SCARICO
MANIFOLD - UDSTØDNING
COLETOR - ESCAPE

R	N	P.N.	MOD	Q	Denominação Bezeichnung	Denominacion Descrizione	Description Beskrivelse	Description Denominação	L.C.
1		4896651		1	COLETOR DE EXAUSTÃO AUSPUFFKRÜMMER	COLECTOR DE ESCAPE COLLETTORE DI SCARIC	EXHAUST MANIFOLD UDSTØDNINGSMANIFOL	COLLECTEUR D'ECHAPI COLECTOR DE ESCAPE	230C
2		4896650		1	COLETOR DE EXAUSTÃO AUSPUFFKRÜMMER	COLECTOR DE ESCAPE COLLETTORE DI SCARIC	EXHAUST MANIFOLD UDSTØDNINGSMANIFOL	COLLECTEUR D'ECHAPI COLECTOR DE ESCAPE	230C
3		2830444		6	JUNTA DICHTUNG	JUNTA GUARNIZIONE	GASKET PAKNING	JOINT JUNTA	123G
4		4895336		12	ESPAÇADOR DISTANZSTÜCK	SEPARADOR DISTANZIALE	SPACER AFSTANDSSTYKKE	ENTRETOISE ESPAÇADOR	075D
5		4895219		4	PRISIONEIRO, Special GEWINDEBOLZEN	PRISIONERO PRIGIONIERO	STUD STØTTEBOLT	GOUJON PINO ROSCADO	210P
6		2852744		8	PARAFUSO, Hex, Flg Hd, M10 x 1.5 x 65 SCHRAUBE	TORNILLO VITE	SCREW SKRUE	VIS PARAFUSO	040V
7		4899085		4	PRISIONEIRO, M10 GEWINDEBOLZEN	PRISIONERO PRIGIONIERO	STUD STØTTEBOLT	GOUJON PINO ROSCADO	210P

02-30	01	p1	06/10

SISTEMA TURBOCHARGER
SISTEMA TURBOCARGADOR
TURBOCHARGER SYSTEM
SYSTÈME DU TURBOCOMPRESSEUR

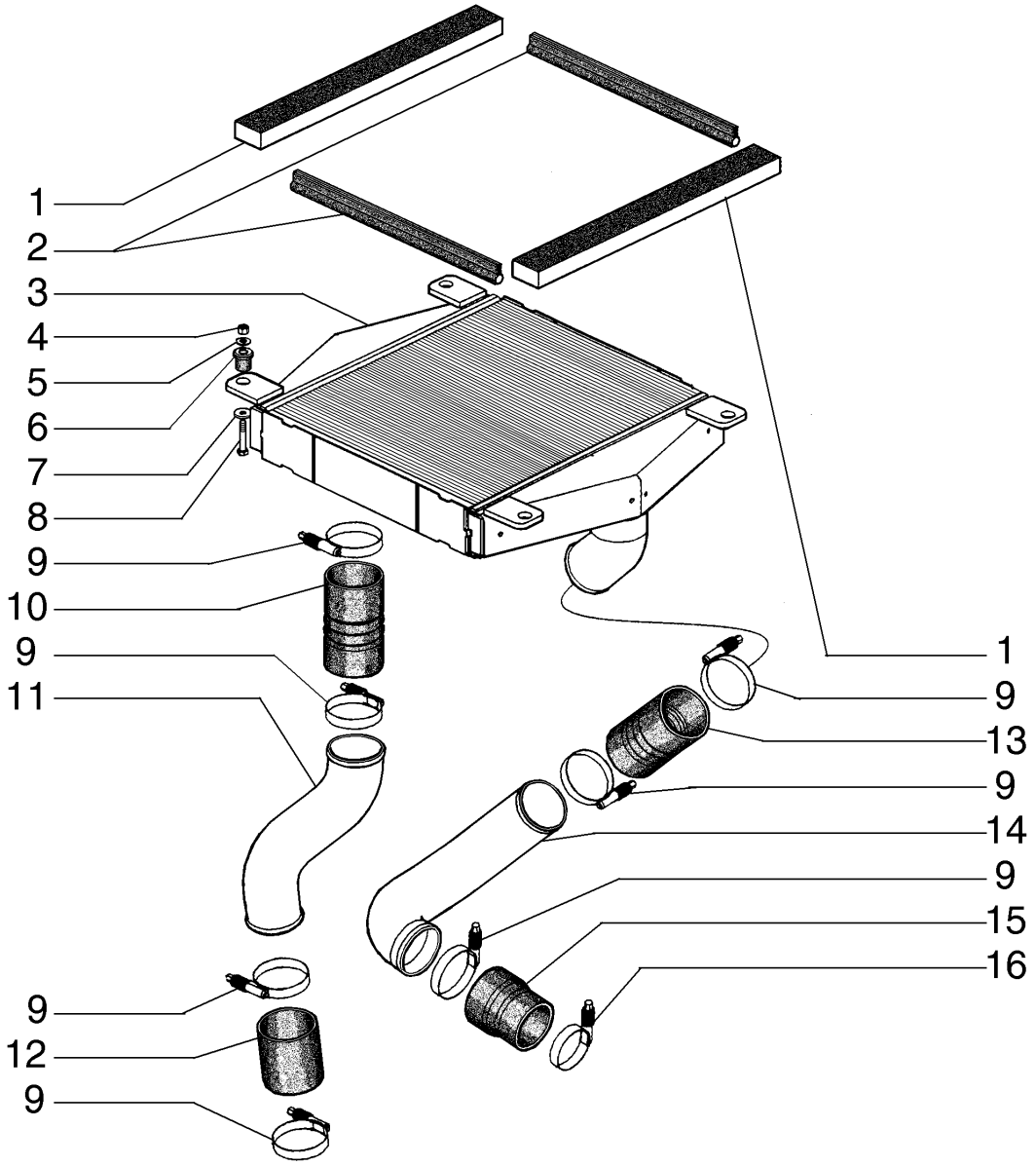

TURBOLADER SYSTEM
IMPIANTO DI RAFFREDDAMENTO - SCAMBIATORE DI CALORE DELL'ARIA
KØLESYSTEM - LUFTKØLER
SISTEMA DE ARREFECIMENTO - ARREFECEDOR DE AR

R	N	P.N.	MOD	Q	Denominação Bezeichnung	Denominacion Descrizione	Description Beskrivelse	Description Denominação	L.C.
1		87391161		2	PASTILHA UNTERLAGE	PASTILLA CUSCINO; TAMPONE	PAD BREMSEKLODS	COUSSIN ESPAÇADOR	060T
2		87391158		2	VEDAÇÃO DICHTUNG	ANILLO DE CIERRE GUARNIZIONE; TENUTA	SEAL PAKNING	JOINT VEDANTE	132A
3		87323206		1	RADIADOR KÜHLER	REFRIGERADOR RADIATORE	COOLER KØLER	REFROIDISSEUR REFRIGERADOR	2130
4		832-10408		4	CONTRA PORCA, M8 x 1.25, Cl 8 SICHERUNGSMUTTER	TUERCA DE BLOQUEO DADO DI BLOCCAGGIO	LOCK NUT LÅSEMØTRIK	CONTRE-ECROU CONTRAPORCA	P263
5		895-15008		4	ARRUELA PLANA, M8 x 20 x 1.6 UNTERLEGSCHEIBE	ARANDELA RONDELLA	WASHER FLADSKIVE	RONDELLE ANILHA	131R
6		434177A1		4	ISOLADOR ISOLATOR	AISLADOR ISOLATORE	ISOLATOR ISOLATOR	ISOLANT ISOLADOR	Z082
7		496-41034		4	ARRUELA PLANA, .344" x 1" x .098", HDN UNTERLEGSCHEIBE	ARANDELA RONDELLA	WASHER FLADSKIVE	RONDELLE ANILHA	131R
8		827-8045		4	PARAFUSO, Hex, M8 x 45, 10.9 SCHRAUBE	PERNO BULLONE	BOLT BOLT	VIS PARAFUSO	140B
9		L115549		7	BRAÇADEIRA KLEMME	ABRAZADERA MORSETTO	CLAMP SPÆNDEBÅND	COLLIER BRAÇADEIRA	120M
10		87340015		1	MANGUEIRA SCHLAUCH	TUBO TUBO FLESSIBILE	HOSE SLANGE	FLEXIBLE MANGUEIRA	030M
11		87347774		1	CAMARA DE AR LUFTSCHLAUCH	CAMARA-DE-AIRE INTERNO TUBO	AIR TUBE AIR TUBE	CHAMBRE-A-AIR CAMARA DE AR	Z271
12		87572378		1	MANGUEIRA SCHLAUCH	TUBO TUBO FLESSIBILE	HOSE SLANGE	FLEXIBLE MANGUEIRA	030M
13		87340284		1	MANGUEIRA SCHLAUCH	TUBO TUBO FLESSIBILE	HOSE SLANGE	FLEXIBLE MANGUEIRA	030M
14		87347773		1	CAMARA DE AR LUFTSCHLAUCH	CAMARA-DE-AIRE INTERNO TUBO	AIR TUBE AIR TUBE	CHAMBRE-A-AIR CAMARA DE AR	Z271
15		84323473		1	MANGUEIRA SCHLAUCH	TUBO TUBO FLESSIBILE	HOSE SLANGE	FLEXIBLE MANGUEIRA	030M
16		L115548		1	BRAÇADEIRA KLEMME	ABRAZADERA MORSETTO	CLAMP SPÆNDEBÅND	COLLIER BRAÇADEIRA	120M

02-31	01	p1	03/09

TURBOCOMPRESOR
TURBOCOMPRESOR
TURBOCHARGER
TURBOCOMPRESSEUR

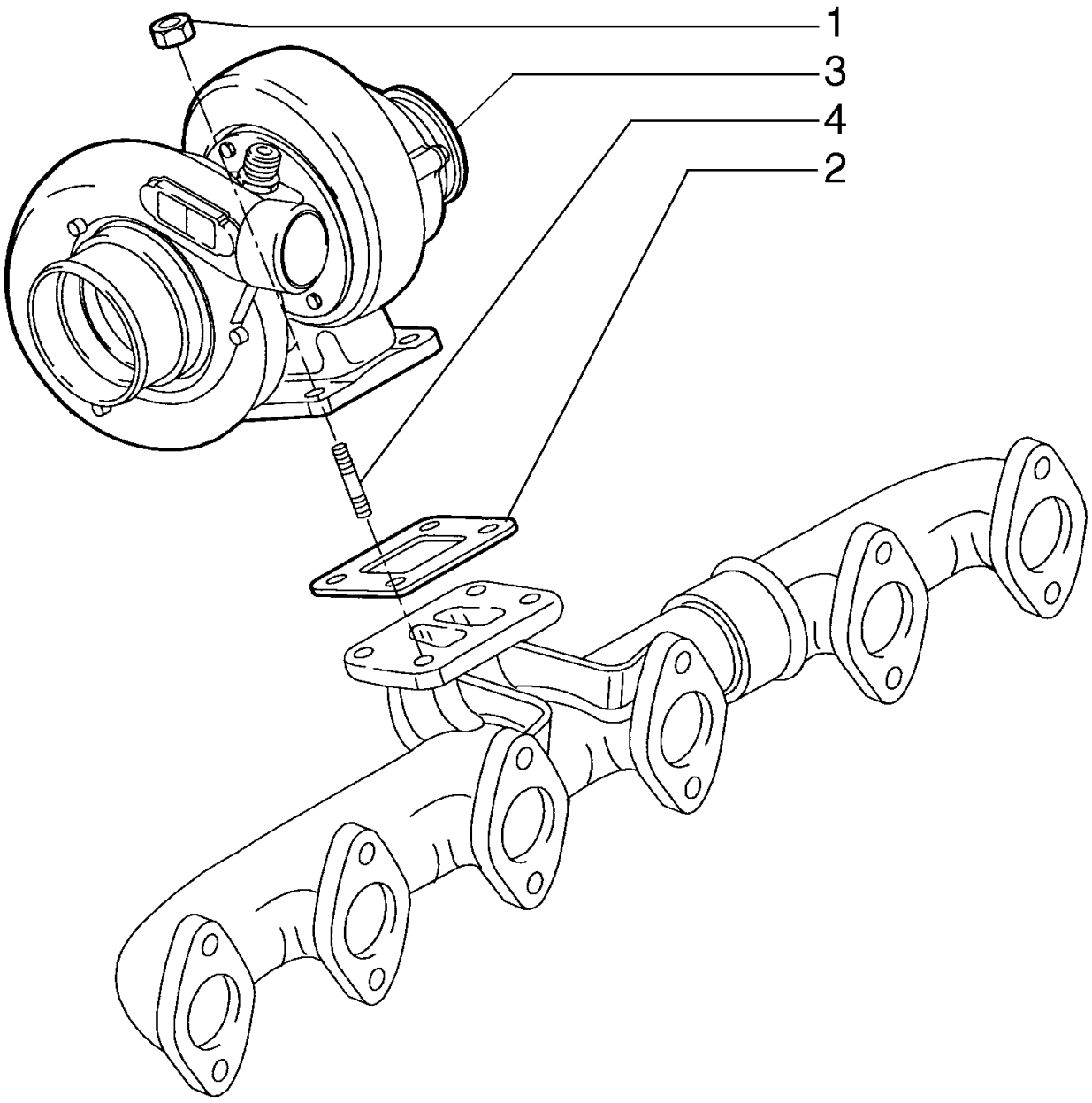

ABGASTURBOLADER
TURBOCOMPRESSORE
TURBOLADER
TURBOCOMPRESOR

R	N	P.N.	MOD	Q	Denominação Bezeichnung	Denominacion Descrizione	Description Beskrivelse	Description Denominação	L.C.
1		4899086		4	PORCA, Flange, M10 MUTTER	TUERCA DADO	NUT MØTRIK	ECROU PORCA	010D
2		4895132		1	JUNTA DICHTUNG	JUNTA GUARNIZIONE	GASKET PAKNING	JOINT JUNTA	123G
3		2854575		1	TURBO-COMPRESSOR, TURBOCHARGER TURBOLADER	TURBOCOMPRESOR TURBOCOMPRESSORE	TURBOCHARGER TURBOLADER	TURBOCOMPRESSEUR TURBOCOMPRESSOR	210T
4		4899085		4	PRISIONEIRO GEWINDEBOLZEN	PRISIONERO PRIGIONIERO	STUD STØTTEBOLT	GOUJON PINO ROSCADO	210P

02-32	01	p1	03/09

TURBOCOMPRESOR LINHA DE DRENAGEM
TURBOCOMPRESOR LÍNEA DE DRENAJE
TURBOCHARGER DRAIN LINE
TURBOCOMPRESSEUR CONDUITE DE VIDANGE

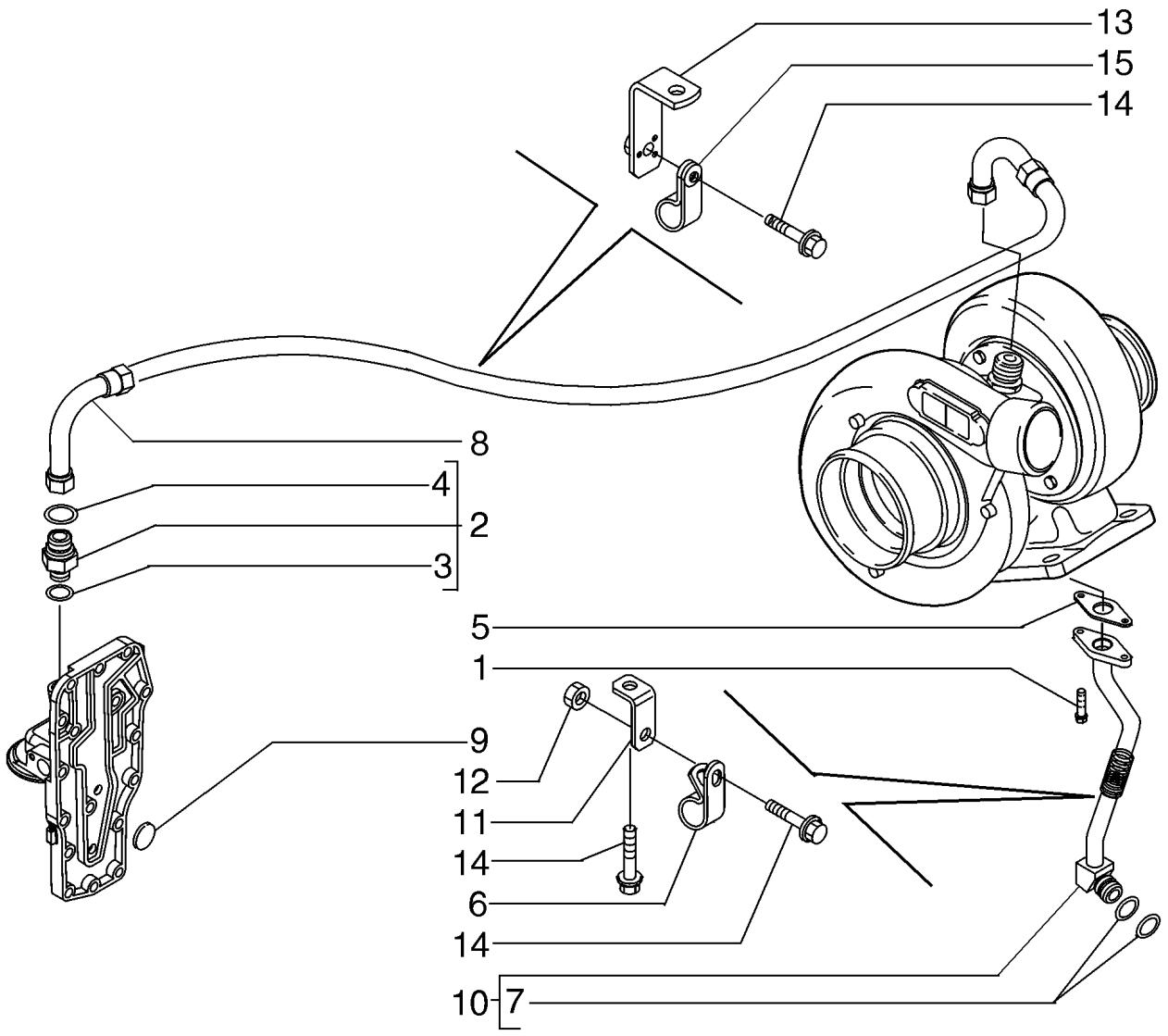

ABGASTURBOLADER ABLASSLEITUNG
TURBOCOMPRESSORE TUBAZIONE DI SCARICO
TURBOLADER DRÆNLEDNING
TURBOCOMPRESOR LINHA DE DRENAGEM

R	N	P.N.	MOD	Q	Denominação Bezeichnung	Denominacion Descrizione	Description Beskrivelse	Description Denominação	L.C.
1		4899079		2	PARAFUSO, Hex Flg, M8 x 1.25 x 25				
						TORNILLO	SCREW	VIS	040V
					SCHRAUBE	VITE	SKRUE	PARAFUSO	
2		4895107		1	CONECTOR HIDRÁUL, 11/16"-16 x M12, Assy; Incl. Ref 3, 4				
						CONECTOR HIDRÁULIC(	HYD CONNECTOR	CONNECTEUR HYDRAU	020R
					HYDR STECKVERBINDE	CONNETTORE IDRAULI(	HYDRAULIKSTIK	CONECTOR HID.	
3		4899107		1	O-RING, .414" ID x .072" Thk				
						JUNTA TÓRICA	O-RING	JOINT TORIQUE	055A
					O-RING	ANELLO TOROIDALE	O-RING	O-RING	
4		4899108		1	O-RING, .364" ID x .070" Thk				
						JUNTA TÓRICA	O-RING	JOINT TORIQUE	055A
					O-RING	ANELLO TOROIDALE	O-RING	O-RING	
5		4891288		1	JUNTA, Oil Drain	JUNTA	GASKET	JOINT	123G
					DICHTUNG	GUARNIZIONE	PAKNING	JUNTA	
6		4896893		1	BRAÇADEIRA	ABRAZADERA	CLAMP	COLLIER	120M
					KLEMME	MORSETTO	SPÆNDEBÅND	BRAÇADEIRA	
7		5135738		2	O-RING, -115, Cl 9, .674" ID x .103" Thk				
						JUNTA TÓRICA	O-RING	JOINT TORIQUE	055A
					O-RING	ANELLO TOROIDALE	O-RING	O-RING	
8		2852746		1	MANGUEIRA, Oil Supply	TUBO	HOSE	FLEXIBLE	030M
					SCHLAUCH	TUBO FLESSIBILE	SLANGE	MANGUEIRA	
9		4895089		1	BUJÃO, Expansion, .886" OD				
						TAPÓN	PLUG	BOUCHON	050T
					STOPFEN	TAPPO	PROP	TAMPÃO	
10		2854585		1	TUBO, Oil Drain Tube; Incl. Ref 7				
						TUBO	TUBE	TUBE	195T
					ROHR	TUBO	RØR	TUBO	
11		2852390		1	SUPORTE	SOPORTE	BRACKET	SUPPORT	225S
					HALTERUNG	STAFFA	BESLAG	SUPORTE	
12		17044735		1	PORCA	TUERCA	NUT	ECROU	010D
					MUTTER	DADO	MØTRIK	PORCA	
13		2852380		1	SUPORTE	SOPORTE	BRACKET	SUPPORT	225S
					HALTERUNG	STAFFA	BESLAG	SUPORTE	
14		4899068		3	PARAFUSO, Hex Flg , M8 x 1.25 x 16				
						TORNILLO	SCREW	VIS	040V
					SCHRAUBE	VITE	SKRUE	PARAFUSO	
15		4899436		1	BRAÇADEIRA, P-Type Clamp				
						ABRAZADERA	CLAMP	COLLIER	120M
					KLEMME	MORSETTO	SPÆNDEBÅND	BRAÇADEIRA	

02-33	01	p1	03/09

COMANDO DE VÁLVULAS
EJE DE LEVAS
CAMSHAFT
ARBRE À CAMES

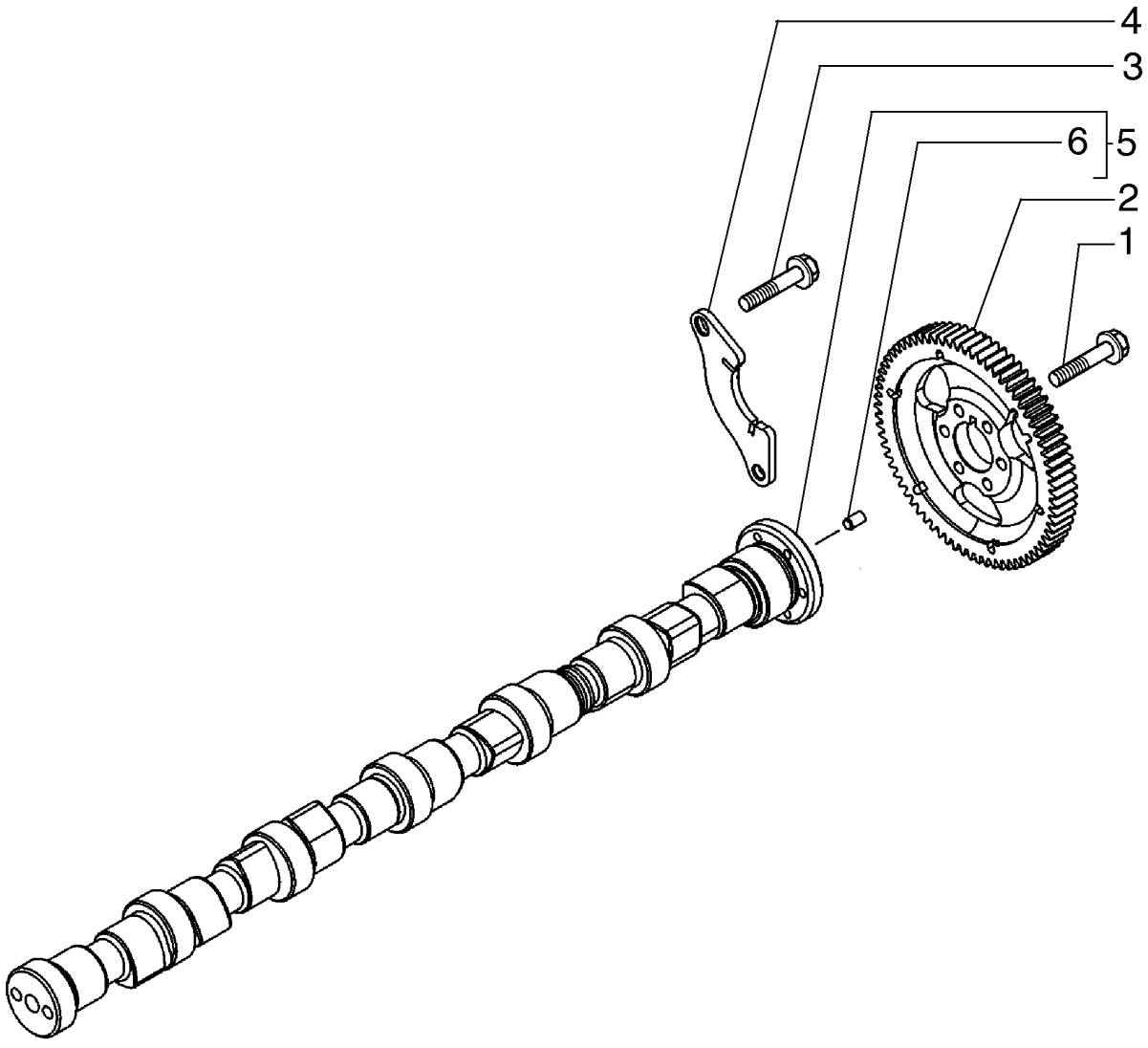

NOCKENWELLE
ALBERO A CAMME
KNASTAKSEL
EIXO DE CAME

R	N	P.N.	MOD	Q	Denominação Bezeichnung	Denominacion Descrizione	Description Beskrivelse	Description Denominação	L.C.
1		4899079		6	PARAFUSO, Hex Flg, M8 x 1.25 x 25				
						TORNILLO	SCREW	VIS	040V
					SCHRAUBE	VITE	SKRUE	PARAFUSO	
2		4896380		1	ENGRENAGEM ACIONADA	PIÑÓN CONDUCIDO	DRIVEN GEAR	PIGNON MENE	051I
					ANGETRIEBENES RAD	INGRANAGGIO CONDOT	DREVET TANDHJUL	ENGRENAGEM ACCION/	
3		4899068		2	PARAFUSO, Hex Flg , M8 x 1.25 x 16				
						TORNILLO	SCREW	VIS	040V
					SCHRAUBE	VITE	SKRUE	PARAFUSO	
4		4897457		1	SUPORTE, Support	SOPORTE	SUPPORT	SUPPORT	300S
					STÜTZE	SUPPORTO	BESLAG	SUPORTE	
5		2854604		1	EIXO EXCÊNTRICO, Assy, Incl. 6				
						ÁRBOL DE LEVAS	CAMSHAFT	ARBRE A CAMES	017A
					NOCKENWELLE	ALBERO A CAMME	KNASTAKSEL	ÁRVORE DE CAMES	
6		4899080		1	GUIA, M6 x 8 L	BULÓN	DOWEL	GOUJON	090G
					PASSSTIFT	PERNO	DYVEL	PERNO-GUIA	

02-34	01	p1	03/09

VIRABREQUIM
CIGUENAL
CRANKSHAFT
VILEBREQUIN

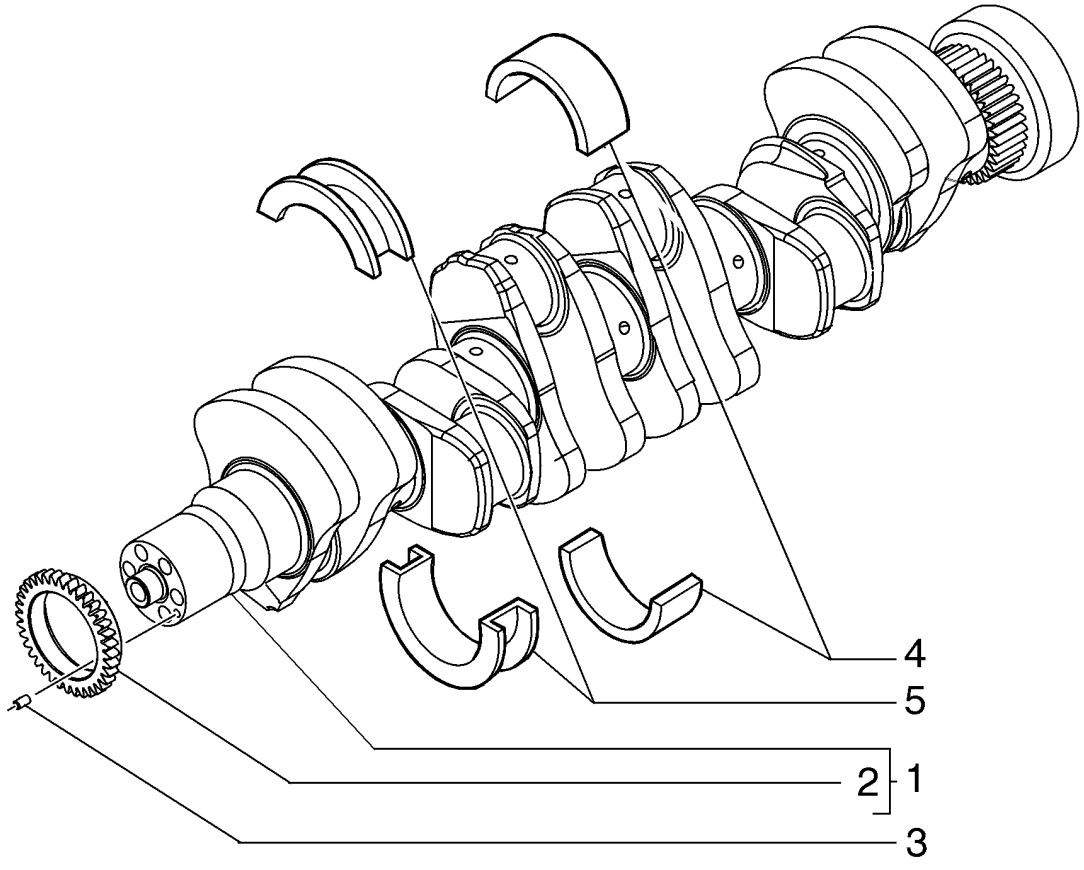

KURBELWELLE
ALBERO MOTORE
KRUMTAPAKSEL
VIRABREQUIM

R	N	P.N.	MOD	Q	Denominação Bezeichnung	Denominacion Descrizione	Description Beskrivelse	Description Denominação	L.C.
1		**2852305**		1	VIRABREQUIM, Assembly; No Longer Available, Order 4893386 Gear, Ref 2 and 4899046 Dowel, Ref 3				
						CIGÜEÑAL	CRANKSHAFT	VILEBREQUIN	018A
					KURBELWELLE	ALBERO MOTORE	KRUMTAPAKSEL	CAMBOTA	
2		**4893386**		1	ENGRENAGEM, 36 T	ENGRANAJE	GEAR	PIGNON	050I
					ZAHNRAD	INGRANAGGIO	TANDHJUL	ENGRENAGEM	
3		**4899046**		1	GUIA, M6 x 9 L	BULÓN	DOWEL	GOUJON	090G
					PASSSTIFT	PERNO	DYVEL	PERNO-GUIA	
4		**4895017**		6	ROLAMENTO DO VIRABREQUIM, Main, Std.				
						COJINETE DE CIGÜEÑAI	CRANKSHAFT BEARING	ROULEMENT VILEBREQ	P110
					KURBELWELLENLAGER	CUSCINETTO ALBERO M	KRUMTAPLEJE	ROLAMENTO DA CAMBC	
4		**2853815**		6	CONJUNTO DO ROLAMENTO, Bearing; Crankshaft, Standard				
						CONJUNTO DE COJINET	BEARING ASSY	ROULEMENT	341C
					LAGERBAURUPPE	COMPLESSIVO CUSCINI	LEJESAMLING	CHUMACEIRA	
5		**4895414**		1	ROLAMENTO DE IMPULSÃO, Standard				
						COJINETE DE EMPUJE	THRUST BEARING	ROULEMENT DE BUTEE	342C
					DRUCKLAGER	CUSCINETTO REGGISPI	TRYKLEJE	CHUMACEIRA DE IMPUL	
5		**2853816**		1	CONJUNTO DO ROLAMENTO, Bearing, Thrust; Standard				
						CONJUNTO DE COJINET	BEARING ASSY	ROULEMENT	341C
					LAGERBAURUPPE	COMPLESSIVO CUSCINI	LEJESAMLING	CHUMACEIRA	

02-35	01	p1	05/09

VIRABREQUIM - POLIA
CIGUENAL - POLEA
CRANKSHAFT - PULLEY
VILEBREQUIN - POULIE

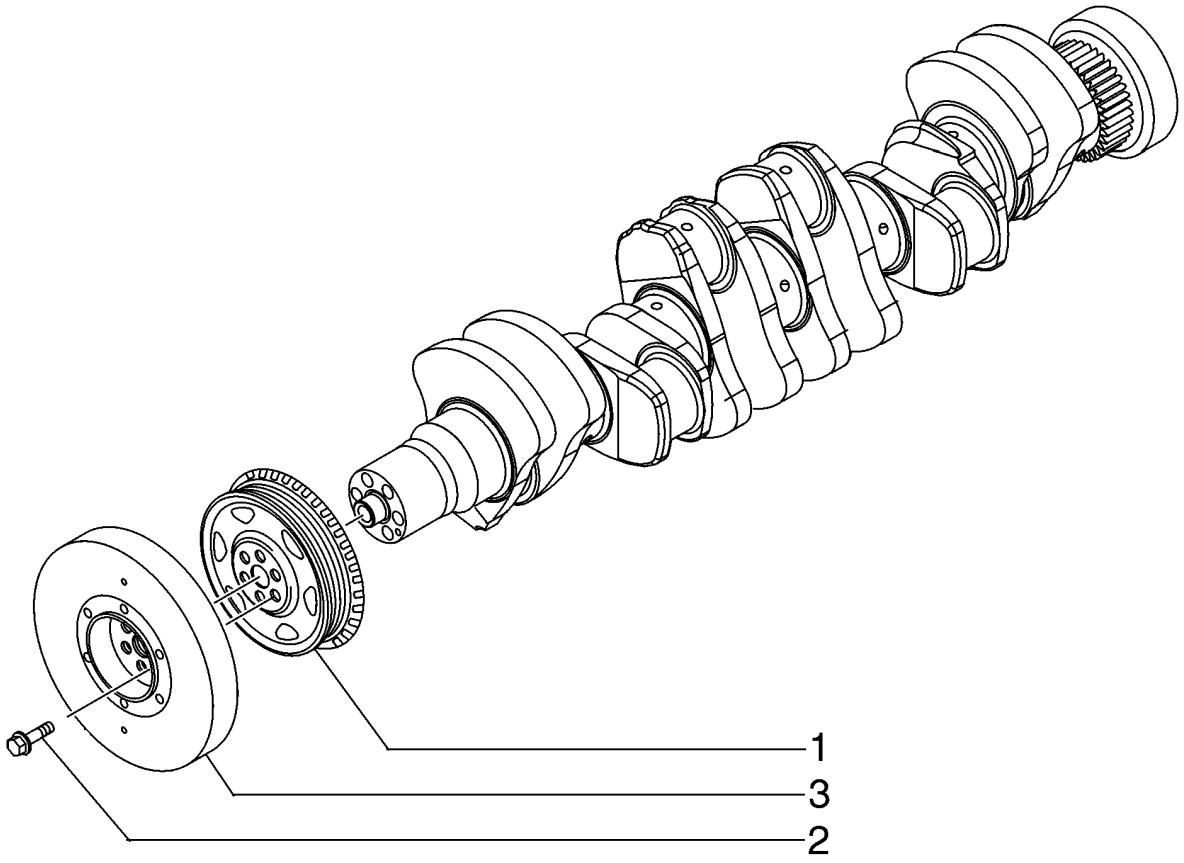

KURBELWELLE - RIEMENSCHEIBE
ALBERO A GOMITI - PULEGGIA
KRUMTAPAKSEL -
VIRABREQUIM - POLIA

R	N	P.N.	MOD	Q	Denominação Bezeichnung	Denominacion Descrizione	Description Beskrivelse	Description Denominação	L.C.
1		4896773		1	POLIA RIEMENSCHEIBE	POLEA PULEGGIA	PULLEY REMSKIVE	POULIE POLIA	230P
2		4892867		6	PARAFUSO, Torx Wash Hd, M12 x 1.25 x 78.5 SCHRAUBE	TORNILLO VITE	SCREW SKRUE	VIS PARAFUSO	040V
3		4892893		1	AMORTECEDOR DE VIBRAÇÃO, Vibration DÄMPFER	AMORTIGUADOR AMMORTIZZATORE	DAMPER SVINGNINGSDÆMPER	AMORTISSEUR AMORTECEDOR	164S

02-36	01	p1	03/09

VOLANTE - MOTOR
VOLANTE MOTOR
FLYWHEEL - ENGINE
VOLANT - MOTEUR

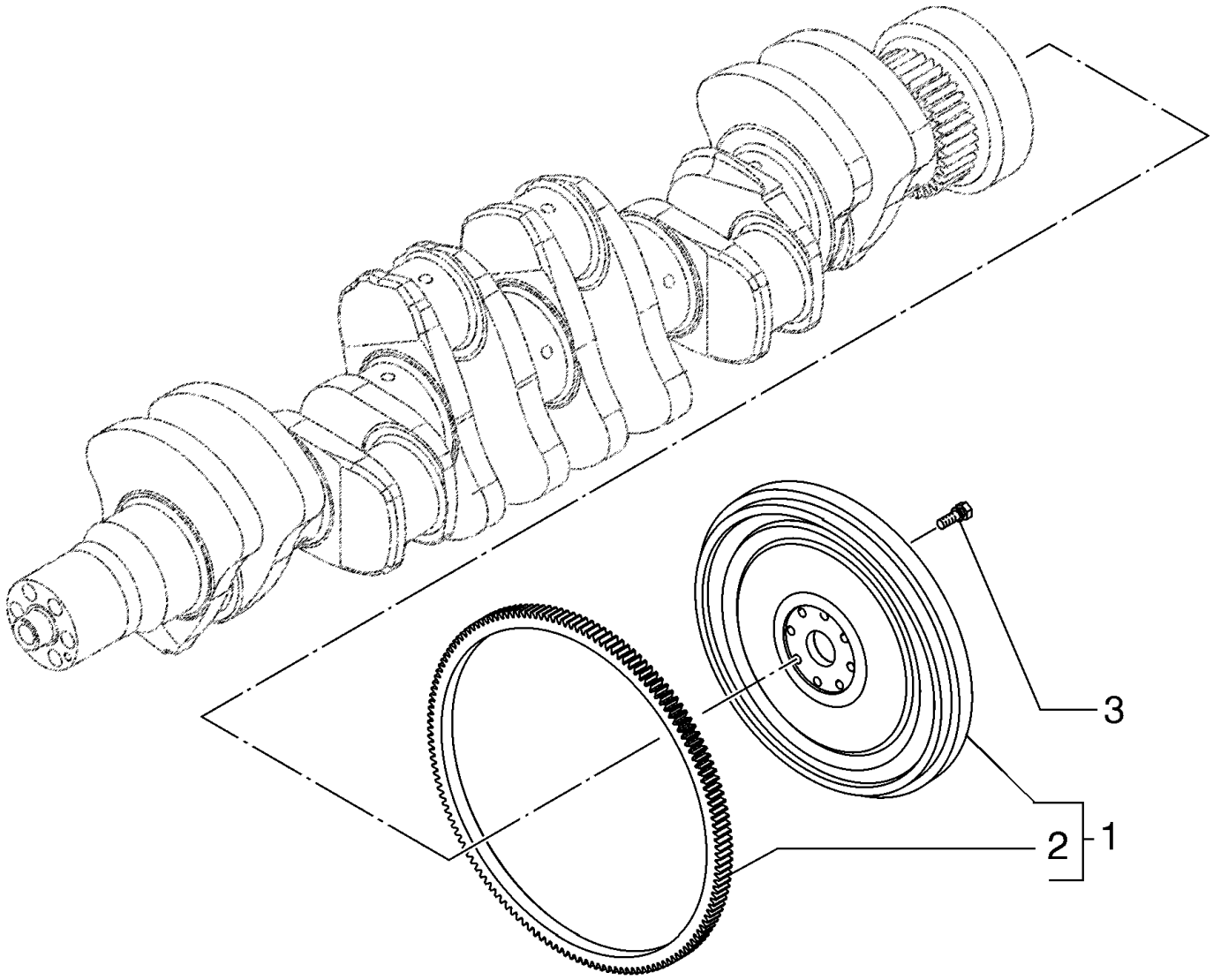

SCHWUNGRAND - MOTOR
VOLANO - MOTORE
SVINGHJUL - MOTOR
VOLANTE - MOTOR

R	N	P.N.	MOD	Q	Denominação Bezeichnung	Denominacion Descrizione	Description Beskrivelse	Description Denominação	L.C.
1		**2853171**		1	VOLANTE DE MOTOR, ASSEMBLY; Incl. Ref 1, 2				
					VOLANTE DE MOTOR	ENGINE FLYWHEEL	VOLANT MOTEUR		048V
					MOTORSCHWUNGRAD	VOLANO MOTORE	MOTOR SVINGHJUL	VOLANTE DO MOTOR	
2		**2852221**		1	COROA DENTADA	CORONA DENTADA	RING GEAR	COURONNE DENTEE	297C
					ZAHNKRANZ	CORONA DENTATA	TANDKRANS	COROA DENTADA	
3		**4894641**		8	PARAFUSO, Wash Hd, M12 x 1.25 x 31				
						TORNILLO	SCREW	VIS	040V
					SCHRAUBE	VITE	SKRUE	PARAFUSO	
3		**2852942**		8	PARAFUSO, Alternate Part to 4894641, M12 x 30				
						TORNILLO	SCREW	VIS	040V
					SCHRAUBE	VITE	SKRUE	PARAFUSO	

02-37	01	p1	03/09

BIELAS DO MOTOR
BIELAS DEL MOTOR
CONNECTING ROD
CONNECTING ROD

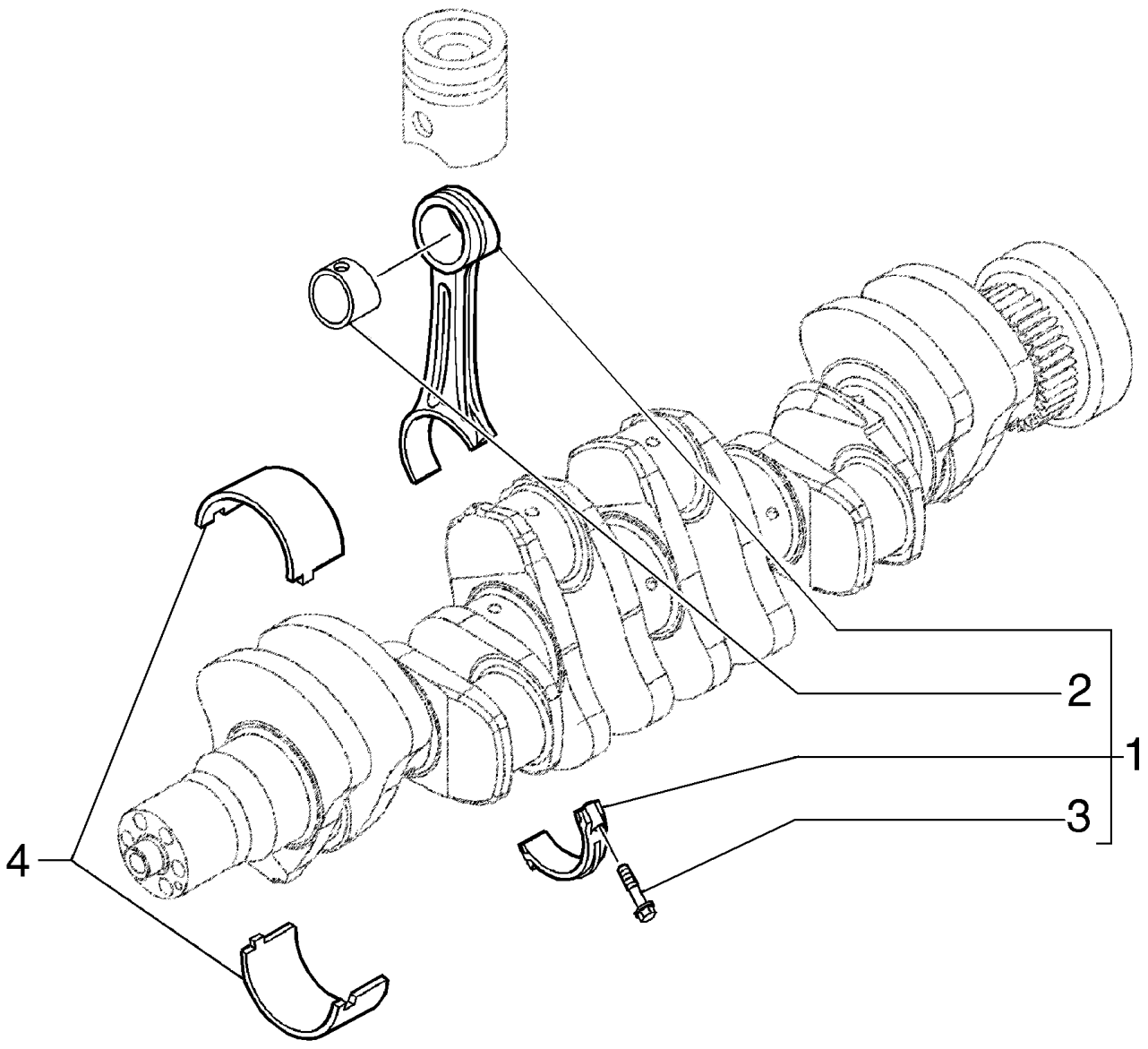

CONNECTING ROD
CONNECTING ROD
CONNECTING ROD
CONNECTING ROD

R	N	P.N.	MOD	Q	Denominação Bezeichnung	Denominacion Descrizione	Description Beskrivelse	Description Denominação	L.C.
1		**2831298**		6	HASTE DE CONEXÃO, Assembly; Incl. Ref 2, 3; Also Includes Cap Which Is Not Serviced Separately				
						BIELA	CONNECTING ROD	BIELLE	051B
					PLEUELSTANGE	BIELLA	PLEJLSTANG	BIELA	
2		**4892708**		1	BUCHA	CASQUILLO	BUSHING	BAGUE	095B
					BUCHSE	BOCCOLA	BØSNING	CASQUILHO	
3		**2831297**		2	PARAFUSO FLANGEADO, Hex, M10 x 1.25 x 52				
						PERNO DE CORONA	FLANGE BOLT	VIS A EMBASE	A027
					FLANSCHSCHRAUBE	BULLONE FLANGIATO	FLANGEBOLT	PARAFUSO FLANGEADO	
4		**4892715**		6	ROLAMENTO	COJINETE DE BIELA	BEARING, CON. ROD	COUSSINET DE BIELLE	P109
					PLEUELLAGER	CUSCINETTO BIELLA	BEARING, CON. ROD	ROLAMENTO	

02-38	01	p1	03/09

PISTÕES
PISTONES
PISTONS
PISTONS

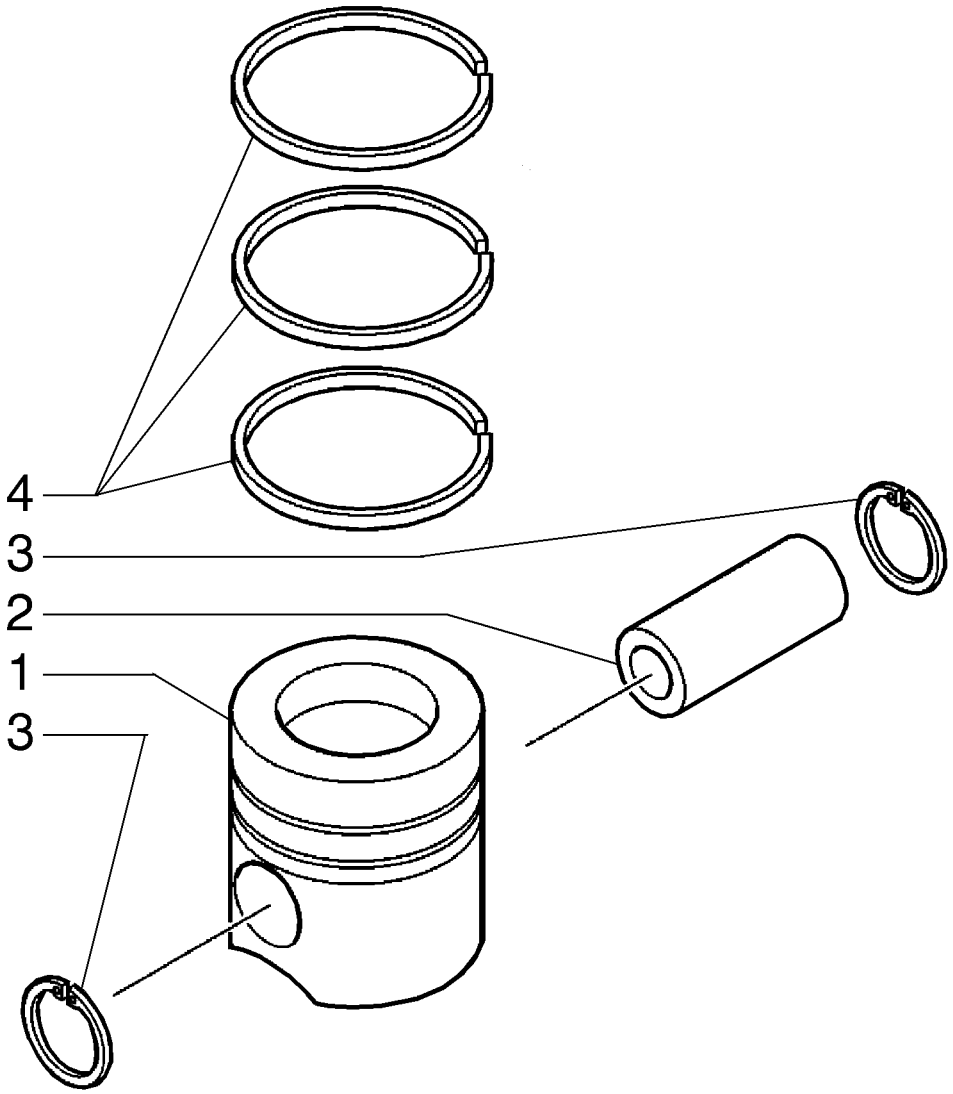

KOLBEN
PISTONI
STEMPLER
PISTÕES

R	N	P.N.	MOD	Q	Denominação Bezeichnung	Denominacion Descrizione	Description Beskrivelse	Description Denominação	L.C.
1		2855519		6	PISTÃO, PISTON KOLBEN	PISTÓN PISTONE	PISTON STEMPEL	PISTON PISTÃO	235S
2		4892712		6	PINO DE PISTÃO KOLBENBOLZEN	BULÓN DEL PISTÓN PERNO DEL PISTONE	PISTON PIN STEMPELPIND	AXE DE PISTON CAVILHA DE PISTÃO	084P
3		2854030		12	ANEL DE PRESSÃO, M40.8 OD SPRENGRING	ANILLO DE RESORTE ANELLO ELASTICO	SNAP RING LÅSERING	ANNEAU D'ARRET ANEL	054A
4		2854603		6	ANEL DE PISTÃO, RING, PISTON SEAL KOLBENRING	ANILLO DE PISTÓN FASCIA ELASTICA PISTC	PISTON RING STEMPELRING	SEGMENT DE PISTON SEGMENTO	053A
4		2830158		6	ANEL DE PISTÃO, Compression KOLBENRING	ANILLO DE PISTÓN FASCIA ELASTICA PISTC	PISTON RING STEMPELRING	SEGMENT DE PISTON SEGMENTO	053A
4		2852037		6	ANEL DE PISTÃO KOLBENRING	ANILLO DE PISTÓN FASCIA ELASTICA PISTC	PISTON RING STEMPELRING	SEGMENT DE PISTON SEGMENTO	053A

02-39	01	p1	03/09

RESPIRO - MOTOR
RESPIRADERO - MOTOR
BREATHER - ENGINE
RENIFLARD - MOTEUR

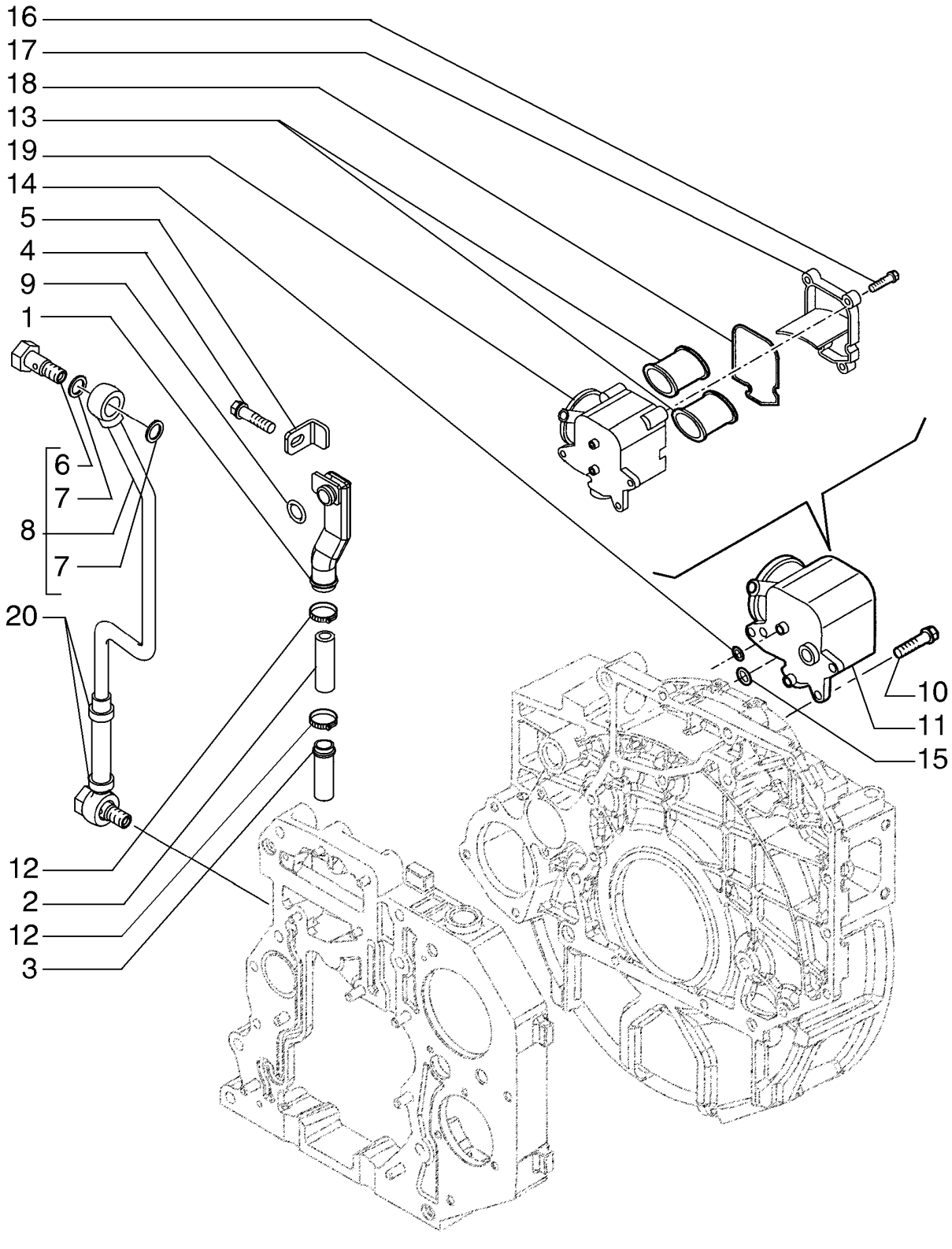

ENTLÜFTER - MOTOR
SFIATATOIO - MOTORE
UDLUFTER - MOTOR
RESPIRO - MOTOR

R	N	P.N.	MOD	Q	Denominação Bezeichnung	Denominacion Descrizione	Description Beskrivelse	Description Denominação	L.C.
1		4897534		1	TUBO	TUBO	TUBE	TUBE	195T
					ROHR	TUBO	RØR	TUBO	
2		4897546		1	LUVA DE BORRACHA, IN ALTERNATIVE				
						MANGUITO DE GOMA	RUBBER SLEEVE	MANCHON EN CAOUTCI	Z548
					GUMMITÜLLE	MANICOTTO DI GOMMA	GUMMIMANCHET	LUVA DE BORRACHA	
2		2854521		1	MANGUEIRA, IN ALTERNATIVE				
						TUBO	HOSE	FLEXIBLE	030M
					SCHLAUCH	TUBO FLESSIBILE	SLANGE	MANGUEIRA	
3		4897547		1	TUBO	TUBO	TUBE	TUBE	195T
					ROHR	TUBO	RØR	TUBO	
4		4897537		1	PARAFUSO, Flange, M6X1X10				
						TORNILLO	SCREW	VIS	040V
					SCHRAUBE	VITE	SKRUE	PARAFUSO	
5		4897536		1	SUPORTE	SOPORTE	BRACKET	SUPPORT	225S
					HALTERUNG	STAFFA	BESLAG	SUPORTE	
6		2852772		2	PARAFUSO DE BANJO, M12X1.5X30				
						PERNO BANJO	BANJO BOLT	VIS BANJO	090B
					HOHLSCHRAUBE	BULLONE MASCHIO	BANJOBOLT	PARAFUSO DE LIGAÇÃC	
7		4899926		4	VEDAÇÃO DA ARRUELA, Seal, 11.8 ID				
						ARANDELA HERMÉTICA	SEALING WASHER	RONDELLE D'ETANCHEI	133R
					DICHTSCHEIBE	ROSETTA DI TENUTA	TÆTNINGSSKIVE	ANILHA DE VEDAÇÃO	
8		4899219		1	TUBO, ASSY; Incl. Ref 6, 7, 20				
						TUBO	TUBE	TUBE	195T
					ROHR	TUBO	RØR	TUBO	
9		14457581		1	O-RING, -117, CI 7, .799" ID x .103" Thk, Replaces 14457581				
						JUNTA TÓRICA	O-RING	JOINT TORIQUE	055A
					O-RING	ANELLO TOROIDALE	O-RING	O-RING	
10		4899092		3	PARAFUSO, Hex Flg, M6 x 1 x 25				
						TORNILLO	SCREW	VIS	040V
					SCHRAUBE	VITE	SKRUE	PARAFUSO	
11		4892871		1	RESPIRO, ASSY; Incl. Ref 13 - 19; Remainder of Components Not Serviced Separately				
						RESPIRADERO	BREATHER	RENIFLARD	145S
					ENTLÜFTER	SFIATO	UDLUFTNINGSSKRUE	RESPIRADOURO	
12		4893234		2	BRAÇADEIRA MANGUEIRA, IN ALTERNATIVE				
						ABRAZADERA DE MANG	HOSE CLAMP	COLLIER POUR FLEXIBL	P729
					SCHLAUCHSCHELLE	FASCETTA STRINGITUB	SLANGEKLEMME	ABRAÇAD. DA MANGUEI	
12		2831016		2	BRAÇADEIRA MANGUEIRA, IN ALTERNATIVE				
						ABRAZADERA DE MANG	HOSE CLAMP	COLLIER POUR FLEXIBL	P729
					SCHLAUCHSCHELLE	FASCETTA STRINGITUB	SLANGEKLEMME	ABRAÇAD. DA MANGUEI	
13		2830592		2	FILTRO	FILTRO	FILTER	FILTRE	065F
					FILTER	FILTRO	FILTER	FILTRO	
14		4898372		1	O-RING	JUNTA TÓRICA	O-RING	JOINT TORIQUE	055A
					O-RING	ANELLO TOROIDALE	O-RING	O-RING	
15		2830304		1	O-RING	JUNTA TÓRICA	O-RING	JOINT TORIQUE	055A
					O-RING	ANELLO TOROIDALE	O-RING	O-RING	
16		2830301		6	PARAFUSO	TORNILLO	SCREW	VIS	040V
					SCHRAUBE	VITE	SKRUE	PARAFUSO	

02-39	01	p2	03/09

RESPIRO - MOTOR
RESPIRADERO - MOTOR
BREATHER - ENGINE
RENIFLARD - MOTEUR

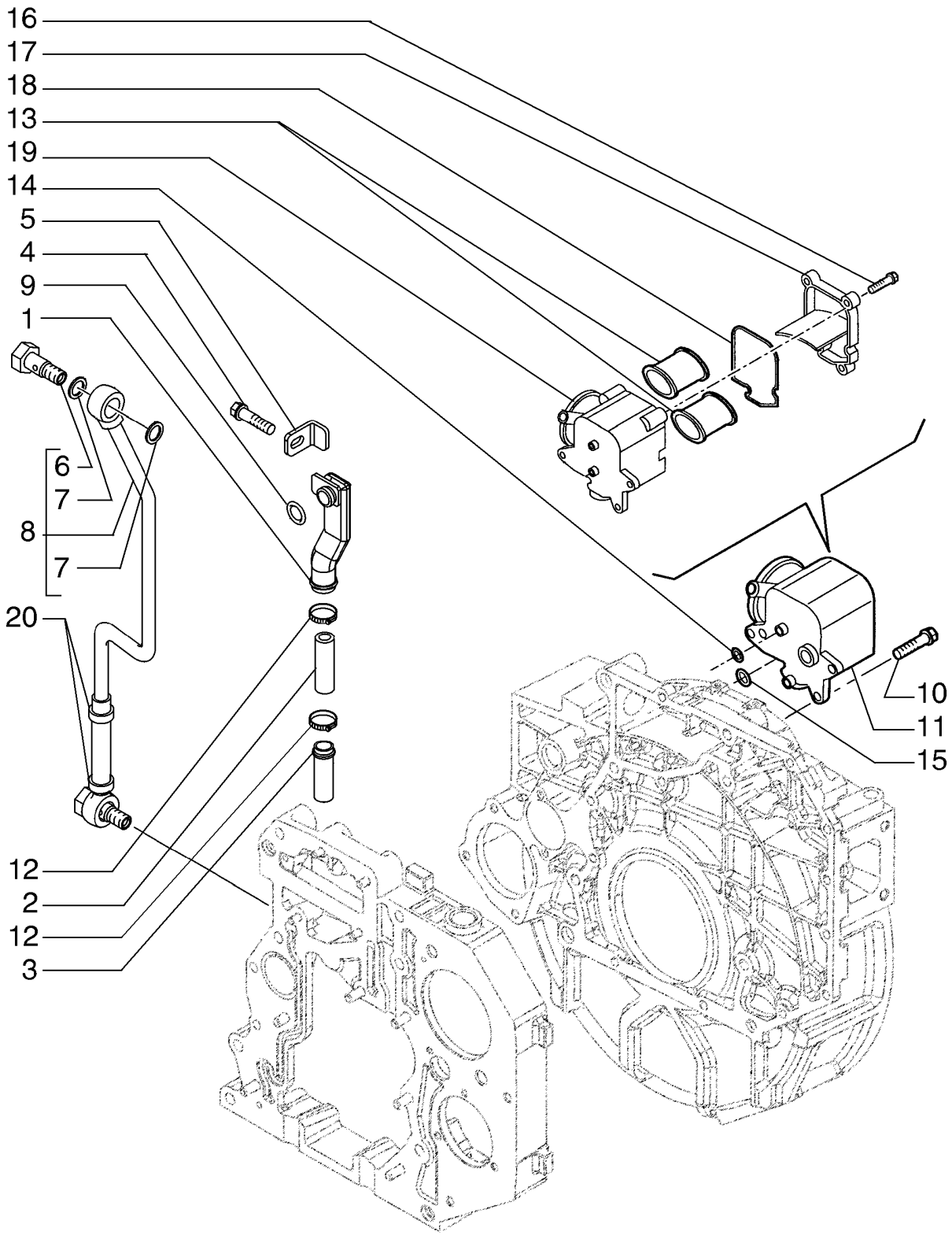

ENTLÜFTER - MOTOR
SFIATATOIO - MOTORE
UDLUFTER - MOTOR
RESPIRO - MOTOR

R	N	P.N.	MOD	Q	Denominação Bezeichnung	Denominacion Descrizione	Description Beskrivelse	Description Denominação	L.C.
17		**NSS**		1	SEM SERVIÇO EM SEPARADO, Protective Cover; Order 4892871 Ref 11				
						NO SE REPARA POR SE	NOT SERVICED SEPARA	NON ENTRET. SEPAREM	064N
					NICHT A SEP ERS-T LIEI	NON FORNITO SEPARAT	SERVICERES IKKE SEPA	SEM REPARAÇÃO EM SI	
18		**2830303**		1	JUNTA, Breather Gasket	JUNTA	GASKET	JOINT	123G
					DICHTUNG	GUARNIZIONE	PAKNING	JUNTA	
19		**NSS**		1	SEM SERVIÇO EM SEPARADO, Breather Housing				
						NO SE REPARA POR SE	NOT SERVICED SEPARA	NON ENTRET. SEPAREM	064N
					NICHT A SEP ERS-T LIEI	NON FORNITO SEPARAT	SERVICERES IKKE SEPA	SEM REPARAÇÃO EM SI	
20		**4899242**		2	BRAÇADEIRA	ABRAZADERA	CLAMP	COLLIER	120M
					KLEMME	MORSETTO	SPÆNDEBÅND	BRAÇADEIRA	

02-40	01	p1	05/09

SISTEMA DE ARREFECIMENTO - MOTOR
SISTEMA DE REFRIGERACIÓN - MOTOR
COOLING SYSTEM - ENGINE
CIRCUIT DE REFROIDISSEMENT - MOTEUR

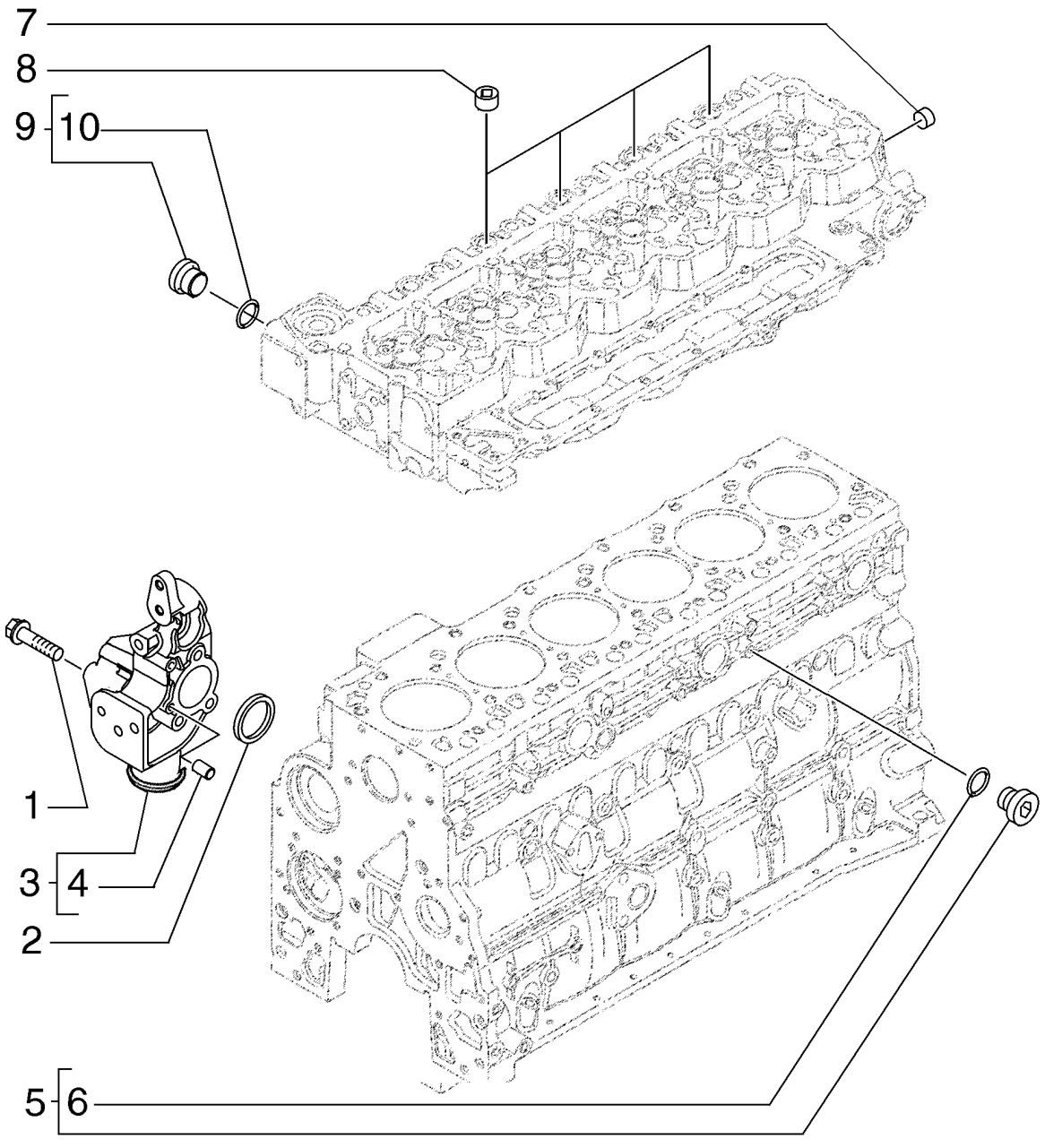

KÜHLANLAGE - MOTOR
IMPIANTO DI RAFFREDDAMENTO - MOTORE
KØLESYSTEM - MOTOR
SISTEMA DE ARREFECIMENTO - MOTOR

R	N	P.N.	MOD	Q	Denominação Bezeichnung	Denominacion Descrizione	Description Beskrivelse	Description Denominação	L.C.
1		2852286		3	PARAFUSO, M10X130	TORNILLO	SCREW	VIS	040V
					SCHRAUBE	VITE	SKRUE	PARAFUSO	
2		2854072		1	VEDAÇÃO, Rectangular, 50mm ID x 5.16 Thk				
						ANILLO DE CIERRE	SEAL	JOINT	132A
					DICHTUNG	GUARNIZIONE; TENUTA	PAKNING	VEDANTE	
3		2855443		1	CONEXÃO, Support; Water Inlet Connector; Incl. Ref 4				
						ACOPLAMIENTO	FITTING	RACCORD	3300
					ARMATUR	RACCORDO	FITTING	CONECTOR	
4		4895576		2	GUIA	BULÓN	DOWEL	GOUJON	090G
					PASSSTIFT	PERNO	DYVEL	PERNO-GUIA	
5		4895623		1	BUJÃO SOQUETE SEXTAVADO, M16 x 1.5, Incl. 9				
						TAPÓN DE CABEZA HEX	HEX SOCKET PLUG	BOUCHON SIX PANS CR	A086
					INNENSECHSKANTSTOF	TAPPO A BRUGOLA	SEKSKANTET PROP	TAMPÃO SEXTAVADO IN	
6		NSS		1	SEM SERVIÇO EM SEPARADO, O-Ring Seal; 13.3 ID x 2.2				
						NO SE REPARA POR SE	NOT SERVICED SEPARA	NON ENTRET. SEPAREM	064N
					NICHT A SEP ERS-T LIEF	NON FORNITO SEPARAT	SERVICERES IKKE SEPA	SEM REPARAÇÃO EM SI	
7		4893036		1	BUJÃO PARA TUBOS, 3/4"-14 NPTF, Alternate part to 2854866				
						TAPÓN DE TUBO	PIPE PLUG	BOUCHON DE TUYAU	A087
					ROHRSTOPFEN	TAPPO PER TUBI	RØRPROP	TAMPÃO PARA TUBO	
7		2854866		1	BUJÃO SOQUETE SEXTAVADO, 3/4"-14 NPTF, Alternate part to 4893036				
						TAPÓN DE CABEZA HEX	HEX SOCKET PLUG	BOUCHON SIX PANS CR	A086
					INNENSECHSKANTSTOF	TAPPO A BRUGOLA	SEKSKANTET PROP	TAMPÃO SEXTAVADO IN	
8		4895078		4	BUJÃO PARA TUBOS, 1/2"-14				
						TAPÓN DE TUBO	PIPE PLUG	BOUCHON DE TUYAU	A087
					ROHRSTOPFEN	TAPPO PER TUBI	RØRPROP	TAMPÃO PARA TUBO	
9		4895623		1	BUJÃO SOQUETE SEXTAVADO, M16 x 1.5, Incl. 15				
						TAPÓN DE CABEZA HEX	HEX SOCKET PLUG	BOUCHON SIX PANS CR	A086
					INNENSECHSKANTSTOF	TAPPO A BRUGOLA	SEKSKANTET PROP	TAMPÃO SEXTAVADO IN	
10		4895625		1	O-RING, M13.3 ID x 2.2 Thk				
						JUNTA TÓRICA	O-RING	JOINT TORIQUE	055A
					O-RING	ANELLO TOROIDALE	O-RING	O-RING	

02-41	01	p1	07/10

ACIONAMENTO DO VENTILADOR
POLEA DEL VENTILADOR
FAN DRIVE
COMMANDE DE VENTILATEUR

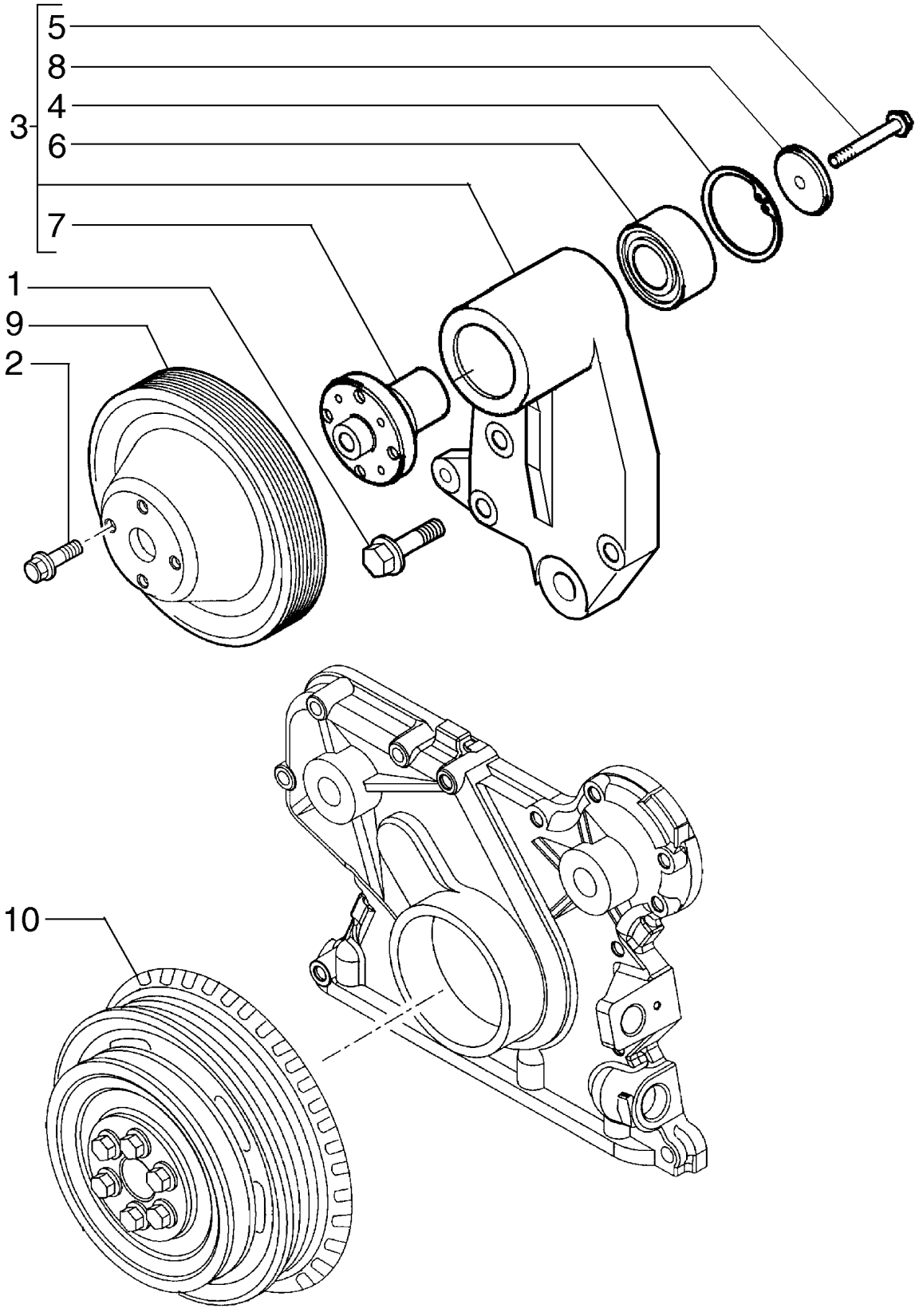

LUEFTERANTRIEB
COMANDO VENTILATORE
BLÆSERDREV
TRANSMISSÃO DO VENTILADOR

R	N	P.N.	MOD	Q	Denominação Bezeichnung	Denominacion Descrizione	Description Beskrivelse	Description Denominação	L.C.
1		4899053		4	PARAFUSO, Hex Flg, M8 x 45, Flange, M8 x 45				
						TORNILLO	SCREW	VIS	040V
					SCHRAUBE	VITE	SKRUE	PARAFUSO	
2		4899032		4	PARAFUSO, Hex Flg, M10 x 1.5 x 25				
						TORNILLO	SCREW	VIS	040V
					SCHRAUBE	VITE	SKRUE	PARAFUSO	
3		2853210		1	SUPORTE, BRACKET, Incl. Ref 4 - 8				
						SOPORTE	BRACKET	SUPPORT	225S
					HALTERUNG	STAFFA	BESLAG	SUPORTE	
4		2852171		1	ANEL DE PRESSÃO	ANILLO DE RESORTE	SNAP RING	ANNEAU D'ARRET	054A
					SPRENGRING	ANELLO ELASTICO	LÅSERING	ANEL	
5		2852172		1	PARAFUSO, Flange, M10 x 70				
						TORNILLO	SCREW	VIS	040V
					SCHRAUBE	VITE	SKRUE	PARAFUSO	
6		4892732		1	ROLAMENTO ESFÉRICO	RODAMIENTO DE BOLA	BALL BEARING	ROULEMENT A BILLES	343C
					KUGELLAGER	CUSCINETTO A SFERE	KUGLELEJE	ROLAMENTO DE ESFER	
7		4892426		1	CUBO	CUBO	HUB	MOYEU	135M
					NABE	MOZZO	NAV	CUBO	
8		4890732		1	RETENTOR, Retainer, Fan Hub				
						RETENEDOR	RETAINER	DISPOSITIF DE RETENU	109R
					HALTERUNG	FERMO	HOLDER	RETENTOR	
9		2853010		1	POLIA, Fan Drive	POLEA	PULLEY	POULIE	230P
					RIEMENSCHEIBE	PULEGGIA	REMSKIVE	POLIA	
10		4896773		1	POLIA, CRANKSHAFT PULLEY; See Figure 02-32				
						POLEA	PULLEY	POULIE	230P
					RIEMENSCHEIBE	PULEGGIA	REMSKIVE	POLIA	

02-42	01	p1	03/09

MOTOR - GANCHO DE ELEVAÇÃO
GANCHOS DE MANOIBRA - MOTOR
ENGINE - LIFT HOOKS
CROCHETS DE MANOEUVRE - MOTEUR

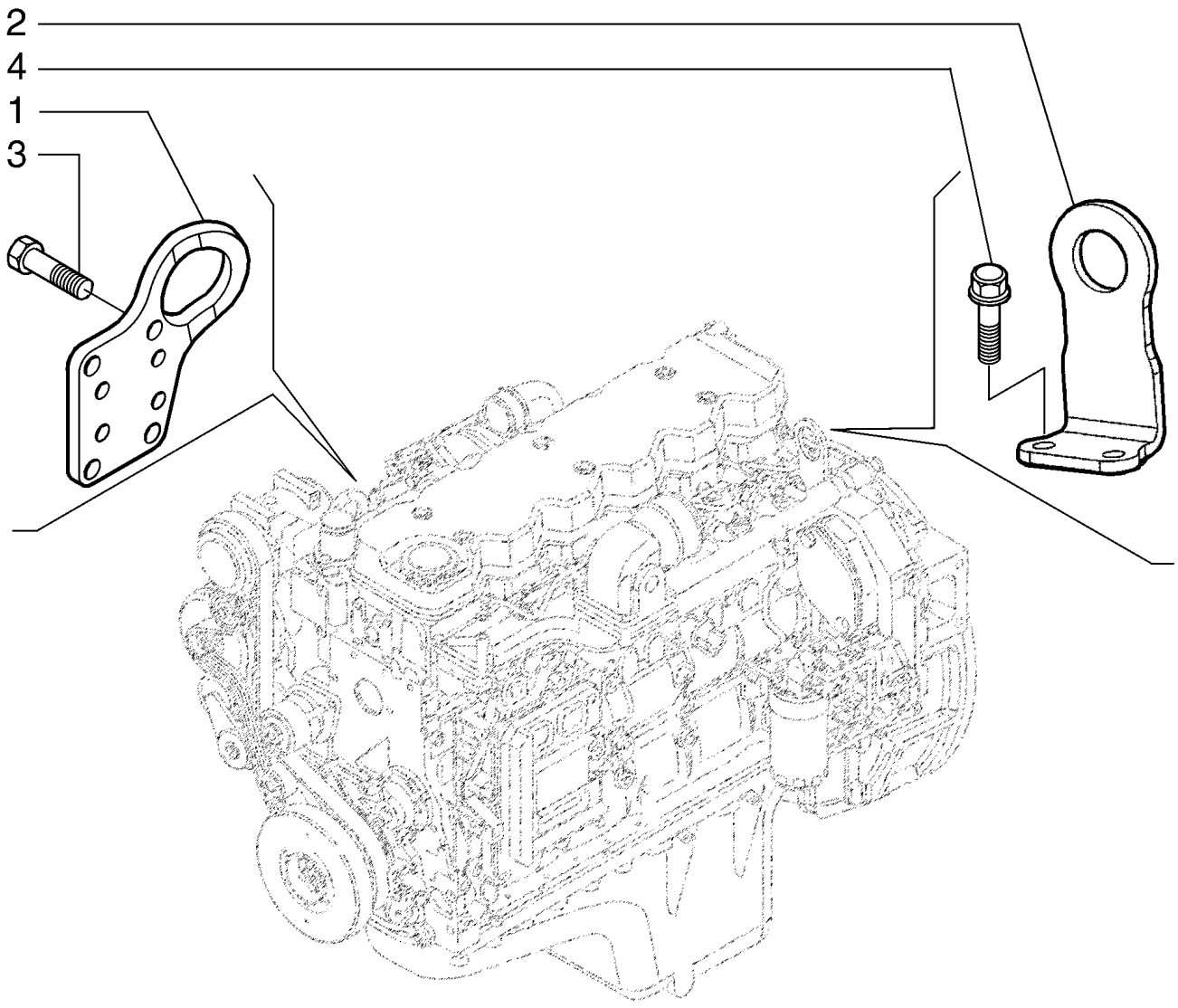

MOTOR - FANGHAKEN
MOTORE - GANCIO DI SOLLEVAMENTO
MOTOR - LØFTEKROG
MOTOR - GANCHO DE ELEVAÇÃO

R	N	P.N.	MOD	Q	Denominação Bezeichnung	Denominacion Descrizione	Description Beskrivelse	Description Denominação	L.C.
1		4894100		1	OLHAL DE IÇAMENTO, Lift Bracket				
						ARGOLLA DE ELEVACIÓ	LIFTING EYE	ŒILLET	P783
					HUBÖSE	ANELLO DI SOLLEVAMEI	ØJE, LØFTE	OLHAL DE ELEVAÇÃO	
2		2855537		1	SUPORTE, Lift Bracket	SOPORTE	BRACKET	SUPPORT	225S
					HALTERUNG	STAFFA	BESLAG	SUPORTE	
3		4899079		4	PARAFUSO, Hex Flg, M8 x 1.25 x 25				
						TORNILLO	SCREW	VIS	040V
					SCHRAUBE	VITE	SKRUE	PARAFUSO	
4		16677734		2	PARAFUSO, Hex Flg, M12 x 1.75 x 25				
						PERNO	BOLT	VIS	140B
					SCHRAUBE	BULLONE	BOLT	PARAFUSO	

SECTION INDEX
Sistema de Alimentação

03-01	01	RESERVATÓRIO DE COMBUSTÍVEL
03-02	01	TUBULAÇÃO DE COMBUSTÍVEL
03-03	01	BOMBA INJETORA
03-04	01	SISTEMA DE INJEÇÃO DE COMBUSTÍVEL - INJETOR
03-05	01	INJEÇÃO DE COMBUSTÍVEL - TUBULAÇÃO
03-06	01	SISTEMA DE INJEÇÃO DE COMBUSTÍVEL - MÓDULO CONTROLE DE MOTOR
03-07	01	CHICOTES DO MÓDULO DE CONTROLE ELETRÔNICO DA IGNIÇÃO
03-08	01	SISTEMA DE INJEÇÃO DE COMBUSTÍVEL
03-09	01	SISTEMA DE INJEÇÃO DE COMBUSTÍVEL - LINHA DE DRENAGEM
03-10	01	FILTRO DE COMBUSTÍVEL

03-01	01	p1	07/10

RESERVATÓRIO DE COMBUSTÍVEL
DEPOSITO DE COMBUSTIBLE
FUEL TANK
RÉSERVOIR DE CARBURANT

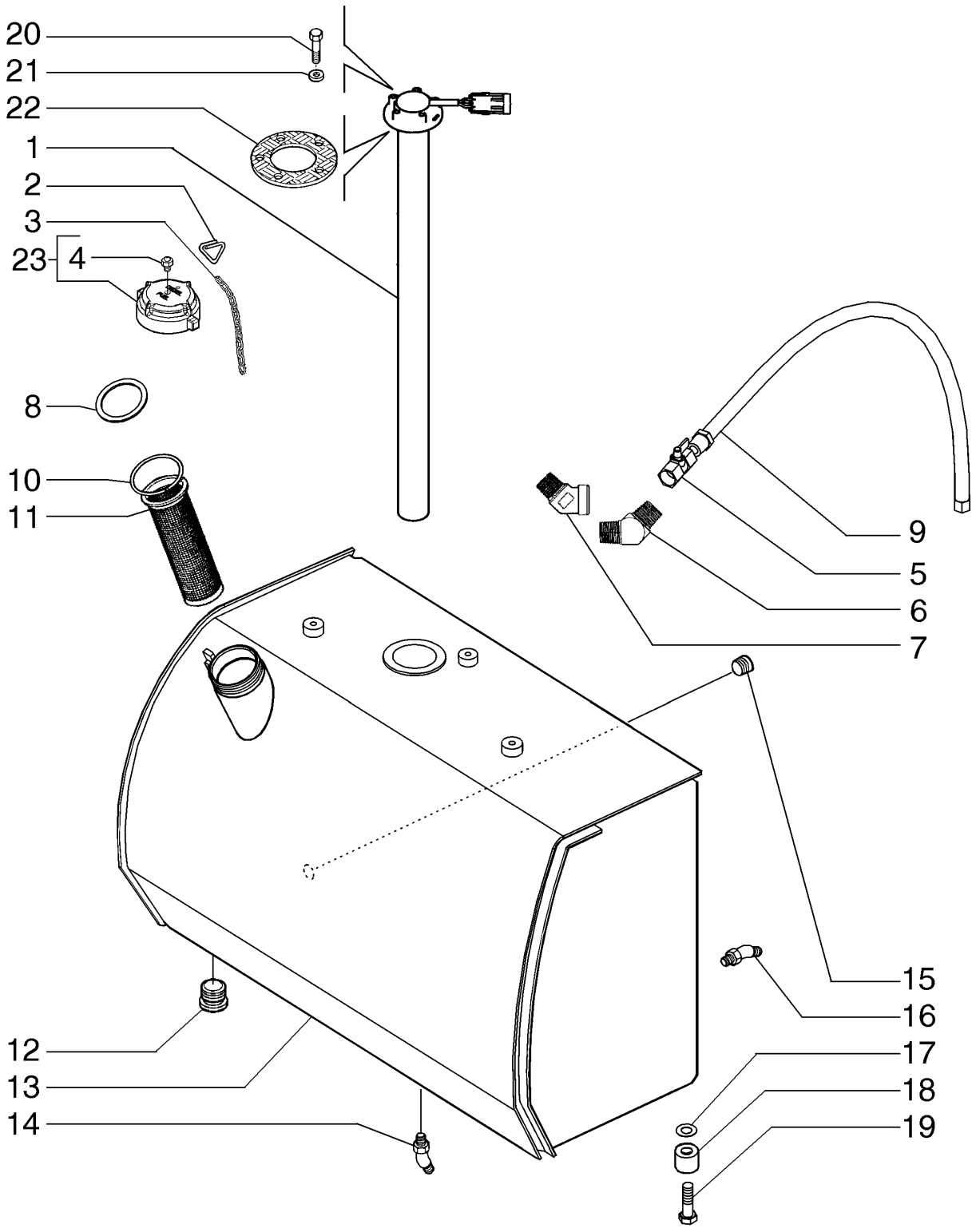

KRAFTSTOFFBEHÄLTER
SERBATOIO DEL COMBUSTIBILE
BRÆNDSTOFTANK
DEPÓSITO DE COMBUSTÍVEL

R	N	P.N.	MOD	Q	Denominação Bezeichnung	Denominacion Descrizione	Description Beskrivelse	Description Denominação	L.C.
1		87583890		1	TRANSMISSOR SENDER-EINHEIT	CONTACTOR TRASMETTITORE	SENDER UNIT SENDER	TRANSMETTEUR ASSY TRANSMISSOR	Z133
2		R48634		1	BOTÃO DE IMPULSO SCHALTKNOPF	BOTON DE RESORTE BOTTONE A SCATTO	FASTENER UDLØSERKNAP	ATTACHE PARAFUSO	3160
3		R47786		1	CORRENTE (CONSTR) KETTE (BAUMASCHINEN	CADENA (CE) CATENA (CE)	CHAIN (CE) KÆDE (CE)	CHAINE (TP) CORRENTE (CONSTR)	P458
4		A50096		1	VÁLVULA VENTIL	VÁLVULA VALVOLA	VALVE VENTIL	SOUPAPE VÁLVULA	9620
5		86984713		1	VÁLVULA DE PARADA ABSPERRVENTIL	VÁLVULA DE CIERRE VALVOLA DI ARRESTO	SHUT-OFF VALVE AFSPÆRRINGSVENTIL	VANNE D'ARRET VÁLVULA DE CORTE	P337
6		217-1209		1	COTOVELO KNIESTÜCK	CODO GOMITO	ELBOW VINKELRØR	COUDE COTOVELO	085G
7		217-465		1	BUJÃO DE DRENO, Hex Soc, 1/2"-14, NPTF ABLASSSCHRAUBE	TAPÓN DE VACIADO TAPPO DI SCARICO	DRAIN PLUG AFTAPNINGSPROP	BOUCHON DE VIDANGE BUJÃO DE DESCARGA	056T
8		R49868		1	JUNTA DICHTUNG, FLACH	JUNTA HERMETICA GUARNIZIONE	GASKET PAKNING	JOINT JUNTA	3720
9		87413240		1	CONJ. MANGUEIRA SCHLAUCHBAUGRUPPE	CONJUNTO DE TUBOS COMPLESS. TUBO FLES	HOSE ASSY. SLANGEENHED	ENSEMBLE DE FLEXIBLE CONJUNTO DE MANGUE	P457
10		4971843		1	ANEL ELÁSTICO SICHERUNGSRING	ARANDELA DE RETENCI ANELLO ELASTICO	CIRCLIP LÅSERING	CIRCLIP ANEL DE RETENÇÃO	056A
11		75201624		1	ELEMENTO DE VEDAÇÃO DICHTELEMENT	ELEMENTO DE ESTANQ ELEMENTO DI TENUTA	SEALING ELEMENT PAKNINGSELEMENT	ELEMENTS D'ETANCHEI ELEMENTO DE VEDAÇÃ	021E
12		218-5215		1	BUJÃO, Hex Soc, 1 5/8"-12 ORB STOPFEN	TAPÓN TAPPO	PLUG PROP	BOUCHON TAMPÃO	050T
13		87488021		1	TANQUE DE COMBUSTÍVEL KRAFTSTOFFTANK	DEPÓSITO DE COMBUS SERBATOIO CARBURAN	FUEL TANK BRÆNDSTOFTANK	RESERVOIR DE CARBUI DEPÓSITO DE COMBUS	108S
14		87372529		1	COTOVELO 45, 1/2" Barb x 3/4"-16 ORB 45-GRAD-KNIESTÜCK	CODO 45 GOMITO A 45°	45 ELBOW VINKELRØR, 45	COUDE A 45° COTOVELO 45	A044
15		217-1086		1	COTOVELO KNIESTÜCK	CODO GOMITO	ELBOW VINKELRØR	COUDE COTOVELO	085G
16		217-312		1	CONEXÃO ARMATUR	ACOPLAMIENTO RACCORDO	FITTING FITTING	RACCORD CONECTOR	3300
17		D44330		8	CALCO DE AFINACAO, .031" Thk EINSTELLSCHEIBCHEN	SUPLEMENTO SPESSORE	SHIM MELLEMLÆG	CALE D'EPAISSEUR CALCO DE AFINACAO	7770
18		87440363		8	ESPAÇADOR DISTANZSTÜCK	SEPARADOR DISTANZIALE	SPACER AFSTANDSSTYKKE	ENTRETOISE ESPAÇADOR	075D
19		814-16060		8	PARAFUSO, Hex, M16 x 60, 8.8 SCHRAUBE	PERNO BULLONE	BOLT BOLT	VIS PARAFUSO	140B
20		814-5030		5	PARAFUSO, Hex, M5 x 30, 8.8 SCHRAUBE	PERNO BULLONE	BOLT BOLT	VIS PARAFUSO	140B

03-01	01	p2	07/10

RESERVATÓRIO DE COMBUSTÍVEL
DEPOSITO DE COMBUSTIBLE
FUEL TANK
RÉSERVOIR DE CARBURANT

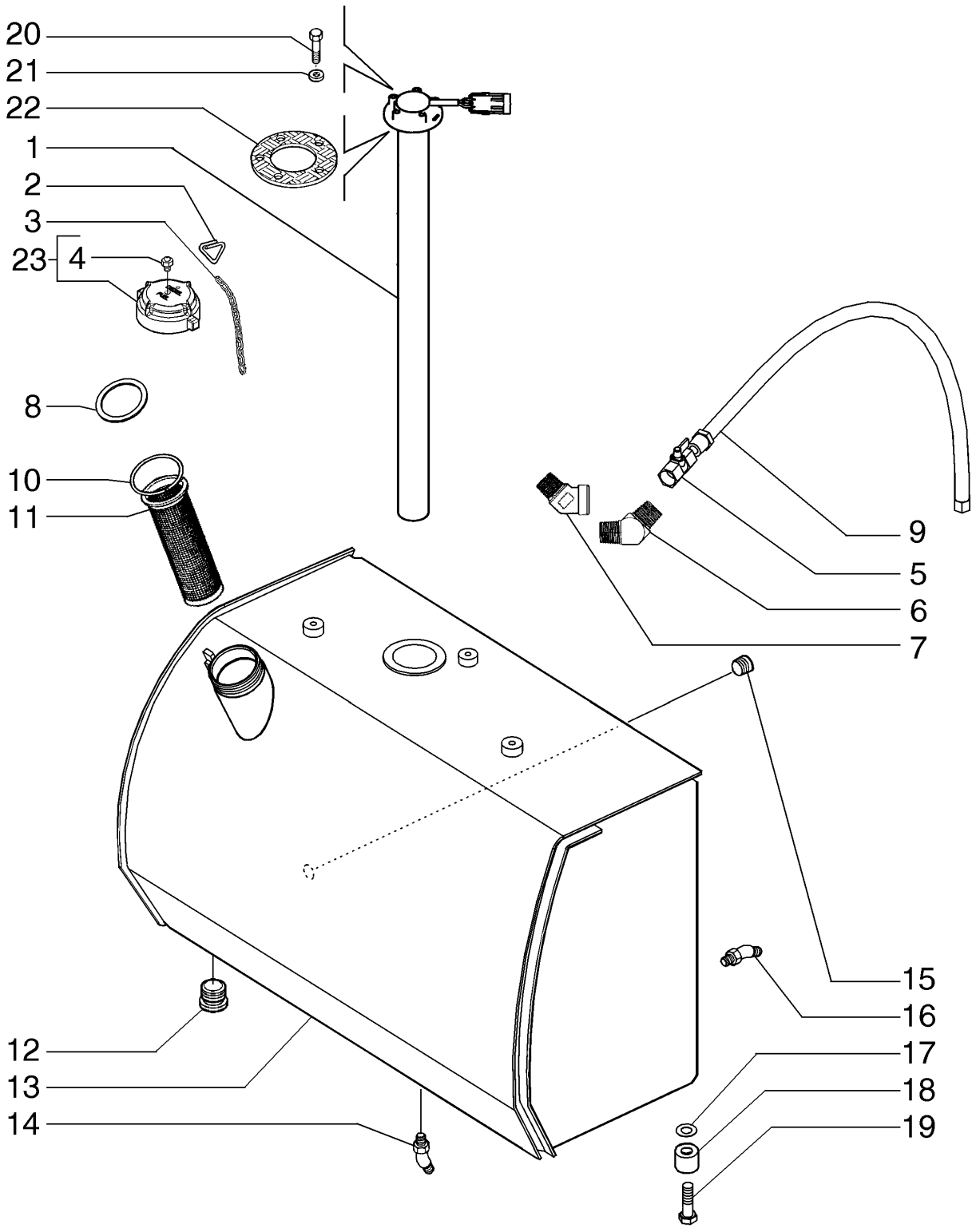

KRAFTSTOFFBEHÄLTER
SERBATOIO DEL COMBUSTIBILE
BRÆNDSTOFTANK
DEPÓSITO DE COMBUSTÍVEL

R	N	P.N.	MOD	Q	Denominação Bezeichnung	Denominacion Descrizione	Description Beskrivelse	Description Denominação	L.C.
21		895-11005		5	ARRUELA PLANA, M5 x 10 x 1 UNTERLEGSCHEIBE	ARANDELA RONDELLA	WASHER FLADSKIVE	RONDELLE ANILHA	131R
22		75288871		1	JUNTA DICHTUNG	JUNTA GUARNIZIONE	GASKET PAKNING	JOINT JUNTA	123G
23		84267002		1	COBERTURA ABDECKUNG	CUBIERTA COPERCHIO	COVER DÆKSEL	COUVERCLE COBERTURA	265C

03-02	01	p1	03/09

TUBULAÇÃO DE COMBUSTÍVEL
LINEA DE COMBUSTIBLE
FUEL LINES
CONDUITES D'ESSENCE

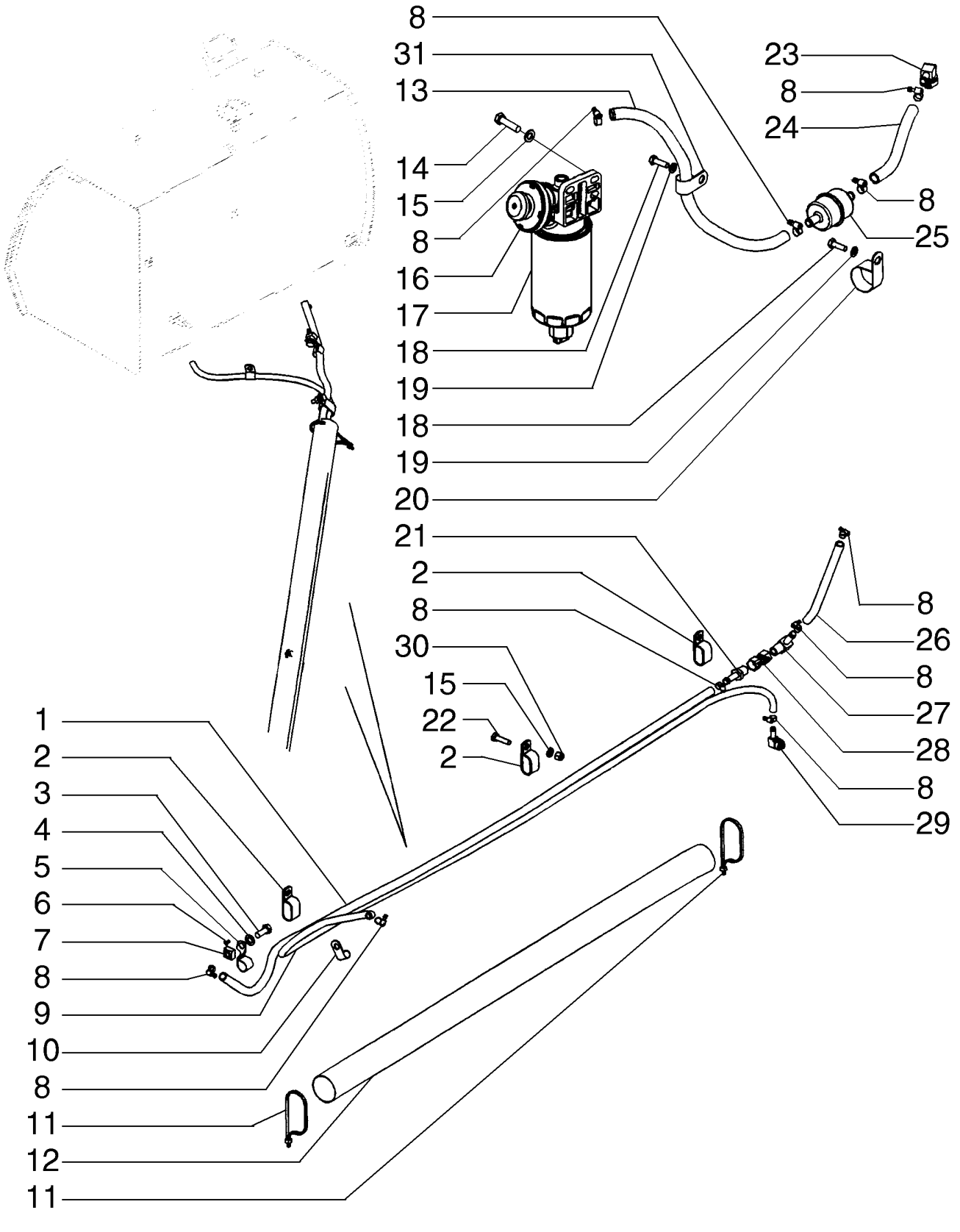

KRAFTSTOFFLEITUNGEN
TUBAZIONI DEL COMBUSTIBILE
BRÆNDSTOFLEDNINGER
TUBOS DE COMBUSTÍVEL

R	N	P.N.	MOD	Q	Denominação Bezeichnung	Denominacion Descrizione	Description Beskrivelse	Description Denominação	L.C.
1		87323440		1	MANGUEIRA EM METRO	METROS DE TUBO	HOSE, METERS	FLEXIBLE AU METRE	Z303
					SCHLAUCH (METERWAF	FLESSIBLE AL METRO	SLANGE, MÅLERE	MANGUEIRA A METRO	
2		H434289		3	ARGOLA DE FIXAÇÃO	ABRAZADERA DE MONT	MOUNTING CLIP	COLLIER-DE-FIXATION	Z445
					BEFESTIGUNGSKLEMME	GRAFFA DI MONTAGGIC	MONTERINGSKLEMME	ARGOLA DE FIXAÇÃO	
3		627-12030		1	PARAFUSO, Hex, M12 x 30, 10.9				
						PERNO	BOLT	VIS	140B
					SCHRAUBE	BULLONE	BOLT	PARAFUSO	
4		895-11012		1	ARRUELA PLANA, M13.5 x 24 x 2.5				
						ARANDELA	WASHER	RONDELLE	131R
					UNTERLEGSCHEIBE	RONDELLA	FLADSKIVE	ANILHA	
5		R45966		1	BRACADEIRA	COLLAR	CLAMP	COLLIER	1640
					SCHELLE	MORSETTO	CLAMP	BRACADEIRA	
6		336371A1		1	PINO	PERNO	PIN	AXE	6200
					BOLZEN	PERNO	STIFT	PERNO	
7		87447306		1	PORCA	TUERCA	NUT	ECROU	010D
					MUTTER	DADO	MØTRIK	PORCA	
8		214-1708		10	BRAÇADEIRA MANGUEIRA, #8, 0.50/0.91 Type M Worm				
						ABRAZADERA DE MANG	HOSE CLAMP	COLLIER POUR FLEXIBL	P729
					SCHLAUCHSCHELLE	FASCETTA STRINGITUB	SLANGEKLEMME	ABRAÇAD. DA MANGUEI	
9		87525901		1	MANGUEIRA EM METRO	METROS DE TUBO	HOSE, METERS	FLEXIBLE AU METRE	Z303
					SCHLAUCH (METERWAF	FLESSIBLE AL METRO	SLANGE, MÅLERE	MANGUEIRA A METRO	
10		515-25159		1	BRAÇADEIRA, 5/8", Insul, 1/2" Bolt				
						ABRAZADERA	CLAMP	COLLIER	120M
					KLEMME	MORSETTO	SPÆNDEBÅND	BRAÇADEIRA	
11		L18331		2	PRENDEDOR DE CABOS	BANDA DE CABLE	CABLE STRAP	BRIDE DE CABLE	P716
					KABELBINDER	FASCETTA PER CAVO	KABELSTROP	BRAÇADEIRA DE CABO	
12		87340827		1	MANGUEIRA RÍGIDA	MANGUITO	SLEEVE	MANCHON	8000
					MUFFE	MANICOTTO	TRYKLEJE, KOBLING	TUBO	
13		87578254		1	MANGUEIRA EM METRO	METROS DE TUBO	HOSE, METERS	FLEXIBLE AU METRE	Z303
					SCHLAUCH (METERWAF	FLESSIBLE AL METRO	SLANGE, MÅLERE	MANGUEIRA A METRO	
14		614-10040		2	PARAFUSO, Hex, M10 x 40, 8.8, Full Thd				
						PERNO	BOLT	VIS	140B
					SCHRAUBE	BULLONE	BOLT	PARAFUSO	
15		895-11010		5	ARRUELA PLANA, M10 x 20 x 2				
						ARANDELA	WASHER	RONDELLE	131R
					UNTERLEGSCHEIBE	RONDELLA	FLADSKIVE	ANILHA	
16		87564387		1	MONTAGEM DO FILTRO	CONJUNTO DE FILTRO	FILTER ASSY	ENSEMBLE DE FILTRE	P496
					FILTERBAUGRUPPE	FILTRO, COMPLESSIVO	FILTERENHED	CONJUNTO DE FILTRO	
17		87803444		1	FILTRO DE COMBUSTÍVEL	FILTRO DE COMBUSTIBI	FUEL FILTER	FILTRE A CARBURANT	064F
					KRAFTSTOFFFILTER	FILTRO CARBURANTE	BRÆNDSTOFFILTER	FILTRO DE COMBUSTÍVI	
18		614-8020		2	PARAFUSO, Hex, M8 x 20, 8.8				
						PERNO	BOLT	VIS	140B
					SCHRAUBE	BULLONE	BOLT	PARAFUSO	
19		895-11008		2	ARRUELA PLANA, M8 x 16 x 1.6				
						ARANDELA	WASHER	RONDELLE	131R
					UNTERLEGSCHEIBE	RONDELLA	FLADSKIVE	ANILHA	
20		515-25444		1	BRAÇADEIRA, 1 3/4", Insul, 7/16" Bolt				
						ABRAZADERA	CLAMP	COLLIER	120M
					KLEMME	MORSETTO	SPÆNDEBÅND	BRAÇADEIRA	

03-02	01	p2	03/09

TUBULAÇÃO DE COMBUSTÍVEL
LINEA DE COMBUSTIBLE
FUEL LINES
CONDUITES D'ESSENCE

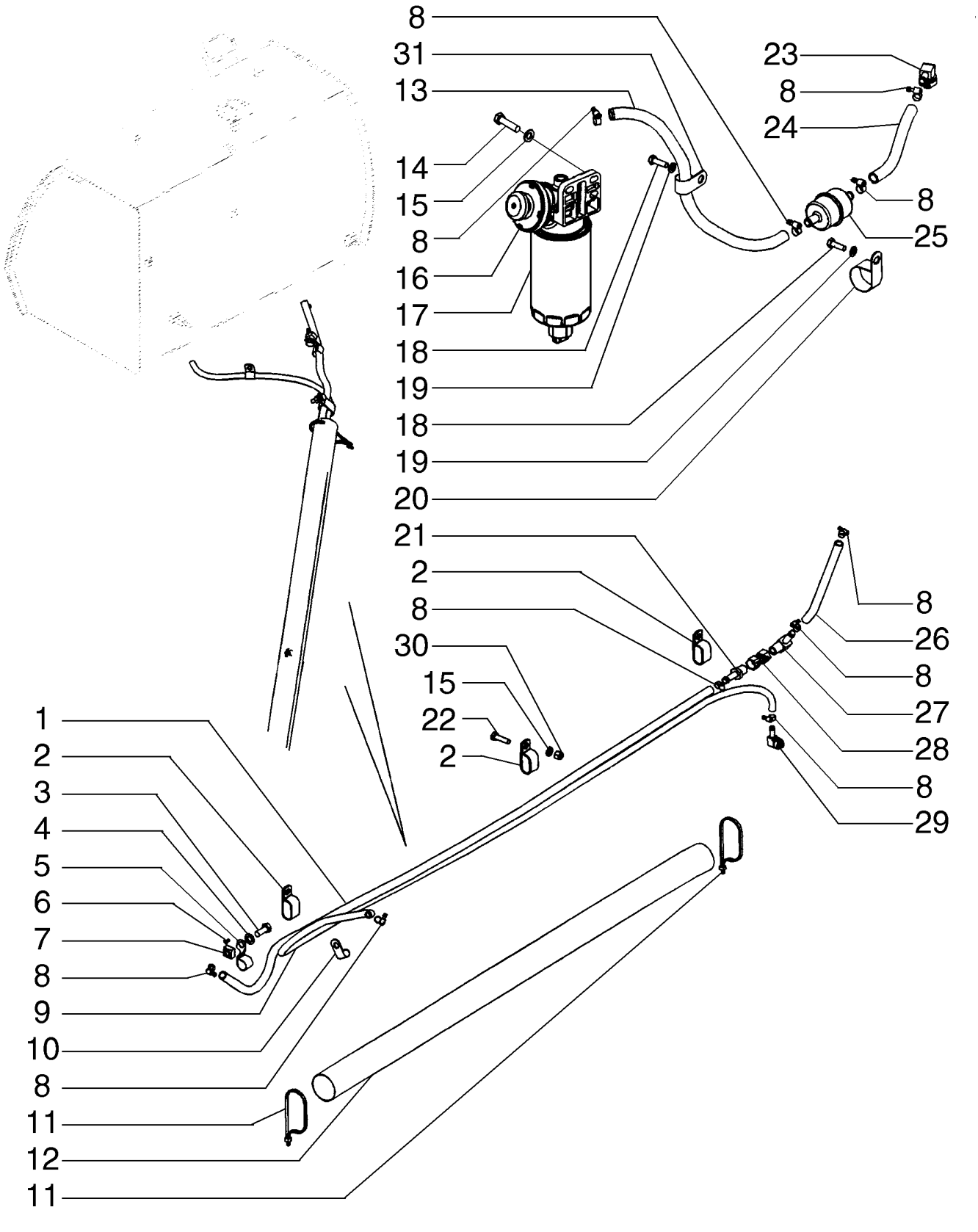

KRAFTSTOFFLEITUNGEN
TUBAZIONI DEL COMBUSTIBILE
BRÆNDSTOFLEDNINGER
TUBOS DE COMBUSTÍVEL

R	N	P.N.	MOD	Q	Denominação Bezeichnung	Denominacion Descrizione	Description Beskrivelse	Description Denominação	L.C.
21		217-168		1	CONEXÃO, 1/2" Hose X 1/4" NPTF Beaded				
					ACOPLAMIENTO	FITTING	RACCORD	3300	
					ARMATUR	RACCORDO	FITTING	CONECTOR	
22		614-10035		3	PARAFUSO, Hex, M10 x 35, 8.8, Full Thd				
					PERNO	BOLT	VIS	140B	
					SCHRAUBE	BULLONE	BOLT	PARAFUSO	
23		87442270		1	CONEXÃO	ACOPLAMIENTO	FITTING	RACCORD	3300
					ARMATUR	RACCORDO	FITTING	CONECTOR	
23		87445405		1	O-RING	JUNTA TÓRICA	O-RING	JOINT TORIQUE	055A
					O-RING	ANELLO TOROIDALE	O-RING	O-RING	
24		87527573		1	MANGUEIRA EM METRO	METROS DE TUBO	HOSE, METERS	FLEXIBLE AU METRE	Z303
					SCHLAUCH (METERWAF	FLESSIBLE AL METRO	SLANGE, MÅLERE	MANGUEIRA A METRO	
25		194199A1		1	REDE PARA FILTROS	COLADOR	FILTER STRAINER	CREPINE FILTRANTE	043R
					FILTERSIEB	RETICELLA DEL FILTRO	FILTERNET	REDE DE FILTRO	
26		87578255		1	MANGUEIRA EM METRO	METROS DE TUBO	HOSE, METERS	FLEXIBLE AU METRE	Z303
					SCHLAUCH (METERWAF	FLESSIBLE AL METRO	SLANGE, MÅLERE	MANGUEIRA A METRO	
27		217-335		1	CONEXÃO, 90º, 1/2" Hose x 1/2" NPTF Beaded				
					ACOPLAMIENTO	FITTING	RACCORD	3300	
					ARMATUR	RACCORDO	FITTING	CONECTOR	
28		86984713		1	VÁLVULA DE PARADA	VÁLVULA DE CIERRE	SHUT-OFF VALVE	VANNE D'ARRET	P337
					ABSPERRVENTIL	VALVOLA DI ARRESTO	AFSPÆRRINGSVENTIL	VÁLVULA DE CORTE	
29		87400460		1	COTOVELO 90	CODO 90	90 ELBOW	COUDE A 90°	A045
					90-GRAD-KNIESTÜCK	GOMITO A 90°	VINKELRØR, 90	COTOVELO 90	
29		87445404		1	O-RING	JUNTA TÓRICA	O-RING	JOINT TORIQUE	055A
					O-RING	ANELLO TOROIDALE	O-RING	O-RING	
30		832-10410		3	CONTRA PORCA, M10 x 1.5, Cl 8				
					TUERCA DE BLOQUEO	LOCK NUT	CONTRE-ECROU	P263	
					SICHERUNGSMUTTER	DADO DI BLOCCAGGIO	LÅSEMØTRIK	CONTRAPORCA	
31		515-25238		1	BRAÇADEIRA, 15/16", Insul, 1/2" Bolt				
					ABRAZADERA	CLAMP	COLLIER	120M	
					KLEMME	MORSETTO	SPÆNDEBÅND	BRAÇADEIRA	

03-03	01	p1	10/09

BOMBA INJETORA
BOMBA DE INYECCION
FUEL INJECTION PUMP
POMPE DINJECTION

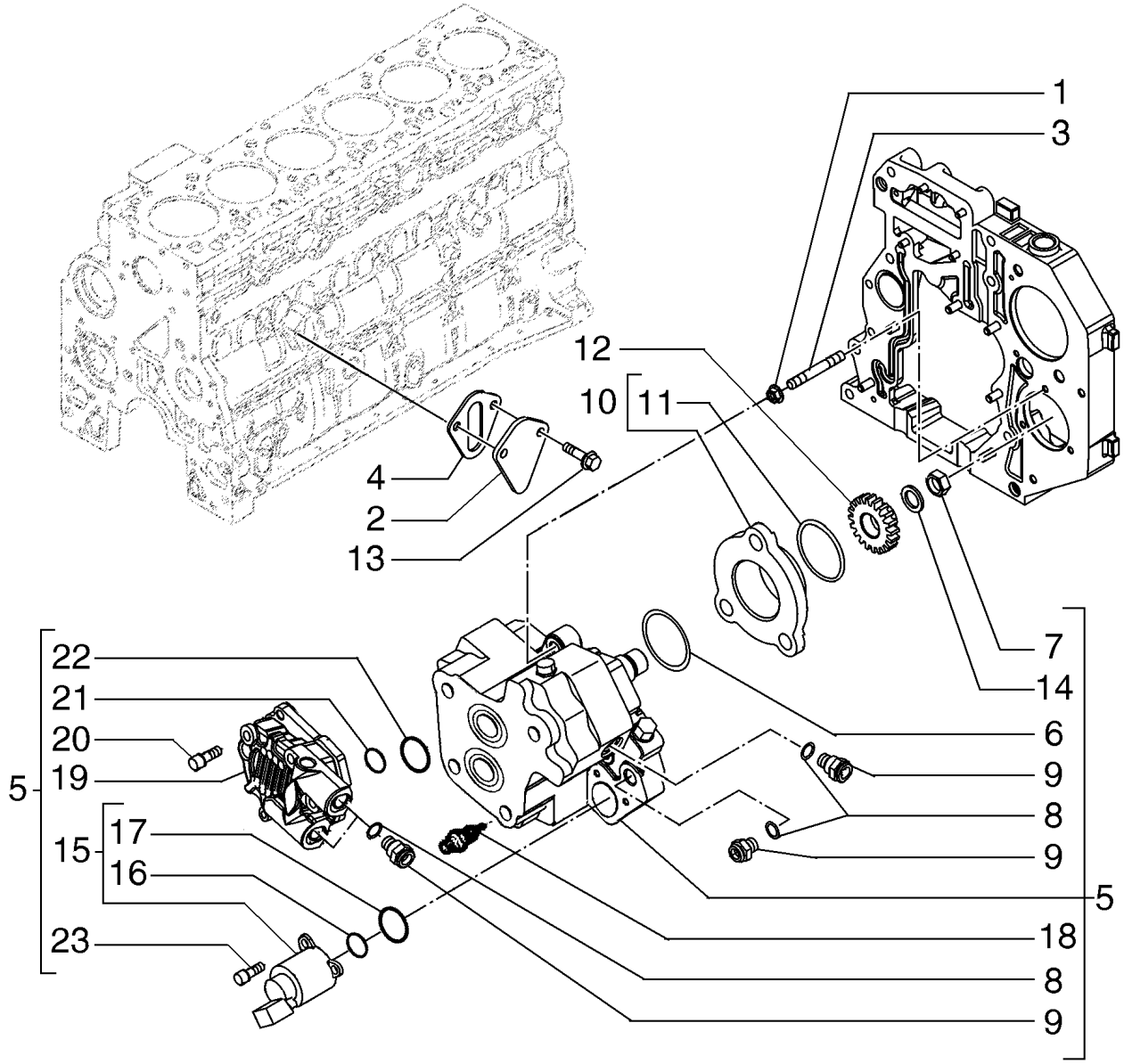

EINSPRITZPUMPE
POMPA DI INIEZIONE DEL COMBUSTIBILE
BRÆNDSTOFINDSPRØJTNINGSPUMPE
BOMBA DE INYECCION

R	N	P.N.	MOD	Q	Denominação Bezeichnung	Denominacion Descrizione	Description Beskrivelse	Description Denominação	L.C.
1		17044731		3	PORCA, Flg, M8 x 1.25, Replaces 4899003				
						TUERCA	NUT	ECROU	010D
					MUTTER	DADO	MØTRIK	PORCA	
2		4896952		1	COBERTURA	CUBIERTA	COVER	COUVERCLE	265C
					ABDECKUNG	COPERCHIO	DÆKSEL	COBERTURA	
3		2852488		3	PRISIONEIRO, STUD, M8X1.25X50				
						PRISIONERO	STUD	GOUJON	210P
					GEWINDEBOLZEN	PRIGIONIERO	STØTTEBOLT	PINO ROSCADO	
4		4890700		1	JUNTA	JUNTA	GASKET	JOINT	123G
					DICHTUNG	GUARNIZIONE	PAKNING	JUNTA	
5		4898921		1	BOMBA INJEÇÃO COMBUSTÍVEL, Incl. Ref 6 - 9, 14				
						BOMBA DE INY. DE COM	FUEL INJECTION PUMP	POMPE INJECT. CARBUI	158P
					KRAFTSTOFFEINPRITZF	POMPA INIEZ. CARBURA	INDSPRØJTNINGSPUMP	BOMBA INJECÇÃO COM	
6		4890088		1	O-RING	JUNTA TÓRICA	O-RING	JOINT TORIQUE	055A
					O-RING	ANELLO TOROIDALE	O-RING	O-RING	
7		4890634		1	PORCA, M18X1.5	TUERCA	NUT	ECROU	010D
					MUTTER	DADO	MØTRIK	PORCA	
8		93156604		4	JUNTA, Replaces 4891385	JUNTA	GASKET	JOINT	123G
					DICHTUNG	GUARNIZIONE	PAKNING	JUNTA	
9		4893962		4	ENGATE RÁPIDO MACHO, M12, Quick Disconnect				
						ACOPLAMIENTO RÁPIDO	QUICK MALE COUPLING	ACCOUPLEMENT RAP. M	115A
					SCHNELLKUPPLUNGSS	ATTACCO RAPIDO MASC	LYNKOBLING	ADAPTADOR MACHO RÁ	
10		2852804		1	CUBO, ASSY; Adapter, Incl. Ref 11				
						CUBO	HUB	MOYEU	135M
					NABE	MOZZO	NAV	CUBO	
11		2852805		1	O-RING	JUNTA TÓRICA	O-RING	JOINT TORIQUE	055A
					O-RING	ANELLO TOROIDALE	O-RING	O-RING	
12		4893389		1	ENGRENAGEM ACIONADA, Fuel Pump				
						PIÑÓN CONDUCIDO	DRIVEN GEAR	PIGNON MENE	051I
					ANGETRIEBENES RAD	INGRANAGGIO CONDOT	DREVET TANDHJUL	ENGRENAGEM ACCIONA	
13		87803136		2	PARAFUSO, Flange, M8 x 20; Replaces 2852234				
						TORNILLO	SCREW	VIS	040V
					SCHRAUBE	VITE	SKRUE	PARAFUSO	
14		17095814		1	ARRUELA PLANA, Spring; Replaces 4890635				
						ARANDELA	WASHER	RONDELLE	131R
					UNTERLEGSCHEIBE	RONDELLA	FLADSKIVE	ANILHA	
15		42541851		1	SOLENOIDE	SOLENOIDE	SOLENOID	SOLENOIDE	168S
					MAGNETSCHALTER	SOLENOIDE	MAGNETVENTIL	SOLENÓIDE	
16		42541850		1	O-RING	JUNTA TÓRICA	O-RING	JOINT TORIQUE	055A
					O-RING	ANELLO TOROIDALE	O-RING	O-RING	
17		42541849		1	O-RING	JUNTA TÓRICA	O-RING	JOINT TORIQUE	055A
					O-RING	ANELLO TOROIDALE	O-RING	O-RING	
18		42550486		1	VÁLVULA	VÁLVULA	VALVE	SOUPAPE	9620
					VENTIL	VALVOLA	VENTIL	VÁLVULA	
19		42547619		4	BOMBA DE COMBUSTÍVEL	BOMBA DE COMBUSTIBI	FUEL PUMP	POMPE A CARBURANT	154P
					KRAFTSTOFFPUMPE	POMPA CARBURANTE	BRÆNDSTOFPUMPE	BOMBA DE COMBUSTÍVI	
20		42550487		1	PARAFUSO	TORNILLO	SCREW	VIS	040V
					SCHRAUBE	VITE	SKRUE	PARAFUSO	

03-03	01	p2	10/09

BOMBA INJETORA
BOMBA DE INYECCION
FUEL INJECTION PUMP
POMPE DINJECTION

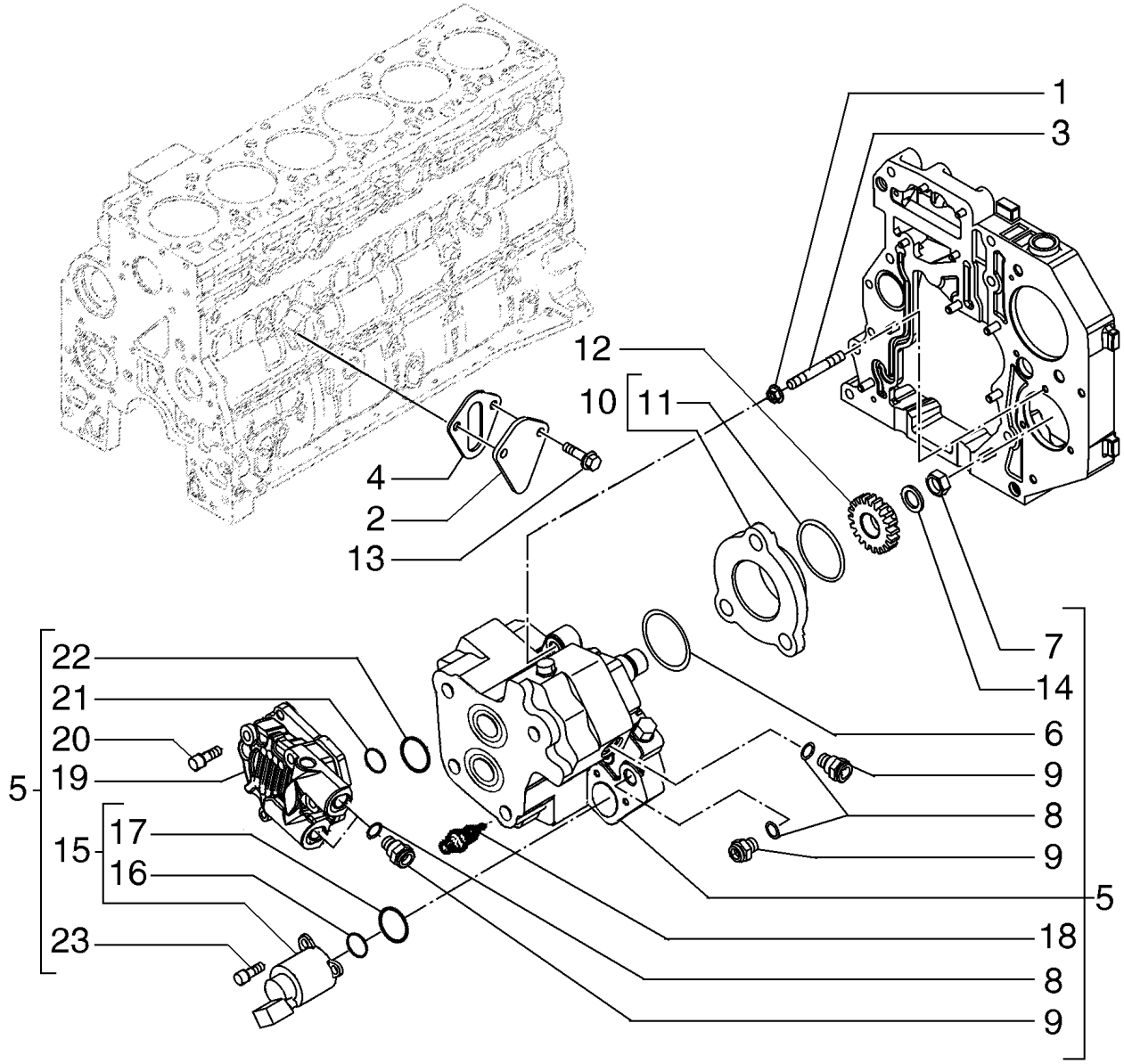

EINSPRITZPUMPE
POMPA DI INIEZIONE DEL COMBUSTIBILE
BRÆNDSTOFINDSPRØJTNINGSPUMPE
BOMBA DE INYECCION

R	N	P.N.	MOD	Q	Denominação Bezeichnung	Denominacion Descrizione	Description Beskrivelse	Description Denominação	L.C.
21		**42550488**		1	O-RING O-RING	JUNTA TÓRICA ANELLO TOROIDALE	O-RING O-RING	JOINT TORIQUE O-RING	055A
22		**42548060**		1	O-RING O-RING	JUNTA TÓRICA ANELLO TOROIDALE	O-RING O-RING	JOINT TORIQUE O-RING	055A
23		**42550932**		3	PARAFUSO SCHRAUBE	TORNILLO VITE	SCREW SKRUE	VIS PARAFUSO	040V

03-04	01	p1	03/09

SISTEMA DE INJEÇÃO DE COMBUSTÍVEL - INJETOR
SISTEMA DE INYECCION DE COMBUSTIBLE - INYECTOR
FUEL INJECTION SYSTEM - INJECTOR
SYSTÈME D'INJECTION - INJECTEUR

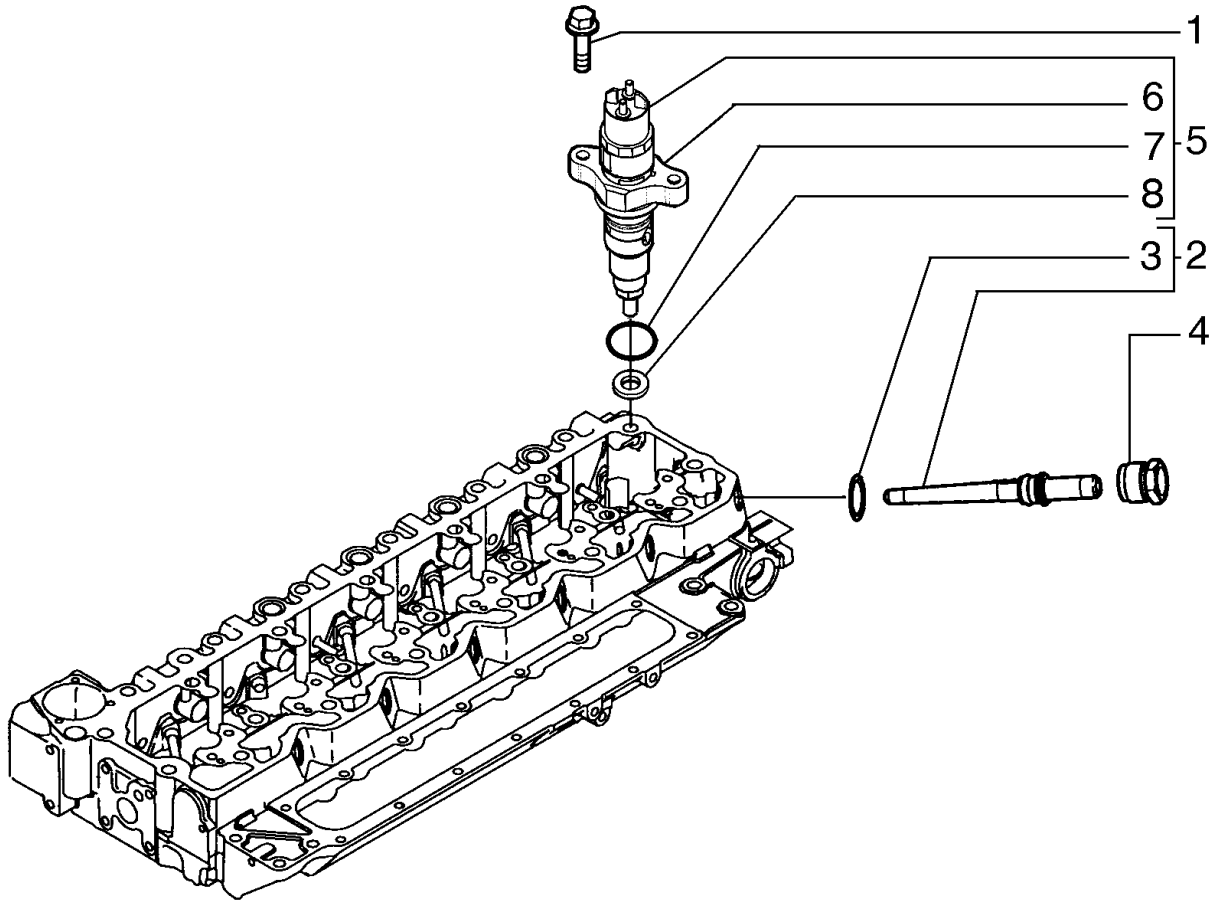

KRAFTSTOFFEINSPRITZANLAGE - EINSPRITZDÜSE
IMPIANTO DI INIEZIONE DEL COMBUSTIBILE - INIETTORE
BRÆNDSTOFINDSPRØJTNINGSSYSTEM - POMP
SISTEMA DE INJEÇÃO DE COMBUSTÍVEL - INJECTOR

R	N	P.N.	MOD	Q	Denominação Bezeichnung	Denominacion Descrizione	Description Beskrivelse	Description Denominação	L.C.
1		4895483		12	PARAFUSO SCHRAUBE	TORNILLO VITE	SCREW SKRUE	VIS PARAFUSO	040V
2		2854606		6	CONEXÃO, Incl. Ref 3 ARMATUR	ACOPLAMIENTO RACCORDO	FITTING FITTING	RACCORD CONECTOR	3300
3		4890929		1	O-RING O-RING	JUNTA TÓRICA ANELLO TOROIDALE	O-RING O-RING	JOINT TORIQUE O-RING	055A
4		4893739		6	PORCA DE TUBAGEM ROHRMUTTER	TUERCA DE TUBO DADO TUBO	TUBE NUT SLANGEMØTRIK	ECROU DE TUYAU PORCA DE TUBO	0030
5		2854608		6	INJETOR SIST COMBUSTÍVEL, ASSY; Incl. Ref 6, 7, 8 KRAFTSTOFFEINSPRITZ	INYECTOR DE SIST. COI INIETT. SISTEMA CARBU	FUEL SYSTEM INJECTO BRÆNDSTOFPUMPE	INJECTEUR DE CARBUR INJECTOR SISTEMA COI	089I
6		2854609		1	SUPORTE HALTERUNG	SOPORTE STAFFA	BRACKET BESLAG	SUPPORT SUPORTE	225S
7		4890926		1	O-RING, 20.9 ID x 3.0 dia O-RING	JUNTA TÓRICA ANELLO TOROIDALE	O-RING O-RING	JOINT TORIQUE O-RING	055A
8		4899689		1	VEDAÇÃO DA ARRUELA, Seal Ring DICHTSCHEIBE	ARANDELA HERMÉTICA ROSETTA DI TENUTA	SEALING WASHER TÆTNINGSSKIVE	RONDELLE D'ETANCHEI ANILHA DE VEDAÇÃO	133R

03-05	01	p1	07/10

INJEÇÃO DE COMBUSTÍVEL - TUBULAÇÃO
INYECCIÓN DE COMBUSTIBLE TUBERIAS
FUEL INJECTION TUBES
INJECTION DE CARBURANT TUYAUTERIE

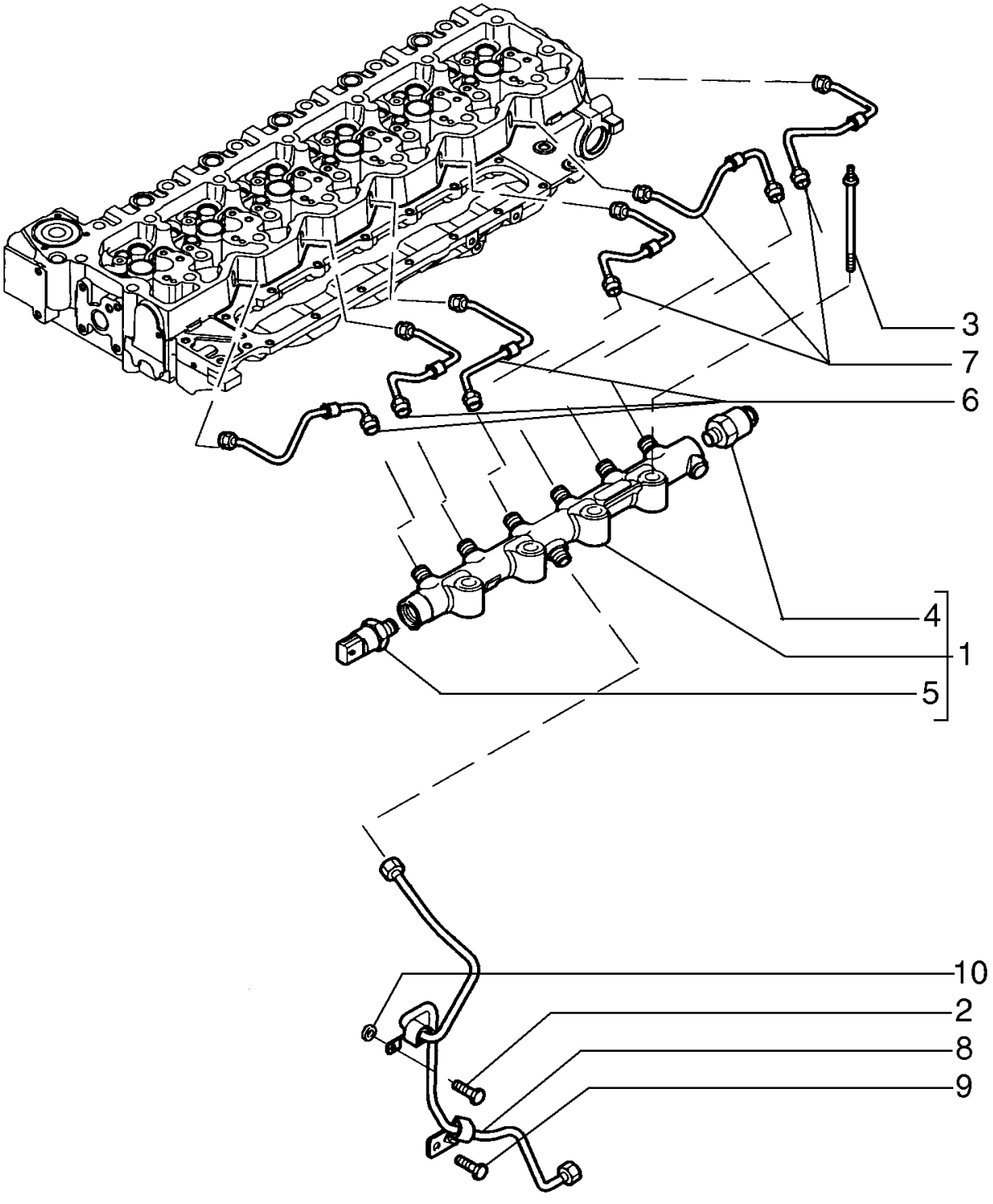

KRAFTSTOFF-EINSPRITZANLAGE ROHRLEITUNG
INIEZIONE DI COMBUSTIBILE TUBO
BRÆNDSTOFINDSPRØJTNING
INJEÇÃO DE COMBUSTÍVEL TUBOS

R	N	P.N.	MOD	Q	Denominação Bezeichnung	Denominacion Descrizione	Description Beskrivelse	Description Denominação	L.C.
1		2859144		1	COLETOR, ASSY; Incl. Ref 4, 5				
						COLECTOR	MANIFOLD	COLLECTEUR	198C
					VERTEILER	COLLETTORE	MANIFOLD	COLECTOR	
2		4899020		1	PARAFUSO FLANGEADO, Hex, M8 x 1.25 x 20				
						PERNO DE CORONA	FLANGE BOLT	VIS A EMBASE	A027
					FLANSCHSCHRAUBE	BULLONE FLANGIATO	FLANGEBOLT	PARAFUSO FLANGEADO	
3		2853537		4	PARAFUSO, Special	PERNO	BOLT	VIS	140B
					SCHRAUBE	BULLONE	BOLT	PARAFUSO	
4		2854543		1	VÁLVULA ALÍVIO DA PRESSÃO, Pressure				
						VÁLV. ALIVIO DE PRESIO	PRESSURE RELIEF VALV	CLAPET DECHARGE PRI	007V
					DRUCKENTLASTUNGSV	VALV. LIMITATRICE PRE	SIKKERHEDSVENTIL	VÁLVULA DE ALÍVIO PRE	
5		2859145		1	SENSOR, Pressure	SENSOR	SENSOR	CAPTEUR	608S
					SENSOR	SENSORE	FØLER	SENSOR	
6		2857017		3	TUBO, Fuel Supply	TUBO	PIPE	TUYAU	200T
					ROHR	TUBO	PÅFYLDNINGSSTUDS	TUBO DE ENCHIMENTO	
7		2857046		3	TUBO, Fuel Supply	TUBO	PIPE	TUYAU	200T
					ROHR	TUBO	PÅFYLDNINGSSTUDS	TUBO DE ENCHIMENTO	
8		2857048		1	TUBO, Fuel Supply	TUBO	PIPE	TUYAU	200T
					ROHR	TUBO	PÅFYLDNINGSSTUDS	TUBO DE ENCHIMENTO	
9		4896884		1	PARAFUSO, Hex Flg, M8 x 1.25 x 16				
						TORNILLO	SCREW	VIS	040V
					SCHRAUBE	VITE	SKRUE	PARAFUSO	
10		2852434		1	ESPAÇADOR, 8.5 ID x 18 OD x 5 lg; Replaces 2852434				
						SEPARADOR	SPACER	ENTRETOISE	075D
					DISTANZSTÜCK	DISTANZIALE	AFSTANDSSTYKKE	ESPAÇADOR	

03-06	01	p1	03/10

SISTEMA DE INJEÇÃO DE COMBUSTÍVEL - MÓDULO CONTROLE DE MOTOR
SISTEMA DE INYECCION DE COMBUSTIBLE - MODULO, CONTROL DEL MOTOR
FUEL INJECTION SYSTEM - MODULE, ENGINE CONTROL
SYSTÈME D'INJECTION - MODULE DE COMMANDE DU MOTEUR

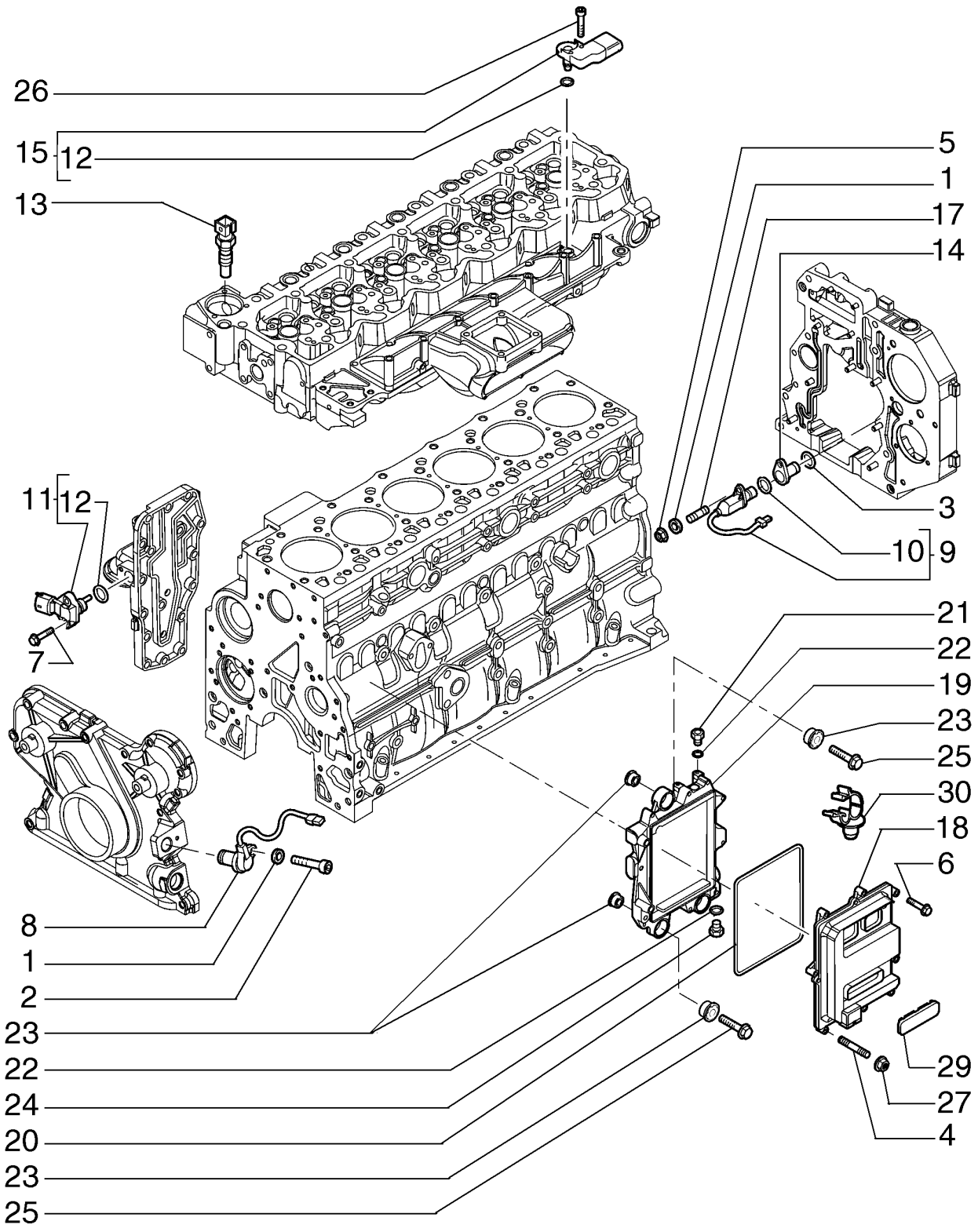

KRAFTSTOFFEINSPRITZANLAGE - PUMP MOUNTING
IMPIANTO DI INIEZIONE DEL COMBUSTIBILE - MODULO DI COMANDO DEL MOTORE
BRÆNDSTOFINDSPRØJTNINGSSYSTEM - MODUL, MOTORKONTROL
SISTEMA DE INJEÇÃO DE COMBUSTÍVEL - MODULO, CONTROL DEL MOTOR

R	N	P.N.	MOD	Q	Denominação Bezeichnung	Denominacion Descrizione	Description Beskrivelse	Description Denominação	L.C.
1		4899124		2	ARRUELA PLANA	ARANDELA	WASHER	RONDELLE	131R
					UNTERLEGSCHEIBE	RONDELLA	FLADSKIVE	ANILHA	
2		4899082		1	PARAFUSO, Hex Soc Hd, M6 x 1 x 20				
						TORNILLO	SCREW	VIS	040V
					SCHRAUBE	VITE	SKRUE	PARAFUSO	
3		14453881		1	O-RING, -021, Cl 7, .926 " ID x .070" Thk, Replaces 2852817				
						JUNTA TÓRICA	O-RING	JOINT TORIQUE	055A
					O-RING	ANELLO TOROIDALE	O-RING	O-RING	
4		2854593		1	PRISIONEIRO	PRISIONERO	STUD	GOUJON	210P
					GEWINDEBOLZEN	PRIGIONIERO	STØTTEBOLT	PINO ROSCADO	
5		2854282		1	PORCA, M6X1	TUERCA	NUT	ECROU	010D
					MUTTER	DADO	MØTRIK	PORCA	
6		16586025		7	PARAFUSO, Flange, M6 x 30; Replaces 2852818				
						TORNILLO	SCREW	VIS	040V
					SCHRAUBE	VITE	SKRUE	PARAFUSO	
7		4899110		2	PARAFUSO, Hex Flg, M6 x 1 x 20				
						TORNILLO	SCREW	VIS	040V
					SCHRAUBE	VITE	SKRUE	PARAFUSO	
8		4890189		1	SENSOR, Speed	SENSOR	SENSOR	CAPTEUR	608S
					SENSOR	SENSORE	FØLER	SENSOR	
9		4890190		1	SENSOR, ECM; Incl. Ref 1(	SENSOR	SENSOR	CAPTEUR	608S
					SENSOR	SENSORE	FØLER	SENSOR	
10		2852820		1	O-RING, 17.17X1.78MM	JUNTA TÓRICA	O-RING	JOINT TORIQUE	055A
					O-RING	ANELLO TOROIDALE	O-RING	O-RING	
11		2859674		1	SENSOR, Temperature, Pressure Sensor; Incl. Ref 12				
						SENSOR	SENSOR	CAPTEUR	608S
					SENSOR	SENSORE	FØLER	SENSOR	
12		4895477		1	O-RING, 549 ID x .103	JUNTA TÓRICA	O-RING	JOINT TORIQUE	055A
					O-RING	ANELLO TOROIDALE	O-RING	O-RING	
13		4897224		1	SENSOR, Temperature	SENSOR	SENSOR	CAPTEUR	608S
					SENSOR	SENSORE	FØLER	SENSOR	
14		4892255		1	ALOJAMENTO, Housing, Sensor				
						ALOJAMIENTO	HOUSING	CARTER	014V
					GEHÄUSE	ALLOGGIAMENTO	HUS	ALOJAMENTO	
15		2852821		1	SENSOR, ECM, Incl. 12; Boost/Air Temperature, 4 iwre				
						SENSOR	SENSOR	CAPTEUR	608S
					SENSOR	SENSORE	FØLER	SENSOR	
17		4895157		1	PRISIONEIRO	PRISIONERO	STUD	GOUJON	210P
					GEWINDEBOLZEN	PRIGIONIERO	STØTTEBOLT	PINO ROSCADO	
18		2854594		1	CENTRAL ELETRÔNICA	UNIDAD DE CONTROL E	ELECTRONIC CONTROL	UNITE CMDE ELECTRON	655C
					ELEKTRON STEUERGEF	CENTRALINA ELETTRON	ELEKTRONIKBOKS	UNID CONTR. ELECTRÓ	
19		2854595		1	SUPORTE, SUPPORT ASSY; Electronic Unit; Incl. Ref 20 - 24				
						SOPORTE	BRACKET	SUPPORT	225S
					HALTERUNG	STAFFA	BESLAG	SUPORTE	
20		2854079		1	JUNTA	JUNTA	GASKET	JOINT	123G
					DICHTUNG	GUARNIZIONE	PAKNING	JUNTA	
21		4896542		1	CONECTOR HIDRÁUL, M12X1.5				
						CONECTOR HIDRÁULIC(	HYD CONNECTOR	CONNECTEUR HYDRAU	020R
					HYDR STECKVERBINDE	CONNETTORE IDRAULIC(	HYDRAULIKSTIK	CONECTOR HID.	

03-06	01	p2	03/10

SISTEMA DE INJEÇÃO DE COMBUSTÍVEL - MÓDULO CONTROLE DE MOTOR
SISTEMA DE INYECCION DE COMBUSTIBLE - MODULO, CONTROL DEL MOTOR
FUEL INJECTION SYSTEM - MODULE, ENGINE CONTROL
SYSTÈME D'INJECTION - MODULE DE COMMANDE DU MOTEUR

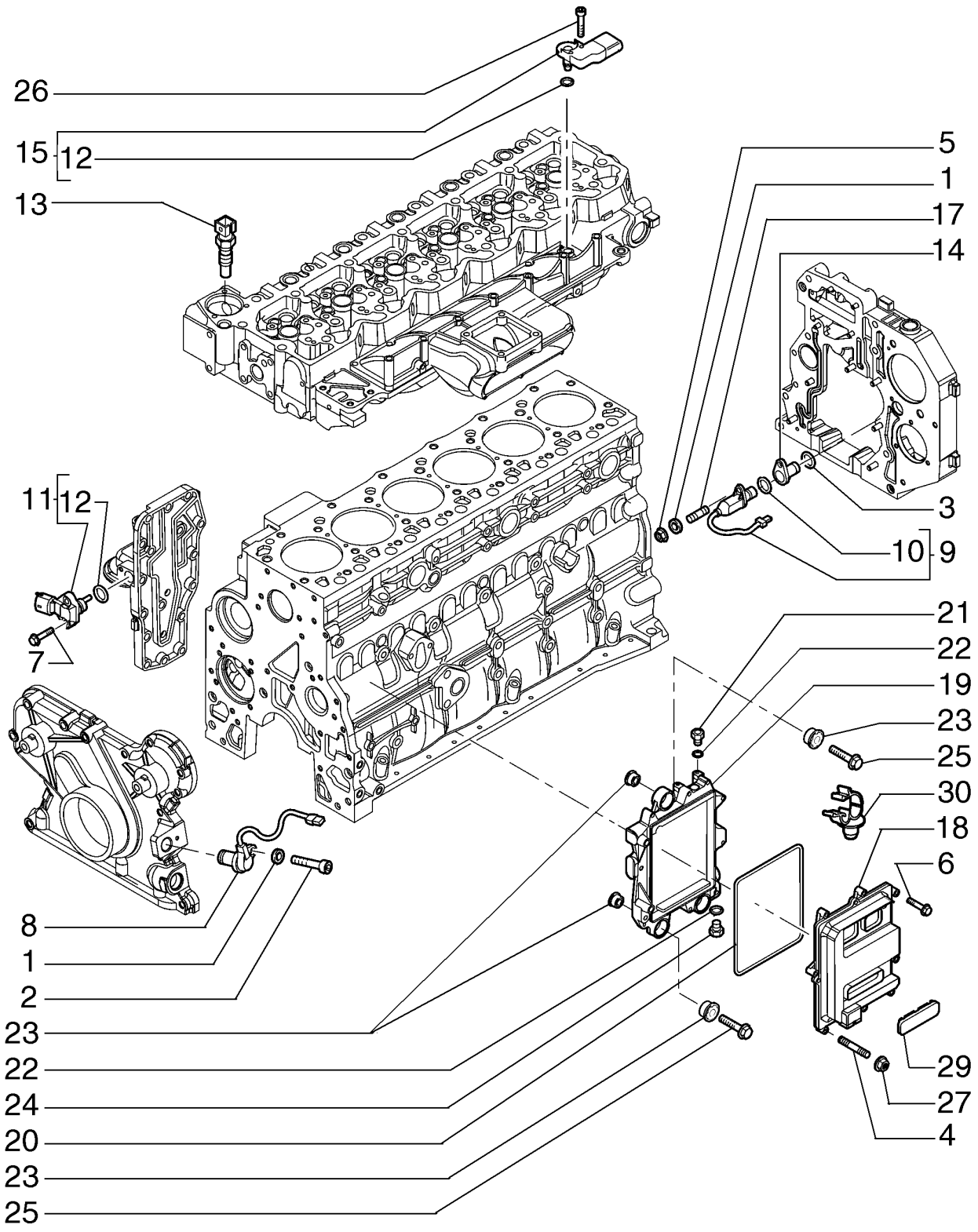

KRAFTSTOFFEINSPRITZANLAGE - PUMP MOUNTING
IMPIANTO DI INIEZIONE DEL COMBUSTIBILE - MODULO DI COMANDO DEL MOTORE
BRÆNDSTOFINDSPRØJTNINGSSYSTEM - MODUL, MOTORKONTROL
SISTEMA DE INJEÇÃO DE COMBUSTÍVEL - MODULO, CONTROL DEL MOTOR

R	N	P.N.	MOD	Q	Denominação Bezeichnung	Denominacion Descrizione	Description Beskrivelse	Description Denominação	L.C.
22		2854292		2	VEDADOR, 12 x 17 x 1.5 mm Washer				
						JUNTA CIRCULAR	SEAL WASHER	JOINT-CIRCULAIRE	Z526
					DICHTUNGSSCHEIBE	RONDELLA DELLA GUAF	SEAL WASHER	VEDADOR	
23		2855150		6	BLOCO ISOLANTE, BUMPER Stop				
						BLOQUE DE AISLADOR	INSULATOR BLOCK	BLOC ISOLANT	061T
					ISOLIERSTÜCK	BLOCCO ISOLANTE	ISOLATORBLOK	BLOCO ISOLADOR	
24		4890964		1	CONEXÃO, M12 x 1.5	ACOPLAMIENTO	FITTING	RACCORD	3300
					ARMATUR	RACCORDO	FITTING	CONECTOR	
25		4899078		3	PARAFUSO, Hex Flg, M8 x 1.25 x 45				
						TORNILLO	SCREW	VIS	040V
					SCHRAUBE	VITE	SKRUE	PARAFUSO	
26		4895817		1	PARAFUSO, Hex Flg, M6 x 1 x 20				
						TORNILLO	SCREW	VIS	040V
					SCHRAUBE	VITE	SKRUE	PARAFUSO	
27		4899057		1	PORCA FLANGEADA, M6	TUERCA DE BRIDA	FLANGE NUT	ECROU A EMBASE	A069
					FLANSCHMUTTER	DADO FLANGIATO	FLANGEMØTRIK	PORCA FLANGEADA	
29		2852825		1	BUJÃO, Rubber	TAPÓN	PLUG	BOUCHON	050T
					STOPFEN	TAPPO	PROP	TAMPÃO	
30		2852486		2	GRAMPO DO CABO	ABRAZADERA DE CABLE	CABLE CLIP	ATTACHE-CABLE	P656
					KABELSCHELLE	FERMO PER CAVO	KABELKLEMME	FIXADOR DE CABO	

03-07	01	p1	03/09

CHICOTES DO MÓDULO DE CONTROLE ELETRÔNICO DA IGNIÇÃO
MAZO DE CABLES MOTOR CONTROLADO ELECTRÓNICAMENTE MODULO
HARNESS, ENGINE ELECTRONIC CONTROL MODULE
FAISCEAU MOTEUR CONTRÔLÉ ÉLECTRONIQUEMENT MODULE

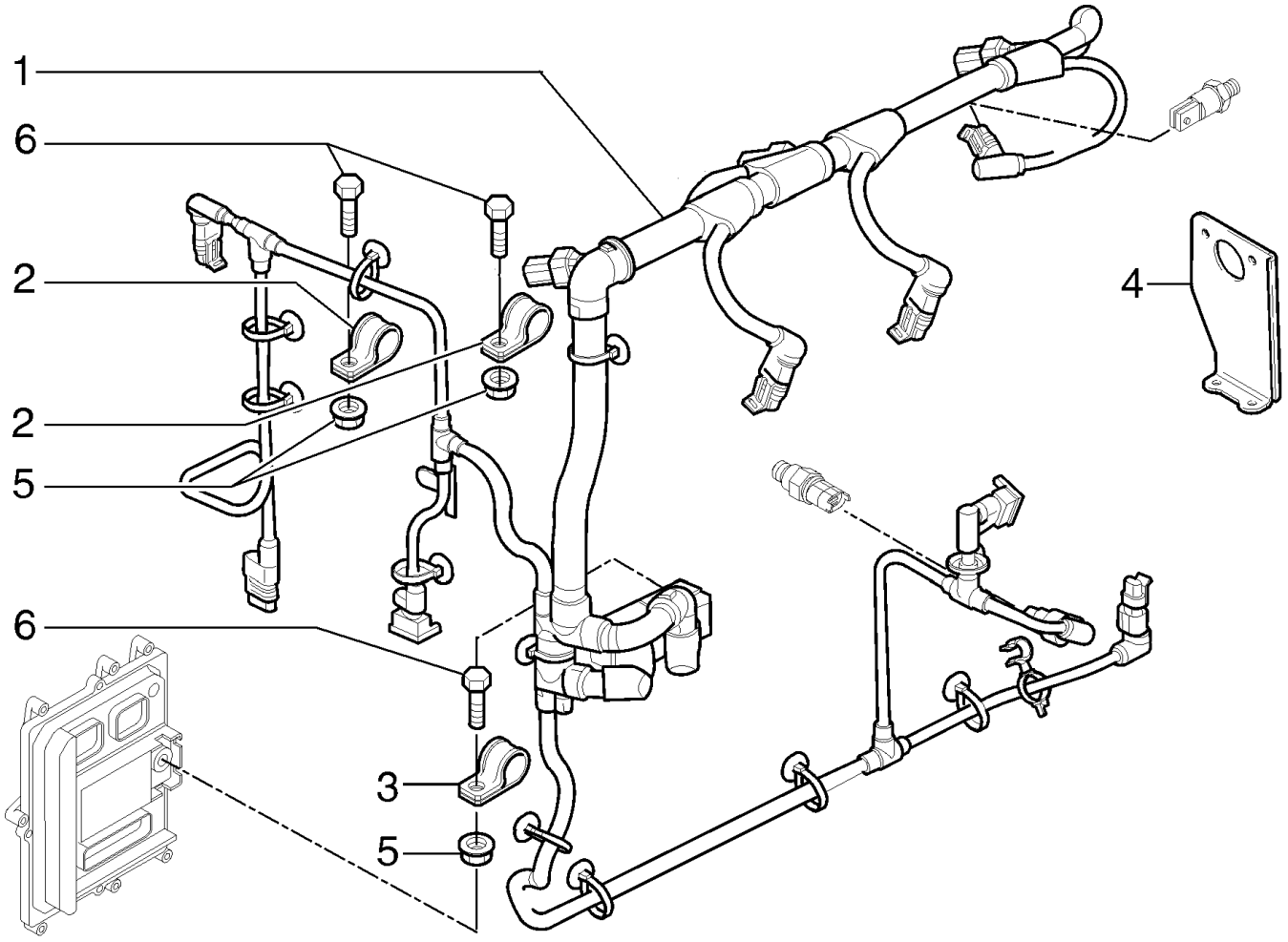

MOTORKABELBAUM KABELBAUM FÜR ELEKTRONISCHES ZÜNDSTEUERMODUL
CABLAGGIO DEL MOTORE CABLAGGIO PER CENTRALINA DI ACCENSIONE ELETTRONICA
LEDNINGSNET, MOTOR ELEKTRONISK TÆNDINGSKONTROLMODULS LEDNINGSNET
FIOS, MOTOR CABLAGEM DO MÓDULO DE CONTROLO ELECTRÓNICO DA IGNIÇÃO

R	N	P.N.	MOD	Q	Denominação Bezeichnung	Denominacion Descrizione	Description Beskrivelse	Description Denominação	L.C.
1		2854598		1	CHICOTE, Control KABELBAUM	GRUPO DE CABLES CABLAGGIO	WIRE HARNESS KABELNET	FAISCEAU ELECTRIQUE CABLAGEM	070I
2		2852500		2	BRAÇADEIRA KLEMME	ABRAZADERA MORSETTO	CLAMP SPÆNDEBÅND	COLLIER BRAÇADEIRA	120M
3		4899815		1	BRAÇADEIRA KLEMME	ABRAZADERA MORSETTO	CLAMP SPÆNDEBÅND	COLLIER BRAÇADEIRA	120M
4		2854599		1	SUPORTE HALTERUNG	SOPORTE STAFFA	BRACKET BESLAG	SUPPORT SUPORTE	225S
5		2852484		3	PORCA MUTTER	TUERCA DADO	NUT MØTRIK	ECROU PORCA	010D
6		16673635		2	PARAFUSO, M8 x 20, Replaces 2854600 SCHRAUBE	PERNO BULLONE	BOLT BOLT	VIS PARAFUSO	140B

03-08	01	p1	03/09

SISTEMA DE INJEÇÃO DE COMBUSTÍVEL
SISTEMA DE INYECCION DE COMBUSTIBLE
FUEL INJECTION SYSTEM
SYSTÈME D'INJECTION

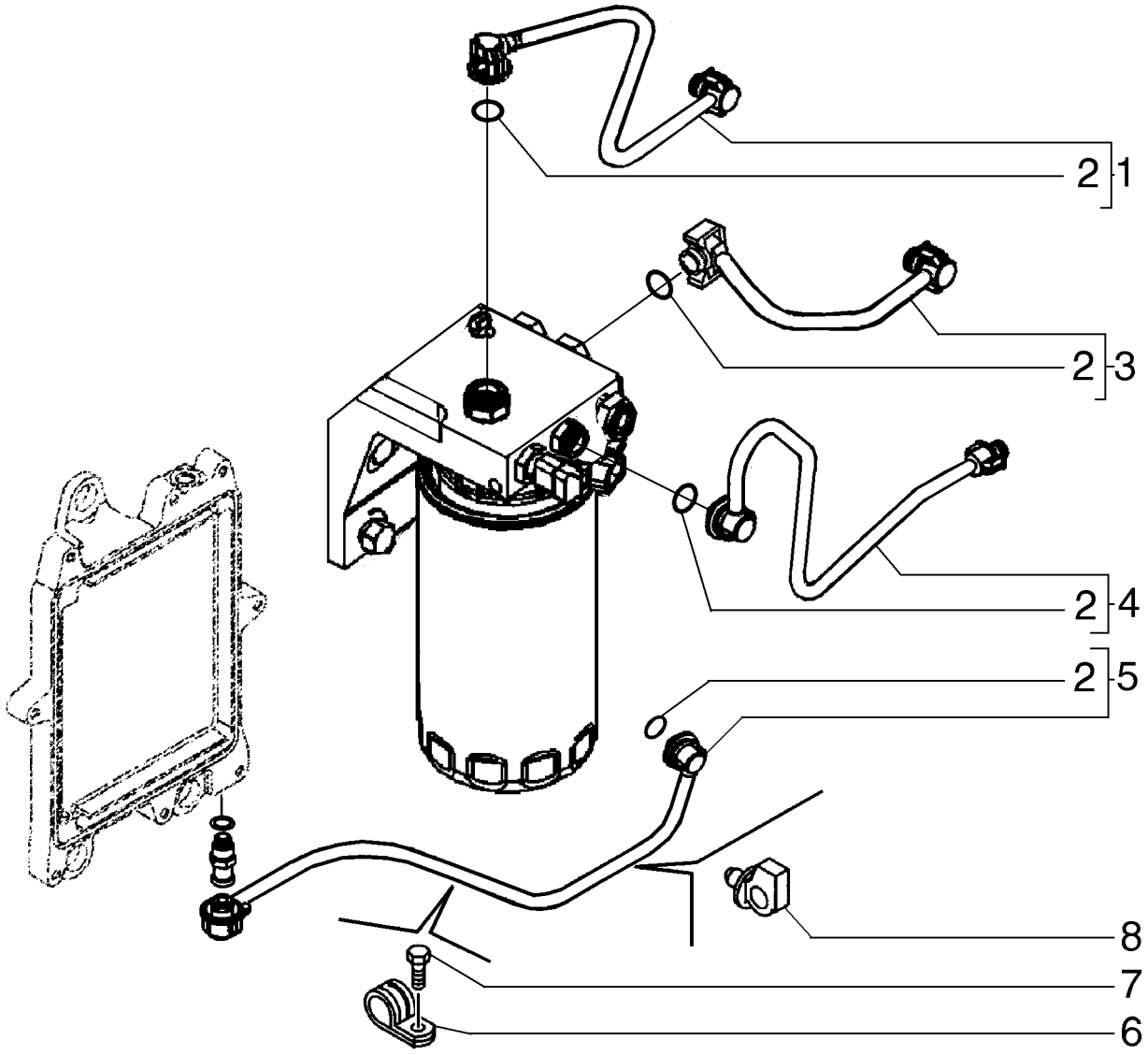

KRAFTSTOFFEINSPRITZANLAGE
IMPIANTO DI INIEZIONE DEL COMBUSTIBILE
BRÆNDSTOFINDSPRØJTNINGSSYSTEM
SISTEMA DE INJEÇÃO DE COMBUSTÍVEL

R	N	P.N.	MOD	Q	Denominação Bezeichnung	Denominacion Descrizione	Description Beskrivelse	Description Denominação	L.C.
1		2855427		1	TUBO INJEÇÃO EINSPRITZLEITUNG	TUBO DE INYECCIÓN TUBO DI INIEZIONE	INJECTION PIPE INDSPRØJTNINGSRØR	TUYAU D'INJECTION TUBO INJECÇÃO	Z050
2		4894095		4	O-RING, M8 ID x 2.5 Thk O-RING	JUNTA TÓRICA ANELLO TOROIDALE	O-RING O-RING	JOINT TORIQUE O-RING	055A
3		2855430		1	TUBO INJEÇÃO EINSPRITZLEITUNG	TUBO DE INYECCIÓN TUBO DI INIEZIONE	INJECTION PIPE INDSPRØJTNINGSRØR	TUYAU D'INJECTION TUBO INJECÇÃO	Z050
4		2855428		1	TUBO INJEÇÃO EINSPRITZLEITUNG	TUBO DE INYECCIÓN TUBO DI INIEZIONE	INJECTION PIPE INDSPRØJTNINGSRØR	TUYAU D'INJECTION TUBO INJECÇÃO	Z050
5		2855333		1	TUBO, Fuel Supply Tube ROHR	TUBO TUBO	TUBE RØR	TUBE TUBO	195T
6		4895462		1	BRAÇADEIRA KLEMME	ABRAZADERA MORSETTO	CLAMP SPÆNDEBÅND	COLLIER BRAÇADEIRA	120M
7		4899103		1	PARAFUSO, Hex Flg, M8 x 1.25 x 12 SCHRAUBE	TORNILLO VITE	SCREW SKRUE	VIS PARAFUSO	040V
8		4896996		1	BRAÇADEIRA KLEMME	ABRAZADERA MORSETTO	CLAMP SPÆNDEBÅND	COLLIER BRAÇADEIRA	120M

03-09	01	p1	07/10

SISTEMA DE INJEÇÃO DE COMBUSTÍVEL - LINHA DE DRENAGEM
SISTEMA DE INYECCION DE COMBUSTIBLE - LÍNEA DE DRENAJE
FUEL INJECTION SYSTEM - DRAIN LINE
SYSTÈME D'INJECTION - CONDUITE DE VIDANGE

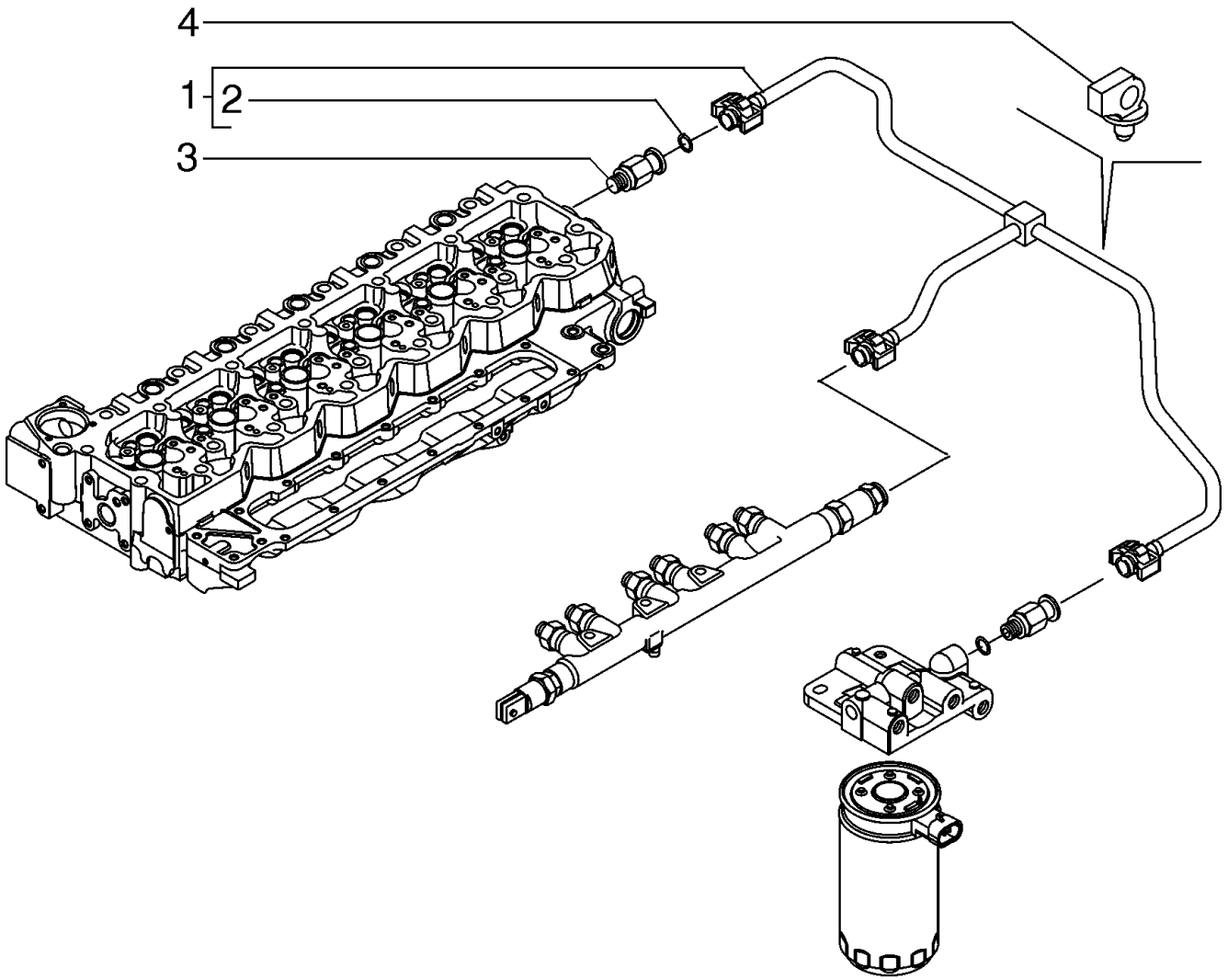

KRAFTSTOFFEINSPRITZANLAGE - ABLASSLEITUNG
IMPIANTO DI INIEZIONE DEL COMBUSTIBILE - TUBAZIONE DI SCARICO
BRÆNDSTOFINDSPRØJTNINGSSYSTEM - DRÆNLEDNING
SISTEMA DE INJEÇÃO DE COMBUSTÍVEL - LINHA DE DRENAGEM

R	N	P.N.	MOD	Q	Denominação Bezeichnung	Denominacion Descrizione	Description Beskrivelse	Description Denominação	L.C.
1		2855336		1	TUBO DE RETORNO, Tube Incl. Ref 2				
						TUBO DE RETORNO	RETURN PIPE	TUYAU DE RETOUR	P840
					RÜCKLAUFROHR	TUBO DI RITORNO	RETURRØR	TUBO DE RETORNO	
2		4894095		2	O-RING, M8 ID x 2.5 Thk	JUNTA TÓRICA	O-RING	JOINT TORIQUE	055A
					O-RING	ANELLO TOROIDALE	O-RING	O-RING	
3		4896329		1	VÁLVULA ALÍVIO DA PRESSÃO, Pressure Relief				
						VÁLV. ALIVIO DE PRESIC	PRESSURE RELIEF VALV	CLAPET DECHARGE PRI	007V
					DRUCKENTLASTUNGSV	VALV. LIMITATRICE PRE	SIKKERHEDSVENTIL	VÁLVULA DE ALÍVIO PRE	
4		4896996		3	BRAÇADEIRA	ABRAZADERA	CLAMP	COLLIER	120M
					KLEMME	MORSETTO	SPÆNDEBÅND	BRAÇADEIRA	

03-10	01	p1	04/10

FILTRO DE COMBUSTÍVEL
FILTRO DE COMBUSTIBLE
FUEL FILTER
FILTRE À CARBURANT

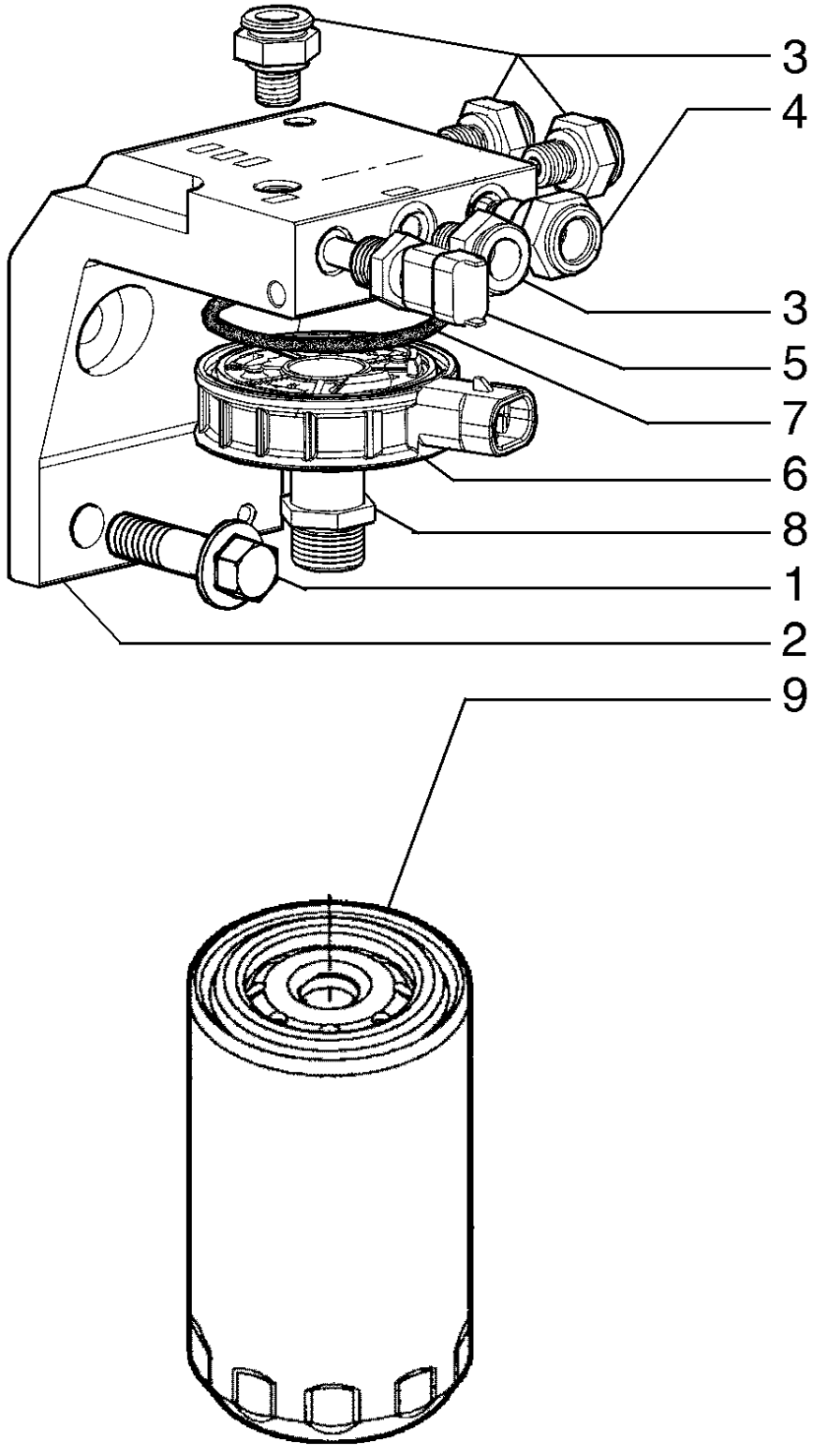

KRAFTSTOFFILTER
FILTRO DEL COMBUSTIBILE
FILTRO DE COMBUSTÍVEL
FILTRO DE COMBUSTÍVEL

R	N	P.N.	MOD	Q	Denominação Bezeichnung	Denominacion Descrizione	Description Beskrivelse	Description Denominação	L.C.
1		2854566		2	PARAFUSO, M12 x 30 Hex Flange Head Screw				
						TORNILLO	SCREW	VIS	040V
					SCHRAUBE	VITE	SKRUE	PARAFUSO	
		2854561		1	ALOJAMENTO, Filter Housing Assembly Includes Ref 2 - 8				
						ALOJAMIENTO	HOUSING	CARTER	014V
					GEHÄUSE	ALLOGGIAMENTO	HUS	ALOJAMENTO	
2		2854562		1	SUPORTE, Support and Head				
						SOPORTE	BRACKET	SUPPORT	225S
					HALTERUNG	STAFFA	BESLAG	SUPORTE	
3		2854563		4	CONEXÃO, Quick Disconnect Connectors; Includes O-Ring				
						ACOPLAMIENTO	FITTING	RACCORD	3300
					ARMATUR	RACCORDO	FITTING	CONECTOR	
4		2854564		1	CONEXÃO, Quick Disconnect Connector; Includes O-Ring				
						ACOPLAMIENTO	FITTING	RACCORD	3300
					ARMATUR	RACCORDO	FITTING	CONECTOR	
5		4897224		1	SENSOR, Temperature	SENSOR	SENSOR	CAPTEUR	608S
					SENSOR	SENSORE	FØLER	SENSOR	
6		4897838		1	AQUECEDOR, Element	CALENTADOR	HEATER	CHAUFFAGE	105R
					HEIZUNG	RISCALDATORE	VARMEAPPARAT	AQUECEDOR	
7		4898876		1	O-RING	JUNTA TÓRICA	O-RING	JOINT TORIQUE	055A
					O-RING	ANELLO TOROIDALE	O-RING	O-RING	
8		2854565		1	BUCHA, Threaded Bushing	CASQUILLO	BUSHING	BAGUE	095B
					BUCHSE	BOCCOLA	BØSNING	CASQUILHO	
9		87803197		1	FILTRO DE COMBUSTÍVEL	FILTRO DE COMBUSTIBI	FUEL FILTER	FILTRE A CARBURANT	064F
					KRAFTSTOFFFILTER	FILTRO CARBURANTE	BRÆNDSTOFFILTER	FILTRO DE COMBUSTÍVI	

SECTION INDEX
Sistema Eléctrico

04-01	01	MOTOR DE PARTIDA - SUPORTE
04-02	01	MONTAGEM DO ALTERNADOR
04-03	01	CONJUNTO ALTERNADOR
04-04	01	BATERIA E CABOS
04-05	01	CONJUNTO DE FIOS, MOTOR (LADO DIREITO) - ALTERNADOR / MOTOR DE ARRANQUE
04-06	01	CONJUNTO DE FIOS, MOTOR (LADO ESQUERDO / TRASEIRO)
04-07	01	CABOS, BOMBA E MOTOR
04-08	01	CABOS, EQUIPAMENTO DE CONTROLE E CHAVE GERAL
04-09	01	ESTRANGULADOR ELÉTRICO
04-10	01	CONTROLE DA LÂMINA, ELÉTRICO
04-11	01	CONTROLE DO ESCARIFICADOR, ELÉTRICO
04-12	01	CABOS, CONSOLE DIANTEIRO E INTERRUPTORES - TOLDO ROPS
04-13	01	CABOS, CONSOLE DIANTEIRO E INTERRUPTORES - CABINE
04-14	01	CABOS, MICROCONTROLADOR
04-15	01	CABOS E RÉLES, CABINE/ TOLDO ROPS
04-16	01	CONSOLE FRONTAL - TOLDO ROPS
04-17	01	CONSOLE FRONTAL - CABINE
04-18	01	FAROIS E CABOS - CABINE
04-19	01	FAROIS E CABOS - TOLDO ROPS
04-20	01	CONJUNTO DE FIOS, LUZ - CABINE COM PROTEÇÃO FLORESTAL
04-21	01	FARÓIS E CABOS - TOLDO ROPS COM PROTEÇÃO FLORESTAL
04-22	01	ALARME DE RÉ E BUZINA
04-23	01	AQUECEDOR DE PARTIDA - CABOS
04-24	01	LIMPADOR DE PÁRA-BRISAS, DIANTEIRO - CABINE
04-25	01	LIMPADOR DE PÁRA-BRISAS, PORTAS - CABINE
04-26	01	LIMPADOR DE PÁRA-BRISAS, TRASEIRO - CABINE

04-01	01	p1	03/09

MOTOR DE PARTIDA - SUPORTE
ARRANCADOR - SOPORTE
STARTER - MOUNTING
DÉMARREUR - SUPPORT

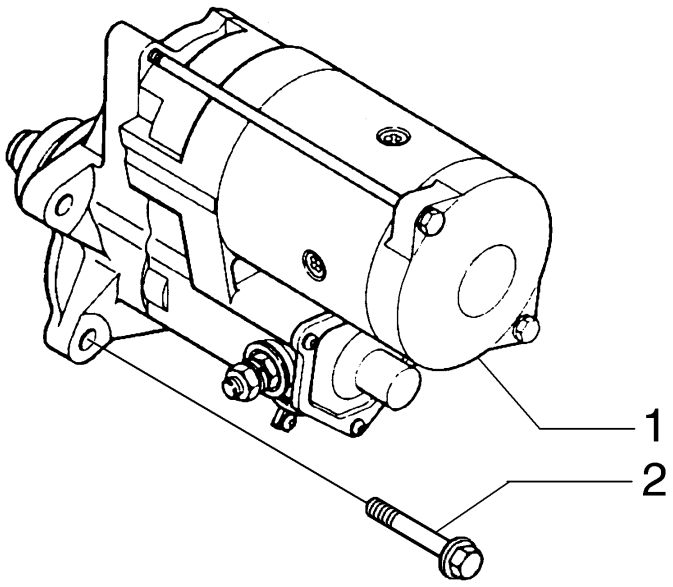

ANLASSER - BEFESTIGUNG
MOTORINO DI AVVIAMENTO - MONTAGGIO
STARTER - OPHÆNG
MOTOR DE ARRANQUE - SUPORTE

R	N	P.N.	MOD	Q	Denominação Bezeichnung	Denominacion Descrizione	Description Beskrivelse	Description Denominação	L.C.
1		8605784		1	MOTOR DE PARTIDA, Denso; 24V; Component Parts Not Serviced Separately				
						ARRANCADOR	STARTING MOTOR	DEMARREUR	P356
					ANLASSER	MOTORINO DI AVVIAME	STARTMOTOR	MOTOR DE PARTIDA	
2		R54620		3	PARAFUSO, Flange, M10 x 35				
						TORNILLO	SCREW	VIS	7450
					SCHRAUBE	VITE	SKRUE	PARAFUSO	

04-02	01	p1	03/09

MONTAGEM DO ALTERNADOR
MONTAJE - DEL ALTERNADOR
ALTERNATOR - MOUNTING
MONTAGE - DE L'ALTERNATEUR

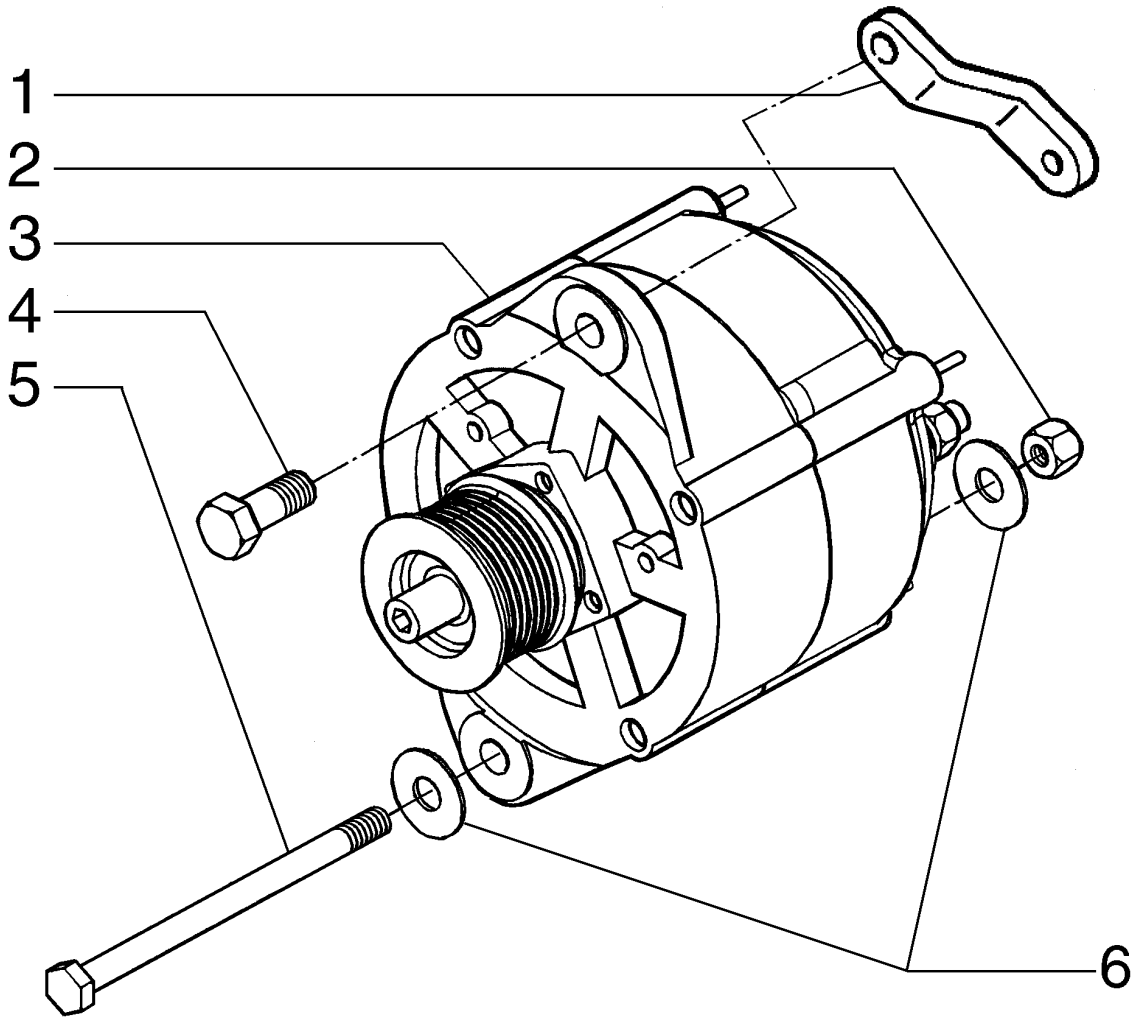

DREHSTROMLICHTMASCHINE - UND HALTERUNGEN
MONTANTE - ALTERNATORE
GENERATORMONTERING
MONTAGEM - DO ALTERNADO

R	N	P.N.	MOD	Q	Denominação Bezeichnung	Denominacion Descrizione	Description Beskrivelse	Description Denominação	L.C.
1		2855590		1	SUPORTE HALTERUNG	SOPORTE STAFFA	BRACKET BESLAG	SUPPORT SUPORTE	225S
2		2855592		1	PORCA MUTTER	TUERCA DADO	NUT MØTRIK	ECROU PORCA	010D
3		1964860C1		1	ALTERNADOR, See Figure 04-03 LICHTMASCHINE	ALTERNADOR ALTERNATORE	ALTERNATOR GENERATOR	ALTERNATEUR ALTERNADOR	025A
4		4899031		1	PARAFUSO, Hex Flg, M8 x 1.25 x 25 SCHRAUBE	TORNILLO VITE	SCREW SKRUE	VIS PARAFUSO	040V
5		2855591		1	PARAFUSO SCHRAUBE	TORNILLO VITE	SCREW SKRUE	VIS PARAFUSO	040V
6		896-11010		2	ARRUELA PLANA, M10 x 21.5 x 2.5, HT UNTERLEGSCHEIBE	ARANDELA RONDELLA	WASHER FLADSKIVE	RONDELLE ANILHA	131R

04-03	01	p1	03/10

CONJUNTO ALTERNADOR
ALTERNADOR MONTAJE
ALTERNATOR ASSEMBLY
ALTERNATEUR MONTAGE

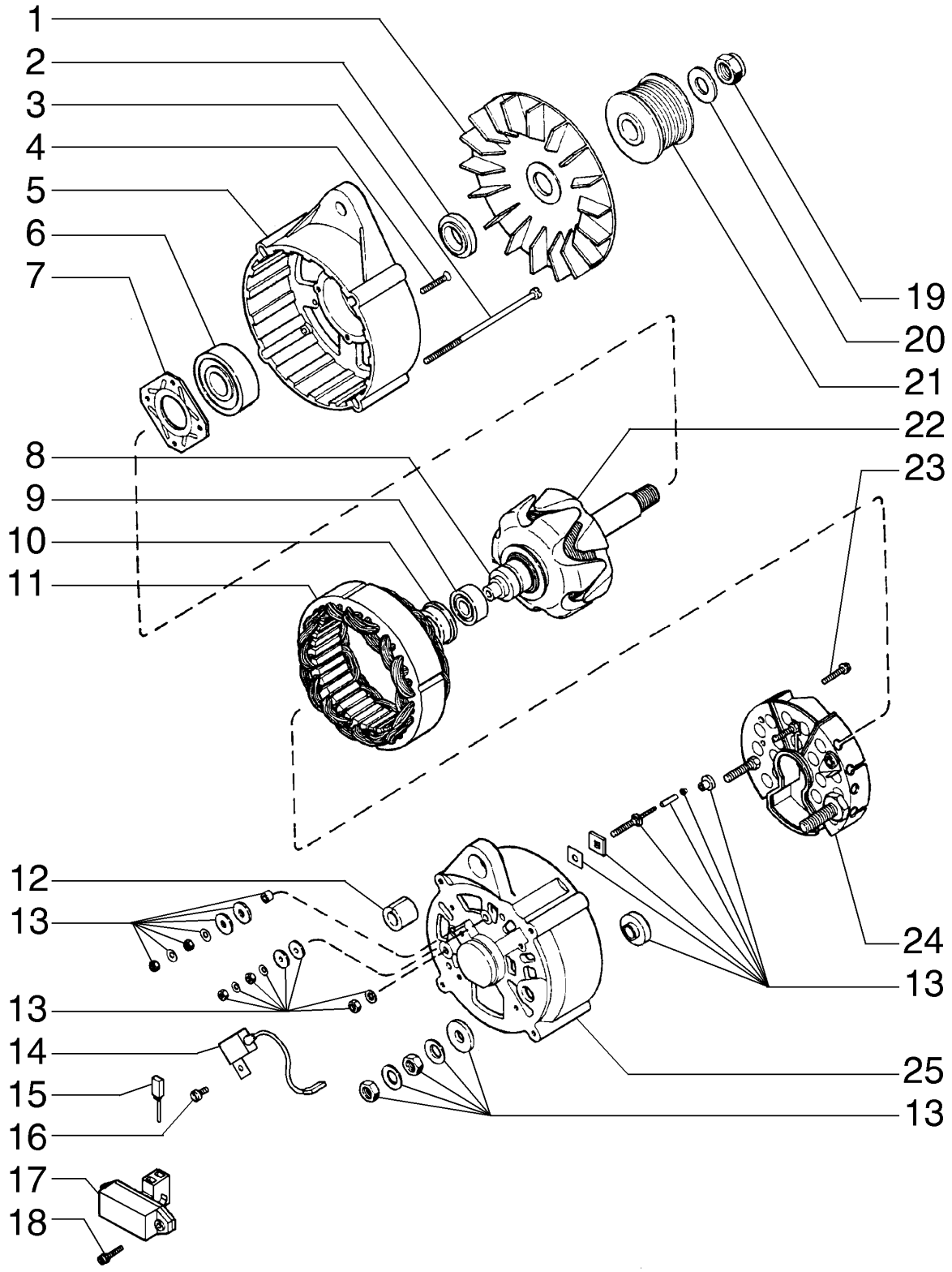

LICHTMASCHINE KPLT ZUSAMMENBAU
GRUPPO ALTERNATORE MONTAGGIO
VEKSELSTRØMSGENERATOR SAMLING
CONJUNTO DO ALTERNADOR CONJUNTO

R	N	P.N.	MOD	Q	Denominação Bezeichnung	Denominacion Descrizione	Description Beskrivelse	Description Denominação	L.C.
		1964860C1		1	ALTERNADOR LICHTMASCHINE	ALTERNADOR ALTERNATORE	ALTERNATOR GENERATOR	ALTERNATEUR ALTERNADOR	025A
1		**1964736C1**		1	VENTILADOR GEBLÄSE	VENTILADOR VENTOLA	FAN VENTILATOR	VENTILATEUR VENTOINHA	030V
2		**1964729C1**		1	ESPAÇADOR DISTANZSTÜCK	SEPARADOR DISTANZIALE	SPACER AFSTANDSSTYKKE	ENTRETOISE ESPAÇADOR	075D
3		**1964748C1**		4	PARAFUSO SCHRAUBE	TORNILLO VITE	SCREW SKRUE	VIS PARAFUSO	040V
4		**1964750C1**		4	PARAFUSO SCHRAUBE	TORNILLO VITE	SCREW SKRUE	VIS PARAFUSO	040V
5		**1964725C1**		1	ALOJAMENTO GEHÄUSE	ALOJAMIENTO ALLOGGIAMENTO	HOUSING HUS	CARTER ALOJAMENTO	014V
6		**1964726C1**		1	ROLAMENTO ESFÉRICO KUGELLAGER	RODAMIENTO DE BOLAS CUSCINETTO A SFERE	BALL BEARING KUGLELEJE	ROULEMENT A BILLES ROLAMENTO DE ESFER	343C
7		**1964727C1**		1	PLACA PLATTE	PLACA PIASTRA	PLATE PLADE	PLAQUE CHAPA	105P
8		**3079410R1**		1	ANEL RING	ANILLO ANELLO	RING RING	ANNEAU ANEL	7175
9		**1964730C1**		1	ROLAMENTO ESFÉRICO KUGELLAGER	RODAMIENTO DE BOLAS CUSCINETTO A SFERE	BALL BEARING KUGLELEJE	ROULEMENT A BILLES ROLAMENTO DE ESFER	343C
10		**1546477C1**		1	LUVA BUCHSE	MANGUITO MANICOTTO	SLEEVE BØSNING	CHEMISE MANGA	145B
11		**1964966C1**		1	ESTATOR STATOR	ESTATOR STATORE	STATOR STATOR	STATOR ESTATOR	8480
12		**1964737C1**		1	BUCHA BUCHSE	CASQUILLO BOCCOLA	BUSHING BØSNING	BAGUE CASQUILHO	095B
13		**1964738C1**		1	KIT DE REPARO REPARATURSATZ	KIT DE REPARACIÓN KIT DI RIPARAZIONE	REPAIR KIT REPARATIONSSÆT	KIT DE REPARATION KIT DE REPARAÇÃO	003K
14		**3079389R1**		1	CAPACITOR KONDENSATOR	CAPACITADOR CONDENSATORE	CAPACITOR KONDENSATOR	CONDENSATEUR CONDENSADOR	1383
15		**1964968C1**		1	ESCOVA KOMMUTATORBÜRSTE	CEPILLO DE CONMUTAD SPAZZOLA COLLETTORI	COMMUTATOR BRUSH KOMMUTATORBØRSTE	BALAI ESCOVA	177S
16		**1964969C1**		1	PARAFUSO SCHRAUBE	TORNILLO VITE	SCREW SKRUE	VIS PARAFUSO	040V
17		**3079392R1**		1	REGULADOR REGLER	REGULADOR REGOLATORE	REGULATOR REGULATOR	REGULATEUR REGULADOR	6795
18		**A186194**		2	PARAFUSO, Sltd Truss Hd, M4 x 18, w/LW SCHRAUBE	TORNILLO VITE	SCREW SKRUE	VIS PARAFUSO	040V
19		**231-46110**		1	CONTRA PORCA, 5/8"-18, GB SICHERUNGSMUTTER	TUERCA DE BLOQUEO DADO DI BLOCCAGGIO	LOCK NUT LÅSEMØTRIK	CONTRE-ECROU CONTRAPORCA	P263
20		**495-21063**		1	ARRUELA PLANA, 9/16" UNTERLEGSCHEIBE	ARANDELA RONDELLA	WASHER FLADSKIVE	RONDELLE ANILHA	131R
21		**A189616**		1	POLIA RIEMENSCHEIBE	POLEA PULEGGIA	PULLEY REMSKIVE	POULIE POLIE	6560
22		**1964964C1**		1	ROTOR LÄUFER	ROTOR ROTORE	ROTOR ROTOR	ROTOR ROTOR	7350

04-03	01	p2	03/10

CONJUNTO ALTERNADOR
ALTERNADOR MONTAJE
ALTERNATOR ASSEMBLY
ALTERNATEUR MONTAGE

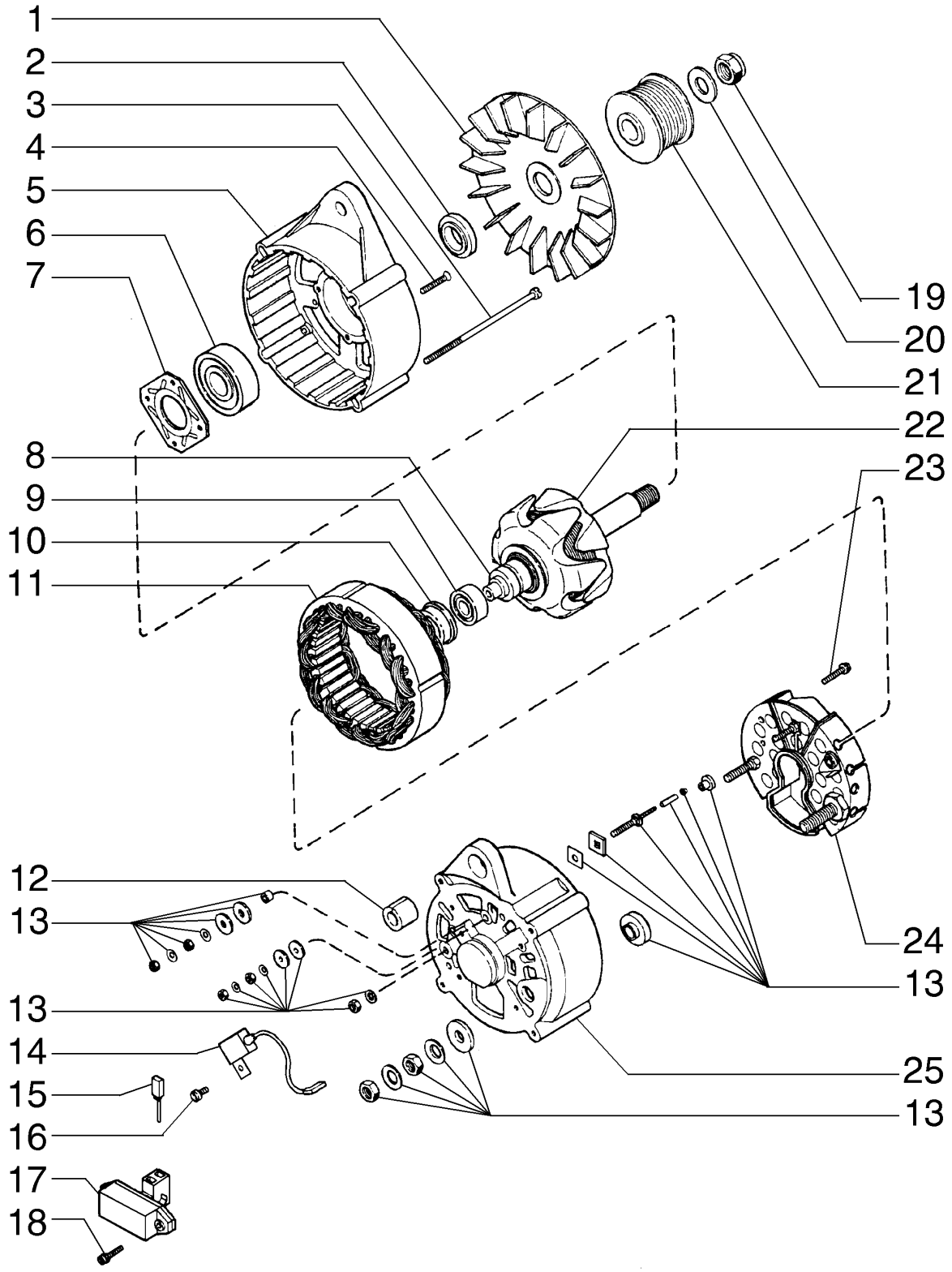

LICHTMASCHINE KPLT ZUSAMMENBAU
GRUPPO ALTERNATORE MONTAGGIO
VEKSELSTRØMSGENERATOR SAMLING
CONJUNTO DO ALTERNADOR CONJUNTO

R	N	P.N.	MOD	Q	Denominação Bezeichnung	Denominacion Descrizione	Description Beskrivelse	Description Denominação	L.C.
23		**A187504**		2	PARAFUSO SCHRAUBE	TORNILLO VITE	SCREW SKRUE	VIS PARAFUSO	040V
24		**1964965C1**		1	RECTIFICADOR GLEICHRICHTER	RECTIFICADOR RADDRIZZATORE	RECTIFIER ENSRETTER	REDRESSEUR RECTIFICADOR	6900
25		**1964731C1**		1	ALOJAMENTO GEHÄUSE	ALOJAMIENTO ALLOGGIAMENTO	HOUSING HUS	CARTER ALOJAMENTO	014V

04-04	01	p1	10/09

BATERIA E CABOS
BATERÍA Y CABLES
BATTERY AND HARNESS

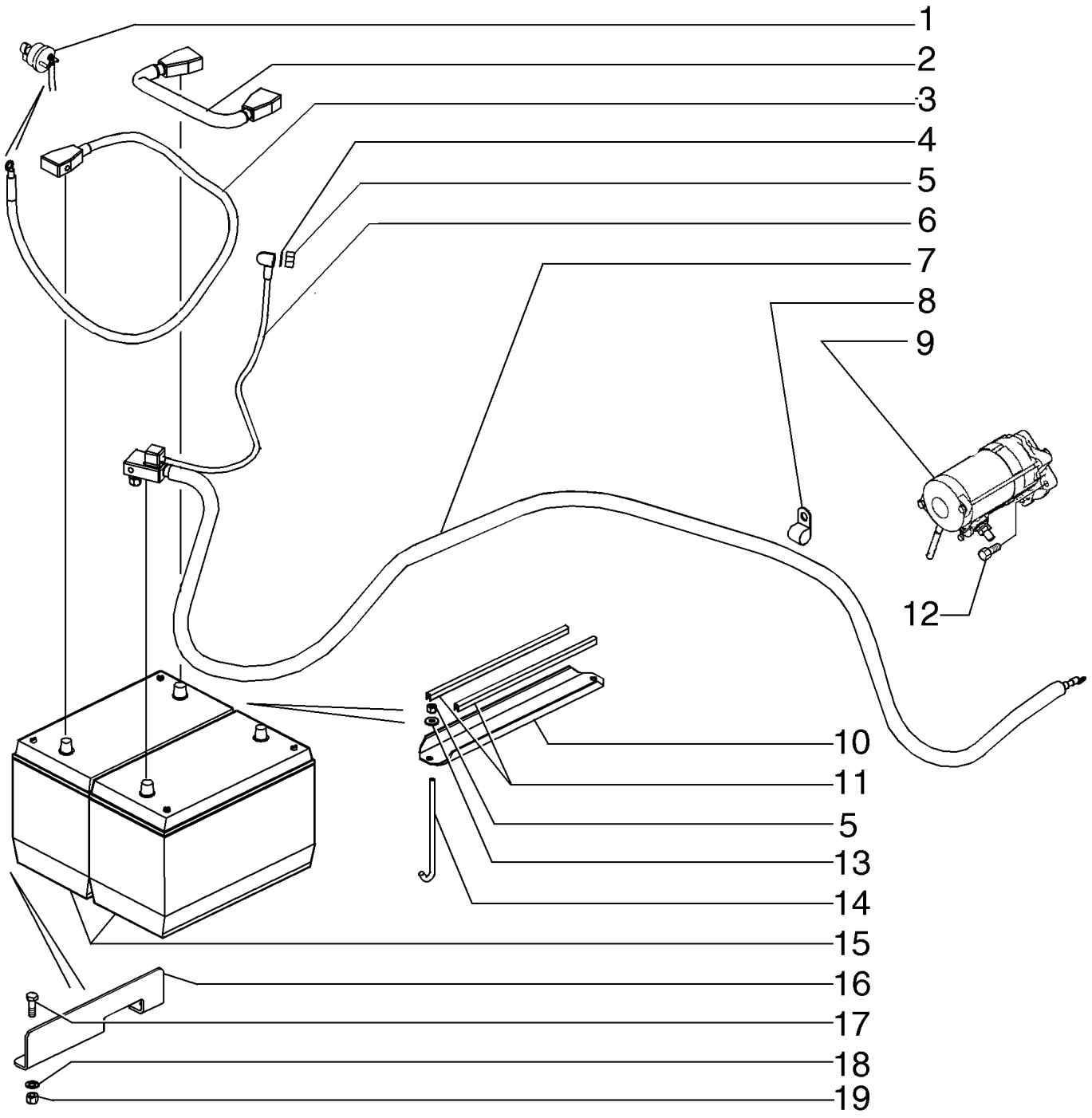

BATERIA E CABOS

R	N	P.N.	MOD	Q	Denominação Bezeichnung	Denominacion Descrizione	Description Beskrivelse	Description Denominação	L.C.
1		87409316		1	INTERRUPTOR DA BATERIA				
						CORTE DE BATERÍA	BATTERY CUT-OUT	COUPE-BATTERIE	P164
					BATTERIETRENNSCHAL	INTERR. ESCLUSIONE B	BATTERIAFBRYDER	CORTE DA BATERIA	
2		87532598		1	CABO CONJUNTO	CABLE (CONJUNTO)	CABLE ASSY.	CABLE (ASSEMBLE)	P494
					KABEL (KPLT.)	CAVO, COMPLESSIVO	CABLE ASSY.	CABO CONJUNTO	
3		86982902		1	CABO BATERIA NEG	CABLE NEG. DE LA BATI	NEG BATTERY CABLE	CABLE DE BATTERIE - N	Z221
					NEGATIVES BATTERIEK	CAVO NEGATIVO DELLA	BATTERIKABEL - NEG	CABO NEGATIVO BATEF	
4		893-11008		1	TRAVA DA ARRUELA, Ext Tooth, M8				
						ARANDELA DE BLOQUE(	LOCK WASHER	RONDELLE FREIN	132R
					SICHERUNGSSCHEIBE	RONDELLA DI SICUREZ	LÅSESKIVE	ANILHA DE RETENÇÃO	
5		832-10408		1	CONTRA PORCA, M8 x 1.25, Cl 8				
						TUERCA DE BLOQUEO	LOCK NUT	CONTRE-ECROU	P263
					SICHERUNGSMUTTER	DADO DI BLOCCAGGIO	LÅSEMØTRIK	CONTRAPORCA	
6		87608546		1	CABO	CABLE	CABLE	CABLE	650C
					KABEL	CAVO	KABEL	CABO	
7		87390947		1	CABO CONJUNTO	CABLE (CONJUNTO)	CABLE ASSY.	CABLE (ASSEMBLE)	P494
					KABEL (KPLT.)	CAVO, COMPLESSIVO	CABLE ASSY.	CABO CONJUNTO	
8		515-25238		1	BRAÇADEIRA, 15/16", Insul, 1/2" Bolt				
						ABRAZADERA	CLAMP	COLLIER	120M
					KLEMME	MORSETTO	SPÆNDEBÅND	BRAÇADEIRA	
9		8605784		1	MOTOR DE PARTIDA	ARRANCADOR	STARTING MOTOR	DEMARREUR	P356
					ANLASSER	MOTORINO DI AVVIAME	STARTMOTOR	MOTOR DE PARTIDA	
10		R46490		1	SUPORTE	PIEZA DE SOPORTE	BRACKET	PATTE FIXATION	1010
					HALTERUNG	STAFFA	BESLAG	BRACADEIRA	
11		{D40442}		2					
12		R54620		1	PARAFUSO	TORNILLO	SCREW	VIS	7450
					SCHRAUBE	VITE	SKRUE	PARAFUSO	
13		896-15008		2	ARRUELA PLANA, M8 x 21.5 x 2.5, HT				
						ARANDELA	WASHER	RONDELLE	131R
					UNTERLEGSCHEIBE	RONDELLA	FLADSKIVE	ANILHA	
14		416297A1		2	HASTE	VARILLA	ROD	TIGE	090A
					STANGE	ASTA	STANG	HASTE	
15		75327664		2	BATERIA	BATERIA	BATTERY	BATTERIE	0560
					BATTERIE	BATTERIA	BATTERI	BATERIA	
16		417789A1		1	CANTONEIRA	ÁNGULO	ANGLE	CORNIERE	057C
					WINKEL	ANGOLARE	VINKELBESLAG	CANTONEIRA	
17		614-10035		2	PARAFUSO, Hex, M10 x 35, 8.8, Full Thd				
						PERNO	BOLT	VIS	140B
					SCHRAUBE	BULLONE	BOLT	PARAFUSO	
18		895-11010		2	ARRUELA PLANA, M10 x 20 x 2				
						ARANDELA	WASHER	RONDELLE	131R
					UNTERLEGSCHEIBE	RONDELLA	FLADSKIVE	ANILHA	
19		832-10410		2	CONTRA PORCA, M10 x 1.5, Cl 8				
						TUERCA DE BLOQUEO	LOCK NUT	CONTRE-ECROU	P263
					SICHERUNGSMUTTER	DADO DI BLOCCAGGIO	LÅSEMØTRIK	CONTRAPORCA	

04-05	01	p1	07/10

CONJUNTO DE FIOS, MOTOR (LADO DIREITO) - ALTERNADOR / MOTOR DE ARRANQUE
MAZO DE CABLES, MOTOR (LADO DERECHO) - ALTERNADOR / MOTOR DE ARRANQUE
HARNESS, ENGINE (RIGHT-HAND SIDE) - ALTERNATOR / STARTER
FAISCEAU MOTEUR (CÔTÉ DROIT) - ALTERNATEUR / DÉMARREUR

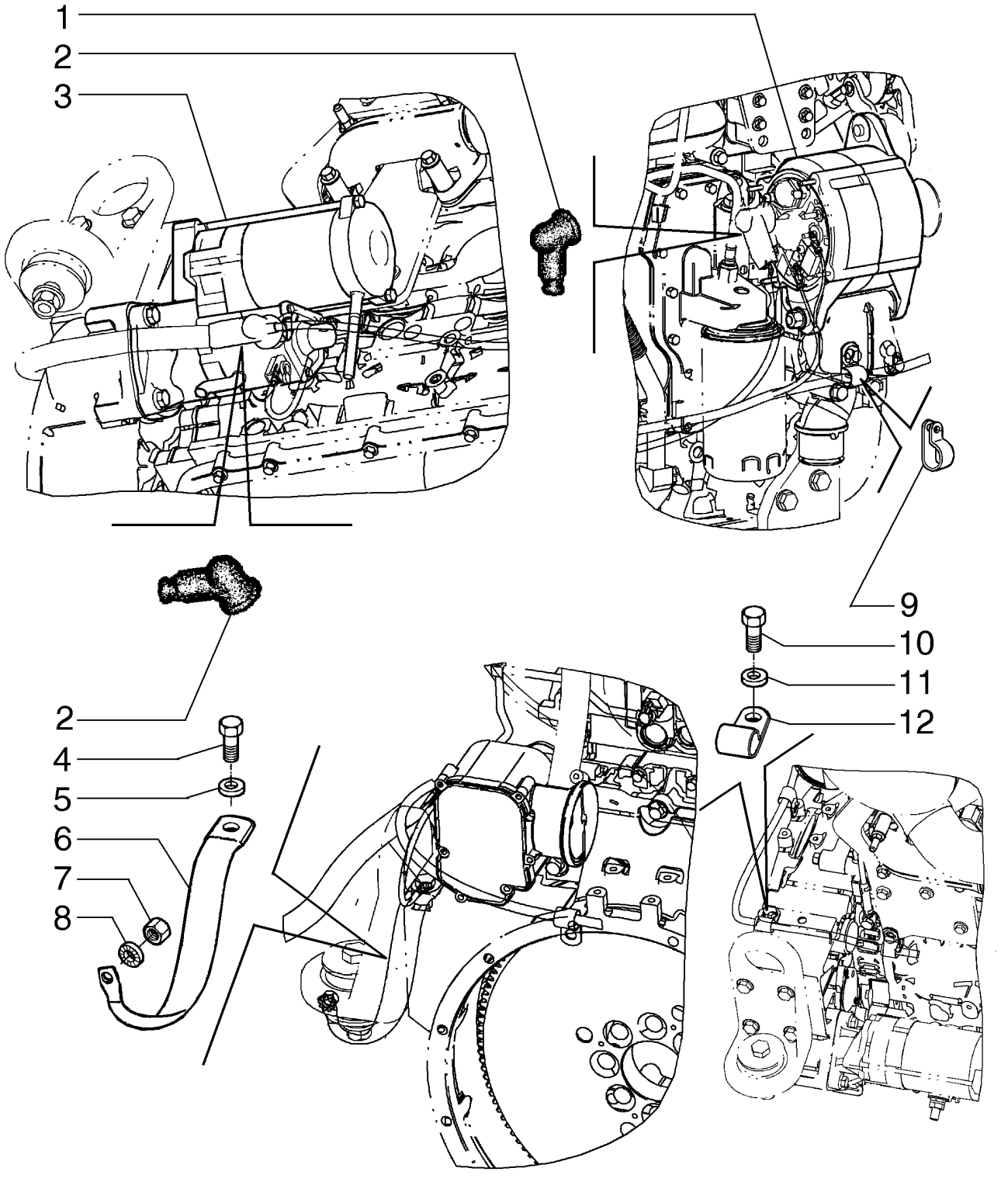

KABELBAUM, MOTOR (RECHTS) - DREHSTROMGENERATOR / ANLASSER
CABLAGGIO, MOTORE (LATO DESTRO) - ALTERNATORE / MOTORINO DI AVVIAMENTO
LEDNINGSNET, MOTOR (HØJRE SIDE) - VEKSELSTRØMSGENERATOR / STARTER
CONJUNTO DE FIOS, MOTOR (LADO DIREITO) - ALTERNADOR / MOTOR DE ARRANQUE

R	N	P.N.	MOD	Q	Denominação Bezeichnung	Denominacion Descrizione	Description Beskrivelse	Description Denominação	L.C.
1		1964860C1		1	ALTERNADOR LICHTMASCHINE	ALTERNADOR ALTERNATORE	ALTERNATOR GENERATOR	ALTERNATEUR ALTERNADOR	025A
2		L126713		2	CAPA MANSCHETTE	FUNDA PARAPOLVERE	BOOT MANCHET	SOUFFLET COBERTURA DE PROTE	330C
3		8605784		1	MOTOR DE PARTIDA ANLASSER	ARRANCADOR MOTORINO DI AVVIAME	STARTING MOTOR STARTMOTOR	DEMARREUR MOTOR DE PARTIDA	P356
4		614-12025		1	PARAFUSO, Hex, M12 x 25, 8.8 SCHRAUBE	PERNO BULLONE	BOLT BOLT	VIS PARAFUSO	140B
5		493-11052		1	TRAVA DA ARRUELA SICHERUNGSSCHEIBE	ARANDELA DE BLOQUE RONDELLA DI SICUREZ	LOCK WASHER LÅSESKIVE	RONDELLE FREIN ANILHA DE RETENÇÃO	132R
6		87407206		1	CABO DE ATERRAMENTO MASSEBAND	BANDA DE TIERRA PIATTINA DI MASSA	GROUND STRAP STELFORBINDELSE	CONDUCTEUR DE MASS FITA DE LIGAÇÃO À TER	A005
7		11106031		1	PARAFUSO, Hex, M10 x 20, 10.9, Full Thd SCHRAUBE	TORNILLO VITE	SCREW SKRUE	VIS PARAFUSO	040V
8		893-11010		1	TRAVA DA ARRUELA, Ext Tooth, M10 SICHERUNGSSCHEIBE	ARANDELA DE BLOQUE RONDELLA DI SICUREZ	LOCK WASHER LÅSESKIVE	RONDELLE FREIN ANILHA DE RETENÇÃO	132R
9		515-24190		1	BRAÇADEIRA, 3/4", Insul, 7/16" Bolt KLEMME	ABRAZADERA MORSETTO	CLAMP SPÆNDEBÅND	COLLIER BRAÇADEIRA	120M
10		614-12020		1	PARAFUSO, Hex, M12 x 20, 8.8, Full Thd SCHRAUBE	PERNO BULLONE	BOLT BOLT	VIS PARAFUSO	140B
11		892-11012		2	TRAVA DA ARRUELA, M12 SICHERUNGSSCHEIBE	ARANDELA DE BLOQUE RONDELLA DI SICUREZ	LOCK WASHER LÅSESKIVE	RONDELLE FREIN ANILHA DE RETENÇÃO	132R
12		515-25190		1	BRAÇADEIRA, 3/4", Insul, 1/2" Bolt KLEMME	ABRAZADERA MORSETTO	CLAMP SPÆNDEBÅND	COLLIER BRAÇADEIRA	120M

04-06	01	p1	03/09

CONJUNTO DE FIOS, MOTOR (LADO ESQUERDO / TRASEIRO)
MAZO DE CABLES, MOTOR (LADO IZQUIERDO / TRASERO)
HARNESS, ENGINE (LEFT-HAND SIDE AND REAR)
FAISCEAU MOTEUR (CÔTÉ GAUCHE / ARRIERE)

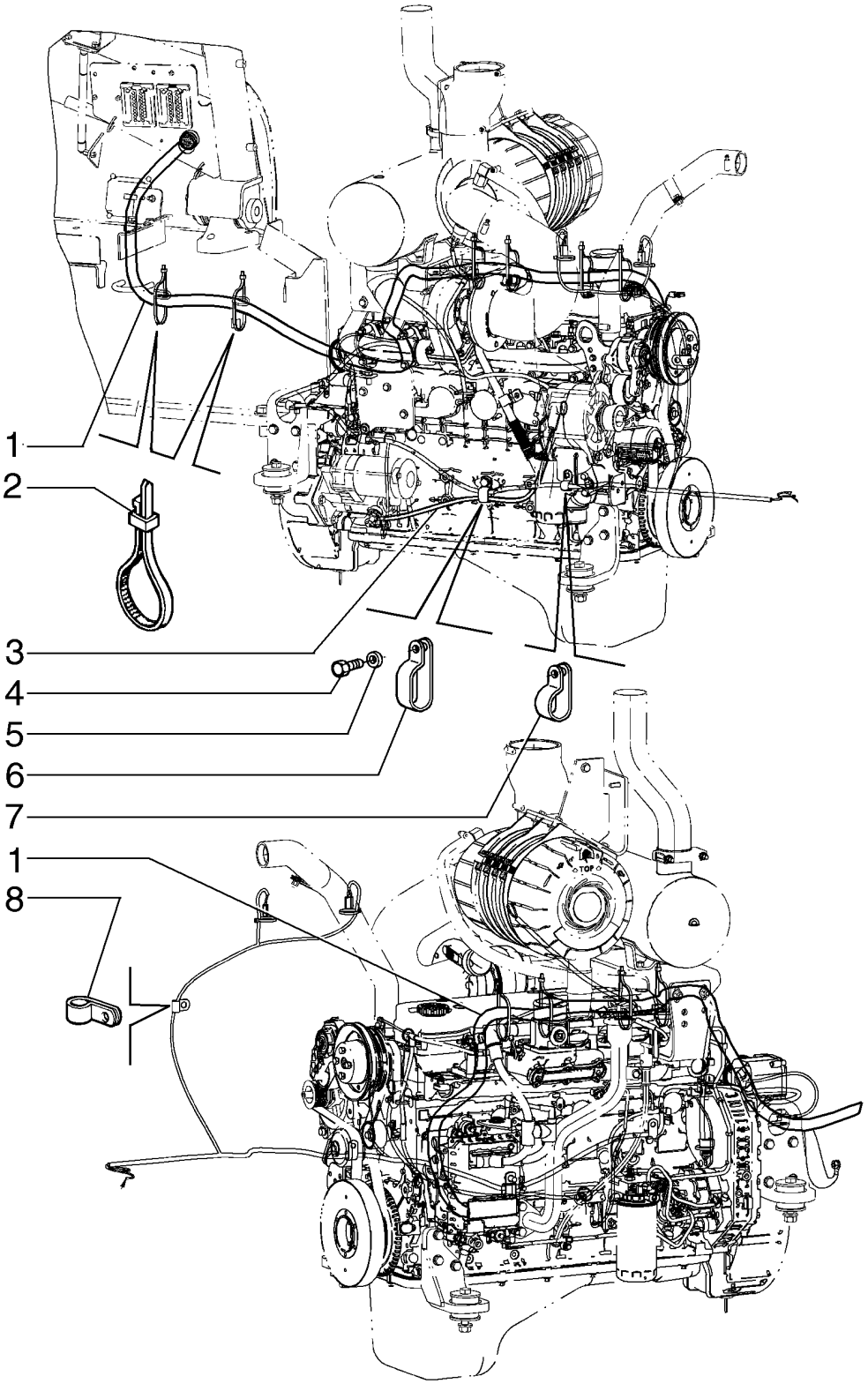

KABELBAUM, MOTOR (LINKS / HINTEN)
CABLAGGIO, MOTORE (LATO SINISTRO / POSTERIORE)
LEDNINGSNET, MOTOR (VENSTRE SIDE / BAGRUDE)
CONJUNTO DE FIOS, MOTOR (LADO ESQUERDO / TRASEIRO)

R	N	P.N.	MOD	Q	Denominação Bezeichnung	Denominacion Descrizione	Description Beskrivelse	Description Denominação	L.C.
1		87370148		1	CHICOTE KABELBAUM	GRUPO DE CABLES CABLAGGIO	WIRE HARNESS KABELNET	FAISCEAU ELECTRIQUE CABLAGEM	070I
2		L18331		6	PRENDEDOR DE CABOS KABELBINDER	BANDA DE CABLE FASCETTA PER CAVO	CABLE STRAP KABELSTROP	BRIDE DE CABLE BRAÇADEIRA DE CABO	P716
3		87371138		1	ARAME KABEL	ALAMBRE FILO	WIRE STÅLTRÅD	FIL D'ACIER FIO DE AÇO	061F
4		614-12025		1	PARAFUSO, Hex, M12 x 25, 8.8 SCHRAUBE	PERNO BULLONE	BOLT BOLT	VIS PARAFUSO	140B
5		892-11012		1	TRAVA DA ARRUELA, M12 SICHERUNGSSCHEIBE	ARANDELA DE BLOQUE RONDELLA DI SICUREZ	LOCK WASHER LÅSESKIVE	RONDELLE FREIN ANILHA DE RETENÇÃO	132R
6		L71188		1	BRACADEIRA SCHELLE	COLLAR MORSETTO	CLAMP CLAMP	COLLIER BRACADEIRA	1640
7		515-24190		1	BRAÇADEIRA, 3/4", Insul, 7/16" Bolt KLEMME	ABRAZADERA MORSETTO	CLAMP SPÆNDEBÅND	COLLIER BRAÇADEIRA	120M
8		515-25159		1	BRAÇADEIRA, 5/8", Insul, 1/2" Bolt KLEMME	ABRAZADERA MORSETTO	CLAMP SPÆNDEBÅND	COLLIER BRAÇADEIRA	120M

04-07	01	p1	03/09

CABOS, BOMBA E MOTOR
MAZO DE CABLES, BOMBA Y MOTOR
HARNESS, PUMP AND MOTORS
FAISCEAU, POMPE ET MOTEUR

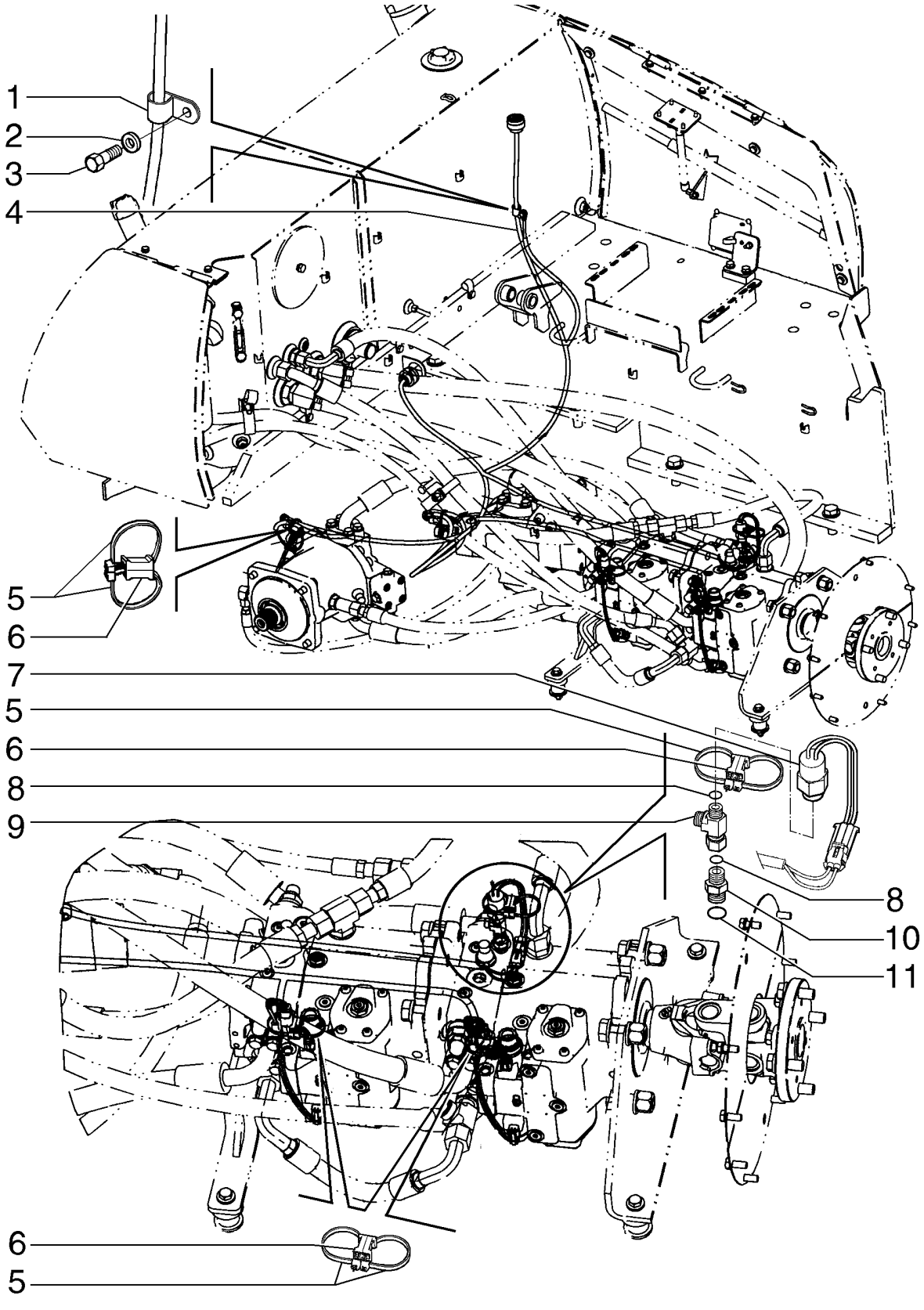

KABELSTRANG, PUMPE UND MOTOR
CABLAGGIO, POMPA E MOTORE
LEDNINGSNET, PUMPE OG DREV
MAZO DE CABLES, BOMBA E MOTOR

R	N	P.N.	MOD	Q	Denominação Bezeichnung	Denominacion Descrizione	Description Beskrivelse	Description Denominação	L.C.
1		515-24190		1	BRAÇADEIRA, 3/4", Insul, 7/16" Bolt				
						ABRAZADERA	CLAMP	COLLIER	120M
					KLEMME	MORSETTO	SPÆNDEBÅND	BRAÇADEIRA	
2		893-11010		1	TRAVA DA ARRUELA, Ext Tooth, M10				
						ARANDELA DE BLOQUE(	LOCK WASHER	RONDELLE FREIN	132R
					SICHERUNGSSCHEIBE	RONDELLA DI SICUREZ	LÅSESKIVE	ANILHA DE RETENÇÃO	
3		614-10016		1	PARAFUSO, Hex, M10 x 16, 8.8, Full Thd				
						PERNO	BOLT	VIS	140B
					SCHRAUBE	BULLONE	BOLT	PARAFUSO	
4		87569872		1	CHICOTE	MAZO DE CABLES	HARNESS	FAISCEAU	4160
					KABELBAUM	CABLAGGIO	LEDNINGSNET	CABLAGEM	
5		L11541		1	PRENDEDOR DE CABOS	BANDA DE CABLE	CABLE STRAP	BRIDE DE CABLE	P716
					KABELBINDER	FASCETTA PER CAVO	KABELSTROP	BRAÇADEIRA DE CABO	
6		86982400		8	GRAMPO	CLIP ELECTRICO	CLIP,ELECTRICAL	CLIP	Z327
					KABELSTECKSCHUH	FERMAGLIO, ELETTR.	CLIP,ELECTRICAL	GRAMPO	
7		87403648		8	INTERRUPTOR DE PRESSÃO				
						INTERRUPTOR DE PRES	PRESSURE SWITCH	PRESSOSTAT	079I
					DRUCKSCHALTER	PRESSOSTATO	KONTAKT, TRYK	INTERRUPTOR DE PRES	
8		238-6011		1	O-RING, -011, 90 Duro, .301" ID x .070" Thk				
						JUNTA TÓRICA	O-RING	JOINT TORIQUE	055A
					O-RING	ANELLO TOROIDALE	O-RING	O-RING	
9		201-421		1	T, 9/16"-18 ORFS x 9/16"-18 Sw Run				
						RACOR EN T	TEE	RACCORD EN T	9020
					T-STÜCK	PEZZO A T	T-STYKKE	TÊ	
10		201-119		1	CONEXÃO	ACOPLAMIENTO	FITTING	RACCORD	3300
					ARMATUR	RACCORDO	FITTING	CONECTOR	
11		237-6008		1	O-RING, 8-1, 90 Duro, .644" ID x .087" Thk				
						JUNTA TÓRICA	O-RING	JOINT TORIQUE	055A
					O-RING	ANELLO TOROIDALE	O-RING	O-RING	

04-08	01	p1	07/10

CABOS, EQUIPAMENTO DE CONTROLE E CHAVE GERAL
MAZO DE CABLES, EQUIPO CONTROL & INTERRUPTOR DE DESCONEXIÓN PRINCIPAL
HARNESS, EQUIPMENT CONTROL & MASTER DISCONNECT SWITCH
FAISCEAU, EQUIPEMENT COMMANDE & COUPE-CIRCUIT PRINCIPAL

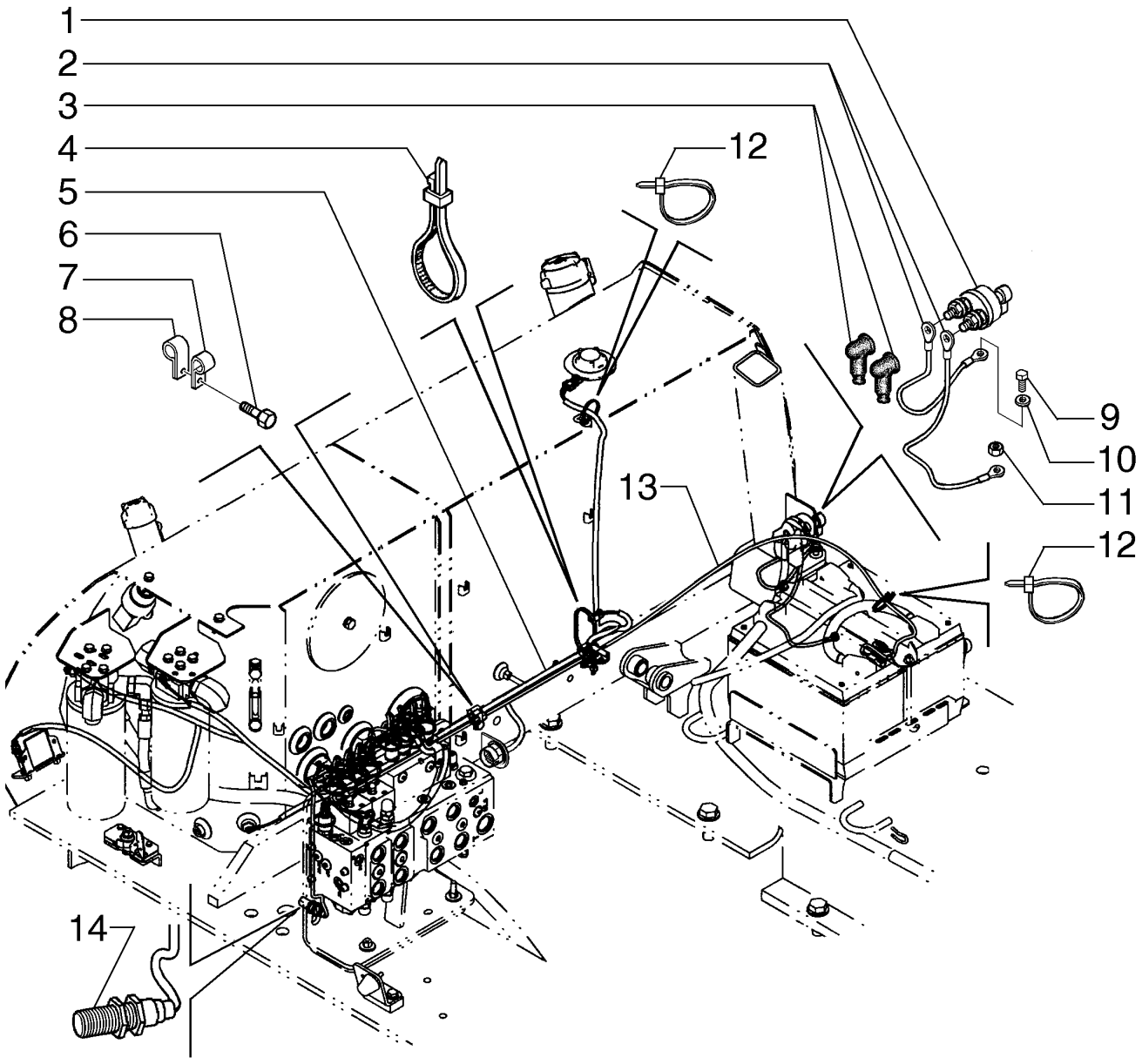

KABELBAUM, AUSRÜSTUNG STEVERUNG & HAUPTABSCHALTER
CABLAGGIO, APPARECCHIATURA COMANDO & SEZIONATORE PRINCIPALE
LEDNINGSNET, MATERIAAL STYREENHED & HOVEDAFBRYDERKONTAKT
FIOS, EQUIPAMENTO CONTROLO & INTERRUPTOR DE DESCONEXÃO PRINCIPAL

R	N	P.N.	MOD	Q	Denominação Bezeichnung	Denominacion Descrizione	Description Beskrivelse	Description Denominação	L.C.
1		87409316		1	INTERRUPTOR DA BATERIA				
						CORTE DE BATERÍA	BATTERY CUT-OUT	COUPE-BATTERIE	P164
					BATTERIETRENNSCHAL	INTERR. ESCLUSIONE B	BATTERIAFBRYDER	CORTE DA BATERIA	
2		87533236		2	CABO DO TERRA	CABLE DE MASA	GROUND CABLE	CABLE DE MASSE	112C
					MASSEKABEL	CAVO DI TERRA	STELKABEL	CABO DE LIGAÇÃO À TE	
3		87620402		2	CAPA	FUNDA	BOOT	SOUFFLET	330C
					MANSCHETTE	PARAPOLVERE	MANCHET	COBERTURA DE PROTE	
4		L18331		4	PRENDEDOR DE CABOS	BANDA DE CABLE	CABLE STRAP	BRIDE DE CABLE	P716
					KABELBINDER	FASCETTA PER CAVO	KABELSTROP	BRAÇADEIRA DE CABO	
5		87569871		1	CHICOTE	MAZO DE CABLES	HARNESS	FAISCEAU	4160
					KABELBAUM	CABLAGGIO	LEDNINGSNET	CABLAGEM	
6		614-10020		3	PARAFUSO, Hex, M10 x 20, 8.8, Full Thd				
						PERNO	BOLT	VIS	140B
					SCHRAUBE	BULLONE	BOLT	PARAFUSO	
7		515-23127		3	BRAÇADEIRA, 1/2", Insul, 3/8" Bolt				
						ABRAZADERA	CLAMP	COLLIER	120M
					KLEMME	MORSETTO	SPÆNDEBÅND	BRAÇADEIRA	
8		515-23143		3	BRAÇADEIRA, 9/16", Insul, 3/8" Bolt				
						ABRAZADERA	CLAMP	COLLIER	120M
					KLEMME	MORSETTO	SPÆNDEBÅND	BRAÇADEIRA	
9		614-10016		1	PARAFUSO, Hex, M10 x 16, 8.8, Full Thd				
						PERNO	BOLT	VIS	140B
					SCHRAUBE	BULLONE	BOLT	PARAFUSO	
10		893-11010		2	TRAVA DA ARRUELA, Ext Tooth, M10				
						ARANDELA DE BLOQUE	LOCK WASHER	RONDELLE FREIN	132R
					SICHERUNGSSCHEIBE	RONDELLA DI SICUREZ	LÅSESKIVE	ANILHA DE RETENÇÃO	
11		11106031		1	PARAFUSO, Hex, M10 x 20, 10.9, Full Thd				
						TORNILLO	SCREW	VIS	040V
					SCHRAUBE	VITE	SKRUE	PARAFUSO	
12		L11541		4	PRENDEDOR DE CABOS	BANDA DE CABLE	CABLE STRAP	BRIDE DE CABLE	P716
					KABELBINDER	FASCETTA PER CAVO	KABELSTROP	BRAÇADEIRA DE CABO	
13		87609271		1	CHICOTE	GRUPO DE CABLES	WIRE HARNESS	FAISCEAU ELECTRIQUE	070I
					KABELBAUM	CABLAGGIO	KABELNET	CABLAGEM	
14		87609272		1	INTERRUPTOR	INTERRUPTOR	SWITCH	CONTACTEUR	075I
					SCHALTER	INTERRUTTORE	KONTAKT	INTERRUPTOR	

04-09	01	p1	03/09

ESTRANGULADOR ELÉTRICO
ACELERADOR, SISTEMA ELECTRICO
THROTTLE, ELECTRIC
PAPILLON DES GAZ, ELECTRICITE

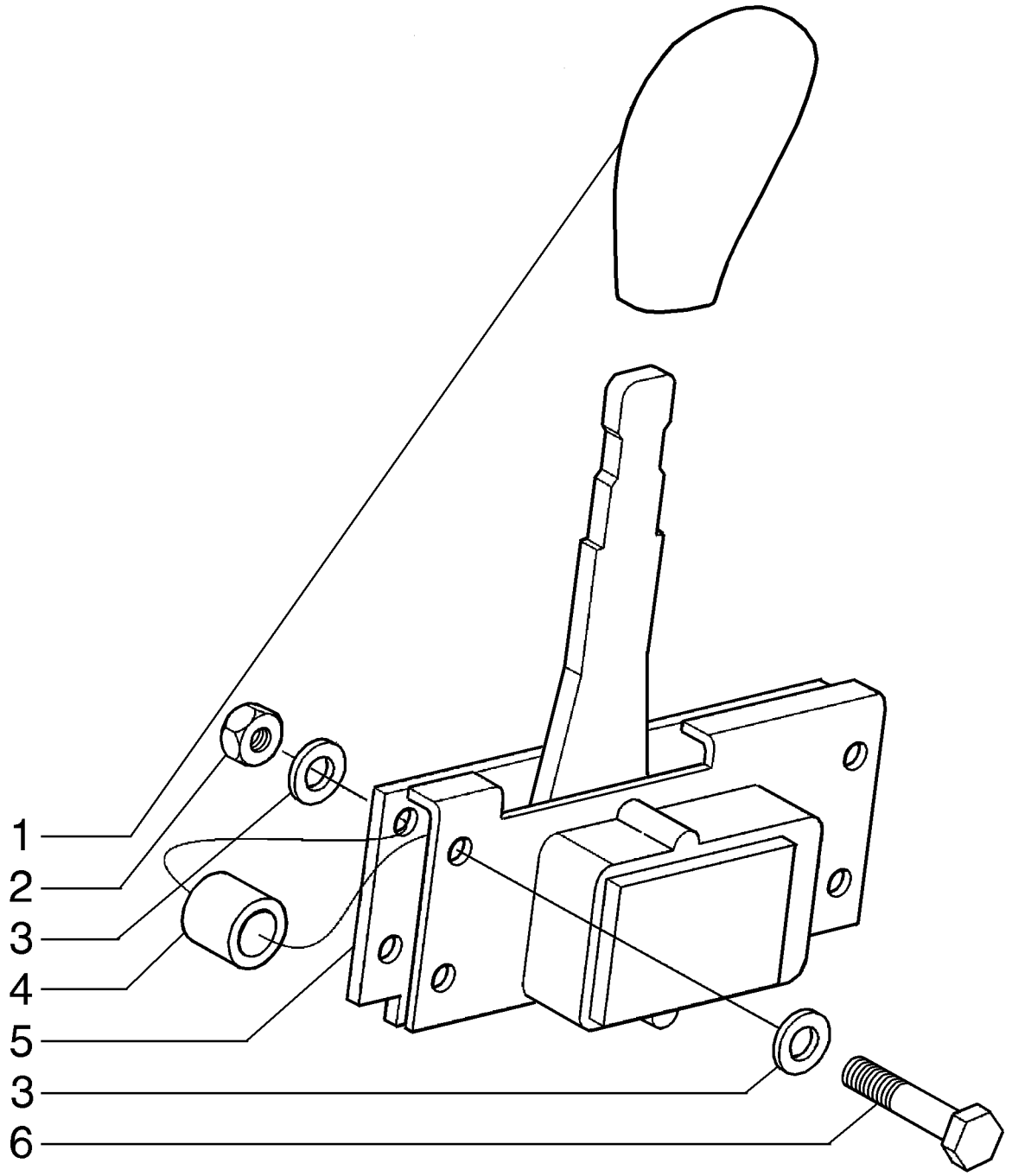

GASHEBELGESTÄNGE, ELEKTRISCH
ACCELERATORE, ELETTRICO
GASSPJÆLD, ELEKTRISK
ESTRANGULADOR, ELÉTRICO

R	N	P.N.	MOD	Q	Denominação Bezeichnung	Denominacion Descrizione	Description Beskrivelse	Description Denominação	L.C.
1		116756A1		1	BOTÃO KNOPF	BOTON BOTTONE	BUTTON KNAP	BOUTON BOTAO	1160
2		832-10405		4	CONTRA PORCA, M5 x .8, Cl 8 SICHERUNGSMUTTER	TUERCA DE BLOQUEO DADO DI BLOCCAGGIO	LOCK NUT LÅSEMØTRIK	CONTRE-ECROU CONTRAPORCA	P263
3		895-11005		8	ARRUELA PLANA, M5 x 10 x 1 UNTERLEGSCHEIBE	ARANDELA RONDELLA	WASHER FLADSKIVE	RONDELLE ANILHA	131R
4		23323H		4	ESPAÇADOR, 1/4" Pipe x 1/2" DISTANZSTÜCK	SEPARADOR DISTANZIALE	SPACER AFSTANDSSTYKKE	ENTRETOISE ESPAÇADOR	075D
5		87270767		1	REGULADOR PRESSÃO DROSSEL; GASPEDAL	REGULADOR ACCELERATORE	THROTTLE GASPEDAL	PAPIL. GAZ ; ACCELERA REGULADOR PRESSÃO	P070
6		614-5025		4	PARAFUSO SCHRAUBE	PERNO BULLONE	BOLT BOLT	VIS PARAFUSO	140B

04-10	01	p1	07/10

CONTROLE DA LÂMINA, ELÉTRICO
CUCHILLA CONTROL, SISTEMA ELÉCTRICO
BLADE CONTROL, ELECTRIC
LAME COMMANDES, ÉLECTRICITÉ

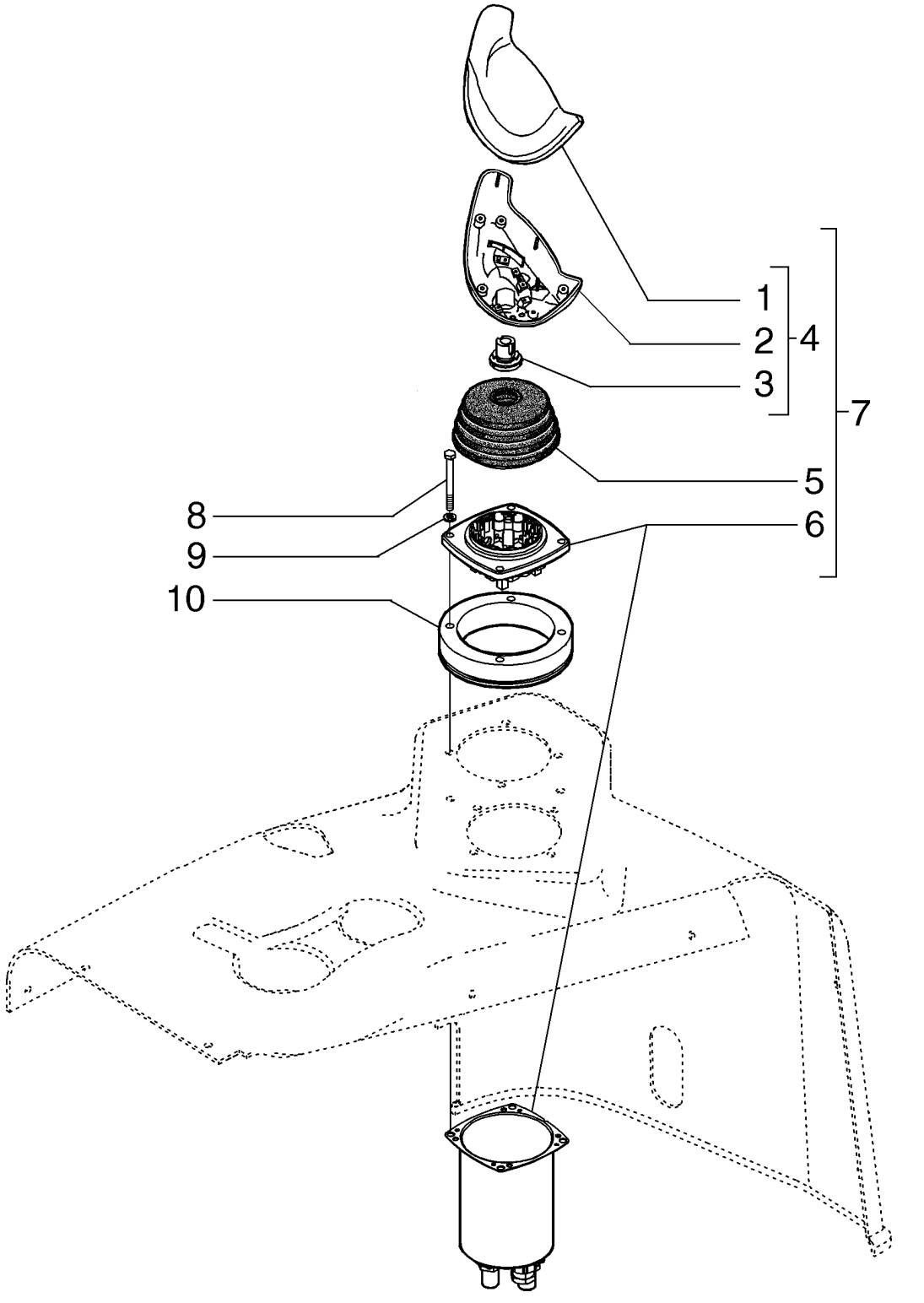

SCHILD BEDIENUNGSELEMENT, ELEKTRIK
LAMA COMANDO, ELETTRICO
KLINGE BETJENINGSKNAP, ELEKTRISK
LÂMINA CONTROLE, ELÉCTRICO

R	N	P.N.	MOD	Q	Denominação Bezeichnung	Denominacion Descrizione	Description Beskrivelse	Description Denominação	L.C.
1		NSS		1	SEM SERVIÇO EM SEPARADO				
						NO SE REPARA POR SE	NOT SERVICED SEPARA	NON ENTRET. SEPAREM	064N
					NICHT A SEP ERS-T LIEI	NON FORNITO SEPARAT	SERVICERES IKKE SEPA	SEM REPARAÇÃO EM SI	
2		NSS		1	SEM SERVIÇO EM SEPARADO				
						NO SE REPARA POR SE	NOT SERVICED SEPARA	NON ENTRET. SEPAREM	064N
					NICHT A SEP ERS-T LIEI	NON FORNITO SEPARAT	SERVICERES IKKE SEPA	SEM REPARAÇÃO EM SI	
3		NSS		1	SEM SERVIÇO EM SEPARADO				
						NO SE REPARA POR SE	NOT SERVICED SEPARA	NON ENTRET. SEPAREM	064N
					NICHT A SEP ERS-T LIEI	NON FORNITO SEPARAT	SERVICERES IKKE SEPA	SEM REPARAÇÃO EM SI	
4		87356984		1	EMPUNHADURA	PERILLA	HANDLE GRIP	POIGNEE DE MAINTIEN	025I
					HANDGRIFF	IMPUGNATURA	HÅNDGREB	GARRA	
5		87356983		1	CAPA	FUNDA	BOOT	SOUFFLET	330C
					MANSCHETTE	PARAPOLVERE	MANCHET	COBERTURA DE PROTE	
6		84271668		1	COMANDO	CONTROL	CONTROL	COMMANDE	189C
					BEDIENELEMENT	COMANDO	KONTROL	CONTROLO	
7		84167849		1	MANIPULADOR	MANIPULADOR	MANIPULATOR	MANIPULATEUR	144M
					MANIPULATOR	MANIPOLATORE	FJERNSTYRING	MANIPULADOR	
8		614-6050		4	PARAFUSO, Hex, M6 x 50, 8.8, Full Thd				
						PERNO	BOLT	VIS	140B
					SCHRAUBE	BULLONE	BOLT	PARAFUSO	
9		892-11006		4	TRAVA DA ARRUELA, M6	ARANDELA DE BLOQUE	LOCK WASHER	RONDELLE FREIN	132R
					SICHERUNGSSCHEIBE	RONDELLA DI SICUREZ	LÅSESKIVE	ANILHA DE RETENÇÃO	
10		87408590		1	PLACA DE MONTAGEM	PLACA DE MONTAJE	MOUNTING PLATE	PLAQUE DE MONTAGE	109P
					MONTAGEPLATTE	PIASTRA DI MONTAGGI	MONTERINGSPLADE	CHAPA DE MONTAGEM	

04-11	01	p1	05/09

CONTROLE DO ESCARIFICADOR, ELÉTRICO
DESBROZADORA CONTROL SISTEMA ELÉCTRICO
RIPPER CONTROL, ELECTRIC
DÉFONCEUSE COMMANDES ÉLECTRICITÉ

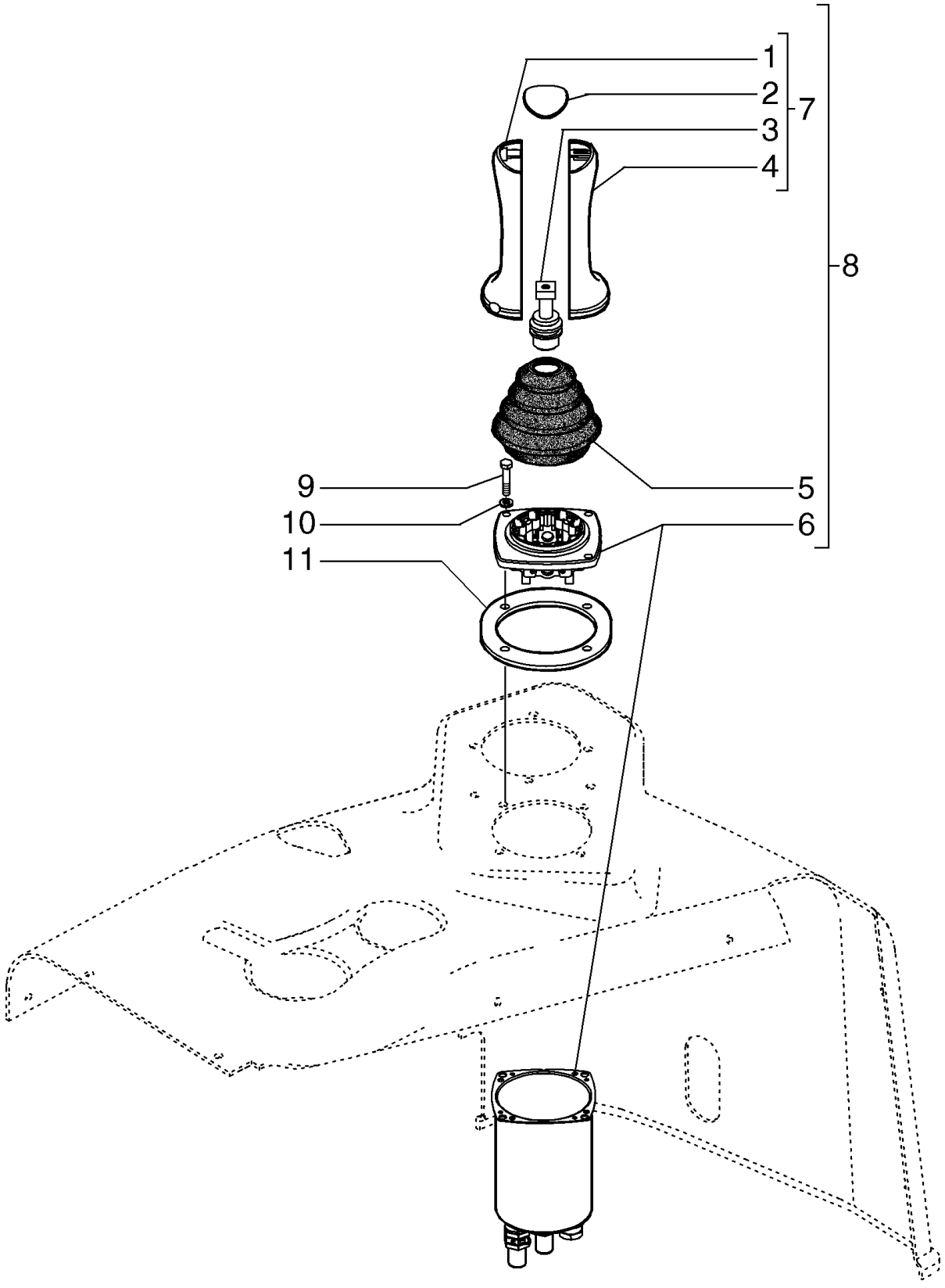

REISSPFLUG BEDIENUNGSELEMENT, ELEKTRISCH
SCARIFICATORE COMANDO, ELETTRICO
RIPPER STYREENHED, ELEKTRISK
ESCARIFICADOR CONTROLO, ELÉCTRICO

R	N	P.N.	MOD	Q	Denominação Bezeichnung	Denominacion Descrizione	Description Beskrivelse	Description Denominação	L.C.
1		87428164		1	EMPUNHADURA HANDGRIFF	PERILLA IMPUGNATURA	HANDLE GRIP HÅNDGREB	POIGNEE DE MAINTIEN GARRA	025I
2		87388899		1	AMOSTRA (PLACA) DECKRING	MARCO MOSTRINA	BEZEL ORNAMENTERING	ENCADREMENT CHAPA DE ORNAMENTC	0680
3		87433762		1	ADAPTADOR ADAPTER	ADAPTADOR ADATTATORE	ADAPTER ADAPTER	ADAPTATEUR ADAPTADOR	001A
4		87428165		1	EMPUNHADURA HANDGRIFF	PERILLA IMPUGNATURA	HANDLE GRIP HÅNDGREB	POIGNEE DE MAINTIEN GARRA	025I
5		87386593		1	CAPA MANSCHETTE	FUNDA PARAPOLVERE	BOOT MANCHET	SOUFFLET COBERTURA DE PROTE	330C
6		87386590		1	UNIDADE DE COMANDO STEUEREINHEIT	UNIDAD DE CONTROL UNITÀ DI COMANDO	CONTROL UNIT REGULERINGSENHED	UNITE DE CONTROLE UNIDADE DE CONTROL(	111G
7		87386592		1	EMPUNHADURA HANDGRIFF	PERILLA IMPUGNATURA	HANDLE GRIP HÅNDGREB	POIGNEE DE MAINTIEN GARRA	025I
8		87334648		1	MANIPULADOR MANIPULATOR	MANIPULADOR MANIPOLATORE	MANIPULATOR FJERNSTYRING	MANIPULATEUR MANIPULADOR	144M
9		614-6030		4	PARAFUSO, Hex, M6 x 30, 8.8, Full Thd SCHRAUBE	PERNO BULLONE	BOLT BOLT	VIS PARAFUSO	140B
10		892-1106		4	TRAVA DA ARRUELA, M6 SICHERUNGSSCHEIBE	ARANDELA DE BLOQUE(RONDELLA DI SICUREZ	LOCK WASHER LÅSESKIVE	RONDELLE FREIN ANILHA DE RETENÇÃO	132R
11		87386605		1	PLACA DE RETENÇÃO HALTEPLATTE	PLACA DE RETENCIÓN PIASTRA DI TENUTA	RETAINING PLATE FASTSPÆNDINGSPLADE	PLAQUE DE RETENUE PLACA DE FIXAÇÃO	114P

04-12	01	p1	05/09

CABOS, CONSOLE DIANTEIRO E INTERRUPTORES - TOLDO ROPS
MAZO DE CABLES, CONSOLA DELANTERA E INTERRUPTORES - TECHO Y ROPS
HARNESS, FRONT CONSOLE AND SWITCHES - CANOPY, ROPS
FAISCEAU DE LA CONSOLE AVANT ET DES COMMANDES - STRUCTURE ROPS

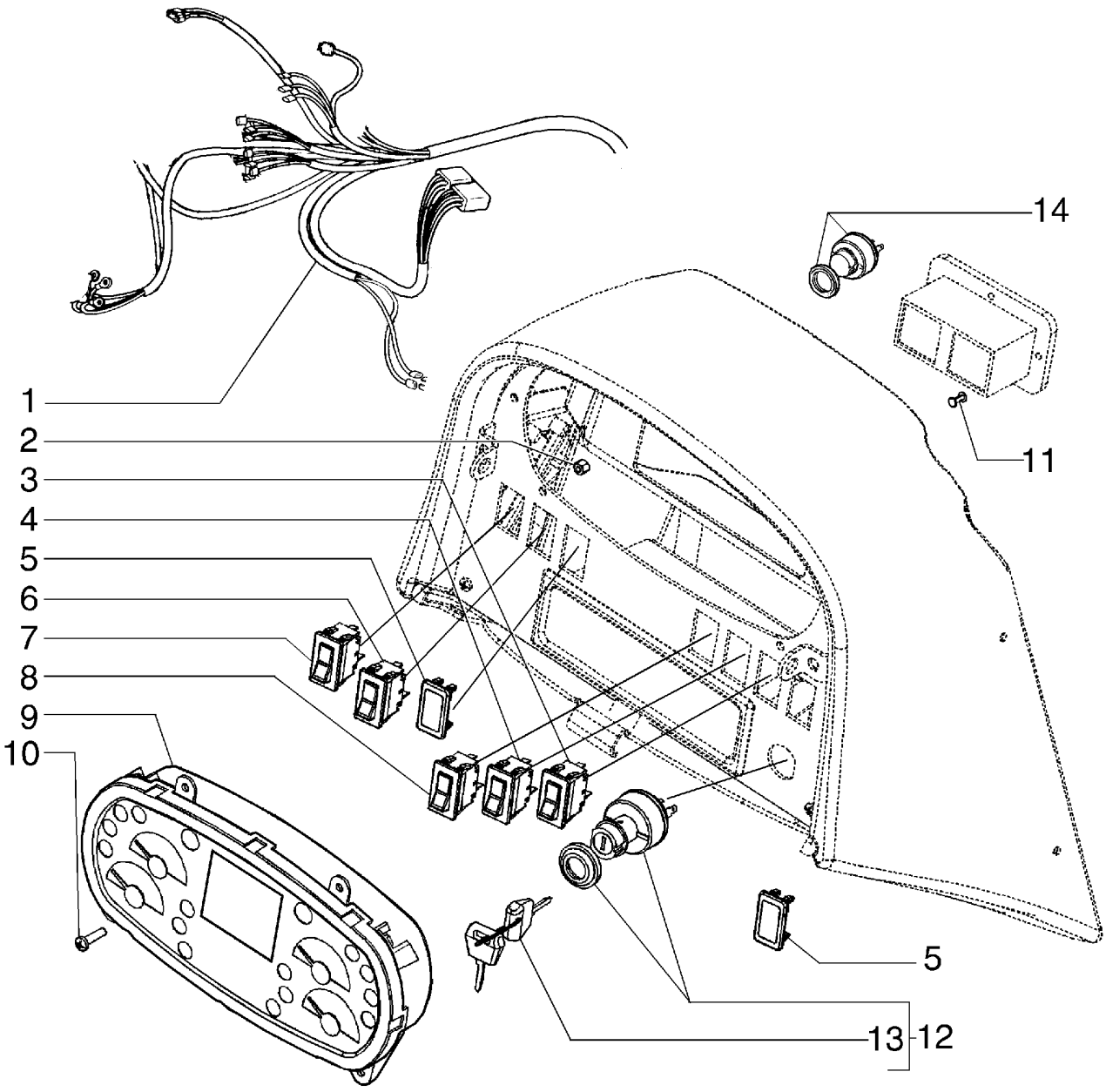

KABELBAUM, VORDERE KONSOLE UND SCHALTER - PLANE, UBERROLLSCHUTZ
CABLAGGIO, CONSOLLE ANTERIORE E INTERRUTTORI - TETTUCCIO ROPS
LEDNINGSNET, FORRESTE KONSOL OG KONTAKTER - HALVTAG, ROPS
CONJUNTO DE FIOS, CONSOLA DIANTEIRA E INTERRUPTORES - CAPOTA, ROPS

R	N	P.N.	MOD	Q	Denominação Bezeichnung	Denominacion Descrizione	Description Beskrivelse	Description Denominação	L.C.
1		87370163		1	CHICOTE KABELBAUM	GRUPO DE CABLES CABLAGGIO	WIRE HARNESS KABELNET	FAISCEAU ELECTRIQUE CABLAGEM	070I
2		832-10405		4	CONTRA PORCA, M5 x .8, Cl 8 SICHERUNGSMUTTER	TUERCA DE BLOQUEO DADO DI BLOCCAGGIO	LOCK NUT LÅSEMØTRIK	CONTRE-ECROU CONTRAPORCA	P263
3		386852A2		1	INTERRUPTOR, Horn SCHALTER	CONTACTOR INTERRUTTORE	SWITCH KONTAKT	CONTACTEUR INTERRUPTOR	8850
4		87410091		1	INTERRUPTOR, Cluster Menu Display/Enter SCHALTER	INTERRUPTOR INTERRUTTORE	SWITCH KONTAKT	CONTACTEUR INTERRUPTOR	075I
5		126844A1		2	BUJÃO STOPFEN	TAPÓN TAPPO	PLUG PROP	BOUCHON TAMPÃO	050T
6		87536792		1	INTERRUPTOR, Rear Ligths LICHTSCHALTER	INTERRUPTOR DE LUZ INTERRUTTORE LUCI	LIGHT SWITCH KONTAKT, LYS	COMM. LUMIERES COMANDO DAS LUZES	228S
7		87536793		1	INTERRUPTOR, Front Ligths LICHTSCHALTER	INTERRUPTOR DE LUZ INTERRUTTORE LUCI	LIGHT SWITCH KONTAKT, LYS	COMM. LUMIERES COMANDO DAS LUZES	228S
8		87410087		1	INTERRUPTOR, Cluster Menu Up/Down SCHALTER	INTERRUPTOR INTERRUTTORE	SWITCH KONTAKT	CONTACTEUR INTERRUPTOR	075I
9		87598632		1	INSTRUMENTO COMBINAD KOMBIINSTRUMENT	VELOCIMETRO COMBIN CLUSTER, INSTR.	CLUSTER, INSTR. KLYNGE, INSTR.	COMBINE DE BORD INSTRUMENTO COMBIN	P224
10		540-701		4	PARAFUSO SCHRAUBE	TORNILLO VITE	SCREW SKRUE	VIS PARAFUSO	040V
11		86837478		4	REBITE, Pop, 1/8" x .650" NIET	REMACHE RIVETTO	RIVET NITTE	RIVET REBITE	055R
12		87416177		1	COMUTADOR ZÜNDSCHALTER	CONMUTADOR DE ARR/ INTERRUTTORE ACCEN	IGNITION SWITCH KONTAKT, TÆNDING	CONTACTEUR DE DEM/ COMUTADOR	P654
13		86502201		1	JOGO 2 CHAVES SATZ 2 SCHLÜSSEL	JUEGO DE 2 LLAVES KIT DI 2 CHIAVI	SET OF 2 KEYS SKRUENØGLESÆT	JEU DE 2 CLES JOGO 2 CHAVES	Z524
14		87312549		1	BUZINA HUPE	BOCINA AVVISATORE ACUSTICC	HORN HORN	AVERTISSEUR SONORE BUZINA	105A

04-13	01	p1	07/10

CABOS, CONSOLE DIANTEIRO E INTERRUPTORES - CABINE
MAZO DE CABLES, CONSOLA DELANTERA E INTERRUPTORES - CABINA
HARNESS, FRONT CONSOLE AND SWITCHES - CAB
FAISCEAU DE LA CONSOLE AVANT ET DES COMMANDES - CABINE

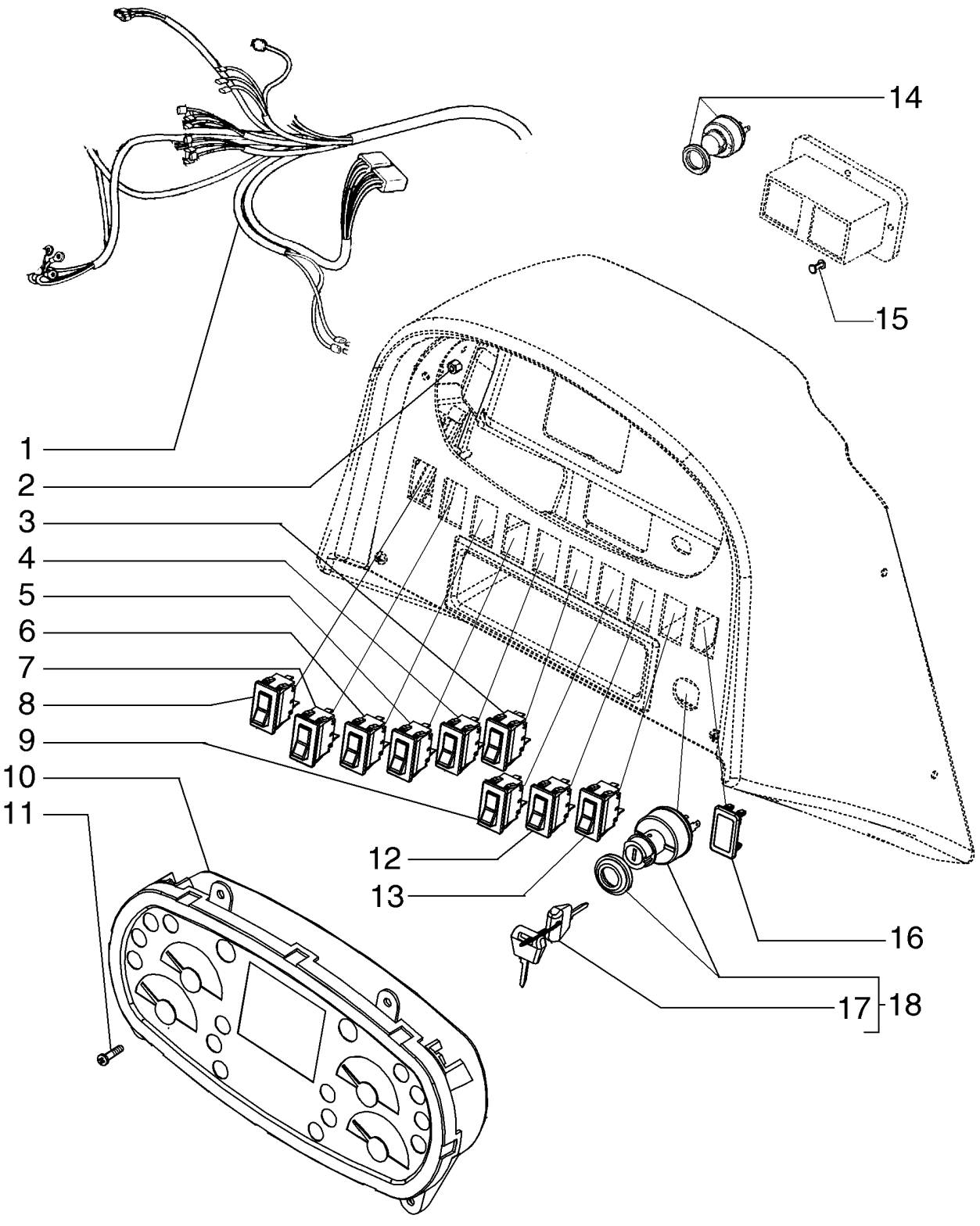

KABELBAUM, VORDERE KONSOLE UND SCHALTER - KABINE
CABLAGGIO, CONSOLLE ANTERIORE E INTERRUTTORI - CABINA
LEDNINGSNET, FORRESTE KONSOL OG KONTAKTER - KABINE
CONJUNTO DE FIOS, CONSOLA DIANTEIRA E INTERRUPTORES - CABINE

R	N	P.N.	MOD	Q	Denominação Bezeichnung	Denominacion Descrizione	Description Beskrivelse	Description Denominação	L.C.
1		87370163		1	CHICOTE KABELBAUM	GRUPO DE CABLES CABLAGGIO	WIRE HARNESS KABELNET	FAISCEAU ELECTRIQUE CABLAGEM	070I
2		832-10405		4	CONTRA PORCA, M5 x .8, Cl 8 SICHERUNGSMUTTER	TUERCA DE BLOQUEO DADO DI BLOCCAGGIO	LOCK NUT LÅSEMØTRIK	CONTRE-ECROU CONTRAPORCA	P263
3		87411310		1	INTERRUP LAVAD PARA-BRISA, Front SCHLTR F SCHEIBENW-	INT. DE LAVAPARABRIS/ INTERRUTT. LAVACRIST	WINDSHIELD WASHER S KONTAKT, SPRINKLER	COMMUTATEUR LAVE G COMANDO LAVA PÁRA-E	C042
4		87410551		1	INTERRUPTOR, Doors SCHEIBENWISCHERSCH	INT. DE LIMPIAPARABRI INTERRUTT. TERGICRIS	WINDSHIELD WIPER SW KONTAKT, VISKER	COMMUTATEUR ESSUIE COMANDO LIMPA PÁRA-	229S
5		386788A1		1	INTERRUPTOR, Rear Windshield Washer SCHEIBENWISCHERSCH	INT. DE LIMPIAPARABRI INTERRUTT. TERGICRIS	WINDSHIELD WIPER SW KONTAKT, VISKER	COMMUTATEUR ESSUIE COMANDO LIMPA PÁRA-	229S
6		87410552		1	INTERRUPTOR, Front/Rear SCHEIBENWISCHERSCH	INT. DE LIMPIAPARABRI INTERRUTT. TERGICRIS	WINDSHIELD WIPER SW KONTAKT, VISKER	COMMUTATEUR ESSUIE COMANDO LIMPA PÁRA-	229S
7		87536792		1	INTERRUPTOR, Rear LICHTSCHALTER	INTERRUPTOR DE LUZ INTERRUTTORE LUCI	LIGHT SWITCH KONTAKT, LYS	COMM. LUMIERES COMANDO DAS LUZES	228S
8		87536793		1	INTERRUPTOR, Front LICHTSCHALTER	INTERRUPTOR DE LUZ INTERRUTTORE LUCI	LIGHT SWITCH KONTAKT, LYS	COMM. LUMIERES COMANDO DAS LUZES	228S
9		87410087		1	INTERRUPTOR, Cluster Menu Up/Down SCHALTER	INTERRUPTOR INTERRUTTORE	SWITCH KONTAKT	CONTACTEUR INTERRUPTOR	075I
10		87598632		1	INSTRUMENTO COMBINAD KOMBIINSTRUMENT	VELOCIMETRO COMBIN CLUSTER, INSTR.	CLUSTER, INSTR. KLYNGE, INSTR.	COMBINE DE BORD INSTRUMENTO COMBIN	P224
11		540-701		4	PARAFUSO SCHRAUBE	TORNILLO VITE	SCREW SKRUE	VIS PARAFUSO	040V
12		87410091		1	INTERRUPTOR, Up/Down SCHALTER	INTERRUPTOR INTERRUTTORE	SWITCH KONTAKT	CONTACTEUR INTERRUPTOR	075I
13		386852A2		1	INTERRUPTOR, Horn SCHALTER	CONTACTOR INTERRUTTORE	SWITCH KONTAKT	CONTACTEUR INTERRUPTOR	8850
14		87312549		1	BUZINA HUPE	BOCINA AVVISATORE ACUSTICC	HORN HORN	AVERTISSEUR SONORE BUZINA	105A
15		86837478		4	REBITE, Pop, 1/8" x .650" NIET	REMACHE RIVETTO	RIVET NITTE	RIVET REBITE	055R
16		126844A1		1	BUJÃO STOPFEN	TAPÓN TAPPO	PLUG PROP	BOUCHON TAMPÃO	050T
17		86502201		1	JOGO 2 CHAVES SATZ 2 SCHLÜSSEL	JUEGO DE 2 LLAVES KIT DI 2 CHIAVI	SET OF 2 KEYS SKRUENØGLESÆT	JEU DE 2 CLES JOGO 2 CHAVES	Z524
18		427182A1		1	COMUTADOR ZÜNDSCHALTER	CONMUTADOR DE ARR/ INTERRUTTORE ACCEN	IGNITION SWITCH KONTAKT, TÆNDING	CONTACTEUR DE DEMA COMUTADOR	P654

04-14	01	p1	03/09

CABOS, MICROCONTROLADOR
MAZO DE CABLES, MICROCONTROLADOR
HARNESS, MICROCONTROLLER
FAISCEAU DU MICROCONTRÔLEUR

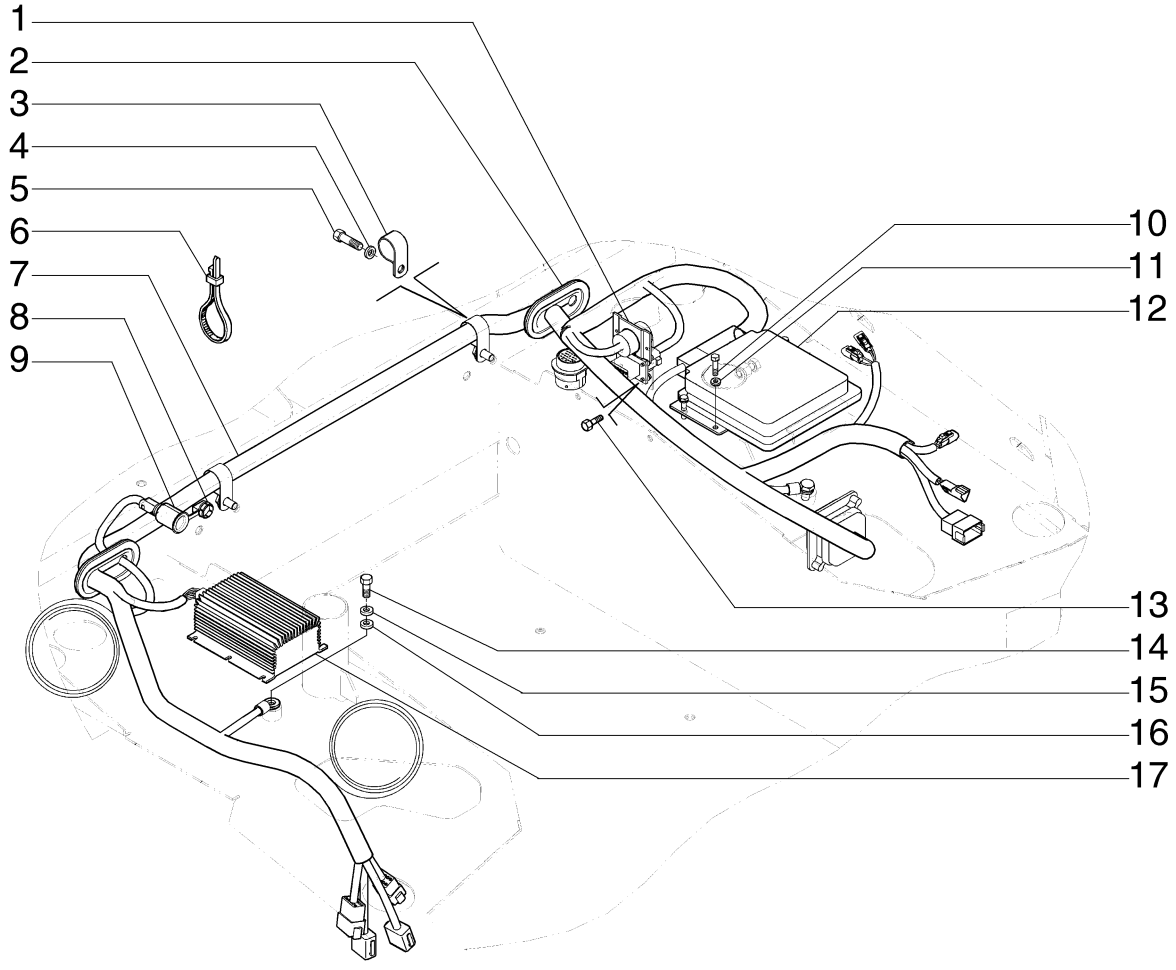

KABELBAUM, MIKROSTEUERMODUL
CABLAGGIO, MICROCALCOLATORE DI PROCESSO
LEDNINGSNET, MIKROSTYREENHED
CONJUNTO DE FIOS, MICROCONTROLADOR

R	N	P.N.	MOD	Q	Denominação Bezeichnung	Denominacion Descrizione	Description Beskrivelse	Description Denominação	L.C.
1		87550990		1	SUPORTE HALTERUNG	SOPORTE STAFFA	BRACKET BESLAG	SUPPORT SUPORTE	225S
2		76067249		2	PROTEÇÃO SCHILD	PROTECCIÓN PROTEZIONE	SHIELD BESKYTTELSESKÆRM	PROTECTION PROTECÇÃO	224P
3		515-24302		2	BRAÇADEIRA, 1 3/16", Insul, 7/16" Bolt KLEMME	ABRAZADERA MORSETTO	CLAMP SPÆNDEBÅND	COLLIER BRAÇADEIRA	120M
4		86625253		2	ARRUELA PLANA, M11 x 24 x 2 UNTERLEGSCHEIBE	ARANDELA RONDELLA	WASHER FLADSKIVE	RONDELLE ANILHA	131R
5		9861444		2	PARAFUSO, Hex, M10 x 20, 10.9, Full Thd SCHRAUBE	PERNO BULLONE	BOLT BOLT	VIS PARAFUSO	140B
6		L11541		6	PRENDEDOR DE CABOS KABELBINDER	BANDA DE CABLE FASCETTA PER CAVO	CABLE STRAP KABELSTROP	BRIDE DE CABLE BRAÇADEIRA DE CABO	P716
7		87370147		1	CHICOTE KABELBAUM	GRUPO DE CABLES CABLAGGIO	WIRE HARNESS KABELNET	FAISCEAU ELECTRIQUE CABLAGEM	070I
8		283781A1		1	TAMPA DO RESERVATÓRIO ABDECKAPPE	TAPON DEL DEPOSITO TAPPO SERBATOIO	CAP TANKDAEKSEL	CHAPEAU TAMPAO DE RESERVAT	1380
9		283779A1		1	TOMADA ELÉTRICA STECKDOSE	ZÓCALO DE CORRIENTE PRESA DI CORRENTE	POWER SOCKET STRØMUDTAG	PRISE DE COURANT TOMADA DE CORRENTE	205P
10		86508617		2	PARAFUSO, Hex, M6 x 30, 10.9 SCHRAUBE	PERNO BULLONE	BOLT BOLT	VIS PARAFUSO	140B
11		86588450		2	ARRUELA PLANA, M6 x 12 x 1.6 Thk UNTERLEGSCHEIBE	ARANDELA RONDELLA	WASHER FLADSKIVE	RONDELLE ANILHA	131R
12		87313557		1	UNIDADE DE COMANDO STEUEREINHEIT	UNIDAD DE CONTROL UNITÀ DI COMANDO	CONTROL UNIT REGULERINGSENHED	UNITE DE CONTROLE UNIDADE DE CONTROL(	111G
13		329032A1		4	PARAFUSO SCHRAUBE	TORNILLO VITE	SCREW SKRUE	VIS PARAFUSO	7450
14		43138		2	PARAFUSO, Hex, M10 x 20, 8.8, Full Thd SCHRAUBE	PERNO BULLONE	BOLT BOLT	VIS PARAFUSO	140B
15		86632602		2	TRAVA DA ARRUELA, Ext Tooth, M10 SICHERUNGSSCHEIBE	ARANDELA DE BLOQUE(RONDELLA DI SICUREZZ	LOCK WASHER LÅSESKIVE	RONDELLE FREIN ANILHA DE RETENÇÃO	132R
16		140028		2	TRAVA DA ARRUELA, M10 SICHERUNGSSCHEIBE	ARANDELA DE BLOQUE(RONDELLA DI SICUREZZ	LOCK WASHER LÅSESKIVE	RONDELLE FREIN ANILHA DE RETENÇÃO	132R
17		87318825		1	CONVERSOR WANDLER	CONVERTIDOR CONVERTITORE	CONVERTER OMSKIFTER	CONVERTISSEUR CONVERSOR	2070

04-15	01	p1	03/10

CABOS E RÉLES, CABINE/ TOLDO ROPS
MAZO DE CABLES, CABINA/TECHO Y ROPS
HARNESS, CAB/CANOPY
FAISCEAU DE LA CABINE/STRUCTURE ROPS

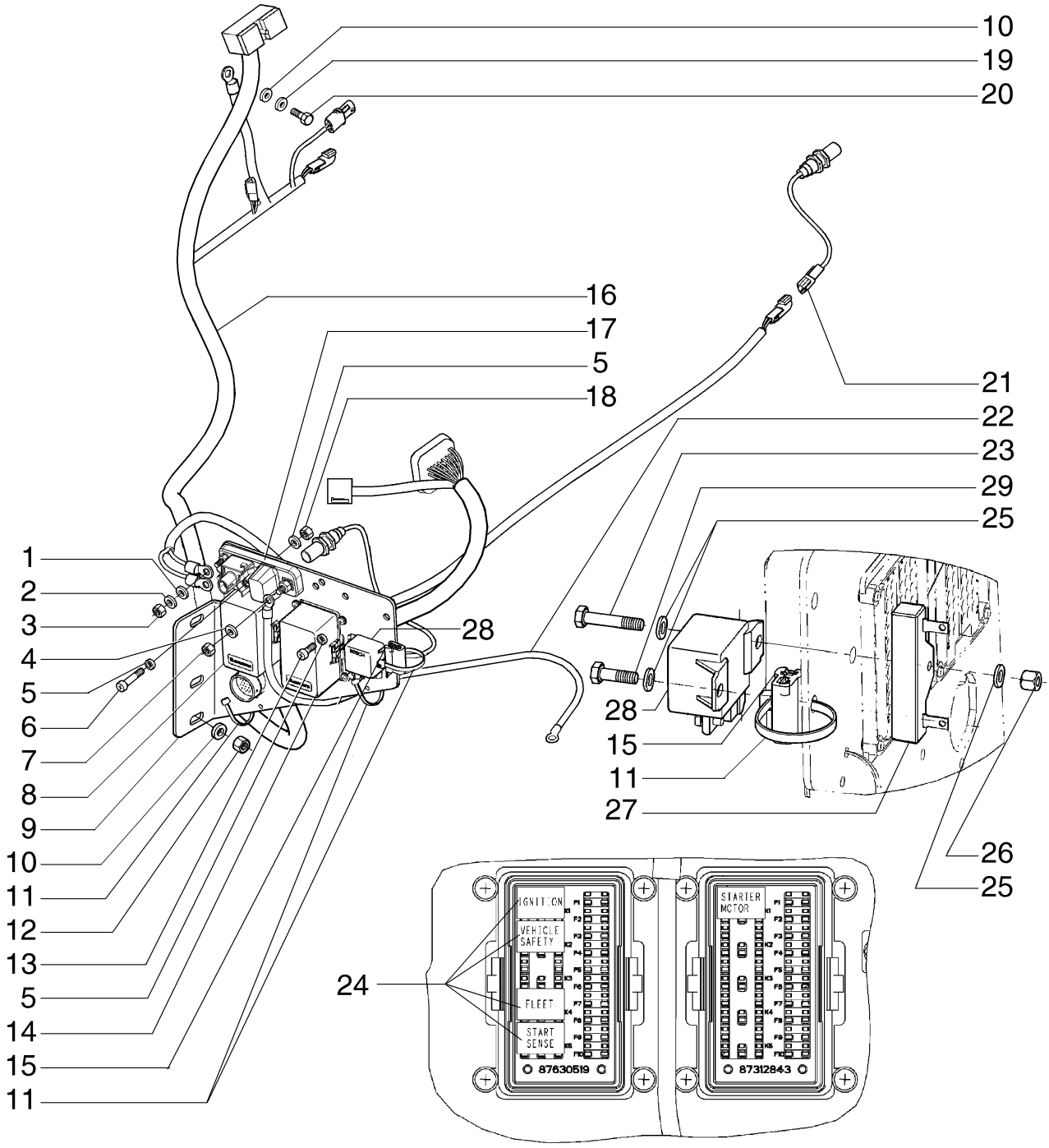

KABELBAUM, KABINE/PLANE, UBERROLLSCHUTZ
CABLAGGIO, CABINA/TETTUCCIO ROPS
LEDNINGSNET, FØRERHUS/HALVTAG, ROPS
CONJUNTO DE FIOS, CABINA/CAPOTA, ROPS

R	N	P.N.	MOD	Q	Denominação Bezeichnung	Denominacion Descrizione	Description Beskrivelse	Description Denominação	L.C.
1		86632601		2	TRAVA DA ARRUELA, Ext Tooth, M8				
						ARANDELA DE BLOQUE(	LOCK WASHER	RONDELLE FREIN	132R
					SICHERUNGSSCHEIBE	RONDELLA DI SICUREZ7	LÅSESKIVE	ANILHA DE RETENÇÃO	
2		83990583		4	TRAVA DA ARRUELA, M8	ARANDELA DE BLOQUE(	LOCK WASHER	RONDELLE FREIN	132R
					SICHERUNGSSCHEIBE	RONDELLA DI SICUREZ7	LÅSESKIVE	ANILHA DE RETENÇÃO	
3		86625072		4	PORCA	TUERCA	NUT	ECROU	010D
					MUTTER	DADO	MØTRIK	PORCA	
4		893-11008		1	TRAVA DA ARRUELA, Ext Tooth, M8				
						ARANDELA DE BLOQUE(	LOCK WASHER	RONDELLE FREIN	132R
					SICHERUNGSSCHEIBE	RONDELLA DI SICUREZ7	LÅSESKIVE	ANILHA DE RETENÇÃO	
5		86588450		9	ARRUELA PLANA, M6 x 12 x 1.6 Thk				
						ARANDELA	WASHER	RONDELLE	131R
					UNTERLEGSCHEIBE	RONDELLA	FLADSKIVE	ANILHA	
6		840-1545		1	PARAFUSO, Cross Pan Hd, M5 x 45				
						TORNILLO	SCREW	VIS	040V
					SCHRAUBE	VITE	SKRUE	PARAFUSO	
7		832-10408		1	CONTRA PORCA, M8 x 1.25, Cl 8				
						TUERCA DE BLOQUEO	LOCK NUT	CONTRE-ECROU	P263
					SICHERUNGSMUTTER	DADO DI BLOCCAGGIO	LÅSEMØTRIK	CONTRAPORCA	
8		87630519		1	CAIXA DE FUSIVEL	CAJA,FUSIBLE	BOX, FUSE	BOITE A FUSIBLES	P823
					SICHERUNGSDOSE	SCATOLA, FUSIBILE	BOX, FUSE	CAIXA DE FUSIVEL	
9		87630667		1	SUPORTE	PIEZA DE APOYO	BRACKET, SUPPORTINC	EQUERRE	215S
					SCHALTER,AUTOM.AUS	SQUADRETTA	STOETTEBESLAG	PECA DE SUPORTE	
10		140028		3	TRAVA DA ARRUELA, M10	ARANDELA DE BLOQUE(	LOCK WASHER	RONDELLE FREIN	132R
					SICHERUNGSSCHEIBE	RONDELLA DI SICUREZ7	LÅSESKIVE	ANILHA DE RETENÇÃO	
11		L11541		5	PRENDEDOR DE CABOS	BANDA DE CABLE	CABLE STRAP	BRIDE DE CABLE	P716
					KABELBINDER	FASCETTA PER CAVO	KABELSTROP	BRAÇADEIRA DE CABO	
12		86500689		2	PORCA, M10, Cl 10	TUERCA	NUT	ECROU	010D
					MUTTER	DADO	MØTRIK	PORCA	
13		86511826		8	PARAFUSO, Cross Pan Hd, M5 x 16				
						TORNILLO	SCREW	VIS	040V
					SCHRAUBE	VITE	SKRUE	PARAFUSO	
14		87312843		1	CAIXA DE FUSÍVEL	CAJA DE FUSIBLES	FUSE BOX	BOITE A FUSIBLES	037S
					SICHERUNGSKASTEN	SCATOLA FUSIBILI	SIKRINGSBOKS	CAIXA DE FUSÍVEIS	
15		84208167		1	RESISTOR	RESISTENCIA	RESISTOR	RESISTANCE	040R
					WIDERSTAND	RESISTORE	MODSTAND	RESISTÊNCIA	
16		87370164		1	CHICOTE	GRUPO DE CABLES	WIRE HARNESS	FAISCEAU ELECTRIQUE	070I
					KABELBAUM	CABLAGGIO	KABELNET	CABLAGEM	
17		87315250		1	MÓDULO	MÓDULO	MODULE	MODULE	T102
					MODUL	MODULO	MODUL	MÓDULO	
18		86639241		1	CONTRA PORCA, M5 x .8, Cl 8				
						TUERCA DE BLOQUEO	LOCK NUT	CONTRE-ECROU	P263
					SICHERUNGSMUTTER	DADO DI BLOCCAGGIO	LÅSEMØTRIK	CONTRAPORCA	
19		86632602		1	TRAVA DA ARRUELA, Ext Tooth, M10				
						ARANDELA DE BLOQUE(	LOCK WASHER	RONDELLE FREIN	132R
					SICHERUNGSSCHEIBE	RONDELLA DI SICUREZ7	LÅSESKIVE	ANILHA DE RETENÇÃO	
20		43138		1	PARAFUSO, Hex, M10 x 20, 8.8, Full Thd				
						PERNO	BOLT	VIS	140B
					SCHRAUBE	BULLONE	BOLT	PARAFUSO	

04-15	01	p2	03/10

CABOS E RÉLES, CABINE/ TOLDO ROPS
MAZO DE CABLES, CABINA/TECHO Y ROPS
HARNESS, CAB/CANOPY
FAISCEAU DE LA CABINE/STRUCTURE ROPS

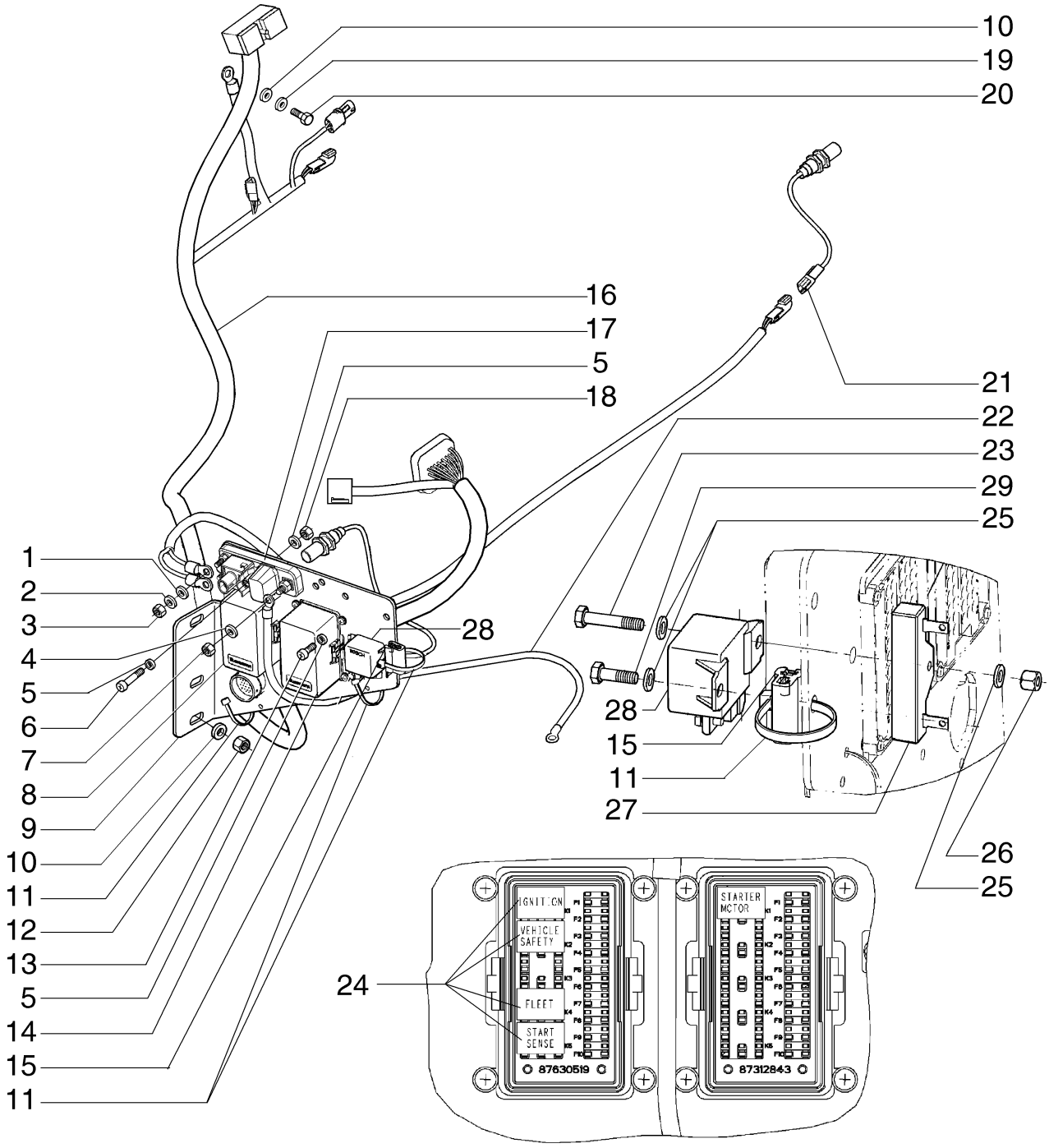

KABELBAUM, KABINE/PLANE, UBERROLLSCHUTZ
CABLAGGIO, CABINA/TETTUCCIO ROPS
LEDNINGSNET, FØRERHUS/HALVTAG, ROPS
CONJUNTO DE FIOS, CABINA/CAPOTA, ROPS

R	N	P.N.	MOD	Q	Denominação Bezeichnung	Denominacion Descrizione	Description Beskrivelse	Description Denominação	L.C.
21		87596056		2	INTERRUPTOR, Proximity SCHALTER	INTERRUPTOR INTERRUTTORE	SWITCH KONTAKT	CONTACTEUR INTERRUPTOR	075I
22		87608546		1	CABO KABEL	CABLE CAVO	CABLE KABEL	CABLE CABO	650C
23		814-6040		1	PARAFUSO, Hex, M6 x 40, 8.8 SCHRAUBE	PERNO BULLONE	BOLT BOLT	VIS PARAFUSO	140B
24		87696395		5	RELÉ RELAIS	RELÉ RELÈ	RELAY RELÆ	RELAIS RELÉ	011R
25		895-11006		4	ARRUELA PLANA, M6 UNTERLEGSCHEIBE	ARANDELA RONDELLA	WASHER FLADSKIVE	RONDELLE ANILHA	131R
26		832-10406		2	PORCA, M6 x 1, Cl 8 MUTTER	TUERCA DADO	NUT MØTRIK	ECROU PORCA	010D
27		F22316		1	RESISTÊNCIA WIDERSTAND	RESISTENCIA RESISTENZA	RESISTOR MODSTAND	RESISTANCE RESISTENCIA	7075
28		1546485C1		1	RELÉ RELAIS	RELÉ RELÈ	RELAY RELÆ	RELAIS RELÉ	011R
29		614-6020		1	PARAFUSO, Hex, M6 x 20, 8.8 SCHRAUBE	PERNO BULLONE	BOLT BOLT	VIS PARAFUSO	140B

04-16	01	p1	07/10

CONSOLE FRONTAL - TOLDO ROPS
CONSOLA ,DELANTERA - TECHO Y ROPS
CONSOLE, FRONT - CANOPY, ROPS
CONSOLE AVANT - STRUCTURE ROPS

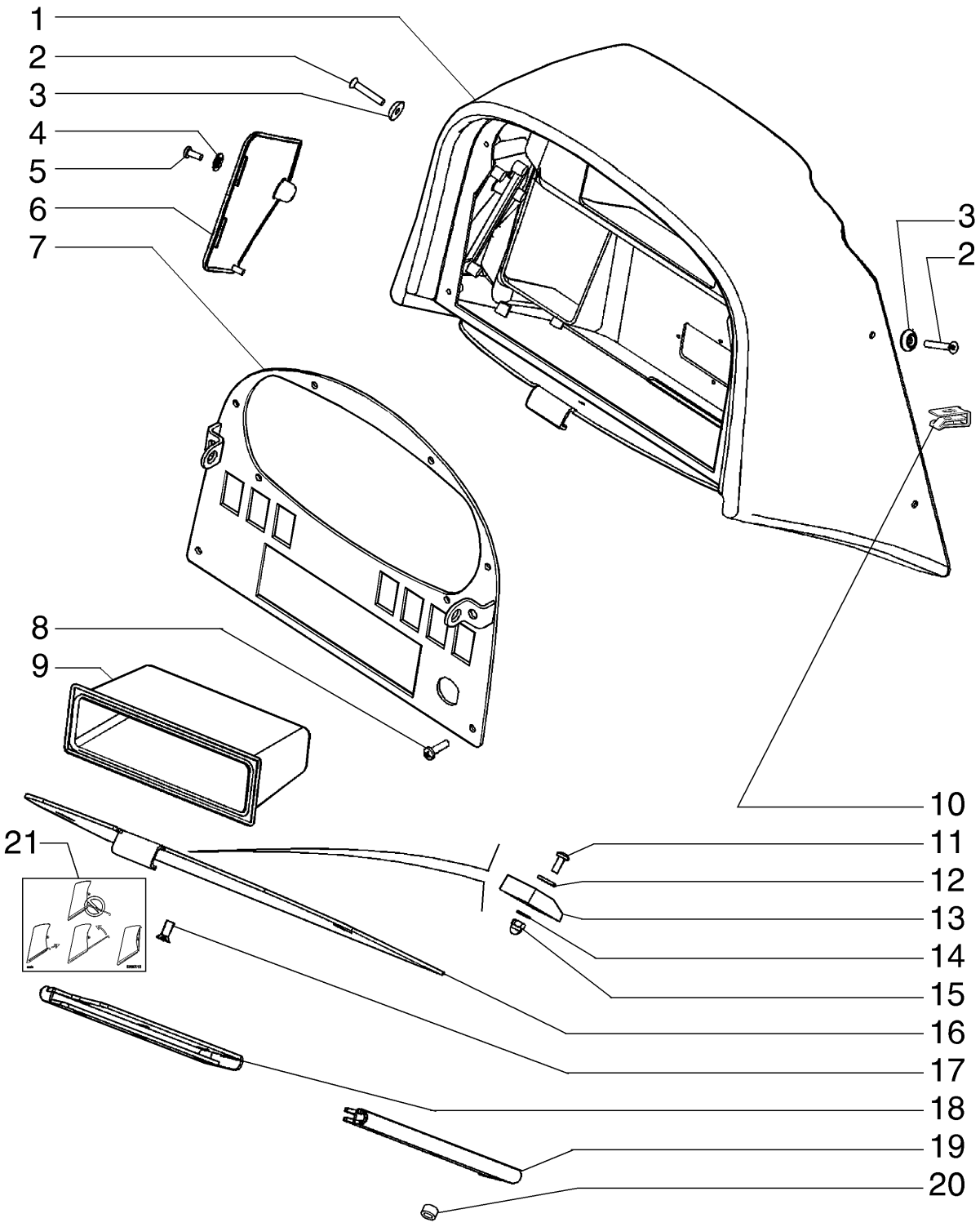

KONSOLE, VORN - PLANE, UBERROLLSCHUTZ
CONSOLLE, ANTERIORE - TETTUCCIO ROPS
KONSOL, FORRESTE - HALVTAG, ROPS
CONSOLA, DIANTEIRA - CAPOTA, ROPS

R	N	P.N.	MOD	Q	Denominação Bezeichnung	Denominacion Descrizione	Description Beskrivelse	Description Denominação	L.C.
1		87577762		1	CONSOLE KONSOLE	CONSOLA CONSOLE	CONSOLE KONSOL	CONSOLE CONSOLA	080M
2		543-713		4	PARAFUSO, Phil Flat Hd, M6 x 35, 4.8 SCHRAUBE	TORNILLO VITE	SCREW SKRUE	VIS PARAFUSO	040V
3		79076208		4	ARRUELA PLANA UNTERLEGSCHEIBE	ARANDELA RONDELLA	WASHER FLADSKIVE	RONDELLE ANILHA	131R
4		87428441		1	PRENDEDOR HALTEVORRICHTUNG	RETENEDOR RITEGNO	RETAINER HOLDER	RETENEUR RETENTOR	7125
5		540-712		1	PARAFUSO, Cross Pan Hd, M5 x 12 SCHRAUBE	TORNILLO VITE	SCREW SKRUE	VIS PARAFUSO	040V
6		87434936		1	COBERTURA DE PROTEÇÃO SCHUTZABDECKUNG	FUNDA DE PROTECCIÓI COPERCHIO PROTETTI\	PROTECTIVE COVER BESKYTTELSESDÆKSEI	COUVERCLE DE PROTE COBERTURA DE PROTE	Z156
7		87553510		1	PLACA DIANTEIRA FRONTPLATTE	PLACA DELANTERA PIASTRA ANTERIORE	FRONT PLATE FRONTPLADE	PLATEAU AVANT PLACA DIANTEIRA	P420
8		540-712		4	PARAFUSO, Cross Pan Hd, M5 x 12 SCHRAUBE	TORNILLO VITE	SCREW SKRUE	VIS PARAFUSO	040V
9		4417913		1	RECIPIENTE BEHÄLTER	RECIPIENTE CONTENITORE	CONTAINER BEHOLDER	CONTENEUR RECIPIENTE	254C
10		76047274		4	PORCA-MOLA, M6 x 1 FEDERMUTTER	TUERCA DE RESORTE DADO MOLLA	SPRING NUT MØTRIK, FJEDER	ECROU A RESSORT PORCA-MOLA	A074
11		840-1410		1	PARAFUSO, Cross Pan Hd, M4 x 10, 4.8 SCHRAUBE	TORNILLO VITE	SCREW SKRUE	VIS PARAFUSO	040V
12		895-11006		1	ARRUELA PLANA, M6 UNTERLEGSCHEIBE	ARANDELA RONDELLA	WASHER FLADSKIVE	RONDELLE ANILHA	131R
13		87423750		1	PARA-CHOQUE STOSSFÄNGER	PARACHOQUES PARAURTI	BUMPER STØDVÆRN	PARE-CHOC PÁRA-CHOQUES	036P
14		895-11004		1	ARRUELA PLANA, M4 UNTERLEGSCHEIBE	ARANDELA RONDELLA	WASHER FLADSKIVE	RONDELLE ANILHA	131R
15		87423751		1	PORCA MUTTER	TUERCA DADO	NUT MØTRIK	ECROU PORCA	010D
16		87423753		1	PORTA TÜR	PUERTA SPORTELLO	DOOR DØR	PORTE PORTA	180P
17		843-1512		6	PARAFUSO, Phil Flat Hd, M5 x 12, 4.8 SCHRAUBE	TORNILLO VITE	SCREW SKRUE	VIS PARAFUSO	040V
18		87423748		1	GUIA FÜHRUNG	GUÍA GUIDA	GUIDE STYR	GUIDE GUIA	145G
19		87423749		1	GUIA FÜHRUNG	GUÍA GUIDA	GUIDE STYR	GUIDE GUIA	145G
20		87426769		2	BUCHA BUECHSE	CASQUILLO BOCCOLA	BUSHING BOESNING	BAGUE CASQUILHO	1140
21		87550110		1	ADESIVO AUFKLEBER	CALCOMANÍA DECALCOMANIA	DECAL TRANSFER	AUTOCOLLANT DÍSTICO	012D

04-17	01	p1	05/09

CONSOLE FRONTAL - CABINE
CONSOLA ,DELANTERA - CABINA
CONSOLE, FRONT - CAB
CONSOLE AVANT- CABINE

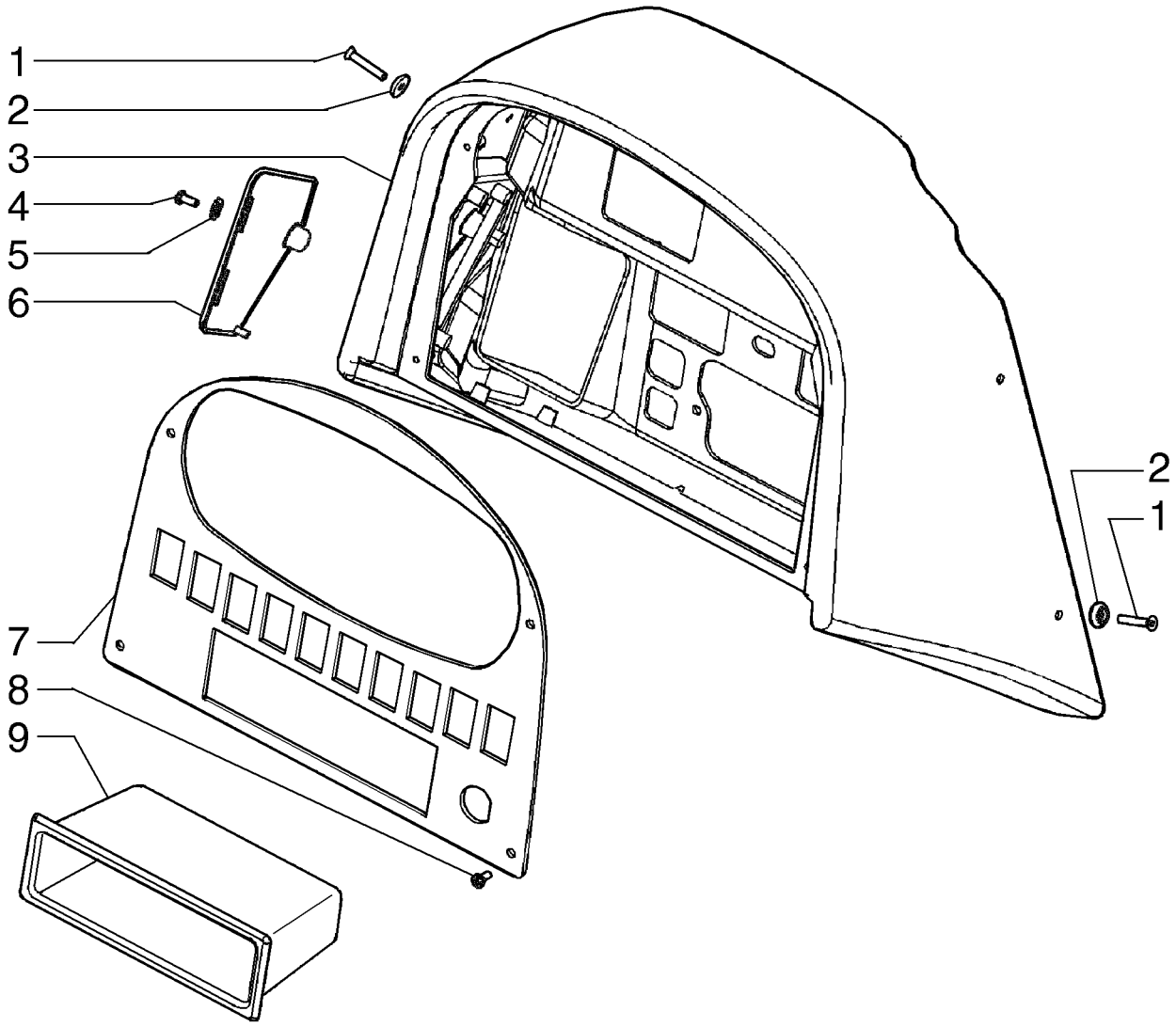

KONSOLE, VORN - KABINE
CONSOLLE, ANTERIORE - CABINA
KONSOL, FORRESTE - KABINE
CONSOLA, DIANTEIRA - CABINE

R	N	P.N.	MOD	Q	Denominação Bezeichnung	Denominacion Descrizione	Description Beskrivelse	Description Denominação	L.C.
1		843-1650		4	PARAFUSO SCHRAUBE	TORNILLO VITE	SCREW SKRUE	VIS PARAFUSO	040V
2		79076208		4	ARRUELA PLANA UNTERLEGSCHEIBE	ARANDELA RONDELLA	WASHER FLADSKIVE	RONDELLE ANILHA	131R
3		87577762		1	CONSOLE KONSOLE	CONSOLA CONSOLE	CONSOLE KONSOL	CONSOLE CONSOLA	080M
4		540-712		1	PARAFUSO, Cross Pan Hd, M5 x 12 SCHRAUBE	TORNILLO VITE	SCREW SKRUE	VIS PARAFUSO	040V
5		87428441		1	PRENDEDOR HALTEVORRICHTUNG	RETENEDOR RITEGNO	RETAINER HOLDER	RETENEUR RETENTOR	7125
6		87434936		1	COBERTURA DE PROTEÇÃO SCHUTZABDECKUNG	FUNDA DE PROTECCIÓI COPERCHIO PROTETTI\	PROTECTIVE COVER BESKYTTELSESDÆKSEI	COUVERCLE DE PROTE COBERTURA DE PROTE	Z156
7		87541039		1	PLACA DIANTEIRA FRONTPLATTE	PLACA DELANTERA PIASTRA ANTERIORE	FRONT PLATE FRONTPLADE	PLATEAU AVANT PLACA DIANTEIRA	P420
8		4417913		1	RECIPIENTE BEHÄLTER	RECIPIENTE CONTENITORE	CONTAINER BEHOLDER	CONTENEUR RECIPIENTE	254C

04-18	01	p1	03/09

FAROIS E CABOS - CABINE
MAZO DE CABLES, LUCES - CABINA
HARNESS, LAMP - CAB
FAISCEAU, VOYANT - CABINE

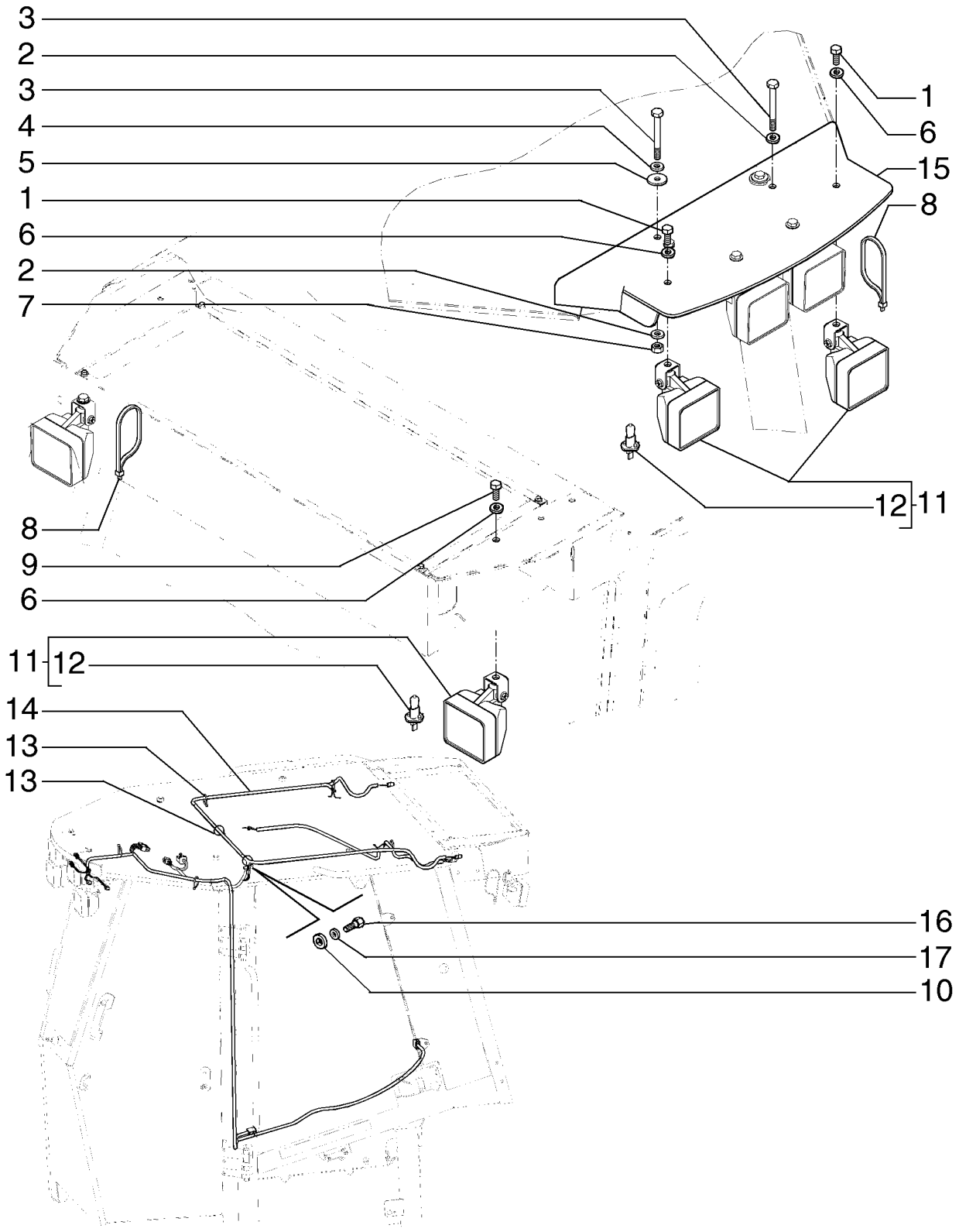

KABELBAUM, LEUCHTE - KABINE
CABLAGGIO, SPIA - CABINA
LEDNINGSNET, LAMPE - KABINE
CONJUNTO DE FIOS, LUZ - CABINE

R	N	P.N.	MOD	Q	Denominação Bezeichnung	Denominacion Descrizione	Description Beskrivelse	Description Denominação	L.C.
1		614-10020		4	PARAFUSO, Hex, M10 x 20, 8.8, Full Thd				
						PERNO	BOLT	VIS	140B
					SCHRAUBE	BULLONE	BOLT	PARAFUSO	
2		895-11010		6	ARRUELA PLANA, M10 x 20 x 2				
						ARANDELA	WASHER	RONDELLE	131R
					UNTERLEGSCHEIBE	RONDELLA	FLADSKIVE	ANILHA	
3		614-10030		4	PARAFUSO, Hex, M10 x 30, 8.8				
						PERNO	BOLT	VIS	140B
					SCHRAUBE	BULLONE	BOLT	PARAFUSO	
4		895-25010		2	ARRUELA PLANA, M11 x 30 x 2.5				
						ARANDELA	WASHER	RONDELLE	131R
					UNTERLEGSCHEIBE	RONDELLA	FLADSKIVE	ANILHA	
5		896-11020		2	ARRUELA PLANA, M20 x 37.5 x 4, HT				
						ARANDELA	WASHER	RONDELLE	131R
					UNTERLEGSCHEIBE	RONDELLA	FLADSKIVE	ANILHA	
6		895-15010		6	ARRUELA PLANA, M11 x 24 x 2				
						ARANDELA	WASHER	RONDELLE	131R
					UNTERLEGSCHEIBE	RONDELLA	FLADSKIVE	ANILHA	
7		832-10410		4	CONTRA PORCA, M10 x 1.5, Cl 8				
						TUERCA DE BLOQUEO	LOCK NUT	CONTRE-ECROU	P263
					SICHERUNGSMUTTER	DADO DI BLOCCAGGIO	LÅSEMØTRIK	CONTRAPORCA	
8		L18331		4	PRENDEDOR DE CABOS	BANDA DE CABLE	CABLE STRAP	BRIDE DE CABLE	P716
					KABELBINDER	FASCETTA PER CAVO	KABELSTROP	BRAÇADEIRA DE CABO	
9		614-10016		2	PARAFUSO, Hex, M10 x 16, 8.8, Full Thd				
						PERNO	BOLT	VIS	140B
					SCHRAUBE	BULLONE	BOLT	PARAFUSO	
10		86632602		1	TRAVA DA ARRUELA, Ext Tooth, M10				
						ARANDELA DE BLOQUE	LOCK WASHER	RONDELLE FREIN	132R
					SICHERUNGSSCHEIBE	RONDELLA DI SICUREZ	LÅSESKIVE	ANILHA DE RETENÇÃO	
11		87555142		6	FAROL CONJUNTO	FARO (CONJ)	LIGHT ASSY.	FEU (ASSEMBLE)	P478
					LAMPE (KPLT.)	LUCE, COMPLESSIVO	LIGHT ASSY.	FAROL CONJUNTO	
12		87563198		6	LÂMPADA	BOMBILLA	BULB	AMPOULE	030L
					GLÜHLAMPE	LAMPADINA	PÆRE	LÂMPADA	
13		L11541		7	PRENDEDOR DE CABOS	BANDA DE CABLE	CABLE STRAP	BRIDE DE CABLE	P716
					KABELBINDER	FASCETTA PER CAVO	KABELSTROP	BRAÇADEIRA DE CABO	
14		87370159		1	CHICOTE	GRUPO DE CABLES	WIRE HARNESS	FAISCEAU ELECTRIQUE	070I
					KABELBAUM	CABLAGGIO	KABELNET	CABLAGEM	
15		87663566		1	PLACA DE COBERTURA	PLACA DE CUBIERTA	COVER PLATE	COUVERCLE	110P
					ABDECKPLATTE	PIASTRA DI COPERTUR	DÆKPLADE	CHAPA PEQUENA	
16		43138		1	PARAFUSO, Hex, M10 x 20, 8.8, Full Thd				
						PERNO	BOLT	VIS	140B
					SCHRAUBE	BULLONE	BOLT	PARAFUSO	
17		140028		1	TRAVA DA ARRUELA, M10	ARANDELA DE BLOQUE	LOCK WASHER	RONDELLE FREIN	132R
					SICHERUNGSSCHEIBE	RONDELLA DI SICUREZ	LÅSESKIVE	ANILHA DE RETENÇÃO	

04-19	01	p1	03/09

FAROIS E CABOS - TOLDO ROPS
MAZO DE CABLES, LUCES - TECHO Y ROPS (CON EL CONECTADOR DE LA CUBIERTA)
HARNESS, LAMP - CANOPY, ROPS (W/ SHROUD CONNECTORS)
FAISCEAU, VOYANT - STRUCTURE ROPS (AVEC LE CONNECTEUR DE MONTURE)

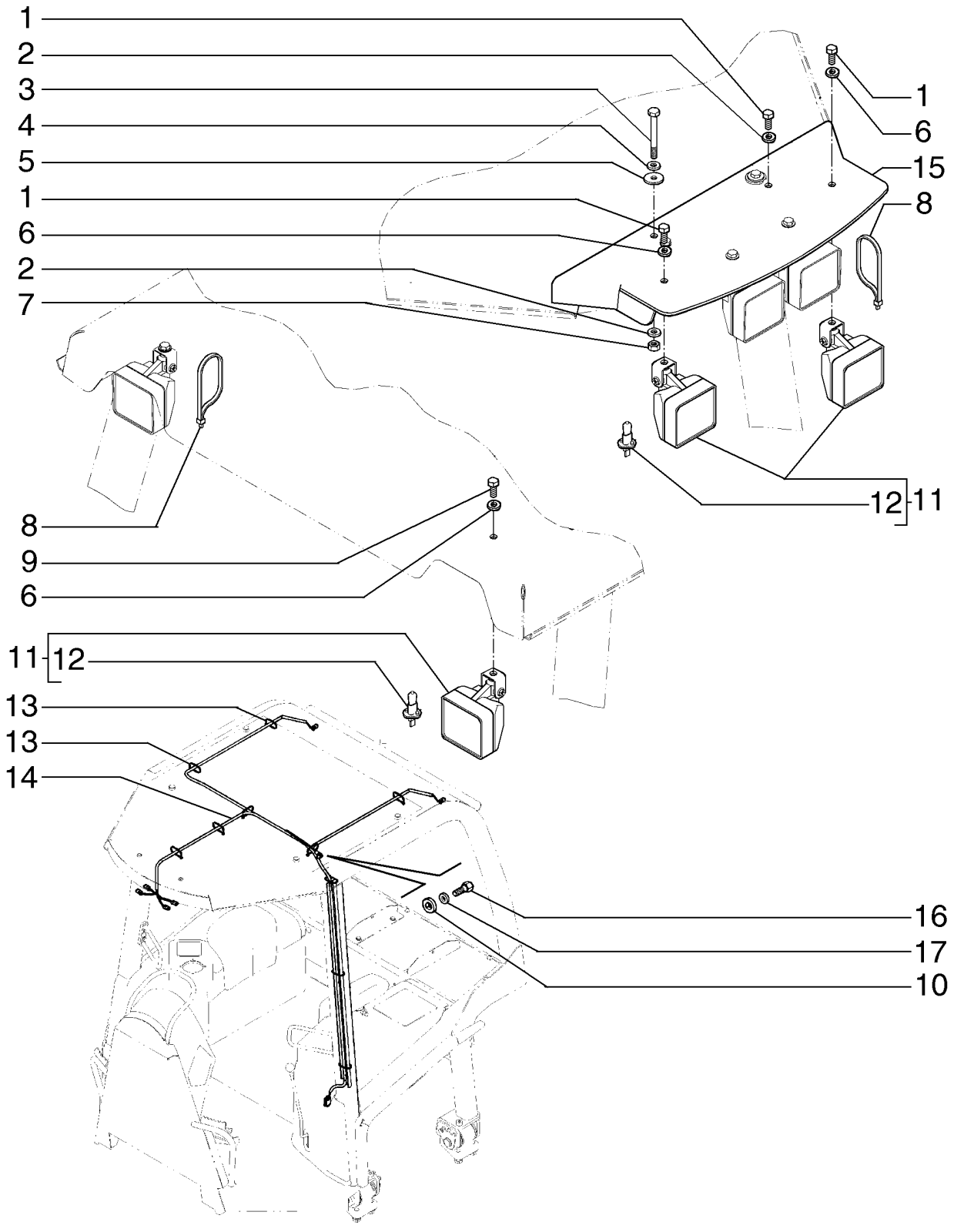

KABELBAUM, LEUCHTE - PLANE, UBERROLLSCHUTZ
CABLAGGIO, SPIA - TETTUCCIO ROPS
LEDNINGSNET, LAMPE - FØRERVÆRN, ROPS-
CONJUNTO DE FIOS, LUZ - CAPOTA, ROPS

R	N	P.N.	MOD	Q	Denominação Bezeichnung	Denominacion Descrizione	Description Beskrivelse	Description Denominação	L.C.
1		614-10020		6	PARAFUSO, Hex, M10 x 20, 8.8, Full Thd				
						PERNO	BOLT	VIS	140B
					SCHRAUBE	BULLONE	BOLT	PARAFUSO	
2		895-11010		4	ARRUELA PLANA, M10 x 20 x 2				
						ARANDELA	WASHER	RONDELLE	131R
					UNTERLEGSCHEIBE	RONDELLA	FLADSKIVE	ANILHA	
3		814-10090		2	PARAFUSO, Hex, M10 x 90, 8.8				
						PERNO	BOLT	VIS	140B
					SCHRAUBE	BULLONE	BOLT	PARAFUSO	
4		895-25010		2	ARRUELA PLANA, M11 x 30 x 2.5				
						ARANDELA	WASHER	RONDELLE	131R
					UNTERLEGSCHEIBE	RONDELLA	FLADSKIVE	ANILHA	
5		896-11020		2	ARRUELA PLANA, M20 x 37.5 x 4, HT				
						ARANDELA	WASHER	RONDELLE	131R
					UNTERLEGSCHEIBE	RONDELLA	FLADSKIVE	ANILHA	
6		895-15010		6	ARRUELA PLANA, M11 x 24 x 2				
						ARANDELA	WASHER	RONDELLE	131R
					UNTERLEGSCHEIBE	RONDELLA	FLADSKIVE	ANILHA	
7		832-10410		2	CONTRA PORCA, M10 x 1.5, Cl 8				
						TUERCA DE BLOQUEO	LOCK NUT	CONTRE-ECROU	P263
					SICHERUNGSMUTTER	DADO DI BLOCCAGGIO	LÅSEMØTRIK	CONTRAPORCA	
8		L18331		4	PRENDEDOR DE CABOS	BANDA DE CABLE	CABLE STRAP	BRIDE DE CABLE	P716
					KABELBINDER	FASCETTA PER CAVO	KABELSTROP	BRAÇADEIRA DE CABO	
9		614-10016		2	PARAFUSO, Hex, M10 x 16, 8.8, Full Thd				
						PERNO	BOLT	VIS	140B
					SCHRAUBE	BULLONE	BOLT	PARAFUSO	
10		86632602		1	TRAVA DA ARRUELA, Ext Tooth, M10				
						ARANDELA DE BLOQUE(	LOCK WASHER	RONDELLE FREIN	132R
					SICHERUNGSSCHEIBE	RONDELLA DI SICUREZ	LÅSESKIVE	ANILHA DE RETENÇÃO	
11		87555142		6	FAROL CONJUNTO	FARO (CONJ)	LIGHT ASSY.	FEU (ASSEMBLE)	P478
					LAMPE (KPLT.)	LUCE, COMPLESSIVO	LIGHT ASSY.	FAROL CONJUNTO	
12		87563198		6	LÂMPADA	BOMBILLA	BULB	AMPOULE	030L
					GLÜHLAMPE	LAMPADINA	PÆRE	LÂMPADA	
13		L11541		10	PRENDEDOR DE CABOS	BANDA DE CABLE	CABLE STRAP	BRIDE DE CABLE	P716
					KABELBINDER	FASCETTA PER CAVO	KABELSTROP	BRAÇADEIRA DE CABO	
14		87370161		1	CHICOTE	GRUPO DE CABLES	WIRE HARNESS	FAISCEAU ELECTRIQUE	070I
					KABELBAUM	CABLAGGIO	KABELNET	CABLAGEM	
15		87663566		1	PLACA DE COBERTURA	PLACA DE CUBIERTA	COVER PLATE	COUVERCLE	110P
					ABDECKPLATTE	PIASTRA DI COPERTUR/	DÆKPLADE	CHAPA PEQUENA	
16		43138		1	PARAFUSO, Hex, M10 x 20, 8.8, Full Thd				
						PERNO	BOLT	VIS	140B
					SCHRAUBE	BULLONE	BOLT	PARAFUSO	
17		140028		1	TRAVA DA ARRUELA, M10	ARANDELA DE BLOQUE(	LOCK WASHER	RONDELLE FREIN	132R
					SICHERUNGSSCHEIBE	RONDELLA DI SICUREZ	LÅSESKIVE	ANILHA DE RETENÇÃO	

04-20	01	p1	11/09

CONJUNTO DE FIOS, LUZ - CABINE COM PROTEÇÃO FLORESTAL
MAZO DE CABLES, LUCES - CABINA CON PROTECCION FLORESTAL
HARNESS, LAMP - CAB W/FOREST PROTECTION

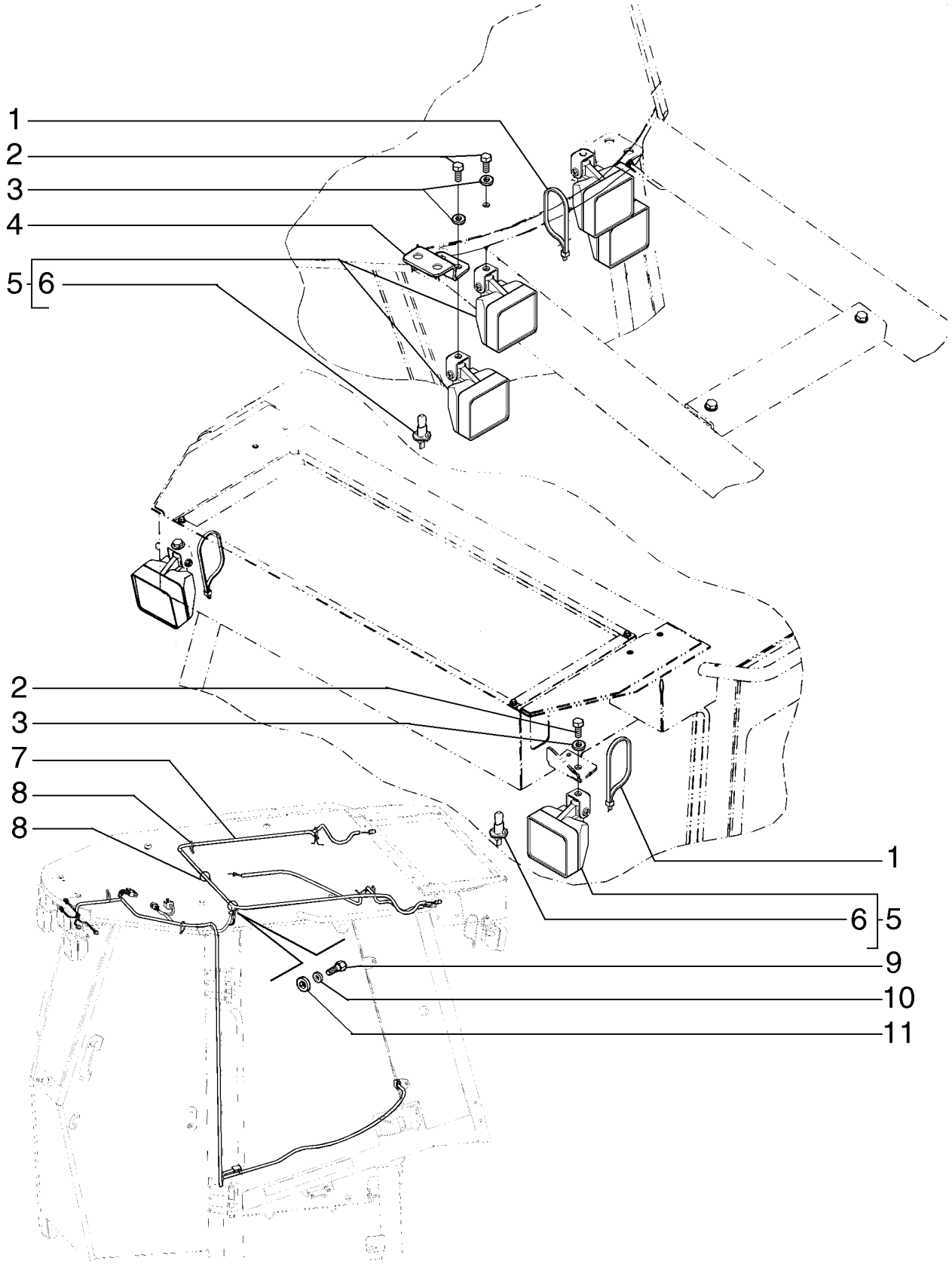

CONJUNTO DE FIOS, LUZ - CABINE COM PROTEÇÃO FLORESTAL

R	N	P.N.	MOD	Q	Denominação Bezeichnung	Denominacion Descrizione	Description Beskrivelse	Description Denominação	L.C.
1		L18331		4	PRENDEDOR DE CABOS KABELBINDER	BANDA DE CABLE FASCETTA PER CAVO	CABLE STRAP KABELSTROP	BRIDE DE CABLE BRAÇADEIRA DE CABO	P716
2		614-10016		6	PARAFUSO, Hex, M10 x 16, 8.8, Full Thd SCHRAUBE	PERNO BULLONE	BOLT BOLT	VIS PARAFUSO	140B
3		895-15010		6	ARRUELA PLANA, M11 x 24 x 2 UNTERLEGSCHEIBE	ARANDELA RONDELLA	WASHER FLADSKIVE	RONDELLE ANILHA	131R
4		87563194		2	SUPORTE HALTERUNG	SOPORTE STAFFA	BRACKET BESLAG	SUPPORT SUPORTE	225S
5		87555142		6	FAROL CONJUNTO LAMPE (KPLT.)	FARO (CONJ) LUCE, COMPLESSIVO	LIGHT ASSY. LIGHT ASSY.	FEU (ASSEMBLE) FAROL CONJUNTO	P478
6		87563198		6	LÂMPADA GLÜHLAMPE	BOMBILLA LAMPADINA	BULB PÆRE	AMPOULE LÂMPADA	030L
7		87370159		1	CHICOTE KABELBAUM	GRUPO DE CABLES CABLAGGIO	WIRE HARNESS KABELNET	FAISCEAU ELECTRIQUE CABLAGEM	070I
8		L11541		7	PRENDEDOR DE CABOS KABELBINDER	BANDA DE CABLE FASCETTA PER CAVO	CABLE STRAP KABELSTROP	BRIDE DE CABLE BRAÇADEIRA DE CABO	P716
9		43138		1	PARAFUSO, Hex, M10 x 20, 8.8, Full Thd SCHRAUBE	PERNO BULLONE	BOLT BOLT	VIS PARAFUSO	140B
10		140028		1	TRAVA DA ARRUELA, M10 SICHERUNGSSCHEIBE	ARANDELA DE BLOQUE RONDELLA DI SICUREZ	LOCK WASHER LÅSESKIVE	RONDELLE FREIN ANILHA DE RETENÇÃO	132R
11		86632602		1	TRAVA DA ARRUELA, Ext Tooth, M10 SICHERUNGSSCHEIBE	ARANDELA DE BLOQUE RONDELLA DI SICUREZ	LOCK WASHER LÅSESKIVE	RONDELLE FREIN ANILHA DE RETENÇÃO	132R

04-21	01	p1	11/09

FARÓIS E CABOS - TOLDO ROPS COM PROTEÇÃO FLORESTAL
MAZO DE CABLES, LUCES - TECHO Y ROPS (CON PROTECCION FLORESTAL)
HARNESS, LAMP - CANOPY, ROPS (W/ FOREST PROTECTION)

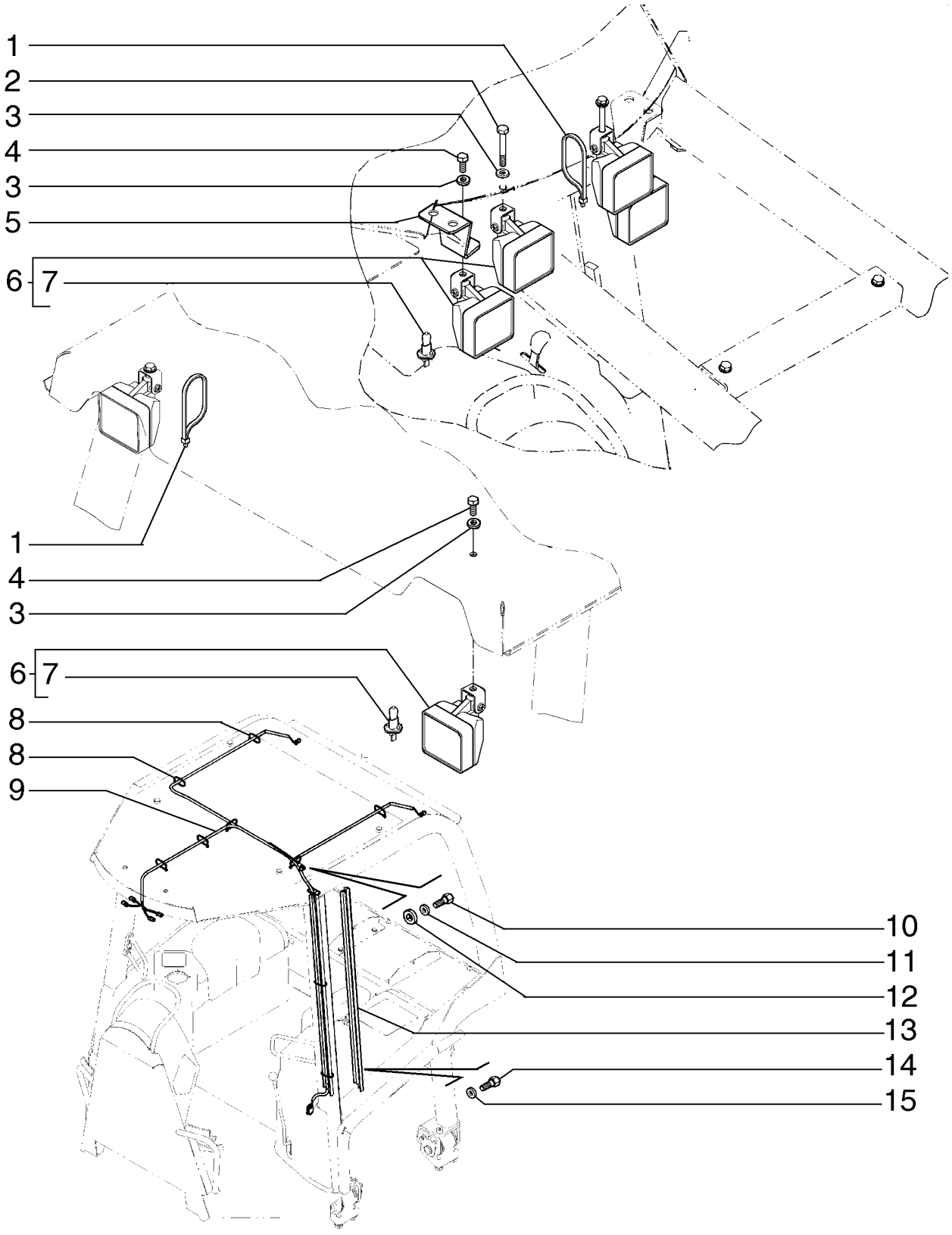

CONJUNTO DE FIOS, LUZ - CAPOTA, ROPS COM PROTEÇÃO FLORESTAL

R	N	P.N.	MOD	Q	Denominação Bezeichnung	Denominacion Descrizione	Description Beskrivelse	Description Denominação	L.C.
1		L18331		4	PRENDEDOR DE CABOS KABELBINDER	BANDA DE CABLE FASCETTA PER CAVO	CABLE STRAP KABELSTROP	BRIDE DE CABLE BRAÇADEIRA DE CABO	P716
2		814-10075		2	PARAFUSO, Hex, M10 x 75, 8.8 SCHRAUBE	PERNO BULLONE	BOLT BOLT	VIS PARAFUSO	140B
3		895-15010		6	ARRUELA PLANA, M11 x 24 x 2 UNTERLEGSCHEIBE	ARANDELA RONDELLA	WASHER FLADSKIVE	RONDELLE ANILHA	131R
4		614-10016		4	PARAFUSO, Hex, M10 x 16, 8.8, Full Thd SCHRAUBE	PERNO BULLONE	BOLT BOLT	VIS PARAFUSO	140B
5		87563197		2	SUPORTE HALTERUNG	SOPORTE STAFFA	BRACKET BESLAG	SUPPORT SUPORTE	225S
6		87555142		6	FAROL CONJUNTO LAMPE (KPLT.)	FARO (CONJ) LUCE, COMPLESSIVO	LIGHT ASSY. LIGHT ASSY.	FEU (ASSEMBLE) FAROL CONJUNTO	P478
7		87563198		6	LÂMPADA GLÜHLAMPE	BOMBILLA LAMPADINA	BULB PÆRE	AMPOULE LÂMPADA	030L
8		L11541		10	PRENDEDOR DE CABOS KABELBINDER	BANDA DE CABLE FASCETTA PER CAVO	CABLE STRAP KABELSTROP	BRIDE DE CABLE BRAÇADEIRA DE CABO	P716
9		87370161		1	CHICOTE KABELBAUM	GRUPO DE CABLES CABLAGGIO	WIRE HARNESS KABELNET	FAISCEAU ELECTRIQUE CABLAGEM	070I
10		43138		1	PARAFUSO, Hex, M10 x 20, 8.8, Full Thd SCHRAUBE	PERNO BULLONE	BOLT BOLT	VIS PARAFUSO	140B
11		140028		1	TRAVA DA ARRUELA, M10 SICHERUNGSSCHEIBE	ARANDELA DE BLOQUE RONDELLA DI SICUREZ	LOCK WASHER LÅSESKIVE	RONDELLE FREIN ANILHA DE RETENÇÃO	132R
12		86632602		1	TRAVA DA ARRUELA, Ext Tooth, M10 SICHERUNGSSCHEIBE	ARANDELA DE BLOQUE RONDELLA DI SICUREZ	LOCK WASHER LÅSESKIVE	RONDELLE FREIN ANILHA DE RETENÇÃO	132R
13		443798A1		1	COBERTURA DE PROTEÇÃO SCHUTZABDECKUNG	FUNDA DE PROTECCIÓI COPERCHIO PROTETTI	PROTECTIVE COVER BESKYTTELSESDÆKSEI	COUVERCLE DE PROTE COBERTURA DE PROTE	Z156
14		79105220		1	PARAFUSO DE FIXAÇÃO, Cross Oval Csk Hd, M6 x 20 SICHERUNGSSCHRAUB	TORNILLO DE BLOQUEC VITE DI BLOCCO	LOCK SCREW LÅSESKRUE	VIS DE BLOCAGE PARAFUSO DE FIXAÇÃC	Z505
15		79076208		1	ARRUELA PLANA UNTERLEGSCHEIBE	ARANDELA RONDELLA	WASHER FLADSKIVE	RONDELLE ANILHA	131R

OPCIONAL

D150B

04-22	01	p1	05/09

ALARME DE RÉ E BUZINA
ALARMA DE RETROCESO Y BOCINA
ALARM, BACKUP - HORN
ALARME DE RECUL - AVERTISSEUR SONORE

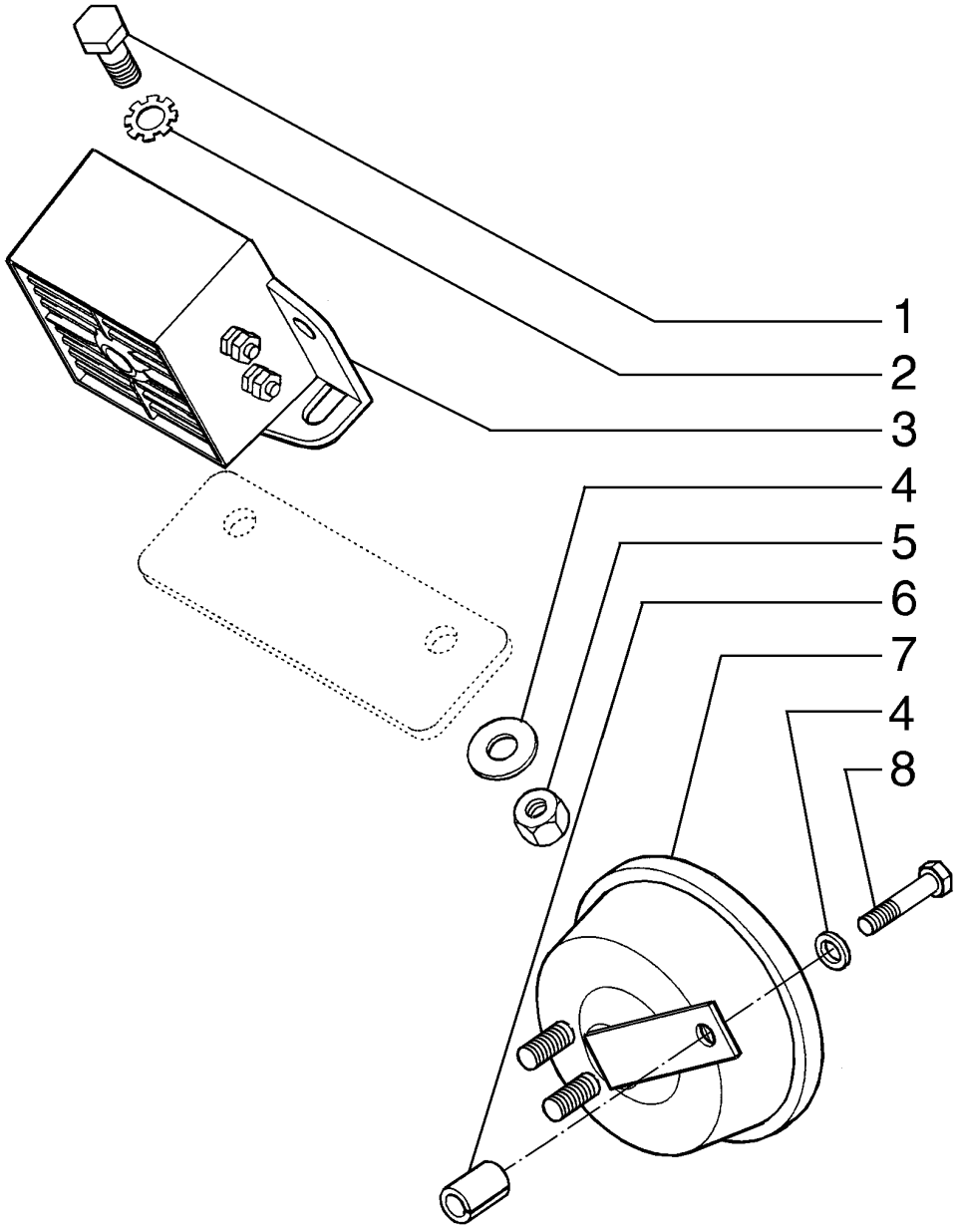

RÜCKWÄRTSFAHRT-ALARM - HUPE
ALLARME DI RETROMARCIA - AVVISATORE ACUSTICO
ALARM, RESERVE - HORN
ALARME DE MARCHA ATRÁS - BUZINA

R	N	P.N.	MOD	Q	Denominação Bezeichnung	Denominacion Descrizione	Description Beskrivelse	Description Denominação	L.C.
1		614-8020		2	PARAFUSO, Hex, M8 x 20, 8.8				
						PERNO	BOLT	VIS	140B
					SCHRAUBE	BULLONE	BOLT	PARAFUSO	
2		893-10008		2	TRAVA DA ARRUELA, Ext Tooth, M8				
						ARANDELA DE BLOQUE(	LOCK WASHER	RONDELLE FREIN	132R
					SICHERUNGSSCHEIBE	RONDELLA DI SICUREZ	LÅSESKIVE	ANILHA DE RETENÇÃO	
3		L112318		1	ALARME, Backup	ALARMA	ALARM	ALARME	Z149
					WARNVORRICHTUNG	ALLARME	ALARM	ALARME	
4		895-15008		2	ARRUELA PLANA, M8 x 20 x 1.6				
						ARANDELA	WASHER	RONDELLE	131R
					UNTERLEGSCHEIBE	RONDELLA	FLADSKIVE	ANILHA	
5		832-10408		2	CONTRA PORCA, M8 x 1.25, Cl 8				
						TUERCA DE BLOQUEO	LOCK NUT	CONTRE-ECROU	P263
					SICHERUNGSMUTTER	DADO DI BLOCCAGGIO	LÅSEMØTRIK	CONTRAPORCA	
6		D143412		1	ESPAÇADOR	ESPACIADOR	SPACER	ENTRETOISE	8090
					DISTANZSTÜCK	DISTANZIALE	AFSTANDSSTYKKE	ESPACADOR	
7		251444A1		1	BUZINA	BOCINA	HORN	KLAXON	4450
					HORN	AVVISATORE	HORN	BUZINA	
8		120106		1	PARAFUSO, Hex, M8 x 40, 8.8, Full Thd				
						PERNO	BOLT	VIS	140B
					SCHRAUBE	BULLONE	BOLT	PARAFUSO	

04-23	01	p1	05/09

AQUECEDOR DE PARTIDA - CABOS
CALENTADOR DE REJILLA - CABLES
GRID HEATER - CABLES
ÉLÉMENT CHAUFFANT DE GRILLE - CABLES

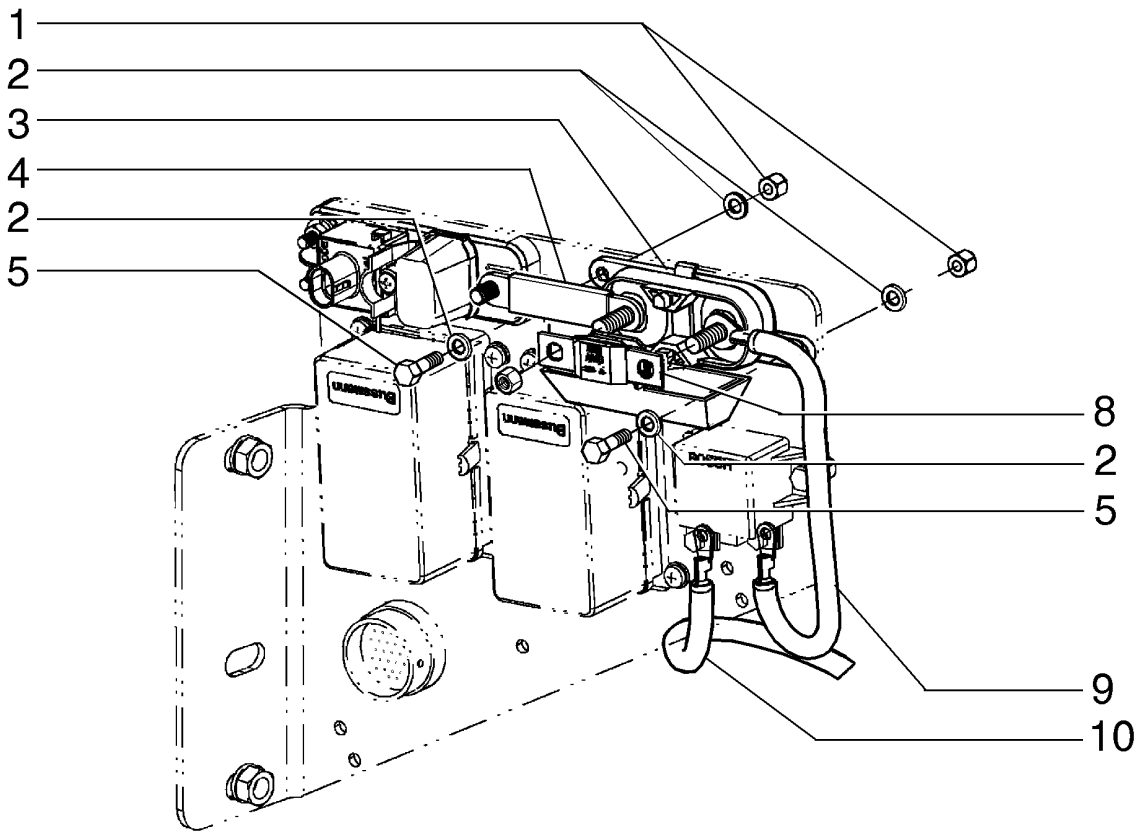

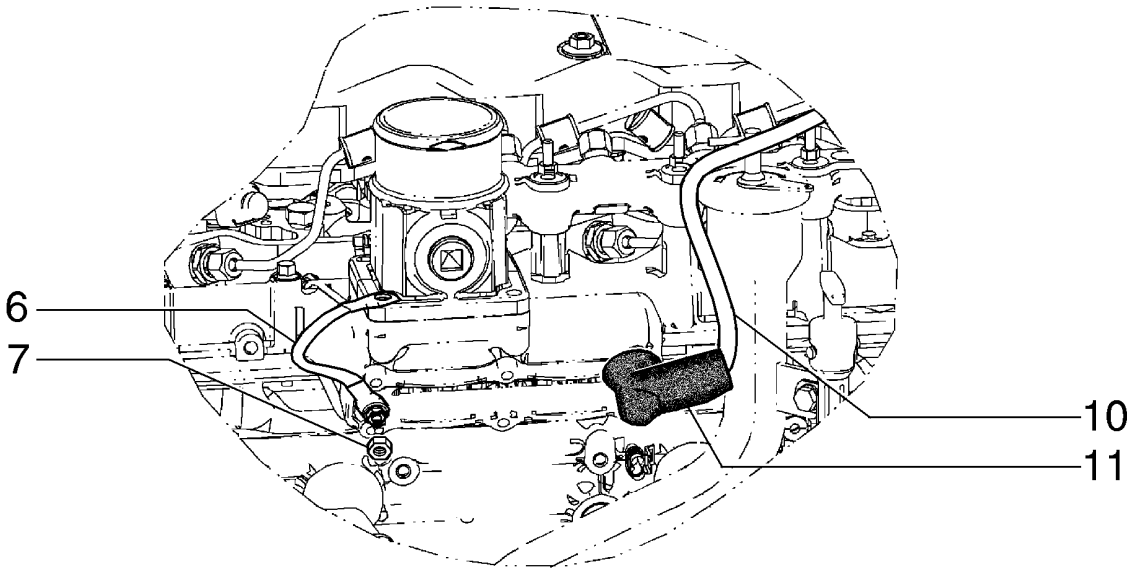

KÜHLERGRILLHEIZUNG- KABEL
RISCALDATORE DELLA MASCHERINA DEL RADIATORE - CAVI
GITTERFORVARMER - KABLER
AQUECEDOR DA GRADE - CABOS

R	N	P.N.	MOD	Q	Denominação Bezeichnung	Denominacion Descrizione	Description Beskrivelse	Description Denominação	L.C.
2		895-11006		4	ARRUELA PLANA, M6 UNTERLEGSCHEIBE	ARANDELA RONDELLA	WASHER FLADSKIVE	RONDELLE ANILHA	131R
1		832-10406		2	PORCA, M6 x 1, Cl 8 MUTTER	TUERCA DADO	NUT MØTRIK	ECROU PORCA	010D
3		440038A1		1	BLOCO DE JUNÇÃO ANSCHLUSSBLOCK	BLOQUE DE CONEXIÓN BASETTA DI GIUNZIONE	JUNCTION BLOCK FORBINDELSESBLOK	BLOC DE JONCTION BLOCO DE DERIVAÇÃO	Z398
4		87592433		1	BARRA BAR	BARRA BARRA	BAR BJÆLKE	BARRE BARRA	530B
5		627-6020		2	PARAFUSO, Hex, M6 x 20, 10.9, Full Thd SCHRAUBE	PERNO BULLONE	BOLT BOLT	VIS PARAFUSO	140B
6		87413162		1	CABO DE ATERRAMENTO MASSEBAND	BANDA DE TIERRA PIATTINA DI MASSA	GROUND STRAP STELFORBINDELSE	CONDUCTEUR DE MASS FITA DE LIGAÇÃO À TER	A005
7		86500688		2	PORCA, M6 x 1, Cl 10 MUTTER	TUERCA DADO	NUT MØTRIK	ECROU PORCA	010D
8		8501311		1	FUSÍVEL SICHERUNG	FUSIBLE FUSIBILE	FUSE SIKRING	FUSIBLE FUSÍVEL	110F
9		87592432		1	CABO KABEL	CABLE CAVO	CABLE KABEL	CABLE CABO	650C
10		87592431		1	CABO KABEL	CABLE CAVO	CABLE KABEL	CABLE CABO	650C
11		L126713		1	CAPA MANSCHETTE	FUNDA PARAPOLVERE	BOOT MANCHET	SOUFFLET COBERTURA DE PROTE	330C

04-24	01	p1	03/10

LIMPADOR DE PÁRA-BRISAS, DIANTEIRO - CABINE
LIMPIAPARABRISAS, DELANTERO - CABINA
WIPER, FRONT - CAB
ESSUIE-GLACE, AVANT - CABINE

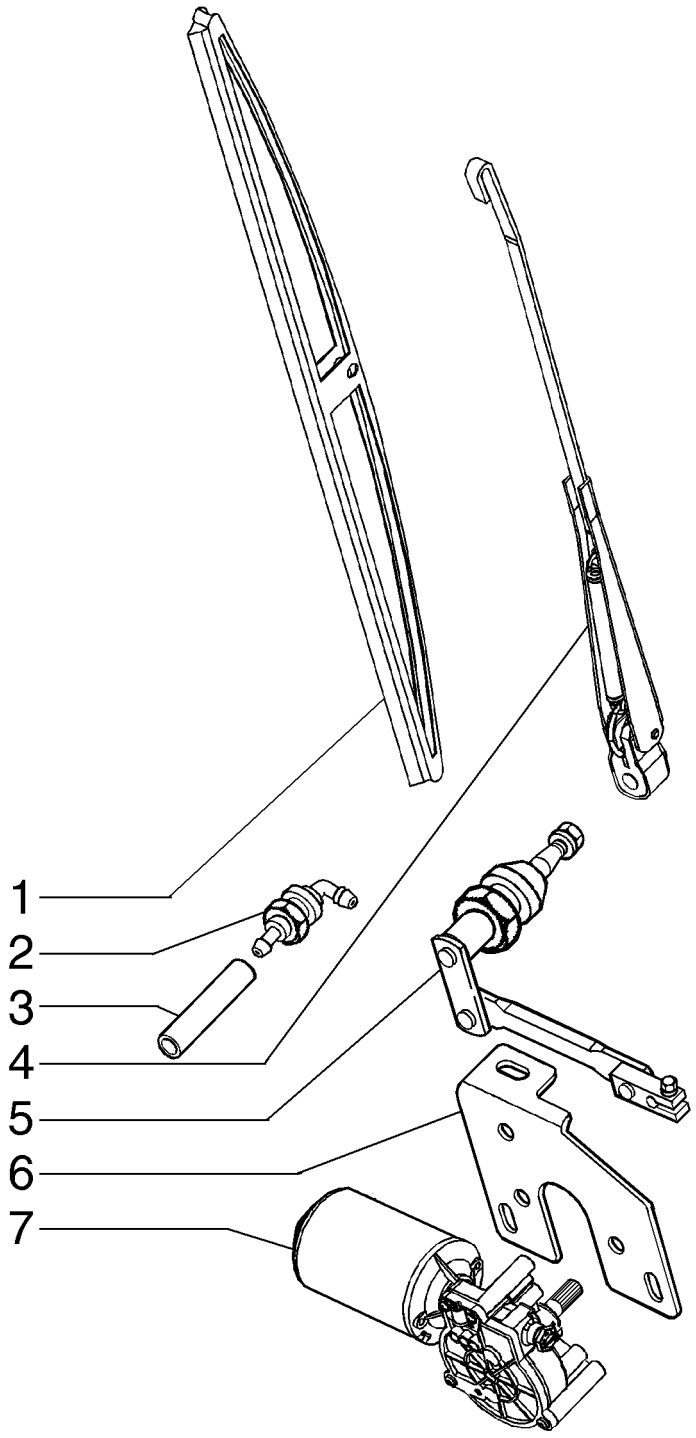

SCHEIBENWISCHER, VORN - KABINE
TERGICRISTALLO, PARTE ANTERIORE - CABINA
VISKER, FRONT - KABINE
LIMPA PÁRA-BRISAS, DIANTEIRA - CABINE

R	N	P.N.	MOD	Q	Denominação Bezeichnung	Denominacion Descrizione	Description Beskrivelse	Description Denominação	L.C.
1		87397404		1	PALHETA LIMPADOR WISCHERBLATT	RASQUETA LIMPIAPARA SPAZZOLA TERGICRIST.	WIPER BLADE VISKERBLAD	LAME D'ESSUIE-GLACE ESCOVA LIMPA PÁRA-BI	175S
2		87517858		1	CONEXÃO ARMATUR	ACOPLAMIENTO RACCORDO	FITTING FITTING	RACCORD CONECTOR	3300
3		87577777		1	ESPAÇADOR TUBO DISTANZROHR	ESPACIADOR DE TUBO DISTANZIALE TUBO	TUBE SPACER SLANGE, AFSTANDSSTY	TUBE ENTRETOISE ESPAÇADOR DE TUBO	Z038
4		87397403		1	BRAÇO LIMPADOR WISCHERARM	BRAZO LIMPIAPARABRIS BRACCIO TERGICRISTA	WIPER ARM VISKERARM	BRAS D'ESSUIE-GLACE BRAÇO LIMPA PÁRA-BR	134B
5		87530516		1	HASTE DO LIMPADOR WISCHERGESTÄNGE	LIMPIAP. DE VARILLA TERGIASTA	ROD WIPER STANGVISKER	ESSUIE-TIGE HASTE DO LIMPADOR	C051
6		87530540		1	SUPORTE SCHALTER,AUTOM.AUS	PIEZA DE APOYO SQUADRETTA	BRACKET, SUPPORTING STOETTEBESLAG	EQUERRE PECA DE SUPORTE	215S
7		87397402		1	LIMPADOR DE PÁRA-BRISA WISCHERMOTOR	LIMPIA-PARABRISAS MOTORINO TERGICRIST	WIPER MOTOR VISKERMOTOR	MOTEUR D'ESSUIE-GLA ESCOVA DE LIMPA-VIDR	Z152

04-25	01	p1	05/09

LIMPADOR DE PÁRA-BRISAS, PORTAS - CABINE
LIMPIAPARABRISAS, PUERTAS - CABINA
WIPER, DOOR - CAB

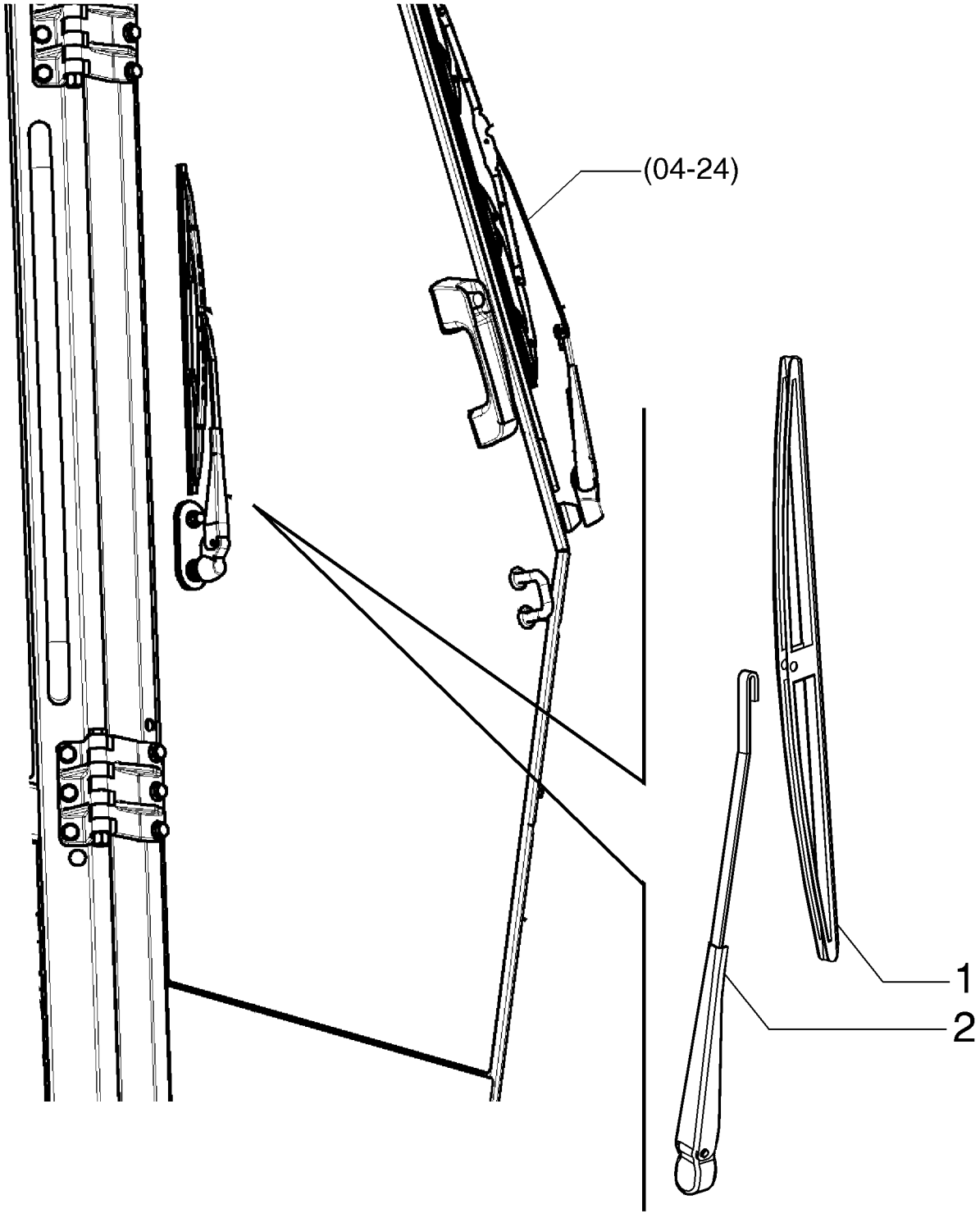

LIMPA PÁRA-BRISAS, PORTAS - CABINE

R	N	P.N.	MOD	Q	Denominação Bezeichnung	Denominacion Descrizione	Description Beskrivelse	Description Denominação	L.C.
1		87371767		2	PALHETA LIMPADOR, REAR; 24V				
						RASQUETA LIMPIAPARA	WIPER BLADE	LAME D'ESSUIE-GLACE	175S
					WISCHERBLATT	SPAZZOLA TERGICRIST.	VISKERBLAD	ESCOVA LIMPA PÁRA-BI	
2		87551000		2	BRAÇO LIMPADOR, Rear	BRAZO LIMPIAPARABRIS	WIPER ARM	BRAS D'ESSUIE-GLACE	134B
					WISCHERARM	BRACCIO TERGICRISTA	VISKERARM	BRAÇO LIMPA PÁRA-BR	

04-26	01	p1	08/09

LIMPADOR DE PÁRA-BRISAS, TRASEIRO - CABINE
LIMPIAPARABRISAS, TRASERO - CABINA
WIPER, REAR - CAB
ESSUIE-GLACE, ARRIÈRE - CABINE

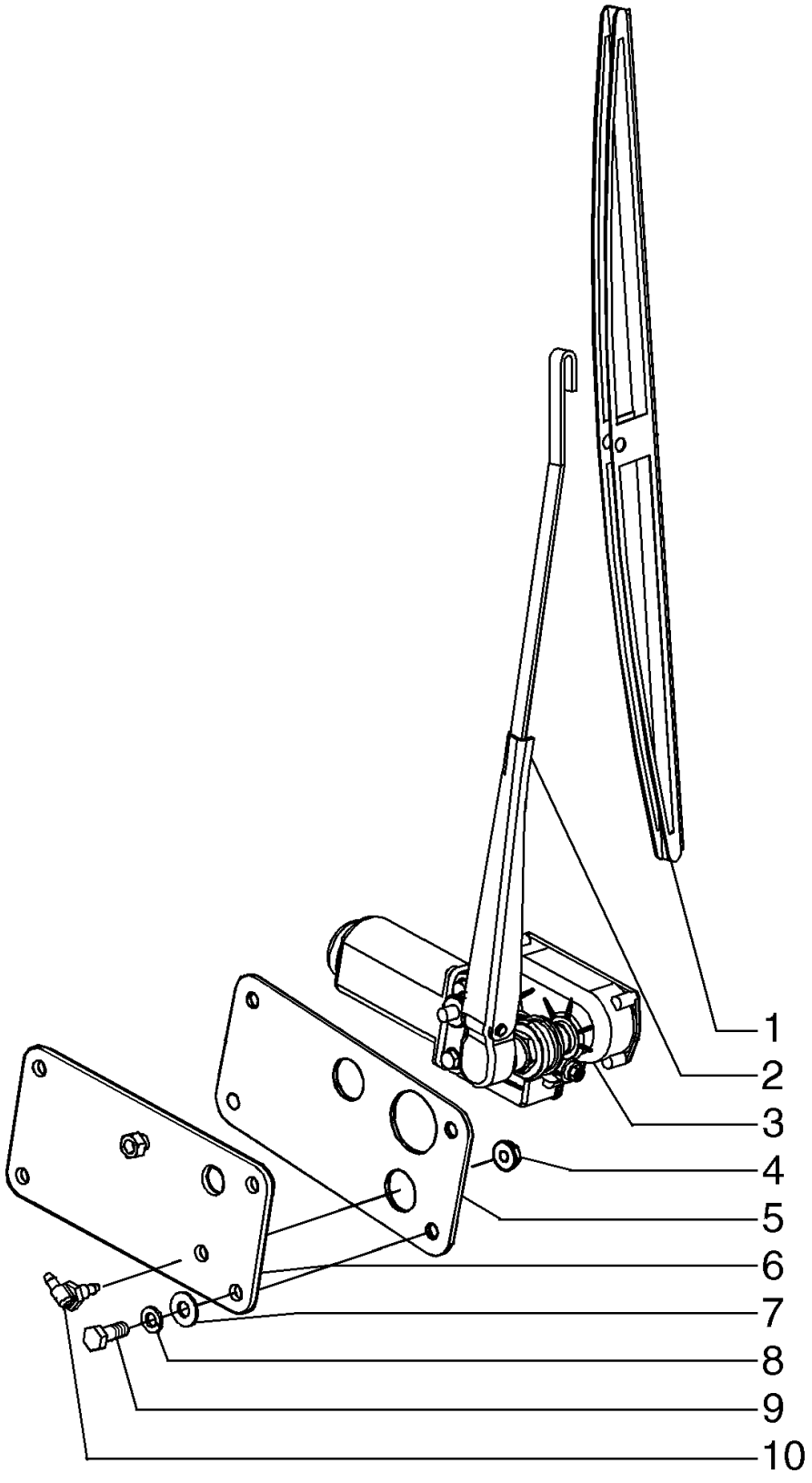

SCHEIBENWISCHER, HINTEN - KABINE
TERGICRISTALLO, POSTERIORE - CABINA
VISKER, BAG - KABINE
LIMPA PÁRA-BRISAS, TRASEIRA - CABINE

R	N	P.N.	MOD	Q	Denominação Bezeichnung	Denominacion Descrizione	Description Beskrivelse	Description Denominação	L.C.
1		87397407		1	PALHETA LIMPADOR	RASQUETA LIMPIAPARA	WIPER BLADE	LAME D'ESSUIE-GLACE	175S
					WISCHERBLATT	SPAZZOLA TERGICRIST.	VISKERBLAD	ESCOVA LIMPA PÁRA-BI	
2		87397406		1	BRAÇO LIMPADOR	BRAZO LIMPIAPARABRIS	WIPER ARM	BRAS D'ESSUIE-GLACE	134B
					WISCHERARM	BRACCIO TERGICRISTA	VISKERARM	BRAÇO LIMPA PÁRA-BR	
3		87397405		1	LIMPADOR DE PÁRA-BRISA				
						LIMPIA-PARABRISAS	WIPER MOTOR	MOTEUR D'ESSUIE-GLA	Z152
					WISCHERMOTOR	MOTORINO TERGICRIST	VISKERMOTOR	ESCOVA DE LIMPA-VIDR	
4		825-2408		1	PORCA, M8 x 1.25, Flg, Cl 8				
						TUERCA	NUT	ECROU	010D
					MUTTER	DADO	MØTRIK	PORCA	
5		87732221		1	JUNTA	JUNTA	GASKET	JOINT	123G
					DICHTUNG	GUARNIZIONE	PAKNING	JUNTA	
6		87584644		1	PLACA DE MONTAGEM	PLACA DE MONTAJE	MOUNTING PLATE	PLAQUE DE MONTAGE	109P
					MONTAGEPLATTE	PIASTRA DI MONTAGGI	MONTERINGSPLADE	CHAPA DE MONTAGEM	
7		895-15008		4	ARRUELA PLANA, M8 x 20 x 1.6				
						ARANDELA	WASHER	RONDELLE	131R
					UNTERLEGSCHEIBE	RONDELLA	FLADSKIVE	ANILHA	
8		892-11008		4	TRAVA DA ARRUELA, M8	ARANDELA DE BLOQUE	LOCK WASHER	RONDELLE FREIN	132R
					SICHERUNGSSCHEIBE	RONDELLA DI SICUREZ	LÅSESKIVE	ANILHA DE RETENÇÃO	
9		614-8020		4	PARAFUSO, Hex, M8 x 20, 8.8				
						PERNO	BOLT	VIS	140B
					SCHRAUBE	BULLONE	BOLT	PARAFUSO	
10		87517858		1	CONEXÃO	ACOPLAMIENTO	FITTING	RACCORD	3300
					ARMATUR	RACCORDO	FITTING	CONECTOR	

SECTION INDEX
Sistema de Direção

05-01	01	SUPORTE DOS ROLETES DA ESTEIRA (MODELOS XLT/LGP)
05-02	01	RODA TENSORA E PROTEÇÕES (MODELOS - XLT/LGP)
05-02	02	RODA TENSORA E PROTEÇÕES (MODELOS - LT)
05-03	01	RODA DENTADA DA ESTEIRA (MODELOS CLT)
05-04	01	RODA DENTADA DA ESTEIRA (MODELOS ATL)
05-05	01	AJUSTE DA ESTEIRA
05-06	01	RODA GUIA DA ESTEIRA - MONTAGEM
05-07	01	ROLETES DA ESTEIRA
05-08	01	PROTEÇÕES DA ESTEIRA E GUIA (MODELOS LT)
05-08	02	PROTEÇÕES DA ESTEIRA E GUIA (MODELOS XLT/LGP)
05-09	01	CORRENTE DA ESTEIRA LUBRIFICADA (CLT) - MODELOS, 28" 45 ELOS
05-10	01	CORRENTE DA ESTEIRA LUBRIFICADA (CLT) - MODELS, 24" 45 ELOS
05-10	02	CORRENTE DA ESTEIRA LUBRIFICADA (CLT) - MODELS, 22" 45 ELOS
05-11	01	CORRENTE DA ESTEIRA, VIDA LONGA (CELT) - MODELS, 28 INCH 45 LINK
05-12	01	CORRENTE DA ESTEIRA (CELT) - MODELS, 22" 45 ELOS
05-12	02	CORRENTE DA ESTEIRA, VIDA LONGA (CELT) - MODELS, 24" 45 ELOS
05-12	03	CORRENTE DA ESTEIRA (CLT) - MODELS, 22" 40 ELOS
05-12	04	CORRENTE DA ESTEIRA (CELT) - MODELS, 22" 40 ELOS
05-13	01	SUSPENSÃO DIANTEIRA

05-01	01	p1	07/10

SUPORTE DOS ROLETES DA ESTEIRA (MODELOS XLT/LGP)
CHASIS, ORUGA - RODILLO (MODELOS XLT/LGP)
FRAME, TRACK - ROLLER (XLT/LGP - MODELS)
CHÂSSIS, CHENILLE - GALET (XLT/LGP - MODELS)

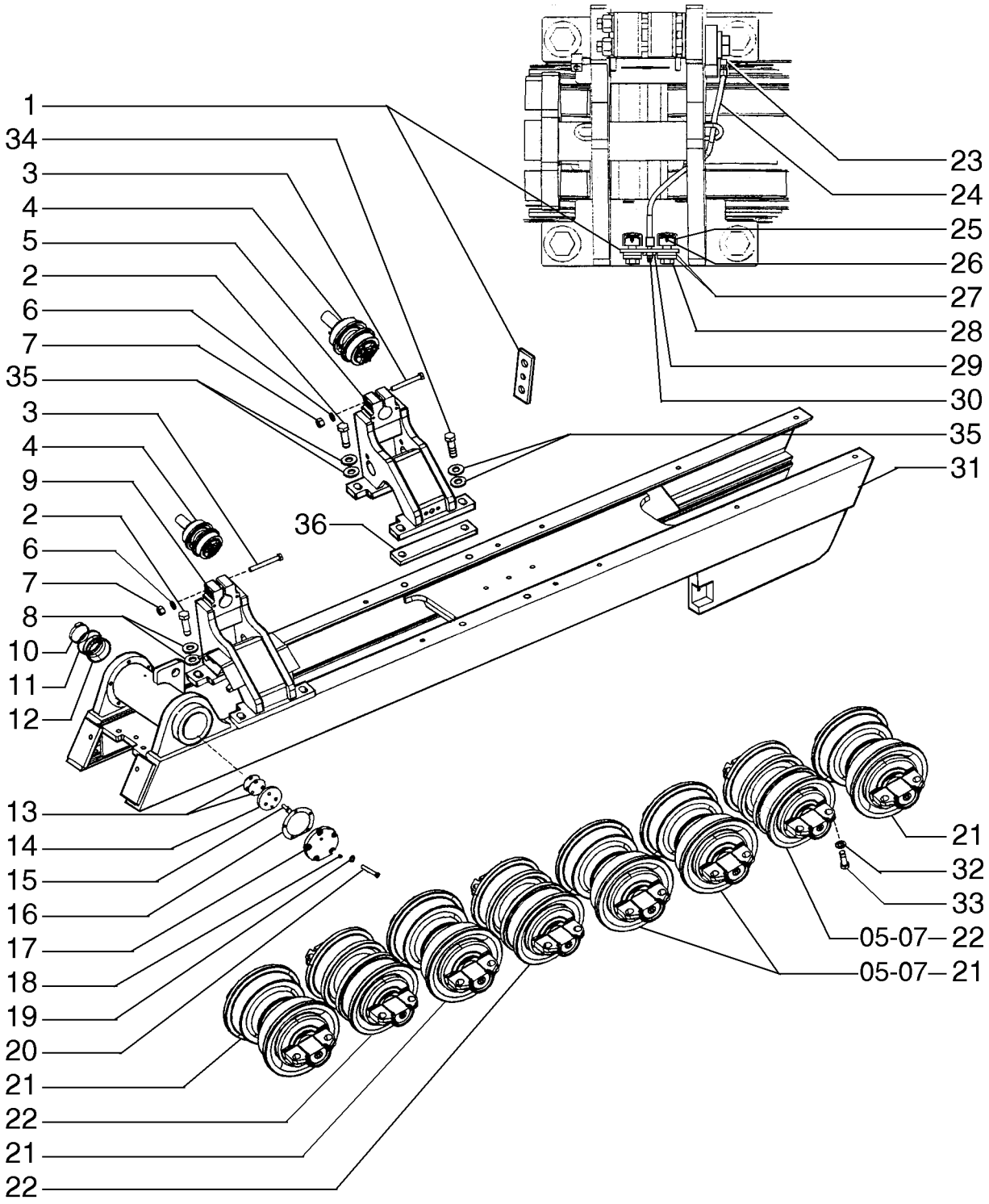

RAHMEN, KETTE - LAUFROLLE (XLT/LGP - MODELS)
TELAIO, CINGOLO - RULLO (XLT/LGP - MODELS)
RAMME, SPOR- VALSE (XLT/LGP - MODELS)
CHASSI, RASTO - CILINDRO (XLT/LGP - MODELS)

R	N	P.N.	MOD	Q	Denominação Bezeichnung	Denominacion Descrizione	Description Beskrivelse	Description Denominação	L.C.
1		87599553		2	PLACA DE COBERTURA	PLACA DE CUBIERTA	COVER PLATE	COUVERCLE	110P
					ABDECKPLATTE	PIASTRA DI COPERTUR/	DÆKPLADE	CHAPA PEQUENA	
2		87352548		8	PARAFUSO	PERNO	BOLT	VIS	140B
					SCHRAUBE	BULLONE	BOLT	PARAFUSO	
3		827-16120		8	PARAFUSO, Hex, M16 x 120, 10.9				
						PERNO	BOLT	VIS	140B
					SCHRAUBE	BULLONE	BOLT	PARAFUSO	
4		87582766		4	ROLO	RODILLO	ROLLER	GALET	500R
					WALZE	RULLO	VALSE	ROLETE	
5		87714082		2	SUPORTE	SOPORTE	BRACKET	SUPPORT	225S
					HALTERUNG	STAFFA	BESLAG	SUPORTE	
6		87563152		8	ARRUELA PLANA	ARANDELA	WASHER	RONDELLE	131R
					UNTERLEGSCHEIBE	RONDELLA	FLADSKIVE	ANILHA	
7		832-41416		8	CONTRA PORCA, M16 x 2, Cl 10				
						TUERCA DE BLOQUEO	LOCK NUT	CONTRE-ECROU	P263
					SICHERUNGSMUTTER	DADO DI BLOCCAGGIO	LÅSEMØTRIK	CONTRAPORCA	
8		86639847		18	ARRUELA PLANA, M20 x 44.5 x 5, HT				
						ARANDELA	WASHER	RONDELLE	131R
					UNTERLEGSCHEIBE	RONDELLA	FLADSKIVE	ANILHA	
9		87599543		2	SUPORTE	SOPORTE	BRACKET	SUPPORT	225S
					HALTERUNG	STAFFA	BESLAG	SUPORTE	
10		214-3172		2	BRAÇADEIRA MANGUEIRA, 3.75/4.625 HD Worm				
						ABRAZADERA DE MANG	HOSE CLAMP	COLLIER POUR FLEXIBL	P729
					SCHLAUCHSCHELLE	FASCETTA STRINGITUB	SLANGEKLEMME	ABRAÇAD. DA MANGUEI	
11		R55586		2	PROTEÇÃO	DEFENSA	GUARD	GARANT	4040
					SCHUTZBLECH	RIPARO	BESKYTTELSESSKÆRM	PROTECCAO	
12		R42082		2	ANEL DE VEDAÇÃO	ANILLO DE CIERRE	SEAL	JOINT	7460
					DICHTUNG	ANELLO DI TENUTA	PAKNINGSRING	ANEL DE VEDACAO	
13		R28436		32	CALCO DE AFINACAO	SUPLEMENTO	SHIM	CALE D'EPAISSEUR	7770
					EINSTELLSCHEIBCHEN	SPESSORE	MELLEMLÆG	CALCO DE AFINACAO	
14		R36950		2	PLACA	PLACA	PLATE	PLAQUE	6360
					PLATTE	PIASTRA	PLADE	CHAPA	
15		627-16050		6	PARAFUSO, Hex, M16 x 50, 10.9				
						PERNO	BOLT	VIS	140B
					SCHRAUBE	BULLONE	BOLT	PARAFUSO	
16		R27377		2	JUNTA	JUNTA HERMETICA	GASKET	JOINT	3720
					DICHTUNG, FLACH	GUARNIZIONE	PAKNING	JUNTA	
17		87599552		2	COBERTURA	CUBIERTA	COVER	COUVERCLE	265C
					ABDECKUNG	COPERCHIO	DÆKSEL	COBERTURA	
18		217-432		4	BUJÃO, Hex Soc, 1/4"-18	TAPÓN	PLUG	BOUCHON	050T
					STOPFEN	TAPPO	PROP	TAMPÃO	
19		892-11012		10	TRAVA DA ARRUELA, M12	ARANDELA DE BLOQUE(	LOCK WASHER	RONDELLE FREIN	132R
					SICHERUNGSSCHEIBE	RONDELLA DI SICUREZ/	LÅSESKIVE	ANILHA DE RETENÇÃO	
20		814-12050		10	PARAFUSO, Hex, M12 x 50, 8.8				
						PERNO	BOLT	VIS	140B
					SCHRAUBE	BULLONE	BOLT	PARAFUSO	
21		87582767		10	ROLO	RODILLO	ROLLER	GALET	500R
					WALZE	RULLO	VALSE	ROLETE	

05-01	01	p2	07/10

SUPORTE DOS ROLETES DA ESTEIRA (MODELOS XLT/LGP)
CHASIS, ORUGA - RODILLO (MODELOS XLT/LGP)
FRAME, TRACK - ROLLER (XLT/LGP - MODELS)
CHÂSSIS, CHENILLE - GALET (XLT/LGP - MODELS)

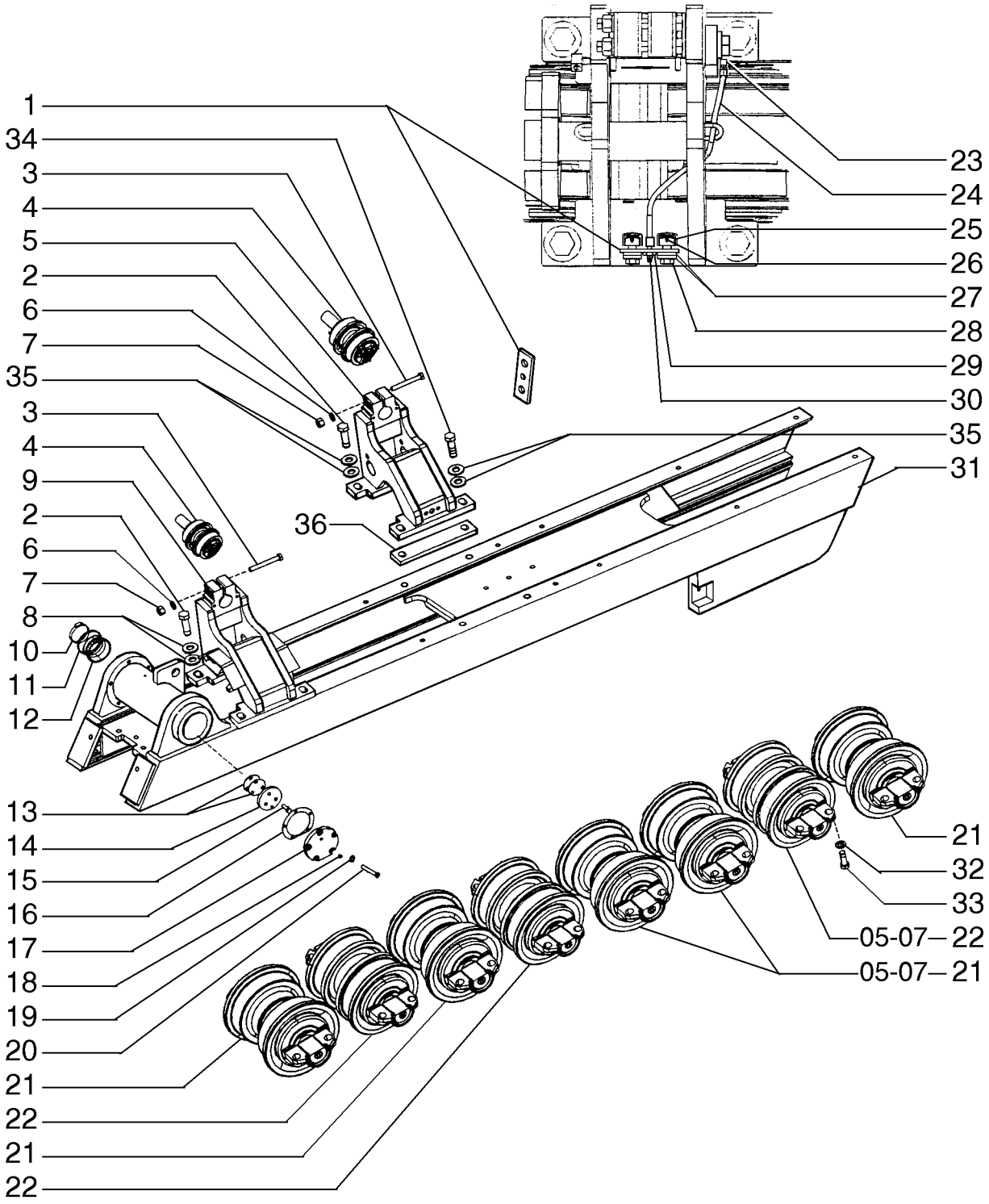

RAHMEN, KETTE - LAUFROLLE (XLT/LGP - MODELS)
TELAIO, CINGOLO - RULLO (XLT/LGP - MODELS)
RAMME, SPOR- VALSE (XLT/LGP - MODELS)
CHASSI, RASTO - CILINDRO (XLT/LGP - MODELS)

R	N	P.N.	MOD	Q	Denominação Bezeichnung	Denominacion Descrizione	Description Beskrivelse	Description Denominação	L.C.
22		87582768		6	ROLO	RODILLO	ROLLER	GALET	500R
					WALZE	RULLO	VALSE	ROLETE	
23		217-1014		2	COTOVELO, 90º, 1/8"-27 Female x 1/8"-27 Male				
						CODO	ELBOW	COUDE	085G
					KNIESTÜCK	GOMITO	VINKELRØR	COTOVELO	
24		87567381		2	CONJ. MANGUEIRA	CONJUNTO DE TUBOS	HOSE ASSY.	ENSEMBLE DE FLEXIBLE	P457
					SCHLAUCHBAUGRUPPE	COMPLESS. TUBO FLES	SLANGEENHED	CONJUNTO DE MANGUE	
25		87447306		4	PORCA	TUERCA	NUT	ECROU	010D
					MUTTER	DADO	MØTRIK	PORCA	
26		336371A1		4	PINO	PERNO	PIN	AXE	6200
					BOLZEN	PERNO	STIFT	PERNO	
27		87376144		8	ARRUELA PLANA	ARANDELA	WASHER	RONDELLE	131R
					UNTERLEGSCHEIBE	RONDELLA	FLADSKIVE	ANILHA	
28		86566268		4	PARAFUSO	TORNILLO	SCREW	VIS	040V
					SCHRAUBE	VITE	SKRUE	PARAFUSO	
29		F53473		2	PORCA	TUERCA	NUT	ECROU	5780
					MUTTER	DADO	MØTRIK	PORCA	
30		219-8		2	GRAXEIRA, 1/4"-28 NPT x .54" lg				
						BOQUILLA DE LUBRICA(	LUBE NIPPLE	GRAISSEUR	060I
					SCHMIERNIPPEL	INGRASSATORE	SMØRENIPPEL	COPO DE LUBRIFICAÇÃ	
31		84177511		1	CHASSI	BASTIDOR	FRAME	CHASSIS	077T
					GESTELL	TELAIO	RAMME	ESTRUTURA	
31		84177513		1	CHASSI	BASTIDOR	FRAME	CHASSIS	077T
					GESTELL	TELAIO	RAMME	ESTRUTURA	
32		86625260		42	ARRUELA PLANA, M20 x 37.5 x 4, HT				
						ARANDELA	WASHER	RONDELLE	131R
					UNTERLEGSCHEIBE	RONDELLA	FLADSKIVE	ANILHA	
33		87563126		32	PARAFUSO	TORNILLO	SCREW	VIS	040V
					SCHRAUBE	VITE	SKRUE	PARAFUSO	
34		87564731		8	PARAFUSO	PERNO	BOLT	VIS	140B
					SCHRAUBE	BULLONE	BOLT	PARAFUSO	
35		87016613		16	ARRUELA PLANA, M24 x 56.5 x 6, HT				
						ARANDELA	WASHER	RONDELLE	131R
					UNTERLEGSCHEIBE	RONDELLA	FLADSKIVE	ANILHA	
36		87580620		4	ESPAÇADOR	SEPARADOR	SPACER	ENTRETOISE	075D
					DISTANZSTÜCK	DISTANZIALE	AFSTANDSSTYKKE	ESPAÇADOR	

05-02	01	p1	10/09

RODA TENSORA E PROTEÇÕES (MODELOS - XLT/LGP)
RALENTI - SISTEMA DE REBOBINADO (MODELOS - XLT/LGP)
IDLER - RECOIL SYSTEM (XLT/LGP - MODELS)
BOITIER DE RALENTI - DISPOSITIF DE RECUL (XLT/LGP - MODELS)

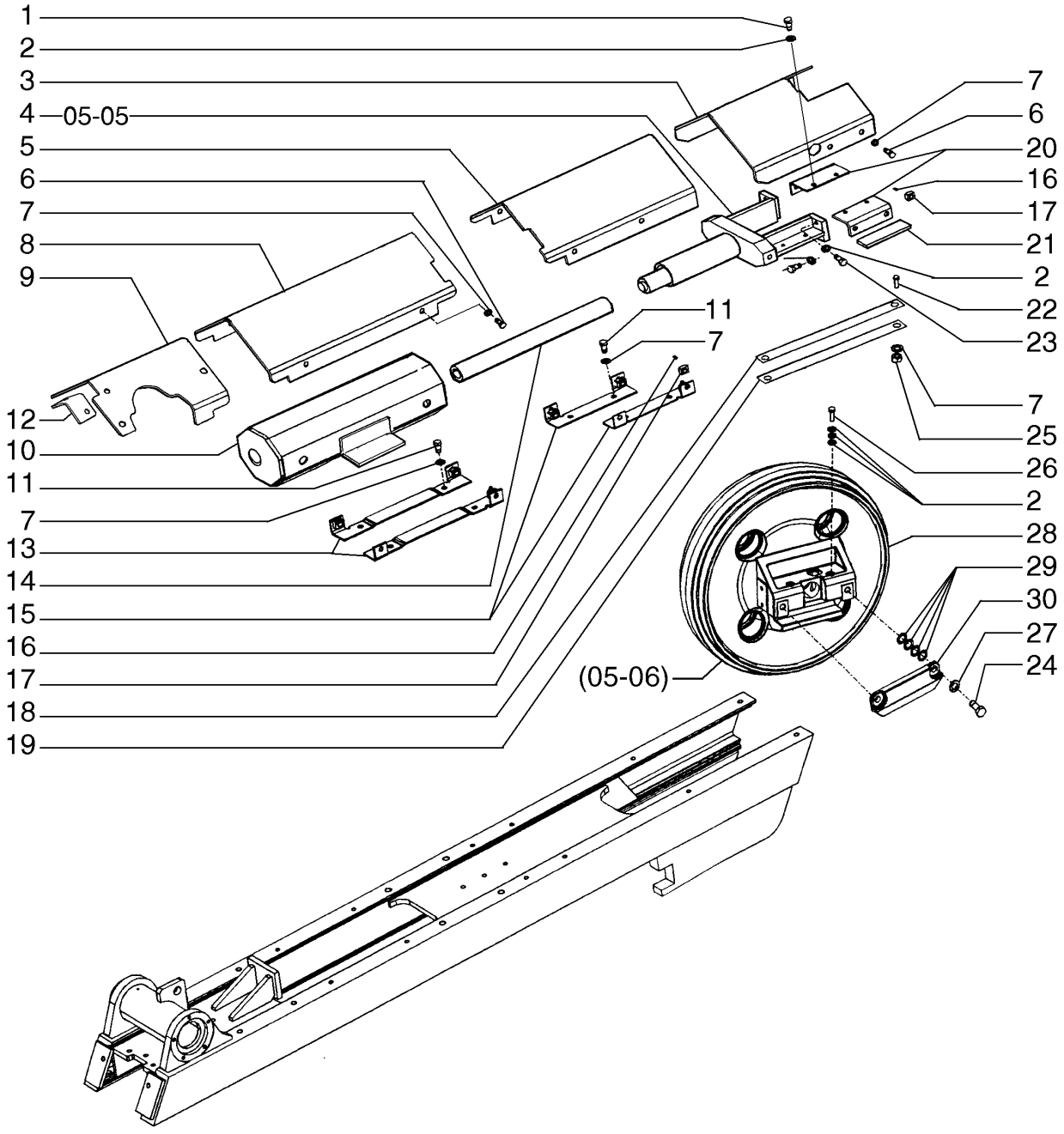

LEERLAUFGEHÄUSE (XLT/LGP - MODELS)
INGRANAGGIO INTERMEDIO (XLT/LGP - MODELS)
MELLEMHJUL (XLT/LGP - MODELS)
RALENTI (XLT/LGP - MODELS)

R	N	P.N.	MOD	Q	Denominação Bezeichnung	Denominacion Descrizione	Description Beskrivelse	Description Denominação	L.C.
1		604-12030		8	PARAFUSO, Hex, Lock, M10 x 30, Cl 8.8				
						PERNO	BOLT	VIS	140B
					SCHRAUBE	BULLONE	BOLT	PARAFUSO	
2		86625255		16	ARRUELA PLANA, M13.5 x 24.5 x 3, HT				
						ARANDELA	WASHER	RONDELLE	131R
					UNTERLEGSCHEIBE	RONDELLA	FLADSKIVE	ANILHA	
3		87649104		2	COBERTURA	CUBIERTA	COVER	COUVERCLE	265C
					ABDECKUNG	COPERCHIO	DÆKSEL	COBERTURA	
4		87652975		1	GARFO	ARTICULACIÓN	YOKE	CHAPE	085F
					GABEL	FORCELLA	GAFFEL	GARFO	
5		87649106		2	COBERTURA	CUBIERTA	COVER	COUVERCLE	265C
					ABDECKUNG	COPERCHIO	DÆKSEL	COBERTURA	
6		87563128		36	PARAFUSO AUTO-TRAVANTE				
						PERNO DE BLOQUEO	LOCK BOLT	ERGOT D'ARRET	A028
					SICHERUNGSSCHRAUB	BULLONE, DI BLOCCAG(	LÅSEBOLT	PARAFUSO DE BLOQUE	
7		86625266		56	ARRUELA PLANA, M17.5 x 30 x 4, HT				
						ARANDELA	WASHER	RONDELLE	131R
					UNTERLEGSCHEIBE	RONDELLA	FLADSKIVE	ANILHA	
8		87649105		2	COBERTURA	CUBIERTA	COVER	COUVERCLE	265C
					ABDECKUNG	COPERCHIO	DÆKSEL	COBERTURA	
9		87649107		2	COBERTURA	CUBIERTA	COVER	COUVERCLE	265C
					ABDECKUNG	COPERCHIO	DÆKSEL	COBERTURA	
10		87606556		2	CACARCA CONJUNTO	CUBIERTA PRINCIPAL	HOUSING ASSY.	CARTER (ASSEMBLE)	P479
					GEHAEUSE (KPLT.)	ALLOGGIAM., COMPL.	HOUSING ASSY.	CACARCA CONJUNTO	
11		87563128		20	PARAFUSO AUTO-TRAVANTE				
						PERNO DE BLOQUEO	LOCK BOLT	ERGOT D'ARRET	A028
					SICHERUNGSSCHRAUB	BULLONE, DI BLOCCAG(	LÅSEBOLT	PARAFUSO DE BLOQUE	
12		87645605		2	COBERTURA	CUBIERTA	COVER	COUVERCLE	265C
					ABDECKUNG	COPERCHIO	DÆKSEL	COBERTURA	
13		87542305		4	SUPORTE	SOPORTE	BRACKET	SUPPORT	225S
					HALTERUNG	STAFFA	BESLAG	SUPORTE	
14		87543825		2	TUBO	TUBO	TUBE	TUBE	195T
					ROHR	TUBO	RØR	TUBO	
15		87549669		4	SUPORTE	SOPORTE	BRACKET	SUPPORT	225S
					HALTERUNG	STAFFA	BESLAG	SUPORTE	
16		336371A1		14	PINO	PERNO	PIN	AXE	6200
					BOLZEN	PERNO	STIFT	PERNO	
17		405737A2		14	PORCA	TUERCA	NUT	ECROU	010D
					MUTTER	DADO	MØTRIK	PORCA	
18		87549688		8	CALÇO DE AFINAÇÃO	SUPLEMENTO	SHIM	CALE	198S
					AUSGLEICHSSCHEIBE	SPESSORE	MELLEMLÆG	CALÇO DE AFINAÇÃO	
19		87579980		4	PLACA	PLACA	PLATE	PLAQUE	105P
					PLATTE	PIASTRA	PLADE	CHAPA	
20		87567390		4	SUPORTE	SOPORTE	BRACKET	SUPPORT	225S
					HALTERUNG	STAFFA	BESLAG	SUPORTE	
21		87567392		4	BARRA	BARRA	BAR	BARRE	530B
					BAR	BARRA	BJÆLKE	BARRA	

05-02	01	p2	10/09

RODA TENSORA E PROTEÇÕES (MODELOS - XLT/LGP)
RALENTI - SISTEMA DE REBOBINADO (MODELOS - XLT/LGP)
IDLER - RECOIL SYSTEM (XLT/LGP - MODELS)
BOITIER DE RALENTI - DISPOSITIF DE RECUL (XLT/LGP - MODELS)

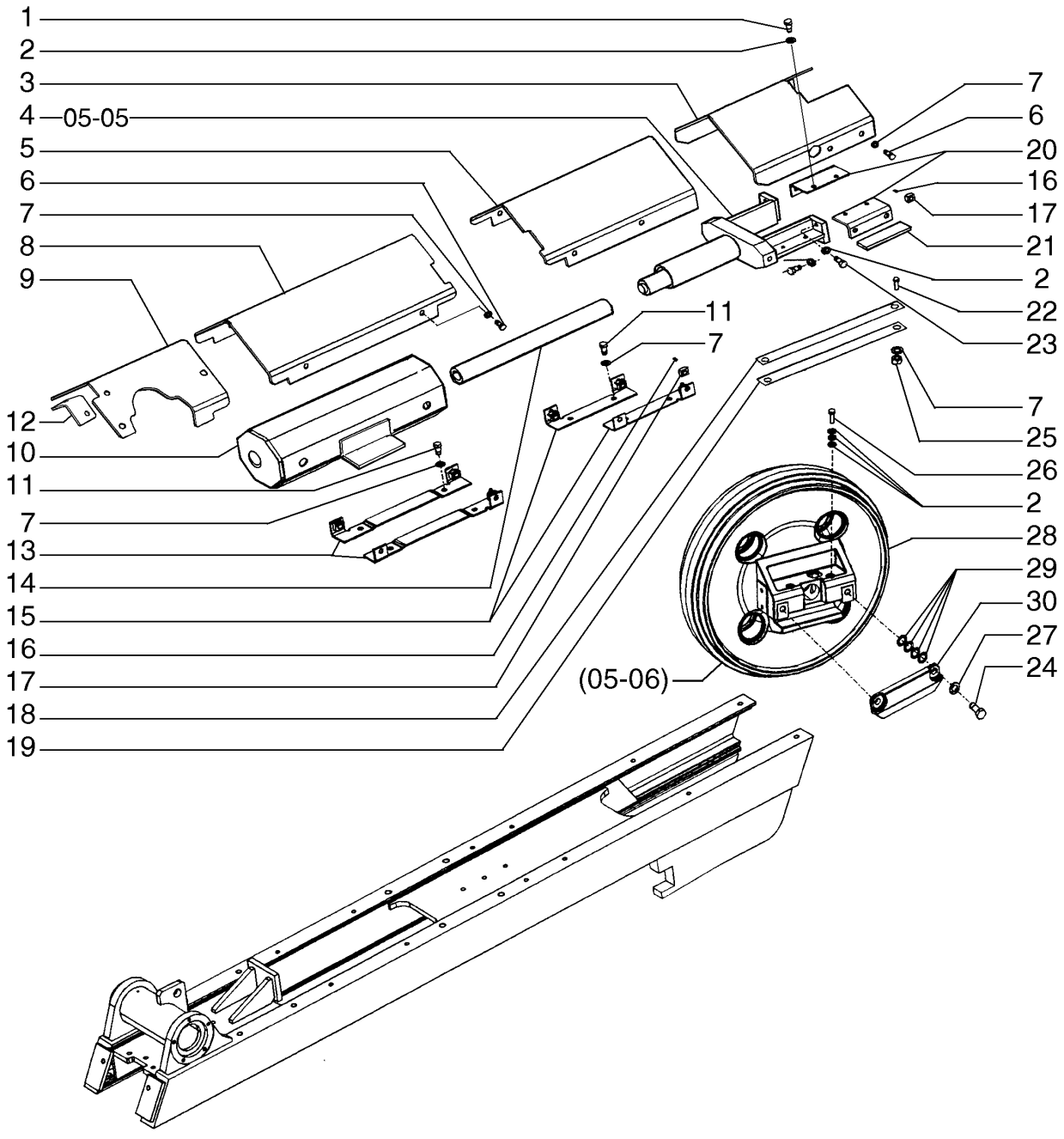

LEERLAUFGEHÄUSE (XLT/LGP - MODELS)
INGRANAGGIO INTERMEDIO (XLT/LGP - MODELS)
MELLEMHJUL (XLT/LGP - MODELS)
RALENTI (XLT/LGP - MODELS)

R	N	P.N.	MOD	Q	Denominação Bezeichnung	Denominacion Descrizione	Description Beskrivelse	Description Denominação	L.C.
22		614-16070		4	PARAFUSO, Hex, M16 x 70, 8.8, Full Thd				
						PERNO	BOLT	VIS	140B
					SCHRAUBE	BULLONE	BOLT	PARAFUSO	
23		87584292		8	PARAFUSO	PERNO	BOLT	VIS	140B
					SCHRAUBE	BULLONE	BOLT	PARAFUSO	
24		604-20045		8	PARAFUSO	PERNO	BOLT	VIS	140B
					SCHRAUBE	BULLONE	BOLT	PARAFUSO	
25		832-10416		4	CONTRA PORCA, M16 x 2, Cl 8				
						TUERCA DE BLOQUEO	LOCK NUT	CONTRE-ECROU	P263
					SICHERUNGSMUTTER	DADO DI BLOCCAGGIO	LÅSEMØTRIK	CONTRAPORCA	
26		627-12035		8	PARAFUSO, Hex, M12 x 35, 10.9				
						PERNO	BOLT	VIS	140B
					SCHRAUBE	BULLONE	BOLT	PARAFUSO	
27		86625260		8	ARRUELA PLANA, M20 x 37.5 x 4, HT				
						ARANDELA	WASHER	RONDELLE	131R
					UNTERLEGSCHEIBE	RONDELLA	FLADSKIVE	ANILHA	
28		87589400		2	ADIAMENTO	TENSOR	IDLER	TENDEUR	068R
					UMLENKROLLE	TENDITORE	STRAMMERHJUL	ADIAMENTO	
29		87567391		32	CALÇO DE AFINAÇÃO	SUPLEMENTO	SHIM	CALE	198S
					AUSGLEICHSSCHEIBE	SPESSORE	MELLEMLÆG	CALÇO DE AFINAÇÃO	
30		87649097		4	PLACA DE COBERTURA	PLACA DE CUBIERTA	COVER PLATE	COUVERCLE	110P
					ABDECKPLATTE	PIASTRA DI COPERTUR/	DÆKPLADE	CHAPA PEQUENA	

05-02	02	p1	11/09

RODA TENSORA E PROTEÇÕES (MODELOS - LT)
RALENTI - SISTEMA DE REBOBINADO (MODELOS - LT)
IDLER - RECOIL SYSTEM (LT - MODELS)
BOITIER DE RALENTI - DISPOSITIF DE RECUL (LT - MODELS)

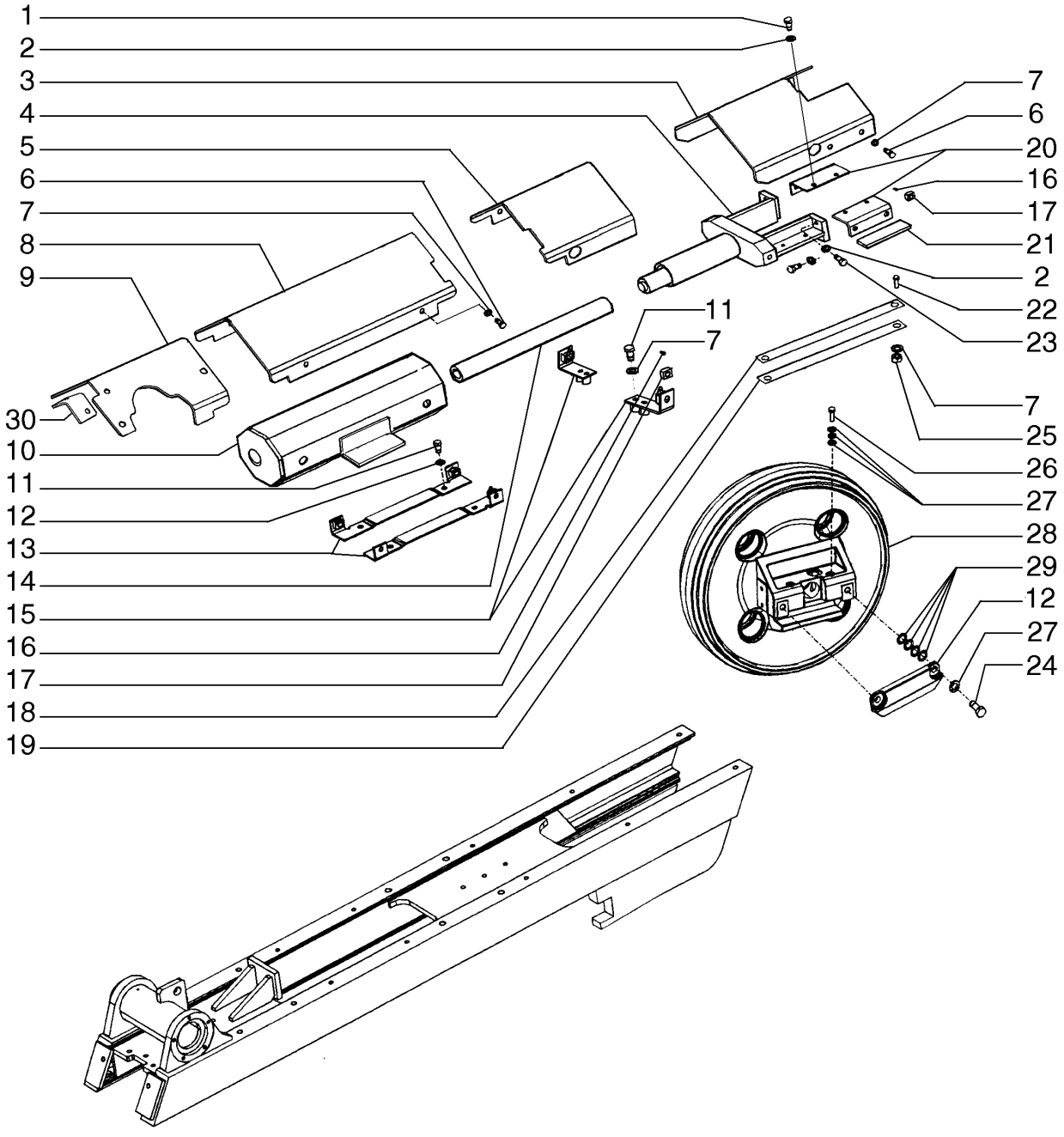

LEERLAUFGEHÄUSE (LT - MODELS)
INGRANAGGIO INTERMEDIO (LT - MODELS)
MELLEMHJUL (LT - MODELS)
RALENTI (LT - MODELS)

R	N	P.N.	MOD	Q	Denominação Bezeichnung	Denominacion Descrizione	Description Beskrivelse	Description Denominação	L.C.
1		604-12030		8	PARAFUSO, Hex, Lock, M10 x 30, Cl 8.8				
						PERNO	BOLT	VIS	140B
					SCHRAUBE	BULLONE	BOLT	PARAFUSO	
2		86625255		16	ARRUELA PLANA, M13.5 x 24.5 x 3, HT				
						ARANDELA	WASHER	RONDELLE	131R
					UNTERLEGSCHEIBE	RONDELLA	FLADSKIVE	ANILHA	
3		87688745		2	COBERTURA	CUBIERTA	COVER	COUVERCLE	265C
					ABDECKUNG	COPERCHIO	DÆKSEL	COBERTURA	
4		87652975		1	GARFO	ARTICULACIÓN	YOKE	CHAPE	085F
					GABEL	FORCELLA	GAFFEL	GARFO	
5		87688762		2	COBERTURA	CUBIERTA	COVER	COUVERCLE	265C
					ABDECKUNG	COPERCHIO	DÆKSEL	COBERTURA	
6		87563128		36	PARAFUSO AUTO-TRAVANTE				
						PERNO DE BLOQUEO	LOCK BOLT	ERGOT D'ARRET	A028
					SICHERUNGSSCHRAUB	BULLONE, DI BLOCCAG(	LÅSEBOLT	PARAFUSO DE BLOQUE	
7		86625266		56	ARRUELA PLANA, M17.5 x 30 x 4, HT				
						ARANDELA	WASHER	RONDELLE	131R
					UNTERLEGSCHEIBE	RONDELLA	FLADSKIVE	ANILHA	
8		87649105		2	COBERTURA	CUBIERTA	COVER	COUVERCLE	265C
					ABDECKUNG	COPERCHIO	DÆKSEL	COBERTURA	
9		87649107		2	COBERTURA	CUBIERTA	COVER	COUVERCLE	265C
					ABDECKUNG	COPERCHIO	DÆKSEL	COBERTURA	
10		87606556		2	CACARCA CONJUNTO	CUBIERTA PRINCIPAL	HOUSING ASSY.	CARTER (ASSEMBLE)	P479
					GEHAEUSE (KPLT.)	ALLOGGIAM., COMPL.	HOUSING ASSY.	CACARCA CONJUNTO	
11		87563128		20	PARAFUSO AUTO-TRAVANTE				
						PERNO DE BLOQUEO	LOCK BOLT	ERGOT D'ARRET	A028
					SICHERUNGSSCHRAUB	BULLONE, DI BLOCCAG(	LÅSEBOLT	PARAFUSO DE BLOQUE	
12		87645605		2	COBERTURA	CUBIERTA	COVER	COUVERCLE	265C
					ABDECKUNG	COPERCHIO	DÆKSEL	COBERTURA	
13		87542305		4	SUPORTE	SOPORTE	BRACKET	SUPPORT	225S
					HALTERUNG	STAFFA	BESLAG	SUPORTE	
14		87543826		2	TUBO	TUBO	TUBE	TUBE	195T
					ROHR	TUBO	RØR	TUBO	
15		87551616		4	TUBO	TUBO	TUBE	TUBE	195T
					ROHR	TUBO	RØR	TUBO	
16		336371A1		14	PINO	PERNO	PIN	AXE	6200
					BOLZEN	PERNO	STIFT	PERNO	
17		405737A2		14	PORCA	TUERCA	NUT	ECROU	010D
					MUTTER	DADO	MØTRIK	PORCA	
18		87549688		8	CALÇO DE AFINAÇÃO	SUPLEMENTO	SHIM	CALE	198S
					AUSGLEICHSSCHEIBE	SPESSORE	MELLEMLÆG	CALÇO DE AFINAÇÃO	
19		87579980		4	PLACA	PLACA	PLATE	PLAQUE	105P
					PLATTE	PIASTRA	PLADE	CHAPA	
20		87567390		4	SUPORTE	SOPORTE	BRACKET	SUPPORT	225S
					HALTERUNG	STAFFA	BESLAG	SUPORTE	
21		87567392		4	BARRA	BARRA	BAR	BARRE	530B
					BAR	BARRA	BJÆLKE	BARRA	

OPCIONAL

D150B

05-02	02	p2	11/09

RODA TENSORA E PROTEÇÕES (MODELOS - LT)
RALENTI - SISTEMA DE REBOBINADO (MODELOS - LT)
IDLER - RECOIL SYSTEM (LT - MODELS)
BOITIER DE RALENTI - DISPOSITIF DE RECUL (LT - MODELS)

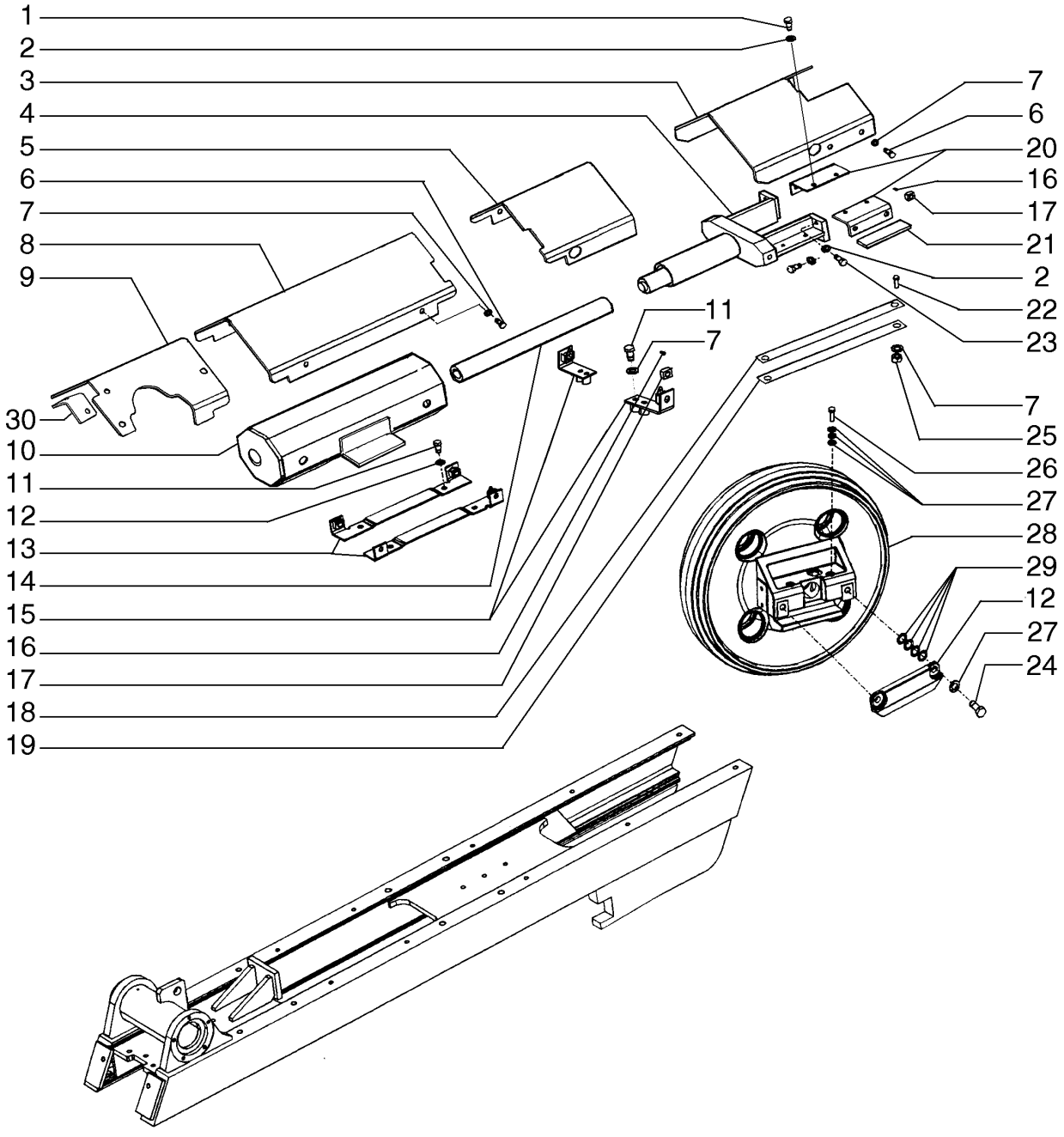

LEERLAUFGEHÄUSE (LT - MODELS)
INGRANAGGIO INTERMEDIO (LT - MODELS)
MELLEMHJUL (LT - MODELS)
RALENTI (LT - MODELS)

R	N	P.N.	MOD	Q	Denominação Bezeichnung	Denominacion Descrizione	Description Beskrivelse	Description Denominação	L.C.
22		614-16070		4	PARAFUSO, Hex, M16 x 70, 8.8, Full Thd				
						PERNO	BOLT	VIS	140B
					SCHRAUBE	BULLONE	BOLT	PARAFUSO	
23		87584292		8	PARAFUSO	PERNO	BOLT	VIS	140B
					SCHRAUBE	BULLONE	BOLT	PARAFUSO	
24		604-20045		8	PARAFUSO	PERNO	BOLT	VIS	140B
					SCHRAUBE	BULLONE	BOLT	PARAFUSO	
25		832-10416		4	CONTRA PORCA, M16 x 2, Cl 8				
						TUERCA DE BLOQUEO	LOCK NUT	CONTRE-ECROU	P263
					SICHERUNGSMUTTER	DADO DI BLOCCAGGIO	LÅSEMØTRIK	CONTRAPORCA	
26		627-12035		8	PARAFUSO, Hex, M12 x 35, 10.9				
						PERNO	BOLT	VIS	140B
					SCHRAUBE	BULLONE	BOLT	PARAFUSO	
27		86625260		8	ARRUELA PLANA, M20 x 37.5 x 4, HT				
						ARANDELA	WASHER	RONDELLE	131R
					UNTERLEGSCHEIBE	RONDELLA	FLADSKIVE	ANILHA	
28		87589400		2	ADIAMENTO	TENSOR	IDLER	TENDEUR	068R
					UMLENKROLLE	TENDITORE	STRAMMERHJUL	ADIAMENTO	
29		87567391		32	CALÇO DE AFINAÇÃO	SUPLEMENTO	SHIM	CALE	198S
					AUSGLEICHSSCHEIBE	SPESSORE	MELLEMLÆG	CALÇO DE AFINAÇÃO	
30		87649097		4	PLACA DE COBERTURA	PLACA DE CUBIERTA	COVER PLATE	COUVERCLE	110P
					ABDECKPLATTE	PIASTRA DI COPERTUR/	DÆKPLADE	CHAPA PEQUENA	

OPCIONAL

D150B

05-03	01	p1	11/09

RODA DENTADA DA ESTEIRA (MODELOS CLT)
RUEDA DENTADA, ORUGA (CLT - MODELS)
SPROCKET, TRACK (CLT - MODELS)
BARBOTIN

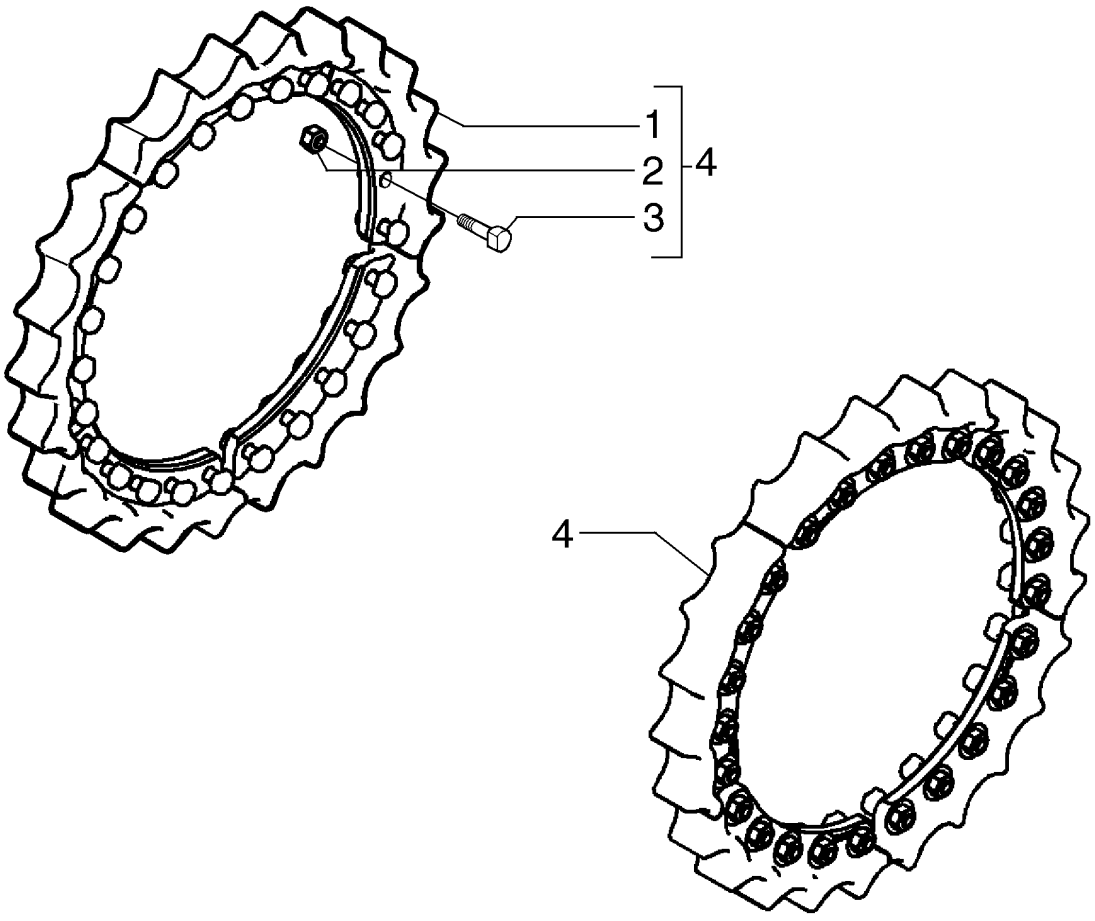

KETTENRAD, KETTE
RUOTA DENTATA, CINGOLO
FØRING, SPOR
RODA DENTADA, RASTO (CLT - MODELS)

R	N	P.N.	MOD	Q	Denominação Bezeichnung	Denominacion Descrizione	Description Beskrivelse	Description Denominação	L.C.
1		87589399		10	RODA DENTADA KETTENRAD	PIÑÓN RUOTA DENTATA; PIGN	SPROCKET GEARHJUL	PIGNON RODA DENTADA	164R
2		79074170		50	PORCA MUTTER	TUERCA DADO	NUT MØTRIK	ECROU PORCA	010D
3		79074169		50	PARAFUSO SCHRAUBE	TORNILLO VITE	SCREW SKRUE	VIS PARAFUSO	040V
4		{87649365}		2					

OPCIONAL

D150B

05-04	01	p1	11/09

RODA DENTADA DA ESTEIRA (MODELOS ATL)
RUEDA DENTADA, ORUGA (ATL MODELS)
SPROCKET, TRACK (ATL MODELS)
BARBOTIN

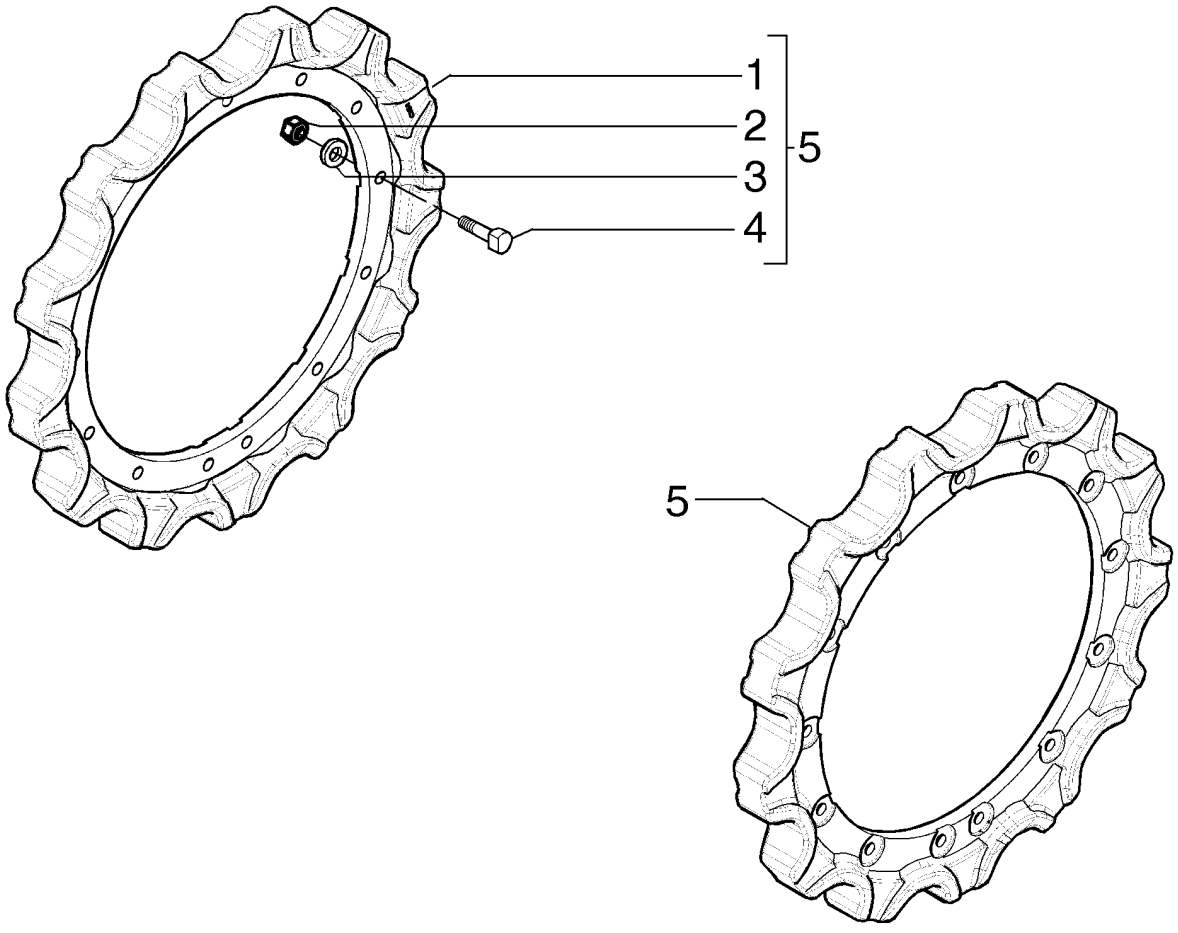

KETTENRAD, KETTE
RUOTA DENTATA, CINGOLO
FØRING, SPOR
RODA DENTADA, RASTO (ATL MODELS)

R	N	P.N.	MOD	Q	Denominação Bezeichnung	Denominacion Descrizione	Description Beskrivelse	Description Denominação	L.C.
1		87649376		2	RODA DENTADA KETTENRAD	PIÑÓN RUOTA DENTATA; PIGN	SPROCKET GEARHJUL	PIGNON RODA DENTADA	164R
2		79074170		26	PORCA MUTTER	TUERCA DADO	NUT MØTRIK	ECROU PORCA	010D
3		87522124		26	ARRUELA PLANA UNTERLEGSCHEIBE	ARANDELA RONDELLA	WASHER FLADSKIVE	RONDELLE ANILHA	131R
4		79074169		26	PARAFUSO SCHRAUBE	TORNILLO VITE	SCREW SKRUE	VIS PARAFUSO	040V
5		{87649375}		2					

OPCIONAL

D150B

05-05	01	p1	03/09

AJUSTE DA ESTEIRA
AJUSTADOR DE ORUGA
TRACK ADJUSTER
RÉGLEUR DE CHENILLE

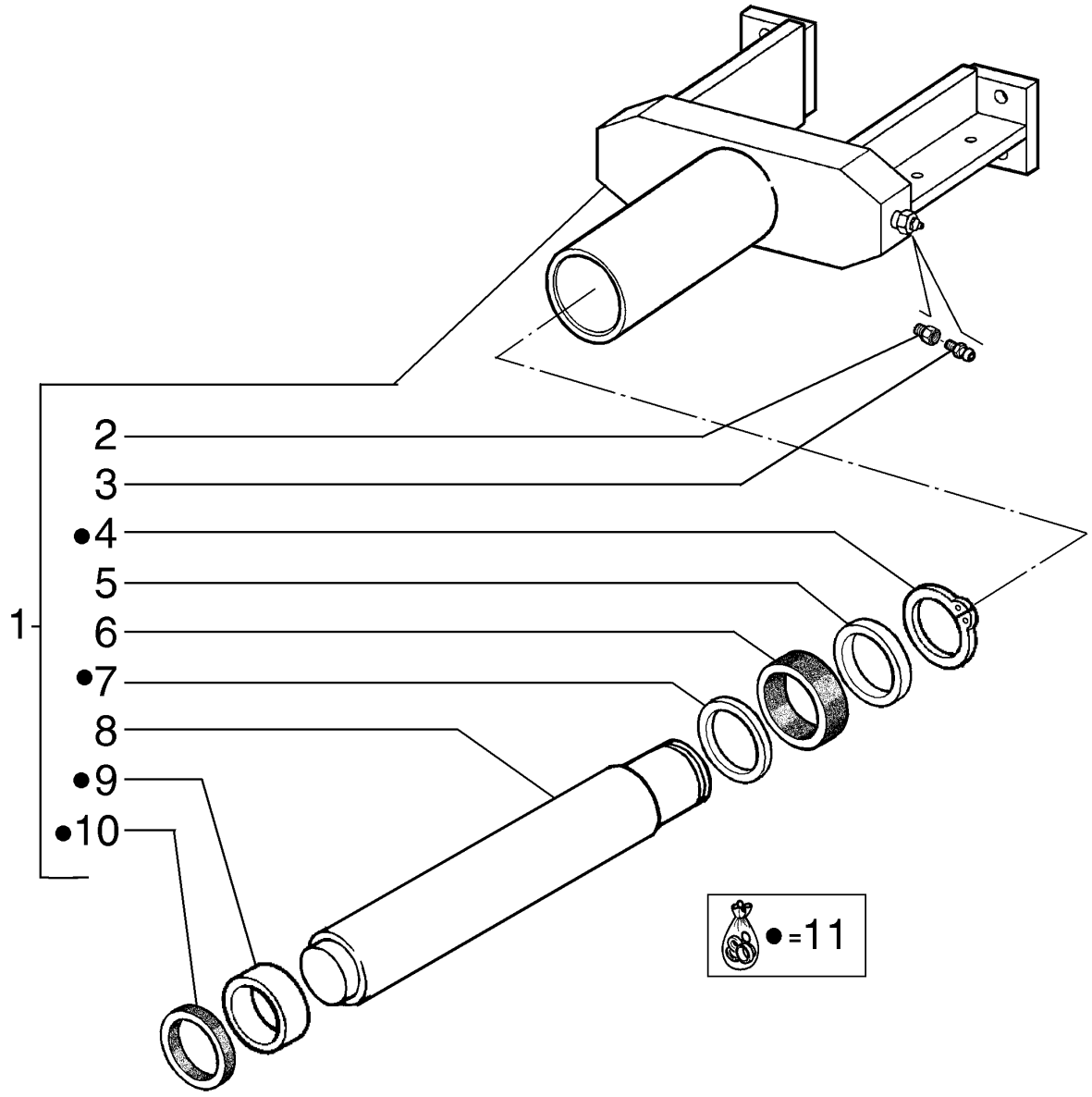

KETTENEINSTELLUNG
DISPOSITIVO DI REGOLAZIONE DEL CINGOLO
SPORREGULATOR
AJUSTADOR DO RASTO

R	N	P.N.	MOD	Q	Denominação Bezeichnung	Denominacion Descrizione	Description Beskrivelse	Description Denominação	L.C.
1		87652975		1	GARFO GABEL	ARTICULACIÓN FORCELLA	YOKE GAFFEL	CHAPE GARFO	085F
2		D35287		1	VÁLVULA VENTIL	VÁLVULA VALVOLA	VALVE VENTIL	SOUPAPE VÁLVULA	9620
3		219-1		1	GRAXEIRA, 1/8"-27 x .66 lg SCHMIERNIPPEL	BOQUILLA DE LUBRICAC INGRASSATORE	LUBE NIPPLE SMØRENIPPEL	GRAISSEUR COPO DE LUBRIFICAÇÃ	060I
4		A32413		1	ANEL DE PRESSÃO SPRENGRING	ANILLO DE RESORTE ANELLO ELASTICO	SNAP RING LÅSERING	ANNEAU D'ARRET ANEL	054A
5		R25706		1	ANEL DE VEDAÇÃO DICHTUNG	ANILLO DE CIERRE ANELLO DI TENUTA	SEAL PAKNINGSRING	JOINT ANEL DE VEDACAO	7460
6		R25663		1	BUCHA BUCHSE	CASQUILLO BOCCOLA	BUSHING BØSNING	BAGUE CASQUILHO	095B
7		R30202		1	ANEL RING	ANILLO ANELLO	RING RING	ANNEAU ANEL	7175
8		345091A1		1	PISTÃO KOLBEN	EMBOLO STANTUFFO	PISTON STEMPEL	PISTON PISTAO	6270
9		D30374		1	ANEL RING	ANILLO ANELLO	RING RING	ANNEAU ANEL	7175
10		D95149		1	ANEL DE REVESTIMENTO PACKUNGSRING	ANILLO DE ESTANQUEID ANELLO DI TENUTA	PACKING RING PAKNINGSRING	RONDELLE D'ETANCHEI ANEL DE JUNTA	P614
11		R57781		1	JOGO PACKUNG	JEUGO KIT	KIT KIT	POCHETTE JOGO	4830

05-06	01	p1	06/10

RODA GUIA DA ESTEIRA - MONTAGEM
RALENTÍ DE LA ORUGA - SOPORTE
TRACK IDLER - MOUNTING
ROUE FOLLE - SUPPORT

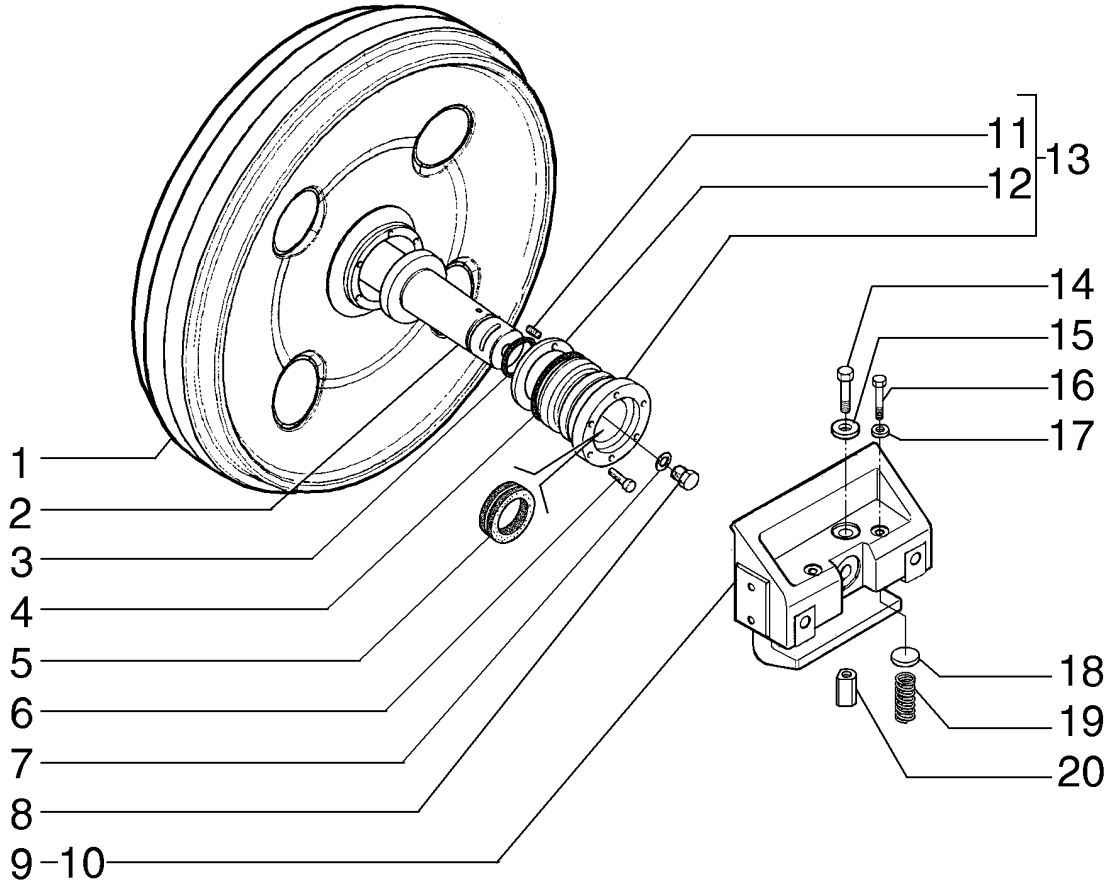

KETTENSPANNROLLE - HALTERUNG
INGRANAGGIO INTERMEDIO DEL CINGOLO - SUPPORTO
SPORMELLEMHJUL - OPHÆNG
POLIA LOUCA DO RASTO - SUPORTE

R	N	P.N.	MOD	Q	Denominação Bezeichnung	Denominacion Descrizione	Description Beskrivelse	Description Denominação	L.C.
		87589400		1	ADIAMENTO UMLENKROLLE	TENSOR TENDITORE	IDLER STRAMMERHJUL	TENDEUR ADIAMENTO	068R
1		**{87582780}**		1					
2		**87582781**		1	EIXO INTERMEDIÁRIO VORGELEGEWELLE	EJE DE PUNTO MUERTO ALBERO DI RINVIO	IDLE SHAFT MELLEMAKSEL	ARBRE DE RENVOI VEIO INTERMÉDIO	009A
3		**87582779**		2	O-RING O-RING	JUNTA TÓRICA ANELLO TOROIDALE	O-RING O-RING	JOINT TORIQUE O-RING	055A
4		**87421147**		2	O-RING O-RING	JUNTA TÓRICA ANELLO TOROIDALE	O-RING O-RING	JOINT TORIQUE O-RING	055A
5		**87580614**		2	VEDADOR CONJUNTO DICHTRING (KPLT.)	SELLO (CONJUNTO) GRUPPO TENUTA	SEAL ASSY. SEAL ASSY.	JOINT-D'ETANCH. ASS. VEDADOR CONJUNTO	P558
6		**13-620**		12	PARAFUSO, Hex, 3/8"-16 x 1 1/4", G5, Full Thd SCHRAUBE	PERNO BULLONE	BOLT BOLT	VIS PARAFUSO	140B
7		**87580601**		1	O-RING O-RING	JUNTA TÓRICA ANELLO TOROIDALE	O-RING O-RING	JOINT TORIQUE O-RING	055A
8		**87580603**		1	BUJÃO STOPFEN	TAPÓN TAPPO	PLUG PROP	BOUCHON TAMPÃO	050T
9		**87609263**		1	SUPORTE HALTERUNG	SOPORTE STAFFA	BRACKET BESLAG	SUPPORT SUPORTE	225S
10		**87609262**		1	SUPORTE HALTERUNG	SOPORTE STAFFA	BRACKET BESLAG	SUPPORT SUPORTE	225S
11		**{87580612}**		2					
12		**{87582784}**		2					
13		**87582782**		2	BUCHA BUCHSE	CASQUILLO BOCCOLA	BUSHING BØSNING	BAGUE CASQUILHO	095B
14		**87609265**		2	PARAFUSO SCHRAUBE	TORNILLO VITE	SCREW SKRUE	VIS PARAFUSO	040V
15		**87609264**		2	ARRUELA PLANA UNTERLEGSCHEIBE	ARANDELA RONDELLA	WASHER FLADSKIVE	RONDELLE ANILHA	131R
16		**627-12035**		4	PARAFUSO, Hex, M12 x 35, 10.9 SCHRAUBE	PERNO BULLONE	BOLT BOLT	VIS PARAFUSO	140B
17		**86625255**		4	ARRUELA PLANA, M13.5 x 24.5 x 3, HT UNTERLEGSCHEIBE	ARANDELA RONDELLA	WASHER FLADSKIVE	RONDELLE ANILHA	131R
18		**R33245**		4	ASSENTO MOLA FEDERSITZ	ASIENTO DE RESORTE SEDE DELLA MOLLA	SPRING SEAT FJEDERSÆDE	SIEGE DE RESSORT SEDE DE MOLA	P659
19		**188866A1**		4	AMORTECEDOR DE CHO STOSSDAEMPFER	AMORTIGUADOR AMMORTIZZATORE	SHOCK ABSORBER SHOCK ABSORBER	SILENTBLOC AMORTECEDOR DE CH	P334
20		**87582785**		2	PINO PIN	PASADOR PERNO	PIN STIFT	BROCHE PERNO	080P

05-07	01	p1	03/09

ROLETES DA ESTEIRA
RODILLO DE ORUGA
TRACK ROLLER
GALET DE ROULEMENT

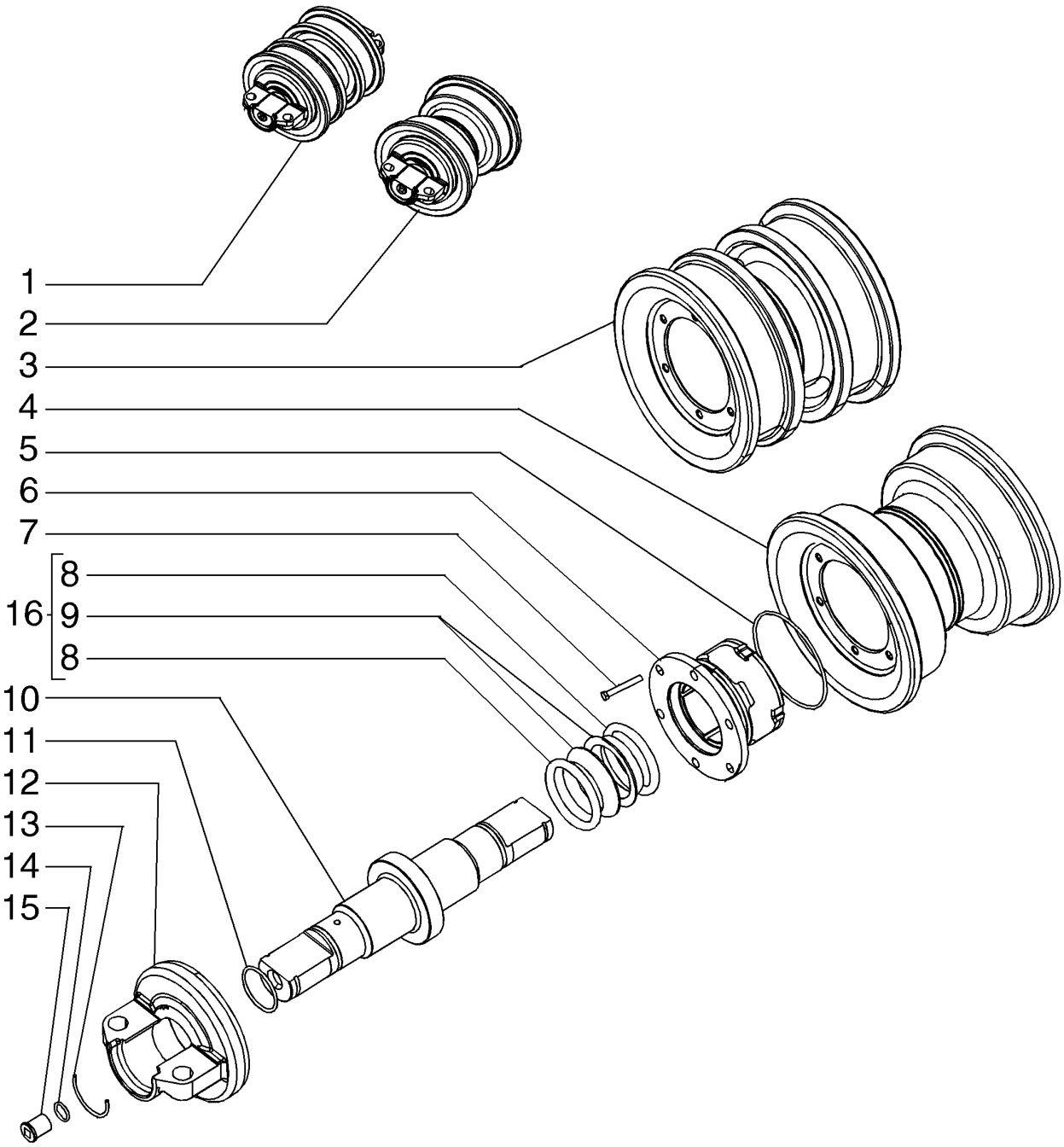

LAUFROLLE
RULLO DEL CINGOLO
SPORRULLE
ROLETE DO RASTO

R	N	P.N.	MOD	Q	Denominação Bezeichnung	Denominacion Descrizione	Description Beskrivelse	Description Denominação	L.C.
1		87582768		6	ROLO WALZE	RODILLO RULLO	ROLLER VALSE	GALET ROLETE	500R
2		87582767		10	ROLO WALZE	RODILLO RULLO	ROLLER VALSE	GALET ROLETE	500R
3		{87580619}		1					
4		{87580607}		1					
5		87421147		2	O-RING O-RING	JUNTA TÓRICA ANELLO TOROIDALE	O-RING O-RING	JOINT TORIQUE O-RING	055A
6		{87580609}		2					
7		13-620		12	PARAFUSO, Hex, 3/8"-16 x 1 1/4", G5, Full Thd SCHRAUBE	PERNO BULLONE	BOLT BOLT	VIS PARAFUSO	140B
8		87582777		4	O-RING O-RING	JUNTA TÓRICA ANELLO TOROIDALE	O-RING O-RING	JOINT TORIQUE O-RING	055A
9		87582778		4	ANEL RING	ANILLO ANELLO	RING RING	ANNEAU ANEL	045A
10		{87580608}		1					
11		87582779		2	O-RING O-RING	JUNTA TÓRICA ANELLO TOROIDALE	O-RING O-RING	JOINT TORIQUE O-RING	055A
12		{87580616}		2					
13		87580615		2	ANEL DE PRESSÃO SPRENGRING	ANILLO DE RESORTE ANELLO ELASTICO	SNAP RING LÅSERING	ANNEAU D'ARRET ANEL	054A
14		87580601		1	O-RING O-RING	JUNTA TÓRICA ANELLO TOROIDALE	O-RING O-RING	JOINT TORIQUE O-RING	055A
15		87580603		1	BUJÃO STOPFEN	TAPÓN TAPPO	PLUG PROP	BOUCHON TAMPÃO	050T
16		87580614		2	VEDADOR CONJUNTO DICHTRING (KPLT.)	SELLO (CONJUNTO) GRUPPO TENUTA	SEAL ASSY. SEAL ASSY.	JOINT-D'ETANCH. ASS. VEDADOR CONJUNTO	P558

05-08	01	p1	06/10

PROTEÇÕES DA ESTEIRA E GUIA (MODELOS LT)
PROTECTOR DE ORUGAS & GUÍA (MODELS LT)
TRACK GUARDS & GUIDES (LT MODELS)
GARANTS DES CHENILLES & GUIDE (LT MODELS)

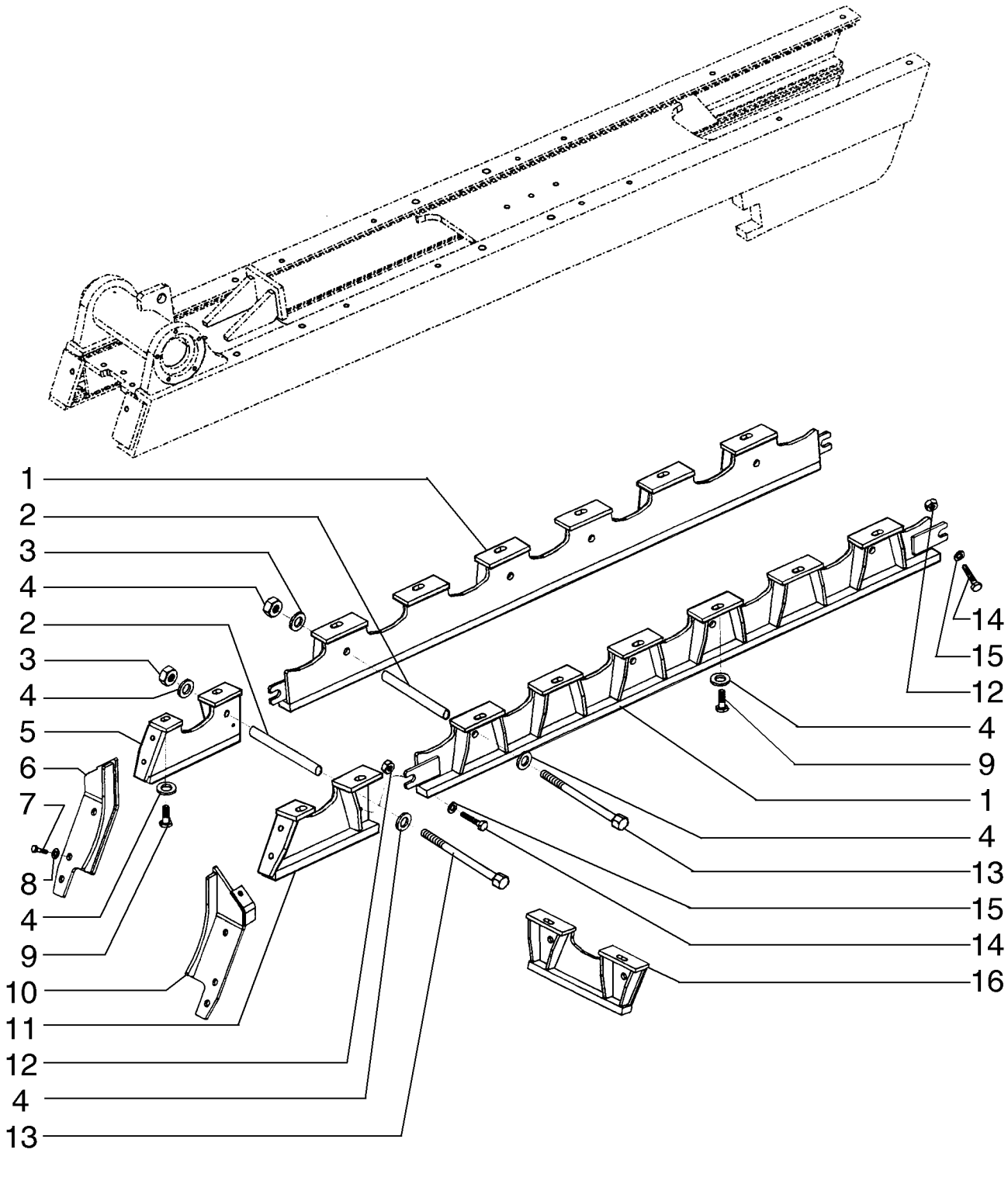

KETTENSCHUTZ & FUEHRUNG (LT MODELS)
PROTEZIONI DEL CINGOLO & GUIDA (LT MODELS)
SPORAFSKÆRMNING & STYR (LT MODELS)
PROTEÇÕES DAS ESTEIRAS & GUIA (LT MODELS)

R	N	P.N.	MOD	Q	Denominação Bezeichnung	Denominacion Descrizione	Description Beskrivelse	Description Denominação	L.C.
1		87599548		4	PROTEÇÃO SCHUTZABDECKUNG	DEFENSA PROTEZIONE	GUARD BESKYTTELSESSKÆRM	PROTECTION PROTECÇÃO	070R
2		87558879		12	ESPAÇADOR DISTANZSTÜCK	SEPARADOR DISTANZIALE	SPACER AFSTANDSSTYKKE	ENTRETOISE ESPAÇADOR	075D
3		86625260		60	ARRUELA PLANA, M20 x 37.5 x 4, HT				
						ARANDELA	WASHER	RONDELLE	131R
					UNTERLEGSCHEIBE	RONDELLA	FLADSKIVE	ANILHA	
4		832-10420		12	CONTRA PORCA, M20 x 2.5, Cl 8				
						TUERCA DE BLOQUEO	LOCK NUT	CONTRE-ECROU	P263
					SICHERUNGSMUTTER	DADO DI BLOCCAGGIO	LÅSEMØTRIK	CONTRAPORCA	
5		87599544		2	GUIA FÜHRUNG	GUÍA GUIDA	GUIDE STYR	GUIDE GUIA	Z514
6		84155750		2	PROTEÇÃO, RH SCHUTZABDECKUNG	DEFENSA PROTEZIONE	GUARD BESKYTTELSESSKÆRM	PROTECTION PROTECÇÃO	070R
7		87563128		12	PARAFUSO AUTO-TRAVANTE				
						PERNO DE BLOQUEO	LOCK BOLT	ERGOT D'ARRET	A028
					SICHERUNGSSCHRAUB	BULLONE, DI BLOCCAG(	LÅSEBOLT	PARAFUSO DE BLOQUE	
8		86625266		12	ARRUELA PLANA, M17.5 x 30 x 4, HT				
						ARANDELA	WASHER	RONDELLE	131R
					UNTERLEGSCHEIBE	RONDELLA	FLADSKIVE	ANILHA	
9		604-20045		40	PARAFUSO SCHRAUBE	PERNO BULLONE	BOLT BOLT	VIS PARAFUSO	140B
10		84155749		2	PROTEÇÃO, LH SCHUTZABDECKUNG	DEFENSA PROTEZIONE	GUARD BESKYTTELSESSKÆRM	PROTECTION PROTECÇÃO	070R
11		87599551		2	GUIA FÜHRUNG	GUÍA GUIDA	GUIDE STYR	GUIDE GUIA	Z514
12		R43651		8	ESPAÇADOR DISTANZSTÜCK	SEPARADOR DISTANZIALE	SPACER AFSTANDSSTYKKE	ENTRETOISE ESPAÇADOR	075D
13		1590067		12	PARAFUSO, Hex, M20 x 320, 8.8				
						PERNO	BOLT	VIS	140B
					SCHRAUBE	BULLONE	BOLT	PARAFUSO	
14		604-12030		8	PARAFUSO, Hex, Lock, M10 x 30, Cl 8.8				
						PERNO	BOLT	VIS	140B
					SCHRAUBE	BULLONE	BOLT	PARAFUSO	
15		D64050		8	ARRUELA PLANA UNTERLEGSCHEIBE	ARANDELA ROSETTA PIANA	WASHER FLADSKIVE	RONDELLE ANILHA	9720
16		87599547		4	GUIA FÜHRUNG	GUÍA GUIDA	GUIDE STYR	GUIDE GUIA	145G

OPCIONAL

D150B

05-08	02	p1	06/10

PROTEÇÕES DA ESTEIRA E GUIA (MODELOS XLT/LGP)
PROTECTOR DE ORUGAS & GUÍA (MODELOS - XLT/LGP)
TRACK GUARDS & GUIDES (XLT/LGP - MODELS)
GARANTS DES CHENILLES & GUIDE (XLT/LGP - MODELS)

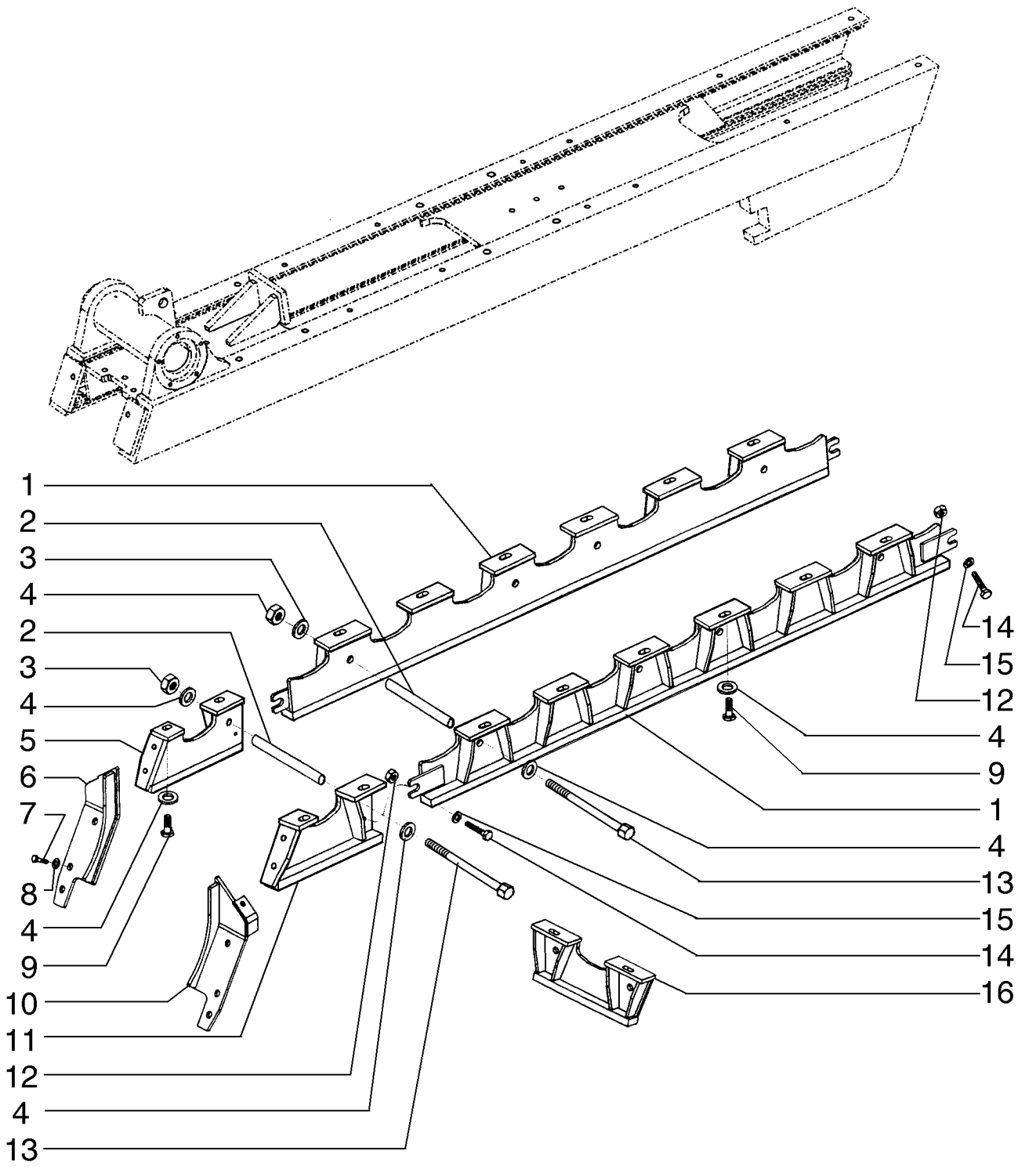

KETTENSCHUTZ & FUEHRUNG (XLT/LGP - MODELS)
PROTEZIONI DEL CINGOLO & GUIDA (XLT/LGP - MODELS)
SPORAFSKÆRMNING & STYR (XLT/LGP - MODELS)
PROTEÇÕES DAS ESTEIRAS & GUIA (XLT/LGP - MODELS)

R	N	P.N.	MOD	Q	Denominação Bezeichnung	Denominacion Descrizione	Description Beskrivelse	Description Denominação	L.C.
1		87599548		4	PROTEÇÃO SCHUTZABDECKUNG	DEFENSA PROTEZIONE	GUARD BESKYTTELSESSKÆRM	PROTECTION PROTECÇÃO	070R
2		87558879		12	ESPAÇADOR DISTANZSTÜCK	SEPARADOR DISTANZIALE	SPACER AFSTANDSSTYKKE	ENTRETOISE ESPAÇADOR	075D
3		86625260		60	ARRUELA PLANA, M20 x 37.5 x 4, HT				
						ARANDELA	WASHER	RONDELLE	131R
					UNTERLEGSCHEIBE	RONDELLA	FLADSKIVE	ANILHA	
4		832-10420		12	CONTRA PORCA, M20 x 2.5, Cl 8				
						TUERCA DE BLOQUEO	LOCK NUT	CONTRE-ECROU	P263
					SICHERUNGSMUTTER	DADO DI BLOCCAGGIO	LÅSEMØTRIK	CONTRAPORCA	
5		87599544		2	GUIA FÜHRUNG	GUÍA GUIDA	GUIDE STYR	GUIDE GUIA	Z514
6		84155750		2	PROTEÇÃO, RH SCHUTZABDECKUNG	DEFENSA PROTEZIONE	GUARD BESKYTTELSESSKÆRM	PROTECTION PROTECÇÃO	070R
7		87563128		12	PARAFUSO AUTO-TRAVANTE				
						PERNO DE BLOQUEO	LOCK BOLT	ERGOT D'ARRET	A028
					SICHERUNGSSCHRAUB	BULLONE, DI BLOCCAG(	LÅSEBOLT	PARAFUSO DE BLOQUE	
8		86625266		12	ARRUELA PLANA, M17.5 x 30 x 4, HT				
						ARANDELA	WASHER	RONDELLE	131R
					UNTERLEGSCHEIBE	RONDELLA	FLADSKIVE	ANILHA	
9		604-20045		40	PARAFUSO SCHRAUBE	PERNO BULLONE	BOLT BOLT	VIS PARAFUSO	140B
10		84155749		2	PROTEÇÃO, LH SCHUTZABDECKUNG	DEFENSA PROTEZIONE	GUARD BESKYTTELSESSKÆRM	PROTECTION PROTECÇÃO	070R
11		87599551		2	GUIA FÜHRUNG	GUÍA GUIDA	GUIDE STYR	GUIDE GUIA	Z514
12		R43651		8	ESPAÇADOR DISTANZSTÜCK	SEPARADOR DISTANZIALE	SPACER AFSTANDSSTYKKE	ENTRETOISE ESPAÇADOR	075D
13		1590067		12	PARAFUSO, Hex, M20 x 320, 8.8				
						PERNO	BOLT	VIS	140B
					SCHRAUBE	BULLONE	BOLT	PARAFUSO	
14		604-12030		8	PARAFUSO, Hex, Lock, M10 x 30, Cl 8.8				
						PERNO	BOLT	VIS	140B
					SCHRAUBE	BULLONE	BOLT	PARAFUSO	
15		D64050		8	ARRUELA PLANA UNTERLEGSCHEIBE	ARANDELA ROSETTA PIANA	WASHER FLADSKIVE	RONDELLE ANILHA	9720
16		87599547		4	GUIA FÜHRUNG	GUÍA GUIDA	GUIDE STYR	GUIDE GUIA	145G

05-09	01	p1	11/09

CORRENTE DA ESTEIRA LUBRIFICADA (CLT) - MODELOS, 28" 45 ELOS
CADENA DE ORUGA, LUBRICADA POR CASE (CLT) - WT/LGP MODELS, 28 INCH 45 LINK
TRACK CHAIN, CASE LUBRICATED (CLT) CLOSED GROUSER - WT/LGP MODELS, 28 INCH 45 LINK
GRAISSAGE DU BOÎTIER DES CHAÎNES DES CHENILLES (CLT) - WT/LGP MODELS, 28 INCH 45 LINK

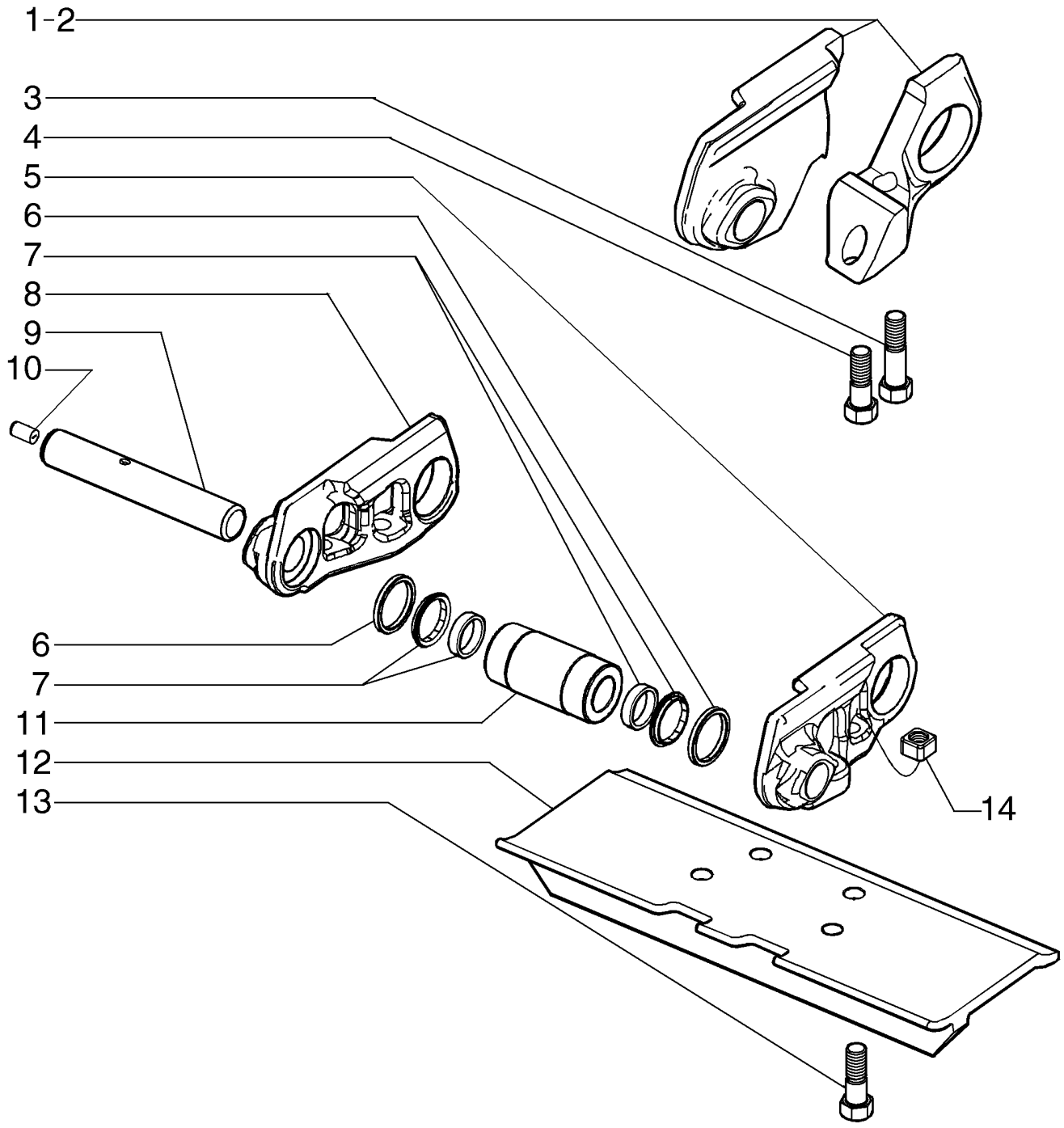

SPURKETTE, GESCHMIERTES GEHÄUSE (CLT) - WT/LGP MODELS, 28 INCH 45 LINK
CATENA DEL CINGOLO LUBRIFICATA CON GRASSO CASE (CLT) - WT/LGP MODELS, 28 INCH 45 LINK
SPORKÆDE, SMURT MED CASE (CLT) - WT/LGP MODELS, 28 INCH 45 LINK
CORRENTE DO RASTO CASE LUBRIFICADA (CLT) - WT/LGP MODELS, 28 INCH 45 LINK

R	N	P.N.	MOD	Q	Denominação Bezeichnung	Denominacion Descrizione	Description Beskrivelse	Description Denominação	L.C.
1		87582721		1	ELO DE ESTEIRA, LH KETTENGLIED	ESLABÓN MAGLIA DEL CINGOLO	TRACK LINK KÆDELASKE	MAILLON DE CHENILLE ELO	010M
2		87582722		1	ELO DE ESTEIRA, RH KETTENGLIED	ESLABÓN MAGLIA DEL CINGOLO	TRACK LINK KÆDELASKE	MAILLON DE CHENILLE ELO	010M
3		87582724		2	PARAFUSO SCHRAUBE	PERNO BULLONE	BOLT BOLT	VIS PARAFUSO	140B
4		87582725		2	PARAFUSO SCHRAUBE	PERNO BULLONE	BOLT BOLT	VIS PARAFUSO	140B
5		87582720		44	ELO DE ESTEIRA KETTENGLIED	ESLABÓN MAGLIA DEL CINGOLO	TRACK LINK KÆDELASKE	MAILLON DE CHENILLE ELO	010M
6		87582717		90	ANEL DE PRESSÃO DRUCKRING	ANILLO DE EMPUJE ANELLO DI SPINTA	THRUST RING TRYKRING	BAGUE D'APPUI ANEL DE PRESSÃO	P618
7		87582727		90	VEDADOR CONJUNTO DICHTRING (KPLT.)	SELLO (CONJUNTO) GRUPPO TENUTA	SEAL ASSY. SEAL ASSY.	JOINT-D'ETANCH. ASS. VEDADOR CONJUNTO	P558
8		87582719		44	ELO DE ESTEIRA KETTENGLIED	ESLABÓN MAGLIA DEL CINGOLO	TRACK LINK KÆDELASKE	MAILLON DE CHENILLE ELO	010M
9		87582716		45	PINO LARGO BOLZEN, GROSS	BULON/PIN, LARGO SPINA, GRANDE	PIN, LARGE STOR PIND	AXE, GROS PINO LARGO	Z009
10		87582718		44	BUJÃO STOPFEN	TAPÓN TAPPO	PLUG PROP	BOUCHON TAMPÃO	050T
11		87582715		45	BUCHA BUCHSE	CASQUILLO BOCCOLA	BUSHING BØSNING	BAGUE CASQUILHO	095B
12		87607407		1	SAPATA DE ESTEIRA, 711mm BODENPLATTE	ZAPATA DE PISTA PATTINO DEL CINGOLO	TRACK SHOE LARVEFODSKASSE	TUILE DE CHENILLE SAPATA	P383
12		87607406		44	SAPATA DE ESTEIRA, 711mm BODENPLATTE	ZAPATA DE PISTA PATTINO DEL CINGOLO	TRACK SHOE LARVEFODSKASSE	TUILE DE CHENILLE SAPATA	P383
13		87582726		176	PARAFUSO SCHRAUBE	PERNO BULLONE	BOLT BOLT	VIS PARAFUSO	140B
14		87582723		176	PORCA MUTTER	TUERCA DADO	NUT MØTRIK	ECROU PORCA	010D

OPCIONAL

D150B

05-10	01	p1	12/09

CORRENTE DA ESTEIRA LUBRIFICADA (CLT) - MODELS, 24" 45 ELOS
CADENA DE ORUGA, LUBRICADA POR CASE (CLT) - MODELS, 24 INCH 45 LINK
TRACK CHAIN, CASE LUBRICATED (CLT) CLOSED GROUSER - MODELS, 24 INCH 45 LINK
GRAISSAGE DU BOÎTIER DES CHAÎNES DES CHENILLES (CLT) - MODELS, 24 INCH 45 LINK

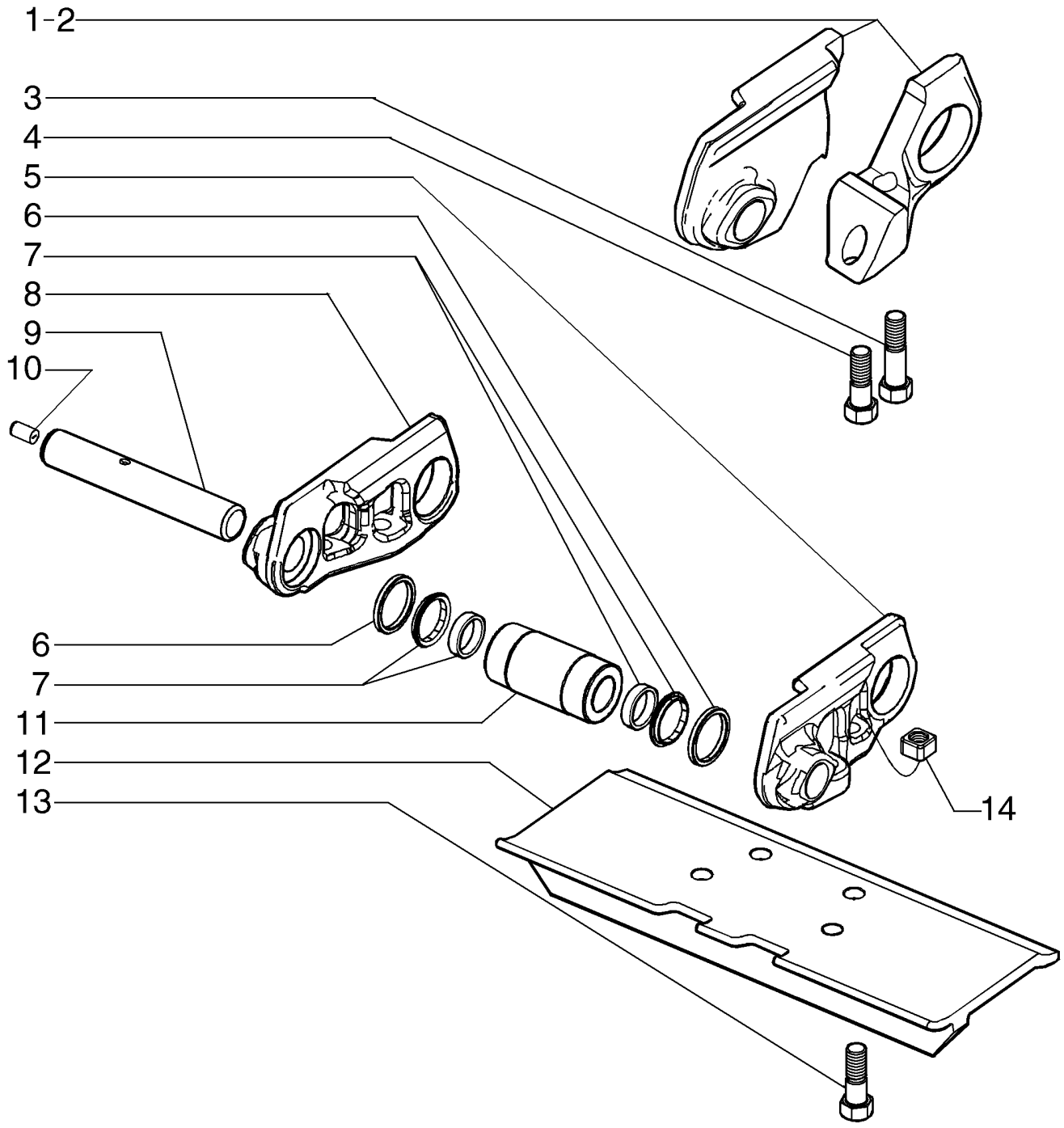

SPURKETTE, GESCHMIERTES GEHÄUSE (CLT) - MODELS, 24 INCH 45 LINK
CATENA DEL CINGOLO LUBRIFICATA CON GRASSO CASE (CLT) - MODELS, 24 INCH 45 LINK
SPORKÆDE, SMURT MED CASE (CLT) - MODELS, 24 INCH 45 LINK
CORRENTE DO RASTO CASE LUBRIFICADA (CLT) - MODELS, 24 INCH 45 LINK

R	N	P.N.	MOD	Q	Denominação Bezeichnung	Denominacion Descrizione	Description Beskrivelse	Description Denominação	L.C.
1		87582721		1	ELO DE ESTEIRA, LH KETTENGLIED	ESLABÓN MAGLIA DEL CINGOLO	TRACK LINK KÆDELASKE	MAILLON DE CHENILLE ELO	010M
2		87582722		1	ELO DE ESTEIRA, RH KETTENGLIED	ESLABÓN MAGLIA DEL CINGOLO	TRACK LINK KÆDELASKE	MAILLON DE CHENILLE ELO	010M
3		87582724		2	PARAFUSO SCHRAUBE	PERNO BULLONE	BOLT BOLT	VIS PARAFUSO	140B
4		87582725		2	PARAFUSO SCHRAUBE	PERNO BULLONE	BOLT BOLT	VIS PARAFUSO	140B
5		87582720		44	ELO DE ESTEIRA KETTENGLIED	ESLABÓN MAGLIA DEL CINGOLO	TRACK LINK KÆDELASKE	MAILLON DE CHENILLE ELO	010M
6		87582717		90	ANEL DE PRESSÃO DRUCKRING	ANILLO DE EMPUJE ANELLO DI SPINTA	THRUST RING TRYKRING	BAGUE D'APPUI ANEL DE PRESSÃO	P618
7		87582727		90	VEDADOR CONJUNTO DICHTRING (KPLT.)	SELLO (CONJUNTO) GRUPPO TENUTA	SEAL ASSY. SEAL ASSY.	JOINT-D'ETANCH. ASS. VEDADOR CONJUNTO	P558
8		87582719		44	ELO DE ESTEIRA KETTENGLIED	ESLABÓN MAGLIA DEL CINGOLO	TRACK LINK KÆDELASKE	MAILLON DE CHENILLE ELO	010M
9		87582716		45	PINO LARGO BOLZEN, GROSS	BULON/PIN, LARGO SPINA, GRANDE	PIN, LARGE STOR PIND	AXE, GROS PINO LARGO	Z009
10		87582718		44	BUJÃO STOPFEN	TAPÓN TAPPO	PLUG PROP	BOUCHON TAMPÃO	050T
11		87582715		45	BUCHA BUCHSE	CASQUILLO BOCCOLA	BUSHING BØSNING	BAGUE CASQUILHO	095B
12		87582769		1	SAPATA DE ESTEIRA, 610mm BODENPLATTE	ZAPATA DE PISTA PATTINO DEL CINGOLO	TRACK SHOE LARVEFODSKASSE	TUILE DE CHENILLE SAPATA	P383
12		87582728		44	SAPATA DE ESTEIRA, 610mm BODENPLATTE	ZAPATA DE PISTA PATTINO DEL CINGOLO	TRACK SHOE LARVEFODSKASSE	TUILE DE CHENILLE SAPATA	P383
13		87582726		176	PARAFUSO SCHRAUBE	PERNO BULLONE	BOLT BOLT	VIS PARAFUSO	140B
14		87582723		176	PORCA MUTTER	TUERCA DADO	NUT MØTRIK	ECROU PORCA	010D

05-10	02	p1	12/09

CORRENTE DA ESTEIRA LUBRIFICADA (CLT) - MODELS, 22" 45 ELOS
CADENA DE ORUGA, LUBRICADA POR CASE (CLT) - MODELS, 22 INCH 45 LINK
TRACK CHAIN, CASE LUBRICATED (CLT) CLOSED GROUSER - MODELS, 22 INCH 45 LINK
GRAISSAGE DU BOÎTIER DES CHAÎNES DES CHENILLES (CLT) - MODELS, 22 INCH 45 LINK

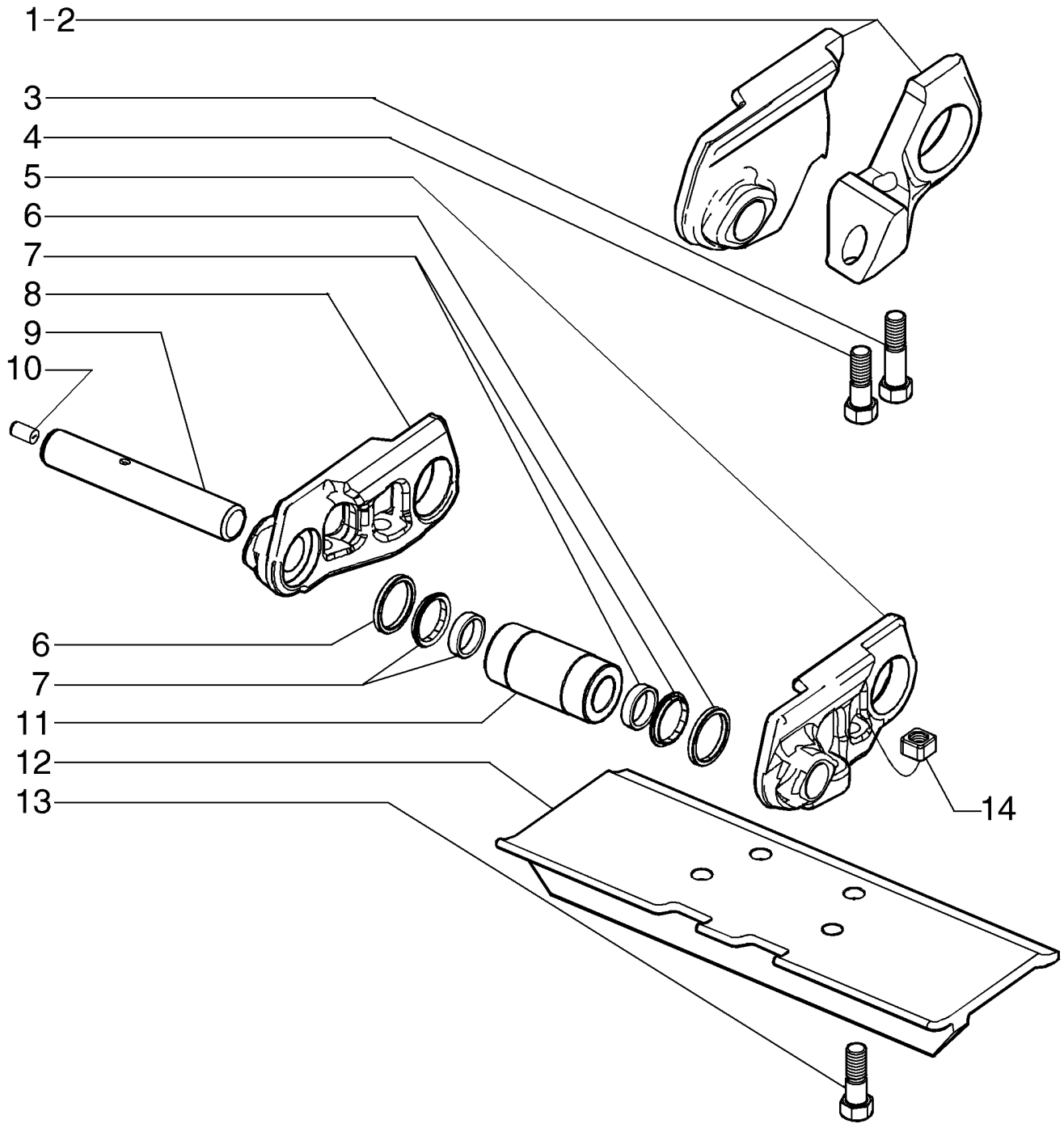

SPURKETTE, GESCHMIERTES GEHÄUSE (CLT) - MODELS, 22 INCH 45 LINK
CATENA DEL CINGOLO LUBRIFICATA CON GRASSO CASE (CLT) - MODELS, 22 INCH 45 LINK
SPORKÆDE, SMURT MED CASE (CLT) - MODELS, 22 INCH 45 LINK
CORRENTE DO RASTO CASE LUBRIFICADA (CLT) - MODELS, 22 INCH 45 LINK

R	N	P.N.	MOD	Q	Denominação Bezeichnung	Denominacion Descrizione	Description Beskrivelse	Description Denominação	L.C.
1		87582721		1	ELO DE ESTEIRA, LH KETTENGLIED	ESLABÓN MAGLIA DEL CINGOLO	TRACK LINK KÆDELASKE	MAILLON DE CHENILLE ELO	010M
2		87582722		1	ELO DE ESTEIRA, RH KETTENGLIED	ESLABÓN MAGLIA DEL CINGOLO	TRACK LINK KÆDELASKE	MAILLON DE CHENILLE ELO	010M
3		87582724		2	PARAFUSO SCHRAUBE	PERNO BULLONE	BOLT BOLT	VIS PARAFUSO	140B
4		87582725		2	PARAFUSO SCHRAUBE	PERNO BULLONE	BOLT BOLT	VIS PARAFUSO	140B
5		87582720		44	ELO DE ESTEIRA KETTENGLIED	ESLABÓN MAGLIA DEL CINGOLO	TRACK LINK KÆDELASKE	MAILLON DE CHENILLE ELO	010M
6		87582717		90	ANEL DE PRESSÃO DRUCKRING	ANILLO DE EMPUJE ANELLO DI SPINTA	THRUST RING TRYKRING	BAGUE D'APPUI ANEL DE PRESSÃO	P618
7		87582727		90	VEDADOR CONJUNTO DICHTRING (KPLT.)	SELLO (CONJUNTO) GRUPPO TENUTA	SEAL ASSY. SEAL ASSY.	JOINT-D'ETANCH. ASS. VEDADOR CONJUNTO	P558
8		87582719		44	ELO DE ESTEIRA KETTENGLIED	ESLABÓN MAGLIA DEL CINGOLO	TRACK LINK KÆDELASKE	MAILLON DE CHENILLE ELO	010M
9		87582716		45	PINO LARGO BOLZEN, GROSS	BULON/PIN, LARGO SPINA, GRANDE	PIN, LARGE STOR PIND	AXE, GROS PINO LARGO	Z009
10		87582718		44	BUJÃO STOPFEN	TAPÓN TAPPO	PLUG PROP	BOUCHON TAMPÃO	050T
11		87582715		45	BUCHA BUCHSE	CASQUILLO BOCCOLA	BUSHING BØSNING	BAGUE CASQUILHO	095B
12		87582770		1	SAPATA DE ESTEIRA, 560mm BODENPLATTE	ZAPATA DE PISTA PATTINO DEL CINGOLO	TRACK SHOE LARVEFODSKASSE	TUILE DE CHENILLE SAPATA	P383
12		87582729		44	SAPATA DE ESTEIRA, 560mm BODENPLATTE	ZAPATA DE PISTA PATTINO DEL CINGOLO	TRACK SHOE LARVEFODSKASSE	TUILE DE CHENILLE SAPATA	P383
13		87582726		176	PARAFUSO SCHRAUBE	PERNO BULLONE	BOLT BOLT	VIS PARAFUSO	140B
14		87582723		176	PORCA MUTTER	TUERCA DADO	NUT MØTRIK	ECROU PORCA	010D

OPCIONAL

05-11	01	p1	11/09

CORRENTE DA ESTEIRA, VIDA LONGA (CELT) - MODELS, 28 INCH 45 LINK
CADENA DE ORUGA, DURACIÓN EXTENDIDA (CELT) - MODELS, 28 INCH 45 LINK
TRACK CHAIN, EXTENDED LIFE (CELT) OPEN GROUSER - MODELS, 28 INCH 45 LINK
CHAÎNES DES CHENILLES GRANDE LONGÉVITÉ (CELT) - MODELS, 28 INCH 45 LINK

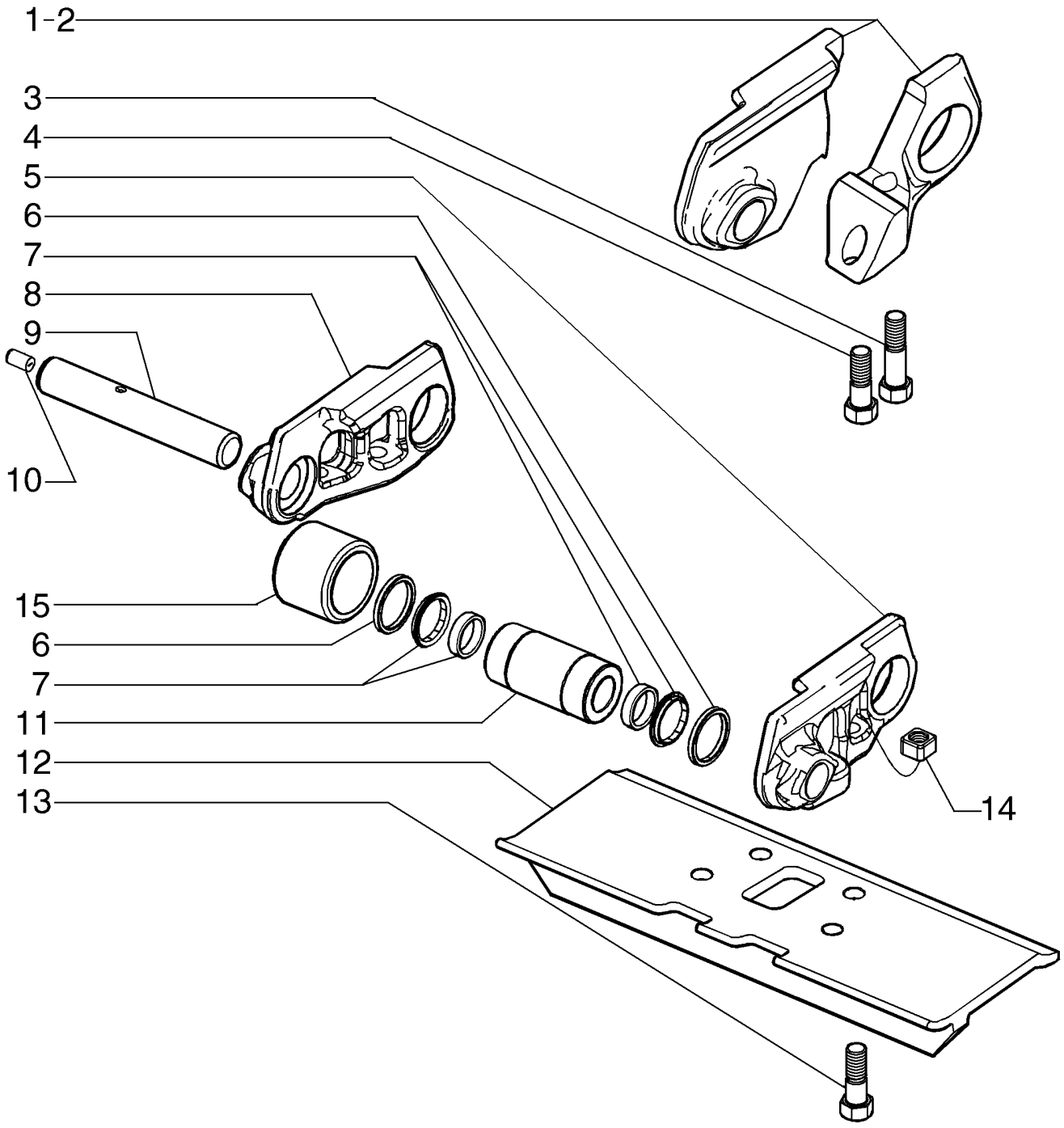

SPURKETTE, VERLÄNGERTE LEBENSDAUER (CELT) - MODELS, 28 INCH 45 LINK
CATENA DEL CINGOLO, DURATA PROLUNGATA (CELT) - MODELS, 28 INCH 45 LINK
SPORKÆDE, FORLÆNGET LEVETID (CELT) - MODELS, 28 INCH 45 LINK
CORRENTE DO RASTO, VIDA LONGA (CELT) - MODELS, 28 INCH 45 LINK

R	N	P.N.	MOD	Q	Denominação Bezeichnung	Denominacion Descrizione	Description Beskrivelse	Description Denominação	L.C.
1		87582721		1	ELO DE ESTEIRA, LH KETTENGLIED	ESLABÓN MAGLIA DEL CINGOLO	TRACK LINK KÆDELASKE	MAILLON DE CHENILLE ELO	010M
2		87582722		1	ELO DE ESTEIRA, RH KETTENGLIED	ESLABÓN MAGLIA DEL CINGOLO	TRACK LINK KÆDELASKE	MAILLON DE CHENILLE ELO	010M
3		87582724		2	PARAFUSO SCHRAUBE	PERNO BULLONE	BOLT BOLT	VIS PARAFUSO	140B
4		87582725		2	PARAFUSO SCHRAUBE	PERNO BULLONE	BOLT BOLT	VIS PARAFUSO	140B
5		87582720		44	ELO DE ESTEIRA KETTENGLIED	ESLABÓN MAGLIA DEL CINGOLO	TRACK LINK KÆDELASKE	MAILLON DE CHENILLE ELO	010M
6		87582717		90	ANEL DE PRESSÃO DRUCKRING	ANILLO DE EMPUJE ANELLO DI SPINTA	THRUST RING TRYKRING	BAGUE D'APPUI ANEL DE PRESSÃO	P618
7		87582727		90	VEDADOR CONJUNTO DICHTRING (KPLT.)	SELLO (CONJUNTO) GRUPPO TENUTA	SEAL ASSY. SEAL ASSY.	JOINT-D'ETANCH. ASS. VEDADOR CONJUNTO	P558
8		87582719		44	ELO DE ESTEIRA KETTENGLIED	ESLABÓN MAGLIA DEL CINGOLO	TRACK LINK KÆDELASKE	MAILLON DE CHENILLE ELO	010M
9		87582716		45	PINO LARGO BOLZEN, GROSS	BULON/PIN, LARGO SPINA, GRANDE	PIN, LARGE STOR PIND	AXE, GROS PINO LARGO	Z009
10		87582718		44	BUJÃO STOPFEN	TAPÓN TAPPO	PLUG PROP	BOUCHON TAMPÃO	050T
11		87582715		45	BUCHA BUCHSE	CASQUILLO BOCCOLA	BUSHING BØSNING	BAGUE CASQUILHO	095B
12		87607410		1	SAPATA DE ESTEIRA, 711mm BODENPLATTE	ZAPATA DE PISTA PATTINO DEL CINGOLO	TRACK SHOE LARVEFODSKASSE	TUILE DE CHENILLE SAPATA	P383
12		87607408		44	SAPATA DE ESTEIRA, 711mm BODENPLATTE	ZAPATA DE PISTA PATTINO DEL CINGOLO	TRACK SHOE LARVEFODSKASSE	TUILE DE CHENILLE SAPATA	P383
13		87582726		176	PARAFUSO SCHRAUBE	PERNO BULLONE	BOLT BOLT	VIS PARAFUSO	140B
14		87582723		176	PORCA MUTTER	TUERCA DADO	NUT MØTRIK	ECROU PORCA	010D
15		87567383		45	BUCHA BUCHSE	CASQUILLO BOCCOLA	BUSHING BØSNING	BAGUE CASQUILHO	095B

OPCIONAL

D150B

05-12	01	p1	11/09

CORRENTE DA ESTEIRA (CELT) - MODELS, 22" 45 ELOS
CADENA DE ORUGA (CELT) - MODELS, 22 INCH 45 LINK
TRACK CHAIN (CELT) OPEN GROUSER - MODELS, 22 INCH 45 LINK
CHAÎNES DES CHENILLES (CELT) - MODELS, 22 INCH 45 LINK

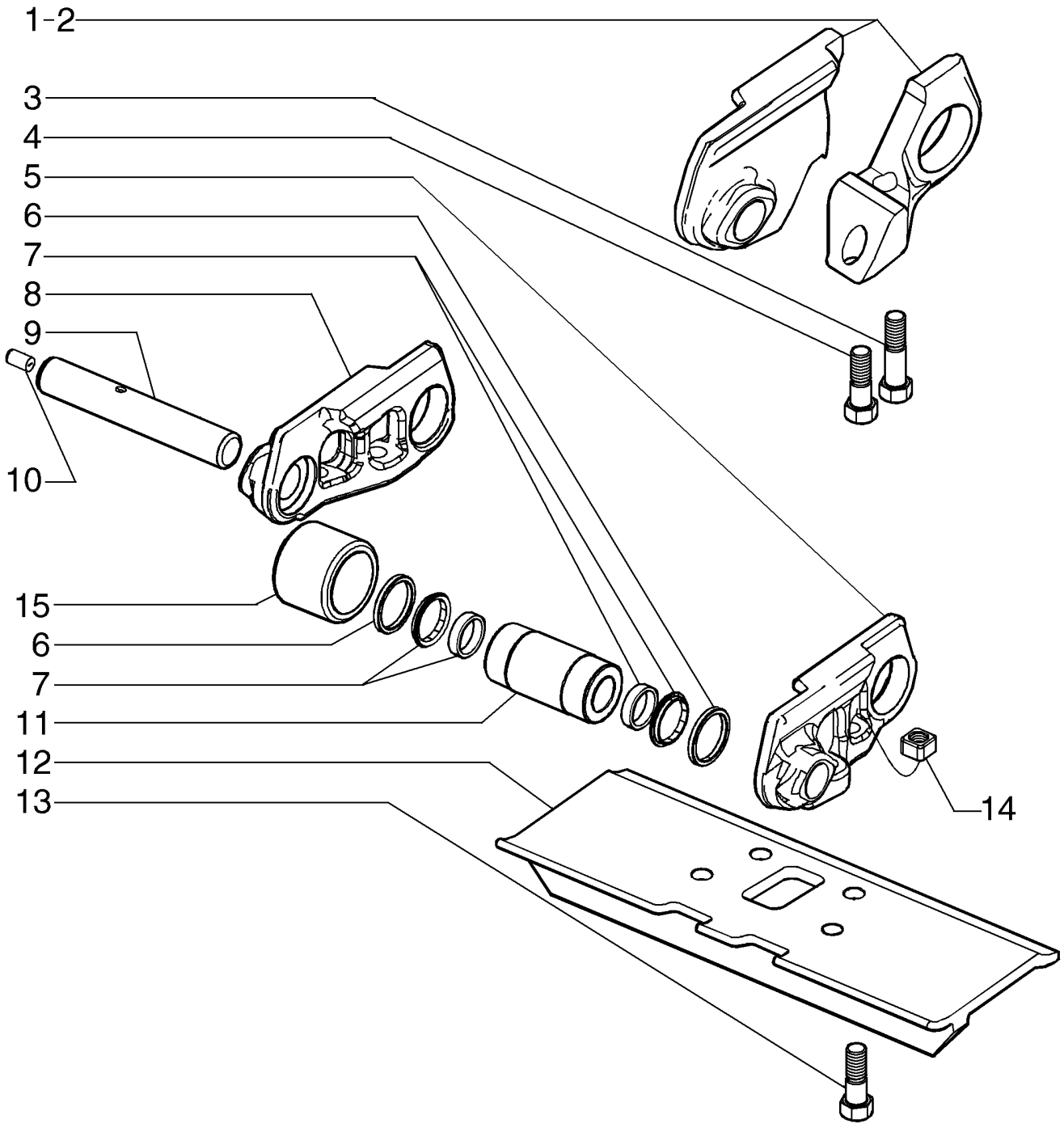

SPURKETTE (CELT) - MODELS, 22 INCH 45 LINK
CATENA DEL CINGOLO (CELT) - MODELS, 22 INCH 45 LINK
SPORKÆDE (CELT) - MODELS, 22 INCH 45 LINK
CORRENTE DO RASTO (CELT) - MODELS, 22 INCH 45 LINK

R	N	P.N.	MOD	Q	Denominação Bezeichnung	Denominacion Descrizione	Description Beskrivelse	Description Denominação	L.C.
1		87582721		1	ELO DE ESTEIRA, LH KETTENGLIED	ESLABÓN MAGLIA DEL CINGOLO	TRACK LINK KÆDELASKE	MAILLON DE CHENILLE ELO	010M
2		87582722		1	ELO DE ESTEIRA, RH KETTENGLIED	ESLABÓN MAGLIA DEL CINGOLO	TRACK LINK KÆDELASKE	MAILLON DE CHENILLE ELO	010M
3		87582724		2	PARAFUSO SCHRAUBE	PERNO BULLONE	BOLT BOLT	VIS PARAFUSO	140B
4		87582725		2	PARAFUSO SCHRAUBE	PERNO BULLONE	BOLT BOLT	VIS PARAFUSO	140B
5		87582720		44	ELO DE ESTEIRA KETTENGLIED	ESLABÓN MAGLIA DEL CINGOLO	TRACK LINK KÆDELASKE	MAILLON DE CHENILLE ELO	010M
6		87582717		90	ANEL DE PRESSÃO DRUCKRING	ANILLO DE EMPUJE ANELLO DI SPINTA	THRUST RING TRYKRING	BAGUE D'APPUI ANEL DE PRESSÃO	P618
7		87582727		90	VEDADOR CONJUNTO DICHTRING (KPLT.)	SELLO (CONJUNTO) GRUPPO TENUTA	SEAL ASSY. SEAL ASSY.	JOINT-D'ETANCH. ASS. VEDADOR CONJUNTO	P558
8		87582719		44	ELO DE ESTEIRA KETTENGLIED	ESLABÓN MAGLIA DEL CINGOLO	TRACK LINK KÆDELASKE	MAILLON DE CHENILLE ELO	010M
9		87582716		45	PINO LARGO BOLZEN, GROSS	BULON/PIN, LARGO SPINA, GRANDE	PIN, LARGE STOR PIND	AXE, GROS PINO LARGO	Z009
10		87582718		44	BUJÃO STOPFEN	TAPÓN TAPPO	PLUG PROP	BOUCHON TAMPÃO	050T
11		87582715		45	BUCHA BUCHSE	CASQUILLO BOCCOLA	BUSHING BØSNING	BAGUE CASQUILHO	095B
12		87582773		1	SAPATA DE ESTEIRA, 560mm BODENPLATTE	ZAPATA DE PISTA PATTINO DEL CINGOLO	TRACK SHOE LARVEFODSKASSE	TUILE DE CHENILLE SAPATA	P383
12		87582749		44	SAPATA DE ESTEIRA, 560mm BODENPLATTE	ZAPATA DE PISTA PATTINO DEL CINGOLO	TRACK SHOE LARVEFODSKASSE	TUILE DE CHENILLE SAPATA	P383
13		87582726		176	PARAFUSO SCHRAUBE	PERNO BULLONE	BOLT BOLT	VIS PARAFUSO	140B
14		87582723		176	PORCA MUTTER	TUERCA DADO	NUT MØTRIK	ECROU PORCA	010D
15		87567383		45	BUCHA BUCHSE	CASQUILLO BOCCOLA	BUSHING BØSNING	BAGUE CASQUILHO	095B

05-12	02	p1	11/09

CORRENTE DA ESTEIRA, VIDA LONGA (CELT) - MODELS, 24" 45 ELOS
CADENA DE ORUGA, DURACIÓN EXTENDIDA (CELT) - MODELS, 24 INCH 45 LINK
TRACK CHAIN, EXTENDED LIFE (CELT) OPEN GROUSER - MODELS, 24 INCH 45 LINK
CHAÎNES DES CHENILLES GRANDE LONGÉVITÉ (CELT) - MODELS, 24 INCH 45 LINK

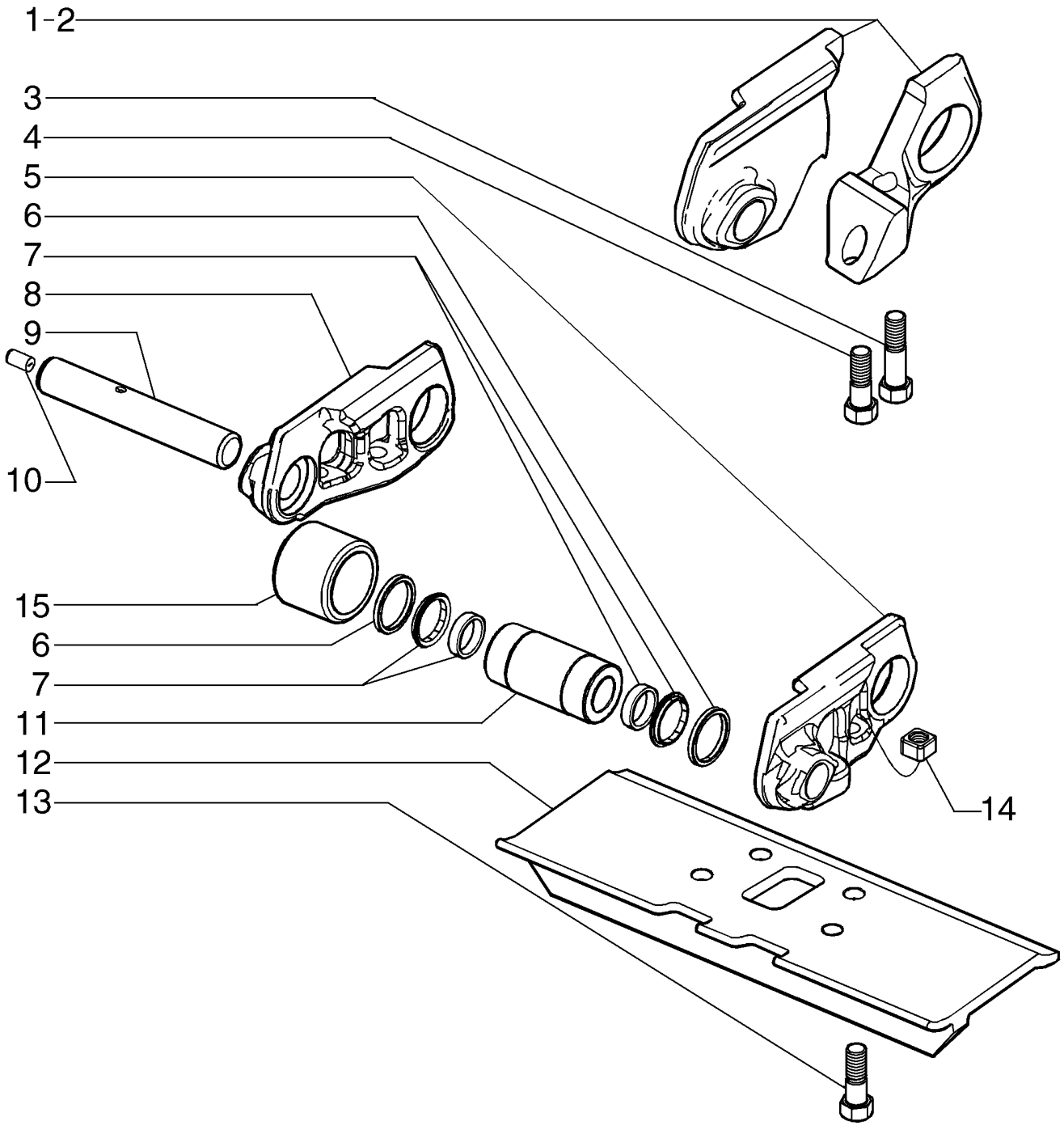

SPURKETTE, VERLÄNGERTE LEBENSDAUER (CELT) - MODELS, 24 INCH 45 LINK
CATENA DEL CINGOLO, DURATA PROLUNGATA (CELT) - MODELS, 24 INCH 45 LINK
SPORKÆDE, FORLÆNGET LEVETID (CELT) - MODELS, 24 INCH 45 LINK
CORRENTE DO RASTO, VIDA LONGA (CELT) - MODELS, 24 INCH 45 LINK

R	N	P.N.	MOD	Q	Denominação Bezeichnung	Denominacion Descrizione	Description Beskrivelse	Description Denominação	L.C.
1		87582721		1	ELO DE ESTEIRA, LH KETTENGLIED	ESLABÓN MAGLIA DEL CINGOLO	TRACK LINK KÆDELASKE	MAILLON DE CHENILLE ELO	010M
2		87582722		1	ELO DE ESTEIRA, RH KETTENGLIED	ESLABÓN MAGLIA DEL CINGOLO	TRACK LINK KÆDELASKE	MAILLON DE CHENILLE ELO	010M
3		87582724		2	PARAFUSO SCHRAUBE	PERNO BULLONE	BOLT BOLT	VIS PARAFUSO	140B
4		87582725		2	PARAFUSO SCHRAUBE	PERNO BULLONE	BOLT BOLT	VIS PARAFUSO	140B
5		87582720		44	ELO DE ESTEIRA KETTENGLIED	ESLABÓN MAGLIA DEL CINGOLO	TRACK LINK KÆDELASKE	MAILLON DE CHENILLE ELO	010M
6		87582717		90	ANEL DE PRESSÃO DRUCKRING	ANILLO DE EMPUJE ANELLO DI SPINTA	THRUST RING TRYKRING	BAGUE D'APPUI ANEL DE PRESSÃO	P618
7		87582727		90	VEDADOR CONJUNTO DICHTRING (KPLT.)	SELLO (CONJUNTO) GRUPPO TENUTA	SEAL ASSY. SEAL ASSY.	JOINT-D'ETANCH. ASS. VEDADOR CONJUNTO	P558
8		87582719		44	ELO DE ESTEIRA KETTENGLIED	ESLABÓN MAGLIA DEL CINGOLO	TRACK LINK KÆDELASKE	MAILLON DE CHENILLE ELO	010M
9		87582716		45	PINO LARGO BOLZEN, GROSS	BULON/PIN, LARGO SPINA, GRANDE	PIN, LARGE STOR PIND	AXE, GROS PINO LARGO	Z009
10		87582718		44	BUJÃO STOPFEN	TAPÓN TAPPO	PLUG PROP	BOUCHON TAMPÃO	050T
11		87582715		45	BUCHA BUCHSE	CASQUILLO BOCCOLA	BUSHING BØSNING	BAGUE CASQUILHO	095B
12		87582772		1	SAPATA DE ESTEIRA, 610mm BODENPLATTE	ZAPATA DE PISTA PATTINO DEL CINGOLO	TRACK SHOE LARVEFODSKASSE	TUILE DE CHENILLE SAPATA	P383
12		87582748		44	SAPATA DE ESTEIRA, 610mm BODENPLATTE	ZAPATA DE PISTA PATTINO DEL CINGOLO	TRACK SHOE LARVEFODSKASSE	TUILE DE CHENILLE SAPATA	P383
13		87582726		176	PARAFUSO SCHRAUBE	PERNO BULLONE	BOLT BOLT	VIS PARAFUSO	140B
14		87582723		176	PORCA MUTTER	TUERCA DADO	NUT MØTRIK	ECROU PORCA	010D
15		87567383		45	BUCHA BUCHSE	CASQUILLO BOCCOLA	BUSHING BØSNING	BAGUE CASQUILHO	095B

OPCIONAL

D150B

05-12	03	p1	11/09

CORRENTE DA ESTEIRA (CLT) - MODELS, 22" 40 ELOS
CADENA DE ORUGA (CLT) - MODELS, 22 INCH 40 LINK
TRACK CHAIN (CLT) - MODELS, 22 INCH 40 LINK
CHAÎNES DES CHENILES (CLT) - MODELS, 22 INCH 40 LINK

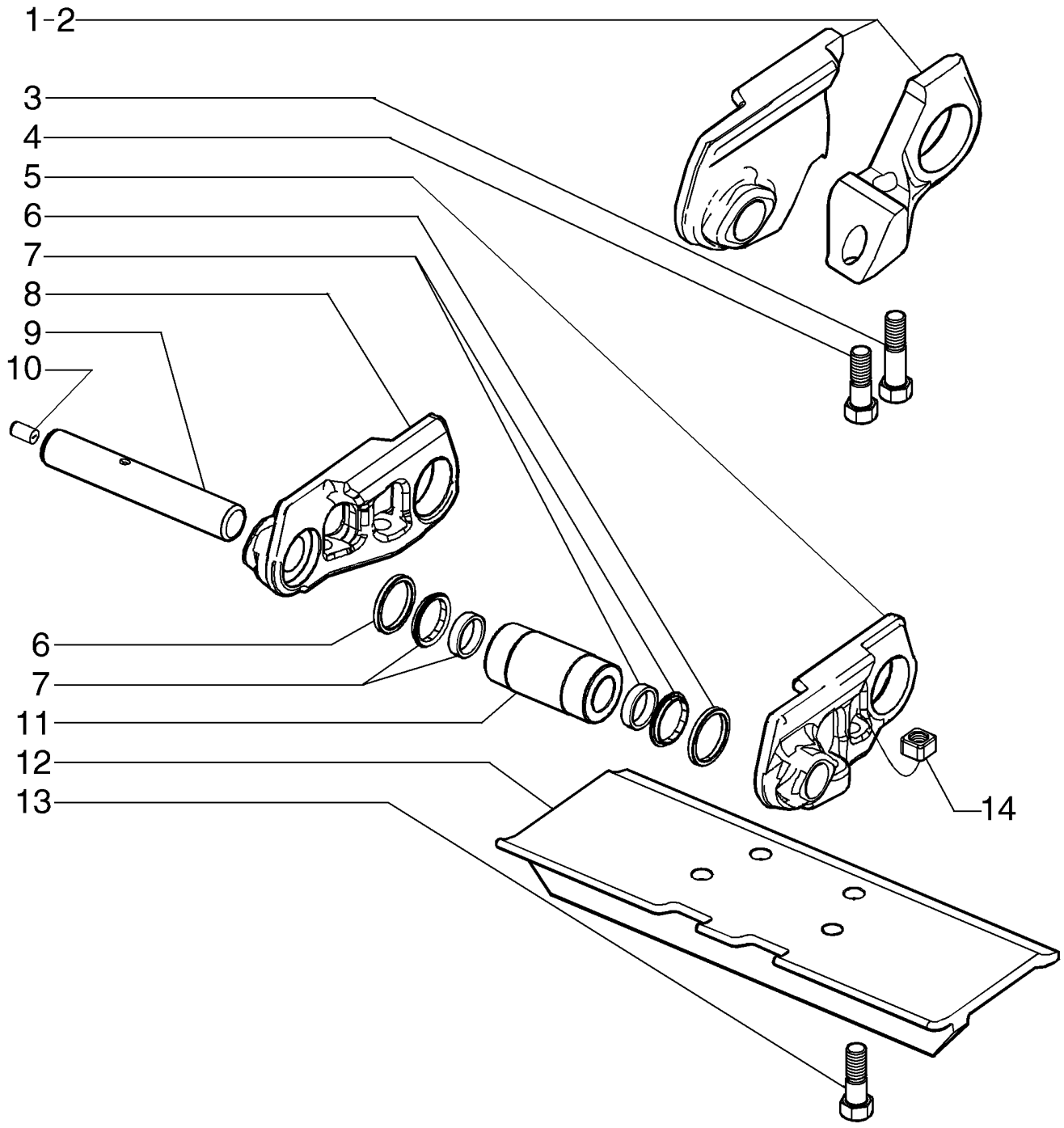

SPURKETTE (CLT) - MODELS, 22 INCH 40 LINK
CATENA DEL CINGOLO (CLT) - MODELS, 22 INCH 40 LINK
SPORKÆDE (CLT) - MODELS, 22 INCH 40 LINK
CORRENTE DO RASTO (CLT) - MODELS, 22 INCH 40 LINK

R	N	P.N.	MOD	Q	Denominação Bezeichnung	Denominacion Descrizione	Description Beskrivelse	Description Denominação	L.C.
1		87582721		1	ELO DE ESTEIRA, LH KETTENGLIED	ESLABÓN MAGLIA DEL CINGOLO	TRACK LINK KÆDELASKE	MAILLON DE CHENILLE ELO	010M
2		87582722		1	ELO DE ESTEIRA, RH KETTENGLIED	ESLABÓN MAGLIA DEL CINGOLO	TRACK LINK KÆDELASKE	MAILLON DE CHENILLE ELO	010M
3		87582724		2	PARAFUSO SCHRAUBE	PERNO BULLONE	BOLT BOLT	VIS PARAFUSO	140B
4		87582725		2	PARAFUSO SCHRAUBE	PERNO BULLONE	BOLT BOLT	VIS PARAFUSO	140B
5		87582720		39	ELO DE ESTEIRA KETTENGLIED	ESLABÓN MAGLIA DEL CINGOLO	TRACK LINK KÆDELASKE	MAILLON DE CHENILLE ELO	010M
6		87582717		80	ANEL DE PRESSÃO DRUCKRING	ANILLO DE EMPUJE ANELLO DI SPINTA	THRUST RING TRYKRING	BAGUE D'APPUI ANEL DE PRESSÃO	P618
7		87582727		80	VEDADOR CONJUNTO DICHTRING (KPLT.)	SELLO (CONJUNTO) GRUPPO TENUTA	SEAL ASSY. SEAL ASSY.	JOINT-D'ETANCH. ASS. VEDADOR CONJUNTO	P558
8		87582719		39	ELO DE ESTEIRA KETTENGLIED	ESLABÓN MAGLIA DEL CINGOLO	TRACK LINK KÆDELASKE	MAILLON DE CHENILLE ELO	010M
9		87582716		40	PINO LARGO BOLZEN, GROSS	BULON/PIN, LARGO SPINA, GRANDE	PIN, LARGE STOR PIND	AXE, GROS PINO LARGO	Z009
10		87582718		40	BUJÃO STOPFEN	TAPÓN TAPPO	PLUG PROP	BOUCHON TAMPÃO	050T
11		87582715		40	BUCHA BUCHSE	CASQUILLO BOCCOLA	BUSHING BØSNING	BAGUE CASQUILHO	095B
12		87582772		1	SAPATA DE ESTEIRA, 560mm BODENPLATTE	ZAPATA DE PISTA PATTINO DEL CINGOLO	TRACK SHOE LARVEFODSKASSE	TUILE DE CHENILLE SAPATA	P383
12		87582748		39	SAPATA DE ESTEIRA, 560mm BODENPLATTE	ZAPATA DE PISTA PATTINO DEL CINGOLO	TRACK SHOE LARVEFODSKASSE	TUILE DE CHENILLE SAPATA	P383
13		87582726		156	PARAFUSO SCHRAUBE	PERNO BULLONE	BOLT BOLT	VIS PARAFUSO	140B
14		87582723		156	PORCA MUTTER	TUERCA DADO	NUT MØTRIK	ECROU PORCA	010D

OPCIONAL

05-12	04	p1	11/09

CORRENTE DA ESTEIRA (CELT) - MODELS, 22" 40 ELOS
CADENA DE ORUGA (CELT) - MODELS, 22 INCH 40 LINK
TRACK CHAIN (CELT) OPEN GROUSER - MODELS, 22 INCH 40 LINK
CHAÎNES DES CHENILLES (CELT) - MODELS, 22 INCH 40 LINK

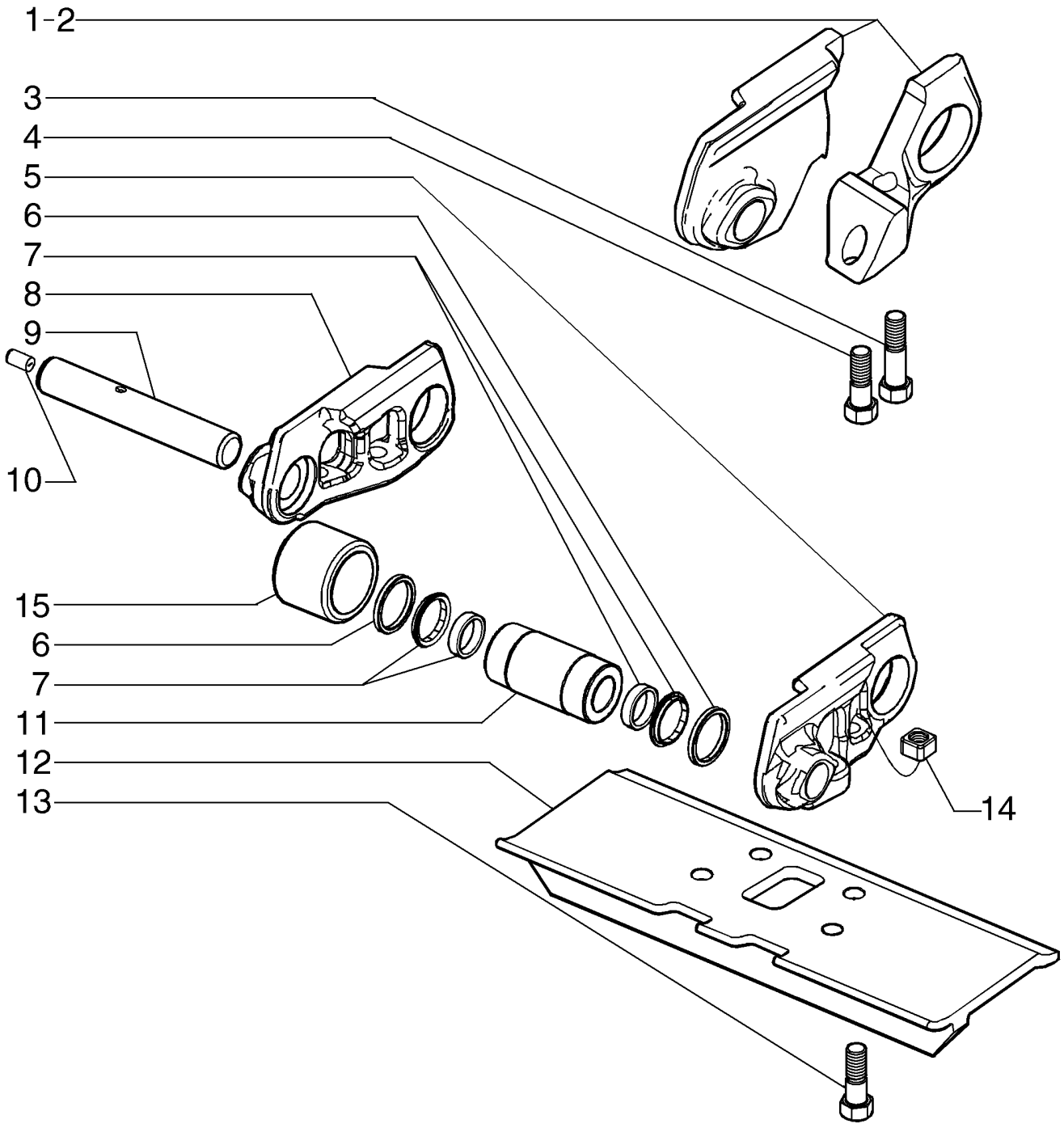

SPURKETTE (CELT) - MODELS, 22 INCH 40 LINK
CATENA DEL CINGOLO (CELT) - MODELS, 22 INCH 40 LINK
SPORKÆDE (CELT) - MODELS, 22 INCH 40 LINK
CORRENTE DO RASTO (CELT) - MODELS, 22 INCH 40 LINK

R	N	P.N.	MOD	Q	Denominação Bezeichnung	Denominacion Descrizione	Description Beskrivelse	Description Denominação	L.C.
1		87582721		1	ELO DE ESTEIRA, LH KETTENGLIED	ESLABÓN MAGLIA DEL CINGOLO	TRACK LINK KÆDELASKE	MAILLON DE CHENILLE ELO	010M
2		87582722		1	ELO DE ESTEIRA, RH KETTENGLIED	ESLABÓN MAGLIA DEL CINGOLO	TRACK LINK KÆDELASKE	MAILLON DE CHENILLE ELO	010M
3		87582724		2	PARAFUSO SCHRAUBE	PERNO BULLONE	BOLT BOLT	VIS PARAFUSO	140B
4		87582725		2	PARAFUSO SCHRAUBE	PERNO BULLONE	BOLT BOLT	VIS PARAFUSO	140B
5		87582720		39	ELO DE ESTEIRA KETTENGLIED	ESLABÓN MAGLIA DEL CINGOLO	TRACK LINK KÆDELASKE	MAILLON DE CHENILLE ELO	010M
6		87582717		80	ANEL DE PRESSÃO DRUCKRING	ANILLO DE EMPUJE ANELLO DI SPINTA	THRUST RING TRYKRING	BAGUE D'APPUI ANEL DE PRESSÃO	P618
7		87582727		80	VEDADOR CONJUNTO DICHTRING (KPLT.)	SELLO (CONJUNTO) GRUPPO TENUTA	SEAL ASSY. SEAL ASSY.	JOINT-D'ETANCH. ASS. VEDADOR CONJUNTO	P558
8		87582719		39	ELO DE ESTEIRA KETTENGLIED	ESLABÓN MAGLIA DEL CINGOLO	TRACK LINK KÆDELASKE	MAILLON DE CHENILLE ELO	010M
9		87582716		40	PINO LARGO BOLZEN, GROSS	BULON/PIN, LARGO SPINA, GRANDE	PIN, LARGE STOR PIND	AXE, GROS PINO LARGO	Z009
10		87582718		40	BUJÃO STOPFEN	TAPÓN TAPPO	PLUG PROP	BOUCHON TAMPÃO	050T
11		87582715		40	BUCHA BUCHSE	CASQUILLO BOCCOLA	BUSHING BØSNING	BAGUE CASQUILHO	095B
12		87582773		1	SAPATA DE ESTEIRA, 560mm BODENPLATTE	ZAPATA DE PISTA PATTINO DEL CINGOLO	TRACK SHOE LARVEFODSKASSE	TUILE DE CHENILLE SAPATA	P383
12		87582749		39	SAPATA DE ESTEIRA, 560mm BODENPLATTE	ZAPATA DE PISTA PATTINO DEL CINGOLO	TRACK SHOE LARVEFODSKASSE	TUILE DE CHENILLE SAPATA	P383
13		87582726		156	PARAFUSO SCHRAUBE	PERNO BULLONE	BOLT BOLT	VIS PARAFUSO	140B
14		87582723		156	PORCA MUTTER	TUERCA DADO	NUT MØTRIK	ECROU PORCA	010D
15		87567383		40	BUCHA BUCHSE	CASQUILLO BOCCOLA	BUSHING BØSNING	BAGUE CASQUILHO	095B

OPCIONAL

05-13	01	p1	07/10

SUSPENSÃO DIANTEIRA
SISTEMA DE SUSPENSIÓN DELANTERA - FARO DEL ECUALIZADOR
FRONT SUSPENSION SYSTEM - EQUALIZER BEAM
SUSPENSION - BALANCIER

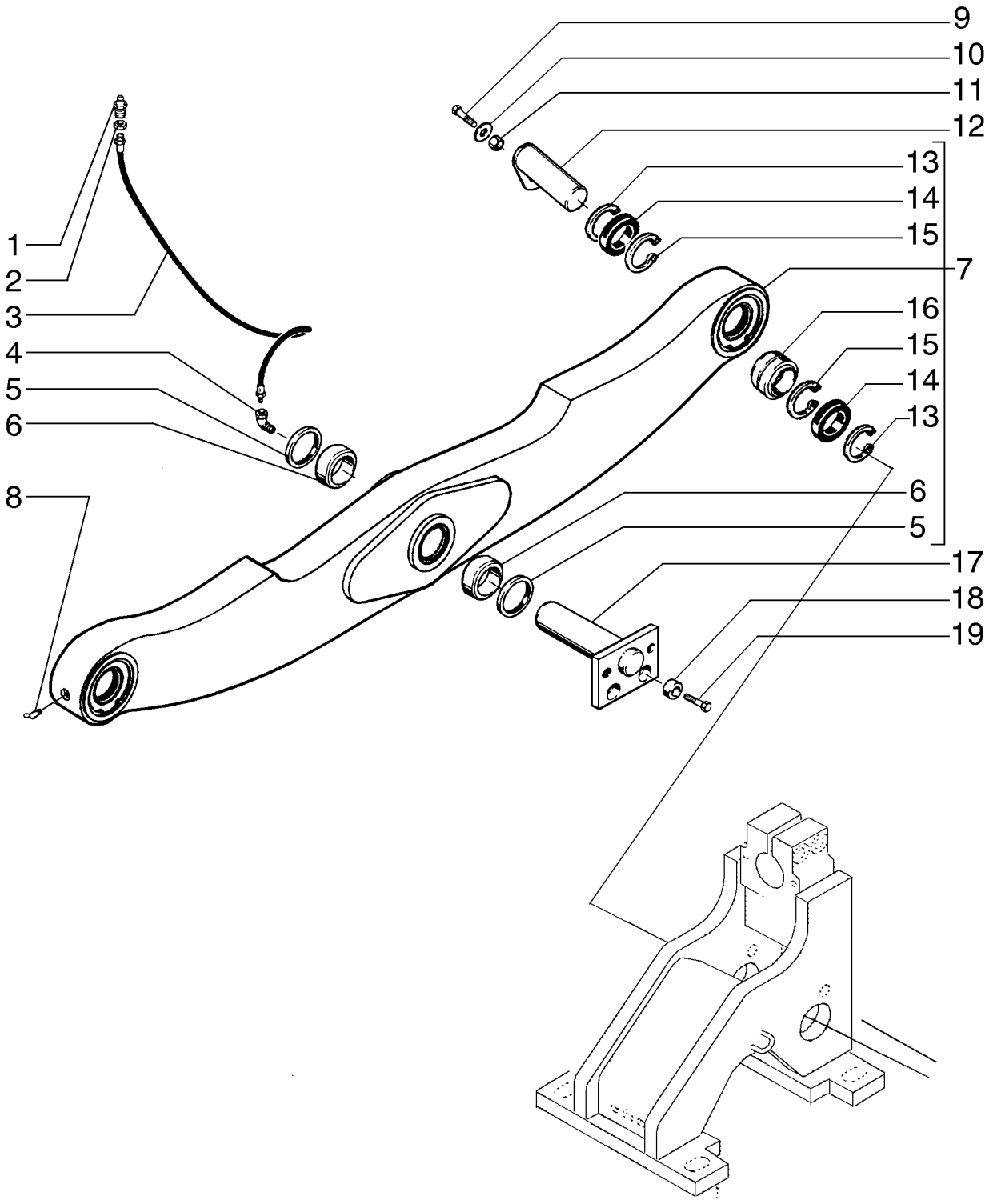

SUSPENSION - AUSGLEICHSVORRICHTUNG
SOSPENSIONI
AFFJEDRING
SUSPENSÃO

R	N	P.N.	MOD	Q	Denominação Bezeichnung	Denominacion Descrizione	Description Beskrivelse	Description Denominação	L.C.
1		219-8		1	GRAXEIRA, 1/4"-28 NPT x .54" lg				
						BOQUILLA DE LUBRICAC	LUBE NIPPLE	GRAISSEUR	060I
					SCHMIERNIPPEL	INGRASSATORE	SMØRENIPPEL	COPO DE LUBRIFICAÇÃ	
2		F53473		1	PORCA	TUERCA	NUT	ECROU	5780
					MUTTER	DADO	MØTRIK	PORCA	
3		R45862		1	MANGUEIRA	MANGA	HOSE	FLEXIBLE	4480
					SCHLAUCHMUFFE	MANICOTTO FLESSIBILE	SLANGE	TUBO FLEXIVEL	
4		217-1014		1	COTOVELO, 90º, 1/8"-27 Female x 1/8"-27 Male				
						CODO	ELBOW	COUDE	085G
					KNIESTÜCK	GOMITO	VINKELRØR	COTOVELO	
5		R39286		2	ANEL DE VEDAÇÃO	ANILLO DE CIERRE	SEAL	JOINT	7460
					DICHTUNG	ANELLO DI TENUTA	PAKNINGSRING	ANEL DE VEDACAO	
6		D51545		2	BUCHA	CASQUILLO	BUSHING	BAGUE	1140
					BUECHSE	BOCCOLA	BOESNING	CASQUILHO	
7	1	87670995		1	VIGA	VIGA	BEAM	POUTRE	690T
					TRÄGER	TRAVERSA	STØTTEBJÆLKE	VIGA	
8		217-429		2	BUJÃO, Hex Soc, 1/8"-27 NPTF				
						TAPÓN	PLUG	BOUCHON	050T
					STOPFEN	TAPPO	PROP	TAMPÃO	
9		87563127		2	PARAFUSO	PERNO	BOLT	VIS	140B
					SCHRAUBE	BULLONE	BOLT	PARAFUSO	
10		86639847		2	ARRUELA PLANA, M20 x 44.5 x 5, HT				
						ARANDELA	WASHER	RONDELLE	131R
					UNTERLEGSCHEIBE	RONDELLA	FLADSKIVE	ANILHA	
11		87652972		2	BUCHA	CASQUILLO	BUSHING	BAGUE	095B
					BUCHSE	BOCCOLA	BØSNING	CASQUILHO	
12		87542287		2	PINO	PASADOR	PIN	BROCHE	080P
					PIN	PERNO	STIFT	PERNO	
13		11075676		4	ANEL DE PRESSÃO, M115, Int				
						ANILLO DE RESORTE	SNAP RING	ANNEAU D'ARRET	054A
					SPRENGRING	ANELLO ELASTICO	LÅSERING	ANEL	
14		76043711		4	VEDAÇÃO DA ARRUELA	ARANDELA HERMÉTICA	SEALING WASHER	RONDELLE D'ETANCHEI	133R
					DICHTSCHEIBE	ROSETTA DI TENUTA	TÆTNINGSSKIVE	ANILHA DE VEDAÇÃO	
15		11062476		4	ANEL DE PRESSÃO, M90, Int				
						ANILLO DE RESORTE	SNAP RING	ANNEAU D'ARRET	054A
					SPRENGRING	ANELLO ELASTICO	LÅSERING	ANEL	
16		87381270		2	ROLAMENTO	COJINETE	BEARING	ROULEMENT	0600
					LAGER	CUSCINETTO	LEJE	ROLAMENTO	
17		87627809		1	PINO	PASADOR	PIN	BROCHE	080P
					PIN	PERNO	STIFT	PERNO	
18		T31129		2	BUCHA	CASQUILLO	BUSHING	BAGUE	1140
					BUECHSE	BOCCOLA	BOESNING	CASQUILHO	
19		87538548		2	PARAFUSO	TORNILLO	SCREW	VIS	040V
					SCHRAUBE	VITE	SKRUE	PARAFUSO	

(1) PARA MODELOS LGP/XLT

SECTION INDEX
Transmissão

06-01	01	BOMBA - SUPORTE E EIXO DE TRANSMISSÃO
06-02	01	SISTEMA HIDROSTÁTICO - FILTRO
06-03	01	SISTEMA HIDROSTÁTICO - BOMBA E TUBULAÇÃO
06-04	01	SISTEMA HIDROSTÁTICO - MOTOR HIDRÁULICO
06-05	01	DIAGNÓSTICO CENTRALIZADO
06-06	01	COMANDO FINAL
06-06	02	COMANDO FINAL - PROTEÇÃO DO RETENTOR
06-07	01	COMANDO FINAL - PLANETÁRIO
06-08	01	COMANDO FINAL - PLANETÁRIO
06-09	01	PLANETÁRIO
06-10	01	VÁLVULA DE CONTROLE
06-11	01	MOTOR HIDROSTÁTICO
06-12	01	MOTOR HIDROSTÁTICO - TAMBOR
06-13	01	MOTOR HIDROSTÁTICO - BLOCO DE CONTROLE
06-14	01	MOTOR HIDROSTÁTICO - VÁVULA DE CONTROLE
06-15	01	MOTOR HIDROSTÁTICO - VÁLVULA DE PRESSÃO
06-16	01	CONJUNTO DA BOMBA
06-17	01	CONJUNTO DA BOMBA
06-18	01	CONJUNTO DA BOMBA, BOMBA INTERNA
06-19	01	CONJUNTO DA BOMBA, BOMBA INTERNA
06-20	01	CONJUNTO DA BOMBA, VÁLVULA DE CONTROLE
06-21	01	CONJUNTO DA BOMBA, VÁLVULA DE PRESSÃO
06-22	01	CONJUNTO DA BOMBA, VÁLVULA DE PRESSÃO
06-23	01	CONJUNTO DA BOMBA, VÁLVULA DE ALÍVIO
06-24	01	CONJUNTO DA BOMBA, SENSOR DE VELOCIDADE
06-24	02	CONJUNTO DA BOMBA, VÁLVULA DE ALÍVIO
06-25	01	CONJUNTO DA BOMBA, PISTÃO

06-01	01	p1	06/10

BOMBA - SUPORTE E EIXO DE TRANSMISSÃO
BOMBA - SOPORTE Y EJE DE TRANSMISIÓN
PUMP - MOUNTING AND DRIVESHAFT

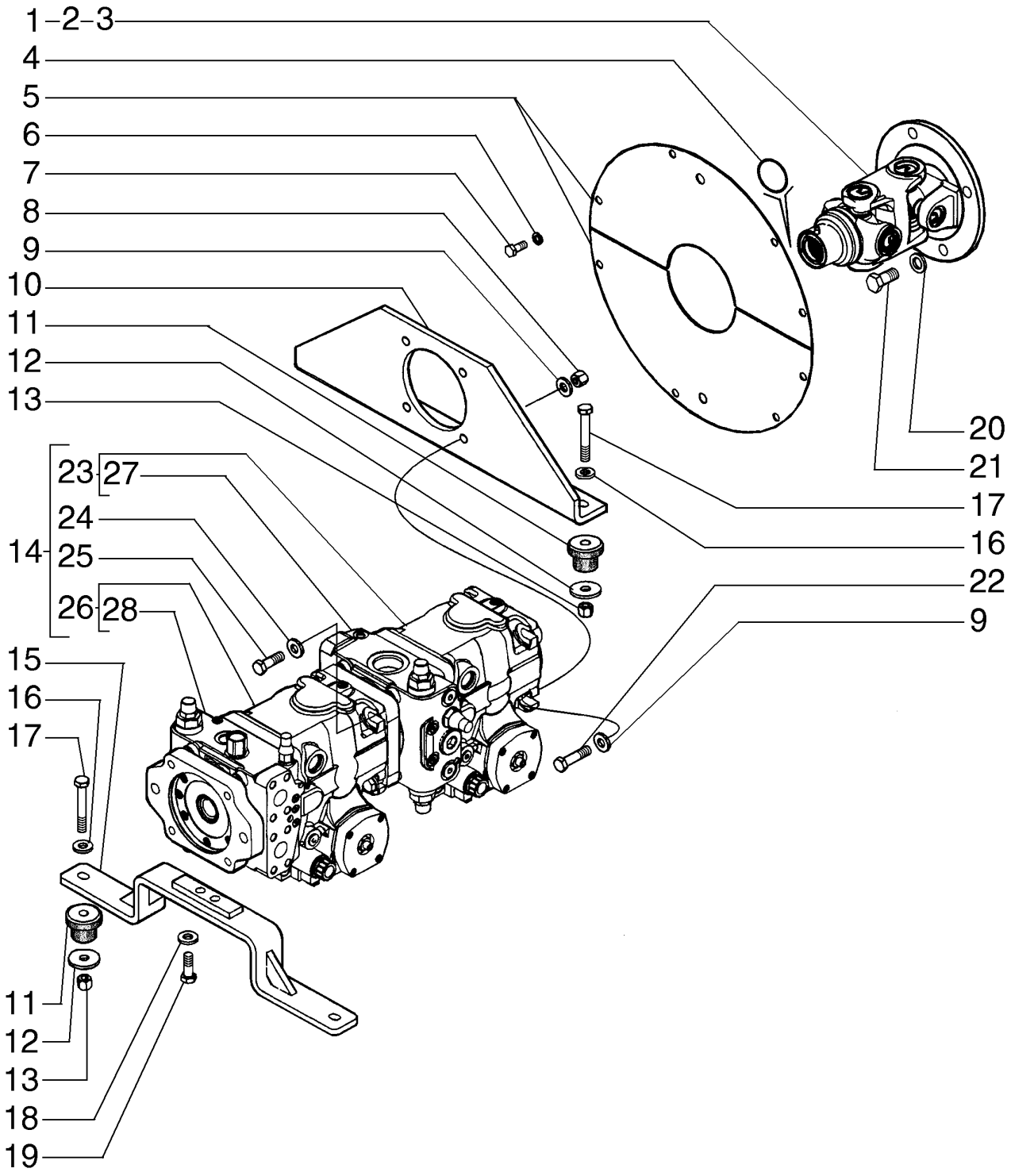

R	N	P.N.	MOD	Q	Denominação Bezeichnung	Denominacion Descrizione	Description Beskrivelse	Description Denominação	L.C.
1		87595461		1	EIXO COMANDO ANTRIEBSWELLE	EJE DE TRANSMISIÓN ALBERO DI TRASMISSIC	DRIVE SHAFT DRIVAKSEL	ARBRE D'ENTRAINEMEN EIXO COMANDO	P754
2		87596226		1	GARFO GABEL	ARTICULACIÓN FORCELLA	YOKE GAFFEL	CHAPE GARFO	085F
3		86976617		2	BRAÇADEIRA KLEMME	ABRAZADERA MORSETTO	CLAMP SPÆNDEBÅND	COLLIER BRAÇADEIRA	120M
4		73048835		1	VEDADOR DE ÓLEO ÖLDICHTUNG	JUNTA DE ACEITE PARAOLIO	OIL SEAL OLIESEGL	JOINT ETANCHEITE D'HI VEDANTE DE ÓLEO	P278
5		385750A1		2	COBERTURA ABDECKUNG	CUBIERTA COPERCHIO	COVER DÆKSEL	COUVERCLE COBERTURA	265C
6		140028		8	TRAVA DA ARRUELA, M10 SICHERUNGSSCHEIBE	ARANDELA DE BLOQUE RONDELLA DI SICUREZ	LOCK WASHER LÅSESKIVE	RONDELLE FREIN ANILHA DE RETENÇÃO	132R
7		43139		8	PARAFUSO, Hex, M10 x 25, 8.8, Full Thd SCHRAUBE	PERNO BULLONE	BOLT BOLT	VIS PARAFUSO	140B
8		832-10420		4	CONTRA PORCA, M20 x 2.5, Cl 8 SICHERUNGSMUTTER	TUERCA DE BLOQUEO DADO DI BLOCCAGGIO	LOCK NUT LÅSEMØTRIK	CONTRE-ECROU CONTRAPORCA	P263
9		86625260		8	ARRUELA PLANA, M20 x 37.5 x 4, HT UNTERLEGSCHEIBE	ARANDELA RONDELLA	WASHER FLADSKIVE	RONDELLE ANILHA	131R
10		84120303		1	SUPORTE HALTERUNG	SOPORTE STAFFA	BRACKET BESLAG	SUPPORT SUPORTE	225S
11		A59514		4	BUCHA DE BORRACHA GUMMIBUCHSE	CASQUILLO DE GOMA BOCCOLA IN GOMMA	RUBBER BUSHING GUMMIBØSNING	BAGUE EN CAOUTCHOU CASQUILHO DE BORRA	100B
12		D25022		4	ARRUELA PLANA UNTERLEGSCHEIBE	ARANDELA ROSETTA PIANA	WASHER FLADSKIVE	RONDELLE ANILHA	9720
13		412126		4	CONTRA PORCA, M12 x 1.75, Cl 8 SICHERUNGSMUTTER	TUERCA DE BLOQUEO DADO DI BLOCCAGGIO	LOCK NUT LÅSEMØTRIK	CONTRE-ECROU CONTRAPORCA	P263
14		87313549		1	BOMBA HIDROSTÁTICA HYDROSTATIKPUMPE	BOMBA HIDROSTÁTICO POMPA IDROSTATICA	HYDROSTATIC PUMP HYDROSTATISK PUMPE	POMPE HYDROSTATIQU BOMBA HIDROSTÁTICA	156P
15		84120307		1	SUPORTE HALTERUNG	SOPORTE STAFFA	BRACKET BESLAG	SUPPORT SUPORTE	225S
16		87613265		4	ARRUELA PLANA UNTERLEGSCHEIBE	ARANDELA RONDELLA	WASHER FLADSKIVE	RONDELLE ANILHA	131R
17		43158		4	PARAFUSO, Hex, M12 x 80, 8.8 SCHRAUBE	PERNO BULLONE	BOLT BOLT	VIS PARAFUSO	140B
18		86625252		2	ARRUELA PLANA, M10 x 21.5 x 2.5, HT UNTERLEGSCHEIBE	ARANDELA RONDELLA	WASHER FLADSKIVE	RONDELLE ANILHA	131R
19		86624978		2	PARAFUSO, Hex, M10 x 35, 10.9, Full Thd SCHRAUBE	PERNO BULLONE	BOLT BOLT	VIS PARAFUSO	140B
20		86625266		4	ARRUELA PLANA, M17.5 x 30 x 4, HT UNTERLEGSCHEIBE	ARANDELA RONDELLA	WASHER FLADSKIVE	RONDELLE ANILHA	131R

OPTIONAL

D150B

06-01	01	p2	06/10

BOMBA - SUPORTE E EIXO DE TRANSMISSÃO
BOMBA - SOPORTE Y EJE DE TRANSMISIÓN
PUMP - MOUNTING AND DRIVESHAFT

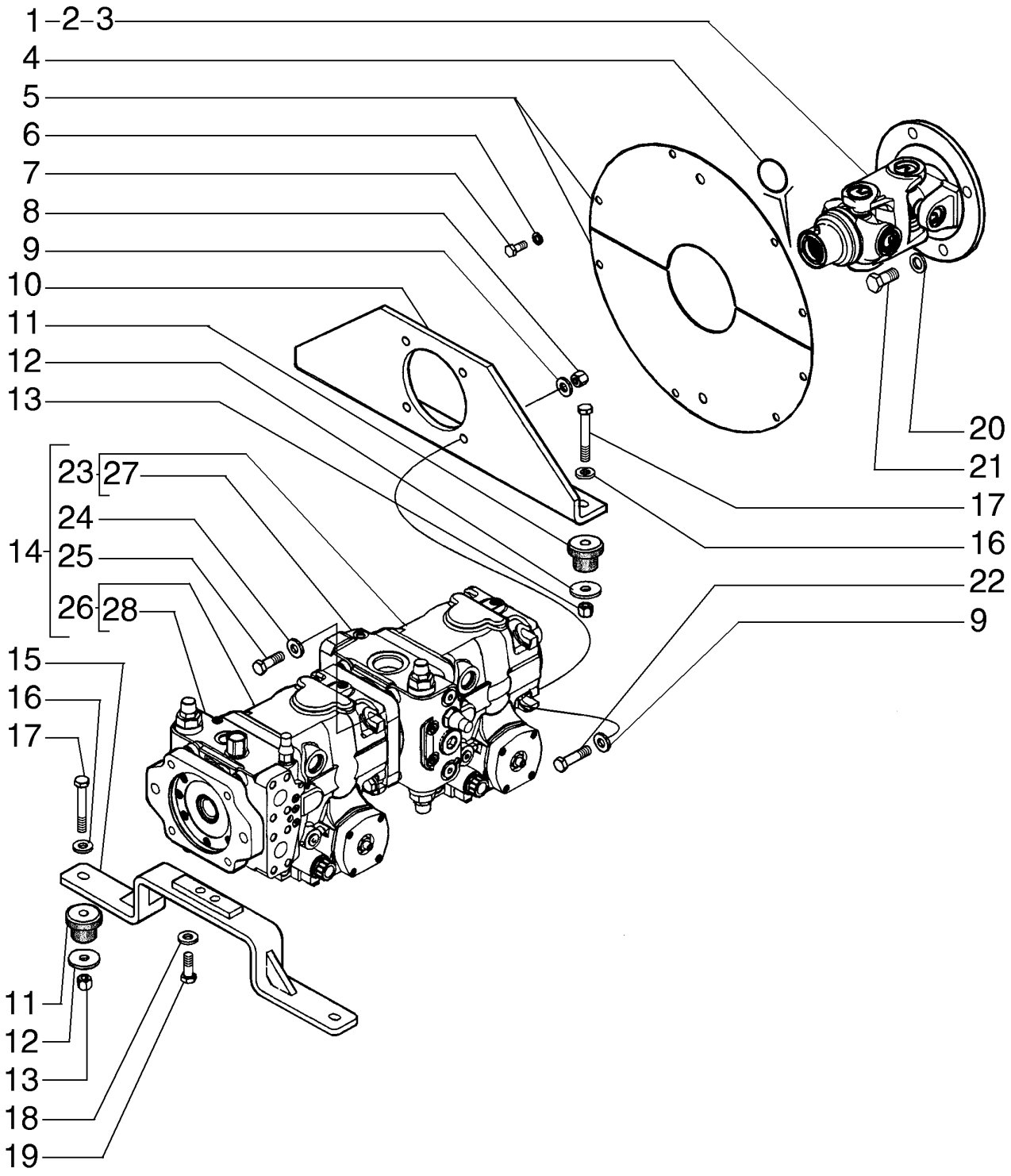

R	N	P.N.	MOD	Q	Denominação Bezeichnung	Denominacion Descrizione	Description Beskrivelse	Description Denominação	L.C.
21		**86508624**		4	PARAFUSO, Hex, M16 x 45, 10.9				
						PERNO	BOLT	VIS	140B
					SCHRAUBE	BULLONE	BOLT	PARAFUSO	
22		**614-20060**		4	PARAFUSO, Hex, M20 x 60, 8.8, Full Thd				
						PERNO	BOLT	VIS	140B
					SCHRAUBE	BULLONE	BOLT	PARAFUSO	
23		**84229263**		1	BOMBA HIDRÁULICA	BOMBA HIDRÁULICO	HYDRAULIC PUMP	POMPE HYDRAULIQUE	155P
					HYDRAULIKPUMPE	POMPA IDRAULICA	HYDRAULIKPUMPE	BOMBA HIDRÁULICA	
24		**87516828**		4	ARRUELA PLANA	ARANDELA	WASHER	RONDELLE	131R
					UNTERLEGSCHEIBE	RONDELLA	FLADSKIVE	ANILHA	
25		**87516827**		4	PARAFUSO	TORNILLO	SCREW	VIS	040V
					SCHRAUBE	VITE	SKRUE	PARAFUSO	
26		**84229268**		1	BOMBA HIDRÁULICA	BOMBA HIDRÁULICO	HYDRAULIC PUMP	POMPE HYDRAULIQUE	155P
					HYDRAULIKPUMPE	POMPA IDRAULICA	HYDRAULIKPUMPE	BOMBA HIDRÁULICA	
27		**87713179**		1	PLACA, See Figue 06-22	PLACA	PLATE	PLAQUE	105P
					PLATTE	PIASTRA	PLADE	CHAPA	
28		**84149158**		1	PLACA, See Figure 06-21	PLACA	PLATE	PLAQUE	105P
					PLATTE	PIASTRA	PLADE	CHAPA	

OPTIONAL

D150B

06-02	01	p1	04/09

SISTEMA HIDROSTÁTICO - FILTRO
SISTEMA HIDROSTATICO - FILTRO
HYDROSTATICS SYSTEM - FILTRO
HYDROSTATICS SYSTEM - FILTRO

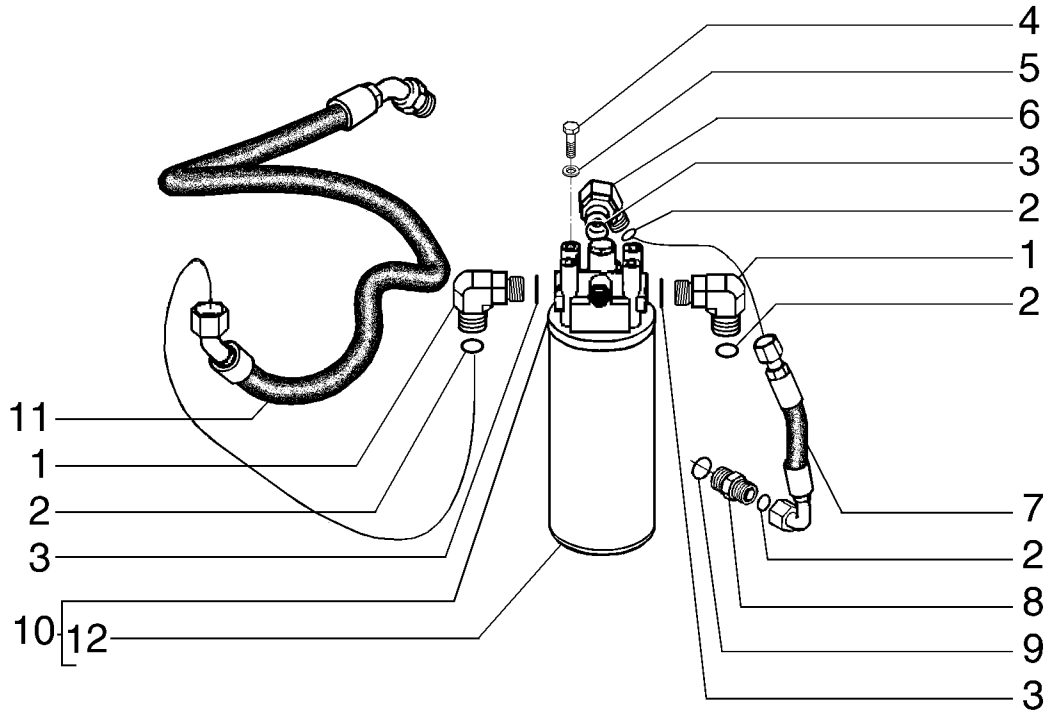

HYDROSTATICS SYSTEM - FILTRO
HYDROSTATICS SYSTEM - FILTRO
HYDROSTATICS SYSTEM - FILTRO
HYDROSTATICS SYSTEM - FILTRO

R	N	P.N.	MOD	Q	Denominação Bezeichnung	Denominacion Descrizione	Description Beskrivelse	Description Denominação	L.C.
1		201-307		2	COTOVELO, 90º, 1 3/16"-12 x 1 1/16"-12 Adj, ORFS				
					CODO		ELBOW	COUDE	085G
					KNIESTÜCK	GOMITO	VINKELRØR	COTOVELO	
2		237-6012		4	O-RING, 12-1, 90 Duro, .924 ID x .118" Thk				
					JUNTA TÓRICA		O-RING	JOINT TORIQUE	055A
					O-RING	ANELLO TOROIDALE	O-RING	O-RING	
3		238-6018		4	O-RING, -018, 90 Duro, .739" ID x .070" Thk				
					JUNTA TÓRICA		O-RING	JOINT TORIQUE	055A
					O-RING	ANELLO TOROIDALE	O-RING	O-RING	
4		614-10020		4	PARAFUSO, Hex, M10 x 20, 8.8, Full Thd				
					PERNO		BOLT	VIS	140B
					SCHRAUBE	BULLONE	BOLT	PARAFUSO	
5		895-11010		4	ARRUELA PLANA, M10 x 20 x 2				
					ARANDELA		WASHER	RONDELLE	131R
					UNTERLEGSCHEIBE	RONDELLA	FLADSKIVE	ANILHA	
6		201-327		1	COTOVELO, 90º, 13/16"-16 x 1 1/16"-12, Adj, ORFS				
					CODO		ELBOW	COUDE	085G
					KNIESTÜCK	GOMITO	VINKELRØR	COTOVELO	
7		435014A1		1	CONJ. MANGUEIRA	CONJUNTO DE TUBOS	HOSE ASSY.	ENSEMBLE DE FLEXIBLE	P457
					SCHLAUCHBAUGRUPPE	COMPLESS. TUBO FLES	SLANGEENHED	CONJUNTO DE MANGUE	
8		201-128		1	CONECTOR HIDRÁUL, 13/16"-16 ORFS x 1 1/16"-12 ORB				
						CONECTOR HIDRÁULIC(	HYD CONNECTOR	CONNECTEUR HYDRAU	020R
					HYDR STECKVERBINDE	CONNETTORE IDRAULIC	HYDRAULIKSTIK	CONECTOR HID.	
9		238-6014		1	O-RING, -014, 90 Duro, .489" ID x .070" Thk				
					JUNTA TÓRICA		O-RING	JOINT TORIQUE	055A
					O-RING	ANELLO TOROIDALE	O-RING	O-RING	
10		418237A1		1	MONTAGEM DO FILTRO	CONJUNTO DE FILTRO	FILTER ASSY	ENSEMBLE DE FILTRE	P496
					FILTERBAUGRUPPE	FILTRO, COMPLESSIVO	FILTERENHED	CONJUNTO DE FILTRO	
11		87667725		1	CONJ. MANGUEIRA	CONJUNTO DE TUBOS	HOSE ASSY.	ENSEMBLE DE FLEXIBLE	P457
					SCHLAUCHBAUGRUPPE	COMPLESS. TUBO FLES	SLANGEENHED	CONJUNTO DE MANGUE	
12		435141A1		1	ELEMENTO FILTRANTE	ELEMENTO	ELEMENT	ELEMENT	Z483
					ELEMENT	ELEMENTO	ELEMENT	ELEMENTO	

06-03	01	p1	04/09

SISTEMA HIDROSTÁTICO - BOMBA E TUBULAÇÃO
SISTEMA HIDROSTATICO - BOMBA Y TUBERIAS
HYDROSTATICS SYSTEM - PUMP AND PIPPING
HYDROSTATICS SYSTEM - PUMP AND PIPPING

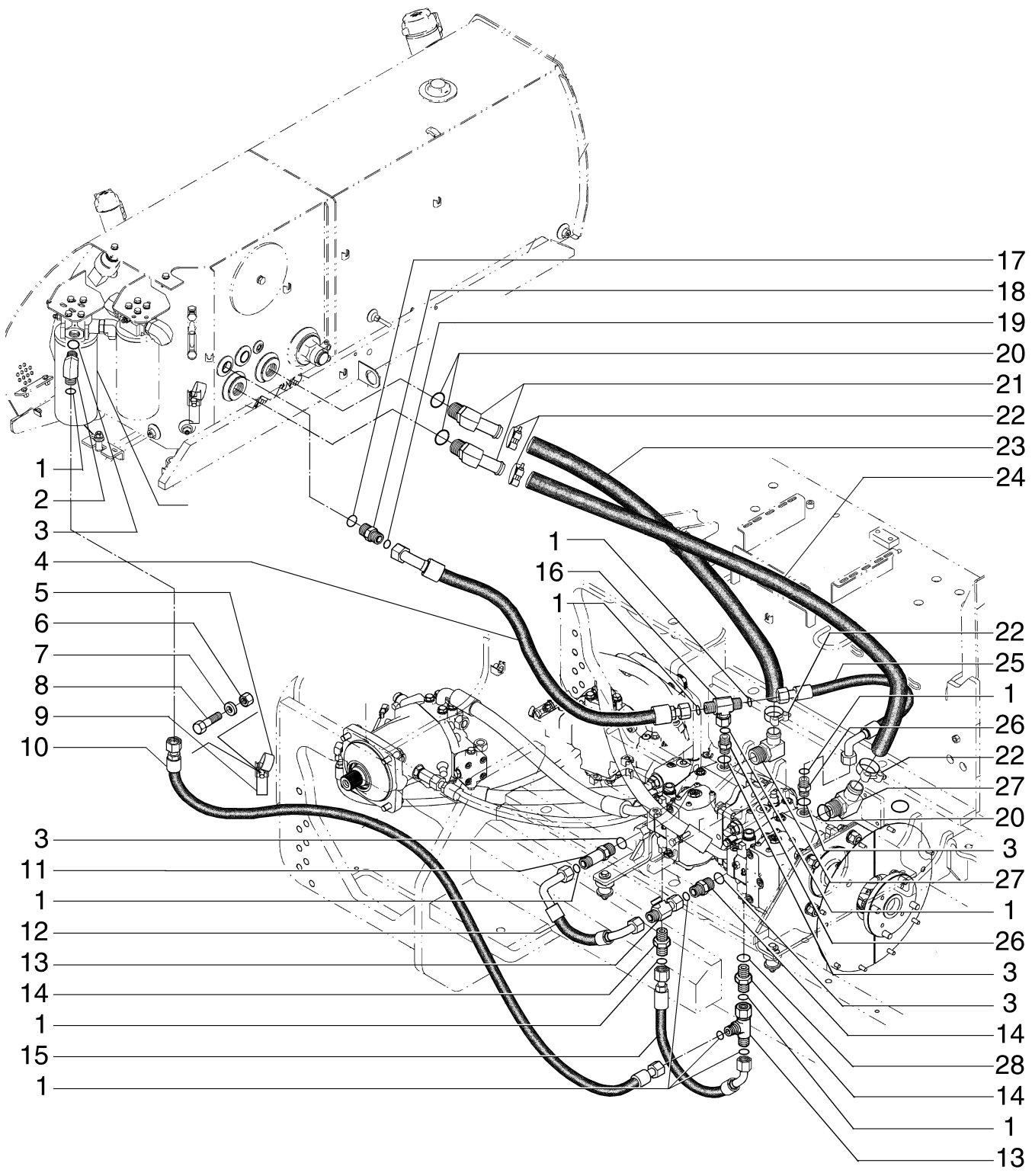

HYDROSTATICS SYSTEM - PUMP AND PIPPING
HYDROSTATICS SYSTEM - PUMP AND PIPPING
HYDROSTATICS SYSTEM - PUMP AND PIPPING
HYDROSTATICS SYSTEM - PUMP AND PIPPING

R	N	P.N.	MOD	Q	Denominação Bezeichnung	Denominacion Descrizione	Description Beskrivelse	Description Denominação	L.C.
1		238-6018		8	O-RING, -018, 90 Duro, .739" ID x .070" Thk				
						JUNTA TÓRICA	O-RING	JOINT TORIQUE	055A
					O-RING	ANELLO TOROIDALE	O-RING	O-RING	
2		201-307		2	COTOVELO, 90º, 1 3/16"-12 x 1 1/16"-12 Adj, ORFS				
						CODO	ELBOW	COUDE	085G
					KNIESTÜCK	GOMITO	VINKELRØR	COTOVELO	
3		237-6012		4	O-RING, 12-1, 90 Duro, .924 ID x .118" Thk				
						JUNTA TÓRICA	O-RING	JOINT TORIQUE	055A
					O-RING	ANELLO TOROIDALE	O-RING	O-RING	
4		87580830		1	MANGUEIRA EM METRO	METROS DE TUBO	HOSE, METERS	FLEXIBLE AU METRE	Z303
					SCHLAUCH (METERWAF	FLESSIBLE AL METRO	SLANGE, MÅLERE	MANGUEIRA A METRO	
5		242999A1		2	BRAÇADEIRA	ABRAZADERA	CLAMP	COLLIER	120M
					KLEMME	MORSETTO	SPÆNDEBÅND	BRAÇADEIRA	
6		412126		2	CONTRA PORCA, M12 x 1.75, Cl 8				
						TUERCA DE BLOQUEO	LOCK NUT	CONTRE-ECROU	P263
					SICHERUNGSMUTTER	DADO DI BLOCCAGGIO	LÅSEMØTRIK	CONTRAPORCA	
7		86625256		2	ARRUELA PLANA, M12 x 28.5 x 4, HT				
						ARANDELA	WASHER	RONDELLE	131R
					UNTERLEGSCHEIBE	RONDELLA	FLADSKIVE	ANILHA	
8		811-12050		1	PARAFUSO, Short NK, M12 x 50, Cl8.8, Full Thd				
						PERNO ALOMADO	CARRIAGE BOLT	VIS A TETE BOMBEE	P123
					SCHLOSSSCHRAUBE	BULLONE A TESTA TONI	BRÆDDEBOLT	PARAFUSO DE CARROÇ	
9		515-25444		2	BRAÇADEIRA, 1 3/4", Insul, 7/16" Bolt				
						ABRAZADERA	CLAMP	COLLIER	120M
					KLEMME	MORSETTO	SPÆNDEBÅND	BRAÇADEIRA	
10		87579284		1	MANGUEIRA EM METRO	METROS DE TUBO	HOSE, METERS	FLEXIBLE AU METRE	Z303
					SCHLAUCH (METERWAF	FLESSIBLE AL METRO	SLANGE, MÅLERE	MANGUEIRA A METRO	
11		201-176		2	CONECTOR HIDRÁUL, 1 3/16"-12 x 1 1/16"-12, ORFS Lg				
						CONECTOR HIDRÁULIC(	HYD CONNECTOR	CONNECTEUR HYDRAU	020R
					HYDR STECKVERBINDE	CONNETTORE IDRAULI(	HYDRAULIKSTIK	CONECTOR HID.	
12		429711A1		1	CONJ. MANGUEIRA	CONJUNTO DE TUBOS	HOSE ASSY.	ENSEMBLE DE FLEXIBLE	P457
					SCHLAUCHBAUGRUPPE	COMPLESS. TUBO FLES	SLANGEENHED	CONJUNTO DE MANGUE	
13		201-417		2	T, 1 3/16"-12 ORFS x 1 3/16"-12 Sw Run				
						RACOR EN T	TEE	RACCORD EN T	9020
					T-STÜCK	PEZZO A T	T-STYKKE	TÊ	
14		201-107		2	CONECTOR HIDRÁUL, 1 3/16"-12 ORFS x 7/8"-14 ORB				
						CONECTOR HIDRÁULIC(	HYD CONNECTOR	CONNECTEUR HYDRAU	020R
					HYDR STECKVERBINDE	CONNETTORE IDRAULI(	HYDRAULIKSTIK	CONECTOR HID.	
15		87580829		1	MANGUEIRA EM METRO	METROS DE TUBO	HOSE, METERS	FLEXIBLE AU METRE	Z303
					SCHLAUCH (METERWAF	FLESSIBLE AL METRO	SLANGE, MÅLERE	MANGUEIRA A METRO	
16		201-419		2	T, 1 3/16"-12 ORFS x 1 3/16"-18 Sw Br				
						RACOR EN T	TEE	RACCORD EN T	9020
					T-STÜCK	PEZZO A T	T-STYKKE	TÊ	
17		237-6016		2	O-RING, 16-1, 90 Duro, 1.171" ID x .118" Thk				
						JUNTA TÓRICA	O-RING	JOINT TORIQUE	055A
					O-RING	ANELLO TOROIDALE	O-RING	O-RING	

06-03	01	p2	04/09

SISTEMA HIDROSTÁTICO - BOMBA E TUBULAÇÃO
SISTEMA HIDROSTATICO - BOMBA Y TUBERIAS
HYDROSTATICS SYSTEM - PUMP AND PIPPING
HYDROSTATICS SYSTEM - PUMP AND PIPPING

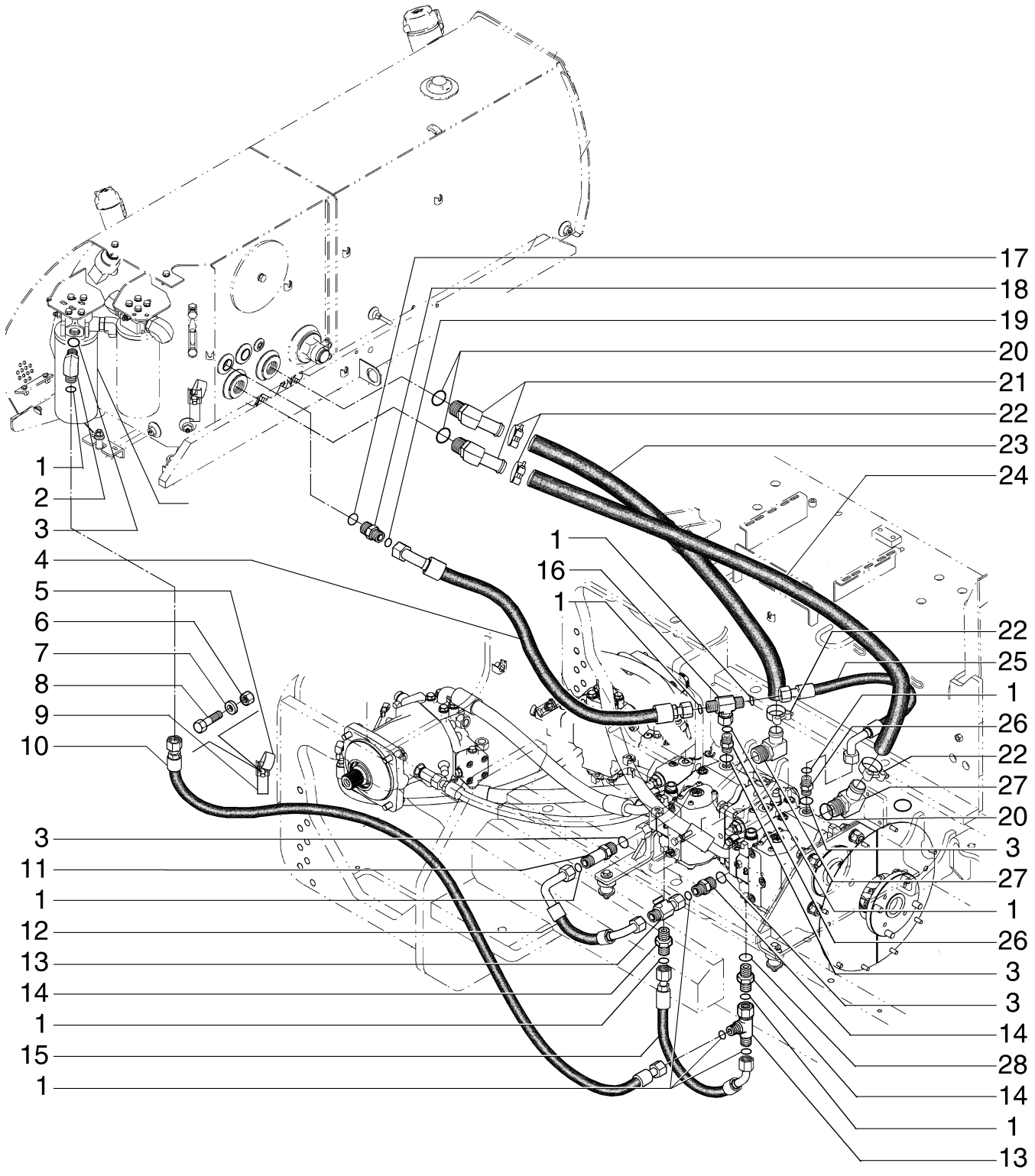

HYDROSTATICS SYSTEM - PUMP AND PIPPING
HYDROSTATICS SYSTEM - PUMP AND PIPPING
HYDROSTATICS SYSTEM - PUMP AND PIPPING
HYDROSTATICS SYSTEM - PUMP AND PIPPING

R	N	P.N.	MOD	Q	Denominação Bezeichnung	Denominacion Descrizione	Description Beskrivelse	Description Denominação	L.C.
18		201-105		2	CONECTOR HIDRÁUL, 1 7/16"-12 ORFS x 1 5/16"-12 ORB				
						CONECTOR HIDRÁULIC(	HYD CONNECTOR	CONNECTEUR HYDRAU	020R
					HYDR STECKVERBINDE	CONNETTORE IDRAULIC(	HYDRAULIKSTIK	CONECTOR HID.	
19		238-6021		2	O-RING, -021, 90 Duro, .926" ID x .070" Thk				
						JUNTA TÓRICA	O-RING	JOINT TORIQUE	055A
					O-RING	ANELLO TOROIDALE	O-RING	O-RING	
20		237-6020		4	O-RING, 20-1, 90 Duro, 1.475" ID x .118" Thk				
						JUNTA TÓRICA	O-RING	JOINT TORIQUE	055A
					O-RING	ANELLO TOROIDALE	O-RING	O-RING	
21		217-317		2	CONEXÃO, 45º, 1 1/4" Hose x 1 5/8"-12 ORB Beaded				
						ACOPLAMIENTO	FITTING	RACCORD	3300
					ARMATUR	RACCORDO	FITTING	CONECTOR	
22		87364086		4	BRAÇADEIRA	ABRAZADERA	CLAMP	COLLIER	120M
					KLEMME	MORSETTO	SPÆNDEBÅND	BRAÇADEIRA	
23		87667677		1	CONJ. MANGUEIRA	CONJUNTO DE TUBOS	HOSE ASSY.	ENSEMBLE DE FLEXIBLE	P457
					SCHLAUCHBAUGRUPPE	COMPLESS. TUBO FLES	SLANGEENHED	CONJUNTO DE MANGUE	
24		87667676		1	CONJ. MANGUEIRA	CONJUNTO DE TUBOS	HOSE ASSY.	ENSEMBLE DE FLEXIBLE	P457
					SCHLAUCHBAUGRUPPE	COMPLESS. TUBO FLES	SLANGEENHED	CONJUNTO DE MANGUE	
25		87667684		1	CONJ. MANGUEIRA	CONJUNTO DE TUBOS	HOSE ASSY.	ENSEMBLE DE FLEXIBLE	P457
					SCHLAUCHBAUGRUPPE	COMPLESS. TUBO FLES	SLANGEENHED	CONJUNTO DE MANGUE	
26		201-104		4	CONECTOR HIDRÁUL, 1 3/16"-12 ORFS x 1 1/16"-12 ORB				
						CONECTOR HIDRÁULIC(	HYD CONNECTOR	CONNECTEUR HYDRAU	020R
					HYDR STECKVERBINDE	CONNETTORE IDRAULIC(	HYDRAULIKSTIK	CONECTOR HID.	
27		217-355		2	CONEXÃO	ACOPLAMIENTO	FITTING	RACCORD	3300
					ARMATUR	RACCORDO	FITTING	CONECTOR	
28		237-6010		2	O-RING, 10-1, 90 Duro, .755" ID x .097" Thk				
						JUNTA TÓRICA	O-RING	JOINT TORIQUE	055A
					O-RING	ANELLO TOROIDALE	O-RING	O-RING	

06-04	01	p1	03/10

SISTEMA HIDROSTÁTICO - MOTOR HIDRÁULICO
SISTEMA HIDROSTATICO - MOTOR HIDRAULICO
HYDROSTATICS SYSTEM - HYDRAULIC MOTOR
HYDROSTATICS SYSTEM - HYDRAULIC MOTOR

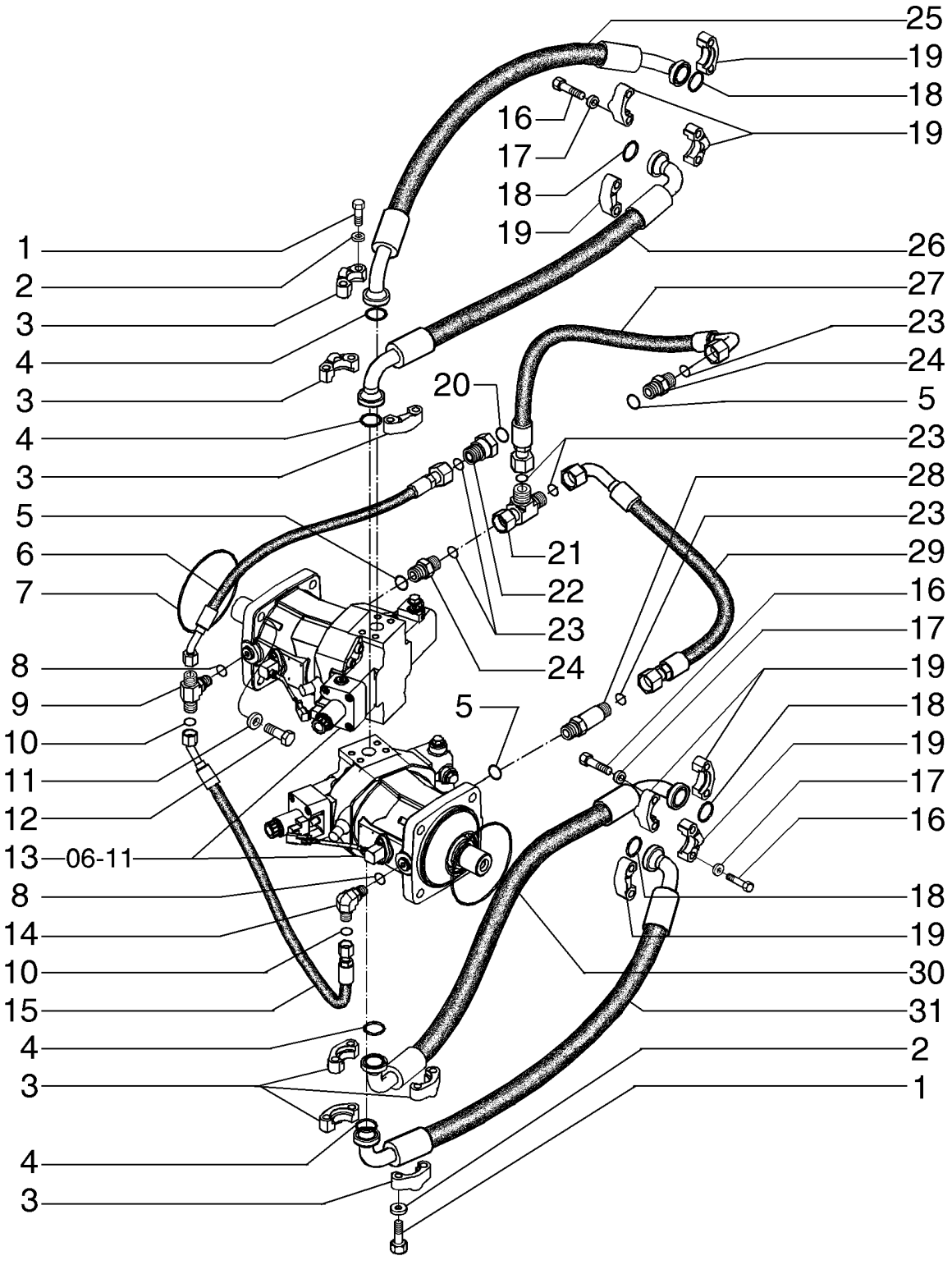

HYDROSTATICS SYSTEM - HYDRAULIC MOTOR
HYDROSTATICS SYSTEM - HYDRAULIC MOTOR
HYDROSTATICS SYSTEM - HYDRAULIC MOTOR
HYDROSTATICS SYSTEM - HYDRAULIC MOTOR

R	N	P.N.	MOD	Q	Denominação Bezeichnung	Denominacion Descrizione	Description Beskrivelse	Description Denominação	L.C.
1		11116021		16	PARAFUSO, Hex, M14 x 45, 8.8, Full Thd				
						PERNO	BOLT	VIS	140B
					SCHRAUBE	BULLONE	BOLT	PARAFUSO	
2		87016615		16	ARRUELA PLANA, M12 x 28.5 x 3, HT				
						ARANDELA	WASHER	RONDELLE	131R
					UNTERLEGSCHEIBE	RONDELLA	FLADSKIVE	ANILHA	
3		76044748		8	FLANGE	BRIDA	FLANGE	BRIDE	070F
					FLANSCH	FLANGIA	FLANGE	FLANGE	
4		238-6220		4	O-RING	JUNTA TÓRICA	O-RING	JOINT TORIQUE	055A
					O-RING	ANELLO TOROIDALE	O-RING	O-RING	
5		237-6012		5	O-RING, 12-1, 90 Duro, .924 ID x .118" Thk				
						JUNTA TÓRICA	O-RING	JOINT TORIQUE	055A
					O-RING	ANELLO TOROIDALE	O-RING	O-RING	
6		87564923		1	CONJ. MANGUEIRA	CONJUNTO DE TUBOS	HOSE ASSY.	ENSEMBLE DE FLEXIBLE	P457
					SCHLAUCHBAUGRUPPE	COMPLESS. TUBO FLES	SLANGEENHED	CONJUNTO DE MANGUE	
7		87710995		2	O-RING	JUNTA TÓRICA	O-RING	JOINT TORIQUE	055A
					O-RING	ANELLO TOROIDALE	O-RING	O-RING	
8		237-6008		2	O-RING, 8-1, 90 Duro, .644" ID x .087" Thk				
						JUNTA TÓRICA	O-RING	JOINT TORIQUE	055A
					O-RING	ANELLO TOROIDALE	O-RING	O-RING	
9		201-402		1	T, 13/16"-18 x 3/4"-16 Br, ORFS				
						RACOR EN T	TEE	RACCORD EN T	9020
					T-STÜCK	PEZZO A T	T-STYKKE	TÊ	
10		238-6014		1	O-RING, -014, 90 Duro, .489" ID x .070" Thk				
						JUNTA TÓRICA	O-RING	JOINT TORIQUE	055A
					O-RING	ANELLO TOROIDALE	O-RING	O-RING	
11		892-11016		8	TRAVA DA ARRUELA, M16	ARANDELA DE BLOQUE	LOCK WASHER	RONDELLE FREIN	132R
					SICHERUNGSSCHEIBE	RONDELLA DI SICUREZ	LÅSESKIVE	ANILHA DE RETENÇÃO	
12		627-16055		8	PARAFUSO	TORNILLO	BOLT	BOULON	0810
					SCHAUBENBOLZEN	BULLONE	SKRUE	PARAFUSO	
13		87313556		2	MOTOR HIDROSTÁTICO	MOTOR HIDROSTÁTICO	HYDROSTATIC MOTOR	MOTEUR HYDROSTATIC	147M
					HYDROSTATIKMOTOR	MOTORE IDROSTATICO	HYDROSTATISK MOTOR	MOTOR HIDROSTÁTICO	
14		201-305		1	COTOVELO, 90º, 13/16"-16 x 3/4"-16 Adj, ORFS				
						CODO	ELBOW	COUDE	085G
					KNIESTÜCK	GOMITO	VINKELRØR	COTOVELO	
15		87564922		1	CONJ. MANGUEIRA	CONJUNTO DE TUBOS	HOSE ASSY.	ENSEMBLE DE FLEXIBLE	P457
					SCHLAUCHBAUGRUPPE	COMPLESS. TUBO FLES	SLANGEENHED	CONJUNTO DE MANGUE	
16		9628065		16	PARAFUSO, Hex, M12 x 45, 8.8				
						TORNILLO	SCREW	VIS	040V
					SCHRAUBE	VITE	SKRUE	PARAFUSO	
17		86625255		16	ARRUELA PLANA, M13.5 x 24.5 x 3, HT				
						ARANDELA	WASHER	RONDELLE	131R
					UNTERLEGSCHEIBE	RONDELLA	FLADSKIVE	ANILHA	
18		238-6219		4	O-RING, -219, 90 Duro, 1.296" ID x .139" Thk				
						JUNTA TÓRICA	O-RING	JOINT TORIQUE	055A
					O-RING	ANELLO TOROIDALE	O-RING	O-RING	
19		86980732		8	BRACADEIRA	GRAPON	CLAMP	CRAMPON	Z458
					KRAMPE	MORSETTO	CLAMP	BRACADEIRA	

06-04	01	p2	03/10

SISTEMA HIDROSTÁTICO - MOTOR HIDRÁULICO
SISTEMA HIDROSTATICO - MOTOR HIDRAULICO
HYDROSTATICS SYSTEM - HYDRAULIC MOTOR
HYDROSTATICS SYSTEM - HYDRAULIC MOTOR

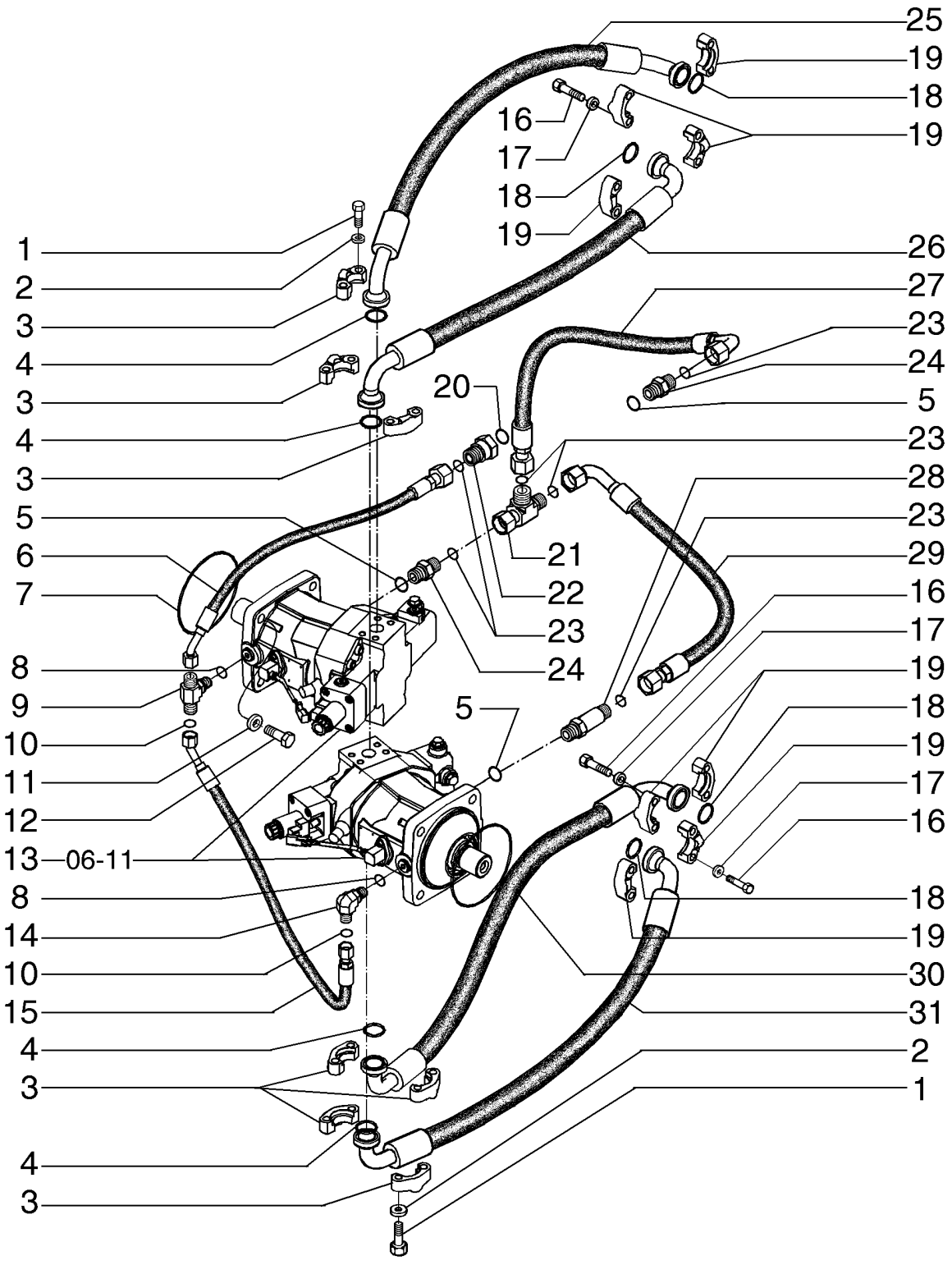

HYDROSTATICS SYSTEM - HYDRAULIC MOTOR
HYDROSTATICS SYSTEM - HYDRAULIC MOTOR
HYDROSTATICS SYSTEM - HYDRAULIC MOTOR
HYDROSTATICS SYSTEM - HYDRAULIC MOTOR

R	N	P.N.	MOD	Q	Denominação Bezeichnung	Denominacion Descrizione	Description Beskrivelse	Description Denominação	L.C.
20		238-6021		1	O-RING, -021, 90 Duro, .926" ID x .070" Thk				
						JUNTA TÓRICA	O-RING	JOINT TORIQUE	055A
					O-RING	ANELLO TOROIDALE	O-RING	O-RING	
21		201-419		1	T, 1 3/16"-12 ORFS x 1 3/16"-18 Sw Br				
						RACOR EN T	TEE	RACCORD EN T	9020
					T-STÜCK	PEZZO A T	T-STYKKE	TÊ	
22		201-147		2	REDUTOR, 1 3/16"-12 Male x 1 7/16"-12 Fem, ORFS				
						REDUCTOR	REDUCER	REDUCTEUR	056R
					REDUZIERSTÜCK	RIDUTTORE	REDUKTION	REDUTOR	
23		238-6018		4	O-RING, -018, 90 Duro, .739" ID x .070" Thk				
						JUNTA TÓRICA	O-RING	JOINT TORIQUE	055A
					O-RING	ANELLO TOROIDALE	O-RING	O-RING	
24		201-104		2	CONECTOR HIDRÁUL, 1 3/16"-12 ORFS x 1 1/16"-12 ORB				
						CONECTOR HIDRÁULIC(	HYD CONNECTOR	CONNECTEUR HYDRAU	020R
					HYDR STECKVERBINDE	CONNETTORE IDRAULI(	HYDRAULIKSTIK	CONECTOR HID.	
25		87564913		1	CONJ. MANGUEIRA	CONJUNTO DE TUBOS	HOSE ASSY.	ENSEMBLE DE FLEXIBLE	P457
					SCHLAUCHBAUGRUPPE	COMPLESS. TUBO FLES	SLANGEENHED	CONJUNTO DE MANGUE	
26		87660633		1	CONJ. MANGUEIRA	CONJUNTO DE TUBOS	HOSE ASSY.	ENSEMBLE DE FLEXIBLE	P457
					SCHLAUCHBAUGRUPPE	COMPLESS. TUBO FLES	SLANGEENHED	CONJUNTO DE MANGUE	
27		87673123		1	CONJ. MANGUEIRA	CONJUNTO DE TUBOS	HOSE ASSY.	ENSEMBLE DE FLEXIBLE	P457
					SCHLAUCHBAUGRUPPE	COMPLESS. TUBO FLES	SLANGEENHED	CONJUNTO DE MANGUE	
28		201-176		1	CONECTOR HIDRÁUL, 1 3/16"-12 x 1 1/16"-12, ORFS Lg				
						CONECTOR HIDRÁULIC(	HYD CONNECTOR	CONNECTEUR HYDRAU	020R
					HYDR STECKVERBINDE	CONNETTORE IDRAULI(	HYDRAULIKSTIK	CONECTOR HID.	
29		87337461		1	CONJ. MANGUEIRA	CONJUNTO DE TUBOS	HOSE ASSY.	ENSEMBLE DE FLEXIBLE	P457
					SCHLAUCHBAUGRUPPE	COMPLESS. TUBO FLES	SLANGEENHED	CONJUNTO DE MANGUE	
30		87660635		1	CONJ. MANGUEIRA	CONJUNTO DE TUBOS	HOSE ASSY.	ENSEMBLE DE FLEXIBLE	P457
					SCHLAUCHBAUGRUPPE	COMPLESS. TUBO FLES	SLANGEENHED	CONJUNTO DE MANGUE	
31		87564911		1	CONJ. MANGUEIRA	CONJUNTO DE TUBOS	HOSE ASSY.	ENSEMBLE DE FLEXIBLE	P457
					SCHLAUCHBAUGRUPPE	COMPLESS. TUBO FLES	SLANGEENHED	CONJUNTO DE MANGUE	

06-05	01	p1	04/09

DIAGNÓSTICO CENTRALIZADO
LINHA DE DIAGNOSTICO
DIAGNOSTIC LINES
DIAGNOSTIC LINES

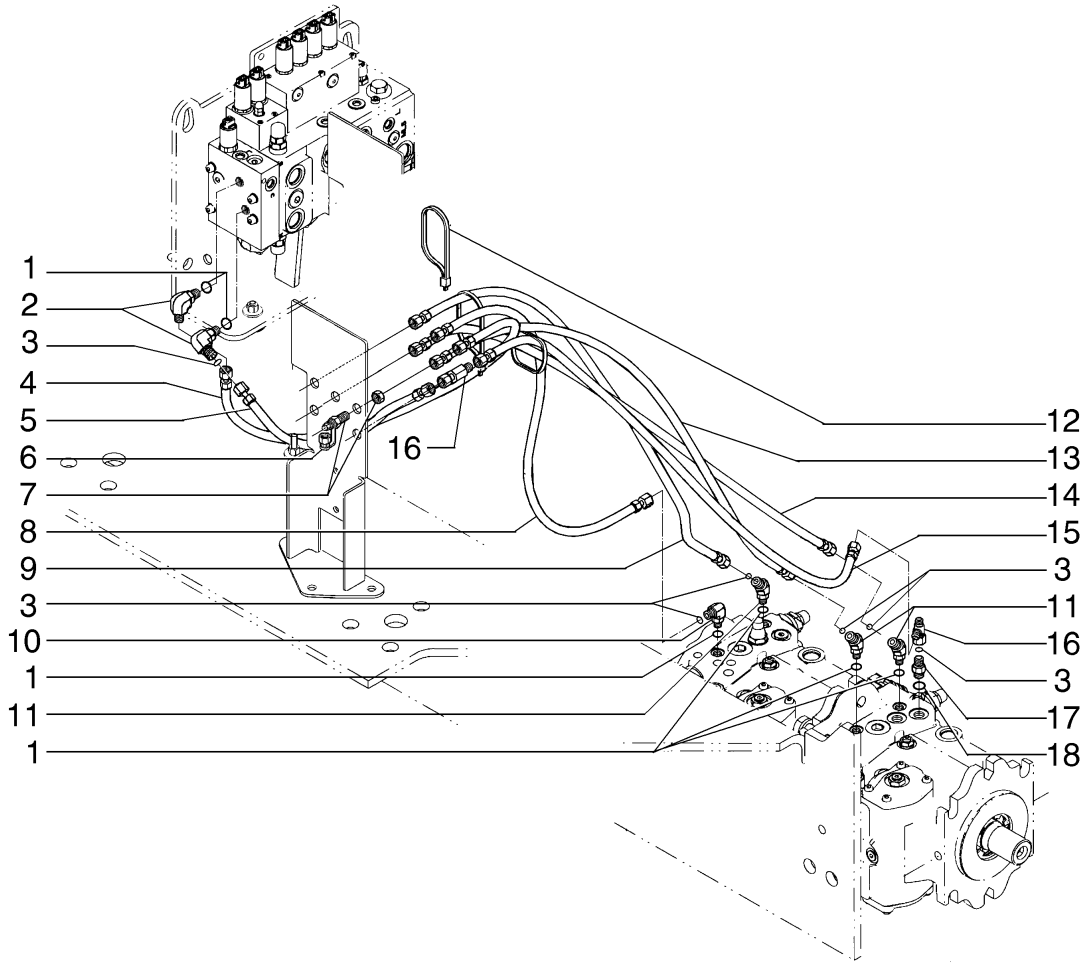

DIAGNOSTIC LINES
DIAGNOSTIC LINES
DIAGNOSTIC LINES
DIAGNOSTIC LINES

R	N	P.N.	MOD	Q	Denominação Bezeichnung	Denominacion Descrizione	Description Beskrivelse	Description Denominação	L.C.
1		237-6006		6	O-RING, 6-1, 90 Duro, .468" ID x .078" Thk				
						JUNTA TÓRICA	O-RING	JOINT TORIQUE	055A
					O-RING	ANELLO TOROIDALE	O-RING	O-RING	
2		201-324		2	COTOVELO, 90º, 9/16"-18 x 9/16"-18, Adj, ORFS				
						CODO	ELBOW	COUDE	085G
					KNIESTÜCK	GOMITO	VINKELRØR	COTOVELO	
3		238-6011		7	O-RING, -011, 90 Duro, .301" ID x .070" Thk				
						JUNTA TÓRICA	O-RING	JOINT TORIQUE	055A
					O-RING	ANELLO TOROIDALE	O-RING	O-RING	
4		87567924		1	CONJ. MANGUEIRA	CONJUNTO DE TUBOS	HOSE ASSY.	ENSEMBLE DE FLEXIBLE	P457
					SCHLAUCHBAUGRUPPE	COMPLESS. TUBO FLES	SLANGEENHED	CONJUNTO DE MANGUE	
5		87363587		1	CONJ. MANGUEIRA	CONJUNTO DE TUBOS	HOSE ASSY.	ENSEMBLE DE FLEXIBLE	P457
					SCHLAUCHBAUGRUPPE	COMPLESS. TUBO FLES	SLANGEENHED	CONJUNTO DE MANGUE	
6		H434163		6	GUARDA PÓ	CAPUCHÓN ANTIPOLVO	DUST CAP	CACHE-POUSSIERE	066C
					STAUBKAPPE	CAPPUCCIO PARAPOLV	STØVHÆTTE	TAMPA CONTRA POEIR/	
7		442012A1		6	GRAXEIRA	BOQUILLA DE LUBRICAC	LUBE NIPPLE	GRAISSEUR	060I
					SCHMIERNIPPEL	INGRASSATORE	SMØRENIPPEL	COPO DE LUBRIFICAÇÃ	
8		87572692		1	CONJ. MANGUEIRA	CONJUNTO DE TUBOS	HOSE ASSY.	ENSEMBLE DE FLEXIBLE	P457
					SCHLAUCHBAUGRUPPE	COMPLESS. TUBO FLES	SLANGEENHED	CONJUNTO DE MANGUE	
9		87572691		1	CONJ. MANGUEIRA	CONJUNTO DE TUBOS	HOSE ASSY.	ENSEMBLE DE FLEXIBLE	P457
					SCHLAUCHBAUGRUPPE	COMPLESS. TUBO FLES	SLANGEENHED	CONJUNTO DE MANGUE	
10		201-303		1	COTOVELO, 90º, 9/16"-18 x 7/16"-20 Adj, ORFS				
						CODO	ELBOW	COUDE	085G
					KNIESTÜCK	GOMITO	VINKELRØR	COTOVELO	
11		201-301		3	COTOVELO, 90º, 13/16"-16, Blkhd, ORFS				
						CODO	ELBOW	COUDE	085G
					KNIESTÜCK	GOMITO	VINKELRØR	COTOVELO	
12		L18331		2	PRENDEDOR DE CABOS	BANDA DE CABLE	CABLE STRAP	BRIDE DE CABLE	P716
					KABELBINDER	FASCETTA PER CAVO	KABELSTROP	BRAÇADEIRA DE CABO	
13		87572690		1	CONJ. MANGUEIRA	CONJUNTO DE TUBOS	HOSE ASSY.	ENSEMBLE DE FLEXIBLE	P457
					SCHLAUCHBAUGRUPPE	COMPLESS. TUBO FLES	SLANGEENHED	CONJUNTO DE MANGUE	
14		87572693		1	CONJ. MANGUEIRA	CONJUNTO DE TUBOS	HOSE ASSY.	ENSEMBLE DE FLEXIBLE	P457
					SCHLAUCHBAUGRUPPE	COMPLESS. TUBO FLES	SLANGEENHED	CONJUNTO DE MANGUE	
15		87572689		1	CONJ. MANGUEIRA	CONJUNTO DE TUBOS	HOSE ASSY.	ENSEMBLE DE FLEXIBLE	P457
					SCHLAUCHBAUGRUPPE	COMPLESS. TUBO FLES	SLANGEENHED	CONJUNTO DE MANGUE	
16		201-421		2	T, 9/16"-18 ORFS x 9/16"-18 Sw Run				
						RACOR EN T	TEE	RACCORD EN T	9020
					T-STÜCK	PEZZO A T	T-STYKKE	TÊ	
17		201-119		1	CONEXÃO	ACOPLAMIENTO	FITTING	RACCORD	3300
					ARMATUR	RACCORDO	FITTING	CONECTOR	
18		14453481		1	O-RING, 17.17MM ID x 1.78 Thk				
						JUNTA TÓRICA	O-RING	JOINT TORIQUE	055A
					O-RING	ANELLO TOROIDALE	O-RING	O-RING	

06-06	01	p1	07/10

COMANDO FINAL
MANDO FINAL
FINAL DRIVE ASSEMBLY
FINAL DRIVE ASSEMBLY

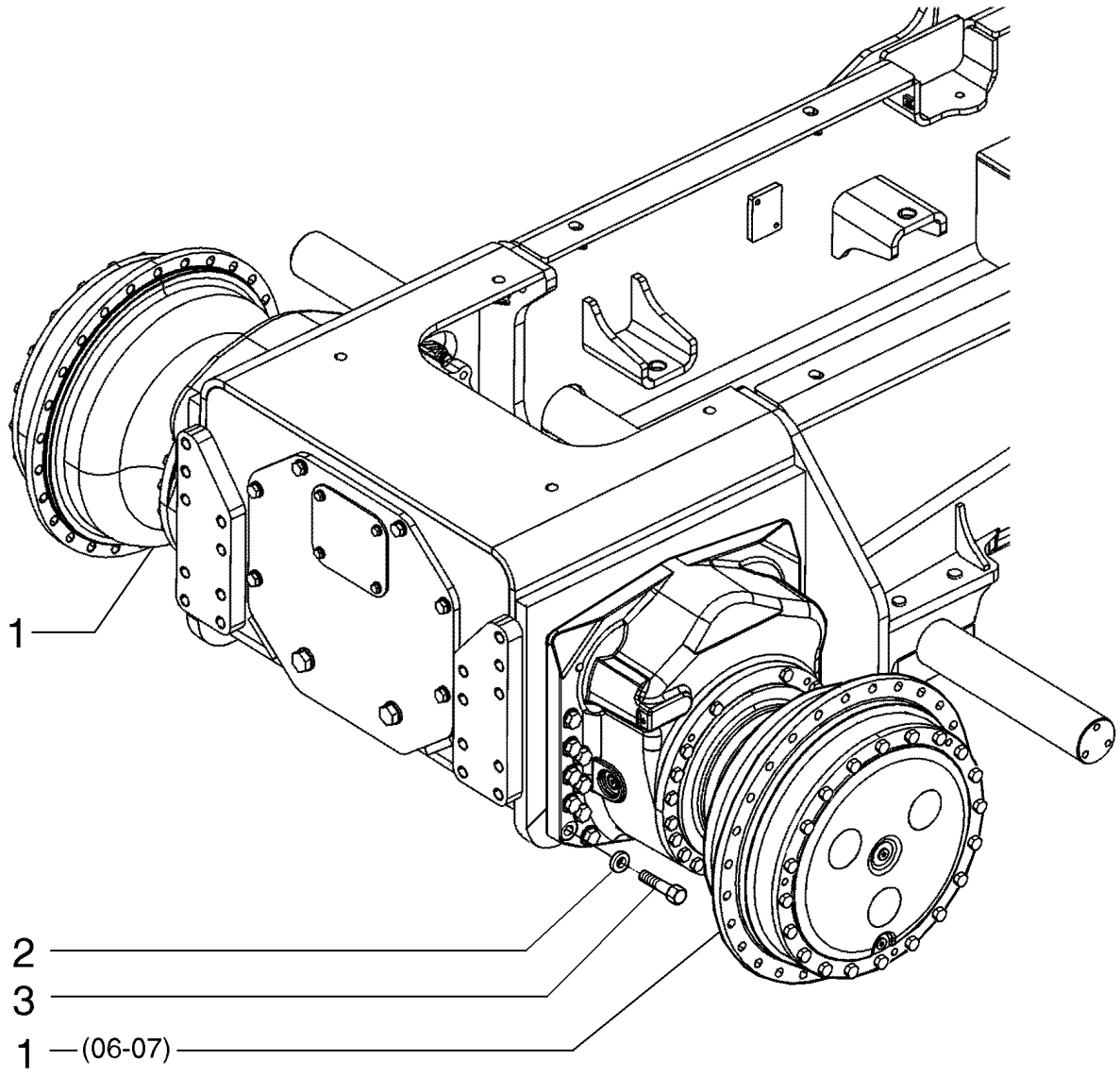

FINAL DRIVE ASSEMBLY
FINAL DRIVE ASSEMBLY
FINAL DRIVE ASSEMBLY
FINAL DRIVE ASSEMBLY

R	N	P.N.	MOD	Q	Denominação Bezeichnung	Denominacion Descrizione	Description Beskrivelse	Description Denominação	L.C.
1		84315184		2	UNID REDUÇÃO ENGRENAGEM				
						UNIDAD DE RED. DE EN	GEAR REDUCTION UNIT	REDUCTEUR	058R
					UNTERSETZUNGSGETR	RIDUTTORE	ENHED TIL GEARREDUK	REDUTOR	
2		896-11020		36	ARRUELA PLANA, M20 x 37.5 x 4, HT				
						ARANDELA	WASHER	RONDELLE	131R
					UNTERLEGSCHEIBE	RONDELLA	FLADSKIVE	ANILHA	
3		87352548		36	PARAFUSO	PERNO	BOLT	VIS	140B
					SCHRAUBE	BULLONE	BOLT	PARAFUSO	

06-06	02	p1	11/09

COMANDO FINAL - PROTEÇÃO DO RETENTOR
MANDO FINAL - PROTECCION DEL RETEN
FINAL DRIVE - SEAL GUARD
FINAL DRIVE - SEAL GUARD

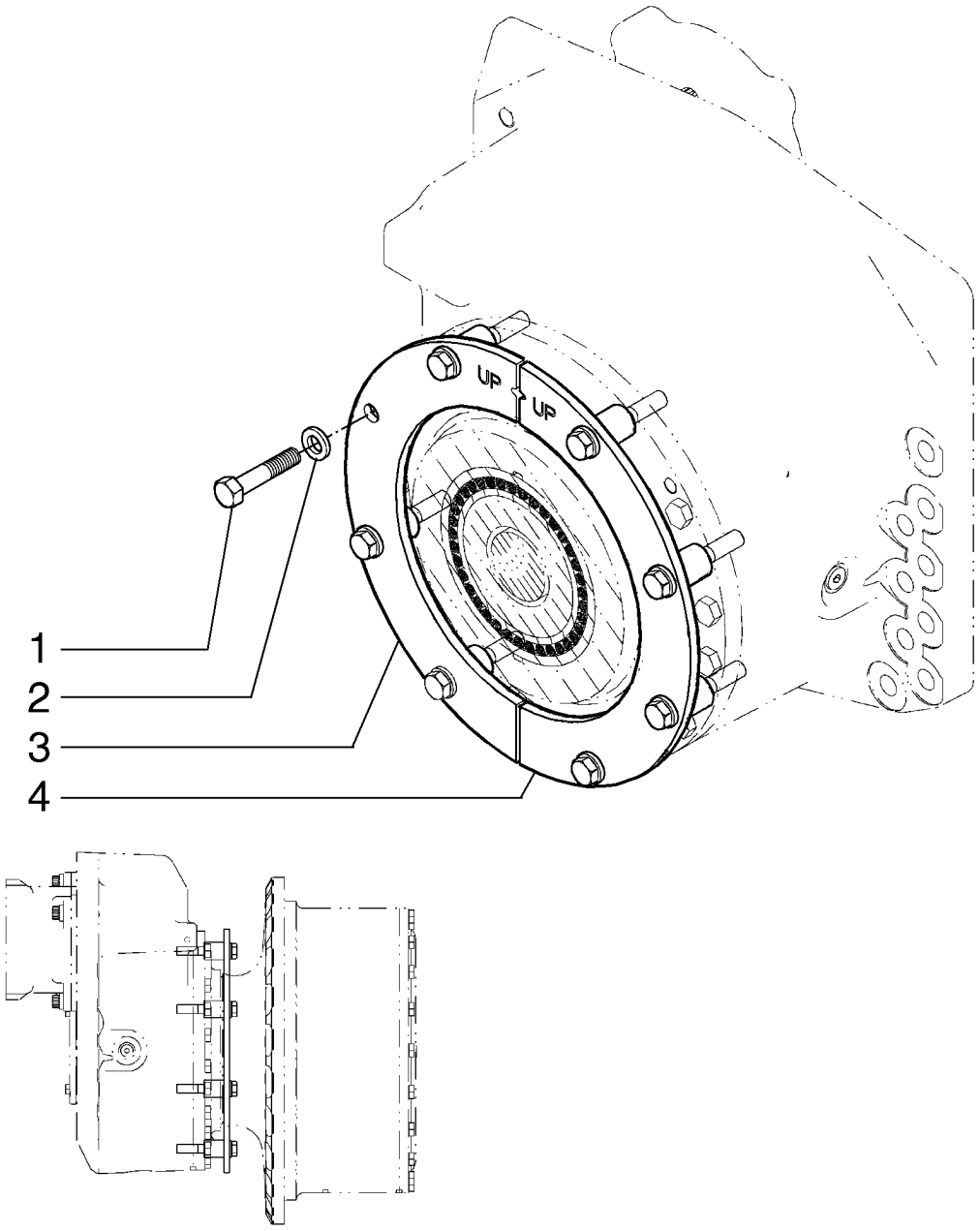

FINAL DRIVE - SEAL GUARD
FINAL DRIVE - SEAL GUARD
FINAL DRIVE - SEAL GUARD
FINAL DRIVE - SEAL GUARD

R	N	P.N.	MOD	Q	Denominação Bezeichnung	Denominacion Descrizione	Description Beskrivelse	Description Denominação	L.C.
1		86541970		16	PARAFUSO, Hex, M16 x 100, 10.9				
						PERNO	BOLT	VIS	140B
					SCHRAUBE	BULLONE	BOLT	PARAFUSO	
1		86625266		16	ARRUELA PLANA, M17.5 x 30 x 4, HT				
						ARANDELA	WASHER	RONDELLE	131R
					UNTERLEGSCHEIBE	RONDELLA	FLADSKIVE	ANILHA	
2		87487609		2	PROTEÇÃO	DEFENSA	GUARD	PROTECTION	070R
					SCHUTZABDECKUNG	PROTEZIONE	BESKYTTELSESSKÆRM	PROTECÇÃO	
3		87487610		2	PROTEÇÃO	DEFENSA	GUARD	PROTECTION	070R
					SCHUTZABDECKUNG	PROTEZIONE	BESKYTTELSESSKÆRM	PROTECÇÃO	

OPCIONAL

06-07	01	p1	07/10

COMANDO FINAL - PLANETÁRIO
MANDO FINAL - PLANETARIO
FINAL DRIVE - PLANETARY
FINAL DRIVE - PLANETARY

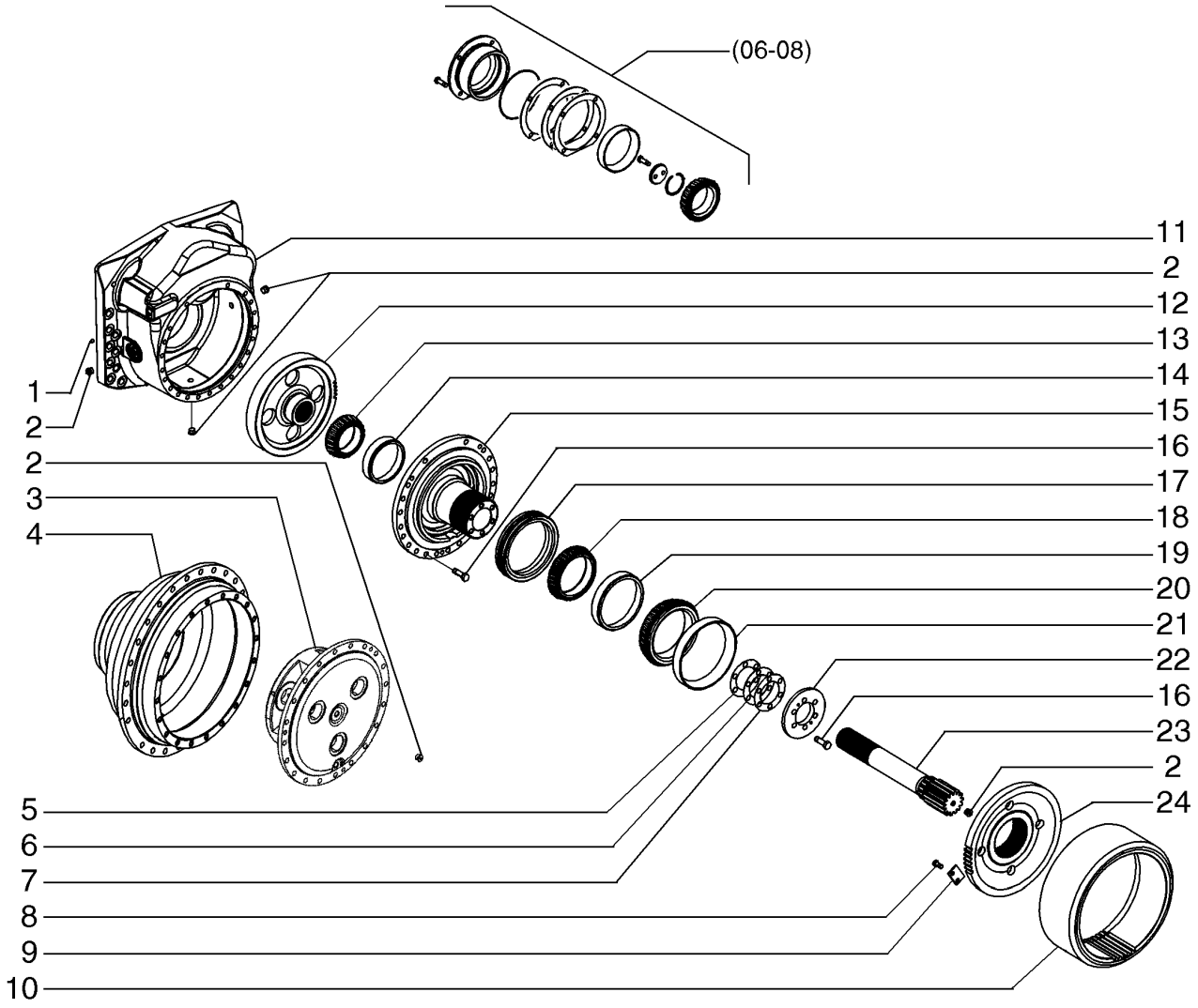

FINAL DRIVE - PLANETARY
FINAL DRIVE - PLANETARY
FINAL DRIVE - PLANETARY
FINAL DRIVE - PLANETARY

R	N	P.N.	MOD	Q	Denominação Bezeichnung	Denominacion Descrizione	Description Beskrivelse	Description Denominação	L.C.
1		87520606		1	BUJÃO	TAPÓN	PLUG	BOUCHON	050T
					STOPFEN	TAPPO	PROP	TAMPÃO	
2		218-5210		5	BUJÃO, Hex Soc, 3/4"-16 ORB				
						TAPÓN	PLUG	BOUCHON	050T
					STOPFEN	TAPPO	PROP	TAMPÃO	
3		87309913		1	SUPORTE PLANETÁRIO	PORTASATÉLITES	PLANET CARRIER	PORTE-PLANETAIRE	Z650
					PLANETENRADTRÄGER	PORTASATELLITI	PLANETHJUL	SUPORTE PLANETÁRIO	
4		87638356		1	CUBO	CUBO	HUB	MOYEU	135M
					NABE	MOZZO	NAV	CUBO	
5		87452202		AR	CALÇO DE AFINAÇÃO, 0,08mm				
						SUPLEMENTO	SHIM	CALE	198S
					AUSGLEICHSSCHEIBE	SPESSORE	MELLEMLÆG	CALÇO DE AFINAÇÃO	
6		87452204		AR	CALÇO DE AFINAÇÃO, 0,51mm				
						SUPLEMENTO	SHIM	CALE	198S
					AUSGLEICHSSCHEIBE	SPESSORE	MELLEMLÆG	CALÇO DE AFINAÇÃO	
7		87452203		AR	CALÇO DE AFINAÇÃO, 0,18mm				
						SUPLEMENTO	SHIM	CALE	198S
					AUSGLEICHSSCHEIBE	SPESSORE	MELLEMLÆG	CALÇO DE AFINAÇÃO	
8		606-12025		12	PARAFUSO, Hex, Lock, M12 x 25, Cl 10.9				
						PERNO	BOLT	VIS	140B
					SCHRAUBE	BULLONE	BOLT	PARAFUSO	
9		87452214		6	RETENTOR	RETENEDOR	RETAINER	DISPOSITIF DE RETENU	109R
					HALTERUNG	FERMO	HOLDER	RETENTOR	
10		87309917		1	ENGRENAGEM	ENGRANAJE	GEAR	PIGNON	050I
					ZAHNRAD	INGRANAGGIO	TANDHJUL	ENGRENAGEM	
11		84311763		1	CARCAÇA REDUTOR FINAL				
						ALOJ. DE TRANSM. FINA	FINAL DRIVE HOUSING	CARTER TRANSMISS FII	403S
					ENDANTRIEBSGEHÄUSE	ALLOGG. TRASMISS. FIN	SLUTDREVSHUS	CAIXA DE REDUÇÃO FIN	
12		87309911		1	ENGRENAGEM ACIONADA	PIÑÓN CONDUCIDO	DRIVEN GEAR	PIGNON MENE	051I
					ANGETRIEBENES RAD	INGRANAGGIO CONDOT	DREVET TANDHJUL	ENGRENAGEM ACCIONA	
13		87313983		1	CONE DO ROLAMENTO	CONO DE COJINETE	BEARING CONE	CONE DE ROULEMENT	237C
					LAGERKONUS	CONO CUSCINETTO	LEJEKONUS	ROLAMENTO CÓNICO	
14		87313985		1	CAPA DE ROLAMENTO	CUBETA DEL COJINETE	BEARING CUP	CUVETTE DE ROULEME	062A
					LAGERSCHALE	SCODELLINO DEL CUSC	LEJEKOP	CAPA DE ROLAMENTO	
15		87452186		1	EIXO	EJE PEQUEÑO	SPINDLE	FUSEE	011A
					SPINDEL	MANDRINO	SPINDEL	VEIO	
16		606-16050		47	PARAFUSO	PERNO	BOLT	VIS	140B
					SCHRAUBE	BULLONE	BOLT	PARAFUSO	
17		G107620		1	ANEL DE VEDAÇÃO	ANILLO DE CIERRE	SEAL	JOINT	7460
					DICHTUNG	ANELLO DI TENUTA	PAKNINGSRING	ANEL DE VEDACAO	
18		G103915		1	ROLAMENTO	COJINETE	BEARING	ROULEMENT	0600
					LAGER	CUSCINETTO	LEJE	ROLAMENTO	
19		G100240		1	PRATO	TAZA	CUP	CUVE	2420
					TASSE	SCODELLINO	LEJESKAAL	TACA	
20		A140150		1	CONE	CONO	CONE	CONE	Z140
					KONUS	CONO	KEGLE	CONE	
21		A140151		1	PRATO	TAZA	CUP	CUVE	2420
					TASSE	SCODELLINO	LEJESKAAL	TACA	

06-07	01	p2	07/10

COMANDO FINAL - PLANETÁRIO
MANDO FINAL - PLANETARIO
FINAL DRIVE - PLANETARY
FINAL DRIVE - PLANETARY

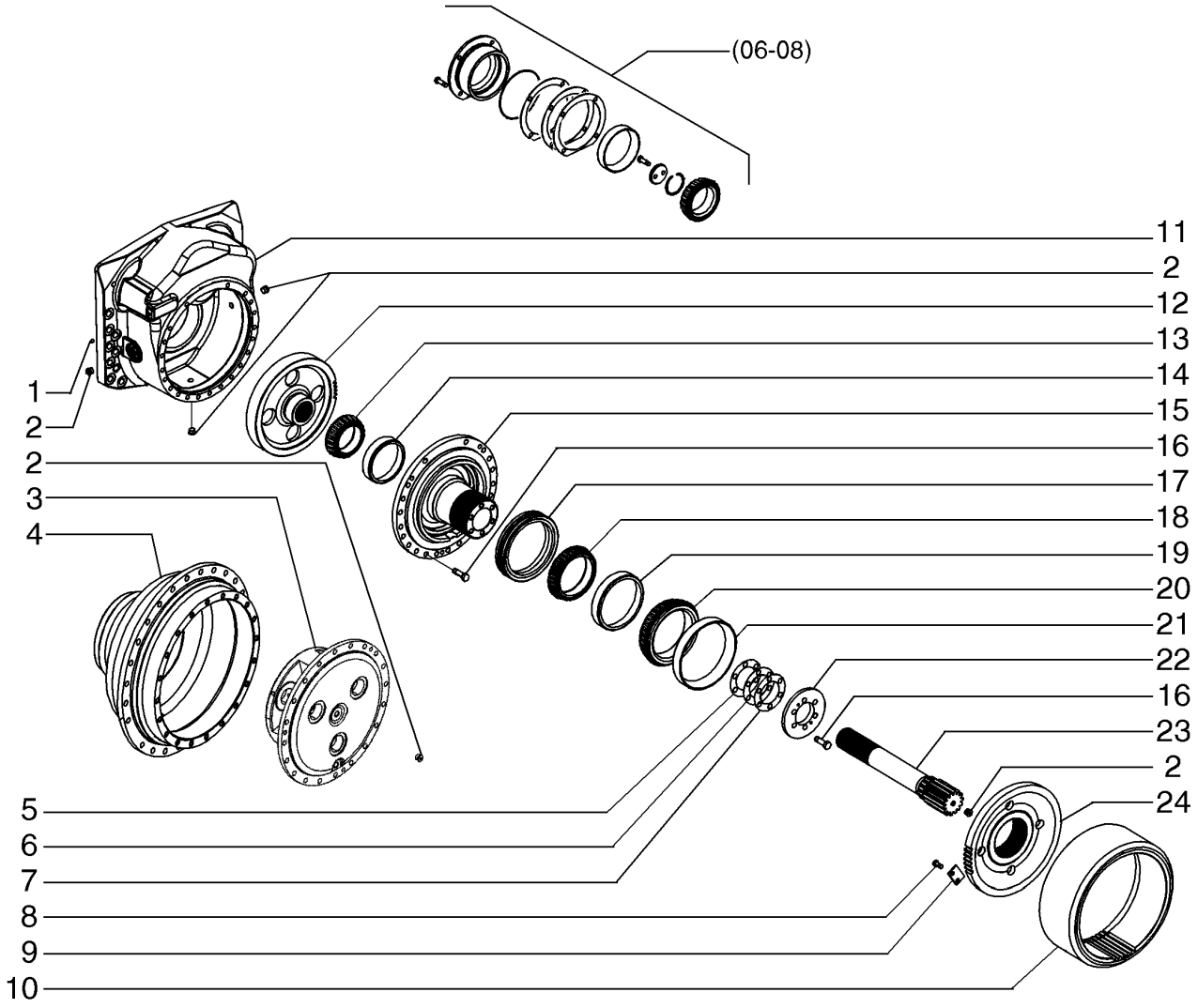

FINAL DRIVE - PLANETARY
FINAL DRIVE - PLANETARY
FINAL DRIVE - PLANETARY
FINAL DRIVE - PLANETARY

R	N	P.N.	MOD	Q	Denominação Bezeichnung	Denominacion Descrizione	Description Beskrivelse	Description Denominação	L.C.
22		**87452201**		1	PLACA DE AJUSTE EINSTELLPLATTE	PLACA DE AJUSTE PIASTRA DI REGOLAZIO	ADJUSTING PLATE MELLEMLÆG	PLAQUE DE REGLAGE CALÇO DE AFINAÇÃO	116P
23		**87309912**		1	ENGRENAGEM ZAHNRAD	ENGRANAJE INGRANAGGIO	GEAR TANDHJUL	PIGNON ENGRENAGEM	050I
24		**87309916**		1	SUPORTE DO ANEL HOHLRADTRÄGER	SOPORTE DE ANILLA SUPPORTO ANELLO	RING CARRIER RINGBÆRER	PORTE-COURONNE SUPORTE DOS ANÉIS	P736

06-08	01	p1	07/10

COMANDO FINAL - PLANETÁRIO
MANDO FINAL - PLANETARIO
FINAL DRIVE - PLANETARY
FINAL DRIVE - PLANETARY

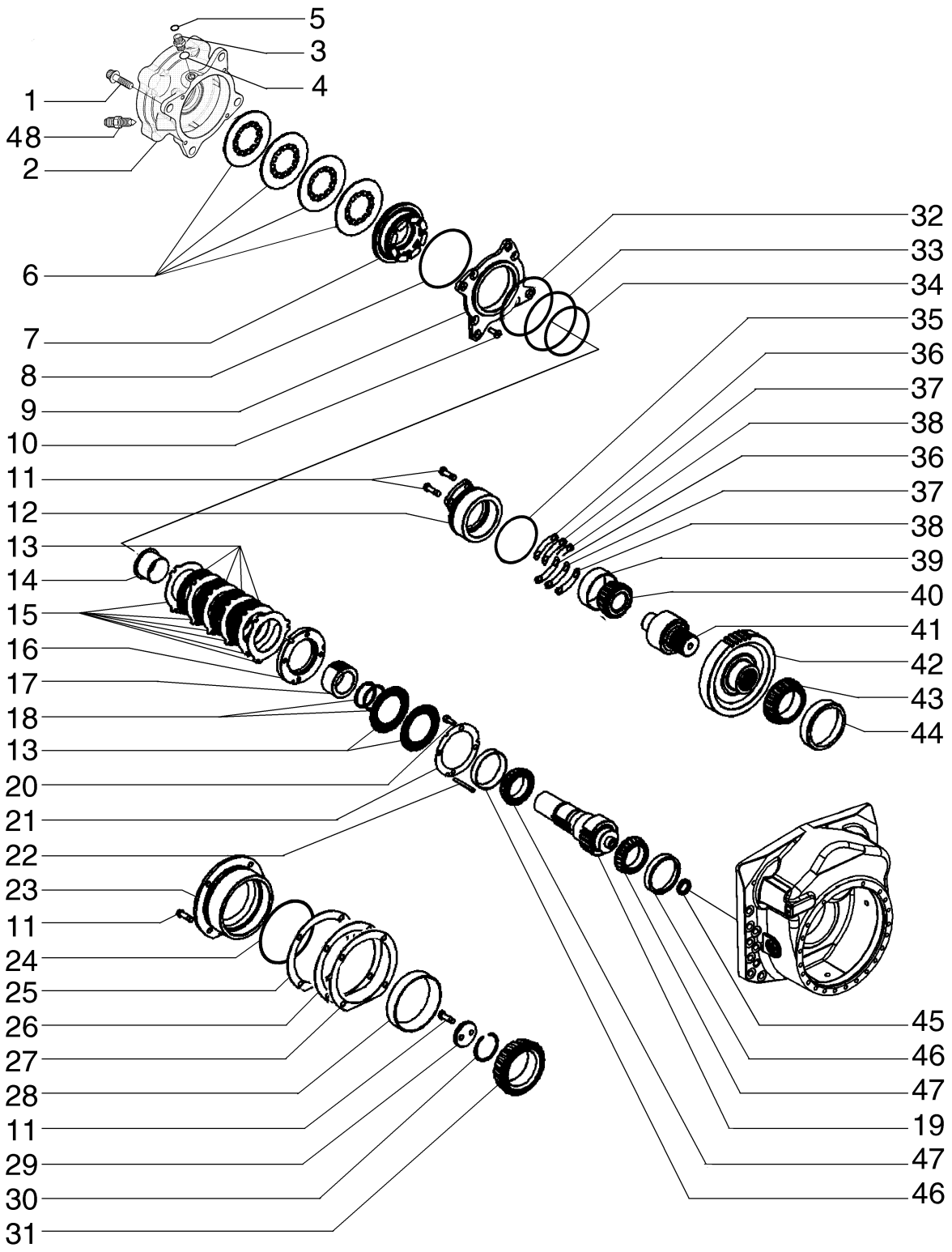

FINAL DRIVE - PLANETARY
FINAL DRIVE - PLANETARY
FINAL DRIVE - PLANETARY
FINAL DRIVE - PLANETARY

R	N	P.N.	MOD	Q	Denominação Bezeichnung	Denominacion Descrizione	Description Beskrivelse	Description Denominação	L.C.
1		868-20050		4	PARAFUSO	TORNILLO	SCREW	VIS	040V
					SCHRAUBE	VITE	SKRUE	PARAFUSO	
2		84296781		1	CARCAÇA REDUTOR FINAL				
						ALOJ. DE TRANSM. FINA	FINAL DRIVE HOUSING	CARTER TRANSMISS FII	403S
					ENDANTRIEBSGEHÄUSE	ALLOGG. TRASMISS. FIN	SLUTDREVSHUS	CAIXA DE REDUÇÃO FIN	
3		237-6006		1	O-RING, 6-1, 90 Duro, .468" ID x .078" Thk				
						JUNTA TÓRICA	O-RING	JOINT TORIQUE	055A
					O-RING	ANELLO TOROIDALE	O-RING	O-RING	
4		201-101		1	CONECTOR HIDRÁUL, 11/16"-16 ORFS x 9/16"-18 ORB				
						CONECTOR HIDRÁULIC(	HYD CONNECTOR	CONNECTEUR HYDRAU	020R
					HYDR STECKVERBINDE	CONNETTORE IDRAULIC	HYDRAULIKSTIK	CONECTOR HID.	
5		238-6012		1	O-RING, -012, 90 Duro, .364" ID x .070" Thk				
						JUNTA TÓRICA	O-RING	JOINT TORIQUE	055A
					O-RING	ANELLO TOROIDALE	O-RING	O-RING	
6		1997880C1		4	MOLA BELLEVILLE	RESORTE BELLEVILLE	BELLEVILLE SPRING	RESSORT BELLEVILLE	P825
					TELLERFEDER	MOLLA BELLEVILLE	BELLEVILLEFJEDER	ANILHA CÓNICA	
7		87577298		1	PISTÃO	PISTÓN	PISTON	PISTON	235S
					KOLBEN	PISTONE	STEMPEL	PISTÃO	
8		385237A2		1	ANEL VEDADOR	RETÉN	SEALRING	BAGUE D'ETANCHEITE	Z125
					DICHTRING	ANELLO DI TENUTA	PAKNINGSRING	ANEL VEDADOR	
9		87452184		1	PLACA DE FREIO	PLACA DE FRENO	BRAKE PLATE	PLATEAU DE FREIN	Z032
					BREMSTRÄGERPLATTE	PIASTRA DEL FRENO	BREMSEPLADE	CHAPA DO TRAVÃO	
10		906037R1		4	PARAFUSO	TORNILLO	SCREW	VIS	040V
					SCHRAUBE	VITE	SKRUE	PARAFUSO	
11		606-12040		10	PARAFUSO	PERNO	BOLT	VIS	140B
					SCHRAUBE	BULLONE	BOLT	PARAFUSO	
12		87452193		1	CAPA ROLAMENTO	CUBIERTA DE COJINETE	BEARING COVER	CACHE ROULEMENT	Z421
					LAGERABDECKUNG	COPERCHIO CUSCINET	LEJEDÆKSEL	COBERTURA DE CHUMA	
13		84163978		6	DISCO	DISCO	DISC	DISQUE	060D
					SCHEIBE	DISCO	NAV	DISCO	
14		87577303		1	LUVA	MANGUITO	SLEEVE	CHEMISE	145B
					BUCHSE	MANICOTTO	BØSNING	MANGA	
15		345335A2		6	PLACA	PLACA	PLATE	PLAQUE	6360
					PLATTE	PIASTRA	PLADE	CHAPA	
16		84304614		1	CARCAÇA REDUTOR FINAL				
						ALOJ. DE TRANSM. FINA	FINAL DRIVE HOUSING	CARTER TRANSMISS FII	403S
					ENDANTRIEBSGEHÄUSE	ALLOGG. TRASMISS. FIN	SLUTDREVSHUS	CAIXA DE REDUÇÃO FIN	
17		87452185		1	CUBO	CUBO	HUB	MOYEU	135M
					NABE	MOZZO	NAV	CUBO	
18		101-11250		2	ANEL DE PRESSÃO, #250, 2.356, Ext				
						ANILLO DE RESORTE	SNAP RING	ANNEAU D'ARRET	054A
					SPRENGRING	ANELLO ELASTICO	LÅSERING	ANEL	
19		87309907		1	ENGRENAGEM	ENGRANAJE	GEAR	PIGNON	050I
					ZAHNRAD	INGRANAGGIO	TANDHJUL	ENGRENAGEM	
20		863-10025		4	PARAFUSO	TORNILLO	SCREW	VIS	040V
					SCHRAUBE	VITE	SKRUE	PARAFUSO	
21		84322474		AR	CALÇO DE AFINAÇÃO, 0,10mm				
						SUPLEMENTO	SHIM	CALE	198S
					AUSGLEICHSSCHEIBE	SPESSORE	MELLEMLÆG	CALÇO DE AFINAÇÃO	

06-08	01	p2	07/10

COMANDO FINAL - PLANETÁRIO
MANDO FINAL - PLANETARIO
FINAL DRIVE - PLANETARY
FINAL DRIVE - PLANETARY

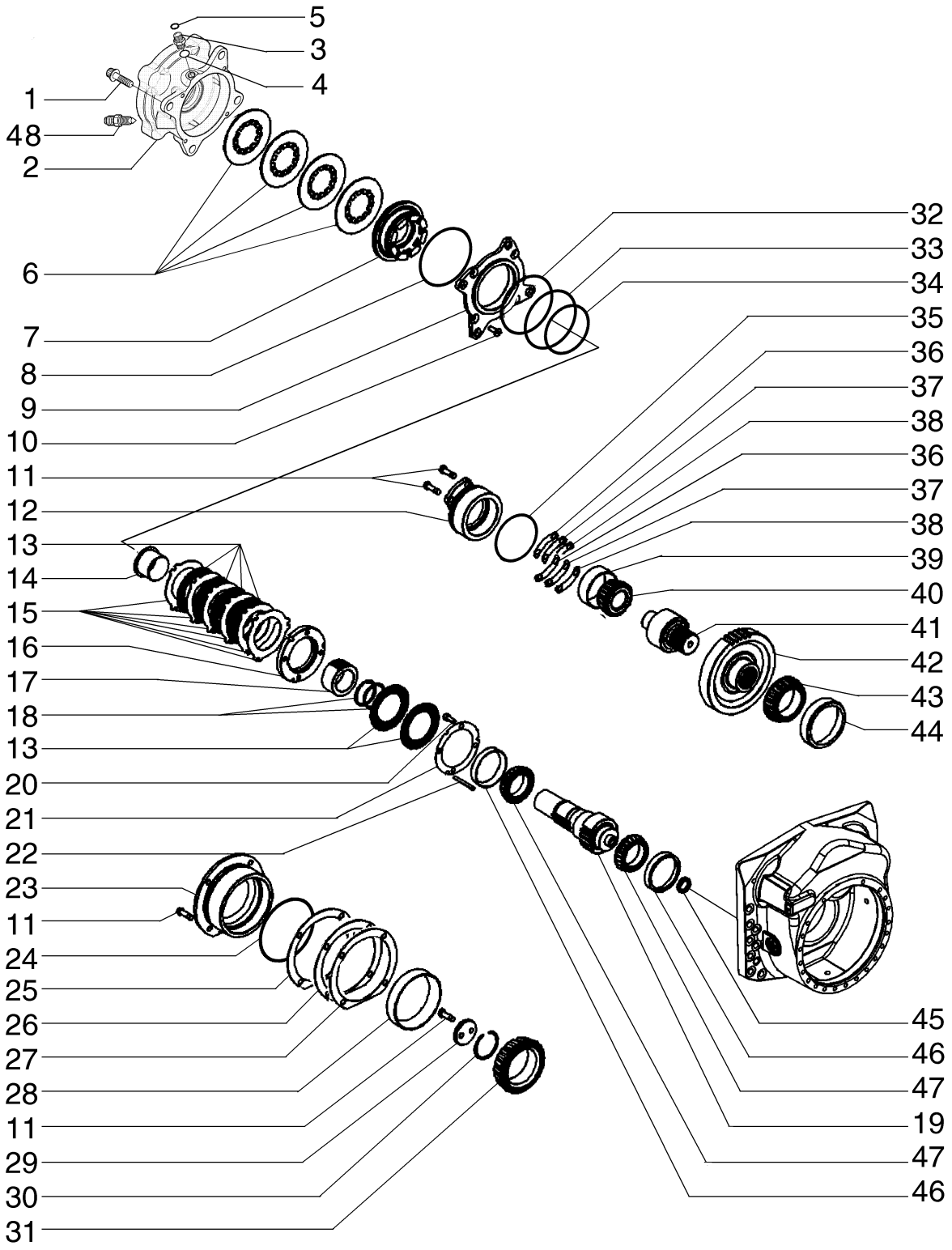

FINAL DRIVE - PLANETARY
FINAL DRIVE - PLANETARY
FINAL DRIVE - PLANETARY
FINAL DRIVE - PLANETARY

R	N	P.N.	MOD	Q	Denominação Bezeichnung	Denominacion Descrizione	Description Beskrivelse	Description Denominação	L.C.
22		837-8075		3	GUIA, M8 x 75	BULÓN	DOWEL	GOUJON	090G
					PASSSTIFT	PERNO	DYVEL	PERNO-GUIA	
23		87452194		1	CAPA ROLAMENTO	CUBIERTA DE COJINETE	BEARING COVER	CACHE ROULEMENT	Z421
					LAGERABDECKUNG	COPERCHIO CUSCINET	LEJEDÆKSEL	COBERTURA DE CHUM/	
24		238-5261		1	O-RING	JUNTA TÓRICA	O-RING	JOINT TORIQUE	055A
					O-RING	ANELLO TOROIDALE	O-RING	O-RING	
25		87452197		AR	CALÇO DE AFINAÇÃO, 0,51mm				
						SUPLEMENTO	SHIM	CALE	198S
					AUSGLEICHSSCHEIBE	SPESSORE	MELLEMLÆG	CALÇO DE AFINAÇÃO	
26		87452195		AR	CALÇO DE AFINAÇÃO, 0,08mm				
						SUPLEMENTO	SHIM	CALE	198S
					AUSGLEICHSSCHEIBE	SPESSORE	MELLEMLÆG	CALÇO DE AFINAÇÃO	
27		87452196		AR	CALÇO DE AFINAÇÃO, 0,18mm				
						SUPLEMENTO	SHIM	CALE	198S
					AUSGLEICHSSCHEIBE	SPESSORE	MELLEMLÆG	CALÇO DE AFINAÇÃO	
28		87313985		2	CAPA DE ROLAMENTO	CUBETA DEL COJINETE	BEARING CUP	CUVETTE DE ROULEME	062A
					LAGERSCHALE	SCODELLINO DEL CUSC	LEJEKOP	CAPA DE ROLAMENTO	
29		87452199		1	RETENTOR	RETENEDOR	RETAINER	DISPOSITIF DE RETENU	109R
					HALTERUNG	FERMO	HOLDER	RETENTOR	
30		D32043		1	ANEL	ANILLO	RING	ANNEAU	7175
					RING	ANELLO	RING	ANEL	
31		87313983		2	CONE DO ROLAMENTO	CONO DE COJINETE	BEARING CONE	CONE DE ROULEMENT	237C
					LAGERKONUS	CONO CUSCINETTO	LEJEKONUS	ROLAMENTO CÓNICO	
32		87591919		1	O-RING	JUNTA TÓRICA	O-RING	JOINT TORIQUE	055A
					O-RING	ANELLO TOROIDALE	O-RING	O-RING	
33		87591920		1	O-RING	JUNTA TÓRICA	O-RING	JOINT TORIQUE	055A
					O-RING	ANELLO TOROIDALE	O-RING	O-RING	
34		385236A2		1	ANEL VEDADOR	RETÉN	SEALRING	BAGUE D'ETANCHEITE	Z125
					DICHTRING	ANELLO DI TENUTA	PAKNINGSRING	ANEL VEDADOR	
35		238-5250		1	O-RING, -250, 70 Duro, 4.984" ID x .139" Thk				
						JUNTA TÓRICA	O-RING	JOINT TORIQUE	055A
					O-RING	ANELLO TOROIDALE	O-RING	O-RING	
36		G107613		AR	CALÇO DE AFINAÇÃO, 0,08mm				
						SUPLEMENTO	SHIM	CALE	198S
					AUSGLEICHSSCHEIBE	SPESSORE	MELLEMLÆG	CALÇO DE AFINAÇÃO	
37		G107614		AR	CALÇO DE AFINAÇÃO, 0,18mm				
						SUPLEMENTO	SHIM	CALE	198S
					AUSGLEICHSSCHEIBE	SPESSORE	MELLEMLÆG	CALÇO DE AFINAÇÃO	
38		G107615		AR	CALÇO DE AFINAÇÃO, 0,51mm				
						SUPLEMENTO	SHIM	CALE	198S
					AUSGLEICHSSCHEIBE	SPESSORE	MELLEMLÆG	CALÇO DE AFINAÇÃO	
39		84987C1		1	CAPA DE ROLAMENTO	CUBETA DEL COJINETE	BEARING CUP	CUVETTE DE ROULEME	062A
					LAGERSCHALE	SCODELLINO DEL CUSC	LEJEKOP	CAPA DE ROLAMENTO	
40		84986C1		1	CONE DO ROLAMENTO	CONO DE COJINETE	BEARING CONE	CONE DE ROULEMENT	237C
					LAGERKONUS	CONO CUSCINETTO	LEJEKONUS	ROLAMENTO CÓNICO	
41		87610432		1	PINHÃO DA RODA GUIA	PIÑÓN DE TENSOR	IDLER PINION	PIGNON DE RENVOI	020S
					ZWISCHENZAHNRAD	PIGNONE FOLLE	PLANETHJUL	PINHÃO INTERMÉDIO	
42		87610438		1	ENGRENAGEM ACIONADA	PIÑÓN CONDUCIDO	DRIVEN GEAR	PIGNON MENE	051I
					ANGETRIEBENES RAD	INGRANAGGIO CONDOT	DREVET TANDHJUL	ENGRENAGEM ACCION/	

06-08	01	p3	07/10

COMANDO FINAL - PLANETÁRIO
MANDO FINAL - PLANETARIO
FINAL DRIVE - PLANETARY
FINAL DRIVE - PLANETARY

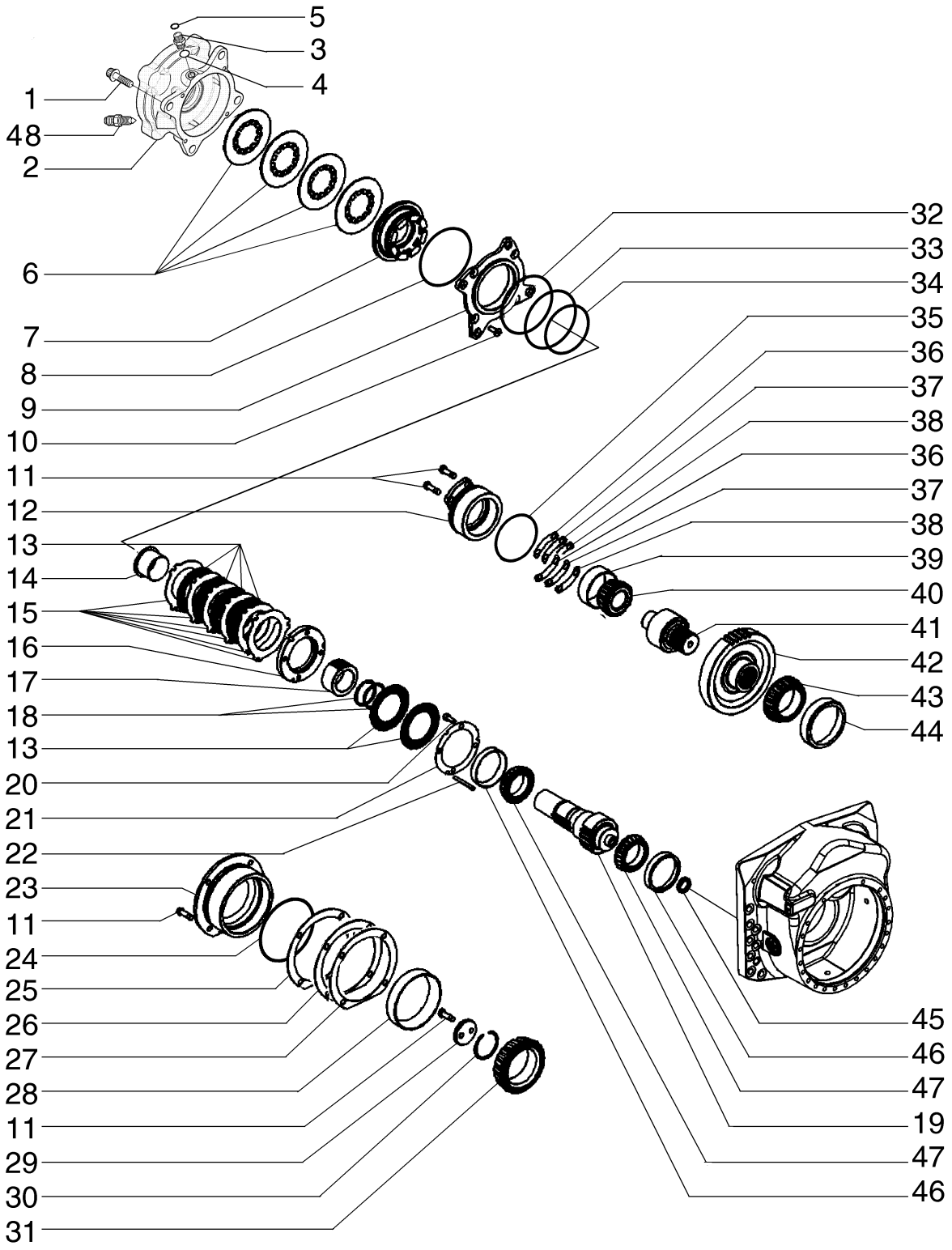

FINAL DRIVE - PLANETARY
FINAL DRIVE - PLANETARY
FINAL DRIVE - PLANETARY
FINAL DRIVE - PLANETARY

R	N	P.N.	MOD	Q	Denominação Bezeichnung	Denominacion Descrizione	Description Beskrivelse	Description Denominação	L.C.
43		65720C91		1	ROLAMENTO LAGER	COJINETE CUSCINETTO	BEARING LEJE	ROULEMENT ROLAMENTO	0600
44		65721C1		1	ROLAMENTO LAGER	COJINETE CUSCINETTO	BEARING LEJE	ROULEMENT ROLAMENTO	0600
45		87567817		1	VEDADOR DE ÓLEO ÖLDICHTUNG	JUNTA DE ACEITE PARAOLIO	OIL SEAL OLIESEGL	JOINT ETANCHEITE D'HI VEDANTE DE ÓLEO	P278
46		A136128		2	ROLAMENTO LAGER	COJINETE CUSCINETTO	BEARING LEJE	ROULEMENT ROLAMENTO	0600
47		A136127		2	ROLAMENTO LAGER	COJINETE CUSCINETTO	BEARING LEJE	ROULEMENT ROLAMENTO	0600
48		A188637		1	SANGRADOR ENTLÜFTUNGSVORRICH	PURGADOR SFIATO	BLEEDER UDLUFTNINGSVENTIL	PURGEUR DISPOSITIVO DE PURGA	P120

06-09	01	p1	04/09

PLANETÁRIO
PLANETARIO
PLANETARY
PLANETARY

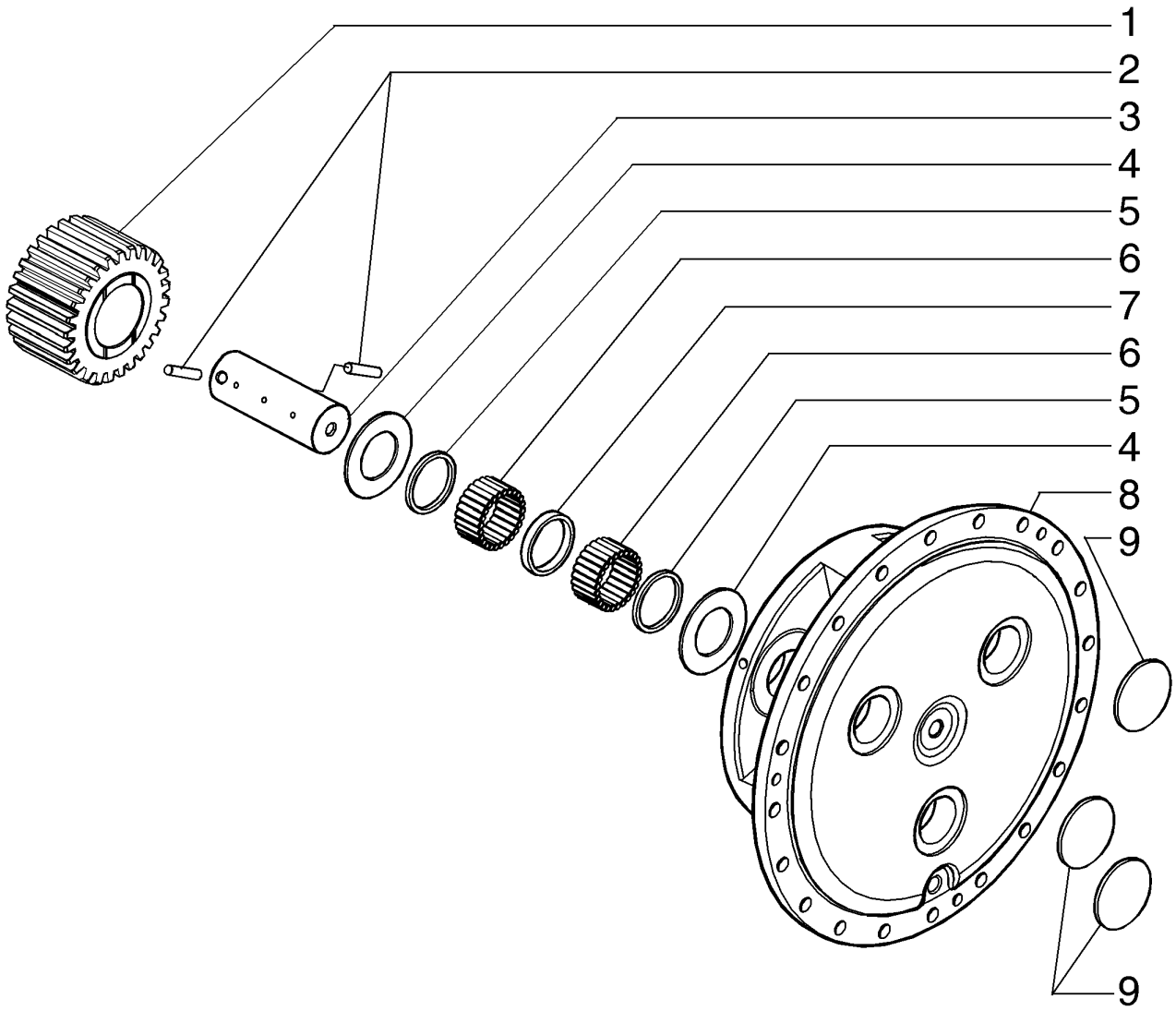

PLANETARY
PLANETARY
PLANETARY
PLANETARY

R	N	P.N.	MOD	Q	Denominação Bezeichnung	Denominacion Descrizione	Description Beskrivelse	Description Denominação	L.C.
1		87309915		3	ENGRENAGEM ZAHNRAD	ENGRANAJE INGRANAGGIO	GEAR TANDHJUL	PIGNON ENGRENAGEM	050I
2		135-113		6	PINO RANHURADO KERBSTIFT	PASADOR RANURADO PERNO SCANALATO	GROOVED PIN TAP M/NOT	GOUPILLE CANNELEE PERNO ESTRIADO	086P
3		87452207		3	PINO RANHURADO KERBSTIFT	PASADOR RANURADO PERNO SCANALATO	GROOVED PIN TAP M/NOT	GOUPILLE CANNELEE PERNO ESTRIADO	086P
4		87452211		6	ANEL DE ENCOSTO DRUCKSCHEIBE	ARANDELA DE EMPUJE RONDELLA REGGISPINT	THRUST WASHER TRYKSKIVE	ANNEAU DE BUTEE ANILHA DE ENCOSTO	023R
5		87452209		6	ESPAÇADOR DISTANZSTÜCK	SEPARADOR DISTANZIALE	SPACER AFSTANDSSTYKKE	ENTRETOISE ESPAÇADOR	075D
6		A151972		150	ROLAMENTO LAGER	COJINETE CUSCINETTO	BEARING LEJE	ROULEMENT ROLAMENTO	0600
7		87452210		3	ESPAÇADOR DISTANZSTÜCK	SEPARADOR DISTANZIALE	SPACER AFSTANDSSTYKKE	ENTRETOISE ESPAÇADOR	075D
8		87309914		1	ALOJAMENTO GEHÄUSE	ALOJAMIENTO ALLOGGIAMENTO	HOUSING HUS	CARTER ALOJAMENTO	014V
9		41-52		3	BUJÃO STOPFEN	TAPÓN TAPPO	PLUG PROP	BOUCHON TAMPÃO	050T

06-10	01	p1	07/10

VÁLVULA DE CONTROLE
VALVULA DE CONTROL
CONTROL VALVE
CONTROL VALVE

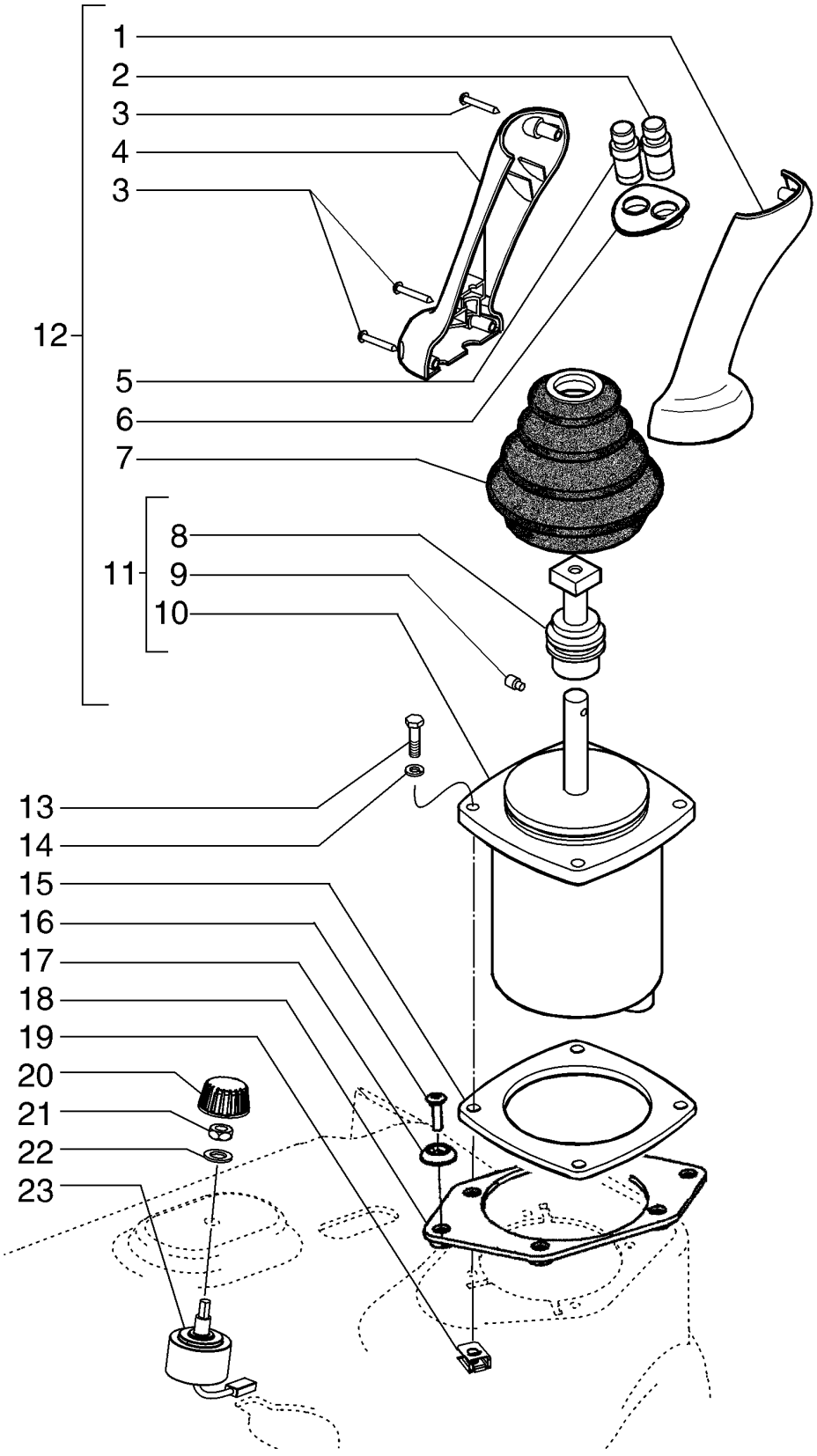

CONTROL VALVE
CONTROL VALVE
CONTROL VALVE
CONTROL VALVE

R	N	P.N.	MOD	Q	Denominação Bezeichnung	Denominacion Descrizione	Description Beskrivelse	Description Denominação	L.C.
1		87308839		1	EMPUNHADURA HANDGRIFF	PERILLA IMPUGNATURA	HANDLE GRIP HÅNDGREB	POIGNEE DE MAINTIEN GARRA	025I
2		84231554		1	INTERRUPTOR SCHALTER	INTERRUPTOR INTERRUTTORE	SWITCH KONTAKT	CONTACTEUR INTERRUPTOR	075I
3		87032819		3	PARAFUSO, Pan Hd, M3.5 x 25 SELBSTSCHN SCHRAUE	TORNILLO AUTORROSC VITE AUTOFILETTANTE	SELF-TAP SCREW SELVLÅSENDE BOLT	VIS AUTOTARAUDEUSE PARAFUSO	062V
4		87308838		1	EMPUNHADURA HANDGRIFF	PERILLA IMPUGNATURA	HANDLE GRIP HÅNDGREB	POIGNEE DE MAINTIEN GARRA	025I
5		84231553		1	INTERRUPTOR SCHALTER	INTERRUPTOR INTERRUTTORE	SWITCH KONTAKT	CONTACTEUR INTERRUPTOR	075I
6		87428507		1	BISEL BLENDE	BISEL CORNICE	BEZEL FACET	ENCADREMENT FRISO	123M
7		87490397		1	FOLE FALTENBALG	FUELLE SOFFIETTI	BELLOWS BLÆSEBÆLG	SOUFFLET FOLE	169S
8		87433762		1	ADAPTADOR ADAPTER	ADAPTADOR ADATTATORE	ADAPTER ADAPTER	ADAPTATEUR ADAPTADOR	001A
9		878-50610		1	PARAFUSO DE AJUSTE, Hex Soc, M6 x 10, Dog Pt STELLSCHRAUBE	TORNILLO DE AJUSTE VITE DI FERMO	SET SCREW SÆTSKRUE	VIS DE REGLAGE PARAFUSO DE FIXAÇÃC	P327
10		NSS		1	SEM SERVIÇO EM SEPARADO NICHT A SEP ERS-T LIEI	NO SE REPARA POR SE NON FORNITO SEPARAT	NOT SERVICED SEPARA SERVICERES IKKE SEPA	NON ENTRET. SEPAREM SEM REPARAÇÃO EM SI	064N
11		87393289		1	UNIDADE DE COMANDO STEUEREINHEIT	UNIDAD DE CONTROL UNITÀ DI COMANDO	CONTROL UNIT REGULERINGSENHED	UNITE DE CONTROLE UNIDADE DE CONTROL(	111G
12		84231558		1	JOYSTICK JOYSTICK	JOYSTICK JOYSTICK	JOYSTICK JOYSTICK	JOYSTICK JOYSTICK	001J
13		614-6030		4	PARAFUSO, Hex, M6 x 30, 8.8, Full Thd SCHRAUBE	PERNO BULLONE	BOLT BOLT	VIS PARAFUSO	140B
14		892-11006		4	TRAVA DA ARRUELA, M6 SICHERUNGSSCHEIBE	ARANDELA DE BLOQUE(RONDELLA DI SICUREZ:	LOCK WASHER LÅSESKIVE	RONDELLE FREIN ANILHA DE RETENÇÃO	132R
15		87311958		1	PLACA PLATTE	PLACA PIASTRA	PLATE PLADE	PLAQUE CHAPA	105P
16		87341593		2	PARAFUSO SENKKOPFSCHRAUBE	TORNILLO AVELLANADC VITE SVASATA	COUNTERSUNK SCREW UNDERSÆNKET SKRUE	VIS A TETE FRAISEE PARAFUSO	044V
17		87377572		2	ARRUELA PLANA UNTERLEGSCHEIBE	ARANDELA RONDELLA	WASHER FLADSKIVE	RONDELLE ANILHA	131R
18		87358579		1	PLACA DE SUPORTE KENNZEICHENHALTER	SOPORTE DE PLACA PIASTRA PORTA TARGA	PLATE,SUPPORT PLADEHOLDER	SUPPORT DE PLAQUE SUPORTE DE CHAPA	198P
19		76047274		4	PORCA-MOLA, M6 x 1 FEDERMUTTER	TUERCA DE RESORTE DADO MOLLA	SPRING NUT MØTRIK, FJEDER	ECROU A RESSORT PORCA-MOLA	A074
20		187820A1		1	MAÇANETA RUNDGRIFF	MANDO MANOPOLA	KNOB GREB	BOUTON BOTÃO	150P
21		425-146		1	PORCA, Jam, 3/8"-16, G5 MUTTER	TUERCA DADO	NUT MØTRIK	ECROU PORCA	010D
22		895-18010		1	ARRUELA PLANA, M10 x 18 x 1.6 UNTERLEGSCHEIBE	ARANDELA RONDELLA	WASHER FLADSKIVE	RONDELLE ANILHA	131R

06-10	01	p2	07/10

VÁLVULA DE CONTROLE
VALVULA DE CONTROL
CONTROL VALVE
CONTROL VALVE

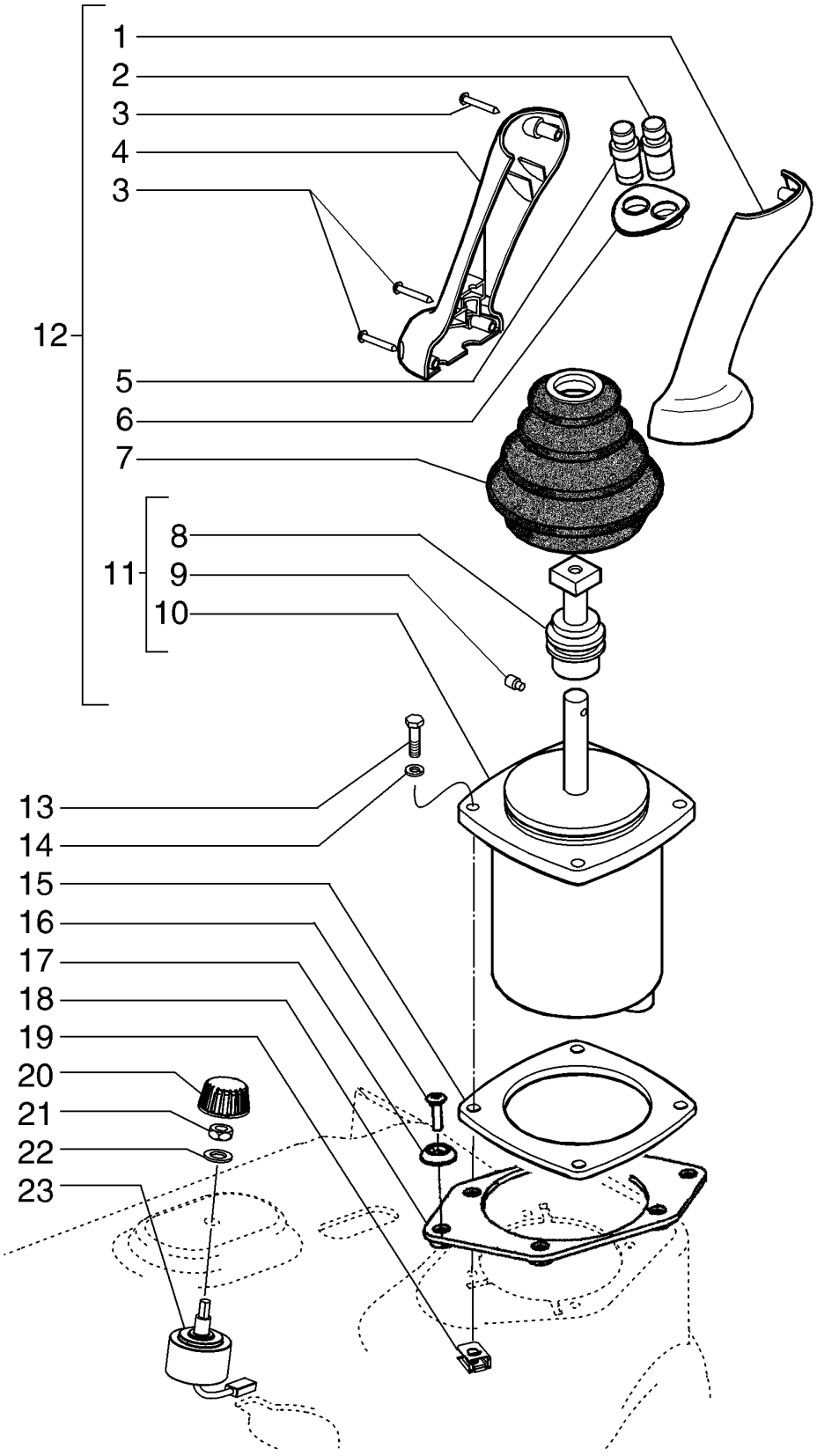

CONTROL VALVE
CONTROL VALVE
CONTROL VALVE
CONTROL VALVE

R	N	P.N.	MOD	Q	Denominação Bezeichnung	Denominacion Descrizione	Description Beskrivelse	Description Denominação	L.C.
23		**87352928**		1	INTERRUPTOR SCHALTER	INTERRUPTOR INTERRUTTORE	SWITCH KONTAKT	CONTACTEUR INTERRUPTOR	075I

06-11	01	p1	06/10

MOTOR HIDROSTÁTICO
MOTOR HIDROSTATICO
HYDROSTATIC MOTOR
MOTEUR DE HYDROSTATIQUE

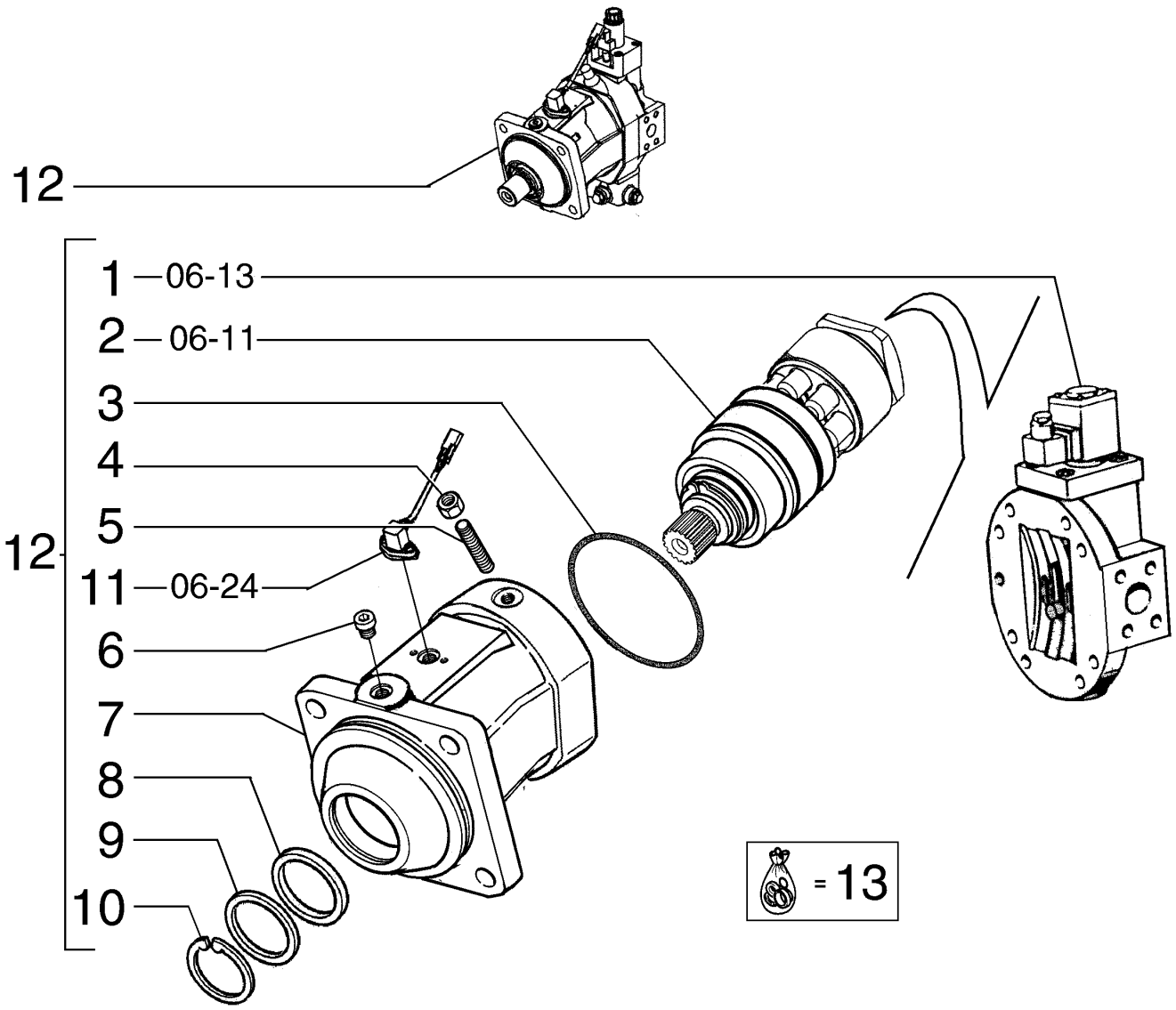

HYDROSTATISCHER MOTOR
IMPIANTO IDROSTATICO MOTORE
HYDROSTATISK MOTOR
MOTOR HIDROSTATICO

R	N	P.N.	MOD	Q	Denominação Bezeichnung	Denominacion Descrizione	Description Beskrivelse	Description Denominação	L.C.
1		84228085		1	COBERTURA ABDECKUNG	CUBIERTA COPERCHIO	COVER DÆKSEL	COUVERCLE COBERTURA	265C
2		84228086		1	TAMBOR TROMMEL	TAMBOR TAMBURO	DRUM TROMLE	TAMBOUR TAMBOR	020T
3		87713162		1	O-RING O-RING	JUNTA TÓRICA ANELLO TOROIDALE	O-RING O-RING	JOINT TORIQUE O-RING	055A
4		87441442		2	PORCA MUTTER	TUERCA DADO	NUT MØTRIK	ECROU PORCA	010D
5		87516656		2	PINO PIN	PASADOR PERNO	PIN STIFT	BROCHE PERNO	080P
6		87713160		1	BUJÃO STOPFEN	TAPÓN TAPPO	PLUG PROP	BOUCHON TAMPÃO	050T
7		84228087		1	ALOJAMENTO GEHÄUSE	ALOJAMIENTO ALLOGGIAMENTO	HOUSING HUS	CARTER ALOJAMENTO	014V
8		87516653		1	VEDAÇÃO DO EIXO WELLENDICHTUNG	JUNTA DE EJE GUARNIZIONE DELL'ALE	SHAFT SEAL AKSELSTÆTNINGSRING	JOINT D'ARBRE VEDADOR EIXO	Z102
9		87516654		1	PLACA PLATTE	PLACA PIASTRA	PLATE PLADE	PLAQUE CHAPA	105P
10		87516651		1	ANEL RING	ANILLO ANELLO	RING RING	ANNEAU ANEL	045A
11		87516649		1	SENSOR, Speed SENSOR	SENSOR SENSORE	SENSOR FØLER	CAPTEUR SENSOR	608S
12		87313556		1	MOTOR HIDROSTÁTICO HYDROSTATIKMOTOR	MOTOR HIDROSTÁTICO MOTORE IDROSTATICO	HYDROSTATIC MOTOR HYDROSTATISK MOTOR	MOTEUR HYDROSTATIC MOTOR HIDROSTÁTICO	147M
13		87713161		1	KIT DE REPARO REPARATURSATZ	KIT DE REPARACIÓN KIT DI RIPARAZIONE	REPAIR KIT REPARATIONSSÆT	KIT DE REPARATION KIT DE REPARAÇÃO	003K

06-12	01	p1	07/10

MOTOR HIDROSTÁTICO - TAMBOR
MOTOR HIDROSTATICO - TAMBOR
HYDROSTATIC MOTOR - DRUM
MOTEUR DE HYDROSTATIQUE

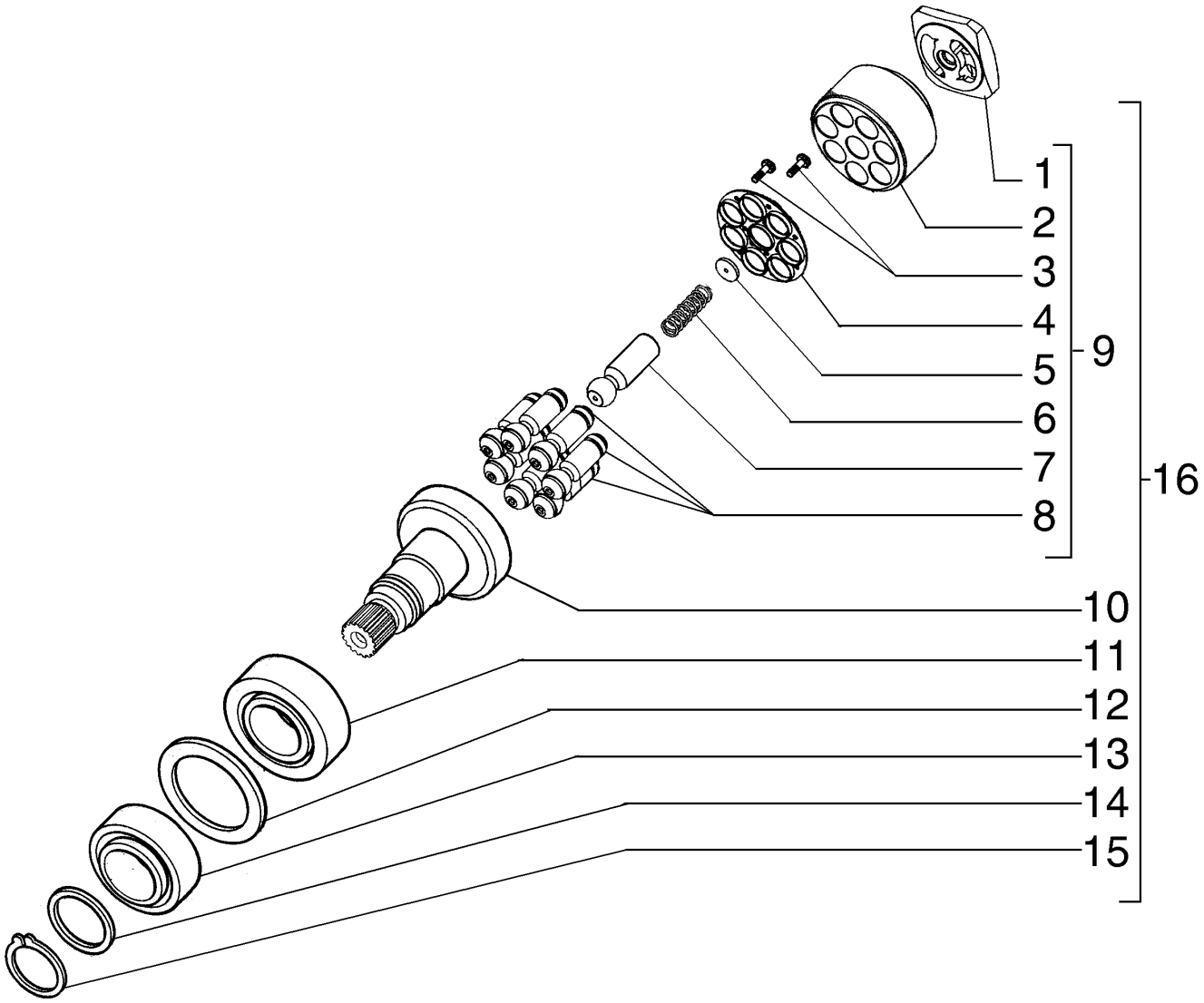

HYDROSTATISCHER MOTOR
IMPIANTO IDROSTATICO MOTORE
HYDROSTATISK MOTOR
MOTOR HIDROSTATICO

R	N	P.N.	MOD	Q	Denominação Bezeichnung	Denominacion Descrizione	Description Beskrivelse	Description Denominação	L.C.
1		84228107		1	PLACA	PLACA	PLATE	PLAQUE	105P
					PLATTE	PIASTRA	PLADE	CHAPA	
2		84228108		1	TAMBOR	TAMBOR	DRUM	TAMBOUR	020T
					TROMMEL	TAMBURO	TROMLE	TAMBOR	
3		84228109		7	PARAFUSO	TORNILLO	SCREW	VIS	040V
					SCHRAUBE	VITE	SKRUE	PARAFUSO	
4		84228111		1	DISCO	DISCO	DISC	DISQUE	060D
					SCHEIBE	DISCO	NAV	DISCO	
5		84228112		1	CALÇO DE AFINAÇÃO	SUPLEMENTO	SHIM	CALE	198S
					AUSGLEICHSSCHEIBE	SPESSORE	MELLEMLÆG	CALÇO DE AFINAÇÃO	
5		84228114		1	CALÇO DE AFINAÇÃO	SUPLEMENTO	SHIM	CALE	198S
					AUSGLEICHSSCHEIBE	SPESSORE	MELLEMLÆG	CALÇO DE AFINAÇÃO	
5		84228115		1	CALÇO DE AFINAÇÃO	SUPLEMENTO	SHIM	CALE	198S
					AUSGLEICHSSCHEIBE	SPESSORE	MELLEMLÆG	CALÇO DE AFINAÇÃO	
5		84228116		1	CALÇO DE AFINAÇÃO	SUPLEMENTO	SHIM	CALE	198S
					AUSGLEICHSSCHEIBE	SPESSORE	MELLEMLÆG	CALÇO DE AFINAÇÃO	
5		84228117		1	CALÇO DE AFINAÇÃO	SUPLEMENTO	SHIM	CALE	198S
					AUSGLEICHSSCHEIBE	SPESSORE	MELLEMLÆG	CALÇO DE AFINAÇÃO	
5		84228118		1	CALÇO DE AFINAÇÃO	SUPLEMENTO	SHIM	CALE	198S
					AUSGLEICHSSCHEIBE	SPESSORE	MELLEMLÆG	CALÇO DE AFINAÇÃO	
6		84228127		1	MOLA	RESORTE	SPRING	RESSORT	100M
					FEDER	MOLLA	FJEDER	MOLA	
7		84228099		1	PINO	PASADOR	PIN	BROCHE	080P
					PIN	PERNO	STIFT	PERNO	
8		84228100		7	CONJ PISTÃO	CONJUNTO DE PISTÓN	PISTON ASSY	ENS. PISTON	245S
					KOLBENBAUGRUPPE	COMPLESSIVO PISTONE	STEMPEL KOMPLET	PISTÃO COMPLETO	
9		84228130		1	ROTOR	ROTOR	ROTOR	ROTOR	145R
					ROTOR	ROTORE	ROTOR	ROTOR	
10		84228132		1	EIXO	EJE	SHAFT	ARBRE	016A
					WELLE	ALBERO	AKSEL	VEIO	
11		84228133		1	ROLAMENTO ROLETE CILÍNDR				
						COJINETE ROD. CILÍNDI	CYLINDRICAL ROLLER E	ROULEMENT ROULEAU)	A026
					ZYLINDERROLLENLAGE	CUSC. RULLINI CILINDR	CYLINDRISK RULLELEJE	ROLAMENTO ROLOS CIL	
12		84228135		1	CALÇO DE AFINAÇÃO	SUPLEMENTO	SHIM	CALE	198S
					AUSGLEICHSSCHEIBE	SPESSORE	MELLEMLÆG	CALÇO DE AFINAÇÃO	
13		84228134		1	ROLAMENTO ROLETE CILÍNDR				
						COJINETE ROD. CILÍNDI	CYLINDRICAL ROLLER E	ROULEMENT ROULEAU)	A026
					ZYLINDERROLLENLAGE	CUSC. RULLINI CILINDR	CYLINDRISK RULLELEJE	ROLAMENTO ROLOS CIL	
14		84228119		1	CALÇO DE AFINAÇÃO	SUPLEMENTO	SHIM	CALE	198S
					AUSGLEICHSSCHEIBE	SPESSORE	MELLEMLÆG	CALÇO DE AFINAÇÃO	
14		84228120		1	CALÇO DE AFINAÇÃO	SUPLEMENTO	SHIM	CALE	198S
					AUSGLEICHSSCHEIBE	SPESSORE	MELLEMLÆG	CALÇO DE AFINAÇÃO	
14		84228121		1	CALÇO DE AFINAÇÃO	SUPLEMENTO	SHIM	CALE	198S
					AUSGLEICHSSCHEIBE	SPESSORE	MELLEMLÆG	CALÇO DE AFINAÇÃO	
14		84228122		1	CALÇO DE AFINAÇÃO	SUPLEMENTO	SHIM	CALE	198S
					AUSGLEICHSSCHEIBE	SPESSORE	MELLEMLÆG	CALÇO DE AFINAÇÃO	
14		84228123		1	CALÇO DE AFINAÇÃO	SUPLEMENTO	SHIM	CALE	198S
					AUSGLEICHSSCHEIBE	SPESSORE	MELLEMLÆG	CALÇO DE AFINAÇÃO	

06-12	01	p2	07/10

MOTOR HIDROSTÁTICO - TAMBOR
MOTOR HIDROSTATICO - TAMBOR
HYDROSTATIC MOTOR - DRUM
MOTEUR DE HYDROSTATIQUE

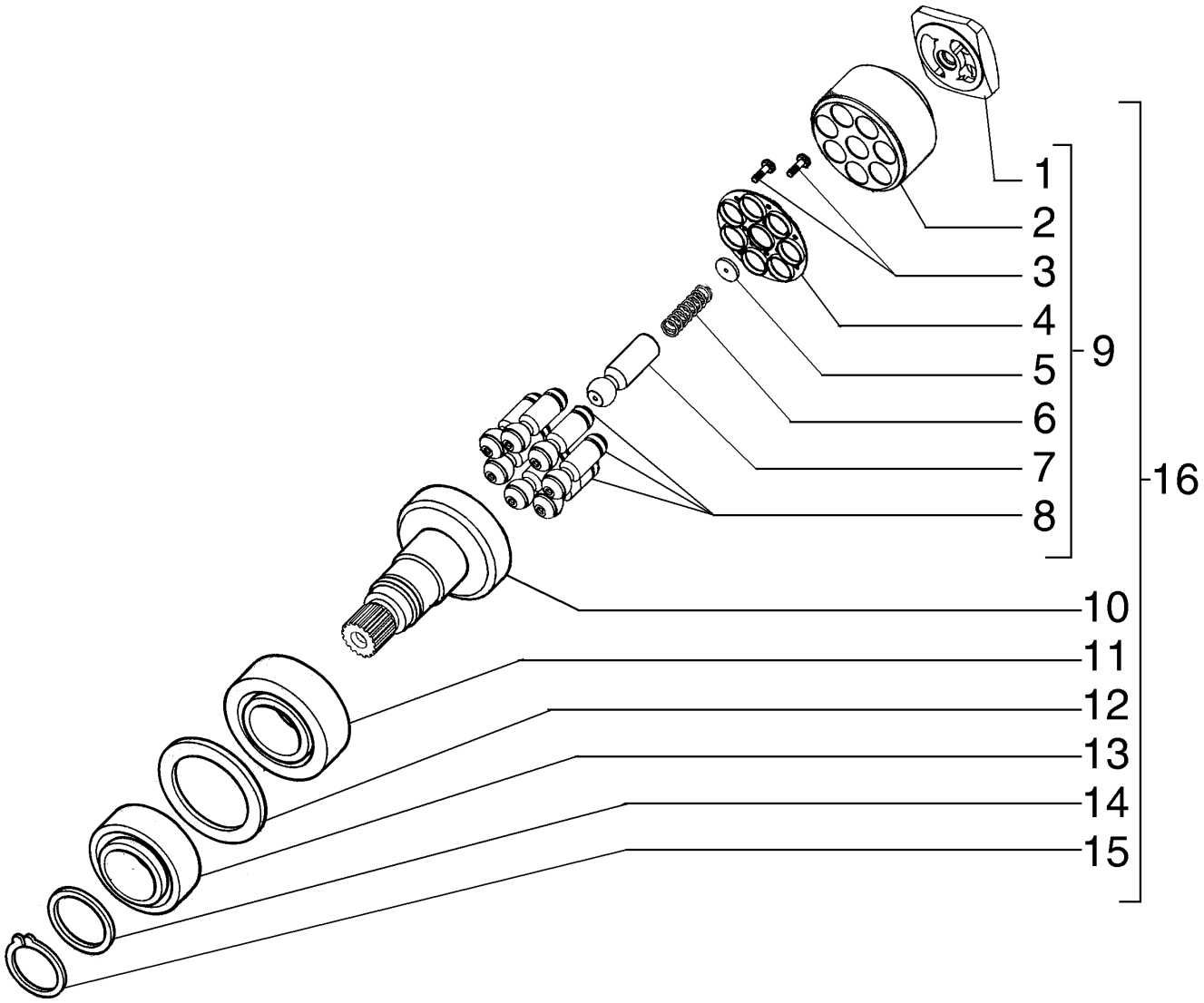

HYDROSTATISCHER MOTOR
IMPIANTO IDROSTATICO MOTORE
HYDROSTATISK MOTOR
MOTOR HIDROSTATICO

R	N	P.N.	MOD	Q	Denominação Bezeichnung	Denominacion Descrizione	Description Beskrivelse	Description Denominação	L.C.
14		**84228124**		1	CALÇO DE AFINAÇÃO AUSGLEICHSSCHEIBE	SUPLEMENTO SPESSORE	SHIM MELLEMLÆG	CALE CALÇO DE AFINAÇÃO	198S
14		**84228125**		1	CALÇO DE AFINAÇÃO AUSGLEICHSSCHEIBE	SUPLEMENTO SPESSORE	SHIM MELLEMLÆG	CALE CALÇO DE AFINAÇÃO	198S
14		**84228126**		1	CALÇO DE AFINAÇÃO AUSGLEICHSSCHEIBE	SUPLEMENTO SPESSORE	SHIM MELLEMLÆG	CALE CALÇO DE AFINAÇÃO	198S
15		**84228102**		1	ANEL DE PRESSÃO SPRENGRING	ANILLO DE RESORTE ANELLO ELASTICO	SNAP RING LÅSERING	ANNEAU D'ARRET ANEL	054A
16		**84228086**		1	TAMBOR TROMMEL	TAMBOR TAMBURO	DRUM TROMLE	TAMBOUR TAMBOR	020T

06-13	01	p1	06/10

MOTOR HIDROSTÁTICO - BLOCO DE CONTROLE
MOTOR HIDROSTATICO - BLOQUE DE CONTROL
HYDROSTATIC MOTOR - CONTROL BLOCK
MOTEUR DE HYDROSTATIQUE

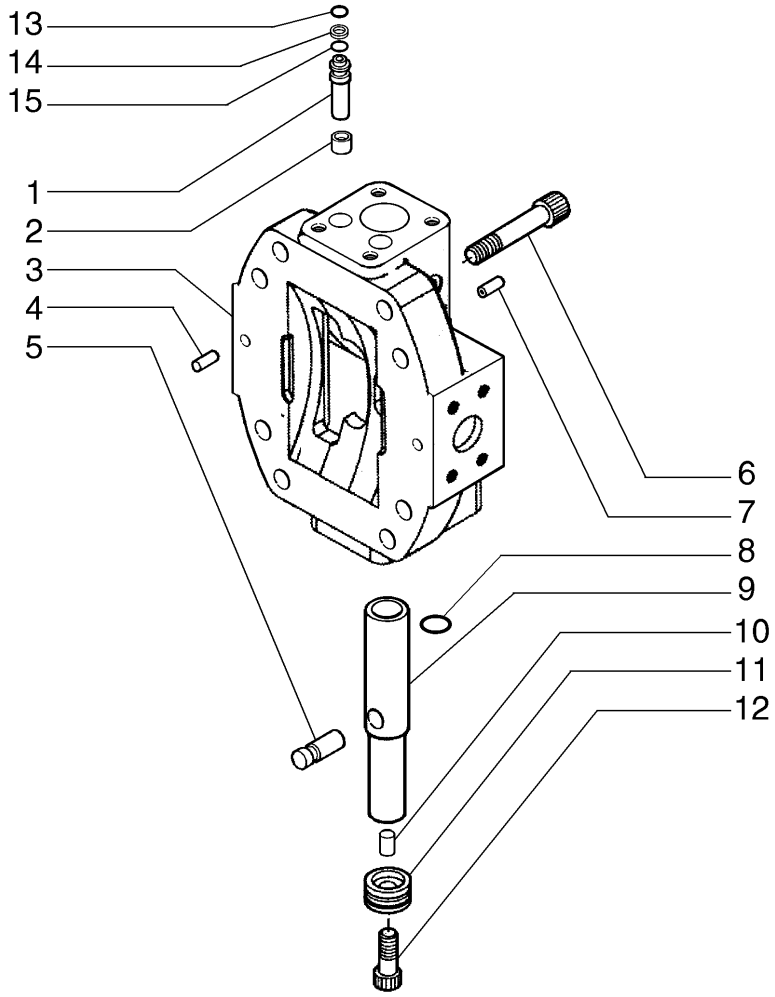

HYDROSTATISCHER MOTOR
IMPIANTO IDROSTATICO MOTORE
HYDROSTATISK MOTOR
MOTOR HIDROSTATICO

R	N	P.N.	MOD	Q	Denominação Bezeichnung	Denominacion Descrizione	Description Beskrivelse	Description Denominação	L.C.
1		84228141		1	VÁLVULA ALÍVIO DA PRESSÃO				
						VÁLV. ALIVIO DE PRESIO	PRESSURE RELIEF VAL	CLAPET DECHARGE PRI	007V
					DRUCKENTLASTUNGSV	VALV. LIMITATRICE PRE	SIKKERHEDSVENTIL	VÁLVULA DE ALÍVIO PRE	
2		84228104		1	BUCHA	CASQUILLO	BUSHING	BAGUE	095B
					BUCHSE	BOCCOLA	BØSNING	CASQUILHO	
3		84228090		1	COBERTURA	CUBIERTA	COVER	COUVERCLE	265C
					ABDECKUNG	COPERCHIO	DÆKSEL	COBERTURA	
4		87713168		2	PINO	PASADOR	PIN	BROCHE	080P
					PIN	PERNO	STIFT	PERNO	
5		84228092		1	PINO	PASADOR	PIN	BROCHE	080P
					PIN	PERNO	STIFT	PERNO	
6		87713167		8	PARAFUSO	TORNILLO	SCREW	VIS	040V
					SCHRAUBE	VITE	SKRUE	PARAFUSO	
7		84228093		1	PINO	PASADOR	PIN	BROCHE	080P
					PIN	PERNO	STIFT	PERNO	
8		238-8011		6	O-RING, -011,Cl8, .301" ID x .070" Thk				
						JUNTA TÓRICA	O-RING	JOINT TORIQUE	055A
					O-RING	ANELLO TOROIDALE	O-RING	O-RING	
9		87713165		1	PISTÃO	PISTÓN	PISTON	PISTON	235S
					KOLBEN	PISTONE	STEMPEL	PISTÃO	
10		84228094		1	PINO	PASADOR	PIN	BROCHE	080P
					PIN	PERNO	STIFT	PERNO	
11		84228098		1	PISTÃO	PISTÓN	PISTON	PISTON	235S
					KOLBEN	PISTONE	STEMPEL	PISTÃO	
12		84228142		1	PARAFUSO	PERNO	BOLT	VIS	140B
					SCHRAUBE	BULLONE	BOLT	PARAFUSO	
13		87441445		2	VEDAÇÃO	ANILLO DE CIERRE	SEAL	JOINT	132A
					DICHTUNG	GUARNIZIONE; TENUTA	PAKNING	VEDANTE	
14		87516662		2	ANEL DE APOIO	ANILLO DE SOSTEN	RING, BACK-UP	ANNEAU D'APPUI	P658
					STUETZRING	ANELLO, DI RISERVA	RING, BACK-UP	ANEL DE APOIO	
15		87441438		2	VEDAÇÃO	ANILLO DE CIERRE	SEAL	JOINT	132A
					DICHTUNG	GUARNIZIONE; TENUTA	PAKNING	VEDANTE	

06-14	01	p1	06/10

MOTOR HIDROSTÁTICO - VÁVULA DE CONTROLE
MOTOR HIDROSTATICO - VALVULA DE COTROL
HYDROSTATIC MOTOR - CONTROL VALVE
MOTEUR DE HYDROSTATIQUE

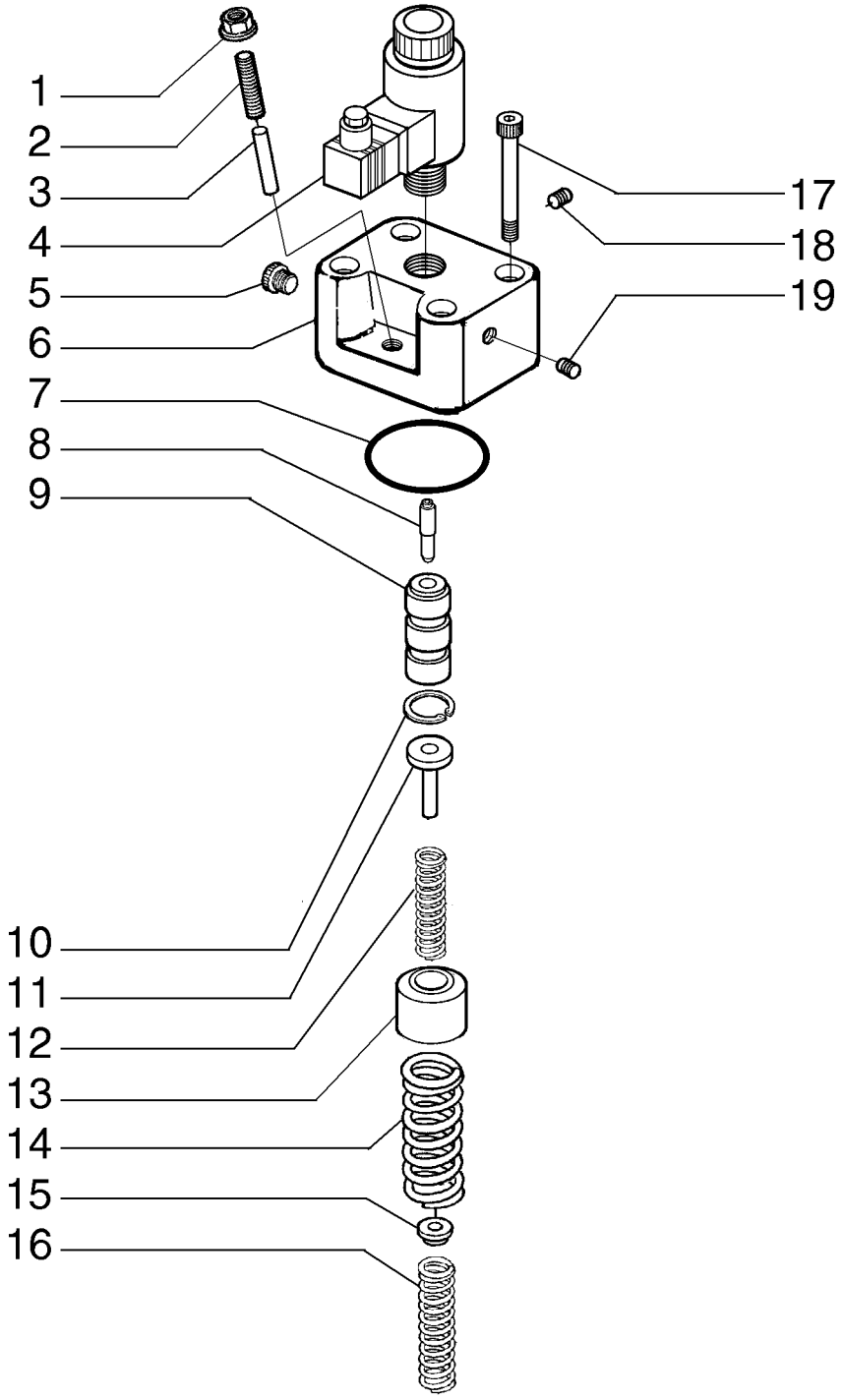

HYDROSTATISCHER MOTOR
IMPIANTO IDROSTATICO MOTORE
HYDROSTATISK MOTOR
MOTOR HIDROSTATICO

R	N	P.N.	MOD	Q	Denominação Bezeichnung	Denominacion Descrizione	Description Beskrivelse	Description Denominação	L.C.
1		87441441		1	PORCA MUTTER	TUERCA DADO	NUT MØTRIK	ECROU PORCA	010D
2		87516673		1	PINO PIN	PASADOR PERNO	PIN STIFT	BROCHE PERNO	080P
3		84228091		1	PINO PIN	PASADOR PERNO	PIN STIFT	BROCHE PERNO	080P
4		87516674		1	SOLENOIDE MAGNETSCHALTER	SOLENOIDE SOLENOIDE	SOLENOID MAGNETVENTIL	SOLENOIDE SOLENÓIDE	168S
5		87713171		1	BUJÃO STOPFEN	TAPÓN TAPPO	PLUG PROP	BOUCHON TAMPÃO	050T
6		84228088		1	BLOCO BLOCK	BLOQUE BLOCCO	BLOCK MOTORBLOK	BLOC BLOCO	074B
7		87516669		1	O-RING O-RING	JUNTA TÓRICA ANELLO TOROIDALE	O-RING O-RING	JOINT TORIQUE O-RING	055A
8		84228095		1	PISTÃO KOLBEN	PISTÓN PISTONE	PISTON STEMPEL	PISTON PISTÃO	235S
9		84228096		1	PISTÃO KOLBEN	PISTÓN PISTONE	PISTON STEMPEL	PISTON PISTÃO	235S
10		84228101		1	ANEL DE PRESSÃO SPRENGRING	ANILLO DE RESORTE ANELLO ELASTICO	SNAP RING LÅSERING	ANNEAU D'ARRET ANEL	054A
11		87516664		1	COLAR DE FIXAÇÃO HALTERING	COLLAR DE RETENCIÓN COLLARE DI FISSAGGIO	RETAINER COLLAR RING, SPÆNDE	COLLIER DE RETENUE ANEL DE FIXAÇÃO	230S
12		87516666		1	MOLA FEDER	RESORTE MOLLA	SPRING FJEDER	RESSORT MOLA	100M
13		84228103		1	BUCHA BUCHSE	CASQUILLO BOCCOLA	BUSHING BØSNING	BAGUE CASQUILHO	095B
14		87516668		1	MOLA FEDER	RESORTE MOLLA	SPRING FJEDER	RESSORT MOLA	100M
15		87713169		1	CAPA DE MOLA FEDERTELLER	TAZA RE RESORTE CUSTODIA MOLLA	SPRING CUP TALLERKENFJEDER	CUVETTE A RESSORT SUPORTE DE MOLA	P718
16		87713170		1	MOLA FEDER	RESORTE MOLLA	SPRING FJEDER	RESSORT MOLA	100M
17		87516671		4	PARAFUSO SCHRAUBE	TORNILLO VITE	SCREW SKRUE	VIS PARAFUSO	040V
18		84228105		2	BUJÃO STOPFEN	TAPÓN TAPPO	PLUG PROP	BOUCHON TAMPÃO	050T
19		84228106		1	BUJÃO STOPFEN	TAPÓN TAPPO	PLUG PROP	BOUCHON TAMPÃO	050T

06-15	01	p1	06/10

MOTOR HIDROSTÁTICO - VÁLVULA DE PRESSÃO
MOTOR HIDROSTATICO - VALVULA DE PRESION
HYDROSTATIC MOTOR - PRESSURE VALVE
MOTEUR DE HYDROSTATIQUE

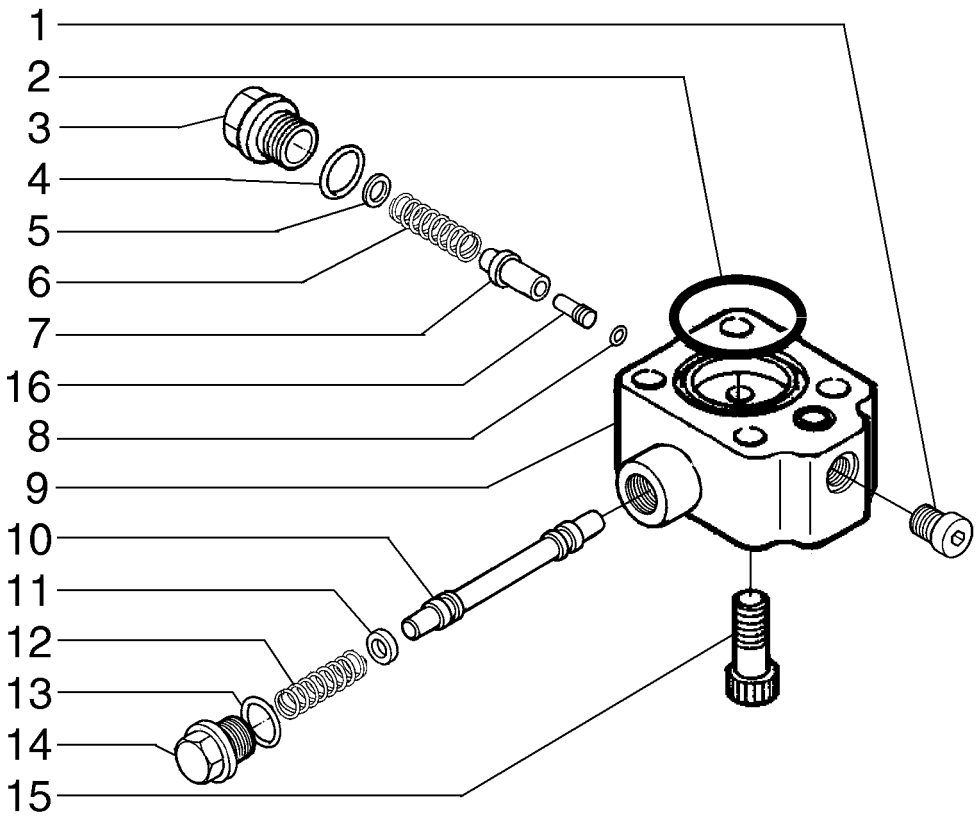

HYDROSTATISCHER MOTOR
IMPIANTO IDROSTATICO MOTORE
HYDROSTATISK MOTOR
MOTOR HIDROSTATICO

R	N	P.N.	MOD	Q	Denominação Bezeichnung	Denominacion Descrizione	Description Beskrivelse	Description Denominação	L.C.
1		87713171		1	BUJÃO STOPFEN	TAPÓN TAPPO	PLUG PROP	BOUCHON TAMPÃO	050T
2		87713174		1	O-RING O-RING	JUNTA TÓRICA ANELLO TOROIDALE	O-RING O-RING	JOINT TORIQUE O-RING	055A
3		87516676		1	PARAFUSO DE FIXAÇÃO SICHERUNGSSCHRAUB	TORNILLO DE BLOQUEC VITE DI BLOCCO	LOCK SCREW LÅSESKRUE	VIS DE BLOCAGE PARAFUSO DE FIXAÇÃC	Z505
4		87441440		1	VEDAÇÃO DICHTUNG	ANILLO DE CIERRE GUARNIZIONE; TENUTA	SEAL PAKNING	JOINT VEDANTE	132A
5		84228136		1	CALÇO DE AFINAÇÃO AUSGLEICHSSCHEIBE	SUPLEMENTO SPESSORE	SHIM MELLEMLÆG	CALE CALÇO DE AFINAÇÃO	198S
5		84228137		1	CALÇO DE AFINAÇÃO AUSGLEICHSSCHEIBE	SUPLEMENTO SPESSORE	SHIM MELLEMLÆG	CALE CALÇO DE AFINAÇÃO	198S
5		84228138		1	CALÇO DE AFINAÇÃO AUSGLEICHSSCHEIBE	SUPLEMENTO SPESSORE	SHIM MELLEMLÆG	CALE CALÇO DE AFINAÇÃO	198S
6		84228128		1	MOLA FEDER	RESORTE MOLLA	SPRING FJEDER	RESSORT MOLA	100M
7		84228097		1	PISTÃO KOLBEN	PISTÓN PISTONE	PISTON STEMPEL	PISTON PISTÃO	235S
8		87516678		1	ANEL RING	ANILLO ANELLO	RING RING	ANNEAU ANEL	7175
9		84228089		1	BLOCO BLOCK	BLOQUE BLOCCO	BLOCK MOTORBLOK	BLOC BLOCO	074B
10		84228139		1	PINO PIN	PASADOR PERNO	PIN STIFT	BROCHE PERNO	080P
11		84228140		1	CALÇO DE AFINAÇÃO AUSGLEICHSSCHEIBE	SUPLEMENTO SPESSORE	SHIM MELLEMLÆG	CALE CALÇO DE AFINAÇÃO	198S
12		84228129		1	MOLA FEDER	RESORTE MOLLA	SPRING FJEDER	RESSORT MOLA	100M
13		87441439		1	VEDAÇÃO DICHTUNG	ANILLO DE CIERRE GUARNIZIONE; TENUTA	SEAL PAKNING	JOINT VEDANTE	132A
14		87516675		1	PARAFUSO DE FIXAÇÃO SICHERUNGSSCHRAUB	TORNILLO DE BLOQUEC VITE DI BLOCCO	LOCK SCREW LÅSESKRUE	VIS DE BLOCAGE PARAFUSO DE FIXAÇÃC	Z505
15		87713173		4	PARAFUSO SCHRAUBE	TORNILLO VITE	SCREW SKRUE	VIS PARAFUSO	040V
16		87516679		1	BATERIA BATTERIE	BATERIA BATTERIA	BATTERY BATTERI	BATTERIE BATERIA	0560

06-16	01	p1	06/10

CONJUNTO DA BOMBA
CONJUNTO DE LA BOMBA
PUMP ASSEMBLY
POMPE

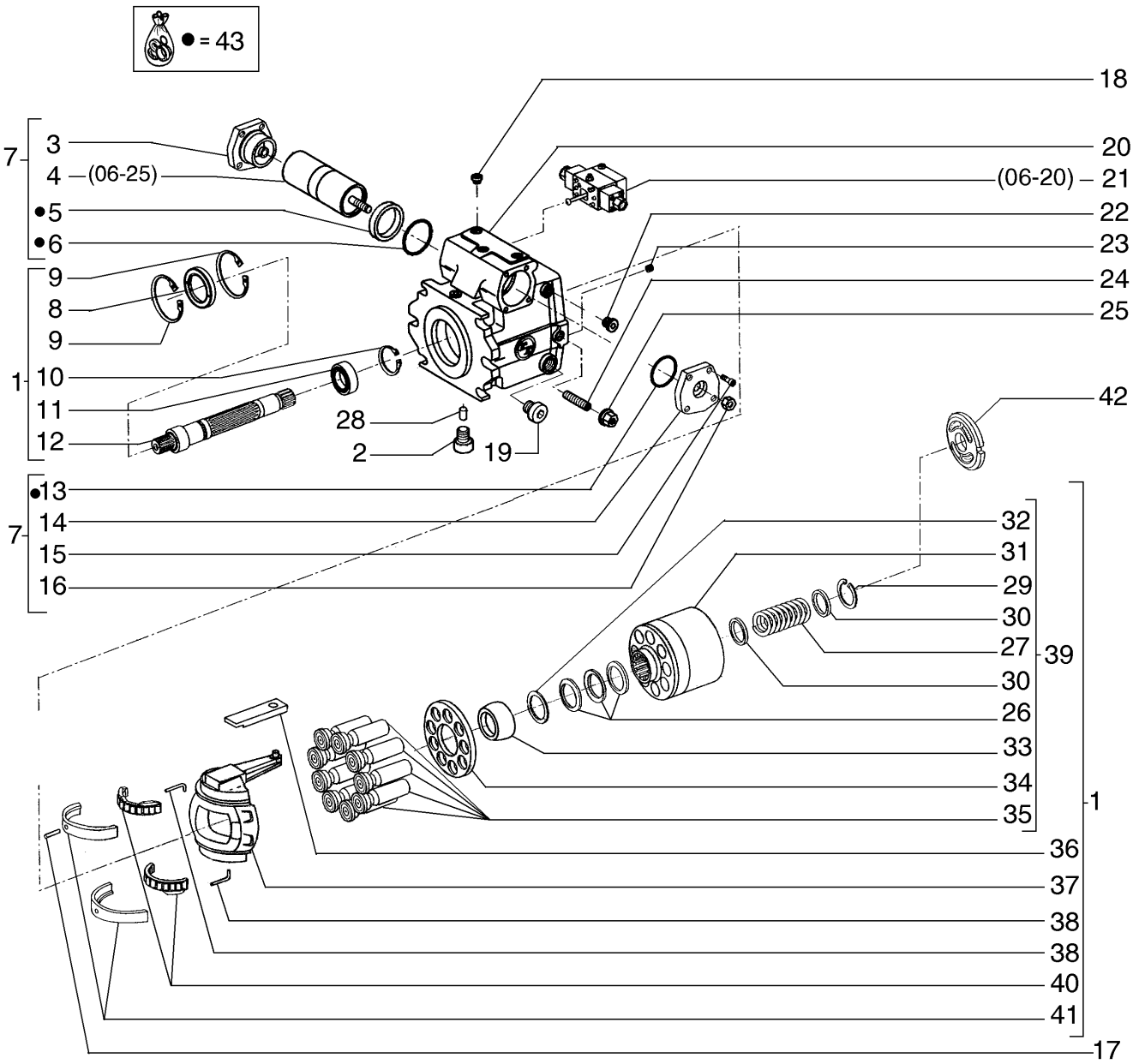

PUMPE
GRUPPO DELLA POMPA
PUMPEENHED
CONJUNTO DA BOMBA

R	N	P.N.	MOD	Q	Denominação Bezeichnung	Denominacion Descrizione	Description Beskrivelse	Description Denominação	L.C.
		84229268		1	BOMBA HIDRÁULICA HYDRAULIKPUMPE	BOMBA HIDRÁULICO POMPA IDRAULICA	HYDRAULIC PUMP HYDRAULIKPUMPE	POMPE HYDRAULIQUE BOMBA HIDRÁULICA	155P
1		**84231932**		1	TAMBOR TROMMEL	TAMBOR TAMBURO	DRUM TROMLE	TAMBOUR TAMBOR	020T
2		**84228131**		1	BUJÃO STOPFEN	TAPÓN TAPPO	PLUG PROP	BOUCHON TAMPÃO	050T
3		**87713187**		1	COBERTURA ABDECKUNG	CUBIERTA COPERCHIO	COVER DÆKSEL	COUVERCLE COBERTURA	265C
4		**87713185**		1	PISTÃO KOLBEN	PISTÓN PISTONE	PISTON STEMPEL	PISTON PISTÃO	235S
5		**87713191**		2	ANEL GUIA FÜHRUNGSRING	ANILLO DE GUÍA ANELLO GUIDA	GUIDE RING STYRERING	BAGUE DE GUIDAGE ANEL GUIA	P804
6		**87713192**		2	ANEL RING	ANILLO ANELLO	RING RING	ANNEAU ANEL	045A
7		**87713178**		1	COMANDO BEDIENELEMENT	CONTROL COMANDO	CONTROL KONTROL	COMMANDE CONTROLO	189C
8		**87713184**		1	EIXO WELLE	EJE ALBERO	SHAFT AKSEL	ARBRE VEIO	016A
9		**87441406**		2	ANEL RING	ANILLO ANELLO	RING RING	ANNEAU ANEL	045A
10		**800-1140**		1	ANEL DE PRESSÃO, M40, Ext SPRENGRING	ANILLO DE RESORTE ANELLO ELASTICO	SNAP RING LÅSERING	ANNEAU D'ARRET ANEL	054A
11		**84231933**		1	ROLAMENTO ESFÉRICO KUGELLAGER	RODAMIENTO DE BOLA CUSCINETTO A SFERE	BALL BEARING KUGLELEJE	ROULEMENT A BILLES ROLAMENTO DE ESFER	343C
12		**84231937**		1	EIXO WELLE	EJE ALBERO	SHAFT AKSEL	ARBRE VEIO	016A
13		**238-5151**		2	O-RING O-RING	JUNTA TÓRICA ANELLO TOROIDALE	O-RING O-RING	JOINT TORIQUE O-RING	055A
14		**87713186**		1	COBERTURA ABDECKUNG	CUBIERTA COPERCHIO	COVER DÆKSEL	COUVERCLE COBERTURA	265C
15		**864-8020**		8	PARAFUSO, Hex Soc Hd, M8 x 20, 8.8 SCHRAUBE	TORNILLO VITE	SCREW SKRUE	VIS PARAFUSO	040V
16		**829-23416**		1	PORCA MUTTER	TUERCA DADO	NUT MØTRIK	ECROU PORCA	010D
17		**87553614**		2	PINO PIN	PASADOR PERNO	PIN STIFT	BROCHE PERNO	080P
18		**87553611**		5	PARAFUSO DE FIXAÇÃO SICHERUNGSSCHRAUB	TORNILLO DE BLOQUEC VITE DI BLOCCO	LOCK SCREW LÅSESKRUE	VIS DE BLOCAGE PARAFUSO DE FIXAÇÃC	Z505
19		**87516833**		1	PARAFUSO DE FIXAÇÃO SICHERUNGSSCHRAUB	TORNILLO DE BLOQUEC VITE DI BLOCCO	LOCK SCREW LÅSESKRUE	VIS DE BLOCAGE PARAFUSO DE FIXAÇÃC	Z505
20		**84231939**		1	ALOJAMENTO GEHÄUSE	ALOJAMIENTO ALLOGGIAMENTO	HOUSING HUS	CARTER ALOJAMENTO	014V
21		**87713181**		1	MÓDULO MODUL	MÓDULO MODULO	MODULE MODUL	MODULE MÓDULO	T102
22		**87713182**		1	PARAFUSO DE FIXAÇÃO SICHERUNGSSCHRAUB	TORNILLO DE BLOQUEC VITE DI BLOCCO	LOCK SCREW LÅSESKRUE	VIS DE BLOCAGE PARAFUSO DE FIXAÇÃC	Z505

06-16	01	p2	06/10

CONJUNTO DA BOMBA
CONJUNTO DE LA BOMBA
PUMP ASSEMBLY
POMPE

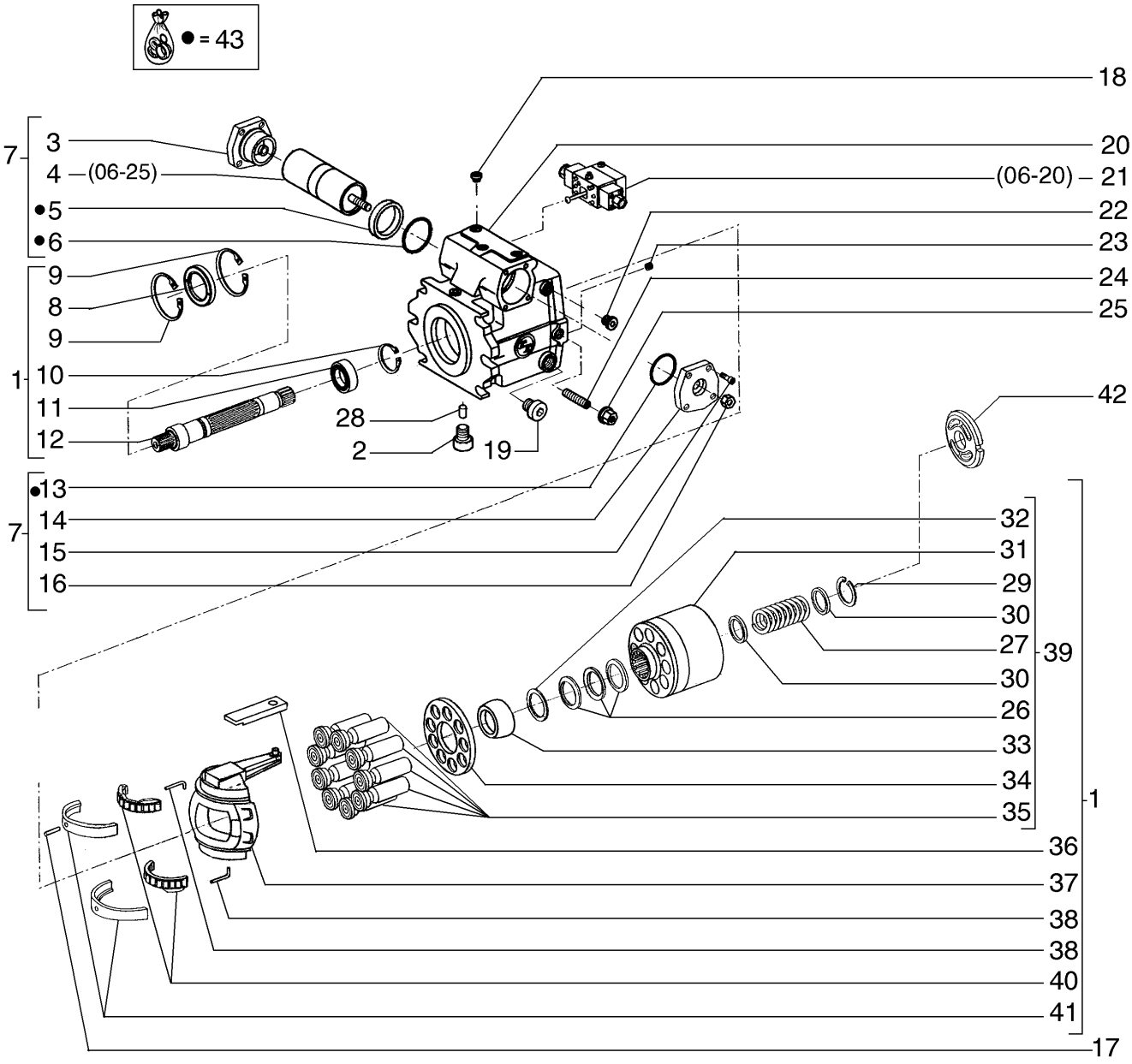

PUMPE
GRUPPO DELLA POMPA
PUMPEENHED
CONJUNTO DA BOMBA

R	N	P.N.	MOD	Q	Denominação Bezeichnung	Denominacion Descrizione	Description Beskrivelse	Description Denominação	L.C.
23		**87650266**		1	BUJÃO STOPFEN	TAPÓN TAPPO	PLUG PROP	BOUCHON TAMPÃO	050T
24		**84231940**		1	PRISIONEIRO GEWINDEBOLZEN	PRISIONERO PRIGIONIERO	STUD STØTTEBOLT	GOUJON PINO ROSCADO	210P
25		**84232048**		1	PORCA MUTTER	TUERCA DADO	NUT MØTRIK	ECROU PORCA	010D
26		**84232055**		1	MOLA-DIAFRAGMA TELLERFEDER	DISCO DE RESORTE MOLLA A DISCHI	SPRING-DISC FJEDERSKIVE	RONDELLE CONIQUE MOLA DE DIAFRAGMA	103M
27		**84232076**		1	MOLA FEDER	RESORTE MOLLA	SPRING FJEDER	RESSORT MOLA	100M
28		**84232079**		1	PINO PIN	PASADOR PERNO	PIN STIFT	BROCHE PERNO	080P
29		**84232083**		1	ANEL DE PRESSÃO SPRENGRING	ANILLO DE RESORTE ANELLO ELASTICO	SNAP RING LÅSERING	ANNEAU D'ARRET ANEL	054A
30		**84232085**		2	CAPA DE MOLA FEDERTELLER	TAZA RE RESORTE CUSTODIA MOLLA	SPRING CUP TALLERKENFJEDER	CUVETTE A RESSORT SUPORTE DE MOLA	P718
31		**84232086**		1	TAMBOR TROMMEL	TAMBOR TAMBURO	DRUM TROMLE	TAMBOUR TAMBOR	020T
32		**84232087**		1	CALÇO DE AFINAÇÃO, 1,00mm SUPLEMENTO AUSGLEICHSSCHEIBE	 SPESSORE	 SHIM MELLEMLÆG	 CALE CALÇO DE AFINAÇÃO	198S
32		**84232088**		1	CALÇO DE AFINAÇÃO, 0,80mm SUPLEMENTO AUSGLEICHSSCHEIBE	 SPESSORE	 SHIM MELLEMLÆG	 CALE CALÇO DE AFINAÇÃO	198S
32		**84232093**		1	CALÇO DE AFINAÇÃO, 0,60mm SUPLEMENTO AUSGLEICHSSCHEIBE	 SPESSORE	 SHIM MELLEMLÆG	 CALE CALÇO DE AFINAÇÃO	198S
33		**84232059**		1	BUCHA BUCHSE	CASQUILLO BOCCOLA	BUSHING BØSNING	BAGUE CASQUILHO	095B
34		**84232060**		1	PLACA PLATTE	PLACA PIASTRA	PLATE PLADE	PLAQUE CHAPA	105P
35		**84232108**		9	CONJ PISTÃO KOLBENBAUGRUPPE	CONJUNTO DE PISTÓN COMPLESSIVO PISTONE	PISTON ASSY STEMPEL KOMPLET	ENS. PISTON PISTÃO COMPLETO	245S
36		**84232109**		1	PLACA PLATTE	PLACA PIASTRA	PLATE PLADE	PLAQUE CHAPA	105P
37		**84232111**		1	PLACA PLATTE	PLACA PIASTRA	PLATE PLADE	PLAQUE CHAPA	105P
38		**84232113**		2	PINO DE FIXAÇÃO VERRIEGELUNGSSTIFT	PASADOR DE BLOQUEO PERNO DI BLOCCAGGIC	LOCK PIN LÅSETAP	GOUPILLE DE BLOCAGE PERNO DE FIXAÇÃO	081P
39		**84232116**		1	TAMBOR TROMMEL	TAMBOR TAMBURO	DRUM TROMLE	TAMBOUR TAMBOR	020T
40		**84231935**		2	ROLAMENTO DE ROLETES ROLLENLAGER	 COJINETE DE RODILLOS CUSCINETTO A RULLINI	 ROLLER BEARING RULLELEJE	 ROULEMENT A ROULEA ROLAMENTO DE ROLOS	346C
41		**84232122**		2	MANCAL DE ROLAMENTO LAGERDECKEL	TAPA DE COJINETE CAPPELLOTTO CUSCINE	BEARING CAP LEJEOVERFALD	CHAPEAU DE ROULEME TAMPA DE CHUMACEIRA	A025
42		**84232110**		1	PLACA PLATTE	PLACA PIASTRA	PLATE PLADE	PLAQUE CHAPA	105P

06-16	01	p3	06/10

CONJUNTO DA BOMBA
CONJUNTO DE LA BOMBA
PUMP ASSEMBLY
POMPE

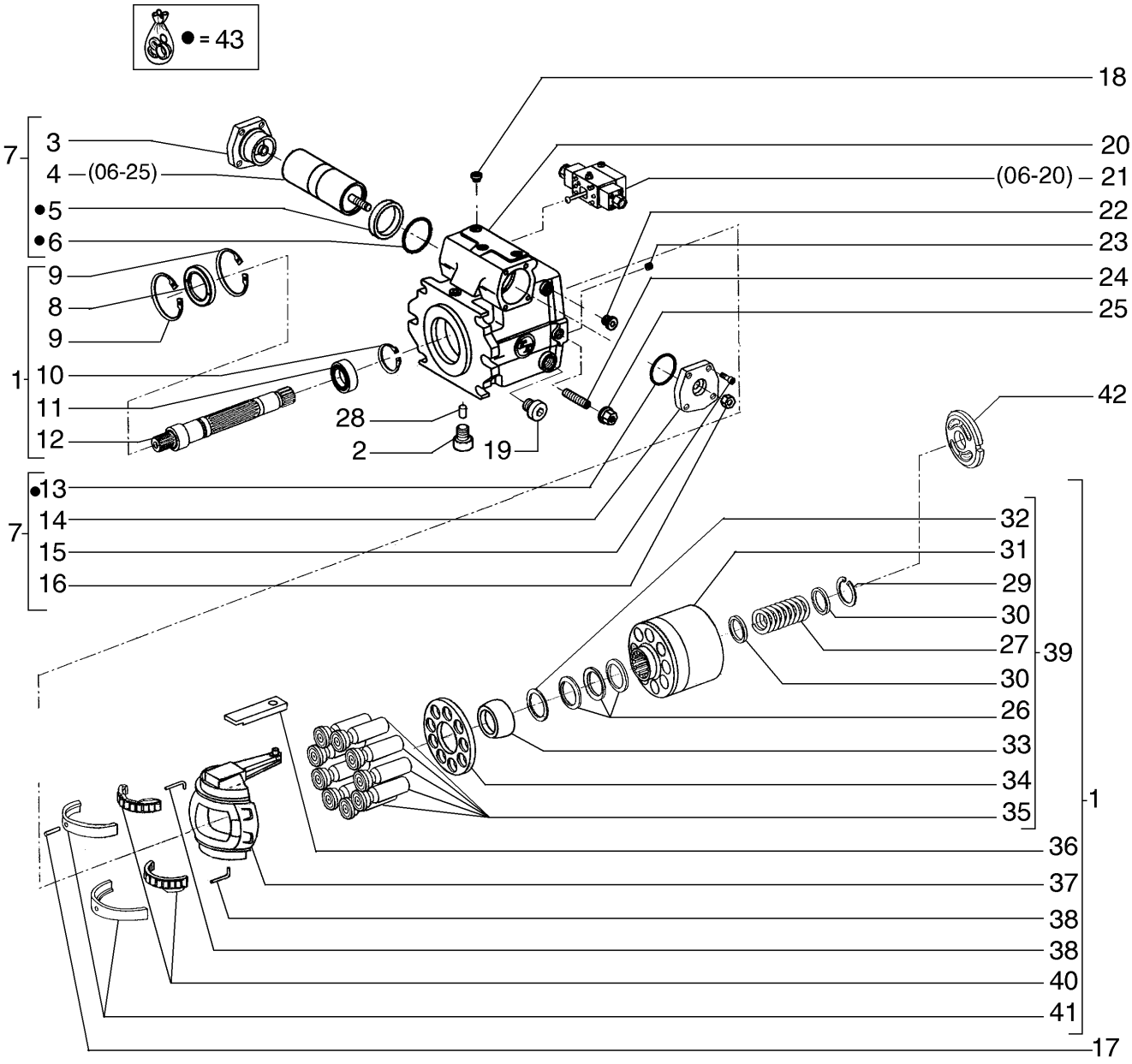

PUMPE
GRUPPO DELLA POMPA
PUMPEENHED
CONJUNTO DA BOMBA

R	N	P.N.	MOD	Q	Denominação Bezeichnung	Denominacion Descrizione	Description Beskrivelse	Description Denominação	L.C.
43		**87713193**		1	JOGO PACKUNG	JEUGO KIT	KIT KIT	POCHETTE JOGO	4830

06-17	01	p1	06/10

CONJUNTO DA BOMBA
CONJUNTO DE LA BOMBA
PUMP ASSEMBLY
POMPE

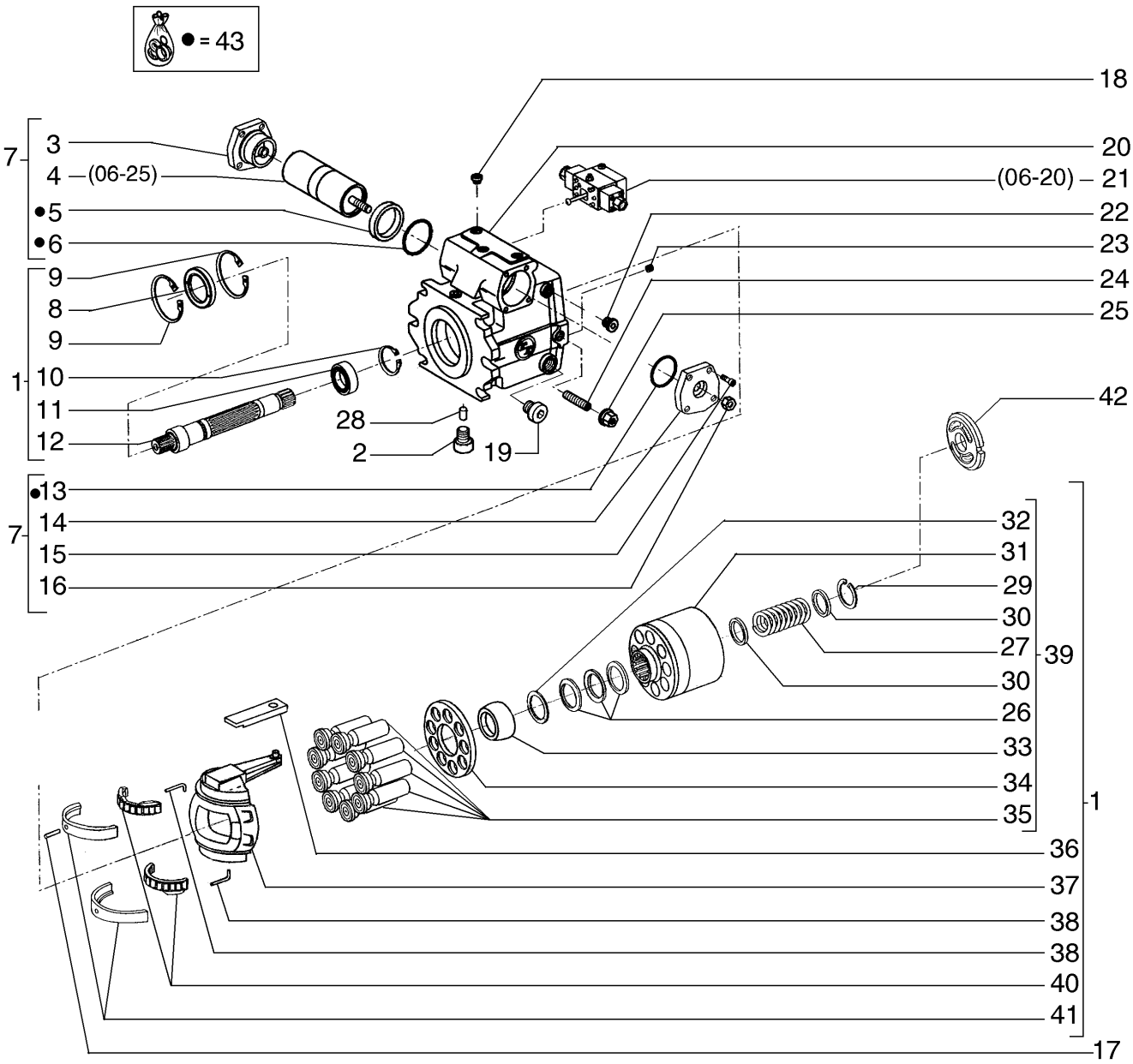

PUMPE
GRUPPO DELLA POMPA
PUMPEENHED
CONJUNTO DA BOMBA

R	N	P.N.	MOD	Q	Denominação Bezeichnung	Denominacion Descrizione	Description Beskrivelse	Description Denominação	L.C.
		84229263		1	BOMBA HIDRÁULICA HYDRAULIKPUMPE	BOMBA HIDRÁULICO POMPA IDRAULICA	HYDRAULIC PUMP HYDRAULIKPUMPE	POMPE HYDRAULIQUE BOMBA HIDRÁULICA	155P
1		**84231931**		1	TAMBOR TROMMEL	TAMBOR TAMBURO	DRUM TROMLE	TAMBOUR TAMBOR	020T
2		**84228131**		1	BUJÃO STOPFEN	TAPÓN TAPPO	PLUG PROP	BOUCHON TAMPÃO	050T
3		**87713187**		1	COBERTURA ABDECKUNG	CUBIERTA COPERCHIO	COVER DÆKSEL	COUVERCLE COBERTURA	265C
4		**87713185**		1	PISTÃO KOLBEN	PISTÓN PISTONE	PISTON STEMPEL	PISTON PISTÃO	235S
5		**87713191**		2	ANEL GUIA FÜHRUNGSRING	ANILLO DE GUÍA ANELLO GUIDA	GUIDE RING STYRERING	BAGUE DE GUIDAGE ANEL GUIA	P804
6		**87713192**		2	ANEL RING	ANILLO ANELLO	RING RING	ANNEAU ANEL	045A
7		**87713178**		1	COMANDO BEDIENELEMENT	CONTROL COMANDO	CONTROL KONTROL	COMMANDE CONTROLO	189C
8		**87713184**		1	EIXO WELLE	EJE ALBERO	SHAFT AKSEL	ARBRE VEIO	016A
9		**87441406**		2	ANEL RING	ANILLO ANELLO	RING RING	ANNEAU ANEL	045A
10		**800-1140**		1	ANEL DE PRESSÃO, M40, Ext SPRENGRING	ANILLO DE RESORTE ANELLO ELASTICO	SNAP RING LÅSERING	ANNEAU D'ARRET ANEL	054A
11		**84231933**		1	ROLAMENTO ESFÉRICO KUGELLAGER	RODAMIENTO DE BOLA CUSCINETTO A SFERE	BALL BEARING KUGLELEJE	ROULEMENT A BILLES ROLAMENTO DE ESFER	343C
12		**84231938**		1	EIXO WELLE	EJE ALBERO	SHAFT AKSEL	ARBRE VEIO	016A
13		**238-5151**		2	O-RING O-RING	JUNTA TÓRICA ANELLO TOROIDALE	O-RING O-RING	JOINT TORIQUE O-RING	055A
14		**87713186**		1	COBERTURA ABDECKUNG	CUBIERTA COPERCHIO	COVER DÆKSEL	COUVERCLE COBERTURA	265C
15		**864-8020**		8	PARAFUSO, Hex Soc Hd, M8 x 20, 8.8 SCHRAUBE	TORNILLO VITE	SCREW SKRUE	VIS PARAFUSO	040V
16		**829-23416**		1	PORCA MUTTER	TUERCA DADO	NUT MØTRIK	ECROU PORCA	010D
17		**87553614**		2	PINO PIN	PASADOR PERNO	PIN STIFT	BROCHE PERNO	080P
18		**87553611**		5	PARAFUSO DE FIXAÇÃO SICHERUNGSSCHRAUB	TORNILLO DE BLOQUEC VITE DI BLOCCO	LOCK SCREW LÅSESKRUE	VIS DE BLOCAGE PARAFUSO DE FIXAÇÃC	Z505
19		**87516833**		1	PARAFUSO DE FIXAÇÃO SICHERUNGSSCHRAUB	TORNILLO DE BLOQUEC VITE DI BLOCCO	LOCK SCREW LÅSESKRUE	VIS DE BLOCAGE PARAFUSO DE FIXAÇÃC	Z505
20		**84231939**		1	ALOJAMENTO GEHÄUSE	ALOJAMIENTO ALLOGGIAMENTO	HOUSING HUS	CARTER ALOJAMENTO	014V
21		**87713181**		1	MÓDULO MODUL	MÓDULO MODULO	MODULE MODUL	MODULE MÓDULO	T102
22		**87713182**		1	PARAFUSO DE FIXAÇÃO SICHERUNGSSCHRAUB	TORNILLO DE BLOQUEC VITE DI BLOCCO	LOCK SCREW LÅSESKRUE	VIS DE BLOCAGE PARAFUSO DE FIXAÇÃC	Z505

06-17	01	p2	06/10

CONJUNTO DA BOMBA
CONJUNTO DE LA BOMBA
PUMP ASSEMBLY
POMPE

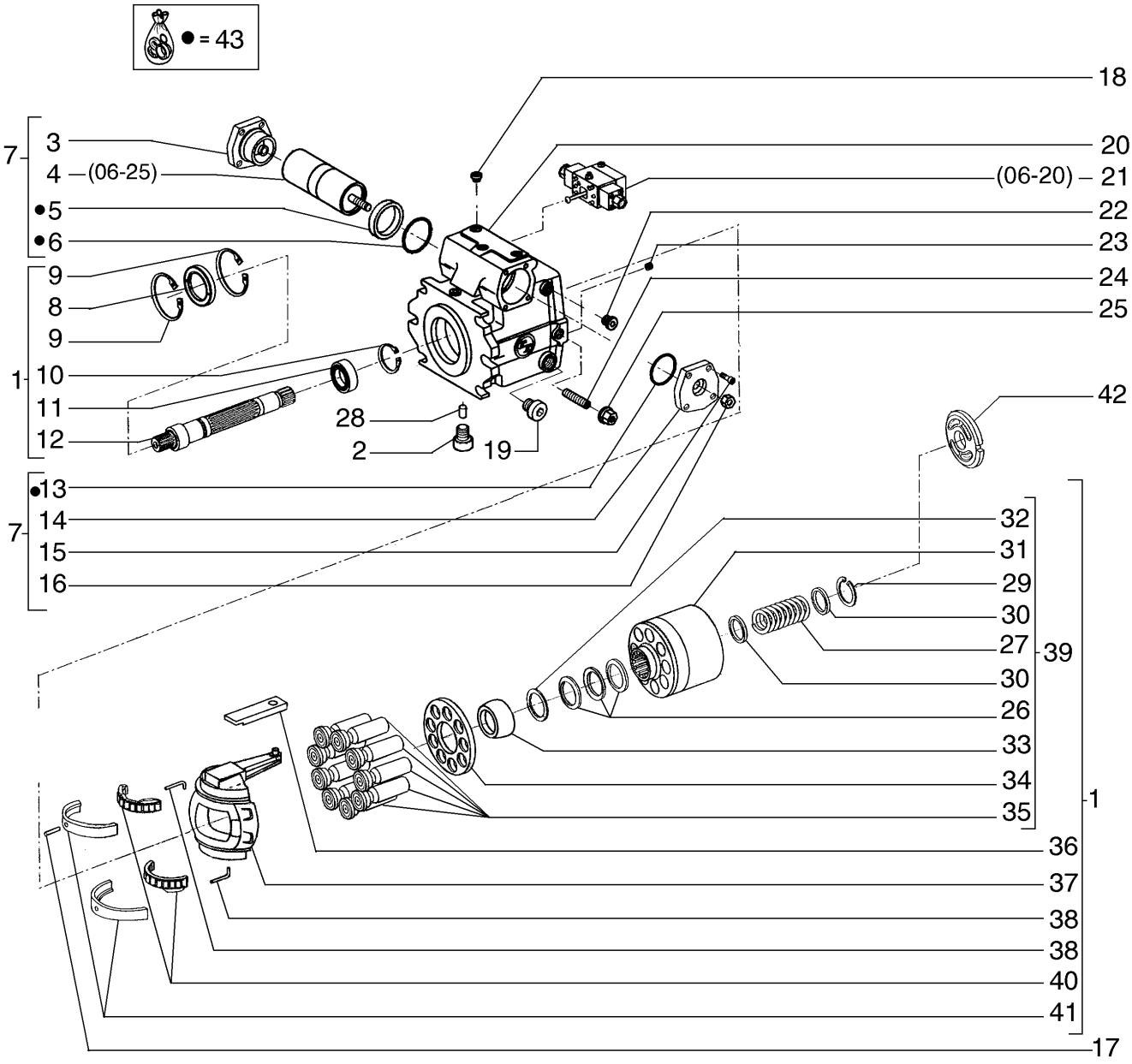

PUMPE
GRUPPO DELLA POMPA
PUMPEENHED
CONJUNTO DA BOMBA

R	N	P.N.	MOD	Q	Denominação Bezeichnung	Denominacion Descrizione	Description Beskrivelse	Description Denominação	L.C.
23		**87650266**		1	BUJÃO STOPFEN	TAPÓN TAPPO	PLUG PROP	BOUCHON TAMPÃO	050T
24		**84231940**		1	PRISIONEIRO GEWINDEBOLZEN	PRISIONERO PRIGIONIERO	STUD STØTTEBOLT	GOUJON PINO ROSCADO	210P
25		**84232048**		1	PORCA MUTTER	TUERCA DADO	NUT MØTRIK	ECROU PORCA	010D
26		**84232055**		1	MOLA-DIAFRAGMA TELLERFEDER	DISCO DE RESORTE MOLLA A DISCHI	SPRING-DISC FJEDERSKIVE	RONDELLE CONIQUE MOLA DE DIAFRAGMA	103M
27		**84232076**		1	MOLA FEDER	RESORTE MOLLA	SPRING FJEDER	RESSORT MOLA	100M
28		**84232079**		1	PINO PIN	PASADOR PERNO	PIN STIFT	BROCHE PERNO	080P
29		**84232083**		1	ANEL DE PRESSÃO SPRENGRING	ANILLO DE RESORTE ANELLO ELASTICO	SNAP RING LÅSERING	ANNEAU D'ARRET ANEL	054A
30		**84232085**		2	CAPA DE MOLA FEDERTELLER	TAZA RE RESORTE CUSTODIA MOLLA	SPRING CUP TALLERKENFJEDER	CUVETTE A RESSORT SUPORTE DE MOLA	P718
31		**84232086**		1	TAMBOR TROMMEL	TAMBOR TAMBURO	DRUM TROMLE	TAMBOUR TAMBOR	020T
32		**84232087**		1	CALÇO DE AFINAÇÃO, 1,00mm SUPLEMENTO AUSGLEICHSSCHEIBE	 SPESSORE	 SHIM MELLEMLÆG	 CALE CALÇO DE AFINAÇÃO	198S
32		**84232088**		1	CALÇO DE AFINAÇÃO, 0,80mm SUPLEMENTO AUSGLEICHSSCHEIBE	 SPESSORE	 SHIM MELLEMLÆG	 CALE CALÇO DE AFINAÇÃO	198S
32		**84232093**		1	CALÇO DE AFINAÇÃO, 0,60mm SUPLEMENTO AUSGLEICHSSCHEIBE	 SPESSORE	 SHIM MELLEMLÆG	 CALE CALÇO DE AFINAÇÃO	198S
33		**84232059**		1	BUCHA BUCHSE	CASQUILLO BOCCOLA	BUSHING BØSNING	BAGUE CASQUILHO	095B
34		**84232060**		1	PLACA PLATTE	PLACA PIASTRA	PLATE PLADE	PLAQUE CHAPA	105P
35		**84232108**		9	CONJ PISTÃO KOLBENBAUGRUPPE	CONJUNTO DE PISTÓN COMPLESSIVO PISTONE	PISTON ASSY STEMPEL KOMPLET	ENS. PISTON PISTÃO COMPLETO	245S
36		**84232109**		1	PLACA PLATTE	PLACA PIASTRA	PLATE PLADE	PLAQUE CHAPA	105P
37		**84232111**		1	PLACA PLATTE	PLACA PIASTRA	PLATE PLADE	PLAQUE CHAPA	105P
38		**84232113**		2	PINO DE FIXAÇÃO VERRIEGELUNGSSTIFT	PASADOR DE BLOQUEO PERNO DI BLOCCAGGIC	LOCK PIN LÅSETAP	GOUPILLE DE BLOCAGE PERNO DE FIXAÇÃO	081P
39		**84232116**		1	TAMBOR TROMMEL	TAMBOR TAMBURO	DRUM TROMLE	TAMBOUR TAMBOR	020T
40		**84231935**		2	ROLAMENTO DE ROLETES ROLLENLAGER	 COJINETE DE RODILLOS CUSCINETTO A RULLINI	 ROLLER BEARING RULLELEJE	 ROULEMENT A ROULEA ROLAMENTO DE ROLOS	346C
41		**84232122**		2	MANCAL DE ROLAMENTO LAGERDECKEL	TAPA DE COJINETE CAPPELLOTTO CUSCINE	BEARING CAP LEJEOVERFALD	CHAPEAU DE ROULEME TAMPA DE CHUMACEIRA	A025
42		**84232110**		1	PLACA PLATTE	PLACA PIASTRA	PLATE PLADE	PLAQUE CHAPA	105P

06-17	01	p3	06/10

CONJUNTO DA BOMBA
CONJUNTO DE LA BOMBA
PUMP ASSEMBLY
POMPE

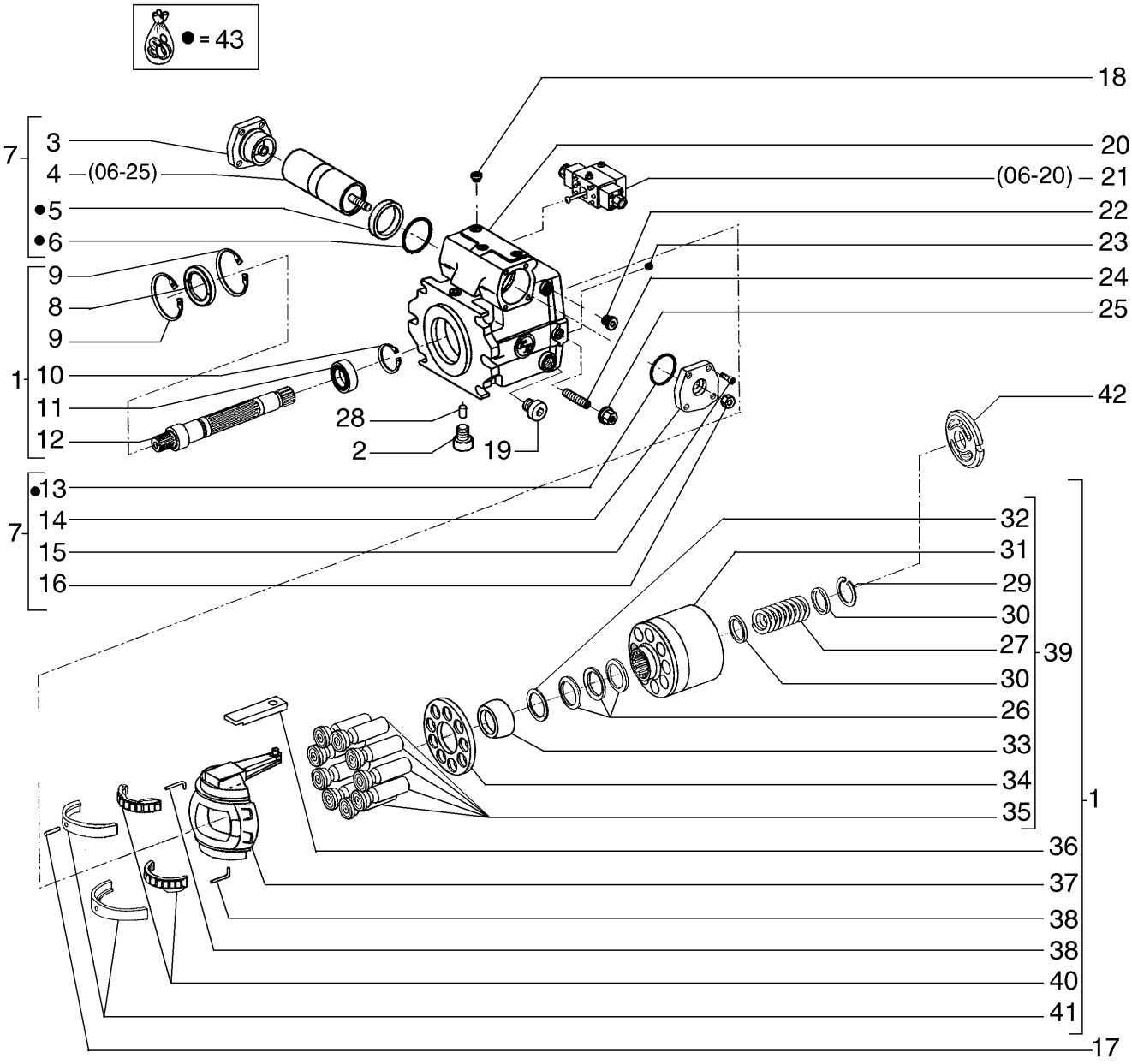

PUMPE
GRUPPO DELLA POMPA
PUMPEENHED
CONJUNTO DA BOMBA

R	N	P.N.	MOD	Q	Denominação Bezeichnung	Denominacion Descrizione	Description Beskrivelse	Description Denominação	L.C.
43		**87713193**		1	JOGO PACKUNG	JEUGO KIT	KIT KIT	POCHETTE JOGO	4830

06-18	01	p1	06/10

CONJUNTO DA BOMBA, BOMBA INTERNA
CONJUNTO DE LA BOMBA
PUMP, INSIDE PUMP
POMPE

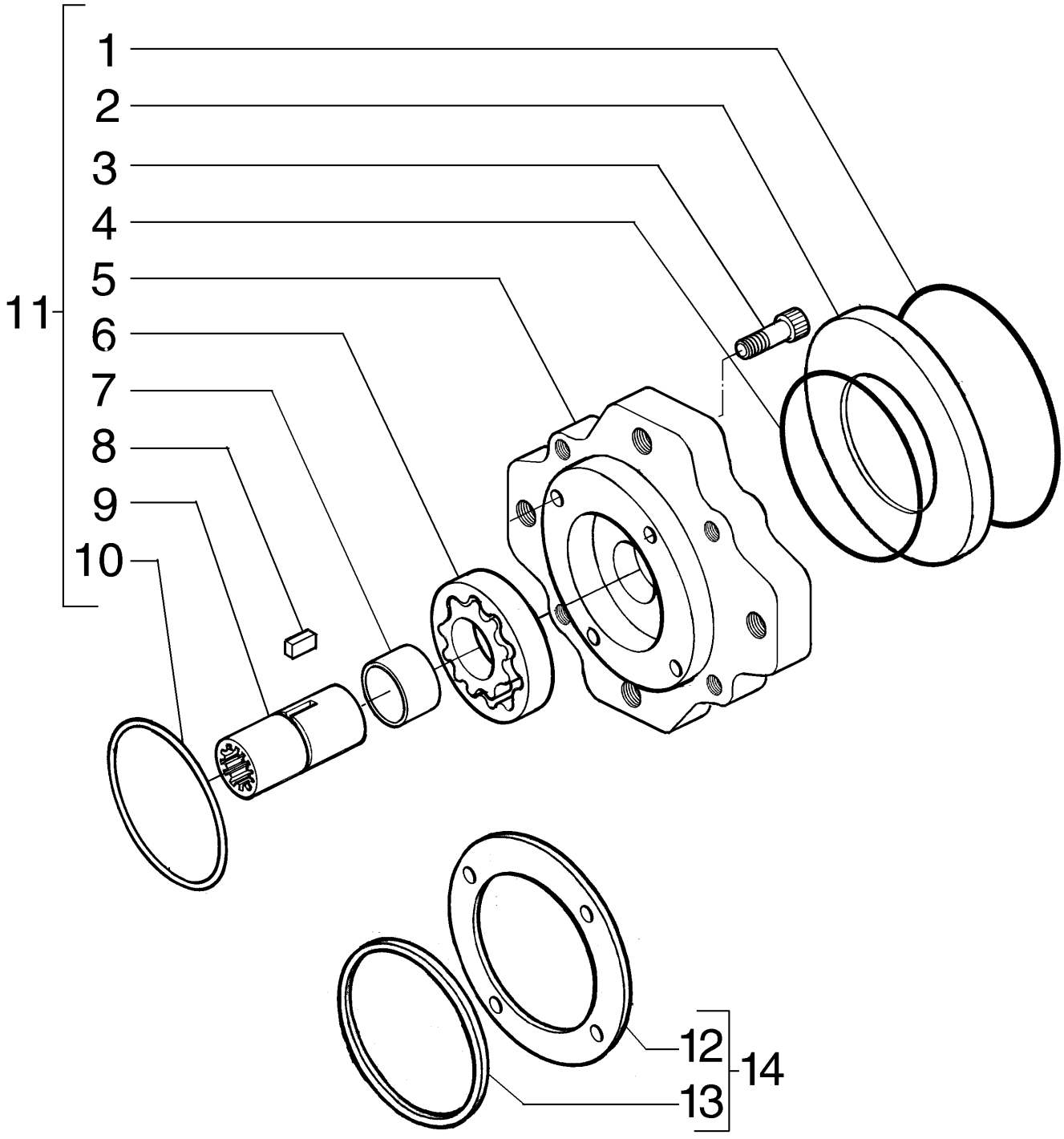

PUMPE
GRUPPO DELLA POMPA
PUMPEENHED
CONJUNTO DA BOMBA

R	N	P.N.	MOD	Q	Denominação Bezeichnung	Denominacion Descrizione	Description Beskrivelse	Description Denominação	L.C.
		84149157		1	BOMBA PUMPE	BOMBA POMPA	PUMP PUMPE	POMPE BOMBA	6570
1		**238-5159**		1	O-RING, -159, 70 Duro, 4.987" ID x .103" Thk O-RING	JUNTA TÓRICA ANELLO TOROIDALE	O-RING O-RING	JOINT TORIQUE O-RING	055A
2		**84229223**		1	ESPAÇADOR DISTANZSTÜCK	SEPARADOR DISTANZIALE	SPACER AFSTANDSSTYKKE	ENTRETOISE ESPAÇADOR	075D
3		**87713200**		4	PARAFUSO ALLEN INNENSECHSKANTSCHI	TORNILLO DE CABEZA H VITE A ESAGONO INCAS	HEX SOC SCREW SEKSKANTET SKRUE	VIS A EMBASE HEXAGOI PARAFUSO SEXTAV. INT	A093
4		**238-5155**		1	O-RING, -155, 70 Duro, 3.987" ID x .103" Thk O-RING	JUNTA TÓRICA ANELLO TOROIDALE	O-RING O-RING	JOINT TORIQUE O-RING	055A
5		**87713209**		1	TAMPA DE COBERT DA FLANGE FLANSCHDECKEL	TAPÓN DE BRIDA TAPPO COPERCHIO FLA	FLANGE COVER CAP FLANGEDÆKSEL	COUVERCLE A BRIDE TAMPA DE FLANGE	063C
6		**87516856**		1	JOGO DE RODAS RADSATZ	JUEGO DE RUEDAS KIT RUOTE	WHEEL SET HJULSÆT	TRAIN DE ROUES JOGO DE RODAS	Z683
7		**87516854**		1	ROLAMENTO LAGER	COJINETE CUSCINETTO	BEARING LEJE	ROULEMENT ROLAMENTO	0600
8		**87516857**		1	EIXO WELLE	EJE ALBERO	SHAFT AKSEL	ARBRE VEIO	016A
9		**84149155**		1	EIXO COMANDO ANTRIEBSWELLE	EJE DE TRANSMISIÓN ALBERO DI TRASMISSIC	DRIVE SHAFT DRIVAKSEL	ARBRE D'ENTRAINEMEN EIXO COMANDO	P754
10		**238-5239**		1	O-RING, -239, 70 Duro, 3.609" ID x .139" Thk O-RING	JUNTA TÓRICA ANELLO TOROIDALE	O-RING O-RING	JOINT TORIQUE O-RING	055A
11		**87713208**		1	BOMBA PUMPE	BOMBA POMPA	PUMP PUMPE	POMPE BOMBA	6570
12		**84229224**		1	ESPAÇADOR DISTANZSTÜCK	SEPARADOR DISTANZIALE	SPACER AFSTANDSSTYKKE	ENTRETOISE ESPAÇADOR	075D
13		**238-5239**		1	O-RING, -239, 70 Duro, 3.609" ID x .139" Thk O-RING	JUNTA TÓRICA ANELLO TOROIDALE	O-RING O-RING	JOINT TORIQUE O-RING	055A
14		**87713196**		1	ANEL VEDADOR DICHTRING	RETÉN ANELLO DI TENUTA	SEALRING PAKNINGSRING	BAGUE D'ETANCHEITE ANEL VEDADOR	Z125

06-19	01	p1	06/10

CONJUNTO DA BOMBA, BOMBA INTERNA
CONJUNTO DE LA BOMBA, BOMBA INTERNA
PUMP, INSIDE PUMP
POMPE

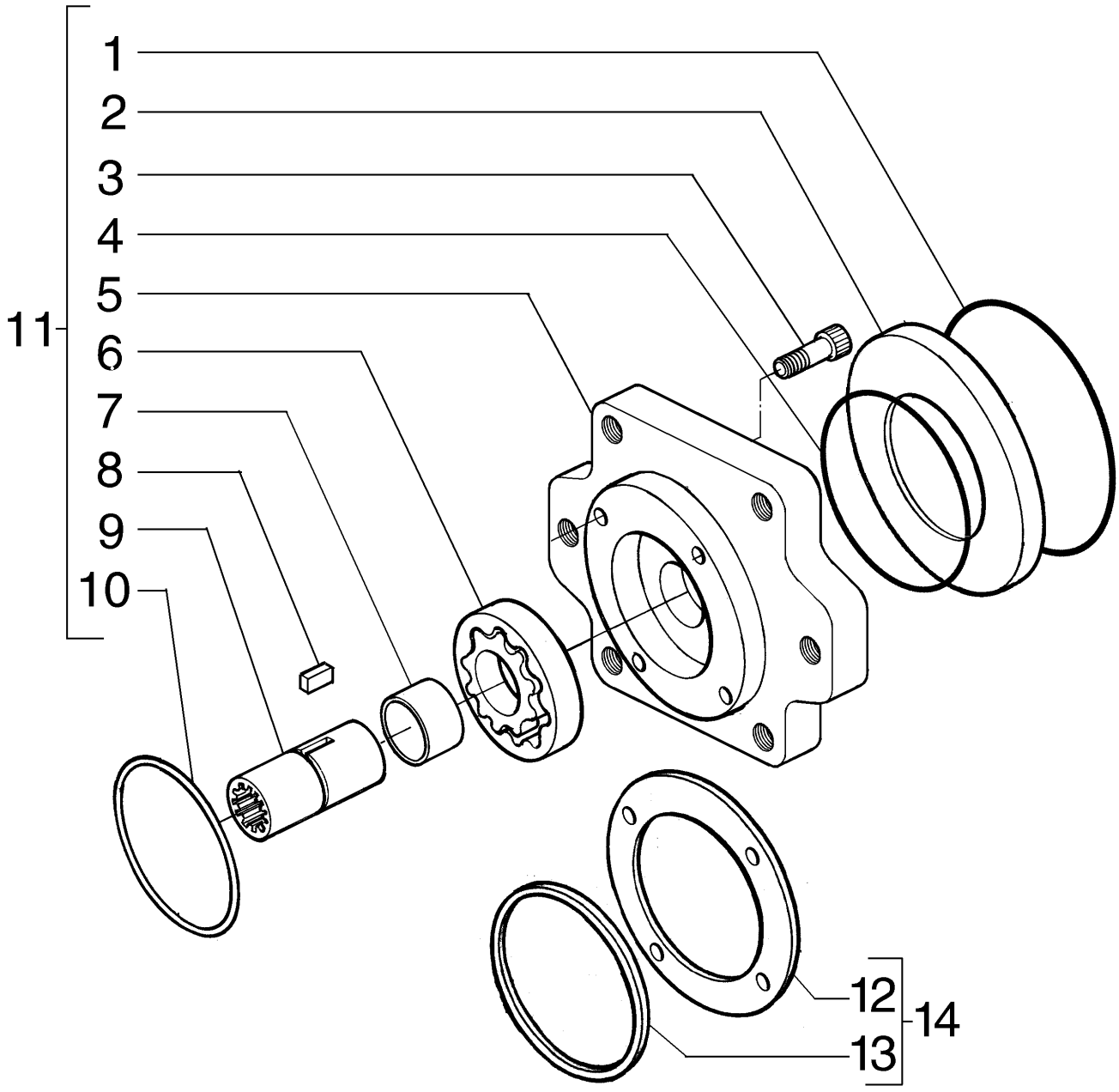

PUMPE
GRUPPO DELLA POMPA
PUMPEENHED
CONJUNTO DA BOMBA

R	N	P.N.	MOD	Q	Denominação Bezeichnung	Denominacion Descrizione	Description Beskrivelse	Description Denominação	L.C.
		87713180		1	BOMBA PUMPE	BOMBA POMPA	PUMP PUMPE	POMPE BOMBA	6570
1		**238-5258**		1	O-RING O-RING	JUNTA TÓRICA ANELLO TOROIDALE	O-RING O-RING	JOINT TORIQUE O-RING	055A
2		**84229226**		1	ESPAÇADOR DISTANZSTÜCK	SEPARADOR DISTANZIALE	SPACER AFSTANDSSTYKKE	ENTRETOISE ESPAÇADOR	075D
3		**87713200**		4	PARAFUSO ALLEN INNENSECHSKANTSCHF	TORNILLO DE CABEZA H VITE A ESAGONO INCAS	HEX SOC SCREW SEKSKANTET SKRUE	VIS A EMBASE HEXAGOI PARAFUSO SEXTAV. INT	A093
4		**238-5155**		1	O-RING, -155, 70 Duro, 3.987" ID x .103" Thk O-RING	JUNTA TÓRICA ANELLO TOROIDALE	O-RING O-RING	JOINT TORIQUE O-RING	055A
5		**87713197**		1	FLANGE FLANSCH	BRIDA FLANGIA	FLANGE FLANGE	BRIDE FLANGE	070F
6		**87516856**		1	JOGO DE RODAS RADSATZ	JUEGO DE RUEDAS KIT RUOTE	WHEEL SET HJULSÆT	TRAIN DE ROUES JOGO DE RODAS	Z683
7		**87516854**		1	ROLAMENTO LAGER	COJINETE CUSCINETTO	BEARING LEJE	ROULEMENT ROLAMENTO	0600
8		**87516866**		1	EIXO WELLE	EJE ALBERO	SHAFT AKSEL	ARBRE VEIO	016A
9		**87713198**		1	EIXO WELLE	EJE ALBERO	SHAFT AKSEL	ARBRE VEIO	016A
10		**238-5239**		1	O-RING, -239, 70 Duro, 3.609" ID x .139" Thk O-RING	JUNTA TÓRICA ANELLO TOROIDALE	O-RING O-RING	JOINT TORIQUE O-RING	055A
11		**87713195**		1	BOMBA PUMPE	BOMBA POMPA	PUMP PUMPE	POMPE BOMBA	6570
12		**84229224**		1	ESPAÇADOR DISTANZSTÜCK	SEPARADOR DISTANZIALE	SPACER AFSTANDSSTYKKE	ENTRETOISE ESPAÇADOR	075D
13		**238-5239**		1	O-RING, -239, 70 Duro, 3.609" ID x .139" Thk O-RING	JUNTA TÓRICA ANELLO TOROIDALE	O-RING O-RING	JOINT TORIQUE O-RING	055A
14		**87713196**		1	ANEL VEDADOR DICHTRING	RETÉN ANELLO DI TENUTA	SEALRING PAKNINGSRING	BAGUE D'ETANCHEITE ANEL VEDADOR	Z125

06-20	01	p1	07/10

CONJUNTO DA BOMBA, VÁLVULA DE CONTROLE
CONJUNTO DE LA BOMBA, VALVULA DE CONTROL
PUMP, CONTROL VALVE
POMPE

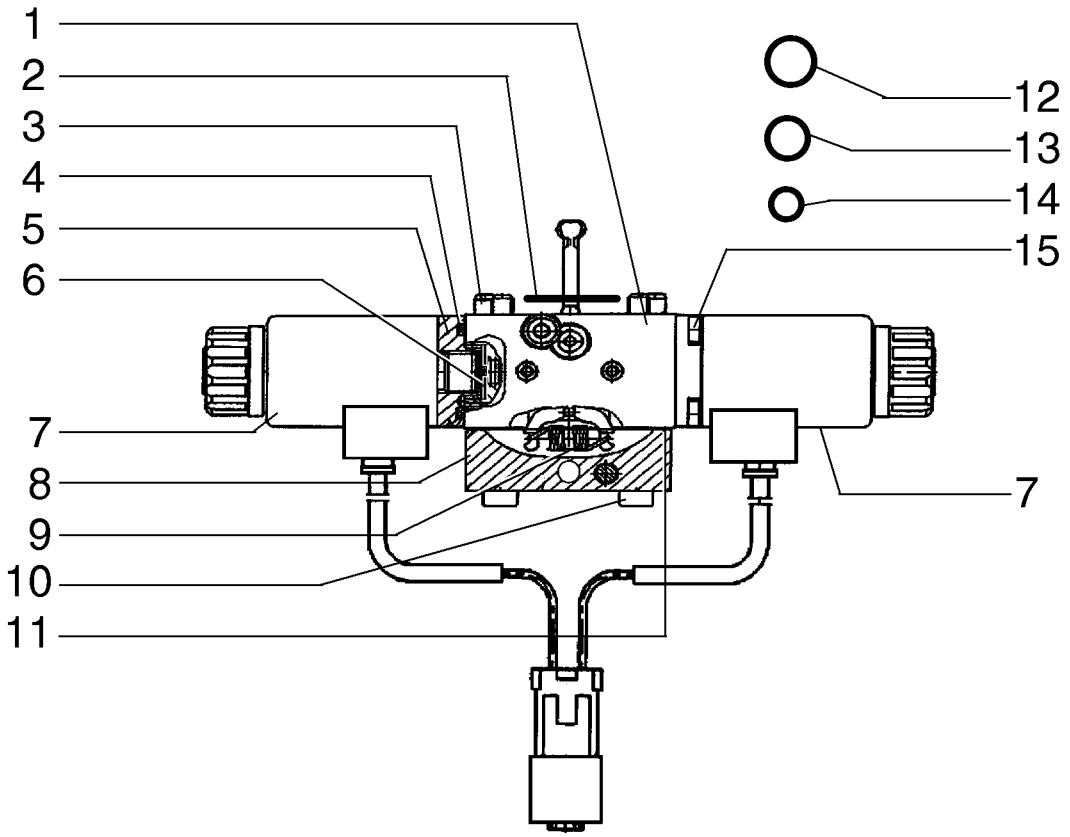

PUMPE
GRUPPO DELLA POMPA
PUMPEENHED
CONJUNTO DA BOMBA, VALVULA DE CONTROLE

R	N	P.N.	MOD	Q	Denominação Bezeichnung	Denominacion Descrizione	Description Beskrivelse	Description Denominação	L.C.
		87713181		1	MÓDULO MODUL	MÓDULO MODULO	MODULE MODUL	MODULE MÓDULO	T102
1		**84232115**		1	VÁLVULA DO SOLENOIDE MAGNETVENTIL	VÁLVULA DE SOLENOID VALVOLA A SOLENOIDE	SOLENOID VALVE MAGNETVENTIL	ELECTROVANNE VÁLVULA DE SOLENÓID	Z337
2		**84232117**		1	O-RING O-RING	JUNTA TÓRICA ANELLO TOROIDALE	O-RING O-RING	JOINT TORIQUE O-RING	055A
3		**84232184**		1	PINO PIN	PASADOR PERNO	PIN STIFT	BROCHE PERNO	080P
4		**238-6121**		1	O-RING, -121, 90 Duro, 1.049" ID x .103" Thk O-RING	JUNTA TÓRICA ANELLO TOROIDALE	O-RING O-RING	JOINT TORIQUE O-RING	055A
5		**87441402**		2	BASE SOCKEL	BASE BASE	BASE BUNDPLADE	BASE BASE	021B
6		**84232118**		2	TAMPA KAPPE	TAPÓN TAPPO	CAP TANKDÆKSEL	CAPUCHON TAMPÃO	052T
7		**87713205**		2	SOLENOIDE MAGNETSCHALTER	SOLENOIDE SOLENOIDE	SOLENOID MAGNETVENTIL	SOLENOIDE SOLENÓIDE	168S
8		**87713207**		1	TAMPA DE COBERT DA FLANGE FLANSCHDECKEL	TAPÓN DE BRIDA TAPPO COPERCHIO FLA	FLANGE COVER CAP FLANGEDÆKSEL	COUVERCLE A BRIDE TAMPA DE FLANGE	063C
9		**84232119**		1	MOLA DE COMPRESSÃO DRUCKFEDER	RESORTE DE COMPRES MOLLA A COMPRESSIOI	COMPRESSION SPRING TRYKFJEDER	RESSORT DE COMPRES MOLA DE COMPRESSÃC	Z641
10		**87441423**		4	PARAFUSO SCHRAUBE	TORNILLO VITE	SCREW SKRUE	VIS PARAFUSO	040V
11		**87713206**		1	JUNTA DICHTUNG	JUNTA GUARNIZIONE	GASKET PAKNING	JOINT JUNTA	123G
12		**238-5014**		2	O-RING, -014, 70 Duro, .489" ID x .070" Thk O-RING	JUNTA TÓRICA ANELLO TOROIDALE	O-RING O-RING	JOINT TORIQUE O-RING	055A
13		**84232120**		3	O-RING O-RING	JUNTA TÓRICA ANELLO TOROIDALE	O-RING O-RING	JOINT TORIQUE O-RING	055A
14		**87650385**		1	O-RING O-RING	JUNTA TÓRICA ANELLO TOROIDALE	O-RING O-RING	JOINT TORIQUE O-RING	055A
15		**84232121**		8	PARAFUSO SCHRAUBE	TORNILLO VITE	SCREW SKRUE	VIS PARAFUSO	040V

06-21	01	p1	06/10

CONJUNTO DA BOMBA, VÁLVULA DE PRESSÃO
CONJUNTO DE LA BOMBA, VALVULA DE PRESION
PUMP ASSEMBLY, PRESSURE VALVE
POMPE

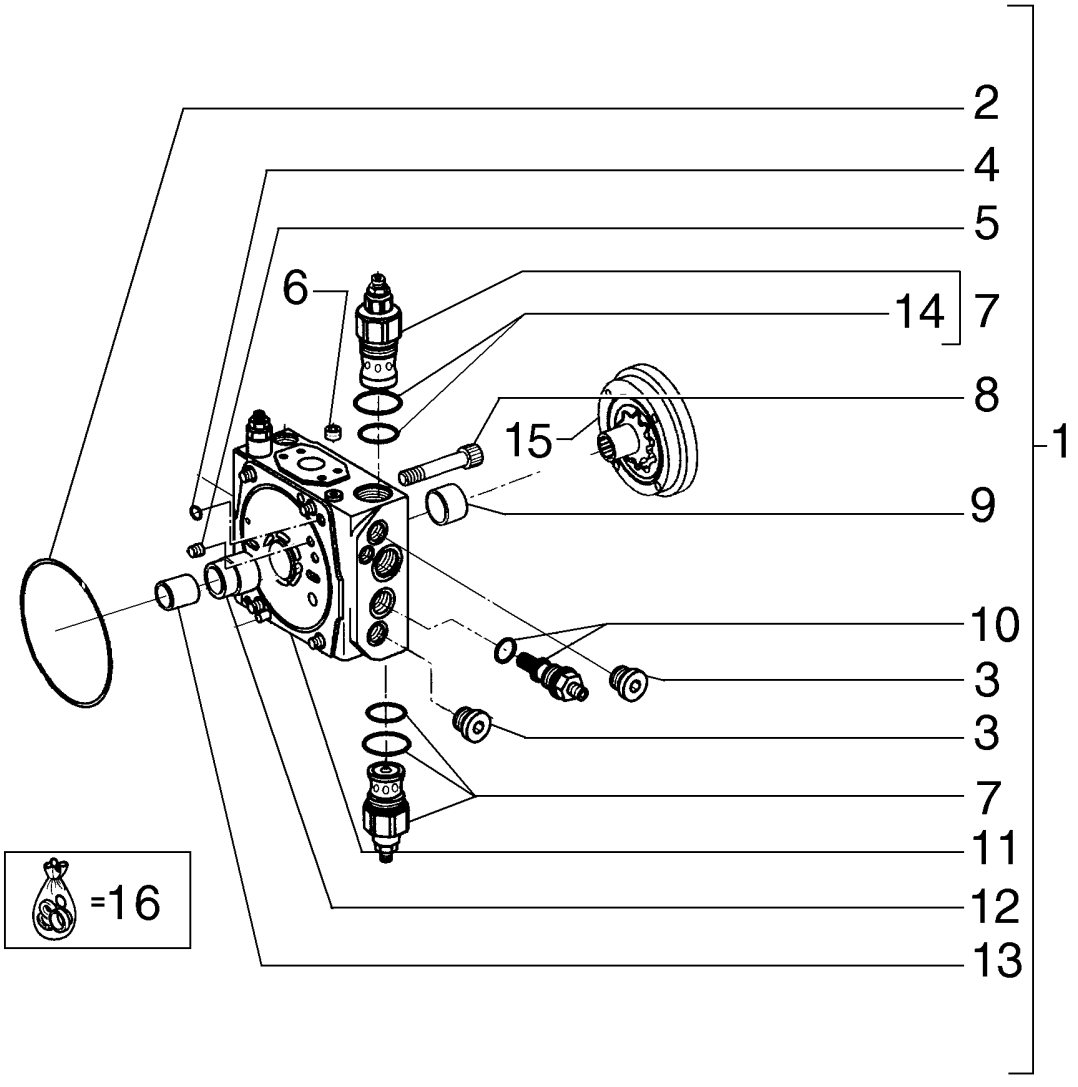

PUMPE
GRUPPO DELLA POMPA
PUMPEENHED
CONJUNTO DA BOMBA, VÁLVULA DE PRESSÃO

R	N	P.N.	MOD	Q	Denominação Bezeichnung	Denominacion Descrizione	Description Beskrivelse	Description Denominação	L.C.
1		84149158		1	PLACA PLATTE	PLACA PIASTRA	PLATE PLADE	PLAQUE CHAPA	105P
2		84229626		1	O-RING O-RING	JUNTA TÓRICA ANELLO TOROIDALE	O-RING O-RING	JOINT TORIQUE O-RING	055A
3		87553612		2	PARAFUSO DE FIXAÇÃO SICHERUNGSSCHRAUB	TORNILLO DE BLOQUEC VITE DI BLOCCO	LOCK SCREW LÅSESKRUE	VIS DE BLOCAGE PARAFUSO DE FIXAÇÃC	Z505
4		238-5151		1	O-RING O-RING	JUNTA TÓRICA ANELLO TOROIDALE	O-RING O-RING	JOINT TORIQUE O-RING	055A
5		84230446		1	PINO PIN	PASADOR PERNO	PIN STIFT	BROCHE PERNO	080P
6		84230448		1	PINO PIN	PASADOR PERNO	PIN STIFT	BROCHE PERNO	080P
7		87516845		2	VÁLVULA DE SOBRE-PRESSÃO VÁLVULA, DESCARGA ÜBERDRUCKVENTIL	VÁLVULA, DESCARGA VALVOLA, DI SICUREZZ/	VALVE, PRESSURE RELI SIKKERHEDSVENTIL	SOUPAPE, DÉCHARGE VÁLVULA, DESCARGA	P395
8		863-16090		4	PARAFUSO, Hex Soc Hd, M16 x 95, 12.9 SCHRAUBE	TORNILLO VITE	SCREW SKRUE	VIS PARAFUSO	040V
9		87516854		1	ROLAMENTO LAGER	COJINETE CUSCINETTO	BEARING LEJE	ROULEMENT ROLAMENTO	0600
10		84149154		1	VÁLVULA ALÍVIO DA PRESSÃO, See Figure 06-24 DRUCKENTLASTUNGSV	VÁLV. ALIVIO DE PRESIC VALV. LIMITATRICE PRE	PRESSURE RELIEF VALV SIKKERHEDSVENTIL	CLAPET DECHARGE PRI VÁLVULA DE ALÍVIO PRE	007V
11		84230449		1	ALOJAMENTO GEHÄUSE	ALOJAMIENTO ALLOGGIAMENTO	HOUSING HUS	CARTER ALOJAMENTO	014V
12		84230450		1	BUCHA BUCHSE	CASQUILLO BOCCOLA	BUSHING BØSNING	BAGUE CASQUILHO	095B
13		84230616		1	BUCHA BUCHSE	CASQUILLO BOCCOLA	BUSHING BØSNING	BAGUE CASQUILHO	095B
14		87650889		2	O-RING O-RING	JUNTA TÓRICA ANELLO TOROIDALE	O-RING O-RING	JOINT TORIQUE O-RING	055A
15		84149157		1	BOMBA PUMPE	BOMBA POMPA	PUMP PUMPE	POMPE BOMBA	6570
16		87516848		1	KIT DE VEDAÇÃO DICHTUNGSSATZ	KIT DE JUNTAS KIT GUARNIZIONI	SEAL KIT PAKNINGSSÆT	KIT DE JOINTS KIT DE VEDANTE	630S

06-22	01	p1	06/10

CONJUNTO DA BOMBA, VÁLVULA DE PRESSÃO
CONJUNTO DE LA BOMBA, VALVULA DE PRESION
PUMP ASSEMBLY, PRESSURE VALVE
POMPE

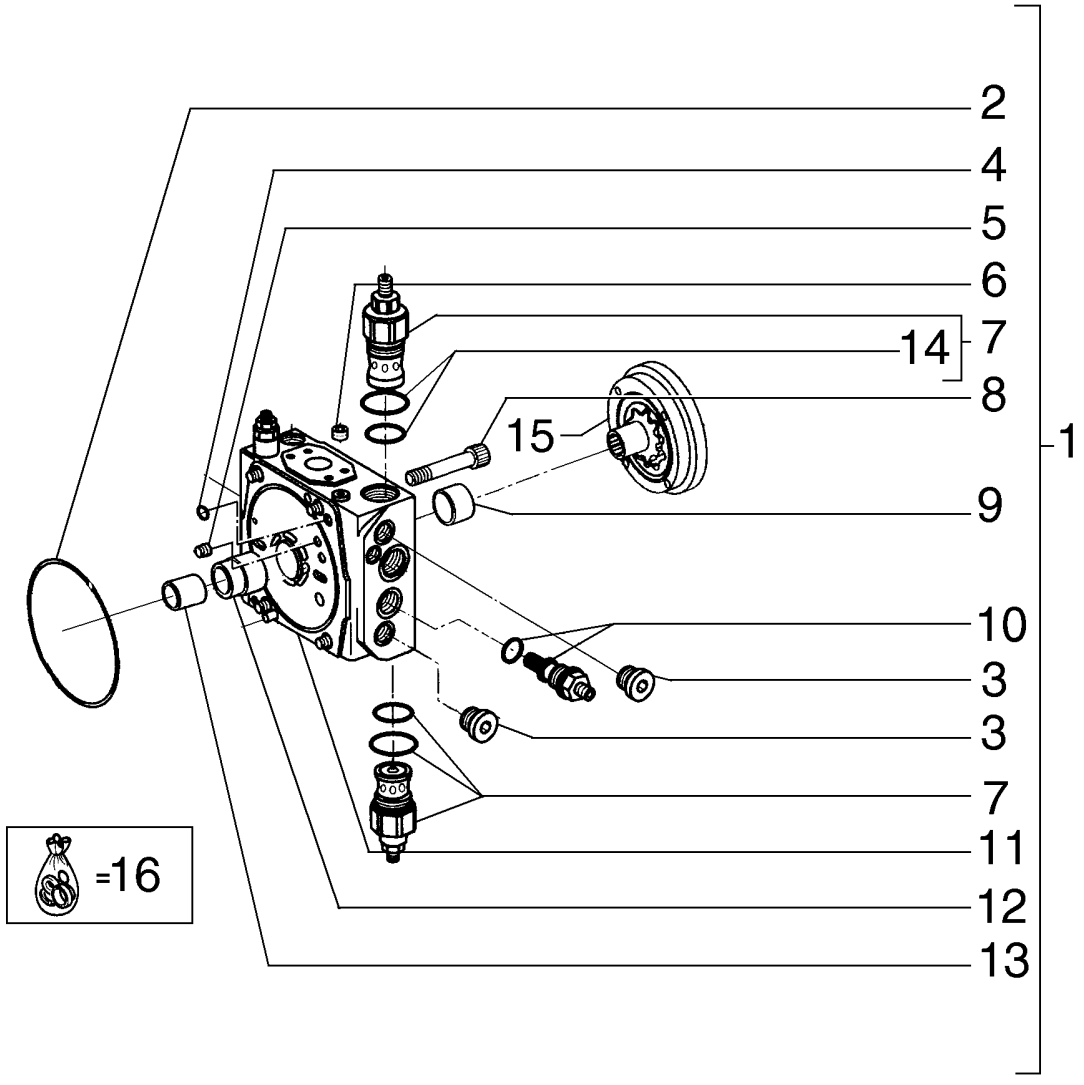

PUMPE
GRUPPO DELLA POMPA
PUMPEENHED
CONJUNTO DA BOMBA, VALVULA DE PRESSÃO

R	N	P.N.	MOD	Q	Denominação Bezeichnung	Denominacion Descrizione	Description Beskrivelse	Description Denominação	L.C.
1		87713179		1	PLACA	PLACA	PLATE	PLAQUE	105P
					PLATTE	PIASTRA	PLADE	CHAPA	
2		84229626		1	O-RING	JUNTA TÓRICA	O-RING	JOINT TORIQUE	055A
					O-RING	ANELLO TOROIDALE	O-RING	O-RING	
3		87553612		2	PARAFUSO DE FIXAÇÃO	TORNILLO DE BLOQUEC	LOCK SCREW	VIS DE BLOCAGE	Z505
					SICHERUNGSSCHRAUB	VITE DI BLOCCO	LÅSESKRUE	PARAFUSO DE FIXAÇÃC	
4		238-5014		1	O-RING, -014, 70 Duro, .489" ID x .070" Thk				
						JUNTA TÓRICA	O-RING	JOINT TORIQUE	055A
					O-RING	ANELLO TOROIDALE	O-RING	O-RING	
5		84230446		1	PINO	PASADOR	PIN	BROCHE	080P
					PIN	PERNO	STIFT	PERNO	
6		84230448		1	PINO	PASADOR	PIN	BROCHE	080P
					PIN	PERNO	STIFT	PERNO	
7		84149159		2	VÁLVULA ALÍVIO DA PRESSÃO				
						VÁLV. ALIVIO DE PRESIC	PRESSURE RELIEF VALV	CLAPET DECHARGE PRI	007V
					DRUCKENTLASTUNGSV	VALV. LIMITATRICE PRE	SIKKERHEDSVENTIL	VÁLVULA DE ALÍVIO PRE	
8		863-16090		4	PARAFUSO, Hex Soc Hd, M16 x 95, 12.9				
						TORNILLO	SCREW	VIS	040V
					SCHRAUBE	VITE	SKRUE	PARAFUSO	
9		87516854		1	ROLAMENTO	COJINETE	BEARING	ROULEMENT	0600
					LAGER	CUSCINETTO	LEJE	ROLAMENTO	
10		87441430		1	VÁLVULA ALÍVIO DA PRESSÃO, See Figure 06-23				
						VÁLV. ALIVIO DE PRESIC	PRESSURE RELIEF VALV	CLAPET DECHARGE PRI	007V
					DRUCKENTLASTUNGSV	VALV. LIMITATRICE PRE	SIKKERHEDSVENTIL	VÁLVULA DE ALÍVIO PRE	
11		84230449		1	ALOJAMENTO	ALOJAMIENTO	HOUSING	CARTER	014V
					GEHÄUSE	ALLOGGIAMENTO	HUS	ALOJAMENTO	
12		84230450		1	BUCHA	CASQUILLO	BUSHING	BAGUE	095B
					BUCHSE	BOCCOLA	BØSNING	CASQUILHO	
13		84230616		1	BUCHA	CASQUILLO	BUSHING	BAGUE	095B
					BUCHSE	BOCCOLA	BØSNING	CASQUILHO	
14		87650889		1	O-RING	JUNTA TÓRICA	O-RING	JOINT TORIQUE	055A
					O-RING	ANELLO TOROIDALE	O-RING	O-RING	
15		87713180		2	BOMBA	BOMBA	PUMP	POMPE	6570
					PUMPE	POMPA	PUMPE	BOMBA	
16		87516848		1	KIT DE VEDAÇÃO	KIT DE JUNTAS	SEAL KIT	KIT DE JOINTS	630S
					DICHTUNGSSATZ	KIT GUARNIZIONI	PAKNINGSSÆT	KIT DE VEDANTE	

06-23	01	p1	06/10

CONJUNTO DA BOMBA, VÁLVULA DE ALÍVIO
CONJUNTO DE LA BOMBA, VALVULA DE ALIVIO
PUMP ASSEMBLY, RELIEF VALVE
POMPE

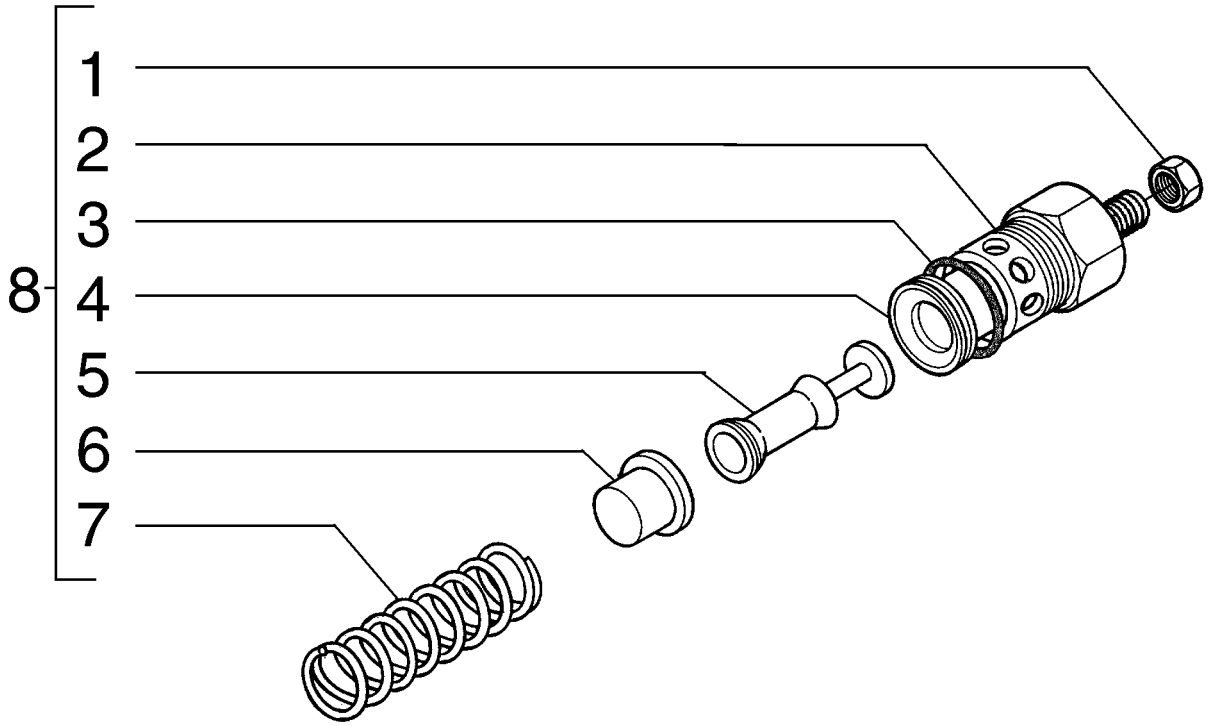

PUMPE
GRUPPO DELLA POMPA
PUMPEENHED
CONJUNTO DA BOMBA, VALVULA DE ALIVIO

R	N	P.N.	MOD	Q	Denominação Bezeichnung	Denominacion Descrizione	Description Beskrivelse	Description Denominação	L.C.
1		84230624		1	PORCA MUTTER	TUERCA DADO	NUT MØTRIK	ECROU PORCA	010D
2		84230617		1	ALOJAMENTO GEHÄUSE	ALOJAMIENTO ALLOGGIAMENTO	HOUSING HUS	CARTER ALOJAMENTO	014V
3		87597284		1	O-RING O-RING	JUNTA TÓRICA ANELLO TOROIDALE	O-RING O-RING	JOINT TORIQUE O-RING	055A
4		84230618		1	REGULADOR REGLER	REGULADOR REGOLATORE	REGULATOR REGULATOR	REGULATEUR REGULADOR	6795
5		84230623		1	PISTÃO KOLBEN	PISTÓN PISTONE	PISTON STEMPEL	PISTON PISTÃO	235S
6		84230621		1	ASSENTO MOLA FEDERSITZ	ASIENTO DE RESORTE SEDE DELLA MOLLA	SPRING SEAT FJEDERSÆDE	SIEGE DE RESSORT SEDE DE MOLA	P659
7		84230622		1	MOLA FEDER	RESORTE MOLLA	SPRING FJEDER	RESSORT MOLA	100M
8		87441430		1	VÁLVULA ALÍVIO DA PRESSÃO DRUCKENTLASTUNGSV	VÁLV. ALIVIO DE PRESI(VALV. LIMITATRICE PRE	PRESSURE RELIEF VAL' SIKKERHEDSVENTIL	CLAPET DECHARGE PRI VÁLVULA DE ALÍVIO PRE	007V

06-24	01	p1	05/09

CONJUNTO DA BOMBA, SENSOR DE VELOCIDADE
CONJUNTO DE LA BOMBA, SENSOR DE VELOCIDAD
PUMP ASSEMBLY, SPEED SENSOR
POMPE

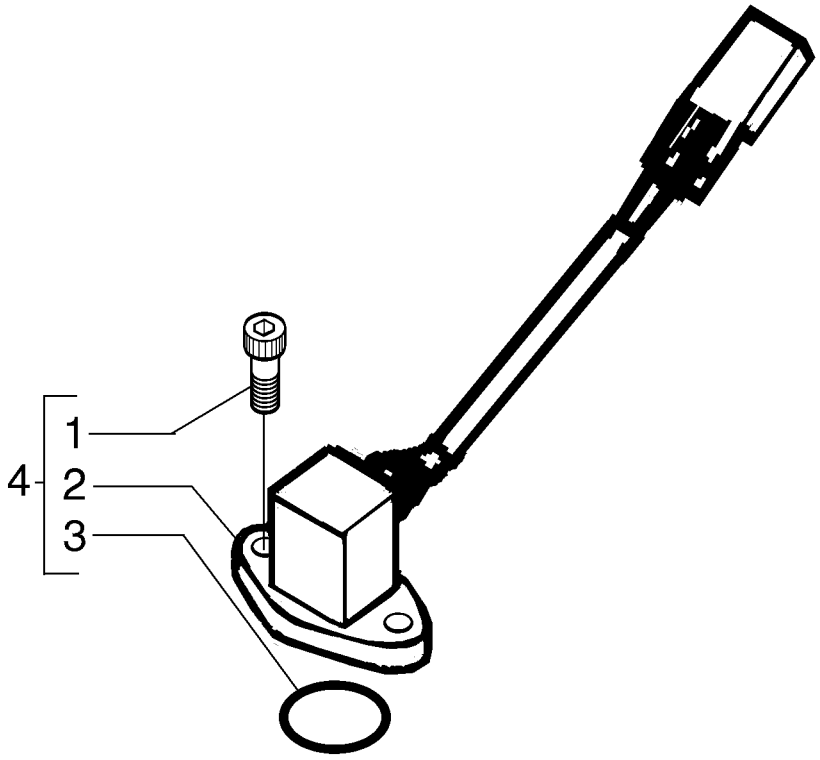

PUMPE
GRUPPO DELLA POMPA
PUMPEENHED
CONJUNTO DA BOMBA, SENSOR DE VELOCIDADE

R	N	P.N.	MOD	Q	Denominação Bezeichnung	Denominacion Descrizione	Description Beskrivelse	Description Denominação	L.C.
1		87516681		2	PARAFUSO SCHRAUBE	TORNILLO VITE	SCREW SKRUE	VIS PARAFUSO	040V
2		87516680		1	SENSOR SENSOR	SENSOR SENSORE	SENSOR FØLER	CAPTEUR SENSOR	608S
3		87516682		1	O-RING O-RING	JUNTA TÓRICA ANELLO TOROIDALE	O-RING O-RING	JOINT TORIQUE O-RING	055A
4		87516649		1	SENSOR SENSOR	SENSOR SENSORE	SENSOR FØLER	CAPTEUR SENSOR	608S

06-24	02	p1	07/10

CONJUNTO DA BOMBA, VÁLVULA DE ALÍVIO
CONJUNTO DE LA BOMBA, VALVULA DE ALIVIO
PUMP ASSEMBLY, RELIEF VALVE

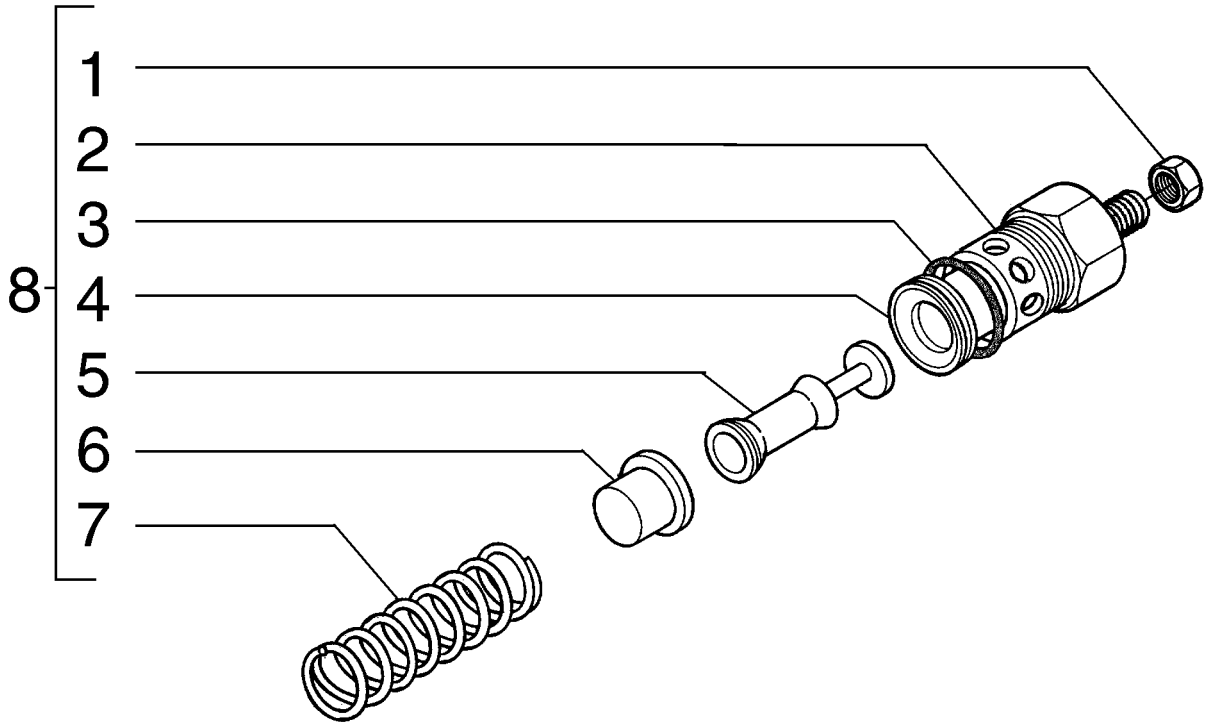

CONJUNTO DA BOMBA, VALVULA DE ALIVIO

R	N	P.N.	MOD	Q	Denominação Bezeichnung	Denominacion Descrizione	Description Beskrivelse	Description Denominação	L.C.
1		84230624		1	PORCA MUTTER	TUERCA DADO	NUT MØTRIK	ECROU PORCA	010D
2		84230617		1	ALOJAMENTO GEHÄUSE	ALOJAMIENTO ALLOGGIAMENTO	HOUSING HUS	CARTER ALOJAMENTO	014V
3		87597284		1	O-RING O-RING	JUNTA TÓRICA ANELLO TOROIDALE	O-RING O-RING	JOINT TORIQUE O-RING	055A
4		84230625		1	REGULADOR REGLER	REGULADOR REGOLATORE	REGULATOR REGULATOR	REGULATEUR REGULADOR	6795
5		84230623		1	PISTÃO KOLBEN	PISTÓN PISTONE	PISTON STEMPEL	PISTON PISTÃO	235S
6		84230621		1	ASSENTO MOLA FEDERSITZ	ASIENTO DE RESORTE SEDE DELLA MOLLA	SPRING SEAT FJEDERSÆDE	SIEGE DE RESSORT SEDE DE MOLA	P659
7		84230622		1	MOLA FEDER	RESORTE MOLLA	SPRING FJEDER	RESSORT MOLA	100M
8		84149154		1	VÁLVULA ALÍVIO DA PRESSÃO DRUCKENTLASTUNGSV	VÁLV. ALIVIO DE PRESI(VALV. LIMITATRICE PRE	PRESSURE RELIEF VAL' SIKKERHEDSVENTIL	CLAPET DECHARGE PRI VÁLVULA DE ALÍVIO PRE	007V

06-25	01	p1	07/10

CONJUNTO DA BOMBA, PISTÃO
CONJUNTO DE LA BOMBA, EMBOLO
PUMP ASSEMBLY, PISTON
POMPE

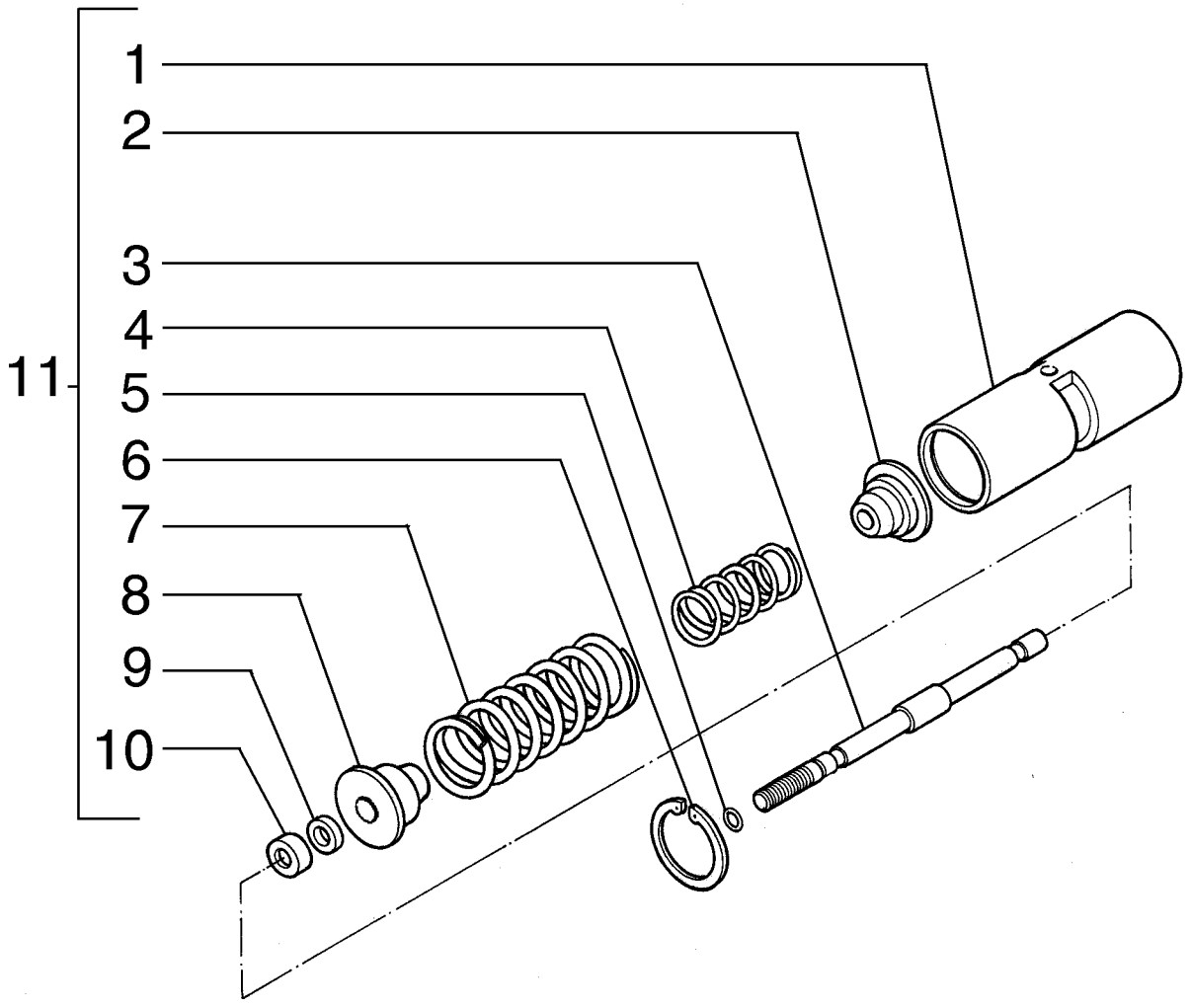

PUMPE
GRUPPO DELLA POMPA
PUMPEENHED
CONJUNTO DA BOMBA, PISTÃO

R	N	P.N.	MOD	Q	Denominação Bezeichnung	Denominacion Descrizione	Description Beskrivelse	Description Denominação	L.C.
1		84229651		1	ALOJAMENTO GEHÄUSE	ALOJAMIENTO ALLOGGIAMENTO	HOUSING HUS	CARTER ALOJAMENTO	014V
2		84230156		2	RETENTOR HALTERUNG	RETENEDOR FERMO	RETAINER HOLDER	DISPOSITIF DE RETENU RETENTOR	109R
3		84230159		1	HASTE STANGE	VARILLA ASTA	ROD STANG	TIGE HASTE	090A
4		84230161		2	MOLA FEDER	RESORTE MOLLA	SPRING FJEDER	RESSORT MOLA	100M
5		238-5014		1	O-RING, -014, 70 Duro, .489" ID x .070" Thk O-RING	JUNTA TÓRICA ANELLO TOROIDALE	O-RING O-RING	JOINT TORIQUE O-RING	055A
6		84230295		1	ANEL DE PRESSÃO SPRENGRING	ANILLO DE RESORTE ANELLO ELASTICO	SNAP RING LÅSERING	ANNEAU D'ARRET ANEL	054A
7		84230163		2	MOLA FEDER	RESORTE MOLLA	SPRING FJEDER	RESSORT MOLA	100M
8		84230164		2	RETENTOR HALTERUNG	RETENEDOR FERMO	RETAINER HOLDER	DISPOSITIF DE RETENU RETENTOR	109R
9		84230252		2	CALÇO DE AFINAÇÃO, 8,00 AUSGLEICHSSCHEIBE	SUPLEMENTO SPESSORE	SHIM MELLEMLÆG	CALE CALÇO DE AFINAÇÃO	198S
9		84230276		2	CALÇO DE AFINAÇÃO, 7,85 AUSGLEICHSSCHEIBE	SUPLEMENTO SPESSORE	SHIM MELLEMLÆG	CALE CALÇO DE AFINAÇÃO	198S
9		84230278		2	CALÇO DE AFINAÇÃO, 7,90 AUSGLEICHSSCHEIBE	SUPLEMENTO SPESSORE	SHIM MELLEMLÆG	CALE CALÇO DE AFINAÇÃO	198S
9		84230280		2	CALÇO DE AFINAÇÃO, 7,95 AUSGLEICHSSCHEIBE	SUPLEMENTO SPESSORE	SHIM MELLEMLÆG	CALE CALÇO DE AFINAÇÃO	198S
9		84230281		2	CALÇO DE AFINAÇÃO, 8,05 AUSGLEICHSSCHEIBE	SUPLEMENTO SPESSORE	SHIM MELLEMLÆG	CALE CALÇO DE AFINAÇÃO	198S
9		84230285		2	CALÇO DE AFINAÇÃO, 8,10 AUSGLEICHSSCHEIBE	SUPLEMENTO SPESSORE	SHIM MELLEMLÆG	CALE CALÇO DE AFINAÇÃO	198S
9		84230288		2	CALÇO DE AFINAÇÃO, 7,75 AUSGLEICHSSCHEIBE	SUPLEMENTO SPESSORE	SHIM MELLEMLÆG	CALE CALÇO DE AFINAÇÃO	198S
9		84230289		2	CALÇO DE AFINAÇÃO, 7,80 AUSGLEICHSSCHEIBE	SUPLEMENTO SPESSORE	SHIM MELLEMLÆG	CALE CALÇO DE AFINAÇÃO	198S
9		84230291		2	CALÇO DE AFINAÇÃO, 8,20 AUSGLEICHSSCHEIBE	SUPLEMENTO SPESSORE	SHIM MELLEMLÆG	CALE CALÇO DE AFINAÇÃO	198S
10		84230293		2	ANEL RING	ANILLO ANELLO	RING RING	ANNEAU ANEL	045A
11		87713185		1	PISTÃO KOLBEN	PISTÓN PISTONE	PISTON STEMPEL	PISTON PISTÃO	235S

SECTION INDEX
Freios

07-01	01	CONTROLE DO FREIO
07-02	01	PEDAL DE FREIO
07-03	01	SISTEMA HIDRÁULICO DO FREIO
07-04	01	FREIO DE ESTACIONAMENTO - ALAVANCAS

07-01	01	p1	07/10

CONTROLE DO FREIO
CONTROL DEL FRENO
BRAKE CONTROL
BRAKE CONTROL

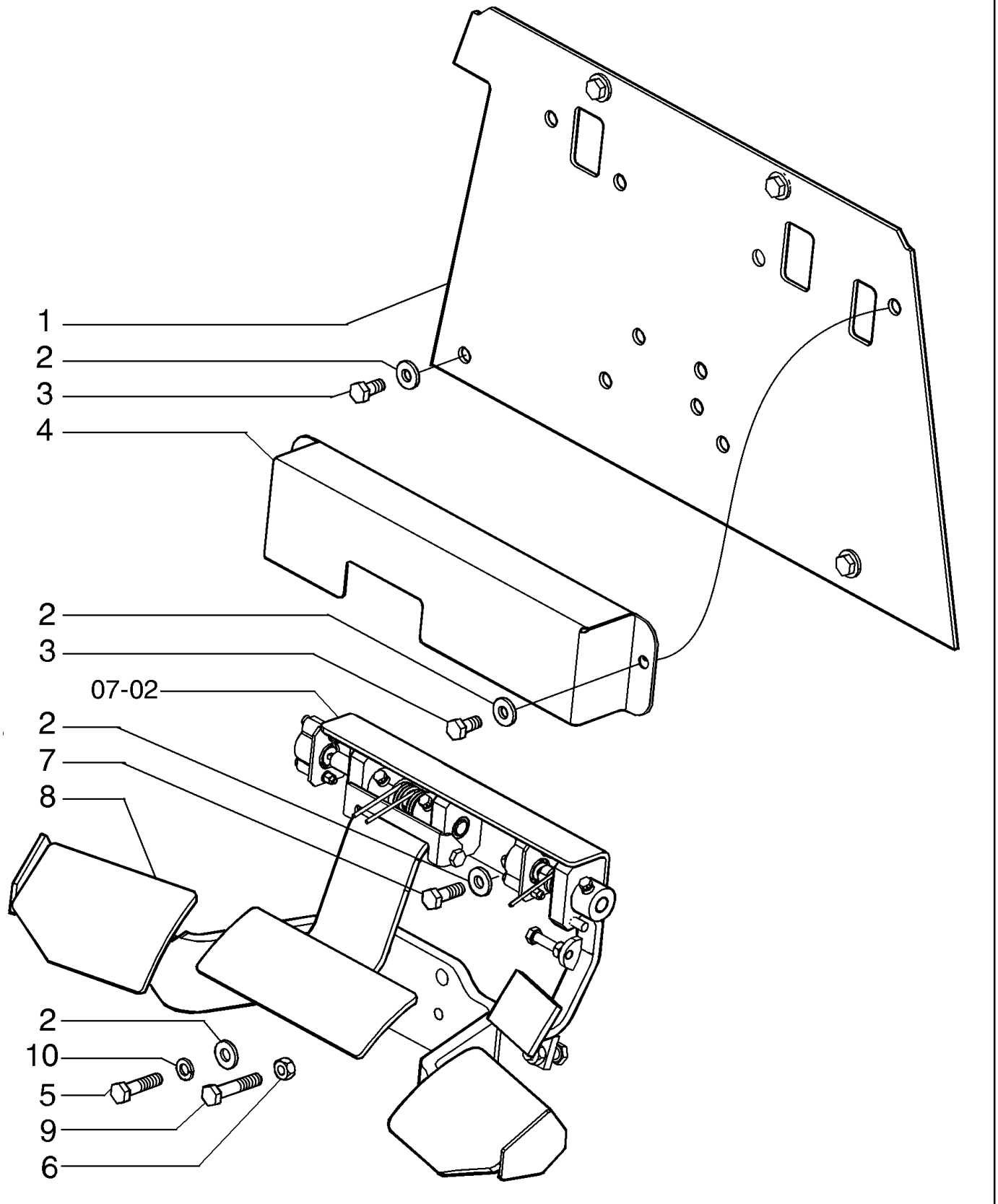

BRAKE CONTROL
BRAKE CONTROL
BRAKE CONTROL
BRAKE CONTROL

R	N	P.N.	MOD	Q	Denominação Bezeichnung	Denominacion Descrizione	Description Beskrivelse	Description Denominação	L.C.
1		87378232		1	PLACA PLATTE	PLACA PIASTRA	PLATE PLADE	PLAQUE CHAPA	105P
1	1	87568861		1	PLACA PLATTE	PLACA PIASTRA	PLATE PLADE	PLAQUE CHAPA	105P
2		896-15010		12	ARRUELA PLANA, M10 x 24.5 x 3, HT UNTERLEGSCHEIBE	ARANDELA RONDELLA	WASHER FLADSKIVE	RONDELLE ANILHA	131R
3		614-10020		6	PARAFUSO, Hex, M10 x 20, 8.8, Full Thd SCHRAUBE	PERNO BULLONE	BOLT BOLT	VIS PARAFUSO	140B
4		87395690		1	PLACA PLATTE	PLACA PIASTRA	PLATE PLADE	PLAQUE CHAPA	105P
5		614-10040		1	PARAFUSO, Hex, M10 x 40, 8.8, Full Thd SCHRAUBE	PERNO BULLONE	BOLT BOLT	VIS PARAFUSO	140B
6		829-1410		1	PORCA, M10, Cl 10 MUTTER	TUERCA DADO	NUT MØTRIK	ECROU PORCA	010D
7		614-10025		2	PARAFUSO, Hex, M10 x 25, 8.8, Full Thd SCHRAUBE	PERNO BULLONE	BOLT BOLT	VIS PARAFUSO	140B
8		76046804		1	APÓIA PÉ FUSSSTÜTZE	REPOSAPIÉS POGGIAPIEDI	FOOTREST FODSTØTTE	REPOSE-PIEDS DESCANSO DO PÉ	078A
9		614-10050		1	PARAFUSO, Hex, M10 x 50, 8.8, Full Thd SCHRAUBE	PERNO BULLONE	BOLT BOLT	VIS PARAFUSO	140B
10		892-11010		4	TRAVA DA ARRUELA, M10 SICHERUNGSSCHEIBE	ARANDELA DE BLOQUE RONDELLA DI SICUREZ	LOCK WASHER LÅSESKIVE	RONDELLE FREIN ANILHA DE RETENÇÃO	132R

(1) PARA MÁQUINA COM CABINE

07-02	01	p1	03/10

PEDAL DE FREIO
PEDAL DE FRENO
BRAKE PEDAL
BRAKE PEDAL

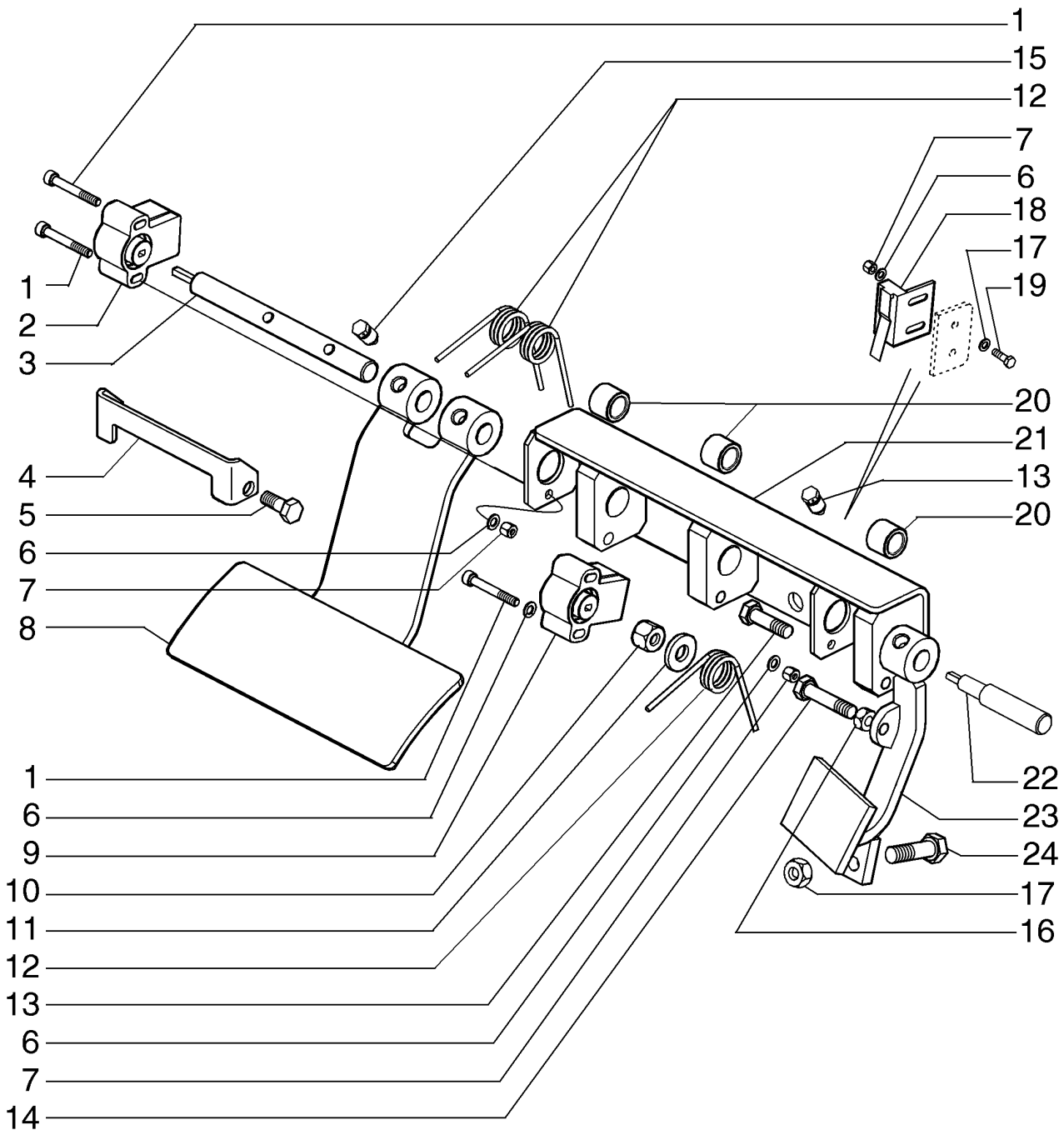

BRAKE PEDAL
BRAKE PEDAL
BRAKE PEDAL
BRAKE PEDAL

R	N	P.N.	MOD	Q	Denominação Bezeichnung	Denominacion Descrizione	Description Beskrivelse	Description Denominação	L.C.
1		864-5040		4	PARAFUSO, Hex Soc Hd, M5 x 40, 8.8				
						TORNILLO	SCREW	VIS	040V
					SCHRAUBE	VITE	SKRUE	PARAFUSO	
2		87337479		1	SENSOR	SENSOR	SENSOR	CAPTEUR	608S
					SENSOR	SENSORE	FØLER	SENSOR	
3		87395677		1	EIXO	EJE	SHAFT	ARBRE	016A
					WELLE	ALBERO	AKSEL	VEIO	
4		87395688		1	PLACA DE FREIO	PLACA DE FRENO	BRAKE PLATE	PLATEAU DE FREIN	Z032
					BREMSTRÄGERPLATTE	PIASTRA DEL FRENO	BREMSEPLADE	CHAPA DO TRAVÃO	
5		614-8020		2	PARAFUSO, Hex, M8 x 20, 8.8				
						PERNO	BOLT	VIS	140B
					SCHRAUBE	BULLONE	BOLT	PARAFUSO	
6		895-11005		8	ARRUELA PLANA, M5 x 10 x 1				
						ARANDELA	WASHER	RONDELLE	131R
					UNTERLEGSCHEIBE	RONDELLA	FLADSKIVE	ANILHA	
7		832-10405		4	CONTRA PORCA, M5 x .8, Cl 8				
						TUERCA DE BLOQUEO	LOCK NUT	CONTRE-ECROU	P263
					SICHERUNGSMUTTER	DADO DI BLOCCAGGIO	LÅSEMØTRIK	CONTRAPORCA	
8		87395678		1	PEDAL	PEDAL	PEDAL	PEDALE	060P
					PEDAL	PEDALE	PEDAL	PEDAL	
9		87337478		1	SENSOR	SENSOR	SENSOR	CAPTEUR	608S
					SENSOR	SENSORE	FØLER	SENSOR	
10		832-10410		1	CONTRA PORCA, M10 x 1.5, Cl 8				
						TUERCA DE BLOQUEO	LOCK NUT	CONTRE-ECROU	P263
					SICHERUNGSMUTTER	DADO DI BLOCCAGGIO	LÅSEMØTRIK	CONTRAPORCA	
11		896-15010		1	ARRUELA PLANA, M10 x 24.5 x 3, HT				
						ARANDELA	WASHER	RONDELLE	131R
					UNTERLEGSCHEIBE	RONDELLA	FLADSKIVE	ANILHA	
12		380483A2		3	MOLA	RESORTE	SPRING	RESSORT	8315
					FEDER	MOLLA	FJEDER	MOLA	
13		614-8030		1	PARAFUSO, Hex, M8 x 30, 8.8				
						PERNO	BOLT	VIS	140B
					SCHRAUBE	BULLONE	BOLT	PARAFUSO	
14		614-8040		1	PARAFUSO, Hex, M8 x 40, 8.8, Full Thd				
						PERNO	BOLT	VIS	140B
					SCHRAUBE	BULLONE	BOLT	PARAFUSO	
15		569475		3	PARAFUSO	TORNILLO	SCREW	VIS	040V
					SCHRAUBE	VITE	SKRUE	PARAFUSO	
16		825-1008		1	PORCA	TUERCA	NUT	ECROU	010D
					MUTTER	DADO	MØTRIK	PORCA	
17		829-1410		4	PORCA, M10, Cl 10	TUERCA	NUT	ECROU	010D
					MUTTER	DADO	MØTRIK	PORCA	
18		87516926		1	INTERRUPTOR	INTERRUPTOR	SWITCH	CONTACTEUR	075I
					SCHALTER	INTERRUTTORE	KONTAKT	INTERRUPTOR	
19		614-5016		2	PARAFUSO, Hex, M5 x 16, 8.8, Full Thd				
						PERNO	BOLT	VIS	140B
					SCHRAUBE	BULLONE	BOLT	PARAFUSO	
20		79060774		3	BUCHA	CASQUILLO	BUSHING	BAGUE	095B
					BUCHSE	BOCCOLA	BØSNING	CASQUILHO	

07-02	01	p2	03/10

PEDAL DE FREIO
PEDAL DE FRENO
BRAKE PEDAL
BRAKE PEDAL

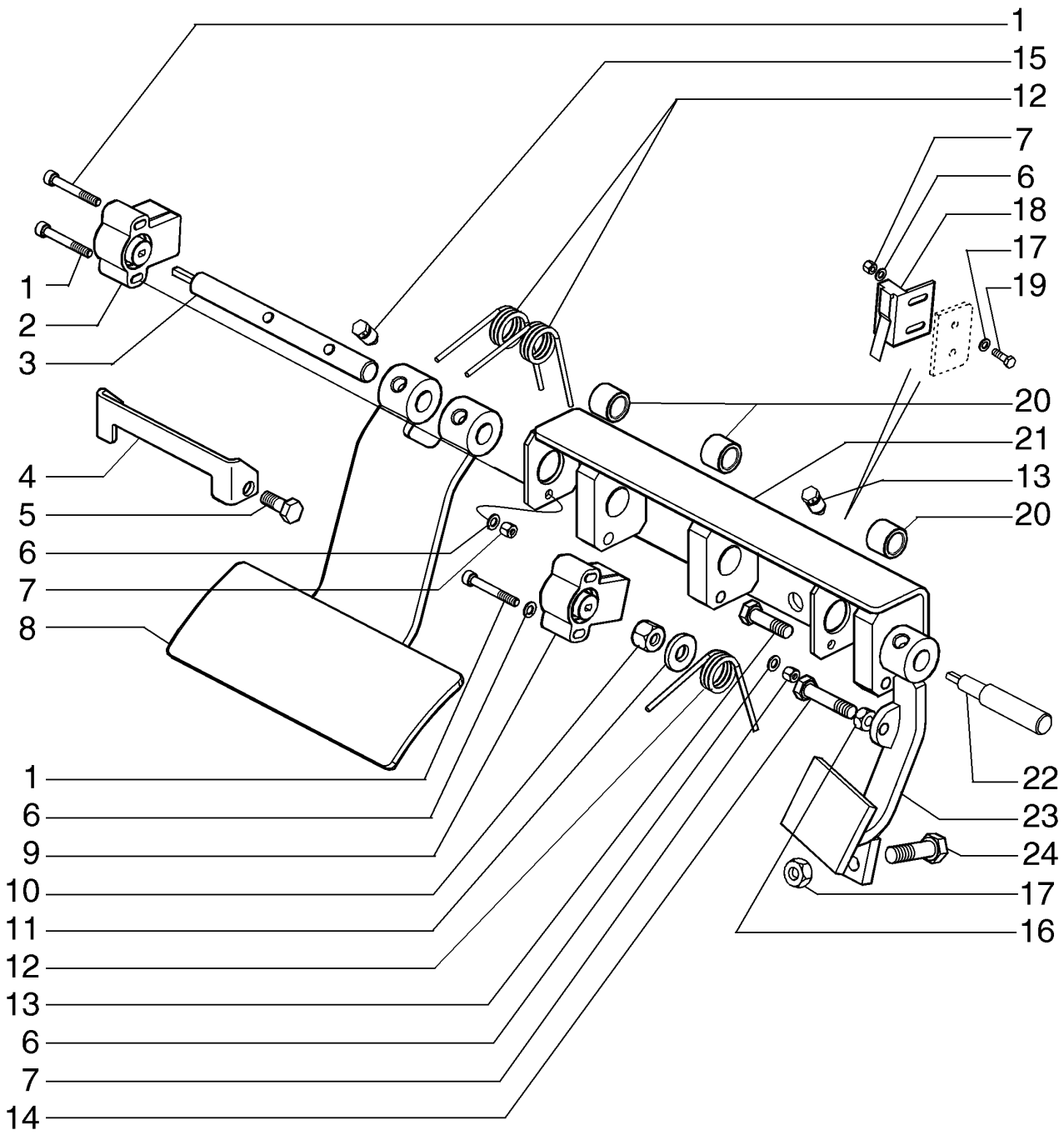

BRAKE PEDAL
BRAKE PEDAL
BRAKE PEDAL
BRAKE PEDAL

R	N	P.N.	MOD	Q	Denominação Bezeichnung	Denominacion Descrizione	Description Beskrivelse	Description Denominação	L.C.
21		**87378247**		1	PLACA DE MONTAGEM MONTAGEPLATTE	PLACA DE MONTAJE PIASTRA DI MONTAGGI(	MOUNTING PLATE MONTERINGSPLADE	PLAQUE DE MONTAGE CHAPA DE MONTAGEM	109P
22		**87378252**		1	HASTE STANGE	VARILLA ASTA	ROD STANG	TIGE HASTE	090A
23		**87379179**		1	PEDAL PEDAL	PEDAL PEDALE	PEDAL PEDAL	PEDALE PEDAL	060P
24		**614-10035**		1	PARAFUSO, Hex, M10 x 35, 8.8, Full Thd SCHRAUBE	PERNO BULLONE	BOLT BOLT	VIS PARAFUSO	140B

07-03	01	p1	06/10

SISTEMA HIDRÁULICO DO FREIO
SISTEMA HIDRAULICO DEL FRENO
BRAKE HYDRAULIC SYSTEM
BRAKE HYDRAULIC SYSTEM

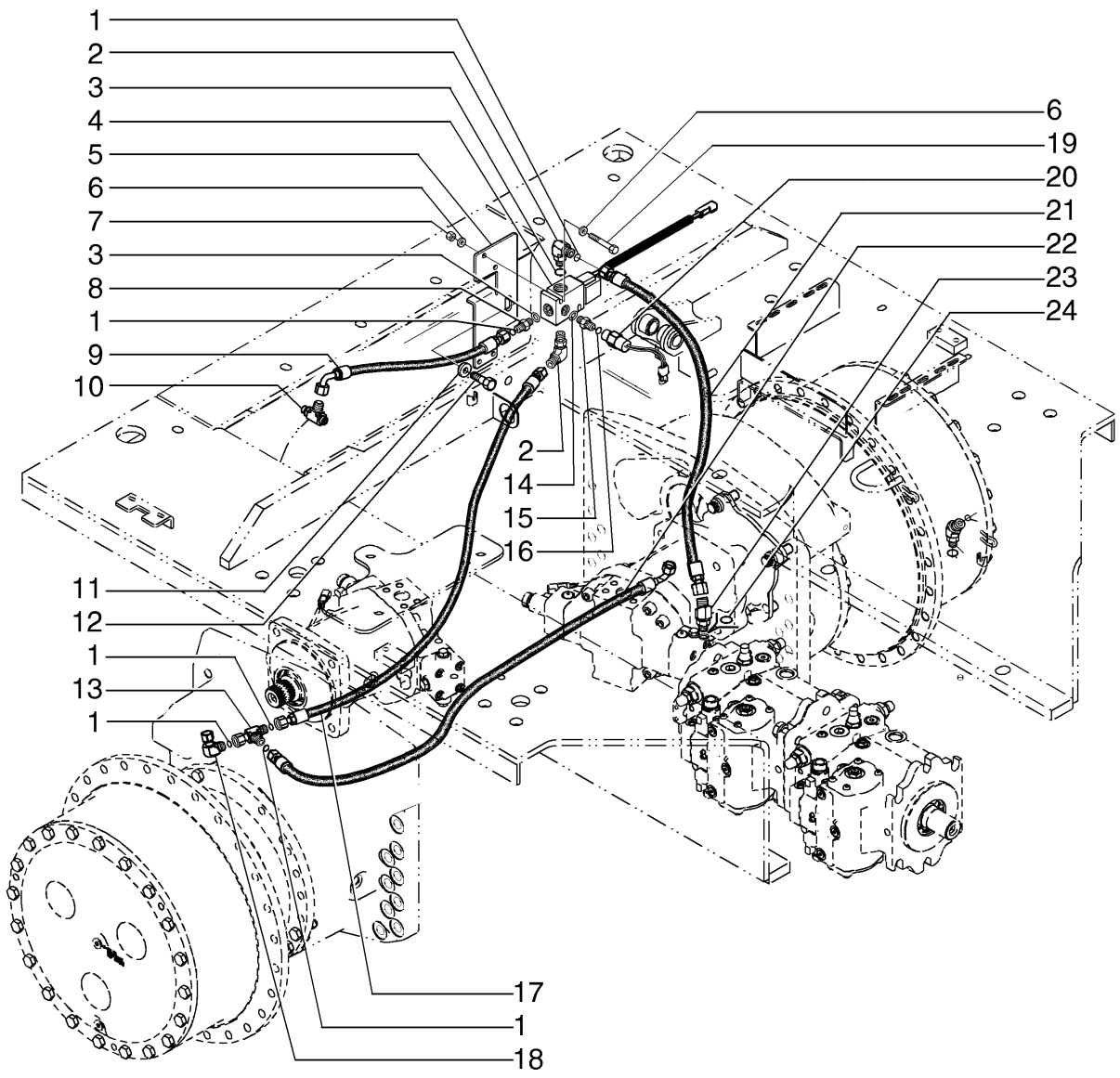

BRAKE HYDRAULIC SYSTEM
BRAKE HYDRAULIC SYSTEM
BRAKE HYDRAULIC SYSTEM
BRAKE HYDRAULIC SYSTEM

R	N	P.N.	MOD	Q	Denominação Bezeichnung	Denominacion Descrizione	Description Beskrivelse	Description Denominação	L.C.
1		238-6012		5	O-RING, -012, 90 Duro, .364" ID x .070" Thk				
						JUNTA TÓRICA	O-RING	JOINT TORIQUE	055A
					O-RING	ANELLO TOROIDALE	O-RING	O-RING	
2		201-304		2	COTOVELO, 90º, 11/16"-16 x 9/16"-18 Adj, ORFS				
						CODO	ELBOW	COUDE	085G
					KNIESTÜCK	GOMITO	VINKELRØR	COTOVELO	
3		237-6006		5	O-RING, 6-1, 90 Duro, .468" ID x .078" Thk				
						JUNTA TÓRICA	O-RING	JOINT TORIQUE	055A
					O-RING	ANELLO TOROIDALE	O-RING	O-RING	
4		87327451		1	VÁLVULA DO SOLENOIDE	VÁLVULA DE SOLENOID	SOLENOID VALVE	ELECTROVANNE	Z337
					MAGNETVENTIL	VALVOLA A SOLENOIDE	MAGNETVENTIL	VÁLVULA DE SOLENÓID	
5		87584551		1	SUPORTE	SOPORTE	BRACKET	SUPPORT	225S
					HALTERUNG	STAFFA	BESLAG	SUPORTE	
6		86588450		4	ARRUELA PLANA, M6 x 12 x 1.6 Thk				
						ARANDELA	WASHER	RONDELLE	131R
					UNTERLEGSCHEIBE	RONDELLA	FLADSKIVE	ANILHA	
7		86500688		2	PORCA, M6 x 1, Cl 10	TUERCA	NUT	ECROU	010D
					MUTTER	DADO	MØTRIK	PORCA	
8		201-101		1	CONECTOR HIDRÁUL, 11/16"-16 ORFS x 9/16"-18 ORB				
						CONECTOR HIDRÁULIC(	HYD CONNECTOR	CONNECTEUR HYDRAU	020R
					HYDR STECKVERBINDE	CONNETTORE IDRAULIC(	HYDRAULIKSTIK	CONECTOR HID.	
9		87567920		1	CONJ. MANGUEIRA	CONJUNTO DE TUBOS	HOSE ASSY.	ENSEMBLE DE FLEXIBLE	P457
					SCHLAUCHBAUGRUPPE	COMPLESS. TUBO FLES	SLANGEENHED	CONJUNTO DE MANGUE	
10		87305436		1	CONECTOR HIDRÁUL	CONECTOR HIDRÁULIC(	HYD CONNECTOR	CONNECTEUR HYDRAU	020R
					HYDR STECKVERBINDE	CONNETTORE IDRAULIC(	HYDRAULIKSTIK	CONECTOR HID.	
11		86625254		1	ARRUELA PLANA, M12 x 28 x 2.5				
						ARANDELA	WASHER	RONDELLE	131R
					UNTERLEGSCHEIBE	RONDELLA	FLADSKIVE	ANILHA	
12		614-12025		1	PARAFUSO, Hex, M12 x 25, 8.8				
						PERNO	BOLT	VIS	140B
					SCHRAUBE	BULLONE	BOLT	PARAFUSO	
13		201-422		1	T, 11/16"-16 ORFS x 11/16"-16 Fem Sw Run				
						RACOR EN T	TEE	RACCORD EN T	9020
					T-STÜCK	PEZZO A T	T-STYKKE	TÊ	
14		237-6004		1	O-RING, 4-1, 90 Duro, .351" ID x .072" Thk				
						JUNTA TÓRICA	O-RING	JOINT TORIQUE	055A
					O-RING	ANELLO TOROIDALE	O-RING	O-RING	
15		201-100		1	CONECTOR HIDRÁUL, 9/16"-18 ORFS x 7/16"-20 ORB				
						CONECTOR HIDRÁULIC(	HYD CONNECTOR	CONNECTEUR HYDRAU	020R
					HYDR STECKVERBINDE	CONNETTORE IDRAULIC(	HYDRAULIKSTIK	CONECTOR HID.	
16		238-6011		1	O-RING, -011, 90 Duro, .301" ID x .070" Thk				
						JUNTA TÓRICA	O-RING	JOINT TORIQUE	055A
					O-RING	ANELLO TOROIDALE	O-RING	O-RING	
17		87337701		1	CONJ. MANGUEIRA	CONJUNTO DE TUBOS	HOSE ASSY.	ENSEMBLE DE FLEXIBLE	P457
					SCHLAUCHBAUGRUPPE	COMPLESS. TUBO FLES	SLANGEENHED	CONJUNTO DE MANGUE	
18		201-319		1	COTOVELO, 90º, 11/16"-16 x 1/16"-16 Fem Sw ORFS				
						CODO	ELBOW	COUDE	085G
					KNIESTÜCK	GOMITO	VINKELRØR	COTOVELO	

07-03	01	p2	06/10

SISTEMA HIDRÁULICO DO FREIO
SISTEMA HIDRAULICO DEL FRENO
BRAKE HYDRAULIC SYSTEM
BRAKE HYDRAULIC SYSTEM

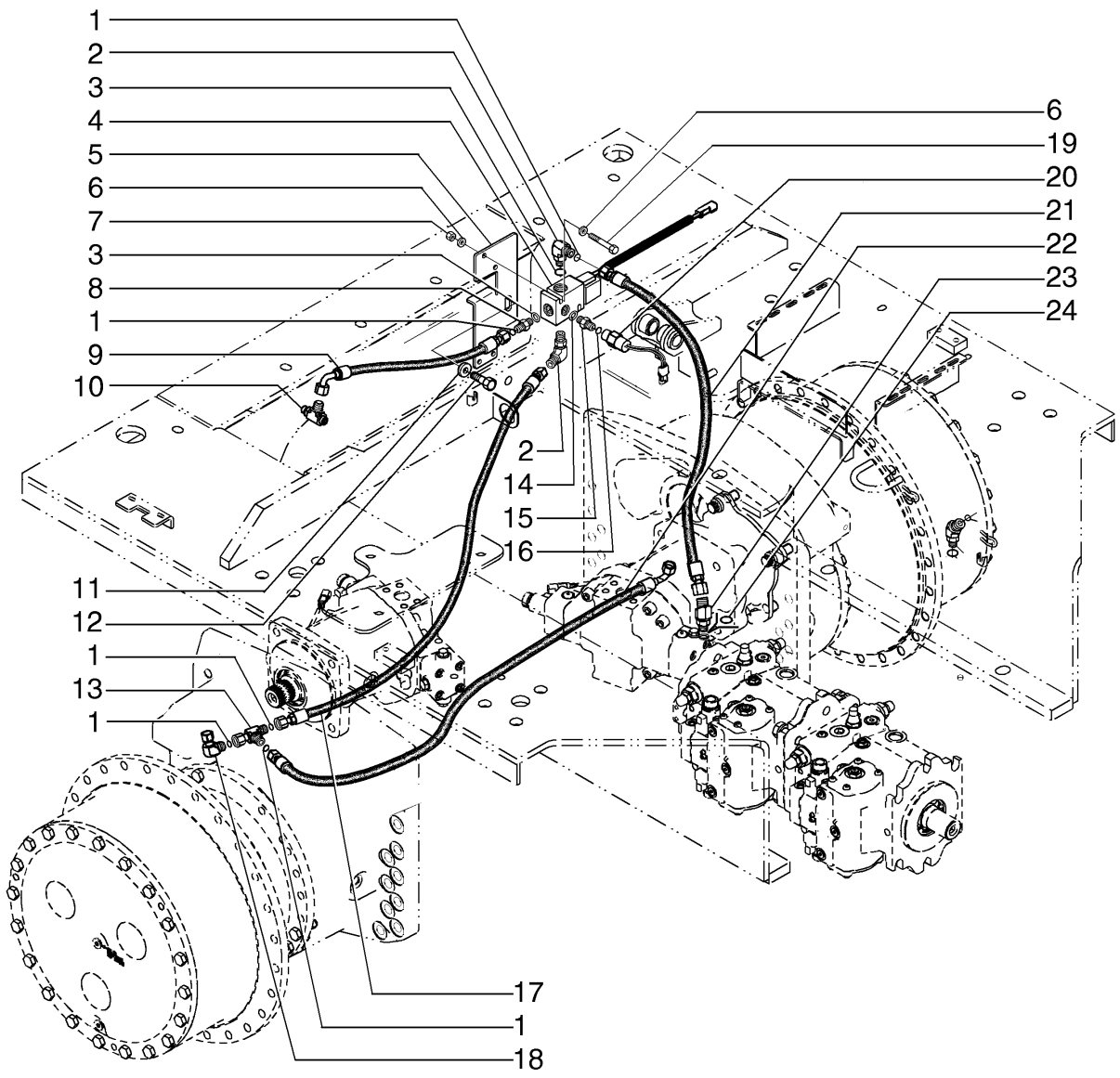

BRAKE HYDRAULIC SYSTEM
BRAKE HYDRAULIC SYSTEM
BRAKE HYDRAULIC SYSTEM
BRAKE HYDRAULIC SYSTEM

R	N	P.N.	MOD	Q	Denominação Bezeichnung	Denominacion Descrizione	Description Beskrivelse	Description Denominação	L.C.
19		120056		2	PARAFUSO, Hex, M6 x 50, 8.8				
						PERNO	BOLT	VIS	140B
					SCHRAUBE	BULLONE	BOLT	PARAFUSO	
20		87368476		1	INTERRUPTOR DE PRESSÃO				
						INTERRUPTOR DE PRES	PRESSURE SWITCH	PRESSOSTAT	079I
					DRUCKSCHALTER	PRESSOSTATO	KONTAKT, TRYK	INTERRUPTOR DE PRES	
21		87667445		1	CONJ. MANGUEIRA	CONJUNTO DE TUBOS	HOSE ASSY.	ENSEMBLE DE FLEXIBLE	P457
					SCHLAUCHBAUGRUPPE	COMPLESS. TUBO FLES	SLANGEENHED	CONJUNTO DE MANGUE	
22		87567921		1	CONJ. MANGUEIRA	CONJUNTO DE TUBOS	HOSE ASSY.	ENSEMBLE DE FLEXIBLE	P457
					SCHLAUCHBAUGRUPPE	COMPLESS. TUBO FLES	SLANGEENHED	CONJUNTO DE MANGUE	
23		201-344		1	COTOVELO, 45º, 11/16"-16 x 3/14"-16, Adj, ORFS				
						CODO	ELBOW	COUDE	085G
					KNIESTÜCK	GOMITO	VINKELRØR	COTOVELO	
24		237-6008		1	O-RING, 8-1, 90 Duro, .644" ID x .087" Thk				
						JUNTA TÓRICA	O-RING	JOINT TORIQUE	055A
					O-RING	ANELLO TOROIDALE	O-RING	O-RING	

07-04	01	p1	04/09

FREIO DE ESTACIONAMENTO - ALAVANCAS
FRENO DE ESTACIONAMIENTO - PALANCAS
PARKING BRAKE - LEVERS
PARKING BRAKE - LEVERS

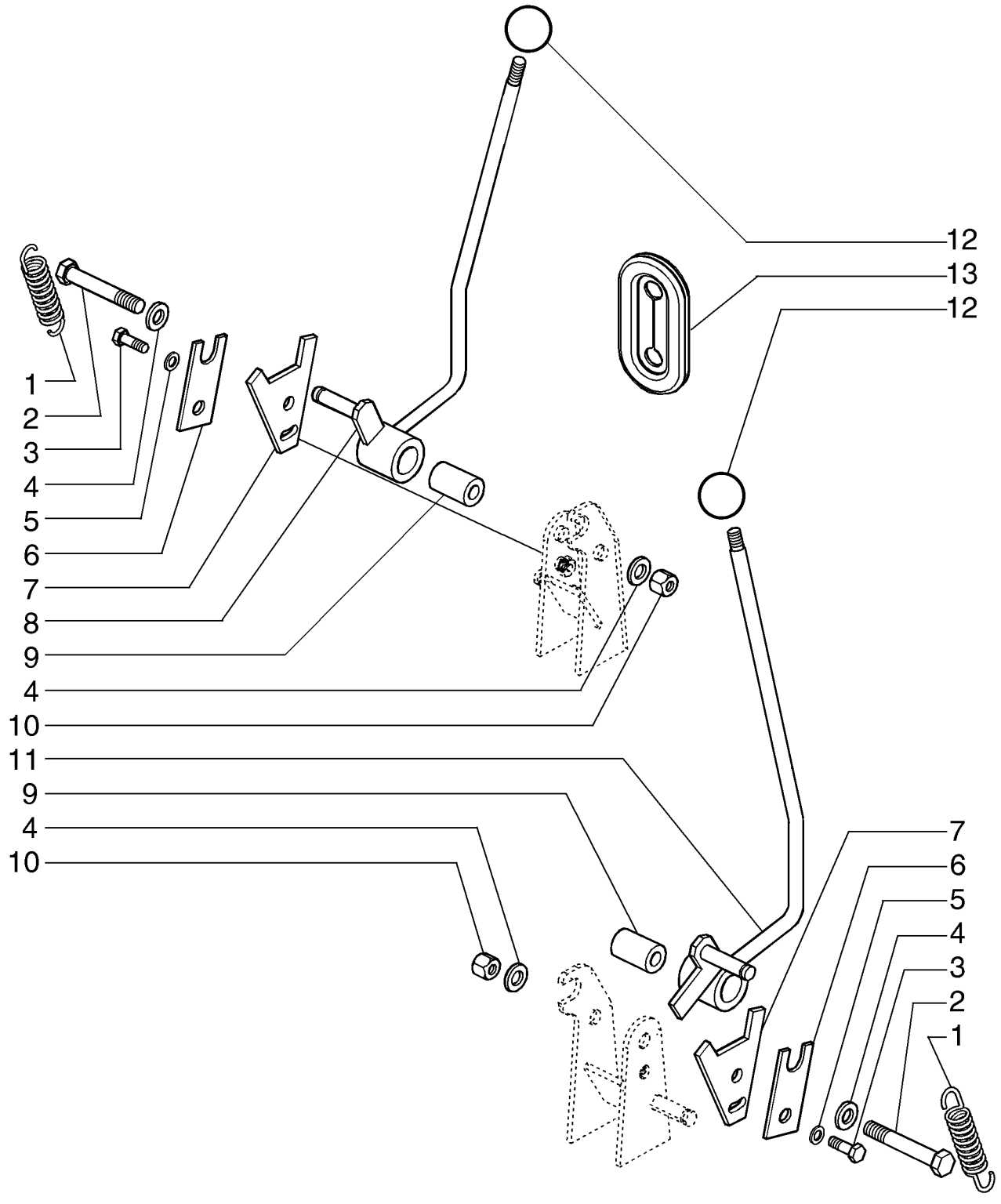

PARKING BRAKE - LEVERS
PARKING BRAKE - LEVERS
PARKING BRAKE - LEVERS
PARKING BRAKE - LEVERS

R	N	P.N.	MOD	Q	Denominação Bezeichnung	Denominacion Descrizione	Description Beskrivelse	Description Denominação	L.C.
1		76067454		2	MOLA FEDER	RESORTE MOLLA	SPRING FJEDER	RESSORT MOLA	100M
2		827-12080		2	PARAFUSO, Hex, M12 x 80, 10.9 SCHRAUBE	PERNO BULLONE	BOLT BOLT	VIS PARAFUSO	140B
3		614-8025		2	PARAFUSO, Hex, M8 x 25, 8.8 SCHRAUBE	PERNO BULLONE	BOLT BOLT	VIS PARAFUSO	140B
4		896-11012		4	ARRUELA PLANA, M13.5 x 24.5 x 3, HT UNTERLEGSCHEIBE	ARANDELA RONDELLA	WASHER FLADSKIVE	RONDELLE ANILHA	131R
5		895-11008		2	ARRUELA PLANA, M8 x 16 x 1.6 UNTERLEGSCHEIBE	ARANDELA RONDELLA	WASHER FLADSKIVE	RONDELLE ANILHA	131R
6		76067420		2	PLACA PLATTE	PLACA PIASTRA	PLATE PLADE	PLAQUE CHAPA	105P
7		76067421		2	GARFO GABEL	ARTICULACIÓN FORCELLA	YOKE GAFFEL	CHAPE GARFO	085F
8		76067241		1	ALAVANCA HEBEL	PALANCA LEVA	LEVER ARM	LEVIER ALAVANCA	045L
9		76067251		2	BUCHA BUCHSE	CASQUILLO BOCCOLA	BUSHING BØSNING	BAGUE CASQUILHO	095B
10		832-10412		2	CONTRA PORCA, M12 x 1.75, CI 8 SICHERUNGSMUTTER	TUERCA DE BLOQUEO DADO DI BLOCCAGGIO	LOCK NUT LÅSEMØTRIK	CONTRE-ECROU CONTRAPORCA	P263
11		87364034		1	ALAVANCA HEBEL	PALANCA LEVA	LEVER ARM	LEVIER ALAVANCA	045L
12		76067250		2	EMPUNHADURA HANDGRIFF	PERILLA IMPUGNATURA	HANDLE GRIP HÅNDGREB	POIGNEE DE MAINTIEN GARRA	025I
13		76067249		2	PROTEÇÃO SCHILD	PROTECCIÓN PROTEZIONE	SHIELD BESKYTTELSESKÆRM	PROTECTION PROTECÇÃO	224P

SECTION INDEX
Sistema Hidráulico

08-01	01	RESERVATÓRIO HIDRÁULICO
08-02	01	SISTEMA HIDRÁULICO - BOMBA E TUBULAÇÃO
08-03	01	SISTEMA HIDRÁULICO - BOMBA E TUBULAÇÃO
08-04	01	SISTEMA HIDRÁULICO - TUBULAÇÃO DO FILTRO E ARREFECIMENTO
08-04	02	SISTEMA HIDRÁULICO - TUBULAÇÃO DO FILTRO E ARREFECIMENTO
08-05	01	SISTEMA HIDRÁULICO - CIRCUÍTO DE LEVANTAMENTO
08-06	01	SISTEMA HIDRÁULICO - CIRCUÍTO DE INCLINAÇÃO DA LÂMINA
08-07	1	SISTEMA HIDRÁULICO - CIRCUÍTO DE ANGULAÇÃO
08-08	1	SISTEM HIDRÁULICO - CIRCUÍTO DO RIPPER
08-09	01	VÁVULA DE BLOQUEIO
08-10	01	SISTEMA HIDRÁULICO - TUBULAÇÃO DO RIPPER
08-13	01	CONJUNTO BOMBA HIDRÁULICA
08-13	02	CONJUNTO DA BOMBA HIDRÁULICA (SEM PTO)
08-15	01	DISTRIBUIDOR E SUPORTE
08-16	01	VÁLVULA DE CONTROLE, TRÊS ALAVANCAS
08-17	01	VÁLVULA DE CONTROLE, TRÊS ALAVANCAS
08-18	01	CONJUNTO DA VÁLVULA, TRÊS ALAVANCAS
08-19	01	VÁLVULA DE CONTROLE, QUATRO ALAVANCAS
08-20	01	CONJUNTO DA VÁLVULA, QUATRO ALAVANCAS
08-21	01	CONJUNTO DA VÁLVULA, QUATRO ALAVANCAS
08-22	01	CONJUNTO DA VÁLVULA, QUATRO ALAVANCAS - ESCARIFICADOR
08-23	01	CONJUNTO DO CILINDRO - LEVANTAMENTO
08-24	01	CONJUNTO DO CILINDRO - INCLINAÇÃO
08-25	01	TIRANTE DO TILT
08-25	02	TIRANTE DO TILT
08-26	01	CONJUNTO DO CILINDRO - ANGULAÇÃO
08-26	02	CONJUNTO DO CILINDRO - TILT
08-27	01	RIPPER CYLINDER
08-28	01	BRAÇO E TIRANTE

08-01	01	p1	07/10

RESERVATÓRIO HIDRÁULICO
DEPOSITO DE ACEITE HIDRAULICO
HYDRAULIC RESERVOIR
HYDRAULIC RESERVOIR

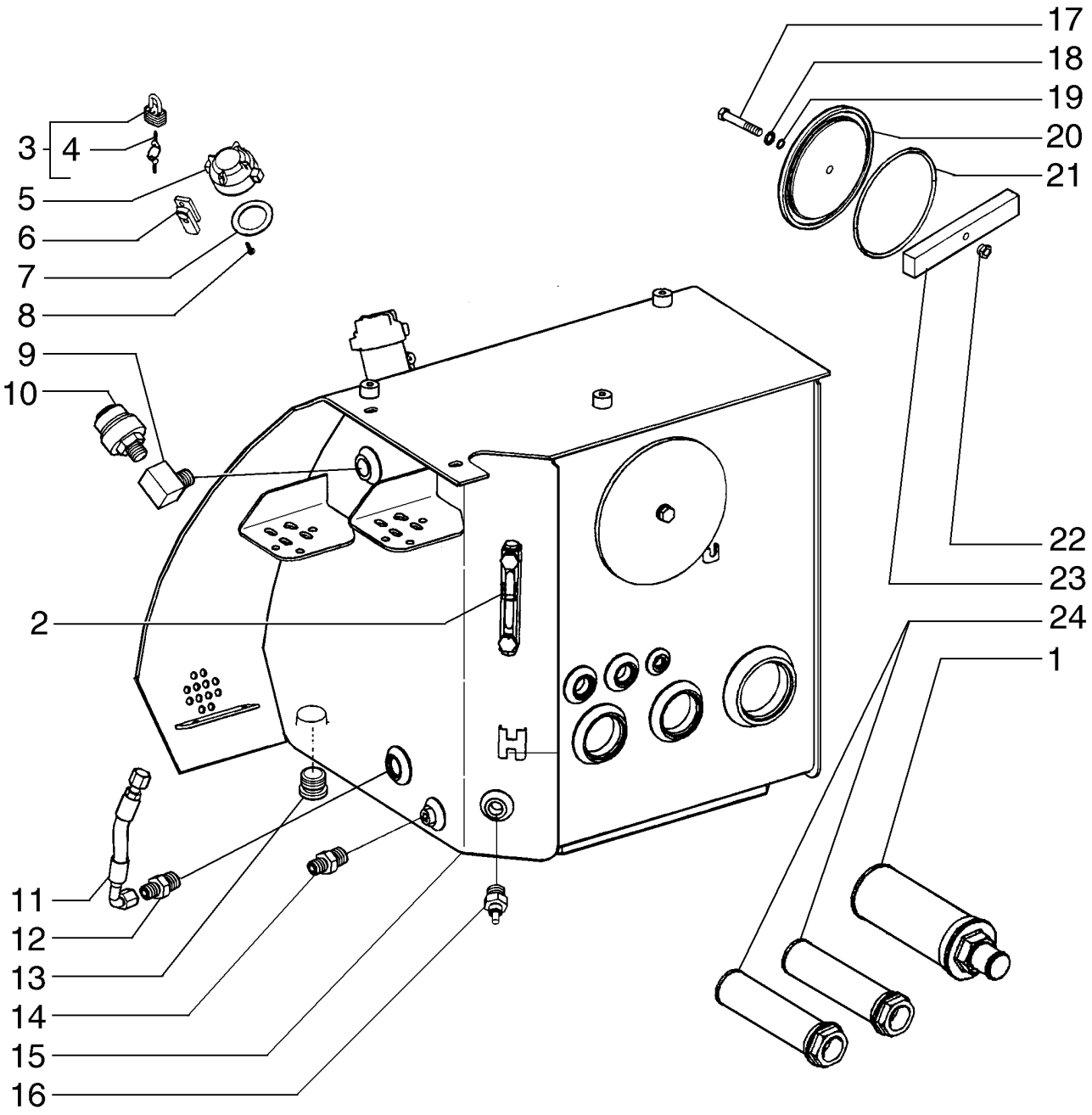

HYDRAULIC RESERVOIR
HYDRAULIC RESERVOIR
HYDRAULIC RESERVOIR
HYDRAULIC RESERVOIR

R	N	P.N.	MOD	Q	Denominação Bezeichnung	Denominacion Descrizione	Description Beskrivelse	Description Denominação	L.C.
1		426784A1		1	REDE PARA FILTROS FILTERSIEB	COLADOR RETICELLA DEL FILTRO	FILTER STRAINER FILTERNET	CREPINE FILTRANTE REDE DE FILTRO	043R
2		226456A1		1	MEDIDOR DE NÍVEL FÜLLSTANDSANZEIGE	INDICADOR DE NIVEL INDICATORE DI LIVELLC	LEVEL GAUGE NIVEAUMÅLER	JAUGE DE NIVEAU INDICADOR DE NÍVEL	031I
3		D93753		1					Z422
4		D93751		2	JOGO 2 CHAVES SATZ 2 SCHLÜSSEL	JUEGO DE 2 LLAVES KIT DI 2 CHIAVI	SET OF 2 KEYS SKRUENØGLESÆT	JEU DE 2 CLES JOGO 2 CHAVES	Z524
5		L128669		1	TAMPA DO RESERVATÓRIO ABDECKKAPPE	TAPON DEL DEPOSITO TAPPO SERBATOIO	CAP TANKDAEKSEL	CHAPEAU TAMPAO DE RESERVAT	1380
6		R46704		1	SUPORTE HALTERUNG	PIEZA DE SOPORTE STAFFA	BRACKET BESLAG	PATTE FIXATION BRACADEIRA	1010
7		87557921		1	JUNTA DICHTUNG	JUNTA GUARNIZIONE	GASKET PAKNING	JOINT JUNTA	123G
8		301-14712		2	PARAFUSO, Drive, #12 x 3/4" SCHRAUBE	TORNILLO VITE	SCREW SKRUE	VIS PARAFUSO	040V
9		217-1020		1	COTOVELO, 90º, 3/4"-14 Female x 3/4"-14 Male KNIESTÜCK	CODO GOMITO	ELBOW VINKELRØR	COUDE COTOVELO	085G
10		R42675		1	RESPIRO ENTLÜFTUNG	RESPIRADERO SFIATATOIO	BREATHER UDLUFTNINGSSKRUE	RENIFLARD RESPIRADOR	1070
11		435014A1		1	CONJ. MANGUEIRA SCHLAUCHBAUGRUPPE	CONJUNTO DE TUBOS COMPLESS. TUBO FLES	HOSE ASSY. SLANGEENHED	ENSEMBLE DE FLEXIBLE CONJUNTO DE MANGUE	P457
12		201-128		1	CONECTOR HIDRÁUL, 13/16"-16 ORFS x 1 1/16"-12 ORB HYDR STECKVERBINDE	CONECTOR HIDRÁULIC CONNETTORE IDRAULIC	HYD CONNECTOR HYDRAULIKSTIK	CONNECTEUR HYDRAU CONECTOR HID.	020R
13		218-5215		1	BUJÃO, Hex Soc, 1 5/8"-12 ORB STOPFEN	TAPÓN TAPPO	PLUG PROP	BOUCHON TAMPÃO	050T
14		217-465		1	BUJÃO DE DRENO, Hex Soc, 1/2"-14, NPTF ABLASSSCHRAUBE	TAPÓN DE VACIADO TAPPO DI SCARICO	DRAIN PLUG AFTAPNINGSPROP	BOUCHON DE VIDANGE BUJÃO DE DESCARGA	056T
15		{87488020}		1					
16		A166057		1	EMISSOR DE TEMPERATURA TEMPERATURGEBER	EMISOR DE TEMPERATU TRASMETT. TEMPERATU	TEMPERATURE SENDEF TEMPERATURSENDER	TRANSMETTEUR TEMPE SENSOR DE TEMPERAT	Z366
17		113-2462		1	PARAFUSO, Hex, 1/2"-13 x 3", G5 SCHRAUBE	PERNO BULLONE	BOLT BOLT	VIS PARAFUSO	140B
18		238-5112		1	O-RING, -112, 70 Duro, .487" ID x .103" Thk O-RING	JUNTA TÓRICA ANELLO TOROIDALE	O-RING O-RING	JOINT TORIQUE O-RING	055A
19		L78045		1	ARRUELA PLANA UNTERLEGSCHEIBE	ARANDELA ROSETTA PIANA	WASHER FLADSKIVE	RONDELLE ANILHA	9720
20		L128352		1	TAMPA DECKEL	TAPA COPERCHIO	COVER COVER	COUVERCLE TAMPA	2250

08-01	01	p2	07/10

RESERVATÓRIO HIDRÁULICO
DEPOSITO DE ACEITE HIDRAULICO
HYDRAULIC RESERVOIR
HYDRAULIC RESERVOIR

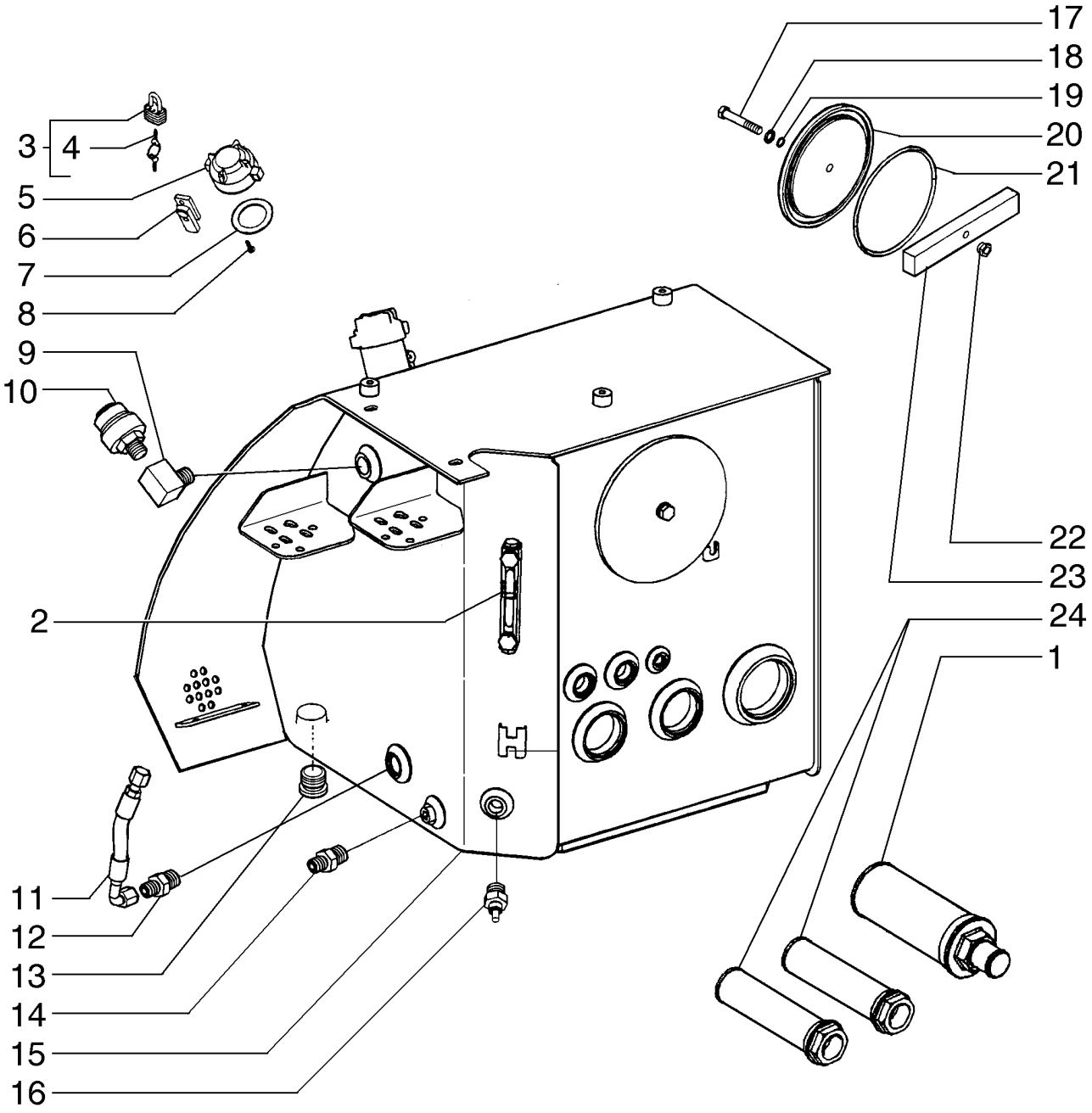

HYDRAULIC RESERVOIR
HYDRAULIC RESERVOIR
HYDRAULIC RESERVOIR
HYDRAULIC RESERVOIR

R	N	P.N.	MOD	Q	Denominação Bezeichnung	Denominacion Descrizione	Description Beskrivelse	Description Denominação	L.C.
21		**238-5442**		1	O-RING, -442, 70 Duro, 7.475" ID x .275" Thk				
					JUNTA TÓRICA	O-RING	JOINT TORIQUE	055A	
					O-RING	ANELLO TOROIDALE	O-RING	O-RING	
22		**131-510**		1	CONTRA PORCA, 1/2"-13	TUERCA DE BLOQUEO	LOCK NUT	CONTRE-ECROU	P263
					SICHERUNGSMUTTER	DADO DI BLOCCAGGIO	LÅSEMØTRIK	CONTRAPORCA	
23		**L50741**		1	BARRA	BARRA	BAR	BARRE	0500
					STAB	BARRA	BJAELKE	BARRA	
24		**87346332**		2	REDE PARA FILTROS	COLADOR	FILTER STRAINER	CREPINE FILTRANTE	043R
					FILTERSIEB	RETICELLA DEL FILTRO	FILTERNET	REDE DE FILTRO	

08-02	01	p1	07/10

SISTEMA HIDRÁULICO - BOMBA E TUBULAÇÃO
SISTEMA HIDRAULICO - BOMBA Y TUBERIAS
HYDRAULIC SYSTEM - PUMP AND PIPELINE
HYDRAULIC SYSTEM - PUMP AND PIPELINE

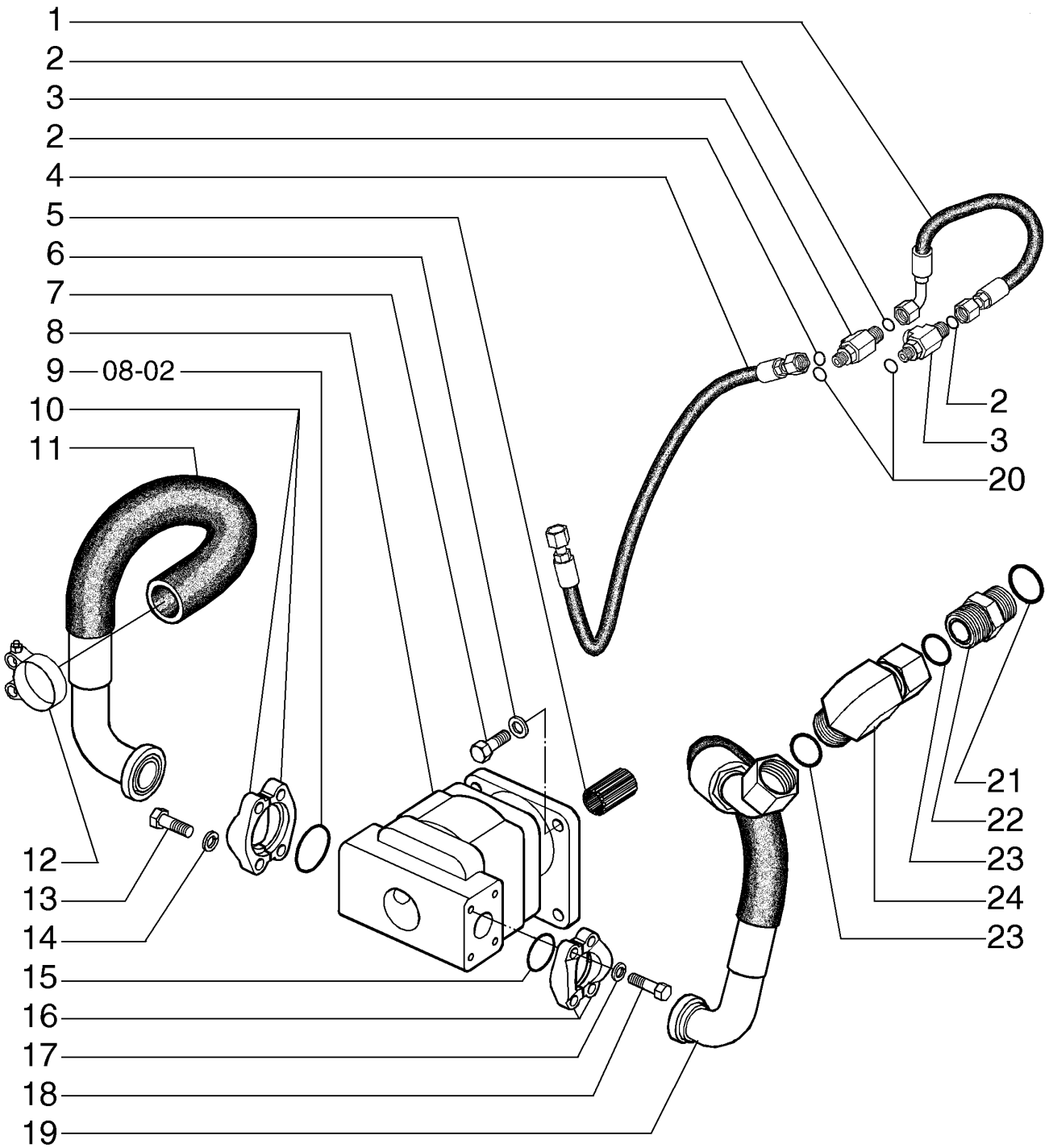

HYDRAULIC SYSTEM - PUMP AND PIPELINE
HYDRAULIC SYSTEM - PUMP AND PIPELINE
HYDRAULIC SYSTEM - PUMP AND PIPELINE
SISTEMA HIDRÁULICO - BOMBA E TUBULAÇÃO

R	N	P.N.	MOD	Q	Denominação Bezeichnung	Denominacion Descrizione	Description Beskrivelse	Description Denominação	L.C.
1		87533710		1	CONJ. MANGUEIRA	CONJUNTO DE TUBOS	HOSE ASSY.	ENSEMBLE DE FLEXIBLE	P457
					SCHLAUCHBAUGRUPPE	COMPLESS. TUBO FLES	SLANGEENHED	CONJUNTO DE MANGUE	
2		238-6012		3	O-RING, -012, 90 Duro, .364" ID x .070" Thk				
						JUNTA TÓRICA	O-RING	JOINT TORIQUE	055A
					O-RING	ANELLO TOROIDALE	O-RING	O-RING	
3		87305436		2	CONECTOR HIDRÁUL	CONECTOR HIDRÁULIC	HYD CONNECTOR	CONNECTEUR HYDRAU	020R
					HYDR STECKVERBINDE	CONNETTORE IDRAULIC	HYDRAULIKSTIK	CONECTOR HID.	
4		87611626		1	CONJ. MANGUEIRA	CONJUNTO DE TUBOS	HOSE ASSY.	ENSEMBLE DE FLEXIBLE	P457
					SCHLAUCHBAUGRUPPE	COMPLESS. TUBO FLES	SLANGEENHED	CONJUNTO DE MANGUE	
5		87324775		1	ESPAÇADOR	SEPARADOR	SPACER	ENTRETOISE	075D
					DISTANZSTÜCK	DISTANZIALE	AFSTANDSSTYKKE	ESPAÇADOR	
6		86625255		4	ARRUELA PLANA, M13.5 x 24.5 x 3, HT				
						ARANDELA	WASHER	RONDELLE	131R
					UNTERLEGSCHEIBE	RONDELLA	FLADSKIVE	ANILHA	
7		300389		4	PARAFUSO, Hex, M12 x 35, 8.8, Full Thd				
						PERNO	BOLT	VIS	140B
					SCHRAUBE	BULLONE	BOLT	PARAFUSO	
8		87604362		1	BOMBA HIDRÁULICA	BOMBA HIDRÁULICO	HYDRAULIC PUMP	POMPE HYDRAULIQUE	155P
					HYDRAULIKPUMPE	POMPA IDRAULICA	HYDRAULIKPUMPE	BOMBA HIDRÁULICA	
9		238-6225		1	O-RING, -225, 90 Duro, 1.859" ID x .139" Thk				
						JUNTA TÓRICA	O-RING	JOINT TORIQUE	055A
					O-RING	ANELLO TOROIDALE	O-RING	O-RING	
10		A14157		2	FLANGE	BRIDA	FLANGE	BRIDE	070F
					FLANSCH	FLANGIA	FLANGE	FLANGE	
11		87667606		1	CONJ. MANGUEIRA	CONJUNTO DE TUBOS	HOSE ASSY.	ENSEMBLE DE FLEXIBLE	P457
					SCHLAUCHBAUGRUPPE	COMPLESS. TUBO FLES	SLANGEENHED	CONJUNTO DE MANGUE	
12		214-2130		1	BRAÇADEIRA, #30, 1.81"-2.06", T-Bolt				
						ABRAZADERA	CLAMP	COLLIER	120M
					KLEMME	MORSETTO	SPÆNDEBÅND	BRAÇADEIRA	
13		87689		4	PARAFUSO, Hex, 1/2"-13 x 1 1/2", G5, Full Thd				
						PERNO	BOLT	VIS	140B
					SCHRAUBE	BULLONE	BOLT	PARAFUSO	
14		80679		4	TRAVA DA ARRUELA, 1/2"	ARANDELA DE BLOQUE	LOCK WASHER	RONDELLE FREIN	132R
					SICHERUNGSSCHEIBE	RONDELLA DI SICUREZ	LÅSESKIVE	ANILHA DE RETENÇÃO	
15		238-5222		1	O-RING, -222, 70 Duro, 1.484" ID x .139" Thk				
						JUNTA TÓRICA	O-RING	JOINT TORIQUE	055A
					O-RING	ANELLO TOROIDALE	O-RING	O-RING	
16		A12301		2	FLANGE	BRIDA	FLANGE	BRIDE	070F
					FLANSCH	FLANGIA	FLANGE	FLANGE	
17		81547		4	TRAVA DA ARRUELA, 7/16"				
						ARANDELA DE BLOQUE	LOCK WASHER	RONDELLE FREIN	132R
					SICHERUNGSSCHEIBE	RONDELLA DI SICUREZ	LÅSESKIVE	ANILHA DE RETENÇÃO	
18		9637916		4	PARAFUSO, Hex, 7/16"-14 x 1 1/2", G5				
						PERNO	BOLT	VIS	140B
					SCHRAUBE	BULLONE	BOLT	PARAFUSO	
19		87567942		1	MANGUEIRA	TUBO	HOSE	FLEXIBLE	030M
					SCHLAUCH	TUBO FLESSIBILE	SLANGE	MANGUEIRA	
20		237-6002		2	O-RING	JUNTA TÓRICA	O-RING	JOINT TORIQUE	055A
					O-RING	ANELLO TOROIDALE	O-RING	O-RING	

Máquina Sem PTO.

D150B

08-02	01	p2	07/10

SISTEMA HIDRÁULICO - BOMBA E TUBULAÇÃO
SISTEMA HIDRAULICO - BOMBA Y TUBERIAS
HYDRAULIC SYSTEM - PUMP AND PIPELINE
HYDRAULIC SYSTEM - PUMP AND PIPELINE

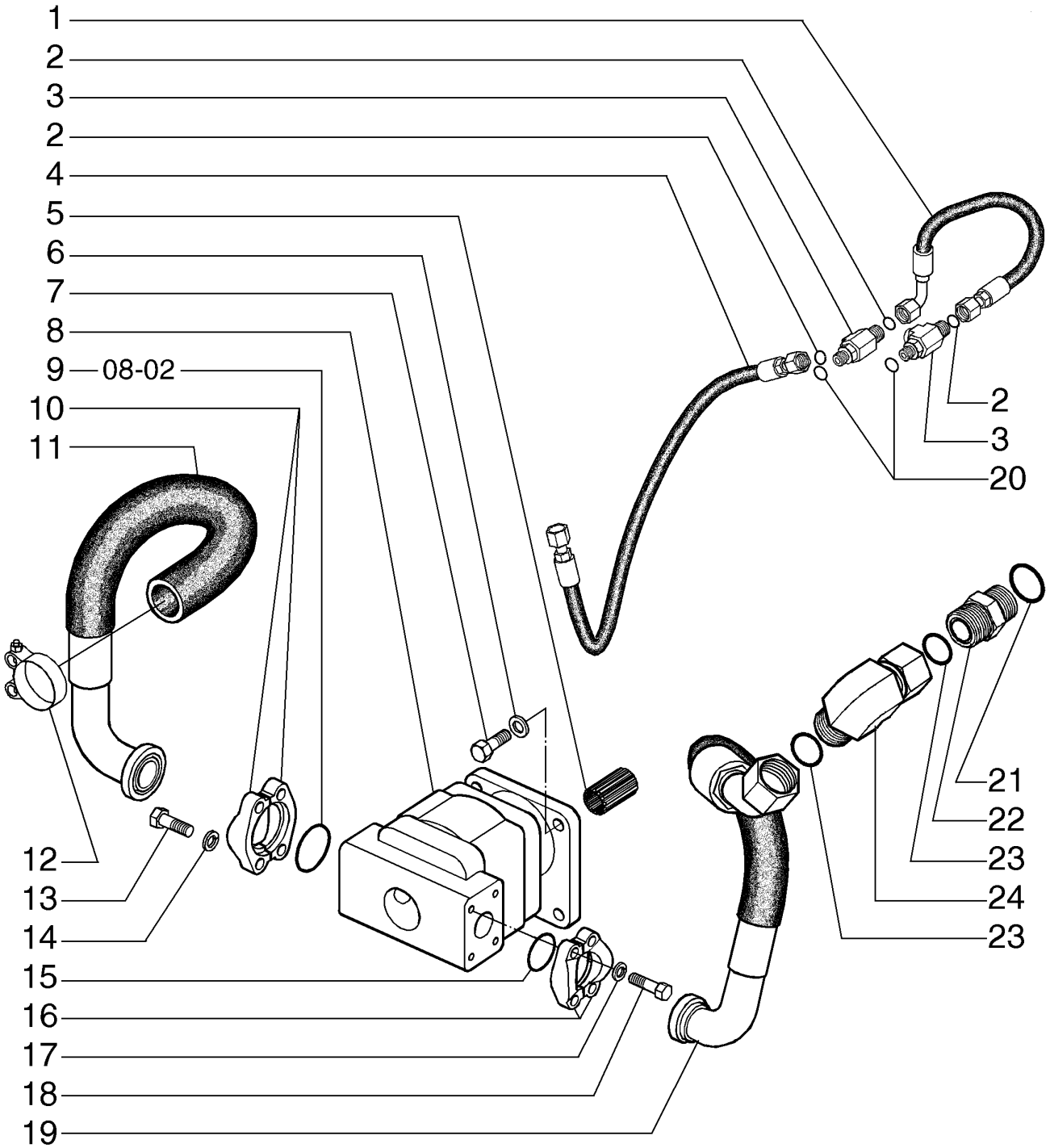

HYDRAULIC SYSTEM - PUMP AND PIPELINE
HYDRAULIC SYSTEM - PUMP AND PIPELINE
HYDRAULIC SYSTEM - PUMP AND PIPELINE
SISTEMA HIDRÁULICO - BOMBA E TUBULAÇÃO

R	N	P.N.	MOD	Q	Denominação Bezeichnung	Denominacion Descrizione	Description Beskrivelse	Description Denominação	L.C.
21		**237-6016**		1	O-RING, 16-1, 90 Duro, 1.171" ID x .118" Thk				
						JUNTA TÓRICA	O-RING	JOINT TORIQUE	055A
					O-RING	ANELLO TOROIDALE	O-RING	O-RING	
22		**201-134**		1	CONECTOR HIDRÁUL	CONECTOR HIDRÁULIC(	HYD CONNECTOR	CONNECTEUR HYDRAU	020R
					HYDR STECKVERBINDE	CONNETTORE IDRAULI(	HYDRAULIKSTIK	CONECTOR HID.	
23		**238-6025**		2	O-RING, -025, 90 Duro, 1.176" ID x .070" Thk				
						JUNTA TÓRICA	O-RING	JOINT TORIQUE	055A
					O-RING	ANELLO TOROIDALE	O-RING	O-RING	
24		**201-359**		1	COTOVELO, 90º, 1 11/16"-12 x 1 11/16"-12 Fem Sw ORFS				
						CODO	ELBOW	COUDE	085G
					KNIESTÜCK	GOMITO	VINKELRØR	COTOVELO	

Máquina Sem PTO.

D150B

08-03	01	p1	06/10

SISTEMA HIDRÁULICO - BOMBA E TUBULAÇÃO
SISTEMA HIDRAULICO - BOMBA Y TUBERIAS
HYDRAULIC SYSTEM - PUMP AND PIPELINE
HYDRAULIC SYSTEM - PUMP AND PIPELINE

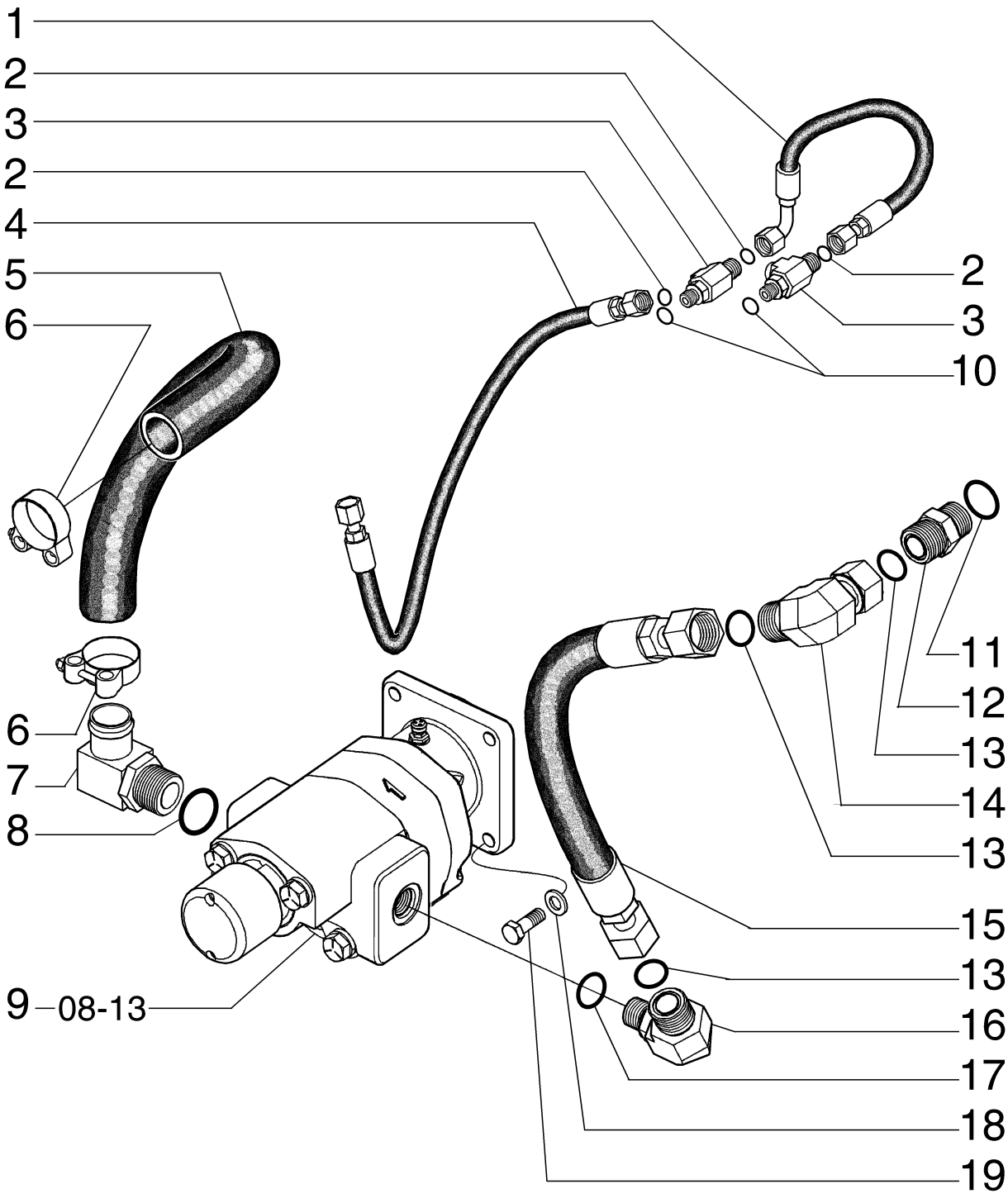

HYDRAULIC SYSTEM - PUMP AND PIPELINE
HYDRAULIC SYSTEM - PUMP AND PIPELINE
HYDRAULIC SYSTEM - PUMP AND PIPELINE
HYDRAULIC SYSTEM - PUMP AND PIPELINE

R	N	P.N.	MOD	Q	Denominação Bezeichnung	Denominacion Descrizione	Description Beskrivelse	Description Denominação	L.C.
1		87533710		1	CONJ. MANGUEIRA SCHLAUCHBAUGRUPPE	CONJUNTO DE TUBOS COMPLESS. TUBO FLES	HOSE ASSY. SLANGEENHED	ENSEMBLE DE FLEXIBLE CONJUNTO DE MANGUE	P457
2		238-6012		2	O-RING, -012, 90 Duro, .364" ID x .070" Thk				
					JUNTA TÓRICA		O-RING	JOINT TORIQUE	055A
					O-RING	ANELLO TOROIDALE	O-RING	O-RING	
3		87305436		2	CONECTOR HIDRÁUL	CONECTOR HIDRÁULIC(	HYD CONNECTOR	CONNECTEUR HYDRAU	020R
					HYDR STECKVERBINDE	CONNETTORE IDRAULIC(	HYDRAULIKSTIK	CONECTOR HID.	
4		87611626		1	CONJ. MANGUEIRA SCHLAUCHBAUGRUPPE	CONJUNTO DE TUBOS COMPLESS. TUBO FLES	HOSE ASSY. SLANGEENHED	ENSEMBLE DE FLEXIBLE CONJUNTO DE MANGUE	P457
5		87567944		1	CONJ. MANGUEIRA SCHLAUCHBAUGRUPPE	CONJUNTO DE TUBOS COMPLESS. TUBO FLES	HOSE ASSY. SLANGEENHED	ENSEMBLE DE FLEXIBLE CONJUNTO DE MANGUE	P457
6		214-2130		2	BRAÇADEIRA, #30, 1.81"-2.06", T-Bolt				
					ABRAZADERA		CLAMP	COLLIER	120M
					KLEMME	MORSETTO	SPÆNDEBÅND	BRAÇADEIRA	
7		217-365		1	CONEXÃO, 90º, 1 1/2" Hose x 1 5/8"-12 ORB Beaded				
					ACOPLAMIENTO		FITTING	RACCORD	3300
					ARMATUR	RACCORDO	FITTING	CONECTOR	
8		237-6020		1	O-RING, 20-1, 90 Duro, 1.475" ID x .118" Thk				
					JUNTA TÓRICA		O-RING	JOINT TORIQUE	055A
					O-RING	ANELLO TOROIDALE	O-RING	O-RING	
9		87331905		1	BOMBA HIDROSTÁTICA	BOMBA HIDROSTÁTICO	HYDROSTATIC PUMP	POMPE HYDROSTATIQU	156P
					HYDROSTATIKPUMPE	POMPA IDROSTATICA	HYDROSTATISK PUMPE	BOMBA HIDROSTÁTICA	
10		237-6006		2	O-RING, 6-1, 90 Duro, .468" ID x .078" Thk				
					JUNTA TÓRICA		O-RING	JOINT TORIQUE	055A
					O-RING	ANELLO TOROIDALE	O-RING	O-RING	
11		237-6016		1	O-RING, 16-1, 90 Duro, 1.171" ID x .118" Thk				
					JUNTA TÓRICA		O-RING	JOINT TORIQUE	055A
					O-RING	ANELLO TOROIDALE	O-RING	O-RING	
12		201-105		1	CONECTOR HIDRÁUL, 1 7/16"-12 ORFS x 1 5/16"-12 ORB				
						CONECTOR HIDRÁULIC(	HYD CONNECTOR	CONNECTEUR HYDRAU	020R
					HYDR STECKVERBINDE	CONNETTORE IDRAULIC(	HYDRAULIKSTIK	CONECTOR HID.	
13		238-6021		3	O-RING, -021, 90 Duro, .926" ID x .070" Thk				
					JUNTA TÓRICA		O-RING	JOINT TORIQUE	055A
					O-RING	ANELLO TOROIDALE	O-RING	O-RING	
14		201-339		1	COTOVELO, 90º, 1 7/16"-12 x 1 7/16"-12 Fem Sw ORFS				
					CODO		ELBOW	COUDE	085G
					KNIESTÜCK	GOMITO	VINKELRØR	COTOVELO	
15		87567943		1	CONJ. MANGUEIRA SCHLAUCHBAUGRUPPE	CONJUNTO DE TUBOS COMPLESS. TUBO FLES	HOSE ASSY. SLANGEENHED	ENSEMBLE DE FLEXIBLE CONJUNTO DE MANGUE	P457
16		201-313		1	COTOVELO	CODO	ELBOW	COUDE	085G
					KNIESTÜCK	GOMITO	VINKELRØR	COTOVELO	
17		237-6012		1	O-RING, 12-1, 90 Duro, .924 ID x .118" Thk				
					JUNTA TÓRICA		O-RING	JOINT TORIQUE	055A
					O-RING	ANELLO TOROIDALE	O-RING	O-RING	
18		86625255		4	ARRUELA PLANA, M13.5 x 24.5 x 3, HT				
					ARANDELA		WASHER	RONDELLE	131R
					UNTERLEGSCHEIBE	RONDELLA	FLADSKIVE	ANILHA	

Máquina Com PTO.

D150B

08-03	01	p2	06/10

SISTEMA HIDRÁULICO - BOMBA E TUBULAÇÃO
SISTEMA HIDRAULICO - BOMBA Y TUBERIAS
HYDRAULIC SYSTEM - PUMP AND PIPELINE
HYDRAULIC SYSTEM - PUMP AND PIPELINE

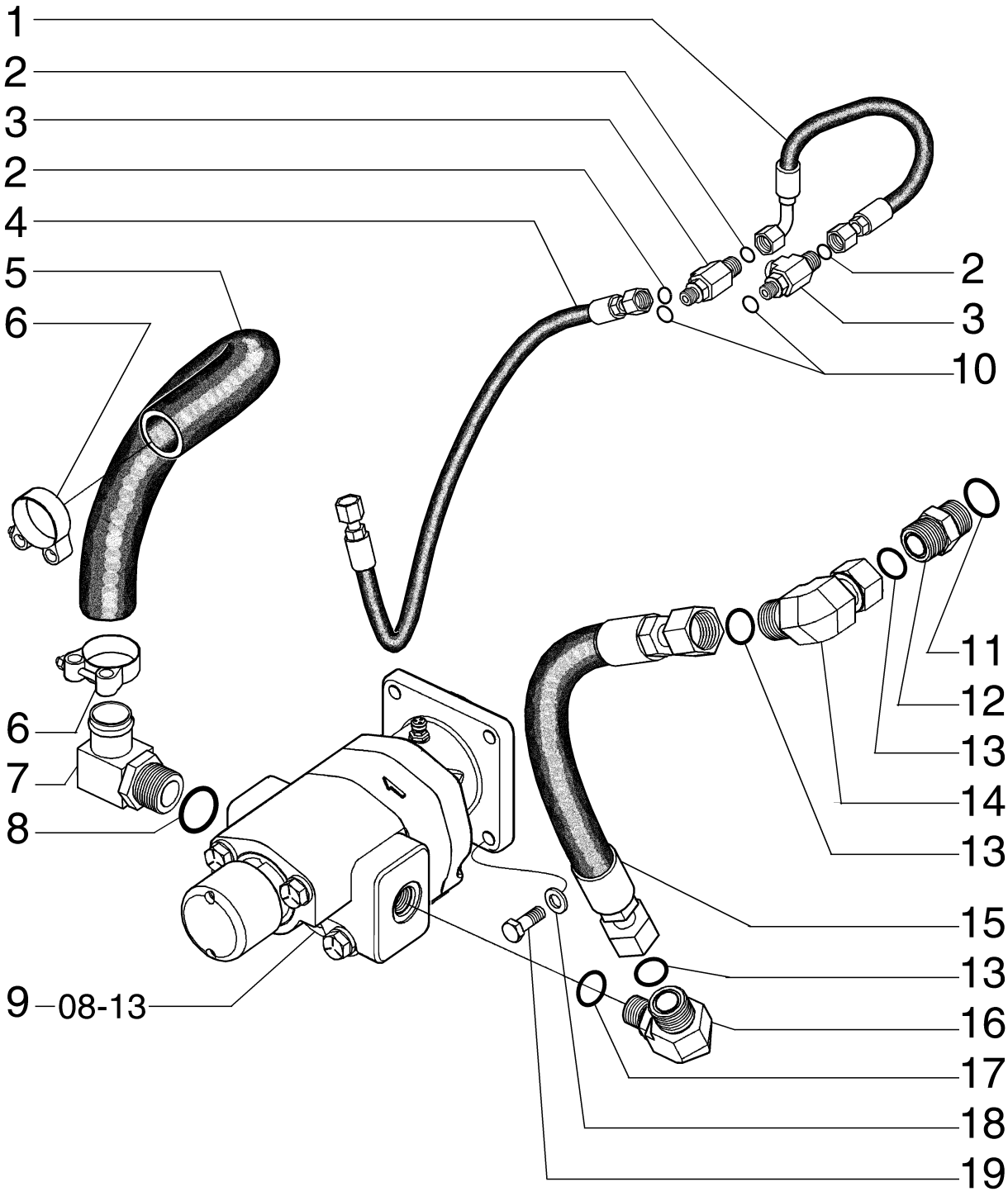

HYDRAULIC SYSTEM - PUMP AND PIPELINE
HYDRAULIC SYSTEM - PUMP AND PIPELINE
HYDRAULIC SYSTEM - PUMP AND PIPELINE
HYDRAULIC SYSTEM - PUMP AND PIPELINE

R	N	P.N.	MOD	Q	Denominação Bezeichnung	Denominacion Descrizione	Description Beskrivelse	Description Denominação	L.C.
19		**300389**		4	PARAFUSO, Hex, M12 x 35, 8.8, Full Thd				
						PERNO	BOLT	VIS	140B
					SCHRAUBE	BULLONE	BOLT	PARAFUSO	

08-04	01	p1	07/10

SISTEMA HIDRÁULICO - TUBULAÇÃO DO FILTRO E ARREFECIMENTO
SISTEMA HIDRAULICO - TUBERIAS DEL FILTRO Y ENFRIAMIENTO
HYDRAULIC SYSTEM - FILTER AND COOLER PIPELINE
HYDRAULIC SYSTEM - FILTER AND COOLER PIPELINE

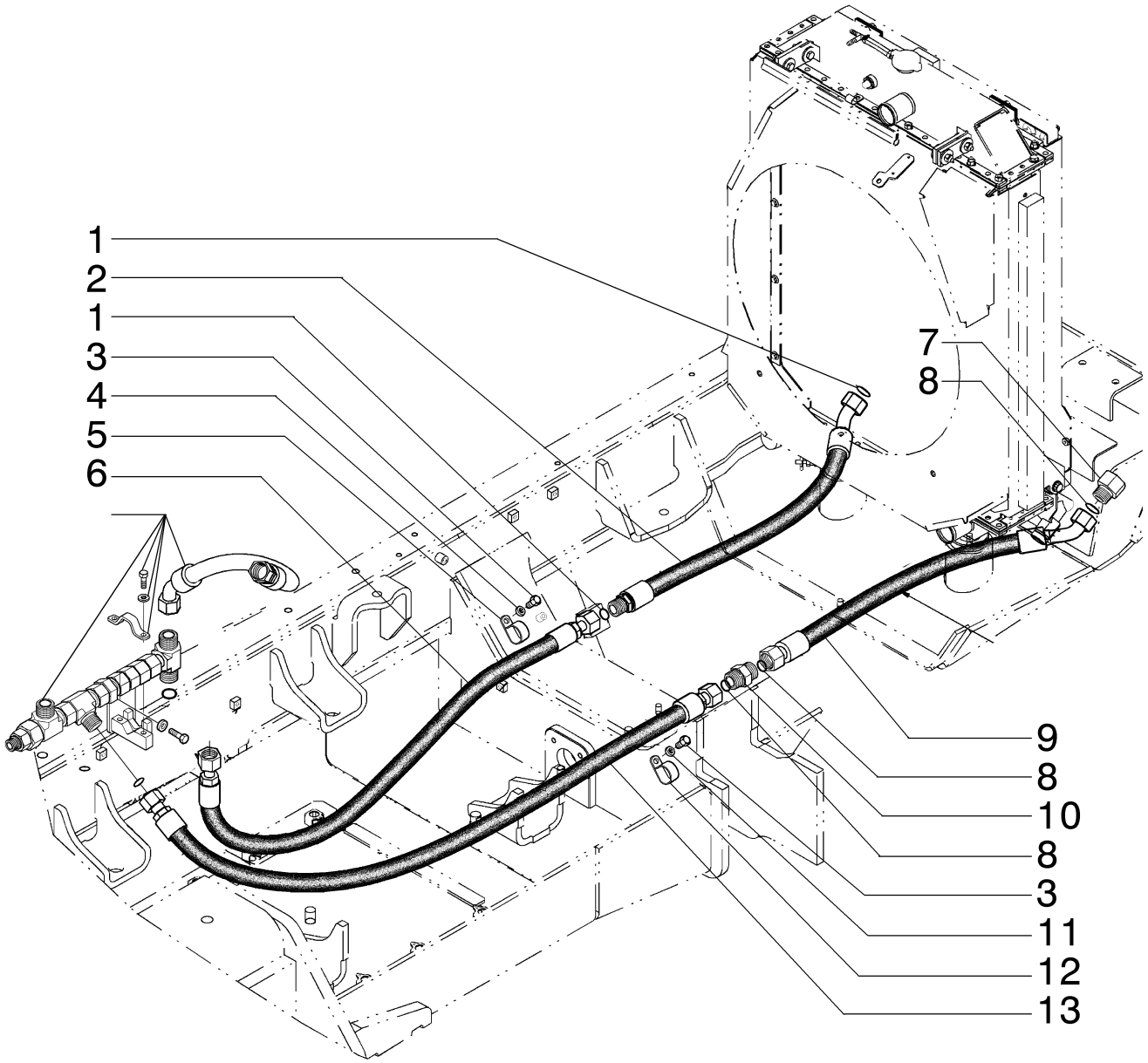

HYDRAULIC SYSTEM - FILTER AND COOLER PIPELINE
HYDRAULIC SYSTEM - FILTER AND COOLER PIPELINE
HYDRAULIC SYSTEM - FILTER AND COOLER PIPELINE
HYDRAULIC SYSTEM - FILTER AND COOLER PIPELINE

R	N	P.N.	MOD	Q	Denominação Bezeichnung	Denominacion Descrizione	Description Beskrivelse	Description Denominação	L.C.
1		9824050		3	O-RING, -021, 90 Duro, .926" ID x .070" Thk				
						JUNTA TÓRICA	O-RING	JOINT TORIQUE	055A
					O-RING	ANELLO TOROIDALE	O-RING	O-RING	
2		87738634		1	CONJ. MANGUEIRA	CONJUNTO DE TUBOS	HOSE ASSY.	ENSEMBLE DE FLEXIBLE	P457
					SCHLAUCHBAUGRUPPE	COMPLESS. TUBO FLES	SLANGEENHED	CONJUNTO DE MANGUE	
3		614-10016		2	PARAFUSO, Hex, M10 x 16, 8.8, Full Thd				
						PERNO	BOLT	VIS	140B
					SCHRAUBE	BULLONE	BOLT	PARAFUSO	
4		86624176		1	ARRUELA PLANA, M10 x 20 x 2				
						ARANDELA	WASHER	RONDELLE	131R
					UNTERLEGSCHEIBE	RONDELLA	FLADSKIVE	ANILHA	
5		87301688		1	BRAÇADEIRA	ABRAZADERA	CLAMP	COLLIER	120M
					KLEMME	MORSETTO	SPÆNDEBÅND	BRAÇADEIRA	
6		87668664		1	CONJ. MANGUEIRA	CONJUNTO DE TUBOS	HOSE ASSY.	ENSEMBLE DE FLEXIBLE	P457
					SCHLAUCHBAUGRUPPE	COMPLESS. TUBO FLES	SLANGEENHED	CONJUNTO DE MANGUE	
7		84325446		1	EXPANSOR	EXPANSOR	EXPANDER	OUTIL D'EXPANSION	200P
					SPREIZVORRICHTUNG	ESPANSORE	PAKNINGSTILHOLDER	EXPANSOR	
8		9840589		4	O-RING, -029, 90 Duro, 1.489" ID x .070" Thk				
						JUNTA TÓRICA	O-RING	JOINT TORIQUE	055A
					O-RING	ANELLO TOROIDALE	O-RING	O-RING	
9		84314021		1	CONJ. MANGUEIRA	CONJUNTO DE TUBOS	HOSE ASSY.	ENSEMBLE DE FLEXIBLE	P457
					SCHLAUCHBAUGRUPPE	COMPLESS. TUBO FLES	SLANGEENHED	CONJUNTO DE MANGUE	
10		84339760		1	UNIÃO	UNIÓN	UNION	UNION	9560
					VERSCHRAUBUNG	RACCORDO	FORSKRUNING	UNIÃO	
11		896-15010		1	ARRUELA PLANA, M10 x 24.5 x 3, HT				
						ARANDELA	WASHER	RONDELLE	131R
					UNTERLEGSCHEIBE	RONDELLA	FLADSKIVE	ANILHA	
12		86634189		1	BRAÇADEIRA, 2", Insul, 1/2" Bolt				
						ABRAZADERA	CLAMP	COLLIER	120M
					KLEMME	MORSETTO	SPÆNDEBÅND	BRAÇADEIRA	
13		84314049		1	CONJ. MANGUEIRA	CONJUNTO DE TUBOS	HOSE ASSY.	ENSEMBLE DE FLEXIBLE	P457
					SCHLAUCHBAUGRUPPE	COMPLESS. TUBO FLES	SLANGEENHED	CONJUNTO DE MANGUE	

08-04	02	p1	07/10

SISTEMA HIDRÁULICO - TUBULAÇÃO DO FILTRO E ARREFECIMENTO
SISTEMA HIDRAULICO - TUBERIAS DEL FILTRO Y ENFRIAMIENTO
HYDRAULIC SYSTEM - FILTER AND COOLER PIPELINE
HYDRAULIC SYSTEM - FILTER AND COOLER PIPELINE

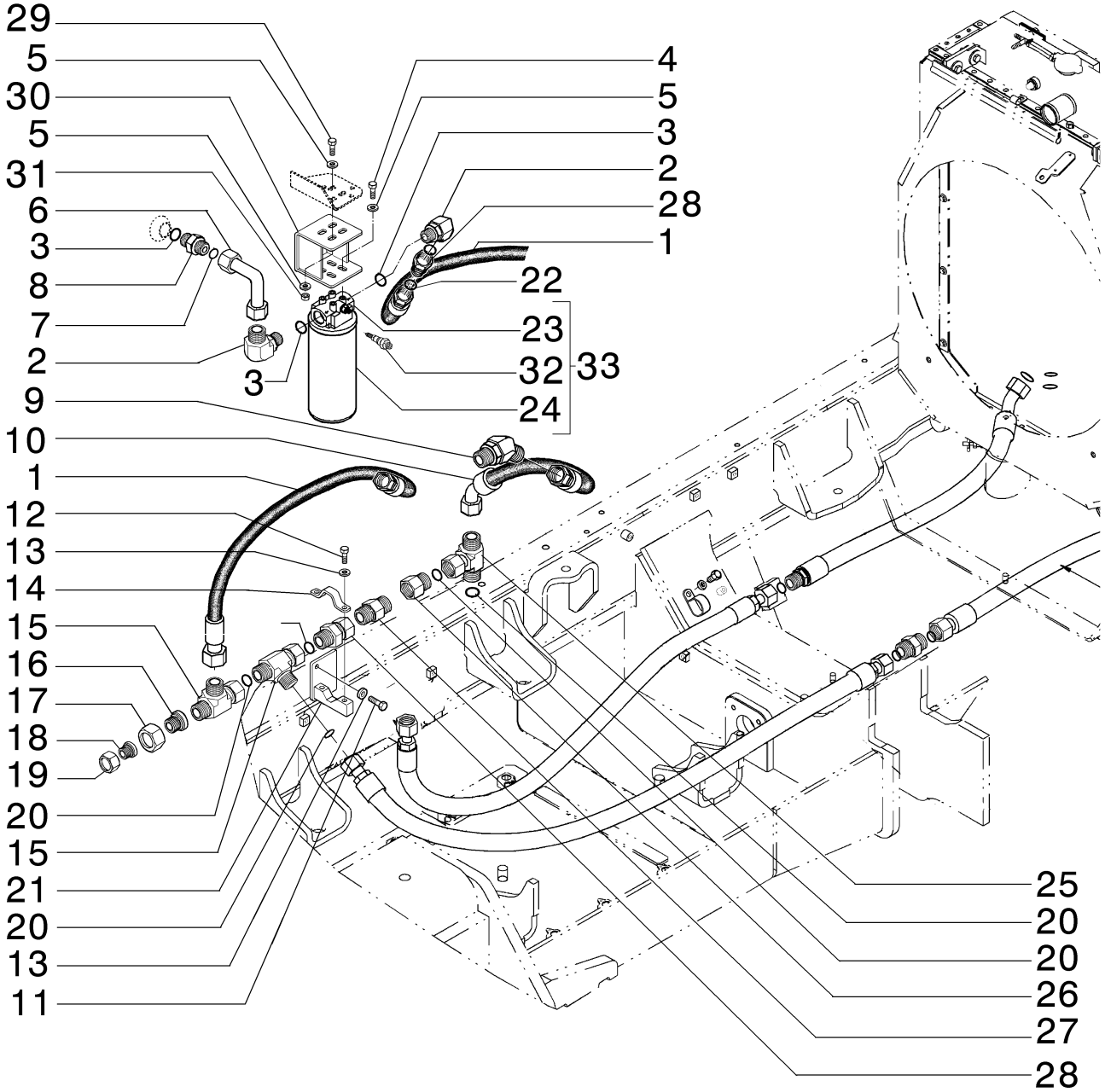

HYDRAULIC SYSTEM - FILTER AND COOLER PIPELINE
HYDRAULIC SYSTEM - FILTER AND COOLER PIPELINE
HYDRAULIC SYSTEM - FILTER AND COOLER PIPELINE
HYDRAULIC SYSTEM - FILTER AND COOLER PIPELINE

R	N	P.N.	MOD	Q	Denominação Bezeichnung	Denominacion Descrizione	Description Beskrivelse	Description Denominação	L.C.
1		84313985		1	CONJ. MANGUEIRA	CONJUNTO DE TUBOS	HOSE ASSY.	ENSEMBLE DE FLEXIBLE	P457
					SCHLAUCHBAUGRUPPE	COMPLESS. TUBO FLES	SLANGEENHED	CONJUNTO DE MANGUE	
2		86579700		2	COTOVELO, 90º, 1 11/16"-12 ORFS x M42 x 2 ORB				
						CODO	ELBOW	COUDE	085G
					KNIESTÜCK	GOMITO	VINKELRØR	COTOVELO	
3		237-6016		2	O-RING, 16-1, 90 Duro, 1.171" ID x .118" Thk				
						JUNTA TÓRICA	O-RING	JOINT TORIQUE	055A
					O-RING	ANELLO TOROIDALE	O-RING	O-RING	
4		614-10020		4	PARAFUSO, Hex, M10 x 20, 8.8, Full Thd				
						PERNO	BOLT	VIS	140B
					SCHRAUBE	BULLONE	BOLT	PARAFUSO	
5		895-11010		16	ARRUELA PLANA, M10 x 20 x 2				
						ARANDELA	WASHER	RONDELLE	131R
					UNTERLEGSCHEIBE	RONDELLA	FLADSKIVE	ANILHA	
6		84328828		1	TUBO RÍGIDO	TUBO RÍGIDO	RIGID TUBE	TUYAU RIGIDE	193T
					ROHR	TUBO RIGIDO	STIFT RØR	TUBO RÍGIDO	
7		238-6021		7	O-RING, -021, 90 Duro, .926" ID x .070" Thk				
						JUNTA TÓRICA	O-RING	JOINT TORIQUE	055A
					O-RING	ANELLO TOROIDALE	O-RING	O-RING	
8		201-105		1	CONECTOR HIDRÁUL, 1 7/16"-12 ORFS x 1 5/16"-12 ORB				
						CONECTOR HIDRÁULIC(	HYD CONNECTOR	CONNECTEUR HYDRAU	020R
					HYDR STECKVERBINDE	CONNETTORE IDRAULI(	HYDRAULIKSTIK	CONECTOR HID.	
9		201-318		1	COTOVELO, 45º, 1 3/16"-12 x 1 1/16"-12. Adj, ORFS				
						CODO	ELBOW	COUDE	085G
					KNIESTÜCK	GOMITO	VINKELRØR	COTOVELO	
10		87567939		1	CONJ. MANGUEIRA	CONJUNTO DE TUBOS	HOSE ASSY.	ENSEMBLE DE FLEXIBLE	P457
					SCHLAUCHBAUGRUPPE	COMPLESS. TUBO FLES	SLANGEENHED	CONJUNTO DE MANGUE	
11		627-10025		2	PARAFUSO, Hex, M10 x 25, 10.9, Full Thd				
						PERNO	BOLT	VIS	140B
					SCHRAUBE	BULLONE	BOLT	PARAFUSO	
12		627-10020		2	PARAFUSO, Hex, M10 x 20, 10.9, Full Thd				
						PERNO	BOLT	VIS	140B
					SCHRAUBE	BULLONE	BOLT	PARAFUSO	
13		86625251		4	ARRUELA PLANA, M10 x 18 x 1.6				
						ARANDELA	WASHER	RONDELLE	131R
					UNTERLEGSCHEIBE	RONDELLA	FLADSKIVE	ANILHA	
14		84330801		1	SUPORTE	PIEZA DE APOYO	BRACKET, SUPPORTING	EQUERRE	215S
					SCHALTER,AUTOM.AUS	SQUADRETTA	STOETTEBESLAG	PECA DE SUPORTE	
15		201-437		2	T, 2"-12 ORFS x 2"-12 Sw Run				
						RACOR EN T	TEE	RACCORD EN T	9020
					T-STÜCK	PEZZO A T	T-STYKKE	TÊ	
16		201-150		1	REDUTOR, 1 11/16"-12 Male x 2"-12 Fem, ORFS				
						REDUCTOR	REDUCER	REDUCTEUR	056R
					REDUZIERSTÜCK	RIDUTTORE	REDUKTION	REDUTOR	
17		86637676		1	PORCA, 2"-12 ORFS	TUERCA	NUT	ECROU	010D
					MUTTER	DADO	MØTRIK	PORCA	
18		201-144		1	REDUTOR	REDUCTOR	REDUCER	REDUCTEUR	056R
					REDUZIERSTÜCK	RIDUTTORE	REDUKTION	REDUTOR	

08-04	02	p2	07/10

SISTEMA HIDRÁULICO - TUBULAÇÃO DO FILTRO E ARREFECIMENTO
SISTEMA HIDRAULICO - TUBERIAS DEL FILTRO Y ENFRIAMIENTO
HYDRAULIC SYSTEM - FILTER AND COOLER PIPELINE
HYDRAULIC SYSTEM - FILTER AND COOLER PIPELINE

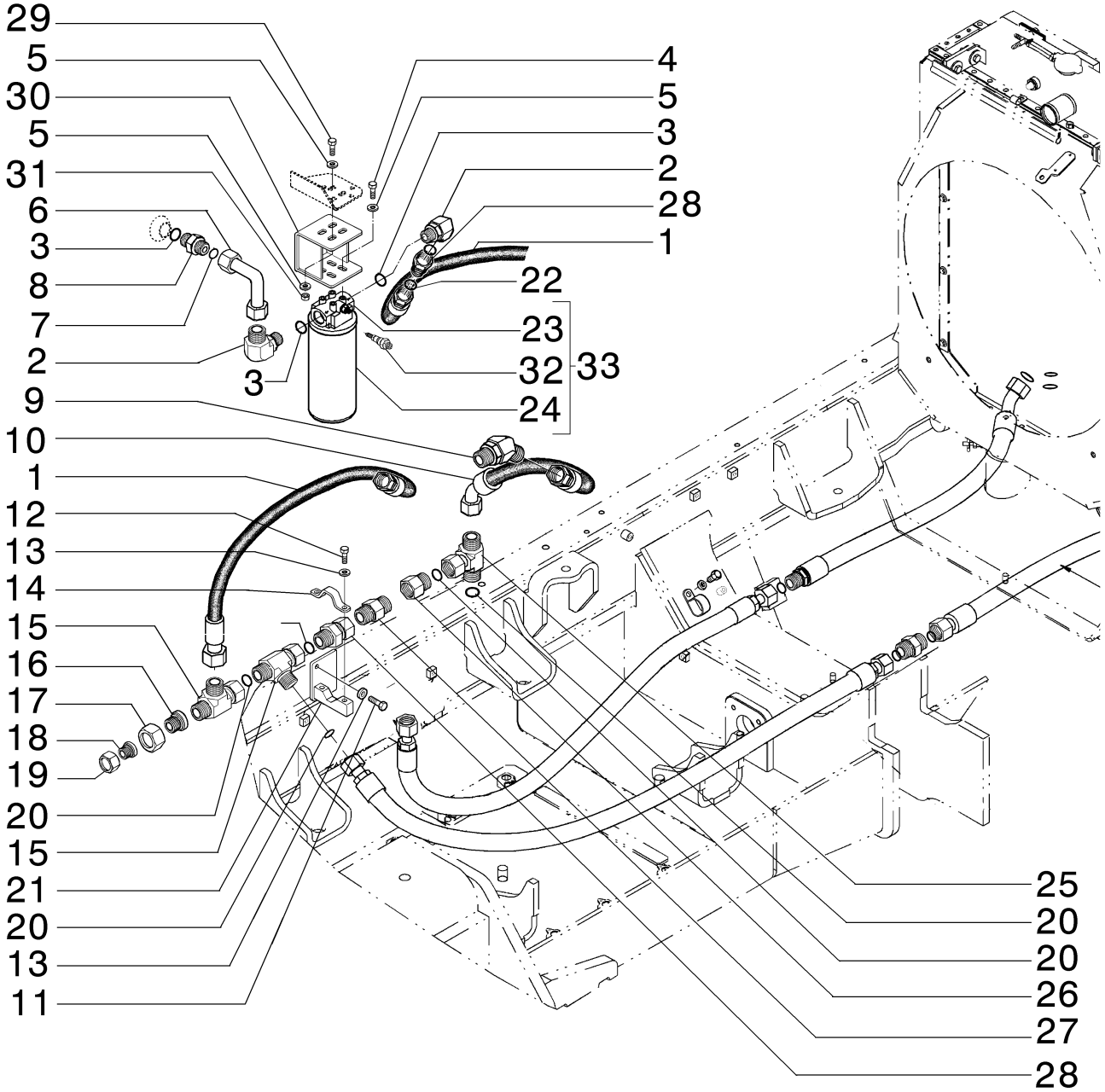

HYDRAULIC SYSTEM - FILTER AND COOLER PIPELINE
HYDRAULIC SYSTEM - FILTER AND COOLER PIPELINE
HYDRAULIC SYSTEM - FILTER AND COOLER PIPELINE
HYDRAULIC SYSTEM - FILTER AND COOLER PIPELINE

R	N	P.N.	MOD	Q	Denominação Bezeichnung	Denominacion Descrizione	Description Beskrivelse	Description Denominação	L.C.
19		{87530411}		1					
20		9840589		5	O-RING, -029, 90 Duro, 1.489" ID x .070" Thk				
						JUNTA TÓRICA	O-RING	JOINT TORIQUE	055A
					O-RING	ANELLO TOROIDALE	O-RING	O-RING	
21		84330793		1	SUPORTE	PIEZA DE APOYO	BRACKET, SUPPORTING	EQUERRE	215S
					SCHALTER,AUTOM.AUS	SQUADRETTA	STOETTEBESLAG	PECA DE SUPORTE	
22		238-6018		1	O-RING, -018, 90 Duro, .739" ID x .070" Thk				
						JUNTA TÓRICA	O-RING	JOINT TORIQUE	055A
					O-RING	ANELLO TOROIDALE	O-RING	O-RING	
23		84189322		1	FILTRO	FILTRO	FILTER	FILTRE	065F
					FILTER	FILTRO	FILTER	FILTRO	
24		84189327		1	FILTRO	FILTRO	FILTER	FILTRE	065F
					FILTER	FILTRO	FILTER	FILTRO	
25		{84333569}		1					
26		201-118		1	REDUTOR, 1 7/16"-12 Male x 1 11/16"-12 Fem, ORFS				
						REDUCTOR	REDUCER	REDUCTEUR	056R
					REDUZIERSTÜCK	RIDUTTORE	REDUKTION	REDUTOR	
27		84329224		1	VÁLVULA CHECAGEM	VÁLVULA DE COMPROB.	CHECK VALVE	CLAPET ANTI-RETOUR	P394
					RÜCKSCHLAGVENTIL	VALVOLA DI RITEGNO	KONTRAVENTIL	VÁLVULA DE RETENÇÃO	
28		84329221		1	EXPANSOR	EXPANSOR	EXPANDER	OUTIL D'EXPANSION	200P
					SPREIZVORRICHTUNG	ESPANSORE	PAKNINGSTILHOLDER	EXPANSOR	
29		614-10025		6	PARAFUSO, Hex, M10 x 25, 8.8, Full Thd				
						PERNO	BOLT	VIS	140B
					SCHRAUBE	BULLONE	BOLT	PARAFUSO	
30		84333083		1	SUPORTE	SOPORTE	BRACKET	SUPPORT	225S
					HALTERUNG	STAFFA	BESLAG	SUPORTE	
31		825-1410		4	PORCA, M10, Cl 8	TUERCA	NUT	ECROU	010D
					MUTTER	DADO	MØTRIK	PORCA	
32		N6755		1	SINALIZADOR	TESTIGO	INDICATOR	INDICATEUR	4630
					ZEIGER	SEGNALATORE	INDIKATOR	INDICADOR	
33		{84189321}		1					

08-05	01	p1	06/10

SISTEMA HIDRÁULICO - CIRCUÍTO DE LEVANTAMENTO
SISTEMA HIDRAULICO - CIRCUITO DE LEVANTAMENTO
HYDRAULIC SYSTEM - LIFT CIRCUIT
HYDRAULIC SYSTEM - LIFT CIRCUIT

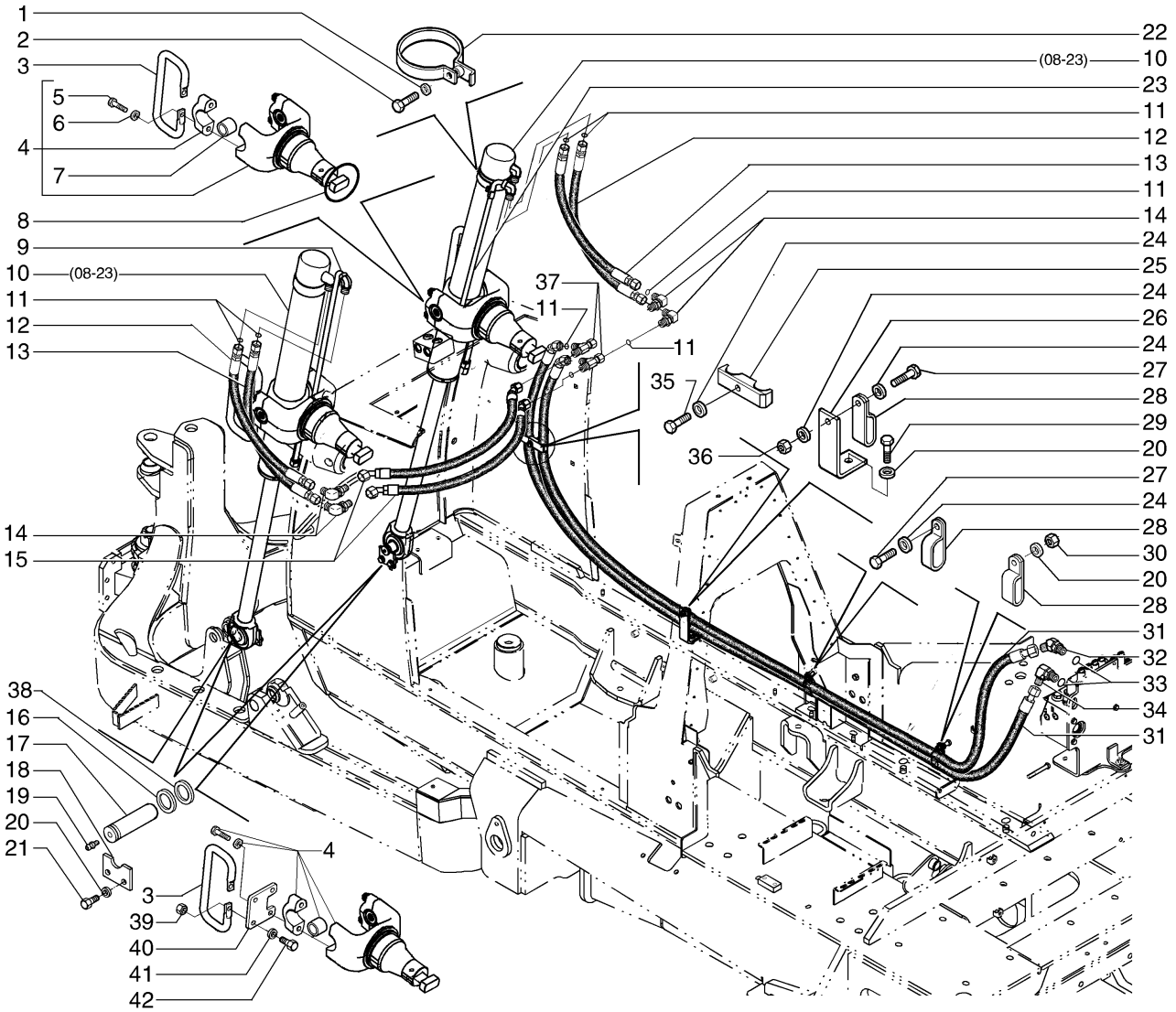

HYDRAULIC SYSTEM - LIFT CIRCUIT
HYDRAULIC SYSTEM - LIFT CIRCUIT
HYDRAULIC SYSTEM - LIFT CIRCUIT
HYDRAULIC SYSTEM - LIFT CIRCUIT

R	N	P.N.	MOD	Q	Denominação Bezeichnung	Denominacion Descrizione	Description Beskrivelse	Description Denominação	L.C.
1		85700654		1	ARRUELA PLANA, M10.5 x 20 x 2.5 Thk				
						ARANDELA	WASHER	RONDELLE	131R
					UNTERLEGSCHEIBE	RONDELLA	FLADSKIVE	ANILHA	
2		627-10020		2	PARAFUSO, Hex, M10 x 20, 10.9, Full Thd				
						PERNO	BOLT	VIS	140B
					SCHRAUBE	BULLONE	BOLT	PARAFUSO	
3	1	87694408		2	MANILHA	MANECILLA	HANDLE	POIGNEE	020M
					GRIFF	MANIGLIA	HÅNDTAG	PEGA	
4		87694650		2	FORQUILHA	ARTICULACIÓN DE SUJE	LINKAGE YOKE	PALONNIER	Z335
					GESTÄNGE-GABELKOPF	FORCELLA TIRANTERIA	LEDGAFFEL	FORQUILHA	
5		87556906		4	PARAFUSO, Hex, M14 x 70, 10.9				
						PERNO	BOLT	VIS	140B
					SCHRAUBE	BULLONE	BOLT	PARAFUSO	
6		87564723		4	ARRUELA PLANA	ARANDELA	WASHER	RONDELLE	131R
					UNTERLEGSCHEIBE	RONDELLA	FLADSKIVE	ANILHA	
7		8271634		2	BUCHA	CASQUILLO	BUSHING	BAGUE	095B
					BUCHSE	BOCCOLA	BØSNING	CASQUILHO	
8		79092893		2	VEDAÇÃO	ANILLO DE CIERRE	SEAL	JOINT	132A
					DICHTUNG	GUARNIZIONE; TENUTA	PAKNING	VEDANTE	
9		87616860		1	TUBO RÍGIDO	TUBO RÍGIDO	RIGID TUBE	TUYAU RIGIDE	193T
					ROHR	TUBO RIGIDO	STIFT RØR	TUBO RÍGIDO	
10		87674696		2	CILINDRO LEVANTAMENTO				
						CILINDRO DE ELEVADOI	LIFT CYLINDER	VERIN DE RELEVAGE	133C
					HUBZYLINDER	CILINDRO DI SOLLEVAM	LØFTECYLINDER	CILINDRO LEVANTAMEN	
11		14453381		14	O-RING, 15.60MM ID x 1.78 Thk				
						JUNTA TÓRICA	O-RING	JOINT TORIQUE	055A
					O-RING	ANELLO TOROIDALE	O-RING	O-RING	
12		87588716		2	MANGUEIRA	TUBO	HOSE	FLEXIBLE	030M
					SCHLAUCH	TUBO FLESSIBILE	SLANGE	MANGUEIRA	
13		87588717		2	MANGUEIRA	TUBO	HOSE	FLEXIBLE	030M
					SCHLAUCH	TUBO FLESSIBILE	SLANGE	MANGUEIRA	
14		78100066		4	CONECTOR HIDRÁUL	CONECTOR HIDRÁULIC(	HYD CONNECTOR	CONNECTEUR HYDRAU	020R
					HYDR STECKVERBINDE	CONNETTORE IDRAULIC	HYDRAULIKSTIK	CONECTOR HID.	
15		87637725		2	MANGUEIRA	TUBO	HOSE	FLEXIBLE	030M
					SCHLAUCH	TUBO FLESSIBILE	SLANGE	MANGUEIRA	
16		76041089		2	CALÇO DE AFINAÇÃO	SUPLEMENTO	SHIM	CALE	198S
					AUSGLEICHSSCHEIBE	SPESSORE	MELLEMLÆG	CALÇO DE AFINAÇÃO	
17		84204213		2	PINO	PASADOR	PIN	BROCHE	080P
					PIN	PERNO	STIFT	PERNO	
18		76033228		2	PLACA DE COBERTURA	PLACA DE CUBIERTA	COVER PLATE	COUVERCLE	110P
					ABDECKPLATTE	PIASTRA DI COPERTUR/	DÆKPLADE	CHAPA PEQUENA	
19		219-8		2	GRAXEIRA, 1/4"-28 NPT x .54" lg				
						BOQUILLA DE LUBRICAC	LUBE NIPPLE	GRAISSEUR	060I
					SCHMIERNIPPEL	INGRASSATORE	SMØRENIPPEL	COPO DE LUBRIFICAÇÃ	
20		895-11012		6	ARRUELA PLANA, M13.5 x 24 x 2.5				
						ARANDELA	WASHER	RONDELLE	131R
					UNTERLEGSCHEIBE	RONDELLA	FLADSKIVE	ANILHA	

(1) SOMENTE MODELOS LT

OPCIONAL

08-05	01	p2	06/10

SISTEMA HIDRÁULICO - CIRCUÍTO DE LEVANTAMENTO
SISTEMA HIDRAULICO - CIRCUITO DE LEVANTAMENTO
HYDRAULIC SYSTEM - LIFT CIRCUIT
HYDRAULIC SYSTEM - LIFT CIRCUIT

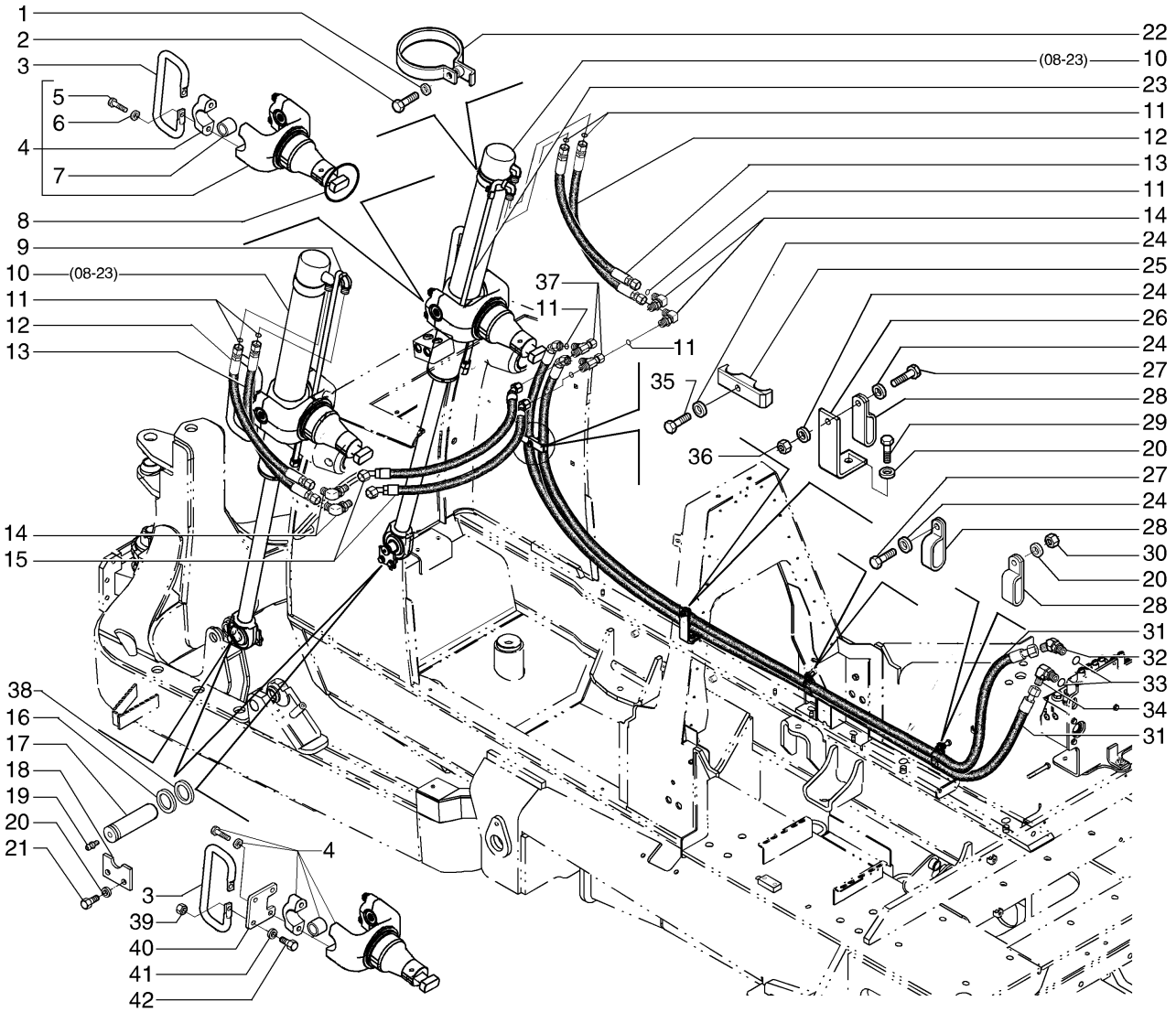

HYDRAULIC SYSTEM - LIFT CIRCUIT
HYDRAULIC SYSTEM - LIFT CIRCUIT
HYDRAULIC SYSTEM - LIFT CIRCUIT
HYDRAULIC SYSTEM - LIFT CIRCUIT

R	N	P.N.	MOD	Q	Denominação Bezeichnung	Denominacion Descrizione	Description Beskrivelse	Description Denominação	L.C.
21		627-12025		4	PARAFUSO, Hex, M12 x 1.75 x 25, 10.9, Full Thd				
						PERNO	BOLT	VIS	140B
					SCHRAUBE	BULLONE	BOLT	PARAFUSO	
22		87617248		2	SUPORTE	SOPORTE	BRACKET	SUPPORT	225S
					HALTERUNG	STAFFA	BESLAG	SUPORTE	
23		87616861		1	TUBO RÍGIDO	TUBO RÍGIDO	RIGID TUBE	TUYAU RIGIDE	193T
					ROHR	TUBO RIGIDO	STIFT RØR	TUBO RÍGIDO	
24		14496621		4	ARRUELA PLANA, M10 x 21 x 2				
						ARANDELA	WASHER	RONDELLE	131R
					UNTERLEGSCHEIBE	RONDELLA	FLADSKIVE	ANILHA	
25		79076680		1	BRAÇADEIRA	ABRAZADERA	CLAMP	COLLIER	120M
					KLEMME	MORSETTO	SPÆNDEBÅND	BRAÇADEIRA	
26		87603188		1	SUPORTE	SOPORTE	BRACKET	SUPPORT	225S
					HALTERUNG	STAFFA	BESLAG	SUPORTE	
27		627-10030		2	PARAFUSO, Hex, M10 x 30, 10.9, Full Thd				
						PERNO	BOLT	VIS	140B
					SCHRAUBE	BULLONE	BOLT	PARAFUSO	
28		242999A1		3	BRAÇADEIRA	ABRAZADERA	CLAMP	COLLIER	120M
					KLEMME	MORSETTO	SPÆNDEBÅND	BRAÇADEIRA	
29		627-12030		1	PARAFUSO, Hex, M12 x 30, 10.9				
						PERNO	BOLT	VIS	140B
					SCHRAUBE	BULLONE	BOLT	PARAFUSO	
30		825-1412		2	PORCA, M12, Cl 8	TUERCA	NUT	ECROU	010D
					MUTTER	DADO	MØTRIK	PORCA	
31		87588715		2	MANGUEIRA	TUBO	HOSE	FLEXIBLE	030M
					SCHLAUCH	TUBO FLESSIBILE	SLANGE	MANGUEIRA	
32		87636980		1	CONECTOR HIDRÁUL	CONECTOR HIDRÁULIC(	HYD CONNECTOR	CONNECTEUR HYDRAU	020R
					HYDR STECKVERBINDE	CONNETTORE IDRAULI(	HYDRAULIKSTIK	CONECTOR HID.	
33		70930357		2	O-RING, M15.6 ID x 1.78 Thk				
						JUNTA TÓRICA	O-RING	JOINT TORIQUE	055A
					O-RING	ANELLO TOROIDALE	O-RING	O-RING	
34		72109077		1	CONECTOR HIDRÁUL	CONECTOR HIDRÁULIC(	HYD CONNECTOR	CONNECTEUR HYDRAU	020R
					HYDR STECKVERBINDE	CONNETTORE IDRAULI(	HYDRAULIKSTIK	CONECTOR HID.	
35		627-10040		1	PARAFUSO, Hex, M10 x 40, 10.9, Full Thd				
						PERNO	BOLT	VIS	140B
					SCHRAUBE	BULLONE	BOLT	PARAFUSO	
36		825-1410		1	PORCA, M10, Cl 8	TUERCA	NUT	ECROU	010D
					MUTTER	DADO	MØTRIK	PORCA	
37		78100053		2	CONECTOR HIDRÁUL	CONECTOR HIDRÁULIC(	HYD CONNECTOR	CONNECTEUR HYDRAU	020R
					HYDR STECKVERBINDE	CONNETTORE IDRAULI(	HYDRAULIKSTIK	CONECTOR HID.	
38		84200966		4	CALÇO DE AFINAÇÃO	SUPLEMENTO	SHIM	CALE	198S
					AUSGLEICHSSCHEIBE	SPESSORE	MELLEMLÆG	CALÇO DE AFINAÇÃO	
39	1	832-10412		4	CONTRA PORCA, M12 x 1.75, Cl 8				
						TUERCA DE BLOQUEO	LOCK NUT	CONTRE-ECROU	P263
					SICHERUNGSMUTTER	DADO DI BLOCCAGGIO	LÅSEMØTRIK	CONTRAPORCA	
40	1	{84170490}		2					

(1) SOMENTE MODELOS LT

OPCIONAL

08-05	01	p3	06/10

SISTEMA HIDRÁULICO - CIRCUÍTO DE LEVANTAMENTO
SISTEMA HIDRAULICO - CIRCUITO DE LEVANTAMENTO
HYDRAULIC SYSTEM - LIFT CIRCUIT
HYDRAULIC SYSTEM - LIFT CIRCUIT

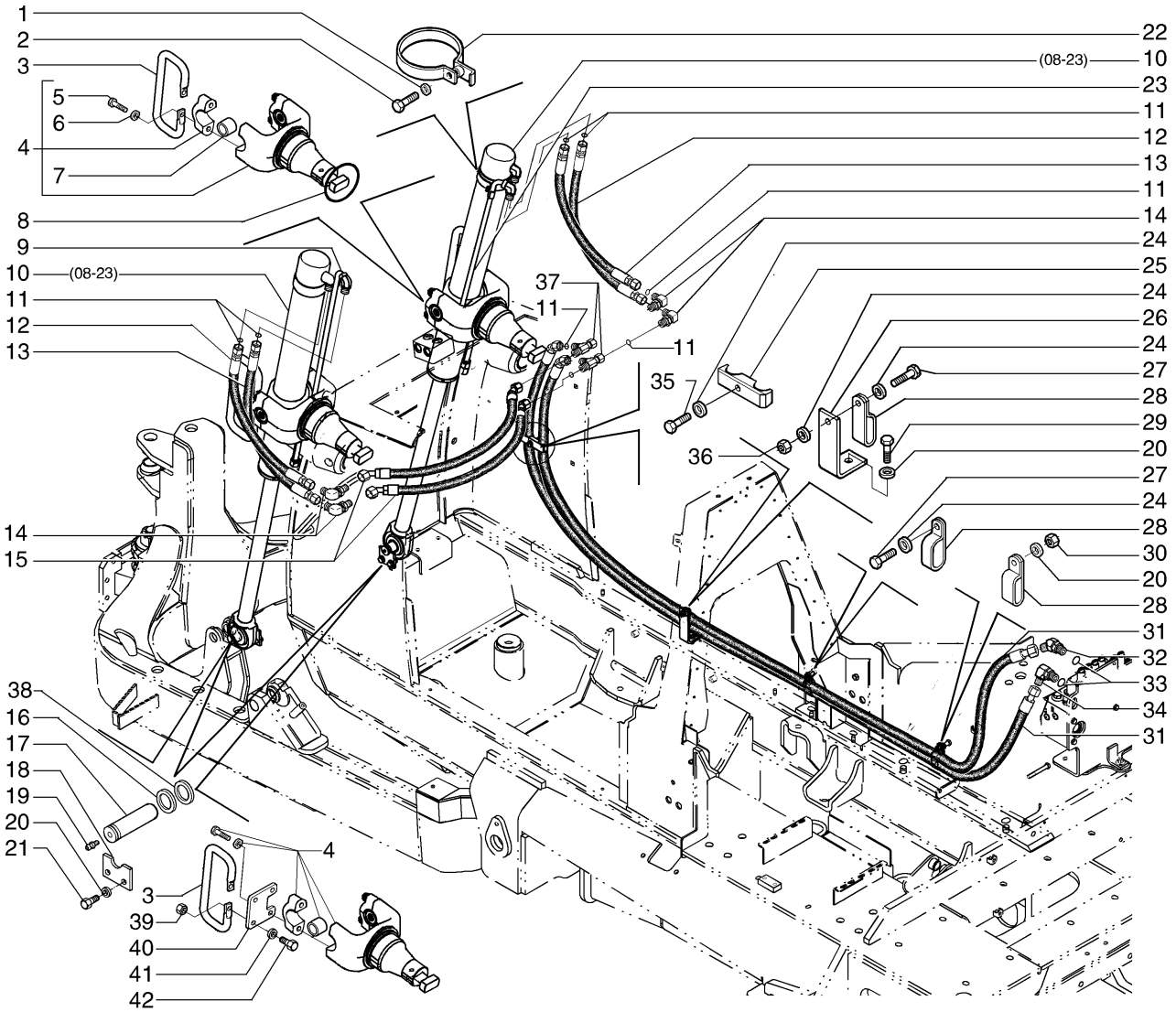

HYDRAULIC SYSTEM - LIFT CIRCUIT
HYDRAULIC SYSTEM - LIFT CIRCUIT
HYDRAULIC SYSTEM - LIFT CIRCUIT
HYDRAULIC SYSTEM - LIFT CIRCUIT

R	N	P.N.	MOD	Q	Denominação Bezeichnung	Denominacion Descrizione	Description Beskrivelse	Description Denominação	L.C.
41	1	**896-15012**		4	ARRUELA PLANA, M12 x 28.5 x 4, HT				
						ARANDELA	WASHER	RONDELLE	131R
					UNTERLEGSCHEIBE	RONDELLA	FLADSKIVE	ANILHA	
42	1	**614-12035**		4	PARAFUSO, Hex, M12 x 35, 8.8, Full Thd				
						PERNO	BOLT	VIS	140B
					SCHRAUBE	BULLONE	BOLT	PARAFUSO	

(1) SOMENTE MODELOS LT

08-06	01	p1	06/10

SISTEMA HIDRÁULICO - CIRCUÍTO DE INCLINAÇÃO DA LÂMINA
SISTEMA HIDRAULICO - CIRCUITO DE INCLINACION DE LA LAMINA
HYDRAULIC SYSTEM - TILT CIRCUIT
HYDRAULIC SYSTEM - TILT CIRCUIT

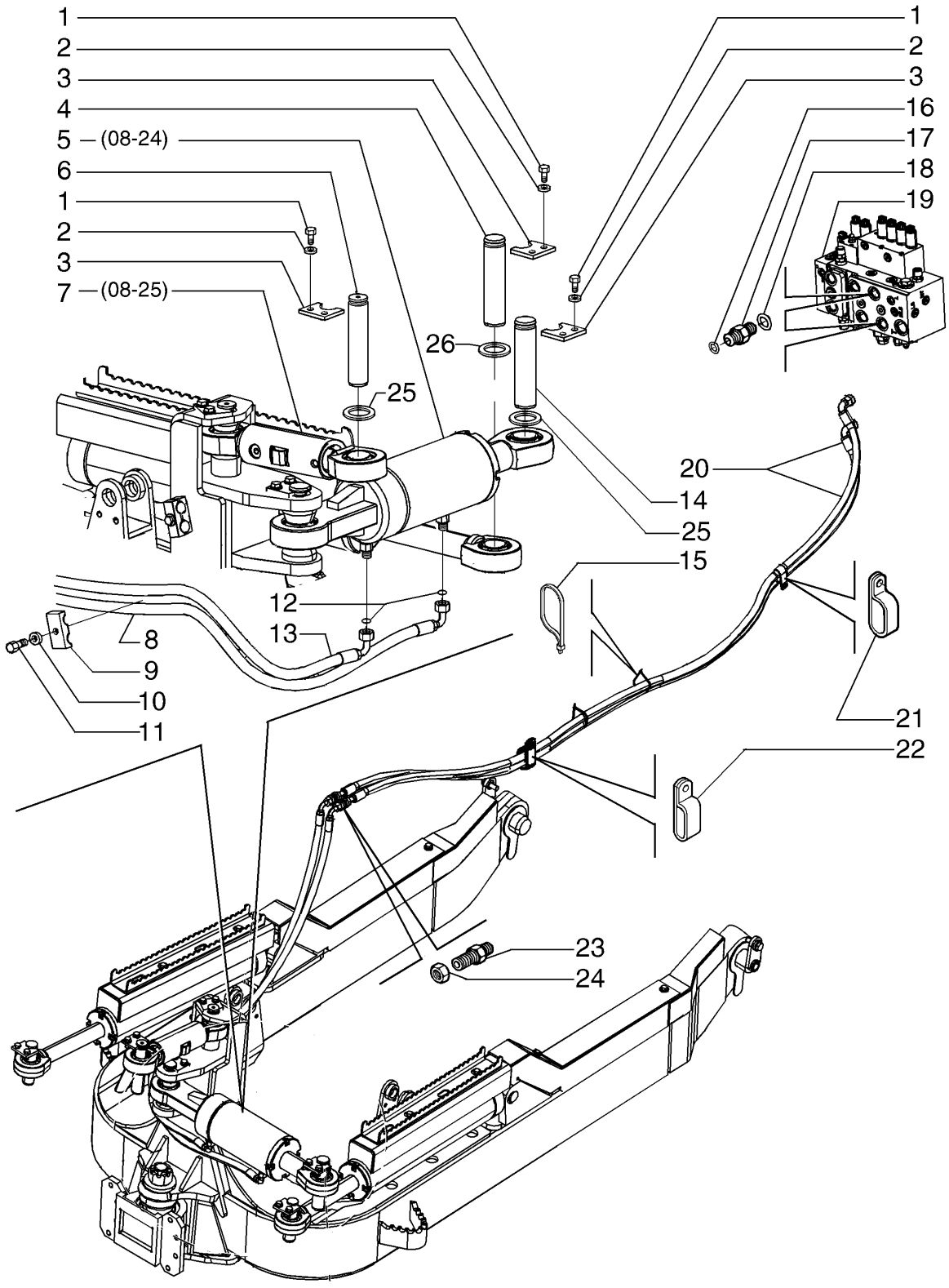

HYDRAULIC SYSTEM - TILT CIRCUIT
HYDRAULIC SYSTEM - TILT CIRCUIT
HYDRAULIC SYSTEM - TILT CIRCUIT
HYDRAULIC SYSTEM - TILT CIRCUIT

R	N	P.N.	MOD	Q	Denominação Bezeichnung	Denominacion Descrizione	Description Beskrivelse	Description Denominação	L.C.
1		627-12025		10	PARAFUSO, Hex, M12 x 1.75 x 25, 10.9, Full Thd				
					PERNO	BOLT	VIS		140B
					SCHRAUBE	BULLONE	BOLT	PARAFUSO	
2		895-11012		10	ARRUELA PLANA, M13.5 x 24 x 2.5				
					ARANDELA	WASHER	RONDELLE		131R
					UNTERLEGSCHEIBE	RONDELLA	FLADSKIVE	ANILHA	
3		76033228		2	PLACA DE COBERTURA	PLACA DE CUBIERTA	COVER PLATE	COUVERCLE	110P
					ABDECKPLATTE	PIASTRA DI COPERTUR/	DÆKPLADE	CHAPA PEQUENA	
4		84204209		2	PINO	PASADOR	PIN	BROCHE	080P
					PIN	PERNO	STIFT	PERNO	
5		76089278		1	CILINDRO OPERAÇÃO	CILINDRO DE MANDO	OPERATING CYLINDER	VERIN DE FONCTIONNE	171C
					BETÄTIGUNGSZYLINDEI	CILINDRO IN FUNZIONE	ARBEJDSCYLINDER	CILINDRO ACCIONAMEN	
6		84306890		2	PINO	PASADOR	PIN	BROCHE	080P
					PIN	PERNO	STIFT	PERNO	
7		87758753		1	ELO CONJUNTO	ESLABON (CONJUNTO)	LINK ASSY.	MAILLON (ASSEMBLE)	P488
					GLIED (KPLT.)	MAGLIA, COMPLESSIVO	LINK ASSY.	ELO CONJUNTO	
8	1	87756830		1	CONJ. MANGUEIRA	CONJUNTO DE TUBOS	HOSE ASSY.	ENSEMBLE DE FLEXIBLE	P457
					SCHLAUCHBAUGRUPPE	COMPLESS. TUBO FLES	SLANGEENHED	CONJUNTO DE MANGUE	
8	2	87756832		1	MANGUEIRA	TUBO	HOSE	FLEXIBLE	030M
					SCHLAUCH	TUBO FLESSIBILE	SLANGE	MANGUEIRA	
9		76041055		1	BRAÇADEIRA DE COLAR	ABRAZADERA DE COLLA	COLLAR CLAMP	COLLIER DE SERRAGE	227S
					KLEMMSCHELLE	MORSETTO DEL COLLAI	FLANGEBESPÆNDING	ANEL DE APERTO	
10		12626201		1	ARRUELA PLANA, M10 x 25 x 3				
					ARANDELA	WASHER	RONDELLE		131R
					UNTERLEGSCHEIBE	RONDELLA	FLADSKIVE	ANILHA	
11		627-10030		1	PARAFUSO, Hex, M10 x 30, 10.9, Full Thd				
					PERNO	BOLT	VIS		140B
					SCHRAUBE	BULLONE	BOLT	PARAFUSO	
12		9992298		4	O-RING, -014, 90 Duro, .489" ID x .070" Thk				
					JUNTA TÓRICA	O-RING	JOINT TORIQUE		055A
					O-RING	ANELLO TOROIDALE	O-RING	O-RING	
13	1	87756829		1	CONJ. MANGUEIRA	CONJUNTO DE TUBOS	HOSE ASSY.	ENSEMBLE DE FLEXIBLE	P457
					SCHLAUCHBAUGRUPPE	COMPLESS. TUBO FLES	SLANGEENHED	CONJUNTO DE MANGUE	
13	2	87756831		1	MANGUEIRA	TUBO	HOSE	FLEXIBLE	030M
					SCHLAUCH	TUBO FLESSIBILE	SLANGE	MANGUEIRA	
14		84204211		2	PINO	PASADOR	PIN	BROCHE	080P
					PIN	PERNO	STIFT	PERNO	
15		L11541		AR	PRENDEDOR DE CABOS	BANDA DE CABLE	CABLE STRAP	BRIDE DE CABLE	P716
					KABELBINDER	FASCETTA PER CAVO	KABELSTROP	BRAÇADEIRA DE CABO	
16		9992069		2	O-RING, -016, 90 Duro, .614" ID x .070" Thk				
					JUNTA TÓRICA	O-RING	JOINT TORIQUE		055A
					O-RING	ANELLO TOROIDALE	O-RING	O-RING	
17		83962539		2	CONECTOR HIDRÁUL	CONECTOR HIDRÁULIC(	HYD CONNECTOR	CONNECTEUR HYDRAU	020R
					HYDR STECKVERBINDE	CONNETTORE IDRAULIC	HYDRAULIKSTIK	CONECTOR HID.	
18		167266		2	O-RING, 12-1, 90 Duro, .924 ID x .116" Thk				
					JUNTA TÓRICA	O-RING	JOINT TORIQUE		055A
					O-RING	ANELLO TOROIDALE	O-RING	O-RING	

(1) PARA MODELOS LGP/XLT
(2) PARA MODELOS LT

08-06	01	p2	06/10

SISTEMA HIDRÁULICO - CIRCUÍTO DE INCLINAÇÃO DA LÂMINA
SISTEMA HIDRAULICO - CIRCUITO DE INCLINACION DE LA LAMINA
HYDRAULIC SYSTEM - TILT CIRCUIT
HYDRAULIC SYSTEM - TILT CIRCUIT

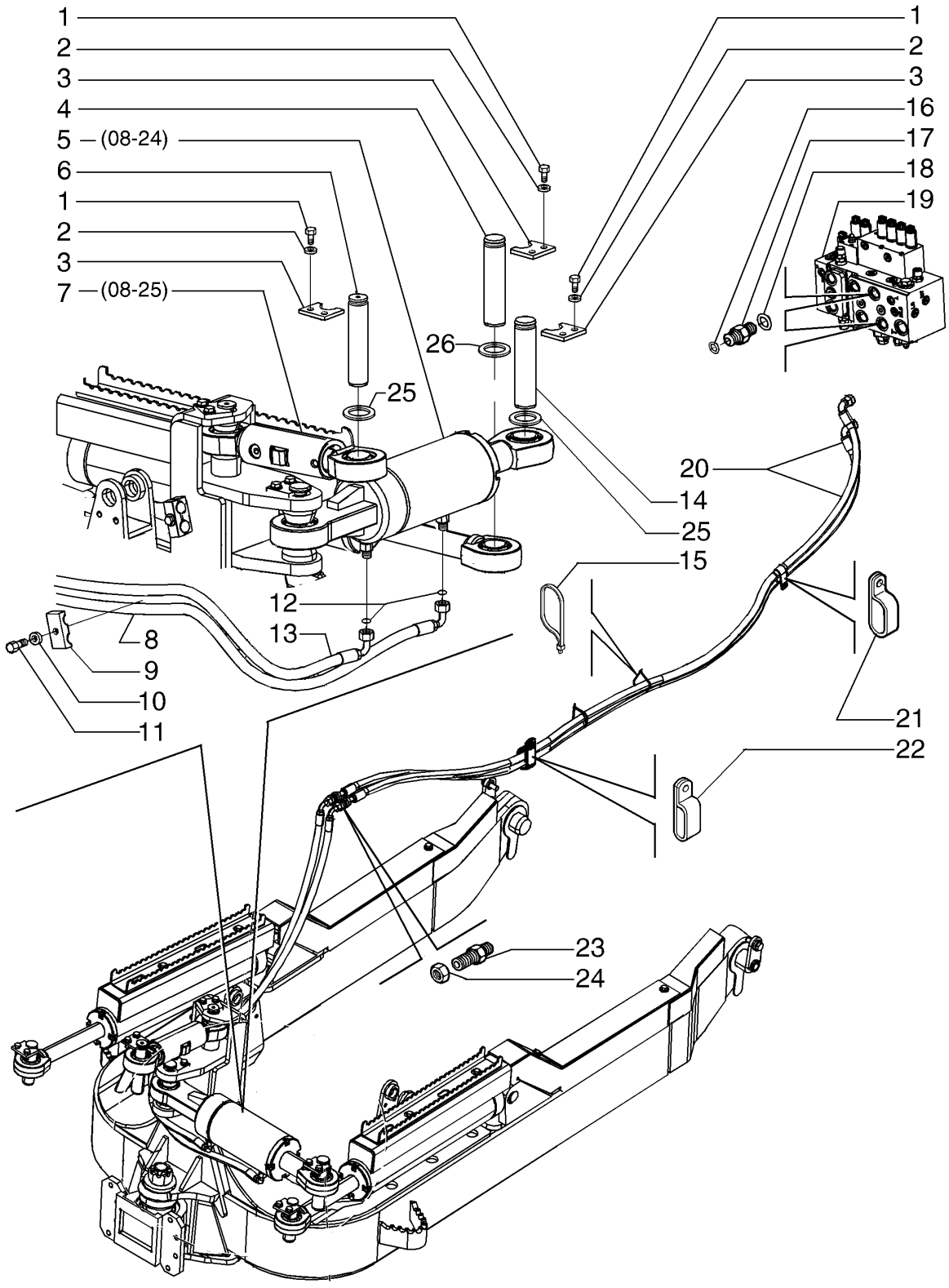

HYDRAULIC SYSTEM - TILT CIRCUIT
HYDRAULIC SYSTEM - TILT CIRCUIT
HYDRAULIC SYSTEM - TILT CIRCUIT
HYDRAULIC SYSTEM - TILT CIRCUIT

R	N	P.N.	MOD	Q	Denominação Bezeichnung	Denominacion Descrizione	Description Beskrivelse	Description Denominação	L.C.
19		**87658572**		1	VÁLVULA CONTROLE STEUERVENTIL	VÁLVULA DE CONTROL DISTRIBUTORE IDRAULI	CONTROL VALVE STYREVENTIL	DISTRIBUTEUR VÁLVULA DE CONTROLO	083D
20		**87602786**		2	CONJ. MANGUEIRA SCHLAUCHBAUGRUPPE	CONJUNTO DE TUBOS COMPLESS. TUBO FLES	HOSE ASSY. SLANGEENHED	ENSEMBLE DE FLEXIBLE CONJUNTO DE MANGUE	P457
21		**70933135**		1	BRAÇADEIRA KLEMME	ABRAZADERA MORSETTO	CLAMP SPÆNDEBÅND	COLLIER BRAÇADEIRA	120M
22		**D39696**		2	BRACADEIRA SCHELLE	COLLAR MORSETTO	CLAMP CLAMP	COLLIER BRACADEIRA	1640
23		**86639061**		2	UNIÃO, 13/16"-16 ORFS, Blkd VERSCHRAUBUNG	UNIÓN RACCORDO	UNION FORSKRUNING	UNION UNIÃO	9560
24		**201-903**		2	CONTRA PORCA, Blkhd, 13/16"-16 SICHERUNGSMUTTER	TUERCA DE BLOQUEO DADO DI BLOCCAGGIO	LOCK NUT LÅSEMØTRIK	CONTRE-ECROU CONTRAPORCA	P263
25		**76041091**		AR	CALÇO DE AFINAÇÃO AUSGLEICHSSCHEIBE	SUPLEMENTO SPESSORE	SHIM MELLEMLÆG	CALE CALÇO DE AFINAÇÃO	198S
26		**76041090**		AR	CALÇO DE AFINAÇÃO AUSGLEICHSSCHEIBE	SUPLEMENTO SPESSORE	SHIM MELLEMLÆG	CALE CALÇO DE AFINAÇÃO	198S

08-07	1	p1	06/10

SISTEMA HIDRÁULICO - CIRCUÍTO DE ANGULAÇÃO
SISTEMA HIDRAULICO - CIRCUITO DE ANGULACION
HYDRAULIC SYSTEM - ANGLE CIRCUIT
HYDRAULIC SYSTEM - ANGLE CIRCUIT

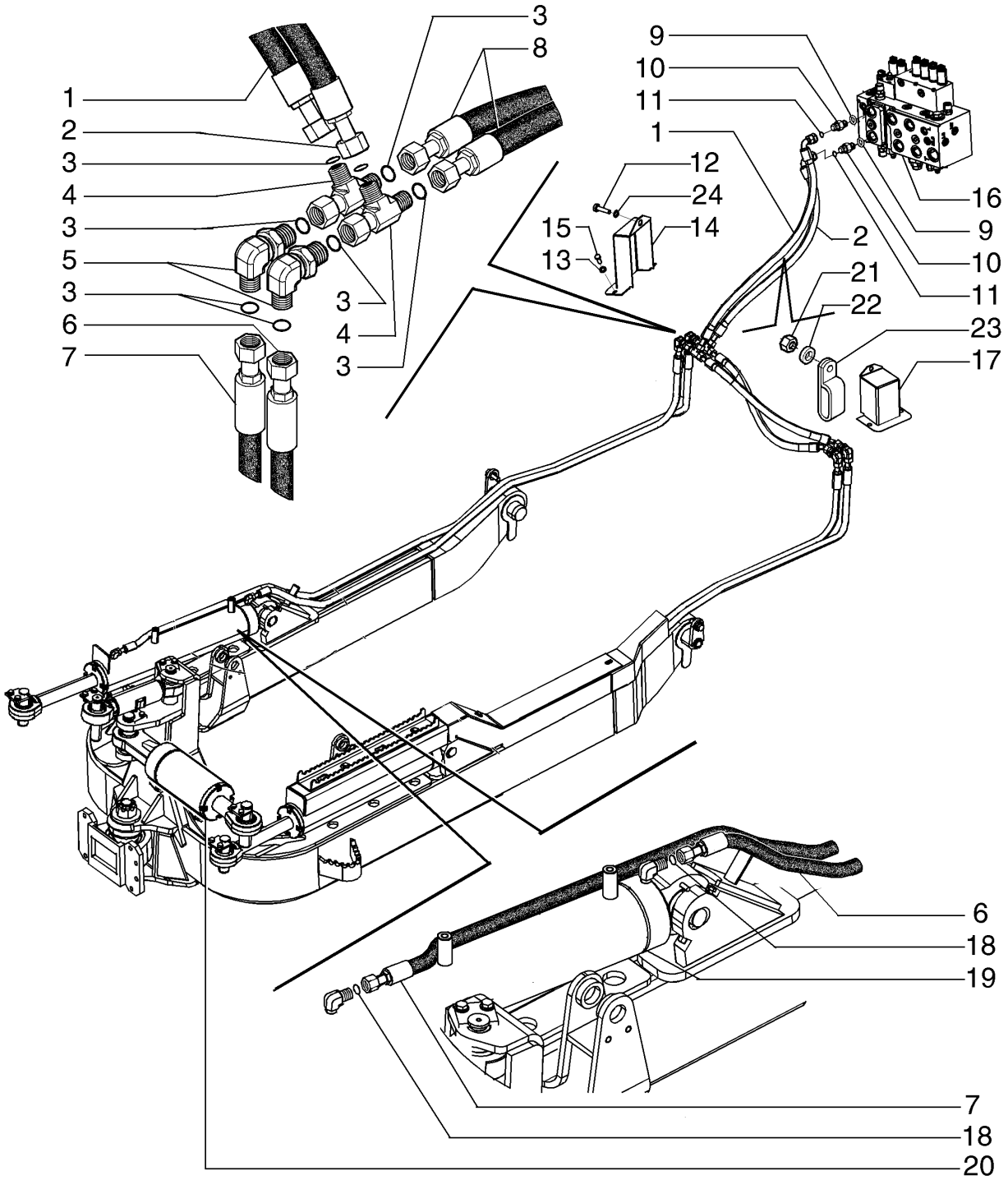

HYDRAULIC SYSTEM - ANGLE CIRCUIT
HYDRAULIC SYSTEM - ANGLE CIRCUIT
HYDRAULIC SYSTEM - ANGLE CIRCUIT
HYDRAULIC SYSTEM - ANGLE CIRCUIT

R	N	P.N.	MOD	Q	Denominação Bezeichnung	Denominacion Descrizione	Description Beskrivelse	Description Denominação	L.C.
1		87581199		1	MANGUEIRA SCHLAUCH	TUBO TUBO FLESSIBILE	HOSE SLANGE	FLEXIBLE MANGUEIRA	030M
2		87588701		1	CONJ. MANGUEIRA SCHLAUCHBAUGRUPPE	CONJUNTO DE TUBOS COMPLESS. TUBO FLES	HOSE ASSY. SLANGEENHED	ENSEMBLE DE FLEXIBLE CONJUNTO DE MANGUE	P457
3		70930357		8	O-RING, M15.6 ID x 1.78 Thk O-RING	JUNTA TÓRICA ANELLO TOROIDALE	O-RING O-RING	JOINT TORIQUE O-RING	055A
4		78100053		2	CONECTOR HIDRÁUL HYDR STECKVERBINDE	CONECTOR HIDRÁULIC CONNETTORE IDRAULIC	HYD CONNECTOR HYDRAULIKSTIK	CONNECTEUR HYDRAU CONECTOR HID.	020R
5		78100066		4	CONECTOR HIDRÁUL HYDR STECKVERBINDE	CONECTOR HIDRÁULIC CONNETTORE IDRAULIC	HYD CONNECTOR HYDRAULIKSTIK	CONNECTEUR HYDRAU CONECTOR HID.	020R
6	1	87667326		2	TUBO FLEXÍVEL BIEGSAMER SCHLAUCH	TUBO FLEXIBLE TUBO FLESSIBILE	FLEXIBLE HOSE FLEKSIBEL SLANGE	TUYAU FLEXIBLE MANGUEIRA FLEXÍVEL	192T
6	2	87667322		2	TUBO FLEXÍVEL BIEGSAMER SCHLAUCH	TUBO FLEXIBLE TUBO FLESSIBILE	FLEXIBLE HOSE FLEKSIBEL SLANGE	TUYAU FLEXIBLE MANGUEIRA FLEXÍVEL	192T
8		76054862		2	TUBO FLEXÍVEL BIEGSAMER SCHLAUCH	TUBO FLEXIBLE TUBO FLESSIBILE	FLEXIBLE HOSE FLEKSIBEL SLANGE	TUYAU FLEXIBLE MANGUEIRA FLEXÍVEL	192T
7	1	87667327		2	TUBO FLEXÍVEL BIEGSAMER SCHLAUCH	TUBO FLEXIBLE TUBO FLESSIBILE	FLEXIBLE HOSE FLEKSIBEL SLANGE	TUYAU FLEXIBLE MANGUEIRA FLEXÍVEL	192T
7	2	87667323		2	TUBO FLEXÍVEL BIEGSAMER SCHLAUCH	TUBO FLEXIBLE TUBO FLESSIBILE	FLEXIBLE HOSE FLEKSIBEL SLANGE	TUYAU FLEXIBLE MANGUEIRA FLEXÍVEL	192T
9		167266		2	O-RING, 12-1, 90 Duro, .924 ID x .116" Thk O-RING	JUNTA TÓRICA ANELLO TOROIDALE	O-RING O-RING	JOINT TORIQUE O-RING	055A
10		83962539		2	CONECTOR HIDRÁUL HYDR STECKVERBINDE	CONECTOR HIDRÁULIC CONNETTORE IDRAULIC	HYD CONNECTOR HYDRAULIKSTIK	CONNECTEUR HYDRAU CONECTOR HID.	020R
11		9992069		2	O-RING, -016, 90 Duro, .614" ID x .070" Thk O-RING	JUNTA TÓRICA ANELLO TOROIDALE	O-RING O-RING	JOINT TORIQUE O-RING	055A
12		627-12025		2	PARAFUSO, Hex, M12 x 1.75 x 25, 10.9, Full Thd SCHRAUBE	PERNO BULLONE	BOLT BOLT	VIS PARAFUSO	140B
13		895-15012		6	ARRUELA PLANA, M12 x 28 x 2.5 UNTERLEGSCHEIBE	ARANDELA RONDELLA	WASHER FLADSKIVE	RONDELLE ANILHA	131R
14		87674724		1	COBERTURA ABDECKUNG	CUBIERTA COPERCHIO	COVER DÆKSEL	COUVERCLE COBERTURA	265C
15		627-12035		4	PARAFUSO, Hex, M12 x 35, 10.9 SCHRAUBE	PERNO BULLONE	BOLT BOLT	VIS PARAFUSO	140B
16		87658572		1	VÁLVULA CONTROLE STEUERVENTIL	VÁLVULA DE CONTROL DISTRIBUTORE IDRAUL	CONTROL VALVE STYREVENTIL	DISTRIBUTEUR VÁLVULA DE CONTROL	083D
17		87674725		1	COBERTURA ABDECKUNG	CUBIERTA COPERCHIO	COVER DÆKSEL	COUVERCLE COBERTURA	265C
18		14453181		4	O-RING, -014, Cl 7, .489" ID x .070" Thk O-RING	JUNTA TÓRICA ANELLO TOROIDALE	O-RING O-RING	JOINT TORIQUE O-RING	055A

(1) PARA MODELOS LGP/XLT
(2) PARA MODELOS LT

08-07	1	p2	06/10

SISTEMA HIDRÁULICO - CIRCUÍTO DE ANGULAÇÃO
SISTEMA HIDRAULICO - CIRCUITO DE ANGULACION
HYDRAULIC SYSTEM - ANGLE CIRCUIT
HYDRAULIC SYSTEM - ANGLE CIRCUIT

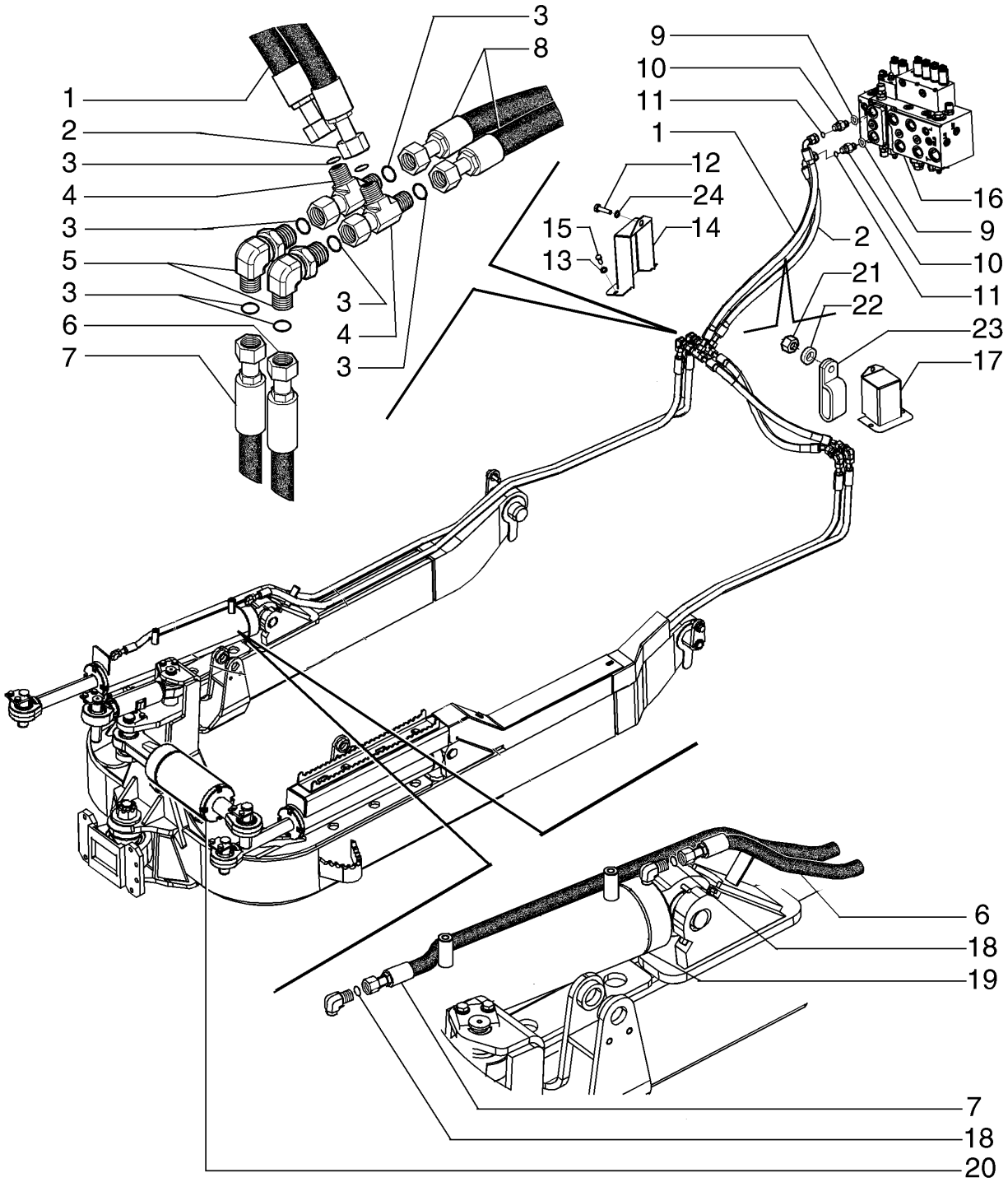

HYDRAULIC SYSTEM - ANGLE CIRCUIT
HYDRAULIC SYSTEM - ANGLE CIRCUIT
HYDRAULIC SYSTEM - ANGLE CIRCUIT
HYDRAULIC SYSTEM - ANGLE CIRCUIT

R	N	P.N.	MOD	Q	Denominação Bezeichnung	Denominacion Descrizione	Description Beskrivelse	Description Denominação	L.C.
19	1	**76089427**		2	CILINDRO OPERAÇÃO BETÄTIGUNGSZYLINDEI	CILINDRO DE MANDO CILINDRO IN FUNZIONE	OPERATING CYLINDER ARBEJDSCYLINDER	VERIN DE FONCTIONNE CILINDRO ACCIONAMEN	171C
19	2	**76089276**		2	CILINDRO OPERAÇÃO BETÄTIGUNGSZYLINDEI	CILINDRO DE MANDO CILINDRO IN FUNZIONE	OPERATING CYLINDER ARBEJDSCYLINDER	VERIN DE FONCTIONNE CILINDRO ACCIONAMEN	171C
20		**76089278**		1	CILINDRO OPERAÇÃO BETÄTIGUNGSZYLINDEI	CILINDRO DE MANDO CILINDRO IN FUNZIONE	OPERATING CYLINDER ARBEJDSCYLINDER	VERIN DE FONCTIONNE CILINDRO ACCIONAMEN	171C
21		**825-1410**		1	PORCA, M10, Cl 8 MUTTER	TUERCA DADO	NUT MØTRIK	ECROU PORCA	010D
22		**14496621**		2	ARRUELA PLANA, M10 x 21 x 2 UNTERLEGSCHEIBE	ARANDELA RONDELLA	WASHER FLADSKIVE	RONDELLE ANILHA	131R
23		**242999A1**		1	BRAÇADEIRA KLEMME	ABRAZADERA MORSETTO	CLAMP SPÆNDEBÅND	COLLIER BRAÇADEIRA	120M
24		**895-11012**		2	ARRUELA PLANA, M13.5 x 24 x 2.5 UNTERLEGSCHEIBE	ARANDELA RONDELLA	WASHER FLADSKIVE	RONDELLE ANILHA	131R

(1) PARA MODELOS LGP
(2) PARA MODELOS XLT

08-08	1	p1	11/09

SISTEM HIDRÁULICO - CIRCUÍTO DO RIPPER
SISTEMA HIDRAULICO - CIRCUITO DO RIPPER
HYDRAULIC SYSTEM - RIPPER CIRCUIT
HYDRAULIC SYSTEM - RIPPER CIRCUIT

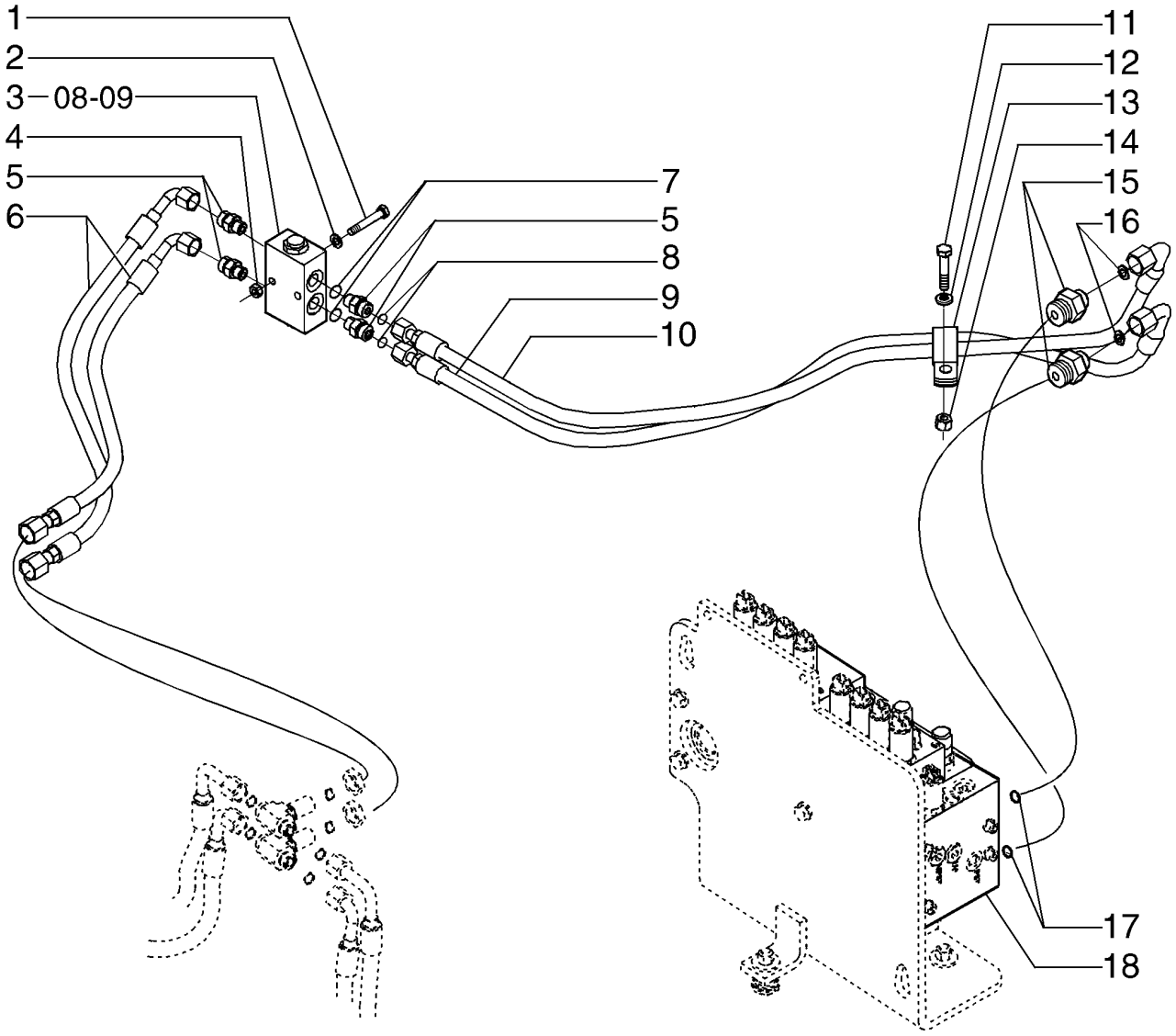

HYDRAULIC SYSTEM - RIPPER CIRCUIT
HYDRAULIC SYSTEM - RIPPER CIRCUIT
HYDRAULIC SYSTEM - RIPPER CIRCUIT
HYDRAULIC SYSTEM - RIPPER CIRCUIT

R	N	P.N.	MOD	Q	Denominação Bezeichnung	Denominacion Descrizione	Description Beskrivelse	Description Denominação	L.C.
1		43130		2	PARAFUSO, Hex, M8 x 50, 8.8				
						PERNO	BOLT	VIS	140B
					SCHRAUBE	BULLONE	BOLT	PARAFUSO	
2		895-11008		4	ARRUELA PLANA, M8 x 16 x 1.6				
						ARANDELA	WASHER	RONDELLE	131R
					UNTERLEGSCHEIBE	RONDELLA	FLADSKIVE	ANILHA	
3		85802820		1	VÁLVULA CHECAGEM	VÁLVULA DE COMPROB.	CHECK VALVE	CLAPET ANTI-RETOUR	P394
					RÜCKSCHLAGVENTIL	VALVOLA DI RITEGNO	KONTRAVENTIL	VÁLVULA DE RETENÇÃO	
4		829-1408		2	PORCA, M8, Cl 10	TUERCA	NUT	ECROU	010D
					MUTTER	DADO	MØTRIK	PORCA	
5		201-101		4	CONECTOR HIDRÁUL, 11/16"-16 ORFS x 9/16"-18 ORB				
						CONECTOR HIDRÁULIC	HYD CONNECTOR	CONNECTEUR HYDRAU	020R
					HYDR STECKVERBINDE	CONNETTORE IDRAULIC	HYDRAULIKSTIK	CONECTOR HID.	
6		87676109		2	CONJ. MANGUEIRA	CONJUNTO DE TUBOS	HOSE ASSY.	ENSEMBLE DE FLEXIBLE	P457
					SCHLAUCHBAUGRUPPE	COMPLESS. TUBO FLES	SLANGEENHED	CONJUNTO DE MANGUE	
7		237-6006		4	O-RING, 6-1, 90 Duro, .468" ID x .078" Thk				
						JUNTA TÓRICA	O-RING	JOINT TORIQUE	055A
					O-RING	ANELLO TOROIDALE	O-RING	O-RING	
8		238-6012		4	O-RING, -012, 90 Duro, .364" ID x .070" Thk				
						JUNTA TÓRICA	O-RING	JOINT TORIQUE	055A
					O-RING	ANELLO TOROIDALE	O-RING	O-RING	
9		87578210		1	CONJ. MANGUEIRA	CONJUNTO DE TUBOS	HOSE ASSY.	ENSEMBLE DE FLEXIBLE	P457
					SCHLAUCHBAUGRUPPE	COMPLESS. TUBO FLES	SLANGEENHED	CONJUNTO DE MANGUE	
10		87578208		1	CONJ. MANGUEIRA	CONJUNTO DE TUBOS	HOSE ASSY.	ENSEMBLE DE FLEXIBLE	P457
					SCHLAUCHBAUGRUPPE	COMPLESS. TUBO FLES	SLANGEENHED	CONJUNTO DE MANGUE	
11		614-12045		1	PARAFUSO, Hex, M12 x 45, 8.8				
						PERNO	BOLT	VIS	140B
					SCHRAUBE	BULLONE	BOLT	PARAFUSO	
12		896-11012		1	ARRUELA PLANA, M13.5 x 24.5 x 3, HT				
						ARANDELA	WASHER	RONDELLE	131R
					UNTERLEGSCHEIBE	RONDELLA	FLADSKIVE	ANILHA	
13		L302731		1	BRACADEIRA	COLLAR	CLAMP	COLLIER	1640
					SCHELLE	MORSETTO	CLAMP	BRACADEIRA	
14		412126		1	CONTRA PORCA, M12 x 1.75, Cl 8				
						TUERCA DE BLOQUEO	LOCK NUT	CONTRE-ECROU	P263
					SICHERUNGSMUTTER	DADO DI BLOCCAGGIO	LÅSEMØTRIK	CONTRAPORCA	
15		201-128		2	CONECTOR HIDRÁUL, 13/16"-16 ORFS x 1 1/16"-12 ORB				
						CONECTOR HIDRÁULIC	HYD CONNECTOR	CONNECTEUR HYDRAU	020R
					HYDR STECKVERBINDE	CONNETTORE IDRAULIC	HYDRAULIKSTIK	CONECTOR HID.	
16		238-6014		2	O-RING, -014, 90 Duro, .489" ID x .070" Thk				
						JUNTA TÓRICA	O-RING	JOINT TORIQUE	055A
					O-RING	ANELLO TOROIDALE	O-RING	O-RING	
17		237-6012		2	O-RING, 12-1, 90 Duro, .924 ID x .118" Thk				
						JUNTA TÓRICA	O-RING	JOINT TORIQUE	055A
					O-RING	ANELLO TOROIDALE	O-RING	O-RING	
18		87658573		2	VÁLVULA CONTROLE	VÁLVULA DE CONTROL	CONTROL VALVE	DISTRIBUTEUR	083D
					STEUERVENTIL	DISTRIBUTORE IDRAULI	STYREVENTIL	VÁLVULA DE CONTROLO	

OPCIONAL

08-09	01	p1	04/09

VÁVULA DE BLOQUEIO
VALVULA DE BLOQUEO
BLOCK VALVE
BLOCK VALVE

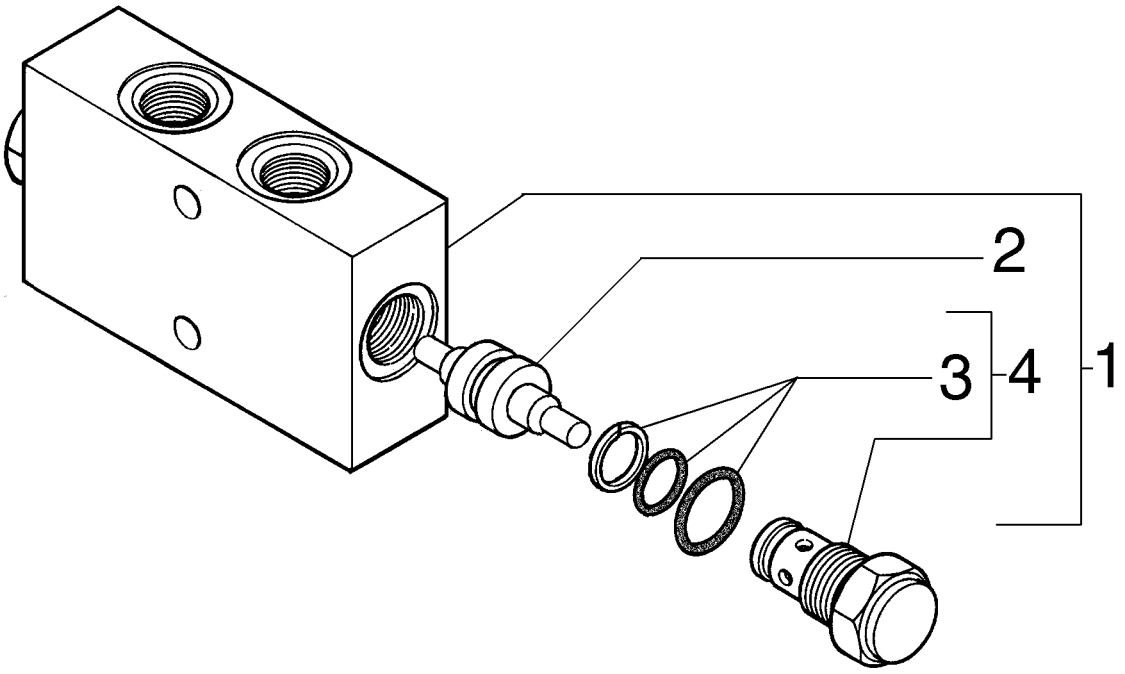

BLOCK VALVE
BLOCK VALVE
BLOCK VALVE
BLOCK VALVE

R	N	P.N.	MOD	Q	Denominação Bezeichnung	Denominacion Descrizione	Description Beskrivelse	Description Denominação	L.C.
1		85802820		1	VÁLVULA CHECAGEM RÜCKSCHLAGVENTIL	VÁLVULA DE COMPROB. VALVOLA DI RITEGNO	CHECK VALVE KONTRAVENTIL	CLAPET ANTI-RETOUR VÁLVULA DE RETENÇÃC	P394
2		85820159		1	ÊMBOLO PLUNGER	ÉMBOLO PISTONCINO; STANTUFI	PLUNGER STEMPEL	PLONGEUR ÊMBOLO	130P
3		85821126		2	KIT DE VEDAÇÃO DICHTUNGSSATZ	KIT DE JUNTAS KIT GUARNIZIONI	SEAL KIT PAKNINGSSÆT	KIT DE JOINTS KIT DE VEDANTE	630S
4		85820160		2	VÁLVULA HIDRÁULICA HYDRAULIKVENTIL	VÁLVULA HIDRÁULICA DISTRIBUTORE IDRAULI	HYDRAULIC VALVE HYDRAULIKVENTIL	SOUPAPE HYDRAULIQU VÁLVULA HIDRÁULICA	010V

08-10	01	p1	11/09

SISTEMA HIDRÁULICO - TUBULAÇÃO DO RIPPER
SISTEMA HIDRAULICO - TUBULACION DEL RIPPER
HYDRAULIC SYSTEM - RIPPER PIPELINE
HYDRAULIC SYSTEM - RIPPER PIPELINE

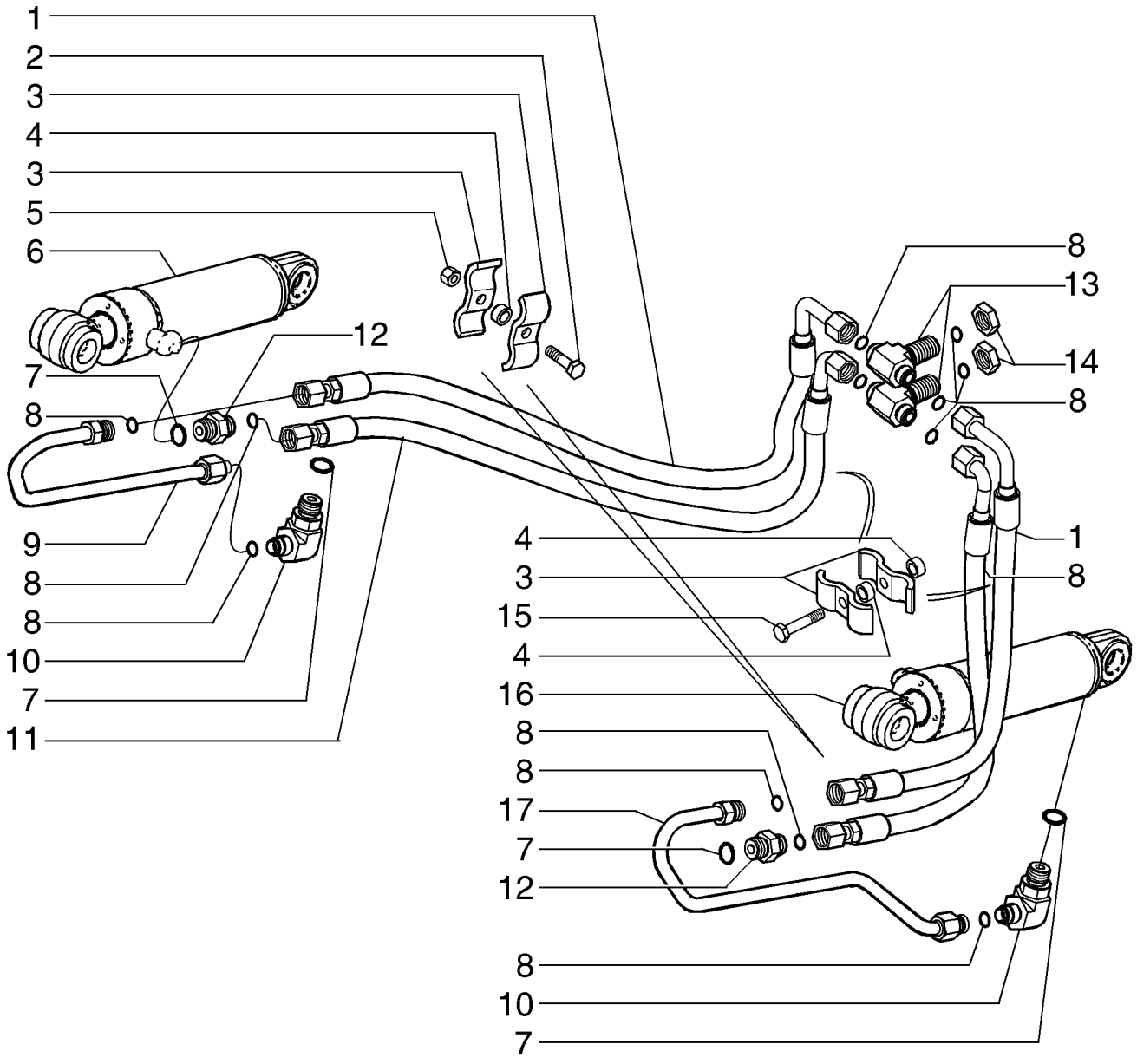

HYDRAULIC SYSTEM - RIPPER PIPELINE
HYDRAULIC SYSTEM - RIPPER PIPELINE
HYDRAULIC SYSTEM - RIPPER PIPELINE
HYDRAULIC SYSTEM - RIPPER PIPELINE

R	N	P.N.	MOD	Q	Denominação Bezeichnung	Denominacion Descrizione	Description Beskrivelse	Description Denominação	L.C.
1		87405656		2	CONJ. MANGUEIRA SCHLAUCHBAUGRUPPE	CONJUNTO DE TUBOS COMPLESS. TUBO FLES	HOSE ASSY. SLANGEENHED	ENSEMBLE DE FLEXIBLE CONJUNTO DE MANGUE	P457
2		614-10040		2	PARAFUSO, Hex, M10 x 40, 8.8, Full Thd PERNO SCHRAUBE BULLONE		BOLT BOLT	VIS PARAFUSO	140B
3		434130A1		8	BRAÇADEIRA MANGUEIR SCHLAUCHSCHELLE	ABRAZADERA DE MANG FASCETTA STRINGITUB	HOSE CLAMP SLANGEKLEMME	COLLIER POUR FLEXIBL ABRAÇAD. DA MANGUEI	P729
4		87311572		6	ESPAÇADOR DISTANZSTÜCK	SEPARADOR DISTANZIALE	SPACER AFSTANDSSTYKKE	ENTRETOISE ESPAÇADOR	075D
5		832-10410		2	CONTRA PORCA, M10 x 1.5, Cl 8 TUERCA DE BLOQUEO SICHERUNGSMUTTER DADO DI BLOCCAGGIO		LOCK NUT LÅSEMØTRIK	CONTRE-ECROU CONTRAPORCA	P263
6		87651121		1	CILINDRO CONJUNTO ZYLINDER (KPLT.)	CILINDRO (CONJUNTO) CILINDRO, COMPLESS.	CYLINDER ASSY. CYLINDER ASSY.	VERIN CILINDRO CONJUNTO	P477
7		237-6014		2	O-RING, 14-1, 90 Duro, 1.048" ID x .118" Thk JUNTA TÓRICA O-RING ANELLO TOROIDALE		O-RING O-RING	JOINT TORIQUE O-RING	055A
8		238-6014		12	O-RING, -014, 90 Duro, .489" ID x .070" Thk JUNTA TÓRICA O-RING ANELLO TOROIDALE		O-RING O-RING	JOINT TORIQUE O-RING	055A
9		87352785		1	TUBO CONJUNTO ROHRLEITUNG	TUBO (CONJUNTO) TUBO, COMPLESSIVO	TUBE ASSY. TUBE ASSY.	TUYAUTERIE TUBO CONJUNTO	P465
10		201-326		2	COTOVELO, 90º, 13/16"-16 x 7/8"-14, Adj, ORFS CODO KNIESTÜCK GOMITO		ELBOW VINKELRØR	COUDE COTOVELO	085G
11		87408851		2	CONJ. MANGUEIRA SCHLAUCHBAUGRUPPE	CONJUNTO DE TUBOS COMPLESS. TUBO FLES	HOSE ASSY. SLANGEENHED	ENSEMBLE DE FLEXIBLE CONJUNTO DE MANGUE	P457
12		201-112		2	CONECTOR HIDRÁUL, 13/16"-16 ORFS x 7/8"-14 ORB CONECTOR HIDRÁULIC HYDR STECKVERBINDE CONNETTORE IDRAULIC		HYD CONNECTOR HYDRAULIKSTIK	CONNECTEUR HYDRAU CONECTOR HID.	020R
13		201-452		2	T, 13/16"-16, Blkhd Br T-STÜCK RACOR EN T PEZZO A T		TEE T-STYKKE	RACCORD EN T TÊ	9020
14		201-903		2	CONTRA PORCA, Blkhd, 13/16"-16 TUERCA DE BLOQUEO SICHERUNGSMUTTER DADO DI BLOCCAGGIO		LOCK NUT LÅSEMØTRIK	CONTRE-ECROU CONTRAPORCA	P263
15		43249		2	PARAFUSO, Hex, M10 x 50, 10.9 PERNO SCHRAUBE BULLONE		BOLT BOLT	VIS PARAFUSO	140B
16		87651091		1	CILINDRO CONJUNTO ZYLINDER (KPLT.)	CILINDRO (CONJUNTO) CILINDRO, COMPLESS.	CYLINDER ASSY. CYLINDER ASSY.	VERIN CILINDRO CONJUNTO	P477
17		87352784		1	TUBO CONJUNTO ROHRLEITUNG	TUBO (CONJUNTO) TUBO, COMPLESSIVO	TUBE ASSY. TUBE ASSY.	TUYAUTERIE TUBO CONJUNTO	P465

OPCIONAL

D150B

08-13	01	p1	03/10

CONJUNTO BOMBA HIDRÁULICA
BOMBA HIDRAULICA
HYDRAULIC PUMP ASSY
HYDRAULIC PUMP ASSY

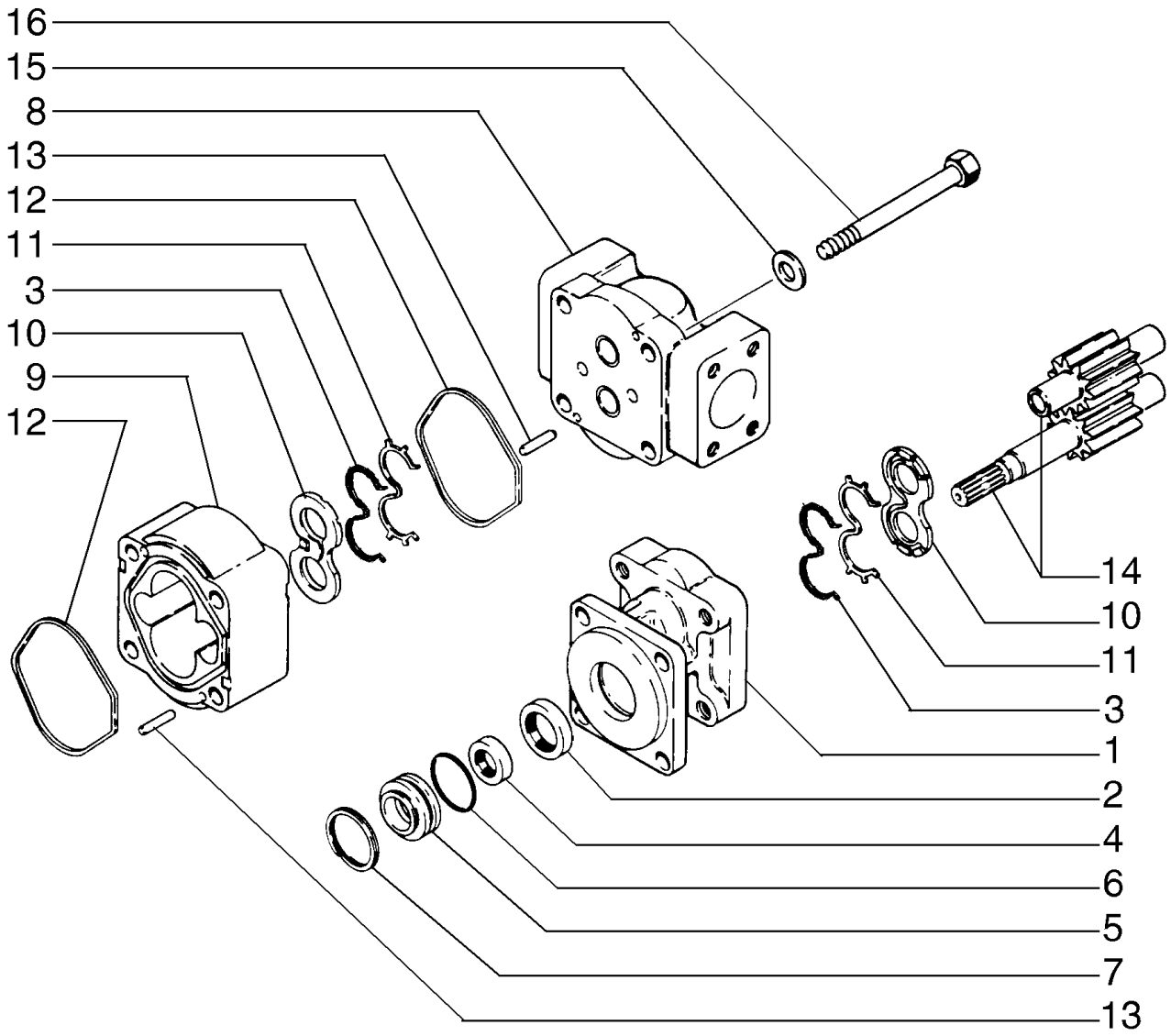

HYDRAULIC PUMP ASSY
HYDRAULIC PUMP ASSY
HYDRAULIC PUMP ASSY
HYDRAULIC PUMP ASSY

R	N	P.N.	MOD	Q	Denominação Bezeichnung	Denominacion Descrizione	Description Beskrivelse	Description Denominação	L.C.
		87604362		1	BOMBA HIDRÁULICA HYDRAULIKPUMPE	BOMBA HIDRÁULICO POMPA IDRAULICA	HYDRAULIC PUMP HYDRAULIKPUMPE	POMPE HYDRAULIQUE BOMBA HIDRÁULICA	155P
1		**107611A1**		1	CONJUNTO DA TAMPA ABDECKUNGSBAUGRUF	CONJUNTO DE FUNDAS COPERCHIO, COMPL	COVER ASSY DÆKSELENHED	COUVERCLE CONJUNTO DE COBERT	P426
2		**L32418**		1	ANEL DE VEDAÇÃO DICHTUNG	ANILLO DE CIERRE ANELLO DI TENUTA	SEAL PAKNINGSRING	JOINT ANEL DE VEDACAO	7460
3		**L32320**		2	BUJÃO STOPFEN	TAPÓN TAPPO	PLUG PROP	BOUCHON BUJAO	6400
4		**87434075**		1	VEDAÇÃO DICHTUNG	ANILLO DE CIERRE GUARNIZIONE; TENUTA	SEAL PAKNING	JOINT VEDANTE	132A
5		**87434076**		1	RETENTOR DE VEDAÇÃO DICHTUNGSHALTER	ALOJAMIENTO DE JUNT FERMO GUARNIZIONI	SEAL RETAINER PAKNING	RETENEUR DE JOINT RETENTOR	P759
6		**87434077**		1	ANEL VEDADOR DICHTRING	RETÉN ANELLO DI TENUTA	SEALRING PAKNINGSRING	BAGUE D'ETANCHEITE ANEL VEDADOR	Z125
7		**71466**		1	ANEL DE PRESSÃO SPRENGRING	ANILLO DE RESORTE ANELLO ELASTICO	SNAP RING LÅSERING	ANNEAU D'ARRET ANEL	054A
8		**107612A1**		1	CONJUNTO DA TAMPA ABDECKUNGSBAUGRUF	CONJUNTO DE FUNDAS COPERCHIO, COMPL	COVER ASSY DÆKSELENHED	COUVERCLE CONJUNTO DE COBERT	P426
9		**N13581**		1	ALOJAMENTO GEHAEUSE	CAVIDAD ALLOGGIAMENTO	HOUSING HUS	CARTER ALOJAMENTO	4540
10		**N13582**		2	PLACA ENCOSTO ANLAUFPLATTE	PLACA DE EMPUJE PIASTRA DI SPINTA	THRUST PLATE STØDPLADE	PLAQUE DE BUTEE CHAPA DE ENCOSTO	750S
11		**N13583**		2	ANEL DE VEDAÇÃO DICHTUNG	ANILLO DE CIERRE ANELLO DI TENUTA	SEAL PAKNINGSRING	JOINT ANEL DE VEDACAO	7460
12		**L32100**		2	ANEL DE VEDAÇÃO DICHTUNG	ANILLO DE CIERRE ANELLO DI TENUTA	SEAL PAKNINGSRING	JOINT ANEL DE VEDACAO	7460
13		**W16323**		4	GRÃO PASSTIFT	PITON GRANO	DOWEL DYVEL	PION GUIA	P176
14		**107613A1**		1	JOGO ENGRENAGENS ZAHNRADSATZ	JUEGO DE PINONES INGRANAGGIO, SET DI	GEAR-SET GEAR-SET	JEU-DE-PIGNONS JOGO ENGRENAGENS	3840
15		**3031159R1**		4	ARRUELA PLANA UNTERLEGSCHEIBE	ARANDELA ROSETTA PIANA	WASHER FLADSKIVE	RONDELLE ANILHA	9720
16		**13-1084**		4	PARAFUSO SCHRAUBE	PERNO BULLONE	BOLT BOLT	VIS PARAFUSO	140B

08-13	02	p1	06/10

CONJUNTO DA BOMBA HIDRÁULICA (SEM PTO)
CONJUNTO DA BOMBA HIDRAULICA (SEN PTO)
HYDRAULIC PUMP ASSY (WITHOUT PTO)
HYDRAULIC PUMP ASSY (WITHOUT PTO)

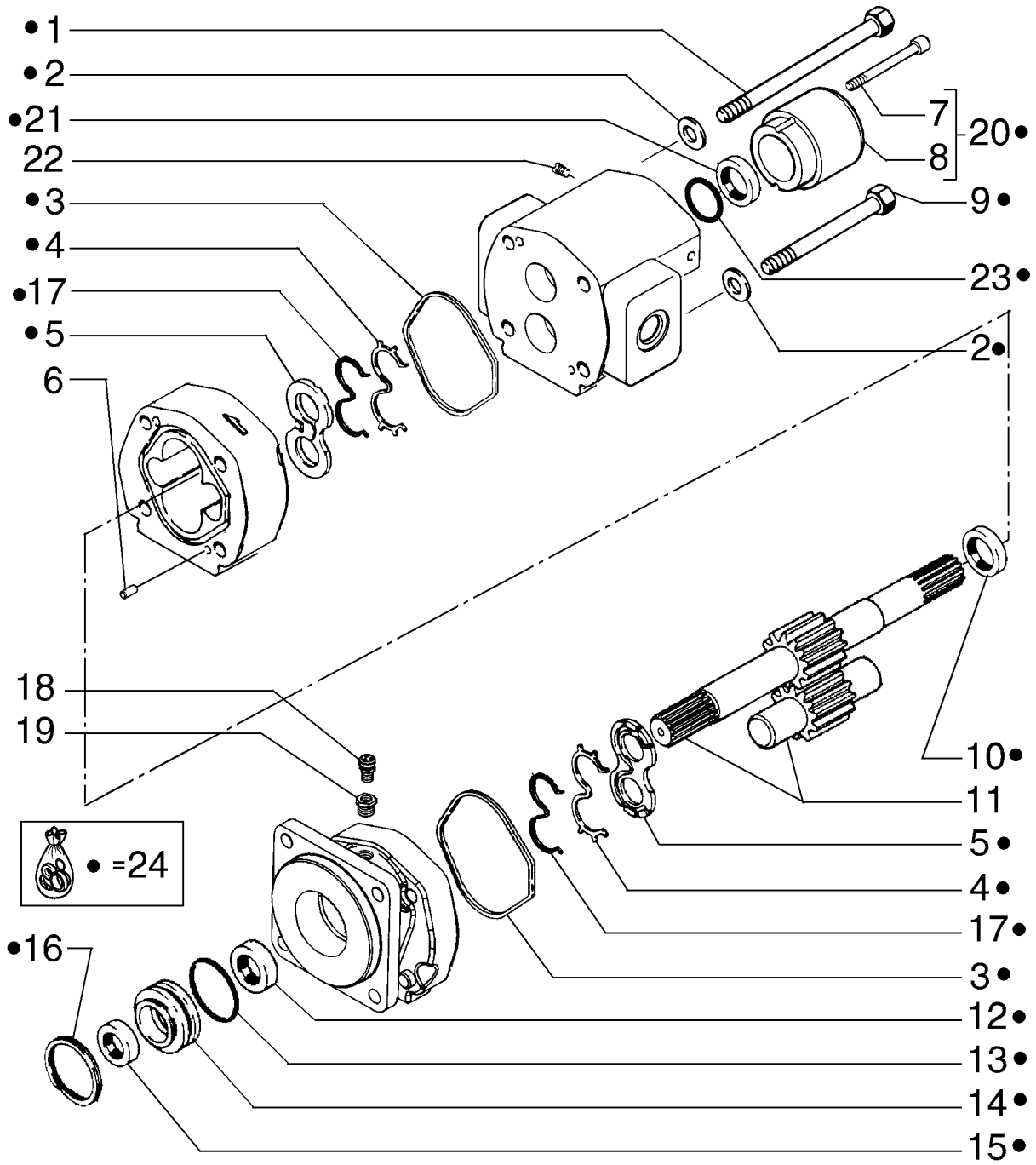

HYDRAULIC PUMP ASSY (WITHOUT PTO)
HYDRAULIC PUMP ASSY (WITHOUT PTO)
HYDRAULIC PUMP ASSY (WITHOUT PTO)
HYDRAULIC PUMP ASSY (WITHOUT PTO)

R	N	P.N.	MOD	Q	Denominação Bezeichnung	Denominacion Descrizione	Description Beskrivelse	Description Denominação	L.C.
1		84225251		2	PARAFUSO SCHRAUBE	TORNILLO VITE	SCREW SKRUE	VIS PARAFUSO	040V
2		84225254		4	ARRUELA PLANA UNTERLEGSCHEIBE	ARANDELA RONDELLA	WASHER FLADSKIVE	RONDELLE ANILHA	131R
3		84225256		2	VEDAÇÃO DE BORRACHA GUMMIDICHTUNG	JUNTA DE GOMA GUARNIZIONE DI GOMM	RUBBER SEAL GUMMITÆTNING	JOINT EN CAOUTCHOU JUNTAS	122G
4		84225257		2	RETENTOR HALTERUNG	RETENEDOR FERMO	RETAINER HOLDER	DISPOSITIF DE RETENU RETENTOR	109R
5		84225258		2	RETENTOR HALTERUNG	RETENEDOR FERMO	RETAINER HOLDER	DISPOSITIF DE RETENU RETENTOR	109R
6		84227397		4	PINO-GUIA FÜHRUNGSBOLZEN	PASADOR DE GUÍA PERNO DI GUIDA	GUIDE PIN STYRESTIFT	AXE DE GUIDAGE CAVILHA-GUIA	199S
7		84225266		2	PARAFUSO ALLEN INNENSECHSKANTSCHI	TORNILLO DE CABEZA H VITE A ESAGONO INCAS	HEX SOC SCREW SEKSKANTET SKRUE	VIS A EMBASE HEXAGOI PARAFUSO SEXTAV. INT	A093
8		84227388		1	COBERTURA ABDECKUNG	CUBIERTA COPERCHIO	COVER DÆKSEL	COUVERCLE COBERTURA	265C
9		84225267		2	PARAFUSO SCHRAUBE	TORNILLO VITE	SCREW SKRUE	VIS PARAFUSO	040V
10		84227886		1	ESCOVA DE BRONZE BRONZEBUCHSE	CASQUILLO DE BRONCE BOCCOLA IN BRONZO	BRONZE BUSHING BRONCEBØSNING	BAGUE EN BRONZE CASQUILHO DE BRONZE	Z347
11		84227887		1	EIXO WELLE	EJE ALBERO	SHAFT AKSEL	ARBRE VEIO	016A
12		87392106		1	VEDAÇÃO DO EIXO WELLENDICHTUNG	JUNTA DE EJE GUARNIZIONE DELL'ALE	SHAFT SEAL AKSELSTÆTNINGSRING	JOINT D'ARBRE VEDADOR EIXO	Z102
13		87392169		1	O-RING O-RING	JUNTA TÓRICA ANELLO TOROIDALE	O-RING O-RING	JOINT TORIQUE O-RING	055A
14		84225260		1	RETENTOR HALTERUNG	RETENEDOR FERMO	RETAINER HOLDER	DISPOSITIF DE RETENU RETENTOR	109R
15		87392105		1	VEDAÇÃO DO EIXO WELLENDICHTUNG	JUNTA DE EJE GUARNIZIONE DELL'ALE	SHAFT SEAL AKSELSTÆTNINGSRING	JOINT D'ARBRE VEDADOR EIXO	Z102
16		84227888		1	ANEL DE PRESSÃO SPRENGRING	ANILLO DE RESORTE ANELLO ELASTICO	SNAP RING LÅSERING	ANNEAU D'ARRET ANEL	054A
17		84225261		2	VEDAÇÃO DICHTUNG	ANILLO DE CIERRE GUARNIZIONE; TENUTA	SEAL PAKNING	JOINT VEDANTE	132A
18		84227889		1	RESPIRO ENTLÜFTER	RESPIRADERO SFIATO	BREATHER UDLUFTNINGSSKRUE	RENIFLARD RESPIRADOURO	145S
19		84227890		1	CONECTOR REDUTOR REDUZIERSTÜCK	ACOPLAMIENTO DE RED RACCORDO RIDUTTORE	REDUCER FITTING ARMATURREDUKTOR	RACCORD REDUCTEUR CONECTOR REDUTOR	P053
20		87392109		1	KIT REP. BOMBA HIDR. WASSER-PUMP-REPAR/	KIT DE REPAR. BOMBA I KIT RIPAR. POMPA IDR.	HYD PUMP REPAIR KIT HYDR. PUMPE REP. SÆ	KIT REPAR. POMPE HYD KIT REPARAÇÃO BOMB/	014K
21		87392104		1	VEDAÇÃO DO EIXO WELLENDICHTUNG	JUNTA DE EJE GUARNIZIONE DELL'ALE	SHAFT SEAL AKSELSTÆTNINGSRING	JOINT D'ARBRE VEDADOR EIXO	Z102
22		84225268		2	BUJÃO STOPFEN	TAPÓN TAPPO	PLUG PROP	BOUCHON TAMPÃO	050T
23		87392167		1	O-RING O-RING	JUNTA TÓRICA ANELLO TOROIDALE	O-RING O-RING	JOINT TORIQUE O-RING	055A
24		87392108		1	KIT REP. BOMBA HIDR. WASSER-PUMP-REPAR/	KIT DE REPAR. BOMBA I KIT RIPAR. POMPA IDR.	HYD PUMP REPAIR KIT HYDR. PUMPE REP. SÆ	KIT REPAR. POMPE HYD KIT REPARAÇÃO BOMB/	014K

08-15	01	p1	07/10

DISTRIBUIDOR E SUPORTE
VALVULA DISTRIBUIDORA
CONTROL VALVE
CONTROL VALVE

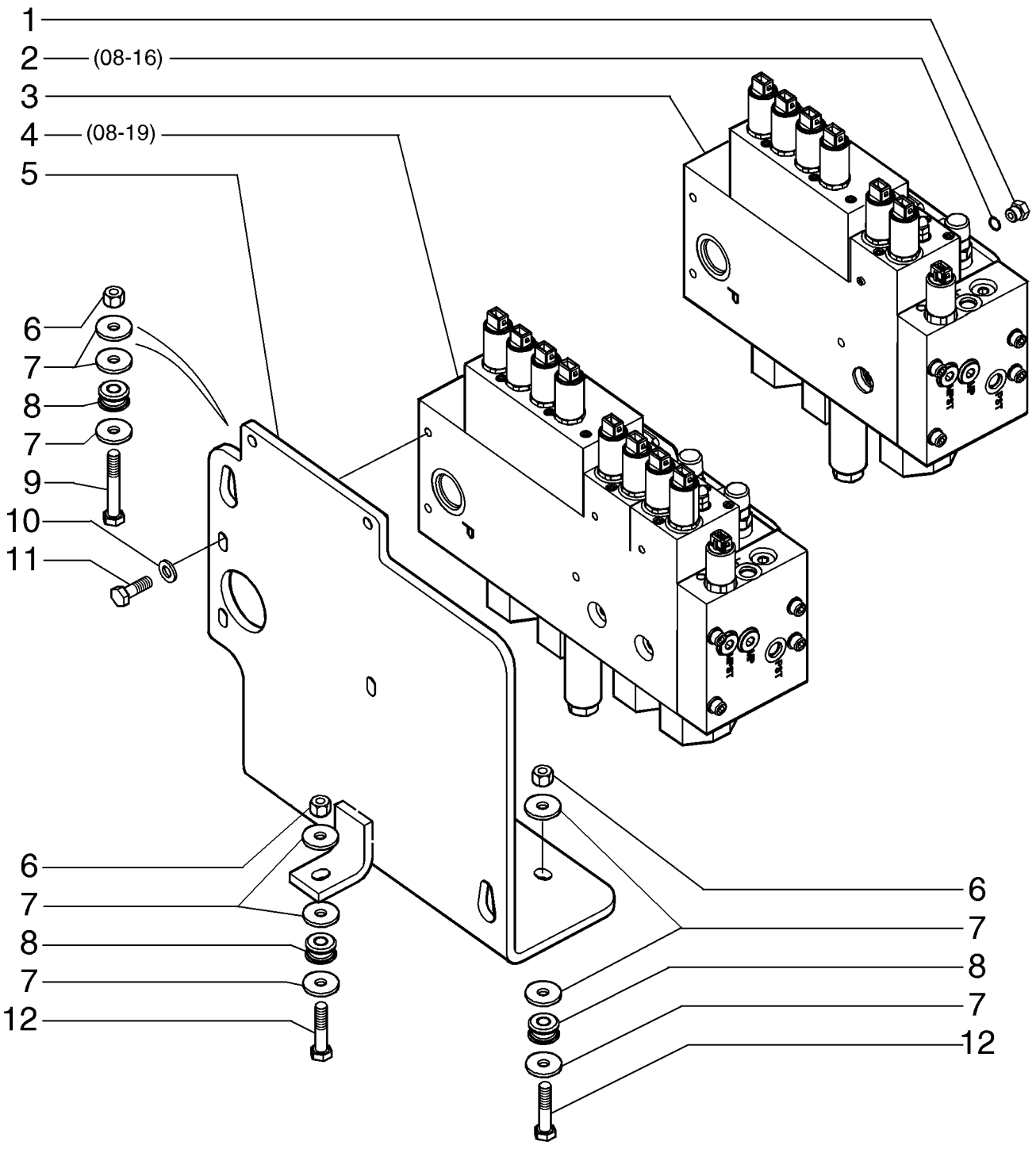

CONTROL VALVE
CONTROL VALVE
CONTROL VALVE
CONTROL VALVE

R	N	P.N.	MOD	Q	Denominação Bezeichnung	Denominacion Descrizione	Description Beskrivelse	Description Denominação	L.C.
1		9841223		2	BUJÃO, Hex Soc, 1 1/16"-12 ORB				
						TAPÓN	PLUG	BOUCHON	050T
					STOPFEN	TAPPO	PROP	TAMPÃO	
2		237-6012		1	O-RING, 12-1, 90 Duro, .924 ID x .118" Thk				
						JUNTA TÓRICA	O-RING	JOINT TORIQUE	055A
					O-RING	ANELLO TOROIDALE	O-RING	O-RING	
3		87658572		1	VÁLVULA CONTROLE, 3 SPOOL				
						VÁLVULA DE CONTROL	CONTROL VALVE	DISTRIBUTEUR	083D
					STEUERVENTIL	DISTRIBUTORE IDRAULI	STYREVENTIL	VÁLVULA DE CONTROL(	
4		87658573		1	VÁLVULA CONTROLE, 4 SPOOL				
						VÁLVULA DE CONTROL	CONTROL VALVE	DISTRIBUTEUR	083D
					STEUERVENTIL	DISTRIBUTORE IDRAULI	STYREVENTIL	VÁLVULA DE CONTROL(	
5		87609270		1	SUPORTE	SOPORTE	BRACKET	SUPPORT	225S
					HALTERUNG	STAFFA	BESLAG	SUPORTE	
6		832-10410		3	CONTRA PORCA, M10 x 1.5, Cl 8				
						TUERCA DE BLOQUEO	LOCK NUT	CONTRE-ECROU	P263
					SICHERUNGSMUTTER	DADO DI BLOCCAGGIO	LÅSEMØTRIK	CONTRAPORCA	
7		496-81028		9	ARRUELA PLANA, 13/32" x 1 1/4" x .134", HDN				
						ARANDELA	WASHER	RONDELLE	131R
					UNTERLEGSCHEIBE	RONDELLA	FLADSKIVE	ANILHA	
8		296684A1		3	MONTAGEM DE BORRACHA				
						SOPORTE DE GOMA	RUBBER MOUNTING	SUPPORT EN CAOUTCH	P777
					GUMMILAGER	SUPPORTO IN GOMMA	GUMMIBØSNING	MONTAGEM DE BORRA(	
9		814-10070		1	PARAFUSO, Hex, M10 x 70, 8.8				
						PERNO	BOLT	VIS	140B
					SCHRAUBE	BULLONE	BOLT	PARAFUSO	
10		896-11010		3	ARRUELA PLANA, M10 x 21.5 x 2.5, HT				
						ARANDELA	WASHER	RONDELLE	131R
					UNTERLEGSCHEIBE	RONDELLA	FLADSKIVE	ANILHA	
11		627-10030		3	PARAFUSO, Hex, M10 x 30, 10.9, Full Thd				
						PERNO	BOLT	VIS	140B
					SCHRAUBE	BULLONE	BOLT	PARAFUSO	
12		814-10050		2	PARAFUSO, Hex, M10 x 50, 8.8				
						PERNO	BOLT	VIS	140B
					SCHRAUBE	BULLONE	BOLT	PARAFUSO	

08-16	01	p1	06/10

VÁLVULA DE CONTROLE, TRÊS ALAVANCAS
CONTROL DEL MONTAJE DE LA VÁLVULA- CONTROL, TRES CORREDERAS
VALVE ASSY - CONTROL, THREE SPOOL
COMMANDE DE DISTRIBUTEUR, TROIS TIROIRS

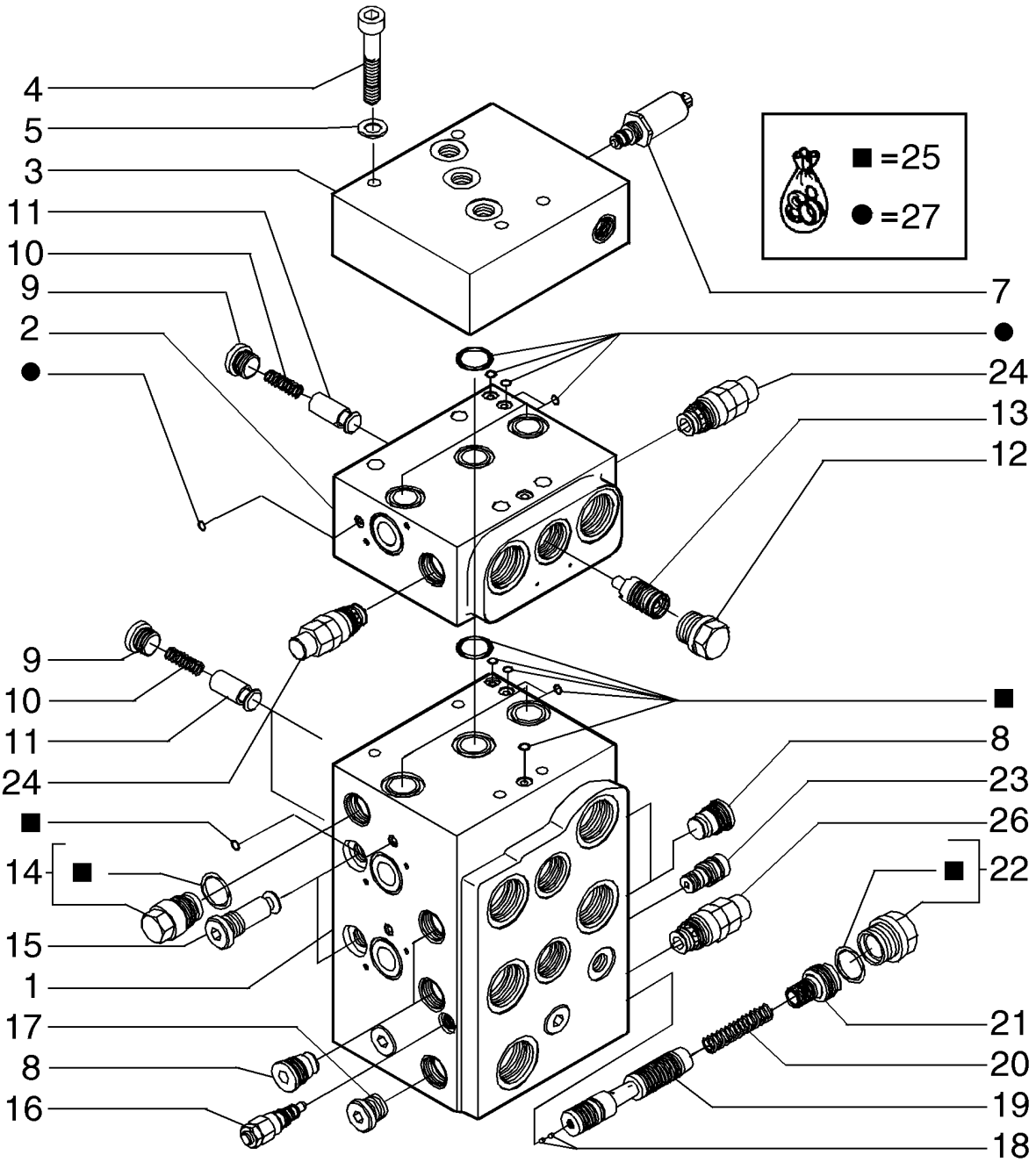

VENTILEINHEIT - BEDIENUNGSELEMENT, DREI SCHIEBER
GRUPPO DELLA VALVOLA DI CONTROLLO, A TRE CURSORI
VENTILENHED, REGULERINGS - TRE KREDSE
CONJUNTO DA VÁLVULA - CONTROLO, TRÊS ALAVANCAS

R	N	P.N.	MOD	Q	Denominação Bezeichnung	Denominacion Descrizione	Description Beskrivelse	Description Denominação	L.C.
		87658572		1	VÁLVULA CONTROLE, Three Spool Control Valve; Incl. Ref 1 - 27 ; Also See Figures 08-16, 08-17				
						VÁLVULA DE CONTROL	CONTROL VALVE	DISTRIBUTEUR	083D
					STEUERVENTIL	DISTRIBUTORE IDRAULI	STYREVENTIL	VÁLVULA DE CONTROLO	
1		**NSS**		1	SEM SERVIÇO EM SEPARADO, HOUSING, Tilt and Lift				
						NO SE REPARA POR SE	NOT SERVICED SEPARA	NON ENTRET. SEPAREM	064N
					NICHT A SEP ERS-T LIEI	NON FORNITO SEPARAT	SERVICERES IKKE SEPA	SEM REPARAÇÃO EM SI	
2		**NSS**		1	SEM SERVIÇO EM SEPARADO, HOUSING, Section, Angle; Also See Figure 08-17				
						NO SE REPARA POR SE	NOT SERVICED SEPARA	NON ENTRET. SEPAREM	064N
					NICHT A SEP ERS-T LIEI	NON FORNITO SEPARAT	SERVICERES IKKE SEPA	SEM REPARAÇÃO EM SI	
3		**87516595**		1	PLACA DE FECHAMENTO, End Cover Plate				
						PLACA FINAL	END PLATE	PLAQUE D'EXTREMITE	130T
					ENDPLATTE	PIASTRA FINALE	ENDEPLADE	CABEÇA	
4		**87516596**		4	PARAFUSO, M8 x 120; 10.9 Stud				
						TORNILLO	SCREW	VIS	040V
					SCHRAUBE	VITE	SKRUE	PARAFUSO	
5		**892-11008**		4	TRAVA DA ARRUELA, M8	ARANDELA DE BLOQUE	LOCK WASHER	RONDELLE FREIN	132R
					SICHERUNGSSCHEIBE	RONDELLA DI SICUREZ	LÅSESKIVE	ANILHA DE RETENÇÃO	
7		**87516636**		1	VÁLVULA HIDRÁULICA, FTDRE4; For Service of External Seals, Order 87516646 Seal Kit				
						VÁLVULA HIDRÁULICA	HYDRAULIC VALVE	SOUPAPE HYDRAULIQU	010V
					HYDRAULIKVENTIL	DISTRIBUTORE IDRAULI	HYDRAULIKVENTIL	VÁLVULA HIDRÁULICA	
		87516646		1	KIT DE VEDAÇÃO, Seal Kit; Includes (3) O-Rings, (2) Backup Rings				
						KIT DE JUNTAS	SEAL KIT	KIT DE JOINTS	630S
					DICHTUNGSSATZ	KIT GUARNIZIONI	PAKNINGSSÆT	KIT DE VEDANTE	
8		**87516613**		4	BUJÃO, MHDB16, k10/VFB Plug				
						TAPÓN	PLUG	BOUCHON	050T
					STOPFEN	TAPPO	PROP	TAMPÃO	
9		**8602923**		3	PARAFUSO, M18 x 1.5 Plug	TORNILLO	SCREW	VIS	040V
					SCHRAUBE	VITE	SKRUE	PARAFUSO	
10		**87567795**		3	MOLA, Spring	RESORTE	SPRING	RESSORT	100M
					FEDER	MOLLA	FJEDER	MOLA	
11		**87567794**		3	CONE, Cone	CONO	CONE	CONE	Z140
					KONUS	CONO	KEGLE	CONE	
12		**87516612**		1	BUJÃO, M22 x 1.5 Plug	TAPÓN	PLUG	BOUCHON	050T
					STOPFEN	TAPPO	PROP	TAMPÃO	
13		**87516611**		1	CARRETO, Compensator Spool				
						BOBINA	SPOOL	TIROIR	134P
					KOLBENSCHIEBER	STELO	SPOLE	CARRETO	
14		**87567789**		1	VÁLVULA, Pre-Charge Valve				
						VÁLVULA	VALVE	SOUPAPE	9620
					VENTIL	VALVOLA	VENTIL	VÁLVULA	
15		**8604567**		2	VALVULA CHECAGEM	VALVULA ANTIRRETORN	VALVE, CHECK	SOUPAPE ANTI RETOUR	P140
					RUECKSCHLAGVENTIL	VALVOLA, DI RITEGNO	VALVE, CHECK	VALVULA CHECAGEM	
16		**87567788**		1	VÁLVULA ALÍVIO DA PRESSÃO, Load Sense Relief Valve; For Service Of Seals, Order 87516641 Seal Kit				
						VÁLV. ALIVIO DE PRESIO	PRESSURE RELIEF VALV	CLAPET DECHARGE PRI	007V
					DRUCKENTLASTUNGSV	VALV. LIMITATRICE PRE	SIKKERHEDSVENTIL	VÁLVULA DE ALÍVIO PRE	
		87516641		1	KIT DE VEDAÇÃO, Seal Kit; Includes (3) O-Rings, (4) Backup Rings				
						KIT DE JUNTAS	SEAL KIT	KIT DE JOINTS	630S
					DICHTUNGSSATZ	KIT GUARNIZIONI	PAKNINGSSÆT	KIT DE VEDANTE	

08-16	01	p2	06/10

VÁLVULA DE CONTROLE, TRÊS ALAVANCAS
CONTROL DEL MONTAJE DE LA VÁLVULA- CONTROL, TRES CORREDERAS
VALVE ASSY - CONTROL, THREE SPOOL
COMMANDE DE DISTRIBUTEUR, TROIS TIROIRS

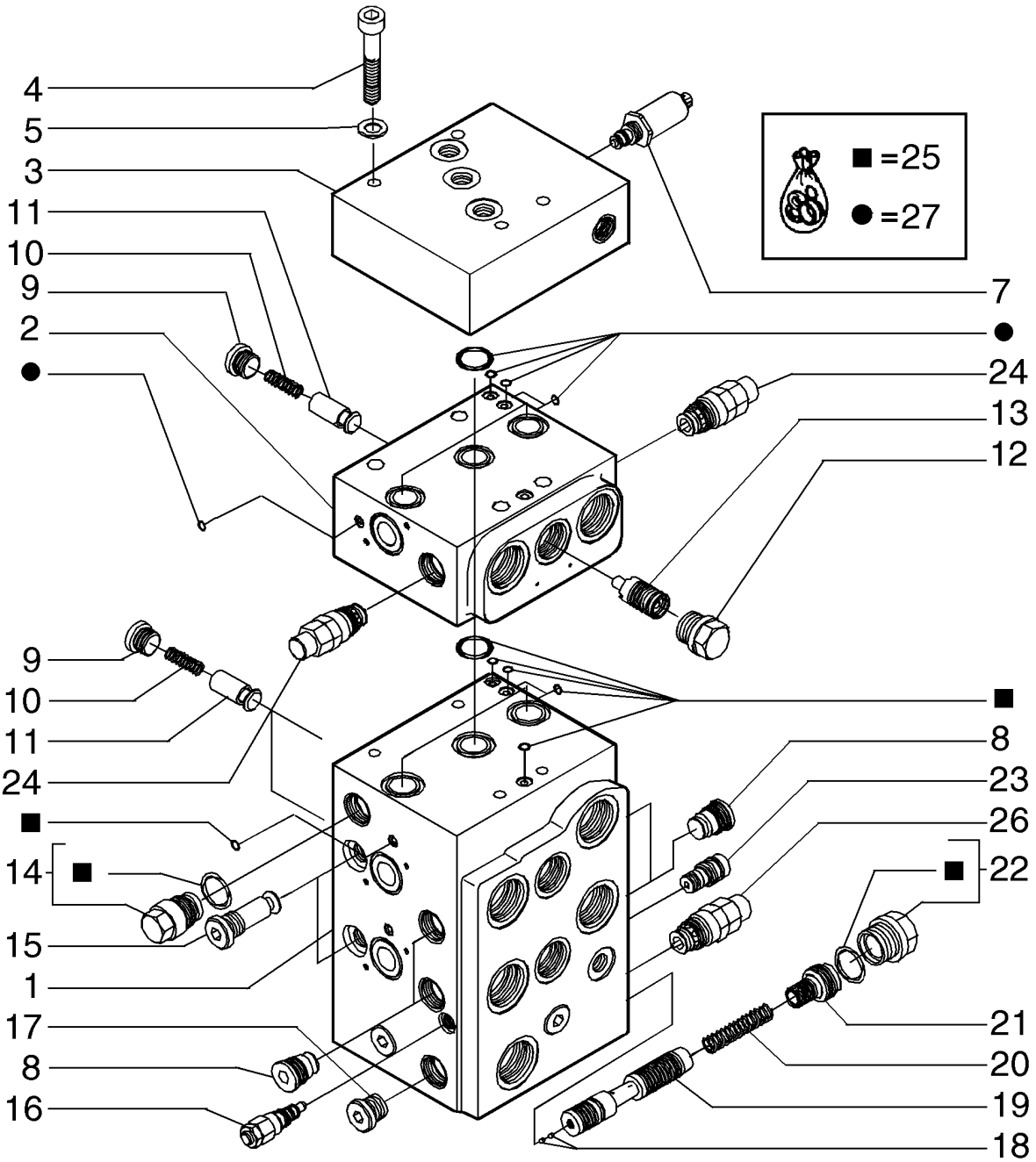

VENTILEINHEIT - BEDIENUNGSELEMENT, DREI SCHIEBER
GRUPPO DELLA VALVOLA DI CONTROLLO, A TRE CURSORI
VENTILENHED, REGULERINGS - TRE KREDSE
CONJUNTO DA VÁLVULA - CONTROLO, TRÊS ALAVANCAS

R	N	P.N.	MOD	Q	Denominação Bezeichnung	Denominacion Descrizione	Description Beskrivelse	Description Denominação	L.C.
17		87516623		2	BUJÃO, M22 x 1.5 Plug	TAPÓN	PLUG	BOUCHON	050T
					STOPFEN	TAPPO	PROP	TAMPÃO	
18		87713199		2	ORIFÍCIO, Orifice, Unloading; Use With 87658572 Control Valve				
						ORIFICIO	ORIFICE	ORIFICE	056O
					BLENDE	ORIFIZIO	PROP	ORIFÍCIO	
19		87713190		1	CARRETO, Unloading Spool; Use With 87658572 Control Valve				
						BOBINA	SPOOL	TIROIR	134P
					KOLBENSCHIEBER	STELO	SPOLE	CARRETO	
20		87567793		1	MOLA, Spring	RESORTE	SPRING	RESSORT	100M
					FEDER	MOLLA	FJEDER	MOLA	
21		87713194		1	LUVA, Sleeve	MANGUITO	SLEEVE	CHEMISE	031M
					BUCHSE	MANICOTTO	TRYKLEJE, KOBLING	MANGA	
22		87516622		1	BUJÃO, M33 x 1.5 Plug	TAPÓN	PLUG	BOUCHON	050T
					STOPFEN	TAPPO	PROP	TAMPÃO	
23		87516616		1	REGULADOR, Load Sense Regulator; For Service Of External Seals, Order 87516644 Seal Kit				
						REGULADOR	REGULATOR	REGULATEUR	6795
					REGLER	REGOLATORE	REGULATOR	REGULADOR	
		87516644		1	KIT DE VEDAÇÃO, Includes (2) O-Rings, (2) Backup Rings				
						KIT DE JUNTAS	SEAL KIT	KIT DE JOINTS	630S
					DICHTUNGSSATZ	KIT GUARNIZIONI	PAKNINGSSÆT	KIT DE VEDANTE	
24		87516614		2	VÁLVULA DE SOBRE-PRESSÃO, Secondary Relief Valve; For Service Of External Seals, Order 87567796 Seal Kit				
						VÁLVULA, DESCARGA	VALVE, PRESSURE RELI	SOUPAPE, DÉCHARGE	P395
					ÜBERDRUCKVENTIL	VALVOLA, DI SICUREZZ/	SIKKERHEDSVENTIL	VÁLVULA, DESCARGA	
		87567796		2	KIT DE VEDAÇÃO, Seal Kit; Includes (3) O-Rings, (1) Backup Ring				
						KIT DE JUNTAS	SEAL KIT	KIT DE JOINTS	630S
					DICHTUNGSSATZ	KIT GUARNIZIONI	PAKNINGSSÆT	KIT DE VEDANTE	
25		87516638		1	KIT DE VEDAÇÃO, Seal Kit, Valve Block; Includes (18) O-Rings; (4) O-Rings Are For The Lift and Tilt Spools, See Figure 08-16				
						KIT DE JUNTAS	SEAL KIT	KIT DE JOINTS	630S
					DICHTUNGSSATZ	KIT GUARNIZIONI	PAKNINGSSÆT	KIT DE VEDANTE	
26		87574408		1	VÁLVULA DE SOBRE-PRESSÃO, Main Relief Valve; For Service Of External Seals, Order 87567797 Seal Kit				
						VÁLVULA, DESCARGA	VALVE, PRESSURE RELI	SOUPAPE, DÉCHARGE	P395
					ÜBERDRUCKVENTIL	VALVOLA, DI SICUREZZ/	SIKKERHEDSVENTIL	VÁLVULA, DESCARGA	
		87567797		1	KIT DE VEDAÇÃO, Seal Kit; Includes (2) O-Ring, (1) Backup Ring				
						KIT DE JUNTAS	SEAL KIT	KIT DE JOINTS	630S
					DICHTUNGSSATZ	KIT GUARNIZIONI	PAKNINGSSÆT	KIT DE VEDANTE	
27		8604566		1	JOGO, Seal, Includes (12) O-Rings For Angle Section, See Figure 08-17; Also Includes (2) Spool O-Rings				
						JEUGO	KIT	POCHETTE	4830
					PACKUNG	KIT	KIT	JOGO	

08-17	01	p1	04/09

VÁLVULA DE CONTROLE, TRÊS ALAVANCAS
CONJUNTO DE LA VALVULA, TRES CORREDERAS - CORREDERAS
VALVE ASSY, THREE SPOOL - SPOOL
DISTRIBUTEUR, TROIS TIROIRS - TIROIRS

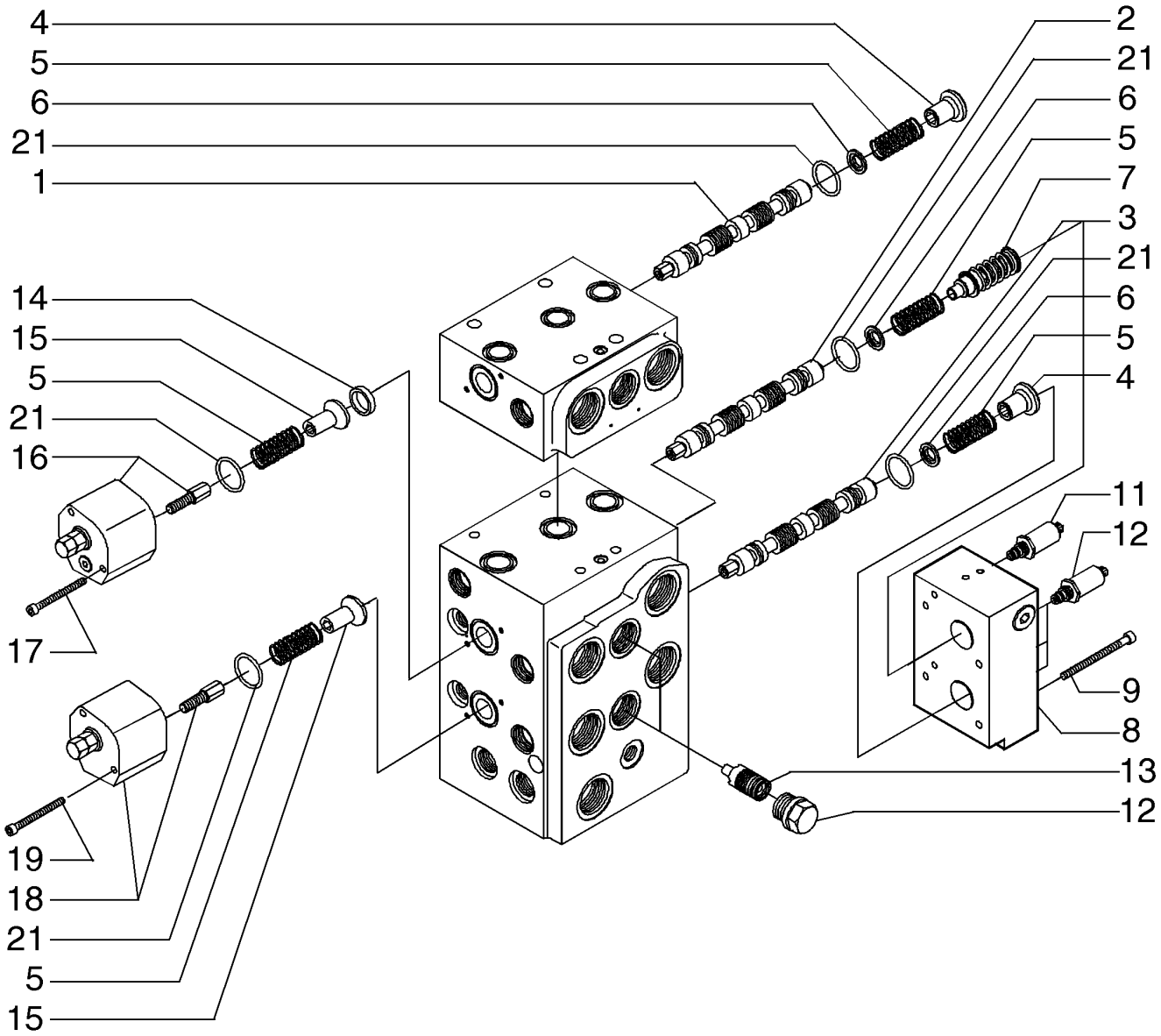

VENTILEINHEIT, DREI SCHIEBER - SCHIEBER
GRUPPO VALVOLA, A TRE CURSORI - CURSORI
VENTIL ENHED, TRE KREDSE - KREDSE
CONJUNTO DA VÁLVULA, TRÊS ALAVANCAS - ALAVANCAS

R	N	P.N.	MOD	Q	Denominação Bezeichnung	Denominacion Descrizione	Description Beskrivelse	Description Denominação	L.C.
		87658572		1	VÁLVULA CONTROLE, VALVE CONTROL, Three Spool Control Valve, Incl. Ref 1 - 27; Also See Figures 08-15, 08-17				
						VÁLVULA DE CONTROL	CONTROL VALVE	DISTRIBUTEUR	083D
					STEUERVENTIL	DISTRIBUTORE IDRAULI	STYREVENTIL	VÁLVULA DE CONTROL(	
1		**87713183**		1	CARRETO, Angle Spool; Also See Figure 08-17				
						BOBINA	SPOOL	TIROIR	134P
					KOLBENSCHIEBER	STELO	SPOLE	CARRETO	
2		**87713176**		1	CARRETO, Lift Spool	BOBINA	SPOOL	TIROIR	134P
					KOLBENSCHIEBER	STELO	SPOLE	CARRETO	
3		**87713172**		1	CARRETO, Tilt Spool	BOBINA	SPOOL	TIROIR	134P
					KOLBENSCHIEBER	STELO	SPOLE	CARRETO	
4		**87516620**		2	RETENTOR, RETAINER	RETENEDOR	RETAINER	DISPOSITIF DE RETENU	109R
					HALTERUNG	FERMO	HOLDER	RETENTOR	
5		**87516617**		5	MOLA, SPRING	RESORTE	SPRING	RESSORT	100M
					FEDER	MOLLA	FJEDER	MOLA	
6		**8604582**		3	PRENDEDOR	RETENEDOR	RETAINER	RETENEUR	7125
					HALTEVORRICHTUNG	RITEGNO	HOLDER	RETENTOR	
7		**87311985**		1	MOLA	RESORTE	SPRING	RESSORT	100M
					FEDER	MOLLA	FJEDER	MOLA	
8		**87516632**		1	COBERTURA, Block Cover	CUBIERTA	COVER	COUVERCLE	265C
					ABDECKUNG	COPERCHIO	DÆKSEL	COBERTURA	
9		**87518268**		5	PARAFUSO, M5 x 80 Screw	TORNILLO	SCREW	VIS	040V
					SCHRAUBE	VITE	SKRUE	PARAFUSO	
10		**87516634**		3	VÁLVULA ALÍVIO DA PRESSÃO, Pressure Reducing Valve, FTDRE2; For Service Of External Seals, Order 87516646 Seal Kit; Order 87516645 For Filter				
						VÁLV. ALIVIO DE PRESI(	PRESSURE RELIEF VAL\	CLAPET DECHARGE PRI	007V
					DRUCKENTLASTUNGSV	VALV. LIMITATRICE PRE	SIKKERHEDSVENTIL	VÁLVULA DE ALÍVIO PRE	
		87516645		3	FILTRO, Service	FILTRO	FILTER	FILTRE	065F
					FILTER	FILTRO	FILTER	FILTRO	
		87516646		3	KIT DE VEDAÇÃO, Seal Kit; Includes (3) O-Rings; Also Includes (2) Backup Rings Not Used In This Application				
						KIT DE JUNTAS	SEAL KIT	KIT DE JOINTS	630S
					DICHTUNGSSATZ	KIT GUARNIZIONI	PAKNINGSSÆT	KIT DE VEDANTE	
11		**87516635**		1	VÁLVULA CONTROLE, Pressure Reducing Valve, FTDRE4; For Service Of External Seals, Order 87516646 Seal Kit; Order 87516645 For Filter				
						VÁLVULA DE CONTROL	CONTROL VALVE	DISTRIBUTEUR	083D
					STEUERVENTIL	DISTRIBUTORE IDRAULI	STYREVENTIL	VÁLVULA DE CONTROL(	
		87516645		1	FILTRO, Service	FILTRO	FILTER	FILTRE	065F
					FILTER	FILTRO	FILTER	FILTRO	
		87516646		1	KIT DE VEDAÇÃO, Seal Kit; Includes (3) O-Rings; Also Includes (2) Backup Rings Not Used In This Application				
						KIT DE JUNTAS	SEAL KIT	KIT DE JOINTS	630S
					DICHTUNGSSATZ	KIT GUARNIZIONI	PAKNINGSSÆT	KIT DE VEDANTE	
12		**87516612**		2	BUJÃO, M22 x 1.5 Plug	TAPÓN	PLUG	BOUCHON	050T
					STOPFEN	TAPPO	PROP	TAMPÃO	
13		**87516611**		2	CARRETO, Compensator Spool				
						BOBINA	SPOOL	TIROIR	134P
					KOLBENSCHIEBER	STELO	SPOLE	CARRETO	
14		**87311986**		1	ANEL	ANILLO	RING	ANNEAU	045A
					RING	ANELLO	RING	ANEL	
15		**87311984**		2	MOLA, RETAINER	RESORTE	SPRING	RESSORT	100M
					FEDER	MOLLA	FJEDER	MOLA	

08-17	01	p2	04/09

VÁLVULA DE CONTROLE, TRÊS ALAVANCAS
CONJUNTO DE LA VALVULA, TRES CORREDERAS - CORREDERAS
VALVE ASSY, THREE SPOOL - SPOOL
DISTRIBUTEUR, TROIS TIROIRS - TIROIRS

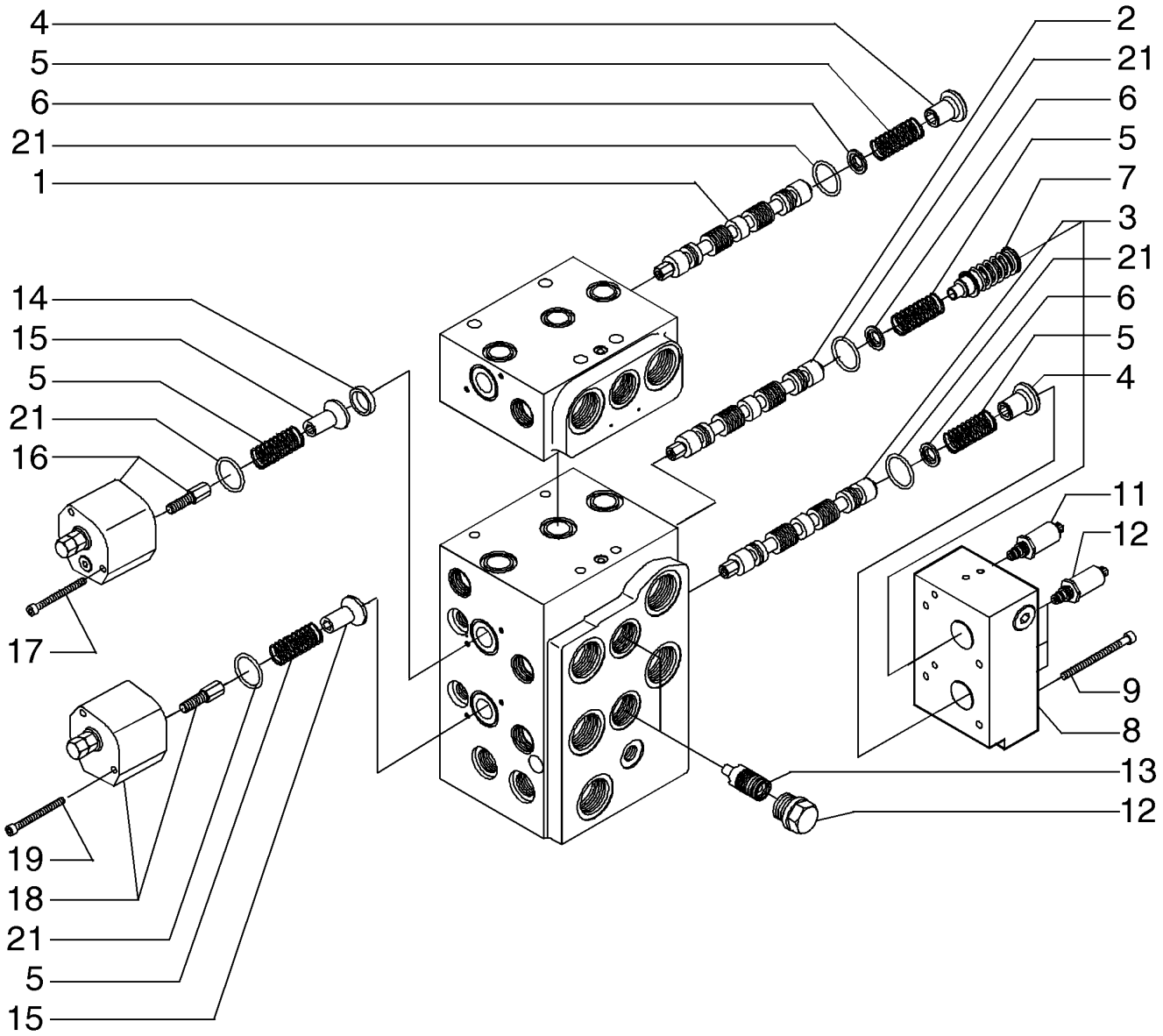

VENTILEINHEIT, DREI SCHIEBER - SCHIEBER
GRUPPO VALVOLA, A TRE CURSORI - CURSORI
VENTIL ENHED, TRE KREDSE - KREDSE
CONJUNTO DA VÁLVULA, TRÊS ALAVANCAS - ALAVANCAS

R	N	P.N.	MOD	Q	Denominação Bezeichnung	Denominacion Descrizione	Description Beskrivelse	Description Denominação	L.C.
16		**87516587**		1	COBERTURA, Cover, Pilot, Lift				
						CUBIERTA	COVER	COUVERCLE	265C
					ABDECKUNG	COPERCHIO	DÆKSEL	COBERTURA	
17		**864-5060**		2	PARAFUSO	TORNILLO	SCREW	VIS	040V
					SCHRAUBE	VITE	SKRUE	PARAFUSO	
18		**87516585**		1	COBERTURA, Cover, Pilot, Tilt				
						CUBIERTA	COVER	COUVERCLE	265C
					ABDECKUNG	COPERCHIO	DÆKSEL	COBERTURA	
19		**864-5055**		2	PARAFUSO, M5 x 55 Socket Head Screw				
						TORNILLO	SCREW	VIS	040V
					SCHRAUBE	VITE	SKRUE	PARAFUSO	
21		**87516638**		1	KIT DE VEDAÇÃO, Valve Block Seal Kit; Includes (18) O-Rings; See Figure 08-15 For Additional O-Ring Locations				
						KIT DE JUNTAS	SEAL KIT	KIT DE JOINTS	630S
					DICHTUNGSSATZ	KIT GUARNIZIONI	PAKNINGSSÆT	KIT DE VEDANTE	

08-18	01	p1	04/09

CONJUNTO DA VÁLVULA, TRÊS ALAVANCAS
CONJUNTO DE LA VALVULA, TRES CORREDERAS - SECCIÓN, ÁNGULO
VALVE ASSY, THREE SPOOL, SECTION, ANGLE
DISTRIBUTEUR, TROIS TIROIRS - SECTION, CORNIÈRE

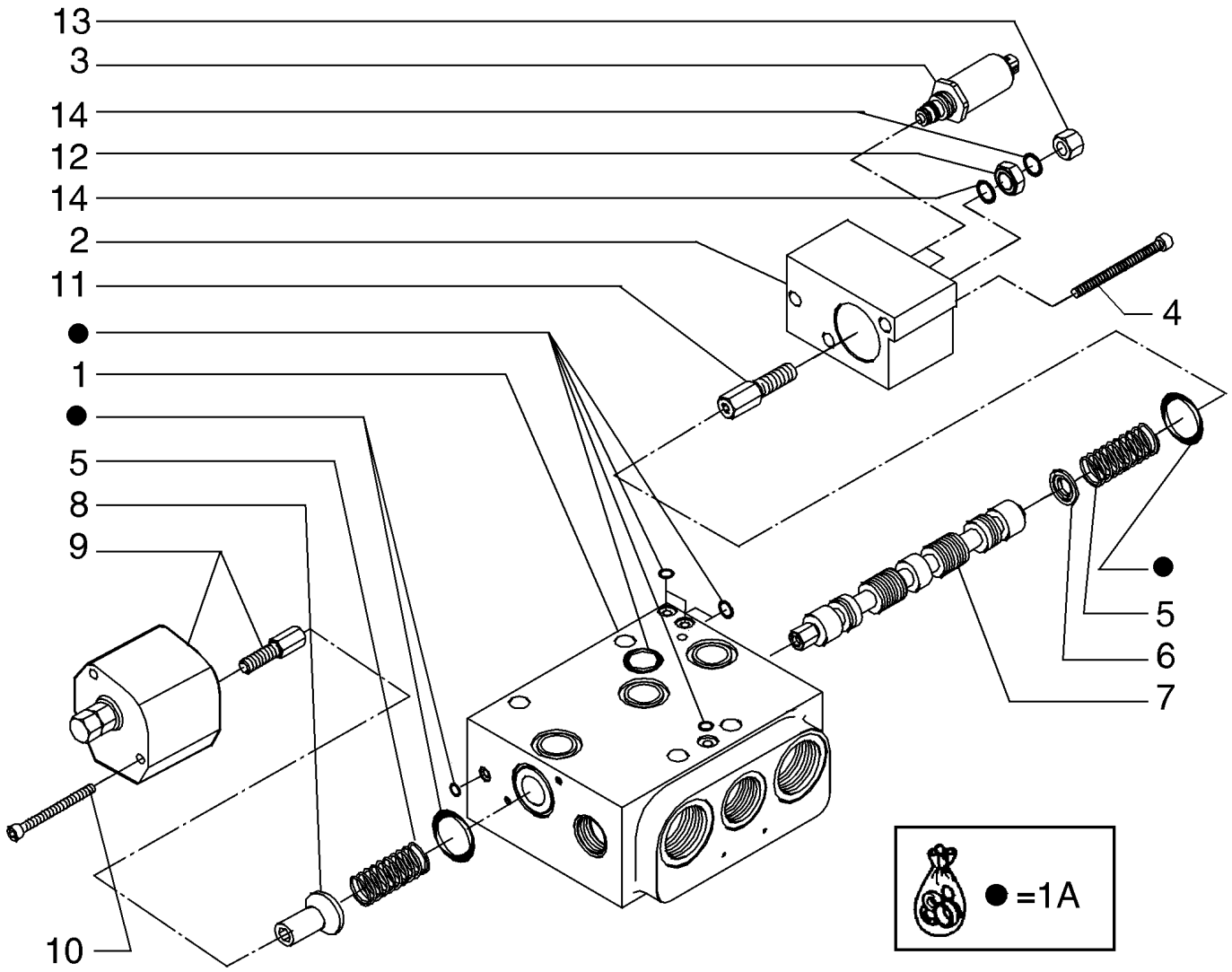

VENTILEINHEIT, DREI SCHIEBER - WINKEL
GRUPPO VALVOLA, A TRE CURSORI - SEZIONE ANGOLAZIONE
VENTIL ENHED, TRE KREDSE - VINKEL
CONJUNTO DA VÁLVULA, TRÊS ALAVANCAS - SECÇÃO ÂNGULO

R	N	P.N.	MOD	Q	Denominação Bezeichnung	Denominacion Descrizione	Description Beskrivelse	Description Denominação	L.C.
		87658572		1	VÁLVULA CONTROLE, VALVE CONTROL, Three Spool Control Valve, Incl. Ref 1 - 14, Also See Fig 08-15, 08-16				
						VÁLVULA DE CONTROL	CONTROL VALVE	DISTRIBUTEUR	083D
					STEUERVENTIL	DISTRIBUTORE IDRAULI	STYREVENTIL	VÁLVULA DE CONTROLO	
1		**NSS**		1	SEM SERVIÇO EM SEPARADO, HOUSING, Section, Angle; Also See Figure 08-15				
						NO SE REPARA POR SE	NOT SERVICED SEPARA	NON ENTRET. SEPAREM	064N
					NICHT A SEP ERS-T LIEI	NON FORNITO SEPARAT	SERVICERES IKKE SEPA	SEM REPARAÇÃO EM SI	
1A		**8604566**		1	JOGO, Seal; Includes (12) O-Rings; If Used				
						JEUGO	KIT	POCHETTE	4830
					PACKUNG	KIT	KIT	JOGO	
2		**87516633**		1	COBERTURA, Angle Cover	CUBIERTA	COVER	COUVERCLE	265C
					ABDECKUNG	COPERCHIO	DÆKSEL	COBERTURA	
3		**87516634**		2	VÁLVULA ALÍVIO DA PRESSÃO, Pressure Reducing Valve, FTDRE2; For Service Of External Seals, Order 87516646 Seal Kit; Order 87516645 For Filter				
						VÁLV. ALIVIO DE PRESIO	PRESSURE RELIEF VALV	CLAPET DECHARGE PRI	007V
					DRUCKENTLASTUNGSV	VALV. LIMITATRICE PRE	SIKKERHEDSVENTIL	VÁLVULA DE ALÍVIO PRE	
		87516645		2	FILTRO, Service	FILTRO	FILTER	FILTRE	065F
					FILTER	FILTRO	FILTER	FILTRO	
		87516646		2	KIT DE VEDAÇÃO, Seal Kit; Includes (3) O-Rings; Also Includes (2) Backup Rings Not Used In This Application				
						KIT DE JUNTAS	SEAL KIT	KIT DE JOINTS	630S
					DICHTUNGSSATZ	KIT GUARNIZIONI	PAKNINGSSÆT	KIT DE VEDANTE	
4		**864-5050**		3	PARAFUSO, SCREW	TORNILLO	SCREW	VIS	040V
					SCHRAUBE	VITE	SKRUE	PARAFUSO	
5		**87516617**		2	MOLA, SPRING	RESORTE	SPRING	RESSORT	100M
					FEDER	MOLLA	FJEDER	MOLA	
6		**8604582**		1	PRENDEDOR	RETENEDOR	RETAINER	RETENEUR	7125
					HALTEVORRICHTUNG	RITEGNO	HOLDER	RETENTOR	
7		**87713183**		1	CARRETO, Angle Spool	BOBINA	SPOOL	TIROIR	134P
					KOLBENSCHIEBER	STELO	SPOLE	CARRETO	
8		**87311984**		1	MOLA, RETAINER	RESORTE	SPRING	RESSORT	100M
					FEDER	MOLLA	FJEDER	MOLA	
9		**87516586**		1	COBERTURA, Cover, Pilot, Angle				
						CUBIERTA	COVER	COUVERCLE	265C
					ABDECKUNG	COPERCHIO	DÆKSEL	COBERTURA	
10		**864-5055**		2	PARAFUSO, M5 x 55 Socket Head Screw				
						TORNILLO	SCREW	VIS	040V
					SCHRAUBE	VITE	SKRUE	PARAFUSO	
11		**NSS**		1	SEM SERVIÇO EM SEPARADO, Screw				
						NO SE REPARA POR SE	NOT SERVICED SEPARA	NON ENTRET. SEPAREM	064N
					NICHT A SEP ERS-T LIEI	NON FORNITO SEPARAT	SERVICERES IKKE SEPA	SEM REPARAÇÃO EM SI	
12		**NSS**		1	SEM SERVIÇO EM SEPARADO, Nut, Lock				
						NO SE REPARA POR SE	NOT SERVICED SEPARA	NON ENTRET. SEPAREM	064N
					NICHT A SEP ERS-T LIEI	NON FORNITO SEPARAT	SERVICERES IKKE SEPA	SEM REPARAÇÃO EM SI	
13		**NSS**		1	SEM SERVIÇO EM SEPARADO, Nut, Hex				
						NO SE REPARA POR SE	NOT SERVICED SEPARA	NON ENTRET. SEPAREM	064N
					NICHT A SEP ERS-T LIEI	NON FORNITO SEPARAT	SERVICERES IKKE SEPA	SEM REPARAÇÃO EM SI	
14		**NSS**		2	SEM SERVIÇO EM SEPARADO, O-Ring				
						NO SE REPARA POR SE	NOT SERVICED SEPARA	NON ENTRET. SEPAREM	064N
					NICHT A SEP ERS-T LIEI	NON FORNITO SEPARAT	SERVICERES IKKE SEPA	SEM REPARAÇÃO EM SI	

08-19	01	p1	06/10

VÁLVULA DE CONTROLE, QUATRO ALAVANCAS
CONJUNTO DE LA VALVULA - CONTROL, CUATRO BOBINAS
VALVE ASSY - CONTROL, FOUR SPOOL
DISTRIBUTEUR - COMMANDES, QUATRE TIROIRS

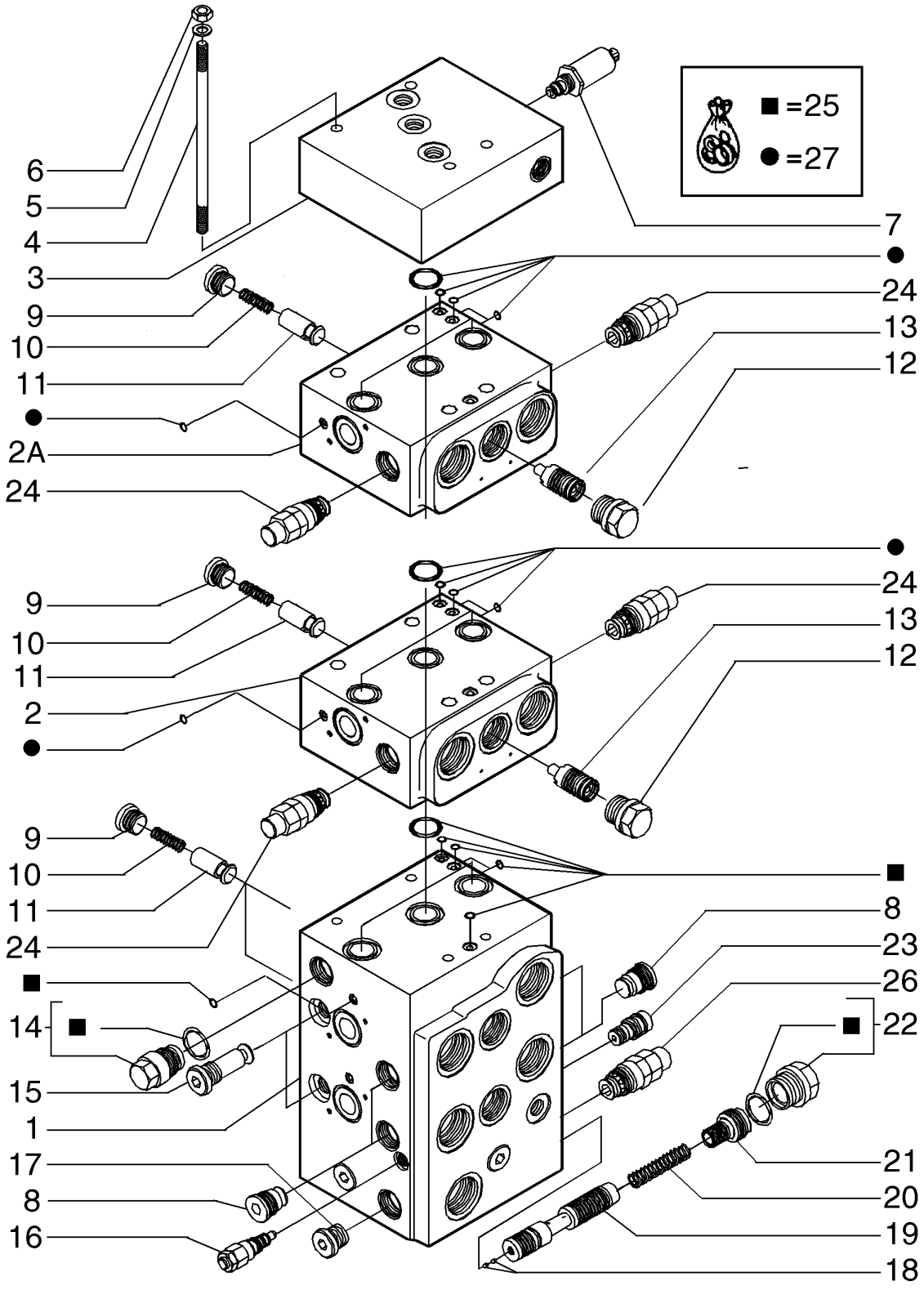

STEUERVENTIL, 4 SCHIEBER
GRUPPO VALVOLA - COMANDO, 4 EMBOLO GIREVOLE
VENTIL ENHED - BETJENINGSKNAP, 4 SPOLER
CONJUNTO DA VÁLVULA - CONTROLE, 4 BOBINAS

R	N	P.N.	MOD	Q	Denominação Bezeichnung	Denominacion Descrizione	Description Beskrivelse	Description Denominação	L.C.
		87658573		1	VÁLVULA CONTROLE, VALVE , CONTROL, Four Spool Control Valve, Incl. Ref 1 - 27 ; Also See Fig 08-19, 08-20, 08-21				
						VÁLVULA DE CONTROL	CONTROL VALVE	DISTRIBUTEUR	083D
					STEUERVENTIL	DISTRIBUTORE IDRAULI	STYREVENTIL	VÁLVULA DE CONTROLO	
1		**NSS**		1	SEM SERVIÇO EM SEPARADO, HOUSING, Tilt and Lift				
						NO SE REPARA POR SE	NOT SERVICED SEPARA	NON ENTRET. SEPAREM	064N
					NICHT A SEP ERS-T LIEI	NON FORNITO SEPARAT	SERVICERES IKKE SEPA	SEM REPARAÇÃO EM SI	
2		**NSS**		1	SEM SERVIÇO EM SEPARADO, HOUSING, Section, Angle; Also See Figure 08-20				
						NO SE REPARA POR SE	NOT SERVICED SEPARA	NON ENTRET. SEPAREM	064N
					NICHT A SEP ERS-T LIEI	NON FORNITO SEPARAT	SERVICERES IKKE SEPA	SEM REPARAÇÃO EM SI	
2A		**NSS**		1	SEM SERVIÇO EM SEPARADO, HOUSING, Section, Ripper; Also See Figure 08-21				
						NO SE REPARA POR SE	NOT SERVICED SEPARA	NON ENTRET. SEPAREM	064N
					NICHT A SEP ERS-T LIEI	NON FORNITO SEPARAT	SERVICERES IKKE SEPA	SEM REPARAÇÃO EM SI	
3		**87516595**		1	PLACA DE FECHAMENTO, End Cover Plate				
						PLACA FINAL	END PLATE	PLAQUE D'EXTREMITE	130T
					ENDPLATTE	PIASTRA FINALE	ENDEPLADE	CABEÇA	
4		**87713189**		4	PRISIONEIRO, STUD SCREW, M8 x 190; 10.9 Stud				
						PRISIONERO	STUD	GOUJON	210P
					GEWINDEBOLZEN	PRIGIONIERO	STØTTEBOLT	PINO ROSCADO	
5		**892-11008**		4	TRAVA DA ARRUELA, M8	ARANDELA DE BLOQUE	LOCK WASHER	RONDELLE FREIN	132R
					SICHERUNGSSCHEIBE	RONDELLA DI SICUREZ	LÅSESKIVE	ANILHA DE RETENÇÃO	
6		**87516610**		4	PORCA, M8 Hex Nut	TUERCA	NUT	ECROU	010D
					MUTTER	DADO	MØTRIK	PORCA	
7		**87516636**		1	VÁLVULA HIDRÁULICA, FTDRE4; For Service of External Seals, Order 87516646 Seal Kit				
						VÁLVULA HIDRÁULICA	HYDRAULIC VALVE	SOUPAPE HYDRAULIQU	010V
					HYDRAULIKVENTIL	DISTRIBUTORE IDRAULI	HYDRAULIKVENTIL	VÁLVULA HIDRÁULICA	
		87516646		1	KIT DE VEDAÇÃO, Seal Kit; Includes (3) O-Rings, (2) Backup Rings				
						KIT DE JUNTAS	SEAL KIT	KIT DE JOINTS	630S
					DICHTUNGSSATZ	KIT GUARNIZIONI	PAKNINGSSÆT	KIT DE VEDANTE	
8		**87516613**		4	BUJÃO, MHDB16, k10/VFB Plug				
						TAPÓN	PLUG	BOUCHON	050T
					STOPFEN	TAPPO	PROP	TAMPÃO	
9		**8602923**		4	PARAFUSO, M18 x 1.5 Plug	TORNILLO	SCREW	VIS	040V
					SCHRAUBE	VITE	SKRUE	PARAFUSO	
10		**87567795**		4	MOLA, Spring	RESORTE	SPRING	RESSORT	100M
					FEDER	MOLLA	FJEDER	MOLA	
11		**87567794**		4	CONE, Cone	CONO	CONE	CONE	Z140
					KONUS	CONO	KEGLE	CONE	
12		**87516612**		2	BUJÃO, M22 x 1.5 Plug	TAPÓN	PLUG	BOUCHON	050T
					STOPFEN	TAPPO	PROP	TAMPÃO	
13		**87516611**		2	CARRETO, Compensator Spool				
						BOBINA	SPOOL	TIROIR	134P
					KOLBENSCHIEBER	STELO	SPOLE	CARRETO	
14		**87567789**		1	VÁLVULA, Pre-Charge Valve				
						VÁLVULA	VALVE	SOUPAPE	9620
					VENTIL	VALVOLA	VENTIL	VÁLVULA	
15		**8604567**		2	VALVULA CHECAGEM	VALVULA ANTIRRETORN	VALVE, CHECK	SOUPAPE ANTI RETOUR	P140
					RUECKSCHLAGVENTIL	VALVOLA, DI RITEGNO	VALVE, CHECK	VALVULA CHECAGEM	

08-19	01	p2	06/10

VÁLVULA DE CONTROLE, QUATRO ALAVANCAS
CONJUNTO DE LA VALVULA - CONTROL, CUATRO BOBINAS
VALVE ASSY - CONTROL, FOUR SPOOL
DISTRIBUTEUR - COMMANDES, QUATRE TIROIRS

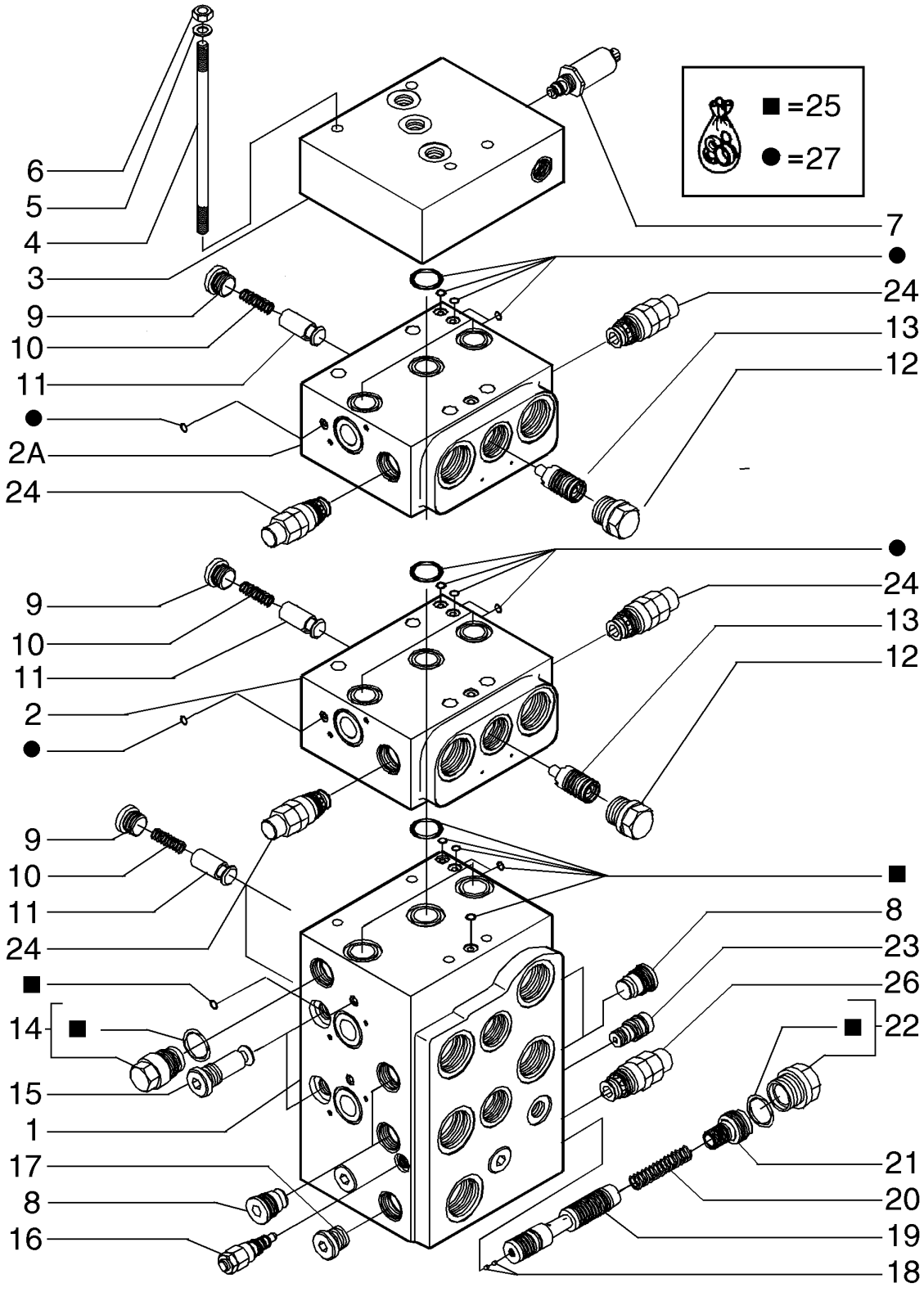

STEUERVENTIL, 4 SCHIEBER
GRUPPO VALVOLA - COMANDO, 4 EMBOLO GIREVOLE
VENTIL ENHED - BETJENINGSKNAP, 4 SPOLER
CONJUNTO DA VÁLVULA - CONTROLE, 4 BOBINAS

R	N	P.N.	MOD	Q	Denominação Bezeichnung	Denominacion Descrizione	Description Beskrivelse	Description Denominação	L.C.
16		**87567788**		1	VÁLVULA ALÍVIO DA PRESSÃO, Load Sense Relief Valve; For Service Of Seals, Order 87516641 Seal Kit				
						VÁLV. ALIVIO DE PRESI(	PRESSURE RELIEF VAL'	CLAPET DECHARGE PRI	007V
					DRUCKENTLASTUNGSV	VALV. LIMITATRICE PRE	SIKKERHEDSVENTIL	VÁLVULA DE ALÍVIO PRE	
		87516641		1	KIT DE VEDAÇÃO, Seal Kit; Includes (3) O-Rings, (4) Backup Rings				
						KIT DE JUNTAS	SEAL KIT	KIT DE JOINTS	630S
					DICHTUNGSSATZ	KIT GUARNIZIONI	PAKNINGSSÆT	KIT DE VEDANTE	
17		**87516623**		2	BUJÃO, M22 x 1.5 Plug	TAPÓN	PLUG	BOUCHON	050T
					STOPFEN	TAPPO	PROP	TAMPÃO	
18		**87713199**		2	ORIFÍCIO, Orifice, Unloading; Use With 87658573 Control Valve				
						ORIFICIO	ORIFICE	ORIFICE	056O
					BLENDE	ORIFIZIO	PROP	ORIFÍCIO	
19		**87713190**		1	CARRETO, SPOOL, INLET COMPENSATOR, Unloading Spool; Use With 87658573 Control Valve				
						BOBINA	SPOOL	TIROIR	134P
					KOLBENSCHIEBER	STELO	SPOLE	CARRETO	
20		**87567793**		1	MOLA, Spring	RESORTE	SPRING	RESSORT	100M
					FEDER	MOLLA	FJEDER	MOLA	
21		**87713194**		1	LUVA, Sleeve, Unloading Valve				
						MANGUITO	SLEEVE	CHEMISE	031M
					BUCHSE	MANICOTTO	TRYKLEJE, KOBLING	MANGA	
22		**87516622**		1	BUJÃO, M33 x 1.5 Plug	TAPÓN	PLUG	BOUCHON	050T
					STOPFEN	TAPPO	PROP	TAMPÃO	
23		**87516616**		1	REGULADOR, Load Sense Regulator; For Service Of External Seals, Order 87516644 Seal Kit				
						REGULADOR	REGULATOR	REGULATEUR	6795
					REGLER	REGOLATORE	REGULATOR	REGULADOR	
		87516644		1	KIT DE VEDAÇÃO, Includes (2) O-Rings, (2) Backup Rings				
						KIT DE JUNTAS	SEAL KIT	KIT DE JOINTS	630S
					DICHTUNGSSATZ	KIT GUARNIZIONI	PAKNINGSSÆT	KIT DE VEDANTE	
24		**87516614**		4	VÁLVULA DE SOBRE-PRESSÃO, Secondary Relief Valve; For Service Of External Seals, Order 87567796 Seal Kit				
						VÁLVULA, DESCARGA	VALVE, PRESSURE RELI	SOUPAPE, DÉCHARGE	P395
					ÜBERDRUCKVENTIL	VALVOLA, DI SICUREZZ/	SIKKERHEDSVENTIL	VÁLVULA, DESCARGA	
		87567796		4	KIT DE VEDAÇÃO, Seal Kit; Includes (3) O-Rings, (1) Backup Ring				
						KIT DE JUNTAS	SEAL KIT	KIT DE JOINTS	630S
					DICHTUNGSSATZ	KIT GUARNIZIONI	PAKNINGSSÆT	KIT DE VEDANTE	
25		**87516638**		1	KIT DE VEDAÇÃO, Seal Kit, Valve Block; Includes (18) O-Rings; (4) O-Rings Are For The Lift and Tilt Spools, See Figure 08-19				
						KIT DE JUNTAS	SEAL KIT	KIT DE JOINTS	630S
					DICHTUNGSSATZ	KIT GUARNIZIONI	PAKNINGSSÆT	KIT DE VEDANTE	
26		**87574408**		1	VÁLVULA DE SOBRE-PRESSÃO, Main Relief Valve; For Service Of External Seals, Order 87567797 Seal Kit				
						VÁLVULA, DESCARGA	VALVE, PRESSURE RELI	SOUPAPE, DÉCHARGE	P395
					ÜBERDRUCKVENTIL	VALVOLA, DI SICUREZZ/	SIKKERHEDSVENTIL	VÁLVULA, DESCARGA	
		87567797		1	KIT DE VEDAÇÃO, Seal Kit; Includes (2) O-Ring, (1) Backup Ring				
						KIT DE JUNTAS	SEAL KIT	KIT DE JOINTS	630S
					DICHTUNGSSATZ	KIT GUARNIZIONI	PAKNINGSSÆT	KIT DE VEDANTE	

VÁLVULA DE CONTROLE, QUATRO ALAVANCAS
CONJUNTO DE LA VALVULA - CONTROL, CUATRO BOBINAS
VALVE ASSY - CONTROL, FOUR SPOOL
DISTRIBUTEUR - COMMANDES, QUATRE TIROIRS

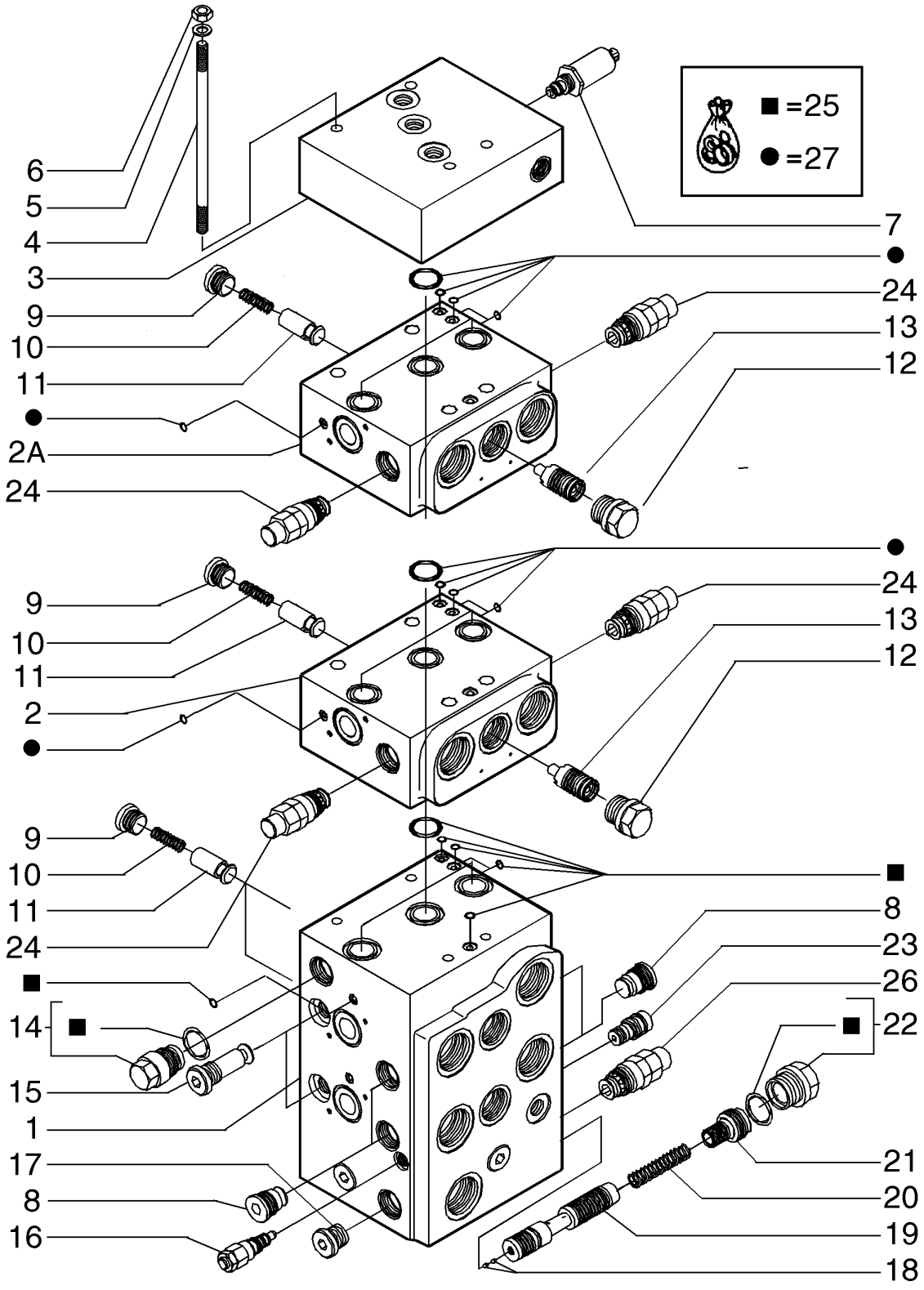

STEUERVENTIL, 4 SCHIEBER
GRUPPO VALVOLA - COMANDO, 4 EMBOLO GIREVOLE
VENTIL ENHED - BETJENINGSKNAP, 4 SPOLER
CONJUNTO DA VÁLVULA - CONTROLE, 4 BOBINAS

R	N	P.N.	MOD	Q	Denominação Bezeichnung	Denominacion Descrizione	Description Beskrivelse	Description Denominação	L.C.
27		8604566		1	JOGO, Seal, Includes (12) O-Rings For Angle or Ripper Section, See Figure 08-20 or 08-21 For Angle or Ripper; Also Includes (2) Spool O-Rings				
						JEUGO	KIT	POCHETTE	4830
					PACKUNG	KIT	KIT	JOGO	

08-20	01	p1	05/09

CONJUNTO DA VÁLVULA, QUATRO ALAVANCAS
CONJUNTO DE LA VALVULA, CUATRO BOBINAS - BOBINAS
VALVE ASSY, FOUR SPOOL - SPOOL
DISTRIBUTEUR, QUATRE TIROIRS - TIROIRS

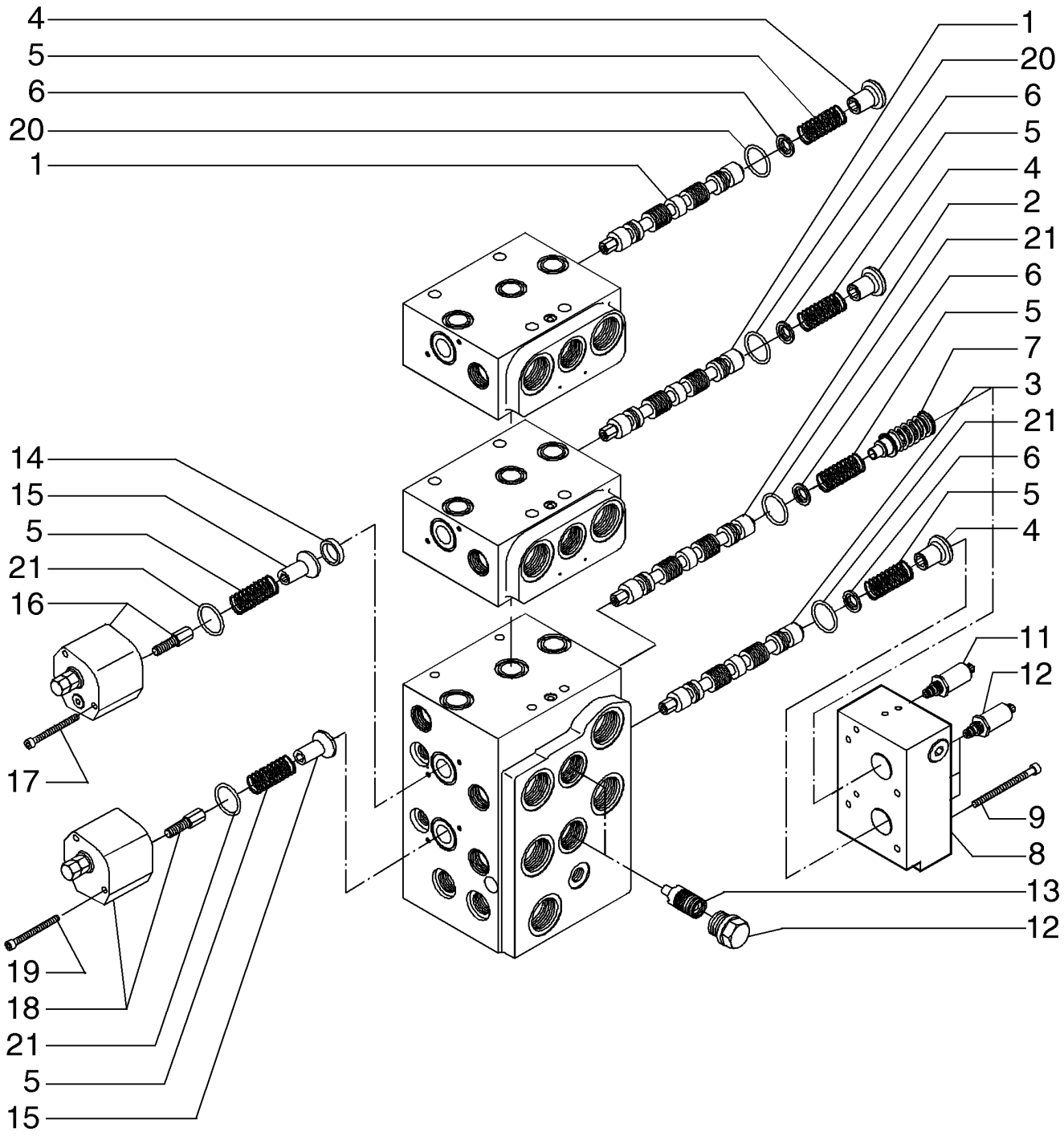

VENTILEINHEIT, 4 SCHIEBER - SCHIEBER
GRUPPO VALVOLA, 4 CURSORI - CURSORI
VENTIL ENHED, 4 KREDSE - KREDSE
CONJUNTO DA VÁLVULA, 4 ALAVANCAS - ALAVANCAS

R	N	P.N.	MOD	Q	Denominação Bezeichnung	Denominacion Descrizione	Description Beskrivelse	Description Denominação	L.C.
		87658573		1	VÁLVULA CONTROLE, VALVE, CONTROL, Four Spool Control Valve, Incl. Ref 1 - 27 ; Also See Fig 08-18, 08-20, 08-21				
						VÁLVULA DE CONTROL	CONTROL VALVE	DISTRIBUTEUR	083D
					STEUERVENTIL	DISTRIBUTORE IDRAULI	STYREVENTIL	VÁLVULA DE CONTROL(	
1		**87713183**		1	CARRETO, Angle Spool; Also See Figure 08-20				
						BOBINA	SPOOL	TIROIR	134P
					KOLBENSCHIEBER	STELO	SPOLE	CARRETO	
1A		**87713188**		1	CARRETO, Ripper Spool; Also See Figure 08-21				
						BOBINA	SPOOL	TIROIR	134P
					KOLBENSCHIEBER	STELO	SPOLE	CARRETO	
2		**87713176**		1	CARRETO, Lift Spool	BOBINA	SPOOL	TIROIR	134P
					KOLBENSCHIEBER	STELO	SPOLE	CARRETO	
3		**87713172**		1	CARRETO, Tilt Spool	BOBINA	SPOOL	TIROIR	134P
					KOLBENSCHIEBER	STELO	SPOLE	CARRETO	
4		**87516620**		3	RETENTOR, RETAINER	RETENEDOR	RETAINER	DISPOSITIF DE RETENU	109R
					HALTERUNG	FERMO	HOLDER	RETENTOR	
5		**87516617**		6	MOLA	RESORTE	SPRING	RESSORT	100M
					FEDER	MOLLA	FJEDER	MOLA	
6		**8604582**		4	PRENDEDOR	RETENEDOR	RETAINER	RETENEUR	7125
					HALTEVORRICHTUNG	RITEGNO	HOLDER	RETENTOR	
7		**87311985**		1	MOLA	RESORTE	SPRING	RESSORT	100M
					FEDER	MOLLA	FJEDER	MOLA	
8		**87516632**		1	COBERTURA, Block Cover	CUBIERTA	COVER	COUVERCLE	265C
					ABDECKUNG	COPERCHIO	DÆKSEL	COBERTURA	
9		**87518268**		5	PARAFUSO, M5 x 80 Screw	TORNILLO	SCREW	VIS	040V
					SCHRAUBE	VITE	SKRUE	PARAFUSO	
10		**87516634**		3	VÁLVULA ALÍVIO DA PRESSÃO, Pressure Reducing Valve, FTDRE2; For Service Of External Seals, Order 87516646 Seal Kit; Order 87516645 For Filter				
						VÁLV. ALIVIO DE PRESI(	PRESSURE RELIEF VAL\	CLAPET DECHARGE PRI	007V
					DRUCKENTLASTUNGSV	VALV. LIMITATRICE PRE	SIKKERHEDSVENTIL	VÁLVULA DE ALÍVIO PRE	
		87516645		3	FILTRO, Service	FILTRO	FILTER	FILTRE	065F
					FILTER	FILTRO	FILTER	FILTRO	
		87516646		3	KIT DE VEDAÇÃO, Seal Kit; Includes (3) O-Rings; Also Includes (2) Backup Rings Not Used In This Application				
						KIT DE JUNTAS	SEAL KIT	KIT DE JOINTS	630S
					DICHTUNGSSATZ	KIT GUARNIZIONI	PAKNINGSSÆT	KIT DE VEDANTE	
11		**87516635**		1	VÁLVULA CONTROLE, Pressure Reducing Valve, FTDRE4; For Service Of External Seals, Order 87516646 Seal Kit; Order 87516645 For Filter				
						VÁLVULA DE CONTROL	CONTROL VALVE	DISTRIBUTEUR	083D
					STEUERVENTIL	DISTRIBUTORE IDRAULI	STYREVENTIL	VÁLVULA DE CONTROL(	
		87516645		1	FILTRO, Service	FILTRO	FILTER	FILTRE	065F
					FILTER	FILTRO	FILTER	FILTRO	
		87516646		1	KIT DE VEDAÇÃO, Seal Kit; Includes (3) O-Rings; Also Includes (2) Backup Rings Not Used In This Application				
						KIT DE JUNTAS	SEAL KIT	KIT DE JOINTS	630S
					DICHTUNGSSATZ	KIT GUARNIZIONI	PAKNINGSSÆT	KIT DE VEDANTE	
12		**87516612**		2	BUJÃO, M22 x 1.5 Plug	TAPÓN	PLUG	BOUCHON	050T
					STOPFEN	TAPPO	PROP	TAMPÃO	
13		**87516611**		2	CARRETO, Compensator Spool				
						BOBINA	SPOOL	TIROIR	134P
					KOLBENSCHIEBER	STELO	SPOLE	CARRETO	

08-20	01	p2	05/09

CONJUNTO DA VÁLVULA, QUATRO ALAVANCAS
CONJUNTO DE LA VALVULA, CUATRO BOBINAS - BOBINAS
VALVE ASSY, FOUR SPOOL - SPOOL
DISTRIBUTEUR, QUATRE TIROIRS - TIROIRS

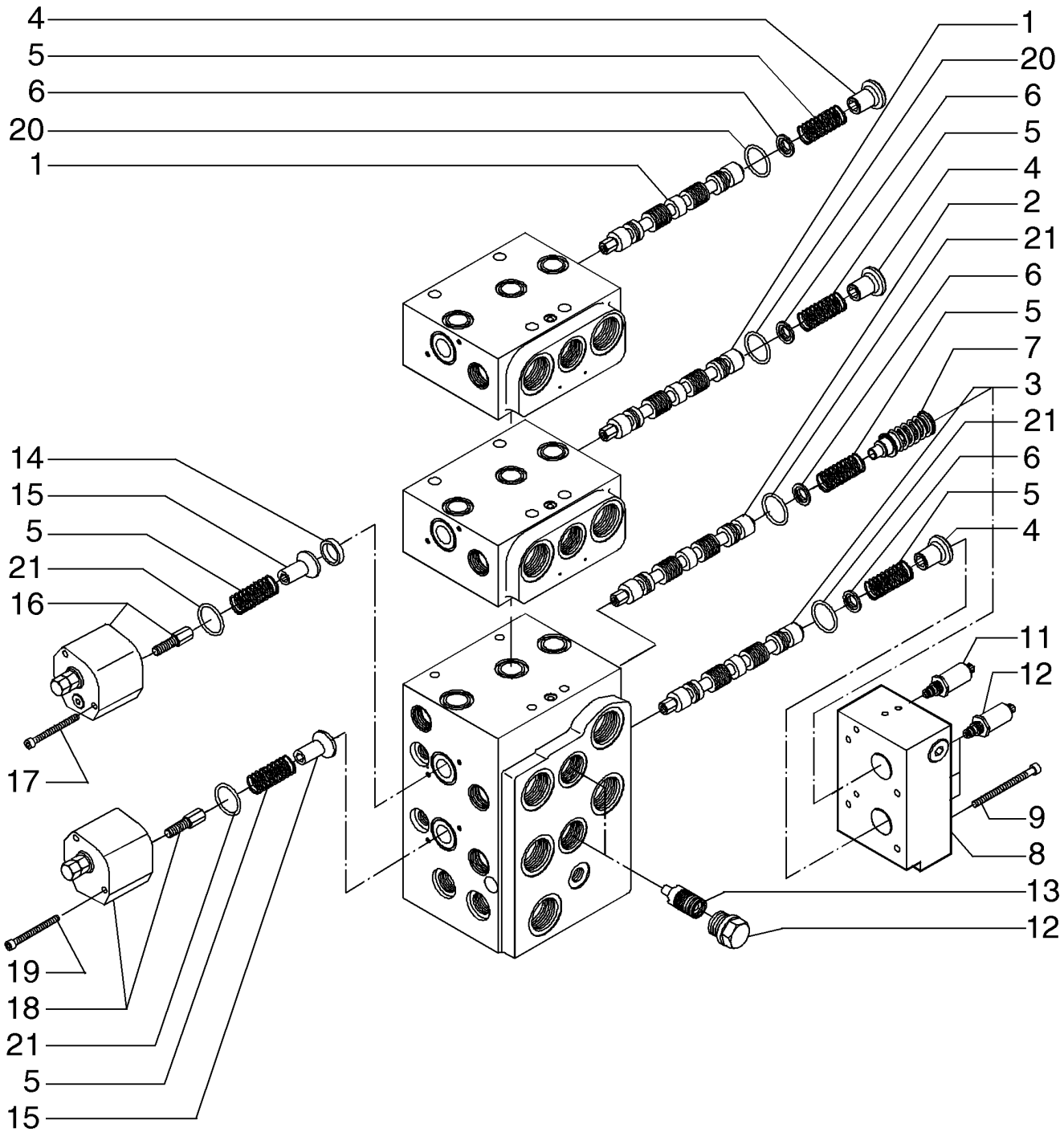

VENTILEINHEIT, 4 SCHIEBER - SCHIEBER
GRUPPO VALVOLA, 4 CURSORI - CURSORI
VENTIL ENHED, 4 KREDSE - KREDSE
CONJUNTO DA VÁLVULA, 4 ALAVANCAS - ALAVANCAS

R	N	P.N.	MOD	Q	Denominação Bezeichnung	Denominacion Descrizione	Description Beskrivelse	Description Denominação	L.C.
14		**87311986**		1	ANEL RING	ANILLO ANELLO	RING RING	ANNEAU ANEL	045A
15		**87311984**		2	MOLA, RETAINER FEDER	RESORTE MOLLA	SPRING FJEDER	RESSORT MOLA	100M
16		**87516587**		1	COBERTURA, Cover, Pilot, Lift ABDECKUNG	CUBIERTA COPERCHIO	COVER DÆKSEL	COUVERCLE COBERTURA	265C
17		**864-5060**		2	PARAFUSO SCHRAUBE	TORNILLO VITE	SCREW SKRUE	VIS PARAFUSO	040V
18		**87516585**		1	COBERTURA, Cover, Pilot, Tilt ABDECKUNG	CUBIERTA COPERCHIO	COVER DÆKSEL	COUVERCLE COBERTURA	265C
19		**864-5055**		2	PARAFUSO, M5 x 55 Socket Head Screw SCHRAUBE	TORNILLO VITE	SCREW SKRUE	VIS PARAFUSO	040V
20		**8604566**		1	JOGO, Seal; Includes (12) O-Rings For Angle or Ripper Section; Also See Figure 08-20 For Angle Section or 08-21 For Ripper Section PACKUNG	JEUGO KIT	KIT KIT	POCHETTE JOGO	4830
21		**87516638**		1	KIT DE VEDAÇÃO, Valve Block Seal Kit; Includes (18) O-Rings; See Figure 08-18 For Additional O-Ring Locations DICHTUNGSSATZ	KIT DE JUNTAS KIT GUARNIZIONI	SEAL KIT PAKNINGSSÆT	KIT DE JOINTS KIT DE VEDANTE	630S

08-21	01	p1	05/09

CONJUNTO DA VÁLVULA, QUATRO ALAVANCAS
CONJUNTO DE LA VALVULA, CUATRO BOBINAS - SECCIÓN, ÁNGULO
VALVE ASSY, FOUR SPOOL - SECTION, ANGLE
DISTRIBUTEUR, QUATRE TIROIRS - SECTION, CORNIÈRE

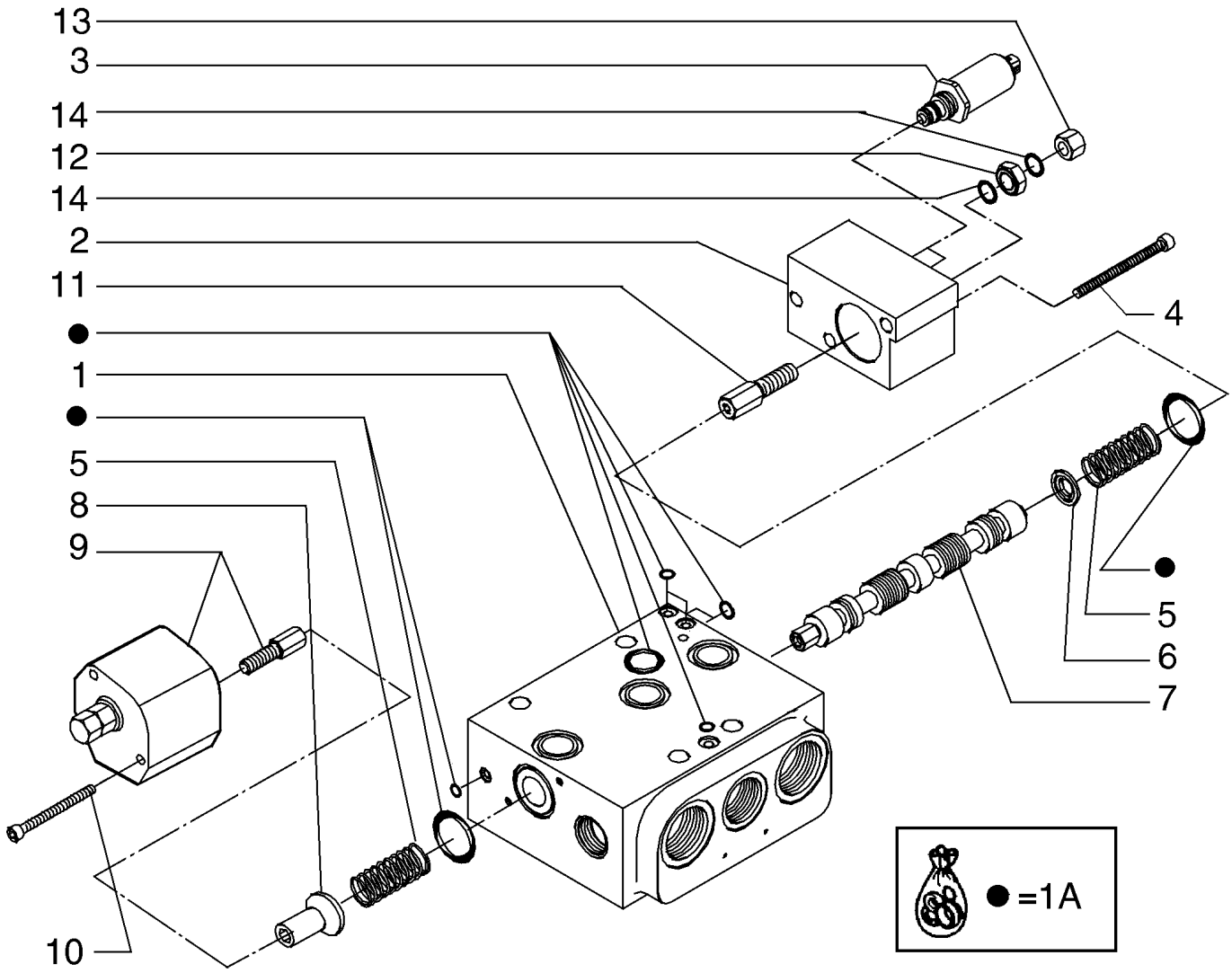

VENTILEINHEIT, 4 SCHIEBER - WINKEL
GRUPPO VALVOLA, 4 CURSORI - SEZIONE ANGOLAZIONE
VENTIL ENHED, 4 KREDSE - VINKEL
CONJUNTO DA VÁLVULA, 4 ALAVANCAS - SECÇÃO ÂNGULO

R	N	P.N.	MOD	Q	Denominação Bezeichnung	Denominacion Descrizione	Description Beskrivelse	Description Denominação	L.C.
		87658573		1	VÁLVULA CONTROLE, VALVE, CONTROL, Four Spool Control Valve, Incl. Ref 1 - 27; Also See Fig 08-18, 08-19, 08-21				
						VÁLVULA DE CONTROL	CONTROL VALVE	DISTRIBUTEUR	083D
					STEUERVENTIL	DISTRIBUTORE IDRAULI	STYREVENTIL	VÁLVULA DE CONTROLO	
1		**NSS**		1	SEM SERVIÇO EM SEPARADO, HOUSING, Section, Angle; Also See Figure 08-19				
						NO SE REPARA POR SE	NOT SERVICED SEPARA	NON ENTRET. SEPAREM	064N
					NICHT A SEP ERS-T LIEI	NON FORNITO SEPARAT	SERVICERES IKKE SEPA	SEM REPARAÇÃO EM SI	
1A		**8604566**		1	JOGO, Seal; Includes (12) O-Rings				
						JEUGO	KIT	POCHETTE	4830
					PACKUNG	KIT	KIT	JOGO	
2		**87516633**		1	COBERTURA, Angle Cover	CUBIERTA	COVER	COUVERCLE	265C
					ABDECKUNG	COPERCHIO	DÆKSEL	COBERTURA	
3		**87516634**		2	VÁLVULA ALÍVIO DA PRESSÃO, Pressure Reducing Valve, FTDRE2; For Service Of External Seals, Order 87516646 Seal Kit; Order 87516645 For Filter				
						VÁLV. ALIVIO DE PRESIO	PRESSURE RELIEF VALV	CLAPET DECHARGE PRI	007V
					DRUCKENTLASTUNGSV	VALV. LIMITATRICE PRE	SIKKERHEDSVENTIL	VÁLVULA DE ALÍVIO PRE	
		87516645		2	FILTRO, Service	FILTRO	FILTER	FILTRE	065F
					FILTER	FILTRO	FILTER	FILTRO	
		87516646		2	KIT DE VEDAÇÃO, Seal Kit; Includes (3) O-Rings; Also Includes (2) Backup Rings Not Used In This Application				
						KIT DE JUNTAS	SEAL KIT	KIT DE JOINTS	630S
					DICHTUNGSSATZ	KIT GUARNIZIONI	PAKNINGSSÆT	KIT DE VEDANTE	
4		**864-5050**		3	PARAFUSO, SCREW	TORNILLO	SCREW	VIS	040V
					SCHRAUBE	VITE	SKRUE	PARAFUSO	
5		**87516617**		2	MOLA, SPRING	RESORTE	SPRING	RESSORT	100M
					FEDER	MOLLA	FJEDER	MOLA	
6		**8604582**		1	PRENDEDOR	RETENEDOR	RETAINER	RETENEUR	7125
					HALTEVORRICHTUNG	RITEGNO	HOLDER	RETENTOR	
7		**87713183**		1	CARRETO, Angle Spool	BOBINA	SPOOL	TIROIR	134P
					KOLBENSCHIEBER	STELO	SPOLE	CARRETO	
8		**87311984**		1	MOLA, RETAINER	RESORTE	SPRING	RESSORT	100M
					FEDER	MOLLA	FJEDER	MOLA	
9		**87516586**		1	COBERTURA, Cover, Pilot, Angle				
						CUBIERTA	COVER	COUVERCLE	265C
					ABDECKUNG	COPERCHIO	DÆKSEL	COBERTURA	
10		**864-5055**		2	PARAFUSO, M5 x 55 Socket Head Screw				
						TORNILLO	SCREW	VIS	040V
					SCHRAUBE	VITE	SKRUE	PARAFUSO	
11		**NSS**		1	SEM SERVIÇO EM SEPARADO, Screw				
						NO SE REPARA POR SE	NOT SERVICED SEPARA	NON ENTRET. SEPAREM	064N
					NICHT A SEP ERS-T LIEI	NON FORNITO SEPARAT	SERVICERES IKKE SEPA	SEM REPARAÇÃO EM SI	
12		**NSS**		1	SEM SERVIÇO EM SEPARADO, Nut, Lock				
						NO SE REPARA POR SE	NOT SERVICED SEPARA	NON ENTRET. SEPAREM	064N
					NICHT A SEP ERS-T LIEI	NON FORNITO SEPARAT	SERVICERES IKKE SEPA	SEM REPARAÇÃO EM SI	
13		**NSS**		1	SEM SERVIÇO EM SEPARADO, Nut, Hex				
						NO SE REPARA POR SE	NOT SERVICED SEPARA	NON ENTRET. SEPAREM	064N
					NICHT A SEP ERS-T LIEI	NON FORNITO SEPARAT	SERVICERES IKKE SEPA	SEM REPARAÇÃO EM SI	
14		**NSS**		2	SEM SERVIÇO EM SEPARADO, O-Ring				
						NO SE REPARA POR SE	NOT SERVICED SEPARA	NON ENTRET. SEPAREM	064N
					NICHT A SEP ERS-T LIEI	NON FORNITO SEPARAT	SERVICERES IKKE SEPA	SEM REPARAÇÃO EM SI	

08-22	01	p1	05/09

CONJUNTO DA VÁLVULA, QUATRO ALAVANCAS - ESCARIFICADOR
CONJUNTO DE LA VALVULA, CUATRO BOBINAS - SECCIÓN, DESBROZADORA
VALVE ASSY, FOUR SPOOL - SECTION, RIPPER
DISTRIBUTEUR, QUATRE TIROIRS - SECTION, DÉFONCEUSE

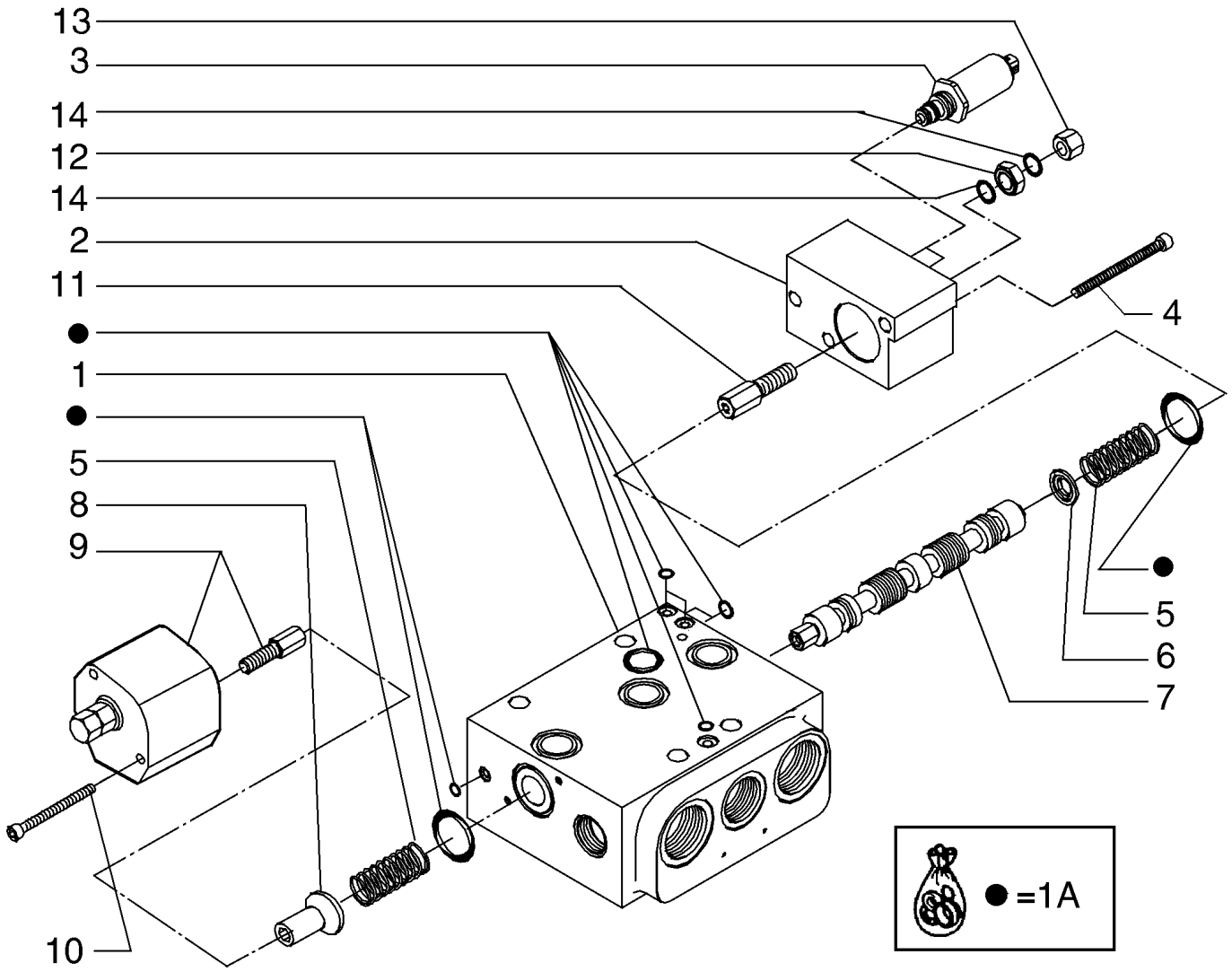

VENTILEINHEIT, 4 SCHIEBER - REISSPFLUG
GRUPPO VALVOLA, 4 CURSORI - SEZIONE, SCARIFICATORE
VENTIL ENHED, 4 KREDSE - RIPPER
CONJUNTO DA VÁLVULA, 4 ALAVANCAS - SECÇÃO ESCARIFICADOR

R	N	P.N.	MOD	Q	Denominação Bezeichnung	Denominacion Descrizione	Description Beskrivelse	Description Denominação	L.C.
		87658573		1	VÁLVULA CONTROLE, VALVE, CONTROL, Four Spool Control Valve, Incl. Ref 1 - 27; Also See Fig 08-18, 08-19, 08-20				
						VÁLVULA DE CONTROL	CONTROL VALVE	DISTRIBUTEUR	083D
					STEUERVENTIL	DISTRIBUTORE IDRAULI	STYREVENTIL	VÁLVULA DE CONTROL(	
		87516637		1	SEÇÃO VÁLVULA HIDR, Ripper Section Assembly; Complete, Incl. Ref 1 - 14; Includes Housing, Spool, and Valves; Used With 8604566 Seal Kit				
						SECCIÓN DE VÁLV. HIDI	HYD VALVE SECTION	ELEMENT DISTR HYDR.	T098
					HYDRAULIKVENTILSEGI	SEZIONE DISTRIBUTORI	VENTILDEL, HYD	SECÇÃO VÁLVULA HIDR	
1		**NSS**		1	SEM SERVIÇO EM SEPARADO, HOUSING, Section, Ripper; Also See Figure 08-19				
						NO SE REPARA POR SE	NOT SERVICED SEPARA	NON ENTRET. SEPAREM	064N
					NICHT A SEP ERS-T LIEI	NON FORNITO SEPARAT	SERVICERES IKKE SEP/	SEM REPARAÇÃO EM SI	
1A		**8604566**		1	JOGO, Seal; Includes (12) O-Rings				
						JEUGO	KIT	POCHETTE	4830
					PACKUNG	KIT	KIT	JOGO	
2		**87516633**		1	COBERTURA, Ripper Cover				
						CUBIERTA	COVER	COUVERCLE	265C
					ABDECKUNG	COPERCHIO	DÆKSEL	COBERTURA	
3		**87516634**		2	VÁLVULA ALÍVIO DA PRESSÃO, Pressure Reducing Valve, FTDRE2; For Service Of External Seals, Order 87516646 Seal Kit; Order 87516645 For Filter				
						VÁLV. ALIVIO DE PRESI(	PRESSURE RELIEF VAL\	CLAPET DECHARGE PRI	007V
					DRUCKENTLASTUNGSV	VALV. LIMITATRICE PRE	SIKKERHEDSVENTIL	VÁLVULA DE ALÍVIO PRE	
		87516645		2	FILTRO, Service	FILTRO	FILTER	FILTRE	065F
					FILTER	FILTRO	FILTER	FILTRO	
		87516646		2	KIT DE VEDAÇÃO, Seal Kit; Includes (3) O-Rings; Also Includes (2) Backup Rings Not Used In This Application				
						KIT DE JUNTAS	SEAL KIT	KIT DE JOINTS	630S
					DICHTUNGSSATZ	KIT GUARNIZIONI	PAKNINGSSÆT	KIT DE VEDANTE	
4		**864-5050**		3	PARAFUSO, SCREW	TORNILLO	SCREW	VIS	040V
					SCHRAUBE	VITE	SKRUE	PARAFUSO	
5		**87516617**		2	MOLA, SPRING	RESORTE	SPRING	RESSORT	100M
					FEDER	MOLLA	FJEDER	MOLA	
6		**8604582**		1	PRENDEDOR	RETENEDOR	RETAINER	RETENEUR	7125
					HALTEVORRICHTUNG	RITEGNO	HOLDER	RETENTOR	
7		**87713188**		1	CARRETO, Ripper Spool	BOBINA	SPOOL	TIROIR	134P
					KOLBENSCHIEBER	STELO	SPOLE	CARRETO	
8		**87311984**		1	MOLA, RETAINER	RESORTE	SPRING	RESSORT	100M
					FEDER	MOLLA	FJEDER	MOLA	
9		**87516586**		1	COBERTURA, Cover, Pilot, Ripper				
						CUBIERTA	COVER	COUVERCLE	265C
					ABDECKUNG	COPERCHIO	DÆKSEL	COBERTURA	
10		**864-5055**		2	PARAFUSO, M5 x 55 Socket Head Screw				
						TORNILLO	SCREW	VIS	040V
					SCHRAUBE	VITE	SKRUE	PARAFUSO	
11		**NSS**		1	SEM SERVIÇO EM SEPARADO, Screw				
						NO SE REPARA POR SE	NOT SERVICED SEPARA	NON ENTRET. SEPAREM	064N
					NICHT A SEP ERS-T LIEI	NON FORNITO SEPARAT	SERVICERES IKKE SEP/	SEM REPARAÇÃO EM SI	
12		**NSS**		1	SEM SERVIÇO EM SEPARADO, Nut, Lock				
						NO SE REPARA POR SE	NOT SERVICED SEPARA	NON ENTRET. SEPAREM	064N
					NICHT A SEP ERS-T LIEI	NON FORNITO SEPARAT	SERVICERES IKKE SEP/	SEM REPARAÇÃO EM SI	

CONJUNTO DA VÁLVULA, QUATRO ALAVANCAS - ESCARIFICADOR
CONJUNTO DE LA VALVULA, CUATRO BOBINAS - SECCIÓN, DESBROZADORA
VALVE ASSY, FOUR SPOOL - SECTION, RIPPER
DISTRIBUTEUR, QUATRE TIROIRS - SECTION, DÉFONCEUSE

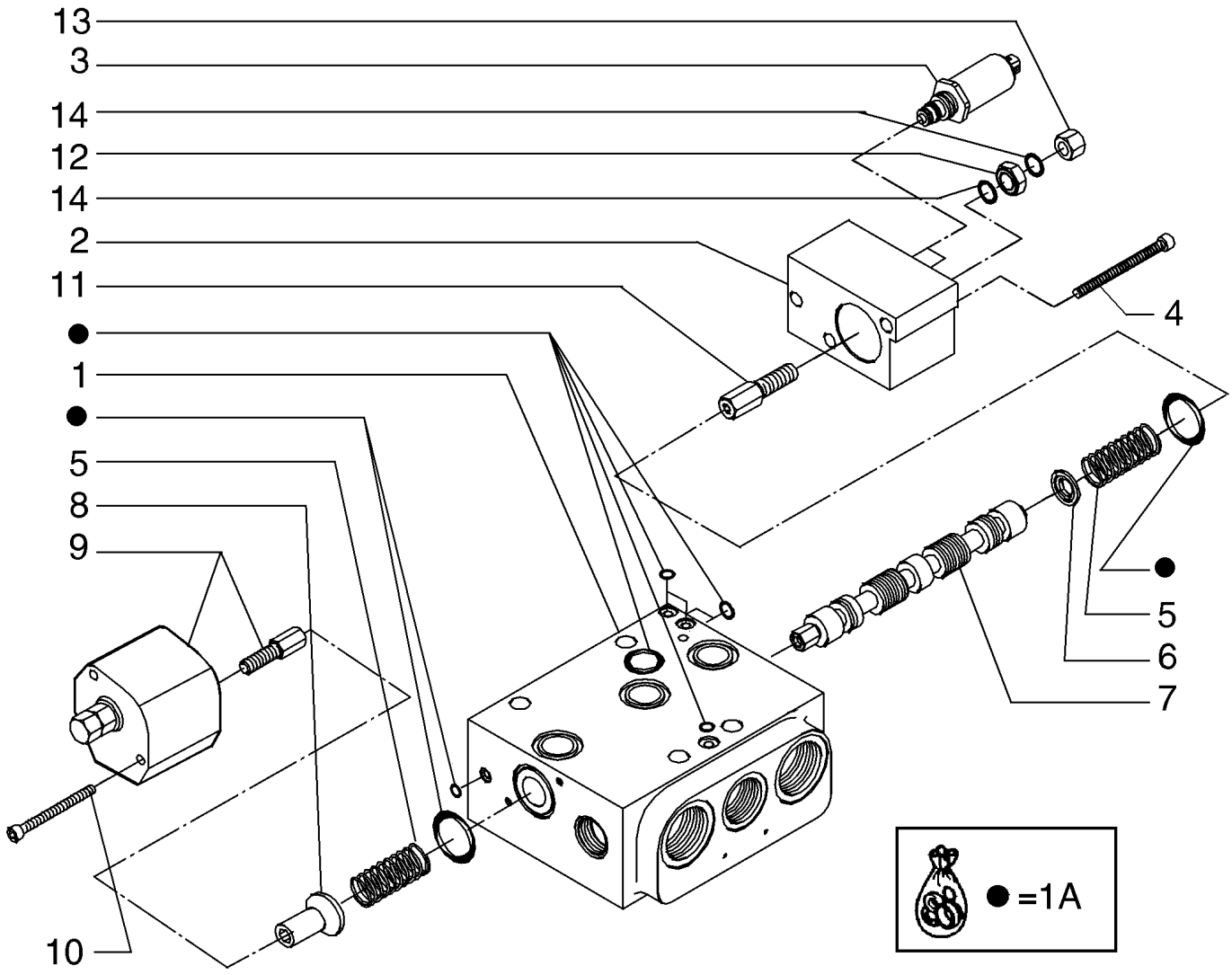

VENTILEINHEIT, 4 SCHIEBER - REISSPFLUG
GRUPPO VALVOLA, 4 CURSORI - SEZIONE, SCARIFICATORE
VENTIL ENHED, 4 KREDSE - RIPPER
CONJUNTO DA VÁLVULA, 4 ALAVANCAS - SECÇÃO ESCARIFICADOR

R	N	P.N.	MOD	Q	Denominação Bezeichnung	Denominacion Descrizione	Description Beskrivelse	Description Denominação	L.C.
13		**NSS**		1	SEM SERVIÇO EM SEPARADO, Nut, Hex				
						NO SE REPARA POR SE	NOT SERVICED SEPARA	NON ENTRET. SEPAREM	064N
					NICHT A SEP ERS-T LIEI	NON FORNITO SEPARAT	SERVICERES IKKE SEPA	SEM REPARAÇÃO EM SI	
14		**NSS**		2	SEM SERVIÇO EM SEPARADO, O-Ring				
						NO SE REPARA POR SE	NOT SERVICED SEPARA	NON ENTRET. SEPAREM	064N
					NICHT A SEP ERS-T LIEI	NON FORNITO SEPARAT	SERVICERES IKKE SEPA	SEM REPARAÇÃO EM SI	

08-23	01	p1	04/09

CONJUNTO DO CILINDRO - LEVANTAMENTO
CONJUNTO DEL CILINDRO - LEVANTAMIENTO
CYLINDER ASSY. - LIFT
CYLINDER ASSY. - LIFT

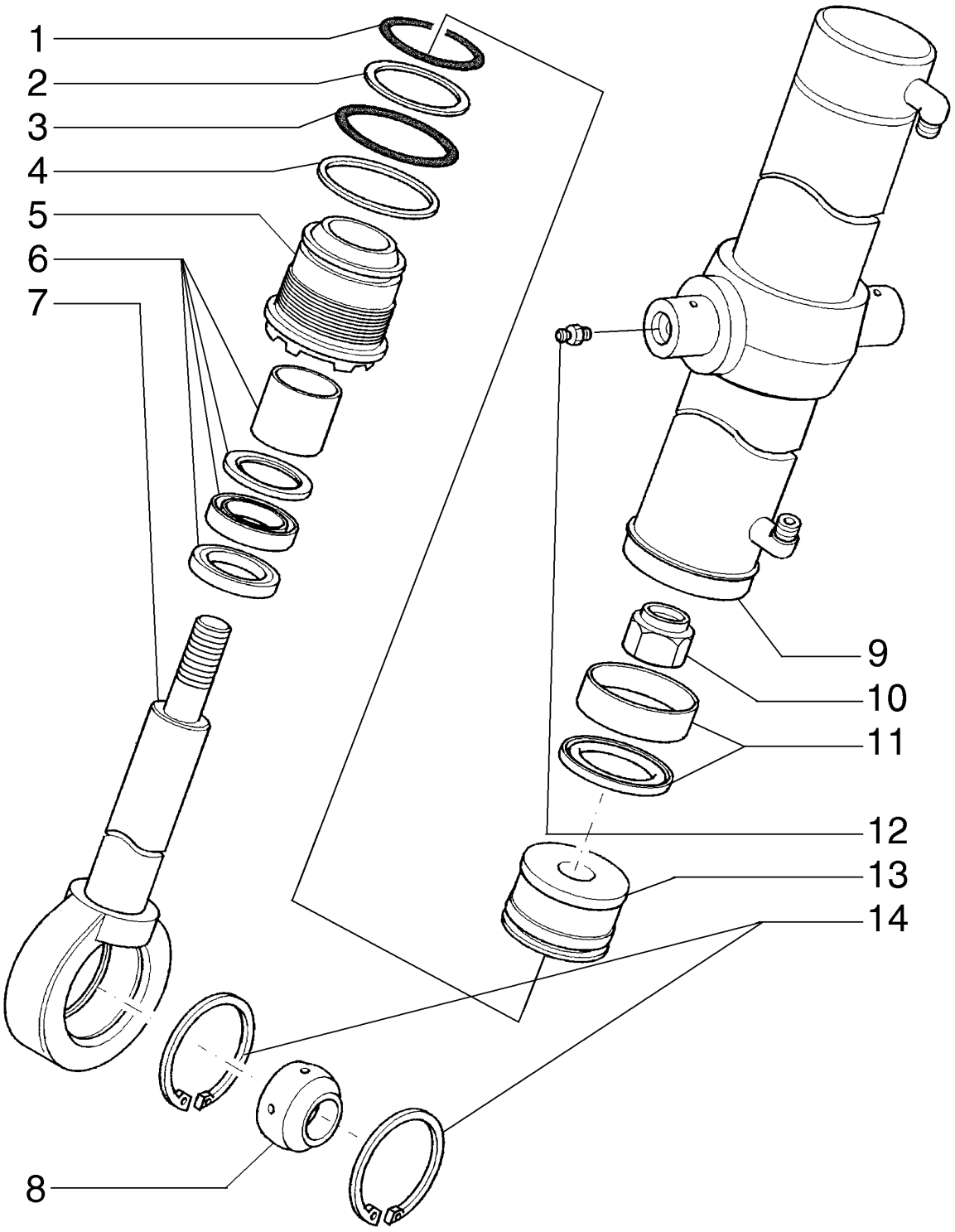

CYLINDER ASSY. - LIFT
CYLINDER ASSY. - LIFT
CYLINDER ASSY. - LIFT
CYLINDER ASSY. - LIFT

R	N	P.N.	MOD	Q	Denominação Bezeichnung	Denominacion Descrizione	Description Beskrivelse	Description Denominação	L.C.
1		76066304		1	O-RING O-RING	JUNTA TÓRICA ANELLO TOROIDALE	O-RING O-RING	JOINT TORIQUE O-RING	055A
2		76066303		1	ANEL DE ENCOSTO DRUCKSCHEIBE	ANILLO DE APOYO ANELLO APPOGGIO	WASHER,THRUST TRYKSKIVE	RONDELLE DE BUTEE ANEL DE ENCOSTO	046A
3		76066300		1	O-RING O-RING	JUNTA TÓRICA ANELLO TOROIDALE	O-RING O-RING	JOINT TORIQUE O-RING	055A
4		76066299		1	ANEL ELÁSTICO SICHERUNGSRING	ARANDELA DE RETENCI ANELLO ELASTICO	CIRCLIP LÅSERING	CIRCLIP ANEL DE RETENÇÃO	056A
5		76066297		1	PLACA DE FUNDO GRUNDPLATTE	PLACA DE BASE PIASTRA DI BASE	BASE PLATE ENDEPLADE	PLAQUE D'APPUI CHAPA DE FUNDO	080F
6		76066272		1	KIT DE VEDAÇÃO DICHTUNGSSATZ	KIT DE JUNTAS KIT GUARNIZIONI	SEAL KIT PAKNINGSSÆT	KIT DE JOINTS KIT DE VEDANTE	630S
7		76066294		1	HASTE STANGE	VARILLA ASTA	ROD STANG	TIGE HASTE	090A
8		76066296		1	ARTICULAÇÃO GELENK	ARTICULACIÓN SNODO	ARTICULATION LEDFORBINDELSE	ARTICULATION ARTICULAÇÃO	165S
9		76066306		1	CAMISA CILINDRO DO MOTOR ZYLINDERLAUFBUCHSE	FORRO INT. DE CIL. MO CANNA DEL CILINDRO M	ENGINE CYLINDER LINE CYLINDERFORING	CHEMISE DE CYLINDRE CAMISA DE CILINDRO	035C
10		76066301		1	PORCA MUTTER	TUERCA DADO	NUT MØTRIK	ECROU PORCA	010D
11		76066282		1	KIT DE VEDAÇÃO DICHTUNGSSATZ	KIT DE JUNTAS KIT GUARNIZIONI	SEAL KIT PAKNINGSSÆT	KIT DE JOINTS KIT DE VEDANTE	630S
12		76066298		2	GRAXEIRA SCHMIERNIPPEL	BOQUILLA DE LUBRICAC INGRASSATORE	LUBE NIPPLE SMØRENIPPEL	GRAISSEUR COPO DE LUBRIFICAÇÃ	060I
13		76066307		1	PISTÃO KOLBEN	PISTÓN PISTONE	PISTON STEMPEL	PISTON PISTÃO	235S
14		76066295		2	ANEL-TRAVA SICHERUNGSRING	ANILLO DE BLOQUEO ANELLO DI BLOCCAGGI	LOCKING RING LÅSESKIVE	BAGUE DE BLOCAGE ANEL DE SEGURANÇA	051A

08-24	01	p1	04/09

CONJUNTO DO CILINDRO - INCLINAÇÃO
CONJUNTO DE CILINDRO - INCLINACIÓN
CYLINDER ASSY. - TILT
VERIN - INCLINAISON

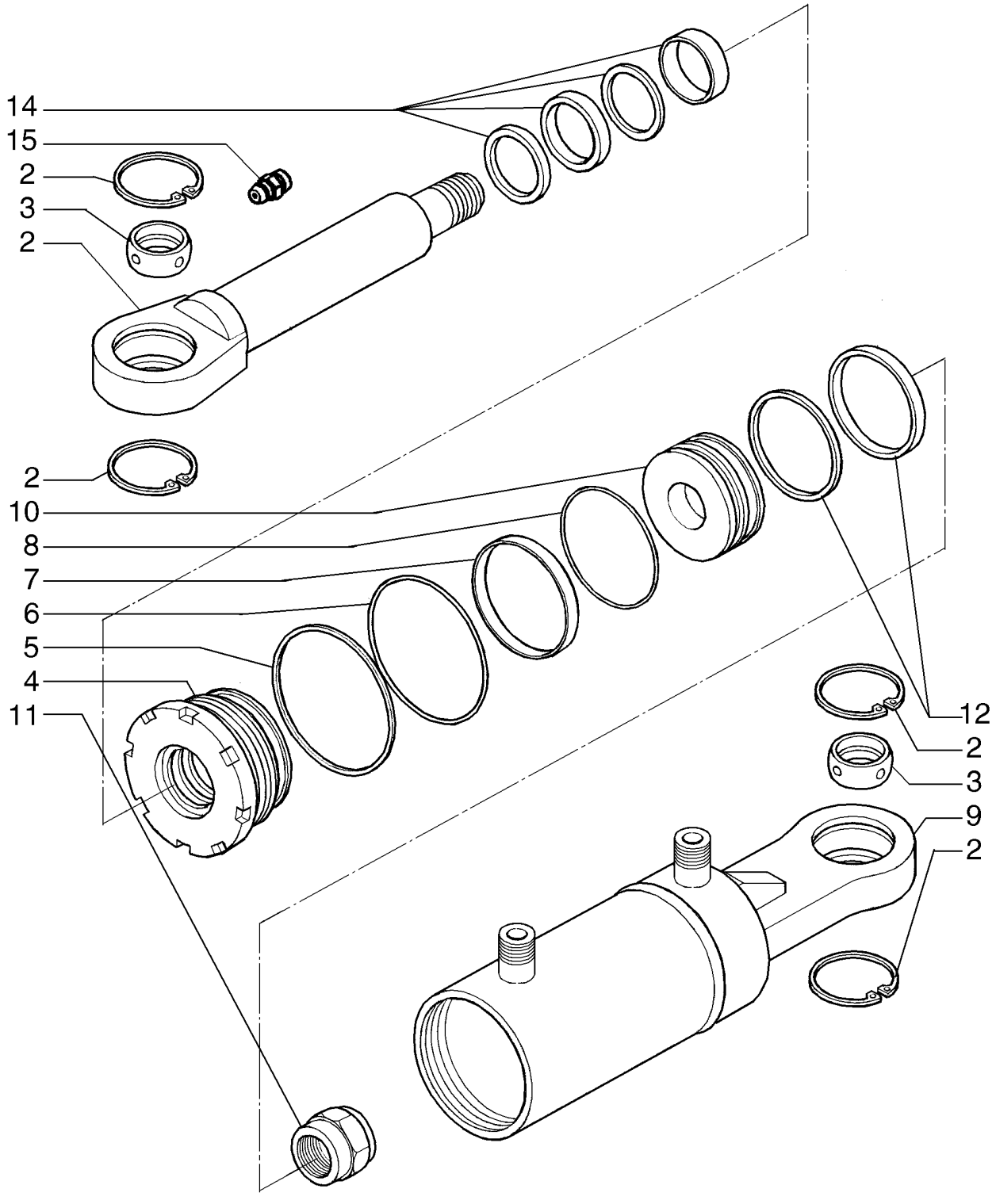

ZYLINDERBAUGRUPPE - KIPPEN
GRUPPO CILINDRO - INCLINAZIONE
CYLINDER - TILT
CONJUNTO DO CILINDRO - INCLINAÇÃO

R	N	P.N.	MOD	Q	Denominação Bezeichnung	Denominacion Descrizione	Description Beskrivelse	Description Denominação	L.C.
		76089278		1	CILINDRO OPERAÇÃO, Assy., Tilt Incl Ref., 1 - 14				
						CILINDRO DE MANDO	OPERATING CYLINDER	VERIN DE FONCTIONNE	171C
					BETÄTIGUNGSZYLINDEI	CILINDRO IN FUNZIONE	ARBEJDSCYLINDER	CILINDRO ACCIONAMEN	
1		**76066252**		1	HASTE	VARILLA	ROD	TIGE	090A
					STANGE	ASTA	STANG	HASTE	
2		**76066253**		4	ANEL-TRAVA	ANILLO DE BLOQUEO	LOCKING RING	BAGUE DE BLOCAGE	051A
					SICHERUNGSRING	ANELLO DI BLOCCAGGI(	LÅSESKIVE	ANEL DE SEGURANÇA	
3		**76066254**		2	ARTICULAÇÃO	ARTICULACIÓN	ARTICULATION	ARTICULATION	165S
					GELENK	SNODO	LEDFORBINDELSE	ARTICULAÇÃO	
4		**76066255**		1	PLACA DE FUNDO	PLACA DE BASE	BASE PLATE	PLAQUE D'APPUI	080F
					GRUNDPLATTE	PIASTRA DI BASE	ENDEPLADE	CHAPA DE FUNDO	
5		**76066256**		1	ANEL ELÁSTICO	ARANDELA DE RETENCI	CIRCLIP	CIRCLIP	056A
					SICHERUNGSRING	ANELLO ELASTICO	LÅSERING	ANEL DE RETENÇÃO	
6		**76066257**		1	O-RING	JUNTA TÓRICA	O-RING	JOINT TORIQUE	055A
					O-RING	ANELLO TOROIDALE	O-RING	O-RING	
7		**76066258**		1	ANEL DE ENCOSTO	ANILLO DE APOYO	WASHER,THRUST	RONDELLE DE BUTEE	046A
					DRUCKSCHEIBE	ANELLO APPOGGIO	TRYKSKIVE	ANEL DE ENCOSTO	
8		**76066259**		1	O-RING	JUNTA TÓRICA	O-RING	JOINT TORIQUE	055A
					O-RING	ANELLO TOROIDALE	O-RING	O-RING	
9		**76066260**		1	CAMISA CILINDRO DO MOTOR				
						FORRO INT. DE CIL. MO	ENGINE CYLINDER LINE	CHEMISE DE CYLINDRE	035C
					ZYLINDERLAUFBUCHSE	CANNA DEL CILINDRO M	CYLINDERFORING	CAMISA DE CILINDRO	
10		**76066261**		1	PISTÃO	PISTÓN	PISTON	PISTON	235S
					KOLBEN	PISTONE	STEMPEL	PISTÃO	
11		**76066264**		1	PORCA	TUERCA	NUT	ECROU	010D
					MUTTER	DADO	MØTRIK	PORCA	
12		**76066269**		1	KIT DE VEDAÇÃO, For Pistons				
						KIT DE JUNTAS	SEAL KIT	KIT DE JOINTS	630S
					DICHTUNGSSATZ	KIT GUARNIZIONI	PAKNINGSSÆT	KIT DE VEDANTE	
14		**76066270**		1	KIT DE VEDAÇÃO, For the Rod				
						KIT DE JUNTAS	SEAL KIT	KIT DE JOINTS	630S
					DICHTUNGSSATZ	KIT GUARNIZIONI	PAKNINGSSÆT	KIT DE VEDANTE	
15		**13406911**		2	GRAXEIRA, 1/4"-28	BOQUILLA DE LUBRICAC	LUBE NIPPLE	GRAISSEUR	060I
					SCHMIERNIPPEL	INGRASSATORE	SMØRENIPPEL	COPO DE LUBRIFICAÇÃ	

08-25	01	p1	06/10

TIRANTE DO TILT
TIRANTE DEL TILT
TILT TIEROD ASSY
TILT TIEROD ASSY

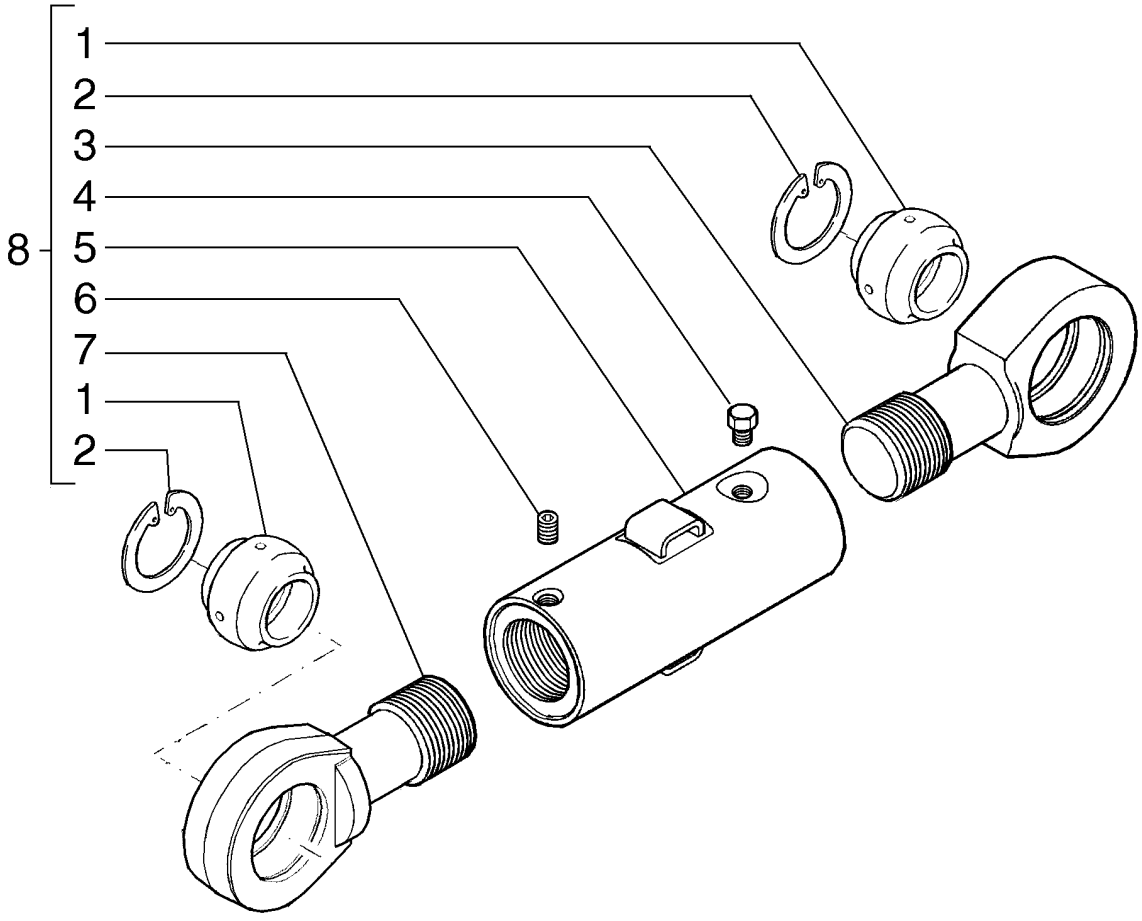

TILT TIEROD ASSY
TILT TIEROD ASSY
TILT TIEROD ASSY
TILT TIEROD ASSY

R	N	P.N.	MOD	Q	Denominação Bezeichnung	Denominacion Descrizione	Description Beskrivelse	Description Denominação	L.C.
1		79037239		2	ARTICULAÇÃO GELENK	ARTICULACIÓN SNODO	ARTICULATION LEDFORBINDELSE	ARTICULATION ARTICULAÇÃO	165S
2		11061376		4	ANEL DE PRESSÃO, M68, Int SPRENGRING	ANILLO DE RESORTE ANELLO ELASTICO	SNAP RING LÅSERING	ANNEAU D'ARRET ANEL	054A
3		87758746		1	HASTE STANGE	VARILLA ASTA	ROD STANG	TIGE HASTE	090A
4		15853531		1	PARAFUSO, Hex, M12 x 1.25 x 14, 10.9, Full Thd SCHRAUBE	PERNO BULLONE	BOLT BOLT	VIS PARAFUSO	140B
5		87758747		1	ALOJAMENTO GEHÄUSE	ALOJAMIENTO ALLOGGIAMENTO	HOUSING HUS	CARTER ALOJAMENTO	014V
6		87758750		1	BUJÃO STOPFEN	TAPÓN TAPPO	PLUG PROP	BOUCHON TAMPÃO	050T
7		87758745		1	HASTE STANGE	VARILLA ASTA	ROD STANG	TIGE HASTE	090A
8		87758753		1	ELO CONJUNTO GLIED (KPLT.)	ESLABON (CONJUNTO) MAGLIA, COMPLESSIVO	LINK ASSY. LINK ASSY.	MAILLON (ASSEMBLE) ELO CONJUNTO	P488

OPCIONAL

D150B

08-25	02	p1	05/09

TIRANTE DO TILT
TIRANTE DEL TILT
TILT TIEROD ASSY
TILT TIEROD ASSY

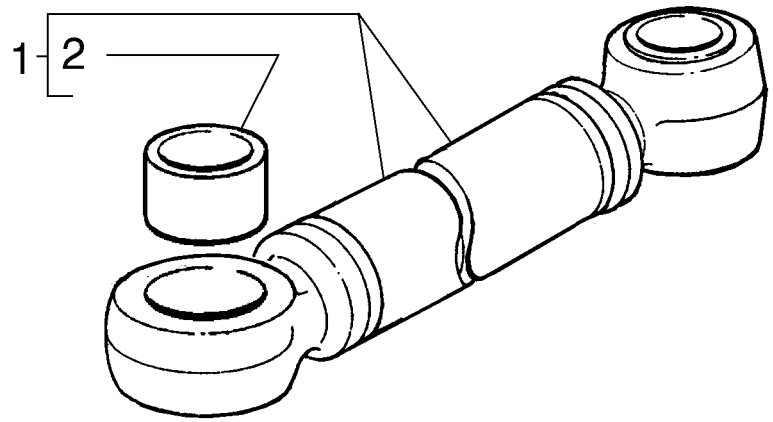

TILT TIEROD ASSY
TILT TIEROD ASSY
TILT TIEROD ASSY
TILT TIEROD ASSY

R	N	P.N.	MOD	Q	Denominação Bezeichnung	Denominacion Descrizione	Description Beskrivelse	Description Denominação	L.C.
1		**76089483**		1	TIRANTE SPURSTANGE	TIRANTE TIRANTE	TIE-ROD TRÆKSTANG	TIRANT TIRANTE	142T
2		**8270124**		1	BUCHA BUCHSE	CASQUILLO BOCCOLA	BUSHING BØSNING	BAGUE CASQUILHO	095B

OPICIONAL

D150B

08-26	01	p1	05/09

CONJUNTO DO CILINDRO - ANGULAÇÃO
CONJUNTO DE CILINDRO - ÁNGULO (LGP)
CYLINDER ASSY. - ANGLE (LGP)
VERIN - ORIENTATION (LGP)

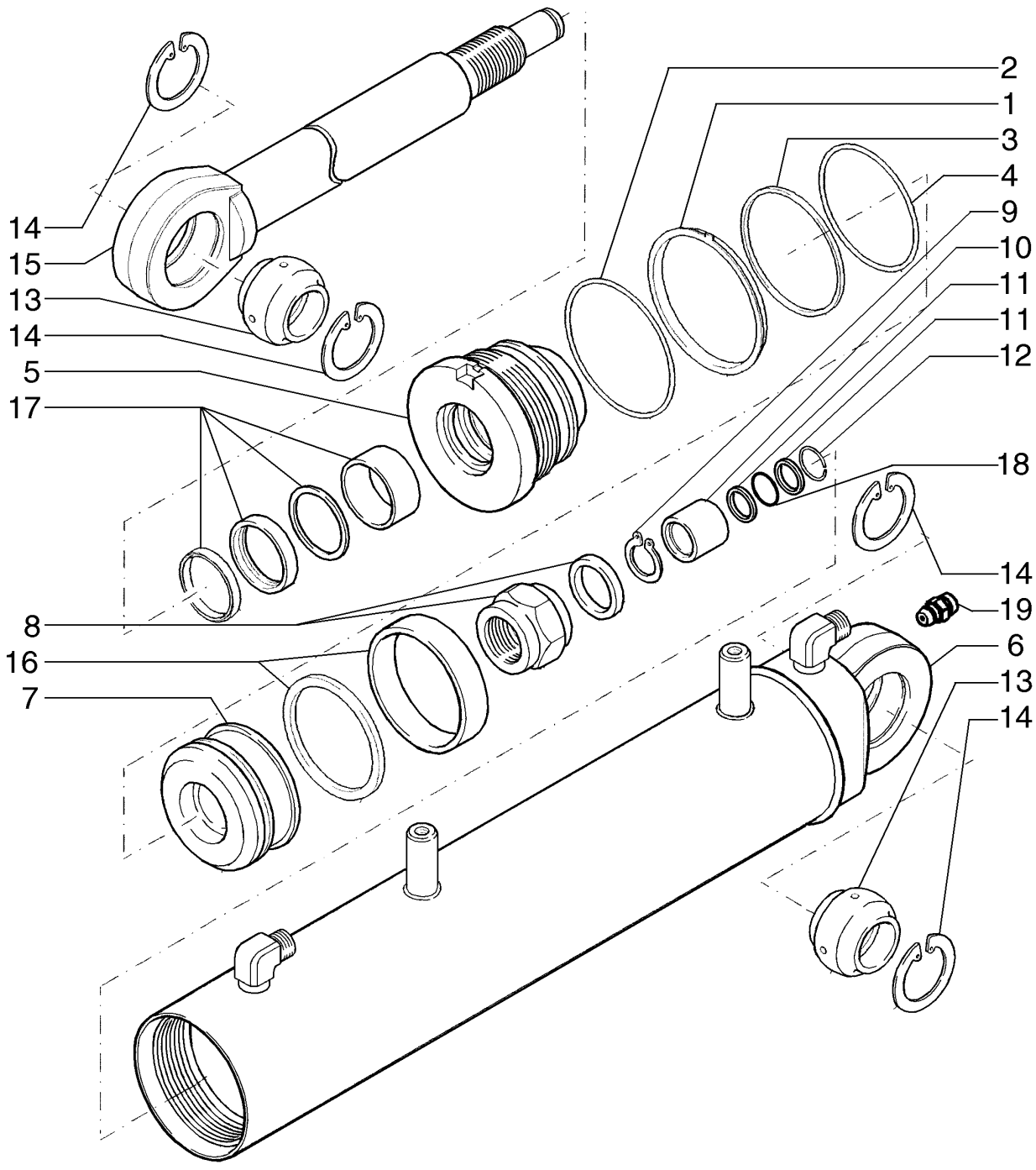

ZYLINDERBAUGRUPPE - WINKEL (LGP)
GRUPPO CILINDRO - ANGOLAZIONE (LGP)
CYLINDER - VINKEL (LGP)
CONJUNTO DO CILINDRO - ÂNGULO (LGP)

R	N	P.N.	MOD	Q	Denominação Bezeichnung	Denominacion Descrizione	Description Beskrivelse	Description Denominação	L.C.
		76089427			CILINDRO OPERAÇÃO, CYLINDER ASSY., Angle; Used on Models with LGP				
						CILINDRO DE MANDO	OPERATING CYLINDER	VERIN DE FONCTIONNE	171C
					BETÄTIGUNGSZYLINDEI	CILINDRO IN FUNZIONE	ARBEJDSCYLINDER	CILINDRO ACCIONAMEN	
1		**76071175**		1	ANEL ELÁSTICO	ARANDELA DE RETENCI	CIRCLIP	CIRCLIP	056A
					SICHERUNGSRING	ANELLO ELASTICO	LÅSERING	ANEL DE RETENÇÃO	
2		**76071176**		1	O-RING	JUNTA TÓRICA	O-RING	JOINT TORIQUE	055A
					O-RING	ANELLO TOROIDALE	O-RING	O-RING	
3		**76071177**		1	ANEL DE ENCOSTO	ANILLO DE APOYO	WASHER,THRUST	RONDELLE DE BUTEE	046A
					DRUCKSCHEIBE	ANELLO APPOGGIO	TRYKSKIVE	ANEL DE ENCOSTO	
4		**76071178**		1	O-RING	JUNTA TÓRICA	O-RING	JOINT TORIQUE	055A
					O-RING	ANELLO TOROIDALE	O-RING	O-RING	
5		**76073158**		1	PLACA DE FUNDO	PLACA DE BASE	BASE PLATE	PLAQUE D'APPUI	080F
					GRUNDPLATTE	PIASTRA DI BASE	ENDEPLADE	CHAPA DE FUNDO	
6		**76073159**		1	TUBO	TUBO	TUBE	TUBE	195T
					ROHR	TUBO	RØR	TUBO	
7		**76073160**		1	PISTÃO	PISTÓN	PISTON	PISTON	235S
					KOLBEN	PISTONE	STEMPEL	PISTÃO	
8		**87352831**		1	PORCA	TUERCA	NUT	ECROU	010D
					MUTTER	DADO	MØTRIK	PORCA	
9		**87352832**		2	ANEL-TRAVA	ANILLO DE BLOQUEO	LOCKING RING	BAGUE DE BLOCAGE	051A
					SICHERUNGSRING	ANELLO DI BLOCCAGGI	LÅSESKIVE	ANEL DE SEGURANÇA	
10		**87352833**		1	BUCHA	CASQUILLO	BUSHING	BAGUE	095B
					BUCHSE	BOCCOLA	BØSNING	CASQUILHO	
11		**87352834**		1	ANEL-TRAVA	ANILLO DE BLOQUEO	LOCKING RING	BAGUE DE BLOCAGE	051A
					SICHERUNGSRING	ANELLO DI BLOCCAGGI	LÅSESKIVE	ANEL DE SEGURANÇA	
12		**76066286**		1	ANEL-TRAVA	ANILLO DE BLOQUEO	LOCKING RING	BAGUE DE BLOCAGE	051A
					SICHERUNGSRING	ANELLO DI BLOCCAGGI	LÅSESKIVE	ANEL DE SEGURANÇA	
13		**79037239**		2	ARTICULAÇÃO	ARTICULACIÓN	ARTICULATION	ARTICULATION	165S
					GELENK	SNODO	LEDFORBINDELSE	ARTICULAÇÃO	
14		**76066288**		4	ANEL ELÁSTICO	ARANDELA DE RETENCI	CIRCLIP	CIRCLIP	056A
					SICHERUNGSRING	ANELLO ELASTICO	LÅSERING	ANEL DE RETENÇÃO	
15		**76073161**		1	HASTE	VARILLA	ROD	TIGE	090A
					STANGE	ASTA	STANG	HASTE	
16		**76073156**		1	KIT DE VEDAÇÃO, For Pistons				
						KIT DE JUNTAS	SEAL KIT	KIT DE JOINTS	630S
					DICHTUNGSSATZ	KIT GUARNIZIONI	PAKNINGSSÆT	KIT DE VEDANTE	
17		**76073157**		1	KIT DE VEDAÇÃO, For Rod	KIT DE JUNTAS	SEAL KIT	KIT DE JOINTS	630S
					DICHTUNGSSATZ	KIT GUARNIZIONI	PAKNINGSSÆT	KIT DE VEDANTE	
18		**87352835**		1	JUNTA	JUNTA	GASKET	JOINT	123G
					DICHTUNG	GUARNIZIONE	PAKNING	JUNTA	
19		**13406911**		1	GRAXEIRA, 1/4"-28	BOQUILLA DE LUBRICAC	LUBE NIPPLE	GRAISSEUR	060I
					SCHMIERNIPPEL	INGRASSATORE	SMØRENIPPEL	COPO DE LUBRIFICAÇÃ	

08-26	02	p1	05/09

CONJUNTO DO CILINDRO - TILT
CONJUNTO DE CILINDRO - TILT
CYLINDER ASSY. - TILT
VERIN

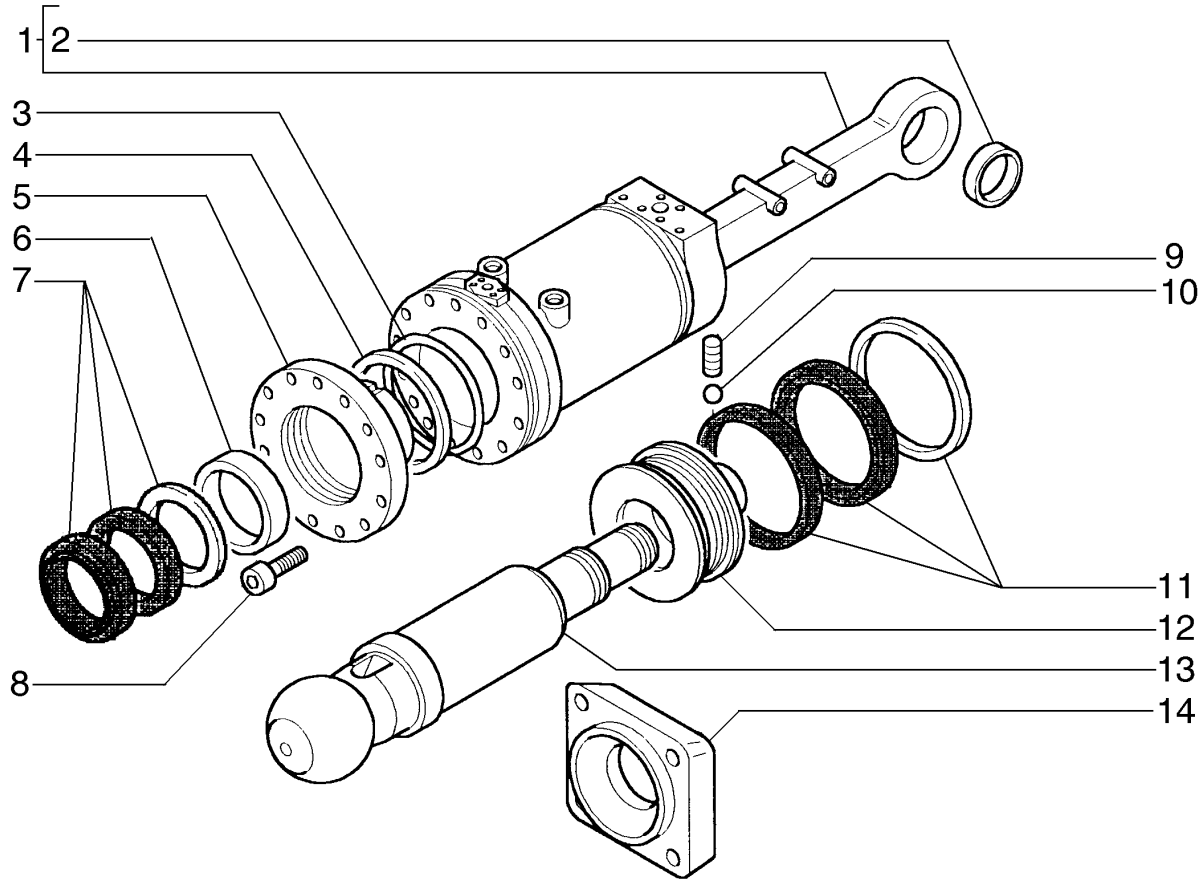

ZYLINDERBAUGRUPPE
GRUPPO CILINDRO
CYLINDER
CONJUNTO DO CILINDRO

R	N	P.N.	MOD	Q	Denominação Bezeichnung	Denominacion Descrizione	Description Beskrivelse	Description Denominação	L.C.
1		76041930		1	CORPO DO CILINDRO ZYLINDERROHR	CILINDRO CANNA DEL CILINDRO	BARREL CYLINDER	CYLINDRE CORPO DE CILINDRO	301C
2		8295620		1	BUCHA BUCHSE	CASQUILLO BOCCOLA	BUSHING BØSNING	BAGUE CASQUILHO	095B
3		14473280		1	O-RING, -349, 70 Duro, 4.475" ID x .210" Thk O-RING	JUNTA TÓRICA ANELLO TOROIDALE	O-RING O-RING	JOINT TORIQUE O-RING	055A
4		79023161		1	ANEL RING	ANILLO ANELLO	RING RING	ANNEAU ANEL	045A
5		76041932		1	CABEÇOTE ZYLINDERKOPF	CULATA TESTATA	CYLINDER HEAD CYLINDERHOVED	CULASSE CABEÇA DE CILINDRO	113T
6		76041933		1	ANEL RING	ANILLO ANELLO	RING RING	ANNEAU ANEL	045A
7		79071464		1	KIT DE VEDAÇÃO DICHTUNGSSATZ	KIT DE JUNTAS KIT GUARNIZIONI	SEAL KIT PAKNINGSSÆT	KIT DE JOINTS KIT DE VEDANTE	630S
8		14420471		13	PARAFUSO, Hex Soc Hd, M10 x 40, 12.9 SCHRAUBE	TORNILLO VITE	SCREW SKRUE	VIS PARAFUSO	040V
9		76041935		1	PARAFUSO SCHRAUBE	TORNILLO VITE	SCREW SKRUE	VIS PARAFUSO	040V
10		76041936		1	ESFERA KUGEL	BOLA SFERA	BALL KUGLE	BILLE ESFERA	140S
11		79099850		1	JOGO DE PEÇAS TEILESATZ	JUEGO DE PIEZAS KIT PARTI	SET OF PARTS RESERVEDELSSÆT	JEU DE PIECES CONJUNTO DE PEÇAS	119S
12		76041934		1	PISTÃO KOLBEN	PISTÓN PISTONE	PISTON STEMPEL	PISTON PISTÃO	235S
13		76041931		1	TIRANTE SPURSTANGE	TIRANTE TIRANTE	TIE-ROD TRÆKSTANG	TIRANT TIRANTE	142T
14		76000805		1	SUPORTE STÜTZE	SOPORTE SUPPORTO	SUPPORT BESLAG	SUPPORT SUPORTE	300S

OPICIONAL

D150B

08-27	01	p1	06/10

RIPPER CYLINDER
RIPPER CYLINDER
RIPPER CYLINDER
RIPPER CYLINDER

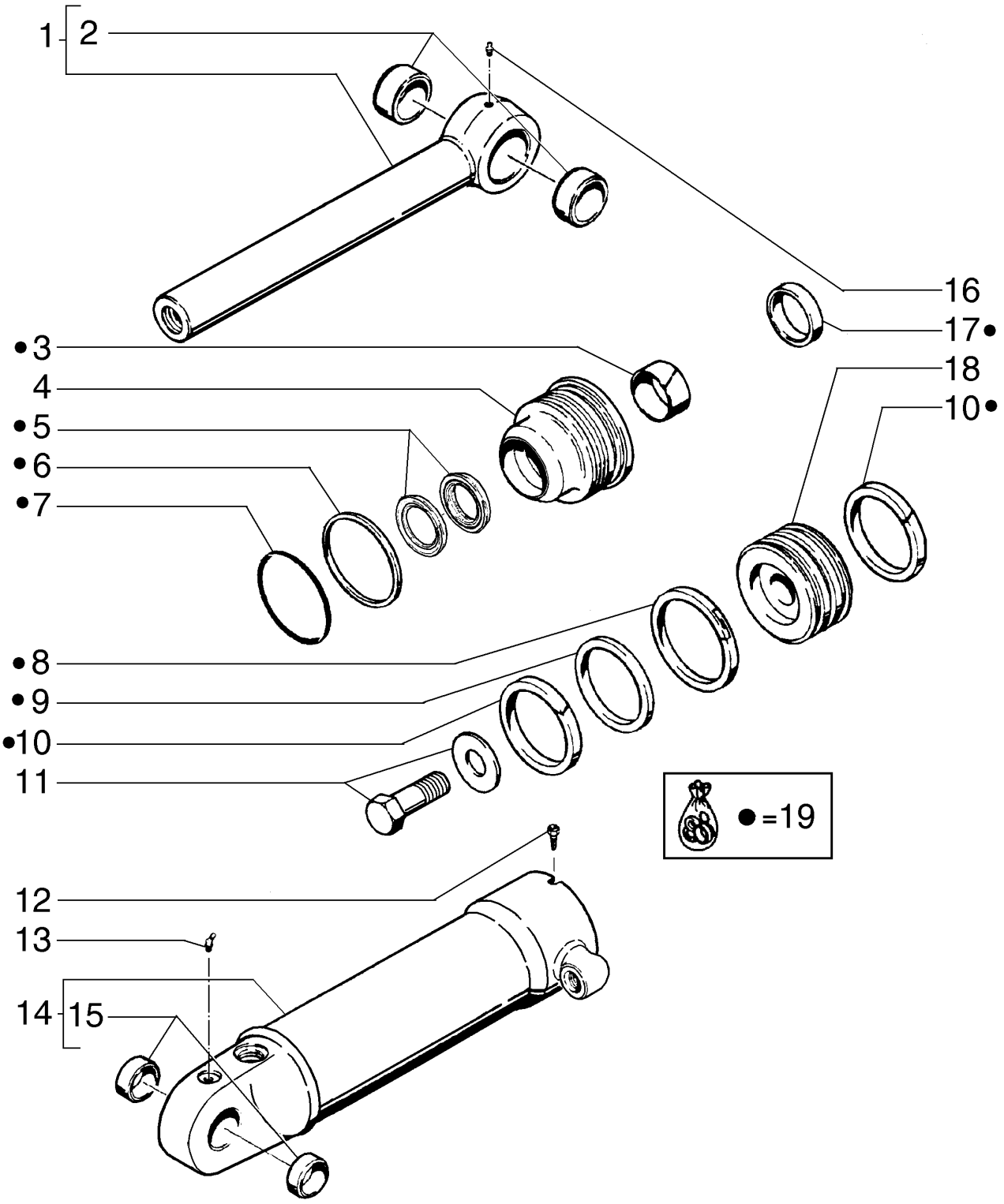

RIPPER CYLINDER
RIPPER CYLINDER
RIPPER CYLINDER
RIPPER CYLINDER

R	N	P.N.	MOD	Q	Denominação Bezeichnung	Denominacion Descrizione	Description Beskrivelse	Description Denominação	L.C.
1		87651094		1	HASTE PISTÃO KOLBENSTANGE	VÁSTAGO DE PISTÓN BIELLA	PISTON ROD PLEJLSTANG	TIGE DE PISTON HASTE CILINDRO	Z093
		87651121		1	CILINDRO CONJUNTO, LH ZYLINDER (KPLT.)	CILINDRO (CONJUNTO) CILINDRO, COMPLESS.	CYLINDER ASSY. CYLINDER ASSY.	VERIN CILINDRO CONJUNTO	P477
		87651091		1	CILINDRO CONJUNTO, RH ZYLINDER (KPLT.)	CILINDRO (CONJUNTO) CILINDRO, COMPLESS.	CYLINDER ASSY. CYLINDER ASSY.	VERIN CILINDRO CONJUNTO	P477
2		D33047		2	BUCHA BUECHSE	CASQUILLO BOCCOLA	BUSHING BOESNING	BAGUE CASQUILHO	1140
3		G101533		1	ANEL DE DESGASTE VERSCHLEISSRING	ANILLO DE DESGASTE ANELLO ANTIUSURA	WEAR RING SLIDRING	BAGUE D'USURE ANEL DE DESGASTE	A012
4		128135A2		1	PACOTE DE ESTOPA STOPFBUCHSE	PRENSAESTOPAS PREMISTOPPA	GLAND PAKNINGSDÅSE	PRESSE-ETOUPE JUNTA	3880
5		1542876C1		1	KIT DE VEDAÇÃO DICHTUNGSSATZ	KIT DE JUNTAS KIT GUARNIZIONI	SEAL KIT PAKNINGSSÆT	KIT DE JOINTS KIT DE VEDANTE	630S
6		G109299		1	ANEL DE SEGURANÇA STÜTZRING	ANILLO DE SEGURIDAD ANELLO DI SOSTEGNO	BACK-UP RING RESERVERING	BAGUE ANTI-EXTRUSIOI ANEL DE ENCOSTO	Z334
7		87016952		1	O-RING, -239, 70 Duro, 3.609" ID x .139" Thk O-RING	JUNTA TÓRICA ANELLO TOROIDALE	O-RING O-RING	JOINT TORIQUE O-RING	055A
8		G102285		1	ANEL DE VEDAÇÃO DICHTUNG	ANILLO DE CIERRE ANELLO DI TENUTA	SEAL PAKNINGSRING	JOINT ANEL DE VEDACAO	7460
9		G100440		1	ANEL RING	ANILLO ANELLO	RING RING	ANNEAU ANEL	7175
10		G100448		2	ANEL RING	ANILLO ANELLO	RING RING	ANNEAU ANEL	7175
11		86982440		1	PARAFUSO ESPECIAL SPEZIALSCHRAUBE	PERNO ESPECIAL BULLONE SPECIALE	SPECIAL BOLT SPECIALBOLT	VIS SPECIALE PARAFUSO ESPECIAL	P698
12		86642312		1	PARAFUSO, Hex Hd, #8 x 3/8" SELBSTSCHN SCHRAUE	TORNILLO AUTORROSC VITE AUTOFILETTANTE	SELF-TAP SCREW SELVLÅSENDE BOLT	VIS AUTOTARAUDEUSE PARAFUSO	062V
13		219-36		1	GRAXEIRA, 45º, 1/8" NPT x 7/8" lg SCHMIERNIPPEL	BOQUILLA DE LUBRICAC INGRASSATORE	LUBE NIPPLE SMØRENIPPEL	GRAISSEUR COPO DE LUBRIFICAÇÃ	060I
14		87651092		1	TUBO, RH ROHR	TUBO TUBO	TUBE RØR	TUBE TUBO	195T
14		87651122		1	TUBO, LH ROHR	TUBO TUBO	TUBE RØR	TUBE TUBO	195T
15		30613		2	BUCHA BUECHSE	CASQUILLO BOCCOLA	BUSHING BOESNING	BAGUE CASQUILHO	1140
16		219-1		1	GRAXEIRA, 1/8"-27 x .66 lg SCHMIERNIPPEL	BOQUILLA DE LUBRICAC INGRASSATORE	LUBE NIPPLE SMØRENIPPEL	GRAISSEUR COPO DE LUBRIFICAÇÃ	060I
17		D95144		1	PROTEÇÃO VEDADORA DICHTUNGSSCHUTZ	PROTECCIÓN DE JUNTA PROTEZIONE GUARNIZI	SEAL PROTECTION PAKNINGSDÆKSEL	PROTECTION DE JOINT COBRE-JUNTAS	291C
18		G100438		1	PISTÃO KOLBEN	EMBOLO STANTUFFO	PISTON STEMPEL	PISTON PISTAO	6270
19		87672315		1	KIT DE REPARO REPARATURSATZ	KIT DE REPARACIÓN KIT DI RIPARAZIONE	REPAIR KIT REPARATIONSSÆT	KIT DE REPARATION KIT DE REPARAÇÃO	003K

08-28	01	p1	03/10

BRAÇO E TIRANTE
BRAZO E TIRANT
ARM AND TIEROD
ARM AND TIEROD

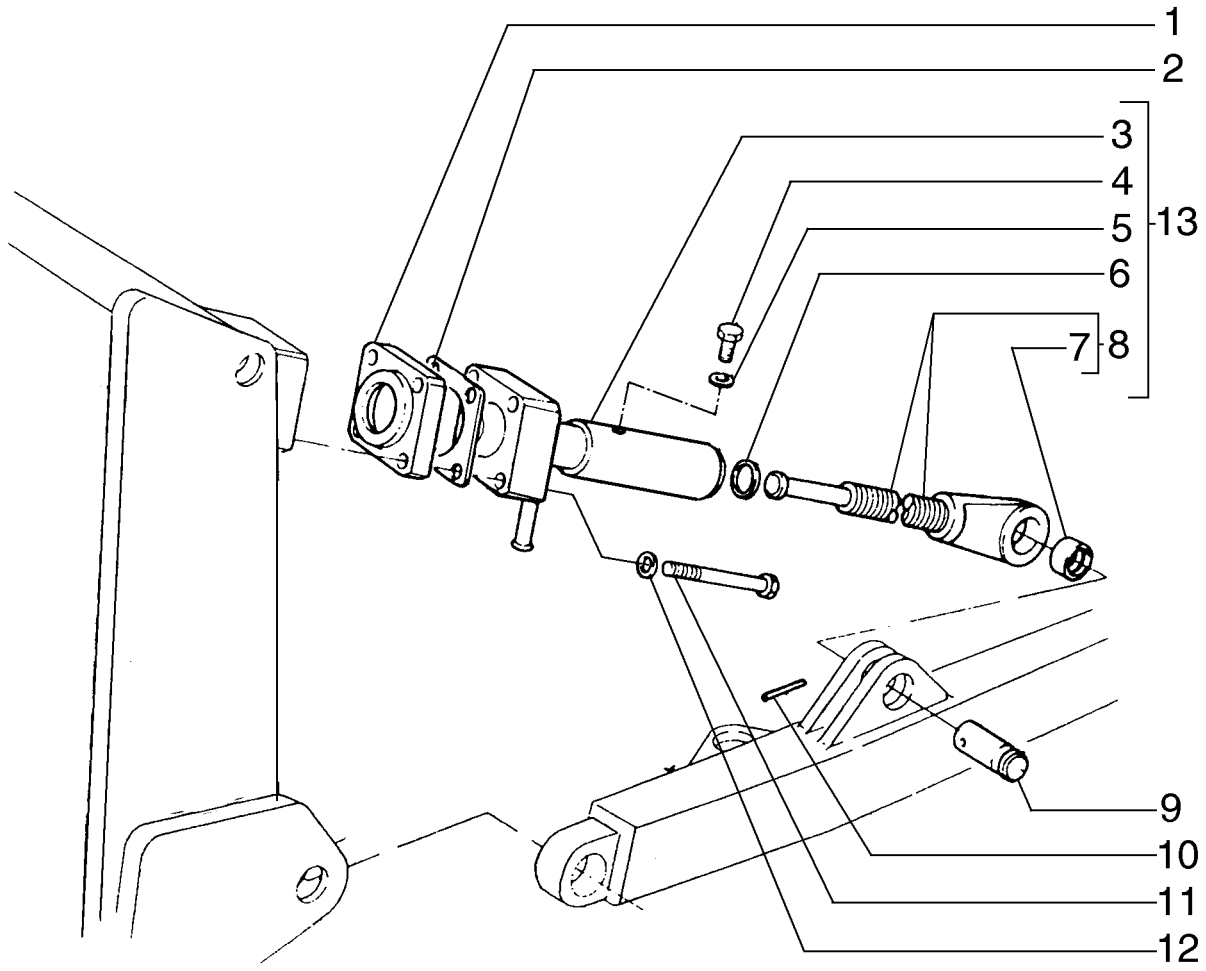

ARM AND TIEROD
ARM AND TIEROD
ARM AND TIEROD
ARM AND TIEROD

R	N	P.N.	MOD	Q	Denominação Bezeichnung	Denominacion Descrizione	Description Beskrivelse	Description Denominação	L.C.
1		**76089479**		1	SUPORTE STÜTZE	SOPORTE SUPPORTO	SUPPORT BESLAG	SUPPORT SUPORTE	300S
2		**76000812**		AR	CALÇO DE AFINAÇÃO AUSGLEICHSSCHEIBE	SUPLEMENTO SPESSORE	SHIM MELLEMLÆG	CALE CALÇO DE AFINAÇÃO	198S
3		**79081631**		1	LUVA BUCHSE	MANGUITO MANICOTTO	SLEEVE TRYKLEJE, KOBLING	CHEMISE MANGA	031M
4		**8295634**		1	PARAFUSO SCHRAUBE	TORNILLO VITE	SCREW SKRUE	VIS PARAFUSO	040V
5		**14496931**		1	ARRUELA PLANA, M16 x 30 x 3 UNTERLEGSCHEIBE	ARANDELA RONDELLA	WASHER FLADSKIVE	RONDELLE ANILHA	131R
6		**8293408**		1	JUNTA DICHTUNG	JUNTA GUARNIZIONE	GASKET PAKNING	JOINT JUNTA	123G
7		**8295620**		1	BUCHA BUCHSE	CASQUILLO BOCCOLA	BUSHING BØSNING	BAGUE CASQUILHO	095B
8		**79081627**		1	TIRANTE SPURSTANGE	TIRANTE TIRANTE	TIE-ROD TRÆKSTANG	TIRANT TIRANTE	142T
9		**84194617**		1	PINO PIN	PASADOR PERNO	PIN STIFT	BROCHE PERNO	080P
10		**412071**		1	PINO DE FIXAÇÃO, M8 x 70, Slotted VERRIEGELUNGSSTIFT	PASADOR DE BLOQUEO PERNO DI BLOCCAGGIC	LOCK PIN LÅSETAP	GOUPILLE DE BLOCAGE PERNO DE FIXAÇÃO	081P
11		**11119831**		4	PARAFUSO, Hex, M16 x 95, 10.9 SCHRAUBE	PERNO BULLONE	BOLT BOLT	VIS PARAFUSO	140B
12		**86511326**		4	ARRUELA PLANA, M16 x 30 x 3 UNTERLEGSCHEIBE	ARANDELA RONDELLA	WASHER FLADSKIVE	RONDELLE ANILHA	131R
13		**76089480**		1	TIRANTE SPURSTANGE	TIRANTE TIRANTE	TIE-ROD TRÆKSTANG	TIRANT TIRANTE	142T

OPICIONAL

SECTION INDEX
Chassi/Acessório

09-01	01	ARCO DE FORÇA - SUPORTE DA LÂMINA
09-03	01	ARCO DE FORÇA - PINOS E PROTEÇÕES
09-04	01	LÂMINA - 3200MM MODELOS LT
09-05	01	LÂMINA - 3200MM MODELOS XLT
09-06	01	LÂMINA - 3200MM MODELOS LGP
09-07	01	ESCARIFICADOR
09-08	01	ESCARIFICADOR
09-09	01	BARRA DE TRAÇÃO - ENGATE
09-10	01	CHASSI PRINCIPAL
09-11	01	ESCADA DE EMBARQUE
09-12	01	EIXO PIVÔ
09-13	01	TANQUE DE COMBUSTÍVEL E RESERVATÓRIO HIDRÁULICO
09-14	01	RESERVATÓRIO HIDRÁULICO - TAMPA TRASEIRA
09-15	01	TAMPAS TRASEIRAS
09-16	01	CAPUZ DO MOTOR
09-17	01	PAINÉIS LATERAIS
09-18	01	GRADE DIANTEIRA DO CAPUZ
09-19	01	ASSENTO DO OPERADOR
09-20	01	CONJUNTO ASSENTO DO OPERADOR
09-21	01	TOLDO ROPS - ESTRUTURA, SUPORTES E CORRIMÃOS
09-22	01	TOLDO ROPS - REVESTIMENTO DO TETO, TAPETE E RETROVISOR
09-23	01	TOLDO ROPS - APOIA BRAÇOS, SUPORTES E PROTEÇÕES
09-24	01	TOLDO ROPS - CONSOLES LATERAIS
09-25	01	TOLDO ROPS - PROTEÇÃO CABINE E TOLDO
09-26	01	CABINE E TOLDO - COMPONENTES DE INCLINAÇÃO
09-27	01	CABINE - CHASSI, MONTAGEM E CORRIMÃOS
09-28	01	CABINE - PORTAS
09-29	01	CABINE - TRAVA DAS PORTAS
09-30	01	CABINE - VIDROS E JANELAS
09-31	01	CABINE - CONSOLES LATERAIS E TRASEIRO
09-32	01	CABINE - REVESTIMENTO INTERIORES
09-33	01	CABINE - REVESTIMENTO, TETO E PISO
09-34	01	CABINE - ESPELHO, LUZ DO TETO E ANTENA
09-35	01	CABINE - LAVA PÁRA-BRISAS
09-36	01	CABINE - SISTEMA DE AQUECIMENTO
09-37	01	CABINE - AQUECEDOR E AR CONDICIONADO
09-37	02	CABINE - AQUECEDOR E AR CONDICIONADO
09-37	03	CABINE - AQUECEDOR E AR CONDICIONADO
09-37	04	CABINE - AQUECEDOR E AR CONDICIONADO, CONTROLE
09-38	01	AR ACONDICIONADO - SUPORTE DO COMPRESSOR
09-39	01	CABINE - GRADE TRASEIRA
09-40	01	ADESIVOS
09-41	01	ADESIVOS
09-42	01	ADESIVOS
09-43	01	ADESIVOS

09-01	01	p1	03/10

ARCO DE FORÇA - SUPORTE DA LÂMINA
ARCO DE FUERZA - SOPORTE DE LA LÁMINA
C-FRAME - BLADE SUPPORT
C-FRAME - BLADE SUPPORT

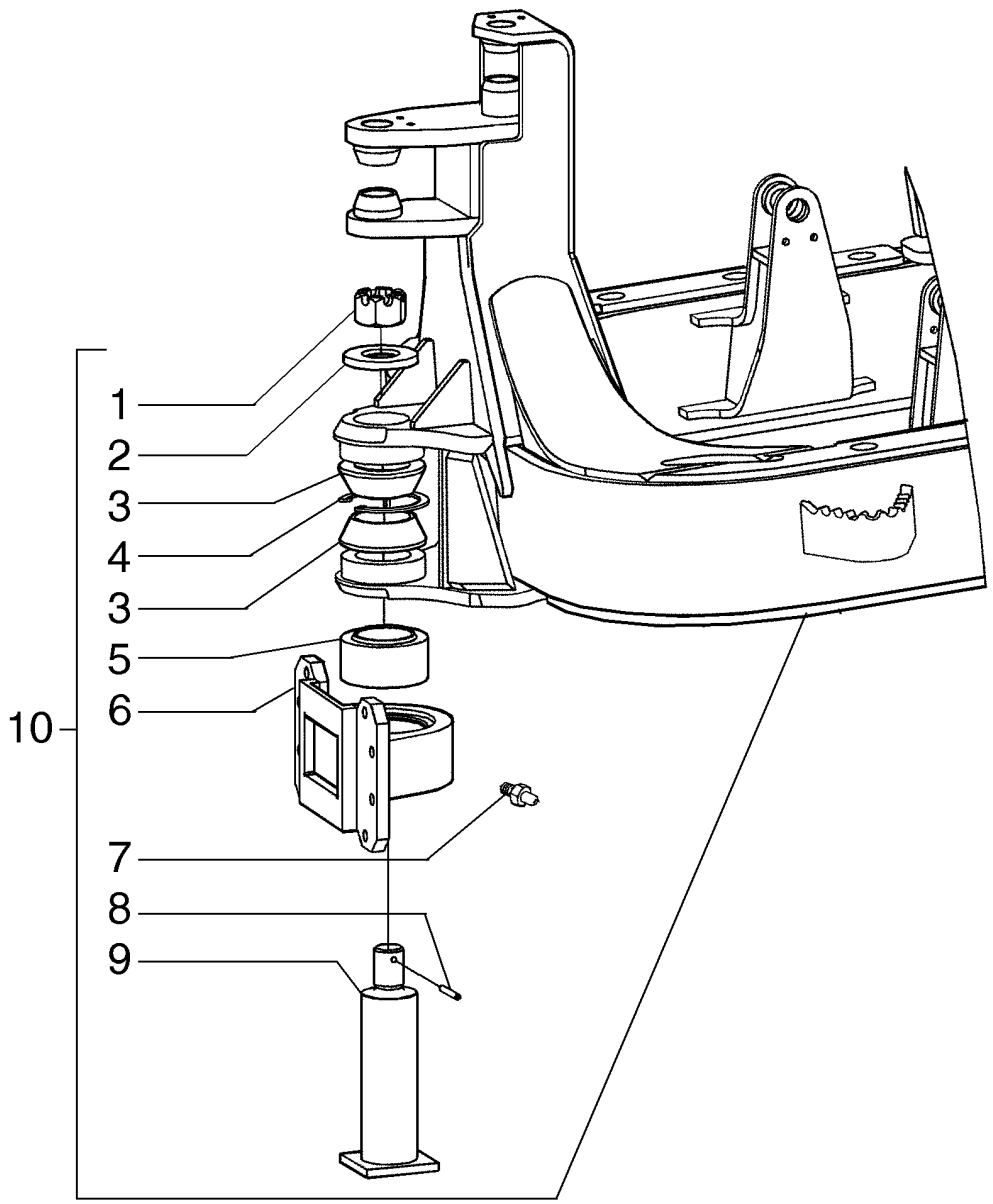

C-FRAME - BLADE SUPPORT
C-FRAME - BLADE SUPPORT
C-FRAME - BLADE SUPPORT
C-FRAME - BLADE SUPPORT

R	N	P.N.	MOD	Q	Denominação Bezeichnung	Denominacion Descrizione	Description Beskrivelse	Description Denominação	L.C.
1		70913467		1	PORCA	TUERCA	NUT	ECROU	010D
					MUTTER	DADO	MØTRIK	PORCA	
2		87753887		1	ARRUELA PLANA	ARANDELA	WASHER	RONDELLE	131R
					UNTERLEGSCHEIBE	RONDELLA	FLADSKIVE	ANILHA	
3		87757951		2	ESPAÇADOR	SEPARADOR	SPACER	ENTRETOISE	075D
					DISTANZSTÜCK	DISTANZIALE	AFSTANDSSTYKKE	ESPAÇADOR	
4		11076476		1	ANEL DE PRESSÃO, M130, Int				
						ANILLO DE RESORTE	SNAP RING	ANNEAU D'ARRET	054A
					SPRENGRING	ANELLO ELASTICO	LÅSERING	ANEL	
5		76093727		1	CONJUNTO DO ROLAMENTO				
						CONJUNTO DE COJINET	BEARING ASSY	ROULEMENT	341C
					LAGERBAURUPPE	COMPLESSIVO CUSCINI	LEJESAMLING	CHUMACEIRA	
6		87758202		1	SUPORTE	SOPORTE	SUPPORT	SUPPORT	300S
					STÜTZE	SUPPORTO	BESLAG	SUPORTE	
7		13407211		1	GRAXEIRA, M10 x 1	BOQUILLA DE LUBRICAC	LUBE NIPPLE	GRAISSEUR	060I
					SCHMIERNIPPEL	INGRASSATORE	SMØRENIPPEL	COPO DE LUBRIFICAÇÃ	
8		14607871		1	PINO ELÁSTICO	BULÓN DE GIRO	ROLL PIN	GOUPILLE ELASTIQUE	200S
					SPANNSTIFT	SPINA ELASTICA	SPLIT	TROÇO	
9		87754411		1	PINO	PASADOR	PIN	BROCHE	080P
					PIN	PERNO	STIFT	PERNO	
10		87674697		1	ESTRUTURA, XLT/LGP Models				
						BASTIDOR	FRAME	CHASSIS	072I
					RAHMEN	TELAIO	RAMME	ESTRUTURA	

09-03	01	p1	09/09

ARCO DE FORÇA - PINOS E PROTEÇÕES
ARCO DE FUERZA - PERNIOS Y PROTECCIONS
C-FRAME - PINS AND GUARDS
C-FRAME - PINS AND GUARDS

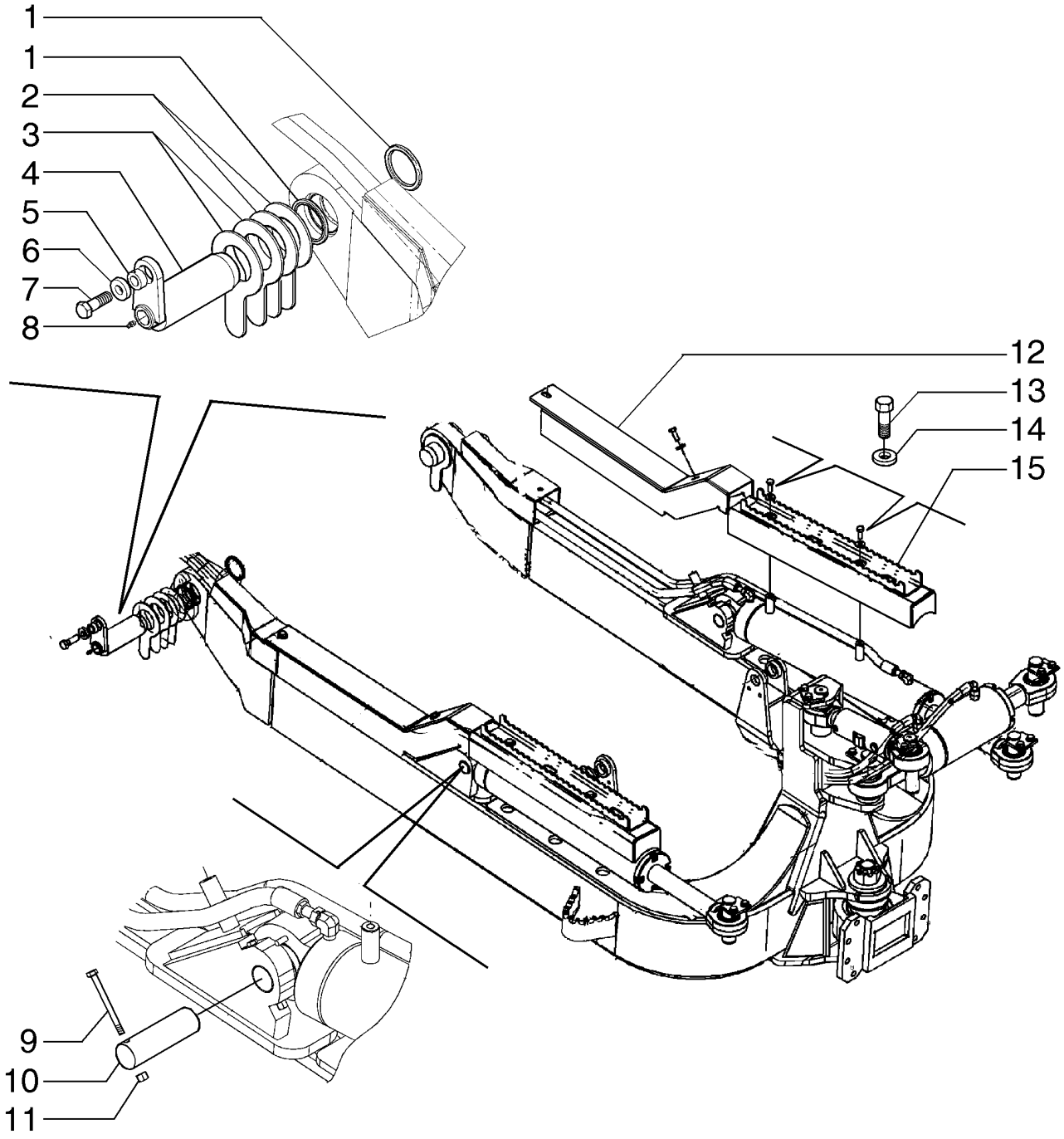

C-FRAME - PINS AND GUARDS
C-FRAME - PINS AND GUARDS
C-FRAME - PINS AND GUARDS
C-FRAME - PINS AND GUARDS

R	N	P.N.	MOD	Q	Denominação Bezeichnung	Denominacion Descrizione	Description Beskrivelse	Description Denominação	L.C.
1		L113522		4	VEDAÇÃO DICHTUNG	ANILLO DE CIERRE GUARNIZIONE; TENUTA	SEAL PAKNING	JOINT VEDANTE	132A
2		84171195		12	CALÇO DE AFINAÇÃO AUSGLEICHSSCHEIBE	SUPLEMENTO SPESSORE	SHIM MELLEMLÆG	CALE CALÇO DE AFINAÇÃO	198S
3		84171174		4	CALÇO DE AFINAÇÃO AUSGLEICHSSCHEIBE	SUPLEMENTO SPESSORE	SHIM MELLEMLÆG	CALE CALÇO DE AFINAÇÃO	198S
4		84197015		2	PINO PIN	PASADOR PERNO	PIN STIFT	BROCHE PERNO	080P
5		8296969		2	ESPAÇADOR DISTANZSTÜCK	SEPARADOR DISTANZIALE	SPACER AFSTANDSSTYKKE	ENTRETOISE ESPAÇADOR	075D
6		79005240		2	ARRUELA PLANA UNTERLEGSCHEIBE	ARANDELA RONDELLA	WASHER FLADSKIVE	RONDELLE ANILHA	131R
7		412398		2	PARAFUSO, Hex, M16 x 50, 10.9 SCHRAUBE	PERNO BULLONE	BOLT BOLT	VIS PARAFUSO	140B
8		219-8		2	GRAXEIRA, 1/4"-28 NPT x .54" lg SCHMIERNIPPEL	BOQUILLA DE LUBRICAC INGRASSATORE	LUBE NIPPLE SMØRENIPPEL	GRAISSEUR COPO DE LUBRIFICAÇÃ	060I
9		627-8100		2	PARAFUSO, Hex, M8 x 100, 10.9, Full Thd SCHRAUBE	PERNO BULLONE	BOLT BOLT	VIS PARAFUSO	140B
10		84204210		2	PINO PIN	PASADOR PERNO	PIN STIFT	BROCHE PERNO	080P
11		87597953		2	CONTRA PORCA, M8 SICHERUNGSMUTTER	TUERCA DE BLOQUEO DADO DI BLOCCAGGIO	LOCK NUT LÅSEMØTRIK	CONTRE-ECROU CONTRAPORCA	P263
12	1	76089417		2	PROTEÇÃO SCHUTZABDECKUNG	DEFENSA PROTEZIONE	GUARD BESKYTTELSESSKÆRM	PROTECTION PROTECÇÃO	070R
12	2	76089284		2	PROTEÇÃO SCHUTZABDECKUNG	DEFENSA PROTEZIONE	GUARD BESKYTTELSESSKÆRM	PROTECTION PROTECÇÃO	070R
13		627-12030		8	PARAFUSO, Hex, M12 x 30, 10.9 SCHRAUBE	PERNO BULLONE	BOLT BOLT	VIS PARAFUSO	140B
14		12648501		8	ARRUELA PLANA, M12 x 28 x 4 UNTERLEGSCHEIBE	ARANDELA RONDELLA	WASHER FLADSKIVE	RONDELLE ANILHA	131R
15		87680888		2	PROTEÇÃO SCHUTZABDECKUNG	DEFENSA PROTEZIONE	GUARD BESKYTTELSESSKÆRM	PROTECTION PROTECÇÃO	070R

(1) PARA MODELOS LGP/XLT
(2) PARA MODELOS LT

09-04	01	p1	06/10

LÂMINA - 3200MM MODELOS LT
LÁMINA - 3200MM MODELOS LT
BLADE - 3200MM LT MODELS
BLADE - 3200MM LT MODELS

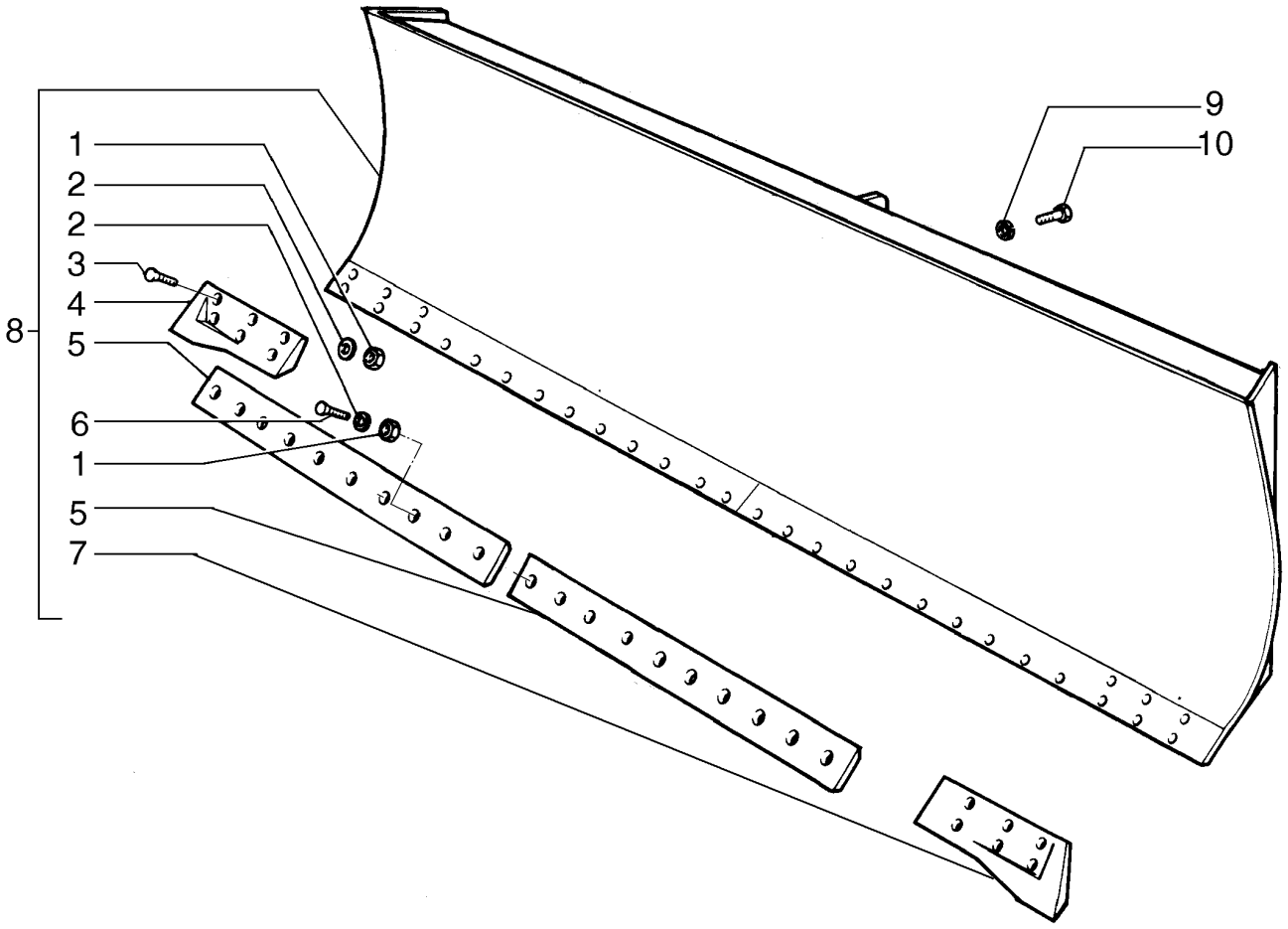

BLADE - 3200MM LT MODELS
BLADE - 3200MM LT MODELS
BLADE - 3200MM LT MODELS
BLADE - 3200MM LT MODELS

R	N	P.N.	MOD	Q	Denominação Bezeichnung	Denominacion Descrizione	Description Beskrivelse	Description Denominação	L.C.
1		12164321		22	PORCA, M20 x 1.5, Cl 10 MUTTER	TUERCA DADO	NUT MØTRIK	ECROU PORCA	010D
2		14497131		22	ARRUELA PLANA, M21 x 37 x 3 Thk, HT UNTERLEGSCHEIBE	ARANDELA RONDELLA	WASHER FLADSKIVE	RONDELLE ANILHA	131R
3		8282270		6	PARAFUSO SCHRAUBE	TORNILLO VITE	SCREW SKRUE	VIS PARAFUSO	040V
4		87477642		1	FACA, RH MESSER	CUCHILLA COLTELLO	KNIFE KNIV	COUTEAU LÂMINA	710C
5		87477644		2	FACA MESSER	CUCHILLA COLTELLO	KNIFE KNIV	COUTEAU LÂMINA	710C
6		8273211		16	PARAFUSO SCHRAUBE	TORNILLO VITE	SCREW SKRUE	VIS PARAFUSO	040V
7		87477640		1	FACA, LH MESSER	CUCHILLA COLTELLO	KNIFE KNIV	COUTEAU LÂMINA	710C
8		84202257		1	LÂMINA APLAINADORA PLANIERSCHILD	HOJA EMPUJADORA LAMA APRIPISTA	DOZER BLADE DOZERBLAD	LAME DE TERRASSEMEI LÂMINA DE BULLDOZER	012L
9		79005240		8	ARRUELA PLANA UNTERLEGSCHEIBE	ARANDELA RONDELLA	WASHER FLADSKIVE	RONDELLE ANILHA	131R
10		627-16045		8	PARAFUSO, Hex, M16 x 45, 10.9 SCHRAUBE	PERNO BULLONE	BOLT BOLT	VIS PARAFUSO	140B

OPCIONAL

D150B

09-05	01	p1	06/10

LÂMINA - 3200MM MODELOS XLT
LÁMINA - 3200MM MODELOS XLT
BLADE - 3200MM XLT MODELS
BLADE - 3200MM XLT MODELS

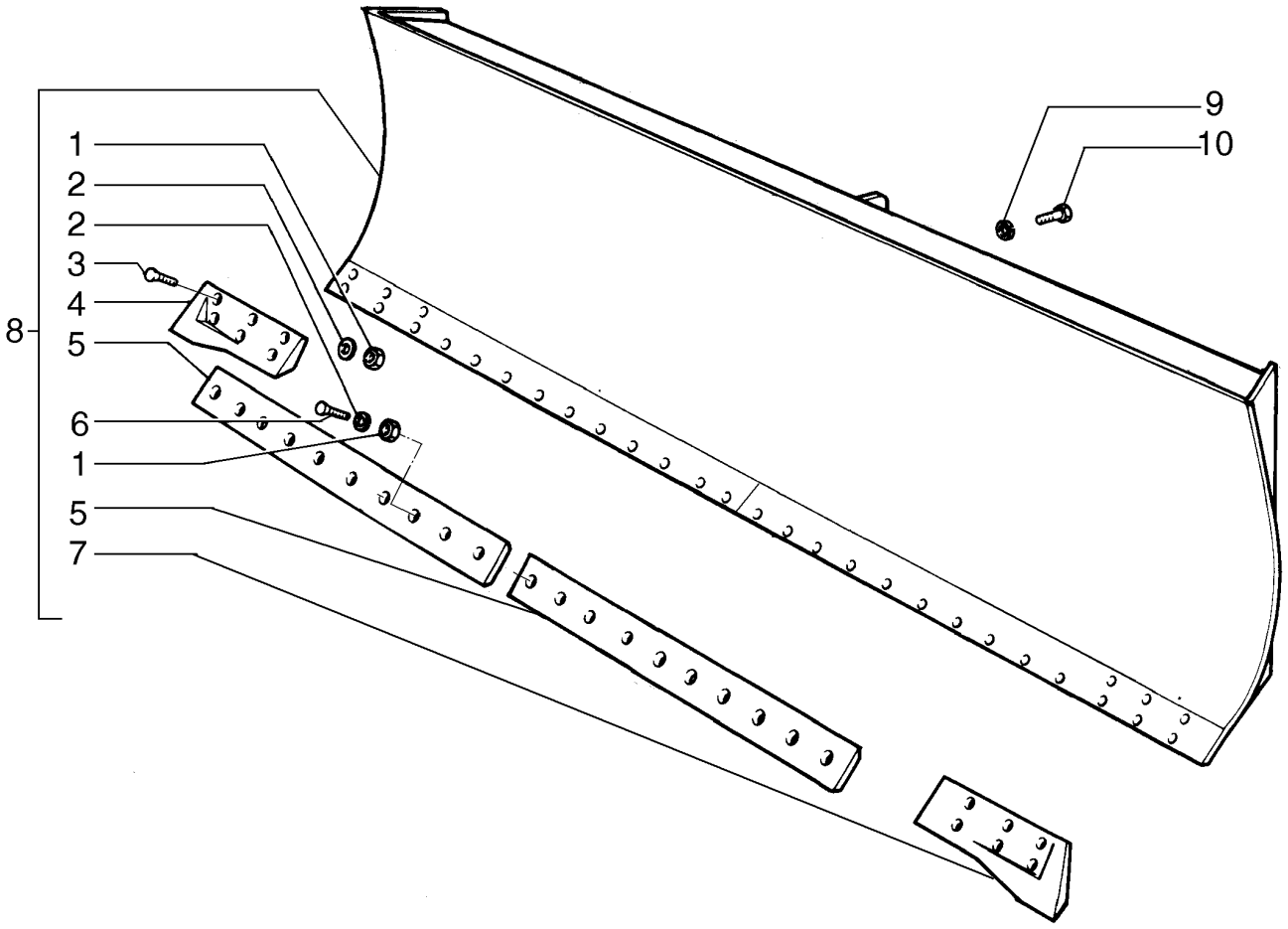

BLADE - 3200MM XLT MODELS
BLADE - 3200MM XLT MODELS
BLADE - 3200MM XLT MODELS
BLADE - 3200MM XLT MODELS

R	N	P.N.	MOD	Q	Denominação Bezeichnung	Denominacion Descrizione	Description Beskrivelse	Description Denominação	L.C.
1		12164321		22	PORCA, M20 x 1.5, Cl 10 MUTTER	TUERCA DADO	NUT MØTRIK	ECROU PORCA	010D
2		14497131		22	ARRUELA PLANA, M21 x 37 x 3 Thk, HT UNTERLEGSCHEIBE	ARANDELA RONDELLA	WASHER FLADSKIVE	RONDELLE ANILHA	131R
3		8282270		6	PARAFUSO SCHRAUBE	TORNILLO VITE	SCREW SKRUE	VIS PARAFUSO	040V
4		87477642		1	FACA, RH MESSER	CUCHILLA COLTELLO	KNIFE KNIV	COUTEAU LÂMINA	710C
5		87477644		2	FACA MESSER	CUCHILLA COLTELLO	KNIFE KNIV	COUTEAU LÂMINA	710C
6		8273211		16	PARAFUSO SCHRAUBE	TORNILLO VITE	SCREW SKRUE	VIS PARAFUSO	040V
7		87477640		1	FACA MESSER	CUCHILLA COLTELLO	KNIFE KNIV	COUTEAU LÂMINA	710C
8		84202260		1	LÂMINA APLAINADORA PLANIERSCHILD	HOJA EMPUJADORA LAMA APRIPISTA	DOZER BLADE DOZERBLAD	LAME DE TERRASSEMEI LÂMINA DE BULLDOZER	012L
9		79005240		8	ARRUELA PLANA UNTERLEGSCHEIBE	ARANDELA RONDELLA	WASHER FLADSKIVE	RONDELLE ANILHA	131R
10		627-16045		8	PARAFUSO, Hex, M16 x 45, 10.9 SCHRAUBE	PERNO BULLONE	BOLT BOLT	VIS PARAFUSO	140B

09-06	01	p1	06/10

LÂMINA - 3200MM MODELOS LGP
LÁMINA - 3200MM MODELOS LGP
BLADE - 3200MM LGP MODELS
BLADE - 3200MM LGP MODELS

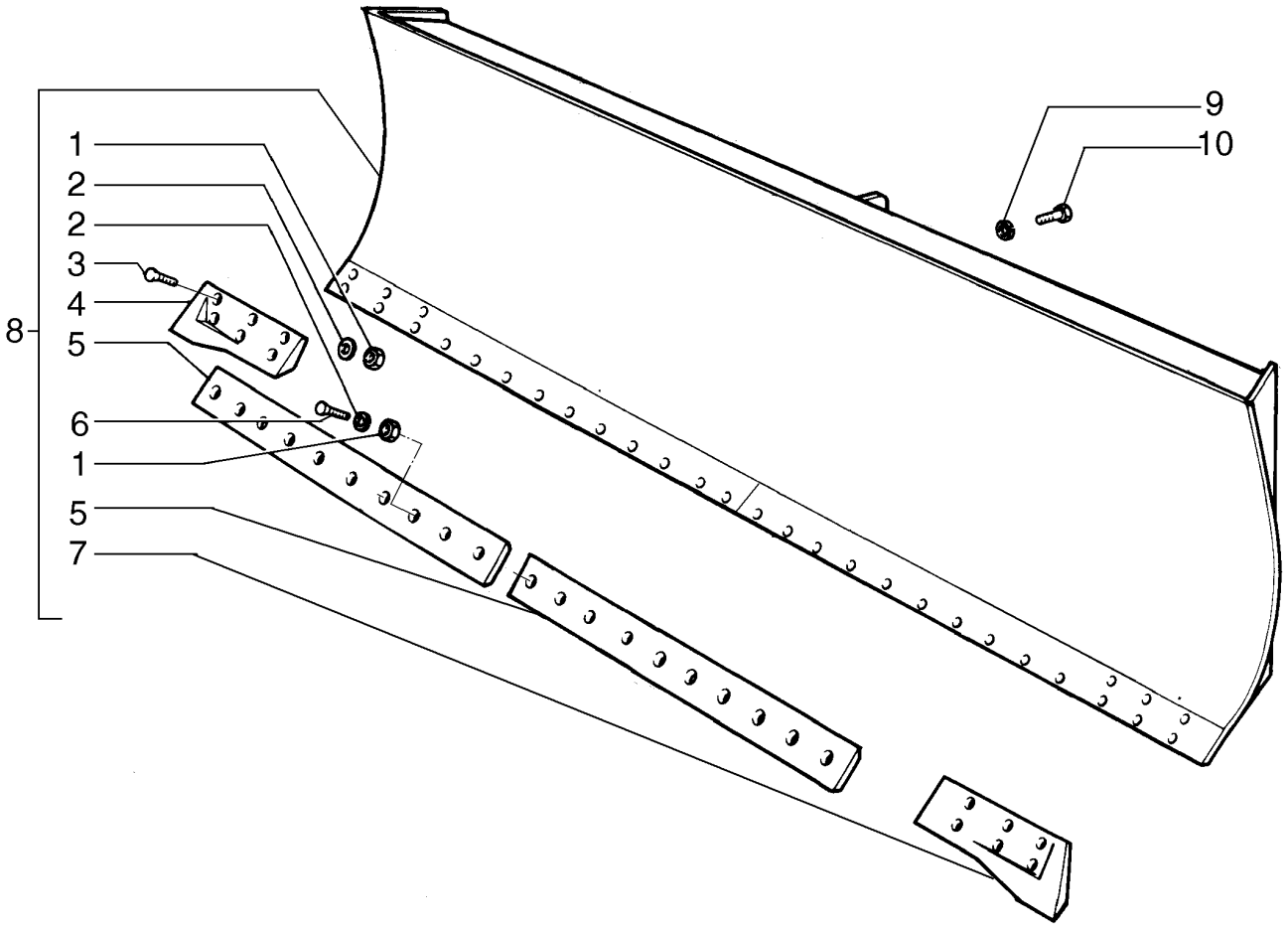

BLADE - 3200MM LGP MODELS
BLADE - 3200MM LGP MODELS
BLADE - 3200MM LGP MODELS
BLADE - 3200MM LGP MODELS

R	N	P.N.	MOD	Q	Denominação Bezeichnung	Denominacion Descrizione	Description Beskrivelse	Description Denominação	L.C.
1		12164321		26	PORCA, M20 x 1.5, Cl 10 MUTTER	TUERCA DADO	NUT MØTRIK	ECROU PORCA	010D
2		14497131		26	ARRUELA PLANA, M21 x 37 x 3 Thk, HT UNTERLEGSCHEIBE	ARANDELA RONDELLA	WASHER FLADSKIVE	RONDELLE ANILHA	131R
3		8282270		6	PARAFUSO SCHRAUBE	TORNILLO VITE	SCREW SKRUE	VIS PARAFUSO	040V
4		87477642		1	FACA, RH MESSER	CUCHILLA COLTELLO	KNIFE KNIV	COUTEAU LÂMINA	710C
5		87477654		2	FACA MESSER	CUCHILLA COLTELLO	KNIFE KNIV	COUTEAU LÂMINA	710C
6		8273211		20	PARAFUSO SCHRAUBE	TORNILLO VITE	SCREW SKRUE	VIS PARAFUSO	040V
7		87477640		1	FACA, LH MESSER	CUCHILLA COLTELLO	KNIFE KNIV	COUTEAU LÂMINA	710C
8		84202263		1	LÂMINA APLAINADORA PLANIERSCHILD	HOJA EMPUJADORA LAMA APRIPISTA	DOZER BLADE DOZERBLAD	LAME DE TERRASSEMEI LÂMINA DE BULLDOZER	012L
9		79005240		8	ARRUELA PLANA UNTERLEGSCHEIBE	ARANDELA RONDELLA	WASHER FLADSKIVE	RONDELLE ANILHA	131R
10		627-16045		8	PARAFUSO, Hex, M16 x 45, 10.9 SCHRAUBE	PERNO BULLONE	BOLT BOLT	VIS PARAFUSO	140B

09-07	01	p1	06/10

ESCARIFICADOR
ESCARIFICADOR
RIPPER ASSY.
RIPPER ASSY.

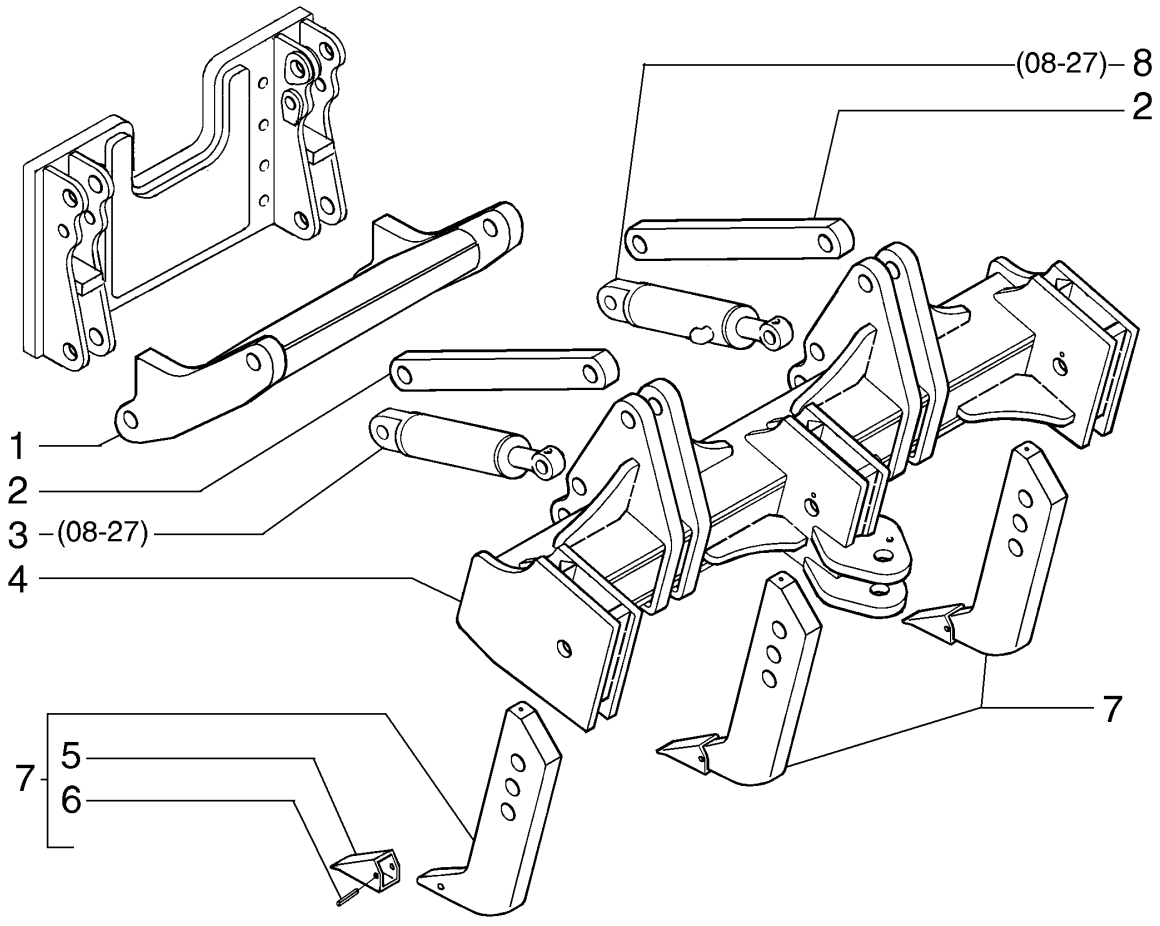

RIPPER ASSY.
RIPPER ASSY.
RIPPER ASSY.
RIPPER ASSY.

R	N	P.N.	MOD	Q	Denominação Bezeichnung	Denominacion Descrizione	Description Beskrivelse	Description Denominação	L.C.
1		**84130329**		1	BRAÇO ARM	BRAZO BRACCIO	ARM ARM	BRAS BRAÇO	130B
2		**87599808**		2	BRACO ARM	BRAZO BRACCIO	ARM ARM	BRAS BRACO	0280
3		**87651121**		1	CILINDRO CONJUNTO ZYLINDER (KPLT.)	CILINDRO (CONJUNTO) CILINDRO, COMPLESS.	CYLINDER ASSY. CYLINDER ASSY.	VERIN CILINDRO CONJUNTO	P477
4		**87489924**		1	BARRA BAR	BARRA BARRA	BAR BJÆLKE	BARRE BARRA	530B
5		**D55468**		3	PONTA PUNKT	PUNTA PUNTA	POINT PUNKT	POINTE PONTA	6460
6		**L32090**		3	CHAVE DA CAÇAMBA SCHAUFELZINKENKEIL	CHAVETA CHIAVE DENTI BENNA	BUCKET TOOTHRT KEY KILE, HØJRE GRABTANI	CLAVETTE DE GODET CHAVETA	Z326
7		**87599809**		3	PONTA DENTE ESCARIFIC. REISSZAHNHALTERUNG	VÁST. ESCARIFIC. DE PI GAMBO ARAT. DISS. AT	POINT RIPPER SHANK HARVETÆNDER	PORTE-POINTE SCARIFI DENTE ESCARIFICADOF	242P
8		**87651091**		1	CILINDRO CONJUNTO ZYLINDER (KPLT.)	CILINDRO (CONJUNTO) CILINDRO, COMPLESS.	CYLINDER ASSY. CYLINDER ASSY.	VERIN CILINDRO CONJUNTO	P477

OPCIONAL

D150B

09-08	01	p1	07/10

ESCARIFICADOR
ESCARIFICADOR
RIPPER ASSY.
RIPPER ASSY.

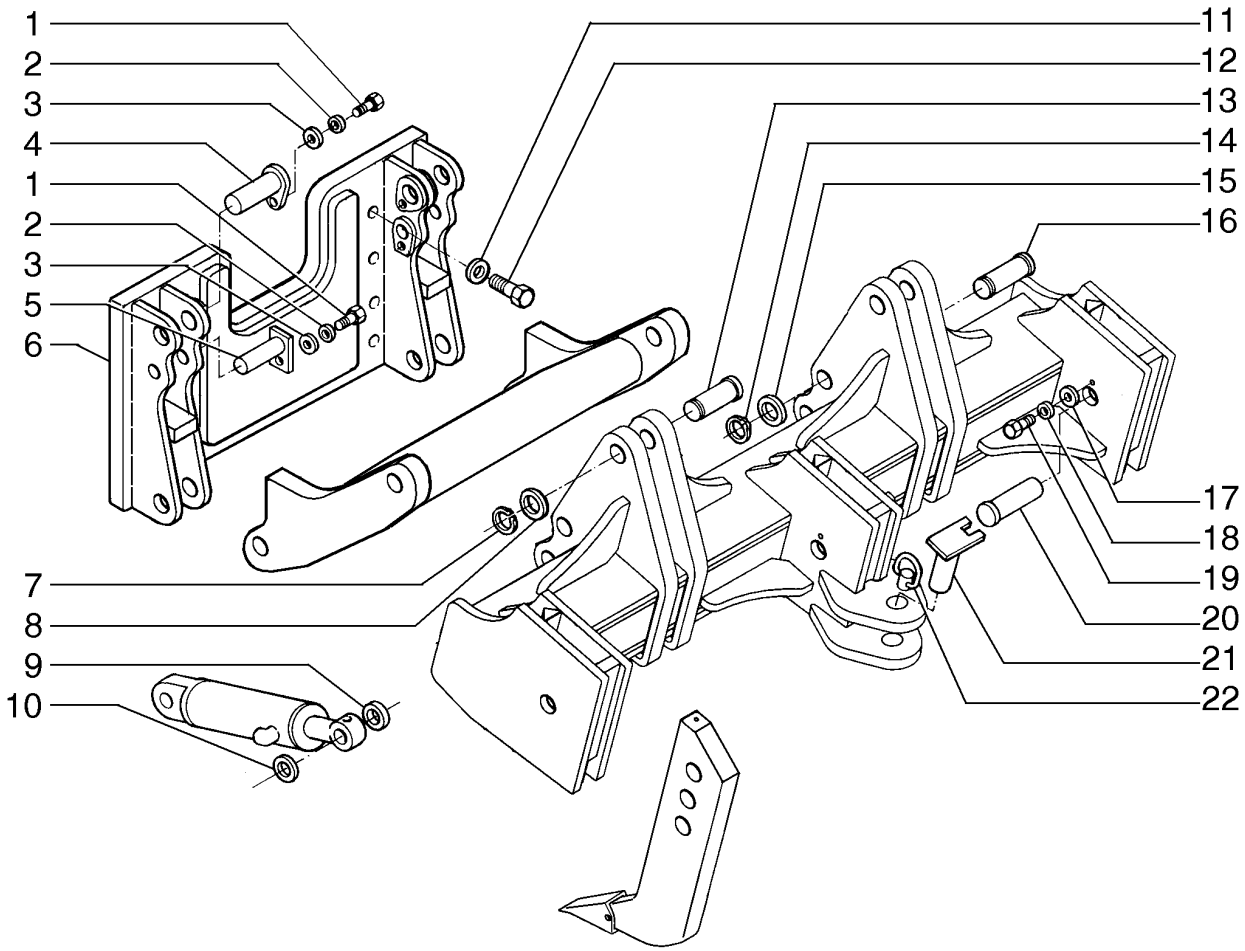

RIPPER ASSY.
RIPPER ASSY.
RIPPER ASSY.
RIPPER ASSY.

R	N	P.N.	MOD	Q	Denominação Bezeichnung	Denominacion Descrizione	Description Beskrivelse	Description Denominação	L.C.
1		614-16030		6	PARAFUSO, Hex, M16 x 30, 8.8, Full Thd				
						PERNO	BOLT	VIS	140B
					SCHRAUBE	BULLONE	BOLT	PARAFUSO	
2		892-11016		6	TRAVA DA ARRUELA, M16	ARANDELA DE BLOQUE(	LOCK WASHER	RONDELLE FREIN	132R
					SICHERUNGSSCHEIBE	RONDELLA DI SICUREZ	LÅSESKIVE	ANILHA DE RETENÇÃO	
3		896-15016		6	ARRUELA PLANA, M17.5 x 34 x 5, HT				
						ARANDELA	WASHER	RONDELLE	131R
					UNTERLEGSCHEIBE	RONDELLA	FLADSKIVE	ANILHA	
4		87355606		4	PINO	PASADOR	PIN	BROCHE	080P
					PIN	PERNO	STIFT	PERNO	
5		87355608		2	PINO	PASADOR	PIN	BROCHE	080P
					PIN	PERNO	STIFT	PERNO	
6		84124795		1	SUPORTE	SOPORTE	BRACKET	SUPPORT	225S
					HALTERUNG	STAFFA	BESLAG	SUPORTE	
7		103-16200		8	ANEL DE PRESSÃO	ANILLO DE RESORTE	SNAP RING	ANNEAU D'ARRET	054A
					SPRENGRING	ANELLO ELASTICO	LÅSERING	ANEL	
8		495-81282		8	ARRUELA PLANA	ARANDELA	WASHER	RONDELLE	131R
					UNTERLEGSCHEIBE	RONDELLA	FLADSKIVE	ANILHA	
9		87383797		2	ARRUELA PLANA	ARANDELA	WASHER	RONDELLE	131R
					UNTERLEGSCHEIBE	RONDELLA	FLADSKIVE	ANILHA	
10		87383796		2	ARRUELA PLANA	ARANDELA	WASHER	RONDELLE	131R
					UNTERLEGSCHEIBE	RONDELLA	FLADSKIVE	ANILHA	
11		896-11024		16	ARRUELA PLANA, M24 x 44.5 x 5, HT				
						ARANDELA	WASHER	RONDELLE	131R
					UNTERLEGSCHEIBE	RONDELLA	FLADSKIVE	ANILHA	
12		87564731		16	PARAFUSO	PERNO	BOLT	VIS	140B
					SCHRAUBE	BULLONE	BOLT	PARAFUSO	
13		87383799		4	PINO	PASADOR	PIN	BROCHE	080P
					PIN	PERNO	STIFT	PERNO	
14		103-16175		4	ANEL DE PRESSÃO, #175, Ext				
						ANILLO DE RESORTE	SNAP RING	ANNEAU D'ARRET	054A
					SPRENGRING	ANELLO ELASTICO	LÅSERING	ANEL	
15		495-81226		4	ARRUELA PLANA	ARANDELA	WASHER	RONDELLE	131R
					UNTERLEGSCHEIBE	RONDELLA	FLADSKIVE	ANILHA	
16		87383800		2	PINO	PASADOR	PIN	BROCHE	080P
					PIN	PERNO	STIFT	PERNO	
17		419223A1		3	ARRUELA PLANA	ARANDELA	WASHER	RONDELLE	131R
					UNTERLEGSCHEIBE	RONDELLA	FLADSKIVE	ANILHA	
18		492-11062		3	TRAVA DA ARRUELA, 5/8"	ARANDELA DE BLOQUE(	LOCK WASHER	RONDELLE FREIN	132R
					SICHERUNGSSCHEIBE	RONDELLA DI SICUREZ	LÅSESKIVE	ANILHA DE RETENÇÃO	
19		409-91020		3	PARAFUSO	PERNO	BOLT	VIS	140B
					SCHRAUBE	BULLONE	BOLT	PARAFUSO	
20		87383798		3	PINO	PASADOR	PIN	BROCHE	080P
					PIN	PERNO	STIFT	PERNO	
21		87339515		1	PINO	PERNO	PIN	AXE	6200
					BOLZEN	PERNO	STIFT	PERNO	
22		A30338		1	PINO	PASADOR	PIN	BROCHE	080P
					PIN	PERNO	STIFT	PERNO	

OPCIONAL

D150B

09-09	01	p1	11/09

BARRA DE TRAÇÃO - ENGATE
BARRA DE TIRO
DRAWBAR - RETRIEVAL HITCH
DRAWBAR - RETRIEVAL HITCH

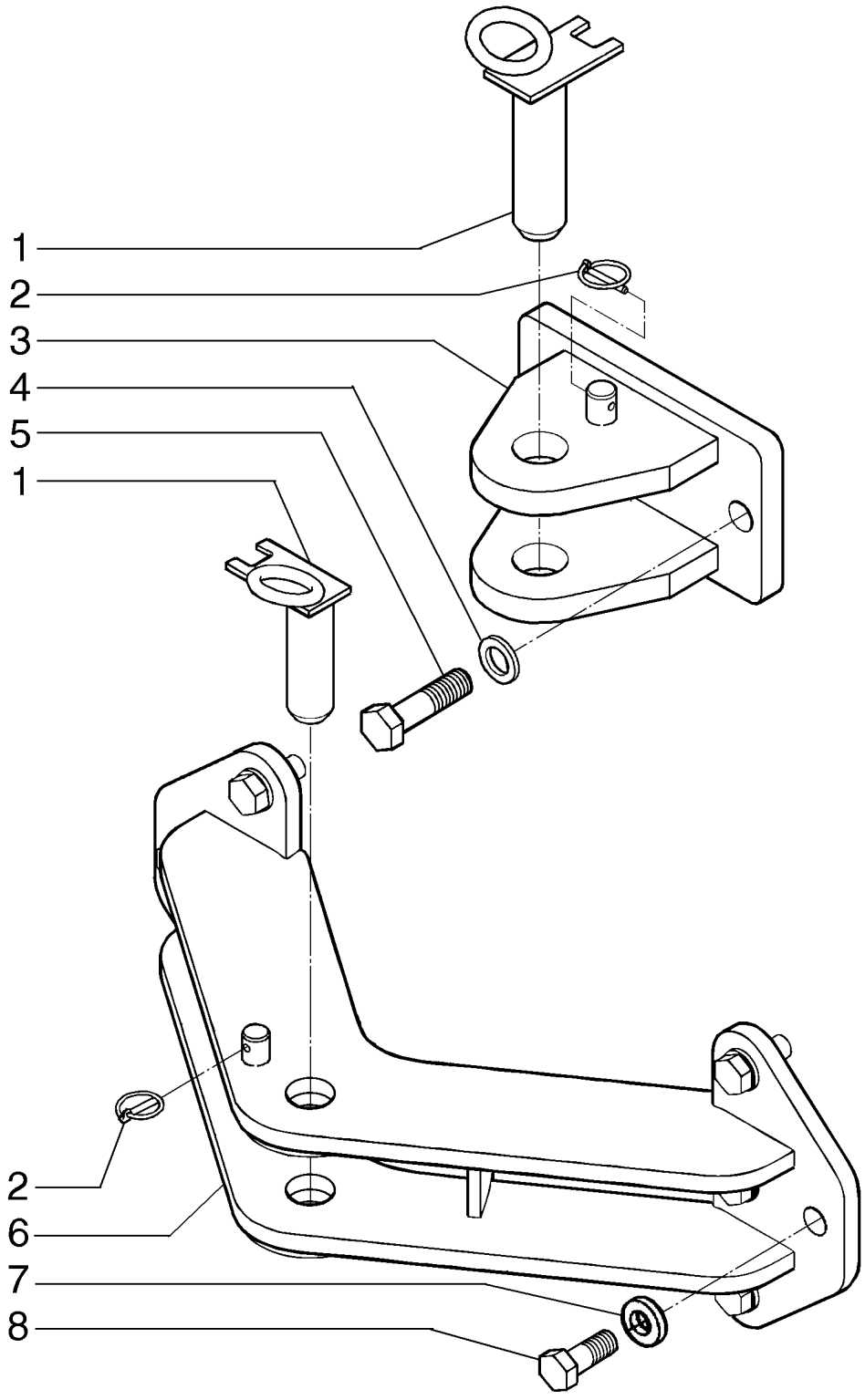

DRAWBAR - RETRIEVAL HITCH
DRAWBAR - RETRIEVAL HITCH
DRAWBAR - RETRIEVAL HITCH
DRAWBAR - RETRIEVAL HITCH

R	N	P.N.	MOD	Q	Denominação Bezeichnung	Denominacion Descrizione	Description Beskrivelse	Description Denominação	L.C.
1		87339515		2	PINO	PERNO	PIN	AXE	6200
					BOLZEN	PERNO	STIFT	PERNO	
2		A30338		2	PINO	PASADOR	PIN	BROCHE	080P
					PIN	PERNO	STIFT	PERNO	
3		87682445		1	ENGATE	ENGANCHE	HITCH	ATTELAGE	106A
					KRAFTHEBER	ATTACCO	TOJRE	ENGATE	
4		896-11024		2	ARRUELA PLANA, M24 x 44.5 x 5, HT				
						ARANDELA	WASHER	RONDELLE	131R
					UNTERLEGSCHEIBE	RONDELLA	FLADSKIVE	ANILHA	
5		827-24090		2	PARAFUSO, Hex, M24 x 90, 10.9				
						PERNO	BOLT	VIS	140B
					SCHRAUBE	BULLONE	BOLT	PARAFUSO	
6		87601328		1	BARRA DE TRAÇÃO	BARRA DE ENGANCHE	DRAWBAR	BARRE D'ATTELAGE	013B
					ZUGSTANGE	BARRA DI TRAINO	TRÆKBOM	BARRA DE TRACÇÃO	
7		896-11024		8	ARRUELA PLANA, M24 x 44.5 x 5, HT				
						ARANDELA	WASHER	RONDELLE	131R
					UNTERLEGSCHEIBE	RONDELLA	FLADSKIVE	ANILHA	
8		627-24060		8	PARAFUSO, Hex, M24 x 60, 10.9, Full Thd				
						PERNO	BOLT	VIS	140B
					SCHRAUBE	BULLONE	BOLT	PARAFUSO	

OPCIONAL

D150B

09-10	01	p1	07/10

CHASSI PRINCIPAL
CHASI PRINCIPAL
MAINFRAME
MAINFRAME

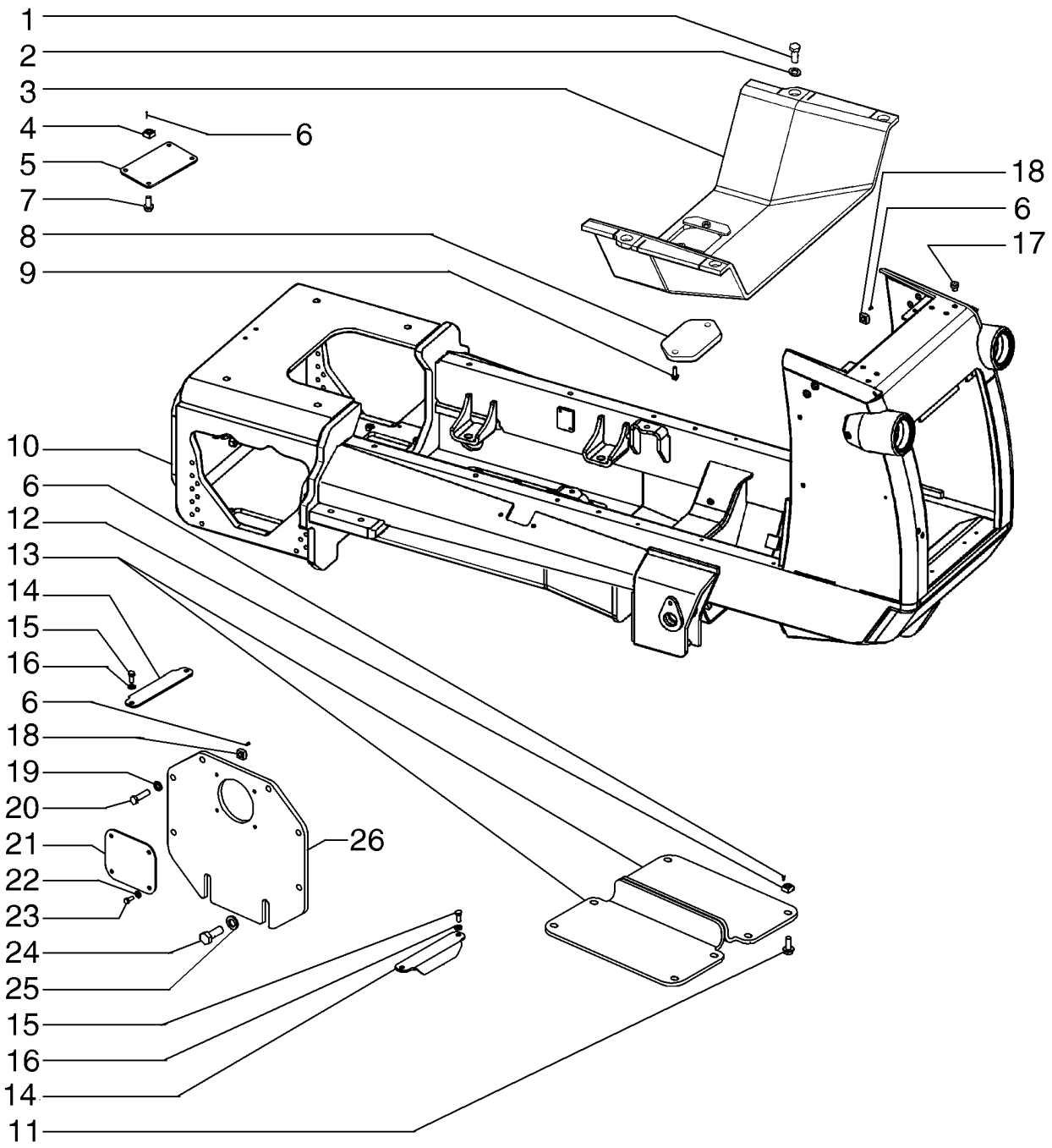

MAINFRAME
MAINFRAME
MAINFRAME
MAINFRAME

R	N	P.N.	MOD	Q	Denominação Bezeichnung	Denominacion Descrizione	Description Beskrivelse	Description Denominação	L.C.
1		16162431		4	PARAFUSO, Hex, M18 x 45, 10.9, Full Thd				
						PERNO	BOLT	VIS	140B
					SCHRAUBE	BULLONE	BOLT	PARAFUSO	
2		496-81000		4	ARRUELA PLANA, 25/32" x 1 3/8" x .134", HDN				
						ARANDELA	WASHER	RONDELLE	131R
					UNTERLEGSCHEIBE	RONDELLA	FLADSKIVE	ANILHA	
3		87750797		1	COBERTURA	COBERTURA	COVER	COUVERTURE	271C
					ABDECKUNG	COPERTURA	AFDAEKNING	COBERTURA	
4		87447306		4	PORCA	TUERCA	NUT	ECROU	010D
					MUTTER	DADO	MØTRIK	PORCA	
5		87675028		1	PLACA DE COBERTURA	PLACA DE CUBIERTA	COVER PLATE	COUVERCLE	110P
					ABDECKPLATTE	PIASTRA DI COPERTUR/	DÆKPLADE	CHAPA PEQUENA	
6		336371A1		24	PINO	PERNO	PIN	AXE	6200
					BOLZEN	PERNO	STIFT	PERNO	
7		854-12045		4	PARAFUSO	PERNO	BOLT	VIS	140B
					SCHRAUBE	BULLONE	BOLT	PARAFUSO	
8		87675004		1	COBERTURA	COBERTURA	COVER	COUVERTURE	271C
					ABDECKUNG	COPERTURA	AFDAEKNING	COBERTURA	
9		857-10030		2	PARAFUSO	PERNO	BOLT	VIS	140B
					SCHRAUBE	BULLONE	BOLT	PARAFUSO	
10		{84359405}		1					
11		857-16040		8	PARAFUSO, Hex Flg, M16 x 40, 10.9, Full Thd				
						PERNO	BOLT	VIS	140B
					SCHRAUBE	BULLONE	BOLT	PARAFUSO	
12		405737A2		8	PORCA	TUERCA	NUT	ECROU	010D
					MUTTER	DADO	MØTRIK	PORCA	
13		87674998		2	CÁRTER	CUBETA	PAN	CUVETTE	019V
					WANNE	COPPA	KAR	CÁRTER	
14		87674997		2	COBERTURA	COBERTURA	COVER	COUVERTURE	271C
					ABDECKUNG	COPERTURA	AFDAEKNING	COBERTURA	
15		627-12025		4	PARAFUSO, Hex, M12 x 1.75 x 25, 10.9, Full Thd				
						PERNO	BOLT	VIS	140B
					SCHRAUBE	BULLONE	BOLT	PARAFUSO	
16		896-11012		4	ARRUELA PLANA, M13.5 x 24.5 x 3, HT				
						ARANDELA	WASHER	RONDELLE	131R
					UNTERLEGSCHEIBE	RONDELLA	FLADSKIVE	ANILHA	
17		87619752		6	BUJÃO	TAPÓN	PLUG	BOUCHON	050T
					STOPFEN	TAPPO	PROP	TAMPÃO	
18		405737A2		12	PORCA	TUERCA	NUT	ECROU	010D
					MUTTER	DADO	MØTRIK	PORCA	
19		896-11016		6	ARRUELA PLANA, M17.5 x 30 x 4, HT				
						ARANDELA	WASHER	RONDELLE	131R
					UNTERLEGSCHEIBE	RONDELLA	FLADSKIVE	ANILHA	
20		827-16060		6	PARAFUSO, Hex, M16 x 60, 10.9				
						PERNO	BOLT	VIS	140B
					SCHRAUBE	BULLONE	BOLT	PARAFUSO	
21		87675019		1	PLACA DE COBERTURA	PLACA DE CUBIERTA	COVER PLATE	COUVERCLE	110P
					ABDECKPLATTE	PIASTRA DI COPERTUR/	DÆKPLADE	CHAPA PEQUENA	

09-10	01	p2	07/10

CHASSI PRINCIPAL
CHASI PRINCIPAL
MAINFRAME
MAINFRAME

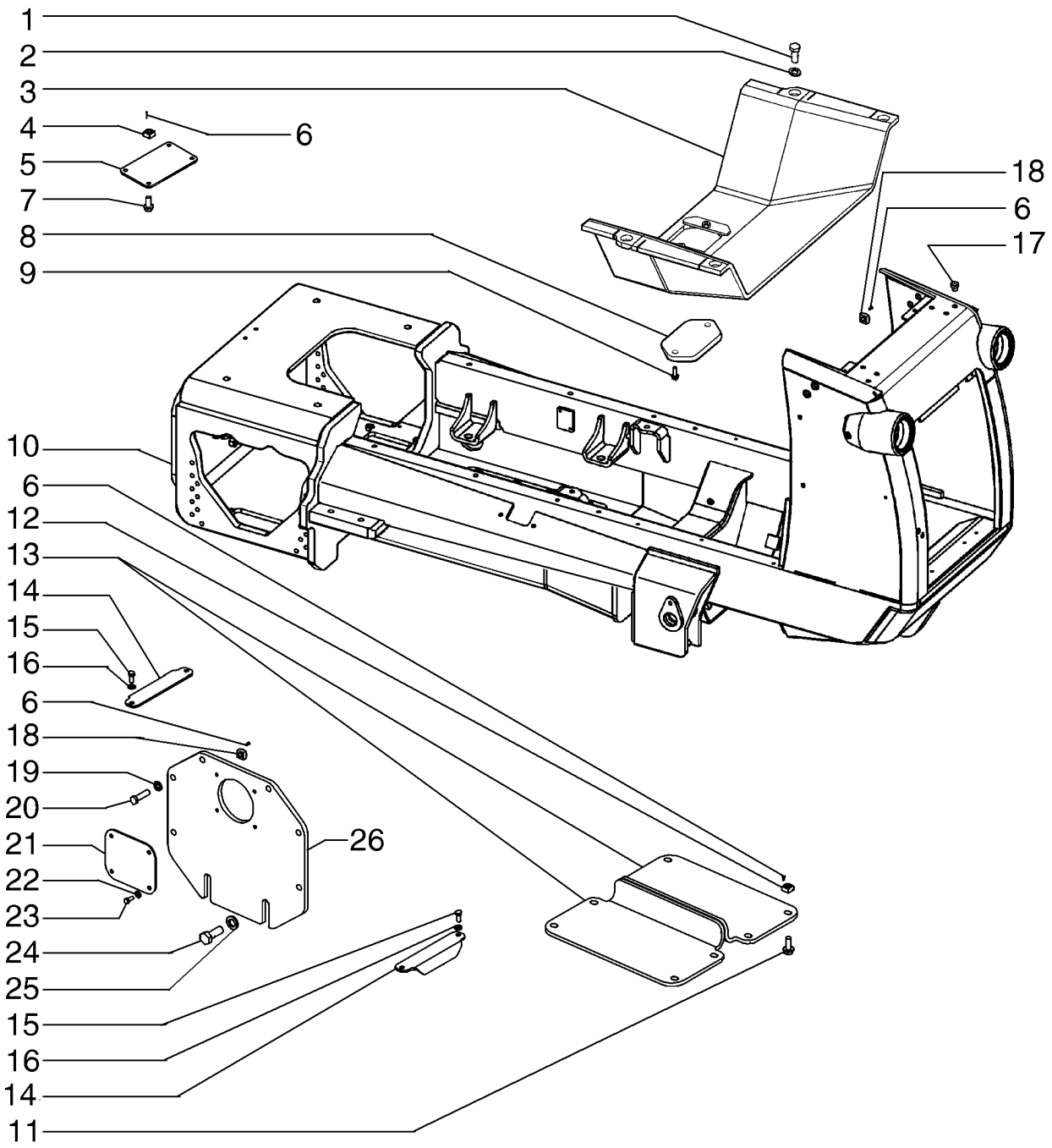

MAINFRAME
MAINFRAME
MAINFRAME
MAINFRAME

R	N	P.N.	MOD	Q	Denominação Bezeichnung	Denominacion Descrizione	Description Beskrivelse	Description Denominação	L.C.
22		**896-11010**		4	ARRUELA PLANA, M10 x 21.5 x 2.5, HT				
						ARANDELA	WASHER	RONDELLE	131R
					UNTERLEGSCHEIBE	RONDELLA	FLADSKIVE	ANILHA	
23		**627-10025**		4	PARAFUSO, Hex, M10 x 25, 10.9, Full Thd				
						PERNO	BOLT	VIS	140B
					SCHRAUBE	BULLONE	BOLT	PARAFUSO	
24		**627-24060**		2	PARAFUSO, Hex, M24 x 60, 10.9, Full Thd				
						PERNO	BOLT	VIS	140B
					SCHRAUBE	BULLONE	BOLT	PARAFUSO	
25		**896-11024**		2	ARRUELA PLANA, M24 x 44.5 x 5, HT				
						ARANDELA	WASHER	RONDELLE	131R
					UNTERLEGSCHEIBE	RONDELLA	FLADSKIVE	ANILHA	
26		**84198074**		1	COBERTURA	COBERTURA	COVER	COUVERTURE	271C
					ABDECKUNG	COPERTURA	AFDAEKNING	COBERTURA	

09-11	01	p1	06/10

ESCADA DE EMBARQUE
ESCALERA DE EMBARCO
STAIR TO SHIPMENT
STAIR TO SHIPMENT

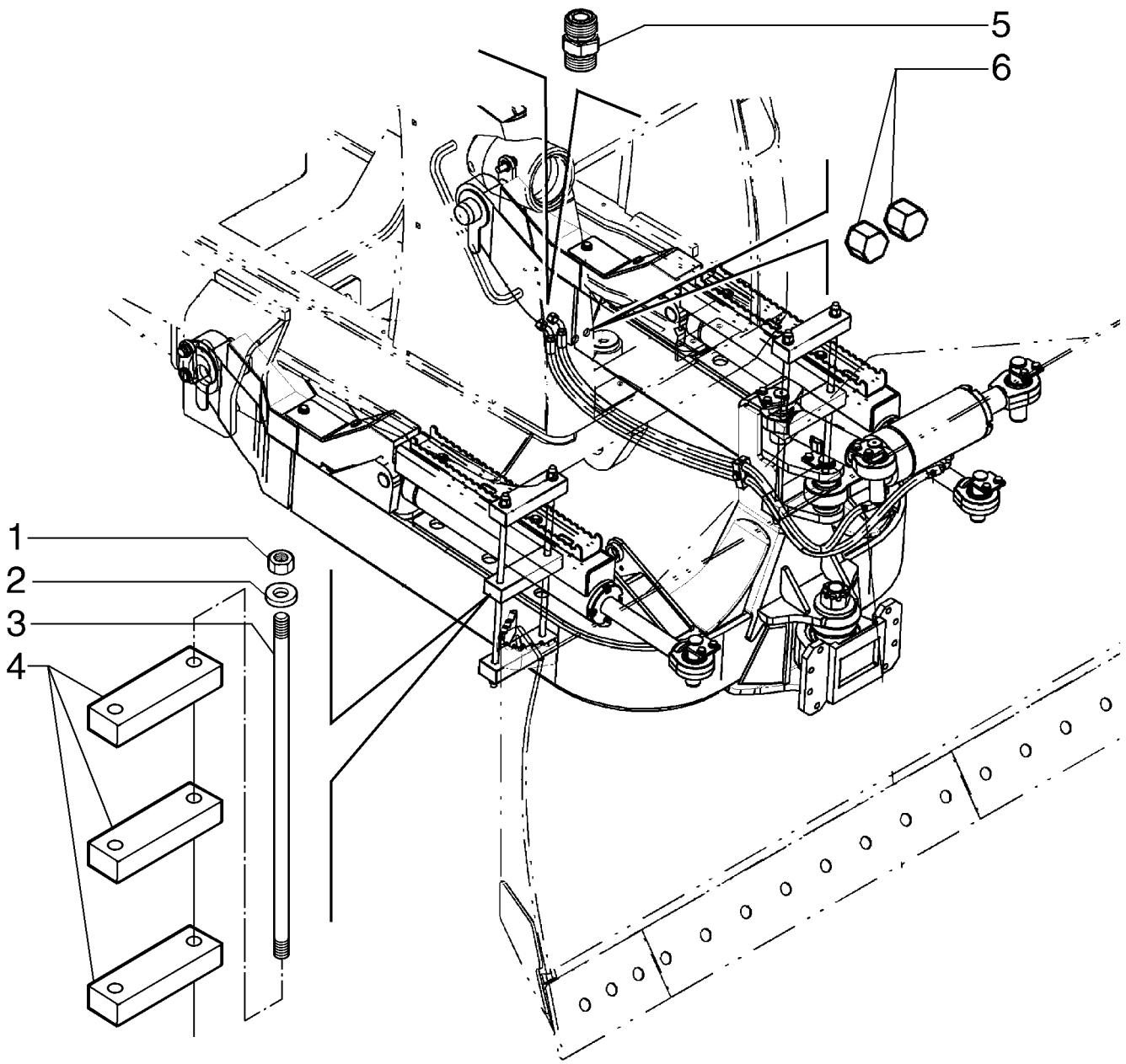

STAIR TO SHIPMENT
STAIR TO SHIPMENT
STAIR TO SHIPMENT
STAIR TO SHIPMENT

R	N	P.N.	MOD	Q	Denominação Bezeichnung	Denominacion Descrizione	Description Beskrivelse	Description Denominação	L.C.
1		**832-10416**		8	CONTRA PORCA, M16 x 2, Cl 8				
						TUERCA DE BLOQUEO	LOCK NUT	CONTRE-ECROU	P263
					SICHERUNGSMUTTER	DADO DI BLOCCAGGIO	LÅSEMØTRIK	CONTRAPORCA	
2		**86625266**		8	ARRUELA PLANA, M17.5 x 30 x 4, HT				
						ARANDELA	WASHER	RONDELLE	131R
					UNTERLEGSCHEIBE	RONDELLA	FLADSKIVE	ANILHA	
3		**87730713**		4	HASTE	VARILLA	ROD	TIGE	090A
					STANGE	ASTA	STANG	HASTE	
4		**87730712**		6	BLOCO	BLOQUE	BLOCK	BLOC	074B
					BLOCK	BLOCCO	MOTORBLOK	BLOCO	
5		**201-152**		1	CONECTOR HIDRÁUL, 13/16"-16 ORFS				
						CONECTOR HIDRÁULIC(	HYD CONNECTOR	CONNECTEUR HYDRAU	020R
					HYDR STECKVERBINDE	CONNETTORE IDRAULI(	HYDRAULIKSTIK	CONECTOR HID.	
6		**701-905**		2	TAMPA, 13/16"-16 ORFS	TAPÓN	CAP	CAPUCHON	052T
					KAPPE	TAPPO	TANKDÆKSEL	TAMPÃO	

OPCIONAL

D150B

09-12	01	p1	05/09

EIXO PIVÔ
EJE, PIVOTE
SHAFT, PIVOT
SHAFT, PIVOT

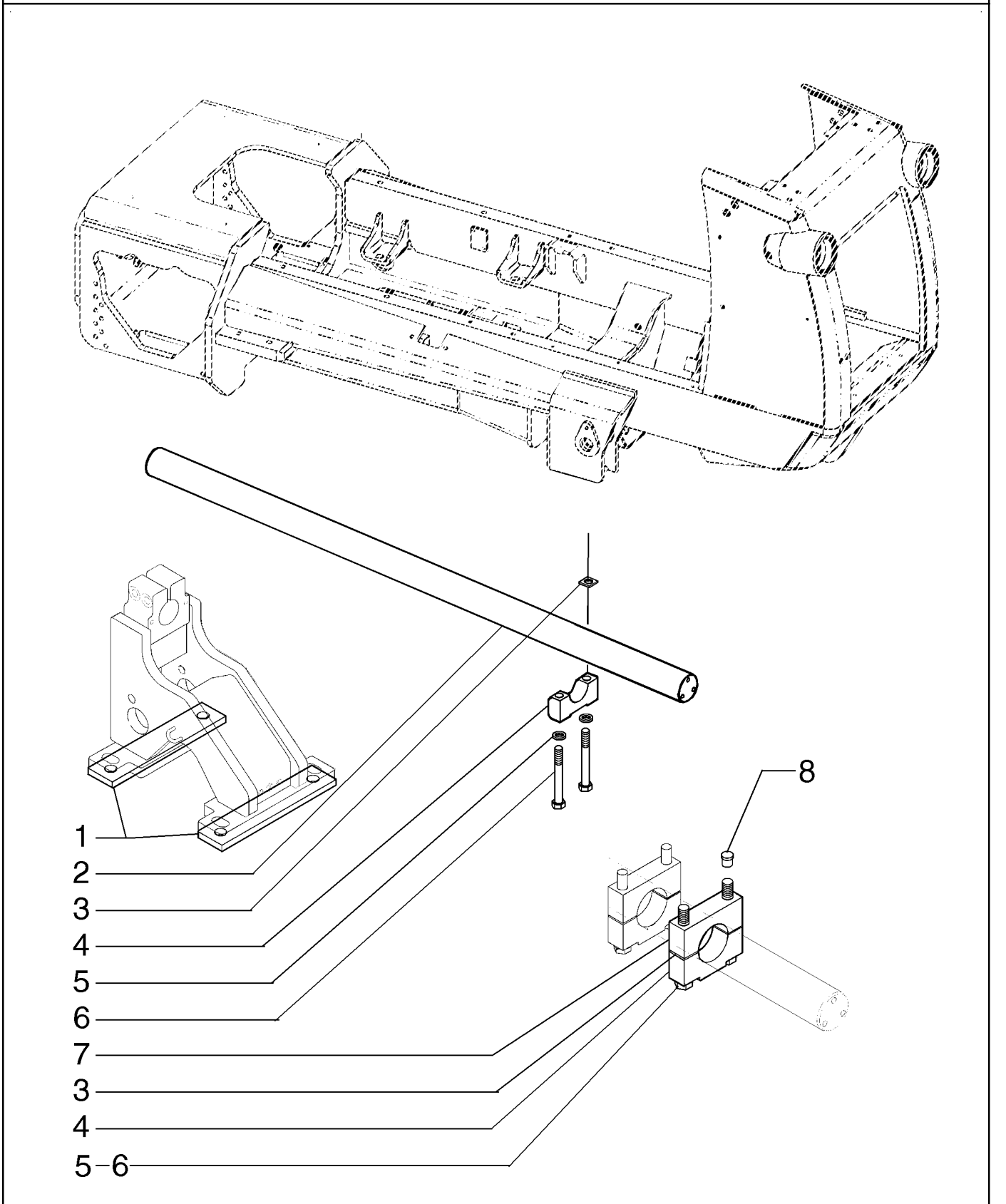

SHAFT, PIVOT
SHAFT, PIVOT
SHAFT, PIVOT
SHAFT, PIVOT

R	N	P.N.	MOD	Q	Denominação Bezeichnung	Denominacion Descrizione	Description Beskrivelse	Description Denominação	L.C.
1		87580620		4	ESPAÇADOR DISTANZSTÜCK	SEPARADOR DISTANZIALE	SPACER AFSTANDSSTYKKE	ENTRETOISE ESPAÇADOR	075D
2		87645601		1	EIXO, 84 LGP Models WELLE	EJE ALBERO	SHAFT AKSEL	ARBRE VEIO	016A
2		87645596		1	EIXO, 74 LT/XLT Models WELLE	EJE ALBERO	SHAFT AKSEL	ARBRE VEIO	016A
3		R26802		4	ESPAÇADOR DISTANZSTÜCK	ESPACIADOR DISTANZIALE	SPACER AFSTANDSSTYKKE	ENTRETOISE ESPACADOR	8090
4		87645604		4	BRAÇADEIRA KLEMME	ABRAZADERA MORSETTO	CLAMP SPÆNDEBÅND	COLLIER BRAÇADEIRA	120M
5		896-12024		8	ARRUELA PLANA, M24 x 44.5 x 5, HT UNTERLEGSCHEIBE	ARANDELA RONDELLA	WASHER FLADSKIVE	RONDELLE ANILHA	131R
6		87306413		8	PARAFUSO SCHRAUBE	PERNO BULLONE	BOLT BOLT	VIS PARAFUSO	140B
7		87645607		4	BRAÇADEIRA KLEMME	ABRAZADERA MORSETTO	CLAMP SPÆNDEBÅND	COLLIER BRAÇADEIRA	120M
8		353-432		4	BUJÃO, 7/8" Hole, Nylon STOPFEN	TAPÓN TAPPO	PLUG PROP	BOUCHON TAMPÃO	050T

09-13	01	p1	07/10

TANQUE DE COMBUSTÍVEL E RESERVATÓRIO HIDRÁULICO
DEPOSITO DE COMBUSTIBLE Y DEPOSITO DE ACEITE HIDRAULICO
FUEL TANK AND HYDRAULIC RESERVOIR
FUEL TANK AND HYDRAULIC RESERVOIR

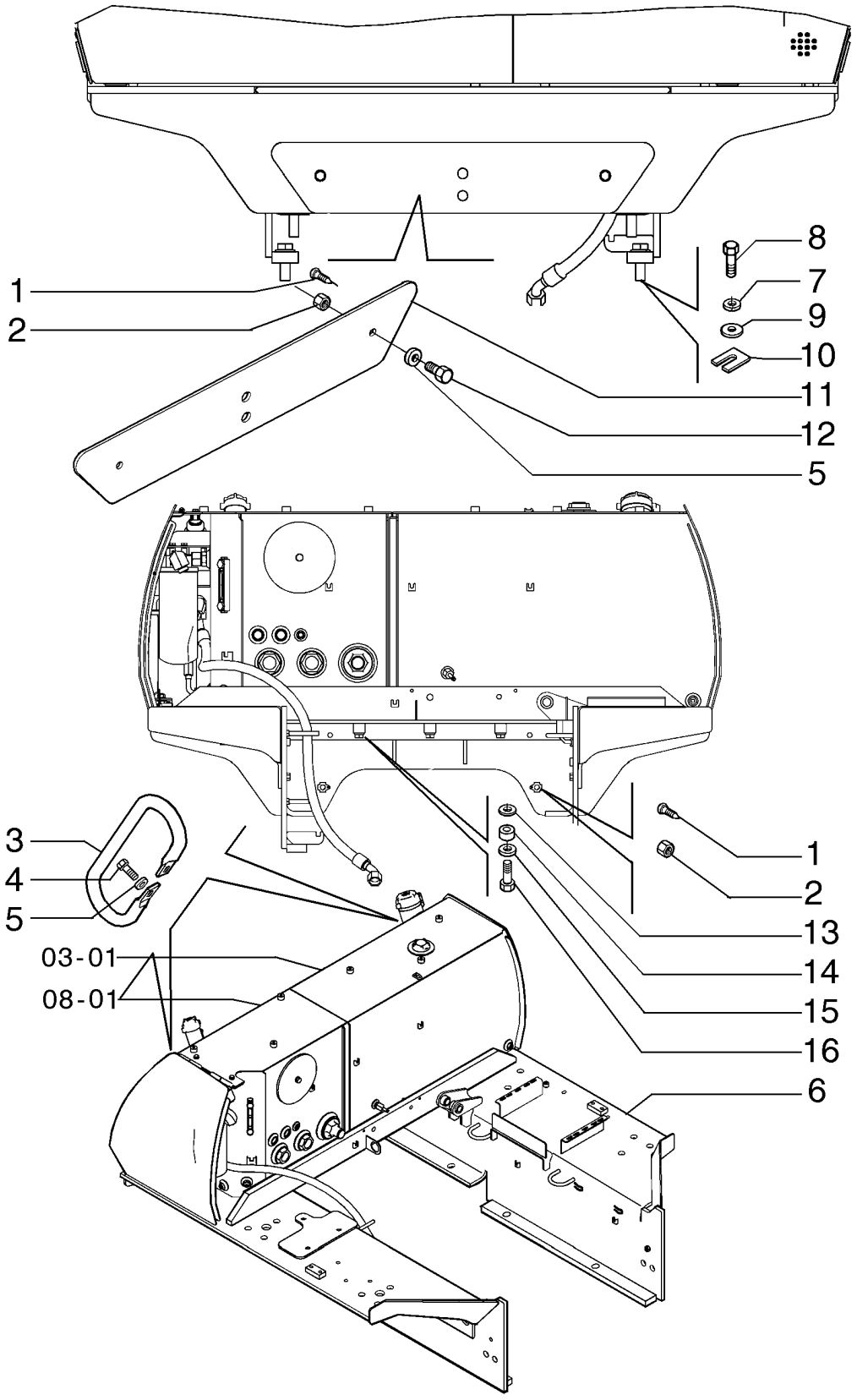

FUEL TANK AND HYDRAULIC RESERVOIR
FUEL TANK AND HYDRAULIC RESERVOIR
FUEL TANK AND HYDRAULIC RESERVOIR
FUEL TANK AND HYDRAULIC RESERVOIR

R	N	P.N.	MOD	Q	Denominação Bezeichnung	Denominacion Descrizione	Description Beskrivelse	Description Denominação	L.C.
1		336371A1		2	PINO	PERNO	PIN	AXE	6200
					BOLZEN	PERNO	STIFT	PERNO	
2		87447306		2	PORCA	TUERCA	NUT	ECROU	010D
					MUTTER	DADO	MØTRIK	PORCA	
3		87728875		2	MANILHA	MANECILLA	HANDLE	POIGNEE	020M
					GRIFF	MANIGLIA	HÅNDTAG	PEGA	
4		614-12025		4	PARAFUSO, Hex, M12 x 25, 8.8				
						PERNO	BOLT	VIS	140B
					SCHRAUBE	BULLONE	BOLT	PARAFUSO	
5		896-11012		6	ARRUELA PLANA, M13.5 x 24.5 x 3, HT				
						ARANDELA	WASHER	RONDELLE	131R
					UNTERLEGSCHEIBE	RONDELLA	FLADSKIVE	ANILHA	
6		87671487		1	CHASSI	BASTIDOR	FRAME	CHASSIS	077T
					GESTELL	TELAIO	RAMME	ESTRUTURA	
7		10517571		8	TRAVA DA ARRUELA	ARANDELA DE BLOQUE(	LOCK WASHER	RONDELLE FREIN	132R
					SICHERUNGSSCHEIBE	RONDELLA DI SICUREZ/	LÅSESKIVE	ANILHA DE RETENÇÃO	
8		87690481		8	PARAFUSO	PERNO	BOLT	VIS	140B
					SCHRAUBE	BULLONE	BOLT	PARAFUSO	
9		896-11022		8	ARRUELA PLANA, M22 x 44 x 4, HT				
						ARANDELA	WASHER	RONDELLE	131R
					UNTERLEGSCHEIBE	RONDELLA	FLADSKIVE	ANILHA	
10		87587743		AR	ESPAÇADOR	SEPARADOR	SPACER	ENTRETOISE	075D
					DISTANZSTÜCK	DISTANZIALE	AFSTANDSSTYKKE	ESPAÇADOR	
11		87671488		1	PLACA DE COBERTURA	PLACA DE CUBIERTA	COVER PLATE	COUVERCLE	110P
					ABDECKPLATTE	PIASTRA DI COPERTUR/	DÆKPLADE	CHAPA PEQUENA	
12		614-12045		2	PARAFUSO, Hex, M12 x 45, 8.8				
						PERNO	BOLT	VIS	140B
					SCHRAUBE	BULLONE	BOLT	PARAFUSO	
13		D44330		12	CALCO DE AFINACAO, .031" Thk				
						SUPLEMENTO	SHIM	CALE D'EPAISSEUR	7770
					EINSTELLSCHEIBCHEN	SPESSORE	MELLEMLÆG	CALCO DE AFINACAO	
14		87440363		12	ESPAÇADOR	SEPARADOR	SPACER	ENTRETOISE	075D
					DISTANZSTÜCK	DISTANZIALE	AFSTANDSSTYKKE	ESPAÇADOR	
15		896-11016		3	ARRUELA PLANA, M17.5 x 30 x 4, HT				
						ARANDELA	WASHER	RONDELLE	131R
					UNTERLEGSCHEIBE	RONDELLA	FLADSKIVE	ANILHA	
16		814-16060		12	PARAFUSO, Hex, M16 x 60, 8.8				
						PERNO	BOLT	VIS	140B
					SCHRAUBE	BULLONE	BOLT	PARAFUSO	

09-14	01	p1	07/10

RESERVATÓRIO HIDRÁULICO - TAMPA TRASEIRA
DEPOSITO DE ACEITE HIDRAULICO - TAPA TRASERA
HYDRAULIC RESERVOIR - REAR DOOR
HYDRAULIC RESERVOIR - REAR DOOR

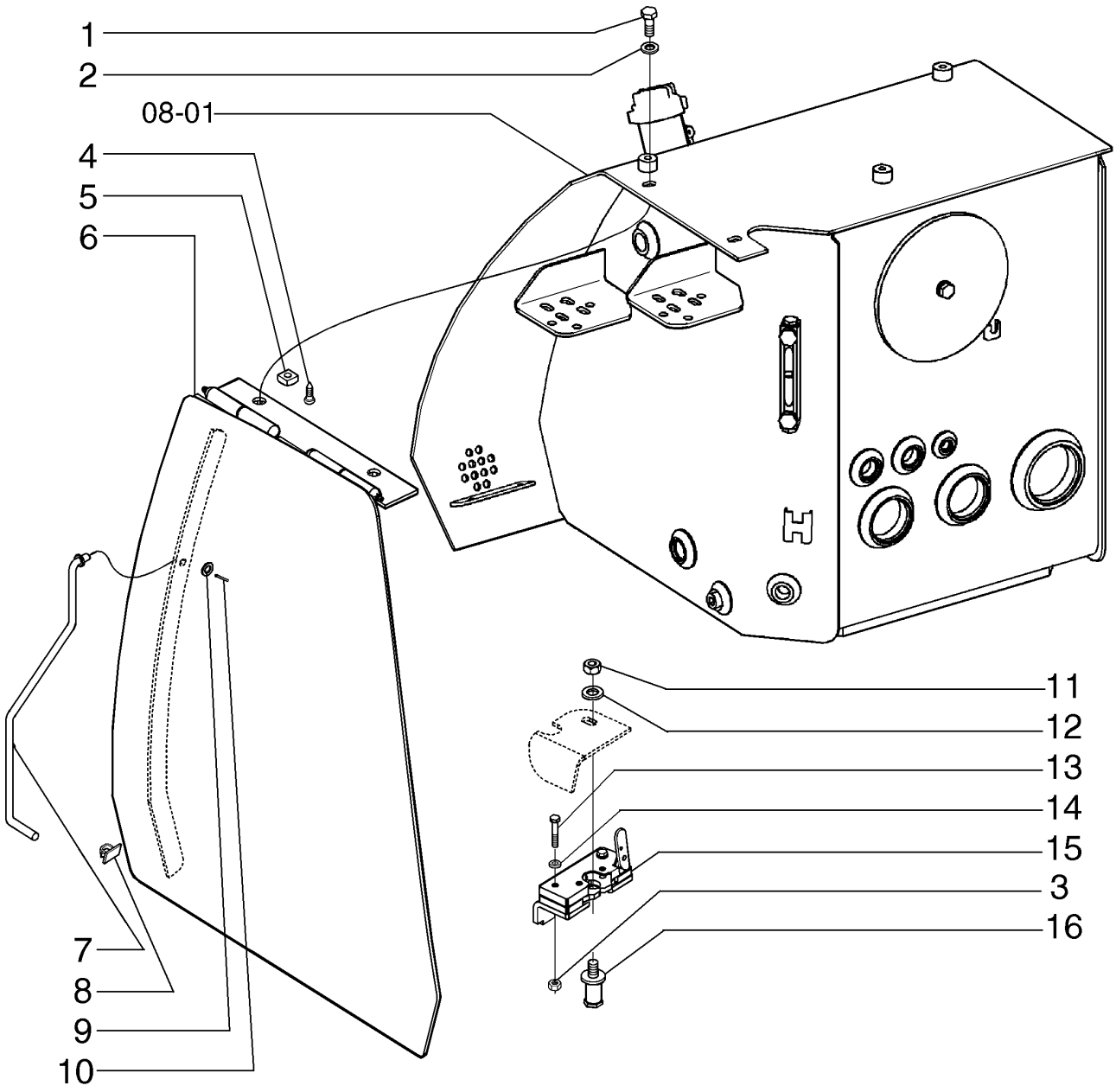

HYDRAULIC RESERVOIR - REAR DOOR
HYDRAULIC RESERVOIR - REAR DOOR
HYDRAULIC RESERVOIR - REAR DOOR
HYDRAULIC RESERVOIR - REAR DOOR

R	N	P.N.	MOD	Q	Denominação Bezeichnung	Denominacion Descrizione	Description Beskrivelse	Description Denominação	L.C.
1		614-10025		2	PARAFUSO, Hex, M10 x 25, 8.8, Full Thd				
						PERNO	BOLT	VIS	140B
					SCHRAUBE	BULLONE	BOLT	PARAFUSO	
2		895-11010		2	ARRUELA PLANA, M10 x 20 x 2				
						ARANDELA	WASHER	RONDELLE	131R
					UNTERLEGSCHEIBE	RONDELLA	FLADSKIVE	ANILHA	
3		825-2406		2	PORCA, M6 x 1, Flg, Cl 8	TUERCA	NUT	ECROU	010D
					MUTTER	DADO	MØTRIK	PORCA	
4		336371A1		2	PINO	PERNO	PIN	AXE	6200
					BOLZEN	PERNO	STIFT	PERNO	
5		122958A1		2	PORCA	TUERCA	NUT	ECROU	5780
					MUTTER	DADO	MØTRIK	PORCA	
6		87491704		1	PORTA	PUERTA	DOOR	PORTE	180P
					TÜR	SPORTELLO	DØR	PORTA	
7		84336952		1	HASTE	VARILLA	ROD	TIGE	090A
					STANGE	ASTA	STANG	HASTE	
8		853764		1	BRAÇADEIRA, 5/16", Insul, 5/16" Bolt				
						ABRAZADERA	CLAMP	COLLIER	120M
					KLEMME	MORSETTO	SPÆNDEBÅND	BRAÇADEIRA	
9		895-11008		1	ARRUELA PLANA, M8 x 16 x 1.6				
						ARANDELA	WASHER	RONDELLE	131R
					UNTERLEGSCHEIBE	RONDELLA	FLADSKIVE	ANILHA	
10		432-48		1	CONTRA PINO, 1/16" x 1/2"				
						PASADOR	COTTER PIN	GOUPILLE FENDUE	270C
					SPLINT	COPPIGLIA	SPLITBOLT	TROÇO DE ABRIR	
11		425-107		1	PORCA, 7/16"-14, G5	TUERCA	NUT	ECROU	010D
					MUTTER	DADO	MØTRIK	PORCA	
12		896-11012		1	ARRUELA PLANA, M13.5 x 24.5 x 3, HT				
						ARANDELA	WASHER	RONDELLE	131R
					UNTERLEGSCHEIBE	RONDELLA	FLADSKIVE	ANILHA	
13		814-6035		2	PARAFUSO, Hex, M6 x 35, 8.8				
						PERNO	BOLT	VIS	140B
					SCHRAUBE	BULLONE	BOLT	PARAFUSO	
14		492-11025		2	TRAVA DA ARRUELA, 1/4"	ARANDELA DE BLOQUE(	LOCK WASHER	RONDELLE FREIN	132R
					SICHERUNGSSCHEIBE	RONDELLA DI SICUREZ	LÅSESKIVE	ANILHA DE RETENÇÃO	
15		R55003		1	TRINCO CONJUNTO	CERROJO (CONJUNTO)	LATCH ASSY.	VERROU-BLOCAGE ASS	P464
					RIEGEL (KPLT.)	GRUPPO DISP.CHIUS.	LATCH ASSY.	TRINCO CONJUNTO	
16		328534A1		1	PARAFUSO	TORNILLO	BOLT	BOULON	0810
					SCHAUBENBOLZEN	BULLONE	SKRUE	PARAFUSO	

09-15	01	p1	06/10

TAMPAS TRASEIRAS
TAPAS TRASERAS
DOORS, REARS
DOORS, REARS

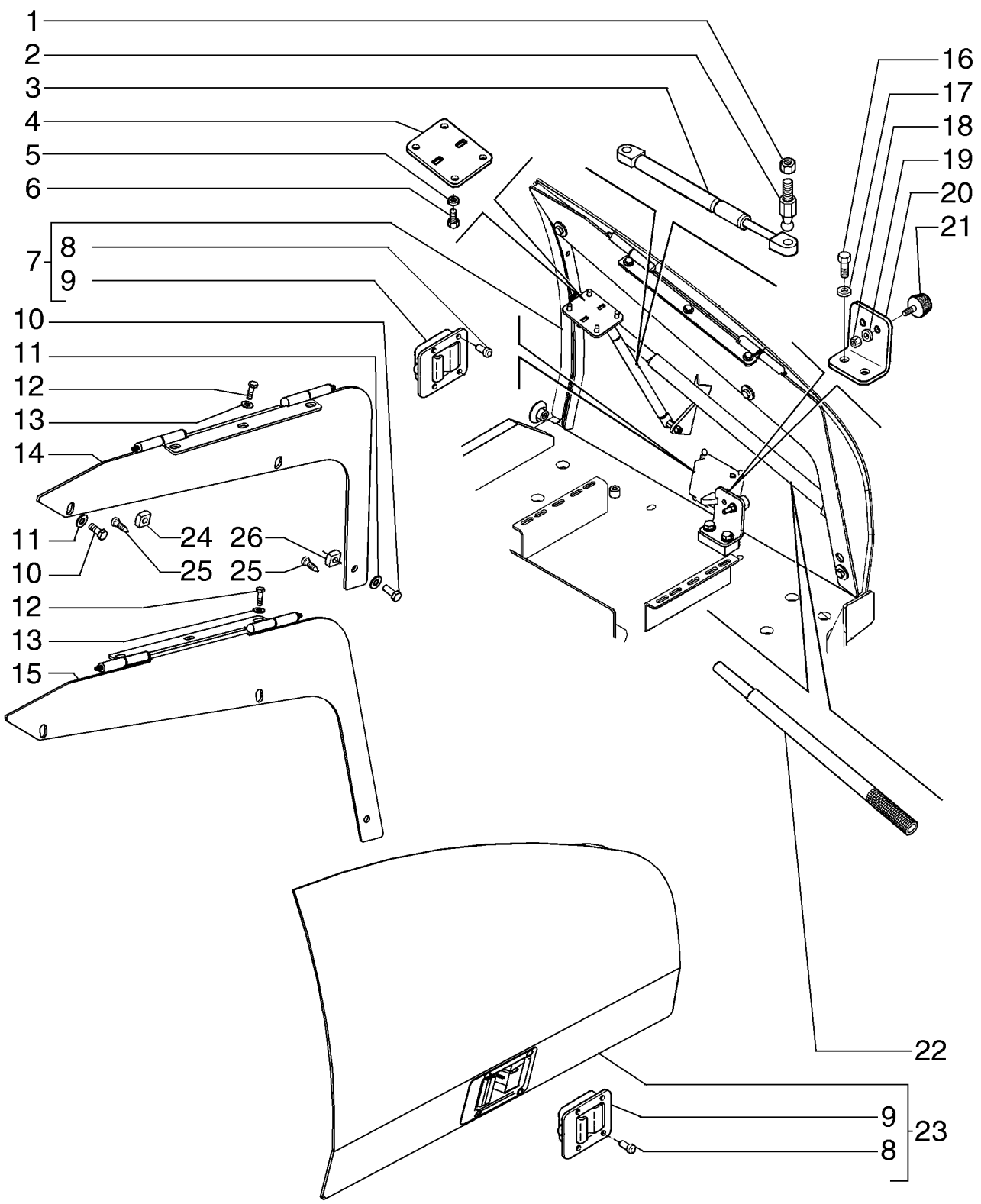

DOORS, REARS
DOORS, REARS
DOORS, REARS
DOORS, REARS

R	N	P.N.	MOD	Q	Denominação Bezeichnung	Denominacion Descrizione	Description Beskrivelse	Description Denominação	L.C.
		84121762		1	PORTA CONJUNTO, RH TUER (KPLT.)	PUERTA (CONJUNTO) PORTA, COMPLESSIVO	DOOR ASSY. DOOR ASSY.	PORTE (ASSEMBLEE) PORTA CONJUNTO	P519
		84121763		1	PORTA CONJUNTO, LH TUER (KPLT.)	PUERTA (CONJUNTO) PORTA, COMPLESSIVO	DOOR ASSY. DOOR ASSY.	PORTE (ASSEMBLEE) PORTA CONJUNTO	P519
1		**231-1445**		2	CONTRA PORCA, 5/16"-18, GB				
						TUERCA DE BLOQUEO	LOCK NUT	CONTRE-ECROU	P263
					SICHERUNGSMUTTER	DADO DI BLOCCAGGIO	LÅSEMØTRIK	CONTRAPORCA	
2		**109498A1**		4	PRISIONEIRO	ESPARRAGO	STUD	GOUJON	P521
					STEHBOLZEN	PRIGIONIERO	STUD	PRISIONEIRO	
3		**87403799**		2	MOLA	RESORTE	SPRING	RESSORT	100M
					FEDER	MOLLA	FJEDER	MOLA	
4		**411339A1**		2	PEÇAS DE MONTAGEM	PIEZAS DE MONTAJE	MOUNTING PARTS	PIECES DE FIXATION	P040
					BEFESTIGUNGSTEIL	COMPONENTI DI MONTA	OPHÆNGSDELE	PEÇAS DE MONTAGEM	
5		**895-11008**		8	ARRUELA PLANA, M8 x 16 x 1.6				
						ARANDELA	WASHER	RONDELLE	131R
					UNTERLEGSCHEIBE	RONDELLA	FLADSKIVE	ANILHA	
6		**627-8020**		8	PARAFUSO, Hex, M8 x 20, 10.9				
						PERNO	BOLT	VIS	140B
					SCHRAUBE	BULLONE	BOLT	PARAFUSO	
7		**87495237**		1	PORTA	PUERTA	DOOR	PORTE	180P
					TÜR	SPORTELLO	DØR	PORTA	
8		**151-567**		8	REBITE, Pop, 1/4" x .625"	REMACHE	RIVET	RIVET	055R
					NIET	RIVETTO	NITTE	REBITE	
9		**87353954**		2	TRINCO	PESTILLO	LATCH	LOQUET	156C
					VERRIEGELUNG	CHIUSURA A SCATTO	PAL	TRINCO	
10		**627-10025**		6	PARAFUSO, Hex, M10 x 25, 10.9, Full Thd				
						PERNO	BOLT	VIS	140B
					SCHRAUBE	BULLONE	BOLT	PARAFUSO	
11		**895-25010**		8	ARRUELA PLANA, M11 x 30 x 2.5				
						ARANDELA	WASHER	RONDELLE	131R
					UNTERLEGSCHEIBE	RONDELLA	FLADSKIVE	ANILHA	
12		**627-8025**		6	PARAFUSO, Hex, M8 x 25, 10.9				
						PERNO	BOLT	VIS	140B
					SCHRAUBE	BULLONE	BOLT	PARAFUSO	
13		**895-15008**		6	ARRUELA PLANA, M8 x 20 x 1.6				
						ARANDELA	WASHER	RONDELLE	131R
					UNTERLEGSCHEIBE	RONDELLA	FLADSKIVE	ANILHA	
14		**84121765**		1	DOBRADIÇA, LH	BISAGRA	HINGE	CHARNIERE	140C
					SCHARNIER	CERNIERA	HÆNGSEL	DOBRADIÇA	
15		**87495225**		1	DOBRADIÇA, RH	BISAGRA	HINGE	CHARNIERE	140C
					SCHARNIER	CERNIERA	HÆNGSEL	DOBRADIÇA	
16		**614-12025**		1	PARAFUSO, Hex, M12 x 25, 8.8				
						PERNO	BOLT	VIS	140B
					SCHRAUBE	BULLONE	BOLT	PARAFUSO	
17		**896-11012**		4	ARRUELA PLANA, M13.5 x 24.5 x 3, HT				
						ARANDELA	WASHER	RONDELLE	131R
					UNTERLEGSCHEIBE	RONDELLA	FLADSKIVE	ANILHA	

09-15	01	p2	06/10

TAMPAS TRASEIRAS
TAPAS TRASERAS
DOORS, REARS
DOORS, REARS

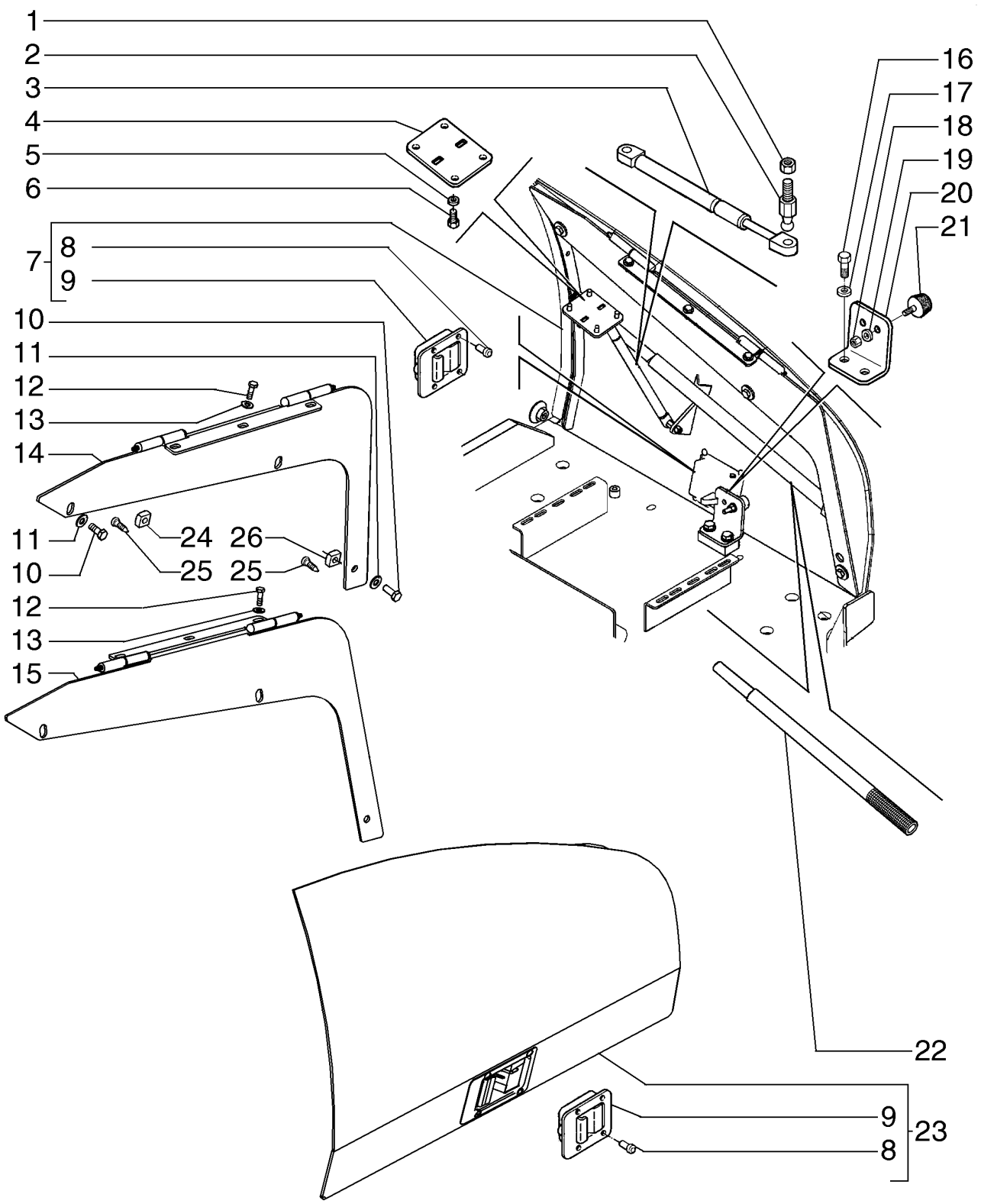

DOORS, REARS
DOORS, REARS
DOORS, REARS
DOORS, REARS

R	N	P.N.	MOD	Q	Denominação Bezeichnung	Denominacion Descrizione	Description Beskrivelse	Description Denominação	L.C.
18		231-1445		4	CONTRA PORCA, 5/16"-18, GB				
						TUERCA DE BLOQUEO	LOCK NUT	CONTRE-ECROU	P263
					SICHERUNGSMUTTER	DADO DI BLOCCAGGIO	LÅSEMØTRIK	CONTRAPORCA	
19		495-11034		2	ARRUELA PLANA, 5/16", SAE				
						ARANDELA	WASHER	RONDELLE	131R
					UNTERLEGSCHEIBE	RONDELLA	FLADSKIVE	ANILHA	
20		87434237		2	PLACA	PLACA	PLATE	PLAQUE	105P
					PLATTE	PIASTRA	PLADE	CHAPA	
21		N7673		2	SÍMBOLO	EMBLEMA	EMBLEM	SYMBOLE	157S
					ZEICHEN	STEMMA	SYMBOL	EMBLEMA	
22		86990971		1	MANILHA	MANECILLA	HANDLE	POIGNEE	020M
					GRIFF	MANIGLIA	HÅNDTAG	PEGA	
23		84121764		1	PORTA INSPEÇÃO	PUERTA DE INSPECCIÓ	INSPECTION DOOR	PORTE DE VISITE	Z597
					WARTUNGSKLAPPE	SPORTELLO DI ISPEZIO	KONTROLDØR	PORTA DE INSPECÇÃO	
24		122958A1		4	PORCA	TUERCA	NUT	ECROU	5780
					MUTTER	DADO	MØTRIK	PORCA	
25		336371A1		4	PINO	PERNO	PIN	AXE	6200
					BOLZEN	PERNO	STIFT	PERNO	
26		832-10410		2	CONTRA PORCA, M10 x 1.5, Cl 8				
						TUERCA DE BLOQUEO	LOCK NUT	CONTRE-ECROU	P263
					SICHERUNGSMUTTER	DADO DI BLOCCAGGIO	LÅSEMØTRIK	CONTRAPORCA	

09-16	01	p1	07/10

CAPUZ DO MOTOR
CAPÓ DEL MOTOR
HOOD, ENGINE
HOOD, ENGINE

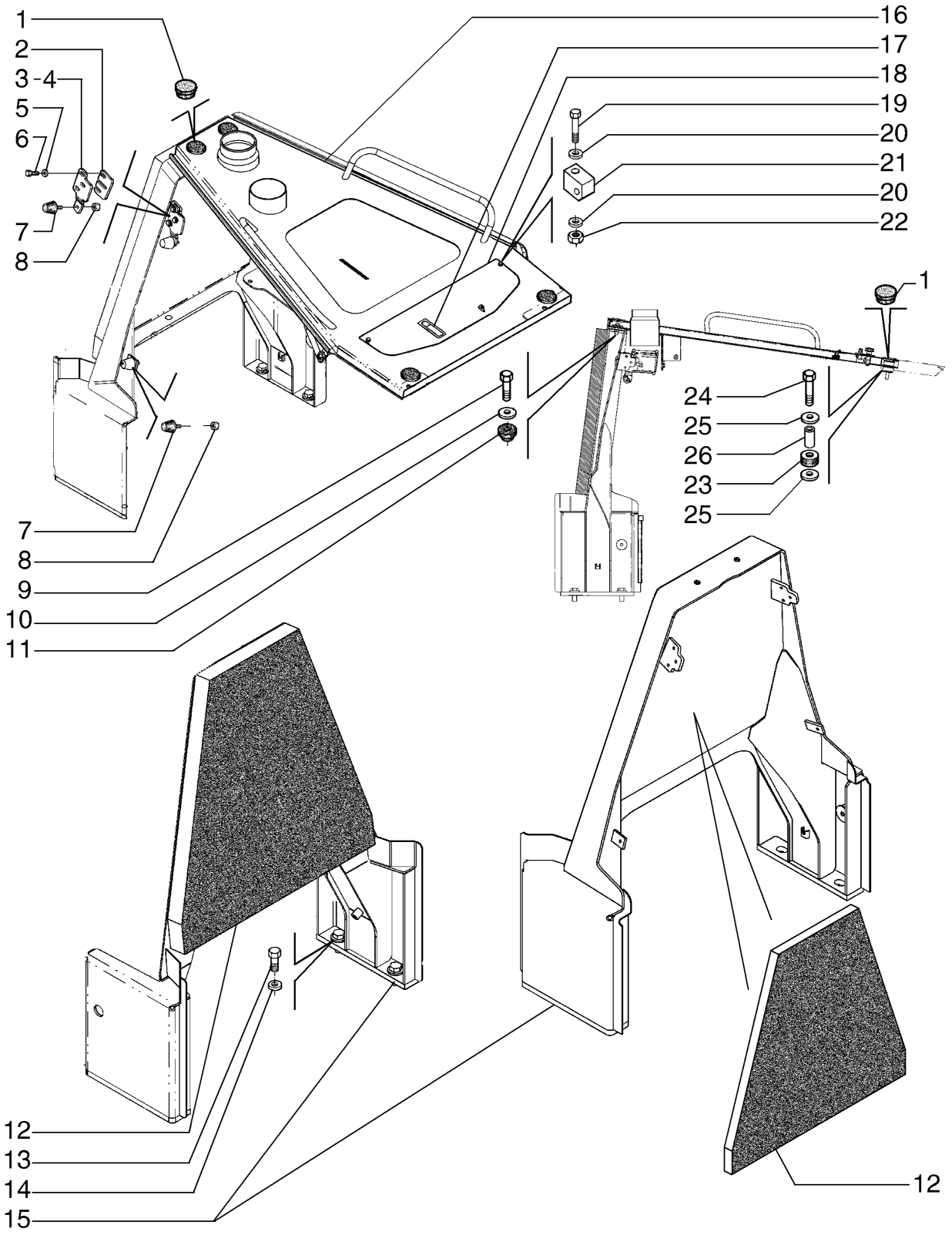

HOOD, ENGINE
HOOD, ENGINE
HOOD, ENGINE
HOOD, ENGINE

R	N	P.N.	MOD	Q	Denominação Bezeichnung	Denominacion Descrizione	Description Beskrivelse	Description Denominação	L.C.
1		14508287		4	BUJÃO	TAPÓN	PLUG	BOUCHON	050T
					STOPFEN	TAPPO	PROP	TAMPÃO	
2		87728839		6	CALÇO DE AFINAÇÃO	SUPLEMENTO	SHIM	CALE	198S
					AUSGLEICHSSCHEIBE	SPESSORE	MELLEMLÆG	CALÇO DE AFINAÇÃO	
3		87662839		1	PLACA, RH	PLACA	PLATE	PLAQUE	105P
					PLATTE	PIASTRA	PLADE	CHAPA	
4		87662838		1	PLACA, LH	PLACA	PLATE	PLAQUE	105P
					PLATTE	PIASTRA	PLADE	CHAPA	
5		86625263		6	ARRUELA PLANA, M8 x 20 x 1.6				
						ARANDELA	WASHER	RONDELLE	131R
					UNTERLEGSCHEIBE	RONDELLA	FLADSKIVE	ANILHA	
6		627-8020		6	PARAFUSO, Hex, M8 x 20, 10.9				
						PERNO	BOLT	VIS	140B
					SCHRAUBE	BULLONE	BOLT	PARAFUSO	
7		87330642		4	PARA-CHOQUE	PARACHOQUES	BUMPER	PARE-CHOC	036P
					STOSSFÄNGER	PARAURTI	STØDVÆRN	PÁRA-CHOQUES	
8		425-115		4	PORCA, 5/16"-24, G5	TUERCA	NUT	ECROU	010D
					MUTTER	DADO	MØTRIK	PORCA	
9		627-12040		2	PARAFUSO, Hex, M12 x 40, 10.9, Full Thd				
						PERNO	BOLT	VIS	140B
					SCHRAUBE	BULLONE	BOLT	PARAFUSO	
10		893-11012		2	TRAVA DA ARRUELA, Ext Tooth, M12				
						ARANDELA DE BLOQUE(	LOCK WASHER	RONDELLE FREIN	132R
					SICHERUNGSSCHEIBE	RONDELLA DI SICUREZ	LÅSESKIVE	ANILHA DE RETENÇÃO	
11		79032003		2	BUCHA	CASQUILLO	BUSHING	BAGUE	095B
					BUCHSE	BOCCOLA	BØSNING	CASQUILHO	
12		87662800		1	VEDAÇÃO	ANILLO DE CIERRE	SEAL	JOINT	132A
					DICHTUNG	GUARNIZIONE; TENUTA	PAKNING	VEDANTE	
13		16162431		4	PARAFUSO, Hex, M18 x 45, 10.9, Full Thd				
						PERNO	BOLT	VIS	140B
					SCHRAUBE	BULLONE	BOLT	PARAFUSO	
14		86629891		4	ARRUELA PLANA, M18 x 41.5 x 5, HT				
						ARANDELA	WASHER	RONDELLE	131R
					UNTERLEGSCHEIBE	RONDELLA	FLADSKIVE	ANILHA	
15		87699541		1	PAREDE	PARED	WALL	PAROI	P402
					WAND	PARETE	MUR	PAREDE	
16		87751240		1	CAPÔ	CUBIERTA	HOOD	CAPOT	4360
					HAUBE	COFANO	HJELMPLADE	COBERTURA	
17		356924A3		1	TRINCO	PESTILLO	LATCH	LOQUET	5020
					KLINKE	CHIAVISTELLO	PAL	TRINCO	
18		87751239		1	COBERTURA	CUBIERTA	COVER	COUVERCLE	265C
					ABDECKUNG	COPERCHIO	DÆKSEL	COBERTURA	
19		844-6030		2	PARAFUSO, Hex Flg, M6 x 30, 8.8				
						PERNO	BOLT	VIS	140B
					SCHRAUBE	BULLONE	BOLT	PARAFUSO	
20		896-11006		8	ARRUELA PLANA, M6 x 13 x 2, HT				
						ARANDELA	WASHER	RONDELLE	131R
					UNTERLEGSCHEIBE	RONDELLA	FLADSKIVE	ANILHA	

09-16	01	p2	07/10

CAPUZ DO MOTOR
CAPÓ DEL MOTOR
HOOD, ENGINE
HOOD, ENGINE

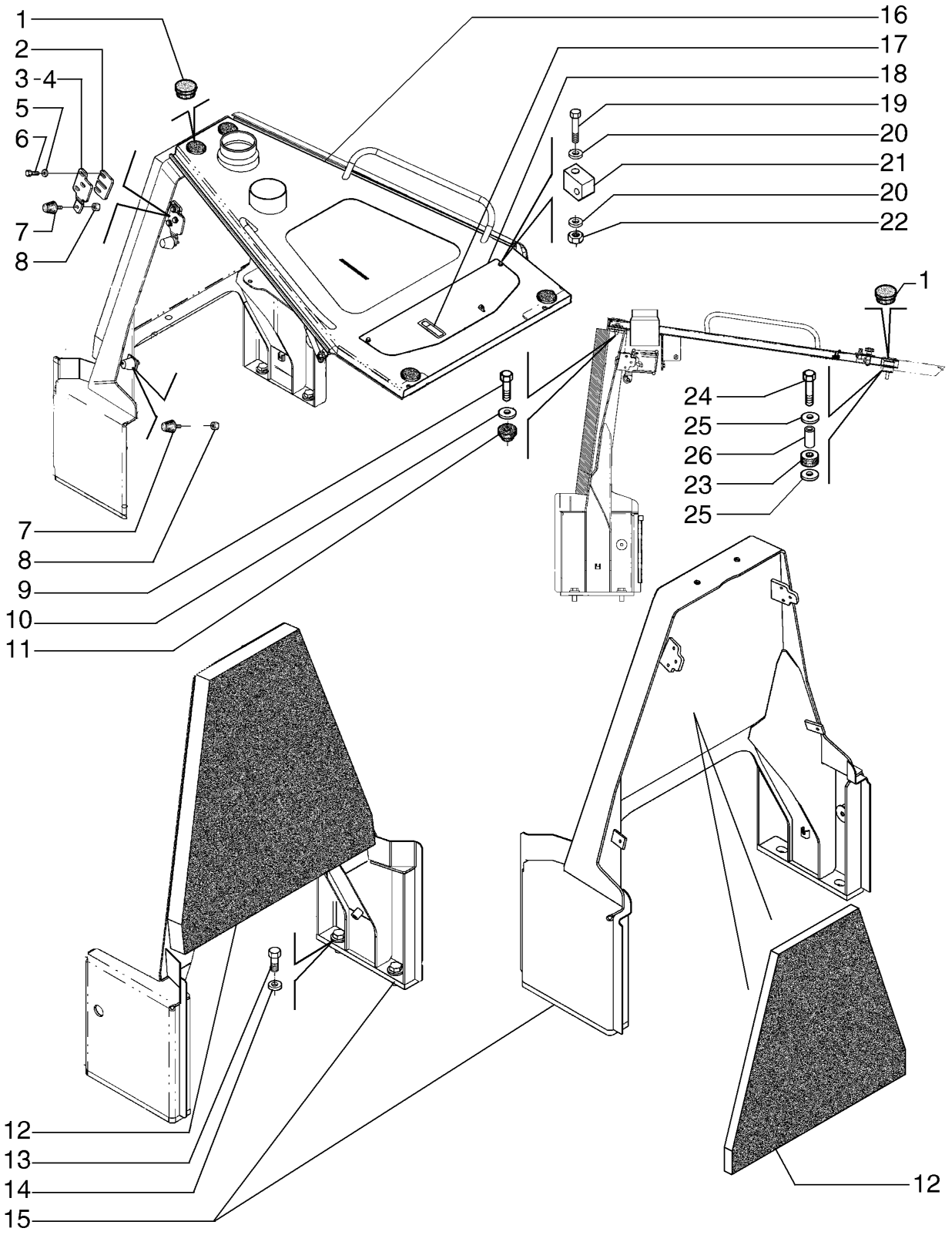

HOOD, ENGINE
HOOD, ENGINE
HOOD, ENGINE
HOOD, ENGINE

R	N	P.N.	MOD	Q	Denominação Bezeichnung	Denominacion Descrizione	Description Beskrivelse	Description Denominação	L.C.
21		**87440322**		2	DOBRADIÇA SCHARNIER	BISAGRA CERNIERA	HINGE HÆNGSEL	CHARNIERE DOBRADIÇA	140C
22		**832-10406**		2	PORCA, M6 x 1, Cl 8 MUTTER	TUERCA DADO	NUT MØTRIK	ECROU PORCA	010D
23		**79109730**		4	BUCHA DE BORRACHA GUMMIBUCHSE	CASQUILLO DE GOMA BOCCOLA IN GOMMA	RUBBER BUSHING GUMMIBØSNING	BAGUE EN CAOUTCHOU CASQUILHO DE BORRA(	100B
24		**627-12080**		2	PARAFUSO, Hex, M12 x 80, 10.9, Full Thd SCHRAUBE	PERNO BULLONE	BOLT BOLT	VIS PARAFUSO	140B
25		**79109732**		4	ARRUELA PLANA, M12.5 x 43 x 3 Thk UNTERLEGSCHEIBE	ARANDELA RONDELLA	WASHER FLADSKIVE	RONDELLE ANILHA	131R
26		**79109731**		2	ESPAÇADOR DISTANZSTÜCK	SEPARADOR DISTANZIALE	SPACER AFSTANDSSTYKKE	ENTRETOISE ESPAÇADOR	075D

09-17	01	p1	05/09

PAINÉIS LATERAIS
PANELES LATERALES
SIDE PANELS
SIDE PANELS

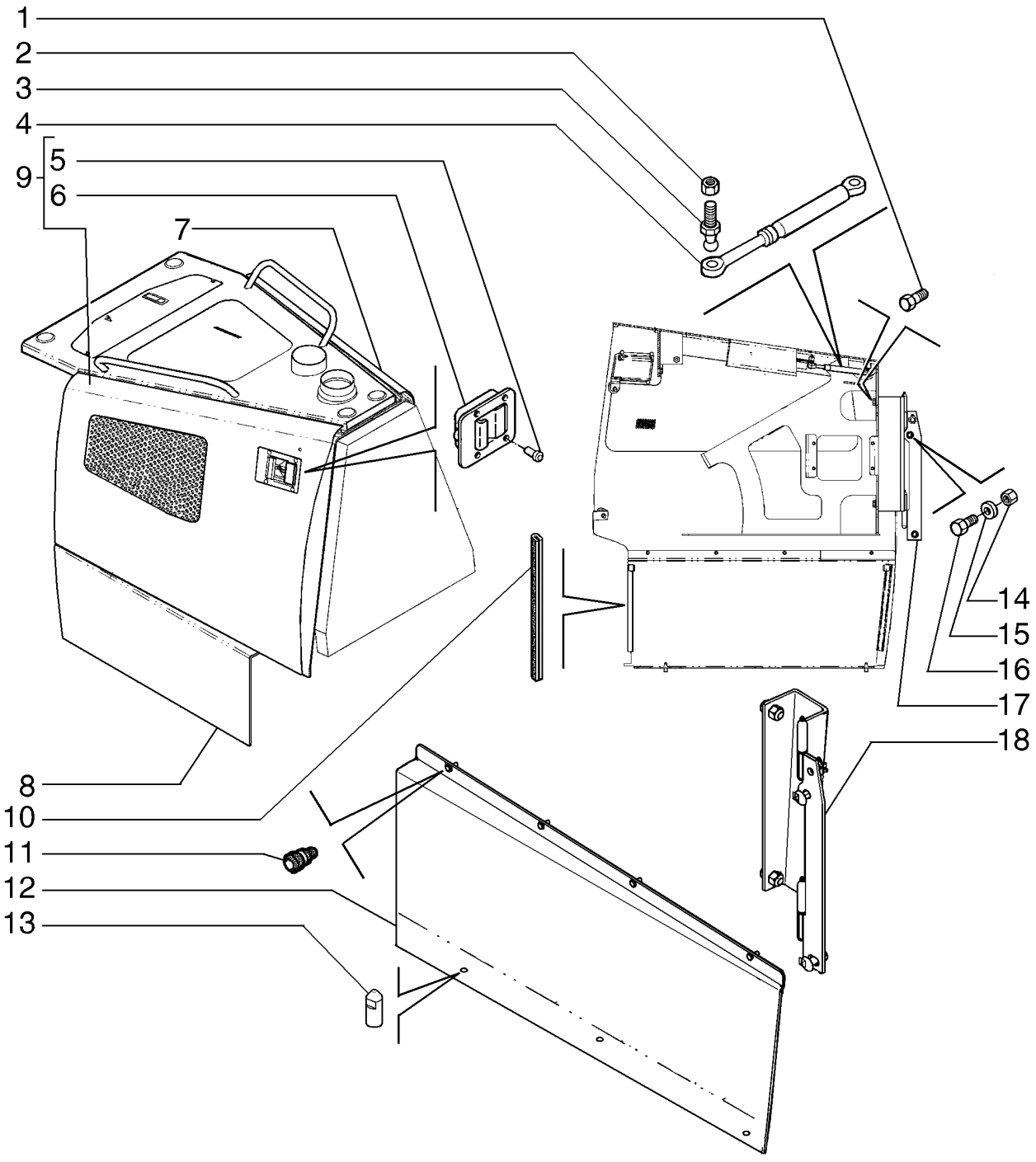

SIDE PANELS
SIDE PANELS
SIDE PANELS
SIDE PANELS

R	N	P.N.	MOD	Q	Denominação Bezeichnung	Denominacion Descrizione	Description Beskrivelse	Description Denominação	L.C.
1		87030508		4	PARAFUSO, Hex Flg, M12 x 30, 10.9, Full Thd				
						PERNO	BOLT	VIS	140B
					SCHRAUBE	BULLONE	BOLT	PARAFUSO	
2		832-10408		4	CONTRA PORCA, M8 x 1.25, Cl 8				
						TUERCA DE BLOQUEO	LOCK NUT	CONTRE-ECROU	P263
					SICHERUNGSMUTTER	DADO DI BLOCCAGGIO	LÅSEMØTRIK	CONTRAPORCA	
3		76078220		4	DOBRADIÇA	BISAGRA	HINGE	CHARNIERE	140C
					SCHARNIER	CERNIERA	HÆNGSEL	DOBRADIÇA	
4		252550A2		2	COMPASSO	COLUMNA DE GAS	GAS STRUT	BEQUILLE A GAZ	Z331
					GASDRUCKFEDER	AMMORTIZZATORE A G/	CYLINDER, GASSTØDD/	CILINDRO DE GÁS	
5		151-567		8	REBITE, Pop, 1/4" x .625"	REMACHE	RIVET	RIVET	055R
					NIET	RIVETTO	NITTE	REBITE	
6		87353954		2	TRINCO	PESTILLO	LATCH	LOQUET	156C
					VERRIEGELUNG	CHIUSURA A SCATTO	PAL	TRINCO	
7		87725841		1	PORTA CONJUNTO, RH	PUERTA (CONJUNTO)	DOOR ASSY.	PORTE (ASSEMBLEE)	P519
					TUER (KPLT.)	PORTA, COMPLESSIVO	DOOR ASSY.	PORTA CONJUNTO	
8		87609302		1	PLACA DE PROTEÇÃO, LH	PLACA DE PROTECCIÓN	PROTECTION PLATE	PLAQUE DE PROTECTIC	Z647
					SCHUTZPLATTE	PIASTRA DI PROTEZION	BESKYTTELSESPLADE	PLACA DE PROTECÇÃO	
9		87725836		1	PORTA CONJUNTO, LH	PUERTA (CONJUNTO)	DOOR ASSY.	PORTE (ASSEMBLEE)	P519
					TUER (KPLT.)	PORTA, COMPLESSIVO	DOOR ASSY.	PORTA CONJUNTO	
10		449674A1		4	VEDAÇÃO	ANILLO DE CIERRE	SEAL	JOINT	132A
					DICHTUNG	GUARNIZIONE; TENUTA	PAKNING	VEDANTE	
11		A161780		8	PÁRA-CHOQUE	PARACHOQUES	BUMPER	PARE-CHOCS	1120
					STOSSTANGE	PARAURTI	KOFANGER	PARACHOQUES	
12		87719046		1	PLACA DE PROTEÇÃO, RH	PLACA DE PROTECCIÓN	PROTECTION PLATE	PLAQUE DE PROTECTIC	Z647
					SCHUTZPLATTE	PIASTRA DI PROTEZION	BESKYTTELSESPLADE	PLACA DE PROTECÇÃO	
13		87611298		4	PINO	PASADOR	PIN	BROCHE	080P
					PIN	PERNO	STIFT	PERNO	
14		832-10412		4	CONTRA PORCA, M12 x 1.75, Cl 8				
						TUERCA DE BLOQUEO	LOCK NUT	CONTRE-ECROU	P263
					SICHERUNGSMUTTER	DADO DI BLOCCAGGIO	LÅSEMØTRIK	CONTRAPORCA	
15		896-11012		4	ARRUELA PLANA, M13.5 x 24.5 x 3, HT				
						ARANDELA	WASHER	RONDELLE	131R
					UNTERLEGSCHEIBE	RONDELLA	FLADSKIVE	ANILHA	
16		811-12040		4	PARAFUSO, Short NK, M12 x 40, Cl8.8, Full Thd				
						PERNO ALOMADO	CARRIAGE BOLT	VIS A TETE BOMBEE	P123
					SCHLOSSSCHRAUBE	BULLONE A TESTA TONI	BRÆDDEBOLT	PARAFUSO DE CARROÇ	
17		87609074		1	CAPÔ, LH	CUBIERTA	HOOD	CAPOT	4360
					HAUBE	COFANO	HJELMPLADE	COBERTURA	
18		87609076		1	CAPÔ, RH	CUBIERTA	HOOD	CAPOT	4360
					HAUBE	COFANO	HJELMPLADE	COBERTURA	

09-18	01	p1	05/09

GRADE DIANTEIRA DO CAPUZ
GRADE DELANTERA
HOOD,FRONT GRID
HOOD,FRONT GRID

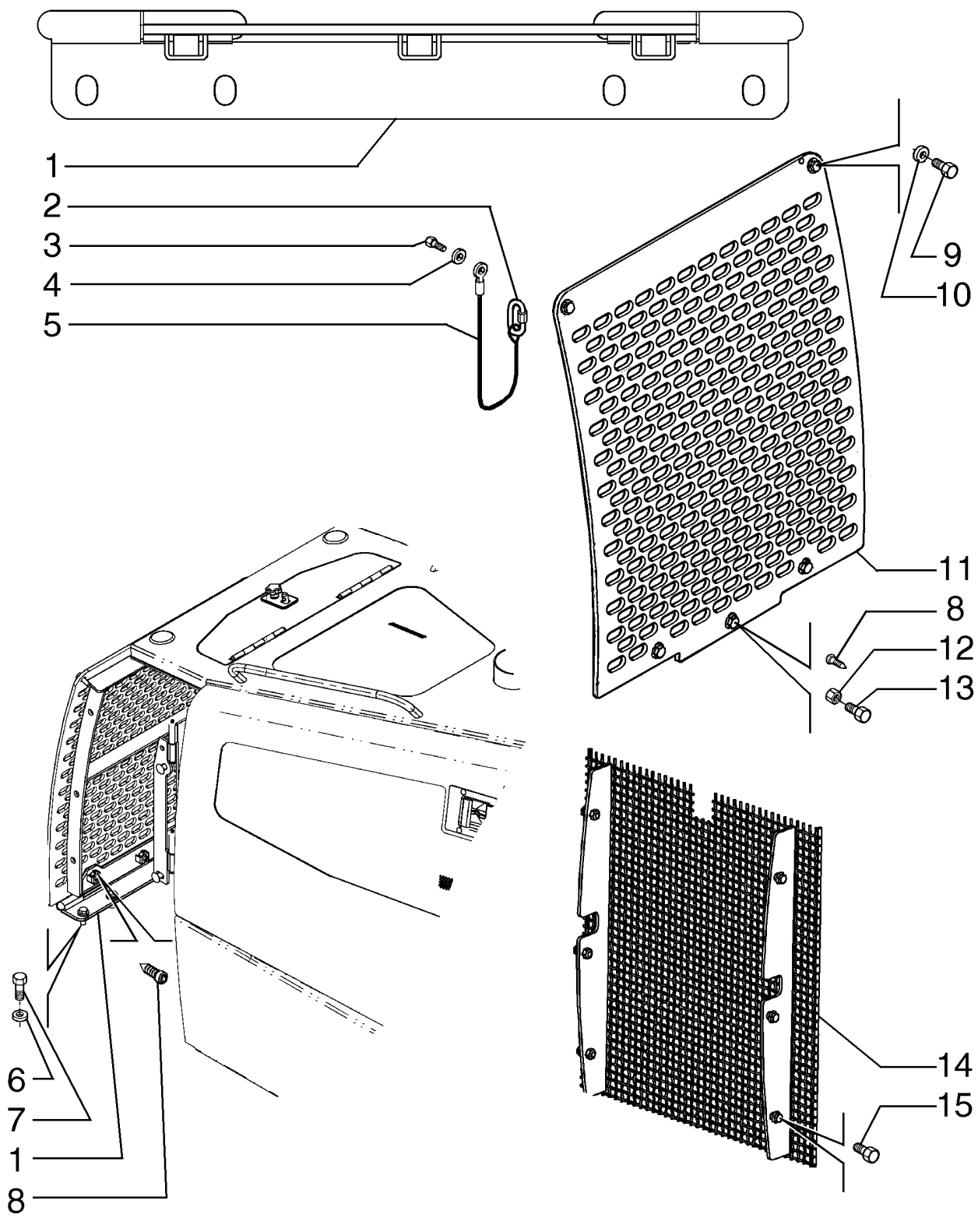

HOOD,FRONT GRID
HOOD,FRONT GRID
HOOD,FRONT GRID
HOOD,FRONT GRID

R	N	P.N.	MOD	Q	Denominação Bezeichnung	Denominacion Descrizione	Description Beskrivelse	Description Denominação	L.C.
1		**87686089**		1	DOBRADIÇA	BISAGRA	HINGE	CHARNIERE	Z579
					SCHARNIER	CERNIERA	HÆNGSEL	DOBRADIÇA	
2		**87419250**		1	ELO DE LIGAÇÃO	ESLABÓN DE CONEXIÓN	CONNECTING LINK	MAILLON DE RACCORD	540M
					VERBINDUNGSGLIED	TIRANTE DI COLLEGAMI	SAMLELED	LIGADOR	
3		**614-10020**		1	PARAFUSO, Hex, M10 x 20, 8.8, Full Thd				
						PERNO	BOLT	VIS	140B
					SCHRAUBE	BULLONE	BOLT	PARAFUSO	
4		**895-25010**		2	ARRUELA PLANA, M11 x 30 x 2.5				
						ARANDELA	WASHER	RONDELLE	131R
					UNTERLEGSCHEIBE	RONDELLA	FLADSKIVE	ANILHA	
5		**87419297**		1	CABO	CABLE	CABLE	CABLE	1240
					KABEL	CAVO	KABEL	CABO	
6		**896-15012**		4	ARRUELA PLANA, M12 x 28.5 x 4, HT				
						ARANDELA	WASHER	RONDELLE	131R
					UNTERLEGSCHEIBE	RONDELLA	FLADSKIVE	ANILHA	
7		**627-12035**		4	PARAFUSO, Hex, M12 x 35, 10.9				
						PERNO	BOLT	VIS	140B
					SCHRAUBE	BULLONE	BOLT	PARAFUSO	
8		**336371A1**		3	PINO	PERNO	PIN	AXE	6200
					BOLZEN	PERNO	STIFT	PERNO	
9		**627-10030**		2	PARAFUSO, Hex, M10 x 30, 10.9, Full Thd				
						PERNO	BOLT	VIS	140B
					SCHRAUBE	BULLONE	BOLT	PARAFUSO	
10		**895-15010**		2	ARRUELA PLANA, M11 x 24 x 2				
						ARANDELA	WASHER	RONDELLE	131R
					UNTERLEGSCHEIBE	RONDELLA	FLADSKIVE	ANILHA	
11		**87691179**		1	GRELHA	REJILLA	GRILLE	CALANDRE	101G
					GRILL	GRIGLIA	GITTER	GRELHA	
12		**87447306**		3	PORCA	TUERCA	NUT	ECROU	010D
					MUTTER	DADO	MØTRIK	PORCA	
13		**857-12030**		3	PARAFUSO, Hex Flg, M12 x 30, 10.9, Full Thd				
						PERNO	BOLT	VIS	140B
					SCHRAUBE	BULLONE	BOLT	PARAFUSO	
14		**87690529**		1	TELA	PANTALLA	SCREEN	TAMIS	047S
					GITTER; ABSCHIRMUNG	FILTRO; SCHERMO	SKÆRM	FILTRO ; PROTECÇÃO	
15		**87015905**		6	PARAFUSO, Hex Flg, M10 x 25, 10.9				
						PERNO	BOLT	VIS	140B
					SCHRAUBE	BULLONE	BOLT	PARAFUSO	

09-19	01	p1	07/10

ASSENTO DO OPERADOR
CONUNTO DEL ASIENTO
SEAT ASSY.
SEAT ASSY.

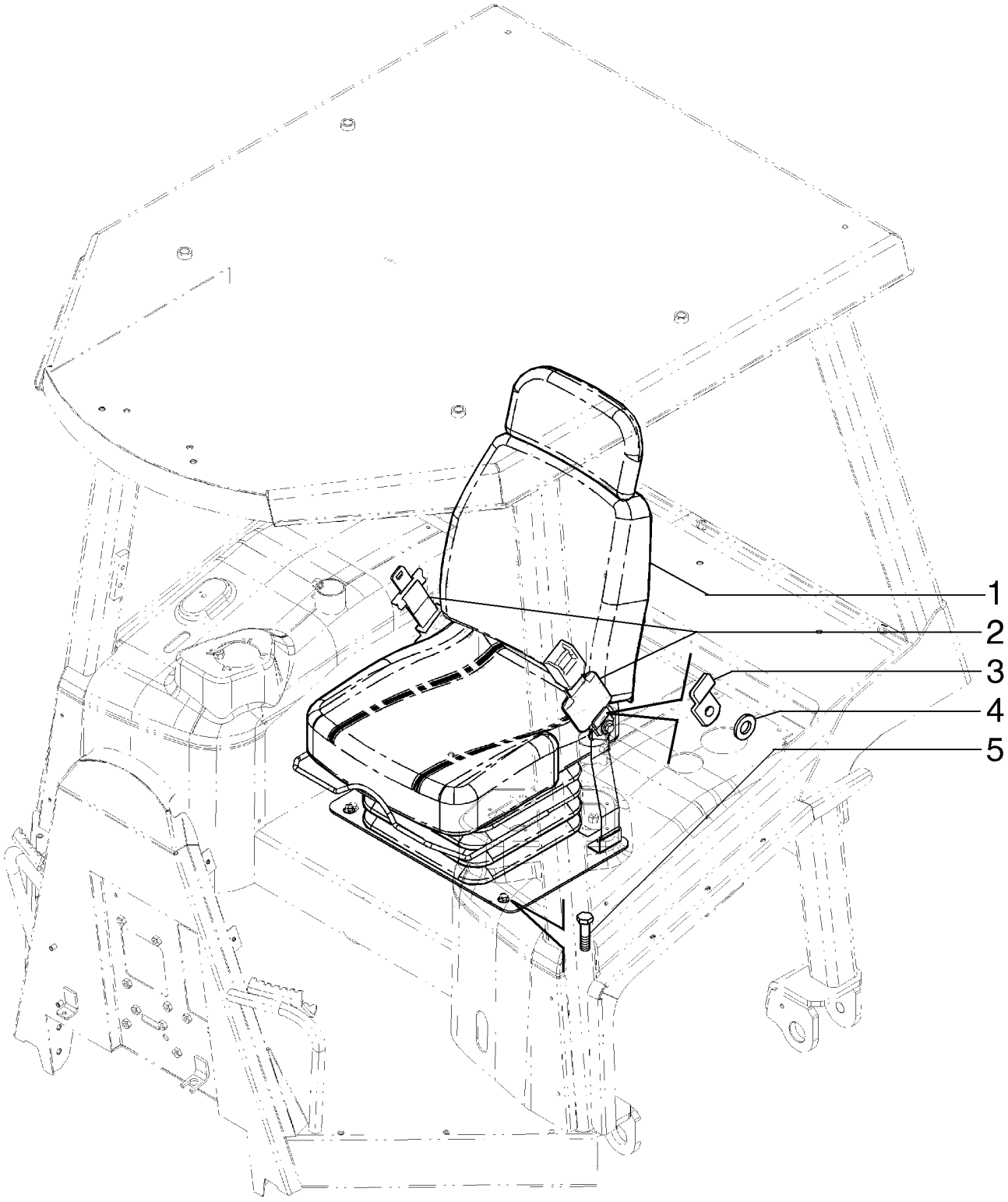

SEAT ASSY.
SEAT ASSY.
SEAT ASSY.
SEAT ASSY.

R	N	P.N.	MOD	Q	Denominação Bezeichnung	Denominacion Descrizione	Description Beskrivelse	Description Denominação	L.C.
1		87450937		1	ASSENTO CONJUNTO, VINYL				
						ASIENTO (CONJUNTO)	SEAT ASSY.	SIEGE (ASSEMBLE)	P573
					SITZ (KPLT.)	SEDILE, COMPLESSIVO	SEAT ASSY.	ASSENTO CONJUNTO	
1		87450938		1	ASSENTO CONJUNTO, CLOTH				
						ASIENTO (CONJUNTO)	SEAT ASSY.	SIEGE (ASSEMBLE)	P573
					SITZ (KPLT.)	SEDILE, COMPLESSIVO	SEAT ASSY.	ASSENTO CONJUNTO	
2		87408889		1	CINTO DE SEGURANÇA	CINTURÓN DE SEGURID	SEAT BELT	CEINTURE DE SECURIT	182C
					SICHERHEITSGURT	CINTURA DI SICUREZZA	SIKKERHEDSBÆLTE	CINTO DE SEGURANÇA	
3		84239717		1	SUPORTE	SOPORTE	BRACKET	SUPPORT	225S
					HALTERUNG	STAFFA	BESLAG	SUPORTE	
4		496-21053		2	ARRUELA PLANA, 17/32" x 1 1/16" x .134"				
						ARANDELA	WASHER	RONDELLE	131R
					UNTERLEGSCHEIBE	RONDELLA	FLADSKIVE	ANILHA	
5		844-10025		4	PARAFUSO, Hex Flg, M10 x 25, 8.8, Full Thd				
						PERNO	BOLT	VIS	140B
					SCHRAUBE	BULLONE	BOLT	PARAFUSO	

09-20	01	p1	06/10

CONJUNTO ASSENTO DO OPERADOR
CONJUNTO ASIENTO
SEAT ASSY.
SEAT ASSY.

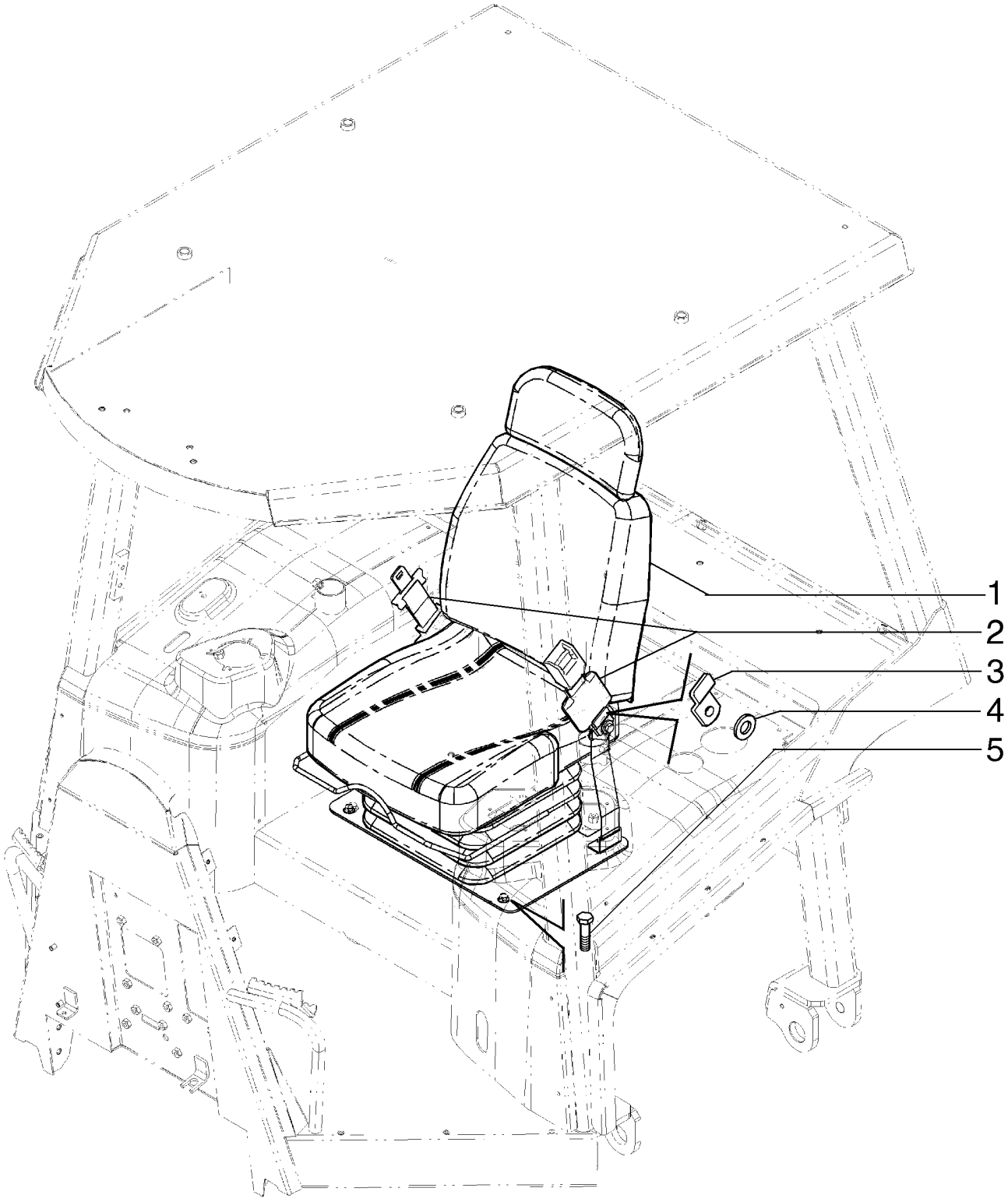

SEAT ASSY.
SEAT ASSY.
SEAT ASSY.
SEAT ASSY.

R	N	P.N.	MOD	Q	Denominação Bezeichnung	Denominacion Descrizione	Description Beskrivelse	Description Denominação	L.C.
1		84190624		1	ACESSÓRIO BANCO, VINYL				
						ACCESORIOS DE ASIEN	SEAT ACCESSORY	ACCESSOIRES DE SIEGI	022A
					SITZZUBEHÖR	ACCESSORI SEDILE	SÆDETILBEHOR	ACESSÓRIO DE BANCO	
1		84190625		1	ACESSÓRIO BANCO, CLOTH				
						ACCESORIOS DE ASIEN	SEAT ACCESSORY	ACCESSOIRES DE SIEGI	022A
					SITZZUBEHÖR	ACCESSORI SEDILE	SÆDETILBEHOR	ACESSÓRIO DE BANCO	
2		87408889		1	CINTO DE SEGURANÇA	CINTURÓN DE SEGURID	SEAT BELT	CEINTURE DE SECURITI	182C
					SICHERHEITSGURT	CINTURA DI SICUREZZA	SIKKERHEDSBÆLTE	CINTO DE SEGURANÇA	
3		84239717		1	SUPORTE	SOPORTE	BRACKET	SUPPORT	225S
					HALTERUNG	STAFFA	BESLAG	SUPORTE	
4		496-21053		2	ARRUELA PLANA, 17/32" x 1 1/16" x .134"				
						ARANDELA	WASHER	RONDELLE	131R
					UNTERLEGSCHEIBE	RONDELLA	FLADSKIVE	ANILHA	
5		854-10025		4	PARAFUSO, Hex Flg, M10 x 25, 10.9				
						PERNO	BOLT	VIS	140B
					SCHRAUBE	BULLONE	BOLT	PARAFUSO	

09-21	01	p1	07/10

TOLDO ROPS - ESTRUTURA, SUPORTES E CORRIMÃOS
TOLDO ROPS - ESTRUCTURA, SOPORTES Y BARRAS DE SUJECION
CANOPY ROPS - FRAME, MOUNTING AND GRAB HANDLES
CANOPY ROPS - FRAME, MOUNTING AND GRAB HANDLES

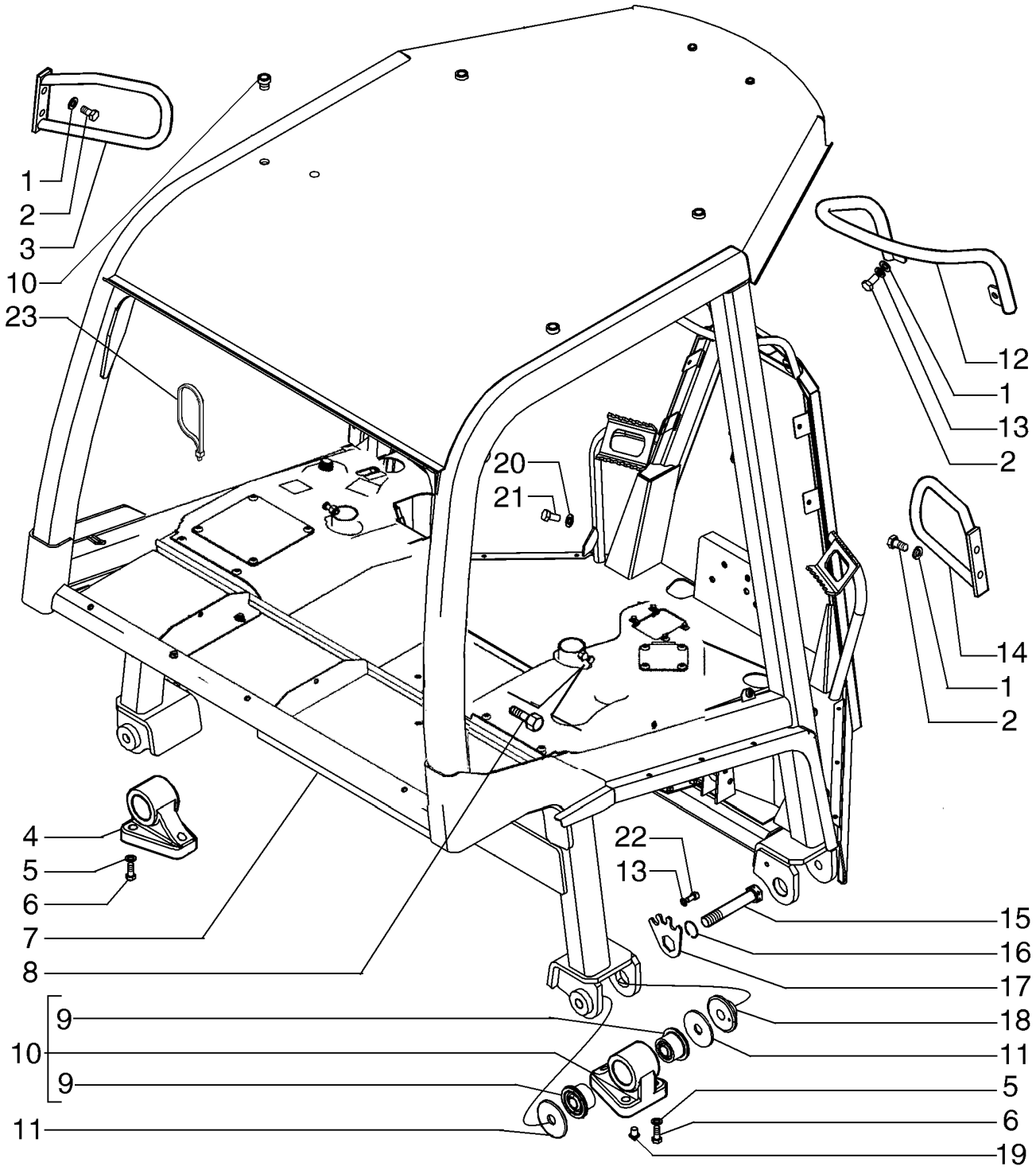

CANOPY ROPS - FRAME, MOUNTING AND GRAB HANDLES
CANOPY ROPS - FRAME, MOUNTING AND GRAB HANDLES
CANOPY ROPS - FRAME, MOUNTING AND GRAB HANDLES
CANOPY ROPS - FRAME, MOUNTING AND GRAB HANDLES

R	N	P.N.	MOD	Q	Denominação Bezeichnung	Denominacion Descrizione	Description Beskrivelse	Description Denominação	L.C.
		{87615823}		1					
1		**895-11010**		6	ARRUELA PLANA, M10 x 20 x 2				
						ARANDELA	WASHER	RONDELLE	131R
					UNTERLEGSCHEIBE	RONDELLA	FLADSKIVE	ANILHA	
2		**627-10020**		6	PARAFUSO, Hex, M10 x 20, 10.9, Full Thd				
						PERNO	BOLT	VIS	140B
					SCHRAUBE	BULLONE	BOLT	PARAFUSO	
3		**87444743**		1	MANILHA	MANECILLA	HANDLE	POIGNEE	020M
					GRIFF	MANIGLIA	HÅNDTAG	PEGA	
4		**86983061**		4	SUPORTE CONJUNTO	APOYADERO (CONJUNT	SUPPORT ASSY.	SUPPORT (ASSEMBLE)	P427
					STUETZE (KPLT.)	SUPPORTO, COMPLESS	SUPPORT ASSY.	SUPORTE CONJUNTO	
5		**896-11020**		12	ARRUELA PLANA, M20 x 37.5 x 4, HT				
						ARANDELA	WASHER	RONDELLE	131R
					UNTERLEGSCHEIBE	RONDELLA	FLADSKIVE	ANILHA	
6		**11383631**		12	PARAFUSO, Hex, M20 x 1.5 x 50, 10.9, Full Thd				
						PERNO	BOLT	VIS	140B
					SCHRAUBE	BULLONE	BOLT	PARAFUSO	
7		**87615831**		1	CHASSI DE SEGURANÇA	SIST. PROT. ANTIVUELC	ROPS	PAVILLON DE SECURITE	078T
					ROPS	TELAIO DI SICUREZZA F	FØRERVÆRN	ESTRUTURA DE SEGUR	
8		**627-10030**		2	PARAFUSO, Hex, M10 x 30, 10.9, Full Thd				
						PERNO	BOLT	VIS	140B
					SCHRAUBE	BULLONE	BOLT	PARAFUSO	
9		**79060730**		8	BUCHA	CASQUILLO	BUSHING	BAGUE	095B
					BUCHSE	BOCCOLA	BØSNING	CASQUILHO	
10		**353-429**		4	BUJÃO	TAPÓN	PLUG	BOUCHON	6400
					STOPFEN	TAPPO	PROP	BUJAO	
11		**79085441**		8	ARRUELA PLANA	ARANDELA	WASHER	RONDELLE	131R
					UNTERLEGSCHEIBE	RONDELLA	FLADSKIVE	ANILHA	
12		**448838A1**		1	MANILHA	MANECILLA	HANDLE	POIGNEE	020M
					GRIFF	MANIGLIA	HÅNDTAG	PEGA	
13		**892-11010**		2	TRAVA DA ARRUELA, M10	ARANDELA DE BLOQUE(	LOCK WASHER	RONDELLE FREIN	132R
					SICHERUNGSSCHEIBE	RONDELLA DI SICUREZZ	LÅSESKIVE	ANILHA DE RETENÇÃO	
14		**87444747**		1	MANILHA	MANECILLA	HANDLE	POIGNEE	020M
					GRIFF	MANIGLIA	HÅNDTAG	PEGA	
15		**79093830**		4	PARAFUSO	TORNILLO	SCREW	VIS	040V
					SCHRAUBE	VITE	SKRUE	PARAFUSO	
16		**13398976**		4	ANEL DE PRESSÃO, M40,	Int			
						ANILLO DE RESORTE	SNAP RING	ANNEAU D'ARRET	054A
					SPRENGRING	ANELLO ELASTICO	LÅSERING	ANEL	
17		**79093828**		4	PLACA	PLACA	PLATE	PLAQUE	105P
					PLATTE	PIASTRA	PLADE	CHAPA	
18		**79084966**		4	BUCHA	CASQUILLO	BUSHING	BAGUE	095B
					BUCHSE	BOCCOLA	BØSNING	CASQUILHO	
19		**87311743**		2	PINO ESPECIAL	BULÓN ESPECIAL	SPECIAL PIN	GOUPILLE SPECIALE	Z356
					SPEZIALSTIFT	PERNO SPECIALE	SPECIALSTIFT	PINO ESPECIAL	
21		**614-6016**		1	PARAFUSO, Hex, M6 x 16, 8.8				
						PERNO	BOLT	VIS	140B
					SCHRAUBE	BULLONE	BOLT	PARAFUSO	

09-21	01	p2	07/10

TOLDO ROPS - ESTRUTURA, SUPORTES E CORRIMÃOS
TOLDO ROPS - ESTRUCTURA, SOPORTES Y BARRAS DE SUJECION
CANOPY ROPS - FRAME, MOUNTING AND GRAB HANDLES
CANOPY ROPS - FRAME, MOUNTING AND GRAB HANDLES

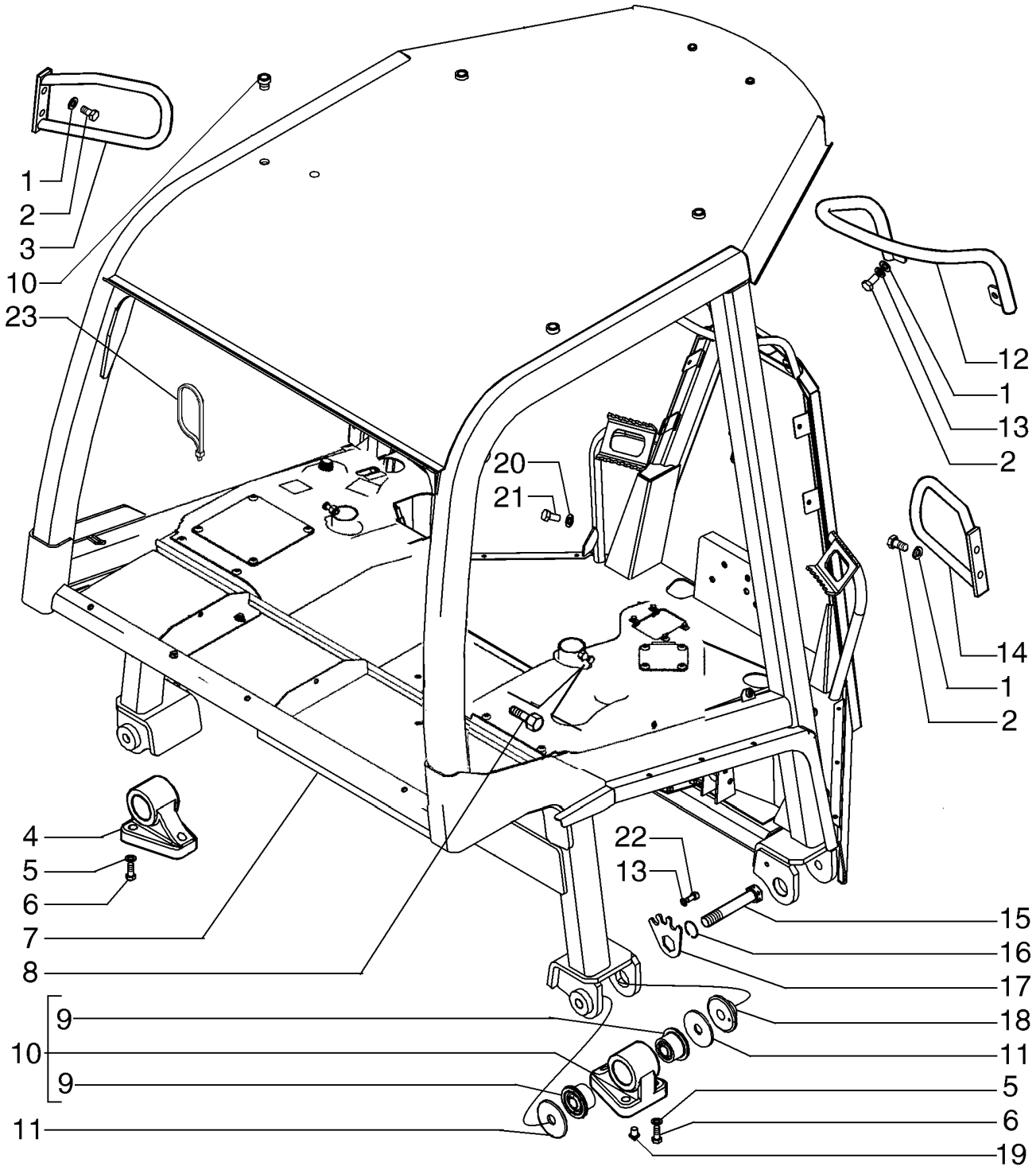

CANOPY ROPS - FRAME, MOUNTING AND GRAB HANDLES
CANOPY ROPS - FRAME, MOUNTING AND GRAB HANDLES
CANOPY ROPS - FRAME, MOUNTING AND GRAB HANDLES
CANOPY ROPS - FRAME, MOUNTING AND GRAB HANDLES

R	N	P.N.	MOD	Q	Denominação Bezeichnung	Denominacion Descrizione	Description Beskrivelse	Description Denominação	L.C.
20		892-11006		2	TRAVA DA ARRUELA, M6 SICHERUNGSSCHEIBE	ARANDELA DE BLOQUE RONDELLA DI SICUREZ	LOCK WASHER LÅSESKIVE	RONDELLE FREIN ANILHA DE RETENÇÃO	132R
22		864-10020		4	PARAFUSO, Hex Soc Hd, M10 x 20, 8.8 SCHRAUBE	TORNILLO VITE	SCREW SKRUE	VIS PARAFUSO	040V
23		L11541		1	PRENDEDOR DE CABOS KABELBINDER	BANDA DE CABLE FASCETTA PER CAVO	CABLE STRAP KABELSTROP	BRIDE DE CABLE BRAÇADEIRA DE CABO	P716

09-22	01	p1	05/09

TOLDO ROPS - REVESTIMENTO DO TETO, TAPETE E RETROVISOR
TOLDO ROPS - FORRO DE TECTO, ALFOMBRILLA Y ESPEJO
CANOPY ROPS - HEADLINER, FLOORMAT AND MIRROR
CANOPY ROPS - HEADLINER, FLOORMAT AND MIRROR

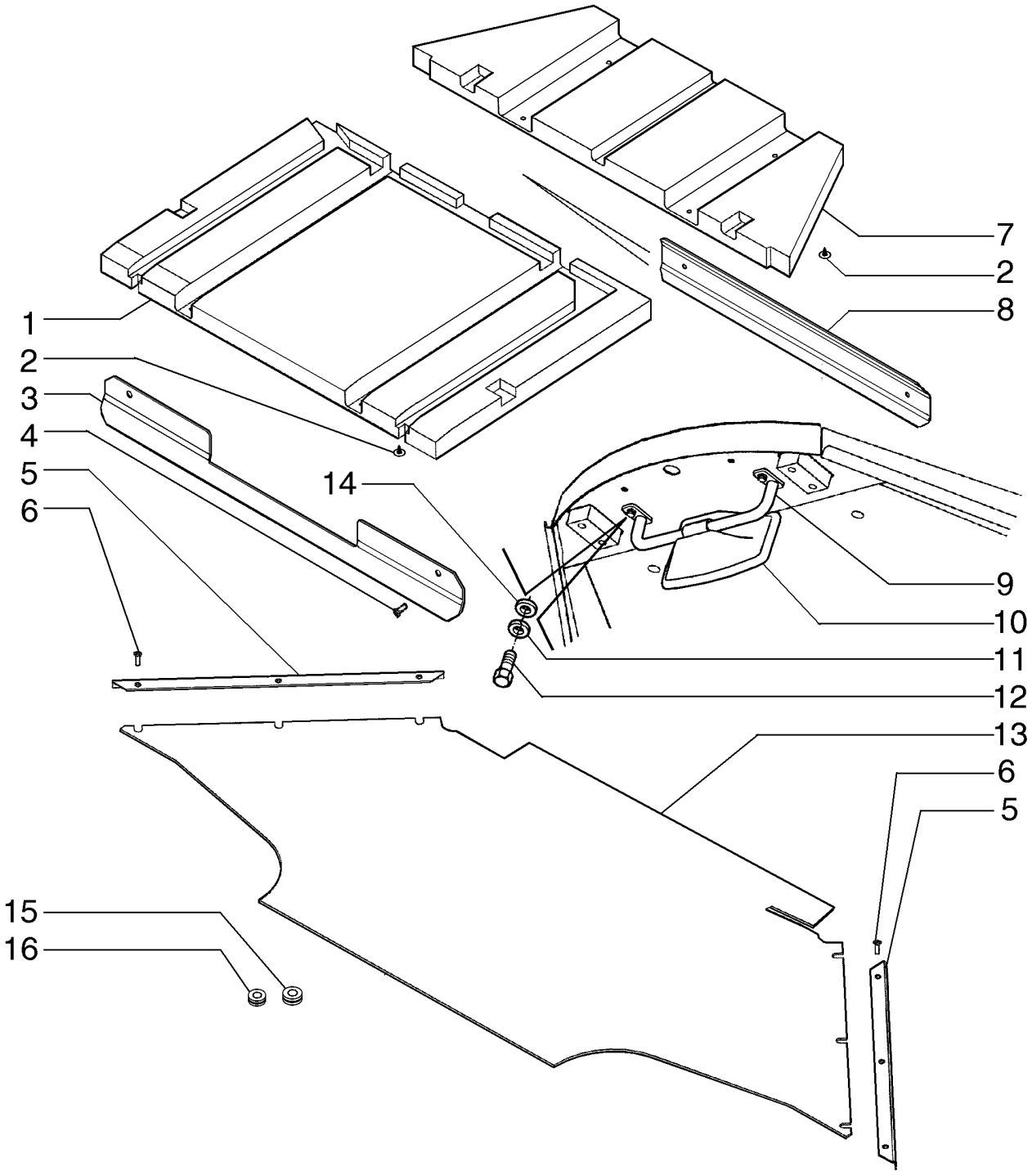

CANOPY ROPS - HEADLINER, FLOORMAT AND MIRROR
CANOPY ROPS - HEADLINER, FLOORMAT AND MIRROR
CANOPY ROPS - HEADLINER, FLOORMAT AND MIRROR
CANOPY ROPS - HEADLINER, FLOORMAT AND MIRROR

R	N	P.N.	MOD	Q	Denominação Bezeichnung	Denominacion Descrizione	Description Beskrivelse	Description Denominação	L.C.
1		87437768		1	LONA DO TETO DACHHIMMEL	REVESTIMIENTO DE TE(RIVESTIMENTO TETTUC	ROOF LINING INDVENDIG TAGBEKLÆI	HABILLEMENT PAVILLOI REVESTIMENTO DO TEJ	P791
2		151-706		10	GRAMPO, Rd 7/8" Hd, 1/4" Hole ABRAZADERA KLAMMER	ABRAZADERA FERMO	CLIP KLIPS	COLLIER FIXADOR	045F
3		87313220		1	PLACA PLATTE	PLACA PIASTRA	PLATE PLADE	PLAQUE CHAPA	105P
4		760-14613		4	PARAFUSO SELBSTSCHN SCHRAUE	TORNILLO AUTORROSC VITE AUTOFILETTANTE	SELF-TAP SCREW SELVLÅSENDE BOLT	VIS AUTOTARAUDEUSE PARAFUSO	062V
5		76067625		2	RETENTOR HALTERUNG	RETENEDOR FERMO	RETAINER HOLDER	DISPOSITIF DE RETENU RETENTOR	109R
6		87341593		6	PARAFUSO SENKKOPFSCHRAUBE	TORNILLO AVELLANADC VITE SVASATA	COUNTERSUNK SCREW UNDERSÆNKET SKRUE	VIS A TETE FRAISEE PARAFUSO	044V
7		87437767		1	LONA DO TETO DACHHIMMEL	REVESTIMIENTO DE TE(RIVESTIMENTO TETTUC	ROOF LINING INDVENDIG TAGBEKLÆI	HABILLEMENT PAVILLOI REVESTIMENTO DO TEJ	P791
8		87311638		1	PLACA PLATTE	PLACA PIASTRA	PLATE PLADE	PLAQUE CHAPA	105P
9		87444309		1	SUPORTE HALTERUNG	SOPORTE STAFFA	BRACKET BESLAG	SUPPORT SUPORTE	225S
10		76067706		1	ESPELHO RETROVISOR RÜCKSPIEGEL	ESPEJO RETROVISOR SPECCHIETTO RETROV	REAR VIEW MIRROR BAKSPEJL	RETROVISEUR ARRIERE ESPELHO RETROVISOR	185S
11		892-11008		2	TRAVA DA ARRUELA, M8 SICHERUNGSSCHEIBE	ARANDELA DE BLOQUE(RONDELLA DI SICUREZ	LOCK WASHER LÅSESKIVE	RONDELLE FREIN ANILHA DE RETENÇÃO	132R
12		614-8025		2	PARAFUSO, Hex, M8 x 25, 8.8 PERNO SCHRAUBE	PERNO BULLONE	BOLT BOLT	VIS PARAFUSO	140B
13		87532477		1	TAPETE MATTE	ALFOMBRILLA TAPPETINO	MAT MÅTTE	TAPIS TAPETE	030T
14		895-11008		4	ARRUELA PLANA, M8 x 16 x 1.6 ARANDELA UNTERLEGSCHEIBE	ARANDELA RONDELLA	WASHER FLADSKIVE	RONDELLE ANILHA	131R
15		248-2375		1	CASQUILHO ISOLADOR, 5/8" ID x 7/8" Groove Dia, Str Cut PASACABLES TÜLLE	PASACABLES ANELLO PASSACAVO	GROMMET RING	PASSE-FIL PASSA-FIOS	131A
16		248-1370		2	CASQUILHO ISOLADOR TÜLLE	PASACABLES ANELLO PASSACAVO	GROMMET RING	PASSE-FIL PASSA-FIOS	131A

09-23	01	p1	06/10

TOLDO ROPS - APOIA BRAÇOS, SUPORTES E PROTEÇÕES
TECHO Y ROPS - REPOSABRAZOS, SOPORTES Y CUBIERTAS
CANOPY, ROPS - ARMRESTS, MOUNTING AND COVERS
STRUCTURE ROPS - ACCOUDOIRS, PROTECTIONS

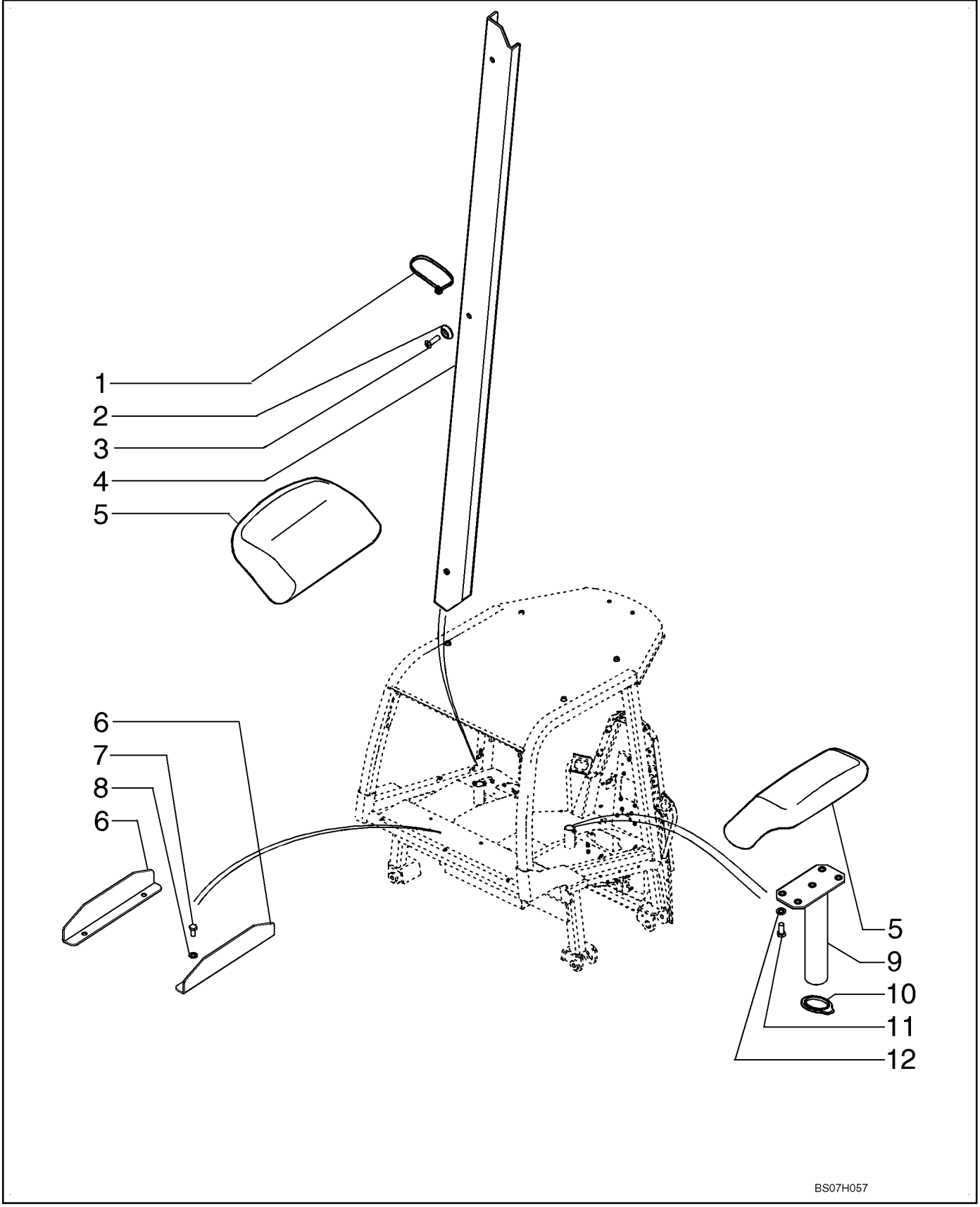

PLANE, UBERROLLSCHUTZ - ARMLEHNEN, ABDECKUNGEN
TETTUCCIO ROPS - BRACCIOLI, COPERCHI
HALVTAG, ROPS - ARMLÆN, DÆKSLER
CAPOTA, ROPS - APOIOS PARA OS BRAÇOS, SUPORTES E PROTECÇÕES

R	N	P.N.	MOD	Q	Denominação Bezeichnung	Denominacion Descrizione	Description Beskrivelse	Description Denominação	L.C.
1		L18331		3	PRENDEDOR DE CABOS	BANDA DE CABLE	CABLE STRAP	BRIDE DE CABLE	P716
					KABELBINDER	FASCETTA PER CAVO	KABELSTROP	BRAÇADEIRA DE CABO	
2		79076208		3	ARRUELA PLANA	ARANDELA	WASHER	RONDELLE	131R
					UNTERLEGSCHEIBE	RONDELLA	FLADSKIVE	ANILHA	
3		79105220		3	PARAFUSO DE FIXAÇÃO, Cross Oval Csk Hd, M6 x 20				
						TORNILLO DE BLOQUEC	LOCK SCREW	VIS DE BLOCAGE	Z505
					SICHERUNGSSCHRAUB	VITE DI BLOCCO	LÅSESKRUE	PARAFUSO DE FIXAÇÃC	
4		443798A1		1	COBERTURA DE PROTEÇÃO				
						FUNDA DE PROTECCIÓI	PROTECTIVE COVER	COUVERCLE DE PROTE	Z156
					SCHUTZABDECKUNG	COPERCHIO PROTETTI\	BESKYTTELSESDÆKSEI	COBERTURA DE PROTE	
5		76067361		2	APOIO DE BRAÇO	REPOSABRAZOS	ARMREST	ACCOUDOIR	074A
					ARMLEHNE	BRACCIOLO	ARMLÆN	APOIO DE BRAÇOS	
6		87445567		2	PLACA	PLACA	PLATE	PLAQUE	105P
					PLATTE	PIASTRA	PLADE	CHAPA	
7		627-10020		6	PARAFUSO, Hex, M10 x 20, 10.9, Full Thd				
						PERNO	BOLT	VIS	140B
					SCHRAUBE	BULLONE	BOLT	PARAFUSO	
8		895-11010		6	ARRUELA PLANA, M10 x 20 x 2				
						ARANDELA	WASHER	RONDELLE	131R
					UNTERLEGSCHEIBE	RONDELLA	FLADSKIVE	ANILHA	
9		87608818		2	SUPORTE	SOPORTE	SUPPORT	SUPPORT	300S
					STÜTZE	SUPPORTO	BESLAG	SUPORTE	
10		76067464		2	VEDAÇÃO	ANILLO DE CIERRE	SEAL	JOINT	132A
					DICHTUNG	GUARNIZIONE; TENUTA	PAKNING	VEDANTE	
11		614-8016		8	PARAFUSO, Hex, M8 x 16, 8.8				
						PERNO	BOLT	VIS	140B
					SCHRAUBE	BULLONE	BOLT	PARAFUSO	
12		895-11008		8	ARRUELA PLANA, M8 x 16 x 1.6				
						ARANDELA	WASHER	RONDELLE	131R
					UNTERLEGSCHEIBE	RONDELLA	FLADSKIVE	ANILHA	

09-24	01	p1	05/09

TOLDO ROPS - CONSOLES LATERAIS
TECHO Y ROPS - CONSOLAS LATERALES
CANOPY, ROPS - CONSOLES, SIDE
STRUCTURE ROPS - CONSOLES LATÉRALES

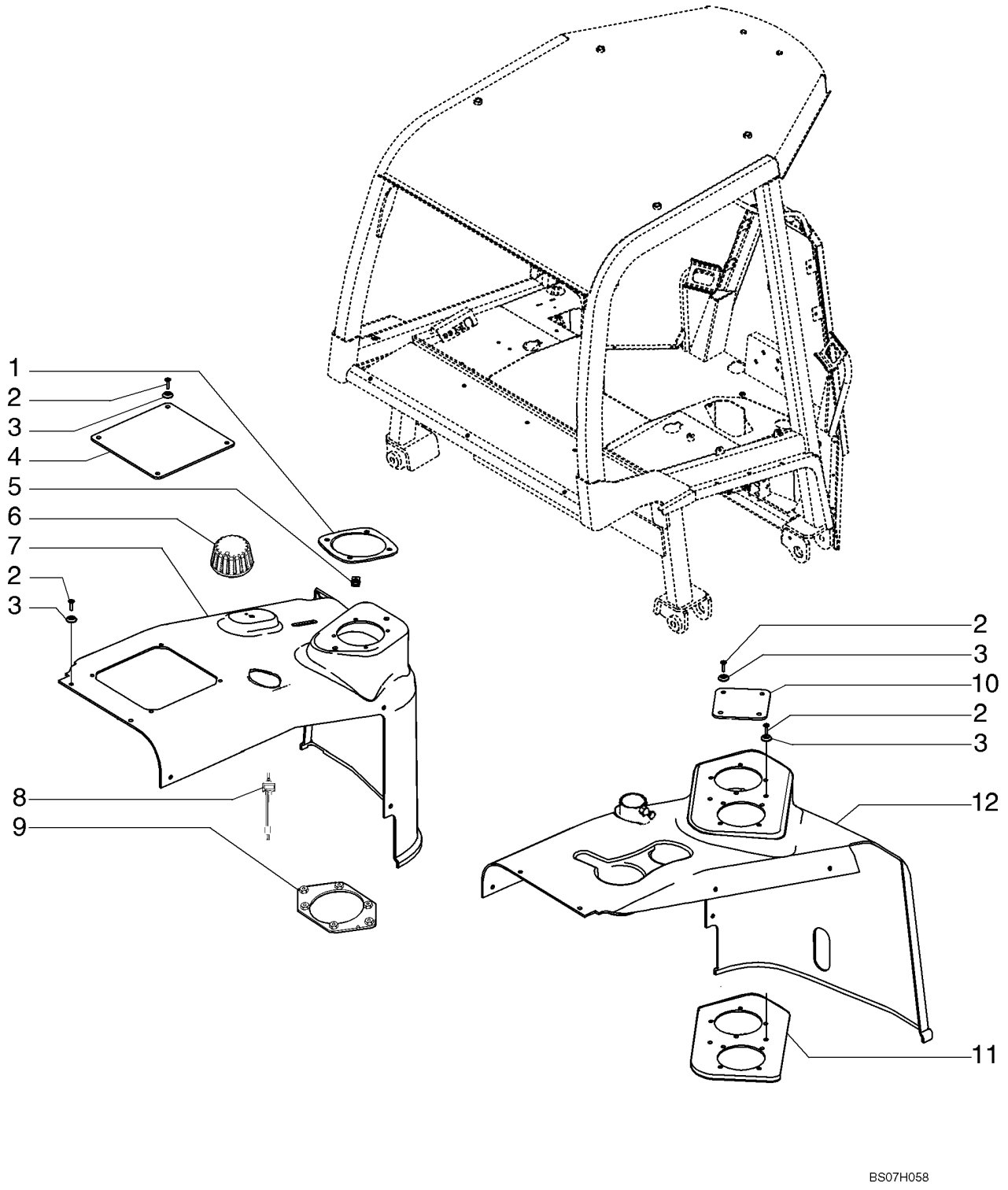

PLANE, UBERROLLSCHUTZ - KONSOLEN, SEITLICH
TETTUCCIO ROPS - CONSOLLE, LATERALI
HALVTAG, ROPS - KONSOLLER, SIDE
TETTUCCIO ROPS - CONSOLAS, LATERAIS

R	N	P.N.	MOD	Q	Denominação Bezeichnung	Denominacion Descrizione	Description Beskrivelse	Description Denominação	L.C.
1		87311958		1	PLACA PLATTE	PLACA PIASTRA	PLATE PLADE	PLAQUE CHAPA	105P
2		87341593		32	PARAFUSO SENKKOPFSCHRAUBE	TORNILLO AVELLANADO VITE SVASATA	COUNTERSUNK SCREW UNDERSÆNKET SKRUE	VIS A TETE FRAISEE PARAFUSO	044V
3		79076208		32	ARRUELA PLANA UNTERLEGSCHEIBE	ARANDELA RONDELLA	WASHER FLADSKIVE	RONDELLE ANILHA	131R
4		87530541		1	PLACA DE COBERTURA ABDECKPLATTE	PLACA DE CUBIERTA PIASTRA DI COPERTURA	COVER PLATE DÆKPLADE	COUVERCLE CHAPA PEQUENA	110P
5		76047274		4	PORCA-MOLA, M6 x 1 FEDERMUTTER	TUERCA DE RESORTE DADO MOLLA	SPRING NUT MØTRIK, FJEDER	ECROU A RESSORT PORCA-MOLA	A074
6		187820A1		1	MAÇANETA RUNDGRIFF	MANDO MANOPOLA	KNOB GREB	BOUTON BOTÃO	150P
7		87530550		1	CONSOLE KONSOLE	CONSOLA CONSOLE	CONSOLE KONSOL	CONSOLE CONSOLA	080M
8		87352928		1	INTERRUPTOR, REVERSE RATIO SCHALTER	INTERRUPTOR INTERRUTTORE	SWITCH KONTAKT	CONTACTEUR INTERRUPTOR	075I
9		87358579		1	PLACA DE SUPORTE KENNZEICHENHALTER	SOPORTE DE PLACA PIASTRA PORTA TARGA	PLATE,SUPPORT PLADEHOLDER	SUPPORT DE PLAQUE SUPORTE DE CHAPA	198P
10		87530549		1	COBERTURA DE PROTEÇÃO SCHUTZABDECKUNG	FUNDA DE PROTECCIÓI COPERCHIO PROTETTIV	PROTECTIVE COVER BESKYTTELSESDÆKSEI	COUVERCLE DE PROTE COBERTURA DE PROTE	Z156
11		87386604		1	PLACA DE RETENÇÃO HALTEPLATTE	PLACA DE RETENCIÓN PIASTRA DI TENUTA	RETAINING PLATE FASTSPÆNDINGSPLADE	PLAQUE DE RETENUE PLACA DE FIXAÇÃO	114P
12		87530551		1	CONSOLE KONSOLE	CONSOLA CONSOLE	CONSOLE KONSOL	CONSOLE CONSOLA	080M

09-25	01	p1	07/10

TOLDO ROPS - PROTEÇÃO CABINE E TOLDO
TECHO Y ROPS - PROTECTOR CABINA Y TOLDO
CANOPY, ROPS - GUARD, CAB & ROPS

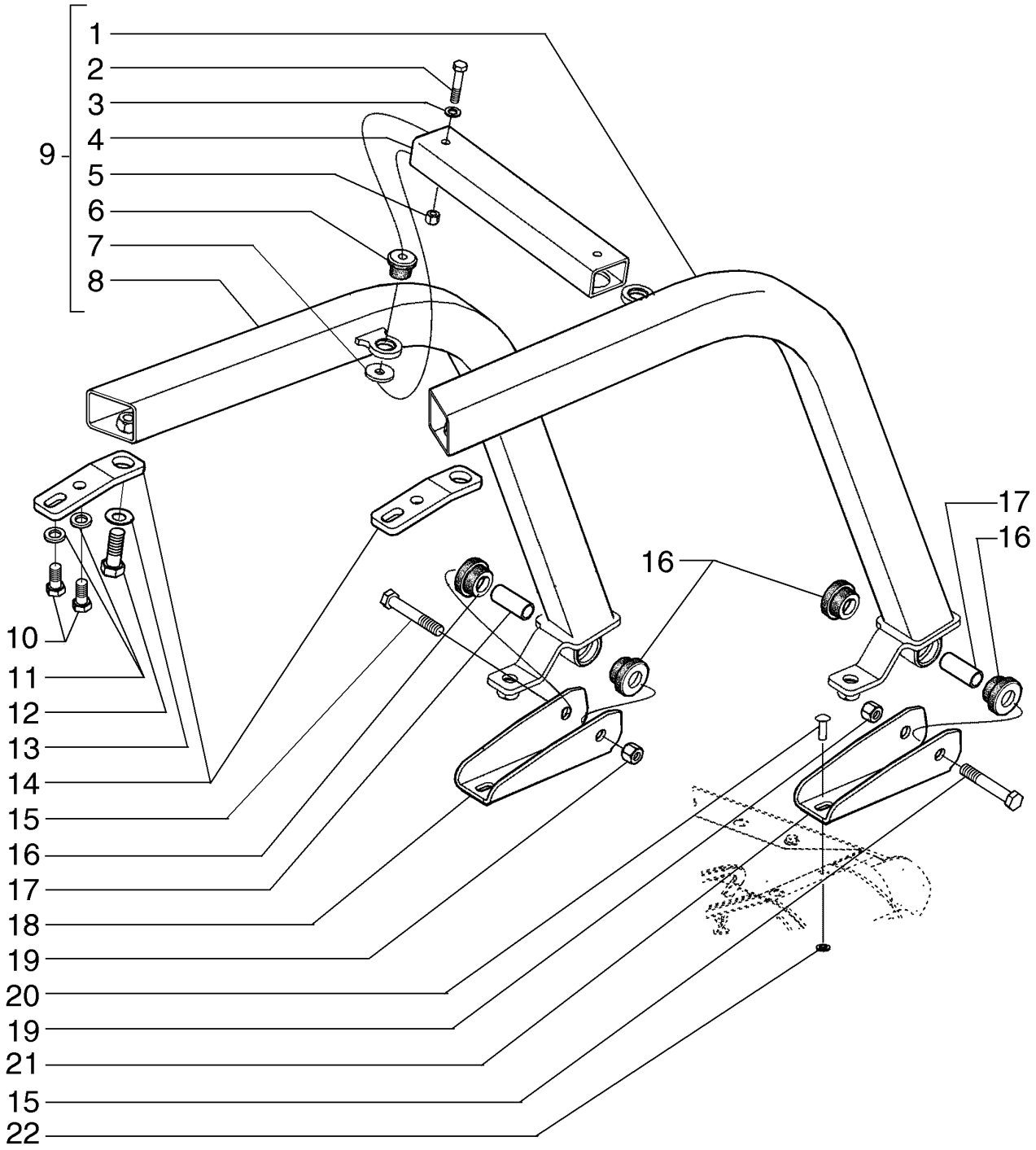

R	N	P.N.	MOD	Q	Denominação Bezeichnung	Denominacion Descrizione	Description Beskrivelse	Description Denominação	L.C.
1		87668145		1	TUBO	TUBO	TUBE	TUBE	195T
					ROHR	TUBO	RØR	TUBO	
2		814-12060		2	PARAFUSO, Hex, M12 x 60, 8.8				
						PERNO	BOLT	VIS	140B
					SCHRAUBE	BULLONE	BOLT	PARAFUSO	
3		895-11012		2	ARRUELA PLANA, M13.5 x 24 x 2.5				
						ARANDELA	WASHER	RONDELLE	131R
					UNTERLEGSCHEIBE	RONDELLA	FLADSKIVE	ANILHA	
4		87668147		1	TUBO	TUBO	TUBE	TUBE	195T
					ROHR	TUBO	RØR	TUBO	
5		832-10412		2	CONTRA PORCA, M12 x 1.75, CI 8				
						TUERCA DE BLOQUEO	LOCK NUT	CONTRE-ECROU	P263
					SICHERUNGSMUTTER	DADO DI BLOCCAGGIO	LÅSEMØTRIK	CONTRAPORCA	
6		R29799		2	AMORTECEDOR DE CHO	AMORTIGUADOR	SHOCK ABSORBER	SILENTBLOC	P334
					STOSSDAEMPFER	AMMORTIZZATORE	SHOCK ABSORBER	AMORTECEDOR DE CH	
7		D25022		2	ARRUELA PLANA	ARANDELA	WASHER	RONDELLE	9720
					UNTERLEGSCHEIBE	ROSETTA PIANA	FLADSKIVE	ANILHA	
8		87668143		1	TUBO	TUBO	TUBE	TUBE	195T
					ROHR	TUBO	RØR	TUBO	
9		{87668142}		1					
10		627-16035		4	PARAFUSO, Hex, M16 x 35, 10.9, Full Thd				
						PERNO	BOLT	VIS	140B
					SCHRAUBE	BULLONE	BOLT	PARAFUSO	
11		896-11016		4	ARRUELA PLANA, M17.5 x 30 x 4, HT				
						ARANDELA	WASHER	RONDELLE	131R
					UNTERLEGSCHEIBE	RONDELLA	FLADSKIVE	ANILHA	
12		627-20055		2	PARAFUSO, Hex, M20 x 55, 10.9, Full Thd				
						PERNO	BOLT	VIS	140B
					SCHRAUBE	BULLONE	BOLT	PARAFUSO	
13		496-41081		2	ARRUELA PLANA, 13/16" x 1 3/4" x .219", HDN				
						ARANDELA	WASHER	RONDELLE	131R
					UNTERLEGSCHEIBE	RONDELLA	FLADSKIVE	ANILHA	
14		436119A4		2	PLACA DE MONTAGEM	PLACA DE MONTAJE	MOUNTING PLATE	PLAQUE DE MONTAGE	109P
					MONTAGEPLATTE	PIASTRA DI MONTAGGI	MONTERINGSPLADE	CHAPA DE MONTAGEM	
15		827-16100		2	PARAFUSO, Hex, M16 x 100, 10.9				
						PERNO	BOLT	VIS	140B
					SCHRAUBE	BULLONE	BOLT	PARAFUSO	
16		R40721		4	CASQUILHO ISOLADOR	PASACABLES	GROMMET	PASSE-FIL	4020
					TÜLLE	ANELLO PASSACAVO	RING	CASQUILHO ISOLADOR	
17		R40954		2	BUCHA	CASQUILLO	BUSHING	BAGUE	095B
					BUCHSE	BOCCOLA	BØSNING	CASQUILHO	
18		87616257		1	SUPORTE, LH	SOPORTE	BRACKET	SUPPORT	225S
					HALTERUNG	STAFFA	BESLAG	SUPORTE	
19		832-10416		2	CONTRA PORCA, M16 x 2, CI 8				
						TUERCA DE BLOQUEO	LOCK NUT	CONTRE-ECROU	P263
					SICHERUNGSMUTTER	DADO DI BLOCCAGGIO	LÅSEMØTRIK	CONTRAPORCA	
20		87563129		6	PARAFUSO	TORNILLO	SCREW	VIS	040V
					SCHRAUBE	VITE	SKRUE	PARAFUSO	

OPCIONAL

D150B

09-25	01	p2	07/10

TOLDO ROPS - PROTEÇÃO CABINE E TOLDO
TECHO Y ROPS - PROTECTOR CABINA Y TOLDO
CANOPY, ROPS - GUARD, CAB & ROPS

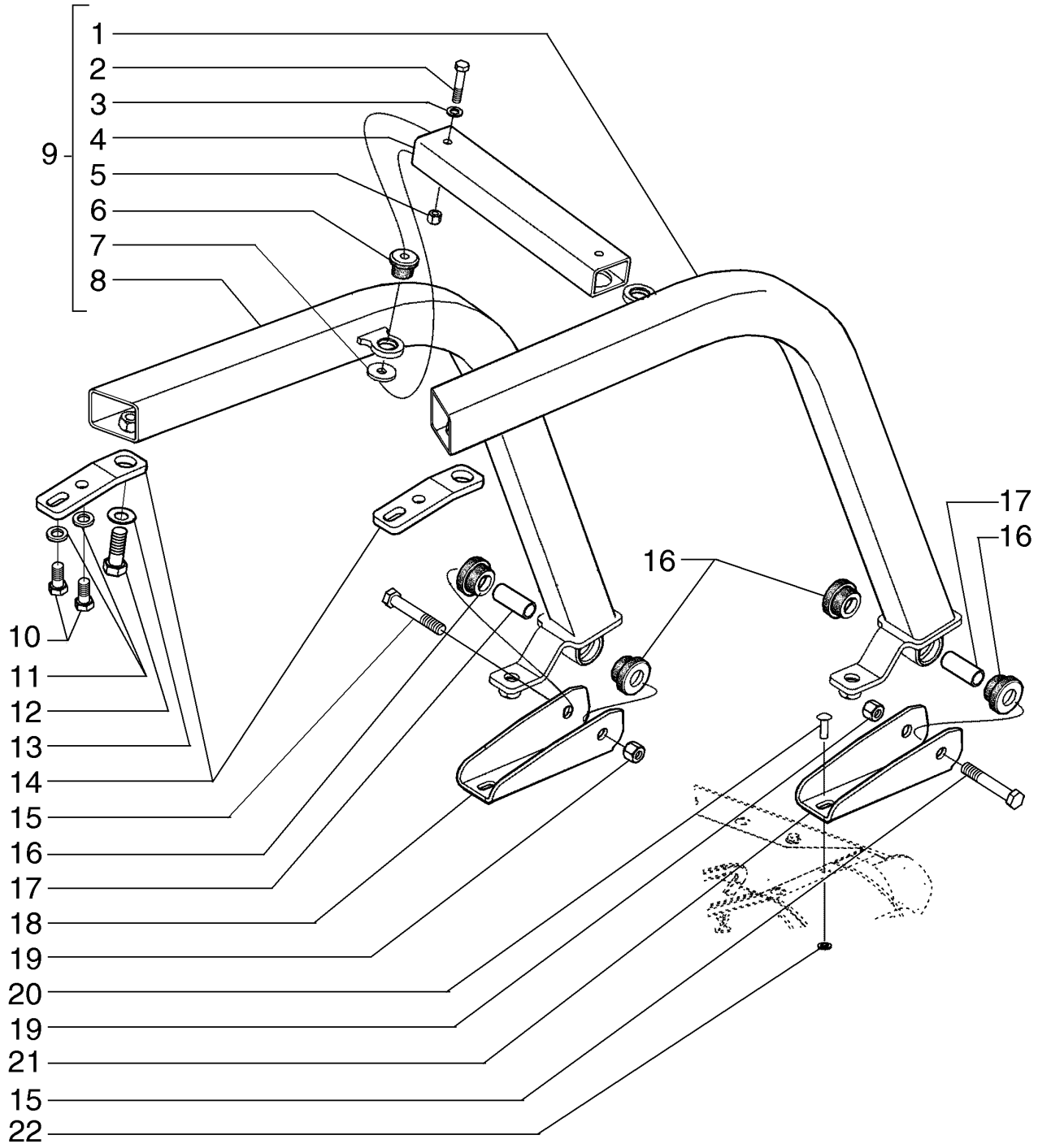

R	N	P.N.	MOD	Q	Denominação Bezeichnung	Denominacion Descrizione	Description Beskrivelse	Description Denominação	L.C.
21		87616258		1	SUPORTE, RH HALTERUNG	SOPORTE STAFFA	BRACKET BESLAG	SUPPORT SUPORTE	225S
22		86639326		6	ARRUELA PLANA, M17.5 x 34 x 5, HT UNTERLEGSCHEIBE	ARANDELA RONDELLA	WASHER FLADSKIVE	RONDELLE ANILHA	131R

OPCIONAL

D150B

09-26	01	p1	05/09

CABINE E TOLDO - COMPONENTES DE INCLINAÇÃO
CABINA Y TECHO - COMPONENTES DE INCLINACIÓN
CAB OR CANOPY - TILT COMPONENTS
CABINE OU AUVENT - ORGANES D'INCLINAISON

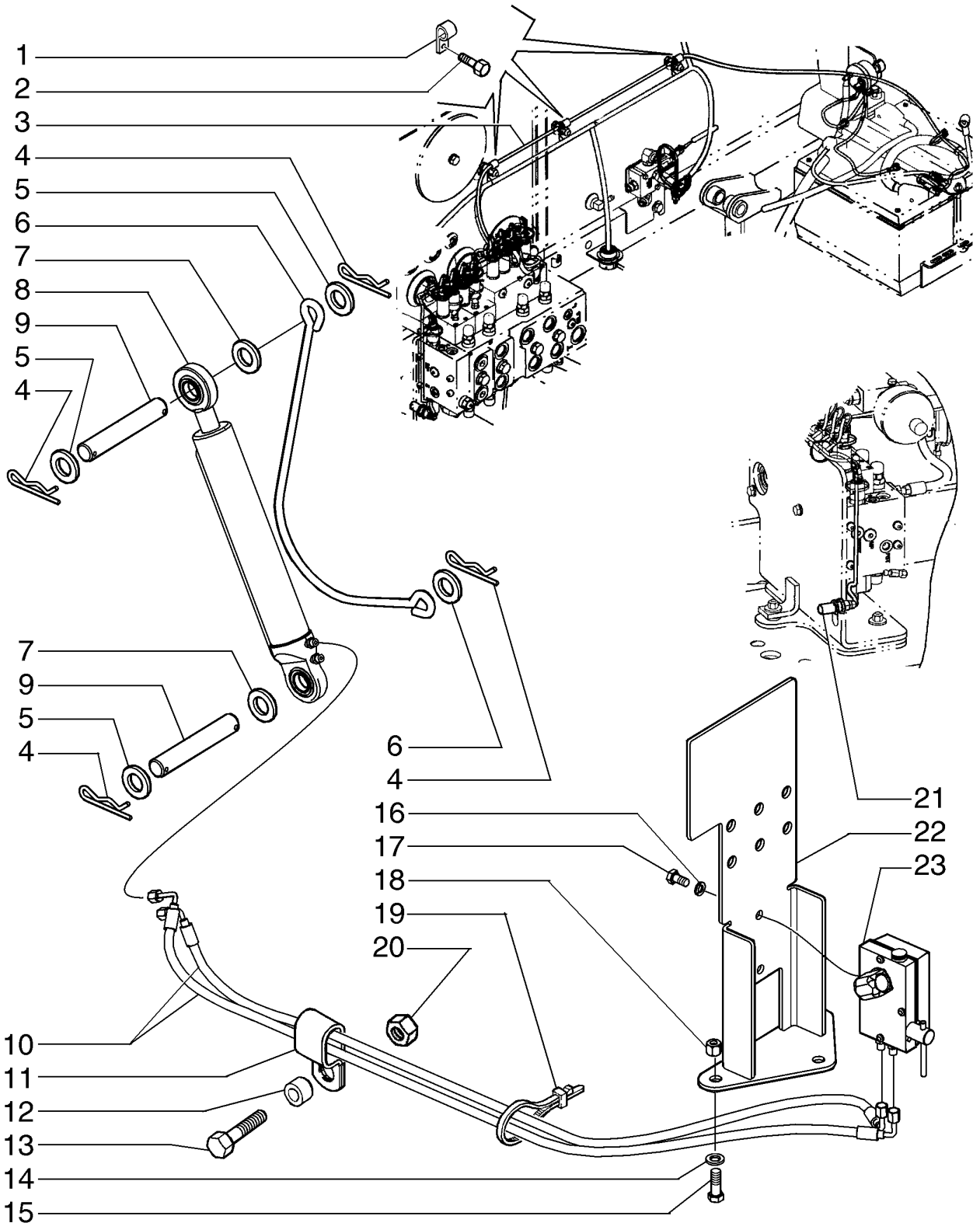

KABINE ODER SCHUTZDACH - KIPPKOMPONENTEN
CABINA O TETTUCCIO - COMPONENTI INCLINAZIONE
FØRERHUS ELLER HALVTAG - VIPPEKOMPONENTER
CABINA OU CAPOTA - COMPONENTES DA INCLINAÇÃO

R	N	P.N.	MOD	Q	Denominação Bezeichnung	Denominacion Descrizione	Description Beskrivelse	Description Denominação	L.C.
1		515-23143		3	BRAÇADEIRA, 9/16", Insul, 3/8" Bolt				
						ABRAZADERA	CLAMP	COLLIER	120M
					KLEMME	MORSETTO	SPÆNDEBÅND	BRAÇADEIRA	
2		614-10020		3	PARAFUSO, Hex, M10 x 20, 8.8, Full Thd				
						PERNO	BOLT	VIS	140B
					SCHRAUBE	BULLONE	BOLT	PARAFUSO	
3		87609271		1	CHICOTE	GRUPO DE CABLES	WIRE HARNESS	FAISCEAU ELECTRIQUE	070I
					KABELBAUM	CABLAGGIO	KABELNET	CABLAGEM	
4		136-251		4	GRAMPO PINO CONTRAPINO, Int, 7/16" x .177"				
						CHAVETA DE HORQUILL	HAIR PIN COTTER	GOUPILLE FENDUE	A050
					SPLINT	COPPIGLIA	HÅRNÅLESPLIT	TROÇO	
5		896-11024		4	ARRUELA PLANA, M24 x 44.5 x 5, HT				
						ARANDELA	WASHER	RONDELLE	131R
					UNTERLEGSCHEIBE	RONDELLA	FLADSKIVE	ANILHA	
6		79093006		1	CABO	CABLE	CABLE	CABLE	650C
					KABEL	CAVO	KABEL	CABO	
7		79068258		4	ARRUELA PLANA	ARANDELA	WASHER	RONDELLE	131R
					UNTERLEGSCHEIBE	RONDELLA	FLADSKIVE	ANILHA	
8		76074722		1	CILINDRO HIDRÁULICO	CILINDRO HIDRÁULICO	HYDRAULIC CYLINDER	VERIN HYDRAULIQUE	188C
					HYDRAULIKZYLINDER	CILINDRO IDRAULICO	HYDRAULIKCYLINDER	CILINDRO HIDRÁULICO	
9		437227A1		2	PINO	PASADOR	PIN	BROCHE	080P
					PIN	PERNO	STIFT	PERNO	
10		87525891		2	CONJ. MANGUEIRA	CONJUNTO DE TUBOS	HOSE ASSY.	ENSEMBLE DE FLEXIBLE	P457
					SCHLAUCHBAUGRUPPE	COMPLESS. TUBO FLES	SLANGEENHED	CONJUNTO DE MANGUE	
11		D49498		1	BRACADEIRA	GRAPON	CLAMP	CRAMPON	Z458
					KRAMPE	MORSETTO	CLAMP	BRACADEIRA	
12		87351518		1	ESPAÇADOR	SEPARADOR	SPACER	ENTRETOISE	075D
					DISTANZSTÜCK	DISTANZIALE	AFSTANDSSTYKKE	ESPAÇADOR	
13		614-10030		1	PARAFUSO, Hex, M10 x 30, 8.8				
						PERNO	BOLT	VIS	140B
					SCHRAUBE	BULLONE	BOLT	PARAFUSO	
14		896-11012		3	ARRUELA PLANA, M13.5 x 24.5 x 3, HT				
						ARANDELA	WASHER	RONDELLE	131R
					UNTERLEGSCHEIBE	RONDELLA	FLADSKIVE	ANILHA	
15		614-12040		3	PARAFUSO, Hex, M12 x 40, 8.8, Full Thd				
						PERNO	BOLT	VIS	140B
					SCHRAUBE	BULLONE	BOLT	PARAFUSO	
16		892-11010		2	TRAVA DA ARRUELA, M10	ARANDELA DE BLOQUE	LOCK WASHER	RONDELLE FREIN	132R
					SICHERUNGSSCHEIBE	RONDELLA DI SICUREZ	LÅSESKIVE	ANILHA DE RETENÇÃO	
17		627-10020		2	PARAFUSO, Hex, M10 x 20, 10.9, Full Thd				
						PERNO	BOLT	VIS	140B
					SCHRAUBE	BULLONE	BOLT	PARAFUSO	
18		832-10412		3	CONTRA PORCA, M12 x 1.75, Cl 8				
						TUERCA DE BLOQUEO	LOCK NUT	CONTRE-ECROU	P263
					SICHERUNGSMUTTER	DADO DI BLOCCAGGIO	LÅSEMØTRIK	CONTRAPORCA	
19		L18331		1	PRENDEDOR DE CABOS	BANDA DE CABLE	CABLE STRAP	BRIDE DE CABLE	P716
					KABELBINDER	FASCETTA PER CAVO	KABELSTROP	BRAÇADEIRA DE CABO	

09-26	01	p2	05/09

CABINE E TOLDO - COMPONENTES DE INCLINAÇÃO
CABINA Y TECHO - COMPONENTES DE INCLINACIÓN
CAB OR CANOPY - TILT COMPONENTS
CABINE OU AUVENT - ORGANES D'INCLINAISON

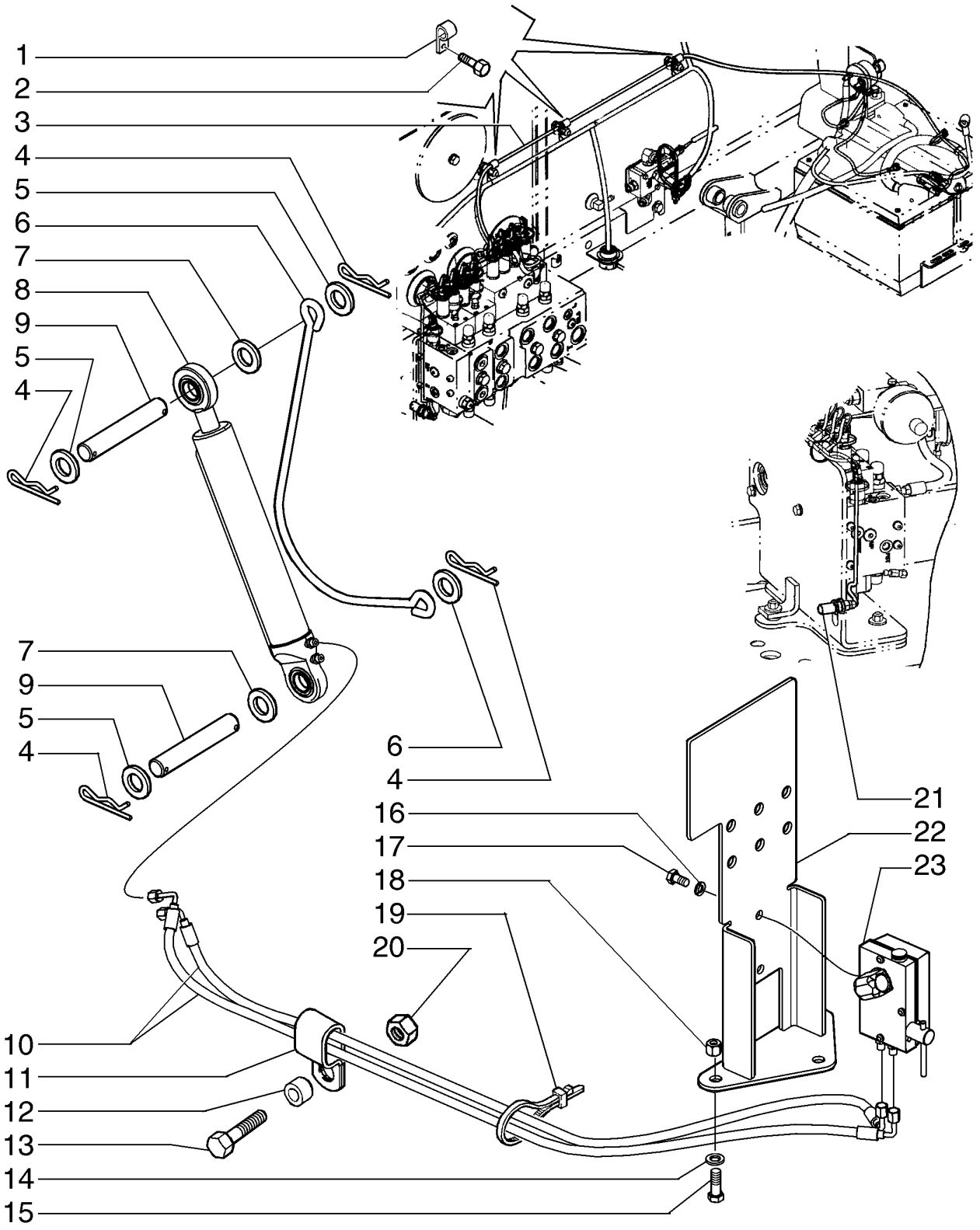

KABINE ODER SCHUTZDACH - KIPPKOMPONENTEN
CABINA O TETTUCCIO - COMPONENTI INCLINAZIONE
FØRERHUS ELLER HALVTAG - VIPPEKOMPONENTER
CABINA OU CAPOTA - COMPONENTES DA INCLINAÇÃO

R	N	P.N.	MOD	Q	Denominação Bezeichnung	Denominacion Descrizione	Description Beskrivelse	Description Denominação	L.C.
20		832-10410		1	CONTRA PORCA, M10 x 1.5, Cl 8 SICHERUNGSMUTTER	TUERCA DE BLOQUEO DADO DI BLOCCAGGIO	LOCK NUT LÅSEMØTRIK	CONTRE-ECROU CONTRAPORCA	P263
21		87609272		1	INTERRUPTOR SCHALTER	INTERRUPTOR INTERRUTTORE	SWITCH KONTAKT	CONTACTEUR INTERRUPTOR	075I
22		433002A3		1	SUPORTE SCHALTER,AUTOM.AUS	PIEZA DE APOYO SQUADRETTA	BRACKET, SUPPORTING STOETTEBESLAG	EQUERRE PECA DE SUPORTE	215S
23		76074723		1	BOMBA HIDRÁULICA HYDRAULIKPUMPE	BOMBA HIDRÁULICO POMPA IDRAULICA	HYDRAULIC PUMP HYDRAULIKPUMPE	POMPE HYDRAULIQUE BOMBA HIDRÁULICA	155P

09-27	01	p1	07/10

CABINE - CHASSI, MONTAGEM E CORRIMÃOS
CABINA - CHASIS, MONTAJE Y BARRAS DE SUJECIÓN
CAB - FRAME, MOUNTING AND GRAB HANDLES
CABINE - CHÂSSIS, MONTANTS ET POIGNÉES

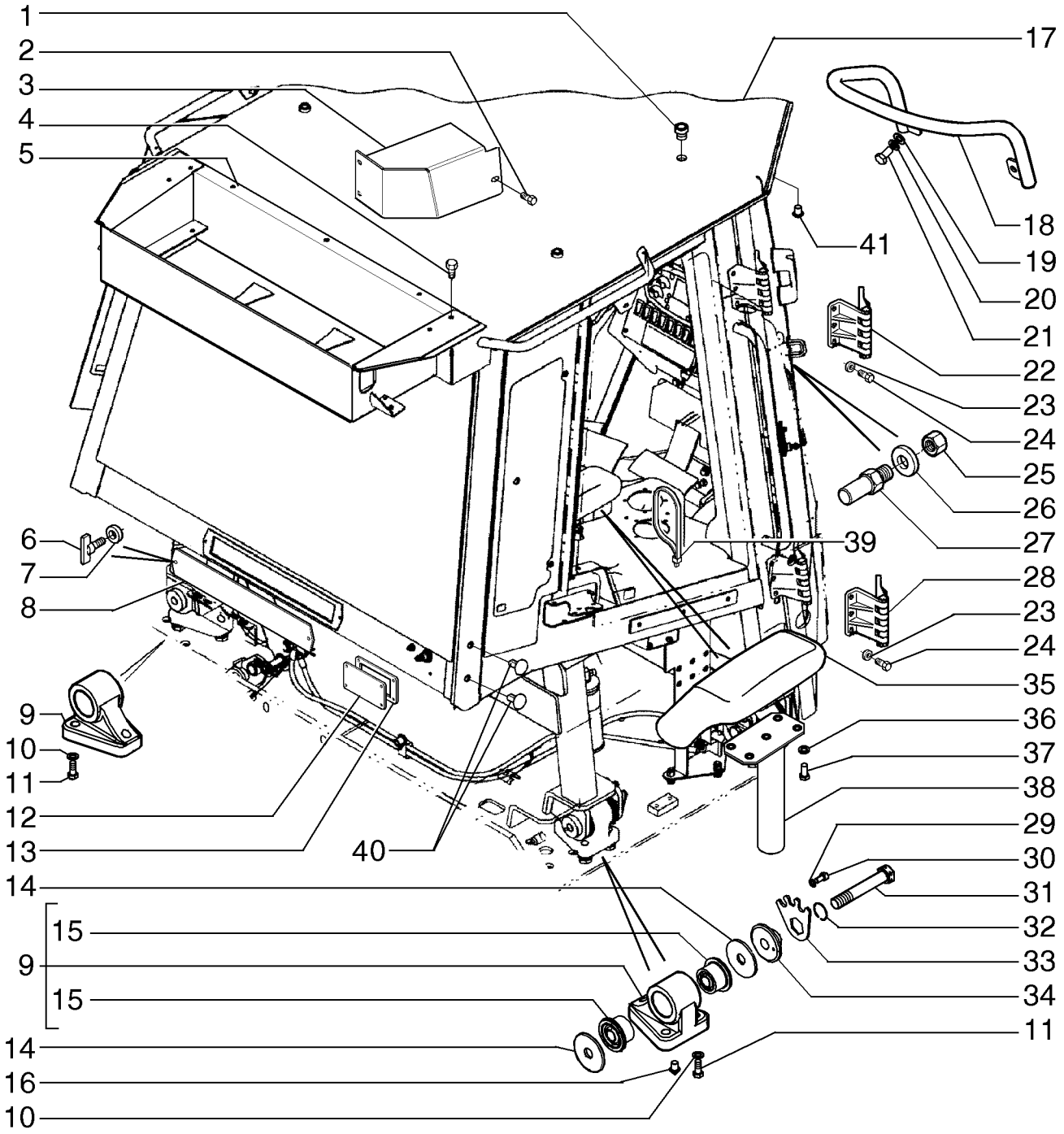

KABINE - RAHMEN, BEFESTIGUNG UND HANDGRIFFE
CABINA - TELAIO, SUPPORTO E MANIGLIE
KABINE - RAMME, MONTERINGS- OG GRIBEHÅNDTAG
CABINE - CHASSI, PEGAS E CORRIMÃOS

R	N	P.N.	MOD	Q	Denominação Bezeichnung	Denominacion Descrizione	Description Beskrivelse	Description Denominação	L.C.
		87550910		1	CABINE, Assy	CABINA	CAB	CABINE	008C
					KABINE	CABINA	KABINE	CABINA	
1		**87740671**		4	BUJÃO	TAPÓN	PLUG	BOUCHON	050T
					STOPFEN	TAPPO	PROP	TAMPÃO	
2		**627-10020**		10	PARAFUSO, Hex, M10 x 20, 10.9, Full Thd				
						PERNO	BOLT	VIS	140B
					SCHRAUBE	BULLONE	BOLT	PARAFUSO	
3		**87615104**		1	COBERTURA DE PROTEÇÃO				
						FUNDA DE PROTECCIÓI	PROTECTIVE COVER	COUVERCLE DE PROTE	Z156
					SCHUTZABDECKUNG	COPERCHIO PROTETTI\	BESKYTTELSESDÆKSEI	COBERTURA DE PROTE	
4		**614-5012**		5	PARAFUSO, Hex, M5 x 12, 8.8, Full Thd				
						PERNO	BOLT	VIS	140B
					SCHRAUBE	BULLONE	BOLT	PARAFUSO	
5		**87530525**		1	ALOJAMENTO	ALOJAMIENTO	HOUSING	CARTER	014V
					GEHÄUSE	ALLOGGIAMENTO	HUS	ALOJAMENTO	
6		**87551004**		2	PARAFUSO	TORNILLO	SCREW	VIS	040V
					SCHRAUBE	VITE	SKRUE	PARAFUSO	
7		**87551005**		2	VEDAÇÃO DA ARRUELA	ARANDELA HERMÉTICA	SEALING WASHER	RONDELLE D'ETANCHEI	133R
					DICHTSCHEIBE	ROSETTA DI TENUTA	TÆTNINGSSKIVE	ANILHA DE VEDAÇÃO	
8		**87530544**		1	JUNTA	JUNTA	GASKET	JOINT	123G
					DICHTUNG	GUARNIZIONE	PAKNING	JUNTA	
9		**86983061**		4	SUPORTE CONJUNTO	APOYADERO (CONJUNT	SUPPORT ASSY.	SUPPORT (ASSEMBLE)	P427
					STUETZE (KPLT.)	SUPPORTO, COMPLESS	SUPPORT ASSY.	SUPORTE CONJUNTO	
10		**896-11020**		12	ARRUELA PLANA, M20 x 37.5 x 4, HT				
						ARANDELA	WASHER	RONDELLE	131R
					UNTERLEGSCHEIBE	RONDELLA	FLADSKIVE	ANILHA	
11		**11383631**		12	PARAFUSO, Hex, M20 x 1.5 x 50, 10.9, Full Thd				
						PERNO	BOLT	VIS	140B
					SCHRAUBE	BULLONE	BOLT	PARAFUSO	
12		**87577742**		1	PLACA	PLACA	PLATE	PLAQUE	105P
					PLATTE	PIASTRA	PLADE	CHAPA	
13		**87577754**		1	JUNTA	JUNTA	GASKET	JOINT	123G
					DICHTUNG	GUARNIZIONE	PAKNING	JUNTA	
14		**79085441**		8	ARRUELA PLANA	ARANDELA	WASHER	RONDELLE	131R
					UNTERLEGSCHEIBE	RONDELLA	FLADSKIVE	ANILHA	
15		**79060730**		8	BUCHA	CASQUILLO	BUSHING	BAGUE	095B
					BUCHSE	BOCCOLA	BØSNING	CASQUILHO	
16		**87311743**		2	PINO ESPECIAL	BULÓN ESPECIAL	SPECIAL PIN	GOUPILLE SPECIALE	Z356
					SPEZIALSTIFT	PERNO SPECIALE	SPECIALSTIFT	PINO ESPECIAL	
17		**87691815**		1	TOLDO	CUBIERTA	CANOPY	TOIT	139B
					SCHUTZDACH	TETTUCCIO	FØRERVÆRN	CAPOTA	
18		**448838A1**		1	MANILHA	MANECILLA	HANDLE	POIGNEE	020M
					GRIFF	MANIGLIA	HÅNDTAG	PEGA	
19		**895-11010**		2	ARRUELA PLANA, M10 x 20 x 2				
						ARANDELA	WASHER	RONDELLE	131R
					UNTERLEGSCHEIBE	RONDELLA	FLADSKIVE	ANILHA	
20		**892-11010**		2	TRAVA DA ARRUELA, M10	ARANDELA DE BLOQUE(	LOCK WASHER	RONDELLE FREIN	132R
					SICHERUNGSSCHEIBE	RONDELLA DI SICUREZ/	LÅSESKIVE	ANILHA DE RETENÇÃO	

09-27	01	p2	07/10

CABINE - CHASSI, MONTAGEM E CORRIMÃOS
CABINA - CHASIS, MONTAJE Y BARRAS DE SUJECIÓN
CAB - FRAME, MOUNTING AND GRAB HANDLES
CABINE - CHÂSSIS, MONTANTS ET POIGNÉES

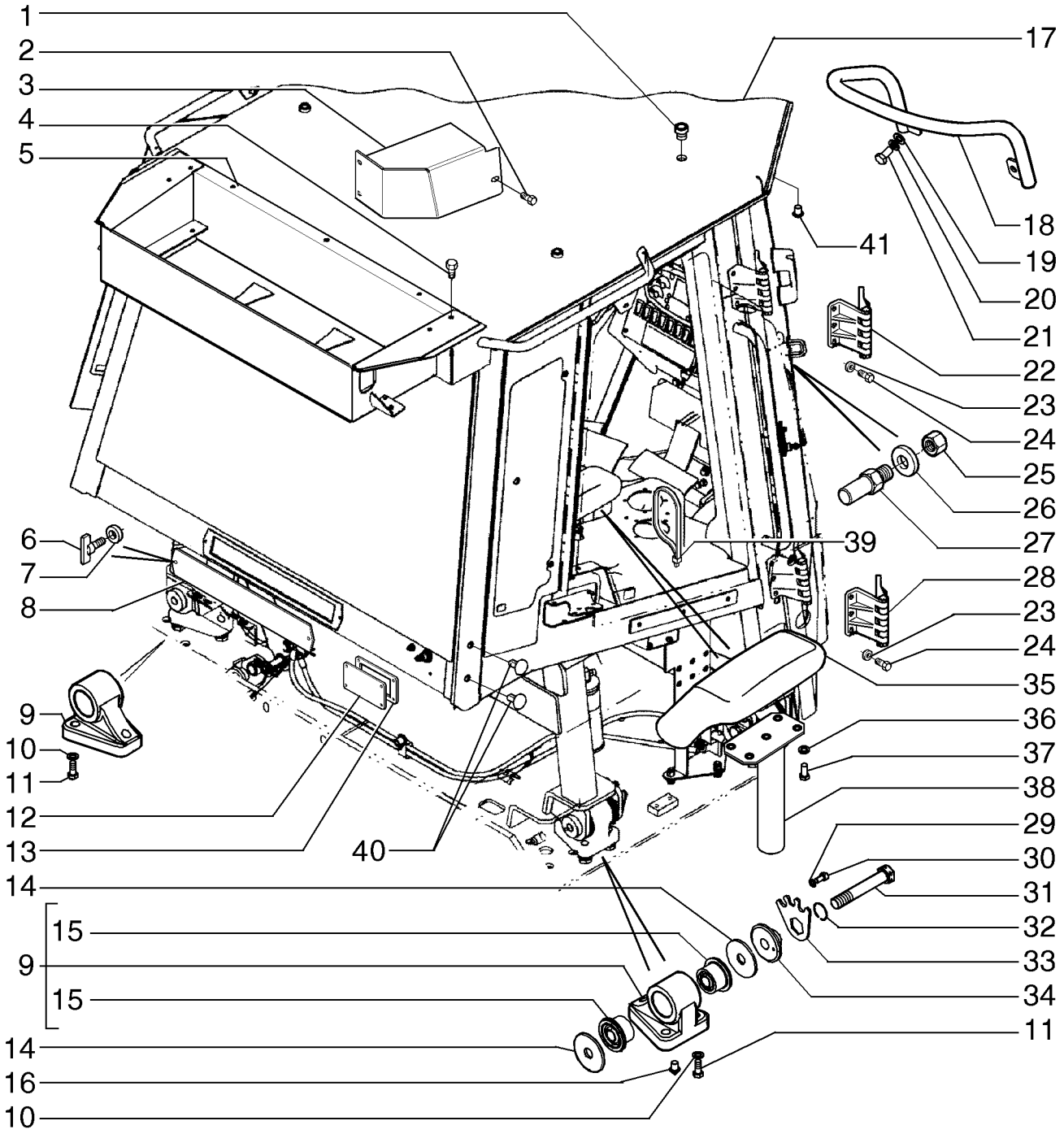

KABINE - RAHMEN, BEFESTIGUNG UND HANDGRIFFE
CABINA - TELAIO, SUPPORTO E MANIGLIE
KABINE - RAMME, MONTERINGS- OG GRIBEHÅNDTAG
CABINE - CHASSI, PEGAS E CORRIMÃOS

R	N	P.N.	MOD	Q	Denominação Bezeichnung	Denominacion Descrizione	Description Beskrivelse	Description Denominação	L.C.
21		627-10020		2	PARAFUSO, Hex, M10 x 20, 10.9, Full Thd				
						PERNO	BOLT	VIS	140B
					SCHRAUBE	BULLONE	BOLT	PARAFUSO	
22		87615101		1	DOBRADIÇA, LH	BISAGRA	HINGE	CHARNIERE	140C
					SCHARNIER	CERNIERA	HÆNGSEL	DOBRADIÇA	
22		87615102		1	DOBRADIÇA, RH	BISAGRA	HINGE	CHARNIERE	140C
					SCHARNIER	CERNIERA	HÆNGSEL	DOBRADIÇA	
23		895-11010		24	ARRUELA PLANA, M10 x 20 x 2				
						ARANDELA	WASHER	RONDELLE	131R
					UNTERLEGSCHEIBE	RONDELLA	FLADSKIVE	ANILHA	
24		854-10050		24	PARAFUSO, Hex Flg, M10 x 50, 10.9				
						PERNO	BOLT	VIS	140B
					SCHRAUBE	BULLONE	BOLT	PARAFUSO	
25		829-1412		2	PORCA, M12, Cl 10	TUERCA	NUT	ECROU	010D
					MUTTER	DADO	MØTRIK	PORCA	
26		895-18010		2	ARRUELA PLANA, M10 x 18 x 1.6				
						ARANDELA	WASHER	RONDELLE	131R
					UNTERLEGSCHEIBE	RONDELLA	FLADSKIVE	ANILHA	
27		87551007		2	BLOQUEADOR	PERCUTOR	STRIKER	GACHE	A149
					SCHLIESSBOLZEN	SCONTRINO	AFSTRYGERPLADE	BLOQUEADOR	
28		87577779		1	DOBRADIÇA, LH	BISAGRA	HINGE	CHARNIERE	140C
					SCHARNIER	CERNIERA	HÆNGSEL	DOBRADIÇA	
28		87577780		1	DOBRADIÇA, RH	BISAGRA	HINGE	CHARNIERE	140C
					SCHARNIER	CERNIERA	HÆNGSEL	DOBRADIÇA	
29		892-11010		4	TRAVA DA ARRUELA, M10	ARANDELA DE BLOQUE(	LOCK WASHER	RONDELLE FREIN	132R
					SICHERUNGSSCHEIBE	RONDELLA DI SICUREZ	LÅSESKIVE	ANILHA DE RETENÇÃO	
30		864-10020		4	PARAFUSO, Hex Soc Hd, M10 x 20, 8.8				
						TORNILLO	SCREW	VIS	040V
					SCHRAUBE	VITE	SKRUE	PARAFUSO	
31		79093830		4	PARAFUSO	TORNILLO	SCREW	VIS	040V
					SCHRAUBE	VITE	SKRUE	PARAFUSO	
32		13398976		4	ANEL DE PRESSÃO, M40, Int				
						ANILLO DE RESORTE	SNAP RING	ANNEAU D'ARRET	054A
					SPRENGRING	ANELLO ELASTICO	LÅSERING	ANEL	
33		79093828		4	PLACA	PLACA	PLATE	PLAQUE	105P
					PLATTE	PIASTRA	PLADE	CHAPA	
34		79084966		4	BUCHA	CASQUILLO	BUSHING	BAGUE	095B
					BUCHSE	BOCCOLA	BØSNING	CASQUILHO	
35		76067361		2	APOIO DE BRAÇO	REPOSABRAZOS	ARMREST	ACCOUDOIR	074A
					ARMLEHNE	BRACCIOLO	ARMLÆN	APOIO DE BRAÇOS	
36		895-11008		8	ARRUELA PLANA, M8 x 16 x 1.6				
						ARANDELA	WASHER	RONDELLE	131R
					UNTERLEGSCHEIBE	RONDELLA	FLADSKIVE	ANILHA	
37		614-8016		8	PARAFUSO, Hex, M8 x 16, 8.8				
						PERNO	BOLT	VIS	140B
					SCHRAUBE	BULLONE	BOLT	PARAFUSO	
38		87608818		2	SUPORTE	SOPORTE	SUPPORT	SUPPORT	300S
					STÜTZE	SUPPORTO	BESLAG	SUPORTE	

09-27	01	p3	07/10

CABINE - CHASSI, MONTAGEM E CORRIMÃOS
CABINA - CHASIS, MONTAJE Y BARRAS DE SUJECIÓN
CAB - FRAME, MOUNTING AND GRAB HANDLES
CABINE - CHÂSSIS, MONTANTS ET POIGNÉES

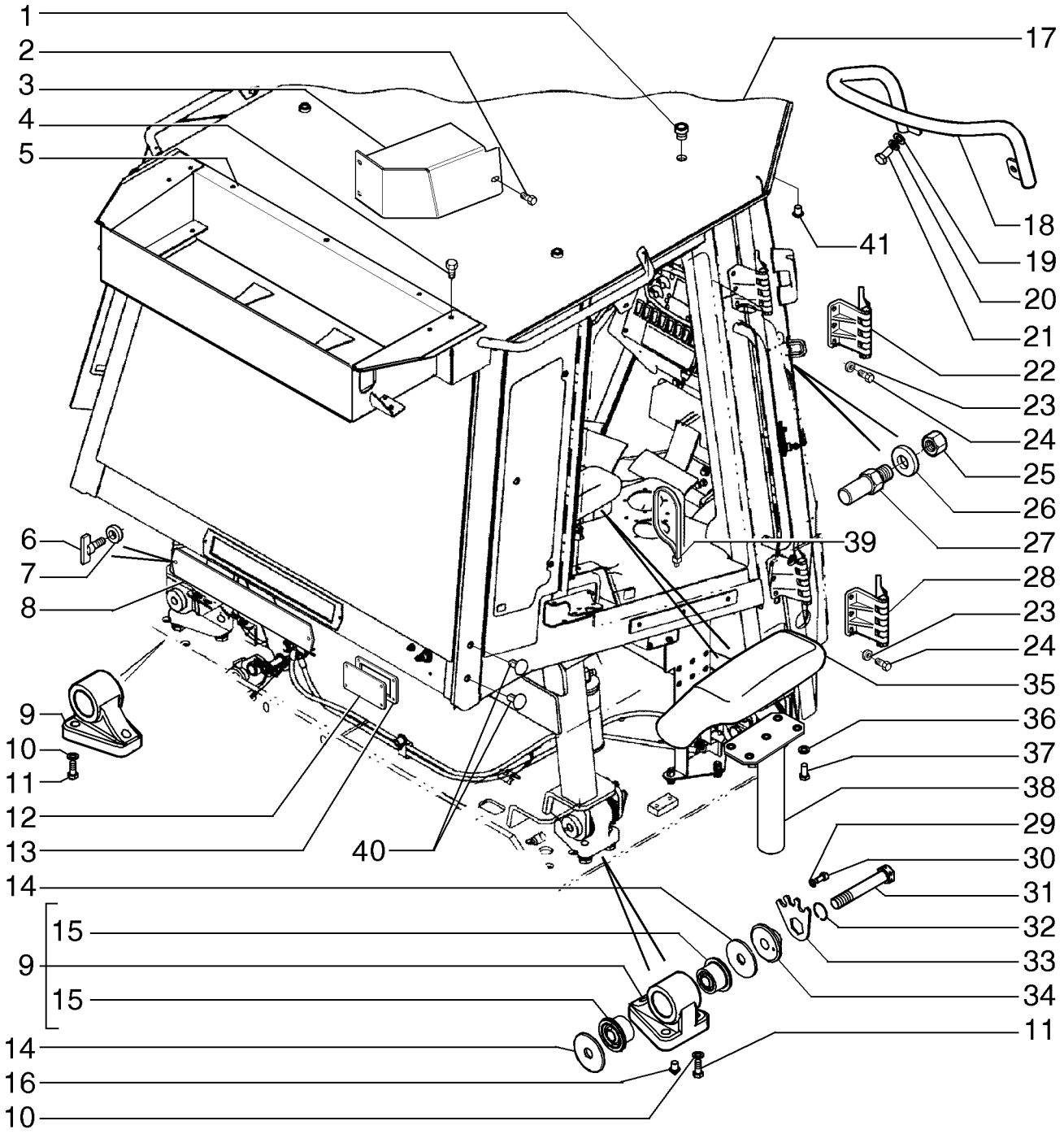

KABINE - RAHMEN, BEFESTIGUNG UND HANDGRIFFE
CABINA - TELAIO, SUPPORTO E MANIGLIE
KABINE - RAMME, MONTERINGS- OG GRIBEHÅNDTAG
CABINE - CHASSI, PEGAS E CORRIMÃOS

R	N	P.N.	MOD	Q	Denominação Bezeichnung	Denominacion Descrizione	Description Beskrivelse	Description Denominação	L.C.
39		**L11541**		1	PRENDEDOR DE CABOS KABELBINDER	BANDA DE CABLE FASCETTA PER CAVO	CABLE STRAP KABELSTROP	BRIDE DE CABLE BRAÇADEIRA DE CABO	P716
40		**85808422**		4	BUJÃO STOPFEN	TAPÓN TAPPO	PLUG PROP	BOUCHON TAMPÃO	050T
41		**85802309**		4	BUJÃO STOPFEN	TAPÓN TAPPO	PLUG PROP	BOUCHON TAMPÃO	050T

09-28	01	p1	07/10

CABINE - PORTAS
CABINA - PUERTAS
CAB - DOORS
CABINE - PORTES

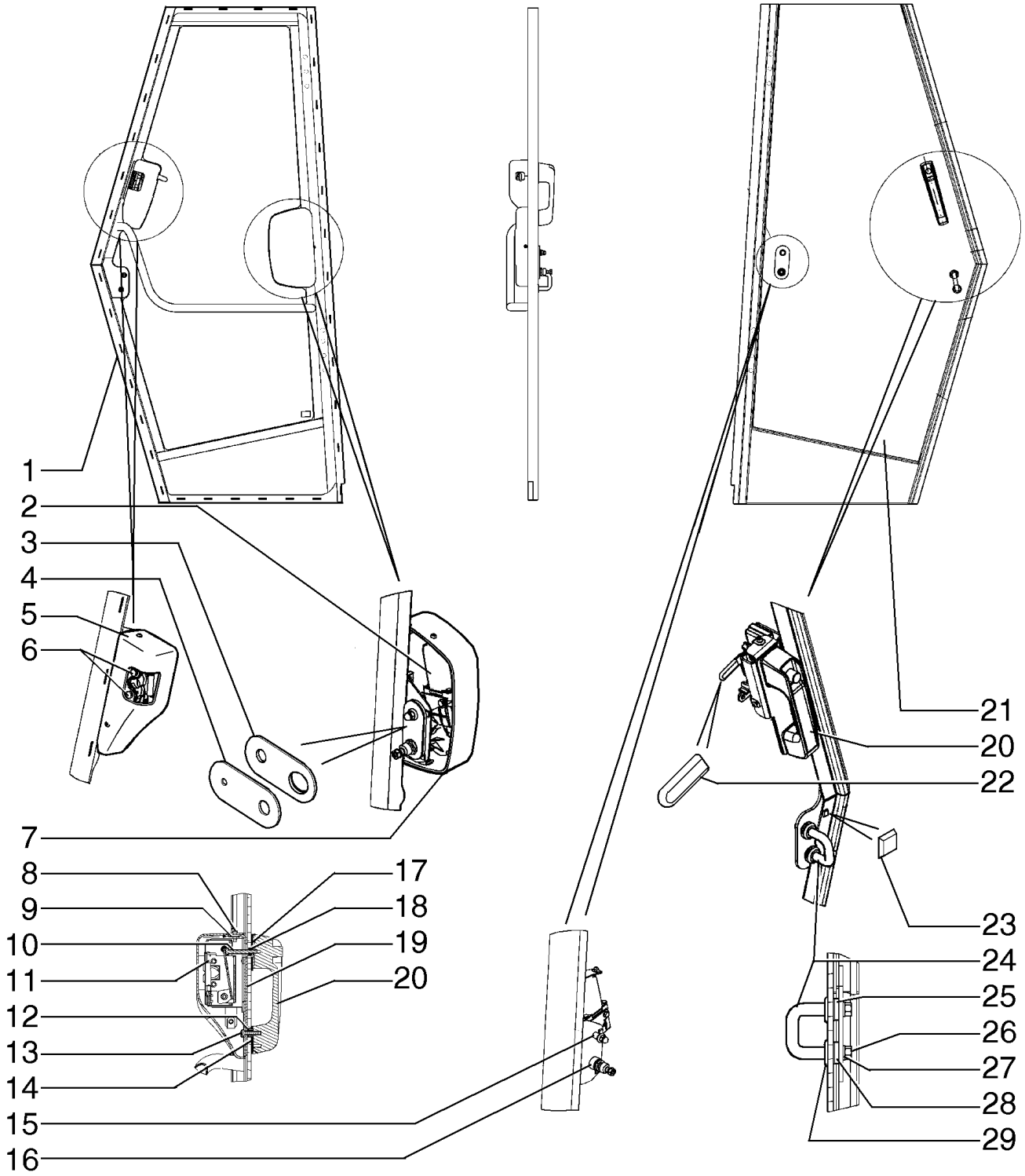

KABINE - TUEREN
CABINA - SPORTELLI
KABINE - DØRE
CABINE - PORTAS

R	N	P.N.	MOD	Q	Denominação Bezeichnung	Denominacion Descrizione	Description Beskrivelse	Description Denominação	L.C.
		87517951		1	PORTA DA CABINE DIREITA, Assy. RH				
						PUERTA DE CABINA DEI	RH CAB DOOR	PORTIERE CABINE DRO	173P
					RECHTE KABINENTÜR	SPORTELLO CABINA DX	KABINEDØR, HØJRE	PORTA DE CABINA DIR.	
		87517950		1	PORTA DA CABINE ESQUERDA, Assy. LH				
						PUERTA DE CABINA IZQ	LH CAB DOOR	PORTIERE CABINE GAU	172P
					LINKE KABINENTÜR	SPORTELLO CABINA SX	KABINEDØR, VENSTRE	PORTA DE CABINA ESQ.	
1		**87517953**		1	PORTA, RH	PUERTA	DOOR	PORTE	180P
					TÜR	SPORTELLO	DØR	PORTA	
1		**87517952**		1	PORTA, LH	PUERTA	DOOR	PORTE	180P
					TÜR	SPORTELLO	DØR	PORTA	
2		**87550998**		1	LIMPADOR DE PÁRA-BRISA, LH				
						LIMPIA-PARABRISAS	WIPER MOTOR	MOTEUR D'ESSUIE-GLA(	Z152
					WISCHERMOTOR	MOTORINO TERGICRIST	VISKERMOTOR	ESCOVA DE LIMPA-VIDR	
2		**87550999**		1	LIMPADOR DE PÁRA-BRISA, RH				
						LIMPIA-PARABRISAS	WIPER MOTOR	MOTEUR D'ESSUIE-GLA(	Z152
					WISCHERMOTOR	MOTORINO TERGICRIST	VISKERMOTOR	ESCOVA DE LIMPA-VIDR	
3		**87517920**		1	JUNTA	JUNTA	GASKET	JOINT	123G
					DICHTUNG	GUARNIZIONE	PAKNING	JUNTA	
4		**87517958**		1	PLACA DE MONTAGEM	PLACA DE MONTAJE	MOUNTING PLATE	PLAQUE DE MONTAGE	109P
					MONTAGEPLATTE	PIASTRA DI MONTAGGI(	MONTERINGSPLADE	CHAPA DE MONTAGEM	
5		**87371992**		1	COBERTURA DA PORTA, RH				
						CUBIERTA DE PUERTA	DOOR COVER	GARNITURE DE PORTE	P785
					TÜRVERKLEIDUNG	COPERCHIO SPORTELL(	DØRDÆKSEL	COBERTURA DA PORTA	
5		**87371990**		1	COBERTURA DA PORTA, LH				
						CUBIERTA DE PUERTA	DOOR COVER	GARNITURE DE PORTE	P785
					TÜRVERKLEIDUNG	COPERCHIO SPORTELL(	DØRDÆKSEL	COBERTURA DA PORTA	
6		**326-416**		4	PARAFUSO	PERNO	BOLT	VIS	140B
					SCHRAUBE	BULLONE	BOLT	PARAFUSO	
7		**87371987**		1	COBERTURA DA PORTA	CUBIERTA DE PUERTA	DOOR COVER	GARNITURE DE PORTE	P785
					TÜRVERKLEIDUNG	COPERCHIO SPORTELL(	DØRDÆKSEL	COBERTURA DA PORTA	
8		**87517941**		6	PARAFUSO	TORNILLO	SCREW	VIS	040V
					SCHRAUBE	VITE	SKRUE	PARAFUSO	
9		**87517945**		6	PORCA	TUERCA	NUT	ECROU	010D
					MUTTER	DADO	MØTRIK	PORCA	
10		**413-432**		1	PARAFUSO, Hex, 1/4"-20 x 2", G5				
						PERNO	BOLT	VIS	140B
					SCHRAUBE	BULLONE	BOLT	PARAFUSO	
11		**87371740**		1	TRINCO, RH	PESTILLO	LATCH	LOQUET	156C
					VERRIEGELUNG	CHIUSURA A SCATTO	PAL	TRINCO	
11		**87371737**		1	TRINCO, LH	PESTILLO	LATCH	LOQUET	156C
					VERRIEGELUNG	CHIUSURA A SCATTO	PAL	TRINCO	
12		**87517938**		3	BUCHA	CASQUILLO	BUSHING	BAGUE	1140
					BUECHSE	BOCCOLA	BOESNING	CASQUILHO	
13		**840-1625**		3	PARAFUSO, Cross Pan Hd, M6 x 25				
						TORNILLO	SCREW	VIS	040V
					SCHRAUBE	VITE	SKRUE	PARAFUSO	
14		**87517937**		1	JUNTA	JUNTA	GASKET	JOINT	123G
					DICHTUNG	GUARNIZIONE	PAKNING	JUNTA	

09-28	01	p2	07/10

CABINE - PORTAS
CABINA - PUERTAS
CAB - DOORS
CABINE - PORTES

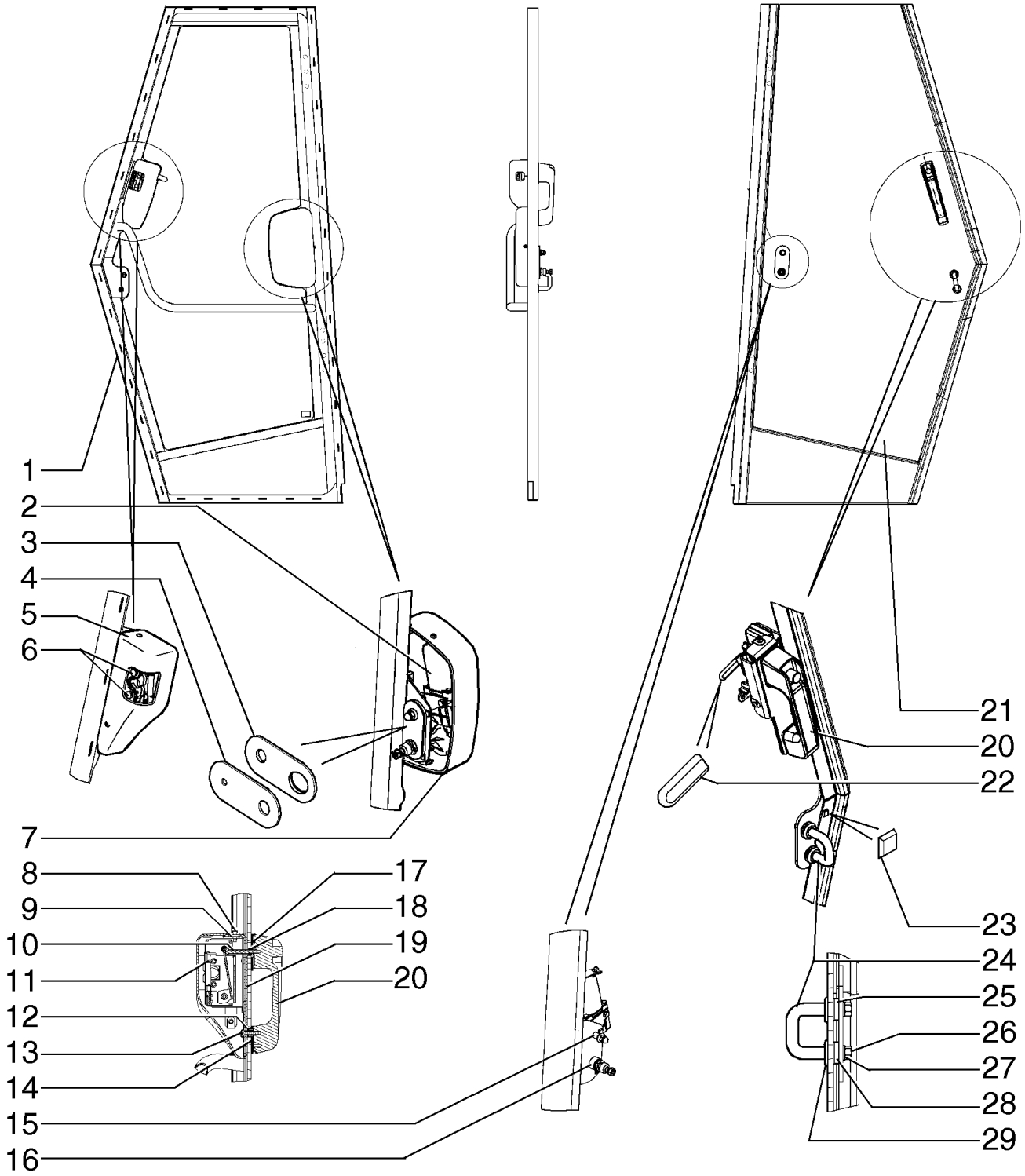

KABINE - TUEREN
CABINA - SPORTELLI
KABINE - DØRE
CABINE - PORTAS

R	N	P.N.	MOD	Q	Denominação Bezeichnung	Denominacion Descrizione	Description Beskrivelse	Description Denominação	L.C.
15		84275040		1	BUCHA BUECHSE	CASQUILLO BOCCOLA	BUSHING BOESNING	BAGUE CASQUILHO	1140
16		84275038		1	BUCHA BUECHSE	CASQUILLO BOCCOLA	BUSHING BOESNING	BAGUE CASQUILHO	1140
17		87517940		1	JUNTA DICHTUNG	JUNTA GUARNIZIONE	GASKET PAKNING	JOINT JUNTA	123G
18		425-104		1	PORCA, 1/4"-20, G5 MUTTER	TUERCA DADO	NUT MØTRIK	ECROU PORCA	010D
19		87517921		1	JUNTA DICHTUNG	JUNTA GUARNIZIONE	GASKET PAKNING	JOINT JUNTA	123G
20		60-7083T1		1	MANILHA GRIFF	MANECILLA MANIGLIA	HANDLE HÅNDTAG	POIGNEE PEGA	020M
21		87371775		1	JANELA DA CABINE, RH KABINENFENSTER	CRISTAL DE CABINA CRISTALLO CABINA	CAB GLASS KABINERUDE	VITRE DE CABINE JANELA DA CABINA	069F
21		87371774		1	JANELA DA CABINE, LH KABINENFENSTER	CRISTAL DE CABINA CRISTALLO CABINA	CAB GLASS KABINERUDE	VITRE DE CABINE JANELA DA CABINA	069F
22		87517939		1	LUVA DE BORRACHA GUMMITÜLLE	MANGUITO DE GOMA MANICOTTO DI GOMMA	RUBBER SLEEVE GUMMIMANCHET	MANCHON EN CAOUTCI LUVA DE BORRACHA	Z548
23		87577745		7	PARA-CHOQUE STOSSFÄNGER	PARACHOQUES PARAURTI	BUMPER STØDVÆRN	PARE-CHOC PÁRA-CHOQUES	036P
24		87371994		1	PLACA DO BATENTE SCHLIESSPLATTE	PLACA DE PERCUTOR PIASTRA SCONTRINO	STRIKER PLATE MODPLADE	GACHE CHAPA BATENTE	062S
25		87517925		2	ARRUELA PLANA UNTERLEGSCHEIBE	ARANDELA RONDELLA	WASHER FLADSKIVE	RONDELLE ANILHA	131R
26		437013		2	PORCA MUTTER	TUERCA DADO	NUT MØTRIK	ECROU PORCA	010D
27		895-11008		2	ARRUELA PLANA, M8 x 16 x 1.6 UNTERLEGSCHEIBE	ARANDELA RONDELLA	WASHER FLADSKIVE	RONDELLE ANILHA	131R
28		87517927		4	ARRUELA PLANA UNTERLEGSCHEIBE	ARANDELA RONDELLA	WASHER FLADSKIVE	RONDELLE ANILHA	131R
29		87615097		2	CASQUILHO ISOLADOR TÜLLE	PASACABLES ANELLO PASSACAVO	GROMMET RING	PASSE-FIL PASSA-FIOS	131A

09-29	01	p1	03/10

CABINE - TRAVA DAS PORTAS
CABINA - TRABA DE LA PUERTAS
CAB - DOORS, LOCK
CABINE - PORTES

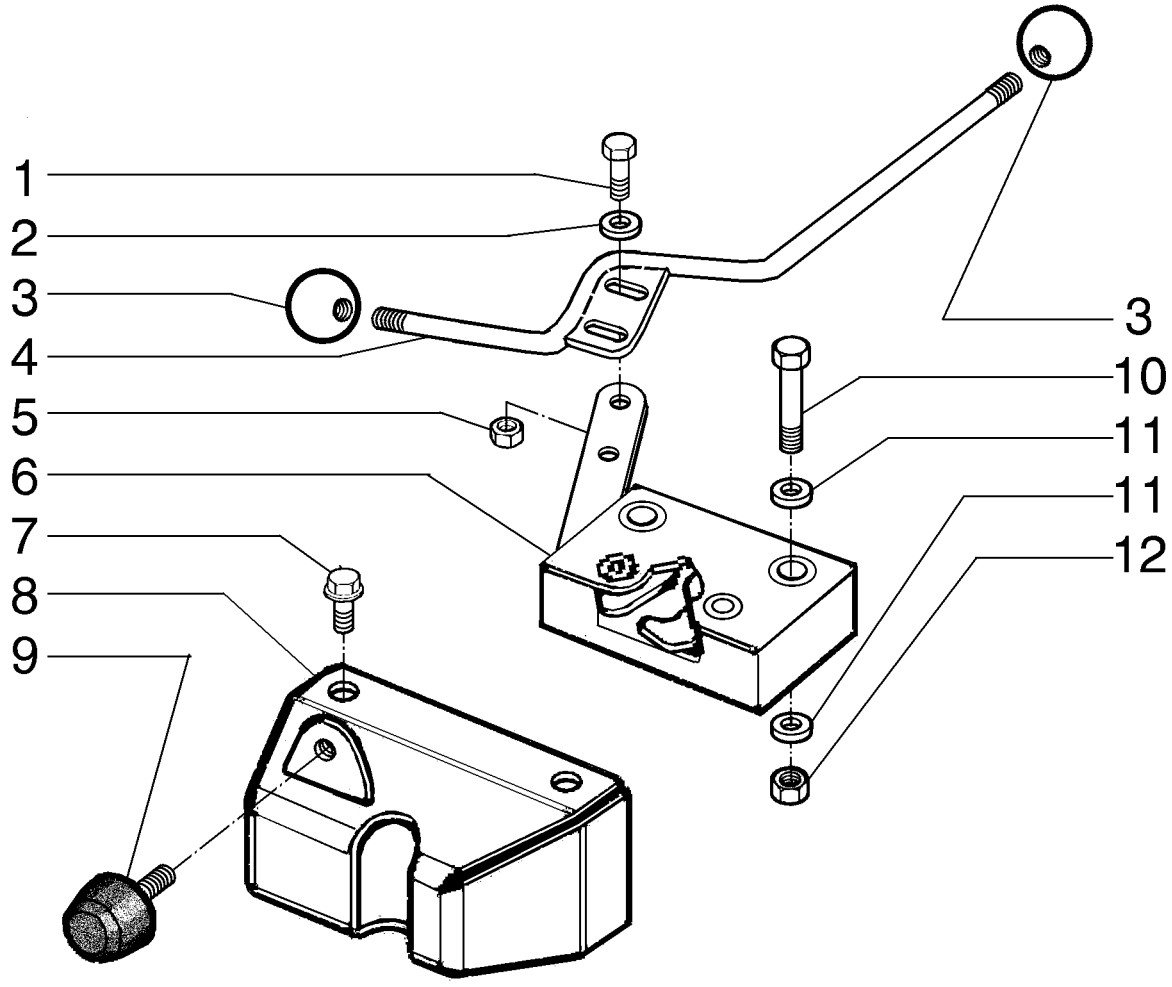

KABINE - TUEREN
CABINA - SPORTELLI
KABINE - DØRE
CABINE - PORTAS, TRAVAS

R	N	P.N.	MOD	Q	Denominação Bezeichnung	Denominacion Descrizione	Description Beskrivelse	Description Denominação	L.C.
1		614-5012		4	PARAFUSO, Hex, M5 x 12, 8.8, Full Thd				
						PERNO	BOLT	VIS	140B
					SCHRAUBE	BULLONE	BOLT	PARAFUSO	
2		895-11005		4	ARRUELA PLANA, M5 x 10 x 1				
						ARANDELA	WASHER	RONDELLE	131R
					UNTERLEGSCHEIBE	RONDELLA	FLADSKIVE	ANILHA	
3		87577757		4	MAÇANETA	MANDO	KNOB	BOUTON	150P
					RUNDGRIFF	MANOPOLA	GREB	BOTÃO	
4		87691828		2	ALAVANCA	PALANCA	LEVER	LEVIER	045L
					HEBEL	LEVA	ARM	ALAVANCA	
5		832-10405		4	CONTRA PORCA, M5 x .8, Cl 8				
						TUERCA DE BLOQUEO	LOCK NUT	CONTRE-ECROU	P263
					SICHERUNGSMUTTER	DADO DI BLOCCAGGIO	LÅSEMØTRIK	CONTRAPORCA	
6		87371997		2	TRINCO	PESTILLO	LATCH	LOQUET	156C
					VERRIEGELUNG	CHIUSURA A SCATTO	PAL	TRINCO	
7		844-8016		8	PARAFUSO, Hex Flg, M8 x 16, 8.8				
						PERNO	BOLT	VIS	140B
					SCHRAUBE	BULLONE	BOLT	PARAFUSO	
8		84121771		1	COBERTURA DA PORTA, RH				
						CUBIERTA DE PUERTA	DOOR COVER	GARNITURE DE PORTE	P785
					TÜRVERKLEIDUNG	COPERCHIO SPORTELL	DØRDÆKSEL	COBERTURA DA PORTA	
8		84121772		1	COBERTURA DA PORTA, LH				
						CUBIERTA DE PUERTA	DOOR COVER	GARNITURE DE PORTE	P785
					TÜRVERKLEIDUNG	COPERCHIO SPORTELL	DØRDÆKSEL	COBERTURA DA PORTA	
9		87550959		4	PARA-CHOQUE	PARACHOQUES	BUMPER	PARE-CHOC	036P
					STOSSFÄNGER	PARAURTI	STØDVÆRN	PÁRA-CHOQUES	
10		827-6030		6	PARAFUSO, Hex, M6 x 30, 10.9				
						PERNO	BOLT	VIS	140B
					SCHRAUBE	BULLONE	BOLT	PARAFUSO	
11		895-11006		6	ARRUELA PLANA, M6	ARANDELA	WASHER	RONDELLE	131R
					UNTERLEGSCHEIBE	RONDELLA	FLADSKIVE	ANILHA	
12		825-2406		4	PORCA, M6 x 1, Flg, Cl 8	TUERCA	NUT	ECROU	010D
					MUTTER	DADO	MØTRIK	PORCA	

09-30	01	p1	06/10

CABINE - VIDROS E JANELAS
CABINA - CRISTALES Y VENTANAS
CAB - GLASS AND WINDOWS
CABINE - VITRE ET FENÊTRES

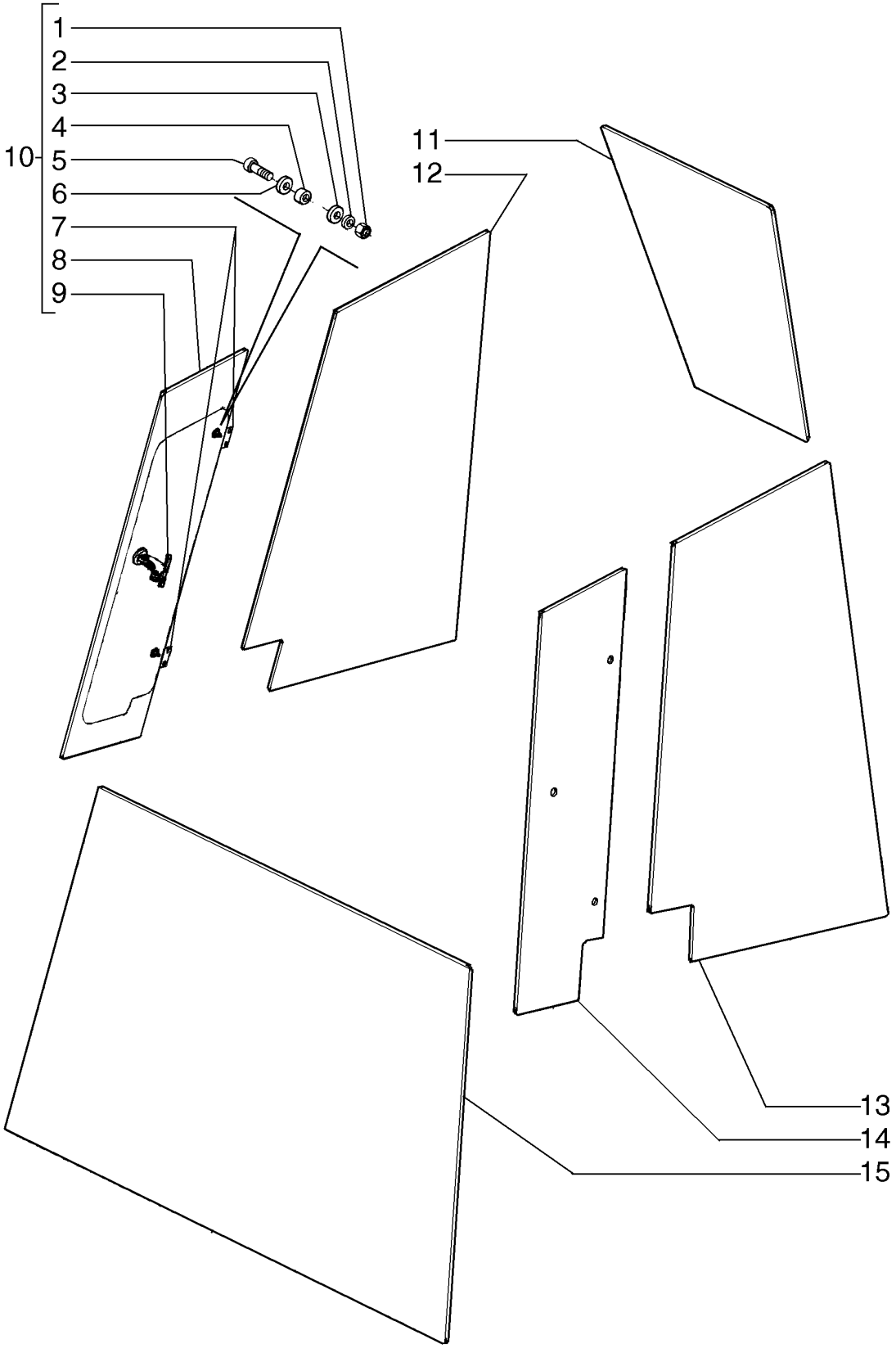

KABINE - GLAS UND FENSTER
CABINA - CRISTAL Y VENTANAS
CABINA - CRISTAL Y VENTANAS
CABINE - VIDROS E JANELAS

R	N	P.N.	MOD	Q	Denominação Bezeichnung	Denominacion Descrizione	Description Beskrivelse	Description Denominação	L.C.
1		825-2406		2	PORCA, M6 x 1, Flg, Cl 8 MUTTER	TUERCA DADO	NUT MØTRIK	ECROU PORCA	010D
2		895-25006		2	ARRUELA PLANA, M6 x 18 x 1.6 UNTERLEGSCHEIBE	ARANDELA RONDELLA	WASHER FLADSKIVE	RONDELLE ANILHA	131R
3		87615099		4	ARRUELA DE BORRACHA GUMMIUNTERLEGSCHE	ARANDELA DE GOMA RONDELLA IN GOMMA	RUBBER WASHER GUMMISKIVE	RONDELLE EN CAOUTC ANILHA DE BORRACHA	Z363
4		87517926		2	BUCHA BUECHSE	CASQUILLO BOCCOLA	BUSHING BOESNING	BAGUE CASQUILHO	1140
5		840-1620		2	PARAFUSO, Cross Pan Hd, M6 x 20, 4.8 SCHRAUBE	TORNILLO VITE	SCREW SKRUE	VIS PARAFUSO	040V
6		87517925		2	ARRUELA PLANA UNTERLEGSCHEIBE	ARANDELA RONDELLA	WASHER FLADSKIVE	RONDELLE ANILHA	131R
7		87397400		2	DOBRADIÇA SCHARNIER	BISAGRA CERNIERA	HINGE HÆNGSEL	CHARNIERE DOBRADIÇA	140C
8		87372050		1	JANELA FENSTER	VENTANILLA FINESTRINO	WINDOW VINDUE	FENETRE JANELA	9810
9		87397399		1	TRINCO VERRIEGELUNG	PESTILLO CHIUSURA A SCATTO	LATCH PAL	LOQUET TRINCO	156C
10		87615089		1	JANELA FENSTER	VENTANILLA FINESTRINO	WINDOW VINDUE	FENETRE JANELA	9810
10		87615090		1	JANELA FENSTER	VENTANILLA FINESTRINO	WINDOW VINDUE	FENETRE JANELA	9810
11		87372039		1	JANELA DA CABINE KABINENFENSTER	CRISTAL DE CABINA CRISTALLO CABINA	CAB GLASS KABINERUDE	VITRE DE CABINE JANELA DA CABINA	069F
12		87372047		1	JANELA DA CABINE KABINENFENSTER	CRISTAL DE CABINA CRISTALLO CABINA	CAB GLASS KABINERUDE	VITRE DE CABINE JANELA DA CABINA	069F
13		87372048		1	JANELA DA CABINE KABINENFENSTER	CRISTAL DE CABINA CRISTALLO CABINA	CAB GLASS KABINERUDE	VITRE DE CABINE JANELA DA CABINA	069F
14		87372051		1	JANELA FENSTER	VENTANILLA FINESTRINO	WINDOW VINDUE	FENETRE JANELA	9810
15		87372049		1	JANELA DA CABINE KABINENFENSTER	CRISTAL DE CABINA CRISTALLO CABINA	CAB GLASS KABINERUDE	VITRE DE CABINE JANELA DA CABINA	069F

09-31	01	p1	06/10

CABINE - CONSOLES LATERAIS E TRASEIRO
CABINA - CONSOLAS, LATERALES EN TRASERA
CAB - CONSOLES, SIDE AND REAR
CABINE - CONSOLES LATÉRALES EN ARRIÈRE

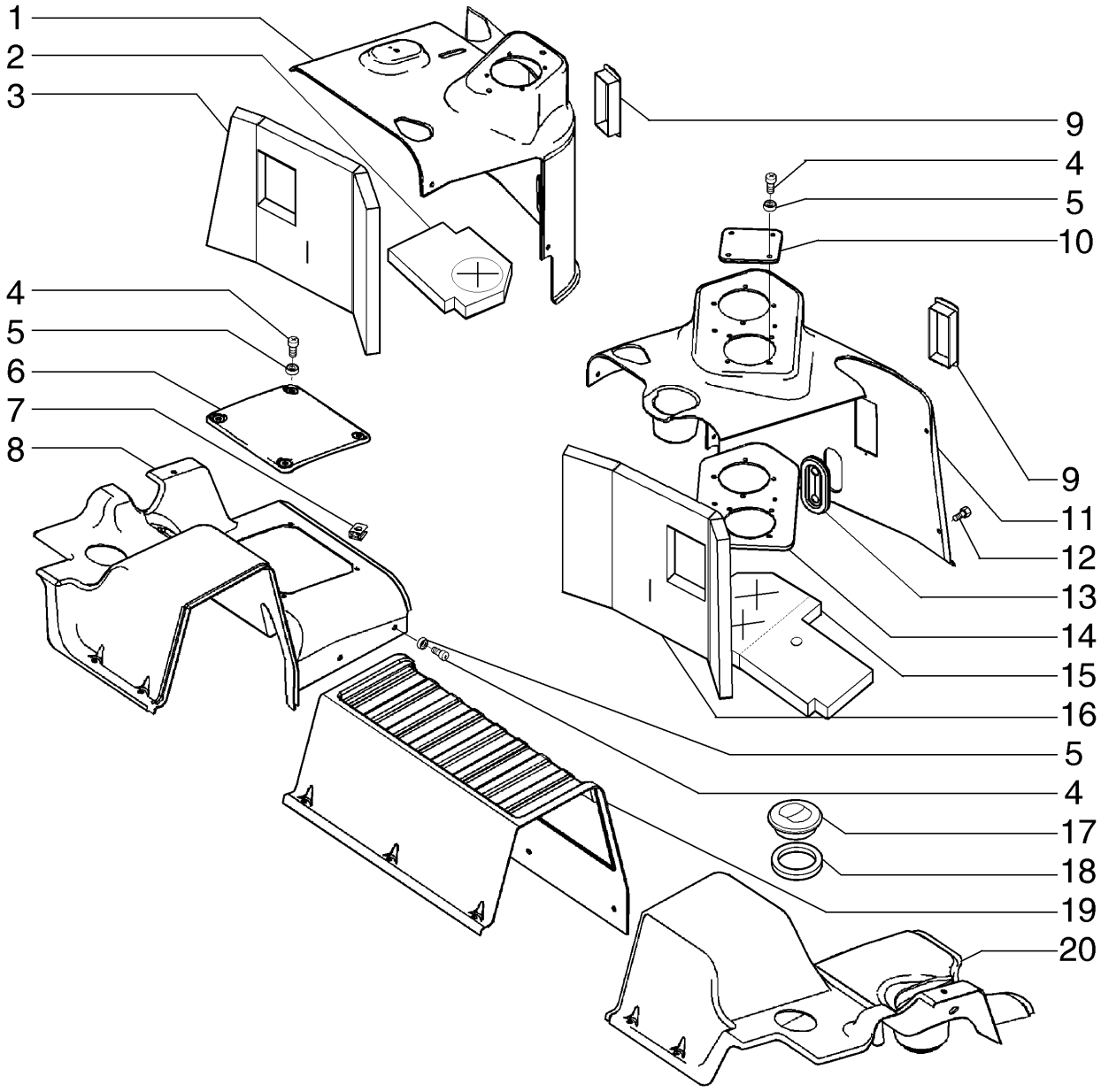

KABINE - KONSOLEN, SEITLICH & HINTEN
CABINA - CONSOLLE, LATERALI & POSTERIORE
KABINE - KONSOLLER, SIDE & BAGRUDE
CABINE - CONSOLAS, LATERAIS & TRASEIRO

R	N	P.N.	MOD	Q	Denominação Bezeichnung	Denominacion Descrizione	Description Beskrivelse	Description Denominação	L.C.
1		87372055		1	CONSOLE KONSOLE	CONSOLA CONSOLE	CONSOLE KONSOL	CONSOLE CONSOLA	080M
2		87577764		1	ESPUMA SCHAUM	ESPUMA SCHIUMA	FOAM SKUM	MOUSSE ESPUMA	P033
3		87550986		1	ESPUMA SCHAUM	ESPUMA SCHIUMA	FOAM SKUM	MOUSSE ESPUMA	P033
4		87341593		47	PARAFUSO SENKKOPFSCHRAUBE	TORNILLO AVELLANADO VITE SVASATA	COUNTERSUNK SCREW UNDERSÆNKET SKRUE	VIS A TETE FRAISEE PARAFUSO	044V
5		79076208		47	ARRUELA PLANA UNTERLEGSCHEIBE	ARANDELA RONDELLA	WASHER FLADSKIVE	RONDELLE ANILHA	131R
6		87530504		1	TAMPA KAPPE	TAPÓN TAPPO	CAP TANKDÆKSEL	CAPUCHON TAMPÃO	052T
7		76047274		8	PORCA-MOLA, M6 x 1 FEDERMUTTER	TUERCA DE RESORTE DADO MOLLA	SPRING NUT MØTRIK, FJEDER	ECROU A RESSORT PORCA-MOLA	A074
8		87372034		1	COBERTURA ABDECKUNG	CUBIERTA COPERCHIO	COVER DÆKSEL	COUVERCLE COBERTURA	265C
9		76079036		2	RESPIRO AUSSTRÖMER	RESPIRADERO BOCCHETTA	VENT UDLUFTNINGSDYSE	BUSE D'AERATION RESPIRO	P079
10		87530549		1	COBERTURA DE PROTEÇÃO SCHUTZABDECKUNG	FUNDA DE PROTECCIÓI COPERCHIO PROTETTI\	PROTECTIVE COVER BESKYTTELSESDÆKSEI	COUVERCLE DE PROTE COBERTURA DE PROTE	Z156
11		87372082		1	CONSOLE KONSOLE	CONSOLA CONSOLE	CONSOLE KONSOL	CONSOLE CONSOLA	080M
12		829-2410		14	PORCA, M10 x 1.5, Flg, Cl 10 MUTTER	TUERCA DADO	NUT MØTRIK	ECROU PORCA	010D
13		76067249		2	PROTEÇÃO SCHILD	PROTECCIÓN PROTEZIONE	SHIELD BESKYTTELSESKÆRM	PROTECTION PROTECÇÃO	224P
14		87577752		1	SUPORTE STÜTZE	SOPORTE SUPPORTO	SUPPORT BESLAG	SUPPORT SUPORTE	300S
15		87550988		1	ESPUMA ISOLANTE SCHAUMSTOFFISOLIER	ESPUMA AISLANTE ISOLANTE IN SCHIUMA	FOAM INSULATION SKUM ISOLERING	MOUSSE ISOLANTE ISOLAMENTO DE ESPUM	051S
16		87550987		1	ESPUMA SCHAUM	ESPUMA SCHIUMA	FOAM SKUM	MOUSSE ESPUMA	P033
17		82027900		2	DIFUSOR STREUSCHEIBE	DIFUSOR DIFFUSORE	DIFFUSER SPREDEDYSE	DIFFUSEUR DIFUSOR	045D
18		87577755		2	JUNTA DICHTUNG	JUNTA GUARNIZIONE	GASKET PAKNING	JOINT JUNTA	123G
19		87372052		1	COBERTURA ABDECKUNG	CUBIERTA COPERCHIO	COVER DÆKSEL	COUVERCLE COBERTURA	265C
20		87372036		1	COBERTURA ABDECKUNG	CUBIERTA COPERCHIO	COVER DÆKSEL	COUVERCLE COBERTURA	265C

09-32	01	p1	03/10

CABINE - REVESTIMENTO INTERIORES
CABINA - CUBIERTAS, POSTES INTERIORES
CAB - COVERS, INTERIOR POSTS
CABINE - PROTECTIONS DES MONTANTS INTÉRIEURS

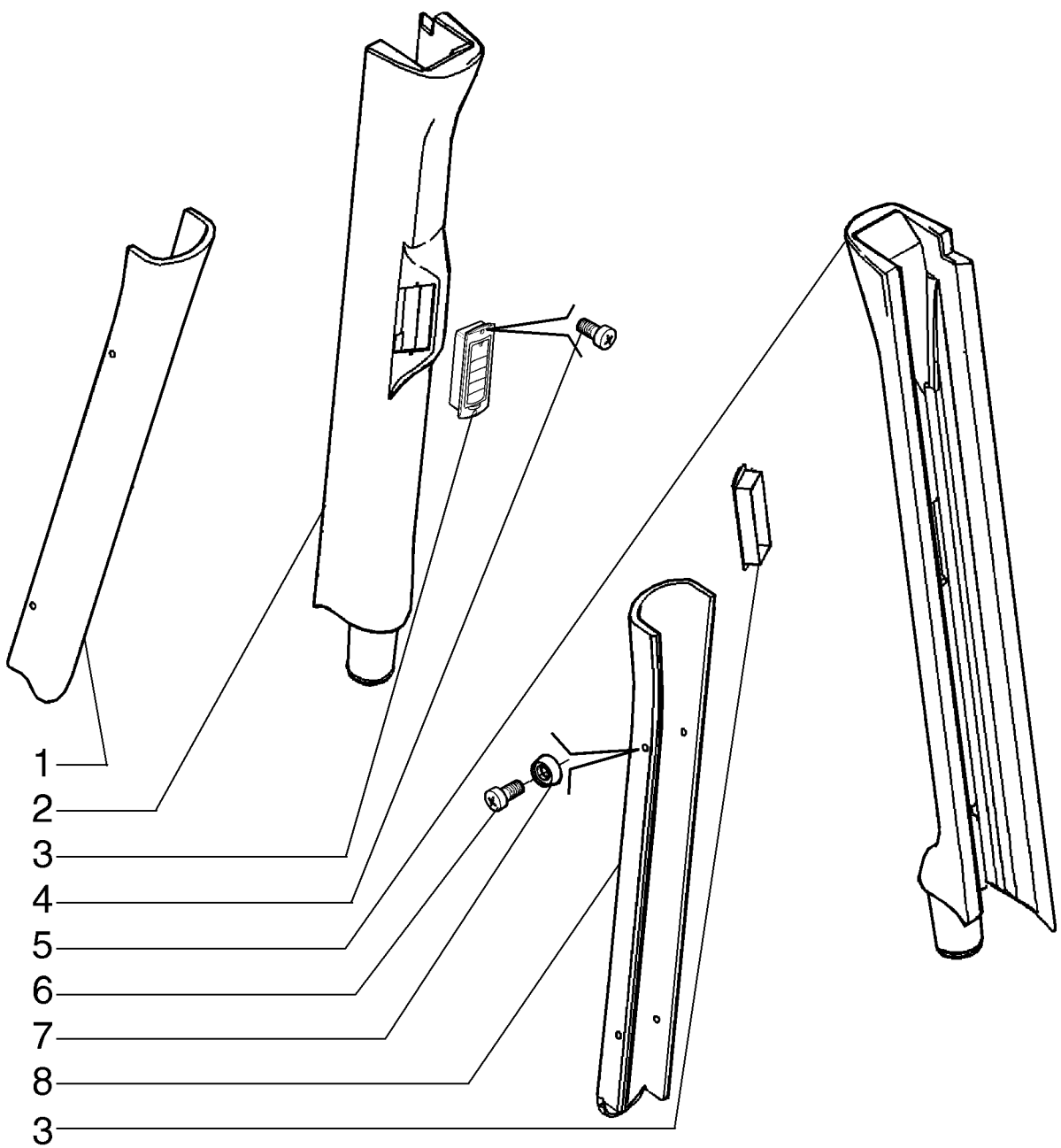

KABINE - ABDECKUNGEN, INNENRAUMSTREBEN
CABINA - COPERCHI, MONTANTI INTERNI
KABINE - BEKLÆDNING, INDVENDIGE STOLPER
CABINE - COBERTURAS, POSTES INTERIORES

R	N	P.N.	MOD	Q	Denominação Bezeichnung	Denominacion Descrizione	Description Beskrivelse	Description Denominação	L.C.
1		87517933		1	COBERTURA ABDECKUNG	CUBIERTA COPERCHIO	COVER DÆKSEL	COUVERCLE COBERTURA	265C
2		87372099		1	COBERTURA ABDECKUNG	CUBIERTA COPERCHIO	COVER DÆKSEL	COUVERCLE COBERTURA	265C
3		76079036		2	RESPIRO AUSSTRÖMER	RESPIRADERO BOCCHETTA	VENT UDLUFTNINGSDYSE	BUSE D'AERATION RESPIRO	P079
4		87551002		4	PARAFUSO SCHRAUBE	TORNILLO VITE	SCREW SKRUE	VIS PARAFUSO	040V
5		87372098		1	COBERTURA ABDECKUNG	CUBIERTA COPERCHIO	COVER DÆKSEL	COUVERCLE COBERTURA	265C
6		87341593		8	PARAFUSO SENKKOPFSCHRAUBE	TORNILLO AVELLANADO VITE SVASATA	COUNTERSUNK SCREW UNDERSÆNKET SKRUE	VIS A TETE FRAISEE PARAFUSO	044V
7		79076208		8	ARRUELA PLANA UNTERLEGSCHEIBE	ARANDELA RONDELLA	WASHER FLADSKIVE	RONDELLE ANILHA	131R
8		87517932		1	COBERTURA ABDECKUNG	CUBIERTA COPERCHIO	COVER DÆKSEL	COUVERCLE COBERTURA	265C

09-33	01	p1	03/10

CABINE - REVESTIMENTO, TETO E PISO
CABINE - REVESTIMIENTO, PLAFOND ET SOL DE LA CABINE
CAB - COVERS, INTERIOR ROOF AND FLOOR
CABINE - PROTECTIONS, PLAFOND ET SOL DE LA CABINE

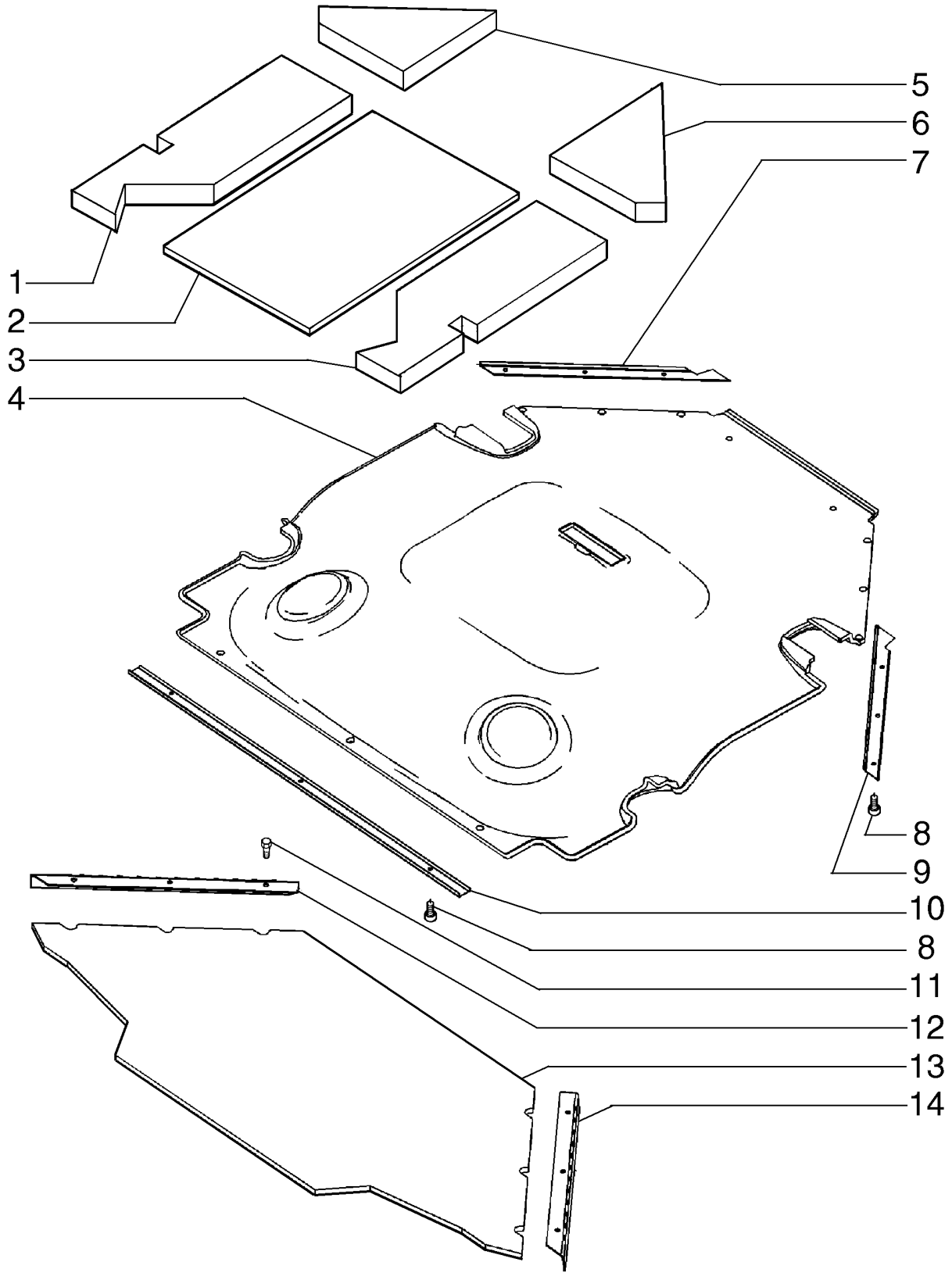

KABINE - ABDECKUNGEN, DACH UND BODEN IM INNENRAUM
CABINA - COPERCHI, INTERNO TETTO E PAVIMENTO
CABINA - COPERCHI, INTERNO TETTO E PAVIMENTO
CABINE - COBERTURAS, TECTO E CHÃO INTERIOR

R	N	P.N.	MOD	Q	Denominação Bezeichnung	Denominacion Descrizione	Description Beskrivelse	Description Denominação	L.C.
1		87550984		1	ESPUMA SCHAUM	ESPUMA SCHIUMA	FOAM SKUM	MOUSSE ESPUMA	P033
2		87550985		1	ESPUMA SCHAUM	ESPUMA SCHIUMA	FOAM SKUM	MOUSSE ESPUMA	P033
3		87550983		1	ESPUMA SCHAUM	ESPUMA SCHIUMA	FOAM SKUM	MOUSSE ESPUMA	P033
4		87517931		1	LONA DO TETO DACHHIMMEL	REVESTIMIENTO DE TE(RIVESTIMENTO TETTUC	ROOF LINING INDVENDIG TAGBEKLÆI	HABILLEMENT PAVILLOI REVESTIMENTO DO TEJ	P791
5		87550982		1	ESPUMA SCHAUM	ESPUMA SCHIUMA	FOAM SKUM	MOUSSE ESPUMA	P033
6		87731982		1	ESPUMA SCHAUM	ESPUMA SCHIUMA	FOAM SKUM	MOUSSE ESPUMA	P033
7		87530497		1	CANAL RINNE	CANAL CANALE	CHANNEL KANAL	CANAL CANAL	1580
8		543-713		9	PARAFUSO, Phil Flat Hd, M6 x 35, 4.8 SCHRAUBE	TORNILLO VITE	SCREW SKRUE	VIS PARAFUSO	040V
9		87530496		1	CANAL RINNE	CANAL CANALE	CHANNEL KANAL	CANAL CANAL	1580
10		87530498		1	CANAL RINNE	CANAL CANALE	CHANNEL KANAL	CANAL CANAL	1580
11		844-6012		6	PARAFUSO, Hex Flg, M6 x 12, 8.8 SCHRAUBE	PERNO BULLONE	BOLT BOLT	VIS PARAFUSO	140B
12		87530499		1	CANTONEIRA WINKEL	ÁNGULO ANGOLARE	ANGLE VINKELBESLAG	CORNIERE CANTONEIRA	057C
13		87372100		1	TAPETE DO PISO BODENMATTE	ALFOMBRA TAPPETINO	FLOOR MAT GULVMÅTTE	TAPIS DE SOL TAPETE DE CHÃO	Z068
14		87530500		1	CANTONEIRA WINKEL	ÁNGULO ANGOLARE	ANGLE VINKELBESLAG	CORNIERE CANTONEIRA	057C

09-34	01	p1	07/10

CABINE - ESPELHO, LUZ DO TETO E ANTENA
CABINA - RETROVISOR, LUZ DE TECHO Y ANTENA
CAB - MIRROR, DOME LAMP AND ANTENNA
CABINE - RÉTROVISEUR, PLAFONNIER, ANTENNE AND RADIO MOUNTAGE

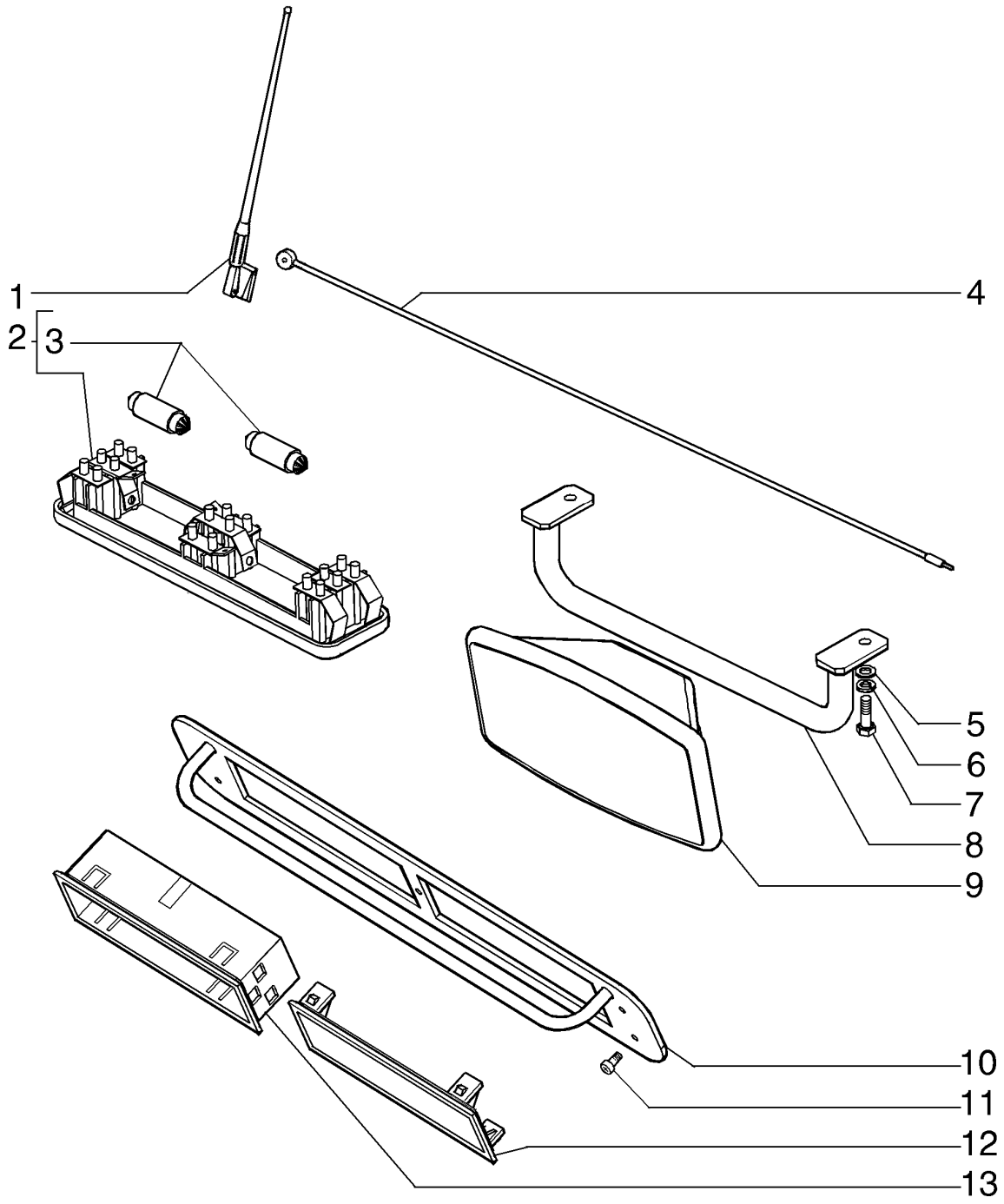

KABINE - SPIEGEL, INNENBLEUCHTUNG, ANTENNE & RADIO ANBRINGUNG
CABINA - SPECCHIO, LUCE CABINA, ANTENNA RADIO MONTAGGIO
KABINE - SPEJL, KUPPELLAMPE, ANTENNE & RADIO OPHÆNG
CABINE - ESPELHO, LUZ DO TECTO, ANTENA & RADIO PEÇAS DE MONTAGEM

R	N	P.N.	MOD	Q	Denominação Bezeichnung	Denominacion Descrizione	Description Beskrivelse	Description Denominação	L.C.
1		197745A1		1	ANTENA ANTENNE	ANTENA ANTENNA	ANTENNA ANTENNE	ANTENNE ANTENA	064A
2		394799A1		1	FAROL CONJUNTO LAMPE (KPLT.)	FARO (CONJ) LUCE, COMPLESSIVO	LIGHT ASSY. LIGHT ASSY.	FEU (ASSEMBLE) FAROL CONJUNTO	P478
3		395185A1		2	LÂMPADA GLÜHBIRNE	AMPOLLA LAMPADINA	BULB PAERE	AMPOULE LAMPADA	P904
4		198960A1		1					0180
5		895-11008		2	ARRUELA PLANA, M8 x 16 x 1.6 UNTERLEGSCHEIBE	ARANDELA RONDELLA	WASHER FLADSKIVE	RONDELLE ANILHA	131R
6		892-11008		2	TRAVA DA ARRUELA, M8 SICHERUNGSSCHEIBE	ARANDELA DE BLOQUE RONDELLA DI SICUREZ	LOCK WASHER LÅSESKIVE	RONDELLE FREIN ANILHA DE RETENÇÃO	132R
7		614-8025		2	PARAFUSO, Hex, M8 x 25, 8.8 SCHRAUBE	PERNO BULLONE	BOLT BOLT	VIS PARAFUSO	140B
8		87444309		1	SUPORTE HALTERUNG	SOPORTE STAFFA	BRACKET BESLAG	SUPPORT SUPORTE	225S
9		76067706		1	ESPELHO RETROVISOR RÜCKSPIEGEL	ESPEJO RETROVISOR SPECCHIETTO RETROV	REAR VIEW MIRROR BAKSPEJL	RETROVISEUR ARRIERE ESPELHO RETROVISOR	185S
10		87517929		1	SUPORTE HALTERUNG	SOPORTE STAFFA	BRACKET BESLAG	SUPPORT SUPORTE	225S
11		840-1620		4	PARAFUSO, Cross Pan Hd, M6 x 20, 4.8 SCHRAUBE	TORNILLO VITE	SCREW SKRUE	VIS PARAFUSO	040V
12		1535219C1		1	COBERTURA ABDECKUNG	CUBIERTA COPERCHIO	COVER DÆKSEL	COUVERCLE COBERTURA	265C
13		87281122		1	LUVA BUCHSE	MANGUITO MANICOTTO	SLEEVE BØSNING	CHEMISE MANGA	145B

09-35	01	p1	06/10

CABINE - LAVA PÁRA-BRISAS
CABINA - LAVAPARABRIZAS
CAB - WASHER, WINDSHIELD
CABINE - LAVE-GLACE

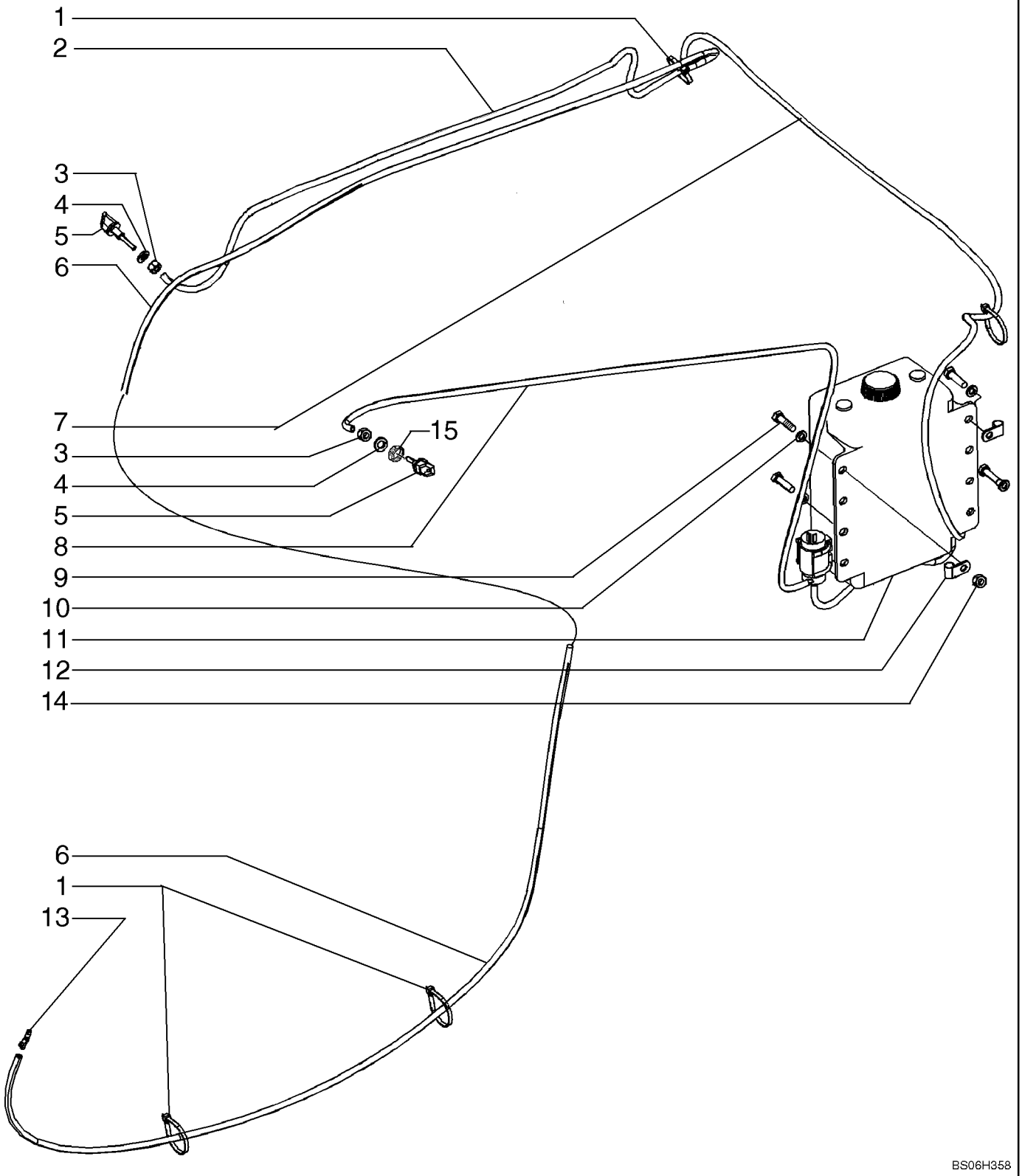

KABINE - WINDSCHUTZSCHEIBEN-WASCHANLAGE
CABINA - LAVACRISTALLI, PARABREZZA
KABINE - VASKER, FORRUDE
CABINE - LÁVA PÁRA-BRISAS, PÁRA-BRISAS

R	N	P.N.	MOD	Q	Denominação Bezeichnung	Denominacion Descrizione	Description Beskrivelse	Description Denominação	L.C.
1		L11541		11	PRENDEDOR DE CABOS KABELBINDER	BANDA DE CABLE FASCETTA PER CAVO	CABLE STRAP KABELSTROP	BRIDE DE CABLE BRAÇADEIRA DE CABO	P716
2		87728476		1	MANGUEIRA SCHLAUCH	TUBO TUBO FLESSIBILE	HOSE SLANGE	FLEXIBLE MANGUEIRA	030M
3		425-106		2	PORCA, 3/8"-16, G5 MUTTER	TUERCA DADO	NUT MØTRIK	ECROU PORCA	010D
4		492-11038		2	TRAVA DA ARRUELA, 3/8" SICHERUNGSSCHEIBE	ARANDELA DE BLOQUE RONDELLA DI SICUREZ	LOCK WASHER LÅSESKIVE	RONDELLE FREIN ANILHA DE RETENÇÃO	132R
5		284154A1		2	INJECTOR EINSPRITZDUESE	INYECTOR UGELLO	NOZZLE INJECTION NOZZLE INJECTION	INJECTEUR INJECTOR	4640
6		87728478		1	MANGUEIRA SCHLAUCH	TUBO TUBO FLESSIBILE	HOSE SLANGE	FLEXIBLE MANGUEIRA	030M
7		87585496		1	MANGUEIRA SCHLAUCH	TUBO TUBO FLESSIBILE	HOSE SLANGE	FLEXIBLE MANGUEIRA	030M
8		87728477		1	MANGUEIRA SCHLAUCH	TUBO TUBO FLESSIBILE	HOSE SLANGE	FLEXIBLE MANGUEIRA	030M
9		614-8030		4	PARAFUSO, Hex, M8 x 30, 8.8 SCHRAUBE	PERNO BULLONE	BOLT BOLT	VIS PARAFUSO	140B
10		892-11008		4	TRAVA DA ARRUELA, M8 SICHERUNGSSCHEIBE	ARANDELA DE BLOQUE RONDELLA DI SICUREZ	LOCK WASHER LÅSESKIVE	RONDELLE FREIN ANILHA DE RETENÇÃO	132R
11		236781A1		1	ALOJAMENTO GEHÄUSE	ALOJAMIENTO ALLOGGIAMENTO	HOUSING HUS	CARTER ALOJAMENTO	014V
12		515-22111		2	BRAÇADEIRA KLEMME	ABRAZADERA MORSETTO	CLAMP SPÆNDEBÅND	COLLIER BRAÇADEIRA	120M
13		87427778		1	CONEXÃO ARMATUR	ACOPLAMIENTO RACCORDO	FITTING FITTING	RACCORD CONECTOR	3300
14		16100821		4	PORCA, M8, Cl 10 MUTTER	TUERCA DADO	NUT MØTRIK	ECROU PORCA	010D
15		214-1704		2	BRAÇADEIRA MANGUEIRA, #4, 0.25/0.62 Type M Worm SCHLAUCHSCHELLE	ABRAZADERA DE MANG FASCETTA STRINGITUB	HOSE CLAMP SLANGEKLEMME	COLLIER POUR FLEXIBL ABRAÇAD. DA MANGUEI	P729

09-36	01	p1	06/10

CABINE - SISTEMA DE AQUECIMENTO
CABINA - SISTEMA DE CALEFACCIÓN
CAB - HEATING SYSTEM
CABINE - CIRCUIT DE CHAUFFAGE

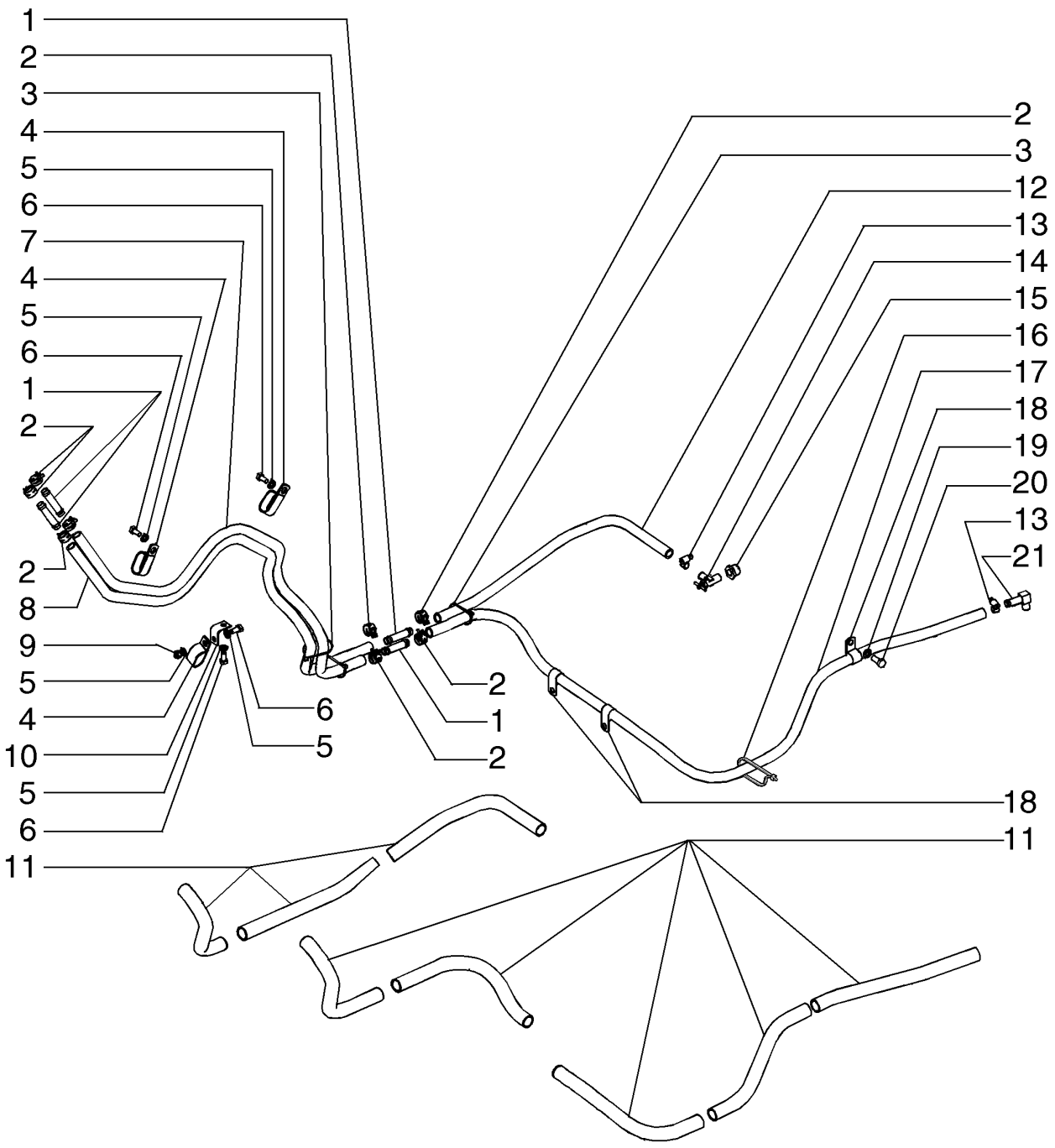

KABINE - HEIZUNGSANLAGE
CABINA - IMPIANTO RISCALDAMENTO
KABINE - VARMESYSTEM
CABINE - SISTEMA DE AQUECIMENTO

R	N	P.N.	MOD	Q	Denominação Bezeichnung	Denominacion Descrizione	Description Beskrivelse	Description Denominação	L.C.
1		S104739		4	TUBO ROHR	TUBO TUBETTO	TUBE RØR	TUBE TUBO	9400
2		1954736C1		8	BRAÇADEIRA MANGUEIRA, #24 SCHLAUCHSCHELLE	ABRAZADERA DE MANG FASCETTA STRINGITUB	HOSE CLAMP SLANGEKLEMME	COLLIER POUR FLEXIBL ABRAÇAD. DA MANGUEI	P729
3		L18331		2	PRENDEDOR DE CABOS KABELBINDER	BANDA DE CABLE FASCETTA PER CAVO	CABLE STRAP KABELSTROP	BRIDE DE CABLE BRAÇADEIRA DE CABO	P716
4		D39696		3	BRACADEIRA SCHELLE	COLLAR MORSETTO	CLAMP CLAMP	COLLIER BRACADEIRA	1640
5		895-11010		5	ARRUELA PLANA, M10 x 20 x 2 UNTERLEGSCHEIBE	ARANDELA RONDELLA	WASHER FLADSKIVE	RONDELLE ANILHA	131R
6		627-10020		4	PARAFUSO, Hex, M10 x 20, 10.9, Full Thd SCHRAUBE	PERNO BULLONE	BOLT BOLT	VIS PARAFUSO	140B
7		87607163		1	MANGUEIRA SCHLAUCH	TUBO TUBO FLESSIBILE	HOSE SLANGE	FLEXIBLE MANGUEIRA	030M
8		87607160		1	MANGUEIRA SCHLAUCH	TUBO TUBO FLESSIBILE	HOSE SLANGE	FLEXIBLE MANGUEIRA	030M
9		829-1310		1	PORCA, M10, Cl 10 MUTTER	TUERCA DADO	NUT MØTRIK	ECROU PORCA	010D
10		87628325		1	SUPORTE STÜTZE	SOPORTE SUPPORTO	SUPPORT BESLAG	SUPPORT SUPORTE	300S
11		87563199		8	CONDUÍTE LEITUNG	CONDUCTO CANALINA	CONDUIT RENDE	CONDUIT CONDUTA	1920
12		87607161		1	MANGUEIRA SCHLAUCH	TUBO TUBO FLESSIBILE	HOSE SLANGE	FLEXIBLE MANGUEIRA	030M
13		214-1410		2	BRAÇADEIRA MANGUEIRA, #10, 0.56/1.06 Type F Worm SCHLAUCHSCHELLE	ABRAZADERA DE MANG FASCETTA STRINGITUB	HOSE CLAMP SLANGEKLEMME	COLLIER POUR FLEXIBL ABRAÇAD. DA MANGUEI	P729
14		A16764		1	VÁLVULA VENTIL	VÁLVULA VALVOLA	VALVE VENTIL	SOUPAPE VÁLVULA	9620
15		221-1092		1	REDUTOR, Hex, 3/4" x 3/8" NPT REDUZIERSTÜCK	REDUCTOR RIDUTTORE	REDUCER REDUKTION	REDUCTEUR REDUTOR	056R
16		L11541		3	PRENDEDOR DE CABOS KABELBINDER	BANDA DE CABLE FASCETTA PER CAVO	CABLE STRAP KABELSTROP	BRIDE DE CABLE BRAÇADEIRA DE CABO	P716
17		87607159		1	MANGUEIRA SCHLAUCH	TUBO TUBO FLESSIBILE	HOSE SLANGE	FLEXIBLE MANGUEIRA	030M
18		49891		3	JUNTA DICHTUNG	JUNTA GUARNIZIONE	GASKET PAKNING	JOINT JUNTA	123G
19		892-11012		1	TRAVA DA ARRUELA, M12 SICHERUNGSSCHEIBE	ARANDELA DE BLOQUE RONDELLA DI SICUREZ	LOCK WASHER LÅSESKIVE	RONDELLE FREIN ANILHA DE RETENÇÃO	132R
20		614-12025		1	PARAFUSO, Hex, M12 x 25, 8.8 SCHRAUBE	PERNO BULLONE	BOLT BOLT	VIS PARAFUSO	140B
21		217-332		1	CONEXÃO, 90º, 5/8" Hose x 3/8" NPTF Beaded ARMATUR	ACOPLAMIENTO RACCORDO	FITTING FITTING	RACCORD CONECTOR	3300

09-37	01	p1	07/10

CABINE - AQUECEDOR E AR CONDICIONADO
CABINA - CALEFACCION Y AIRE ACONDICIONADO
CAB - HEATER AND AIR CONDITIONING
CABINE - CHAUFFAGE ET AIR CONDITIONNE

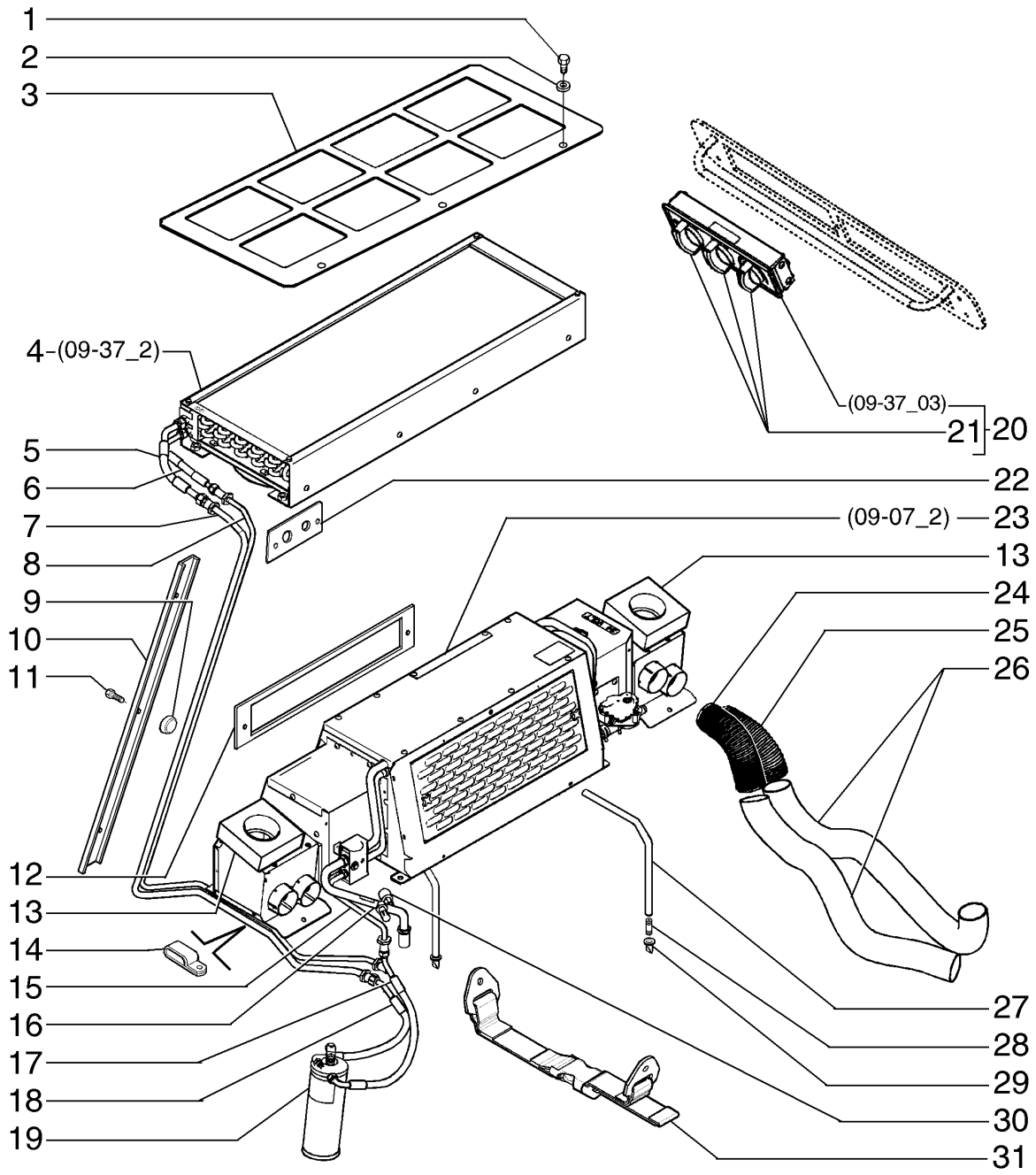

KABINE - HEIZUNG UND KLIMATISIERUNG
CABINA - RISCALDATORE E CLIMATIZZAZIONE
KABINE - VARMEELEMENT OG UDLUFTNING
CABINE - CALEFACCION Y AIRE ACONDICIONADO

R	N	P.N.	MOD	Q	Denominação Bezeichnung	Denominacion Descrizione	Description Beskrivelse	Description Denominação	L.C.
1		844-8016		6	PARAFUSO, Hex Flg, M8 x 16, 8.8				
						PERNO	BOLT	VIS	140B
					SCHRAUBE	BULLONE	BOLT	PARAFUSO	
2		895-11008		6	ARRUELA PLANA, M8 x 16 x 1.6				
						ARANDELA	WASHER	RONDELLE	131R
					UNTERLEGSCHEIBE	RONDELLA	FLADSKIVE	ANILHA	
3		87551016		1	TELA	PANTALLA	SCREEN	TAMIS	047S
					GITTER; ABSCHIRMUNG	FILTRO; SCHERMO	SKÆRM	FILTRO ; PROTECÇÃO	
4		87397410		1	CONDENSADOR	CONDENSADOR	CONDENSER	CONDENSATEUR	220C
					KONDENSATOR	CONDENSATORE	KONDENSATOR	CONDENSADOR	
5		87586972		1	CONJ. MANGUEIRA	CONJUNTO DE TUBOS	HOSE ASSY.	ENSEMBLE DE FLEXIBLE	P457
					SCHLAUCHBAUGRUPPE	COMPLESS. TUBO FLES	SLANGEENHED	CONJUNTO DE MANGUE	
6		87586971		1	CONJ. MANGUEIRA	CONJUNTO DE TUBOS	HOSE ASSY.	ENSEMBLE DE FLEXIBLE	P457
					SCHLAUCHBAUGRUPPE	COMPLESS. TUBO FLES	SLANGEENHED	CONJUNTO DE MANGUE	
7		87586978		1	TUBO CONJUNTO	TUBO (CONJUNTO)	TUBE ASSY.	TUYAUTERIE	P465
					ROHRLEITUNG	TUBO, COMPLESSIVO	TUBE ASSY.	TUBO CONJUNTO	
8		87586977		1	TUBO CONJUNTO	TUBO (CONJUNTO)	TUBE ASSY.	TUYAUTERIE	P465
					ROHRLEITUNG	TUBO, COMPLESSIVO	TUBE ASSY.	TUBO CONJUNTO	
9		87600221		9	ESPAÇADOR	SEPARADOR	SPACER	ENTRETOISE	075D
					DISTANZSTÜCK	DISTANZIALE	AFSTANDSSTYKKE	ESPAÇADOR	
10		87577743		1	CANAL	CANAL	CHANNEL	CANAL	050C
					RINNE	CANALE	KANAL	CANAL	
11		627-10020		3	PARAFUSO, Hex, M10 x 20, 10.9, Full Thd				
						PERNO	BOLT	VIS	140B
					SCHRAUBE	BULLONE	BOLT	PARAFUSO	
12		87615070		1	JUNTA	JUNTA	GASKET	JOINT	123G
					DICHTUNG	GUARNIZIONE	PAKNING	JUNTA	
13		87615072		2	JUNTA	JUNTA	GASKET	JOINT	123G
					DICHTUNG	GUARNIZIONE	PAKNING	JUNTA	
14		D47783		1	BRACADEIRA	COLLAR	CLAMP	COLLIER	1640
					SCHELLE	MORSETTO	CLAMP	BRACADEIRA	
15		87586975		1	TUBO CONJUNTO	TUBO (CONJUNTO)	TUBE ASSY.	TUYAUTERIE	P465
					ROHRLEITUNG	TUBO, COMPLESSIVO	TUBE ASSY.	TUBO CONJUNTO	
16		87586976		1	TUBO CONJUNTO	TUBO (CONJUNTO)	TUBE ASSY.	TUYAUTERIE	P465
					ROHRLEITUNG	TUBO, COMPLESSIVO	TUBE ASSY.	TUBO CONJUNTO	
17		87586974		1	CONJ. MANGUEIRA	CONJUNTO DE TUBOS	HOSE ASSY.	ENSEMBLE DE FLEXIBLE	P457
					SCHLAUCHBAUGRUPPE	COMPLESS. TUBO FLES	SLANGEENHED	CONJUNTO DE MANGUE	
18		87586973		1	CONJ. MANGUEIRA	CONJUNTO DE TUBOS	HOSE ASSY.	ENSEMBLE DE FLEXIBLE	P457
					SCHLAUCHBAUGRUPPE	COMPLESS. TUBO FLES	SLANGEENHED	CONJUNTO DE MANGUE	
19		87696535		1	DESIDRATADOR	RECEPTOR-SECADOR	RECEIVER-DRYER	RESERVOIR DESHYDRA	058D
					TROCKNERPATRONE	SERBATOIO-ESSICCATO	VANDUDSKILLER	DESIDRATADOR	
20		87397412		1	COMANDO	CONTROL	CONTROL	COMMANDE	189C
					BEDIENELEMENT	COMANDO	KONTROL	CONTROLO	
21		87058322		3	MAÇANETA	MANDO	KNOB	BOUTON	150P
					RUNDGRIFF	MANOPOLA	GREB	BOTÃO	
22		87577749		1	PLACA	PLACA	PLATE	PLAQUE	105P
					PLATTE	PIASTRA	PLADE	CHAPA	

09-37	01	p2	07/10

CABINE - AQUECEDOR E AR CONDICIONADO
CABINA - CALEFACCION Y AIRE ACONDICIONADO
CAB - HEATER AND AIR CONDITIONING
CABINE - CHAUFFAGE ET AIR CONDITIONNE

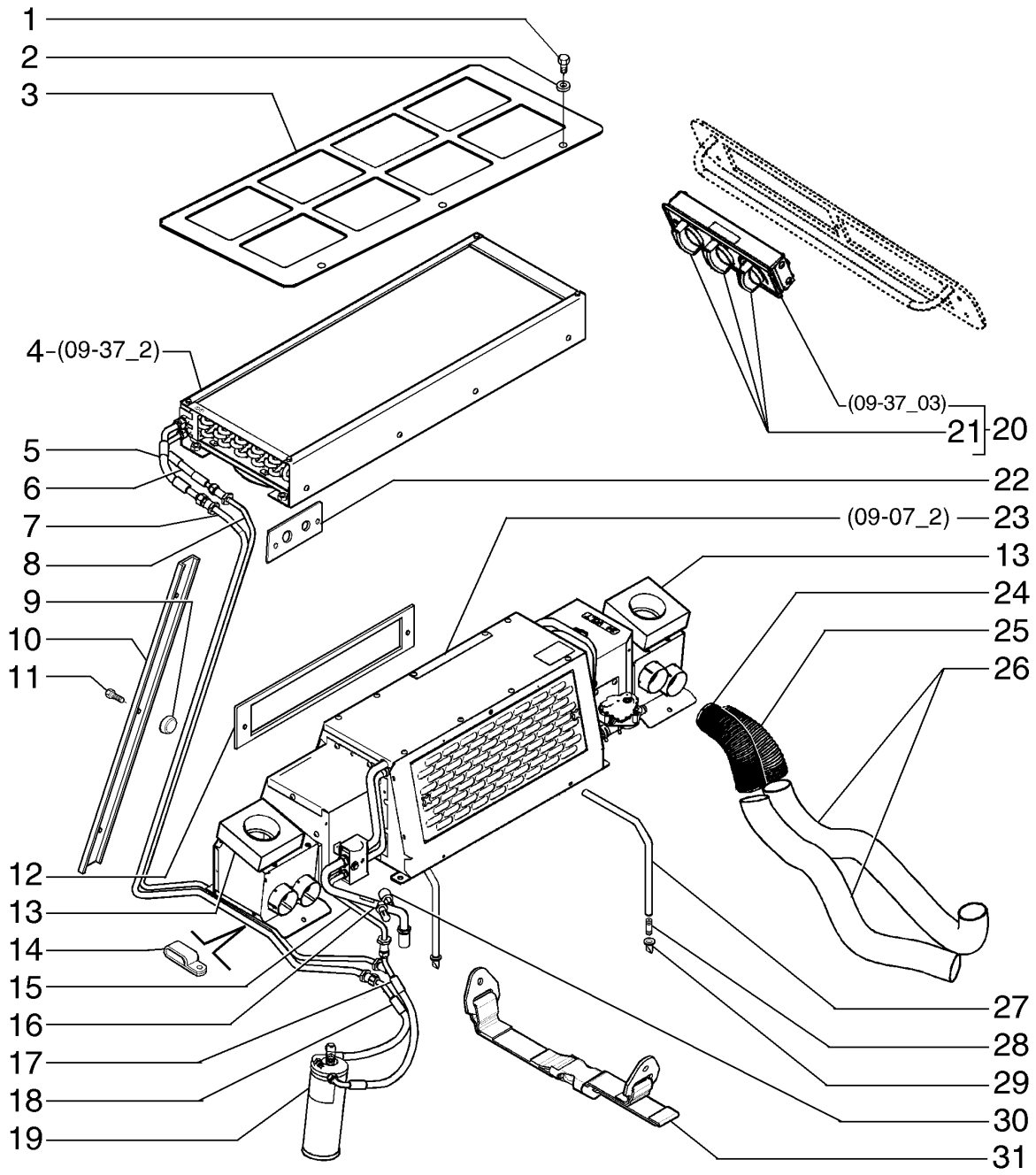

KABINE - HEIZUNG UND KLIMATISIERUNG
CABINA - RISCALDATORE E CLIMATIZZAZIONE
KABINE - VARMEELEMENT OG UDLUFTNING
CABINE - CALEFACCION Y AIRE ACONDICIONADO

R	N	P.N.	MOD	Q	Denominação Bezeichnung	Denominacion Descrizione	Description Beskrivelse	Description Denominação	L.C.
23		**87691824**		1	UNIDADE DE AQUECIMENTO				
						APARATO DE CALEFACC	UNIT HEATER	APPAREIL DE CHAUFFA	Z375
					HEIZUNGSEINHEIT	RISCALDATORE UNITÀ	RADIATORENHED	AQUECEDOR	
24		**84206149**		2	MANGUEIRA	TUBO	HOSE	FLEXIBLE	030M
					SCHLAUCH	TUBO FLESSIBILE	SLANGE	MANGUEIRA	
25		**84206144**		2	MANGUEIRA	TUBO	HOSE	FLEXIBLE	030M
					SCHLAUCH	TUBO FLESSIBILE	SLANGE	MANGUEIRA	
26		**84205272**		4	RESPIRO	RESPIRADERO	VENT	BUSE D'AERATION	P079
					AUSSTRÖMER	BOCCHETTA	UDLUFTNINGSDYSE	RESPIRO	
27		**87727235**		2	MANGUEIRA	TUBO	HOSE	FLEXIBLE	030M
					SCHLAUCH	TUBO FLESSIBILE	SLANGE	MANGUEIRA	
28		**87727238**		2	UNIÃO	UNIÓN	UNION	UNION	9560
					VERSCHRAUBUNG	RACCORDO	FORSKRUNING	UNIÃO	
29		**87727241**		2	DRENO	DRENAJE	DRAIN	VIDANGE	N20D
					ABLASS	SCARICO	DRÆN	DRENO	
30		**284272A3**		1	INTERRUP BAIXA PRESSÃO AC				
						INT. PRESIÓN BAJA A/A	A/C LOW PRESSURE SW	PRESSOSTAT BP CLIMA	A103
					NIEDERD-SCHALTER KL	INTERR. BASSA PRESS.	KONTAKT, A/C LAVTRYK	INTERR. BAIXA PRESSÃ	
31		**87577763**		1	TIRA	BANDA	STRAP	BRIDE	532B
					BAND	FASCETTA	STROP	BANDA	

09-37	02	p1	05/10

CABINE - AQUECEDOR E AR CONDICIONADO
CABINA - CALEFACCION Y AIRE ACONDICIONADO
CAB - HEATER AND AIR CONDITIONING
CABINE - CHAUFFAGE ET AIR CONDITIONNE

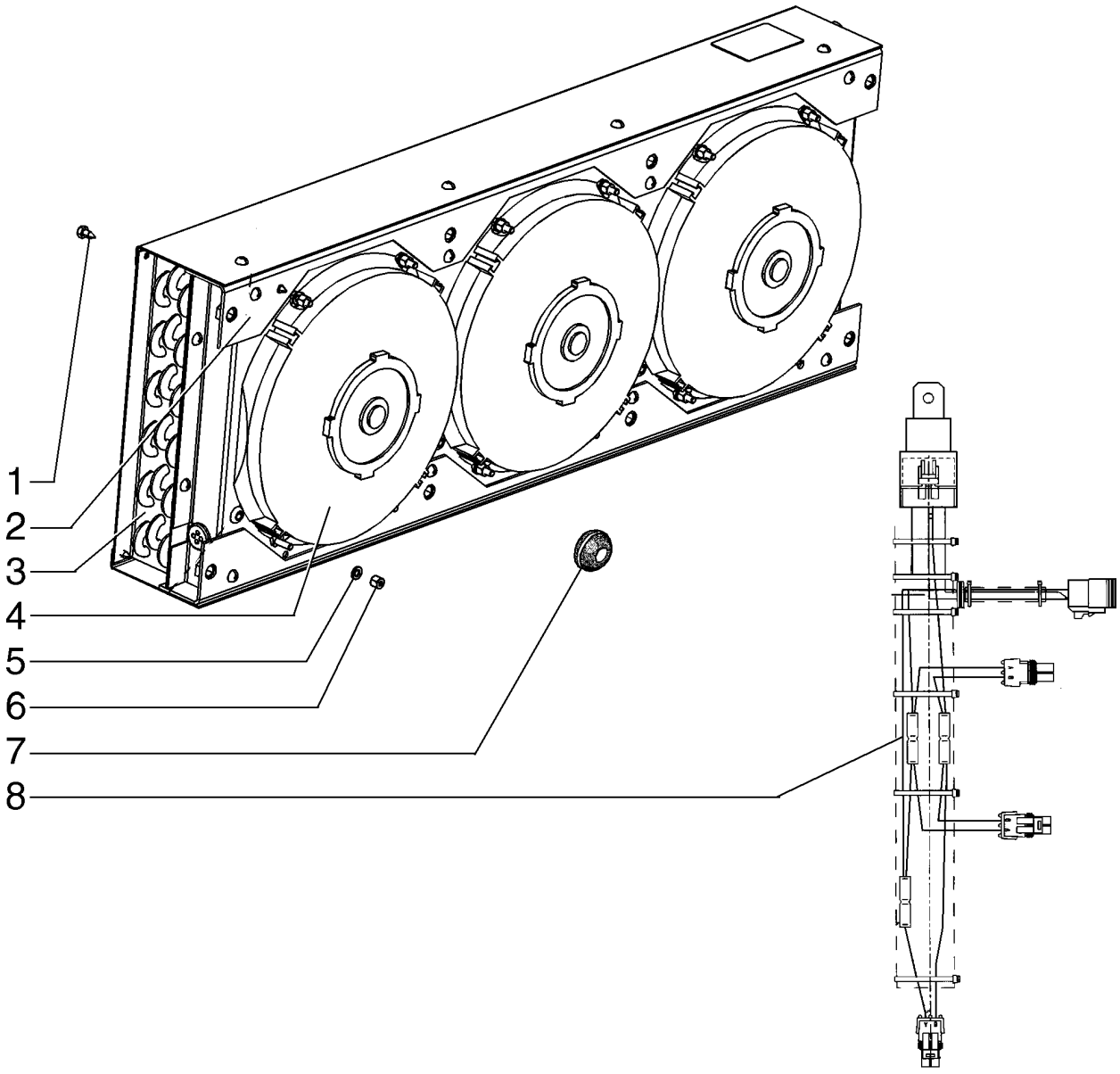

KABINE - HEIZUNG UND KLIMATISIERUNG
CABINA - RISCALDATORE E CLIMATIZZAZIONE
KABINE - VARMEELEMENT OG UDLUFTNING
CABINE - CALEFACCION Y AIRE ACONDICIONADO

R	N	P.N.	MOD	Q	Denominação Bezeichnung	Denominacion Descrizione	Description Beskrivelse	Description Denominação	L.C.
		87397410		1	CONDENSADOR KONDENSATOR	CONDENSADOR CONDENSATORE	CONDENSER KONDENSATOR	CONDENSATEUR CONDENSADOR	220C
1		**779-14613**		5	PARAFUSO, Hex Hd, M6.3 x 13 SELBSTSCHN SCHRAUE	TORNILLO AUTORROSC VITE AUTOFILETTANTE	SELF-TAP SCREW SELVLÅSENDE BOLT	VIS AUTOTARAUDEUSE PARAFUSO	062V
2		**87586970**		1	RELÉ RELAIS	RELÉ RELÈ	RELAY RELÆ	RELAIS RELÉ	011R
3		**87586969**		1	BOBINA SPULE	BOBINA BOBINA	COIL SPOLE	BOBINE BOBINA	083B
4		**87587491**		3	VENTILADOR GEBLÄSE	VENTILADOR VENTOLA	FAN VENTILATOR	VENTILATEUR VENTOINHA	030V
5		**895-11006**		12	ARRUELA PLANA, M6 UNTERLEGSCHEIBE	ARANDELA RONDELLA	WASHER FLADSKIVE	RONDELLE ANILHA	131R
6		**832-10406**		12	PORCA, M6 x 1, Cl 8 MUTTER	TUERCA DADO	NUT MØTRIK	ECROU PORCA	010D
7		**87586963**		3	CASQUILHO ISOLADOR TÜLLE	PASACABLES ANELLO PASSACAVO	GROMMET RING	PASSE-FIL PASSA-FIOS	131A
8		**87717443**		1	CHICOTE KABELBAUM	GRUPO DE CABLES CABLAGGIO	WIRE HARNESS KABELNET	FAISCEAU ELECTRIQUE CABLAGEM	070I

09-37	03	p1	06/10

CABINE - AQUECEDOR E AR CONDICIONADO
CABINA - CALEFACCION Y AIRE ACONDICIONADO
CAB - HEATER AND AIR CONDITIONING
CABINE - CHAUFFAGE ET AIR CONDITIONNE

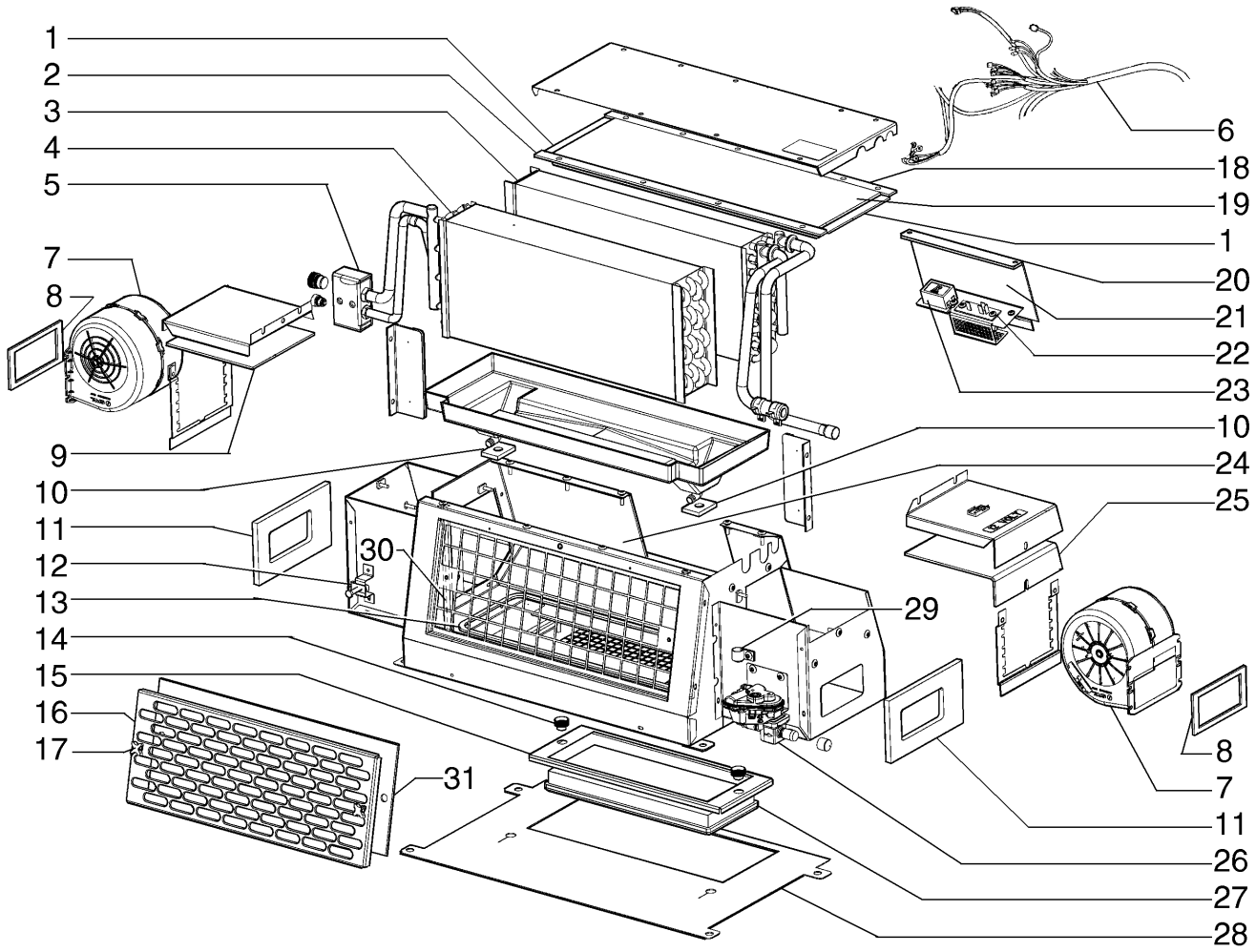

KABINE - HEIZUNG UND KLIMATISIERUNG
CABINA - RISCALDATORE E CLIMATIZZAZIONE
KABINE - VARMEELEMENT OG UDLUFTNING
CABINE - CALEFACCION Y AIRE ACONDICIONADO

R	N	P.N.	MOD	Q	Denominação Bezeichnung	Denominacion Descrizione	Description Beskrivelse	Description Denominação	L.C.
1		84227904		2	FITA ADESIVA KLEBESTREIFEN	CINTA ADHESIVA NASTRO ADESIVO	ADHESIVE STRIP SELVKLÆBENDE STRIP	BANDE ADHESIVE TIRA ADESIVA	Z391
2		84227908		1	JUNTA DICHTUNG	JUNTA GUARNIZIONE	GASKET PAKNING	JOINT JUNTA	123G
3		87586966		1	NÚCLEO HAUPTBAUTEIL	NÚCLEO NUCLEO	CORE KØLERLEGEME	NOYAU PEÇA PRINCIPAL	068M
4		87586967		1	COMPRESSOR-PRINCIPAL NÚCLEO-COMPRESOR KOMPRESSOR (HAUPTE	NÚCLEO-COMPRESOR COMPRESS. DA REVISIC	CORE-COMPRESSOR KERNE-KOMPRESSOR	COMPRESSEUR A RENC COMPRESSOR A RENOV	T070
5		87586952		1	VALVULA VENTIL	VALVULA VALVOLA	VALVE VALVE	VALVE VALVULA	P468
6		87704481		1	CHICOTE KABELBAUM	GRUPO DE CABLES CABLAGGIO	WIRE HARNESS KABELNET	FAISCEAU ELECTRIQUE CABLAGEM	070I
7		87586959		2	MOTOR MOTOR	MOTOR MOTORINO; MOTORE	MOTOR MOTOR	MOTEUR MOTOR	Z560
8		84228071		2	JUNTA DICHTUNG	JUNTA GUARNIZIONE	GASKET PAKNING	JOINT JUNTA	123G
9		84228072		1	JUNTA DICHTUNG	JUNTA GUARNIZIONE	GASKET PAKNING	JOINT JUNTA	123G
10		84228073		2	JUNTA DICHTUNG	JUNTA GUARNIZIONE	GASKET PAKNING	JOINT JUNTA	123G
11		84228075		2	JUNTA DICHTUNG	JUNTA GUARNIZIONE	GASKET PAKNING	JOINT JUNTA	123G
12		87586958		1	PORCA MUTTER	TUERCA DADO	NUT MØTRIK	ECROU PORCA	010D
13		84228083		1	FITA ADESIVA KLEBESTREIFEN	CINTA ADHESIVA NASTRO ADESIVO	ADHESIVE STRIP SELVKLÆBENDE STRIP	BANDE ADHESIVE TIRA ADESIVA	Z391
14		87704478		2	MAÇANETA RUNDGRIFF	MANDO MANOPOLA	KNOB GREB	BOUTON BOTÃO	150P
15		87691827		1	CHASSI GESTELL	BASTIDOR TELAIO	FRAME RAMME	CHASSIS ESTRUTURA	077T
16		87586964		1	GRADE CONJUNTO GRILL (KPLT.)	RERILLA (CONJUNTO) GRUPPO CRIVELLO	GRILLE ASSY GRILLE ASSY	GRILLE (ASSEMBLEE) GRADE CONJUNTO	P639
17		87586960		2	MAÇANETA RUNDGRIFF	MANDO MANOPOLA	KNOB GREB	BOUTON BOTÃO	150P
18		84228076		1	JUNTA DICHTUNG	JUNTA GUARNIZIONE	GASKET PAKNING	JOINT JUNTA	123G
19		84228077		1	JUNTA DICHTUNG	JUNTA GUARNIZIONE	GASKET PAKNING	JOINT JUNTA	123G
20		87704479		1	PAINEL DE INSTRUMENTOS PANEL DE INSTRUMENT INSTRUMENTENTAFEL	PANEL DE INSTRUMENT QUADRO STRUMENTI	INSTRUMENT PANEL INSTRUMENTPANEL	TABLEAU DE BORD PAINEL DE INSTRUMEN	141P
21		84228078		1	COBERTURA ABDECKUNG	CUBIERTA COPERCHIO	COVER DÆKSEL	COUVERCLE COBERTURA	265C
22		87704482		1	RESISTOR WIDERSTAND	RESISTENCIA RESISTORE	RESISTOR MODSTAND	RESISTANCE RESISTÊNCIA	040R
23		86505792		1	INTERRUPTOR TERMOSTÁTICO INTERRUPTOR TERMOS THERMOSTATSCHALTE	INTERRUPTOR TERMOS INTERRUTTORE TERMC	THERMOSTATIC SWITCI KONTAKT, TERMOSTAT	COMM. THERMOSTATIQ INTERRUPTOR TÉRMIC	074I

09-37	03	p2	06/10

CABINE - AQUECEDOR E AR CONDICIONADO
CABINA - CALEFACCION Y AIRE ACONDICIONADO
CAB - HEATER AND AIR CONDITIONING
CABINE - CHAUFFAGE ET AIR CONDITIONNE

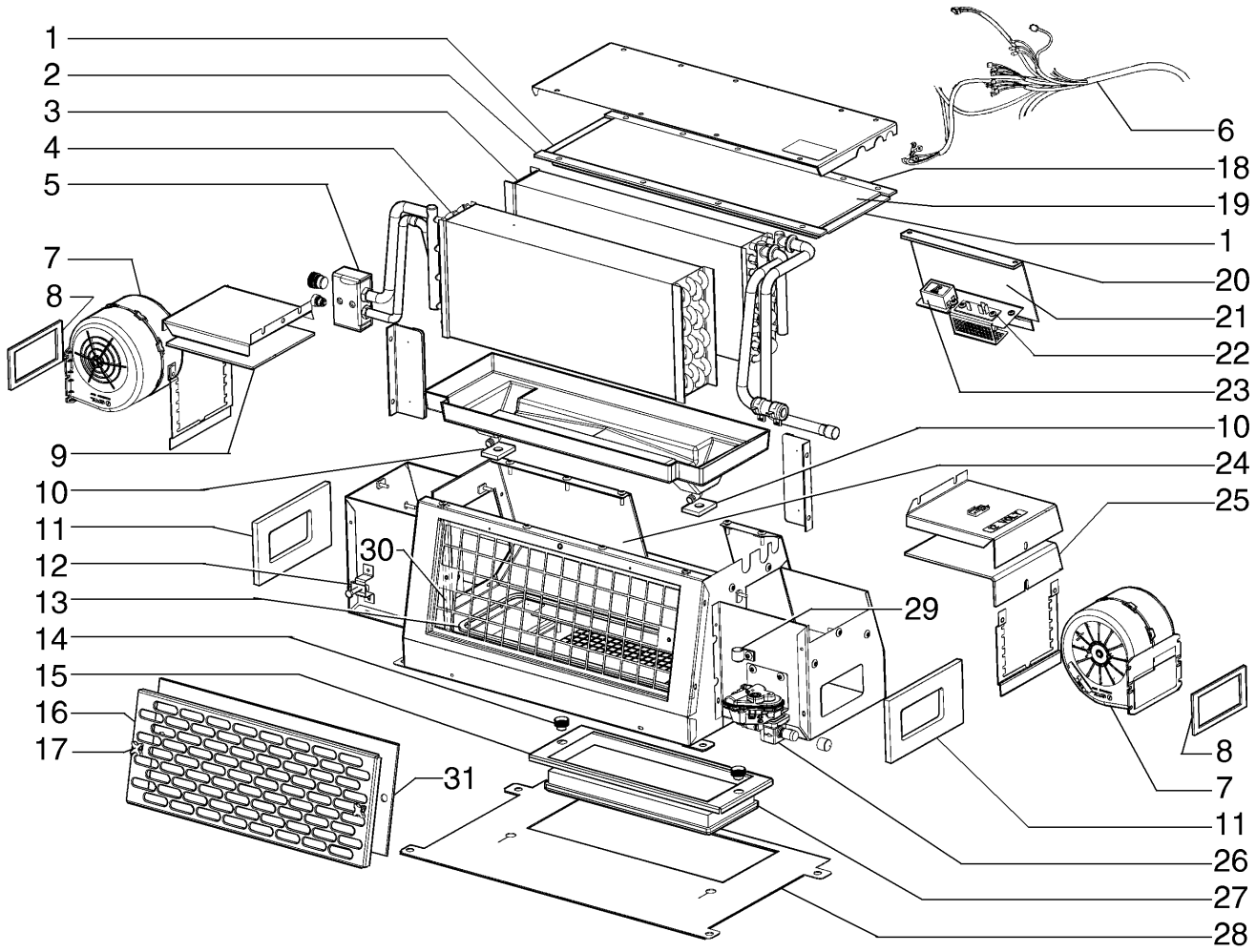

KABINE - HEIZUNG UND KLIMATISIERUNG
CABINA - RISCALDATORE E CLIMATIZZAZIONE
KABINE - VARMEELEMENT OG UDLUFTNING
CABINE - CALEFACCION Y AIRE ACONDICIONADO

R	N	P.N.	MOD	Q	Denominação Bezeichnung	Denominacion Descrizione	Description Beskrivelse	Description Denominação	L.C.
24		84228079		1	PLACA PLATTE	PLACA PIASTRA	PLATE PLADE	PLAQUE CHAPA	105P
25		84228080		1	COBERTURA ABDECKUNG	CUBIERTA COPERCHIO	COVER DÆKSEL	COUVERCLE COBERTURA	265C
26		87586951		1	VALVULA VENTIL	VALVULA VALVOLA	VALVE VALVE	VALVE VALVULA	P468
27		87691825		1	FILTRO DA CABINE KABINENFILTER	FILTRO DE CABINA FILTRO CABINA	CAB FILTER KABINEFILTER	FILTRE DE LA CABINE FILTRO DA CABINA	063F
28		84228082		1	COBERTURA ABDECKUNG	CUBIERTA COPERCHIO	COVER DÆKSEL	COUVERCLE COBERTURA	265C
29		515-21159		1	BRAÇADEIRA, 5/8", Insul, 1/4" Bolt KLEMME	ABRAZADERA MORSETTO	CLAMP SPÆNDEBÅND	COLLIER BRAÇADEIRA	120M
30		84228084		1	FITA ADESIVA KLEBESTREIFEN	CINTA ADHESIVA NASTRO ADESIVO	ADHESIVE STRIP SELVKLÆBENDE STRIP	BANDE ADHESIVE TIRA ADESIVA	Z391
31		87397414		1	FILTRO DA CABINE KABINENFILTER	FILTRO DE CABINA FILTRO CABINA	CAB FILTER KABINEFILTER	FILTRE DE LA CABINE FILTRO DA CABINA	063F

09-37	04	p1	06/10

CABINE - AQUECEDOR E AR CONDICIONADO, CONTROLE
CABINA - CALEFACCION Y AIRE ACONDICIONADO, CONTROL
CAB - HEATER AND AIR CONDITIONING, CONTROL
CABINE - CHAUFFAGE ET AIR CONDITIONNE

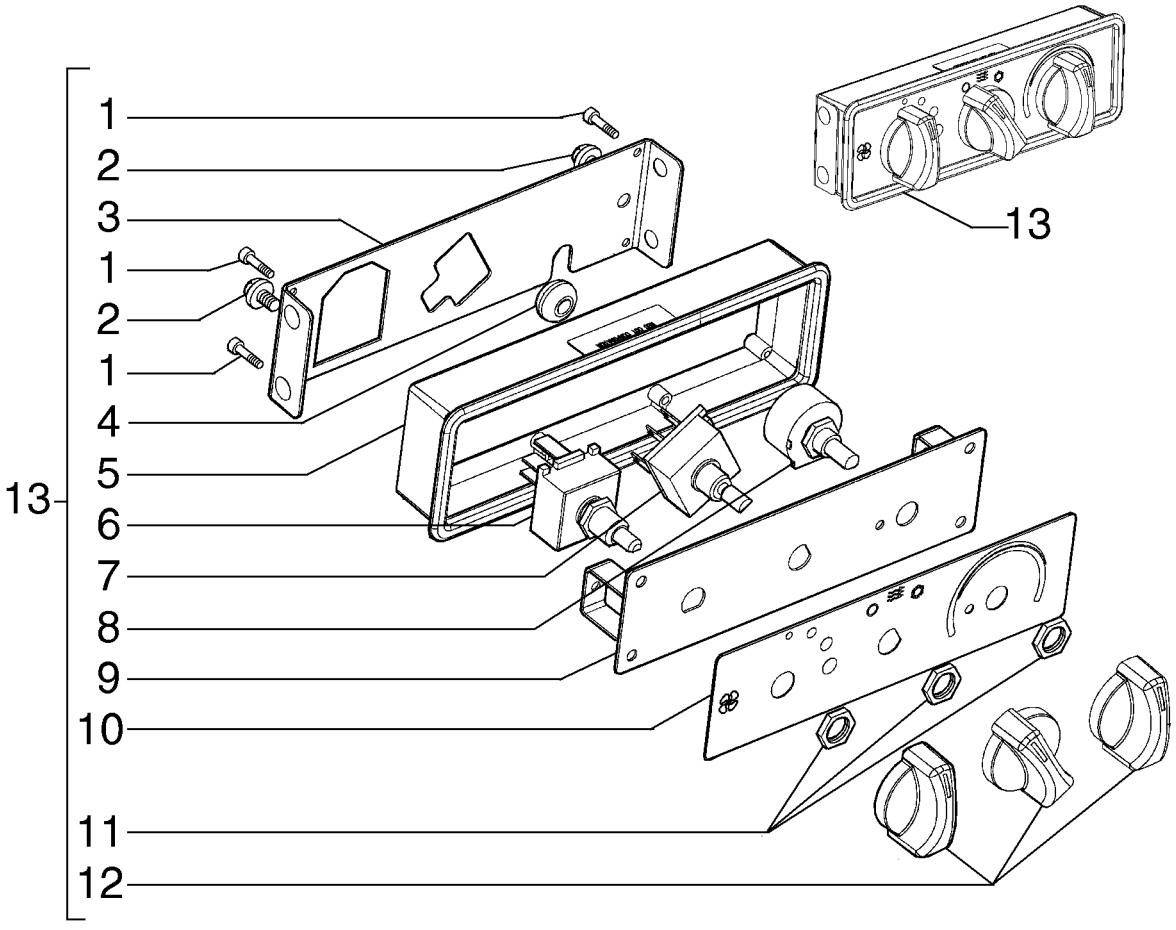

KABINE - HEIZUNG UND KLIMATISIERUNG
CABINA - RISCALDATORE E CLIMATIZZAZIONE
KABINE - VARMEELEMENT OG UDLUFTNING
CABINE - CALEFACCION Y AIRE ACONDICIONADO

R	N	P.N.	MOD	Q	Denominação Bezeichnung	Denominacion Descrizione	Description Beskrivelse	Description Denominação	L.C.
1		84227891		4	PARAFUSO ALLEN INNENSECHSKANTSCHF	TORNILLO DE CABEZA H VITE A ESAGONO INCAS	HEX SOC SCREW SEKSKANTET SKRUE	VIS A EMBASE HEXAGOI PARAFUSO SEXTAV. INT	A093
2		84227892		2	PARAFUSO SCHRAUBE	TORNILLO VITE	SCREW SKRUE	VIS PARAFUSO	040V
3		84227893		1	SUPORTE STÜTZE	SOPORTE SUPPORTO	SUPPORT BESLAG	SUPPORT SUPORTE	300S
4		84227894		1	ISOLANTE ISOLATOR	AISLADOR ISOLATORE	INSULATOR ISOLATOR	ISOLANT ISOLADOR	085I
5		84227895		1	ALOJAMENTO GEHÄUSE	ALOJAMIENTO ALLOGGIAMENTO	HOUSING HUS	CARTER ALOJAMENTO	014V
6		84227896		1	INTERRUPTOR SCHALTER	INTERRUPTOR INTERRUTTORE	SWITCH KONTAKT	CONTACTEUR INTERRUPTOR	075I
7		84227898		1	INTERRUPTOR SCHALTER	INTERRUPTOR INTERRUTTORE	SWITCH KONTAKT	CONTACTEUR INTERRUPTOR	075I
8		84227899		1	RESISTOR WIDERSTAND	RESISTENCIA RESISTORE	RESISTOR MODSTAND	RESISTANCE RESISTÊNCIA	040R
9		84227900		1	SUPORTE STÜTZE	SOPORTE SUPPORTO	SUPPORT BESLAG	SUPPORT SUPORTE	300S
10		84227901		1	PAINEL DE INSTRUMENTOS INSTRUMENTENTAFEL	SALPICADERO CRUSCOTTO	DASHBOARD INSTRUMENTBORD	TABLEAU DE BORD PAINEL DE INSTRUMEN	140P
11		84227902		3	PORCA FINA FLACHMUTTER	TUERCA DELGADA DADO SOTTILE	THIN NUT MØTRIK, TYND	ECROU FIN PORCA FINA	A076
12		84227903		3	MANILHA GRIFF	MANECILLA MANIGLIA	HANDLE HÅNDTAG	POIGNEE PEGA	020M
13		87397412		1	COMANDO BEDIENELEMENT	CONTROL COMANDO	CONTROL KONTROL	COMMANDE CONTROLO	189C

09-38	01	p1	03/10

AR ACONDICIONADO - SUPORTE DO COMPRESSOR
AIRE ACONDICIONADO - ADAPTACION COMPRESOR
CAB - AIR CONDITIONING COMPRESSOR
CLIMATISATION - ADAPTATION COMPRESSEUR

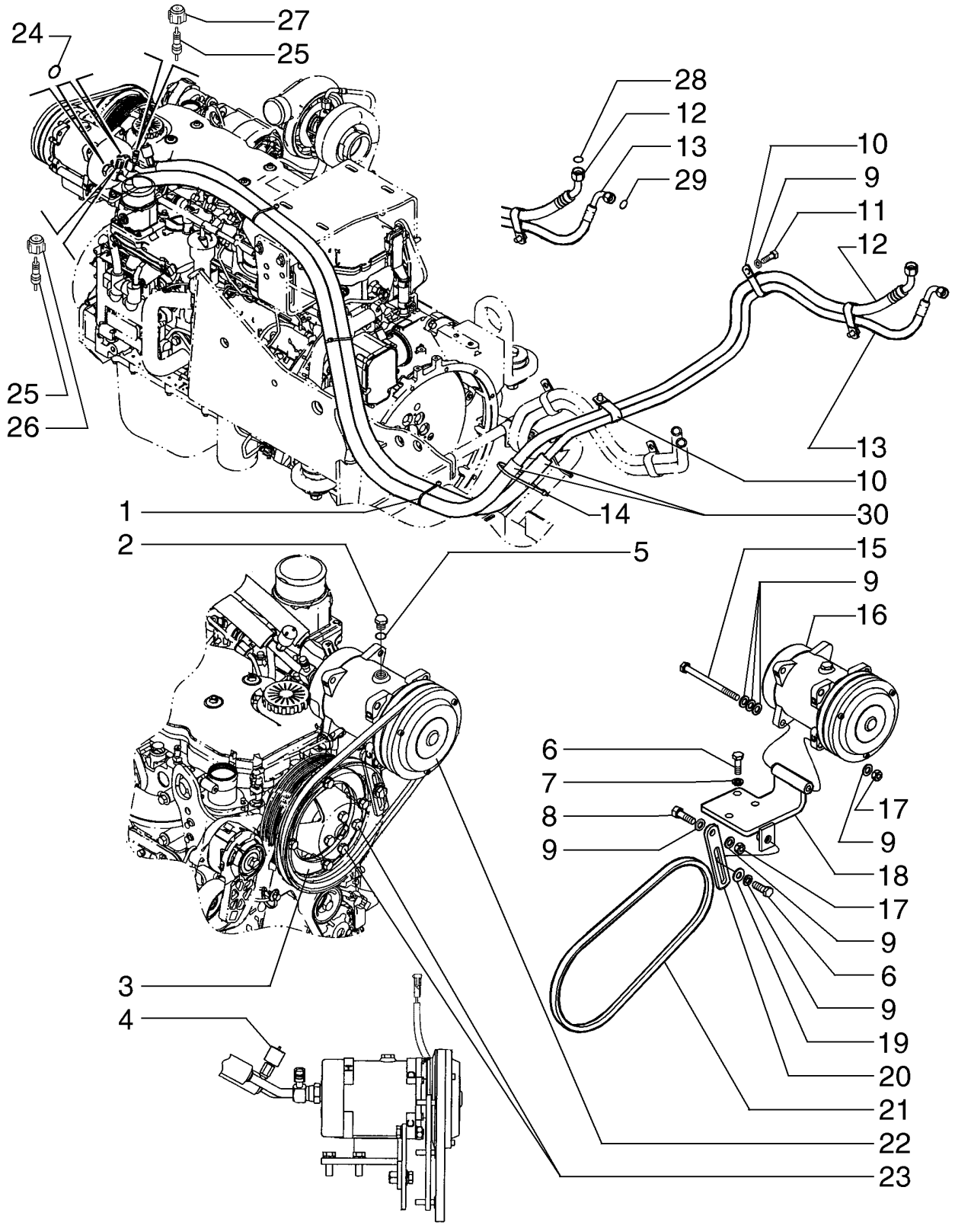

KLIMAANLAGE - KOMPRESSOREINBAU
ARIA CONDIZIONATA - SUPPORTO DEL COMPRESSORE
LUFTKONDITIONERING - KOMPRESSORBESLAG
AR CONDICIONADO - SUPORTE DO COMPRESSOR

R	N	P.N.	MOD	Q	Denominação Bezeichnung	Denominacion Descrizione	Description Beskrivelse	Description Denominação	L.C.
1		L11541		3	PRENDEDOR DE CABOS	BANDA DE CABLE	CABLE STRAP	BRIDE DE CABLE	P716
					KABELBINDER	FASCETTA PER CAVO	KABELSTROP	BRAÇADEIRA DE CABO	
2		A49667		1	BUJÃO	TAPÓN	PLUG	BOUCHON	050T
					STOPFEN	TAPPO	PROP	TAMPÃO	
3		87610833		1	ESPAÇADOR	SEPARADOR	SPACER	ENTRETOISE	075D
					DISTANZSTÜCK	DISTANZIALE	AFSTANDSSTYKKE	ESPAÇADOR	
4		284273A2		1	INTERRUP ALTA PRESSÃO AC				
						INT. PRESIÓN ALTA A/A	A/C HIGH PRESSURE SV	PRESSOSTAT HP CLIMA	A102
					HOCHDR-SCHALTER KL	INTERR. ALTA PRESS. A	KONTAKT, A/C HØJTRYK	INTERR. ALTA PRESSÃO	
5		128483A1		1	O-RING	JUNTA TÓRICA	O-RING	JOINT TORIQUE	055A
					O-RING	ANELLO TOROIDALE	O-RING	O-RING	
6		614-10030		4	PARAFUSO, Hex, M10 x 30, 8.8				
						PERNO	BOLT	VIS	140B
					SCHRAUBE	BULLONE	BOLT	PARAFUSO	
7		892-11010		4	TRAVA DA ARRUELA, M10	ARANDELA DE BLOQUE	LOCK WASHER	RONDELLE FREIN	132R
					SICHERUNGSSCHEIBE	RONDELLA DI SICUREZ	LÅSESKIVE	ANILHA DE RETENÇÃO	
8		614-10035		1	PARAFUSO, Hex, M10 x 35, 8.8, Full Thd				
						PERNO	BOLT	VIS	140B
					SCHRAUBE	BULLONE	BOLT	PARAFUSO	
9		895-11010		9	ARRUELA PLANA, M10 x 20 x 2				
						ARANDELA	WASHER	RONDELLE	131R
					UNTERLEGSCHEIBE	RONDELLA	FLADSKIVE	ANILHA	
10		D39696		3	BRACADEIRA	COLLAR	CLAMP	COLLIER	1640
					SCHELLE	MORSETTO	CLAMP	BRACADEIRA	
11		627-10020		3	PARAFUSO, Hex, M10 x 20, 10.9, Full Thd				
						PERNO	BOLT	VIS	140B
					SCHRAUBE	BULLONE	BOLT	PARAFUSO	
12		87571235		1	CONJ. MANGUEIRA, Includes Ref 24 - 26 and 28				
						CONJUNTO DE TUBOS	HOSE ASSY.	ENSEMBLE DE FLEXIBLE	P457
					SCHLAUCHBAUGRUPPE	COMPLESS. TUBO FLES	SLANGEENHED	CONJUNTO DE MANGUE	
13		87571236		1	CONJ. MANGUEIRA, Includes Ref 24, 25, 27 and 29				
						CONJUNTO DE TUBOS	HOSE ASSY.	ENSEMBLE DE FLEXIBLE	P457
					SCHLAUCHBAUGRUPPE	COMPLESS. TUBO FLES	SLANGEENHED	CONJUNTO DE MANGUE	
14		L18331		1	PRENDEDOR DE CABOS	BANDA DE CABLE	CABLE STRAP	BRIDE DE CABLE	P716
					KABELBINDER	FASCETTA PER CAVO	KABELSTROP	BRAÇADEIRA DE CABO	
15		814-10130		1	PARAFUSO, Hex, M10 x 130, 8.8				
						PERNO	BOLT	VIS	140B
					SCHRAUBE	BULLONE	BOLT	PARAFUSO	
16		86983967		1	COMPRESSOR AR COND.	COMPRESOR DE A/C	AIRCOND. COMPRESSO	COMPRESSEUR CLIMAT	217C
					KLIMAANLAGENKOMPRI	COMPRESSORE ARIA C	AIRCONDITION KOMPRE	COMPRESSOR DE AR C	
17		825-1410		2	PORCA, M10, Cl 8	TUERCA	NUT	ECROU	010D
					MUTTER	DADO	MØTRIK	PORCA	
18		87362945		1	SUPORTE	PIEZA DE APOYO	BRACKET, SUPPORTING	EQUERRE	215S
					SCHALTER,AUTOM.AUS	SQUADRETTA	STOETTEBESLAG	PECA DE SUPORTE	
19		895-15010		1	ARRUELA PLANA, M11 x 24 x 2				
						ARANDELA	WASHER	RONDELLE	131R
					UNTERLEGSCHEIBE	RONDELLA	FLADSKIVE	ANILHA	
20		84716C1		1	SUPORTE	APOYADERO	SUPPORT	SUPPORT	8790
					STUETZE	SUPPORTO	SUPPORT	SUPORTE	

09-38	01	p2	03/10

AR ACONDICIONADO - SUPORTE DO COMPRESSOR
AIRE ACONDICIONADO - ADAPTACION COMPRESOR
CAB - AIR CONDITIONING COMPRESSOR
CLIMATISATION - ADAPTATION COMPRESSEUR

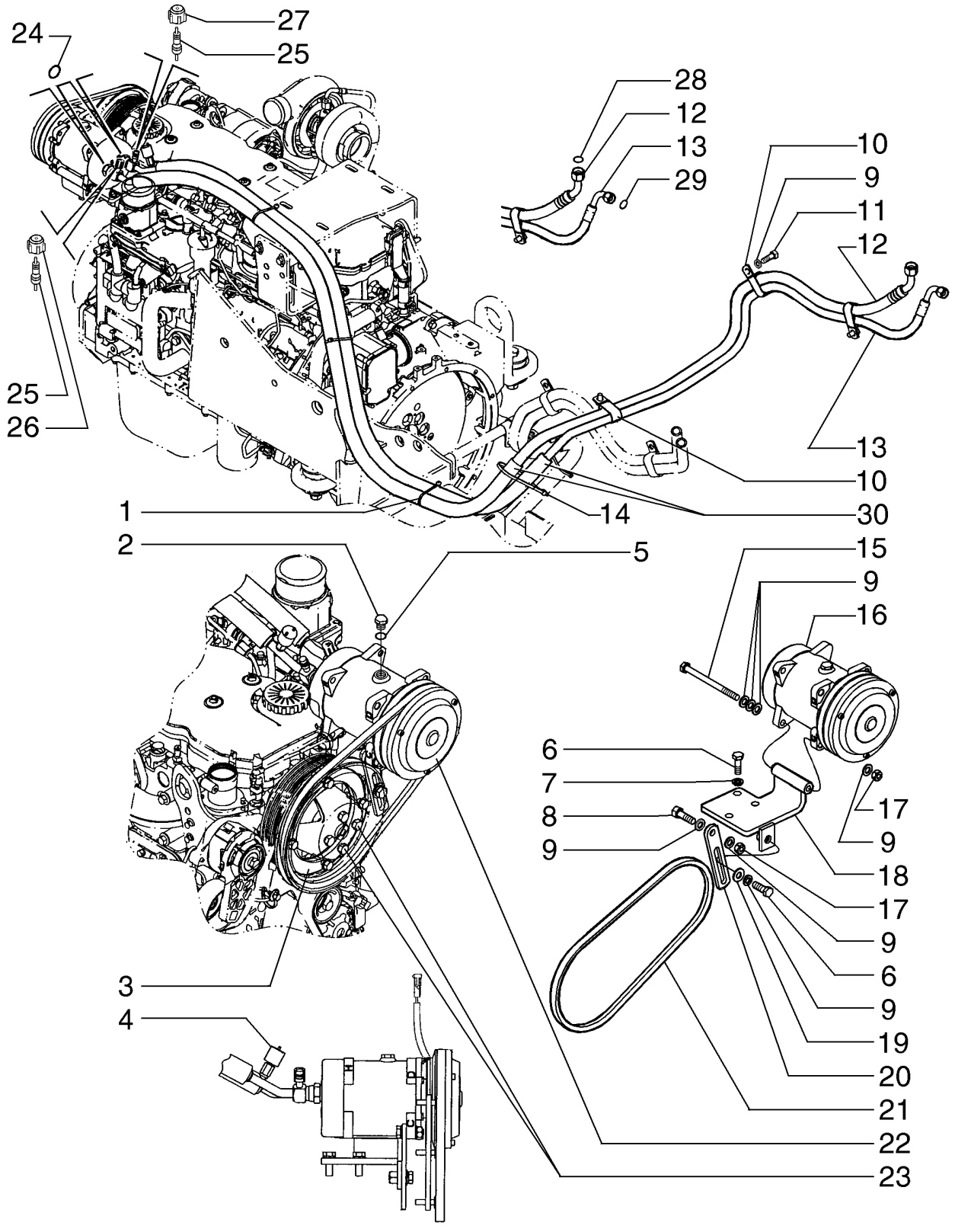

KLIMAANLAGE - KOMPRESSOREINBAU
ARIA CONDIZIONATA - SUPPORTO DEL COMPRESSORE
LUFTKONDITIONERING - KOMPRESSORBESLAG
AR CONDICIONADO - SUPORTE DO COMPRESSOR

R	N	P.N.	MOD	Q	Denominação Bezeichnung	Denominacion Descrizione	Description Beskrivelse	Description Denominação	L.C.
21		379461A1		1	CORREIAS RIEMEN	CORREA CINGHIA	BELT REM	COURROIE CORREIA	0660
22		138886A2		1	EMBREAGEM KUPPLUNG	EMBRAGUE FRIZIONE	CLUTCH KOBLING	EMBRAYAGE EMBRAIAGEM	1740
23		9804260		4	PARAFUSO, Hex Flg, M8 x 30, 8.8, Full Thd SCHRAUBE	PERNO BULLONE	BOLT BOLT	VIS PARAFUSO	140B
24		87533612		2	O-RING, M15.67 ID x 1.93 Thk O-RING	JUNTA TÓRICA ANELLO TOROIDALE	O-RING O-RING	JOINT TORIQUE O-RING	055A
25		1250594C2		2	NÚCLEO HAUPTBAUTEIL	NÚCLEO NUCLEO	CORE KØLERLEGEME	NOYAU PEÇA PRINCIPAL	068M
26		122553A1		1	TAMPA DO RESERVATÓRIO ABDECKAPPE	TAPON DEL DEPOSITO TAPPO SERBATOIO	CAP TANKDAEKSEL	CHAPEAU TAMPAO DE RESERVAT	1380
27		122554A1		1	TAMPA DO RESERVATÓRIO ABDECKAPPE	TAPON DEL DEPOSITO TAPPO SERBATOIO	CAP TANKDAEKSEL	CHAPEAU TAMPAO DE RESERVAT	1380
28		9827059		1	O-RING, M14 ID x 1.78 Thk O-RING	JUNTA TÓRICA ANELLO TOROIDALE	O-RING O-RING	JOINT TORIQUE O-RING	055A
29		9827058		1	O-RING, M10.82 ID x 1.78 Thk O-RING	JUNTA TÓRICA ANELLO TOROIDALE	O-RING O-RING	JOINT TORIQUE O-RING	055A
30		87580828		2	CONDUÍTE LEITUNG	CONDUCTO CANALINA	CONDUIT RENDE	CONDUIT CONDUTA	1920

09-39	01	p1	11/09

CABINE - GRADE TRASEIRA
CABINA - REJILLA, TRASERA
CAB - SCREEN, REAR
CABINE - ÉCRAN, ARRIÈRE

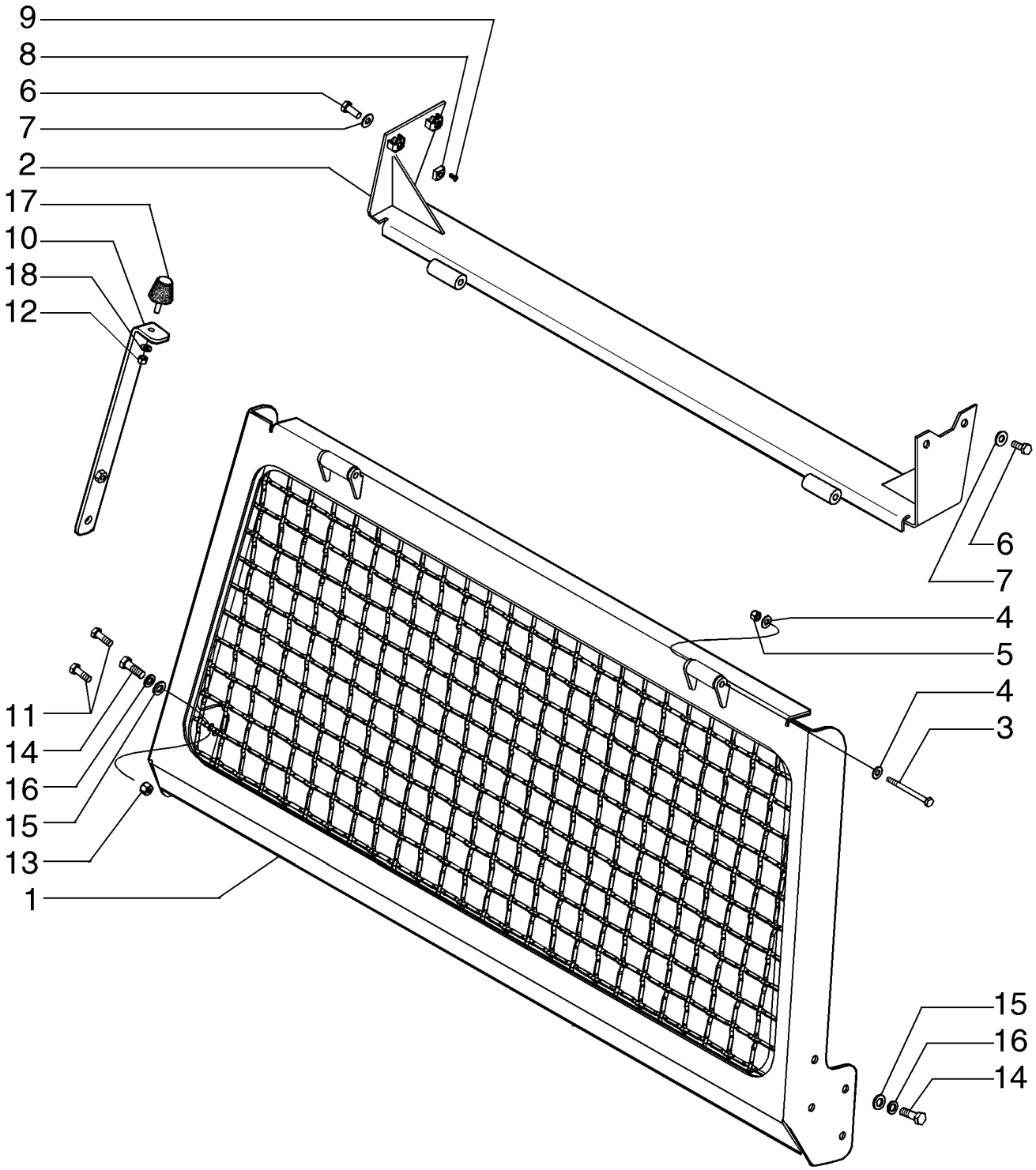

KABINE - GITTER, HINTEN
CABINA - SCHERMO, POSTERIORE
KABINE - RUDE, BAG
CABINE - REDE, TRASEIRA

R	N	P.N.	MOD	Q	Denominação Bezeichnung	Denominacion Descrizione	Description Beskrivelse	Description Denominação	L.C.
1		87543873		1	TELA, Rear Screen	PANTALLA	SCREEN	TAMIS	047S
					GITTER; ABSCHIRMUNG	FILTRO; SCHERMO	SKÆRM	FILTRO ; PROTECÇÃO	
2		87623643		1	SUPORTE, SUPPORT, Rear Cab, with 2 cage nuts				
						SOPORTE	SUPPORT	SUPPORT	300S
					STÜTZE	SUPPORTO	BESLAG	SUPORTE	
3		814-8090		2	PARAFUSO, Hex, M8 x 90, 8.8				
						PERNO	BOLT	VIS	140B
					SCHRAUBE	BULLONE	BOLT	PARAFUSO	
4		895-15008		4	ARRUELA PLANA, M8 x 20 x 1.6				
						ARANDELA	WASHER	RONDELLE	131R
					UNTERLEGSCHEIBE	RONDELLA	FLADSKIVE	ANILHA	
5		832-10408		2	CONTRA PORCA, M8 x 1.25, Cl 8				
						TUERCA DE BLOQUEO	LOCK NUT	CONTRE-ECROU	P263
					SICHERUNGSMUTTER	DADO DI BLOCCAGGIO	LÅSEMØTRIK	CONTRAPORCA	
6		614-10025		4	PARAFUSO, Hex, M10 x 25, 8.8, Full Thd				
						PERNO	BOLT	VIS	140B
					SCHRAUBE	BULLONE	BOLT	PARAFUSO	
7		895-15010		8	ARRUELA PLANA, M11 x 24 x 2				
						ARANDELA	WASHER	RONDELLE	131R
					UNTERLEGSCHEIBE	RONDELLA	FLADSKIVE	ANILHA	
8		122958A1		2	PORCA, Square, M10	TUERCA	NUT	ECROU	5780
					MUTTER	DADO	MØTRIK	PORCA	
9		336371A1		2	PINO, Nut Retainer	PERNO	PIN	AXE	6200
					BOLZEN	PERNO	STIFT	PERNO	
10		87543876		1	SUPORTE, Hold Open, Screen Prop				
						SOPORTE	SUPPORT	SUPPORT	300S
					STÜTZE	SUPPORTO	BESLAG	SUPORTE	
11		614-10030		2	PARAFUSO, Hex, M10 x 30, 8.8				
						PERNO	BOLT	VIS	140B
					SCHRAUBE	BULLONE	BOLT	PARAFUSO	
12		231-1445		1	CONTRA PORCA, 5/16"-18, GB				
						TUERCA DE BLOQUEO	LOCK NUT	CONTRE-ECROU	P263
					SICHERUNGSMUTTER	DADO DI BLOCCAGGIO	LÅSEMØTRIK	CONTRAPORCA	
13		832-10410		1	CONTRA PORCA, M10 x 1.5, Cl 8				
						TUERCA DE BLOQUEO	LOCK NUT	CONTRE-ECROU	P263
					SICHERUNGSMUTTER	DADO DI BLOCCAGGIO	LÅSEMØTRIK	CONTRAPORCA	
14		614-12035		4	PARAFUSO, Hex, M12 x 35, 8.8, Full Thd				
						PERNO	BOLT	VIS	140B
					SCHRAUBE	BULLONE	BOLT	PARAFUSO	
15		892-11012		4	TRAVA DA ARRUELA, M12	ARANDELA DE BLOQUE	LOCK WASHER	RONDELLE FREIN	132R
					SICHERUNGSSCHEIBE	RONDELLA DI SICUREZ	LÅSESKIVE	ANILHA DE RETENÇÃO	
16		896-11012		4	ARRUELA PLANA, M13.5 x 24.5 x 3, HT				
						ARANDELA	WASHER	RONDELLE	131R
					UNTERLEGSCHEIBE	RONDELLA	FLADSKIVE	ANILHA	
17		N7673		1	SÍMBOLO, BUMPER	EMBLEMA	EMBLEM	SYMBOLE	157S
					ZEICHEN	STEMMA	SYMBOL	EMBLEMA	
18		495-11034		1	ARRUELA PLANA, 5/16", SAE				
						ARANDELA	WASHER	RONDELLE	131R
					UNTERLEGSCHEIBE	RONDELLA	FLADSKIVE	ANILHA	

OPCIONAL

D150B

09-40	01	p1	07/10

ADESIVOS
CALCOMANIAS
DECALS
AUTOCOLLANTS

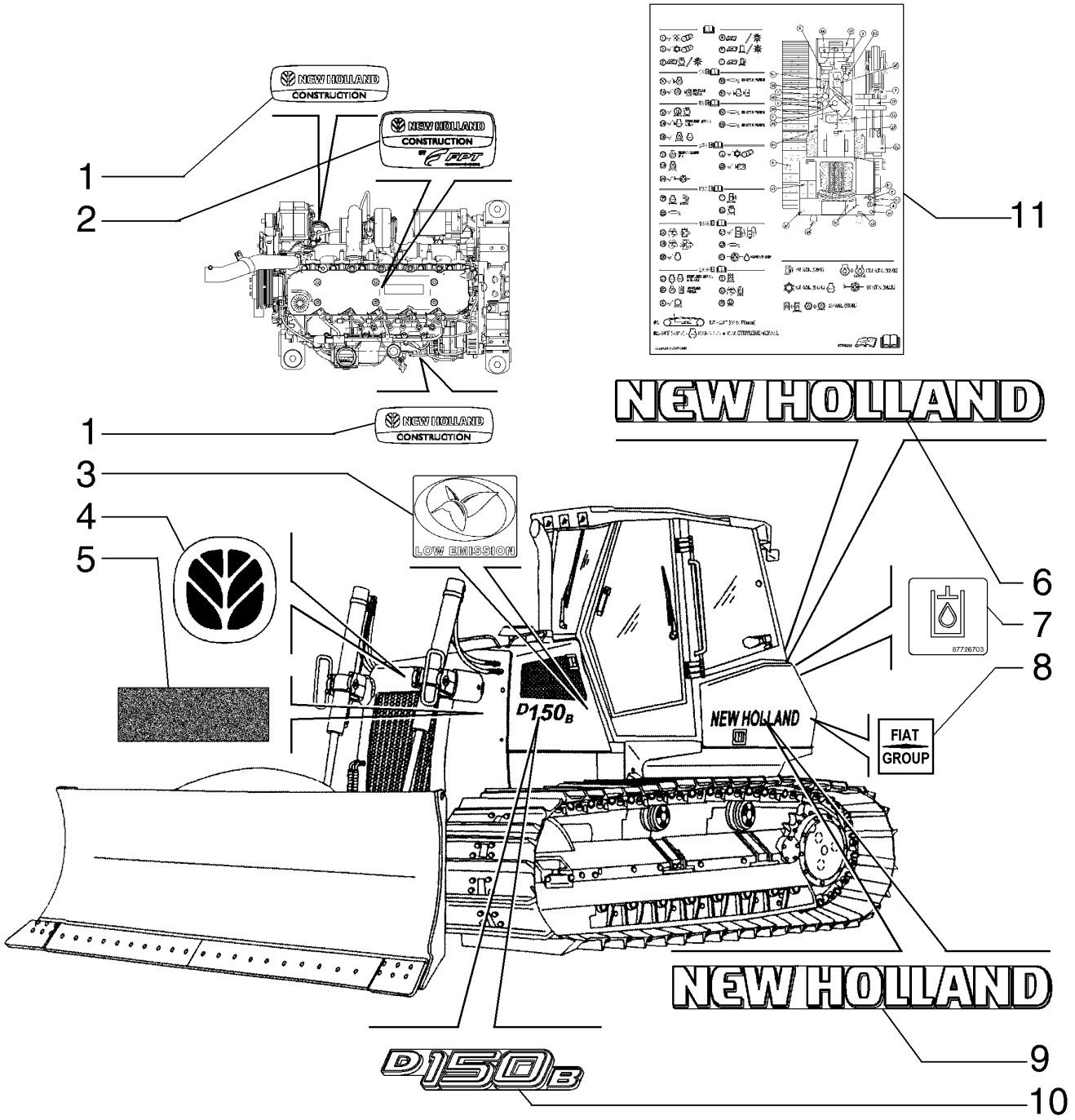

AUFKLEBER
ETICHETTE
MÆRKATER
ADESIVOS

R	N	P.N.	MOD	Q	Denominação Bezeichnung	Denominacion Descrizione	Description Beskrivelse	Description Denominação	L.C.
1		84123944		2	ADESIVO AUFKLEBER	CALCOMANÍA DECALCOMANIA	DECAL TRANSFER	AUTOCOLLANT DÍSTICO	012D
2		87490305		1	ADESIVO AUFKLEBER	CALCOMANÍA DECALCOMANIA	DECAL TRANSFER	AUTOCOLLANT DÍSTICO	012D
3		87701340		1	ADESIVO AUFKLEBER	CALCOMANÍA DECALCOMANIA	DECAL TRANSFER	AUTOCOLLANT DÍSTICO	012D
4		86594513		1	ADESIVO AUFKLEBER	CALCOMANÍA DECALCOMANIA	DECAL TRANSFER	AUTOCOLLANT DÍSTICO	012D
5		{84319013}		1					
6		87693651		1	ADESIVO AUFKLEBER	CALCOMANÍA DECALCOMANIA	DECAL TRANSFER	AUTOCOLLANT DÍSTICO	012D
7		87726703		1	ADESIVO AUFKLEBER	CALCOMANÍA DECALCOMANIA	DECAL TRANSFER	AUTOCOLLANT DÍSTICO	012D
8		87669418		2	ADESIVO AUFKLEBER	CALCOMANÍA DECALCOMANIA	DECAL TRANSFER	AUTOCOLLANT DÍSTICO	012D
9		87693658		2	ADESIVO AUFKLEBER	CALCOMANÍA DECALCOMANIA	DECAL TRANSFER	AUTOCOLLANT DÍSTICO	012D
10		87693650		2	ADESIVO AUFKLEBER	CALCOMANÍA DECALCOMANIA	DECAL TRANSFER	AUTOCOLLANT DÍSTICO	012D
11		87735232		1	ADESIVO AUFKLEBER	CALCOMANÍA DECALCOMANIA	DECAL TRANSFER	AUTOCOLLANT DÍSTICO	012D
12		{84279039}		1					

09-41	01	p1	07/10

ADESIVOS
CALCOMANIAS
DECALS
AUTOCOLLANTS


1

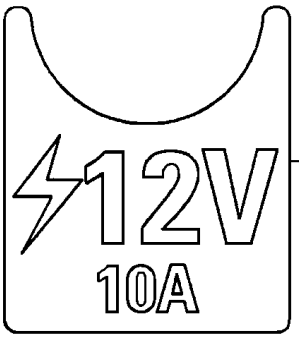

2

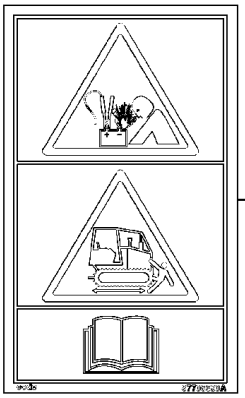
3

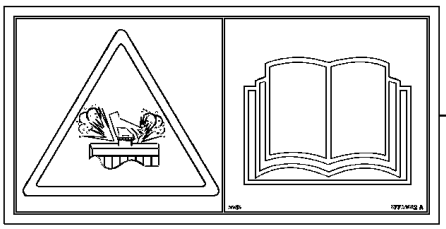
4

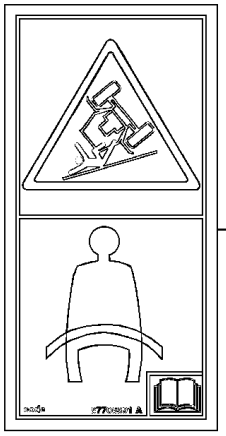
5

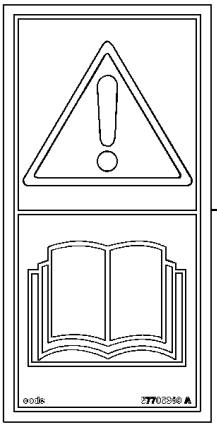
6

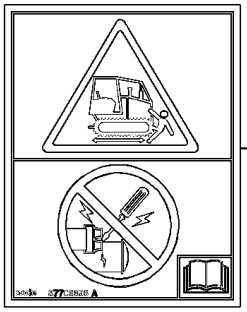
7

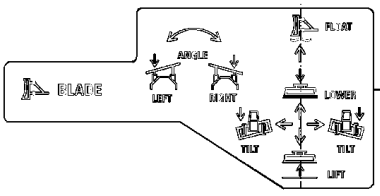

8

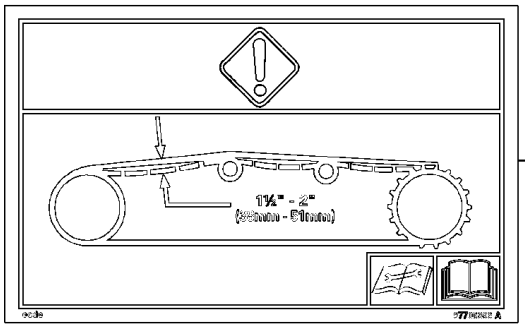

9

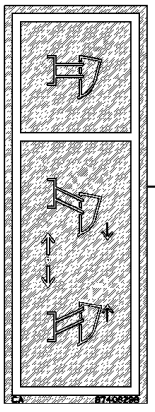
10

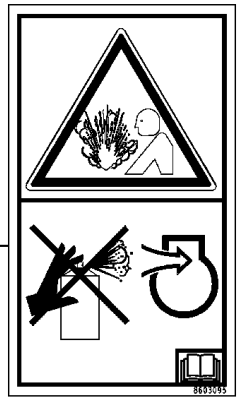
11

AUFKLEBER
ETICHETTE
MÆRKATER
ADESIVOS

R	N	P.N.	MOD	Q	Denominação Bezeichnung	Denominacion Descrizione	Description Beskrivelse	Description Denominação	L.C.
1		332511A1		2	DECALCOMANIA ABZIEHBILD	CALCOMANIA DECALCOMANIA	DECAL TRANSFER	DECALCOMANIE DECALCOMANIA	P903
2		87601526		1	ADESIVO AUFKLEBER	CALCOMANÍA DECALCOMANIA	DECAL TRANSFER	AUTOCOLLANT DÍSTICO	012D
3		87706390		1	ADESIVO AUFKLEBER	CALCOMANÍA DECALCOMANIA	DECAL TRANSFER	AUTOCOLLANT DÍSTICO	012D
4		87706392		1	ADESIVO AUFKLEBER	CALCOMANÍA DECALCOMANIA	DECAL TRANSFER	AUTOCOLLANT DÍSTICO	012D
5		87706391		1	ADESIVO AUFKLEBER	CALCOMANÍA DECALCOMANIA	DECAL TRANSFER	AUTOCOLLANT DÍSTICO	012D
6		87706389		1	ADESIVO AUFKLEBER	CALCOMANÍA DECALCOMANIA	DECAL TRANSFER	AUTOCOLLANT DÍSTICO	012D
7		87706393		1	ADESIVO AUFKLEBER	CALCOMANÍA DECALCOMANIA	DECAL TRANSFER	AUTOCOLLANT DÍSTICO	012D
8		84124149		1	ADESIVO AUFKLEBER	CALCOMANÍA DECALCOMANIA	DECAL TRANSFER	AUTOCOLLANT DÍSTICO	012D
9		87706396		1	ADESIVO AUFKLEBER	CALCOMANÍA DECALCOMANIA	DECAL TRANSFER	AUTOCOLLANT DÍSTICO	012D
10		87422190		1	ADESIVO AUFKLEBER	CALCOMANÍA DECALCOMANIA	DECAL TRANSFER	AUTOCOLLANT DÍSTICO	012D
11		8603095		1	ADESIVO DE ADVERTÊNCIA AUFKLEBER WARNUNG	RÓTULO DE ADVERTEN DECALCOMANIA AVVER	WARNING DECAL MÆRKAT, ADVARSEL	AUTOCOLLANT AVERTIS DÍSTICO DE AVISO	A040

ADESIVOS
CALCOMANIAS
DECALS
AUTOCOLLANTS

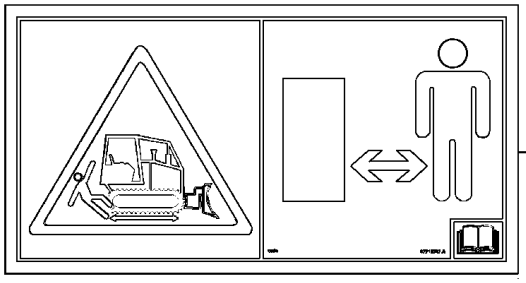

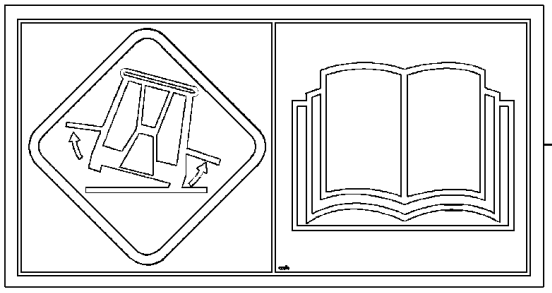

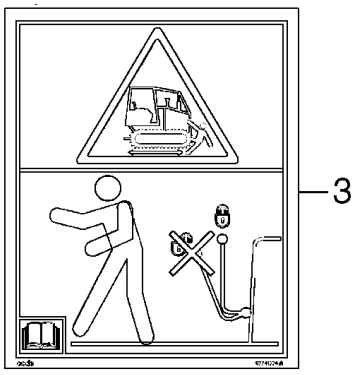

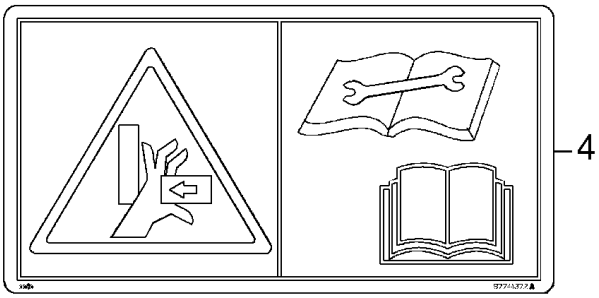

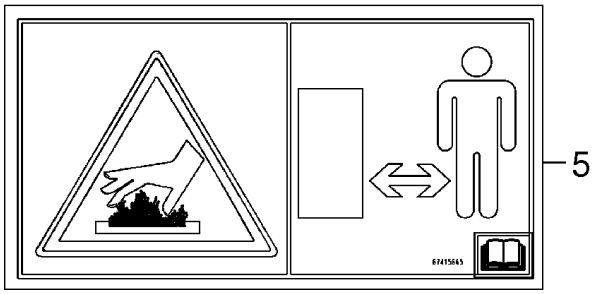

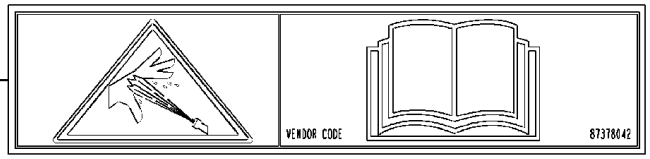

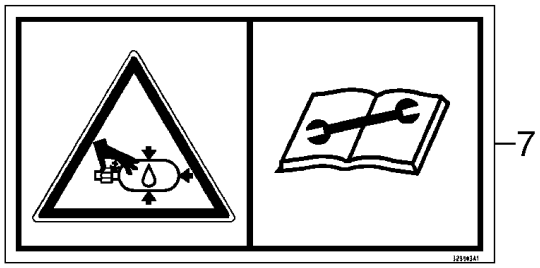

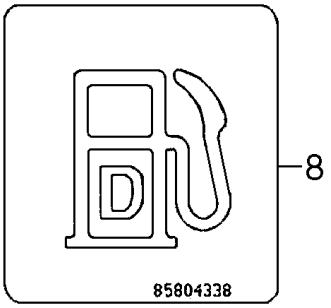

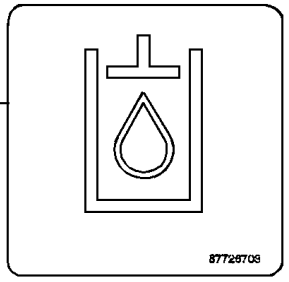

BS07K213

AUFKLEBER
ETICHETTE
MÆRKATER
ADESIVOS

R	N	P.N.	MOD	Q	Denominação Bezeichnung	Denominacion Descrizione	Description Beskrivelse	Description Denominação	L.C.
1		87719507		2	ADESIVO AUFKLEBER	CALCOMANÍA DECALCOMANIA	DECAL TRANSFER	AUTOCOLLANT DÍSTICO	012D
2		87741373		1	ADESIVO AUFKLEBER	CALCOMANÍA DECALCOMANIA	DECAL TRANSFER	AUTOCOLLANT DÍSTICO	012D
3		87741374		2	ADESIVO AUFKLEBER	CALCOMANÍA DECALCOMANIA	DECAL TRANSFER	AUTOCOLLANT DÍSTICO	012D
4		87741372		2	ADESIVO AUFKLEBER	CALCOMANÍA DECALCOMANIA	DECAL TRANSFER	AUTOCOLLANT DÍSTICO	012D
5		87415865		3	ADESIVO DE ADVERTÊNCIA RÓTULO DE ADVERTEN AUFKLEBER WARNUNG	WARNING DECAL DECALCOMANIA AVVER	AUTOCOLLANT AVERTIS MÆRKAT, ADVARSEL	A040 DÍSTICO DE AVISO	
6		87378042		1	ADESIVO DE ADVERTÊNCIA RÓTULO DE ADVERTEN AUFKLEBER WARNUNG	WARNING DECAL DECALCOMANIA AVVER	AUTOCOLLANT AVERTIS MÆRKAT, ADVARSEL	A040 DÍSTICO DE AVISO	
7		328903A1		1	DECALCOMANIA ABZIEHBILD	CALCOMANIA DECALCOMANIA	DECAL TRANSFER	DECALCOMANIE DECALCOMANIA	P903
8		85804338		1	ADESIVO AUFKLEBER	CALCOMANÍA DECALCOMANIA	DECAL TRANSFER	AUTOCOLLANT DÍSTICO	012D
9		87726703		1	ADESIVO AUFKLEBER	CALCOMANÍA DECALCOMANIA	DECAL TRANSFER	AUTOCOLLANT DÍSTICO	012D

ADESIVOS
CALCOMANIAS
DECALS
AUTOCOLLANTS

1
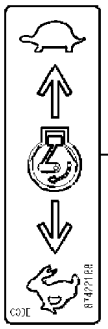

2
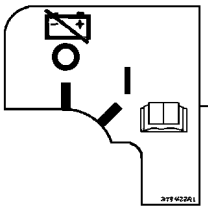

3
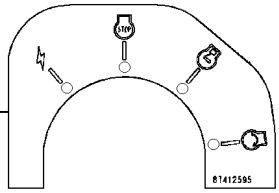

4
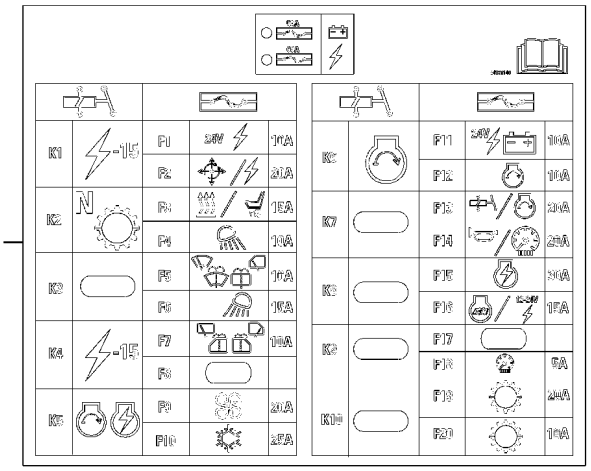

5
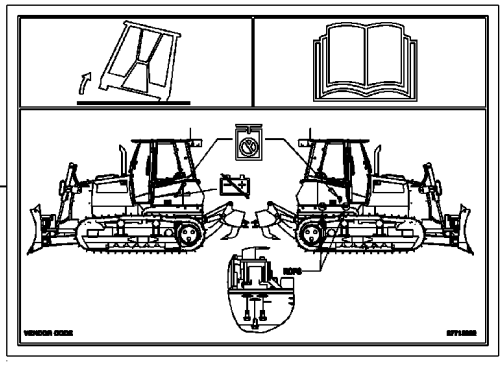

6
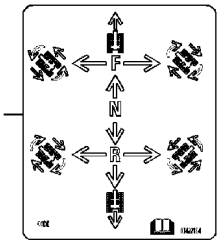

7
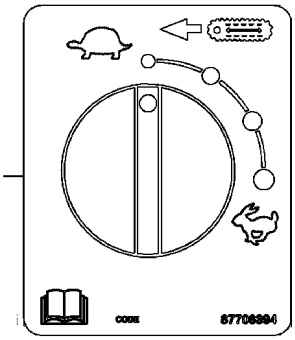

8
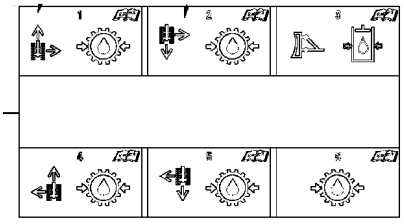

9
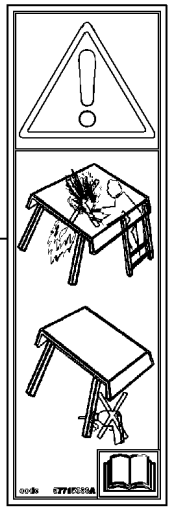

10
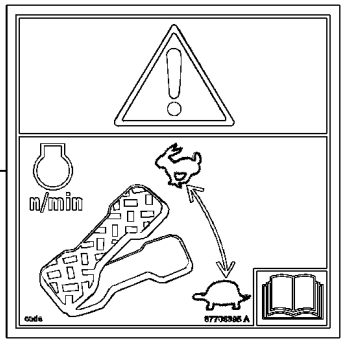

11

BS07K204

AUFKLEBER
ETICHETTE
MÆRKATER
ADESIVOS

R	N	P.N.	MOD	Q	Denominação Bezeichnung	Denominacion Descrizione	Description Beskrivelse	Description Denominação	L.C.
1		87422188		1	ADESIVO AUFKLEBER	CALCOMANÍA DECALCOMANIA	DECAL TRANSFER	AUTOCOLLANT DÍSTICO	012D
2		379422A1		1	DECALCOMANIA ABZIEHBILD	CALCOMANIA DECALCOMANIA	DECAL TRANSFER	DECALCOMANIE DECALCOMANIA	P903
3		87412595		1	ADESIVO AUFKLEBER	CALCOMANÍA DECALCOMANIA	DECAL TRANSFER	AUTOCOLLANT DÍSTICO	012D
4		84132149		1	ADESIVO AUFKLEBER	CALCOMANÍA DECALCOMANIA	DECAL TRANSFER	AUTOCOLLANT DÍSTICO	012D
5		87715062		1	ADESIVO AUFKLEBER	CALCOMANÍA DECALCOMANIA	DECAL TRANSFER	AUTOCOLLANT DÍSTICO	012D
6		87422184		1	ADESIVO AUFKLEBER	CALCOMANÍA DECALCOMANIA	DECAL TRANSFER	AUTOCOLLANT DÍSTICO	012D
7		87706394		1	ADESIVO AUFKLEBER	CALCOMANÍA DECALCOMANIA	DECAL TRANSFER	AUTOCOLLANT DÍSTICO	012D
8		84124148		1	ADESIVO AUFKLEBER	CALCOMANÍA DECALCOMANIA	DECAL TRANSFER	AUTOCOLLANT DÍSTICO	012D
9		87715063		1	ADESIVO AUFKLEBER	CALCOMANÍA DECALCOMANIA	DECAL TRANSFER	AUTOCOLLANT DÍSTICO	012D
10		87706395		1	ADESIVO AUFKLEBER	CALCOMANÍA DECALCOMANIA	DECAL TRANSFER	AUTOCOLLANT DÍSTICO	012D
11		449842A1		2	ADESIVO AUFKLEBER	CALCOMANÍA DECALCOMANIA	DECAL TRANSFER	AUTOCOLLANT DÍSTICO	012D

Number	Figure	Sequence	Ref.	Number	Figure	Sequence	Ref.
{84170490}	08-05	01	40	14453881	03-06	01	3
{84189321}	08-04	02	33	14457581	02-39	01	9
{84279039}	09-40	01	12	14458681	02-10	01	3
{84319013}	09-40	01	5	14473280	08-26	02	3
{84333569}	08-04	02	25	14496621	02-04	01	18
{84359405}	09-10	01	10		08-05	01	24
{87488020}	08-01	01	15		08-07	1	22
{87530411}	08-04	02	19	14496931	08-28	01	5
{87580607}	05-07	01	4	14497131	09-04	01	2
{87580608}	05-07	01	10		09-05	01	2
{87580609}	05-07	01	6		09-06	01	2
{87580612}	05-06	01	11	14508287	09-16	01	1
{87580616}	05-07	01	12	14607871	09-01	01	8
{87580619}	05-07	01	3	151-567	09-15	01	8
{87582780}	05-06	01	1		09-17	01	5
{87582784}	05-06	01	12	151-706	09-22	01	2
{87615823}	09-21	01		1535219C1	09-34	01	12
{87649365}	05-03	01	4	1542876C1	08-27	01	5
{87649375}	05-04	01	5	1546477C1	04-03	01	10
{87668142}	09-25	01	9	1546485C1	04-15	01	28
{D40442}	04-04	01	11	15853531	08-25	01	4
100020	02-02	01	7	1590067	05-08	01	13
101-11250	06-08	01	18		05-08	02	13
103-16175	09-08	01	14	16100821	09-35	01	14
103-16200	09-08	01	7	16162431	09-10	01	1
10517571	09-13	01	7		09-16	01	13
107611A1	08-13	01	1	16586025	03-06	01	6
107612A1	08-13	01	8	16673635	03-07	01	6
107613A1	08-13	01	14	16677734	02-10	01	5
109498A1	09-15	01	2		02-24	01	3
11061376	08-25	01	2		02-42	01	4
11062476	05-13	01	15	167266	08-06	01	18
11075676	05-13	01	13		08-07	1	9
11076476	09-01	01	4	17044731	03-03	01	1
11106031	04-05	01	7	17044735	02-32	01	12
	04-08	01	11	17095814	03-03	01	14
11116021	06-04	01	1	187820A1	06-10	01	20
11119831	08-28	01	11		09-24	01	6
113-2462	08-01	01	17	188866A1	05-06	01	19
11383631	09-21	01	6	194199A1	03-02	01	25
	09-27	01	11	1954736C1	09-36	01	2
116756A1	04-09	01	1	1964725C1	04-03	01	5
120056	07-03	01	19	1964726C1	04-03	01	6
120106	04-22	01	8	1964727C1	04-03	01	7
12164321	09-04	01	1	1964729C1	04-03	01	2
	09-05	01	1	1964730C1	04-03	01	9
	09-06	01	1	1964731C1	04-03	01	25
122553A1	09-38	01	26	1964736C1	04-03	01	1
122554A1	09-38	01	27	1964737C1	04-03	01	12
122958A1	09-14	01	5	1964738C1	04-03	01	13
	09-15	01	24	1964748C1	04-03	01	3
	09-39	01	8	1964750C1	04-03	01	4
1250594C2	09-38	01	25	1964860C1	02-16	01	7
12626201	08-06	01	10		04-02	01	3
12646921	02-04	01	20		04-03	01	
12648501	09-03	01	14		04-05	01	1
126844A1	04-12	01	5	1964964C1	04-03	01	22
	04-13	01	16	1964965C1	04-03	01	24
128135A2	08-27	01	4	1964966C1	04-03	01	11
128483A1	09-38	01	5	1964968C1	04-03	01	15
13-1084	08-13	01	16	1964969C1	04-03	01	16
13-620	05-06	01	6	197745A1	09-34	01	1
	05-07	01	7	198960A1	09-34	01	4
131-510	08-01	01	22	1997880C1	06-08	01	6
13398976	09-21	01	16	201-100	07-03	01	15
	09-27	01	32	201-101	06-08	01	4
13406911	08-24	01	15		07-03	01	8
	08-26	01	19		08-08	1	5
13407211	09-01	01	7	201-104	06-03	01	26
135-113	06-09	01	2		06-04	01	24
136-251	09-26	01	4	201-105	06-03	01	18
136260A1	02-03	01	4		08-03	01	12
138886A2	09-38	01	22		08-04	02	8
140028	04-14	01	16	201-107	06-03	01	14
	04-15	01	10	201-112	08-10	01	12
	04-18	01	17	201-118	08-04	02	26
	04-19	01	17	201-119	04-07	01	10
	04-20	01	10		06-05	01	17
	04-21	01	11	201-128	06-02	01	8
	06-01	01	6		08-01	01	12
14420471	08-26	02	8		08-08	1	15
14453181	08-07	1	18	201-134	08-02	01	22
14453381	08-05	01	11	201-144	08-04	02	18
14453481	06-05	01	18	201-147	06-04	01	22

Number	Figure	Sequence	Ref.
201-150	08-04	02	16
201-152	09-11	01	5
201-176	06-03	01	11
	06-04	01	28
201-301	06-05	01	11
201-303	06-05	01	10
201-304	07-03	01	2
201-305	06-04	01	14
201-307	06-02	01	1
	06-03	01	2
201-313	08-03	01	16
201-318	08-04	02	9
201-319	07-03	01	18
201-324	06-05	01	2
201-326	08-10	01	10
201-327	06-02	01	6
201-339	08-03	01	14
201-344	07-03	01	23
201-359	08-02	01	24
201-402	06-04	01	9
201-417	06-03	01	13
201-419	06-03	01	16
	06-04	01	21
201-421	04-07	01	9
	06-05	01	16
201-422	07-03	01	13
201-437	08-04	02	15
201-452	08-10	01	13
201-903	08-06	01	24
	08-10	01	14
214-1410	09-36	01	13
214-1416	02-07	01	13
214-1704	09-35	01	15
214-1708	03-02	01	8
214-2130	08-02	01	12
	08-03	01	6
214-3140	02-04	01	3
214-3172	05-01	01	10
217-1008	02-07	01	12
217-1014	05-01	01	23
	05-13	01	4
217-1020	08-01	01	9
217-1086	03-01	01	15
217-1209	03-01	01	6
217-129	02-07	01	11
217-168	03-02	01	21
217-312	03-01	01	16
217-317	06-03	01	21
217-332	09-36	01	21
217-335	03-02	01	27
217-355	06-03	01	27
217-365	08-03	01	7
217-407	02-04	01	14
217-429	05-13	01	8
217-432	05-01	01	18
217-465	03-01	01	7
	08-01	01	14
217-92	02-04	01	6
218-5210	06-07	01	2
218-5215	03-01	01	12
	08-01	01	13
219-1	05-05	01	3
	08-27	01	16
219-36	08-27	01	13
219-8	05-01	01	30
	05-13	01	1
	08-05	01	19
	09-03	01	8
221-1092	09-36	01	15
221-1137	02-04	01	8
226456A1	08-01	01	2
231-1445	09-15	01	1
	09-15	01	18
	09-39	01	12
231-46110	04-03	01	19
23323H	04-09	01	4
236781A1	09-35	01	11
237-6002	08-02	01	20
237-6004	07-03	01	14
237-6006	06-05	01	1
	06-08	01	3
	07-03	01	3
	08-03	01	10
	08-08	1	7
237-6008	04-07	01	11
	06-04	01	8
	07-03	01	24
237-6010	06-03	01	28
237-6012	06-02	01	2
	06-03	01	3
	06-04	01	5
	08-03	01	17
	08-08	1	17
	08-15	01	2
237-6014	08-10	01	7
237-6016	06-03	01	17
	08-02	01	21
	08-03	01	11
	08-04	02	3
237-6020	06-03	01	20
	08-03	01	8
238-5014	06-20	01	12
	06-22	01	4
	06-25	01	5
238-5112	08-01	01	18
238-5151	06-16	01	13
	06-17	01	13
	06-21	01	4
238-5155	06-18	01	4
	06-19	01	4
238-5159	06-18	01	1
238-5222	08-02	01	15
238-5239	06-18	01	10
	06-18	01	13
	06-19	01	10
	06-19	01	13
238-5250	06-08	01	35
238-5258	06-19	01	1
238-5261	06-08	01	24
238-5442	08-01	01	21
238-6011	04-07	01	8
	06-05	01	3
	07-03	01	16
238-6012	06-08	01	5
	07-03	01	1
	08-02	01	2
	08-03	01	2
	08-08	1	8
238-6014	06-02	01	9
	06-04	01	10
	08-08	1	16
	08-10	01	8
238-6018	06-02	01	3
	06-03	01	1
	06-04	01	23
	08-04	02	22
238-6021	06-03	01	19
	06-04	01	20
	08-03	01	13
	08-04	02	7
238-6025	08-02	01	23
238-6121	06-20	01	4
238-6219	06-04	01	18
238-6220	06-04	01	4
238-6225	08-02	01	9
238-8011	06-13	01	8
242999A1	06-03	01	5
	08-05	01	28
	08-07	1	23
248-1370	09-22	01	16
248-2375	09-22	01	15
251444A1	04-22	01	7
252550A2	09-17	01	4
254026A1	02-04	01	9
2830076	02-18	01	1
2830158	02-38	01	4
2830222	02-26	01	7
2830301	02-39	01	16
2830303	02-39	01	18
2830304	02-39	01	15
2830444	02-29	01	3
2830559	02-13	01	10
2830592	02-39	01	13
2830704	02-27	01	15
2830705	02-27	01	15
2830891	02-28	01	8
2831016	02-39	01	12
2831274	02-27	01	3

Number	Figure	Sequence	Ref.	Number	Figure	Sequence	Ref.
2831279	02-27	01	3	2854599	03-07	01	4
2831287	02-27	01	7	2854603	02-38	01	4
2831297	02-37	01	3	2854604	02-19	01	11
2831298	02-37	01	1		02-33	01	5
283779A1	04-14	01	9	2854606	03-04	01	2
283781A1	04-14	01	8	2854608	03-04	01	5
284154A1	09-35	01	5	2854609	03-04	01	6
284272A3	09-37	01	30	2854701	02-28	01	5
284273A2	09-38	01	4	2854835	02-15	01	1
2852037	02-38	01	4		02-16	01	8
2852047	02-15	01	2	2854866	02-28	01	10
2852101	02-28	01	6		02-40	01	7
2852171	02-41	01	4	2854884	02-24	01	5
2852172	02-41	01	5	2855150	03-06	01	23
2852175	02-24	01	1	2855333	03-08	01	5
	02-24	01	7	2855336	03-09	01	1
2852221	02-36	01	2	2855345	02-28	01	4
2852245	02-16	01	3	2855427	03-08	01	1
2852286	02-40	01	1	2855428	03-08	01	4
2852305	02-34	01	1	2855430	03-08	01	3
2852308	02-14	01	4	2855443	02-40	01	3
2852310	02-14	01	7	2855452	02-16	01	4
2852380	02-32	01	13	2855519	02-19	01	10
2852390	02-32	01	11		02-38	01	1
2852425	02-21	01	6	2855537	02-42	01	2
2852427	02-26	01	14	2855590	04-02	01	1
2852428	02-26	01	10	2855591	04-02	01	5
2852434	03-05	01	10	2855592	04-02	01	2
2852473	02-17	01	4	2856459	02-26	01	22
2852484	03-07	01	5	2856460	02-26	01	21
2852486	03-06	01	30	2856945	02-16	01	2
2852488	03-03	01	3	2857017	03-05	01	6
2852500	03-07	01	2	2857046	03-05	01	7
2852602	02-26	01	20	2857048	03-05	01	8
2852729	02-20	01	2	2858074	02-17	01	3
2852744	02-29	01	6	2859144	03-05	01	1
2852746	02-32	01	8	2859145	03-05	01	5
2852772	02-39	01	6	2859269	02-22	01	5
2852773	02-25	01	2	2859460	02-26	01	2
2852774	02-25	01	3	2859461	02-26	01	11
2852776	02-26	01	9	2859462	02-26	01	5
2852804	03-03	01	10	2859463	02-26	01	16
2852805	03-03	01	11	2859464	02-26	01	3
2852820	03-06	01	10	2859465	02-26	01	4
2852821	03-06	01	15	2859674	03-06	01	11
2852825	03-06	01	29	296684A1	08-15	01	8
2852942	02-36	01	3	299456A1	02-09	01	8
2852978	02-14	01	9	300389	08-02	01	7
2853010	02-16	01	9		08-03	01	19
	02-41	01	9	301-14712	08-01	01	8
2853171	02-36	01	1	3031159R1	08-13	01	15
2853207	02-16	01	1	30613	08-27	01	15
2853210	02-41	01	3	3079389R1	04-03	01	14
2853537	03-05	01	3	3079392R1	04-03	01	17
2853591	02-11	01	1	3079410R1	04-03	01	8
2853604	02-13	01	9	326-416	09-28	01	6
2853780	02-13	01	2	328534A1	09-14	01	16
2853781	02-13	01	3	328903A1	09-42	01	7
2853784	02-25	01	6	329032A1	04-14	01	13
2853788	02-26	01	19	332511A1	09-41	01	1
2853815	02-34	01	4	336371A1	03-02	01	6
2853816	02-34	01	5		05-01	01	26
2854030	02-38	01	3		05-02	01	16
2854072	02-40	01	2		05-02	02	16
2854079	03-06	01	20		09-10	01	6
2854282	03-06	01	5		09-13	01	1
2854292	03-06	01	22		09-14	01	4
2854375	02-25	01	4		09-15	01	25
2854521	02-39	01	2		09-18	01	8
2854530	02-26	01	18		09-39	01	9
2854534	02-28	01	1	345091A1	05-05	01	8
2854543	03-05	01	4	345335A2	06-08	01	15
2854561	03-10	01		353-429	09-21	01	10
2854562	03-10	01	2	353-432	09-12	01	8
2854563	03-10	01	3	356924A3	09-16	01	17
2854564	03-10	01	4	379422A1	09-43	01	2
2854565	03-10	01	8	379461A1	09-38	01	21
2854566	03-10	01	1	380483A2	07-02	01	12
2854575	02-31	01	3	385236A2	06-08	01	34
2854585	02-32	01	10	385237A2	06-08	01	8
2854593	03-06	01	4	385750A1	06-01	01	5
2854594	03-06	01	18	386788A1	04-13	01	5
2854595	03-06	01	19	386852A2	04-12	01	3
2854598	03-07	01	1		04-13	01	13

Number	Figure	Sequence	Ref.	Number	Figure	Sequence	Ref.
392120A1	02-08	01	6	4891209	02-23	01	5
392121A1	02-08	01	5	4891226	02-19	01	9
394799A1	09-34	01	2	4891288	02-32	01	5
395185A1	09-34	01	3	4891353	02-18	01	6
39519	02-07	01	8	4892255	03-06	01	14
405737A2	05-02	01	17	4892426	02-41	01	7
	05-02	02	17	4892708	02-37	01	2
	09-10	01	12	4892712	02-38	01	2
	09-10	01	18	4892715	02-37	01	4
409-91020	09-08	01	19	4892732	02-41	01	6
41-1614	02-21	01	9	4892762	02-17	01	5
41-52	06-09	01	9	4892867	02-35	01	2
411339A1	09-15	01	4	4892871	02-39	01	11
412071	08-28	01	10	4892893	02-35	01	3
412126	06-01	01	13	4892915	02-21	01	2
	06-03	01	6	4893036	02-27	01	19
	08-08	1	14		02-28	01	10
412398	09-03	01	7		02-40	01	7
413-432	09-28	01	10	4893234	02-39	01	12
416297A1	04-04	01	14	4893386	02-34	01	2
417789A1	04-04	01	16	4893389	03-03	01	12
418237A1	06-02	01	10	4893391	02-13	01	8
419223A1	09-08	01	17	4893739	03-04	01	4
425-104	09-28	01	18	4893936	02-25	01	5
425-106	09-35	01	3	4893962	03-03	01	9
425-107	09-14	01	11	4894095	03-08	01	2
425-115	09-16	01	8		03-09	01	2
425-146	06-10	01	21	4894100	02-42	01	1
42541849	03-03	01	17	4894139	02-14	01	5
42541850	03-03	01	16	4894641	02-36	01	3
42541851	03-03	01	15	4895017	02-34	01	4
42547619	03-03	01	19	4895031	02-26	01	17
42548060	03-03	01	22	4895038	02-18	01	4
42550486	03-03	01	18	4895039	02-18	01	3
42550487	03-03	01	20	4895040	02-18	01	7
42550488	03-03	01	21	4895045	02-13	01	5
42550932	03-03	01	23	4895049	02-19	01	8
426784A1	08-01	01	1	4895051	02-27	01	5
427182A1	04-13	01	18	4895052	02-27	01	6
429711A1	06-03	01	12	4895065	02-26	01	8
43130	08-08	1	1	4895073	02-27	01	8
43138	04-14	01	14	4895074	02-27	01	9
	04-15	01	20	4895078	02-17	01	6
	04-18	01	16		02-40	01	8
	04-19	01	16	4895085	02-27	01	11
	04-20	01	9	4895089	02-27	01	12
	04-21	01	10		02-32	01	9
43139	06-01	01	7	4895107	02-32	01	2
43158	06-01	01	17	4895118	02-17	01	5
432-48	09-14	01	10	4895131	02-17	01	2
43249	08-10	01	15	4895132	02-31	01	2
433002A3	09-26	01	22	4895155	02-21	01	3
433784A1	02-06	01	5	4895157	03-06	01	17
434130A1	08-10	01	3	4895198	02-26	01	6
434177A1	02-30	01	6	4895219	02-29	01	5
435014A1	06-02	01	7	4895228	02-18	01	5
	08-01	01	11	4895290	02-24	01	8
435141A1	06-02	01	12	4895329	02-24	01	6
436119A4	09-25	01	14	4895336	02-29	01	4
437013	09-28	01	26	4895378	02-21	01	4
437227A1	09-26	01	9	4895379	02-21	01	5
440038A1	04-23	01	3	4895392	02-19	01	6
4417913	04-16	01	9	4895393	02-19	01	7
	04-17	01	8	4895406	02-19	01	13
442012A1	06-05	01	7		02-27	01	13
443798A1	04-21	01	13	4895407	02-27	01	14
	09-23	01	4	4895408	02-27	01	11
448838A1	09-21	01	12	4895414	02-34	01	5
	09-27	01	18	4895432	02-26	01	1
449674A1	09-17	01	10		02-28	01	2
449842A1	09-43	01	11	4895462	02-01	01	3
4890088	03-03	01	6		03-08	01	6
4890189	03-06	01	8	4895477	03-06	01	12
4890190	03-06	01	9	4895483	03-04	01	1
4890634	03-03	01	7	4895576	02-40	01	4
4890700	03-03	01	4	4895605	02-19	01	2
4890732	02-41	01	8	4895610	02-19	01	1
4890832	02-23	01	4	4895623	02-40	01	5
4890833	02-21	01	8		02-40	01	9
4890926	03-04	01	7	4895625	02-40	01	10
4890929	03-04	01	3	4895817	03-06	01	26
4890964	03-06	01	24	4895910	02-25	01	1
4891024	02-27	01	1	4895919	02-18	01	8
4891025	02-27	01	1	4895921	02-18	01	8

Number	Figure	Sequence	Ref.	Number	Figure	Sequence	Ref.
4896329	03-09	01	3	4899093	02-22	01	3
4896380	02-33	01	2	4899103	03-08	01	7
4896404	02-13	01	4	4899107	02-32	01	3
4896409	02-13	01	11	4899108	02-32	01	4
4896410	02-13	01	7	4899109	02-16	01	6
4896542	03-06	01	21		02-21	01	2
4896650	02-29	01	2	4899110	02-17	01	1
4896651	02-29	01	1		03-06	01	7
4896773	02-16	01	10	4899115	02-19	01	3
	02-35	01	1	4899124	03-06	01	1
	02-41	01	10	4899219	02-39	01	8
4896865	02-19	01	12	4899239	02-25	01	7
4896884	03-05	01	9	4899242	02-39	01	20
4896893	02-32	01	6	4899245	02-26	01	12
4896897	02-24	01	2	4899257	02-26	01	13
	02-24	01	4	4899436	02-32	01	15
4896939	02-22	01	4	4899689	03-04	01	8
4896952	03-03	01	2	4899815	03-07	01	3
4896991	02-25	01	4	4899921	02-28	01	9
4896996	03-08	01	8	4899926	02-39	01	7
	03-09	01	4	492-11025	09-14	01	14
4897026	02-23	01	1	492-11038	09-35	01	4
4897106	02-27	01	16	492-11062	09-08	01	18
4897224	03-06	01	13	493-11052	04-05	01	5
	03-10	01	5	495-11034	09-15	01	19
4897330	02-19	01	14		09-39	01	18
4897457	02-33	01	4	495-21063	04-03	01	20
4897481	02-11	01	1	495-81226	09-08	01	15
4897499	02-21	01	2	495-81282	09-08	01	8
4897534	02-39	01	1	496-21053	09-19	01	4
4897536	02-39	01	5		09-20	01	4
4897537	02-39	01	4	496-41034	02-30	01	7
4897546	02-39	01	2	496-41081	09-25	01	13
4897547	02-39	01	3	496-81000	09-10	01	2
4897578	02-27	01	18	496-81028	08-15	01	7
4897838	03-10	01	6	4971843	03-01	01	10
4897858	02-14	01	6	4977098	02-04	01	23
4897861	02-14	01	8	4977100	02-04	01	22
4898283	02-25	01	8	49891	09-36	01	18
4898301	02-14	01	3	5135738	02-32	01	7
4898372	02-39	01	14	515-21159	09-37	03	29
4898876	03-10	01	7	515-22111	09-35	01	12
4898921	03-03	01	5	515-23127	04-08	01	7
4899009	02-19	01	4	515-23143	02-06	01	6
4899019	02-13	01	1		04-08	01	8
4899020	02-14	01	1		09-26	01	1
	03-05	01	2	515-23190	02-10	01	9
4899026	02-18	01	2	515-24190	04-05	01	9
	02-21	01	1		04-06	01	7
	02-22	01	1		04-07	01	1
4899031	04-02	01	4	515-24302	04-14	01	3
4899032	02-20	01	1	515-24349	02-07	01	15
	02-41	01	2	515-25159	03-02	01	10
4899035	02-13	01	6		04-06	01	8
4899039	02-28	01	11	515-25190	04-05	01	12
	02-28	01	3	515-25238	03-02	01	31
4899046	02-34	01	3		04-04	01	8
4899053	02-41	01	1	515-25444	03-02	01	20
4899057	03-06	01	27		06-03	01	9
4899063	02-23	01	3	540-701	04-12	01	10
4899068	02-21	01	7		04-13	01	11
	02-32	01	14	540-712	04-16	01	5
	02-33	01	3		04-16	01	8
4899072	02-19	01	5		04-17	01	4
4899073	02-22	01	3	543-713	04-16	01	2
4899076	02-21	01	2		09-33	01	8
4899078	02-22	01	2	569475	07-02	01	15
	02-23	01	2	60-7083T1	09-28	01	20
	03-06	01	25	604-12030	05-02	01	1
4899079	02-15	01	3		05-02	02	1
	02-16	01	5		05-08	01	14
	02-32	01	1		05-08	02	14
	02-33	01	1	604-20045	05-02	01	24
	02-42	01	3		05-02	02	24
4899080	02-33	01	6		05-08	01	9
4899081	02-27	01	4		05-08	02	9
4899082	03-06	01	2	606-12025	06-07	01	8
4899085	02-29	01	7	606-12040	06-08	01	11
	02-31	01	4	606-16050	06-07	01	16
4899086	02-31	01	1	614-10016	04-07	01	3
4899089	02-26	01	15		04-08	01	9
4899090	02-11	01	2		04-18	01	9
4899091	02-14	01	2		04-19	01	9
4899092	02-39	01	10		04-20	01	2

Number	Figure	Sequence	Ref.	Number	Figure	Sequence	Ref.
614-10016	04-21	01	4	627-10030	08-06	01	11
	08-04	01	3		08-15	01	11
614-10020	04-08	01	6		09-18	01	9
	04-18	01	1		09-21	01	8
	04-19	01	1	627-10040	08-05	01	35
	06-02	01	4	627-12025	02-05	01	4
	07-01	01	3		08-05	01	21
	08-04	02	4		08-06	01	1
	09-18	01	3		08-07	1	12
	09-26	01	2		09-10	01	15
614-10025	07-01	01	7	627-12030	02-09	01	14
	08-04	02	29		03-02	01	3
	09-14	01	1		08-05	01	29
	09-39	01	6		09-03	01	13
614-10030	04-18	01	3	627-12035	05-02	01	26
	09-26	01	13		05-02	02	26
	09-38	01	6		05-06	01	16
	09-39	01	11		08-07	1	15
614-10035	03-02	01	22		09-18	01	7
	04-04	01	17	627-12040	09-16	01	9
	07-02	01	24	627-12045	02-02	01	4
	09-38	01	8	627-12080	09-16	01	24
614-10040	03-02	01	14	627-16035	09-25	01	10
	07-01	01	5	627-16045	09-04	01	10
	08-10	01	2		09-05	01	10
614-10050	07-01	01	9		09-06	01	10
614-10090	02-09	01	3	627-16050	05-01	01	15
614-12020	04-05	01	10	627-16055	06-04	01	12
614-12025	04-05	01	4	627-20055	09-25	01	12
	04-06	01	4	627-24060	09-09	01	8
	07-03	01	12		09-10	01	24
	09-13	01	4	627-6020	04-23	01	5
	09-15	01	16	627-8020	09-15	01	6
	09-36	01	20		09-16	01	6
614-12035	08-05	01	42	627-8025	09-15	01	12
	09-39	01	14	627-8030	02-09	01	20
614-12040	09-26	01	15	627-8035	02-09	01	25
614-12045	08-08	1	11	627-8100	09-03	01	9
	09-13	01	12	65720C91	06-08	01	43
614-16030	09-08	01	1	65721C1	06-08	01	44
614-16070	05-02	01	22	701-905	09-11	01	6
	05-02	02	22	70900816	02-05	02	3
614-20060	06-01	01	22	70904204	02-05	02	2
614-5012	09-27	01	4	70913467	09-01	01	1
	09-29	01	1	70928138	02-05	02	1
614-5016	07-02	01	19	70930357	08-05	01	33
614-5025	04-09	01	6		08-07	1	3
614-6016	09-21	01	21	70933135	08-06	01	21
614-6020	04-15	01	29	71466	08-13	01	7
614-6030	04-11	01	9	72109077	08-05	01	34
	06-10	01	13	73048835	06-01	01	4
614-6050	04-10	01	8	75201624	03-01	01	11
614-8016	09-23	01	11	75288871	03-01	01	22
	09-27	01	37	75327664	04-04	01	15
614-8020	02-10	01	10	760-14613	09-22	01	4
	03-02	01	18	76000805	08-26	02	14
	04-22	01	1	76000812	08-28	01	2
	04-26	01	9	76033228	08-05	01	18
	07-02	01	5		08-06	01	3
614-8025	02-10	01	2	76041055	08-06	01	9
	07-04	01	3	76041089	08-05	01	16
	09-22	01	12	76041090	08-06	01	26
	09-34	01	7	76041091	08-06	01	25
614-8030	02-01	01	2	76041930	08-26	02	1
	07-02	01	13	76041931	08-26	02	13
	09-35	01	9	76041932	08-26	02	5
614-8040	07-02	01	14	76041933	08-26	02	6
627-10020	08-04	02	12	76041934	08-26	02	12
	08-05	01	2	76041935	08-26	02	9
	09-21	01	2	76041936	08-26	02	10
	09-23	01	7	76043711	05-13	01	14
	09-26	01	17	76044748	06-04	01	3
	09-27	01	2	76046804	07-01	01	8
	09-27	01	21	76047274	04-16	01	10
	09-36	01	6		06-10	01	19
	09-37	01	11		09-24	01	5
	09-38	01	11		09-31	01	7
627-10025	02-04	01	17	76054862	08-07	1	8
	08-04	02	11	76066252	08-24	01	1
	09-10	01	23	76066253	08-24	01	2
	09-15	01	10	76066254	08-24	01	3
627-10030	02-07	01	17	76066255	08-24	01	4
	02-09	01	11	76066256	08-24	01	5
	08-05	01	27	76066257	08-24	01	6

Number	Figure	Sequence	Ref.	Number	Figure	Sequence	Ref.
76066258	08-24	01	7	79074169	05-04	01	4
76066259	08-24	01	8	79074170	05-03	01	2
76066260	08-24	01	9		05-04	01	2
76066261	08-24	01	10	79076208	04-16	01	3
76066264	08-24	01	11		04-17	01	2
76066269	08-24	01	12		04-21	01	15
76066270	08-24	01	14		09-23	01	2
76066272	08-23	01	6		09-24	01	3
76066282	08-23	01	11		09-31	01	5
76066286	08-26	01	12		09-32	01	7
76066288	08-26	01	14	79076680	08-05	01	25
76066294	08-23	01	7	79081627	08-28	01	8
76066295	08-23	01	14	79081631	08-28	01	3
76066296	08-23	01	8	79084966	09-21	01	18
76066297	08-23	01	5		09-27	01	34
76066298	08-23	01	12	79085441	09-21	01	11
76066299	08-23	01	4		09-27	01	14
76066300	08-23	01	3	79092893	08-05	01	8
76066301	08-23	01	10	79093006	09-26	01	6
76066303	08-23	01	2	79093828	09-21	01	17
76066304	08-23	01	1		09-27	01	33
76066306	08-23	01	9	79093830	09-21	01	15
76066307	08-23	01	13		09-27	01	31
76067241	07-04	01	8	79099850	08-26	02	11
76067249	04-14	01	2	79105220	04-21	01	14
	07-04	01	13		09-23	01	3
	09-31	01	13	79109730	09-16	01	23
76067250	07-04	01	12	79109731	09-16	01	26
76067251	07-04	01	9	79109732	09-16	01	25
76067361	09-23	01	5	800-1140	06-16	01	10
	09-27	01	35		06-17	01	10
76067420	07-04	01	6	80679	08-02	01	14
76067421	07-04	01	7	80775	02-17	01	7
76067454	07-04	01	1	811-12040	09-17	01	16
76067464	09-23	01	10	811-12050	06-03	01	8
76067625	09-22	01	5	814-10050	08-15	01	12
76067706	09-22	01	10	814-10070	08-15	01	9
	09-34	01	9	814-10075	04-21	01	2
76071175	08-26	01	1	814-10090	04-19	01	3
76071176	08-26	01	2	814-10110	02-03	01	1
76071177	08-26	01	3	814-10130	09-38	01	15
76071178	08-26	01	4	814-12050	02-04	01	26
76073156	08-26	01	16		05-01	01	20
76073157	08-26	01	17	814-12060	09-25	01	2
76073158	08-26	01	5	814-16060	03-01	01	19
76073159	08-26	01	6		09-13	01	16
76073160	08-26	01	7	814-5030	03-01	01	20
76073161	08-26	01	15	814-6035	09-14	01	13
76074722	09-26	01	8	814-6040	04-15	01	23
76074723	09-26	01	23	814-8090	09-39	01	3
76078220	09-17	01	3	81547	08-02	01	17
76079036	09-31	01	9	82027900	09-31	01	17
	09-32	01	3	824-1408	02-09	01	23
76089276	08-07	1	19	825-1008	07-02	01	16
76089278	08-06	01	5	825-1410	08-04	02	31
	08-07	1	20		08-05	01	36
	08-24	01			08-07	1	21
76089284	09-03	01	12		09-38	01	17
76089417	09-03	01	12	825-1412	08-05	01	30
76089427	08-07	1	19	825-2406	09-14	01	3
	08-26	01			09-29	01	12
76089479	08-28	01	1		09-30	01	1
76089480	08-28	01	13	825-2408	04-26	01	4
76089483	08-25	02	1	827-12060	02-04	01	19
76093727	09-01	01	5	827-12080	07-04	01	2
779-14613	09-37	02	1	827-16060	09-10	01	20
78100053	08-05	01	37	827-16100	09-25	01	15
	08-07	1	4	827-16120	05-01	01	3
78100066	08-05	01	14	827-24090	09-09	01	5
	08-07	1	5	827-6030	09-29	01	10
79005240	09-03	01	6	827-8045	02-30	01	8
	09-04	01	9	8270124	08-25	02	2
	09-05	01	9	8271634	08-05	01	7
	09-06	01	9	8273211	09-04	01	6
79023161	08-26	02	4		09-05	01	6
79032003	09-16	01	11		09-06	01	6
79037239	08-25	01	1	8282270	09-04	01	3
	08-26	01	13		09-05	01	3
79060730	09-21	01	9		09-06	01	3
	09-27	01	15	829-1310	09-36	01	9
79060774	07-02	01	20	829-1408	08-08	1	4
79068258	09-26	01	7	829-1410	02-09	01	6
79071464	08-26	02	7		07-01	01	6
79074169	05-03	01	3		07-02	01	17

Number	Figure	Sequence	Ref.	Number	Figure	Sequence	Ref.
829-1412	09-27	01	25	84155750	05-08	01	6
829-23416	06-16	01	16		05-08	02	6
	06-17	01	16	84163978	06-08	01	13
829-2410	09-31	01	12	84167849	04-10	01	7
8293408	08-28	01	6	84171174	09-03	01	3
8295620	08-26	02	2	84171195	09-03	01	2
	08-28	01	7	84177511	05-01	01	31
8295634	08-28	01	4	84177513	05-01	01	31
8296969	09-03	01	5	84188988	02-04	01	15
832-10405	04-09	01	2	84188989	02-04	01	4
	04-12	01	2	84188990	02-04	01	28
	04-13	01	2	84188991	02-04	01	27
	07-02	01	7	84189322	08-04	02	23
	09-29	01	5	84189327	08-04	02	24
832-10406	04-15	01	26	84190624	09-20	01	1
	04-23	01	1	84190625	09-20	01	1
	09-16	01	22	84194617	08-28	01	9
	09-37	02	6	84197015	09-03	01	4
832-10408	02-10	01	8	84198074	09-10	01	26
	02-30	01	4	84200966	08-05	01	38
	04-04	01	5	84202257	09-04	01	8
	04-15	01	7	84202260	09-05	01	8
	04-22	01	5	84202263	09-06	01	8
	09-17	01	2	84204209	08-06	01	4
	09-39	01	5	84204210	09-03	01	10
832-10410	02-09	01	12	84204211	08-06	01	14
	03-02	01	30	84204213	08-05	01	17
	04-04	01	19	84205272	09-37	01	26
	04-18	01	7	84206144	09-37	01	25
	04-19	01	7	84206149	09-37	01	24
	07-02	01	10	84208167	04-15	01	15
	08-10	01	5	84225250	02-05	02	4
	08-15	01	6	84225251	08-13	02	1
	09-15	01	26	84225254	08-13	02	2
	09-26	01	20	84225256	08-13	02	3
	09-39	01	13	84225257	08-13	02	4
832-10412	07-04	01	10	84225258	08-13	02	5
	08-05	01	39	84225260	08-13	02	14
	09-17	01	14	84225261	08-13	02	17
	09-25	01	5	84225266	08-13	02	7
	09-26	01	18	84225267	08-13	02	9
832-10416	05-02	01	25	84225268	08-13	02	22
	05-02	02	25	84227388	08-13	02	8
	09-11	01	1	84227397	08-13	02	6
	09-25	01	19	84227886	08-13	02	10
832-10420	05-08	01	4	84227887	08-13	02	11
	05-08	02	4	84227888	08-13	02	16
	06-01	01	8	84227889	08-13	02	18
832-41416	05-01	01	7	84227890	08-13	02	19
832-44610	02-07	01	9	84227891	09-37	04	1
832-4748	02-06	01	3	84227892	09-37	04	2
837-8075	06-08	01	22	84227893	09-37	04	3
83962539	08-06	01	17	84227894	09-37	04	4
	08-07	1	10	84227895	09-37	04	5
83990583	04-15	01	2	84227896	09-37	04	6
840-1410	04-16	01	11	84227898	09-37	04	7
840-1545	04-15	01	6	84227899	09-37	04	8
840-1620	09-30	01	5	84227900	09-37	04	9
	09-34	01	11	84227901	09-37	04	10
840-1625	09-28	01	13	84227902	09-37	04	11
84120303	06-01	01	10	84227903	09-37	04	12
84120307	06-01	01	15	84227904	09-37	03	1
84121762	09-15	01		84227908	09-37	03	2
84121763	09-15	01		84228071	09-37	03	8
84121764	09-15	01	23	84228072	09-37	03	9
84121765	09-15	01	14	84228073	09-37	03	10
84121771	09-29	01	8	84228075	09-37	03	11
84121772	09-29	01	8	84228076	09-37	03	18
84123944	09-40	01	1	84228077	09-37	03	19
84124148	09-43	01	8	84228078	09-37	03	21
84124149	09-41	01	8	84228079	09-37	03	24
84124795	09-08	01	6	84228080	09-37	03	25
84130329	09-07	01	1	84228082	09-37	03	28
84132149	09-43	01	4	84228083	09-37	03	13
84149154	06-21	01	10	84228084	09-37	03	30
	06-24	02	8	84228085	06-11	01	1
84149155	06-18	01	9	84228086	06-11	01	2
84149157	06-18	01			06-12	01	16
	06-21	01	15	84228087	06-11	01	7
84149158	06-01	01	28	84228088	06-14	01	6
	06-21	01	1	84228089	06-15	01	9
84149159	06-22	01	7	84228090	06-13	01	3
84155749	05-08	01	10	84228091	06-14	01	3
	05-08	02	10	84228092	06-13	01	5

Number	Figure	Sequence	Ref.	Number	Figure	Sequence	Ref.
84228093	06-13	01	7	84230616	06-21	01	13
84228094	06-13	01	10		06-22	01	13
84228095	06-14	01	8	84230617	06-23	01	2
84228096	06-14	01	9		06-24	02	2
84228097	06-15	01	7	84230618	06-23	01	4
84228098	06-13	01	11	84230621	06-23	01	6
84228099	06-12	01	7		06-24	02	6
84228100	06-12	01	8	84230622	06-23	01	7
84228101	06-14	01	10		06-24	02	7
84228102	06-12	01	15	84230623	06-23	01	5
84228103	06-14	01	13		06-24	02	5
84228104	06-13	01	2	84230624	06-23	01	1
84228105	06-14	01	18		06-24	02	1
84228106	06-14	01	19	84230625	06-24	02	4
84228107	06-12	01	1	84231553	06-10	01	5
84228108	06-12	01	2	84231554	06-10	01	2
84228109	06-12	01	3	84231558	06-10	01	12
84228111	06-12	01	4	84231931	06-17	01	1
84228112	06-12	01	5	84231932	06-16	01	1
84228114	06-12	01	5	84231933	06-16	01	11
84228115	06-12	01	5		06-17	01	11
84228116	06-12	01	5	84231935	06-16	01	40
84228117	06-12	01	5		06-17	01	40
84228118	06-12	01	5	84231937	06-16	01	12
84228119	06-12	01	14	84231938	06-17	01	12
84228120	06-12	01	14	84231939	06-16	01	20
84228121	06-12	01	14		06-17	01	20
84228122	06-12	01	14	84231940	06-16	01	24
84228123	06-12	01	14		06-17	01	24
84228124	06-12	01	14	84232048	06-16	01	25
84228125	06-12	01	14		06-17	01	25
84228126	06-12	01	14	84232055	06-16	01	26
84228127	06-12	01	6		06-17	01	26
84228128	06-15	01	6	84232059	06-16	01	33
84228129	06-15	01	12		06-17	01	33
84228130	06-12	01	9	84232060	06-16	01	34
84228131	06-16	01	2		06-17	01	34
	06-17	01	2	84232076	06-16	01	27
84228132	06-12	01	10		06-17	01	27
84228133	06-12	01	11	84232079	06-16	01	28
84228134	06-12	01	13		06-17	01	28
84228135	06-12	01	12	84232083	06-16	01	29
84228136	06-15	01	5		06-17	01	29
84228137	06-15	01	5	84232085	06-16	01	30
84228138	06-15	01	5		06-17	01	30
84228139	06-15	01	10	84232086	06-16	01	31
84228140	06-15	01	11		06-17	01	31
84228141	06-13	01	1	84232087	06-16	01	32
84228142	06-13	01	12		06-17	01	32
84229223	06-18	01	2	84232088	06-16	01	32
84229224	06-18	01	12		06-17	01	32
	06-19	01	12	84232093	06-16	01	32
84229226	06-19	01	2		06-17	01	32
84229263	06-01	01	23	84232108	06-16	01	35
	06-17	01			06-17	01	35
84229268	06-01	01	26	84232109	06-16	01	36
	06-16	01			06-17	01	36
84229626	06-21	01	2	84232110	06-16	01	42
	06-22	01	2		06-17	01	42
84229651	06-25	01	1	84232111	06-16	01	37
84230156	06-25	01	2		06-17	01	37
84230159	06-25	01	3	84232113	06-16	01	38
84230161	06-25	01	4		06-17	01	38
84230163	06-25	01	7	84232115	06-20	01	1
84230164	06-25	01	8	84232116	06-16	01	39
84230252	06-25	01	9		06-17	01	39
84230276	06-25	01	9	84232117	06-20	01	2
84230278	06-25	01	9	84232118	06-20	01	6
84230280	06-25	01	9	84232119	06-20	01	9
84230281	06-25	01	9	84232120	06-20	01	13
84230285	06-25	01	9	84232121	06-20	01	15
84230288	06-25	01	9	84232122	06-16	01	41
84230289	06-25	01	9		06-17	01	41
84230291	06-25	01	9	84232184	06-20	01	3
84230293	06-25	01	10	84239717	09-19	01	3
84230295	06-25	01	6		09-20	01	3
84230446	06-21	01	5	84260736	02-09	01	7
	06-22	01	5	84261035	02-09	01	22
84230448	06-21	01	6	84261162	02-07	01	6
	06-22	01	6	84267002	03-01	01	23
84230449	06-21	01	11	84271668	04-10	01	6
	06-22	01	11	84275038	09-28	01	16
84230450	06-21	01	12	84275040	09-28	01	15
	06-22	01	12	84279839	02-05	01	5

Number	Figure	Sequence	Ref.
84283874	02-04	01	2
	02-05	01	6
84296781	06-08	01	2
843-1512	04-16	01	17
843-1650	04-17	01	1
84304614	06-08	01	16
84306890	08-06	01	6
84311763	06-07	01	11
84313985	08-04	02	1
84314021	08-04	01	9
84314049	08-04	01	13
84315184	06-06	01	1
84322474	06-08	01	21
84323473	02-30	01	15
84325446	08-04	01	7
84328828	08-04	02	6
84329221	08-04	02	28
84329224	08-04	02	27
84330793	08-04	02	21
84330801	08-04	02	14
84333083	08-04	02	30
84336952	09-14	01	7
84339760	08-04	01	10
844-10025	09-19	01	5
844-10030	02-07	01	7
	02-09	01	21
844-10035	02-07	01	5
	02-09	01	9
844-6012	09-33	01	11
844-6030	09-16	01	19
844-8016	09-29	01	7
	09-37	01	1
84716C1	09-38	01	20
84986C1	06-08	01	40
84987C1	06-08	01	39
8500059	02-02	01	5
8501311	04-23	01	8
853764	09-14	01	8
854-10025	09-20	01	5
854-10050	09-27	01	24
854-12045	09-10	01	7
857-10030	09-10	01	9
857-12030	09-18	01	13
857-16040	09-10	01	11
85700654	02-03	01	2
	08-05	01	1
85802309	09-27	01	41
85802820	08-08	1	3
	08-09	01	1
85804338	09-42	01	8
85808422	09-27	01	40
85820159	08-09	01	2
85820160	08-09	01	4
85821126	08-09	01	3
8602923	08-16	01	9
	08-19	01	9
8603095	09-41	01	11
8604566	08-16	01	27
	08-18	01	1A
	08-19	01	27
	08-20	01	20
	08-21	01	1A
	08-22	01	1A
8604567	08-16	01	15
	08-19	01	15
8604582	08-17	01	6
	08-18	01	6
	08-20	01	6
	08-21	01	6
	08-22	01	6
8604711	02-08	01	1
8605784	04-01	01	1
	04-04	01	9
	04-05	01	3
863-10025	06-08	01	20
863-16090	06-21	01	8
	06-22	01	8
864-10020	09-21	01	22
	09-27	01	30
864-5040	07-02	01	1
864-5050	08-18	01	4
	08-21	01	4
	08-22	01	4
864-5055	08-17	01	19
864-5055	08-18	01	10
	08-20	01	19
	08-21	01	10
	08-22	01	10
864-5060	08-17	01	17
	08-20	01	17
864-8020	06-16	01	15
	06-17	01	15
86500688	04-23	01	7
	07-03	01	7
86500689	04-15	01	12
86502201	04-12	01	13
	04-13	01	17
86505792	09-37	03	23
86508617	04-14	01	10
86508624	06-01	01	21
86511326	08-28	01	12
86511826	04-15	01	13
86541970	06-06	02	1
86566268	05-01	01	28
86579700	08-04	02	2
86588450	04-14	01	11
	04-15	01	5
	07-03	01	6
86594513	09-40	01	4
86624176	08-04	01	4
86624978	06-01	01	19
86625072	04-15	01	3
86625251	08-04	02	13
86625252	06-01	01	18
86625253	04-14	01	4
86625254	07-03	01	11
86625255	05-02	01	2
	05-02	02	2
	05-06	01	17
	06-04	01	17
	08-02	01	6
	08-03	01	18
86625256	06-03	01	7
86625260	05-01	01	32
	05-02	01	27
	05-02	02	27
	05-08	01	3
	05-08	02	3
	06-01	01	9
86625263	09-16	01	5
86625266	05-02	01	7
	05-02	02	7
	05-08	01	8
	05-08	02	8
	06-01	01	20
	06-06	02	1
	09-11	01	2
86629891	09-16	01	14
86632601	04-15	01	1
86632602	04-14	01	15
	04-15	01	19
	04-18	01	10
	04-19	01	10
	04-20	01	11
	04-21	01	12
86634189	08-04	01	12
86637676	08-04	02	17
86639061	08-06	01	23
86639241	04-15	01	18
86639326	09-25	01	22
86639847	05-01	01	8
	05-13	01	10
86642312	08-27	01	12
868-20050	06-08	01	1
86837478	04-12	01	11
	04-13	01	15
86976617	06-01	01	3
86980732	06-04	01	19
86982400	04-07	01	6
86982440	08-27	01	11
86982902	04-04	01	3
86983061	09-21	01	4
	09-27	01	9
86983967	09-38	01	16
86984713	03-01	01	5
	03-02	01	28
86988015	02-07	01	3
86988018	02-07	01	1

Number	Figure	Sequence	Ref.	Number	Figure	Sequence	Ref.
86990971	09-15	01	22	87347773	02-30	01	14
87015905	09-18	01	15	87347774	02-30	01	11
87016613	05-01	01	35	87351518	09-26	01	12
87016615	06-04	01	2	87352548	05-01	01	2
87016952	08-27	01	7		06-06	01	3
87025801	02-04	01	7	87352784	08-10	01	17
87026355	02-04	01	21	87352785	08-10	01	9
87030508	09-17	01	1	87352831	08-26	01	8
87032819	06-10	01	3	87352832	08-26	01	9
87036415	02-01	01	4	87352833	08-26	01	10
87047322	02-08	01	4	87352834	08-26	01	11
87058322	09-37	01	21	87352835	08-26	01	18
87270767	04-09	01	5	87352928	06-10	01	23
87281122	09-34	01	13		09-24	01	8
87301688	08-04	01	5	87353954	09-15	01	9
87305436	07-03	01	10		09-17	01	6
	08-02	01	3	87355606	09-08	01	4
	08-03	01	3	87355608	09-08	01	5
87306413	09-12	01	6	87356983	04-10	01	5
87308838	06-10	01	4	87356984	04-10	01	4
87308839	06-10	01	1	87358579	06-10	01	18
87309907	06-08	01	19		09-24	01	9
87309911	06-07	01	12	87362945	09-38	01	18
87309912	06-07	01	23	87363587	06-05	01	5
87309913	06-07	01	3	87364034	07-04	01	11
87309914	06-09	01	8	87364086	06-03	01	22
87309915	06-09	01	1	87368476	07-03	01	20
87309916	06-07	01	24	87370147	04-14	01	7
87309917	06-07	01	10	87370148	04-06	01	1
87311572	08-10	01	4	87370159	04-18	01	14
87311638	09-22	01	8		04-20	01	7
87311743	09-21	01	19	87370161	04-19	01	14
	09-27	01	16		04-21	01	9
87311958	06-10	01	15	87370163	04-12	01	1
	09-24	01	1		04-13	01	1
87311984	08-17	01	15	87370164	04-15	01	16
	08-18	01	8	87371138	04-06	01	3
	08-20	01	15	87371737	09-28	01	11
	08-21	01	8	87371740	09-28	01	11
	08-22	01	8	87371767	04-25	01	1
87311985	08-17	01	7	87371774	09-28	01	21
	08-20	01	7	87371775	09-28	01	21
87311986	08-17	01	14	87371987	09-28	01	7
	08-20	01	14	87371990	09-28	01	5
87312549	04-12	01	14	87371992	09-28	01	5
	04-13	01	14	87371994	09-28	01	24
87312843	04-15	01	14	87371997	09-29	01	6
87313220	09-22	01	3	87372034	09-31	01	8
87313549	06-01	01	14	87372036	09-31	01	20
87313556	06-04	01	13	87372039	09-30	01	11
	06-11	01	12	87372047	09-30	01	12
87313557	04-14	01	12	87372048	09-30	01	13
87313983	06-07	01	13	87372049	09-30	01	15
	06-08	01	31	87372050	09-30	01	8
87313985	06-07	01	14	87372051	09-30	01	14
	06-08	01	28	87372052	09-31	01	19
87315250	04-15	01	17	87372055	09-31	01	1
87318825	04-14	01	17	87372082	09-31	01	11
87319251	02-07	01	10	87372098	09-32	01	5
87323206	02-30	01	3	87372099	09-32	01	2
87323440	03-02	01	1	87372100	09-33	01	13
87324771	02-10	01	11	87372529	03-01	01	14
87324775	08-02	01	5	87373261	02-10	01	7
87324776	02-10	01	12	87376144	05-01	01	27
87324779	02-10	01	13	87377572	06-10	01	17
87327451	07-03	01	4	87378042	09-42	01	6
87330642	09-16	01	7	87378232	07-01	01	1
87331905	08-03	01	9	87378247	07-02	01	21
87334648	04-11	01	8	87378252	07-02	01	22
87337461	06-04	01	29	87378446	02-05	01	7
87337478	07-02	01	9		02-05	02	5
87337479	07-02	01	2	87379179	07-02	01	23
87337701	07-03	01	17	87381270	05-13	01	16
87339515	09-08	01	21	87383796	09-08	01	10
	09-09	01	1	87383797	09-08	01	9
87340015	02-30	01	10	87383798	09-08	01	20
87340284	02-30	01	13	87383799	09-08	01	13
87340827	03-02	01	12	87383800	09-08	01	16
87341593	06-10	01	16	87386590	04-11	01	6
	09-22	01	6	87386592	04-11	01	7
	09-24	01	2	87386593	04-11	01	5
	09-31	01	4	87386604	09-24	01	11
	09-32	01	6	87386605	04-11	01	11
87346332	08-01	01	24	87388899	04-11	01	2

Number	Figure	Sequence	Ref.	Number	Figure	Sequence	Ref.
87390465	02-04	01	13	87438478	02-09	01	1
87390467	02-04	01	12	87440322	09-16	01	21
87390947	04-04	01	7	87440363	03-01	01	18
87391158	02-30	01	2		09-13	01	14
87391161	02-30	01	1	87441402	06-20	01	5
87392104	08-13	02	21	87441406	06-16	01	9
87392105	08-13	02	15		06-17	01	9
87392106	08-13	02	12	87441423	06-20	01	10
87392108	08-13	02	24	87441430	06-22	01	10
87392109	08-13	02	20		06-23	01	8
87392167	08-13	02	23	87441438	06-13	01	15
87392169	08-13	02	13	87441439	06-15	01	13
87393289	06-10	01	11	87441440	06-15	01	4
87395077	02-09	01	16	87441441	06-14	01	1
87395677	07-02	01	3	87441442	06-11	01	4
87395678	07-02	01	8	87441445	06-13	01	13
87395688	07-02	01	4	87442270	03-02	01	23
87395690	07-01	01	4	87444309	09-22	01	9
87397399	09-30	01	9		09-34	01	8
87397400	09-30	01	7	87444743	09-21	01	3
87397402	04-24	01	7	87444747	09-21	01	14
87397403	04-24	01	4	87445404	03-02	01	29
87397404	04-24	01	1	87445405	03-02	01	23
87397405	04-26	01	3	87445567	09-23	01	6
87397406	04-26	01	2	87447306	03-02	01	7
87397407	04-26	01	1		05-01	01	25
87397410	09-37	01	4		09-10	01	4
	09-37	02			09-13	01	2
87397412	09-37	01	20		09-18	01	12
	09-37	04	13	87450937	09-19	01	1
87397414	09-37	03	31	87450938	09-19	01	1
87398813	02-04	01	10	87452184	06-08	01	9
87400460	03-02	01	29	87452185	06-08	01	17
87403648	04-07	01	7	87452186	06-07	01	15
87403799	09-15	01	3	87452193	06-08	01	12
87405656	08-10	01	1	87452194	06-08	01	23
87407206	04-05	01	6	87452195	06-08	01	26
87408590	04-10	01	10	87452196	06-08	01	27
87408851	08-10	01	11	87452197	06-08	01	25
87408889	09-19	01	2	87452199	06-08	01	29
	09-20	01	2	87452201	06-07	01	22
87409316	04-04	01	1	87452202	06-07	01	5
	04-08	01	1	87452203	06-07	01	7
87410087	04-12	01	8	87452204	06-07	01	6
	04-13	01	9	87452207	06-09	01	3
87410091	04-12	01	4	87452209	06-09	01	5
	04-13	01	12	87452210	06-09	01	7
87410551	04-13	01	4	87452211	06-09	01	4
87410552	04-13	01	6	87452214	06-07	01	9
87411310	04-13	01	3	87452843	02-03	01	5
87412595	09-43	01	3	87472401	02-01	01	1
87413162	04-23	01	6	87477640	09-04	01	7
87413240	03-01	01	9		09-05	01	7
87415865	09-42	01	5		09-06	01	7
87416177	04-12	01	12	87477642	09-04	01	4
87419250	09-18	01	2		09-05	01	4
87419297	09-18	01	5		09-06	01	4
87421147	05-06	01	4	87477644	09-04	01	5
	05-07	01	5		09-05	01	5
87422184	09-43	01	6	87477654	09-06	01	5
87422188	09-43	01	1	87487609	06-06	02	2
87422190	09-41	01	10	87487610	06-06	02	3
87423748	04-16	01	18	87488021	03-01	01	13
87423749	04-16	01	19	87489924	09-07	01	4
87423750	04-16	01	13	87490305	09-40	01	2
87423751	04-16	01	15	87490397	06-10	01	7
87423753	04-16	01	16	87491704	09-14	01	6
87426769	04-16	01	20	87495225	09-15	01	15
87427778	09-35	01	13	87495237	09-15	01	7
87428164	04-11	01	1	87516585	08-17	01	18
87428165	04-11	01	4		08-20	01	18
87428441	04-16	01	4	87516586	08-18	01	9
	04-17	01	5		08-21	01	9
87428507	06-10	01	6		08-22	01	9
87433762	04-11	01	3	87516587	08-17	01	16
	06-10	01	8		08-20	01	16
87434075	08-13	01	4	87516595	08-16	01	3
87434076	08-13	01	5		08-19	01	3
87434077	08-13	01	6	87516596	08-16	01	4
87434237	09-15	01	20	87516610	08-19	01	6
87434936	04-16	01	6	87516611	08-16	01	13
	04-17	01	6		08-17	01	13
87437767	09-22	01	7		08-19	01	13
87437768	09-22	01	1		08-20	01	13

Number	Figure	Sequence	Ref.	Number	Figure	Sequence	Ref.
87516612	08-16	01	12	87516833	06-17	01	19
	08-17	01	12	87516845	06-21	01	7
	08-19	01	12	87516848	06-21	01	16
	08-20	01	12		06-22	01	16
87516613	08-16	01	8	87516854	06-18	01	7
	08-19	01	8		06-19	01	7
87516614	08-16	01	24		06-21	01	9
	08-19	01	24		06-22	01	9
87516616	08-16	01	23	87516856	06-18	01	6
	08-19	01	23		06-19	01	6
87516617	08-17	01	5	87516857	06-18	01	8
	08-18	01	5	87516866	06-19	01	8
	08-20	01	5	87516926	07-02	01	18
	08-21	01	5	87517858	04-24	01	2
	08-22	01	5		04-26	01	10
87516620	08-17	01	4	87517920	09-28	01	3
	08-20	01	4	87517921	09-28	01	19
87516622	08-16	01	22	87517925	09-28	01	25
	08-19	01	22		09-30	01	6
87516623	08-16	01	17	87517926	09-30	01	4
	08-19	01	17	87517927	09-28	01	28
87516632	08-17	01	8	87517929	09-34	01	10
	08-20	01	8	87517931	09-33	01	4
87516633	08-18	01	2	87517932	09-32	01	8
	08-21	01	2	87517933	09-32	01	1
	08-22	01	2	87517937	09-28	01	14
87516634	08-17	01	10	87517938	09-28	01	12
	08-18	01	3	87517939	09-28	01	22
	08-20	01	10	87517940	09-28	01	17
	08-21	01	3	87517941	09-28	01	8
	08-22	01	3	87517945	09-28	01	9
87516635	08-17	01	11	87517950	09-28	01	
	08-20	01	11	87517951	09-28	01	
87516636	08-16	01	7	87517952	09-28	01	1
	08-19	01	7	87517953	09-28	01	1
87516637	08-22	01		87517958	09-28	01	4
87516638	08-16	01	25	87518268	08-17	01	9
	08-17	01	21		08-20	01	9
	08-19	01	25	87520606	06-07	01	1
	08-20	01	21	87521376	02-07	01	4
87516641	08-16	01		87522124	05-04	01	3
	08-19	01		87523610	02-09	01	15
87516644	08-16	01		87525891	09-26	01	10
	08-19	01		87525901	03-02	01	9
87516645	08-17	01		87527573	03-02	01	24
	08-17	01		87530496	09-33	01	9
	08-18	01		87530497	09-33	01	7
	08-20	01		87530498	09-33	01	10
	08-20	01		87530499	09-33	01	12
	08-21	01		87530500	09-33	01	14
	08-22	01		87530504	09-31	01	6
87516646	08-16	01		87530516	04-24	01	5
	08-17	01		87530525	09-27	01	5
	08-17	01		87530540	04-24	01	6
	08-18	01		87530541	09-24	01	4
	08-19	01		87530544	09-27	01	8
	08-20	01		87530549	09-24	01	10
	08-20	01			09-31	01	10
	08-21	01		87530550	09-24	01	7
	08-22	01		87530551	09-24	01	12
87516649	06-11	01	11	87532177	02-07	01	14
	06-24	01	4	87532477	09-22	01	13
87516651	06-11	01	10	87532598	04-04	01	2
87516653	06-11	01	8	87533236	04-08	01	2
87516654	06-11	01	9	87533612	09-38	01	24
87516656	06-11	01	5	87533710	08-02	01	1
87516662	06-13	01	14		08-03	01	1
87516664	06-14	01	11	87536188	02-27	01	
87516666	06-14	01	12	87536792	04-12	01	6
87516668	06-14	01	14		04-13	01	7
87516669	06-14	01	7	87536793	04-12	01	7
87516671	06-14	01	17		04-13	01	8
87516673	06-14	01	2	87538548	05-13	01	19
87516674	06-14	01	4	87541039	04-17	01	7
87516675	06-15	01	14	87542287	05-13	01	12
87516676	06-15	01	3	87542305	05-02	01	13
87516678	06-15	01	8		05-02	02	13
87516679	06-15	01	16	87543756	02-07	01	18
87516680	06-24	01	2	87543825	05-02	01	14
87516681	06-24	01	1	87543826	05-02	02	14
87516682	06-24	01	3	87543873	09-39	01	1
87516827	06-01	01	25	87543876	09-39	01	10
87516828	06-01	01	24	87549669	05-02	01	15
87516833	06-16	01	19	87549688	05-02	01	18

Number	Figure	Sequence	Ref.
87549688	05-02	02	18
87550110	04-16	01	21
87550181	02-02	01	1
87550910	09-27	01	
87550959	09-29	01	9
87550982	09-33	01	5
87550983	09-33	01	3
87550984	09-33	01	1
87550985	09-33	01	2
87550986	09-31	01	3
87550987	09-31	01	16
87550988	09-31	01	15
87550990	04-14	01	1
87550998	09-28	01	2
87550999	09-28	01	2
87551000	04-25	01	2
87551002	09-32	01	4
87551004	09-27	01	6
87551005	09-27	01	7
87551007	09-27	01	27
87551016	09-37	01	3
87551616	05-02	02	15
87553510	04-16	01	7
87553611	06-16	01	18
	06-17	01	18
87553612	06-21	01	3
	06-22	01	3
87553614	06-16	01	17
	06-17	01	17
87555142	04-18	01	11
	04-19	01	11
	04-20	01	5
	04-21	01	6
87556906	08-05	01	5
87557921	08-01	01	7
87558879	05-08	01	2
	05-08	02	2
87559860	02-02	01	8
87559871	02-02	01	9
87563126	05-01	01	33
87563127	05-13	01	9
87563128	05-02	01	11
	05-02	01	6
	05-02	02	11
	05-02	02	6
	05-08	01	7
	05-08	02	7
87563129	09-25	01	20
87563152	05-01	01	6
87563194	04-20	01	4
87563197	04-21	01	5
87563198	04-18	01	12
	04-19	01	12
	04-20	01	6
	04-21	01	7
87563199	09-36	01	11
87564387	03-02	01	16
87564723	08-05	01	6
87564731	05-01	01	34
	09-08	01	12
87564911	06-04	01	31
87564913	06-04	01	25
87564922	06-04	01	15
87564923	06-04	01	6
87567381	05-01	01	24
87567383	05-11	01	15
	05-12	01	15
	05-12	02	15
	05-12	04	15
87567390	05-02	01	20
	05-02	02	20
87567391	05-02	01	29
	05-02	02	29
87567392	05-02	01	21
	05-02	02	21
87567788	08-16	01	16
	08-19	01	16
87567789	08-16	01	14
	08-19	01	14
87567793	08-16	01	20
	08-19	01	20
87567794	08-16	01	11
	08-19	01	11
87567795	08-16	01	10
87567795	08-19	01	10
87567796	08-16	01	
	08-19	01	
87567797	08-16	01	
	08-19	01	
87567817	06-08	01	45
87567920	07-03	01	9
87567921	07-03	01	22
87567924	06-05	01	4
87567939	08-04	02	10
87567942	08-02	01	19
87567943	08-03	01	15
87567944	08-03	01	5
87568861	07-01	01	1
87569871	04-08	01	5
87569872	04-07	01	4
87571235	09-38	01	12
87571236	09-38	01	13
87571277	02-04	01	5
87572378	02-30	01	12
87572689	06-05	01	15
87572690	06-05	01	13
87572691	06-05	01	9
87572692	06-05	01	8
87572693	06-05	01	14
87574408	08-16	01	26
	08-19	01	26
87577298	06-08	01	7
87577303	06-08	01	14
87577742	09-27	01	12
87577743	09-37	01	10
87577745	09-28	01	23
87577749	09-37	01	22
87577752	09-31	01	14
87577754	09-27	01	13
87577755	09-31	01	18
87577757	09-29	01	3
87577762	04-16	01	1
	04-17	01	3
87577763	09-37	01	31
87577764	09-31	01	2
87577777	04-24	01	3
87577779	09-27	01	28
87577780	09-27	01	28
87578208	08-08	1	10
87578210	08-08	1	9
87578254	03-02	01	13
87578255	03-02	01	26
87578586	02-09	01	13
87579284	06-03	01	10
87579980	05-02	01	19
	05-02	02	19
87580601	05-06	01	7
	05-07	01	14
87580603	05-06	01	8
	05-07	01	15
87580614	05-06	01	5
	05-07	01	16
87580615	05-07	01	13
87580620	05-01	01	36
	09-12	01	1
87580828	09-38	01	30
87580829	06-03	01	15
87580830	06-03	01	4
87581199	08-07	1	1
87582715	05-09	01	11
	05-10	01	11
	05-10	02	11
	05-11	01	11
	05-12	01	11
	05-12	02	11
	05-12	03	11
	05-12	04	11
87582716	05-09	01	9
	05-10	01	9
	05-10	02	9
	05-11	01	9
	05-12	01	9
	05-12	02	9
	05-12	03	9
	05-12	04	9
87582717	05-09	01	6
	05-10	01	6
	05-10	02	6

Number	Figure	Sequence	Ref.	Number	Figure	Sequence	Ref.
87582717	05-11	01	6	87582727	05-12	04	7
	05-12	01	6	87582728	05-10	01	12
	05-12	02	6	87582729	05-10	02	12
	05-12	03	6	87582748	05-12	02	12
	05-12	04	6		05-12	03	12
87582718	05-09	01	10	87582749	05-12	01	12
	05-10	01	10		05-12	04	12
	05-10	02	10	87582766	05-01	01	4
	05-11	01	10	87582767	05-01	01	21
	05-12	01	10		05-07	01	2
	05-12	02	10	87582768	05-01	01	22
	05-12	03	10		05-07	01	1
	05-12	04	10	87582769	05-10	01	12
87582719	05-09	01	8	87582770	05-10	02	12
	05-10	01	8	87582772	05-12	02	12
	05-10	02	8		05-12	03	12
	05-11	01	8	87582773	05-12	01	12
	05-12	01	8		05-12	04	12
	05-12	02	8	87582777	05-07	01	8
	05-12	03	8	87582778	05-07	01	9
	05-12	04	8	87582779	05-06	01	3
87582720	05-09	01	5		05-07	01	11
	05-10	01	5	87582781	05-06	01	2
	05-10	02	5	87582782	05-06	01	13
	05-11	01	5	87582785	05-06	01	20
	05-12	01	5	87583890	03-01	01	1
	05-12	02	5	87584292	05-02	01	23
	05-12	03	5		05-02	02	23
	05-12	04	5	87584551	07-03	01	5
87582721	05-09	01	1	87584644	04-26	01	6
	05-10	01	1	87585496	09-35	01	7
	05-10	02	1	87586951	09-37	03	26
	05-11	01	1	87586952	09-37	03	5
	05-12	01	1	87586958	09-37	03	12
	05-12	02	1	87586959	09-37	03	7
	05-12	03	1	87586960	09-37	03	17
	05-12	04	1	87586963	09-37	02	7
87582722	05-09	01	2	87586964	09-37	03	16
	05-10	01	2	87586966	09-37	03	3
	05-10	02	2	87586967	09-37	03	4
	05-11	01	2	87586969	09-37	02	3
	05-12	01	2	87586970	09-37	02	2
	05-12	02	2	87586971	09-37	01	6
	05-12	03	2	87586972	09-37	01	5
	05-12	04	2	87586973	09-37	01	18
87582723	05-09	01	14	87586974	09-37	01	17
	05-10	01	14	87586975	09-37	01	15
	05-10	02	14	87586976	09-37	01	16
	05-11	01	14	87586977	09-37	01	8
	05-12	01	14	87586978	09-37	01	7
	05-12	02	14	87587073	02-04	01	16
	05-12	03	14	87587491	09-37	02	4
	05-12	04	14	87587743	09-13	01	10
87582724	05-09	01	3	87588701	08-07	1	2
	05-10	01	3	87588715	08-05	01	31
	05-10	02	3	87588716	08-05	01	12
	05-11	01	3	87588717	08-05	01	13
	05-12	01	3	87589399	05-03	01	1
	05-12	02	3	87589400	05-02	01	28
	05-12	03	3		05-02	02	28
	05-12	04	3		05-06	01	
87582725	05-09	01	4	87591919	06-08	01	32
	05-10	01	4	87591920	06-08	01	33
	05-10	02	4	87592431	04-23	01	10
	05-11	01	4	87592432	04-23	01	9
	05-12	01	4	87592433	04-23	01	4
	05-12	02	4	87595461	06-01	01	1
	05-12	03	4	87596056	04-15	01	21
	05-12	04	4	87596226	06-01	01	2
87582726	05-09	01	13	87597284	06-23	01	3
	05-10	01	13		06-24	02	3
	05-10	02	13	87597953	09-03	01	11
	05-11	01	13	87598632	04-12	01	9
	05-12	01	13		04-13	01	10
	05-12	02	13	87599543	05-01	01	9
	05-12	03	13	87599544	05-08	01	5
	05-12	04	13		05-08	02	5
87582727	05-09	01	7	87599547	05-08	01	16
	05-10	01	7		05-08	02	16
	05-10	02	7	87599548	05-08	01	1
	05-11	01	7		05-08	02	1
	05-12	01	7	87599551	05-08	01	11
	05-12	02	7		05-08	02	11
	05-12	03	7	87599552	05-01	01	17

Number	Figure	Sequence	Ref.	Number	Figure	Sequence	Ref.
87599553	05-01	01	1	87650266	06-16	01	23
87599808	09-07	01	2		06-17	01	23
87599809	09-07	01	7	87650385	06-20	01	14
87600221	09-37	01	9	87650889	06-21	01	14
87601328	09-09	01	6		06-22	01	14
87601526	09-41	01	2	87651091	08-10	01	16
87602786	08-06	01	20		08-27	01	
87603188	08-05	01	26		09-07	01	8
87603627	02-06	01	2	87651092	08-27	01	14
87604362	08-02	01	8	87651094	08-27	01	1
	08-13	01		87651121	08-10	01	6
87606556	05-02	01	10		08-27	01	
	05-02	02	10		09-07	01	3
87607159	09-36	01	17	87651122	08-27	01	14
87607160	09-36	01	8	87652972	05-13	01	11
87607161	09-36	01	12	87652975	05-02	01	4
87607163	09-36	01	7		05-02	02	4
87607406	05-09	01	12		05-05	01	1
87607407	05-09	01	12	87658572	08-06	01	19
87607408	05-11	01	12		08-07	1	16
87607410	05-11	01	12		08-15	01	3
87608546	04-04	01	6		08-16	01	
	04-15	01	22		08-17	01	
87608818	09-23	01	9		08-18	01	
	09-27	01	38	87658573	08-08	1	18
87609074	09-17	01	17		08-15	01	4
87609076	09-17	01	18		08-19	01	
87609262	05-06	01	10		08-20	01	
87609263	05-06	01	9		08-21	01	
87609264	05-06	01	15		08-22	01	
87609265	05-06	01	14	87660633	06-04	01	26
87609270	08-15	01	5	87660635	06-04	01	30
87609271	04-08	01	13	87662800	09-16	01	12
	09-26	01	3	87662838	09-16	01	4
87609272	04-08	01	14	87662839	09-16	01	3
	09-26	01	21	87663566	04-18	01	15
87609302	09-17	01	8		04-19	01	15
87610432	06-08	01	41	87667322	08-07	1	6
87610438	06-08	01	42	87667323	08-07	1	7
87610833	09-38	01	3	87667326	08-07	1	6
87611298	09-17	01	13	87667327	08-07	1	7
87611626	08-02	01	4	87667445	07-03	01	21
	08-03	01	4	87667606	08-02	01	11
87613265	06-01	01	16	87667676	06-03	01	24
87615070	09-37	01	12	87667677	06-03	01	23
87615072	09-37	01	13	87667684	06-03	01	25
87615089	09-30	01	10	87667725	06-02	01	11
87615090	09-30	01	10	87668143	09-25	01	8
87615097	09-28	01	29	87668145	09-25	01	1
87615099	09-30	01	3	87668147	09-25	01	4
87615101	09-27	01	22	87668664	08-04	01	6
87615102	09-27	01	22	87669418	09-40	01	8
87615104	09-27	01	3	87670995	05-13	01	7
87615831	09-21	01	7	87671487	09-13	01	6
87616257	09-25	01	18	87671488	09-13	01	11
87616258	09-25	01	21	87672315	08-27	01	19
87616860	08-05	01	9	87673123	06-04	01	27
87616861	08-05	01	23	87673444	02-08	01	7
87617248	08-05	01	22	87673445	02-08	01	2
87619752	09-10	01	17	87674696	08-05	01	10
87620402	04-08	01	3	87674697	09-01	01	10
87623643	09-39	01	2	87674724	08-07	1	14
87627809	05-13	01	17	87674725	08-07	1	17
87628325	09-36	01	10	87674997	09-10	01	14
87630519	04-15	01	8	87674998	09-10	01	13
87630667	04-15	01	9	87675004	09-10	01	8
87636980	08-05	01	32	87675019	09-10	01	21
87637725	08-05	01	15	87675028	09-10	01	5
87638356	06-07	01	4	87676109	08-08	1	6
87645596	09-12	01	2	87680888	09-03	01	15
87645601	09-12	01	2	87682445	09-09	01	3
87645604	09-12	01	4	87686089	09-18	01	1
87645605	05-02	01	12	87688745	05-02	02	3
	05-02	02	12	87688762	05-02	02	5
87645607	09-12	01	7	87689	08-02	01	13
87649097	05-02	01	30	87690481	09-13	01	8
	05-02	02	30	87690529	09-18	01	14
87649104	05-02	01	3	87691179	09-18	01	11
87649105	05-02	01	8	87691815	09-27	01	17
	05-02	02	8	87691824	09-37	01	23
87649106	05-02	01	5	87691825	09-37	03	27
87649107	05-02	01	9	87691827	09-37	03	15
	05-02	02	9	87691828	09-29	01	4
87649376	05-04	01	1	87693650	09-40	01	10

Number	Figure	Sequence	Ref.	Number	Figure	Sequence	Ref.
87693651	09-40	01	6	87713205	06-20	01	7
87693658	09-40	01	9	87713206	06-20	01	11
87694408	08-05	01	3	87713207	06-20	01	8
87694650	08-05	01	4	87713208	06-18	01	11
87696395	04-15	01	24	87713209	06-18	01	5
87696535	09-37	01	19	87714082	05-01	01	5
87699541	09-16	01	15	87714752	02-03	01	3
87701340	09-40	01	3	87715062	09-43	01	5
87704478	09-37	03	14	87715063	09-43	01	9
87704479	09-37	03	20	87717443	09-37	02	8
87704481	09-37	03	6	87719046	09-17	01	12
87704482	09-37	03	22	87719507	09-42	01	1
87706389	09-41	01	6	87722095	02-09	01	18
87706390	09-41	01	3	87725836	09-17	01	9
87706391	09-41	01	5	87725841	09-17	01	7
87706392	09-41	01	4	87726703	09-40	01	7
87706393	09-41	01	7		09-42	01	9
87706394	09-43	01	7	87727235	09-37	01	27
87706395	09-43	01	10	87727238	09-37	01	28
87706396	09-41	01	9	87727241	09-37	01	29
87710603	02-05	01	2	87728476	09-35	01	2
87710995	06-04	01	7	87728477	09-35	01	8
87713160	06-11	01	6	87728478	09-35	01	6
87713161	06-11	01	13	87728839	09-16	01	2
87713162	06-11	01	3	87728875	09-13	01	3
87713165	06-13	01	9	87730712	09-11	01	4
87713167	06-13	01	6	87730713	09-11	01	3
87713168	06-13	01	4	87731982	09-33	01	6
87713169	06-14	01	15	87732221	04-26	01	5
87713170	06-14	01	16	87735232	09-40	01	11
87713171	06-14	01	5	87735907	02-05	01	1
	06-15	01	1	87738634	08-04	01	2
87713172	08-17	01	3	87740671	09-27	01	1
	08-20	01	3	87741372	09-42	01	4
87713173	06-15	01	15	87741373	09-42	01	2
87713174	06-15	01	2	87741374	09-42	01	3
87713176	08-17	01	2	87750797	09-10	01	3
	08-20	01	2	87751239	09-16	01	18
87713178	06-16	01	7	87751240	09-16	01	16
	06-17	01	7	87753887	09-01	01	2
87713179	06-01	01	27	87754411	09-01	01	9
	06-22	01	1	87756829	08-06	01	13
87713180	06-19	01		87756830	08-06	01	8
	06-22	01	15	87756831	08-06	01	13
87713181	06-16	01	21	87756832	08-06	01	8
	06-17	01	21	87757951	09-01	01	3
	06-20	01		87758202	09-01	01	6
87713182	06-16	01	22	87758745	08-25	01	7
	06-17	01	22	87758746	08-25	01	3
87713183	08-17	01	1	87758747	08-25	01	5
	08-18	01	7	87758750	08-25	01	6
	08-20	01	1	87758753	08-06	01	7
	08-21	01	7		08-25	01	8
87713184	06-16	01	8	878-50610	06-10	01	9
	06-17	01	8	87803136	03-03	01	13
87713185	06-16	01	4	87803197	03-10	01	9
	06-17	01	4	87803260	02-12	01	1
	06-25	01	11	87803444	03-02	01	17
87713186	06-16	01	14	892-11006	04-10	01	9
	06-17	01	14		06-10	01	14
87713187	06-16	01	3		09-21	01	20
	06-17	01	3	892-11008	02-09	01	24
87713188	08-20	01	1A		04-26	01	8
	08-22	01	7		08-16	01	5
87713189	08-19	01	4		08-19	01	5
87713190	08-16	01	19		09-22	01	11
	08-19	01	19		09-34	01	6
87713191	06-16	01	5		09-35	01	10
	06-17	01	5	892-11010	02-09	01	5
87713192	06-16	01	6		07-01	01	10
	06-17	01	6		09-21	01	13
87713193	06-16	01	43		09-26	01	16
	06-17	01	43		09-27	01	20
87713194	08-16	01	21		09-27	01	29
	08-19	01	21		09-38	01	7
87713195	06-19	01	11	892-11012	02-10	01	4
87713196	06-18	01	14		04-05	01	11
	06-19	01	14		04-06	01	5
87713197	06-19	01	5		05-01	01	19
87713198	06-19	01	9		09-36	01	19
87713199	08-16	01	18		09-39	01	15
	08-19	01	18	892-11016	06-04	01	11
87713200	06-18	01	3		09-08	01	2
	06-19	01	3	892-1106	04-11	01	10

Number	Figure	Sequence	Ref.	Number	Figure	Sequence	Ref.
893-10008	04-22	01	2	896-11016	09-10	01	19
893-11008	04-04	01	4		09-13	01	15
	04-15	01	4		09-25	01	11
893-11010	04-05	01	8	896-11020	04-18	01	5
	04-07	01	2		04-19	01	5
	04-08	01	10		06-06	01	2
893-11012	09-16	01	10		09-21	01	5
895-11004	04-16	01	14		09-27	01	10
895-11005	03-01	01	21	896-11022	09-13	01	9
	04-09	01	3	896-11024	09-08	01	11
	07-02	01	6		09-09	01	4
	09-29	01	2		09-09	01	7
895-11006	04-15	01	25		09-10	01	25
	04-16	01	12		09-26	01	5
	04-23	01	2	896-12024	09-12	01	5
	09-29	01	11	896-15008	02-09	01	19
	09-37	02	5		04-04	01	13
895-11008	02-10	01	1	896-15010	02-09	01	4
	03-02	01	19		07-01	01	2
	07-04	01	5		07-02	01	11
	08-08	1	2		08-04	01	11
	09-14	01	9	896-15012	08-05	01	41
	09-15	01	5		09-18	01	6
	09-22	01	14	896-15016	02-02	01	6
	09-23	01	12		09-08	01	3
	09-27	01	36	905-8020	02-06	01	7
	09-28	01	27	906037R1	06-08	01	10
	09-34	01	5	93156604	03-03	01	8
	09-37	01	2	9628065	06-04	01	16
895-11010	03-02	01	15	9637916	08-02	01	18
	04-04	01	18	9804260	09-38	01	23
	04-18	01	2	9824050	08-04	01	1
	04-19	01	2	9827058	09-38	01	29
	06-02	01	5	9827059	09-38	01	28
	08-04	02	5	9840589	08-04	01	8
	09-14	01	2		08-04	02	20
	09-21	01	1	9841223	08-15	01	1
	09-23	01	8	9861444	04-14	01	5
	09-27	01	19	9992069	08-06	01	16
	09-27	01	23		08-07	1	11
	09-36	01	5	9992298	08-06	01	12
	09-38	01	9	A12301	08-02	01	16
895-11012	03-02	01	4	A136127	06-08	01	47
	08-05	01	20	A136128	06-08	01	46
	08-06	01	2	A140150	06-07	01	20
	08-07	1	24	A140151	06-07	01	21
	09-25	01	3	A14157	08-02	01	10
895-15008	02-30	01	5	A151972	06-09	01	6
	04-22	01	4	A161780	09-17	01	11
	04-26	01	7	A166057	08-01	01	16
	09-15	01	13	A16764	09-36	01	14
	09-39	01	4	A170241	02-04	01	1
895-15010	04-18	01	6	A170467	02-09	01	17
	04-19	01	6	A171099	02-06	01	1
	04-20	01	3	A184079	02-06	01	4
	04-21	01	3	A184939	02-08	01	3
	09-18	01	10	A186194	04-03	01	18
	09-38	01	19	A187504	04-03	01	23
	09-39	01	7	A188637	06-08	01	48
895-15012	08-07	1	13	A189616	04-03	01	21
895-18010	06-10	01	22	A30338	09-08	01	22
	09-27	01	26		09-09	01	2
895-25006	09-30	01	2	A32413	05-05	01	4
895-25010	04-18	01	4	A49667	09-38	01	2
	04-19	01	4	A50096	03-01	01	4
	09-15	01	11	A59514	02-04	01	25
	09-18	01	4		06-01	01	11
896-11006	09-16	01	20	D143412	04-22	01	6
896-11010	04-02	01	6	D25022	06-01	01	12
	08-15	01	10		09-25	01	7
	09-10	01	22	D30374	05-05	01	9
896-11012	02-02	01	3	D32043	06-08	01	30
	02-05	01	3	D33047	08-27	01	2
	02-07	01	16	D35287	05-05	01	2
	02-09	01	10	D39696	08-06	01	22
	07-04	01	4		09-36	01	4
	08-08	1	12		09-38	01	10
	09-10	01	16	D44330	03-01	01	17
	09-13	01	5		09-13	01	13
	09-14	01	12	D47783	09-37	01	14
	09-15	01	17	D49498	09-26	01	11
	09-17	01	15	D51545	05-13	01	6
	09-26	01	14	D55468	09-07	01	5
	09-39	01	16	D64050	05-08	01	15

Number	Figure	Sequence	Ref.
D64050	05-08	02	15
D93751	08-01	01	4
D93753	08-01	01	3
D95144	08-27	01	17
D95149	05-05	01	10
F22316	04-15	01	27
F53473	05-01	01	29
	05-13	01	2
G100240	06-07	01	19
G100438	08-27	01	18
G100440	08-27	01	9
G100448	08-27	01	10
G101533	08-27	01	3
G102285	08-27	01	8
G103915	06-07	01	18
G107613	06-08	01	36
G107614	06-08	01	37
G107615	06-08	01	38
G107620	06-07	01	17
G109299	08-27	01	6
H434163	06-05	01	6
H434289	03-02	01	2
L112318	04-22	01	3
L113522	09-03	01	1
L11541	04-07	01	5
	04-08	01	12
	04-14	01	6
	04-15	01	11
	04-18	01	13
	04-19	01	13
	04-20	01	8
	04-21	01	8
	08-06	01	15
	09-21	01	23
	09-27	01	39
	09-35	01	1
	09-36	01	16
	09-38	01	1
L115504	02-10	01	6
L115548	02-04	01	11
	02-30	01	16
L115549	02-30	01	9
L126713	04-05	01	2
	04-23	01	11
L127093	02-06	01	8
L127771	02-07	01	2
L128352	08-01	01	20
L128669	08-01	01	5
L18331	03-02	01	11
	04-06	01	2
	04-08	01	4
	04-18	01	8
	04-19	01	8
	04-20	01	1
	04-21	01	1
	06-05	01	12
	09-23	01	1
	09-26	01	19
	09-36	01	3
	09-38	01	14
L302731	08-08	1	13
L32090	09-07	01	6
L32100	08-13	01	12
L32320	08-13	01	3
L32418	08-13	01	2
L50741	08-01	01	23
L71188	04-06	01	6
L78045	08-01	01	19
N13581	08-13	01	9
N13582	08-13	01	10
N13583	08-13	01	11
N6755	08-04	02	32
N7673	09-15	01	21
	09-39	01	17
NSS	02-39	01	17
	02-39	01	19
	02-40	01	6
	04-10	01	1
	04-10	01	2
	04-10	01	3
	06-10	01	10
	08-16	01	1
	08-16	01	2
	08-18	01	1
NSS	08-18	01	11
	08-18	01	12
	08-18	01	13
	08-18	01	14
	08-19	01	1
	08-19	01	2
	08-19	01	2A
	08-21	01	1
	08-21	01	11
	08-21	01	12
	08-21	01	13
	08-21	01	14
	08-22	01	1
	08-22	01	11
	08-22	01	12
	08-22	01	13
	08-22	01	14
R25663	05-05	01	6
R25706	05-05	01	5
R26802	09-12	01	3
R27377	05-01	01	16
R27699	02-09	01	2
R28436	05-01	01	13
R29799	09-25	01	6
R30202	05-05	01	7
R33245	05-06	01	18
R36950	05-01	01	14
R39286	05-13	01	5
R40262	02-04	01	24
R40721	09-25	01	16
R40954	09-25	01	17
R42082	05-01	01	12
R42675	08-01	01	10
R43651	05-08	01	12
	05-08	02	12
R45862	05-13	01	3
R45966	03-02	01	5
R46490	04-04	01	10
R46704	08-01	01	6
R47786	03-01	01	3
R48634	03-01	01	2
R49597	02-02	01	10
R49868	03-01	01	8
R49921	02-02	01	2
R54620	04-01	01	2
	04-04	01	12
R55003	09-14	01	15
R55586	05-01	01	11
R57781	05-05	01	11
S104739	09-36	01	1
T31129	05-13	01	18
W16323	08-13	01	13