RUTHZIL TRATOR COMERCIAL DE PEÇAS LTDA 11 97083-6812 ROLANDO

D 170

TRATOR DE ESTEIRAS - TRACTOR DE ORUGAS

Catálogo de peças de reposição - Catalogo de piezas de repuestos

ATENÇÃO Leia atentamente o Manual de Operação e Manutenção antes de colocar a máquina em funcionamento, ou efetuar qualquer tipo de intervenção na máquina.

ATENCION Lea atentamente el manual de empleo y cuidado antes de poner manos las operaciones de puesta en marcha, manejo, mantenimiento, repostado de combustible y otras que fuere.

É proibida a reprodução gráfica e eletrônica do texto e das figuras.
Se prohibe la imitacion del o copia grafica y electronica del texto y de los grabados.

NEW HOLLAND - PUBLICAÇÕES TÉCNICAS
CNH LATIN AMERICA LTDA
Av. Gal. David Sarnoff, 2237 - 32.210-900 - Contagem - Minas Gerais - BR
Depto. de Peças de Reposição – Tel.: 0055 31 3329 3383 - Fax: 0055 31 3329 3386

1st issue - 1ª Edizione - 1eme Edition - 1e Ausgabe - 1ª Edición - 1ª Edição - XII/2004 NH 75314378

NEW HOLLAND

EVITE OS ACIDENTES

A maior parte dos acidentes que ocorrem nas indústrias, nas fazendas, em casa ou nas estradas, são causadas pela imprudência e falta de observação das normas e regras de segurança.

Por esta razão A MAIOR PARTE DOS ACIDENTES PODEM SER EVITADOS, basta prever as possíveis causas e atuar com a necessária cautela e prudência. Para qualquer tipo de máquina, por melhor que seja projetada e construída, não é possível excluir a hipótese de possíveis acidentes, sem inconvenientes de algumas de suas características básicas, acesso e um funcionamento melhor.

Um operador cuidadoso e cauteloso é a maior garantia contra os acidentes. A observância cuidadosa de somente uma norma de segurança é bastante importante para evitar muitos desastres graves.

Esta norma é:

Nunca tente limpar, engraxar ou dar manutenção com a máquina em funcionamento.

AVISO

Antes de fazer qualquer operação de manutenção, regulagem ou reparos sobre máquinas dotadas de implementos hidráulicos, mecânicos ou com cabos (exemplo: pá-carregadeira, trator, scraper, etc.) é necessário que os implementos estejam abaixados e apoiados sobre o solo.

Na eventual necessidade de acesso em alguma parte da máquina que seja preciso levantar o implemento, é indispensável apoia-lo bem firme e com meios adequados e estáveis, que não sejam aqueles previstos para seu acionamento.

EVITE LOS ACCIDENTES

La mayoria de los accidentes que se verifican durante las faenas son imputables a la infracción de secillas normas de seguridad o de elementales precauciones. Por esta razón, en la mayoria de los casos pueden prevenirse enterándose de sus posibles causas y adoptando previamente oportunas y prudentes medidas cautelativas.

Por bién proyectada o construida que se presente cualquer tipo de máquina no puede prescindirse en absoluto de posibles accidentes, sin trastornar algunas de sus características basicas para ganar acceso a un funcionamento mejor.

Un operador cuidadoso y prudente representa la mejor póliza de seguros contra los accidentes. El concienzudo cumplimento de tan sólo una elemental norma de seguridad seria de suyo suficiente para evitar murchas graves desgracias. Esta norma es:

Nunca trate de limpiar, engrasar, reportar ni reparar la máquina mientras funciona. Deténgala.

AVISO

Antes de emprender cualquier operación de manutención, reglaje o reparación de máquinas equipadas com útiles accionados mecánica o hidráulicamente, o con cables (ejemplo: palas cargadoras, abretrochas, traílas, etc.) es preciso apoyar el útil en el suelo.

Suponiendo que para tener acceso alguna parte de la máquina sea preciso levantar el útil, es indispensable sujetarlo bien firme y con medios estables, que no sean aquellos previstos para su accionamiento.

AVOID ACCIDENTS

Most accidentes, whether they occur in industry, on the farm, at home or on the highway, are caused by the failure of some individual to follow simple and fundamental safety rules or precautions. For this reason MOST ACCIDENTS CAN BE PREVENTED by recognizing this real cause and doing something about it before the accident occurs.

Regardless of the care used in the design and constructions of any type of equipment there are many conditions that cannot be completely safeguarded against without interfering with reasonable accessibility and efficient operation.

A careful operator is the best insurance against na accident. The complete observance of one simple rule would prevent many thousand serious injuries each year.

That rule is:

Never attempt to clean, oil or adjust a machine while it is in motion.

WARNING

On machines having hydraulically, mechanically, and/or cable controlled equipment (such as shovels, loaders, dozers, scrapers, etc.) be certain the equipment is lowered to the ground before servicing, adjusting and/or repairing.

If it is necessary to have the hydraulically, mechanically and/or cable controlled equipment partially or fully raised to gain access to certain items, be sure the equipment is suitably supported by means other than the hydraulic lift cylinders, cable and/or mechanical devices used for controlling the equipment.

NEW HOLLAND

EVITARE GLI INDICENTI

La maggior parte degli incidenti ed infortuni che si verificano negli stabilimenti, nelle aziende agricole, in casa o sulle strade, sono causati dalla mancata osservanza di qualche semplice o fondamentale regola di prudeza e di sicurezza.

Per questa ragione NELLA MAGGIORANZA DEI CASI ESSI POSSONO ESSERE EVITATI: basta prevederne le possibili cause ed agire di conseguenza con la necessaria cautela e prudenza.

Con qualsiasi tipo di macchina, per quanto ben progettata e costruita, non é possibile escludere in assoluto ogni eventualitá di incidente senza interferire negativamente su alcune caratteristiche essenziali per una ragionevole accessibilità e per un funzionamento efficiente.

Un operatore attento e prudente é la migliore garanzia contro gli incidenti. L'osservanza scrupolosa di una sola ed elementare norma di sicurezza sarebbe già sufficiente ad evitare molti infortuni gravi. Questa norma é:

Non eseguire mai alcun intervento di pulizia, lubrificazione o manutenzione con la macchina in movimento.

ATTENZIONE

Prima di eseguire qualsiasi operazione di manutenzione, regolazione o riparazioni su macchine dotate di attrezzature comandate idraulicamente, meccanicamente o mediante funi (ad esempio pale caricatrici, apripista, ruspe, ecc) ocorre accertarsi che l'attrezzatura sia abbassata ed appoggiata al suolo.

Se per poter accedere a qualche parte della macchina ocorre che l'attrezzatura resti in posizione sollevata, questa dovrà essere opportunamente sopportata servendosi di mezzi che mon siano quelli previsti per il comando.

EVITEZ LES ACCIDENTS

Laplupart des accidents qui se produisent dans les exploitations industrielles ou agricoles, à la maison ou sur la route, sont dús à l'inobservation de régles de sécurité ou de précautions simples et élémentaires.

C'est pourquoi la plupart des accidents peuvent étre évités si on en connait la cause réele et si les mesures nécessaires sont prises avant qu'ils ne se produisent.

Quelque soit le soin apporté à l'étude et à la construction de n'importe quel type d'équipement, il existe un certain nombre de risques contre lesquesls il est impossible de se prêmunir sans compromettre l'accessibilité et le bon fonctionnement des organes.

Un conducteur prudent constitue la meilleure assurance contre les accidents. L'obsercation stricte d'une régle simple et unique permettrait d'éviter des milliers d'accidentes graves chqeue année. Cette régle est la suivante: Ne jamais tenter de nettoyer, graisser ou régler une macchine en marche.

ATTENTION

Avant de procéder à l'entretien, au réglage ou à la réparation d'engins, tels que pelles, chargeuses, bouteurs, scrapers, etc, munis d'equipements à commande hydraulique, mécanique ou par càbles, assurez-vous que ces équipaments ont été descendus jusqu'au sol.

Si, pour procéder à l'entretien, au réglage ou à la réparation des engins, il est nécessaire de levar partiellement ou entièrement les équipements à commande hydraulique, mécanique ou par càbles pour pouvoir accéder a certains organes, assurez-vous que ces équipements sont convenablement supportés par d'autres moyens que les cylindres de levage hydrauliques, les càbles ou les dispositifs mécaniques utilisés pour leur commande.

UNFALLVERHUTUNG

Die meisten Unfälle sind darauf zuruckfuhren, dass einfache und grundiengende Sichercheitsvorschriften oder Vorsichtsmassregein nicht beachtet werden. Dies gilt gleichermassenfur Unfalle in derindustrie, in der Landwirtschaft im Haushalt und im Strassenverkehr. Aus diesem Grund KONNEN DIE MEISTEN UNFÃLLE VERHUTET WERDEN, sofern main die mõglichen Ursachenkennt un die erforderliche Vorsicht ubt.

Auch bei durchdachter Konstruktion un sorgfaltiger Herstellung einer Maschine ist es kaum moglich das Zustandekommen eines Unfallas absolut zu vermeiden, ohne dabei manche unentbehrliche Maschinmenmerkmale hinsichtlich Zuganglichkeit und Leistungsfahigkeitzuviel zubeeintrachtigen.

Vorsichtist der beste Unfallschutz. Bereits die Einhaltungeiner einfachen Sicherheitsvorschrift kann einer Vielzahi shwerer Unfalle vermeiden lassen.

Diese Vorschrift lautet:

Wartungsarbeiten (Reiningung, Schmierung, Instandchaltung) durfen nicht warend des Maschinenbetriebs durchgefurhrt werden.

ACHTUNG

Vor allen Wartuns and Instandsetzungsarbeiten an Maschinen mit hydraulisch, mechanisch oder durch Seilzue gesteueten Arbeistsgeraten (z. B. Schaufellader, Planierschilder, Flachbaggergerate usw) sind diese auf den Boden abzusetzen.

Sind die betreffenden Teile nur bei hochgestellen Arbeitseinrichutungen zuganglich, so sind diese standsicher zu unterbauen; hierzu reichen die Steuervorrichtungen des jeweiling Arbeitsgerats nicht aus.

NEW HOLLAND

MODO DE USAR O CATÁLOGO

Para pedir corretamente as peças de reposição é necessário:

a) Consulte a lista de versões, pág. 7, para identificar no seu caso de código numérico de versão que lhe interessa (veja o parágrafo 1, item 6)

b) Consulte as figuras e as respectivas listas de peças, conforme é explicada nos parágrafos 1 e 2.

1 - **FIGURAS** (veja o exemplo, pág. 5)

Representam as peças de reposição de cada subgrupo em que se divide a máquina.

As peças de reposição representadas se designam mediante um número de referência (ITEM), o qual pode ser substituído por outras indicações. Exemplo: E3. 06, peça ilustrada unicamente no SGR. E3.06.

O código do subgrupo **1** e o número do quadro **2**: Quando o mesmo subgrupo compreende em mais de uma figura.

Número do ITE (Informatico Técnico) **4** e data da emissão **3**. Número de cadastro de cada ITE. Ao constar os itens 3, 4 na respectiva folha do catálogo, indica que este quadro houve modificações através do ITE.

Existem ITE's com apenas informações por escrito não alterando a figura. Neste caso anotar as informações contidas no ITE, o número e a data na respectiva folha do catálogo.

Denominação do subgrupo **5**, o código de versão **6**, com referência ao item (a) dito anteriormente, entende-se que a figura é aplicável a todas versões do modelo que trata o catálogo.

A indicação da existência do kits de reposição **7**, com respectivos números apresentados no próprio quadro ou na página 9 a respectiva composição.

O sentido da seta no qual está indicada na figura, refere-se o sentido de marcha (FRENTE) da máquina, tornando como ponto de referência o posto do operador (ASSENTO), sentado ao volante. O mesmo ocorre com os termos DIREITO e ESQUERDO, empregados na lista de peças do catálogo.

2 - **LISTA DAS PEÇAS DE REPOSIÇÃO** (veja o exemplo, pág. 5)

Nelas se dispõem as peças de reposição de cada subgrupo representadas nas figuras correspondentes, indicando para cada peça:

8 ITEM: é o número de cada peça representada, que é acompanhada do número da peça para reposição.

9 PEÇA: Número de cada peça de reposição do catálogo.

10 QTD: Número total de peças representadas na figura com a quantidade específica para cada modelo de máquina. Este número pode ser substituído pelas seguintes indicações: * = pedaços de medida ou quantidade necessária; k = quantidade necessária para a reparação.

11 TRADUÇÃO: Código para buscar a tradução para o inglês, francês, alemão, e espanhol da denominação (consulte a lista de denominações GLOSSÁRIO no final do catálogo).

12 DENOMINAÇÃO/DESCRIPTION: Denominação da peça em português e inglês.

No caso de modificações, a denominação vem acompanhada pela indicação de sua aplicação ou pelas normas de reposição.

Exemplo de indicação de aplicação na modificação:

- Até o chassi nº 004652 **13**: Utilizada nas máquinas com chassi até o nº 004652.
- A partir do chassi nº 004653 **14**: Utilizada nas máquinas a partir do chassi nº 004653.

Exemplo de normas de reposição:

4606783 = 79021573 **15**: Ao esgotar o estoque da peça 4606783, use a peça 79021573.

4606787 = 79021574 + 79021576 **16**: Ao esgotar o estoque da peça 4606787 use a peça 79021574 mais a peça 79021576.

4606792 = 79021576 - 4606794 **17**: Ao esgotar o estoque da peça 4606792 use a peça 79021576 eliminando a peça 4606794.

Supondo que a indicação de utilização não acompanhe normas de reposição, significa que a reposição da peça ante-modificação, deve ser mantida, por não ser intercambiável com a peça pós-modificação.

Outras indicações úteis **18** podem ser acrescidas na coluna DENOMINAÇÃO/DESCRIPTION (a tradução destas palavras ao italiano, francês, alemão e espanhol, estão na lista de palavras suplementares que precede a lista de denominações).

As palavras DIREITO/RIGHT e ESQUERDO/LEFT se referem ao sentido de marcha da máquina.

Supondo que numa denominação acompanhada a palavra onde se lê ERRADO/WRONG e na linha seguinte não aparece a correspondente leia-se CORRETO/CORRECT, significa que a peça sobra por erro.

19 - Modelo da máquina

20 - Subgrupo, número da figura (quadro), número da página.

21 - Número de código do opcional: indica que as peças com a marcação (*) pertencem ao opcional indicado.

Se o código aparece na figura, significa que todas as peças deste subgrupo pertencem a este opcional.

22 - Dimensões de peças normalizadas.

NEW HOLLAND

COMO SE MANEJA EL CATALOGO

Para buscar correctamente las piezas de repuesto, es preciso:

a) Consultar la lista de versiones, pagina 7, para identificar, en su caso, el codigo numerico de la version que interesa (vease el seguiente paragrafo 1, item 6)

b) Consulte las laminas e las respectivas hista de piezas de repuesto, conforme se explica en los paragrafos 1 y 2.

1 - **LAMINAS** (vease el ejemplo, pág. 5)

Representam las piezas de repuesto de cada subgrupo en que se divide la máquina.

Las piezas de repuesto representadas se designam mediante un número de referência (ITEM), el cual puede ir substituído por otras indicaciones; Ejemplo: E3.06, peça ilustrada unicamente no SGR. E3.06.

El código del subgrupo **1** y el numero de la hoja **2**: Cuando el mismo subgrupo comprende mas de una lamina.

El numero del ITE (informatico Técnico) **4** y data de envio **3** - Número de serie de cada ITE.

Cuando comprende los itens 3, 4 en la respectiva folha del catalogo, indica que este cuadro houve modificaciones atraves del ITE **4**.

Existen ITE's con apenas informaciones por escrito sin alterar la lamina. En este caso anotar las informaciones contidas nel ITE, el numero y la data en la respectiva folha del catálogo.

Denominacion del subgrupo **5**, el código de la version **6**, com referência ao iten (a) dito anteriormente, entiende que la lamina es apliacable a todas las versiones del modelo de que se trata en el catalogo.

La indicacion de la existencia de fornituras de recambios **7**, con respectivos números de referencia apresentados en los mismo cuadro o en la pagina **9**.

El, sentido de la flecha esta indicada en la lamina, delante de la maquina se toma con referencia al punto (asento) puesto en la direccion. Lo mismo pasa con los termos DERECHO y ISQUIEDRO empleados en la lista de piezas desta catalogo.

2 - **LISTA DE LAS PIEZAS DE REPUESTO** (vease el ejemplo en la pagina 5)

En ellas se resenan las piezas de repuesto de cada subgrupo representadas en las laminas correspondientes, indicando para cada pieza.

8 ITEM: El numero de cada pieza representa, que se acompana a su "pieza numero"

9 PEÇA: Número de cada pieza de repuesto del catálogo.

10 QTD: Número total de la pieza representada en la lamina: este numero puede reemplazarse con las indicaciones seguientes: * = se entrega en trozos de suficiente longitud o cantidad; k = fonitura que debe encargarse en la cantidad deseada.

11 TRADUCION: Código para buscar la tradución al italiano, frances, aleman, y espanol de la denominacion (consultese la lista de denominaciones glosario base al final del catalogo).

12 DENOMINAÇÃO/DESCRIPTION: Denominacion de la pieza en português y inglês. En caso de modificaciones, la denominacion viene integrada por la indicacion de aplicacion de la modificacion.

Ejemplo de indicacion de aplicacion en la modicacion:

- Hasta el chasi nº 004652 **13**: incorporada a las maquinas con chasis hasta el nº 004652.
- A partir del chassi nº 004653 **14**: incorporada a las maquinas a partir del chasi nº 004653.

Ejemplo de normas de recambio:

4606783 = 79021573 **15**: Al agotarse las reservas de peça 4606783, use la pieza 79021573

4606787 = 79021574 + 79021576 **16**: Al agotarse las reservas en almacen de la pieza 4606787 use la pieza 79021574 mas la pieza 79021576.

4606792 = 79021576 - 4606794 **17**: Al agotarse las reservas en almacen de la piza 4606792 apliquese la pieza 79021576 eliminando la pieza 4606794.

Suponiendo que la indicacion de incorporacion no se acompanen normas de recambio, ello significa que siempre tiene que entregarse el recambio de la pieza ante modificacion, por no ser intercambiable con aquella post modificacion.

Otras indicaçciones útiles **18** puedem consignarse en la columna DENOMINAZIONE/DESCRIPTION (la traduccion de estas voces del ingles o italiano al francês, aleman y espanhol, figura en la lista de vocês suplementarias que precede la lista de denominaciones).

Las vocês DIREITO/DERECHO y ESQUERDO/IZQUIERDO se refieren al sentido de marcha de la máquina.

Suponiendo que a una denomiacion que acompane la palavra WRONG/DONDE DICE, y en el reglon siguiente no aparezca la correspondiente CORRECT/ LEASE, significa que la pieza sobra, por un error.

19 - Modelo de la maquina.

20 - Subgrupo, número de la lamina (cuadro) número de la página.

21 - Número de código de la variante: indica que las piezas resenadas y contraresenadas con (*) pertenecen a aquella misma variante. En cambio, si el codigo aparece tan solo en la lamina, significa que todas las piezas de esa variante (vease el punto c) que antecede.

22 - Dimensiones de las piezas normalizadas.

NEW HOLLAND

USE OF THE CATALOG

To locate the separate parts correctly, proceed as follows:

a) Consult the version list on page 7 to find the code number of the version involved: see following for 1 (6).

b) Consult the ilustrations and the associated spare parts lists as directed below in 1 and 2.

1 - **Illustrations** (see example on page 5)

Illustrations show the spare parts of each subgrupo. The spare parts illustrated are identified by a reference number (ITEM). This number may be replaced by other indications, for example:

E3.06. part shown only in subgroup E3.06

Moreover, each illustration shows:

- Subgroup number **1** - Sheet number **2** used when one subgroup covers several sheets, and - updating indication **4**, for example: Suffix 06, to print no. 604.01.046, indicates that subgroup modification is shown in updating of the catalog dated **3** (23-2-81). When code **4**, is missing, no changes were introduced.

Updating publication description **4**, if any: subgroup title **5** - version code **6** whith reference to previous point (a).

In lack of said codes, the illustration apllies to all model versions covered by the catalog.

- Indication of part kit **7**, with associated part numbers and part kits symbol. (See page 9 for kit composition).

2 - **Spare parts list** (See example on page 5)

They list the spare parts of each subgroup contained in the corresponding illustrations. The following is shown for each parts.

8 ITEM: number associating the part shown with the respective “part number”.

9 PART NUMBER: spare part order number.

10 Q.TY: total quantily of the part. The quantity may be replaced by the following indications:

L = Supplied by length, k = kit to be ordered in the desired quantily.

11 TRANS. CODE: For retrieval of the French, German, Spanish translations of the part name (consult the basic part names in the last section of catalog; page A1).

12 DESCRIPTION/DENOMINAZIONE: Descripton of the partin English and italian. In case of modification, the part name is completed by the EFFECTIVENESS INDICATION and DIRECTION FOR REPLACEMENT effectiveness example:

Up to frame no. 004652 (13): installed on machines with frame nos. up to 004652.

From frames no. 004653 (14): installed on machines with frame nrs. from 004653.

Examples of direction for replacement:

4606783 = 79021573 (15): on exhaustion of stocks of part 4606783 fit part 79021573.

4606787 = 79021574 + 79021576 (16): on exhaustion of stocks os part 4606787 fit part 79021574 plus 79021576.

4606792 = 79021576 - 4606794 (17): on exhaustion of stocks of part 4606792 fit 79021576 and discard 4606794.

If no directions for replacement are given under effectiveness indication, this means that the old and new parts are not interchageable and, hence, the former must be supplied as spare.

Other useful indications may be provided **18** under DESCRIPTION DENOMINAZIONE after sign - (for French, German, Spanish equivalents see aditional list heading the basic part name list page A0). Terms RIGTH/DIREITO and LEFT/ESQUERDO refer to the direction of machine forward travel.

Should the word WRONG appear next to a part name without the corresponding CORRECT on the line immediately below it means that the associated part was erroneously included at na earlier stage.

19 - Reference symbol for trading the illustration on the fiche and model.

20 - Subgroup, illustration number (when the subgroup includes more than one illustration), page number (when the listing for one illustration takes more than one page).

21 - Optional equipament code: This number indicates that parts listed and marked (*) belong to that given equipament. If on the contrary the code appears on the illustration only, it means that all parts of the subgroup belong to the special equipment in question.

22 - Standard part dimensional data.

NEW HOLLAND

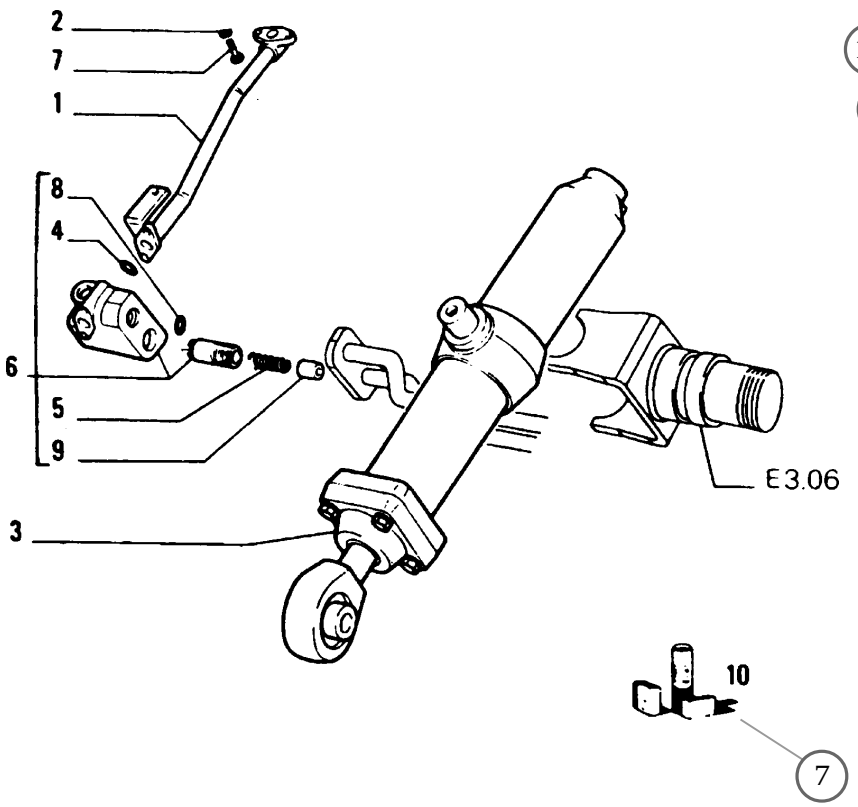

ITEM	PART Nº	QTY	CODE	DESCRIPTION	DESCRIZIONE
1	4318965	1	193T	PIPE - RIGHT	TUBO DESTRO
	4513436	1	193T	PIPE - RIGHT (*)	TUBO DESTRO (*)
	4606783	1	193T	PIPE-LEFT	TUBO SINISTRO
			053F	PRIOR TO S/N 004652	FINO AL TELAIO 004652
				4606783=79021573	4606783=79021573
	79021573	1	193T	PIPE-LEFT	TUBO SINISTRO
			004D	S/N 004653 AND UP	DAL TELAIO 004653
2	12638601	2	131R	WASHER 10 x 18	ROSETTA
3	4606786	1	164C	CYLINDER RIGHT ASSY	CILINDRO DESTRO COMPL
				SEE SGR E3.32	VEDERE SGR E3.32
	4606787	1	164C	CYLINDER LEFT ASSY	CILINDRO SINISTRO COMPL
				SEE SGR E3.32	VEDERE SGR E3.32
			053F	PRIOR TO S/N 004652	FINO AL TELAIO 004652
			4606787 = 79021574 + 79021576		4606787 = 79021574 + 79021576
	79021574	1	164C	CYLINDER LEFT ASSY	CILINDRO SINISTRO COMPL
			004D	S/N 004653 AND UP	DAL TELAIO 004653
4	4606788	1	055A	SEAL-WRONG	ANELLO DI TENUTA-ERRATA
	4606789	1	055A	SEAL-CORRETC	ANELLO DI TENUTA-CORRIGE
5	4606790	1	100M	SPRING	MOLLA
6	4606791	1	010V	VALVE-RIGHT ASSEMBLY	VALVOLA-DESTRO COMPLETO
	4606792	1	010V	VALVE-LEFT ASSEMBLEY	VALVOLA-SINISTRO COMPLETO
			053F	PRIOR TO S/N 004652	FINO AL TELAIO 004662
				4606792=79021576 - 4606794	4606792=79021576-4606794
	79021576	1	010V	VALVE-LEFT ASSEMBLY	VALVOLA-SINISTRO COMPLETO
			004D	S/N 004653 ANO UP	DAL TELAIO 004653
7	11307021	2	040V	SCREW 10x1,25x40	VITE 10x1,25x40
8	14453381	1	055A	SEAL 1,78x15,6	ANELLO DI TENURA 1,78x15,6
9	4606795	1	050T	PLUG	TAPPO
10	4606791	K	001K	KIT-SEE PAGE 9	CORREDO-VEDERE PAGINA 9
(*)			469P	FOR OPTIONAL 30.1070.06.1	PER VARIANTE 30,1070.06.1

NEW HOLLAND

ATENÇÃO

A NEW HOLLAND reserva o direito de modificar a construção ou o material de qualquer peça, se julgar necessário, mas sem obrigar-se a aplicar tais modificações às unidades já em serviço.

COMO FAZER OS PEDIDOS

Os números de peça do catálogo inclusas nesta publicação estão em dia até a data de saída deste de NEW HOLLAND. Nossa política consiste no intendo de melhorar constantemente nossa máquinas, e portanto, os números de peças do catálogo às vezes, podem não ser efetivos. No momento de pedir as peças de reposição, verifique os números de peças do catálogo com seu Concessionário, o qual dispõe de microfichas e da lista de peças geral atualizada.

FAÇA OS PEDIDOS AO CONCESSIONÁRIO DE SUA REGIÃO

Os pedidos de peças de reposição, devem conter os seguintes dados (veja pág. 7)

* Modelo da máquina, nº de série do chassi, modelo do motor, nº de série do motor.
* Indicar o nº da peça pedida - tal qual ilustrada na lista de peças - possivelmente acompanhada da denominação correspondente.

Se as peças pertencem a um conjunto que possue seu próprio número de modelo ou de série, indique este dado.

* No endereço indique o código de endereçamento postal, a cidade, o estado, e a nação para que possa remeter as peças pedidas.
* Indique a modalidade de expedição do material: marítimo, terrestre aérea ou via correio.

Eventuais devoluções de peças poderão efetuar-se somente por intermédio do Concessionário do qual as peças foram compradas, e deverão ser previamente autorizadas por escrito. Cada devolução será analisada conforme cada caso.

As reclamações por faltas ou defeitos não serão levadas em conta, a não ser que venham efetuadas imediatamente após o recebimento do material.

No caso de receber material que sofreu danos, uma descrição completa do dado deve ser feita pelo agente transportador no documento de expedição.

A responsabilidade da NEW HOLLAND é limitada e cessa ao cumprir-se as condições previstas para cada aquisição.

NEW HOLLAND

ATENCION

NEW HOLLAND se reserva el derecho de modificar la construccion o el material de cualquer pieza, si ello resultase procedente, pero sin obligar se a aplicar tales modificaciones a las unidades ya enn servicio.

COMO SE ENCARGAN LOS RECAMBIOS

Los número de catálogo de las, piezas resenadas en esta publicacion estan al dia hasta la fecha data de salida deste da NEW HOLLAND. Nuestra política estriba en el afan de mejorar constantemente las maquinas, y por lo tanto, los numeros del catalogo a veces, puede no sean mas efectivos. Con motivo, pues, de ir a encargar piezas de repuesto, verifique los numeros del catalogo com su Concessionario, el cual dispone de las microfichas y de la lista general de los recambios puesta al dia.

ENCARGUENSE LOS RECAMBIOS AL CONCESIONARIO DE SU ZONA

Los encargos de piezas de repuessto, tienen que incluir los datos siguientes (vease pag. 7).

* Modelo de la máquina, nº de fabricación del chassi, nº de fabricación del motor, punzonado en el bloque da cilindros.
* Indicar el nº de catalogo de cada pieza encargada - tal cual figura en la lista del catalogo de piezas - posiblemente acompañado de la denominación que corresponde.

Si los recambios pertenencem a un conjunto que posee su propio numero de modelo o de série, indiquense inclusos tales datos.

* En la dirección indiquense la oficina de correios, la ciudad, provincia y nación a donde han de remitirse los recambios.
* Además, indiquense las modalidades de expedición del material: transporte maritmo, terrestre, aereo o paquete postal.

Eventuales devoluciones de piezas podran hacerse tan solo al/o por conducto del concesionario al cual se han comprado las piezas, y deberan ser previamente autorizadas por escripto. Cada devolución se tornara en cuenta segun se merece.

Las reclamaciones por faltas o defectos no se tornaran en cuenta, a no ser que vengan efectuadas inmediatamente despues de recibir la mercancia.

En caso de que se reciba mercancia que ha sufrido daños, una completa descripción del daño deberia ser efectuada por el agente del transportista en el mismo documento de expedición.

La responsabilidad de NEW HOLLAND es limitada y cessa al cumplirse las condiciones de venta prevista para cada aprovisionamiento.

NEW HOLLAND

NOTICE

The rigth reserved to change the construction or mterial of any parts where it seems desirable to do so without incurring the obligation of installing such changes on units already delivered.

Additional publications pertaining to this model and to tall other NEW HOLLAND produts are available through NEW HOLLAND dealers. Publications are generally available in several languages.

INSTRUCTONS FOR ORDERING PARTS

At the time this parts catalog was published the listed part numbers were current. It is our policy to constantly improve our machines and therefore, part numbers and design may change.

When ordering parts, verify part numbers through yours dealer's microfiche and master numerical index which are up to date with all the latest part numbers.

ORDER PARTS FROM THE DEALER COVERING THE LOCAL TERRITORY

Orders for spare parts must include the following data (See page 7):

* Model, Serial Number, Engine Model, Engine serial number, marked on engine block.
* Specify the part (shown on Spare Parts Catalog list), possibly by it description.

If parts refer to na assembly which has a model or serial number, also include this informaton.

* Give post office address, town, county and state where parts are to be shipped.
* Also specify whether material is to be shipped by freight, express or parcel post.
* Confirm all telephone or telegraph orders in writing.

Parts can only be retumed to/througt the dealer from whom the parts were purchased and must have prior written authorization. Each retum will be treated individually.

Unless claims for shortages or error are made inmediately upon receipt of goods, they will not be considered.

When broken goods are received, a full description of the damage should me made by the carrier agent on the fregth bill.

NEW HOLLAND responsability is limited, and ceases upon completion of sale conditions provided for each delivery.

NEW HOLLAND

IDENTIFICACION AND VERSION LIST - IDENTIFICAÇÃO E LISTA DE VERSÕES

ENDINE SERIAL NUMBER NÚMERO DE SERIE DO MOTOR					
MODELS MODELOS MODELOS	ENGINEERING CODE DENOMINACION TECNICA CÓDIGO DO PRODUTO	PRODUCT CODE CODIGO DEL PRODUCTO Nº CHASSI	UNIT Nº UNIT Nº Nº CHASSI	ENGINE MODEL MODELO DEL MOTOR MODELO DO MOTOR	NUMERICAL CODE CODIGO NUMERICO CÓDIGO NUMÉRICO
D 170 D 170	535201704 535201703			CUMMINS CUMMINS	01 - CONVERSOR 02 - EMBREAGEM

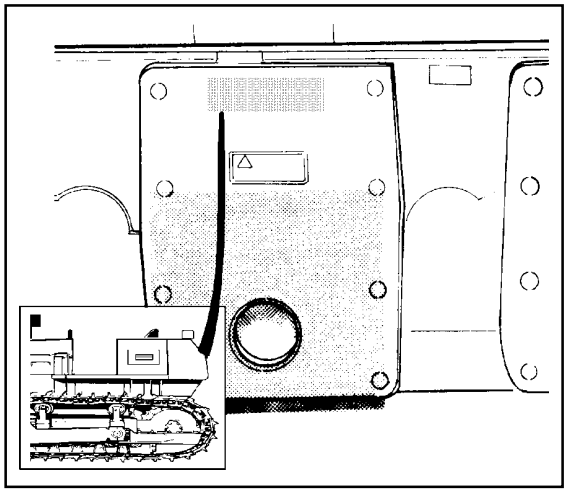

Machine serial number location
Ubicacion del numero de serie de la maquina
Posição do número de série da máquina

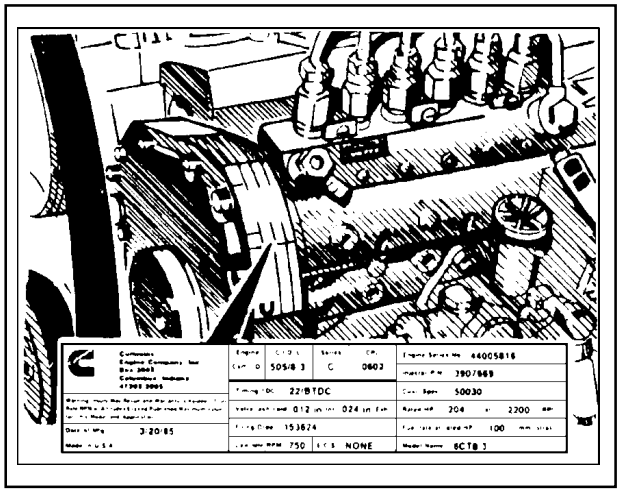

Engine serial number location
Ubicacion del numero de serie del motor
Posição do número de série do motor

RECORD YOUR SERIAL NUMBER BELLOW
ANOTE AQUI LOS NUMEROS DE SERIE
ANOTE AQUI OS NÚMEROS DE SÉRIE:

Machine serial number
Numero de serie de la maquina
Número de série da máquina

Engine serial number
Numero de serie do motor
Número de série do motor

NEW HOLLAND

ÍNDICE ALFABÉTICO

ALIMENTAÇÃO E INJEÇÃO ..... A2.24 - 1
ALTERNADOR (75208381) ..... F6.03 - 1
ALTERNADOR E SUPORTES ..... F3.01 - 2
AMORTECEDOR ..... D2.29 - 4
ANTI-VIBRADOR ..... A1.04 - 1
ARREFECIMENTO ÓLEO TRANSMISSÃO ..... B2.06 - 2
ARREFECIMENTO ÓLEO TRANSMISSÃO ..... B2.06 - 3
ÁRVORE DE TRANSMISSÃO DA EMBREAGEM AO CÂMBIO ..... B3.01 - 1
ÁRVORE TRANSMISSÃO DO CONVERSOR AO CÂMBIO ..... B3.01/1 - 1
ASSENTO DO OPERADOR ..... L3.10 - 2
ASSENTO DO OPERADOR ..... L6.01 - 1
BIELA E EMBOLOS ..... A1.05 - 1
BLOCO DE CILINDROS ..... A1.01 - 1
BOCAL DE ENCHIMENTO ÓLEO E VARETA NÍVEL ÓLEO ..... A3.01 - 2
BOMBA D'ÁGUA ..... A4.03 - 1
BOMBA INJETORA ..... A2.27 - 1
BOMBA DE ÓLEO ..... A3.02 - 1
BOMBA DE ÓLEO ..... B1.11 - 1
BRAÇO DE LEVANTAMENTO DO ESCARIFICADOR ..... E3.10 - 3
BRAÇO DE LEVANTAMENTO DA LÂMINA ..... E3.10 - 1
BRAÇO DE LEVANTAMENTO DA LÂMINA ..... E3.10 - 2
BRONZINAS ..... A1.03 - 3
BUZINA ..... F5.01 - 1
CAIXA DOS REDUTORES LATERAIS ..... B4.11 - 1
CAPÔ E PROTEÇÕES ..... L1.01 - 2
CAPÔ E PROTEÇÕES ..... L1.01 - 3
CARCAÇA VOLANTE E TAMPA DO BLOCO ..... A1.02 - 2
CÁRTER E TAMPA DO BLOCO ..... A1.02 - 1
CHASSI ..... D1.01 - 1
CHASSI DA ESTEIRA ..... D3.30 - 2
CILINDRO (75250549-ESQ./75250550-DIR.) ..... E3.32 - 1
CILINDRO ..... E3.32 - 2
CILINDRO ..... E3.32 - 3
COLETOR DE ESCAPE ..... A2.54 - 1
COMANDO DO ACELERADOR ..... A2.21 - 1
COMANDO DO ACELERADOR ..... A2.21 - 2
COMANDO DO CÂMBIO ..... B2.07 - 1
COMANDO DO CÂMBIO CONVERSOR ..... B2.07/1 - 1
COMANDO DE DISTRIBUIÇÃO ..... A1.06 - 1
COMANDO DO DISTRIBUIDOR ..... E3.25 - 1
COMANDO DO DISTRIBUIDOR-TERCEIRA FUNÇÃO ..... E3.25 - 2
COMANDO EXTERNO DO CÂMBIO ..... B1.09 - 3
COMANDO DO FREIO ..... C1.02 - 2
COMANDO DO FREIO ..... C1.02 - 6
COMANDO DE FREIO/EMBREAGEM DIREÇAO ..... C1.02 - 5
COMANDO DE FREIO-EMBREAGEM DE DIREÇÃO ..... D2.22 - 1
COMANDO HIDRÁULICO DA DIREÇÃO ..... D2.23 - 5
COMANDO HIDRÁULICO-EMBREAGEM DIREÇÃO ..... D2.23 - 1
COMANDO HIDRÁULICO-EMBREAGEM DE DIREÇÃO ..... D2.23 - 3
COMANDO HIDRÁULICO DO SERVOFREIO ..... C1.02 - 3
COMANDO INVERSOR DO CÂMBIO ..... B2.13 - 1
CONJUNTO VÁLVULA ..... B2.38 - 2
CONSOLE DO DISTRIBUIDOR ..... L3.10 - 3
CONSOLE LATERAL ESQUERDO ..... L3.10 - 1
CONSOLE LATERAL ESQUERDO ..... L3.10 - 4
CONVERSOR, BOMBAS E VÁLVULAS ..... B1.09 - 2
CONVERSOR, CAIXAS E TAMPAS ..... B1.08/1 - 1
CONVERSOR DE TORQUE ..... B1.05 - 3
DECALQUES ..... L1.25 - 1
DENTE DO ESCARIFICADOR ..... E3.15 - 1
DISTRIBUIÇÃO ..... A1.07 - 1
DISTRIBUIÇÃO ..... A1.07 - 2
DISTRIBUIDOR (79043026) ..... B2.33 - 1
DISTRIBUIDOR (79043026) ..... B2.33 - 2
DISTRIBUIDOR (79043026) ..... B2.33 - 3
DISTRIBUIDOR (79043026) ..... B2.33 - 4

NEW HOLLAND

ÍNDICE ALFABÉTICO

DISTRIBUIDOR (79043026) ..... B2.33 - 5
DISTRIBUIDOR (79043026) ..... B2.33 - 6
DISTRIBUIDOR (79039539) ..... B2.33/1 - 1
DISTRIBUIDOR (79039539) ..... B2.33/1 - 2
DISTRIBUIDOR (79039539) ..... B2.33/1 - 3
DISTRIBUIDOR (79039539) ..... B2.33/1 - 4
DISTRIBUIDOR (75244731) ..... E3.31 - 1
DISTRIBUIDOR (75244731) ..... E3.31 - 2
DISTRIBUIDOR (75287723) ..... E3.31 - 3
DISTRIBUIDOR (75288259) ..... E3.31 - 4
DISTRIBUIDOR (75288260) ..... E3.31 - 5
EMBREAGEM (76002789) ..... B1.05 - 1
EMBREAGEM (76002789) ..... B1.05 - 2
EMBREAGEM, BOMBA E VÁLVULA ..... B1.09 - 1
EMBREAGEM, CAIXAS E TAMPAS ..... B1.08 - 1
EMBREAGEM DA DIREÇÃO ..... D2.20 - 1
ENGRENAGEM DE REDUÇÃO E DIFERENCIAL ..... B4.06 - 1
ENGRENAGEM DOS REDUTORES LATERAIS ..... B4.12 - 1
ESTEIRA ..... D3.40 - 1
ESTEIRA ..... D3.40 - 2
ESTRANGULADOR ELÉTRICO ..... A2.21 - 3
FAROL ..... F6.29 - 1
FERRAMENTAS ..... H1.01 - 1
FILTRO (73153815) ..... A2.25 - 1
FILTRO DE AR ..... A2.23 - 1
FILTRO DE AR E TUBULAÇÕES ..... A2.22 - 1
FILTRO DE COMBUSTÍVEL ..... A2.26 - 1
FILTRO DE ÓLEO E TROCADOR DE CALOR ..... A3.03 - 1
FILTRO DE ÓLEO DA TRANSMISSÃO ..... B2.17 - 1
GANCHO DE TRAÇÃO ..... D1.02 - 1
GUIA DO CHASSI DE ESTEIRA ..... D3.31 - 1
LÂMINA ..... E3.13 - 1
LÂMINA ..... E3.13 - 2
LUBRIFICAÇÃO DO CÂMBIO ..... B2.06 - 1
MANIPULADOR-COMANDO FREIO-EMBREAGEM DIREÇÃO ..... D2.29 - 1
MOTOR ..... A0.00 - 1
MOTOR PARCIAL ..... A0.00 - 2
MOTOR DE PARTIDA ..... F2.01 - 1
MOTOR DE PARTIDA (75204899) ..... F6.08 - 1
PAINEL DE INSTRUMENTOS ..... L1.01 - 1
PARA-LAMAS E ESTRIBOS ..... L3.04 - 1
PORTA BICO INJETOR ..... A2.35 - 1
PORTA BICO INJETOR ..... A2.35 - 2
PRE-FILTRO ..... A2.22 - 2
PROTETORES DE ESTEIRA ..... L3.11 - 1
PROTEÇÃO INFERIOR ..... L3.12 - 1
RADIADOR ..... A4.01 - 1
RADIADOR ..... A4.01 - 2
RADIADOR ..... A4.01 - 3
REGULADOR DE VELOCIDADES ..... A2.28 - 1
RESERVATÓRIO DE COMBUSTÍVEL ..... A2.01 - 1
RESERVATÓRIO DE ÓLEO ..... E3.28 - 1
RESERVATÓRIO DE ÓLEO HIDRÁULICO ..... E3.28 - 2
RODA GUIA ..... D3.34 - 1
RODA MOTRIZ ..... D3.33 - 1
ROLETE DE APOIO DA ESTEIRA ..... D3.37 - 1
ROLETE SUPORTE DA ESTEIRA ..... D3.38 - 1
SERVOFREIO ..... C1.02 - 1
SERVOFREIO ..... C1.02 - 4
SILENCIOSO E ESCAPE ..... A2.56 - 1
SISTEMA DE ARRASTE ..... D1.03 - 1
SISTEMA ELÉTRICO ..... F4.01 - 2
SISTEMA ELÉTRICO ..... F4.01 - 3
SISTEMA ELÉTRICO ..... F4.01 - 4
SISTEMA ELÉTRICO ..... F4.01 - 5
SISTEMA ELÉTRICO ..... F4.01 - 7
SISTEMA ELÉTRICO ..... F4.01 - 8

NEW HOLLAND

ÍNDICE ALFABÉTICO

SISTEMA HIDRÁULICO ..... E3.02 - 1
SISTEMA HIDRÁULICO ..... E3.02 - 2
SISTEMA HIDRÁULICO ..... E3.02 - 4
SISTEMA HIDRÁULICO ..... E3.02 - 5
SISTEMA HIDRÁULICO DO CÂMBIO ..... B2.30 - 7
SISTEMA HIDRÁULICO DO CÂMBIO ..... B2.30 - 8
SISTEMA HIDRÁULICO DO CÂMBIO ..... B2.30 - 9
SISTEMA HIDRÁULICO DO CÂMBIO ..... B2.30/1 - 3
SISTEMA HIDRÁULICO DAS EMBREAGENS DE DIREÇÃO ..... D2.23 - 2
SISTEMA HIDRÁULICO LEVANTAMENTO DA LÂMINA-ESQ. ..... E3.02 - 6
SISTEMA HIDRÁULICO LEVANTAMENTO DA LÂMINA-DIR. ..... E3.02 - 7
SISTEMA HIDRÁULICO TRANSMISSÃO ..... B2.30/1 - 1
SISTEMA HIDRÁULICO DA TRANSMISSÃO ..... B2.30/1 - 2
SISTEMA HIDRÁULICO DA TRANSMISSÃO ..... B2.30/1 - 3
SISTEMADE ILUMINAÇÃO-BATERIA ..... F3.01 - 1
SISTEMA DE INJEÇÃO DE COMBUSTÍVEL ..... A2.24 - 2
SISTEMA DE LUBRIFICAÇÃO ..... A3.01 - 1
SISTEMA DE LUBRIFICAÇÃO DA TRANSMISSÃO ..... B2.06/1 - 1
SUPORTE CILINDRO ..... E3.06 - 1
SUPORTE DO ESCARIFICADOR ..... E3.05 - 1
SUPORTE DE LEVANTAMENTO ..... A1.01 - 4
SUPORTE DO MOTOR ..... A0.02 - 1
SUPORTE DA RODA MOTRIZ ..... D3.30 - 1
SUPORTE VÁRIOS ..... L1.30 - 1
SUSPENSÃO DIANTEIRA ..... D3.01 - 1
SUSPENSÃO DO MOTOR ..... A0.02 - 1
TAMPAS DO CABEÇOTE ..... A1.01 - 2
TRANSMISSÃO ..... B2.00 - 1
TRANSMISSÃO ..... B2.00/1 - 1
TRANSMISSÃO (79110855) ..... B2.01 - 1
TRANSMISSÃO (79110855) ..... B2.01 - 2
TRANSMISSÃO (79110855) ..... B2.01 - 3
TRANSMISSÃO (79039384) ..... B2.01/1 - 1
TRANSMISSÃO (79039384) ..... B2.01/1 - 2
TRANSMISSÃO ..... B2.01/1 - 3
TRANSMISSÃO (79110855) ..... B2.04 - 1
TRANSMISSÃO (79110855) ..... B2.04 - 2
TRANSMISSÃO (79110855) ..... B2.04 - 3
TRANSMISSÃO (79110855) ..... B2.04 - 4
TRANSMISSÃO (79110855) ..... B2.04 - 5
TRANSMISSÃO (79110855) ..... B2.04 - 6
TRANSMISSÃO (79110855) ..... B2.04 - 7
TRANSMISSÃO (79110855) ..... B2.04 - 8
TRANSMISSÃO (79110855) ..... B2.04 - 9
TRANSMISSÃO (79039384) ..... B2.04/1 - 1
TRANSMISSÃO (79039384) ..... B2.04/1 - 2
TRANSMISSÃO (79039384) ..... B2.04/1 - 3
TRANSMISSÃO (79039384) ..... B2.04/1 - 4
TRANSMISSÃO (79039384) ..... B2.04/1 - 5
TRANSMISSÃO (79039384) ..... B2.04/1 - 6
TRANSMISSÃO (79039384) ..... B2.04/1 - 7
TRANSMISSÃO (79039384) ..... B2.04/1 - 8
TRANSMISSÃO (79110855) ..... B2.05 - 1
TRANSMISSÃO (79039384) ..... B2.05/1 - 1
TRANSMISSÃO ..... B2.06/1 - 2
TRANSMISSÃO (79110855) ..... B2.13 - 2
TRANSMISSÃO (79110855) ..... B2.13 - 3
TRANSMISSÃO TRASEIRA-CARCAÇA ..... B4.08 - 1
TRANSMISSÃO TRASEIRA-DISTRIBUIDOR ..... B2.30 - 4
TRANSMISSÃO TRASEIRA-DISTRIBUIDOR ..... B2.30 - 5
TRANSMISSÃO TRASEIRA-DISTRIBUIDOR ..... B2.30 - 6
TRANSMISSÃO TRASEIRA-FILTRO ..... B2.30 - 2
TRANSMISSÃO TRASEIRA-TAMPA ..... B2.30 - 1
TRANSMISSÃO TRASEIRA-VÁLVULA ..... B2.30 - 3

ÍNDICE ALFABÉTICO

TUBULAÇÕES DE ASPIRAÇÃO DA BOMBA ..... B1.10 - 1
TUBULAÇÕES DE ASPIRAÇÃO DA BOMBA ..... B1.10 - 2
TUBULAÇÃO DE ASPIRAÇÃO E BOMBAS ..... B1.10 - 3
TUBULAÇÕES DE ASPIRAÇÃO E BOMBAS ..... B1.10/1 - 1
TUBULAÇÃO DE VENTILAÇÃO DA EMBREAGEM E CÂMBIO ..... B1.15 - 1
TUBULAÇÃO DE VENTILAÇÃO DO CONV. E CÂMBIO ..... B1.15/1 - 1
TURBO COMPRESSOR ..... A2.52 - 1
VÁLVULA (76007980) ..... B2.35 - 1
VÁLVULA (76007978) ..... B2.35 - 2
VÁLVULA ..... E3.31 - 6
VÁLVULA-COMANDODE FREIO-EMBREAGEM DIREÇÃO ..... D2.29 - 2
VÁLVULA-COMANDO FREIO-EMBREAGEM DE DIREÇÃO ..... D2.29 - 3
VÁLVULA DESVIADORA ..... B2.38 - 1
VÁLVULA DE LUBRIFICAÇÃO ..... B2.08 - 1
VÁLVULA MODERADORA ..... B2.34 - 1
VÁLVULA TERMOSTÁTICA E FILTRO DE ÁGUA ..... A4.02 - 1
VENTILADOR E COMANDO ..... A4.09 - 1
VIRABREQUIM E VOLANTE DO MOTOR ..... A1.03 - 1
VIRABREQUIM E VOLANTE DO MOTOR ..... A1.03 - 2

NEW HOLLAND

INDICE ALFABETICO

ALIMENTACIÓN Y INYECCIÓN ..... A2.24 - 1
ALTERNADOR (75208381) ..... F6.03 - 1
ALTERNADOR Y SOPORTES ..... F3.01 - 2
ANTIVIBRADOR ..... A1.04 - 1
ANTIVIBRADOR ..... D2.29 - 4
ARBOL DE TRANSMISSION DEL CONVERTIDOR AL CAMBIO ..... B3.01/1 - 1
ARBOL DE TRANSMISSION DEL EMBRAGUE AL CAMBIO ..... B3.01 - 1
ARMAZON DE LA ORUGA ..... D3.30 - 2
ASIENTO DEL CONDUCTOR ..... L3.10 - 2
ASIENTO DEL CONDUTOR ..... L6.01 - 1
BARRA DE ARRASTTE ..... D1.03 - 1
BARRA OSCILANTE ..... D3.31 - 1
BASTIDOR ..... D1.01 - 1
BIELA Y EMBOLOS ..... A1.05 - 1
BLOQUE DE CILINDROS Y CULATA ..... A1.01 - 1
BOCINA ..... F5.01 - 1
BOMBA DE ACEITE ..... A3.02 - 1
BOMBA DE ACEITE ..... B1.11 - 1
BOMBA DE AGUA ..... A4.03 - 1
BOMBA DE INYECCIÓN ..... A2.27 - 1
BRAZO DE ELEVACION DE ABRETROCHAS ..... E3.10 - 1
BRAZO DE ELEVACION DE ABRETROCHAS ..... E3.10 - 2
BRAZO DE ELEVACION DEL ESCARIFICADOR ..... E3.10 - 3
BRINDAJE INFERIOR ..... L3.12 - 1
CAJA DE REDUCTORES LATERALES ..... B4.11 - 1
CAJA DEL VOLANTE Y TAPAS DEL BLOQUE ..... A1.02 - 2
CAMBIO DE VELOCIDADES ..... B2.00 - 1
CAMBIO DE VELOCIDADES ..... B2.00/1 - 1
CAMBIO DE VELOCIDADES (79110855) ..... B2.01 - 1
CAMBIO DE VELOCIDADES (79110855) ..... B2.01 - 2
CAMBIO DE VELOCIDADES (79110855) ..... B2.01 - 3
CAMBIO DE VELOCIDADES (79039384) ..... B2.01/1 - 1
CAMBIO DE VELOCIDADES (79039384) ..... B2.01/1 - 2
CAMBIO DE VELOCIDADES ..... B2.01/1 - 3
CAMBIO DE VELOCIDADES (79110855) ..... B2.04 - 1
CAMBIO DE VELOCIDADES (79110855) ..... B2.04 - 2
CAMBIO DE VELOCIDADES (79110855) ..... B2.04 - 3
CAMBIO DE VELOCIDADES (79110855) ..... B2.04 - 4
CAMBIO DE VELOCIDADES (79110855) ..... B2.04 - 5
CAMBIO DE VELOCIDADES (79110855) ..... B2.04 - 6
CAMBIO DE VELOCIDADES (79110855) ..... B2.04 - 7
CAMBIO DE VELOCIDADES (79110855) ..... B2.04 - 8
CAMBIO DE VELOCIDADES (79110855) ..... B2.04 - 9
CAMBIO DE VELOCIDADES (79039384) ..... B2.04/1 - 1
CAMBIO DE VELOCIDADES (79039384) ..... B2.04/1 - 2
CAMBIO DE VELOCIDADES (79039384) ..... B2.04/1 - 3
CAMBIO DE VELOCIDADES (79039384) ..... B2.04/1 - 4
CAMBIO DE VELOCIDADES (79039384) ..... B2.04/1 - 5
CAMBIO DE VELOCIDADES (79039384) ..... B2.04/1 - 6
CAMBIO DE VELOCIDADES (79039384) ..... B2.04/1 - 7
CAMBIO DE VELOCIDADES (79039384) ..... B2.04/1 - 8
CAMBIO DE VELOCIDADES (79110855) ..... B2.05 - 1
CAMBIO DE VELOCIDADES (79039384) ..... B2.05/1 - 1
CAMBIO DE VELOCIDADES ..... B2.06/1 - 2
CAMBIO DE VELOCIDADES (79110855) ..... B2.13 - 2
CAMBIO DE VELOCIDADES (79110855) ..... B2.13 - 3
CAPOT Y TAPAS LATERAIS ..... L1.01 - 2
CAPOT Y TAPAS LATERAIS ..... L1.01 - 3
CARTER DE ACEITE Y TAPAS DEL BLOQUE ..... A1.02 - 1
CIGUENAL ..... A1.03 - 3
CIGUENAL Y VOLANTE DEL MOTOR ..... A1.03 - 1
CIGUENAL Y VOLANTE DEL MOTOR ..... A1.03 - 2
CILINDRO (P/ANGLEDOZER) ..... E3.32 - 1
CILINDRO (P/BULLDOZER) ..... E3.32 - 2
CILINDRO 8293403 (P/BULLDOZER) ..... E3.32 - 3
COLECTOR DE ADMISIÓN ..... A2.54 - 2

NEW HOLLAND

INDICE ALFABETICO

COLECTOR DE ESCAPE ..... A2.54 - 1
CONJUNTO DA VALVULA ..... B2.38 - 2
CONSOLE DEL DISTRIBUIDOR ..... L3.10 - 3
CONSOLE LATERAL IZQUERDO ..... L3.10 - 1
CONSOLE LATERAL IZQUERDO ..... L3.10 - 4
CONVERTIDOR DE PAR,BOMBAS Y VALVULAS ..... B1.09 - 2
CONVERTIDOR DE PAR, CAJAS Y TAPAS ..... B1.08/1 - 1
CONVERTIDOR DE PAR ..... B1.05 - 3
CORONA DEL REDUCTORES LATERALES ..... B4.12 - 1
DEPOSITO DE ACEITE ..... E3.28 - 1
DEPOSITO DE ACEITE HIDRAULICO ..... E3.28 - 2
DEPOSITO DE COMBUSTIBLE ..... A2.01 - 1
DIENTE DEL ESCARIFICADOR ..... E3.15 - 1
DISTRIBUCIÓN ..... A1.07 - 1
DISTRIBUCIÓN ..... A1.07 - 2
DISTRIBUIDOR (79043026) ..... B2.33 - 1
DISTRIBUIDOR (79043026) ..... B2.33 - 2
DISTRIBUIDOR (79043026) ..... B2.33 - 3
DISTRIBUIDOR (79043026) ..... B2.33 - 4
DISTRIBUIDOR (79043026) ..... B2.33 - 5
DISTRIBUIDOR (79043026) ..... B2.33 - 6
DISRTRIBUIDO (79039539) ..... B2.33/1 - 1
DISTRIBUIDOR (79039539) ..... B2.33/1 - 2
DISTRIBUIDOR (79039539) ..... B2.33/1 - 3
DISTRIBUIDOR (79039539) ..... B2.33/1 - 4
EMBLEMAS ..... L1.25 - 1
EMBRAGUE (76002789) ..... B1.05 - 1
EMBRAGUE (76002789) ..... B1.05 - 2
EMBRAGUE,BOMBA Y VALVULA ..... B1.09 - 1
EMBRAGUE,CAJAS Y TAPAS ..... B1.08 - 1
EMBRAGUES DE DIRECCION ..... D2.20 - 1
ENGANCHE DE REMOLQUE ..... D1.02 - 1
ENGRASE DEL CAMBIO VELOCIDADES ..... B2.06 - 1
ENGRASE DEL CAMBIO VELOCIDADES ..... B2.06/1 - 1
ENGRIADOR DE ACEITE CAMBIO ..... B2.06 - 2
ENGRIADOR DE ACEITE CAMBIO ..... B2.06 - 3
FILTRO (73153815) ..... A2.25 - 1
FILTRO DE ACEITE Y CAMBIADOR DE CALOR ..... A3.03 - 1
FILTRO DE ACEITE TRANSMISSION ..... B2.17 - 1
FILTRO DE AIRE ..... A2.23 - 1
FILTRO DE AIRE Y TUBERIAS ..... A2.22 - 1
FILTRO DE COMBUSTIBLE ..... A2.26 - 1
GUARDA BARROS Y ESTRIBO ..... L3.04 - 1
HERRAMIENTA ..... H1.01 - 1
HOJA ..... E3.13 - 1
HOJA ..... E3.13 - 2
MANDO DEL ACELERADOR ..... A2.21 - 1
MANDO DEL ACELERADOR ..... A2.21 - 2
MANDO DEL CAMBIO ..... B2.07 - 1
MANDO DEL CAMBIO CONVERTIDOR DE PAR ..... B2.07/1 - 1
MANDO DEL DISTRIBUIDOR ..... E3.25 - 1
MANDO DEL DISTRIBUIDOR ..... E3.25 - 2
MANDO DEL FRENO ..... C1.02 - 6
MANDO DE FRENO/EMBRAGUE DIRECCIÓN ..... C1.02 - 5
MANDO DE FRENO-EMBRAGUE DE DIRECCIÓN ..... D2.22 - 1
MANDO EXTERNO DEL CAMBIO ..... B1.09 - 3
MANDO HIDRAULICO EMBRAGUES DE DIRECCION ..... D2.23 - 3
MANDO HIDRAULICO DE LA DIRECCIÓN ..... D2.23 - 5
MANDO HIDRAULICO-EMBRAGUE DIRECCIÓN ..... D2.23 - 1
MANDO INVERSOR DEL CAMBIO ..... B2.13 - 1
MANIPULADOR-MANDO FRENO-EMBRAGUE DIRECCIÓN ..... D2.29 - 1
MOTOR ..... A0.00 - 1
MOTOR PARCIAL ..... A0.00 - 2
MOTOR DE ARRANQUE ..... F2.01 - 1
MOTOR DE ARRANQUE-75204899 ..... F6.08 - 1
ORUGA ..... D3.40 - 1
ORUGA ..... D3.40 - 2

NEW HOLLAND

INDICE ALFABETICO

PARADA ELECTRICO ..... A2.21 - 3
PINONES DE LA DISTRIBUCION ..... A1.06 - 1
PORTA INYECTOR ..... A2.35 - 1
PORTA INYECTOR ..... A2.35 - 2
PRE-FILTRO ..... A2.22 - 2
PROTECTORES DE LA CADENA ..... L3.11 - 1
PROYECTORES ..... F4.05 - 1
RADIADOR ..... A4.01 - 1
RADIADOR ..... A4.01 - 2
RADIADOR ..... A4.01 - 3
REDUCCION FINAL Y DIFERENCIAL POSTERIOR ..... B4.06 - 1
REGULADOR DE VELOCIDAD ..... A2.28 - 1
RODILLO DE APOYODE LA CADENA ..... D3.37 - 1
RODILLO SOPORTE DE LA CADENA ..... D3.38 - 1
RUEDA GUIA ..... D3.34 - 1
RUEDA MOTRIZ ..... D3.33 - 1
SERVOFRENO ..... C1.02 - 1
SERVOFRENO ..... C1.02 - 4
SISTEMA DE ALUMBRADO-BATERIA ..... F3.01 - 1
SISTEMA ELECTRICO ..... F4.01 - 2
SISTEMA ELECTRICO ..... F4.01 - 3
SISTEMA ELECTRICO ..... F4.01 - 4
SISTEMA ELECTRICO ..... F4.01 - 5
SISTEMA ELECTRICO ..... F4.01 - 7
SISTEMA ELECTRICO ..... F4.01 - 8
SISTEMA DE ENGRASE ..... A3.01 - 1
SISTEMA DEL FRENO ..... C1.02 - 2
SISTEMA HIDRAULICO ..... E3.02 - 1
SISTEMA HIDRAULICO ..... E3.02 - 2
SISTEMA HIDRAULICO ..... E3.02 - 4
SISTEMA HIDRAULICO ..... E3.02 - 5
SISTEMA HIDRAULICO DEL CAMBIO ..... B2.30 - 7
SISTEMA HIDRAULICO DEL CAMBIO ..... B2.30 - 8
SISTEMA HIDRAULICO DEL CAMBIO ..... B2.30 - 9
SISTEMA HIDRAULICO DEL CAMBIO B2.30/ 1- 1
SISTEMA HIDRAULICO DEL CAMBIO ..... B2.30/1 - 2
SISTEMA HIDRAULICO DEL CAMBIO ..... B2.30/1 - 3
SISTEMA HIDRAULICO DE DIRECCIÓN ..... D2.11 - 2
SISTEMA HIDRAULICO DE EMBRAGUES DE DIRECCIÓN ..... D2.23 - 2
SISTEMA HIDRAULICO ELEVACION DE LA ABRETROCHA-IZQ. .. E3.02 - 6
SISTEMA HIDRAULICO ELEVACION DE LA ABRETROCHA-DER. E3.02 - 7
SISTEMA HIDRAULICO DEL SERVOFRENO ..... C1.02 - 3
SISTEMA DE INYECCION DE ACEITE ..... A2.24 - 2
SISTEMA DE ILUMINACIÓN ..... F4.01 - 10
SOPORTE CABLE ACELERADOR ..... A2.21 - 2
SOPORTE CILINDRO ..... E3.06 - 1
SOPORTE DE ELEVACION ..... A1.01 - 4
SOPORTE DEL ESCARIFICADOR ..... E3.05 - 1
SOPORTE DE LA RUEDA MOTRIZ ..... D3.30 - 1
SOPORTES VARIOS ..... L1.30 - 1
SUSPENSIONES ANTERIOR ..... D3.01 - 1
SUSPENSIONES DEL MOTOR ..... A0.02 - 1
TABLERO DE BORDO ..... L1.01 - 1
TAPAS DEL CULATA ..... A1.01 - 2
TAPON DE LLENADO Y VARILLA DE NIVEL ACEITE ..... A3.01 - 2
TRANSMISSION POSTERIOR-CAJA ..... B4.08 - 1
TRANSMISSION POSTERIOR-DISTRIBUIDOR ..... B2.30 - 4
TRANSMISSION POSTERIOR-DISTRIBUIDOR ..... B2.30 - 5
TRANSMISSION POSTERIOR-DISTRIBUIDOR ..... B2.30 - 6
TRANSMISSION POSTERIOR-FILTRO ..... B2.30 - 2
TRANSMISSION POSTERIOR-TAPA ..... B2.30 - 1
TRANSMISSION POSTERIOR-VALVULA ..... B2.30 - 3
TUBERIAS DE ASPIRACION Y BOMBA ..... B1.10 - 1
TUBERIAS DE ASPIRACION Y BOMBA ..... B1.10 - 2

INDICE ALFABETICO

TUBERIAS DE ASPIRACION Y BOMBAS ..... B1.10 - 3
TUBERIAS DE ASPIRACION Y BOMBAS ..... B1.10/1 - 1
TUBERIAS DE ESCAPE ..... A2.56 - 1
TUBERIAS DE VENTILACION DEL EMBRAGUE Y CAMBIO ..... B1.15 - 1
TUBERIAS DE VENTILACION DEL CONV. Y CAMBIO ..... B1.15/1 - 1
TUBLERO DE INSTRUMENTO Y ILUMINACION ..... F4.01 - 1
TURBOCOMPRESSOR ..... A2.52 - 1
VALVULA ..... E3.31 - 6
VALVULA (76007980) ..... B2.35 - 1
VALVULA (76007978) ..... B2.35 - 2
VALVULA DESVIADORA ..... B2.38 - 1
VALVULA DISTRIBUIDORA (75244731) ..... E3.31 - 1
VALVULA DISTRIBUIDORA (75244733) ..... E3.31 - 2
VALVULA DISTRIBUIDORA (75287723) ..... E3.31 - 3
VALVULA DISTRIBUIDORA (75288259) ..... E3.31 - 4
VALVULA DISTRIBUIDORA (75288260) ..... E3.31 - 5
VALVULA-MANDO DE FRENO-EMBRAGUE DE DIRECCIÓN ..... D2.29 - 2
VALVULA-MANDO DE FRENO-EMBRAGUE D EDIRECCIÓN ..... D2.29 - 3
VALVULA MODERADORA ..... B2.34 - 1
VALVULA REPARTIDORA DEL ACEITE ..... B2.08 - 1
VALVULA TERMOSTATICA Y FILTRO DE AGUA ..... A4.02 - 1
VENTILADOR Y SU MANDO ..... A4.09 - 1

ÍNDICE NUMÉRICO-INDICE NUMERICO

SEQ	ITEM	SGR	QUAD	SEQ	ITEM	SGR	QUAD	SEQ	ITEM	SGR	QUAD	SEQ	ITEM	SGR	QUAD
10	10000871	E3.25	1	2	10257060	B2.33	2	5	10291790	B1.15	1	8	10333511	B2.33	1
21	10004914	A2.21	2	2	10257060	B2.33-1	3	17	10295485	E3.28	1	6	10333910	B2.35	2
7	10005010	E3.25	2	24	10257460	B1.09	1	3	10296160	B2.01-1	2	12	10334930	A2.21	2
12	10005010	E3.25	1	17	10257460	B2.06	2	11	10296160	B2.33	1	9	10336210	D2.20	1
8	10033410	E3.25	1	12	10257460	B1.10	2	2	10296160	B2.35	1	6	10337110	B2.30	9
4	10050814	A2.21	1	2	10257460	B2.08	1	13	10296160	B1.08	1	65	10379011	A2.28	1
8	10118740	B1.09	3	4	10259960	B1.15	1	3	10296160	B2.01	2	52	10389511	D3.34	1
3	10118740	B2.30	4	10	10259960	B1.15-1	1	15	10296260	B2.35	1	24	10486110	B2.01	2
12	10118740	C1.02	1	11	10259960	A1.02	1	15	10296260	B2.35	2	24	10486110	B2.01-1	2
14	10118840	B2.30	1	2	10260060	B2.06	2	20	10296585	B1.10	2	60	10516470	A2.28	1
22	10119040	B4.08	1	2	10260060	B2.06	3	17	10296585	B1.10	3	62	10516470	A2.27	1
28	10119040	B2.01-1	2	16	10260060	A0.02	1	27	10296585	B2.01-1	2	85	10516470	A2.28	1
28	10119040	B2.01	2	6	10260160	B2.33	4	7	10296585	B2.06	3	6	10516470	A2.28	1
3	10119140	B4.11	1	5	10260160	B2.30-1	3	27	10296585	B2.01	2	5	10516471	B2.30-1	2
9	10119440	B1.09	3	6	10260160	B2.33-1	1	23	10296685	A2.01	1	4	10516471	B2.30	7
15	10150850	B4.08	1	2	10260160	B2.33-1	4	20	10297085	B1.08	1	3	10516471	B2.06-1	1
2	10158601	B2.13	1	13	10263460	E3.28	1	20	10297085	B1.08-1	1	4	10516471	B2.30-1	1
2	10165240	B2.30-1	1	2	10264560	B1.10	3	6	10297085	B4.08	1	23	10516471	F4.01	1
8	10182217	B2.06	3	8	10264560	B2.35	1	1	10298360	E3.29	2	17	10516471	B2.06	1
13	10182611	B1.10	2	3	10265160	B1.08	1	13	10298360	D2.29	2	12	10516471	D2.23	2
12	10182817	B2.30	9	2	10265160	B1.08-1	1	2	10298460	B2.30	8	23	10516471	L1.01	3
14	10184217	B1.10	3	11	10269750	B4.08	1	4	10300511	B2.01-1	2	15	10516479	L3.10	1
1	10184317	A2.25	1	16	10276711	C1.02	1	4	10300511	B2.01	2	15	10516479	L3.10	4
6	10184317	A2.01	1	4	10276740	B1.08	1	1	10300511	B2.35	1	11	10516479	L3.10	3
10	10184317	B2.30	9	3	10276740	B1.08-1	1	7	10300511	B2.33-1	1	4	10516479	B2.07	2
10	10205620	A2.21	2	10	10279760	C1.02	1	18	10300871	B1.11	1	3	10516671	L3.10	1
15	10205720	C1.02	6	2	10279985	A2.25	1	4	10303360	B1.10	3	9	10516671	B2.01-1	2
11	10206610	D3.33	1	5	10279985	A2.01	1	2	10303460	B2.35	2	2	10516671	F5.01	1
2	10257060	B1.15-1	1	18	10280060	B1.09	1	1	10305171	B2.30	5	11	10516671	B1.09	1
1	10257060	F4.01	7	25	10280060	B1.09	2	19	10306371	B1.08	1	21	10516671	B1.10-1	1
1	10257060	B2.33	6	18	10280060	B2.35	2	15	10333410	B2.04	3	17	10516671	B2.30-1	1
1	10257060	F4.01	8	9	10280060	B2.30	9	8	10333410	B2.04	1	22	10516671	B1.08	1
6	10257060	B1.15	1	7	10287380	H1.01	1	12	10333410	B2.04	4	3	10516671	L3.10	4
6	10257060	B1.05	1	4	10291790	B1.15-1	1	8	10333410	B2.04	2	9	10516671	B2.06	2

Nota/Nota: Este índice foi gerado em sequência alfa-numérica/ Este índice fue generado en secuencia alfa-numérica

SEQ	ITEM	SGR	QUAD	SEQ	ITEM	SGR	QUAD	SEQ	ITEM	SGR	QUAD	SEQ	ITEM	SGR	QUAD
8	10516671	F3.01	1	3	10516871	B2.01	1	13	10516879	A4.01	3	15	10517171	A2.27	1
22	10516671	A2.01	1	9	10516871	B2.30	7	2	10516879	L3.10	3	11	10517171	B4.11	1
8	10516671	B2.01-1	1	2	10516871	B2.33	1	4	10516879	D3.38	1	4	10517171	E3.02	1A
3	10516671	A4.01	3	5	10516871	D2.23	6	2	10517071	B1.10	1	16	10517171	E3.13	2
8	10516671	B2.01	1	2	10516871	B2.3-1	1	13	10517071	B1.10-1	1	4	10517171	E3.06	1
4	10516671	F5.10	1	6	10516871	B2.01-1	2	9	10517071	D3.30	1	14	10517171	E3.13	1
7	10516671	B1.10	1	12	10516871	B1.08-1	1	5	10517071	A2.22	1	21	10517171	L3.11	1
9	10516671	B1.09	2	2	10516871	B2.01-1	3	4	10517071	B4.06	1	36	10517171	E3.10	2
76	10516671	A2.28	1	8	10516871	B1.10	3	13	10517071	D3.01	1	14	10517171	C1.02	1
67	10516671	A2.28	1	12	10516871	L3.11	1	13	10517071	L1.30	1	26	10517179	A2.01	1
13	10516671	B1.10	3	2	10516871	B2.01	3	16	10517071	E3.02	2	6	10517271	D3.37	1
32	10516671	L1.01	3	3	10516871	B1.10-1	1	9	10517071	B4.08	1	10	10517271	B2.01/1	1
22	10516671	B1.11	1	11	10516871	B2.30-1	1	19	10517071	B2.01	2	8	10517271	L3.11	1
22	10516671	B1.08-1	1	11	10516871	B2.04	8	5	10517071	E3.05	1	3	10517271	B2.00/1	1
6	10516671	F4.01	3	12	10516871	A2.22	1	1	10517071	E3.02	5	6	10517271	A0.02	1
7	10516671	B2.07-1	1	2	10516871	B2.06-1	2	19	10517071	B2.01-1	2	10	10517271	E3.10	2
7	10516671	B2.07	1	17	10516871	D3.34	1	18	10517071	B2.01	3	25	10517271	D3.34	1
9	10516671	B2.01	2	7	10516871	B1.10	2	10	10517071	E3.02	1A	20	10517271	E3.13	2
2	10516679	F4.01	4	10	10516871	E3.02	7	18	10517071	L1.01	3	3	10517271	E3.13	2
15	10516679	F4.01	2	10	10516871	E3.02	6	28	10517071	E3.10	1	5	10517271	E3.02	2
3	10516870	B2.33	4	9	10516871	B2.04-1	4	7	10517071	L6.01	1	3	10517271	L3.12	1
4	10516871	E3.02	5	8	10516871	B1.05	2	20	10517071	E3.25	2	1	10517271	B4.11	1
17	10516871	A2.01	1	5	10516871	E3.28	1	16	10517071	L3.11	1	3	10517271	B2.00	1
3	10516871	L1.30	1	21	10516871	B1.09	2	5	10517071	E3.02	1	23	10517271	E3.13	2
29	10516871	A2.01	1	3	10516871	B4.08	1	3	10517071	E3.02	4	13	10517279	D3.38	1
3	10516871	B2.01-1	1	1	10516871	L3.04	1	14	10517071	C1.02	5	4	10517279	D3.30	2
3	10516871	A2.56	1	6	10516871	B2.06-1	1	5	10517071	E3.10	3A	2	10517371	E3.13	1
1	10516871	B1.08	1	2	10516871	F3.01	1	13	10517071	F3.01	1	21	10517371	E3.10	1
7	10516871	L3.12	1	21	10516871	B1.09	1	12	10517071	E3.10	3	13	10517371	E3.10	1
6	10516871	B2.01	2	13	10516871	B2.06	1	19	10517071	D3.33	1	3	10517371	D3.31	1
4	10516871	B2.13	1	6	10516871	B2.06	3	8	10517079	A4.01	3	2	10517471	E3.10	2
3	10516871	D1.01	1	11	10516879	A4.02	1A	1	10517079	L3.10	2	5	10517471	E3.13	1
4	10516871	B2.33	6	6	10516879	L3.10	2	7	10517170	E3.10	3	10	10517471	E3.13	2
11	10516871	B1.10	1	2	10516879	A0.00	1	7	10517171	E3.10	1	9	10517471	L1.04	1A

Nota/Nota: Este índice foi gerado em sequência alfa-numérica/ Este índice fue generado en secuencia alfa-numérica

ÍNDICE NUMÉRICO-INDICE NUMERICO

SEQ	ITEM	SGR	QUAD	SEQ	ITEM	SGR	QUAD	SEQ	ITEM	SGR	QUAD	SEQ	ITEM	SGR	QUAD
4	10517471	D3.30	1	3	10571871	L1.04	1A	15	10796401	L1.01	3	11	10903021	D2.23	2
2	10517471	D3.34	1	19	10571871	B2.13	3	17	10797701	B1.05	2	4	10903221	B2.30-1	2
9	10517471	L1.04	6	1	10571871	D2.29	2	3	10802801	C1.02	4	21	10903931	D2.23	3
2	10517471	L3.11	1	2	10571879	E3.29	2	1	10804001	E3.32	5	34	10977531	B1.09	2
46	10517471	D3.34	1	12	10571971	L1.01	2	22	10837710	D3.33	1	2	10977821	F4.01	2
7	10517671	L1.30	1	11	10615479	A2.21	1	16	10839510	D2.20	1	3	10977821	F4.01	1
2	10517671	E3.10	3A	20	10615479	C1.02	5	1	10839510	E3.06	1	25	10979231	B2.07	1
27	10517671	E3.10	2	30	10615479	E3.25	1	14	10839610	B1.05	2	2	10979431	F4.01	9
2	10517671	D1.02	1	3	10615679	F5.01	1	7	10839710	B2.06-1	2	36	10979431	B2.01-1	2
6	10517671	D1.01	1	17	10615679	E3.02	1	7	10839710	B2.01	3	10	11014400	D3.30	2
5	10517671	E3.10	1	10	10615679	E3.02	4	7	10839710	B2.01-1	3	19	11054590	F4.01	1
4	10517671	D1.03	1	9	10615779	D1.01	1	13	10839810	B2.01	1	19	11054790	F4.01	1
2	10519201	A2.01	1	9	10615779	C1.02	5	15	10839810	B2.01-1	1	19	11054890	F4.01	1
2	10519301	F4.01	1	13	10615779	E3.02	7	4	10902021	A4.01	1	19	11055090	F4.01	1
3	10519301	F4.01	2	26	10615779	B2.07	1	29	10902121	E3.25	1	3	11057176	B2.30	5
6	10519301	F6.03	1	13	10615779	E3.02	6	10	10902131	A2.21	1	15	11057776	D2.22	1
7	10519401	C1.02	5	25	10615779	B2.07-1	1	5	10902131	B2.07	2	11	11057876	B2.34	1
2	10519601	L6.01	1	18	10717421	D2.22	1	12	10902131	L3.10	3	4	11057876	B1.09	1
5	10519601	F5.10	1	13	10730321	B2.35	1	16	10902131	L3.10	1	4	11057876	B1.09	2
3	10519621	A4.01	1	4	10734201	L3.04	1	16	10902131	L3.10	4	8	11057976	B2.30	5
16	10519621	E3.02	1	8	10734201	A2.21	2	5	10902231	A2.21	2	8	11058076	B2.33	5
5	10519621	A4.01	1A	3	10734201	L1.01	3	22	10902331	F4.01	1	14	11058675	B2.33-1	4
29	10520001	E3.25	2	29	10734201	A2.21	1	9	10902421	B2.30-1	1	20	11058676	B2.33	4
33	10520001	E3.25	1	4	10734401	L1.01	3	3	10902421	B2.30	7	3	11058676	E3.29	2
6	10520021	L6.01	1	9	10734401	B2.06	1	7	10902431	E3.02	8	10	11061075	B1.05	2
4	10520221	L3.12	1	17	10734401	B2.06-1	1	6	10902431	C1.02	5	1	11061276	C1.02	1
10	10520421	L1.04	6	5	10734401	B2.13	1	20	10902431	A2.21	2	7	11061675	E3.32	4
10	10520421	L1.04	1A	5	10791021	A2.21	1	5	10902621	B2.30	7	11	11062176	E3.32	3
10	10559960	E3.28	1	27	10791021	B2.06	2	18	10902621	B2.06	1	8	11062476	B2.04-1	5
12	10569370	B2.30	5	7	10791021	L1.01	3	26	10902631	A2.21	2	29	11062476	B2.04-1	2
3	10569371	B2.13	1	13	10791021	B2.06	3	12	10902631	B2.06-1	1	20	11062476	B2.04	1
28	10571579	D2.23	3	2	10791421	C1.02	5	7	10902631	B2.30-1	2	4	11062976	E3.32	2
4	10571771	B2.30	9	18	10793121	B2.06-1	1	24	10902631	L1.01	3	4	11062976	E3.32	1
3	10571871	B2.13	2	24	10793121	B2.06	1	27	10902831	D2.23	3	10	11066276	E3.28	2

Nota/Nota: Este índice foi gerado em sequência alfa-numérica/ Este índice fue generado en secuencia alfa-numérica

ÍNDICE NUMÉRICO-INDICE NUMERICO

SEQ	ITEM	SGR	QUAD	SEQ	ITEM	SGR	QUAD	SEQ	ITEM	SGR	QUAD	SEQ	ITEM	SGR	QUAD
1	11066776	B2.38	1	6	11106031	A2.56	1	2	11112231	L3.10	2	8	11124931	L1.04	1A
16	11066876	B2.13	3	24	11106031	D2.23	5	19	11112231	L1.01	3	22	11127537	E3.13	2
14	11066876	B2.13	2	18	11106121	B2.06	2	12	11112231	F3.01	1	2	11127537	E3.13	2
4	11066876	B2.38	1	11	11106121	B2.06	3	33	11112331	L1.01	3	9	11127537	E3.10	2
21	11066876	B2.13	2	1	11106231	F3.01	1	17	11112431	L3.11	1	19	11195371	F4.01	2
5	11067476	B1.10-1	1	8	11106231	C1.02	5	5	11112431	E3.02	4	53	11195470	D3.34	1
1	11067476	D2.23	2	25	11106231	C1.02	6	12	11112631	D3.01	1	33	11195471	B1.09	2
5	11067476	B1.10	2	8	11106231	L3.12	1	5	11112631	L1.01	2	15	11234731	B2.01-1	3
6	11068876	B2.05	1	19	11106231	A2.21	1	17	11112631	A2.22	1	18	11234731	B1.10-1	1
9	11069076	E3.02	2	13	11106231	L3.04	1	11	11112631	L1.30	1	13	11234731	B2.01	3
5	11069376	B2.05-1	1	14	11106231	A4.01	3	17	11112631	L3.04	1	15	11234731	B1.10	1
11	11069376	E3.02	2	4	11106231	D1.01	1	4	11113231	F3.01	2A	12	11234731	B1.10	3
7	11069876	B2.05-1	1	1	11106231	L3.10	3	11	11113231	L1.01	2	12	11234731	B2.06-1	2
5	11070376	C1.02	1	2	11106231	L1.30	1	5	11113521	B3.16	1	12	11254131	D3.38	1
11	11070575	B1.05	1	9	11106231	A4.02	1A	9	11113631	A4.01	3	10	11255931	B4.11	1
5	11071376	B2.04-1	3	12	11106431	E3.02	6	15	11113731	A4.01	3	22	11288031	B1.09	2
13	11071376	B2.04-1	2	12	11106431	E3.02	7	4	11113731	E3.02	1	22	11288031	B1.09	1
6	11071376	B2.04-1	4	8	11106431	L3.10	3	35	11113831	E3.10	1	6	11306931	B2.13	1
4	11071376	B2.04	7	11	11106431	A2.22	1	2	11114131	E3.02	5	21	11306931	B2.01-1	2
18	11071876	B2.04-1	4	5	11106431	L3.10	4	4	11114631	E3.02	4	1	11306931	B2.33-1	1
2	11075476	C1.02	4	28	11106431	E3.02	1	21	11114631	E3.25	2	21	11306931	B2.01	3
17	11075975	B1.05	1	5	11106431	L3.10	1	17	11115531	E3.13	2	21	11306931	B2.01	2
4	11077976	B2.04	3	21	11106631	C1.02	5	13	11115531	E3.13	1	11	11306931	B2.06-1	2
11	11077976	B2.04-1	7	10	11106631	D2.23	6	8	11115531	E3.10	1	12	11306931	B2.30-1	1
14	11088076	B2.07-1	1	13	11106631	E3.02	5	27	11115531	A2.01	1	1	11306931	B2.33	1
14	11088076	B2.07	1	2	11106631	A2.56	1	35	11115531	E3.10	2	3	11306931	D3.38	1
5	11106031	L3.10	2	16	11106631	A2.01	1	9	11115631	L3.04	1	11	11307031	B1.10	3
4	11106031	D2.23	6	8	11107031	D1.01	1	22	11115631	C1.02	5	8	11307031	B1.10	2
15	11106031	B2.07-1	1	3	11107031	A0.00	1	10	11115631	E3.06	1	5	11343731	B2.06	3
4	11106031	E3.28	1	11	11107231	E3.02	7	5	11116531	E3.06	1	4	11343731	B2.33	4
8	11106031	L3.12	1	11	11107231	E3.02	6	26	11116831	E3.10	1	1	11343731	B2.33-1	4
11	11106031	L3.11	1	4	11112131	A2.22	1	2	11118537	L3.12	1	9	11343831	B2.06	3
22	11106031	A2.22	1	12	11112231	L1.30	1	21	11120137	E3.13	2	10	11360221	E3.10	3B
5	11106031	L3.10	3	8	11112231	L6.01	1	8	11124931	L1.04	6	5	11390531	A0.02	1

Nota/Nota: Este índice foi gerado em sequência alfa-numérica/ Este índice fue generado en secuencia alfa-numérica

SEQ	ITEM	SGR	QUAD	SEQ	ITEM	SGR	QUAD	SEQ	ITEM	SGR	QUAD	SEQ	ITEM	SGR	QUAD
10	11390537	L3.12	1	3	11903717	B2.30	8	7	12164721	B1.11	1	14	12638621	E3.02	7
9	11390537	L3.11	1	1	11903717	B2.06	2	2	12164721	B2.13	2	17	12638621	E3.25	1
2	11391534	B4.11	1	6	11903817	B2.30-1	3	20	12173890	B1.10	3	2	12639701	A4.01	1A
12	11394331	B4.11	1	7	11903817	B2.30	8	19	12173890	D2.23	3	6	12639701	A4.01	1
22	11394334	L3.11	1	19	11945008	F3.01	1	17	12173890	B1.10	2	19	12642021	A4.01	3
3	11398137	D1.03	1	1	11945008	F4.01	3	8	12173990	B1.10	1	20	12642021	E3.28	1
6	11398137	L1.30	1	5	11947708	F4.01	2	9	12174790	B1.10-1	1	2	12643706	L1.01	1
15	11408331	C1.02	1	16	12163221	E3.10	1	9	12174790	E3.02	1	10	12644321	A4.02	1A
3	11422021	E3.02	1A	23	12163727	E3.10	2	33	12574521	D3.34	1	3	12644321	L3.10	3
32	11701721	B2.01-1	2	4	12163727	E3.10	1	18	12574521	C1.02	6	12	12644321	A4.01	3
3	11701721	E3.02	5	13	12164021	B4.11	1	4	12574811	E3.10	3B	14	12644421	L3.10	1
7	11701721	C1.02	6	26	12164021	L3.11	1	19	12575421	B2.07	1	3	12644421	B2.07	2
29	11701721	E3.02	1	5	12164021	E3.02	1A	20	12575421	B2.07-1	1	14	12644421	L3.10	4
8	11701721	A2.22	1	7	12164121	A0.02	1	4	12577511	B3.16	1	10	12644421	L3.10	3
27	11702921	E3.10	1	6	12164121	E3.02	2	16	12601471	L1.01	3	22	12644421	L1.01	3
15	11702921	C1.02	5	4	12164127	B2.00/1	1	6	12605371	B1.15-1	1	25	12644921	A2.01	1
4	11702921	B2.07-1	1	4	12164127	B2.00	1	7	12605371	B1.15	1	11	12645031	E3.02	4
18	11702921	A4.01	3	11	12164127	B2.01/1	1	22	12605671	B1.10	2	26	12645031	D2.23	5
4	11702921	B2.07	1	16	12164127	D3.38	1	25	12605671	B1.10-1	1	29	12645031	C1.02	6
27	11702921	L1.01	3	3	12164327	L3.11	1	34	12605971	D3.34	1	21	12645031	D2.22	1
18	11702921	A2.22	1	4	12164327	E3.13	1	19	12626231	C1.02	5	19	12645031	A2.21	2
4	11800430	E3.02	2	11	12164327	E3.13	2	23	12626231	B4.06	1	30	12646721	L1.01	3
12	11800530	B2.01/1	1	8	12164521	L1.30	1	56	12638101	D3.34	1	4	12646721	L3.10	1
5	11800530	B2.00/1	1	2	12164521	A0.02	1	4	12638601	E3.02	7	4	12646721	L3.10	4
5	11800530	B2.00	1	7	12164527	D1.03	1	8	12638601	B2.13	1	9	12646721	F3.01	1
16	11902017	B2.35	2	9	12164721	E3.02	6	26	12638601	B2.07-1	1	17	12646801	L1.01	3
3	11902417	B2.30-1	1	11	12164721	A2.01	1	7	12638601	B2.17	1	12	12646821	L3.10	1
3	11903111	B2.33-1	4	1	12164721	B2.06-1	2	7	12638601	B2.30	2	2	12646821	L3.04	1
14	11903111	D2.29	2	1	12164721	B2.01	3	4	12638601	E3.02	6	10	12646821	C1.02	5
7	11903111	B2.33	4	7	12164721	B2.13	1	22	12638601	B2.07	1	9	12646821	L3.10	2
1	11903717	B2.30-1	3	21	12164721	B4.06	1	28	12638601	B2.06	2	4	12646821	L3.10	3
6	11903717	B2.30-1	1	9	12164721	E3.02	7	18	12638601	A2.21	1	12	12646821	L3.10	4
1	11903717	B2.06	3	1	12164721	B2.01-1	3	2	12638601	L1.04	1A	13	12646821	L3.11	1
16	11903717	B1.10	3	4	12164721	E3.29	2	14	12638621	E3.02	6	12	12646821	L3.04	1

Nota/Nota: Este índice foi gerado em sequência alfa-numérica/ Este índice fue generado en secuencia alfa-numérica

SEQ	ITEM	SGR	QUAD	SEQ	ITEM	SGR	QUAD	SEQ	ITEM	SGR	QUAD	SEQ	ITEM	SGR	QUAD
4	12646821	A2.56	1	4	13415191	B4.08	1	12	14163970	B2.13	2	6	14274431	D3.38	1
30	12646821	E3.02	1	3	13420776	B2.34	1	17	14164070	D2.23	5	5	14274530	B2.04-1	2
16	12646921	L1.01	2	10	13449530	B2.01	1	11	14168370	B2.07-1	1	25	14274530	B2.04-1	5
2	12646921	F3.01	2A	13	13449730	B2.01-1	3	24	14168370	A2.21	1	31	14274531	D3.34	1
13	12646921	C1.02	5	16	13449730	B2.01	3	11	14168370	B2.07	1	8	14274630	B2.05	1
3	12646921	L3.10	2	9	13449730	B2.01	1	12	14173370	D1.03	1	2	14274930	B3.01/1	1
1	12646921	L1.01	3	15	13449730	B2.06-1	2	6	14198810	B1.08	1	1	14274930	B3.01	1
15	12646921	L3.11	1	3	13449930	B2.01	3	5	14198810	B1.08-1	1	4	14278131	A0.02	1
22	12648131	D2.23	3	3	13449930	B2.01-1	3	22	14198811	B4.06	1	15	14302231	D2.29	2
17	12648521	A4.01	3	3	13449930	B2.06-1	2	8	14199100	B2.13	2	11	14304124	D2.29	1
10	12949310	B4.06	1	10	13517030	B2.01	3	8	14199510	E3.10	3A	18	14306231	C1.02	1
11	12953110	B4.06	1	5	13550201	B2.35	2	9	14199510	A0.02	1	13	14306234	B2.30	2
1	13272111	A2.01	1	17	13550721	A0.02	1	3	14233230	B2.04	5	10	14306331	B2.13	1
7	13273917	L1.01	1	4	13577921	A2.21	2	1	14233230	B2.05-1	1	11	14306431	B2.30	5
7	13276011	B1.15-1	1	13	13598527	B4.12	1	1	14233430	E3.02	2	20	14306531	D2.23	5
8	13276011	B1.15	1	16	13789530	D2.29	1	14	14233730	D3.34	1	12	14306631	D2.29	2
3	13276417	L1.01	1	2	13879740	C1.02	2	4	14233731	D3.37	1	6	14307630	B1.10	2
16	13313217	B2.07-1	1	15	13917770	E3.10	2	8	14233830	B2.04	8	24	14307630	B1.10-1	1
3	13313217	D2.22	1	24	13920770	E3.10	1	1	14238031	B4.12	1	14	14324801	B4.08	1
16	13313217	E3.25	2	19	14048211	B2.30-1	1	4	14239430	B1.05	1	3	14325301	B2.35	1
34	13313217	B2.07	1	9	14143890	F4.01	5	28	14244710	D3.34	1	11	14325301	B1.08	1
17	13398976	C1.02	4	8	14143890	F4.01	1	37	14257830	D3.34	1	1	14325301	B2.35	2
11	13404475	B2.17	1	7	14144290	F4.01	5	1	14257830	B4.06	1	10	14325301	B1.08-1	1
10	13404476	B2.30	2	9	14159770	B2.13	1	11	14257830	D2.20	1	9	14325501	B1.08	1
3	13407211	B3.16	1	21	14161770	L1.01	2	13	14257831	A0.02	1	8	14325501	B1.08-1	1
8	13407211	E3.10	2	8	14161770	B2.13	3	8	14257930	B4.11	1	10	14325601	B1.08	1
1	13407211	E3.13	2	18	14161971	D2.29	1	8	14258031	D3.31	1	9	14325601	B1.08-1	1
11	13407211	E3.10	1	6	14163170	L3.10	1	14	14258131	B4.06	1	15	14330260	B1.10	3
64	13407211	D3.34	1	6	14163170	L3.10	4	3	14258530	E3.32	4	4	14330260	B2.30	8
1	13407211	E3.32	2	26	14163170	C1.02	6	1	14259030	D3.31	1	7	14330260	B2.30-1	1
14	13407211	E3.32	4	6	14163170	L1.01	2	19	14271973	L1.01	2	14	14330260	B1.08-1	1
30	13407211	E3.10	1	2	14163670	B2.30	3	25	14274230	B2.04-1	5	2	14330260	B2.30-1	3
1	13407211	E3.32	1	7	14163670	B2.04-1	3	35	14274430	B2.07	1	17	14359020	D2.29	1
1	13407811	D3.30	2	10	14163770	C1.02	4	17	14274430	B2.07-1	1	2	14359431	D2.29	2

Nota/Nota: Este índice foi gerado em sequência alfa-numérica/ Este índice fue generado en secuencia alfa-numérica

SEQ	ITEM	SGR	QUAD	SEQ	ITEM	SGR	QUAD	SEQ	ITEM	SGR	QUAD	SEQ	ITEM	SGR	QUAD
3	14420231	A0.00	1	13	14453281	B2.30	5	27	14457080	B2.07-1	1	11	14457580	D2.29	3
8	14420531	D2.22	1	1	14453581	B2.34	1	21	14457081	B2.06-1	1	22	14457581	B2.06-1	1
3	14437585	C1.02	3	4	14453680	B2.33-1	4	23	14457081	B2.06	1	12	14457581	B2.06	1
5	14437685	D2.23	1	5	14453780	B2.33-1	4	1	14457081	B2.33	5	1	14457680	B1.10-1	1
36	14437785	D2.23	5	11	14453781	B2.33	4	8	14457081	B2.06-1	1	6	14457680	D2.23	3
13	14437785	B1.09	3	2	14453781	B2.33	4	23	14457180	B1.10	3	12	14457681	B4.08	1
4	14437785	E3.02	8	9	14453881	B2.30	4	7	14457180	B1.09	2	8	14457681	B2.35	2
11	14437785	C1.02	1	11	14454381	B2.30	4	13	14457180	B1.09	1	16	14457881	B1.09	1
4	14437785	B2.30	4	16	14454881	B2.30	5	4	14457181	B2.06	1	23	14457881	B1.09	2
6	14437785	D2.23	5	7	14455581	B2.30	4	11	14457280	B2.33-1	1	5	14458080	E3.29	2
7	14437885	D2.23	1	14	14455880	B2.30	2	29	14457280	D2.23	3	4	14458380	B1.10	1
2	14437885	B2.30	4	8	14456880	B2.30	9	2	14457280	B2.17	1	16	14458480	D2.29	3
9	14437885	D2.23	5	5	14456881	B2.33	5	11	14457281	B2.30	1	10	14459781	B2.04-1	8
10	14437895	B1.09	3	5	14456881	B2.30-1	1	15	14457281	B2.13	3	14	14459781	B2.04-1	7
2	14437985	B1.09	3	15	14456881	B1.10	2	5	14457281	B2.04-1	4	6	14459781	B2.04	1
2	14437985	D2.23	1	4	14456881	B2.33	1	16	14457281	B2.13	2	14	14459781	B2.04	9
3	14437985	D2.23	5	15	14456881	B2.06	1	8	14457281	B2.04	7	4	14459781	B2.04-1	6
11	14438085	D2.23	5	4	14456881	B2.33-1	1	3	14457281	B2.04-1	2	15	14459781	B2.04	4
15	14438085	B2.30	1	5	14456881	B2.06-1	1	2	14457281	B2.30	2	5	14459781	B2.04	2
3	14438085	B2.38	2	7	14456881	B1.10	3	7	14457281	B2.13	3	16	14459781	B2.04	3
25	14438085	D2.23	3	1	14456881	B2.30	7	4	14457281	B2.04	8	4	14459781	B2.04-1	5
4	14438085	B1.09	3	32	14456881	B2.01	2	3	14457281	B2.04	6	6	14460380	E3.29	2
12	14438185	D2.23	3	33	14456881	B2.01-1	2	15	14457281	B2.04-1	3	11	14462881	B1.11	1
21	14438185	B4.08	1	16	14456881	B2.30-1	1	10	14457380	D2.23	3	63	14462980	D3.34	1
5	14438385	B4.11	1	1	14456881	B2.30-1	2	6	14457380	B2.33	1	19	14463080	B1.09	2
25	14452780	D2.22	1	7	14456981	B2.06	1	10	14457380	B1.10	2	7	14463080	B2.33	2
3	14452880	D2.29	4	34	14456981	B2.01-1	2	14	14457380	B2.33	5	9	14463080	B2.33-1	3
10	14452981	B2.33	5	15	14456981	B2.30-1	1	27	14457380	B1.09	2	2	14463080	B2.33-1	2
14	14453080	B1.09	1	16	14456981	B2.06-1	1	5	14457380	B1.10	3	2	14463080	B2.33	3
15	14453180	B2.33-1	4	13	14456981	B2.30	1	6	14457381	B2.30	1	4	14463081	E3.31	6
7	14453180	B2.33-1	4	11	14456981	B2.30	7	7	14457381	B2.06	2	2	14463180	E3.02	7
1	14453180	B2.33	4	6	14456981	B2.30-1	2	6	14457480	D2.29	3	22	14463180	E3.02	1
14	14453181	B2.30	5	11	14457080	B2.13	1	12	14457480	B2.13	1	3	14463180	E3.02	1
3	14453181	B2.30	3	27	14457080	B2.07	1	11	14457580	B2.06	2	2	14463180	E3.02	6

Nota/Nota: Este índice foi gerado em sequência alfa-numérica/ Este índice fue generado en secuencia alfa-numérica

SEQ	ITEM	SGR	QUAD	SEQ	ITEM	SGR	QUAD	SEQ	ITEM	SGR	QUAD	SEQ	ITEM	SGR	QUAD
17	14463181	B1.09	2	14	14465481	B2.04-1	4	18	14467980	A2.01	1	15	14496731	B2.07	1
11	14463280	E3.02	1A	14	14465481	D2.20	1	26	14468181	B2.04-1	5	2	14496731	B2.30	1
26	14463281	B1.09	1	10	14465481	B2.04	8	18	14468580	D3.33	1	14	14496731	F3.01	1
8	14463681	B1.09	1	17	14465481	B1.11	1	2	14472180	D3.38	1	19	14600871	D2.29	1
15	14463681	B1.10-1	1	10	14465880	E3.32	1	13	14472481	C1.02	4	10	14601070	D2.29	2
13	14463681	B1.10	1	10	14465880	E3.32	2	16	14472581	C1.02	4	24	14601170	B2.13	3
12	14463681	B1.09	2	7	14465880	E3.32	6	5	14473580	D3.30	1	19	14601270	D2.22	1
21	14463681	B2.06	3	17	14465981	B2.01	2	13	14474880	E3.32	5	13	14601470	B2.13	1
18	14463781	B1.09	2	4	14465981	B2.04-1	1	11	14476531	F4.01	3	2	14601770	D3.01	1
6	14463881	B2.04-1	2	23	14465981	B2.04-1	2	1	14476531	F4.01	4	25	14604270	B2.13	3
11	14463881	B2.04	7	17	14465981	B2.01-1	2	18	14477180	B1.05	2	18	14607070	B2.13	2
4	14463881	B2.04	6	12	14466080	E3.32	2	4	14482280	E3.32	3	21	14607870	D2.23	5
12	14463881	B2.04-1	3	5	14466080	E3.32	6	3	14496401	F4.01	9	5	14610670	D3.40	3
9	14463881	B2.04	8	12	14466080	E3.32	1	24	14496401	F4.01	1	4	14683717	B2.06	2
11	14463881	B2.04-1	4	40	14466280	D3.34	1	62	14496401	A2.28	1	23	14687	D2.20	1
16	14464080	B2.30	2	9	14466280	D3.37	1	6	14496401	E3.02	8	16	14688417	B2.06	2
17	14464080	E3.02	5	20	14466281	B1.09	1	3	14496531	A2.21	1	25	14688417	B1.09	1
6	14464080	E3.02	1	16	14466281	B1.09	2	4	14496531	D2.23	3	20	15540331	L3.11	1
2	14464180	B3.01	1	15	14466480	E3.32	4	14	14496531	D2.23	5	17	15540331	D2.23	3
3	14464180	B3.01/1	1	32	14466580	A2.01	1	34	14496531	B2.07-1	1	13	15540421	E3.10	3
11	14464380	D3.38	1	6	14467680	B4.06	1	10	14496531	C1.02	6	8	15540431	D3.30	1
8	14464381	B2.04	5	6	14467781	B2.04	2	29	14496531	B2.07	1	18	15540431	B2.01-1	2
3	14464381	B2.05-1	2	12	14467781	B2.04	9	26	14496621	B2.06	2	18	15540431	B2.01	2
3	14464381	B2.04-1	1	5	14467781	B2.04-1	5	4	14496621	A2.56	1	4	15540431	E3.10	3A
17	14464381	B2.04-1	2	8	14467781	B2.04-1	8	10	14496621	D1.01	1	5	15540530	B4.06	1
11	14464480	E3.02	5	13	14467781	B2.04	4	13	14496621	C1.02	6	23	15540531	B2.07	1
11	14464680	D3.37	1	4	14467781	B2.04	1	37	14496631	B2.01-1	2	23	15540531	B2.07-1	1
10	14464680	D3.34	1	12	14467781	B2.04-1	7	23	14496631	D2.23	5	8	15540531	B4.08	1
11	14464780	E3.32	5	18	14467781	B4.06	1	3	14496631	F3.01	1	12	15540531	B1.10-1	1
24	14464981	B2.04-1	2	4	14467781	D2.20	1	4	14496631	L1.30	1	3	15540531	B1.10	1
25	14465181	B2.04-1	2	18	14467781	B2.04	3	18	14496731	B2.07-1	1	19	15540534	C1.02	1
7	14465280	E3.02	2	2	14467781	B2.04-1	6	20	14496731	C1.02	1	27	15540631	D3.34	1
7	14465280	E3.06	1	7	14467980	E3.28	1	15	14496731	D2.23	3	15	15540731	E3.02	2
13	14465481	B4.06	1	16	14467980	B4.06	1	14	14496731	L1.30	1	9	15540931	E3.02	1A

Nota/Nota: Este índice foi gerado em sequência alfa-numérica/ Este índice fue generado en secuencia alfa-numérica

SEQ	ITEM	SGR	QUAD	SEQ	ITEM	SGR	QUAD	SEQ	ITEM	SGR	QUAD	SEQ	ITEM	SGR	QUAD
10	15540934	B2.30	1	7	15970531	B2.01-1	2	6	15981831	D3.30	2	10	16043431	B2.01-1	2
19	15541131	L3.11	1	4	15970531	B1.08-1	1	22	15983837	E3.10	1	8	16043431	B2.07	1
20	15541134	D3.33	1	30	15970531	A2.01	1	4	15984337	D3.31	1	18	16043431	A2.21	2
3	15542131	B2.30	1	7	15970731	B2.06-1	1	3	15988331	D3.30	1	23	16043431	B2.06	2
1	15542531	B2.30	1	11	15970731	B1.08-1	1	1	15988431	D3.34	1	19	16043431	B2.06	3
16	15629	D1.03	1	3	15970731	B2.06	1	47	15988737	D3.34	1	10	16043431	B2.01	2
5	15663101	L6.01	1	12	15970731	B1.08	1	6	15988931	E3.32	5	8	16043431	E3.28	1
8	15836421	E3.10	3	7	15970731	B2.01	2	26	15992831	L1.01	2	7	16043431	D2.22	1
2	15840537	B2.00/1	1	10	15970731	B2.04-1	4	3	15993637	L1.01	2	30	16043431	C1.02	6
2	15840537	B2.00	1	17	15970731	B2.01	3	13	15997137	D1.03	1	10	16043431	L3.10	1
9	15840537	B2.01/1	1	2	15970731	B4.08	1	3	15997231	E3.10	3A	10	16043431	L3.10	4
17	15846431	D3.38	1	16	15970731	B2.06-1	2	3	15997237	D1.02	1	4	16043631	F5.01	1
7	15861721	E3.10	3A	4	15970731	B2.01	1	10	15997331	A0.02	1	15	16043631	E3.02	1
5	15876218	F3.01	1	10	15970731	B2.01-1	3	5	15997531	D1.01	1	10	16043631	B1.09	2
3	15888731	E3.02	6	16	15970731	D3.34	1	1	15997531	E3.10	3A	4	16043631	A4.01	3
20	15888731	B2.13	3	4	15970731	B2.01-1	1	5	15997737	D1.03	1	10	16043631	B1.09	1
4	15888731	B1.10-1	1	12	15970731	B2.04	8	10	16005531	B2.06	1	11	16043631	C1.02	6
3	15888731	E3.02	7	1	15970931	B2.01-1	2	9	16005531	B2.06-1	1	31	16043631	A2.01	1
15	15888831	B2.30	7	7	15970931	B1.05	2	24	16034431	B2.30-1	1	22	16043631	B2.30-1	1
5	15888831	B2.33	6	13	15970931	B2.33	4	21	16043131	B1.08-1	1	27	16043831	C1.02	6
35	15896211	A2.28	1	11	15970931	B1.08-1	1	21	16043131	B1.08	1	18	16043831	B2.30-1	1
72	15896211	A2.28	1	8	15970931	B2.33-1	4	4	16043231	F4.01	4	18	16043831	C1.02	5
61	15896211	A2.27	1	12	15970931	B1.08	1	3	16043231	A4.01	1A	8	16043931	B2.06	2
5	15896218	F3.01	1	1	15970931	B2.01	2	3	16043231	F5.10	1	5	16044031	D2.23	3
3	15896218	F4.01	3	13	15971531	B2.30-1	1	13	16043231	F4.01	3	22	16044131	B1.10-1	1
11	15896221	L1.01	3	9	15972431	B2.33	6	5	16043231	A4.01	1	6	16044131	B1.10	1
15	15896221	D2.29	1	10	15972431	B2.30	7	7	16043231	B2.01	1	13	16044331	D2.23	5
16	15896221	D2.23	3	7	15973134	E3.29	2	16	16043231	F4.01	2	20	16044331	D2.22	1
2	15911907	A2.21	2	15	15977531	B4.11	1	6	16043231	A4.01	1A	10	16044531	A2.22	1
4	15970331	L1.04	1A	24	15977534	L3.11	1	7	16043231	B2.01-1	1	20	16044831	B1.10-1	1
14	15970531	B2.01-1	3	1	15978121	E3.10	3B	9	16043331	E3.02	4	14	16047071	E3.10	1
5	15970531	B1.08	1	24	15981031	D3.34	1	5	16043421	F4.01	3	28	16047137	E3.10	2
10	15970531	B1.10	1	7	15981331	D3.37	1	8	16043431	B2.07-1	1	1	16047137	E3.10	1
19	15970531	B1.10-1	1	5	15981331	D3.30	2	31	16043431	L1.01	3	8	16060531	B2.06	1

Nota/Nota: Este índice foi gerado em sequência alfa-numérica/ Este índice fue generado en secuencia alfa-numérica

SEQ	ITEM	SGR	QUAD	SEQ	ITEM	SGR	QUAD	SEQ	ITEM	SGR	QUAD	SEQ	ITEM	SGR	QUAD
14	16061531	B2.13	1	1	20141040	B2.04	5	17	28042600	B2.04	2	9	4951301	B2.04	6
3	16100814	L6.01	1	7	20141040	B2.04/1	1	1	28042600	B2.04-1	3	13	4951301	B2.04	8
6	16100818	F4.01	2	4	20229990	B2.05-1	1	17	28042600	B2.04-1	6	12	4951301	B2.04-1	4
9	16100821	A2.22	1	12	20439480	B2.04	6	10	28042610	B2.04/1	7	14	4951301	B2.04-1	2
5	16100821	B2.30	9	22	20439480	B2.04-1	2	3	28042610	B2.04	3	11	4951301	B2.04-1	3
1	16100821	F5.01	1	7	20685450	B1.10-1	1	2	28995930	B2.05	1	10	4951301	B2.04	7
7	16100821	F3.01	1	9	20685450	B1.05	2	7	28996360	B2.04	8	21	4951546	D3.34	1
27	16100821	D2.23	5	2	20685450	B1.10	2	8	28996360	B2.04/1	4	2	4953896	E3.02	2
17	16101521	E3.02	2	3	20685450	D2.23	2	2	40000030	B2.04	5	23	4954028	B1.05	1
20	16101721	F4.01	2	16	20943310	B2.04	8	2	40000030	B2.04/1	1	17	4954336	F3.01	1
4	16102321	C1.02	5	15	20943310	B2.04/1	4	2	40000030	B2.05-1	2	26	4954874	B1.09	2
2	16102321	L3.10	4	12	24907860	B2.04-1	2	15	40000110	B2.04	8	2	4954923	B1.15	1
9	16102321	C1.02	6	15	24907860	B2.04	1	1	40000110	B2.04/1	4	11	4955094	A0.02	1
6	16102321	A2.21	2	19	24907860	B2.04-1	5	9	40000130	B2.05/1	1	6	4955443	D1.03	1
2	16102321	L3.10	1	11	24940180	B4.12	1	1	40000130	B2.05	1	6	4955449	D1.03	1
6	16105621	B2.06	1	5	24940300	B4.12	1	3	45000030	E3.32	5	18	4955451	D1.03	1
15	16105621	B2.13	1	12	24940310	B4.12	1	14	45026114	E3.32	3	2	4955452	D1.03	1
5	16109221	D3.01	1	4	24940320	B4.12	1	12	4502935	B2.01	1	4	4955458	D1.02	1
1	16162437	E3.13	1	8	24976420	E3.02	2	14	4502935	B2.01-1	1	22	4955484	D3.34	1
8	17510	B1.05	1	5	26072930	B2.05	1	5	4526899	B1.11	1	1	4955502	D1.03	1
9	17511	B1.05	1	8	26794660	B2.04	6	6	4526899	D2.23	2	10	4955552	D1.03	1
9	1930543	B2.30	2	16	26794660	B2.04-1	2	3	4526900	B1.11	1	11	4955553	D1.03	1
9	1930743	B2.17	1	18	26794670	B1.05	1	8	4526900	D2.23	2	10	4955605	D3.30	1
15	20063390	B2.30	5	5	26794880	F6.03	1	14	45480039	E3.32	5	13	4955605	D3.30	2
26	20063450	B2.04-1	2	12	26797990	E3.02	2	25	45483627	D2.29	1	10	4956122	F4.01	3
2	20063450	B2.04-1	5	2	26800210	B4.06	1	28	45483630	D2.29	1	24	4956190	B1.10	3
65	20063460	D3.34	1	15	28041720	B4.06	1	28	45483631	D2.29	1	12	4956208	B1.10	1
6	20063470	B2.34	1	10	28042490	E3.02	2	28	45483632	D2.29	1	17	4956208	B1.10-1	1
44	20063470	D3.34	1	18	28042500	B2.04	8	21	45483644	D2.29	1	19	4956212	B1.10	3
6	20063500	B2.13	2	4	28042500	B2.04-1	3	1	4586020	E3.28	2	12	4958685	B1.11	1
4	20063520	B2.35	1	8	28042500	B2.04-1	2	8	4667755	B2.30	1	19	495874	B1.09	1
12	20063580	B2.33	1	16	28042500	B2.04-1	4	13	4797728	D2.23	2	5	4959187	D3.31	1
12	20063580	B2.33	5	3	28042500	B2.04	7	2	4950259	F4.01	3	9	4959660	B4.12	1
1	20141040	B2.05-1	2	10	28042550	B1.05	1	18	4950259	F3.01	1	10	4959661	B4.12	1

Nota/Nota: Este índice foi gerado em sequência alfa-numérica/ Este índice fue generado en secuencia alfa-numérica

SEQ	ITEM	SGR	QUAD	SEQ	ITEM	SGR	QUAD	SEQ	ITEM	SGR	QUAD	SEQ	ITEM	SGR	QUAD
17	4960068	B1.09	1	8	4964396	B2.30	2	21	4977442	B2.04-1	2	8	4983697	L1.01	3
24	4960068	B1.09	2	8	4964396	B2.17	1	14	4977442	B2.04	6	5	4983700	L1.01	3
13	4960158	H1.01	1	11	4964869	B2.30	2	15	4977809	D1.03	1	13	4983905	B2.04-1	7
15	4960320	B1.11	1	14	4965899	B2.06-1	1	9	4977813	D1.03	1	5	4983905	B2.04	1
14	4960321	B1.11	1	6	4966862	B2.04	5	8	4977820	D1.03	1	13	4983905	B2.04	9
16	4960322	B1.11	1	5	4966863	B2.04	5	18	4978953	B1.10	3	14	4983905	B2.04	4
26	4960323	B1.11	1	3	4966864	B2.05-1	1	19	4978953	B1.10	2	3	4983905	B2.04-1	6
21	4960324	B1.11	1	5	4967724	E3.02	5	16	4978994	B2.30	7	9	4983905	B2.04-1	8
14	4960451	B1.10	2	16	4968762	B4.08	1	12	4979102	B2.30	7	17	4983905	B2.04	3
11	4960453	B1.10	2	11	4969273	B2.05-1	1	7	4979137	B2.30	7	4	4983905	B2.04	2
14	4960759	B2.04	8	6	4969274	B2.05-1	1	23	4979157	B2.30-1	1	1	4983917	B2.04-1	5
13	4960759	B2.04-1	4	4	4970200	B2.04	5	17	4979204	B2.04	8	27	4985147	E3.25	1
14	4961101	B1.09	2	2	4970200	B2.05-1	1	3	4979711	B2.17	1	19	4985508	B2.04-1	4
2	4961971	B2.01-1	1	1	4970504	B2.13	1	3	4979711	B2.30	2	2	4986725	B1.10-1	1
15	4961972	B2.01	3	14	4970504	E3.25	2	4	4979712	B2.17	1	3	4986852	B1.10	3
4	4961974	B2.01	3	1	4971690	D3.01	1	6	4979713	B2.30	2	6	4988758	B1.10	3
6	4962011	B1.05	2	13	4971843	A2.01	1	6	4979713	B2.17	1	3	4989256	B2.33	2
16	4962186	B2.04-1	3	5	4972293	B2.30	5	4	4979714	B2.30	2	3	4989256	B2.33-1	3
10	4962190	B2.04-1	2	5	4972404	B2.01-1	2	5	4979714	B2.17	1	1	4989257	B2.33	2
2	4962194	B2.04-1	3	16	4972404	B2.01-1	3	11	4981056	B2.01	2	1	4989257	B2.33-1	3
17	4962194	B2.04-1	4	19	4972404	B2.01	3	23	4981108	L3.11	1	6	4989258	B2.33	2
10	4962196	B2.04-1	3	5	4972404	B2.01	2	14	4981108	B4.11	1	5	4989258	B2.33-1	3
9	4962196	B2.04	7	17	4972404	B2.06-1	2	14	4981112	B4.11	1	4	4989259	B2.33-1	3
9	4962198	B2.04-1	2	4	4972432	B2.30	5	23	4981112	L3.11	1	4	4989259	B2.33	2
27	4962201	B2.04-1	2	3	4972664	B1.15	1	26	4982082	D3.34	1	8	4989261	B2.33-1	3
3	4962201	B2.04-1	5	9	4972664	B1.15-1	1	18	4982111	B2.04-1	2	5	4989261	B2.33	2
20	4962419	B2.30-1	1	15	4973330	B2.06	2	6	4982114	B2.04-1	1	4	4989877	D3.34	1
6	4962494	B2.33-1	3	60	4973488	D3.34	1	10	4982114	B2.05-1	1	38	4989878	D3.34	1
11	4962496	B2.33-1	3	13	4974232	B4.08	1	17	4982115	B2.04-1	3	39	4989879	D3.34	1
13	4962497	B2.33-1	3	3	4974468	B2.08	1	2	4982514	D2.23	3	1	4989907	B2.30-1	1
7	4962498	B2.33-1	3	4	4975188	C1.02	2	9	4982944	B2.06-1	2	31	4990403	B1.09	2
12	4962499	B2.33-1	3	7	4975732	B2.04-1	2	9	4982944	B2.01-1	3	30	4990404	B1.09	2
1	4962648	B4.08	1	11	4977098	A4.01	3	9	4983695	L1.01	3	32	4990407	B1.09	2
21	4964148	B2.30-1	1	12	4977118	A2.01	1	6	4983696	L1.01	3	35	4991559	L1.01	3

Nota/Nota: Este índice foi gerado em sequência alfa-numérica/ Este índice fue generado en secuencia alfa-numérica

SEQ	ITEM	SGR	QUAD	SEQ	ITEM	SGR	QUAD	SEQ	ITEM	SGR	QUAD	SEQ	ITEM	SGR	QUAD
13	4995665	B1.05	1	10	581238	B2.33	2	1	586166	B2.08	1	10	586832	B2.30-1	1
1	4995666	B1.05	1	9	581241	B2.33	2	12	586171	B2.33-1	4	2	586836	B2.30	7
1	4996300	B1.10	1	5	581241	B2.33-1	2	12	586455	B4.06	1	6	586838	B2.30	7
11	4996300	B1.10-1	1	3	581243	B2.33	3	17	586524	B4.06	1	8	586838	B2.30-1	1
1	5131161	A2.21	2	3	581243	B2.33-1	2	9	586528	B4.06	1	25	586839	B2.30-1	1
10	5151033	F4.01	1	12	581244	B2.33	2	25	586537	D2.20	1	13	586839	B2.30	7
9	546819	E3.06	1	13	581245	B2.33	2	7	586575	B4.06	1	11	586851	B2.33	2
5	546858	B2.35	1	6	581371	B2.04-1	3	8	586614	D2.20	1	15	586852	B2.33	5
27	547515	A2.21	1	5	581371	B2.04	6	7	586633	A2.21	2	7	586852	B2.33	1
7	549064	F4.01	3	5	581371	B2.04	8	20	586661	B2.04	8	22	586858	B2.06	1
10	560273	A2.01	1	5	581371	B2.04	7	20	586675	B2.04-1	2	21	586859	B2.06	1
10	565153	D2.23	2	20	581371	B2.04-1	4	13	586675	B2.04	6	1	586931	D3.33	1
9	565154	D2.23	2	5	581394	B2.06	1	1	586680	B2.04	7	2	586932	D3.33	1
2	565154	B1.11	1	10	581492	B2.17	1	7	586702	B2.05	1	17	586977	B1.08-1	1
19	566986	B4.06	1	12	581593	B2.35	1	24	586704	B4.06	1	17	586977	B1.08	1
17	567406	D1.03	1	12	581593	B2.35	2	10	586707	B2.13	2	3	586979	E3.02	2
23	567406	E3.10	1	2	581598	B1.09	1	18	586719	B4.08	1	19	586987	B4.06	1
10	567406	L1.01	2	2	581598	B1.09	2	19	586720	B4.08	1	19	586988	B4.06	1
12	567406	H1.01	1	5	581599	B1.09	2	17	586721	B4.08	1	1	587003	D3.38	1
23	569475	A2.21	1	3	581599	B1.09	1	7	586726	B4.12	1	5	587004	D3.38	1
17	569475	C1.02	6	3	581600	B1.09	2	20	586727	B4.06	1	35	587019	D3.34	1
4	575881	B2.13	2	5	581600	B1.09	1	26	586741	D2.20	1	36	587020	D3.34	1
24	575884	B1.05	1	6	581604	B1.09	2	8	586743	D3.33	1	12	587083	D3.30	2
9	575885	B2.33-1	2	23	581604	B1.09	1	20	586750	D2.20	1	11	587088	B2.01	1
13	575885	B2.33	3	15	581605	B1.09	2	15	586751	D2.20	1	13	587088	B2.01-1	1
11	575888	B2.33	3	13	581658	B1.08-1	1	16	586780	D3.33	1	10	587134	L3.11	1
6	575888	B2.33-1	2	14	581658	B1.08	1	3	586793	B4.06	1	5	587166	L3.11	1
13	575893	B2.33	1	17	583058	B2.35	1	3	586794	B4.06	1	20	587234	D3.34	1
13	575893	B2.33	5	16	584089	B1.05	1	3	586795	B4.06	1	68	587246	D3.34	1
8	581073	B1.09	2	7	584091	B1.05	1	16	586817	B2.06	1	19	587255	D3.34	1
7	581073	B1.09	1	15	584092	B1.05	1	25	586819	B2.06	1	18	587256	D3.34	1
10	581235	B2.33-1	2	2	584103	B1.05	2	19	586824	B2.06	1	67	587272	D3.34	1
15	581235	B2.33	3	15	585151	B1.05	2	8	586832	B2.30	7	66	587273	D3.34	1
14	581237	B2.33	3	21	585834	A2.01	1	9	586832	B2.30-1	2	62	587274	D3.34	1

Nota/Nota: Este índice foi gerado em sequência alfa-numérica/ Este índice fue generado en secuencia alfa-numérica

SEQ	ITEM	SGR	QUAD	SEQ	ITEM	SGR	QUAD	SEQ	ITEM	SGR	QUAD	SEQ	ITEM	SGR	QUAD
2	587643	D3.31	1	9	590456	B1.09	1	16	592075	B1.08	1	13	597092	B2.35	2
28	587779	B1.09	2	1	590496	B1.09	1	9	592195	B2.35	1	14	597092	B2.35	1
13	587817	B1.05	2	1	590496	B1.09	2	7	592196	B2.35	1	9	597415	B2.35	2
16	587831	B1.05	2	14	590533	B2.04	7	19	592487	B2.04	8	10	597415	B2.35	1
19	587840	B1.05	1	9	590533	B2.04-1	3	1	592915	B3.01-1	1	6	597795	B2.35	1
12	587842	B1.05	1	7	590537	B2.04-1	4	7	593096	D3.31	1	7	705737	A2.24	1
21	587844	B1.05	1	6	590537	B2.04	8	7	593097	D3.31	1	24	70628362	B1.05	3
11	588040	B2.06	1	11	590731	B1.15-1	1	7	593098	D3.31	1	20	70638732	E3.25	1
12	588040	B2.06	2	5	591033	B1.05	1	11	593198	B2.35	2	33	70647165	B2.01	2
31	588867	E3.10	1	8	591055	B1.11	1	11	593198	B2.35	1	13	70658759	A2.22	1
33	588867	E3.10	2	8	591112	B2.33	6	3	593431	B4.06	1	5	70669359	A2.43	1
23	588884	B1.11	1	22	591123	A2.21	2	20	593521	B2.01-1	2	16	70686384	A2.21	1
9	588893	B1.10	3	14	591246	L3.11	1	20	593521	B2.01	2	3	70686384	E3.25	1
16	588893	B1.10	2	1	591276	B2.33-1	2	7	594317	D3.30	1	8	7074021	F4.01	5
10	588900	B1.11	1	1	591308	D1.02	1	21	594320	D3.33	1	9	70900802	E3.25	1
19	588904	B1.11	1	14	591390	B2.01	2	12	594322	D3.33	1	1	70900802	E3.25	2
24	588905	B1.11	1	14	591390	B2.01-1	2	13	594323	D3.33	1	11	70901652	A2.56	1
20	588912	B1.11	1	29	591391	B2.01-1	2	6	594324	D3.30	1	19	70901828	F4.01	3
25	588913	B1.11	1	29	591391	B2.01	2	14	594325	D3.33	1	13	70901834	A2.43	1
6	588915	B1.11	1	30	591392	B2.01-1	2	23	594326	D3.33	1	3	70904203	F4.01	8
12	589425	B1.15-1	1	30	591392	B2.01	2	23	594327	D3.33	1	5	70904203	F4.01	7
48	589559	D3.34	1	16	591393	B2.01	2	23	594328	D3.33	1	20	70904203	F4.01	3
5	589923	B2.34	1	16	591393	B2.01-1	2	23	594329	D3.33	1	15	70904204	A2.43	1
9	590329	B4.11	1	12	591575	B1.05	2	23	594330	D3.33	1	10	70904204	A2.56	1
7	590353	D3.30	2	6	591605	B1.09	1	23	594331	D3.33	1	4	70910251	F4.01	7
12	590389	D2.20	1	1	591622	B1.05	2	55	594633	D3.34	1	4	70910251	F4.01	8
13	590390	D2.20	1	1	591706	B1.11	1	54	594634	D3.34	1	14	70910251	F4.01	3
27	590394	D2.20	1	9	591707	B1.11	1	43	594637	D3.34	1	15	70910267	E3.25	1
5	590398	C1.02	2	4	591794	B1.11	1	42	594638	D3.34	1	11	70910287	E3.25	2
5	590446	B2.33-1	1	7	591794	D2.23	2	58	594640	D3.34	1	2	70910287	E3.25	1
26	590446	B2.30-1	1	3	592043	B1.15-1	1	2	594666	D3.30	1	6	70910329	E3.25	2
15	590448	B1.08	1	5	592046	B1.15-1	1	6	595489	D3.31	1	5	70910329	E3.25	1
15	590448	B1.08-1	1	1	592046	B1.15	1	6	596678	D3.01	1	8	70911026	A2.56	1
11	590456	B1.09	2	16	592075	B1.08-1	1	8	596679	D3.01	1	17	70911040	A2.21	1

Nota/Nota: Este índice foi gerado em sequência alfa-numérica/ Este índice fue generado en secuencia alfa-numérica

SEQ	ITEM	SGR	QUAD	SEQ	ITEM	SGR	QUAD	SEQ	ITEM	SGR	QUAD	SEQ	ITEM	SGR	QUAD
10	70911841	A2.43	1	21	70923174	B2.06	2	1	71100726	F2.01	1	12	73125849	B2.07-1	1
9	70912441	F3.01	2A	3	70923574	E3.31	3	2	71100810	F2.01	1	8	73125849	A2.21	1
11	70912589	A2.43	1	3	70923574	E3.31	5	6	71101915	A2.26	1	1	73126111	F5.10	1
21	70912768	E3.28	1	3	70923574	E3.31	4	20	71101917	A4.02	1	18	73126797	F4.01	3
19	70913177	E3.25	1	2	70923575	E3.31	3	8	71101919	A2.26	1	26	73128476	E3.25	2
10	70914465	E3.10	3A	2	70923575	E3.31	5	6	71101920	A3.03	1	2	73131968	F5.10	1
9	70914465	E3.10	3	2	70923575	E3.31	4	1	71101943	L1.25	1	6	73132158	A2.43	1
2	70914465	E3.06	1	2	70923713	E3.02	1	1	71101944	L1.25	1	37	73132781	L1.01	3
10	70915480	B1.05	3	11	70923841	E3.28	1	1	71101945	L1.25	1	4	73140590	A2.43	1
4	70915633	E3.28	2	2	70923952	B2.30	6	1	71101946	L1.25	1	1	73146645	A2.43	1
25	70915972	E3.25	1	2	70923952	E3.02	8	1	71101947	L1.25	1	12	73152117	A2.21	1
15	70916590	A2.21	1	19	70924332	E3.25	2	1	71101948	L1.25	1	12	73153346	A2.43	1
7	70916590	E3.25	1	18	70924332	E3.25	1	9	71305289	B2.13	2	8	73153815	A2.24	1
9	70916634	F4.01	4	3	70924854	B2.38	1	1	7288296	E3.31	6	63	74060150	A2.27	1
17	70917458	F4.01	2	32	70925081	D2.23	5	5	73012085	B1.05	3	36	74060151	A2.27	1
3	70917673	B1.05	3	5	70926719	F4.01	9	28	73034877	B1.05	3	6	746152	A2.24	1
8	70919062	E3.02	4	8	70927216	F3.01	2A	21	73037927	B1.05	3	5	75200619	B2.06	2
22	70919062	E3.25	2	15	70927312	E3.02	6	26	73037960	B1.05	3	6	75200998	E3.29	1
6	70919552	E3.02	4	20	70927312	B2.06	3	13	73037966	B1.05	3	7	75200999	E3.29	1
23	70919552	E3.25	2	15	70927312	E3.02	7	2	73037967	B1.05	3	8	75201002	E3.29	1
24	70919624	E3.02	1	24	70927312	B2.06	2	18	73046938	B1.05	3	3	75201005	E3.29	1
12	70919625	E3.02	1	9	70927401	A2.56	1	9	73052086	A2.43	1	4	75201007	E3.29	1
28	70921214	E3.25	2	7	70928010	F4.01	4	7	73070169	A2.43	1	19	75201087	H1.01	1
20	70921214	E3.02	1	14	70928460	E3.25	1	2	73110484	A2.43	1	41	75201105	D3.34	1
26	70921214	E3.02	1	7	70928460	E3.02	4	3	73113213	F4.01	7	7	75201494	D2.20	1
27	70921216	E3.25	2	2	70928460	E3.25	2	5	73113213	F4.01	8	14	75201624	A2.01	1
27	70921228	E3.02	1	14	70929002	A2.43	1	17	73113214	F4.01	3	9	75201642	A2.01	1
19	70921422	B1.05	3	6	70930425	A2.22	1	3	73115559	A2.43	1	16	75201642	A2.43	1
15	70921458	B1.05	3	13	70931640	D2.23	3	25	73117176	F4.01	1	9	75201727	E3.29	1
23	70922411	E3.02	1	15	70932571	B2.30	4	4	73117176	F4.01	9	10	75201762	E3.02	5
7	70922851	B1.05	3	20	70933472	B2.06	2	8	73121001	A2.43	1	12	75201764	E3.02	5
14	70922996	B1.05	3	16	70933472	B2.06	3	5	73121707	A2.56	1	16	75201770	E3.02	5
21	70922997	E3.02	1	6	70933474	D2.23	6	18	73124631	E3.28	1	9	75201771	E3.02	5
15	70923174	B2.06	3	5	71100649	E3.31	6	13	73125849	B2.07	1	5	75201992	E3.29	1

Nota/Nota: Este índice foi gerado em sequência alfa-numérica/ Este índice fue generado en secuencia alfa-numérica

SEQ	ITEM	SGR	QUAD	SEQ	ITEM	SGR	QUAD	SEQ	ITEM	SGR	QUAD	SEQ	ITEM	SGR	QUAD
55	75204074	A2.27	1	28	75204159	A2.28	1	24	75204418	A2.27	1	10	75204991	A1.02	1
55	75204076	A2.27	1	31	75204160	A2.28	1	17	75204419	A2.27	1	3	75204993	F2.01	1
55	75204077	A2.27	1	42	75204165	A2.28	1	51	75204422	A2.27	1	4	75204995	F2.01	1
55	75204078	A2.27	1	70	75204166	A2.28	1	1	75204423	A2.27	1	14	75204996	A4.09	1
55	75204079	A2.27	1	8	75204167	A2.28	1	20	75204450	F6.03	1	15	75204997	A4.09	1
55	75204080	A2.27	1	68	75204230	A2.28	1	1	75204451	F6.03	1	17	75204998	A4.09	1
55	75204081	A2.27	1	64	75204233	A2.28	1	19	75204491	A2.27	1	88	75205241	A2.28	1
55	75204082	A2.27	1	9	75204242	F6.03	1	54	75204492	A2.27	1	18	75205242	A2.28	1
33	75204083	A2.27	1	41	75204298	A2.27	1	18	75204493	A2.27	1	15	75205244	A2.28	1
53	75204095	A2.27	1	14	75204364	A2.28	1	16	75204494	A2.27	1	16	75205245	A2.28	1
9	75204095	A2.27	1	33	75204364	A2.28	1	43	75204502	A2.28	1	89	75205246	A2.28	1
32	75204097	A2.27	1	46	75204367	A2.28	1	2	75204503	A2.28	1	9	75205247	A2.28	1
60	75204100	A2.27	1	73	75204368	A2.28	1	5	75204504	A2.28	1	34	75205248	A2.28	1
52	75204103	A2.27	1	11	75204370	A2.28	1	25	75204505	A2.28	1	49	75205249	A2.28	1
10	75204103	A2.27	1	20	75204375	A2.28	1	1	75204506	A2.28	1	91	75205250	A2.28	1
5	75204108	A2.27	1	19	75204376	A2.28	1	26	75204507	A2.28	1	69	75205252	A2.28	1
30	75204109	A2.27	1	40	75204379	A2.28	1	4	75204509	A2.28	1	30	75205256	A2.28	1
38	75204110	A2.27	1	45	75204396	A2.27	1	23	75204510	A2.28	1	32	75205258	A2.28	1
3	75204112	A2.27	1	31	75204397	A2.27	1	24	75204511	A2.28	1	10	75205259	A2.28	1
44	75204113	A2.27	1	56	75204399	A2.27	1	17	75204956	A2.28	1	59	75205292	A2.28	1
4	75204118	A2.27	1	21	75204400	A2.27	1	21	75204956	A2.28	1	71	75205293	A2.28	1
31	75204120	A2.27	1	20	75204401	A2.27	1	1	75204964	A1.03	2	9	75206635	F3.01	2
66	75204126	A2.28	1	20	75204402	A2.27	1	1	75204964	A1.03	1	8	75206637	A4.09	1
25	75204131	A2.27	1	20	75204403	A2.27	1	2	75204965	A1.03	1	7	75206638	F3.01	2
29	75204132	A2.27	1	20	75204404	A2.27	1	2	75204965	A1.03	2	3	75206640	F3.01	2
64	75204133	A2.27	1	20	75204405	A2.27	1	31	75204966	A4.02	1	22	75206804	A1.07	1
3	75204135	A2.28	1	20	75204406	A2.27	1	1	75204967	A1.04	1	2	75206804	A1.01	1
12	75204143	A2.28	1	20	75204407	A2.27	1	2	75204971	A1.04	1	6	75206805	A1.01	1
13	75204144	A2.28	1	13	75204409	A2.27	1	30	75204973	A2.24	2	9	75206806	A1.01	1
41	75204145	A2.28	1	26	75204410	A2.27	1	4	75204973	A2.21	3	15	75206809	A3.01	1
74	75204147	A2.28	1	28	75204411	A2.27	1	13	75204979	A4.09	1	18	75206811	A1.07	1
47	75204150	A2.28	1	27	75204412	A2.27	1	3	75204980	A4.02	1	17	75206812	A3.01	1
48	75204151	A2.28	1	22	75204417	A2.27	1	21	75204983	A4.02	1	6	75206816	F3.01	2
39	75204157	A2.28	1	23	75204417	A2.27	1	22	75204984	A4.02	1	7	75206820	A1.07	2

Nota/Nota: Este índice foi gerado em sequência alfa-numérica/ Este índice fue generado en secuencia alfa-numérica

SEQ	ITEM	SGR	QUAD	SEQ	ITEM	SGR	QUAD	SEQ	ITEM	SGR	QUAD	SEQ	ITEM	SGR	QUAD
31	75206824	A2.24	2	2	75207760	F6.03	1	1	75207878	A2.35	2	27	75207987	A2.28	1
3	75206825	A2.26	1	50	75207830	A2.27	1	2	75207879	A2.35	2	87	75207988	A2.28	1
24	75206836	A1.02	1	58	75207834	A2.27	1	3	75207880	A2.35	2	78	75207989	A2.28	1
25	75206843	A1.02	1	57	75207835	A2.27	1	4	75207881	A2.35	2	80	75207990	A2.28	1
3	75206845	A1.02	1	6	75207848	A2.35	2	5	75207882	A2.35	2	81	75207991	A2.28	1
2	75206847	A4.09	1	1	75207849	A2.35	2	17	75207934	E3.32	3	55	75207992	A2.28	1
5	75206847	A1.02	2	1	75207850	A2.35	2	37	75207955	A2.27	1	29	75207993	A2.28	1
7	75206855	F3.01	2A	1	75207851	A2.35	2	47	75207956	A2.27	1	37	75207994	A2.28	1
5	75206861	A1.05	1	1	75207852	A2.35	2	2	75207959	A2.27	1	22	75207995	A2.28	1
5	75206862	A1.05	1	1	75207853	A2.35	2	34	75207960	A2.27	1	82	75207996	A2.28	1
5	75206863	A1.05	1	1	75207854	A2.35	2	40	75207961	A2.27	1	82	75207997	A2.28	1
5	75206864	A1.05	1	1	75207855	A2.35	2	39	75207962	A2.27	1	77	75207998	A2.28	1
1	75206865	A1.02	2	1	75207856	A2.35	2	35	75207963	A2.27	1	75	75207999	A2.28	1
6	75206879	A2.52	1	1	75207857	A2.35	2	6	75207964	A2.27	1	5	75208078	A1.03	3
28	75206954	A2.24	2	1	75207858	A2.35	2	11	75207965	A2.27	1	5	75208079	A1.03	3
5	75206955	A4.09	1	1	75207859	A2.35	2	59	75207967	A2.27	1	5	75208080	A1.03	3
21	75206957	F6.03	1	1	75207860	A2.35	2	48	75207968	A2.27	1	7	75208087	A1.05	1
5	75206970	E3.10	3B	1	75207861	A2.35	2	12	75207969	A2.27	1	5	75208088	A1.05	1
22	75207625	F6.03	1	1	75207862	A2.35	2	7	75207970	A2.27	1	25	75208101	A1.07	1
14	75207631	F6.03	1	1	75207863	A2.35	2	42	75207971	A2.27	1	10	75208101	A1.01	2
8	75207745	F6.03	1	1	75207864	A2.35	2	84	75207972	A2.28	1	6	75208102	A2.54	1
4	75207746	F6.03	1	1	75207865	A2.35	2	38	75207974	A2.28	1	32	75208102	A1.02	1
13	75207748	F6.03	1	1	75207866	A2.35	2	50	75207975	A2.28	1	16	75208102	A1.02	2
17	75207749	F6.03	1	1	75207867	A2.35	2	36	75207976	A2.28	1	3	75208111	A1.02	2
16	75207750	F6.03	1	1	75207868	A2.35	2	53	75207977	A2.28	1	9	75208113	A1.01	2
15	75207751	F6.03	1	1	75207869	A2.35	2	51	75207978	A2.28	1	22	75208115	A1.01	1
18	75207752	F6.03	1	1	75207870	A2.35	2	52	75207979	A2.28	1	11	75208115	A1.05	1
12	75207753	F6.03	1	1	75207871	A2.35	2	54	75207980	A2.28	1	10	75208119	A1.01	1
7	75207754	F6.03	1	1	75207872	A2.35	2	90	75207981	A2.28	1	11	75208120	A1.01	1
19	75207755	F6.03	1	1	75207873	A2.35	2	57	75207982	A2.28	1	12	75208122	A1.01	1
11	75207756	F6.03	1	1	75207874	A2.35	2	58	75207983	A2.28	1	15	75208125	A1.01	1
23	75207757	F6.03	1	1	75207875	A2.35	2	44	75207984	A2.28	1	5	75208126	A1.01	2
10	75207758	F6.03	1	1	75207876	A2.35	2	56	75207985	A2.28	1	6	75208127	A1.01	2
3	75207759	F6.03	1	1	75207877	A2.35	2	63	75207986	A2.28	1	8	75208129	A1.01	2

Nota/Nota: Este índice foi gerado em sequência alfa-numérica/ Este índice fue generado en secuencia alfa-numérica

SEQ	ITEM	SGR	QUAD	SEQ	ITEM	SGR	QUAD	SEQ	ITEM	SGR	QUAD	SEQ	ITEM	SGR	QUAD
4	75208135	A3.03	1	3	75208203	A1.05	1	3	75208252	A4.09	1	5	75208352	A1.06	1
9	75208135	A1.02	1	6	75208204	A1.05	1	4	75208253	A4.09	1	9	75208356	A1.06	1
5	75208135	A4.02	1	8	75208205	A1.05	1	7	75208256	A4.09	1	2	75208356	A1.03	3
16	75208135	A1.01	1	9	75208206	A1.05	1	10	75208257	F3.01	2A	5	75208361	A1.03	3
1	75208135	A4.02	1	2	75208208	A1.01	2	12	75208261	A4.09	1	1	75208367	A2.24	1
21	75208139	A1.01	1	4	75208209	A1.01	2	1	75208267	A2.26	1	2	75208368	A2.24	1
5	75208140	A1.01	1	3	75208210	A1.01	2	4	75208270	A2.26	1	3	75208369	A2.24	1
12	75208142	A1.02	2	8	75208211	A1.01	1	5	75208271	A2.26	1	4	75208370	A2.24	1
2	75208150	A1.02	1	3	75208211	A1.01	1	4	75208279	A2.52	1	5	75208371	A2.24	1
5	75208153	A1.02	1	17	75208212	A1.01	1	3	75208286	A2.54	1	1	75208372	A3.01	2
16	75208153	A4.02	1	7	75208214	A1.07	1	5	75208288	A2.54	1	2	75208373	A3.01	2
6	75208153	A3.01	1	9	75208215	A1.07	1	3	75208291	A3.01	1	3	75208374	A3.01	2
7	75208155	A1.02	1	10	75208216	A1.07	1	4	75208292	A3.01	1	4	75208375	A3.01	2
8	75208156	A1.02	1	11	75208217	A1.07	1	32	75208294	A4.02	1	6	75208380	A1.02	1
31	75208158	A1.02	1	19	75208218	A1.01	1	8	75208296	A3.01	1	5	75208381	F3.01	2
20	75208158	A1.07	1	10	75208222	A1.07	2	9	75208297	A3.01	1	2	75208384	A3.02	1
15	75208163	A1.02	1	5	75208223	A1.07	2	10	75208298	A3.01	1	3	75208388	F3.01	2A
16	75208164	A1.02	1	2	75208225	A1.07	2	13	75208301	A3.01	1	3	75208389	A4.03	1
17	75208165	A1.02	1	6	75208228	A1.07	2	16	75208304	A3.01	1	3	75208924	A2.24	2
18	75208166	A1.02	1	4	75208229	A1.07	2	19	75208307	A3.01	1	1	75208924	A2.35	1
19	75208167	A1.02	1	9	75208231	A1.07	2	20	75208308	A3.01	1	4	75208926	F3.01	2
21	75208170	A1.02	1	3	75208232	A1.07	1	19	75208310	A3.03	1	2	75208927	A2.35	1
9	75208174	A3.03	1	4	75208233	A1.07	1	19	75208313	A1.07	1	4	75208928	A2.35	1
26	75208174	A1.02	1	2	75208234	A1.07	1	13	75208316	A3.03	1	3	75208929	A2.35	1
27	75208175	A1.02	1	6	75208235	A1.07	1	3	75208320	A3.03	1	5	75208930	A2.35	1
28	75208176	A1.02	1	1	75208236	A1.07	1	5	75208323	A3.03	1	10	75208933	A2.24	2
29	75208177	A1.02	1	12	75208238	A1.07	1	5	75208324	A2.52	1	12	75208935	A2.24	2
11	75208178	A1.02	2	13	75208239	A1.07	1	3	75208325	A1.01	4	22	75208935	A2.24	2
10	75208179	A1.02	2	17	75208244	A1.07	2	2	75208326	A1.01	4	4	75208936	A2.24	2
14	75208185	A1.02	2	18	75208245	A1.07	2	14	75208331	A4.02	1	5	75208937	A2.24	2
8	75208188	A1.02	2	19	75208246	A1.07	2	2	75208335	A4.02	1	6	75208938	A2.24	2
6	75208189	A1.02	2	16	75208247	A1.07	2	14	75208347	A3.01	1	9	75208940	A2.24	2
2	75208192	A1.02	2	11	75208249	A1.07	2	8	75208347	A1.06	1	8	75208941	A2.24	2
2	75208202	A1.05	1	1	75208250	A4.09	1	1	75208348	A1.06	1	7	75208942	A2.24	2

Nota/Nota: Este índice foi gerado em sequência alfa-numérica/ Este índice fue generado en secuencia alfa-numérica

SEQ	ITEM	SGR	QUAD	SEQ	ITEM	SGR	QUAD	SEQ	ITEM	SGR	QUAD	SEQ	ITEM	SGR	QUAD
14	75208944	A2.24	2	7	75210885	B4.11	1	28	75214658	E3.25	1	18	75221954	L3.04	1
17	75208947	A2.24	2	14	75210904	A0.02	1	15	75214672	A0.02	1	6	75222087	E3.32	1
20	75208949	A2.24	2	4	75210969	H1.01	1	17	75215561	H1.01	1	2	75222348	B1.08	1
2	75208950	A2.24	2	2	75210970	H1.01	1	17	75215562	H1.01	1	9	75222348	E3.28	1
19	75208952	A2.24	2	14	75210976	D3.38	1	19	75218502	D3.38	1	23	75222348	B1.08-1	1
1	75208953	F3.01	2	12	75210979	D3.34	1	12	75218568	A0.02	1	7	75222390	D3.01	1
1	75209272	B1.08-1	1	1	75210979	D3.37	1	13	75218570	A2.56	1	5	75222418	E3.32	4
17	75209416	E3.13	1	3	75210985	H1.01	1	6	75218575	D3.40	3	10	75222419	E3.32	3
17	75209417	E3.13	1	14	75211024	H1.01	1	8	75218576	D3.40	3	6	75222420	E3.32	2
2	75209630	E3.29	1	3	75211032	B4.12	1	3	75218577	D3.40	3	7	75222552	E3.02	6
1	75209631	E3.29	1	22	75211078	B1.10	3	4	75218578	D3.40	3	7	75222552	E3.02	7
9	75210009	B1.10	1	19	75211120	E3.02	2	12	75218589	A2.56	1	2	75222586	E3.32	2
8	75210022	D3.38	1	21	75211176	B1.10	3	7	75218732	D2.23	3	2	75222587	E3.32	2
29	75210106	B1.09	2	13	75211177	D3.34	1	9	75218734	L3.12	1	28	75222809	A2.01	1
10	75210201	B2.06	3	49	75211178	D3.34	1	6	75218736	L3.12	1	8	75222810	A2.01	1
16	75210383	L3.04	1	6	75211195	E3.02	1A	3	75218810	A0.02	1	6	75222878	E3.02	7
71	75210585	D3.34	1	18	75211524	B1.10	2	1	75218811	A0.02	1	6	75222878	E3.02	6
51	75210586	D3.34	1	15	75211770	D3.34	1	3	75218901	A2.22	1	8	75223016	E3.02	5
5	75210608	F5.01	1	12	75212147	E3.10	3A	6	75218964	B2.06	2	22	75223827	L1.01	2
29	75210609	E3.10	1	6	75212203	E3.10	3B	2	75219307	A4.01	1	9	75223831	L1.01	2
32	75210609	E3.10	2	26	75212616	B1.10-1	1	2	75219307	A4.01	2	22	75223892	B2.06	2
72	75210768	D3.34	1	12	75212751	D2.23	5	7	75219498	A4.02	1A	18	75223892	B2.06	3
17	75210863	H1.01	1	6	75213120	E3.28	2	2	75219499	A4.02	1A	10	75223895	A4.01	3
17	75210864	H1.01	1	2	75213122	E3.28	2	14	75219511	A2.22	1	7	75223896	A4.01	3
17	75210865	H1.01	1	14	75213123	E3.28	1	4	75219850	A0.00	1	19	75223935	B2.06	2
16	75210866	H1.01	1	3	75213124	E3.28	2	2	75220030	D3.40	3	17	75223935	B2.06	3
8	75210867	H1.01	1	7	75213125	E3.28	2	4	75220197	A0.00	1	6	75223948	A4.02	1A
5	75210868	H1.01	1	5	75213126	E3.28	2	21	75220763	A2.22	1	25	75223975	B2.06	2
18	75210877	H1.01	1	8	75213127	E3.28	2	8	75220899	B1.08	1	12	75223975	B2.06	3
10	75210878	H1.01	1	9	75213128	E3.28	2	19	75221952	A2.01	1	5	75223991	A4.02	1A
9	75210879	H1.01	1	15	75213131	E3.28	1	18	75221952	L3.04	1	8	75223992	A4.02	1A
15	75210880	H1.01	1	16	75214200	E3.28	1	19	75221953	A2.01	1	42	75227308	E3.10	1
6	75210881	H1.01	1	16	75214505	F4.01	3	18	75221953	L3.04	1	25	75235486	E3.25	2
7	75210884	B4.11	1	27	75214532	B2.30/1	1	19	75221954	A2.01	1	14	75236102	F4.01	1

Nota/Nota: Este índice foi gerado em sequência alfa-numérica/ Este índice fue generado en secuencia alfa-numérica

ÍNDICE NUMÉRICO-INDICE NUMERICO

SEQ	ITEM	SGR	QUAD	SEQ	ITEM	SGR	QUAD	SEQ	ITEM	SGR	QUAD	SEQ	ITEM	SGR	QUAD
17	75236103	F4.01	1	11	75239977	D3.30	2	32	75244315	E3.25	1	19	75247888	B2.07-1	1
16	75236105	F4.01	1	14	75239978	D3.30	2	9	75244316	E3.25	2	16	75247940	A4.09	1
2	75236111	F4.01	8	14	75239979	D3.30	2	13	75244316	E3.25	1	8	75248132	A0.02	1
2	75236111	F4.01	7	9	75240015	L6.01	1	10	75244339	E3.02	1	12	75248701	L1.01	3
9	75236111	F4.01	3	15	75240035	F3.01	1	21	75244410	E3.25	1	9	75248727	A2.23	1
6	75236112	F4.01	8	9	75241101	A2.21	1	5	75244428	E3.25	2	19	75248727	A2.22	1
6	75236112	F4.01	7	21	75241102	A2.21	1	6	75244445	E3.25	1	20	75248728	A2.22	1
8	75236112	F4.01	3	20	75241103	A2.21	1	11	75244517	E3.25	1	10	75248729	A2.23	1
15	75236113	F4.01	3	4	75241301	F4.01	5	8	75244517	E3.25	2	1	75248730	A2.23	1
25	75236345	E3.02	1	10	75241340	F4.01	2	1	75244518	E3.25	1	1	75248736	A2.56	1
14	75236953	E3.32	2	4	75241360	F4.01	2	13	75244596	E3.02	2	1	75248755	A2.22	1
14	75236953	E3.32	1	6	75241505	F3.01	2A	18	75244638	E3.25	2	11	75248755	A2.22	2
10	75236978	F3.01	1	1	75241592	F4.01	5	22	75244640	E3.25	1	15	75248758	A2.22	1
7	75237853	D2.23	5	3	75241657	D3.34	1	2	75244731	E3.02	4	4	75248827	F3.01	1
12	75237853	B1.09	3	7	75241658	D3.34	1	10	75244732	E3.25	2	8	75249127	E3.32	6
9	75238084	D3.30	2	1	75241881	A4.01	3	14	75244738	E3.02	1	10	75249135	E3.32	5
9	75238085	D3.30	2	2	75241887	A4.01	3	7	75245092	E3.10	3B	9	75249166	E3.32	5
9	75238158	B2.07	2	5	75241891	A4.01	3	1	75246906	F4.01	2	8	75249266	E3.32	5
33	75238158	B2.07	1	2	75242135	D3.30	2	16	75247128	F3.01	1	12	75249269	E3.32	5
35	75238158	B2.07-1	1	3	75242136	D3.30	2	2	75247352	A2.21	1	7	75249275	E3.32	5
14	75238391	D3.37	1	16	75243088	B2.07	1	24	75247367	A2.21	2	4	75249279	E3.32	6
15	75238393	D3.37	1	32	75243088	B2.07-1	1	27	75247371	A2.21	2	16	75249448	E3.25	1
13	75238419	D3.37	1	6	75243088	B2.07	2	7	75247377	A2.21	1	8	75249483	A4.01	1
17	75238420	D3.37	1	12	75243563	E3.25	2	13	75247378	A2.21	1	1	75249484	A4.01	1
2	75239244	F4.01	5	7	75243694	E3.02	1	17	75247397	C1.02	5	14	75249484	A4.01	2
9	75239575	D3.40	3	26	75243872	E3.25	1	3	75247405	F4.01	4	15	75249597	L1.01	2
14	75239576	D3.40	3	1	75243995	E3.02	4	4	75247405	F4.05	1	29	75249943	L1.01	3
1	75239577	D3.40	3	4	75244000	E3.25	2	23	75247407	C1.02	6	29	75249944	L1.01	3
15	75239589	D3.40	3	31	75244002	E3.25	1	24	75247434	C1.02	6	14	75249963	A2.21	1
15	75239708	D3.38	1	23	75244005	E3.25	1	31	75247438	C1.02	6	1	75250007	A0.00	1
4	75239758	E3.32	5	13	75244007	E3.25	2	9	75247537	A4.01	1	4	75250331	B4.11	1
2	75239759	E3.32	5	24	75244191	B2.07-1	1	21	75247612	B2.07	1	4	75250332	B4.11	1
5	75239762	E3.32	5	24	75244191	B2.07	1	22	75247612	B2.07-1	1	9	75250413	A2.21	2
11	75239976	D3.30	2	24	75244312	E3.25	1	19	75247732	E3.28	1	22	75250421	A2.21	1

Nota/Nota: Este índice foi gerado em sequência alfa-numérica/ Este índice fue generado en secuencia alfa-numérica

SEQ	ITEM	SGR	QUAD	SEQ	ITEM	SGR	QUAD	SEQ	ITEM	SGR	QUAD	SEQ	ITEM	SGR	QUAD
29	75250444	L1.01	2	6	75251419	L1.01	1	7	75255254	C1.02	2	5	75266507	C1.02	5
29	75250444	L1.04	2A	6	75251509	F4.01	1	1	75255255	C1.02	2	17	75266509	L1.01	2
1	75250509	D2.23	3	11	75251523	L1.01	1	3	75257068	E3.32	6	20	75266511	L1.01	2
8	75250510	D2.23	3	3	75251606	B2.06	3	2	75257694	B1.05	1	25	75266513	L1.01	2
7	75250511	D3.38	1	10	75251609	B2.06	2	13	75261119	B2.06	2	2	75266515	L1.01	3
18	75250512	L1.01	2	1	75251881	E3.02	6	6	75261386	F4.01	4	14	75266517	L1.01	3
19	75250533	E3.02	1	1	75251883	E3.02	7	5	75264499	C1.02	5	14	75266519	L1.01	3
2	75250545	E3.32	1	8	75251885	E3.02	6	1	75266220	L6.01	1	28	75266521	L1.01	3
2	75250547	E3.32	1	8	75251887	E3.02	7	4	75266451	L3.10	2	28	75266523	L1.01	3
28	75250551	D2.23	5	14	75252259	B2.06	3	7	75266453	L3.10	2	21	75266525	L1.01	3
6	75250552	B1.09	3	7	75253018	A4.01	1	8	75266455	L3.10	2	1	75266527	L1.30	1
3	75250553	B1.09	3	3	75253088	A2.01	1	11	75266457	L3.10	2	9	75266531	L1.30	1
9	75250601	D2.23	1	9	75253089	F4.01	1	10	75266461	L3.10	2	3	75266533	L3.04	1
3	75250602	D2.23	1	1	75253593	A4.01	1A	5	75266463	L1.04	1A	6	75266535	L3.04	1
35	75250603	D2.23	5	4	75253594	A4.01	1A	11	75266465	L1.04	1A	7	75266537	L3.04	1
7	75250622	A2.56	1	9	75253654	B2.07-1	1	13	75266467	L1.04	1A	11	75266539	L3.04	1
6	75250772	F3.01	1	12	75253660	B2.07	1	14	75266469	L1.04	1A	14	75266541	L3.04	1
13	75250832	L3.10	1	10	75253664	B2.07-1	1	20	75266471	A2.01	1	19	75266543	L3.04	1
13	75250832	L3.10	4	10	75253664	B2.07	1	6	75266473	E3.28	1	8	75266545	L3.04	1
20	75250932	B2.07	1	30	75253665	B2.07	1	33	75266475	A2.01	1	36	75266547	L1.01	3
11	75251045	F4.01	1	30	75253665	B2.07-1	1	15	75266477	A2.01	1	36	75266549	L1.01	3
12	75251057	F4.01	1	9	75253675	B2.07	1	7	75266479	D1.01	1	5	75266551	E3.02	6
18	75251081	F4.01	1	13	75253760	B2.07-1	1	2	75266481	D1.01	1	5	75266553	E3.02	7
3	75251102	D2.23	3	5	75253762	B2.07	1	11	75266483	D1.01	1	6	75266555	E3.06	1
6	75251135	B2.07	1	5	75253762	B2.07-1	1	5	75266485	L1.30	1	1	75266557	L1.04	1
6	75251135	B2.07-1	1	18	75253786	B2.07	1	11	75266485	F3.01	1	13	75266772	L3.10	3
12	75251205	L1.01	1	7	75253786	B2.07	2	12	7526649	L3.10	2	6	75266775	L3.10	3
18	75251224	D2.23	3	8	75253977	D3.34	1	1	75266491	L3.12	1	9	75266781	L3.10	1
23	75251310	D2.23	3	9	75253979	D3.34	1	5	75266493	L3.12	1	9	75266781	L3.10	4
8	75251367	F4.01	4	7	75254387	E3.13	1	6	75266495	L3.12	1	7	75266786	L3.10	3
1	75251367	F4.01	1	10	75254388	E3.13	1	9	75266497	L3.12	1	1	75266789	L3.10	1
11	75251368	F4.01	2	9	75254713	L3.10	3	24	75266501	C1.02	5	1	75266794	L3.10	4
8	75251369	F4.01	2	3	75255252	C1.02	2	24	75266503	C1.02	5	15	75280440	E3.02	5
5	75251418	L1.01	1	6	75255253	C1.02	2	16	75266505	C1.02	5	21	75280459	B2.07-1	1

Nota/Nota: Este índice foi gerado em sequência alfa-numérica/ Este índice fue generado en secuencia alfa-numérica

SEQ	ITEM	SGR	QUAD	SEQ	ITEM	SGR	QUAD	SEQ	ITEM	SGR	QUAD	SEQ	ITEM	SGR	QUAD
5	75280534	F4.01	5	2	75286074	A2.21	3	15	75286172	A3.03	1	7	75286619	A2.26	1
6	75280545	F4.01	5	23	75286074	A1.02	1	21	75286173	A3.03	1	2	75286620	A2.26	1
17	75280618	B2.13	1	14	75286076	A1.07	2	2	75286174	A3.03	1	27	75286622	A2.24	2
29	75280637	B2.13	1	22	75286078	A1.02	1	28	75286175	A4.02	1	26	75286623	A2.24	2
23	75280686	B2.13	1	23	75286082	A2.24	2	4	75286177	A4.02	1	2	75286629	F3.01	2
16	75280806	E3.02	6	25	75286083	A2.24	2	6	75286178	A4.02	1	15	75286631	A2.24	2
16	75280806	E3.02	7	11	75286084	A2.24	2	10	75286179	A4.02	1	1	75286633	A1.01	1
1	75280806	E3.02	1	3	75286085	A1.06	1	15	75286180	A4.02	1	1	75286634	A1.01	1
13	75280809	E3.02	1	4	75286086	A1.06	1	25	75286181	A4.02	1	1	75286635	A1.01	1
34	75280815	D2.23	5	1	75286099	A1.01	4	7	75286181	A1.01	2	13	75286636	A1.07	2
11	75281191	E3.02	1	13	75286100	A1.02	1	11	75286181	F3.01	2A	2	75286636	A1.06	1
7	75281483	A2.56	1	1	75286101	A1.02	1	8	75286181	F3.01	2	2	75286637	A2.54	1
2	75281588	B2.07	2	8	75286106	A1.07	2	9	75286204	A1.07	1	1	75286638	A2.54	1
5	75284065	E3.02	8	4	75286110	A1.02	1	9	75286205	A1.07	1	3	75286655	A1.03	3
1	75284221	E3.02	8	5	75286111	A3.01	2	11	75286206	A1.07	1	4	75286656	A1.03	3
9	75284231	E3.02	8	12	75286115	A1.07	2	11	75286207	A1.07	1	14	75286658	A1.07	1
8	75284240	E3.02	8	29	75286116	A2.24	2	20	75286249	A1.01	1	14	75286664	A1.02	1
3	75284262	E3.02	8	1	75286118	A2.24	2	14	75286309	A1.01	1	7	75286665	A1.02	2
10	75284269	E3.02	8	24	75286120	A4.02	1	26	75286319	A4.02	1	16	75286698	A1.07	1
83	75285002	A2.28	1	1	75286121	A4.03	1	7	75286320	A4.02	1	15	75286699	A1.07	1
92	75285003	A2.28	1	7	75286125	A1.06	1	12	75286321	A4.02	1	23	75286707	A1.07	1
46	75285205	A2.27	1	17	75286156	A4.02	1	29	75286323	A4.02	1	5	75286710	A1.07	1
43	75285206	A2.27	1	18	75286157	A4.02	1	9	75286324	A4.02	1	14	75286741	A1.07	1
8	75285207	A2.27	1	19	75286158	A4.02	1	27	75286325	A4.02	1	9	75286836	D3.40	3
18	75285211	A3.03	1	23	75286159	A4.02	1	13	75286331	A2.24	2	9	75286837	D3.40	3
7	75285213	A2.35	2	20	75286162	A3.03	1	22	75286352	A3.03	1	11	75286838	D3.40	3
3	75285333	A1.03	1	11	75286163	A3.03	1	1	75286361	F3.01	2A	11	75286839	D3.40	3
3	75285333	A1.03	2	10	75286164	A3.03	1	9	75286363	A4.09	1	16	75286840	D3.40	3
7	75285531	A3.01	1	14	75286165	A3.03	1	3	75286428	A2.52	1	16	75286841	D3.40	3
6	75285532	A1.06	1	1	75286166	A3.03	1	4	75286499	A1.05	1	16	75286842	D3.40	3
5	75285739	A3.01	1	12	75286168	A3.03	1	1	75286500	A1.05	1	12	75286993	A1.05	1
8	75286000	A3.03	1	3	75286168	A3.02	1	2	75286539	A3.01	1	7	75286993	A1.01	1
15	75286073	A1.02	2	16	75286170	A3.03	1	11	75286612	A3.01	1	1	75287147	A4.01	2
13	75286074	A1.02	2	17	75286171	A3.03	1	1	75286614	A3.01	1	7	75287148	A4.01	2

Nota/Nota: Este índice foi gerado em sequência alfa-numérica/ Este índice fue generado en secuencia alfa-numérica

SEQ	ITEM	SGR	QUAD	SEQ	ITEM	SGR	QUAD	SEQ	ITEM	SGR	QUAD	SEQ	ITEM	SGR	QUAD
6	75287149	A4.01	2	16	75288041	A2.24	2	9	75288274	E3.31	3	6	75288290	E3.31	5
5	75287150	A4.01	2	18	75288047	A2.24	2	11	75288275	E3.31	5	9	75288291	E3.31	4
12	75287151	A4.01	2	21	75288050	A2.24	2	13	75288275	E3.31	3	9	75288291	E3.31	5
3	75287152	A4.01	2	6	75288050	A2.25	1	11	75288275	E3.31	4	12	75288292	E3.31	4
11	75287153	A4.01	2	32	75288051	A2.24	2	14	75288276	E3.31	3	12	75288292	E3.31	5
4	75287154	A4.01	2	33	75288053	A2.24	2	13	75288277	E3.31	4	14	75288293	E3.31	5
13	75287155	A4.01	2	18	75288056	A3.01	1	15	75288277	E3.31	3	14	75288293	E3.31	4
8	75287156	A4.01	2	18	75288061	A4.09	1	13	75288277	E3.31	5	19	75288294	E3.31	5
9	75287157	A4.01	2	11	75288062	A4.09	1	16	75288278	E3.31	3	19	75288294	E3.31	4
10	75287158	A4.01	2	1	75288258	E3.31	2	18	75288279	E3.31	5	1	75288295	E3.31	5
10	75287159	A4.01	1	4	75288258	E3.31	1	18	75288279	E3.31	4	8	75288295	E3.31	5
10	75287165	A1.05	1	3	75288259	E3.31	1	17	75288279	E3.31	3	13	75288297	A1.01	1
20	75287674	A1.02	1	2	75288259	E3.31	2	17	75288280	E3.31	5	1	75288314	A1.03	3
12	75287675	A1.02	1	3	75288260	E3.31	2	17	75288280	E3.31	4	1	75288317	A1.03	3
21	75287676	A1.07	1	3	75288261	E3.31	6	18	75288280	E3.31	3	1	75288320	A1.03	3
30	75287676	A1.02	1	1	75288261	E3.31	1	15	75288281	E3.31	4	1	75288323	A1.03	3
4	75287723	E3.31	2	5	75288261	E3.31	2	15	75288281	E3.31	5	1	75288326	A1.03	3
2	75287723	E3.31	1	6	75288262	E3.31	2	19	75288281	E3.31	3	2	75288328	F4.05	1
8	75287737	A4.02	1	5	75288263	E3.31	1	20	75288282	E3.31	3	3	75288329	F4.05	1
2	75287886	E3.31	6	8	75288264	E3.31	4	16	75288282	E3.31	4	1	75288330	F4.05	1
4	75287886	E3.31	5	1	75288264	E3.31	3	16	75288282	E3.31	5	10	75288336	A4.09	1
5	75287886	E3.31	3	10	75288264	E3.31	3	21	75288283	E3.31	3	2	75288388	A2.23	1
4	75287886	E3.31	4	1	75288264	E3.31	4	22	75288284	E3.31	3	3	75288389	A2.23	1
22	75287887	E3.31	4	11	75288265	E3.31	3	23	75288285	E3.31	3	4	75288390	A2.23	1
22	75287887	E3.31	5	10	75288266	E3.31	5	21	75288286	E3.31	5	5	75288391	A2.23	1
27	75287887	E3.31	3	10	75288266	E3.31	4	24	75288286	E3.31	3	6	75288392	A2.23	1
23	75287889	E3.31	5	12	75288266	E3.31	3	21	75288286	E3.31	4	7	75288393	A2.23	1
28	75287889	E3.31	3	4	75288267	E3.31	3	20	75288287	E3.31	5	8	75288394	A2.23	1
23	75287889	E3.31	4	7	75288267	E3.31	5	25	75288287	E3.31	3	1	75288652	A2.52	1
18	75287923	A1.01	1	7	75288267	E3.31	4	20	75288287	E3.31	4	2	75288653	A2.52	1
24	75287924	A1.07	1	6	75288268	E3.31	3	26	75288288	E3.31	3	4	75288654	A2.54	1
4	75287930	A1.01	1	7	75288269	E3.31	3	5	75288289	E3.31	5	1	75288655	A3.02	1
15	75287957	A1.07	2	3	75288271	A1.07	2	5	75288289	E3.31	4	2	75288656	A4.03	1
9	75287961	A1.02	2	8	75288273	E3.31	3	6	75288290	E3.31	4	24	75288657	A2.24	2

Nota/Nota: Este índice foi gerado em sequência alfa-numérica/ Este índice fue generado en secuencia alfa-numérica

SEQ	ITEM	SGR	QUAD	SEQ	ITEM	SGR	QUAD	SEQ	ITEM	SGR	QUAD	SEQ	ITEM	SGR	QUAD
12	75288658	A3.01	1	4	75310744	L1.04	2	6	75310778	L1.04	6	3	75310956	F6.03	2
11	75288659	A4.02	1	5	75310745	L1.04	2	7	75310779	L1.04	6	4	75310957	F6.03	2
30	75288660	A4.02	1	6	75310746	L1.04	2	6	75310780	L1.04	5	5	75310958	F6.03	2
13	75288661	A4.02	1	7	75310747	L1.04	2	9	75310781	L1.04	5	6	75310959	F6.03	2
6	75288662	A2.35	1	8	75310748	L1.04	2	10	75310782	L1.04	5	7	75310960	F6.03	2
6	75288663	A4.09	1	9	75310749	L1.04	2	14	75310783	L1.04	5	8	75310961	F6.03	2
4	75288665	A1.02	2	10	75310750	L1.04	2	1	75310926	L1.04	7	9	75310962	F6.03	2
7	75288666	A3.03	1	1	75310751	L1.04	3	2	75310927	L1.04	7	10	75310963	F6.03	2
5	75288667	F2.01	1	2	75310752	L1.04	3	3	75310928	L1.04	7	11	75310964	F6.03	2
1	75288668	A1.01	2	3	75310753	L1.04	3	4	75310929	L1.04	7	12	75310965	F6.03	2
14	75288670	A1.07	1	4	75310754	L1.04	3	5	75310930	L1.04	7	13	75310966	F6.03	2
17	75288671	A1.07	1	5	75310755	L1.04	3	6	75310931	L1.04	7	14	75310967	F6.03	2
8	75288672	A1.07	1	1	75310756	L1.04	4	7	75310932	L1.04	7	15	75310968	F6.03	2
1	75288673	A1.07	2	2	75310757	L1.04	4	1	75310933	L1.04	8	16	75310969	F6.03	2
2	75288715	A2.22	2	3	75310758	L1.04	4	2	75310934	L1.04	8	17	75310970	F6.03	2
1	75288724	A2.22	2	4	75310759	L1.04	4	1	75310937	L1.04	9	18	75310971	F6.03	2
3	75288725	A2.22	2	5	75310760	L1.04	4	2	75310938	L1.04	9	19	75310972	F6.03	2
4	75288726	A2.22	2	1	75310761	L1.04	5	1	75310939	L1.04	10	20	75310973	F6.03	2
5	75288727	A2.22	2	2	75310762	L1.04	5	2	75310940	L1.04	10	21	75310974	F6.03	2
6	75288728	A2.22	2	3	75310763	L1.04	5	3	75310941	L1.04	10	22	75310975	F6.03	2
7	75288729	A2.22	2	4	75310764	L1.04	5	4	75310942	L1.04	10	23	75310976	F6.03	2
8	75288730	A2.22	2	5	75310765	L1.04	5	5	75310943	L1.04	10	24	75310977	F6.03	2
9	75288731	A2.22	2	7	75310766	L1.04	5	6	75310944	L1.04	10	25	75310978	F6.03	2
10	75288732	A2.22	2	8	75310767	L1.04	5	7	75310945	L1.04	10	26	75310979	F6.03	2
1	75288743	A0.00	2	11	75310768	L1.04	5	1	75310946	L1.04	11	27	75310980	F6.03	2
3	75288787	A2.21	3	12	75310769	L1.04	5	2	75310947	L1.04	11	28	75310981	F6.03	2
1	75288788	A2.21	3	13	75310770	L1.04	5	3	75310948	L1.04	11	29	75310982	F6.03	2
6	75288864	D3.40	2	15	75310771	L1.04	5	4	75310949	L1.04	11	30	75310983	F6.03	2
4	75288871	A2.01	1	16	75310772	L1.04	5	5	75310950	L1.04	11	31	75310984	F6.03	2
8	75289791	B2.07	2	1	75310773	L1.04	6	6	75310951	L1.04	11	32	75310985	F6.03	2
8	75310676	L1.04	5	2	75310774	L1.04	6	7	75310952	L1.04	11	15	75312633	E3.32	1
1	75310741	L1.04	2	3	75310775	L1.04	6	8	75310953	L1.04	10	3	75313560	L1.04	8
2	75310742	L1.04	2	4	75310776	L1.04	6	1	75310954	F6.03	2	4	75313561	L1.04	8
3	75310743	L1.04	2	5	75310777	L1.04	6	2	75310955	F6.03	2	1	75323011	D2.23	6

Nota/Nota: Este índice foi gerado em sequência alfa-numérica/ Este índice fue generado en secuencia alfa-numérica

SEQ	ITEM	SGR	QUAD	SEQ	ITEM	SGR	QUAD	SEQ	ITEM	SGR	QUAD	SEQ	ITEM	SGR	QUAD
2	75323014	D2.23	6	2	76003935	D3.37	1	1	76027777	B2.04-1	9	17	76028090	B2.01-1	3
3	75323023	D2.23	6	11	76003935	D3.34	1	3	76027779	B2.04-1	9	2	76028090	B2.01-1	2
3	75323269	B1.05	1	8	76003974	D3.37	1	8	76027779	B2.04-1	3	2	76028090	B2.01	2
13	75323887	F4.01	1	9	76003995	B1.05	3	2	76027781	B2.04-1	4	8	76028091	B2.01-1	2
20	75325199	F4.01	1	9	76004056	B1.15	1	5	76027781	B2.04-1	9	8	76028091	B2.01	2
15	75325352	F4.01	1	11	76004084	D3.40	3	4	76027783	B2.04-1	2	5	76028092	B2.01-1	1
6	75325557	F4.01	9	5	76004446	E3.32	1	2	76027783	B2.04-1	9	5	76028092	B2.01	1
1	75325565	F4.01	9	5	76004446	E3.32	2	14	76027784	C1.02	6	13	76028093	B2.06-1	1
14	76001287	B2.06	2	7	76005429	E3.13	2	3	76027785	D2.29	2	14	76028093	B2.06	1
18	76001505	B1.08-1	1	3	76005867	D3.37	1	4	76027786	D2.29	2	5	76028112	B2.01	3
10	76001768	D3.37	1	10	76007862	B1.10	3	4	76027788	D2.29	3	13	76028113	B2.01	2
5	76001770	D3.37	1	26	76007868	D2.23	3	3	76027808	B2.04	10	17	76028135	D2.29	2
27	76001827	L1.01	2	8	76007926	B4.12	1	12	76027808	B2.04	7	6	76028136	D2.29	2
27	76001828	L1.01	2	20	76007978	B1.09	2	5	76027810	B2.04	10	13	76029023	D2.23	2
27	76001829	L1.01	2	15	76007980	B1.09	1	1	76027810	B2.04	8	1	76029023	E3.29	3
27	76001829	L1.04	2A	19	76008487	B2.04-1	2	2	76027815	B2.04	10	6	76029105	D3.33	1
12	76002034	L1.04	1A	20	76011071	B1.05	1	10	76027815	B2.04	6	5	76030022	D3.40	1
5	76002279	E3.13	2	8	76012988	L1.01	1	5	76028083	B2.06-1	2	5	76031332	B2.30	4
5	76002365	B2.30	8	12	76013221	D3.37	1	5	76028083	B2.01-1	3	22	76031334	D2.22	1
4	76002365	B2.30/1	3	9	76013241	D3.38	1	14	76028084	B1.10	1	4	76031339	D2.29	4
5	76002504	E3.10	3	11	76014775	B1.05	2	14	76028084	B1.10-1	1	1	76031339	C1.02	5
16	76002522	B2.04/1	6	3	76014776	B1.05	2	13	76028085	B2.06-1	2	8	76031346	C1.02	6
16	76002522	B2.04	2	4	76018167	C1.02	4	11	76028085	B2.01-1	3	3	76031346	C1.02	5
2	76002604	B3.16	1	30	76018686	D2.23	5	14	76028085	B2.01	3	11	76032147	A2.21	2
4	76002708	B3.01/1	1	1	76019513	D2.22	1	25	76028086	B2.01	2	35	76032150	B2.01-1	2
3	76002708	B3.01	1	24	76019514	D2.22	1	25	76028086	B2.01-1	2	11	76032151	B2.01-1	2
14	76002712	B1.05	1	9	76021318	F4.01	2	13	76028087	B2.01-1	2	16	76032195	B2.30	1
26	76002713	D2.23	3	5	76021836	F3.01	2A	8	76028088	B2.01	3	8	76032956	C1.02	1
12	76002789	B1.09	1	4	76021941	E3.25	1	8	76028088	B2.06-1	2	9	76033233	D2.22	1
3	76002816	D3.01	1	3	76021941	E3.25	2	8	76028088	B2.01-1	3	2	76033234	D2.22	1
6	76002929	L3.11	1	4	76022498	F4.01	3	1	76028089	B2.01-1	1	8	76042658	D2.23	6
4	76002930	L3.11	1	18	76022592	F4.01	2	1	76028089	B2.01	1	9	76042660	D2.23	6
4	76002931	L3.11	1	3	76022668	F4.01	5	18	76028090	B2.06-1	2	8	76056441	B2.30	4
18	76003774	B1.08	1	1	76027777	B2.04	10	20	76028090	B2.01	3	6	76066937	D2.23	1

Nota/Nota: Este índice foi gerado em sequência alfa-numérica/ Este índice fue generado en secuencia alfa-numérica

SEQ	ITEM	SGR	QUAD	SEQ	ITEM	SGR	QUAD	SEQ	ITEM	SGR	QUAD	SEQ	ITEM	SGR	QUAD
1	76077777	B2.04	10	32	79005601	B2.07	1	6	79007492	E3.02	5	10	79010926	B1.10-1	1
4	766903	A2.25	1	31	79005601	B2.07-1	1	19	79007671	B2.06-1	1	5	79010926	D2.23	2
11	78100101	D2.23	3	19	79005647	B2.13	1	12	79007737	B2.01-1	2	1	79010926	B1.10	2
10	79000996	B2.35	2	11	79005743	C1.02	5	5	79008006	B1.10	1	6	79010927	B1.10-1	1
18	79000996	B2.35	1	25	79005743	L1.01	3	21	79008159	B1.10	2	2	79010927	D2.23	2
8	79001013	B4.06	1	8	79005781	L1.01	2	4	79008330	B1.05	3	4	79010927	B1.10	2
57	79002121	D3.34	1	18	79005842	E3.02	2	29	79008331	B1.05	3	10	79011089	B2.33	4
59	79002142	D3.34	1	14	79005843	E3.02	2	17	79008332	B1.05	3	7	79011272	B1.08-1	1
16	79003070	A2.22	1	13	79005849	L1.01	3	20	79008333	B1.05	3	5	79011398	B1.05	2
13	79004259	D3.40	3	34	79005851	L1.01	3	12	79008585	B2.01	2	6	79011527	D2.22	1
10	79004261	D3.40	3	6	79005973	B4.12	1	8	79009016	L3.10	4	30	79011561	B1.05	3
12	79004312	D3.40	3	10	79005979	D3.01	1	7	79009016	L1.01	2	14	79011742	B2.33	2
8	79004433	B2.33/1	2	14	79006000	D3.01	1	8	79009016	L3.10	1	1	79012001	D3.30	1
12	79004433	B2.33	3	26	79006219	L1.01	3	2	79009247	B2.06-1	1	10	79012130	B2.33	1
4	79004817	D3.01	1	12	79006219	C1.02	5	1	79009247	B2.06	1	9	79012130	B2.33-1	1
50	79005166	D3.34	1	3	79006426	B2.06	2	18	79009345	L3.11	1	8	79012577	B2.33	4
23	79005171	D3.34	1	8	79006441	B2.33-1	1	9	79009423	B1.10	2	7	79012600	B2.30/1	3
29	79005172	D3.34	1	9	79006444	B2.33	1	16	79009423	B1.10-1	1	1	79012600	B2.30	8
69	79005181	D3.34	1	2	79006569	B2.06	1	3	79009557	B1.10	2	1	79012948	D2.20	1
70	79005183	D3.34	1	1	79006569	B2.06-1	1	8	79009557	B1.10-1	1	16	79014021	A4.01	3
45	79005191	D3.34	1	6	79006596	B2.33/1	4	4	79009557	D2.23	2	10	79014117	L1.01	3
23	79005238	C1.02	5	4	79006606	B2.33	3	32	79009589	D3.34	1	13	79014342	B1.11	1
10	79005238	L3.04	1	4	79006606	B2.33/1	2	7	79009596	L3.11	1	17	79014718	B2.35	2
25	79005240	L3.11	1	12	79006613	B2.33	4	6	79009602	A4.01	3	6	79015264	L1.04	1A
4	79005241	L1.01	2	16	79006627	B2.33	4	28	79009619	L1.04	2A	20	79015373	L1.01	3
15	79005242	L3.04	1	7	79006703	D3.40	3	28	79009619	L1.01	2	8	79015487	B2.33	2
10	79005242	L1.30	1	9	79006705	B2.33	4	1	79009696	B1.15-1	1	10	79015488	B2.33/1	3
13	79005242	L1.01	2	18	79006765	D2.20	1	5	79010160	L3.04	1	1	79015716	D1.01	1
16	79005452	B2.13	1	2	79006766	D2.20	1	34	79010217	A2.01	1	2	79016397	A2.22	1
31	79005596	B2.07	1	7	79006918	B1.08	1	11	79010225	H1.01	1	16	79016607	B1.10	1
29	79005596	B2.07-1	1	6	79006918	B1.08-1	1	9	79010456	B2.30	5	14	79017173	F4.01	2
28	79005599	B2.07-1	1	24	79007135	A2.01	1	5	79010476	B3.01-1	1	1	79017173	L1.04	1A
28	79005599	B2.07	1	7	79007301	B2.33/1	2	8	79010783	B1.15-1	1	1	79018913	L3.11	1
18	79005601	B2.13	1	14	79007491	E3.02	5	10	79010783	B1.15	1	1	79018914	L3.11	1

Nota/Nota: Este índice foi gerado em sequência alfa-numérica/ Este índice fue generado en secuencia alfa-numérica

SEQ	ITEM	SGR	QUAD	SEQ	ITEM	SGR	QUAD	SEQ	ITEM	SGR	QUAD	SEQ	ITEM	SGR	QUAD
2	79019060	E3.28	1	18	79027176	B2.33	4	15	79032305	B2.01-1	2	18	79034885	B2.13	3
3	79019065	E3.28	1	19	79027177	B2.33	4	26	79032376	B2.06	1	12	79034898	B2.13	3
10	79019318	D3.38	1	14	79027178	B2.33	4	20	79032376	B2.06-1	1	5	79034900	B2.13	3
16	79019318	D3.37	1	15	79027179	B2.33	4	28	79032456	B2.04-1	2	2	79034903	B2.13	3
12	79019383	F4.01	3	9	79027180	B2.33	3	4	79032465	B2.04-1	9	1	79034904	B2.13	3
3	79020188	B2.30/1	3	12	79028299	E3.28	1	31	79032557	B2.01	2	11	79034906	B2.30	9
6	79020188	B2.30	8	5	79028876	B2.30	3	31	79032557	B2.01-1	2	3	79035005	B2.13	3
27	79020454	L3.11	1	19	79028953	B2.30	4	8	79032638	B2.04-1	7	5	79035287	B2.33	1
27	79020458	L3.11	1	13	79029712	B1.09	2	18	79032640	B2.04-1	6	4	79035287	B2.33	5
1	79020961	H1.01	1	17	79030141	B2.33	4	19	79032640	B2.04	2	9	79035289	B2.33	5
11	79021911	E3.32	2	5	79031520	D3.33	1	29	79032653	B2.04-1	5	3	79035290	B2.33	6
6	79021911	E3.32	6	10	79031688	D3.33	1	26	79032669	B2.01	2	7	79035291	B2.33	6
11	79021911	E3.32	1	24	79031756	D3.33	1	28	79032672	B2.04-1	5	2	79035292	B2.33	6
6	79022642	D3.34	1	25	79031757	D3.33	1	8	79033026	E3.02	1A	6	79035294	B2.33	5
5	79023016	D3.34	1	4	79031758	D3.33	1	11	79033602	B2.01	3	2	79035295	B2.33	5
4	79023080	L6.01	1	17	79031761	D3.33	1	2	79033605	B2.04	7	7	79035296	B2.33	5
9	79023558	E3.10	3B	18	79032204	B2.04	2	12	79033606	B2.05	1	11	79035297	B2.33	5
11	79023984	L3.10	4	2	79032204	B2.04	3	6	79033609	B2.04	6	6	79035298	B2.33	6
11	79023984	L3.10	1	16	79032204	B2.04	1	13	79033613	B2.04	7	1	79035329	D3.40	2
1	79023984	L1.01	2	18	79032204	B2.04-1	7	7	79033801	L1.04	1A	1	79035435	D3.40	1
7	79023986	L3.10	1	4	79032238	B3.01	1	4	79034006	B2.13	3	2	79035436	D3.40	1
2	79023986	L1.01	2	6	79032238	B3.01-1	1	20	79034012	B2.13	2	3	79035722	D2.20	1
7	79023986	L3.10	4	26	79032239	B2.01-1	2	1	79034013	B2.13	2	17	79035724	D2.20	1
11	79026691	B2.04-1	2	19	79032240	B2.04-1	6	10	79034018	B2.13	3	5	79035725	D2.20	1
7	79026691	B2.04	6	6	79032241	B2.06-1	2	13	79034025	B2.13	2	24	79035726	D2.20	1
9	79026693	B2.04-1	5	6	79032241	B2.01-1	3	11	79034026	B2.13	2	21	79035727	D2.20	1
17	79026693	B2.04	1	16	79032243	B2.01-1	1	22	79034032	B2.13	3	6	79035728	D2.20	1
1	79026694	B2.04	3	1	79032300	B2.04-1	1	17	79034034	B2.13	3	19	79035729	D2.20	1
6	79026695	B2.04-1	5	4	79032300	B2.05-1	2	10	79034720	B2.33	3	3	79035809	D3.40	1
19	79026695	B2.04	1	7	79032300	B2.04	5	1	79034721	B2.33	3	4	79035810	D3.40	1
18	79026845	B2.04	1	3	79032302	B2.04-1	3	5	79034723	B2.33	3	6	79035815	D3.40	1
7	79026845	B2.04-1	5	5	79032304	B2.04-1	1	8	79034729	B2.33	3	7	79035816	D3.40	1
8	79026855	D2.29	2	8	79032304	B2.05-1	1	12	79034733	B2.01	3	8	79035817	D3.40	1
1	79027101	B3.16	1	15	79032305	B2.01	2	10	79034733	B2.06-1	2	8	79035818	D3.40	1

Nota/Nota: Este índice foi gerado em sequência alfa-numérica/ Este índice fue generado en secuencia alfa-numérica

SEQ	ITEM	SGR	QUAD	SEQ	ITEM	SGR	QUAD	SEQ	ITEM	SGR	QUAD	SEQ	ITEM	SGR	QUAD
2	79035819	D3.40	2	11	79038732	B2.06-1	1	7	79040803	B2.04	9	4	79041950	B2.04	4
3	79035821	D3.40	2	2	79038746	B2.30	9	23	79040803	B2.04-1	5	7	79041950	B2.04	3
17	79035822	D3.40	3	2	79038794	B2.30-1	2	7	79040803	B2.04-1	6	6	79041951	B2.04	3
4	79035823	D3.40	2	10	79038800	B2.30-1	2	11	79040803	B2.04	1	27	79041951	B2.04-1	5
5	79035824	D3.40	2	4	79038892	B2.04	10	7	79040803	B2.04-1	8	12	79041951	B2.04-1	8
21	79035861	B2.13	1	23	79038894	B2.01	2	9	79040803	B2.04-1	7	1	79041951	B2.04-1	7
20	79035881	B2.13	1	9	79038905	B2.04-1	6	8	79040803	B2.04	4	2	79041951	B2.04	1
7	79035908	F4.01	2	10	79038905	B2.04	2	12	79040803	B2.04	3	13	79041951	B2.04-1	6
6	79035922	B4.11	1	6	79038905	B2.04	4	11	79040803	B2.04	2	5	79041951	B2.04	4
4	79035955	B2.30	3	10	79038905	B2.04	3	10	79040807	B2.33-1	1	2	79041951	B2.04	9
8	79036678	E3.32	2	6	79038905	B2.04-1	8	13	79040809	B2.33-1	4	2	79041951	B2.04	2
8	79036678	E3.32	1	5	79038905	B2.04	9	5	79040809	B2.33	4	4	79041951	B2.04	9
15	79036885	B2.04-1	7	24	79038905	B2.04-1	5	3	79040811	B2.30-1	2	10	79041977	B2.30	4
3	79036885	B2.04	1	9	79038905	B2.04	1	6	79041235	B2.01	3	11	79042259	B2.05	1
12	79036885	B2.04-1	5	2	79038905	B2.04-1	7	2	79041237	B2.01	1	13	79042261	B2.05	1
16	79036885	B2.04	4	1	79039384	B2.00-1	1	14	79041265	B2.01	1	4	79042266	B2.05	1
15	79036885	B2.04-1	6	4	79039484	B1.05	2	15	79041938	B2.04-1	2	11	79042267	B2.04	6
11	79036885	B2.04-1	8	14	79039539	B2.30-1	1	7	79041947	B2.04	4	9	79042386	B2.33-1	4
15	79036885	B2.04	9	3	79039541	B2.33-1	1	6	79041947	B2.04	9	10	79042388	B2.33-1	4
5	79036885	B2.04	3	7	79040250	B2.33	3	3	79041947	B2.04-1	7	11	79042389	B2.33-1	4
3	79036885	B2.04	2	6	79040253	B2.33	3	5	79041947	B2.04-1	8	13	79042682	B2.13	3
14	79036886	B2.04-1	5	13	79040791	B2.34	1	11	79041947	B2.04-1	6	9	79042684	B2.13	3
1	79036901	B2.38	2	10	79040793	B2.34	1	13	79041947	B2.04	1	23	79042687	B2.13	2
6	79037282	A2.21	1	14	79040798	B2.34	1	11	79041947	B2.04	3	14	79042688	B2.13	3
3	79037282	C1.02	6	4	79040800	B2.04-1	8	10	79041947	B2.04-1	5	5	79042690	B2.13	2
14	79037285	L1.01	2	12	79040802	B2.04	2	13	79041947	B2.04	2	23	79042691	B2.13	3
4	79038342	B2.01-1	3	8	79040802	B2.04-1	6	1	79041949	B2.04-1	6	21	79042693	B2.13	3
4	79038342	B2.06-1	2	5	79040802	B2.04-1	7	14	79041949	B2.04	2	22	79042694	B2.13	1
1	79038352	B2.30	2	9	79040802	B2.04	3	1	79041950	B2.04	2	11	79042694	B2.13	3
1	79038352	B2.17	1	9	79040802	B2.04	9	13	79041950	B2.04-1	8	17	79042701	B2.13	2
10	79038354	B2.06-1	1	2	79040802	B2.04-1	8	1	79041950	B2.04	1	22	79042757	B2.13	2
15	79038355	B2.06-1	1	10	79040802	B2.04	1	14	79041950	B2.04-1	6	6	79042758	B2.13	3
9	79038366	E3.32	6	10	79040802	B2.04	4	13	79041950	B2.04-1	5	24	79042948	B2.13	1
49	79038472	A2.27	1	22	79040802	B2.04-1	5	17	79041950	B2.04-1	7	25	79042949	B2.13	1

Nota/Nota: Este índice foi gerado em sequência alfa-numérica/ Este índice fue generado en secuencia alfa-numérica

SEQ	ITEM	SGR	QUAD	SEQ	ITEM	SGR	QUAD	SEQ	ITEM	SGR	QUAD	SEQ	ITEM	SGR	QUAD
26	79042951	B2.13	1	3	79051013	B2.04-1	4	9	79059630	D2.29	2	1	79066941	B1.09	3
27	79042954	B2.13	1	6	79051013	B2.04	7	7	79059631	D2.29	2	8	79066942	D2.23	1
28	79042957	B2.13	1	13	79051013	B2.04-1	3	11	79059632	D2.29	2	5	79066943	B1.09	3
30	79042961	B2.13	1	1	79051013	B2.04-1	2	10	79059633	D2.29	3	2	79066943	B2.38	2
31	79042964	B2.13	1	1	79051013	B2.04	6	6	79060361	B2.30	5	12	79067016	D2.23	1
32	79042966	B2.13	1	7	79051015	F4.01	1	7	79060362	B2.30	5	5	79067017	D2.23	5
3	79043002	B2.30	9	3	79051793	B2.33	5	20	79060366	C1.02	4	15	79067018	D2.23	5
1	79043003	B2.30	9	8	79053153	B2.30-1	2	22	79060710	B1.05	1	8	79067019	D2.23	5
7	79043004	B2.30	9	8	79053154	B2.34	1	4	79060757	B2.04-1	4	1	79067021	D2.23	1
14	79043026	B2.30	7	7	79053155	B2.34	1	7	79060757	B2.04	7	24	79067023	D2.23	3
3	79043028	B2.33	1	15	79053168	B2.34	1	14	79060757	B2.04-1	3	10	79067024	D2.23	5
2	79043546	B2.34	1	12	79053475	B2.34	1	2	79060757	B2.04-1	2	9	79068645	D2.29	3
9	79043547	B2.34	1	4	79054251	C1.02	3	3	79060757	B2.04	8	33	79069455	D2.23	5
4	79043551	B2.34	1	18	79054265	E3.02	1	2	79060757	B2.04	6	8	79069701	E3.29	2
61	79043802	D3.34	1	3	79054398	B2.30	6	28	79060774	A2.21	2	15	79070615	B2.04-1	5
7	79043953	B2.35	2	14	79054402	B2.30	4	10	79061087	D2.20	1	7	79070959	D2.23	6
3	79043954	B2.35	2	2	79055339	B2.38	1	12	79064503	B2.01-1	3	3	79071472	E3.32	1
1	79043955	B1.10	3	9	79055991	B2.01	3	14	79064503	B2.06-1	2	15	79071472	E3.32	2
4	79043960	B2.06	3	13	79056440	B2.30	4	11	79065563	E3.32	6	3	79071472	E3.32	2
5	79043966	B4.08	1	6	79056442	B2.30	4	10	79065564	E3.32	6	15	79071596	C1.02	4
19	79043966	B1.08-1	1	25	79056626	D2.23	5	12	79065565	E3.32	6	14	79071597	C1.02	4
14	79044692	B2.35	2	12	79057012	C1.02	4	7	79065801	C1.02	4	3	79071609	C1.02	1
16	79044692	B2.35	1	9	79057050	B2.30	1	5	79065802	C1.02	4	5	79071769	B2.30	2
79	79046212	A2.28	1	16	79059612	D2.29	2	11	79065807	C1.02	4	21	79071781	B2.04-1	5
59	79046272	A2.28	1	1	79059615	D2.29	3	1	79065808	C1.02	4	11	79071781	B2.04	4
45	79046274	A2.28	1	15	79059618	D2.29	3	4	79066027	B2.38	2	6	79071781	B2.04-1	7
23	79046454	B1.10-1	1	5	79059619	D2.29	2	5	79066028	B2.38	2	3	79071781	B2.04-1	8
1	79046948	B2.04	4	13	79059620	D2.29	3	13	79066183	D2.23	2	14	79071781	B2.04	3
13	79047728	E3.32	1	14	79059621	D2.29	3	13	79066184	D2.23	2	7	79071781	B2.04	1
13	79047728	E3.32	2	8	79059622	D2.29	3	2	79066934	C1.02	3	11	79071781	B2.04	9
21	79048068	C1.02	6	7	79059626	D2.29	3	4	79066936	D2.23	1	18	79071783	B2.04-1	5
27	79050848	B2.06	1	12	79059627	D2.29	3	4	79066938	D2.23	5	2	79071789	C1.02	1
2	79050904	B4.12	1	3	79059628	D2.29	3	14	79066938	B1.09	3	6	79071789	B2.04-1	6
2	79051013	B2.04	8	2	79059629	D2.29	3	1	79066940	B2.30	4	10	79071789	B2.04	9

Nota/Nota: Este índice foi gerado em sequência alfa-numérica/ Este índice fue generado en secuencia alfa-numérica

SEQ	ITEM	SGR	QUAD	SEQ	ITEM	SGR	QUAD	SEQ	ITEM	SGR	QUAD	SEQ	ITEM	SGR	QUAD
7	79071789	B2.04-1	7	13	79078817	D2.29	1	3	79083848	A4.02	1A	20	79089497	C1.02	6
20	79071789	B2.04-1	5	24	79078819	D2.29	1	16	79084307	C1.02	6	5	79089658	F4.01	4
1	79072526	L1.01	1	23	79078820	D2.29	1	7	79084753	A2.01	1	16	79090157	D2.23	5
4	79072552	L1.01	1	26	79078821	D2.29	1	4	79084826	C1.02	1	18	79090158	D2.23	5
10	79072553	L1.01	1	14	79078826	D2.29	1	17	79084957	B2.30	4	19	79090159	D2.23	5
17	79072959	B2.04-1	5	25	79078958	A2.21	2	12	79085680	B2.30	4	29	79090548	D2.29	1
13	79073031	F4.01	2	1	79078966	A2.21	1	17	79086162	C1.02	1	21	79090991	F4.01	1
12	79073033	F4.01	2	14	79078980	A2.21	2	2	79086322	B2.30	5	23	79091546	A2.21	2
15	79073036	B2.04	6	9	79079550	B2.04	2	16	79086322	B2.30	4	13	79091566	A2.21	2
12	79073781	B2.30	1	10	79079550	B2.04-1	6	6	79086481	C1.02	4	16	79091571	A2.21	2
8	79077447	C1.02	4	1	79079550	B2.04-1	8	4	79086549	B2.06-1	1	10	79091863	D2.23	1
23	79077489	D2.22	1	13	79079550	B2.04	3	20	79086549	B2.06	1	22	79092183	D2.23	5
15	79077584	B2.04	2	9	79079550	B2.04	4	13	79086554	C1.02	1	5	79092247	D2.29	3
14	79077584	B2.04	1	16	79079550	B2.04-1	5	13	79086555	C1.02	1	17	79095114	A2.21	2
12	79077584	B2.04-1	6	8	79079550	B2.04	9	2	79086636	D2.29	4	11	79095562	D2.22	1
11	79077584	B2.04-1	5	4	79079550	B2.04-1	7	1	79086642	D2.29	4	12	79095564	D2.22	1
3	79077584	B2.04	9	12	79079550	B2.04	1	7	79086872	B1.09	3	20	79096035	D2.29	1
3	79077584	B2.04	4	9	79079932	D3.40	1	9	79086880	C1.02	1	2	79096036	D2.29	1
8	79077584	B2.04	3	9	79080200	C1.02	4	3	79087101	A2.21	2	10	79096075	B2.30	5
16	79077584	B2.04-1	7	19	79080201	C1.02	4	1	79087112	C1.02	6	18	79096127	B2.30	4
14	79077584	B2.04-1	8	18	79080202	C1.02	4	2	79087266	C1.02	6	4	79096141	B2.30	6
22	79077633	D2.20	1	25	79080389	A2.21	1	9	79087637	L1.01	1	1	79096142	B2.30	6
11	79078507	D2.23	1	15	79080850	A2.21	2	9	79087680	D3.33	1	4	79096196	B2.30	1
4	79078595	F4.01	1	1	79081248	B2.07-1	1	7	79087681	D3.33	1	9	79096253	D2.23	3
7	79078673	D2.29	1	2	79081280	B2.07-1	1	3	79087682	D3.33	1	5	79097477	D2.29	1
4	79078674	D2.29	1	7	79081943	B2.30	1	10	79087779	B4.08	1	27	79097478	D2.29	1
3	79078675	D2.29	1	7	79081965	C1.02	1	21	79087786	C1.02	1	30	79097479	D2.29	1
8	79078676	D2.29	1	15	79082246	E3.25	2	21	79087787	C1.02	1	6	79097480	D2.29	1
9	79078677	D2.29	1	1	79082246	B2.07	1	5	79087821	C1.02	3	6	79097662	C1.02	6
12	79078678	D2.29	1	2	79082247	B2.07	1	1	79087822	C1.02	3	17	79097797	B2.30	1
22	79078679	D2.29	1	17	79082247	E3.25	2	15	79087989	D3.33	1	12	79098784	B2.30	2
10	79078710	D2.29	1	4	79083845	A4.02	1A	20	79089077	B2.30	4	6	79099466	C1.02	1
1	79078722	D2.29	1	1	79083847	A4.02	1A	26	79089244	A2.21	1	13	79100924	D2.22	1
31	79078782	D2.29	1	7	79083848	E3.02	5	5	79089253	F4.01	1	5	79101722	D2.22	1

Nota/Nota: Este índice foi gerado em sequência alfa-numérica/ Este índice fue generado en secuencia alfa-numérica

SEQ	ITEM	SGR	QUAD	SEQ	ITEM	SGR	QUAD	SEQ	ITEM	SGR	QUAD	SEQ	ITEM	SGR	QUAD
3	79101994	B2.07	1	1	79110855	B2.00	1	38	8273060	E3.10	2	6	8283375	E3.10	2
3	79101994	B2.07-1	1	7	79111260	B4.08	1	16	8273214	E3.13	1	7	8283376	E3.10	2
10	79102142	F4.01	4	15	79111263	B2.30	2	34	8273262	E3.10	1	7	8283381	E3.32	3
24	79102446	E3.25	2	6	79111321	B2.01/1	1	32	8273262	E3.10	1	16	8283381	E3.32	5
20	79102602	D2.23	3	6	79111321	B2.01	1	6	8273530	E3.13	1	5	8283381	E3.10	2
14	79102607	D2.23	3	1	79111601	B2.04	9	12	8273530	E3.13	2	8	8284271	E3.13	2
8	79103381	E3.02	1	7	79111601	B2.04	2	8	8273605	E3.06	1	13	8284311	E3.32	3
22	79103762	C1.02	1	5	79111601	B2.04/1	6	18	8273635	E3.13	2	9	8284381	E3.32	4
5	79103837	C1.02	6	2	79111603	B2.04	4	15	8273636	E3.32	3	12	8286948	E3.32	4
19	79103841	C1.02	6	23	79113077	B2.01-1	2	15	8273636	E3.32	5	2	8287882	E3.32	3
4	79103848	C1.02	6	22	79113079	B2.01-1	2	19	8273637	E3.13	2	20	8288224	E3.10	2
22	79103849	C1.02	6	22	79113079	B2.01	2	7	8274306	B2.13	2	2	8288335	E3.32	4
28	79103851	C1.02	6	1	79113969	B2.07	2	2	8274374	E3.10	3	8	8288726	E3.32	4
12	79103852	C1.02	6	17	79113969	B2.07	1	15	8274608	E3.10	3	12	8288727	E3.32	3
1	79104494	E3.28	1	33	79113969	B2.07-1	1	11	8274608	E3.10	3A	16	8288733	E3.32	3
4	79104777	D2.22	1	29	79113969	D2.23	5	12	8274704	E3.10	1	11	8288748	E3.32	4
28	79104777	A2.21	1	16	79114536	D2.22	1	18	8280178	E3.10	2	10	8288749	E3.32	4
19	79106905	B2.13	2	14	79114537	D2.22	1	11	8280182	E3.10	2	30	8288764	D3.34	1
15	79106906	B2.13	2	10	79114538	D2.22	1	25	8280182	E3.13	2	10	8290362	E3.10	1
5	79107235	B2.38	1	17	79114539	D2.22	1	21	8280195	E3.10	2	14	8290702	E3.13	2
31	79107235	D2.23	5	13	79115092	D2.23	1	14	8280196	E3.10	2	9	8291552	E3.32	2
1	79108161	B2.30	3	2	79115106	D2.23	5	24	8280206	E3.13	2	9	8291552	E3.32	1
5	79108161	B2.30	1	11	79115106	B1.09	3	4	8280209	E3.13	2	1	8291552	E3.32	6
6	79108162	B2.30	3	5	8268534	D1.02	1	4	8280351	B2.35	2	11	8291845	D3.01	1
20	79108738	B4.08	1	14	8268534	D1.03	1	20	8280573	E3.10	1	9	8291846	D3.01	1
1	79109281	D2.23	5	15	8270126	E3.13	1	24	8280908	E3.10	2	16	8291846	E3.10	2
6	79109281	B2.38	2	37	8270126	E3.10	2	18	8280908	E3.10	1	6	8291904	E3.32	4
15	79109281	B1.09	3	6	8270126	E3.10	3	25	8280915	E3.10	2	23	8292009	L1.01	2
2	79109510	E3.29	3	9	8270126	E3.10	1	3	8280915	E3.10	1	24	8292010	L1.01	2
14	79109688	B2.05	1	15	8270126	E3.13	2	8	8281282	E3.10	3B	1	8292215	E3.32	3
15	79109689	B2.05	1	17	8270259	E3.10	2	7	8281325	E3.32	1	9	8292221	E3.32	3
3	79109690	B2.05	1	13	8270283	E3.10	2	7	8281325	E3.32	2	8	8292259	E3.32	3
9	79109691	B2.05	1	3	8271634	E3.06	1	9	8282270	E3.13	2	39	8293408	E3.10	1
10	79109692	B2.05	1	3	8273046	E3.10	3	9	8282270	E3.13	1	25	8293413	E3.10	1

Nota/Nota: Este índice foi gerado em sequência alfa-numérica/ Este índice fue generado en secuencia alfa-numérica

SEQ	ITEM	SGR	QUAD	SEQ	ITEM	SGR	QUAD	SEQ	ITEM	SGR	QUAD	SEQ	ITEM	SGR	QUAD
33	8293416	E3.10	1	8	8298954	D3.30	2	12	9921026	B1.05	3				
19	8293417	E3.10	1	1	8299524	E3.32	4	27	9921028	B1.05	3				
6	8293658	E3.32	3	13	8299525	E3.32	4	11	9921030	B1.05	3				
3	8293816	E3.10	2	4	8299528	E3.32	4	6	9921054	B1.05	3				
8	8294269	E3.13	1	1	8299529	E3.02	1A	86	9923751	A2.28	1				
18	8294271	E3.13	1	13	8299537	E3.10	3A	14	9923751	A2.27	1				
12	8294275	E3.13	1	14	8299555	E3.10	3A								
11	8294340	E3.13	1	16	8299555	E3.10	3								
38	8294515	E3.10	1	10	8299558	E3.10	3								
40	8294516	E3.10	1	12	8299558	E3.10	3A								
41	8294522	E3.10	1	9	8299560	E3.10	3A								
5	8294763	E3.32	3	11	8299561	E3.10	3								
1	8294765	E3.10	2	6	8299561	E3.10	3A								
4	8294767	E3.10	2	4	8299577	E3.10	3								
2	8296138	E3.10	1	1	8299582	E3.10	3								
26	8296138	E3.10	2	14	8299583	E3.10	3								
22	8296145	E3.10	2	2	8299603	E3.10	3B								
34	8296146	E3.10	2	11	8299605	E3.10	3A								
12	8296188	E3.10	2	3	8299606	E3.10	3B								
19	8296190	E3.10	2	12	8299636	E3.02	1A								
3	8296247	E3.13	1	7	8299641	E3.02	1A								
31	8296376	E3.10	2	2	8299642	E3.02	1A								
29	8296377	E3.10	2	18	8320076	D3.38	1								
30	8296380	E3.10	2	5	8320234	A2.25	1								
6	8296486	E3.13	2	3	8320238	A2.25	1								
13	8296487	E3.13	2	7	8321445	A2.22	1								
37	8296559	E3.10	1	7	9007836	A2.28	1								
20	8296559	H1.01	1	61	9007836	A2.28	1								
2	8297052	E3.32	6	25	9915528	B1.05	3								
6	8297154	E3.10	1	23	9915534	B1.05	3								
36	8297920	E3.10	1	8	9920143	B1.05	3								
3	8298072	E3.32	3	22	9920146	B1.05	3								
17	8298171	E3.10	1	1	9921020	B1.05	3								
15	8298172	E3.10	1	16	9921021	B1.05	3								

Nota/Nota: Este índice foi gerado em sequência alfa-numérica/ Este índice fue generado en secuencia alfa-numérica

NEW HOLLAND

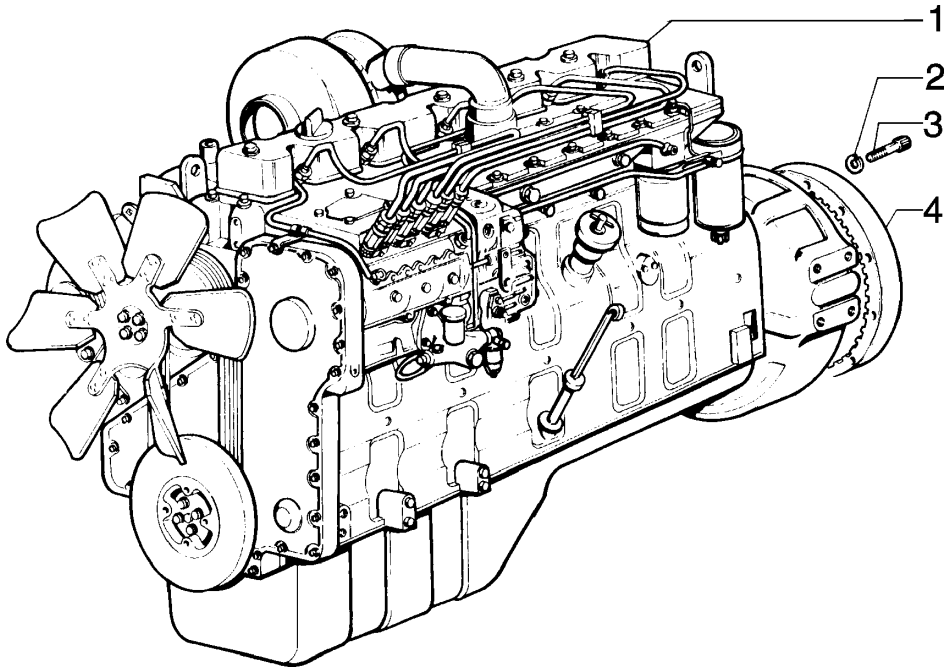

ITEM	PEÇA Nº	QTDE.	COD.	DESCRIÇÃO	DESCRIPCION
1	75250007	1	130M	MOTOR	MOTOR
2	10516879	12	170R	ARRUELA PRESSÃO	ARANDELA ELAST.
3	14420231	12	040V	PARAFUSO (02)	TORNILLO
	11107031	12	040V	PARAFUSO (01)	TORNILLO
4	75220197	1	312C	CREMALHEIRA (02)	CREMALLERA
	75219850	1	312C	CREMALHEIRA (01)	CREMALLERA

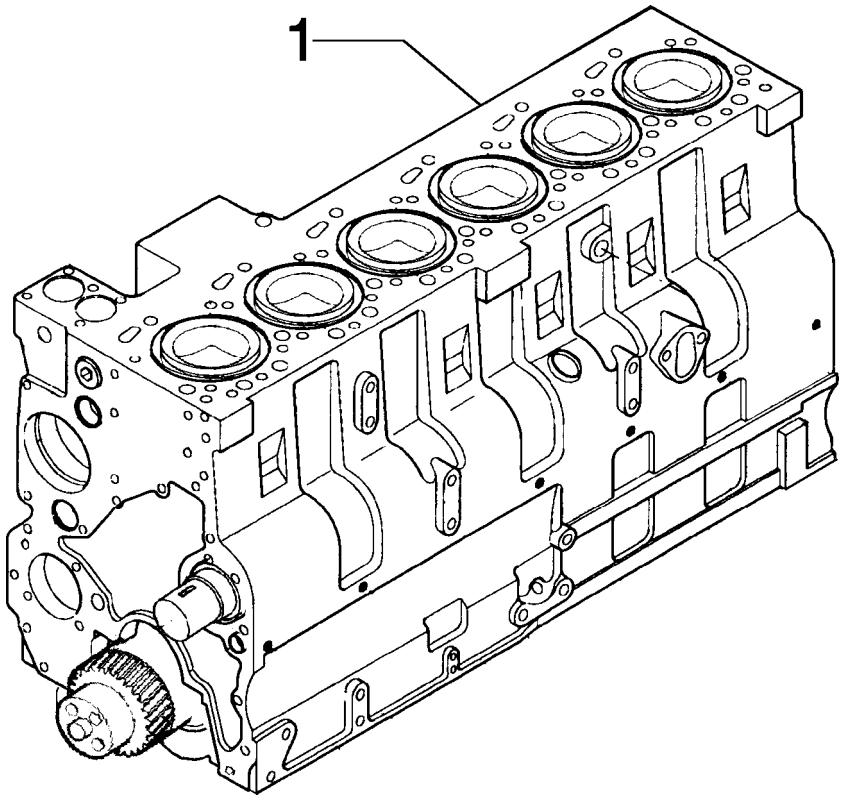

ITEM	PEÇA Nº	QTDE.	COD.	DESCRIÇÃO	DESCRIPCION
1	75288743	1	M148	MOTOR PARCIAL	MOTOR

NEW HOLLAND

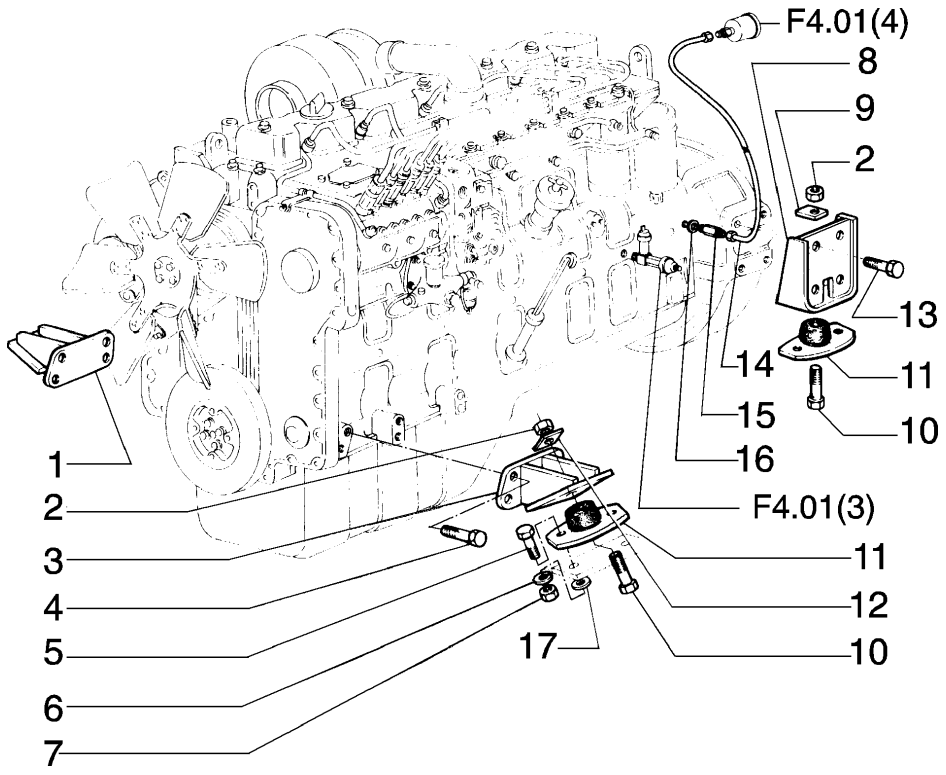

ITEM	PEÇA N°	QTDE.	COD.	DESCRIÇÃO	DESCRIPCION
1	75218811	1	300S	SUPORTE FIXAÇÃO	SOPORTE
2	12164521	4	010D	PORCA	TUERCA
3	75218810	1	300S	SUPORTE FIXAÇÃO	SOPORTE
4	14278131	8	040V	PARAFUSO	TORNILLO
5	11390531	8	040V	PARAFUSO	TORNILLO
6	10517271	8	170R	ARRUELA PRESSÃO	ARANDELA ELAST.
7	12164121	8	010D	PORCA	TUERCA
8	75248132	2	300S	SUPORTE	SOPORTE
9	14199510	2	113P	PLACA TRAVAM.	PLACA DE FRENO
10	15997331	4	040V	PARAFUSO	TORNILLO
11	4955094	4	345C	COXIM	COJIN
12	75218568	2	113P	PLACA TRAVAM.	PLACA DE FRENO
13	14257831	8	040V	PARAFUSO	TORNILLO
14	75210904	1	193T	TUBO DE AÇO	TUBO
15	75214672	1	193T	CONEXÃO DE AÇO	TUBO
16	10260060	1	055A	ANEL DE VEDAÇÃO	JUNTA HERMETICA
17	13550721	8	131R	ARRUELA DE AÇO	ARANDELA

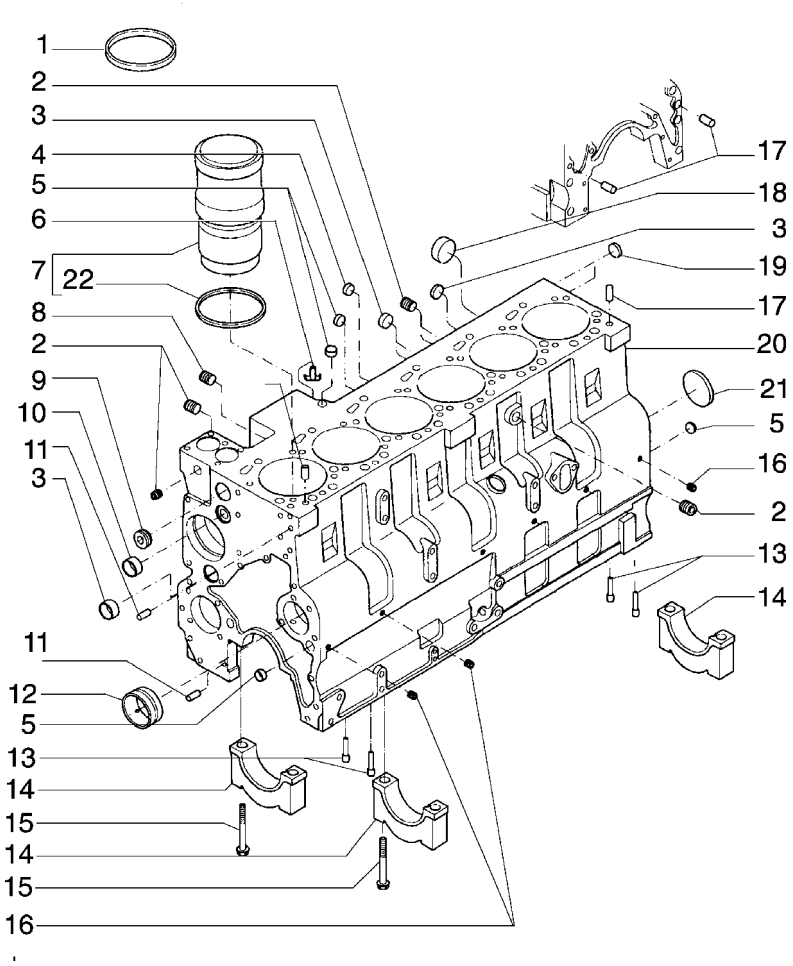

ITEM	PEÇA Nº	QTDE.	COD.	DESCRIÇÃO	DESCRIPCION
1	75286633	*	198S	CALÇO 0.010	CALCE
	75286634	*	198S	CALÇO 0.015	CALCE
	75286635	*	198S	CALÇO 0.020	CALCE
2	75206804	4	050T	BUJÃO	TAPON
3	75208211	4	050T	BUJÃO	TAPON
4	75287930	2	026T	TAMPÃO	TOPE DE GOMA
5	75208140	4	050T	BUJÃO	TAPON
6	75206805	1	150R	REGISTRO	GRIFO
7	75286993	6	053C	CAMISA CILINDRO	CAMISA CILINDRO
8	75208211	4	050T	BUJÃO	TAPON
9	75206806	1	050T	BUJÃO	TAPON
10	75208119	1	050T	BUJÃO	TAPON
11	75208120	2	080P	PINO	BULON
12	75208122	7	050T	BUJÃO	TAPON
13	75288297	4	406S	NEBULIZADOR	NUBOZIDADOR
14	75286309	7	079L	MANCAL	LUNETA
15	75208125	14	040V	PARAFUSO	TORNILLO
16	75208135	6	050T	BUJÃO	TAPON
17	75208212	4	090G	PINO CENTRAGEM	TETON
18	75287923	1	026T	TAMPÃO	TOPE DE GOMA
19	75208218	1	050T	BUJÃO	TAPON
20	75286249	1	020B	BLOCO DO MOTOR	BLOQUE CILINDR.
21	75208139	1	050T	BUJÃO	TAPON
22	75208115	6	055A	ANEL DE VEDAÇÃO	JUNTA HERMETICA

* CONFORME NECESSIDADE

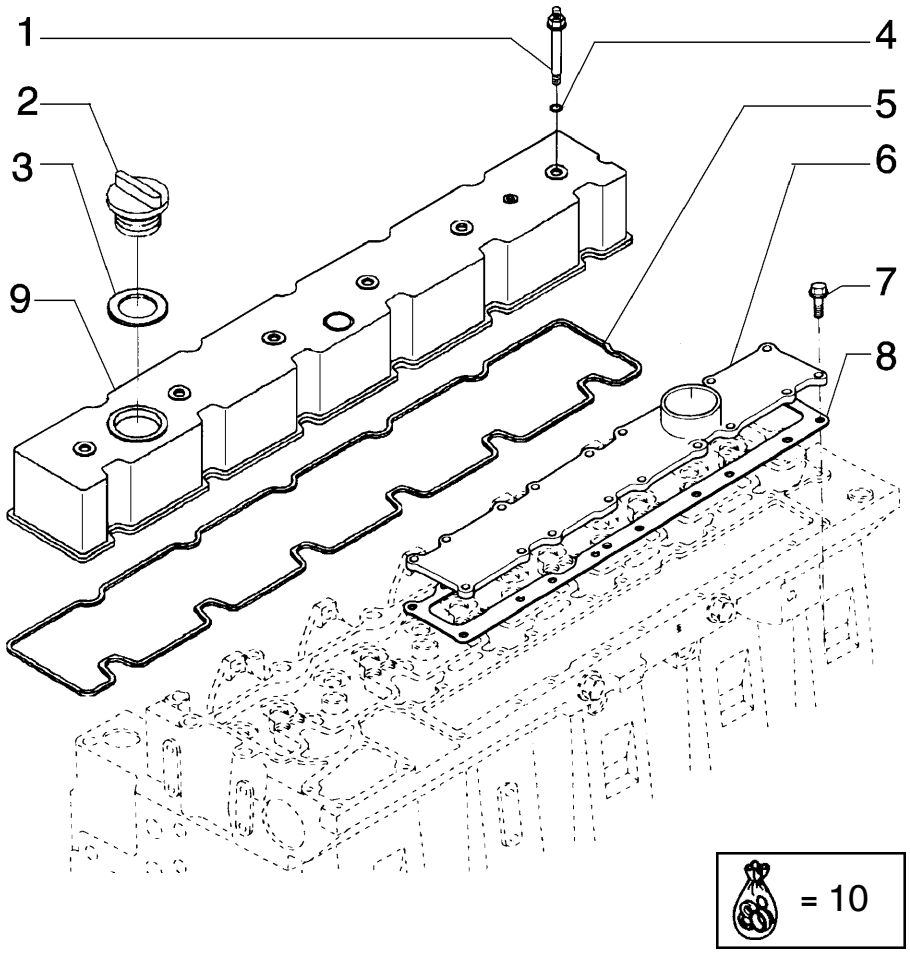

ITEM	PEÇA N°	QTDE.	COD.	DESCRIÇÃO	DESCRIPCION
1	75288668	6	040V	PARAFUSO	TORNILLO
2	75208208	1	265C	TAMPA	TAPA
3	75208210	1	055A	ANEL DE VEDAÇÃO	JUNTA HERMETICA
4	75208209	6	055A	ANEL DE VEDAÇÃO	JUNTA HERMETICA
5	75208126	1	120G	JUNTA	JUNTA PLANA
6	75208127	1	265C	TAMPA	TAPA
7	75286181	18	040V	PARAFUSO	TORNILLO
8	75208129	1	120G	JUNTA	JUNTA PLANA
9	75208113	1	265C	TAMPA	TAPA
10	75208101	1	002K	KIT JUNTAS SUP.	JUEGO

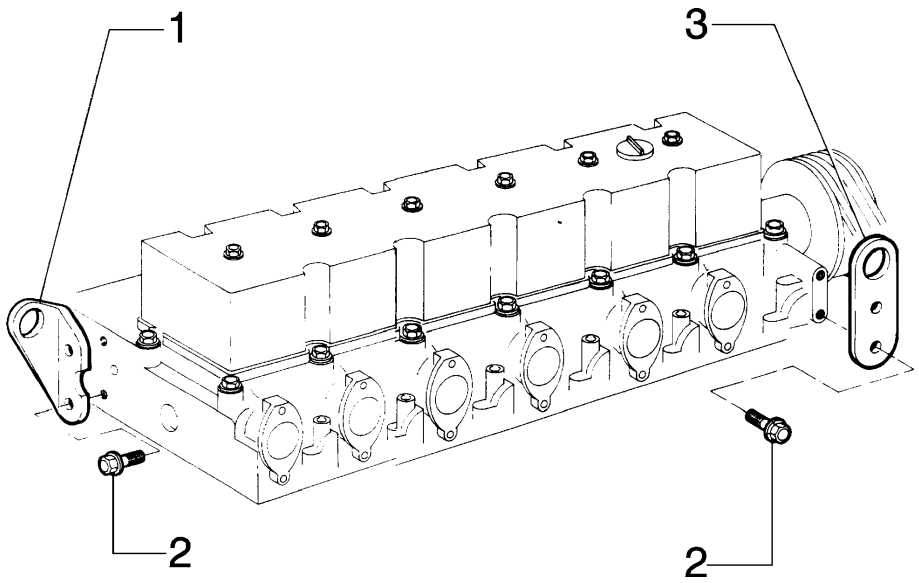

ITEM	PEÇA Nº	QTDE.	COD.	DESCRIÇÃO	DESCRIPCION
1	75286099	1	020M	ALÇA	MANIJA
2	75208326	4	040V	PARAFUSO	TORNILLO
3	75208325	1	020M	ALÇA	MANIJA

NEW HOLLAND

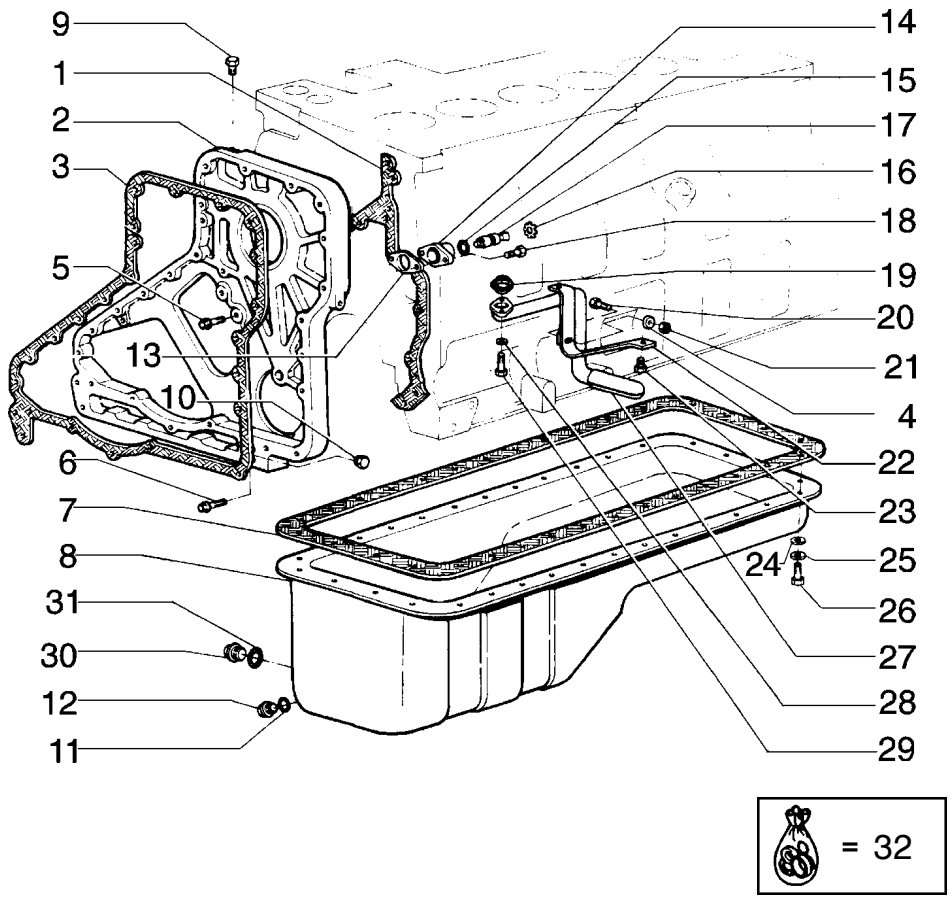

NEW HOLLAND D 170 A1.02 **QUADRO** 1 **PAG.** 1

ITEM	PEÇA N°	QTDE.	COD.	DESCRIÇÃO	DESCRIPCION
1	75286101	1	120G	JUNTA	JUNTA PLANA
2	75208150	1	035S	CARCAÇA	CAJA
3	75206845	1	120G	JUNTA	JUNTA PLANA
4	75286110	1	131R	ARRUELA	ARANDELA
5	75208153	5	040V	PARAFUSO	TORNILLO
6	75208380	4	040V	PARAFUSO	TORNILLO
7	75208155	1	120G	JUNTA	JUNTA PLANA
8	75208156	1	275C	CARTER DO MOTOR	CARTER ACEITE
9	75208135	3	050T	BUJÃO	TAPON
10	75204991	1	050T	BUJÃO	TAPON
11	10259960	1	122G	RETENTOR	JUNTA
12	75287675	1	050T	BUJÃO	TAPON
13	75286100	1	123G	RETENTOR	EMPAQUETADURA
14	75286664	1	035S	CARCAÇA	CAJA
15	75208163	1	055A	ANEL DE VEDAÇÃO	JUNTA HERMETICA
16	75208164	1	045A	ANEL	ARO
17	75208165	1	080P	PINO	BULON
18	75208166	2	040V	PARAFUSO	TORNILLO
19	75208167	1	120G	JUNTA	JUNTA PLANA
20	75287674	1	040V	PARAFUSO	TORNILLO
21	75208170	1	010D	PORCA	TUERCA
22	75286078	1	300S	SUPORTE	SOPORTE
23	75286074	2	040V	PARAFUSO	TORNILLO
24	75206836	32	131R	ARRUELA	ARANDELA
25	75206843	32	170R	ARRUELA PRESSÃO	ARANDELA ELAST.
26	75208174	32	040V	PARAFUSO	TORNILLO
27	75208175	1	193T	TUBO	TUBO
28	75208176	2	075D	ESPAÇADOR	SEPARADOR
29	75208177	2	040V	PARAFUSO	TORNILLO
30	75287676	1	050T	BUJÃO	TAPON
31	75208158	1	055A	ANEL DE VEDAÇÃO	JUNTA HERMETICA
32	75208102	1	002K	KIT JUNTAS INF.	JUEGO

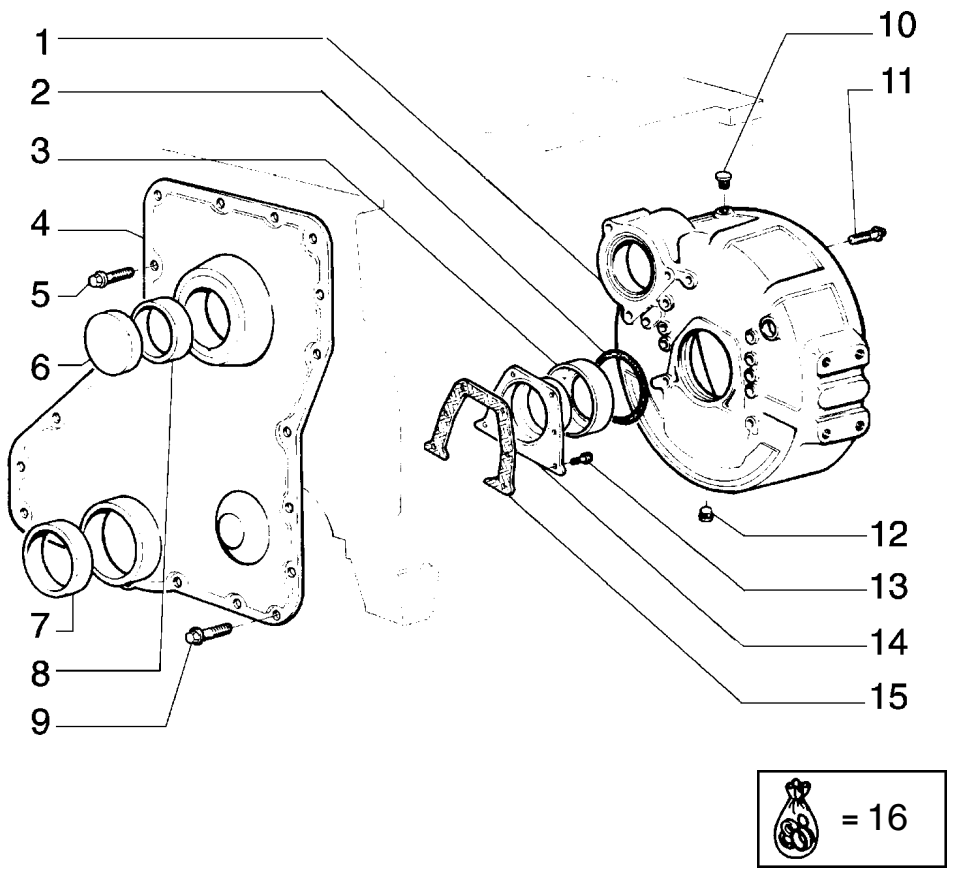

ITEM	PEÇA N°	QTDE.	COD.	DESCRIÇÃO	DESCRIPCION
1	75206865	1	035S	CARCAÇA VOLANTE	CAJA
2	75208192	1	158G	O'RING	JUNTA TORICA
3	75208111	1	002K	KIT RETENTOR	JUEGO
4	75288665	1	265C	TAMPA	TAPA
5	75206847	6	040V	PARAFUSO	TORNILLO
6	75208189	1	265C	TAMPA	TAPA
7	75286665	1	122G	RETENTOR	JUNTA
8	75208188	1	055A	ANEL DE VEDAÇÃO	JUNTA HERMETICA
9	75287961	16	040V	PARAFUSO	TORNILLO
10	75208179	1	050T	BUJÃO	TAPON
11	75208178	12	040V	PARAFUSO	TORNILLO
12	75208142	1	050T	BUJÃO	TAPON
13	75286074	8	040V	PARAFUSO	TORNILLO
14	75208185	1	265C	TAMPA	TAPA
15	75286073	1	120G	JUNTA	JUNTA PLANA
16	75208102	1	002K	KIT JUNTAS INF.	JUEGO

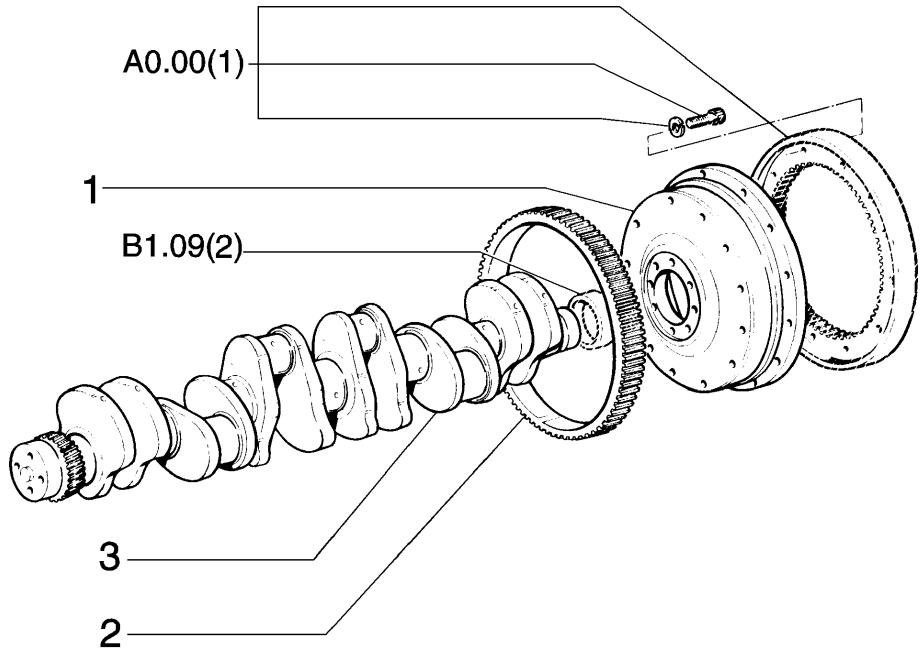

ITEM	PEÇA Nº	QTDE.	COD.	DESCRIÇÃO	DESCRIPCION
1	75204964	1	048V	VOLANTE	VOLANTE
2	75204965	1	312C	CREMALHEIRA	CREMALLERA
3	75285333	1	018A	VIRABREQUIM	CIGUENAL

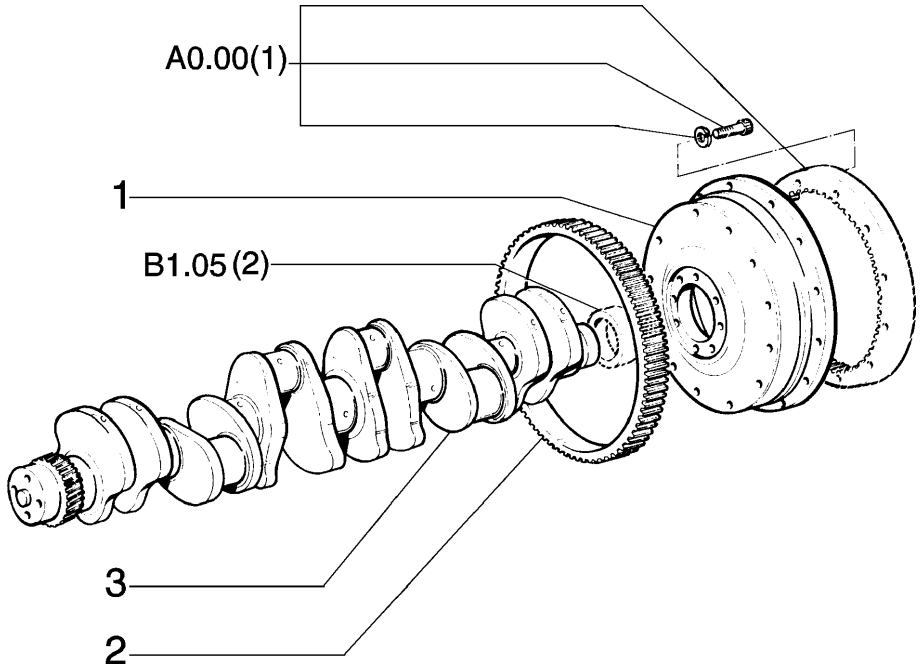

ITEM	PEÇA N°	QTDE.	COD.	DESCRIÇÃO	DESCRIPCION
1	75204964	1	048V	VOLANTE	VOLANTE
2	75204965	1	312C	CREMALHEIRA	CREMALLERA
3	75285333	1	018A	VIRABREQUIM	CIGUENAL

NEW HOLLAND

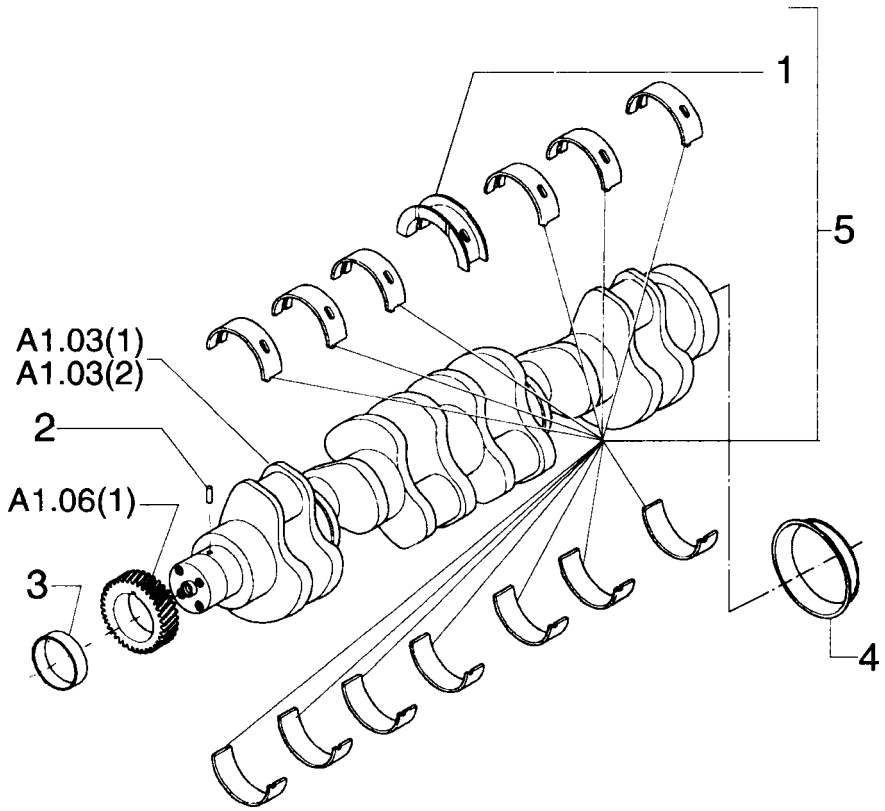

ITEM	PEÇA Nº	QTDE.	COD.	DESCRIÇÃO	DESCRIPCION
1	75288314	1	095B	BUCHA STD.	BUJE
	75288317	1	095B	BUCHA 0,25MM	BUJE
	75288320	1	095B	BUCHA 0,50MM	BUJE
	75288323	1	095B	BUCHA 0,75MM	BUJE
	75288326	1	095B	BUCHA 1,00MM	BUJE
2	75208356	1	080P	PINO	BULON
3	75286655	1	030M	LUVA	MANGUITO
4	75286656	1	030M	LUVA	MANGUITO
5	75208361	1	002K	KIT std	JUEGO
	75208078	1	002K	KIT 0.25mm	JUEGO
	75208079	1	002K	KIT 0.50mm	JUEGO
	75208080	1	002K	KIT 0.75mm	JUEGO

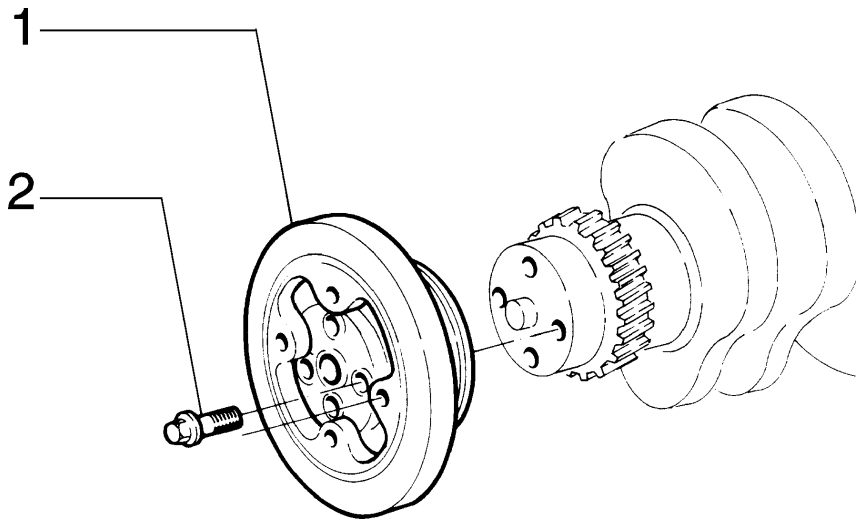

ITEM	PEÇA N°	QTDE.	COD.	DESCRIÇÃO	DESCRIPCION
1	75204967	1	164S	AMORTEC. VIBRAÇ	AMORT. VIBRAC.
2	75204971	4	040V	PARAFUSO	TORNILLO

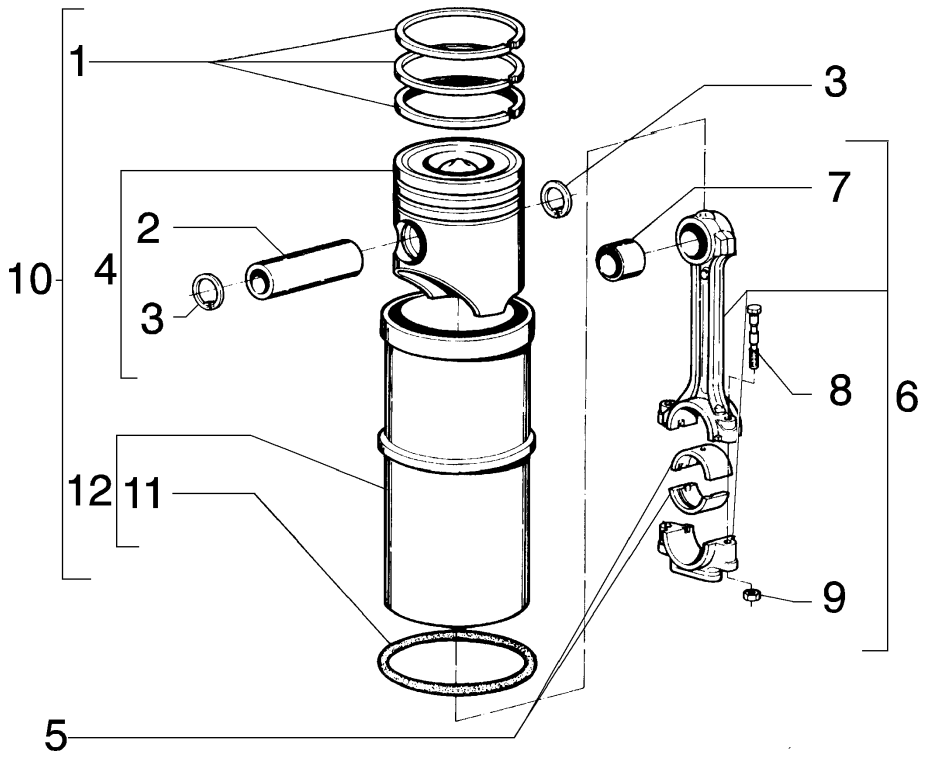

ITEM	PEÇA Nº	QTDE.	COD.	DESCRIÇÃO	DESCRIPCION
1	75286500	6	A061	ANÉIS SEGMENTO	AROS DE EMBOLO
2	75208202	6	080P	PINO	BULON
3	75208203	12	187A	ANEL ELÁSTICO	ANILLO ELASTICO
4	75286499	6	132P	PISTÃO DO MOTOR	PISTON
5	75208088	12	096S	BRONZINA std	CASQUILLO
	75206861	12	096S	BRONZINA 0.25mm	CASQUILLO
	75206862	12	096S	BRONZINA 0.50mm	CASQUILLO
	75206863	12	096S	BRONZINA 0.75mm	CASQUILLO
	75206864	12	096S	BRONZINA 1.00mm	CASQUILLO
6	75208204	6	050B	BIELA	BIELA
7	75208087	1	095B	BUCHA	BUJE
8	75208205	2	040V	PARAFUSO	TORNILLO
9	75208206	2	010D	PORCA	TUERCA
10	75287165	1	002K	KIT	JUEGO
11	75208115	6	055A	ANEL DE VEDAÇÃO	JUNTA HERMETICA
12	75286993	6	053C	CAMISA CILINDRO	CAMISA CILINDRO

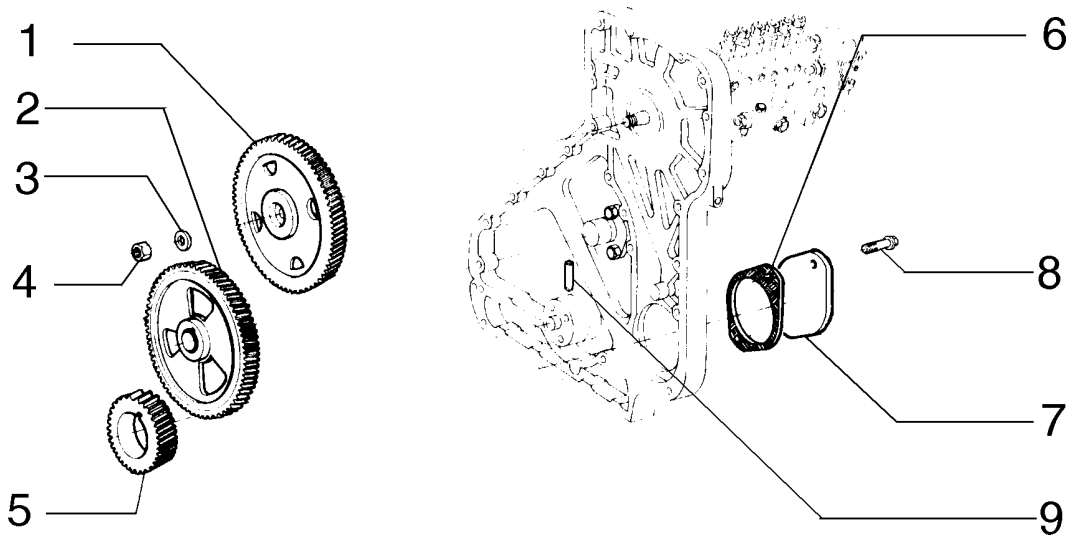

ITEM	PEÇA Nº	QTDE.	COD.	DESCRIÇÃO	DESCRIPCION
1	75208348	1	050I	ENGRENAGEM	CORONA
2	75286636	1	050I	ENGRENAGEM	CORONA
3	75286085	1	131R	ARRUELA	ARANDELA
4	75286086	1	010D	PORCA	TUERCA
5	75208352	1	050I	ENGRENAGEM	CORONA
6	75285532	1	120G	JUNTA	JUNTA PLANA
7	75286125	1	265C	TAMPA	TAPA
8	75208347	2	040V	PARAFUSO	TORNILLO
9	75208356	1	080P	PINO	BULON

NEW HOLLAND

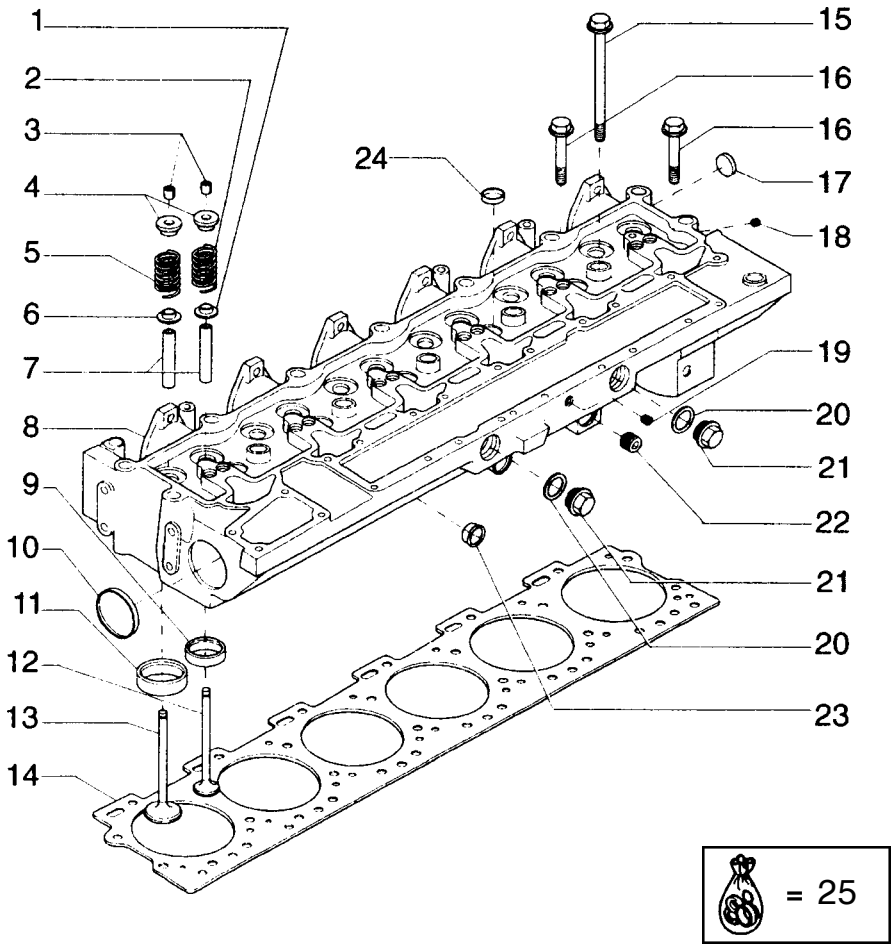

ITEM	PEÇA Nº	QTDE.	COD.	DESCRIÇÃO	DESCRIPCION
1	75208236	12	060S	PRATO	ARANDELA
2	75208234	6	100M	MOLA	MUELLE
3	75208232	24	050N	TRAVA	SEGURO
4	75208233	12	060S	PRATO	ARANDELA
5	75286710	6	100M	MOLA	MUELLE
6	75208235	12	122G	RETENTOR	JUNTA
7	75208214	12	145G	GUIA	GUIA
8	75288672	1	113T	CAB.DO CILINDRO	CULATA
9	75208215	6	069S	SEDE STD	ASIENTO
9	75286204	6	069S	SEDE 0,254 mm	ASIENTO
9	75286205	6	069S	SEDE 0,508 mm	ASIENTO
10	75208216	2	050T	BUJÃO	TAPON
11	75208217	6	069S	SEDE STD	ASIENTO
11	75286206	6	069S	SEDE 0,254 mm	ASIENTO
11	75286207	6	069S	SEDE 0,508 mm	ASIENTO
12	75208238	6	112V	VÁLVULA DESCAR.	VALVULA DESC.
13	75208239	6	010V	VÁLVULA	VALVULA
14	75286658	1	120G	JUNTA STD	JUNTA PLANA
14	75286741	1	120G	JUNTA 0.15mm	JUNTA PLANA
14	75288670	1	120G	JUNTA 0.50mm	JUNTA PLANA
15	75286699	14	040V	PARAFUSO	TORNILLO
16	75286698	12	040V	PARAFUSO	TORNILLO
17	75288671	1	050T	BUJÃO	TAPON
18	75206811	1	050T	BUJÃO	TAPON
19	75208313	1	050T	BUJÃO	TAPON
20	75208158	2	055A	ANEL DE VEDAÇÃO	JUNTA HERMETICA
21	75287676	2	050T	BUJÃO	TAPON
22	75206804	1	050T	BUJÃO	TAPON
23	75286707	1	050T	BUJÃO	TAPON
24	75287924	5	050T	BUJÃO	TAPON
25	75208101	1	002K	KIT JUNTAS SUP.	JUEGO

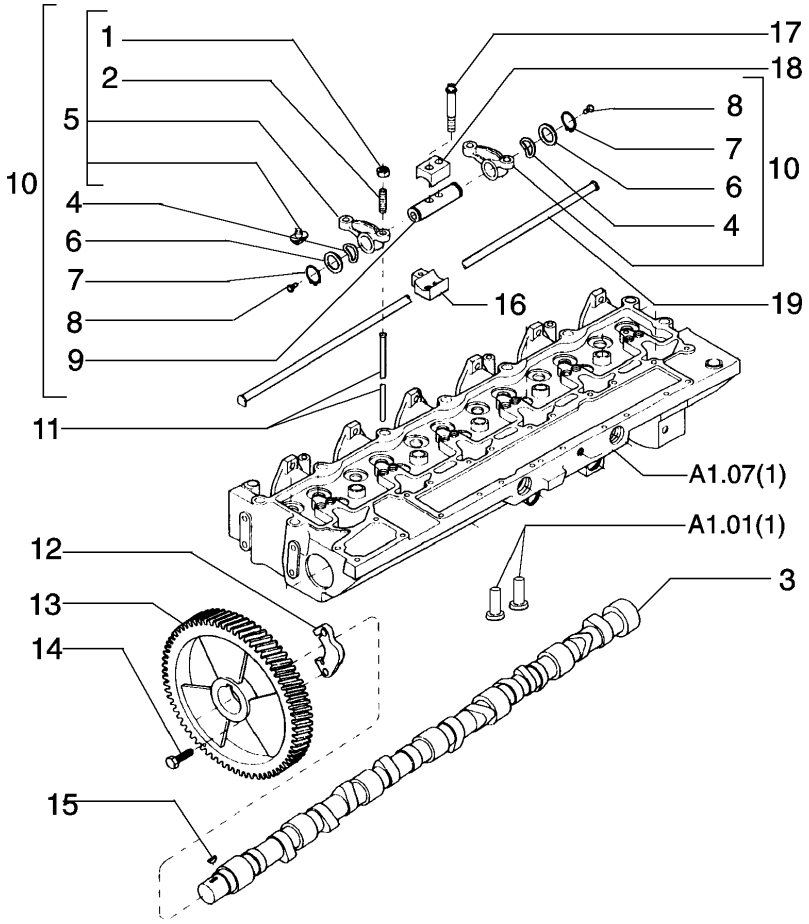

ITEM	PEÇA Nº	QTDE.	COD.	DESCRIÇÃO	DESCRIPCION
1	75288673	12	010D	PORCA	TUERCA
2	75208225	12	040V	PARAFUSO	TORNILLO
3	75288271	1	017A	EIXO COM. VALV.	ARBOL DE LEVAS
4	75208229	12	131R	ARRUELA	ARANDELA
5	75208223	6	055B	BALANCIM	BALANCIN
6	75208228	12	131R	ARRUELA	ARANDELA
7	75206820	12	187A	ANEL ELÁSTICO	ANILLO ELASTICO
8	75286106	12	050T	BUJÃO	TAPON
9	75208231	6	016A	EIXO	ARBOL
10	75208222	6	055B	BALANCIM	BALANCIN
11	75208249	12	133S	SENSOR	SENSOR
12	75286115	1	300S	SUPORTE	SOPORTE
13	75286636	1	050I	ENGRENAGEM	CORONA
14	75286076	2	040V	PARAFUSO	TORNILLO
15	75287957	1	060L	CHAVETA	CHAVETA
16	75208247	6	300S	SUPORTE	SOPORTE
17	75208244	12	040V	PARAFUSO	TORNILLO
18	75208245	6	300S	SUPORTE	SOPORTE
19	75208246	1	193T	TUBO	TUBO

NEW HOLLAND

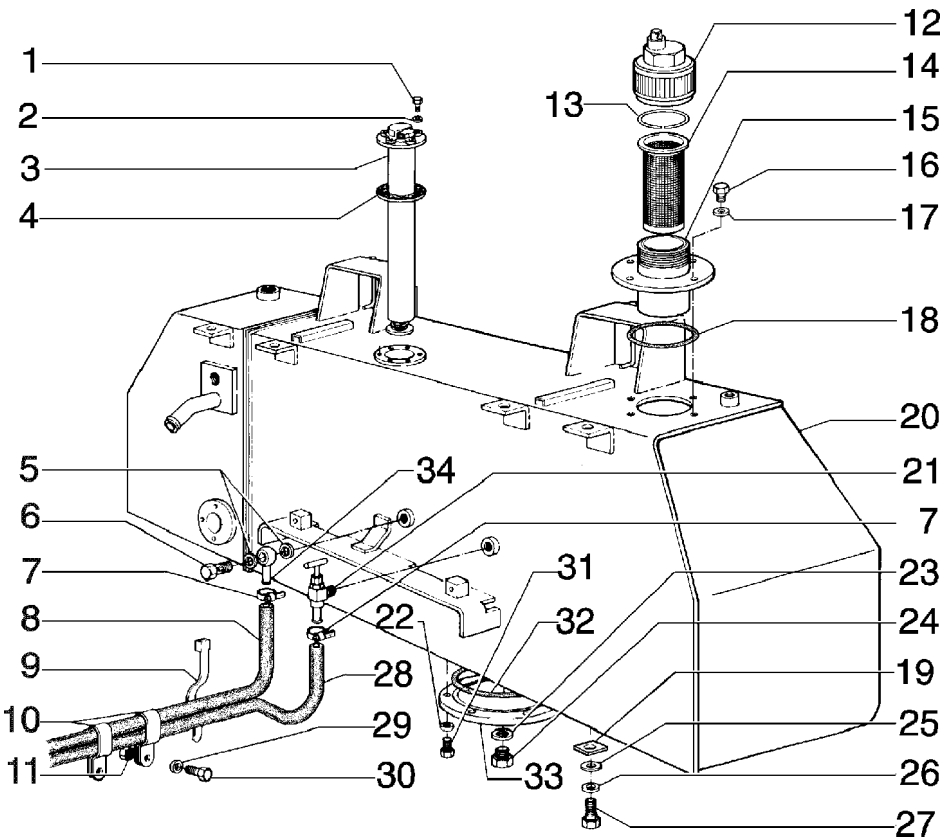

ITEM	PEÇA N°	QTDE.	COD.	DESCRIÇÃO	DESCRIPCION
1	13272111	5	040V	PARAFUSO	TORNILLO
2	10519201	5	131R	ARRUELA	ARANDELA
3	75253088	1	020G	BOIA	FLOTADOR
4	75288871	1	120G	JUNTA	JUNTA PLANA
5	10279985	2	055A	ANEL DE VEDAÇÃO	JUNTA HERMETICA
6	10184317	1	040V	PARAFUSO	TORNILLO
7	79084753	2	031F	ABRAÇADEIRA	ABRAZADERA
8	75222810	1	192T	MANGUEIRA	MANGA C/RACORDE
9	75201642	1	031F	ABRAÇADEIRA	ABRAZADERA
10	560273	2	031F	ABRAÇADEIRA	ABRAZADERA
11	12164721	2	010D	PORCA	TUERCA
12	4977118	1	265C	TAMPA	TAPA
13	4971843	1	187A	ANEL ELÁSTICO	ANILLO ELASTICO
14	75201624	1	065F	FILTRO	FILTRO
15	75266477	1	090B	BOCAL ENCHIM.	BOCA DE CARGA
16	11106631	4	040V	PARAFUSO	TORNILLO
17	10516871	4	170R	ARRUELA PRES.	ARANDELA ELAST.
18	14467980	1	158G	O'RING	JUNTA TORICA
19	75221952	*	198S	CALÇO 2,0MM	CALCE 2,0MM
19	75221953	*	198S	CALÇO 3,0MM	CALCE 3,0MM
19	75221954	*	198S	CALÇO 4,5MM	CALCE 4,5MM
20	75266471	1	115S	RESERVATÓRIO	DEPOSITO
21	585834	1	150R	TORNEIRA	GRIFO
22	10516671	6	170R	ARRUELA PRES.	ARANDELA ELAST.
23	10296685	1	122G	RETENTOR	JUNTA
24	79007135	1	050T	BUJÃO	TAPON
25	12644921	8	131R	ARRUELA	ARANDELA
26	10517179	8	170R	ARRUELA PRES.	ARANDELA ELAST.
27	11115531	8	040V	PARAFUSO	TORNILLO
28	75222809	1	192T	MANGUEIRA	MANGA C/RACORDE
29	10516871	2	170R	ARRUELA PRES.	ARANDELA ELAST.

* CONFORME NECESSIDADE

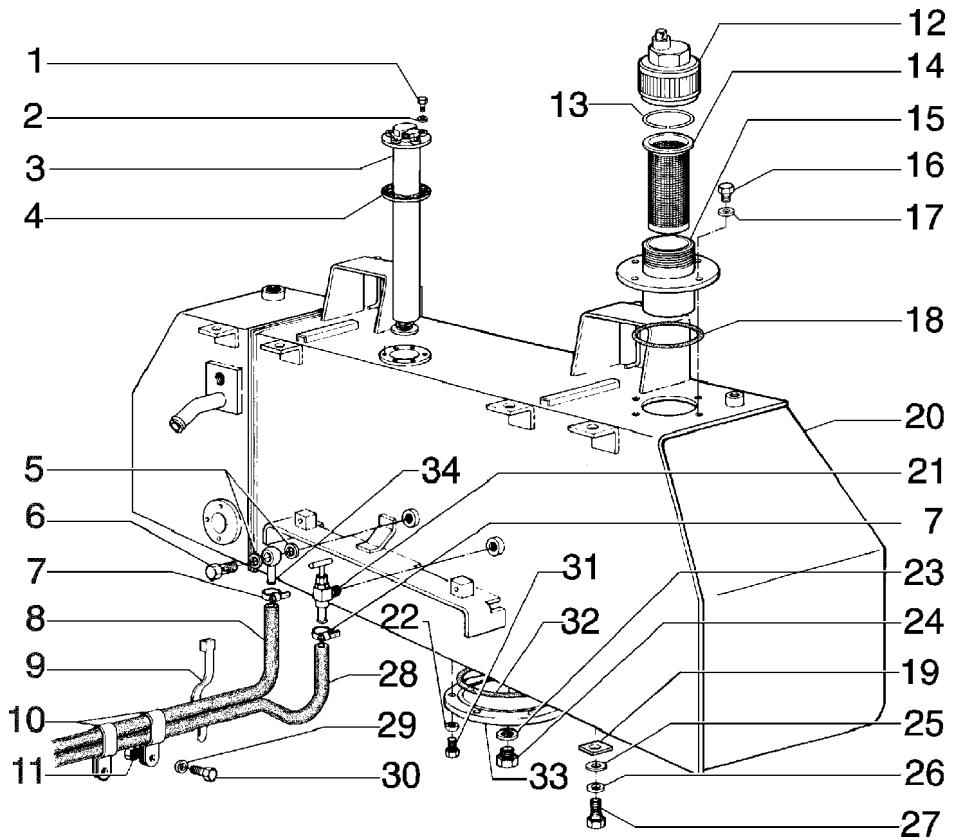

ITEM	PEÇA N°	QTDE.	COD.	DESCRIÇÃO	DESCRIPCION
30	15970531	2	040V	PARAFUSO	TORNILLO
31	16043631	6	040V	PARAFUSO	TORNILLO
32	14466580	1	158G	O'RING	JUNTA TORICA
33	75266475	1	265C	TAMPA	TAPA
34	79010217	1	020R	CONEXÃO	RACOR

NEW HOLLAND

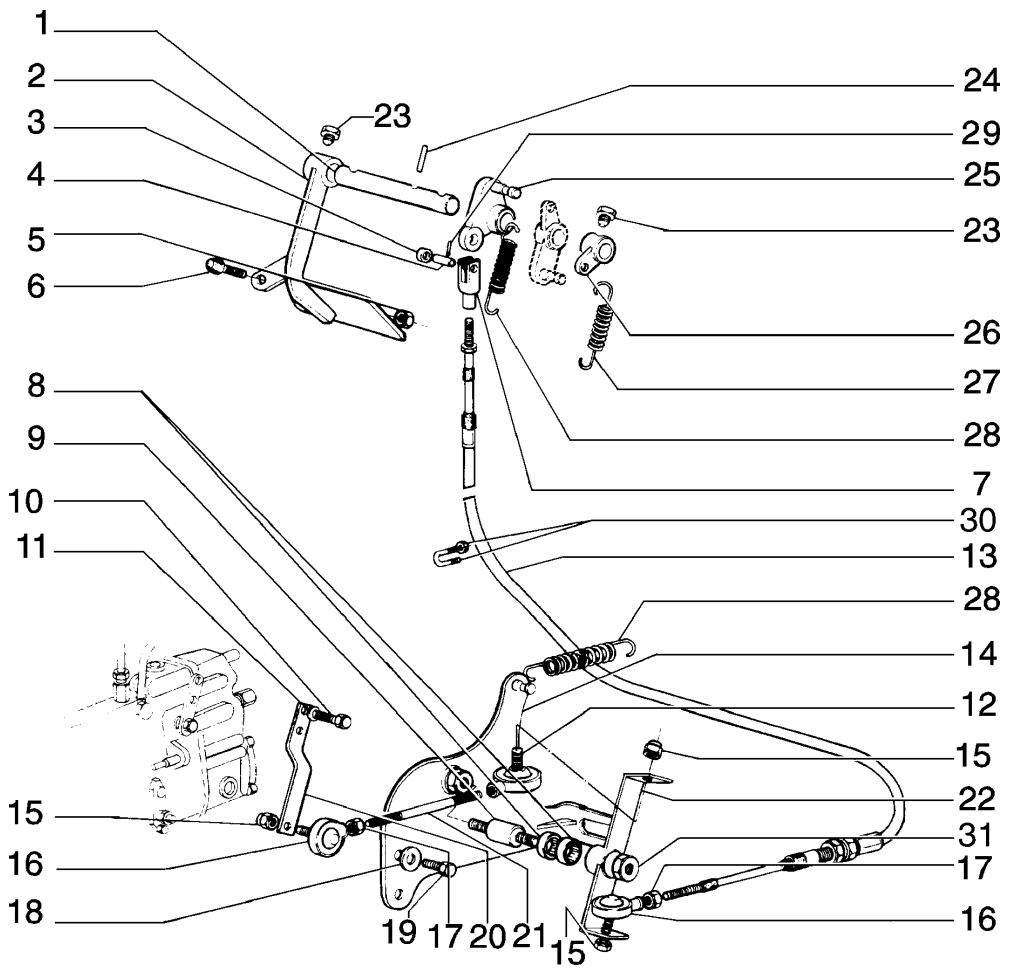

NEW HOLLAND D 170 A2.21 **QUADRO** 1 **PAG.** 1

ITEM	PEÇA Nº	QTDE.	COD.	DESCRIÇÃO	DESCRIPCION
1	79078966	1	080P	PINO	BULON
2	75247352	1	060P	PEDAL	PEDAL
3	14496531	1	131R	ARRUELA	ARANDELA
4	10050814	1	080P	PINO	BULON
5	10791021	1	010D	PORCA	TUERCA
6	79037282	1	080P	PINO	BULON
7	75247377	1	085F	FORQUILHA	HORQUILLA
8	73125849	2	341C	ROLAMENTO	RODAMIENTO
9	75241101	1	085A	EIXO	EJE
10	10902131	2	040V	PARAFUSO	TORNILLO
11	10615479	2	131R	ARRUELA	ARANDELA
12	73121782	1	070G	JUNTA ESFÉRICA	ARTIC.ESFERICA
13	75247378	1	105F	CABO	CABLE
14	75249963	1	300S	SUPORTE	SOPORTE
15	70916590	4	010D	PORCA	TUERCA
16	70686384	2	061E	EXTREMIDADE	EXTREMO
17	70911040	2	010D	PORCA	TUERCA
18	12638601	2	131R	ARRUELA	ARANDELA
19	11106231	2	040V	PARAFUSO	TORNILLO
20	75241103	1	105P	CHAPA DOBRADA	PLACA
21	75241102	1	142T	TIRANTE	TIRANTE
22	75250421	1	300S	SUPORTE	SOPORTE
23	569475	2	040V	PARAFUSO	TORNILLO
24	14168370	1	202S	PINO ELÁSTICO	PASADOR ELAST.
25	79080389	1	045L	ALAVANCA	PALANCA
26	79089244	1	045L	ALAVANCA	PALANCA
27	547515	2	100M	MOLA	MUELLE
28	79104777	2	100M	MOLA	MUELLE
29	10734201	3	270C	CONTRA PINO	CHAVETA PARTIDA
30	73152117	1	031F	ABRAÇADEIRA	ABRAZADERA
31	70911028	1	010D	PORCA	TUERCA

01-02

COMANDO DO ACELERADOR
MANDO DEL ACELERADOR

A2.21 | 1

NEW HOLLAND

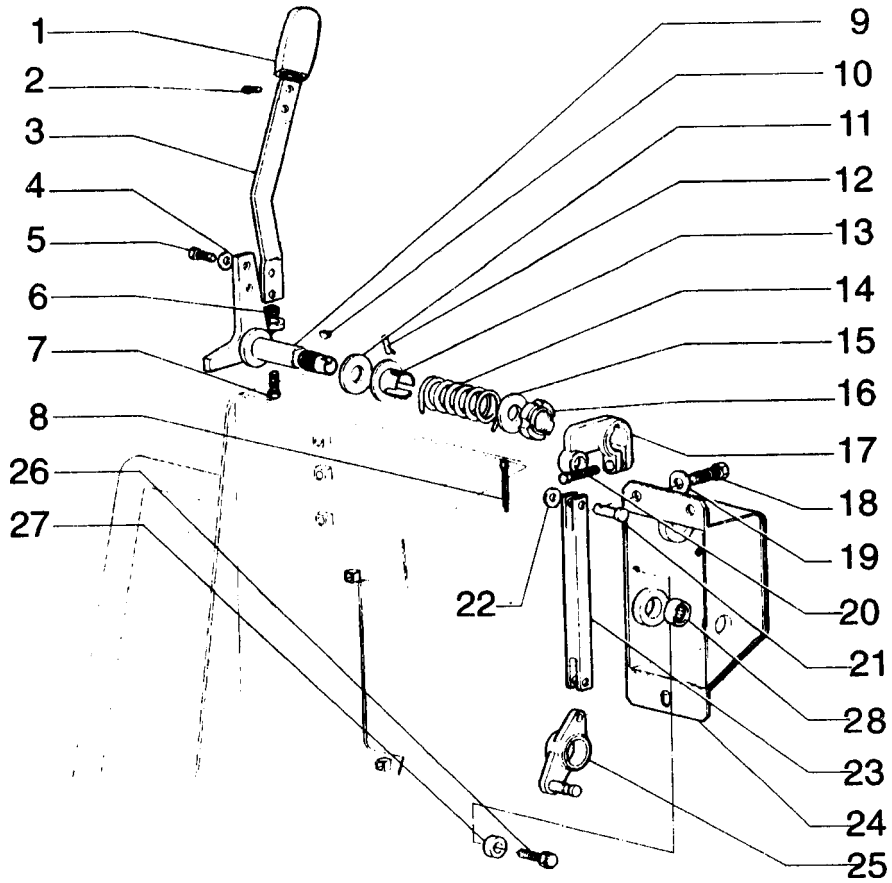

ITEM	PEÇA N°	QTDE.	COD.	DESCRIÇÃO	DESCRIPCION
1	5131161	1	025I	EMPUNHADURA	EMPUNADURA
2	15911907	2	040V	PARAFUSO	TORNILLO
3	79087101	1	045L	ALAVANCA	PALANCA
4	13577921	2	131R	ARRUELA	ARANDELA
5	10902231	2	040V	PARAFUSO	TORNILLO
6	16102321	1	010D	PORCA	TUERCA
7	586633	1	040V	PARAFUSO	TORNILLO
8	10734201	2	270C	CONTRA PINO	CHAVETA PARTIDA
9	75250413	1	045L	ALAVANCA	PALANCA
10	10205620	1	060L	CHAVETA	CHAVETA
11	76032147	1	060D	DISCO	DISCO
12	10334910	1	080P	PINO	BULON
13	79091566	1	095B	BUCHA	BUJE
14	79078980	1	100M	MOLA	MUELLE
15	79080850	1	131R	ARRUELA	ARANDELA
16	79091571	1	050G	PORCA RETENÇÃO	VIROLA
17	79095114	1	045L	ALAVANCA	PALANCA
18	16043431	3	040V	PARAFUSO	TORNILLO
19	12645031	3	131R	ARRUELA	ARANDELA
20	10902431	1	040V	PARAFUSO	TORNILLO
21	10004914	2	080P	PINO	BULON
22	591123	2	131R	ARRUELA	ARANDELA
23	79091546	1	142T	TIRANTE	TIRANTE
24	75247367	1	265C	TAMPA	TAPA
25	79078958	1	045L	ALAVANCA	PALANCA
26	10902631	2	040V	PARAFUSO	TORNILLO
27	75247371	1	075D	ESPAÇADOR	SEPARADOR
28	79060774	1	341C	ROLAMENTO	RODAMIENTO

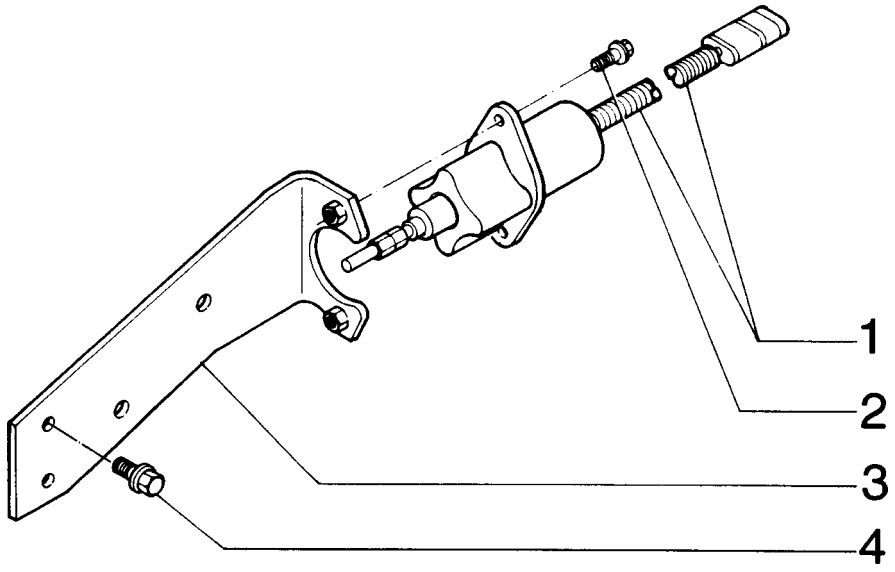

ITEM	PEÇA N°	QTDE.	COD.	DESCRIÇÃO	DESCRIPCION
1	75288788	1	030E	SOLENOIDE	SOLENOIDE
2	75286074	2	040V	PARAFUSO	TORNILLO
3	75288787	1	300S	SUPORTE	SOPORTE
4	75204973	2	040V	PARAFUSO	TORNILLO

NEW HOLLAND

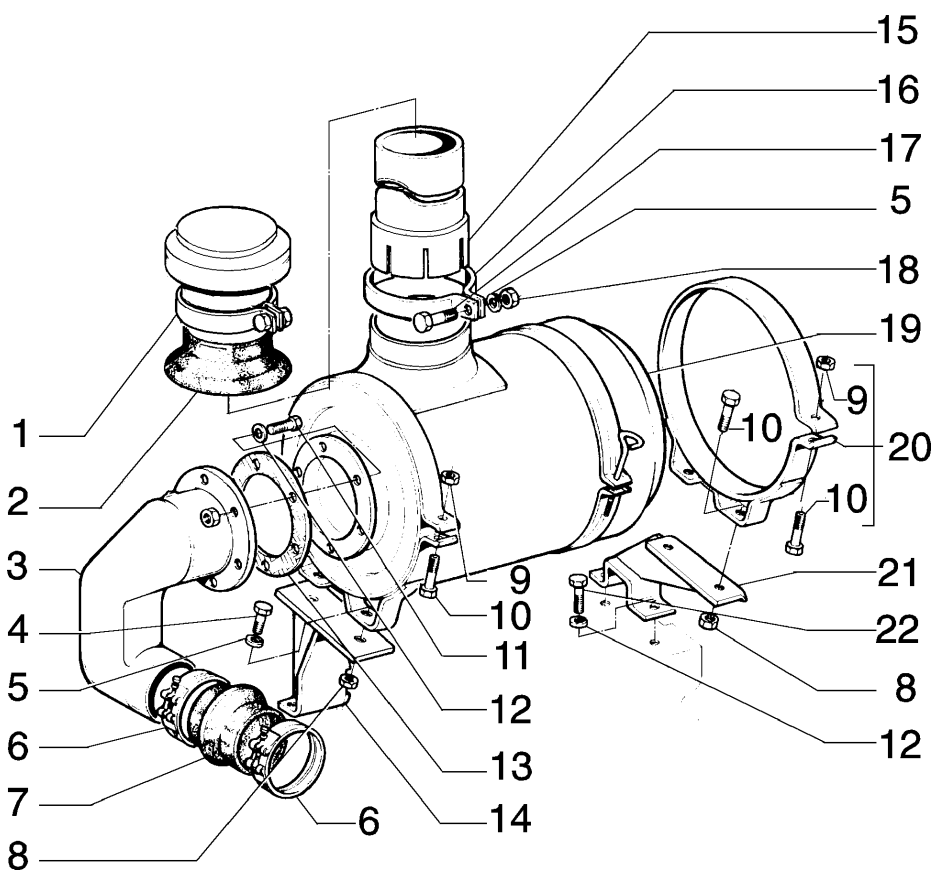

NEW HOLLAND D 170 A2.22 **QUADRO** 1 **PAG.** 1

ITEM	PEÇA Nº	QTDE.	COD.	DESCRIÇÃO	DESCRIPCION
1	75248755	1	201P	PRÉ-FILTRO	PREFILTRO
2	79016397	1	070R	PROTEÇÃO	PROTECCION
3	75218901	1	085G	JOELHO	CODO
4	11112131	4	040V	PARAFUSO	TORNILLO
5	10517071	4	170R	ARRUELA PRESSÃO	ARANDELA ELAST.
6	70930425	2	031F	ABRAÇADEIRA	ABRAZADERA
7	8321445	1	192T	MANGUEIRA	MANGA C/RACORDE
8	11701721	4	010D	PORCA	TUERCA
9	16100821	2	010D	PORCA	TUERCA
10	16044531	2	040V	PARAFUSO	TORNILLO
11	11106431	6	040V	PARAFUSO	TORNILLO
12	10516871	10	170R	ARRUELA PRESSÃO	ARANDELA ELAST.
13	70658759	1	120G	JUNTA	JUNTA PLANA
14	75219511	1	300S	SUPORTE	SOPORTE
15	75248758	1	193T	TUBO	TUBO
16	79003070	1	031F	ABRAÇADEIRA	ABRAZADERA
17	11112631	1	040V	PARAFUSO	TORNILLO
18	11702921	1	010D	PORCA	TUERCA
19	75248727	1	035S	CARCAÇA	CAJA
20	75248728	2	031F	ABRAÇADEIRA	ABRAZADERA
21	75220763	1	300S	SUPORTE	SOPORTE
22	11106031	4	040V	PARAFUSO	TORNILLO

NEW HOLLAND

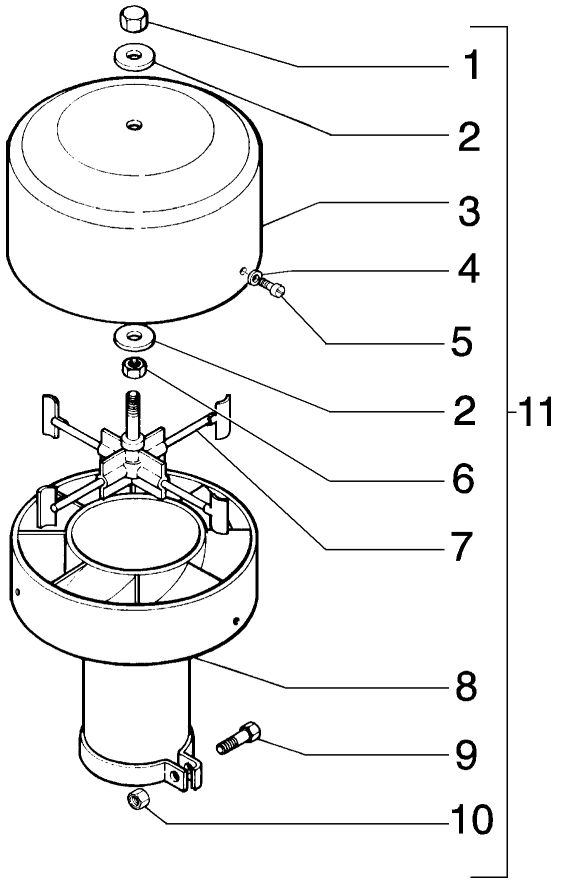

ITEM	PEÇA Nº	QTDE.	COD.	DESCRIÇÃO	DESCRIPCION
1	75288724	1	010D	PORCA	TUERCA
2	75288715	2	131R	ARRUELA	ARANDELA
3	75288725	1	265C	TAMPA	TAPA
4	75288726	3	131R	ARRUELA	ARANDELA
5	75288727	3	040V	PARAFUSO	TORNILLO
6	75288728	1	010D	PORCA	TUERCA
7	75288729	1	060G	ROTOR	IMPULSOR
8	75288730	1	035S	CARCAÇA	CAJA
9	75288731	1	040V	PARAFUSO	TORNILLO
10	75288732	1	010D	PORCA	TUERCA
11	75248755	1	201P	PRÉ-FILTRO	PREFILTRO

NEW HOLLAND

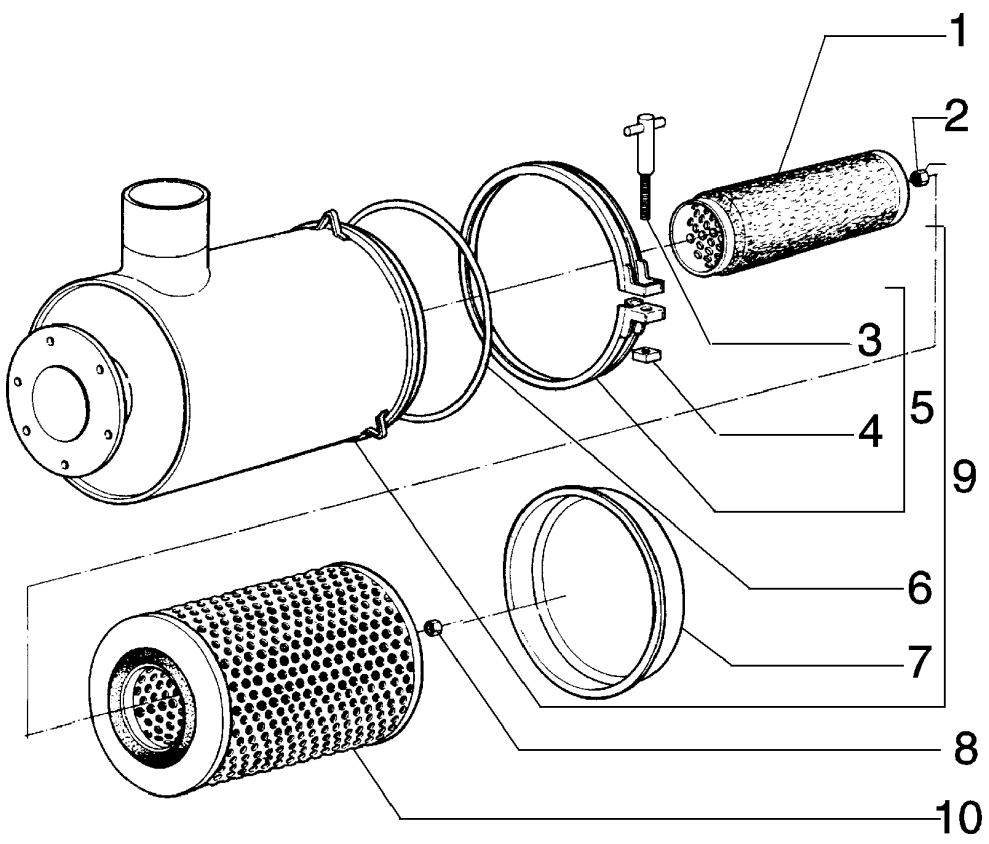

ITEM	PEÇA N°	QTDE.	COD.	DESCRIÇÃO	DESCRIPCION
1	75248730	1	020E	ELEM. FILTRANTE	FILTRO
2	75288388	1	010D	PORCA	TUERCA
3	75288389	1	040V	PARAFUSO	TORNILLO
4	75288390	1	010D	PORCA	TUERCA
5	75288391	1	031F	ABRAÇADEIRA	ABRAZADERA
6	75288392	1	158G	O'RING	JUNTA TORICA
7	75288393	1	265C	TAMPA	TAPA
8	75288394	1	010D	PORCA	TUERCA
9	75248727	1	035S	CARCAÇA	CAJA
10	75248729	1	020E	ELEM. FILTRANTE	FILTRO

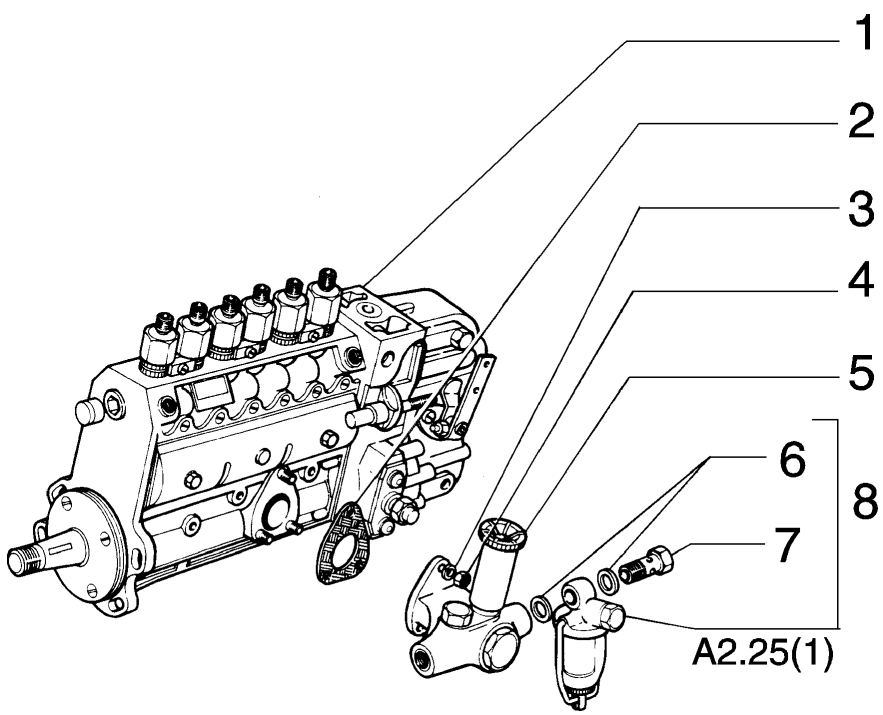

ITEM	PEÇA N°	QTDE.	COD.	DESCRIÇÃO	DESCRIPCION
1	75208367	1	155P	BOMBA	BOMBA
2	75208368	1	120G	JUNTA	JUNTA PLANA
3	75208369	3	170R	ARRUELA PRESSÃO	ARANDELA ELAST.
4	75208370	3	010D	PORCA	TUERCA
5	75208371	1	155P	BOMBA	BOMBA
6	746152	2	055A	ANEL DE VEDAÇÃO	JUNTA HERMETICA
7	705737	1	020R	CONEXÃO	RACOR
8	73153815	1	065F	FILTRO	FILTRO

NEW HOLLAND

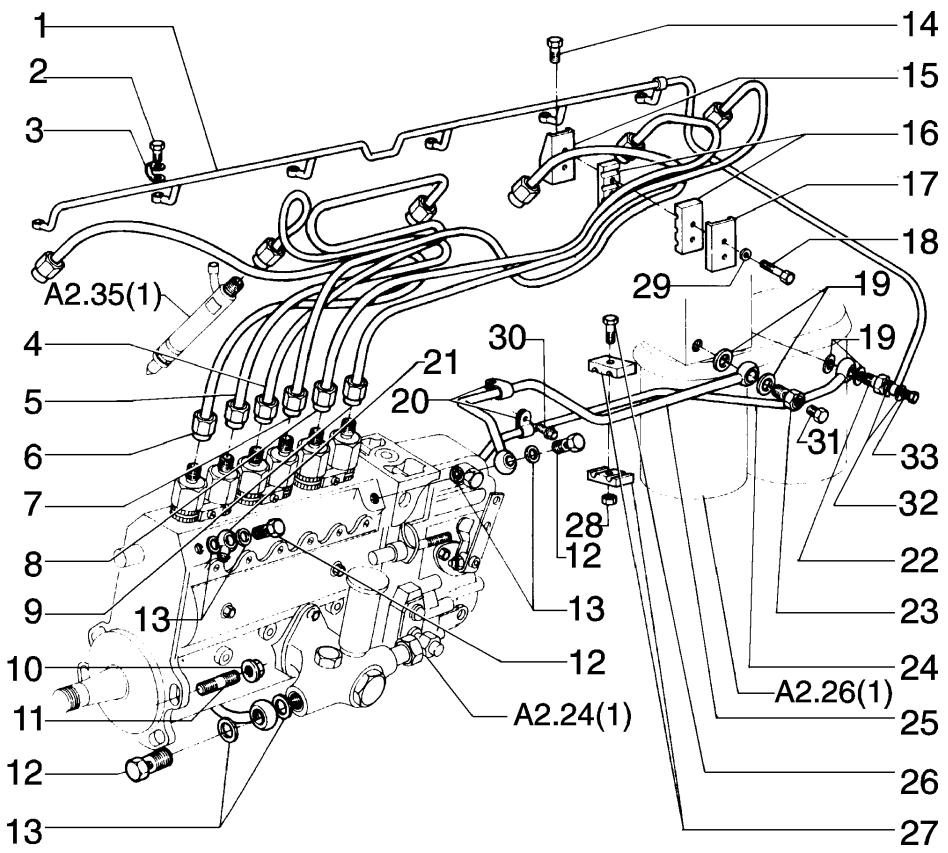

ITEM	PEÇA N°	QTDE.	COD.	DESCRIÇÃO	DESCRIPCION
1	75286118	1	193T	TUBO	TUBO
2	75208950	6	020R	CONEXÃO	RACOR
3	75208924	6	131R	ARRUELA	ARANDELA
4	75208936	1	193T	TUBO	TUBO
5	75208937	1	193T	TUBO DE AÇO	TUBO
6	75208938	1	193T	TUBO	TUBO
7	75208942	1	193T	TUBO	TUBO
8	75208941	1	193T	TUBO	TUBO
9	75208940	1	193T	TUBO	TUBO
10	75208933	4	010D	PORCA	TUERCA
11	75286084	4	210P	PRISIONEIRO	ESPARRAGO
12	75208935	3	020R	CONEXÃO	RACOR
13	75286331	6	055A	ANEL DE VEDAÇÃO	JUNTA HERMETICA
14	75208944	4	040V	PARAFUSO	TORNILLO
15	75286631	2	300S	SUPORTE	SOPORTE
16	75288041	4	031F	ABRAÇADEIRA	ABRAZADERA
17	75208947	2	300S	SUPORTE	SOPORTE
18	75288047	4	040V	PARAFUSO	TORNILLO
19	75208952	4	131R	ARRUELA	ARANDELA
20	75208949	2	031F	ABRAÇADEIRA	ABRAZADERA
21	75288050	1	020R	CONEXÃO	RACOR
22	75208935	1	020R	CONEXÃO	RACOR
23	75286082	1	020R	CONEXÃO	RACOR
24	75288657	1	193T	TUBO	TUBO
25	75286083	1	193T	TUBO	TUBO
26	75286623	1	040V	PARAFUSO	TORNILLO
27	75286622	2	031F	ABRAÇADEIRA	ABRAZADERA
28	75206954	1	010D	PORCA	TUERCA
29	75286116	4	131R	ARRUELA	ARANDELA
30	75204973	1	040V	PARAFUSO	TORNILLO
31	75206824	1	020R	CONEXÃO	RACOR
32	75288051	2	131R	ARRUELA	ARANDELA
33	75288053	1	040V	PARAFUSO	TORNILLO

NEW HOLLAND

NEW HOLLAND	D 170	A2.25	QUADRO 1	PAG. 1

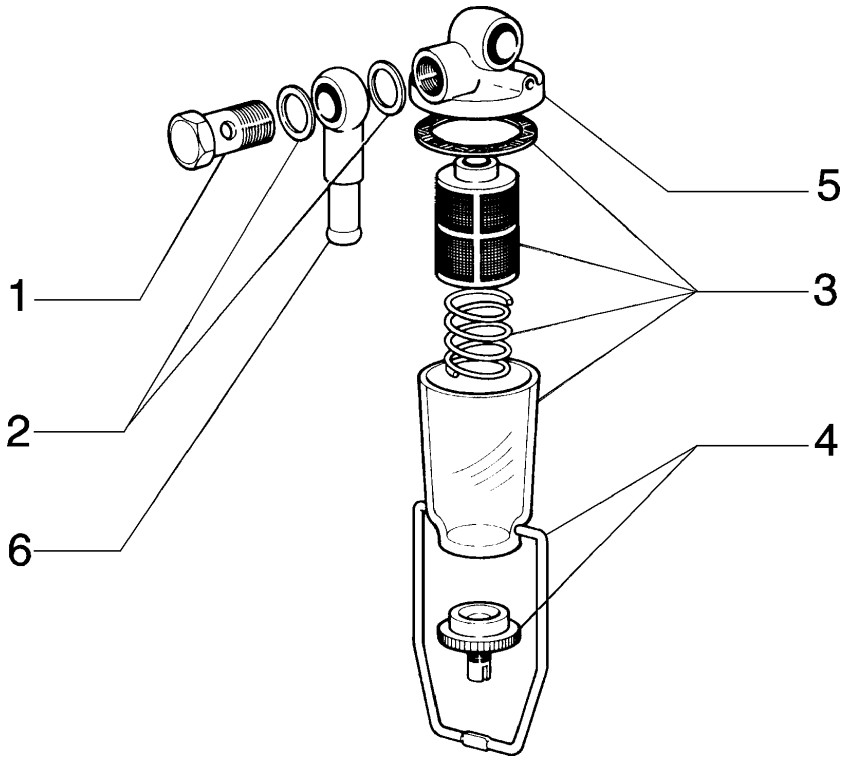

ITEM	PEÇA N°	QTDE.	COD.	DESCRIÇÃO	DESCRIPCION
1	10184317	1	040V	PARAFUSO	TORNILLO
2	10279985	2	055A	ANEL DE VEDAÇÃO	JUNTA HERMETICA
3	8320238	1	002K	KIT	JUEGO
4	766903	1	002K	KIT	JUEGO
5	8320234	1	265C	TAMPA	TAPA
6	75288050	1	020R	CONEXÃO	RACOR

NEW HOLLAND

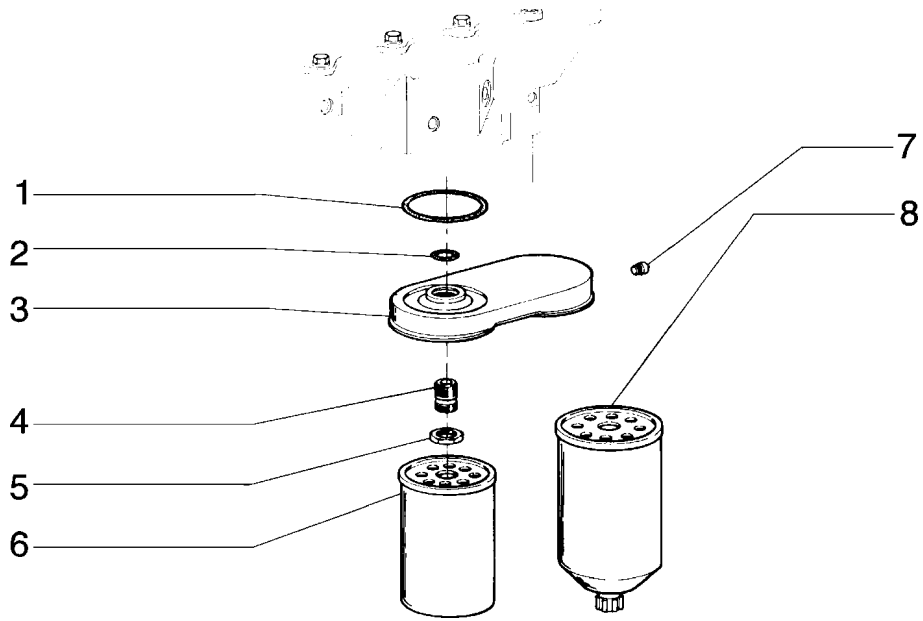

ITEM	PEÇA N°	QTDE.	COD.	DESCRIÇÃO	DESCRIPCION
1	75208267	1	158G	O'RING	JUNTA TORICA
2	75286620	1	158G	O'RING	JUNTA TORICA
3	75206825	1	265C	TAMPA	TAPA
4	75208270	1	020R	CONEXÃO	RACOR
5	75208271	1	010D	PORCA	TUERCA
6	71101915	1	065F	FILTRO	FILTRO
7	75286619	1	050T	BUJÃO	TAPON
8	71101919	1	065F	FILTRO	FILTRO

NEW HOLLAND

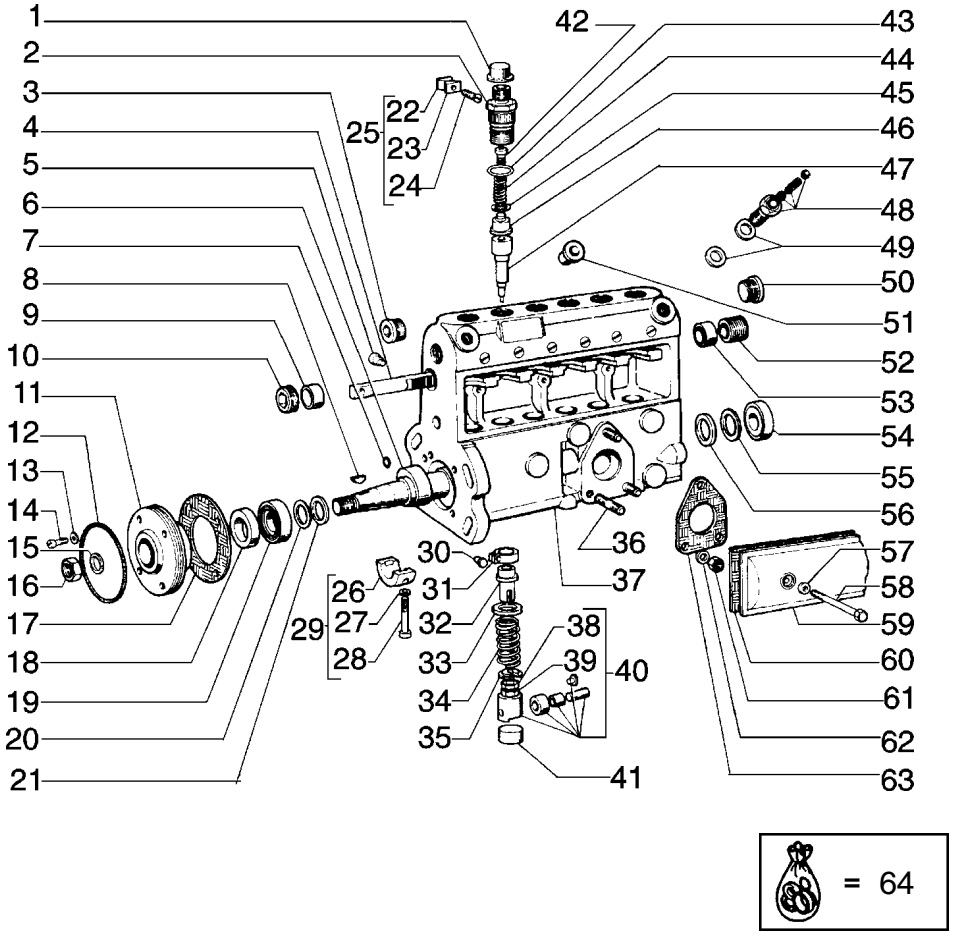

NEW HOLLAND D 170 A2.27 **QUADRO** 1 **PAG.** 1

ITEM	PEÇA N°	QTDE.	COD.	DESCRIÇÃO	DESCRIPCION
1	75204423	6	020C	CALOTA	SOMBRERETE
2	75207959	6	020R	CONEXÃO	RACOR
3	75204112	1	050T	BUJÃO	TAPON
4	75204118	1	312C	CREMALHEIRA	CREMALLERA
5	75204108	1	040V	PARAFUSO	TORNILLO
6	75207964	1	016A	EIXO CAMES	ARBOL
7	75207970	1	158G	O'RING	JUNTA TORICA
8	75285207	1	061L	CHAVETA WOODRUF	CHAVETA A DISCO
9	75204095	1	045A	ANEL	ARO
10	75204103	1	095B	BUCHA	BUJE
11	75207965	1	265C	TAMPA	TAPA
12	75207969	1	158G	O'RING	JUNTA TORICA
13	75204409	4	170R	ARRUELA PRESSÃO	ARANDELA ELAST.
14	9923751	4	040V	PARAFUSO	TORNILLO
15	10517171	1	170R	ARRUELA PRESSÃO	ARANDELA ELAST.
16	75204494	1	010D	PORCA	TUERCA
17	75204419	1	123G	RETENTOR	EMPAQUETADURA
18	75204493	1	122G	RETENTOR	JUNTA
19	75204491	1	341C	ROLAMENTO	RODAMIENTO
20	75204401	*	131R	ARRUELA 0,10mm	ARANDELA
	75204402	*	131R	ARRUELA 0,12mm	ARANDELA
	75204403	*	131R	ARRUELA 0,14mm	ARANDELA
	75204404	*	131R	ARRUELA 0,16mm	ARANDELA
	75204405	*	131R	ARRUELA 0,18mm	ARANDELA
	75204406	*	131R	ARRUELA 0,30mm	ARANDELA
	75204407	*	131R	ARRUELA 0,50mm	ARANDELA
21	75204400	1	131R	ARRUELA	ARANDELA
22	75204417	3	031F	ABRAÇADEIRA	ABRAZADERA
23	75204417	3	031F	ABRAÇADEIRA	ABRAZADERA
24	75204418	3	040V	PARAFUSO	TORNILLO
25	75204131	3	031F	ABRAÇADEIRA	ABRAZADERA
26	75204410	1	103S	SEMI-ROLAMENTO	SEMI COJINETE
27	75204412	1	055A	ANEL DE VEDAÇÃO	JUNTA HERMETICA
28	75204411	1	040V	PARAFUSO	TORNILLO
29	75204132	1	103S	SEMI-ROLAMENTO	SEMI COJINETE

* CONFORME NECESSIDADE

01-02	BOMBA INJETORA BOMBA DE INYECCION	A2.27	1

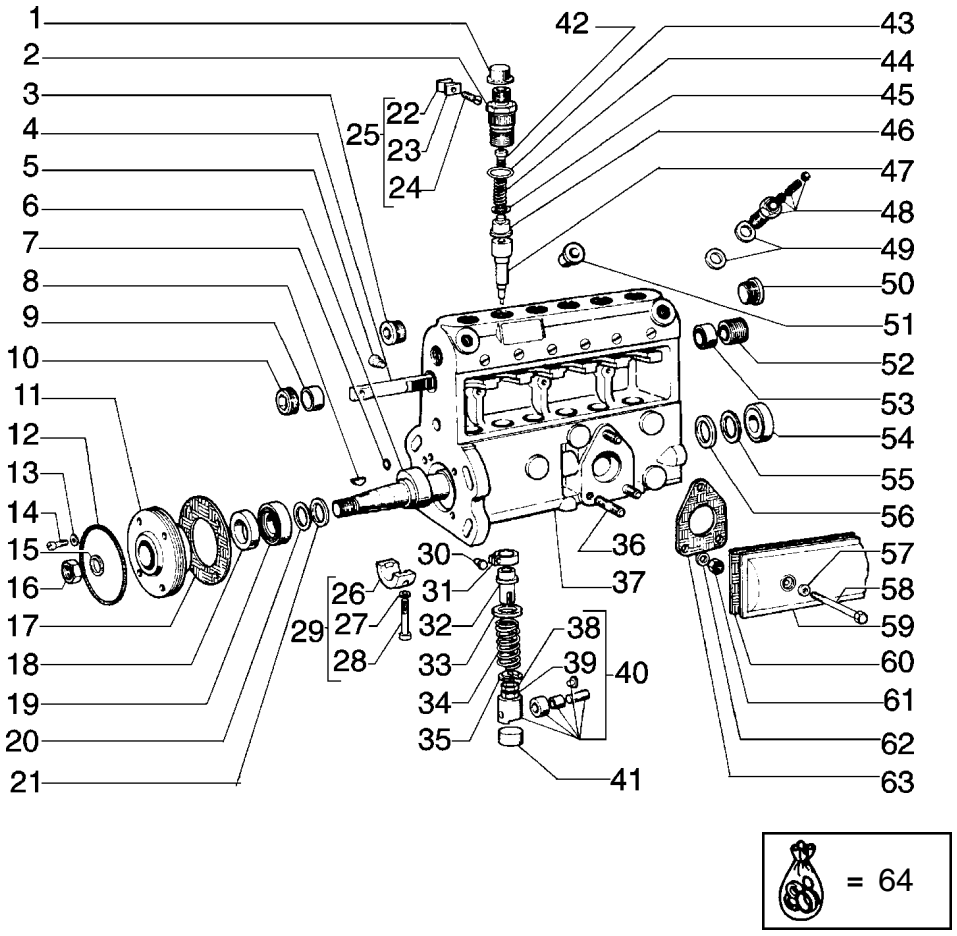

ITEM	PEÇA Nº	QTDE.	COD.	DESCRIÇÃO	DESCRIPCION
30	75204109	6	040V	PARAFUSO	TORNILLO
31	75204120	*	135S	SETOR DENTADO	SECTOR DENTADO
	75204397	*	135S	SETOR DENTADO	SECTOR DENTADO
32	75204097	6	169R	REGULADOR	REGULADOR
33	75204083	6	060S	PRATO	ARANDELA
34	75207960	6	100M	MOLA	MUELLE
35	75207963	6	069S	SEDE	ASIENTO
36	74060151	3	210P	PRISIONEIRO	ESPARRAGO
37	75207955	1	035S	CARCAÇA	CAJA
38	75204110	6	040V	PARAFUSO	TORNILLO
39	75207962	6	010D	PORCA	TUERCA
40	75207961	6	240P	PINO ARTICULADO	EMPUJADOR
41	75204298	6	020C	CALOTA	SOMBRERETE
42	75207971	6	010V	VÁLVULA	VALVULA
43	75285206	6	158G	O'RING	JUNTA TORICA
44	75204113	6	100M	MOLA	MUELLE
45	75204396	6	055A	ANEL DE VEDAÇÃO	JUNTA HERMETICA
46	75285205	6	010V	VÁLVULA	VALVULA
47	75207956	6	130P	PISTÃO	EMBOLO
48	75207968	1	010V	VÁLVULA	VALVULA
49	79038472	2	045A	ANEL	ARO
50	75207830	1	050T	BUJÃO	TAPON
51	75204422	1	020C	CALOTA	SOMBRERETE
52	75204103	1	095B	BUCHA	BUJE
53	75204095	1	045A	ANEL	ARO
54	75204492	1	341C	ROLAMENTO	RODAMIENTO
55	75204076	*	131R	ARRUELA 0,10mm	ARANDELA
	75204077	*	131R	ARRUELA 0,12mm	ARANDELA
	75204078	*	131R	ARRUELA 0,14mm	ARANDELA
	75204079	*	131R	ARRUELA 0,16mm	ARANDELA
	75204080	*	131R	ARRUELA 0,18mm	ARANDELA
	75204074	*	131R	ARRUELA 0,30mm	ARANDELA
	75204081	*	131R	ARRUELA 0,50mm	ARANDELA
	75204082	*	131R	ARRUELA 1,00mm	ARANDELA
56	75204399	1	045A	ANEL	ARO

* CONFORME NECESSIDADE

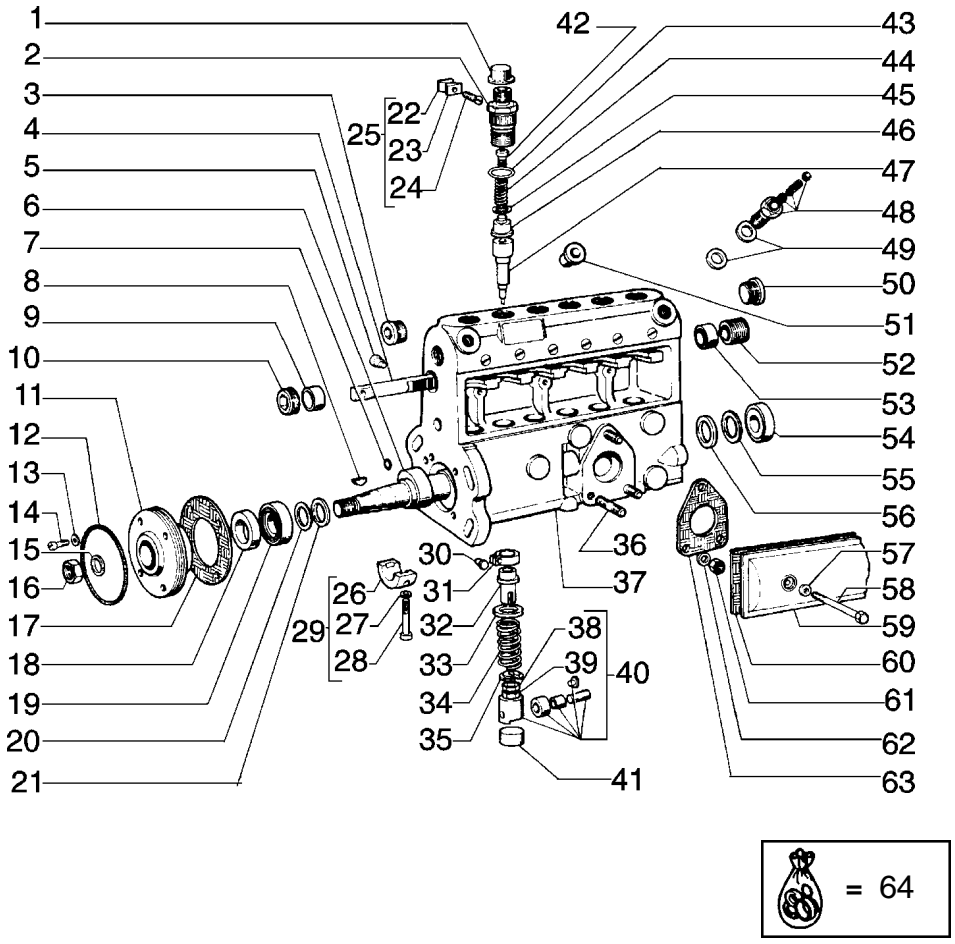

ITEM	PEÇA Nº	QTDE.	COD.	DESCRIÇÃO	DESCRIPCION
57	75207835	2	055A	ANEL DE VEDAÇÃO	JUNTA HERMETICA
58	75207834	2	040V	PARAFUSO	TORNILLO
59	75207967	1	265C	TAMPA	TAPA
60	75204100	1	120G	JUNTA	JUNTA PLANA
61	15896211	3	010D	PORCA	TUERCA
62	10516470	3	170R	ARRUELA PRESSÃO	ARANDELA ELAST.
63	74060150	1	120G	JUNTA	JUNTA PLANA
64	75204133	1	002K	KIT	JUEGO

ITEM 64 COMPOSTO: ITENS 13, 14, 45, 57

NEW HOLLAND

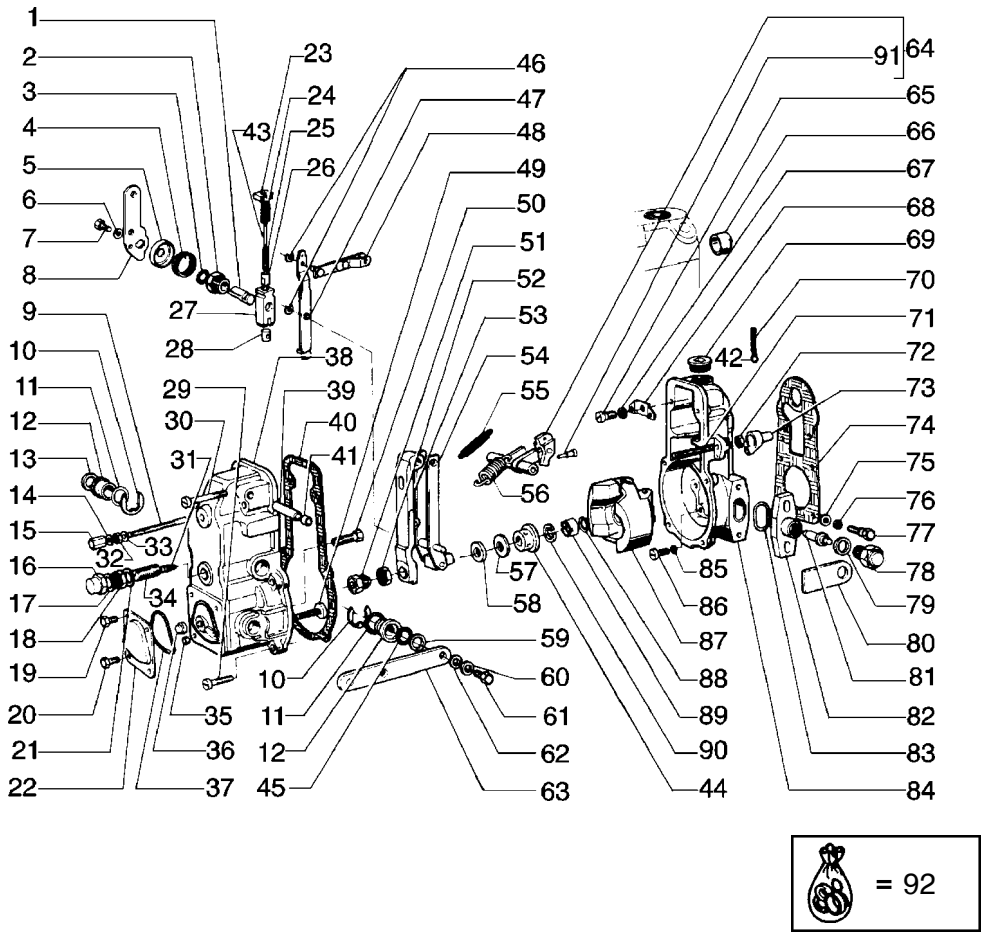

NEW HOLLAND D 170 A2.28 **QUADRO** 1 **PAG.** 1

ITEM	PEÇA N°	QTDE.	COD.	DESCRIÇÃO	DESCRIPCION
1	75204506	1	080P	PINO	BULON
2	75204503	1	095B	BUCHA	BUJE
3	75204135	1	045A	ANEL	ARO
4	75204509	1	100M	MOLA	MUELLE
5	75204504	1	100C	ENCOSTO	RETENEDOR
6	10516470	1	170R	ARRUELA PRESSÃO	ARANDELA ELAST.
7	9007836	1	040V	PARAFUSO	TORNILLO
8	75204167	1	045L	ALAVANCA	PALANCA
9	75205247	1	080P	PINO	BULON
10	75205259	2	187A	ANEL ELÁSTICO	ANILLO ELASTICO
11	75204370	2	055A	ANEL DE VEDAÇÃO	JUNTA HERMETICA
12	75204143	2	095B	BUCHA	BUJE
13	75204144	1	070R	PROTEÇÃO	PROTECCION
14	75204364	1	055A	ANEL DE VEDAÇÃO	JUNTA HERMETICA
15	75205244	1	010D	PORCA	TUERCA
16	75205245	1	010D	PORCA	TUERCA
17	75204956	1	055A	ANEL DE VEDAÇÃO	JUNTA HERMETICA
18	75205242	1	010D	PORCA	TUERCA
19	75204376	2	040V	PARAFUSO	TORNILLO
20	75204375	2	040V	PARAFUSO	TORNILLO
21	75204956	1	055A	ANEL DE VEDAÇÃO	JUNTA HERMETICA
22	75207995	1	265C	TAMPA	TAPA
23	75204510	1	300S	SUPORTE	SOPORTE
24	75204511	1	100M	MOLA	MUELLE
25	75204505	1	100M	MOLA	MUELLE
26	75204507	1	100C	ENCOSTO	RETENEDOR
27	75207987	1	300S	SUPORTE	SOPORTE
28	75204159	1	045P	GUIA	PATIN
29	75207993	4	040V	PARAFUSO	TORNILLO
30	75205256	2	040V	PARAFUSO	TORNILLO
31	75204160	1	100M	MOLA	MUELLE
32	75205258	1	010D	PORCA	TUERCA
33	75204364	1	055A	ANEL DE VEDAÇÃO	JUNTA HERMETICA
34	75205248	1	040V	PARAFUSO	TORNILLO
35	15896211	1	010D	PORCA	TUERCA
36	75207976	1	010D	PORCA	TUERCA

01-02

REGULADOR DE VELOCIDADE
REGULADOR DE VELOCIDAD

A2.28 | 1

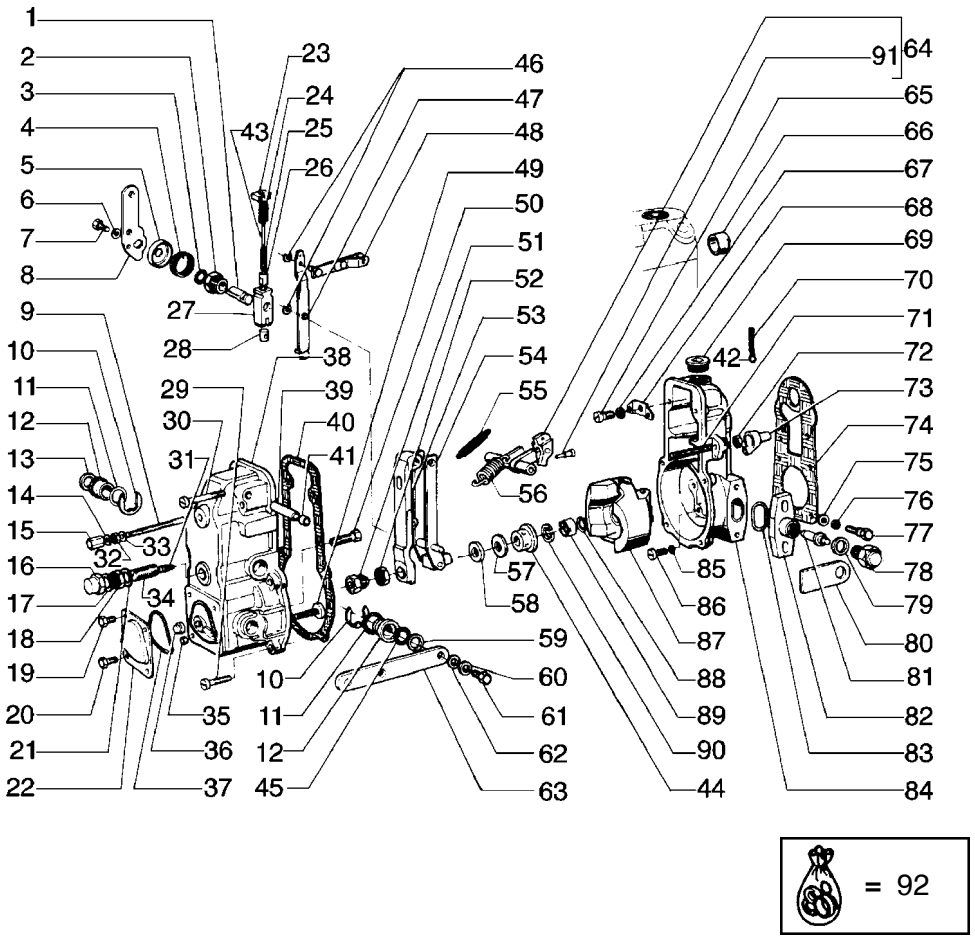

ITEM	PEÇA N°	QTDE.	COD.	DESCRIÇÃO	DESCRIPCION
37	75207994	1	158G	O'RING	JUNTA TORICA
38	75207974	1	265C	TAMPA	TAPA
39	75204157	1	016A	EIXO	ARBOL
40	75204379	1	120G	JUNTA	JUNTA PLANA
41	75204145	1	020C	CALOTA	SOMBRERETE
42	75204165	2	127P	LACRE	PRECINTO
43	75204502	1	100M	MOLA	MUELLE
44	75207984	1	030M	LUVA	MANGUITO
45	79046274	2	055A	ANEL DE VEDAÇÃO	JUNTA HERMETICA
46	75204367	2	187A	ANEL ELÁSTICO	ANILLO ELASTICO
47	75204150	1	045L	ALAVANCA	PALANCA
48	75204151	1	300S	SUPORTE	SOPORTE
49	75205249	1	040V	PARAFUSO	TORNILLO
50	75207975	1	040V	PARAFUSO	TORNILLO
51	75207978	1	100C	ENCOSTO	RETENEDOR
52	75207979	1	010D	PORCA	TUERCA
53	75207977	1	045L	ALAVANCA	PALANCA
54	75207980	1	045L	ALAVANCA	PALANCA
55	75207992	1	100M	MOLA	MUELLE
56	75207985	1	100M	MOLA	MUELLE
57	75207982	1	341C	ROLAMENTO	RODAMIENTO
58	75207983	1	131R	ARRUELA	ARANDELA
59	75205292	*	131R	ARRUELA 0,50mm	ARANDELA
	79046272	*	131R	ARRUELA 1,00mm	ARANDELA
60	10516470	1	170R	ARRUELA PRESSÃO	ARANDELA ELAST.
61	9007836	1	040V	PARAFUSO	TORNILLO
62	14496401	1	131R	ARRUELA	ARANDELA
63	75207986	1	045L	ALAVANCA	PALANCA
64	75204233	1	045L	ALAVANCA	PALANCA
65	10379011	1	040V	PARAFUSO	TORNILLO
66	75204126	1	050T	BUJÃO	TAPON
67	10516671	1	170R	ARRUELA PRESSÃO	ARANDELA ELAST.
68	75204230	1	120P	PRATO	PLATILLO
69	75205252	1	050T	BUJÃO	TAPON

* CONFORME NECESSIDADE

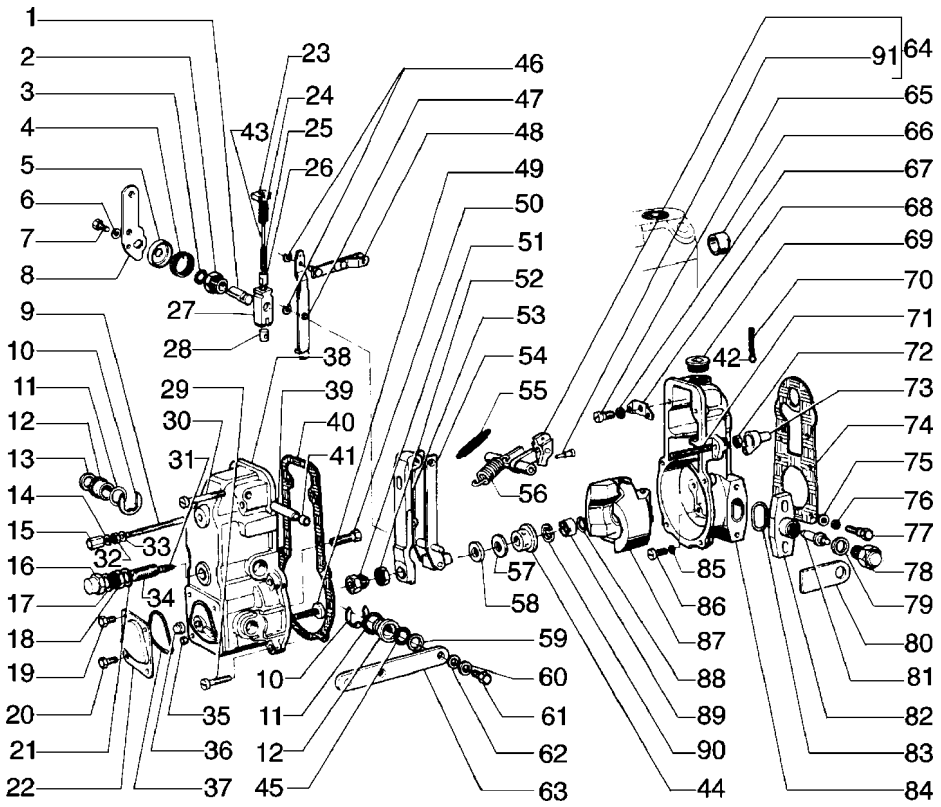

ITEM	PEÇA Nº	QTDE.	COD.	DESCRIÇÃO	DESCRIPCION
70	75204166	2	061F	ARAME	ALAMBRE ACERO
71	75205293	1	080P	PINO	BULON
72	15896211	1	010D	PORCA	TUERCA
73	75204368	1	020C	CALOTA	SOMBRERETE
74	75204147	1	120G	JUNTA	JUNTA PLANA
75	75207999	2	131R	ARRUELA	ARANDELA
76	10516671	2	170R	ARRUELA PRESSÃO	ARANDELA ELAST.
77	75207998	2	040V	PARAFUSO	TORNILLO
78	75207989	1	050T	BUJÃO	TAPON
79	79046212	1	055A	ANEL DE VEDAÇÃO	JUNTA HERMETICA
80	75207990	1	113P	PLACA TRAVAM.	PLACA DE FRENO
81	75207991	1	080P	PINO	BULON
82	75207996	*	070F	FLANGE	BRIDA
	75207997	*	070F	FLANGE	BRIDA
83	75285002	1	045A	ANEL BORR.VULC.	ARO
84	75207972	1	035S	CARCAÇA	CAJA
85	10516470	6	170R	ARRUELA PRESSÃO	ARANDELA ELAST.
86	9923751	6	040V	PARAFUSO	TORNILLO
87	75207988	1	067M	MASSA DE COMPEN	CONTRAPESO
88	75205241	1	170R	ARRUELA PRESSÃO	ARANDELA ELAST.
89	75205246	1	010D	PORCA	TUERCA
90	75207981	1	170R	ARRUELA PRESSÃO	ARANDELA ELAST.
91	75205250	1	040V	PARAFUSO	TORNILLO
92	75285003	1	418S	JG JUNTAS DIV.P	JUEGO

ITEM 92 COMPOSTO: ITENS 11,20,21,37,40,42,60,62,70,85

* CONFORME NECESSIDADE

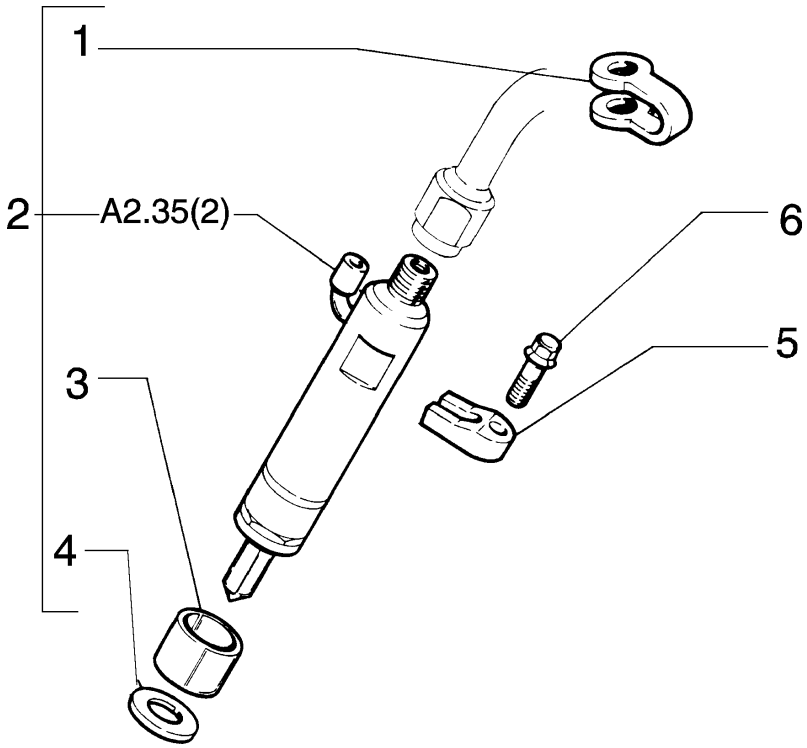

ITEM	PEÇA Nº	QTDE.	COD.	DESCRIÇÃO	DESCRIPCION
1	75208924	6	131R	ARRUELA	ARANDELA
2	75208927	6	148P	PULVERIZADOR	PULVERIZADOR
3	75208929	6	122G	RETENTOR	JUNTA
4	75208928	6	131R	ARRUELA	ARANDELA
5	75208930	6	300S	SUPORTE	SOPORTE
6	75288662	6	040V	PARAFUSO	TORNILLO

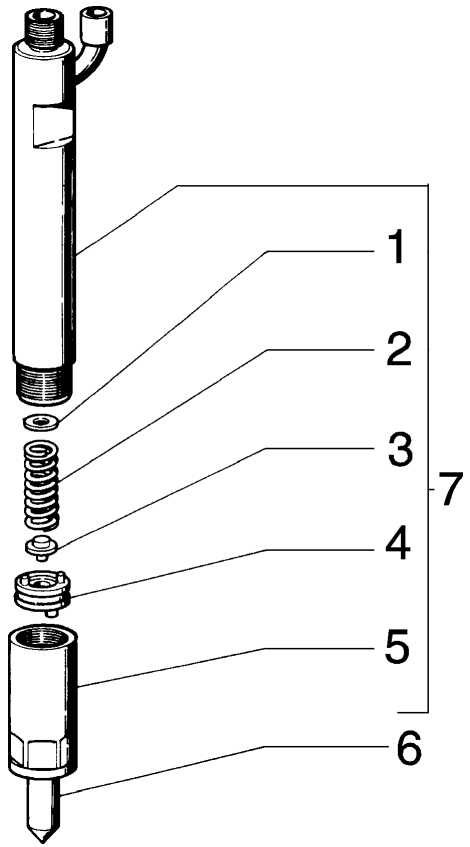

ITEM	PEÇA Nº	QTDE.	COD.	DESCRIÇÃO	DESCRIPCION
1	75207849	*	131R	ARRUELA 1.00mm	ARANDELA
	75207850	*	131R	ARRUELA 1.04mm	ARANDELA
	75207851	*	131R	ARRUELA 1.08mm	ARANDELA
	75207852	*	131R	ARRUELA 1.10mm	ARANDELA
	75207853	*	131R	ARRUELA 1.14mm	ARANDELA
	75207854	*	131R	ARRUELA 1.18mm	ARANDELA
	75207855	*	131R	ARRUELA 1.20mm	ARANDELA
	75207856	*	131R	ARRUELA 1.24mm	ARANDELA
	75207857	*	131R	ARRUELA 1.28mm	ARANDELA
	75207858	*	131R	ARRUELA 1.30mm	ARANDELA
	75207859	*	131R	ARRUELA 1.34mm	ARANDELA
	75207860	*	131R	ARRUELA 1.38mm	ARANDELA
	75207861	*	131R	ARRUELA 1.40mm	ARANDELA
	75207863	*	131R	ARRUELA 1.48mm	ARANDELA
	75207864	*	131R	ARRUELA 1.50mm	ARANDELA
	75207865	*	131R	ARRUELA 1.54mm	ARANDELA
	75207866	*	131R	ARRUELA 1.58mm	ARANDELA
	75207867	*	131R	ARRUELA 1.60mm	ARANDELA
	75207868	*	131R	ARRUELA 1.64mm	ARANDELA
	75207869	*	131R	ARRUELA 1.68mm	ARANDELA
	75207870	*	131R	ARRUELA 1.70mm	ARANDELA
	75207871	*	131R	ARRUELA 1.74mm	ARANDELA
	75207872	*	131R	ARRUELA 1.78mm	ARANDELA
	75207873	*	131R	ARRUELA 1.80mm	ARANDELA
	75207874	*	131R	ARRUELA 1.84mm	ARANDELA
	75207875	*	131R	ARRUELA 1.88mm	ARANDELA
	75207876	*	131R	ARRUELA 1.90mm	ARANDELA
	75207877	*	131R	ARRUELA 1.94mm	ARANDELA
	75207878	*	131R	ARRUELA 1.98mm	ARANDELA
	75207862	*	131R	ARRUELA 1.44mm	ARANDELA
2	75207879	6	100M	MOLA	MUELLE
3	75207880	6	090A	HASTE	VARILLA

* CONFORME NECESSIDADE

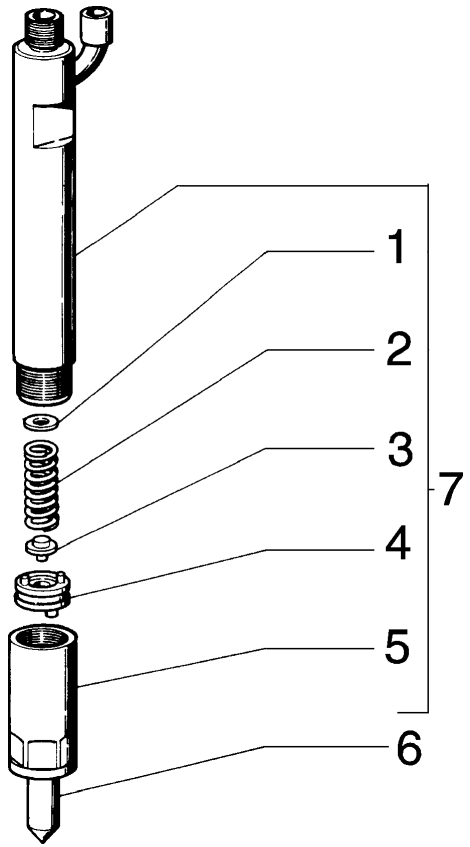

ITEM	PEÇA N°	QTDE.	COD.	DESCRIÇÃO	DESCRIPCION
4	75207881	6	075D	ESPAÇADOR	SEPARADOR
5	75207882	6	010D	PORCA	TUERCA
6	75207848	6	148P	PULVERIZADOR	PULVERIZADOR
7	75285213	6	195P	PORTA-PULVERIZ.	PORTAINYECTOR

NEW HOLLAND

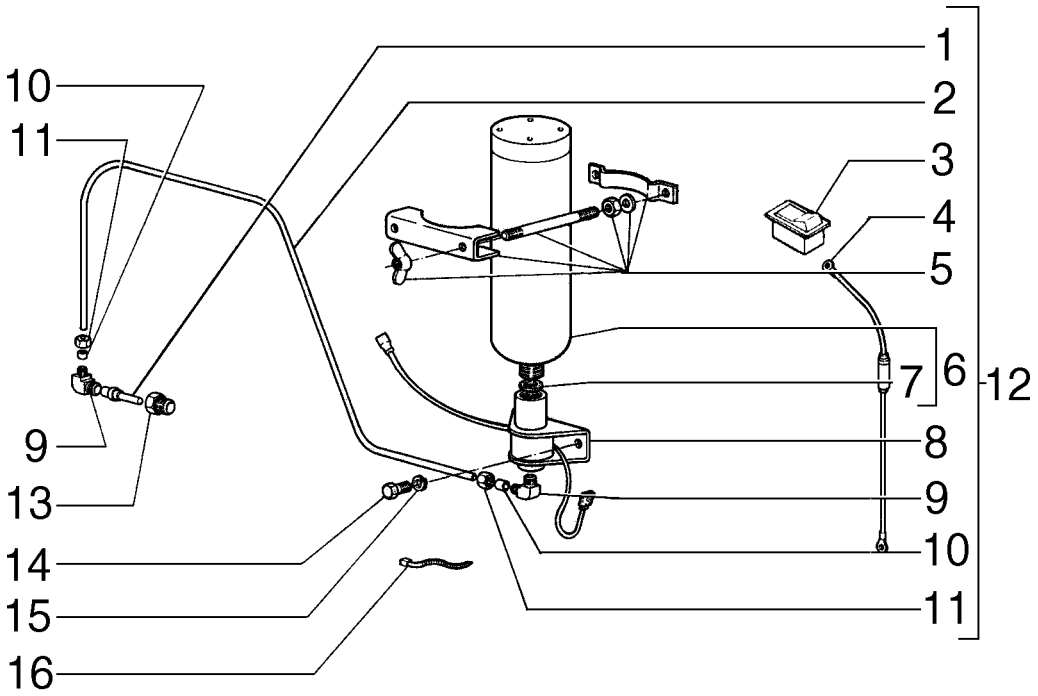

NEW HOLLAND D 170 A2.43 **QUADRO** 1 **PAG.** 1

ITEM	PEÇA Nº	QTDE.	COD.	DESCRIÇÃO	DESCRIPCION
1	73146645	1	148P	PULVERIZADOR	PULVERIZADOR
2	73110484	1	193T	TUBO	TUBO
3	73115559	1	075I	INTERRUPTOR	INTERRUPTOR
4	73140590	1	111C	CABO ELÉTRICO	CABLE
5	70669359	1	031F	ABRAÇADEIRA	ABRAZADERA
6	73132158	1	164C	CILINDRO	CILINDRO
7	73070169	1	120G	JUNTA	JUNTA PLANA
8	73121001	1	010V	VÁLVULA	VALVULA
9	73052086	2	085G	COTOVELO	CODO
10	70911841	2	030M	LUVA	MANGUITO
11	70912589	2	010D	PORCA	TUERCA
12	73153346	1	164C	CILINDRO	CILINDRO
13	70901834	1	020R	CONEXÃO	RACOR
14	70929002	2	040V	PARAFUSO	TORNILLO
15	70904204	2	170R	ARRUELA PRES.	ARANDELA ELAST.
16	75201642	*	031F	ABRAÇADEIRA	ABRAZADERA

* CONFORME NECESSIDADE
OPCIONAL

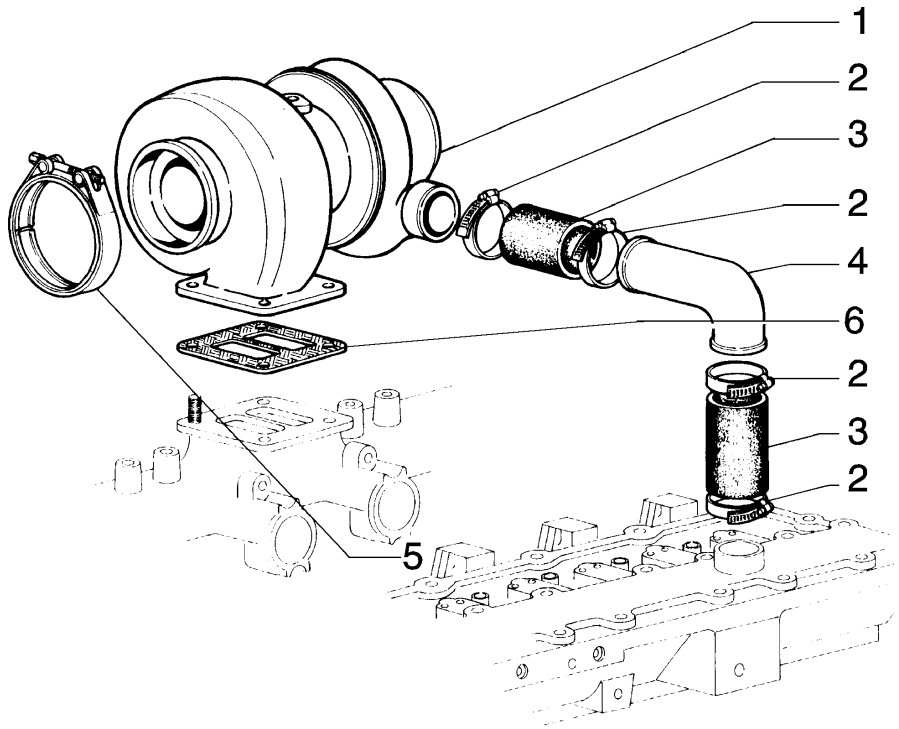

ITEM	PEÇA Nº	QTDE.	COD.	DESCRIÇÃO	DESCRIPCION
1	75288652	1	210T	TURBOCOMPRESSOR	TURBOCOMPRESSOR
2	75288653	4	031F	ABRAÇADEIRA	ABRAZADERA
3	75286428	2	192T	MANGUEIRA	MANGA C/RACORDE
4	75208279	1	193T	TUBO	TUBO
5	75208324	1	031F	ABRAÇADEIRA	ABRAZADERA
6	75206879	1	120G	JUNTA	JUNTA PLANA

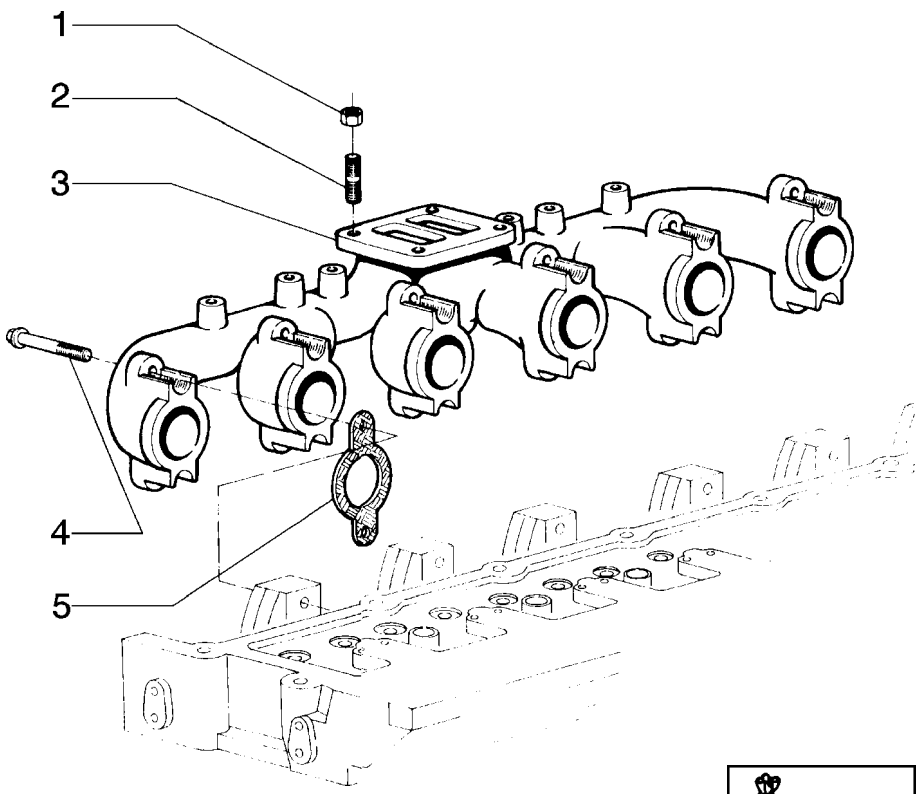

ITEM	PEÇA Nº	QTDE.	COD.	DESCRIÇÃO	DESCRIPCION
1	75286638	4	010D	PORCA	TUERCA
2	75286637	4	210P	PRISIONEIRO	ESPARRAGO
3	75208286	1	230C	COLETOR ESCAPE	COLECTOR ESCAPE
4	75288654	12	040V	PARAFUSO	TORNILLO
5	75208288	6	120G	JUNTA	JUNTA PLANA
6	75208102	1	002K	KIT JUNTAS SUP.	JUEGO

NEW HOLLAND

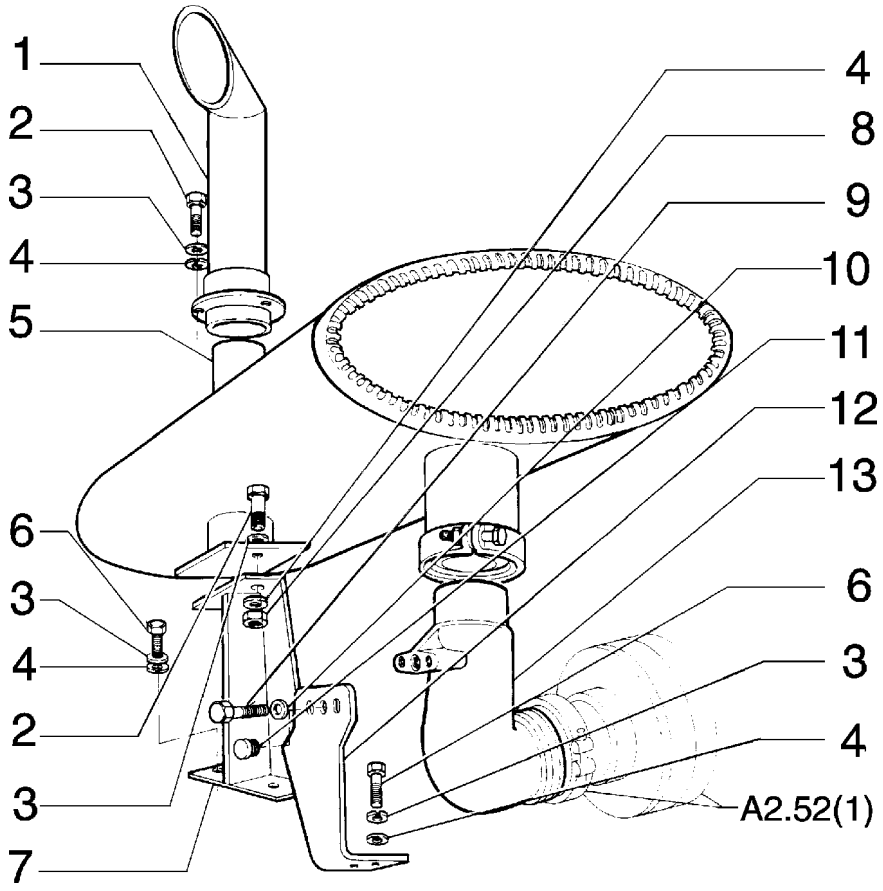

ITEM	PEÇA Nº	QTDE.	COD.	DESCRIÇÃO	DESCRIPCION
1	75248736	1	193T	TUBO	TUBO
2	11106631	4	040V	PARAFUSO	TORNILLO
3	10516871	8	170R	ARRUELA PRES.	ARANDELA ELAST.
4	12646821	8	131R	ARRUELA	ARANDELA
4	14496621	8	131R	ARRUELA *	ARANDELA
5	73121707	1	160S	SILENCIOSO	SILENCIADOR
6	11106031	4	040V	PARAFUSO	TORNILLO
7	75250622	1	300S	SUPORTE	SOPORTE
7	75281483	1	300S	SUPORTE *	SOPORTE
8	70911026	1	010D	PORCA	TUERCA
9	70927401	2	040V	PARAFUSO	TORNILLO
10	70904204	2	170R	ARRUELA PRES.	ARANDELA ELAST.
11	70901652	1	050T	BUJÃO	TAPON
12	75218589	1	300S	SUPORTE	SOPORTE
13	75218570	1	085G	COTOVELO	CODO

* PARA MÁQUINA COM AR CONDICIONADO
  PARA MAQUINA CON CLIMATIZADOR

NEW HOLLAND

NEW HOLLAND	D 170	A3.01	QUADRO 1	PAG. 1

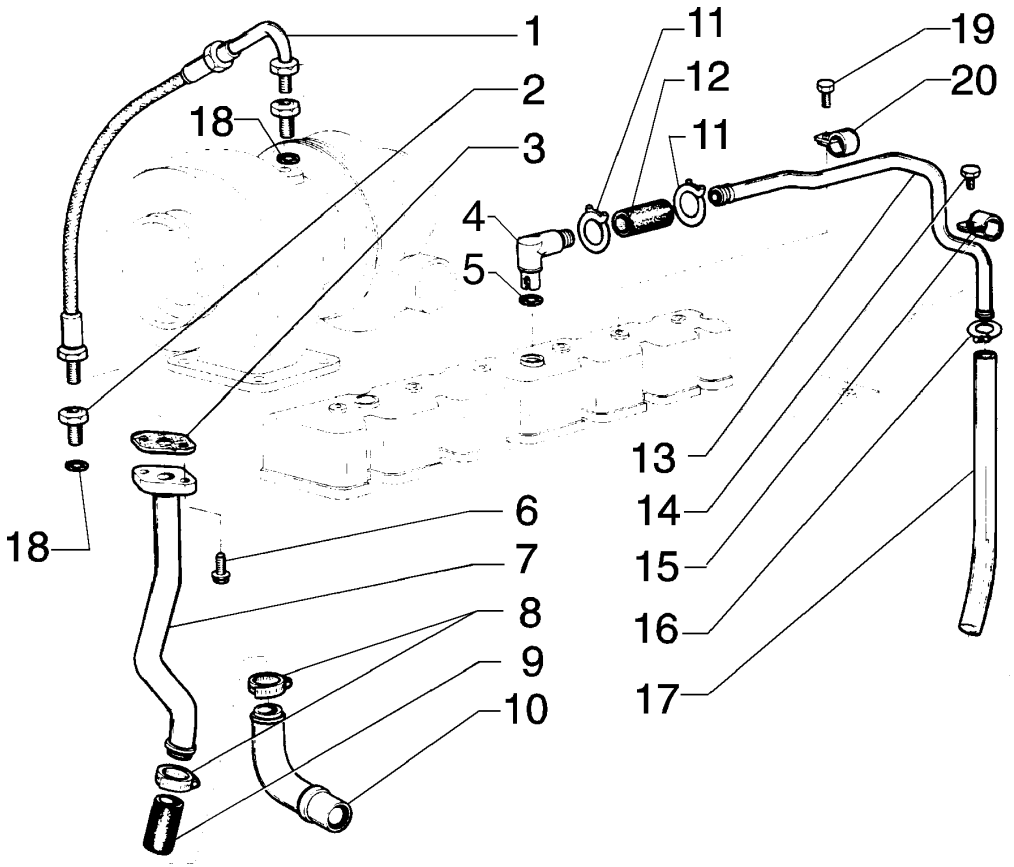

ITEM	PEÇA N°	QTDE.	COD.	DESCRIÇÃO	DESCRIPCION
1	75286614	1	192T	MANGUEIRA	MANGA C/RACORDE
2	75286539	2	020R	CONEXÃO	RACOR
3	75208291	1	120G	JUNTA	JUNTA PLANA
4	75208292	1	085G	COTOVELO	CODO
5	75285739	1	158G	O'RING	JUNTA TORICA
6	75208153	2	040V	PARAFUSO	TORNILLO
7	75285531	1	193T	TUBO	TUBO
8	75208296	2	031F	ABRAÇADEIRA	ABRAZADERA
9	75208297	1	192T	MANGUEIRA	MANGA C/RACORDE
10	75208298	1	193T	TUBO	TUBO
11	75286612	2	031F	ABRAÇADEIRA	ABRAZADERA
12	75288658	1	192T	MANGUEIRA	MANGA C/RACORDE
13	75208301	1	193T	TUBO	TUBO
14	75208347	1	040V	PARAFUSO	TORNILLO
15	75206809	1	031F	ABRAÇADEIRA	ABRAZADERA
16	75208304	1	031F	ABRAÇADEIRA	ABRAZADERA
17	75206812	1	192T	MANGUEIRA	MANGA C/RACORDE
18	75288056	1	131R	ARRUELA	ARANDELA
19	75208307	1	040V	PARAFUSO	TORNILLO
20	75208308	1	031F	ABRAÇADEIRA	ABRAZADERA

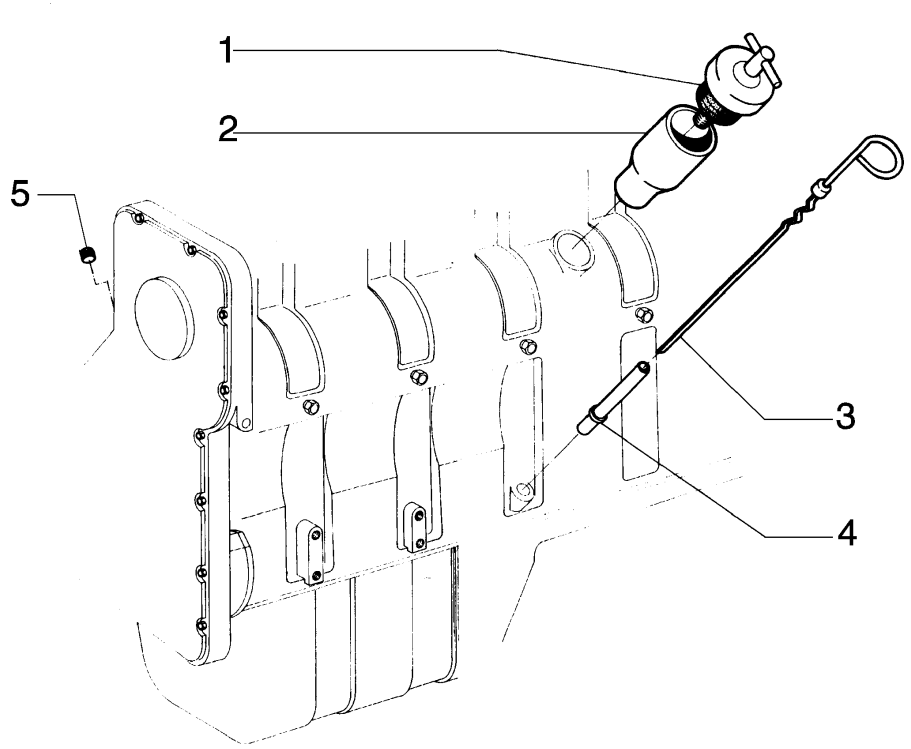

ITEM	PEÇA Nº	QTDE.	COD.	DESCRIÇÃO	DESCRIPCION
1	75208372	1	265C	TAMPA	TAPA
2	75208373	1	090B	BOCAL ENCHIM.	BOCA DE CARGA
3	75208374	1	091A	HASTE DE NÍVEL	VARILLA NIVEL
4	75208375	1	193T	TUBO	TUBO
5	75286111	1	050T	BUJÃO	TAPON

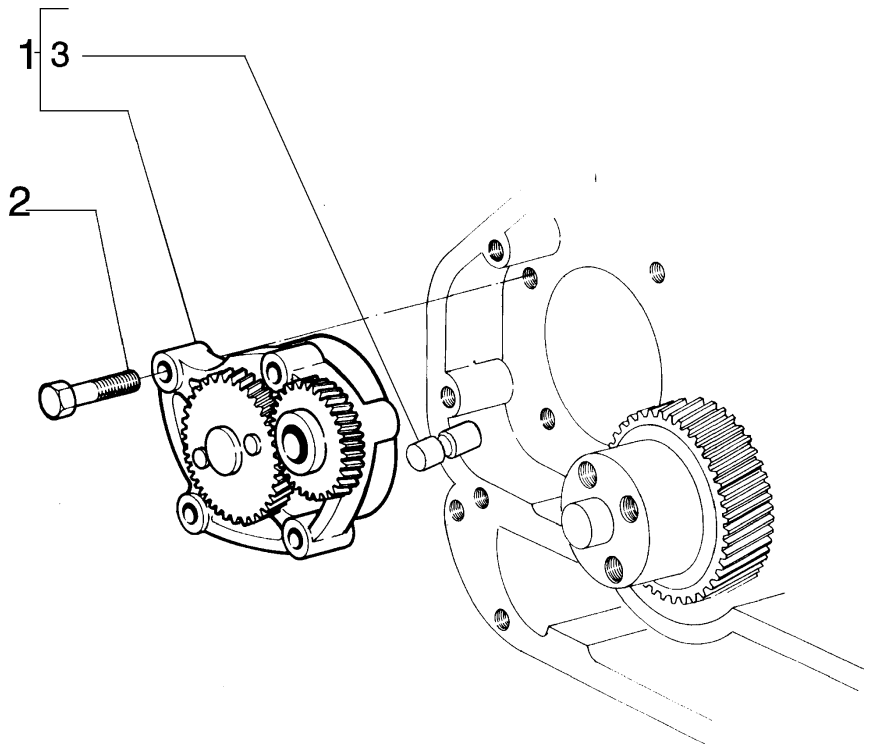

ITEM	PEÇA Nº	QTDE.	COD.	DESCRIÇÃO	DESCRIPCION
1	75288655	1	155P	BOMBA	BOMBA
2	75208384	4	040V	PARAFUSO	TORNILLO
3	75286168	1	010V	VÁLVULA	VALVULA

NEW HOLLAND

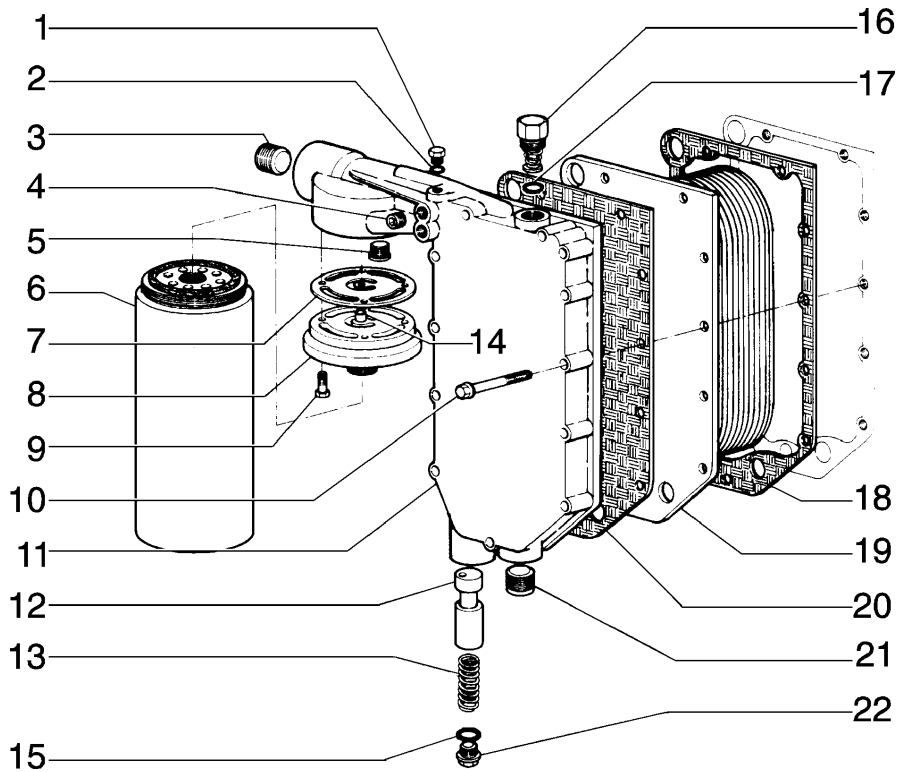

ITEM	PEÇA N°	QTDE.	COD.	DESCRIÇÃO	DESCRIPCION
1	75286166	1	050T	BUJÃO	TAPON
2	75286174	1	158G	O'RING	JUNTA TORICA
3	75208320	1	050T	BUJÃO	TAPON
4	75208135	1	050T	BUJÃO	TAPON
5	75208323	1	010V	VÁLVULA	VALVULA
6	71101955	1	065F	FILTRO	FILTRO
7	75288666	1	120G	JUNTA	JUNTA PLANA
8	75286000	1	119T	CABEÇA	CABEZA
9	75208174	4	040V	PARAFUSO	TORNILLO
10	75286164	11	040V	PARAFUSO	TORNILLO
11	75286163	1	265C	TAMPA	TAPA
12	75286168	1	010V	VÁLVULA	VALVULA
13	75208316	1	100M	MOLA	MUELLE
14	75286165	1	131R	ARRUELA	ARANDELA
15	75286172	1	158G	O'RING	JUNTA TORICA
16	75286170	1	010V	VÁLVULA	VALVULA
17	75286171	1	158G	O'RING	JUNTA TORICA
18	75285211	1	120G	JUNTA	JUNTA PLANA
19	75208310	1	025S	TROCADOR CALOR	CAMBIADOR CALOR
20	75286162	1	120G	JUNTA	JUNTA PLANA
21	75286173	1	050T	BUJÃO	TAPON
22	75286352	1	050T	BUJÃO	TAPON

NEW HOLLAND

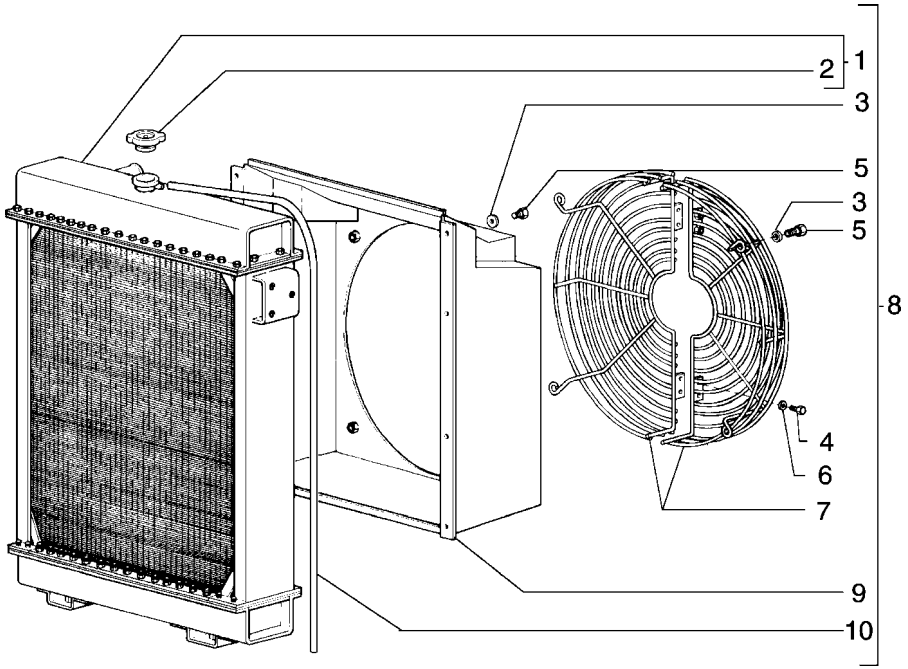

NEW HOLLAND	D 170	A4.01	QUADRO 1	PAG. 1

ITEM	PEÇA N°	QTDE.	COD.	DESCRIÇÃO	DESCRIPCION
1	75249484	1	025R	RADIADOR	RADIADOR
2	75219307	1	265C	TAMPA	TAPA
3	10519621	8	131R	ARRUELA	ARANDELA
4	10902021	4	040V	PARAFUSO	TORNILLO
5	16043231	8	040V	PARAFUSO	TORNILLO
6	12639701	4	131R	ARRUELA	ARANDELA
7	75253018	2	101G	GRADE	REJILLA
8	75249483	1	025R	RADIADOR	RADIADOR
9	75247537	1	260C	DEFLETOR	CANALIZADOR
10	75287159	1	192T	MANGUEIRA	MANGA C/RACORDE

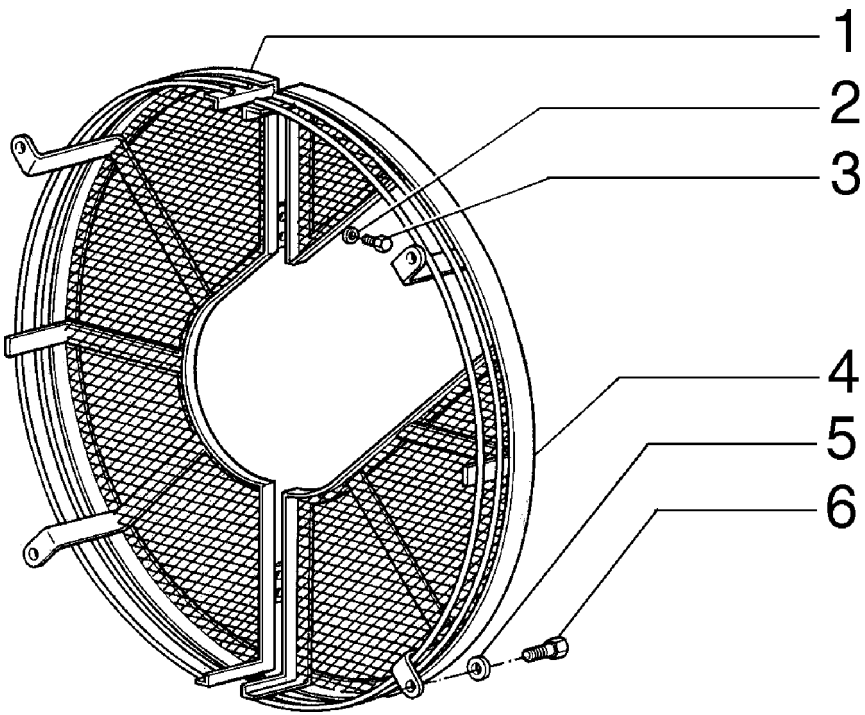

ITEM	PEÇA Nº	QTDE.	COD.	DESCRIÇÃO	DESCRIPCION
1	75253593	1	101G	GRADE DIR.	REJILLA DER.
2	12639701	4	131R	ARRUELA	ARANDELA
3	16043231	4	040V	PARAFUSO	TORNILLO
4	75253594	1	101G	GRADE ESQ.	REJILLA IZQ.
5	10519621	4	131R	ARRUELA	ARANDELA
6	16043231	4	040V	PARAFUSO	TORNILLO

PARA MÁQUINA COM AR CONDICIONADO
PARA MAQUINA CON CLIMATIZADOR

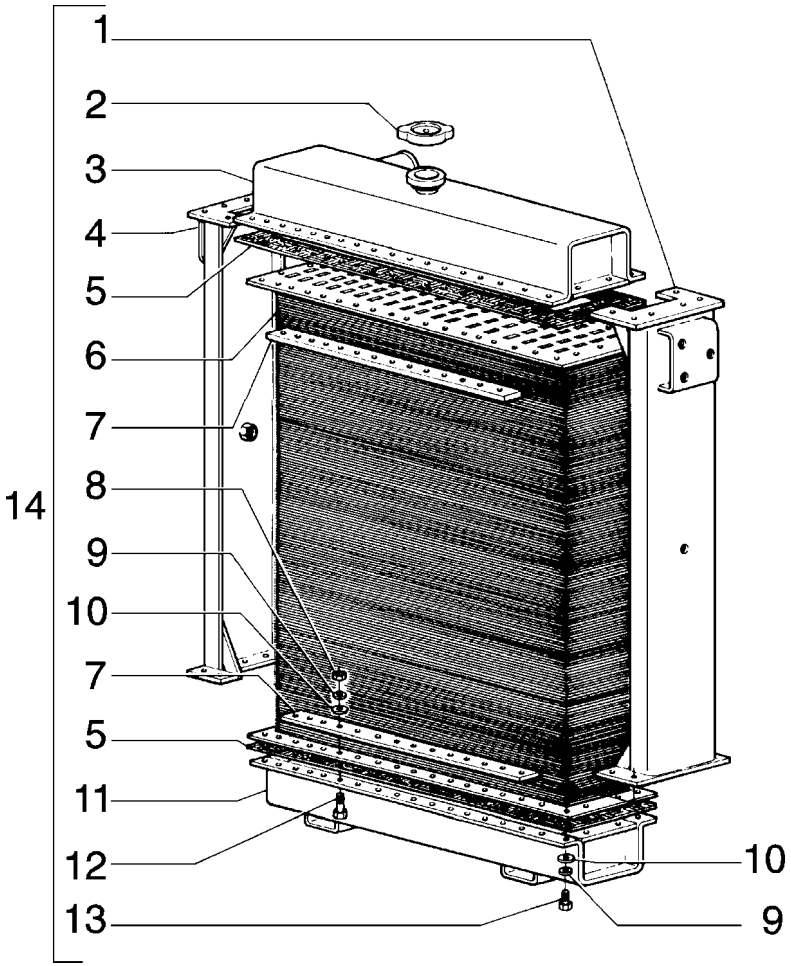

ITEM	PEÇA Nº	QTDE.	COD.	DESCRIÇÃO	DESCRIPCION
1	75287147	1	300S	SUPORTE	SOPORTE
2	75219307	1	265C	TAMPA	TAPA
3	75287152	1	265C	TAMPA	TAPA
4	75287154	1	300S	SUPORTE	SOPORTE
5	75287150	2	120G	JUNTA	JUNTA PLANA
6	75287149	1	060N	NÚCLEO	NUCLEO
7	75287148	4	074B	BLOCO	CALCE
8	75287156	68	010D	PORCA	TUERCA
9	75287157	96	170R	ARRUELA PRESSÃO	ARANDELA ELAST.
10	75287158	96	131R	ARRUELA	ARANDELA
11	75287153	1	265C	TAMPA	TAPA
12	75287151	68	040V	PARAFUSO	TORNILLO
13	75287155	28	040V	PARAFUSO	TORNILLO
14	75249484	1	025R	RADIADOR	RADIADOR

NEW HOLLAND

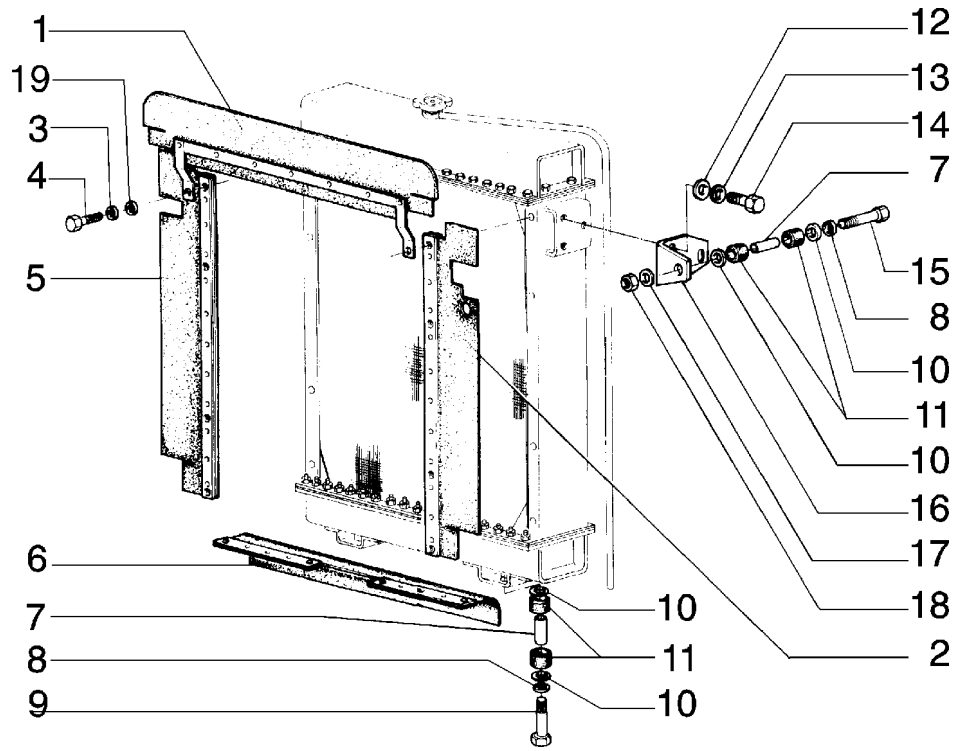

ITEM	PEÇA Nº	QTDE.	COD.	DESCRIÇÃO	DESCRIPCION
1	75241881	1	17G5	ELEM.VEDAÇ.AR	CIERRE DEL AIRE
2	75241887	1	17G5	ELEM.VEDAÇ.AR	CIERRE DEL AIRE
3	10516671	12	170R	ARRUELA PRES.	ARANDELA ELAST.
4	16043631	12	040V	PARAFUSO	TORNILLO
5	75241891	1	17G5	ELEM.VEDAÇ.AR	CIERRE DEL AIRE
6	79009602	1	17G5	ELEM.VEDAÇ.AR	CIERRE DEL AIRE
7	75223896	4	075D	ESPAÇADOR	SEPARADOR
8	10517079	4	170R	ARRUELA PRES.	ARANDELA ELAST.
9	11113631	2	040V	PARAFUSO	TORNILLO
10	75223895	8	131R	ARRUELA	ARANDELA
11	4977098	8	345C	COXIM	COJIN
12	12644321	6	131R	ARRUELA	ARANDELA
13	10516879	6	170R	ARRUELA PRES.	ARANDELA ELAST.
14	11106231	6	040V	PARAFUSO	TORNILLO
15	11113731	2	040V	PARAFUSO	TORNILLO
16	79014021	2	300S	SUPORTE	SOPORTE
17	12648521	2	131R	ARRUELA	ARANDELA
18	11702921	2	010D	PORCA	TUERCA
19	12642021	12	131R	ARRUELA	ARANDELA

NEW HOLLAND

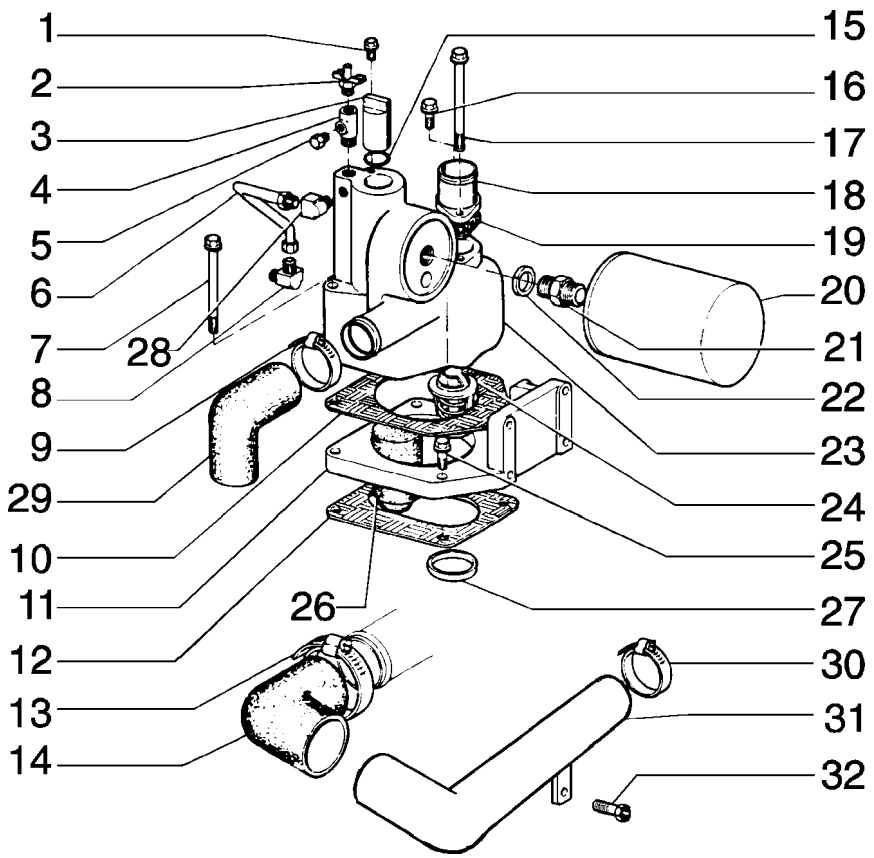

ITEM	PEÇA N°	QTDE.	COD.	DESCRIÇÃO	DESCRIPCION
1	75208135	1	050T	BUJÃO	TAPON
2	75208335	1	150R	REGISTRO	GRIFO
3	75204980	1	080P	PINO	BULON
4	75286177	1	020R	CONEXÃO	RACOR
5	75208135	1	050T	BUJÃO	TAPON
6	75286178	1	193T	TUBO	TUBO
7	75286320	1	040V	PARAFUSO	TORNILLO
8	75287737	1	020R	CONEXÃO	RACOR
9	75286324	2	031F	ABRAÇADEIRA	ABRAZADERA
10	75286179	1	120G	JUNTA	JUNTA PLANA
11	75288659	1	300S	SUPORTE	SOPORTE
12	75286321	1	120G	JUNTA	JUNTA PLANA
13	75288661	1	031F	ABRAÇADEIRA	ABRAZADERA
14	75208331	1	192T	MANGUEIRA	MANGA C/RACORDE
15	75286180	1	158G	O'RING	JUNTA TORICA
16	75208153	1	040V	PARAFUSO	TORNILLO
17	75286156	1	040V	PARAFUSO	TORNILLO
18	75286157	1	193T	TUBO	TUBO
19	75286158	1	120G	JUNTA	JUNTA PLANA
20	71101917	1	084C	ELEM. FILTRANTE	CARTUCHO FILTRO
21	75204983	1	075B	CONECTOR	PLOT DE EMPALME
22	75204984	1	170R	ARRUELA PRESSÃO	ARANDELA ELAST.
23	75286159	1	035S	CARCAÇA	CAJA
24	75286120	1	010V	VÁLVULA	VALVULA
25	75286181	2	040V	PARAFUSO	TORNILLO
26	75286319	1	026T	TAMPÃO	TOPE DE GOMA
27	75286325	1	045A	ANEL	ARO
28	75286175	1	085G	COTOVELO	CODO
29	75286323	1	192T	MANGUEIRA	MANGA C/RACORDE
30	75288660	1	031F	ABRAÇADEIRA	ABRAZADERA
31	75204966	1	193T	TUBO DA BOMBA	TUBO
32	75208294	1	040V	PARAFUSO	TORNILLO

VÁLVULA TERMOSTÁTICA E FILTRO DE ÁGUA
VALVULA TERMOSTATICA Y FILTRO DE AGUA

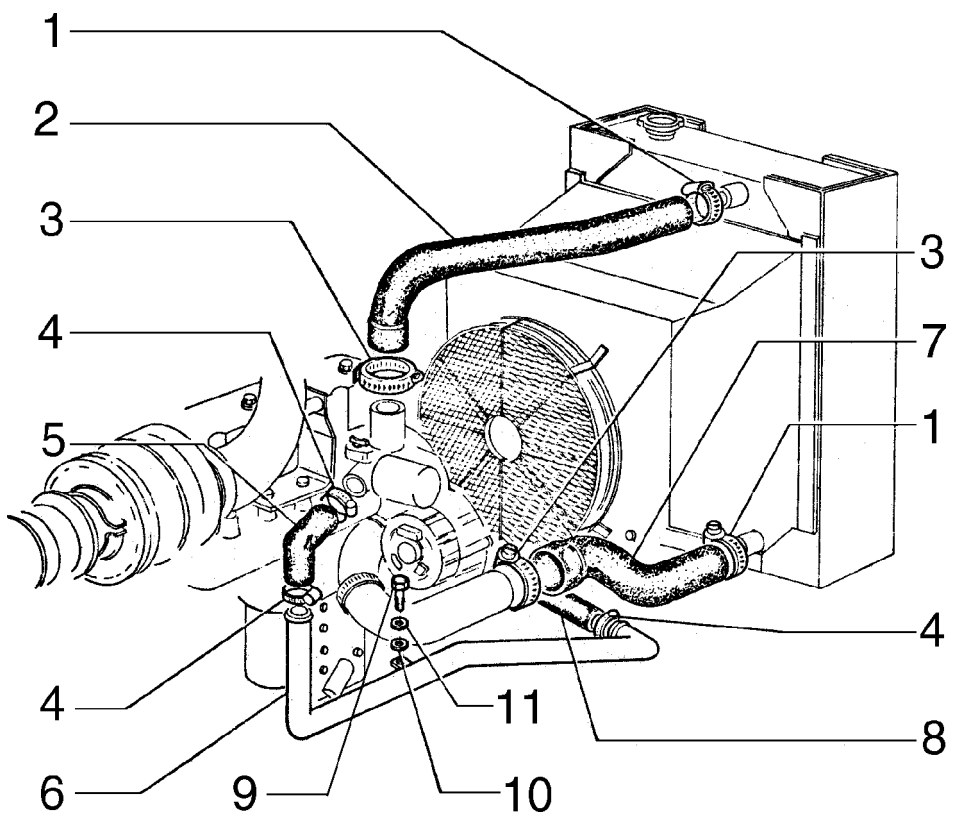

ITEM	PEÇA N°	QTDE.	COD.	DESCRIÇÃO	DESCRIPCION
1	79083847	2	031F	ABRAÇADEIRA	ABRAZADERA
2	75219499	1	285T	MANGUEIRA	TUBO FLEXIBLE
3	79083848	2	031F	ABRAÇADEIRA	ABRAZADERA
4	79083845	4	031F	ABRAÇADEIRA	ABRAZADERA
5	75223991	1	285T	MANGUEIRA	TUBO FLEXIBLE
6	75223948	1	193T	TUBO	TUBO
7	75219498	1	285T	MANGUEIRA	TUBO FLEXIBLE
8	75223992	1	285T	MANGUEIRA	TUBO FLEXIBLE
9	11106231	1	040V	PARAFUSO	TORNILLO
10	12644321	1	131R	ARRUELA	ARANDELA
11	10516879	1	170R	ARRUELA PRES.	ARANDELA

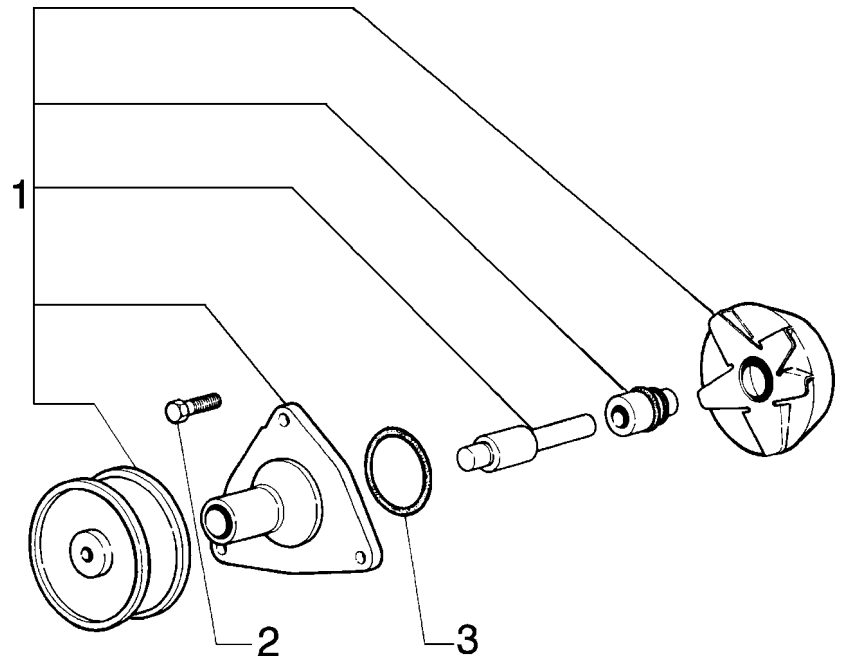

ITEM	PEÇA N°	QTDE.	COD.	DESCRIÇÃO	DESCRIPCION
1	75286121	1	P152	BOMBA D'ÁGUA	BOMBA DE AGUA
2	75288656	3	040V	PARAFUSO	TORNILLO
3	75208389	3	158G	O'RING	JUNTA TORICA

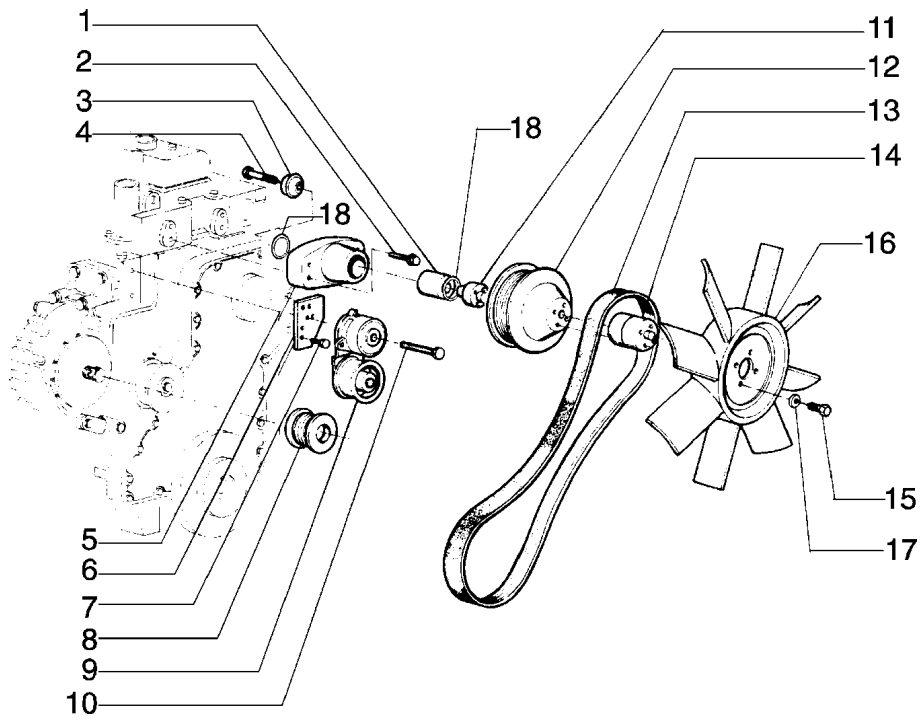

ITEM	PEÇA N°	QTDE.	COD.	DESCRIÇÃO	DESCRIPCION
1	75208250	1	341C	ROLAMENTO	RODAMIENTO
2	75206847	4	040V	PARAFUSO	TORNILLO
3	75208252	1	100C	ENCOSTO	RETENEDOR
4	75208253	1	040V	PARAFUSO	TORNILLO
5	75206955	1	300S	SUPORTE	SOPORTE
6	75288663	1	300S	SUPORTE	SOPORTE
7	75208256	2	040V	PARAFUSO	TORNILLO
8	75206637	1	230P	POLIA	POLEA
9	75286363	1	087T	ESTICADOR	TENSOR CORREA
10	75288336	1	040V	PARAFUSO	TORNILLO
11	75288062	1	135M	CUBO	CUBO,BUJE
12	75208261	1	230P	POLIA	POLEA
13	75204979	1	173C	CORREIA	CORREA
14	75204996	2	075D	ESPAÇADOR	SEPARADOR
15	75204997	4	040V	PARAFUSO DE AÇO	TORNILLO
16	75247940	1	030V	VENTILADOR	VENTILADOR
17	75204998	4	170R	ARRUELA PRESSÃO	ARANDELA ELAST.
18	75288061	2	187A	ANEL ELÁSTICO	ANILLO ELASTICO

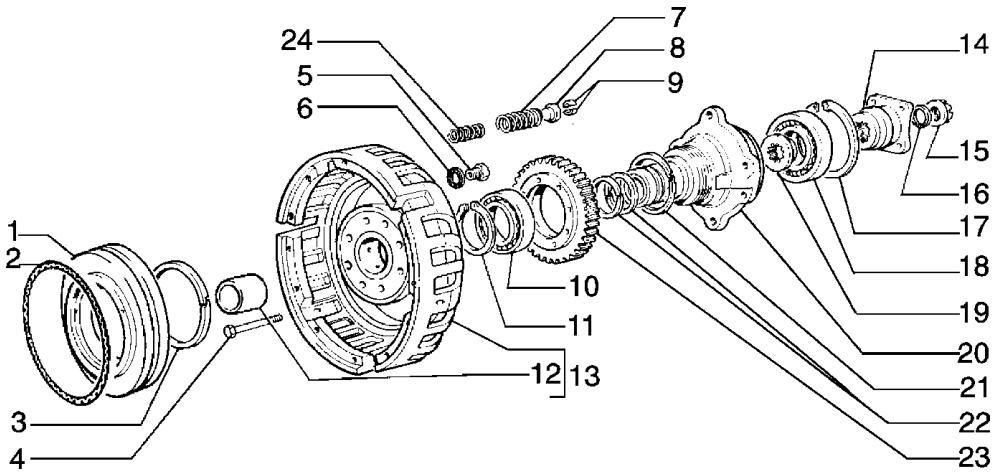

ITEM	PEÇA Nº	QTDE.	COD.	DESCRIÇÃO	DESCRIPCION
1	4995666	1	235S	EMBOLO	EMBOLO
2	75257694	1	158G	O'RING	JUNTA TORICA
3	75323269	1	122G	RETENTOR	JUNTA
4	14239430	8	040V	PARAFUSO	TORNILLO
5	591033	1	010V	VÁLVULA	VALVULA
6	10257060	1	122G	RETENTOR	JUNTA
7	584091	3	100M	MOLA	MUELLE
8	17510	3	060S	PRATO	ARANDELA
9	17511	6	050N	TRAVA	SEGURO
10	28042550	1	341C	ROLAMENTO	RODAMIENTO
11	11070575	1	045A	ANEL	ARO
12	587842	1	095B	BUCHA	BUJE
13	4995665	1	265C	TAMPA	TAPA
14	76002712	1	030M	LUVA	MANGUITO
15	584092	1	010D	PORCA	TUERCA
16	584089	1	122G	RETENTOR	JUNTA
17	11075975	1	187A	ANEL ELÁSTICO	ANILLO ELASTICO
18	26794670	1	341C	ROLAMENTO	RODAMIENTO
19	587840	1	075D	ESPAÇADOR	SEPARADOR
20	76011071	1	135M	CUBO	CUBO,BUJE
21	587844	1	045A	ANEL	ARO
22	79060710	2	055A	ANEL DE VEDAÇÃO	JUNTA HERMETICA
23	4954028	1	050I	ENGRENAGEM	CORONA
24	575884	3	100M	MOLA	MUELLE

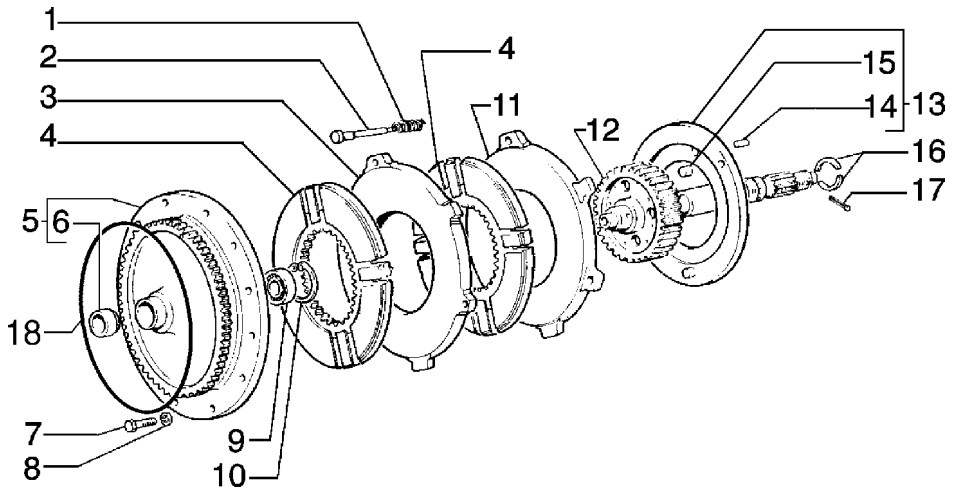

ITEM	PEÇA Nº	QTDE.	COD.	DESCRIÇÃO	DESCRIPCION
1	591622	3	100M	MOLA	MUELLE
2	584103	3	080P	PINO	BULON
3	76014776	1	105P	CHAPA	PLACA
4	79039484	2	060D	DISCO	DISCO
5	79011398	1	060D	DISCO	DISCO
6	4962011	1	095B	BUCHA	BUJE
7	15970931	12	040V	PARAFUSO	TORNILLO
8	10516871	12	170R	ARRUELA PRES.	ARANDELA ELAST.
9	20685450	1	341C	ROLAMENTO	RODAMIENTO
10	11061075	1	045A	ANEL	ARO
11	76014775	1	105P	CHAPA	PLACA
12	591575	1	050I	ENGRENAGEM	CORONA
13	587817	1	065D	DISCO EMBR.	DISCO EMBRAGUE
14	10839610	1	080P	PINO	BULON
15	585151	1	080P	PINO	BULON
16	587831	2	045A	ANEL	ARO
17	10797701	1	270C	CONTRA PINO	CHAVETA PARTIDA
18	14477180	1	158G	O'RING	JUNTA TORICA

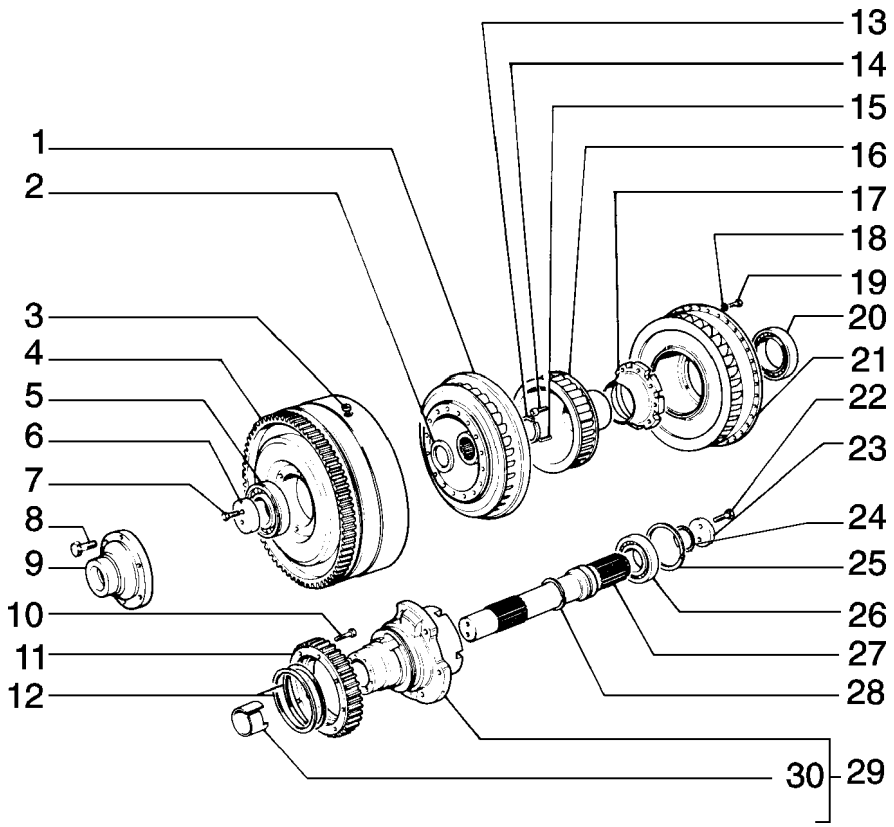

ITEM	PEÇA Nº	QTDE.	COD.	DESCRIÇÃO	DESCRIPCION
1	9921020	1	060G	ROTOR CONVERSOR	IMPULSOR
2	73037967	1	045A	ANEL DE AÇO	ARO
3	70917673	2	050T	BUJÃO DE AÇO	TAPON
4	79008330	1	035S	CARCAÇA	CAJA
5	73012085	1	341C	ROLAMENTO	RODAMIENTO
6	9921054	1	060D	DISCO	DISCO
7	70922851	2	040V	PARAFUSO	TORNILLO
8	9920143	6	040V	PARAFUSO	TORNILLO
9	76003995	1	070F	FLANGE	BRIDA
10	70915480	8	040V	PARAFUSO DE AÇO	TORNILLO
11	9921030	1	050I	ENGRENAGEM	CORONA
12	9921026	2	045A	ANEL DE AÇO	ARO
13	73037966	1	045A	ANEL DE AÇO	ARO
14	70922996	8	040V	PARAFUSO DE AÇO	TORNILLO
15	70921458	6	080P	PINO DE AÇO	BULON
16	9921021	1	271S	ESTATOR	ESTATOR
17	79008332	1	300S	SUPORTE	SOPORTE
18	73046938	36	131R	ARRUELA DE AÇO	ARANDELA
19	70921422	36	040V	PARAFUSO	TORNILLO
20	79008333	1	341C	ROLAMENTO	RODAMIENTO
21	73037927	1	145R	ROTOR CONVERSOR	ROTOR
22	9920146	2	040V	PARAFUSO DE AÇO	TORNILLO
23	9915534	1	105P	CHAPA	PLACA
24	70628362	1	158G	ANEL BORRACHA	JUNTA TORICA
25	9915528	1	187A	ANEL TRAVA AÇO	ANILLO ELASTICO
26	73037960	1	341C	ROLAMENTO	RODAMIENTO
27	9921028	1	085A	EIXO	EJE
28	73034877	1	045A	ANEL DE AÇO	ARO
29	79008331	1	300S	SUPORTE	SOPORTE
30	79011561	1	095B	BUCHA	BUJE

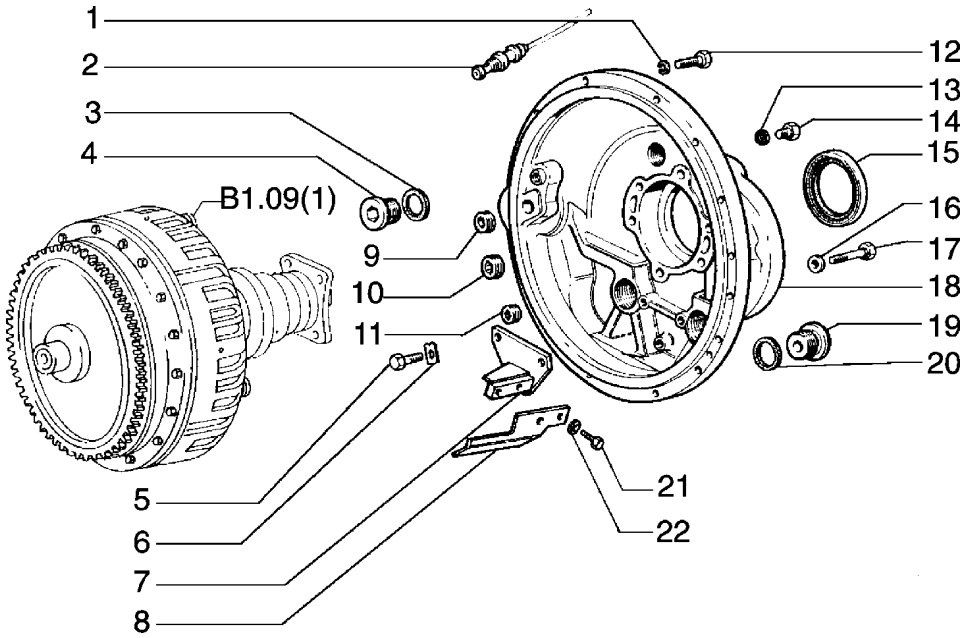

ITEM	PEÇA N°	QTDE.	COD.	DESCRIÇÃO	DESCRIPCION
1	10516871	13	170R	ARRUELA PRESSÃO	ARANDELA ELAST.
2	75222348	1	075I	INTERRUPTOR	INTERRUPTOR
3	10265160	1	131R	ARRUELA	ARANDELA
4	10276740	1	050T	BUJÃO	TAPON
5	15970531	3	040V	PARAFUSO	TORNILLO
6	14198810	3	050N	TRAVA	SEGURO
7	79006918	1	020D	DEFLETOR	DEFLECTOR
8	75220899	1	020D	DEFLETOR	DEFLECTOR
9	14325501	2	050T	BUJÃO	TAPON
10	14325601	1	050T	BUJÃO DE AÇO	TAPON
11	14325301	1	050T	BUJÃO	TAPON
12	15970931	12	040V	PARAFUSO	TORNILLO
	15970731	1	040V	PARAFUSO	TORNILLO
13	10296160	1	120G	JUNTA	JUNTA PLANA
14	581658	1	050T	BUJÃO	TAPON
15	590448	1	122G	RETENTOR	JUNTA
16	592075	6	131R	ARRUELA DE AÇO	ARANDELA
17	586977	6	040V	PARAFUSO DE AÇO	TORNILLO
18	76003774	1	265C	TAMPA	TAPA
19	10306371	1	050T	BUJÃO	TAPON
20	10297085	1	122G	RETENTOR	JUNTA
21	16043131	2	040V	PARAFUSO	TORNILLO
22	10516671	2	170R	ARRUELA PRESSÃO	ARANDELA ELAST.

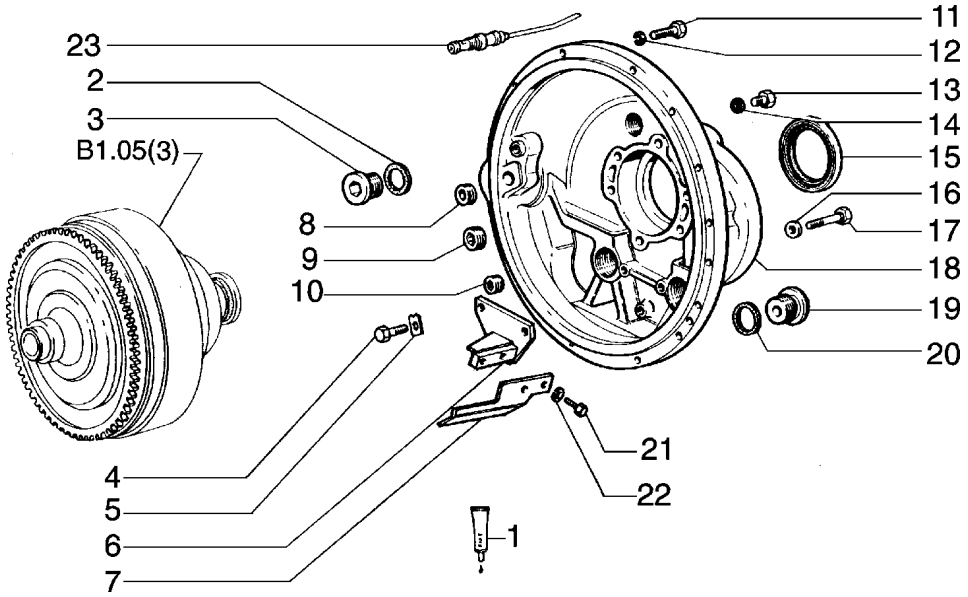

ITEM	PEÇA N°	QTDE.	COD.	DESCRIÇÃO	DESCRIPCION
1	75209272	*	405S	SELANTE	SELADOR
2	10265160	1	131R	ARRUELA	ARANDELA
3	10276740	1	050T	BUJÃO	TAPON
4	15970531	3	040V	PARAFUSO	TORNILLO
5	14198810	3	050N	TRAVA	SEGURO
6	79006918	1	020D	DEFLETOR	DEFLECTOR
7	79011272	1	105P	CHAPA	PLACA
8	14325501	2	050T	BUJÃO	TAPON
9	14325601	1	050T	BUJÃO DE AÇO	TAPON
10	14325301	1	050T	BUJÃO	TAPON
11	15970731	1	040V	PARAFUSO	TORNILLO
	15970931	12	040V	PARAFUSO	TORNILLO
12	10516871	13	170R	ARRUELA PRESSÃO	ARANDELA ELAST.
13	581658	1	050T	BUJÃO	TAPON
14	14330260	4	120G	JUNTA	JUNTA PLANA
15	590448	1	122G	RETENTOR	JUNTA
16	592075	6	131R	ARRUELA DE AÇO	ARANDELA
17	586977	6	040V	PARAFUSO DE AÇO	TORNILLO
18	76001505	1	259C	TAMPA CONVERSOR	CONVERTIDOR PAR
19	79043966	1	050T	BUJÃO	TAPON
20	10297085	1	122G	RETENTOR	JUNTA
21	16043131	2	040V	PARAFUSO	TORNILLO
22	10516671	2	170R	ARRUELA PRESSÃO	ARANDELA ELAST.
23	75222348	1	075I	INTERRUPTOR	INTERRUPTOR

* CONFORME NECESSIDADE

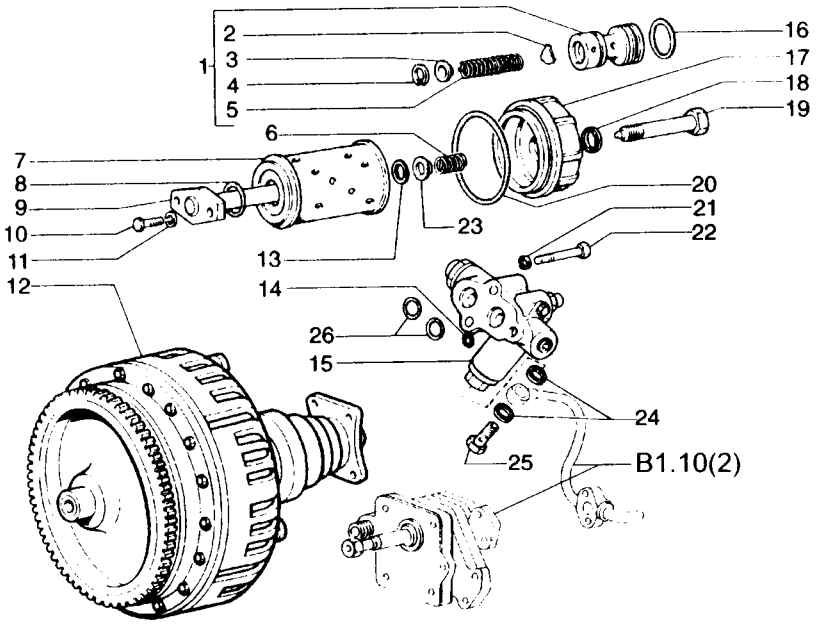

ITEM	PEÇA N°	QTDE.	COD.	DESCRIÇÃO	DESCRIPCION
1	590496	1	010V	VÁLVULA DE AÇO	VALVULA
2	581598	1	026T	TAMPÃO	TOPE DE GOMA
3	581599	1	060S	ASSENTO DA MOLA	ARANDELA
4	11057876	1	187A	ANEL TRAVA	ANILLO ELASTICO
5	581600	1	100M	MOLA	MUELLE
6	591605	1	100M	MOLA	MUELLE
7	581073	1	067F	FILTRO DE ÓLEO	FILTRO ACEITE
8	14463681	2	158G	O'RING	JUNTA TORICA
9	590456	1	184C	DISTANCIADOR	ESPARRAGO
10	16043631	2	040V	PARAFUSO	TORNILLO
11	10516671	2	170R	ARRUELA PRESSÃO	ARANDELA ELAST.
12	76002789	1	095F	EMBREAGEM	EMBRAGUE
13	14457180	1	158G	ANEL	JUNTA TORICA
14	14453080	1	158G	O'RING	JUNTA TORICA
15	76007980	1	010V	VÁLVULA	VALVULA
16	14457881	1	158G	ANEL BORR.VULC.	JUNTA TORICA
17	4960068	1	265C	TAMPA DO FILTRO	TAPA
18	10280060	1	122G	RETENTOR	JUNTA
19	495874	1	040V	PARAFUSO	TORNILLO
20	14466281	1	158G	ANEL BORR.VULC.	JUNTA TORICA
21	10516871	4	170R	ARRUELA PRESSÃO	ARANDELA ELAST.
22	11288031	2	040V	PARAFUSO	TORNILLO
23	581604	1	060S	ASSENTO DA MOLA	ARANDELA
24	10257460	2	122G	RETENTOR	JUNTA
25	14688417	1	020R	CONEXÃO	RACOR
26	14463281	2	158G	O'RING	JUNTA TORICA

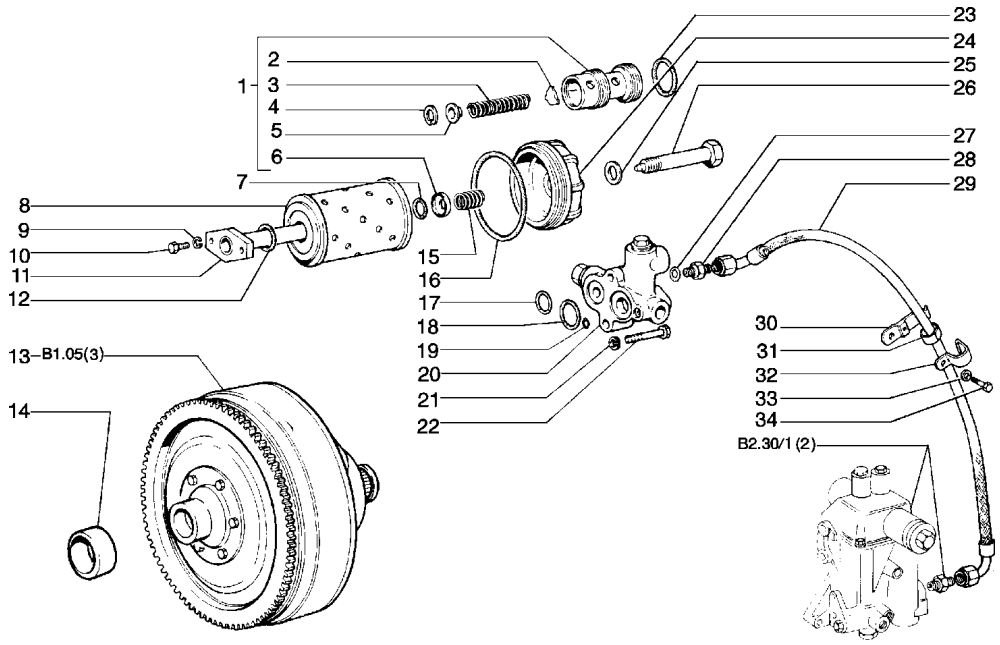

ITEM	PEÇA N°	QTDE.	COD.	DESCRIÇÃO	DESCRIPCION
1	590496	1	010V	VÁLVULA DE AÇO	VALVULA
2	581598	1	026T	TAMPÃO	TOPE DE GOMA
3	581600	1	100M	MOLA	MUELLE
4	11057876	1	187A	ANEL TRAVA	ANILLO ELASTICO
5	581599	1	060S	ASSENTO DA MOLA	ARANDELA
6	581604	1	060S	ASSENTO DA MOLA	ARANDELA
7	14457180	1	158G	ANEL	JUNTA TORICA
8	581073	1	067F	FILTRO DE ÓLEO	FILTRO ACEITE
9	10516671	2	170R	ARRUELA PRESSÃO	ARANDELA ELAST.
10	16043631	2	040V	PARAFUSO	TORNILLO
11	590456	1	184C	DISTANCIADOR	ESPARRAGO
12	14463681	2	158G	O'RING	JUNTA TORICA
13	79029712	1	259C	CONVERSOR TORQ.	CONVERTIDOR PAR
14	4961101	1	095B	BUCHA DE AÇO	BUJE
15	581605	1	100M	MOLA	MUELLE
16	14466281	1	158G	ANEL BORR.VULC.	JUNTA TORICA
17	14463181	1	045A	ANEL BORR.VULC.	ARO
18	14463781	1	158G	O'RING	JUNTA TORICA
19	14463080	1	158G	ANEL-O	JUNTA TORICA
20	76007978	1	010V	VÁLVULA	VALVULA
21	10516871	2	170R	ARRUELA PRESSÃO	ARANDELA ELAST.
22	11288031	2	040V	PARAFUSO	TORNILLO
23	14457881	1	158G	ANEL BORR.VULC.	JUNTA TORICA
24	4960068	1	265C	TAMPA DO FILTRO	TAPA
25	10280060	1	122G	RETENTOR	JUNTA
26	4954874	1	040V	PARAFUSO DE AÇO	TORNILLO
27	14457380	1	158G	O'RING	JUNTA TORICA
28	587779	1	020R	CONEXÃO	RACOR
29	75210106	1	192T	MANGUEIRA	MANGA C/RACORDE
30	4990404	1	031F	ABRAÇADEIRA	ABRAZADERA
31	4990403	1	031F	ABRAÇADEIRA	ABRAZADERA
32	4990407	1	031F	ABRAÇADEIRA	ABRAZADERA
33	11195471	1	170R	ARRUELA PRESSÃO	ARANDELA ELAST.
34	10977531	1	040V	PARAFUSO	TORNILLO

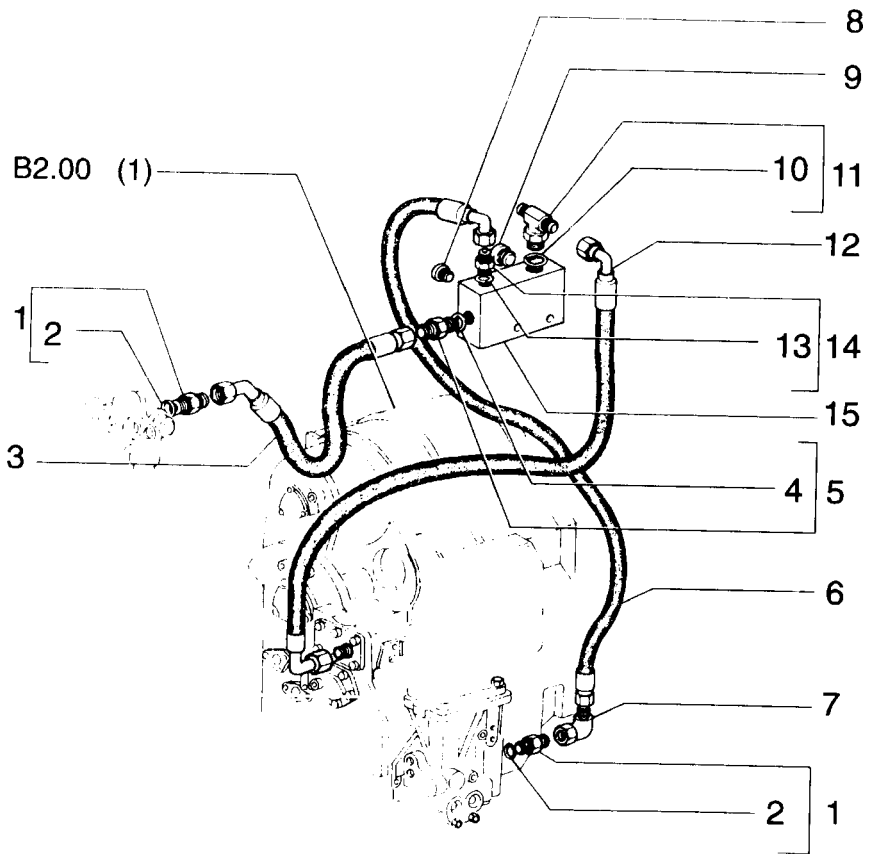

ITEM	PEÇA N°	QTDE.	COD.	DESCRIÇÃO	DESCRIPCION
1	79066941	1	028N	NIPLE	RACOR
2	14437985	1	158G	O'RING	JUNTA TORICA
3	75250553	1	192T	MANGUEIRA	MANGA C/RACORDE
4	14438085	1	158G	O'RING	JUNTA TORICA
5	79066943	1	020R	CONEXÃO	RACOR
6	75250552	1	192T	MANGUEIRA	MANGA C/RACORDE
7	79086872	1	085G	COTOVELO	CODO
8	10118740	1	050T	BUJÃO	TAPON
9	10119440	2	050T	BUJÃO	TAPON
10	14437895	1	158G	O'RING	JUNTA TORICA
11	79115106	1	020R	CONEXÃO	RACOR
12	75237853	1	192T	MANGUEIRA	MANGA C/RACORDE
13	14437785	1	158G	O'RING	JUNTA TORICA
14	79066938	1	075B	CONECTOR	PLOT DE EMPALME
15	79109281	1	010V	VÁLVULA	VALVULA

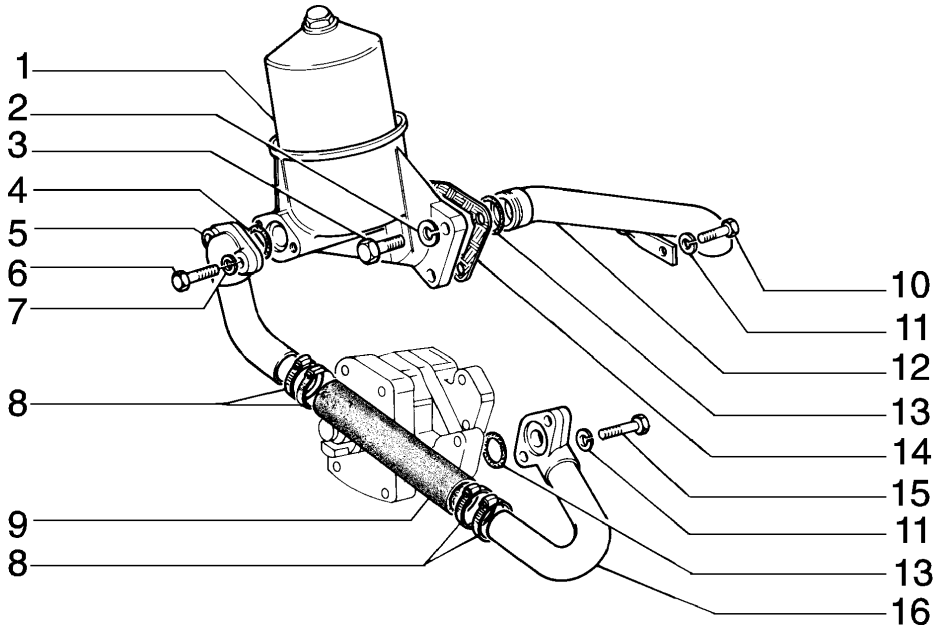

ITEM	PEÇA N°	QTDE.	COD.	DESCRIÇÃO	DESCRIPCION
1	4996300	1	065F	FILTRO	FILTRO
2	10517071	3	170R	ARRUELA PRESSÃO	ARANDELA ELAST.
3	15540531	3	040V	PARAFUSO	TORNILLO
4	14458380	1	158G	O'RING	JUNTA TORICA
5	79008006	1	193T	TUBO	TUBO
6	16044131	2	040V	PARAFUSO	TORNILLO
7	10516671	2	170R	ARRUELA PRESSÃO	ARANDELA ELAST.
8	12173990	4	031F	BRAÇADEIRA	ABRAZADERA
9	75210009	1	285T	MANGUEIRA	TUBO FLEXIBLE
10	15970531	1	040V	PARAFUSO	TORNILLO
11	10516871	3	170R	ARRUELA PRESSÃO	ARANDELA ELAST.
12	4956208	1	193T	TUBO DE AÇO	TUBO
13	14463681	2	158G	O'RING	JUNTA TORICA
14	76028084	1	120G	JUNTA	JUNTA PLANA
15	11234731	2	040V	PARAFUSO	TORNILLO
16	79016607	1	193T	TUBO DE AÇO	TUBO

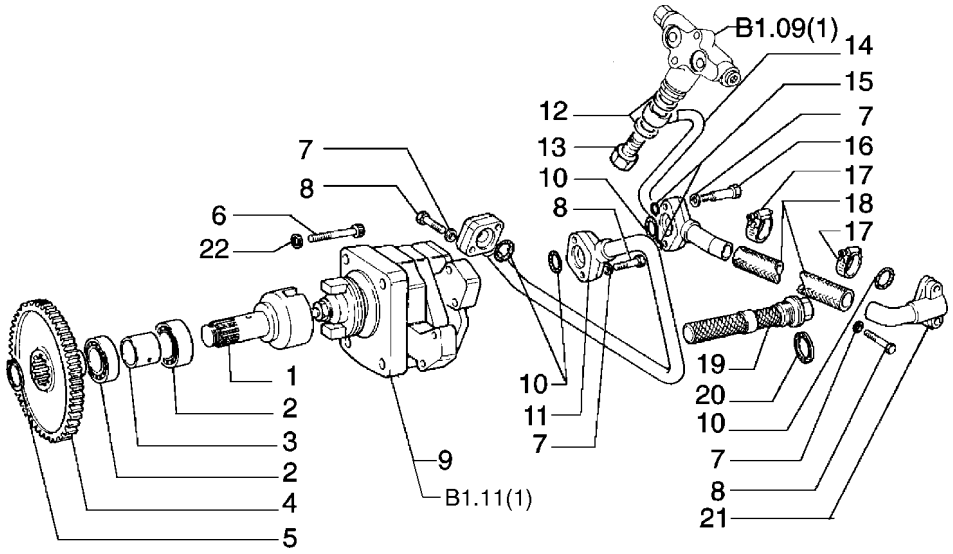

ITEM	PEÇA N°	QTDE.	COD.	DESCRIÇÃO	DESCRIPCION
1	79010926	1	016A	EIXO	ARBOL
2	20685450	2	341C	ROLAMENTO	RODAMIENTO
3	79009557	1	075D	ESPAÇADOR	SEPARADOR
4	79010927	1	050I	ENGRENAGEM	CORONA
5	11067476	1	187A	ANEL ELÁSTICO	ANILLO ELASTICO
6	14307630	4	040V	PARAFUSO DE AÇO	TORNILLO
7	10516871	6	170R	ARRUELA PRESSÃO	ARANDELA ELAST.
8	11307031	6	040V	PARAFUSO	TORNILLO
9	79009423	1	P153	BOMBA ROTATIVA	BOMBA DE ACEITE
10	14457380	5	158G	O'RING	JUNTA TORICA
11	4960453	1	193T	TUBO DE AÇO	TUBO
12	10257460	2	122G	RETENTOR	JUNTA
13	10182611	1	020R	CONEXÃO DE AÇO	RACOR
14	4960451	1	193T	TUBO DE AÇO	TUBO
15	14456881	2	158G	ANEL-O	JUNTA TORICA
16	588893	2	040V	PARAFUSO DE AÇO	TORNILLO
17	12173890	2	031F	ABRAÇADEIRA	ABRAZADERA
18	75211524	1	285T	MANGUEIRA BAIXA	TUBO FLEXIBLE
19	4978953	1	065F	FILTRO DE ÓLEO	FILTRO
20	10296585	1	122G	RETENTOR	JUNTA
21	79008159	1	193T	TUBO	TUBO
22	10296585	1	122G	RETENTOR	JUNTA
22	12605671	4	131R	ARRUELA DE AÇO	ARANDELA

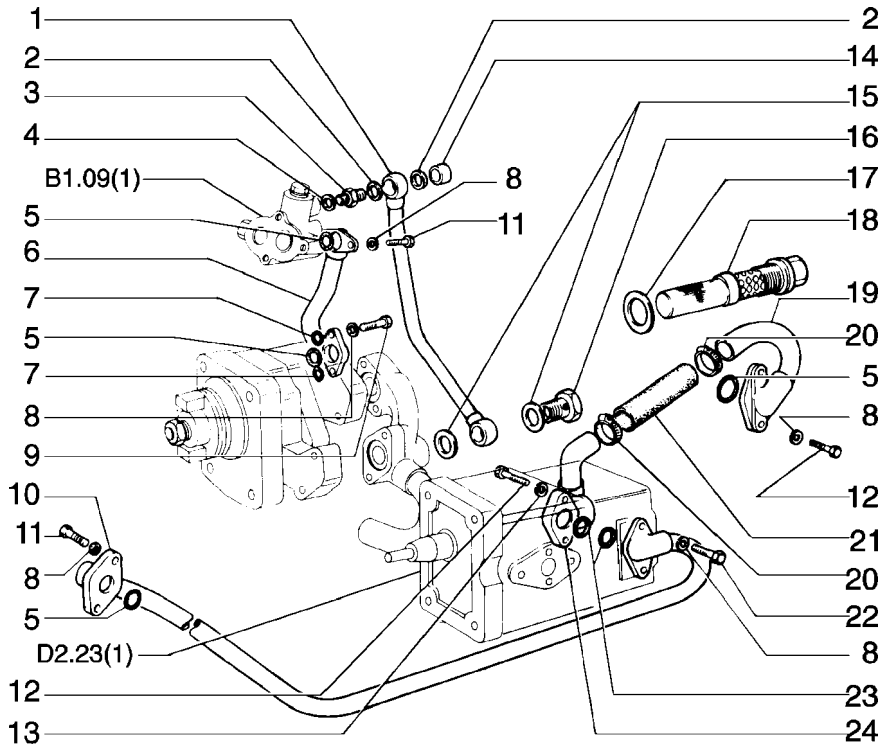

ITEM	PEÇA N°	QTDE.	COD.	DESCRIÇÃO	DESCRIPCION
1	79043955	1	193T	TUBO	TUBO
2	10264560	2	045A	ANEL	ARO
3	4986852	1	020R	CONEXÃO DE AÇO	RACOR
4	10303360	1	120G	JUNTA	JUNTA PLANA
5	14457380	4	158G	O'RING	JUNTA TORICA
6	4988758	1	193T	TUBO DE AÇO	TUBO
7	14456881	2	158G	ANEL-O	JUNTA TORICA
8	10516871	8	170R	ARRUELA PRESSÃO	ARANDELA ELAST.
9	588893	2	040V	PARAFUSO DE AÇO	TORNILLO
10	76007862	1	193T	TUBO	TUBO
11	11307031	4	040V	PARAFUSO	TORNILLO
12	11234731	4	040V	PARAFUSO	TORNILLO
13	10516671	4	170R	ARRUELA PRESSÃO	ARANDELA ELAST.
14	10184217	1	050T	BUJÃO DE AÇO	TAPON
15	14330260	4	120G	JUNTA	JUNTA PLANA
16	11903717	2	050T	BUJÃO	TAPON
17	10296585	1	122G	RETENTOR	JUNTA
18	4978953	1	065F	FILTRO DE ÓLEO	FILTRO
19	4956212	1	193T	TUBO DE AÇO	TUBO
20	12173890	2	031F	ABRAÇADEIRA	ABRAZADERA
21	75211176	1	285T	MANGUEIRA	TUBO FLEXIBLE
22	75211078	2	040V	PARAFUSO	TORNILLO
23	14457180	2	158G	ANEL	JUNTA TORICA
24	4956190	1	193T	TUBO DE AÇO	TUBO

NEW HOLLAND

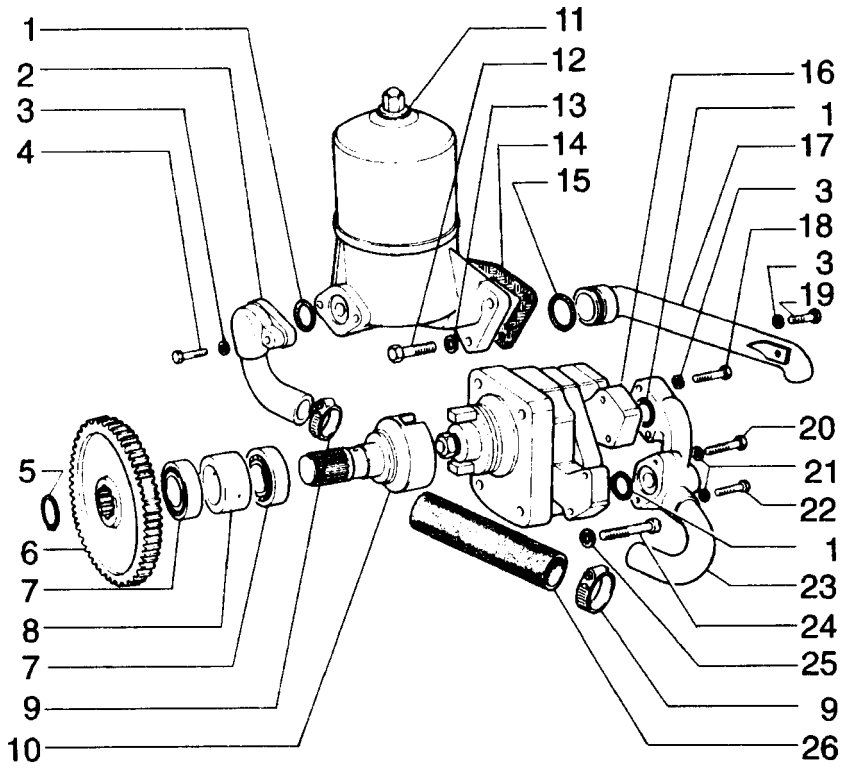

ITEM	PEÇA N°	QTDE.	COD.	DESCRIÇÃO	DESCRIPCION
1	14457680	3	158G	O'RING	JUNTA TORICA
2	4986725	1	193T	TUBO DE AÇO	TUBO
3	10516871	4	170R	ARRUELA PRESSÃO	ARANDELA ELAST.
4	15888731	2	040V	PARAFUSO	TORNILLO
5	11067476	1	187A	ANEL ELÁSTICO	ANILLO ELASTICO
6	79010927	1	050I	ENGRENAGEM	CORONA
7	20685450	2	341C	ROLAMENTO	RODAMIENTO
8	79009557	1	075D	ESPAÇADOR	SEPARADOR
9	12174790	1	031F	ABRAÇADEIRA	ABRAZADERA
10	79010926	1	016A	EIXO	ARBOL
11	4996300	1	065F	FILTRO	FILTRO
12	15540531	3	040V	PARAFUSO	TORNILLO
13	10517071	3	170R	ARRUELA PRESSÃO	ARANDELA ELAST.
14	76028084	1	120G	JUNTA	JUNTA PLANA
15	14463681	1	158G	ANEL-O	JUNTA TORICA
16	79009423	1	P153	BOMBA ROTATIVA	BOMBA DE ACEITE
17	4956208	1	193T	TUBO DE AÇO	TUBO
18	11234731	2	040V	PARAFUSO	TORNILLO
19	15970531	1	040V	PARAFUSO	TORNILLO
20	16044831	1	040V	PARAFUSO	TORNILLO
21	10516671	2	170R	ARRUELA PRESSÃO	ARANDELA ELAST.
22	16044131	1	040V	PARAFUSO	TORNILLO
23	79046454	1	193T	TUBO	TUBO
24	14307630	4	040V	PARAFUSO	TORNILLO
25	12605671	4	131R	ARRUELA	ARANDELA
26	75212616	1	285T	MANGUEIRA	TUBO FLEXIBLE

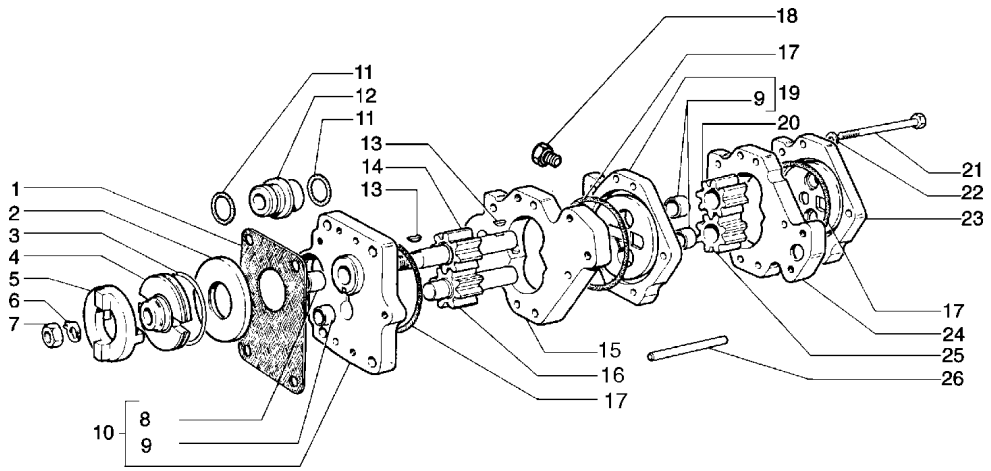

ITEM	PEÇA N°	QTDE.	COD.	DESCRIÇÃO	DESCRIPCION
1	591706	1	120G	JUNTA DE AMIANT	JUNTA PLANA
2	565154	1	045A	ANEL	ARO
3	4526900	1	187A	ANEL ELÁSTICO	ANILLO ELASTICO
4	591794	1	030M	LUVA	MANGUITO
5	4526899	1	045A	ANEL	ARO
6	588915	1	045A	ANEL DE SEGURAN	ARO
7	12164721	1	010D	PORCA	TUERCA
8	591055	1	095B	BUCHA METAL ANT	BUJE
9	591707	3	095B	BUCHA METAL ANT	BUJE
10	588900	1	265C	TAMPA DA BOMBA	TAPA
11	14462881	3	158G	O'RING	JUNTA TORICA
12	4958685	1	020R	CONEXÃO	RACOR
13	79014342	2	060L	CHAVETA DE AÇO	CHAVETA
14	4960321	1	050I	ENGRENAGEM	CORONA
15	4960320	1	300C	CORPO	CUERPO
16	4960322	1	050I	ENGRENAGEM	CORONA
17	14465481	4	158G	ANEL-O	JUNTA TORICA
18	10300871	1	026T	BUJÃO DE AÇO	TOPE DE GOMA
19	588904	1	110P	PLACA BOMBA	PLACA
20	588912	1	050I	ENGRENAGEM	CORONA
21	4960324	5	040V	PARAFUSO DE AÇO	TORNILLO
22	10516671	5	170R	ARRUELA PRESSÃO	ARANDELA ELAST.
23	588884	1	265C	TAMPA DA BOMBA	TAPA
24	588905	1	271S	ESTATOR DA BOMB	ESTATOR
25	588913	1		ENGRENAGEM	
26	4960323	2		PINO DE AÇO	

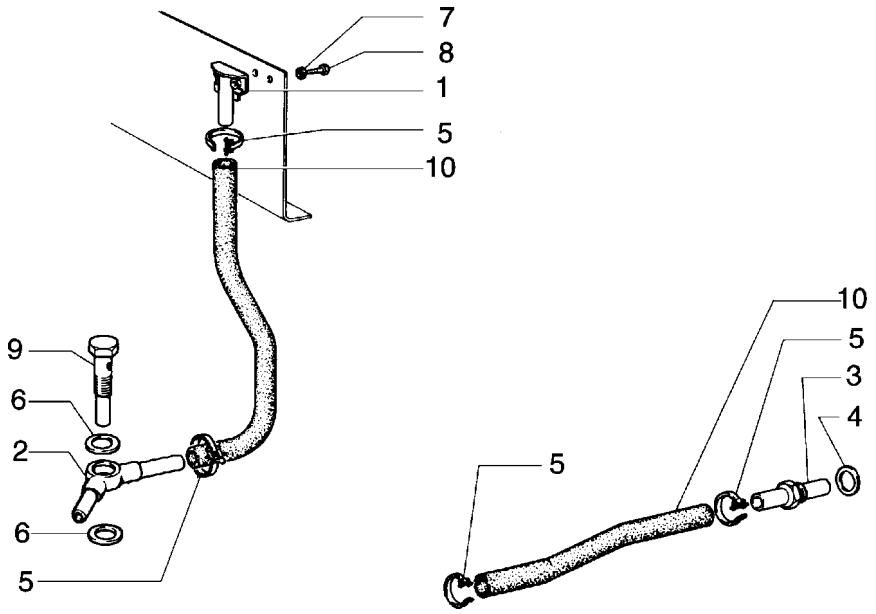

ITEM	PEÇA N°	QTDE.	COD.	DESCRIÇÃO	DESCRIPCION
1	592046	1	145S	RESPIRO	RESPIRADERO
2	4954923	1	020R	CONEXÃO DE AÇO	RACOR
3	4972664	1	020R	CONEXÃO DE AÇO	RACOR
4	10259960	2	122G	RETENTOR	JUNTA
5	10291790	4	031F	ABRAÇADEIRA DE	ABRAZADERA
6	10257060	2	122G	RETENTOR	JUNTA
7	12605371	2	131R	ARRUELA DE AÇO	ARANDELA
8	13276011	2	040V	PARAFUSO	TORNILLO
9	76004056	1	020R	CONEXÃO	RACOR
10	79010783	1	285T	TUBO	TUBO FLEXIBLE

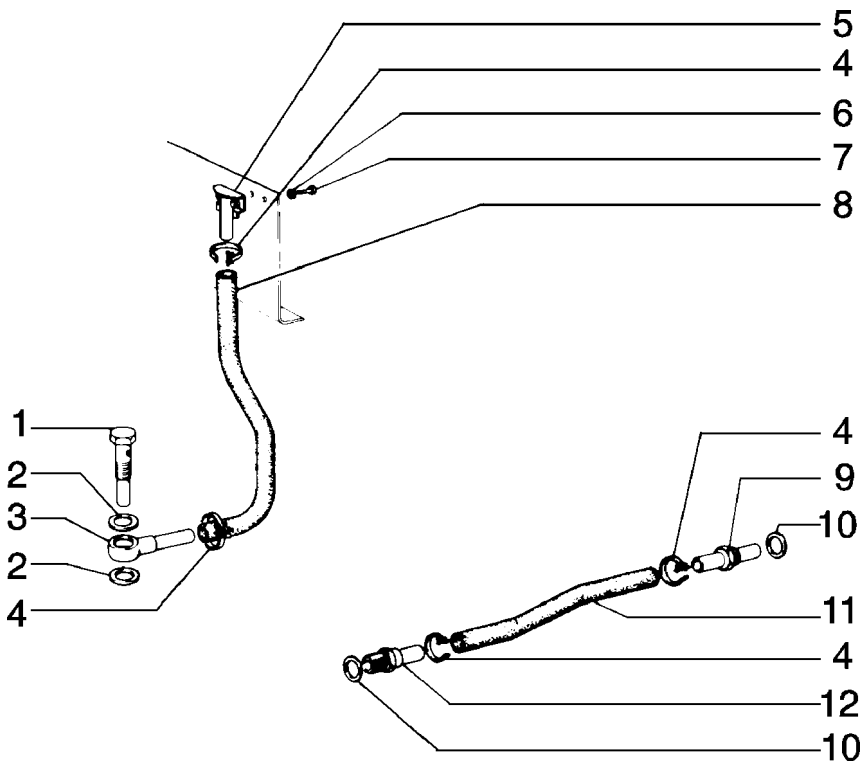

ITEM	PEÇA Nº	QTDE.	COD.	DESCRIÇÃO	DESCRIPCION
1	79009696	1	020R	CONEXÃO DE AÇO	RACOR
2	10257060	2	122G	RETENTOR	JUNTA
3	592043	1	020R	CONEXÃO DE AÇO	RACOR
4	10291790	4	031F	ABRAÇADEIRA DE	ABRAZADERA
5	592046	1	145S	RESPIRO	RESPIRADERO
6	12605371	2	131R	ARRUELA DE AÇO	ARANDELA
7	13276011	2	040V	PARAFUSO	TORNILLO
8	79010783	1	285T	TUBO	TUBO FLEXIBLE
9	4972664	1	020R	CONEXÃO DE AÇO	RACOR
10	10259960	2	122G	RETENTOR	JUNTA
11	590731	1	192T	MANGUEIRA	MANGA C/RACORDE
12	589425	1	020R	CONEXÃO DE AÇO	RACOR

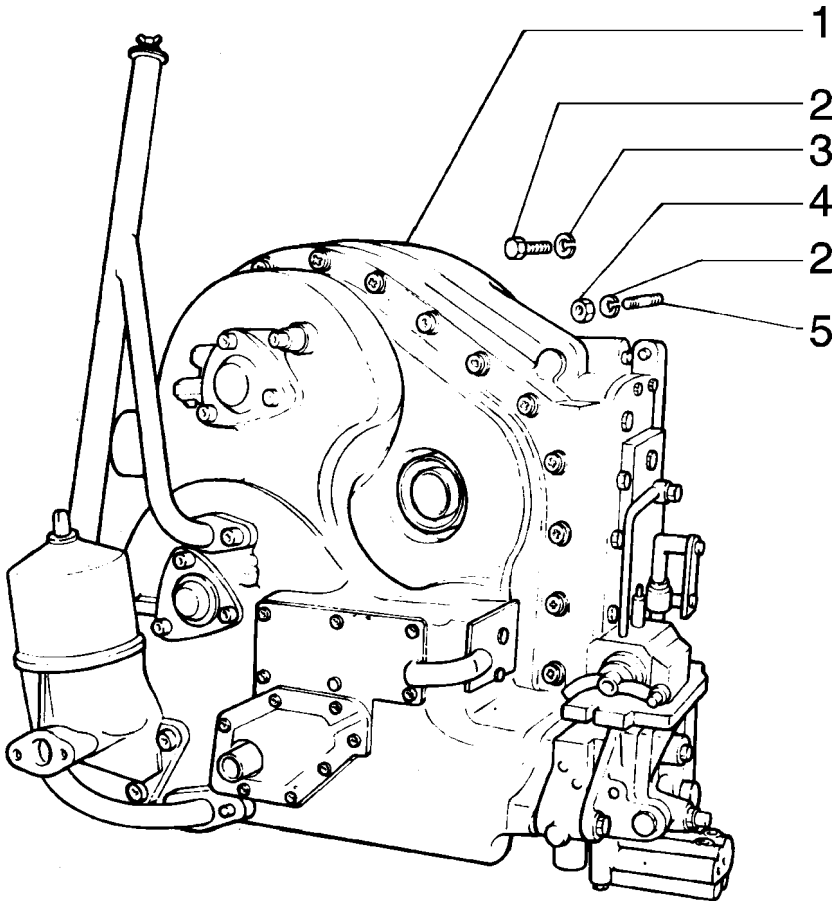

ITEM	PEÇA Nº	QTDE.	COD.	DESCRIÇÃO	DESCRIPCION
1	79110855	1	030C	CAMBIO VELOC.	CAMBIO VELOC.
2	15840537	4	040V	PARAFUSO	TORNILLO
3	10517271	7	170R	ARRUELA PRESSÃO	ARANDELA ELAST.
4	12164127	3	010D	PORCA	TUERCA
5	11800530	3	210P	PRISIONEIRO	ESPARRAGO

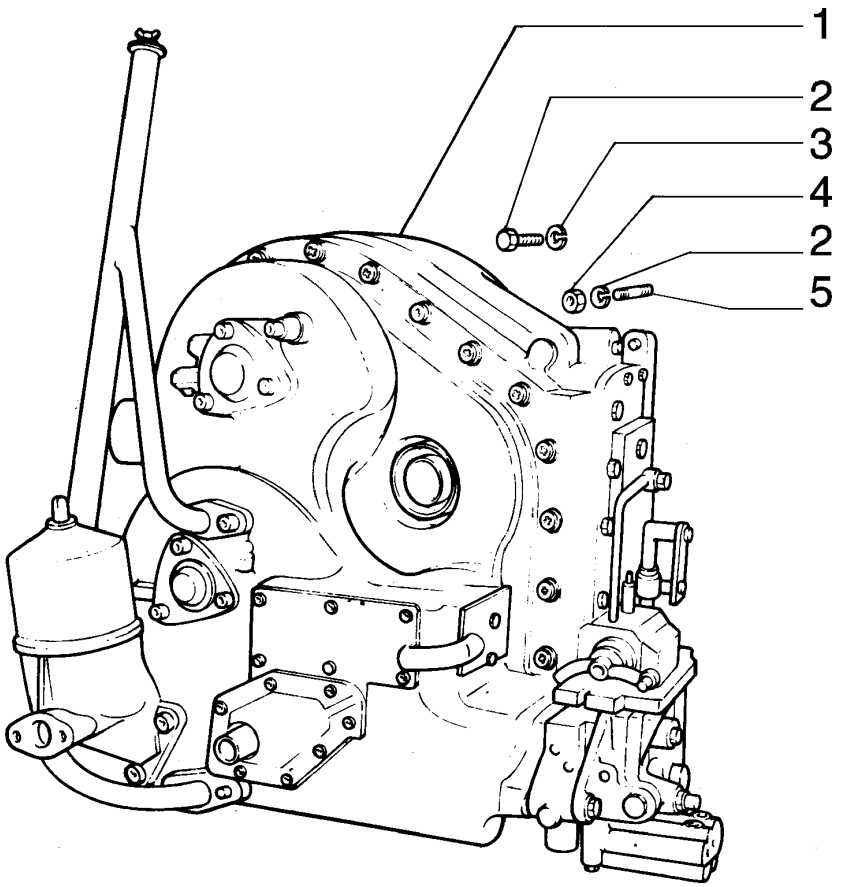

ITEM	PEÇA N°	QTDE.	COD.	DESCRIÇÃO	DESCRIPCION
1	79039384	1	030C	CAIXA DE CAMBIO	CAMBIO VELOC.
2	15840537	4	040V	PARAFUSO	TORNILLO
3	10517271	7	170R	ARRUELA PRESSÃO	ARANDELA ELAST.
4	12164127	3	010D	PORCA	TUERCA
5	11800530	3	210P	PRISIONEIRO	ESPARRAGO

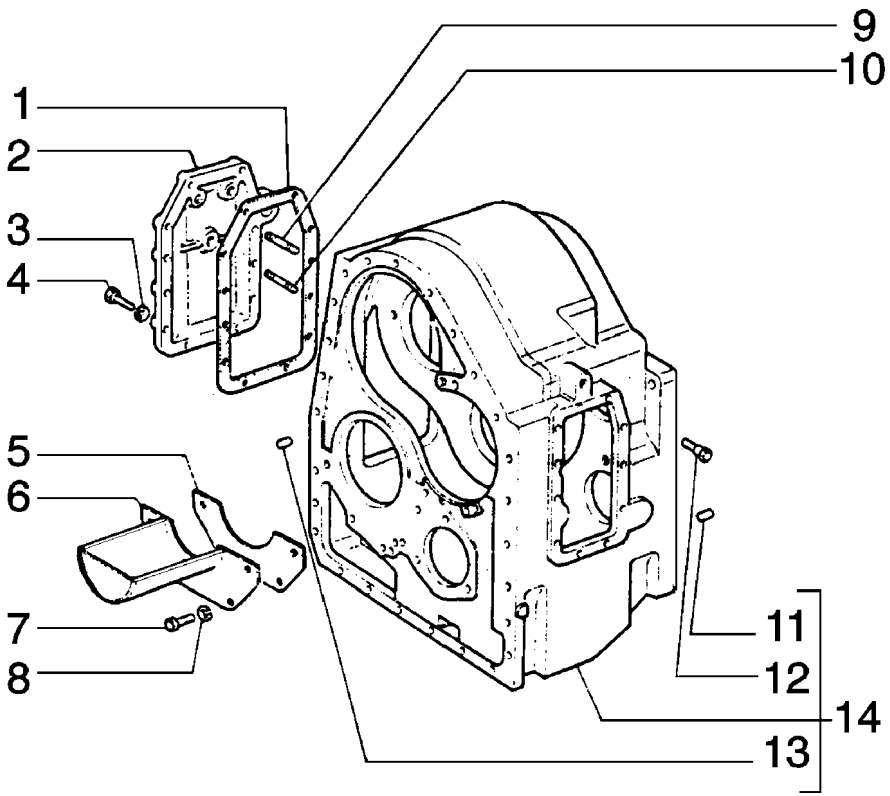

ITEM	PEÇA N°	QTDE.	COD.	DESCRIÇÃO	DESCRIPCION
1	76028089	1	120G	JUNTA	JUNTA PLANA
2	79041237	1	265C	TAMPA	TAPA
3	10516871	12	170R	ARRUELA PRESSÃO	ARANDELA ELAST.
4	15970731	12	040V	PARAFUSO	TORNILLO
5	76028092	1	120G	JUNTA	JUNTA PLANA
6	79111321	1	275C	CARTER	CARTER ACEITE
7	16043231	4	040V	PARAFUSO	TORNILLO
8	10516671	4	170R	ARRUELA PRESSÃO	ARANDELA ELAST.
9	13449730	2	210P	PRISIONEIRO	ESPARRAGO
10	13449530	1	210P	PRISIONEIRO	ESPARRAGO
11	587088	1	090G	PINO DE AÇO	TETON
12	4502935	2	040V	PARAFUSO	TORNILLO
13	10839810	3	080P	PINO DE AÇO	BULON
14	79041265	1	035S	CARCAÇA	CAJA

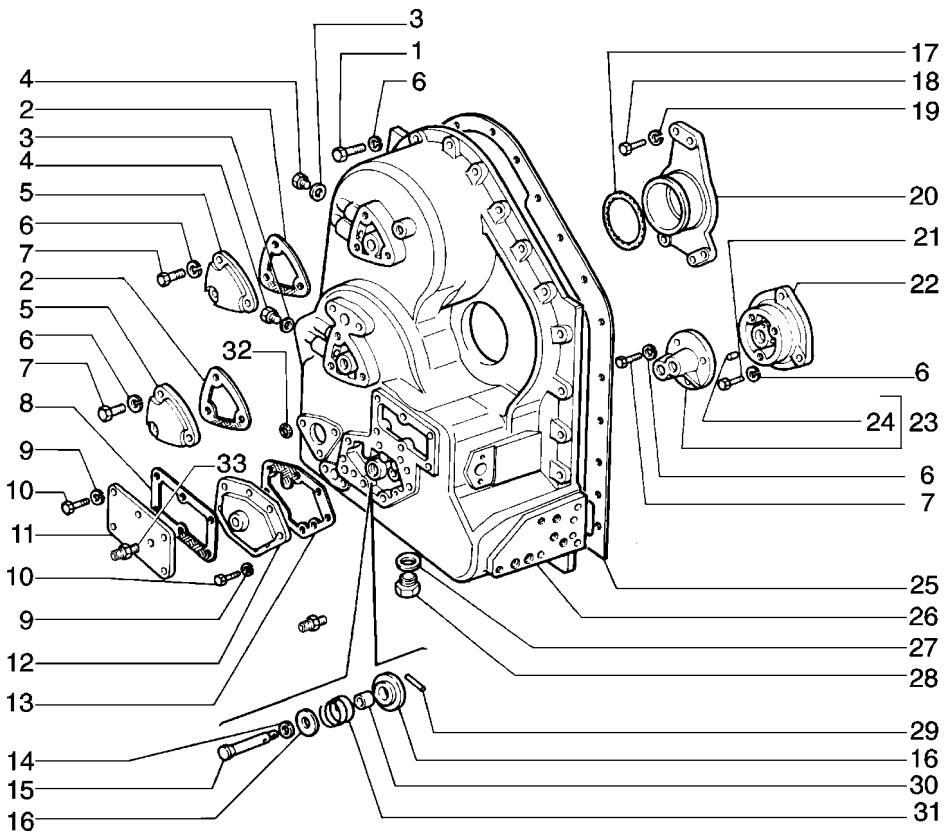

ITEM	PEÇA N°	QTDE.	COD.	DESCRIÇÃO	DESCRIPCION
1	15970931	26	040V	PARAFUSO	TORNILLO
2	76028090	4	122G	RETENTOR	JUNTA
3	10296160	2	120G	JUNTA	JUNTA PLANA
4	10300511	2	050T	BUJÃO	TAPON
5	4972404	2	265C	TAMPA	TAPA
6	10516871	42	170R	ARRUELA PRESSÃO	ARANDELA ELAST.
7	15970731	9	040V	PARAFUSO	TORNILLO
8	76028091	1	122G	RETENTOR	JUNTA
9	10516671	14	170R	ARRUELA PRESSÃO	ARANDELA ELAST.
10	16043431	14	040V	PARAFUSO	TORNILLO
11	4981056	1	265C	TAMPA	TAPA
12	79008585	1	265C	TAMPA	TAPA
13	76028113	1	120G	JUNTA	JUNTA PLANA
14	591390	1	131R	ARRUELA DE AÇO	ARANDELA
15	79032305	1	080P	PINO DE AÇO	BULON
16	591393	2	060S	ASSENTO DA MOLA	ARANDELA
17	14465981	1	158G	ANEL BORR.VULC.	JUNTA TORICA
18	15540431	3	040V	PARAFUSO	TORNILLO
19	10517071	3	170R	ARRUELA PRESSÃO	ARANDELA ELAST.
20	593521	1	300S	SUPORTE	SOPORTE
21	11306931	4	040V	PARAFUSO	TORNILLO
22	79113079	1	265C	TAMPA	TAPA
23	79038894	1	265C	TAMPA	TAPA
24	10486110	10	080P	PINO DE AÇO	BULON
25	76028086	1	120G	JUNTA	JUNTA PLANA
26	79032669	1	265C	TAMPA	TAPA
27	10296585	1	122G	RETENTOR	JUNTA
28	10119040	1	050T	BUJÃO	TAPON
29	591391	1	080P	PINO DE AÇO	BULON
30	591392	1	075D	ANEL DE AÇO	SEPARADOR
31	79032557	1	100M	MOLA	MUELLE
32	14456881	1	158G	ANEL-O	JUNTA TORICA
33	70647165	1	020R	CONEXÃO	RACOR

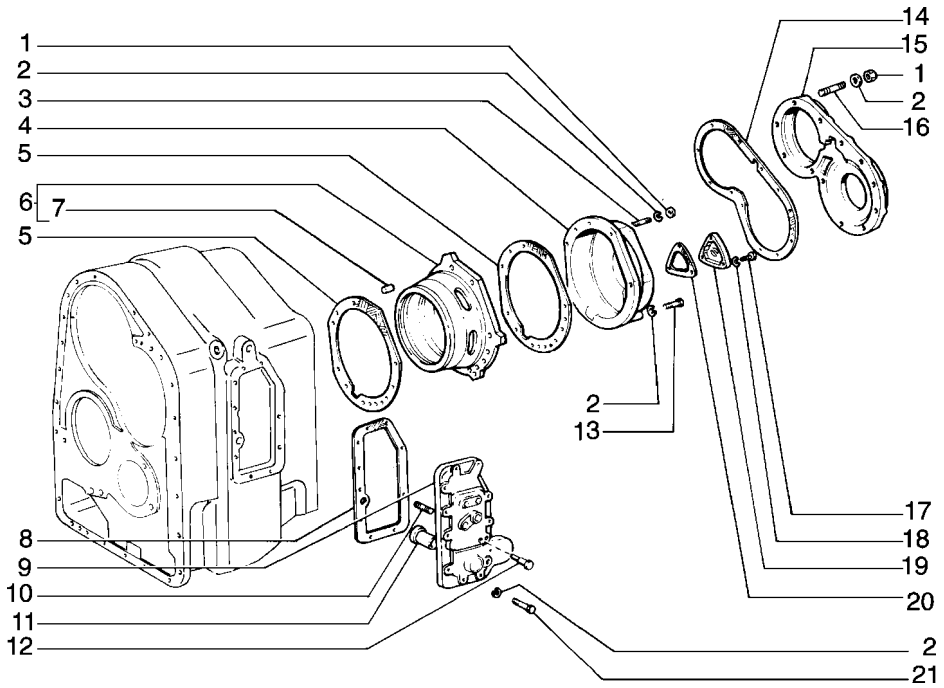

ITEM	PEÇA N°	QTDE.	COD.	DESCRIÇÃO	DESCRIPCION
1	12164721	15	010D	PORCA	TUERCA
2	10516871	32	170R	ARRUELA PRESSÃO	ARANDELA ELAST.
3	13449930	3	210P	PRISIONEIRO	ESPARRAGO
4	4961974	1	265C	TAMPA DA CAIXA	TAPA
5	76028112	2	123G	RETENTOR	EMPAQUETADURA
6	79041235	1	300S	SUPORTE	SOPORTE
7	10839710	2	080P	PINO DE AÇO	BULON
8	76028088	1	123G	RETENTOR	EMPAQUETADURA
9	79055991	1	265C	TAMPA	TAPA
10	13517030	2	210P	PRISIONEIRO	ESPARRAGO
11	79033602	1	095B	BUCHA DE AÇO	BUJE
12	79034733	1	080P	PINO DE AÇO	BULON
13	11234731	7	040V	PARAFUSO	TORNILLO
14	76028085	1	123G	RETENTOR	EMPAQUETADURA
15	4961972	1	265C	TAMPA	TAPA
16	13449730	12	210P	PRISIONEIRO	ESPARRAGO
17	15970731	3	040V	PARAFUSO	TORNILLO
18	10517071	3	170R	ARRUELA PRESSÃO	ARANDELA ELAST.
19	4972404	1	265C	TAMPA	TAPA
20	76028090	1	122G	RETENTOR	JUNTA
21	11306931	10	040V	PARAFUSO	TORNILLO

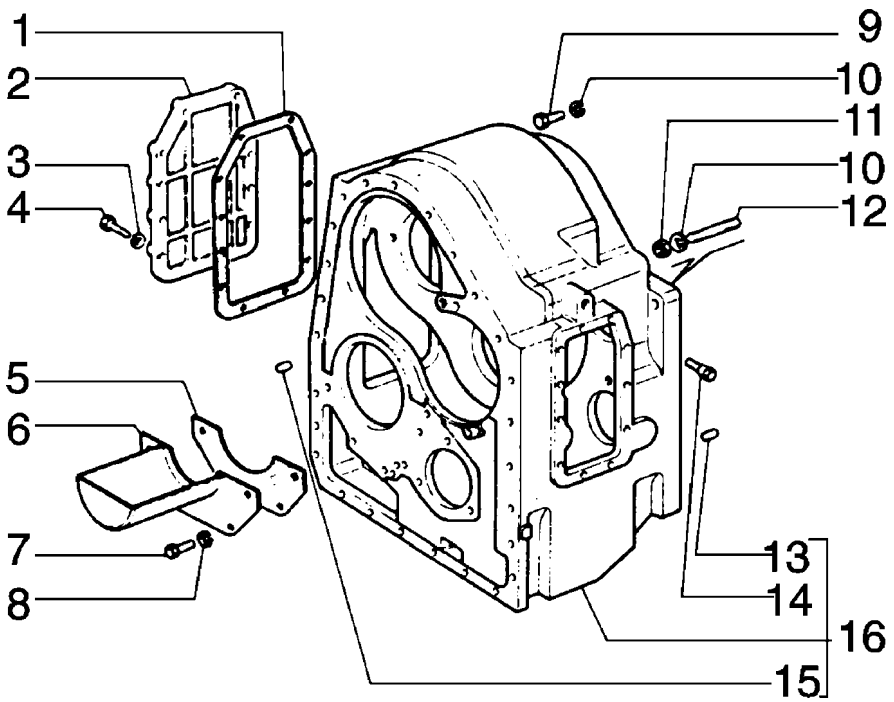

ITEM	PEÇA Nº	QTDE.	COD.	DESCRIÇÃO	DESCRIPCION
1	76028089	1	120G	JUNTA	JUNTA PLANA
2	4961971	1	265C	TAMPA DA CAIXA	TAPA
3	10516871	12	170R	ARRUELA PRESSÃO	ARANDELA ELAST.
4	15970731	12	040V	PARAFUSO	TORNILLO
5	76028092	1	120G	JUNTA	JUNTA PLANA
6	79111321	1	275C	CARTER	CARTER ACEITE
7	16043231	4	040V	PARAFUSO	TORNILLO
8	10516671	4	170R	ARRUELA PRESSÃO	ARANDELA ELAST.
9	15840537	4	040V	PARAFUSO	TORNILLO
10	10517271	7	170R	ARRUELA PRESSÃO	ARANDELA ELAST.
11	12164127	3	010D	PORCA	TUERCA
12	11800530	3	210P	PRISIONEIRO	ESPARRAGO
13	587088	1	090G	PINO DE AÇO	TETON
14	4502935	2	040V	PARAFUSO	TORNILLO
15	10839810	3	080P	PINO DE AÇO	BULON
16	79032243	1	402S	CARCAÇA CX.CAMB	CAJA DE CAMBIOS

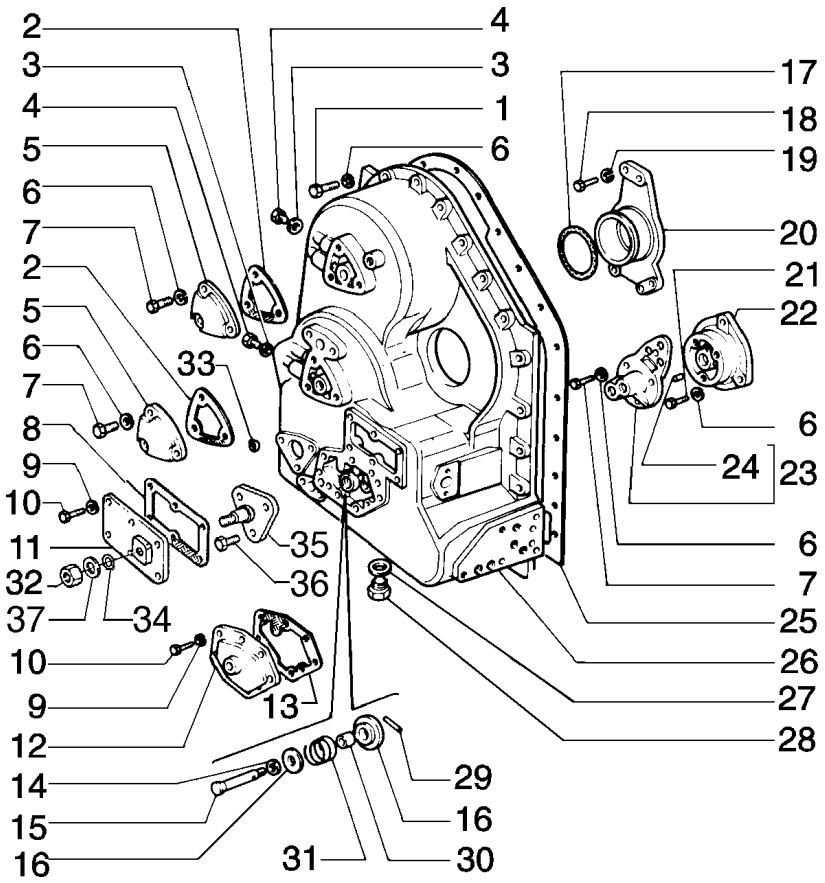

ITEM	PEÇA N°	QTDE.	COD.	DESCRIÇÃO	DESCRIPCION
1	15970931	26	040V	PARAFUSO	TORNILLO
2	76028090	4	122G	RETENTOR	JUNTA
3	10296160	2	131R	ARRUELA	ARANDELA
4	10300511	2	050T	BUJÃO	TAPON
5	4972404	2	265C	TAMPA	TAPA
6	10516871	42	170R	ARRUELA PRESSÃO	ARANDELA ELAST.
7	15970531	9	040V	PARAFUSO	TORNILLO
8	76028091	1	120G	JUNTA	JUNTA PLANA
9	10516671	14	170R	ARRUELA PRESSÃO	ARANDELA ELAST.
10	16043431	14	040V	PARAFUSO	TORNILLO
11	76032151	1	265C	TAMPA	TAPA
12	79007737	1	265C	TAMPA	TAPA
13	76028087	1	122G	RETENTOR	JUNTA
14	591390	1	131R	ARRUELA	ARANDELA
15	79032305	1	080P	PINO	BULON
16	591393	2	060S	PRATO	ARANDELA
17	14465981	1	158G	O'RING	JUNTA TORICA
18	15540431	3	040V	PARAFUSO	TORNILLO
19	10517071	3	170R	ARRUELA PRESSÃO	ARANDELA ELAST.
20	593521	1	300S	SUPORTE	SOPORTE
21	11306931	4	040V	PARAFUSO	TORNILLO
22	79113079	1	265C	TAMPA	TAPA
23	79113077	1	265C	TAMPA	TAPA
24	10486110	10	080P	PINO	BULON
25	76028086	1	120G	JUNTA	JUNTA PLANA
26	79032239	1	265C	TAMPA	TAPA
27	10296585	1	120G	JUNTA	JUNTA PLANA
28	10119040	1	050T	BUJÃO	TAPON
29	591391	1	080P	PINO	BULON
30	591392	1	075D	ESPAÇADOR	SEPARADOR
31	79032557	1	100M	MOLA	MUELLE
32	11701721	1	010D	PORCA	TUERCA
33	14456881	3	158G	O'RING	JUNTA TORICA

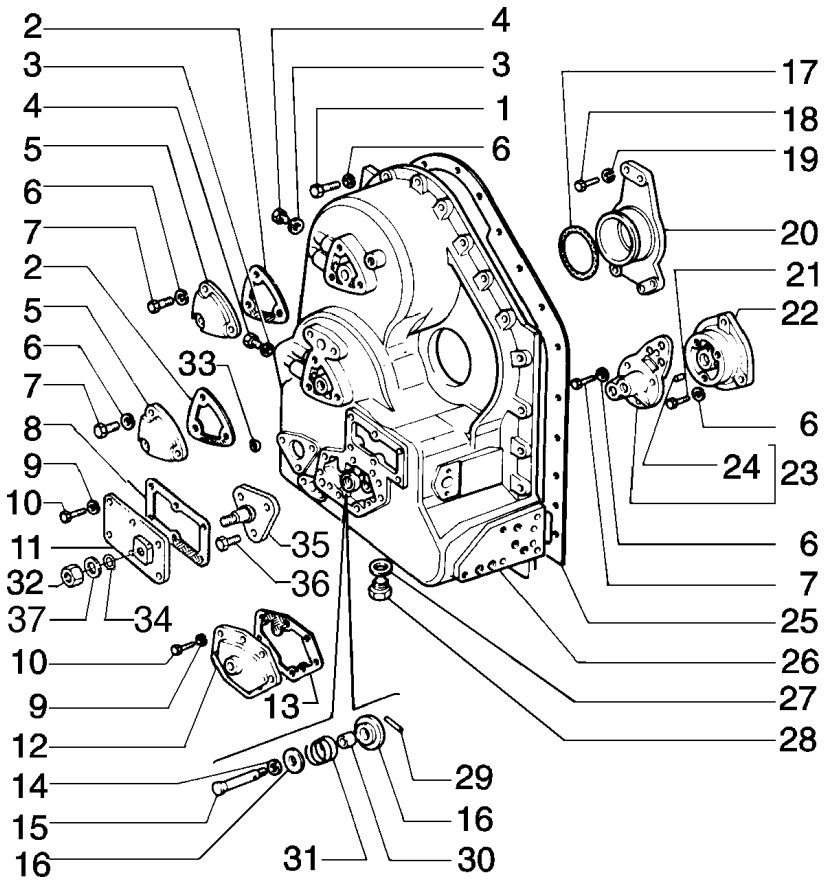

ITEM	PEÇA N°	QTDE.	COD.	DESCRIÇÃO	DESCRIPCION
34	14456981	1	158G	O'RING	JUNTA TORICA
35	76032150	1	105P	CHAPA	PLACA
36	10979431	3	040V	PARAFUSO	TORNILLO
37	14496631	1	131R	ARRUELA	ARANDELA

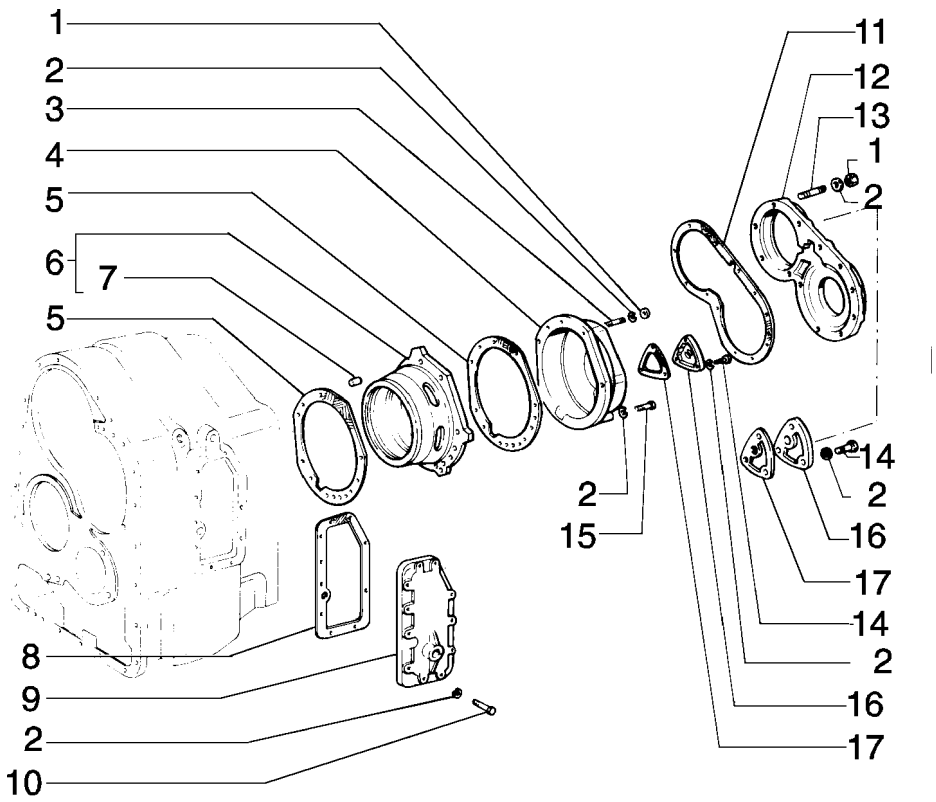

ITEM	PEÇA N°	QTDE.	COD.	DESCRIÇÃO	DESCRIPCION
1	12164721	27	010D	PORCA	TUERCA
2	10516871	32	170R	ARRUELA PRESSÃO	ARANDELA ELAST.
3	13449930	3	210P	PRISIONEIRO	ESPARRAGO
4	79038342	1	265C	TAMPA	TAPA
5	76028083	2	120G	JUNTA	JUNTA PLANA
6	79032241	1	300S	SUPORTE	SOPORTE
7	10839710	1	080P	PINO	BULON
8	76028088	1	123G	RETENTOR	EMPAQUETADURA
9	4982944	1	265C	TAMPA	TAPA
10	15970731	11	040V	PARAFUSO	TORNILLO
11	76028085	1	123G	RETENTOR	EMPAQUETADURA
12	79064503	1	265C	TAMPA	TAPA
13	13449730	12	210P	PRISIONEIRO	ESPARRAGO
14	15970531	6	040V	PARAFUSO	TORNILLO
15	11234731	7	040V	PARAFUSO	TORNILLO
16	4972404	1	265C	TAMPA	TAPA
17	76028090	2	122G	RETENTOR	JUNTA

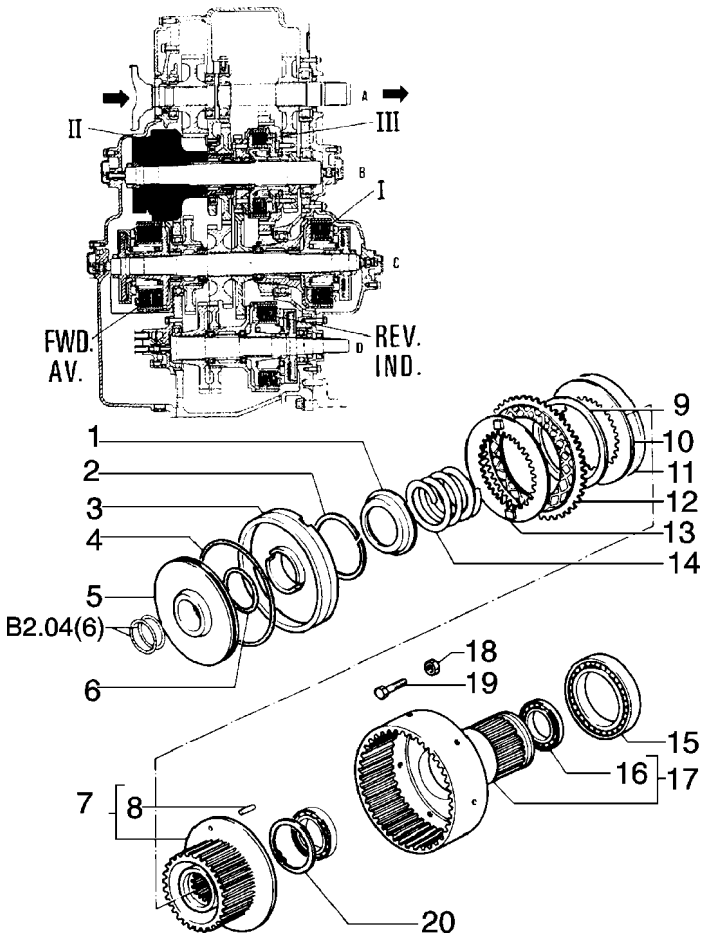

ITEM	PEÇA N°	QTDE.	COD.	DESCRIÇÃO	DESCRIPCION
1	79041950	1	060S	ASSENTO	ARANDELA
2	79041951	1	187A	ANEL DE AÇO	ANILLO ELASTICO
3	79036885	1	235S	PISTÃO	EMBOLO
4	14467781	1	055A	ANEL DE VEDAÇÃO	JUNTA HERMETICA
5	4983905	1	235S	PISTÃO	EMBOLO
6	14459781	1	158G	ANEL BORR.VULC.	JUNTA TORICA
7	79071781	1	020T	TAMBOR	TAMBOR
8	10333410	3	080P	PINO	BULON
9	79038905	8	100M	MOLA	MUELLE
10	79040802	7	060D	DISCO	DISCO
11	79040803	*	060D	DISCO	DISCO
12	79079550	8	060D	DISCO	DISCO
13	79041947	1	060D	DISCO	DISCO
14	79077584	1	100M	MOLA	MUELLE
15	24907860	1	341C	ROLAMENTO	RODAMIENTO
16	79032204	1	341C	ROLAMENTO	RODAMIENTO
17	79026693	1	020T	TAMBOR	TAMBOR
18	79026845	2	010D	PORCA DE AÇO	TUERCA
19	79026695	2	040V	PARAFUSO DE AÇO	TORNILLO
20	11062476	1	187A	ANEL DE AÇO	ANILLO ELASTICO

* CONFORME NECESSIDADE

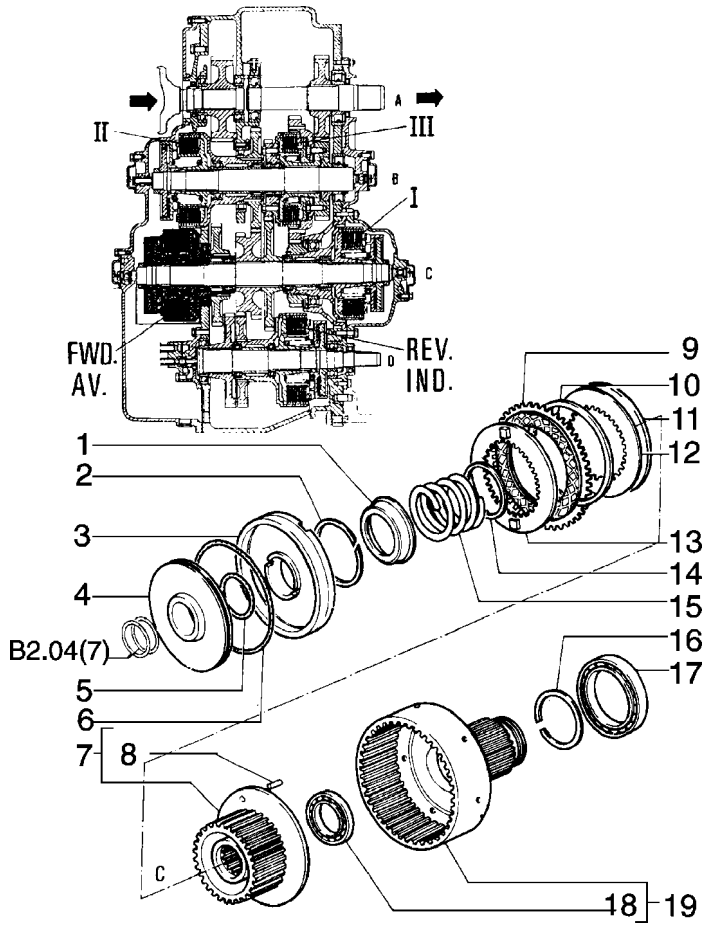

ITEM	PEÇA N°	QTDE.	COD.	DESCRIÇÃO	DESCRIPCION
1	79041950	1	060S	ASSENTO	ARANDELA
2	79041951	1	187A	ANEL DE AÇO	ANILLO ELASTICO
3	79036885	1	235S	PISTÃO	EMBOLO
4	4983905	1	235S	PISTÃO	EMBOLO
5	14459781	1	158G	ANEL BORR.VULC.	JUNTA TORICA
6	14467781	1	055A	ANEL DE VEDAÇÃO	JUNTA HERMETICA
7	79111601	1	020T	TAMBOR	TAMBOR
8	10333410	3	080P	PINO	BULON
9	79079550	10	060D	DISCO	DISCO
10	79038905	10	100M	MOLA	MUELLE
11	79040803	*	060D	DISCO	DISCO
12	79040802	9	060D	DISCO	DISCO
13	79041947	1	060D	DISCO	DISCO
14	79041949	2	075D	ANEL DE AÇO	SEPARADOR
15	79077584	1	100M	MOLA	MUELLE
16	76002522	1	045A	ANEL	ARO
17	28042600	1	341C	ROLAMENTO	RODAMIENTO
18	79032204	1	341C	ROLAMENTO	RODAMIENTO
19	79032640	1	020T	TAMBOR	TAMBOR

* CONFORME NECESSIDADE

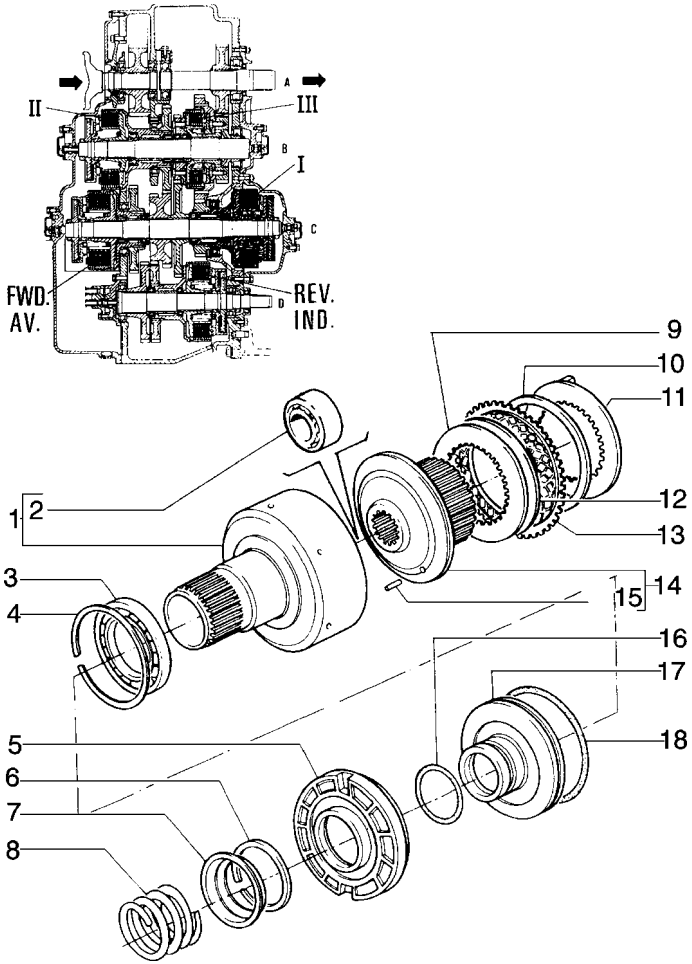

ITEM	PEÇA N°	QTDE.	COD.	DESCRIÇÃO	DESCRIPCION
1	79026694	1	020T	TAMBOR	TAMBOR
2	79032204	1	341C	ROLAMENTO	RODAMIENTO
3	28042610	1	341C	ROLAMENTO	RODAMIENTO
4	11077976	1	187A	ANEL ELÁSTICO	ANILLO ELASTICO
5	79036885	1	235S	PISTÃO	EMBOLO
6	79041951	1	187A	ANEL DE AÇO	ANILLO ELASTICO
7	79041950	1	060S	ASSENTO	ARANDELA
8	79077584	1	100M	MOLA	MUELLE
9	79040802	7	060D	DISCO	DISCO
10	79038905	8	100M	MOLA	MUELLE
11	79041947	1	060D	DISCO	DISCO
12	79040803	*	060D	DISCO	DISCO
13	79079550	8	060D	DISCO	DISCO
14	79071781	1	020T	TAMBOR	TAMBOR
15	10333410	3	080P	PINO	BULON
16	14459781	1	158G	ANEL BORR.VULC.	JUNTA TORICA
17	4983905	1	235S	PISTÃO	EMBOLO
18	14467781	1	055A	ANEL DE VEDAÇÃO	JUNTA HERMETICA

* CONFORME NECESSIDADE

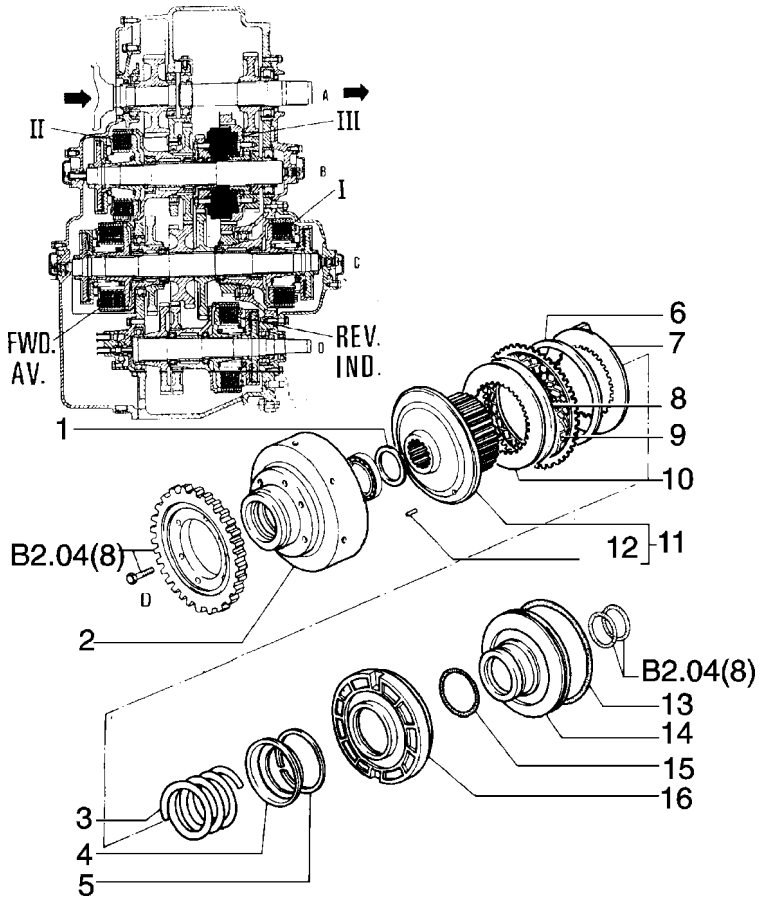

ITEM	PEÇA N°	QTDE.	COD.	DESCRIÇÃO	DESCRIPCION
1	79046948	1	075D	ESPAÇADOR	SEPARADOR
2	79111603	1	020T	TAMBOR	TAMBOR
3	79077584	1	100M	MOLA DE AÇO	MUELLE
4	79041950	1	060S	ASSENTO	ARANDELA
5	79041951	1	187A	ANEL DE AÇO	ANILLO ELASTICO
6	79038905	8	100M	MOLA	MUELLE
7	79041947	1	060D	DISCO	DISCO
8	79040803	*	060D	DISCO	DISCO
9	79079550	6	060D	DISCO	DISCO
10	79040802	6	060D	DISCO	DISCO
11	79071781	1	020T	TAMBOR	TAMBOR
12	10333410	3	080P	PINO	BULON
13	14467781	1	055A	ANEL DE VEDAÇÃO	JUNTA HERMETICA
14	4983905	1	235S	PISTÃO	EMBOLO
15	14459781	1	158G	ANEL BORR.VULC.	JUNTA TORICA
16	79036885	1	235S	PISTÃO	EMBOLO

* CONFORME NECESSIDADE

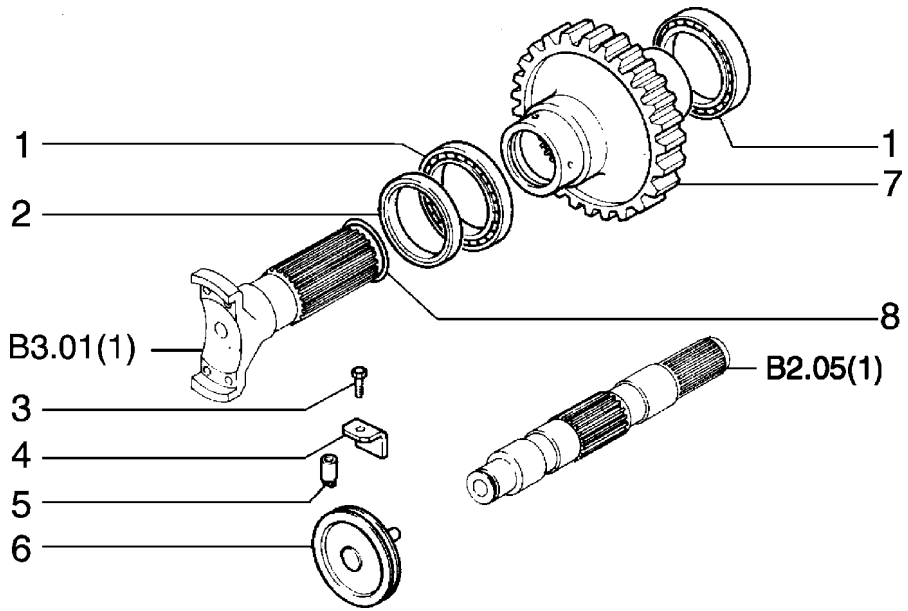

ITEM	PEÇA Nº	QTDE.	COD.	DESCRIÇÃO	DESCRIPCION
1	20141040	2	341C	ROLAMENTO	RODAMIENTO
2	40000030	1	122G	RETENTOR	JUNTA
3	14233230	1	040V	PARAFUSO	TORNILLO
4	4970200	1	105P	CHAPA	PLACA
5	4966863	1	090G	PINO DE AÇO	TETON
6	4966862	1	075D	ESPAÇADOR	SEPARADOR
7	79032300	1	050I	ENGRENAGEM	CORONA
8	14464381	1	158G	ANEL-O	JUNTA TORICA

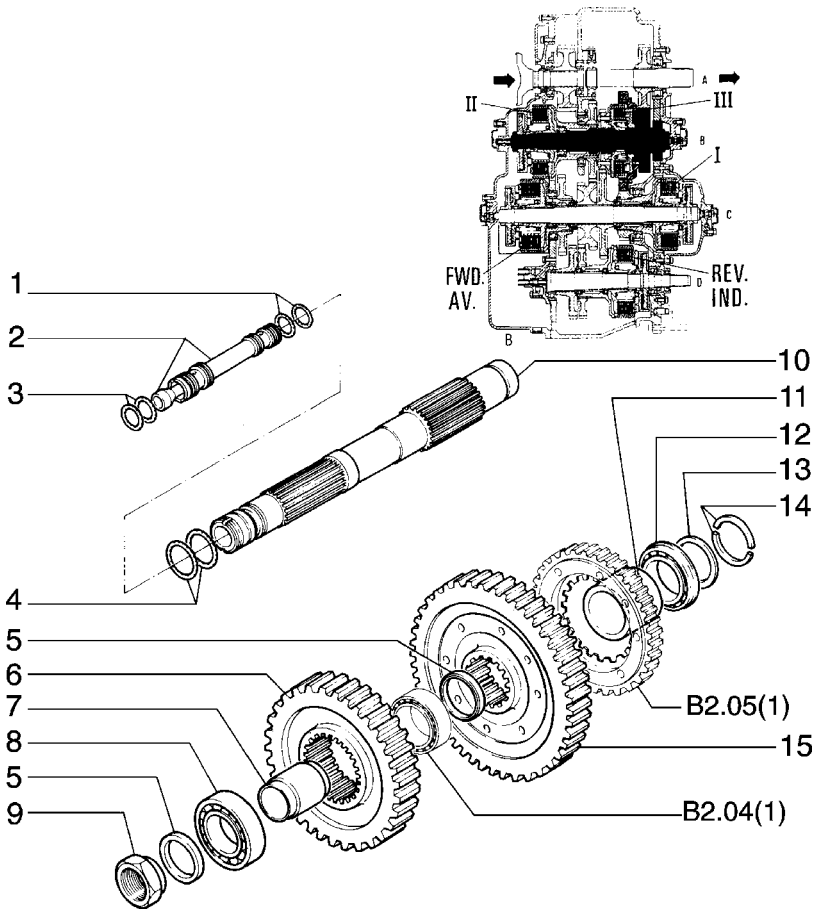

ITEM	PEÇA N°	QTDE.	COD.	DESCRIÇÃO	DESCRIPCION
1	79051013	5	158G	O'RING	JUNTA TORICA
2	79060757	1	080P	PINO	BULON
3	14457281	5	158G	O'RING	JUNTA TORICA
4	14463881	2	158G	ANEL-O	JUNTA TORICA
5	581371	2	045A	ANEL	ARO
6	79033609	1	050I	ENGRENAGEM	CORONA
7	79026691	1	075D	ESPAÇADOR	SEPARADOR
8	26794660	1	341C	ROLAMENTO	RODAMIENTO
9	4951301	1	010D	PORCA	TUERCA
10	76027815	1	016A	EIXO	ARBOL
11	79042267	1	095B	BUCHA	BUJE
12	20439480	1	341C	ROLAMENTO	RODAMIENTO
13	586675	1	045A	ANEL DE AÇO	ARO
14	4977442	2	045A	ANEL	ARO
15	79073036	1	050I	ENGRENAGEM	CORONA

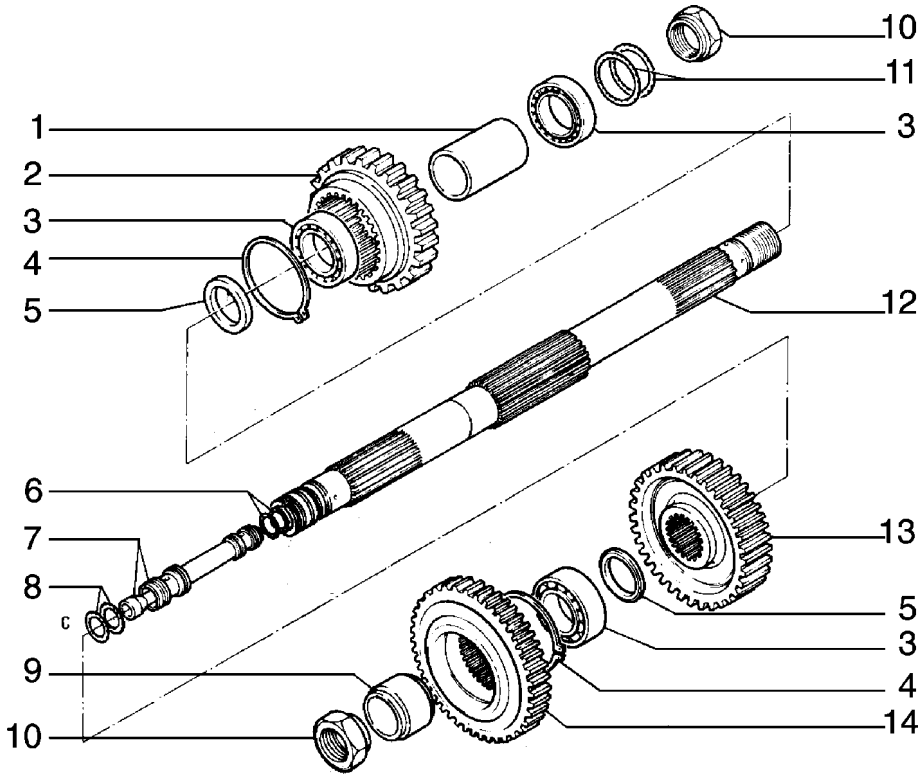

ITEM	PEÇA N°	QTDE.	COD.	DESCRIÇÃO	DESCRIPCION
1	586680	1	075D	ESPAÇADOR	SEPARADOR
2	79033605	1	050I	ENGRENAGEM	CORONA
3	28042500	3	341C	ROLAMENTO	RODAMIENTO
4	11071376	2	187A	ANEL TRAVA	ANILLO ELASTICO
5	581371	2	045A	ANEL	ARO
6	79051013	4	158G	O'RING	JUNTA TORICA
7	79060757	2	080P	PINO	BULON
8	14457281	4	158G	O'RING	JUNTA TORICA
9	4962196	1	075D	ESPAÇADOR	SEPARADOR
10	4951301	2	010D	PORCA	TUERCA
11	14463881	4	158G	ANEL-O	JUNTA TORICA
12	76027808	1	016A	EIXO	ARBOL
13	79033613	1	050I	ENGRENAGEM	CORONA
14	590533	1	050I	ENGRENAGEM	CORONA

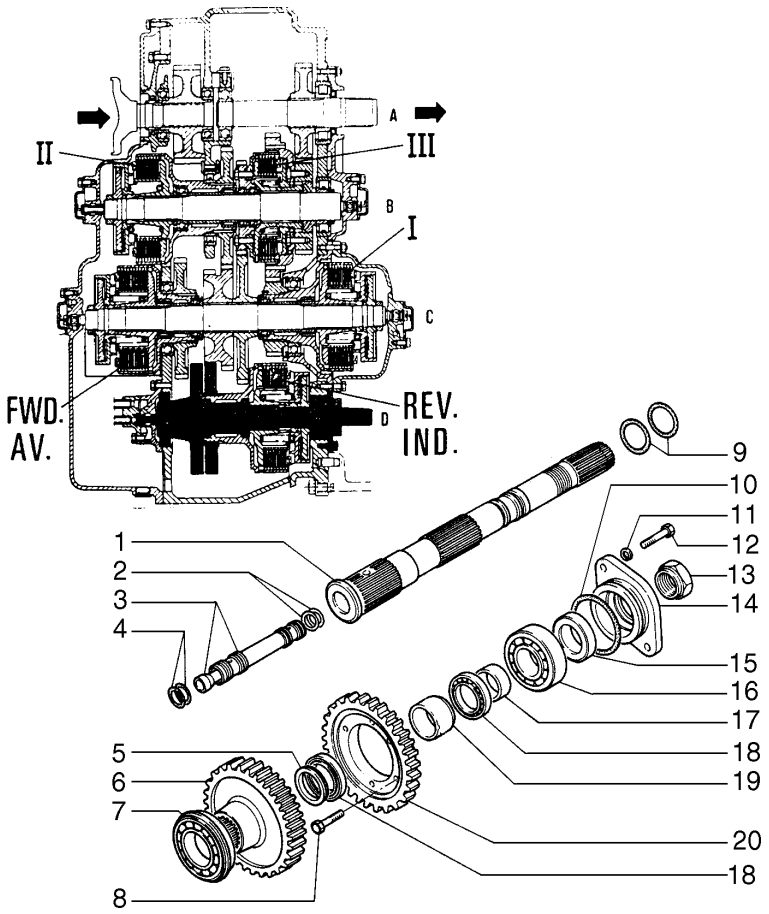

ITEM	PEÇA N°	QTDE.	COD.	DESCRIÇÃO	DESCRIPCION
1	76027810	1	016A	EIXO	ARBOL
2	79051013	2	158G	O'RING	JUNTA TORICA
3	79060757	1	080P	PINO	BULON
4	14457281	2	158G	O'RING	JUNTA TORICA
5	581371	1	045A	ANEL	ARO
6	590537	1	050I	ENGRENAGEM	CORONA
7	28996360	1	341C	ROLAMENTO	RODAMIENTO
8	14233830	6	040V	PARAFUSO	TORNILLO
9	14463881	2	158G	ANEL-O	JUNTA TORICA
10	14465481	1	158G	ANEL-O	JUNTA TORICA
11	10516871	2	170R	ARRUELA PRESSÃO	ARANDELA ELAST.
12	15970731	2	040V	PARAFUSO	TORNILLO
13	4951301	1	010D	PORCA	TUERCA
14	4960759	1	070F	FLANGE	BRIDA
15	40000110	1	122G	RETENTOR	JUNTA
16	20943310	1	341C	ROLAMENTO	RODAMIENTO
17	4979204	1	075D	ESPAÇADOR	SEPARADOR
18	28042500	2	341C	ROLAMENTO	RODAMIENTO
19	592487	1	075D	ESPAÇADOR	SEPARADOR
20	586661	1	050I	ENGRENAGEM	CORONA

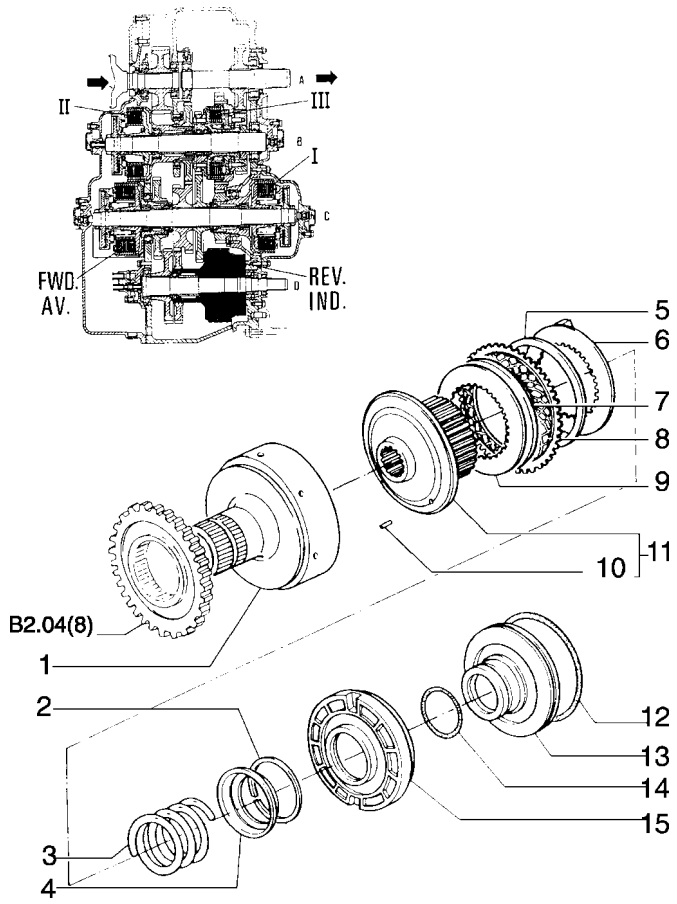

ITEM	PEÇA N°	QTDE.	COD.	DESCRIÇÃO	DESCRIPCION
1	79111601	1	020T	TAMBOR	TAMBOR
2	79041951	1	187A	ANEL DE AÇO	ANILLO ELASTICO
3	79077584	1	100M	MOLA	MUELLE
4	79041951	1	187A	ANEL DE AÇO	ANILLO ELASTICO
5	79038905	8	100M	MOLA	MUELLE
6	79041947	1	060D	DISCO	DISCO
7	79040803	*	060D	DISCO	DISCO
8	79079550	8	060D	DISCO	DISCO
9	79040802	7	060D	DISCO	DISCO
10	79071789	3	155R	AGULHA(P/ROLAM)	AGUJA
11	79071781	1	020T	TAMBOR	TAMBOR
12	14467781	1	055A	ANEL DE VEDAÇÃO	JUNTA HERMETICA
13	4983905	1	235S	PISTÃO	EMBOLO
14	14459781	1	158G	ANEL BORR.VULC.	JUNTA TORICA
15	79036885	1	235S	PISTÃO	EMBOLO

* CONFORME NECESSIDADE

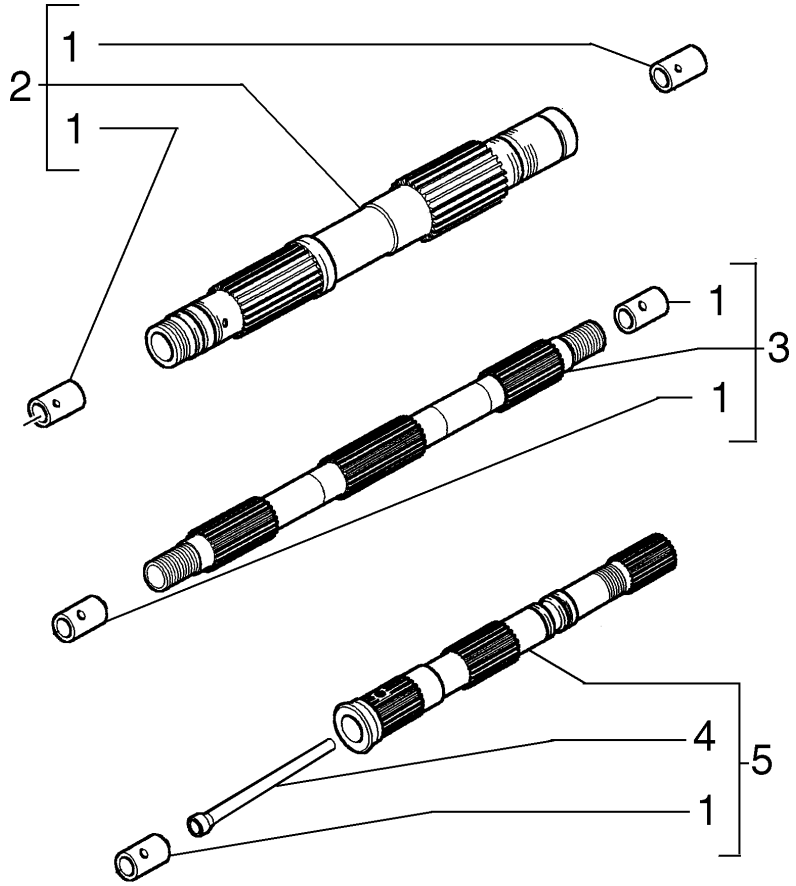

ITEM	PEÇA N°	QTDE.	COD.	DESCRIÇÃO	DESCRIPCION
1	76027777	5	095B	BUCHA	BUJE
2	76027815	1	016A	EIXO	ARBOL
3	76027808	1	016A	EIXO	ARBOL
4	79038892	1	193T	TUBO	TUBO
5	76027810	1	016A	EIXO	ARBOL

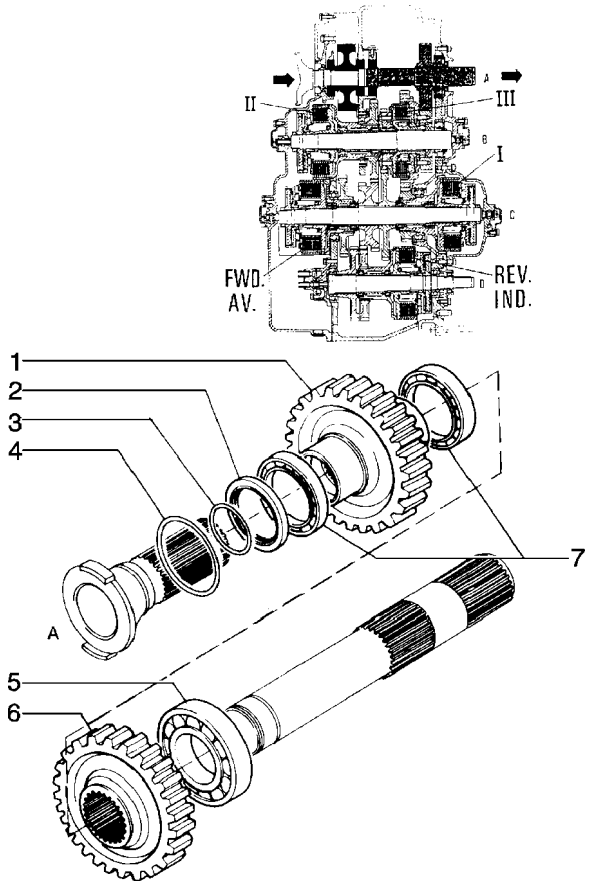

ITEM	PEÇA N°	QTDE.	COD.	DESCRIÇÃO	DESCRIPCION
1	79032300	1	050I	ENGRENAGEM	CORONA
2	40000030	1	122G	RETENTOR	JUNTA
3	14464381	1	158G	ANEL-O	JUNTA TORICA
4	14465981	1	158G	ANEL BORR.VULC.	JUNTA TORICA
5	79032304	1	341C	ROLAMENTO	RODAMIENTO
6	4982114	1	050I	ENGRENAGEM	CORONA
7	20141040	2	341C	ROLAMENTO	RODAMIENTO

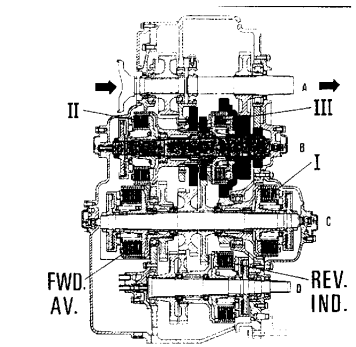

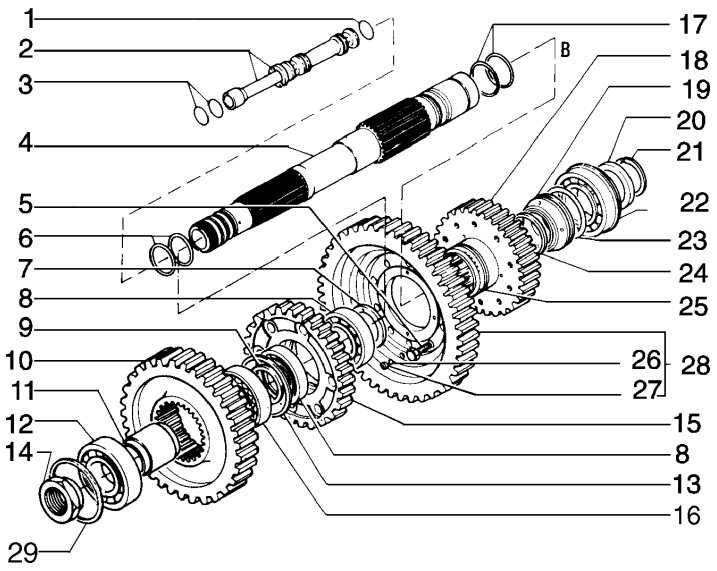

ITEM	PEÇA N°	QTDE.	COD.	DESCRIÇÃO	DESCRIPCION
1	79051013	4	158G	O'RING	JUNTA TORICA
2	79060757	2	080P	PINO	BULON
3	14457281	4	158G	O'RING	JUNTA TORICA
4	76027783	1	016A	EIXO	ARBOL
5	14274530	10	040V	PARAFUSO	TORNILLO
6	14463881	2	158G	O'RING	JUNTA TORICA
7	4975732	1	045A	ANEL	ARO
8	28042500	2	341C	ROLAMENTO	RODAMIENTO
9	4962198	2	075D	ESPAÇADOR	SEPARADOR
10	4962190	1	050I	ENGRENAGEM	CORONA
11	79026691	1	075D	ESPAÇADOR	SEPARADOR
12	24907860	1	341C	ROLAMENTO	RODAMIENTO
13	11071376	1	187A	ANEL ELÁSTICO	ANILLO ELASTICO
14	4951301	1	010D	PORCA	TUERCA
15	79041938	1	050I	ENGRENAGEM	CORONA
16	26794660	1	341C	ROLAMENTO	RODAMIENTO
17	14464381	2	158G	O'RING	JUNTA TORICA
18	4982111	1	050I	ENGRENAGEM	CORONA
19	76008487	1	045A	ANEL	ARO
20	586675	1	045A	ANEL	ARO
21	4977442	2	045A	ANEL	ARO
22	20439480	1	341C	ROLAMENTO	RODAMIENTO
23	14465981	1	158G	O'RING	JUNTA TORICA
24	14464981	1	158G	O'RING	JUNTA TORICA
25	14465181	1	158G	O'RING	JUNTA TORICA
26	20063450	2	140S	ESFERA	BOLA
27	4962201	2	060S	PRATO	ARANDELA
28	79032456	1	050I	ENGRENAGEM	CORONA
29	11062476	1	187A	ANEL ELÁSTICO	ANILLO ELASTICO

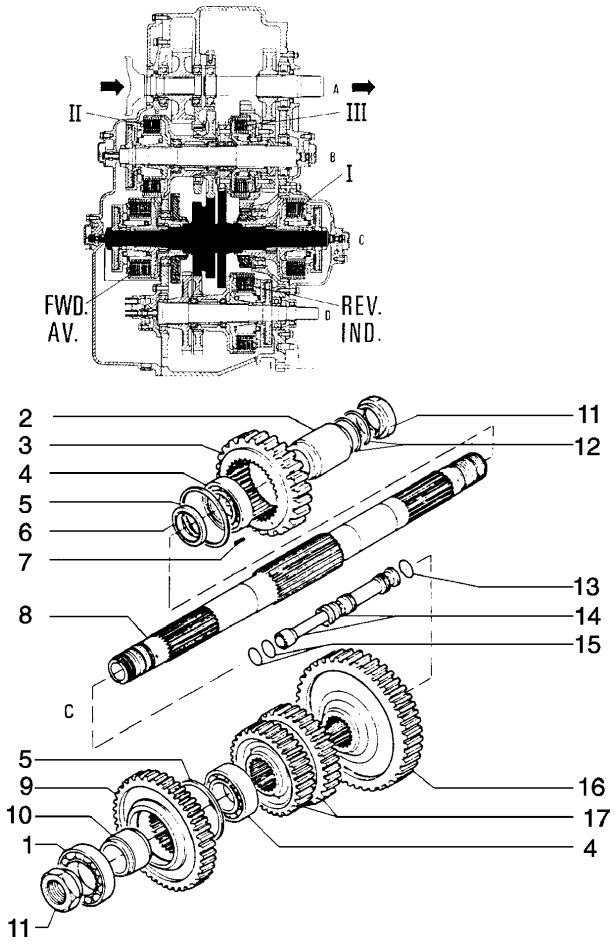

ITEM	PEÇA N°	QTDE.	COD.	DESCRIÇÃO	DESCRIPCION
1	28042600	2	341C	ROLAMENTO	RODAMIENTO
2	4962194	1	075D	ESPAÇADOR	SEPARADOR
3	79032302	1	050I	ENGRENAGEM	CORONA
4	28042500	2	341C	ROLAMENTO	RODAMIENTO
5	11071376	2	187A	ANEL ELÁSTICO	ANILLO ELASTICO
6	581371	2	045A	ANEL	ARO
7	14163670	2	080P	PINO	BULON
8	76027779	1	016A	EIXO	ARBOL
9	590533	1	050I	ENGRENAGEM	CORONA
10	4962196	1	075D	ESPAÇADOR	SEPARADOR
11	4951301	2	010D	PORCA	TUERCA
12	14463881	4	158G	O'RING	JUNTA TORICA
13	79051013	4	158G	O'RING	JUNTA TORICA
14	79060757	2	080P	PINO	BULON
15	14457281	4	158G	O'RING	JUNTA TORICA
16	4962186	1	050I	ENGRENAGEM	CORONA
17	4982115	1	050I	ENGRENAGEM	CORONA

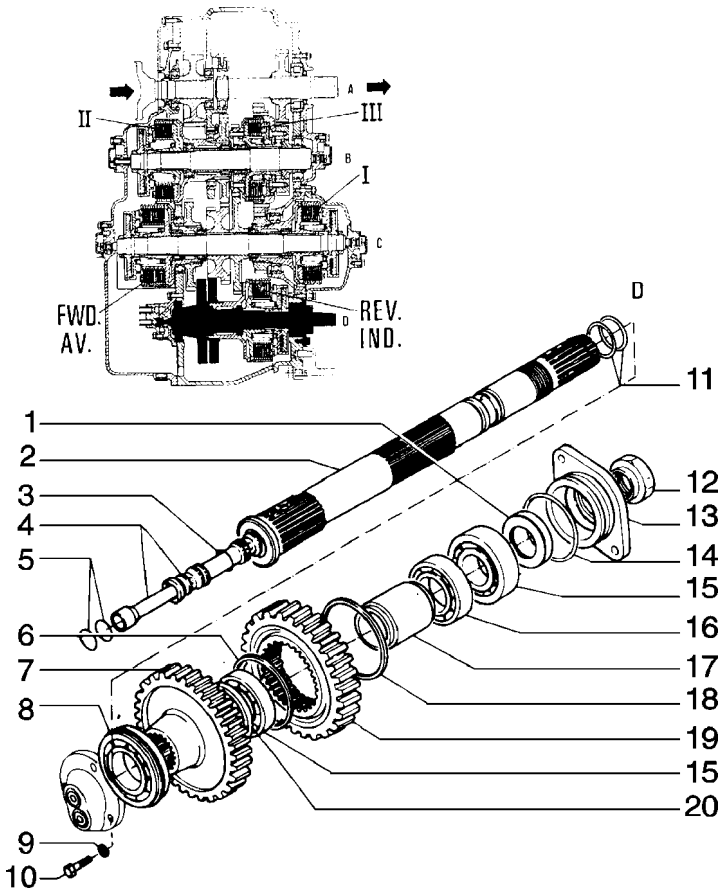

ITEM	PEÇA Nº	QTDE.	COD.	DESCRIÇÃO	DESCRIPCION
1	40000110	1	122G	RETENTOR	JUNTA
2	76027781	1	016A	EIXO	ARBOL
3	79051013	2	158G	O'RING	JUNTA TORICA
4	79060757	1	080P	PINO	BULON
5	14457281	2	158G	O'RING	JUNTA TORICA
6	11071376	1	187A	ANEL TRAVA	ANILLO ELASTICO
7	590537	1	050I	ENGRENAGEM	CORONA
8	28996360	1	341C	ROLAMENTO	RODAMIENTO
9	10516871	2	170R	ARRUELA PRESSÃO	ARANDELA ELAST.
10	15970731	2	040V	PARAFUSO	TORNILLO
11	14463881	2	158G	ANEL-O	JUNTA TORICA
12	4951301	1	010D	PORCA	TUERCA
13	4960759	1	070F	FLANGE	BRIDA
14	14465481	1	158G	ANEL-O	JUNTA TORICA
15	20943310	1	341C	ROLAMENTO	RODAMIENTO
16	28042500	2	341C	ROLAMENTO	RODAMIENTO
17	4962194	1	075D	ESPAÇADOR	SEPARADOR
18	11071876	1	187A	TRAVA DE AÇO	ANILLO ELASTICO
19	4985508	1	050I	ENGRENAGEM	CORONA
20	581371	1	045A	ANEL	ARO

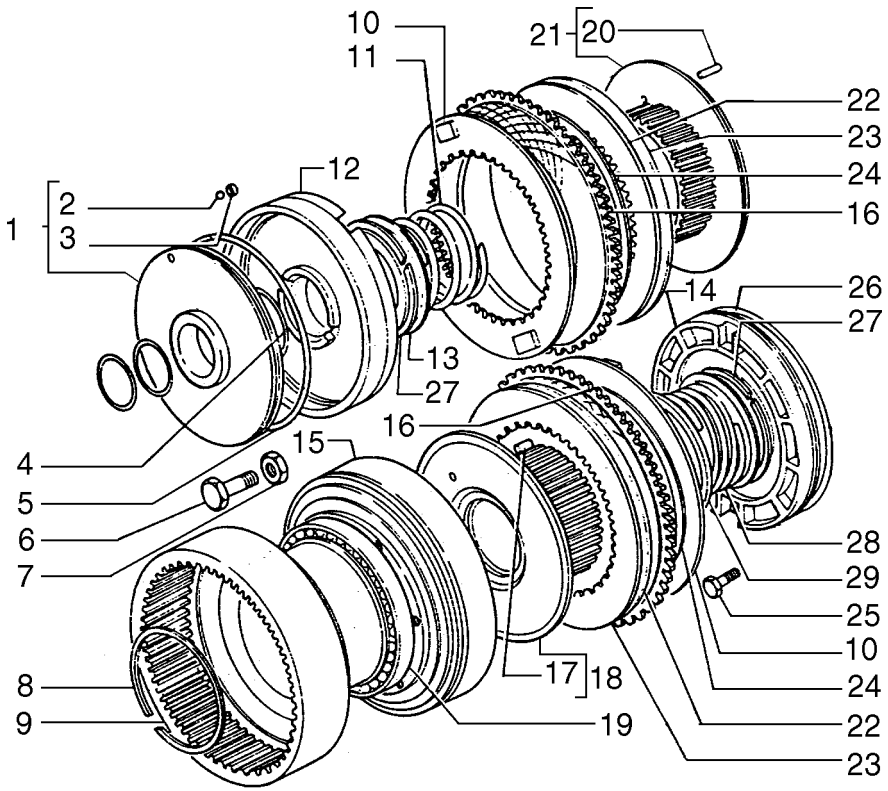

ITEM	PEÇA N°	QTDE.	COD.	DESCRIÇÃO	DESCRIPCION
1	4983917	1	235S	ÊMBOLO	EMBOLO
2	20063450	1	140S	ESFERA	BOLA
3	4962201	1	060S	PRATO	ARANDELA
4	14459781	1	158G	O'RING	JUNTA TORICA
5	14467781	1	055A	ANEL DE VEDAÇÃO	JUNTA HERMETICA
6	79026695	2	040V	PARAFUSO	TORNILLO
7	79026845	2	010D	PORCA	TUERCA
8	11062476	1	187A	ANEL ELÁSTICO	ANILLO ELASTICO
9	79026693	1	020T	TAMBOR	TAMBOR
10	79041947	2	060D	DISCO	DISCO
11	79077584	1	100M	MOLA	MUELLE
12	79036885	1	235S	ÊMBOLO	EMBOLO
13	79041950	1	060S	PRATO	ARANDELA
14	79036886	1	235S	ÊMBOLO	EMBOLO
15	79070615	1	020T	TAMBOR	TAMBOR
16	79079550	4	060D	DISCO	DISCO
17	79072959	3	080P	PINO	BULON
18	79071783	1	020T	TAMBOR	TAMBOR
19	24907860	1	341C	ROLAMENTO	RODAMIENTO
20	79071789	6	155R	AGULHA(P/ROLAM)	AGUJA
21	79071781	1	020T	TAMBOR	TAMBOR
22	79040802	12	060D	DISCO	DISCO
23	79040803	*	060D	DISCO	DISCO
24	79038905	14	100M	MOLA	MUELLE
25	14274530	6	040V	PARAFUSO	TORNILLO
26	14468181	1	158G	O'RING	JUNTA TORICA
27	79041951	2	187A	ANEL ELÁSTICO	ANILLO ELASTICO
28	79032672	1	100M	MOLA	MUELLE
29	79032653	1	045A	ANEL	ARO

* CONFORME NECESSIDADE

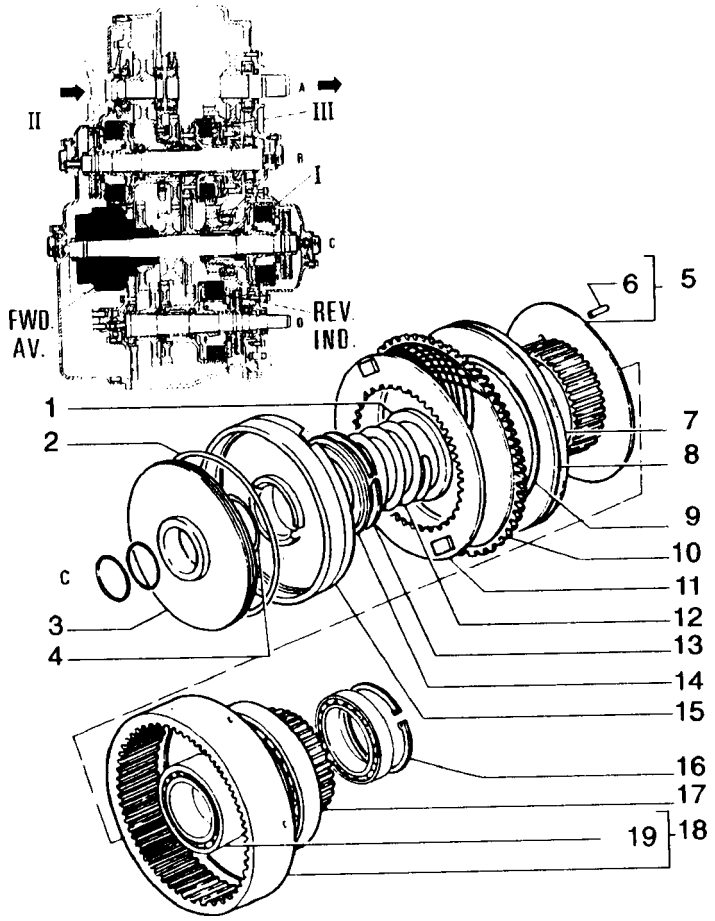

ITEM	PEÇA N°	QTDE.	COD.	DESCRIÇÃO	DESCRIPCION
1	79041949	1	075D	ANEL DE AÇO	SEPARADOR
2	14467781	1	055A	ANEL DE VEDAÇÃO	JUNTA HERMETICA
3	4983905	1	235S	PISTÃO	EMBOLO
4	14459781	1	158G	ANEL BORR.VULC.	JUNTA TORICA
5	79111601	1	020T	TAMBOR	TAMBOR
6	79071789	3	155R	AGULHA(P/ROLAM)	AGUJA
7	79040803	*	060D	DISCO	DISCO
8	79040802	9	060D	DISCO	DISCO
9	79038905	10	100M	MOLA	MUELLE
10	79079550	10	060D	DISCO	DISCO
11	79041947	1	060D	DISCO	DISCO
12	79077584	1	100M	MOLA	MUELLE
13	79041951	1	187A	ANEL DE AÇO	ANILLO ELASTICO
14	79041950	1	060S	ASSENTO	ARANDELA
15	79036885	1	235S	PISTÃO	EMBOLO
16	76002522	2	045A	ANEL	ARO
17	28042600	1	341C	ROLAMENTO	RODAMIENTO
18	79032640	1	020T	TAMBOR	TAMBOR
19	79032240	1	341C	ROLAMENTO	RODAMIENTO

* CONFORME NECESSIDADE

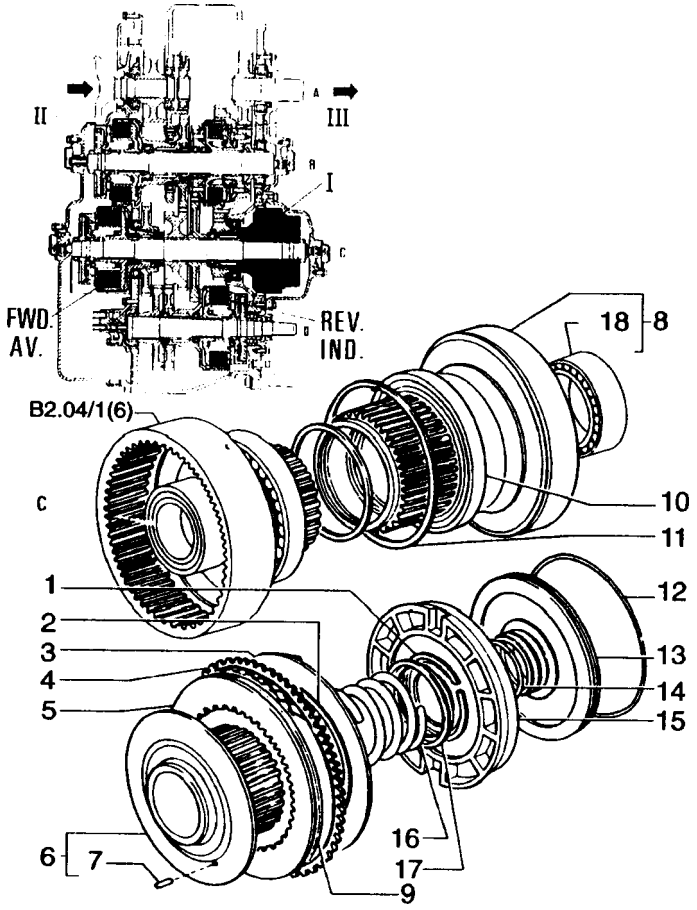

ITEM	PEÇA N°	QTDE.	COD.	DESCRIÇÃO	DESCRIPCION
1	79041951	1	187A	ANEL DE AÇO	ANILLO ELASTICO
2	79038905	8	100M	MOLA	MUELLE
3	79041947	1	060D	DISCO	DISCO
4	79079550	8	060D	DISCO	DISCO
5	79040802	7	060D	DISCO	DISCO
6	79071781	1	020T	TAMBOR	TAMBOR
7	79071789	3	155R	AGULHA(P/ROLAM)	AGUJA
8	79032638	1	020T	TAMBOR	TAMBOR
9	79040803	1	060D	DISCO	DISCO
10	28042610	1	341C	ROLAMENTO	RODAMIENTO
11	11077976	1	187A	ANEL ELÁSTICO	ANILLO ELASTICO
12	14467781	1	055A	ANEL DE VEDAÇÃO	JUNTA HERMETICA
13	4983905	1	235S	PISTÃO	EMBOLO
14	14459781	1	158G	ANEL BORR.VULC.	JUNTA TORICA
15	79036885	1	235S	PISTÃO	EMBOLO
16	79077584	1	100M	MOLA	MUELLE
17	79041950	1	060S	ASSENTO	ARANDELA
18	79032204	1	341C	ROLAMENTO	RODAMIENTO

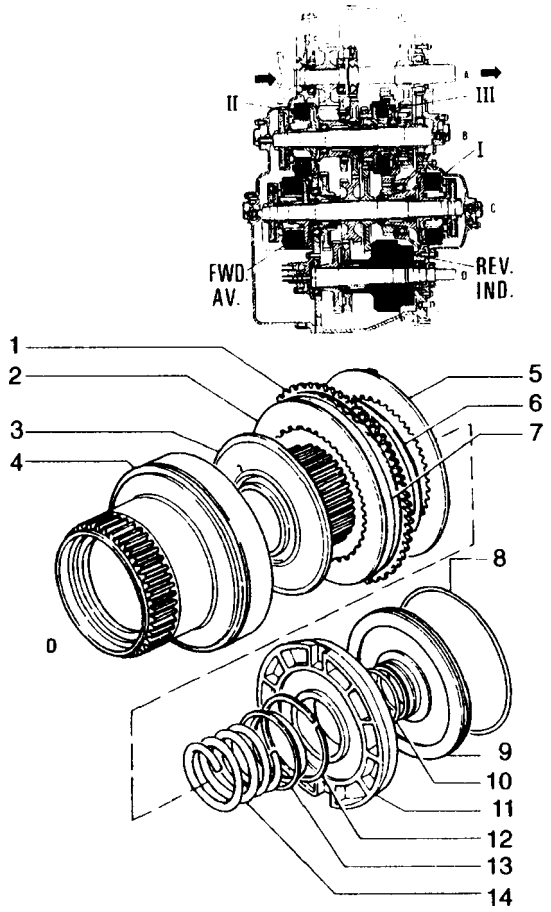

ITEM	PEÇA N°	QTDE.	COD.	DESCRIÇÃO	DESCRIPCION
1	79079550	8	060D	DISCO	DISCO
2	79040802	7	060D	DISCO	DISCO
3	79071781	1	020T	TAMBOR	TAMBOR
4	79040800	1	020T	TAMBOR	TAMBOR
5	79041947	1	060D	DISCO	DISCO
6	79038905	8	100M	MOLA	MUELLE
7	79040803	*	060D	DISCO	DISCO
8	14467781	1	055A	ANEL DE VEDAÇÃO	JUNTA HERMETICA
9	4983905	1	235S	PISTÃO	EMBOLO
10	14459781	1	158G	ANEL BORR.VULC.	JUNTA TORICA
11	79036885	1	235S	PISTÃO	EMBOLO
12	79041951	1	187A	ANEL DE AÇO	ANILLO ELASTICO
13	79041950	1	060S	ASSENTO	ARANDELA
14	79077584	1	100M	MOLA	MUELLE

* CONFORME NECESSIDADE

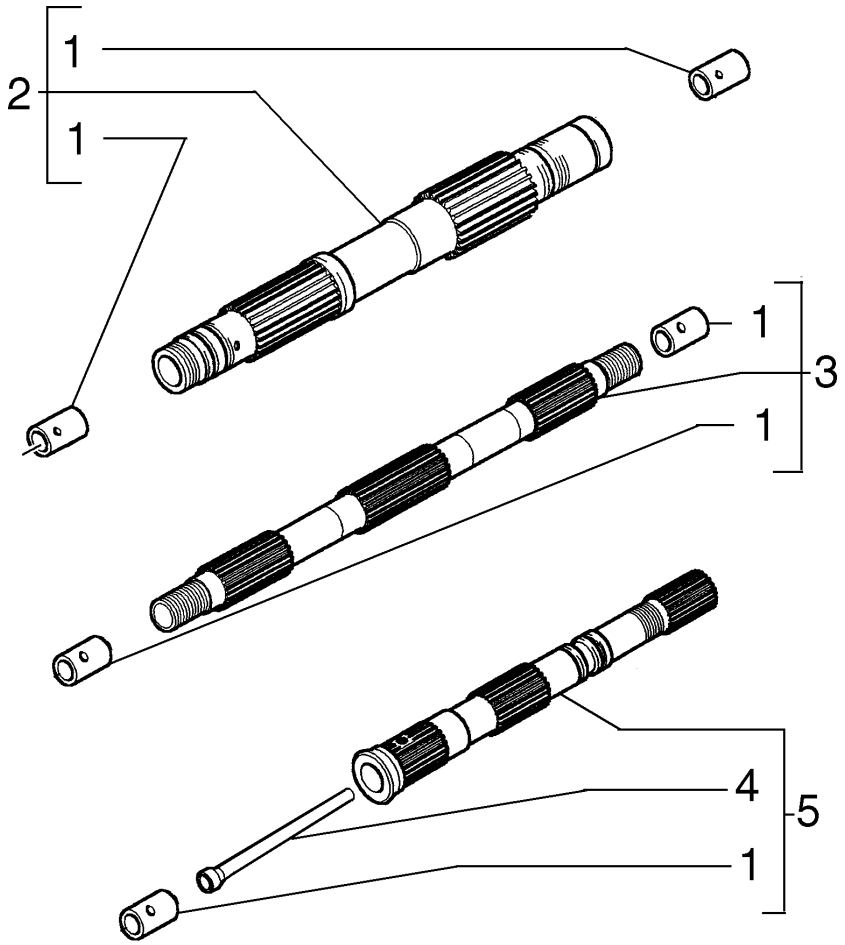

ITEM	PEÇA N°	QTDE.	COD.	DESCRIÇÃO	DESCRIPCION
1	76027777	5	095B	BUCHA	BUJE
2	76027783	1	016A	EIXO	ARBOL
3	76027779	1	016A	EIXO	ARBOL
4	79032465	1	193T	TUBO	TUBO
5	76027781	1	016A	EIXO	ARBOL

* CONFORME NECESSIDADE

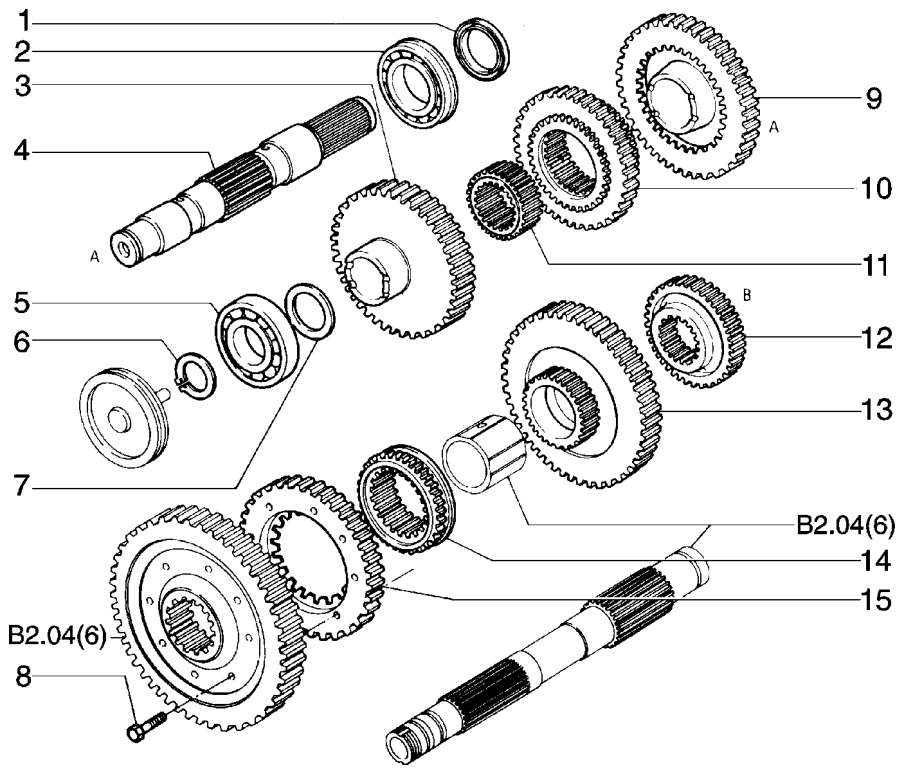

ITEM	PEÇA Nº	QTDE.	COD.	DESCRIÇÃO	DESCRIPCION
1	40000130	1	122G	RETENTOR	JUNTA
2	28995930	1	341C	ROLAMENTO	RODAMIENTO
3	79109690	1	050I	ENGRENAGEM	CORONA
4	79042266	1	016A	EIXO	ARBOL
5	26072930	1	341C	ROLAMENTO	RODAMIENTO
6	11068876	1	187A	ANEL ELÁSTICO	ANILLO ELASTICO
7	586702	1	050S	ENCOSTO	RESPALDO
8	14274630	8	040V	PARAFUSO	TORNILLO
9	79109691	1	050I	ENGRENAGEM	CORONA
10	79109692	1	050I	ENGRENAGEM	CORONA
11	79042259	1	030M	ENGRENAGEM	MANGUITO
12	79033606	1	050I	ENGRENAGEM	CORONA
13	79042261	1	050I	ENGRENAGEM	CORONA
14	79109688	1	030M	LUVA	MANGUITO
15	79109689	1	050I	ENGRENAGEM	CORONA

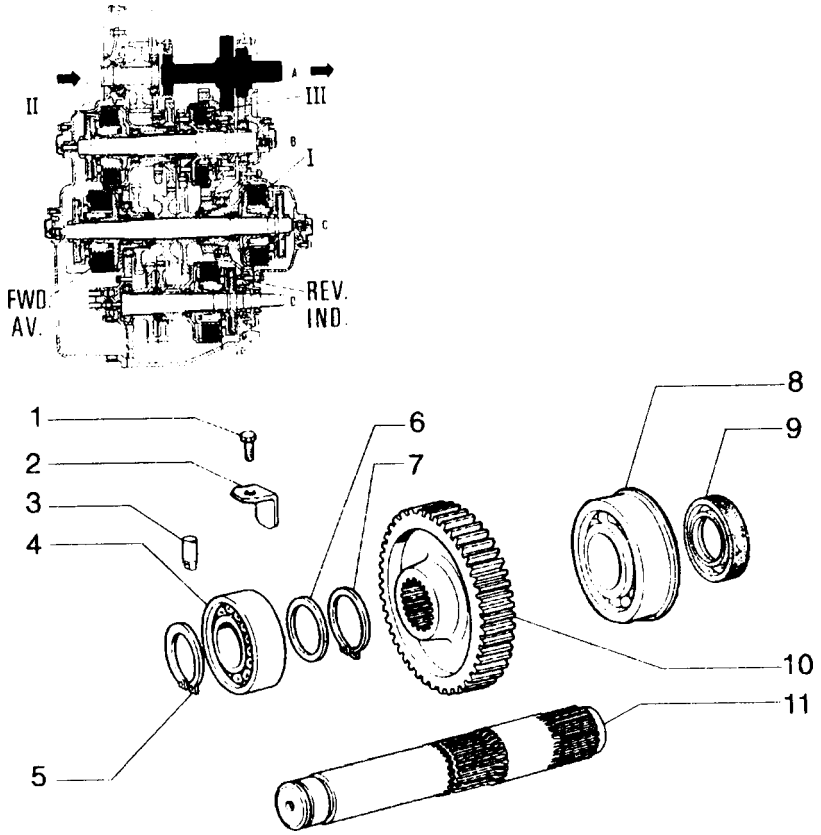

ITEM	PEÇA Nº	QTDE.	COD.	DESCRIÇÃO	DESCRIPCION
1	14233230	1	040V	PARAFUSO	TORNILLO
2	4970200	1	105P	CHAPA	PLACA
3	4966864	1	200S	PINO	PASADOR
4	20229990	1	341C	ROLAMENTO	RODAMIENTO
5	11069376	1	187A	ANEL ELÁSTICO	ANILLO ELASTICO
6	4969274	1	131R	ARRUELA	ARANDELA
7	11069876	1	187A	ANEL TRAVA	ANILLO ELASTICO
8	79032304	1	341C	ROLAMENTO	RODAMIENTO
9	40000130	1	122G	RETENTOR	JUNTA
10	4982114	1	050I	ENGRENAGEM	CORONA
11	4969273	1	016A	EIXO	ARBOL

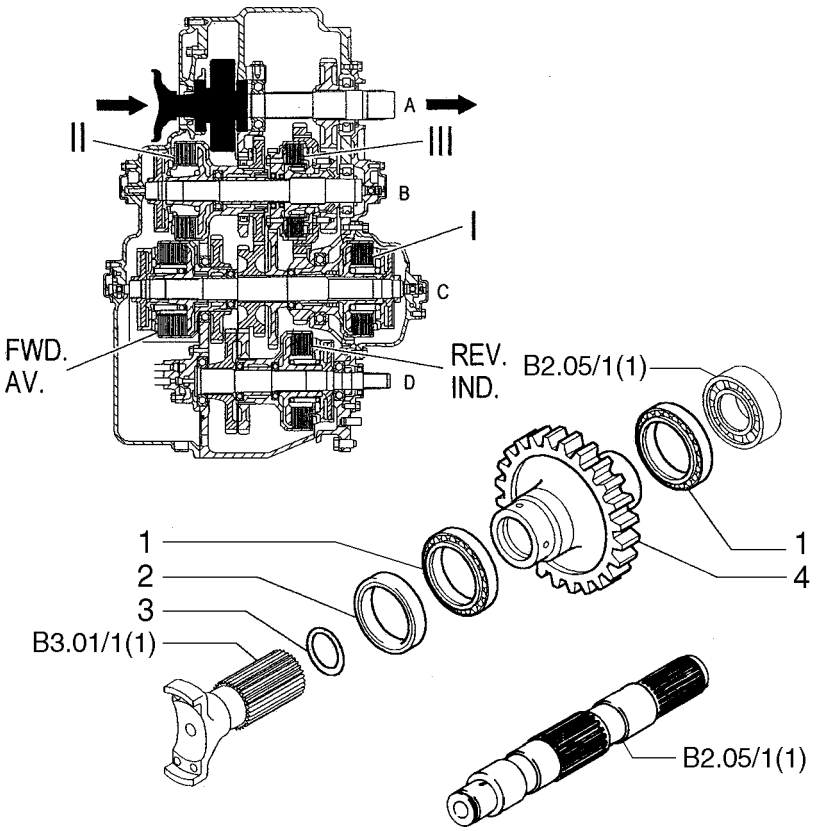

ITEM	PEÇA N°	QTDE.	COD.	DESCRIÇÃO	DESCRIPCION
1	20141040	2	341C	ROLAMENTO	RODAMIENTO
2	40000030	1	122G	RETENTOR	JUNTA
3	14464381	1	158G	O'RING	JUNTA TORICA
4	79032300	1	050I	ENGRENAGEM	CORONA

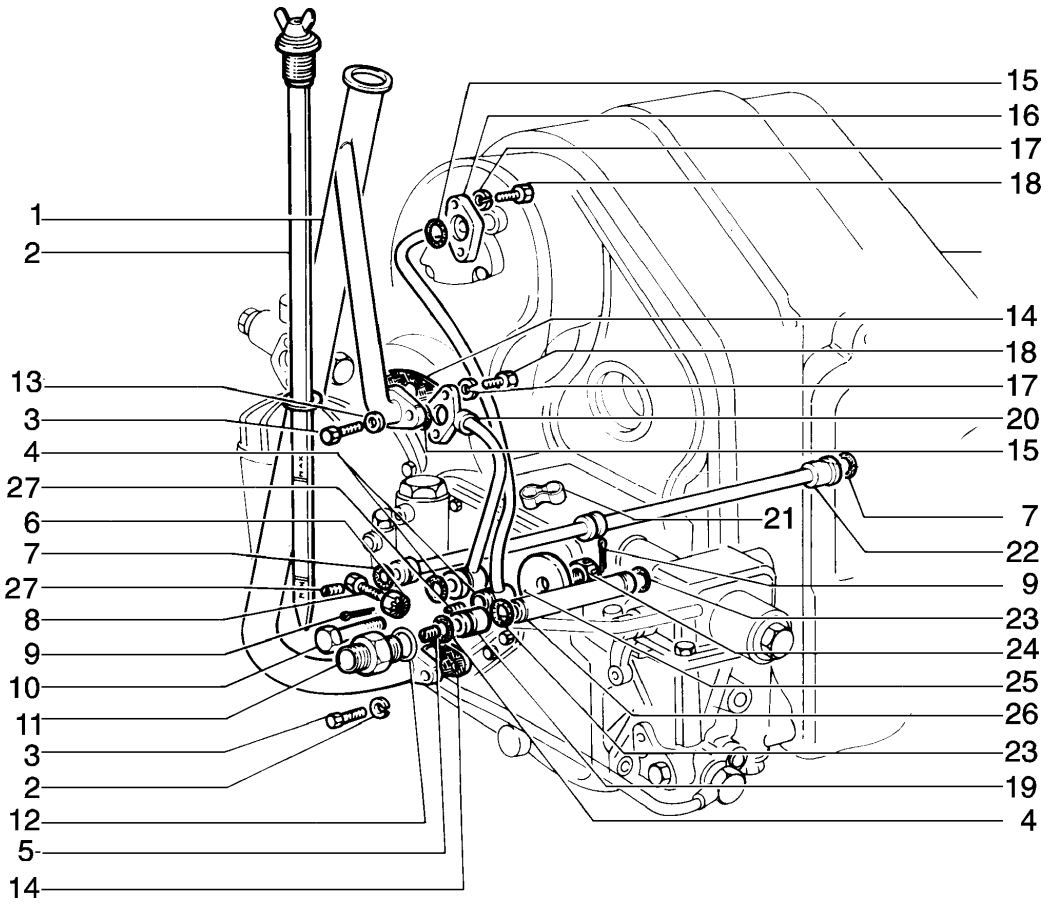

ITEM	PEÇA N°	QTDE.	COD.	DESCRIÇÃO	DESCRIPCION
1	79009247	1	193T	TUBO	TUBO
2	79006569	1	238P	VARETA	PUNTAL
3	15970731	4	040V	PARAFUSO	TORNILLO
4	14457181	3	158G	ANEL-O	JUNTA TORICA
5	581394	3	040V	PARAFUSO	TORNILLO
6	16105621	1	010D	PORCA	TUERCA
7	14456981	3	158G	ANEL-O	JUNTA TORICA
8	16060531	1	040V	PARAFUSO	TORNILLO
9	10734401	2	270C	CONTRA PINO	CHAVETA PARTIDA
10	16005531	1	040V	PARAFUSO	TORNILLO
11	588040	1	020R	CONEXÃO	RACOR
12	14457581	1	158G	O'RING	JUNTA TORICA
13	10516871	4	170R	ARRUELA PRESSÃO	ARANDELA ELAST.
14	76028093	2	120G	JUNTA	JUNTA PLANA
15	14456881	1	158G	ANEL-O	JUNTA TORICA
16	586817	1	193T	TUBO	TUBO
17	10516471	4	170R	ARRUELA PRESSÃO	ARANDELA ELAST.
18	10902621	4	040V	PARAFUSO	TORNILLO
19	586824	1	193T	TUBO	TUBO
20	79086549	1	193T	TUBO	TUBO
21	586859	2	031F	ABRAÇADEIRA	ABRAZADERA
22	586858	1	193T	TUBO	TUBO
23	14457081	2	158G	ANEL-O	JUNTA TORICA
24	10793121	1	010D	PORCA	TUERCA
25	586819	1	131R	ARRUELA	ARANDELA
26	79032376	1	193T	TUBO	TUBO
27	79050848	2	040V	PARAFUSO	TORNILLO

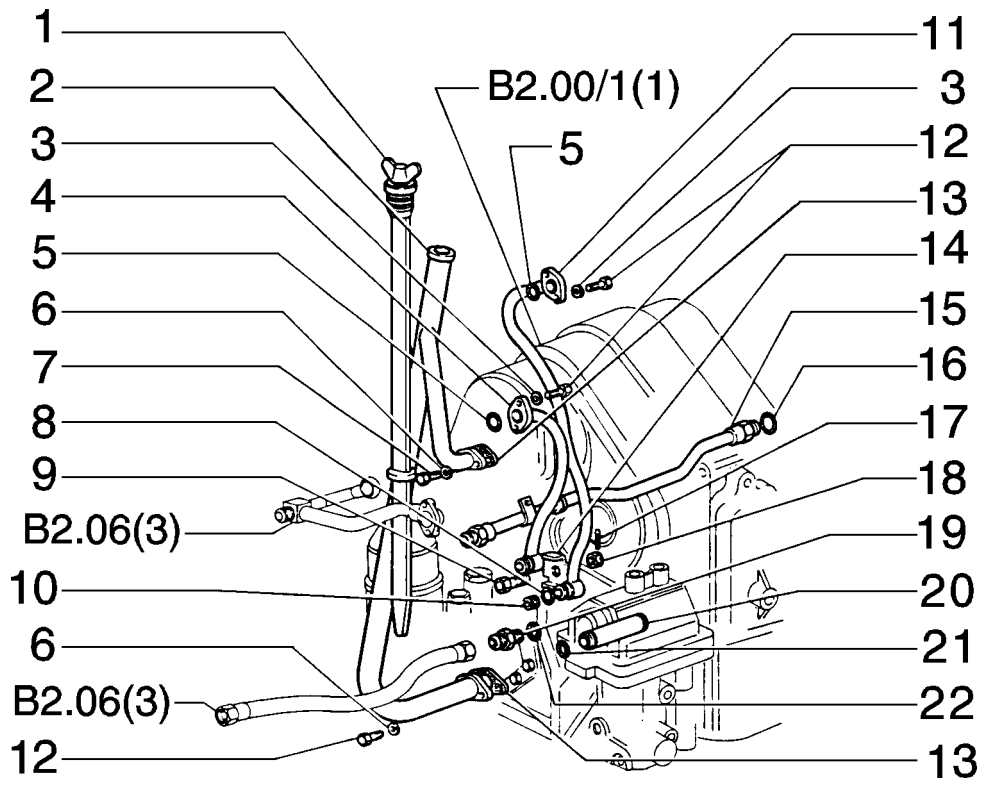

ITEM	PEÇA N°	QTDE.	COD.	DESCRIÇÃO	DESCRIPCION
1	79006569	1	238P	VARETA	PUNTAL
2	79009247	1	193T	TUBO	TUBO
3	10516471	4	170R	ARRUELA PRESSÃO	ARANDELA ELAST.
4	79086549	1	193T	TUBO	TUBO
5	14456881	1	158G	O'RING	JUNTA TORICA
6	10516871	4	170R	ARRUELA PRESSÃO	ARANDELA ELAST.
7	15970731	4	040V	PARAFUSO	TORNILLO
8	14457081	2	158G	O'RING	JUNTA TORICA
9	16005531	1	040V	PARAFUSO	TORNILLO
10	79038354	1	050T	BUJÃO	TAPON
11	79038732	1	193T	TUBO	TUBO
12	10902631	4	040V	PARAFUSO	TORNILLO
13	76028093	2	120G	JUNTA	JUNTA PLANA
14	4965899	1	031F	ABRAÇADEIRA	ABRAZADERA
15	79038355	1	193T	TUBO	TUBO
16	14456981	1	158G	O'RING	JUNTA TORICA
17	10734401	1	270C	CONTRA PINO	CHAVETA PARTIDA
18	10793121	1	010D	PORCA	TUERCA
19	79007671	1	020R	CONEXÃO	RACOR
20	79032376	1	193T	TUBO	TUBO
21	14457081	2	158G	O'RING	JUNTA TORICA
22	14457581	1	158G	O'RING	JUNTA TORICA

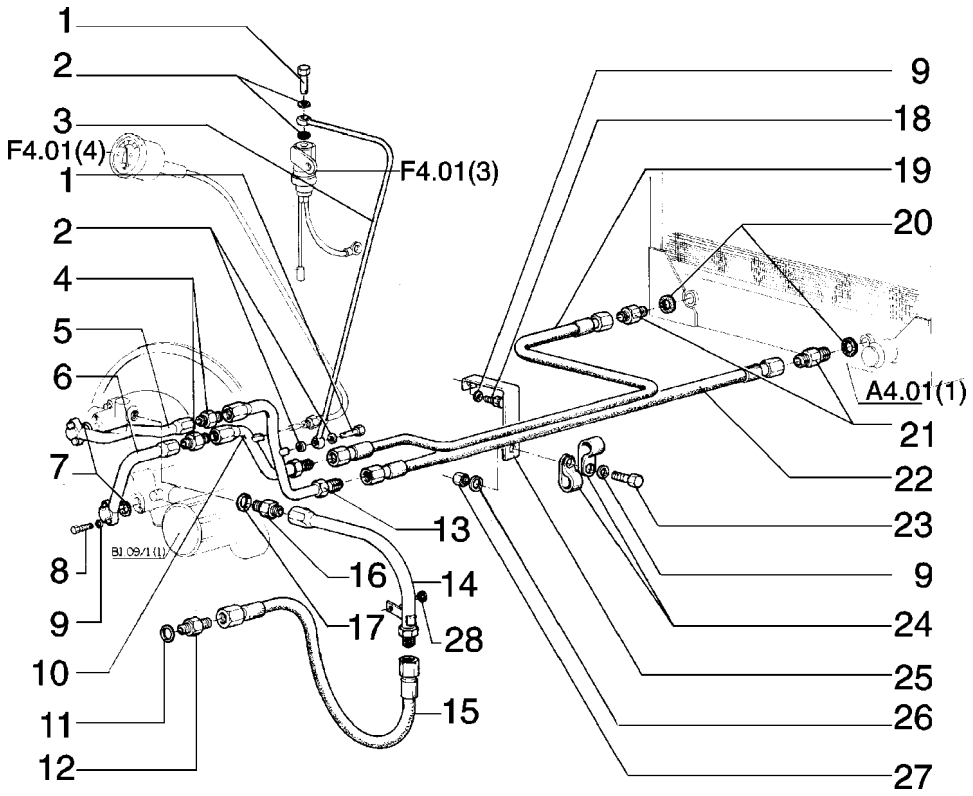

ITEM	PEÇA Nº	QTDE.	COD.	DESCRIÇÃO	DESCRIPCION
1	11903717	2	050T	BUJÃO	TAPON
2	10260060	3	055A	ANEL DE VEDAÇÃO	JUNTA HERMETICA
3	79006426	1	193T	TUBO	TUBO
4	14683717	2	020R	CONEXÃO	RACOR
5	75200619	1	193T	TUBO	TUBO
6	75218964	1	193T	TUBO	TUBO
7	14457381	2	158G	ANEL-O	JUNTA TORICA
8	16043931	4	040V	PARAFUSO	TORNILLO
9	10516671	6	170R	ARRUELA PRESSÃO	ARANDELA ELAST.
10	75251609	1	193T	TUBO	TUBO
11	14457580	1	158G	ANEL-O	JUNTA TORICA
12	588040	1	020R	CONEXÃO	RACOR
13	75261119	1	193T	TUBO	TUBO
14	76001287	1	193T	TUBO	TUBO
15	4973330	1	192T	MANGUEIRA	MANGA C/RACORDE
16	14688417	1	020R	CONEXÃO	RACOR
17	10257460	1	122G	RETENTOR	JUNTA
18	11106121	1	040V	PARAFUSO	TORNILLO
19	75223935	1	192T	MANGUEIRA	MANGA C/RACORDE
20	70933472	2	158G	ANEL-O	JUNTA TORICA
21	70923174	2	075B	CONECTOR	PLOT DE EMPALME
22	75223892	1	192T	MANGUEIRA	MANGA C/RACORDE
23	16043431	1	040V	PARAFUSO	TORNILLO
24	70927312	2	031F	ABRAÇADEIRA	ABRAZADERA
25	75223975	1	300S	SUPORTE	SOPORTE
26	14496621	4	131R	ARRUELA	ARANDELA
27	10791021	1	010D	PORCA	TUERCA
28	12638601	1	131R	ARRUELA	ARANDELA

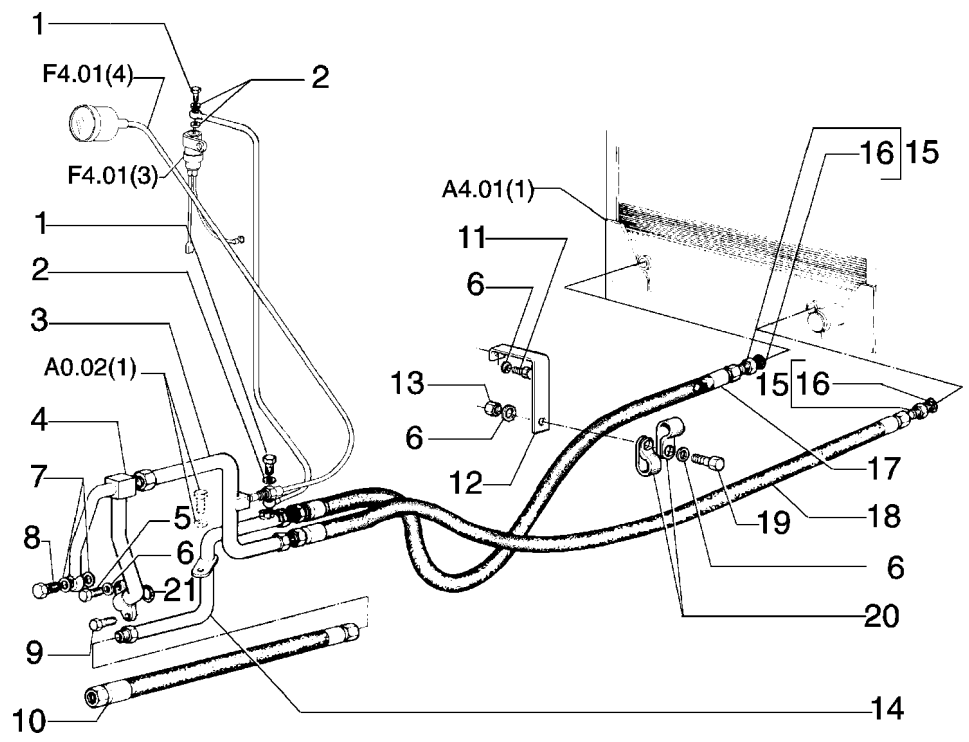

ITEM	PEÇA N°	QTDE.	COD.	DESCRIÇÃO	DESCRIPCION
1	11903717	2	050T	BUJÃO	TAPON
2	10260060	3	055A	ANEL DE VEDAÇÃO	JUNTA HERMETICA
3	75251606	1	193T	TUBO	TUBO
4	79043960	1	193T	TUBO	TUBO
5	11343731	1	040V	PARAFUSO	TORNILLO
6	10516871	2	170R	ARRUELA PRESSÃO	ARANDELA ELAST.
7	10296585	2	122G	RETENTOR	JUNTA
8	10182217	1	050T	BUJÃO	TAPON
9	11343831	1	040V	PARAFUSO	TORNILLO
10	75210201	1	192T	MANGUEIRA	MANGA C/RACORDE
11	11106121	1	040V	PARAFUSO	TORNILLO
12	75223975	1	300S	SUPORTE	SOPORTE
13	10791021	1	010D	PORCA	TUERCA
14	75252259	1	193T	TUBO	TUBO
15	70923174	2	075B	CONECTOR	PLOT DE EMPALME
16	70933472	2	158G	ANEL-O	JUNTA TORICA
17	75223935	1	192T	MANGUEIRA	MANGA C/RACORDE
18	75223892	1	192T	MANGUEIRA	MANGA C/RACORDE
19	16043431	1	040V	PARAFUSO	TORNILLO
20	70927312	2	031F	ABRAÇADEIRA	ABRAZADERA
21	14463681	1	158G	O'RING	JUNTA TORICA

NEW HOLLAND

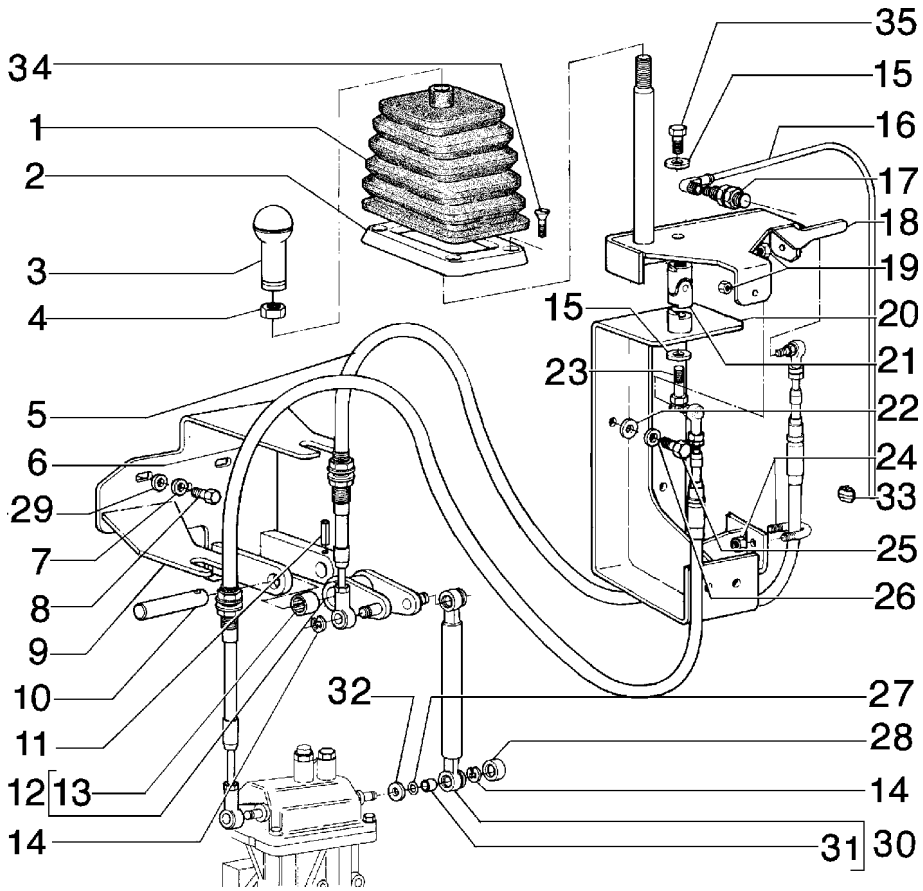

ITEM	PEÇA Nº	QTDE.	COD.	DESCRIÇÃO	DESCRIPCION
1	79082246	1	334C	COIFA PARA PÓ	CAPUCHA
2	79082247	1	295C	MOLDURA	MARCO
3	79101994	1	025I	EMPUNHADURA	EMPUNADURA
4	11702921	1	010D	PORCA	TUERCA
5	75253762	1	105F	CABO	CABLE
6	75251135	1	105F	CABO	CABLE
7	10516671	3	170R	ARRUELA PRES.	ARANDELA ELAST.
8	16043431	3	040V	PARAFUSO	TORNILLO
9	75253675	1	300S	SUPORTE	SOPORTE
10	75253664	1	080P	PINO	BULON
11	14168370	1	202S	PINO ELÁSTICO	PASADOR ELAST.
12	75253660	1	045L	ALAVANCA	PALANCA
13	73125849	2	341C	ROLAMENTO	RODAMIENTO
14	11088076	4	187A	ANEL ELÁSTICO	ANILLO ELASTICO
15	14496731	2	131R	ARRUELA	ARANDELA
16	75243088	1	111C	CABO ELÉTRICO	CABLE
17	79113969	1	133S	SENSOR	SENSOR
18	75253786	1	045L	ALAVANCA	PALANCA
19	12575421	2	010D	PORCA	TUERCA
20	75250932	1	300S	SUPORTE	SOPORTE
21	75247612	1	070G	JUNTA ESFÉRICA	ARTIC.ESFERICA
22	12638601	3	131R	ARRUELA	ARANDELA
23	15540531	1	040V	PARAFUSO	TORNILLO
24	75244191	2	031F	ABRAÇADEIRA	ABRAZADERA
25	10979231	3	040V	PARAFUSO	TORNILLO
26	10615779	3	131R	ARRUELA	ARANDELA
27	14457080	4	158G	O'RING	JUNTA TORICA
28	79005599	3	060S	PRATO	ARANDELA
29	14496531	3	131R	ARRUELA	ARANDELA
30	75253665	1	142T	TIRANTE	TIRANTE
31	79005596	2	095B	BUCHA	BUJE
32	79005601	3	045A	ANEL	ARO
33	75238158	1	075B	CONECTOR	PLOT DE EMPALME
34	13313217	4	040V	PARAFUSO	TORNILLO
35	14274430	1	040V	PARAFUSO	TORNILLO

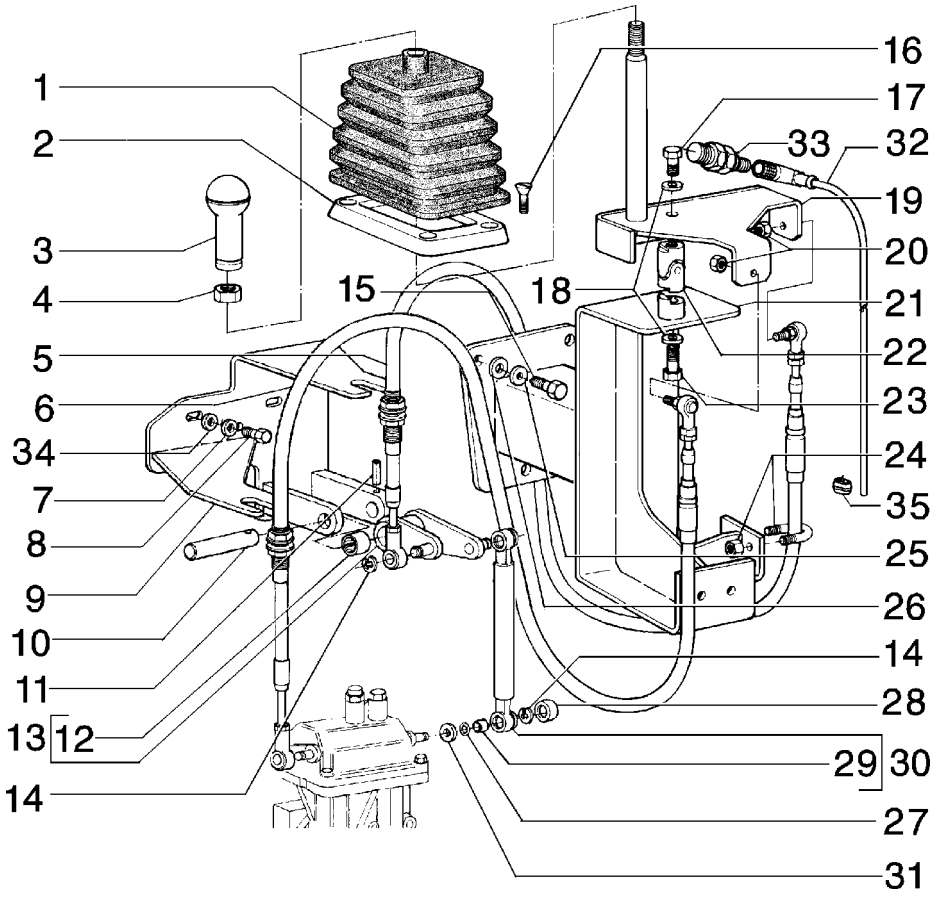

ITEM	PEÇA Nº	QTDE.	COD.	DESCRIÇÃO	DESCRIPCION
1	79081248	1	334C	COIFA PARA PÓ	CAPUCHA
2	79081280	1	295C	MOLDURA	MARCO
3	79101994	1	025I	EMPUNHADURA	EMPUNADURA
4	11702921	1	010D	PORCA	TUERCA
5	75253762	1	105F	CABO	CABLE
6	75251135	1	105F	CABO	CABLE
7	10516671	3	170R	ARRUELA PRES.	ARANDELA ELAST.
8	16043431	3	040V	PARAFUSO	TORNILLO
9	75253654	1	300S	SUPORTE	SOPORTE
10	75253664	1	080P	PINO	BULON
11	14168370	1	202S	PINO ELÁSTICO	PASADOR ELAST.
12	73125849	1	341C	ROLAMENTO	RODAMIENTO
13	75253760	1	045L	ALAVANCA	PALANCA
14	11088076	4	187A	ANEL ELÁSTICO	ANILLO ELASTICO
15	11106031	3	040V	PARAFUSO	TORNILLO
16	13313217	4	040V	PARAFUSO	TORNILLO
17	14274430	1	040V	PARAFUSO	TORNILLO
18	14496731	2	131R	ARRUELA	ARANDELA
19	75247888	1	045L	ALAVANCA	PALANCA
20	12575421	2	010D	PORCA	TUERCA
21	75280459	1	300S	SUPORTE	SOPORTE
22	75247612	1	070G	JUNTA ESFÉRICA	ARTIC.ESFERICA
23	15540531	1	040V	PARAFUSO	TORNILLO
24	75244191	2	031F	ABRAÇADEIRA	ABRAZADERA
25	10615779	3	131R	ARRUELA	ARANDELA
26	12638601	3	131R	ARRUELA	ARANDELA
27	14457080	4	158G	O'RING	JUNTA TORICA
28	79005599	4	060S	PRATO	ARANDELA
29	79005596	2	095B	BUCHA	BUJE
30	75253665	1	142T	TIRANTE	TIRANTE
31	79005601	4	045A	ANEL	ARO
32	75243088	1	111C	CABO ELÉTRICO	CABLE
33	79113969	1	133S	SENSOR	SENSOR
34	14496531	3	131R	ARRUELA	ARANDELA
35	75238158	1	075B	CONECTOR	PLOT DE EMPALME

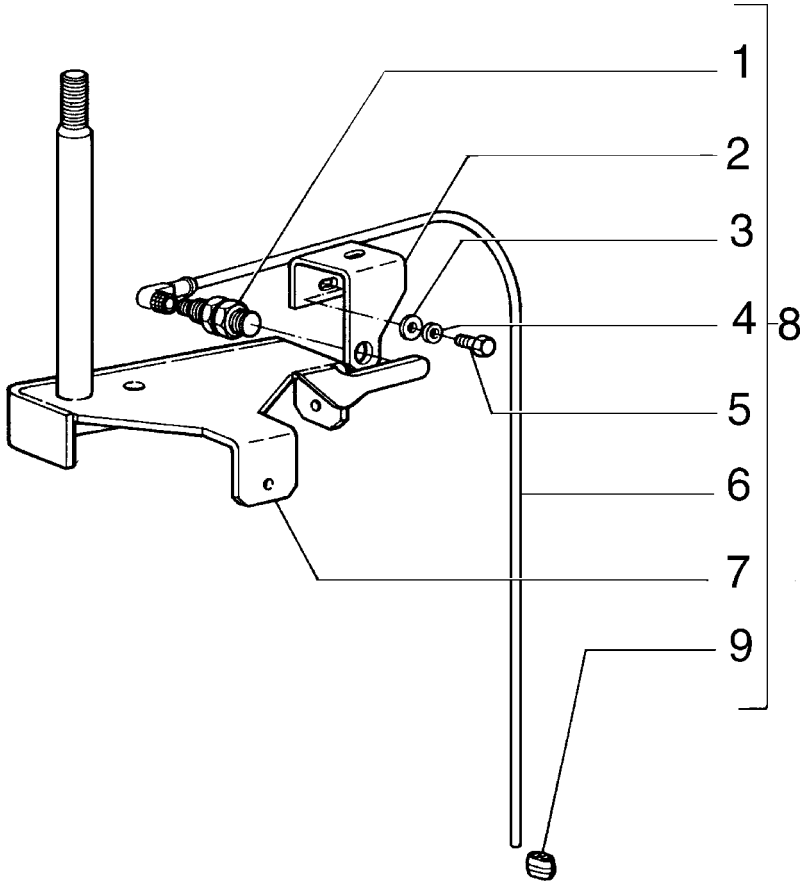

ITEM	PEÇA N°	QTDE.	COD.	DESCRIÇÃO	DESCRIPCION
1	79113969	1	133S	SENSOR	SENSOR
2	75281588	1	300S	SUPORTE	SOPORTE
3	12644421	1	131R	ARRUELA	ARANDELA
4	10516479	1	170R	ARRUELA PRES.	ARANDELA ELAST.
5	10902131	1	040V	PARAFUSO	TORNILLO
6	75243088	1	111C	CABO ELÉTRICO	CABLE
7	75253786	1	045L	ALAVANCA	PALANCA
8	75289791	1	002K	KIT	JUEGO
9	75238158	1	075B	CONECTOR	PLOT DE EMPALME

SOLUÇÃO ASSISTENCIAL

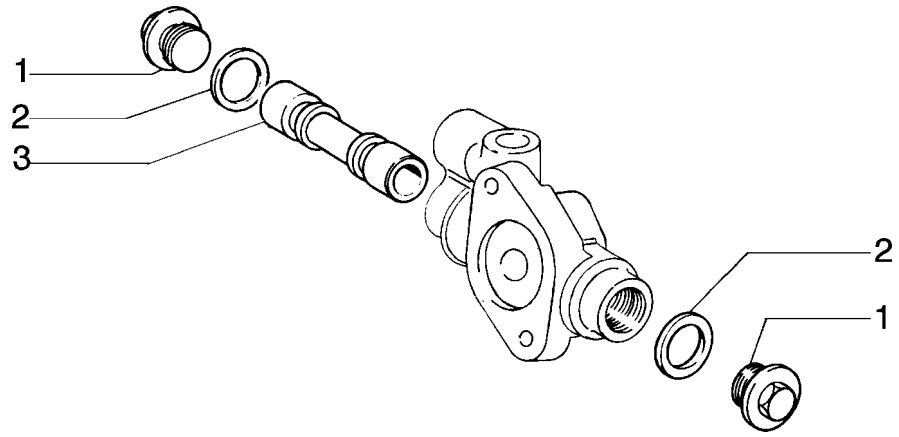

ITEM	PEÇA Nº	QTDE.	COD.	DESCRIÇÃO	DESCRIPCION
1	586166	2	050T	BUJÃO	TAPON
2	10257460	2	122G	RETENTOR	JUNTA
3	4974468	1	010V	VÁLVULA	VALVULA

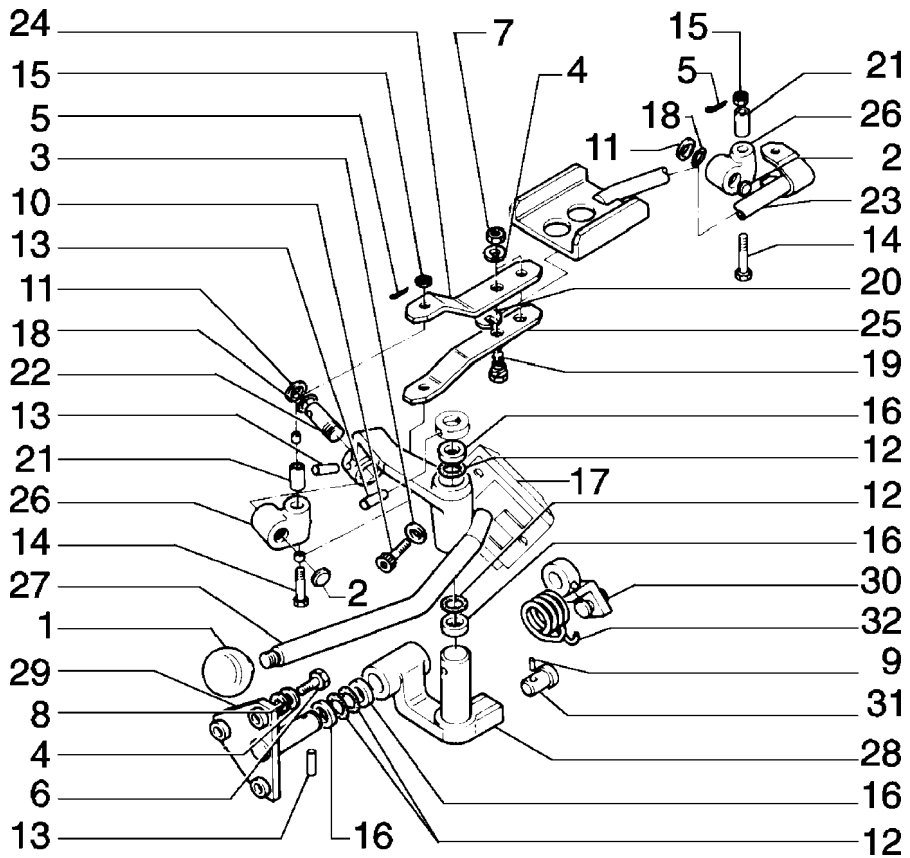

ITEM	PEÇA N°	QTDE.	COD.	DESCRIÇÃO	DESCRIPCION
1	4970504	1	150P	MANOPLA	EMPUNADURA
2	10158601	2	050T	BUJÃO	TAPON
3	10569371	2	170R	ARRUELA PRESSÃO	ARANDELA ELAST.
4	10516871	5	170R	ARRUELA PRESSÃO	ARANDELA ELAST.
5	10734401	2	270C	CONTRA PINO	CHAVETA PARTIDA
6	11306931	3	040V	PARAFUSO	TORNILLO
7	12164721	2	010D	PORCA	TUERCA
8	12638601	3	131R	ARRUELA	ARANDELA
9	14159770	1	080P	PINO	BULON
10	14306331	2	040V	PARAFUSO	TORNILLO
11	14457080	2	158G	O'RING	JUNTA TORICA
12	14457480	4	158G	ANEL-O	JUNTA TORICA
13	14601470	3	202S	PINO ELÁSTICO	PASADOR ELAST.
14	16061531	2	040V	PARAFUSO	TORNILLO
15	16105621	2	010D	PORCA	TUERCA
16	79005452	4	045A	ANEL	ARO
17	75280618	1	105P	CHAPA	PLACA
18	79005601	2	045A	ANEL	ARO
19	79005647	2	040V	PARAFUSO	TORNILLO
20	79035881	2	045A	ANEL DE AC0	ARO
21	79035861	2	075D	ESPAÇADOR	SEPARADOR
22	79042694	1	080P	PINO	BULON
23	75280686	1	142T	TIRANTE	TIRANTE
24	79042948	1	045F	PRESILHA	ABRESADERA
25	79042949	1	045F	PRESILHA	ABRESADERA
26	79042951	2	300S	SUPORTE	SOPORTE
27	79042954	1	045L	ALAVANCA	PALANCA
28	79042957	1	045L	ALAVANCA	PALANCA
29	75280637	1	070F	FLANGE	BRIDA
30	79042961	1	045L	ALAVANCA	PALANCA
31	79042964	1	080P	PINO	BULON
32	79042966	1	100M	MOLA	MUELLE

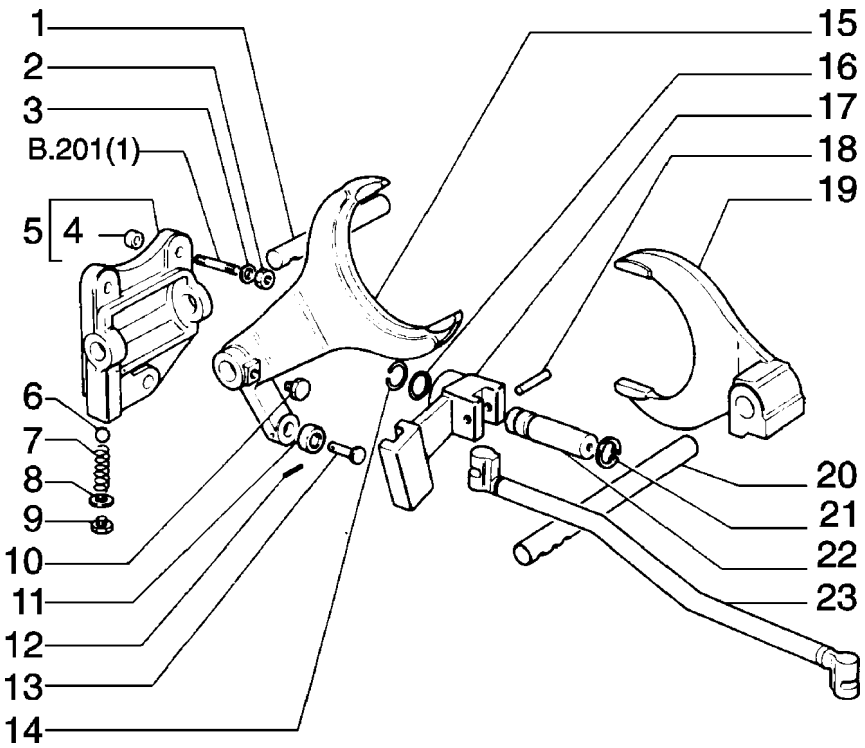

ITEM	PEÇA Nº	QTDE.	COD.	DESCRIÇÃO	DESCRIPCION
1	79034013	1	090A	HASTE	VARILLA
2	12164721	3	010D	PORCA	TUERCA
3	10571871	3	170R	ARRUELA PRESSÃO	ARANDELA ELAST.
4	575881	2	095B	BUCHA	BUJE
5	79042690	1	300S	SUPORTE	SOPORTE
6	20063500	2	140S	ESFERA	BOLA
7	8274306	2	100M	MOLA	MUELLE
8	14199100	1	113P	PLACA TRAVAM.	PLACA DE FRENO
9	71305289	1	050T	BUJÃO	TAPON
10	586707	3	040V	PARAFUSO	TORNILLO
11	79034026	1	095B	BUCHA	BUJE
12	14163970	1	202S	PINO ELÁSTICO	PASADOR ELAST.
13	79034025	1	080P	PINO	BULON
14	11066876	1	187A	ANEL ELÁSTICO	ANILLO ELASTICO
15	79106906	1	085F	FORQUILHA	HORQUILLA
16	14457281	1	158G	O'RING	JUNTA TORICA
17	79042701	1	045L	ALAVANCA	PALANCA
18	14607070	2	202S	PINO ELÁSTICO	PASADOR ELAST.
19	79106905	1	085F	FORQUILHA	HORQUILLA
20	79034012	1	090A	HASTE	VARILLA
21	11066876	1	187A	ANEL ELÁSTICO	ANILLO ELASTICO
22	79042757	1	080P	PINO	BULON
23	79042687	1	090A	HASTE	VARILLA

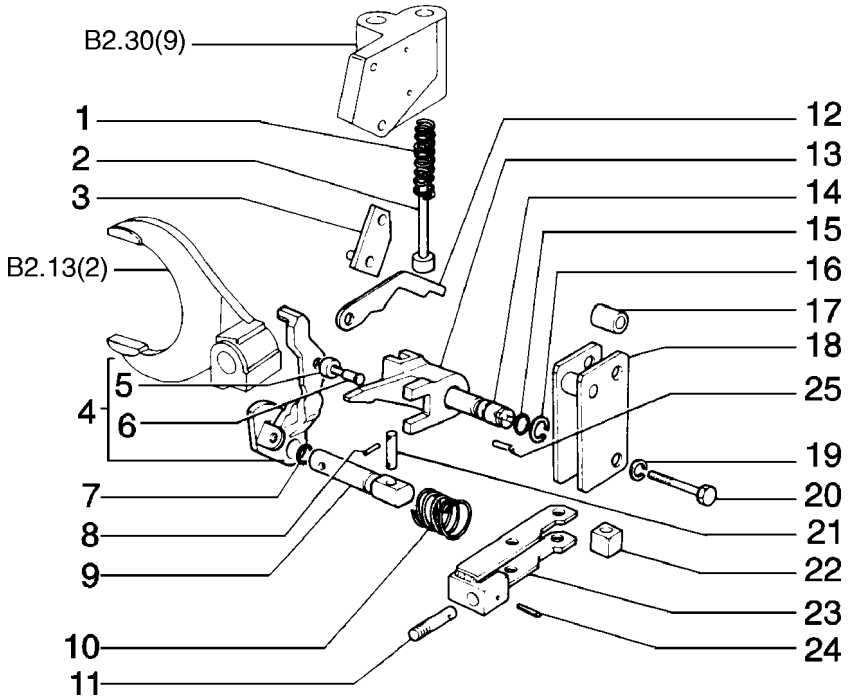

ITEM	PEÇA N°	QTDE.	COD.	DESCRIÇÃO	DESCRIPCION
1	79034904	1	100M	MOLA	MUELLE
2	79034903	1	090A	HASTE	VARILLA
3	79035005	1	110P	PLACA	PLACA
4	79034006	1	045L	ALAVANCA	PALANCA
5	79034900	1	095B	BUCHA	BUJE
6	79042758	1	080P	PINO	BULON
7	14457281	1	158G	O'RING	JUNTA TORICA
8	14161770	4	202S	PINO ELÁSTICO	PASADOR ELAST.
9	79042684	1	016A	EIXO	ARBOL
10	79034018	1	100M	MOLA	MUELLE
11	79042694	1	080P	PINO	BULON
12	79034898	1	010E	CAME	EXCENTRICA
13	79042682	1	045L	ALAVANCA	PALANCA
14	79042688	1	016A	EIXO	ARBOL
15	14457281	1	158G	O'RING	JUNTA TORICA
16	11066876	1	187A	ANEL ELÁSTICO	ANILLO ELASTICO
17	79034034	2	075D	ESPAÇADOR	SEPARADOR
18	79034885	1	045F	PRESILHA	ABRESADERA
19	10571871	2	170R	ARRUELA PRESSÃO	ARANDELA ELAST.
20	15888731	2	040V	PARAFUSO	TORNILLO
21	79042693	2	080P	PINO	BULON
22	79034032	1	074B	BLOCO	CALCE
23	79042691	1	045L	ALAVANCA	PALANCA
24	14601170	1	202S	PINO ELÁSTICO	PASADOR ELAST.
25	14604270	1	202S	PINO ELÁSTICO	PASADOR ELAST.

NEW HOLLAND

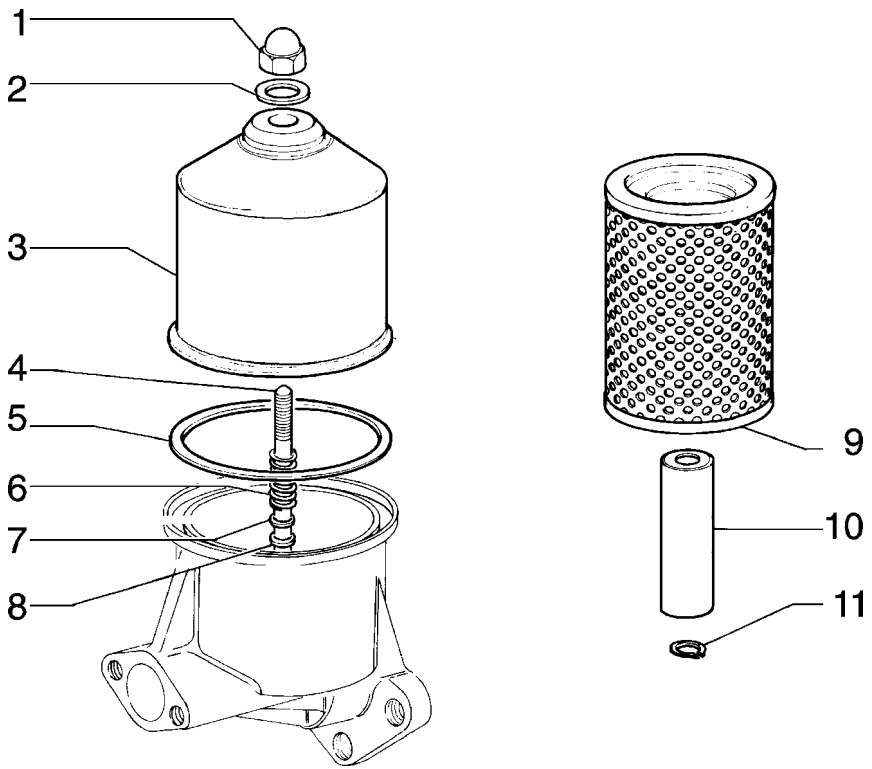

ITEM	PEÇA N°	QTDE.	COD.	DESCRIÇÃO	DESCRIPCION
1	79038352	1	010D	PORCA	TUERCA
2	14457280	1	158G	O'RING	JUNTA TORICA
3	4979711	1	265C	TAMPA	TAPA
4	4979712	1	040V	PARAFUSO	TORNILLO
5	4979714	1	045A	ANEL	ARO
6	4979713	1	100M	MOLA	MUELLE
7	12638601	1	131R	ARRUELA	ARANDELA
8	4964396	1	055A	ANEL DE VEDAÇÃO	JUNTA HERMETICA
9	1930743	1	020E	ELEM. FILTRANTE	FILTRO
10	581492	1	054C	VELA MAGNÉTICA	BARRA IMANADA
11	13404475	2	187A	ANEL ELÁSTICO	ANILLO ELASTICO

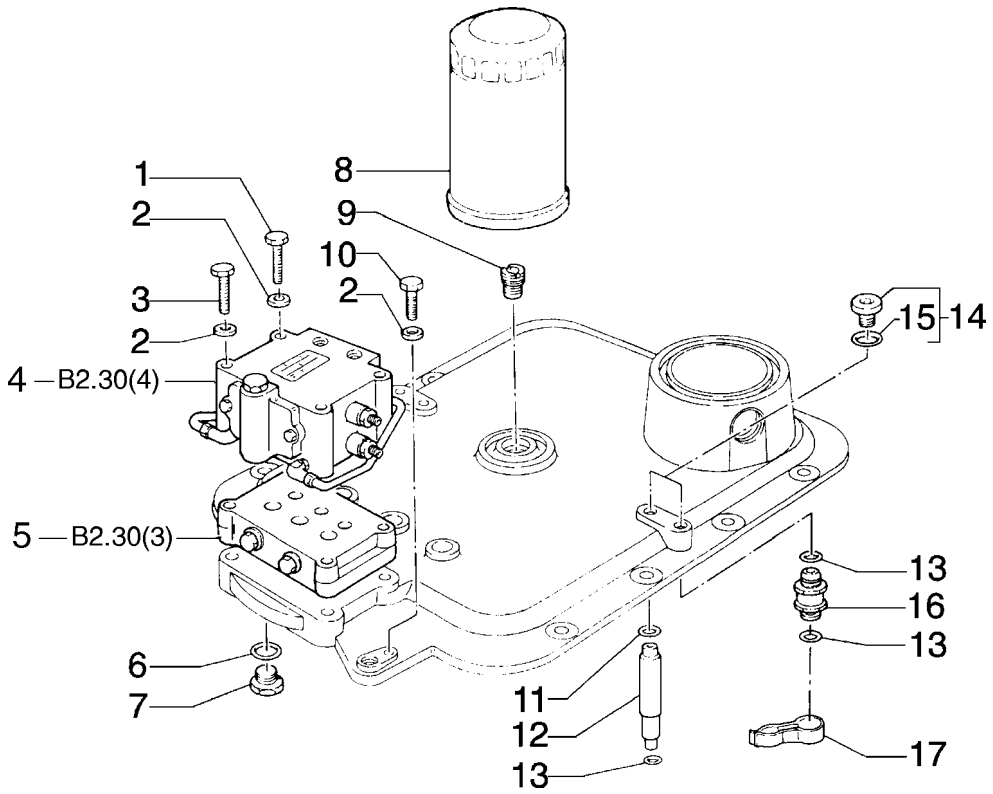

ITEM	PEÇA N°	QTDE.	COD.	DESCRIÇÃO	DESCRIPCION
1	15542531	2	040V	PARAFUSO	TORNILLO
2	14496731	4	131R	ARRUELA	ARANDELA
3	15542131	2	040V	PARAFUSO	TORNILLO
4	79096196	1	083D	DISTRIBUIDOR	DISTRIBUIDOR
5	79108161	1	010V	VÁLVULA	VALVULA
6	14457381	4	158G	ANEL-O	JUNTA TORICA
7	79081943	4	050T	BUJÃO	TAPON
8	4667755	1	084C	ELEM. FILTRANTE	CARTUCHO FILTRO
9	79057050	1	020R	CONEXÃO	RACOR
10	15540934	1	040V	PARAFUSO	TORNILLO
11	14457281	2	158G	O'RING	JUNTA TORICA
12	79073781	2	020R	CONEXÃO	RACOR
13	14456981	6	158G	ANEL-O	JUNTA TORICA
14	10118840	4	050T	BUJÃO	TAPON
15	14438085	1	158G	O'RING	JUNTA TORICA
16	76032195	2	020R	CONEXÃO	RACOR
17	79097797	2	100M	MOLA	MUELLE

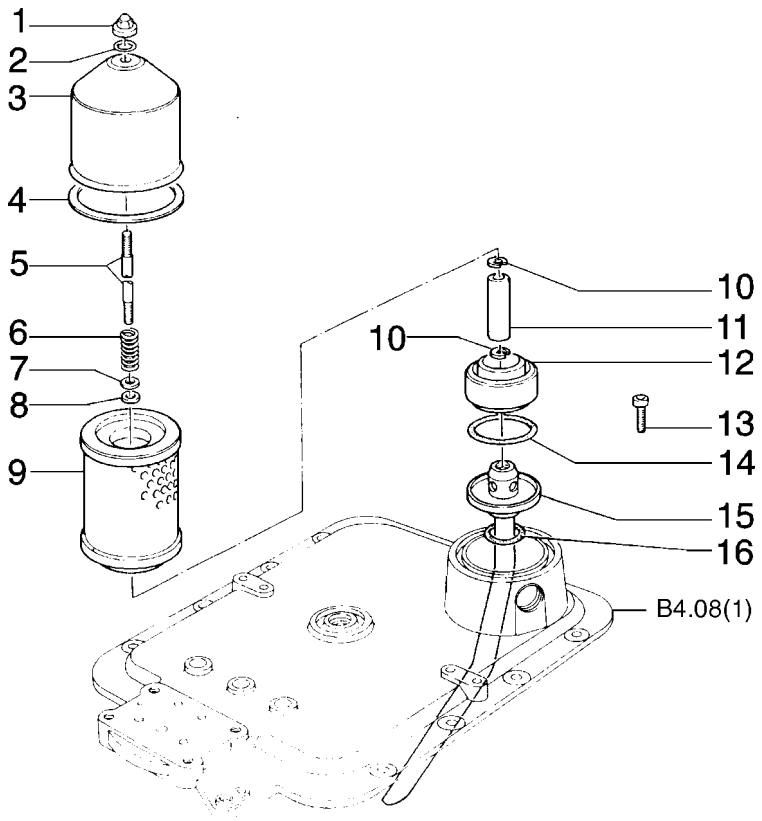

ITEM	PEÇA N°	QTDE.	COD.	DESCRIÇÃO	DESCRIPCION
1	79038352	1	010D	PORCA	TUERCA
2	14457281	1	158G	O'RING	JUNTA TORICA
3	4979711	1	265C	TAMPA	TAPA
4	4979714	1	045A	ANEL	ARO
5	79071769	1	210P	PRISIONEIRO	ESPARRAGO
6	4979713	1	100M	MOLA	MUELLE
7	12638601	1	131R	ARRUELA	ARANDELA
8	4964396	1	055A	ANEL DE VEDAÇÃO	JUNTA HERMETICA
9	1930543	1	065F	FILTRO DE ÓLEO	FILTRO
10	13404476	2	187A	ANEL ELÁSTICO	ANILLO ELASTICO
11	4964869	1	274S	HASTE DO FILTRO	VASTAGO
12	79098784	1	045A	ANEL	ARO
13	14306234	3	040V	PARAFUSO	TORNILLO
14	14455880	1	158G	O'RING	JUNTA TORICA
15	79111263	1	193T	TUBO	TUBO
16	14464080	1	158G	O'RING	JUNTA TORICA

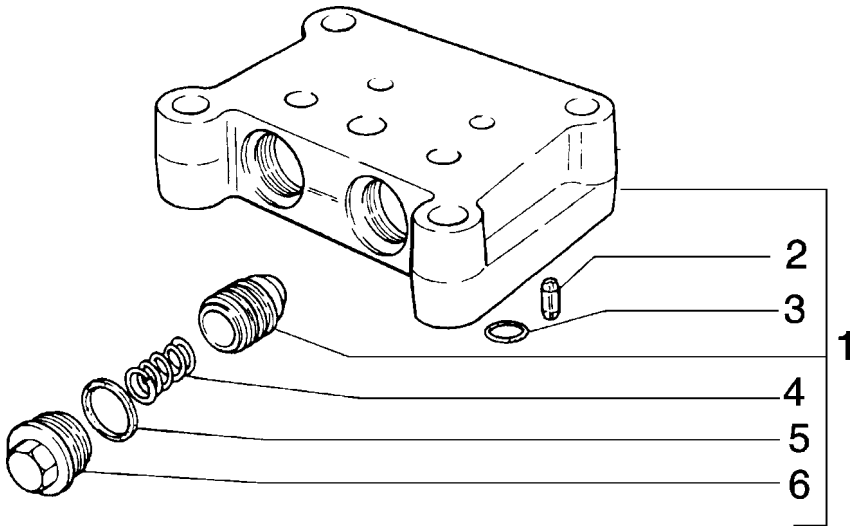

ITEM	PEÇA N°	QTDE.	COD.	DESCRIÇÃO	DESCRIPCION
1	79108161	1	010V	VÁLVULA	VALVULA
2	14163670	1	080P	PINO	BULON
3	14453181	5	045A	ANEL BORR.VULC.	ARO
4	79035955	2	100M	MOLA	MUELLE
5	79028876	2	122G	RETENTOR	JUNTA
6	79108162	2	050T	BUJÃO	TAPON

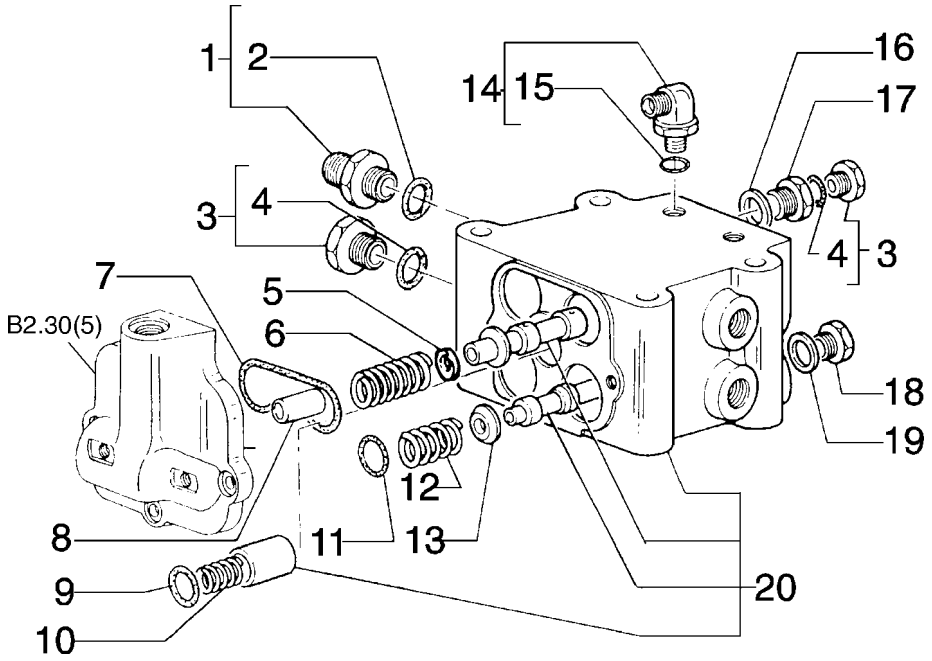

ITEM	PEÇA N°	QTDE.	COD.	DESCRIÇÃO	DESCRIPCION
1	79066940	2	020R	CONEXÃO	RACOR
2	14437885	1	158G	O'RING	JUNTA TORICA
3	10118740	4	050T	BUJÃO	TAPON
4	14437785	4	158G	O'RING	JUNTA TORICA
5	76031332	2	075D	ESPAÇADOR	SEPARADOR
6	79056442	2	100M	MOLA	MUELLE
7	14455581	1	158G	O'RING	JUNTA TORICA
8	79056441	2	080P	PINO	BULON
9	14453881	1	158G	O'RING	JUNTA TORICA
10	79041977	1	100M	MOLA	MUELLE
11	14454381	2	158G	O'RING	JUNTA TORICA
12	79085680	2	100M	MOLA	MUELLE
13	79056440	2	045A	ANEL	ARO
14	79054402	2	085G	COTOVELO	CODO
15	70932571	1	158G	O'RING	JUNTA TORICA
16	79086322	2	122G	RETENTOR	JUNTA
17	79084957	2	050T	BUJÃO	TAPON
18	79096127	2	050T	BUJÃO	TAPON
19	79028953	2	122G	RETENTOR	JUNTA
20	79089077	1	300C	CORPO	CUERPO

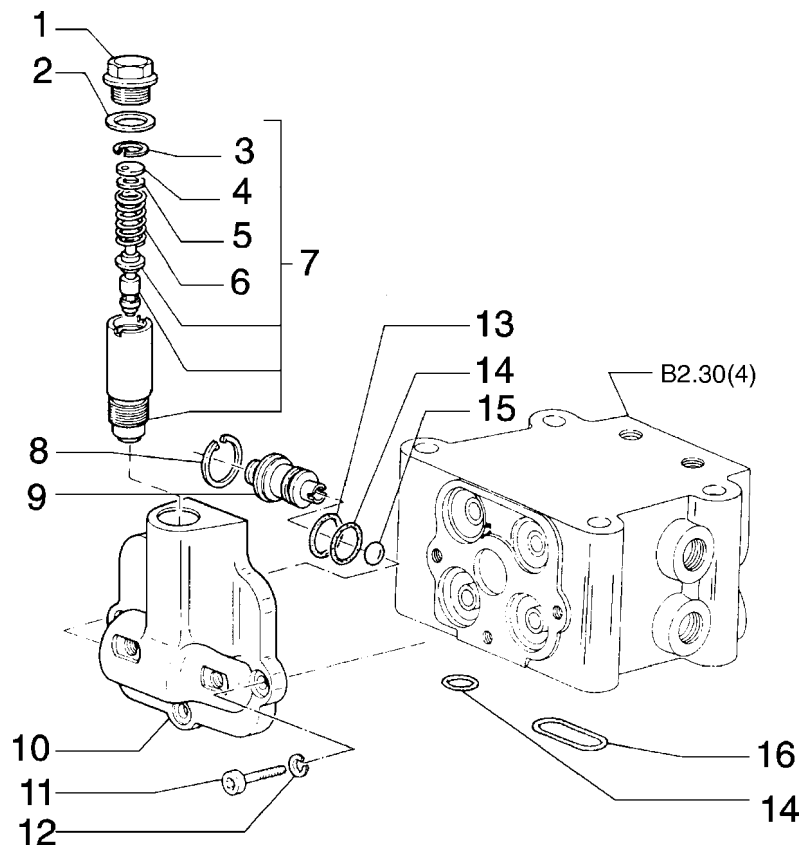

ITEM	PEÇA Nº	QTDE.	COD.	DESCRIÇÃO	DESCRIPCION
1	10305171	1	050T	BUJÃO	TAPON
2	79086322	1	122G	RETENTOR	JUNTA
3	11057176	1	187A	ANEL TRAVA	ANILLO ELASTICO
4	4972432	1	131R	ARRUELA	ARANDELA
5	4972293	1	131R	ARRUELA	ARANDELA
6	79060361	1	100M	MOLA	MUELLE
7	79060362	1	009V	VÁLV. SEGURANÇA	VALV.SEGURIDAD
8	11057976	1	187A	ANEL ELÁSTICO	ANILLO ELASTICO
9	79010456	1	010V	VÁLVULA	VALVULA
10	79096075	1	300C	CORPO	CUERPO
11	14306431	3	040V	PARAFUSO	TORNILLO
12	10569370	3	170R	ARRUELA PRESSÃO	ARANDELA ELAST.
13	14453281	1	158G	O'RING	JUNTA TORICA
14	14453181	6	045A	ANEL BORR.VULC.	ARO
15	20063390	1	140S	ESFERA	BOLA
16	14454881	1	158G	O'RING	JUNTA TORICA

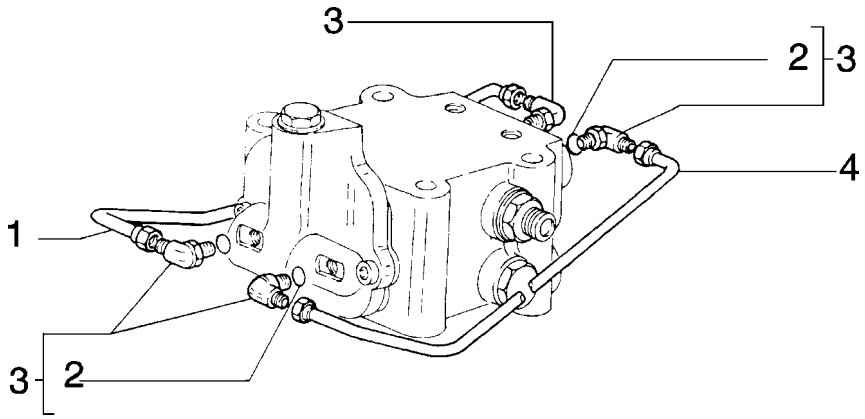

ITEM	PEÇA N°	QTDE.	COD.	DESCRIÇÃO	DESCRIPCION
1	79096142	1	193T	TUBO	TUBO
2	70923952	1	158G	O'RING	JUNTA TORICA
3	79054398	4	085G	COTOVELO	CODO
4	79096141	1	193T	TUBO	TUBO

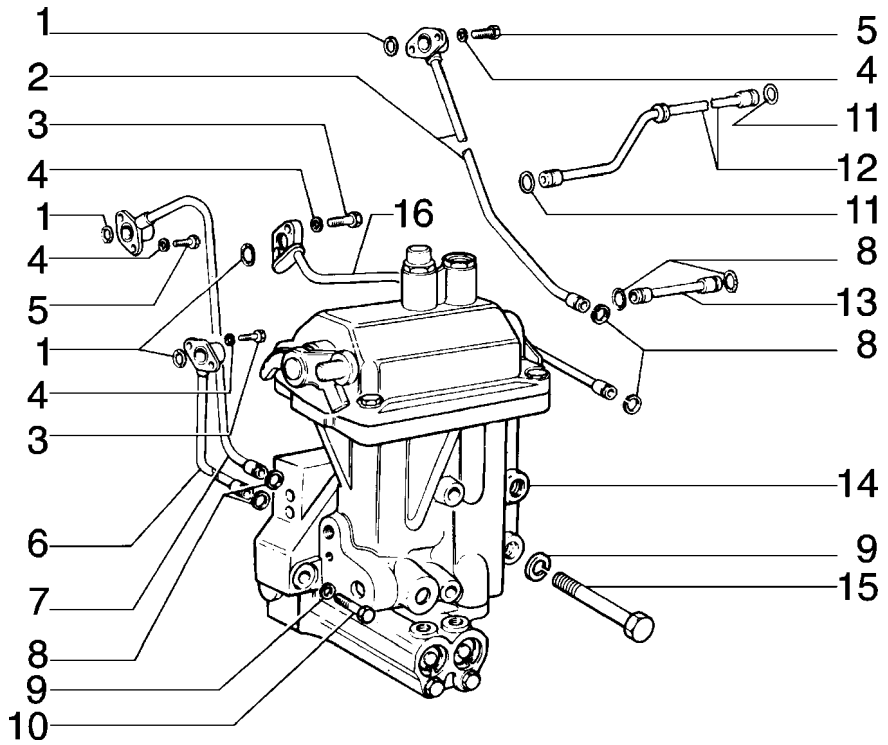

ITEM	PEÇA N°	QTDE.	COD.	DESCRIÇÃO	DESCRIPCION
1	14456881	4	158G	ANEL-O	JUNTA TORICA
2	586836	1	193T	TUBO	TUBO
3	10902421	4	040V	PARAFUSO	TORNILLO
4	10516471	8	170R	ARRUELA PRESSÃO	ARANDELA ELAST.
5	10902621	4	040V	PARAFUSO	TORNILLO
6	586838	1	193T	TUBO	TUBO
7	4979137	1	193T	TUBO	TUBO
8	586832	4	055A	ANEL DE VEDAÇÃO	JUNTA HERMETICA
9	10516871	5	170R	ARRUELA PRESSÃO	ARANDELA ELAST.
10	15972431	2	040V	PARAFUSO	TORNILLO
11	14456981	4	158G	ANEL-O	JUNTA TORICA
12	4979102	1	193T	TUBO	TUBO
13	586839	1	193T	TUBO	TUBO
14	79043026	1	083D	DISTRIBUIDOR	DISTRIBUIDOR
15	15888831	3	040V	PARAFUSO	TORNILLO
16	4978994	1	193T	TUBO	TUBO

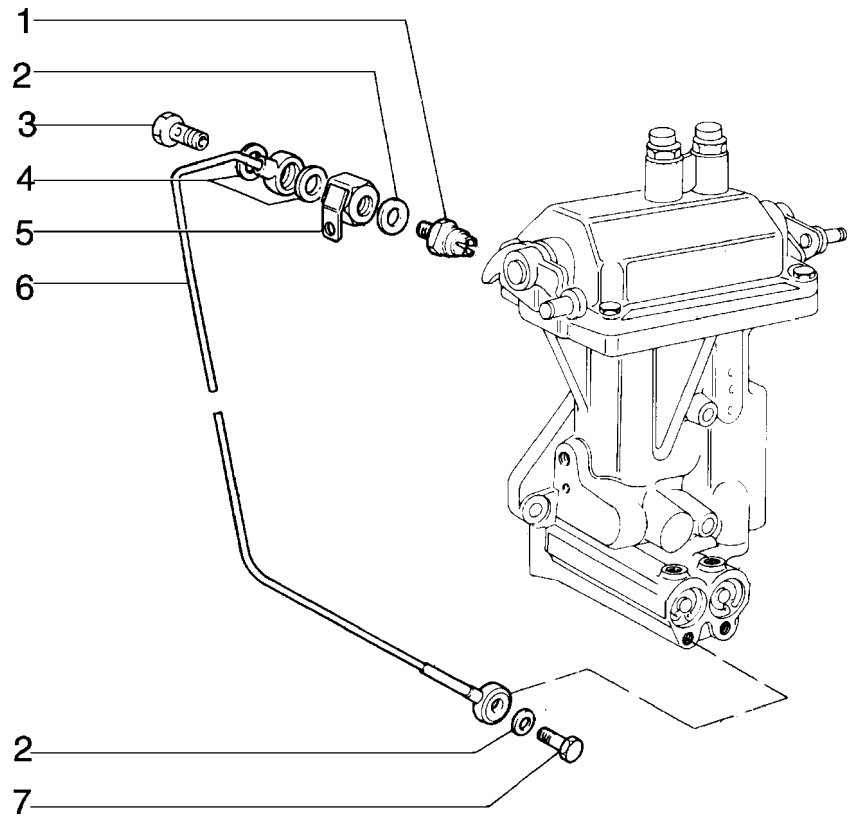

ITEM	PEÇA N°	QTDE.	COD.	DESCRIÇÃO	DESCRIPCION
1	79012600	1	236P	INTERRUPTOR	PULSADOR
2	10298460	1	122G	RETENTOR	JUNTA
3	11903717	1	050T	BUJÃO	TAPON
4	14330260	2	120G	JUNTA	JUNTA PLANA
5	76002365	1	300S	SUPORTE	SOPORTE
6	79020188	1	193T	TUBO	TUBO
7	11903817	1	040V	PARAFUSO	TORNILLO

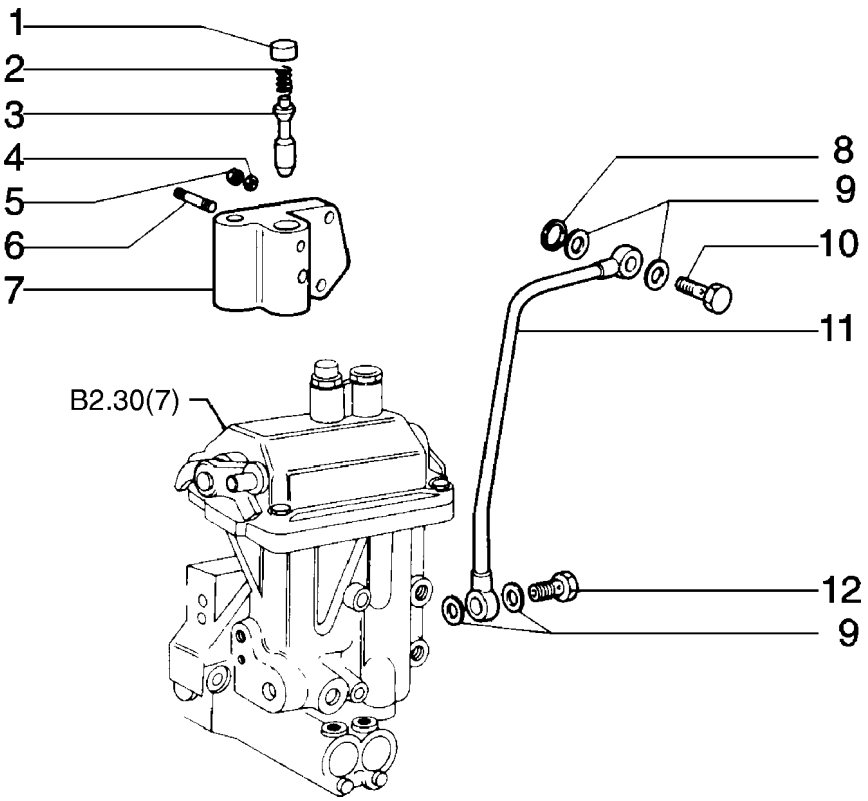

ITEM	PEÇA N°	QTDE.	COD.	DESCRIÇÃO	DESCRIPCION
1	79043003	1	060S	PRATO	ARANDELA
2	79038746	1	100M	MOLA	MUELLE
3	79043002	1	130P	PISTÃO	EMBOLO
4	10571771	2	170R	ARRUELA PRESSÃO	ARANDELA ELAST.
5	16100821	2	010D	PORCA	TUERCA
6	10337110	1	080P	PINO	BULON
7	79043004	1	300S	SUPORTE	SOPORTE
8	14456880	1	158G	O'RING	JUNTA TORICA
9	10280060	4	122G	RETENTOR	JUNTA
10	10184317	1	040V	PARAFUSO	TORNILLO
11	79034906	1	193T	TUBO	TUBO
12	10182817	1	020R	CONEXÃO	RACOR

NEW HOLLAND

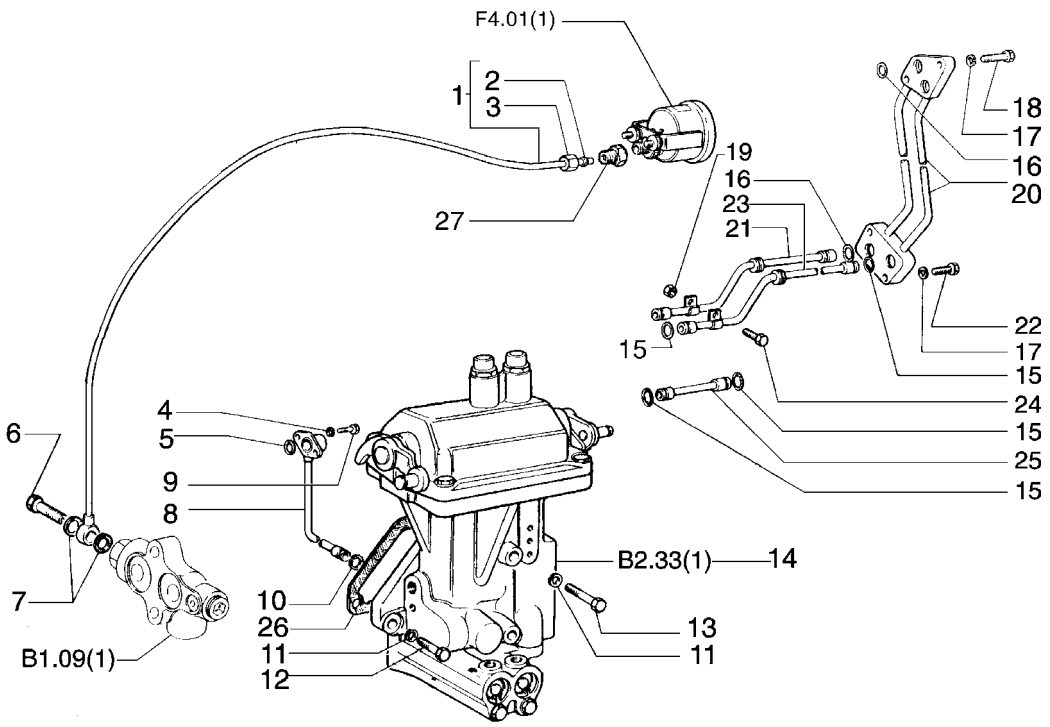

NEW HOLLAND D 170 B2.30/1 **QUADRO** 1 **PAG.** 1

ITEM	PEÇA N°	QTDE.	COD.	DESCRIÇÃO	DESCRIPCION
1	4989907	1	193T	TUBO	TUBO
2	10165240	1	158G	O'RING	JUNTA TORICA
3	11902417	1	010D	PORCA	TUERCA
4	10516471	2	170R	ARRUELA PRESSÃO	ARANDELA ELAST.
5	14456881	1	158G	ANEL-O	JUNTA TORICA
6	11903717	1	050T	BUJÃO	TAPON
7	14330260	2	120G	JUNTA	JUNTA PLANA
8	586838	1	193T	TUBO	TUBO
9	10902421	2	040V	PARAFUSO	TORNILLO
10	586832	1	055A	ANEL DE VEDAÇÃO	JUNTA HERMETICA
11	10516871	5	170R	ARRUELA PRESSÃO	ARANDELA ELAST.
12	11306931	3	040V	PARAFUSO	TORNILLO
13	15971531	2	040V	PARAFUSO	TORNILLO
14	79039539	1	083D	DISTRIBUIDOR	DISTRIBUIDOR
15	14456981	5	158G	ANEL-O	JUNTA TORICA
16	14456881	3	158G	O'RING	JUNTA TORICA
17	10516671	4	170R	ARRUELA PRESSÃO	ARANDELA ELAST.
18	16043831	2	040V	PARAFUSO	TORNILLO
19	14048211	1	010D	PORCA	TUERCA
20	4962419	1	193T	TUBO	TUBO
21	4964148	1	193T	TUBO	TUBO
22	16043631	2	040V	PARAFUSO	TORNILLO
23	4979157	1	193T	TUBO	TUBO
24	16034431	1	040V	PARAFUSO	TORNILLO
25	586839	1	193T	TUBO	TUBO
26	590446	1	120G	JUNTA	JUNTA PLANA
27	75214532	1	020R	CONEXÃO	RACOR

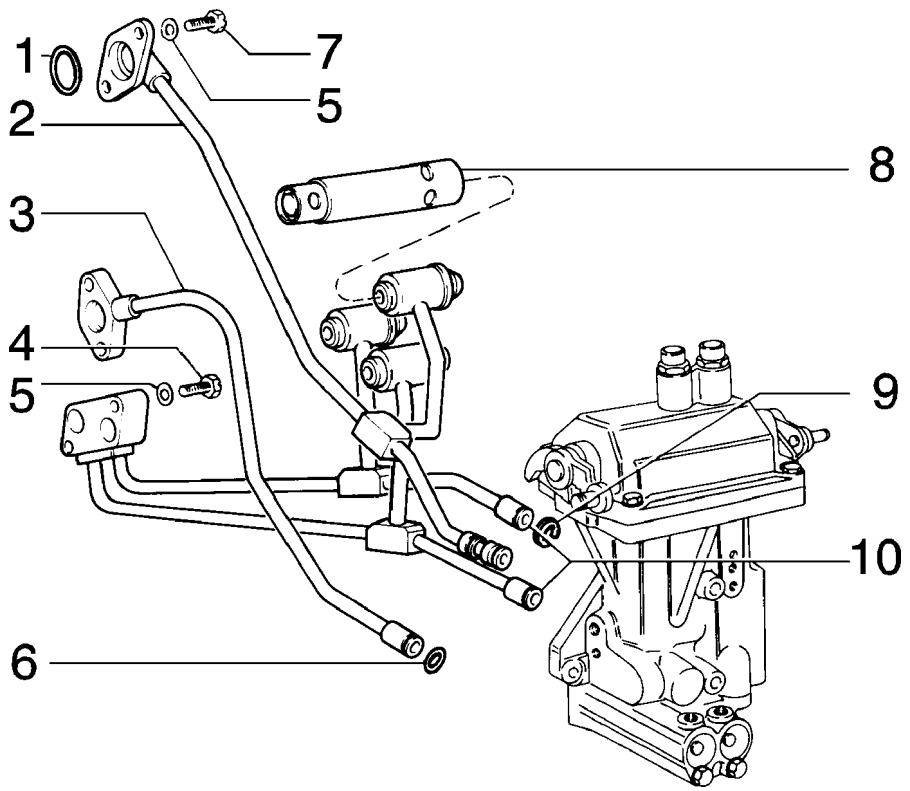

ITEM	PEÇA N°	QTDE.	COD.	DESCRIÇÃO	DESCRIPCION
1	14456881	4	158G	ANEL-O	JUNTA TORICA
2	79038794	1	193T	TUBO	TUBO
3	79040811	1	193T	TUBO	TUBO
4	10903221	2	040V	PARAFUSO	TORNILLO
5	10516471	6	170R	ARRUELA PRESSÃO	ARANDELA ELAST.
6	14456981	1	158G	ANEL-O	JUNTA TORICA
7	10902631	4	040V	PARAFUSO	TORNILLO
8	79053153	3	010V	VÁLVULA	VALVULA
9	586832	3	055A	ANEL DE VEDAÇÃO	JUNTA HERMETICA
10	79038800	1	193T	TUBO	TUBO

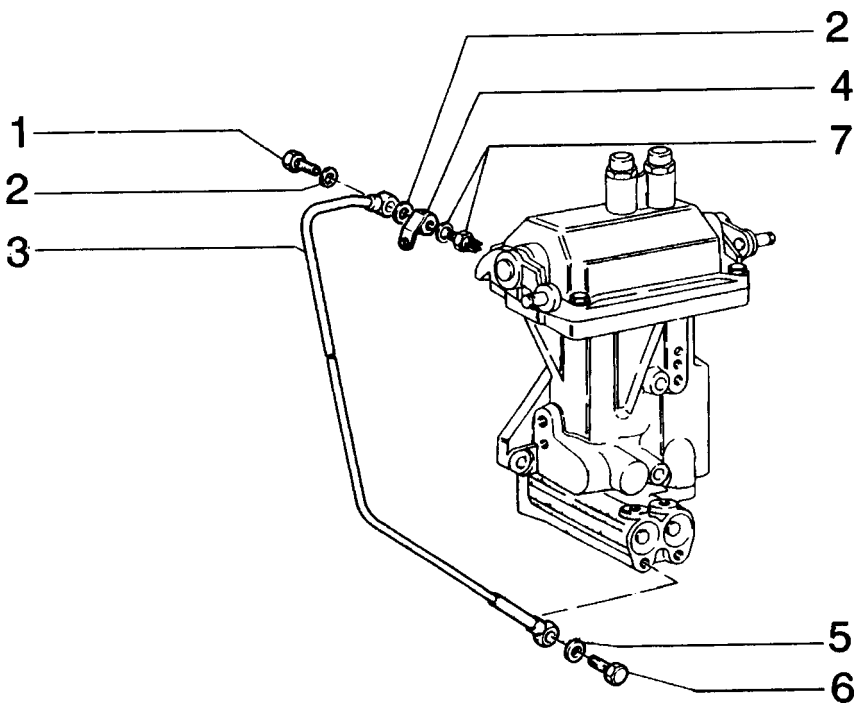

ITEM	PEÇA N°	QTDE.	COD.	DESCRIÇÃO	DESCRIPCION
1	11903717	1	050T	BUJÃO	TAPON
2	14330260	2	120G	JUNTA	JUNTA PLANA
3	79020188	1	193T	TUBO	TUBO
4	76002365	1	300S	SUPORTE	SOPORTE
5	10260160	1	120G	JUNTA	JUNTA PLANA
6	11903817	1	040V	PARAFUSO	TORNILLO
7	79012600	1	236P	INTERRUPTOR	PULSADOR

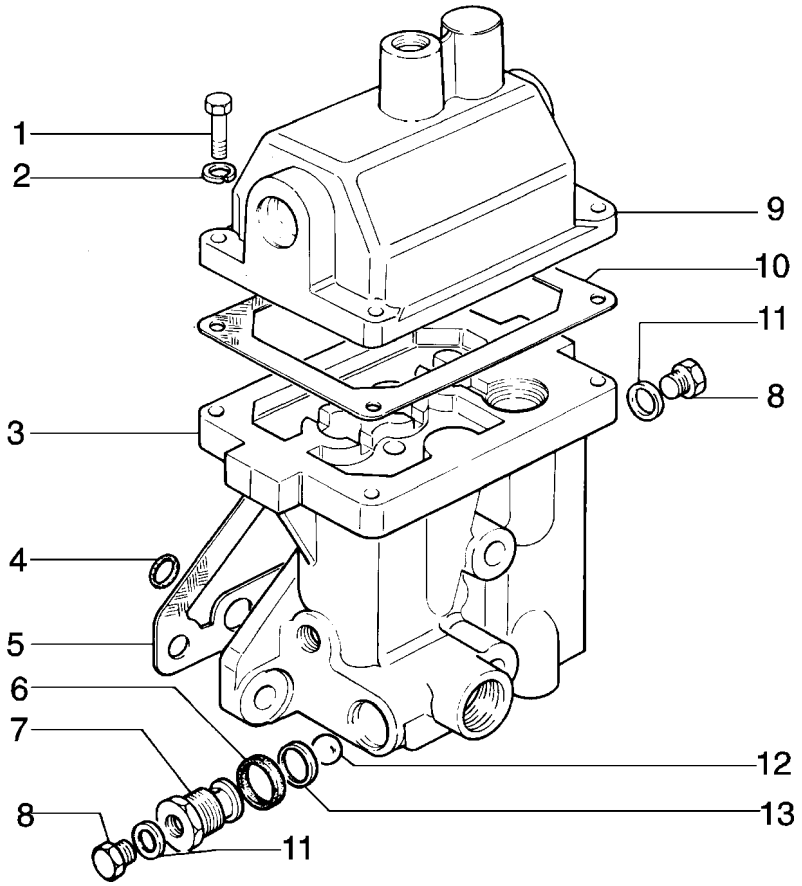

ITEM	PEÇA N°	QTDE.	COD.	DESCRIÇÃO	DESCRIPCION
1	11306931	4	040V	PARAFUSO	TORNILLO
2	10516871	4	170R	ARRUELA PRESSÃO	ARANDELA ELAST.
3	79043028	1	300C	CORPO	CUERPO
4	14456881	4	158G	ANEL-O	JUNTA TORICA
5	79035287	1	120G	JUNTA	JUNTA PLANA
6	14457380	1	158G	O'RING	JUNTA TORICA
7	586852	1	010V	VÁLVULA	VALVULA
8	10333511	2	050T	BUJÃO	TAPON
9	79006444	1	265C	TAMPA	TAPA
10	79012130	1	120G	JUNTA	JUNTA PLANA
11	10296160	2	120G	JUNTA	JUNTA PLANA
12	20063580	1	140S	ESFERA	BOLA
13	575893	1	120G	JUNTA	JUNTA PLANA

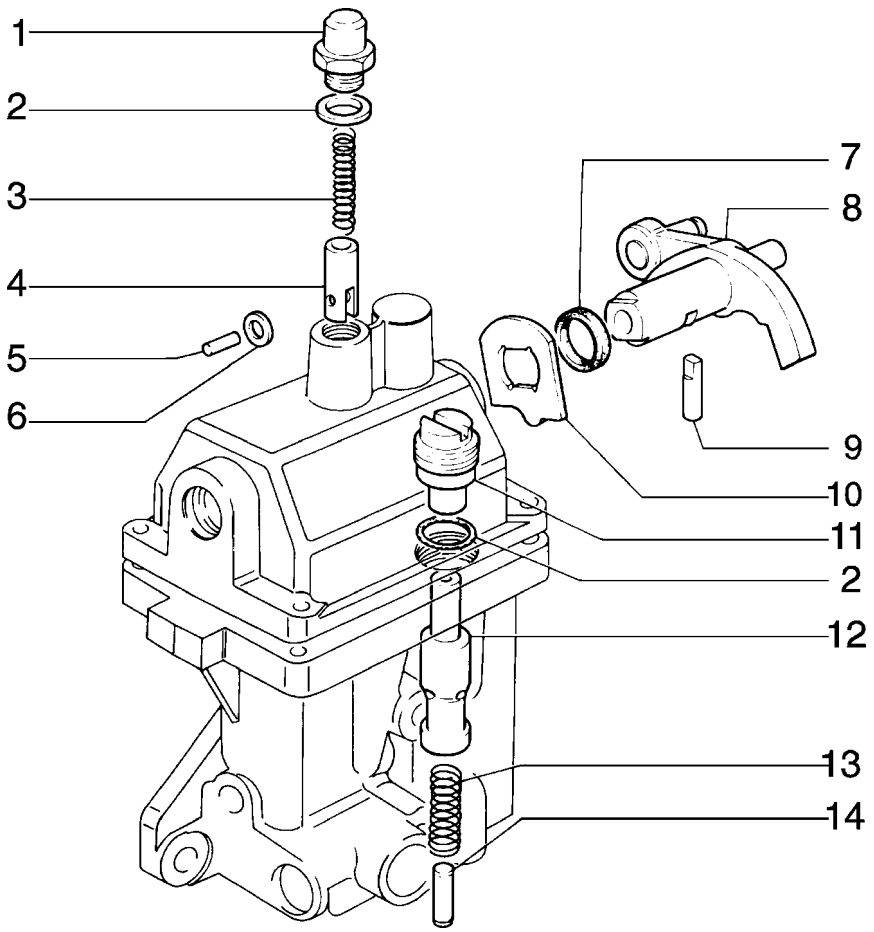

ITEM	PEÇA N°	QTDE.	COD.	DESCRIÇÃO	DESCRIPCION
1	4989257	1	050T	BUJÃO	TAPON
2	10257060	2	122G	RETENTOR	JUNTA
3	4989256	1	100M	MOLA	MUELLE
4	4989259	1	080P	PINO	BULON
5	4989261	1	080P	PINO	BULON
6	4989258	1	157R	ROLETE	RODILLO
7	14463080	1	158G	ANEL-O	JUNTA TORICA
8	79015487	1	045L	ALAVANCA	PALANCA
9	581241	1	080P	PINO	BULON
10	581238	1	010E	CAME	EXCENTRICA
11	586851	1	050T	BUJÃO	TAPON
12	581244	1	130P	PISTÃO	EMBOLO
13	581245	1	100M	MOLA	MUELLE
14	79011742	1	075D	ESPAÇADOR	SEPARADOR

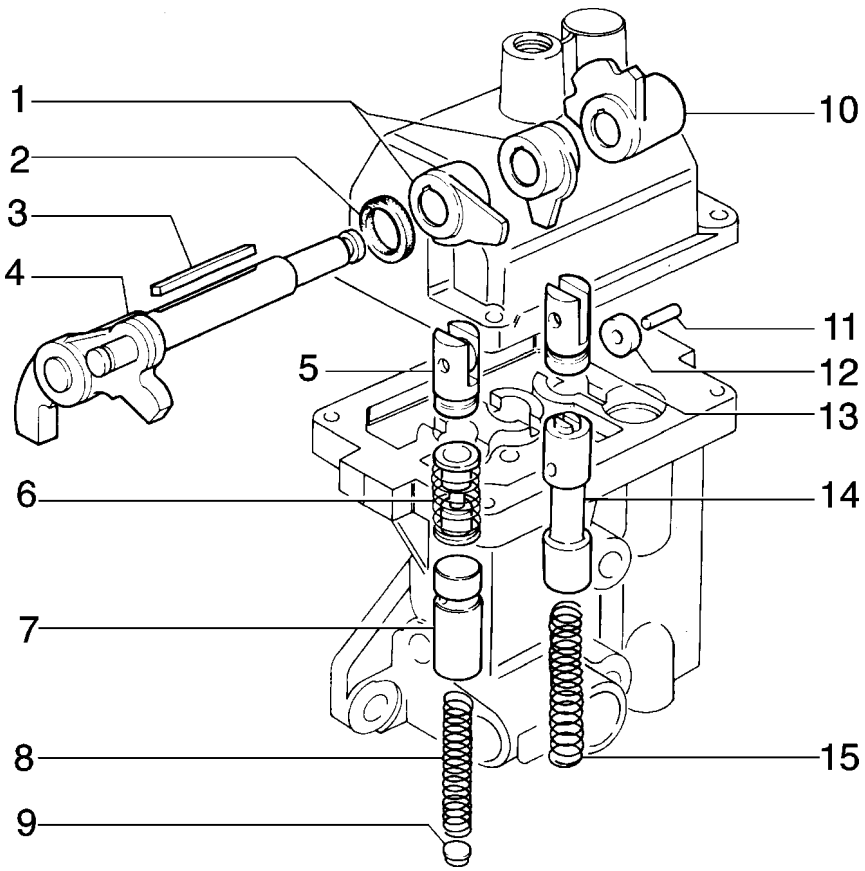

ITEM	PEÇA N°	QTDE.	COD.	DESCRIÇÃO	DESCRIPCION
1	79034721	2	010E	CAME	EXCENTRICA
2	5108149	1	158G	ANEL-O	JUNTA TORICA
3	581243	1	060L	CHAVETA	CHAVETA
4	79006606	1	045L	ALAVANCA	PALANCA
5	79034723	2	240P	PINO ARTICULADO	EMPUJADOR
6	79040253	2	100M	MOLA	MUELLE
7	79040250	1	130P	PISTÃO	EMBOLO
8	79034729	2	100M	MOLA	MUELLE
9	79027180	2	095B	BUCHA	BUJE
10	79034720	1	010E	CAME	EXCENTRICA
11	575888	1	080P	PINO	BULON
12	79004433	1	157R	ROLETE	RODILLO
13	575885	1	080P	PINO	BULON
14	581237	2	130P	PISTÃO	EMBOLO
15	581235	1	100M	MOLA	MUELLE

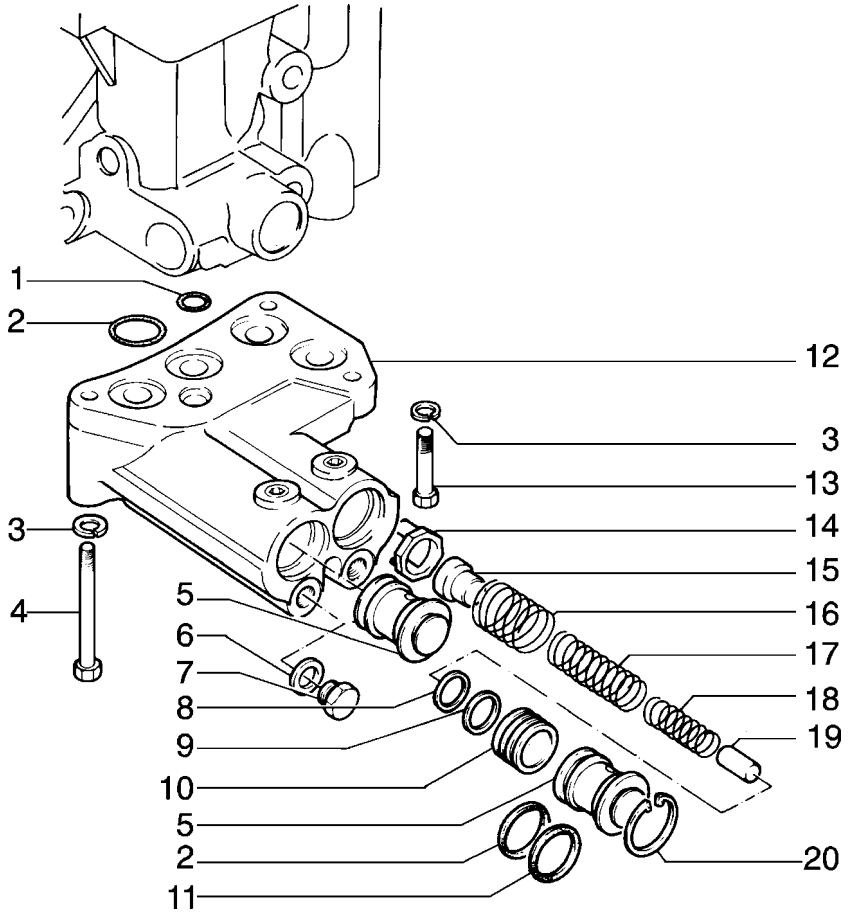

ITEM	PEÇA Nº	QTDE.	COD.	DESCRIÇÃO	DESCRIPCION
1	14453180	1	158G	ANEL-O	JUNTA TORICA
2	14453781	2	158G	ANEL-O	JUNTA TORICA
3	10516870	3	170R	ARRUELA PRESSÃO	ARANDELA ELAST.
4	11343731	1	040V	PARAFUSO	TORNILLO
5	79040809	2	050T	BUJÃO	TAPON
6	10260160	2	120G	JUNTA	JUNTA PLANA
7	11903111	2	050T	BUJÃO	TAPON
8	79012577	1	075D	ESPAÇADOR	SEPARADOR
9	79006705	1	075D	ESPAÇADOR	SEPARADOR
10	79011089	2	130P	PISTÃO	EMBOLO
11	14453781	2	158G	ANEL-O	JUNTA TORICA
12	79006613	1	300C	CORPO	CUERPO
13	15970931	2	040V	PARAFUSO	TORNILLO
14	79027178	2	095B	BUCHA	BUJE
15	79027179	2	080P	PINO	BULON
16	79006627	2	100M	MOLA	MUELLE
17	79030141	2	100M	MOLA	MUELLE
18	79027176	2	100M	MOLA	MUELLE
19	79027177	2	075D	ESPAÇADOR	SEPARADOR
20	11058676	2	187A	ANEL ELÁSTICO	ANILLO ELASTICO

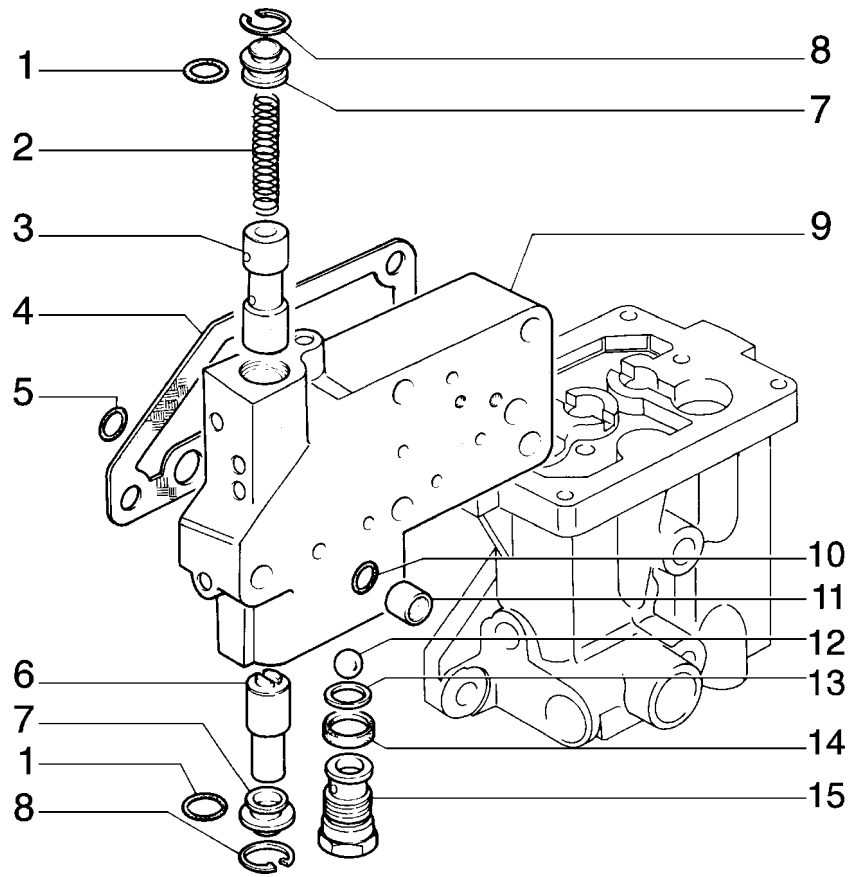

ITEM	PEÇA N°	QTDE.	COD.	DESCRIÇÃO	DESCRIPCION
1	14457081	2	158G	ANEL-O	JUNTA TORICA
2	79035295	1	100M	MOLA	MUELLE
3	79051793	1	130P	PISTÃO	EMBOLO
4	79035287	1	120G	JUNTA	JUNTA PLANA
5	14456881	4	158G	ANEL-O	JUNTA TORICA
6	79035294	1	130P	PISTÃO	EMBOLO
7	79035296	2	050T	BUJÃO	TAPON
8	11058076	2	187A	ANEL ELÁSTICO	ANILLO ELASTICO
9	79035289	1	300C	CORPO	CUERPO
10	14452981	4	158G	ANEL-O	JUNTA TORICA
11	79035297	2	020R	CONEXÃO	RACOR
12	20063580	1	140S	ESFERA	BOLA
13	575893	1	120G	JUNTA	JUNTA PLANA
14	14457380	1	158G	O'RING	JUNTA TORICA
15	586852	1	010V	VÁLVULA	VALVULA

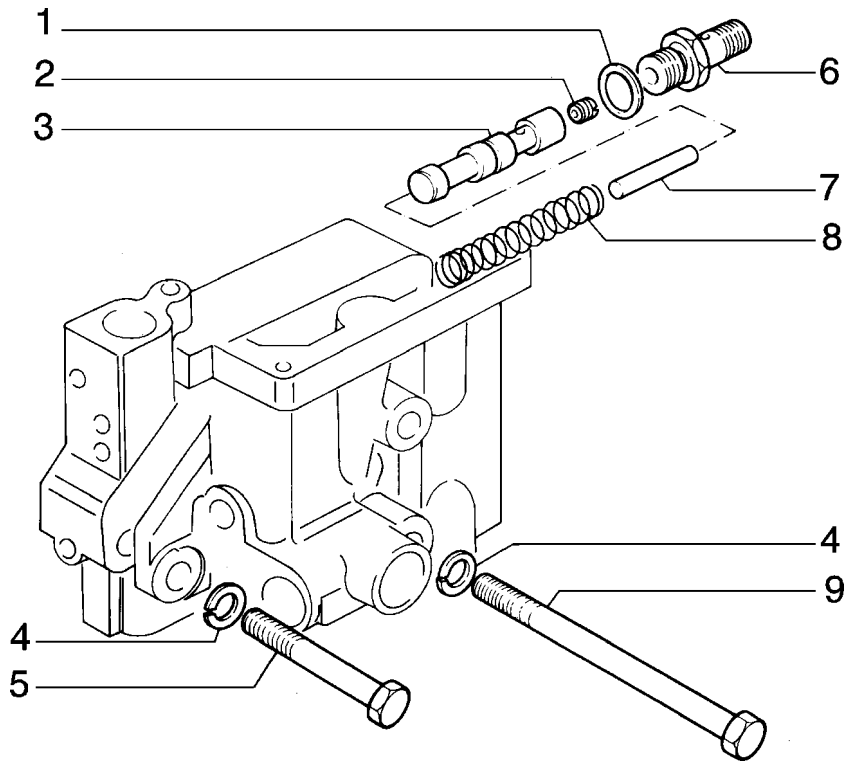

ITEM	PEÇA N°	QTDE.	COD.	DESCRIÇÃO	DESCRIPCION
1	10257060	1	122G	RETENTOR	JUNTA
2	79035292	1	020U	INJETOR	
3	79035290	1	010V	VÁLVULA	VALVULA
4	10516871	5	170R	ARRUELA PRESSÃO	ARANDELA ELAST.
5	15888831	3	040V	PARAFUSO	TORNILLO
6	79035298	1	020R	CONEXÃO	RACOR
7	79035291	1	075D	ESPAÇADOR	SEPARADOR
8	591112	1	100M	MOLA	MUELLE
9	15972431	2	040V	PARAFUSO	TORNILLO

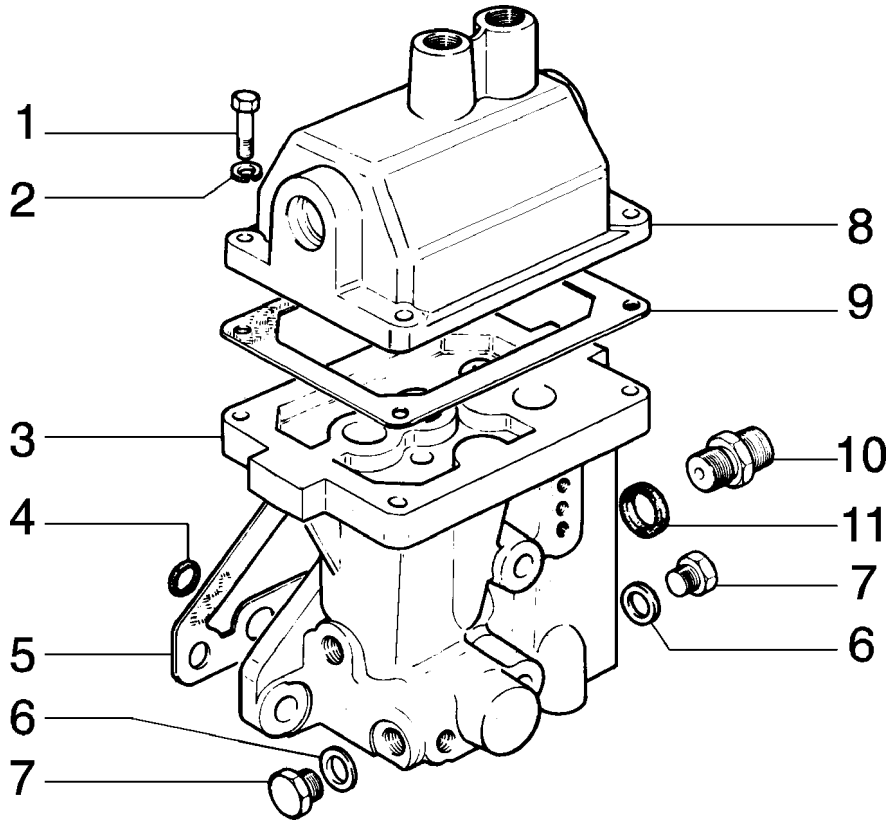

ITEM	PEÇA N°	QTDE.	COD.	DESCRIÇÃO	DESCRIPCION
1	11306931	4	040V	PARAFUSO	TORNILLO
2	10516871	4	170R	ARRUELA PRESSÃO	ARANDELA ELAST.
3	79039541	1	300C	CORPO	CUERPO
4	14456881	4	158G	ANEL-O	JUNTA TORICA
5	590446	1	120G	JUNTA	JUNTA PLANA
6	10260160	3	120G	JUNTA	JUNTA PLANA
7	10300511	3	050T	BUJÃO	TAPON
8	79006441	1	265C	TAMPA	TAPA
9	79012130	1	120G	JUNTA	JUNTA PLANA
10	79040807	1	020R	CONEXÃO	RACOR
11	14457280	2	158G	O'RING	JUNTA TORICA

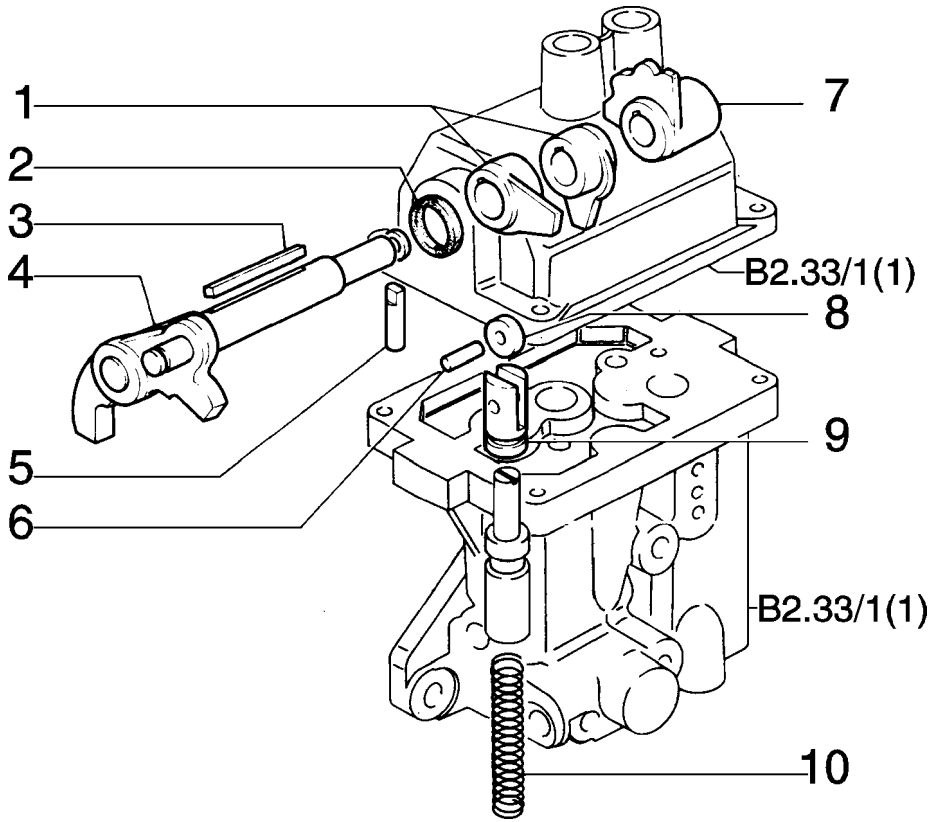

ITEM	PEÇA N°	QTDE.	COD.	DESCRIÇÃO	DESCRIPCION
1	591276	2	010E	CAME	EXCENTRICA
2	14463080	1	158G	ANEL-O	JUNTA TORICA
3	581243	1	060L	CHAVETA	CHAVETA
4	79006606	1	045L	ALAVANCA	PALANCA
5	581241	1	080P	PINO	BULON
6	575888	3	080P	PINO	BULON
7	79007301	1	010E	CAME	EXCENTRICA
8	79004433	2	157R	ROLETE	RODILLO
9	575885	2	080P	PINO	BULON
10	581235	2	100M	MOLA	MUELLE

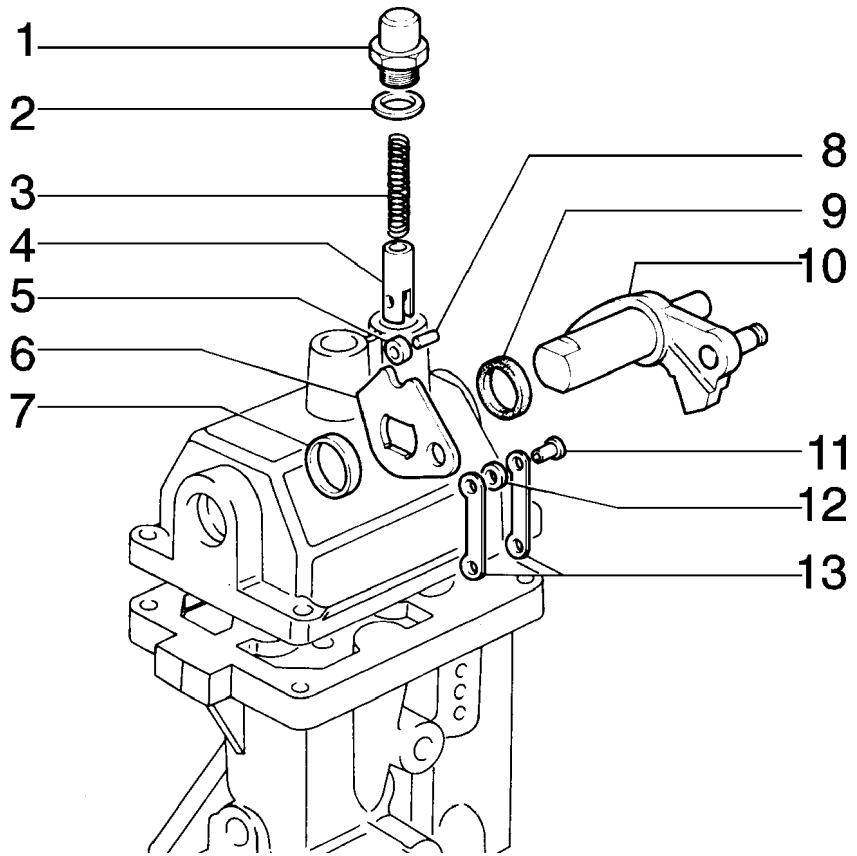

ITEM	PEÇA N°	QTDE.	COD.	DESCRIÇÃO	DESCRIPCION
1	4989257	2	050T	BUJÃO	TAPON
2	10257060	2	122G	RETENTOR	JUNTA
3	4989256	2	100M	MOLA	MUELLE
4	4989259	2	080P	PINO	BULON
5	4989258	2	157R	ROLETE	RODILLO
6	4962494	1	010E	CAME	EXCENTRICA
7	4962498	1	075D	ESPAÇADOR	SEPARADOR
8	4989261	2	080P	PINO	BULON
9	14463080	1	158G	ANEL-O	JUNTA TORICA
10	79015488	1	045L	ALAVANCA	PALANCA
11	4962496	1	080P	PINO	BULON
12	4962499	2	075D	ESPAÇADOR	SEPARADOR
13	4962497	2	045L	ALAVANCA	PALANCA

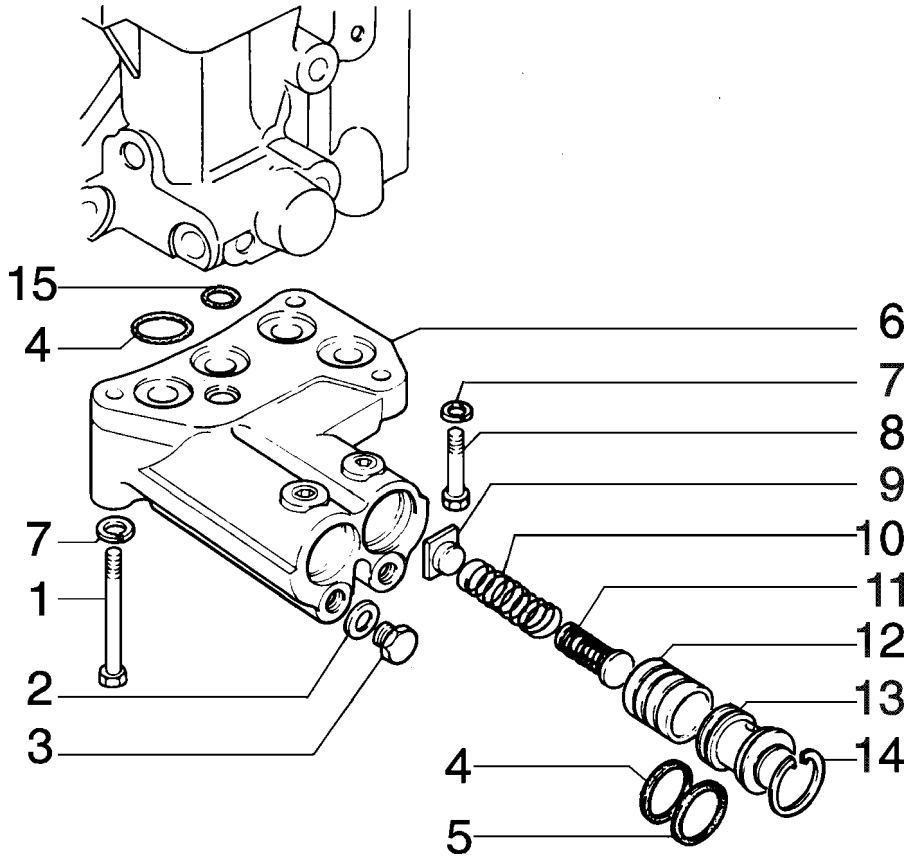

ITEM	PEÇA N°	QTDE.	COD.	DESCRIÇÃO	DESCRIPCION
1	11343731	1	040V	PARAFUSO	TORNILLO
2	10260160	2	120G	JUNTA	JUNTA PLANA
3	11903111	2	050T	BUJÃO	TAPON
4	14453680	5	158G	ANEL-O	JUNTA TORICA
5	14453780	2	055A	ANEL DE VEDAÇÃO	JUNTA HERMETICA
6	79006596	1	300C	CORPO	CUERPO
7	14453180	1	158G	ANEL-O	JUNTA TORICA
8	15970931	2	040V	PARAFUSO	TORNILLO
9	79042386	2	120P	PRATO	PLATILLO
10	79042388	2	100M	MOLA	MUELLE
11	79042389	2	100M	MOLA	MUELLE
12	586171	2	130P	PISTÃO	EMBOLO
13	79040809	2	050T	BUJÃO	TAPON
14	11058675	2	045A	ANEL	ARO
15	14453180	1	158G	ANEL-O	JUNTA TORICA

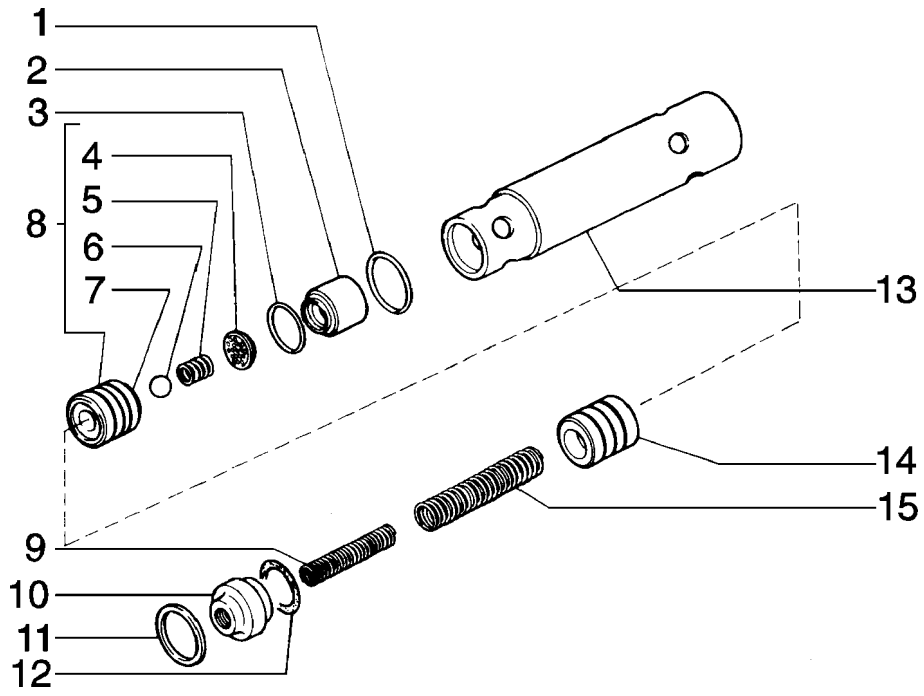

ITEM	PEÇA Nº	QTDE.	COD.	DESCRIÇÃO	DESCRIPCION
1	14453581	1	158G	ANEL-O	JUNTA TORICA
2	79043546	1	069S	SEDE	ASIENTO
3	13420776	1	045A	ANEL TRAVA	ARO
4	79043551	1	069S	SEDE	ASIENTO
5	589923	1	100M	MOLA	MUELLE
6	20063470	1	140S	ESFERA	BOLA
7	79053155	1	300C	CORPO	CUERPO
8	79053154	1	010V	VÁLVULA	VALVULA
9	79043547	1	100M	MOLA	MUELLE
10	79040793	1	050T	BUJÃO	TAPON
11	11057876	1	187A	ANEL TRAVA	ANILLO ELASTICO
12	79053475	12	131R	ARRUELA	ARANDELA
13	79040791	1	300C	CORPO	CUERPO
14	79040798	1	235S	EMBOLO	EMBOLO
15	79053168	1	100M	MOLA	MUELLE

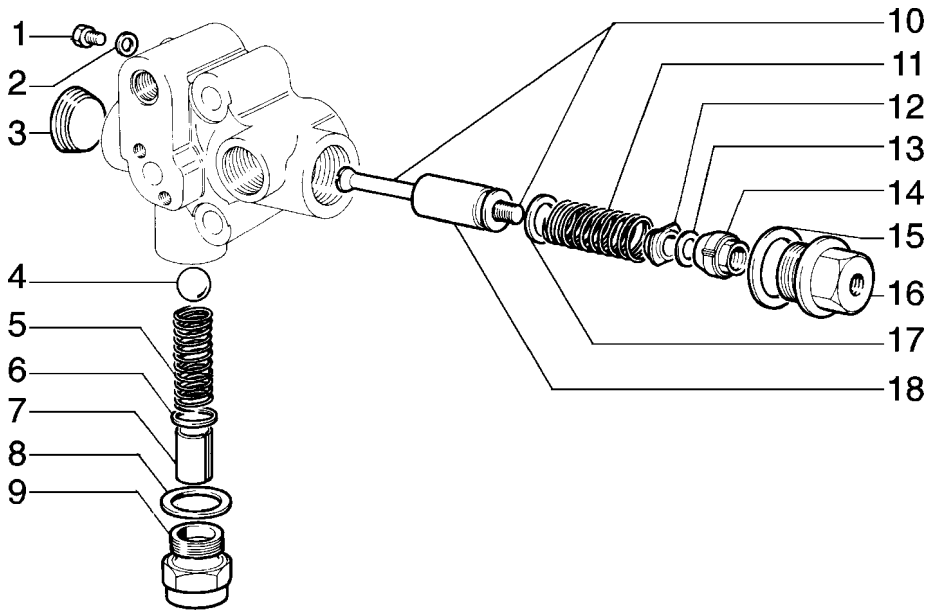

ITEM	PEÇA N°	QTDE.	COD.	DESCRIÇÃO	DESCRIPCION
1	10300511	1	050T	BUJÃO	TAPON
2	10296160	1	120G	JUNTA	JUNTA PLANA
3	14325301	1	050T	BUJÃO	TAPON
4	20063520	1	140S	ESFERA	BOLA
5	546858	1	100M	MOLA	MUELLE
6	597795	1	131R	ARRUELA	ARANDELA
7	592196	1	075D	ESPAÇADOR	SEPARADOR
8	10264560	1	045A	ANEL	ARO
9	592195	1	050T	BUJÃO	TAPON
10	597415	1	142T	TIRANTE	TIRANTE
11	593198	1	100M	MOLA	MUELLE
12	581593	1	050G	PORCA RETENÇÃO	VIROLA
13	10730321	1	131R	ARRUELA	ARANDELA
14	597092	1	235S	EMBOLO	EMBOLO
15	10296260	1	120G	JUNTA	JUNTA PLANA
16	79044692	1	050T	BUJÃO	TAPON
17	583058	1	131R	ARRUELA DE AÇO	ARANDELA
18	79000996	1	235S	EMBOLO	EMBOLO

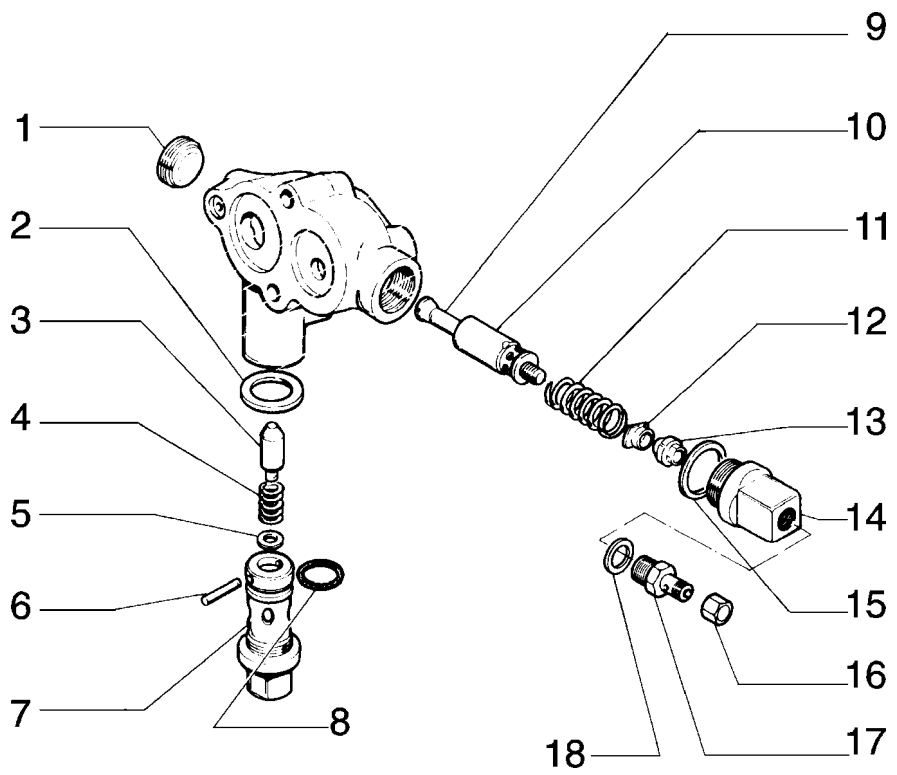

ITEM	PEÇA Nº	QTDE.	COD.	DESCRIÇÃO	DESCRIPCION
1	14325301	1	050T	BUJÃO	TAPON
2	10303460	1	045A	ANEL	ARO
3	79043954	1	235S	EMBOLO	EMBOLO
4	8280351	1	100M	MOLA	MUELLE
5	13550201	1	131R	ARRUELA	ARANDELA
6	10333910	1	080P	PINO	BULON
7	79043953	1	069S	SEDE VÁLVULA	ASIENTO
8	14457681	1	045A	ANEL	ARO
9	597415	1	142T	TIRANTE	TIRANTE
10	79000996	1	235S	EMBOLO	EMBOLO
11	593198	1	100M	MOLA	MUELLE
12	581593	1	050G	PORCA RETENÇÃO	VIROLA
13	597092	1	235S	EMBOLO	EMBOLO
14	79044692	1	050T	BUJÃO	TAPON
15	10296260	1	120G	JUNTA	JUNTA PLANA
16	11902017	1	010D	PORCA	TUERCA
17	79014718	1	020R	CONEXÃO	RACOR
18	10280060	1	122G	RETENTOR	JUNTA

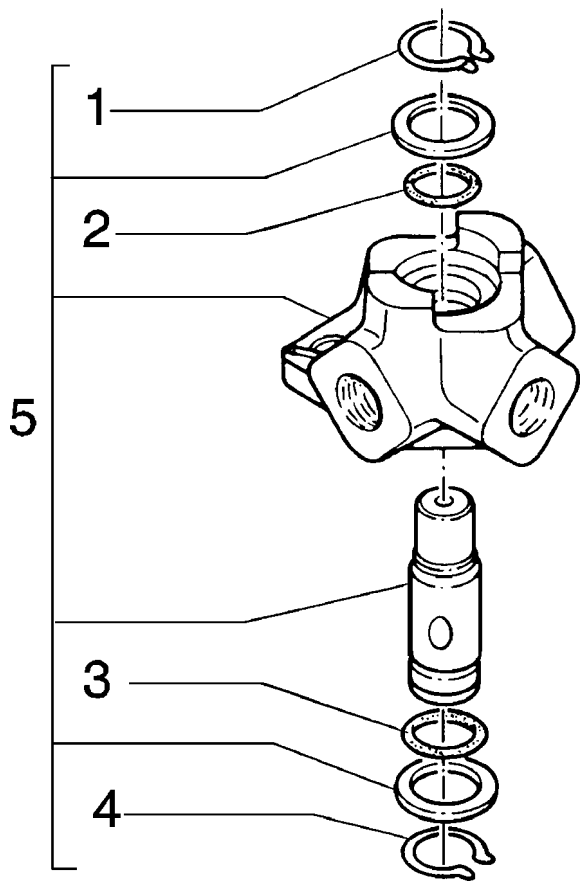

ITEM	PEÇA Nº	QTDE.	COD.	DESCRIÇÃO	DESCRIPCION
1	11066776	1	187A	ANEL ELÁSTICO	ANILLO ELASTICO
2	79055339	1	158G	O'RING	JUNTA TORICA
3	70924854	1	158G	O'RING	JUNTA TORICA
4	11066876	1	187A	ANEL ELÁSTICO	ANILLO ELASTICO
5	79107235	1	010V	VÁLVULA	VALVULA

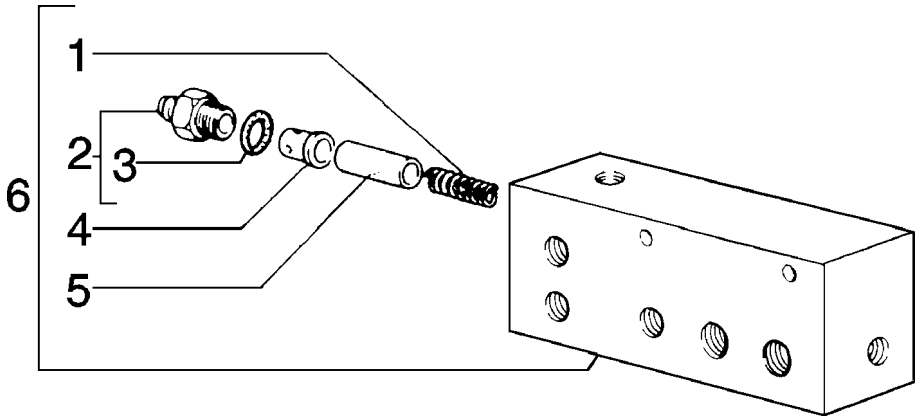

ITEM	PEÇA N°	QTDE.	COD.	DESCRIÇÃO	DESCRIPCION
1	79036901	1	100M	MOLA	MUELLE
2	79066943	1	020R	CONEXÃO	RACOR
3	14438085	1	158G	O'RING	JUNTA TORICA
4	79066027	1	075D	ESPAÇADOR	SEPARADOR
5	79066028	1	130P	PISTÃO	EMBOLO
6	79109281	1	010V	VÁLVULA	VALVULA

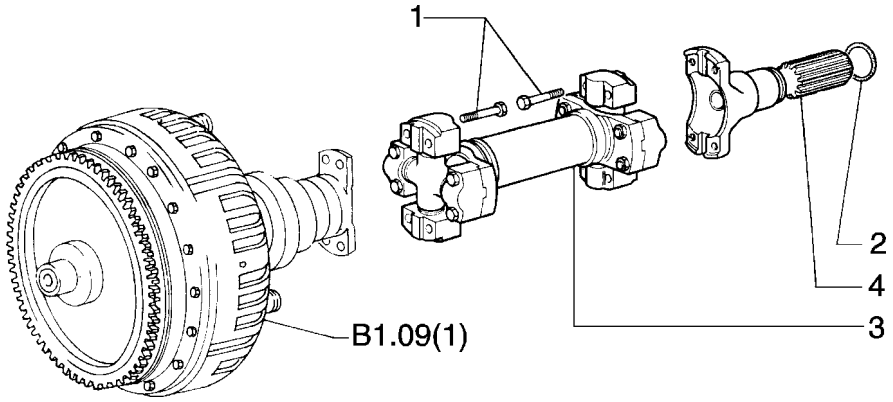

ITEM	PEÇA N°	QTDE.	COD.	DESCRIÇÃO	DESCRIPCION
1	14274930	8	040V	PARAFUSO	TORNILLO
2	14464180	1	158G	O'RING	JUNTA TORICA
3	76002708	1	023A	EIXO DE TRANSM.	ARBOL DE TRANSM
4	79032238	1	016A	EIXO	ARBOL

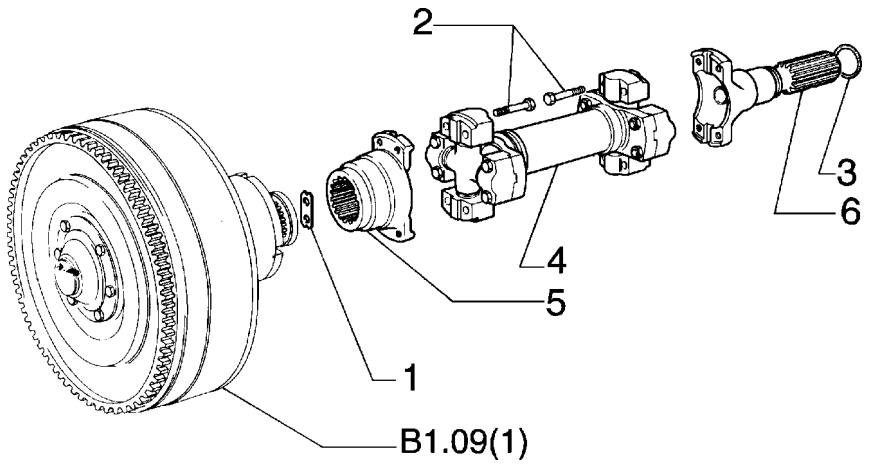

ITEM	PEÇA N°	QTDE.	COD.	DESCRIÇÃO	DESCRIPCION
1	592915	1	110P	PLACA	PLACA
2	14274930	8	040V	PARAFUSO	TORNILLO
3	14464180	1	158G	O'RING	JUNTA TORICA
4	76002708	1	023A	EIXO DE TRANSM.	ARBOL DE TRANSM
5	79010476	1	030M	LUVA	MANGUITO
6	79032238	1	016A	EIXO	ARBOL

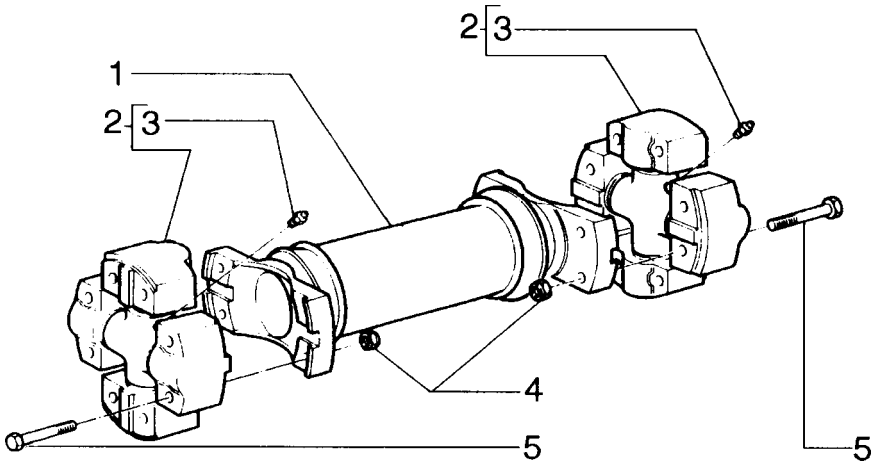

ITEM	PEÇA N°	QTDE.	COD.	DESCRIÇÃO	DESCRIPCION
1	79027101	1	085A	EIXO DE TRANSM.	EJE
2	76002604	2	320C	CRUZETA	CRUCETA
3	13407211	2	060I	PINO GRAXEIRO	ENGRASADOR
4	12577511	4	010D	PORCA	TUERCA
5	11113521	4	040V	PARAFUSO	TORNILLO

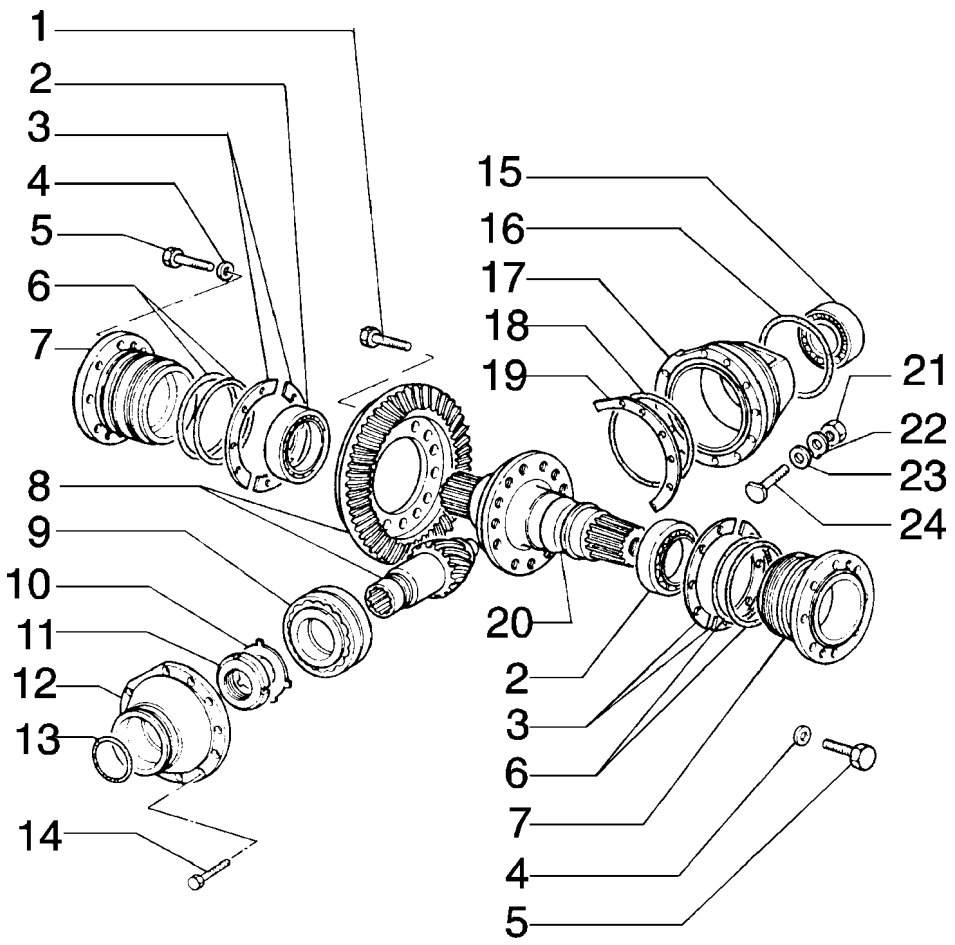

ITEM	PEÇA N°	QTDE.	COD.	DESCRIÇÃO	DESCRIPCION
1	14257830	14	040V	PARAFUSO	TORNILLO
2	26800210	2	341C	ROLAMENTO	RODAMIENTO
3	593431	*	198S	CALÇO 0,15mm	CALCE
	586795	*	198S	CALÇO 0,3mm	CALCE
	586794	*	198S	CALÇO 0,5mm	CALCE
	586793	*	198S	CALÇO 0,7mm	CALCE
4	10517071	16	170R	ARRUELA PRESSÃO	ARANDELA ELAST.
5	15540530	16	040V	PARAFUSO DE AÇO	TORNILLO
6	14467680	4	120G	JUNTA	JUNTA PLANA
7	586575	2	265C	TAMPA	TAPA
8	79001013	1	285C	COROA E PINHÃO	PAR CONICO
9	586528	1	341C	ROLAMENTO	RODAMIENTO
10	12949310	1	131R	ARRUELA	ARANDELA
11	12953110	1	050G	PORCA RETENÇÃO	VIROLA
12	586455	1	265C	TAMPA	TAPA
13	14465481	1	158G	ANEL-O	JUNTA TORICA
14	14258131	11	040V	PARAFUSO	TORNILLO
15	28041720	1	341C	ROLAMENTO	RODAMIENTO
16	14467980	1	158G	O'RING	JUNTA TORICA
17	586524	1	300S	SUPORTE	SOPORTE
18	14467781	1	055A	ANEL DE VEDAÇÃO	JUNTA HERMETICA
19	566986	*	198S	CALÇO 0,20mm	CALCE
	586987	*	198S	CALÇO 0,5mm	CALCE
	586988	*	198S	CALÇO 1,00mm	CALCE
20	586727	1	016A	EIXO	ARBOL
21	12164721	1	010D	PORCA	TUERCA
22	14198811	1	113P	PLACA TRAVAM.	PLACA DE FRENO
23	12626231	1	131R	ARRUELA	ARANDELA
24	586704	1	040V	PARAFUSO	TORNILLO

* CONFORME NECESSIDADE

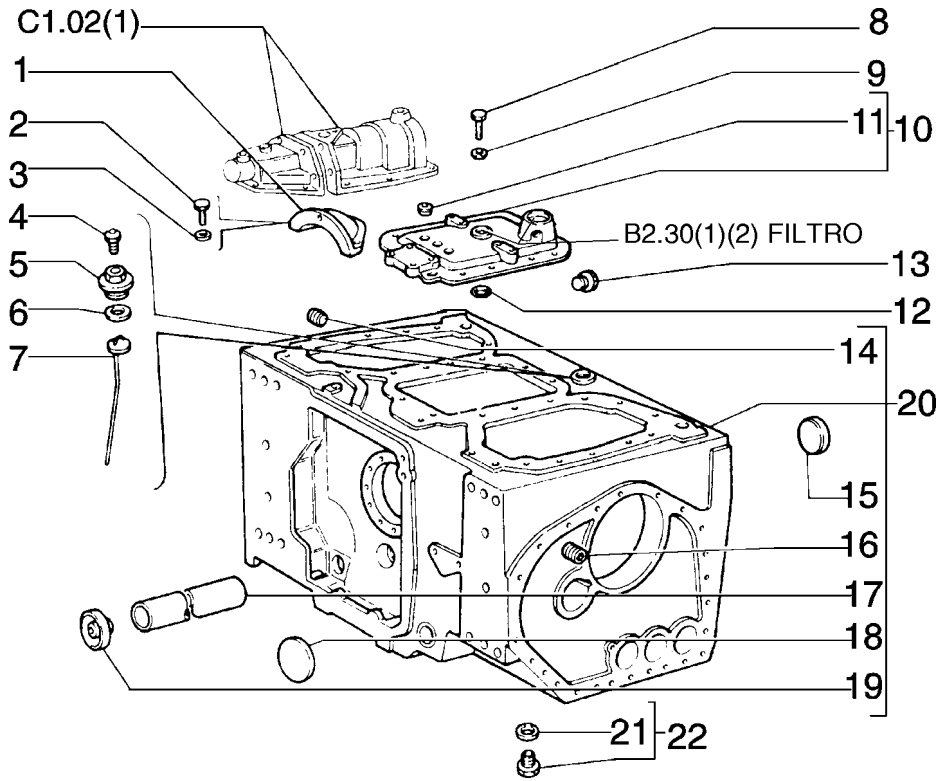

ITEM	PEÇA N°	QTDE.	COD.	DESCRIÇÃO	DESCRIPCION
1	4962648	1	265C	TAMPA	TAPA
2	15970731	3	040V	PARAFUSO	TORNILLO
3	10516871	3	170R	ARRUELA PRESSÃO	ARANDELA ELAST.
4	13415191	1	145S	RESPIRO	RESPIRADERO
5	79043966	1	050T	BUJÃO	TAPON
6	10297085	1	122G	RETENTOR	JUNTA
7	79111260	1	090A	HASTE	VARILLA
8	15540531	11	040V	PARAFUSO	TORNILLO
9	10517071	11	170R	ARRUELA PRESSÃO	ARANDELA ELAST.
10	79087779	1	265C	TAMPA	TAPA
11	10269750	5	050T	BUJÃO	TAPON
12	14457681	1	045A	ANEL	ARO
13	4974232	26	050T	BUJÃO	TAPON
14	14324801	1	050T	BUJÃO	TAPON
15	10150850	1	050T	BUJÃO	TAPON
16	4968762	2	080P	PINO	BULON
17	586721	1	193T	TUBO	TUBO
18	586719	3	050T	BUJÃO	TAPON
19	586720	1	265C	TAMPA	TAPA
20	79108738	1	035S	CARCAÇA	CAJA
21	14438185	1	158G	ANEL-O	JUNTA TORICA
22	10119040	1	050T	BUJÃO	TAPON

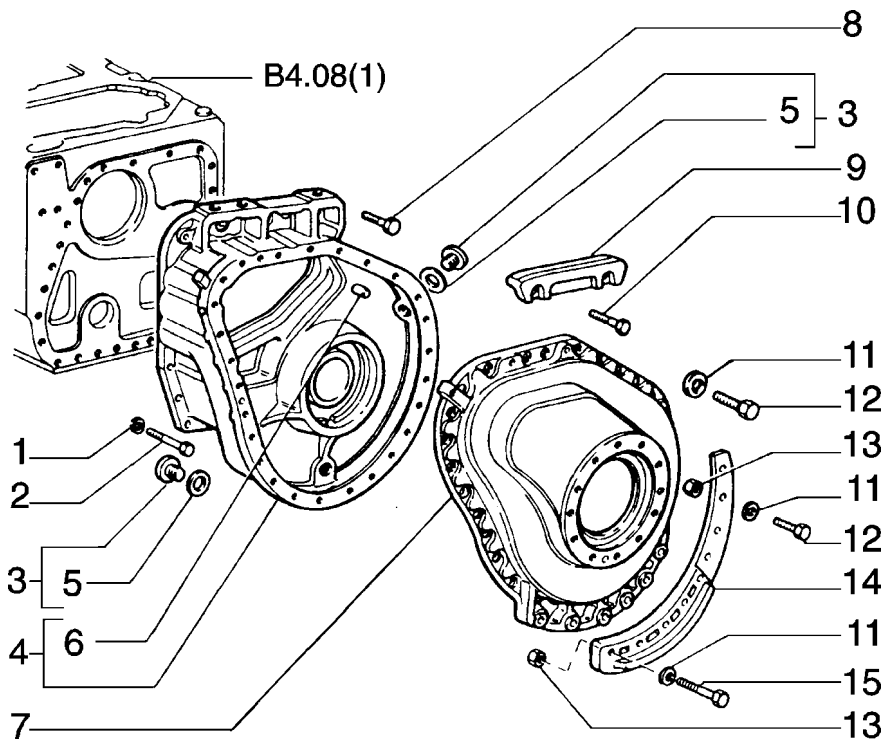

ITEM	PEÇA N°	QTDE.	COD.	DESCRIÇÃO	DESCRIPCION
1	10517271	42	170R	ARRUELA PRESSÃO	ARANDELA ELAST.
2	11391534	42	040V	PARAFUSO	TORNILLO
3	10119140	8	050T	BUJÃO	TAPON
4	75250332	1	035S	CARCAÇA DIR.	CAJA
	75250331	1	035S	CARCAÇA ESQ.	CAJA
5	14438385	1	158G	O'RING	JUNTA TORICA
6	79035922	3	090G	PINO CENTRAGEM	TETON
7	75210885	1	265C	TAMPA DIR.	TAPA
	75210884	1	265C	TAMPA ESQ.	TAPA
8	14257930	8	040V	PARAFUSO DE AÇO	TORNILLO
9	590329	2	045P	GUIA	PATIN
10	11255931	4	040V	PARAFUSO	TORNILLO
11	10517171	72	170R	ARRUELA PRESSÃO	ARANDELA ELAST.
12	11394331	62	040V	PARAFUSO	TORNILLO
13	12164021	18	010D	PORCA	TUERCA
14	4981112	1	070R	PROTEÇÃO DIR.	PROTECCION
	4981108	1	070R	PROTEÇÃO ESQ.	PROTECCION
15	15977531	10	040V	PARAFUSO	TORNILLO

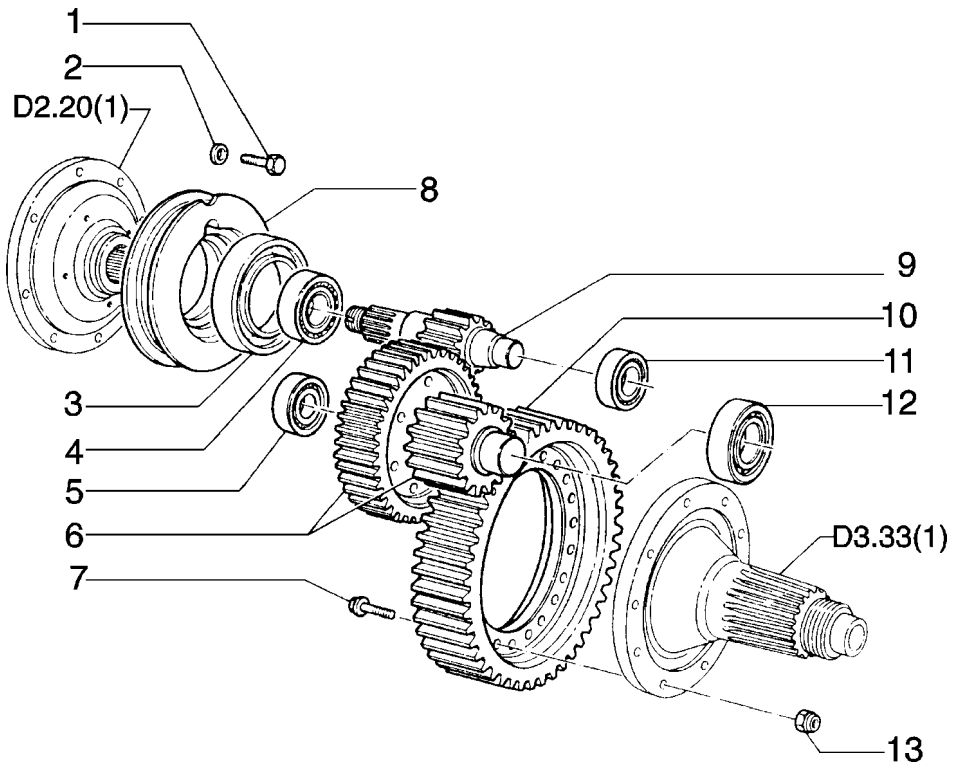

ITEM	PEÇA Nº	QTDE.	COD.	DESCRIÇÃO	DESCRIPCION
1	14238031	2	040V	PARAFUSO	TORNILLO
2	79050904	2	060B	ARRUELA DE AÇO	ENGANCHE
3	75211032	2	122G	RETENTOR	JUNTA
4	24940320	2	341C	ROLAMENTO	RODAMIENTO
5	24940300	2	341C	ROLAMENTO	RODAMIENTO
6	79005973	2	016A	EIXO	ARBOL
7	586726	44	040V	PARAFUSO	TORNILLO
8	76007926	2	035S	CARCAÇA	CAJA
9	4959660	2	050I	ENGRENAGEM	CORONA
10	4959661	2	050I	ENGRENAGEM	CORONA
11	24940180	2	341C	ROLAMENTO	RODAMIENTO
12	24940310	2	341C	ROLAMENTO	RODAMIENTO
13	13598527	44	010D	PORCA	TUERCA

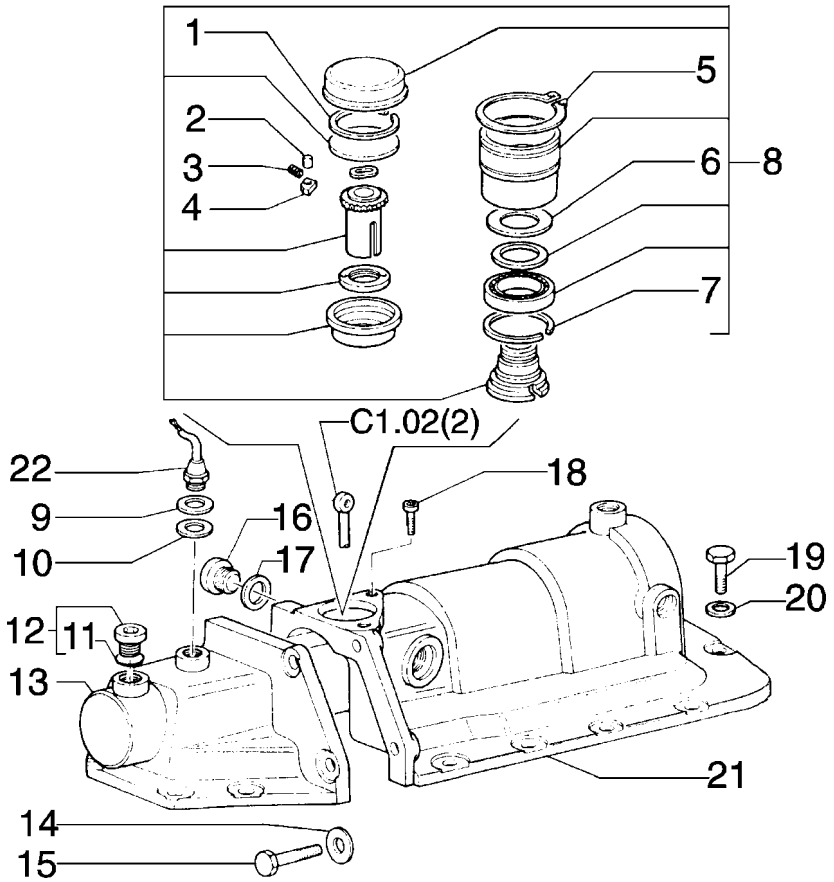

ITEM	PEÇA Nº	QTDE.	COD.	DESCRIÇÃO	DESCRIPCION
1	11061276	1	187A	ANEL ELÁSTICO	ANILLO ELASTICO
2	79071789	1	155R	AGULHA(P/ROLAM)	AGUJA
3	79071609	2	100M	MOLA	MUELLE
4	79084826	2	083A	CATRACA	ARPON
5	11070376	1	202S	ANEL DE AÇO	PASADOR ELAST.
6	79099466	1	100M	MOLA	MUELLE
7	79081965	1	187A	ANEL ELÁSTICO	ANILLO ELASTICO
8	76032956	2	093F	FREIO	FRENO
9	79086880	1	120G	JUNTA	JUNTA PLANA
10	10279760	1	120G	JUNTA	JUNTA PLANA
11	14437785	1	158G	O'RING	JUNTA TORICA
12	10118740	4	050T	BUJÃO	TAPON
13	79086554	1	265C	TAMPA DIR.	TAPA
	79086555	1	265C	TAMPA ESQ.	TAPA
14	10517171	6	170R	ARRUELA PRESSÃO	ARANDELA ELAST.
15	11408331	6	040V	PARAFUSO	TORNILLO
16	10276711	4	050T	BUJÃO	TAPON
17	79086162	4	122G	RETENTOR	JUNTA
18	14306231	4	040V	PARAFUSO	TORNILLO
19	15540534	30	040V	PARAFUSO	TORNILLO
20	14496731	30	131R	ARRUELA	ARANDELA
21	79087786	1	265C	TAMPA DIR.	TAPA
	79087787	1	265C	TAMPA ESQ.	TAPA
22	79103762	2	133S	SENSOR	SENSOR

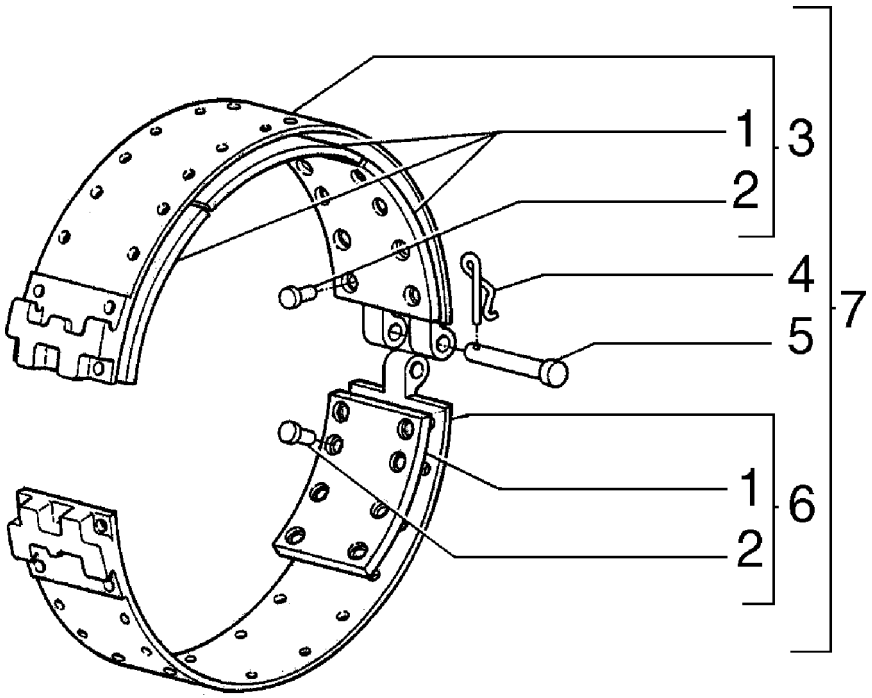

ITEM	PEÇA Nº	QTDE.	COD.	DESCRIÇÃO	DESCRIPCION
1	75255255	6	024N	LONA DE FREIO	CINTA DE FRENO
2	13879740	60	055R	REBITE	REMACHE
3	75255252	1	020N	CINTA	CINTA
4	4975188	1	270C	CONTRAPINO	CHAVETA PARTIDA
5	590398	1	080P	PINO	BULON
6	75255253	1	020N	CINTA	CINTA
7	75255254	1	020N	CINTA	CINTA

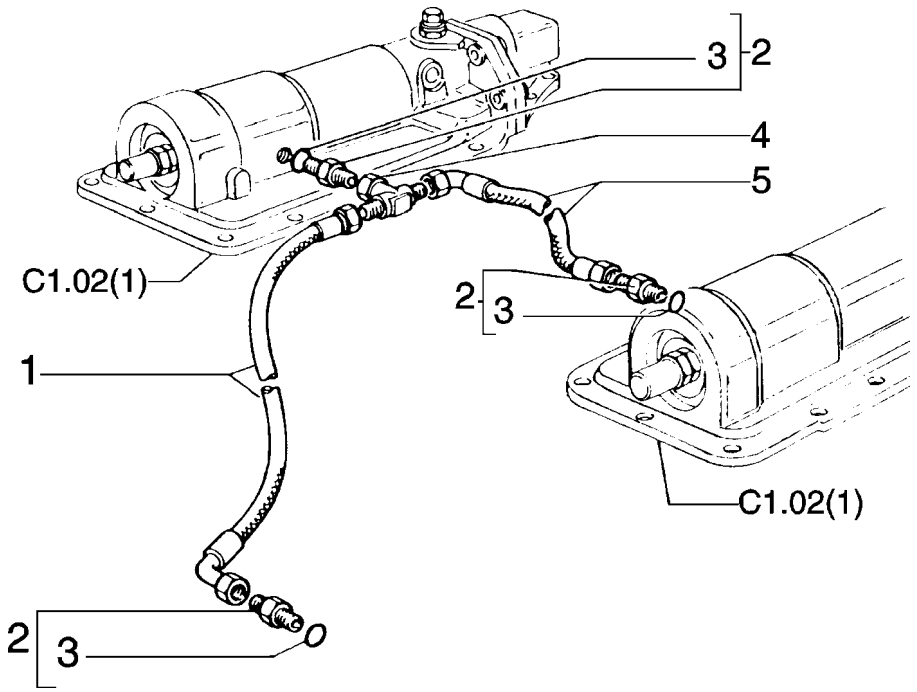

ITEM	PEÇA N°	QTDE.	COD.	DESCRIÇÃO	DESCRIPCION
1	79087822	1	285T	MANGUEIRA	TUBO FLEXIBLE
2	79066934	3	020R	CONEXÃO	RACOR
3	14437585	1	158G	O'RING	JUNTA TORICA
4	79054251	1	020R	CONEXÃO	RACOR
5	79087821	1	285T	MANGUEIRA	TUBO FLEXIBLE

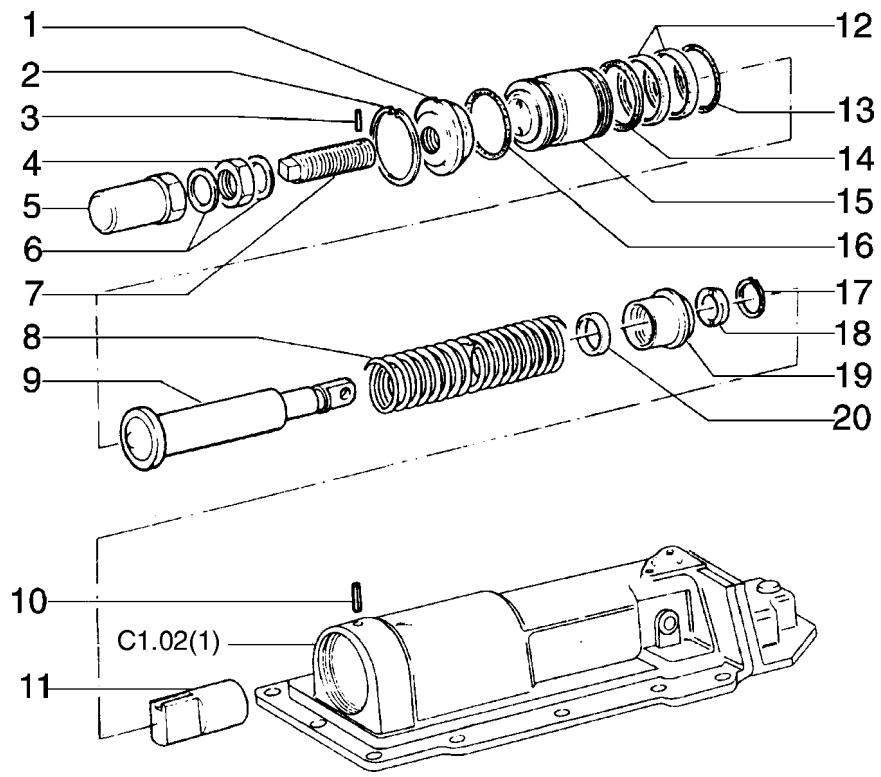

ITEM	PEÇA N°	QTDE.	COD.	DESCRIÇÃO	DESCRIPCION
1	79065808	2	050T	BUJÃO	TAPON
2	11075476	2	187A	ANEL ELÁSTICO	ANILLO ELASTICO
3	10802801	2	270C	CONTRA PINO	CHAVETA PARTIDA
4	76018167	2	010D	PORCA	TUERCA
5	79065802	2	050T	BUJÃO	TAPON
6	79086481	4	122G	RETENTOR	JUNTA
7	79065801	2	040V	PARAFUSO	TORNILLO
8	79077447	2	100M	MOLA	MUELLE
9	79080200	2	274S	HASTE	VASTAGO
10	14163770	2	202S	PINO ELÁSTICO	PASADOR ELAST.
11	79065807	2	130P	PISTÃO	EMBOLO
12	79057012	4	045A	ANEL	ARO
13	14472481	2	158G	O'RING	JUNTA TORICA
14	79071597	2	122G	RETENTOR	JUNTA
15	79071596	2	235S	EMBOLO	EMBOLO
16	14472581	2	122G	RETENTOR	JUNTA
17	13398976	2	187A	ANEL ELÁSTICO	ANILLO ELASTICO
18	79080202	2	045A	ANEL	ARO
19	79080201	2	145G	GUIA	GUIA
20	79060366	2	045A	ANEL	ARO

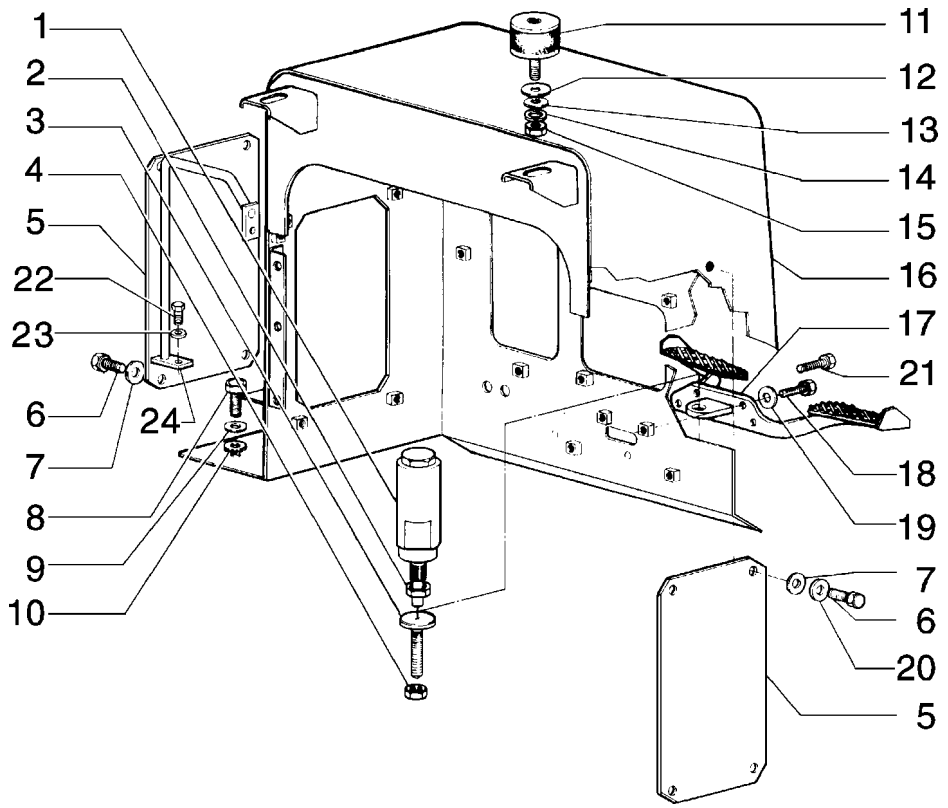

ITEM	PEÇA N°	QTDE.	COD.	DESCRIÇÃO	DESCRIPCION
1	76031339	1	164S	AMORTEC. VIBRAÇ	AMORT. VIBRAC.
2	10791421	1	010D	PORCA	TUERCA
3	76031346	1	040V	PARAFUSO	TORNILLO
4	16102321	1	010D	PORCA	TUERCA
5	75266499	1	265C	TAMPA	TAPA
5	75266507	1	265C	TAMPA	TAPA
6	10902431	8	040V	PARAFUSO	TORNILLO
7	10519401	8	131R	ARRUELA	ARANDELA
8	11106231	8	040V	PARAFUSO	TORNILLO
9	10615779	8	131R	ARRUELA	ARANDELA
10	12646821	8	131R	ARRUELA	ARANDELA
11	79005743	2	345C	COXIM	COJIN
12	79006219	2	131R	ARRUELA	ARANDELA
13	12646921	2	131R	ARRUELA	ARANDELA
14	10517071	2	170R	ARRUELA PRESSÃO	ARANDELA ELAST.
15	11702921	2	010D	PORCA	TUERCA
16	75266505	1	0280	ESTRUTURA	ESTRUCTURA
17	75247397	1	060P	PEDAL	PEDAL
18	16043831	3	040V	PARAFUSO	TORNILLO
19	12626231	4	131R	ARRUELA	ARANDELA
20	10615479	8	131R	ARRUELA	ARANDELA
21	11106631	1	040V	PARAFUSO	TORNILLO
22	11115631	4	040V	PARAFUSO	TORNILLO
23	79005238	4	131R	ARRUELA	ARANDELA
24	75266501	1	020M	ALÇA DIR.	MANIJA
24	75266503	1	020M	ALÇA ESQ.	MANIJA

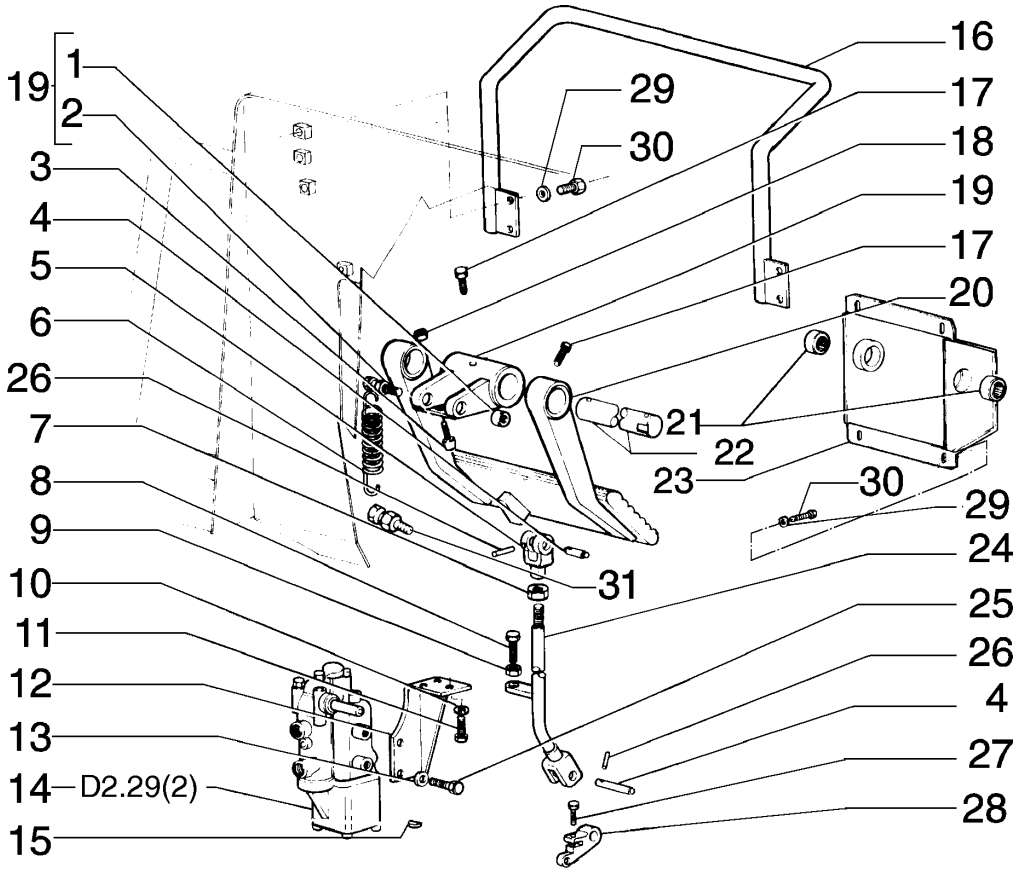

ITEM	PEÇA Nº	QTDE.	COD.	DESCRIÇÃO	DESCRIPCION
1	79087112	1	095B	BUCHA	BUJE
2	79087266	2	080P	PINO	BULON
3	79037282	1	080P	PINO	BULON
4	79103848	2	080P	PINO	BULON
5	79103837	1	085F	FORQUILHA	HORQUILLA
6	79097662	1	100M	MOLA	MUELLE
7	11701721	1	010D	PORCA	TUERCA
8	76031346	1	040V	PARAFUSO	TORNILLO
9	16102321	1	010D	PORCA	TUERCA
10	14496531	3	131R	ARRUELA	ARANDELA
11	16043631	3	040V	PARAFUSO	TORNILLO
12	79103852	1	300S	SUPORTE	SOPORTE
13	14496621	2	131R	ARRUELA	ARANDELA
14	76027784	1	010V	VÁLVULA	VALVULA
15	10205720	1	061L	CHAVETA WOODRUF	CHAVETA A DISCO
16	79084307	1	020M	ALÇA	MANIJA
17	569475	3	040V	PARAFUSO	TORNILLO
18	12574521	1	010D	PORCA	TUERCA
19	79103841	1	135M	CUBO	CUBO,BUJE
20	79089497	1	060P	PEDAL	PEDAL
21	79048068	2	341C	ROLAMENTO	RODAMIENTO
22	79103849	1	080P	PINO	BULON
23	75247407	1	265C	TAMPA	TAPA
24	75247434	1	142T	TIRANTE	TIRANTE
25	11106231	2	040V	PARAFUSO	TORNILLO
26	14163170	2	202S	PINO ELÁSTICO	PASADOR ELAST.
27	16043831	1	040V	PARAFUSO	TORNILLO
28	79103851	1	045L	ALAVANCA	PALANCA
29	12645031	4	131R	ARRUELA	ARANDELA
30	16043431	8	040V	PARAFUSO	TORNILLO
31	75247438	1	080P	PINO	BULON

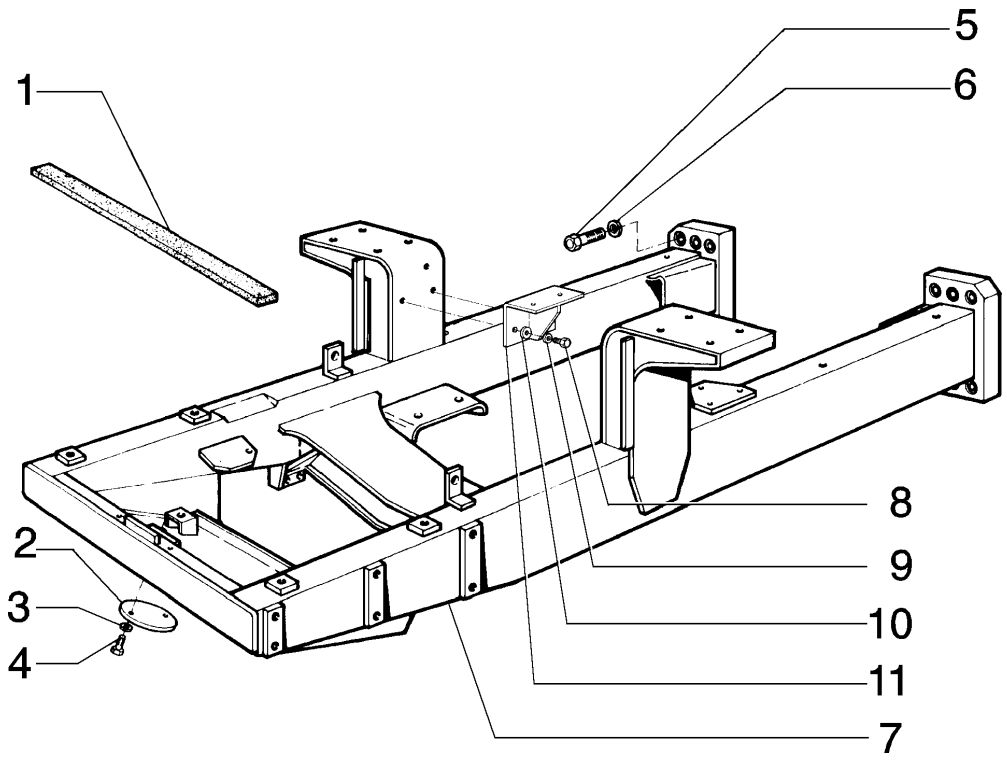

ITEM	PEÇA Nº	QTDE.	COD.	DESCRIÇÃO	DESCRIPCION
1	79015716	1	120G	JUNTA	JUNTA PLANA
2	75266481	2	265C	TAMPA	TAPA
3	10516871	4	170R	ARRUELA PRESSÃO	ARANDELA ELAST.
4	11106231	4	040V	PARAFUSO	TORNILLO
5	15997531	12	040V	PARAFUSO	TORNILLO
6	10517671	12	170R	ARRUELA PRESSÃO	ARANDELA ELAST.
7	75266479	1	077T	CHASSI PRINCIP.	BASTIDOR
8	11107031	4	040V	PARAFUSO	TORNILLO
9	10615779	4	131R	ARRUELA	ARANDELA
10	14496621	4	131R	ARRUELA	ARANDELA
11	75266483	1	300S	SUPORTE	SOPORTE

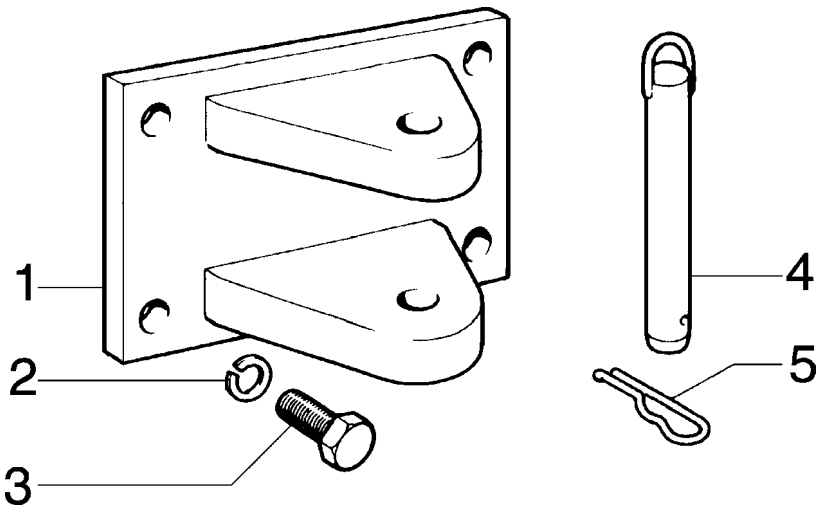

ITEM	PEÇA N°	QTDE.	COD.	DESCRIÇÃO	DESCRIPCION
1	591308	1	032G	GANCHO TRAÇÃO	ENGANCHE REMOL.
2	10517671	4	170R	ARRUELA PRESSÃO	ARANDELA ELAST.
3	15997237	4	040V	PARAFUSO	TORNILLO
4	4955458	1	080P	PINO	BULON
5	8268534	1	202S	PINO ELÁSTICO	PASADOR ELAST.

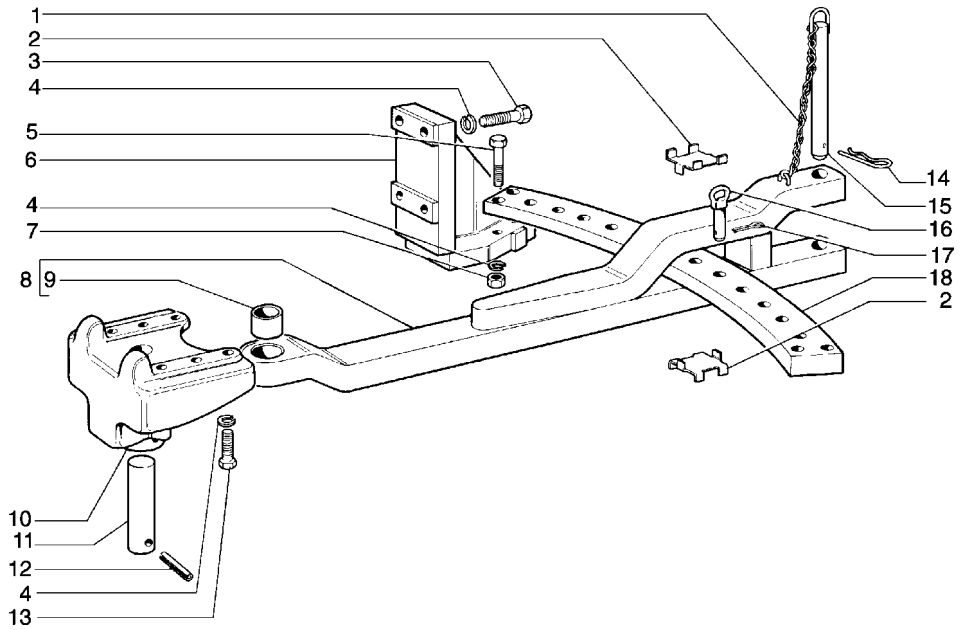

ITEM	PEÇA Nº	QTDE.	COD.	DESCRIÇÃO	DESCRIPCION
1	4955502	1	095C	CORRENTE	CADENA
2	4955452	2	105P	CHAPA	PLACA
3	11398137	8	040V	PARAFUSO	TORNILLO
4	10517671	18	170R	ARRUELA PRESSÃO	ARANDELA ELAST.
5	15997737	4	040V	PARAFUSO	TORNILLO
6	4955443	1	300S	SUPORTE	SOPORTE
	4955449	1	300S	SUPORTE ESQ.	SOPORTE
7	12164527	4	010D	PORCA	TUERCA
8	4977820	1	013B	BARRA DE TRAÇÃO	BARRA REMOLQUE
9	4977813	1	095B	BUCHA	BUJE
10	4955552	1	300S	SUPORTE	SOPORTE
11	4955553	1	080P	PINO	BULON
12	14173370	1	202S	PINO ELÁSTICO	PASADOR ELAST.
13	15997137	6	040V	PARAFUSO	TORNILLO
14	8268534	1	202S	PINO ELÁSTICO	PASADOR ELAST.
15	4977809	1	080P	PINO	BULON
16	15629	1	080P	PINO	BULON
17	567406	1	270C	CONTRA PINO	CHAVETA PARTIDA
18	4955451	1	180T	TRAVESSA	TRAVIESA

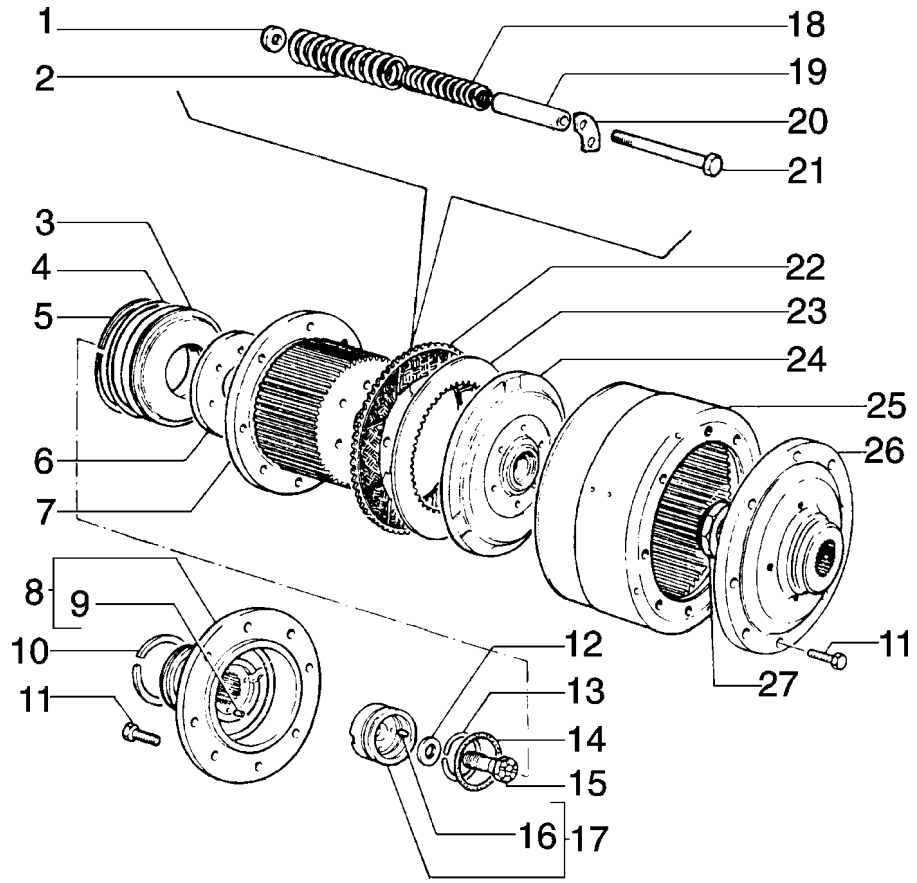

ITEM	PEÇA Nº	QTDE.	COD.	DESCRIÇÃO	DESCRIPCION
1	79012948	12	131R	ARRUELA	ARANDELA
2	79006766	12	100M	MOLA	MUELLE
3	79035722	2	235S	EMBOLO	EMBOLO
4	14467781	2	055A	ANEL DE VEDAÇÃO	JUNTA HERMETICA
5	79035725	2	045A	ANEL	ARO
6	79035728	2	045A	ANEL	ARO
7	75201494	2	020T	TAMBOR	TAMBOR
8	586614	2	135M	CUBO	CUBO,BUJE
9	10336210	2	080P	PINO	BULON
10	79061087	6	045A	ANEL	ARO
11	14257830	32	040V	PARAFUSO	TORNILLO
12	590389	2	113P	PLACA TRAVAM.	PLACA DE FRENO
13	590390	2	187A	ANEL ELÁSTICO	ANILLO ELASTICO
14	14465481	2	158G	ANEL-O	JUNTA TORICA
15	586751	2	040V	PARAFUSO	TORNILLO
16	10839510	2	090G	PINO CENTRAGEM	TETON
17	79035724	2	145G	GUIA	GUIA
18	79006765	12	100M	MOLA	MUELLE
19	79035729	12	075D	ESPAÇADOR	SEPARADOR
20	586750	2	050N	TRAVA	SEGURO
21	79035727	12	040V	PARAFUSO	TORNILLO
22	79077633	30	060D	DISCO	DISCO
23	14687	32	060D	DISCO CONDUTOR	DISCO
24	79035726	2	045A	ANEL	ARO
25	586537	2	020T	TAMBOR	TAMBOR
26	586741	2	135M	CUBO	CUBO,BUJE
27	590394	2	010D	PORCA	TUERCA

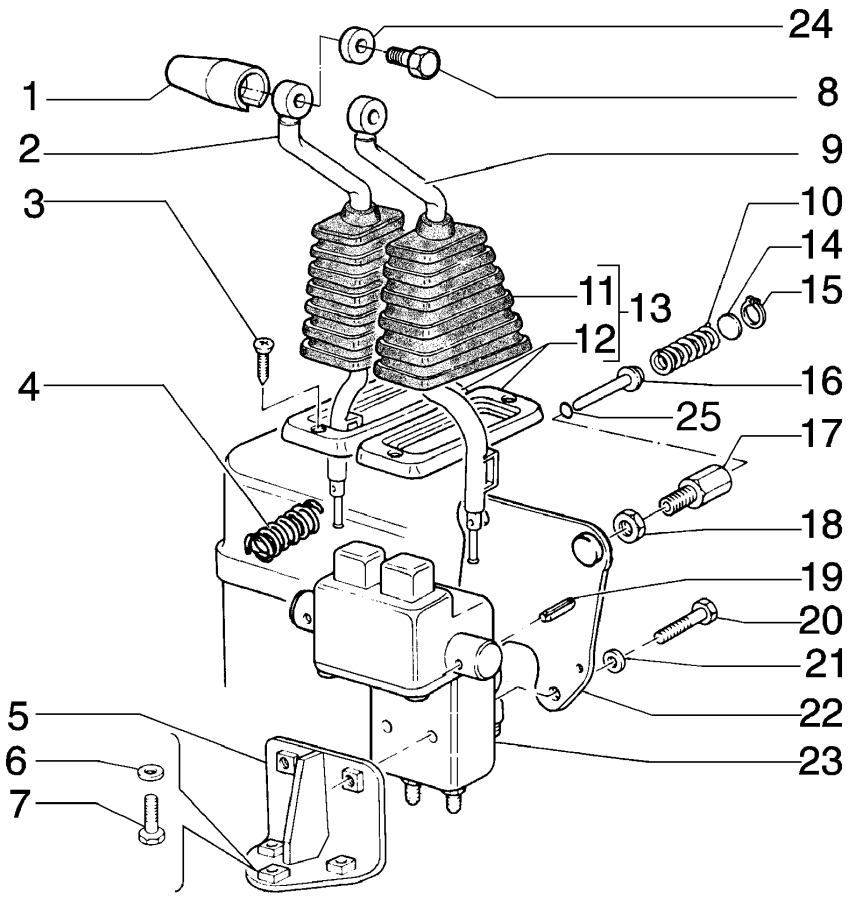

ITEM	PEÇA Nº	QTDE.	COD.	DESCRIÇÃO	DESCRIPCION
1	76019513	2	025I	EMPUNHADURA	EMPUNADURA
2	76033234	1	045L	ALAVANCA	PALANCA
3	13313217	4	040V	PARAFUSO	TORNILLO
4	79104777	2	100M	MOLA	MUELLE
5	79101722	1	300S	SUPORTE	SOPORTE
6	79011527	3	131R	ARRUELA	ARANDELA
7	16043431	3	040V	PARAFUSO	TORNILLO
8	14420531	2	040V	PARAFUSO	TORNILLO
9	76033233	1	045L	ALAVANCA	PALANCA
10	79114538	2	100M	MOLA	MUELLE
11	79095562	2	334C	COIFA PARA PÓ	CAPUCHA
12	79095564	2	295C	MOLDURA	MARCO
13	79100924	2	334C	COIFA PARA PÓ	CAPUCHA
14	79114537	2	060D	DISCO	DISCO
15	11057776	2	187A	ANEL ELÁSTICO	ANILLO ELASTICO
16	79114536	2	238P	VARETA	PUNTAL
17	79114539	2	300C	CORPO	CUERPO
18	10717421	2	010D	PORCA	TUERCA
19	14601270	2	202S	PINO ELÁSTICO	PASADOR ELAST.
20	16044331	2	040V	PARAFUSO	TORNILLO
21	12645031	5	131R	ARRUELA	ARANDELA
22	76031334	1	300S	SUPORTE	SOPORTE
23	79077489	1	144M	MANIPULADOR	MANIPULADOR
24	76019514	2	075D	ESPAÇADOR	SEPARADOR
25	14452780	2	158G	O'RING	JUNTA TORICA

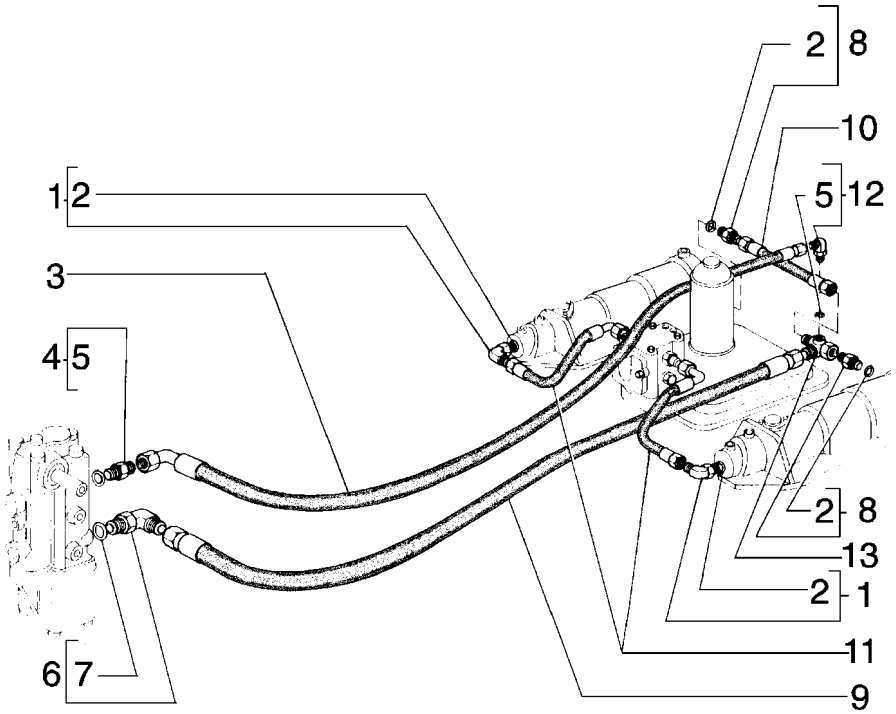

ITEM	PEÇA Nº	QTDE.	COD.	DESCRIÇÃO	DESCRIPCION
1	79067021	2	020R	CONEXÃO	RACOR
2	14437985	1	158G	O'RING	JUNTA TORICA
3	75250602	1	192T	MANGUEIRA	MANGA C/RACORDE
4	79066936	1	020R	CONEXÃO	RACOR
5	14437685	3	158G	O'RING	JUNTA TORICA
6	76066937	1	085G	COTOVELO	CODO
7	14437885	1	158G	O'RING	JUNTA TORICA
8	79066942	2	020R	CONEXÃO	RACOR
9	75250601	1	192T	MANGUEIRA	MANGA C/RACORDE
10	79091863	1	192T	MANGUEIRA	MANGA C/RACORDE
11	79078507	2	192T	MANGUEIRA	MANGA C/RACORDE
12	79067016	1	020R	CONEXÃO	RACOR
13	79115092	1	020R	CONEXÃO	RACOR

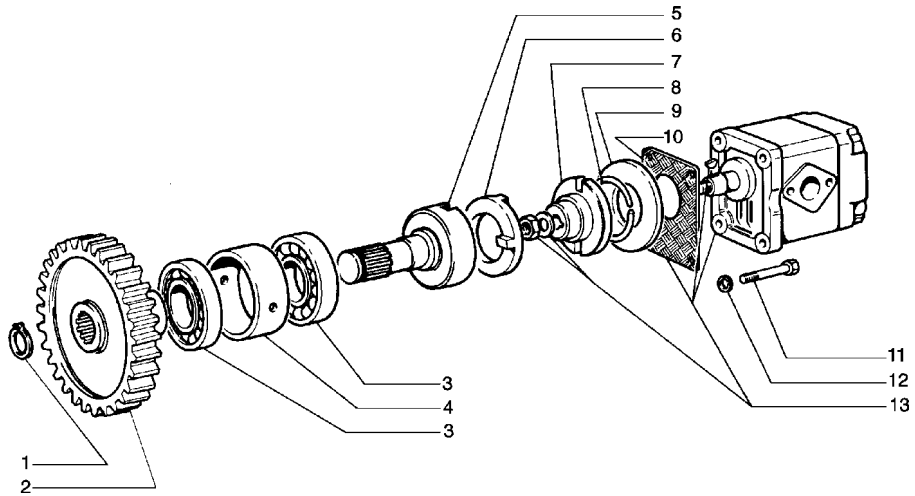

ITEM	PEÇA Nº	QTDE.	COD.	DESCRIÇÃO	DESCRIPCION
1	11067476	1	187A	ANEL ELÁSTICO	ANILLO ELASTICO
2	79010927	1	050I	ENGRENAGEM	CORONA
3	20685450	2	341C	ROLAMENTO	RODAMIENTO
4	79009557	1	075D	ESPAÇADOR	SEPARADOR
5	79010926	1	016A	EIXO	ARBOL
6	4526899	1	045A	ANEL	ARO
7	591794	1	030M	LUVA	MANGUITO
8	4526900	1	187A	ANEL ELÁSTICO	ANILLO ELASTICO
9	565154	1	045A	ANEL	ARO
10	565153	1	120G	JUNTA	JUNTA PLANA
11	10903021	4	040V	PARAFUSO	TORNILLO
12	10516471	4	170R	ARRUELA PRESSÃO	ARANDELA ELAST.
13	4797728	1	155P	BOMBA (02)	BOMBA (02)
	79066183	1	155P	BOMBA (01)	BOMBA (01)

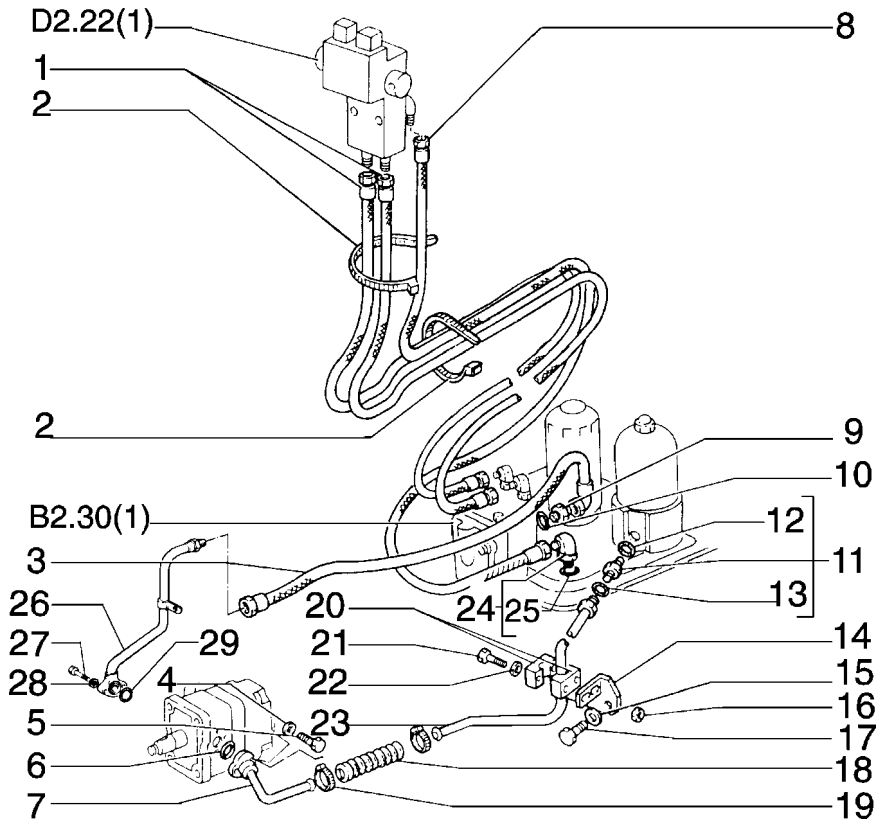

ITEM	PEÇA N°	QTDE.	COD.	DESCRIÇÃO	DESCRIPCION
1	75250509	2	192T	MANGUEIRA	MANGA C/RACORDE
2	4982514	4	031F	ABRAÇADEIRA	ABRAZADERA
3	75251102	1	192T	MANGUEIRA	MANGA C/RACORDE
4	14496531	7	131R	ARRUELA	ARANDELA
5	16044031	2	040V	PARAFUSO	TORNILLO
6	14457680	1	158G	O'RING	JUNTA TORICA
7	75218732	1	193T	TUBO	TUBO
8	75250510	1	192T	MANGUEIRA	MANGA C/RACORDE
9	79096253	1	020R	CONEXÃO	RACOR
10	14457380	1	158G	O'RING	JUNTA TORICA
11	78100101	1	020R	CONEXÃO	RACOR
12	14438185	1	158G	ANEL-O	JUNTA TORICA
13	70931640	1	158G	O'RING	JUNTA TORICA
14	79102607	1	300S	SUPORTE	SOPORTE
15	14496731	2	131R	ARRUELA	ARANDELA
16	15896221	1	010D	PORCA	TUERCA
17	15540331	2	040V	PARAFUSO	TORNILLO
18	75251224	1	192T	MANGUEIRA	MANGA C/RACORDE
19	12173890	2	031F	ABRAÇADEIRA	ABRAZADERA
20	79102602	2	031F	ABRAÇADEIRA	ABRAZADERA
21	10903931	2	040V	PARAFUSO	TORNILLO
22	12648131	2	131R	ARRUELA	ARANDELA
23	75251310	1	193T	TUBO	TUBO
24	79067023	1	085G	COTOVELO	CODO
25	14438085	1	158G	O'RING	JUNTA TORICA
26	76002713	1	193T	TUBO (1)	TUBO (1)
	76007868	1	193T	TUBO (2)	TUBO (2)
27	10902831	2	040V	PARAFUSO	TORNILLO
28	10571579	2	170R	ARRUELA PRESSÃO	ARANDELA ELAST.
29	14457280	1	158G	O'RING	JUNTA TORICA

NEW HOLLAND

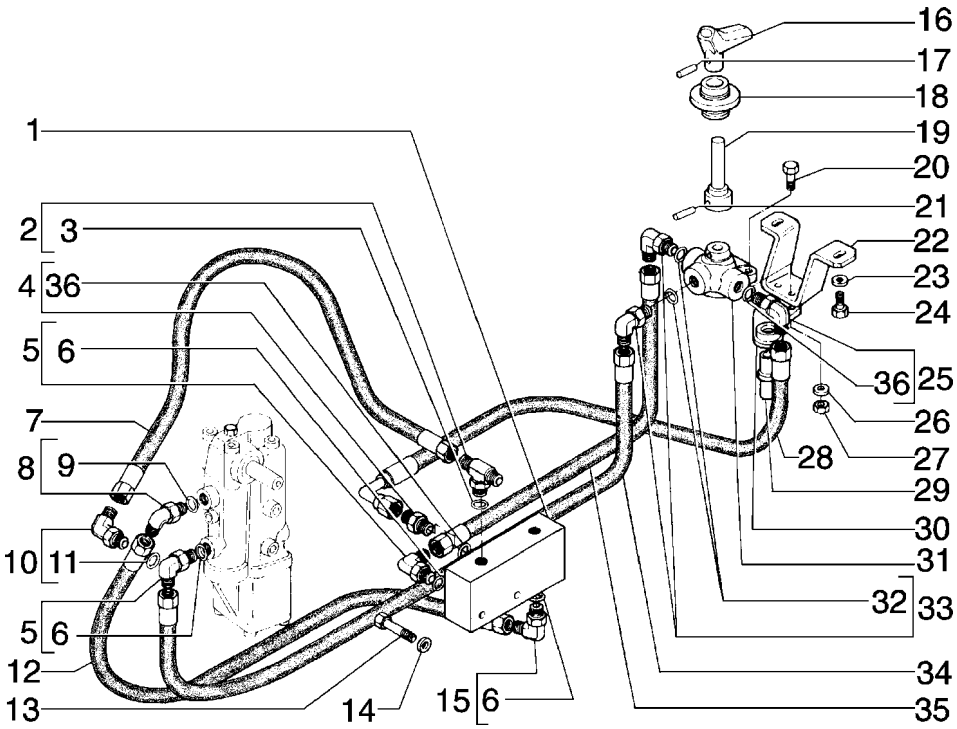

ITEM	PEÇA Nº	QTDE.	COD.	DESCRIÇÃO	DESCRIPCION
1	79109281	1	010V	VÁLVULA	VALVULA
2	79115106	1	020R	CONEXÃO	RACOR
3	14437985	1	158G	O'RING	JUNTA TORICA
4	79066938	1	075B	CONECTOR	PLOT DE EMPALME
5	79067017	2	020R	CONEXÃO	RACOR
6	14437785	3	158G	O'RING	JUNTA TORICA
7	75237853	1	192T	MANGUEIRA	MANGA C/RACORDE
8	79067019	1	020R	CONEXÃO	RACOR
9	14437885	1	158G	O'RING	JUNTA TORICA
10	79067024	1	020R	CONEXÃO	RACOR
11	14438085	1	158G	O'RING	JUNTA TORICA
12	75212751	1	192T	MANGUEIRA	MANGA C/RACORDE
13	16044331	2	040V	PARAFUSO	TORNILLO
14	14496531	2	131R	ARRUELA	ARANDELA
15	79067018	1	020R	CONEXÃO	RACOR
16	79090157	1	025I	EMPUNHADURA	EMPUNADURA
17	14164070	1	202S	PINO ELÁSTICO	PASADOR ELAST.
18	79090158	1	095B	BUCHA	BUJE
19	79090159	1	045L	ALAVANCA	PALANCA
20	14306531	2	040V	PARAFUSO	TORNILLO
21	14607870	1	080P	PINO	BULON
22	79092183	1	300S	SUPORTE	SOPORTE
23	14496631	2	131R	ARRUELA	ARANDELA
24	11106031	2	040V	PARAFUSO	TORNILLO
25	79056626	1	020R	CONEXÃO	RACOR
26	12645031	2	131R	ARRUELA	ARANDELA
27	16100821	2	010D	PORCA	TUERCA
28	75250551	1	192T	MANGUEIRA	MANGA C/RACORDE
29	79113969	1	133S	SENSOR	SENSOR
30	76018686	1	300S	SUPORTE	SOPORTE
31	79107235	1	010V	VÁLVULA	VALVULA
32	70925081	2	158G	O'RING	JUNTA TORICA
33	79069455	2	085G	COTOVELO	CODO

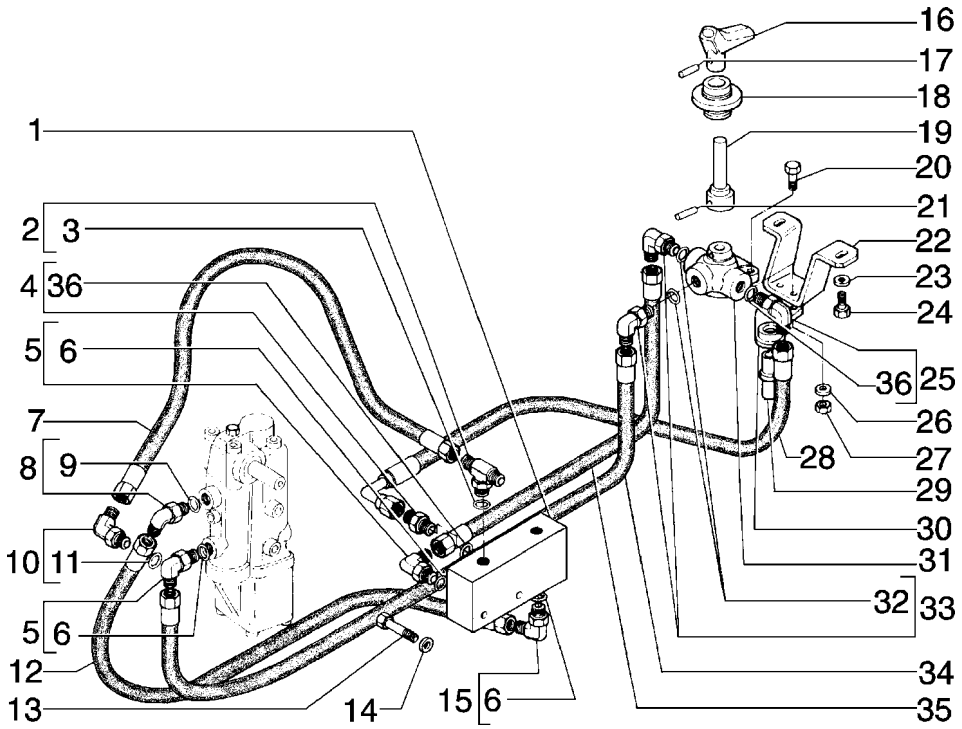

ITEM	PEÇA N°	QTDE.	COD.	DESCRIÇÃO	DESCRIPCION
34	75280815	1	192T	MANGUEIRA	MANGA C/RACORDE
35	75250603	1	192T	MANGUEIRA	MANGA C/RACORDE
36	14437785	1	158G	O'RING	JUNTA TORICA

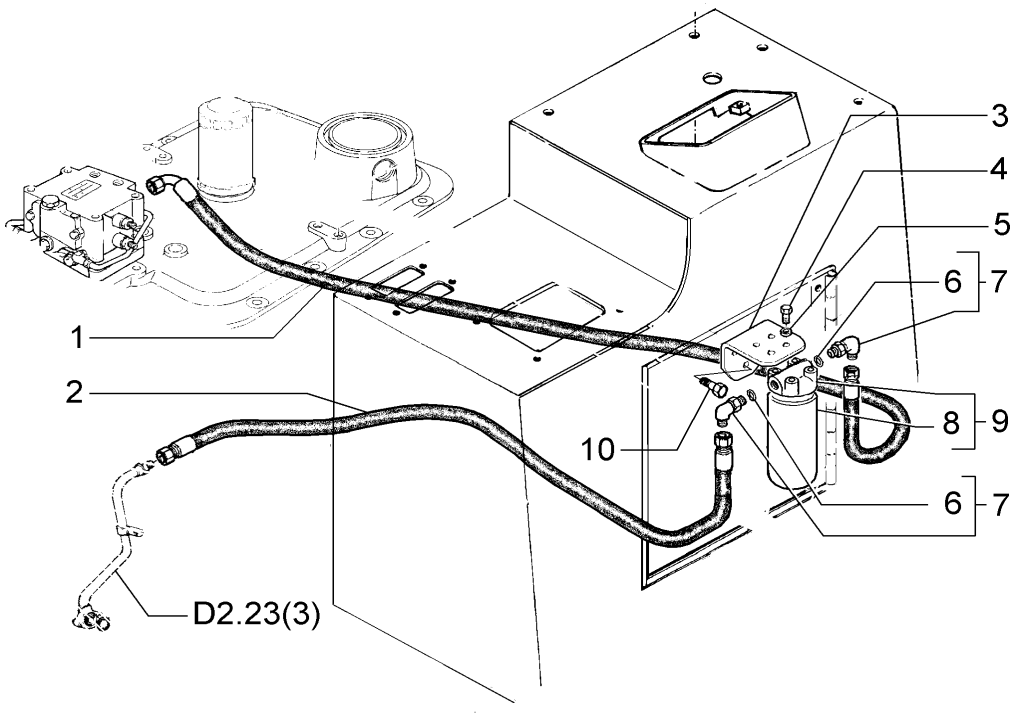

ITEM	PEÇA N°	QTDE.	COD.	DESCRIÇÃO	DESCRIPCION
1	75323011	1	192T	MANGUEIRA	MANGA C/RACORDE
2	75323014	1	192T	MANGUEIRA	MANGA C/RACORDE
3	75323023	1	300S	SUPORTE	SOPORTE
4	11106031	4	040V	PARAFUSO	TORNILLO
5	10516871	7	170R	ARRUELA PRESSÃO	ARANDELA ELAST.
6	70933474	1	158G	O'RING	JUNTA TORICA
7	79070959	2	085G	COTOVELO	CODO
8	76042658	1	067F	FILTRO DE ÓLEO	FILTRO ACEITE
9	76042660	1	067F	FILTRO DE ÓLEO	FILTRO ACEITE
10	11106631	3	040V	PARAFUSO	TORNILLO

NEW HOLLAND

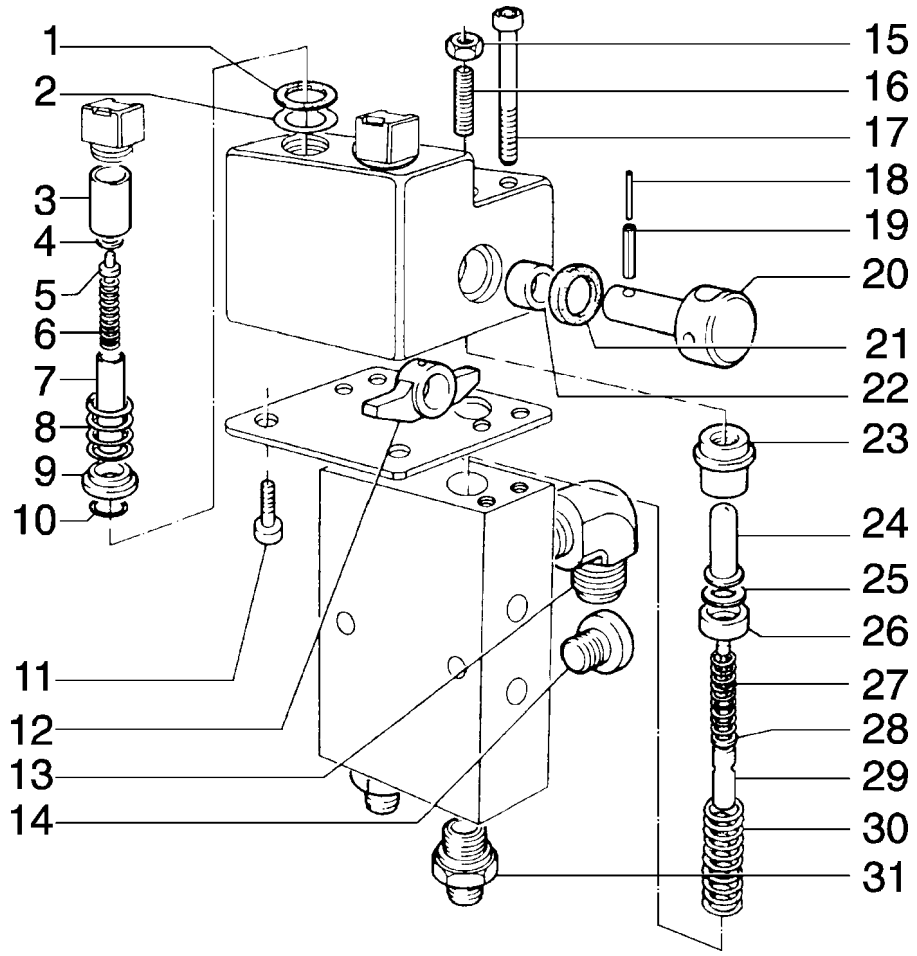

ITEM	PEÇA Nº	QTDE.	COD.	DESCRIÇÃO	DESCRIPCION
1	79078722	2	122G	RETENTOR	JUNTA
2	79096036	*	198S	CALÇO	CALCE
3	79078675	2	095B	BUCHA	BUJE
4	79078674	2	110P	PLACA	PLACA
5	79097477	2	130P	PISTÃO	EMBOLO
6	79097480	2	100M	MOLA	MUELLE
7	79078673	2	130P	PISTÃO	EMBOLO
8	79078676	2	100M	MOLA	MUELLE
9	79078677	2	060S	PRATO	ARANDELA
10	79078710	2	122G	RETENTOR	JUNTA
11	14304124	2	040V	PARAFUSO	TORNILLO
12	79078678	2	010E	CAME	EXCENTRICA
13	79078817	1	020R	CONEXÃO	RACOR
14	79078826	1	050T	BUJÃO	TAPON
15	15896221	2	010D	PORCA	TUERCA
16	13789530	2	040V	PARAFUSO	TORNILLO
17	14359020	4	040V	PARAFUSO	TORNILLO
18	14161971	2	202S	PINO ELÁSTICO	PASADOR ELAST.
19	14600871	2	202S	PINO ELÁSTICO	PASADOR ELAST.
20	79096035	2	080P	PINO	BULON
21	45483644	2	122G	RETENTOR	JUNTA
22	79078679	4	095B	BUCHA	BUJE
23	79078820	2	145G	GUIA	GUIA
24	79078819	2	130P	PISTÃO	EMBOLO
25	45483627	4	131R	ARRUELA	ARANDELA
26	79078821	2	060S	PRATO	ARANDELA
27	79097478	2	100M	MOLA	MUELLE
28	45483630	*	075D	ESPAÇADOR	SEPARADOR
	45483631	*	075D	ESPAÇADOR	SEPARADOR
	45483632	*	075D	ESPAÇADOR	SEPARADOR
29	79090548	2	090A	HASTE	VARILLA
30	79097479	2	100M	MOLA	MUELLE
31	79078782	2	020R	CONEXÃO	RACOR

01-02

MANIPULADOR-COMANDO FREIO-EMBREAGEM DIREÇÃO
MANIPULADOR-MANDO FRENO-EMBRAGUE DIRECCION
79077489

D2.29 | 1

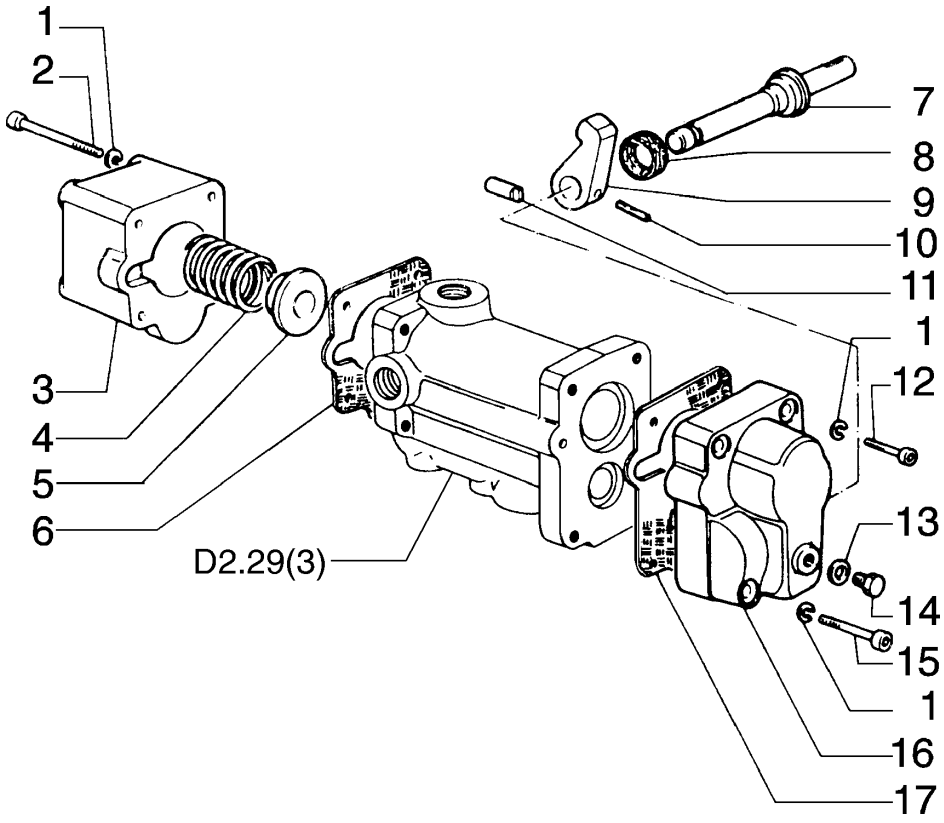

ITEM	PEÇA Nº	QTDE.	COD.	DESCRIÇÃO	DESCRIPCION
1	10571871	8	170R	ARRUELA PRESSÃO	ARANDELA ELAST.
2	14359431	4	040V	PARAFUSO	TORNILLO
3	76027785	1	265C	TAMPA	TAPA
4	76027786	1	100M	MOLA	MUELLE
5	79059619	1	131R	ARRUELA	ARANDELA
6	76028136	1	120G	JUNTA BORR. VULC	JUNTA PLANA
7	79059631	1	080P	PINO	BULON
8	79026855	1	122G	RETENTOR BORR. V	JUNTA
9	79059630	1	010E	CAME	EXCENTRICA
10	14601070	1	202S	PINO ELÁSTICO	PASADOR ELAST.
11	79059632	1	090G	PINO CENTRAGEM	TETON
12	14306631	2	040V	PARAFUSO	TORNILLO
13	10298360	1	055A	ANEL DE VEDAÇÃO	JUNTA HERMETICA
14	11903111	1	050T	BUJÃO	TAPON
15	14302231	2	040V	PARAFUSO	TORNILLO
16	79059612	1	265C	TAMPA	TAPA
17	76028135	1	120G	JUNTA BORR. VULC	JUNTA PLANA

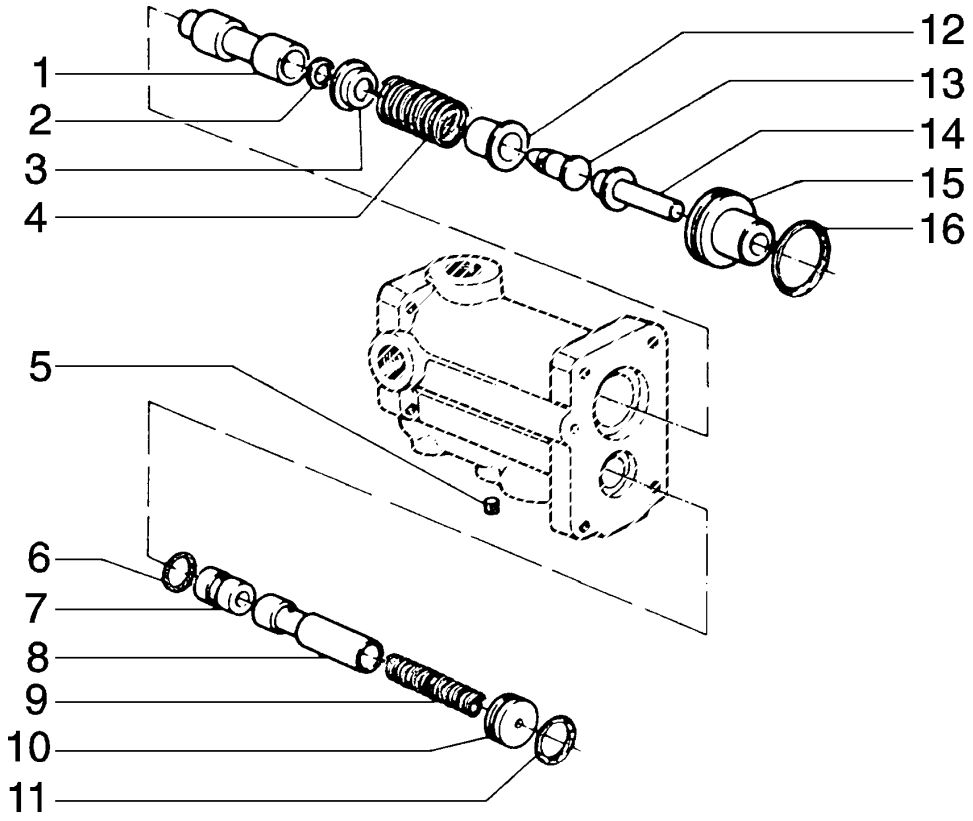

ITEM	PEÇA Nº	QTDE.	COD.	DESCRIÇÃO	DESCRIPCION
1	79059615	1	130P	PISTÃO	EMBOLO
2	79059629	1	131R	ARRUELA	ARANDELA
3	79059628	1	060S	PRATO	ARANDELA
4	76027788	1	100M	MOLA	MUELLE
5	79092247	1	050T	BUJÃO	TAPON
6	14457480	1	158G	ANEL-O	JUNTA TORICA
7	79059626	1	075D	ESPAÇADOR	SEPARADOR
8	79059622	1	235S	EMBOLO	EMBOLO
9	79068645	1	100M	MOLA	MUELLE
10	79059633	1	131R	ARRUELA	ARANDELA
11	14457580	1	158G	O'RING	JUNTA TORICA
12	79059627	1	060S	PRATO	ARANDELA
13	79059620	1	238P	VARETA	PUNTAL
14	79059621	1	080P	PINO	BULON
15	79059618	1	145G	GUIA	GUIA
16	14458480	1	158G	O'RING	JUNTA TORICA

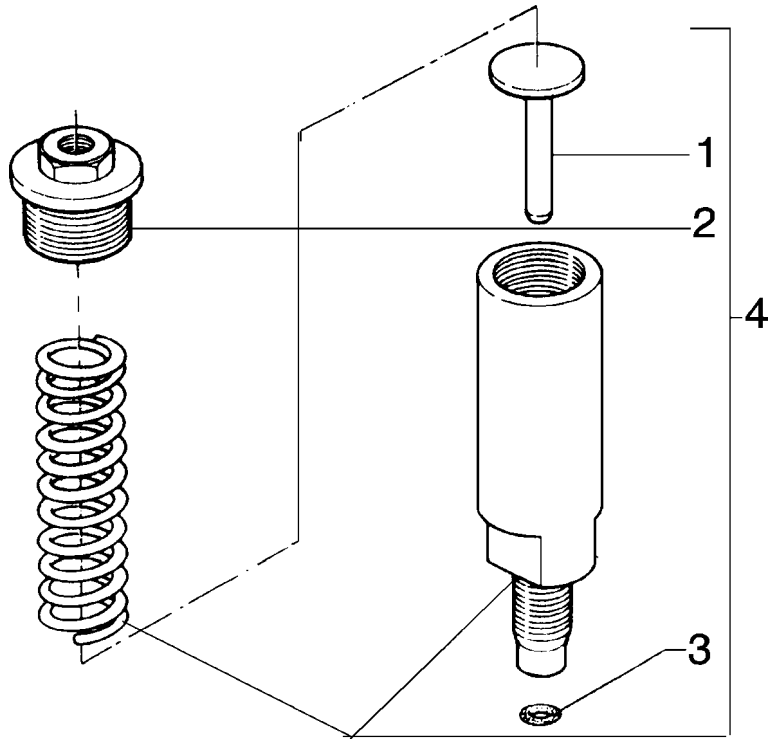

ITEM	PEÇA N°	QTDE.	COD.	DESCRIÇÃO	DESCRIPCION
1	79086642	1	238P	VARETA	PUNTAL
2	79086636	1	050T	BUJÃO	TAPON
3	14452880	1	158G	O'RING	JUNTA TORICA
4	76031339	1	164S	AMORTEC. VIBRAÇ	AMORT. VIBRAC.

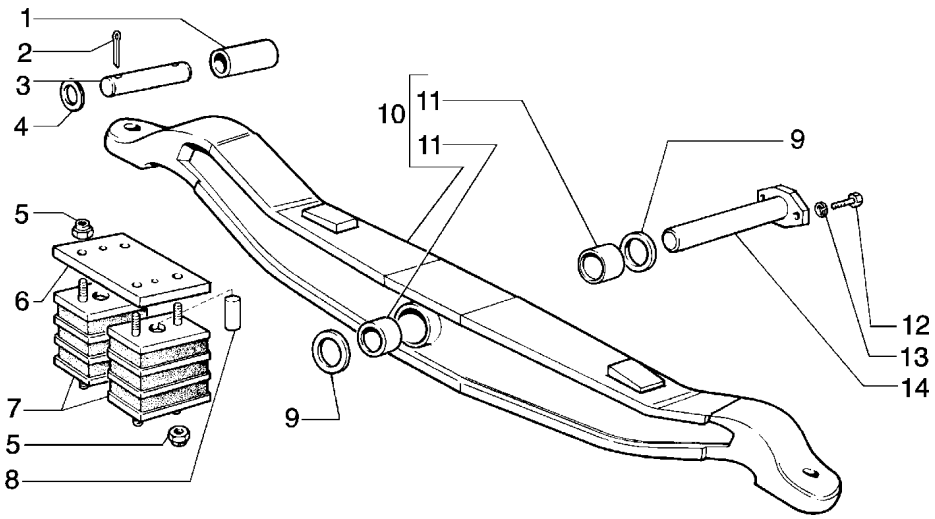

ITEM	PEÇA Nº	QTDE.	COD.	DESCRIÇÃO	DESCRIPCION
1	4971690	2	075D	ESPAÇADOR	SEPARADOR
2	14601770	4	270C	CONTRA PINO	CHAVETA PARTIDA
3	76002816	2	016A	EIXO	ARBOL
4	79004817	4	131R	ARRUELA	ARANDELA
5	16109221	16	010D	PORCA	TUERCA
6	596678	2	105P	CHAPA	PLACA
7	75222390	4	345C	COXIM	COJIN
8	596679	4	080P	PINO	BULON
9	8291846	*	122G	RETENTOR	JUNTA
10	79005979	1	180T	TRAVESSA	TRAVIESA
11	8291845	2	095B	BUCHA	BUJE
12	11112631	2	040V	PARAFUSO	TORNILLO
13	10517071	2	170R	ARRUELA PRESSÃO	ARANDELA ELAST.
14	79006000	1	016A	EIXO	ARBOL

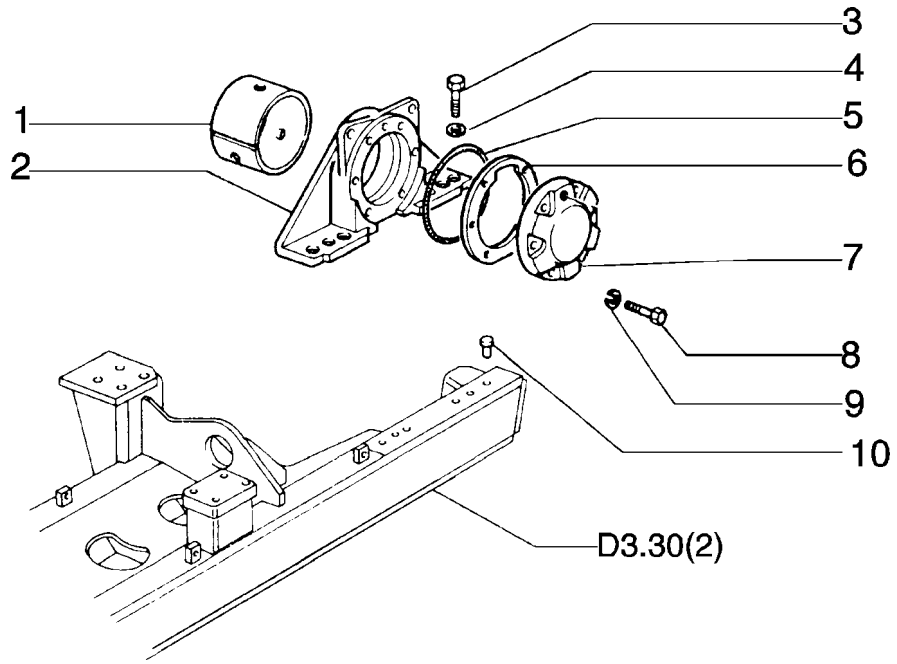

ITEM	PEÇA Nº	QTDE.	COD.	DESCRIÇÃO	DESCRIPCION
1	79012001	2	095B	BUCHA	BUJE
2	594666	2	300S	SUPORTE	SOPORTE
3	15988331	8	040V	PARAFUSO	TORNILLO
4	10517471	8	170R	ARRUELA PRESSÃO	ARANDELA ELAST.
5	14473580	2	158G	ANEL O	JUNTA TORICA
6	594324	2	123G	RETENTOR	EMPAQUETADURA
7	594317	2	265C	TAMPA	TAPA
8	15540431	12	040V	PARAFUSO	TORNILLO
9	10517071	12	170R	ARRUELA PRESSÃO	ARANDELA ELAST.
10	4955605	4	080P	PINO	BULON

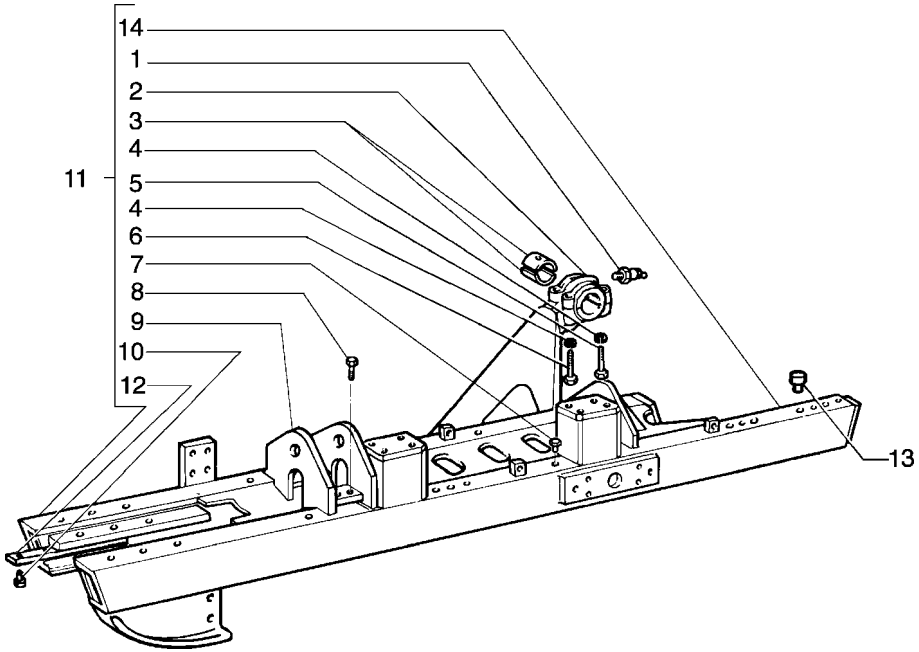

ITEM	PEÇA Nº	QTDE.	COD.	DESCRIÇÃO	DESCRIPCION
1	13407811	1	060I	PINO GRAXEIRO	ENGRASADOR
2	75242135	1	079L	MANCAL	LUNETA
3	75242136	2	095B	BUCHA	BUJE
4	10517279	4	170R	ARRUELA PRESSÃO	ARANDELA ELAST.
5	15981331	2	040V	PARAFUSO	TORNILLO
6	15981831	2	040V	PARAFUSO	TORNILLO
7	590353	13	050T	BUJÃO	TAPON
8	8298954	4	040V	PARAFUSO DE AÇO	TORNILLO
9	75238084	1	300S	SUPORTE ESQ.	SOPORTE
	75238085	1	300S	SUPORTE DIR.	SOPORTE
10	11014400	6	055R	REBITE	REMACHE
11	75239976	1	397C	CHASSI-EST. ESQ	ARMAZON-ORUGA
	75239977	1	397C	CHASSI-EST. DIR	ARMAZON-ORUGA
12	587083	2	198S	BARRA ESPESSORA	CALCE
13	4955605	4	080P	PINO	BULON
14	75239978	1	397C	CHASSI ESQ.	ARMAZON-ORUGA
	75239979	1	397C	CHASSI DIR.	ARMAZON-ORUGA

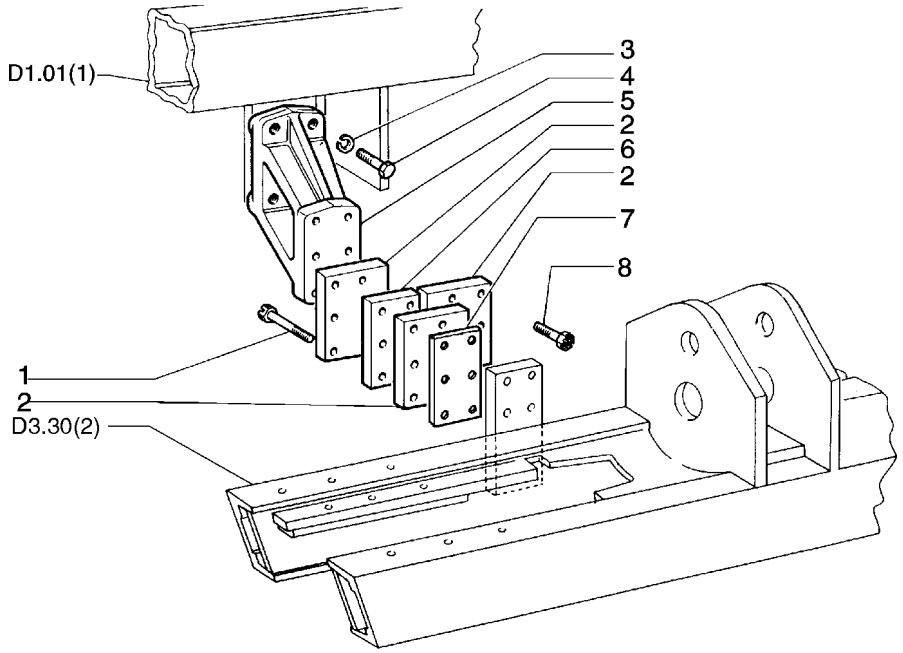

ITEM	PEÇA Nº	QTDE.	COD.	DESCRIÇÃO	DESCRIPCION
1	14259030	12	040V	PARAFUSO	TORNILLO
2	587643	6	110P	PLACA	PLACA
3	10517371	8	170R	ARRUELA PRESSÃO	ARANDELA ELAST.
4	15984337	8	040V	PARAFUSO	TORNILLO
5	4959187	2	300S	SUPORTE	SOPORTE
6	595489	2	110P	PLACA	PLACA
7	593096	4	198S	CALÇO 0,5 mm	CALCE
7	593097	4	198S	CALÇO 1,0 mm	CALCE
7	593098	4	198S	CALÇO 1,5 mm	CALCE
8	14258031	12	040V	PARAFUSO DE AÇO	TORNILLO

NEW HOLLAND

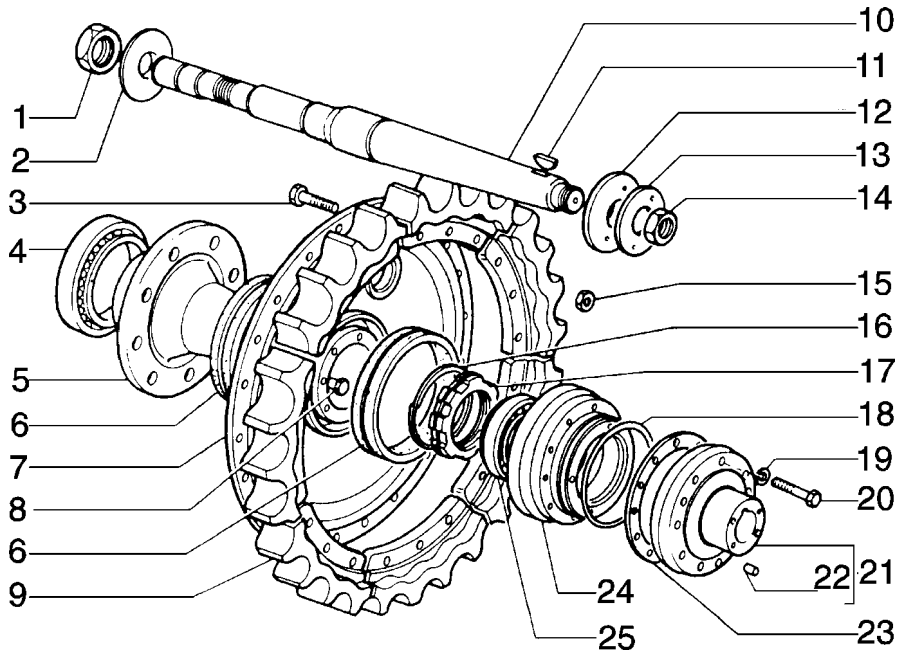

ITEM	PEÇA N°	QTDE.	COD.	DESCRIÇÃO	DESCRIPCION
1	586931	2	010D	PORCA	TUERCA
2	586932	2	131R	ARRUELA	ARANDELA
3	79087682	54	040V	PARAFUSO	TORNILLO
4	79031758	2	341C	ROLAMENTO	RODAMIENTO
5	79031520	2	135M	CUBO	CUBO,BUJE
6	76029105	4	122G	RETENTOR	JUNTA
7	79087681	2	135M	CUBO	CUBO,BUJE
8	586743	2	080P	PINO	BULON
9	79087680	18	297C	COROA	CORONA DENTADA
10	79031688	2	151B	BARRA	BARRA
11	10206610	2	060L	CHAVETA	CHAVETA
12	594322	2	131R	ARRUELA	ARANDELA
13	594323	2	131R	ARRUELA	ARANDELA
14	594325	2	010D	PORCA	TUERCA
15	79087989	54	010D	PORCA	TUERCA
16	586780	2	045A	ANEL	ARO
17	79031761	2	050G	PORCA RETENÇÃO	VIROLA
18	14468580	2	158G	O'RING	JUNTA TORICA
19	10517071	18	170R	ARRUELA PRESSÃO	ARANDELA ELAST.
20	15541134	18	040V	PARAFUSO	TORNILLO
21	594320	2	135M	CUBO	CUBO,BUJE
22	10837710	4	080P	PINO	BULON
23	594326	*	198S	CALCO 0,3 mm	CALCE
23	594327	*	198S	CALÇO 0,8 mm	CALCE
23	594328	*	198S	CALÇO 1,0 mm	CALCE
23	594329	*	198S	CALCO 1,2 mm	CALCE
23	594330	*	198S	CALÇO 1,4 mm	CALCE
23	594331	*	198S	CALÇO 1,5 mm	CALCE
24	79031756	2	035S	CARCAÇA	CAJA
25	79031757	2	341C	ROLAMENTO	RODAMIENTO

* CONFORME NECESSIDADE

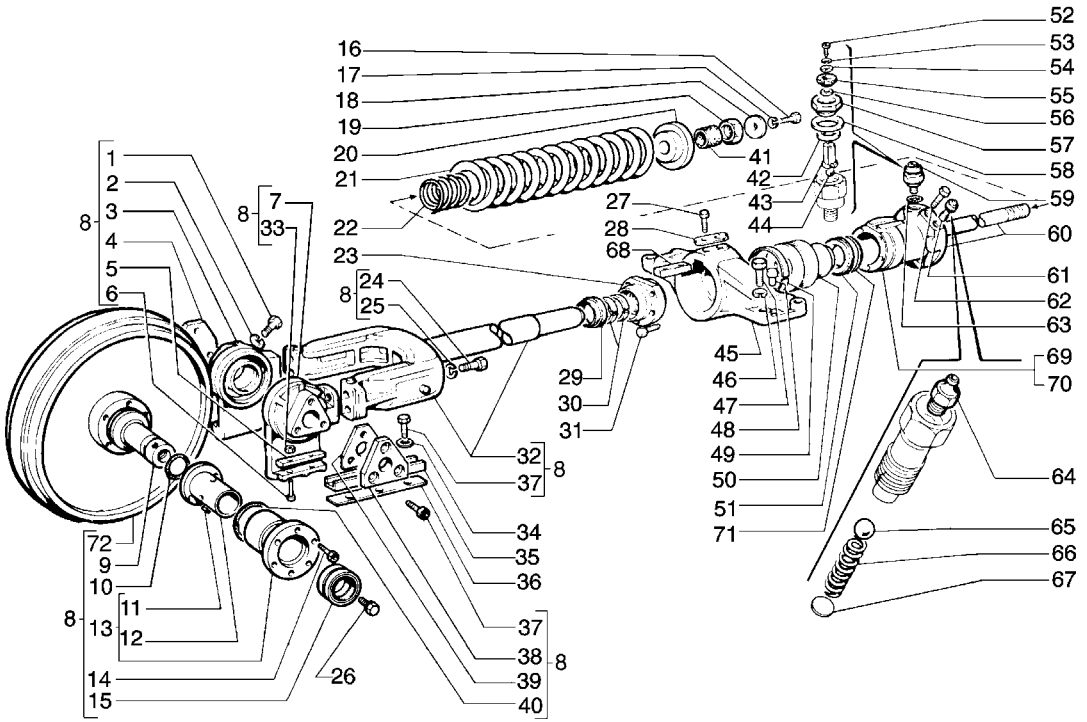

ITEM	PEÇA N°	QTDE.	COD.	DESCRIÇÃO	DESCRIPCION
1	15988431	4	040V	PARAFUSO	TORNILLO
2	10517471	4	170R	ARRUELA PRESSÃO	ARANDELA ELAST.
3	75241657	2	300S	SUPORTE	SOPORTE
4	4989877	2	105P	CHAPA	PLACA
5	79023016	8	110P	PLACA	PLACA
6	79022642	16	040V	PARAFUSO	TORNILLO
7	75241658	2	300S	SUPORTE	SOPORTE
8	75253977	2	166R	RODA GUIA	RUEDA GUIA
9	75253979	2	016A	EIXO	ARBOL
10	14464680	4	158G	O'RING	JUNTA TORICA
11	76003935	8	200S	PINO	PASADOR
12	75210979	4	095B	BUCHA	BUJE
13	75211177	4	095B	BUCHA	BUJE
14	14233730	24	040V	PARAFUSO	TORNILLO
15	75211770	4	122G	RETENTOR	JUNTA
16	15970731	2	040V	PARAFUSO	TORNILLO
17	10516871	2	170R	ARRUELA PRESSÃO	ARANDELA ELAST.
18	587256	2	170R	ARRUELA PRESSÃO	ARANDELA ELAST.
19	587255	2	010D	PORCA	TUERCA
20	587234	2	060D	DISCO	DISCO
21	4951546	2	100M	MOLA	MUELLE
22	4955484	2	100M	MOLA	MUELLE
23	79005171	2	070F	FLANGE	BRIDA
24	15981031	8	040V	PARAFUSO	TORNILLO
25	10517271	8	170R	ARRUELA PRESSÃO	ARANDELA ELAST.
26	4982082	2	050T	BUJÃO	TAPON
27	15540631	4	040V	PARAFUSO	TORNILLO
28	14244710	2	113P	PLACA TRAVAM.	PLACA DE FRENO
29	79005172	2	122G	RETENTOR	JUNTA
30	8288764	4	045A	ANEL	ARO
31	14274531	10	040V	PARAFUSO	TORNILLO
32	79009589	2	300S	SUPORTE	SOPORTE
33	12574521	16	010D	PORCA	TUERCA

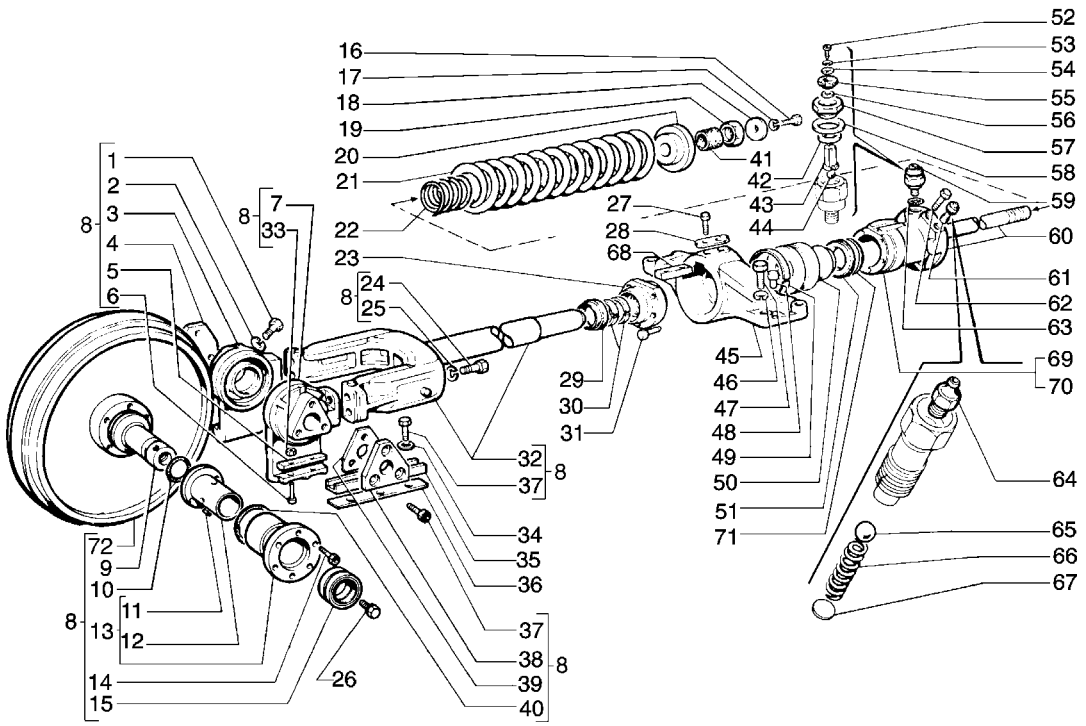

ITEM	PEÇA N°	QTDE.	COD.	DESCRIÇÃO	DESCRIPCION
34	12605971	12	170R	ARRUELA PRESSÃO	ARANDELA ELAST.
35	587019	4	045P	GUIA	PATIN
36	587020	16	198S	CALÇO	CALCE
37	14257830	12	040V	PARAFUSO	TORNILLO
38	4989878	2	105P	CHAPA	PLACA
39	4989879	16	198S	CALÇO	CALCE
40	14466280	4	055A	ANEL DE VEDAÇÃO	JUNTA HERMETICA
41	75201105	2	192T	MANGUEIRA	MANGA C/RACORDE
42	594638	2	069S	SEDE	ASIENTO
43	594637	2	010V	VÁLVULA	VALVULA
44	20063470	2	140S	ESFERA	BOLA
45	79005191	2	300S	SUPORTE	SOPORTE
46	10517471	8	170R	ARRUELA PRESSÃO	ARANDELA ELAST.
47	15988737	8	040V	PARAFUSO	TORNILLO
48	589559	4	080P	PINO	BULON
49	75211178	2	045A	ANEL	ARO
50	79005166	2	130P	PISTÃO	EMBOLO
51	75210586	2	122G	RETENTOR	JUNTA
52	10389511	2	040V	PARAFUSO	TORNILLO
53	11195470	2	131R	ARRUELA	ARANDELA
54	594634	2	131R	ARRUELA	ARANDELA
55	594633	2	334C	COIFA PARA PÓ	CAPUCHA
56	12638101	2	131R	ARRUELA	ARANDELA
57	79002121	2	265C	TAMPA	TAPA
58	594640	2	198S	CALÇO	CALCE
59	79002142	2	010V	VÁLVULA	VALVULA
60	4973488	2	090A	HASTE	VARILLA
61	79043802	2	010V	VÁLVULA	VALVULA
62	587274	2	050T	BUJÃO	TAPON
63	14462980	2	158G	O'RING	JUNTA TORICA
64	13407211	2	060I	PINO GRAXEIRO	ENGRASADOR
65	20063460	2	140S	ESFERA	BOLA
66	587273	2	100M	MOLA	MUELLE

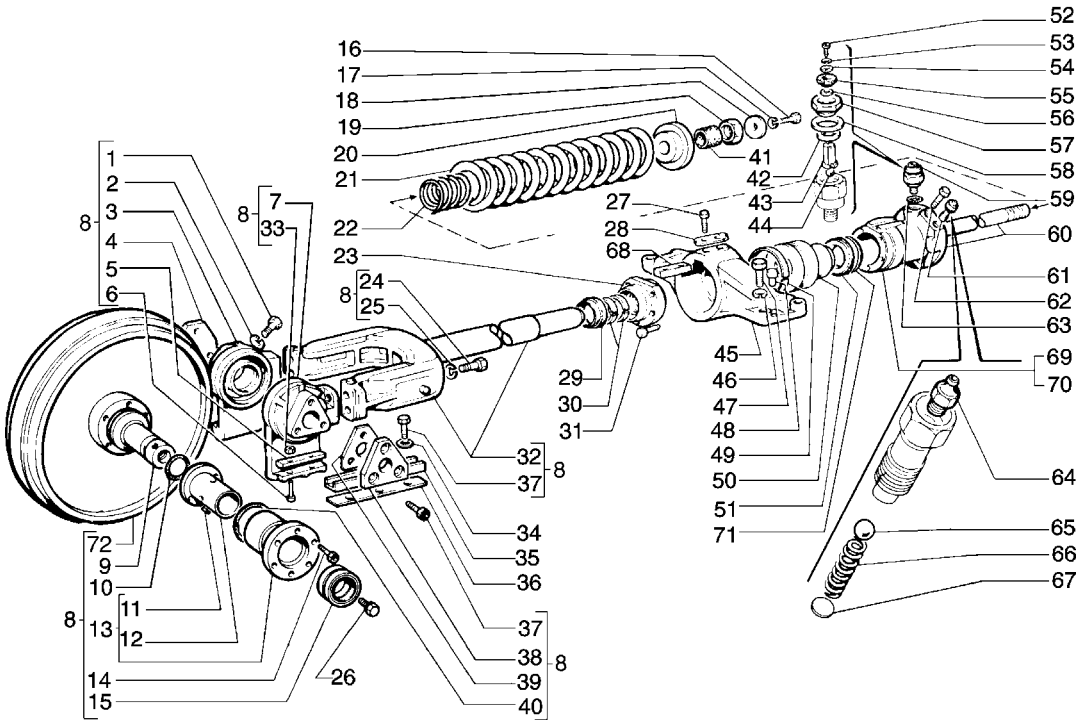

ITEM	PEÇA Nº	QTDE.	COD.	DESCRIÇÃO	DESCRIPCION
67	587272	2	060S	PRATO	ARANDELA
68	587246	2	060L	CHAVETA	CHAVETA
69	79005181	1	164C	CILINDRO	CILINDRO
70	79005183	1	164C	CILINDRO	CILINDRO
71	75210585	2	045A	ANEL	ARO
72	75210768	1	166R	RODA GUIA	RUEDA GUIA

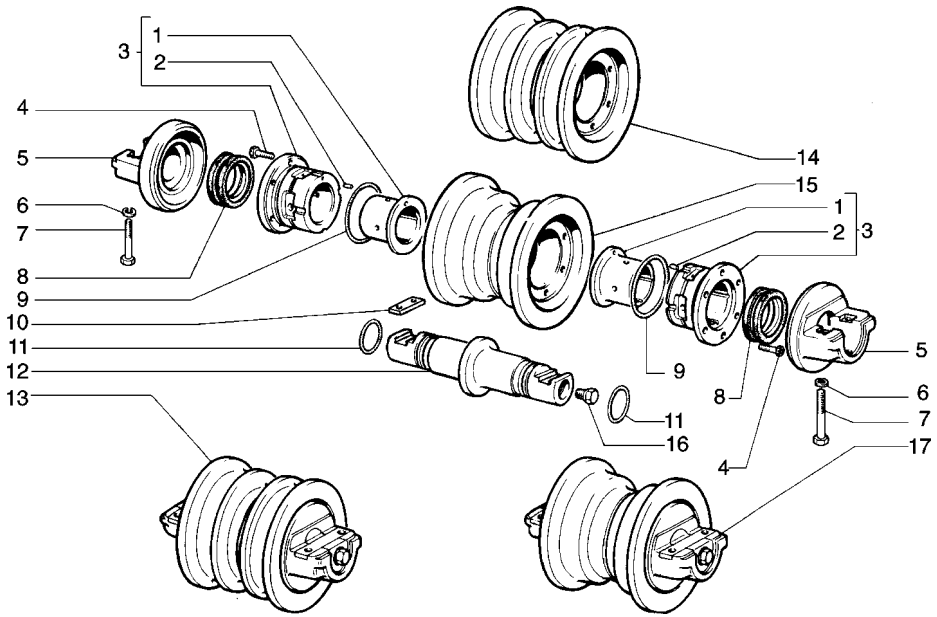

ITEM	PEÇA Nº	QTDE.	COD.	DESCRIÇÃO	DESCRIPCION
1	75210979	2	095B	BUCHA	BUJE
2	76003935	4	200S	PINO	PASADOR
3	76005867	2	069S	SEDE P/ BUCHA	ASIENTO
4	14233731	12	040V	PARAFUSO	TORNILLO
5	76001770	2	300S	SUPORTE DO ROLE	SOPORTE
6	10517271	4	170R	ARRUELA PRESSÃO	ARANDELA ELAST.
7	15981331	4	040V	PARAFUSO	TORNILLO
8	76003974	2	122G	RETENTOR DE ROL	JUNTA
9	14466280	2	055A	ANEL DE VEDAÇÃO	JUNTA HERMETICA
10	76001768	2	060L	CHAVETA	CHAVETA
11	14464680	2	158G	ANEL O	JUNTA TORICA
12	76013221	1	016A	EIXO	ARBOL
13	75238419	1	157R	ROLETE	RODILLO
14	75238391	1	157R	ROLETE	RODILLO
15	75238393	1	157R	ROLETE	RODILLO
16	79019318	1	050T	BUJÃO	TAPON
17	75238420	1	157R	ROLETE	RODILLO

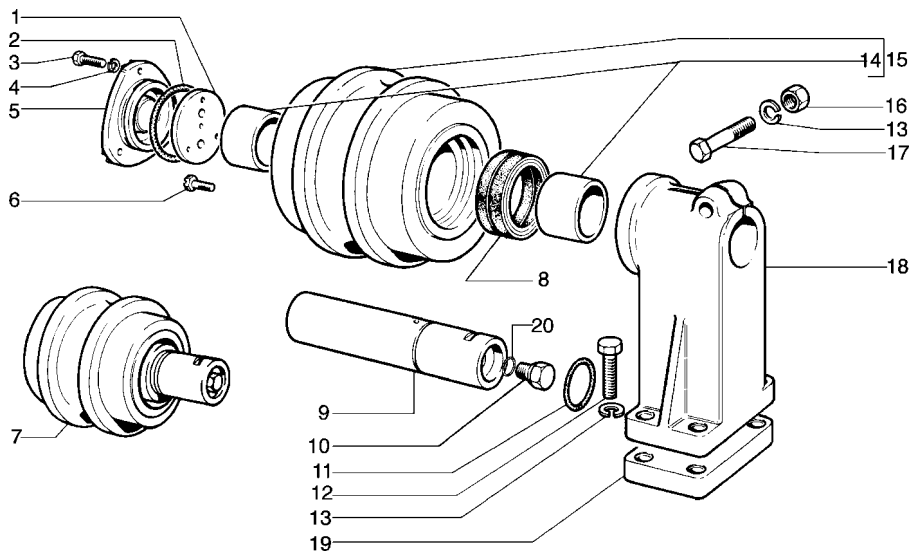

ITEM	PEÇA N°	QTDE.	COD.	DESCRIÇÃO	DESCRIPCION
1	587003	4	060D	DISCO	DISCO
2	14472180	4	158G	O'RING	JUNTA TORICA
3	11306931	12	040V	PARAFUSO	TORNILLO
4	10516879	12	170R	ARRUELA PRESSÃO	ARANDELA ELAST.
5	587004	4	265C	TAMPA	TAPA
6	14274431	8	040V	PARAFUSO	TORNILLO
7	75250511	4	157R	ROLETE	RODILLO
8	75210022	4	122G	RETENTOR	JUNTA
9	76013241	4	080P	PINO	BULON
10	79019318	4	050T	BUJÃO	TAPON
11	14464380	6	158G	O'RING	JUNTA TORICA
12	11254131	16	040V	PARAFUSO	TORNILLO
13	10517279	16	170R	ARRUELA PRESSÃO	ARANDELA ELAST.
14	75210976	8	095B	BUCHA	BUJE
15	75239708	4	157R	ROLETE COMPL.	RODILLO
16	12164127	4	010D	PORCA	TUERCA
17	15846431	4	040V	PARAFUSO	TORNILLO
18	8320076	4	300S	SUPORTE	SOPORTE
19	75218502	4	198S	CALÇO	CALCE

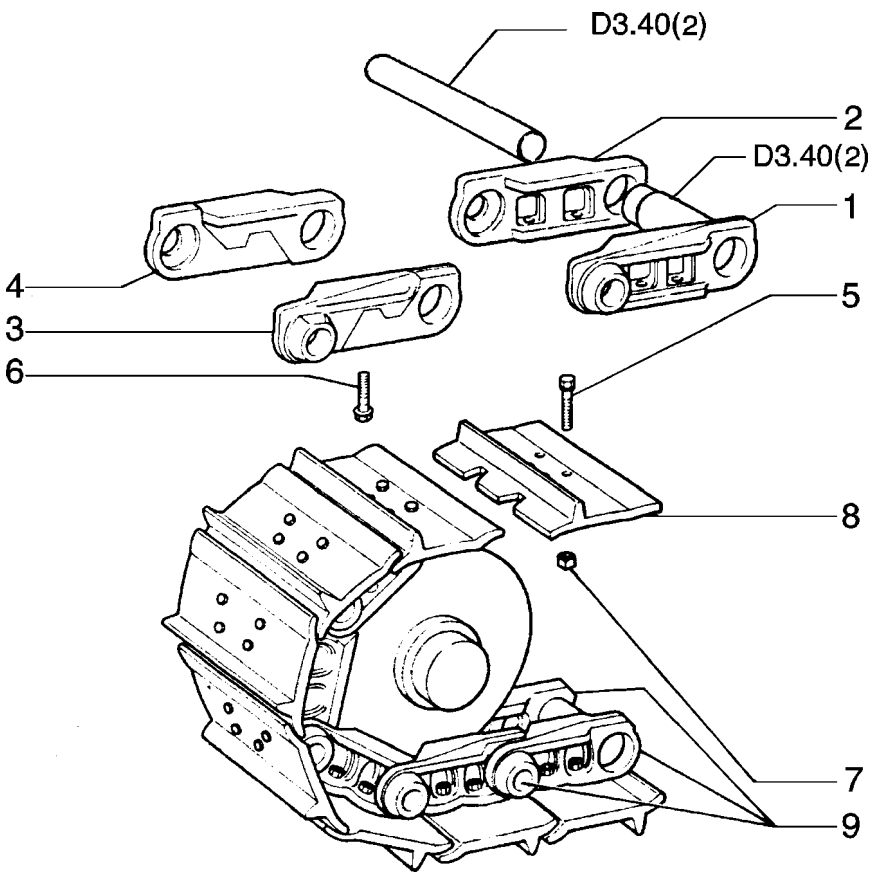

ITEM	PEÇA N°	QTDE.	COD.	DESCRIÇÃO	DESCRIPCION
1	79035435	76	010M	ELO	MALLA
2	79035436	76	010M	ELO	MALLA
3	79035809	2	010M	ELO	MALLA
4	79035810	2	010M	ELO	MALLA
5	76030022	304	040V	PARAFUSO	TORNILLO
6	79035815	8	040V	PARAFUSO	TORNILLO
7	79035816	304	010D	PORCA	TUERCA
8	79035817	76	0526	SAPATAS 500mm	ZAPATA
	79035818	2	0526	SAPATAS UNIÃO	ZAPATA
9	79079932	2	095C	CORRENTE	CADENA

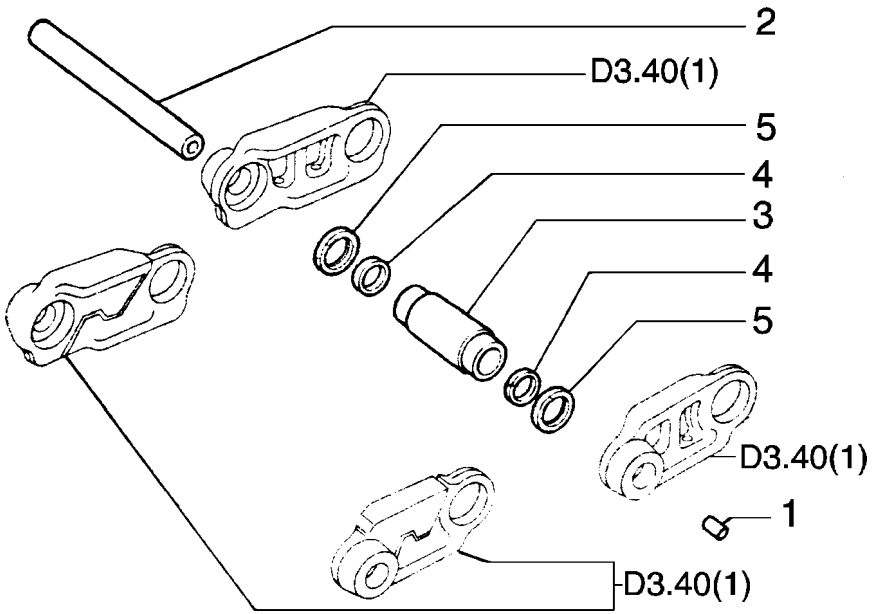

ITEM	PEÇA Nº	QTDE.	COD.	DESCRIÇÃO	DESCRIPCION
1	79035329	78	026T	TAMPÃO	TOPE DE GOMA
2	79035819	78	080P	PINO	BULON
3	79035821	78	095B	BUCHA	BUJE
4	79035823	156	075D	ESPAÇADOR	SEPARADOR
5	79035824	156	055A	ANEL DE VEDAÇÃO	JUNTA HERMETICA
6	75288864	1	002K	KIT	JUEGO

ITEM 6 COMPOSTO: ITENS 1,2,3,4,5

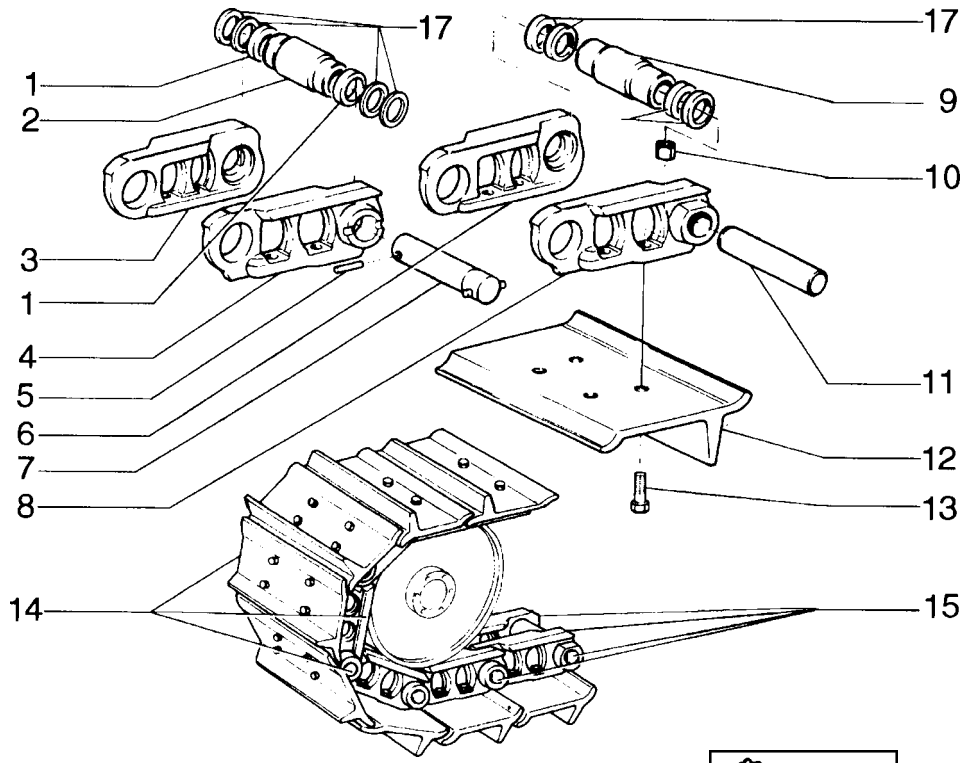

ITEM	PEÇA N°	QTDE.	COD.	DESCRIÇÃO	DESCRIPCION
1	75239577	4	075D	ESPAÇADOR	SEPARADOR
2	75220030	2	095B	BUCHA UNIÃO	BUJE
3	75218577	2	010M	ELO	MALLA
4	75218578	2	010M	ELO	MALLA
5	14610670	2	202S	PINO ELÁSTICO	PASADOR ELAST.
6	75218575	76	010M	ELO DIREITO	MALLA
7	79006703	2	080P	PINO	BULON
8	75218576	76	010M	ELO ESQUERDO	MALLA
9	75239575	76	095B	BUCHA STD	BUJE
9	75286836	76	095B	BUCHA 0,10	BUJE
9	76286837	76	095B	BUCHA 0,20	BUJE
10	79004261	312	010D	PORCA	TUERCA
11	76004084	76	080P	PINO STD	BULON
11	75286838	76	080P	PINO STD	BULON
11	75286839	76	080P	PINO 0,20	BULON
12	79004312	39	0526	SAPATAS 500mm	ZAPATA
13	79004259	312	040V	PARAFUSO	TORNILLO
14	75239576	2	097C	ESTEIRA COMPL.	CADENA DE ORUGA
15	75239589	2	095C	CORRENTE	CADENA
16	75286840	1	002K	KIT STD	JUEGO
16	75286841	1	002K	KIT 0,10	JUEGO
16	75286842	1	002K	KIT 0,20	JUEGO
17	79035822	312	131R	ARRUELA	ARANDELA

OPCIONAL

ESTEIRA SELADA
ORUGA

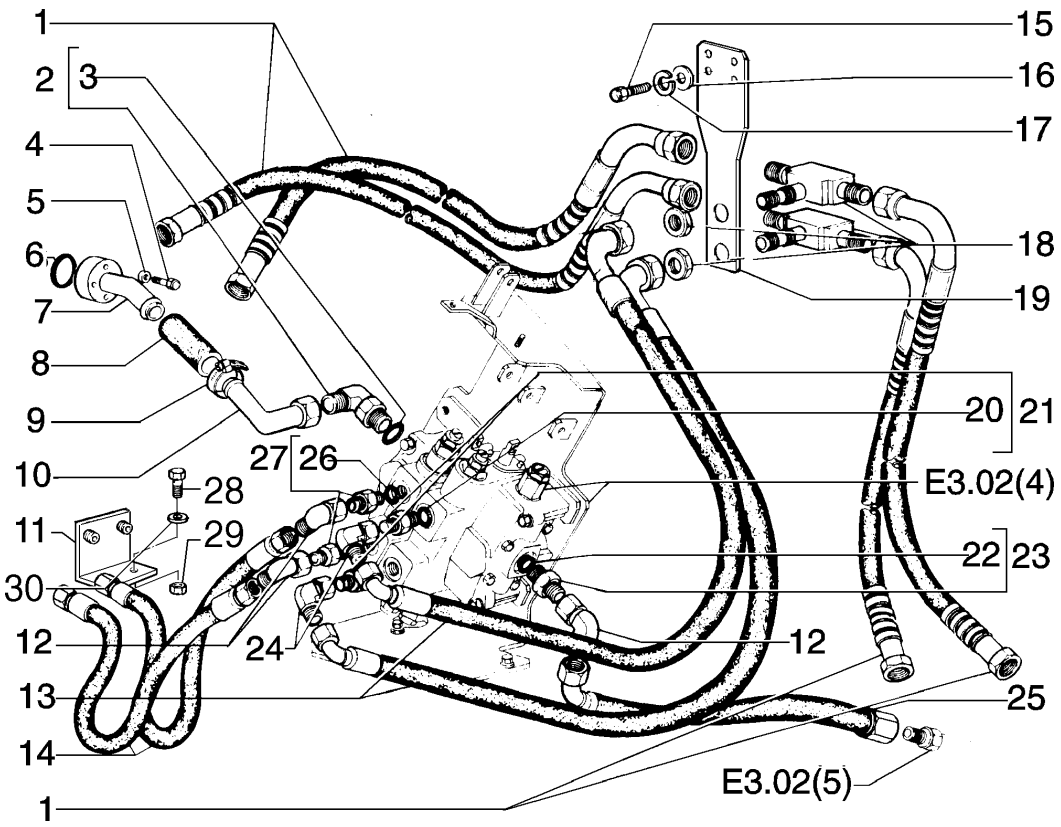

ITEM	PEÇA N°	QTDE.	COD.	DESCRIÇÃO	DESCRIPCION
1	75280806	4	192T	MANGUEIRA	MANGA C/RACORDE
2	70923713	1	085G	COTOVELO	CODO
3	14463180	1	158G	O'RING	JUNTA TORICA
4	11113731	3	040V	PARAFUSO	TORNILLO
5	10517071	3	170R	ARRUELA PRESS.	ARANDELA ELAST.
6	14464080	1	158G	O'RING	JUNTA TORICA
7	75243694	1	193T	TUBO	TUBO
8	79103381	1	192T	MANGUEIRA	MANGA C/RACORDE
9	12174790	2	031F	ABRAÇADEIRA	ABRAZADERA
10	75244339	1	193T	TUBO	TUBO
11	75281191	1	074B	BLOCO	CALCE
12	70919625	3	085G	COTOVELO	CODO
13	75280809	2	285T	MANGUEIRA	TUBO FLEXIBLE
14	75244738	2	192T	MANGUEIRA	MANGA C/RACORDE
15	16043631	4	040V	PARAFUSO	TORNILLO
16	10519621	4	131R	ARRUELA	ARANDELA
17	10615679	4	131R	ARRUELA	ARANDELA
18	79054265	2	020R	CONEXÃO	RACOR
19	75250533	1	300S	SUPORTE	SOPORTE
20	70921214	4	055A	ANEL DE VEDAÇÃO	JUNTA HERMETICA
21	70922997	2	020R	CONEXÃO	RACOR
22	14463180	1	158G	O'RING	JUNTA TORICA
23	70922411	1	020R	CONEXÃO	RACOR
24	70919624	2	020R	CONEXÃO	RACOR
25	75236345	1	192T	MANGUEIRA	MANGA C/RACORDE
26	70921214	4	055A	ANEL DE VEDAÇÃO	JUNTA HERMETICA
27	70921228	2	020R	CONEXÃO	RACOR
28	11106431	2	040V	PARAFUSO	TORNILLO
29	11701721	2	010D	PORCA	TUERCA
30	12646821	2	131R	ARRUELA	ARANDELA

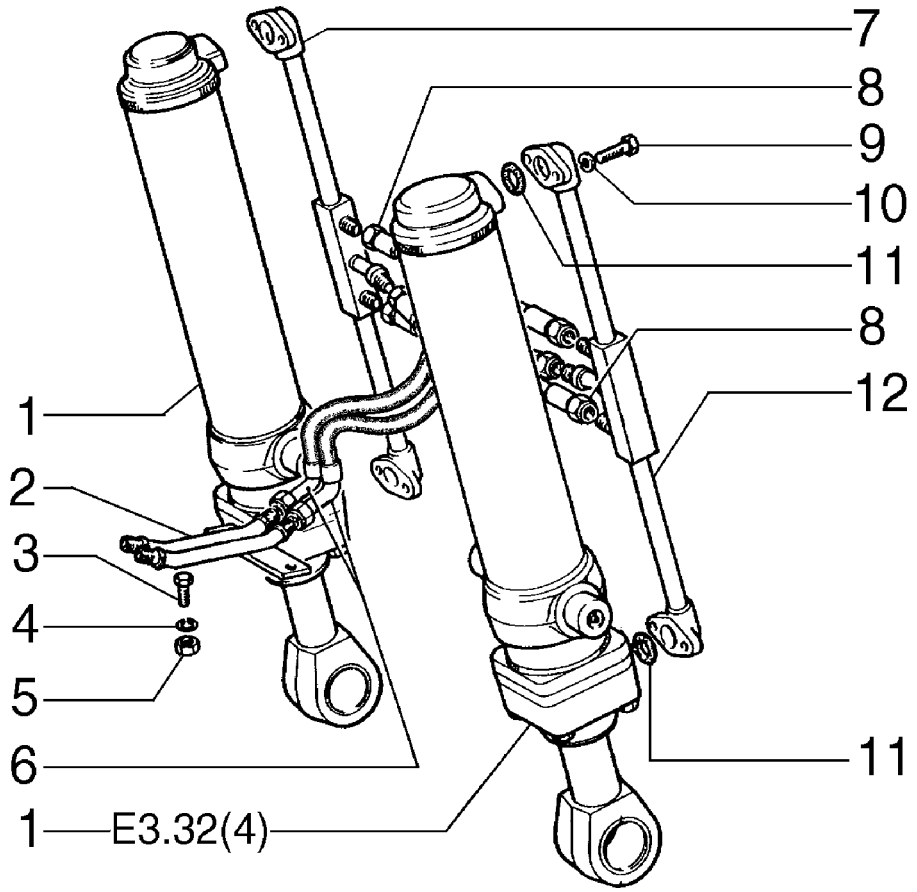

ITEM	PEÇA N°	QTDE.	COD.	DESCRIÇÃO	DESCRIPCION
1	8299529	2	164C	CILINDRO	CILINDRO
2	8299642	1	193T	TUBO	TUBO
3	11422021	2	040V	PARAFUSO	TORNILLO
4	10517171	2	170R	ARRUELA PRES.	ARANDELA ELAST.
5	12164021	2	010D	PORCA	TUERCA
6	75211195	2	285T	MANGUEIRA	TUBO FLEXIBLE
7	8299641	1	193T	TUBO	TUBO
8	79033026	2	192T	MANGUEIRA	MANGA C/RACORDE
9	15540931	8	040V	PARAFUSO	TORNILLO
10	10517071	8	170R	ARRUELA PRES.	ARANDELA ELAST.
11	14463280	4	158G	O'RING	JUNTA TORICA
12	8299636	1	193T	TUBO	TUBO

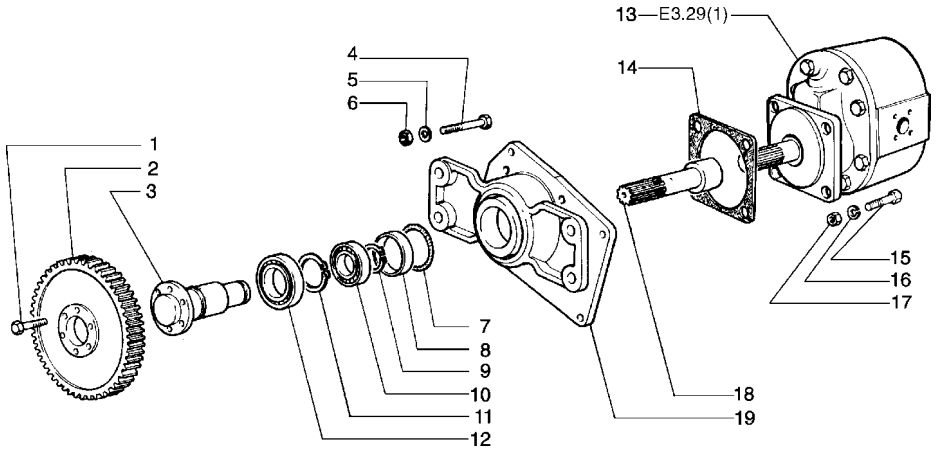

ITEM	PEÇA Nº	QTDE.	COD.	DESCRIÇÃO	DESCRIPCION
1	14233430	6	040V	PARAFUSO	TORNILLO
2	4953896	1	050I	ENGRENAGEM	CORONA
3	586979	1	085A	EIXO	EJE
4	11800430	4	040V	PARAFUSO	TORNILLO
5	10517271	4	170R	ARRUELA PRESSÃO	ARANDELA ELAST.
6	12164121	4	010D	PORCA	TUERCA
7	14465280	1	055A	ANEL DE VEDAÇÃO	JUNTA HERMETICA
8	24976420	1	075D	ESPAÇADOR	SEPARADOR
9	11069076	1	187A	ANEL ELÁSTICO	ANILLO ELASTICO
10	28042490	1	341C	ROLAMENTO	RODAMIENTO
11	11069376	1	187A	ANEL ELÁSTICO	ANILLO ELASTICO
12	26797990	1	341C	ROLAMENTO	RODAMIENTO
13	75244596	1	155P	BOMBA	BOMBA
14	79005843	1	120G	JUNTA	JUNTA PLANA
15	15540731	4	040V	PARAFUSO	TORNILLO
16	10517071	4	170R	ARRUELA PRESSÃO	ARANDELA ELAST.
17	16101521	4	010D	PORCA	TUERCA
18	79005842	1	085A	EIXO	EJE
19	75211120	1	300S	SUPORTE	SOPORTE

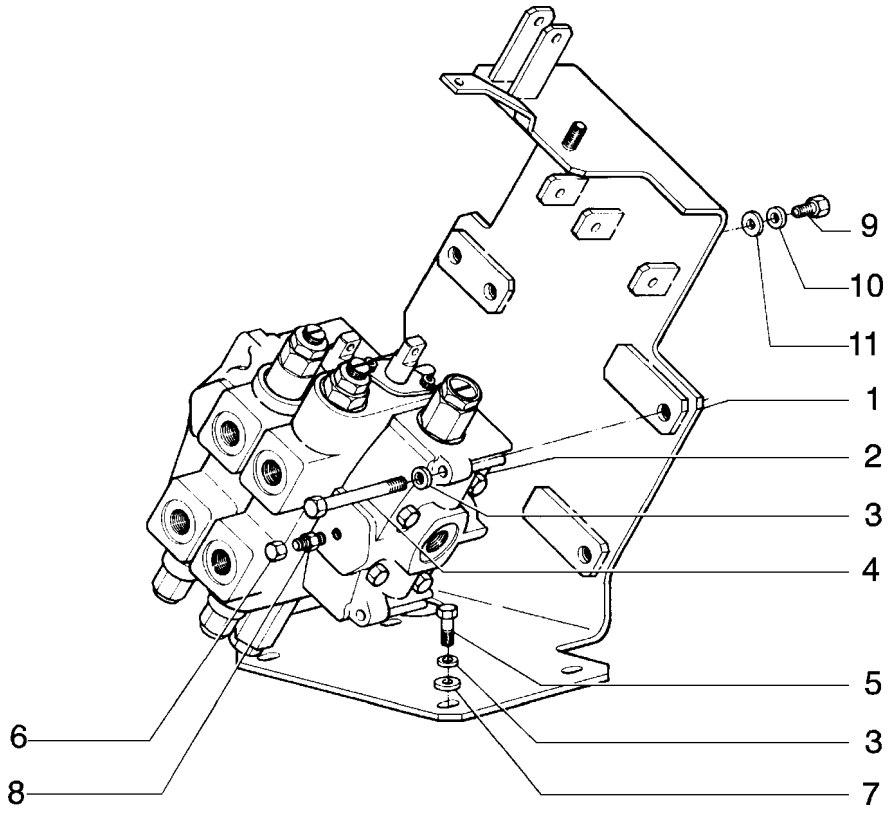

ITEM	PEÇA N°	QTDE.	COD.	DESCRIÇÃO	DESCRIPCION
1	75243995	1	300S	SUPORTE	SOPORTE
2	75244731	1	083D	DISTRIBUIDOR	DISTRIBUIDOR
3	10517071	7	170R	ARRUELA PRESSÃO	ARANDELA ELAST.
4	11114631	3	040V	PARAFUSO	TORNILLO
5	11112431	4	040V	PARAFUSO	TORNILLO
6	70919552	1	064C	TAMPÃO	SOMBRERETE
7	70928460	4	131R	ARRUELA	ARANDELA
8	70919062	1	020R	CONEXÃO	RACOR
9	16043331	2	040V	PARAFUSO	TORNILLO
10	10615679	2	131R	ARRUELA	ARANDELA
11	12645031	2	131R	ARRUELA	ARANDELA

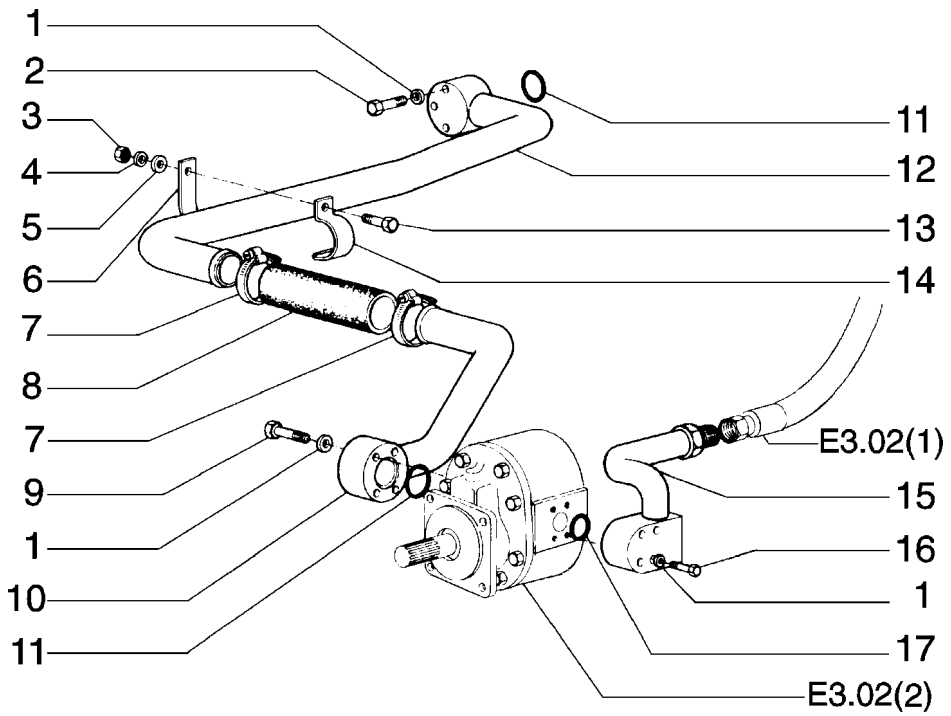

ITEM	PEÇA N°	QTDE.	COD.	DESCRIÇÃO	DESCRIPCION
1	10517071	11	170R	ARRUELA PRESSÃO	ARANDELA ELAST.
2	11114131	3	040V	PARAFUSO	TORNILLO
3	11701721	1	010D	PORCA	TUERCA
4	10516871	1	170R	ARRUELA PRESSÃO	ARANDELA ELAST.
5	4967724	1	131R	ARRUELA	ARANDELA
6	79007492	1	031F	ABRAÇADEIRA	ABRAZADERA
7	79083848	4	031F	ABRAÇADEIRA	ABRAZADERA
8	75223016	1	192T	MANGUEIRA	MANGA C/RACORDE
9	75201771	4	040V	PARAFUSO DE AÇO	TORNILLO
10	75201762	1	193T	TUBO	TUBO
11	14464480	2	158G	ANEL-O	JUNTA TORICA
12	75201764	1	193T	TUBO	TUBO
13	11106631	1	040V	PARAFUSO	TORNILLO
14	79007491	1	031F	ABRAÇADEIRA	ABRAZADERA
15	75280440	1	193T	TUBO	TUBO
16	75201770	4	040V	PARAFUSO	TORNILLO
17	14464080	1	158G	O'RING	JUNTA TORICA

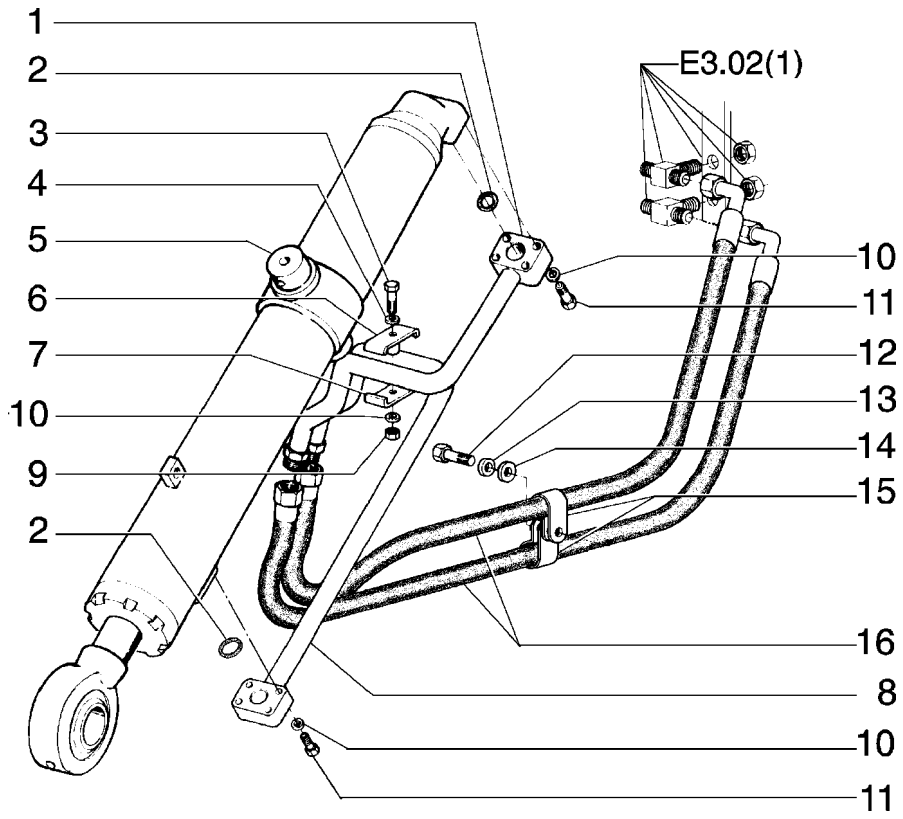

ITEM	PEÇA N°	QTDE.	COD.	DESCRIÇÃO	DESCRIPCION
1	75251881	1	193T	TUBO	TUBO
2	14463180	2	158G	O'RING	JUNTA TORICA
3	15888731	1	040V	PARAFUSO	TORNILLO
4	12638601	1	131R	ARRUELA	ARANDELA
5	75266551	1	11G1	CILINDRO ESQ.	GATO ELEVACION
6	75222878	1	031F	ABRAÇADEIRA	ABRAZADERA
7	75222552	1	031F	ABRAÇADEIRA	ABRAZADERA
8	75251885	1	193T	TUBO	TUBO
9	12164721	1	010D	PORCA	TUERCA
10	10516871	9	170R	ARRUELA PRESSÃO	ARANDELA ELAST.
11	11107231	8	040V	PARAFUSO	TORNILLO
12	11106431	2	040V	PARAFUSO	TORNILLO
13	10615779	2	131R	ARRUELA	ARANDELA
14	12638621	2	131R	ARRUELA	ARANDELA
15	70927312	4	031F	ABRAÇADEIRA	ABRAZADERA
16	75280806	2	192T	MANGUEIRA	MANGA C/RACORDE

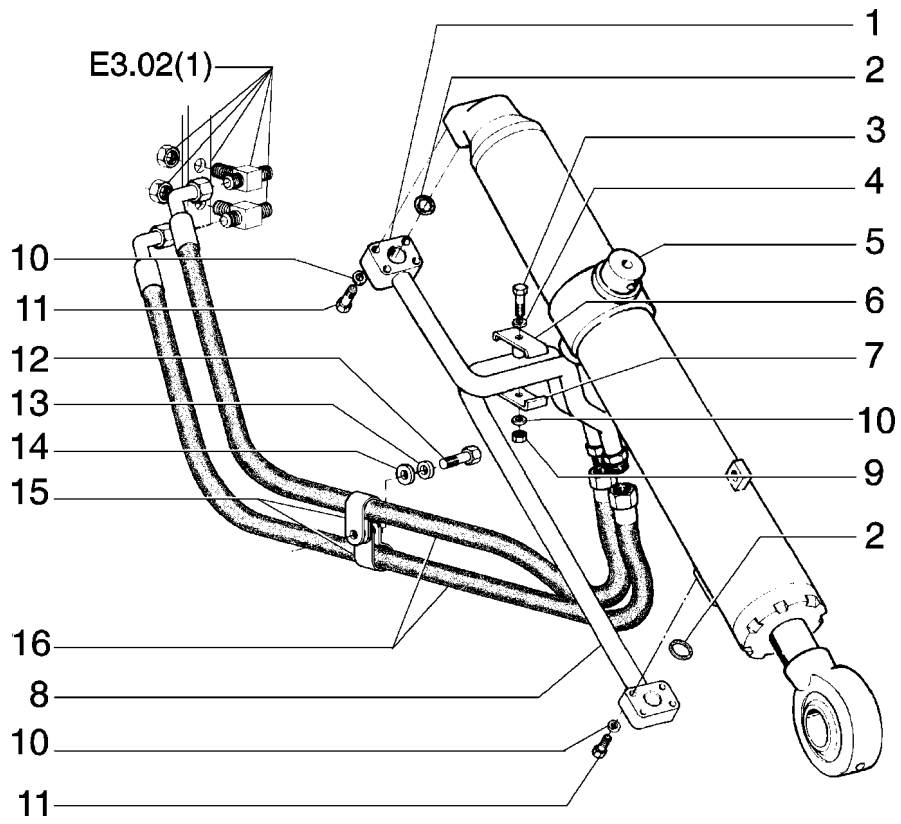

ITEM	PEÇA Nº	QTDE.	COD.	DESCRIÇÃO	DESCRIPCION
1	75251883	1	193T	TUBO	TUBO
2	14463180	2	158G	O'RING	JUNTA TORICA
3	15888731	1	040V	PARAFUSO	TORNILLO
4	12638601	1	131R	ARRUELA	ARANDELA
5	75266553	1	11G1	CILINDRO DIR.	GATO ELEVACION
6	75222878	1	031F	ABRAÇADEIRA	ABRAZADERA
7	75222552	1	031F	ABRAÇADEIRA	ABRAZADERA
8	75251887	1	193T	TUBO	TUBO
9	12164721	1	010D	PORCA	TUERCA
10	10516871	9	170R	ARRUELA PRESSÃO	ARANDELA ELAST.
11	11107231	8	040V	PARAFUSO	TORNILLO
12	11106431	2	040V	PARAFUSO	TORNILLO
13	10615779	2	131R	ARRUELA	ARANDELA
14	12638621	2	131R	ARRUELA	ARANDELA
15	70927312	4	031F	ABRAÇADEIRA	ABRAZADERA
16	75280806	2	192T	MANGUEIRA	MANGA C/RACORDE

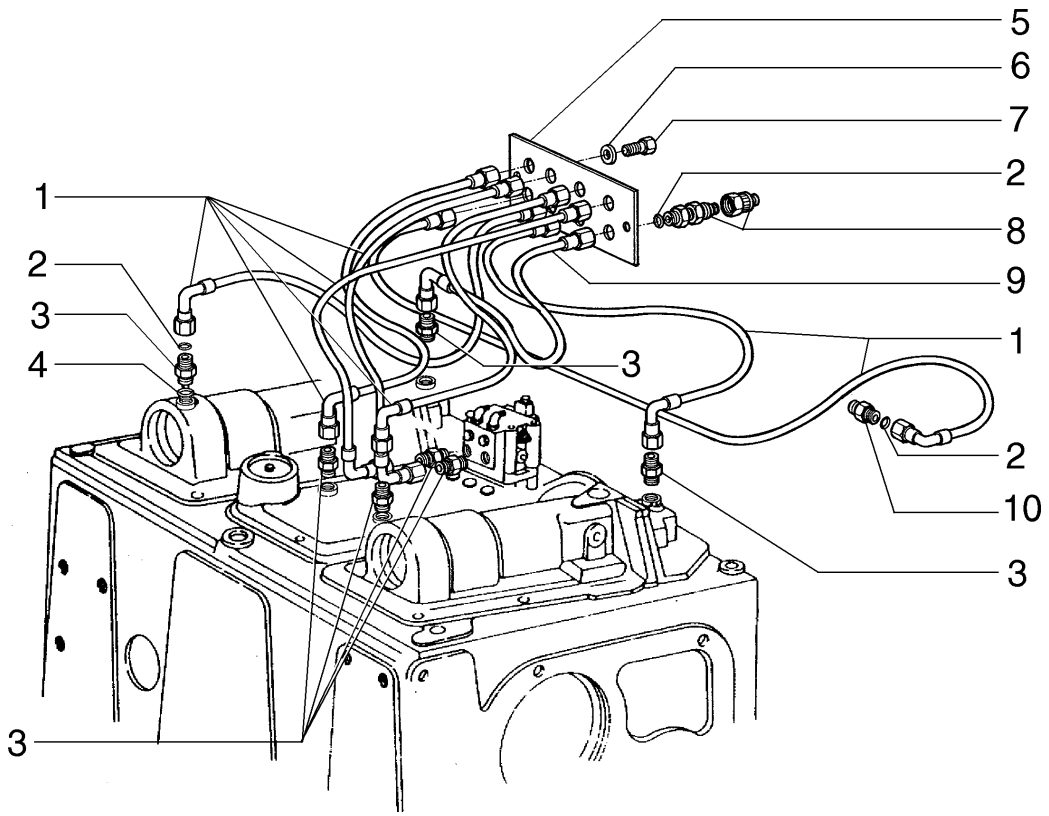

ITEM	PEÇA N°	QTDE.	COD.	DESCRIÇÃO	DESCRIPCION
1	75284221	7	192T	MANGUEIRA	MANGA C/RACORE
2	70923952	8	158G	O'RING	JUNTA TORICA
3	75284262	7	020R	CONEXÃO	RACOR
4	14437785	7	158G	O'RING	JUNTA TORICA
5	75284065	1	105P	CHAPA	PLACA
6	14496401	2	131R	ARRUELA	ARANDELA
7	10902431	2	040V	PARAFUSO	TORNILLO
8	75284240	8	020R	CONEXÃO	RACOR
9	75284231	1	192T	MANGUEIRA	MANGA C/RACORDE
10	75284269	1	020R	CONEXÃO	RACOR

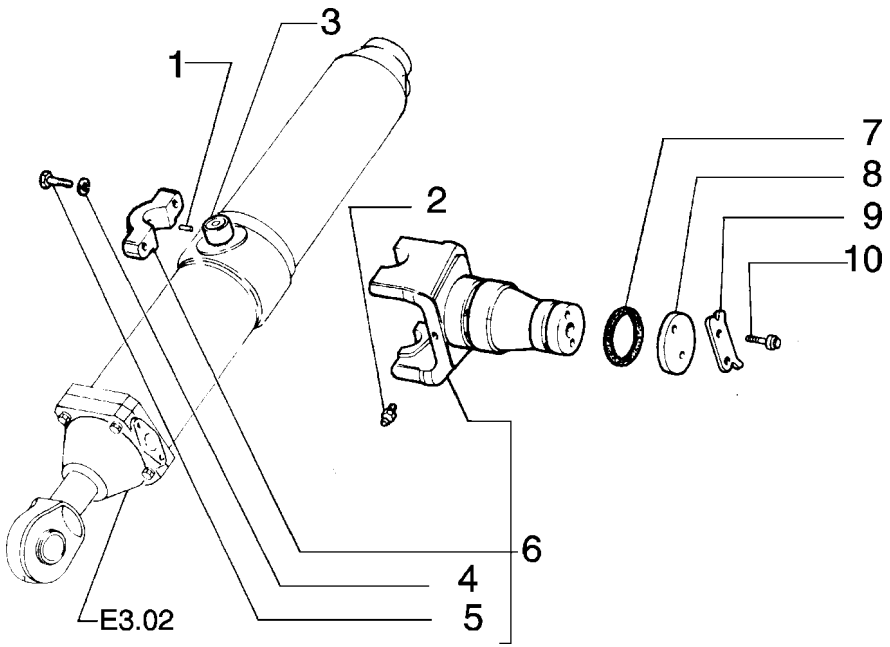

ITEM	PEÇA N°	QTDE.	COD.	DESCRIÇÃO	DESCRIPCION
1	10839510	2	090G	PINO CENTRAGEM	TETON
2	70914465	1	060I	PINO GRAXEIRO	ENGRASADOR
3	8271634	2	095B	BUCHA	BUJE
4	10517171	4	170R	ARRUELA PRESSÃO	ARANDELA ELAST.
5	11116531	4	040V	PARAFUSO	TORNILLO
6	75266555	4	300S	SUPORTE	SOPORTE
7	14465280	1	055A	ANEL DE VEDAÇÃO	JUNTA HERMETICA
8	8273605	1	060D	DISCO	DISCO
9	546819	1	050N	TRAVA	SEGURO
10	11115631	2	040V	PARAFUSO	TORNILLO

NEW HOLLAND

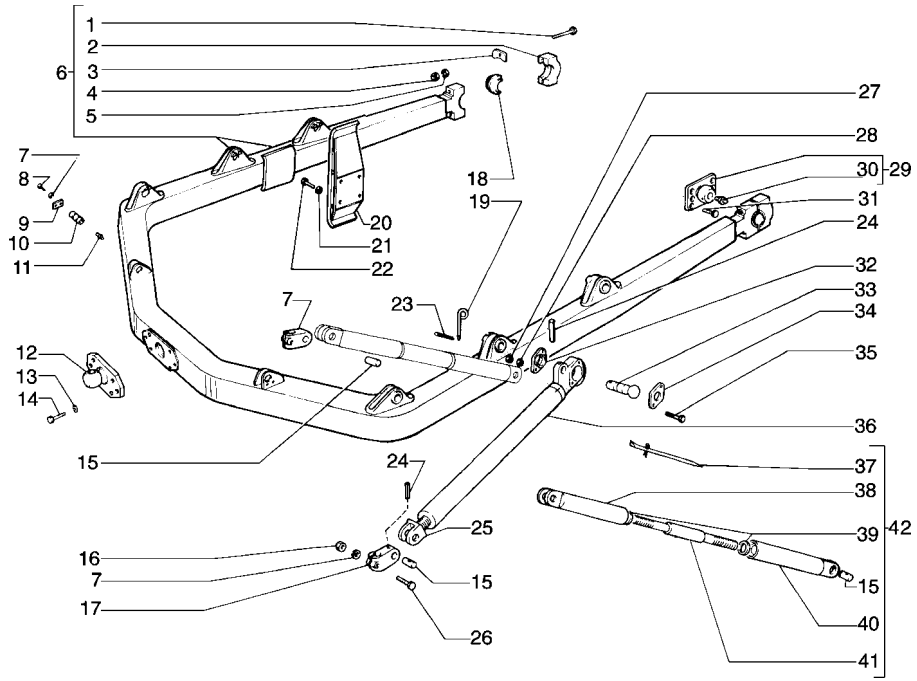

ITEM	PEÇA N°	QTDE.	COD.	DESCRIÇÃO	DESCRIPCION
1	16047137	4	040V	PARAFUSO	TORNILLO
2	8296138	2	300S	SUPORTE	SOPORTE
3	8280915	4	110P	PLACA	PLACA
4	12163727	4	010D	PORCA	TUERCA
5	10517671	4	170R	ARRUELA PRESSÃO	ARANDELA ELAST.
6	8297154	1	081A	ARCO DE FORÇA	ARCON
7	10517171	4	170R	ARRUELA PRESSÃO	ARANDELA ELAST.
8	11115531	4	040V	PARAFUSO	TORNILLO
9	8270126	2	105P	CHAPA	PLACA
10	8290362	2	080P	PINO	BULON
11	13407211	2	060I	PINO GRAXEIRO	ENGRASADOR
12	8274704	1	300S	SUPORTE	SOPORTE
13	10517371	6	170R	ARRUELA PRESSÃO	ARANDELA ELAST.
14	16047071	6	040V	PARAFUSO	TORNILLO
15	8298172	6	080P	PINO	BULON
16	12163221	4	010D	PORCA	TUERCA
17	8298171	4	300S	SUPORTE	SOPORTE
18	8280908	2	095B	BUCHA	BUJE
19	8293417	2	080P	PINO	BULON
20	8280573	2	045P	GUIA	PATIN
21	10517371	8	170R	ARRUELA PRESSÃO	ARANDELA ELAST.
22	15983837	8	040V	PARAFUSO	TORNILLO
23	567406	4	270C	CONTRA PINO	CHAVETA PARTIDA
24	13920770	6	202S	PINO ELÁSTICO	PASADOR ELAST.
25	8293413	2	061E	EXTREMIDADE	EXTREMO
26	11116831	4	040V	PARAFUSO	TORNILLO
27	11702921	4	010D	PORCA	TUERCA
28	10517071	4	170R	ARRUELA PRESSÃO	ARANDELA ELAST.
29	75210609	2	300S	SUPORTE	SOPORTE
30	13407211	2	060I	PINO GRAXEIRO	ENGRASADOR
31	588867	12	040V	PARAFUSO	TORNILLO
32	8273262	2	070F	FLANGE	BRIDA
33	8293416	2	080P	PINO	BULON
34	8273262	2	070F	FLANGE	BRIDA

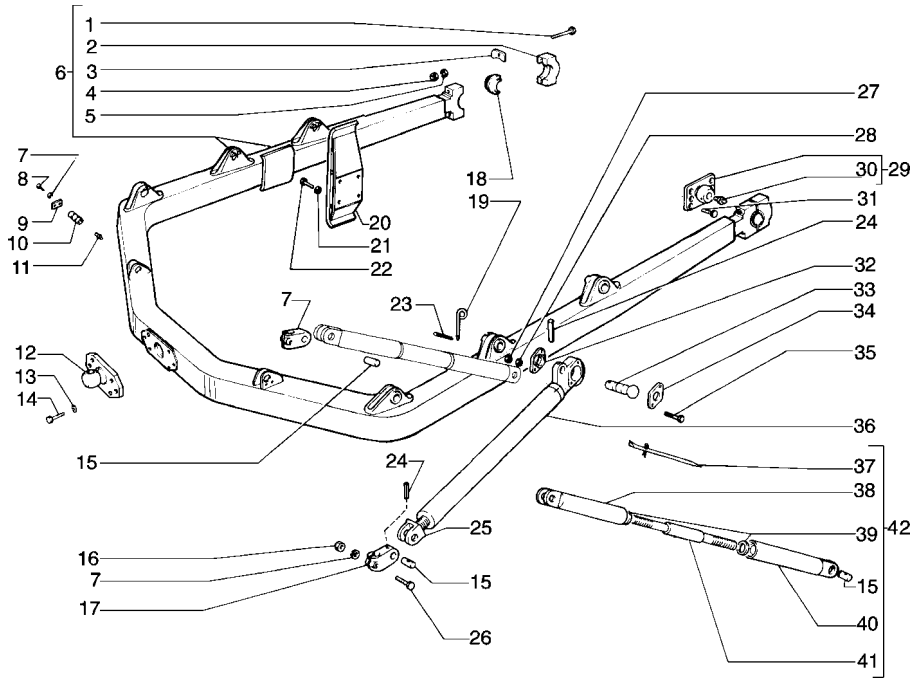

ITEM	PEÇA Nº	QTDE.	COD.	DESCRIÇÃO	DESCRIPCION
35	11113831	4	040V	PARAFUSO	TORNILLO
36	8297920	2	130B	BRAÇO INFERIOR	BRAZO
37	8296559	2	045L	ALAVANCA	PALANCA
38	8294515	2	061E	EXTREMIDADE	EXTREMO
39	8293408	4	131R	ARRUELA	ARANDELA
40	8294516	2	061E	EXTREMIDADE	EXTREMO
41	8294522	2	142T	TIRANTE	TIRANTE
42	75227308	2	085F	CJ. FORQUILHA CO	HORQUILLA

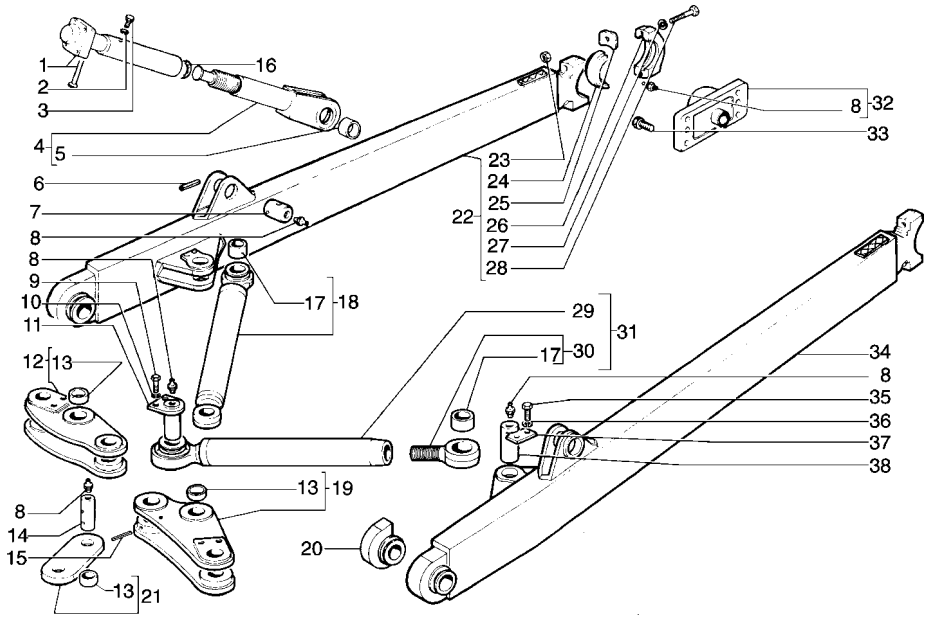

ITEM	PEÇA N°	QTDE.	COD.	DESCRIÇÃO	DESCRIPCION
1	8294765	1	085F	FORQUILHA	HORQUILLA
2	10517471	1	170R	ARRUELA PRESSÃO	ARANDELA ELAST.
3	8293816	1	040V	PARAFUSO	TORNILLO
4	8294767	1	085F	FORQUILHA	HORQUILLA
5	8283381	1	095B	BUCHA	BUJE
6	8283375	2	200S	PINO	PASADOR
7	8283376	2	080P	PINO	BULON
8	13407211	4	060I	PINO GRAXEIRO	ENGRASADOR
9	11127537	4	040V	PARAFUSO	TORNILLO
10	10517271	4	170R	ARRUELA PRESSÃO	ARANDELA ELAST.
11	8280182	2	080P	PINO	BULON
12	8296188	1	300S	SUPORTE DIR.	SOPORTE
13	8270283	6	095B	BUCHA	BUJE
14	8280196	2	080P	PINO	BULON
15	13917770	2	202S	PINO ELÁSTICO	PASADOR ELAST.
16	8291846	1	122G	RETENTOR	JUNTA
17	8270259	2	095B	BUCHA	BUJE
18	8280178	1	085F	FORQUILHA	HORQUILLA
19	8296190	1	300S	SUPORTE	SOPORTE
20	8288224	1	300S	SUPORTE	SOPORTE
21	8280195	1	050B	BIELA	BIELA
22	8296145	1	130B	BRAÇO	BRAZO
23	12163727	4	010D	PORCA	TUERCA
24	8280908	2	095B	BUCHA	BUJE
25	8280915	4	110P	PLACA	PLACA
26	8296138	2	300S	SUPORTE	SOPORTE
27	10517671	4	170R	ARRUELA PRESSÃO	ARANDELA ELAST.
28	16047137	4	040V	PARAFUSO	TORNILLO
29	8296377	1	244P	TIRANTE	TIRANTE
30	8296380	1	015N	EXTREMIDADE	DEDO
31	8296376	1	142T	TIRANTE	TIRANTE
32	75210609	2	300S	SUPORTE	SOPORTE
33	588867	12	040V	PARAFUSO	TORNILLO
34	8296146	1	300S	SUPORTE	SOPORTE

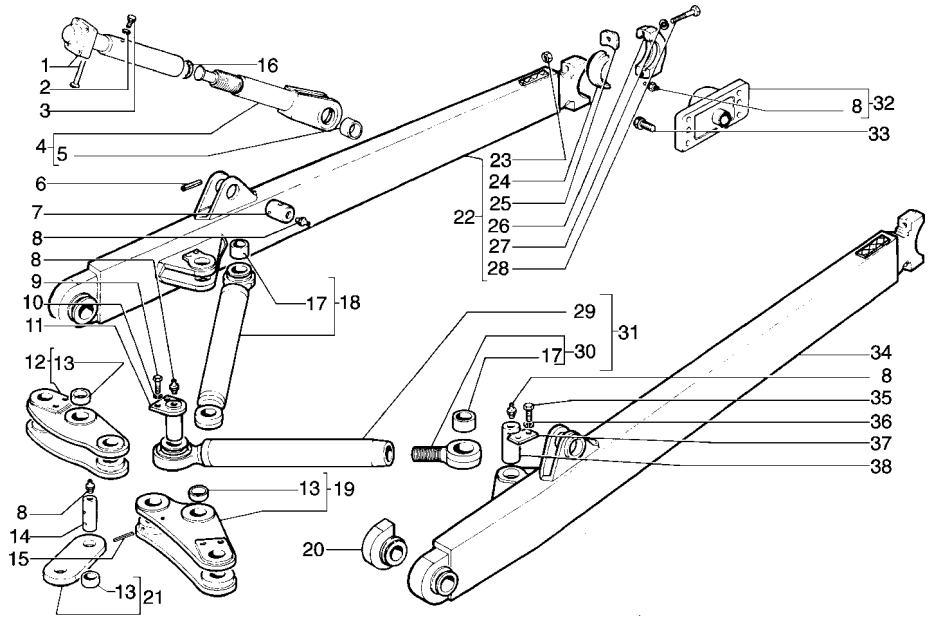

ITEM	PEÇA Nº	QTDE.	COD.	DESCRIÇÃO	DESCRIPCION
35	11115531	4	040V	PARAFUSO	TORNILLO
36	10517171	4	170R	ARRUELA PRESSÃO	ARANDELA ELAST.
37	8270126	2	105P	CHAPA	PLACA
38	8273060	2	080P	PINO	BULON

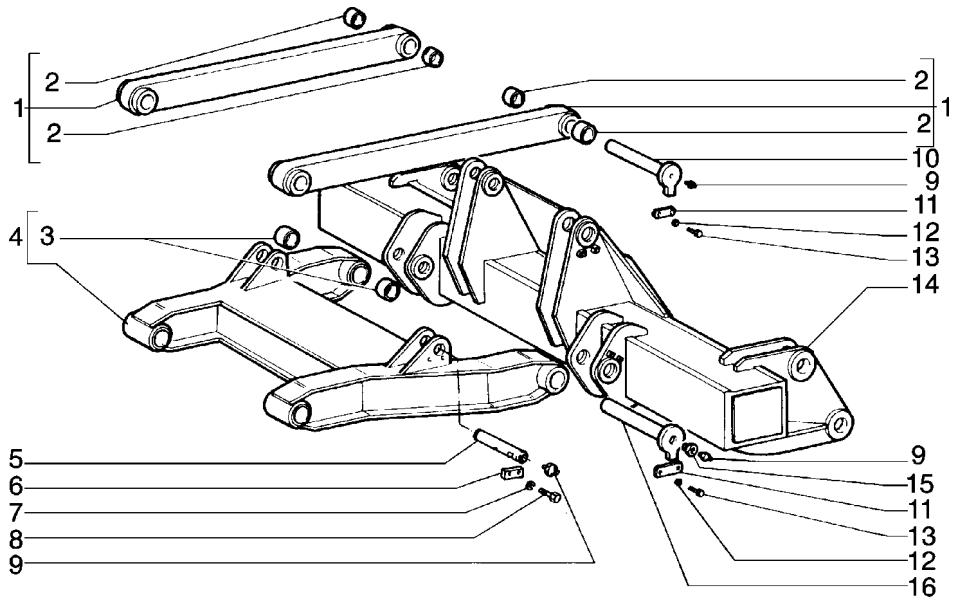

ITEM	PEÇA Nº	QTDE.	COD.	DESCRIÇÃO	DESCRIPCION
1	8299582	2	300S	SUPORTE	SOPORTE
2	8274374	8	095B	BUCHA	BUJE
3	8273046	8	095B	BUCHA	BUJE
4	8299577	1	300S	SUPORTE	SOPORTE
5	76002504	2	080P	PINO	BULON
6	8270126	2	105P	CHAPA	PLACA
7	10517170	4	170R	ARRUELA PRESSÃO	ARANDELA ELAST.
8	15836421	4	040V	PARAFUSO	TORNILLO
9	70914465	6	060I	PINO GRAXEIRO	ENGRASADOR
10	8299558	2	080P	PINO	BULON
11	8299561	4	110P	PLACA	PLACA
12	10517071	8	170R	ARRUELA PRESSÃO	ARANDELA ELAST.
13	15540421	8	040V	PARAFUSO	TORNILLO
14	8299583	1	300S	SUPORTE	SOPORTE
15	8274608	2	020R	CONEXÃO	RACOR
16	8299555	2	080P	PINO	BULON

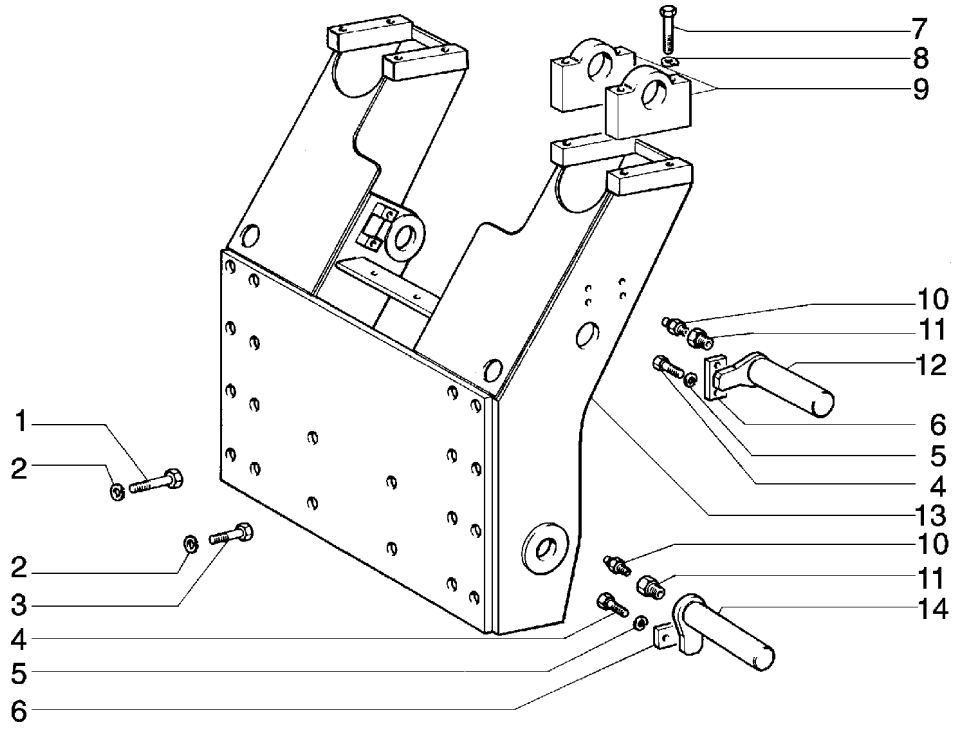

ITEM	PEÇA Nº	QTDE.	COD.	DESCRIÇÃO	DESCRIPCION
1	15997531	4	040V	PARAFUSO	TORNILLO
2	10517671	20	170R	ARRUELA PRES.	ARANDELA ELAST.
3	15997231	16	040V	PARAFUSO	TORNILLO
4	15540431	8	040V	PARAFUSO	TORNILLO
5	10517071	3	170R	ARRUELA PRES.	ARANDELA ELAST.
6	8299561	4	110P	PLACA	PLACA
7	15861721	8	040V	PARAFUSO	TORNILLO
8	14199510	8	113P	PLACA TRAVAM.	PLACA DE FRENO
9	8299560	4	079L	MANCAL	LUNETA
10	70914465	4	060I	PINO GRAXEIRO	ENGRASADOR
11	8274608	4	020R	CONEXÃO	RACOR
12	8299558	2	080P	PINO	BULON
13	8299537	1	300S	SUPORTE	SOPORTE
14	8299555	2	080P	PINO	BULON

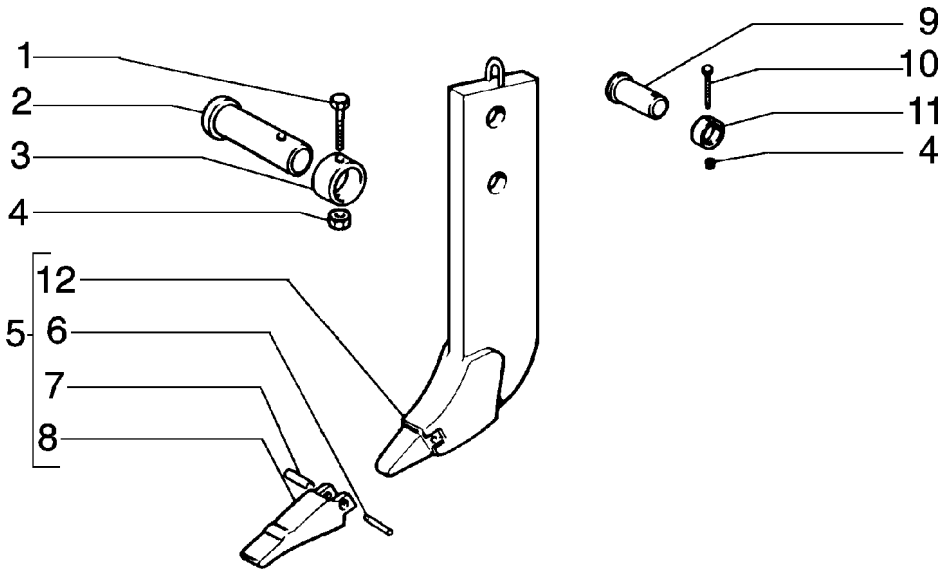

ITEM	PEÇA Nº	QTDE.	COD.	DESCRIÇÃO	DESCRIPCION
1	15978121	3	040V	PARAFUSO	TORNILLO
2	8299603	3	080P	PINO	BULON
3	8299606	3	045A	ANEL	ARO
4	12574811	6	010D	PORCA	TUERCA
5	75206970	3	0085	DENTE	DIENTE
6	75212203	3	080P	PINO	BULON
7	75245092	3	030M	LUVA	MANGUITO
8	8281282	3	242P	PONTA DO DENTE	PUA DE DIENTE
9	79023558	3	080P	PINO	BULON
10	11360221	3	040V	PARAFUSO	TORNILLO
11	8299605	3	045A	ANEL	ARO
12	75212147	3	0085	DENTE	DIENTE

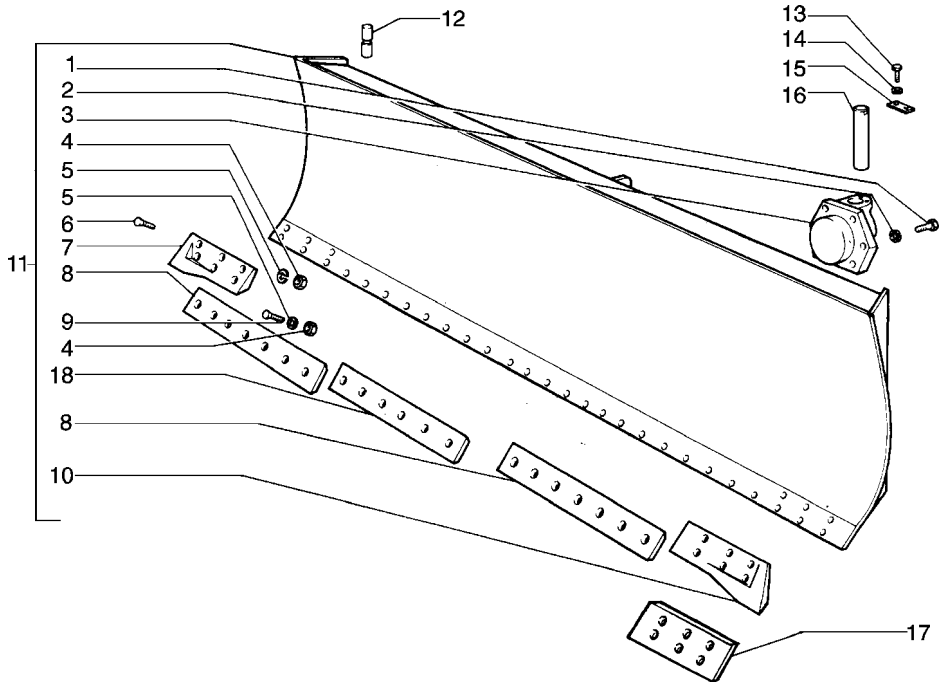

ITEM	PEÇA N°	QTDE.	COD.	DESCRIÇÃO	DESCRIPCION
1	16162437	6	040V	PARAFUSO	TORNILLO
2	10517371	6	170R	ARRUELA PRESSÃO	ARANDELA ELAST.
3	8296247	1	300S	SUPORTE	SOPORTE
4	12164327	32	010D	PORCA	TUERCA
5	10517471	32	170R	ARRUELA PRESSÃO	ARANDELA ELAST.
6	8273530	12	040V	PARAFUSO	TORNILLO
7	75254387	1	018T	FACA DIR.	CUCHILLA DER.
8	8294269	2	018T	FACA CENTRAL	CUCHILLA
9	8282270	20	040V	PARAFUSO	TORNILLO
10	75254388	1	018T	FACA ESQ.	CUCHILLA IZQ.
11	8294340	1	010L	LAMINA COMPL.	HOJA
12	8294275	4	080P	PINO	BULON
13	11115531	2	040V	PARAFUSO	TORNILLO
14	10517171	2	170R	ARRUELA PRESSÃO	ARANDELA ELAST.
15	8270126	1	105P	CHAPA	PLACA
16	8273214	1	080P	PINO	BULON
17	75209416	1	018T	FACA DIR.	CUCHILLA
	75209417	1	018T	FACA ESQ.	CUCHILLA
18	8294271	1	018T	FACA CENTRAL	CUCHILLA

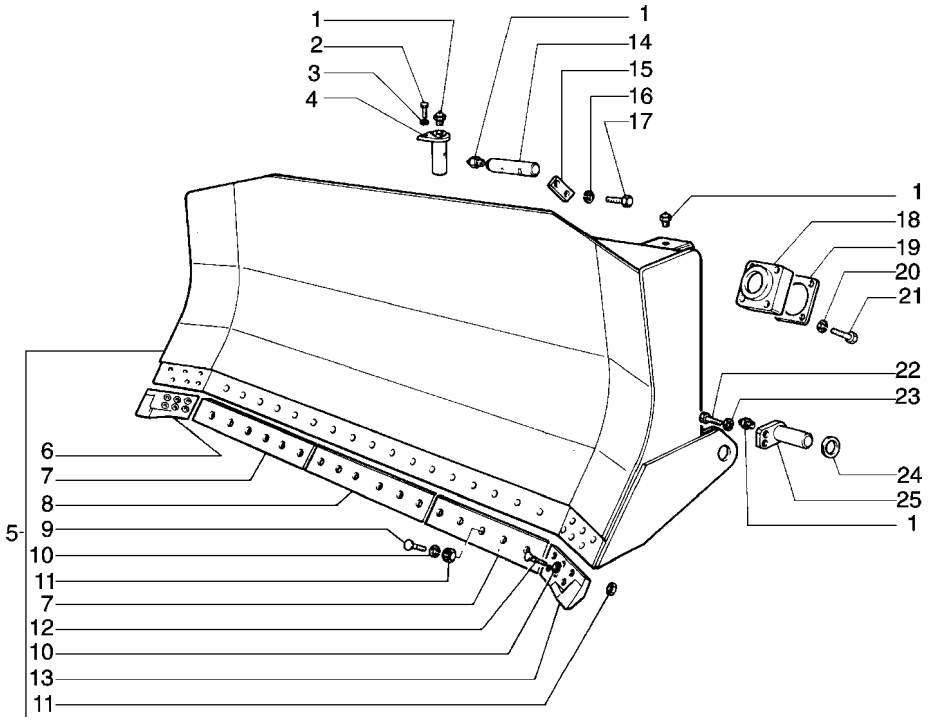

ITEM	PEÇA Nº	QTDE.	COD.	DESCRIÇÃO	DESCRIPCION
1	13407211	8	060I	PINO GRAXEIRO	ENGRASADOR
2	11127537	4	040V	PARAFUSO	TORNILLO
3	10517271	4	170R	ARRUELA PRESSÃO	ARANDELA ELAST.
4	8280209	2	080P	PINO	BULON
5	76002279	1	010L	LAMINA	HOJA
6	8296486	1	018T	FACA DIR.	CUCHILLA
7	76005429	2	018T	FACA LATERAL	CUCHILLA
8	8284271	1	018T	FACA CENTRAL	CUCHILLA
9	8282270	16	040V	PARAFUSO	TORNILLO
10	10517471	28	170R	ARRUELA PRESSÃO	ARANDELA ELAST.
11	12164327	28	010D	PORCA	TUERCA
12	8273530	12	040V	PARAFUSO	TORNILLO
13	8296487	1	018T	FACA ESQ.	CUCHILLA
14	8290702	2	080P	PINO	BULON
15	8270126	2	105P	CHAPA	PLACA
16	10517171	4	170R	ARRUELA PRESSÃO	ARANDELA ELAST.
17	11115531	4	040V	PARAFUSO	TORNILLO
18	8273635	2	300S	SUPORTE ESFERIC	SOPORTE
19	8273637	2	110P	PLACA	PLACA
20	10517271	8	170R	ARRUELA PRESSÃO	ARANDELA ELAST.
21	11120137	8	040V	PARAFUSO	TORNILLO
22	11127537	4	040V	PARAFUSO	TORNILLO
23	10517271	4	170R	ARRUELA PRESSÃO	ARANDELA ELAST.
24	8280206	4	131R	ARRUELA	ARANDELA
25	8280182	2	080P	PINO	BULON

NEW HOLLAND

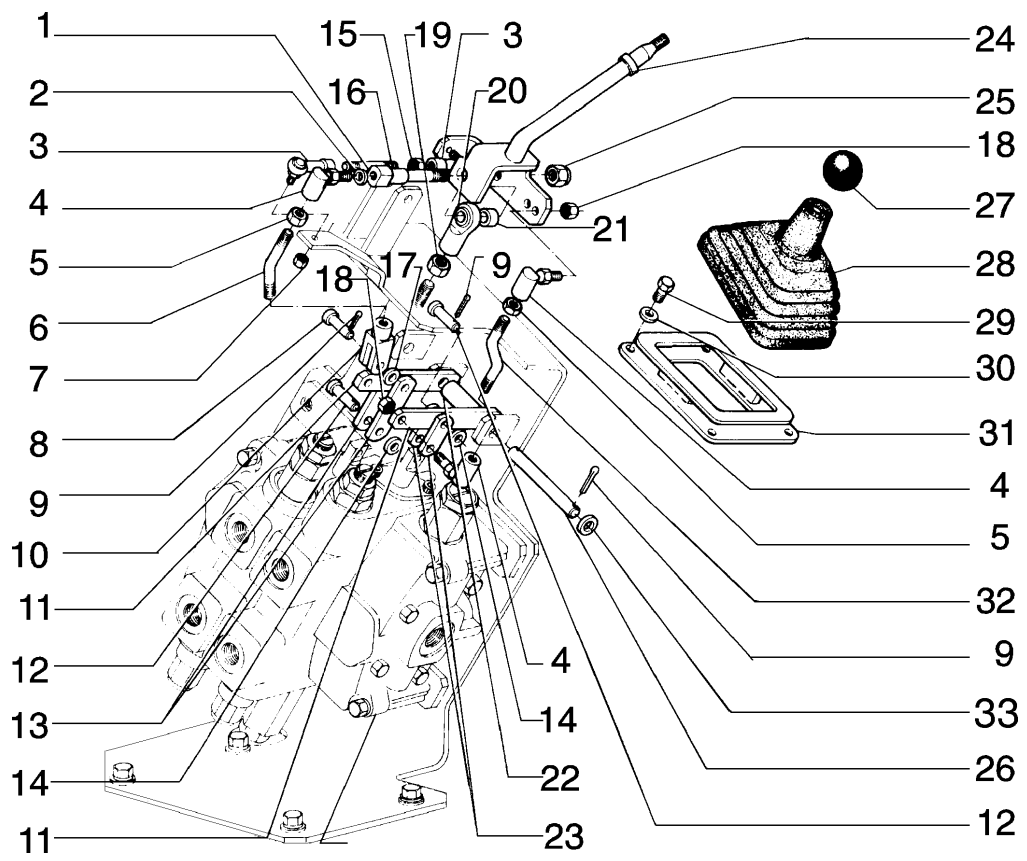

NEW HOLLAND	D 170	E3.25	QUADRO 1	PAG. 1

ITEM	PEÇA Nº	QTDE.	COD.	DESCRIÇÃO	DESCRIPCION
1	75244518	1	040V	PARAFUSO	TORNILLO
2	70910287	2	170R	ARRUELA PRESSÃO	ARANDELA ELAST.
3	70686384	2	061E	EXTREMIDADE	EXTREMO
4	76021941	3	070G	JUNTA ESFÉRICA	ARTIC.ESFERICA
5	70910329	3	010D	PORCA	TUERCA
6	75244445	1	142T	TIRANTE	TIRANTE
7	70916590	2	010D	PORCA	TUERCA
8	10033410	1	080P	PINO	BULON
9	70900802	7	270C	CONTRA PINO	CHAVETA PARTIDA
10	10000871	1	085F	FORQUILHA	HORQUILLA
11	75244517	2	045L	ALAVANCA	PALANCA
12	10005010	4	080P	PINO	BULON
13	75244316	2	105P	CHAPA	PLACA
14	70928460	3	131R	ARRUELA	ARANDELA
15	70910267	2	010D	PORCA	TUERCA
16	75249448	1	142T	TIRANTE	TIRANTE
17	12638621	1	131R	ARRUELA	ARANDELA
18	70924332	2	010D	PORCA	TUERCA
19	70913177	1	010D	PORCA	TUERCA
20	70638732	1	061E	EXTREMIDADE	EXTREMO
21	75244410	1	075D	ESPAÇADOR	SEPARADOR
22	75244640	1	075D	ESPAÇADOR	SEPARADOR
23	75244005	2	105P	CHAPA	PLACA
24	75244312	1	045L	ALAVANCA	PALANCA
25	70915972	1	010D	PORCA	TUERCA
26	75243872	1	080P	PINO	BULON
27	4985147	1	150P	MANOPLA	EMPUNADURA
28	75214658	1	334C	COIFA PARA PÓ	CAPUCHA
29	10902121	4	040V	PARAFUSO	TORNILLO
30	10615479	4	131R	ARRUELA	ARANDELA
31	75244002	1	265C	TAMPA	TAPA
32	75244315	1	142T	TIRANTE	TIRANTE
33	10520001	12	131R	ARRUELA	ARANDELA

01-02	COMANDO DO DISTRIBUIDOR MANDO DEL DISTRIBUIDOR	E3.25	1

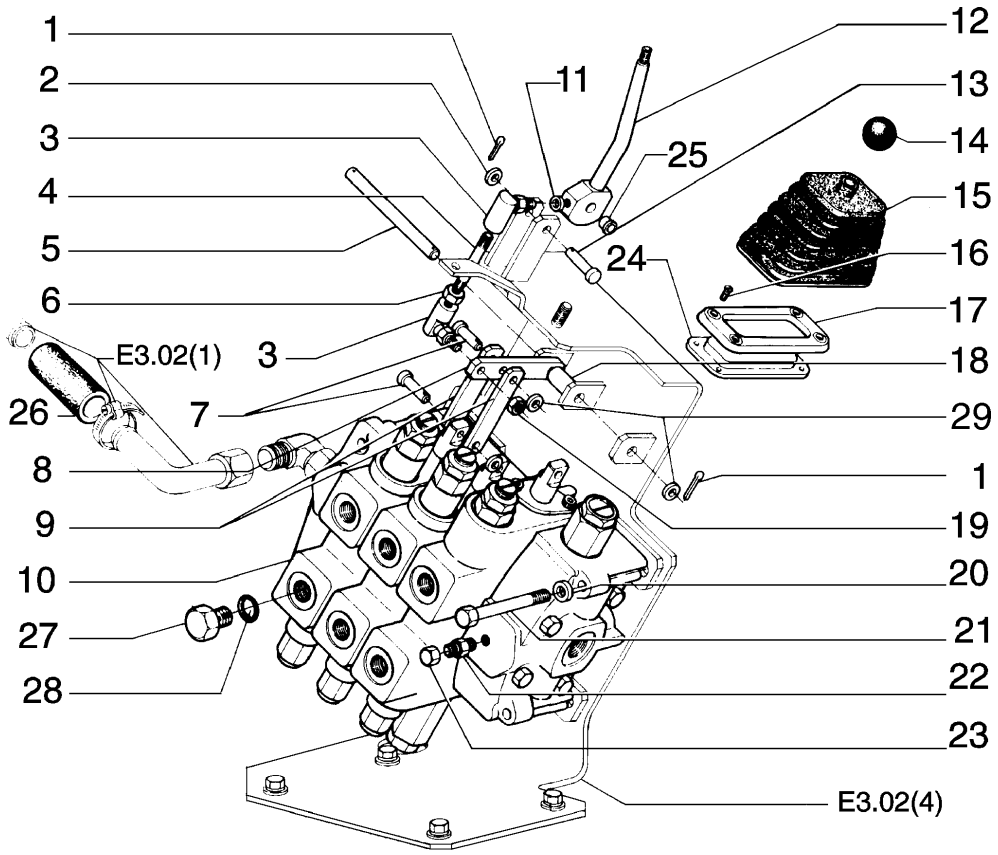

ITEM	PEÇA N°	QTDE.	COD.	DESCRIÇÃO	DESCRIPCION
1	70900802	5	270C	CONTRA PINO	CHAVETA PARTIDA
2	70928460	5	131R	ARRUELA	ARANDELA
3	76021941	2	070G	JUNTA ESFÉRICA	ARTIC.ESFERICA
4	75244000	1	142T	TIRANTE	TIRANTE
5	75244428	1	080P	PINO	BULON
6	70910329	2	010D	PORCA	TUERCA
7	10005010	2	080P	PINO	BULON
8	75244517	1	045L	ALAVANCA	PALANCA
9	75244316	2	105P	CHAPA	PLACA
10	75244732	1	083D	DISTRIBUIDOR	DISTRIBUIDOR
11	70910287	1	170R	ARRUELA PRESSÃO	ARANDELA ELAST.
12	75243563	1	045L	ALAVANCA	PALANCA
13	75244007	1	080P	PINO	BULON
14	4970504	1	150P	MANOPLA	EMPUNADURA
15	79082246	1	334C	COIFA PARA PÓ	CAPUCHA
16	13313217	4	040V	PARAFUSO	TORNILLO
17	79082247	1	295C	MOLDURA	MARCO
18	75244638	1	075D	ESPAÇADOR	SEPARADOR
19	70924332	1	010D	PORCA	TUERCA
20	10517071	4	170R	ARRUELA PRESSÃO	ARANDELA ELAST.
21	11114631	4	040V	PARAFUSO	TORNILLO
22	70919062	1	020R	CONEXÃO	RACOR
23	70919552	1	064C	TAMPÃO	SOMBRERETE
24	79102446	1	265C	TAMPA	TAPA
25	75235486	2	095B	BUCHA	BUJE
26	73128476	1	285T	MANGUEIRA	TUBO FLEXIBLE
27	70921216	2	064C	TAMPÃO	SOMBRERETE
28	70921214	2	055A	ANEL DE VEDAÇÃO	JUNTA HERMETICA
29	10520001	5	131R	ARRUELA	ARANDELA

NEW HOLLAND

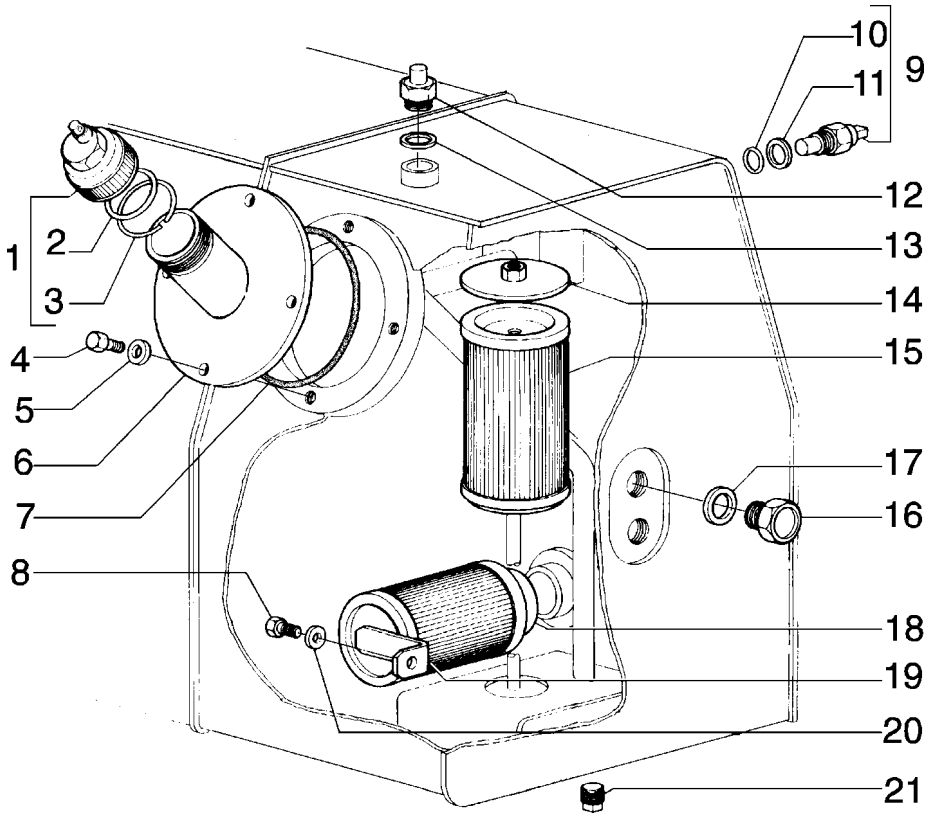

ITEM	PEÇA N°	QTDE.	COD.	DESCRIÇÃO	DESCRIPCION
1	79104494	1	265C	TAMPA	TAPA
2	79019060	1	158G	ANEL-O	JUNTA TORICA
3	79019065	1	187A	ANEL ELÁSTICO	ANILLO ELASTICO
4	11106031	4	040V	PARAFUSO	TORNILLO
5	10516871	4	170R	ARRUELA PRESSÃO	ARANDELA ELAST.
6	75266473	1	090B	BOCAL ENCHIM.	BOCA DE CARGA
7	14467980	1	158G	O'RING	JUNTA TORICA
8	16043431	1	040V	PARAFUSO	TORNILLO
9	75222348	1	075I	INTERRUPTOR	INTERRUPTOR
10	10559960	1	122G	RETENTOR	JUNTA
11	70923841	1	158G	O'RING	JUNTA TORICA
12	79028299	1	075I	INTERRUPTOR	INTERRUPTOR
13	10263460	1	131R	ARRUELA	ARANDELA
14	75213123	1	265C	TAMPA	TAPA
15	75213131	1	065F	FILTRO	FILTRO
16	75214200	2	I091	INDICADOR NÍVEL	VARILLA NIVEL
17	10295485	2	055A	ANEL DE VEDAÇÃO	JUNTA HERMETICA
18	73124631	1	065F	FILTRO	FILTRO
19	75247732	1	105P	CHAPA	PLACA
20	12642021	1	131R	ARRUELA	ARANDELA
21	70912768	2	050T	BUJÃO	TAPON

NEW HOLLAND

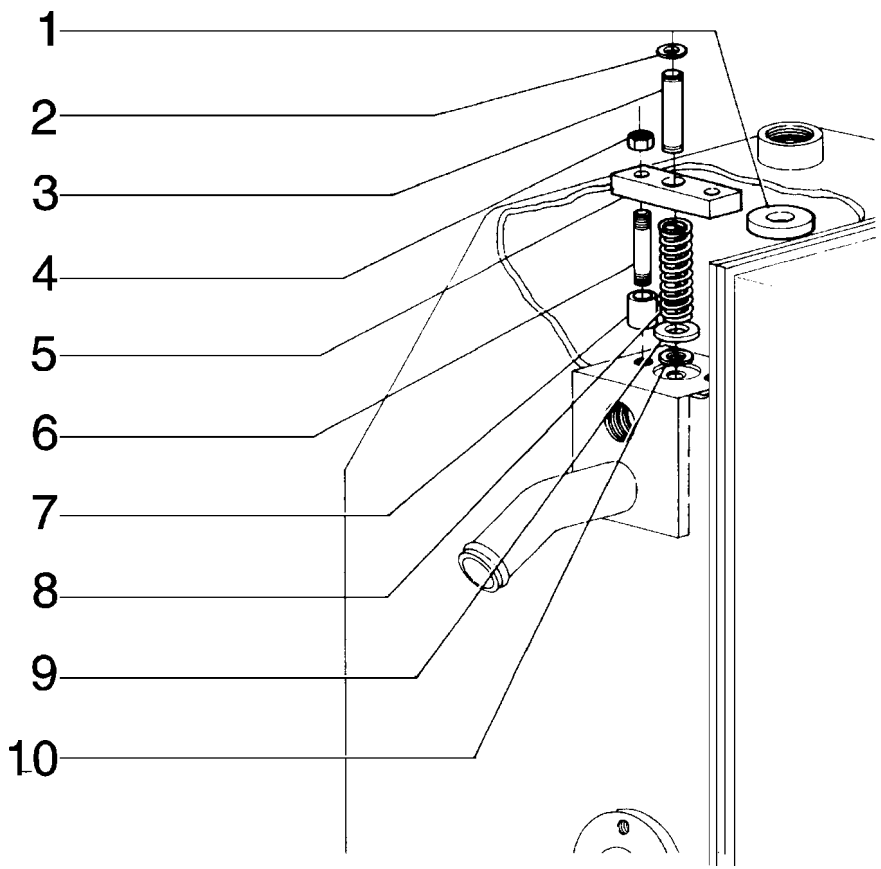

ITEM	PEÇA N°	QTDE.	COD.	DESCRIÇÃO	DESCRIPCION
1	4586020	2	090D	DISCO MAGNÉTICO	DISCO IMANADO
2	75213122	1	187A	ANEL ELÁSTICO	ANILLO ELASTICO
3	75213124	1	080P	PINO	BULON
4	70915633	2	010D	PORCA	TUERCA
5	75213126	1	105P	CHAPA	PLACA
6	75213120	2	142T	TIRANTE	TIRANTE
7	75213125	2	184C	DISTANCIADOR	ESPARRAGO
8	75213127	1	100M	MOLA	MUELLE
9	75213128	1	120P	PRATO	PLATILLO
10	11066276	1	045A	ANEL	ARO

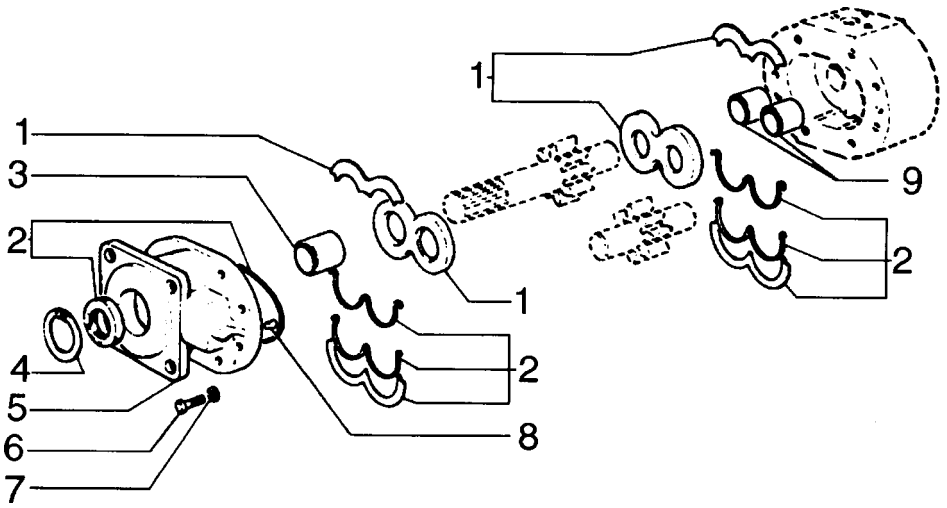

= 1
2

ITEM	PEÇA Nº	QTDE.	COD.	DESCRIÇÃO	DESCRIPCION
1	75209631	1	002K	KIT	JUEGO
2	75209630	1	002K	KIT	JUEGO
3	75201005	1	095B	BUCHA	BUJE
4	75201007	1	187A	ANEL ELÁSTICO	ANILLO ELASTICO
5	75201992	1	265C	TAMPA	TAPA
6	75200998	8	040V	PARAFUSO	TORNILLO
7	75200999	8	131R	ARRUELA	ARANDELA
8	75201002	2	080P	PINO	BULON
9	75201727	2	095B	BUCHA	BUJE

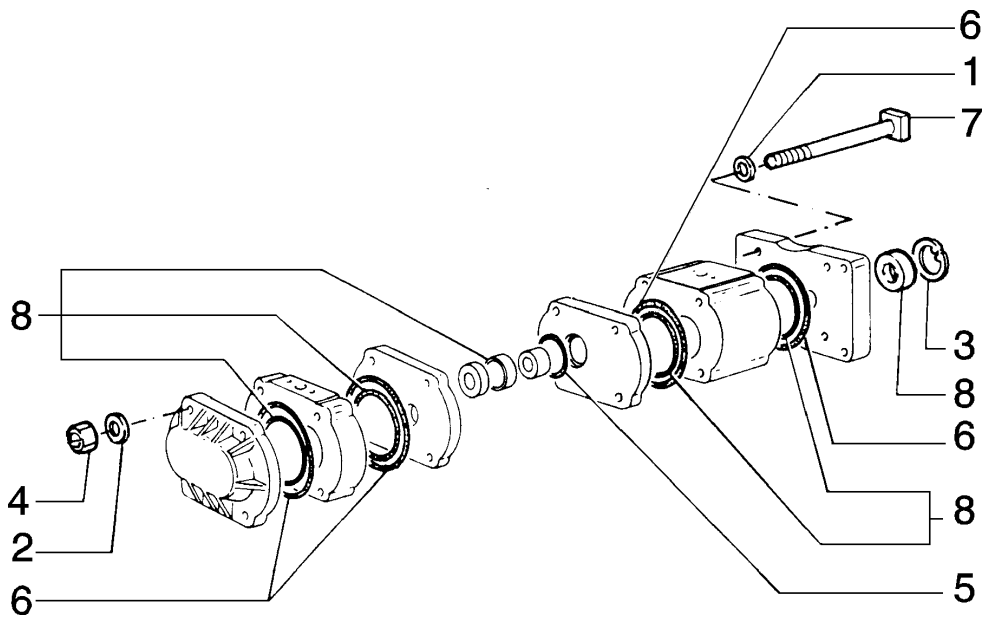

ITEM	PEÇA N°	QTDE.	COD.	DESCRIÇÃO	DESCRIPCION
1	10298360	4	055A	ANEL DE VEDAÇÃO	JUNTA HERMETICA
2	10571879	4	131R	ARRUELA	ARANDELA
3	11058676	1	187A	ANEL ELÁSTICO	ANILLO ELASTICO
4	12164721	4	010D	PORCA	TUERCA
5	14458080	1	158G	O'RING	JUNTA TORICA
6	14460380	4	158G	O'RING	JUNTA TORICA
7	15973134	4	040V	PARAFUSO	TORNILLO
8	79069701	1	002K	KIT	JUEGO

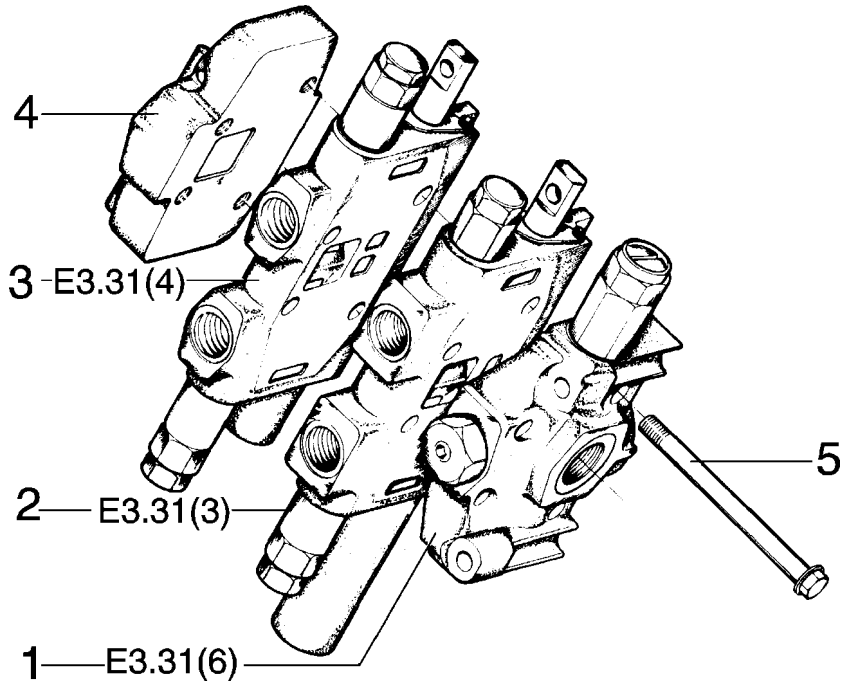

ITEM	PEÇA Nº	QTDE.	COD.	DESCRIÇÃO	DESCRIPCION
1	75288261	1	010V	VÁLVULA	VALVULA
2	75287723	1	010V	VÁLVULA	VALVULA
3	75288259	1	010V	VÁLVULA	VALVULA
4	75288258	1	010V	VÁLVULA	VALVULA
5	75288263	4	040V	PARAFUSO	TORNILLO

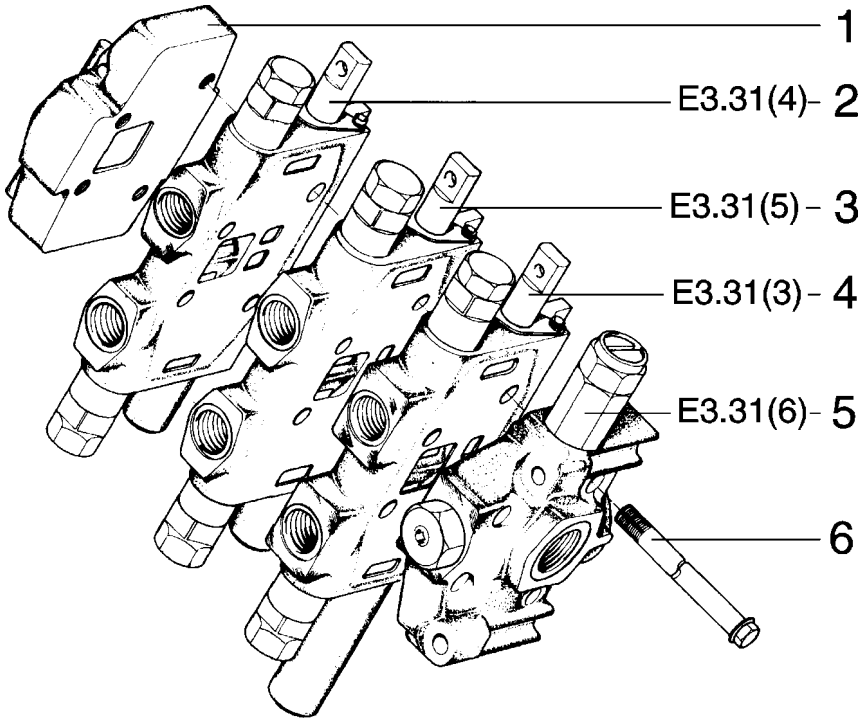

ITEM	PEÇA N°	QTDE.	COD.	DESCRIÇÃO	DESCRIPCION
1	75288258	1	010V	VÁLVULA	VALVULA
2	75288259	1	010V	VÁLVULA	VALVULA
3	75288260	1	010V	VÁLVULA	VALVULA
4	75287723	1	010V	VÁLVULA	VALVULA
5	75288261	1	010V	VÁLVULA	VALVULA
6	75288262	4	040V	PARAFUSO	TORNILLO

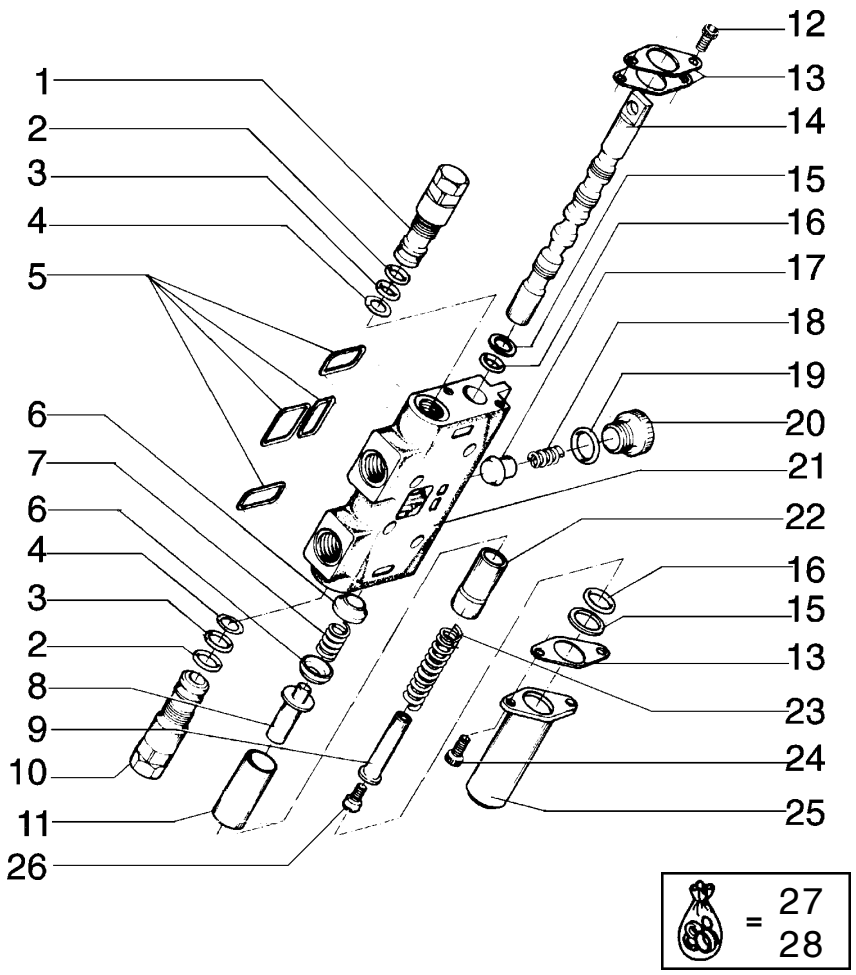

ITEM	PEÇA Nº	QTDE.	COD.	DESCRIÇÃO	DESCRIPCION
1	75288264	1	010V	VÁLVULA	VALVULA
2	70923575	2	045A	ANEL BORR.VULC.	ARO
3	70923574	2	045A	ANEL BORR.VULC.	ARO
4	75288267	2	045A	ANEL	ARO
5	75287886	1	002K	KIT	JUEGO
6	75288268	2	060S	PRATO	ARANDELA
7	75288269	1	100M	MOLA	MUELLE
8	75288273	1	080P	PINO	BULON
9	75288274	1	075D	ESPAÇADOR	SEPARADOR
10	75288264	1	010V	VÁLVULA	VALVULA
11	75288265	1	193T	TUBO	TUBO
12	75288266	2	040V	PARAFUSO	TORNILLO
13	75288275	3	105P	CHAPA	PLACA
14	75288276	1	090A	HASTE	VARILLA
15	75288277	2	045A	ANEL	ARO
16	75288278	2	158G	O'RING	JUNTA TORICA
17	75288279	1	235S	EMBOLO	EMBOLO
18	75288280	1	100M	MOLA	MUELLE
19	75288281	1	158G	O'RING	JUNTA TORICA
20	75288282	1	050T	BUJÃO	TAPON
21	75288283	1	035S	CARCAÇA	CAJA
22	75288284	1	095B	BUCHA	BUJE
23	75288285	1	100M	MOLA	MUELLE
24	75288286	2	040V	PARAFUSO	TORNILLO
25	75288287	1	265C	TAMPA	TAPA
26	75288288	1	040V	PARAFUSO	TORNILLO
27	75287887	1	002K	KIT *	JUEGO
28	75287889	1	002K	KIT **	JUEGO

* KIT VEDAÇÃO COMPLETO
** KIT VEDAÇÃO DO CORPO DA VÁLVULA

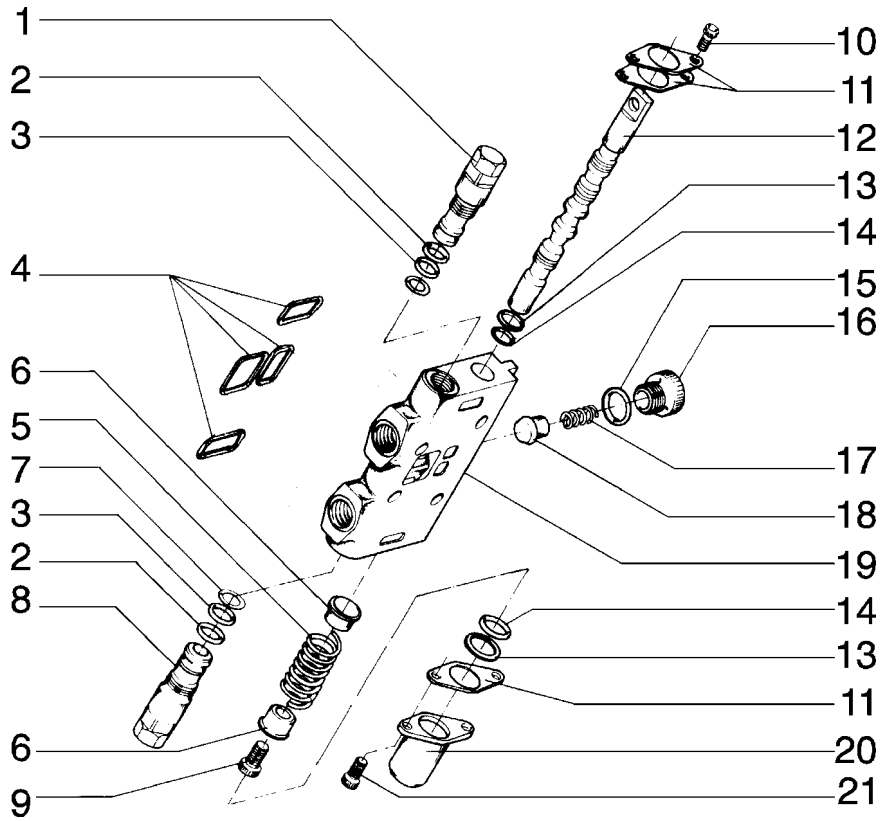

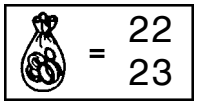

ITEM	PEÇA N°	QTDE.	COD.	DESCRIÇÃO	DESCRIPCION
1	75288264	1	010V	VÁLVULA	VALVULA
2	70923575	2	045A	ANEL BORR.VULC.	ARO
3	70923574	2	045A	ANEL BORR.VULC.	ARO
4	75287886	1	002K	KIT	JUEGO
5	75288289	1	100M	MOLA	MUELLE
6	75288290	2	060S	PRATO	ARANDELA
7	75288267	2	045A	ANEL	ARO
8	75288264	1	010V	VÁLVULA	VALVULA
9	75288291	1	040V	PARAFUSO	TORNILLO
10	75288266	2	040V	PARAFUSO	TORNILLO
11	75288275	3	105P	CHAPA	PLACA
12	75288292	1	090A	HASTE	VARILLA
13	75288277	2	045A	ANEL	ARO
14	75288293	2	158G	O'RING	JUNTA TORICA
15	75288281	1	158G	O'RING	JUNTA TORICA
16	75288282	1	050T	BUJÃO	TAPON
17	75288280	1	100M	MOLA	MUELLE
18	75288279	1	235S	EMBOLO	EMBOLO
19	75288294	1	035S	CARCAÇA	CAJA
20	75288287	1	265C	TAMPA	TAPA
21	75288286	2	040V	PARAFUSO	TORNILLO
22	75287887	2	002K	KIT *	JUEGO
23	75287889	1	002K	KIT **	JUEGO

* KIT VEDAÇÃO COMPLETO
** KIT VEDAÇÃO DO CORPO DA VÁLVULA

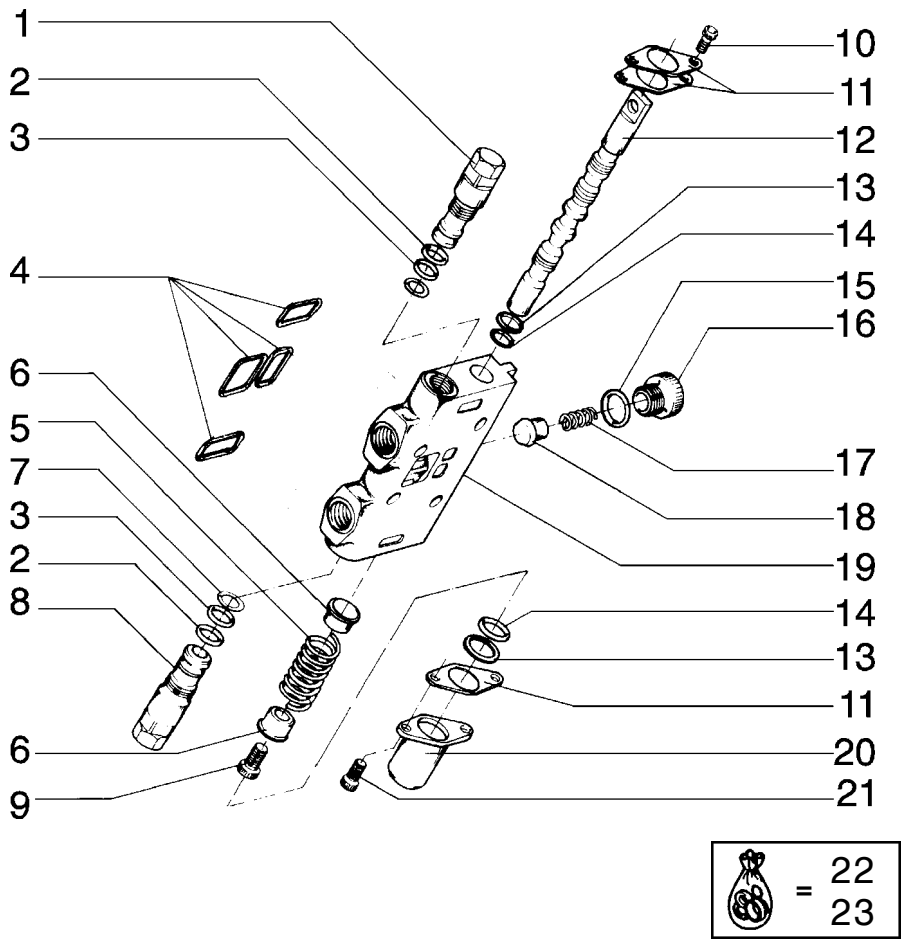

ITEM	PEÇA N°	QTDE.	COD.	DESCRIÇÃO	DESCRIPCION
1	75288295	1	010V	VÁLVULA	VALVULA
2	70923575	2	045A	ANEL BORR.VULC.	ARO
3	70923574	2	045A	ANEL BORR.VULC.	ARO
4	75287886	1	002K	KIT	JUEGO
5	75288289	1	100M	MOLA	MUELLE
6	75288290	2	060S	PRATO	ARANDELA
7	75288267	2	045A	ANEL	ARO
8	75288295	1	010V	VÁLVULA	VALVULA
9	75288291	1	040V	PARAFUSO	TORNILLO
10	75288266	2	040V	PARAFUSO	TORNILLO
11	75288275	3	105P	CHAPA	PLACA
12	75288292	1	090A	HASTE	VARILLA
13	75288277	2	045A	ANEL	ARO
14	75288293	2	158G	O'RING	JUNTA TORICA
15	75288281	1	158G	O'RING	JUNTA TORICA
16	75288282	1	050T	BUJÃO	TAPON
17	75288280	1	100M	MOLA	MUELLE
18	75288279	1	235S	EMBOLO	EMBOLO
19	75288294	1	035S	CARCAÇA	CAJA
20	75288287	1	265C	TAMPA	TAPA
21	75288286	2	040V	PARAFUSO	TORNILLO
22	75287887	2	002K	KIT *	JUEGO
23	75287889	1	002K	KIT **	JUEGO

* KIT VEDAÇÃO COMPLETO
** KIT VEDAÇÃO DO CORPO DA VÁLVULA

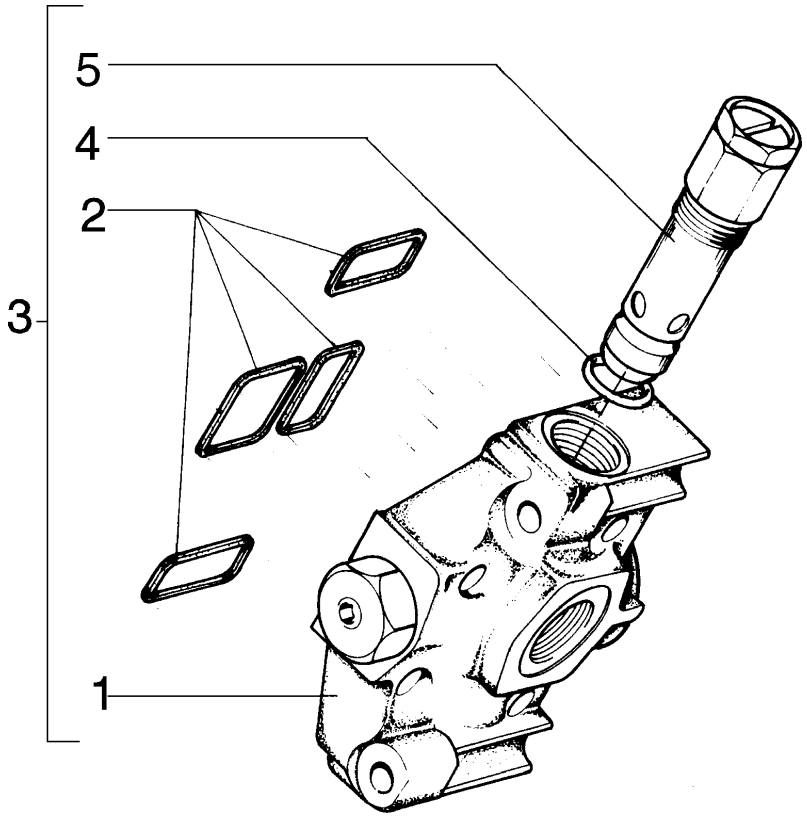

ITEM	PEÇA N°	QTDE.	COD.	DESCRIÇÃO	DESCRIPCION
1	7288296	1	035S	CARCAÇA	CAJA
2	75287886	1	002K	KIT	JUEGO
3	75288261	1	010V	VÁLVULA	VALVULA
4	14463081	1	158G	O'RING	JUNTA TORICA
5	71100649	1	010V	VÁLVULA	VALVULA

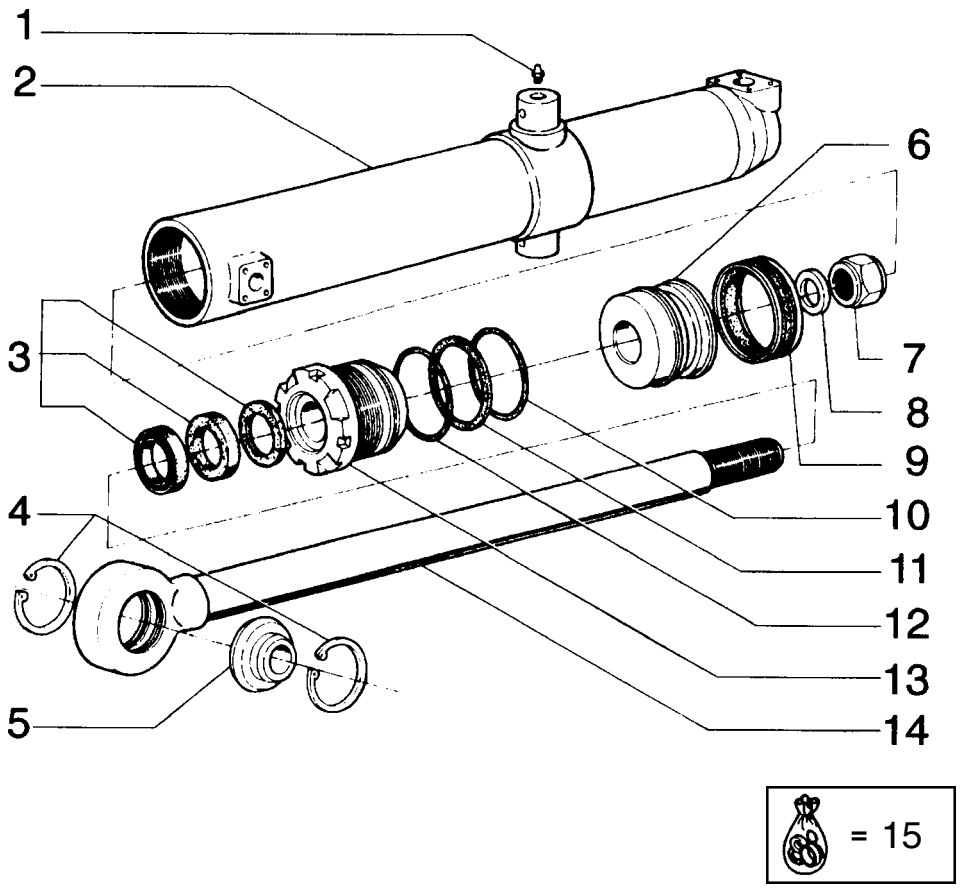

ITEM	PEÇA N°	QTDE.	COD.	DESCRIÇÃO	DESCRIPCION
1	13407211	2	060I	PINO GRAXEIRO	ENGRASADOR
2	75250547	1	035C	CAMISA CIL. DIR	CAMISA CILINDRO
2	75250545	1	035C	CAMISA CIL. ESQ	CAMISA CILINDRO
3	79071472	1	002K	KIT	JUEGO
4	11062976	2	045A	ANEL	ARO
5	76004446	1	341C	ROLAMENTO	RODAMIENTO
6	75222087	1	235S	EMBOLO	EMBOLO
7	8281325	1	010D	PORCA	TUERCA
8	79036678	1	131R	ARRUELA	ARANDELA
9	8291552	1	122G	RETENTOR	JUNTA
10	14465880	1	158G	ANEL-O	JUNTA TORICA
11	79021911	1	045A	ANEL	ARO
12	14466080	1	158G	O'RING	JUNTA TORICA
13	79047728	1	080F	FUNDO ANTERIOR	FONDO
14	75236953	1	274S	HASTE C/OLHAL	VASTAGO
15	75312633	1	002K	KIT	JUEGO

ITEM 15 COMPOSTO: ITENS 3,9, 10,11,12

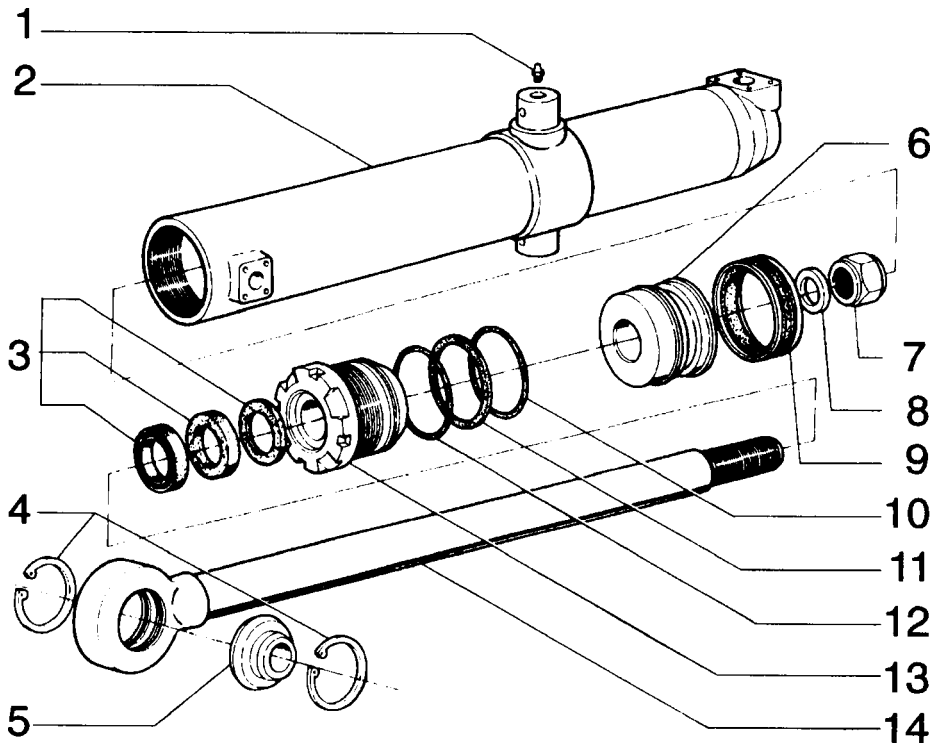

= 15

ITEM	PEÇA N°	QTDE.	COD.	DESCRIÇÃO	DESCRIPCION
1	13407211	2	060I	PINO GRAXEIRO	ENGRASADOR
2	75222586	1	164C	CILINDRO DIR.	CILINDRO
2	75222587	1	164C	CILINDRO ESQ.	CILINDRO
3	79071472	1	002K	KIT	JUEGO
4	11062976	2	045A	ANEL	ARO
5	76004446	1	341C	ROLAMENTO	RODAMIENTO
6	75222420	1	235S	EMBOLO	EMBOLO
7	8281325	1	010D	PORCA	TUERCA
8	79036678	1	131R	ARRUELA	ARANDELA
9	8291552	1	122G	RETENTOR	JUNTA
10	14465880	1	158G	ANEL-O	JUNTA TORICA
11	79021911	1	045A	ANEL	ARO
12	14466080	1	158G	O'RING	JUNTA TORICA
13	79047728	1	080F	FUNDO ANTERIOR	FONDO
14	75236953	1	274S	HASTE C/OLHAL	VASTAGO
15	79071472	1	002K	KIT	JUEGO

ITEM 15 COMPOSTO: ITENS 3,9,10,11,12

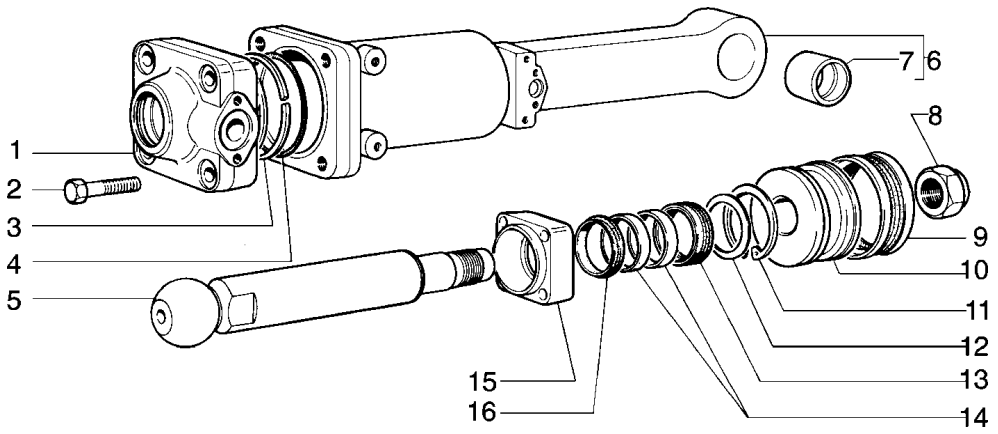

= 17

ITEM	PEÇA N°	QTDE.	COD.	DESCRIÇÃO	DESCRIPCION
1	8292215	1	265C	TAMPA	TAPA
2	8287882	4	040V	PARAFUSO	TORNILLO
3	8298072	1	045A	ANEL	ARO
4	14482280	1	158G	ANEL-O	JUNTA TORICA
5	8294763	1	274S	HASTE	VASTAGO
6	8293658	1	164C	CILINDRO	CILINDRO
7	8283381	1	095B	BUCHA	BUJE
8	8292259	1	010D	PORCA	TUERCA
9	8292221	1	122G	RETENTOR	JUNTA
10	75222419	1	235S	EMBOLO	EMBOLO
11	11062176	1	045A	ANEL	ARO
12	8288727	1	075D	ESPAÇADOR	SEPARADOR
13	8284311	1	122G	RETENTOR	JUNTA
14	45026114	2	095B	BUCHA	BUJE
15	8273636	1	070F	FLANGE	BRIDA
16	8288733	1	055A	ANEL DE VEDAÇÃO	JUNTA HERMETICA
17	75207934	1	002K	JOGO REPARO	JUEGO

ITEM 17 COMPOSTO: ITENS 3,4, 9,12,13,14,16

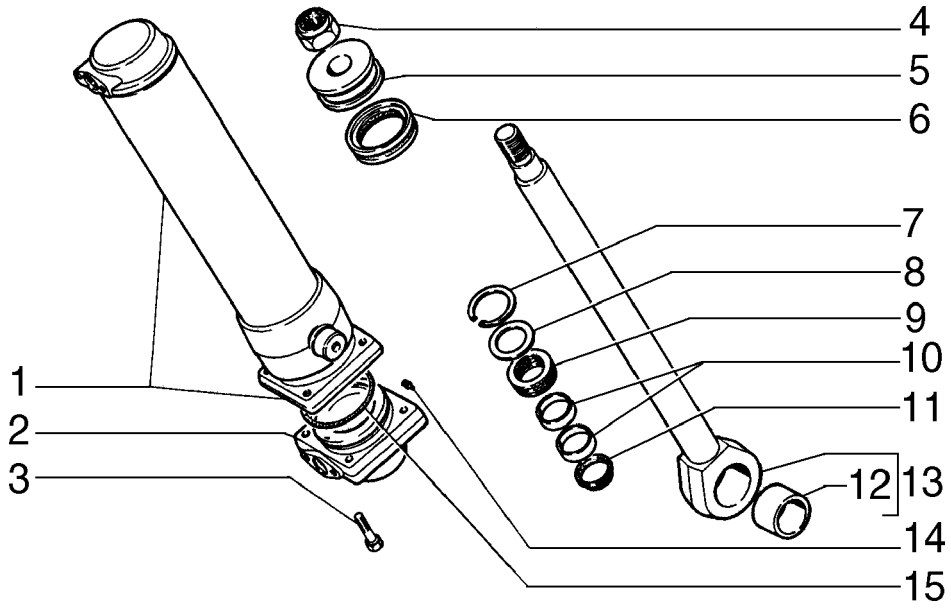

ITEM	PEÇA N°	QTDE.	COD.	DESCRIÇÃO	DESCRIPCION
1	8299524	2	035C	CAMISA CILINDRO	CAMISA CILINDROS
2	8288335	2	265C	TAMPA	TAPA
3	14258530	8	040V	PARAFUSO	TORNILLO
4	8299528	2	010D	PORCA	TUERCA
5	75222418	2	235S	ÊMBOLO	EMBOLO
6	8291904	2	122G	RETENTOR	JUNTA
7	11061675	2	045A	ANEL	ARO
8	8288726	2	075B	CONECTOR	PLOT DE EMPALME
9	8284381	2	122G	RETENTOR	JUNTA
10	8288749	4	095B	BUCHA	BUJE
11	8288748	2	055A	ANEL DE VEDAÇÃO	JUNTA HERMETICA
12	8286948	2	095B	BUCHA	BUJE
13	8299525	2	090A	HASTE	VARILLA
14	13407211	2	060I	PINO GRAXEIRO	ENGRASADOR
15	14466480	2	158G	O'RING	JUNTA TORICA

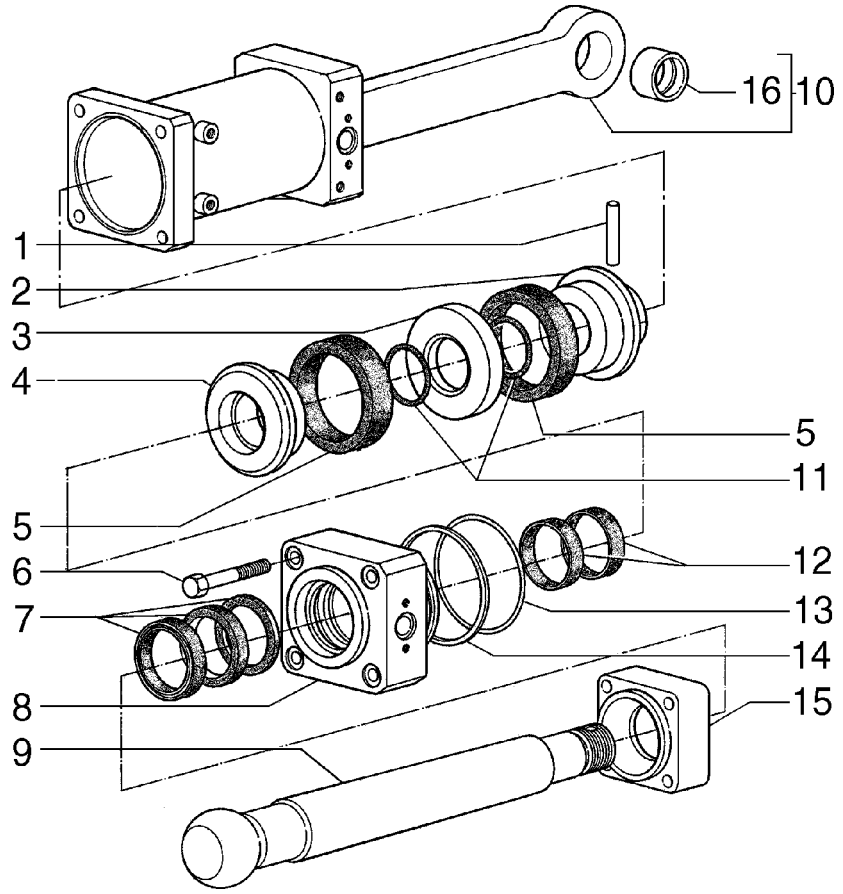

ITEM	PEÇA Nº	QTDE.	COD.	DESCRIÇÃO	DESCRIPCION
1	10804001	1	270C	CONTRA PINO	CHAVETA PARTIDA
2	75239759	1	235S	ÊMBOLO	EMBOLO
3	45000030	1	055A	ANEL DE VEDAÇÃO	JUNTA HERMETICA
4	75239758	1	235S	ÊMBOLO	EMBOLO
5	75239762	1	055A	ANEL DE VEDAÇÃO	JUNTA HERMETICA
6	15988931	4	040V	PARAFUSO	TORNILLO
7	75249275	1	002K	KIT	JUEGO
8	75249266	1	080F	FUNDO	FONDO
9	75249166	1	274S	HASTE	VASTAGO
10	75249135	1	035C	CAMISA CILINDRO	CAMISA CILINDRO
11	14464780	2	055A	ANEL DE VEDAÇÃO	JUNTA HERMETICA
12	75249269	2	045A	ANEL	ARO
13	14474880	1	055A	ANEL DE VEDAÇÃO	JUNTA HERMETICA
14	45480039	1	055A	ANEL DE VEDAÇÃO	JUNTA HERMETICA
15	8273636	1	070F	FLANGE	BRIDA
16	8283381	1	095B	BUCHA	BUJE

CILINDRO-75249212 (P/BULLDOZER)
CILINDRO

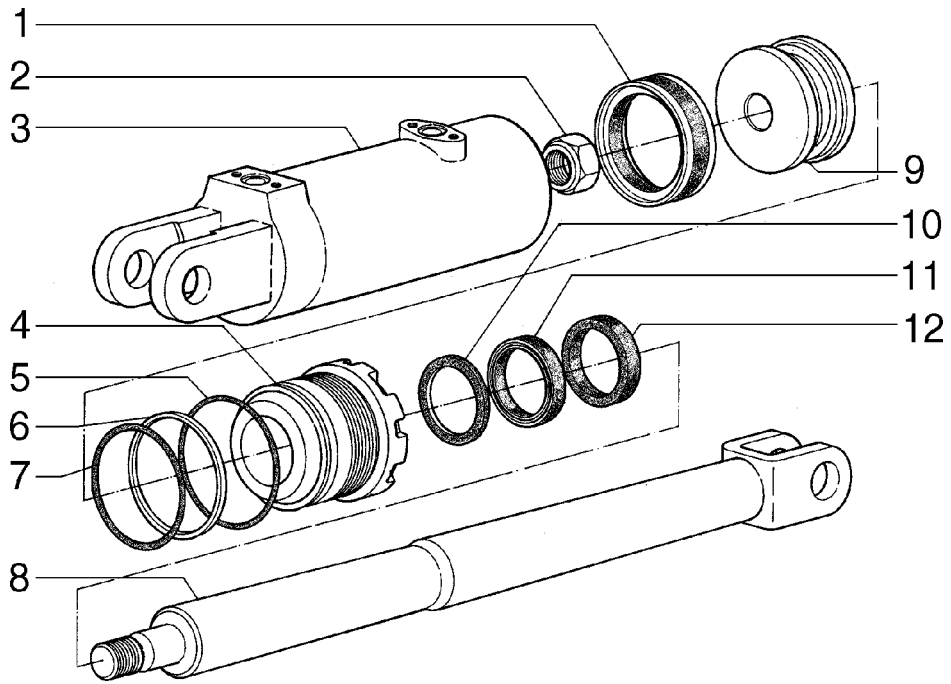

ITEM	PEÇA N°	QTDE.	COD.	DESCRIÇÃO	DESCRIPCION
1	8291552	1	122G	RETENTOR	JUNTA
2	8297052	1	010D	PORCA	TUERCA
3	75257068	1	035C	CAMISA CILINDRO	CAMISA CILINDRO
4	75249279	1	080F	FUNDO	FONDO
5	14466080	1	158G	O'RING	JUNTA TORICA
6	79021911	1	045A	ANEL	ARO
7	14465880	1	158G	O'RING	JUNTA TORICA
8	75249127	1	274S	HASTE	VASTAGO
9	79038366	1	130P	PISTÃO	EMBOLO
10	79065564	1	045A	ANEL	ARO
11	79065563	1	045A	ANEL	ARO
12	79065565	1	122G	RETENTOR	JUNTA

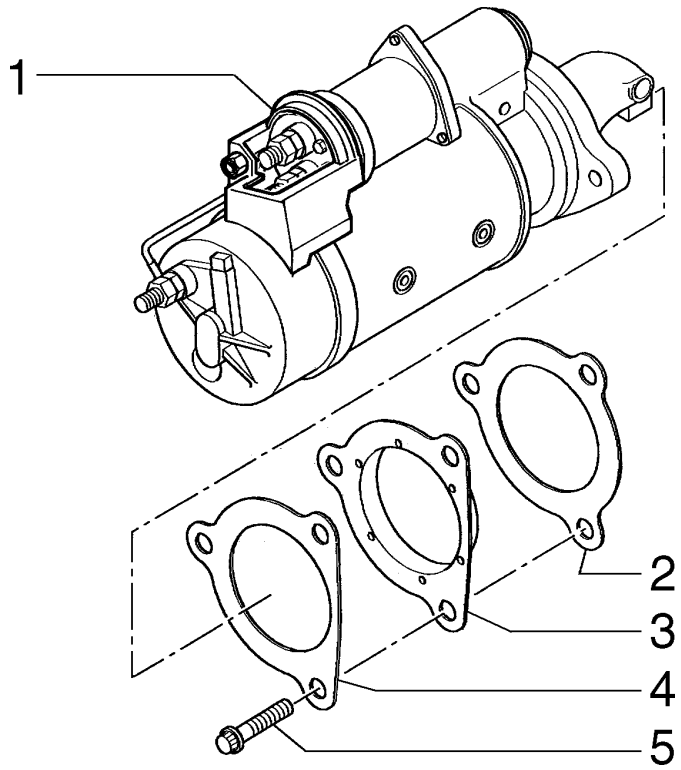

ITEM	PEÇA N°	QTDE.	COD.	DESCRIÇÃO	DESCRIPCION
1	71100726	1	133M	MOTOR ARRANQUE	MOTOR ARRANQUE
2	71100810	1	120G	JUNTA	JUNTA PLANA
3	75204993	1	075D	ESPAÇADOR	SEPARADOR
4	75204995	1	120G	JUNTA	JUNTA PLANA
5	75288667	3	040V	PARAFUSO	TORNILLO

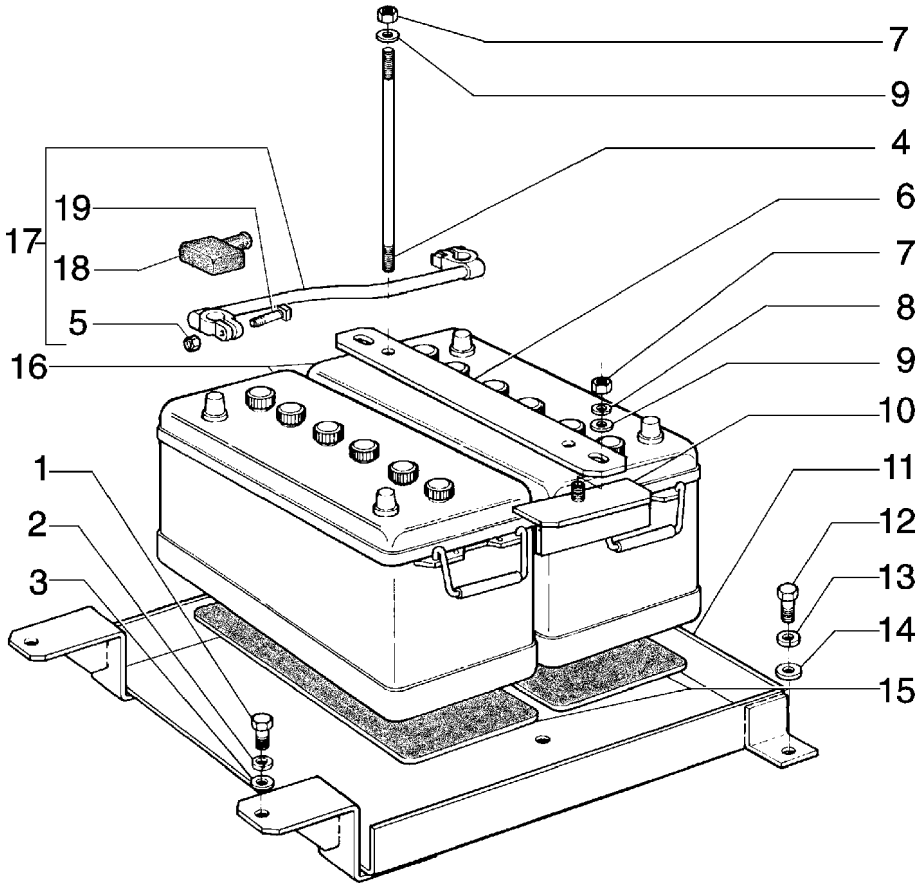

ITEM	PEÇA Nº	QTDE.	COD.	DESCRIÇÃO	DESCRIPCION
1	11106231	2	040V	PARAFUSO	TORNILLO
2	10516871	2	170R	ARRUELA PRES.	ARANDELA ELAST.
3	14496631	2	131R	ARRUELA	ARANDELA
4	75248827	2	142T	TIRANTE	TIRANTE
5	15896218	2	010D	PORCA	TUERCA
6	75250772	1	105P	CHAPA	PLACA
7	16100821	4	010D	PORCA	TUERCA
8	10516671	2	170R	ARRUELA PRES.	ARANDELA ELAST.
9	12646721	4	131R	ARRUELA	ARANDELA
10	75236978	2	060A	CANTONEIRA	ANGULAR
11	75266485	1	009R	BANDEJA	CLASIFICADOR
12	11112231	2	040V	PARAFUSO	TORNILLO
13	10517071	2	170R	ARRUELA PRES.	ARANDELA ELAST.
14	14496731	2	131R	ARRUELA	ARANDELA
15	75240035	2	105P	CHAPA	PLACA
16	75247128	2	025B	BATERIA	BATERIA
17	4954336	1	105F	CABO	CABLE
18	4950259	2	070R	PROTEÇÃO	PROTECCION
19	11945008	2	040V	PARAFUSO	TORNILLO

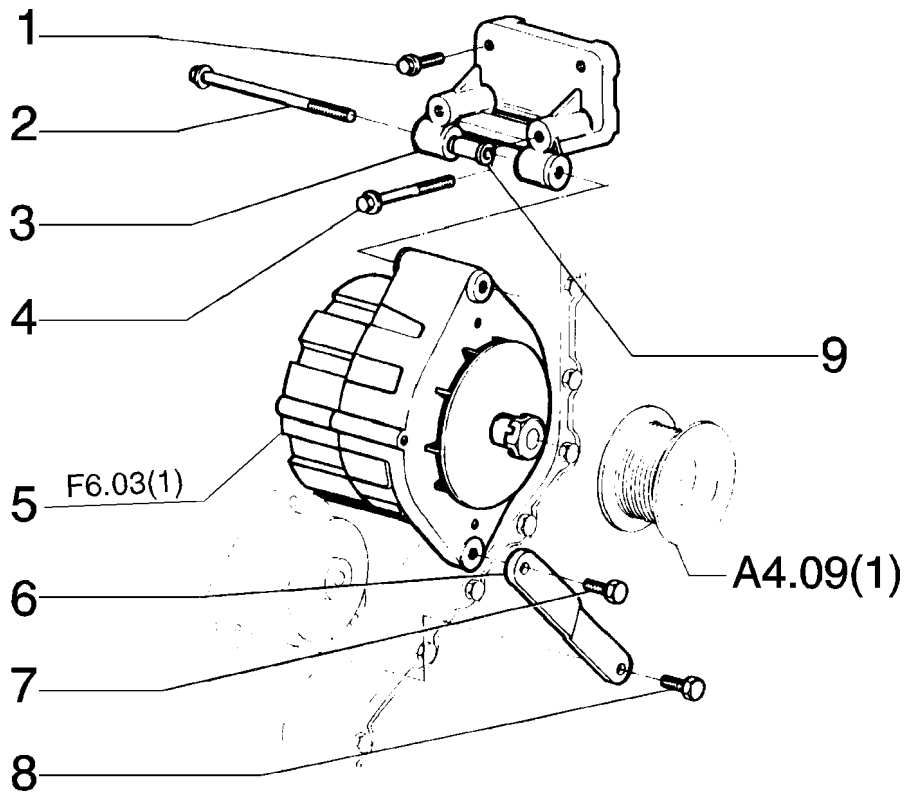

ITEM	PEÇA Nº	QTDE.	COD.	DESCRIÇÃO	DESCRIPCION
1	75208953	2	040V	PARAFUSO	TORNILLO
2	75286629	2	040V	PARAFUSO	TORNILLO
3	75206640	1	300S	SUPORTE	SOPORTE
4	75208926	2	040V	PARAFUSO	TORNILLO
5	75208381	1	025A	ALTERNADOR	ALTERNADOR
6	75206816	1	300S	SUPORTE	SOPORTE
7	75206638	1	040V	PARAFUSO	TORNILLO
8	75286181	1	040V	PARAFUSO	TORNILLO
9	75206635	1	075D	ESPAÇADOR	SEPARADOR

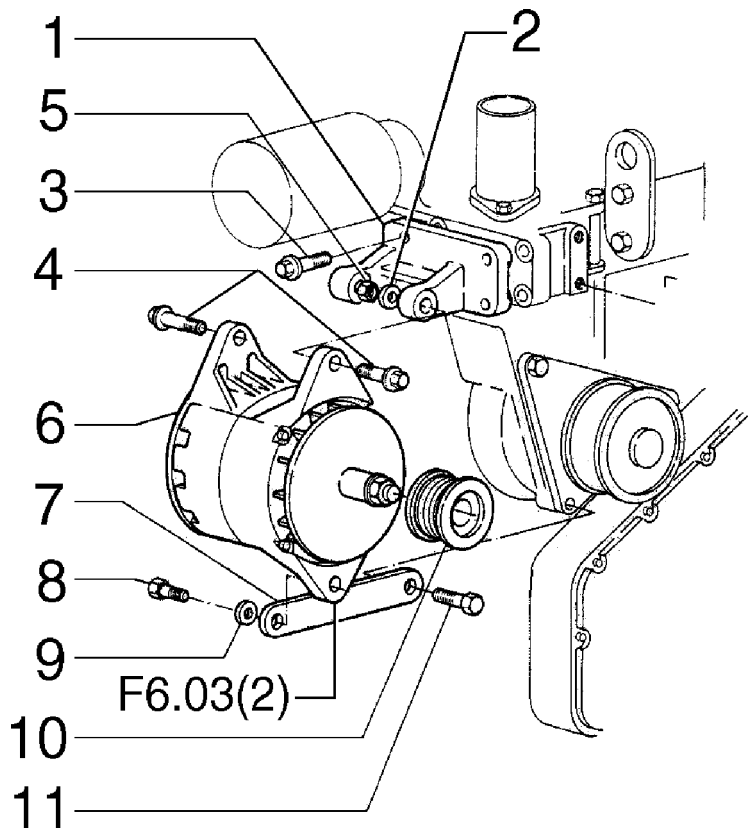

ITEM	PEÇA N°	QTDE.	COD.	DESCRIÇÃO	DESCRIPCION
1	75286361	1	300S	SUPORTE	SOPORTE
2	12646921	2	131R	ARRUELA	ARANDELA
3	75208388	4	040V	PARAFUSO	TORNILLO
4	11113231	2	040V	PARAFUSO	TORNILLO
5	76021836	2	010D	PORCA	TUERCA
6	75241505	1	025A	ALTERNADOR	ALTERNADOR
7	75206855	1	105P	CHAPA	PLACA
8	70927216	1	040V	PARAFUSO	TORNILLO
9	70912441	1	170R	ARRUELA PRES.	ARANDELA ELAST.
10	75208257	1	230P	POLIA	POLEA
11	75286181	1	040V	PARAFUSO	TORNILLO

PARA MÁQUINA COM AR CONDICIONADO
PARA MAQUINA CON CLIMATIZADOR

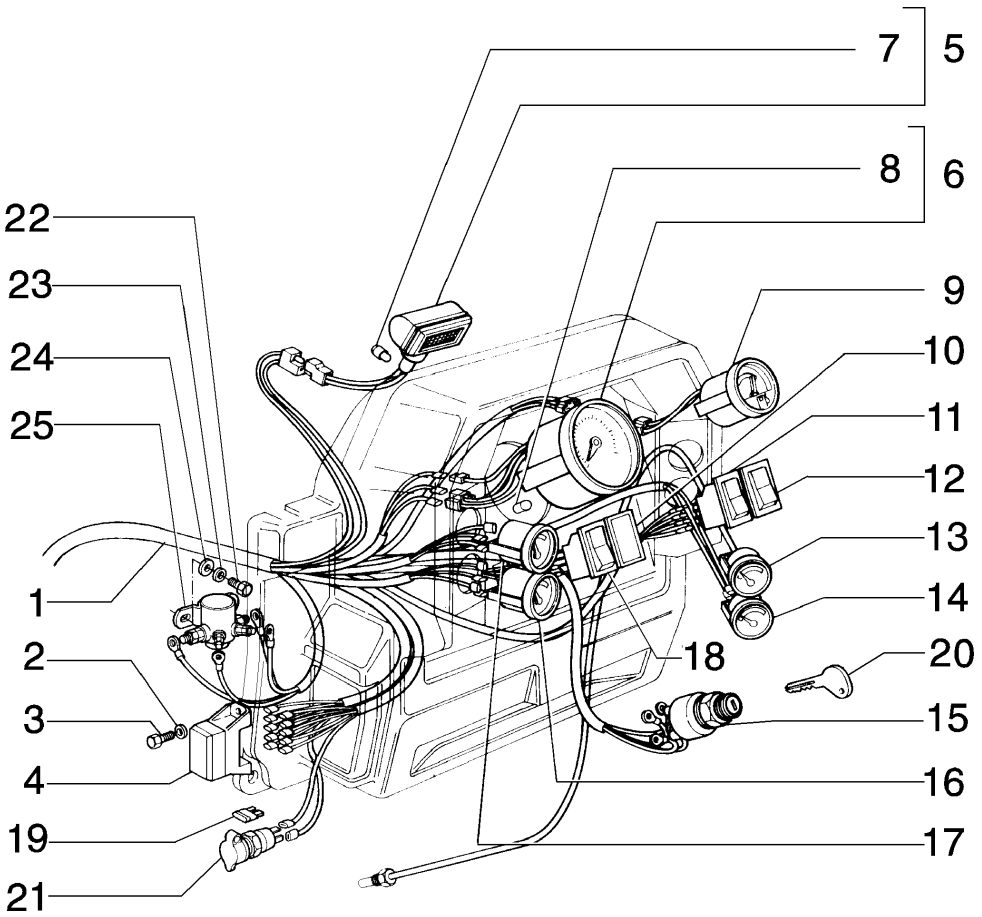

ITEM	PEÇA Nº	QTDE.	COD.	DESCRIÇÃO	DESCRIPCION
1	75251367	1	111C	CABO ELÉTRICO	CABLE
2	10519301	4	131R	ARRUELA	ARANDELA
3	10977821	4	040V	PARAFUSO	TORNILLO
4	79078595	2	188P	PORTA-FUSÍVEL	PORTAFUSIBLE
5	79089253	1	75G6	ILUMINAÇÃO	APARATOS ALUMBR
6	75251509	1	247C	TACÔMETRO	TACOMETRO
7	79051015	1	030L	LÂMPADA	LAMPARA
8	14143890	1	030L	LÂMPADA	LAMPARA
9	75253089	1	035I	INDICADOR	INDICADOR
10	5151033	1	265C	TAMPA	TAPA
11	75251045	1	210C	CHAVE COMUTADOR	CONMUTADOR
12	75251057	1	210C	CHAVE COMUTADOR	CONMUTADOR
13	75323887	1	042M	MANÔMETRO ÓLEO	MANOMET. ACEITE
14	75236102	1	095T	TERMÔMETRO	TERMOMETRO
15	75325352	1	210C	CHAVE COMUTADOR	CONMUTADOR
16	75236105	1	040M	MANÔMETRO ÁGUA	MANOMETRO AGUA
17	75236103	1	042M	MANÔMETRO ÓLEO	MANOMET. ACEITE
18	75251081	1	210C	CHAVE COMUTADOR	CONMUTADOR
19	11055090	2	110F	FUSÍVEL 15A	FUSIBLE
19	11054890	3	110F	FUSÍVEL 7,5A	FUSIBLE
19	11054590	5	110F	FUSÍVEL 3A	FUSIBLE
19	11054790	1	110F	FUSÍVEL 5A	FUSIBLE
20	75266780	1	150C	CHAVE	LLAVE
21	79090991	1	205P	TOMADA	TONA CORRIENTE
22	10902331	2	040V	PARAFUSO	TORNILLO
23	10516471	2	170R	ARRUELA PRESSÃO	ARANDELA ELAST.
24	14496401	2	131R	ARRUELA	ARANDELA
25	73117176	1	075I	INTERRUPTOR	INTERRUPTOR

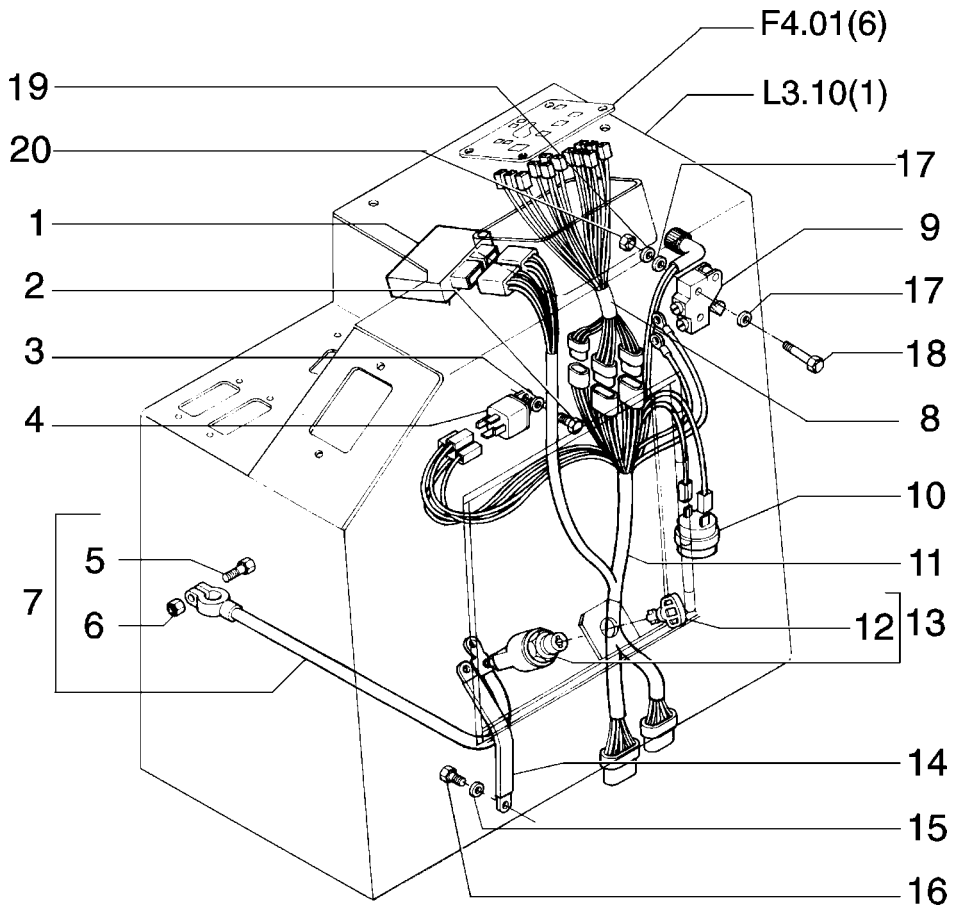

ITEM	PEÇA N°	QTDE.	COD.	DESCRIÇÃO	DESCRIPCION
1	75246906	1	053D	DIODO	DIODO
2	10977821	2	040V	PARAFUSO	TORNILLO
3	10519301	2	131R	ARRUELA	ARANDELA
4	75241360	2	085T	RELE	TELERUPTOR
5	11947708	1	040V	PARAFUSO	TORNILLO
6	16100818	1	010D	PORCA	TUERCA
7	79035908	1	105F	CABO C/TERMINAL	CABLE
8	75251369	1	111C	CABO ELÉTRICO	CABLE
9	76021318	1	075I	INTERRUPTOR	INTERRUPTOR
10	75241340	1	105A	BUZINA	BOCINA
11	75251368	1	111C	CABO ELÉTRICO	CABLE
12	79073033	1	150C	CHAVE	LLAVE
13	79073031	1	075I	INTERRUPTOR	INTERRUPTOR
14	79017173	1	112C	CABO TERRA	CABLE DE MASA
15	10516679	1	170R	ARRUELA PRESSÃO	ARANDELA ELAST.
16	16043231	1	040V	PARAFUSO	TORNILLO
17	70917458	2	131R	ARRUELA	ARANDELA
18	76022592	2	040V	PARAFUSO	TORNILLO
19	11195371	2	131R	ARRUELA	ARANDELA
20	16101721	2	010D	PORCA	TUERCA

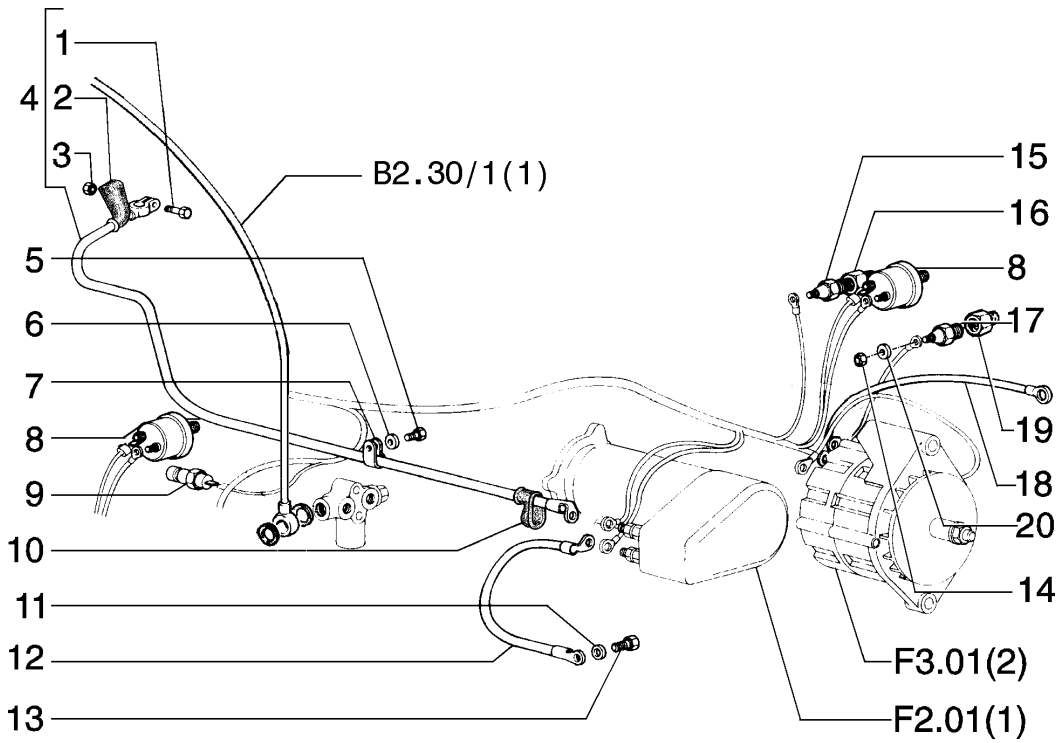

ITEM	PEÇA N°	QTDE.	COD.	DESCRIÇÃO	DESCRIPCION
1	11945008	1	040V	PARAFUSO	TORNILLO
2	4950259	1	070R	PROTEÇÃO	PROTECCION
3	15896218	1	010D	PORCA	TUERCA
4	76022498	1	111C	CABO ELÉTRICO	CABLE
5	16043421	1	040V	PARAFUSO	TORNILLO
6	10516671	1	170R	ARRUELA PRESSÃO	ARANDELA ELAST.
7	549064	1	031F	ABRAÇADEIRA	ABRAZADERA
8	75236112	1	133S	SENSOR	SENSOR
9	75236111	1	133S	SENSOR	SENSOR
10	4956122	1	070R	PROTEÇÃO	PROTECCION
11	14476531	1	131R	ARRUELA	ARANDELA
12	79019383	1	111C	CABO ELÉTRICO	CABLE
13	16043231	1	040V	PARAFUSO	TORNILLO
14	70910251	1	010D	PORCA	TUERCA
15	75236113	1	133S	SENSOR	SENSOR
16	75214505	1	020R	CONEXÃO	RACOR
17	73113214	1	133S	INTERRUPTOR	SENSOR
18	73126797	1	111C	CABO ELÉTRICO	CABLE
19	70901828	1	020R	CONEXÃO	RACOR
20	70904203	1	170R	ARRUELA PRESSÃO	ARANDELA ELAST.

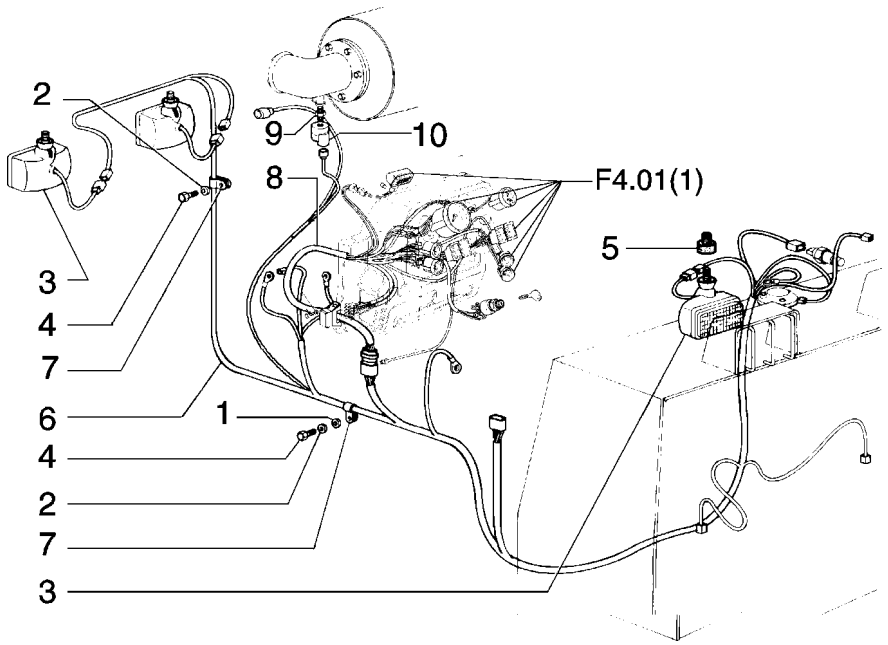

ITEM	PEÇA Nº	QTDE.	COD.	DESCRIÇÃO	DESCRIPCION
1	11945008	1	040V	PARAFUSO	TORNILLO
2	10516679	6	170R	ARRUELA PRESSÃO	ARANDELA ELAST.
3	75247405	4	0766	FARÓIS DIANT.	PROYECTORES
4	16043231	6	040V	PARAFUSO	TORNILLO
5	79089658	4	345C	COXIM	COJIN
6	75261386	1	111C	CABO ELÉTRICO	CABLE
7	70928010	6	031F	ABRAÇADEIRA	ABRAZADERA
8	75251367	1	111C	CABO ELÉTRICO	CABLE
9	70916634	1	020R	CONEXÃO	RACOR
10	79102142	1	035I	INDICADOR	INDICADOR

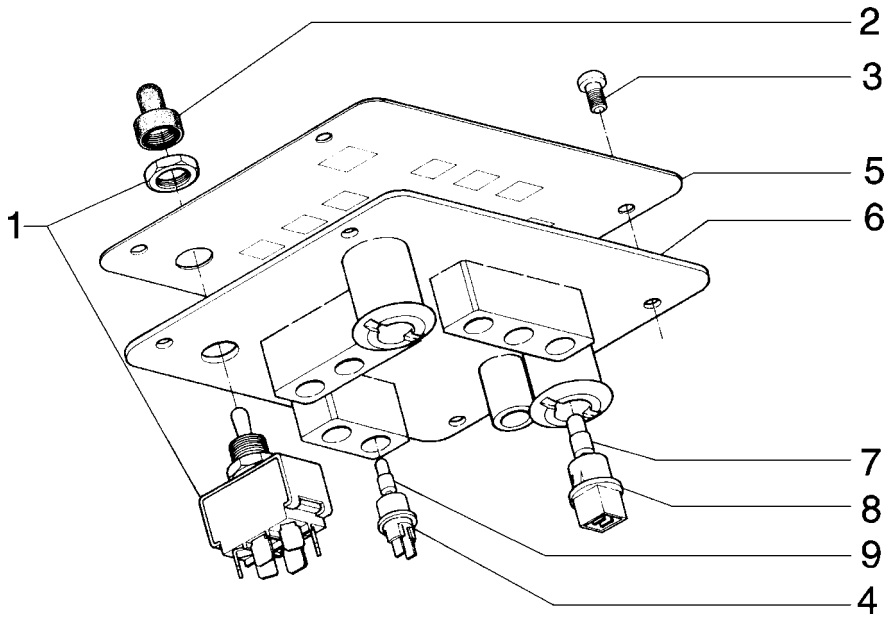

ITEM	PEÇA Nº	QTDE.	COD.	DESCRIÇÃO	DESCRIPCION
1	75241592	1	075I	INTERRUPTOR	INTERRUPTOR
2	75239244	1	070R	PROTEÇÃO	PROTECION
3	76022668	4	040V	PARAFUSO	TORNILLO
4	75241301	4	193P	PORTA-LÂMPADA	SOPORTE LAMPARA
5	75280534	1	065T	ADESIVO	CALCOMANIA
6	75280545	1	025P	PAINEL	PANEL
7	14144290	2	030L	LÂMPADA	LAMPARA
8	7074021	2	193P	PORTA-LÂMPADA	SOPORTE LAMPARA
9	14143890	8	030L	LÂMPADA	LAMPARA

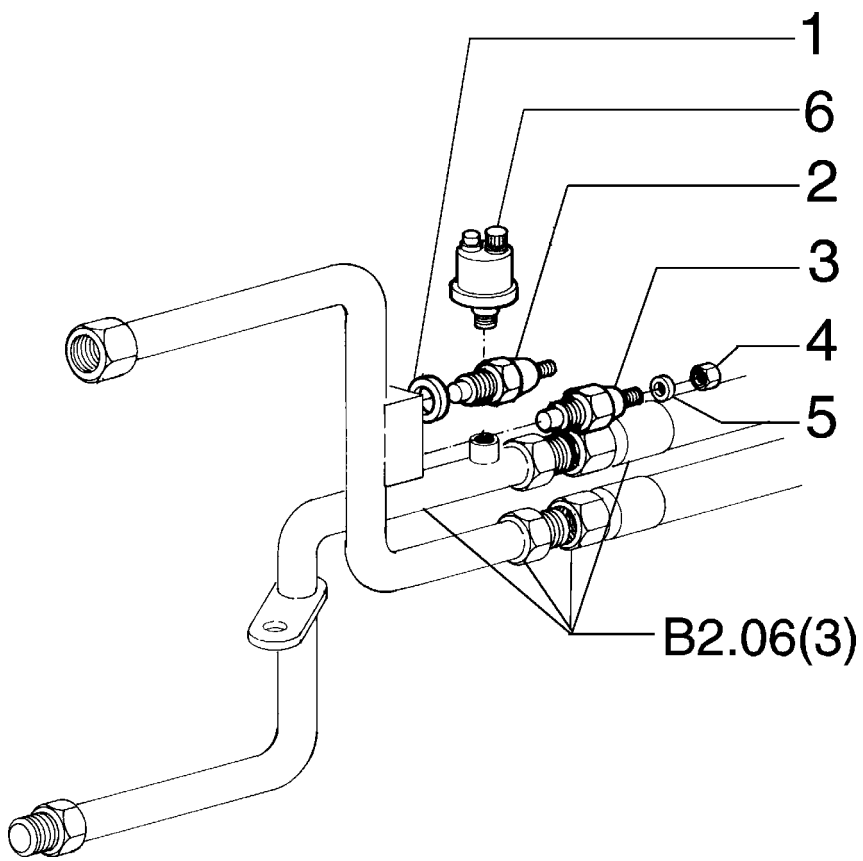

ITEM	PEÇA N°	QTDE.	COD.	DESCRIÇÃO	DESCRIPCION
1	10257060	1	122G	RETENTOR	JUNTA
2	75236111	1	133S	SENSOR TEMPER.	SENSOR
3	75261702	1	133S	SENSOR TEMPER.	SENSOR
4	70910251	1	010D	PORCA	TUERCA
5	70904203	1	170R	ARRUELA PRESSÃO	ARANDELA ELAST.
6	75336112	1	133S	SENSOR DE PRESSÃO	PRESSURE SENSOR

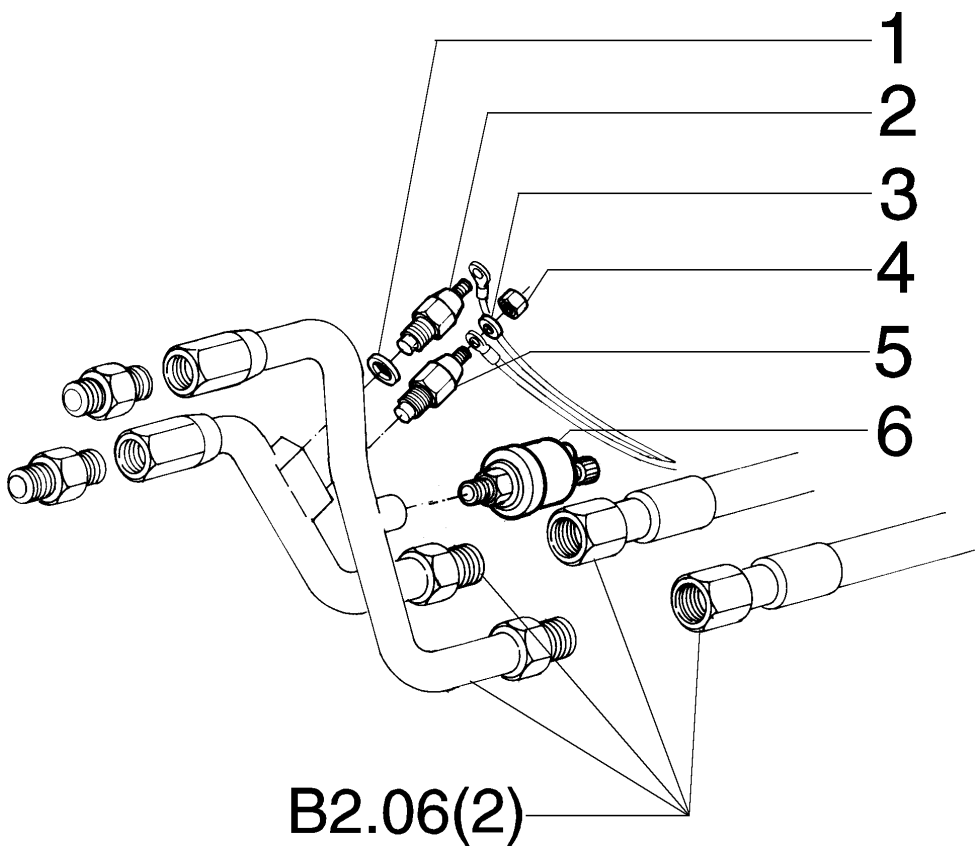

ITEM	PEÇA N°	QTDE.	COD.	DESCRIÇÃO	DESCRIPCION
1	10257060	1	122G	RETENTOR	JUNTA
2	75236111	1	133S	SENSOR	SENSOR
3	70904203	1	170R	ARRUELA PRESSÃO	ARANDELA ELAST.
4	70910251	1	010D	PORCA	TUERCA
5	75261702	1	133S	SENSOR	SENSOR
6	75236112	1	133S	SENSOR DE PRESSÃO	PRESSURE SENSOR

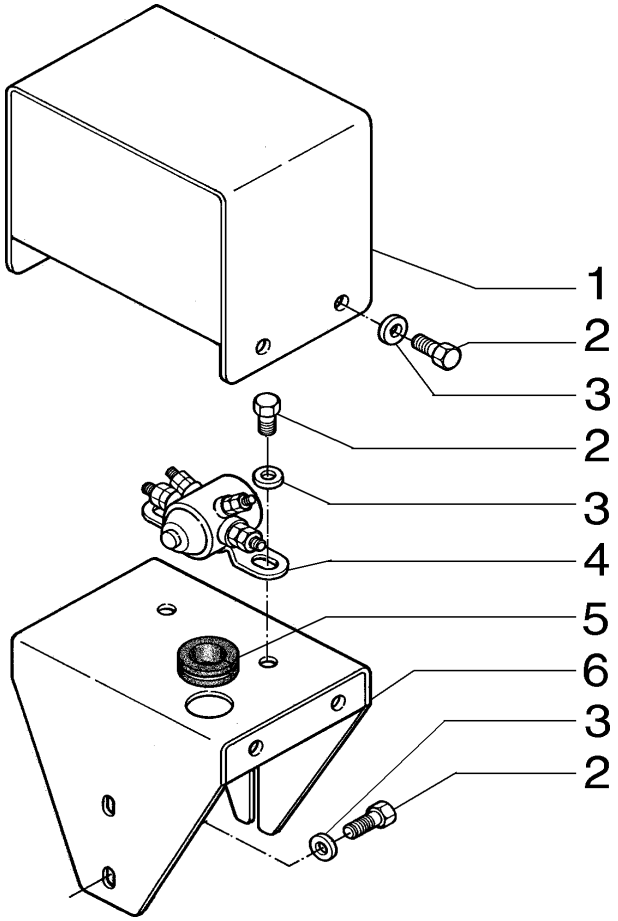

ITEM	PEÇA N°	QTDE.	COD.	DESCRIÇÃO	DESCRIPCION
1	75325565	1	265C	TAMPA	TAPA
2	10979431	10	040V	PARAFUSO	TORNILLO
3	14496401	12	131R	ARRUELA	ARANDELA
4	73117176	1	075I	INTERRUPTOR	INTERRUPTOR
5	70926719	1	085I	ISOLANTE	AISLANTE
6	75325557	1	300S	SUPORTE	SOPORTE

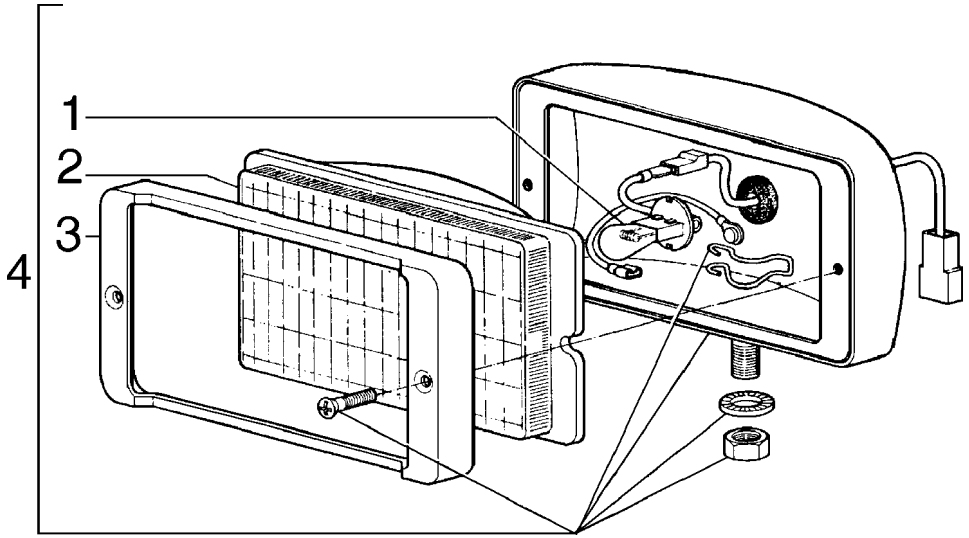

ITEM	PEÇA N°	QTDE.	COD.	DESCRIÇÃO	DESCRIPCION
1	75288330	1	030L	LÂMPADA	LAMPARA
2	75288328	1	170T	LENTE	TRANSLUCIDO
3	75288329	1	295C	MOLDURA	MARCO
4	75247405	1	0766	FARÓIS DIANT.	PROYECTORES

NEW HOLLAND

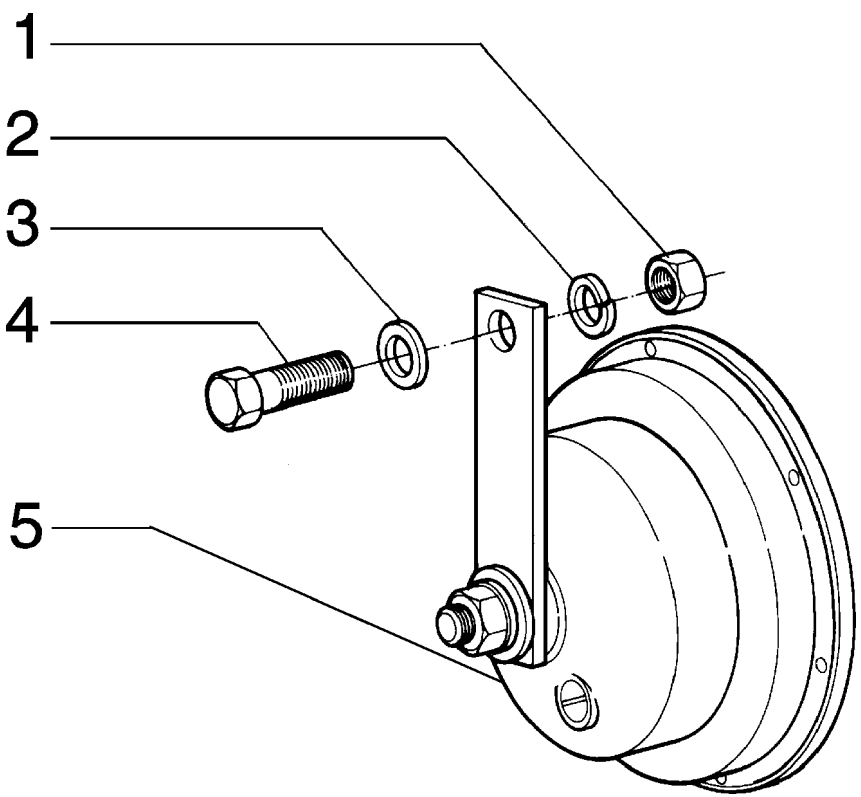

ITEM	PEÇA Nº	QTDE.	COD.	DESCRIÇÃO	DESCRIPCION
1	16100821	1	010D	PORCA	TUERCA
2	10516671	1	170R	ARRUELA PRESSÃO	ARANDELA ELAST.
3	10615679	1	131R	ARRUELA	ARANDELA
4	16043631	1	040V	PARAFUSO	TORNILLO
5	75210608	1	105A	BUZINA	BOCINA

NEW HOLLAND

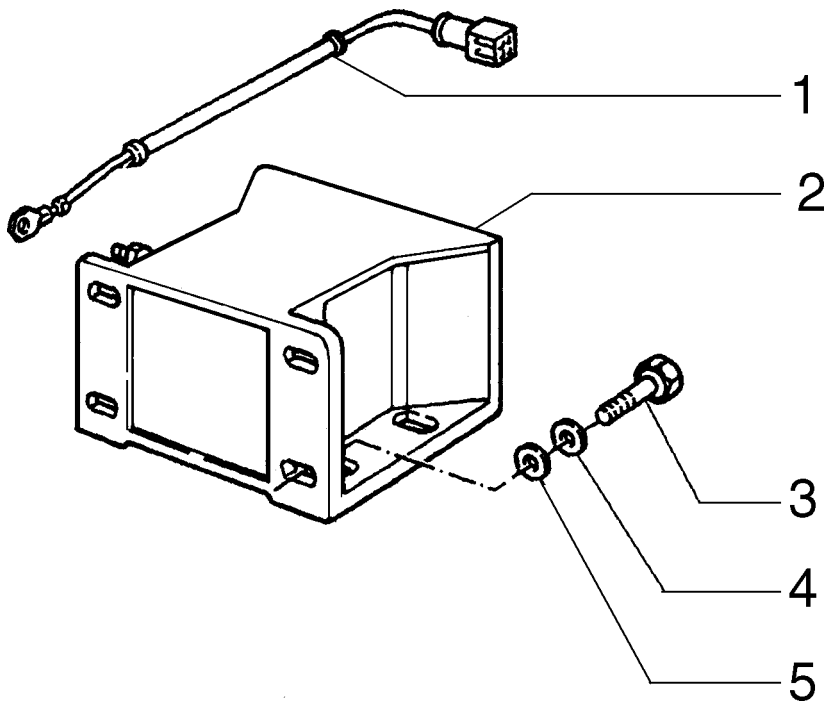

ITEM	PEÇA Nº	QTDE.	COD.	DESCRIÇÃO	DESCRIPCION
1	73126111	1	111C	CABO ELÉTRICO	CABLE
2	73131968	1	0760	ALARME DE RÉ	AVISADOR ALARMA
3	16043231	4	040V	PARAFUSO	TORNILLO
4	10516671	4	170R	ARRUELA PRES.	ARANDELA ELAST.
5	10519601	4	131R	ARRUELA	ARANDELA

OPCIONAL

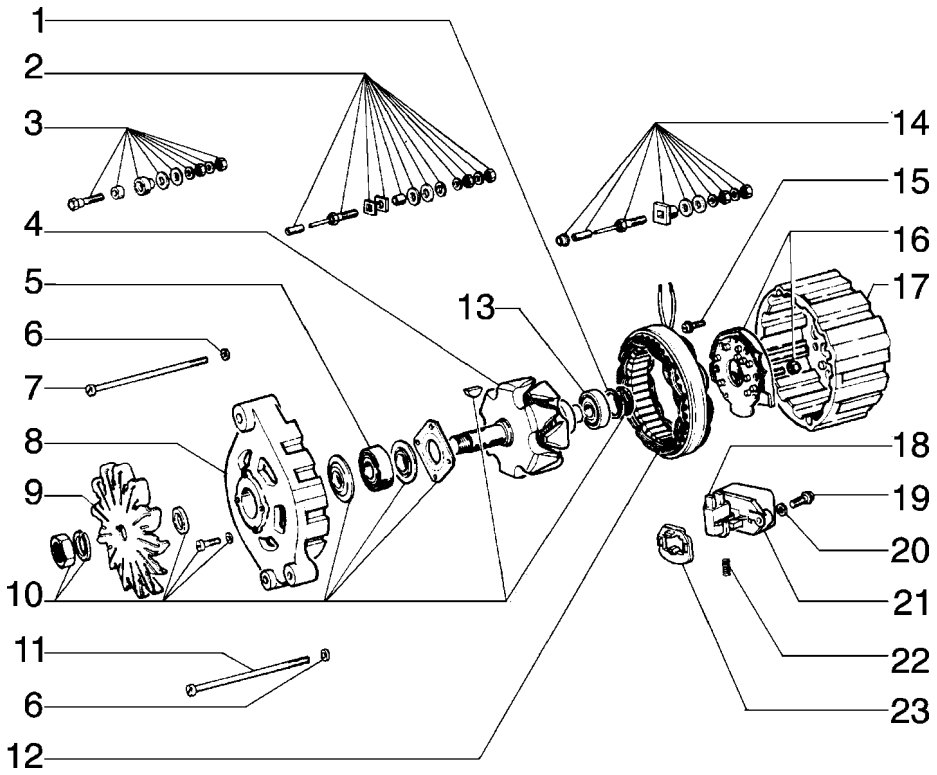

ITEM	PEÇA Nº	QTDE.	COD.	DESCRIÇÃO	DESCRIPCION
1	75204451	1	050N	TRAVA	SEGURO
2	75207760	1	002K	KIT	JUEGO
3	75207759	1	002K	KIT	JUEGO
4	75207746	1	145R	ROTOR	ROTOR
5	26794880	1	341C	ROLAMENTO	RODAMIENTO
6	10519301	4	131R	ARRUELA	ARANDELA
7	75207754	3	040V	PARAFUSO	TORNILLO
8	75207745	1	300S	SUPORTE	SOPORTE
9	75204242	1	030V	VENTILADOR	VENTILADOR
10	75207758	1	002K	KIT	JUEGO
11	75207756	1	040V	PARAFUSO	TORNILLO
12	75207753	1	271S	ESTATOR	ESTATOR
13	75207748	1	341C	ROLAMENTO	RODAMIENTO
14	75207631	1	002K	KIT	JUEGO
15	75207751	3	040V	PARAFUSO	TORNILLO
16	75207750	1	053D	DIODO	DIODO
17	75207749	1	300S	SUPORTE	SOPORTE
18	75207752	1	177S	ESCOVA	ESCOBILLA
19	75207755	2	040V	PARAFUSO	TORNILLO
20	75204450	6	170R	ARRUELA PRESSÃO	ARANDELA ELAST.
21	75206957	1	169R	REGULADOR	REGULADOR
22	75207625	2	100M	MOLA	MUELLE
23	75207757	1	120G	JUNTA	JUNTA PLANA

ALTERNADOR - 75208381
ALTERNADOR

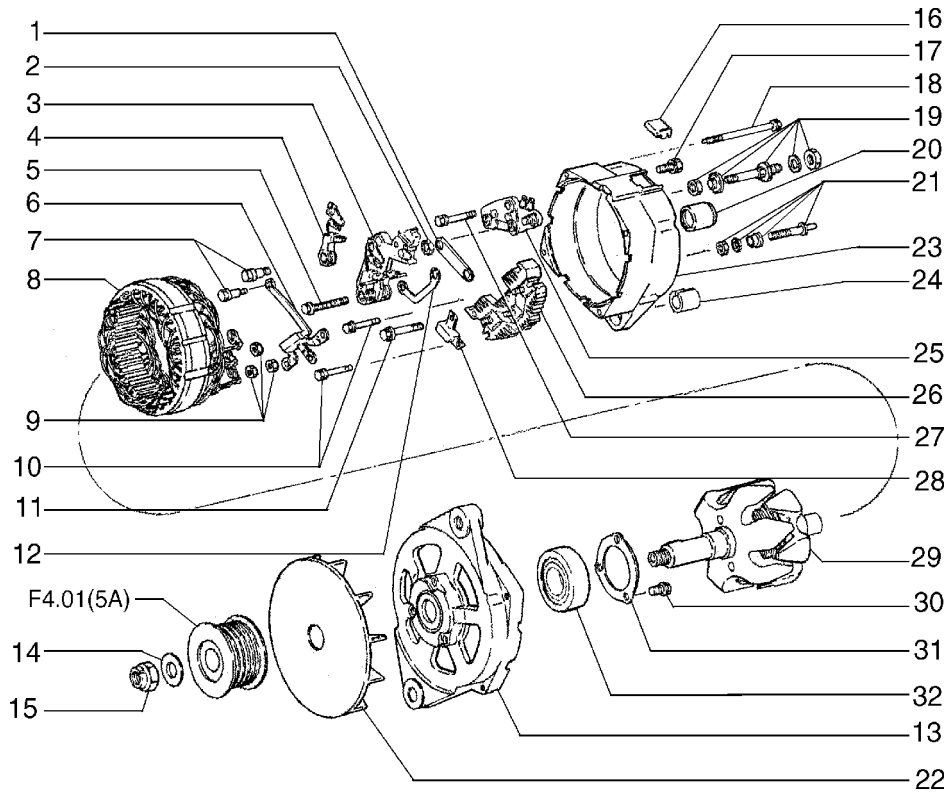

ITEM	PEÇA N°	QTDE.	COD.	DESCRIÇÃO	DESCRIPCION
1	75310954	1	075B	CONECTOR	PLOT DE EMPALME
2	75310955	1	010D	PORCA	TUERCA
3	75310956	1	177S	ESCOVA	ESCOBILLA
4	75310957	1	177S	ESCOVA	ESCOBILLA
5	75310958	1	040V	PARAFUSO	TORNILLO
6	75310959	1	053D	DIODO	DIODO
7	75310960	2	040V	PARAFUSO	TORNILLO
8	75310961	1	271S	ESTATOR	ESTATOR
9	75310962	3	010D	PORCA	TUERCA
10	75310963	2	040V	PARAFUSO	TORNILLO
11	75310964	1	040V	PARAFUSO	TORNILLO
12	75310965	1	075B	CONECTOR	PLOT DE EMPALME
13	75310966	1	300S	SUPORTE	SOPORTE
14	75310967	1	131R	ARRUELA	ARANDELA
15	75310968	1	010D	PORCA	TUERCA
16	75310969	1	265C	TAMPA	TAPA
17	75310970	1	040V	PARAFUSO	TORNILLO
18	75310971	4	040V	PARAFUSO	TORNILLO
19	75310972	1	002K	KIT	JUEGO
20	75310973	1	341C	ROLAMENTO	RODAMIENTO
21	75310974	1	002K	KIT	JUEGO
22	75310975	1	030V	VENTILADOR	VENTILADOR
23	75310976	1	035S	CARCAÇA	CAJA
24	75310977	1	095B	BUCHA	BUJE
25	75310978	1	169R	REGULADOR	REGULADOR
26	75310979	1	032R	RETIFICADOR	RECTIFICADOR
27	75310980	2	040V	PARAFUSO	TORNILLO
28	75310981	1	220C	CONDENSADOR	CONDENSADOR
29	75310982	1	145R	ROTOR	ROTOR
30	75310983	3	040V	PARAFUSO	TORNILLO
31	75310984	1	105P	CHAPA	PLACA
32	75310985	1	341C	ROLAMENTO	RODAMIENTO

ALTERNADOR (DELCO REMY) - 75241505
ALTERNADOR (DELCO REMY) - 75241505

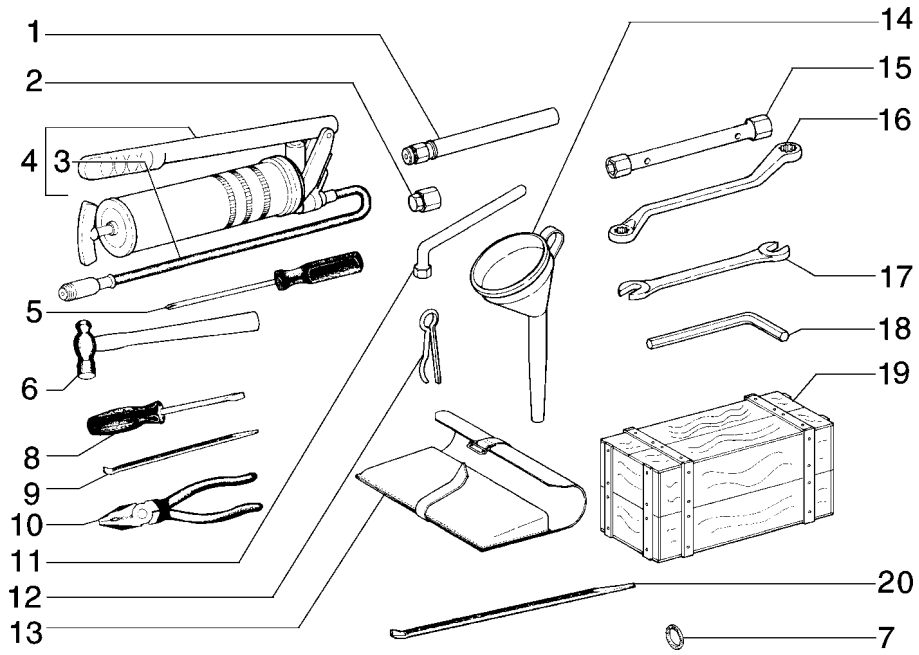

ITEM	PEÇA Nº	QTDE.	COD.	DESCRIÇÃO	DESCRIPCION
1	79020961	1	193T	TUBO	TUBO
2	75210970	1	060I	PINO GRAXEIRO	ENGRASADOR
3	75210985	1	285T	MANGUEIRA	TUBO FLEXIBLE
4	75210969	1	0992	BOMBA ENGRAXAM.	BOMBA
5	75210868	1	010C	CHAVE PHILLIPS	DESTORNILLADOR
6	75210881	1	051M	MARTELO 0,5 KG	MARTILLO
7	10287380	1	122G	RETENTOR	JUNTA
8	75210867	1	010C	CHAVE DE FENDA	DESTORNILLADOR
9	75210879	1	045L	ESPÁTULA	PALANCA
10	75210878	1	125P	ALICATE	ALICATES
11	79010225	1	150C	CHAVE BUJÃO INT	LLAVE
12	567406	1	270C	CONTRA PINO	CHAVETA PARTIDA
13	4960158	1	150B	BOLSA	BOLSA
14	75211024	1	020I	FUNIL	EMBUDO
15	75210880	1	150C	CHAVE RODA	LLAVE
16	75261042	1	150C	CHAVE ESTR.17X1	LLAVE
17	75215561	1	150C	CHAVE F. 10X11	LLAVE
	75215562	1	150C	CHAVE F. 12X13	LLAVE
	75210863	1	150C	CHAVE F. 17X19	LLAVE
	75210864	1	150C	CHAVE F. 22X24	LLAVE
	75210865	1	150C	CHAVE F. 27X30	LLAVE
18	75210877	1	150C	CHAVE ALLEN 17	LLAVE
19	75201087	1	087C	CAIXA FERRAM.	CAJA HERRAMIENT
20	8296559	1	045L	ALAVANCA	PALANCA

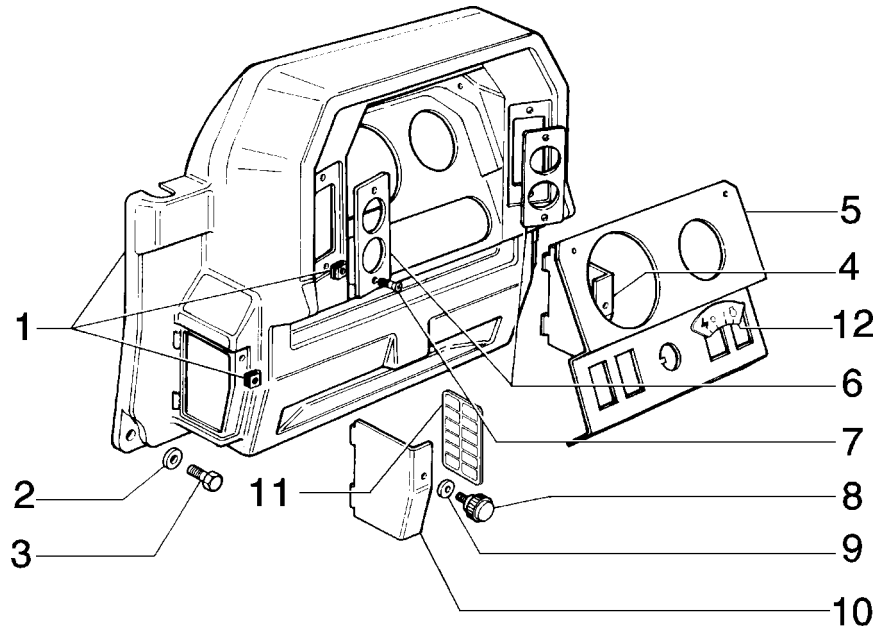

ITEM	PEÇA N°	QTDE.	COD.	DESCRIÇÃO	DESCRIPCION
1	79072526	1	325C	PAINEL	TABLERO DE ABOR
2	12643706	8	131R	ARRUELA	ARANDELA
3	13276417	8	040V	PARAFUSO	TORNILLO
4	79072552	1	265C	TAMPA	TAPA
5	75251418	1	141P	PAINEL INSTRUM.	TABLERO BORDO
6	75251419	2	110P	PLACA	PLACA
7	13273917	8	040V	PARAFUSO	TORNILLO
8	76012988	2	040V	PARAFUSO	TORNILLO
9	79087637	2	122G	RETENTOR	JUNTA
10	79072553	1	265C	TAMPA	TAPA
11	75251523	1	065T	ADESIVO	CALCOMANIA
12	75251205	1	065T	ADESIVO	CALCOMANIA

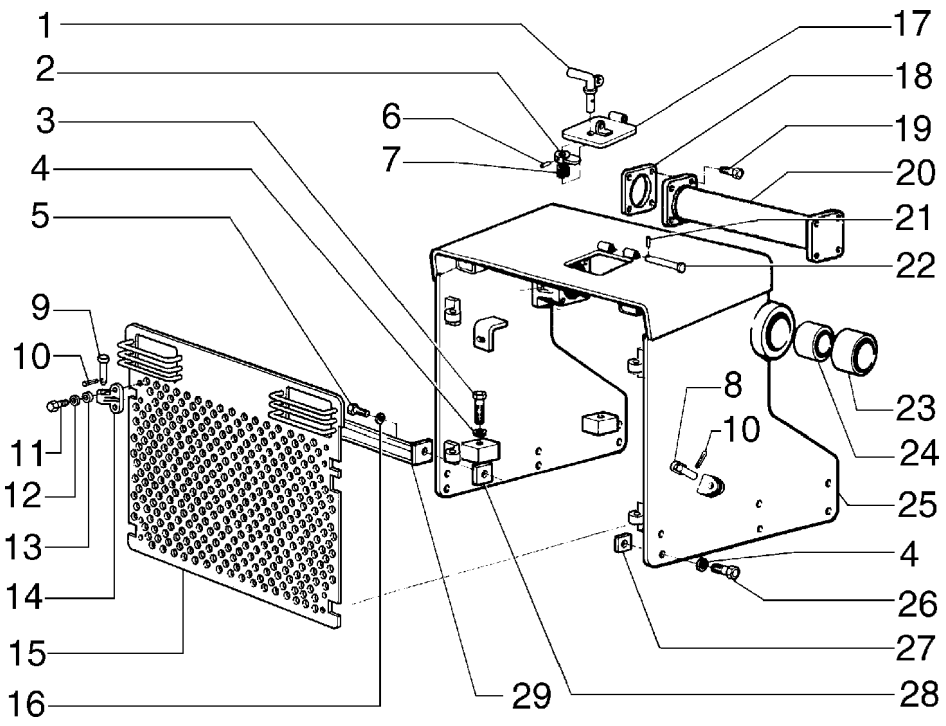

ITEM	PEÇA Nº	QTDE.	COD.	DESCRIÇÃO	DESCRIPCION
1	79023984	1	020M	ALÇA	MANIJA
2	79023986	1	045L	ALAVANCA	PALANCA
3	15993637	4	040V	PARAFUSO	TORNILLO
4	79005241	16	131R	ARRUELA	ARANDELA
5	11112631	2	040V	PARAFUSO	TORNILLO
6	14163170	1	202S	PINO ELÁSTICO	PASADOR ELAST.
7	79009016	1	100M	MOLA	MUELLE
8	79005781	2	090G	PINO CENTRAGEM	TETON
9	75223831	4	200S	PINO	PASADOR
10	567406	6	270C	CONTRA PINO	CHAVETA PARTIDA
11	11113231	8	040V	PARAFUSO	TORNILLO
12	10571971	8	131R	ARRUELA	ARANDELA
13	79005242	8	131R	ARRUELA	ARANDELA
14	79037285	4	140C	DOBRADIÇA	BISAGRA, CHARNE
15	75249597	1	070R	PROTEÇÃO	PROTECCION
16	12646921	2	131R	ARRUELA	ARANDELA
17	75266509	1	205S	PORTA	PUERTA
18	75250512	*	198S	CALÇO	CALCE
19	14271973	8	040V	PARAFUSO	TORNILLO
20	75266511	1	180T	TRAVESSA	TRAVIESA
21	14161770	2	202S	PINO ELÁSTICO	PASADOR ELAST.
22	75223827	1	080P	PINO	BULON
23	8292009	2	095B	BUCHA	BUJE
24	8292010	2	095B	BUCHA	BUJE
25	75266513	1	176C	CAPO	CAPOT
26	15992831	12	040V	PARAFUSO	TORNILLO
27	76001827	*	198S	CALÇO 1,00MM	CALCE 1,00MM
27	76001828	*	198S	CALÇO 1,50MM	CALCE 1,50MM
27	76001829	*	198S	CALÇO 2,00MM	CALCE 2,00MM
28	79009619	4	198S	CALÇO 1,00MM	CALCE 1,00MM
29	75250444	1	180T	TRAVESSA	TRAVIESA

*CONFORME NECESSIDADE

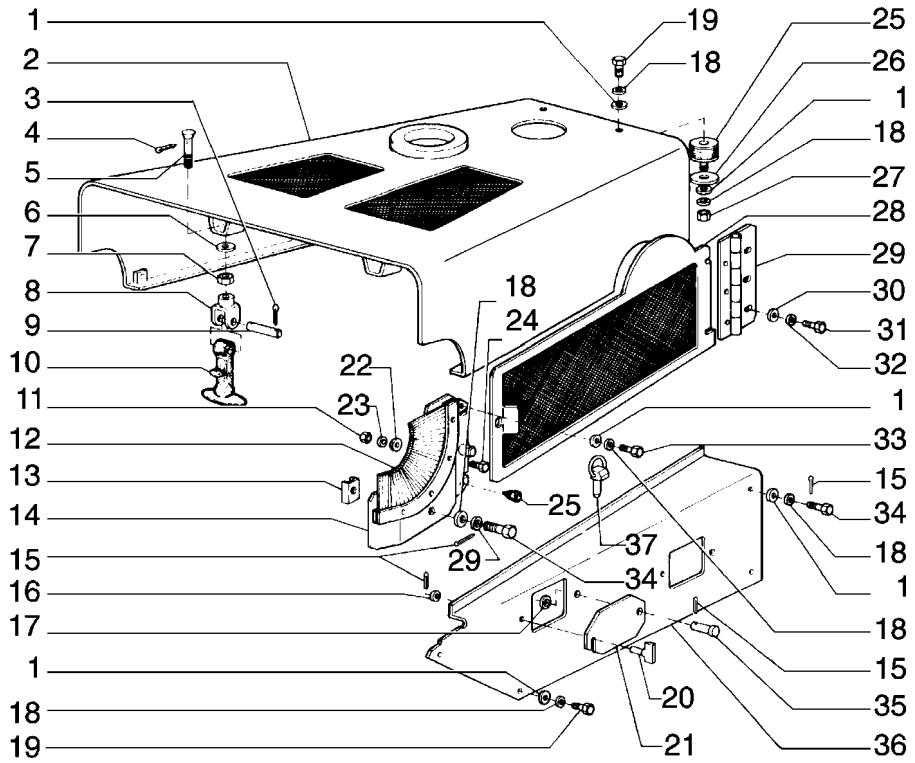

ITEM	PEÇA Nº	QTDE.	COD.	DESCRIÇÃO	DESCRIPCION
1	12646921	16	131R	ARRUELA	ARANDELA
2	75266515	1	176C	CAPO	CAPOT
3	10734201	4	270C	CONTRA PINO	CHAVETA PARTIDA
4	10734401	2	270C	CONTRA PINO	CHAVETA PARTIDA
5	4983700	2	142T	TIRANTE	TIRANTE
6	4983696	2	131R	ARRUELA	ARANDELA
7	10791021	2	010D	PORCA	TUERCA
8	4983697	2	085F	FORQUILHA	HORQUILLA
9	4983695	2	090G	PINO CENTRAGEM	TETON
10	79014117	2	030G	GANCHO	GANCHO
11	15896221	8	010D	PORCA	TUERCA
12	75248701	2	177S	ESCOVA	ESCOBILLA
13	79005849	6	105P	CHAPA	PLACA
14	75266517	1	265C	TAMPA ESQ.	TAPA
14	75266519	1	265C	TAMPA DIR.	TAPA
15	10796401	10	270C	CONTRA PINO	CHAVETA PARTIDA
16	12601471	2	170R	ARRUELA PRESSÃO	ARANDELA ELAST.
17	12646801	10	131R	ARRUELA	ARANDELA
18	10517071	12	170R	ARRUELA PRESSÃO	ARANDELA ELAST.
19	11112231	7	040V	PARAFUSO	TORNILLO
20	79015373	2	040V	PARAFUSO	TORNILLO
21	75266525	2	265C	TAMPA	TAPA
22	12644421	8	131R	ARRUELA	ARANDELA
23	10516471	8	170R	ARRUELA PRESSÃO	ARANDELA ELAST.
24	10902631	8	040V	PARAFUSO	TORNILLO
25	79005743	2	345C	COXIM	COJIN
26	79006219	2	131R	ARRUELA	ARANDELA
27	11702921	2	010D	PORCA	TUERCA
28	75266521	1	070R	PROTEÇÃO DIR.	PROTECCION DER.
28	75266523	1	070R	PROTEÇÃO ESQ.	PROTECCION IZQ.
29	75249944	1	140C	DOBRADIÇA ESQ.	BISAGRA, CHARNE
29	75249943	1	140C	DOBRADIÇA DIR.	BISAGRA, CHARNE
30	12646721	12	131R	ARRUELA	ARANDELA
31	16043431	12	040V	PARAFUSO	TORNILLO

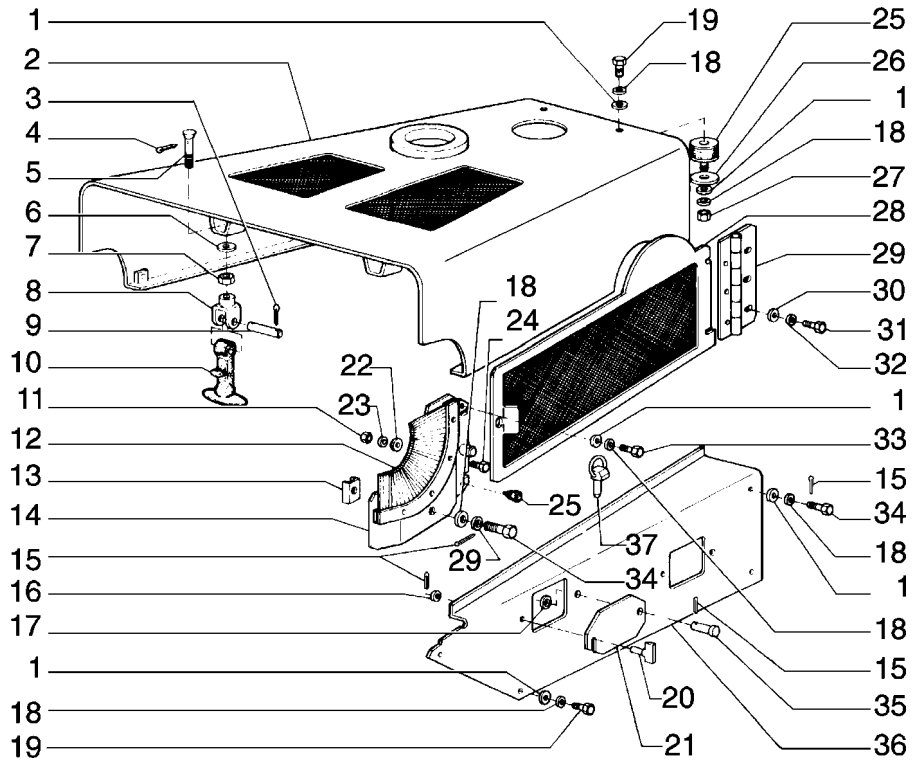

ITEM	PEÇA Nº	QTDE.	COD.	DESCRIÇÃO	DESCRIPCION
32	10516671	12	170R	ARRUELA PRESSÃO	ARANDELA ELAST.
33	11112331	2	040V	PARAFUSO	TORNILLO
34	79005851	6	040V	PARAFUSO	TORNILLO
35	4991559	2	080P	PINO	BULON
36	75266547	1	070R	PROTEÇÃO DIR.	PROTECCION DER.
36	75266549	1	070R	PROTEÇÃO ESQ.	PROTECCION IZQ.
37	73132781	2	080P	PINO	BULON

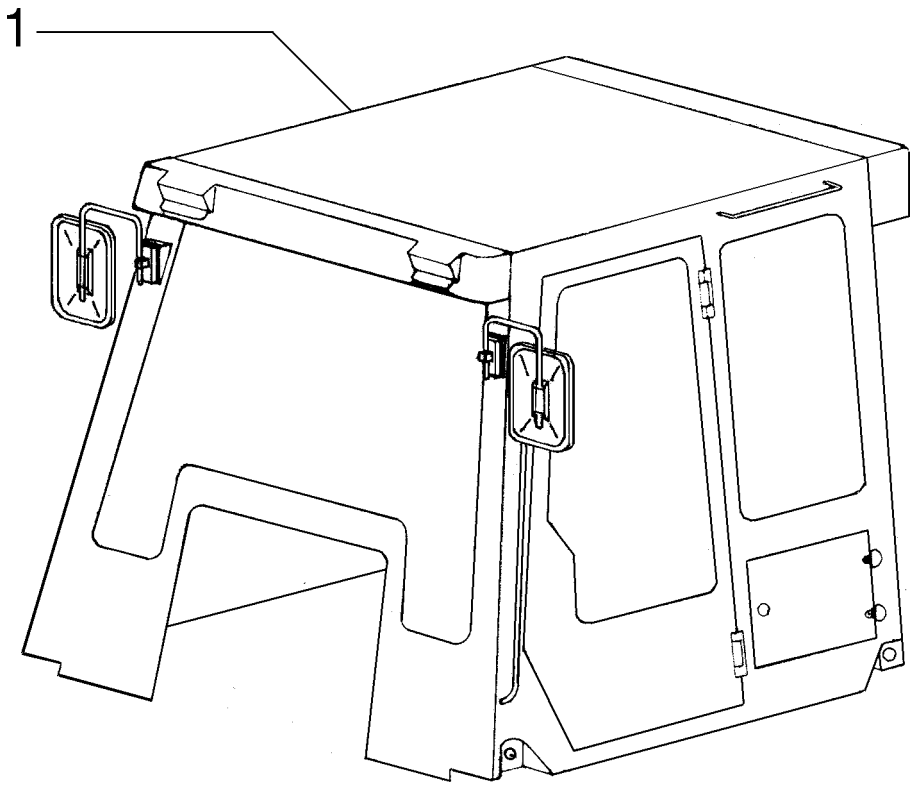

ITEM	PEÇA N°	QTDE.	COD.	DESCRIÇÃO	DESCRIPCION
1	75266557	1	008C	CABINA	CABINA

OPCIONAL CABINE COM AR CONDICIONADO
OPCIONAL CABINA CON CLIMATIZADOR

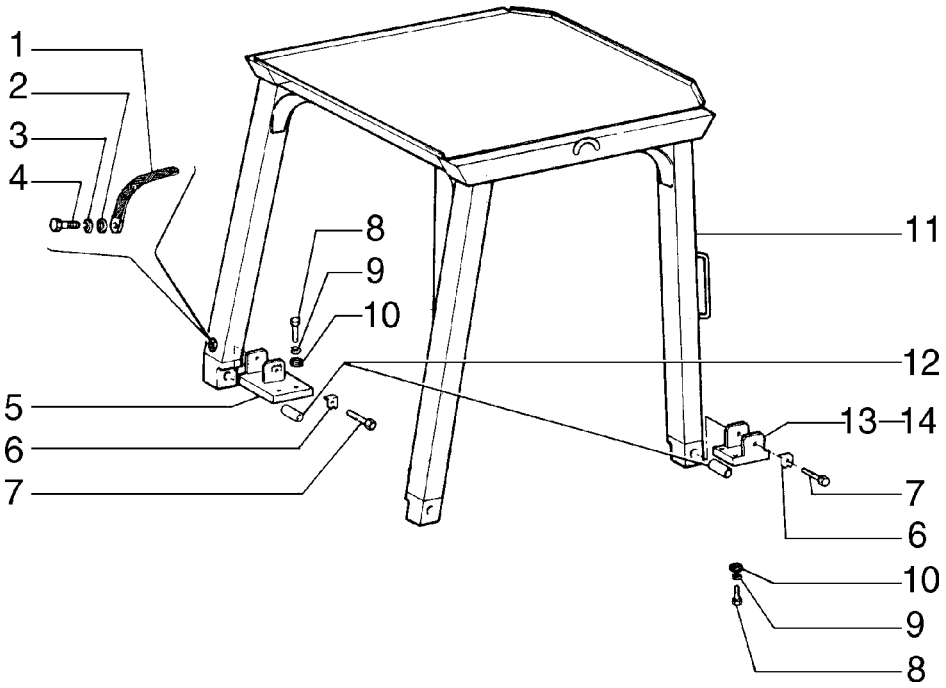

ITEM	PEÇA Nº	QTDE.	COD.	DESCRIÇÃO	DESCRIPCION
1	79017173	1	112C	CABO TERRA	CABLE DE MASA
2	12638601	1	131R	ARRUELA	ARANDELA
3	10571871	1	170R	ARRUELA PRES.	ARANDELA ELAST.
4	15970331	1	040V	PARAFUSO	TORNILLO
5	75266463	2	295S	SAPATA	ZAPATA
6	79015264	4	105P	CHAPA	PLACA
7	79033801	4	040V	PARAFUSO	TORNILLO
8	11124931	16	040V	PARAFUSO	TORNILLO
9	10517471	16	170R	ARRUELA PRES.	ARANDELA ELAST.
10	10520421	16	131R	ARRUELA	ARANDELA
11	75266465	1	0580	TOLDO SOLAR	TOLDO PARASOL
12	76002034	4	095B	BUCHA	BUJE
13	75266467	1	295S	SAPATA	ZAPATA
14	75266469	1	295S	SAPATA	ZAPATA

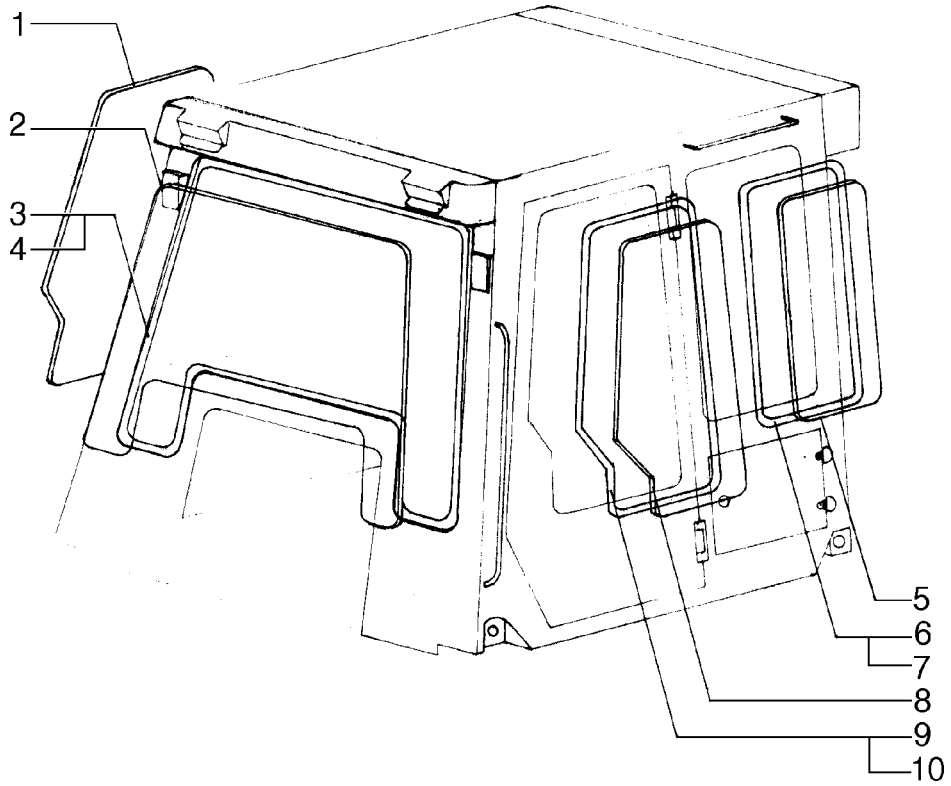

ITEM	PEÇA N°	QTDE.	COD.	DESCRIÇÃO	DESCRIPCION
1	75310741	1	315C	VIDRO DIR.	CRISTAL DERECHO
2	75310742	1	315C	VIDRO FRONTAL	CRISTAL
3	75310743	1	122G	GUARNIÇÃO	JUNTA
4	75310744	1	122G	GUARNIÇÃO	JUNTA TIPO AMARRA
5	75310745	2	315C	VIDRO	LATERAL CRISTAL
6	75310746	2	122G	GUARNIÇÃO	JUNTA
7	75310747	1	122G	GUARNIÇÃO	JUNTA TIPO AMARRA
8	75310748	1	315C	VIDRO ESQ.	CRISTAL IZQ.
9	75310749	2	122G	GUARNIÇÃO	JUNTA
10	75310750	1	122G	GUARNIÇÃO	JUNTA TIPO AMARRA

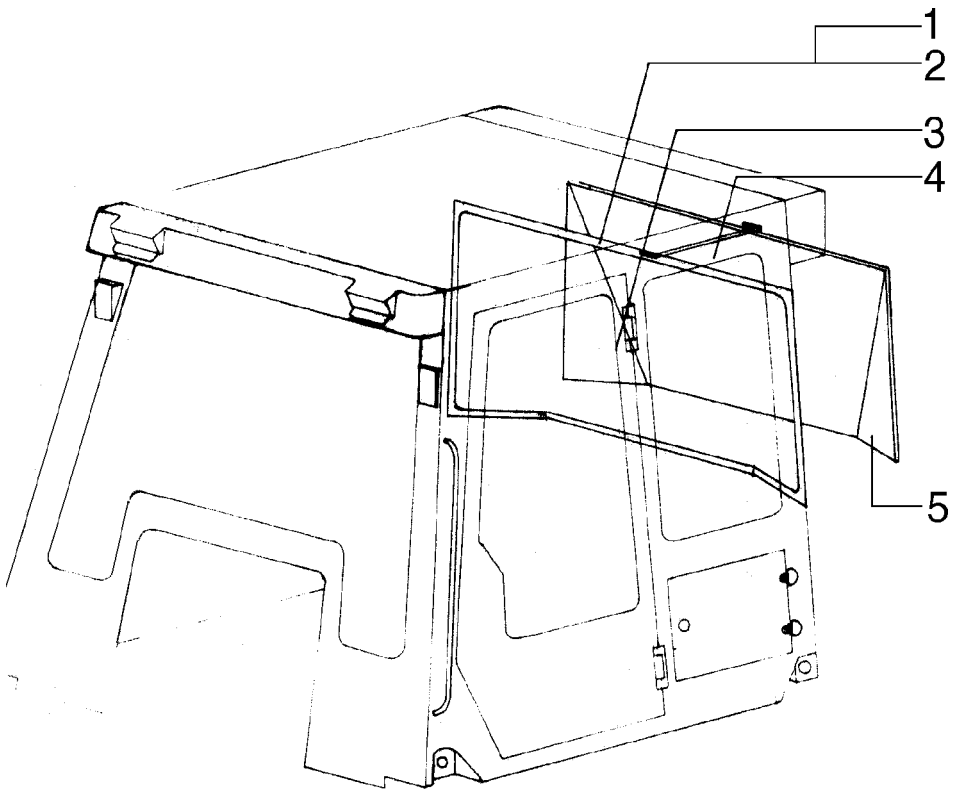

ITEM	PEÇA N°	QTDE.	COD.	DESCRIÇÃO	DESCRIPCION
1	75310751	1	122G	GUARNIÇÃO	JUNTA
2	75310752	1	122G	GUARNIÇÃO	JUNTA TIPO AMARRA
3	75310753	1	315C	VIDRO TRAS. DIR.	CRISTAL DER.
4	75310754	1	315C	VIDRO CENTRAL	CRISTAL CENTRAL
5	75310755	1	315C	VIDRO TRAS. ESQ.	CRISTAL IZQ.

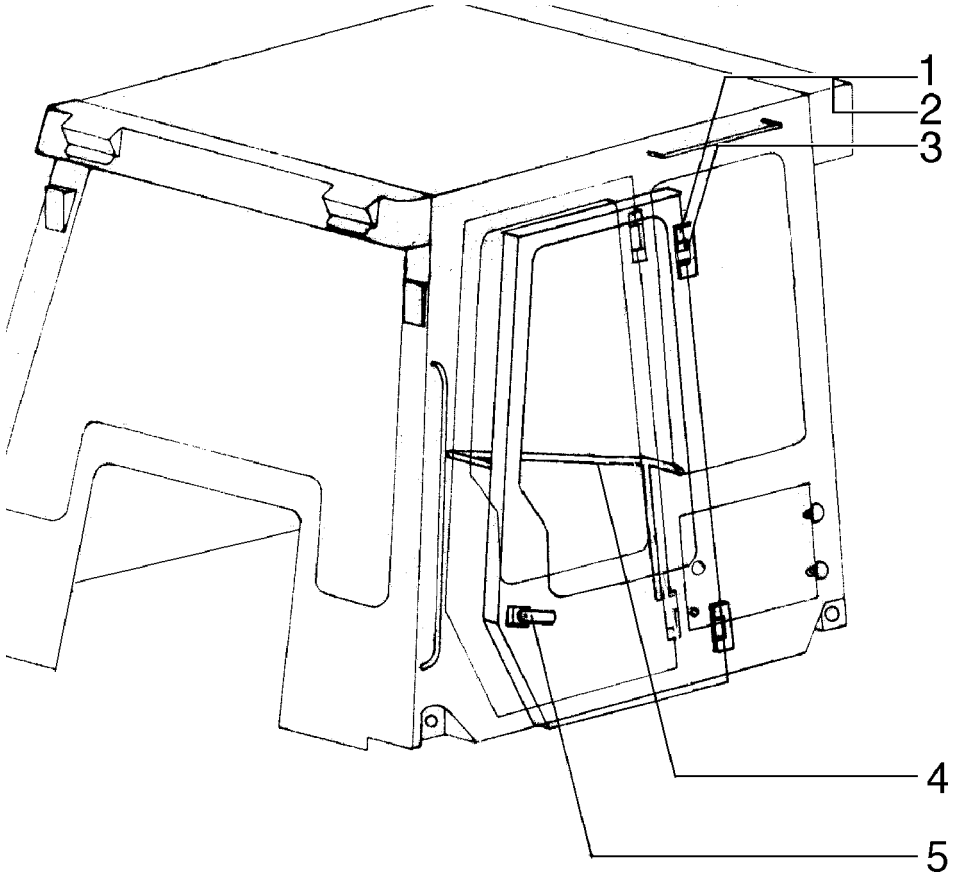

ITEM	PEÇA Nº	QTDE.	COD.	DESCRIÇÃO	DESCRIPCION
1	75310756	4	140C	DOBRADIÇA	BISAGRA
2	75310757	4	140C	DOBRADIÇA	BISAGRA
3	75310758	4	016A	EIXO	ARBOL
4	75310759	1	015M	CORRIMÃO	BARANDILLA
5	75310760	1	120S	FECHADURA	CERRADURA

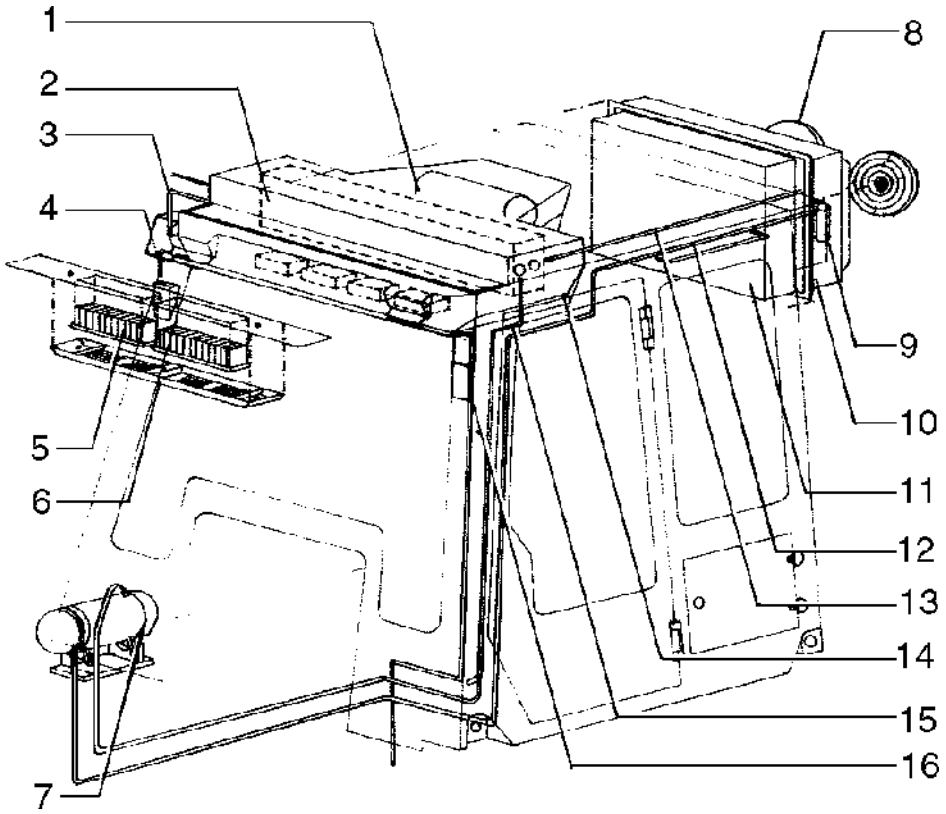

ITEM	PEÇA Nº	QTDE.	COD.	DESCRIÇÃO	DESCRIPCION
1	75310761	1	209T	TURBINA	TURBINA
2	75310762	1	064E	EVAPORADOR	EVAPORADOR
3	75310763	2	285T	MANGUEIRA	TUBO FLEXIBLE
4	75310764	1	285T	MANGUEIRA	TUBO FLEXIBLE
5	75310765	2	065F	FILTRO	FILTRO
6	75310780	1	070R	PROTEÇÃO	PROTECCION
7	75310766	1	216C	COMPRESSOR	COMPRESOR
8	75310767	1	030V	VENTILADOR	VENTILADOR
9	75310781	1	193T	TUBO	TUBO
10	75310782	1	070R	PROTEÇÃO	PROTECCION
11	75310768	1	220C	CONDENSADOR	CONDENSADOR
12	75310769	1	285T	MANGUEIRA	TUBO FLEXIBLE
13	75310770	1	285T	MANGUEIRA	TUBO FLEXIBLE
14	75310783	1	294S	CAIXA ASPIRAÇÃO	COLADOR ASPIRAC.
15	75310771	1	192T	MANGUEIRA	MANGA C/RACORDE
16	75310772	1	192T	MANGUEIRA	MANGA C/RACORDE

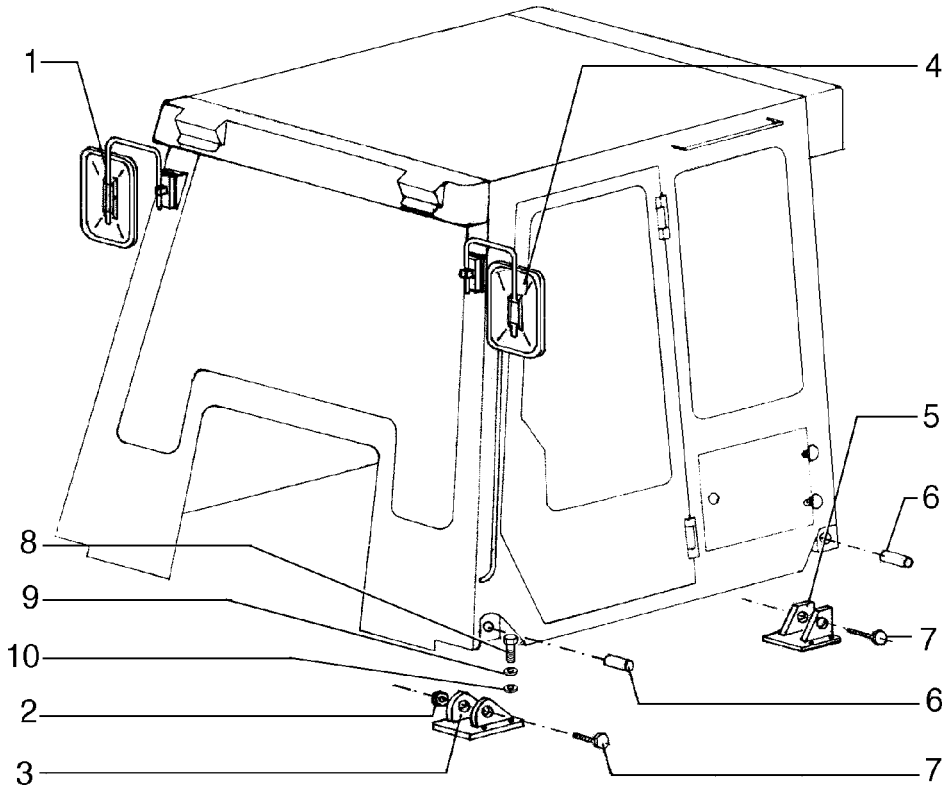

ITEM	PEÇA N°	QTDE.	COD.	DESCRIÇÃO	DESCRIPCION
1	75310773	1	0613	RETROVISOR DIR.	RETROVISOR DER.
2	75310774	4	010D	PORCA	TUERCA
3	75310775	2	300S	SUPORTE DIANT.	SOPORTE DELANT.
4	75310776	1	0613	RETROVISOR ESQ.	RETROVISOR IZQ.
5	75310777	2	300S	SUPORTE TRAS.	SOPORTE TRASEIRO
6	75310778	4	080P	PINO	BULON
7	75310779	4	040V	PARAFUSO	TORNILLO
8	11124931	16	040V	PARAFUSO	TORNILLO
9	10517471	16	170R	ARRUELA	ARANDELA
10	10520421	16	131R	ARRUELA	ARANDELA

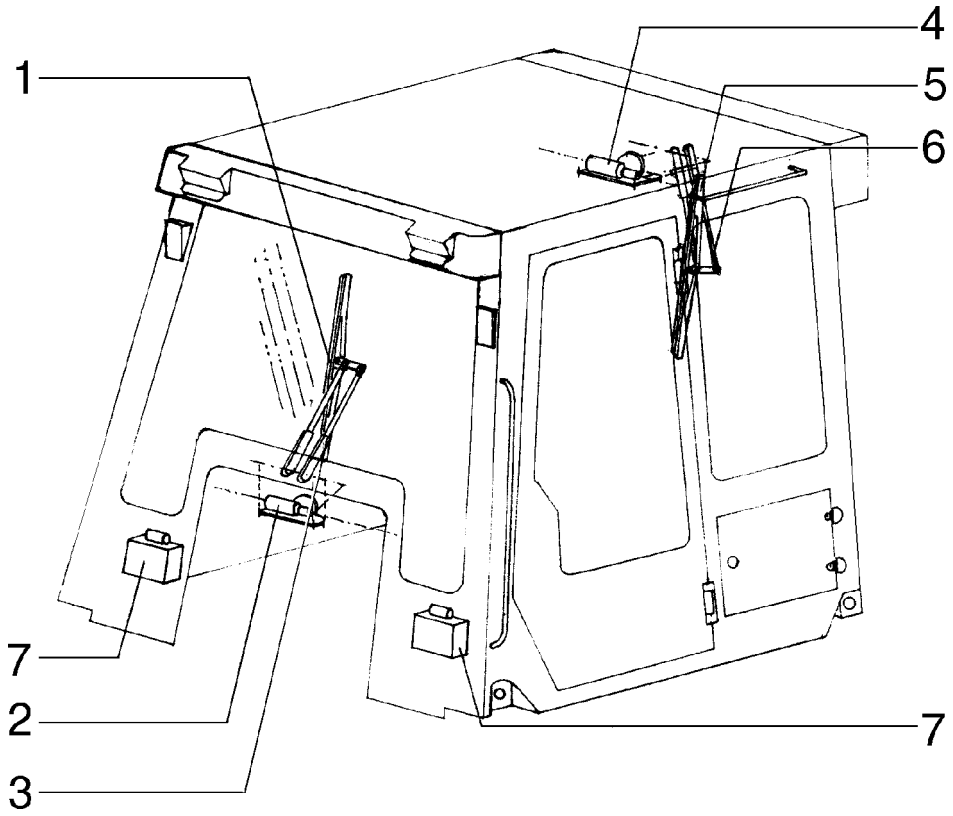

ITEM	PEÇA Nº	QTDE.	COD.	DESCRIÇÃO	DESCRIPCION
1	75310926	1	499P	PALHETA DIANT.	ALABE DELANTERO
2	75310927	1	137M	MOTOR ELETR.	MOTOR ELECTRICO
3	75310928	1	130B	BRAÇO DIANT.	BRAZO DELANTERO
4	75310929	1	137M	MOTOR ELETR.	MOTOR ELECTRICO
5	75310930	1	499P	PALHETA TRAS.	ALABE TRASERO
6	75310931	1	130B	BRAÇO TRAS.	BRAZO TRASERO
7	75310932	2	155P	BOMBA	BOMBA

NEW HOLLAND

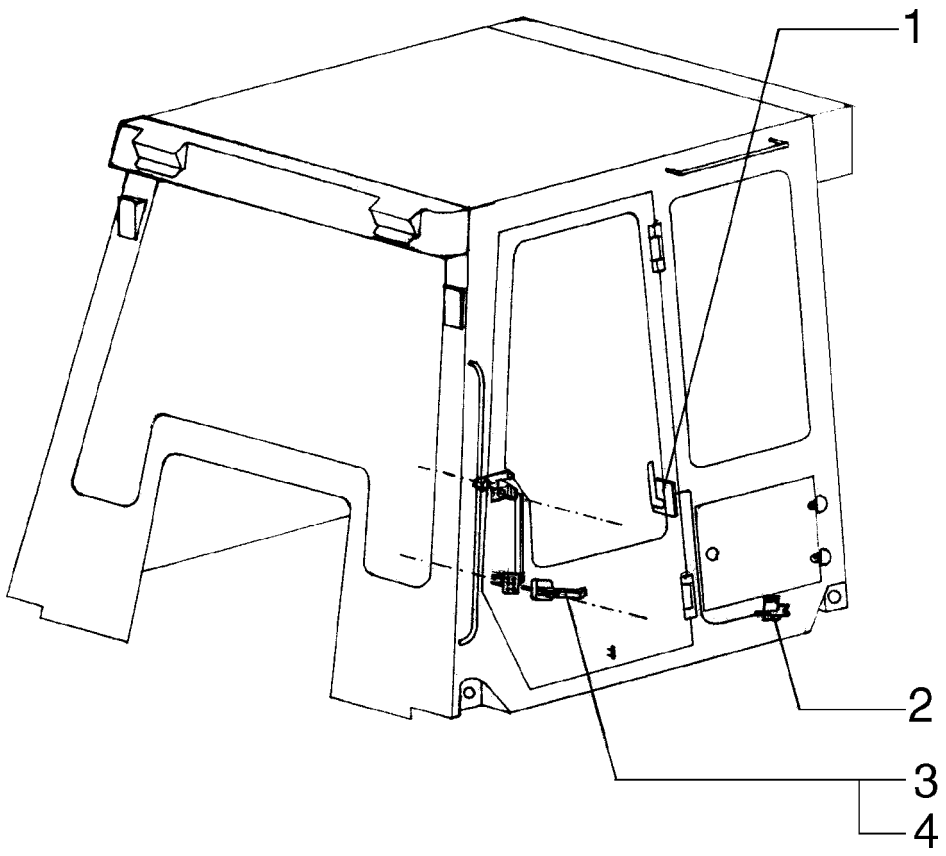

ITEM	PEÇA N°	QTDE.	COD.	DESCRIÇÃO	DESCRIPCION
1	75310933	2	045L	ALAVANCA ACION.	PALANCA ACCIONAM.
2	75310934	2	050N	TRAVA DA PORTA	SEGURO PUERTA
3	75313560	1	120S	FECHADURA DIR.	CERRADURA DER.
4	75313561	1	120S	FECHADURA ESQ.	CERRADURA IZQ.

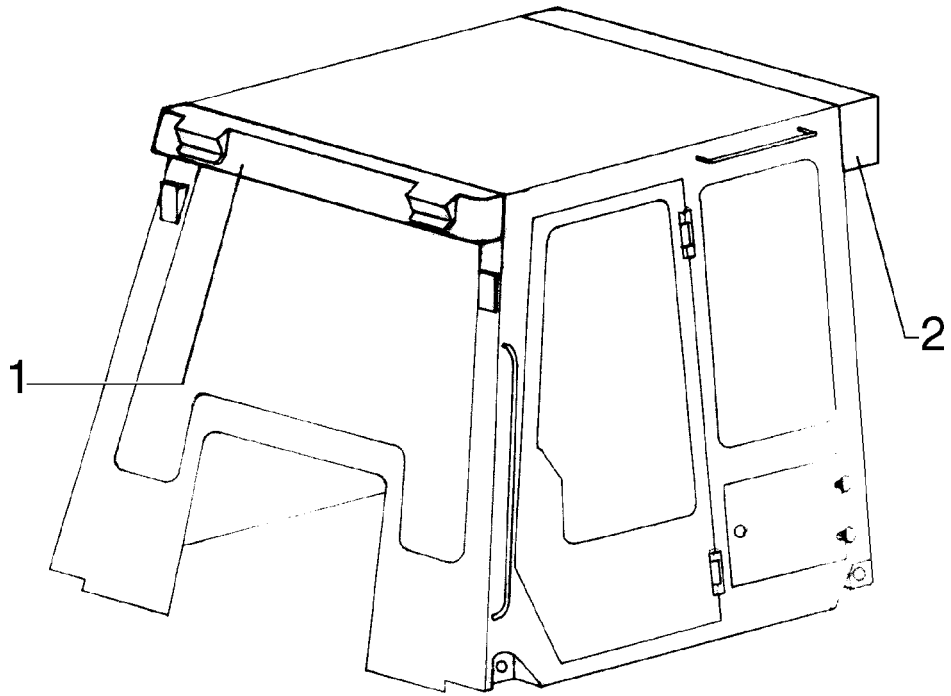

ITEM	PEÇA Nº	QTDE.	COD.	DESCRIÇÃO	DESCRIPCION
1	75310937	1	070R	PROTEÇÃO DIANT.	PROTECCION DELANT.
2	75310938	1	070R	PROTEÇÃO TRAS.	PROTECCION TRAS.

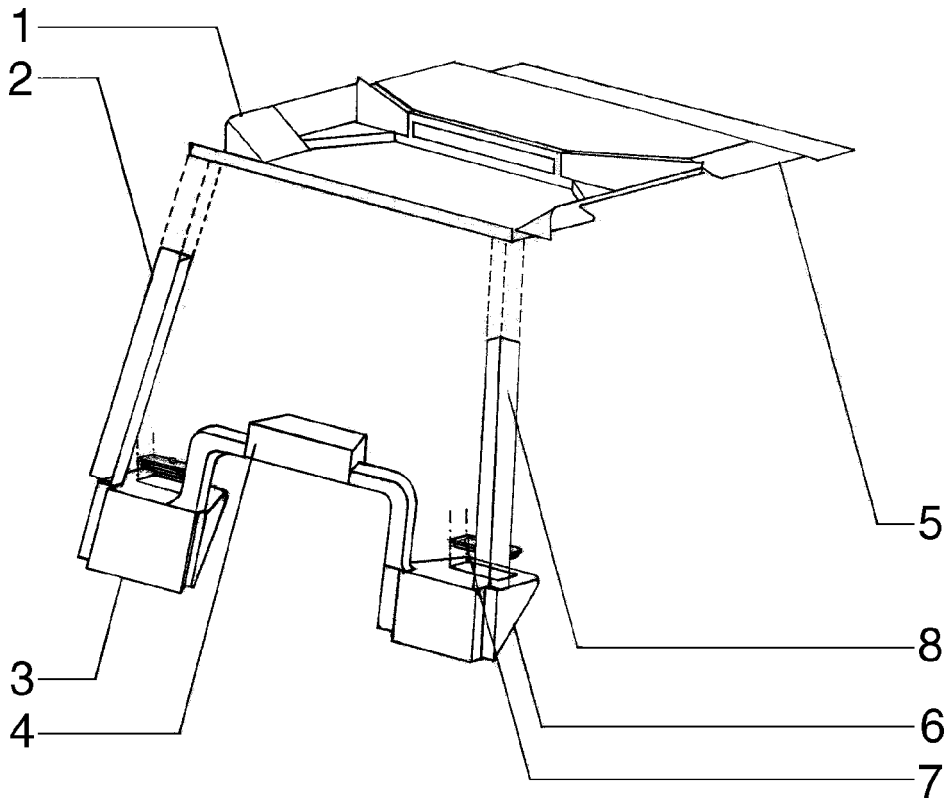

ITEM	PEÇA Nº	QTDE.	COD.	DESCRIÇÃO	DESCRIPCION
1	75310939	1	078F	FORRAÇÃO TETO	FORRO TECHO
2	75310940	1	078F	FORRAÇÃO DIR.	FORRO DERECHO
3	75310941	1	265C	TAMPA DIR.	TAPA DERECHO
4	75310942	1	078F	FORRAÇÃO	FORRO
5	75310943	1	078F	FORRAÇÃO TETO	FORRO TECHO
6	75310944	1	265C	TAMPA ESQ.	TAPA IZQ.
7	75310945	2	265C	TAMPA	TAPA
8	75310953	1	078F	FORRAÇÃO ESQ.	FORRO IZQ.

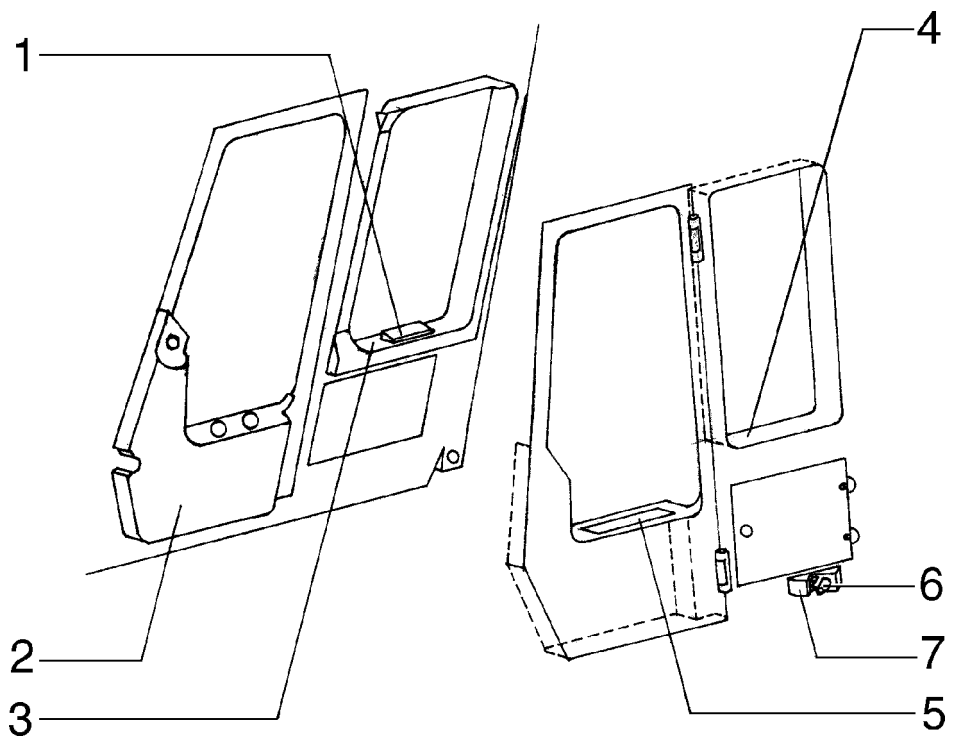

ITEM	PEÇA N°	QTDE.	COD.	DESCRIÇÃO	DESCRIPCION
1	75310946	1	080M	CONSOLE	MENZULA
2	75310947	1	265C	TAMPA PORTA DIR.	TAPA PUETA DER.
3	75310948	1	078F	FORRAÇÃO DIR.	FORRO DERECHA
4	75310949	1	078F	FORRAÇÃO ESQ.	FORRO IZQUIERDA
5	75310950	1	265C	TAMPA PORTA ESQ.	TAPA PUERTA IZQ.
6	75310951	2	265C	TAMPA FECHADURA	TAPA CERRADURA
7	75310952	2	080P	PINO TRAVA	BULON

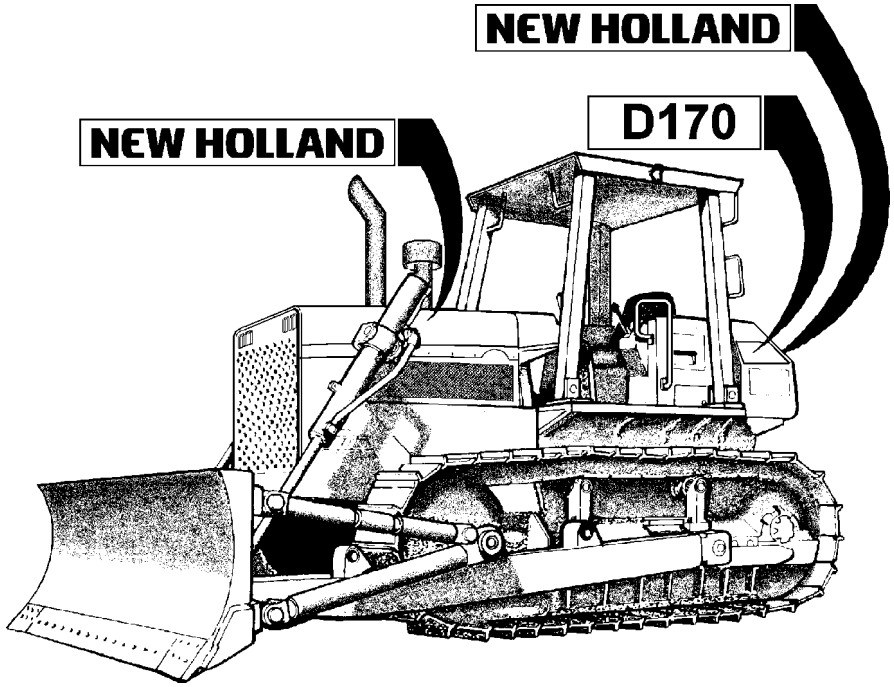

ITEM	PEÇA Nº	QTDE.	COD.	DESCRIÇÃO	DESCRIPCION
1	71101943	1	002K	KIT (PORT.)(01)	JUEGO
1	71101944	1	002K	KIT (ESP.)(01)	JUEGO
1	71101945	1	002K	KIT (INGL.)(01)	JUEGO
1	71101946	1	002K	KIT (PORT.)(02)	JUEGO
1	71101947	1	002K	KIT (ESP.)(02)	JUEGO
1	71101948	1	002K	KIT (INGL.)(02)	JUEGO

NEW HOLLAND

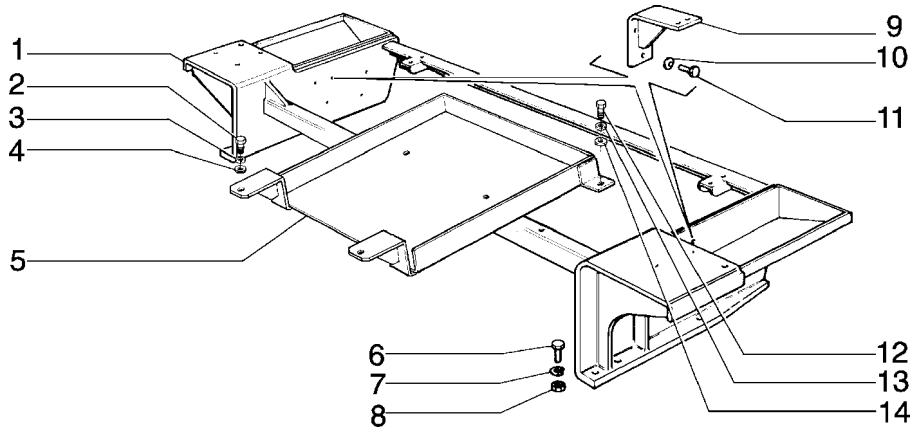

ITEM	PEÇA N°	QTDE.	COD.	DESCRIÇÃO	DESCRIPCION
1	75266527	1	300S	SUPORTE	SOPORTE
2	11106231	2	040V	PARAFUSO	TORNILLO
3	10516871	2	170R	ARRUELA PRESSÃO	ARANDELA ELAST.
4	14496631	2	131R	ARRUELA	ARANDELA
5	75266485	1	009R	BANDEJA	CLASIFICADOR
6	11398137	6	040V	PARAFUSO	TORNILLO
7	10517671	6	170R	ARRUELA PRESSÃO	ARANDELA ELAST.
8	12164521	6	010D	PORCA	TUERCA
9	75266531	2	300S	SUPORTE	SOPORTE
10	79005242	6	131R	ARRUELA	ARANDELA
11	11112631	12	040V	PARAFUSO	TORNILLO
12	11112231	2	040V	PARAFUSO	TORNILLO
13	10517071	2	170R	ARRUELA PRESSÃO	ARANDELA ELAST.
14	14496731	2	131R	ARRUELA	ARANDELA

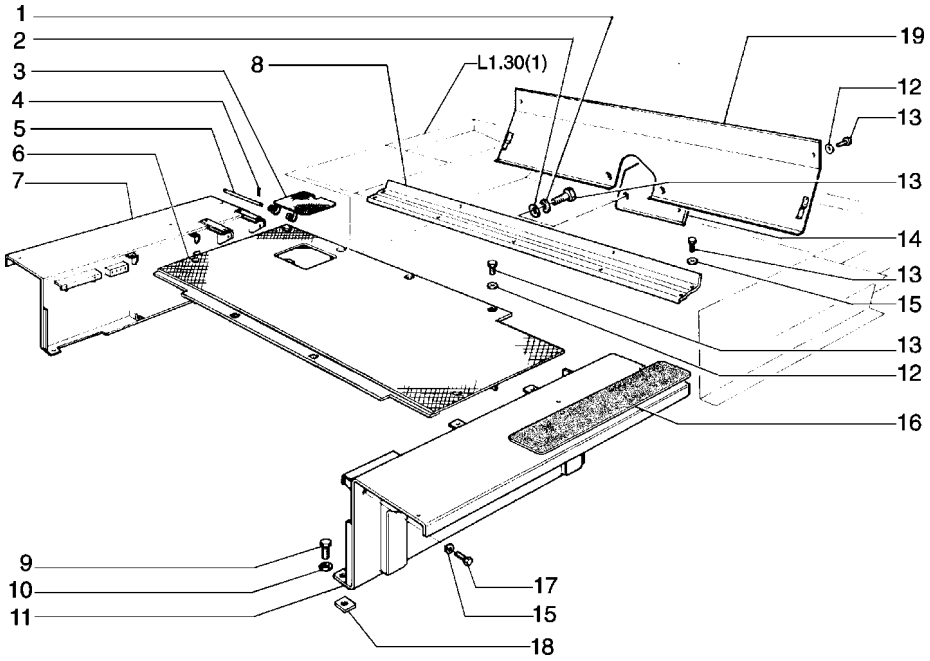

ITEM	PEÇA Nº	QTDE.	COD.	DESCRIÇÃO	DESCRIPCION
1	10516871	29	170R	ARRUELA PRESSÃO	ARANDELA ELAST.
2	12646821	26	131R	ARRUELA	ARANDELA
3	75266533	1	265C	TAMPA	TAPA
4	10734201	2	270C	CONTRA PINO	CHAVETA PARTIDA
5	79010160	1	080P	PINO	BULON
6	75266535	1	050P	PISO	PISO
7	75266537	1	031P	PARA-LAMA DIR.	GUARDABARROS
8	75266545	1	180T	TRAVESSA	TRAVIESA
9	11115631	6	040V	PARAFUSO	TORNILLO
10	79005238	6	131R	ARRUELA	ARANDELA
11	75266539	1	031P	PARA-LAMA ESQ.	GUARDABARROS
12	12646821	19	131R	ARRUELA	ARANDELA
13	11106231	19	040V	PARAFUSO	TORNILLO
14	75266541	1	265C	TAMPA	TAPA
15	79005242	10	131R	ARRUELA	ARANDELA
16	75210383	2	029F	FAIXA	BANDA
17	11112631	6	040V	PARAFUSO	TORNILLO
18	75221952	*	198S	CALÇO 2,00mm	CALCE 2,00mm
18	75221953	*	198S	CALÇO 3,00mm	CALCE 3,00mm
18	75221954	*	198S	CALÇO 4,5mm	CALCE 4,5mm
19	75266543	1	070R	PROTEÇÃO	PROTECCION

* CONFORME NECESSIDADE

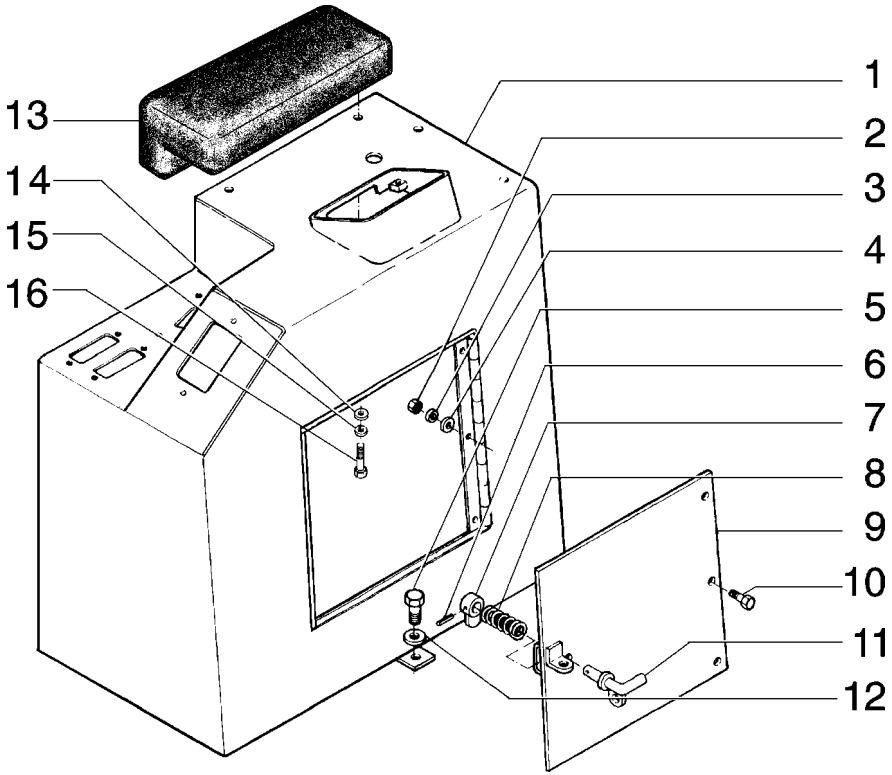

ITEM	PEÇA N°	QTDE.	COD.	DESCRIÇÃO	DESCRIPCION
1	75266789	1	115M	MONTANTE	MONTANTE
2	16102321	3	010D	PORCA	TUERCA
3	10516671	3	170R	ARRUELA PRESSÃO	ARANDELA ELAST.
4	12646721	3	131R	ARRUELA	ARANDELA
5	11106431	2	040V	PARAFUSO	TORNILLO
6	14163170	1	202S	PINO ELÁSTICO	PASADOR ELAST.
7	79023986	1	045L	ALAVANCA	PALANCA
8	79009016	1	100M	MOLA	MUELLE
9	75266781	1	025P	PAINEL	PANEL
10	16043431	3	040V	PARAFUSO	TORNILLO
11	79023984	1	020M	ALÇA	MANIJA
12	12646821	2	131R	ARRUELA	ARANDELA
13	75250832	1	124B	APOIA BRAÇO	APOIABRAZO
14	12644421	4	131R	ARRUELA	ARANDELA
15	10516479	4	170R	ARRUELA PRESSÃO	ARANDELA ELAST.
16	10902131	4	040V	PARAFUSO	TORNILLO

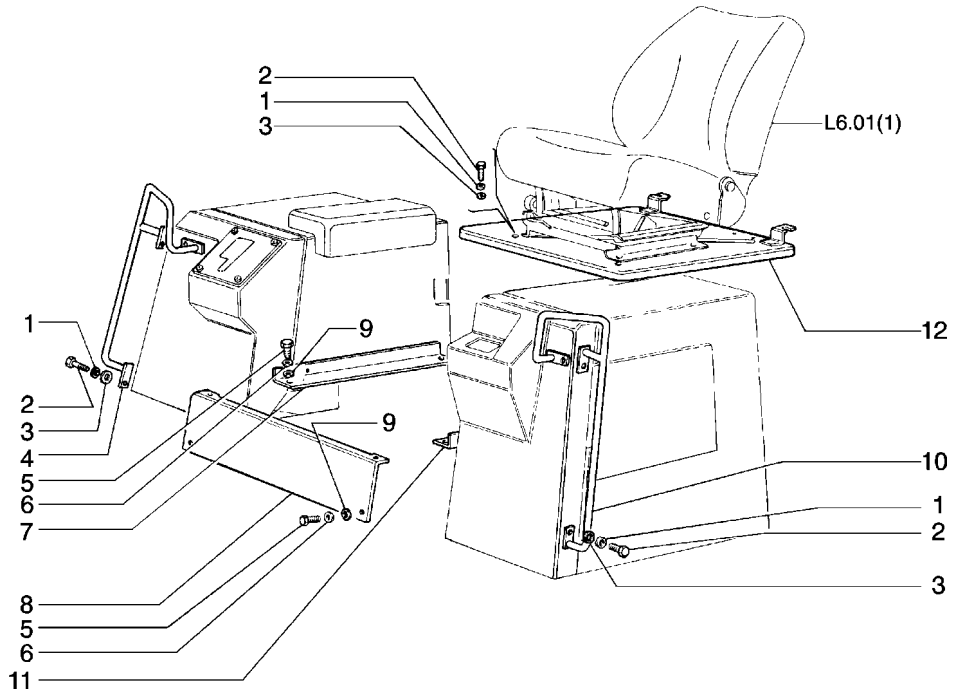

ITEM	PEÇA N°	QTDE.	COD.	DESCRIÇÃO	DESCRIPCION
1	10517079	10	170R	ARRUELA PRESSÃO	ARANDELA ELAST.
2	11112231	10	040V	PARAFUSO	TORNILLO
3	12646921	10	131R	ARRUELA	ARANDELA
4	75266451	1	020M	ALÇA DIR.	MANIJA
5	11106031	12	040V	PARAFUSO	TORNILLO
6	10516879	7	170R	ARRUELA PRESSÃO	ARANDELA ELAST.
7	75266453	1	300S	SUPORTE	SOPORTE
8	75266455	1	025P	PAINEL	PANEL
9	12646821	6	131R	ARRUELA	ARANDELA
10	75266461	1	020M	ALÇA ESQ.	MANIJA
11	75266457	1	300S	SUPORTE ESQ.	SOPORTE
12	75266459	1	265C	TAMPA	TAPA

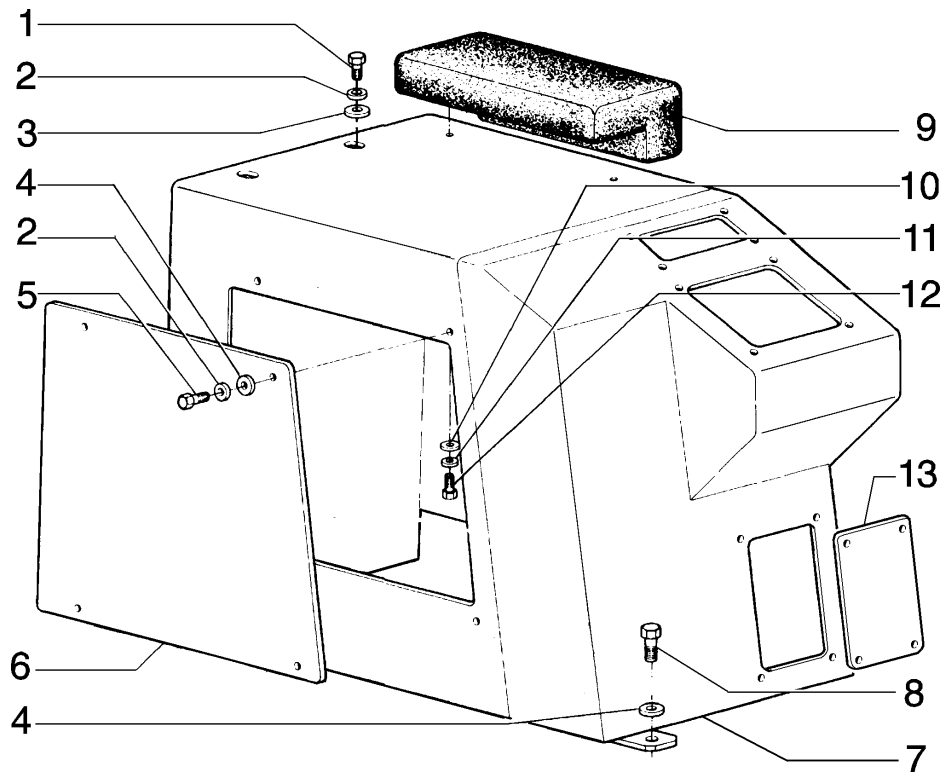

ITEM	PEÇA N°	QTDE.	COD.	DESCRIÇÃO	DESCRIPCION
1	11106231	4	040V	PARAFUSO	TORNILLO
2	10516879	7	170R	ARRUELA PRESSÃO	ARANDELA ELAST.
3	12644321	2	131R	ARRUELA	ARANDELA
4	12646821	10	131R	ARRUELA	ARANDELA
5	11106031	4	040V	PARAFUSO	TORNILLO
6	75266775	1	265C	TAMPA	TAPA
7	75266786	1	115M	MONTANTE	MONTANTE
8	11106431	2	040V	PARAFUSO	TORNILLO
9	75254713	1	024I	ESTOFAMENTO	ALMOHADILLADO
10	12644421	4	131R	ARRUELA	ARANDELA
11	10516479	4	170R	ARRUELA PRESSÃO	ARANDELA ELAST.
12	10902131	4	040V	PARAFUSO	TORNILLO
13	75266772	1	105P	PLATE	CHAPA

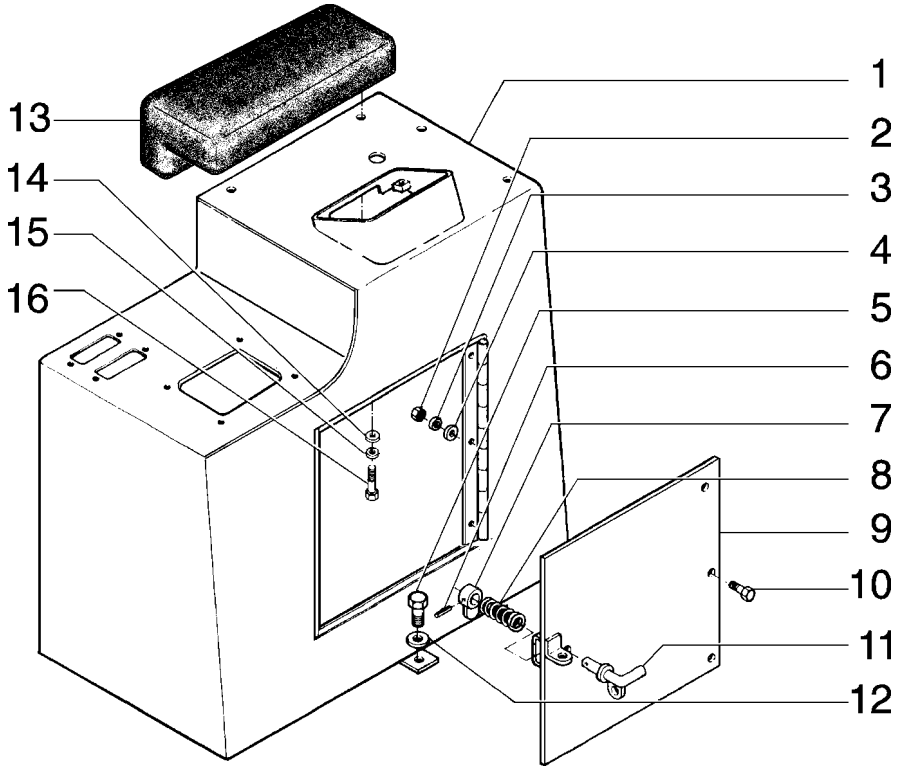

ITEM	PEÇA N°	QTDE.	COD.	DESCRIÇÃO	DESCRIPCION
1	75266794	1	115M	MONTANTE	MONTANTE
2	16102321	3	010D	PORCA	TUERCA
3	10516671	3	170R	ARRUELA PRESSÃO	ARANDELA ELAST.
4	12646721	3	131R	ARRUELA	ARANDELA
5	11106431	2	040V	PARAFUSO	TORNILLO
6	14163170	1	202S	PINO ELÁSTICO	PASADOR ELAST.
7	79023986	1	045L	ALAVANCA	PALANCA
8	79009016	1	100M	MOLA	MUELLE
9	75266781	1	025P	PAINEL	PANEL
10	16043431	3	040V	PARAFUSO	TORNILLO
11	79023984	1	020M	ALÇA	MANIJA
12	12646821	2	131R	ARRUELA	ARANDELA
13	75250832	1	124B	APOIA BRAÇO	APOIABRAZO
14	12644421	4	131R	ARRUELA	ARANDELA

NEW HOLLAND

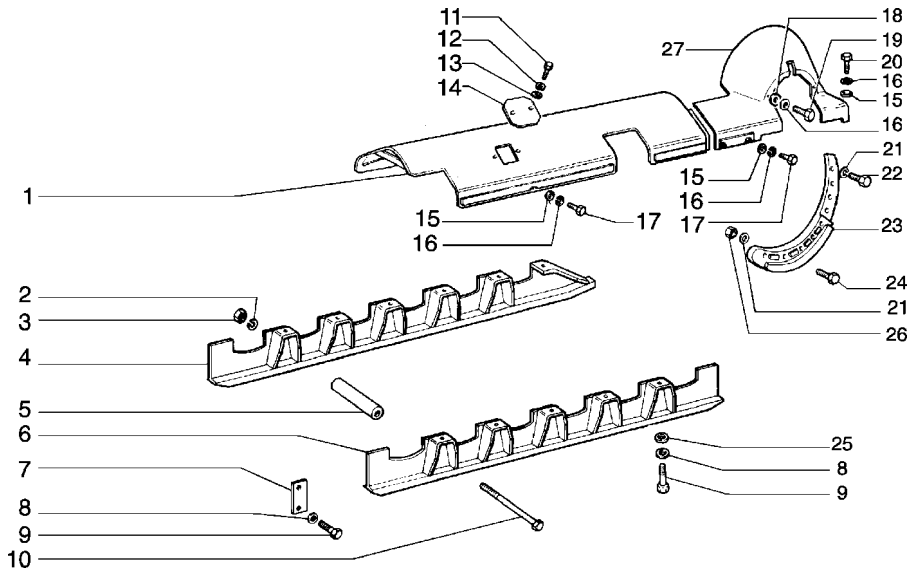

NEW HOLLAND D 170	L3.11	QUADRO 1	PAG. 1

ITEM	PEÇA N°	QTDE.	COD.	DESCRIÇÃO	DESCRIPCION
15	10516479	4	170R	ARRUELA PRESSÃO	ARANDELA ELAST.
16	10902131	4	040V	PARAFUSO	TORNILLO
1	79018913	1	070R	PROTEÇÃO DIR.	PROTECCION
	79018914	1	070R	PROTEÇÃO ESQ.	PROTECCION
2	10517471	10	170R	ARRUELA PRESSÃO	ARANDELA ELAST.
3	12164327	10	010D	PORCA	TUERCA
4	76002930	1	070R	PROTEÇÃO DIR.	PROTECCION
	76002931	1	070R	PROTEÇÃO ESQ.	PROTECCION
5	587166	10	075D	ESPAÇADOR	SEPARADOR
6	76002929	2	070R	PROTEÇÃO	PROTECCION
7	79009596	6	110P	PLACA	PLACA
8	10517271	34	170R	ARRUELA PRESSÃO	ARANDELA ELAST.
9	11390537	12	040V	PARAFUSO	TORNILLO
10	587134	10	040V	PARAFUSO	TORNILLO
11	11106031	4	040V	PARAFUSO	TORNILLO
12	10516871	4	170R	ARRUELA PRESSÃO	ARANDELA ELAST.
13	12646821	4	131R	ARRUELA	ARANDELA
14	591246	2	265C	TAMPA	TAPA
15	12646921	20	131R	ARRUELA	ARANDELA
16	10517071	24	170R	ARRUELA PRESSÃO	ARANDELA ELAST.
17	11112431	12	040V	PARAFUSO	TORNILLO
18	79009345	4	075D	ESPAÇADOR	SEPARADOR
19	15541131	4	040V	PARAFUSO	TORNILLO
20	15540331	4	040V	PARAFUSO	TORNILLO
21	10517171	18	170R	ARRUELA PRESSÃO	ARANDELA ELAST.
22	11394334	8	040V	PARAFUSO	TORNILLO
23	4981108	1	070R	PROTEÇÃO ESQ.	PROTECCION
	4981112	1	070R	PROTEÇÃO DIR.	PROTECCION
24	15977534	10	040V	PARAFUSO	TORNILLO
25	79005240	22	131R	ARRUELA	ARANDELA
26	12164021	18	010D	PORCA	TUERCA

01-02	PROTETORES DE ESTEIRA PROTECTORES DE LA CADENA	L3.11	1

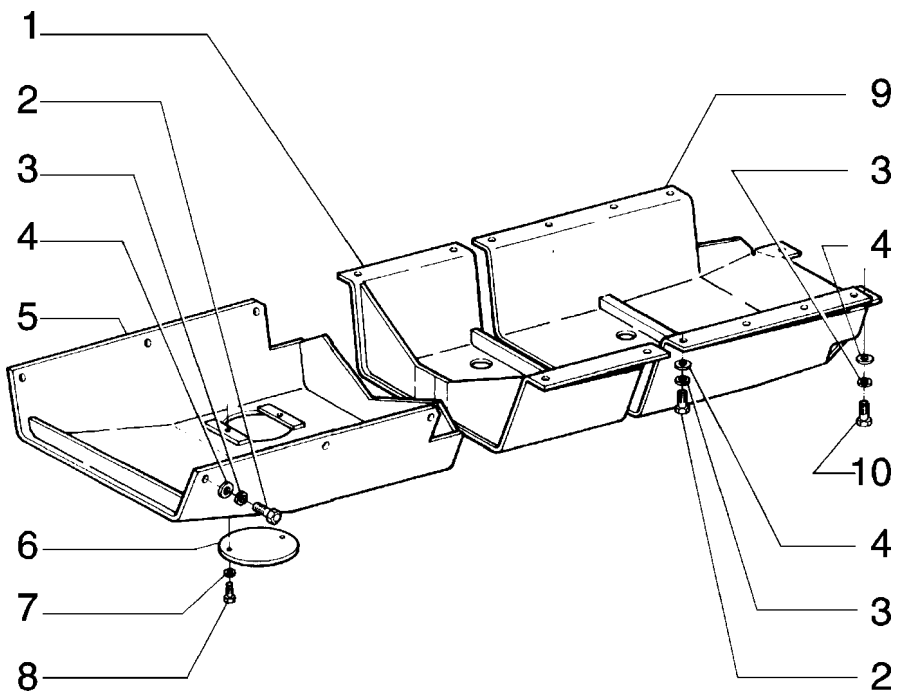

ITEM	PEÇA Nº	QTDE.	COD.	DESCRIÇÃO	DESCRIPCION
27	79020454	1	070R	PROTEÇÃO ESQ.	PROTECCION
	79020458	1	070R	PROTEÇÃO DIR.	PROTECCION
1	75266491	1	070R	PROTEÇÃO	PROTECCION
2	11118537	18	040V	PARAFUSO	TORNILLO
3	10517271	20	170R	ARRUELA PRESSÃO	ARANDELA ELAST.
4	10520221	20	131R	ARRUELA	ARANDELA
5	75266493	1	070R	PROTEÇÃO	PROTECCION
6	75219714	1	265C	TAMPA (01)	TAPA (01)
6	75266495	1	265C	TAMPA (02)	TAPA (02)
7	10516871	2	170R	ARRUELA PRESSÃO	ARANDELA ELAST.
8	11106231	2	040V	PARAFUSO (01)	TORNILLO (01)
8	11106031	2	040V	PARAFUSO (02)	TORNILLO (02)
9	75266497	1	070R	PROTEÇÃO (01)	PROTECCION (01)

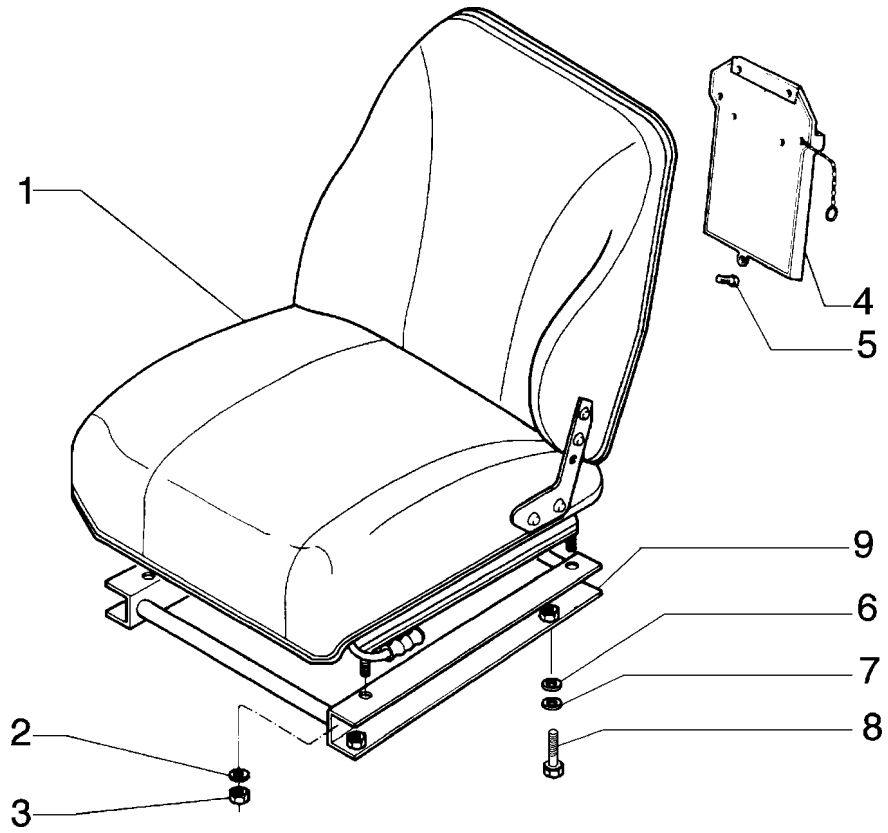

ITEM	PEÇA Nº	QTDE.	COD.	DESCRIÇÃO	DESCRIPCION
9	75218734	1	070R	PROTEÇÃO (02)	PROTECCION (02)
10	11390537	2	040V	PARAFUSO	TORNILLO
1	75266220	1	85G0	ASSENTO OPER.	
2	10519601	4	131R	ARRUELA	ARANDELA
3	16100814	4	010D	PORCA	TUERCA
4	79023080	1	150B	BOLSA	BOLSA
5	15663101	3	040V	PARAFUSO DE AÇO	TORNILLO
6	10520021	4	131R	ARRUELA	ARANDELA
7	10517071	4	170R	ARRUELA PRESSÃO	ARANDELA ELAST.
8	11112231	4	040V	PARAFUSO	TORNILLO
9	75240015	1	300S	SUPORTE	SOPORTE

GLOSSARY

Glossario **Glossaire**

Lexicon **Glosario**

NEW HOLLAND

COD.	PORTUGUÊS DEUTSCH	ENGLISH FRANÇAIS	ITALIANO ESPAÑOL
0001	Motor turbo alimentado Motor mit turbolader	Turbocharged Engine Moteur Suralimenté	Motore Sovralimentato Motor Sobrealimentado
0003	Aquecimento da água do motor Heizung fuer motorkuehlanlage	Engine Coolant Heater Chauffage D'eau Moteur	Riscaldatore Imp. Raffr Motore Calefaccion Agua Motor
001K	Kit veja pag. 9 Satz siehe seite 9	Kit See Page 9 Kit Voir Page 9	Kit Ved. Pag. 9 Juego Vease Pag 9
001M	Microfiches service Microfiches service	Microfiche Service Microfiches Service	Microfiches Service Microfichas Servicio
001N	Fita magnética Magnetband	Magnetic Tape Bande Magnetique	Nastro Magnetico Banda Magnetica
0020	Supressão de ruidos da cabine Schalldaemmung fuer kabine	Cab Sound Suppression Insonoriation Poste Conduite	Insonorizzazione Posto Guida Insonorizacion Puesto-conducc.
0021	Equipamento p/inverno Winterausruestung	Winterization Winterisation	Winterizzazione
0022	Supressão de ruidos Aussenschalldaemmung	Bystander Sound Suppression Insonorization Exterieure	Insonorizzazione Esterna Insonorizacion Exterior
0024	Equip.p/ operação em estrada Strassenfahrt ausruestung	Road Traffic Preparation Transf.circulation Sur Route	Trasform Circol Su Strada Acondicionamiento p/carretera
0026	Predisposição p/instal.TUV TUV-Zulassung	TUV Version Version TUV	Predisposizione TUV Version TUV
002C	Catálogo de peças sobressalentes Ersatzteilkatalog	Parts Catalog Catalog Pieces Detachees	Catalogo Parti Ricambio Catalogo Piezas Repuesto
002D	Especificação dos serviços Reparaturdaten	Service Specifications Donnees Pour Les Reparations	Dati Caratt Per Riparazioni Datos Caract.para Reparaciones
002E	Lista geral de peças sobressalentes Allgemeine ersatzteilliste	Master Numerical Index Liste General Pieces Rechange	Elenco Generale Ricambi Lista General Piezas Repuesto
002F	Até o motor ... Bis motor ...	Up To Engine ... Justqu'au Moteur ...	Fino Al Motore ... Hasta El Motor ...
002K	Kit Satz	Kit Kit	Kit Juego
002L	Lista de preço de peças sobressalentes Ersatzteil-preisliste	Parts Price List Tarif Pieces de Rechange	Listino Prezzi Ricambi Lista de Precios de Repuesto

NEW HOLLAND

COD.	PORTUGUÊS DEUTSCH	ENGLISH FRANÇAIS	ITALIANO ESPAÑOL
002M	Manual de serviços Werstatt handbuch	Service Manual Manuel D'atelier	Manuale Per Le Riparazioni Manual de Taller
002N	Boletim de peças sobressalentes Ersatzteilmitteilungsblatt	Parts Bulletin Bulletin de Pieces Detachees	Notiziario Tecnico Ricambi Notiziario Piezas de Repuesto
002T	Tabelas calibragem do sist. injeç. Einspritzanlage einstelldaten	Inject.syst.calibration Charts Tables Tarage Appar.injection	Tabelle Taratura App.iniezione Tablas Calibr. Apar.inyeccion
0030	Homologação p/ Itália Homologation Italien	Italian Road Traffic Approval Homologation Italie	Omologazione Italia Homologacion Italia
0031	Versão New York Version fuer N.Y	New York Version Version New-York	Allestimento New York Version Nueva York
0035	Homologação agrícola Landwirtschaftszulassung	Farm Provision Homologable Agriculture	Omologabile Agricolo Homologable Agricolo
003C	Catálogo de ferramentas Werzeugkatalog	Service Tool Catalog Catalogue Outillage Assistance	Catalogo Attrezzature Assist Catalogo Utilage Servicio
003D	À partir do motor ... Ab motor	From Engine ... A Partir Du Moteur ...	Dal Motore ... A Partir Del Motor ...
003F	Até o câmbio ... Bis getriebe ...	Up To Transm ... Jusqu'a La Boite de Vitesse ...	Fino Al Cambio ... Hasta El Cambio ...
003M	Manual de operação e manutenção Betriebs-und wartungsanleitung	Operat.mainten.instr.manual Manuel Conduite Et Entretien	Manuale Istr.uso Manutenzione Manual de Manejo Y Mantenim.
003T	Manual de tempos de manutenção Reparaturrichtzeiten handbuech	Repair Time Manual Manuel Temps Reparation	Tariffario Delle Riparazioni Catalogo Tiempos Reparaciones
0045	Proteção. reservat.combust. Schutz fuer kraftstofftank	Fuel Tank Guard Protectioin Reservoir Comb.	Riparo Serbatoio Combustibile Proteccion Deposito Combustib.
0046	Proteç.inf. reservat.combust. Panzerwanne fuer kraftstofftan	Fuel Tank Lower Guard Protection Inf.reservoir Comb.	Riparo Inf.serbatoio Combust. Proteccion Inf.deposito Aceite
004F	Até a cabina ... Bis fahrerhaus ...	Up To Cab ... Justqu'a La Cabine ...	Fino Alla Cabina ... Hasta La Cabina ...
004M	Manual de treinamento técnico Betriebsanweisungen	Service Training Manual Manuel Formation Technique	Manuale Addestr.assistenziale Manual de Formacion Post Venta
004T	Quadro Wandtafel	Wall Chart Planche Murale	Tavola Murale Laminas Didacticas

NEW HOLLAND

COD.	PORTUGUÊS DEUTSCH	ENGLISH FRANÇAIS	ITALIANO ESPAÑOL
0059	Escavo lateral Seitenversetzter aushub	Offset Digging Fouille Laterale	Scavo Laterale Excavacion Lateral
005A	Acendedor de cigarros Zigaretten anzuender	Cigarette Lighter Allume-cigare	Accendisigari Encendedor
005D	À partir do cilindro ... Ab zylinder ...	From Cylinder ... A Partir Du Cylindre ...	Dal Cilindro ... A Partir Del Cilindro
005F	Até o cilindro ... Bis zylinder ...	Up To Cylinder ... Justqu'au Cylindre ...	Fino Al Cilindro ... Hasta El Cilindro ...
0060	Retro escavadeira Heckbagger	Backhoe Pelle Retro	Retroescavatore Retroexcavadora
006V	Válvula de amortecimento Daempfungsventil	Damping Valve Soupape Amortiseuse	Valvola Ammortizzatrice Valvula Amortiguadora
0070	Martelo de demolição Abbruchhammer	Demolition Hammer Mateau de Demolition	Martello Demolitore Martillo Rompedor
0071	Faca da caçamba Schaufelschneide	Bucket Cutting Edge Taillant de Godet	Tagliente Benna Cuchilla de Cuchara
0072	Proteção superior da caçamba Abweisblech fuer ladeschaufel	Bucket Spill Plate Protection de Godet	Riparo Superiore Benna Proteccion Superior de Cuchara
007V	Válvula de sobrepressão Ueberdruckventil	Overpressure Valve Chepet de Surpression	Valvola Sovrapressione Valvula de Descarga
0085	Dente com ponta substituível Zahn mit eingesetzter spitze	Shank W/repl.le Tooth Dent Avec Pointe Rapportee	Denti C/punta Riportata Diente Con Punta Postiza
0087	Dente com ponta reforçada Zahn mit verstaerkter spitze	Tooth W/reinforced Tip Dent Avec Point Reforcee	Denti C/punta Rinforzata Dientes Con Punta Reforzada
0088	Dentes com ponta substituível (soldadas) Zahn aufgeschweisster spitzer	Tooth W/welded Tip Dent Avec Pointe Soudee	Denti C/punta Riportata (Sald) Dientes Con Punta Soldada
0089	Braço do guindaste Kranarm	Crane Boom Bras de Grue	Braccio Gru Brazo de Grua
008C	Cabina Fahrerhaus	Cab Cabine	Cabina Cabina
008D	Decalcomania Abziehbild	Decal Calque	Decalcomania Calcomania

NEW HOLLAND

COD.	PORTUGUÊS DEUTSCH	ENGLISH FRANÇAIS	ITALIANO ESPAÑOL
0091	Proteção dos dentes da caçamba Schaufelzahnschutz	Bucket Tooth Guard Protection Dents de Godet	Protezione Denti Benna Proteccion Dientes de Cuchara
0092	Porta dente da caçamba Zahnhalter	Bucket Tooth Shank Corps de Dent	Corpo Dente Cuerpo de Diente
0093	Translação com comando por pedal Fahrantrieb mit fusshebel	Travel With Foot Control Traslation Avec Commande Pied	Traslazione C/comando A Pedale Translacion Con Mando A Pedal
009F	Farol Scheinwerfer	Light Lanterne	Fanale Farol
009R	Bandeja Oelfangblech	Tray Classeur	Raccoglitore Clasificador
009V	Válvula de segurança Sicherheitsventil	Safety Valve Soupape de Surete	Valvola Sicurezza Valvula de Seguridad
00G5	Lista de equip. opcionais-trator Liste-zusatzausruestung-maschinen	Spec.equip.list-tractor Liste de Variantes - Tracteur	Elenco Varianti - Trattore Relacion de Variantes-tractor
00G6	Lista de equip. opcionais-implem Liste-zusatzausruestung-geraet	Spec.equip.list-implement Liste de Variantes - Outil	Elenco Varianti - Attrezzo Relacion Variantes-util
00G7	Lista de allied-equipment Zubehoerliste	Allied-equipment List Liste de Variantes - All.equip	Elenco Varianti-allied-equip. Relacion Variantes-all.equipm.
0103	Pesagem eletrônica Elektron.wiegeeinrichtung	Weighing System Pesage Electronique	Pesatura Eletronica Peso Electronico
010C	Chave de fenda Schraubenzieher	Screwdriver Tournevis	Cacciavite Destornillador
010D	Porca Mutter	Nut Ecrou	Dado Tuerca
010E	Came Excenter	Cam Excentrique	Eccentrico Excentrica
010I	Direção hidráulica Hydrostatische lenkung	Hydraulic Drive Direction Hydraulique	Idroguida Direccion Hidraulica
010L	Lâmina Schild	Moldboard Lame	Lama Hoja
010M	Elo Glied	Link Maillon	Maglia Malla

NEW HOLLAND

COD.	PORTUGUÊS DEUTSCH	ENGLISH FRANÇAIS	ITALIANO ESPAÑOL
010V	Válvula Ventil	Valve Soupape	Valvola Valvula
010Z	Contrapeso Kontergewicht	Counterweight Lest	Zavorra Lastre
0113	Proteção da tubulaç. cilindros Zylinderleitungsschutz	Cylinders Piping Guard Protection Tuyauteries Verins	Riparo Tubaz. Cilindri Proteccion Tuberias de Gatos
011B	Barra estabilizadora Stabilisierstange	Stabilizer Bar Barre Stabilisatrice	Barra Stabilizzatrice Barra Estabilizadora
0120	Olhal Augen	Eye Oeillet	Occhiello Ojal
012A	Eixo principal Hauptwelle	Main Shaft Arbre Primaire	Albero Primario Arbol Primario
012B	Barra de torção Drehstab	Torsion Bar Barre de Torsion	Barra Di Torsione Barra de Torsion
012M	Magneto Magnet	Magneto Magneto	Magnete Magneto
013A	Eixo intermediário Vorgelegewelle	Countershaft Arbre Secondaire	Albero Secondario Arbol Intermediario
013B	Barra de tração Zugstange	Drawbar Barre D'attelage	Barra Di Traino Barra de Remolque
0140	Ogiva Dichtkegel	Ogive Ogive	Ogiva Ogiva
014B	Cinta Band	Strap Bande	Bandella Cincho
0150	Silencioso c/ retentor de fagulhas Auspufftopf mit funkenschutz	Spark Arresting Muffler Silenciaux Avec Para-flamme	Silenziatore Con Parafiamma Silenciador Con Apagallamas
0151	Tampa para chuva Auspuffklappe	Rain Cap Couvercle Pare-pluie	Coperchietto Parapioggia Capota
015G	Gaiola Lagerkaefig	Cage Cage	Gabbia Jaula
015M	Corrimão Haltegriff	Hand-rail Main-coulante	Mancorrente Barandilla

NEW HOLLAND

COD.	PORTUGUÊS DEUTSCH	ENGLISH FRANÇAIS	ITALIANO ESPAÑOL
015N	Extremidade Keilnase	Dog-point Crochet	Nasello Dedo
015O	Lubrificador Schmierkanne	Lube Fitting Godet D'huile	Oliatore Aceiteira
0166	Sistema especial de refrig. Sonderkuehlsystem	Special Cooling System Syst.spec.refroidissement	Impianto Speciale Raffreddam. Sistema de Refrigeracion Epec.
0167	Purificador catalítico Katalyt-umwandler	Catalytic Converter Convertisseur Catalytique	Purificatore Catalitico Purificador Catalitico
016A	Eixo Welle	Shaft Arbre	Albero Arbol
016T	Velocímetro Tachometer	Speedometer Compteur de Vitesse	Tachimetro Velocimetro
016V	Variador de avanço Spritzzeitverteller	Advance Variator Correcteur D'avance	Variatore Di Anticipo Variador de Avance
0170	Implemento p/ escavação de rocha Ausruestung fuer steinbruch	Rock Digging Equipment Equip.p.creusement de Roches	Attrezzo Scavo Roccia Util Para Excavacion de Roca
0171	Cortina para radiador Kuehlerabdeckung	Curtain For Radiator Rideau Pour Radiateur	Tendina Per Radiatore Cortina Para Radiator
0173	Regulador da refrig. do radiador Kuehlerjalousie	Radiator Shutter Regulateur Refroid. Radiateur	Regolatore Raffred.radiatore Regulador de Refr.radiador
0174	Grade anti-areia Sandschutzgitter	Sand Screen Grille Antisable	Griglia Antisabbia Rejilla Antiarena
0176	Ventilador aspirante Saugluefter	Suction Fan Ventilateur Aspirant	Ventilatore Aspirante Ventilador Aspirador
0178	Ventilador de pás reversíveis Luefter/verstellbare fluegel	Reversible Fan Ventilateur A Pales Reversib.	Ventilatore A Pale Reversibili Verntilador de Aspas Reversib.
017A	Eixo do comando de válvulas Nockenwelle	Camshaft Arbre A Cames	Albero Ad Eccentrici Arbol de Levas
0187	Ejetor de poeira do filtro de ar Luftfilter mit duese	Air Cleaner Dust Ejector Depoussiereur de Filtre	Eiettore Polvere Filtro Aria Eyector de Polvo Filtro Aire
018A	Virabrequim Kubelwelle	Crankshaft Vilebrequin	Albero Motore Ciguenal

NEW HOLLAND

COD.	PORTUGUÊS DEUTSCH	ENGLISH FRANÇAIS	ITALIANO ESPAÑOL
018T	Faca Schneidmesser	Cutting Edge Lame Coupante	Tagliente Cuchilla
0190	Filtro de ar a seco Trockenluftfilter	Dry Air Cleaner Filtre Air A Sec	Filtro Aria A Secco Filtro de Aire Seco
0192	Extensão do filtro Filter verlangerung	Precleaner Extension Rallonge Filtre Air	Prolunga Filtro Aria Prolongador
019T	Faca lateral Eckmesser	 Coin de Lame	End Bit Tagliente Laterale Cuchilla Lateral
01G0	Desenho de conjunto Gesamtzeichnungen	Assembly Drawings Ensembles	Complessivi Conjuntos
01G9	Desenhos de conjunto (p/produção) Fertigungszeichnungen	Assy Dwgs For Manufacturing Ensenbles Pour Production	Complessivi Per Produzione Conjuntos Para Produccion
0204	Dispositivo de partida a frio Kaltstart-einrichtung	Cold Weather Starting Aid Demarrage A Froid	Avviamento A Freddo Dispositivo Termostarter
020B	Bloco do motor Kurbelgehause	Crankcase Bloc-cylindres	Basamento Motore Bloque de Cilindros
020C	Calota Kappe	Cap Calotte	Calotta Sombrerete
020D	Defletor Leitblech	Deflector Deflecteur	Deflettore Deflector
020E	Elemento filtrante Filtereinsatz	Filtering Element Element Filtrant	Elemento Filtrante Filtro
020G	Boia Schwimmer	Float Flotteur	Galleggiante Flotador
020I	Funil Trichter	Funnel Entonnoir	Imbuto Embudo
020M	Alça Griff	Handle Poigne	Maniglia Manija
020N	Fita Band	Band Ruban	Nastro Cinta
020P	Teto da cabina Kabinendach	Roof Panel Pavillion	Padiglione Techo

NEW HOLLAND

COD.	PORTUGUÊS DEUTSCH	ENGLISH FRANÇAIS	ITALIANO ESPAÑOL
020R	Conexão Stutzen	Fitting Raccord	Raccordo Racor
020S	Engrenagem planetária Planetenrad	Planetary Gear Satellite	Satellite Pinon Satelite
020T	Tambor Trommel	Drum Tambour	Tamburo Tambor
020U	Injetor Duese	Jet Gicleur	Ugello Inyector
0215	Contrapeso dianteiro Kontergewicht vorne	Front Counterweight Lest Avant	Zavorra Anteriore Latre Anterior
0218	Contrapeso suplementar Zusatzkontergewicht	Additional Counter Weight Lest Supplementaire	Zavorra Supplementare Lastre Suplementario
021A	Aleta do radiador Kuehlerrippe	Radiator Fin Ailette Radiateur	Aletta Radiatore Aleta,radiador
021U	Ferramenta Geraet	Tool Outil	Utensile
021V	Guincho Seilwinde	Winch Treuil	Verricello Torno
0221	Contrapeso traseiro Kontergewicht hinten	Rear Counterweight Lest Arriere	Zavorra Posteriore Lastre Posterior
0222	Contrapeso e gancho de tração Kontergewicht und zughaken	Counterweight And Drawbar Lest Et Crochet D'attaque	Zavorra E Gancio Traino Lastre Y Enganche de Remolque
022S	Escada Leiter	Ladder Echelle	Scaletta Escalerilla
023A	Eixo de transmissão Antriebswelle	Drive Shaft Arbre de Transmission	Albero Trasmissione Arbol de Transmission
023G	Haste do pedal Fusshebelsschaft	Pedal Stem Tige de Pedale	Gambo Del Pedale Mango de Pedal
023M	Alça de apoio Haltegriff	Grab Handle Poignee	Maniglia Di Appiglio Asa
023P	Palheta do ventilador Luefterfluegel	Blade Fan Aube	Paletta Ventilatore Aspa

NEW HOLLAND

COD.	PORTUGUÊS DEUTSCH	ENGLISH FRANÇAIS	ITALIANO ESPAÑOL
023R	Chapa de encosto Druckscheibe	Thrust Plate Rondelle de Butee	Ralla Di Spinta Anillo de Empuje
023S	Talhadeira Meissel	Chisel Burim	Scalpello Cortafrios
0240	Relógio Dieuhr	Clock Montre	Orologio Reloj
024I	Estofamento Polsterung	Padding Rembourrage	Imbottitura Almohadillado
024N	Lona de freio Bremsband	Brake Band Bande de Frein	Nastro Freno Cinta de Freno
0251	Caçamba de abertura de canal Grabenloeffel	Ditch Digging Bucket Godet Creusage Fosses	Benna Scavo Fossi Cuchara Para Zanjas
0252	Caçamba para limpeza de canal Grabenraeumloeffel	Ditch Cleaninng Bucket Benne de Talutage	Benna Pulizia Fossi Cuchara Limpia Zanjas
025A	Alternador Drehstromlichtmaschine	Alternator Alternateur	Alternatore Alternador
025B	Bateria Batterie	Battery Batterie	Batteria Bateria
025D	Dente do ripper Aufreisserzahn	Ripper Shank Dent de Ripper	Dente Ripper Diente de Escarificador
025F	Estrangulador Drosselklappe	Throttle Papillon	Farfalla Mariposa
025G	Sapata de freio Bremsbacke	Brake Shoe Machoire de Freins	Ganascia Freni Zapata de Frenos
025I	Empunhadura Griff	Handgrip Poignee	Impugnatura Empunadura
025P	Painel Verkleidung	Panel Panneau	Pannello Panel
025R	Radiador Kuehler	Radiator Radiator	Radiatore Radiador
025S	Trocador de calor Waermetauscher	Heat Exchanger Echangeur de Temperature	Scambiatore Di Calore Cambiador de Calor

NEW HOLLAND

COD.	PORTUGUÊS DEUTSCH	ENGLISH FRANÇAIS	ITALIANO ESPAÑOL
0266	Escovadeira Balayeuse	Brush Barredora	Spazzolatrice
026G	Pinça Backe	Jaw Machoire	Ganascia Mordaza
026N	Nervura Rippe	Rib Nervure	Nervatura Nervio
026T	Tampão Puffer	Wick Tampon	Tampone Tope de Goma
027D	Válvula de desvio Verteilerventil	Diverter Valve Deviateur	Deviatore Valvula de Desvio
0280	Estrutura Rahmenwerk	Structure Ossature	Ossatura Estructura
0281	Acionamento para trator lento Langsamgang antriebsraeder	Gears For Slow Tractor Pignons Pour Tracteur Lent	Ruotismi Per Trattore Lento Pinones de Tractor Lento
0284	Acionamento veloz para I e II I-II gang antriebsraeder	I and II Fast Speed Gears Pignons de I et II Rapides	Ruotismi Per I e II Veloce Pinones de I y II Velocidad
0285	Acionamento para velocidade comp Kriechgang antriebsraeder	Narrow Increment Speed Gears Pignons p/vitesses Compates	Ruotismi Per Velocita Compatte Pinones de Velocidades Cotas
0286	Acionamento para trator veloz Schnellgang antriebsraeder	Gears For Fast Tractor Pignons Pour Tracteur Rapide	Ruotismi Per Trattore Veloce Pinones de Tractor Rapido
028N	Niple Anschluss	Nipple Raccord	Nipplo Racor
0294	Retardador hidráulico Hydr.retarder	Hydraulic Retarder Retardeur Hydraulique	Ritardatore Idraulico Retardador Hidraulico
029F	Faixa Band	Band Bande	Fascia Banda
030C	Câmbio de velocidades Wechselgetriebe	Transmission Boite de Vitesses	Cambio Velocita Cambio de Velocidades
030E	Solenóide Elektromagnet	Solenoid Solenoide	Elettromagnete Solenoide
030G	Gancho Haken	Hook Crochet	Gancio Gancho

NEW HOLLAND

COD.	PORTUGUÊS DEUTSCH	ENGLISH FRANÇAIS	ITALIANO ESPAÑOL
030L	Lâmpada Gluehbirne	Lamp Lampe	Lampada Lampara
030M	Luva de aço Muffe	Sleeve Manchon	Manicotto Manguito
030S	Escarificador Aufreisser	Scarifier Scarificateur	Scarificatore Escarificador
030T	Tapete Bodenmatte	Mat Tapis	Tappeto Alfombra
030V	Ventilador Luefter	Fan Ventilateur	Ventilatore Ventilador
0310	Óleo Oel	Oil Huile	Olio Aceite
031D	A partir do câmbio ... Ab getrieb ...	From Transm ... A Partir de La Transmission...	Dal Cambio ... A Partir Del Cambio ...
031F	Abraçadeira Klemme	Clamp Collier	Fascetta Abrazadera
031P	Pára-lama Kotfluegel	Fender Aile	Parafango Guardabarros
032G	Gancho de tração Zughaken	Tow Hook Crochet D'attelage	Gancio Di Traino Enganche de Remolque
032R	Retificador Gleichrichter	Rectifier Redresseur	Raddrizzatore Rectificador
033A	Acumulador hidraulico Hydraul.druckspeicher	Hydraulic Accumulator Accumulateur Hydraulique	Accumulatore Idraulico Acumulador Hidraulico
033C	Câmara de ar Schlauch	Inner Tube Chambre A Air	Camera Daria Camara de Aire
033D	A partir da cabina ... Ab fahrerhaus ...	From Cab ... A Partir de La Cabine ...	Dalla Cabina ... A Partir de La Cabina ...
033E	Ventilador elétrico Elektroluefter	Electric Fan Ventilateur Electrique	Elettroventilatore Electroventilador
033P	Parede Wand	Wall Paroi	Parete Pared

NEW HOLLAND

COD.	PORTUGUÊS DEUTSCH	ENGLISH FRANÇAIS	ITALIANO ESPAÑOL
034S	Semi-caixa Gehaeusehalfte	Half Case Demi-carter	Semiscatola Semicaja
035B	Caçamba Ladeschaufel	Bucket Godet	Benna Cuchara
035C	Camisa do cilindro Zylinderlaufbuechse	Cylinder Liner Chemise Cylindre	Camicia Cilindro Motore Camisa de Cilindros
035D	Diafragma Membrane	Diaphragm Diaphragme	Diaframma Diafragma
035G	Gerador de corrente Stromerzeuger	Current Generator Generateur de Courant	Generatore Di Corrente Generador de Corriente
035I	Indicador Anzeigeinstrumente	Indicator Indicateur	Indicatore Indicador
035L	Lampejador Blinkgeber	Flasher Centrale Clignotante	Lampeggiatore Rele de Intermitencias
035R	Reostato Regelwinderstand	Rheostat Rheostat	Reostato Reostato
035S	Carcaça Gehaeuse	Case Carter	Scatola Caja
036A	Amortecedor de vibraçao Stossdaempfer	Shock Absorber Amortisseur	Ammortizzatore Amortiguador
036P	Pára-choques Stoss-stange	Bumper Pare-chocs	Paraurti Parachoques
036S	Caixa de direção Lenkgehaeuse	Steering Housing Boitier de Direction	Scatola Guida Caja de Direccion
036V	Ventoinha Geblaese	Blower Soufflerie	Ventola Soplador
0370	Comando combinado freio/embreage Betaetigung lenkkupplung/brems	Combined Steering-brake Control Commande Combinee Freins-embr.	Comando Combinato Freni-frizz. Mando Combinado Frenos Y Embr.
038A	Amperímetro Amperemeter	Ammeter Amperemetre	Amperometro Amperimetro
038L	Limpador de pára-brisa Scheibenwaschanlage	Windshield Washer Essui-glace	Lavacristalli Lava Vidrios

NEW HOLLAND

COD.	PORTUGUÊS DEUTSCH	ENGLISH FRANÇAIS	ITALIANO ESPAÑOL
038V	Vidro Glas	Panel Of Glass Vitre	Vetro Cristal
039P	Anteparo Trennblech	Bulkhead Cloison	Paratia Mamparo
039R	Resistor Winderstand	Resistor Resistor	Resistore Resistor
040A	Âncora Anker	Anchor Ancre	Ancora Ancla
040D	Diferencial Differential	Differential Differentiel	Differenziale Deferential
040M	Manometro de Água Manometer, wasser	Water Pressure Gauge Manometre Eau	Manometro Acqua Manometro Agua
040R	Resistência Winderstand	Resistance Resistance	Resistenza Resistencia
040V	Parafuso Schraube	Screw Vis	Vite Tornillo
041M	Manometro de ar Luftdruckmesser	Air Pressure Gauge Manometre Air	Manometro Aria Manometro de Aire
042M	Manêmetro de óleo Oeldruckmesser	Oil Pressure Gauge Manometre Huile	Manometro Olio Manometro Aceite
042P	Pastilha de freio Bremsbelag	Brake Lining Pastille de Frein	Pastiglia Freno Pastilla de Freno
042V	Parafuso sem-fim Schnecke	Worm Screw Vis Sans-fin	Vite Senza Fine Tornillo Sin Fin
043R	Malha do filtro Filter sieb	Filter Strainer Crepine	Reticella Del Filtro Malla de Filtro
0443	Diferencial auto blocante (No SPIN) Sperrdifferential	Differential (No Spin) Differentiel (No-spin)	Differenziale (No Spin) Diferencial (No-spin)
0444	Eixo “super-max-trac” Triebeasche “super max-trac”	Axle “Super-max-trac” Pont “Super Max-trac”	Assale “Super-max-trac” Puente “Super Max-trac”
0445	Dispos. de desengate eixo poster Hinterachsabschaltung	Rear Axle Disconnect Disp.decrapotage	Disp. Desinnesto Assale Post. Disposit.desacoplo Puente Post

NEW HOLLAND

COD.	PORTUGUÊS DEUTSCH	ENGLISH FRANÇAIS	ITALIANO ESPAÑOL
044R	Rede Netz	Net Grille	Rete Rejilla
045A	Anel Ring	Ring Bague	Anello Aro
045D	Difusor Luftduese	Diffuser Diffuseur	Diffusore Difusor
045F	Presilha Clip	Clip Arretoir	Fermaglio Abresadera
045L	Alavanca Hebel	Lever Levier	Leva Palanca
045P	Guia Gleitblock	Pad Patin	Pattino Patin
046D	Difusor venturi Ansaugtrichter	Choke Conduit Venturi	Diffusore Venturi Difusor Venturi
046E	Sapata polar Polschuh	Pole Shoe Massa Polaire	Espansione Polare Pieza Polar
046I	Induzido Anker	Armature Induit	Indotto Inducido
048V	Volante (de inércia) Schwungrad	Flywheel Volant	Volano Volante de Ciguenal
0490	Dispos. para inflar os pneus Reifenfuellanlage	Tire Inflator Apareil de Gonflage de Pneu	Dispositivo Gonfiaggio Pneum. Accesorio de Inflar Neumaticos
0505	Esteira lubrificada Kettenzug oelgeschmiert	Salt Track Chain Chenille Lubrifiee	Catenaria Lubrificata Cadena Engrasada
050B	Biela Gelenkstange	Link Bielle	Biella Biela
050D	Dínamo Lichtmaschine	Generator Dynamo	Dinamo Dinamo
050G	Porca de retenção Nutmutter	Ring Nut Ecrou	Ghiera Virola
050I	Engrenagem Zahnrad	Gear Engrenage	Ingranaggio Corona

NEW HOLLAND

COD.	PORTUGUÊS DEUTSCH	ENGLISH FRANÇAIS	ITALIANO ESPAÑOL
050N	Trava Klinke	Pawl Linguet	Nottolino Seguro
050P	Piso Boden	Floor Plancher	Pavimento Piso
050S	Encosto do assento Rueckenlehne	Seat Back Dossier	Schienale Respaldo
050T	Bujão Stopfen	Plug Bouchon	Tappo Tapon
050V	Volante (de direção) Lenkrad	 Volant de Direction	Steering Wheel Volante Volante de Direccion
0516	Sapatas (3 garras) Kettenplatte (3-steg)	Shoes (3 Grousers) Patin (3 Nervures)	Suole (3 Costole) Zapatas (3 Nervios)
0517	Sapatas (2 garras) Kettenplatte (2-steg)	Shoes (2 Grousers) Patin (2 Nervures)	Suole (2 Costole) Zapatas (2 Nervios)
0519	Sapatas (3 garras l=500 mm) Kettenplatte (3-steg l=500 mm)	Shoes (3 Grousers L=500 mm) Patin (3 Cotes L=500 mm)	Suole (3 Costole L=500 mm) Zapatas (3 Garras L=500 mm)
051B	Biela do motor Pleuel	Connecting Rod Bielle	Biella Motore Biela
051M	Martelo Hammer	Hammer Marteau	Martello Martillo
0520	Sapatas (3 garras l=380 mm) Kettenplatte (3-steg l=380 mm)	Shoes (3 Grousers L=380 mm) Patin (3 Cotes L=380 mm)	Suole (3 Costole L=380 mm) Zapatas (3 Garras L=380 mm)
0521	Sapatas (3 garras l=450 mm) Kettenplatte (3-steg l=450 mm)	Shoes (3 Grousers L=450 mm) Patin (3 Cotes L=450 mm)	Suole (3 Costole L=450 mm) Zapatas (3 Garras L=450 mm)
0522	Sapatas (2 garras l=450 mm) Kettenplatte (2-steg l=450 mm)	Shoes (2 Grousers L=450 mm) Patin (2 Cotes L=450 mm)	Suole (2 Costole L=450 mm) Zapatas (2 Garras L=450 mm)
0523	Sapatas (2 garras l=380 mm) Kettenplatte (2-steg l=380 mm)	Shoes (2 Grousers L=380 mm) Patin (2 Cotes L=380 mm)	Suole (2 Costole L=380 mm) Zapatas (2 Garras L=380 mm)
0524	Sapatas (2 garras l=500 mm) Kettenplatte (2-steg l=500 mm)	Shoes (2 Grousers L=500 mm) Patin (2 Cotes L=500 mm)	Suole (2 Costole L=500 mm) Zapatas (2 Garras L=500 mm)
0525	Sapatas (1 garra l=600 mm) Kettenplatte (1-steg l=600 mm)	Shoes (1 Grouser L=600 mm) Patin (1 Cote L=600 mm)	Suole (1 Costola L=600 mm) Zapatas (1 Garra L=600 mm)

NEW HOLLAND

COD.	PORTUGUÊS DEUTSCH	ENGLISH FRANÇAIS	ITALIANO ESPAÑOL
0526	Sapatas (1garra l=500 mm) Kettenplatte (1-steg l=550 mm)	Shoes (1 Grouser L=500 mm) Patin (1 Cote L=550 mm)	Suole (1 Costola L=500 mm) Zapatas (1 Garra L=500 mm)
052F	Painel lateral Seitenblech	Side Panel Tablier	Fianchetto Costado
052V	Voltímetro Voltmeter	Voltmeter Voltmetre	Voltmetro Voltimetro
0530	Sapatas (1 garra) Kettenplatte (1-steg)	Shoes (1 Grouser) Patin (1 Nervure)	Suole (1 Costola) Zapatas (1 Nervio)
0531	Sapatas auto limpantes Kettenplatte (selbstreinigend)	Self Cleaning Shoes Patins Autonettoyeurs	Suole Autopulenti Zapatas Autopulidoras
0534	Sapatas HD Kettenplatte (HD)	Shoes HD Patins Renforces	Suole HD Zapatas Reforzadas
053C	Camisa do cilindro Zylinderbuechse	Tube Fut de Cylindre	Canna Cilindro Camisa de Cilindro
053D	Diodo Diode	Diode Diode	Diodo Diodo
053V	Lâmina de chapa de aço Schneidkante	Push Plate Lame Versoir	Versoio Reja
0549	Sobre sapata-meia série Strassenschuhe-halbseiting	Street Plates-half Set Demi-jeu Patins de Route	Mezza Serie Soprasuole Medio Juego de Patines
054C	Vela magnética Magneteinsatz	Magnetic Rod Tige Magnetique	Candela Magnetica Barra Imanada
054I	Rosca postiça Gewindeeinsatz	Insert Insertion Filetee	Inserto Filettato Rosca Postiza
054T	Bujão de enchimento Einfuellstutzen-deckel	Filler Cap Bouchon de Remplissage	Tappo Introduzione Tapon de Llenado
055A	Anel de vedação Dichtring	Seal Ring Bague D'etancheite	Anello Tenuta Junta Hermetica
055B	Balancim Kipphebel	Rocker Culbuteur	Bilanciere Balancin
055E	Extintor Feuerloescher	Fire Extinguisher Extincteur	Estintore Extintor

NEW HOLLAND

COD.	PORTUGUÊS DEUTSCH	ENGLISH FRANÇAIS	ITALIANO ESPAÑOL
055F	Fivela Schalle	Buckle Boucle	Fibbia Hebilla
055R	Rebite Niet	Rivet Rivet	Ribattino Remache
0561	Proteções da guia da corrente Kettenfuehrung	Track Chain Guiding Guard Protection Guide-chenille	Ripari Guida Catena Protecciones de Oruga
0563	Proteções da roda da esteira Laufrollenschutz	Track Roller Guard Protections Galets	Ripari Ruote Carrello Proteccion. Rodillos de Oruga
0565	Guias do arco de força Schubrahmen fuehtung	C-frames Guides Guides D'etrier	Guide Per Arcone Guias de Bastidor
056C	Vela de pré-aquecimento Gluehkerze	Glow Plug Bugie Prechauffage	Candela Preriscaldo Bujia Bipolar
056L	Limitador Anschlag	Travel Limiter Limiteur	Limitatore Tope
056T	Bujão de dreno Ablass-stopfen	Drain Plug Bouchon de Vidange	Tappo Di Scarico Tapon de Descarga
0572	Aquecedor elétrico Elektroheizung	Electric Heater Rechauffeur Electrique	Elettroriscaldatore Calorifico Electrico
057T	Bujão magnético Magnetstopfen	Magnetic Plug Bouchon Magnetique	Tappo Magnetico Tapon Imanado
0580	Toldo solar Sonnenblende	Sun Canopy Toit Pare-soleil	Tettuccio Parasole Toldo Parasol
0581	Cabina rops (c/ar condic) Sicherheitskabine mit klimaanlage	Rops Cab (W/conditioner) Cabine de Securite (condition.)	Cabina Sicurezza (C/condizion) Cabina de Aire Acondicionado
0582	Cabina rops especial Rops-kabine sonderausfuehrung	Rops Cab - Special Cabine de Securite-speciale	Cabina Sicurezza Special Cabina Especial
058C	Imã Magnet	Magnet Aimant	Calamita Iman
058R	Redutor Untersetzungsgetriebe	Reduction Gear Reducteur	Riduttore Reductor
0599	Pré-disposição cabina c/ar condicionado Equip.condit. cabine	Air Conditioning Provision Equipo p/acondicionam. de Aire	Predisposiz.condizion. Cabina

NEW HOLLAND

COD.	PORTUGUÊS DEUTSCH	ENGLISH FRANÇAIS	ITALIANO ESPAÑOL
059D	Disco porta-freio Bremstraeger	Brake Back Plate Pateau de Freins	Disco Portafreno Disco Portafreno
0602	Aquecedor de alta capacidade Heizung, groesse ausfuehrung	Heater, High Capacity Rechauffeur Surdimensionne	Riscaldatore Maggiorato Calentador Mas Potente
0604	Cabina c/ ar condicionado Klimanlage	Air Conditioning Climatis. Cabine	Condizionamento Cabina Acondicionamiento Aire Cabina
0607	Viseira pára-sol Sonnenblende	Sun Visor Visiere Pare-soleil	Visiera Parasole Visiera Parasol
060A	Cantoneira Winkel	Angle Corniere	Angolare Angular
060B	Bolacha Lasche	Shackle Jumelle	Biscottino Enganche
060C	Terminal do fio Kabelschuh	Wire Terminal Cosse	Capocorda Terminal
060D	Disco Scheibe	Disc Disque	Disco Disco
060E	Extrator Abzieher	Puller Extracteur	Estrattore Extractor
060G	Rotor Pumpenrad	Impeller Turbine	Girante Impulsor
060I	Pino graxeiro Schmiernippel	Grease Fitting Graisseur	Ingrassatore Engrasador
060L	Chaveta Keil	Key Clavette	Linguetta Chaveta
060N	Nucleo Kern	Core Noyau	Nucleo Nucleo
060P	Pedal Pedal	Pedal Pedale	Pedale Pedal
060R	Reforço Verstaerkung	Reinforcement Refort	Rinforzo Refuerzo
060S	Prato Tellerscheibe	Cup Cuvette	Scodellino Arandela

NEW HOLLAND

COD.	PORTUGUÊS DEUTSCH	ENGLISH FRANÇAIS	ITALIANO ESPAÑOL
060T	Tarugo Block	Block Tasseau	Tassello Taco
0612	Espelho retrovisor interno Rueckspiegel innen	Inside Rear View Mirror Retroviseur Interieur	Specchio Retrovisore Interno Espejos Retrovisores Interior
0613	Espelho retrovisor externo Rueckspiegel aussen	Outside Rear View Mirror Retroviseur Exterieur	Specchio Retrovisore Esterno Espejos Retrovisores Exterior
0614	Vidros p/ homologação européia Glaces homol.europe	Cristales Homologacion Europea	Vetri p/omologazione Europea
0619	Lâmpada de aviso rotativa Rotationswarnlampe	Rotating Warning Beacon Lampe Clignotante A Rotation	Lampada Rotante Luz Giratoria
061C	Contrapeso Kontergewicht	Counterweight Contrepoids	Contrappeso Contrapeso
061E	Extremidade Endstueck	End Extremite	Estremita Extremo
061F	Arame de aço Stahldraht	Steel Wire Fil D'acier	Filo Acciaio Alambre de Acero
061L	Chaveta "woodruff" Scheibenfeder	Woodruff Key Clavette A Disque	Linguetta A Disco Chaveta A Disco
0630	Direção de emergência Notlenkanlage	Emergency Steering Direction de Secours	Emergenza Sterzatura Sistema Direccion Emergencia
0633	Frenagem diferencial Bremsverzoegerung	Proportional Braking Frenage Differencie	Frenatura Differenziata Frenada Differencial
0634	Sistema de freio Bremsanlage	Brake System Installation de Freinage	Impianto Freno Sistema de Frenos
063R	Alavanca angular Hebelrueckstellung	Bell Cranck Renvoi A Levier	Rinvio Reenvio de Palanca
064C	Tampão Deckel	Cap Chapeau	Cappello Sombrerete
064D	Disco de freio Bremsscheibe	Brake Disc Disque de Frein	Disco Freno Disco de Freno
064E	Evaporador Verdampfer	Evaporator Evaporateur	Evaporatore Evaporador

NEW HOLLAND

COD.	PORTUGUÊS DEUTSCH	ENGLISH FRANÇAIS	ITALIANO ESPAÑOL
064F	Filtro de combustível Kraftstoffilter	Fuel Filter Filtre Combustible	Filtro Combustibile Filtro Combustible
064P	Chapa do piso Trittblech	Floor Plate Plancher	Pedana Panel de Piso
064R	Acionamento angular Winkelantrieb	Miter Gearing Renvoi D'angle	Rinvio Angolare Reenvio Angular
065A	Anti-congelante Frostschutzmittell	Antifreeze Antigel	Anticongelante Anticongelante
065C	Sanfona Schutzkappe	Boot Capuchon	Cappuccio Capuchon
065D	Disco de embreagem Kupplungsscheibe	Clutch Disc Disque D'embrayage	Disco Frizione Disco de Embrague
065F	Filtro Filter	Filter Filtre	Filtro Filtro
065G	Junta cardan Kardangelenk	Universal Joint Joint de Cardan	Giunto Cardanico Junta Cardan
065I	Acoplamento Antrieb	Drive Enclenchement	Innesto Acoplamiento
065M	Massa de compensação Fliehgewicht	Flyweight Masselote	Massa Anticipo Contrapeso de Avance
065T	Adesivo Abziehbild	Decal Dacalque	Targa Calcomania
066F	Filtro de ar Luftfilter	Air Cleaner Filtre A Air	Filtro Aria Filtro de Aire
066G	Junta homocinética Homokinetisches gelenk	Constant Vel. Univ.joint Joint Homocinetique	Giunto Omocinetico Junta Homocinetica
067F	Filtro de óleo Oelfilter	Oil Filter Filtre A Huile	Filtro Olio Filtro de Aceite
067G	Eixo cardan Gelenk	Coupling Coupleur	Giunto Acoplamiento
067M	Massa de compensação Fliehgewicht	Flyweight Masselotte Centrifuge	Massa Centrifuga Contrapeso Centrifugo

NEW HOLLAND

COD.	PORTUGUÊS DEUTSCH	ENGLISH FRANÇAIS	ITALIANO ESPAÑOL
067S	Sede do dente da caçamba Schaufelzahntasche	Bucket Tooth Seat Emplacement Dent de Godet	Sede Dente Benna Asiento Diente Cuchara
0680	Dispos. de eliminação de umidade Wasserabscheider	Moisture Ejector Disp.elimination D'humidite'	Dispos. Eliminazione Umidita Supressor de Umedad
0684	Injetor de alcool Alkoholinjektor	Alcohol Injector Onjecteur D'alcool	Iniettore Alcool Inyector de Alcohol
068G	Junta elástica Elastische kupplung	Flexible Joint Joint Elastique	Giunto Elastico Junta Elastica
068S	Sede do dente do ripper Aufreisserzahntasche	Ripper Shank Seat Emplacement Dent Scarificateur	Sede Dente Ripper Asiento Diente Escarificador
069F	Janela Fenster	Window Baie	Finestra Ventana
069S	Sede Sitz	Seat Emplacement	Sede Asiento
0700	Dispos.de aviso de tombamento Ueberlastwarnanlage	Tilting Safety Device Indicat.de Basculement	Disp. Segnalatore Ribaltamento Indicador de Basculamiento
070F	Flange Flansch	Flange Bride	Flangia Brida
070G	Junta esférica Kugelgelenk	Ball Joint Joint A Rotule	Giunto Sferico Articulacion Esferica
070L	Longarina Laengsschiene	Side Rail Brancard	Longherina Longrina
070R	Proteção Schutz	Guard Protection	Riparo Proteccion
070T	Proteção Schutz blech	Protective Panel Dessus	Tegolo Teja
071D	Fechadura Riegel	Closing Device Dispositif de Fermure	Dispositivo Di Chiusura Cierre
071F	Filtro de ar a banho de óleo Oelbadluftfilter	Oil Bath Air Cleaner Filtre A Air A Bain D'huile	Filtro Aria Bagno Olio Filtro de Aire En Bano Aceite
071L	Viga Laengstraeger	Side Member Longeron	Longherone Larguero

NEW HOLLAND

COD.	PORTUGUÊS DEUTSCH	ENGLISH FRANÇAIS	ITALIANO ESPAÑOL
072F	Eixo flexível Biegsame welle	Flexible Shaft Transmission Flexible	Albero Flessibile Arbol Flexible
072I	Chassi Rahmen	Frame Charpente	Intelaiatura Bastidor
0736	Predisposição p/ instalação baterias Befestig. fuer sae batterien	Sae Batteries Provision Fixations Pour Batteries SAE	Predisposizione Batterie sae Preequipo Para Baterias SAE
0742	Sem bateria Ohne batterie	Batteries Deduction Sans Batteries	Senza Batterie Sin Bateria
0743	Ativador para bateria Batterieladung	Batteries Activation Activation Batteries	Attivazione Batterie Activacion de Baterias
0748	Bateria de alta capacidade Hochleitungsbatterien	High Capacity Batteries Batteries A Haute Capacite’	Batterie Maggiorate Baterias de Gran Capacidad
0749	Luzes para trânsito em estrada Licht fuer strassenfahrt	Road Traffic Lights Feux Pour Marche Sur Route	Luci Per Circolazione Stradale Luces de Carretera
074B	Bloco Block	Block Taquet	Blocchetto Calce
0755	Sem farol Ohne scheinwerfer	Without Light Sans Projeteur	Senza Proiettore Sin Proyector
0758	Farois traseiros Scheinwerfer hinten	Rear Floodlights Projectores Arriere	Proiettori Posteriori Proyectores Posteriores
0759	Predisposição p/ instalação alarme Warn.rueckqaerts.ohne hupe	Back Up Alarm Provision Predisp.avvert. Ma	Predisposizione Back-alarm Preequipo Alarma Sin Avisador
075B	Conector Verbindungsblock	Connector Plaque de Jonction	Blocchetto Connessione Plot de Empalme
075D	Espaçador Distanzstueck	Spacer Entretoise	Distanziale Separador
075I	Interruptor Schalter	Switch Interrupteur	Interruttore Interruptor
075M	Membrana Membrane	Diaphragm Membrane	Membrana Membrana
075S	Sede esférica Kugelpfanne	Ball Socket Emplacement Spherique	Sede Sferica Casquillo Esferico

NEW HOLLAND

COD.	PORTUGUÊS DEUTSCH	ENGLISH FRANÇAIS	ITALIANO ESPAÑOL
0760	Alarme de ré Warneinrichtung rueckwaerts.	Back Up Alarm Avertisseur Ma	Avvisatore Acustico Di Rm Avisador de Alarma
0762	Luzes limitadoras Bregenzungsleuchten	Overall Size Lights Feux de Gabarit	Luci Di Ingombro Luces de Calibo
0765	Farois para rops Scheinwerfer fuer rops	Rops Floodlights Projecteur Pour Rops	Proiettori Per Rops Proyectores Para Rops
0766	Farois dianteiros Frontscheinwerfer	Front Floodlight Projecteurs Avant	Proiettori Anteriori Proyectores Anteriores
0767	Farois para cabina Scheinwerfer fuer kabine	Cab Floodlights Projecteurs Sur Cabine	Proiettori Per Cabina Proyectores Para Cabina
0768	Refletores e adesivo de limite de velocidade Reflektierendes kennzeichen	Reflect And Speed Limit Decal Catadioptre Et Disque Vitesse	Catadiottri E Disco Velocita Catadioptr. Y Disco Velocidad
0769	Pisca-pisca Blinklicht	Turn Signals Clignotants de Direction	Fanali Direzione Laterale Luces de Direcction
076B	Chapa isolante Isolierblock	Insulating Block Bloc Isolant	Blocchetto Isolante Aislante
077T	Chassi principal Hauptrahmen	Main Frame Chassis Tracteur	Telaio Trattore Bastidor de Tractor
0780	Diagnóstico centralizado Zentrale fehlersuchanlage	Centralized Diagn. System Diagnostic Centralise	Diagnostica Centralizzata Diagnostico Centralizado
078A	Pedaleira Fussraste	Footrest Repose-pieds	Appoggiapiede Descansapie
078F	Forração Belag	Lining Housse	Fodera Forro
078I	Inversor Wendegetriece	Reverser Inverseur	Inversore Inversor
078P	Para ... Fuer ...	For ... Pour ...	Per ... Para ...
079L	Mancal Drehlager	Rest Lunette	Lunetta *** Luneta
0807	Eixo de tomada de força Zapfwelle	Power Take Off Shaft Arbre Prise de Force	Albero Presa Di Forza Arbol Toma de Fuerza

NEW HOLLAND

COD.	PORTUGUÊS DEUTSCH	ENGLISH FRANÇAIS	ITALIANO ESPAÑOL
080F	Fundo Bodenplatte	Botton Plate Bout	Fondello Fondo
080G	Gotejador Rinne	Channel Gouttiere	Gocciolatoio Gotera
080M	Console Konsole	Bracket Console	Mensola Mensula
080P	Pino Bolzen	Pin Axe	Perno Bulon
080S	Assento Sitz	Seat Siege	Sedile Asiento
0815	Sistema hidráulico remoto 3 vias Servosteuerung-3 steuerkreise	Remote Hydr.syst.3spools Syst.hydr.a Dist.-3 Tiroirs	Imp.idr.com.dist. -3 Cassetti Sistema Hid.mando Dist.-3 Cor.
0816	Sistema hidráulico remoto 4 vias Servosteuerung-4 steurkreise	Remote Hydr.syst.4spools Syst.hydr.a Dist.-4 Tiroirs	Imp.idr.com.dist. -4 Cassetti Sistema Hid.mando Dist.-4 Cor.
0819	Sem sistema hidráulico Ohne hydraulikanlage	Without Hydraulic System Sans Systeme Hydraulique	Senza Impianto Idraulico Sin Sistema Hidraulico
081A	Arco de força Schubrahmen	C-frame Etrier	Arcone Arcon
081D	Distribuidor rotativo Drehverteiler	Rotating Distributor Distributeur Rotatif	Distributore Rotante Distribuidor Giratorio
081L	Cadeado Vorhangschloss	Padlock Cadenas	Lucchetto Candado
0824	Distribuidor de 3 vias Steuerventil 3 steuerkreisen	3 Spool Valve Distributeur A 3 Tiroirs	Distributore 3 Cassetti Distribuidor de 3 Correderas
0829	Proteção do radiador reforçado Kuehlerschutz,verstaerkt	Radiator Guard (HD) Protection Renforcee Radiateur	Riparo Cuffia Rinforzato Proteccion Radiador Reforzada
082B	Tambor da fechadura Zylinderschloss	Lock Cylinder Barriler de Serrure	Blocchetto Serratura Cilindro Cerradura
082L	Lâmina all-hydraulic Mehrwegeschild	Hydraulic Moldboard Lame Hydraulique	Lama All-hydraulic Paleta All-hydraulic
0833	Capo perfurado Motorhaube gelocht	Perforated Hood Capot Perfore’	Cofano Forato Capot Perforado

NEW HOLLAND

COD.	PORTUGUÊS DEUTSCH	ENGLISH FRANÇAIS	ITALIANO ESPAÑOL
0835	Proteção adic. do radiador Kuehlerschutz zusaetzl	Additional Radiator Guard Protection Suppl. Radiateur	Riparo Supplementare Cuffia Proteccion Suplement.radiador
0836	Protetores laterais do capo Motorzeitenbleche, klappbar	Hood Side Plates Panneaux Lateraux Moteur	Fianchetti Mobili Motore Costados Postizos de Motor
0837	ProteçÃes laterais do motor Motorseitenbleche	Engine Side Guards Protections Laterales Moteur	Ripari Laterali Motore Costados Laterales de Motor
083A	Catraca Sperre	Ratchet Cliquet	Arpione Arpon
083B	Bobina Zuendspule	Coil Bobine	Bobina Bobina
083C	Roldana Seilrolle	Sheave Poulie	Carrucola Garrucha
083D	Distribuidor Steuerventil	Control Valve Distributeur	Distributore Distribuidor
083L	Lâmina angulavel (HA) Schwenkschild	Angle Moldboard (HA) Lame Biaise (HA)	Lama Angolabile (HA) Hoja Angulada (HA)
0842	Proteção anti-vandalismo Diebstahlschutz	Vandalism Prevention Disp.antivandalisme	Protezione Antivandalo Proteccion Antirraterias
0843	Tampa anti-vandalismo Schutzdeckel	Anti Vandalism Instrum Covers Capot Pour Planche de Bord	Coperchi Cruscotto Antivandalo Proteccion Del Tablero
084C	Elemento filtrante Filtereinsatz	Filter Element Cartouche Filtrante	Cartuccia Filtrante Cartucho de Filtro
084L	Lâmina reta (HS) Brutschild (HS)	Straight Moldboard (HS) Lame Dozer (HS)	Lama Diritta (HS) Paleta Recta (HS)
0850	Assento reclinável Klappsitz	Reclining Seat Siege Basculable	Sedile Ribaltabile Asiento Abatible
0852	Assento c/ suspensão elástica Schwingsitz	Suspension Seat Siege Sur Suspensions	Sedile C/ Sospensione Elastica Asiento de Suspension Elastica
0859	Pára-lamas diant.e tras. TUV Vordere/hintere kotfluegel TUV	Front & Rear Fenders TUV Ailes Avant Et Arrier TUV	Parafanghi Ant. Post. TUV Guardabarros Ant.y Post. TUV
085A	Eixo Asche	Axle Essieu	Assale Eje

NEW HOLLAND

COD.	PORTUGUÊS DEUTSCH	ENGLISH FRANÇAIS	ITALIANO ESPAÑOL
085F	Forquilha Gabel	Yoke Fourche	Forcella Horquilla
085G	Cotovelo Winkelstueck	Elbow Coude	Gomito Codo
085I	Isolante Isolierung	Insulator Isolant	Isolante Aislante
085L	Lâmina reta-larga (HS-L) Breites brustschild (HS-L)	Straight-wide Moldboard (HS-L) Lame Dozer Large (HS-L)	Lama Diritta-larga (HS-L) Paleta Recta-ancha (HS-L)
085M	Escaninho Kasten	Box Container Boite A Outils	Mobiletto Armario
085R	Divisor Verteilergetriebe	Splitter Repartiteur	Ripartitore Repartidor
085T	Relé Relais	Relay Telerrupteur	Teleruttore Telerruptor
0861	Pára-lamas dianteiros Kotfluegelvorne	Front Fenders Ailes Avant	Parafanghi Anteriori Guardabarros Anteriores
0863	Pára-lamas traseiros Kotfluegel hinten	Rear Fenders Ailes Arriere	Parafanghi Posteriori Guardabarros Posteriores
0868	Pára-lamas alongados Kotfluegel lange ausfuehrung	Full Lenght Fenders Ailes Allongees	Parafanghi Allungati Guardabaros Largos
086L	Lâmina semi-u (hsu) Semi-u-schild (hsu)	Semi-u Moldboard (Hsu) Lame Semi-u (Hsu)	Lama Semi-u (Hsu) Paleta Semi-u (Hsu)
086S	Segmento Segment	Segment Segment	Segmento Segmento
0870	Proteções florestais Schutz fuer forteinsatz	Forestry Protections Protection Deforestage	Protezioni Forestali Protecciones Forestales
0871	Telas post. e lat. do rops Rops-verkleidung seitlich/hint	Rops Side And Hear Screens Grilles Arriere,laterales Rops	Schermi Post. E Lat. Rops Rejillas Posterior,lateral.rops
0872	Proteçoes inferiores (2 pcs) Panzerwanne (2 teilig)	Bottom Guards (2 Pieces) Protections Inferieur.- 2pieces	Protezioni Inferiori (2 Pezzi) Protecciones Infer. (2 Piezas)
0873	Tela posterior Verkleidung hinten	Rear Screen Grille Arriere	Schermo Posteriore Rejilla Posterior

NEW HOLLAND

COD.	PORTUGUÊS DEUTSCH	ENGLISH FRANÇAIS	ITALIANO ESPAÑOL
0875	Proteções inferiores reforçadas Panzerwanne verstaerkt	Bottom Guards H.d Protections Inferieur. Renfor.	Protezioni Inferiori Rinforz Protecciones Infer. Refuerzadas
0879	Sweeps Abweiser	Sweeps Sweeps	Sweeps Sweeps
087C	Caixa de ferramentas Werkzeugkasten	Tool Box Cofre A Outils	Cassetta Attrezzi Caja Herramientas
087L	Lâmpada Gluehbirne	Bulb Ampoule	Lampadina Lampara
087T	Esticador da correia Riemenspanner	Belt Stretcher Tender de Courroie	Tendicinghia Tensor de Correa
0886	Pino de tração Anhaegenbolzen	Drawbar Pin Axe Crochet D'attelage	Perno Gancio Traino Bulon Enganche de Remolque
088D	Diagnóstico Diagnostik system	Diagnostic System Diagnostic	Diagnostica Diagnosrtico
088I	Símbolos Symbole	Symbols Ideogrammes	Ideogrammi Ideogramas
088L	Limitador de consumo de combustível Kraftstoffverbrauch-begrenzer	Fuel Cons.limiter Limiteur Cons.comb.	Limitatore Cons.combustibile Limitador Consumo Combustible
088T	Cortina Kuehlerabdeckung	Curtain Rideau	Tendina Cortina
0890	Barra de tração oscilante Zugpendel	Swinging Drawbar Barre Oscillante D'attelage	Barra Traino Oscillante Barre de Arrastre Oscilante
0891	Gancho de tração reforçado Verstaerkter	Drawbar HD Crocher D'attelage Renforce	Gancio Di Traino Rinforzato Enganche Remolque Reforzado
0895	Predisposição p/ instalação de SCRAPER Scraperanbau anhaenge kupplung	Scraper Installation Provision Predisp.install.decapeuse	Predisposiz.attacco Scraper Preequipo Enganche Trailla
089A	Haste posicionadora Regelstange	Positioning Rod Tige de Positionneur	Asta Posizionatore Varilla Posicionador
089C	Caixa do scraper Schuefkuebel	Scraper Bowl Benne de Decapeuse	Cassone Scraper Cajon de Trailla
089D	Dente da caçamba Schaufelzahn	Bucket Tooth Dent Godet	Dente Benna Diente de Cuchara

NEW HOLLAND

COD.	PORTUGUÊS DEUTSCH	ENGLISH FRANÇAIS	ITALIANO ESPAÑOL
089G	Grampo Clip	Clip Agrafe	Graffetta Grapa
089I	Injetor Duese	Injector Injecteur	Iniettore Inyector
090A	Haste Stange	Rod Tige	Asta Varilla
090B	Bocal de enchimento Einfuellstutzen	Filler Plug Tube Remplissage	Bocchettone Introduzione Boca de Carga
090C	Refletor Rueckstrahler	Reflector Catadioptre	Catadiottro Catadioptrico
090D	Disco magnético Magnetscheibe	Magnetic Disc Disque Magnetique	Disco Magnetico Disco Imanado
090G	Pino de centragem Passtift	Dowel Pion de Centrage	Grano Teton
090I	Invólucro Huelle	Holder Enveloppe	Involucro Envoltura
090S	Semi- anel Ringhaelfte	Half Ring Demi-bague	Semianello Semiaro
091A	Haste de nível Mess stab	Dipstick Jauge de Niveau	Asta Livello Varilla de Nivel
091D	Cubo da roda Radnabe	Wheel Disc Disque de Roue	Disco Ruota Disco de Rueda
0920	Ripper (PD) Heckaufreisser (PD)	Ripper (PD) Ripper (PD)	Ripper (PD) Escarificador (PD)
0921	Ripper (PMD) Heckaufreisser (PMD)	Ripper (PMD) Ripper (PMD)	Ripper (PMD) Escarificador (PMD)
092D	A partir do motor hidráulico ... Ab hydraulikmotor ...	From Hydr.motor ... A Partir Du Moteur Hydraulique	Dal Motore Idraulico ... A Partir Del Motor Hidraulico
092S	Semi-eixo Halbwelle	Half Shaft Demi-arbre	Semialbero Semieje
0933	Ripper rotativo Drehaufreisser	Radial Ripper Ripper Rotatif	Ripper Rotativo Escarificador Rotativo

NEW HOLLAND

COD.	PORTUGUÊS DEUTSCH	ENGLISH FRANÇAIS	ITALIANO ESPAÑOL
0935	Dente p/ripper Zahnhalter	Ripper Shank Outil Pour Ripper	Utensile Per Ripper Util Para Escarificador
0937	Dente (ripper PMD) Zahnhalter	Shank (Ripper PMD) Outil (Ripper PMD)	Utensile (Ripper PMD) Util (Escarificador PMD)
0938	Dente HD(ripper PMD) Zahnhalter (VA)	Shank HD (Ripper PMD) Outil (Ripper PMD)	Utensile HD (Ripper PMD) Util H.d (Escarificador PMD)
093D	A partir do redutor ... Ab untersetzungsgetriebe ...	From Reduction ... A Partir Du Reducteur ...	Dal Riduttore ... A Partir Del Reductor
093F	Freio Bremse	Brake Frein	Freno Freno
093T	Limpador de pára-brisa Scheibenwischer	Windshield Wiper Essuie-glace	Tergicristallo Limpia-parabrisas
0945	Dentes p/escarificador Zahnhalter	Scarifier Shank Outil Pour Scarificateur	Utensile Per Scarificatore Utiles Para Escarificador
094D	Dente do scraper Scraper zahn	Scraper Tooth Dent de Decapeuse	Dente Scraper Diente de Trailla
094S	Semi-colar Schellenhaelfte	Half Collar Demi-collier	Semicollare Semicollar
0953	Ripper (PL) Heckaufreisser (PL)	Ripper (PL) Ripper (PL)	Ripper (PL) Escarificador (PL)
095B	Bucha Buesche	Bushing Douille	Boccola Buje
095C	Corrente Kette	Chain Chaine	Catena Cadena
095F	Embreagem Kupplung	Clutch Embrayage	Frizione Embrague
095S	Semi-biela Schubstange	Half Link Demi-bielle	Semibiella Semibiela
095T	Termometro Themometer	Temperature Gauge Thermometre	Termometro Termometro
0960	Ripper (PVD) Heckaufreisser (PVD)	Ripper (PVD) Ripper (PVD)	Ripper (PVD) Escarificador (PVD)

NEW HOLLAND

COD.	PORTUGUÊS DEUTSCH	ENGLISH FRANÇAIS	ITALIANO ESPAÑOL
096S	Semi-bucha Buechsenhaelfte	Half Bushing Demi-douille	Semiboccola Semibuje
096T	Termostato Thermostat	Thermostat Thermostat	Termostato Termostato
097C	Esteira Kettenzug	Track Chain Chenilles	Catenaria Cadena de Oruga
097S	Semi-borne Klemmenhaelfte	Half Connector Demi-collier	Semimorsetto Semicollar
0988	Adesivo TUV em alemão Klebeschilder deutscher TUV	German TUV Decals Plaques TUV Allemano	Targhe TUV Tedesco Placas TUV En Aleman
098S	Semi-placa Halbstuetze	Half Bracket Demi-etrier	Semistaffa Semi Soporte
0992	Bomba de engraxamento Fettpresse	Greasing Pump Pompe de Graissage	Pompa Ingrassaggio Bomba de Engrase
0993	Bomba de transferência de combustível Kraftsoffordererpumpe	Fuel Transfer Pump Pompe de Travasement Combust.	Pompa Travaso Combustibile Bomba de Repostado Combustible
0995	Kit de ferramentas Bordwerkzeug	Tool Kit Outils	Accessori Manutenzione Herramientas de Servicio
0997	Elementos de 1ª manutenção Inspek.material-erste wartung	First Maintenance Package Elements Premier Entretien	Elementi Prima Manutenzione Elementos de Pronto Servicio
0998	Macaco hidráulico Hydraulikzilinder	Hydraulic Jack Crie Hydraulique	Martinetto Idraulico Gato Hidraulico
1003	Arco de força (all-hydraulic) Schubrahmen (mehrwegeschild)	C-frame (All-hydraulic) Etrier(all-hydraulic)	Arcone (All-hydraulic) Arcon (All-hydraulic)
100C	Encosto Klemmstueck	Retainer Cavalier	Cavallotto Retenedor
100M	Mola Feder	Spring Ressort	Molla Muelle
100S	Semi-cone Halbkegel	Lock Cone Demi-cone	Semicono Chaveta Conica
1011	Forquilhas Streben	Struts Fourches	Forcelle Horquillas

NEW HOLLAND

COD.	PORTUGUÊS DEUTSCH	ENGLISH FRANÇAIS	ITALIANO ESPAÑOL
1012	Forquilhas reforçadas Streben versrtaerkte ausfuehrun	Struts HD Fourches Renforcees	Forcelle Rinforzate Horquillas Reforzadas
101A	Porta objetos Huelse	Casing Etui	Astuccio Estuche
101E	Eletrólito Electrolyt	Electrolyte Electrolyte	Elettrolito Electrolito
101G	Grade Schutzgitter	Grid Grille	Griglia Rejilla
1022	Transmissor “laserplane” Laserplane-sender	Laserplane-transmitter Laserplane-transmetteur	Laserplane-trasmettitore Laserplane-transmisor
1023	Receptor “laserplane” Laserplane-empfaenger	Laserplane-receiver Laserplane-recepteur	Laserplane-ricevitore Laserplane-receptor
102B	Garrafa Flasche	Bottle Boutille	Bomboletta Botella
102E	Elevador Lift	Elevator Elevateur	Elevatore Elevador
102P	Plataforma Platte	Flatcar Plateau	Pianale Plataforma
1030	Cilindros de angulação Schwenkzylinder	Angle Cylinders Cylindres Ad	Cilindri Angolazione Gatos de Angulacion
103E	Ejetor Espulsore	Ejector Expulseur	Espulsore Expulsor
103P	Coluna de direção Lenksaeule	Steering Column Colonne Direction	Piantone Sterzo Columna Direccion
103S	Semi-rolamento Lagerhalbschalen	Half Bearing Demi-coussinet	Semicuscinetto Semi Cojinete
1040	Braços e tirantes (hsu) Schubarm und streben (hsu)	Pushbeams And Struts (Hsu) Bras Et Tirants (Hsu)	Bracci E Tiranti (Hsu) Brazos Y Tirantes (Hsu)
1041	Braços e tirantes (HS-L) Schubarme und streben (HS-L)	Pushbeams And Struts (HS-L) Bras Et Tirants (HS-L)	Bracci E Tiranti (HS-L) Brazos Y Tirantes (HS-L)
1042	Braços e tirantes (HS) Schubarme und streben (HS)	Pushbeams And Struts (HS) Bras Et Tirants (HS)	Bracci E Tiranti (HS) Brazos Y Tirantes (HS)

NEW HOLLAND

COD.	PORTUGUÊS DEUTSCH	ENGLISH FRANÇAIS	ITALIANO ESPAÑOL
1043	Braços e tirantes (tilt-pitch) Schubarme + streben(tilt-pitch	Pushbeams And Struts (Tilt-pitc Bras Et Tirants (Tilt-pitch)	Bracci E Tiranti (Tilt-pitch) Brazos Y Tirantes (Tilt-pitch)
104E	Compomentes internos da cabine Teile im fahrgastraum	Passenger Compartment Pieces Dans L'habitacle	Elementi Abitacolo Elementos Interno Cabina
104S	Semi-disco Halbscheibe	Half Disc Demi-disque	Semidisco Semidisco
105A	Buzina Hupe	Horn Avertisseur Sonore	Avvisatore Acustico Bocina
105F	Cabo Drahtseil	Cable Cable	Fune Cable
105M	Grampo elástico Klemmstueck	Spring Fastener Agrafe	Molletta Sujetador
105P	Chapa Platte	Plate Plaque	Piastra Placa
105R	Aquecedor Heizung	Heater Rechauffeur	Riscaldatore Calentador
105S	Semi-junta Halbgelenk	Half Coupling Demi-joint	Semigiunto Semiacoplamiento
1065	Cilindro tilt (all-hydr.) Tilt zylinder (all-hydraulic)	Tilt Cylinder (All-hydraulic) Verin de Tilt (All-hydraulic)	Cilindro Tilt (All-hydraulic) Gato de Tilt (All-hydraulic)
106S	Semi-vedação Dichtungshaelfte	Half Gasket Demi-joint	Semiguarnizione Semiguarnicion
1070	Cilindro de inclinação Tilt zylinder	Tilt Cylinder Verin de Tilt	Cilindro Inclinazione Gato de Tilt
1071	Cilindro tilt Tilt zylinder	Tilt Cylinder Verin de Tilt	Cilindro Tilt Gato de Tilt
1072	Cilindro tilt (HS) Tilt zylinder (HS)	Tilt Cylinder (HS) Verin de Tilt (HS)	Cilindro Tilt (HS) Gato de Tilt (HS)
1078	Comando do implemento posterior Steurung heckanbaugeraete	Rear Equipment Control Commande D'outil Ar	Comando Attrezzo Posteriore Mando Del Util Posterior
107S	Semi-polia Scheibenhaelfte	Half Pulley Demi-poulie	Semipuleggia Semipolea

NEW HOLLAND

COD.	PORTUGUÊS DEUTSCH	ENGLISH FRANÇAIS	ITALIANO ESPAÑOL
1082	Comando e tubulações Steuerleitungen	Piping And Control Commande Et Tuyauterie	Comando E Tubazioni Mando Y Tuberias
1083	Comando da 2ª haste Betaetigung des 2.steuerkreise	2nd Spool Control Commande de 2me Tiroir	Comando II Cassetto Mando 2.corredera
1084	Comando da 3ª haste Betaetigung des 3.steuerkreise	3rd Spool Control Commande Du 3me Tiroir	Comando III Cassetto Mando 3.a Corredera
1087	Comando e tubulação da válvula distr. Steuerleitung (umschaltventil)	Piping and Contr (Divert Valve) Commande Et Tuyauterie(deviat.)	Comando E Tubaz(dal Deviatore) Mando Y Tuberias (Desviador)
108M	Multiplicador de torque Drehmomentverstaerker	Overdrive Surmultiplicateur	Moltiplicatore Multiplicador
108S	Semi-pistão Kolbenhaelfte	Half Piston Demi-piston	Semistantuffo Semiembolo
1095	Suporte de pivotamento Aufhaengung	Trunnions Consoles	Mensole Incernieram Refuerzos
10G3	Estrangulador Motorabsteller	Engine Cut Off Arret Du Moteur	Arresto Motore Parada
1103	Tubulaç. com válvula de contra fluxo Leitungen mit ablassventil	Piping W/downflow Valve Tuyauterie Avec Clapet Retour	Tubaz.con Valvola Deflusso Tuberia Con Valvula Descarga
1107	Válvula de descida rápida Schnellentleerventil	Quick Release Valve Valve Descente Rapide	Valvola Discesa Rapida Valvula de Descenso Rapido
1108	Válvula de bloqueio Rueckschlagventil	Lock Valve Valve de Blocage	Valvola Di Blocco Valvula de Bloqueo
110F	Fusível Sicherung	Fuse Fusible	Fusibile Fusible
110P	Placa Plaettchen	Plate Plaquette	Piastrina Placa
1118	Braço demolidor para AD Abbrucharm (AD)	Tree Boom (AD) Bras Abattage (AD)	Braccio Abbattimento Per AD Brazo de Excavacion (AD)
1119	Braço demolidor para BD Abbrucharm (BD)	Tree Boom (BD) Bras Abattage (BD)	Braccio Abbattimento Per BD Brazo Excavacion (BD)
111C	Cabo elétrico Kabel	Cable Cable	Cavo Cable

NEW HOLLAND

COD.	PORTUGUÊS DEUTSCH	ENGLISH FRANÇAIS	ITALIANO ESPAÑOL
111V	Válvula de aspiração Einlassventil	Intake Valve Soupape D'admission	Valvola Aspirazione Valvula de Aspiracion
1120	Chapa de encosto p/ AD Schubplatte (AD)	Pusher Plate For AD Plaque de Poussee Pour AD	Piastra Di Spinta Per AD Placa de Empuje Para AD
1124	Tilt hidráulico (HA) Hydr.tiltversetellung (HA)	Hydraulic Tilt (HA) Tilt Hydraulique (HA)	Tilt Idraulico (HA) Tilt Hidraulico (HA)
1128	Tilt-pitch (HA) Tilt-pitch (HA)	Tilt-pitch (HA) Tilt-pitch (HA)	Tilt-pitch (HA) Tilt-pitch (HA)
112C	Cabo terra Massekabel	Ground Cable Fil de Mas	Cavo Massa Cable de Masa
112F	Pivo Achsschenkel	Steering Knuckle Fusee	Fuso A Snodo Mangueta
112V	Válvula de descarga Auslassventil	Exhaust Valve Soupape D'echappement	Valvola Scarico Valvula de Descarga
1130	Engate rápido Schnell-kuplung	Quick Coupling Prise Rapide	Attacco Rapido Enchufe Rapido
1135	Placa de encosto p/ BD Schubplatte (BD)	Pusher Plate For BD Plaque de Poussee Pour BD	Piastra Di Spinta Per BD Placa de Empuje Para BD
1138	Tilt-pitch Tilt-pitch	Tilt-pitch Tilt-pitch	Tilt-pitch Tilt-pitch
113B	Cadernal Umlenkrolle	Sheave Block Poulie	Bozzello Carrucola Polipasto
113M	Monoalavanca Einhebelbedienung	Single Lever Levier Unique	Monoleva Monopalanca
113P	Placa de travamento Sicherungsblech	Lockplate Plaquette Frein	Piastrina Di Sicurezza Placa de Freno
113S	Reservatório de óleo Oeltank	Oil Reservoir Reservoir D'huile	Serbatoio Olio Deposito Aceite
113T	Cabeça do cilindro Zylinderkopf	Cylinder Head Culasse de Cylindre	Testa Cilindri Culata
114S	Reservatório de combustível Kraftstofftank	Fuel Tank Reservoir de Combustible	Serbatoio Combustibile Deposito Combustible

NEW HOLLAND

COD.	PORTUGUÊS DEUTSCH	ENGLISH FRANÇAIS	ITALIANO ESPAÑOL
1159	Trava Caçamba/lança Arretierung Schaufel/hubarme	Bucket/boom Lock Blocage Godet/bras	Bloccaggio Benna//bracci Bloqueo Cuchara/brazos
115M	Montante Saeule	Pillar Montant	Montante Montante
115S	Reservatório Tank	Tank Reservoir	Serbatoio Deposito
1160	Trava da lança Hubarmarretierung	Boom Lock Blocage Bras	Bloccaggio Bracci Bloqueo de Brazos
1161	Trava da caçamba Schaufelarretierung	Bucket Lock Blocage Godet	Bloccaggio Benna Bloqueo de La Cuchara
116R	Revestimento Verkleidung	Covering Revetement	Rivestimento Revestimiento
1170	Indicador de nível da caçamba Schaufelstellungsanzeiger	Bucket Level Indicator Indicateur Position Godet	Indicatore Posizione Benna Indicador Posicion Cuchara
1171	Posicionador automático da caçamba Automat.schaufel-rueckstellung	Bucket Leveler Positionneur Autom.godet	Posizionatore Automatico Benna Posicionador Auto. Cuchara
1175	Posic./limit. autom. caçamba/braço Automat.schaufel Und Hubabscha.	Automatic Positioner/kick-out Posit.limit.auto Godet/bras	Posiz/limitaz.aut.benna/bracci Limitador Auto Cuchara/brazos
117R	Roda compactadora Kompaktor-rad	Landfill Wheel Roue Compacteuse	Ruota Compattatore Rodillo Pata de Cabra
1181	Disposit. limite autom. lança Automat.hubabschaltung	Boom Kick-out Arret Automatique Bras	Dispositivo Kick-out Tope Automatico Del Brazo
119M	Caixa de contatos Klemmleiste	Connection Block Plaque de Jonction	Morsettiera Caja de Empalme
119T	Cabeça Kopf	Head Tete	Testa Cabeza
11G0	Lanças e articulações Hubarm und Umlenkhebel	Boom/linkage Bras,fleche Et Articulation	Bracci E Articolazioni Articulacion Del Aguilon
11G1	Cilindros de elevação Hubzylinder	Lift Cylinders Verin Levage	Cilindri Sollevamento Gato de Elevacion
11G2	Cilindros de rotação da caçamba Kippzylinder	Dump Cylinders Verins Decharge	Cilindri Rotazione Benna Gato de Descarga

NEW HOLLAND

COD.	PORTUGUÊS DEUTSCH	ENGLISH FRANÇAIS	ITALIANO ESPAÑOL
11G3	Tubulaç. dos cilindros de levant. Leitungen fuer hubzylinder	Lift Cylinders Piping Conduites Verins Levage	Tubazioni Cilindri Sollev. Tuberias Gatos de Elevacion
11G4	Tubulaç. dos cilindros de rotação Leitungen fuer kippzylinder	Dump Cylinders Piping Tuyauterie Cylindres Basculage	Tubazioni Cilindri Rotazione Tuberias Gatos Basculamiento
11G5	Comandos do implemento Geraetebetaetigung	Equipment Controls Commandes D'outil	Comandi Attrezzo Mandos Del Util
11G8	Limitador do levant.dos braços Hubbegrezung	Lifting Kick-out Tope Elevacion Brazos	Limitazione Sollev.bracci
11GA	Implemento dianteiro Anbaugeraete, vorne	Front Implement Equipement Avant	Attrezzo Ant. Implemento Anterior
1200	Lança comprida Langer ladearm	Long Boom Bras Long	Bracci Caricatore Lunghi Brazos de Cargadora Largos
120B	Botão Knopf	Button Bouton	Bottone Boton
120G	Junta Flachdichtung	Gasket Joint A Plat	Guarnizione Piana Junta Plana
120M	Borne Kabelklemme	Terminal Connector Borne	Morsetto Elettrico Borne
120P	Prato Tellerscheibe	Plate Coupelle	Piattello Platillo
120R	Bobina Zuendspule	Reel Bobine	Rocchetto Bobina
120S	Fechadura Schloss	Lock Serrure	Serratura Cerradura
122F	Até o motor hidráulico ... Bis hydraulikmotor ...	Up To Hydr.motor ... Justqu'au Moteur Hydraulique ..	Fino Al Motore Idraulico ... Hasta El Motor Hidraulico ...
122G	Retentor Dichtung	Seal Joint	Guarnizione Junta
122P	Pinhão Ritzel	Pinion Pignon	Pignone Pinon
123F	Até o redutor ... Bis untersetzungsgetriebe ...	Up To Reduction ... Justqu'au Reducteur ...	Fino Al Riduttore ... Hasta El Reductor ...

NEW HOLLAND

COD.	PORTUGUÊS DEUTSCH	ENGLISH FRANÇAIS	ITALIANO ESPAÑOL
123G	Retentor de vedação frontal Life time-dichtung	Seal Assy Joint Frontal	Guarnizione Tenuta Frontale Empaquetadura
123P	Pinhão conico Kegelritzel	Bevel Pinion Pignon Conique	Pignone Conico Pinon Conico
124B	Apoia Armlehne	Braço Accoudoir de Siege	Armrest Bracciolo Sedile Apoiabrazo
124F	Até o ... Bis ...	Up To ... Jusqu'au ...	Fino Al ... Hasta El ...
125F	Garfo Gabel	Fork Fourche	Forca Horca
125P	Alicate Zange	Pliers Pinces	Pinza Alicates
125S	Servo freio Servobremse	Brake Booster Servo-frein	Servofreno Servofreno
126F	Até a bomba ... Bis pumpe ...	Up To Pump ... Justqu'a La Pompe ...	Fino Alla Pompa ... Hasta La Bomba ...
126P	Pinça do freio Bremszange	Caliper Etrier de Frein	Pinza Freno Pinza de Freno
1279	Tubulaç. e comando do implemento dianteiro Frontgeraet leitungen-steuerung	Front Attach Piping And Contr Tuyauterie Et C.de Outil Av.	Tubaz E Comando Attrezzo Ant Tuberia Y Mando Util Ant.
127M	Motor hidráulico Hydraulikmotor	Hydraulic Motor Moteur Hydraulique	Motore Idraulico Motor Hidraulico
127P	Lacre Plombe	Lead Seal Plomb	Piombino Precinto
1280	Tubulaç. traseira (da válvula de desv.) Leitungen,hinten(vom umschalv.)	Rear Pipe (From Diverter Valve) Tuyaut.ar (A Partir Du Deviat.)	Tubazioni Post (Dal Deviatore) Tuberia Post.(desde Desviador)
1281	Tubulaç. traseira (do distrib.) Leitungen,hinten(vom steuerven.	Rear Pipe (From Control Valve) Tuyaut.ar (A Partir Du Distr.)	Tubazioni Post (Dal Distrib) Tuberia Post.(desde Distrib.)
1288	Tubulaç. do implem. dianteiro Frontleitung	Front Attachement Piping Tuyauteries D'outil Avant	Tubazioni Attrezzo Ant Tuberia Del Util Anterior
12G2	Acessórios da caçamba Zubehoer ladeschaufel	Bucket Accessories Accessoires Godet	Accessori Benna Accesirios Cuchara

NEW HOLLAND

COD.	PORTUGUÊS DEUTSCH	ENGLISH FRANÇAIS	ITALIANO ESPAÑOL
130B	Braço Ausleger	Arm Bras	Braccio Brazo
130C	Unidade de comando El.steuerplatte	Control Unit Centrale de Commande	Centralina Centralilla
130F	Comando hidr. suplementar Zusaetzliche hydr.funktion	Addit.hydr.function Fonction Hydraulique Supplem.	Funzione Idr.suppl. Mando Hidraulico Suplementario
130M	Motor a explosão Motor	Engine Moteur Thermique	Motore Termico Motor
130P	Pistão Kolben	Plunger Piston	Pistoncino Embolo de Valvula
130S	Direção hidráulica Servolenkung	Power Steering Direction Assistee	Servosterzo Servodireccion
131F	Fire sleeve Buesche mit feuerrand	Fire Sleeve Manguito	Fire Sleeve
131R	Arruela Unterlegscheibe	Washer Rondelle	Rosetta Arandela
132B	Braço oscilante Schwingarm	Swinging Arm Balancier	Braccio Oscillante Brazo Oscilante
132F	Fundo dianteiro Bodenplatte,vorne	Head Culasse Avant	Fondello Anteriore Tapa Anterior
132P	Pistão Kolben	 Piston	PistonPistone Piston
132S	Sensor de aproximação Sensor	Inductive Proximity Switches Capteur de Proximité	Sensore Prossimita Sensor
133B	Lança de levantamento Hubarm	Lift Boom Bras de Levage	Braccio Sollevamento Brazo de Elevacion
133F	Fundo traseiro Bodenplatte,hinten	Bottom End Culasse Arriere	Fondello Posteriore Tapa Posterior
133M	Motor de partida Anlasser	Starter Motor Demarreur	Motorino Avviamento Motor de Arranque
133S	Sensor Sensor	Sensor Capteur	Sensore Sensor

NEW HOLLAND

COD.	PORTUGUÊS DEUTSCH	ENGLISH FRANÇAIS	ITALIANO ESPAÑOL
135C	Aro Felge	Rim Jante de Roue	Cerchio Ruota Llanta de Rueda
135M	Cubo Nabe	Hub Moyeu	Mozzo Cubo,buje
135P	Lâmpada do teto Deckenleuchte	Ceiling Light Plafonnier	Plafoniera Pantalla
135S	Setor dentado Zahnsegment	Toothed Sector Secteur Dente	Settore Dentato Sector Dentado
136S	Setor da roda motriz Antriebsradsegment	Sprocket Sector Secteur Barbotin	Settore Ruota Motrice Sector Rueda Motriz
137M	Motor elétrico Elektrmotor	Electric Motor Moteur Electrique	Motorino Elettrico Motor Electrico
1401	Lâmina demolidora Schneidschild	Shear Boom Lame Abattage	Lama Abbattimento Paleta Abatidora
140C	Dobradiça Scharnier	Hinge Charniere	Cerniera Bisagra, Charnela
140S	Esfera Kugel	Ball Bille	Sfera Bola
141M	Massa de vedação Dichtungsmasse	Putty Mastic Adhesif	Mastice Adesivo Mastique
141P	Painel de instrumentos Instrumentenbrett	Instrument Panel Tableau de Bord	Plancia Portastrumenti Tablero de Abordo
1421	Lâmina destocadora Stubbenroder	Stumper Moldboard Lame Dessoucheuse	Lama Cavaceppi Paleta Arranca Cepas
142G	Cobertura do cabo Schutzrohr	Sheath Gaine	Guaina Funda
142M	Feixe de molas Blattfeder	Leaf Spring Ressort A Lames	Molla A Balestra Muelle de Ballestra
142T	Tirante Stange	Tierod Tirant	Tirante Tirante
1431	Lâmina p/pedras Felsrechen	Rock Rake Lame Spierreuse	Lama Spietratrice Paleta Rompepiedras

NEW HOLLAND

COD.	PORTUGUÊS DEUTSCH	ENGLISH FRANÇAIS	ITALIANO ESPAÑOL
143M	Eixo motor Triebachse	Live Axle Essieu Moteur	Motoassale Eje Motor
1440	Lâmina p/desmatamento (AD) Roderechen (AD)	Rake Blade For AD Lame Debroussailleuse AD	Lama Decespugliatrice Per AD Paleta Desbrozadora de AD
1441	Lâmina p/desmatamento (BD) Roderechen (BD)	Rake Blade For BD Lame Debroussailleuse BD	Lama Decespugliatrice Per BD Paleta Desbrozadora de BD
144M	Manipulador Steurhebel	Manipulator Manipulateur	Manipolatore Manipulador
145G	Guia Fuehrung	Guide Guide	Guida Guia
145M	Elo de corrente Kettenglied	Track Link Maillon	Maglia Cingolo Eslabon de Oruga
145P	Planetário Planetenantrieb	Sun Gear Planretaire	Planetario Pinon Planetario
145R	Rotor Laufer	Rotor Rotor	Rotore Rotor
145S	Respiro Entluefter	Breather Reniflard	Sfiatatoio Respiradero
146M	Módulo dianteiro Vorderwagen	Front Module Module Avant	Modulo Anteriore Modulo Anterior
146R	Rotula esférica Kugelbuechse	Ball Joint Rotule	Rotula Sferica Rotula
147M	Módulo traseiro Hinterwagen	Rear Module Module Arriere	Modulo Posteriore Modulo Posteior
147P	Pneu Reifen	Tire Pneu	Pneumatico Neumatico
147T	Plataforma Oberwagen	Turret Tourelle	Torretta Caseta
148P	Pulverizador Einspritzduese	Nozzle Pulverisateur	Polverizzatore Pulverizador
1501	Barra porta ferramenta Montierhebel	Tool Bar Barre Porte-outil	Barra Portattrezzi Barra Portautiles

NEW HOLLAND

COD.	PORTUGUÊS DEUTSCH	ENGLISH FRANÇAIS	ITALIANO ESPAÑOL
150B	Bolsa Tasche	Bag Trousse	Borsa Bolsa
150C	Chave Schluessel	Key Cle	Chiave Llave
150P	Manopla Kenebelgriff	Knob Poigne	Pomello Empunadura
150R	Registro Hahn	Cock Robinet	Rubinetto Grifo
150S	Sigla Markenzeichen	Trade Mark Sigle	Sigla Sigla
150T	Timer Timer	Timer Timer	Timer Timer
151B	Barra Strebe	Bar Barre	Barra Barra
151S	Sigla do trator Typenschild	Type Plate Type	Sigla Trattore Sigla Tractor
152B	Caçamba de escavação Steinschaufel	Quarry Bucket Godet de Carriere	Benna da Cava Cuchara Para Cantera
153B	Caçamba “clamshell” Schalengreifer	Clamshell Bucket Benne Preneuse	Benna Mordente Cuchara Mordiente
154C	Chave de fechamento Schluessel	Lock Key Cleu de Serrure	Chiave Serratura Llave de Cerradura
154P	Bomba de alimentação Kraftstoffpumpe	Fuel Pump Pompe D’alimentation	Pompa Alimentazione Bomba de Alimentacion
155B	Caçamba para rocha Felsschaufel	Rock Bucket Godet de Roche	Benna da Roccia Cuchara Para Rocas
155G	Engate rápido Schenellkupplung	Quick-connecting Coupling Accouplement Rapide	Giunto Rapido Empalme Rapido
155P	Bomba Pumpe	Pump Pompe	Pompa Bomba
155R	Agulha de rolamento Nadel	Needle Roller Aiguille	Rullino Aguja

NEW HOLLAND

COD.	PORTUGUÊS DEUTSCH	ENGLISH FRANÇAIS	ITALIANO ESPAÑOL
156B	Caçamba trapezoidal Trapetzloeffel	Tapezoidal Bucket Godet Trapeze	Benna Trapezoidale Cuchara Trapezoidal
156G	Olhal rosqueado Kugelkopf	Eyebolt Chupe	Golfare Argolla
157B	Caçamba 4 em 1 4-in-1 schaufel	4-in-1 Bucket Godet Multiple	Benna 4 In 1 Cuchara Multi-uso
157G	Retentor p/ eixo Wellendichtring	Lip Seal Joint D'arbre	Guarnizione Albero Reten
157R	Rolete Rolle	Roller Galet	Rullo Rodillo
158B	Envelope Umschlag	Envelope Gaine	Busta Sobre
158G	O'ring O-ring	O'ring Joint Torique	Guarnizione O-r Junta Torica
158P	Bomba injetora Einspritzpumpe	Injection Pump Pompe D'injection	Pompa Iniezione Bomba de Inyeccion
158T	Transformador Transfomator	Transformer Transformateur	Trasformatore Transformador
159C	Cilindro de freio Bremszylinder	Brake Cylinder Cylindre de Frein	Cilindro Freno Cilindro de Freno
159G	Retentor líquido Fluessigdichtung	Liquid Gasket Colle D'etaincheité	Guarnizione Liquida Sellador
1605	Implemento scraper Scrapereinrichtung	Scraper Implement Equipement Decapeur	Atttrezzo Scraper Equipo de Trailla
160C	Fuso guia Spindel	Worm Screw Ecrou Vis-mere	Chiocciola Tuerca Sinfin
160G	Ferro granulado Koerniges eisen	Ferrous Granulate Granaille Ferreuse	Granulato Ferroso Granulado de Hierro
160R	Roda Rad	Wheel Roue	Ruota Rueda
160S	Silencioso Schalldaempfer	Muffler Silencieux	Silenziatore Silenciador

NEW HOLLAND

COD.	PORTUGUÊS DEUTSCH	ENGLISH FRANÇAIS	ITALIANO ESPAÑOL
160T	Medidor nível Kontaktgeber	Sending Unit Transmetteur	Trasmettitore Contactor
161G	Graxa Fett	Grease Graisse	Grasso Grasa
161S	Sincronizador Synchronieserung	Sycronizer Synchroniseur	Sincronizzattore Sincronizador
162G	Conector fõmea Gehaeuse fuer steckhuelse	Female Connector Connecteur Porte-femelle	Giunto p/femm. Empalme Hembra
163G	Conector macho Gehaeude fuer flachstecker	Male Connector Connecteur Porte-male	Giunto p/ Maschi Empalme Macho
163R	Roda motriz Antriebsrad	Sprocket Barbotin	Ruota Motrice Rueda Motriz
164C	Cilindro Zylinder	Cylinder Cylindre	Cilindro Cilindro
164S	Amortecedor de vibração Schwingungsdaempfer	Damper Amortisseur	Smorzatore Antivibrador
165P	Eixo diferencial Achse	Axle Pont	Ponte Puente
165S	Articulação Gelenk	Articulation Articulation	Snodo Articulacion
165T	Eixo flexível Biegsame welle	Flexible Shaft Transmission Flexible	Trasmissione Flessibile Arbol Flexible
166R	Roda guia Leitrad	Track Idler Roue Tendeuse	Ruota Tendicingolo Rueda Guia
166S	Sanfona Faltenbalg	Bellows Souffleur	Soffietto Fuelle
167R	Radiador de água Wasserkuehler	Water Radiator Radiateur de L'eau	Radiatore Acqua Radiador de Agua
167S	Elevador hidráulico Kraftheber hydraulisch	Hydraulic Lifter Relevage Hydraulique	Sollevatore Idraulico Elevador Hidraulico
168R	Radiador de óleo Oelkuehler	Oil Radiator Radiateur D'huile	Radiatore Olio Radiador de Aceite

NEW HOLLAND

COD.	PORTUGUÊS DEUTSCH	ENGLISH FRANÇAIS	ITALIANO ESPAÑOL
169R	Regulador Regler	Regulator Regulateur	Regolatore Regulador
170C	Cilindro mestre Hauptzylinder	Master Cylinder Maitre-cylindre	Cilindro Maestro Cilindro Maestro
170R	Arruela de pressão Federring	Lockwasher Rondelle Elastique	Rosetta Elastica Arandela Elastica
170T	Lente Scheinwerferglas	Lens Transparent	Trasparente Translucido
171R	Refletor Reflektor	Reflector Reflecteur	Riflettore Reflector
171S	Sapata para rua Strassenschuh	Street Plate Patin de Roue	Soprasuola Patin de Carretera
172S	Suspensão Aufhaengung	Suspension Suspension	Sospensione Suspension
173C	Correia Keilriemen	Belt Courroie	Cinghia Correa
173R	Engrenagem de giro Drehkranz	Bull Gear Rond A Galets	Ralla Rotazione Quicionera
174R	Círculo Kugelaufnahme	Circle Cercle Porte-lame	Ralla Portalama Corona Porta Paleta
175R	Regulador mecânico Mechanischer regler	Governor Regulateur	Regolatore Meccanico Regulador Mecanico
176C	Capo Motorhaube	Hood Capot	Cofano Capot
176R	Raspadora Abstreicher	Scraper Decapeuse	Ruspa Trailla
177S	Escova Kohlenbuerte	Brush Balai	Spazzola Escobilla
17G2	Tubulaç. de refrigeração do motor Leitungen motorkuehlsystem	Engine Cooling Piping Tuyaut.refroid.moteur	Tubaz Raffredd. Motore Tuberias de Refrigeracion
17G5	Elementos de vedação de ar Dichtung fuer luftanlage	Air-tight Element Elements Etancheité D'air	Elementi Tenuta Aria Elementos de Cierre Al Aire

NEW HOLLAND

COD.	PORTUGUÊS DEUTSCH	ENGLISH FRANÇAIS	ITALIANO ESPAÑOL
17GA	Refrigeração do motor Kuehlung des motors	Engine Cooling System Refroidissement Moteur	Raffreddamento Motore Refrigeracion Del Motor
180C	Colar Rohrschelle	Collar Collier	Collare Collar
180P	Porta Tuer	Door Porte	Porta Puerta
180T	Travessa Traverse	Cross Beam Traverse	Traversa Traviesa
1821	Elevador hidráulico (veloz) Kraftheber hydraulisch-schnell	Hydraulic Lift (Fast) Relevage Hydraulique (Rapide)	Sollevatore Idraulico (Veloce) Elevador Hidraulico (Rapido)
182C	Cinto de segurança Sicherheitsgurt	Safety Belt Ceinture de Securite'	Cintura Di Sicurezza Cinturon de Seguridad
183P	Cinzeiro Aschenbecher	Ashtray Cendrier	Portacenere Cenicero
184C	Distanciador Schraubenboltzen	Stud Colonnette	Colonnetta Esparrago
185C	Prego Niet	Nail Clou	Chiodo Clavo
185S	Espelho retrovisor Rueckelspiegel	Rear View Mirror Retrovisor	Specchio Retrovisore Espejo Retrovisor
186A	Eixo de reversão Welle-rueckwaertsang	Reverse Shaft Arbre de Marche Ar	Albero Retromarcia Eje de Marcha Atras
187A	Anel elástico Sprengring	Snap Ring Circlips	Anello Elastico Anillo Elasticox
188A	Cabide Kleiderhaken	Coat-hook Porte-manteaux	Appendiabiti Percha
188C	Coletor Kruemmer	Manifold Collecteur	Collettore Colector
188P	Porta-fusível Sicherungsshalter	Fuse Holder Porte-fusible	Portafusibile Portafudsible
189A	Atuador de giro Drehaggregat	Slewing Actuator Actuateur de Rotation	Attuatore Di Rotazione Mecanismo de Rotacion

NEW HOLLAND

COD.	PORTUGUÊS DEUTSCH	ENGLISH FRANÇAIS	ITALIANO ESPAÑOL
190A	Controle do excesso de combust. Mehrmengensystem	Excess Fuel Control Dispos. de Debit Addit.	Arricchitore Reforzador de Inyeccion
192A	Radio Radio	Radio	Autoradio
192T	Mangueira c/ conexões Schlauch mit stutzen	Hose Assy Tuyau Flexible Avec Raccord	Tubo Fless.c/raccordi Manga Con Racores
193P	Porta-lâmpada Lampenfassung	Bulb Holder Porte-lampe	Portalampada Soporte de Lampara
193T	Tubo Rohr	Tube Tuyau	Tubo Rigido Tubo
195P	Porta-pulverizador Duesenstock	Nozzle Holder Porte-injecteur	Portapolverizzatore Portainyector
196P	Porta-satélites Planetentraeger	Planetary Carrier Porte-satellites	Portasatelliti Caja de Satelites
196S	Extremidade do chassi Kettenfuehrung	Track Frame End Guide-chenilles	Sperone Espolon
197C	Comando do acelerador Gasregulierung	Throttle Control Commande D'accelerateur	Comando Acceleratore Mando Del Acelerador
197P	Porta-escova Buerstentraeger	Brush Holder Porte-balai	Portaspazzola Portaescobilla
198S	Calço Distanzscheibe	Shim Cale D'epassieur	Spessore Suplemento
19G7	Tubulaç. motor filtro de ar Leitungen fuer motorluftfilter	Engine To Air Cleaner Lines Tuyau Moteur-filtre Air	Tubaz Motore-filtro Aria Tuberias Motor-filtro Aire
200S	Pino Stift	Pin Goupille	Spina Pasador
201P	Pré-filtro Vorabscheider	Precleaner Prefiltre	Prefiltro Prefiltro
202P	Posicionador Rueckstellvorrichtung	Positioner Positionneur	Posizionatore Posicionador
202S	Pino elástico Spannstift	Spring Pin Goupille Elastique	Spina Elastica Pasador Elastico

NEW HOLLAND

COD.	PORTUGUÊS DEUTSCH	ENGLISH FRANÇAIS	ITALIANO ESPAÑOL
204P	Tomada de ar Lufteinlass	Air Intake Prise D'air	Presa Aria Boca de Aire
205P	Tomada Steckdose	Receptacle Prise de Courant	Presa Di Corrente Toma de Corriente
205S	Porta Klappe	Door Volet	Sportello Puerta
207P	Tomada de força Zapfwelle	Power Take-off Prise de Force	Presa Di Forza Toma de Fuerza
209T	Turbina Turbine	Turbine Turbine	Turbina Turbina
210C	Chave comutadora El.schalter	Switch Commutateur	Commutatore Conmutador
210P	Prisioneiro Stiftschraube	Stud Goujon	Prigioniero Esparrago
210T	Turbocompressor Turbolader	Turbocharger Turbocompresseur	Turbocompressore Turbocompressor
215P	Perfilado Profil	Channel Profile	Profilato Perfil
215S	Esquadro Winkel	Connecting Plate Equerre	Squadretta Escuadra
216C	Compressor de ar Luftkompressor	Air Compressor Compresseur D'air	Compressore Aria Compresor
21G3	Articulação do chassi Knickgelenk	Main Frame Articulation Articulation de Chassis	Articolazione Telai Articulacion de Bastidores
220C	Condensador Kondensator	Condenser Condensateur	Condensatore Condensador
220P	Farol Scheinwerfer	Floodlight Projecteur	Proiettore Proyector
220S	Estabilizador Stabilizator	Stabilizer Stabilisateur	Stabilizzatore Estabilizador
221C	Ar condicionado Klimaanlage	Air Conditioner Climatiseur	Condizionatore Climatizador

NEW HOLLAND

COD.	PORTUGUÊS DEUTSCH	ENGLISH FRANÇAIS	ITALIANO ESPAÑOL
222P	Extensão Verlaengerungsrohr	Extension Rallonge	Prolunga Extension
224C	Duto de ar Luftleitung	Air Duct Conduit D'air	Condotto Aria Conducto de Aire
225C	Coletor de admissão Ansaugrohr	Intake Manifold Collecteur D'admission	Collettore Aspirazione Colector de Admision
225S	Estribo Buegel	Bracket Support	Staffa Estribo
22G0	Rotação da retroescavadeira Drehaggregat fuer heckbagger	Backhoe Rotation Rotation Pelle Retro	Rotazione Retroscavatore Rotacion Retroexcavadora
230C	Coletor de escape Auspuffkruemmer	Exhaust Manifold Collecteur D'echappement	Collettore Di Scarico Colector de Escape
230P	Polia Riemenscheibe	Pulley Poulie	Pulegia Polea
231S	Estribo Halter	Clip Collier	Staffetta Abrazadera
231V	Tinta Lackierung	Paint Peinture	Vernice Pintura
235C	Conexão Verbindung	Connection Connexion	Connessione Conexion
235S	Õmbolo Kolben	Piston Piston	Stantuffo Embolo
236P	Interruptor Druckknopf	Push Button Bouton-poussoir	Pulsante Pulsador
238P	Vareta Druckstange	Push Rod Embout	Puntale Puntal
23G3	Controle do pedal Pedalier	Pedal Control Grupo de Pedales	Pedaliera
23G5	Tubulações do comando da transmissão Hydr.getriebe-steuerleitungen	Transmission Control Lines Tuyaut. C.de Trasm.hydraul.	Tubazioni Comando Trasm. Idr. Tuberias de Transm.hidraulica
240P	Pino articulado (tucho) Stoessel	Tappet Poussoir	Punteria Empujador

NEW HOLLAND

COD.	PORTUGUÊS DEUTSCH	ENGLISH FRANÇAIS	ITALIANO ESPAÑOL
242P	Ponta do dente do ripper Aufreisserzahnspitze	Ripper Shank Tip Point Dent Scarificateur	Punta Dente Ripper Pua de Diente Escarificador
244P	Tirante Strebe	Strut Etai	Puntone Tirante
247C	Tacometro Drehzahlmesser	Tachometer Compt-tours	Contagiri Tacometro
248C	Horímetro Stundenzaehler	Hourmeter Horametre	Contaore Horometro
248P	Punção Durchschlag	Punch Poincon	Punzone Punzon
24G4	Tubulações da trans. hidrostática Leitungen hydrostat.antrieb	Hydrostatic Drive System Lines Tuyaut.trasm.hydrostatique	Tubazioni Trasm.idrostatica Tuberias Transm.hidraulica
250C	Contato Kontakt	Contact Contact	Contatto Contacto
254C	Recipiente Behaelter	Container Conteneur	Contenitore Contenedor
255C	Carcaça do filtro Filtergehaeuse	Filter Shell Cuve de Filtre	Contenitore Filtro Cuerpo de Filtro
257C	Contraporca Kontermutter	Lock Nut Cotre-ecrou	Controdado Contra Tuerca
259C	Conversor de torque Drehmomentwandler	Torque Converter Convertiseur de Couple	Convertitore Di Coppia Convertidor de Par
25G1	Conexões do câmbio Getriebeanschluesse	Transmission Connections Accouplem.de Boite A Vitesses	Collegamenti Cambio Conexiones Del Cambio
25GA	Acoplamento motor-transmissão Motor/getriebe antrieb	Engine-transmission Coupling Enclenchement Trasm.	Innesto Trasmissione Acoplo de La Transmision
260C	Defletor Leitblech	Shroud Convoyeur	Convogliatore Canalizador
265C	Tampa Deckel	Cover Couvercle	Coperchio Tapa
270C	Contra pino Splint	Cotter Pin Coupille	Copiglia Chaveta Partida

NEW HOLLAND

COD.	PORTUGUÊS DEUTSCH	ENGLISH FRANÇAIS	ITALIANO ESPAÑOL
271S	Estator Stator	Stator Stator	Statore Estator
274S	Haste Kolbenstange	Rod Tige	Stelo Vastago
275C	Carter Oelwanne	Sump Carter D'huile	Coppa Carter de Aceite
280S	Mecha Schmierdocht	Wick Meche	Stoppino Mecha
282T	Adesivo de manutenção Abziehbild wartungsplan	Service And Lube Instruction Plaque Entretien	Targa Manutenzione Calcomania de Mantenimiento
283T	Placa de identificação Typenschild	Identification Plate Plaquette Recapitulative	Targhetta Identificazione Placa de Identificacion
284T	Limpador de pára-brisa traseiro Scheibenwischer,hinten	Windscreew Wiper Essuie-glace Ar	Tergicristallo Posteriore Limpia-luna
285C	Par conico Teller und kegelrad	Bevel Gear Set Couple Conique	Coppia Conica Par Conico
285T	Mangueira Schlauch	Hose Tuyau Flexible	Tubo Flessibile Tubo Flexible
286T	Chassi dianteiro Rahmen vorn	Front Main Frame Chassis Avant	Telaio Anteriore Bastidor Anterior
287T	Chassi traseiro Rahmen hinter	Rear Main Frame Chassis Arriere	Telaio Posteriore Bastidor Posterior
288S	Quadro de indic. multiplas Kombiinstrument	Instrument Cluster Combine de Bord	Strumento Multiplo Cuadro de Indicaciones Multipl.
288T	Alarme acustico Trompete hupe	Projector Trompe	Tromba Acustica Bocina
289T	Trator Maschine	Tractor Tracteur	Trattore Tractor
28G8	Sist. lubrificação do câmbio Getriebeschimierung	Trans.lubrication System Graissage de B.v.	Lubrificazione Cambio Engrase Del Cambio
290C	Cobre junta Lasche	Joint Covering Couvre-joint	Coprigiunto Cobrejuntas

NEW HOLLAND

COD.	PORTUGUÊS DEUTSCH	ENGLISH FRANÇAIS	ITALIANO ESPAÑOL
290T	Tubo de identificacão dos cabos Kabel kennzeichnungen	Cable Identif. Tube Tube D'identification Cables	Tubetto Identific. Cavi Tubito Identif. Cables
291T	Controle de torque Drehmoment-anschlag	Torque Control Torque Control	Torque Control
292T	Adesivos FANA Klebeschilder FANA	Fana Decals Plaques Fana	Targhe Fana
294S	Caixa de aspiração Saugsieb	Suction Rose Crepine	Succhieruola Colador de Aspiraccion
295C	Moldura Rahmen	Bezel Monture	Cornice Marco
295S	Sapata Kettenplatte	Shoe Patin	Suola Teja
297C	Coroa Zahnkranz	Ring Gear Couronne Dentee	Corona Dentata Corona Dentada
29G1	Comandos externos do câmbio Aeusere getriebeschaltung	Transmission Outer Controls Commandes Exter.boite Vitesse	Comandi Esterni Cambio Varillaje Cambio Velocidades
29G2	Comandos externos do redutor Zusatzgetriebeschaltung	Low Speed Outer Controls Commande Exter. Reducteur	Comandi Esterni Riduttore Mando Del Reductor Del Cambio
29G3	Dispos. de segurança do câmbio Getriebeschaltsperre	Transmission Safety Device Disp.securite' B.v.	Dispositivi Sicurezza Cambio Enclavamiento Del Cambio
3007	Pneus 23.5 x 25 Reifen 23.5 x 25	Tires 23.5 X 25 Pneus 23.5 X 25	Pneumatici 23.5 X 25 Neumatico 23.5 X 25
300C	Corpo Gehause	Body Corps	Corpo Cuerpo
300S	Suporte Traeger	Support Support	Supporto Soporte
3017	Pneus 20 x 24 Reifen 20 x 24	Tires 20 X 24 Pneus 20 X 24	Pneumatici 20 X 24 Neumatico 20 X 24
310S	Cilindro mestre do freio Druckversteller	Brake Booster Surpresseur de Freins	Supressore Freni Reforzador de Freno
312C	Cremalheira Zahnstange	Rack Cremalliere	Cremagliera Cremallera

NEW HOLLAND

COD.	PORTUGUÊS DEUTSCH	ENGLISH FRANÇAIS	ITALIANO ESPAÑOL
315C	Vidro Glasscheibe	Glass Glace	Cristallo Cristal
3176	Pneus 29.5 x 29 Reifen 29.5 x 29	Tires 29.5 X 29 Pneus 29.5 X 29	Pneumatici 29.5 X 29 Neumatico 29.5 X 29
319C	Vidro atérmico Scheibe,waermedaemmend	Athermic Glass Pane Glace Athermique	Cristallo Atermico Cristal Atermico
3201	Pneus 14.00 x 24 Reifen 14.00 x 24	Tires 14.00 X 24 Pneus 14.000 X 24	Pneumatici 14.00 X 24 Neumatico 14.00 X 24
3208	Pneus 15.5 x 25 Reifen 15.5 x 25	Tires 15.5 X 25 Pneus	Pneumatici 15.5 X 25 15.5 X 25 Neumatico 15.5 X 25
3209	Pneus 17.5 x 25 Reifen 17.5 x 25	Tires 17.5 X 25 Pneus 17.5 X 25	Pneumatici 17.5 X 25 Neumatico 17.5 X 25
320C	Cruzeta Kreuzstueck	Spider Crossillon	Crociera Cruceta
3210	Pneus 22 x 25 Reifen 22 x 25	Tires 22 X 25 Pneus 22 X 25	Pneumatici 22 X 25 Neumatico 22 X 25
3211	Pneus 20.5 x 25 Reifen 20.5 x 25	Tires 20.5 X 25 Pneus 20.5 X 25	Pneumatici 20.5 X 25 Neumatico 20.5 X 25
3213	Pneus 26.5 x 25 Reifen 26.5 x 25	Tires 26.5 X 25 Pneus 26.5 X 25	Pneumatici 26.5 X 25 Neumatico 26.5 X 25
3219	Pneus 29.5 x 25 Reifen 29.5 x 25	Tires 29.5 X 25 Pneus 29.5 X 25	Pneumatici 29.5 X 25 Neumatico 29.5 X 25
321C	Contagiros Stunderzaehler	Tachometer Horogyrometre	Cronogirometro Horotacometro
322C	Velocímetro Tachometer	Speedometer Horotachymetre	Cronotachimetro Horovelocimetro
325C	Painel Armaturenbrett	Dashboard Planche de Bordo	Cruscotto Tablero de Abordo
32GA	Transmissão traseira Hintere kraftuebertragung	Rear Transmission Transmission Arriere	Trasmissione Posteriore Transmission Posterior
330C	Capo do radiador Kuehlerhabe	Radiator Guard Grille de Radiateur	Cuffia Radiatore Coraza de Radiador

NEW HOLLAND

COD.	PORTUGUÊS DEUTSCH	ENGLISH FRANÇAIS	ITALIANO ESPAÑOL
333C	Cunha Keil	Wedge Coin	Cuneo Cuna
334C	Coifa para pó Staubschutzkappe	Dust Boot Capuchon Pare-poussiere	Cuffia Parapolvere Capucha Guardapolvo
3402	Rodas c/ aro 14.00-25 Raeder mit felge 14.00-25	Wheels W/ Rim 14.00-25 Roues Avec Jante 14.00-25	Ruote Con Cerchio 14.00-25 Ruedas Con Llanta 14.00-25
3403	Rodas c/ aro 8.00 TG-24 Raeder mit felge 8.00 TG-24	Wheels W/ Rim 8.00 TG-24 Roues Avec Jante 8.00 TG-24	Ruote Con Cerchio 8.00 TG-24 Ruedas Con Llanta 8.00 TG 24
341C	Rolamento Lager	Bearing Roulement	Cuscinetto Rodamiento
345C	Coxim Sitzpolster	Cushion Coussin	Cuscino Cojin
36G5	Trava hidráulica Hydraulische arretierung	Hydraulic Lock Blocage Hydraulique	Bloccaggio Idraulico Bloqueo Hidraulico
37G0	Freio da direção Lenkbremse	Steering Brake Frein de Direction	Freno Di Sterzo Freno de Direccion
37G3	Comando do freio de serviço Fussbremsbetaetigung	Brake Pedals Commande Freins Travail	Comando Freni Servizio Mandos Frenos de Servicio
37G4	Comando do freio de estacionamento Parkbremshebel	Parking Brake Freins de Stationemment	Comando Freni Stazionamento Mando Freno de Estacionamiento
393C	Cabina rops Rops-kabine	Rops Cab Cabine de Securite	Cabina Sicurezza Cabina de Seguridad
394C	Via do distribuidor Schieberstange	Control Valve Spool Tiroir Distributeur	Cassetto Distributore Corredera Del Distribuitor
395C	Cor Farbe	Color Couleur	Colore Color
396C	Corpo do trator Maschinenrahmen	Tractor Body Chassis-berceau	Corpo Trattore Cuerpo Tractor
397C	Chassi da esteira Laufwerksrahmen	Track Frame Chassis de Chenille	Corpo Carrello Armazon de Oruga
398C	Vidro colorido Scheibe,getoent	Tinted Glass Glace Athermique Coloree	Cristallo Colorato Cristal Coloreado

NEW HOLLAND

COD.	PORTUGUÊS DEUTSCH	ENGLISH FRANÇAIS	ITALIANO ESPAÑOL
399C	Servo freio hidropneumático Hydropneumatische servobremse	Power Cluster Servo-frein Hydropneumatique	Convertitore Pneumoidraulico Servofreno Neumohidraulico
39G0	Embreagem de direção Lenkkupplung	Steering Clutch Embrayage de Direction	Frizione Di Sterzo Embrague de Direccion
39G2	Comando da embreagem lateral Betaetigung lenkkupplungen	Steering Control Commande Embr.dir.	Comando Frizioni Di Sterzo Mando Embragues Direccion
39G6	Tubulaç. externa das embreagens Lenkkupplungen,aeussere leitun	Steering Outer Piping Tuyaut.ext.embr.dir.	Tubazioni Est Frizioni Sterzo Tuberias Exr.embrag.direccion
39G7	Tubulaç. ligação das embreagens Lenkkuplung anschlusseleituge	Steering Connecting Piping Tuyaut Embr. Dir.	Tubazioni Colleg.friz.sterzo Tuberias de Embrag. Direccion
3G42	Cilindro posicionador Stellzylinder	Positioner Cylinder Verin Positionneur	Cilindro Posizionatore Cilindro Posicionador
3G44	Cilindro de penetração Eindringzylinder	Dipper Cylinder Verin de Cavage	Cilindro Penetrazione Cilindro de Penetracion
400C	Combustível Kraftstoff	Fuel Combustible	Combustibile Combustible
401C	Conector moldado Raccord electrique	Mold-on Connector Racor Electrico	Costampato
401S	Válvula de gaveta Schieberventil	Gate Valve Vanne	Saracinesca Compuerta
402S	Caixa de câmbio Getriebegehaeuse	Transmission Housing Boite de Vitesses	Scatola Cambio Caja de Cambios
403C	Cilindro de direção Lenkzylinder	Steering Cylinder Verin de Direction Lateral	Cilindro Sterzo Cilindro de Direccion
403S	Caixa do redutor final Endantriebsgehaeuse	Final Drive Housing Carter de Reducteur	Scatola Riduttore Finale Caja de Reductor Final
404S	Caixa de transmissão Getriebegehaeuse	Rear Housing Carter de Transm.	Scatola Trasmissione Caja de Transmission
405S	Substância vedante Dichtmasse	Sealant Colle D'etancheite	Sigillante Producto Hermetico
406S	Nebulizador Duese	Nozzle Injecteur	Spruzzatore Tobera

NEW HOLLAND

COD.	PORTUGUÊS DEUTSCH	ENGLISH FRANÇAIS	ITALIANO ESPAÑOL
407S	Faixa anti-derrapante Rutschfester belag	Anti-skid Bande Antiderapante	Striscia Antisdrucciolo Banda Antideslizante
408S	Toldo r.o.p.s Rops-rahmen	Rops Canopy Structure de Protection	Struttura Protezione Estrutura de Proteccion
409S	Setor do freio Bremsbelag	Brake Lining Segment de Frein	Segmento Freno Segmento de Freno
410S	Reservatório de óleo hidráulico Tank fuer hydraulikoel	Hydraulic Tank Reservoir Hydraulique	Serbatoio Olio Imp. Idraulico Deposito Aceite Sistema Hidr.
411S	Reservatório de combustível e óleo Kraftstoff/oeltank	Fuel And Oil Tank Reservoir Combustible/huile	Serbatoio Combustibile E Olio Deposito Combustible Y Aceite
412S	Semi-elo de esteira Halbkettengleid	Half Track Link Dimi-maillon	Semimaglia Cingolo Semieslabon de Oruga
413S	Semi-dobradiça Halbscharnier	Half Hinge Demi-charniere	Semicerniera Hoja de Bisagra
414S	Esquema Schema	Schematic Schema	Schema Esquema
415S	Semi-faixa Halbitalteband	Half Band Demi-bande	Semifascia Semibanda
416S	Descongelante Entfroster	Defroster Degivreur	Sbrinatore Descongelador
417S	Semi-flange Halbflansch	Half Flange Demi-bride	Semiflangia Semibrida
418S	Jogo Satz	Set Jeu	Serie Juego
419S	Desengate do levantamento Degagement relevage	Lift Release Valve Desenganche Elevacion	Sgancio Sollevamento
420S	Reservatório de ar Lufttank	Air Reservoir Reservoir D'air	Serbatoio Aria Deposito de Aire
421S	Solvente Solvant	Solvent Disolvente	Solvente
48GA	Redutor lateral Seitlicher getriebe	Final Drive Reductor Lateral	Riduttore Laterale Reductor Final

NEW HOLLAND

COD.	PORTUGUÊS DEUTSCH	ENGLISH FRANÇAIS	ITALIANO ESPAÑOL
490P	Pino esférico Kugebolzen	Ball Pin Rotule	Perno A Sfera Rotula
491P	Depósito Sumpf	Sump Puisard	Pozzetto Pocillo
492P	Ponta do dente da caçamba Schaufelzahnspitze	Bucket Tooth Tip Pointe Dent Godet	Punta Dente Benna Pua de Diente Cuchara
493P	Plataforma Plattform	Platform Plate-forme	Piattaforma Plataforma
494P	Pressurização da cabina Ueberdruckerzeueger fuer kabin	Cab Pressurizer Pressurisation Cabine	Pressurizzazione Cabina Pressurizacion de Cabina
495P	Limpadores de roda Rad-reiniger	Wheel Cleaners Nettoyeurs de Roues	Pulitori Ruote Limpia Ruedas
499P	Palheta Schaufel	Blade Aube	Paletta Alabe
500P	Power train Power train	Power Train Power Train	Power Train Power Train
501P	Rodas duplas Zwillingsraeder	Coupled Tires Roues Jumelees	Ruote Gemellate Ruedas Dobles
502P	Pré aquecedor Duenstockvorwarmung	Nozzle Holder Preheating	Preriscaldatore
5076	Lubrificação pneumática Pneumatischer schmierung	Pneumatic Lubrication Lubrification Pneumatique	Lubrificaz.pneumatica Lubrificacion Neumatica
50G1	Rolete de apoio da esteira Laufrolle	Track Rollers Galets de Chenille	Ruote Carrello Cingolo Rodillos de Apoyo Oruga
50G2	Esticador da esteira Leitrad	Track Idler Tendeur de Chenille	Tendicingolo Tensor de Cadena
50G3	Rolete suporte da esteira Stuetzrolle	Track Carrier Roller Galet de Retour de Chenille	Rullo Sostegno Cingolo Rodillos de Soporte Oruga
50G4	Proteções da esteira Laufwerkschutz	Track Covers Protections de Chenille	Ripari Cingolo Blindaje de Cadenas
56G1	Suspensão dianteira esteira Laufwerksaufhaengung vorne	Track Front Suspension Suspension Av. Chenille	Sospensione Ant Cingolo Suspension Ant. de Cadena

NEW HOLLAND

COD.	PORTUGUÊS DEUTSCH	ENGLISH FRANÇAIS	ITALIANO ESPAÑOL
56G3	Conexões da esteira Ketten-fuehrungsplatten	Track Guiding Plates Liaisons Chassis Chenilles	Collegamento Carrelli Enlace Armazon Oruga
56G5	Suspensão traseira esteira Laufwerksaufhaengung hinten	Rear Suspension Suspension Ar.chenille	Sospensione Post Cingolo Suspension Post. Cadena
600J	Opcional Varianten	Special Equipment Equipement Special	Variante A Richiesta Variante Facultativa
600U	Providenciar no local Certlich besorgen	Obtain Locally A Procurer Sur Place	Provvedere In Loco A Comprar em La Placa
600W	Cortar na montagem Auf mass abschneiden	Cut At Assembly Couper Selon Besoin	Tagliare Di Misura Cortar A La Medida
600X	Até o num. de série... Bis rahmen ...	Up To Serial No ... Justqu'au Chassis ...	Fino Al Telaio... Hasta El Bastidor ...
600Y	Do num. de série ... Ab rahmen nr ...	Effective S/n Number ... A Partir Du Chassis ...	Dal Telaio ... A Partir Del Bastidor
601E	Ver nota Siehe anmerkung	See Note Voir Remarque	Vedere Nota Ver Nota
63G0	Comandos da direção Lenkungssystem	Steering System Commandes Directionnelles	Comandi Direzionali Mando de La Direccion
65G3	Comandos do freio Bremspedal	Brake Controls Commande de Freins	Comandi Freno Mandos Del Freno
7117	Alavancas de controle Steverhebel	Control Levers Tringleries	Leveraggi Timoniera
7211	Chassi inferior Rahmen unten	Lower Main Frame Chassis Inferieur	Telaio Inferiore Bastidor Inferior
7215	Chassi superior Rahmen oben	Upper Main Frame Chassis Superieur	Telaio Superiore Bastidor Superior
7480	Moto redutor de translação Fahrmotor-untersetzung	Drive Motoreduction Motoreducteur Traslut.	Motoriduttore Traslazione Motorreductor de Traslacion
7482	Moto redutor de rotação Schwenkmotor-untersetzung	Swing Motoreduction Motoreducteur Rotation	Motoriduttore Rotazione Motoreductor de Rotacion
74G0	Baterias,suportes e proteções Batterie halterung	Battery,seat And Support Batteries,siege Et Protections	Batterie,sede E Ripari Asiento Y Proteccion Baterias

NEW HOLLAND

COD.	PORTUGUÊS DEUTSCH	ENGLISH FRANÇAIS	ITALIANO ESPAÑOL
75G0	Comandos elétricos Elektrische steuerung	Electric Controls Commandes Electriques	Comandi Elettrici Mandos Electricos
75G1	Instrumentos elétricos Elektrische anzeigeinstrumente	Electrical Instruments Appareils Electriques	Apparecchi Elettrici Aparatos Electricos
75G3	Cabos de partida Starterkabel	Starting Cables Cables Demarrage	Cavi Avviamento
75G4	Cabos diversos Elektr. kabel	Electric Cables Cables Divers	Cavi Vari Cables Diversos
75G6	Iluminação Beleuchtung	Lights Appareils D'eclairage	Apparecchi Illuminazione Aparatos de Alumbrado
75G7	Componentes elétricos Elektrische einzelteile	Electric Components Composants Electriques	Componenti Elettrici Componentes Electricos
75G9	Termometros e manometros Thermometer und manometer	Temperature-pressure Gauges Thermometres Et Manometres	Termometri E Manometri Termometros Y Manometros
75GA	Sistema elétrico Elektrische anlage	Electrical System Systeme Electrique	Impianto Elettrico Instalacion Electrica
7873	Trava dos controles Steuerhebelarretierung	Controls Locking Blocage Commandes	Bloccaggio Comandi Bloqueo de Mandos
7874	Trava da plataforma Oberwagen-arretierung	Superstructure Locking Blocage Tourelle	Bloccaggio Torretta Bloqueo de La Caseta
7922	Lubrificação centralizada Zentralschmierung	Centralized Lubrication Graissage Centralisé	Lubrificazione Centr. Engrase Centralizado
8079	Caçamba de descarga bilateral Seitenkippschauel	Two-side Dump Bucket Godet Vidage Bilateral	Benna Scarico Bilaterale Cuchara de Descarga Bilateral
82G1	Filtros do reservatório de óleo Hydr.filter	Oil Tank Filters Filtres Reserv. Huile	Filtri Serbatoio Olio Filtros de Deposito de Aceite
82G3	Bomba do implemento Hydraulikpumpe	Equipament Pump Pompe Equipement	Pompa Attrezzo Bomba Del Implemento
82G4	Equipamentos do distribuidor Steurgeraet (arbeitshydraulik)	Equipment Control Valve Distributeur D'equipement	Distributore Attrezzo Distribuidor Del Util
82G5	Comando do distribuidor do implemento Hydraulik-steurung	Control Valve Drive Commande D'equipement	Comando Distributore Attrezzo Accionamiento Del Util

NEW HOLLAND

COD.	PORTUGUÊS DEUTSCH	ENGLISH FRANÇAIS	ITALIANO ESPAÑOL
82G6	Tubulaç. do sistema hidráulico Leitungen fuer hydrauliksystem	Hydraulic System Piping Tuyauterie Circuit Hydraulique	Tubazioni Impianto Idraulico Tuberias de Sistema Hidraulico
82GA	Sistema hidráulico Hydraulische anlage	Hydraulic System Systeme Hydraulique	Impianto Idraulico Sistema Hidraulico
82GD	Tubulações Leitungen	Piping Tuyauterie	Tubazioni Tuberias
83G0	Capos Motorhauben	Hoods Capots	Cofani Capots
83G6	Proteções laterais do capo Seitenbleche	Hood Side Guards Protections Laterales Capot	Ripari Laterali Cofano Costados de Capot
8501	Esteira vedada Kettenzug mit staubdichtung	Sealed Track Chain Chenille Scellee	Catenaria Antipolvere Cadena Cerrada
8582	Cabina reforçada Fahrehaus gepanzert	Armored Cab Cabine Blindee	Cabina Corazzata Cabina Blindada
85G0	Assento do operador Fahrersitz	Operator Seat Siege Operateur	Sedile Conduttore Asiento Conductor
85G2	Suporte do assento e proteção Sitzbefestigung und verkleidung	Seat Support And Guard Support Et Protection Siege	Sostegno E Ripari Sedile Soporte Y Proteccion Asiento
87G0	Pára-lamas - pisos Kotfluegel-trittblech	Fenders- Floors Ailes-planchers	Parafanghi-pedane Guardabarros Y Pisos
87G1	Proteções inferiores Panzerwanne	Bottom Guards Protections Inferieures	Protezioni Inferiori Protecciones Inferiores
87GA	Cabina do operador Fahrer-sitz	Operators Compartment Poste de Conduite	Posto Guida Puesto de Conducion
8833	Tesoura Scherer	Cutter Ciseaux	Cesoia Tijera
8877	Toldo rops revestido Rops rahmen verkleidet	Structure Rops Revetue	Struttura Rops Rivestita Toldo Cerrado
9005	Troca rápida do óleo do motor Rempl.rapide huile moteur	Engine Oil Quick Change Cambio Rapido Aceite de Motor	Sostituz.rapida Olio Motore
9007	Sistema proteção do motor Motorschutzystem	Engine Protection Syst.protection Moteur	Imp.protezione Motore Proteccion Del Motor

NEW HOLLAND

COD.	PORTUGUÊS DEUTSCH	ENGLISH FRANÇAIS	ITALIANO ESPAÑOL
9016	Versão usaf Usaf-version	Usaf Version Version Usaf	Allestimento Usaf Version Usaf
9040	Versão alemanha Version fuer deutschland	Germany Version Variante Pur Allemagne	Allestimento Germania Version Para Alemana
9096	Kit sanitário Kit sanitario	Sanitary Landfill Package	Kit Sanitary Landfill
9110	Sem cilindros de levantamento Ohne hubzylinder	Lift Cylinders Deduction Sans Verins Relevage	Senza Cilindri Sollevamento Sin Gatos Elevadores
9113	Sem tubul. e cilindros de levantamento Ohne leitungen und hubzylinder	W/out Lift Cylinders & Piping Sans Tuyaut. Et Verins Relev.	Senza Tubaz E Cilindri Sollev Sin Tuberias Y Gatos Elevador.
9115	Trava de articulação da lança Hubgestengearretierung	Boom Linkage Lock Blocage Articulation Bras	Bloccaggio Articolaz Bracci Bloqueo Articulacion Brazos
9116	Versão FANA Version fuer nordamerica	Fana Version Version Fana	Allestimento Fana Version Fana
9117	Preparação p/ embarque Preparation pour exped.	Shipping Preparation Preparacion Para Expedicion	Preparazione p/spedizione
9119	Sem suporte de pivotamento Ohne kugelbolzen	Trunnions Deduction Sans Consoles	Senza Mensole Incernieramento Sin Consolas de Articulacion
9130	Sem dispositivo “equistatic” Ohne equistatik	Without Equistatic Device Sans Dispositif Equistatique	Senza Dispositivo Equistatic Sin Dispositivo Equistatic
9159	Sem pintura esmaltada Sans peinture laque	Without Enamel Paint Sin Pintura A Esmalte	Senza Vernicia A Smalto
9200	Sem moitão Ohne hakenseilblock	Hook Sheaves Deduction Sans Moufles de Crochet	Senza Bozzelli Gancio Sin Muflas de Gancho
9206	Contrato especial Contrat special	Special Contract Contrato Especial	Special Contract
9220	Sem contrapeso traseiro Ohne kontergewicht hinter	Without Rear Counterweigth Sans Lests Arriere	Senza Zavorra Posteriore Sin Lastre Posterior
9225	Sem comando de queda livre Ohne freitfall-einrichtung	Without Free Fall Control Sans Commande Free Fall	Senza Comando Free Fall Sin Mando Free-fall
9230	Sem contrapeso e suporte (dianteiro) Ohne kontergewicht/konsole vor.	W/out Ball Ast And Supp (Front) Sans Lest Et Supp (Av)	Senza Zavorra E Supporto (Ant) Sin Lastre Y Soporte Ant.

NEW HOLLAND

COD.	PORTUGUÊS DEUTSCH	ENGLISH FRANÇAIS	ITALIANO ESPAÑOL
9232	Sem contrapesos laterais Ohne seitliches kontergewicht	Without Side Counterweigth Sans Lests Lateraux	Senza Zavorre Laterali Sin Lastre Lateral
9242	Sem pneus Ohne reifen	Without Tire Sans Pneus	Senza Pneumatici Sin Neum+ticos
9291	Sem comando autom. do câmbio Ohne automat.getriebeschaltung	Automatic Shift Deduct. Sans C.de Ant. Vitesses	Senza com.automatico Cambio Sin Mando Automatico Cambio
9292	Sem caixa de câmbio Ohne getriebegehaeuse	W/out Transmission Housing Sans Boite de Vitesses	Senza Scatola com.cambio Sin Caja de Cambio
9491	Sem pneus e rodas Ohne reifen und felgen	Without Tire And Wheel Sans Pneus Et Jantes	Senza Pneumatici E Cerchi Sin Neumaticos E Llantas
9506	Sem sapatas Ohne kettenplatten	Without Shoes Sans Patins	Senza Suole Sin Zapatas
9512	Sem esteira e sapatas Ohne kettenzug und platten	Track Chains & Shoes Deduction Sans Chenille Et Patins	Senza Catenaria E Suole Sin Cadena Y Zapatas
9580	Sem cabina Ohne kabine	Without Cab Sans Cabine	Senza Cabina Sin Cabina
9602	Sem aquecimento Ohne heilzung	Without Heater Sans Chauffage	Senza Riscaldatore Sin Calorifero
9633	Sem direção de emergõncia Ohne notlenkung	Without Emergency Steering Sans Direction de Secours	Senza Emergency Steering Sin Direccion de Emergencia
9761	Sem alarme de ré Ohne rueckfahrwarnanlage	Backup Alarm Deduction Sans Avertisseur Ma	Senza Back Up Alarm Sin Alarma Back-up
97G5	Comandos do motor (motor PF) Motorsteuerung	Engine Controls (Engine PF) Commandes Moteur	Comandi Motore (PF Motore) Mandos Del Motor (PF Motor)
97GA	Fornecimentos externos Lieferung	Purchased Finish (P.F.) Fournitures Exter.	Forniture Esterne Provisiones de Terceros
9848	Sem reclinagem do assento Ohne sitz legen	Without Seat Tilting	Senza Ribaltamento Sedile
9850	Sem assento Ohne sitz	Without Seat Sans Siege	Senza Sedile Sin Asiento
9851	Sem assento e suporte Ohne sitz und konsole	Without Seat And Pedestal Sans Siege Et Support	Senza Sedile E Supporto Sin Asiento Y Soporte

NEW HOLLAND

COD.	PORTUGUÊS DEUTSCH	ENGLISH FRANÇAIS	ITALIANO ESPAÑOL
9859	Sem paralamas dianteiros e traseiros Ohne kotfluegel- vordere/hinten	Front & Rear Fenders Deduction Sans Ailes Avant Et Arriere	Senza Parafanghi Ant. e Post. Sin Guardabarros Ant. Y Post
9876	Sem estrutura de proteção Ohne ropsrahmen	Without Rops Canopy Sans Structure de Protection	Senza Struttura Protezione Sin Toldo
9890	Sem barra de tração Ohne zugpendel	Swinging Drawbar Deduction Sans Barre D'attelage	Senza Barra Di Traino Sin Barra de Arrastre
9891	Sem gancho de tração Ohne zughaken	Without Drawbar Sans Crochet D'ettalage	Senza Gancio Traino Sin Enganche de Remolque
98G0	Adesivos e manuais Klebeschilder und handbuecher	Manuals And Decals Plaques Et Manuels	Targhe E Manuali Calcomanias Y Manuales
98G1	Adesivos de identificação Typenschilder	Identification Plates Plaque D'identification	Targhe Di Identificazione Placas de Identificacion
98G2	Marcas registradas Firmenzeichen	Trade Marks Marque de Fabrique	Marchi Della Ditta Marcas de Fabrica
99G0	Preparações finais Fertigstellung	Final Preparation Dotations Finales	Dotazioni Finali Dotaciones Finales
99G8	Lubrificantes Schmierstoffe	Lubricants Lubrifiants	Lubrificanti Lubricantes
A061	Aneis de segmento Kolbenringe	Pistons Rings Segments	Anelli Stantuffo Aros de Embolo
A191	Eixo cardan Kardanwelle	Propeller Shafts Arbre de Transmission	Alberi Di Trasmissione Arbol de Transmission
ALT	em alternativa Als alternative	Optional En Alternative	In Alternativa Facultativo
ANT	Dianteiro (a) Vorn	Front Avant	Anteriore Anterior
B159	Caçamba e lanças Schaufel und arme	Bucket And Booms Godet Et Bras	Benna E Bracci Pala Y Brazos
B160	Lança monobloco Monoblock-ausleger	One Piece Boom Bras Monobloc	Braccio Monoblocco Brazo Monobloque
B161	Braço n. 1 Grundausleger	Boom Pied de Fleche	Braccio N. 1 Brazo de Elevacion

NEW HOLLAND

COD.	PORTUGUÊS DEUTSCH	ENGLISH FRANÇAIS	ITALIANO ESPAÑOL
B162	Braço n. 2 Ausleger-oberteil	Stick Fleche	Braccio N. 2 Brazo Central
B163	Braço n. 3 Loeffelsteil	Dipper Arm Balancier	Braccio N. 3 Brazo Terminal
C	Completo (a) Komplett	Assy Complet	Compl Completo
C189	Comando Betaetigungsvorricht	Control Commande	Comando Mando
C259	Grupo de conversor de torque Drehmomentwandlergruppe	Unit Torque Converter Groupe Convertisseur de Couple	Gruppo Convvertitore Di Coppia Grupo Convertidor de Par
C274	Carter do motor Motoroelwanne	Engine Oil Sump Carter D'huile	Coppa Olio Motore Carter de Aceite
C404	Comando da distribuição Verteilerantrieb	Timing Control Commande de Distribution	Comando Distribuzione Pinones de La Distribucion
C405	Componentes Einzelteile	Components Composants	Componenti Componentes
C406	Tampas do bloco do motor Deckel des kurbelgehauses	Crankcase Covers Couvrcles de Bloc-cylindres	Coperchi Basamento Tapas Del Bloque
C407	Vidros Glasscheiben	Glass Plates Glaces	Cristalli Cristales
C408	com aquecedor Mit heizgeraet	With Heater Avec Rechauffeur	Con Riscaldatore Con Calorifero
C409	Cilindro de basculamento Kippzylinder	Positioner Cylinder Cylindre de Renversement	Cilindro Rovescio Cilindro de Vuelco
CORR	Corrigir Richtig	Correct Corrigez	Corrige Lease
DS	Direito (a) Rechts	Right Droit	Destro Derecho
EL	Eliminado Entfallen	Deleted Elimine	Eliminato Eliminado
ERR	Errado(a) Falsch	Wrong Errata	Errata Donde Dice

NEW HOLLAND

COD.	PORTUGUÊS DEUTSCH	ENGLISH FRANÇAIS	ITALIANO ESPAÑOL
EST	Externo Aussen	Outer Exterieur	Esterno Exterior
FA00	Trator agrícola Ackerschlepper-raupen	Agricultural Crawler Tract.agricole Sur Chenilles	Agricolo A Cingole Tractor Agricola de Orugas
FB00	Retroescavadeira Baggerlader	Backhoe Loader Chargeuse-pelleteuse	Terna Terna Sobre Ruedas
FD00	Trator de esteiras Planierraupe	Crawler Dozer Bouteur Sur Chenilles	Apripista Cingoli Abretrochas
FD0P	Trator de esteiras LGP Planierraupe LGP	Crawler Dozer LGP Boteur Sur Chenilles LGP	Apripista Cingoli LGP Abretrochas LGP
FE00	Escavadeira de esteiras Raupenbagger	Crawler Excavator Pelle Sur Chenilles	Escavatore A Cingoli Excavadora de Orugas
FE0P	Escavadeira de esteiras LC Raupenbagger LC	Crawler Excavator LC Pelle Sur Chenilles LC	Escavatore A Cingoli LC Excavadora de Orugas LC
FE0R	Escavadeira de esteiras HD Raupenbagger HD	Crawler Excavator Pelle Sur Chenilles HD	HD Escavatore A Cingoli HD Excavadora de Orugas HD
FE0W	Escavadeira de rodas Radbagger	Wheel Excavator Pelle Sur Pneus	Escavatore A Ruote Excavadora de Ruedas
FG00	Motoniveladora Motorgrader	Motor-grader Niveleuse Sur Pneus	Motolivellatrice Motoniveladora
FL00	Carregador de esteiras Laderaupe	Crawler Loader Chargeuse Sur Chenilles	Caricatore A Cingoli Cargadora de Orugas
FL0P	Carregador de esteiras LGP Laderaupe LGP	Crawler Loader - LGP Chargeuse Sur Chenilles LGP	Caricatore A Cingoli LGP Cargadora de Orugas
FP00	Assentador de tubos Rohrleger	Pipe Layer Poseur de Tubes	Posatubi Tiendetubos
FR00	Pá-carregadeira sobre rodas Radlader	Wheel Loader Chargeur Sur Pneus	Caricatore Art Ruote Cargadora de Ruedas
FR0C	Compactador sobre rodas Rad-verdichter	Wheel Compactor Compacteur A Roues	Compattatore A Ruote Compactadora de Ruedas
FS00	Motoscraper Motorsctraper	Motor-scraper Decapeuse Sur Pneus	Motoruspa Mototrailla

NEW HOLLAND

COD.	PORTUGUÊS DEUTSCH	ENGLISH FRANÇAIS	ITALIANO ESPAÑOL
G109	Grupo de injeção Einspritzausruestung	Injection Equipment Groupe D'injection	Gruppo Iniezione Grupo de Inyeccion
G164	Ganchos de manobra Beweliger haken	Hooks Crochets de Manoeuvre	Ganci Manovra Ganvhos de Manoibra
G165	Gancho de levantamento Haken fuer heben	Hook,lift Crochet de Relevage	Gancio Di Sollevamento Gancho de Levantamiento
G214	Translação da retro-escavadeira Schwenkbewegung heckbagger	Back-hoe Travel Translation Pelle Retro	Traslazione Retroscavatore Traslacion Retroexcavadora
I091	Indicador do nível de óleo Oelmesstab	Oil Lever Indicator Jauge D'huile	Indicatore Livello Olio Varilla de Nivel de Aceite
INF	Inferior Unten	Lower Inferieur	Inferiore Inferior
INT	Interno Innen	Inner Interieur	Interno Interior
LAT	Lateral Seitlich	Side Lateral	Laterale Lateral
M148	Motor Motor	Engine Moteur	Motore Motor
M149	Eixo motor dianteiro Vordere triebachse	Front Axle Pont Av	Motoassale Anteriore Puente Anterior
M150	Eixo motor traseiro Hintere triebachse	Rear Axle Pont Ar	Motoassale Posteriore Puente Posterior
P152	Bomba d'água Wasserpumpe	Water Pump Pompe A Eau	Pompa Acqua Bomba de Agua
P153	Bomba de óleo Oelpumpe	Oil Pump Pompe A Huile	Pompa Olio Bomba de Aceite
P202	Posicionador automático Automatische rueckstelleinrich	Hydraulic Bucket Positioner Positionneur Automatique	Posizionatore Automatico Situador Automatico
P496	Peças sobressalentes Zusaetzlichen teile zum motor	Spare Parts Pieces Supplementaires	Parti Supplementari Piezas Suplementarias
P497	Bomba da direç.-recup. do conver Pumpe lenkung,wandlerolruckl.	Steering-convert Scavenge Pump Pompe Direction-recup.convert.	Pompa Sterzo-recupero Convert. Bomba Direccion-recup.convert.

NEW HOLLAND

COD.	PORTUGUÊS DEUTSCH	ENGLISH FRANÇAIS	ITALIANO ESPAÑOL
P498	Bomba transmissão-conversor Getriebe-wandler-pumpe	Transmission-converter Pump Pompe de B.v.-convertisseur	Pompa Cambio-convertitore Bomba Del Cambio-convertidor
POST	Traseiro Hinten	Rear Arriere	Posteriore Posterior
R178	Rodas Raeder	Wheels Roues	Ruote Ruedas
R179	Regulador de temperatura Temperatur-regler	Temperature Control Regulateur de Temperature	Regolatore Di Temperatura Regulador de Temperatura
S422	Suplementar Zusaetzlich	Supplementary Supplementaire	Supplementare Suplementario
SALD	A soldar Anzuschweissen	Requires Welding A Souder	Da Saldare A Soldar
SEM	Semi-acabado Halbzeug	Semifinished Demi-ouvre	Semilavorato Semielaborado
SN	Esquerdo Links	Left Gauche	Sinistro Izquierdo
SP	Espessura Distanzscheibe	Thickness Epasseur	Spessore Grueso
SUP	Superior Oben	Upper Superieur	Superiore Superior
T293	Tubulações do servo comando Leitungen fuer servosteuerung	Servocontrol Lines Tuyauterie de Servocommande	Tubazioni Servocomadi Tuberias de Servocomando
V232	Válvula prioritária Prioritaetsventil	Priority Valve Valve de Priorite	Valvola Prioritaria Valvula de Prioridad
V233	Válvula moduladora Modulierventil	Trimmer Valve Valve Moderatrice	Valvola Moderatrice Valvula Moderadora
VED	Ver sub-grupo Siehe untergruppe	See Sub Group Voir Sgr	Vedere Sgr Vease Sgr

ANOTAÇÕES - NOTES

ANOTAÇÕES - NOTES