RUTHZIL TRATOR COMERCIAL DE PEÇAS LTDA 11 97083-6812 ROLANDO

NEW HOLLAND CONSTRUCTION

CATÁLOGO DE PEÇAS
CATALOGO DE PIEZAS

TRATOR DE ESTEIRAS
TRACTOR DE ORUGAS

D170

TABELA DE CONTEÚDO/TABLA DE CONTENIDO

Informações iniciais/Informaciones Generales

1 - Motor/Motor
1 - Transmissão /Transmisión
3 - Sistema de Freios e Direção/Sistema de Frenos y Direccion
4 - Comando Hidráulico/Mando Hidráulico
5 - Sistema Hidráulico/Sistema Hidráulico
6 - Ferramentas/Herramientas
7 - Sistema Elétrico/Sistema Electrico
8 - Chassi e Cabine/Chasi y Cabina

Junho/2009 - Junio/2009
Impresso no Brasil/Impreso en Brazil - 84224843
Todos os direitos reservados/Todos los derechos reservados
CNH Latino América Ltda.

CNH Latin América Ltda reserva o direito para efetuar melhorias a qualquer momento no projeto ou mudanças em especifica-ções sem incorrer qualquer obrigação para os instalar em unidades previamente vendidas. Todo o conteúdo desta publicação está sujeito a variações de produção. Dimensões e pesos são só aproximados. Ilustrações não mostram necessariamente produtos em condição standard. Para informação exata sobre qualquer produto em particular, favor consultar seu revendedor.

CNH Latin America Ltda reserva el derecho para hacer mejoras en el proyecto o cambios en las especificaciones a cualquier momento sin incurrir en cualquier obligación para instalarlos en unidades previamente comercializadas. Todo contenido cedido en esta publicación está sujeto a las variaciones de la producción. Las dimensiones y pesos son solamente datos aproximados. Las ilustraciones necesariamente no indican productos en condición standard. Para la información exacta sobre cualquier producto particular, por favor consulte a su Distribuidor.

Impresso em Junho/2009 - Impreso en Junio/2009			
	01/Jun/09	Trator de Esteiras D170	84224843
	01/Jun/08	Tractor de Orugas D170	84224843

É estritamente proibido qualquer uso do conteúdo editorial ou ilustrações sem permissão por escrito da CNH Latin América Ltda. Av. Gal. David Sarnoff, 2237 32210-900 Contagem MG Brazil

Se prohibe estrictamente cualquier uso del volumen editorial o ilustraciones sin permiso escrito de CNH Latin América Ltda. Av. Gal. David Sarnoff, 2237 32210-900 Contagem MG Brazil



D170

08-01	01	p1	01/02

HYDRAULIC CYLINDER - 396137A2

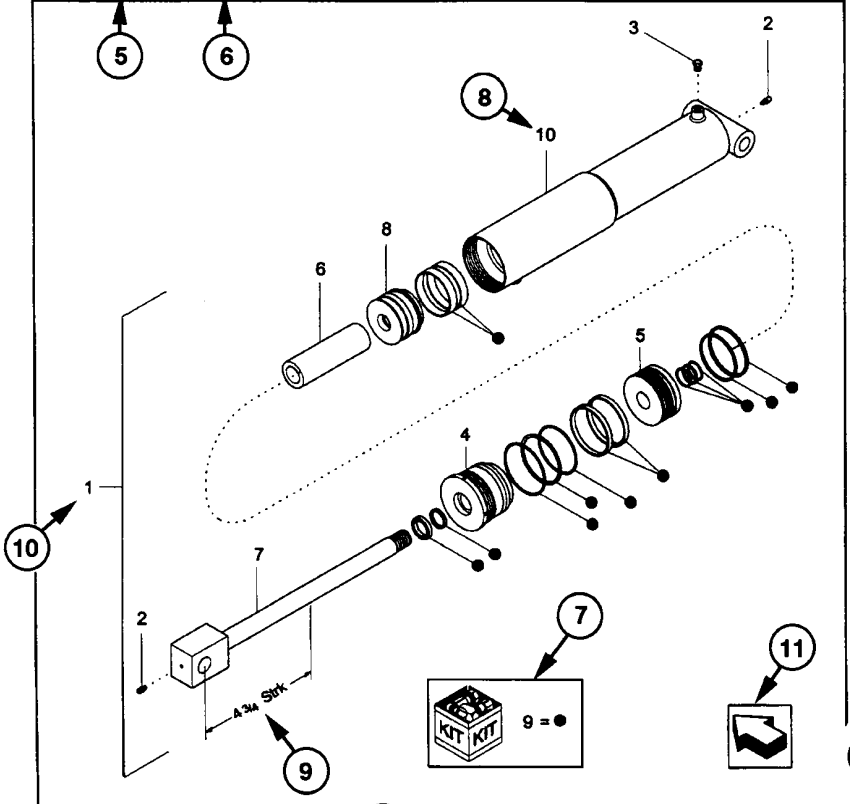

08-01	01	p1	01/02

HYDRAULIC CYLINDER - 396137A2

REF	FN	PART NUMBER	YR/SN	QTY	DESCRIPTION
1	1	396137A2	BTW 01/85 & 02/02	1	CYLINDER ASSY. 4-3/4 in strk, Inc 2-10
2		31-95	Before 01/85	2	FITTING
2		219-8	From 01/85	2	NIPPLE, LUBE Grease, 1/4 tpr x 17/32
3		{402475A2}		1	BREATHER
4		402474A1		1	CAP CYLINDER END
5		402468A1	BSN JJC0189199	1	PISTON ROD/GLAND
5		145221C3	ASN JJC0189200	1	PISTON
6		402471A1		1	SPACER
7		402473A1		1	ROD, PISTON
8		402469A1		1	PISTON ROD/GLAND
9		402476A1		1	PACKAGE, SEALS
10		NSS		1	NOT SERVICED SEPARAT CASE ASSEMBLY

(1) 08-20

STANDARD	MODELS

COMO UTILIZAR O CATÁLOGO DE PEÇAS
COMO MANEJAR EL CATALOGO DE PIEZAS

1- Número Página
2- Sequência da Figura
3- Sequência de Página
4- Data de impressão (mês/ano)
5- Descrição da Página
6- Informações complementares da página
7- Kits e composições
8- Sequência de chamada
9- Especifícação técnica de peça indicada
10- Conjunto de peças
11- Orientação para a frente da máquina
12- Nota relativa a algum item especifíco
13- Número de peça
NSS = Não vendido separadamente
14- Peça não disponível
15- Ponto de introdução
16- Quantidade
AR = Conforme necessidade
* = Conforme necessidade
17- Descrição da peça
18- Complemento de descrição
19- Nota da página
20- Modelo da máquina

1- Número de la página
2- Sucesión de la figura
3- Sucesión de la página
4- Fecha de impresión (mes/año)
5- Descripción de la página
6- Información general de la página
7- Juegos y kits
8- Sucesión de referencia
9- Característica técnica de la pieza
10- Conjunto de piezas
11- Orientación la frente de la máquina
12- Nota relativa a una pieza especifíca
13- Número de repuesto
NSS = No vendido separadamente
14- Pieza no disponible
15- Punto de introducción
16- Cuantidad
AR = Conforme necessidad
* = Conforme necessidad
17- Descrición de la pieza
18- Complemento del descrición
19- Nota de la página
20- Modelo de la máquina

DIREITO E ESQUERDO

A referência direito e esquerdo nesse catálogo é baseado pelo operador estando sentado no assento do operador e pronto para operar a máquina standard em condição normal a frente.

DERECHO Y IZQUIERDO

La referencia derecho y izquierdo en ese catalogo es identificado por el operador asentado en su assento y dispuesto para operar la máquina standard en condición normal.

INFORMAÇÕES GERAIS

ADVERTÊNCIA AO PROPRIETÁRIO

O conteúdo total deste manual é de propriedade desta companhia. A reprodução ou o uso de qualquer parte deste, para fins diferentes da operação e manutenção de nosso equipamento só é permitida se expressamente autorizada por escrito. Cópias adicionais podem ser obtidas com seu revendedor. Endereço para pedidos de cópias no seu revendedor e o número da publicação aparece na contracapa do manual.

POLITÍCA DA COMPANHIA

Política da companhia, que é de uma melhoria contínua, reserva o direito para mudar preços e executar mudanças de projeto e especificação a qualquer momento, sem previamente aviso e sem a obrigação de modificação das unidades vendidas. Todo o conteúdo deste livro está sujeito a variações. Pesos e medidas são aproximados e as ilustrações necessariamente não mostram máquinas em condição standard. Para exata informação sobre qualquer máquina em particular favor consulte seu revendedor.

PEÇAS E ACESSÓRIOS

As peças e acessórios genuínos foram especificamente projetados para estas máquinas. Nós gostaríamos de mostrar que aquelas peças e acessórios "não genuínos" não foram examinados e aprovados pela Companhia. A instalação e ou uso de tais produtos podem ter efeitos negativos nas características de projeto de sua máquina e assim afete sua segurança. A companhia não se responsabiliza por qualquer dano causado pelo uso de peças e acessórios "não genuínos".

MELHORIAS

Nós estamos nos esforçando para para melhorar nossos produtos continuamente. Nos reservamos o direito para fazer melhorias ou mudanças quando for prático e possível, sem incorrer em qualquer obrigação para fazer mudanças ou adições para o equipamento vendido previamente.

CÓDIGO DE MODELOS

A disponibilidade de máquinas listadas pode não ser a mesma em todos os países ou mercados então, para melhor informação favor consultar seu revendedor local.

AJUDA AO PROPRIETÁRIO

Nós queremos você completamente satisfeito com seu investimento. Normalmente qualquer problema com seu equipamento será resolvido pelo Departamento de Serviço de seu revendedor; porém, mal-entendidos podem acontecer. Se seu problema não foi resolvido, para sua satisfação, nós sugerimos o seguinte:

1. Contate o Gerente do revendedor, explique o problema, e solicite ajuda. Quando ajuda adicional é solicitada, seu revendedor tem acesso direto ao nosso escritório.
2. Informe seu revendedor com:

> Seu nome, endereço e número de Telefone
> Modelo da máquina, e número de série
> Nome e endereço do revendedor
> Data de aquisição e horas de uso
> Natureza do problema

Esteja certo que seu problema pode ser solucionado usando as instalações e pessoal de seu revendedor. Assim é importante que seu contato inicial seja sempre com o seu revendedor.

PEÇAS DE REPOSIÇÃO

Para manter eficiência operacional, use sempre peças de reposição originais.

Quando colocar pedido de peças, dê sempre a seguinte informação.

> Modelo da Máquina
> Máquina e número de série
> Número da peças conforme catálogo

INFORMACIONES GENERALES

AVISO AL PROPIETARIO

El contenido de este manual es propiedad de esta compañía. Reproducción o uso de cualquier parte para otra cosa que el funcionamiento y mantenimiento de nuestro equipo sólo es permisible si expresamente autorizado por escrito. Pueden obtener copias adicionales en su distribuidor. La dirección de su revendedor para pedidos de copias y el número de publicación aparece en la contratapa de este manual.

POLITICA DE LA COMPAÑIA

Politica de la compañía, que se refire a una continua mejora, reserva el derecho para alterar precios y hacer cambios en proyectos y especificación a cualquier momento sin previo aviso y sin la obligación decambio en las unidades vendidas. Todo los dados cedidos deste libro está sujeto a variaciones. Dimensiones y pesos son aproximados y las ilustraciones necesariamente no muestran las máquinas en la condición standard. Para una exacta información sobre cualquier máquina en particular por favor consulte a su distribuidor.

PIEZAS Y ACCESSORIOS

Las piezas y accesorios genuinos han sido específicamente diseñados para estas máquinas. Importante resaltar que piezas y accesorios "no-genuinos" no son aprobados y liberados por la Compañía. La instalación y el uso de estos productos podrían tener los efectos negativos en las características del plan de su máquina afectando su seguridad. La compañía no es responsable por cualquier daño causado por el uso de piezas y accesorios "no-genuinos".

MEJORIAS

Estamos esforzándonos por mejorar nuestros productos continuamente. Nos reservamos el derecho para hacer mejoras o cambios cuando sea práctico y posible, sin incurrir en cualquier obligación de cambios o sumas en los equipos vendidos.

CODIGO DEL MODELO

La disponibilidad de las máquinas listadas pueden ser diferentes de aquellas en todos los países u mercados por consiguiente, para una mejor información consulte su distribuidor local.

AYUDA AI PROPRIETARIO

Nosotros queremos su completa satisfación con su inversión. Normalmente cualquier problema con su equipo serán manejados por la Sección de Servicios de su distribuidor; entretanto, imprevistos pueden venir a ocurrir. Si su problema no se ha manejado para su satisfacción, nosotros sugerimos lo siguiente:

1. Avise el Gerente General del distribuidor, explique el problema, y solicite ayuda. Cuando la ayuda adicional es solicitada, su distribuidor tiene acceso directo a nuestro oficina.
2. Informe su revendedor con:

> Su Nombre, dirección y número de Telefono
> Modelo de la maquina y número de série
> Nombre y dirección del distribuidor
> La fecha de compra de la maquina y cantidad de uso
> Naturaleza del problema

Sea consciente que su problema puede ser solucionado en el distribuidor con sus instalaciones, equipo y personal. Para eso es importante que su contacto inicial sea siempre con el distribuidor.

REPUESTOS

Para mantener operando con eficacia, use siempre repuestos originales.

Al ordenar piezas, informe lo seguinte:

> Modelo de la máquina
> Número de série
> Número de repuesto conforme el Catálogo de Piezas

NOTAS - NOTAS

TABLE OF CONTENTS

01-01	01	MOTOR
01-02	01	MOTOR
01-03	01	MOTOR PARCIAL
01-04	01	SUSPENSÃO DO MOTOR
01-05	01	SUSPENSÃO DO MOTOR
01-06	01	FILTROS DIVERSOS - LOCALIZAÇÃO
01-07	01	BLOCO DE CILINDROS
01-08	01	TAMPAS DO CABEÇOTE
01-09	01	SUPORTE DE LEVANTAMENTO
01-10	01	CÁRTER E TAMPA DO BLOCO
01-11	01	CARCAÇA VOLANTE E TAMPA DO BLOCO
01-12	01	CARCAÇA VOLANTE E TAMPA DO BLOCO
01-13	01	VIRABREQUIM E VOLANTE DO MOTOR
01-14	01	VIRABREQUIM E VOLANTE DO MOTOR
01-15	01	BRONZINAS
01-16	01	ANTIVIBRADOR
01-17	01	BIELAS E ÊMBOLOS
01-18	01	COMANDO DE DISTRIBUIÇÃO
01-19	01	DISTRIBUIÇÃO
01-20	01	DISTRIBUIÇÃO
01-21	01	RESERVATÓRIO DE COMBUSTÍVEL
01-22	01	COMANDO DO ACELERADOR
01-23	01	COMANDO DO ACELERADOR
01-24	01	COMANDO DO ACELERADOR
01-25	01	ESTRANGULADOR MECÂNICO
01-26	01	FILTRO DE AR E TUBULAÇÕES
01-27	01	PRÉ-FILTRO
01-28	01	FILTRO DE AR
01-29	01	ALIMENTAÇÃO E INJEÇÃO
01-30	01	ALIMENTAÇÃO E INJEÇÃO
01-31	01	SISTEMA DE INJEÇÃO DE COMBUSTÍVEL
01-32	01	SISTEMA DE INJEÇÃO DE COMBUSTÍVEL
01-33	01	FILTRO SEPARADOR DE ÁGUA
01-34	01	FILTRO SEPARADOR DE ÁGUA
01-35	01	FILTRO DE COMBUSTÍVEL
01-36	01	PORTA BICO INJETOR
01-37	01	PORTA BICO INJETOR
01-38	01	SISTEMA DE PARTIDA A FRIO
01-39	01	TURBOCOMPRESSOR
01-40	01	COLETOR DE ESCAPE
01-41	01	SILENCIOSO E ESCAPE
01-42	01	SISTEMA DE LUBRIFICAÇÃO
01-43	01	BOCAL DE ENCHIMENTO DE ÓLEO E VARETA DO NÍVEL DE ÓLEO
01-44	01	BOMBA DE ÓLEO
01-45	01	FILTRO DE ÓLEO E TROCADOR DE CALOR
01-46	01	RADIADOR
01-46	02	RADIADOR - 6 ALETAS
01-47	01	RADIADOR
01-48	01	RADIADOR
01-49	01	VÁLVULA TERMOSTÁTICA E FILTRO DE ÁGUA
01-50	01	VÁLVULA TERMOSTÁTICA E FILTRO DE ÁGUA
01-51	01	BOMBA DE ÁGUA E TUBULAÇÕES
01-52	01	BOMBA D'ÁGUA
01-53	01	VENTILADOR E COMANDO
01-54	01	VENTILADOR E COMANDO

TABLE OF CONTENTS

02-01	01	CONJUNTO DAMPER
02-02	01	CONVERSOR DE TORQUE
02-03	01	CONVERSOR, CAIXAS E TAMPAS
02-04	01	CONVERSOR, BOMBAS E VÁLVULAS
02-05	01	VÁLVULA DO ARREFECIMENTO DE ÓLEO
02-05	02	VÁLVULA DO ARREFECIMENTO DE ÓLEO
02-06	01	TUBULAÇÕES DE ASPIRAÇÃO DA BOMBA
02-07	01	TUBULAÇÕES DE ASPIRAÇÃO E BOMBA
02-08	01	TUBULAÇÃO DE ASPIRAÇÃO E BOMBA
02-09	01	TUBULAÇÃO DE ASPIRAÇÃO E BOMBA
02-10	01	VÁVULA SOLENÓIDE
02-11	01	BOMBA - DAMPER
02-12	01	BOMBA DE ÓLEO
02-13	01	TUBULAÇÃO DE VENTILAÇÃO DA EMBREAGEM E CÂMBIO
02-14	01	TUBULAÇÃO DE VENTILAÇÃO DO CONVERSOR E CÂMBIO
02-15	01	TRANSMISSÃO
02-16	01	TRANSMISSÃO
02-17	01	TRANSMISSÃO - 79110855
02-18	01	TRANSMISSÃO - 79039384
02-19	01	TRANSMISSÃO - 79039384
02-20	01	TRANSMISSÃO - 79039384
02-21	01	TRANSMISSÃO - 79110855
02-22	01	TRANSMISSÃO - 79110855
02-23	01	TRANSMISSÃO - 79110855
02-24	01	TRANSMISSÃO - 79039384
02-25	01	TRANSMISSÃO - 79039384
02-26	01	TRANSMISSÃO - 79039384
02-27	01	TRANSMISSÃO - 79039384
02-28	01	TRANSMISSÃO - 79039384
02-29	01	TRANSMISSÃO - 79039384
02-30	01	EMBREAGEM DO CÂMBIO
02-31	01	EMBREAGEM DO CÂMBIO
02-32	01	EIXO DO CÂMBIO
02-33	01	EIXO DO CÂMBIO
02-34	01	TRANSMISSÃO - 79110855
02-35	01	TRANSMISSÃO - 79110855
02-36	01	TRANSMISSÃO - 79110855
02-37	01	TRANSMISSÃO - 79110855
02-38	01	TRANSMISSÃO - 79110855
02-39	01	TRANSMISSÃO - 79110855
02-40	01	TRANSMISSÃO - 79110855
02-41	01	TRANSMISSÃO - 79110855
02-42	01	TRANSMISSÃO - 79110855
02-43	01	TRANSMISSÃO - 79039384
02-44	01	TRANSMISSÃO - 79039384
02-45	01	LUBRIFICAÇÃO DO CÂMBIO
02-46	01	SISTEMA DE LUBRIFICAÇÃO DA TRANSMISSÃO
02-47	01	ARREFECIMENTO ÓLEO TRANSMISSÃO
02-48	01	ARREFECIMENTO ÓLEO TRANSMISSÃO
02-49	01	VARETA DE ÓLEO DO DAMPER
02-50	01	COMANDO DO CÂMBIO
02-51	01	COMANDO DO CÂMBIO CONVERSOR
02-51	02	COMANDO DO CÂMBIO - DAMPER
02-51	03	COMANDO DO CÂMBIO - DAMPER
02-52	01	COMANDO INVERSOR DO CÂMBIO

TABLE OF CONTENTS

02-53	01	TRANSMISSÃO - 79110855
02-54	01	TRANSMISSÃO - 79110855
02-55	01	FILTRO DE ÓLEO DA TRANSMISSÃO - 75201515
02-56	01	TRANSMISSÃO TRASEIRA - TAMPA
02-57	01	SISTEMA HIDRÁULICO TRANSMISSÃO
02-58	01	SISTEMA HIDRÁULICO DA TRANSMISSÃO
02-59	01	SISTEMA HIDRÁULICO DO CÂMBIO
02-60	01	TRANSMISSÃO TRASEIRO - FILTRO
02-61	01	TRANSMISSÃO TRASEIRA - VÁLVULA
02-62	01	TRANSMISSÃO TRASEIRA - DISTRIBUIDOR
02-63	01	TRANSMISSÃO TRASEIRA - DISTRIBUIDOR
02-64	01	TRANSMISSÃO TRASEIRA - DISTRIBUIDOR
02-65	01	SISTEMA HIDRÁULICO DO CÂMBIO
02-66	01	SISTEMA HIDRÁULICO DO CÂMBIO
02-67	01	SISTEMA HIDRÁULICO DO CÂMBIO
02-68	01	DISTRIBUIDOR - 79043026
02-69	01	DISTRIBUIDOR - 79039539
02-70	01	DISTRIBUIDOR - 79039539
02-71	01	DISTRIBUIDOR - 79039539
02-72	01	DISTRIBUIDOR - 79039539
02-73	01	DISTRIBUIDOR - 79043026
02-74	01	DISTRIBUIDOR - 79043026
02-75	01	DISTRIBUIDOR - 79043026
02-76	01	DISTRIBUIDOR - 79043026
02-77	01	DISTRIBUIDOR - 79043026
02-78	01	VÁLVULA MODERADORA
02-79	01	VÁLVULA - 76007980
02-80	01	VÁLVULA - 76007978
02-81	01	CONJUNTO DA VÁLVULA - 79109281
02-82	01	ÁRVORE DE TRANSMISSÃO DO DAMPER AO CÂMBIO
02-82	02	ÁRVORE DE TRANSMISSÃO DO DAMPER AO CÂMBIO
02-83	01	ÁRVORE TRANSMISSÃO DO CONVERSOR AO CÂMBIO
02-83	02	ÁRVORE TRANSMISSÃO DO CONVERSOR AO CÂMBIO
02-84	01	EIXO CARDAN
02-85	01	EIXO CARDAN
02-85	02	EIXO CARDAN
02-86	01	ENGRENAGENS DE REDUÇÃO E DIFERENCIAL
02-87	01	TRANSMISSÃO TRASEIRA - CARCAÇA
02-88	01	CAIXAS DOS REDUTORES LATERAIS
02-89	01	ENGRENAGEM DOS REDUTORES LATERAIS
03-01	01	SERVOFREIO
03-02	01	COMANDO DO FREIO
03-03	01	COMANDO DO FREIO
03-04	01	COMANDO HIDRÁULICO DO SERVOFREIO
03-05	01	SERVOFREIO
03-06	01	COMANDO DE FREIO - EMBREAGEM DIREÇÃO
03-06	02	COMANDO DE FREIO - EMBREAGEM DIREÇÃO
03-07	01	COMANDO DO FREIO
04-01	01	CHASSI
04-02	01	GANCHO DE TRAÇÃO
04-03	01	SISTEMA DE ARRASTE
04-04	01	EMBREAGEM DA DIREÇÃO
04-05	01	COMANDO DE FREIO - EMBREAGEM DE DIREÇÃO
04-06	01	COMANDO HIDRÁULICO - EMBREAGEM DIREÇÃO
04-07	01	COMANDO HIDRÁULICO EMBREAGEM DE DIREÇÃO

TABLE OF CONTENTS

04-08	01	SISTEMA HIDRÁULICO DAS EMBREAGENS DE DIREÇÃO
04-09	01	COMANDO HIDRÁULICO EMBREAGEM DE DIREÇÃO
04-10	01	COMANDO HIDRÁULICO DA DIREÇÃO
04-11	01	COMANDO HIDRÁULICO DA DIREÇÃO - FILTRO
04-11	02	FREIO E DIREÇÃO VÁLVULA - FILTRO APÓS O CHASSI N8AC01864
04-11	03	FREIO E DIREÇÃO VÁLVULA - FILTRO APÓS CHASSI N8AC01864
04-12	01	COMANDO HIDRÁULICO DA DIREÇÃO - FILTRO
04-13	01	MANIPULADOR - COMANDO FREIO - EMBREAGEM DIREÇÃO
04-14	01	VÁLVULA - COMANDO DE FREIO - DIREÇÃO - 76027784
04-15	01	VÁLVULA - COMANDO FREIO - EMBREAGEM DE DIREÇÃO
04-16	01	AMORTECEDOR
04-17	01	SUSPENSÃO DIANTEIRA
04-18	01	SUPORTE DA RODA MOTRIZ
04-19	01	CHASSI DA ESTEIRA
04-20	01	GUIA DO CHASSI DE ESTEIRA
04-21	01	RODA MOTRIZ
04-22	01	RODA GUIA
04-23	01	ROLETE DE APOIO DA ESTEIRA
04-24	01	ROLETE SUPORTE DA ESTEIRA - 75239731
04-24	02	ROLETE SUPORTE DA ESTEIRA - 75239731
04-25	01	ESTEIRA LUBRIFICADA - 500MM
04-25	02	ESTEIRA LUBRIFICADA - 550MM
04-25	03	ESTEIRA LUBRIFICADA - 600MM
04-26	01	ESTEIRA LUBRIFICADA
04-27	01	ESTEIRA SELADA - 500MM
04-27	02	ESTEIRA SELADA - 550MM
04-27	03	ESTEIRA SELADA - 600MM
05-01	01	SISTEMA HIDRÁULICO
05-02	01	SISTEMA HIDRÁULICO
05-03	01	TILT HIDRÁULICO (ANGLEDOZER), COM 2 CILINDROS
05-04	01	SISTEMA HIDRÁULICO - RIPPER
05-05	01	BOMBA HIDRÁULICA - PRINCIPAL
05-06	01	SISTEMA HIDRÁULICO
05-07	01	SISTEMA HIDRÁULICO
05-08	01	SISTEMA HIDRÁULICO LEVANTAMENTO DA LÂMINA - ESQ.
05-09	01	SISTEMA HIDRÁULICO LEVANTAMENTO DA LÂMINA - DIR.
05-10	01	DIAGNÓSTICO CENTRALIZADO
05-11	01	VÁLVULA DE PRESSÃO DA TRANSMISSÃO
05-12	01	SUPORTE CILINDRO
05-13	01	BRAÇO DE LEVANTAMENTO DA LÂMINA, COM TILT HIDRÁULICO
05-14	01	BRAÇO DE LEVANTAMENTO DA LÂMINA
05-15	01	BRAÇO DE LEVANTAMENTO DA LÂMINA
05-15	02	BRAÇO DE LEVANTAMENTO DA LÂMINA - ATERRO SANITÁRIO OPCIONAL
05-15	03	BRAÇO DE LEVANTAMENTO DA LÂMINA - REFORÇADO OPCIONAL
05-16	01	BRAÇOS DE LEVANTAMENTO DA LÂMINA
05-17	01	BRAÇO DE LEVANTAMENTO DO RIPPER
05-18	01	SUPORTE DO RIPPER
05-19	01	DENTE DO RIPPER
05-20	01	LÂMINA - HOJA
05-20	02	LÂMINA - HOJA - ATERRO SANITÁRIO - OPCIONAL
05-21	01	LÂMINA - HOJA
05-21	02	PROTEÇÃO PARA ATERRO SANITÁRIO - OPCIONAL
05-22	01	COMANDO DO DISTRIBUIDOR
05-23	01	COMANDO DO DISTRIBUIDOR - TERCEIRA FUNÇÃO
05-24	01	RESERVATÓRIO DE ÓLEO

TABLE OF CONTENTS

05-25	01	RESERVATÓRIO DE ÓLEO HIDRÁULICO
05-26	01	BOMBA - 75244596
05-27	01	BOMBA - 75327696
05-28	01	BOMBA - 75327710
05-29	01	BOMBA - 79066183
05-30	01	DISTRIBUIDOR - 75244731
05-31	01	DISTRIBUIDOR - 75244733
05-32	01	DISTRIBUIDOR - 75287723
05-33	01	DISTRIBUIDOR - 75288259
05-34	01	DISTRIBUIDOR - 75288260
05-35	01	VÁLVULA
05-36	01	CILINDRO 75266551 (ESQ) - 75266553 (DIR) (P - ANGLEDOZER)
05-37	01	CILINDRO - 75222574 (ESQ) / 75222575 (DIR) (P - BULLDOZER)
05-38	01	CILINDRO - 8293403 (P - BULLDOZER)
05-39	01	CILINDRO DO RIPPER - 8299529
05-40	01	CILINDRO - 75249212 (P - BULLDOZER)
05-41	01	CILINDRO HIDRÁULICO DO TILT - 75249280
05-41	02	CILINDRO HIDRÁULICO DO TILT - 87746579
06-01	01	FERRAMENTAS
07-01	01	MOTOR DE PARTIDA
07-02	01	ALTERNADOR E SUPORTES
07-03	01	PAINEL DE INSTRUMENTOS E ILUMINAÇÃO
07-04	01	PAINEL DE INSTRUMENTOS
07-05	01	SISTEMA ELÉTRICO
07-06	01	SISTEMA ELÉTRICO
07-07	01	SISTEMA ELÉTRICO
07-08	01	SISTEMA ELÉTRICO
07-09	01	SISTEMA ELÉTRICO
07-10	01	SISTEMA ELÉTRICO - CHAVE MAGNÉTICA
07-11	01	FAROL
07-12	01	BUZINA
07-12	02	BUZINA
07-13	01	ALARME DE RÉ
07-14	01	ALTERNADOR - 75261184
07-15	01	MOTOR DE PARTIDA - 71100726
08-01	01	PAINEL DE INSTRUMENTOS - 75264792
08-02	01	CAPÔ E PROTEÇÕES
08-02A	01	CAPÔ E PROTEÇÕES
08-03	01	CAPÔ E PROTEÇÕES
08-04	01	TOLDO SOLAR
08-05	01	PROTEÇÃO FLORESTAL - OPCIONAL
08-06	01	PROTEÇÃO FLORESTAL - OPCIONAL
08-07	01	PROTEÇÃO FLORESTAL - OPCIONAL
08-08	01	DECALQUES
08-09	01	DECALQUES
08-10	01	DECALQUES
08-11	01	DECALQUES
08-12	01	SUPORTE VÁRIOS
08-13	01	PÁRA-LAMAS E ESTRIBOS
08-14	01	CONSOLE LATERAL ESQUERDO
08-15	01	ASSENTO DO OPERADOR
08-16	01	CONSOLE DO DISTRIBUIDOR
08-17	01	CONSOLE LATERAL ESQUERDO
08-18	01	PROTETORES DE ESTEIRA
08-19	01	PROTETORES DE ESTEIRA

TABLE OF CONTENTS

08-20	01	PROTEÇÃO INFERIOR
08-21	01	ASSENTO DO OPERADOR

SECTION INDEX
Engine

01-01	01	MOTOR
01-02	01	MOTOR
01-03	01	MOTOR PARCIAL
01-04	01	SUSPENSÃO DO MOTOR
01-05	01	SUSPENSÃO DO MOTOR
01-06	01	FILTROS DIVERSOS - LOCALIZAÇÃO
01-07	01	BLOCO DE CILINDROS
01-08	01	TAMPAS DO CABEÇOTE
01-09	01	SUPORTE DE LEVANTAMENTO
01-10	01	CÁRTER E TAMPA DO BLOCO
01-11	01	CARCAÇA VOLANTE E TAMPA DO BLOCO
01-12	01	CARCAÇA VOLANTE E TAMPA DO BLOCO
01-13	01	VIRABREQUIM E VOLANTE DO MOTOR
01-14	01	VIRABREQUIM E VOLANTE DO MOTOR
01-15	01	BRONZINAS
01-16	01	ANTIVIBRADOR
01-17	01	BIELAS E ÊMBOLOS
01-18	01	COMANDO DE DISTRIBUIÇÃO
01-19	01	DISTRIBUIÇÃO
01-20	01	DISTRIBUIÇÃO
01-21	01	RESERVATÓRIO DE COMBUSTÍVEL
01-22	01	COMANDO DO ACELERADOR
01-23	01	COMANDO DO ACELERADOR
01-24	01	COMANDO DO ACELERADOR
01-25	01	ESTRANGULADOR MECÂNICO
01-26	01	FILTRO DE AR E TUBULAÇÕES
01-27	01	PRÉ-FILTRO
01-28	01	FILTRO DE AR
01-29	01	ALIMENTAÇÃO E INJEÇÃO
01-30	01	ALIMENTAÇÃO E INJEÇÃO
01-31	01	SISTEMA DE INJEÇÃO DE COMBUSTÍVEL
01-32	01	SISTEMA DE INJEÇÃO DE COMBUSTÍVEL
01-33	01	FILTRO SEPARADOR DE ÁGUA
01-34	01	FILTRO SEPARADOR DE ÁGUA
01-35	01	FILTRO DE COMBUSTÍVEL
01-36	01	PORTA BICO INJETOR
01-37	01	PORTA BICO INJETOR
01-38	01	SISTEMA DE PARTIDA A FRIO
01-39	01	TURBOCOMPRESSOR
01-40	01	COLETOR DE ESCAPE
01-41	01	SILENCIOSO E ESCAPE
01-42	01	SISTEMA DE LUBRIFICAÇÃO
01-43	01	BOCAL DE ENCHIMENTO DE ÓLEO E VARETA DO NÍVEL DE ÓLEO
01-44	01	BOMBA DE ÓLEO
01-45	01	FILTRO DE ÓLEO E TROCADOR DE CALOR
01-46	01	RADIADOR
01-46	02	RADIADOR - 6 ALETAS
01-47	01	RADIADOR
01-48	01	RADIADOR
01-49	01	VÁLVULA TERMOSTÁTICA E FILTRO DE ÁGUA
01-50	01	VÁLVULA TERMOSTÁTICA E FILTRO DE ÁGUA
01-51	01	BOMBA DE ÁGUA E TUBULAÇÕES
01-52	01	BOMBA D'ÁGUA
01-53	01	VENTILADOR E COMANDO
01-54	01	VENTILADOR E COMANDO

01-01	01	p1	05/09

MOTOR
MOTOR
ENGINE
ENGINE

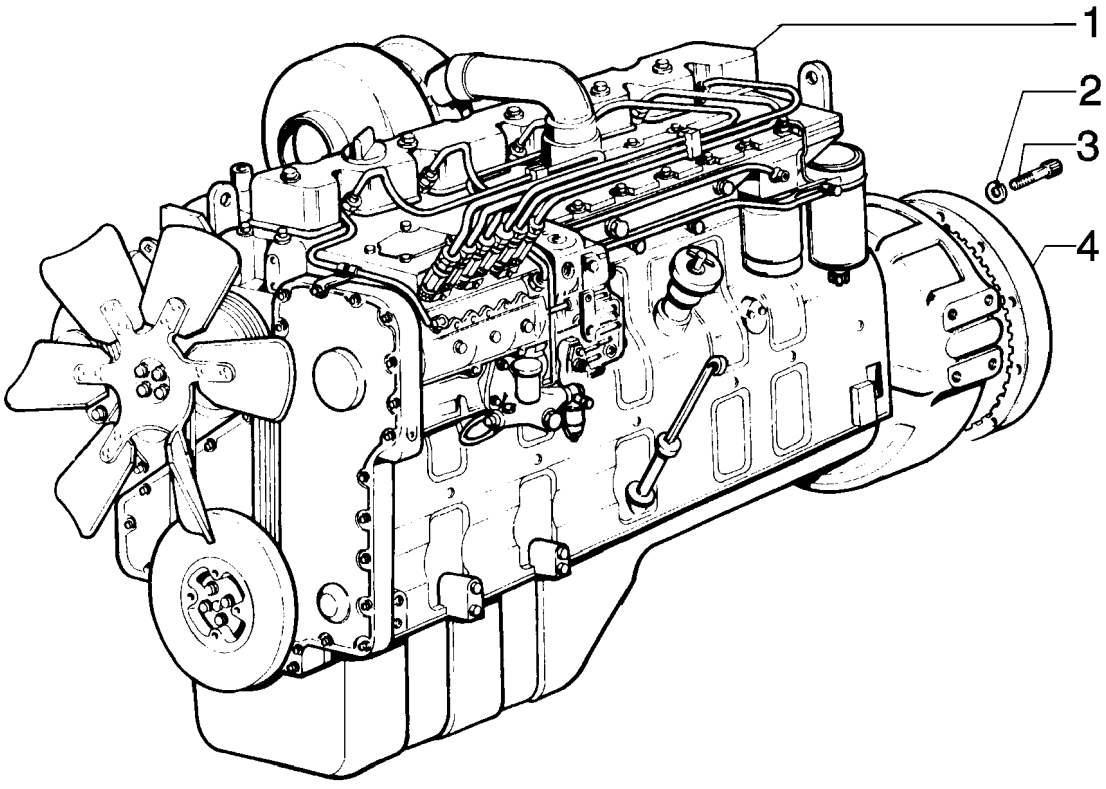

ENGINE
ENGINE
ENGINE
ENGINE

R	N	P.N.	MOD	Q	Denominação Bezeichnung	Denominacion Descrizione	Description Beskrivelse	Description Denominação	L.C.
1		**75250007**		1	MOTOR	MOTOR	ENGINE	MOTEUR	130M
					MOTOR	MOTORE	MOTOR	MOTOR	
1		**87529379**	a	1	MOTOR	MOTOR	ENGINE	MOTEUR	130M
					MOTOR	MOTORE	MOTOR	MOTOR	
2		**10516879**		12	ARRUELA PLANA	ARANDELA	WASHER	RONDELLE	131R
					UNTERLEGSCHEIBE	ROSETTA PIANA	FLADSKIVE	ANILHA	
3		**11107031**		12	PARAFUSO, Hex, M10 x 45, 10.9				
						TORNILLO	BOLT	BOULON	140B
					SCHRAUBE	BULLONE	SKRUE	PARAFUSO	
4		**75219850**		1	ANEL	ANILLO	RING	ANNEAU	045A
					RING	ANELLO	RING	ANEL	

(a) ASN N7AC01645

01-02	01	p1	05/09

MOTOR
MOTOR
ENGINE
ENGINE

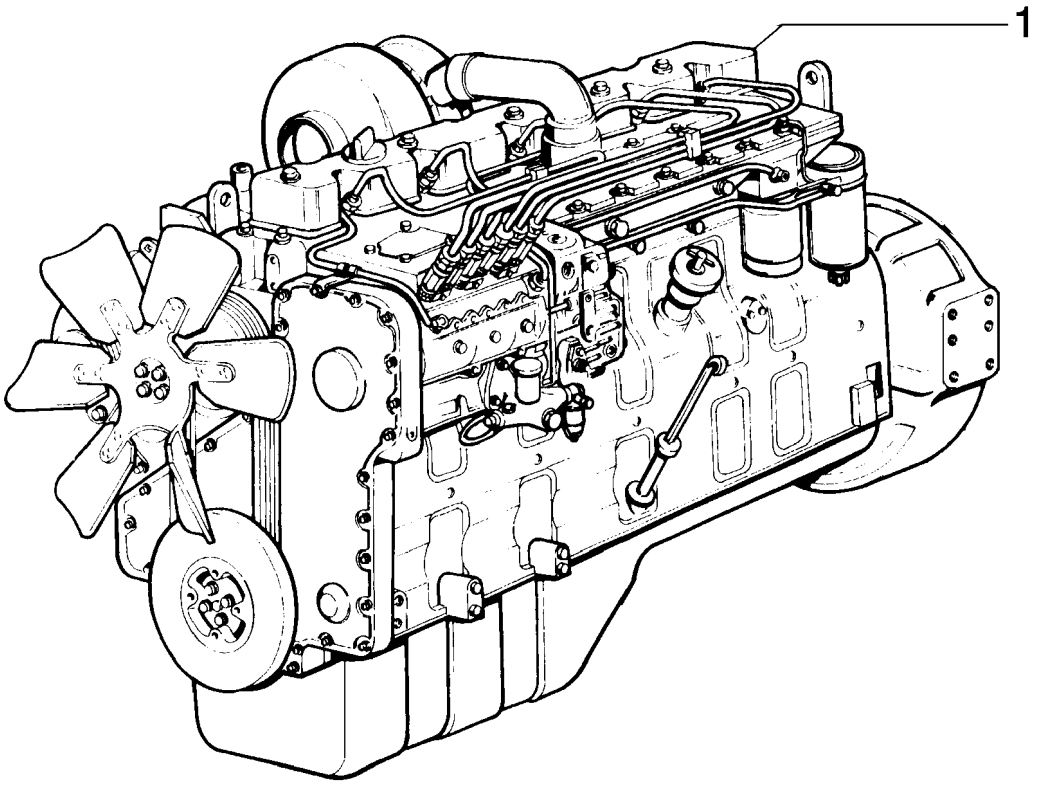

ENGINE
ENGINE
ENGINE
ENGINE

R	N	P.N.	MOD	Q	Denominação Bezeichnung	Denominacion Descrizione	Description Beskrivelse	Description Denominação	L.C.
1		**75267739**		1	MOTOR MOTOR	MOTOR MOTORE	MOTOR MOTOR	MOTEUR MOTOR	Z560

01-03	01	p1	10/08

MOTOR PARCIAL
MOTOR PARCIAL
PARTIAL ENGINE
PARTIAL ENGINE

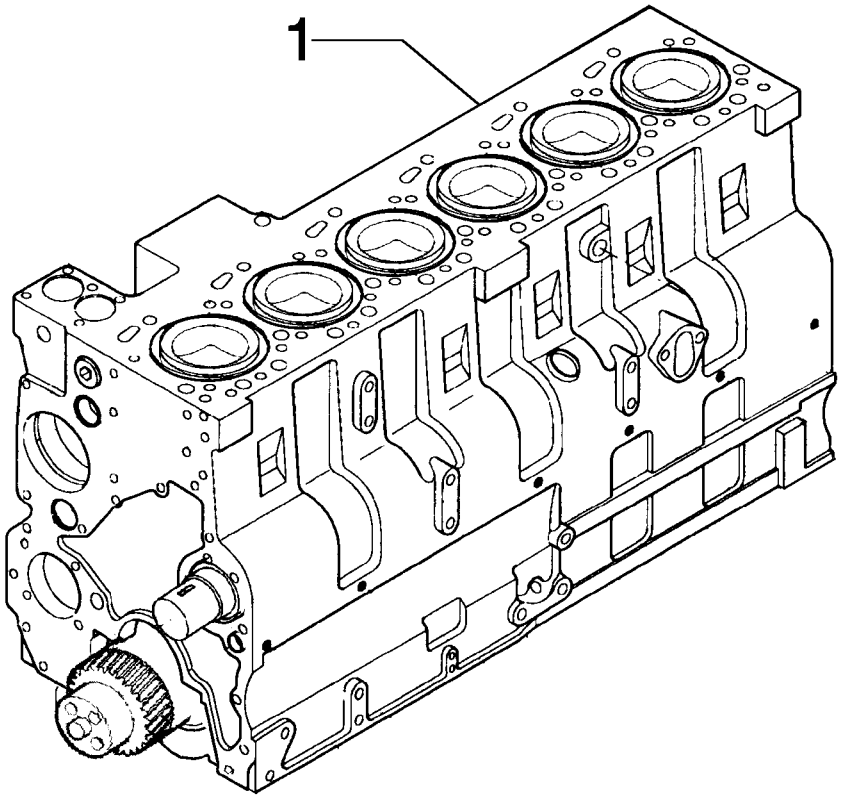

PARTIAL ENGINE
PARTIAL ENGINE
PARTIAL ENGINE
PARTIAL ENGINE

R	N	P.N.	MOD	Q	Denominação Bezeichnung	Denominacion Descrizione	Description Beskrivelse	Description Denominação	L.C.
1		71103096		1	BLOCO, Engine KLOTZ	BLOQUE MOTOR BLOCCHETTO	BLOCK STOPKLODS	BLOC BLOCO	074B

01-04	01	p1	05/09

SUSPENSÃO DO MOTOR
SUSPENSIONES DEL MOTOR
ENGINE SUSPENSIONS
ENGINE SUSPENSIONS

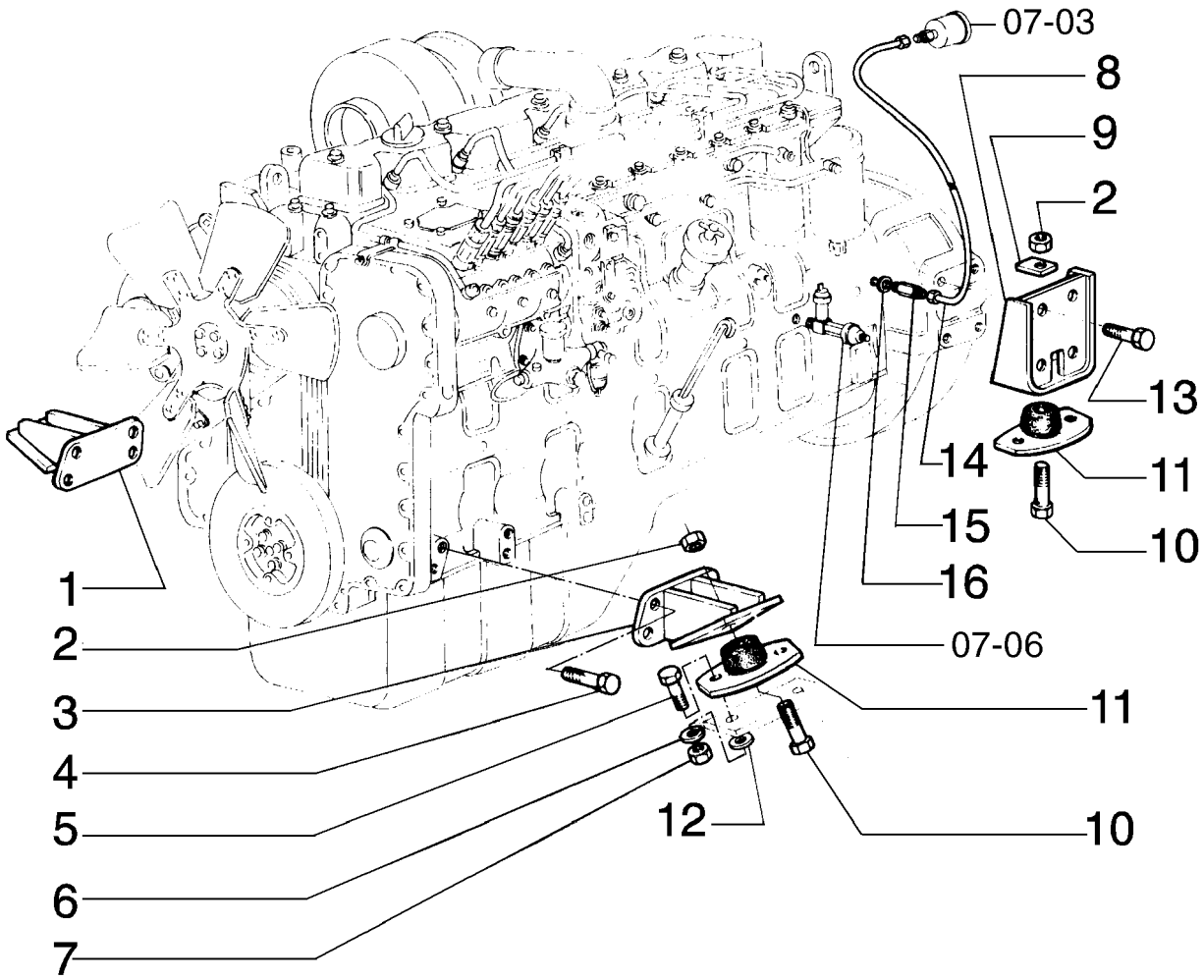

ENGINE SUSPENSIONS
ENGINE SUSPENSIONS
ENGINE SUSPENSIONS
ENGINE SUSPENSIONS

R	N	P.N.	MOD	Q	Denominação Bezeichnung	Denominacion Descrizione	Description Beskrivelse	Description Denominação	L.C.
1		75218811		1	SUPORTE HALTERUNG, LAGERBO	SOPORTE SUPPORTO	SUPPORT BESLAG	SUPPORT SUPORTE	300S
2		12164521		4	PORCA, M24 x 2, Cl 10 MUTTER	TUERCA DADO	NUT MOETRIK	ECROU PORCA	010D
3		75218810		1	SUPORTE HALTERUNG, LAGERBO	SOPORTE SUPPORTO	SUPPORT BESLAG	SUPPORT SUPORTE	300S
4		14278131		8	PARAFUSO SCHRAUBE	TORNILLO VITE	SCREW SKRUE	VIS PARAFUSO	040V
5		11390531		8	PARAFUSO, Hex, M16 x 1.5 x 40, 10.9, Full Thd SCHRAUBE	TORNILLO BULLONE	BOLT SKRUE	BOULON PARAFUSO	140B
6		10517271		8	ARRUELA-TRAVA SICHERUNGSSCHEIBE	ARANDELA DE FRENO ROSETTA DI SICUREZZ	WASHER, LOCK LAASESKIVE	RONDELLE FREIN ANILHA DE FIXACAO	132R
7		12164121		8	PORCA, M16 x 1.5, Cl 10 MUTTER	TUERCA DADO	NUT MOETRIK	ECROU PORCA	010D
8		75248132		2	SUPORTE HALTERUNG, LAGERBO	SOPORTE SUPPORTO	SUPPORT BESLAG	SUPPORT SUPORTE	300S
9		14199510		2	PLAQUETA DE TRAVA SICHERUNGSPLATTE	PLACA DE FRENO PIASTRINA DI SICUREZ	PLATE, LOCKING LÅSEPLADE	PLAQUE D'ARRÊT CHAPA DE SEGURANCA	113P
10		11398131		4	PARAFUSO, Hex, M24 x 2 x 80, 10.9 SCHRAUBE	TORNILLO BULLONE	BOLT SKRUE	BOULON PARAFUSO	140B
11		4955094		4	ISOLADOR ISOLATOR	AISLADOR DISPOSITIVO ANTIVIB	ISOLATOR ISOLATOR	ISOLATEUR ISOLADOR	Z082
12		13550721		8	ARRUELA PLANA UNTERLEGSCHEIBE	ARANDELA ROSETTA PIANA	WASHER FLADSKIVE	RONDELLE ANILHA	131R
13		14257831		8	PARAFUSO, Hex, M16 x 1.5 x 35 SCHRAUBE	TORNILLO BULLONE	BOLT SKRUE	BOULON PARAFUSO	140B
14		75210904		1	TUBO ROHR	TUBO TUBETTO	TUBE RØR	TUBE TUBO	195T
15		75214672		1	CONEXÃO HYDRAULIKKUPPLUNG	RACOR RACCORDO IDRAULICO	CONNECTOR, HYD. FORSKRUNING	RACCORD CONECTOR	020R
16		10260060		1	ARRUELA DE COBRE, M8.2 x 14 x 1 BEILAGSCHEIBE, KUPFE	ARANDELA DE COBRE RONDELLA, RAME	WASHER, COPPER VASKER, KOBBER	RONDELLE CUIVRE ARRUELA DE COBRE	P674

MÁQUINA COM CONVERSOR

D170

01-05	01	p1	05/09

SUSPENSÃO DO MOTOR
SUSPENSIONES DEL MOTOR
ENGINE SUSPENSIONS
ENGINE SUSPENSIONS

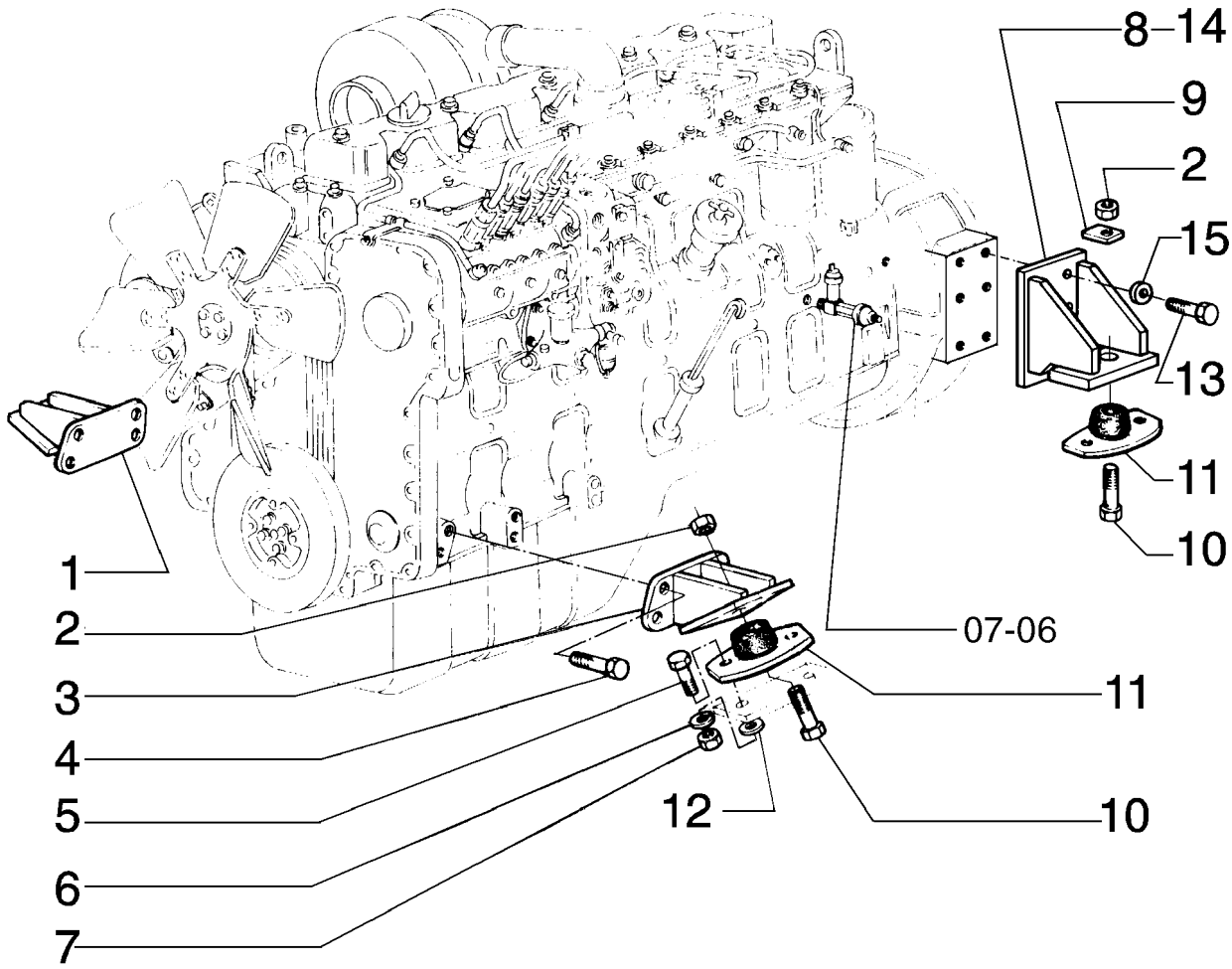

ENGINE SUSPENSIONS
ENGINE SUSPENSIONS
ENGINE SUSPENSIONS
ENGINE SUSPENSIONS

R	N	P.N.	MOD	Q	Denominação Bezeichnung	Denominacion Descrizione	Description Beskrivelse	Description Denominação	L.C.
1		75218811		1	SUPORTE	SOPORTE	SUPPORT	SUPPORT	300S
					HALTERUNG, LAGERBO	SUPPORTO	BESLAG	SUPORTE	
2		12164521		4	PORCA, M24 x 2, Cl 10	TUERCA	NUT	ECROU	010D
					MUTTER	DADO	MOETRIK	PORCA	
3		75218810		1	SUPORTE	SOPORTE	SUPPORT	SUPPORT	300S
					HALTERUNG, LAGERBO	SUPPORTO	BESLAG	SUPORTE	
4		14278131		8	PARAFUSO	TORNILLO	SCREW	VIS	040V
					SCHRAUBE	VITE	SKRUE	PARAFUSO	
5		11390531		8	PARAFUSO, Hex, M16 x 1.5 x 40, 10.9, Full Thd				
						TORNILLO	BOLT	BOULON	140B
					SCHRAUBE	BULLONE	SKRUE	PARAFUSO	
6		10517271		8	ARRUELA-TRAVA	ARANDELA DE FRENO	WASHER, LOCK	RONDELLE FREIN	132R
					SICHERUNGSSCHEIBE	ROSETTA DI SICUREZZ/	LAASESKIVE	ANILHA DE FIXACAO	
7		12164121		8	PORCA, M16 x 1.5, Cl 10	TUERCA	NUT	ECROU	010D
					MUTTER	DADO	MOETRIK	PORCA	
8		75327601		2	SUPORTE	SOPORTE	SUPPORT	SUPPORT	300S
					HALTERUNG, LAGERBO	SUPPORTO	BESLAG	SUPORTE	
9		14199510		2	PLAQUETA DE TRAVA	PLACA DE FRENO	PLATE, LOCKING	PLAQUE D'ARRÊT	113P
					SICHERUNGSPLATTE	PIASTRINA DI SICUREZZ	LÅSEPLADE	CHAPA DE SEGURANCA	
10		11398131		4	PARAFUSO, Hex, M24 x 2 x 80, 10.9				
						TORNILLO	BOLT	BOULON	140B
					SCHRAUBE	BULLONE	SKRUE	PARAFUSO	
11		4955094		4	ISOLADOR	AISLADOR	ISOLATOR	ISOLATEUR	Z082
					ISOLATOR	DISPOSITIVO ANTIVIB	ISOLATOR	ISOLADOR	
12		13550721		8	ARRUELA PLANA	ARANDELA	WASHER	RONDELLE	131R
					UNTERLEGSCHEIBE	ROSETTA PIANA	FLADSKIVE	ANILHA	
13		11112831		8	PARAFUSO, Hex, M12 x 40, 10.9, Full Thd				
						TORNILLO	BOLT	BOULON	140B
					SCHRAUBE	BULLONE	SKRUE	PARAFUSO	
14		75327603		1	SUPORTE	SOPORTE	SUPPORT	SUPPORT	300S
					HALTERUNG, LAGERBO	SUPPORTO	BESLAG	SUPORTE	
15		12646921		12	ARRUELA PLANA, M12 x 28 x 3				
						ARANDELA	WASHER	RONDELLE	131R
					UNTERLEGSCHEIBE	ROSETTA PIANA	FLADSKIVE	ANILHA	

MÁQUINA COM DAMPER

D170

01-06	01	p1	10/08

FILTROS DIVERSOS - LOCALIZAÇÃO
FILTROS VARIOS - LOCALIZACION
FILTERS - LOCATION
FILTERS - LOCATION

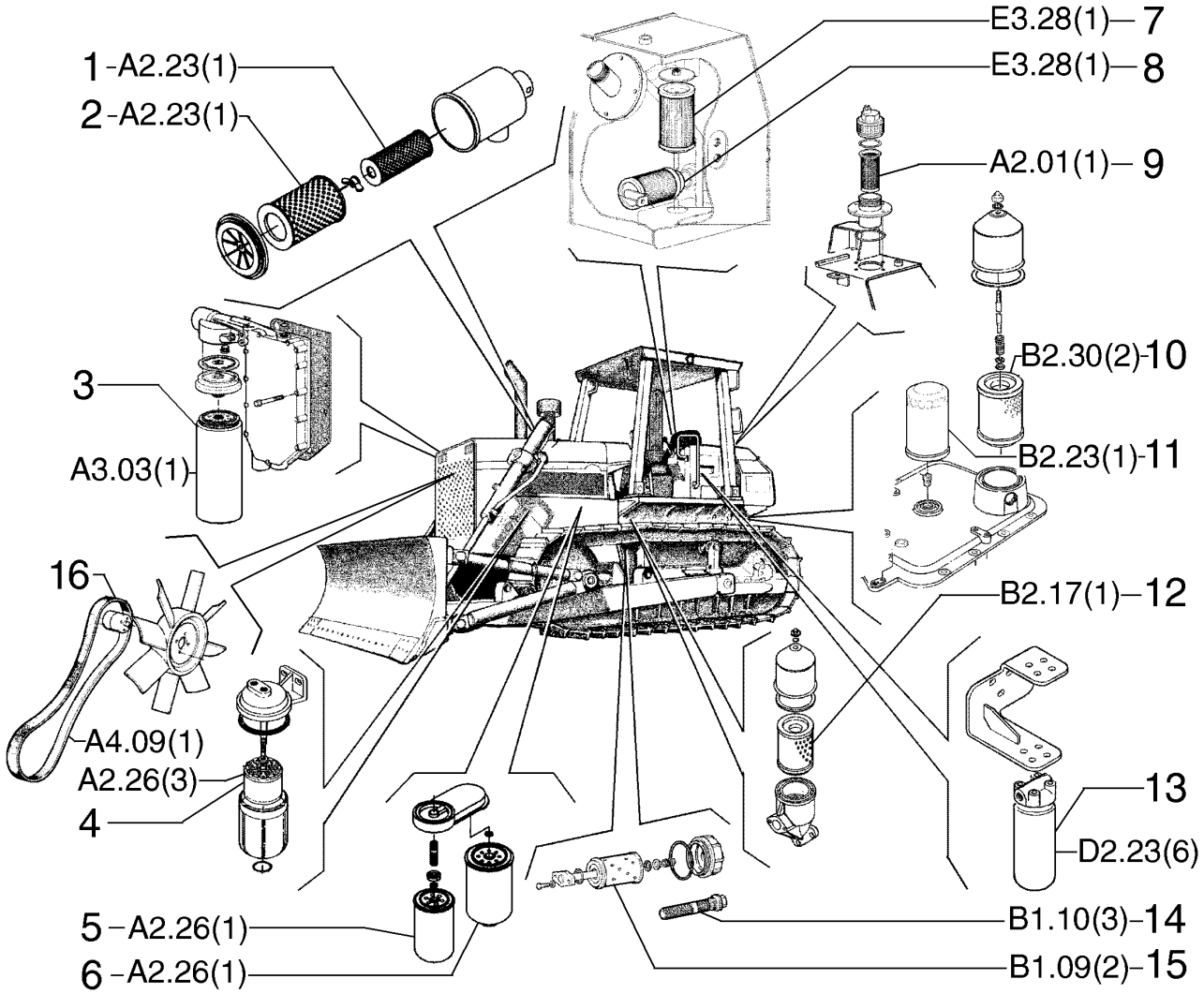

FILTERS - LOCATION
FILTERS - LOCATION
FILTERS - LOCATION
FILTERS - LOCATION

R	N	P.N.	MOD	Q	Denominação Bezeichnung	Denominacion Descrizione	Description Beskrivelse	Description Denominação	L.C.
1		75248730		1	FILTRO DE AR LUFTFILTER	FILTRO DE AIRE FILTRO ARIA	FILTER, AIR LUFTFILTER	FILTRE A AIR FILTRO DE AR	066F
2		75248729		1	FILTRO DE AR LUFTFILTER	FILTRO DE AIRE FILTRO ARIA	FILTER, AIR LUFTFILTER	FILTRE A AIR FILTRO DE AR	066F
3		71101911		1	FILTRO FILTER	FILTRO FILTRO	FILTER FILTER	FILTRE FILTRO	065F
4		75327640		1	FILTRO DE COMBUSTÍVEL KRAFTSTOFFFILTER	FILTRO DE COMBUSTIBI FILTRO COMBUSTIBILE	FILTER, FUEL BRAENDSTOFFILTER	FILTRE A COMBUSTIBLE FILTRO DE COMBUSTIVI	064F
5		71101915		1	FILTRO, Fuel FILTER	FILTRO FILTRO	FILTER FILTER	FILTRE FILTRO	065F
6		71101919		1	FILTRO FILTER	FILTRO FILTRO	FILTER FILTER	FILTRE FILTRO	065F
7		75213131		1	FILTRO, OLEO HIDRAULICO HYDRAULIKÖLFILTER	FILTRO, ACEITE HIDRAU FILTRO, OLIO IDRAULIC	FILTER, HYDRAULIC OIL FILTER, HYDRAULIKOLIE	FILTRE, HUILE HYDRAUI FILTRO, OLEO HIDRAUL	074F
8		73124631		1	FILTRO FILTER	FILTRO FILTRO	FILTER FILTER	FILTRE FILTRO	065F
9		75201624		1	ELEMENTO DE VEDAÇÃO DICHTELEMENT	ELEMENTO DE CIERRE ELEMENTO DI TENUTA	ELEMENT, SEALING PAKNINGSELEMENT	ELEMENTS D'ETANCHEI ELEMENTO DE VEDACA	021E
10		1930543		1	ELEMENTO FILTRANTE FILTERELEMENT	ELEMENTO DE FILTRAD ELEMENTO DEL FILTRO	FILTER, ELEMENT FILTERELEMENT	ELÉMENT FILTRANT ELEMENTO DE FILTRO	020E
11		4667755		1	ELEMENTO FILTRANTE FILTERELEMENT	ELEMENTO DE FILTRAD ELEMENTO DEL FILTRO	FILTER, ELEMENT FILTERELEMENT	ELÉMENT FILTRANT ELEMENTO DE FILTRO	020E
12		1930743		1	ELEMENTO FILTRANTE FILTERELEMENT	ELEMENTO DE FILTRAD ELEMENTO DEL FILTRO	FILTER, ELEMENT FILTERELEMENT	ELÉMENT FILTRANT ELEMENTO DE FILTRO	020E
13		75267451		1	FILTRO DE ÓLEO MOTORÖLFILTER	FILTRO DE ACEITE FILTRO OLIO MOTORE	FILTER, ENGINE OIL OLIEFILTER	FILTRE A HUILE MOTEU FILTRO DE OLEO	067F
14		4978953		1	ELEMENTO FILTRANTE FILTERELEMENT	ELEMENTO DE FILTRAD ELEMENTO DEL FILTRO	FILTER, ELEMENT FILTERELEMENT	ELÉMENT FILTRANT ELEMENTO DE FILTRO	020E
15		581073		1	FILTRO, Oil FILTER	FILTRO FILTRO	FILTER FILTER	FILTRE FILTRO	065F
16		75204979		1	CORREIAS RIEMEN	CORREA CINGHIA	BELT REM	COURROIE CORREIA	174C

01-07	01	p1	10/08

BLOCO DE CILINDROS
BLOQUE DE CILINDROS Y CULATA
CYLINDER BLOCK
CYLINDER BLOCK

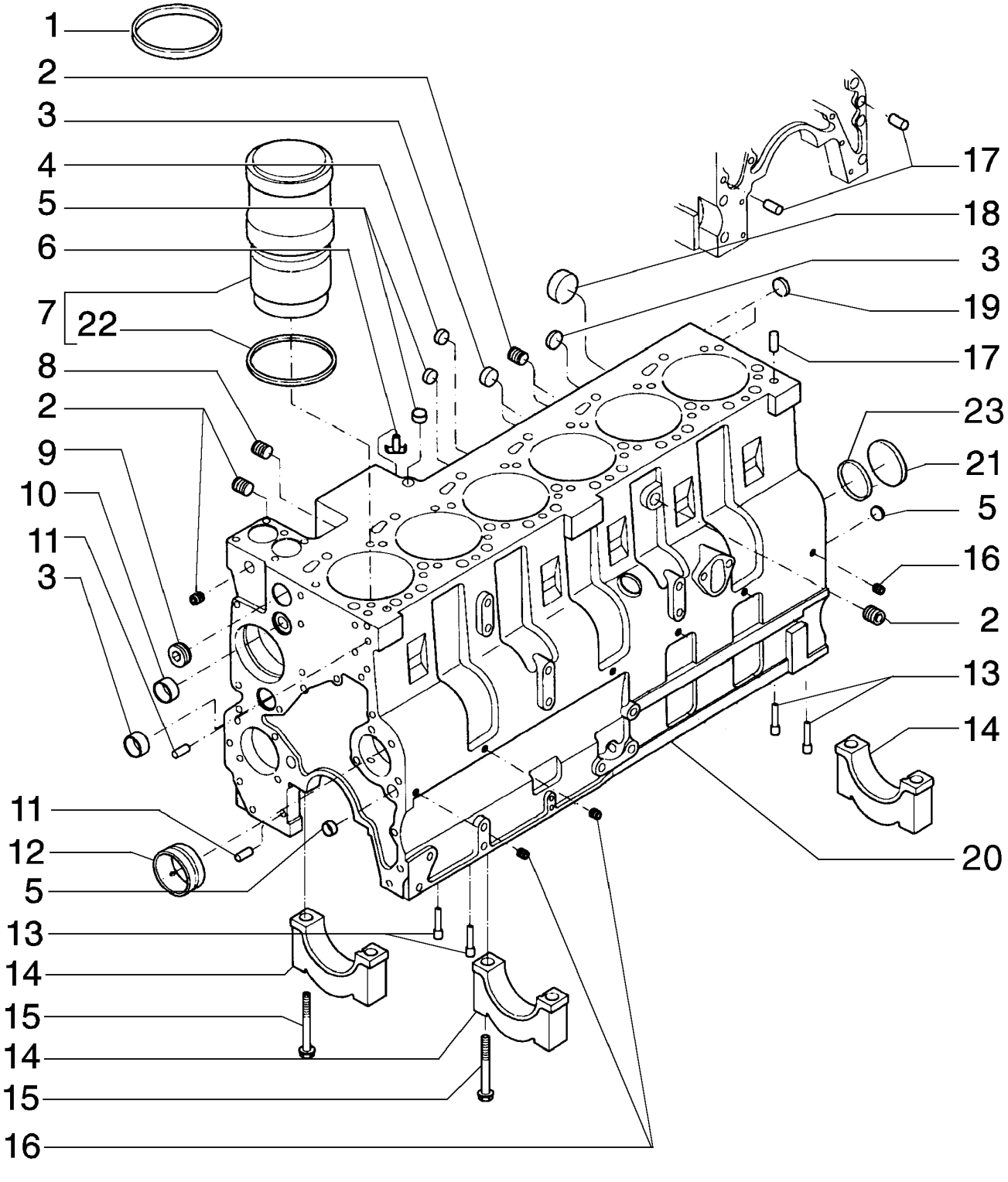

CYLINDER BLOCK
CYLINDER BLOCK
CYLINDER BLOCK
CYLINDER BLOCK

R	N	P.N.	MOD	Q	Denominação Bezeichnung	Denominacion Descrizione	Description Beskrivelse	Description Denominação	L.C.
1		75286633		AR	CALCO DE AFINACAO, 0.25				
					SUPLEMENTO	SHIM	CALE D'EPAISSEUR		198S
					UNTERLEGSCHEIBE	SPESSORE	MELLEMLÆG	CALCO DE AFINACAO	
1		75286634		AR	CALCO DE AFINACAO, 0.38				
					SUPLEMENTO	SHIM	CALE D'EPAISSEUR		198S
					UNTERLEGSCHEIBE	SPESSORE	MELLEMLÆG	CALCO DE AFINACAO	
1		75286635		AR	CALCO DE AFINACAO, 0.50				
					SUPLEMENTO	SHIM	CALE D'EPAISSEUR		198S
					UNTERLEGSCHEIBE	SPESSORE	MELLEMLÆG	CALCO DE AFINACAO	
1		75289670		AR	CALCO DE AFINACAO, 0.75				
					SUPLEMENTO	SHIM	CALE D'EPAISSEUR		198S
					UNTERLEGSCHEIBE	SPESSORE	MELLEMLÆG	CALCO DE AFINACAO	
1		75289671		AR	CALCO DE AFINACAO, 1.00				
					SUPLEMENTO	SHIM	CALE D'EPAISSEUR		198S
					UNTERLEGSCHEIBE	SPESSORE	MELLEMLÆG	CALCO DE AFINACAO	
2		75208117		5	BUJÃO	TAPÓN	PLUG	BOUCHON	050T
					STOPFEN	TAPPO	PROP	BUJAO	
3		75208211		4	BUJÃO	TAPÓN	PLUG	BOUCHON	050T
					STOPFEN	TAPPO	PROP	BUJAO	
4		75287930		2	BUJÃO	TAPÓN	PLUG	BOUCHON	050T
					STOPFEN	TAPPO	PROP	BUJAO	
5		75208140		4	BUJÃO	TAPÓN	PLUG	BOUCHON	050T
					STOPFEN	TAPPO	PROP	BUJAO	
6		75286632		1	TORNEIRA	GRIFO	DRAINCOCK/TAP, SUPP	ROBINET	150R
					ABLASSHAHN	RUBINETTO	HANE	TORNEIRA	
7		75310987		6	KIT DE REVISÃO, Cylinder	JUEGO DE REVISION	KIT, ENGINE OVERHAUL	KIT REVISION MOTEUR	002K
					SATZ, MOTORÜBERHOL	KIT REVISIONE MOTORE	REVISIONSSAET	KIT COMPLETO REVISA(	
8		75208320		4	BUJÃO	TAPÓN	PLUG	BOUCHON	050T
					STOPFEN	TAPPO	PROP	BUJAO	
9		75208118		1	BUJÃO	TAPÓN	PLUG	BOUCHON	050T
					STOPFEN	TAPPO	PROP	BUJAO	
10		75208119		1	BUJÃO	TAPÓN	PLUG	BOUCHON	050T
					STOPFEN	TAPPO	PROP	BUJAO	
11		75208120		2	PINO	PERNO	PIN	AXE	080P
					BOLZEN	PERNO	STIFT	PERNO	
12		75312109		7	BUCHA	CASQUILLO	BUSHING	BAGUE	095B
					BUECHSE	BOCCOLA	BOESNING	CASQUILHO	
13		75286250		4	PULVERIZADOR	PULVERIZADOR	NOZZLE	GICLEUR	148P
					DÜSE	POLVERIZZATORE	DYSE	INJECTOR	
15		87444059		14	PARAFUSO	TORNILLO	BOLT	BOULON	140B
					SCHRAUBE	BULLONE	SKRUE	PARAFUSO	
16		75208135		6	BUJÃO	TAPÓN	PLUG	BOUCHON	050T
					STOPFEN	TAPPO	PROP	BUJAO	
17		75208212		4	GUIA	PITON	DOWEL	PION	090G
					ZENTRIERBOLZEN	GRANO	DYVEL	GUIA	
18		75287923		2	BLOCO	BLOQUE MOTOR	BLOCK	BLOC	074B
					KLOTZ	BLOCCHETTO	STOPKLODS	BLOCO	
19		75208218		1	BUJÃO	TAPÓN	PLUG	BOUCHON	050T
					STOPFEN	TAPPO	PROP	BUJAO	

01-07	01	p2	10/08

BLOCO DE CILINDROS
BLOQUE DE CILINDROS Y CULATA
CYLINDER BLOCK
CYLINDER BLOCK

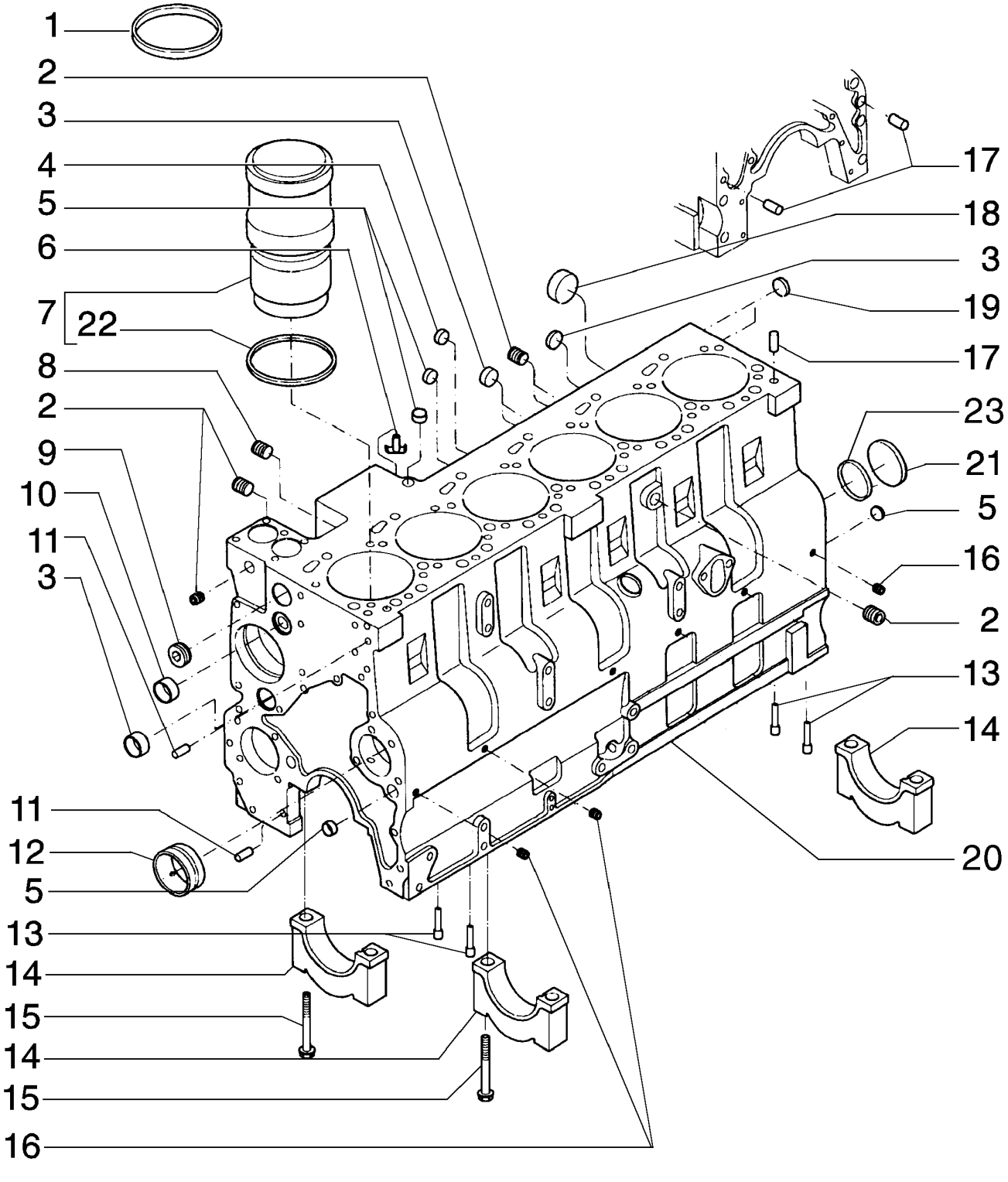

CYLINDER BLOCK
CYLINDER BLOCK
CYLINDER BLOCK
CYLINDER BLOCK

R	N	P.N.	MOD	Q	Denominação Bezeichnung	Denominacion Descrizione	Description Beskrivelse	Description Denominação	L.C.
20		**75310986**		1	BLOCO MOTOR KURBELGEHÄUSE	CARTER MOTORES CARTER	CRANKCASE KRUMTAPHUS	CARTER VILLEBREQUIN CÁRTER DE MOTOR	2360
21		**75208139**		1	BUJÃO STOPFEN	TAPÓN TAPPO	PLUG PROP	BOUCHON BUJAO	050T
22		**75208115**		6	ANEL RING	ANILLO ANELLO	RING RING	ANNEAU ANEL	045A
23		**71100776**		1	ANEL "O" O-RING	JUNTA HERMETICA ANELLO TOROIDALE	O-RING O-RING	JOINT THORIQUE O-RING	055A

01-08	01	p1	10/08

TAMPAS DO CABEÇOTE
TAPAS DEL CULATA
CYLINDER HEAD COVERS
CYLINDER HEAD COVERS

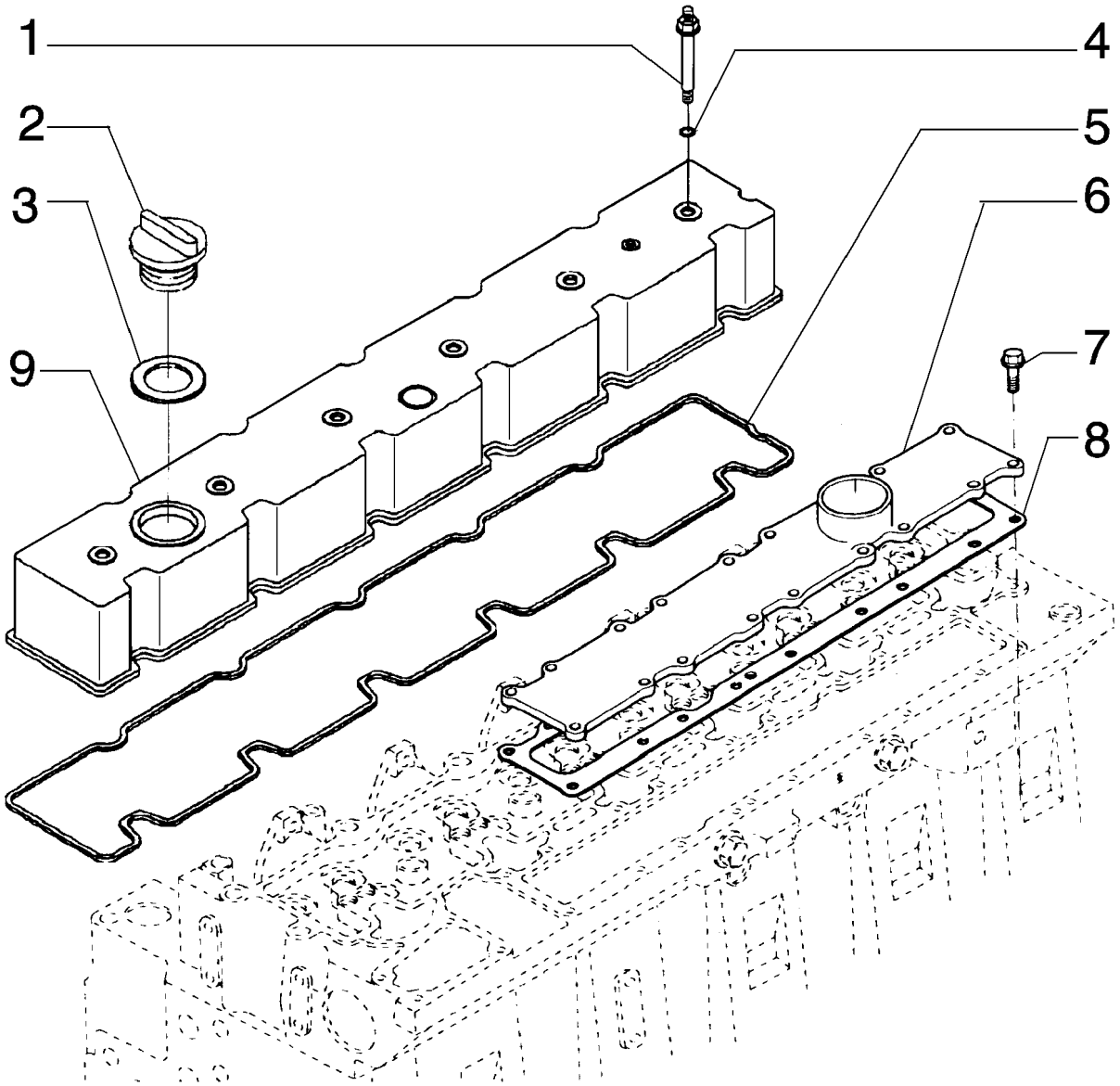

CYLINDER HEAD COVERS
CYLINDER HEAD COVERS
CYLINDER HEAD COVERS
CYLINDER HEAD COVERS

R	N	P.N.	MOD	Q	Denominação Bezeichnung	Denominacion Descrizione	Description Beskrivelse	Description Denominação	L.C.
1		75288668		6	PARAFUSO SCHRAUBE	TORNILLO VITE	SCREW SKRUE	VIS PARAFUSO	040V
2		75208208		1	TAMPA DO RESERVATÓRIO				
						TAPON DEL DEPOSITO	CAP	CHAPEAU	052T
					ABDECKAPPE	TAPPO SERBATOIO	TANKDAEKSEL	TAMPAO DE RESERVAT	
3		75208210		1	ANEL RING	ANILLO ANELLO	RING RING	ANNEAU ANEL	045A
4		75208209		6	JUNTA DICHTUNG, FLACH	JUNTA HERMETICA GUARNIZIONE	GASKET PAKNING	JOINT JUNTA	123G
5		75208126		1	JUNTA DICHTUNG, FLACH	JUNTA HERMETICA GUARNIZIONE	GASKET PAKNING	JOINT JUNTA	123G
6		75289661		1	TAMPA ABDECKUNG	TAPADERA COPERCHIO	PLUG DÆKSEL	COUVERCLE COBERTA	265C
7		75286181		18	PARAFUSO SCHRAUBE	TORNILLO VITE	SCREW SKRUE	VIS PARAFUSO	040V
8		75208129		1	JUNTA DICHTUNG, FLACH	JUNTA HERMETICA GUARNIZIONE	GASKET PAKNING	JOINT JUNTA	123G
9		75208113		1	TAMPA ABDECKUNG	TAPADERA COPERCHIO	PLUG DÆKSEL	COUVERCLE COBERTA	265C

01-09	01	p1	10/08

SUPORTE DE LEVANTAMENTO
SOPORTE DE ELEVACION
LIFT SUPPORT
LIFT SUPPORT

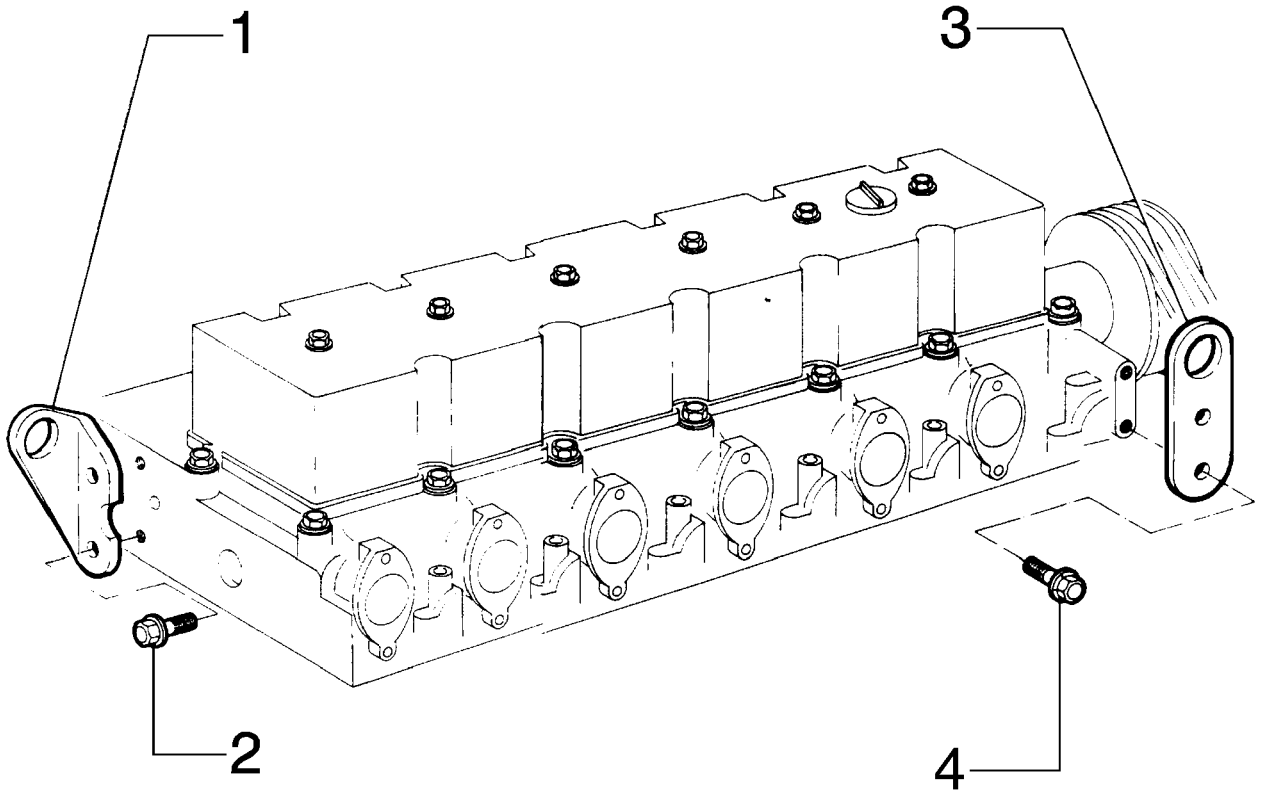

LIFT SUPPORT
LIFT SUPPORT
LIFT SUPPORT
LIFT SUPPORT

R	N	P.N.	MOD	Q	Denominação Bezeichnung	Denominacion Descrizione	Description Beskrivelse	Description Denominação	L.C.
1		**75286099**		1	OLHAL LEVANTAMENTO HUBÖSE	GAZA OCCHIELLO,SOLLEVAM	EYE, LIFTING LØFTEØJE	OEILLET OLHAL LEVANTAMENTO	P783
2		**75208326**		2	PARAFUSO SCHRAUBE	TORNILLO VITE	SCREW SKRUE	VIS PARAFUSO	040V
3		**75208325**		1	OLHAL LEVANTAMENTO HUBÖSE	GAZA OCCHIELLO,SOLLEVAM	EYE, LIFTING LØFTEØJE	OEILLET OLHAL LEVANTAMENTO	P783
4		**75208347**		2	PARAFUSO SCHRAUBE	TORNILLO VITE	SCREW SKRUE	VIS PARAFUSO	040V

01-10	01	p1	10/08

CÁRTER E TAMPA DO BLOCO
CARTER DE ACEITE Y TAPAS DEL BLOQUE
SUMP AND CYLINDER BLOCK COVERS
SUMP AND CYLINDER BLOCK COVERS

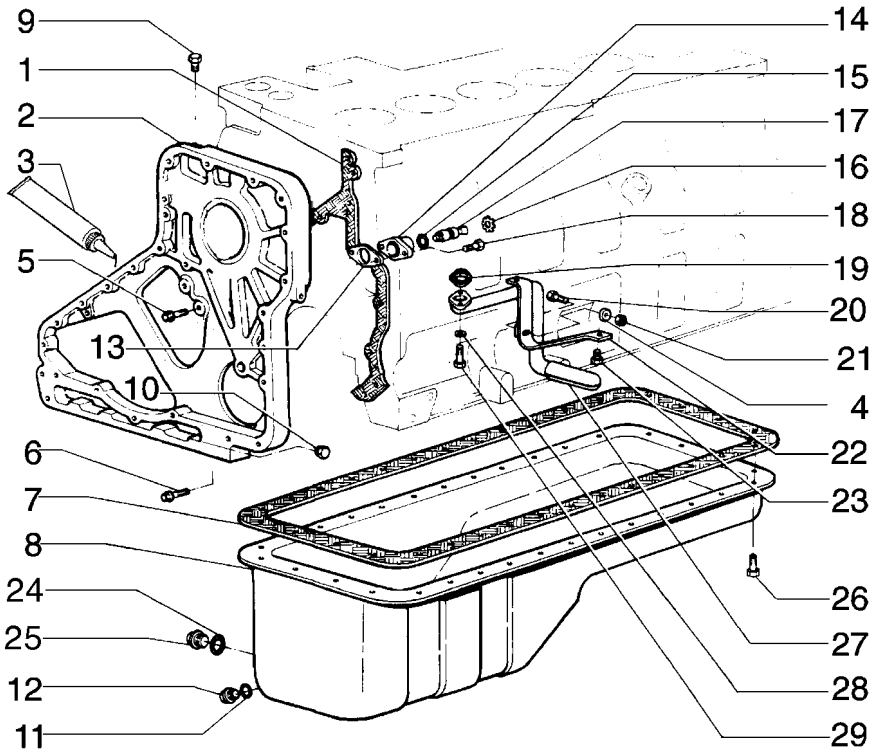

SUMP AND CYLINDER BLOCK COVERS
SUMP AND CYLINDER BLOCK COVERS
SUMP AND CYLINDER BLOCK COVERS
SUMP AND CYLINDER BLOCK COVERS

R	N	P.N.	MOD	Q	Denominação Bezeichnung	Denominacion Descrizione	Description Beskrivelse	Description Denominação	L.C.
1		75289677		1	JUNTA DICHTUNG, FLACH	JUNTA HERMETICA GUARNIZIONE	GASKET PAKNING	JOINT JUNTA	123G
2		75208150		1	TAMPA ABDECKUNG	TAPADERA COPERCHIO	PLUG DÆKSEL	COUVERCLE COBERTA	265C
3		NSS		1	NÃO FORNECIDO SEPARADAMENTE, Gasket NO SE REPARA SEPARA KEIN ERSATZTEIL	NON FORNITO SEPARAT	NOT SERVICED SEPARA NOT SERVICED SEPARA	NON FOURNI SEPAREMI NOT SERVICED SEPARA	064N
4		75286110		1	ARRUELA PLANA UNTERLEGSCHEIBE	ARANDELA ROSETTA PIANA	WASHER FLADSKIVE	RONDELLE ANILHA	131R
5		75289679		5	PARAFUSO SCHRAUBE	TORNILLO VITE	SCREW SKRUE	VIS PARAFUSO	040V
6		75208380		4	PARAFUSO SCHRAUBE	TORNILLO VITE	SCREW SKRUE	VIS PARAFUSO	040V
7		75312187		1	JUNTA DICHTUNG, FLACH	JUNTA HERMETICA GUARNIZIONE	GASKET PAKNING	JOINT JUNTA	123G
8		75286079		1	CÁRTER DE ÓLEO MOTORÖLWANNE	CARTER DE ACEITE COPPA OLIO	PAN, ENGINE OIL BUNDKAR	CARTER D'HUILE CARTER DE OLEO	274C
9		75208135		3	BUJÃO STOPFEN	TAPÓN TAPPO	PLUG PROP	BOUCHON BUJAO	050T
10		75204991		1	BUJÃO STOPFEN	TAPÓN TAPPO	PLUG PROP	BOUCHON BUJAO	050T
11		10259960		1	ARRUELA DE VEDAÇÃO, M18.3 x 24 x 1.5 DICHTSCHEIBE	JUNTA HERMETICA ROSETTA DI TENUTA	WASHER, SEALING TAETNINGSSKIVE	RONDELLE D'ETANCHEI JUNTA HERMETICA	133R
12		75287675		1	BUJÃO STOPFEN	TAPÓN TAPPO	PLUG PROP	BOUCHON BUJAO	050T
13		75286100		1	JUNTA, Front DICHTUNG, FLACH	JUNTA HERMETICA GUARNIZIONE	GASKET PAKNING	JOINT JUNTA	123G
14		75286664		1	TAMPA ABDECKUNG	TAPADERA COPERCHIO	PLUG DÆKSEL	COUVERCLE COBERTA	265C
15		75208163		1	JUNTA DICHTUNG, FLACH	JUNTA HERMETICA GUARNIZIONE	GASKET PAKNING	JOINT JUNTA	123G
16		75208164		1	ANEL RING	ANILLO ANELLO	RING RING	ANNEAU ANEL	045A
17		75208165		1	PINO BOLZEN	PERNO PERNO	PIN STIFT	AXE PERNO	080P
18		J907998		2	PORCA DE TRAVA, Spc Rd Torx Hd, M5 x 17 SICHERUNGSSCHRAUB	TUERCA DE FRENO SERRATURA DELLA VITI	SCREW, LOCK SKRUELÅS	FREIN-D'ECROU PORCA DE TRAVA	Z505
19		71101387		1	JUNTA DICHTUNG, FLACH	JUNTA HERMETICA GUARNIZIONE	GASKET PAKNING	JOINT JUNTA	123G
20		75287674		1	PARAFUSO SCHRAUBE	TORNILLO VITE	SCREW SKRUE	VIS PARAFUSO	040V
21		75208170		1	PORCA MUTTER	TUERCA DADO	NUT MOETRIK	ECROU PORCA	010D
22		75286078		1	SUPORTE HALTERUNG, LAGERBO	SOPORTE SUPPORTO	SUPPORT BESLAG	SUPPORT SUPORTE	300S
23		75286074		2	PARAFUSO SCHRAUBE	TORNILLO VITE	SCREW SKRUE	VIS PARAFUSO	040V

01-10	01	p2	10/08

CÁRTER E TAMPA DO BLOCO
CARTER DE ACEITE Y TAPAS DEL BLOQUE
SUMP AND CYLINDER BLOCK COVERS
SUMP AND CYLINDER BLOCK COVERS

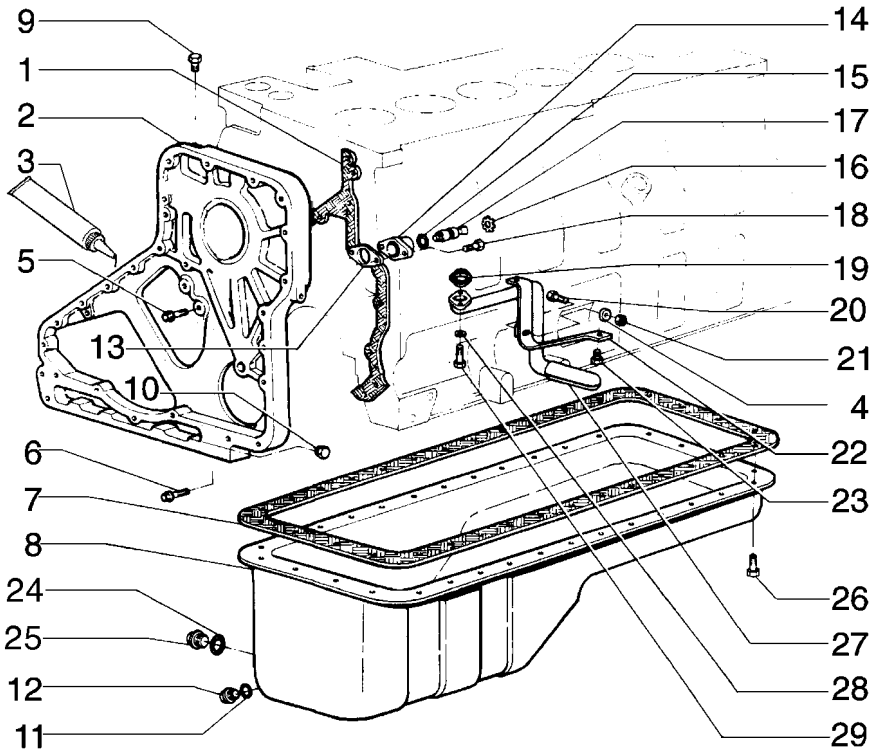

SUMP AND CYLINDER BLOCK COVERS
SUMP AND CYLINDER BLOCK COVERS
SUMP AND CYLINDER BLOCK COVERS
SUMP AND CYLINDER BLOCK COVERS

R	N	P.N.	MOD	Q	Denominação Bezeichnung	Denominacion Descrizione	Description Beskrivelse	Description Denominação	L.C.
24		**75208158**		1	JUNTA DICHTUNG, FLACH	JUNTA HERMETICA GUARNIZIONE	GASKET PAKNING	JOINT JUNTA	123G
25		**75287676**		1	BUJÃO STOPFEN	TAPÓN TAPPO	PLUG PROP	BOUCHON BUJAO	050T
26		**75287963**		32	PARAFUSO SCHRAUBE	TORNILLO VITE	SCREW SKRUE	VIS PARAFUSO	040V
27		**75208175**		1	TUBO ROHR	TUBO TUBETTO	TUBE RØR	TUBE TUBO	195T
28		**75289676**		2	ARRUELA PLANA UNTERLEGSCHEIBE	ARANDELA ROSETTA PIANA	WASHER FLADSKIVE	RONDELLE ANILHA	131R
29		**75208177**		2	PARAFUSO SCHRAUBE	TORNILLO VITE	SCREW SKRUE	VIS PARAFUSO	040V

01-11	01	p1	05/09

CARCAÇA VOLANTE E TAMPA DO BLOCO
CAJA DEL VOLANTE Y TAPAS DEL BLOQUE
FLYWHEEL HOUSING AND CYLINDER BLOCK COVERS
FLYWHEEL HOUSING AND CYLINDER BLOCK COVERS

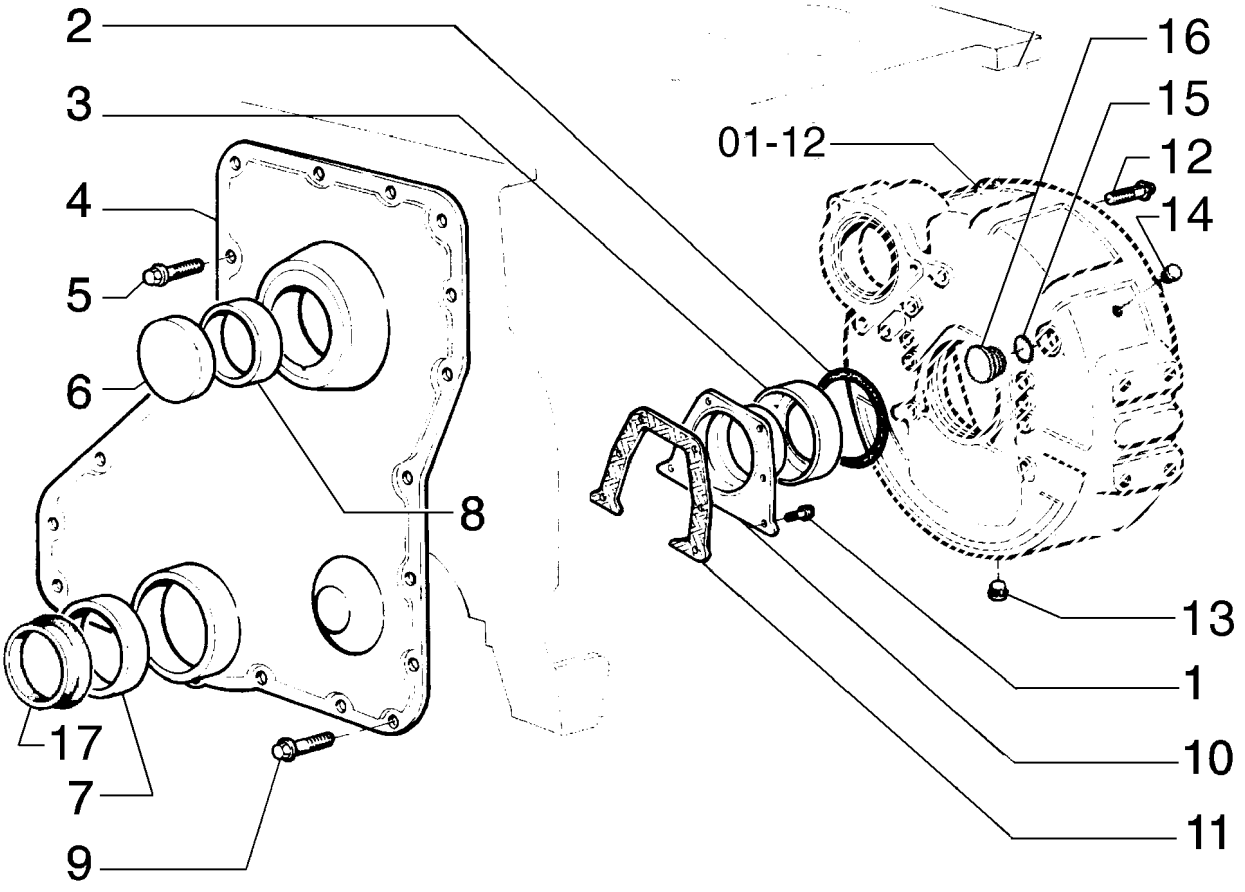

FLYWHEEL HOUSING AND CYLINDER BLOCK COVERS
FLYWHEEL HOUSING AND CYLINDER BLOCK COVERS
FLYWHEEL HOUSING AND CYLINDER BLOCK COVERS
FLYWHEEL HOUSING AND CYLINDER BLOCK COVERS

R	N	P.N.	MOD	Q	Denominação Bezeichnung	Denominacion Descrizione	Description Beskrivelse	Description Denominação	L.C.
1		71101368		8	PARAFUSO SCHRAUBE	TORNILLO VITE	SCREW SKRUE	VIS PARAFUSO	040V
2		75208192		1	ANEL "O" O-RING	JUNTA HERMETICA ANELLO TOROIDALE	O-RING O-RING	JOINT THORIQUE O-RING	055A
3		75208111		1	ANEL DE VEDACAO, Kit DICHTUNG	ANILLO DE CIERRE ANELLO DI TENUTA	SEAL PAKNINGSRING	JOINT ANEL DE VEDACAO	132A
4		75206846		1	TAMPA ABDECKUNG	TAPADERA COPERCHIO	PLUG DÆKSEL	COUVERCLE COBERTA	265C
5		75289681		6	PARAFUSO SCHRAUBE	TORNILLO VITE	SCREW SKRUE	VIS PARAFUSO	040V
6		75208189		1	BUJÃO STOPFEN	TAPÓN TAPPO	PLUG PROP	BOUCHON BUJAO	050T
7		75208190		1	JUNTA DICHTUNG, FLACH	JUNTA HERMETICA GUARNIZIONE	GASKET PAKNING	JOINT JUNTA	123G
8		75208188		1	JUNTA DICHTUNG, FLACH	JUNTA HERMETICA GUARNIZIONE	GASKET PAKNING	JOINT JUNTA	123G
9		75287961		16	PARAFUSO SCHRAUBE	TORNILLO VITE	SCREW SKRUE	VIS PARAFUSO	040V
10		75208185		1	TAMPA ABDECKUNG	TAPADERA COPERCHIO	PLUG DÆKSEL	COUVERCLE COBERTA	265C
11		71101369		1	JUNTA DICHTUNG, FLACH	JUNTA HERMETICA GUARNIZIONE	GASKET PAKNING	JOINT JUNTA	123G
12		75287983		12	BUJÃO STOPFEN	TAPÓN TAPPO	PLUG PROP	BOUCHON BUJAO	050T
13		75208320		1	BUJÃO STOPFEN	TAPÓN TAPPO	PLUG PROP	BOUCHON BUJAO	050T
14		71101367		1	BUJÃO STOPFEN	TAPÓN TAPPO	PLUG PROP	BOUCHON BUJAO	050T
15		75206842		1	JUNTA DICHTUNG, FLACH	JUNTA HERMETICA GUARNIZIONE	GASKET PAKNING	JOINT JUNTA	123G
16		75208183		1	BUJÃO STOPFEN	TAPÓN TAPPO	PLUG PROP	BOUCHON BUJAO	050T
17		75286075		1	PROTEÇÃO SCHUTZEINRICHTUNG	DEFENSA RIPARO	GUARD BESKYTTELSESSKAERM	GARANT PROTECCAO	070R

01-12	01	p1	05/09

CARCAÇA VOLANTE E TAMPA DO BLOCO
CAJA DEL VOLANTE Y TAPAS DEL BLOQUE
FLYWHEEL HOUSING AND CYLINDER BLOCK COVERS
FLYWHEEL HOUSING AND CYLINDER BLOCK COVERS

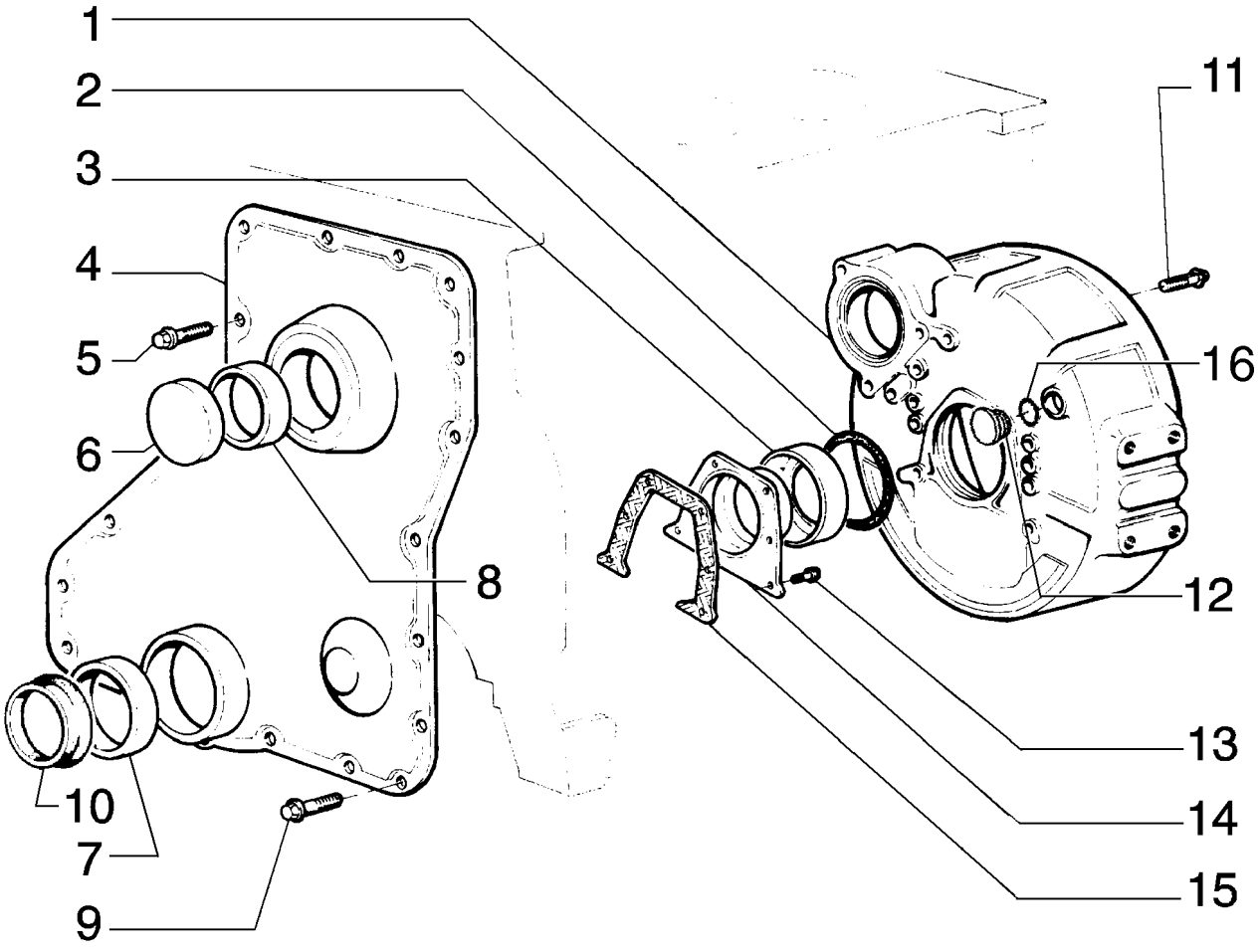

FLYWHEEL HOUSING AND CYLINDER BLOCK COVERS
FLYWHEEL HOUSING AND CYLINDER BLOCK COVERS
FLYWHEEL HOUSING AND CYLINDER BLOCK COVERS
FLYWHEEL HOUSING AND CYLINDER BLOCK COVERS

R	N	P.N.	MOD	Q	Denominação Bezeichnung	Denominacion Descrizione	Description Beskrivelse	Description Denominação	L.C.
1		75206865		1	ALOJAMENTO GEHÄUSE	CAVIDAD ALLOGGIAMENTO	HOUSING HUS	CARTER ALOJAMENTO	014V
2		75208192		1	ANEL "O" O-RING	JUNTA HERMETICA ANELLO TOROIDALE	O-RING O-RING	JOINT THORIQUE O-RING	055A
3		{75208411}		1					
4		75206846		1	TAMPA ABDECKUNG	TAPADERA COPERCHIO	PLUG DÆKSEL	COUVERCLE COBERTA	265C
5		75289681		6	PARAFUSO SCHRAUBE	TORNILLO VITE	SCREW SKRUE	VIS PARAFUSO	040V
6		75208189		1	BUJÃO STOPFEN	TAPÓN TAPPO	PLUG PROP	BOUCHON BUJAO	050T
7		75208190		1	JUNTA DICHTUNG, FLACH	JUNTA HERMETICA GUARNIZIONE	GASKET PAKNING	JOINT JUNTA	123G
8		75208188		1	JUNTA DICHTUNG, FLACH	JUNTA HERMETICA GUARNIZIONE	GASKET PAKNING	JOINT JUNTA	123G
9		75287961		16	PARAFUSO SCHRAUBE	TORNILLO VITE	SCREW SKRUE	VIS PARAFUSO	040V
10		75286075		1	PROTEÇÃO SCHUTZEINRICHTUNG	DEFENSA RIPARO	GUARD BESKYTTELSESSKAERM	GARANT PROTECCAO	070R
11		75287983		12	BUJÃO STOPFEN	TAPÓN TAPPO	PLUG PROP	BOUCHON BUJAO	050T
12		75208183		1	BUJÃO STOPFEN	TAPÓN TAPPO	PLUG PROP	BOUCHON BUJAO	050T
13		71101368		8	PARAFUSO SCHRAUBE	TORNILLO VITE	SCREW SKRUE	VIS PARAFUSO	040V
14		75208185		1	TAMPA ABDECKUNG	TAPADERA COPERCHIO	PLUG DÆKSEL	COUVERCLE COBERTA	265C
15		71101369		1	JUNTA DICHTUNG, FLACH	JUNTA HERMETICA GUARNIZIONE	GASKET PAKNING	JOINT JUNTA	123G
16		75206842		1	JUNTA DICHTUNG, FLACH	JUNTA HERMETICA GUARNIZIONE	GASKET PAKNING	JOINT JUNTA	123G

01-13	01	p1	05/09

VIRABREQUIM E VOLANTE DO MOTOR
CIGUENAL Y VOLANTE DEL MOTOR
CHANKSHAFT AND FLYWHEEL
CHANKSHAFT AND FLYWHEEL

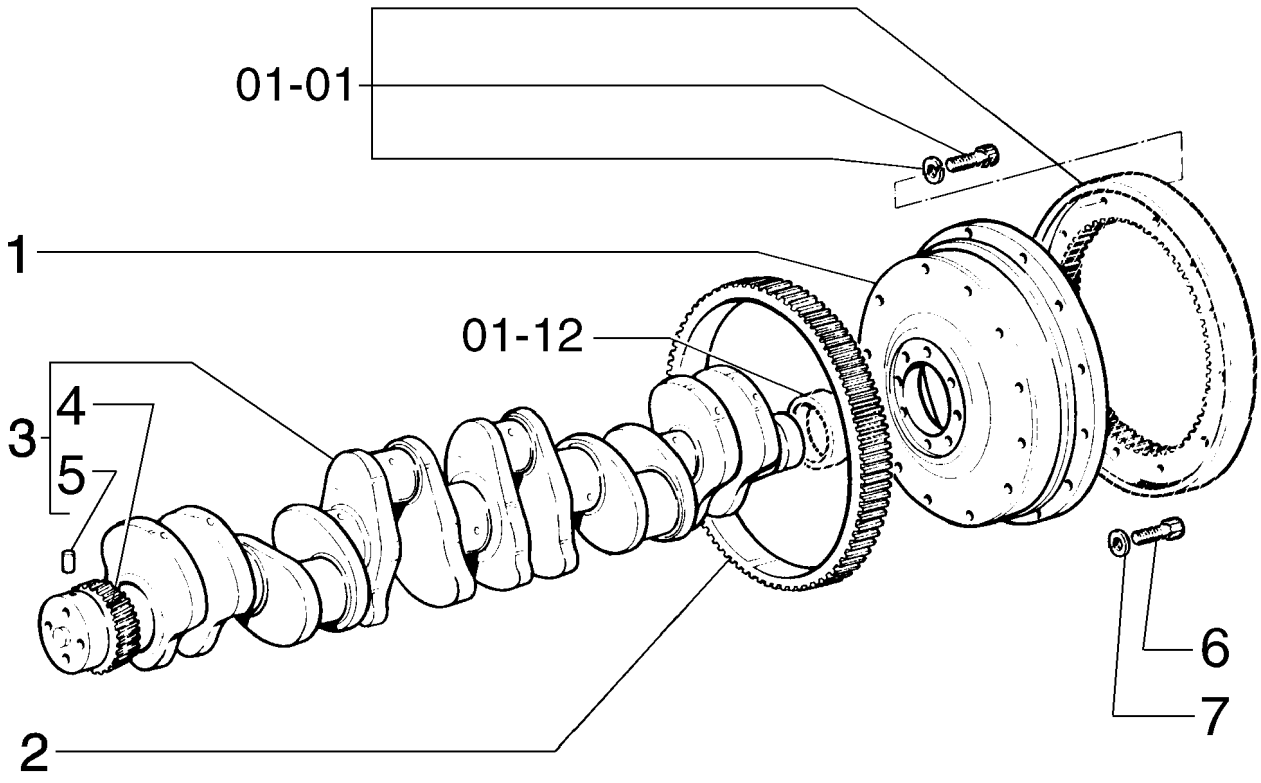

CHANKSHAFT AND FLYWHEEL
CHANKSHAFT AND FLYWHEEL
CHANKSHAFT AND FLYWHEEL
CHANKSHAFT AND FLYWHEEL

R	N	P.N.	MOD	Q	Denominação Bezeichnung	Denominacion Descrizione	Description Beskrivelse	Description Denominação	L.C.
1		75204964		1	VOLANTE SCHWUNGRAD	VOLANTE VOLANO	FLYWHEEL SVINGHJUL	VOLANT MOTEUR VOLANTE	3570
2		75204965		1	COROA DENTADA HOHLRAD	CORONA DENTADA CORONA DENTATA	GEAR, RING TANDKRANS	COURONNE DENTÉE CREMALHEIRA	297C
3		75285333		1	VIRABREQUIM KURBELWELLE	CIGÜEÑAL ALBERO MOTORE	CRANKSHAFT KRUMTAPAKSEL	VILEBREQUIN CAMBOTA	018A
4		75208352		1	ENGRENAGEM ZAHNRAD	ENGRANAJE INGRANAGGIO	GEAR TANDHJUL	PIGNON CARRETO	050I
5		75208356		1	PINO BOLZEN	PERNO PERNO	PIN STIFT	AXE PERNO	080P
6		75208362		8	PARAFUSO SCHRAUBE	TORNILLO VITE	SCREW SKRUE	VIS PARAFUSO	040V
7		75208363		8	ARRUELA PLANA UNTERLEGSCHEIBE	ARANDELA ROSETTA PIANA	WASHER FLADSKIVE	RONDELLE ANILHA	131R

01-14	01	p1	05/09

VIRABREQUIM E VOLANTE DO MOTOR
CIGUENAL Y VOLANTE DEL MOTOR
CHANKSHAFT AND FLYWHEEL
CHANKSHAFT AND FLYWHEEL

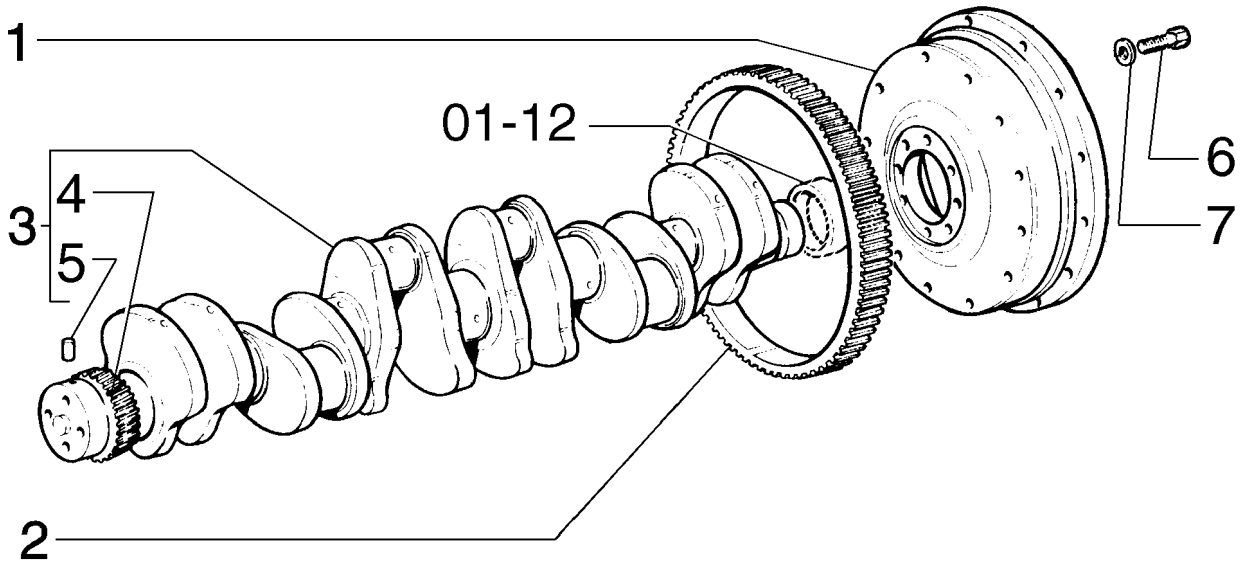

CHANKSHAFT AND FLYWHEEL
CHANKSHAFT AND FLYWHEEL
CHANKSHAFT AND FLYWHEEL
CHANKSHAFT AND FLYWHEEL

R	N	P.N.	MOD	Q	Denominação Bezeichnung	Denominacion Descrizione	Description Beskrivelse	Description Denominação	L.C.
1		71100800		1	VOLANTE SCHWUNGRAD	VOLANTE VOLANO	FLYWHEEL SVINGHJUL	VOLANT MOTEUR VOLANTE	3570
2		75208365		1	COROA DENTADA HOHLRAD	CORONA DENTADA CORONA DENTATA	GEAR, RING TANDKRANS	COURONNE DENTÉE CREMALHEIRA	297C
3		75285333		1	VIRABREQUIM KURBELWELLE	CIGÜEÑAL ALBERO MOTORE	CRANKSHAFT KRUMTAPAKSEL	VILEBREQUIN CAMBOTA	018A
4		75208352		1	ENGRENAGEM ZAHNRAD	ENGRANAJE INGRANAGGIO	GEAR TANDHJUL	PIGNON CARRETO	050I
5		75208356		1	PINO BOLZEN	PERNO PERNO	PIN STIFT	AXE PERNO	080P
6		75208362		8	PARAFUSO SCHRAUBE	TORNILLO VITE	SCREW SKRUE	VIS PARAFUSO	040V
7		75208363		8	ARRUELA PLANA UNTERLEGSCHEIBE	ARANDELA ROSETTA PIANA	WASHER FLADSKIVE	RONDELLE ANILHA	131R

01-15	01	p1	10/08

BRONZINAS
CIGUEÑAL
BEARINGS
BEARINGS

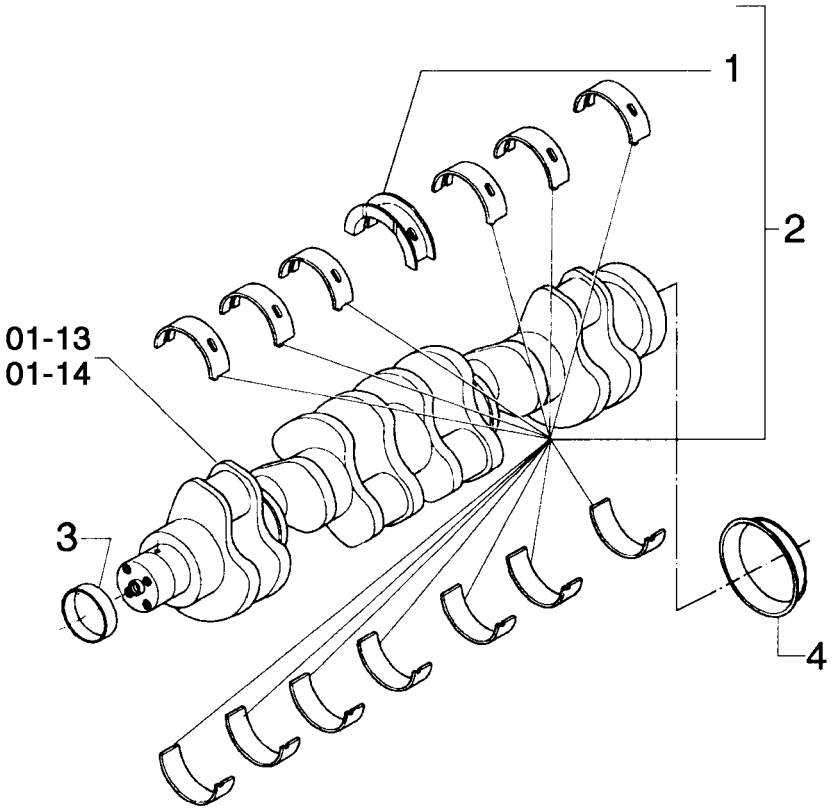

BEARINGS
BEARINGS
BEARINGS
BEARINGS

R	N	P.N.	MOD	Q	Denominação Bezeichnung	Denominacion Descrizione	Description Beskrivelse	Description Denominação	L.C.
1		75286248		1	SEMI-BRONZINA, STD. HALBSCHALE	SEMICOJINETE SEMICUSCINETTO	HALF BEARING HALVLEJE	DEMI-COUSSINET MEIO ROLAMENTO	103S
1		71100777		1	BUCHA, 0.25MM BUECHSE	CASQUILLO BOCCOLA	BUSHING BOESNING	BAGUE CASQUILHO	095B
1		75286647		1	BUCHA, 0.50MM BUECHSE	CASQUILLO BOCCOLA	BUSHING BOESNING	BAGUE CASQUILHO	095B
1		71100778		1	BUCHA, 0.75MM BUECHSE	CASQUILLO BOCCOLA	BUSHING BOESNING	BAGUE CASQUILHO	095B
1		71100779		1	BUCHA, 1.00MM BUECHSE	CASQUILLO BOCCOLA	BUSHING BOESNING	BAGUE CASQUILHO	095B
1		{71103083}		1					
1		{71103084}		1					
2		75310988		1	KIT DE REVISÃO, STD SATZ, MOTORÜBERHOL	JUEGO DE REVISION KIT REVISIONE MOTORE	KIT, ENGINE OVERHAUL REVISIONSSAET	KIT REVISION MOTEUR KIT COMPLETO REVISA(	002K
2		75310989		1	KIT DE REVISÃO, 0.25MM SATZ, MOTORÜBERHOL	JUEGO DE REVISION KIT REVISIONE MOTORE	KIT, ENGINE OVERHAUL REVISIONSSAET	KIT REVISION MOTEUR KIT COMPLETO REVISA(	002K
2		75310990		1	KIT DE REVISÃO, 0.50MM SATZ, MOTORÜBERHOL	JUEGO DE REVISION KIT REVISIONE MOTORE	KIT, ENGINE OVERHAUL REVISIONSSAET	KIT REVISION MOTEUR KIT COMPLETO REVISA(	002K
2		75310991		1	KIT DE REVISÃO, 0.75MM SATZ, MOTORÜBERHOL	JUEGO DE REVISION KIT REVISIONE MOTORE	KIT, ENGINE OVERHAUL REVISIONSSAET	KIT REVISION MOTEUR KIT COMPLETO REVISA(	002K
2		75310992		1	KIT DE REVISÃO, 1.00MM SATZ, MOTORÜBERHOL	JUEGO DE REVISION KIT REVISIONE MOTORE	KIT, ENGINE OVERHAUL REVISIONSSAET	KIT REVISION MOTEUR KIT COMPLETO REVISA(	002K
3		71100780		1	LUVA DE ACOPLAMENTO HÜLSE	MANGUITO MANICOTTO	SLEEVE TRYKLEJE, KOBLING	MANCHON TUBO	031M
4		75286656		1	LUVA DE ACOPLAMENTO HÜLSE	MANGUITO MANICOTTO	SLEEVE TRYKLEJE, KOBLING	MANCHON TUBO	031M

01-16	01	p1	10/08

ANTIVIBRADOR
ANTIVIBRADOR
DAMPER
DAMPER

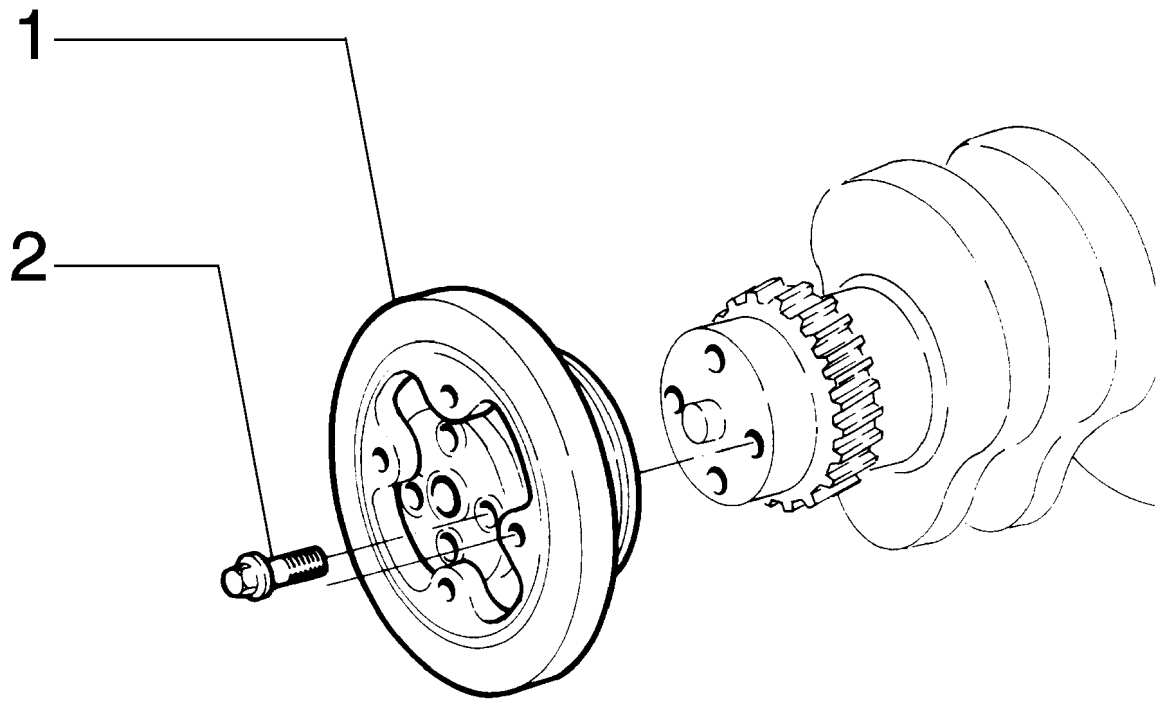

DAMPER
DAMPER
DAMPER
DAMPER

R	N	P.N.	MOD	Q	Denominação Bezeichnung	Denominacion Descrizione	Description Beskrivelse	Description Denominação	L.C.
1		**75204967**		1	AMORTECEDOR DE VIBAÇÃO				
						ANTIVIBRADOR	DAMPER	AMORTISSEUR VIBRATI	164S
					DÄMPFER	SMORZATORE	SVINGNINGSDAEMPER	ANTIVIBRADOR	
2		**75204971**		4	PARAFUSO	TORNILLO	SCREW	VIS	040V
					SCHRAUBE	VITE	SKRUE	PARAFUSO	

01-17	01	p1	10/08

BIELAS E ÊMBOLOS
BIELAS Y EMBOLOS
CONNECTING ROD AND PISTON
CONNECTING ROD AND PISTON

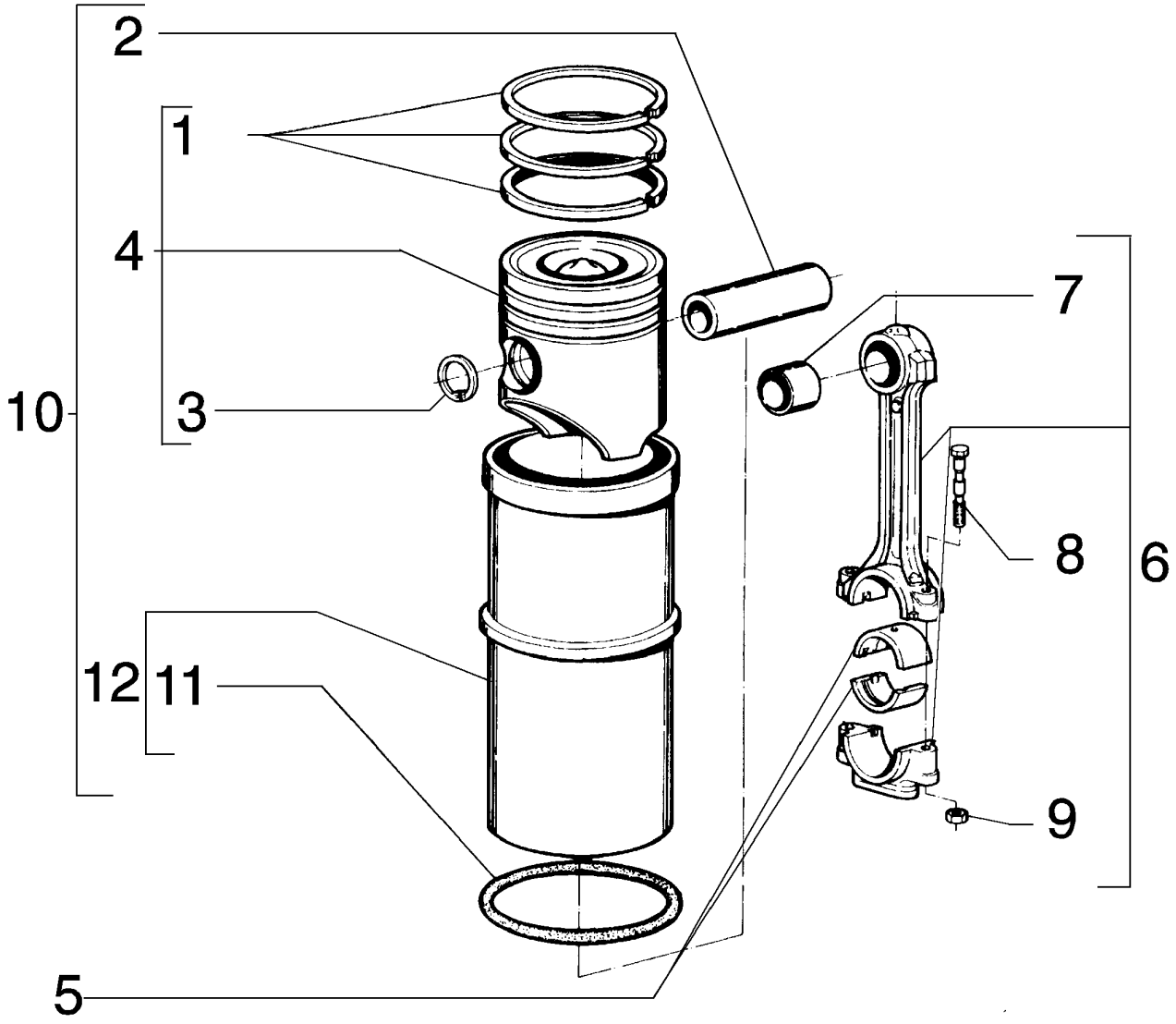

CONNECTING ROD AND PISTON
CONNECTING ROD AND PISTON
CONNECTING ROD AND PISTON
CONNECTING ROD AND PISTON

R	N	P.N.	MOD	Q	Denominação Bezeichnung	Denominacion Descrizione	Description Beskrivelse	Description Denominação	L.C.
1		75286500		6	JOGO DE ANÉIS SATZ RINGE	SERIE DE ANILLOS SERIE ANELLI	SET OF RINGS RINGSAET	POCHET. SEGMENTS CONJUNTO DE ANILHAS	340S
2		75208202		6	PINO BOLZEN	PERNO PERNO	PIN STIFT	AXE PERNO	080P
3		71100826		12	ANEL SPRENGRING	ANILLO DE RESORTE ANELLO ELASTICO	RING, SNAP LÅSERING	ANNEAU D'ARRÊT ANEL	054A
4		75286499		6	PISTÃO KOLBEN	EMBOLO STANTUFFO	PISTON STEMPEL	PISTON PISTAO	235S
5		75208088		12	JOGO SEMI-BRONZ MANC FIX ZYLINDERBLOCK, STAN	SERIE SEMICOJIN.BANC SERIE SEMICUSC.BANC	SET, CONN ROD BRGS (PLEJLLEJESAET,STD.	POCHET.DEMI-COUSS.D CONJUNTO CASQUILHO	315S
5		75206861		12	SEMI-BRONZINA HALBSCHALE	SEMICOJINETE SEMICUSCINETTO	HALF BEARING HALVLEJE	DEMI-COUSSINET MEIO ROLAMENTO	103S
5		75206862		12	SEMI-BRONZINA HALBSCHALE	SEMICOJINETE SEMICUSCINETTO	HALF BEARING HALVLEJE	DEMI-COUSSINET MEIO ROLAMENTO	103S
5		75206863		12	SEMI-BRONZINA HALBSCHALE	SEMICOJINETE SEMICUSCINETTO	HALF BEARING HALVLEJE	DEMI-COUSSINET MEIO ROLAMENTO	103S
5		75206864		12	SEMI-BRONZINA HALBSCHALE	SEMICOJINETE SEMICUSCINETTO	HALF BEARING HALVLEJE	DEMI-COUSSINET MEIO ROLAMENTO	103S
6		75208204		6	BIELA DE PISTÃO PLEUEL	BIELA DE EMBOLO BIELLA STANTUFFO	ROD, CONNECTING STEMPELSTANG	BIELLE BIELA DE EMBOLO	051B
7		71103091		1	BUCHA BUECHSE	CASQUILLO BOCCOLA	BUSHING BOESNING	BAGUE CASQUILHO	095B
8		75208205		2	PARAFUSO SCHRAUBE	TORNILLO VITE	SCREW SKRUE	VIS PARAFUSO	040V
9		75208206		2	PORCA MUTTER	TUERCA DADO	NUT MOETRIK	ECROU PORCA	010D
10		75287165		1	KIT DE REVISÃO SATZ, MOTORÜBERHOL	JUEGO DE REVISION KIT REVISIONE MOTORE	KIT, ENGINE OVERHAUL REVISIONSSAET	KIT REVISION MOTEUR KIT COMPLETO REVISAO	002K
11		75208115		6	ANEL RING	ANILLO ANELLO	RING RING	ANNEAU ANEL	045A
12		75286993		6	CAMISA ZYLINDERLAUFBUCHSE	CAMISA CANNA CILINDRI	LINER, ENGINE CYLINDE CYLINDERFORING	CHEMISE DE CYLINDRE CAMISA DE CILINDRO	035C

01-18	01	p1	10/08

COMANDO DE DISTRIBUIÇÃO
PINONES DE LA DISTRIBUCION
TIMING GEAR
TIMING GEAR

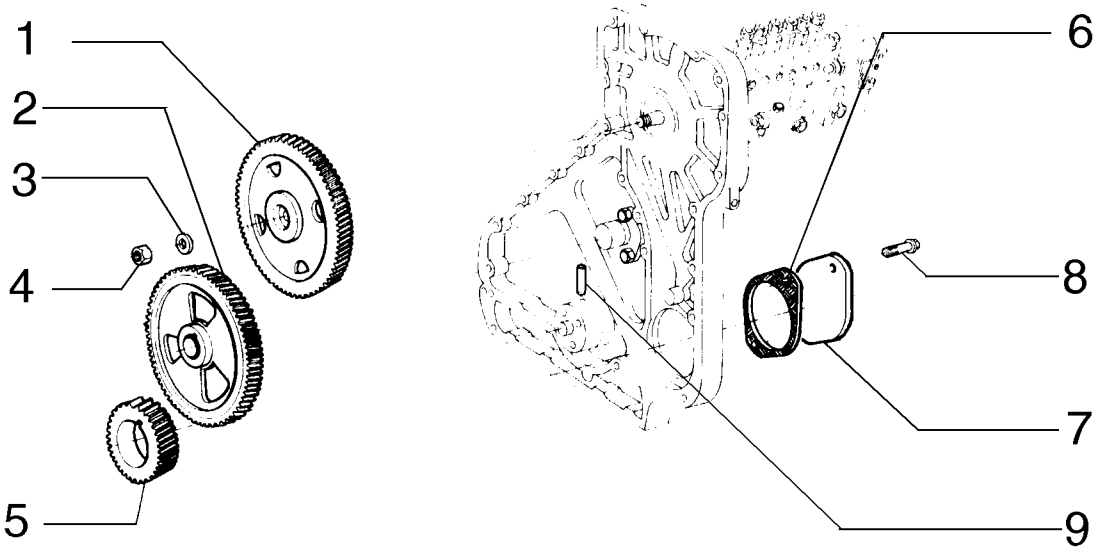

TIMING GEAR
TIMING GEAR
TIMING GEAR
TIMING GEAR

R	N	P.N.	MOD	Q	Denominação Bezeichnung	Denominacion Descrizione	Description Beskrivelse	Description Denominação	L.C.
1		71100827		1	JUNTA DICHTUNG, FLACH	JUNTA HERMETICA GUARNIZIONE	GASKET PAKNING	JOINT JUNTA	123G
2		75208348		1	ENGRENAGEM ZAHNRAD	ENGRANAJE INGRANAGGIO	GEAR TANDHJUL	PIGNON CARRETO	050I
3		75286085		1	ARRUELA PLANA UNTERLEGSCHEIBE	ARANDELA ROSETTA PIANA	WASHER FLADSKIVE	RONDELLE ANILHA	131R
4		75286086		1	PORCA MUTTER	TUERCA DADO	NUT MOETRIK	ECROU PORCA	010D
5		75208352		1	ENGRENAGEM ZAHNRAD	ENGRANAJE INGRANAGGIO	GEAR TANDHJUL	PIGNON CARRETO	050I
6		75285532		1	JUNTA DICHTUNG, FLACH	JUNTA HERMETICA GUARNIZIONE	GASKET PAKNING	JOINT JUNTA	123G
7		75286125		1	FLANGE FLANSCH	BRIDA FLANGIA	FLANGE FLANGE	FLASQUE FALANGE	070F
8		75208347		2	PARAFUSO SCHRAUBE	TORNILLO VITE	SCREW SKRUE	VIS PARAFUSO	040V
9		75208356		1	PINO BOLZEN	PERNO PERNO	PIN STIFT	AXE PERNO	080P

01-19	01	p1	10/08

DISTRIBUIÇÃO
DISTRIBUCION
DISTRIBUTION
DISTRIBUTION

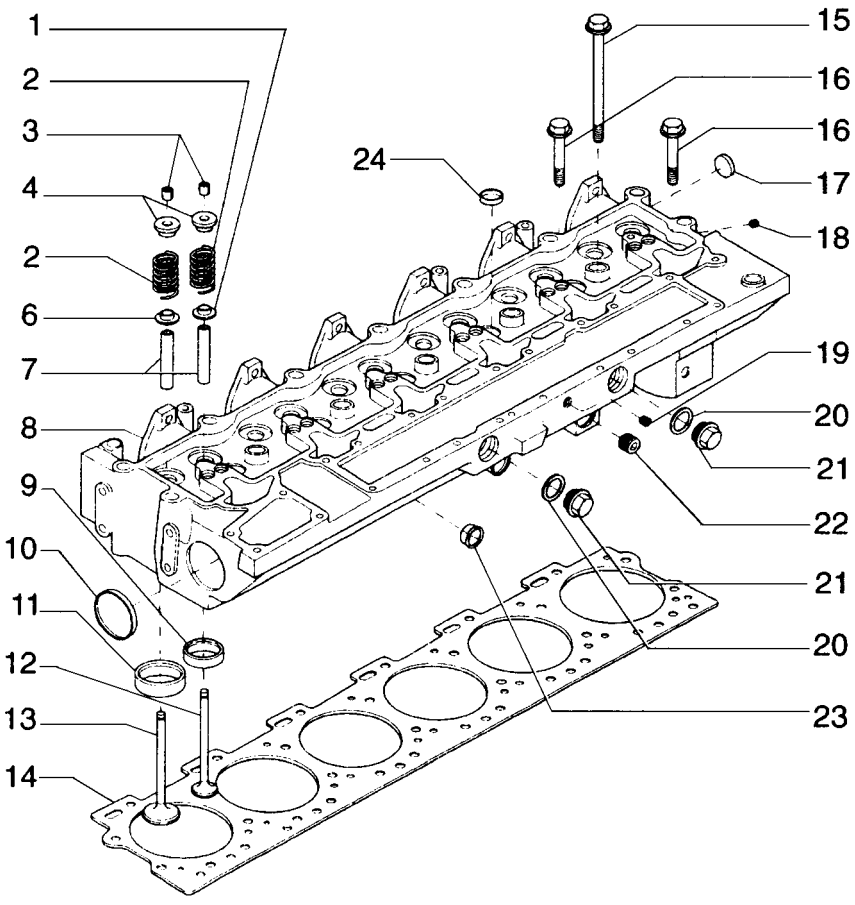

DISTRIBUTION
DISTRIBUTION
DISTRIBUTION
DISTRIBUTION

R	N	P.N.	MOD	Q	Denominação Bezeichnung	Denominacion Descrizione	Description Beskrivelse	Description Denominação	L.C.
1		75286697		12	PRATO DE RETENÇÃO BECHERHALTER	COPILLA RETENEDORA SCODELLINO DI RITEGN	RETAINER CUP TALLERKENFORMET BA	COUPELLE DE RETENUI COPO DE RETENCAO	061S
2		71100403		12	KIT DE REVISÃO SATZ, MOTORÜBERHOL	JUEGO DE REVISION KIT REVISIONE MOTORE	KIT, ENGINE OVERHAUL REVISIONSSAET	KIT REVISION MOTEUR KIT COMPLETO REVISA(	002K
3		75208232		24	TRAVA CÔNICA VENTILKEIL AM KIPPHEI	CHAVETA CONICA SEMICONO PUNTERIE	COTTER, ROCKER ARM HALVKILE TIL VENTILLO	DEMI-CONE DE POUSSC MEIA LUA DE MARTELO	100S
4		71103092		12	ANEL DE VEDACAO DICHTUNG	ANILLO DE CIERRE ANELLO DI TENUTA	SEAL PAKNINGSRING	JOINT ANEL DE VEDACAO	132A
5		75208101		1	KIT SATZ	EQUIPO CORREDO	KIT UDSTYR	KIT KIT	305C
6		75286697		12	PRATO DE RETENÇÃO BECHERHALTER	COPILLA RETENEDORA SCODELLINO DI RITEGN	RETAINER CUP TALLERKENFORMET BA	COUPELLE DE RETENUI COPO DE RETENCAO	061S
7		75208214		12	GUIA FÜHRUNG	GUIA GUIDA	GUIDE STYR	GUIDE GUIA	145G
8		75288672		1	CABEÇOTE ZYLINDERKOPF	CULATA TESTA CILINDRI	CYLINDER HEAD CYLINDERHOVED	CULASSE CABECA DE MOTOR	113T
9		75208215		6	SEDE/ALOJAMENTO SITZ / NUT	ALOJAMIENTO SEDE	SEAT/SLOT SAEDE	LOGEMENT SUPORTE	069S
9		75286204		6	SEDE/ALOJAMENTO SITZ / NUT	ALOJAMIENTO SEDE	SEAT/SLOT SAEDE	LOGEMENT SUPORTE	069S
9		75286205		6	SEDE/ALOJAMENTO SITZ / NUT	ALOJAMIENTO SEDE	SEAT/SLOT SAEDE	LOGEMENT SUPORTE	069S
10		75208216		2	BUJÃO STOPFEN	TAPÓN TAPPO	PLUG PROP	BOUCHON BUJAO	050T
11		75208217		6	SEDE/ALOJAMENTO SITZ / NUT	ALOJAMIENTO SEDE	SEAT/SLOT SAEDE	LOGEMENT SUPORTE	069S
11		75286206		6	SEDE/ALOJAMENTO SITZ / NUT	ALOJAMIENTO SEDE	SEAT/SLOT SAEDE	LOGEMENT SUPORTE	069S
11		75286207		6	SEDE/ALOJAMENTO SITZ / NUT	ALOJAMIENTO SEDE	SEAT/SLOT SAEDE	LOGEMENT SUPORTE	069S
12		75208238		6	VÁLVULA DE ESCAPE AUSLASSVENTIL, STANI	VALVULA DE ESCAPE VALVOLA DI SCARICO	VALVE, ENG EXHAUST, S UDSTOEDNINGSVENTIL	SOUPAPE D'ECHAPPEM VALVULA DE ESCAPE	112V
13		75208239		6	VÁLVULA HIDRAULICA HYDRAULIKVENTIL	VALVULA HIDRAULICA VALVOLA IDRAULICA	VALVE, HYDRAULIC VENTIL HYDRAULIK	SOUPAPE HYDRAULIQU VALVULA HIDRAULICA	010V
14		75286658		1	JUNTA DO CABEÇOTE ZYLINDERKOPFDICHTUI	JUNTA DE CULATA GUARNIZIONE TESTA CI	GASKET, CYLINDER HEA TOPPAKNING	JOINT DE CULASSE JUNTA DA CABECA	129G
14		71100164		1	JUNTA DICHTUNG, FLACH	JUNTA HERMETICA GUARNIZIONE	GASKET PAKNING	JOINT JUNTA	123G
14		75288670		1	JUNTA DICHTUNG, FLACH	JUNTA HERMETICA GUARNIZIONE	GASKET PAKNING	JOINT JUNTA	123G
15		75286699		14	PARAFUSO SCHRAUBE	TORNILLO VITE	SCREW SKRUE	VIS PARAFUSO	040V
16		75286698		12	PARAFUSO SCHRAUBE	TORNILLO VITE	SCREW SKRUE	VIS PARAFUSO	040V
17		75288671		1	BUJÃO STOPFEN	TAPÓN TAPPO	PLUG PROP	BOUCHON BUJAO	050T
18		75286706		1	BUJÃO STOPFEN	TAPÓN TAPPO	PLUG PROP	BOUCHON BUJAO	050T

01-19	01	p2	10/08

DISTRIBUIÇÃO
DISTRIBUCION
DISTRIBUTION
DISTRIBUTION

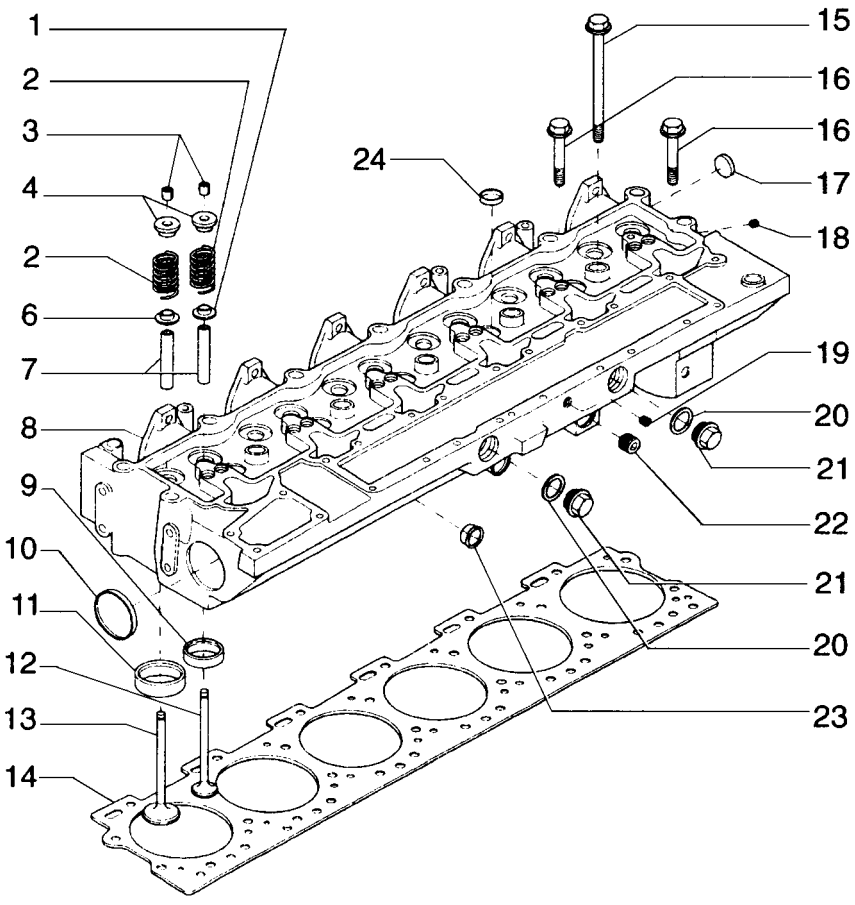

DISTRIBUTION
DISTRIBUTION
DISTRIBUTION
DISTRIBUTION

R	N	P.N.	MOD	Q	Denominação Bezeichnung	Denominacion Descrizione	Description Beskrivelse	Description Denominação	L.C.
19		**75208221**		1	BUJÃO STOPFEN	TAPÓN TAPPO	PLUG PROP	BOUCHON BUJAO	050T
20		**75208158**		2	JUNTA DICHTUNG, FLACH	JUNTA HERMETICA GUARNIZIONE	GASKET PAKNING	JOINT JUNTA	123G
21		**75287676**		2	BUJÃO STOPFEN	TAPÓN TAPPO	PLUG PROP	BOUCHON BUJAO	050T
22		**75208117**		1	BUJÃO STOPFEN	TAPÓN TAPPO	PLUG PROP	BOUCHON BUJAO	050T
23		**75286707**		1	BUJÃO STOPFEN	TAPÓN TAPPO	PLUG PROP	BOUCHON BUJAO	050T
24		**75287924**		5	BUJÃO STOPFEN	TAPÓN TAPPO	PLUG PROP	BOUCHON BUJAO	050T

01-20	01	p1	10/08

DISTRIBUIÇÃO
DISTRIBUCION
DISTRIBUTION
DISTRIBUTION

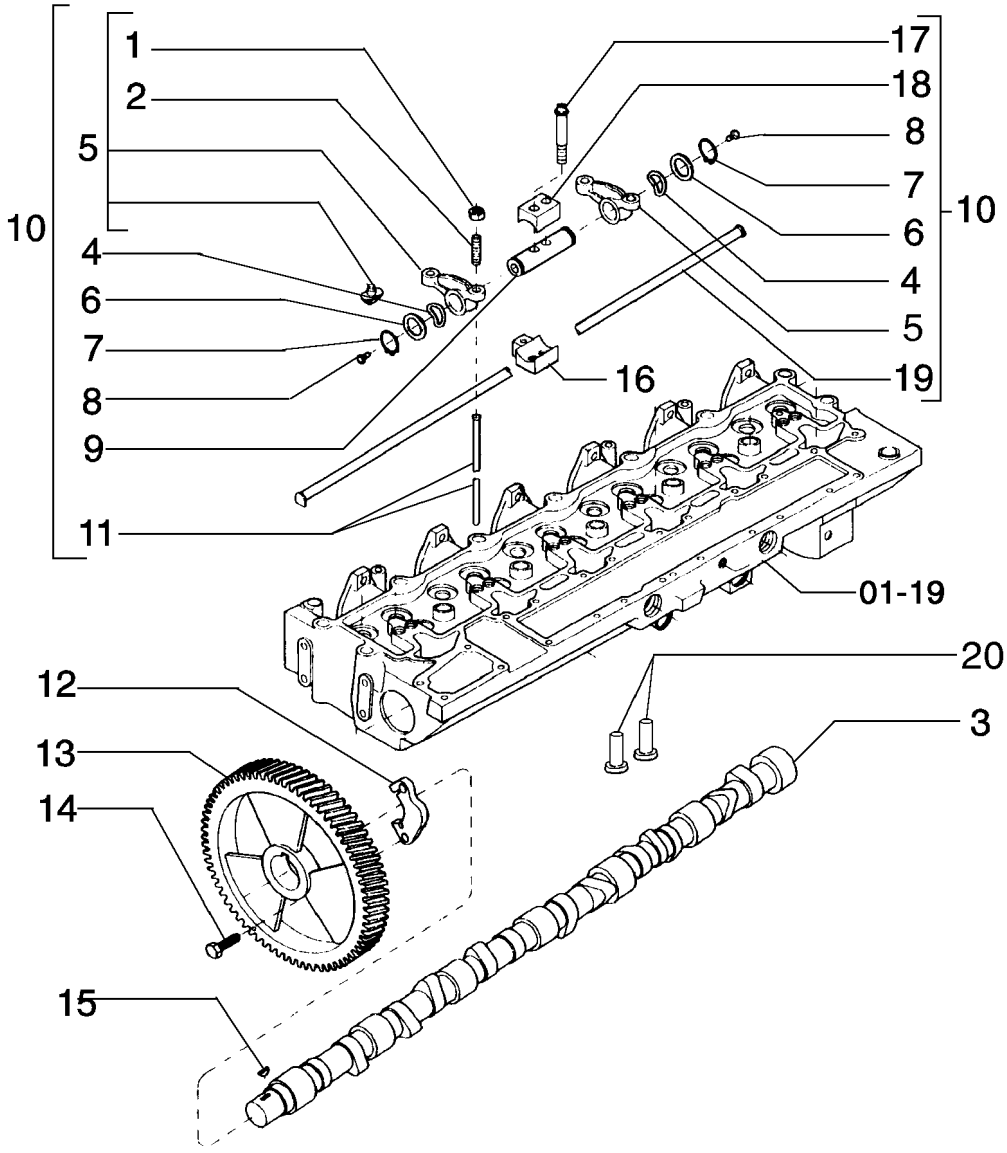

DISTRIBUTION
DISTRIBUTION
DISTRIBUTION
DISTRIBUTION

R	N	P.N.	MOD	Q	Denominação Bezeichnung	Denominacion Descrizione	Description Beskrivelse	Description Denominação	L.C.
1		75288673		12	PORCA MUTTER	TUERCA DADO	NUT MOETRIK	ECROU PORCA	010D
2		75289666		12	PRISIONEIRO GEWINDEBOLZEN	PRISIONERO PRIGIONIERO	STUD STOETTEBOLT	GOUJON PERNE	210P
3		75288271		1	EIXO EXCÊNTRICO NOCKENWELLE	ARBOL DE LEVAS ALBERO A CAMME	CAMSHAFT KNASTAKSEL	ARBRE A CAMES VEIO DE EXCENTRICOS	017A
4		75208229		12	ARRUELA PLANA UNTERLEGSCHEIBE	ARANDELA ROSETTA PIANA	WASHER FLADSKIVE	RONDELLE ANILHA	131R
5		75208223		6	PARAFUSO DE REGULAGEM STELLSCHRAUBE	TORNILLO DE REGLAGE VITE DI REGOLAZIONE	SCREW, ADJUSTMENT JUSTERINGSSKRUE	VIS DE REGLAGE PARAFUSO DE AJUSTE	051V
6		75208228		12	ARRUELA PLANA UNTERLEGSCHEIBE	ARANDELA ROSETTA PIANA	WASHER FLADSKIVE	RONDELLE ANILHA	131R
7		75206820		12	ANEL SPRENGRING	ANILLO DE RESORTE ANELLO ELASTICO	RING, SNAP LÅSERING	ANNEAU D'ARRÊT ANEL	054A
8		75289667		12	REBITE NIETE	REMACHE RIBATTINO	RIVET NITTE	RIVET REBITE	055R
9		75208231		6	EIXO WELLE	EJE ALBERO	SHAFT AKSEL	ARBRE VEIO	016A
10		75208222		6	BALANCIM KIPPHEBEL	BALANCIN BILANCIERE	ROCKER ARM VENTILARM	CULBUTEUR MARTELO DE VALVULA	055B
11		75208249		12	HASTE DE IMPULSO STÖSSELSTANGE	VARILLA DE EMPUJE ASTA, SPINTA	ROD, PUSH SKUBBESTANG	TIGE DE CULBUTEUR HASTE DE IMPULSO	P307
12		75287959		1	SUPORTE HALTERUNG, LAGERBO	SOPORTE SUPPORTO	SUPPORT BESLAG	SUPPORT SUPORTE	300S
13		75286636		1	ENGRENAGEM ZAHNRAD	ENGRANAJE INGRANAGGIO	GEAR TANDHJUL	PIGNON CARRETO	050I
14		75286076		2	PARAFUSO SCHRAUBE	TORNILLO VITE	SCREW SKRUE	VIS PARAFUSO	040V
15		75287957		1	CHAVETA FEDERKEIL	CHAVETA LINGUETTA	KEY KILE	CLAVETTE CHAVETA	060L
16		75208247		6	SUPORTE HALTERUNG, LAGERBO	SOPORTE SUPPORTO	SUPPORT BESLAG	SUPPORT SUPORTE	300S
17		75208244		12	PARAFUSO SCHRAUBE	TORNILLO VITE	SCREW SKRUE	VIS PARAFUSO	040V
18		75208245		6	SUPORTE HALTERUNG, LAGERBO	SOPORTE SUPPORTO	SUPPORT BESLAG	SUPPORT SUPORTE	300S
19		75208246		1	TUBO RÍGIDO LEITUNG	TUBO RIGIDO TUBO RIGIDO	TUBE, RIGID ROER	TUYAU RIGIDE TUBO RIGIDO	193T
20		75288297		12	HASTE STAB	VARILLA ASTA	ROD STANG	TRINGLE HASTE	090A

01-21	01	p1	05/09

RESERVATÓRIO DE COMBUSTÍVEL
DEPOSITO DE COMBUSTIBLE
FUEL TANK
FUEL TANK

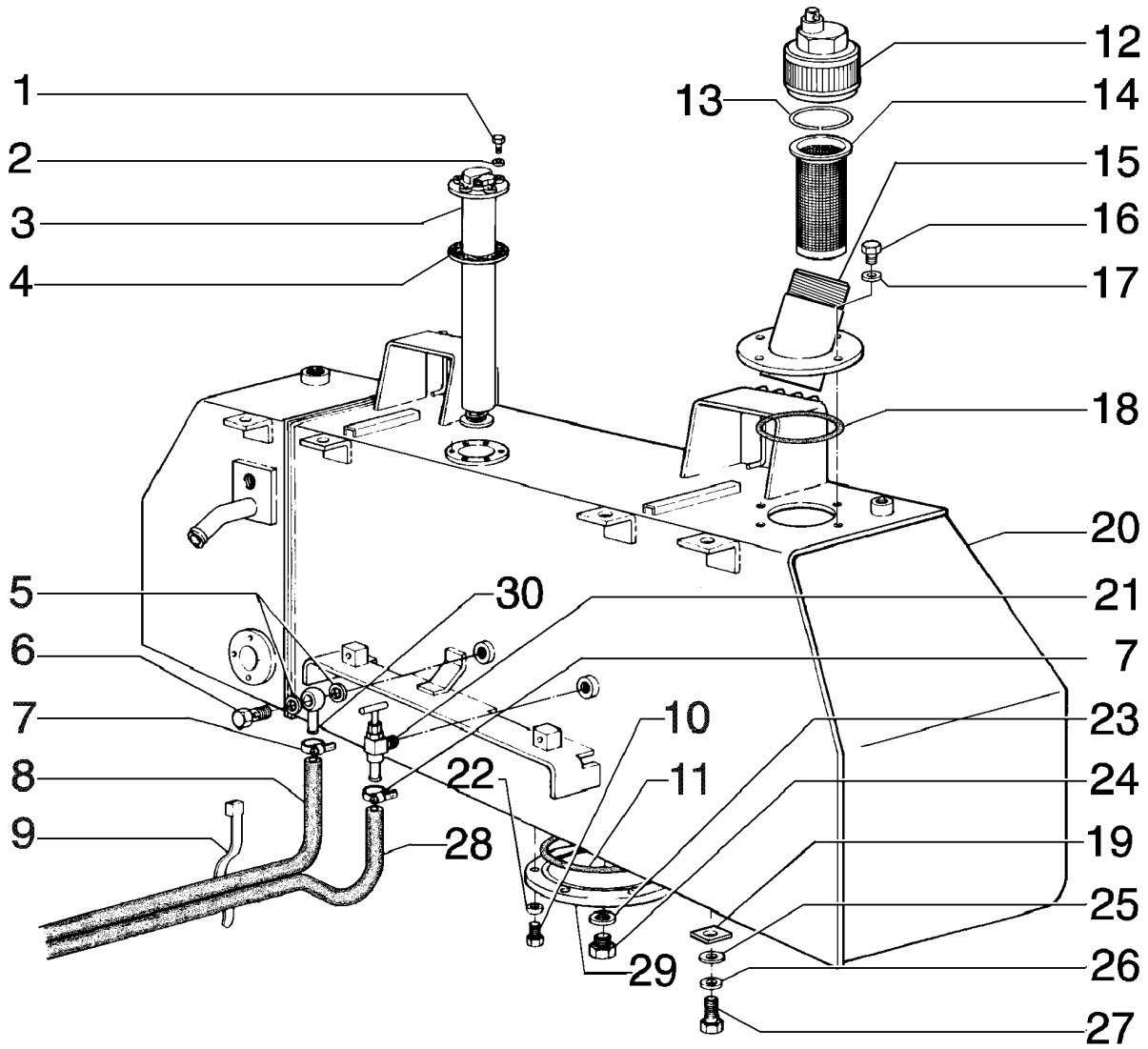

FUEL TANK
FUEL TANK
FUEL TANK
FUEL TANK

R	N	P.N.	MOD	Q	Denominação Bezeichnung	Denominacion Descrizione	Description Beskrivelse	Description Denominação	L.C.
1		13272111		5	PARAFUSO, Pan Hd, M4 x 14, 5.8				
						TORNILLO	SCREW	VIS	040V
					SCHRAUBE	VITE	SKRUE	PARAFUSO	
2		10519201		5	ARRUELA PLANA, M4	ARANDELA	WASHER	RONDELLE	131R
					UNTERLEGSCHEIBE	ROSETTA PIANA	FLADSKIVE	ANILHA	
3		75253088		1	HASTE DE NÍVEL	VARILLA DE NIVEL	DIPSTICK	JAUGE DE NIVEAU	091A
					PEILSTAB	ASTA DI LIVELLO	MAALEPIND	VARETA DE NIVEL	
4		75288871		1	JUNTA	JUNTA HERMETICA	GASKET	JOINT	123G
					DICHTUNG, FLACH	GUARNIZIONE	PAKNING	JUNTA	
5		10279985		2	JUNTA	JUNTA HERMETICA	GASKET	JOINT	123G
					DICHTUNG, FLACH	GUARNIZIONE	PAKNING	JUNTA	
6		10184317		1	BANJO, M14 x 1.5 x 27	BOQUILLA	BOLT, BANJO	VIS-RACCORD	090B
					RINGSCHLAUCHNIPPEL	BOCCHETTONE	BANJOBOLT	PARAFUSO RACCORD	
7		79084753		4	BRACADEIRA MANGUEIRA, M10-18				
						ABRAZADERA MANGUEI	CLAMP, HOSE	BRIDE, FLEXIBLE	P729
					SCHLAUCHSCHELLE	MORSETTO	SLANGEKLEMME	BRACADEIRA MANGUEII	
8		75222810		1	MANGUEIRA	MANGA	HOSE	FLEXIBLE	030M
					SCHLAUCH	MANICOTTO FLESSIBILE	SLANGE	TUBO FLEXIVEL	
9		75201642		1	PRENDEDOR	BORNE	CLAMP	BRIDE	120M
					KLEMME	MORSETTO	SPÆNDEBÅND	BORNE	
10		16043631		6	PARAFUSO, Hex, M8 x 25, 10.9				
						TORNILLO	BOLT	BOULON	140B
					SCHRAUBE	BULLONE	SKRUE	PARAFUSO	
11		14466580		1	ANEL "O", -247, 70 Duro, 4.609" ID x .139" Thk				
						JUNTA HERMETICA	O-RING	JOINT THORIQUE	055A
					O-RING	ANELLO TOROIDALE	O-RING	O-RING	
12		4977118		1	BUJÃO	TAPÓN	PLUG	BOUCHON	050T
					STOPFEN	TAPPO	PROP	BUJAO	
13		11061476		1	ANEL, M70, Int	ANILLO DE RESORTE	RING, SNAP	ANNEAU D'ARRÊT	054A
					SPRENGRING	ANELLO ELASTICO	LÅSERING	ANEL	
14		75201624		1	ELEMENTO DE VEDAÇÃO	ELEMENTO DE CIERRE	ELEMENT, SEALING	ELEMENTS D'ETANCHEI	021E
					DICHTELEMENT	ELEMENTO DI TENUTA	PAKNINGSELEMENT	ELEMENTO DE VEDACA	
15		87515450		1	LIMA	GOLLETE	FILLER	GOULOT	3220
					FÜLLSTÜCK	TUBO DI RIEMPIMENTO	MELLEMSTYKKE	LIMA	
16		11106631		4	PARAFUSO, Hex, M10 x 35, 10.9, Full Thd				
						TORNILLO	BOLT	BOULON	140B
					SCHRAUBE	BULLONE	SKRUE	PARAFUSO	
17		10516871		4	ARRUELA PLANA	ARANDELA	WASHER	RONDELLE	131R
					UNTERLEGSCHEIBE	ROSETTA PIANA	FLADSKIVE	ANILHA	
18		14467980		1	ANEL "O", -261, 70 Duro, 6.734" ID x .139" Thk				
						JUNTA HERMETICA	O-RING	JOINT THORIQUE	055A
					O-RING	ANELLO TOROIDALE	O-RING	O-RING	
19		75221952		AR	CALCO DE AFINACAO, 2.0mm Thk				
						SUPLEMENTO	SHIM	CALE D'EPAISSEUR	198S
					UNTERLEGSCHEIBE	SPESSORE	MELLEMLÆG	CALCO DE AFINACAO	
19		75221953		AR	CALCO DE AFINACAO, 3.0mm Thk				
						SUPLEMENTO	SHIM	CALE D'EPAISSEUR	198S
					UNTERLEGSCHEIBE	SPESSORE	MELLEMLÆG	CALCO DE AFINACAO	

01-21	01	p2	05/09

RESERVATÓRIO DE COMBUSTÍVEL
DEPOSITO DE COMBUSTIBLE
FUEL TANK
FUEL TANK

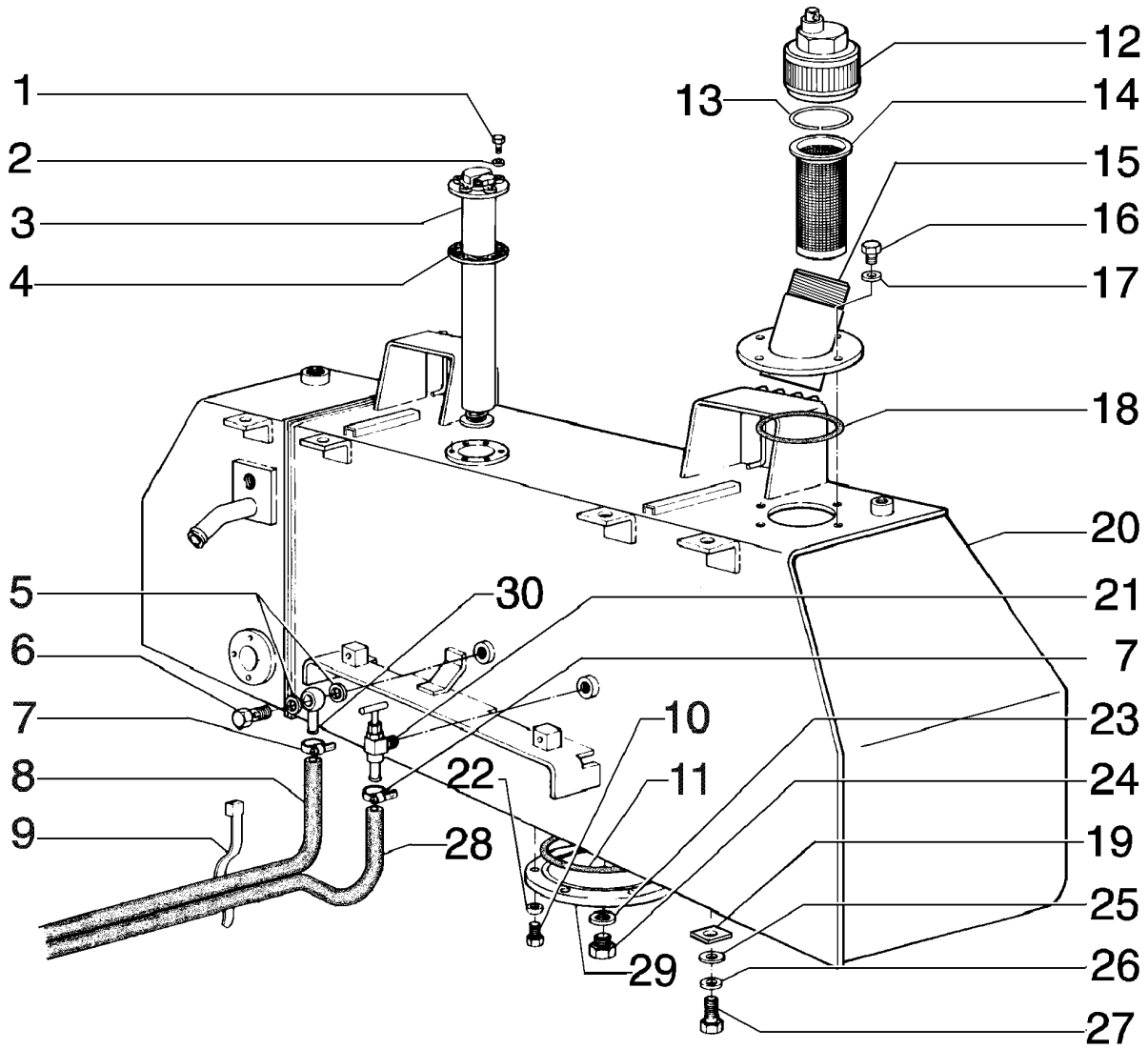

FUEL TANK
FUEL TANK
FUEL TANK
FUEL TANK

R	N	P.N.	MOD	Q	Denominação Bezeichnung	Denominacion Descrizione	Description Beskrivelse	Description Denominação	L.C.
19		**75221954**		AR	CALCO DE AFINACAO, 4.5mm Thk				
						SUPLEMENTO	SHIM	CALE D'EPAISSEUR	198S
					UNTERLEGSCHEIBE	SPESSORE	MELLEMLÆG	CALCO DE AFINACAO	
20		**75266471**		1	TANQUE DE COMBUSTIVE	TANQUE	TANK, FUEL	RÉSERVOIR CARBURAN	P550
					KRAFTSTOFFTANK	DEPOSITO, COMBUST	TANK, BRÆNDSTOF	TANQUE DE COMBUSTI	
21		**585834**		1	TORNEIRA	GRIFO	DRAINCOCK/TAP, SUPP	ROBINET	150R
					ABLASSHAHN	RUBINETTO	HANE	TORNEIRA	
22		**10516671**		6	ARRUELA-TRAVA	ARANDELA DE FRENO	WASHER, LOCK	RONDELLE FREIN	132R
					SICHERUNGSSCHEIBE	ROSETTA DI SICUREZZ	LAASESKIVE	ANILHA DE FIXACAO	
23		**10296685**		1	VEDADOR, M16.3 x 22 x 1.5, Copper				
						JUNTA HERMETICA	WASHER, SEALING	RONDELLE D'ETANCHEI	Z526
					DICHTSCHEIBE	ROSETTA DI TENUTA	TAETNINGSSKIVE	JUNTA HERMETICA	
24		**79007135**		1	BUJÃO	TAPÓN	PLUG	BOUCHON	050T
					STOPFEN	TAPPO	PROP	BUJAO	
25		**12644921**		8	ARRUELA PLANA, M14 x 32 x 4				
						ARANDELA	WASHER	RONDELLE	131R
					UNTERLEGSCHEIBE	ROSETTA PIANA	FLADSKIVE	ANILHA	
26		**10517179**		8	ARRUELA PLANA	ARANDELA	WASHER	RONDELLE	131R
					UNTERLEGSCHEIBE	ROSETTA PIANA	FLADSKIVE	ANILHA	
27		**11115531**		8	PARAFUSO, Hex, M14 x 30, 10.9, Full Thd				
						TORNILLO	BOLT	BOULON	140B
					SCHRAUBE	BULLONE	SKRUE	PARAFUSO	
28		**75222809**		1	MANGUEIRA	MANGA	HOSE	FLEXIBLE	030M
					SCHLAUCH	MANICOTTO FLESSIBILE	SLANGE	TUBO FLEXIVEL	
29		**75266475**		1	FLANGE	BRIDA	FLANGE	FLASQUE	070F
					FLANSCH	FLANGIA	FLANGE	FALANGE	
30		**79010217**		1	CONEXÃO	RACOR	CONNECTOR, HYD.	RACCORD	020R
					HYDRAULIKKUPPLUNG	RACCORDO IDRAULICO	FORSKRUNING	CONECTOR	

01-22	01	p1	05/09

COMANDO DO ACELERADOR
MANDO DEL ACELERADOR
THROTTLE CONTROL
THROTTLE CONTROL

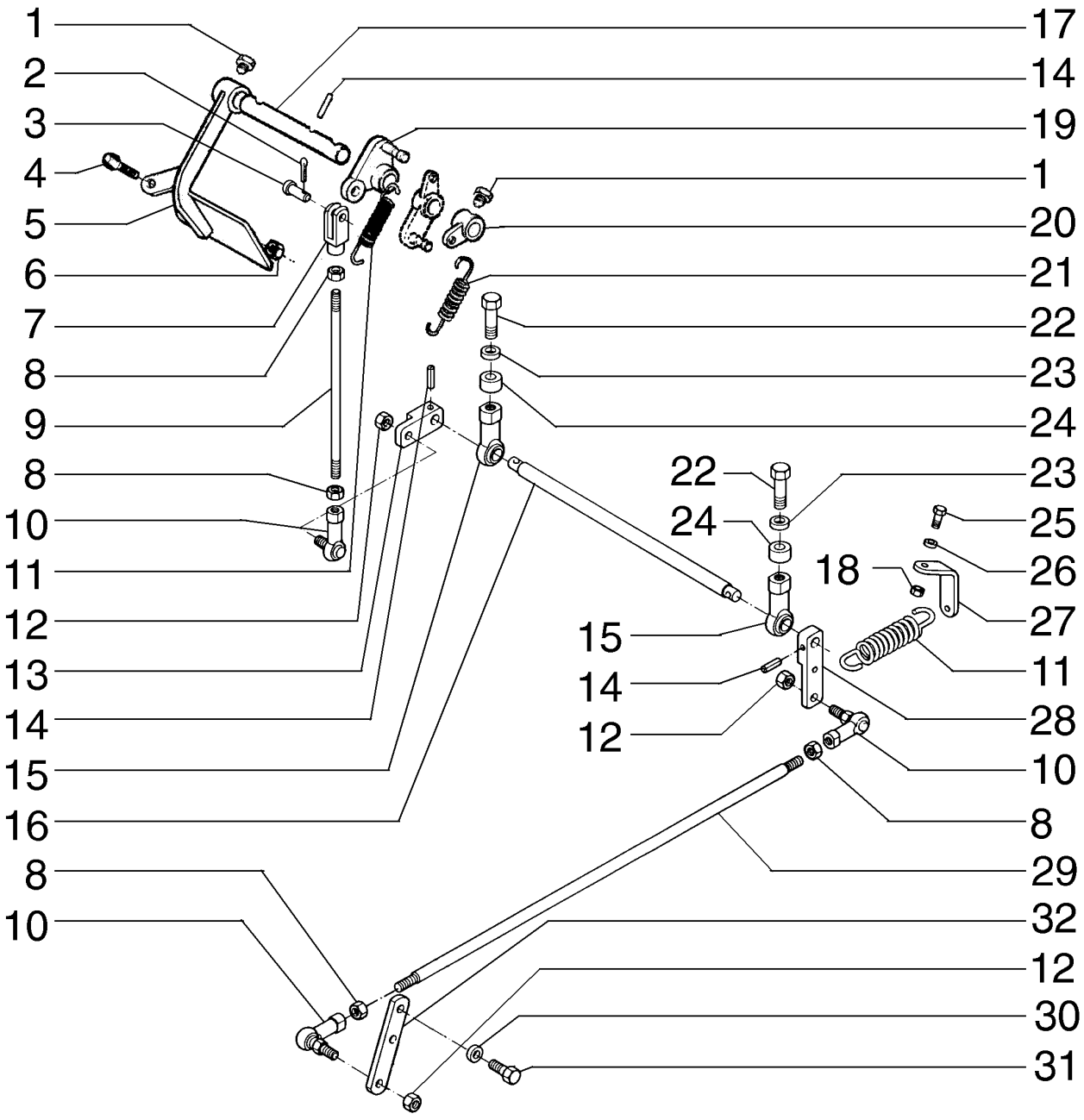

THROTTLE CONTROL
THROTTLE CONTROL
THROTTLE CONTROL
THROTTLE CONTROL

R	N	P.N.	MOD	Q	Denominação Bezeichnung	Denominacion Descrizione	Description Beskrivelse	Description Denominação	L.C.
1		569475		2	PARAFUSO SCHRAUBE	TORNILLO VITE	SCREW SKRUE	VIS PARAFUSO	040V
2		10734201		1	GRAMPO, M2 x 12 SPLINT	PASADOR ABIERTO COPPIGLIA	PIN, SPLIT (COTTER) SPLITBOLT	GOUPILLE TROCO DE ABRIR	270C
3		10050814		1	PINO BOLZEN	PERNO PERNO	PIN STIFT	AXE PERNO	080P
4		79037282		1	CUNHA UNTERLAGE, POLSTER	TACO TASSELLO	PAD DYVEL	TAMPON ESPACADOR	060T
5		75247352		1	PEDAL PEDAL	PEDAL PEDALE	PEDAL PEDAL	PEDALE PEDAL	060P
6		10791021		1	PORCA, Thin, M10 x 1.25, Cl 05 MUTTER	TUERCA DADO	NUT MOETRIK	ECROU PORCA	010D
7		75247377		1	GARFO HEUGABEL	HORQUETA FORCA	FORK FORK	FOURCHE FORQUETA	125F
8		70911040		4	PORCA MUTTER	TUERCA DADO	NUT MOETRIK	ECROU PORCA	010D
9		87368994		1	ESCORA ESTABILIZADORA STREBE	BARRA ESTABILIZADOR PUNTONE ANTISCUOTI	STRUT STØDDÆMPERARME	BRAS ANTI-SECOUSSE BARRA RIGIDA	245P
10		87399049		3	EXTREMIDADE SPURSTANGENKOPF	EXTREMO ESTREMITA'	END ASSY, TRACK ROD ENDE	EXTREMITE TERMINAL	061E
11		87577445		1	MOLA FEDER	RESORTE MOLLA	SPRING FJEDER	RESSORT MOLA	100M
12		70916590		3	PORCA MUTTER	TUERCA DADO	NUT MOETRIK	ECROU PORCA	010D
13		87384145		1	ALAVANCA HEBEL	PALANCA LEVA	LEVER HAANDTAG	LEVIER ALAVANCA	045L
14		14168370		2	PINO DE FIXAÇÃO, M6 x 30, Slotted SICHERUNGSSTIFT	PASADOR DE FIJACION PERNO DI FISSAGGIO	PIN, LOCK LAASETAP	CHEVILLE PERNO DE FIXACAO	081P
15		87399051		2	JUNTA ESFÉRICA GLEICHLAUFGELENK	JUNTA HOMOCINETICA GIUNTO OMOCINETICO	BALL JOINT KUGLELED	JOINT HOMOCINETIQUE JUNTA ESFÉRICA	066G
16		87384144		1	EIXO WELLE	EJE ALBERO	SHAFT AKSEL	ARBRE VEIO	016A
17		79078966		1	EIXO WELLE	EJE ALBERO	SHAFT AKSEL	ARBRE VEIO	016A
18		15500121		1	PORCA MUTTER	TUERCA DADO	NUT MOETRIK	ECROU PORCA	010D
19		79080389		1	ALAVANCA PARA RODA ZWISCHENHEBEL	REENVIO DE PALANCA RINVIO A LEVA	LEVER, IDLER SKIFTEHAANDTAG	RENVOI A LEVIER ALAVANCA DE RALENTI	063R
20		79089244		1	ALAVANCA HEBEL	PALANCA LEVA	LEVER HAANDTAG	LEVIER ALAVANCA	045L
21		547515		1	MOLA FEDER	RESORTE MOLLA	SPRING FJEDER	RESSORT MOLA	100M
22		70927529		2	PARAFUSO SCHRAUBE	TORNILLO VITE	SCREW SKRUE	VIS PARAFUSO	040V

01-22	01	p2	05/09

COMANDO DO ACELERADOR
MANDO DEL ACELERADOR
THROTTLE CONTROL
THROTTLE CONTROL

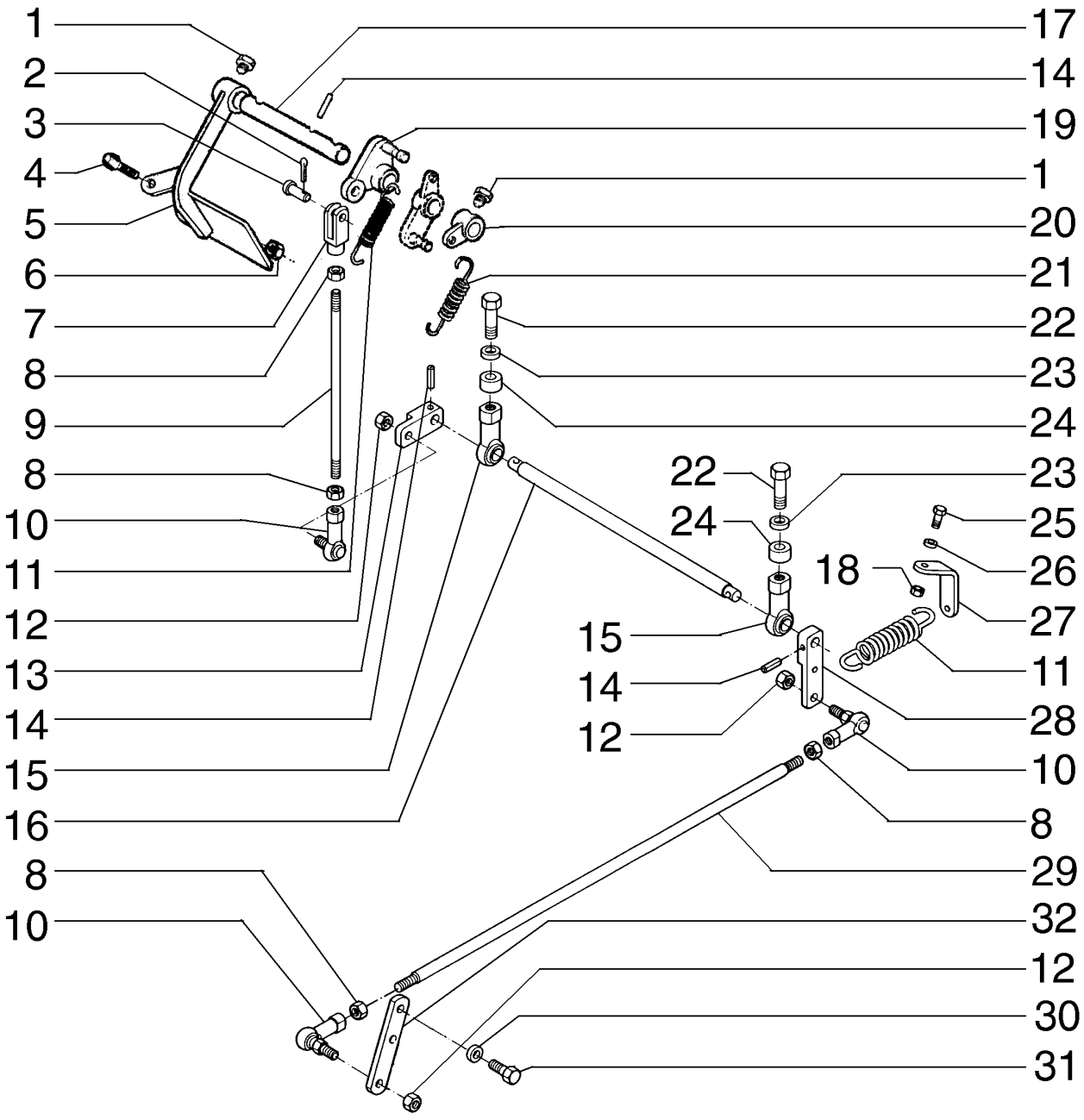

THROTTLE CONTROL
THROTTLE CONTROL
THROTTLE CONTROL
THROTTLE CONTROL

R	N	P.N.	MOD	Q	Denominação Bezeichnung	Denominacion Descrizione	Description Beskrivelse	Description Denominação	L.C.
23		**14496931**		2	ARRUELA PLANA, M16 x 30 x 3				
						ARANDELA	WASHER	RONDELLE	131R
					UNTERLEGSCHEIBE	ROSETTA PIANA	FLADSKIVE	ANILHA	
24		**87369000**		2	ESPAÇADOR	SEPARADOR	SPACER	ENTRETOISE	075D
					DISTANZSTÜCK	DISTANZIALE	AFSTANDSSTYKKE	ESPACADOR	
25		**11106231**		1	PARAFUSO, Hex, M10 x 25, 10.9, Full Thd				
						TORNILLO	BOLT	BOULON	140B
					SCHRAUBE	BULLONE	SKRUE	PARAFUSO	
26		**12638601**		1	ARRUELA PLANA, M10 x 18 x 2				
						ARANDELA	WASHER	RONDELLE	131R
					UNTERLEGSCHEIBE	ROSETTA PIANA	FLADSKIVE	ANILHA	
27		**87382802**		1	SUPORTE	SOPORTE	SUPPORT	SUPPORT	300S
					HALTERUNG, LAGERBO	SUPPORTO	BESLAG	SUPORTE	
28		**87384146**		1	ALAVANCA	PALANCA	LEVER	LEVIER	045L
					HEBEL	LEVA	HAANDTAG	ALAVANCA	
29		**87368999**		1	ESCORA ESTABILIZADORA				
						BARRA ESTABILIZADOR	STRUT	BRAS ANTI-SECOUSSE	245P
					STREBE	PUNTONE ANTISCUOTI	STØDDÆMPERARME	BARRA RIGIDA	
30		**10615479**		2	ARRUELA-TRAVA, Ext Tooth, M6, Serr				
						ARANDELA DE FRENO	WASHER, LOCK	RONDELLE FREIN	132R
					SICHERUNGSSCHEIBE	ROSETTA DI SICUREZZ	LAASESKIVE	ANILHA DE FIXACAO	
31		**10902131**		2	PARAFUSO, Hex, M6 x 14, 10.9, Full Thd				
						TORNILLO	BOLT	BOULON	140B
					SCHRAUBE	BULLONE	SKRUE	PARAFUSO	
32		**75241103**		1	PLACA	PLACA	PLATE	PLAQUE	105P
					BLECH, PLATTE	PIASTRA	PLADE	CHAPA	

01-23	01	p1	05/09

COMANDO DO ACELERADOR
MANDO DEL ACELERADOR
THROTTLE CONTROL
THROTTLE CONTROL

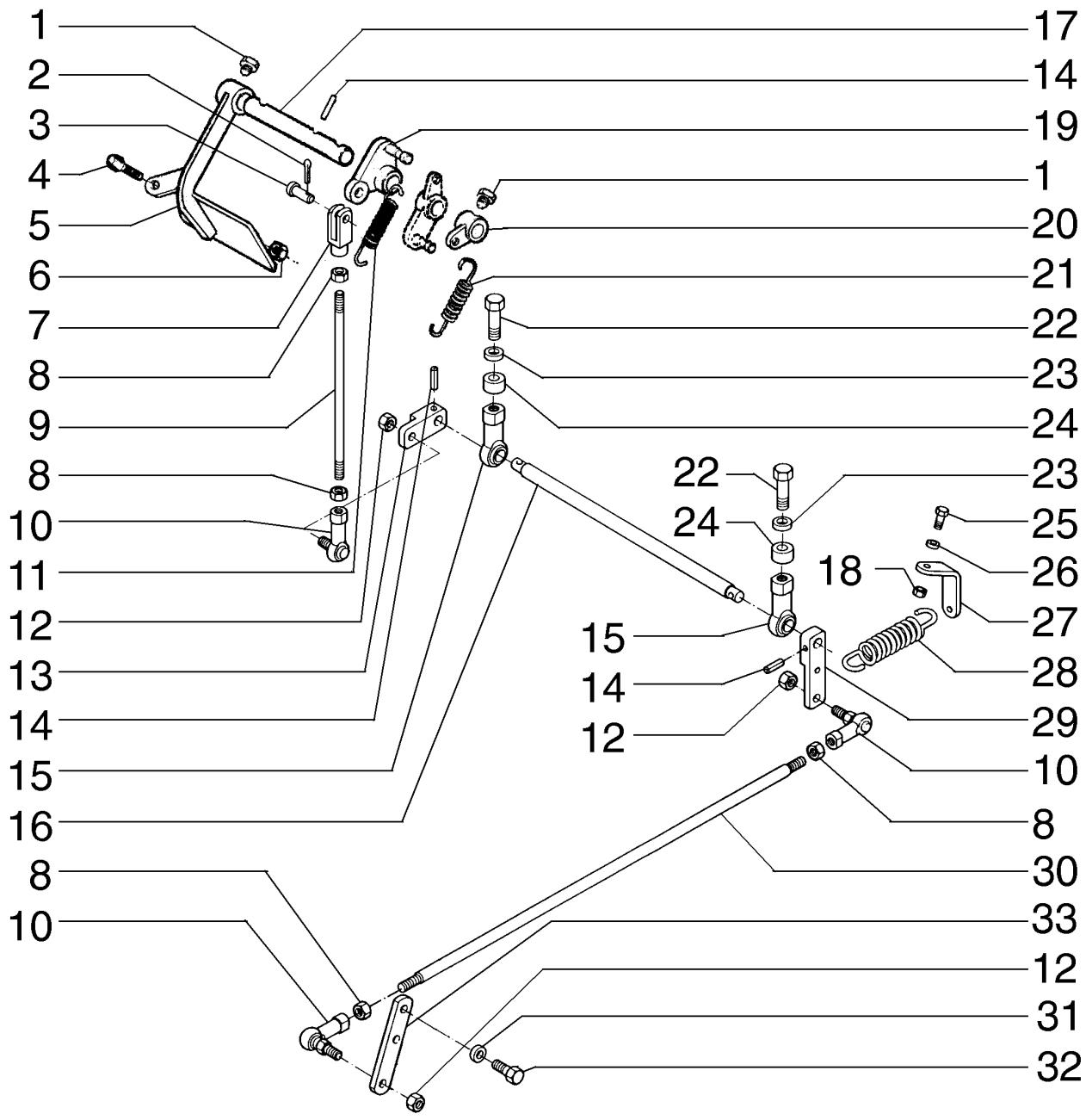

THROTTLE CONTROL
THROTTLE CONTROL
THROTTLE CONTROL
THROTTLE CONTROL

R	N	P.N.	MOD	Q	Denominação Bezeichnung	Denominacion Descrizione	Description Beskrivelse	Description Denominação	L.C.
1		569475		2	PARAFUSO SCHRAUBE	TORNILLO VITE	SCREW SKRUE	VIS PARAFUSO	040V
2		10734201		1	GRAMPO, M2 x 12 SPLINT	PASADOR ABIERTO COPPIGLIA	PIN, SPLIT (COTTER) SPLITBOLT	GOUPILLE TROCO DE ABRIR	270C
3		10050810		1	PINO BOLZEN	PERNO PERNO	PIN STIFT	AXE PERNO	080P
4		79037282		1	CUNHA UNTERLAGE, POLSTER	TACO TASSELLO	PAD DYVEL	TAMPON ESPACADOR	060T
5		75247352		1	PEDAL PEDAL	PEDAL PEDALE	PEDAL PEDAL	PEDALE PEDAL	060P
6		10791021		1	PORCA, Thin, M10 x 1.25, Cl 05 MUTTER	TUERCA DADO	NUT MOETRIK	ECROU PORCA	010D
7		75247377		1	GARFO HEUGABEL	HORQUETA FORCA	FORK FORK	FOURCHE FORQUETA	125F
8		70911040		4	PORCA MUTTER	TUERCA DADO	NUT MOETRIK	ECROU PORCA	010D
9		87368994		1	ESCORA ESTABILIZADORA STREBE	BARRA ESTABILIZADOR PUNTONE ANTISCUOTI	STRUT STØDDÆMPERARME	BRAS ANTI-SECOUSSE BARRA RIGIDA	245P
10		87399049		3	EXTREMIDADE SPURSTANGENKOPF	EXTREMO ESTREMITA'	END ASSY, TRACK ROD ENDE	EXTREMITE TERMINAL	061E
11		75269470		1	MOLA FEDER	RESORTE MOLLA	SPRING FJEDER	RESSORT MOLA	100M
12		70916590		3	PORCA MUTTER	TUERCA DADO	NUT MOETRIK	ECROU PORCA	010D
13		87384145		1	ALAVANCA HEBEL	PALANCA LEVA	LEVER HAANDTAG	LEVIER ALAVANCA	045L
14		14168370		2	PINO DE FIXAÇÃO, M6 x 30, Slotted SICHERUNGSSTIFT	PASADOR DE FIJACION PERNO DI FISSAGGIO	PIN, LOCK LAASETAP	CHEVILLE PERNO DE FIXACAO	081P
15		87399051		2	JUNTA ESFÉRICA GLEICHLAUFGELENK	JUNTA HOMOCINETICA GIUNTO OMOCINETICO	BALL JOINT KUGLELED	JOINT HOMOCINETIQUE JUNTA ESFÉRICA	066G
16		87384144		1	EIXO WELLE	EJE ALBERO	SHAFT AKSEL	ARBRE VEIO	016A
17		79078966		1	EIXO WELLE	EJE ALBERO	SHAFT AKSEL	ARBRE VEIO	016A
18		15500121		1	PORCA MUTTER	TUERCA DADO	NUT MOETRIK	ECROU PORCA	010D
19		79080389		1	ALAVANCA PARA RODA ZWISCHENHEBEL	REENVIO DE PALANCA RINVIO A LEVA	LEVER, IDLER SKIFTEHAANDTAG	RENVOI A LEVIER ALAVANCA DE RALENTI	063R
20		79089244		1	ALAVANCA HEBEL	PALANCA LEVA	LEVER HAANDTAG	LEVIER ALAVANCA	045L
21		547515		1	MOLA FEDER	RESORTE MOLLA	SPRING FJEDER	RESSORT MOLA	100M
22		70927529		2	PARAFUSO SCHRAUBE	TORNILLO VITE	SCREW SKRUE	VIS PARAFUSO	040V

01-23	01	p2	05/09

COMANDO DO ACELERADOR
MANDO DEL ACELERADOR
THROTTLE CONTROL
THROTTLE CONTROL

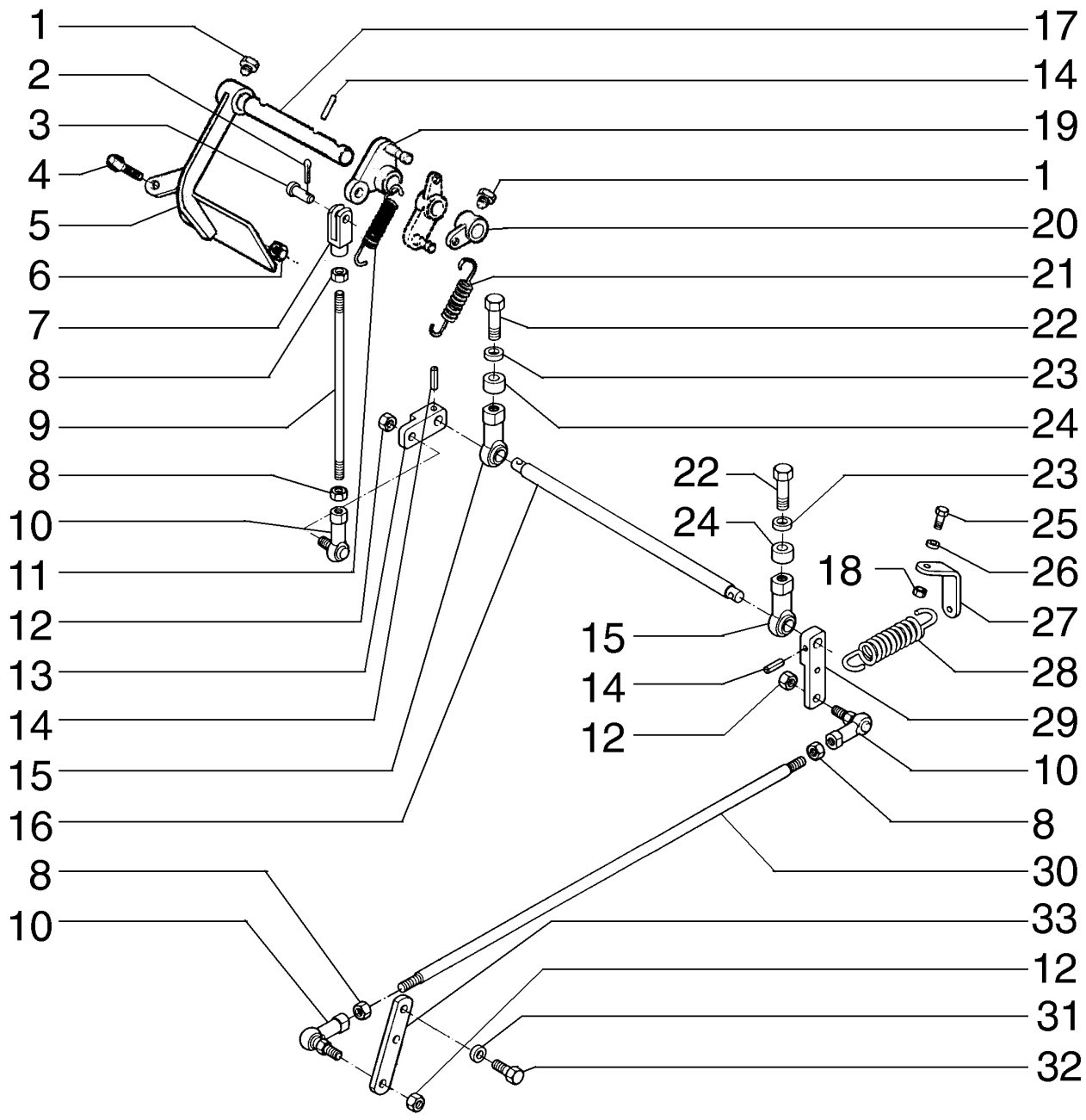

THROTTLE CONTROL
THROTTLE CONTROL
THROTTLE CONTROL
THROTTLE CONTROL

R	N	P.N.	MOD	Q	Denominação Bezeichnung	Denominacion Descrizione	Description Beskrivelse	Description Denominação	L.C.
23		**14496931**		2	ARRUELA PLANA, M16 x 30 x 3				
						ARANDELA	WASHER	RONDELLE	131R
					UNTERLEGSCHEIBE	ROSETTA PIANA	FLADSKIVE	ANILHA	
24		**87369000**		2	ESPAÇADOR	SEPARADOR	SPACER	ENTRETOISE	075D
					DISTANZSTÜCK	DISTANZIALE	AFSTANDSSTYKKE	ESPACADOR	
25		**11106231**		1	PARAFUSO, Hex, M10 x 25, 10.9, Full Thd				
						TORNILLO	BOLT	BOULON	140B
					SCHRAUBE	BULLONE	SKRUE	PARAFUSO	
26		**12638601**		1	ARRUELA PLANA, M10 x 18 x 2				
						ARANDELA	WASHER	RONDELLE	131R
					UNTERLEGSCHEIBE	ROSETTA PIANA	FLADSKIVE	ANILHA	
27		**87382802**		1	SUPORTE	SOPORTE	SUPPORT	SUPPORT	300S
					HALTERUNG, LAGERBO	SUPPORTO	BESLAG	SUPORTE	
28		**5153180**		1	MOLA	RESORTE	SPRING	RESSORT	100M
					FEDER	MOLLA	FJEDER	MOLA	
29		**87384146**		1	ALAVANCA	PALANCA	LEVER	LEVIER	045L
					HEBEL	LEVA	HAANDTAG	ALAVANCA	
30		**87393394**		1	TIRANTE	TIRANTE	TIE-ROD	TIRANT	142T
					SPURSTANGE	TIRANTE	TRAEKSTANG	TIRANTE	
31		**10615479**		2	ARRUELA-TRAVA, Ext Tooth, M6, Serr				
						ARANDELA DE FRENO	WASHER, LOCK	RONDELLE FREIN	132R
					SICHERUNGSSCHEIBE	ROSETTA DI SICUREZZ/	LAASESKIVE	ANILHA DE FIXACAO	
32		**10902131**		2	PARAFUSO, Hex, M6 x 14, 10.9, Full Thd				
						TORNILLO	BOLT	BOULON	140B
					SCHRAUBE	BULLONE	SKRUE	PARAFUSO	
33		**87393320**		1	PLACA	PLACA	PLATE	PLAQUE	105P
					BLECH, PLATTE	PIASTRA	PLADE	CHAPA	

01-24	01	p1	10/08

COMANDO DO ACELERADOR
MANDO DEL ACELERADOR
THROTTLE CONTROL
THROTTLE CONTROL

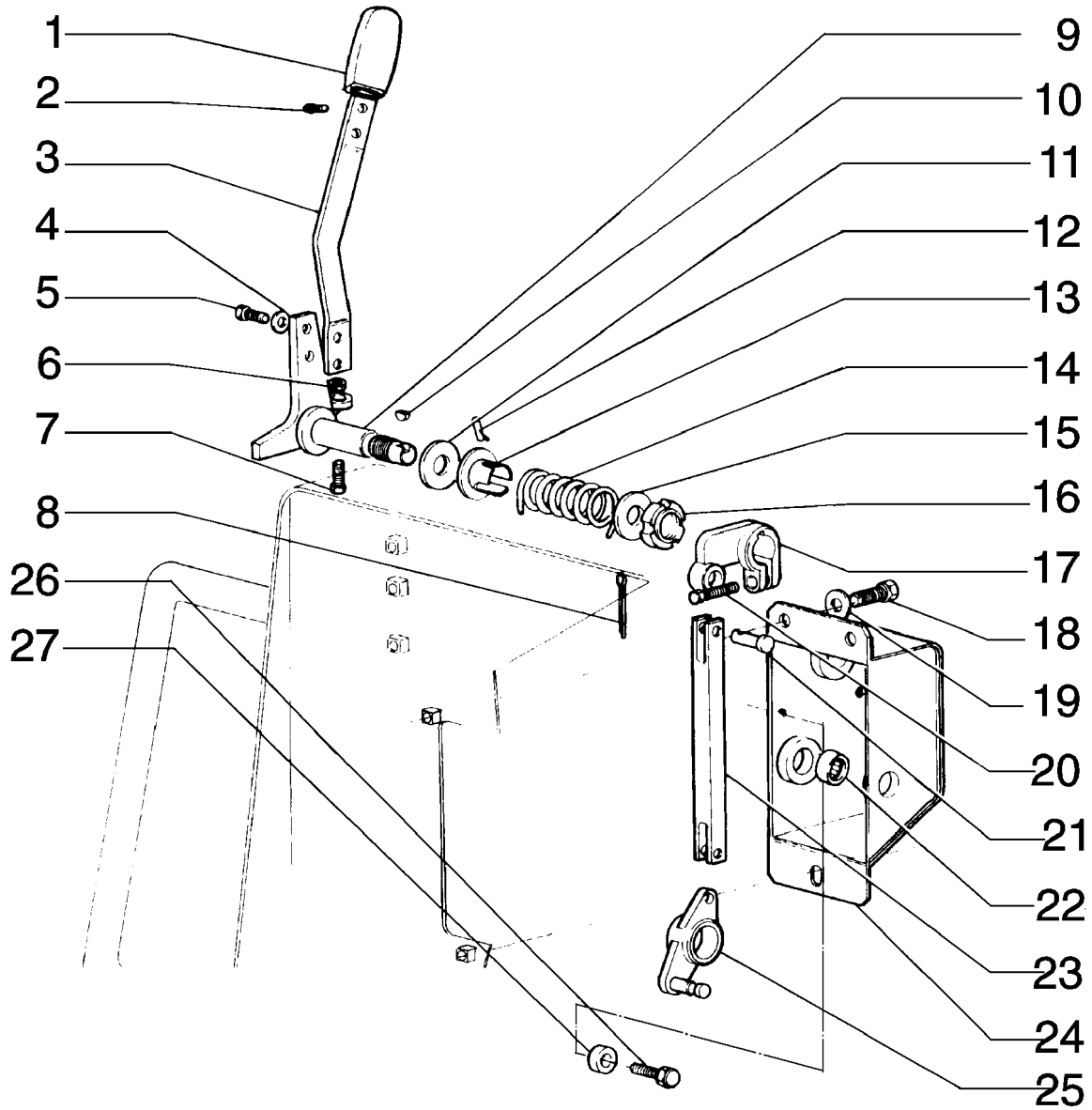

THROTTLE CONTROL
THROTTLE CONTROL
THROTTLE CONTROL
THROTTLE CONTROL

R	N	P.N.	MOD	Q	Denominação Bezeichnung	Denominacion Descrizione	Description Beskrivelse	Description Denominação	L.C.
1		5131161		1	EMPUNHADURA	PERILLA	HANDLE GRIP	POMMEAU	025I
					HANDGRIFF	IMPUGNATURA	HAANDGREB	GARRA	
2		15911907		2	PARAFUSO, Cross Oval Hd, M6.3 x 16				
						TORNILLO AUTOROSCA	SCREW, SELF TAPPING	VIS AUTO-TARAUDEUSE	062V
					SCHRAUBE, SELBSTSCH	VITE AUTOFILETTANTE	BOLT, SELVLAASENDES	PARAFUSO	
3		79087101		1	ALAVANCA	PALANCA	LEVER	LEVIER	045L
					HEBEL	LEVA	HAANDTAG	ALAVANCA	
4		13577921		2	ARRUELA PLANA	ARANDELA	WASHER	RONDELLE	131R
					UNTERLEGSCHEIBE	ROSETTA PIANA	FLADSKIVE	ANILHA	
5		10902231		2	PARAFUSO, Hex, M6 x 16, 10.9				
						TORNILLO	BOLT	BOULON	140B
					SCHRAUBE	BULLONE	SKRUE	PARAFUSO	
6		16102321		1	PORCA, Thin, M8 x 1.25, Cl 05				
						TUERCA	NUT	ECROU	010D
					MUTTER	DADO	MOETRIK	PORCA	
7		16043931		1	PARAFUSO, Hex, M8 x 35, 10.9				
						TORNILLO	BOLT	BOULON	140B
					SCHRAUBE	BULLONE	SKRUE	PARAFUSO	
8		10734201		2	GRAMPO, M2 x 12	PASADOR ABIERTO	PIN, SPLIT (COTTER)	GOUPILLE	270C
					SPLINT	COPPIGLIA	SPLITBOLT	TROCO DE ABRIR	
9		75250413		1	ALAVANCA	PALANCA	LEVER	LEVIER	045L
					HEBEL	LEVA	HAANDTAG	ALAVANCA	
10		10205620		1	CHAVETA	CHAVETA	KEY	CLAVETTE	060L
					FEDERKEIL	LINGUETTA	KILE	CHAVETA	
11		76032147		1	DISCO CONDUZ. EMBREAGEM				
						DISCO, EMBRAG.	CLUTCH, PLATE	DISQUE EMBRAYAGE	062D
					KUPPLUNGSABTRIEBSS	DISCO FRIZIONE	KOBLINGSNAV	DISCO DE EMBR.	
12		10334910		1	GUIA, M5 x 20	PITON	DOWEL	PION	090G
					ZENTRIERBOLZEN	GRANO	DYVEL	GUIA	
13		79091566		1	BUCHA	CASQUILLO	BUSHING	BAGUE	095B
					BUECHSE	BOCCOLA	BOESNING	CASQUILHO	
14		79078980		1	MOLA	RESORTE	SPRING	RESSORT	100M
					FEDER	MOLLA	FJEDER	MOLA	
15		79080850		1	ARRUELA PLANA	ARANDELA	WASHER	RONDELLE	131R
					UNTERLEGSCHEIBE	ROSETTA PIANA	FLADSKIVE	ANILHA	
16		79091571		1	PORCA DE VEDAÇÃO	VIROLA METALICA	NUT, RING	VIROLE	050G
					RINGMUTTER	GHIERA	GEVINDRING	PORCA DO BUCIM	
17		79095114		1	ALAVANCA	PALANCA	LEVER	LEVIER	045L
					HEBEL	LEVA	HAANDTAG	ALAVANCA	
18		16043431		3	PARAFUSO, Hex, M8 x 20, 10.9				
						TORNILLO	BOLT	BOULON	140B
					SCHRAUBE	BULLONE	SKRUE	PARAFUSO	
19		12645031		3	ARRUELA PLANA, M8.45 x 21 x 3 Thk, HT				
						ARANDELA	WASHER	RONDELLE	131R
					UNTERLEGSCHEIBE	ROSETTA PIANA	FLADSKIVE	ANILHA	
20		10902431		1	PARAFUSO, Hex, M6 x 20, 10.9				
						TORNILLO	BOLT	BOULON	140B
					SCHRAUBE	BULLONE	SKRUE	PARAFUSO	

01-24	01	p2	10/08

COMANDO DO ACELERADOR
MANDO DEL ACELERADOR
THROTTLE CONTROL
THROTTLE CONTROL

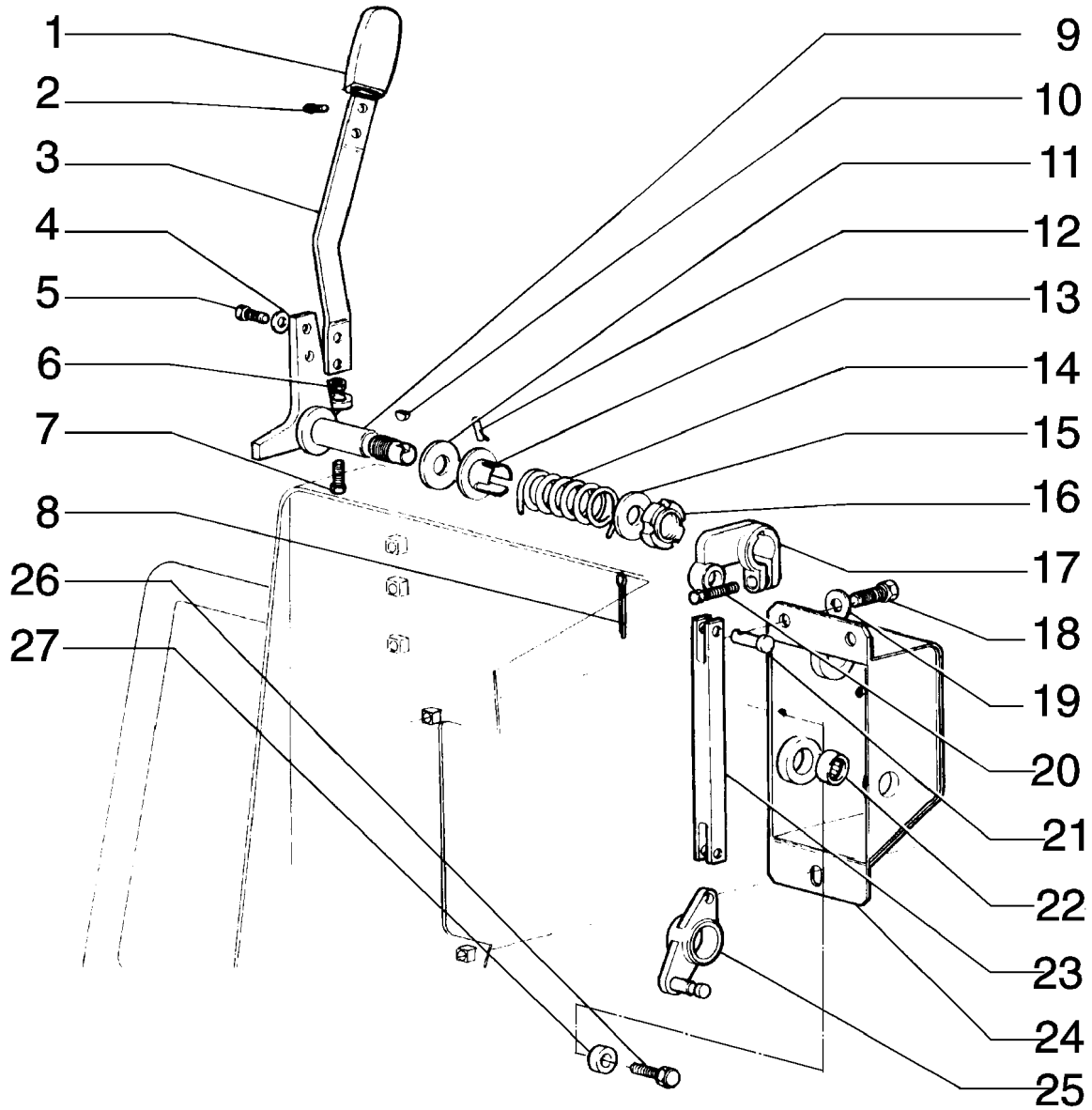

THROTTLE CONTROL
THROTTLE CONTROL
THROTTLE CONTROL
THROTTLE CONTROL

R	N	P.N.	MOD	Q	Denominação Bezeichnung	Denominacion Descrizione	Description Beskrivelse	Description Denominação	L.C.
21		**10004914**		2	PINO BOLZEN	PERNO PERNO	PIN STIFT	AXE PERNO	080P
22		**79060774**		1	BUCHA BUECHSE	CASQUILLO BOCCOLA	BUSHING BOESNING	BAGUE CASQUILHO	095B
23		**79091546**		1	ELO BINDEGLIED	ESLABON MAGLIA	LINK FORBINDELSESSTANG	MAILLON ELO	5290
24		**75247367**		1	SUPORTE HALTERUNG, LAGERBO	SOPORTE SUPPORTO	SUPPORT BESLAG	SUPPORT SUPORTE	300S
25		**79078958**		1	PIVOT DREHPUNKT	PIVOTE ARTICOLAZIONE	PIVOT TAP	PIVOT PIVOTE	093A
26		**10902631**		2	PARAFUSO, Hex, M6 x 25, 10.9 SCHRAUBE	TORNILLO BULLONE	BOLT SKRUE	BOULON PARAFUSO	140B
27		**75247371**		1	ESPAÇADOR DISTANZSTÜCK	SEPARADOR DISTANZIALE	SPACER AFSTANDSSTYKKE	ENTRETOISE ESPACADOR	075D

01-25	01	p1	04/09

ESTRANGULADOR MECÂNICO
PARADA MECANICA
MECHANICAL CUT-OFF
MECHANICAL CUT-OFF

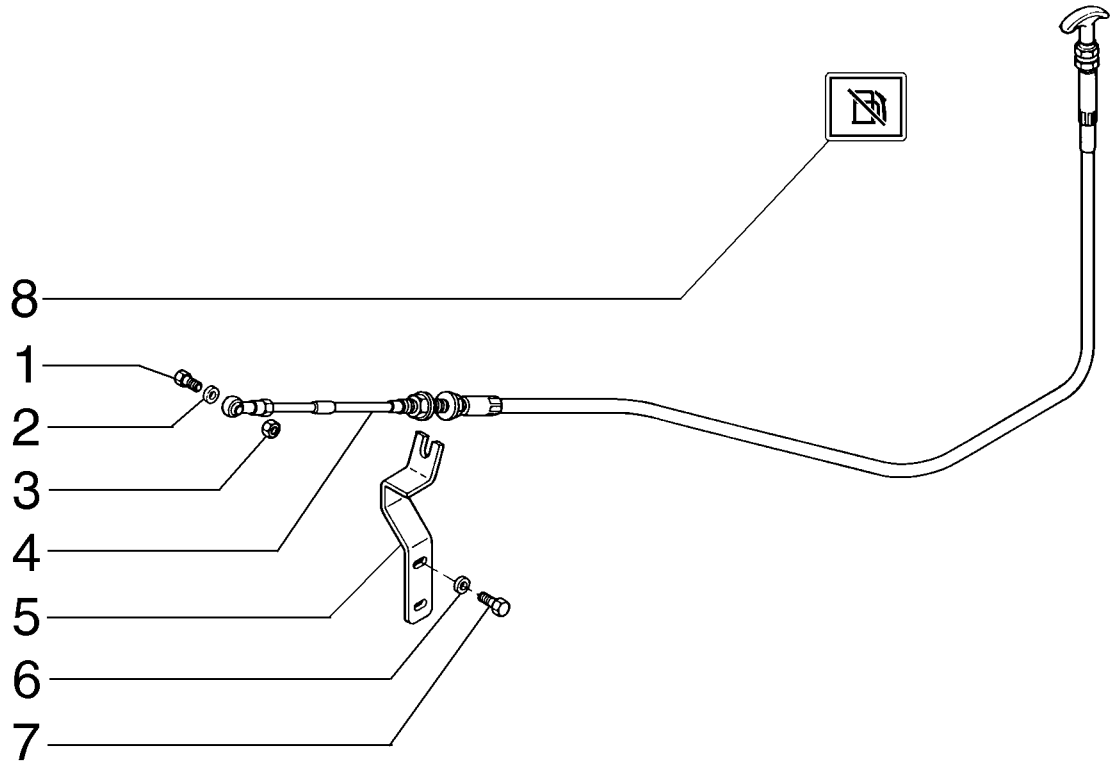

MECHANICAL CUT-OFF
MECHANICAL CUT-OFF
MECHANICAL CUT-OFF
MECHANICAL CUT-OFF

R	N	P.N.	MOD	Q	Denominação Bezeichnung	Denominacion Descrizione	Description Beskrivelse	Description Denominação	L.C.
1		10902631		1	PARAFUSO, Hex, M6 x 25, 10.9				
						TORNILLO	BOLT	BOULON	140B
					SCHRAUBE	BULLONE	SKRUE	PARAFUSO	
2		10516471		1	ARRUELA-TRAVA	ARANDELA DE FRENO	WASHER, LOCK	RONDELLE FREIN	132R
					SICHERUNGSSCHEIBE	ROSETTA DI SICUREZZA	LAASESKIVE	ANILHA DE FIXACAO	
3		15896221		1	PORCA, M6, Cl 10	TUERCA	NUT	ECROU	010D
					MUTTER	DADO	MOETRIK	PORCA	
4		75265334		1	CABO	CABLE	CABLE	CABLE	650C
					KABEL	CAVO	KABEL	CABO	
5		87393319		1	SUPORTE, For Damper	SOPORTE	SUPPORT	SUPPORT	300S
					HALTERUNG, LAGERBO	SUPPORTO	BESLAG	SUPORTE	
6		12646821		2	ARRUELA PLANA, M10 x 25 x 2				
						ARANDELA	WASHER	RONDELLE	131R
					UNTERLEGSCHEIBE	ROSETTA PIANA	FLADSKIVE	ANILHA	
5		87382804		1	SUPORTE, For Converter	SOPORTE	SUPPORT	SUPPORT	300S
					HALTERUNG, LAGERBO	SUPPORTO	BESLAG	SUPORTE	
7		11106231		2	PARAFUSO, Hex, M10 x 25, 10.9, Full Thd				
						TORNILLO	BOLT	BOULON	140B
					SCHRAUBE	BULLONE	SKRUE	PARAFUSO	
8		87612248		1	DECALCOMANIA	CALCOMANIA	DECAL	DECALCOMANIE	012D
					TORSIONSSTAB	DECALCOMANIA	TRANSFER	DECALCOMANIA	

01-26	01	p1	10/08

FILTRO DE AR E TUBULAÇÕES
FILTRO DE AIRE Y TUBERIAS
AIR FILTER AND TUBING
AIR FILTER AND TUBING

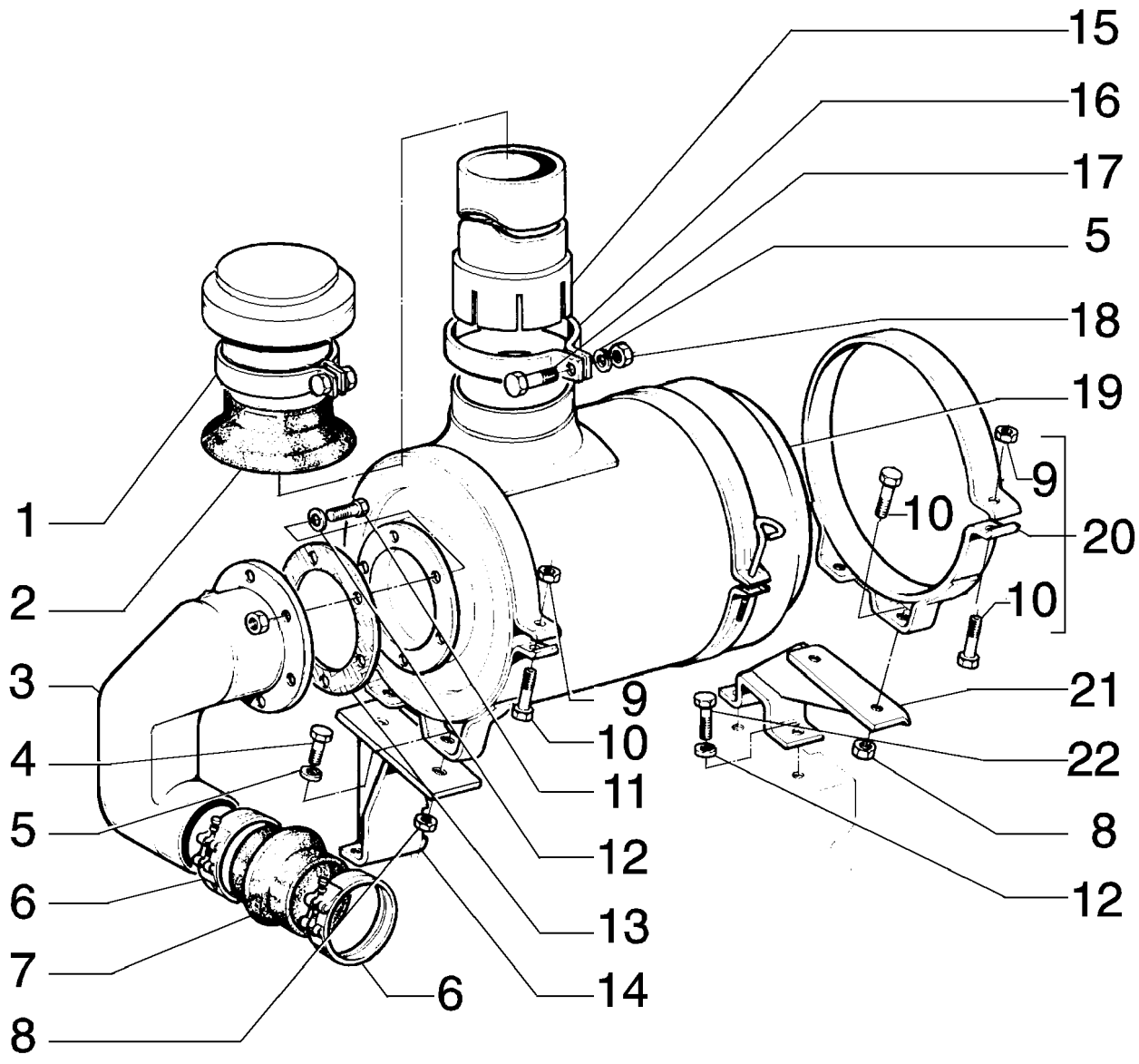

AIR FILTER AND TUBING
AIR FILTER AND TUBING
AIR FILTER AND TUBING
AIR FILTER AND TUBING

R	N	P.N.	MOD	Q	Denominação Bezeichnung	Denominacion Descrizione	Description Beskrivelse	Description Denominação	L.C.
1		75248755		1	PRÉ-FILTRO	PREFILTRO	PRE-CLEANER ASSY, AI	PREFILTRE	201P
					LUFTVORABREINIGER	PREFILTRO	LUFT FOR-FILTER KPL.	PRE-FILTRO	
2		79016397		1	PROTEÇÃO	DEFENSA	GUARD	GARANT	070R
					SCHUTZEINRICHTUNG	RIPARO	BESKYTTELSESSKAERM	PROTECCAO	
3		75218901		1	TUBO FLEXÍVEL	MANGA FLEXIBLE	HOSE, FLEXIBLE	TUYAU FLEXIBLE	192T
					BIEGSAMER SCHLAUCH	TUBO FLESSIBILE	FLEKSIBEL SLANGE	TUBO FLEXIVEL	
4		11112131		4	PARAFUSO, Hex, M12 x 20, 10.9, Full Thd				
						TORNILLO	BOLT	BOULON	140B
					SCHRAUBE	BULLONE	SKRUE	PARAFUSO	
5		10517071		4	ARRUELA-TRAVA, M12	ARANDELA DE FRENO	WASHER, LOCK	RONDELLE FREIN	132R
					SICHERUNGSSCHEIBE	ROSETTA DI SICUREZZA	LAASESKIVE	ANILHA DE FIXACAO	
6		70930425		2	PRENDEDOR	BORNE	CLAMP	BRIDE	120M
					KLEMME	MORSETTO	SPÆNDEBÅND	BORNE	
7		8321445		1	MANGUEIRA	MANGA	HOSE	FLEXIBLE	030M
					SCHLAUCH	MANICOTTO FLESSIBILE	SLANGE	TUBO FLEXIVEL	
8		11701721		4	PORCA, M10, Cl 10	TUERCA	NUT	ECROU	010D
					MUTTER	DADO	MOETRIK	PORCA	
9		16100821		2	PORCA, M8, Cl 10	TUERCA	NUT	ECROU	010D
					MUTTER	DADO	MOETRIK	PORCA	
10		16044531		2	PARAFUSO, Hex, M8 x 65, 10.9				
						TORNILLO	BOLT	BOULON	140B
					SCHRAUBE	BULLONE	SKRUE	PARAFUSO	
11		11106431		6	PARAFUSO, Hex, M10 x 30, 10.9, Full Thd				
						TORNILLO	BOLT	BOULON	140B
					SCHRAUBE	BULLONE	SKRUE	PARAFUSO	
12		10516871		10	ARRUELA PLANA	ARANDELA	WASHER	RONDELLE	131R
					UNTERLEGSCHEIBE	ROSETTA PIANA	FLADSKIVE	ANILHA	
13		70658759		1	JUNTA	JUNTA HERMETICA	GASKET	JOINT	123G
					DICHTUNG, FLACH	GUARNIZIONE	PAKNING	JUNTA	
14		75219511		1	SUPORTE	SOPORTE	SUPPORT	SUPPORT	300S
					HALTERUNG, LAGERBO	SUPPORTO	BESLAG	SUPORTE	
15		75248758		1	TUBO RÍGIDO	TUBO RIGIDO	TUBE, RIGID	TUYAU RIGIDE	193T
					LEITUNG	TUBO RIGIDO	ROER	TUBO RIGIDO	
16		79003070		1	COLAR	COLLAR	CLIP, HOSE	COLLIER	180C
					SCHLAUCHKLEMME	COLLARE	KRAVE	COLAR	
17		11112631		1	PARAFUSO, Hex, M12 x 35, 10.9				
						TORNILLO	BOLT	BOULON	140B
					SCHRAUBE	BULLONE	SKRUE	PARAFUSO	
18		11702921		1	PORCA, M12, Cl 10	TUERCA	NUT	ECROU	010D
					MUTTER	DADO	MOETRIK	PORCA	
19		{87580043}		1					
20		87580042		2	SUPORTE	PIEZA DE SOPORTE	BRACKET	PATTE FIXATION	225S
					KONSOLE	STAFFA	BESLAG	BRACADEIRA	
21		75220763		1	SUPORTE	SOPORTE	SUPPORT	SUPPORT	300S
					HALTERUNG, LAGERBO	SUPPORTO	BESLAG	SUPORTE	
22		11106031		4	PARAFUSO, Hex, M10 x 20, 10.9, Full Thd				
						TORNILLO	SCREW	VIS	040V
					SCHRAUBE	VITE	SKRUE	PARAFUSO	

01-27	01	p1	10/08

PRÉ-FILTRO
PRE-FILTRO
PRE-FILTER
PRE-FILTER

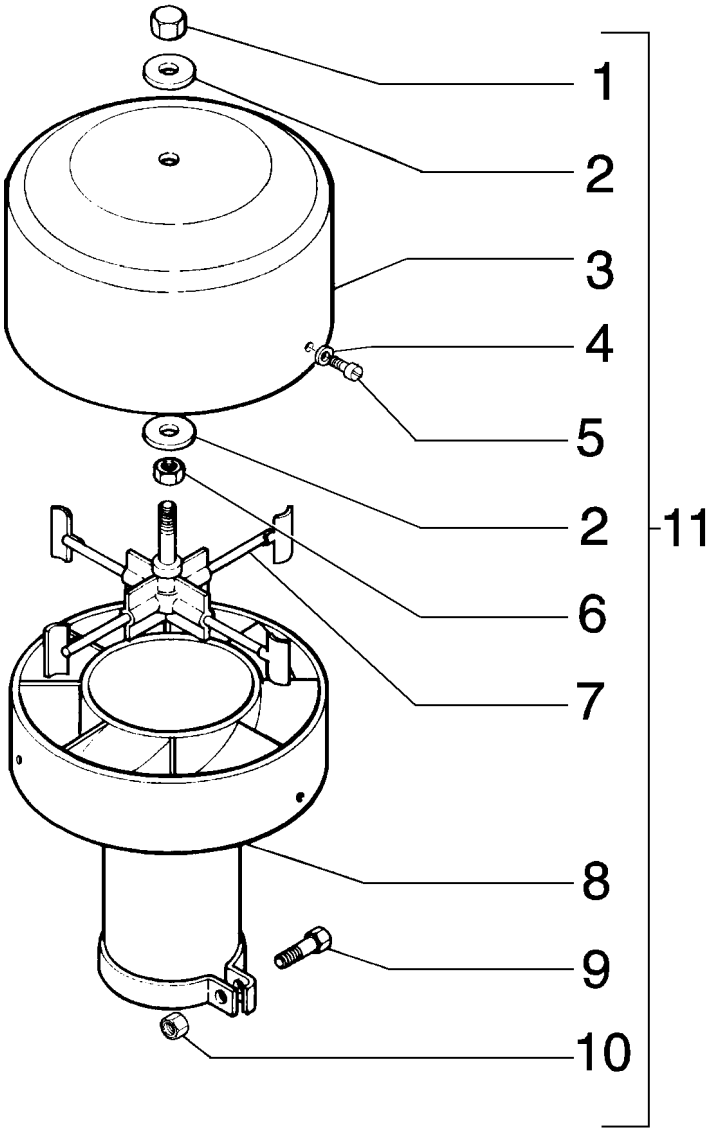

PRE-FILTER
PRE-FILTER
PRE-FILTER
PRE-FILTER

R	N	P.N.	MOD	Q	Denominação Bezeichnung	Denominacion Descrizione	Description Beskrivelse	Description Denominação	L.C.
1		75288724		1	PORCA MUTTER	TUERCA DADO	NUT MOETRIK	ECROU PORCA	010D
2		75288715		2	ARRUELA PLANA UNTERLEGSCHEIBE	ARANDELA ROSETTA PIANA	WASHER FLADSKIVE	RONDELLE ANILHA	131R
3		75288725		1	TAMPA ABDECKUNG	TAPADERA COPERCHIO	PLUG DÆKSEL	COUVERCLE COBERTA	265C
4		75288726		3	ARRUELA PLANA UNTERLEGSCHEIBE	ARANDELA ROSETTA PIANA	WASHER FLADSKIVE	RONDELLE ANILHA	131R
5		75288727		3	PARAFUSO SCHRAUBE	TORNILLO VITE	SCREW SKRUE	VIS PARAFUSO	040V
6		75288728		1	PORCA MUTTER	TUERCA DADO	NUT MOETRIK	ECROU PORCA	010D
7		75288729		1	IMPULSOR LAUFRAD	IMPULSOR GIRANTE	IMPELLER PUMPEVINGE	COURONNE MOBILE IMPULSOR	060G
8		75288730		1	ESTOJO GEHÄUSE	ESTUCHE ASTUCCIO	CASE HUS	CARTER-BOITE ESTOJO	101A
9		75288731		1	PARAFUSO SCHRAUBE	TORNILLO VITE	SCREW SKRUE	VIS PARAFUSO	040V
10		75288732		1	PORCA MUTTER	TUERCA DADO	NUT MOETRIK	ECROU PORCA	010D
11		75248755		1	PRÉ-FILTRO LUFTVORABREINIGER	PREFILTRO PREFILTRO	PRE-CLEANER ASSY, AI LUFT FOR-FILTER KPL.	PREFILTRE PRE-FILTRO	201P

01-28	01	p1	10/08

FILTRO DE AR
FILTRO DE AIRE
AIR FILTER
AIR FILTER

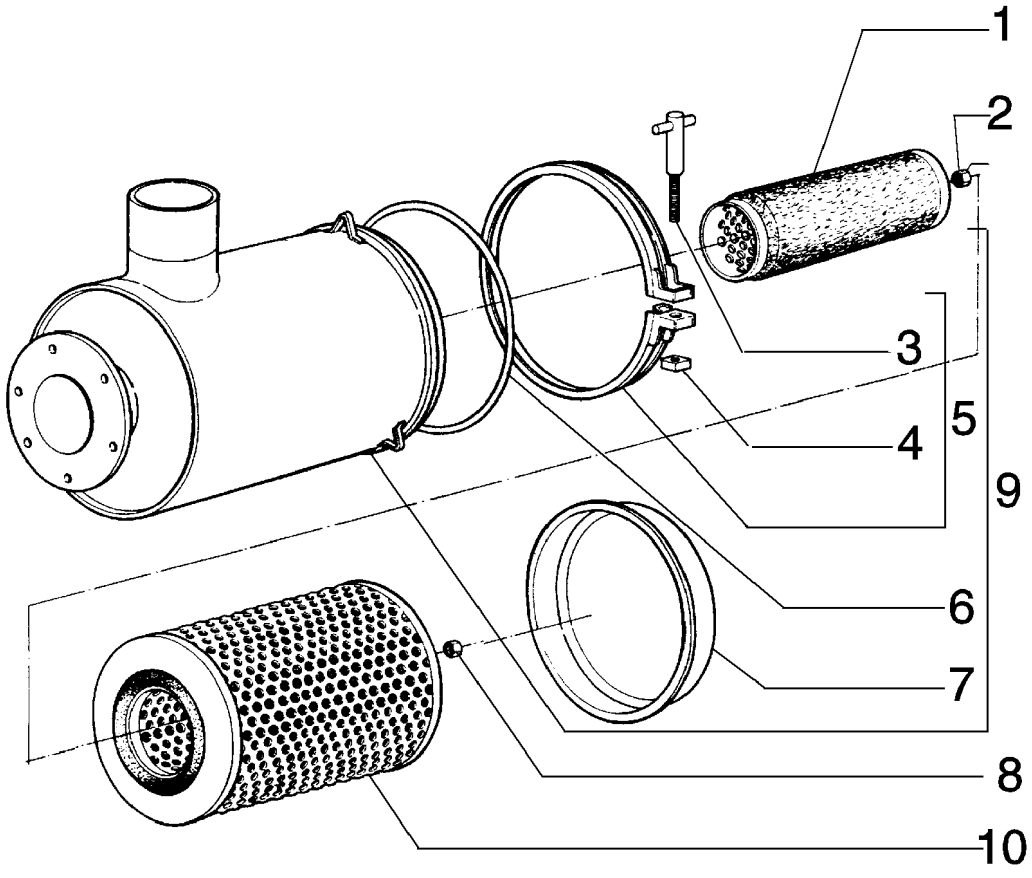

AIR FILTER
AIR FILTER
AIR FILTER
AIR FILTER

R	N	P.N.	MOD	Q	Denominação Bezeichnung	Denominacion Descrizione	Description Beskrivelse	Description Denominação	L.C.
1		75248730		1	FILTRO DE AR LUFTFILTER	FILTRO DE AIRE FILTRO ARIA	FILTER, AIR LUFTFILTER	FILTRE A AIR FILTRO DE AR	066F
2		75288388		1	PORCA MUTTER	TUERCA DADO	NUT MOETRIK	ECROU PORCA	010D
3		75288389		1	PARAFUSO SCHRAUBE	TORNILLO VITE	SCREW SKRUE	VIS PARAFUSO	040V
4		75288390		1	PORCA MUTTER	TUERCA DADO	NUT MOETRIK	ECROU PORCA	010D
5		75288391		1	PRENDEDOR KLEMME	BORNE MORSETTO	CLAMP SPÆNDEBÅND	BRIDE BORNE	120M
6		75288392		1	ANEL "O" O-RING	JUNTA HERMETICA ANELLO TOROIDALE	O-RING O-RING	JOINT THORIQUE O-RING	055A
7		75288393		1	TAMPA ABDECKUNG	TAPADERA COPERCHIO	PLUG DÆKSEL	COUVERCLE COBERTA	265C
8		75288394		1	PORCA MUTTER	TUERCA DADO	NUT MOETRIK	ECROU PORCA	010D
9		75248727		1	CAIXA/CARCAÇA BOX	CAJA SCATOLA	BOX KASSE	BOÎTIER CAIXA	035S
10		75248729		1	FILTRO DE AR LUFTFILTER	FILTRO DE AIRE FILTRO ARIA	FILTER, AIR LUFTFILTER	FILTRE A AIR FILTRO DE AR	066F

ALIMENTAÇÃO E INJEÇÃO
ALIMENTACION Y INYECCION
FUEL SUPPLY AND INJECTION SYSTEM
FUEL SUPPLY AND INJECTION SYSTEM

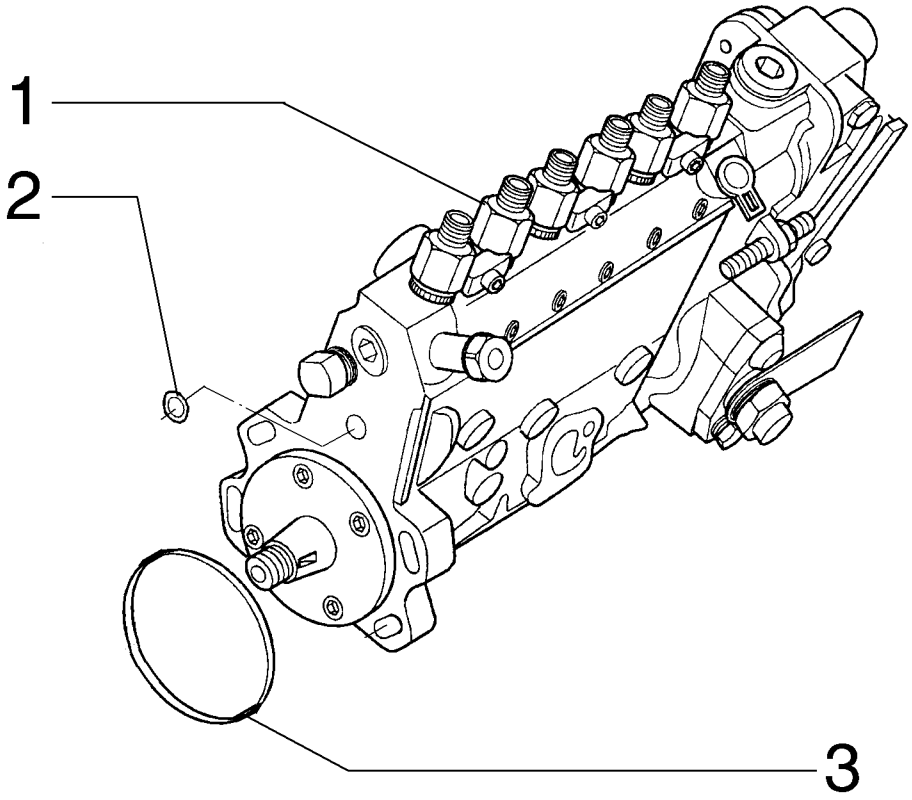

FUEL SUPPLY AND INJECTION SYSTEM
FUEL SUPPLY AND INJECTION SYSTEM
FUEL SUPPLY AND INJECTION SYSTEM
FUEL SUPPLY AND INJECTION SYSTEM

R	N	P.N.	MOD	Q	Denominação Bezeichnung	Denominacion Descrizione	Description Beskrivelse	Description Denominação	L.C.
1		71103085		1	BOMBA PUMPE	BOMBA POMPA	PUMP PUMPE	POMPE BOMBA	6570
2		75286081		1	ANEL "O" O-RING	JUNTA HERMETICA ANELLO TOROIDALE	O-RING O-RING	JOINT THORIQUE O-RING	055A
3		71102280		1	ANEL "O" O-RING	JUNTA HERMETICA ANELLO TOROIDALE	O-RING O-RING	JOINT THORIQUE O-RING	055A

ALIMENTAÇÃO E INJEÇÃO
ALIMENTACION Y INYECCION
FUEL SUPPLY AND INJECTION SYSTEM
FUEL SUPPLY AND INJECTION SYSTEM

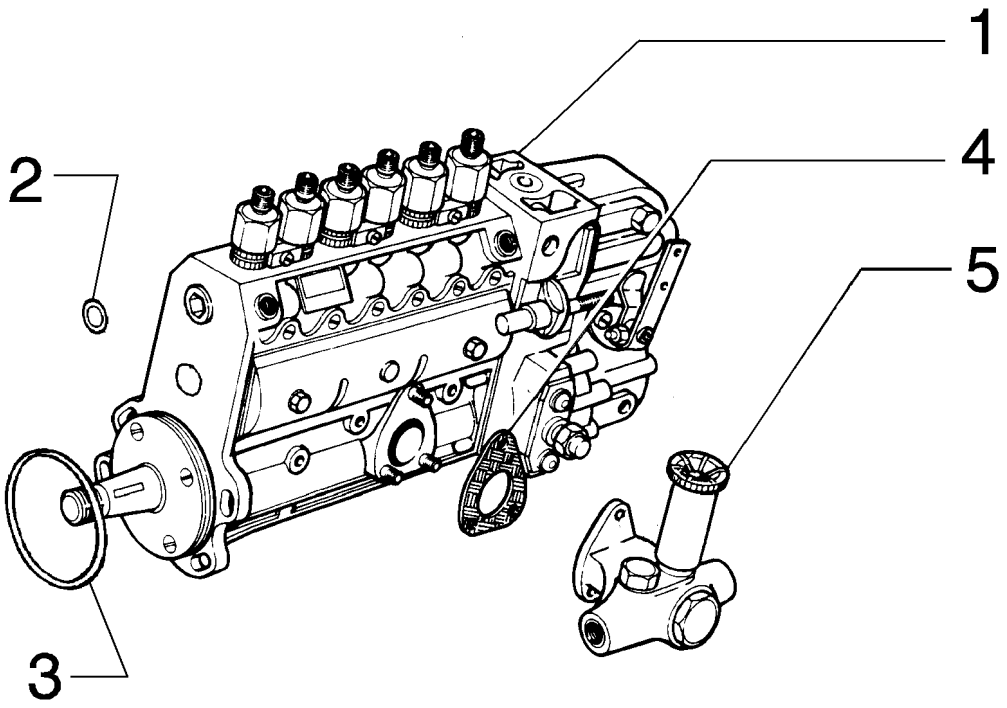

FUEL SUPPLY AND INJECTION SYSTEM
FUEL SUPPLY AND INJECTION SYSTEM
FUEL SUPPLY AND INJECTION SYSTEM
FUEL SUPPLY AND INJECTION SYSTEM

R	N	P.N.	MOD	Q	Denominação Bezeichnung	Denominacion Descrizione	Description Beskrivelse	Description Denominação	L.C.
1		71101370		1	BOMBA INJETORA KRAFTSTOFFEINSPRITZ	BOMBA DE INYECCION POMPA INIEZIONE	PUMP, FUEL INJECTION INDSPROEJTNINGSPUM	POMPE INJECTION BOMBA DE INJECCAO	158P
2		75286081		1	ANEL "O" O-RING	JUNTA HERMETICA ANELLO TOROIDALE	O-RING O-RING	JOINT THORIQUE O-RING	055A
3		71102280		3	ANEL "O" O-RING	JUNTA HERMETICA ANELLO TOROIDALE	O-RING O-RING	JOINT THORIQUE O-RING	055A
4		75208368		1	JUNTA DICHTUNG, FLACH	JUNTA HERMETICA GUARNIZIONE	GASKET PAKNING	JOINT JUNTA	123G
5		75208371		1	BOMBA DE ALIMENTAÇÃ KRAFTSTOFFPUMPE	BOMBA DE ALIMENTACI POMPA DI ALIMENTAZIC	PUMP, FUEL BRAENDSTOFPUMPE	POMPE D'ALIMENTATIOI BOMBA DE COMBUSTIVI	154P

01-31	01	p1	05/09

SISTEMA DE INJEÇÃO DE COMBUSTÍVEL
SISTEMA DE INYECCION DE ACEITE
FUEL INJECTION SYSTEM
FUEL INJECTION SYSTEM

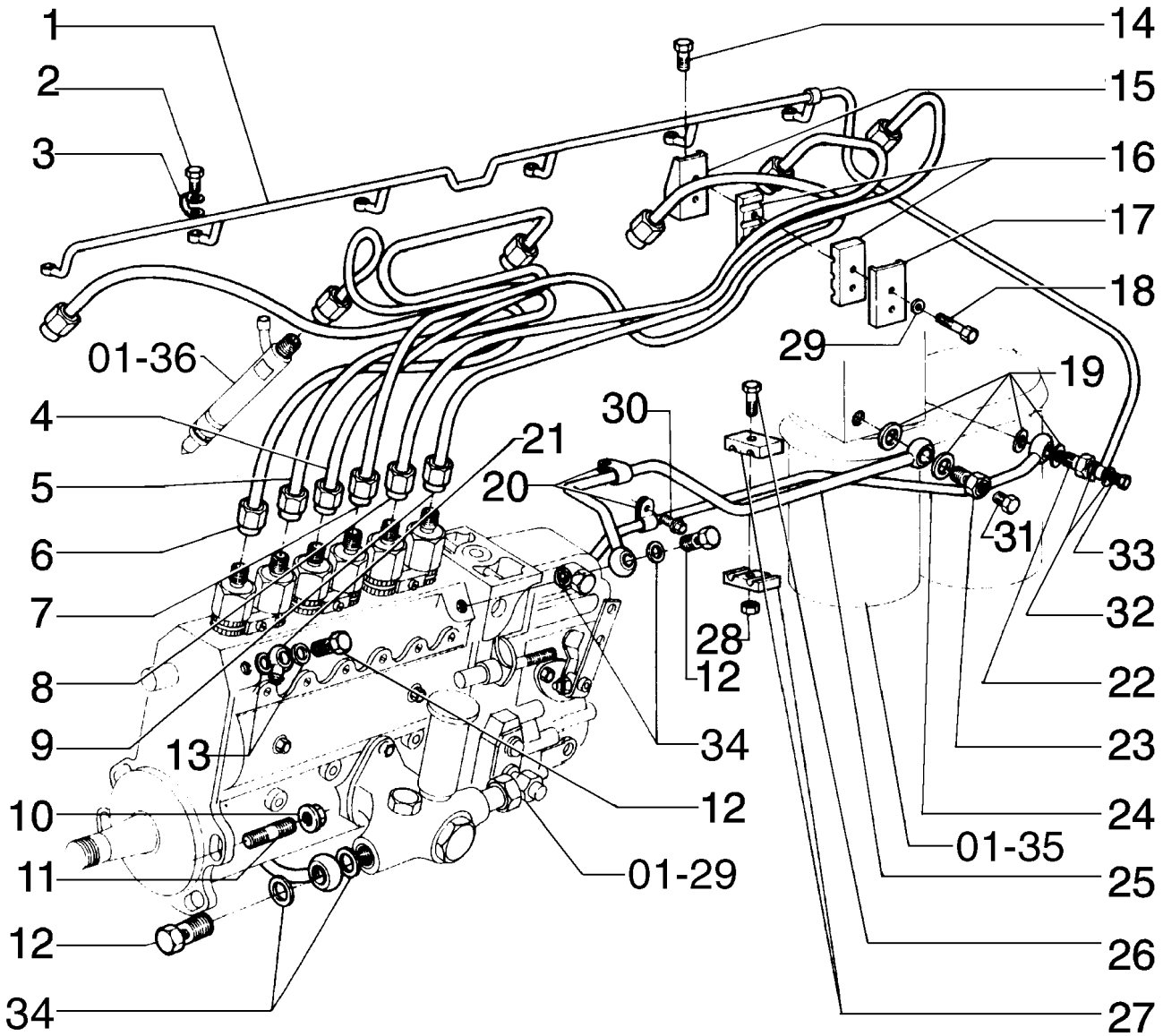

FUEL INJECTION SYSTEM
FUEL INJECTION SYSTEM
FUEL INJECTION SYSTEM
FUEL INJECTION SYSTEM

R	N	P.N.	MOD	Q	Denominação Bezeichnung	Denominacion Descrizione	Description Beskrivelse	Description Denominação	L.C.
1		75286118		1	TUBO RÍGIDO LEITUNG	TUBO RIGIDO TUBO RIGIDO	TUBE, RIGID ROER	TUYAU RIGIDE TUBO RIGIDO	193T
2		75312189		6	PARAFUSO SCHRAUBE	TORNILLO VITE	SCREW SKRUE	VIS PARAFUSO	040V
3		75208924		6	FIXADOR KLEMME	SUJETADOR FERMAGLIO	CLIP KLIPS	CLIP FIXADOR	045F
4		71103088		1	TUBO ROHR	TUBO TUBETTO	TUBE RØR	TUBE TUBO	195T
5		71103087		1	TUBO ROHR	TUBO TUBETTO	TUBE RØR	TUBE TUBO	195T
6		71103086		1	TUBO ROHR	TUBO TUBETTO	TUBE RØR	TUBE TUBO	195T
7		75208942		1	TUBO RÍGIDO LEITUNG	TUBO RIGIDO TUBO RIGIDO	TUBE, RIGID ROER	TUYAU RIGIDE TUBO RIGIDO	193T
8		75208941		1	TUBO RÍGIDO LEITUNG	TUBO RIGIDO TUBO RIGIDO	TUBE, RIGID ROER	TUYAU RIGIDE TUBO RIGIDO	193T
9		75208940		1	TUBO RÍGIDO LEITUNG	TUBO RIGIDO TUBO RIGIDO	TUBE, RIGID ROER	TUYAU RIGIDE TUBO RIGIDO	193T
10		75208933		4	PORCA MUTTER	TUERCA DADO	NUT MOETRIK	ECROU PORCA	010D
11		71100798		4	PRISIONEIRO GEWINDEBOLZEN	PRISIONERO PRIGIONIERO	STUD STOETTEBOLT	GOUJON PERNE	210P
12		75208935		3	BANJO RINGSCHLAUCHNIPPEL	BOQUILLA BOCCHETTONE	BOLT, BANJO BANJOBOLT	VIS-RACCORD PARAFUSO RACCORD	090B
13		75286331		2	ANEL "O" O-RING	JUNTA HERMETICA ANELLO TOROIDALE	O-RING O-RING	JOINT THORIQUE O-RING	055A
14		75208944		4	PARAFUSO SCHRAUBE	TORNILLO VITE	SCREW SKRUE	VIS PARAFUSO	040V
15		75286631		2	SUPORTE HALTERUNG, LAGERBO	SOPORTE SUPPORTO	SUPPORT BESLAG	SUPPORT SUPORTE	300S
16		J917747		4	PRENDEDOR KLEMME	BORNE MORSETTO	CLAMP SPÆNDEBÅND	BRIDE BORNE	120M
17		75312944		2	SUPORTE KONSOLE	PIEZA DE SOPORTE STAFFA	BRACKET BESLAG	PATTE FIXATION BRACADEIRA	225S
18		75208948		4	PARAFUSO SCHRAUBE	TORNILLO VITE	SCREW SKRUE	VIS PARAFUSO	040V
19		71100793		4	ARRUELA PLANA UNTERLEGSCHEIBE	ARANDELA ROSETTA PIANA	WASHER FLADSKIVE	RONDELLE ANILHA	131R
20		75208949		2	PRENDEDOR KLEMME	BORNE MORSETTO	CLAMP SPÆNDEBÅND	BRIDE BORNE	120M
21		75288050		1	CONEXÃO HYDRAULIKKUPPLUNG	RACOR RACCORDO IDRAULICO	CONNECTOR, HYD. FORSKRUNING	RACCORD CONECTOR	020R
22		75288005		1	CONEXÃO HYDRAULIKKUPPLUNG	RACOR RACCORDO IDRAULICO	CONNECTOR, HYD. FORSKRUNING	RACCORD CONECTOR	020R
23		75286082		1	CONEXÃO HYDRAULIKKUPPLUNG	RACOR RACCORDO IDRAULICO	CONNECTOR, HYD. FORSKRUNING	RACCORD CONECTOR	020R
24		71103133		1	TUBO ROHR	TUBO TUBETTO	TUBE RØR	TUBE TUBO	195T

01-31	01	p2	05/09

SISTEMA DE INJEÇÃO DE COMBUSTÍVEL
SISTEMA DE INYECCION DE ACEITE
FUEL INJECTION SYSTEM
FUEL INJECTION SYSTEM

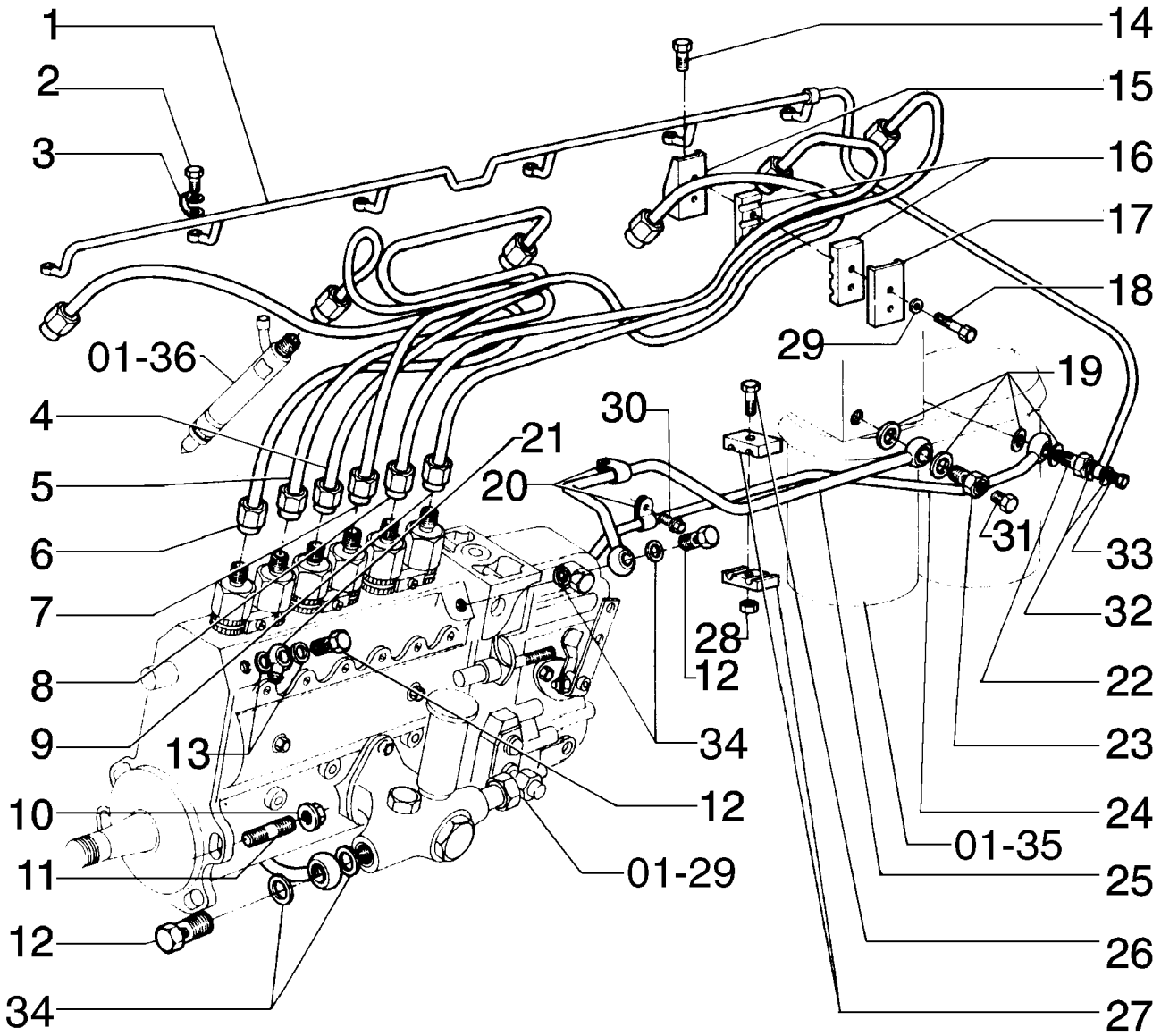

FUEL INJECTION SYSTEM
FUEL INJECTION SYSTEM
FUEL INJECTION SYSTEM
FUEL INJECTION SYSTEM

R	N	P.N.	MOD	Q	Denominação Bezeichnung	Denominacion Descrizione	Description Beskrivelse	Description Denominação	L.C.
25		**71100795**		1	TUBO ROHR	TUBO TUBETTO	TUBE RØR	TUBE TUBO	195T
26		**75286623**		1	PARAFUSO SCHRAUBE	TORNILLO VITE	SCREW SKRUE	VIS PARAFUSO	040V
27		**75286622**		2	PRENDEDOR KLEMME	BORNE MORSETTO	CLAMP SPÆNDEBÅND	BRIDE BORNE	120M
28		**75206954**		1	PORCA MUTTER	TUERCA DADO	NUT MOETRIK	ECROU PORCA	010D
29		**75286116**		4	ARRUELA PLANA UNTERLEGSCHEIBE	ARANDELA ROSETTA PIANA	WASHER FLADSKIVE	RONDELLE ANILHA	131R
30		**75204973**		1	PARAFUSO SCHRAUBE	TORNILLO VITE	SCREW SKRUE	VIS PARAFUSO	040V
31		**71100590**		1	PARAFUSO SCHRAUBE	TORNILLO VITE	SCREW SKRUE	VIS PARAFUSO	040V
32		**75288051**		2	ARRUELA PLANA UNTERLEGSCHEIBE	ARANDELA ROSETTA PIANA	WASHER FLADSKIVE	RONDELLE ANILHA	131R
33		**75288053**		1	PARAFUSO SCHRAUBE	TORNILLO VITE	SCREW SKRUE	VIS PARAFUSO	040V
34		**71100794**		4	ARRUELA PLANA UNTERLEGSCHEIBE	ARANDELA ROSETTA PIANA	WASHER FLADSKIVE	RONDELLE ANILHA	131R

01-32	01	p1	05/09

SISTEMA DE INJEÇÃO DE COMBUSTÍVEL
SISTEMA DE INYECCION DE ACEITE
FUEL INJECTION SYSTEM
FUEL INJECTION SYSTEM

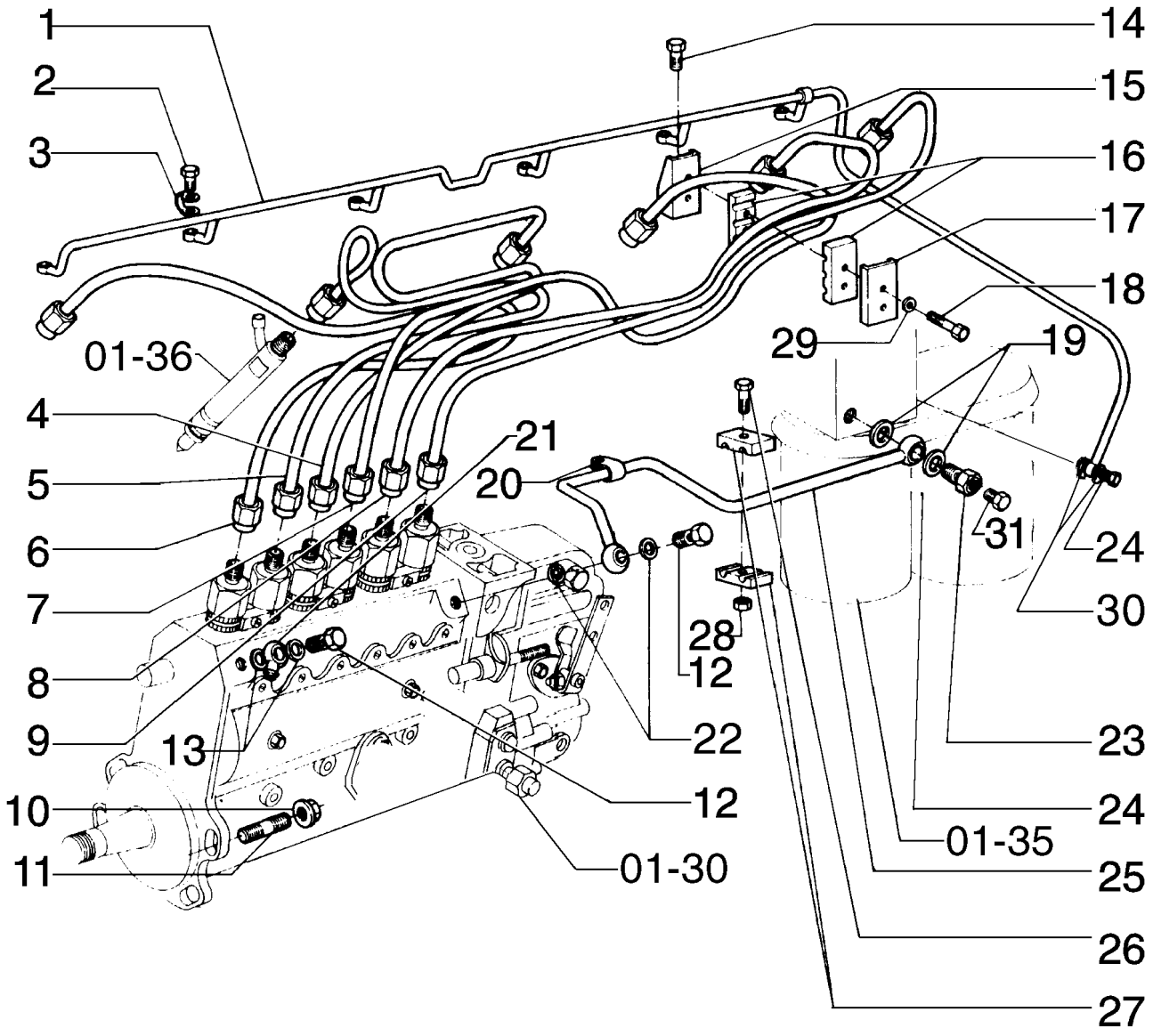

FUEL INJECTION SYSTEM
FUEL INJECTION SYSTEM
FUEL INJECTION SYSTEM
FUEL INJECTION SYSTEM

R	N	P.N.	MOD	Q	Denominação Bezeichnung	Denominacion Descrizione	Description Beskrivelse	Description Denominação	L.C.
1		75286118		1	TUBO RÍGIDO LEITUNG	TUBO RIGIDO TUBO RIGIDO	TUBE, RIGID ROER	TUYAU RIGIDE TUBO RIGIDO	193T
2		75312189		6	PARAFUSO SCHRAUBE	TORNILLO VITE	SCREW SKRUE	VIS PARAFUSO	040V
3		75208924		6	FIXADOR KLEMME	SUJETADOR FERMAGLIO	CLIP KLIPS	CLIP FIXADOR	045F
4		71103088		1	TUBO ROHR	TUBO TUBETTO	TUBE RØR	TUBE TUBO	195T
5		71103087		1	TUBO ROHR	TUBO TUBETTO	TUBE RØR	TUBE TUBO	195T
6		71103086		1	TUBO ROHR	TUBO TUBETTO	TUBE RØR	TUBE TUBO	195T
7		75208942		1	TUBO RÍGIDO LEITUNG	TUBO RIGIDO TUBO RIGIDO	TUBE, RIGID ROER	TUYAU RIGIDE TUBO RIGIDO	193T
8		75208941		1	TUBO RÍGIDO LEITUNG	TUBO RIGIDO TUBO RIGIDO	TUBE, RIGID ROER	TUYAU RIGIDE TUBO RIGIDO	193T
9		75208940		1	TUBO RÍGIDO LEITUNG	TUBO RIGIDO TUBO RIGIDO	TUBE, RIGID ROER	TUYAU RIGIDE TUBO RIGIDO	193T
10		75208933		4	PORCA MUTTER	TUERCA DADO	NUT MOETRIK	ECROU PORCA	010D
11		71100798		4	PRISIONEIRO GEWINDEBOLZEN	PRISIONERO PRIGIONIERO	STUD STOETTEBOLT	GOUJON PERNE	210P
12		75208935		3	BANJO RINGSCHLAUCHNIPPEL	BOQUILLA BOCCHETTONE	BOLT, BANJO BANJOBOLT	VIS-RACCORD PARAFUSO RACCORD	090B
13		75286331		4	ANEL "O" O-RING	JUNTA HERMETICA ANELLO TOROIDALE	O-RING O-RING	JOINT THORIQUE O-RING	055A
14		75208944		4	PARAFUSO SCHRAUBE	TORNILLO VITE	SCREW SKRUE	VIS PARAFUSO	040V
15		75286631		2	SUPORTE HALTERUNG, LAGERBO	SOPORTE SUPPORTO	SUPPORT BESLAG	SUPPORT SUPORTE	300S
16		J917747		4	PRENDEDOR KLEMME	BORNE MORSETTO	CLAMP SPÆNDEBÅND	BRIDE BORNE	120M
17		75312944		2	SUPORTE KONSOLE	PIEZA DE SOPORTE STAFFA	BRACKET BESLAG	PATTE FIXATION BRACADEIRA	225S
18		75208948		4	PARAFUSO SCHRAUBE	TORNILLO VITE	SCREW SKRUE	VIS PARAFUSO	040V
19		71100793		2	ARRUELA PLANA UNTERLEGSCHEIBE	ARANDELA ROSETTA PIANA	WASHER FLADSKIVE	RONDELLE ANILHA	131R
20		75208949		2	PRENDEDOR KLEMME	BORNE MORSETTO	CLAMP SPÆNDEBÅND	BRIDE BORNE	120M
21		75288050		1	CONEXÃO HYDRAULIKKUPPLUNG	RACOR RACCORDO IDRAULICO	CONNECTOR, HYD. FORSKRUNING	RACCORD CONECTOR	020R
22		71100794		1	ARRUELA PLANA UNTERLEGSCHEIBE	ARANDELA ROSETTA PIANA	WASHER FLADSKIVE	RONDELLE ANILHA	131R
23		75286082		1	CONEXÃO HYDRAULIKKUPPLUNG	RACOR RACCORDO IDRAULICO	CONNECTOR, HYD. FORSKRUNING	RACCORD CONECTOR	020R
24		75288053		1	PARAFUSO SCHRAUBE	TORNILLO VITE	SCREW SKRUE	VIS PARAFUSO	040V

01-32	01	p2	05/09

SISTEMA DE INJEÇÃO DE COMBUSTÍVEL
SISTEMA DE INYECCION DE ACEITE
FUEL INJECTION SYSTEM
FUEL INJECTION SYSTEM

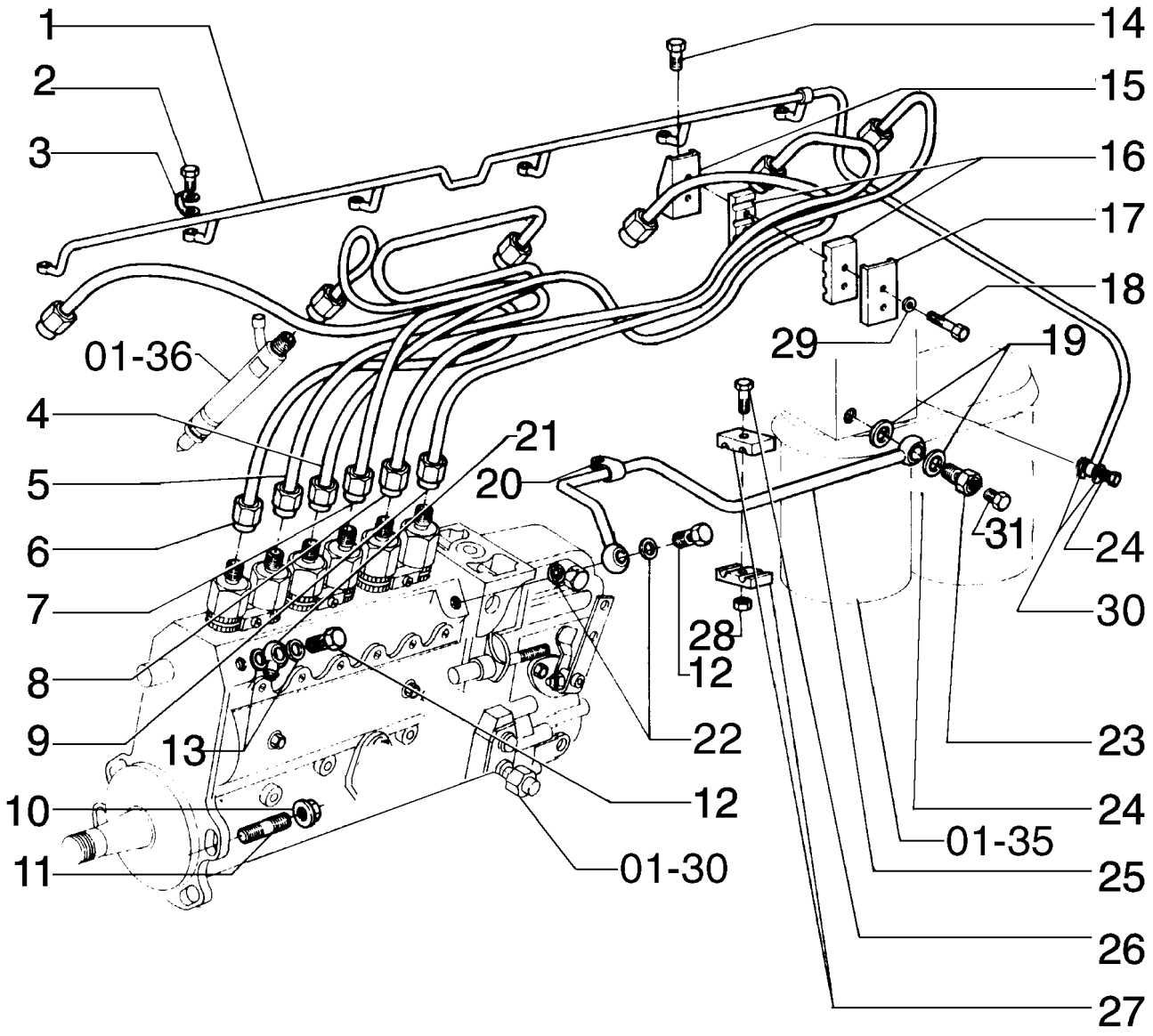

FUEL INJECTION SYSTEM
FUEL INJECTION SYSTEM
FUEL INJECTION SYSTEM
FUEL INJECTION SYSTEM

R	N	P.N.	MOD	Q	Denominação Bezeichnung	Denominacion Descrizione	Description Beskrivelse	Description Denominação	L.C.
25		**71100795**		1	TUBO ROHR	TUBO TUBETTO	TUBE RØR	TUBE TUBO	195T
26		**75286623**		1	PARAFUSO SCHRAUBE	TORNILLO VITE	SCREW SKRUE	VIS PARAFUSO	040V
27		**75286622**		2	PRENDEDOR KLEMME	BORNE MORSETTO	CLAMP SPÆNDEBÅND	BRIDE BORNE	120M
28		**75206954**		1	PORCA MUTTER	TUERCA DADO	NUT MOETRIK	ECROU PORCA	010D
29		**75286116**		4	ARRUELA PLANA UNTERLEGSCHEIBE	ARANDELA ROSETTA PIANA	WASHER FLADSKIVE	RONDELLE ANILHA	131R
30		**75288051**		2	ARRUELA PLANA UNTERLEGSCHEIBE	ARANDELA ROSETTA PIANA	WASHER FLADSKIVE	RONDELLE ANILHA	131R
31		**71100590**		1	PARAFUSO SCHRAUBE	TORNILLO VITE	SCREW SKRUE	VIS PARAFUSO	040V

01-33	01	p1	10/08

FILTRO SEPARADOR DE ÁGUA
FILTRO SEPARADOR DE AGUA
WATER SEPARATOR FILTER
WATER SEPARATOR FILTER

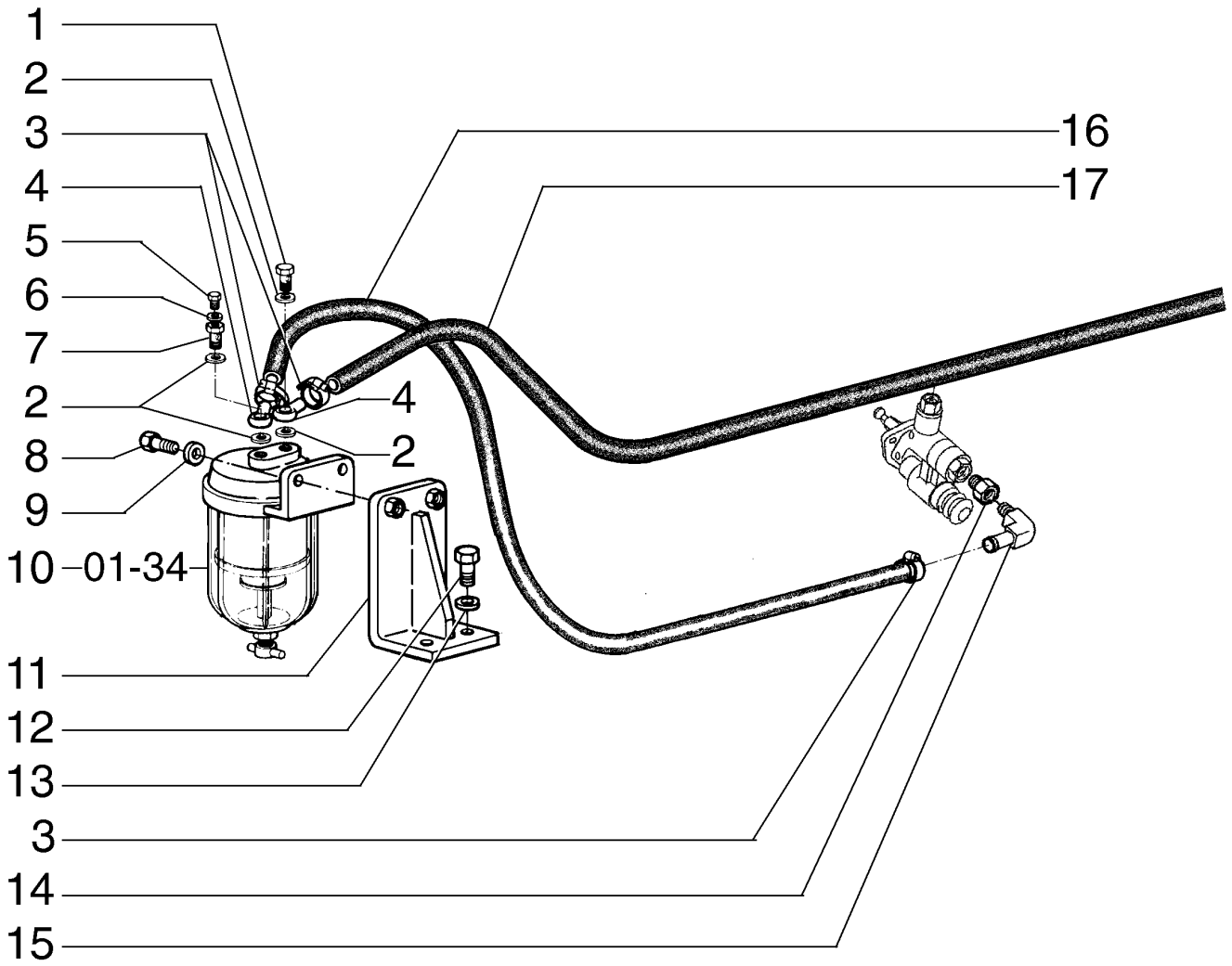

WATER SEPARATOR FILTER
WATER SEPARATOR FILTER
WATER SEPARATOR FILTER
WATER SEPARATOR FILTER

R	N	P.N.	MOD	Q	Denominação Bezeichnung	Denominacion Descrizione	Description Beskrivelse	Description Denominação	L.C.
1		75252397		1	CONEXÃO HYDRAULIKKUPPLUNG	RACOR RACCORDO IDRAULICO	CONNECTOR, HYD. FORSKRUNING	RACCORD CONECTOR	020R
2		70929292		4	ARRUELA PLANA UNTERLEGSCHEIBE	ARANDELA ROSETTA PIANA	WASHER FLADSKIVE	RONDELLE ANILHA	131R
3		79084753		4	BRACADEIRA MANGUEIRA, M10-18 SCHLAUCHSCHELLE	ABRAZADERA MANGUEI MORSETTO	CLAMP, HOSE SLANGEKLEMME	BRIDE, FLEXIBLE BRACADEIRA MANGUEII	P729
4		79010214		2	CONEXÃO HYDRAULIKKUPPLUNG	RACOR RACCORDO IDRAULICO	CONNECTOR, HYD. FORSKRUNING	RACCORD CONECTOR	020R
5		75288852		1	BUJÃO STOPFEN	TAPÓN TAPPO	PLUG PROP	BOUCHON BUJAO	050T
6		75288851		1	ANEL DE VEDACAO DICHTUNG	ANILLO DE CIERRE ANELLO DI TENUTA	SEAL PAKNINGSRING	JOINT ANEL DE VEDACAO	132A
7		75288850		1	CONEXÃO HYDRAULIKKUPPLUNG	RACOR RACCORDO IDRAULICO	CONNECTOR, HYD. FORSKRUNING	RACCORD CONECTOR	020R
8		11106631		2	PARAFUSO, Hex, M10 x 35, 10.9, Full Thd SCHRAUBE	TORNILLO BULLONE	BOLT SKRUE	BOULON PARAFUSO	140B
9		10520001		2	ARRUELA PLANA, M12 x 22 x 3 UNTERLEGSCHEIBE	ARANDELA ROSETTA PIANA	WASHER FLADSKIVE	RONDELLE ANILHA	131R
10		75327650		1	ELEMENTO FILTRANTE FILTERELEMENT	ELEMENTO DE FILTRAD ELEMENTO DEL FILTRO	FILTER, ELEMENT FILTERELEMENT	ELÉMENT FILTRANT ELEMENTO DE FILTRO	020E
11		87393117		1	SUPORTE HALTERUNG, LAGERBO	SOPORTE SUPPORTO	SUPPORT BESLAG	SUPPORT SUPORTE	300S
12		11106031		2	PARAFUSO, Hex, M10 x 20, 10.9, Full Thd SCHRAUBE	TORNILLO VITE	SCREW SKRUE	VIS PARAFUSO	040V
13		12638601		2	ARRUELA PLANA, M10 x 18 x 2 UNTERLEGSCHEIBE	ARANDELA ROSETTA PIANA	WASHER FLADSKIVE	RONDELLE ANILHA	131R
14		70901835		1	BUCHA BUECHSE	CASQUILLO BOCCOLA	BUSHING BOESNING	BAGUE CASQUILHO	095B
15		75235636		1	COTOVELO KNIESTUECK	CODO GOMITO	ELBOW VINKELROER	COUDE JOELHO	085G
16		87393339		1	MANGUEIRA SCHLAUCH	MANGA MANICOTTO FLESSIBILE	HOSE SLANGE	FLEXIBLE TUBO FLEXIVEL	030M
17		75222809		1	MANGUEIRA SCHLAUCH	MANGA MANICOTTO FLESSIBILE	HOSE SLANGE	FLEXIBLE TUBO FLEXIVEL	030M

01-34	01	p1	10/08

FILTRO SEPARADOR DE ÁGUA
FILTRO SEPARADOR DE AGUA
WATER SEPARATOR FILTER
WATER SEPARATOR FILTER

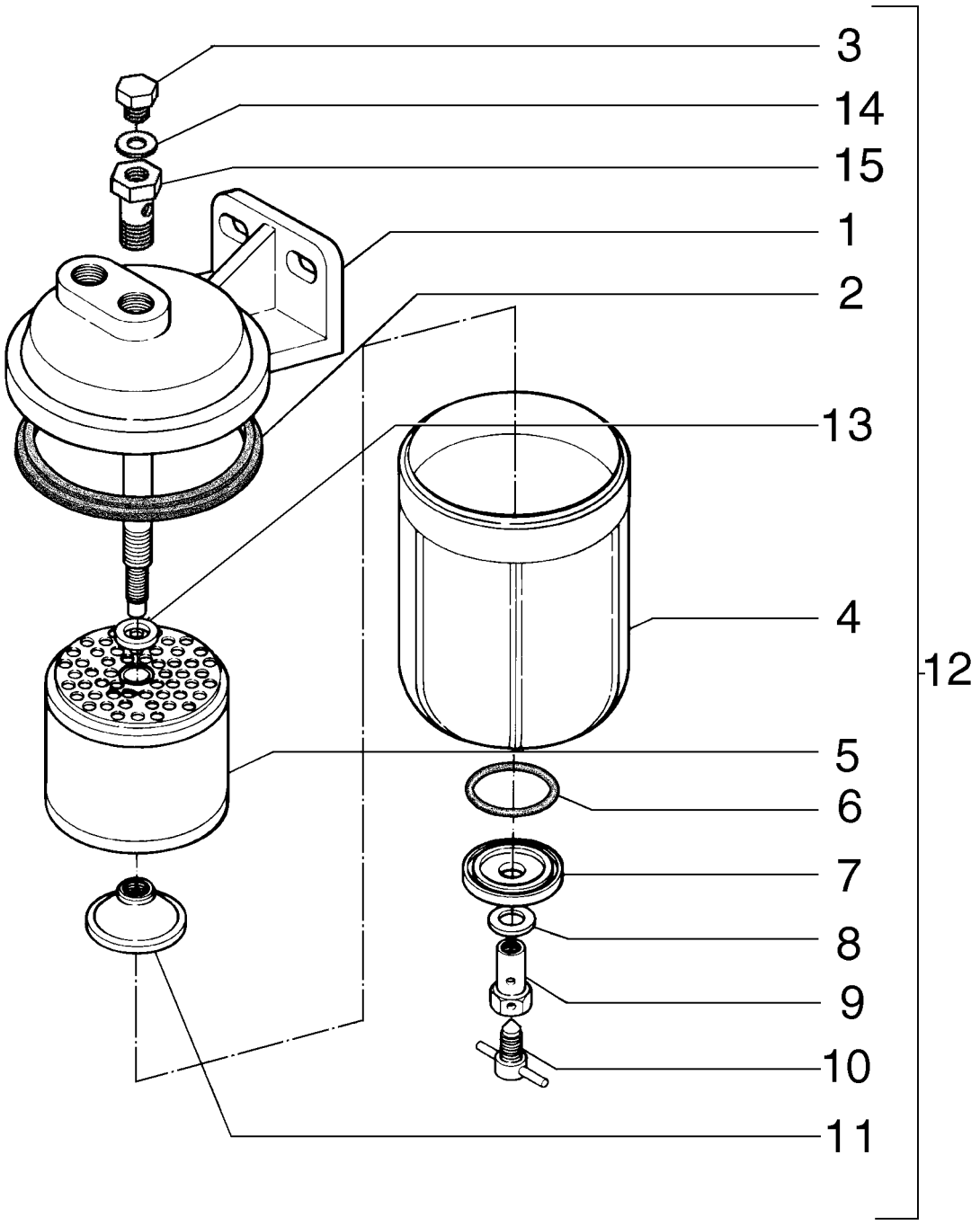

WATER SEPARATOR FILTER
WATER SEPARATOR FILTER
WATER SEPARATOR FILTER
WATER SEPARATOR FILTER

R	N	P.N.	MOD	Q	Denominação Bezeichnung	Denominacion Descrizione	Description Beskrivelse	Description Denominação	L.C.
1		75288849		1	SUPORTE HALTERUNG, LAGERBO	SOPORTE SUPPORTO	SUPPORT BESLAG	SUPPORT SUPORTE	300S
2		75288848		1	ANEL DE VEDACAO DICHTUNG	ANILLO DE CIERRE ANELLO DI TENUTA	SEAL PAKNINGSRING	JOINT ANEL DE VEDACAO	132A
3		75288852		1	BUJÃO STOPFEN	TAPÓN TAPPO	PLUG PROP	BOUCHON BUJAO	050T
4		75288844		1	CORPO KOERPER	CUERPO CORPO	BODY HUS	CORPS CORPO	300C
5		75327640		1	FILTRO DE COMBUSTÍVEL KRAFTSTOFFFILTER	FILTRO DE COMBUSTIBI FILTRO COMBUSTIBILE	FILTER, FUEL BRAENDSTOFFILTER	FILTRE A COMBUSTIBLE FILTRO DE COMBUSTIVI	064F
6		75288841		1	ANEL "O" O-RING	JUNTA HERMETICA ANELLO TOROIDALE	O-RING O-RING	JOINT THORIQUE O-RING	055A
7		75288842		1	ASSENTO SITZ	ASIENTO SEDILE	SEAT SÆDE	SIÈGE ASSENTO	7480
8		75288840		1	ARRUELA PLANA UNTERLEGSCHEIBE	ARANDELA ROSETTA PIANA	WASHER FLADSKIVE	RONDELLE ANILHA	131R
9		75288839		1	CONEXÃO HYDRAULIKKUPPLUNG	RACOR RACCORDO IDRAULICO	CONNECTOR, HYD. FORSKRUNING	RACCORD CONECTOR	020R
10		75288838		1	TORNEIRA ABLASSHAHN	GRIFO RUBINETTO	DRAINCOCK/TAP, SUPPI HANE	ROBINET TORNEIRA	150R
11		75288843		1	PORCA MUTTER	TUERCA DADO	NUT MOETRIK	ECROU PORCA	010D
12		75327650		1	ELEMENTO FILTRANTE FILTERELEMENT	ELEMENTO DE FILTRAD ELEMENTO DEL FILTRO	FILTER, ELEMENT FILTERELEMENT	ELÉMENT FILTRANT ELEMENTO DE FILTRO	020E
13		75288847		1	ARRUELA PLANA UNTERLEGSCHEIBE	ARANDELA ROSETTA PIANA	WASHER FLADSKIVE	RONDELLE ANILHA	131R
14		75288851		1	ANEL DE VEDACAO DICHTUNG	ANILLO DE CIERRE ANELLO DI TENUTA	SEAL PAKNINGSRING	JOINT ANEL DE VEDACAO	132A
15		75288850		1	CONEXÃO HYDRAULIKKUPPLUNG	RACOR RACCORDO IDRAULICO	CONNECTOR, HYD. FORSKRUNING	RACCORD CONECTOR	020R

01-35	01	p1	10/08

FILTRO DE COMBUSTÍVEL
FILTRO DE COMBUSTIBLE
FUEL FILTER
FUEL FILTER

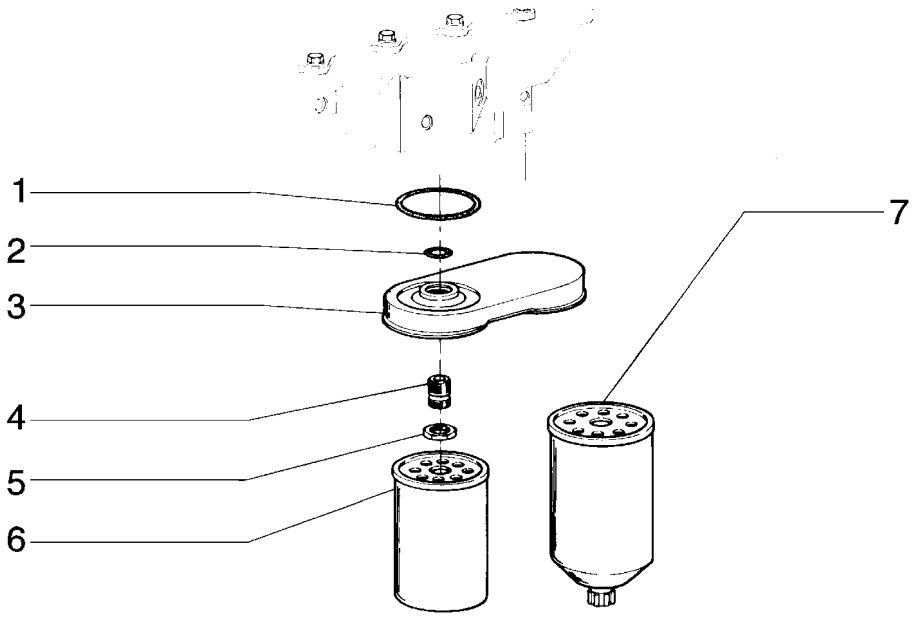

FUEL FILTER
FUEL FILTER
FUEL FILTER
FUEL FILTER

R	N	P.N.	MOD	Q	Denominação Bezeichnung	Denominacion Descrizione	Description Beskrivelse	Description Denominação	L.C.
1		75208267		1	JUNTA DICHTUNG, FLACH	JUNTA HERMETICA GUARNIZIONE	GASKET PAKNING	JOINT JUNTA	123G
2		75286620		1	JUNTA DICHTUNG, FLACH	JUNTA HERMETICA GUARNIZIONE	GASKET PAKNING	JOINT JUNTA	123G
3		75206825		1	TAMPA ABDECKUNG	TAPADERA COPERCHIO	PLUG DÆKSEL	COUVERCLE COBERTA	265C
4		75208270		1	ADAPTADOR ADAPTER	ADAPTOR ADATTATORE	ADAPTER ADAPTER	ADAPTEUR ADAPTOR	001A
5		75208271		1	PORCA MUTTER	TUERCA DADO	NUT MOETRIK	ECROU PORCA	010D
6		71101915		1	FILTRO FILTER	FILTRO FILTRO	FILTER FILTER	FILTRE FILTRO	065F
7		71101919		1	FILTRO FILTER	FILTRO FILTRO	FILTER FILTER	FILTRE FILTRO	065F

01-36	01	p1	10/08

PORTA BICO INJETOR
PORTA INYECTOR
NOZZLE HOLDER
NOZZLE HOLDER

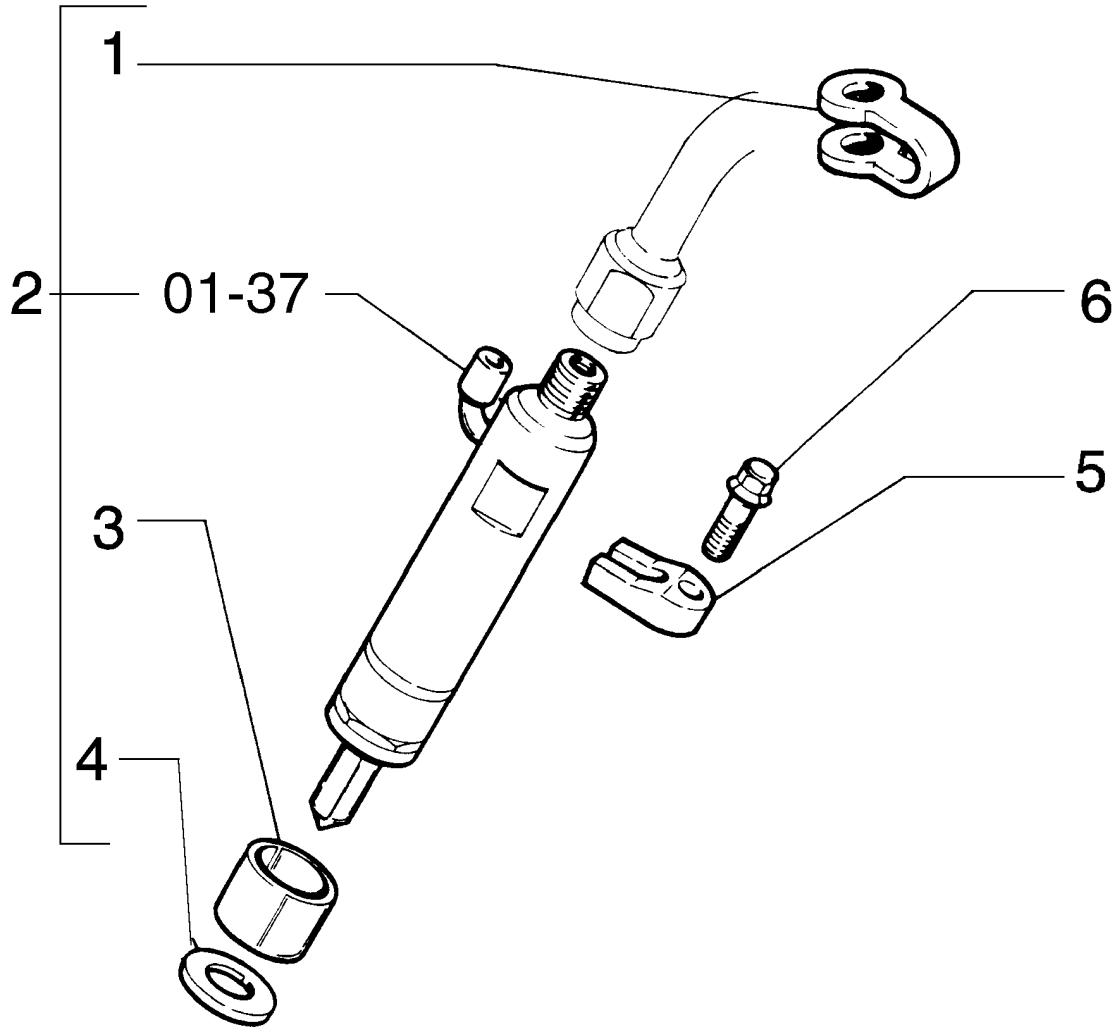

NOZZLE HOLDER
NOZZLE HOLDER
NOZZLE HOLDER
NOZZLE HOLDER

R	N	P.N.	MOD	Q	Denominação Bezeichnung	Denominacion Descrizione	Description Beskrivelse	Description Denominação	L.C.
1		75208924		6	FIXADOR KLEMME	SUJETADOR FERMAGLIO	CLIP KLIPS	CLIP FIXADOR	045F
2		75208927		6	INJETOR KRAFTSTOFFEINSPRITZ	INYECTOR INIETTORE	INJECTOR, FUEL SYSTE DYSE, BRAENDSTOF	INJECTEUR INJECTOR	089I
3		75208929		6	LUVA DE ACOPLAMENTO HÜLSE	MANGUITO MANICOTTO	SLEEVE TRYKLEJE, KOBLING	MANCHON TUBO	031M
4		75208928		6	ARRUELA PLANA UNTERLEGSCHEIBE	ARANDELA ROSETTA PIANA	WASHER FLADSKIVE	RONDELLE ANILHA	131R
5		75208930		6	SUPORTE HALTERUNG, LAGERBO	SOPORTE SUPPORTO	SUPPORT BESLAG	SUPPORT SUPORTE	300S
6		75208926		6	PARAFUSO SCHRAUBE	TORNILLO VITE	SCREW SKRUE	VIS PARAFUSO	040V

01-37	01	p1	10/08

PORTA BICO INJETOR
PORTA INYECTOR
NOZZLE HOLDER
NOZZLE HOLDER

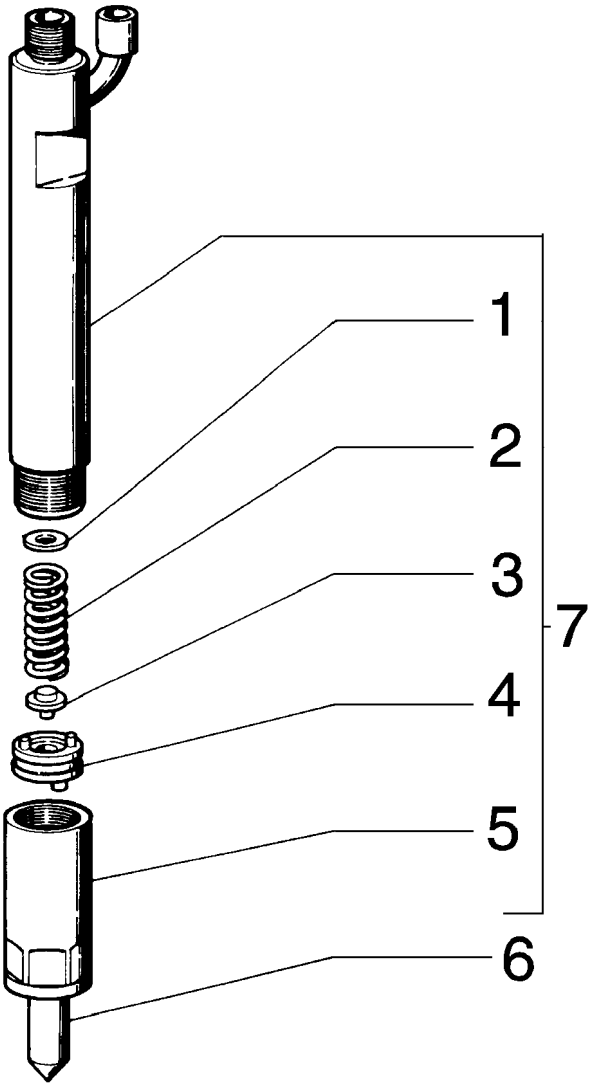

NOZZLE HOLDER
NOZZLE HOLDER
NOZZLE HOLDER
NOZZLE HOLDER

R	N	P.N.	MOD	Q	Denominação Bezeichnung	Denominacion Descrizione	Description Beskrivelse	Description Denominação	L.C.
1		75207849		AR	CALCO DE AFINACAO, 1.00mm Thk				
						SUPLEMENTO	SHIM	CALE D'EPAISSEUR	198S
					UNTERLEGSCHEIBE	SPESSORE	MELLEMLÆG	CALCO DE AFINACAO	
1		75207850		AR	CALCO DE AFINACAO, 1.04mm Thk				
						SUPLEMENTO	SHIM	CALE D'EPAISSEUR	198S
					UNTERLEGSCHEIBE	SPESSORE	MELLEMLÆG	CALCO DE AFINACAO	
1		75207851		AR	CALCO DE AFINACAO, 1.08mm Thk				
						SUPLEMENTO	SHIM	CALE D'EPAISSEUR	198S
					UNTERLEGSCHEIBE	SPESSORE	MELLEMLÆG	CALCO DE AFINACAO	
1		75207852		AR	CALCO DE AFINACAO, 1.10mm Thk				
						SUPLEMENTO	SHIM	CALE D'EPAISSEUR	198S
					UNTERLEGSCHEIBE	SPESSORE	MELLEMLÆG	CALCO DE AFINACAO	
1		75207853		AR	CALCO DE AFINACAO, 1.14mm Thk				
						SUPLEMENTO	SHIM	CALE D'EPAISSEUR	198S
					UNTERLEGSCHEIBE	SPESSORE	MELLEMLÆG	CALCO DE AFINACAO	
1		75207854		AR	CALCO DE AFINACAO, 1.18mm Thk				
						SUPLEMENTO	SHIM	CALE D'EPAISSEUR	198S
					UNTERLEGSCHEIBE	SPESSORE	MELLEMLÆG	CALCO DE AFINACAO	
1		75207855		AR	CALCO DE AFINACAO, 1.20mm Thk				
						SUPLEMENTO	SHIM	CALE D'EPAISSEUR	198S
					UNTERLEGSCHEIBE	SPESSORE	MELLEMLÆG	CALCO DE AFINACAO	
1		75207856		AR	CALCO DE AFINACAO, 1.24mm Thk				
						SUPLEMENTO	SHIM	CALE D'EPAISSEUR	198S
					UNTERLEGSCHEIBE	SPESSORE	MELLEMLÆG	CALCO DE AFINACAO	
1		75207857		AR	CALCO DE AFINACAO, 1.28mm Thk				
						SUPLEMENTO	SHIM	CALE D'EPAISSEUR	198S
					UNTERLEGSCHEIBE	SPESSORE	MELLEMLÆG	CALCO DE AFINACAO	
1		75207858		AR	CALCO DE AFINACAO, 1.30mm Thk				
						SUPLEMENTO	SHIM	CALE D'EPAISSEUR	198S
					UNTERLEGSCHEIBE	SPESSORE	MELLEMLÆG	CALCO DE AFINACAO	
1		75207859		AR	CALCO DE AFINACAO, 1.34mm Thk				
						SUPLEMENTO	SHIM	CALE D'EPAISSEUR	198S
					UNTERLEGSCHEIBE	SPESSORE	MELLEMLÆG	CALCO DE AFINACAO	
1		75207860		AR	CALCO DE AFINACAO, 1.38mm Thk				
						SUPLEMENTO	SHIM	CALE D'EPAISSEUR	198S
					UNTERLEGSCHEIBE	SPESSORE	MELLEMLÆG	CALCO DE AFINACAO	
1		75207861		AR	CALCO DE AFINACAO, 1.40mm Thk				
						SUPLEMENTO	SHIM	CALE D'EPAISSEUR	198S
					UNTERLEGSCHEIBE	SPESSORE	MELLEMLÆG	CALCO DE AFINACAO	
1		75207863		AR	CALCO DE AFINACAO, 1.48mm Thk				
						SUPLEMENTO	SHIM	CALE D'EPAISSEUR	198S
					UNTERLEGSCHEIBE	SPESSORE	MELLEMLÆG	CALCO DE AFINACAO	
1		75207864		AR	CALCO DE AFINACAO, 1.50mm Thk				
						SUPLEMENTO	SHIM	CALE D'EPAISSEUR	198S
					UNTERLEGSCHEIBE	SPESSORE	MELLEMLÆG	CALCO DE AFINACAO	
1		75207865		AR	CALCO DE AFINACAO, 1.54mm Thk				
						SUPLEMENTO	SHIM	CALE D'EPAISSEUR	198S
					UNTERLEGSCHEIBE	SPESSORE	MELLEMLÆG	CALCO DE AFINACAO	

01-37	01	p2	10/08

PORTA BICO INJETOR
PORTA INYECTOR
NOZZLE HOLDER
NOZZLE HOLDER

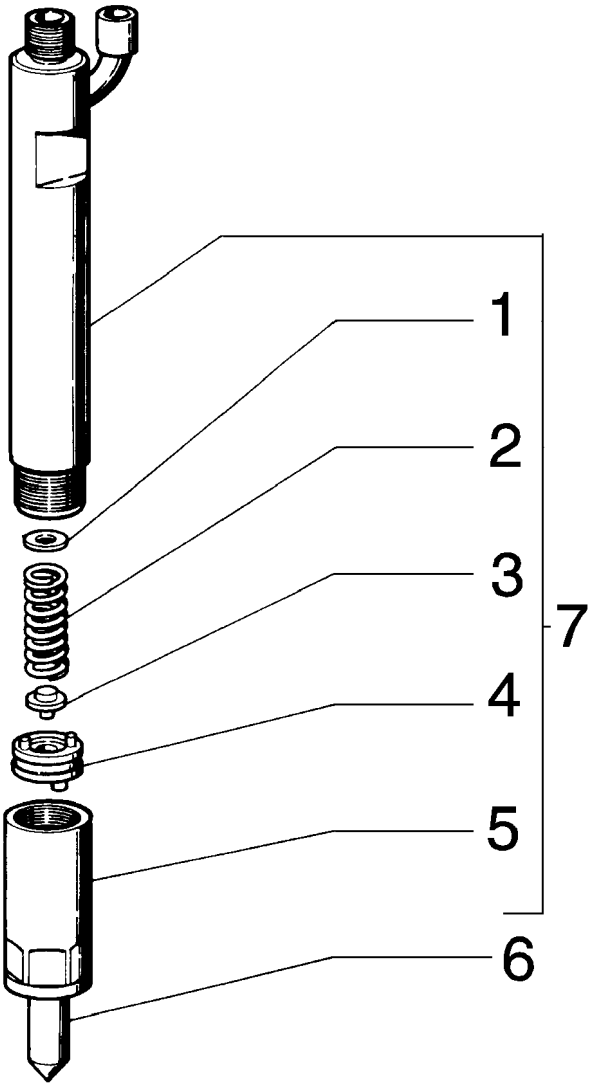

NOZZLE HOLDER
NOZZLE HOLDER
NOZZLE HOLDER
NOZZLE HOLDER

R	N	P.N.	MOD	Q	Denominação Bezeichnung	Denominacion Descrizione	Description Beskrivelse	Description Denominação	L.C.
1		75207866		AR	CALCO DE AFINACAO, 1.58mm Thk				
						SUPLEMENTO	SHIM	CALE D'EPAISSEUR	198S
					UNTERLEGSCHEIBE	SPESSORE	MELLEMLÆG	CALCO DE AFINACAO	
1		75207867		AR	CALCO DE AFINACAO, 1.60mm Thk				
						SUPLEMENTO	SHIM	CALE D'EPAISSEUR	198S
					UNTERLEGSCHEIBE	SPESSORE	MELLEMLÆG	CALCO DE AFINACAO	
1		75207868		AR	CALCO DE AFINACAO, 1.64mm Thk				
						SUPLEMENTO	SHIM	CALE D'EPAISSEUR	198S
					UNTERLEGSCHEIBE	SPESSORE	MELLEMLÆG	CALCO DE AFINACAO	
1		75207869		AR	CALCO DE AFINACAO, 1.68mm Thk				
						SUPLEMENTO	SHIM	CALE D'EPAISSEUR	198S
					UNTERLEGSCHEIBE	SPESSORE	MELLEMLÆG	CALCO DE AFINACAO	
1		75207870		AR	CALCO DE AFINACAO, 1.70mm Thk				
						SUPLEMENTO	SHIM	CALE D'EPAISSEUR	198S
					UNTERLEGSCHEIBE	SPESSORE	MELLEMLÆG	CALCO DE AFINACAO	
1		75207871		AR	CALCO DE AFINACAO, 1.74mm Thk				
						SUPLEMENTO	SHIM	CALE D'EPAISSEUR	198S
					UNTERLEGSCHEIBE	SPESSORE	MELLEMLÆG	CALCO DE AFINACAO	
1		75207872		AR	CALCO DE AFINACAO, 1.78mm Thk				
						SUPLEMENTO	SHIM	CALE D'EPAISSEUR	198S
					UNTERLEGSCHEIBE	SPESSORE	MELLEMLÆG	CALCO DE AFINACAO	
1		75207873		AR	CALCO DE AFINACAO, 1.80mm Thk				
						SUPLEMENTO	SHIM	CALE D'EPAISSEUR	198S
					UNTERLEGSCHEIBE	SPESSORE	MELLEMLÆG	CALCO DE AFINACAO	
1		75207874		AR	CALCO DE AFINACAO, 1.84mm Thk				
						SUPLEMENTO	SHIM	CALE D'EPAISSEUR	198S
					UNTERLEGSCHEIBE	SPESSORE	MELLEMLÆG	CALCO DE AFINACAO	
1		75207875		AR	CALCO DE AFINACAO, 1.88mm Thk				
						SUPLEMENTO	SHIM	CALE D'EPAISSEUR	198S
					UNTERLEGSCHEIBE	SPESSORE	MELLEMLÆG	CALCO DE AFINACAO	
1		75207876		AR	CALCO DE AFINACAO, 1.90mm Thk				
						SUPLEMENTO	SHIM	CALE D'EPAISSEUR	198S
					UNTERLEGSCHEIBE	SPESSORE	MELLEMLÆG	CALCO DE AFINACAO	
1		75207877		AR	CALCO DE AFINACAO, 1.94mm Thk				
						SUPLEMENTO	SHIM	CALE D'EPAISSEUR	198S
					UNTERLEGSCHEIBE	SPESSORE	MELLEMLÆG	CALCO DE AFINACAO	
1		75207878		AR	CALCO DE AFINACAO, 1.98mm Thk				
						SUPLEMENTO	SHIM	CALE D'EPAISSEUR	198S
					UNTERLEGSCHEIBE	SPESSORE	MELLEMLÆG	CALCO DE AFINACAO	
1		75207862		AR	CALCO DE AFINACAO, 1.44mm Thk				
						SUPLEMENTO	SHIM	CALE D'EPAISSEUR	198S
					UNTERLEGSCHEIBE	SPESSORE	MELLEMLÆG	CALCO DE AFINACAO	
2		75207879		6	MOLA	RESORTE	SPRING	RESSORT	100M
					FEDER	MOLLA	FJEDER	MOLA	
3		75207880		6	HASTE	VARILLA	ROD	TRINGLE	090A
					STAB	ASTA	STANG	HASTE	
4		75207881		6	ESPAÇADOR	SEPARADOR	SPACER	ENTRETOISE	075D
					DISTANZSTÜCK	DISTANZIALE	AFSTANDSSTYKKE	ESPACADOR	

01-37	01	p3	10/08

PORTA BICO INJETOR
PORTA INYECTOR
NOZZLE HOLDER
NOZZLE HOLDER

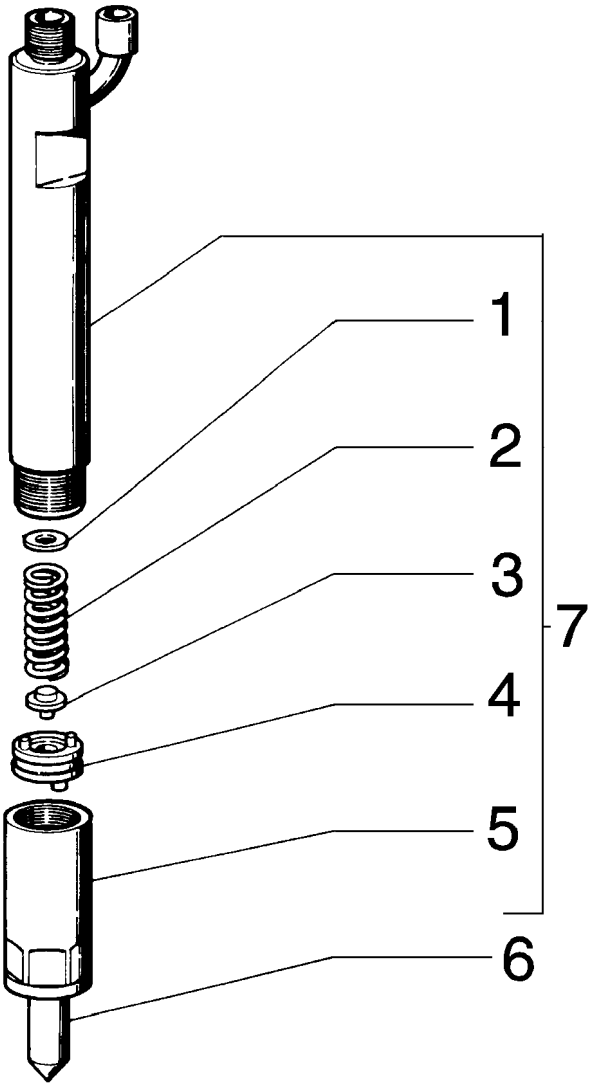

NOZZLE HOLDER
NOZZLE HOLDER
NOZZLE HOLDER
NOZZLE HOLDER

R	N	P.N.	MOD	Q	Denominação Bezeichnung	Denominacion Descrizione	Description Beskrivelse	Description Denominação	L.C.
5		**75207882**		6	PORCA MUTTER	TUERCA DADO	NUT MOETRIK	ECROU PORCA	010D
6		**75207848**		6	PULVERIZADOR DÜSE	PULVERIZADOR POLVERIZZATORE	NOZZLE DYSE	GICLEUR INJECTOR	148P
7		**75285213**		6	PORTA-INJETOR EINSPRITZDÜSENHALTE	PORTAINYECTOR PORTAPOLVERIZZATOR	HOLDER, INJECTOR NO. DYSEHOLDER	PORTE-PULVERISATEUI PORTA-INJECTOR	195P

01-38	01	p1	10/08

SISTEMA DE PARTIDA A FRIO
SISTEMA PARTIDA EN FRIO
COLD START SYSTEM
COLD START SYSTEM

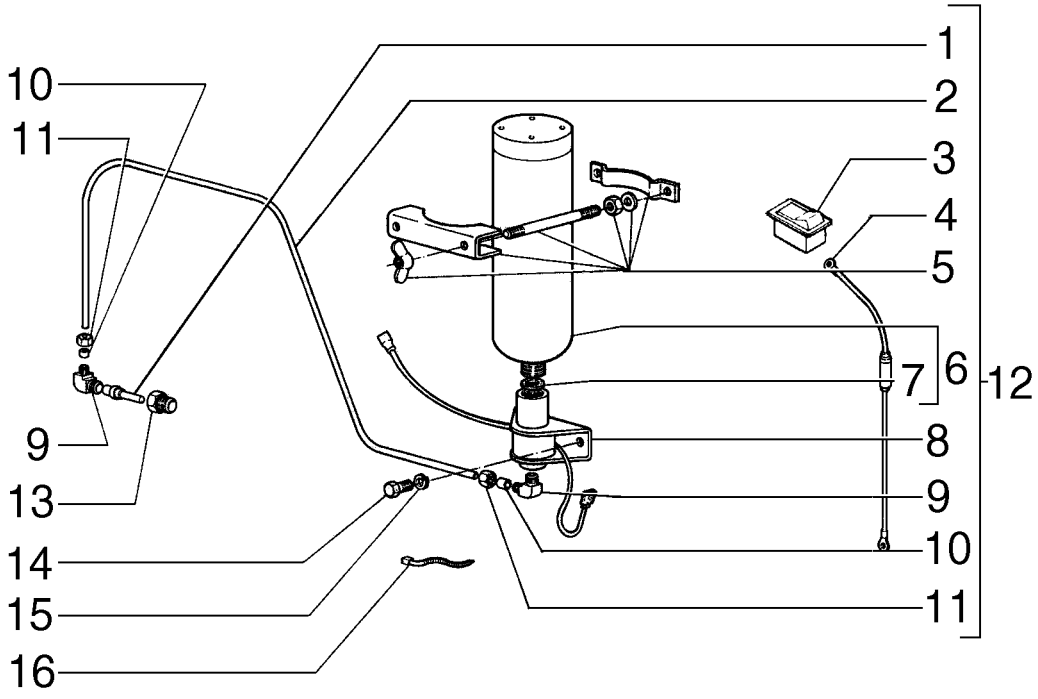

COLD START SYSTEM
COLD START SYSTEM
COLD START SYSTEM
COLD START SYSTEM

R	N	P.N.	MOD	Q	Denominação Bezeichnung	Denominacion Descrizione	Description Beskrivelse	Description Denominação	L.C.
1		73146645		1	PULVERIZADOR DÜSE	PULVERIZADOR POLVERIZZATORE	NOZZLE DYSE	GICLEUR INJECTOR	148P
2		73110484		1	TUBO FLEXÍVEL BIEGSAMER SCHLAUCH	MANGA FLEXIBLE TUBO FLESSIBILE	HOSE, FLEXIBLE FLEKSIBEL SLANGE	TUYAU FLEXIBLE TUBO FLEXIVEL	192T
3		73115559		1	INTERRUPTOR SCHALTER	CONTACTOR INTERRUTTORE	SWITCH KONTAKT	CONTACTEUR INTERRUPTOR	075I
4		73140590		1	CABO ELÉTRICO STROMKABEL	CABLE ELECTRICO CAVO ELETTRICO	CABLE, ELECTRIC EL-KABEL	CABLE ELECTRIQUE CABO ELECTRICO	111C
5		70669359		1	SUPORTE KONSOLE	PIEZA DE SOPORTE STAFFA	BRACKET BESLAG	PATTE FIXATION BRACADEIRA	225S
6		73132158		1	CILINDRO ZYLINDER	CILINDRO CILINDRO	CYLINDER CYLINDER	VERIN CILINDRO	164C
7		73070169		1	JUNTA DICHTUNG, FLACH	JUNTA HERMETICA GUARNIZIONE	GASKET PAKNING	JOINT JUNTA	123G
8		73121001		1	VÁLVULA HIDRAULICA HYDRAULIKVENTIL	VALVULA HIDRAULICA VALVOLA IDRAULICA	VALVE, HYDRAULIC VENTIL HYDRAULIK	SOUPAPE HYDRAULIQU VALVULA HIDRAULICA	010V
9		73052086		2	COTOVELO KNIESTUECK	CODO GOMITO	ELBOW VINKELROER	COUDE JOELHO	085G
10		70911841		2	JUNTA CÔNICA KONISCHE QUETSCHHÜ	EMPALME CONICO OGIVA DI TENUTA	FERRULE, CONE TYPE SAMLER, KONISK TYPE	CONE D'ETANCHEITE PONTA CONICA	014O
11		70912589		2	PORCA MUTTER	TUERCA DADO	NUT MOETRIK	ECROU PORCA	010D
12		73153346		1					
13		70901834		1	BUCHA BUECHSE	CASQUILLO BOCCOLA	BUSHING BOESNING	BAGUE CASQUILHO	095B
14		70929002		2	PARAFUSO SCHRAUBE	TORNILLO VITE	SCREW SKRUE	VIS PARAFUSO	040V
15		70904204		2	ARRUELA-TRAVA SICHERUNGSSCHEIBE	ARANDELA DE FRENO ROSETTA DI SICUREZZA	WASHER, LOCK LAASESKIVE	RONDELLE FREIN ANILHA DE FIXACAO	132R
16		75201642		AR	PRENDEDOR KLEMME	BORNE MORSETTO	CLAMP SPÆNDEBÅND	BRIDE BORNE	120M

01-39	01	p1	10/08

TURBOCOMPRESSOR
TURBOCOMPRESSOR
TURBOCHARGER
TURBOCHARGER

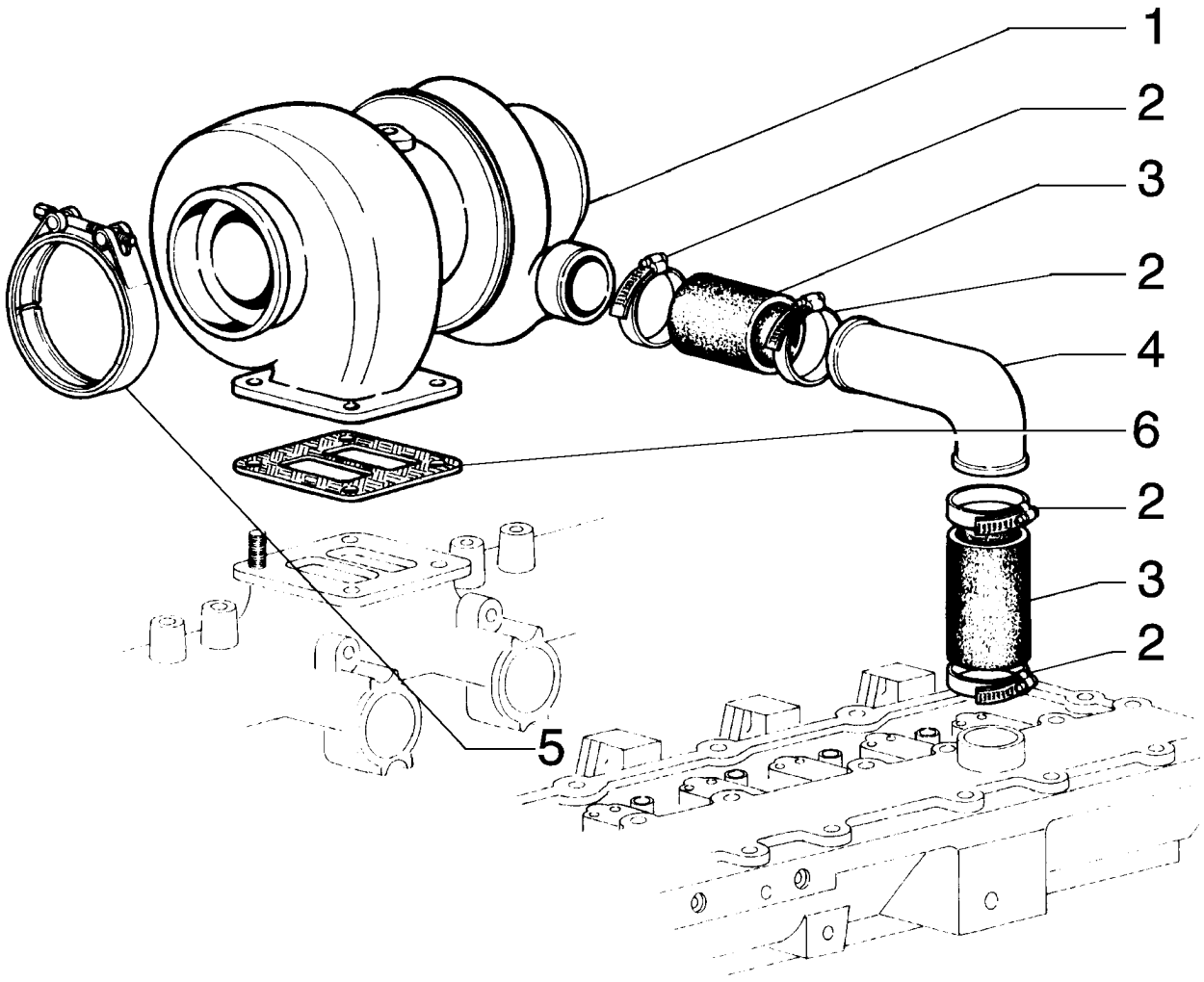

TURBOCHARGER
TURBOCHARGER
TURBOCHARGER
TURBOCHARGER

R	N	P.N.	MOD	Q	Denominação Bezeichnung	Denominacion Descrizione	Description Beskrivelse	Description Denominação	L.C.
1		75288652		1	TURBOCOMPRESSOR ABGASTURBOLADER	TURBOCOMPRESOR TURBOCOMPRESSORE	TURBOCHARGER TURBOLADER	TURBOCOMPRESSEUR TURBOCOMPRESSOR	210T
2		75288653		4	PRENDEDOR KLEMME	BORNE MORSETTO	CLAMP SPÆNDEBÅND	BRIDE BORNE	120M
3		71101406		2	MANGUEIRA SCHLAUCH	MANGA MANICOTTO FLESSIBILE	HOSE SLANGE	FLEXIBLE TUBO FLEXIVEL	030M
4		75208279		1	TUBO ROHR	TUBO TUBETTO	TUBE RØR	TUBE TUBO	195T
5		75208324		1	PRENDEDOR KLEMME	BORNE MORSETTO	CLAMP SPÆNDEBÅND	BRIDE BORNE	120M
6		75206879		1	JUNTA DICHTUNG, FLACH	JUNTA HERMETICA GUARNIZIONE	GASKET PAKNING	JOINT JUNTA	123G

01-40	01	p1	10/08

COLETOR DE ESCAPE
COLECTOR DE ESCAPE
EXHAUST MANIFOLD
EXHAUST MANIFOLD

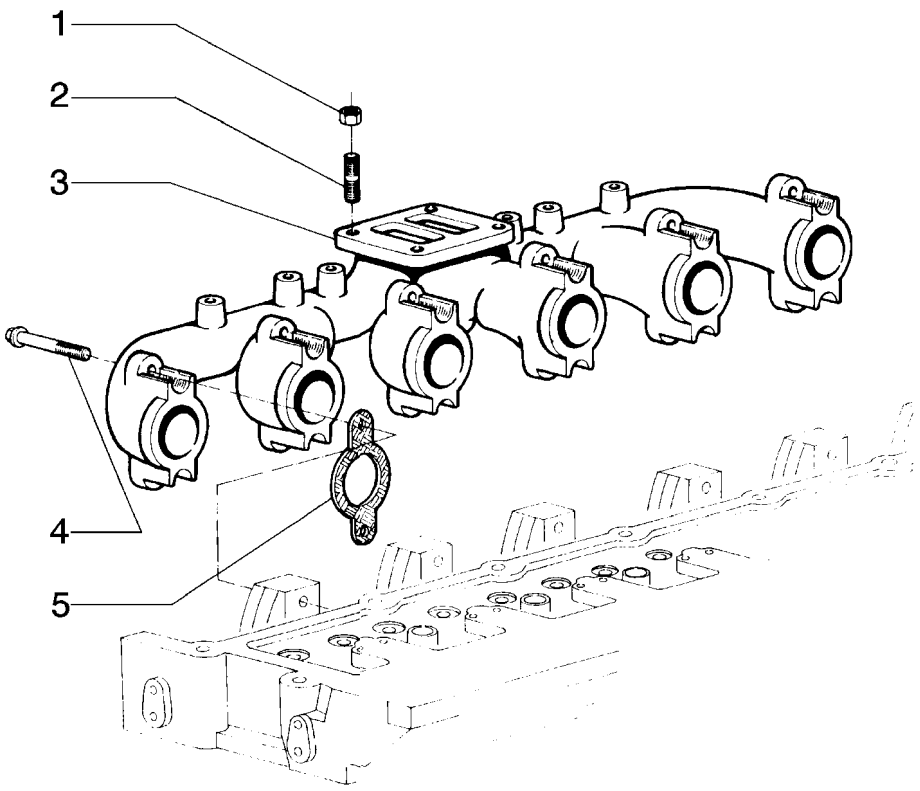

EXHAUST MANIFOLD
EXHAUST MANIFOLD
EXHAUST MANIFOLD
EXHAUST MANIFOLD

R	N	P.N.	MOD	Q	Denominação Bezeichnung	Denominacion Descrizione	Description Beskrivelse	Description Denominação	L.C.
1		**75286638**		4	PORCA MUTTER	TUERCA DADO	NUT MOETRIK	ECROU PORCA	010D
2		**75286637**		4	PRISIONEIRO GEWINDEBOLZEN	PRISIONERO PRIGIONIERO	STUD STOETTEBOLT	GOUJON PERNE	210P
3		**75208286**		1	COLETOR DE ESCAPE ABGASKRÜMMER	COLECTOR DE ESCAPE CONDOTTO DI SCARICC	MANIFOLD, EXHAUST UDSTOEDNINGSMANIFC	CONDUIT D'ECHAPPEMI COLECTOR DE ESCAPE	230C
4		**75288654**		12	PARAFUSO SCHRAUBE	TORNILLO VITE	SCREW SKRUE	VIS PARAFUSO	040V
5		**75208288**		6	JUNTA DICHTUNG, FLACH	JUNTA HERMETICA GUARNIZIONE	GASKET PAKNING	JOINT JUNTA	123G

01-41	01	p1	10/08

SILENCIOSO E ESCAPE
TUBERIA DE ESCAPE
MUFFLER AND EXHAUST
MUFFLER AND EXHAUST

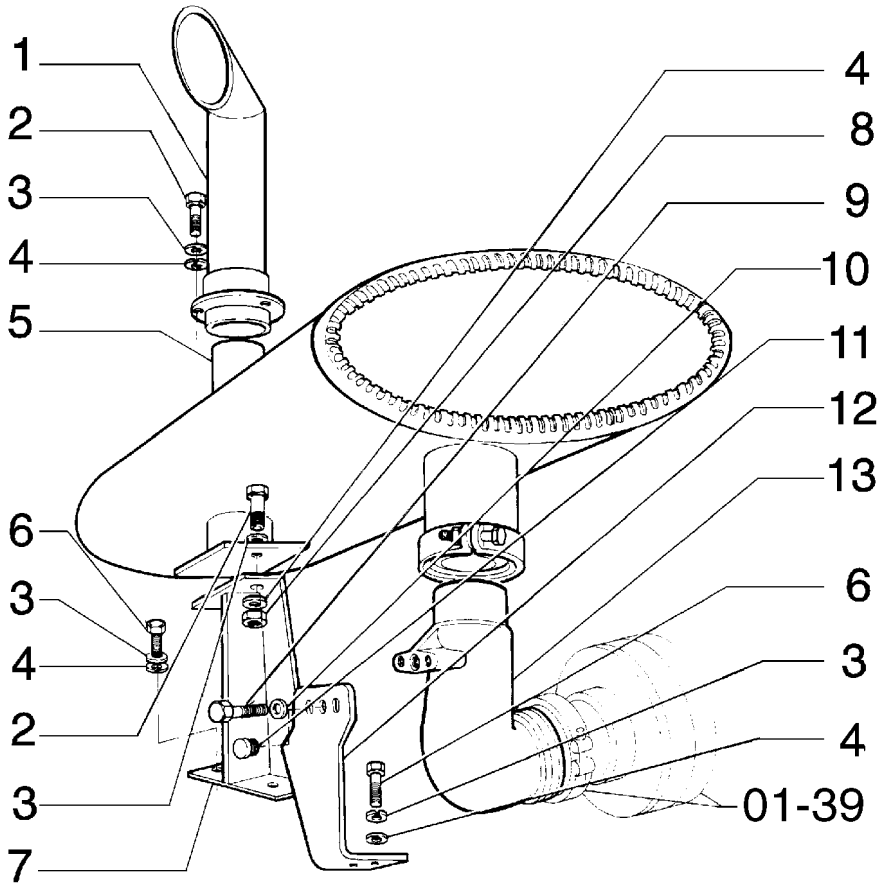

MUFFLER AND EXHAUST
MUFFLER AND EXHAUST
MUFFLER AND EXHAUST
MUFFLER AND EXHAUST

R	N	P.N.	MOD	Q	Denominação Bezeichnung	Denominacion Descrizione	Description Beskrivelse	Description Denominação	L.C.
1		75248736		1	EXTENSÃO VERLÄNGERUNG	PROLONGACION PROLUNGA	EXTENSION FORLÆNGNING	RALLONGE EXTENSAO	226P
2		11106631		4	PARAFUSO, Hex, M10 x 35, 10.9, Full Thd SCHRAUBE	TORNILLO BULLONE	BOLT SKRUE	BOULON PARAFUSO	140B
3		10516871		8	ARRUELA PLANA UNTERLEGSCHEIBE	ARANDELA ROSETTA PIANA	WASHER FLADSKIVE	RONDELLE ANILHA	131R
4		12646821		8	ARRUELA PLANA, M10 x 25 x 2 UNTERLEGSCHEIBE	ARANDELA ROSETTA PIANA	WASHER FLADSKIVE	RONDELLE ANILHA	131R
5		73121707		1	SILENCIOSO SCHALLDÄMPFER	SILENCIADOR SILENZIATORE	MUFFLER LYDDAEMPER	SILENCIEUX SILENCIADOR	160S
6		11106031		4	PARAFUSO, Hex, M10 x 20, 10.9, Full Thd SCHRAUBE	TORNILLO VITE	SCREW SKRUE	VIS PARAFUSO	040V
7		75250622		1	SUPORTE HALTERUNG, LAGERBO	SOPORTE SUPPORTO	SUPPORT BESLAG	SUPPORT SUPORTE	300S
8		70911026		1	PORCA MUTTER	TUERCA DADO	NUT MOETRIK	ECROU PORCA	010D
9		70927401		2	PARAFUSO SCHRAUBE	TORNILLO VITE	SCREW SKRUE	VIS PARAFUSO	040V
10		70904204		2	ARRUELA-TRAVA SICHERUNGSSCHEIBE	ARANDELA DE FRENO ROSETTA DI SICUREZZ/	WASHER, LOCK LAASESKIVE	RONDELLE FREIN ANILHA DE FIXACAO	132R
11		70901652		1	BUJÃO STOPFEN	TAPÓN TAPPO	PLUG PROP	BOUCHON BUJAO	050T
12		75218589		1	SUPORTE KONSOLE	PIEZA DE SOPORTE STAFFA	BRACKET BESLAG	PATTE FIXATION BRACADEIRA	225S
13		75218570		1	TUBO FLEXÍVEL BIEGSAMER SCHLAUCH	MANGA FLEXIBLE TUBO FLESSIBILE	HOSE, FLEXIBLE FLEKSIBEL SLANGE	TUYAU FLEXIBLE TUBO FLEXIVEL	192T

01-42	01	p1	10/08

SISTEMA DE LUBRIFICAÇÃO
SISTEMA DE ENGRASE
LUBRICATING SYSTEM
LUBRICATING SYSTEM

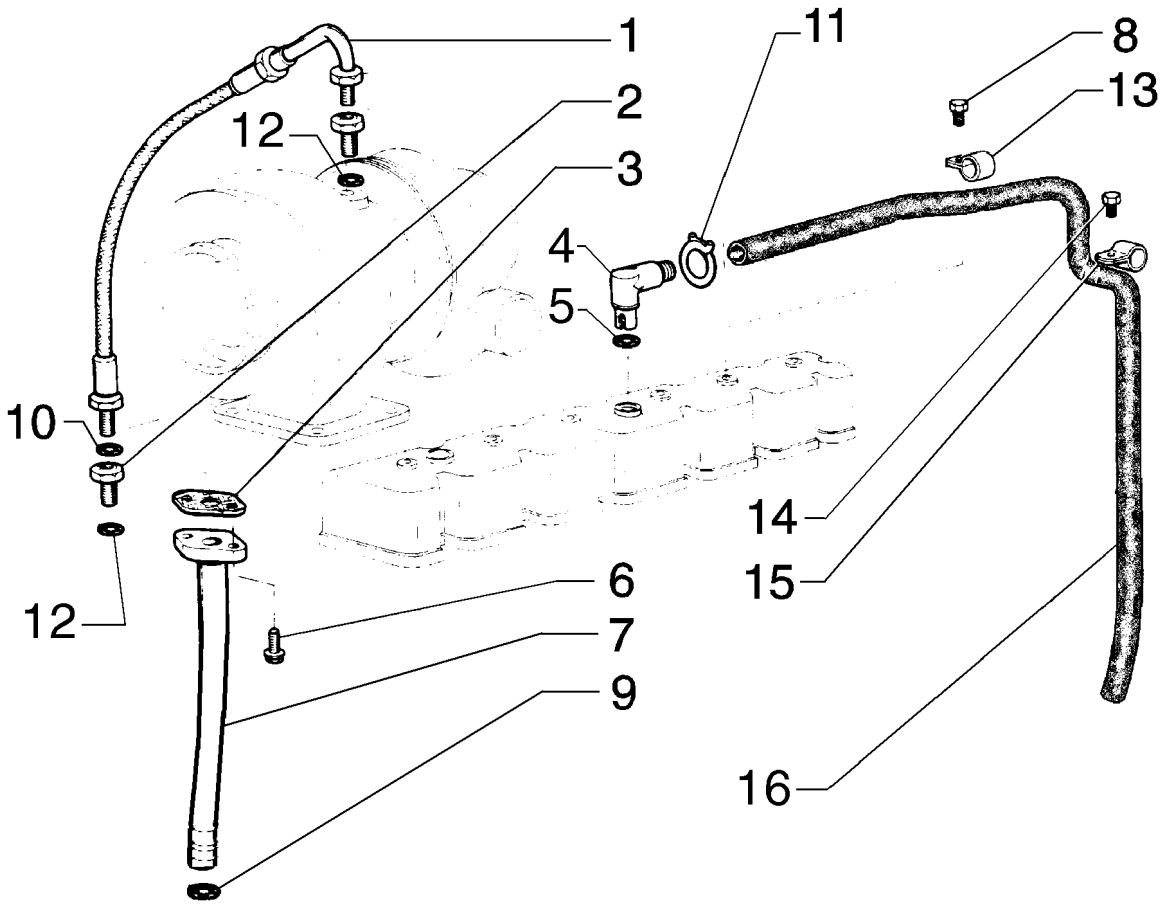

LUBRICATING SYSTEM
LUBRICATING SYSTEM
LUBRICATING SYSTEM
LUBRICATING SYSTEM

R	N	P.N.	MOD	Q	Denominação Bezeichnung	Denominacion Descrizione	Description Beskrivelse	Description Denominação	L.C.
1		75286614		1	TUBO FLEXÍVEL BIEGSAMER SCHLAUCH	MANGA FLEXIBLE TUBO FLESSIBILE	HOSE, FLEXIBLE FLEKSIBEL SLANGE	TUYAU FLEXIBLE TUBO FLEXIVEL	192T
2		75286539		2	CONEXÃO HYDRAULIKKUPPLUNG	RACOR RACCORDO IDRAULICO	CONNECTOR, HYD. FORSKRUNING	RACCORD CONECTOR	020R
3		75312737		1	JUNTA DICHTUNG, FLACH	JUNTA HERMETICA GUARNIZIONE	GASKET PAKNING	JOINT JUNTA	123G
4		75208292		1	CONEXÃO HYDRAULIKKUPPLUNG	RACOR RACCORDO IDRAULICO	CONNECTOR, HYD. FORSKRUNING	RACCORD CONECTOR	020R
5		75285739		1	ANEL "O" O-RING	JUNTA HERMETICA ANELLO TOROIDALE	O-RING O-RING	JOINT THORIQUE O-RING	055A
6		75208153		2	PARAFUSO SCHRAUBE	TORNILLO VITE	SCREW SKRUE	VIS PARAFUSO	040V
7		75312177		1	TUBO ROHR	TUBO TUBETTO	TUBE RØR	TUBE TUBO	195T
8		75208307		1	PARAFUSO SCHRAUBE	TORNILLO VITE	SCREW SKRUE	VIS PARAFUSO	040V
9		75289696		2	ANEL "O" O-RING	JUNTA HERMETICA ANELLO TOROIDALE	O-RING O-RING	JOINT THORIQUE O-RING	055A
10		75288056		2	ARRUELA PLANA UNTERLEGSCHEIBE	ARANDELA ROSETTA PIANA	WASHER FLADSKIVE	RONDELLE ANILHA	131R
11		71100781		1	BRACADEIRA SCHELLE	COLLAR MORSETTO	CLAMP CLAMP	COLLIER BRACADEIRA	1640
12		75286174		1	ANEL "O" O-RING	JUNTA HERMETICA ANELLO TOROIDALE	O-RING O-RING	JOINT THORIQUE O-RING	055A
13		71100782		1	BRACADEIRA SCHELLE	COLLAR MORSETTO	CLAMP CLAMP	COLLIER BRACADEIRA	1640
14		75208347		1	PARAFUSO SCHRAUBE	TORNILLO VITE	SCREW SKRUE	VIS PARAFUSO	040V
15		75206809		1	PRENDEDOR KLEMME	BORNE MORSETTO	CLAMP SPÆNDEBÅND	BRIDE BORNE	120M
16		75206812		1	TUBO FLEXÍVEL BIEGSAMER SCHLAUCH	MANGA FLEXIBLE TUBO FLESSIBILE	HOSE, FLEXIBLE FLEKSIBEL SLANGE	TUYAU FLEXIBLE TUBO FLEXIVEL	192T

01-43	01	p1	10/08

BOCAL DE ENCHIMENTO DE ÓLEO E VARETA DO NÍVEL DE ÓLEO
TAPON DE LLENADO Y VARILLA DE NIVEL ACEITE
LUBRICANT OIL FILLER AND OIL LEVEL DIPSTICK
LUBRICANT OIL FILLER AND OIL LEVEL DIPSTICK

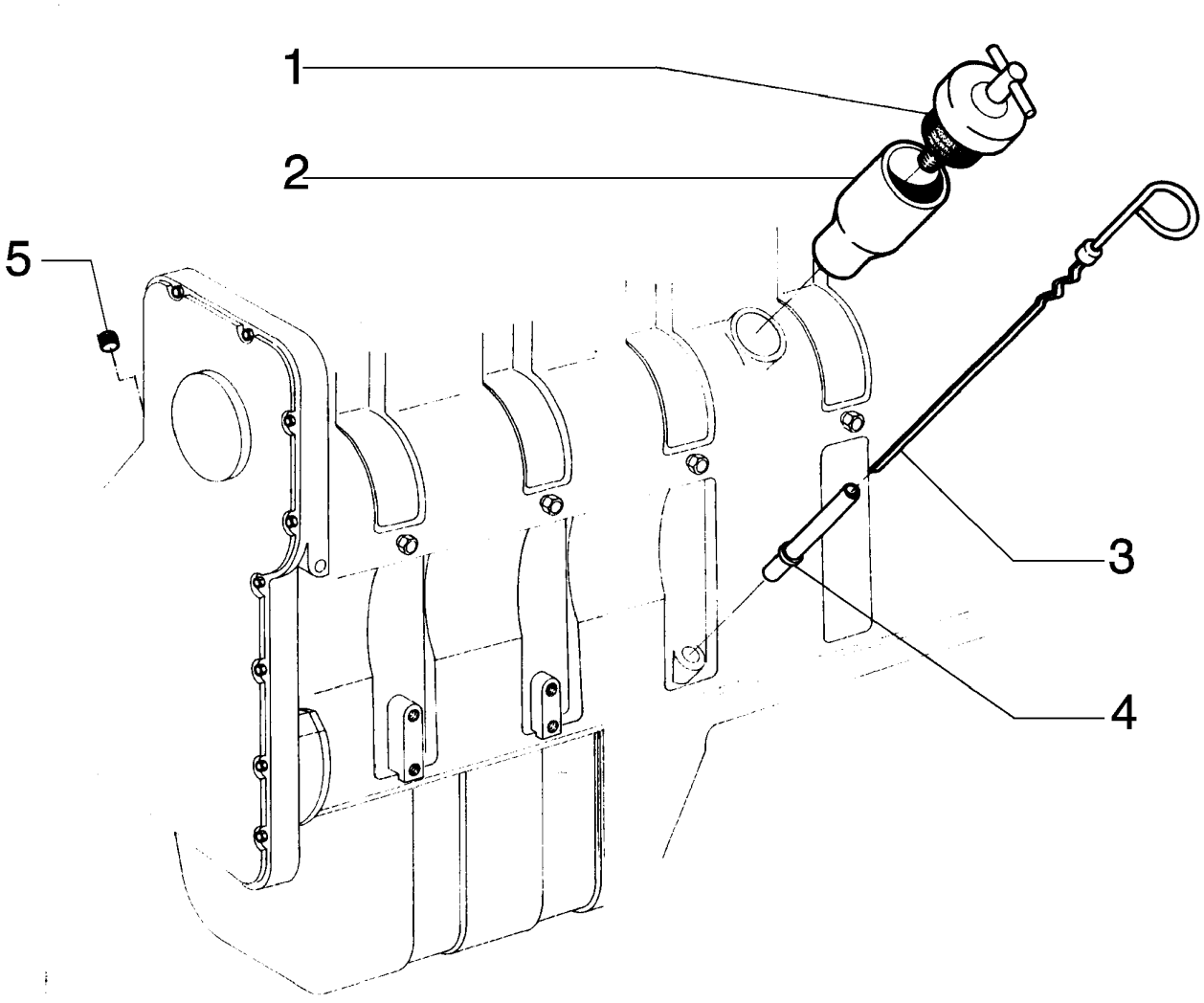

LUBRICANT OIL FILLER AND OIL LEVEL DIPSTICK
LUBRICANT OIL FILLER AND OIL LEVEL DIPSTICK
LUBRICANT OIL FILLER AND OIL LEVEL DIPSTICK
LUBRICANT OIL FILLER AND OIL LEVEL DIPSTICK

R	N	P.N.	MOD	Q	Denominação Bezeichnung	Denominacion Descrizione	Description Beskrivelse	Description Denominação	L.C.
1		75208372		1	TAMPA ABDECKUNG	TAPADERA COPERCHIO	PLUG DÆKSEL	COUVERCLE COBERTA	265C
2		75208373		1	TUBO RÍGIDO LEITUNG	TUBO RIGIDO TUBO RIGIDO	TUBE, RIGID ROER	TUYAU RIGIDE TUBO RIGIDO	193T
3		71103090		1	HASTE DE NÍVEL PEILSTAB	VARILLA DE NIVEL ASTA DI LIVELLO	DIPSTICK MAALEPIND	JAUGE DE NIVEAU VARETA DE NIVEL	091A
4		75208375		1	TUBO RÍGIDO LEITUNG	TUBO RIGIDO TUBO RIGIDO	TUBE, RIGID ROER	TUYAU RIGIDE TUBO RIGIDO	193T
5		75286111		1	BUJÃO STOPFEN	TAPÓN TAPPO	PLUG PROP	BOUCHON BUJAO	050T

01-44	01	p1	10/08

BOMBA DE ÓLEO
BOMBA DE ACEITE
OIL PUMP
OIL PUMP

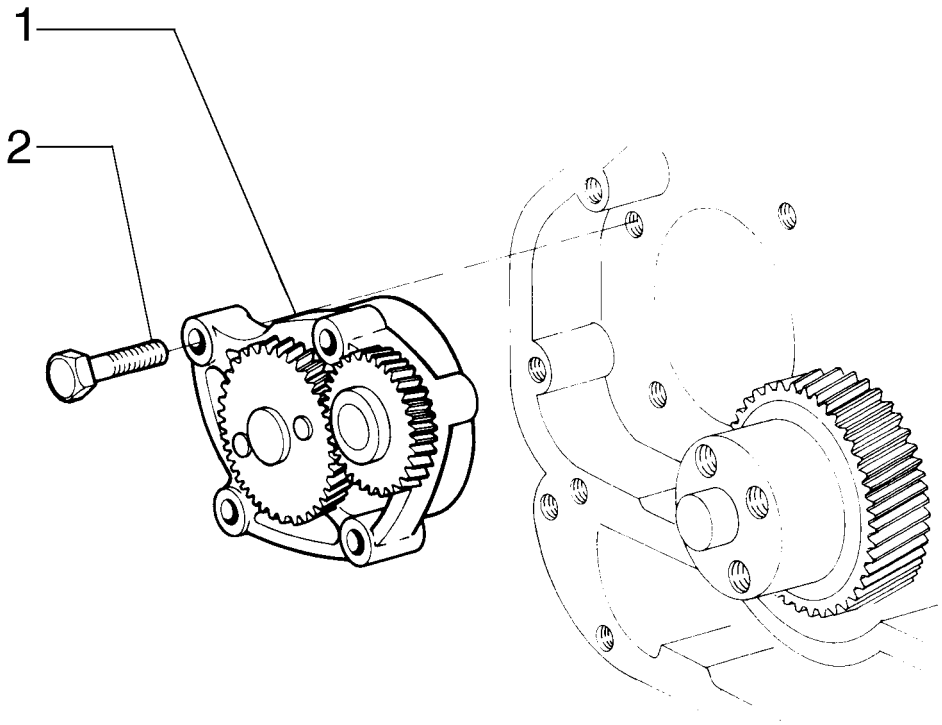

OIL PUMP
OIL PUMP
OIL PUMP
OIL PUMP

R	N	P.N.	MOD	Q	Denominação Bezeichnung	Denominacion Descrizione	Description Beskrivelse	Description Denominação	L.C.
1		75288655		1	BOMBA DE ÓLEO MOTORÖLPUMPE	BOMBA DE ACEITE POMPA OLIO MOTORE	PUMP, ENGINE OIL MOTOROLIEPUMPE	POMPE A HUILE BOMBA DE OLEO	153P
2		75208384		4	PARAFUSO SCHRAUBE	TORNILLO VITE	SCREW SKRUE	VIS PARAFUSO	040V

01-45	01	p1	10/08

FILTRO DE ÓLEO E TROCADOR DE CALOR
FILTRO DE ACEITE Y CAMBIADOR DE CALOR
OIL FILTER AND HEAT EXCHANGER
OIL FILTER AND HEAT EXCHANGER

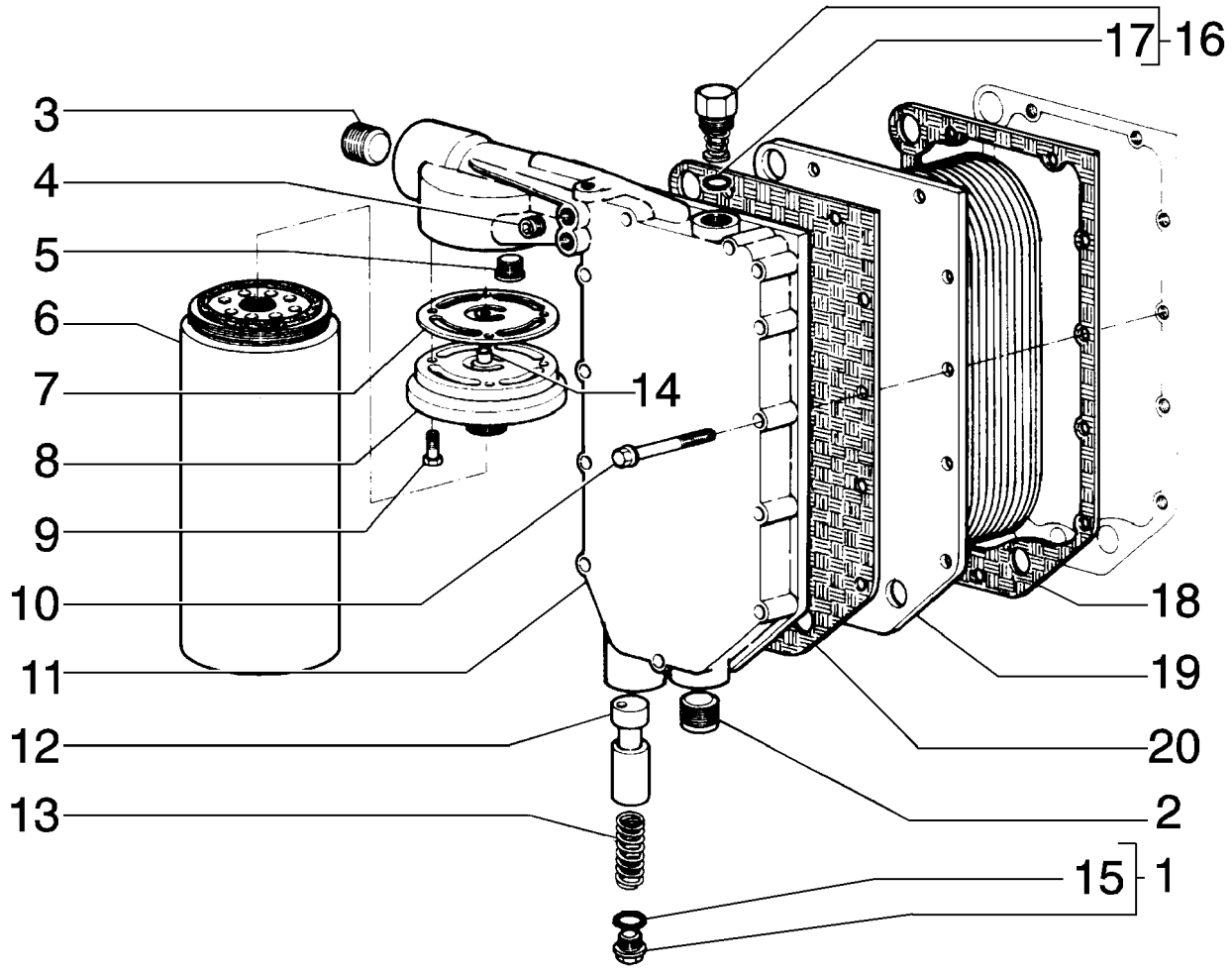

OIL FILTER AND HEAT EXCHANGER
OIL FILTER AND HEAT EXCHANGER
OIL FILTER AND HEAT EXCHANGER
OIL FILTER AND HEAT EXCHANGER

R	N	P.N.	MOD	Q	Denominação Bezeichnung	Denominacion Descrizione	Description Beskrivelse	Description Denominação	L.C.
1		75289660		1	BUJÃO STOPFEN	TAPÓN TAPPO	PLUG PROP	BOUCHON BUJAO	050T
2		75208117		1	BUJÃO STOPFEN	TAPÓN TAPPO	PLUG PROP	BOUCHON BUJAO	050T
3		75208320		1	BUJÃO STOPFEN	TAPÓN TAPPO	PLUG PROP	BOUCHON BUJAO	050T
4		75208135		2	BUJÃO STOPFEN	TAPÓN TAPPO	PLUG PROP	BOUCHON BUJAO	050T
5		75289656		1	VÁLVULA HIDRAULICA HYDRAULIKVENTIL	VALVULA HIDRAULICA VALVOLA IDRAULICA	VALVE, HYDRAULIC VENTIL HYDRAULIK	SOUPAPE HYDRAULIQU VALVULA HIDRAULICA	010V
6		71101911		1	FILTRO FILTER	FILTRO FILTRO	FILTER FILTER	FILTRE FILTRO	065F
7		71101386		1	JUNTAS GUMMIDICHTUNG	JUNTA DE CAUCHO GUARNIZIONE DI GOMM	SEAL, RUBBER GUMMITAETNING	JOINT, CAOUTCHOUC JUNTAS	122G
8		75286000		1	CABEZA DE FILTRO FILTERKOPF	CABEZA DE FILTRO TESTA DEL FILTRO	HEAD, FILTER TOPSTYKKEFILTER	Tête De Filtre CABEZA DE FILTRO	A007
9		75208174		4	PARAFUSO SCHRAUBE	TORNILLO BULLONE	BOLT SKRUE	BOULON PARAFUSO	140B
10		75286164		11	PARAFUSO SCHRAUBE	TORNILLO VITE	SCREW SKRUE	VIS PARAFUSO	040V
11		75286163		1	TAMPA ABDECKUNG	TAPADERA COPERCHIO	PLUG DÆKSEL	COUVERCLE COBERTA	265C
12		75286168		1	BOMBA DE ÓLEO MOTORÖLPUMPE	BOMBA DE ACEITE POMPA OLIO MOTORE	PUMP, ENGINE OIL MOTOROLIEPUMPE	POMPE A HUILE BOMBA DE OLEO	153P
13		71103089		1	MOLA FEDER	RESORTE MOLLA	SPRING FJEDER	RESSORT MOLA	100M
14		75286165		1	ARRUELA PLANA UNTERLEGSCHEIBE	ARANDELA ROSETTA PIANA	WASHER FLADSKIVE	RONDELLE ANILHA	131R
15		75289658		1	ANEL "O" O-RING	JUNTA HERMETICA ANELLO TOROIDALE	O-RING O-RING	JOINT THORIQUE O-RING	055A
16		75286170		1	TERMOSTATO THERMOSTAT	TERMOSTATO TERMOSTATO	THERMOSTAT TERMOSTAT	THERMOSTAT TERMOSTATO	096T
17		75286171		1	ANEL "O" O-RING	JUNTA HERMETICA ANELLO TOROIDALE	O-RING O-RING	JOINT THORIQUE O-RING	055A
18		75285211		1	JUNTA DICHTUNG, FLACH	JUNTA HERMETICA GUARNIZIONE	GASKET PAKNING	JOINT JUNTA	123G
19		75208310		1	CORPO KOERPER	CUERPO CORPO	BODY HUS	CORPS CORPO	300C
20		75286162		1	JUNTA DICHTUNG, FLACH	JUNTA HERMETICA GUARNIZIONE	GASKET PAKNING	JOINT JUNTA	123G

01-46	01	p1	10/08

RADIADOR
RADIADOR
RADIATOR
RADIATOR

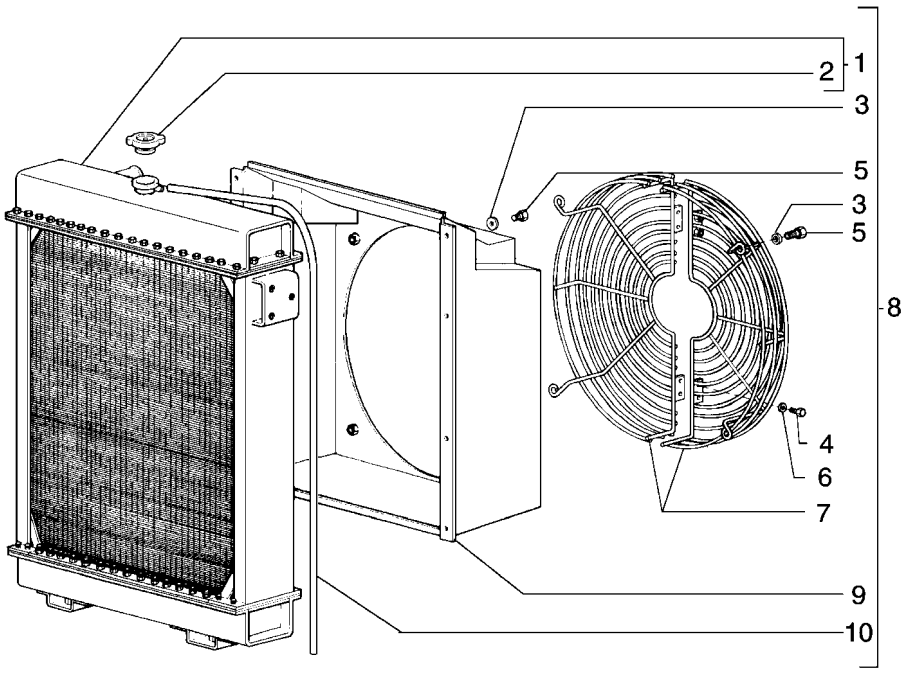

RADIATOR
RADIATOR
RADIATOR
RADIATOR

R	N	P.N.	MOD	Q	Denominação Bezeichnung	Denominacion Descrizione	Description Beskrivelse	Description Denominação	L.C.
1		75249484		1	RADIADOR ARREFECIMENTO				
						RADIADOR	RADIATOR	RADIATEUR	025R
					KÜHLER	RADIATORE	KØLER	ARREFECEDOR	
2		75219307		1	BUJÃO	TAPÓN	PLUG	BOUCHON	050T
					STOPFEN	TAPPO	PROP	BUJAO	
3		10519621		8	ARRUELA PLANA, M8 x 17 x 2				
						ARANDELA	WASHER	RONDELLE	131R
					UNTERLEGSCHEIBE	ROSETTA PIANA	FLADSKIVE	ANILHA	
4		10902021		4	PARAFUSO, Hex, M6 x 12, 8.8				
						TORNILLO	SCREW	VIS	040V
					SCHRAUBE	VITE	SKRUE	PARAFUSO	
5		16043231		8	PARAFUSO, Hex, M8 x 16, 10.9				
						TORNILLO	BOLT	BOULON	140B
					SCHRAUBE	BULLONE	SKRUE	PARAFUSO	
6		12639701		4	ARRUELA PLANA, M6 x 11 x 1				
						ARANDELA	WASHER	RONDELLE	131R
					UNTERLEGSCHEIBE	ROSETTA PIANA	FLADSKIVE	ANILHA	
7		75253018		2	GRELHA	CALANDRIA	GRILLE	CALANDRE	101G
					GRILL	MASCHERINA	GITTER	GRELHA	
8		75249483		1	RADIADOR ARREFECIMENTO				
						RADIADOR	RADIATOR	RADIATEUR	025R
					KÜHLER	RADIATORE	KØLER	ARREFECEDOR	
9		75247537		1	DEFLETOR	DEFLECTOR	DEFLECTOR	DEFLECTEUR	020D
					UMLENKBLECH	DEFLETTORE	AFLEDEPLADE	DEFLECTOR	
10		{75287159}		1					

01-46	02	p1	12/08

RADIADOR - 6 ALETAS
RADIADOR - 6 ALETAS
RADIATOR - 6 FINS
RADIATOR - 6 FINS

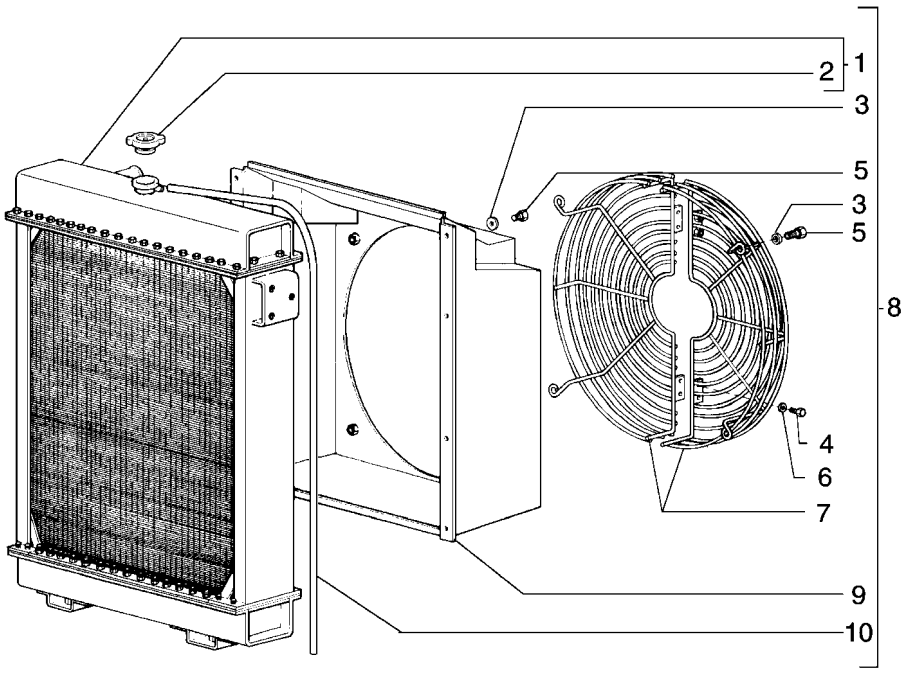

RADIATOR - 6 FINS
RADIATOR - 6 FINS
RADIATOR - 6 FINS
RADIATOR - 6 FINS

R	N	P.N.	MOD	Q	Denominação Bezeichnung	Denominacion Descrizione	Description Beskrivelse	Description Denominação	L.C.
1		**75253019**		1	RADIADOR ARREFECIMENTO				
						RADIADOR	RADIATOR	RADIATEUR	025R
					KÜHLER	RADIATORE	KØLER	ARREFECEDOR	
2		**75219307**		1	BUJÃO	TAPÓN	PLUG	BOUCHON	050T
					STOPFEN	TAPPO	PROP	BUJAO	
3		**10519621**		8	ARRUELA PLANA, M8 x 17 x 2				
						ARANDELA	WASHER	RONDELLE	131R
					UNTERLEGSCHEIBE	ROSETTA PIANA	FLADSKIVE	ANILHA	
4		**10902021**		4	PARAFUSO, Hex, M6 x 12, 8.8				
						TORNILLO	SCREW	VIS	040V
					SCHRAUBE	VITE	SKRUE	PARAFUSO	
5		**16043231**		8	PARAFUSO, Hex, M8 x 16, 10.9				
						TORNILLO	BOLT	BOULON	140B
					SCHRAUBE	BULLONE	SKRUE	PARAFUSO	
6		**12639701**		4	ARRUELA PLANA, M6 x 11 x 1				
						ARANDELA	WASHER	RONDELLE	131R
					UNTERLEGSCHEIBE	ROSETTA PIANA	FLADSKIVE	ANILHA	
7		**75253018**		2	GRELHA	CALANDRIA	GRILLE	CALANDRE	101G
					GRILL	MASCHERINA	GITTER	GRELHA	
8		**75249520**		1	RADIADOR ARREFECIMENTO				
						RADIADOR	RADIATOR	RADIATEUR	025R
					KÜHLER	RADIATORE	KØLER	ARREFECEDOR	
9		**75247537**		1	DEFLETOR	DEFLECTOR	DEFLECTOR	DEFLECTEUR	020D
					UMLENKBLECH	DEFLETTORE	AFLEDEPLADE	DEFLECTOR	
10		**{75287159}**		1					

01-47	01	p1	10/08

RADIADOR
RADIADOR
RADIATOR
RADIATOR

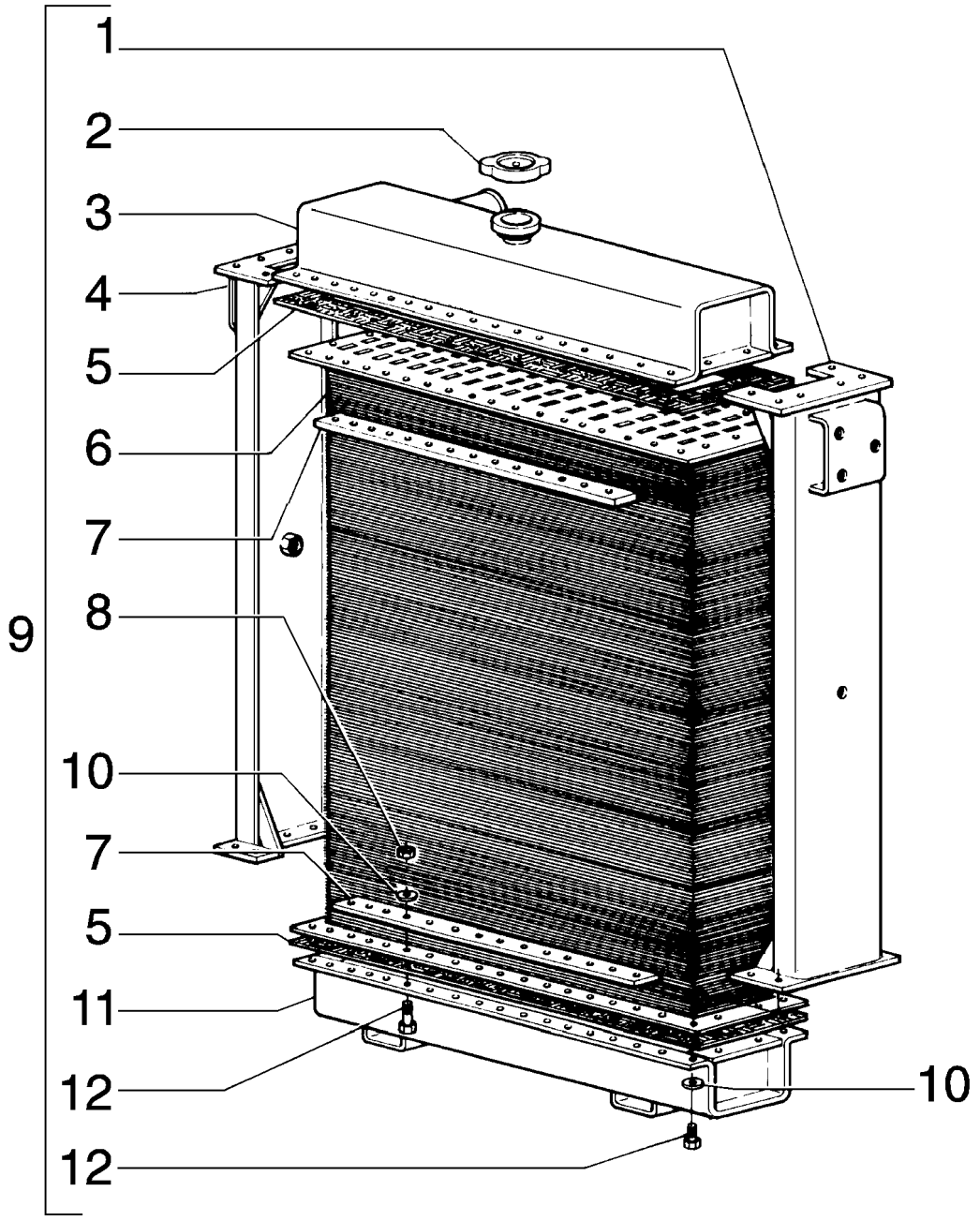

RADIATOR
RADIATOR
RADIATOR
RADIATOR

R	N	P.N.	MOD	Q	Denominação Bezeichnung	Denominacion Descrizione	Description Beskrivelse	Description Denominação	L.C.
1		71101270		1	SUPORTE HALTERUNG, LAGERBO	SOPORTE SUPPORTO	SUPPORT BESLAG	SUPPORT SUPORTE	300S
2		75288803		1	TAMPA ABDECKUNG	TAPADERA COPERCHIO	PLUG DÆKSEL	COUVERCLE COBERTA	265C
3		71101269		1	RESERVATÓRIO TANK	DEPOSITO SERBATOIO	TANK TANK	RESERVOIR DEPOSITO	115S
4		71101268		1	SUPORTE HALTERUNG, LAGERBO	SOPORTE SUPPORTO	SUPPORT BESLAG	SUPPORT SUPORTE	300S
5		71101271		1	JUNTA DICHTUNG, FLACH	JUNTA HERMETICA GUARNIZIONE	GASKET PAKNING	JOINT JUNTA	123G
6		71101272		1	MASSA RADIANTE KERNBAUTEIL	NÚCLEO NUCLEO	CORE KOELERLEGEME	NOYAU NÚCLEO	068M
7		71101273		4	PLAQUETA ABDECKPLATTE	PLAQUITA PIASTRINA	PLATE, COVER PLADE	PLAQUETTE CHAPA PEQUENA	110P
8		75313987		68	PORCA MUTTER	TUERCA DADO	NUT MOETRIK	ECROU PORCA	010D
9		71101275		1	RADIADOR ARREFECIMENTO KÜHLER	RADIADOR RADIATORE	RADIATOR KØLER	RADIATEUR ARREFECEDOR	025R
10		75313988		96	ARRUELA PLANA UNTERLEGSCHEIBE	ARANDELA ROSETTA PIANA	WASHER FLADSKIVE	RONDELLE ANILHA	131R
11		71101274		1	RESERVATÓRIO TANK	DEPOSITO SERBATOIO	TANK TANK	RESERVOIR DEPOSITO	115S
12		75313990		96	PARAFUSO SCHRAUBE	TORNILLO VITE	SCREW SKRUE	VIS PARAFUSO	040V

01-48	01	p1	10/08

RADIADOR
RADIADOR
RADIATOR
RADIATOR

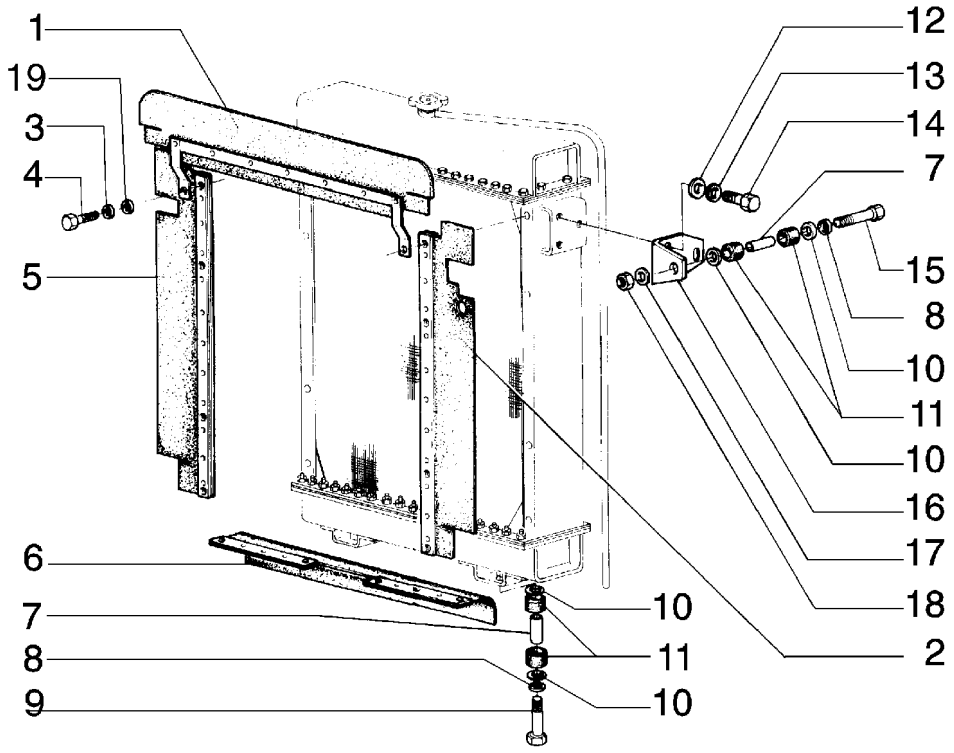

RADIATOR
RADIATOR
RADIATOR
RADIATOR

R	N	P.N.	MOD	Q	Denominação Bezeichnung	Denominacion Descrizione	Description Beskrivelse	Description Denominação	L.C.
1		75241881		1	ELEMENTO DE VEDAÇÃO DICHTELEMENT	ELEMENTO DE CIERRE ELEMENTO DI TENUTA	ELEMENT, SEALING PAKNINGSELEMENT	ELEMENTS D'ETANCHEI ELEMENTO DE VEDACA(	021E
2		75241887		1	DEFLETOR UMLENKBLECH	DEFLECTOR DEFLETTORE	DEFLECTOR AFLEDEPLADE	DEFLECTEUR DEFLECTOR	020D
3		10516671		12	ARRUELA-TRAVA SICHERUNGSSCHEIBE	ARANDELA DE FRENO ROSETTA DI SICUREZZA	WASHER, LOCK LAASESKIVE	RONDELLE FREIN ANILHA DE FIXACAO	132R
4		16043631		12	PARAFUSO, Hex, M8 x 25, 10.9 SCHRAUBE	TORNILLO BULLONE	BOLT SKRUE	BOULON PARAFUSO	140B
5		75241891		1	ELEMENTO DE VEDAÇÃO DICHTELEMENT	ELEMENTO DE CIERRE ELEMENTO DI TENUTA	ELEMENT, SEALING PAKNINGSELEMENT	ELEMENTS D'ETANCHEI ELEMENTO DE VEDACA(	021E
6		75261716		1	ELEMENTO DE VEDAÇÃO DICHTELEMENT	ELEMENTO DE CIERRE ELEMENTO DI TENUTA	ELEMENT, SEALING PAKNINGSELEMENT	ELEMENTS D'ETANCHEI ELEMENTO DE VEDACA(	021E
7		75223896		4	ESPAÇADOR DISTANZSTÜCK	SEPARADOR DISTANZIALE	SPACER AFSTANDSSTYKKE	ENTRETOISE ESPACADOR	075D
8		10517079		4	ARRUELA-TRAVA SICHERUNGSSCHEIBE	ARANDELA DE FRENO ROSETTA DI SICUREZZA	WASHER, LOCK LAASESKIVE	RONDELLE FREIN ANILHA DE FIXACAO	132R
9		11113631		2	PARAFUSO, Hex, M12 x 70, 10.9 SCHRAUBE	TORNILLO BULLONE	BOLT SKRUE	BOULON PARAFUSO	140B
10		75223895		8	ARRUELA PLANA UNTERLEGSCHEIBE	ARANDELA ROSETTA PIANA	WASHER FLADSKIVE	RONDELLE ANILHA	131R
11		4977098		8	ISOLADOR ISOLATOR	AISLADOR DISPOSITIVO ANTIVIB	ISOLATOR ISOLATOR	ISOLATEUR ISOLADOR	Z082
12		12644321		6	ARRUELA PLANA, M10 x 35 x 3 UNTERLEGSCHEIBE	ARANDELA ROSETTA PIANA	WASHER FLADSKIVE	RONDELLE ANILHA	131R
13		10516879		6	ARRUELA PLANA UNTERLEGSCHEIBE	ARANDELA ROSETTA PIANA	WASHER FLADSKIVE	RONDELLE ANILHA	131R
14		11106231		6	PARAFUSO, Hex, M10 x 25, 10.9, Full Thd SCHRAUBE	TORNILLO BULLONE	BOLT SKRUE	BOULON PARAFUSO	140B
15		11113731		2	PARAFUSO, Hex, M12 x 75, 10.9 SCHRAUBE	TORNILLO BULLONE	BOLT SKRUE	BOULON PARAFUSO	140B
16		79014021		2	SUPORTE KONSOLE	PIEZA DE SOPORTE STAFFA	BRACKET BESLAG	PATTE FIXATION BRACADEIRA	225S
17		12648521		2	ARRUELA PLANA, M12 x 28 x 4 UNTERLEGSCHEIBE	ARANDELA ROSETTA PIANA	WASHER FLADSKIVE	RONDELLE ANILHA	131R
18		11702921		2	PORCA, M12, Cl 10 MUTTER	TUERCA DADO	NUT MOETRIK	ECROU PORCA	010D
19		12642021		12	ARRUELA PLANA UNTERLEGSCHEIBE	ARANDELA ROSETTA PIANA	WASHER FLADSKIVE	RONDELLE ANILHA	131R

01-49	01	p1	05/09

VÁLVULA TERMOSTÁTICA E FILTRO DE ÁGUA
VALVULA TERMOSTATICA Y FILTRO DE AGUA
THERMOSTATIC VALVE AND WATER FILTER
THERMOSTATIC VALVE AND WATER FILTER

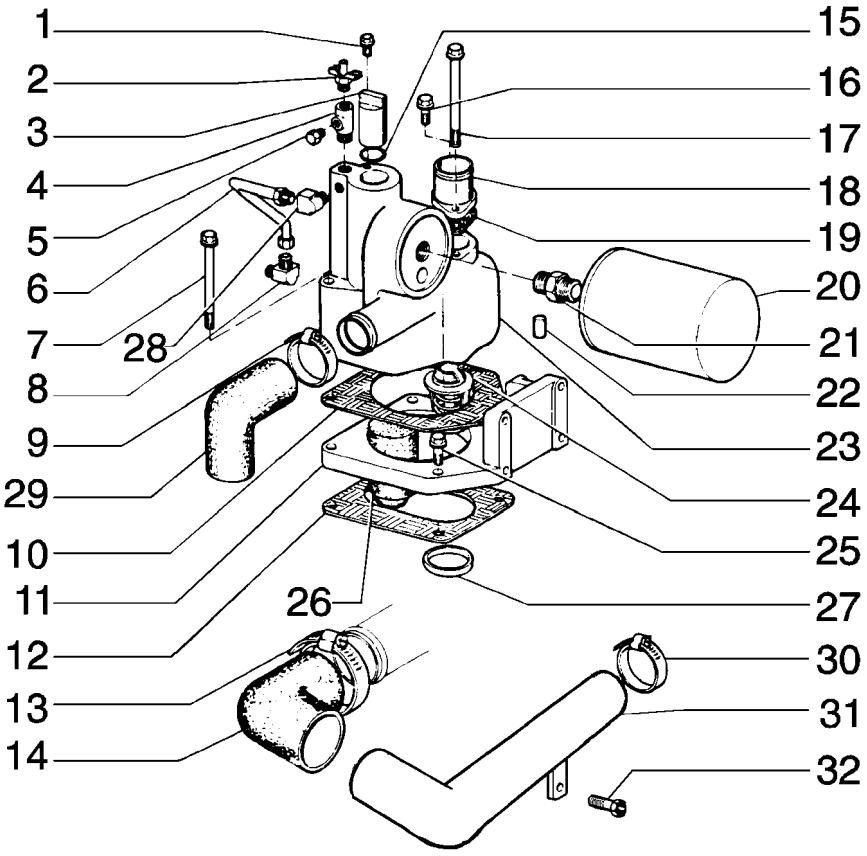

THERMOSTATIC VALVE AND WATER FILTER
THERMOSTATIC VALVE AND WATER FILTER
THERMOSTATIC VALVE AND WATER FILTER
THERMOSTATIC VALVE AND WATER FILTER

R	N	P.N.	MOD	Q	Denominação Bezeichnung	Denominacion Descrizione	Description Beskrivelse	Description Denominação	L.C.
1		75208135		1	BUJÃO STOPFEN	TAPÓN TAPPO	PLUG PROP	BOUCHON BUJAO	050T
2		75208335		1	TORNEIRA ABLASSHAHN	GRIFO RUBINETTO	DRAINCOCK/TAP, SUPP HANE	ROBINET TORNEIRA	150R
3		75204980		1	PINO BOLZEN	PERNO PERNO	PIN STIFT	AXE PERNO	080P
4		75286177		1	CONEXÃO HYDRAULIKKUPPLUNG	RACOR RACCORDO IDRAULICO	CONNECTOR, HYD. FORSKRUNING	RACCORD CONECTOR	020R
5		75208135		1	BUJÃO STOPFEN	TAPÓN TAPPO	PLUG PROP	BOUCHON BUJAO	050T
6		75286178		1	TUBO RÍGIDO LEITUNG	TUBO RIGIDO TUBO RIGIDO	TUBE, RIGID ROER	TUYAU RIGIDE TUBO RIGIDO	193T
7		75286320		1	PARAFUSO SCHRAUBE	TORNILLO VITE	SCREW SKRUE	VIS PARAFUSO	040V
8		{75313424}		1					
9		75286324		2	PRENDEDOR KLEMME	BORNE MORSETTO	CLAMP SPÆNDEBÅND	BRIDE BORNE	120M
10		75286179		1	JUNTA DICHTUNG, FLACH	JUNTA HERMETICA GUARNIZIONE	GASKET PAKNING	JOINT JUNTA	123G
11		75288659		1	SUPORTE HALTERUNG, LAGERBO	SOPORTE SUPPORTO	SUPPORT BESLAG	SUPPORT SUPORTE	300S
12		75286321		1	JUNTA DICHTUNG, FLACH	JUNTA HERMETICA GUARNIZIONE	GASKET PAKNING	JOINT JUNTA	123G
13		75288661		1	PRENDEDOR KLEMME	BORNE MORSETTO	CLAMP SPÆNDEBÅND	BRIDE BORNE	120M
14		75208331		1	MANGUEIRA SCHLAUCH	MANGA MANICOTTO FLESSIBILE	HOSE SLANGE	FLEXIBLE TUBO FLEXIVEL	030M
15		75286180		1	ANEL "O" O-RING	JUNTA HERMETICA ANELLO TOROIDALE	O-RING O-RING	JOINT THORIQUE O-RING	055A
16		75204981		1	PARAFUSO SCHRAUBE	TORNILLO VITE	SCREW SKRUE	VIS PARAFUSO	040V
17		75208328		1	PARAFUSO SCHRAUBE	TORNILLO VITE	SCREW SKRUE	VIS PARAFUSO	040V
18		71103094		1	CONEXAO FITTING	CONEXION RACCORDO	FITTING FITTING	RACCORD CONEXAO	3300
19		75208330		1	JUNTA DICHTUNG, FLACH	JUNTA HERMETICA GUARNIZIONE	GASKET PAKNING	JOINT JUNTA	123G
20		71101917		1	FILTRO FILTER	FILTRO FILTRO	FILTER FILTER	FILTRE FILTRO	065F
21		75204983		1	CONEXÃO HYDRAULIKKUPPLUNG	RACOR RACCORDO IDRAULICO	CONNECTOR, HYD. FORSKRUNING	RACCORD CONECTOR	020R
22		75313423		1	PINO-ELÁSTICO SPANNSTIFT	PASADOR TUBOLAR SPINA ELASTICA	PIN, ROLL SPLIT	GOUPILLE ELASTIQUE TROCO	200S
23		75286159		1	ESTOJO GEHÄUSE	ESTUCHE ASTUCCIO	CASE HUS	CARTER-BOITE ESTOJO	101A
24		75286120		1	TERMOSTATO THERMOSTAT	TERMOSTATO TERMOSTATO	THERMOSTAT TERMOSTAT	THERMOSTAT TERMOSTATO	096T

MÁQUINA COM DAMPER

D170

01-49	01	p2	05/09

VÁLVULA TERMOSTÁTICA E FILTRO DE ÁGUA
VALVULA TERMOSTATICA Y FILTRO DE AGUA
THERMOSTATIC VALVE AND WATER FILTER
THERMOSTATIC VALVE AND WATER FILTER

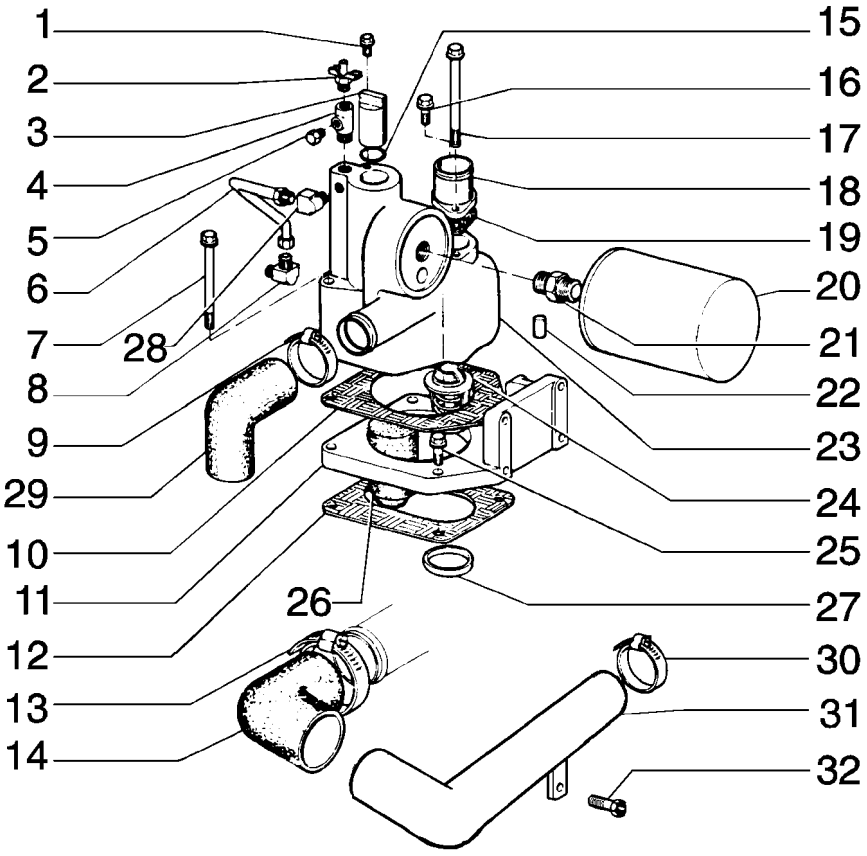

THERMOSTATIC VALVE AND WATER FILTER
THERMOSTATIC VALVE AND WATER FILTER
THERMOSTATIC VALVE AND WATER FILTER
THERMOSTATIC VALVE AND WATER FILTER

R	N	P.N.	MOD	Q	Denominação Bezeichnung	Denominacion Descrizione	Description Beskrivelse	Description Denominação	L.C.
25		**75286181**		2	PARAFUSO SCHRAUBE	TORNILLO VITE	SCREW SKRUE	VIS PARAFUSO	040V
26		**75289690**		1	PISTÃO KOLBEN	EMBOLO STANTUFFO	PISTON STEMPEL	PISTON PISTAO	235S
27		**75286325**		1	ANEL RING	ANILLO ANELLO	RING RING	ANNEAU ANEL	045A
28		**75286175**		1	COTOVELO KNIESTUECK	CODO GOMITO	ELBOW VINKELROER	COUDE JOELHO	085G
29		**75286323**		1	MANGUEIRA SCHLAUCH	MANGA MANICOTTO FLESSIBILE	HOSE SLANGE	FLEXIBLE TUBO FLEXIVEL	030M
30		**75288660**		1	BRACADEIRA SCHELLE	COLLAR MORSETTO	CLAMP CLAMP	COLLIER BRACADEIRA	1640
31		**75204966**		1	TUBO RÍGIDO LEITUNG	TUBO RIGIDO TUBO RIGIDO	TUBE, RIGID ROER	TUYAU RIGIDE TUBO RIGIDO	193T
32		**75208294**		1	PARAFUSO SCHRAUBE	TORNILLO VITE	SCREW SKRUE	VIS PARAFUSO	040V

01-50	01	p1	05/09

VÁLVULA TERMOSTÁTICA E FILTRO DE ÁGUA
VALVULA TERMOSTATICA Y FILTRO DE AGUA
THERMOSTATIC VALVE AND WATER FILTER
THERMOSTATIC VALVE AND WATER FILTER

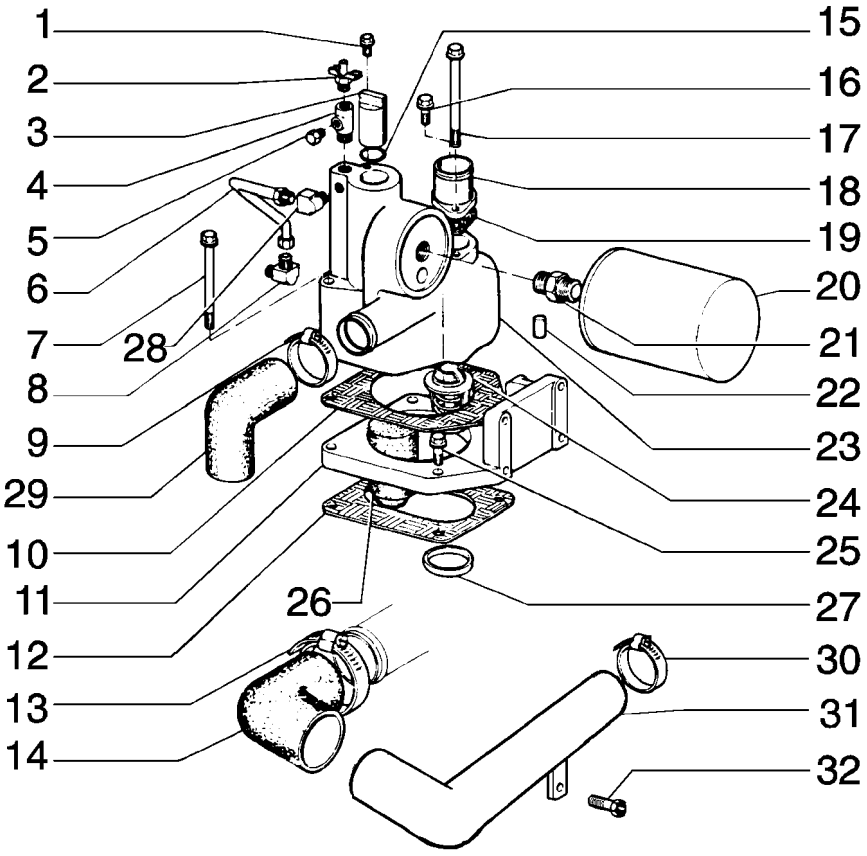

THERMOSTATIC VALVE AND WATER FILTER
THERMOSTATIC VALVE AND WATER FILTER
THERMOSTATIC VALVE AND WATER FILTER
THERMOSTATIC VALVE AND WATER FILTER

R	N	P.N.	MOD	Q	Denominação Bezeichnung	Denominacion Descrizione	Description Beskrivelse	Description Denominação	L.C.
1		75208135		1	BUJÃO STOPFEN	TAPÓN TAPPO	PLUG PROP	BOUCHON BUJAO	050T
2		75208335		1	TORNEIRA ABLASSHAHN	GRIFO RUBINETTO	DRAINCOCK/TAP, SUPP HANE	ROBINET TORNEIRA	150R
3		75204980		1	PINO BOLZEN	PERNO PERNO	PIN STIFT	AXE PERNO	080P
4		75286177		1	CONEXÃO HYDRAULIKKUPPLUNG	RACOR RACCORDO IDRAULICO	CONNECTOR, HYD. FORSKRUNING	RACCORD CONECTOR	020R
5		75208135		1	BUJÃO STOPFEN	TAPÓN TAPPO	PLUG PROP	BOUCHON BUJAO	050T
6		75286178		1	TUBO RÍGIDO LEITUNG	TUBO RIGIDO TUBO RIGIDO	TUBE, RIGID ROER	TUYAU RIGIDE TUBO RIGIDO	193T
7		75286320		1	PARAFUSO SCHRAUBE	TORNILLO VITE	SCREW SKRUE	VIS PARAFUSO	040V
8		{75313424}		1					
9		75286324		2	PRENDEDOR KLEMME	BORNE MORSETTO	CLAMP SPÆNDEBÅND	BRIDE BORNE	120M
10		75286179		1	JUNTA DICHTUNG, FLACH	JUNTA HERMETICA GUARNIZIONE	GASKET PAKNING	JOINT JUNTA	123G
11		75288659		1	SUPORTE HALTERUNG, LAGERBO	SOPORTE SUPPORTO	SUPPORT BESLAG	SUPPORT SUPORTE	300S
12		75286321		1	JUNTA DICHTUNG, FLACH	JUNTA HERMETICA GUARNIZIONE	GASKET PAKNING	JOINT JUNTA	123G
13		75288661		1	PRENDEDOR KLEMME	BORNE MORSETTO	CLAMP SPÆNDEBÅND	BRIDE BORNE	120M
14		75208331		1	MANGUEIRA SCHLAUCH	MANGA MANICOTTO FLESSIBILE	HOSE SLANGE	FLEXIBLE TUBO FLEXIVEL	030M
15		75286180		1	ANEL "O" O-RING	JUNTA HERMETICA ANELLO TOROIDALE	O-RING O-RING	JOINT THORIQUE O-RING	055A
16		75208153		1	PARAFUSO SCHRAUBE	TORNILLO VITE	SCREW SKRUE	VIS PARAFUSO	040V
17		75286156		1	PARAFUSO SCHRAUBE	TORNILLO VITE	SCREW SKRUE	VIS PARAFUSO	040V
18		75286157		1	TUBO RÍGIDO LEITUNG	TUBO RIGIDO TUBO RIGIDO	TUBE, RIGID ROER	TUYAU RIGIDE TUBO RIGIDO	193T
19		75286158		1	JUNTA DICHTUNG, FLACH	JUNTA HERMETICA GUARNIZIONE	GASKET PAKNING	JOINT JUNTA	123G
20		71101917		1	FILTRO FILTER	FILTRO FILTRO	FILTER FILTER	FILTRE FILTRO	065F
21		75204983		1	CONEXÃO HYDRAULIKKUPPLUNG	RACOR RACCORDO IDRAULICO	CONNECTOR, HYD. FORSKRUNING	RACCORD CONECTOR	020R
22		75313423		1	PINO-ELÁSTICO SPANNSTIFT	PASADOR TUBOLAR SPINA ELASTICA	PIN, ROLL SPLIT	GOUPILLE ELASTIQUE TROCO	200S
23		75286159		1	ESTOJO GEHÄUSE	ESTUCHE ASTUCCIO	CASE HUS	CARTER-BOITE ESTOJO	101A
24		75286120		1	TERMOSTATO THERMOSTAT	TERMOSTATO TERMOSTATO	THERMOSTAT TERMOSTAT	THERMOSTAT TERMOSTATO	096T

MÁQUINA COM CONVERSOR

D170

01-50	01	p2	05/09

VÁLVULA TERMOSTÁTICA E FILTRO DE ÁGUA
VALVULA TERMOSTATICA Y FILTRO DE AGUA
THERMOSTATIC VALVE AND WATER FILTER
THERMOSTATIC VALVE AND WATER FILTER

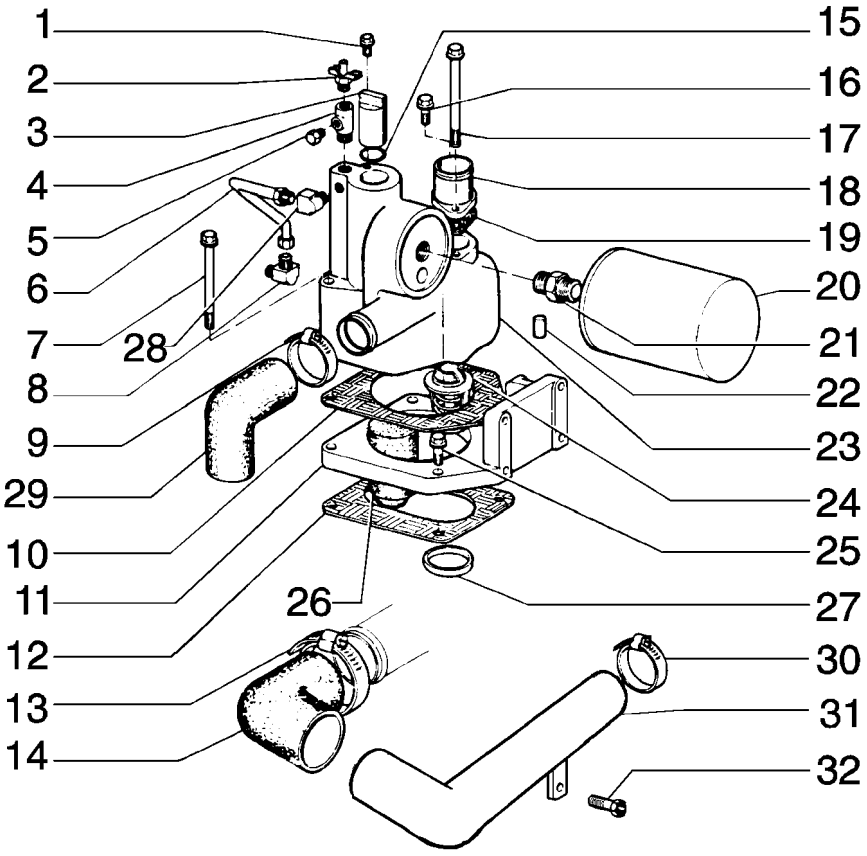

THERMOSTATIC VALVE AND WATER FILTER
THERMOSTATIC VALVE AND WATER FILTER
THERMOSTATIC VALVE AND WATER FILTER
THERMOSTATIC VALVE AND WATER FILTER

R	N	P.N.	MOD	Q	Denominação Bezeichnung	Denominacion Descrizione	Description Beskrivelse	Description Denominação	L.C.
25		**75286181**		2	PARAFUSO SCHRAUBE	TORNILLO VITE	SCREW SKRUE	VIS PARAFUSO	040V
26		**75289690**		1	PISTÃO KOLBEN	EMBOLO STANTUFFO	PISTON STEMPEL	PISTON PISTAO	235S
27		**75286325**		1	ANEL RING	ANILLO ANELLO	RING RING	ANNEAU ANEL	045A
28		**75286175**		1	COTOVELO KNIESTUECK	CODO GOMITO	ELBOW VINKELROER	COUDE JOELHO	085G
29		**75286323**		1	MANGUEIRA SCHLAUCH	MANGA MANICOTTO FLESSIBILE	HOSE SLANGE	FLEXIBLE TUBO FLEXIVEL	030M
30		**75288660**		1	BRACADEIRA SCHELLE	COLLAR MORSETTO	CLAMP CLAMP	COLLIER BRACADEIRA	1640
31		**75204966**		1	TUBO RÍGIDO LEITUNG	TUBO RIGIDO TUBO RIGIDO	TUBE, RIGID ROER	TUYAU RIGIDE TUBO RIGIDO	193T
32		**75208294**		1	PARAFUSO SCHRAUBE	TORNILLO VITE	SCREW SKRUE	VIS PARAFUSO	040V

01-51	01	p1	10/08

BOMBA DE ÁGUA E TUBULAÇÕES
BOMBA DE AGUA E TUBERIAS
WATER PUMP AND TUBING
WATER PUMP AND TUBING

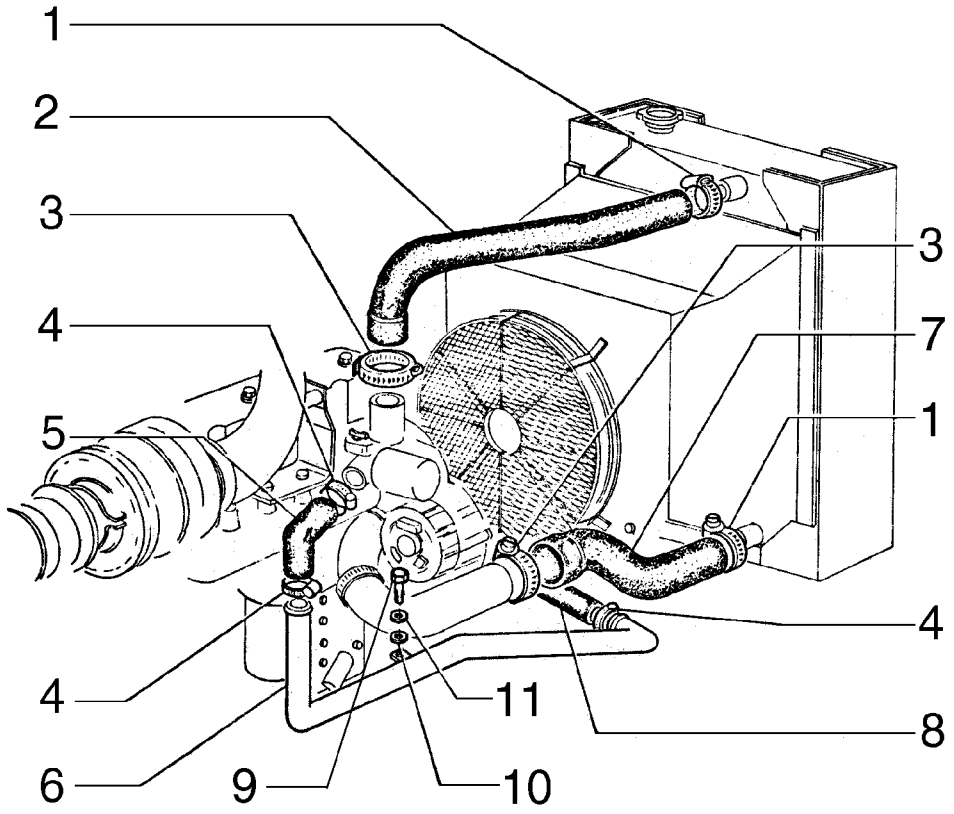

WATER PUMP AND TUBING
WATER PUMP AND TUBING
WATER PUMP AND TUBING
WATER PUMP AND TUBING

R	N	P.N.	MOD	Q	Denominação Bezeichnung	Denominacion Descrizione	Description Beskrivelse	Description Denominação	L.C.
1		79083847		2	BRACADEIRA MANGUEIRA, M50-70				
						ABRAZADERA MANGUEI	CLAMP, HOSE	BRIDE, FLEXIBLE	P729
					SCHLAUCHSCHELLE	MORSETTO	SLANGEKLEMME	BRACADEIRA MANGUEII	
2		75219499		1	MANGUEIRA	MANGA	HOSE	FLEXIBLE	030M
					SCHLAUCH	MANICOTTO FLESSIBILE	SLANGE	TUBO FLEXIVEL	
3		79083848		2	BRAÇADEIRA, M60-80	ABRAZADERA	COLLAR	COLLIER	031F
					SPANNSATZ	FASCETTA	SLANGEBAAND	COLAR	
4		79083845		4	BRACADEIRA MANGUEIR	ABRAZADERA MANGUEI	CLAMP, HOSE	BRIDE, FLEXIBLE	P729
					SCHLAUCHSCHELLE	MORSETTO	SLANGEKLEMME	BRACADEIRA MANGUEII	
5		75223991		1	MANGUEIRA	MANGA	HOSE	FLEXIBLE	030M
					SCHLAUCH	MANICOTTO FLESSIBILE	SLANGE	TUBO FLEXIVEL	
6		75223948		1	TUBO	TUBO	TUBE	TUBE	195T
					ROHR	TUBETTO	RØR	TUBO	
7		75219498		1	MANGUEIRA	MANGA	HOSE	FLEXIBLE	030M
					SCHLAUCH	MANICOTTO FLESSIBILE	SLANGE	TUBO FLEXIVEL	
8		75223992		1	MANGUEIRA	MANGA	HOSE	FLEXIBLE	030M
					SCHLAUCH	MANICOTTO FLESSIBILE	SLANGE	TUBO FLEXIVEL	
9		11106231		1	PARAFUSO, Hex, M10 x 25, 10.9, Full Thd				
						TORNILLO	BOLT	BOULON	140B
					SCHRAUBE	BULLONE	SKRUE	PARAFUSO	
10		12644321		1	ARRUELA PLANA, M10 x 35 x 3				
						ARANDELA	WASHER	RONDELLE	131R
					UNTERLEGSCHEIBE	ROSETTA PIANA	FLADSKIVE	ANILHA	
11		10516879		1	ARRUELA PLANA	ARANDELA	WASHER	RONDELLE	131R
					UNTERLEGSCHEIBE	ROSETTA PIANA	FLADSKIVE	ANILHA	

01-52	01	p1	10/08

BOMBA D'ÁGUA
BOMBA DE AGUA
WATER PUMP
WATER PUMP

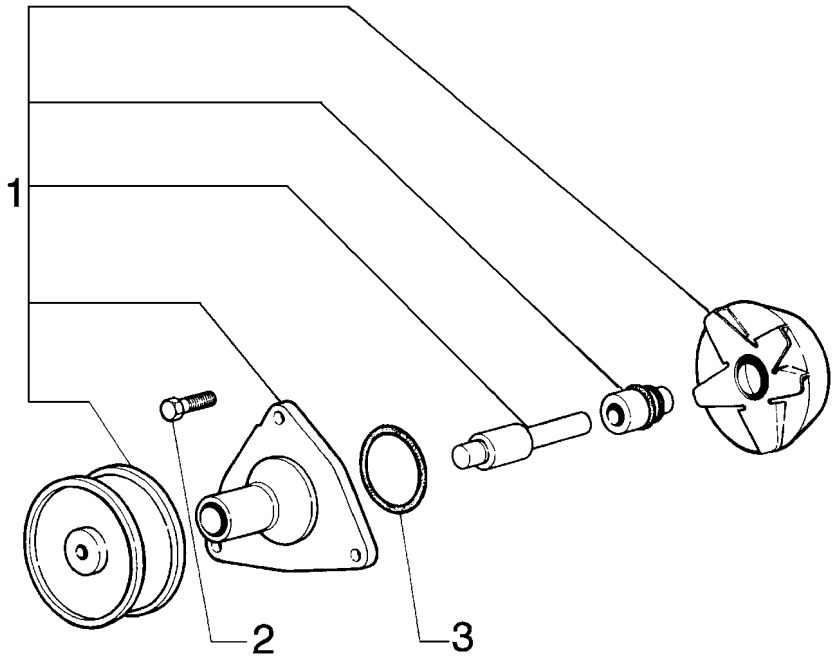

WATER PUMP
WATER PUMP
WATER PUMP
WATER PUMP

R	N	P.N.	MOD	Q	Denominação Bezeichnung	Denominacion Descrizione	Description Beskrivelse	Description Denominação	L.C.
1		75289653		1	BOMBA DE ÁGUA WASSERPUMPE	BOMBA DE AGUA POMPA ACQUA	PUMP, WATER VANDPUMPE	POMPE A EAU BOMBA DE AGUA	152P
2		75312151		3	PARAFUSO SCHRAUBE	TORNILLO VITE	SCREW SKRUE	VIS PARAFUSO	040V
3		75208389		3	JUNTA DICHTUNG, FLACH	JUNTA HERMETICA GUARNIZIONE	GASKET PAKNING	JOINT JUNTA	123G

01-53	01	p1	05/09

VENTILADOR E COMANDO
VENTILADOR Y SU MANDO
FAN AND CONTROL
FAN AND CONTROL

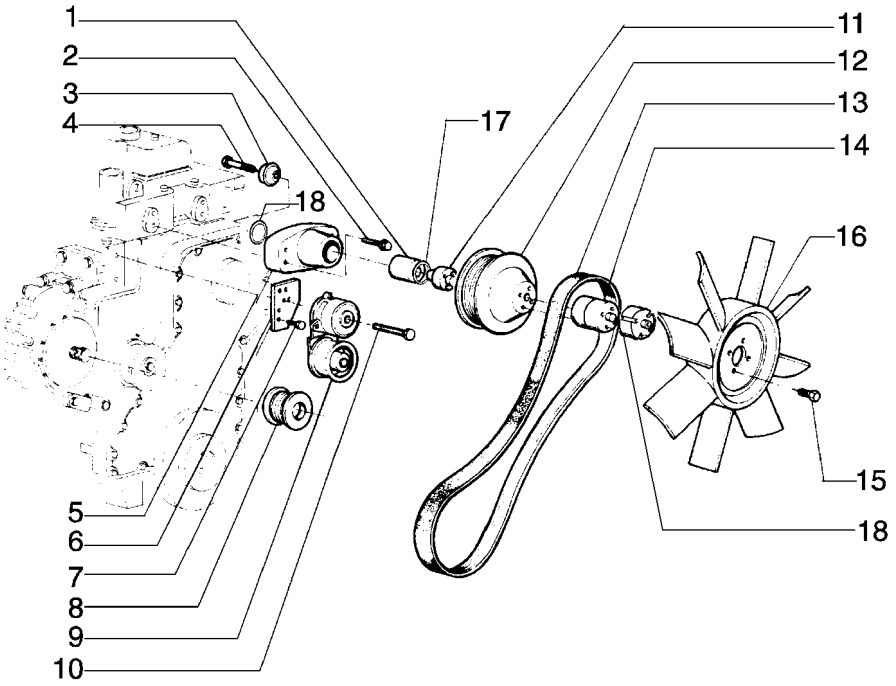

FAN AND CONTROL
FAN AND CONTROL
FAN AND CONTROL
FAN AND CONTROL

R	N	P.N.	MOD	Q	Denominação Bezeichnung	Denominacion Descrizione	Description Beskrivelse	Description Denominação	L.C.
1		**75208250**		1	ROLAMENTO LAGER, KOMPLETT	COJINETE CUSCINETTO	BEARING ASSY LEJE	ROULEMENT ROLAMENTO	341C
2		**75206847**		4	PARAFUSO SCHRAUBE	TORNILLO VITE	SCREW SKRUE	VIS PARAFUSO	040V
3		**75208252**		1	PRENDEDOR HALTEPLATTE	RETENEDOR RITEGNO	RETAINER HOLDER	RETENEUR RETENTOR	109R
4		**75208253**		1	PARAFUSO SCHRAUBE	TORNILLO VITE	SCREW SKRUE	VIS PARAFUSO	040V
5		**71101414**		1	SUPORTE HALTERUNG, LAGERBO	SOPORTE SUPPORTO	SUPPORT BESLAG	SUPPORT SUPORTE	300S
6		**{J925214}**		1					
7		**75208256**		2	PARAFUSO SCHRAUBE	TORNILLO VITE	SCREW SKRUE	VIS PARAFUSO	040V
8		**75206637**		1	POLIA RILLENSCHEIBE	POLEA PULEGGIA	PULLEY REMSKIVE	POULIE POLIE	230P
9		**75286363**		1	TENSOR DE CORREIA RIEMENSPANNER	TENSOR DE CORREA TENDICINGHIA	TENSIONER, BELT REMSTRAMMER	TENDEUR DE COURROI TENSOR DE CORREIA	087T
10		**75288336**		1	PARAFUSO SCHRAUBE	TORNILLO VITE	SCREW SKRUE	VIS PARAFUSO	040V
11		**75288062**		1	CUBO NABE	CUBO MOZZO	HUB NAV	MOYEU CUBO	135M
12		**75208261**		1	POLIA RILLENSCHEIBE	POLEA PULEGGIA	PULLEY REMSKIVE	POULIE POLIE	230P
13		**71101033**		1	CORREIAS RIEMEN	CORREA CINGHIA	BELT REM	COURROIE CORREIA	174C
14		**75204996**		2	ESPAÇADOR DISTANZSTÜCK	SEPARADOR DISTANZIALE	SPACER AFSTANDSSTYKKE	ENTRETOISE ESPACADOR	075D
15		**75204973**		4	PARAFUSO SCHRAUBE	TORNILLO VITE	SCREW SKRUE	VIS PARAFUSO	040V
15	1	**11108831**		4	PARAFUSO, Hex, M10 x 130, 10.9 SCHRAUBE	TORNILLO BULLONE	BOLT SKRUE	BOULON PARAFUSO	140B
16		**75288067**		1	VENTILADOR LÜFTER	VENTILADOR VENTILATORE	FAN VENTILATOR	VENTILATEUR VENTOINHA	030V
16	1	**75247940**		1	VENTILADOR LÜFTER	VENTILADOR VENTILATORE	FAN VENTILATOR	VENTILATEUR VENTOINHA	030V
17		**75288061**		2	ANEL SPRENGRING	ANILLO DE RESORTE ANELLO ELASTICO	RING, SNAP LÅSERING	ANNEAU D'ARRÊT ANEL	054A
18		**75204996**		1	ESPAÇADOR DISTANZSTÜCK	SEPARADOR DISTANZIALE	SPACER AFSTANDSSTYKKE	ENTRETOISE ESPACADOR	075D
18	1	**75288474**		1	ESPAÇADOR DISTANZSTÜCK	SEPARADOR DISTANZIALE	SPACER AFSTANDSSTYKKE	ENTRETOISE ESPACADOR	075D

(1) Para Radiador 6 Aletas

01-54	01	p1	05/09

VENTILADOR E COMANDO
VENTILADOR Y SU MANDO
FAN AND CONTROL
FAN AND CONTROL

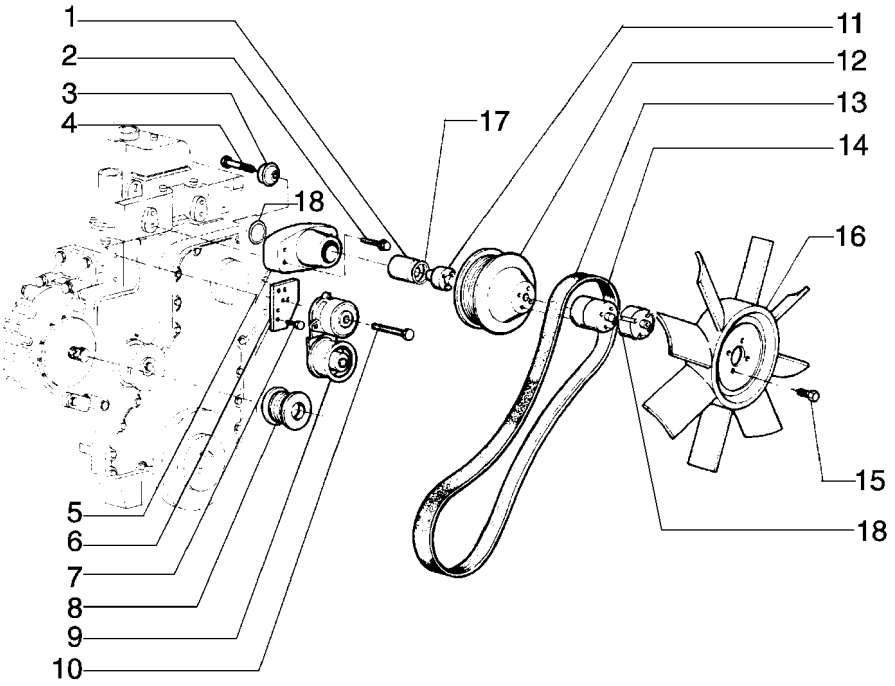

FAN AND CONTROL
FAN AND CONTROL
FAN AND CONTROL
FAN AND CONTROL

R	N	P.N.	MOD	Q	Denominação Bezeichnung	Denominacion Descrizione	Description Beskrivelse	Description Denominação	L.C.
1		75208250		1	ROLAMENTO LAGER, KOMPLETT	COJINETE CUSCINETTO	BEARING ASSY LEJE	ROULEMENT ROLAMENTO	341C
2		75206847		4	PARAFUSO SCHRAUBE	TORNILLO VITE	SCREW SKRUE	VIS PARAFUSO	040V
3		75208252		1	PRENDEDOR HALTEPLATTE	RETENEDOR RITEGNO	RETAINER HOLDER	RETENEUR RETENTOR	109R
4		75208253		1	PARAFUSO SCHRAUBE	TORNILLO VITE	SCREW SKRUE	VIS PARAFUSO	040V
5		71101414		1	SUPORTE HALTERUNG, LAGERBO	SOPORTE SUPPORTO	SUPPORT BESLAG	SUPPORT SUPORTE	300S
6		75204977		1	SUPORTE HALTERUNG, LAGERBO	SOPORTE SUPPORTO	SUPPORT BESLAG	SUPPORT SUPORTE	300S
7		75208256		2	PARAFUSO SCHRAUBE	TORNILLO VITE	SCREW SKRUE	VIS PARAFUSO	040V
8		75206637		1	POLIA RILLENSCHEIBE	POLEA PULEGGIA	PULLEY REMSKIVE	POULIE POLIE	230P
9		75286363		1	TENSOR DE CORREIA RIEMENSPANNER	TENSOR DE CORREA TENDICINGHIA	TENSIONER, BELT REMSTRAMMER	TENDEUR DE COURROI TENSOR DE CORREIA	087T
10		75288336		1	PARAFUSO SCHRAUBE	TORNILLO VITE	SCREW SKRUE	VIS PARAFUSO	040V
11		75288062		1	CUBO NABE	CUBO MOZZO	HUB NAV	MOYEU CUBO	135M
12		75208261		1	POLIA RILLENSCHEIBE	POLEA PULEGGIA	PULLEY REMSKIVE	POULIE POLIE	230P
13		71101033		1	CORREIAS RIEMEN	CORREA CINGHIA	BELT REM	COURROIE CORREIA	174C
14		75204996		2	ESPAÇADOR DISTANZSTÜCK	SEPARADOR DISTANZIALE	SPACER AFSTANDSSTYKKE	ENTRETOISE ESPACADOR	075D
15		75204973		4	PARAFUSO SCHRAUBE	TORNILLO VITE	SCREW SKRUE	VIS PARAFUSO	040V
16		75288067		1	VENTILADOR LÜFTER	VENTILADOR VENTILATORE	FAN VENTILATOR	VENTILATEUR VENTOINHA	030V
17		75288061		2	ANEL SPRENGRING	ANILLO DE RESORTE ANELLO ELASTICO	RING, SNAP LÅSERING	ANNEAU D'ARRÊT ANEL	054A
18		75204996		1	ESPAÇADOR DISTANZSTÜCK	SEPARADOR DISTANZIALE	SPACER AFSTANDSSTYKKE	ENTRETOISE ESPACADOR	075D

SECTION INDEX
Transmission-Brakes

02-01	01	CONJUNTO DAMPER
02-02	01	CONVERSOR DE TORQUE
02-03	01	CONVERSOR, CAIXAS E TAMPAS
02-04	01	CONVERSOR, BOMBAS E VÁLVULAS
02-05	01	VÁLVULA DO ARREFECIMENTO DE ÓLEO
02-05	02	VÁLVULA DO ARREFECIMENTO DE ÓLEO
02-06	01	TUBULAÇÕES DE ASPIRAÇÃO DA BOMBA
02-07	01	TUBULAÇÕES DE ASPIRAÇÃO E BOMBA
02-08	01	TUBULAÇÃO DE ASPIRAÇÃO E BOMBA
02-09	01	TUBULAÇÃO DE ASPIRAÇÃO E BOMBA
02-10	01	VÁVULA SOLENÓIDE
02-11	01	BOMBA - DAMPER
02-12	01	BOMBA DE ÓLEO
02-13	01	TUBULAÇÃO DE VENTILAÇÃO DA EMBREAGEM E CÂMBIO
02-14	01	TUBULAÇÃO DE VENTILAÇÃO DO CONVERSOR E CÂMBIO
02-15	01	TRANSMISSÃO
02-16	01	TRANSMISSÃO
02-17	01	TRANSMISSÃO - 79110855
02-18	01	TRANSMISSÃO - 79039384
02-19	01	TRANSMISSÃO - 79039384
02-20	01	TRANSMISSÃO - 79039384
02-21	01	TRANSMISSÃO - 79110855
02-22	01	TRANSMISSÃO - 79110855
02-23	01	TRANSMISSÃO - 79110855
02-24	01	TRANSMISSÃO - 79039384
02-25	01	TRANSMISSÃO - 79039384
02-26	01	TRANSMISSÃO - 79039384
02-27	01	TRANSMISSÃO - 79039384
02-28	01	TRANSMISSÃO - 79039384
02-29	01	TRANSMISSÃO - 79039384
02-30	01	EMBREAGEM DO CÂMBIO
02-31	01	EMBREAGEM DO CÂMBIO
02-32	01	EIXO DO CÂMBIO
02-33	01	EIXO DO CÂMBIO
02-34	01	TRANSMISSÃO - 79110855
02-35	01	TRANSMISSÃO - 79110855
02-36	01	TRANSMISSÃO - 79110855
02-37	01	TRANSMISSÃO - 79110855
02-38	01	TRANSMISSÃO - 79110855
02-39	01	TRANSMISSÃO - 79110855
02-40	01	TRANSMISSÃO - 79110855
02-41	01	TRANSMISSÃO - 79110855
02-42	01	TRANSMISSÃO - 79110855
02-43	01	TRANSMISSÃO - 79039384
02-44	01	TRANSMISSÃO - 79039384
02-45	01	LUBRIFICAÇÃO DO CÂMBIO
02-46	01	SISTEMA DE LUBRIFICAÇÃO DA TRANSMISSÃO
02-47	01	ARREFECIMENTO ÓLEO TRANSMISSÃO
02-48	01	ARREFECIMENTO ÓLEO TRANSMISSÃO
02-49	01	VARETA DE ÓLEO DO DAMPER
02-50	01	COMANDO DO CÂMBIO
02-51	01	COMANDO DO CÂMBIO CONVERSOR
02-51	02	COMANDO DO CÂMBIO - DAMPER
02-51	03	COMANDO DO CÂMBIO - DAMPER
02-52	01	COMANDO INVERSOR DO CÂMBIO

SECTION INDEX
Transmission-Brakes

02-53	01	TRANSMISSÃO - 79110855
02-54	01	TRANSMISSÃO - 79110855
02-55	01	FILTRO DE ÓLEO DA TRANSMISSÃO - 75201515
02-56	01	TRANSMISSÃO TRASEIRA - TAMPA
02-57	01	SISTEMA HIDRÁULICO TRANSMISSÃO
02-58	01	SISTEMA HIDRÁULICO DA TRANSMISSÃO
02-59	01	SISTEMA HIDRÁULICO DO CÂMBIO
02-60	01	TRANSMISSÃO TRASEIRO - FILTRO
02-61	01	TRANSMISSÃO TRASEIRA - VÁLVULA
02-62	01	TRANSMISSÃO TRASEIRA - DISTRIBUIDOR
02-63	01	TRANSMISSÃO TRASEIRA - DISTRIBUIDOR
02-64	01	TRANSMISSÃO TRASEIRA - DISTRIBUIDOR
02-65	01	SISTEMA HIDRÁULICO DO CÂMBIO
02-66	01	SISTEMA HIDRÁULICO DO CÂMBIO
02-67	01	SISTEMA HIDRÁULICO DO CÂMBIO
02-68	01	DISTRIBUIDOR - 79043026
02-69	01	DISTRIBUIDOR - 79039539
02-70	01	DISTRIBUIDOR - 79039539
02-71	01	DISTRIBUIDOR - 79039539
02-72	01	DISTRIBUIDOR - 79039539
02-73	01	DISTRIBUIDOR - 79043026
02-74	01	DISTRIBUIDOR - 79043026
02-75	01	DISTRIBUIDOR - 79043026
02-76	01	DISTRIBUIDOR - 79043026
02-77	01	DISTRIBUIDOR - 79043026
02-78	01	VÁLVULA MODERADORA
02-79	01	VÁLVULA - 76007980
02-80	01	VÁLVULA - 76007978
02-81	01	CONJUNTO DA VÁLVULA - 79109281
02-82	01	ÁRVORE DE TRANSMISSÃO DO DAMPER AO CÂMBIO
02-82	02	ÁRVORE DE TRANSMISSÃO DO DAMPER AO CÂMBIO
02-83	01	ÁRVORE TRANSMISSÃO DO CONVERSOR AO CÂMBIO
02-83	02	ÁRVORE TRANSMISSÃO DO CONVERSOR AO CÂMBIO
02-84	01	EIXO CARDAN
02-85	01	EIXO CARDAN
02-85	02	EIXO CARDAN
02-86	01	ENGRENAGENS DE REDUÇÃO E DIFERENCIAL
02-87	01	TRANSMISSÃO TRASEIRA - CARCAÇA
02-88	01	CAIXAS DOS REDUTORES LATERAIS
02-89	01	ENGRENAGEM DOS REDUTORES LATERAIS

02-01	01	p1	05/09

CONJUNTO DAMPER
CONJUNTO DAMPER
DAMPER ASSY
DAMPER ASSY

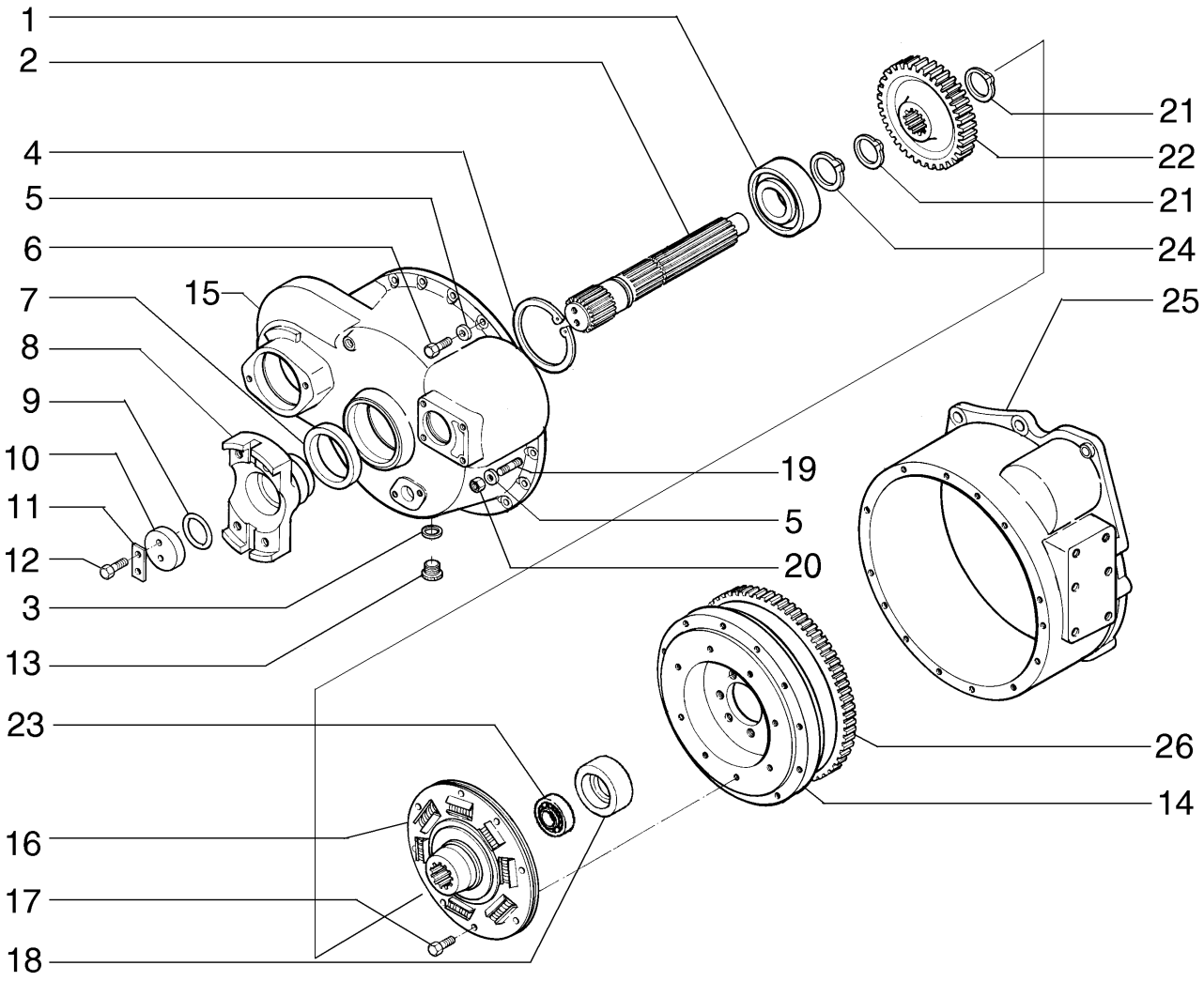

DAMPER ASSY
DAMPER ASSY
DAMPER ASSY
DAMPER ASSY

R	N	P.N.	MOD	Q	Denominação Bezeichnung	Denominacion Descrizione	Description Beskrivelse	Description Denominação	L.C.
1		20065730		1	ROLAMENTO LAGER, KOMPLETT	COJINETE CUSCINETTO	BEARING ASSY LEJE	ROULEMENT ROLAMENTO	341C
2		75270522		1	EIXO WELLE	EJE ALBERO	SHAFT AKSEL	ARBRE VEIO	016A
3		10296585		1	JUNTA DICHTUNG, FLACH	JUNTA HERMETICA GUARNIZIONE	GASKET PAKNING	JOINT JUNTA	123G
4		11075976		1	ANEL, M120, Int SPRENGRING	ANILLO DE RESORTE ANELLO ELASTICO	RING, SNAP LÅSERING	ANNEAU D'ARRÊT ANEL	054A
5		14496621		13	ARRUELA PLANA, M10 x 21 x 2 UNTERLEGSCHEIBE	ARANDELA ROSETTA PIANA	WASHER FLADSKIVE	RONDELLE ANILHA	131R
6		11106631		10	PARAFUSO, Hex, M10 x 35, 10.9, Full Thd SCHRAUBE	TORNILLO BULLONE	BOLT SKRUE	BOULON PARAFUSO	140B
7		76006357		1	JUNTA DICHTUNG, FLACH	JUNTA HERMETICA GUARNIZIONE	GASKET PAKNING	JOINT JUNTA	123G
8		79010476		1	LUVA DE ACOPLAMENTO HÜLSE	MANGUITO MANICOTTO	SLEEVE TRYKLEJE, KOBLING	MANCHON TUBO	031M
9		14471380		1	ANEL "O", -330, 70 Duro, 2.1" ID x .210" Thk O-RING	JUNTA HERMETICA ANELLO TOROIDALE	O-RING O-RING	JOINT THORIQUE O-RING	055A
10		76046139		1	TAMPA ABDECKUNG	TAPADERA COPERCHIO	PLUG DÆKSEL	COUVERCLE COBERTA	265C
11		592915		1	PLACA BLECH, PLATTE	PLACA PIASTRA	PLATE PLADE	PLAQUE CHAPA	105P
12		70923276		2	PARAFUSO SCHRAUBE	TORNILLO VITE	SCREW SKRUE	VIS PARAFUSO	040V
13		10278311		1	BUJÃO, M28 x 1.5 x 15 STOPFEN	TAPÓN TAPPO	PLUG PROP	BOUCHON BUJAO	050T
14		75204964		1	VOLANTE SCHWUNGRAD	VOLANTE VOLANO	FLYWHEEL SVINGHJUL	VOLANT MOTEUR VOLANTE	3570
15		87376107		1	ALOJAMENTO GEHÄUSE	CAVIDAD ALLOGGIAMENTO	HOUSING HUS	CARTER ALOJAMENTO	014V
16		75270523		1	EMBREAGEM KUPPLUNG	EMBRAGUE FRIZIONE	CLUTCH KOBLING	EMBRAYAGE EMBRAIAGEM	095F
17		70922262		8	PARAFUSO SCHRAUBE	TORNILLO VITE	SCREW SKRUE	VIS PARAFUSO	040V
18		87369722		1	BUCHA BUECHSE	CASQUILLO BOCCOLA	BUSHING BOESNING	BAGUE CASQUILHO	095B
19		75245807		2	PRISIONEIRO GEWINDEBOLZEN	PRISIONERO PRIGIONIERO	STUD STOETTEBOLT	GOUJON PERNE	210P
20		11701721		2	PORCA, M10, Cl 10 MUTTER	TUERCA DADO	NUT MOETRIK	ECROU PORCA	010D
21		11069276		2	ANEL, M48, Ext SPRENGRING	ANILLO DE RESORTE ANELLO ELASTICO	RING, SNAP LÅSERING	ANNEAU D'ARRÊT ANEL	054A
22		75270524		1	ENGRENAGEM ZAHNRAD	ENGRANAJE INGRANAGGIO	GEAR TANDHJUL	PIGNON CARRETO	050I
23		20942490		1	ROLAMENTO LAGER, KOMPLETT	COJINETE CUSCINETTO	BEARING ASSY LEJE	ROULEMENT ROLAMENTO	341C

MÁQUINA COM DAMPER

D170

02-01	01	p2	05/09

CONJUNTO DAMPER
CONJUNTO DAMPER
DAMPER ASSY
DAMPER ASSY

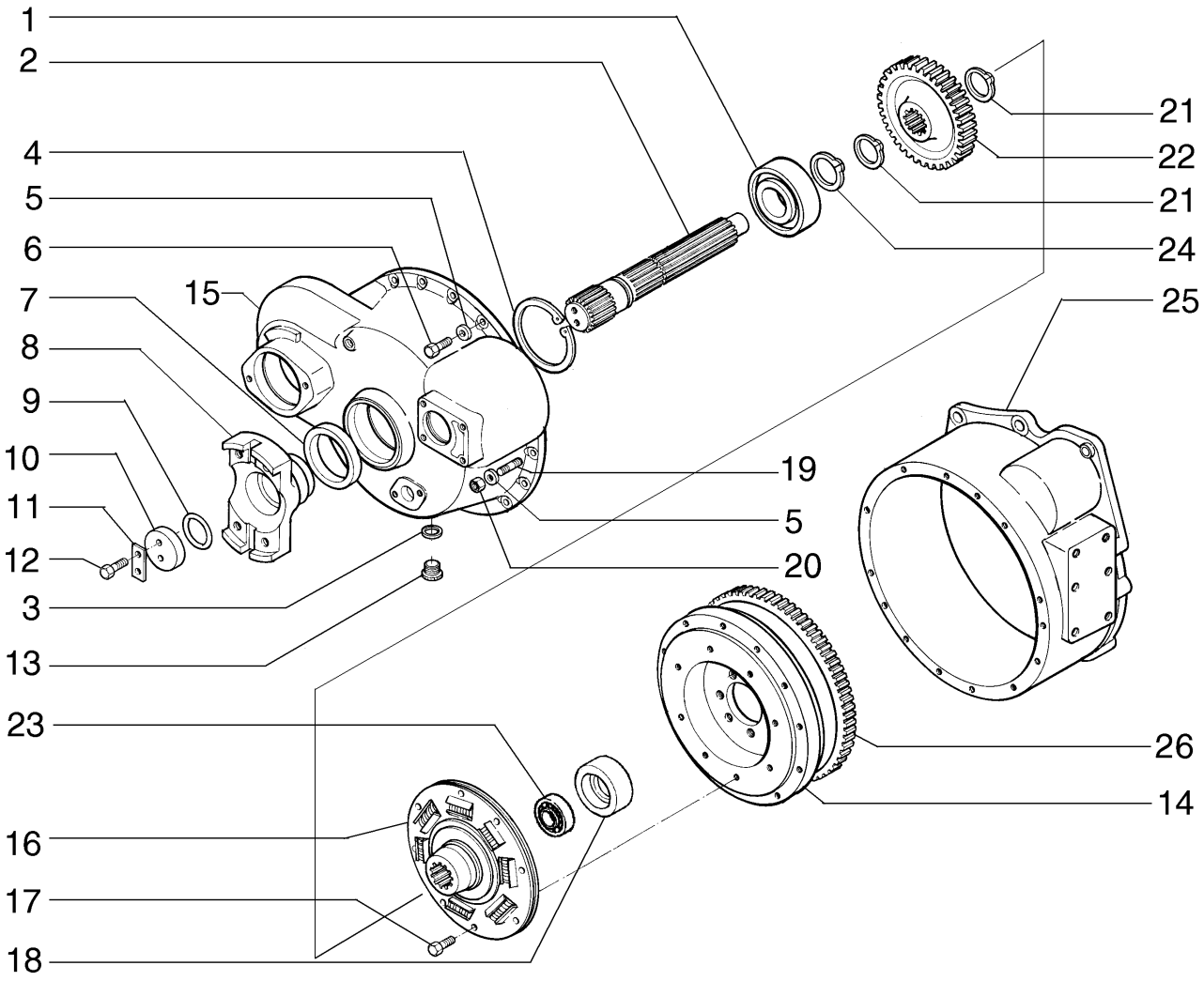

DAMPER ASSY
DAMPER ASSY
DAMPER ASSY
DAMPER ASSY

R	N	P.N.	MOD	Q	Denominação Bezeichnung	Denominacion Descrizione	Description Beskrivelse	Description Denominação	L.C.
24		**11069576**		1	ANEL, M55, Ext SPRENGRING	ANILLO DE RESORTE ANELLO ELASTICO	RING, SNAP LÅSERING	ANNEAU D'ARRÊT ANEL	054A
25		**75327595**		1	ALOJAMENTO GEHÄUSE	CAVIDAD ALLOGGIAMENTO	HOUSING HUS	CARTER ALOJAMENTO	014V
26		**75204965**		1	COROA DENTADA HOHLRAD	CORONA DENTADA CORONA DENTATA	GEAR, RING TANDKRANS	COURONNE DENTÉE CREMALHEIRA	297C
27		**11109031**		1	PARAFUSO, Hex, M10 x 140, 10.9 SCHRAUBE	TORNILLO BULLONE	BOLT SKRUE	BOULON PARAFUSO	140B

MÁQUINA COM DAMPER

D170

02-02	01	p1	05/09

CONVERSOR DE TORQUE
CONVERTIDOR DE PAR
TORQUE CONVERTER
TORQUE CONVERTER

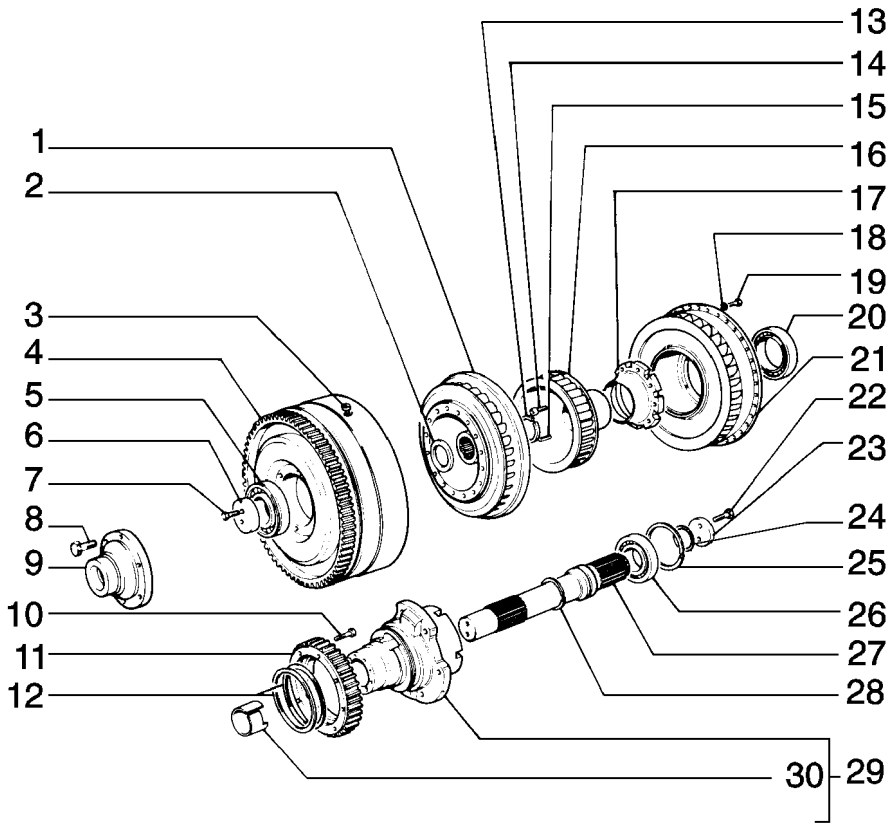

TORQUE CONVERTER
TORQUE CONVERTER
TORQUE CONVERTER
TORQUE CONVERTER

R	N	P.N.	MOD	Q	Denominação Bezeichnung	Denominacion Descrizione	Description Beskrivelse	Description Denominação	L.C.
1		9921020		1	IMPULSOR LAUFRAD	IMPULSOR GIRANTE	IMPELLER PUMPEVINGE	COURONNE MOBILE IMPULSOR	060G
2		73037967		1	ESPAÇADOR DISTANZSTÜCK	SEPARADOR DISTANZIALE	SPACER AFSTANDSSTYKKE	ENTRETOISE ESPACADOR	075D
3		70917673		2	BUJÃO STOPFEN	TAPÓN TAPPO	PLUG PROP	BOUCHON BUJAO	050T
4		79008330		1	IMPULSOR LAUFRAD	IMPULSOR GIRANTE	IMPELLER PUMPEVINGE	COURONNE MOBILE IMPULSOR	060G
5		73012085		1	ROLAMENTO KUGELLAGER	RODAMIENTO DE BOLAS CUSCINETTO A SFERA	BEARING, BALL KUGLELEJE	ROULEMENT A BILLES ROLAMENTO	343C
6		9921054		1	DISCO SCHEIBE	DISCO DISCO	DISC NAV	DISQUE DISCO	060D
7		70922851		2	PARAFUSO SCHRAUBE	TORNILLO VITE	SCREW SKRUE	VIS PARAFUSO	040V
8		9920143		6	PARAFUSO SCHRAUBE	TORNILLO VITE	SCREW SKRUE	VIS PARAFUSO	040V
9		76003995		1	LUVA DE ACOPLAMENTO HÜLSE	MANGUITO MANICOTTO	SLEEVE TRYKLEJE, KOBLING	MANCHON TUBO	031M
10		70915480		8	PARAFUSO SCHRAUBE	TORNILLO VITE	SCREW SKRUE	VIS PARAFUSO	040V
11		9921030		1	ENGRENAGEM ZAHNRAD	ENGRANAJE INGRANAGGIO	GEAR TANDHJUL	PIGNON CARRETO	050I
12		9921026		2	ANEL RING	ANILLO ANELLO	RING RING	ANNEAU ANEL	045A
13		73037966		1	ANEL SPRENGRING	ANILLO DE RESORTE ANELLO ELASTICO	RING, SNAP LÅSERING	ANNEAU D'ARRÊT ANEL	054A
14		70922996		8	PARAFUSO SCHRAUBE	TORNILLO VITE	SCREW SKRUE	VIS PARAFUSO	040V
15		70921458		6	PINO DE FIXAÇÃO, 5/16" x 3/4", Slotted SICHERUNGSSTIFT	PASADOR DE FIJACION PERNO DI FISSAGGIO	PIN, LOCK LAASETAP	CHEVILLE PERNO DE FIXACAO	081P
16		9921021		1	ESTATOR STATOR	ESTATOR STATORE	STATOR STATOR	STATOR ESTATOR	8480
17		79008332		1	CAIXA/CARCAÇA BOX	CAJA SCATOLA	BOX KASSE	BOÎTIER CAIXA	035S
18		73046938		36	ARRUELA PLANA UNTERLEGSCHEIBE	ARANDELA ROSETTA PIANA	WASHER FLADSKIVE	RONDELLE ANILHA	131R
19		70921422		36	PARAFUSO SCHRAUBE	TORNILLO VITE	SCREW SKRUE	VIS PARAFUSO	040V
20		79008333		1	ROLAMENTO LAGER, KOMPLETT	COJINETE CUSCINETTO	BEARING ASSY LEJE	ROULEMENT ROLAMENTO	341C
21		73037927		1	IMPULSOR LAUFRAD	IMPULSOR GIRANTE	IMPELLER PUMPEVINGE	COURONNE MOBILE IMPULSOR	060G
22		9920146		2	PARAFUSO SCHRAUBE	TORNILLO VITE	SCREW SKRUE	VIS PARAFUSO	040V
23		9915534		1	DISCO SCHEIBE	DISCO DISCO	DISC NAV	DISQUE DISCO	060D
24		70628362		1	ANEL "O" O-RING	JUNTA HERMETICA ANELLO TOROIDALE	O-RING O-RING	JOINT THORIQUE O-RING	055A

02-02	01	p2	05/09

CONVERSOR DE TORQUE
CONVERTIDOR DE PAR
TORQUE CONVERTER
TORQUE CONVERTER

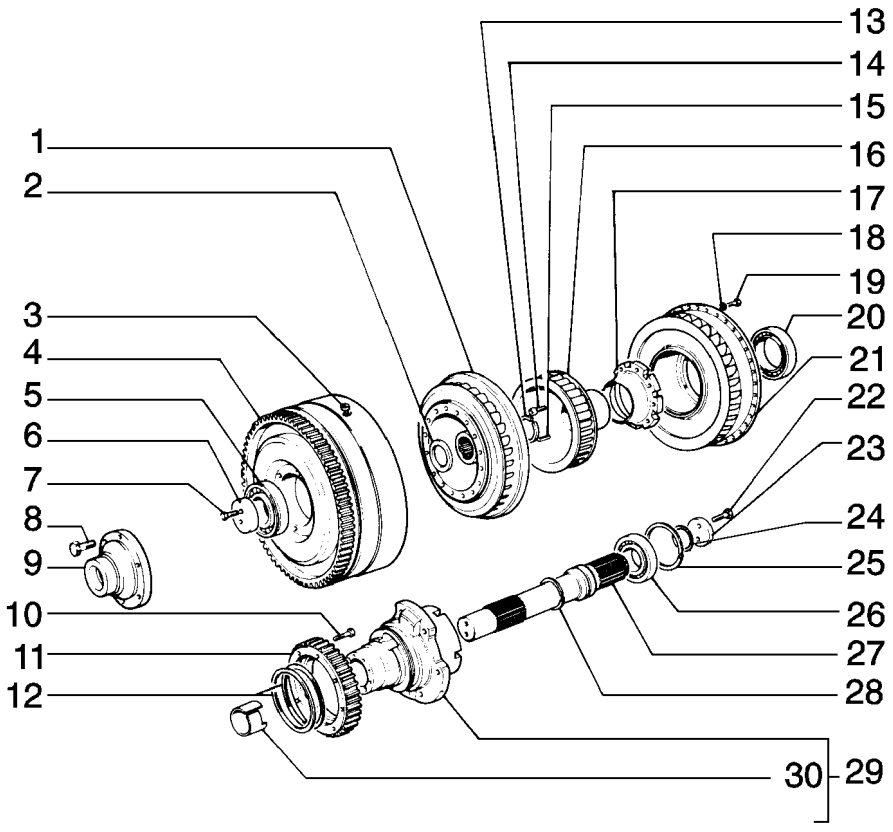

TORQUE CONVERTER
TORQUE CONVERTER
TORQUE CONVERTER
TORQUE CONVERTER

R	N	P.N.	MOD	Q	Denominação Bezeichnung	Denominacion Descrizione	Description Beskrivelse	Description Denominação	L.C.
25		**9915528**		1	ANEL RING	ANILLO ANELLO	RING RING	ANNEAU ANEL	045A
26		**73037960**		1	ROLAMENTO WÄLZLAGER	COJINETE CUSCINETTO	BEARING LEJE	ROULEMENT ROLAMENTO	0600
27		**9921028**		1	EIXO WELLE	EJE ALBERO	SHAFT AKSEL	ARBRE VEIO	016A
28		**73034877**		1	ANEL RING	ANILLO ANELLO	RING RING	ANNEAU ANEL	045A
29		**79008331**		1	SUPORTE HALTERUNG, LAGERBO	SOPORTE SUPPORTO	SUPPORT BESLAG	SUPPORT SUPORTE	300S
30		**79011561**		1	BUCHA BUECHSE	CASQUILLO BOCCOLA	BUSHING BOESNING	BAGUE CASQUILHO	095B

02-03	01	p1	05/09

CONVERSOR, CAIXAS E TAMPAS
CONVERTIDOR, CAJAS Y TAPAS
CONVERTER, HOUSINGS AND COVERS
CONVERTER, HOUSINGS AND COVERS

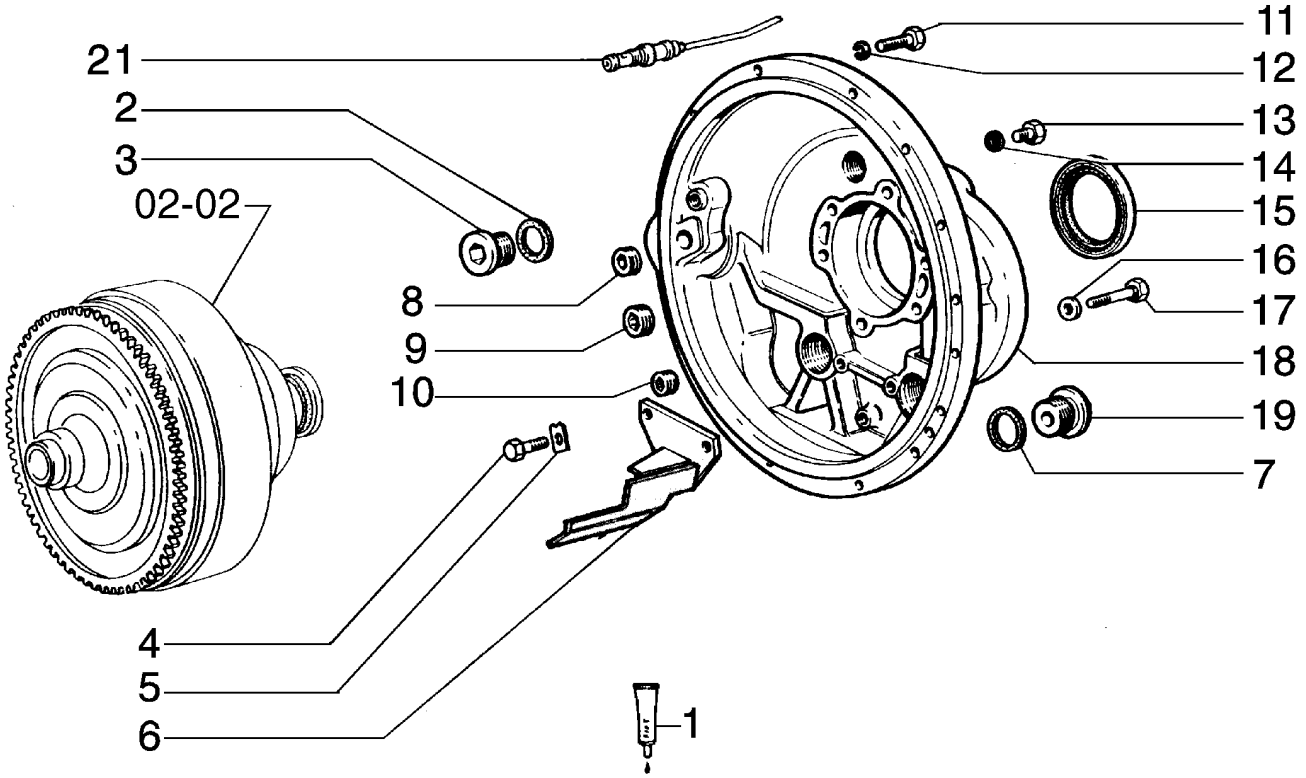

CONVERTER, HOUSINGS AND COVERS
CONVERTER, HOUSINGS AND COVERS
CONVERTER, HOUSINGS AND COVERS
CONVERTER, HOUSINGS AND COVERS

R	N	P.N.	MOD	Q	Denominação Bezeichnung	Denominacion Descrizione	Description Beskrivelse	Description Denominação	L.C.
1		75209272		*	JUNTA	JUNTA HERMETICA	GASKET	JOINT	123G
					DICHTUNG, FLACH	GUARNIZIONE	PAKNING	JUNTA	
2		10265160		1	ARRUELA DE COBRE, M35.4 x 41 x 1.5, Copper				
						ARANDELA DE COBRE	WASHER, COPPER	RONDELLE CUIVRE	P674
					BEILAGSCHEIBE, KUPFE	RONDELLA, RAME	VASKER, KOBBER	ARRUELA DE COBRE	
3		10276740		1	BUJÃO	TAPÓN	PLUG	BOUCHON	050T
					STOPFEN	TAPPO	PROP	BUJAO	
4		15970531		3	PARAFUSO, Hex, M10 x 1.25 x 20, 10.9, Full Thd				
						TORNILLO	BOLT	BOULON	140B
					SCHRAUBE	BULLONE	SKRUE	PARAFUSO	
5		14198810		3	PLAQUETA DE TRAVA	PLACA DE FRENO	PLATE, LOCKING	PLAQUE D'ARRÊT	113P
					SICHERUNGSPLATTE	PIASTRINA DI SICUREZZ	LÅSEPLADE	CHAPA DE SEGURANCA	
6		75327319		1	DEFLETOR	DEFLECTOR	DEFLECTOR	DEFLECTEUR	020D
					UMLENKBLECH	DEFLETTORE	AFLEDEPLADE	DEFLECTOR	
7		16043131		2	PARAFUSO, Hex, M8 x 14, 10.9, Full Thd				
						TORNILLO	BOLT	BOULON	140B
					SCHRAUBE	BULLONE	SKRUE	PARAFUSO	
8		14325501		2	BUJÃO	TAPÓN	PLUG	BOUCHON	050T
					STOPFEN	TAPPO	PROP	BUJAO	
9		14325601		1	BUJÃO	TAPÓN	PLUG	BOUCHON	050T
					STOPFEN	TAPPO	PROP	BUJAO	
10		14325301		1	BUJÃO	TAPÓN	PLUG	BOUCHON	050T
					STOPFEN	TAPPO	PROP	BUJAO	
11		15970731		1	PARAFUSO, Hex, M10 x 1.25 x 25, 10.9, Full Thd				
						TORNILLO	BOLT	BOULON	140B
					SCHRAUBE	BULLONE	SKRUE	PARAFUSO	
11		15970931		12	PARAFUSO, Hex, M10 x 1.25 x 35, 10.9, Full Thd				
						TORNILLO	BOLT	BOULON	140B
					SCHRAUBE	BULLONE	SKRUE	PARAFUSO	
12		10516871		13	ARRUELA PLANA	ARANDELA	WASHER	RONDELLE	131R
					UNTERLEGSCHEIBE	ROSETTA PIANA	FLADSKIVE	ANILHA	
13		581658		1	BUJÃO	TAPÓN	PLUG	BOUCHON	050T
					STOPFEN	TAPPO	PROP	BUJAO	
14		14330260		4	ARRUELA DE COBRE, M8.2 x 12 x 1				
						ARANDELA DE COBRE	WASHER, COPPER	RONDELLE CUIVRE	P674
					BEILAGSCHEIBE, KUPFE	RONDELLA, RAME	VASKER, KOBBER	ARRUELA DE COBRE	
15		590448		1	ANEL "O"	JUNTA HERMETICA	O-RING	JOINT THORIQUE	055A
					O-RING	ANELLO TOROIDALE	O-RING	O-RING	
16		592075		6	ARRUELA PLANA	ARANDELA	WASHER	RONDELLE	131R
					UNTERLEGSCHEIBE	ROSETTA PIANA	FLADSKIVE	ANILHA	
17		586977		6	PARAFUSO	TORNILLO	SCREW	VIS	040V
					SCHRAUBE	VITE	SKRUE	PARAFUSO	
18		76001505		1	CONVERSOR DE TORQUE	CONVERTIDOR DE PAR	TORQUE CONVERTER	CONVERTISSEUR DE C(	259C
					DREHMOMENTWANDLE	CONVERTITORE DI COP	MOMENTCONVERTER	CONVERSOR DE BINARI	
19		79043966		1	BUJÃO	TAPÓN	PLUG	BOUCHON	050T
					STOPFEN	TAPPO	PROP	BUJAO	
20		10297085		1	ARRUELA DE VEDAÇÃO, M40.4 x 48 x 2, Fiber				
						JUNTA HERMETICA	WASHER, SEALING	RONDELLE D'ETANCHEI	133R
					DICHTSCHEIBE	ROSETTA DI TENUTA	TAETNINGSSKIVE	JUNTA HERMETICA	

02-03	01	p2	05/09

CONVERSOR, CAIXAS E TAMPAS
CONVERTIDOR, CAJAS Y TAPAS
CONVERTER, HOUSINGS AND COVERS
CONVERTER, HOUSINGS AND COVERS

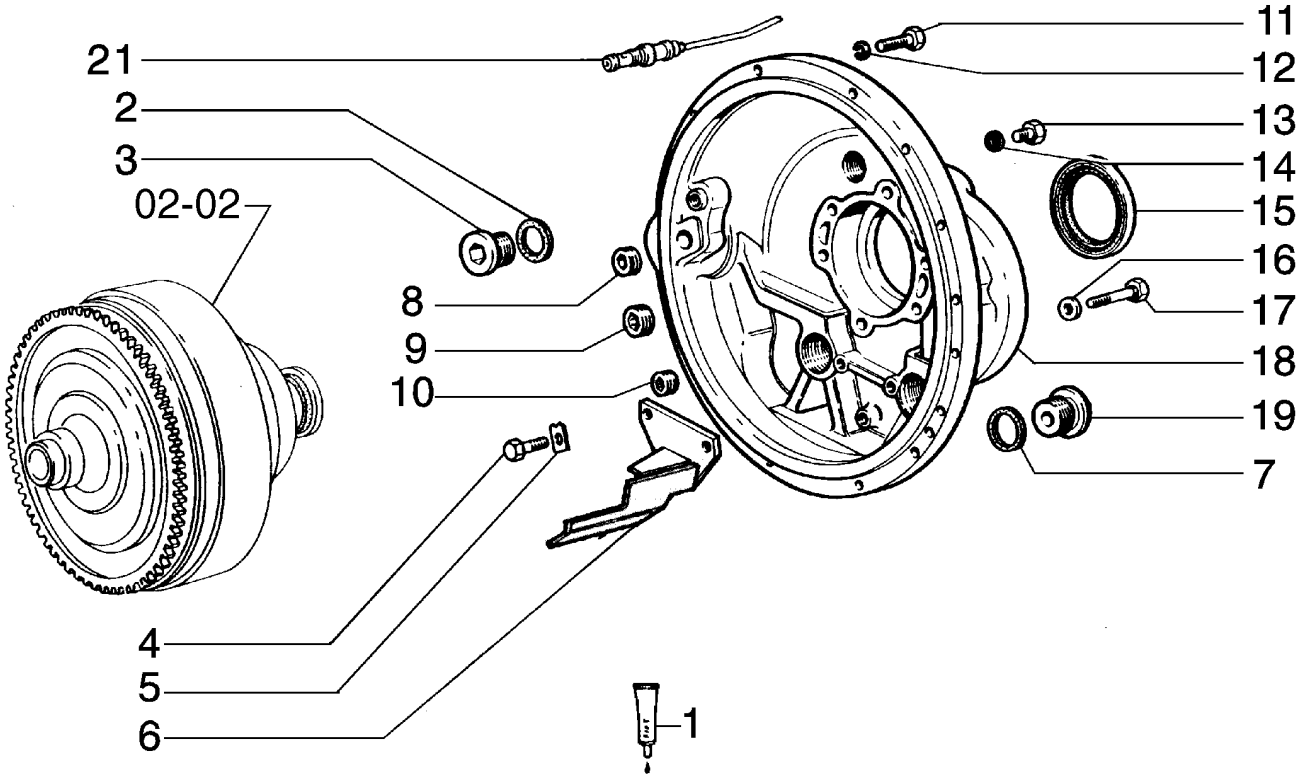

CONVERTER, HOUSINGS AND COVERS
CONVERTER, HOUSINGS AND COVERS
CONVERTER, HOUSINGS AND COVERS
CONVERTER, HOUSINGS AND COVERS

R	N	P.N.	MOD	Q	Denominação Bezeichnung	Denominacion Descrizione	Description Beskrivelse	Description Denominação	L.C.
21		**75222348**		1	TRANSMISSOR SIGNALGEBER	CONTACTOR TRASMETTITORE	SENDER UNIT SENDER	TRANSMETTEUR ASSY TRANSMISSOR	160T

02-04	01	p1	05/09

CONVERSOR, BOMBAS E VÁLVULAS
CONVERTIDOR DE PAR, BOMBAS Y VALVULAS
CONVERTER, PUMPS AND VALVES
CONVERTER, PUMPS AND VALVES

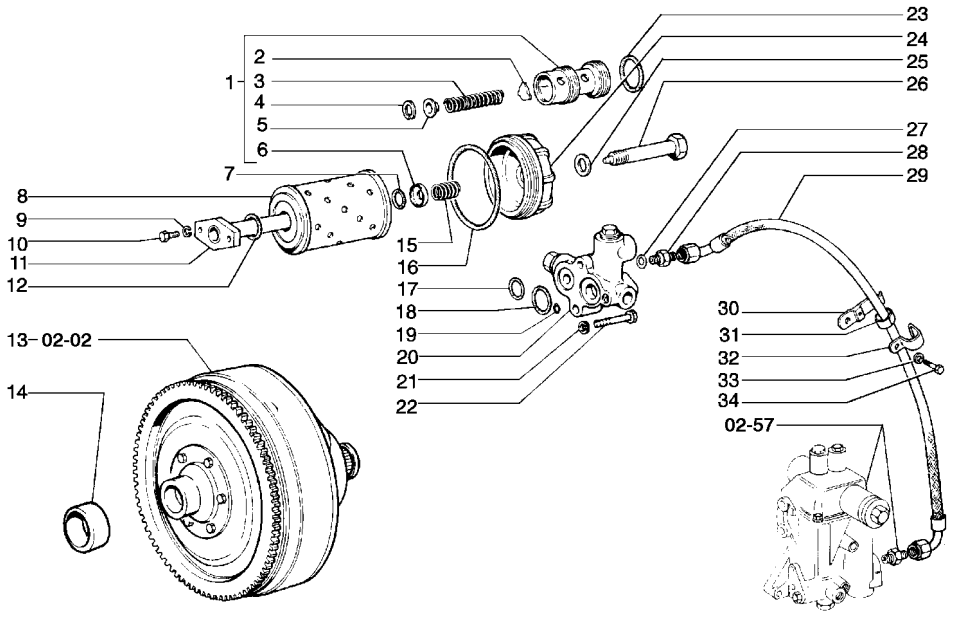

CONVERTER, PUMPS AND VALVES
CONVERTER, PUMPS AND VALVES
CONVERTER, PUMPS AND VALVES
CONVERTER, PUMPS AND VALVES

R	N	P.N.	MOD	Q	Denominação Bezeichnung	Denominacion Descrizione	Description Beskrivelse	Description Denominação	L.C.
1		590496		1	VÁLVULA HIDRAULICA HYDRAULIKVENTIL	VALVULA HIDRAULICA VALVOLA IDRAULICA	VALVE, HYDRAULIC VENTIL HYDRAULIK	SOUPAPE HYDRAULIQU VALVULA HIDRAULICA	010V
2		581598		1	PORTA-SATÉLITE TRÄGER	EJE DE SATELITES PORTASATELLITI	CARRIER SPIDSHJULSHOLDER	PILIER, SOUTIEN PORTA-SATELITES	196P
3		581600		1	MOLA FEDER	RESORTE MOLLA	SPRING FJEDER	RESSORT MOLA	100M
4		11057876		1	ANEL, M20, Int SPRENGRING	ANILLO DE RESORTE ANELLO ELASTICO	RING, SNAP LÅSERING	ANNEAU D'ARRÊT ANEL	054A
5		581599		1	PRATO TASSE	TAZA SCODELLINO	CUP LEJESKAAL	CUVE TACA	060S
6		581604		1	PRATO TASSE	TAZA SCODELLINO	CUP LEJESKAAL	CUVE TACA	060S
7		14457180		1	ANEL "O", -113, 70 Duro, .549" ID x .103" Thk JUNTA HERMETICA O-RING	 ANELLO TOROIDALE	 O-RING	 O-RING	055A
8		581073		1	FILTRO, Oil FILTER	FILTRO FILTRO	FILTER FILTER	FILTRE FILTRO	065F
9		10516671		2	ARRUELA-TRAVA SICHERUNGSSCHEIBE	ARANDELA DE FRENO ROSETTA DI SICUREZZA	WASHER, LOCK LAASESKIVE	RONDELLE FREIN ANILHA DE FIXACAO	132R
10		16043631		2	PARAFUSO, Hex, M8 x 25, 10.9 TORNILLO SCHRAUBE	 BULLONE	 SKRUE	 PARAFUSO	140B
11		590456		1	PRISIONEIRO STÜTZE	ESPARRAGO COLONNETTA	PROP GEVINDSTANG	COLONNETTE TIRANTE ROSCADO	184C
12		14463681		2	ANEL "O", -218, Cl 7, 1.234" ID x .139" Thk JUNTA HERMETICA O-RING	 ANELLO TOROIDALE	 O-RING	 O-RING	055A
13		79029712		1	CONVERSOR DE TORQUE DREHMOMENTWANDLE	CONVERTIDOR DE PAR CONVERTITORE DI COP	TORQUE CONVERTER MOMENTCONVERTER	CONVERTISSEUR DE C(CONVERSOR DE BINARI	259C
14		4961101		1	BUCHA BUECHSE	CASQUILLO BOCCOLA	BUSHING BOESNING	BAGUE CASQUILHO	095B
15		581605		1	MOLA FEDER	RESORTE MOLLA	SPRING FJEDER	RESSORT MOLA	100M
16		14466281		1	ANEL "O", -244, Cl 7, 4.234" ID x .139" Thk JUNTA HERMETICA O-RING	 ANELLO TOROIDALE	 O-RING	 O-RING	055A
17		14463181		1	ANEL "O", -213, Cl 7, .921" ID x .139" Thk JUNTA HERMETICA O-RING	 ANELLO TOROIDALE	 O-RING	 O-RING	055A
18		14463781		1	ANEL "O", -219, Cl 7, 1.296" ID x .139" Thk JUNTA HERMETICA O-RING	 ANELLO TOROIDALE	 O-RING	 O-RING	055A
19		14463080		1	ANEL "O", -212, 70 Duro, .859" ID x .139" Thk JUNTA HERMETICA O-RING	 ANELLO TOROIDALE	 O-RING	 O-RING	055A
20		76007978		1	VÁLVULA HIDRAULICA HYDRAULIKVENTIL	VALVULA HIDRAULICA VALVOLA IDRAULICA	VALVE, HYDRAULIC VENTIL HYDRAULIK	SOUPAPE HYDRAULIQU VALVULA HIDRAULICA	010V
21		10516871		2	ARRUELA PLANA UNTERLEGSCHEIBE	ARANDELA ROSETTA PIANA	WASHER FLADSKIVE	RONDELLE ANILHA	131R

MÁQUINA COM CONVERSOR

D170

02-04	01	p2	05/09

CONVERSOR, BOMBAS E VÁLVULAS
CONVERTIDOR DE PAR, BOMBAS Y VALVULAS
CONVERTER, PUMPS AND VALVES
CONVERTER, PUMPS AND VALVES

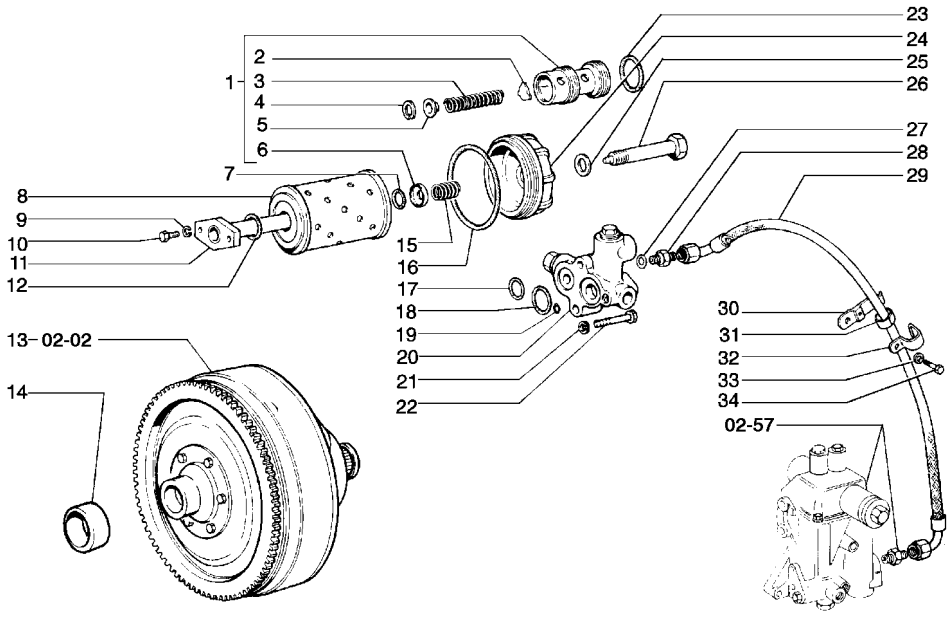

CONVERTER, PUMPS AND VALVES
CONVERTER, PUMPS AND VALVES
CONVERTER, PUMPS AND VALVES
CONVERTER, PUMPS AND VALVES

R	N	P.N.	MOD	Q	Denominação Bezeichnung	Denominacion Descrizione	Description Beskrivelse	Description Denominação	L.C.
22		11288031		2	PARAFUSO, Hex, M10 x 1.25 x 60, 10.9				
						TORNILLO	BOLT	BOULON	140B
					SCHRAUBE	BULLONE	SKRUE	PARAFUSO	
23		14457881		1	ANEL "O", -120, CI 7, .987" ID x .103" Thk				
						JUNTA HERMETICA	O-RING	JOINT THORIQUE	055A
					O-RING	ANELLO TOROIDALE	O-RING	O-RING	
24		4960068		1	TAMPA	TAPADERA	PLUG	COUVERCLE	265C
					ABDECKUNG	COPERCHIO	DÆKSEL	COBERTA	
25		10280060		1	ARRUELA DE VEDAÇÃO, M14.2 x 20 x 1.5				
						JUNTA HERMETICA	WASHER, SEALING	RONDELLE D'ETANCHEI	133R
					DICHTSCHEIBE	ROSETTA DI TENUTA	TAETNINGSSKIVE	JUNTA HERMETICA	
26		4954874		1	PARAFUSO	TORNILLO	SCREW	VIS	040V
					SCHRAUBE	VITE	SKRUE	PARAFUSO	
27		14457380		1	ANEL "O", -115, 70 Duro, .674" ID x .103" Thk				
						JUNTA HERMETICA	O-RING	JOINT THORIQUE	055A
					O-RING	ANELLO TOROIDALE	O-RING	O-RING	
28		587779		1	CONEXÃO	RACOR	CONNECTOR, HYD.	RACCORD	020R
					HYDRAULIKKUPPLUNG	RACCORDO IDRAULICO	FORSKRUNING	CONECTOR	
29		75210106		1	MANGUEIRA	MANGA	HOSE	FLEXIBLE	030M
					SCHLAUCH	MANICOTTO FLESSIBILE	SLANGE	TUBO FLEXIVEL	
30		4990404		1	PRENDEDOR	RETENEDOR	RETAINER	RETENEUR	109R
					HALTEPLATTE	RITEGNO	HOLDER	RETENTOR	
31		4990403		1	BRAÇADEIRA	ABRAZADERA	COLLAR	COLLIER	031F
					SPANNSATZ	FASCETTA	SLANGEBAAND	COLAR	
32		4990407		1	SUPORTE	PIEZA DE SOPORTE	BRACKET	PATTE FIXATION	225S
					KONSOLE	STAFFA	BESLAG	BRACADEIRA	
33		11195471		1	ARRUELA-TRAVA	ARANDELA DE FRENO	WASHER, LOCK	RONDELLE FREIN	132R
					SICHERUNGSSCHEIBE	ROSETTA DI SICUREZZA	LAASESKIVE	ANILHA DE FIXACAO	
34		10977531		1	PARAFUSO, Hex, M5 x 10, 10.9, Full Thd				
						TORNILLO	BOLT	BOULON	140B
					SCHRAUBE	BULLONE	SKRUE	PARAFUSO	

02-05	01	p1	05/09

VÁLVULA DO ARREFECIMENTO DE ÓLEO
VALVULA REFRIGERACION DEL ACEITE
OIL COOLING VALVE
OIL COOLING VALVE

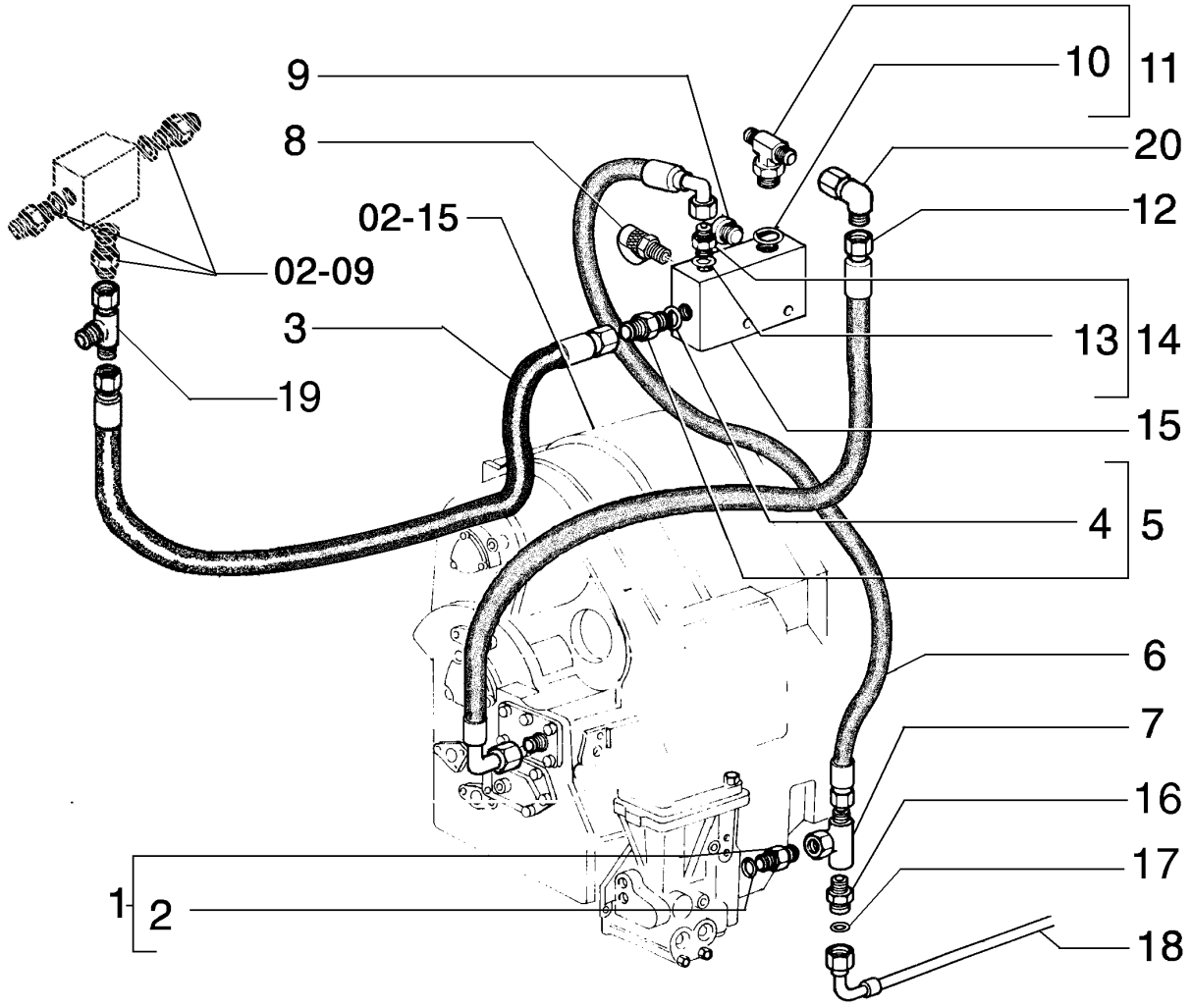

OIL COOLING VALVE
OIL COOLING VALVE
OIL COOLING VALVE
OIL COOLING VALVE

R	N	P.N.	MOD	Q	Denominação Bezeichnung	Denominacion Descrizione	Description Beskrivelse	Description Denominação	L.C.
1		79066941		1	CONEXÃO HYDRAULIKKUPPLUNG	RACOR RACCORDO IDRAULICO	CONNECTOR, HYD. FORSKRUNING	RACCORD CONECTOR	020R
2		14437985		1	ANEL "O", 15.3MM ID x 2.4 Thk O-RING	JUNTA HERMETICA ANELLO TOROIDALE	O-RING O-RING	JOINT THORIQUE O-RING	055A
3		75253318		1	MANGUEIRA SCHLAUCH	MANGA MANICOTTO FLESSIBILE	HOSE SLANGE	FLEXIBLE TUBO FLEXIVEL	030M
4		14438085		1	ANEL "O", 19.3MM ID x 2.4 Thk O-RING	JUNTA HERMETICA ANELLO TOROIDALE	O-RING O-RING	JOINT THORIQUE O-RING	055A
5		79066943		1	COTOVELO KNIESTUECK	CODO GOMITO	ELBOW VINKELROER	COUDE JOELHO	085G
6		75322171		1	MANGUEIRA SCHLAUCH	MANGA MANICOTTO FLESSIBILE	HOSE SLANGE	FLEXIBLE TUBO FLEXIVEL	030M
7		75238361		1	CONEXÃO HYDRAULIKKUPPLUNG	RACOR RACCORDO IDRAULICO	CONNECTOR, HYD. FORSKRUNING	RACCORD CONECTOR	020R
8		79087360		1	VÁLVULA HIDRAULICA HYDRAULIKVENTIL	VALVULA HIDRAULICA VALVOLA IDRAULICA	VALVE, HYDRAULIC VENTIL HYDRAULIK	SOUPAPE HYDRAULIQU VALVULA HIDRAULICA	010V
9		10119440		2	BUJÃO, M18 x 1.5 x 16, Brass STOPFEN	TAPÓN TAPPO	PLUG PROP	BOUCHON BUJAO	050T
10		14437895		1	ANEL "O" O-RING	JUNTA HERMETICA ANELLO TOROIDALE	O-RING O-RING	JOINT THORIQUE O-RING	055A
11		79115106		1	CONEXÃO DE TRÊS VIAS DREIWEG-VERTEILERST	RACOR DE TRES BOCAS RACCORDO A TRE VIE	CONNECTION, 3 WAY TRE-VEJS FORSKRUNIN	RACCORD A 3 VOIES CONECTOR DE 3 VIAS	016R
12		75252387		1	MANGUEIRA SCHLAUCH	MANGA MANICOTTO FLESSIBILE	HOSE SLANGE	FLEXIBLE TUBO FLEXIVEL	030M
13		14437785		1	ANEL "O", 11.3MM ID x 2.4 Thk O-RING	JUNTA HERMETICA ANELLO TOROIDALE	O-RING O-RING	JOINT THORIQUE O-RING	055A
14		79066938		1	CONEXAO FITTING	CONEXION RACCORDO	FITTING FITTING	RACCORD CONEXAO	3300
15		79109281		1	VÁLVULA HIDRAULICA HYDRAULIKVENTIL	VALVULA HIDRAULICA VALVOLA IDRAULICA	VALVE, HYDRAULIC VENTIL HYDRAULIK	SOUPAPE HYDRAULIQU VALVULA HIDRAULICA	010V
16		75240733		1	CONEXÃO HYDRAULIKKUPPLUNG	RACOR RACCORDO IDRAULICO	CONNECTOR, HYD. FORSKRUNING	RACCORD CONECTOR	020R
17		70923952		1	ANEL "O" O-RING	JUNTA HERMETICA ANELLO TOROIDALE	O-RING O-RING	JOINT THORIQUE O-RING	055A
18		87359883		1	TUBO FLEXÍVEL BIEGSAMER SCHLAUCH	MANGA FLEXIBLE TUBO FLESSIBILE	HOSE, FLEXIBLE FLEKSIBEL SLANGE	TUYAU FLEXIBLE TUBO FLEXIVEL	192T
19		218-5241		1	T T-STÜCK	RACOR-T PEZZO A T	TEE T-STYKKE	TE-DE-TUYAUTERIE TE	9020
20		70919624		1	CONEXÃO HYDRAULIKKUPPLUNG	RACOR RACCORDO IDRAULICO	CONNECTOR, HYD. FORSKRUNING	RACCORD CONECTOR	020R

02-05	02	p1	05/09

VÁLVULA DO ARREFECIMENTO DE ÓLEO
VALVULA REFRIGERACION DEL ACEITE
OIL COOLING VALVE
OIL COOLING VALVE

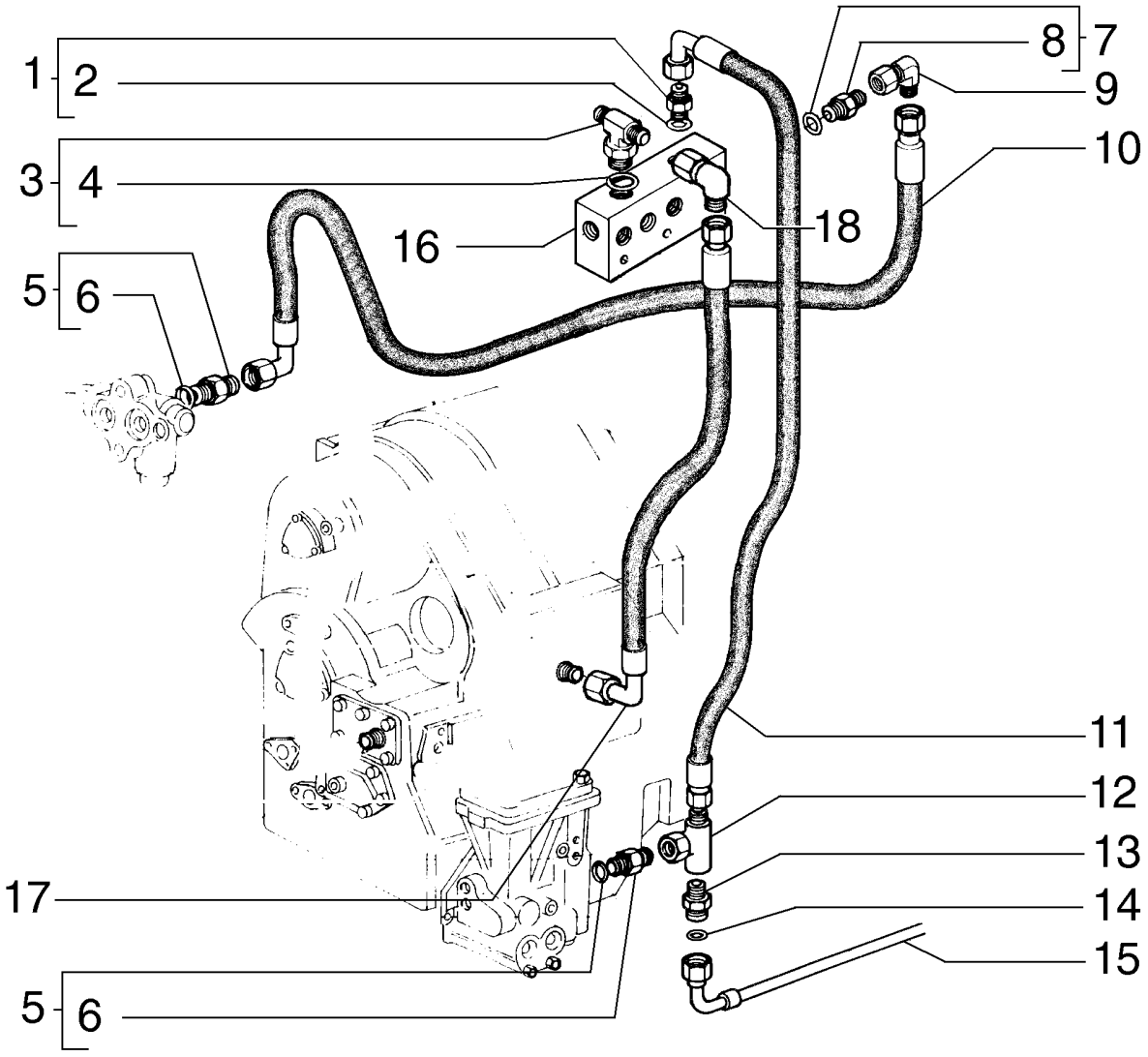

OIL COOLING VALVE
OIL COOLING VALVE
OIL COOLING VALVE
OIL COOLING VALVE

R	N	P.N.	MOD	Q	Denominação Bezeichnung	Denominacion Descrizione	Description Beskrivelse	Description Denominação	L.C.
1		79104773		1	CONEXÃO HYDRAULIKKUPPLUNG	RACOR RACCORDO IDRAULICO	CONNECTOR, HYD. FORSKRUNING	RACCORD CONECTOR	020R
2		14437785		1	ANEL "O", 11.3MM ID x 2.4 Thk O-RING	JUNTA HERMETICA ANELLO TOROIDALE	O-RING O-RING	JOINT THORIQUE O-RING	055A
3		79115106		1	CONEXÃO DE TRÊS VIAS DREIWEG-VERTEILERST	RACOR DE TRES BOCAS RACCORDO A TRE VIE	CONNECTION, 3 WAY TRE-VEJS FORSKRUNIN	RACCORD A 3 VOIES CONECTOR DE 3 VIAS	016R
4		14437895		1	ANEL "O" O-RING	JUNTA HERMETICA ANELLO TOROIDALE	O-RING O-RING	JOINT THORIQUE O-RING	055A
5		79066942		3	CONEXÃO HYDRAULIKKUPPLUNG	RACOR RACCORDO IDRAULICO	CONNECTOR, HYD. FORSKRUNING	RACCORD CONECTOR	020R
6		14437985		3	ANEL "O", 15.3MM ID x 2.4 Thk O-RING	JUNTA HERMETICA ANELLO TOROIDALE	O-RING O-RING	JOINT THORIQUE O-RING	055A
7		79066943		1	COTOVELO KNIESTUECK	CODO GOMITO	ELBOW VINKELROER	COUDE JOELHO	085G
8		14438085		1	ANEL "O", 19.3MM ID x 2.4 Thk O-RING	JUNTA HERMETICA ANELLO TOROIDALE	O-RING O-RING	JOINT THORIQUE O-RING	055A
9		70921325		1	COTOVELO KNIESTUECK	CODO GOMITO	ELBOW VINKELROER	COUDE JOELHO	085G
10		75323404		1	MANGUEIRA SCHLAUCH	MANGA MANICOTTO FLESSIBILE	HOSE SLANGE	FLEXIBLE TUBO FLEXIVEL	030M
11		75322171		1	MANGUEIRA SCHLAUCH	MANGA MANICOTTO FLESSIBILE	HOSE SLANGE	FLEXIBLE TUBO FLEXIVEL	030M
12		75238361		1	CONEXÃO HYDRAULIKKUPPLUNG	RACOR RACCORDO IDRAULICO	CONNECTOR, HYD. FORSKRUNING	RACCORD CONECTOR	020R
13		75240733		1	CONEXÃO HYDRAULIKKUPPLUNG	RACOR RACCORDO IDRAULICO	CONNECTOR, HYD. FORSKRUNING	RACCORD CONECTOR	020R
14		70923952		1	ANEL "O" O-RING	JUNTA HERMETICA ANELLO TOROIDALE	O-RING O-RING	JOINT THORIQUE O-RING	055A
15		87359883		1	TUBO FLEXÍVEL BIEGSAMER SCHLAUCH	MANGA FLEXIBLE TUBO FLESSIBILE	HOSE, FLEXIBLE FLEKSIBEL SLANGE	TUYAU FLEXIBLE TUBO FLEXIVEL	192T
16		79109281		1	VÁLVULA HIDRAULICA HYDRAULIKVENTIL	VALVULA HIDRAULICA VALVOLA IDRAULICA	VALVE, HYDRAULIC VENTIL HYDRAULIK	SOUPAPE HYDRAULIQU VALVULA HIDRAULICA	010V
17		75252387		1	MANGUEIRA SCHLAUCH	MANGA MANICOTTO FLESSIBILE	HOSE SLANGE	FLEXIBLE TUBO FLEXIVEL	030M
18		70919624		1	CONEXÃO HYDRAULIKKUPPLUNG	RACOR RACCORDO IDRAULICO	CONNECTOR, HYD. FORSKRUNING	RACCORD CONECTOR	020R

02-06	01	p1	05/09

TUBULAÇÕES DE ASPIRAÇÃO DA BOMBA
TUBERIAS DE ASPIRACION Y BOMBA
INLET TUBING AND PUMP
INLET TUBING AND PUMP

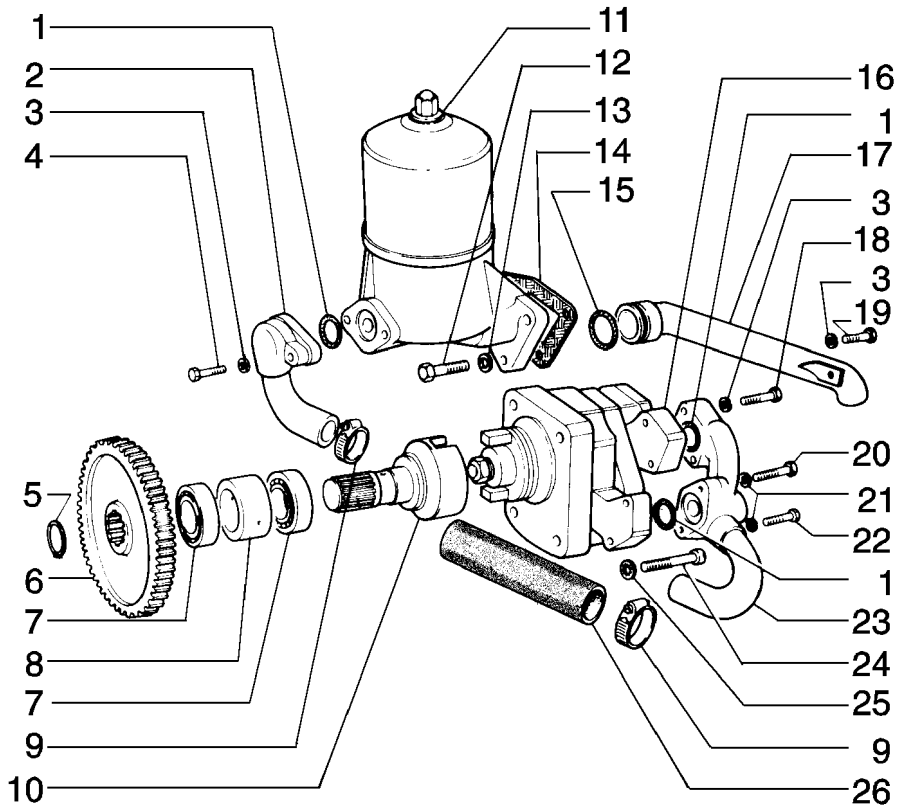

INLET TUBING AND PUMP
INLET TUBING AND PUMP
INLET TUBING AND PUMP
INLET TUBING AND PUMP

R	N	P.N.	MOD	Q	Denominação Bezeichnung	Denominacion Descrizione	Description Beskrivelse	Description Denominação	L.C.
1		14457680		3	ANEL "O", -118, 70 Duro, .862" ID x .103" Thk				
						JUNTA HERMETICA	O-RING	JOINT THORIQUE	055A
					O-RING	ANELLO TOROIDALE	O-RING	O-RING	
2		4986725		1	TUBO RÍGIDO	TUBO RIGIDO	TUBE, RIGID	TUYAU RIGIDE	193T
					LEITUNG	TUBO RIGIDO	ROER	TUBO RIGIDO	
3		10516871		4	ARRUELA PLANA	ARANDELA	WASHER	RONDELLE	131R
					UNTERLEGSCHEIBE	ROSETTA PIANA	FLADSKIVE	ANILHA	
4		15888731		2	PARAFUSO, Hex, M10 x 1.25 x 55, 10.9				
						TORNILLO	BOLT	BOULON	140B
					SCHRAUBE	BULLONE	SKRUE	PARAFUSO	
5		11067476		1	ANEL, M26, Ext	ANILLO DE RESORTE	RING, SNAP	ANNEAU D'ARRÊT	054A
					SPRENGRING	ANELLO ELASTICO	LÅSERING	ANEL	
6		79010927		1	ENGRENAGEM	ENGRANAJE	GEAR	PIGNON	050I
					ZAHNRAD	INGRANAGGIO	TANDHJUL	CARRETO	
7		20685450		2	ROLAMENTO	RODAMIENTO DE BOLA	BEARING, BALL	ROULEMENT A BILLES	343C
					KUGELLAGER	CUSCINETTO A SFERA	KUGLELEJE	ROLAMENTO	
8		79009557		1	ESPAÇADOR	SEPARADOR	SPACER	ENTRETOISE	075D
					DISTANZSTÜCK	DISTANZIALE	AFSTANDSSTYKKE	ESPACADOR	
9		12174790		1	COLAR	COLLAR	CLIP, HOSE	COLLIER	180C
					SCHLAUCHKLEMME	COLLARE	KRAVE	COLAR	
10		79010926		1	EIXO	EJE	SHAFT	ARBRE	016A
					WELLE	ALBERO	AKSEL	VEIO	
11		4996300		1	FILTRO CONJ	FILTRO CONJ	FILTER ASSY	FILTRE ASSY	P496
					FILTER, KOMPLETT	FILTRO, COMPLESSIVO	FILTER	FILTRO CONJ	
12		15540531		3	PARAFUSO, Hex, M12 x 1.25 x 35, 10.9, Full Thd				
						TORNILLO	BOLT	BOULON	140B
					SCHRAUBE	BULLONE	SKRUE	PARAFUSO	
13		10517071		3	ARRUELA-TRAVA, M12	ARANDELA DE FRENO	WASHER, LOCK	RONDELLE FREIN	132R
					SICHERUNGSSCHEIBE	ROSETTA DI SICUREZZA	LAASESKIVE	ANILHA DE FIXACAO	
14		76028084		1	JUNTA	JUNTA HERMETICA	GASKET	JOINT	123G
					DICHTUNG, FLACH	GUARNIZIONE	PAKNING	JUNTA	
15		14463681		1	ANEL "O", -218, Cl 7, 1.234" ID x .139" Thk				
						JUNTA HERMETICA	O-RING	JOINT THORIQUE	055A
					O-RING	ANELLO TOROIDALE	O-RING	O-RING	
16		79009423		1	BOMBA DE ÓLEO	BOMBA DE ACEITE	PUMP, ENGINE OIL	POMPE A HUILE	153P
					MOTORÖLPUMPE	POMPA OLIO MOTORE	MOTOROLIEPUMPE	BOMBA DE OLEO	
17		4956208		1	TUBO	TUBO	TUBE	TUBE	195T
					ROHR	TUBETTO	RØR	TUBO	
18		11234731		2	PARAFUSO, Hex, M10 x 1.25 x 45, 10.9				
						TORNILLO	BOLT	BOULON	140B
					SCHRAUBE	BULLONE	SKRUE	PARAFUSO	
19		15970531		1	PARAFUSO, Hex, M10 x 1.25 x 20, 10.9, Full Thd				
						TORNILLO	BOLT	BOULON	140B
					SCHRAUBE	BULLONE	SKRUE	PARAFUSO	
20		16044831		1	PARAFUSO, Hex, M8 x 80, 10.9				
						TORNILLO	BOLT	BOULON	140B
					SCHRAUBE	BULLONE	SKRUE	PARAFUSO	
21		10516671		2	ARRUELA-TRAVA	ARANDELA DE FRENO	WASHER, LOCK	RONDELLE FREIN	132R
					SICHERUNGSSCHEIBE	ROSETTA DI SICUREZZA	LAASESKIVE	ANILHA DE FIXACAO	

02-06	01	p2	05/09

TUBULAÇÕES DE ASPIRAÇÃO DA BOMBA
TUBERIAS DE ASPIRACION Y BOMBA
INLET TUBING AND PUMP
INLET TUBING AND PUMP

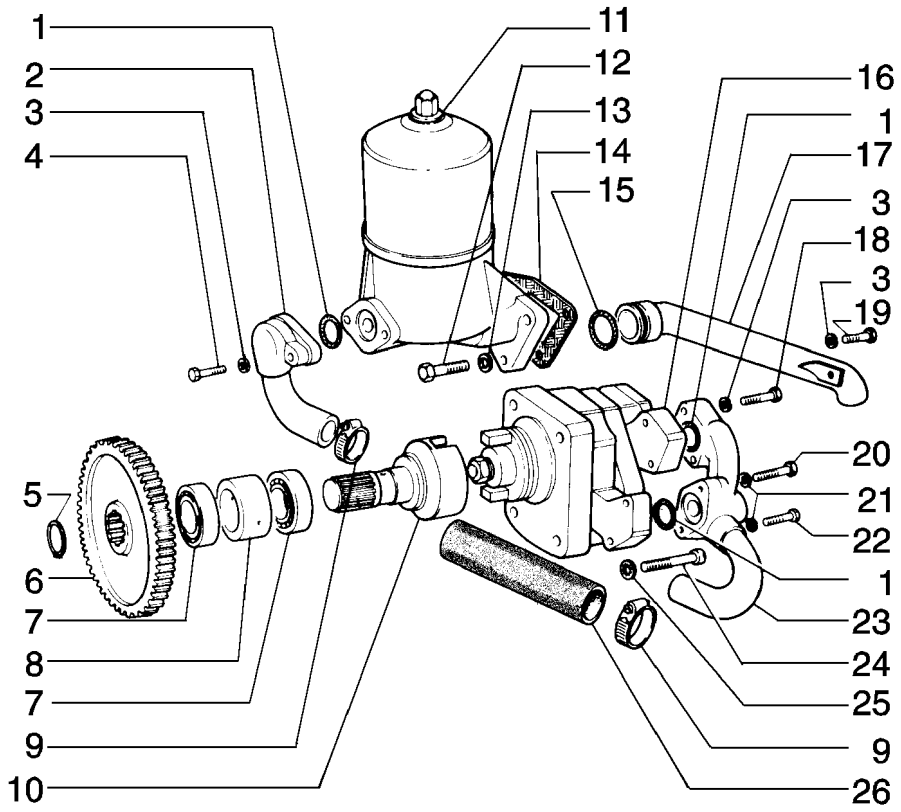

INLET TUBING AND PUMP
INLET TUBING AND PUMP
INLET TUBING AND PUMP
INLET TUBING AND PUMP

R	N	P.N.	MOD	Q	Denominação Bezeichnung	Denominacion Descrizione	Description Beskrivelse	Description Denominação	L.C.
22		**16044131**		1	PARAFUSO, Hex, M8 x 45, 10.9				
						TORNILLO	SCREW	VIS	040V
					SCHRAUBE	VITE	SKRUE	PARAFUSO	
23		**79046454**		1	TUBO RÍGIDO	TUBO RIGIDO	TUBE, RIGID	TUYAU RIGIDE	193T
					LEITUNG	TUBO RIGIDO	ROER	TUBO RIGIDO	
24		**14307630**		4	PARAFUSO, Hex Soc Hd, M10 x 1.25 x 35, 10.9				
						TORNILLO	SCREW	VIS	040V
					SCHRAUBE	VITE	SKRUE	PARAFUSO	
25		**12605671**		4	ARRUELA-TRAVA, Int Tooth, M10				
						ARANDELA DE FRENO	WASHER, LOCK	RONDELLE FREIN	132R
					SICHERUNGSSCHEIBE	ROSETTA DI SICUREZZA	LAASESKIVE	ANILHA DE FIXACAO	
26		**75212616**		1	MANGUEIRA	MANGA	HOSE	FLEXIBLE	030M
					SCHLAUCH	MANICOTTO FLESSIBILE	SLANGE	TUBO FLEXIVEL	

02-07	01	p1	05/09

TUBULAÇÕES DE ASPIRAÇÃO E BOMBA
TUBERIAS DE ASPIRACION Y BOMBA
INLET TUBING AND PUMP
INLET TUBING AND PUMP

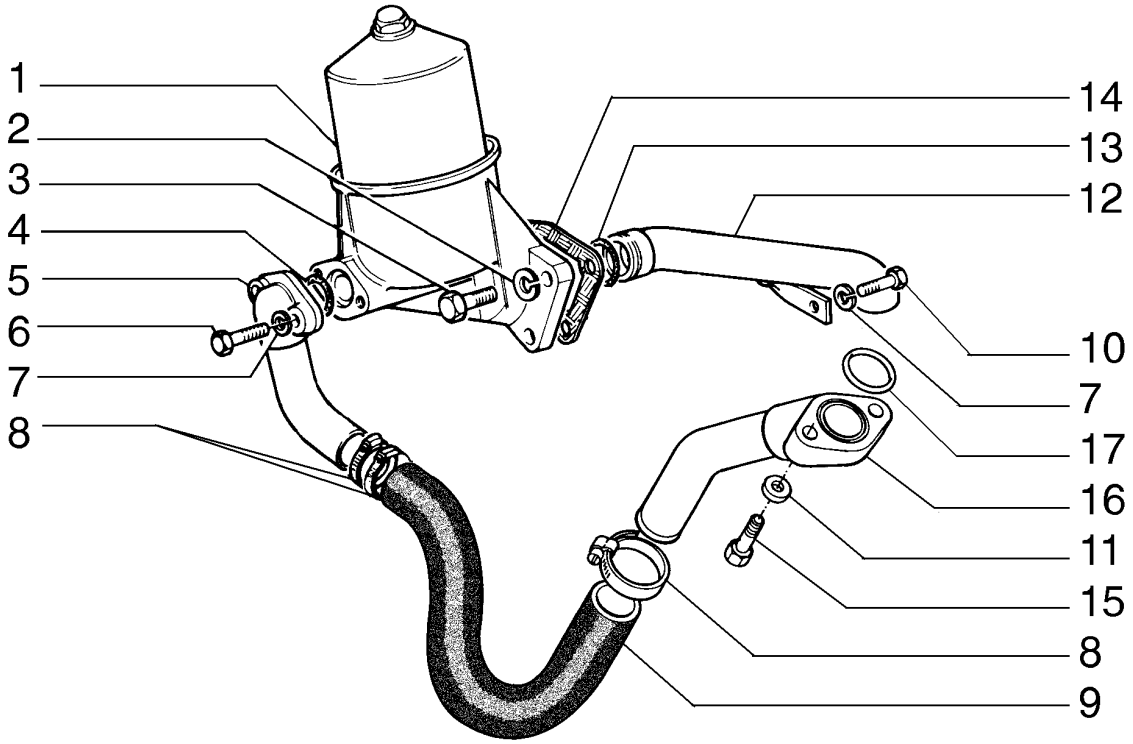

INLET TUBING AND PUMP
INLET TUBING AND PUMP
INLET TUBING AND PUMP
INLET TUBING AND PUMP

R	N	P.N.	MOD	Q	Denominação Bezeichnung	Denominacion Descrizione	Description Beskrivelse	Description Denominação	L.C.
1		4996300		1	FILTRO CONJ	FILTRO CONJ	FILTER ASSY	FILTRE ASSY	P496
					FILTER, KOMPLETT	FILTRO, COMPLESSIVO	FILTER	FILTRO CONJ	
2		10517071		3	ARRUELA-TRAVA, M12	ARANDELA DE FRENO	WASHER, LOCK	RONDELLE FREIN	132R
					SICHERUNGSSCHEIBE	ROSETTA DI SICUREZZA	LAASESKIVE	ANILHA DE FIXACAO	
3		15540531		3	PARAFUSO, Hex, M12 x 1.25 x 35, 10.9, Full Thd				
						TORNILLO	BOLT	BOULON	140B
					SCHRAUBE	BULLONE	SKRUE	PARAFUSO	
4		14458380		1	ANEL "O", -125, 70 Duro, 1.299" ID x .070" Thk				
						JUNTA HERMETICA	O-RING	JOINT THORIQUE	055A
					O-RING	ANELLO TOROIDALE	O-RING	O-RING	
5		{75210069}		1					
6		15888731		2	PARAFUSO, Hex, M10 x 1.25 x 55, 10.9				
						TORNILLO	BOLT	BOULON	140B
					SCHRAUBE	BULLONE	SKRUE	PARAFUSO	
7		10516871		3	ARRUELA PLANA	ARANDELA	WASHER	RONDELLE	131R
					UNTERLEGSCHEIBE	ROSETTA PIANA	FLADSKIVE	ANILHA	
8		12173890		4	COLAR	COLLAR	CLIP, HOSE	COLLIER	180C
					SCHLAUCHKLEMME	COLLARE	KRAVE	COLAR	
9		75327606		1	MANGUEIRA	MANGA	HOSE	FLEXIBLE	030M
					SCHLAUCH	MANICOTTO FLESSIBILE	SLANGE	TUBO FLEXIVEL	
10		15970531		1	PARAFUSO, Hex, M10 x 1.25 x 20, 10.9, Full Thd				
						TORNILLO	BOLT	BOULON	140B
					SCHRAUBE	BULLONE	SKRUE	PARAFUSO	
11		10516471		2	ARRUELA-TRAVA	ARANDELA DE FRENO	WASHER, LOCK	RONDELLE FREIN	132R
					SICHERUNGSSCHEIBE	ROSETTA DI SICUREZZA	LAASESKIVE	ANILHA DE FIXACAO	
12		4956208		1	TUBO	TUBO	TUBE	TUBE	195T
					ROHR	TUBETTO	RØR	TUBO	
13		14463681		2	ANEL "O", -218, Cl 7, 1.234" ID x .139" Thk				
						JUNTA HERMETICA	O-RING	JOINT THORIQUE	055A
					O-RING	ANELLO TOROIDALE	O-RING	O-RING	
14		76028084		1	JUNTA	JUNTA HERMETICA	GASKET	JOINT	123G
					DICHTUNG, FLACH	GUARNIZIONE	PAKNING	JUNTA	
15		10903431		2	PARAFUSO, Hex, M6 x 45, 10.9				
						TORNILLO	BOLT	BOULON	140B
					SCHRAUBE	BULLONE	SKRUE	PARAFUSO	
16		75327604		1	TUBO	TUBO	TUBE	TUBE	195T
					ROHR	TUBETTO	RØR	TUBO	
17		14457580		1	ANEL "O", -117, 70 Duro, .799" ID x .103" Thk				
						JUNTA HERMETICA	O-RING	JOINT THORIQUE	055A
					O-RING	ANELLO TOROIDALE	O-RING	O-RING	

02-08	01	p1	05/09

TUBULAÇÃO DE ASPIRAÇÃO E BOMBA
TUBERIAS DE ASPIRACION Y BOMBA
INLET TUBING AND PUMP
INLET TUBING AND PUMP

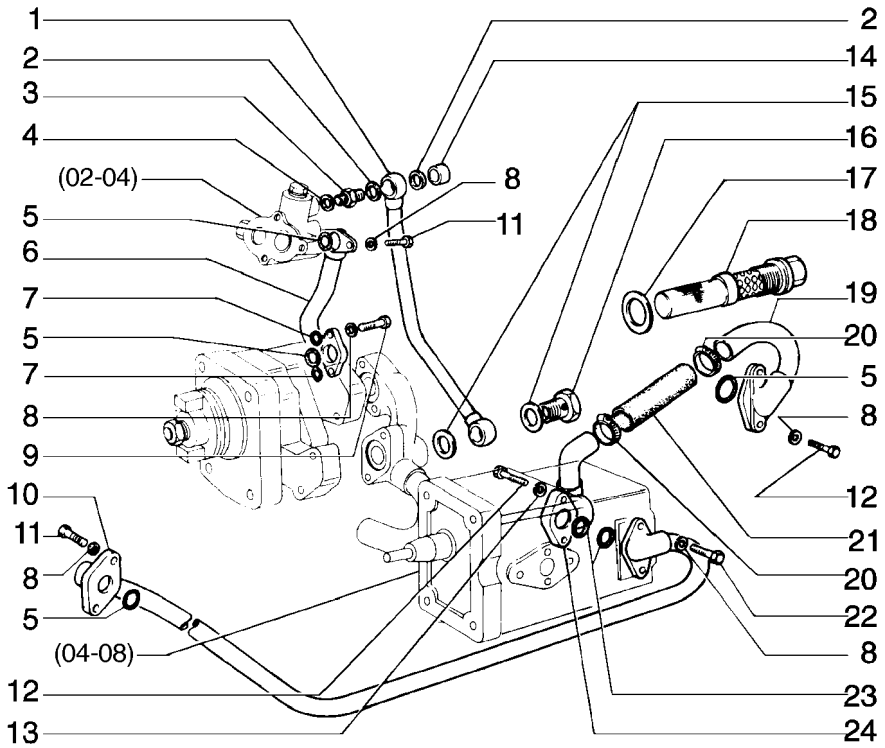

INLET TUBING AND PUMP
INLET TUBING AND PUMP
INLET TUBING AND PUMP
INLET TUBING AND PUMP

R	N	P.N.	MOD	Q	Denominação Bezeichnung	Denominacion Descrizione	Description Beskrivelse	Description Denominação	L.C.
1		79043955		1	TUBO RÍGIDO LEITUNG	TUBO RIGIDO TUBO RIGIDO	TUBE, RIGID ROER	TUYAU RIGIDE TUBO RIGIDO	193T
2		75211176		1	MANGUEIRA SCHLAUCH	MANGA MANICOTTO FLESSIBILE	HOSE SLANGE	FLEXIBLE TUBO FLEXIVEL	030M
3		75211078		2	PARAFUSO SCHRAUBE	TORNILLO VITE	SCREW SKRUE	VIS PARAFUSO	040V
4		14457180		2	ANEL "O", -113, 70 Duro, .549" ID x .103" Thk O-RING	JUNTA HERMETICA ANELLO TOROIDALE	O-RING O-RING	JOINT THORIQUE O-RING	055A
5		14457380		4	ANEL "O", -115, 70 Duro, .674" ID x .103" Thk O-RING	JUNTA HERMETICA ANELLO TOROIDALE	O-RING O-RING	JOINT THORIQUE O-RING	055A
6		4988758		1	TUBO RÍGIDO LEITUNG	TUBO RIGIDO TUBO RIGIDO	TUBE, RIGID ROER	TUYAU RIGIDE TUBO RIGIDO	193T
7		14456881		2	ANEL "O", -110, Cl 7, .361" ID x .103" Thk O-RING	JUNTA HERMETICA ANELLO TOROIDALE	O-RING O-RING	JOINT THORIQUE O-RING	055A
8		10516871		8	ARRUELA PLANA UNTERLEGSCHEIBE	ARANDELA ROSETTA PIANA	WASHER FLADSKIVE	RONDELLE ANILHA	131R
9		588893		2	PARAFUSO SCHRAUBE	TORNILLO VITE	SCREW SKRUE	VIS PARAFUSO	040V
10		76007862		1	TUBO RÍGIDO LEITUNG	TUBO RIGIDO TUBO RIGIDO	TUBE, RIGID ROER	TUYAU RIGIDE TUBO RIGIDO	193T
11		11307031		4	PARAFUSO, Hex, M10 x 1.25 x 40, 10.9, Full Thd SCHRAUBE	TORNILLO BULLONE	BOLT SKRUE	BOULON PARAFUSO	140B
12		11234731		4	PARAFUSO, Hex, M10 x 1.25 x 45, 10.9 SCHRAUBE	TORNILLO BULLONE	BOLT SKRUE	BOULON PARAFUSO	140B
13		10516671		4	ARRUELA-TRAVA SICHERUNGSSCHEIBE	ARANDELA DE FRENO ROSETTA DI SICUREZZA	WASHER, LOCK LAASESKIVE	RONDELLE FREIN ANILHA DE FIXACAO	132R
14		4956190		1	TUBO RÍGIDO LEITUNG	TUBO RIGIDO TUBO RIGIDO	TUBE, RIGID ROER	TUYAU RIGIDE TUBO RIGIDO	193T
15		14330260		4	ARRUELA DE COBRE, M8.2 x 12 x 1 BEILAGSCHEIBE, KUPFE	ARANDELA DE COBRE RONDELLA, RAME	WASHER, COPPER VASKER, KOBBER	RONDELLE CUIVRE ARRUELA DE COBRE	P674
16		11903717		2	CONEXÃO HYDRAULIKKUPPLUNG	RACOR RACCORDO IDRAULICO	CONNECTOR, HYD. FORSKRUNING	RACCORD CONECTOR	020R
17		10296585		1	JUNTA DICHTUNG, FLACH	JUNTA HERMETICA GUARNIZIONE	GASKET PAKNING	JOINT JUNTA	123G
18		4978953		1	ELEMENTO FILTRANTE FILTERELEMENT	ELEMENTO DE FILTRAD ELEMENTO DEL FILTRO	FILTER, ELEMENT FILTERELEMENT	ELÉMENT FILTRANT ELEMENTO DE FILTRO	020E
19		4956212		1	TUBO RÍGIDO LEITUNG	TUBO RIGIDO TUBO RIGIDO	TUBE, RIGID ROER	TUYAU RIGIDE TUBO RIGIDO	193T
20		12173890		2	COLAR SCHLAUCHKLEMME	COLLAR COLLARE	CLIP, HOSE KRAVE	COLLIER COLAR	180C

02-09	01	p1	05/09

TUBULAÇÃO DE ASPIRAÇÃO E BOMBA
TUBERIAS DE ASPIRACION Y BOMBA
INLET TUBING AND PUMP
INLET TUBING AND PUMP

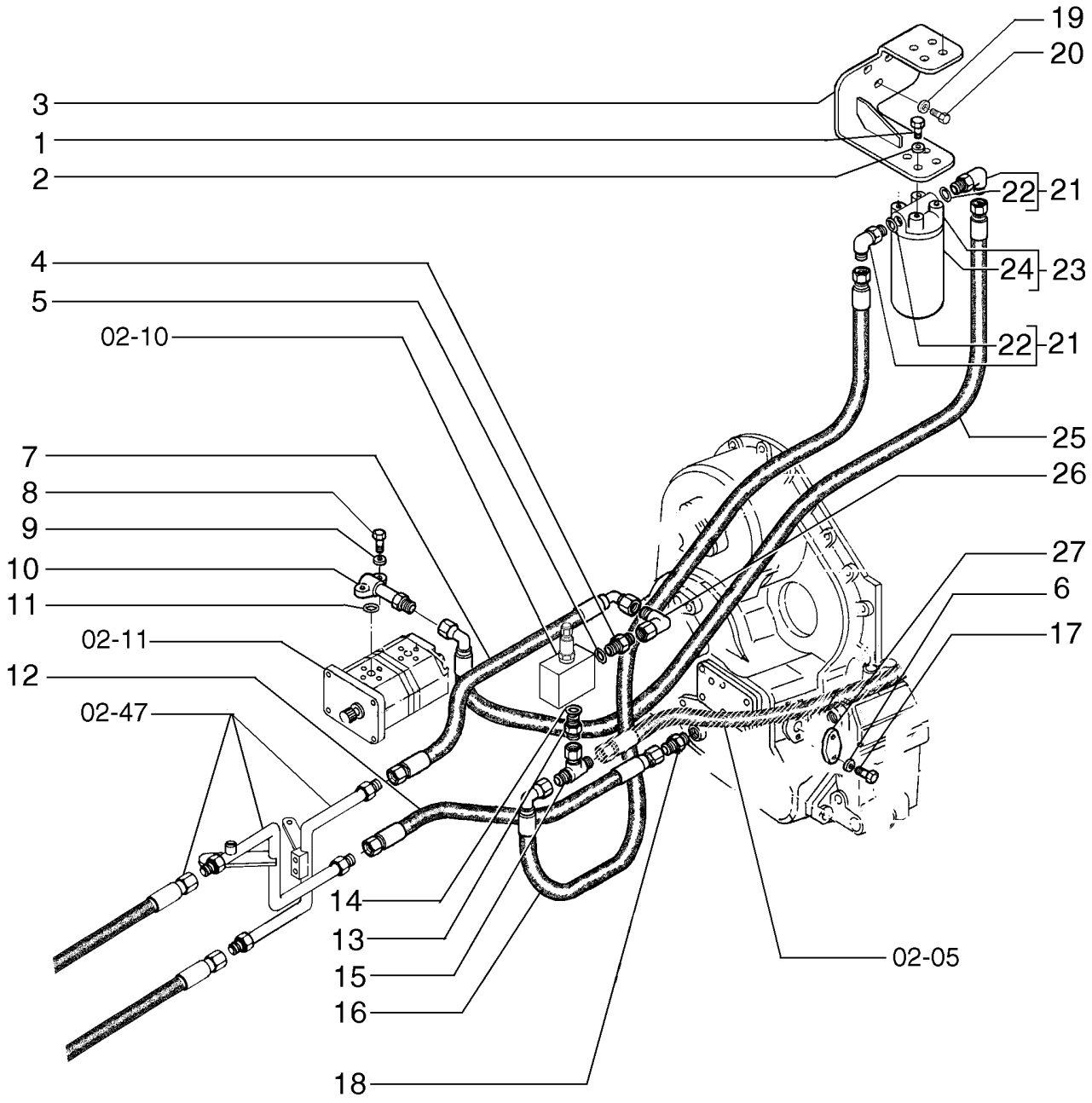

INLET TUBING AND PUMP
INLET TUBING AND PUMP
INLET TUBING AND PUMP
INLET TUBING AND PUMP

R	N	P.N.	MOD	Q	Denominação Bezeichnung	Denominacion Descrizione	Description Beskrivelse	Description Denominação	L.C.
1		11106031		4	PARAFUSO, Hex, M10 x 20, 10.9, Full Thd				
						TORNILLO	SCREW	VIS	040V
					SCHRAUBE	VITE	SKRUE	PARAFUSO	
2		14496621		4	ARRUELA PLANA, M10 x 21 x 2				
						ARANDELA	WASHER	RONDELLE	131R
					UNTERLEGSCHEIBE	ROSETTA PIANA	FLADSKIVE	ANILHA	
3		84143087		1	SUPORTE	SOPORTE	SUPPORT	SUPPORT	300S
					HALTERUNG, LAGERBO	SUPPORTO	BESLAG	SUPORTE	
4		{87538134}		1					
5		70928497		1	ANEL "O", -014, CI 7, .489" ID x .070" Thk				
						JUNTA HERMETICA	O-RING	JOINT THORIQUE	055A
					O-RING	ANELLO TOROIDALE	O-RING	O-RING	
6		79005244		2	ARRUELA PLANA, M10.6 x 25 x 6 Thk, HT				
						ARANDELA	WASHER	RONDELLE	131R
					UNTERLEGSCHEIBE	ROSETTA PIANA	FLADSKIVE	ANILHA	
7		75283470		1	MANGUEIRA	MANGA	HOSE	FLEXIBLE	030M
					SCHLAUCH	MANICOTTO FLESSIBILE	SLANGE	TUBO FLEXIVEL	
8		10902831		2	PARAFUSO, Hex, M6 x 30, 10.9				
						TORNILLO	BOLT	BOULON	140B
					SCHRAUBE	BULLONE	SKRUE	PARAFUSO	
9		12639701		2	ARRUELA PLANA, M6 x 11 x 1				
						ARANDELA	WASHER	RONDELLE	131R
					UNTERLEGSCHEIBE	ROSETTA PIANA	FLADSKIVE	ANILHA	
10		75283023		1	TUBO	TUBO	TUBE	TUBE	195T
					ROHR	TUBETTO	RØR	TUBO	
11		14457380		1	ANEL "O", -115, 70 Duro, .674" ID x .103" Thk				
						JUNTA HERMETICA	O-RING	JOINT THORIQUE	055A
					O-RING	ANELLO TOROIDALE	O-RING	O-RING	
12		75210201		1	MANGUEIRA	MANGA	HOSE	FLEXIBLE	030M
					SCHLAUCH	MANICOTTO FLESSIBILE	SLANGE	TUBO FLEXIVEL	
13		73163661		1	ADAPTADOR	ADAPTOR	ADAPTER	ADAPTEUR	001A
					ADAPTER	ADATTATORE	ADAPTER	ADAPTOR	
14		70923846		1	ANEL "O"	JUNTA HERMETICA	O-RING	JOINT THORIQUE	055A
					O-RING	ANELLO TOROIDALE	O-RING	O-RING	
15		70925833		1	CONEXÃO	RACOR	CONNECTOR, HYD.	RACCORD	020R
					HYDRAULIKKUPPLUNG	RACCORDO IDRAULICO	FORSKRUNING	CONECTOR	
16		75263185		1	MANGUEIRA	MANGA	HOSE	FLEXIBLE	030M
					SCHLAUCH	MANICOTTO FLESSIBILE	SLANGE	TUBO FLEXIVEL	
17		15970531		2	PARAFUSO, Hex, M10 x 1.25 x 20, 10.9, Full Thd				
						TORNILLO	BOLT	BOULON	140B
					SCHRAUBE	BULLONE	SKRUE	PARAFUSO	
18		79007671		1	CONEXÃO	RACOR	CONNECTOR, HYD.	RACCORD	020R
					HYDRAULIKKUPPLUNG	RACCORDO IDRAULICO	FORSKRUNING	CONECTOR	
19		12646821		3	ARRUELA PLANA, M10 x 25 x 2				
						ARANDELA	WASHER	RONDELLE	131R
					UNTERLEGSCHEIBE	ROSETTA PIANA	FLADSKIVE	ANILHA	

02-09	01	p2	05/09

TUBULAÇÃO DE ASPIRAÇÃO E BOMBA
TUBERIAS DE ASPIRACION Y BOMBA
INLET TUBING AND PUMP
INLET TUBING AND PUMP

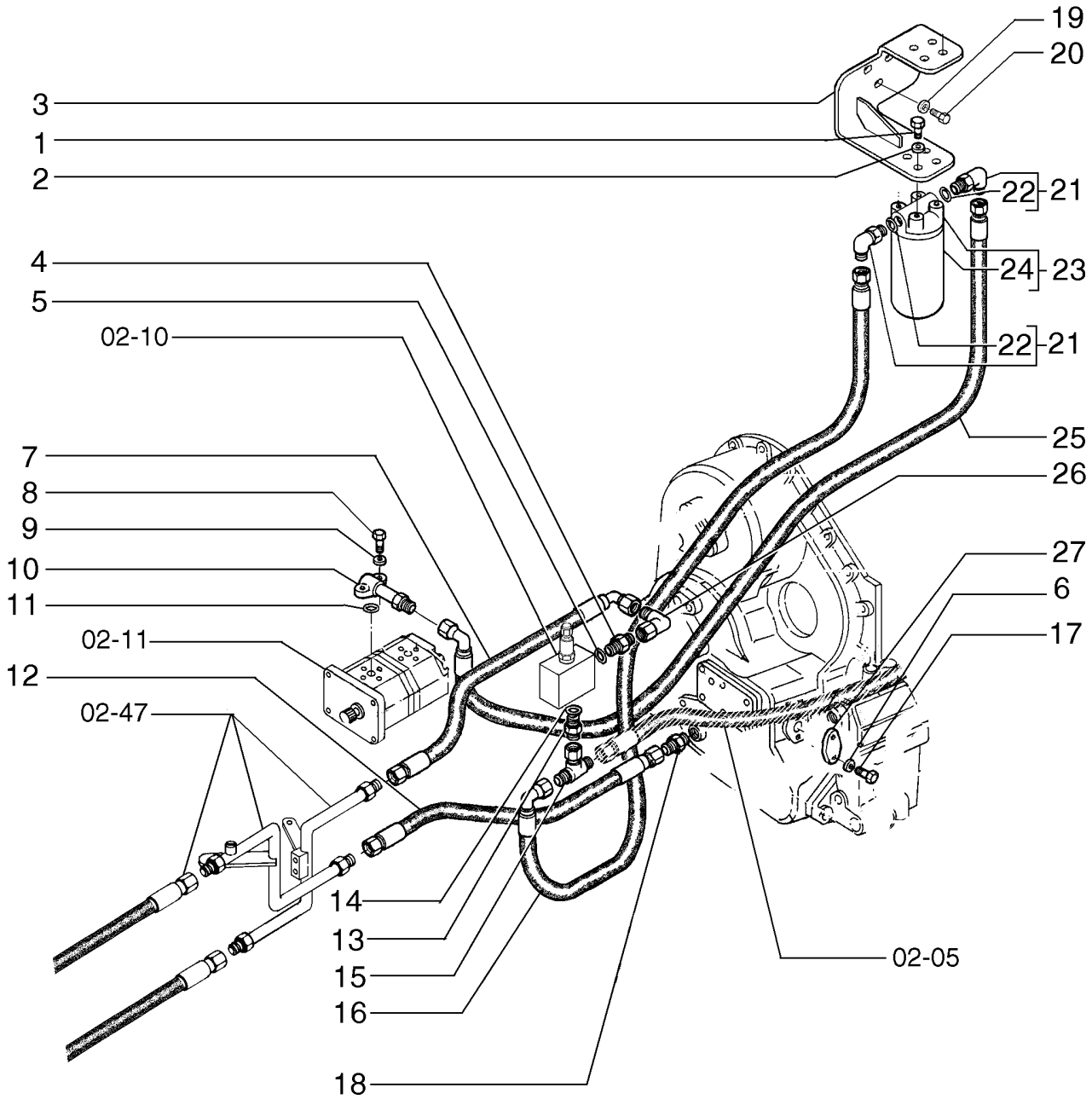

INLET TUBING AND PUMP
INLET TUBING AND PUMP
INLET TUBING AND PUMP
INLET TUBING AND PUMP

R	N	P.N.	MOD	Q	Denominação Bezeichnung	Denominacion Descrizione	Description Beskrivelse	Description Denominação	L.C.
20		**11106231**		3	PARAFUSO, Hex, M10 x 25, 10.9, Full Thd				
					TORNILLO	BOLT	BOULON		140B
					SCHRAUBE	BULLONE	SKRUE	PARAFUSO	
21		**79070959**		2	COTOVELO	CODO	ELBOW	COUDE	085G
					KNIESTUECK	GOMITO	VINKELROER	JOELHO	
22		**70933474**		2	COTOVELO	CODO	ELBOW	COUDE	085G
					KNIESTUECK	GOMITO	VINKELROER	JOELHO	
23		**75267451**		1	FILTRO DE ÓLEO	FILTRO DE ACEITE	FILTER, ENGINE OIL	FILTRE A HUILE MOTEU	067F
					MOTORÖLFILTER	FILTRO OLIO MOTORE	OLIEFILTER	FILTRO DE OLEO	
24		**75267485**		1	FILTRO	FILTRO	FILTER	FILTRE	065F
					FILTER	FILTRO	FILTER	FILTRO	
25		**75253318**		1	MANGUEIRA	MANGA	HOSE	FLEXIBLE	030M
					SCHLAUCH	MANICOTTO FLESSIBILE	SLANGE	TUBO FLEXIVEL	
26		**70919624**		1	CONEXÃO	RACOR	CONNECTOR, HYD.	RACCORD	020R
					HYDRAULIKKUPPLUNG	RACCORDO IDRAULICO	FORSKRUNING	CONECTOR	
27		**87535198**		1	TAMPA	TAPADERA	PLUG	COUVERCLE	265C
					ABDECKUNG	COPERCHIO	DÆKSEL	COBERTA	

02-10	01	p1	05/09

VÁVULA SOLENÓIDE
VALVULA SOLENOIDE
SOLENOID VALVE
SOLENOID VALVE

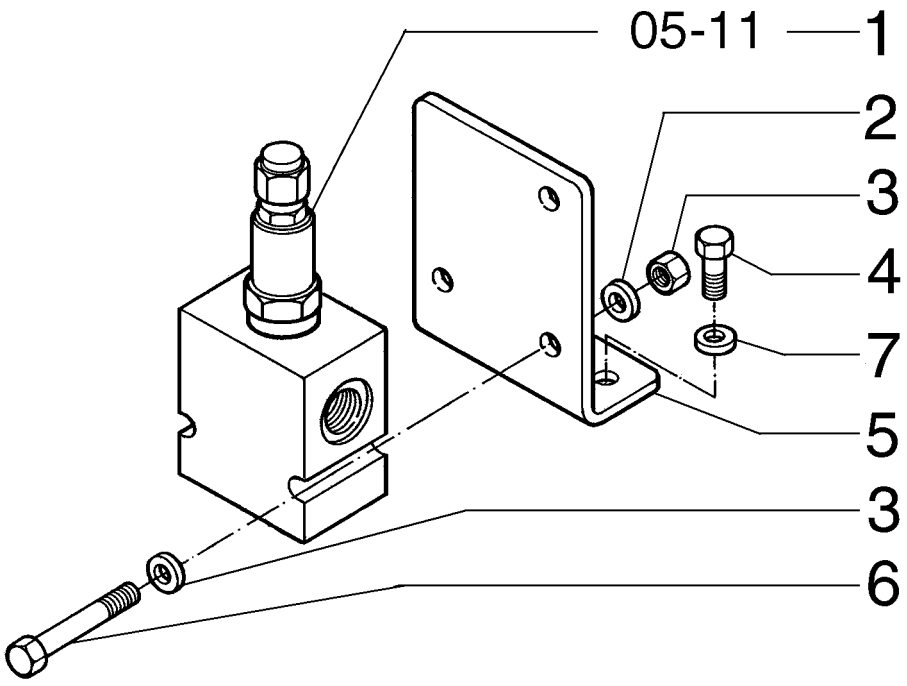

SOLENOID VALVE
SOLENOID VALVE
SOLENOID VALVE
SOLENOID VALVE

R	N	P.N.	MOD	Q	Denominação Bezeichnung	Denominacion Descrizione	Description Beskrivelse	Description Denominação	L.C.
1		87531181		1	VÁLVULA HIDRAULICA HYDRAULIKVENTIL	VALVULA HIDRAULICA VALVOLA IDRAULICA	VALVE, HYDRAULIC VENTIL HYDRAULIK	SOUPAPE HYDRAULIQU VALVULA HIDRAULICA	010V
2		70920329		2	PORCA MUTTER	TUERCA DADO	NUT MOETRIK	ECROU PORCA	010D
3		70928190		4	ARRUELA PLANA UNTERLEGSCHEIBE	ARANDELA ROSETTA PIANA	WASHER FLADSKIVE	RONDELLE ANILHA	131R
4		11106231		2	PARAFUSO, Hex, M10 x 25, 10.9, Full Thd SCHRAUBE	TORNILLO BULLONE	BOLT SKRUE	BOULON PARAFUSO	140B
5		87531766		1	SUPORTE HALTERUNG, LAGERBO	SOPORTE SUPPORTO	SUPPORT BESLAG	SUPPORT SUPORTE	300S
6		70930238		2	PARAFUSO SCHRAUBE	TORNILLO VITE	SCREW SKRUE	VIS PARAFUSO	040V
7		12638601		2	ARRUELA PLANA, M10 x 18 x 2 UNTERLEGSCHEIBE	ARANDELA ROSETTA PIANA	WASHER FLADSKIVE	RONDELLE ANILHA	131R

02-11	01	p1	05/09

BOMBA - DAMPER
BOMBA - DAMPER
PUMP - DAMPER
PUMP - DAMPER

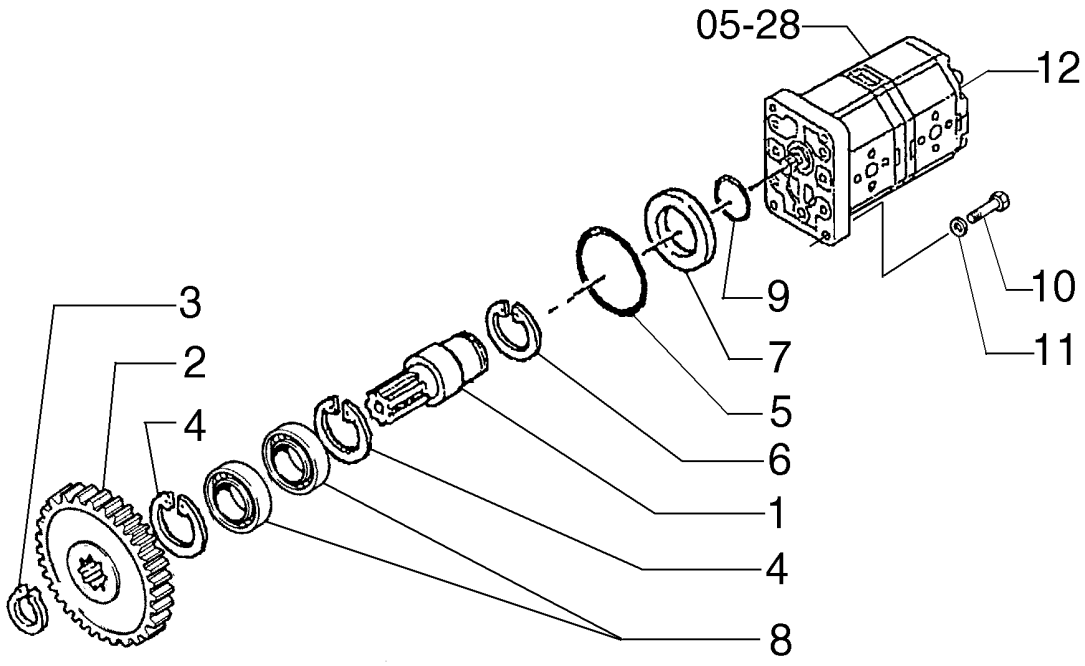

PUMP - DAMPER
PUMP - DAMPER
PUMP - DAMPER
PUMP - DAMPER

R	N	P.N.	MOD	Q	Denominação Bezeichnung	Denominacion Descrizione	Description Beskrivelse	Description Denominação	L.C.
1		75323022		1	EIXO WELLE	EJE ALBERO	SHAFT AKSEL	ARBRE VEIO	016A
2		79010927		1	ENGRENAGEM ZAHNRAD	ENGRANAJE INGRANAGGIO	GEAR TANDHJUL	PIGNON CARRETO	050I
3		11067476		1	ANEL, M26, Ext SPRENGRING	ANILLO DE RESORTE ANELLO ELASTICO	RING, SNAP LÅSERING	ANNEAU D'ARRÊT ANEL	054A
4		11061076		2	ANEL, M62, Int SPRENGRING	ANILLO DE RESORTE ANELLO ELASTICO	RING, SNAP LÅSERING	ANNEAU D'ARRÊT ANEL	054A
5		14460181		1	ANEL "O", -143, Cl 7, 2.425" ID x .103" Thk O-RING	JUNTA HERMETICA ANELLO TOROIDALE	O-RING O-RING	JOINT THORIQUE O-RING	055A
6		11067876		1	ANEL, M30, Ext SPRENGRING	ANILLO DE RESORTE ANELLO ELASTICO	RING, SNAP LÅSERING	ANNEAU D'ARRÊT ANEL	054A
7		76040835		1	ANEL RING	ANILLO ANELLO	RING RING	ANNEAU ANEL	045A
8		20685450		2	ROLAMENTO KUGELLAGER	RODAMIENTO DE BOLA CUSCINETTO A SFERA	BEARING, BALL KUGLELEJE	ROULEMENT A BILLES ROLAMENTO	343C
9		14458581		1	ANEL "O", -127, Cl 7, 1.424" ID x .103" Thk O-RING	JUNTA HERMETICA ANELLO TOROIDALE	O-RING O-RING	JOINT THORIQUE O-RING	055A
10		14306631		4	PARAFUSO, Hex Soc Hd, M8 x 35, 10.9 SCHRAUBE	TORNILLO VITE	SCREW SKRUE	VIS PARAFUSO	040V
11		14496531		4	ARRUELA PLANA, M8 x 17 x 1.6 UNTERLEGSCHEIBE	ARANDELA ROSETTA PIANA	WASHER FLADSKIVE	RONDELLE ANILHA	131R
12		75327710		1	BOMBA PUMPE	BOMBA POMPA	PUMP PUMPE	POMPE BOMBA	6570

MÁQUINA COM DAMPER

D170

02-12	01	p1	05/09

BOMBA DE ÓLEO
BOMBA DE ACEITE
OIL PUMP
OIL PUMP

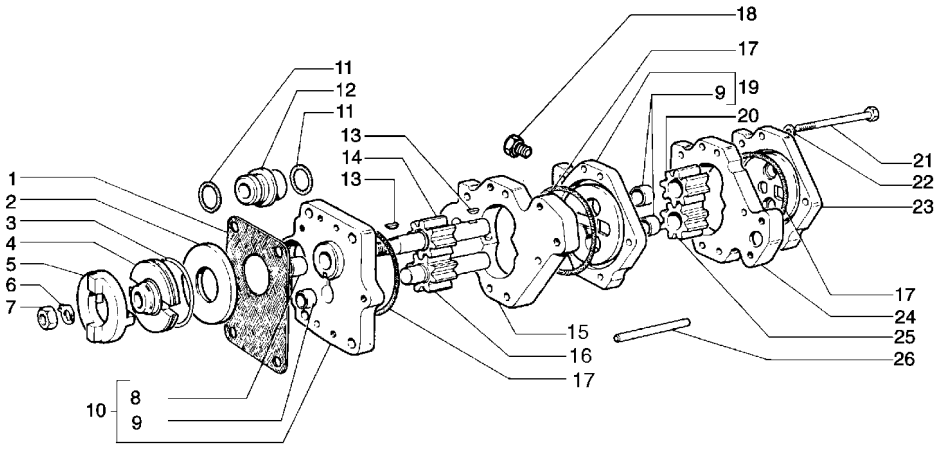

OIL PUMP
OIL PUMP
OIL PUMP
OIL PUMP

R	N	P.N.	MOD	Q	Denominação Bezeichnung	Denominacion Descrizione	Description Beskrivelse	Description Denominação	L.C.
1		591706		1	JUNTA DICHTUNG, FLACH	JUNTA HERMETICA GUARNIZIONE	GASKET PAKNING	JOINT JUNTA	123G
2		565154		1	ANEL RING	ANILLO ANELLO	RING RING	ANNEAU ANEL	045A
3		4526900		1	ANEL-TRAVA SICHERUNGSRING	ANILLO DE FRENO ANELLO DI SICUREZZA	RING, LOCKING LAASESKIVE	JONC D'ARRET ANEL DE SEGURANCA	051A
4		591794		1	LUVA DE ACOPLAMENTO HÜLSE	MANGUITO MANICOTTO	SLEEVE TRYKLEJE, KOBLING	MANCHON TUBO	031M
5		4526899		1	ANEL DE ACOPLAMENTO RING, COUPLING	ANILLO DE ARRASTRE ANELLO TRASCINAMEN	RING, COUPLING KOBLINGSSKIVE	MANCHON D'ACCOUPL. ANEL DE LIGACAO	059A
6		588915		1	ARRUELA PLANA UNTERLEGSCHEIBE	ARANDELA ROSETTA PIANA	WASHER FLADSKIVE	RONDELLE ANILHA	131R
7		12164721		1	PORCA, M10 x 1.25, Cl 10 MUTTER	TUERCA DADO	NUT MOETRIK	ECROU PORCA	010D
8		591055		1	BUCHA BUECHSE	CASQUILLO BOCCOLA	BUSHING BOESNING	BAGUE CASQUILHO	095B
9		591707		3	BUCHA BUECHSE	CASQUILLO BOCCOLA	BUSHING BOESNING	BAGUE CASQUILHO	095B
10		588900		1	TAMPA ABDECKUNG	TAPADERA COPERCHIO	PLUG DÆKSEL	COUVERCLE COBERTA	265C
11		14462881		3	ANEL "O", -210, Cl 7, .734" ID x .139" Thk O-RING	JUNTA HERMETICA ANELLO TOROIDALE	O-RING O-RING	JOINT THORIQUE O-RING	055A
12		{4958685}		1					
13		79014342		2	CHAVETA FEDERKEIL	CHAVETA LINGUETTA	KEY KILE	CLAVETTE CHAVETA	060L
14		4960321		1	ENGRENAGEM ZAHNRAD	ENGRANAJE INGRANAGGIO	GEAR TANDHJUL	PIGNON CARRETO	050I
15		4960320		1	ESTATOR LICHTMASCHINEN-STAT	ESTATOR STATORE, ALTERNATOF	STATOR, ALTERNATOR STATOR, GENERATOR	STATOR, ALTERNATEUF ESTATOR	271S
16		4960322		1	ENGRENAGEM ZAHNRAD	ENGRANAJE INGRANAGGIO	GEAR TANDHJUL	PIGNON CARRETO	050I
17		14465481		4	ANEL "O", -236, Cl 7, 3.234" ID x .139" Thk O-RING	JUNTA HERMETICA ANELLO TOROIDALE	O-RING O-RING	JOINT THORIQUE O-RING	055A
18		10300871		1	BUJÃO, M18 x 1.5 x 14 STOPFEN	TAPÓN TAPPO	PLUG PROP	BOUCHON BUJAO	050T
19		588904		1	ESPAÇADOR DISTANZSTÜCK	SEPARADOR DISTANZIALE	SPACER AFSTANDSSTYKKE	ENTRETOISE ESPACADOR	075D
20		588912		1	ENGRENAGEM ZAHNRAD	ENGRANAJE INGRANAGGIO	GEAR TANDHJUL	PIGNON CARRETO	050I
21		4960324		5	PARAFUSO SCHRAUBE	TORNILLO VITE	SCREW SKRUE	VIS PARAFUSO	040V
22		10516671		5	ARRUELA-TRAVA SICHERUNGSSCHEIBE	ARANDELA DE FRENO ROSETTA DI SICUREZZA	WASHER, LOCK LAASESKIVE	RONDELLE FREIN ANILHA DE FIXACAO	132R
23		588884		1	TAMPA ABDECKUNG	TAPADERA COPERCHIO	PLUG DÆKSEL	COUVERCLE COBERTA	265C

02-12	01	p2	05/09

BOMBA DE ÓLEO
BOMBA DE ACEITE
OIL PUMP
OIL PUMP

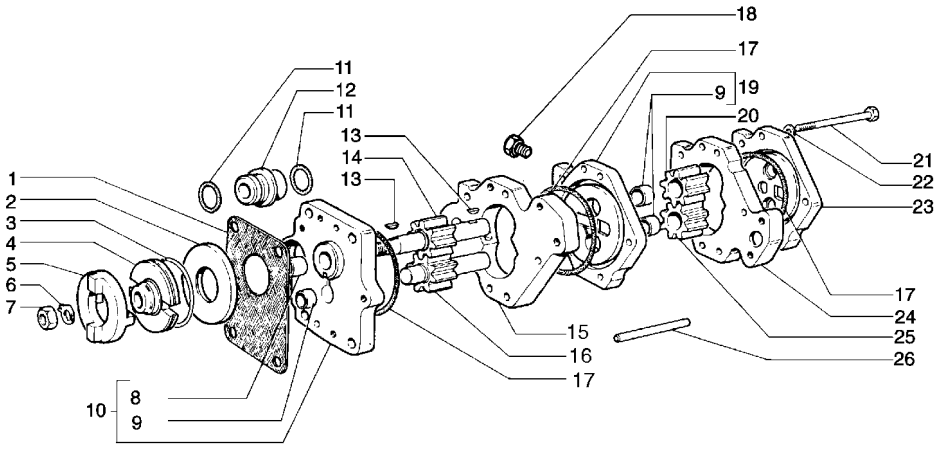

OIL PUMP
OIL PUMP
OIL PUMP
OIL PUMP

R	N	P.N.	MOD	Q	Denominação Bezeichnung	Denominacion Descrizione	Description Beskrivelse	Description Denominação	L.C.
24		**588905**		1	ESTATOR LICHTMASCHINEN-STAT	ESTATOR STATORE, ALTERNATOF	STATOR, ALTERNATOR STATOR, GENERATOR	STATOR, ALTERNATEUF ESTATOR	271S
25		**588913**		1	ENGRENAGEM ZAHNRAD	ENGRANAJE INGRANAGGIO	GEAR TANDHJUL	PIGNON CARRETO	050I
26		**4960323**		2	PINO BOLZEN	PERNO PERNO	PIN STIFT	AXE PERNO	080P

02-13	01	p1	05/09

TUBULAÇÃO DE VENTILAÇÃO DA EMBREAGEM E CÂMBIO
TUBERIAS DE VENTILACION DEL EMBRAGUE Y CAMBIO
CLUTCH AND TRANSMISSION VENT LINES
CLUTCH AND TRANSMISSION VENT LINES

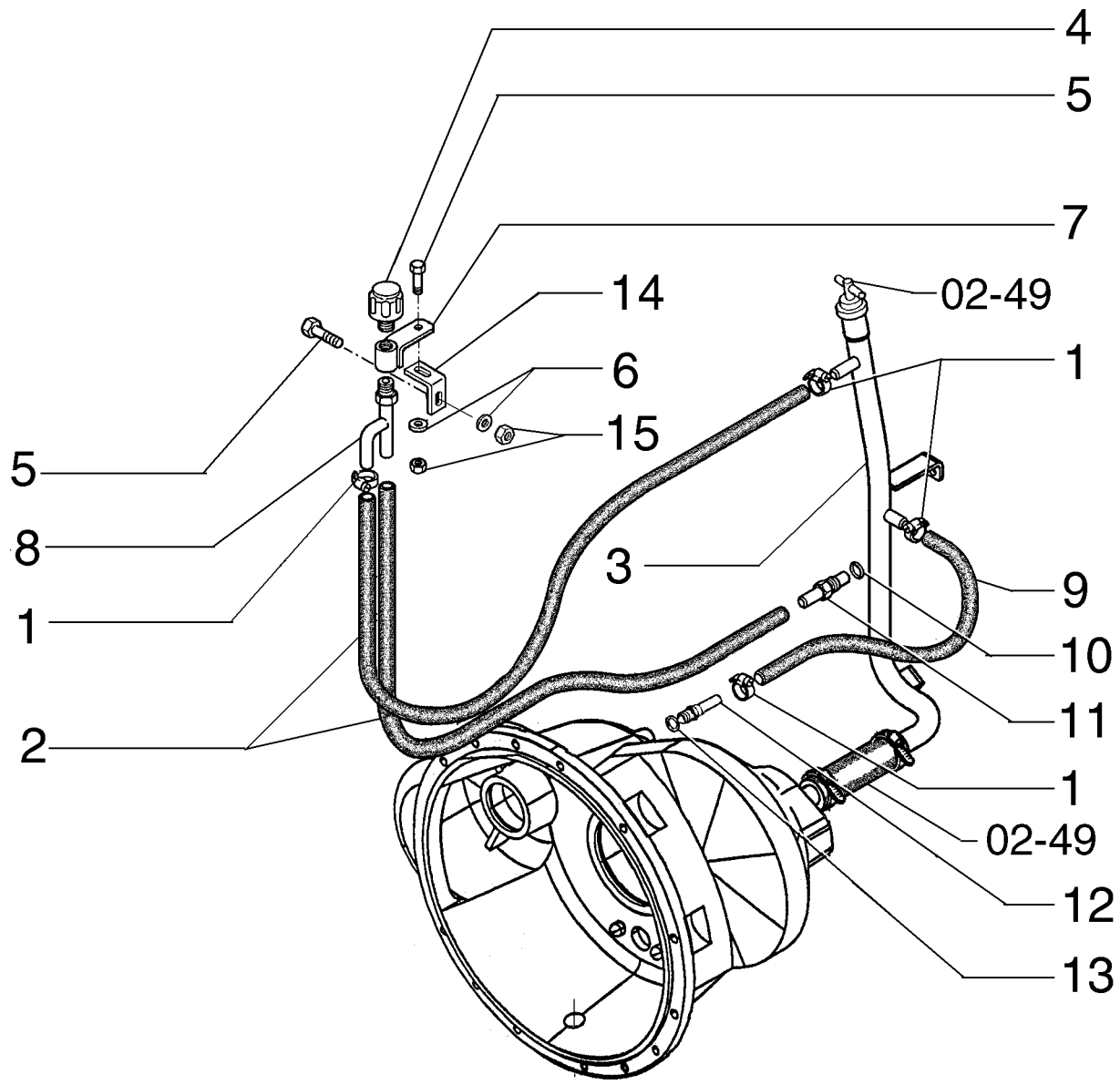

CLUTCH AND TRANSMISSION VENT LINES
CLUTCH AND TRANSMISSION VENT LINES
CLUTCH AND TRANSMISSION VENT LINES
CLUTCH AND TRANSMISSION VENT LINES

R	N	P.N.	MOD	Q	Denominação Bezeichnung	Denominacion Descrizione	Description Beskrivelse	Description Denominação	L.C.
1		214-1706		4	BRACADEIRA MANGUEIRA, #6, 0.44/0.78 Type M Worm				
						ABRAZADERA MANGUEI	CLAMP, HOSE	BRIDE, FLEXIBLE	P729
					SCHLAUCHSCHELLE	MORSETTO	SLANGEKLEMME	BRACADEIRA MANGUEII	
2		75248976		2	MANGUEIRA	MANGA	HOSE	FLEXIBLE	030M
					SCHLAUCH	MANICOTTO FLESSIBILE	SLANGE	TUBO FLEXIVEL	
3		75327751		1	TUBO	TUBO	TUBE	TUBE	195T
					ROHR	TUBETTO	RØR	TUBO	
4		70050748		1	RESPIRO	RESPIRADERO	BREATHER	RENIFLARD	145S
					ENTLÜFTER	SFIATATOIO	UDLUFTNINGSSKRUE	RESPIRADOR	
5		16043831		1	PARAFUSO, Hex, M8 x 30, 10.9				
						TORNILLO	BOLT	BOULON	140B
					SCHRAUBE	BULLONE	SKRUE	PARAFUSO	
6		12638501		1	ARRUELA PLANA, M8 x 15 x 1.5				
						ARANDELA	WASHER	RONDELLE	131R
					UNTERLEGSCHEIBE	ROSETTA PIANA	FLADSKIVE	ANILHA	
7		75283457		1	SUPORTE	SOPORTE	SUPPORT	SUPPORT	300S
					HALTERUNG, LAGERBO	SUPPORTO	BESLAG	SUPORTE	
8		75323301		2	CONEXAO	CONEXION	FITTING	RACCORD	3300
					FITTING	RACCORDO	FITTING	CONEXAO	
9		73160909		1	MANGUEIRA	MANGA	HOSE	FLEXIBLE	030M
					SCHLAUCH	MANICOTTO FLESSIBILE	SLANGE	TUBO FLEXIVEL	
10		10257060		1	ARRUELA DE VEDAÇÃO, M16.3 x 22 x 1.5				
						JUNTA HERMETICA	WASHER, SEALING	RONDELLE D'ETANCHEI	133R
					DICHTSCHEIBE	ROSETTA DI TENUTA	TAETNINGSSKIVE	JUNTA HERMETICA	
11		87359892		1	TUBO	TUBO	TUBE	TUBE	195T
					ROHR	TUBETTO	RØR	TUBO	
12		589425		1	CONEXÃO	RACOR	CONNECTOR, HYD.	RACCORD	020R
					HYDRAULIKKUPPLUNG	RACCORDO IDRAULICO	FORSKRUNING	CONECTOR	
13		10264080		1	JUNTA	JUNTA HERMETICA	GASKET	JOINT	123G
					DICHTUNG, FLACH	GUARNIZIONE	PAKNING	JUNTA	
14		75321532		1	PLACA	PLACA	PLATE	PLAQUE	105P
					BLECH, PLATTE	PIASTRA	PLADE	CHAPA	
15		16100821		2	PORCA, M8, Cl 10	TUERCA	NUT	ECROU	010D
					MUTTER	DADO	MOETRIK	PORCA	

02-14	01	p1	05/09

TUBULAÇÃO DE VENTILAÇÃO DO CONVERSOR E CÂMBIO
TUBERIAS DE VENTILACION DEL CONVERSOR Y CAMBIO
CONVERTER AND TRANSMISSION VENT LINES
CONVERTER AND TRANSMISSION VENT LINES

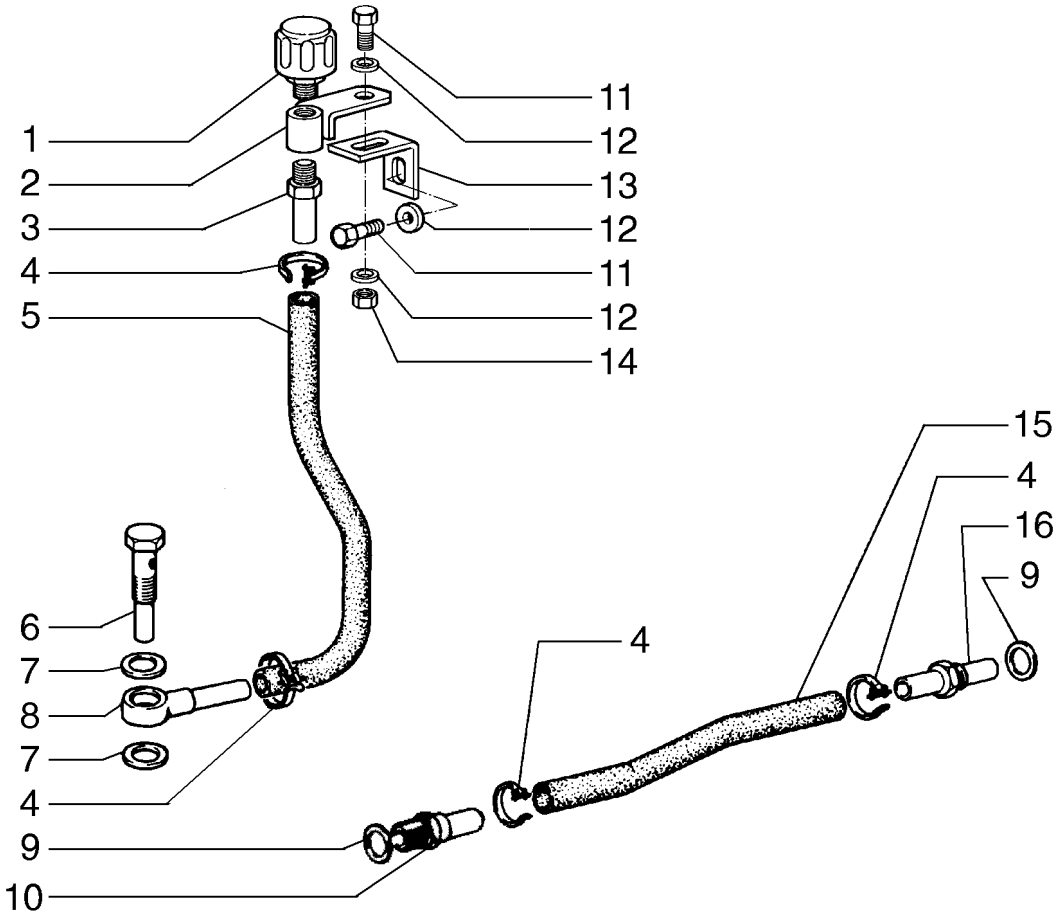

CONVERTER AND TRANSMISSION VENT LINES
CONVERTER AND TRANSMISSION VENT LINES
CONVERTER AND TRANSMISSION VENT LINES
CONVERTER AND TRANSMISSION VENT LINES

R	N	P.N.	MOD	Q	Denominação Bezeichnung	Denominacion Descrizione	Description Beskrivelse	Description Denominação	L.C.
1		70050748		1	RESPIRO ENTLÜFTER	RESPIRADERO SFIATATOIO	BREATHER UDLUFTNINGSSKRUE	RENIFLARD RESPIRADOR	145S
2		75283457		1	SUPORTE HALTERUNG, LAGERBO	SOPORTE SUPPORTO	SUPPORT BESLAG	SUPPORT SUPORTE	300S
3		73153451		1	TUBO RÍGIDO LEITUNG	TUBO RIGIDO TUBO RIGIDO	TUBE, RIGID ROER	TUYAU RIGIDE TUBO RIGIDO	193T
4		10291790		4	BRAÇADEIRA SPANNSATZ	ABRAZADERA FASCETTA	COLLAR SLANGEBAAND	COLLIER COLAR	031F
5		79010783		1	MANGUEIRA SCHLAUCH	MANGA MANICOTTO FLESSIBILE	HOSE SLANGE	FLEXIBLE TUBO FLEXIVEL	030M
6		79009696		1	CONEXÃO HYDRAULIKKUPPLUNG	RACOR RACCORDO IDRAULICO	CONNECTOR, HYD. FORSKRUNING	RACCORD CONECTOR	020R
7		10257060		2	ARRUELA DE VEDAÇÃO, M16.3 x 22 x 1.5 DICHTSCHEIBE	JUNTA HERMETICA ROSETTA DI TENUTA	WASHER, SEALING TAETNINGSSKIVE	RONDELLE D'ETANCHEI JUNTA HERMETICA	133R
8		592043		1	CONEXAO BANJO SCHWENKVERSCHRBUI	FITTING, BANJO RACCORDO ORIENTABI	FITTING, BANJO FITTING, BANJO	RACCORD BANJO CONEXAO BANJOCONE	A047
9		10257060		2	ARRUELA DE VEDAÇÃO, M16.3 x 22 x 1.5 DICHTSCHEIBE	JUNTA HERMETICA ROSETTA DI TENUTA	WASHER, SEALING TAETNINGSSKIVE	RONDELLE D'ETANCHEI JUNTA HERMETICA	133R
10		589425		1	CONEXÃO HYDRAULIKKUPPLUNG	RACOR RACCORDO IDRAULICO	CONNECTOR, HYD. FORSKRUNING	RACCORD CONECTOR	020R
11		16043831		2	PARAFUSO, Hex, M8 x 30, 10.9 SCHRAUBE	TORNILLO BULLONE	BOLT SKRUE	BOULON PARAFUSO	140B
12		12638501		3	ARRUELA PLANA, M8 x 15 x 1.5 UNTERLEGSCHEIBE	ARANDELA ROSETTA PIANA	WASHER FLADSKIVE	RONDELLE ANILHA	131R
13		75321532		1	PLACA BLECH, PLATTE	PLACA PIASTRA	PLATE PLADE	PLAQUE CHAPA	105P
14		16100821		1	PORCA, M8, Cl 10 MUTTER	TUERCA DADO	NUT MOETRIK	ECROU PORCA	010D
15		590731		1	MANGUEIRA SCHLAUCH	MANGA MANICOTTO FLESSIBILE	HOSE SLANGE	FLEXIBLE TUBO FLEXIVEL	030M
16		4972664		1	CONEXÃO HYDRAULIKKUPPLUNG	RACOR RACCORDO IDRAULICO	CONNECTOR, HYD. FORSKRUNING	RACCORD CONECTOR	020R

02-15	01	p1	05/09

TRANSMISSÃO
CAMBIO DE VELOCIDADES
TRANSMISSION
TRANSMISSION

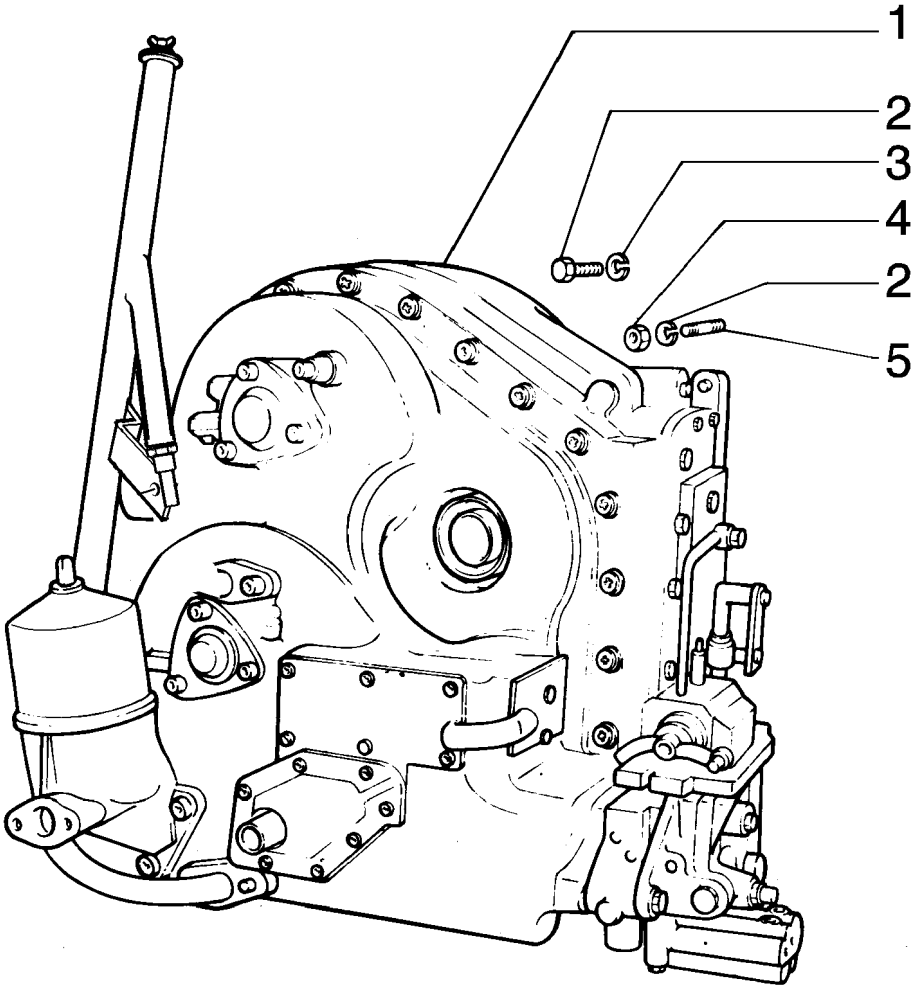

TRANSMISSION
TRANSMISSION
TRANSMISSION
TRANSMISSION

R	N	P.N.	MOD	Q	Denominação Bezeichnung	Denominacion Descrizione	Description Beskrivelse	Description Denominação	L.C.
1		**79009696**		1	CONEXÃO HYDRAULIKKUPPLUNG	RACOR RACCORDO IDRAULICO	CONNECTOR, HYD. FORSKRUNING	RACCORD CONECTOR	020R
2		**10257060**		2	ARRUELA DE VEDAÇÃO, M16.3 x 22 x 1.5 DICHTSCHEIBE	JUNTA HERMETICA ROSETTA DI TENUTA	WASHER, SEALING TAETNINGSSKIVE	RONDELLE D'ETANCHEI JUNTA HERMETICA	133R

02-16	01	p1	05/09

TRANSMISSÃO
CAMBIO DE VELOCIDADES
TRANSMISSION
TRANSMISSION

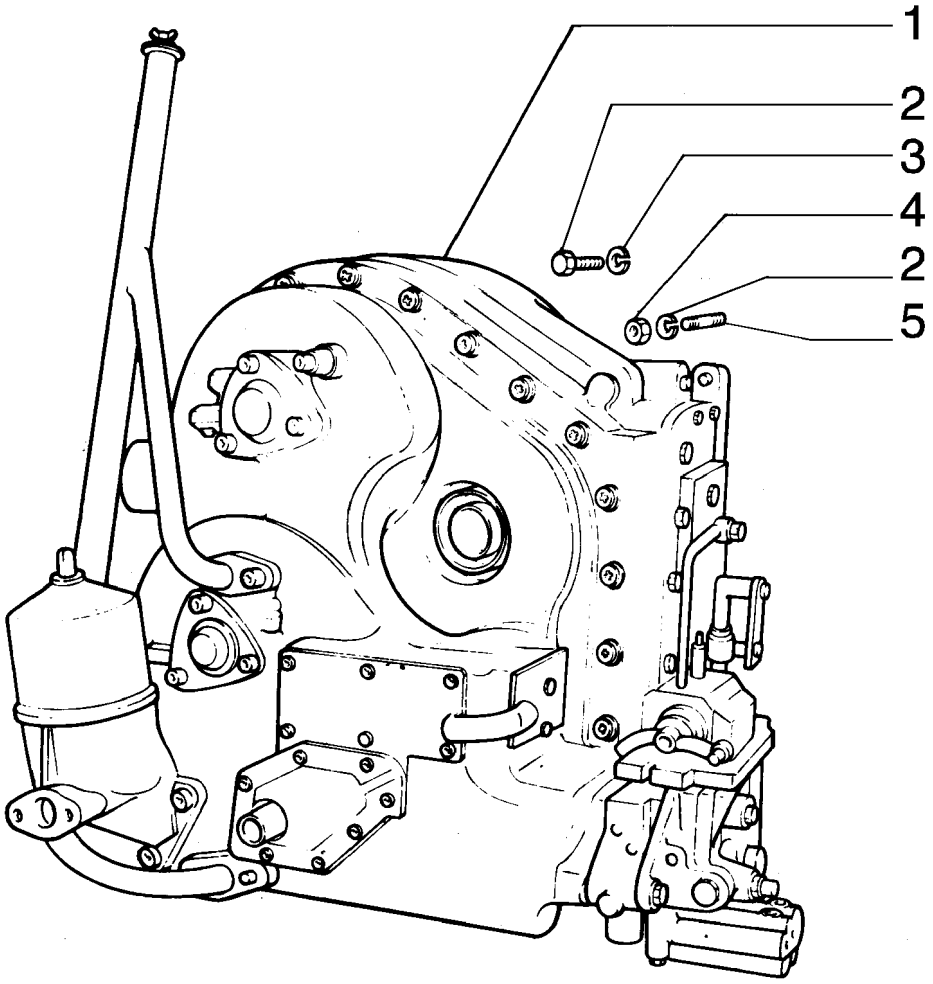

TRANSMISSION
TRANSMISSION
TRANSMISSION
TRANSMISSION

R	N	P.N.	MOD	Q	Denominação Bezeichnung	Denominacion Descrizione	Description Beskrivelse	Description Denominação	L.C.
1		79039384		1	TRANSMISSÃO GETRIEBE	CAMBIO DE VELOCIDAD TRASMISSIONE	TRANSMISSION TRANSMISSION	TRANSMISSION TRANSMISSAO	030C
2		15840537		4	PARAFUSO, Hex, M16 x 1.5 x 50, 10.9, Full Thd TORNILLO SCHRAUBE	BULLONE	BOLT SKRUE	BOULON PARAFUSO	140B
3		10517271		7	ARRUELA-TRAVA SICHERUNGSSCHEIBE	ARANDELA DE FRENO ROSETTA DI SICUREZZA	WASHER, LOCK LAASESKIVE	RONDELLE FREIN ANILHA DE FIXACAO	132R
4		12164127		3	PORCA, M16 x 1.5, Cl 10 MUTTER	TUERCA DADO	NUT MOETRIK	ECROU PORCA	010D
5		11800530		3	PRISIONEIRO GEWINDEBOLZEN	PRISIONERO PRIGIONIERO	STUD STOETTEBOLT	GOUJON PERNE	210P

02-17	01	p1	05/09

TRANSMISSÃO - 79110855
CAMBIO DE VELOCIDADES - 79110855
TRANSMISSION - 79110855
TRANSMISSION - 79110855

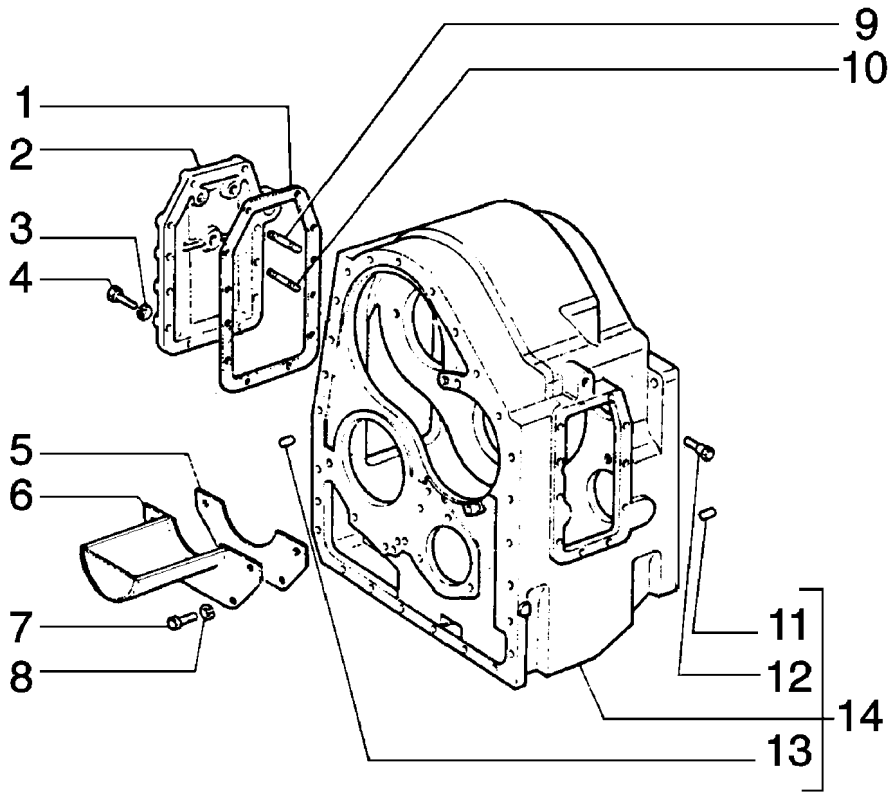

TRANSMISSION - 79110855
TRANSMISSION - 79110855
TRANSMISSION - 79110855
TRANSMISSION - 79110855

R	N	P.N.	MOD	Q	Denominação Bezeichnung	Denominacion Descrizione	Description Beskrivelse	Description Denominação	L.C.
1		**76028089**		1	JUNTA	JUNTA HERMETICA	GASKET	JOINT	123G
					DICHTUNG, FLACH	GUARNIZIONE	PAKNING	JUNTA	
2		**79041237**		1	TAMPA	TAPADERA	PLUG	COUVERCLE	265C
					ABDECKUNG	COPERCHIO	DÆKSEL	COBERTA	
3		**14496631**		12	ARRUELA PLANA, M10 x 21 x 2				
						ARANDELA	WASHER	RONDELLE	131R
					UNTERLEGSCHEIBE	ROSETTA PIANA	FLADSKIVE	ANILHA	
4		**15970731**		12	PARAFUSO, Hex, M10 x 1.25 x 25, 10.9, Full Thd				
						TORNILLO	BOLT	BOULON	140B
					SCHRAUBE	BULLONE	SKRUE	PARAFUSO	
5		**76028092**		1	JUNTA	JUNTA HERMETICA	GASKET	JOINT	123G
					DICHTUNG, FLACH	GUARNIZIONE	PAKNING	JUNTA	
6		**79111321**		1	PROTEÇÃO	DEFENSA	GUARD	GARANT	070R
					SCHUTZEINRICHTUNG	RIPARO	BESKYTTELSESSKAERM	PROTECCAO	
7		**16043231**		4	PARAFUSO, Hex, M8 x 16, 10.9				
						TORNILLO	BOLT	BOULON	140B
					SCHRAUBE	BULLONE	SKRUE	PARAFUSO	
8		**14496531**		4	ARRUELA PLANA, M8 x 17 x 1.6				
						ARANDELA	WASHER	RONDELLE	131R
					UNTERLEGSCHEIBE	ROSETTA PIANA	FLADSKIVE	ANILHA	
9		**13449730**		2	PRISIONEIRO	PRISIONERO	STUD	GOUJON	210P
					GEWINDEBOLZEN	PRIGIONIERO	STOETTEBOLT	PERNE	
10		**13449530**		1	PRISIONEIRO	PRISIONERO	STUD	GOUJON	210P
					GEWINDEBOLZEN	PRIGIONIERO	STOETTEBOLT	PERNE	
11		**587088**		1	GUIA	PITON	DOWEL	PION	090G
					ZENTRIERBOLZEN	GRANO	DYVEL	GUIA	
12		**4502935**		2	PARAFUSO	TORNILLO	SCREW	VIS	040V
					SCHRAUBE	VITE	SKRUE	PARAFUSO	
13		**10839810**		3	GUIA	PITON	DOWEL	PION	090G
					ZENTRIERBOLZEN	GRANO	DYVEL	GUIA	
14		**79041265**		1	ESTOJO	ESTUCHE	CASE	CARTER-BOITE	101A
					GEHÄUSE	ASTUCCIO	HUS	ESTOJO	

02-18	01	p1	05/09

TRANSMISSÃO - 79039384
CAMBIO DE VELOCIDADES - 79039384
TRANSMISSION - 79039384
TRANSMISSION - 79039384

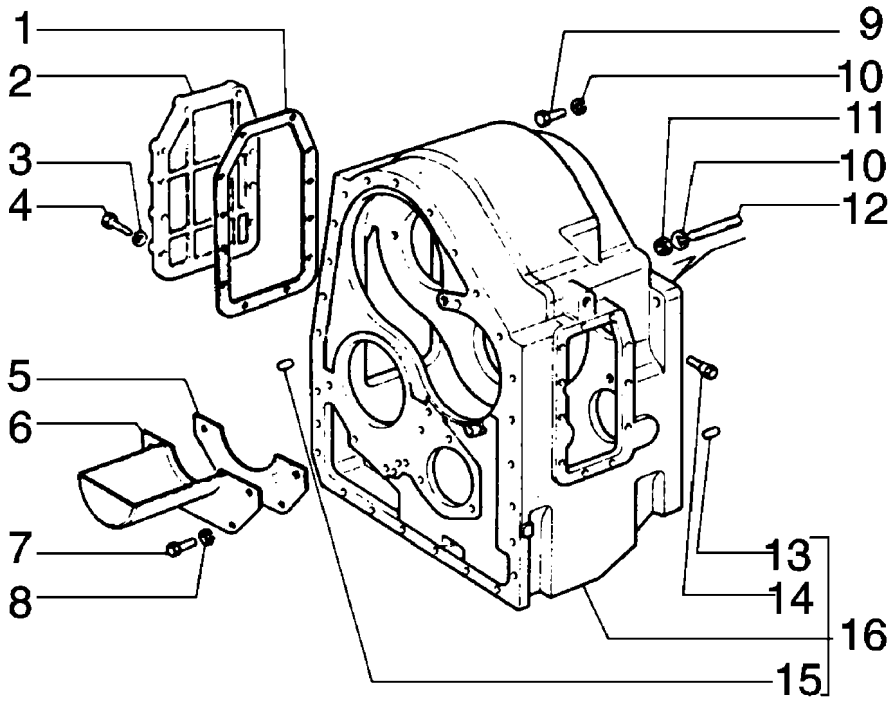

TRANSMISSION - 79039384
TRANSMISSION - 79039384
TRANSMISSION - 79039384
TRANSMISSION - 79039384

R	N	P.N.	MOD	Q	Denominação Bezeichnung	Denominacion Descrizione	Description Beskrivelse	Description Denominação	L.C.
1		76028089		1	JUNTA DICHTUNG, FLACH	JUNTA HERMETICA GUARNIZIONE	GASKET PAKNING	JOINT JUNTA	123G
2		4961971		1	TAMPA ABDECKUNG	TAPADERA COPERCHIO	PLUG DÆKSEL	COUVERCLE COBERTA	265C
3		10516871		12	ARRUELA PLANA UNTERLEGSCHEIBE	ARANDELA ROSETTA PIANA	WASHER FLADSKIVE	RONDELLE ANILHA	131R
4		15970731		12	PARAFUSO, Hex, M10 x 1.25 x 25, 10.9, Full Thd SCHRAUBE	TORNILLO BULLONE	BOLT SKRUE	BOULON PARAFUSO	140B
5		76028092		1	JUNTA DICHTUNG, FLACH	JUNTA HERMETICA GUARNIZIONE	GASKET PAKNING	JOINT JUNTA	123G
6		79111321		1	PROTEÇÃO SCHUTZEINRICHTUNG	DEFENSA RIPARO	GUARD BESKYTTELSESSKAERM	GARANT PROTECCAO	070R
7		16043231		4	PARAFUSO, Hex, M8 x 16, 10.9 SCHRAUBE	TORNILLO BULLONE	BOLT SKRUE	BOULON PARAFUSO	140B
8		10516671		4	ARRUELA-TRAVA SICHERUNGSSCHEIBE	ARANDELA DE FRENO ROSETTA DI SICUREZZ/	WASHER, LOCK LAASESKIVE	RONDELLE FREIN ANILHA DE FIXACAO	132R
9		15840537		4	PARAFUSO, Hex, M16 x 1.5 x 50, 10.9, Full Thd SCHRAUBE	TORNILLO BULLONE	BOLT SKRUE	BOULON PARAFUSO	140B
10		10517271		7	ARRUELA-TRAVA SICHERUNGSSCHEIBE	ARANDELA DE FRENO ROSETTA DI SICUREZZ/	WASHER, LOCK LAASESKIVE	RONDELLE FREIN ANILHA DE FIXACAO	132R
11		12164127		3	PORCA, M16 x 1.5, Cl 10 MUTTER	TUERCA DADO	NUT MOETRIK	ECROU PORCA	010D
12		11800530		3	PRISIONEIRO GEWINDEBOLZEN	PRISIONERO PRIGIONIERO	STUD STOETTEBOLT	GOUJON PERNE	210P
13		587088		1	GUIA ZENTRIERBOLZEN	PITON GRANO	DOWEL DYVEL	PION GUIA	090G
14		4502935		2	PARAFUSO SCHRAUBE	TORNILLO VITE	SCREW SKRUE	VIS PARAFUSO	040V
15		10839810		3	GUIA ZENTRIERBOLZEN	PITON GRANO	DOWEL DYVEL	PION GUIA	090G
16		79032243		1	ALOJAMENTO GEHÄUSE	CAVIDAD ALLOGGIAMENTO	HOUSING HUS	CARTER ALOJAMENTO	014V

02-19	01	p1	05/09

TRANSMISSÃO - 79039384
CAMBIO DE VELOCIDADES - 79039384
TRANSMISSION - 79039384
TRANSMISSION - 79039384

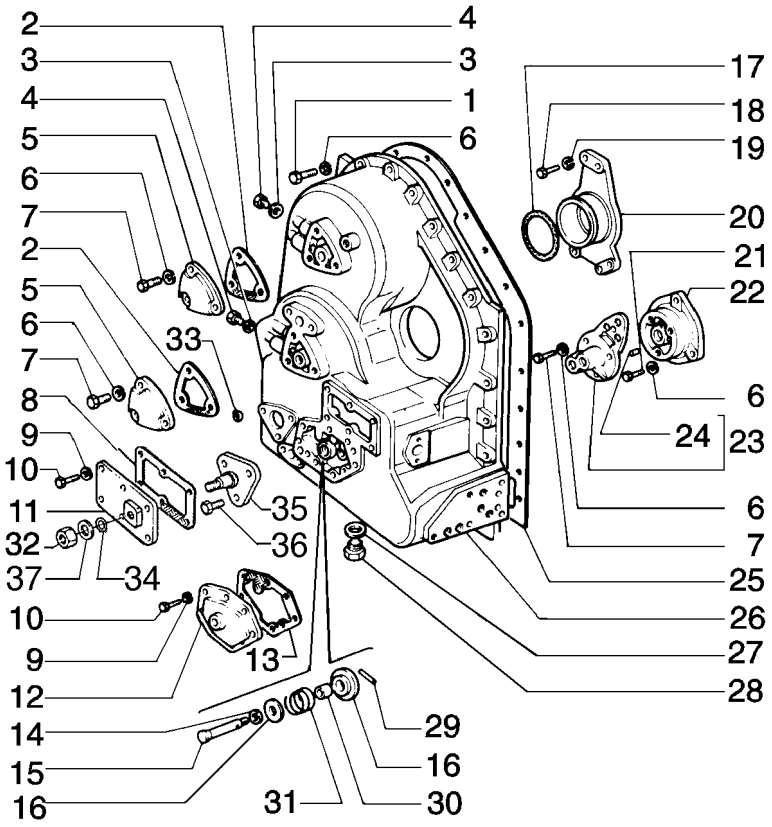

TRANSMISSION - 79039384
TRANSMISSION - 79039384
TRANSMISSION - 79039384
TRANSMISSION - 79039384

R	N	P.N.	MOD	Q	Denominação Bezeichnung	Denominacion Descrizione	Description Beskrivelse	Description Denominação	L.C.
1		15970931		26	PARAFUSO, Hex, M10 x 1.25 x 35, 10.9, Full Thd				
						TORNILLO	BOLT	BOULON	140B
					SCHRAUBE	BULLONE	SKRUE	PARAFUSO	
2		76028090		4	JUNTA	JUNTA HERMETICA	GASKET	JOINT	123G
					DICHTUNG, FLACH	GUARNIZIONE	PAKNING	JUNTA	
3		10296160		2	ARRUELA DE COBRE, M12.2 x 18 x 1, Copper				
						ARANDELA DE COBRE	WASHER, COPPER	RONDELLE CUIVRE	P674
					BEILAGSCHEIBE, KUPFE	RONDELLA, RAME	VASKER, KOBBER	ARRUELA DE COBRE	
4		10300511		2	BUJÃO, M12 x 1.5 x 12, Cl5.8				
						TAPÓN	PLUG	BOUCHON	050T
					STOPFEN	TAPPO	PROP	BUJAO	
5		4972404		2	TAMPA	TAPADERA	PLUG	COUVERCLE	265C
					ABDECKUNG	COPERCHIO	DÆKSEL	COBERTA	
6		10516871		42	ARRUELA PLANA	ARANDELA	WASHER	RONDELLE	131R
					UNTERLEGSCHEIBE	ROSETTA PIANA	FLADSKIVE	ANILHA	
7		15970531		9	PARAFUSO, Hex, M10 x 1.25 x 20, 10.9, Full Thd				
						TORNILLO	BOLT	BOULON	140B
					SCHRAUBE	BULLONE	SKRUE	PARAFUSO	
8		76028091		1	JUNTA	JUNTA HERMETICA	GASKET	JOINT	123G
					DICHTUNG, FLACH	GUARNIZIONE	PAKNING	JUNTA	
9		10516671		14	ARRUELA-TRAVA	ARANDELA DE FRENO	WASHER, LOCK	RONDELLE FREIN	132R
					SICHERUNGSSCHEIBE	ROSETTA DI SICUREZZA	LAASESKIVE	ANILHA DE FIXACAO	
10		16043431		14	PARAFUSO, Hex, M8 x 20, 10.9				
						TORNILLO	BOLT	BOULON	140B
					SCHRAUBE	BULLONE	SKRUE	PARAFUSO	
11		76032151		1	TAMPA	TAPADERA	PLUG	COUVERCLE	265C
					ABDECKUNG	COPERCHIO	DÆKSEL	COBERTA	
12		79007737		1	TAMPA	TAPADERA	PLUG	COUVERCLE	265C
					ABDECKUNG	COPERCHIO	DÆKSEL	COBERTA	
13		76028087		1	JUNTA COLECTOR	JUNTA COLECTOR	GASKET, MANIFOLD	JOINT DE COLLECTEUR	125G
					KRÜMMERDICHTUNG	GUARNIZIONE COLLETT	MINIFOLD PAKNING	JUNTA COLECTOR	
14		591390		1	ARRUELA PLANA	ARANDELA	WASHER	RONDELLE	131R
					UNTERLEGSCHEIBE	ROSETTA PIANA	FLADSKIVE	ANILHA	
15		79032305		1	PINO	PERNO	PIN	AXE	080P
					BOLZEN	PERNO	STIFT	PERNO	
16		591393		2	ANILHA CINICA	ARANDELA CONICA	WASHER, CUP	RONDELLE CONIQUE	134R
					HUTSCHEIBE	ROSETTA CONICA	KONISK SKIVE	ANILHA CINICA	
17		14465981		1	ANEL "O", -241, Cl 7, 3.859" ID x .139" Thk				
						JUNTA HERMETICA	O-RING	JOINT THORIQUE	055A
					O-RING	ANELLO TOROIDALE	O-RING	O-RING	
18		15540431		3	PARAFUSO, Hex, M12 x 1.25 x 30, 10.9, Full Thd				
						TORNILLO	BOLT	BOULON	140B
					SCHRAUBE	BULLONE	SKRUE	PARAFUSO	
19		10517071		3	ARRUELA-TRAVA, M12	ARANDELA DE FRENO	WASHER, LOCK	RONDELLE FREIN	132R
					SICHERUNGSSCHEIBE	ROSETTA DI SICUREZZA	LAASESKIVE	ANILHA DE FIXACAO	
20		593521		1	SUPORTE	SOPORTE	SUPPORT	SUPPORT	300S
					HALTERUNG, LAGERBO	SUPPORTO	BESLAG	SUPORTE	

02-19	01	p2	05/09

TRANSMISSÃO - 79039384
CAMBIO DE VELOCIDADES - 79039384
TRANSMISSION - 79039384
TRANSMISSION - 79039384

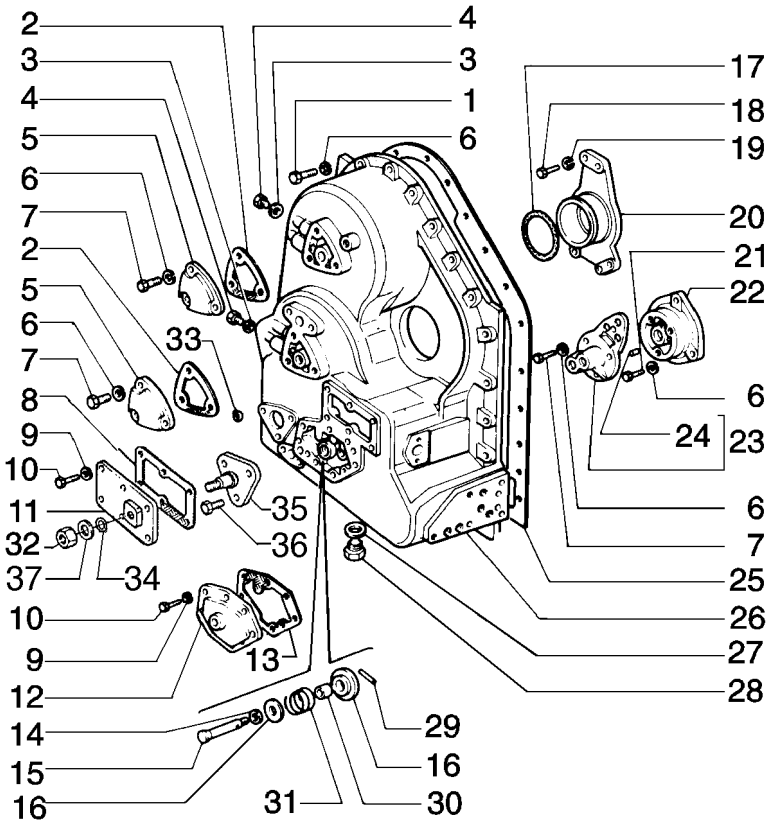

TRANSMISSION - 79039384
TRANSMISSION - 79039384
TRANSMISSION - 79039384
TRANSMISSION - 79039384

R	N	P.N.	MOD	Q	Denominação Bezeichnung	Denominacion Descrizione	Description Beskrivelse	Description Denominação	L.C.
21		**11306931**		4	PARAFUSO, Hex, M10 x 1.25 x 30, 10.9, Full Thd				
						TORNILLO	BOLT	BOULON	140B
					SCHRAUBE	BULLONE	SKRUE	PARAFUSO	
22		**79113079**		1	TAMPA	TAPADERA	PLUG	COUVERCLE	265C
					ABDECKUNG	COPERCHIO	DÆKSEL	COBERTA	
23		**79113077**		1	TAMPA	TAPADERA	PLUG	COUVERCLE	265C
					ABDECKUNG	COPERCHIO	DÆKSEL	COBERTA	
24		**10486110**		10	GUIA, M4 x 8	PITON	DOWEL	PION	090G
					ZENTRIERBOLZEN	GRANO	DYVEL	GUIA	
25		**76028086**		1	JUNTA	JUNTA HERMETICA	GASKET	JOINT	123G
					DICHTUNG, FLACH	GUARNIZIONE	PAKNING	JUNTA	
26		**79032239**		1	TAMPA	TAPADERA	PLUG	COUVERCLE	265C
					ABDECKUNG	COPERCHIO	DÆKSEL	COBERTA	
27		**10296585**		1	JUNTA	JUNTA HERMETICA	GASKET	JOINT	123G
					DICHTUNG, FLACH	GUARNIZIONE	PAKNING	JUNTA	
28		**10119040**		1	BUJÃO, M27 x 2 x 20, Brass				
						TAPÓN	PLUG	BOUCHON	050T
					STOPFEN	TAPPO	PROP	BUJAO	
29		**591391**		1	PINO	PERNO	PIN	AXE	080P
					BOLZEN	PERNO	STIFT	PERNO	
30		**591392**		1	ESPAÇADOR	SEPARADOR	SPACER	ENTRETOISE	075D
					DISTANZSTÜCK	DISTANZIALE	AFSTANDSSTYKKE	ESPACADOR	
31		**79032557**		1	MOLA	RESORTE	SPRING	RESSORT	100M
					FEDER	MOLLA	FJEDER	MOLA	
32		**11701721**		1	PORCA, M10, Cl 10	TUERCA	NUT	ECROU	010D
					MUTTER	DADO	MOETRIK	PORCA	
33		**14456881**		3	ANEL "O", -110, Cl 7, .361" ID x .103" Thk				
						JUNTA HERMETICA	O-RING	JOINT THORIQUE	055A
					O-RING	ANELLO TOROIDALE	O-RING	O-RING	
34		**14456981**		1	ANEL "O", -111, Cl 7, .424" ID x .103" Thk				
						JUNTA HERMETICA	O-RING	JOINT THORIQUE	055A
					O-RING	ANELLO TOROIDALE	O-RING	O-RING	
35		**76032150**		1	PLACA	PLACA	PLATE	PLAQUE	105P
					BLECH, PLATTE	PIASTRA	PLADE	CHAPA	
36		**10979431**		3	PARAFUSO, Hex, M6 x 10, 10.9, Full Thd				
						TORNILLO	SCREW	VIS	040V
					SCHRAUBE	VITE	SKRUE	PARAFUSO	
37		**14496631**		1	ARRUELA PLANA, M10 x 21 x 2				
						ARANDELA	WASHER	RONDELLE	131R
					UNTERLEGSCHEIBE	ROSETTA PIANA	FLADSKIVE	ANILHA	

02-20	01	p1	05/09

TRANSMISSÃO - 79039384
CAMBIO DE VELOCIDADES - 79039384
TRANSMISSION - 79039384
TRANSMISSION - 79039384

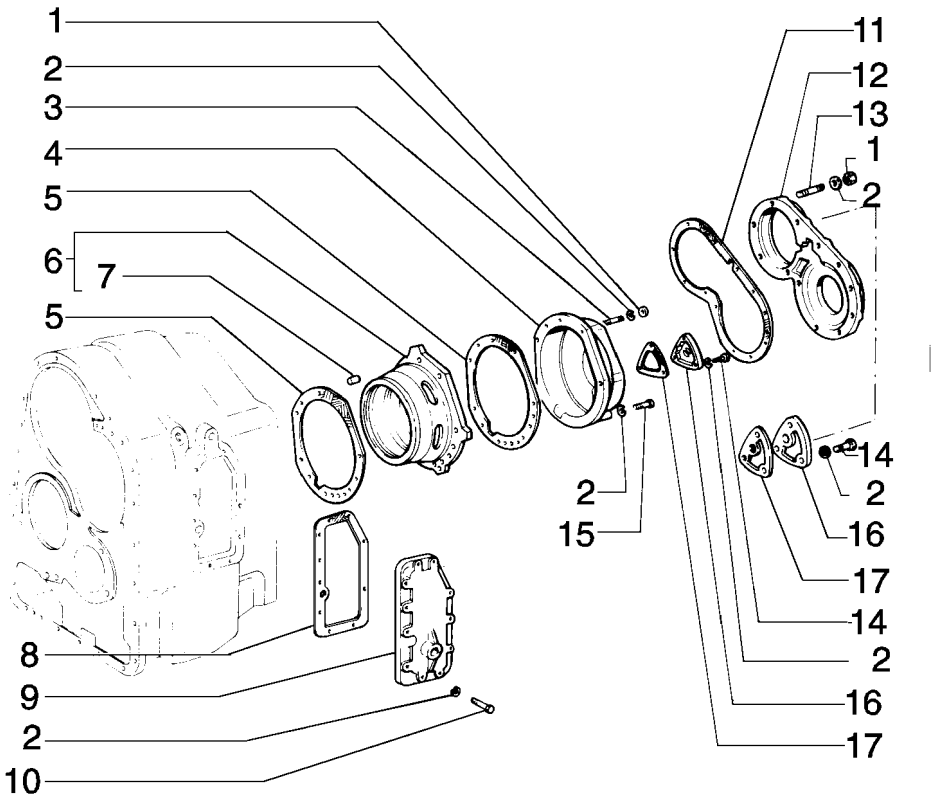

TRANSMISSION - 79039384
TRANSMISSION - 79039384
TRANSMISSION - 79039384
TRANSMISSION - 79039384

R	N	P.N.	MOD	Q	Denominação Bezeichnung	Denominacion Descrizione	Description Beskrivelse	Description Denominação	L.C.
1		12164721		27	PORCA, M10 x 1.25, Cl 10 MUTTER	TUERCA DADO	NUT MOETRIK	ECROU PORCA	010D
2		10516871		32	ARRUELA PLANA UNTERLEGSCHEIBE	ARANDELA ROSETTA PIANA	WASHER FLADSKIVE	RONDELLE ANILHA	131R
3		13449930		3	PRISIONEIRO GEWINDEBOLZEN	PRISIONERO PRIGIONIERO	STUD STOETTEBOLT	GOUJON PERNE	210P
4		79038342		1	TAMPA ABDECKUNG	TAPADERA COPERCHIO	PLUG DÆKSEL	COUVERCLE COBERTA	265C
5		76028083		2	JUNTA DICHTUNG, FLACH	JUNTA HERMETICA GUARNIZIONE	GASKET PAKNING	JOINT JUNTA	123G
6		79032241		1	SUPORTE HALTERUNG, LAGERBO	SOPORTE SUPPORTO	SUPPORT BESLAG	SUPPORT SUPORTE	300S
7		10839710		1	GUIA ZENTRIERBOLZEN	PITON GRANO	DOWEL DYVEL	PION GUIA	090G
8		76028088		1	JUNTA DICHTUNG, FLACH	JUNTA HERMETICA GUARNIZIONE	GASKET PAKNING	JOINT JUNTA	123G
9		4982944		1	TAMPA ABDECKUNG	TAPADERA COPERCHIO	PLUG DÆKSEL	COUVERCLE COBERTA	265C
10		15970731		11	PARAFUSO, Hex, M10 x 1.25 x 25, 10.9, Full Thd TORNILLO SCHRAUBE	 BULLONE	 BOLT SKRUE	 BOULON PARAFUSO	140B
11		76028085		1	JUNTA DICHTUNG, FLACH	JUNTA HERMETICA GUARNIZIONE	GASKET PAKNING	JOINT JUNTA	123G
12		79064503		1	TAMPA ABDECKUNG	TAPADERA COPERCHIO	PLUG DÆKSEL	COUVERCLE COBERTA	265C
13		13449730		12	PRISIONEIRO GEWINDEBOLZEN	PRISIONERO PRIGIONIERO	STUD STOETTEBOLT	GOUJON PERNE	210P
14		15970531		6	PARAFUSO, Hex, M10 x 1.25 x 20, 10.9, Full Thd TORNILLO SCHRAUBE	 BULLONE	 BOLT SKRUE	 BOULON PARAFUSO	140B
15		11234731		7	PARAFUSO, Hex, M10 x 1.25 x 45, 10.9 TORNILLO SCHRAUBE	 BULLONE	 BOLT SKRUE	 BOULON PARAFUSO	140B
16		4972404		1	TAMPA ABDECKUNG	TAPADERA COPERCHIO	PLUG DÆKSEL	COUVERCLE COBERTA	265C
17		76028090		2	JUNTA DICHTUNG, FLACH	JUNTA HERMETICA GUARNIZIONE	GASKET PAKNING	JOINT JUNTA	123G

02-21	01	p1	05/09

TRANSMISSÃO - 79110855
CAMBIO DE VELOCIDADES - 79110855
TRANSMISSION - 79110855
TRANSMISSION - 79110855

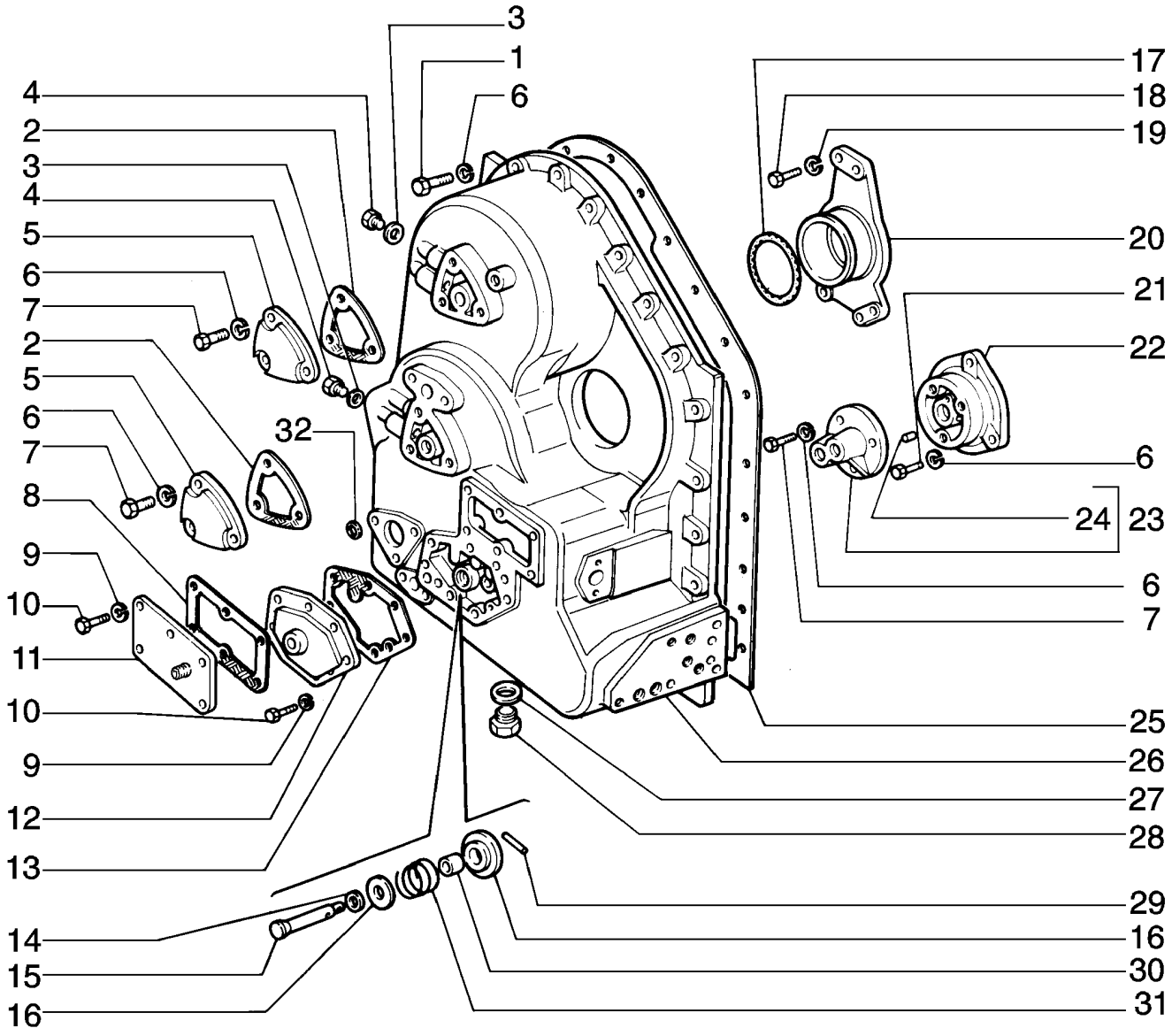

TRANSMISSION - 79110855
TRANSMISSION - 79110855
TRANSMISSION - 79110855
TRANSMISSION - 79110855

R	N	P.N.	MOD	Q	Denominação Bezeichnung	Denominacion Descrizione	Description Beskrivelse	Description Denominação	L.C.
1		15970931		26	PARAFUSO, Hex, M10 x 1.25 x 35, 10.9, Full Thd				
						TORNILLO	BOLT	BOULON	140B
					SCHRAUBE	BULLONE	SKRUE	PARAFUSO	
2		76028090		4	JUNTA	JUNTA HERMETICA	GASKET	JOINT	123G
					DICHTUNG, FLACH	GUARNIZIONE	PAKNING	JUNTA	
3		10296160		2	ARRUELA DE COBRE, M12.2 x 18 x 1, Copper				
						ARANDELA DE COBRE	WASHER, COPPER	RONDELLE CUIVRE	P674
					BEILAGSCHEIBE, KUPFE	RONDELLA, RAME	VASKER, KOBBER	ARRUELA DE COBRE	
4		10300511		2	BUJÃO, M12 x 1.5 x 12, Cl5.8				
						TAPÓN	PLUG	BOUCHON	050T
					STOPFEN	TAPPO	PROP	BUJAO	
5		4972404		2	TAMPA	TAPADERA	PLUG	COUVERCLE	265C
					ABDECKUNG	COPERCHIO	DÆKSEL	COBERTA	
6		14496631		42	ARRUELA PLANA, M10 x 21 x 2				
						ARANDELA	WASHER	RONDELLE	131R
					UNTERLEGSCHEIBE	ROSETTA PIANA	FLADSKIVE	ANILHA	
7		15970731		9	PARAFUSO, Hex, M10 x 1.25 x 25, 10.9, Full Thd				
						TORNILLO	BOLT	BOULON	140B
					SCHRAUBE	BULLONE	SKRUE	PARAFUSO	
8		76028091		1	JUNTA	JUNTA HERMETICA	GASKET	JOINT	123G
					DICHTUNG, FLACH	GUARNIZIONE	PAKNING	JUNTA	
9		14496531		14	ARRUELA PLANA, M8 x 17 x 1.6				
						ARANDELA	WASHER	RONDELLE	131R
					UNTERLEGSCHEIBE	ROSETTA PIANA	FLADSKIVE	ANILHA	
10		16043431		14	PARAFUSO, Hex, M8 x 20, 10.9				
						TORNILLO	BOLT	BOULON	140B
					SCHRAUBE	BULLONE	SKRUE	PARAFUSO	
11		75251330		1	TAMPA	TAPADERA	PLUG	COUVERCLE	265C
					ABDECKUNG	COPERCHIO	DÆKSEL	COBERTA	
12		79008585		1	TAMPA	TAPADERA	PLUG	COUVERCLE	265C
					ABDECKUNG	COPERCHIO	DÆKSEL	COBERTA	
13		76028113		1	JUNTA COLECTOR	JUNTA COLECTOR	GASKET, MANIFOLD	JOINT DE COLLECTEUR	125G
					KRÜMMERDICHTUNG	GUARNIZIONE COLLETT	MINIFOLD PAKNING	JUNTA COLECTOR	
14		591390		1	ARRUELA PLANA	ARANDELA	WASHER	RONDELLE	131R
					UNTERLEGSCHEIBE	ROSETTA PIANA	FLADSKIVE	ANILHA	
15		79032305		1	PINO	PERNO	PIN	AXE	080P
					BOLZEN	PERNO	STIFT	PERNO	
16		591393		2	ANILHA CINICA	ARANDELA CONICA	WASHER, CUP	RONDELLE CONIQUE	134R
					HUTSCHEIBE	ROSETTA CONICA	KONISK SKIVE	ANILHA CINICA	
17		14465981		1	ANEL "O", -241, Cl 7, 3.859" ID x .139" Thk				
						JUNTA HERMETICA	O-RING	JOINT THORIQUE	055A
					O-RING	ANELLO TOROIDALE	O-RING	O-RING	
18		15540431		3	PARAFUSO, Hex, M12 x 1.25 x 30, 10.9, Full Thd				
						TORNILLO	BOLT	BOULON	140B
					SCHRAUBE	BULLONE	SKRUE	PARAFUSO	
19		14496731		3	ARRUELA PLANA, M12 x 24 x 2.5 Thk				
						ARANDELA	WASHER	RONDELLE	131R
					UNTERLEGSCHEIBE	ROSETTA PIANA	FLADSKIVE	ANILHA	

MÁQUINA COM DAMPER

D170

02-21	01	p2	05/09

TRANSMISSÃO - 79110855
CAMBIO DE VELOCIDADES - 79110855
TRANSMISSION - 79110855
TRANSMISSION - 79110855

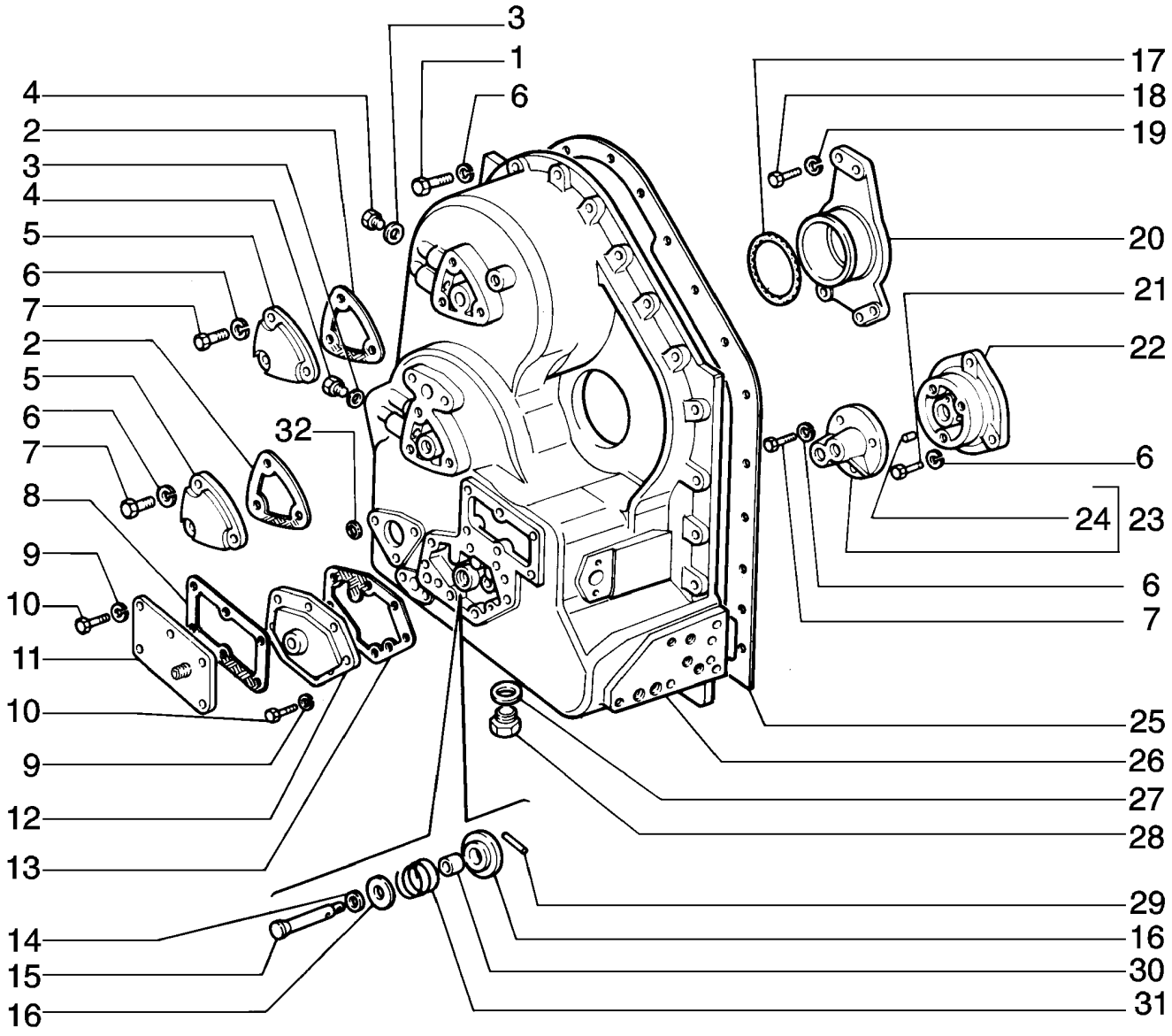

TRANSMISSION - 79110855
TRANSMISSION - 79110855
TRANSMISSION - 79110855
TRANSMISSION - 79110855

R	N	P.N.	MOD	Q	Denominação Bezeichnung	Denominacion Descrizione	Description Beskrivelse	Description Denominação	L.C.
20		**593521**		1	SUPORTE HALTERUNG, LAGERBO	SOPORTE SUPPORTO	SUPPORT BESLAG	SUPPORT SUPORTE	300S
21		**11306931**		4	PARAFUSO, Hex, M10 x 1.25 x 30, 10.9, Full Thd				
						TORNILLO	BOLT	BOULON	140B
					SCHRAUBE	BULLONE	SKRUE	PARAFUSO	
22		**79113079**		1	TAMPA ABDECKUNG	TAPADERA COPERCHIO	PLUG DÆKSEL	COUVERCLE COBERTA	265C
23		**79038894**		1	TAMPA ABDECKUNG	TAPADERA COPERCHIO	PLUG DÆKSEL	COUVERCLE COBERTA	265C
24		**10486110**		10	GUIA, M4 x 8 ZENTRIERBOLZEN	PITON GRANO	DOWEL DYVEL	PION GUIA	090G
25		**76028086**		1	JUNTA DICHTUNG, FLACH	JUNTA HERMETICA GUARNIZIONE	GASKET PAKNING	JOINT JUNTA	123G
26		**79032669**		1	TAMPA ABDECKUNG	TAPADERA COPERCHIO	PLUG DÆKSEL	COUVERCLE COBERTA	265C
27		**10296585**		1	JUNTA DICHTUNG, FLACH	JUNTA HERMETICA GUARNIZIONE	GASKET PAKNING	JOINT JUNTA	123G
28		**10119040**		1	BUJÃO, M27 x 2 x 20, Brass				
						TAPÓN	PLUG	BOUCHON	050T
					STOPFEN	TAPPO	PROP	BUJAO	
29		**591391**		1	PINO BOLZEN	PERNO PERNO	PIN STIFT	AXE PERNO	080P
30		**591392**		1	ESPAÇADOR DISTANZSTÜCK	SEPARADOR DISTANZIALE	SPACER AFSTANDSSTYKKE	ENTRETOISE ESPACADOR	075D
31		**79032557**		1	MOLA FEDER	RESORTE MOLLA	SPRING FJEDER	RESSORT MOLA	100M
32		**14456881**		1	ANEL "O", -110, CI 7, .361" ID x .103" Thk				
						JUNTA HERMETICA	O-RING	JOINT THORIQUE	055A
					O-RING	ANELLO TOROIDALE	O-RING	O-RING	

02-22	01	p1	05/09

TRANSMISSÃO - 79110855
CAMBIO DE VELOCIDADES - 79110855
TRANSMISSION - 79110855
TRANSMISSION - 79110855

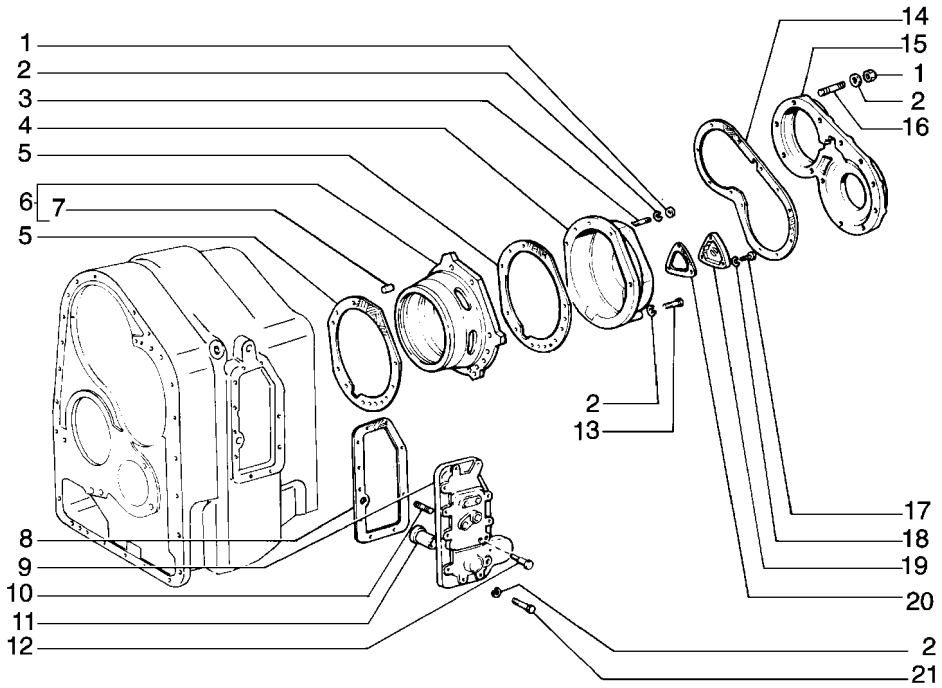

TRANSMISSION - 79110855
TRANSMISSION - 79110855
TRANSMISSION - 79110855
TRANSMISSION - 79110855

R	N	P.N.	MOD	Q	Denominação Bezeichnung	Denominacion Descrizione	Description Beskrivelse	Description Denominação	L.C.
1		12164721		15	PORCA, M10 x 1.25, Cl 10 MUTTER	TUERCA DADO	NUT MOETRIK	ECROU PORCA	010D
2		14496631		32	ARRUELA PLANA, M10 x 21 x 2 UNTERLEGSCHEIBE	ARANDELA ROSETTA PIANA	WASHER FLADSKIVE	RONDELLE ANILHA	131R
3		13449930		3	PRISIONEIRO GEWINDEBOLZEN	PRISIONERO PRIGIONIERO	STUD STOETTEBOLT	GOUJON PERNE	210P
4		4961974		1	TAMPA ABDECKUNG	TAPADERA COPERCHIO	PLUG DÆKSEL	COUVERCLE COBERTA	265C
5		76028112		2	JUNTA DICHTUNG, FLACH	JUNTA HERMETICA GUARNIZIONE	GASKET PAKNING	JOINT JUNTA	123G
6		79041235		1	SUPORTE HALTERUNG, LAGERBO	SOPORTE SUPPORTO	SUPPORT BESLAG	SUPPORT SUPORTE	300S
7		10839710		2	GUIA ZENTRIERBOLZEN	PITON GRANO	DOWEL DYVEL	PION GUIA	090G
8		76028088		1	JUNTA DICHTUNG, FLACH	JUNTA HERMETICA GUARNIZIONE	GASKET PAKNING	JOINT JUNTA	123G
9		79055991		1	TAMPA ABDECKUNG	TAPADERA COPERCHIO	PLUG DÆKSEL	COUVERCLE COBERTA	265C
10		13517030		2	PRISIONEIRO GEWINDEBOLZEN	PRISIONERO PRIGIONIERO	STUD STOETTEBOLT	GOUJON PERNE	210P
11		79033602		1	BUCHA BUECHSE	CASQUILLO BOCCOLA	BUSHING BOESNING	BAGUE CASQUILHO	095B
12		79034733		1	PINO BOLZEN	PERNO PERNO	PIN STIFT	AXE PERNO	080P
13		11234731		7	PARAFUSO, Hex, M10 x 1.25 x 45, 10.9 SCHRAUBE	TORNILLO BULLONE	BOLT SKRUE	BOULON PARAFUSO	140B
14		76028085		1	JUNTA DICHTUNG, FLACH	JUNTA HERMETICA GUARNIZIONE	GASKET PAKNING	JOINT JUNTA	123G
15		4961972		1	TAMPA ABDECKUNG	TAPADERA COPERCHIO	PLUG DÆKSEL	COUVERCLE COBERTA	265C
16		13449730		12	PRISIONEIRO GEWINDEBOLZEN	PRISIONERO PRIGIONIERO	STUD STOETTEBOLT	GOUJON PERNE	210P
17		15970731		3	PARAFUSO, Hex, M10 x 1.25 x 25, 10.9, Full Thd SCHRAUBE	TORNILLO BULLONE	BOLT SKRUE	BOULON PARAFUSO	140B
18		14496731		3	ARRUELA PLANA, M12 x 24 x 2.5 Thk UNTERLEGSCHEIBE	ARANDELA ROSETTA PIANA	WASHER FLADSKIVE	RONDELLE ANILHA	131R
19		4972404		1	TAMPA ABDECKUNG	TAPADERA COPERCHIO	PLUG DÆKSEL	COUVERCLE COBERTA	265C
20		76028090		1	JUNTA DICHTUNG, FLACH	JUNTA HERMETICA GUARNIZIONE	GASKET PAKNING	JOINT JUNTA	123G
21		11306931		10	PARAFUSO, Hex, M10 x 1.25 x 30, 10.9, Full Thd SCHRAUBE	TORNILLO BULLONE	BOLT SKRUE	BOULON PARAFUSO	140B

02-23	01	p1	10/08

TRANSMISSÃO - 79110855
CAMBIO DE VELOCIDADES - 79110855
TRANSMISSION - 79110855
TRANSMISSION - 79110855

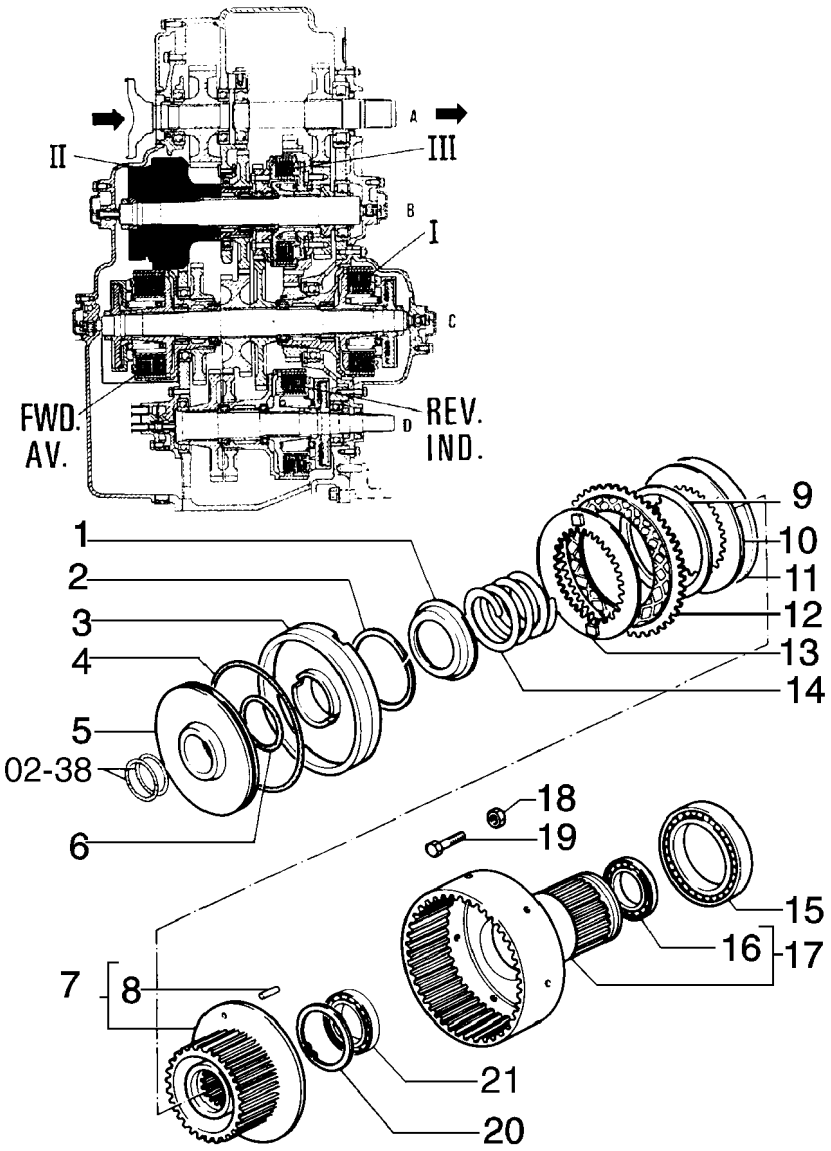

TRANSMISSION - 79110855
TRANSMISSION - 79110855
TRANSMISSION - 79110855
TRANSMISSION - 79110855

R	N	P.N.	MOD	Q	Denominação Bezeichnung	Denominacion Descrizione	Description Beskrivelse	Description Denominação	L.C.
1		79041950		1	PRATO	TAZA	CUP	CUVE	060S
					TASSE	SCODELLINO	LEJESKAAL	TACA	
2		79041951		1	ANEL-TRAVA	ANILLO DE FRENO	RING, LOCKING	JONC D'ARRET	051A
					SICHERUNGSRING	ANELLO DI SICUREZZA	LAASESKIVE	ANEL DE SEGURANCA	
3		79036885		1	PISTÃO	EMBOLO	PISTON	PISTON	235S
					KOLBEN	STANTUFFO	STEMPEL	PISTAO	
4		14467781		1	ANEL "O", -259, Cl 7, 6.234" ID x .139" Thk				
						JUNTA HERMETICA	O-RING	JOINT THORIQUE	055A
					O-RING	ANELLO TOROIDALE	O-RING	O-RING	
5		4983905		1	PISTÃO	EMBOLO	PISTON	PISTON	235S
					KOLBEN	STANTUFFO	STEMPEL	PISTAO	
6		14459781		1	ANEL "O", -139, Cl 7, 2.175" ID x .103" Thk				
						JUNTA HERMETICA	O-RING	JOINT THORIQUE	055A
					O-RING	ANELLO TOROIDALE	O-RING	O-RING	
7		79071781		1	TAMBOR	TAMBOR	DRUM	TAMBOUR	020T
					TROMMEL	TAMBURO	TAERSKECYLINDER	TAMBOR	
8		10333410		3	GUIA, M4 x 14	PITON	DOWEL	PION	090G
					ZENTRIERBOLZEN	GRANO	DYVEL	GUIA	
5		14456881		4	ANEL "O", -110, Cl 7, .361" ID x .103" Thk				
						JUNTA HERMETICA	O-RING	JOINT THORIQUE	055A
					O-RING	ANELLO TOROIDALE	O-RING	O-RING	
6		79035294		1	PISTÃO	EMBOLO	PISTON	PISTON	235S
					KOLBEN	STANTUFFO	STEMPEL	PISTAO	
7		79035296		2	BUJÃO	TAPÓN	PLUG	BOUCHON	050T
					STOPFEN	TAPPO	PROP	BUJAO	
8		11058076		2	ANEL, M22, Int	ANILLO DE RESORTE	RING, SNAP	ANNEAU D'ARRÊT	054A
					SPRENGRING	ANELLO ELASTICO	LÅSERING	ANEL	
9		79035289		1	CORPO	CUERPO	BODY	CORPS	300C
					KOERPER	CORPO	HUS	CORPO	
10		14452981		4	ANEL "O", -012, Cl 7, .364" ID x .070" Thk				
						JUNTA HERMETICA	O-RING	JOINT THORIQUE	055A
					O-RING	ANELLO TOROIDALE	O-RING	O-RING	
11		79035297		2	CONEXÃO	RACOR	CONNECTOR, HYD.	RACCORD	020R
					HYDRAULIKKUPPLUNG	RACCORDO IDRAULICO	FORSKRUNING	CONECTOR	
12		20063580		1	ESFERA	BOLA	BALL	BILLE	140S
					KUGELGELENK	SFERA	KUGLE	ESFERA	
13		575893		1	POLIA	POLEA	PULLEY	POULIE	230P
					RILLENSCHEIBE	PULEGGIA	REMSKIVE	POLIE	
14		14457380		1	ANEL "O", -115, 70 Duro, .674" ID x .103" Thk				
						JUNTA HERMETICA	O-RING	JOINT THORIQUE	055A
					O-RING	ANELLO TOROIDALE	O-RING	O-RING	
15		586852		1	VÁLVULA HIDRAULICA	VALVULA HIDRAULICA	VALVE, HYDRAULIC	SOUPAPE HYDRAULIQU	010V
					HYDRAULIKVENTIL	VALVOLA IDRAULICA	VENTIL HYDRAULIK	VALVULA HIDRAULICA	

02-24	01	p1	10/08

TRANSMISSÃO - 79039384
CAMBIO DE VELOCIDADES - 79039384
TRANSMISSION - 79039384
TRANSMISSION - 79039384

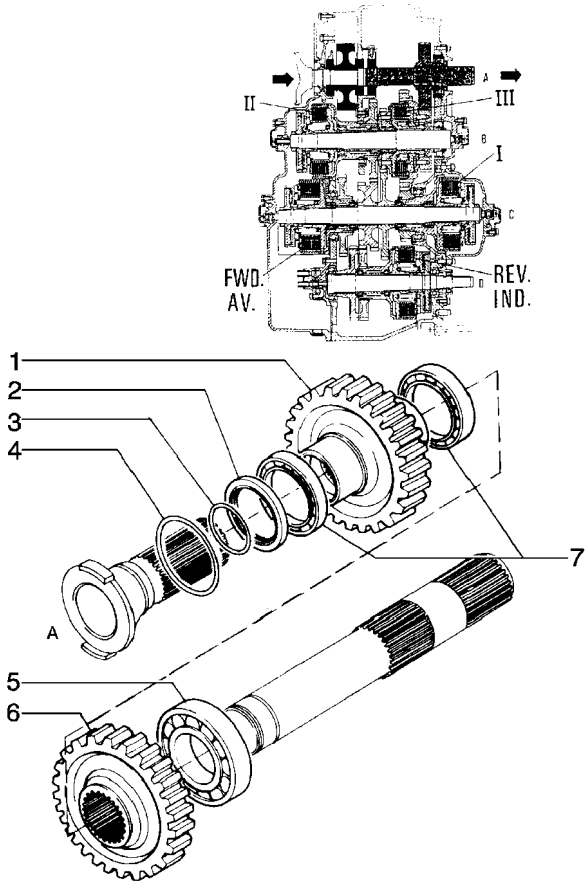

TRANSMISSION - 79039384
TRANSMISSION - 79039384
TRANSMISSION - 79039384
TRANSMISSION - 79039384

R	N	P.N.	MOD	Q	Denominação Bezeichnung	Denominacion Descrizione	Description Beskrivelse	Description Denominação	L.C.
1		79032300		1	ENGRENAGEM ZAHNRAD	ENGRANAJE INGRANAGGIO	GEAR TANDHJUL	PIGNON CARRETO	050I
2		40000030		1	ANEL DE VEDACAO DICHTUNG	ANILLO DE CIERRE ANELLO DI TENUTA	SEAL PAKNINGSRING	JOINT ANEL DE VEDACAO	132A
3		14464381		1	ANEL "O", -225, Cl 7, 1.859" ID x .139" Thk O-RING	JUNTA HERMETICA ANELLO TOROIDALE	O-RING O-RING	JOINT THORIQUE O-RING	055A
4		14465981		1	ANEL "O", -241, Cl 7, 3.859" ID x .139" Thk O-RING	JUNTA HERMETICA ANELLO TOROIDALE	O-RING O-RING	JOINT THORIQUE O-RING	055A
5		79032304		1	ROLAMENTO ROLETES ROLLENLAGER	RODAMIENTO DE RODIL CUSCINETTO A RULLI	BEARING, ROLLER GEARHJULSAET	ROULEMENT A ROULEA ROLAMENTO ROLETES	346C
6		4982114		1	ENGRENAGEM ZAHNRAD	ENGRANAJE INGRANAGGIO	GEAR TANDHJUL	PIGNON CARRETO	050I
7		20141040		2	ROLAMENTO KUGELLAGER	RODAMIENTO DE BOLAS CUSCINETTO A SFERA	BEARING, BALL KUGLELEJE	ROULEMENT A BILLES ROLAMENTO	343C

02-25	01	p1	10/08

TRANSMISSÃO - 79039384
CAMBIO DE VELOCIDADES - 79039384
TRANSMISSION - 79039384
TRANSMISSION - 79039384

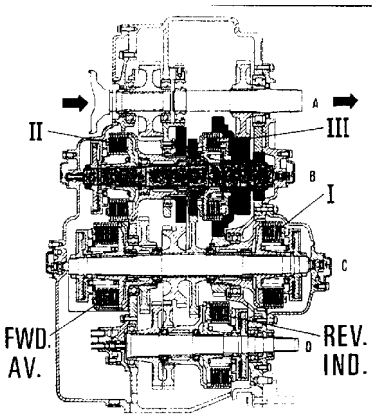

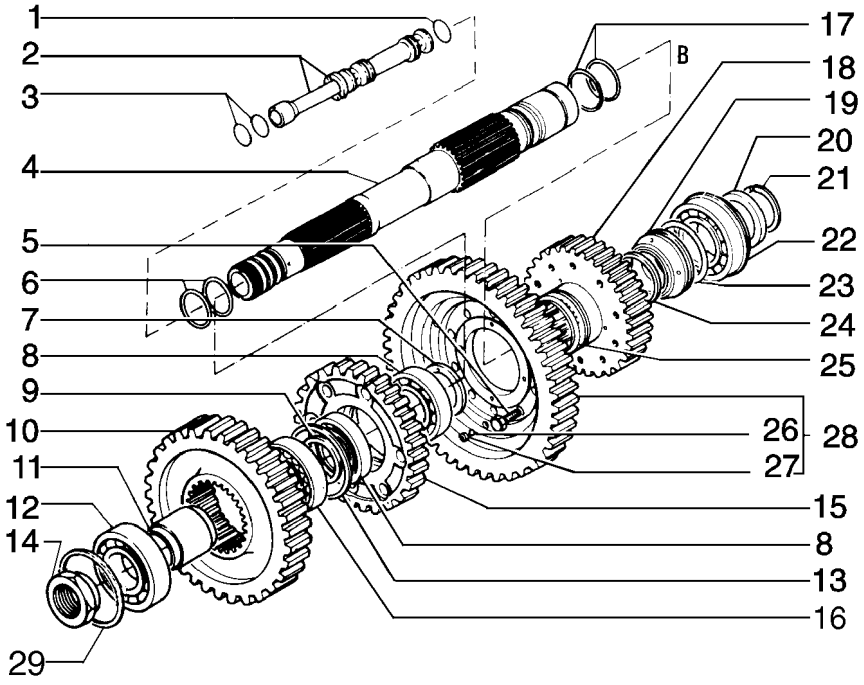

TRANSMISSION - 79039384
TRANSMISSION - 79039384
TRANSMISSION - 79039384
TRANSMISSION - 79039384

R	N	P.N.	MOD	Q	Denominação Bezeichnung	Denominacion Descrizione	Description Beskrivelse	Description Denominação	L.C.
1		79051013		4	ANEL "O"	JUNTA HERMETICA	O-RING	JOINT THORIQUE	055A
					O-RING	ANELLO TOROIDALE	O-RING	O-RING	
2		79060757		2	PINO	PERNO	PIN	AXE	080P
					BOLZEN	PERNO	STIFT	PERNO	
3		14457281		4	ANEL "O", -114, Cl 7, .612" ID x .103" Thk				
						JUNTA HERMETICA	O-RING	JOINT THORIQUE	055A
					O-RING	ANELLO TOROIDALE	O-RING	O-RING	
4		76027783		1	EIXO ACIONADO	ARBOL CONDUCIDO	SHAFT, DRIVEN	ARBRE CONDUIT	014A
					GETRIEBENE WELLE	ALBERO CONDOTTO	DREVET AKSEL	VEIO MOVIDO	
5		14274530		10	PARAFUSO, Hex, M12 x 1.25 x 30				
						TORNILLO	BOLT	BOULON	140B
					SCHRAUBE	BULLONE	SKRUE	PARAFUSO	
6		14463881		2	ANEL "O", -220, Cl 7, 1.359" ID x .139" Thk				
						JUNTA HERMETICA	O-RING	JOINT THORIQUE	055A
					O-RING	ANELLO TOROIDALE	O-RING	O-RING	
7		4975732		1	PLACA ENCOSTO	PLACA DE APOYO	PLATE, THRUST	PLATEAU DE PRESSION	750S
					ANLAUFPLATTE	SPALLAMENTO	TRYKPLADE	CHAPA DE ENCOSTO	
8		28042500		2	ROLAMENTO	RODAMIENTO DE BOLAS	BEARING, BALL	ROULEMENT A BILLES	343C
					KUGELLAGER	CUSCINETTO A SFERA	KUGLELEJE	ROLAMENTO	
9		4962198		2	ESPAÇADOR	SEPARADOR	SPACER	ENTRETOISE	075D
					DISTANZSTÜCK	DISTANZIALE	AFSTANDSSTYKKE	ESPACADOR	
10		4962190		1	ENGRENAGEM	ENGRANAJE	GEAR	PIGNON	050I
					ZAHNRAD	INGRANAGGIO	TANDHJUL	CARRETO	
11		79026691		1	ESPAÇADOR	SEPARADOR	SPACER	ENTRETOISE	075D
					DISTANZSTÜCK	DISTANZIALE	AFSTANDSSTYKKE	ESPACADOR	
12		24907860		1	ROLAMENTO ROLETES	RODAMIENTO DE RODILL	BEARING, ROLLER	ROULEMENT A ROULEA	346C
					ROLLENLAGER	CUSCINETTO A RULLI	GEARHJULSAET	ROLAMENTO ROLETES	
13		11071376		1	ANEL, M90, Ext	ANILLO DE RESORTE	RING, SNAP	ANNEAU D'ARRÊT	054A
					SPRENGRING	ANELLO ELASTICO	LÅSERING	ANEL	
14		4951301		1	PORCA	TUERCA	NUT	ECROU	010D
					MUTTER	DADO	MOETRIK	PORCA	
15		79041938		1	ENGRENAGEM	ENGRANAJE	GEAR	PIGNON	050I
					ZAHNRAD	INGRANAGGIO	TANDHJUL	CARRETO	
16		26794660		1	ROLAMENTO	RODAMIENTO DE BOLAS	BEARING, BALL	ROULEMENT A BILLES	343C
					KUGELLAGER	CUSCINETTO A SFERA	KUGLELEJE	ROLAMENTO	
17		14464381		2	ANEL "O", -225, Cl 7, 1.859" ID x .139" Thk				
						JUNTA HERMETICA	O-RING	JOINT THORIQUE	055A
					O-RING	ANELLO TOROIDALE	O-RING	O-RING	
18		4982111		1	ENGRENAGEM	ENGRANAJE	GEAR	PIGNON	050I
					ZAHNRAD	INGRANAGGIO	TANDHJUL	CARRETO	
19		76008487		1	ANEL	ANILLO	RING	ANNEAU	045A
					RING	ANELLO	RING	ANEL	
20		586675		1	ANEL DE PRESSAO	ANILLO DE EMPUJE	RING, THRUST	BAGUE DE POUSSÉE	P618
					ANLAUFRING	ANELLO, DI SPINTA	TRYKRING	ANEL DE PRESSAO	
21		4977442		2	SEMI-ANEL	SEMIANILLO	HALF-RING	DEMI-ANNEAU	090S
					HALBRING	SEMIANELLO	HALVRING	SEMIANEL	
22		20439480		1	ROLAMENTO ROLETES	RODAMIENTO DE RODILL	BEARING, ROLLER	ROULEMENT A ROULEA	346C
					ROLLENLAGER	CUSCINETTO A RULLI	GEARHJULSAET	ROLAMENTO ROLETES	

TRANSMISSÃO - 79039384
CAMBIO DE VELOCIDADES - 79039384
TRANSMISSION - 79039384
TRANSMISSION - 79039384

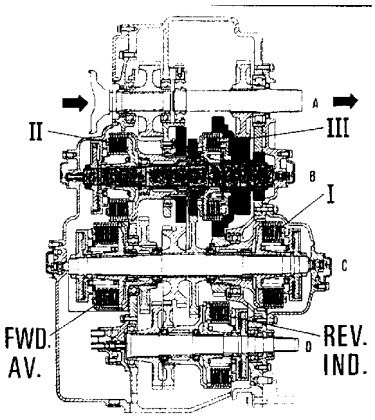

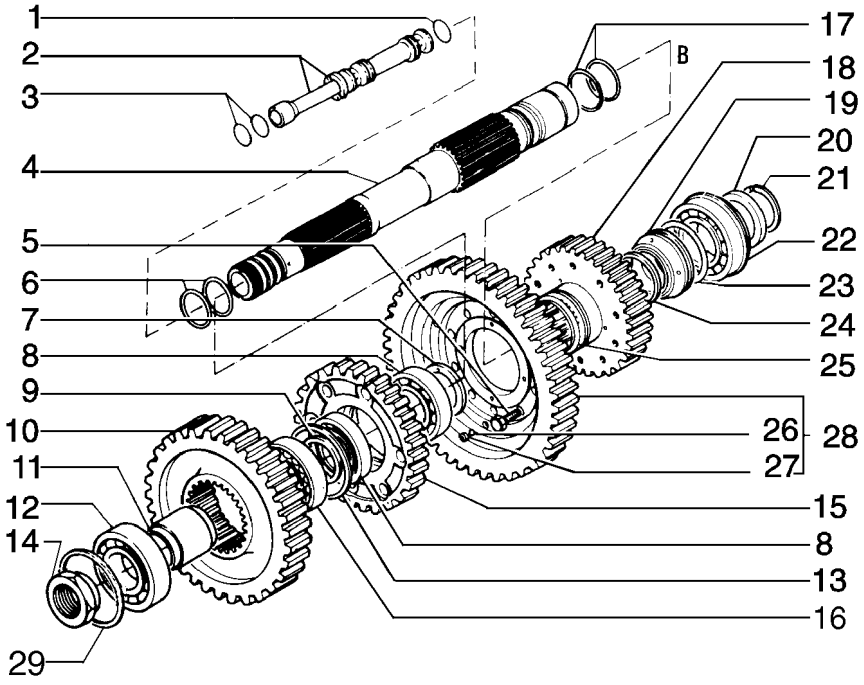

TRANSMISSION - 79039384
TRANSMISSION - 79039384
TRANSMISSION - 79039384
TRANSMISSION - 79039384

R	N	P.N.	MOD	Q	Denominação Bezeichnung	Denominacion Descrizione	Description Beskrivelse	Description Denominação	L.C.
23		**14465981**		1	ANEL "O", -241, CI 7, 3.859" ID x .139" Thk				
					JUNTA HERMETICA	O-RING	JOINT THORIQUE		055A
					O-RING	ANELLO TOROIDALE	O-RING	O-RING	
24		**14464981**		1	ANEL "O", -231, CI 7, 2.609" ID x .139" Thk				
					JUNTA HERMETICA	O-RING	JOINT THORIQUE		055A
					O-RING	ANELLO TOROIDALE	O-RING	O-RING	
25		**14465181**		1	ANEL "O", -233, CI 7, 2.859" ID x .139" Thk				
					JUNTA HERMETICA	O-RING	JOINT THORIQUE		055A
					O-RING	ANELLO TOROIDALE	O-RING	O-RING	
26		**20063450**		2	ESFERA	BOLA	BALL	BILLE	140S
					KUGELGELENK	SFERA	KUGLE	ESFERA	
27		**4962201**		2	PRATO	TAZA	CUP	CUVE	060S
					TASSE	SCODELLINO	LEJESKAAL	TACA	
28		**79032456**		1	ENGRENAGEM	ENGRANAJE	GEAR	PIGNON	050I
					ZAHNRAD	INGRANAGGIO	TANDHJUL	CARRETO	
29		**11062476**		1	ANEL, M90, Int	ANILLO DE RESORTE	RING, SNAP	ANNEAU D'ARRÊT	054A
					SPRENGRING	ANELLO ELASTICO	LÅSERING	ANEL	

TRANSMISSÃO - 79039384
CAMBIO DE VELOCIDADES - 79039384
TRANSMISSION - 79039384
TRANSMISSION - 79039384

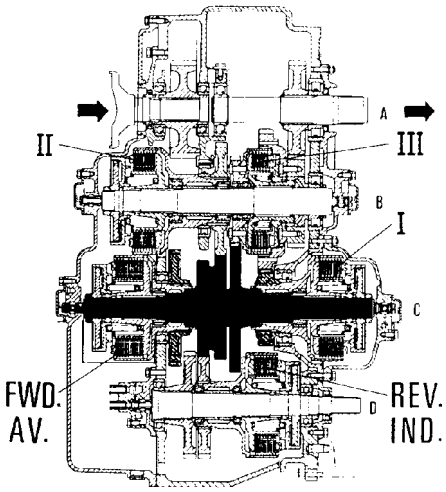

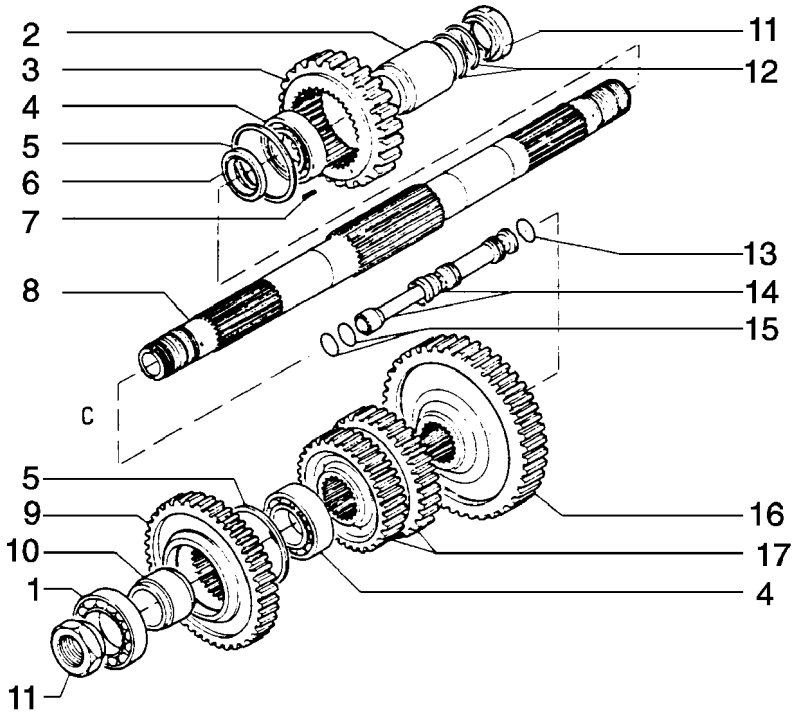

TRANSMISSION - 79039384
TRANSMISSION - 79039384
TRANSMISSION - 79039384
TRANSMISSION - 79039384

R	N	P.N.	MOD	Q	Denominação Bezeichnung	Denominacion Descrizione	Description Beskrivelse	Description Denominação	L.C.
1		28042600		2	ROLAMENTO KUGELLAGER	RODAMIENTO DE BOLAS CUSCINETTO A SFERA	BEARING, BALL KUGLELEJE	ROULEMENT A BILLES ROLAMENTO	343C
2		4962194		1	ESPAÇADOR DISTANZSTÜCK	SEPARADOR DISTANZIALE	SPACER AFSTANDSSTYKKE	ENTRETOISE ESPACADOR	075D
3		79032302		1	ENGRENAGEM ZAHNRAD	ENGRANAJE INGRANAGGIO	GEAR TANDHJUL	PIGNON CARRETO	050I
4		28042500		2	ROLAMENTO KUGELLAGER	RODAMIENTO DE BOLAS CUSCINETTO A SFERA	BEARING, BALL KUGLELEJE	ROULEMENT A BILLES ROLAMENTO	343C
5		11071376		2	ANEL, M90, Ext SPRENGRING	ANILLO DE RESORTE ANELLO ELASTICO	RING, SNAP LÅSERING	ANNEAU D'ARRÊT ANEL	054A
6		581371		2	PLACA ENCOSTO ANLAUFPLATTE	PLACA DE APOYO SPALLAMENTO	PLATE, THRUST TRYKPLADE	PLATEAU DE PRESSION CHAPA DE ENCOSTO	750S
7		14163670		2	PINO DE FIXAÇÃO, M4 x 14, Slotted SICHERUNGSSTIFT	PASADOR DE FIJACION PERNO DI FISSAGGIO	PIN, LOCK LAASETAP	CHEVILLE PERNO DE FIXACAO	081P
8		76027779		1	EIXO ACIONADOR HAUPTWELLE	ARBOL CONDUCTOR ALBERO CONDUTTORE	SHAFT, MAIN DRIVAKSEL	ARBRE CONDUCTEUR VEIO CONDUTOR	015A
9		590533		1	ENGRENAGEM ZAHNRAD	ENGRANAJE INGRANAGGIO	GEAR TANDHJUL	PIGNON CARRETO	050I
10		4962196		1	ESPAÇADOR DISTANZSTÜCK	SEPARADOR DISTANZIALE	SPACER AFSTANDSSTYKKE	ENTRETOISE ESPACADOR	075D
11		4951301		2	PORCA MUTTER	TUERCA DADO	NUT MOETRIK	ECROU PORCA	010D
12		14463881		4	ANEL "O", -220, Cl 7, 1.359" ID x .139" Thk O-RING	JUNTA HERMETICA ANELLO TOROIDALE	O-RING O-RING	JOINT THORIQUE O-RING	055A
13		79051013		4	ANEL "O" O-RING	JUNTA HERMETICA ANELLO TOROIDALE	O-RING O-RING	JOINT THORIQUE O-RING	055A
14		79060757		2	PINO BOLZEN	PERNO PERNO	PIN STIFT	AXE PERNO	080P
15		14457281		4	ANEL "O", -114, Cl 7, .612" ID x .103" Thk O-RING	JUNTA HERMETICA ANELLO TOROIDALE	O-RING O-RING	JOINT THORIQUE O-RING	055A
16		4962186		1	ENGRENAGEM ZAHNRAD	ENGRANAJE INGRANAGGIO	GEAR TANDHJUL	PIGNON CARRETO	050I
17		4982115		1	ENGRENAGEM ZAHNRAD	ENGRANAJE INGRANAGGIO	GEAR TANDHJUL	PIGNON CARRETO	050I

02-27	01	p1	10/08

TRANSMISSÃO - 79039384
CAMBIO DE VELOCIDADES - 79039384
TRANSMISSION - 79039384
TRANSMISSION - 79039384

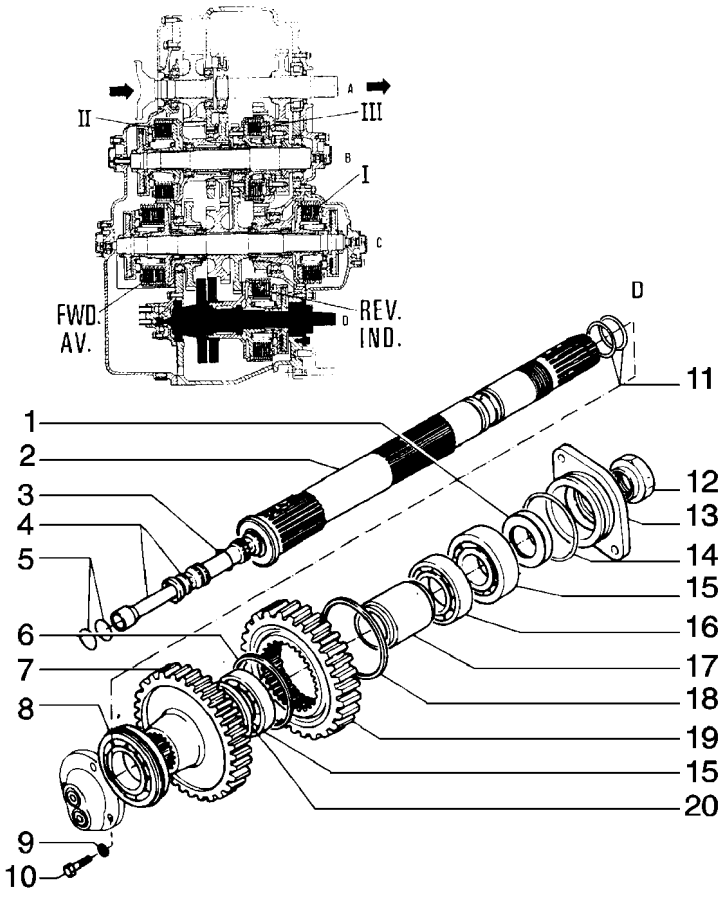

TRANSMISSION - 79039384
TRANSMISSION - 79039384
TRANSMISSION - 79039384
TRANSMISSION - 79039384

R	N	P.N.	MOD	Q	Denominação Bezeichnung	Denominacion Descrizione	Description Beskrivelse	Description Denominação	L.C.
1		40000110		1	JUNTA DICHTUNG, FLACH	JUNTA HERMETICA GUARNIZIONE	GASKET PAKNING	JOINT JUNTA	123G
2		76027781		1	EIXO INTERMEDIÁRIO ZWISCHENWELLE	ARBOL DE REENVIO ALBERO DI RINVIO	SHAFT, IDLE MELLEMAKSEL	ARBRE DE RENVOI VEIO INTERMEDIO	009A
3		79051013		2	ANEL "O" O-RING	JUNTA HERMETICA ANELLO TOROIDALE	O-RING O-RING	JOINT THORIQUE O-RING	055A
4		79060757		1	PINO BOLZEN	PERNO PERNO	PIN STIFT	AXE PERNO	080P
5		14457281		2	ANEL "O", -114, Cl 7, .612" ID x .103" Thk O-RING	JUNTA HERMETICA ANELLO TOROIDALE	O-RING O-RING	JOINT THORIQUE O-RING	055A
6		11071376		1	ANEL, M90, Ext SPRENGRING	ANILLO DE RESORTE ANELLO ELASTICO	RING, SNAP LÅSERING	ANNEAU D'ARRÊT ANEL	054A
7		590537		1	ENGRENAGEM ZAHNRAD	ENGRANAJE INGRANAGGIO	GEAR TANDHJUL	PIGNON CARRETO	050I
8		28996360		1	ROLAMENTO KUGELLAGER	RODAMIENTO DE BOLA CUSCINETTO A SFERA	BEARING, BALL KUGLELEJE	ROULEMENT A BILLES ROLAMENTO	343C
9		10516871		2	ARRUELA PLANA UNTERLEGSCHEIBE	ARANDELA ROSETTA PIANA	WASHER FLADSKIVE	RONDELLE ANILHA	131R
10		15970731		2	PARAFUSO, Hex, M10 x 1.25 x 25, 10.9, Full Thd SCHRAUBE	TORNILLO BULLONE	BOLT SKRUE	BOULON PARAFUSO	140B
11		14463881		2	ANEL "O", -220, Cl 7, 1.359" ID x .139" Thk O-RING	JUNTA HERMETICA ANELLO TOROIDALE	O-RING O-RING	JOINT THORIQUE O-RING	055A
12		4951301		1	PORCA MUTTER	TUERCA DADO	NUT MOETRIK	ECROU PORCA	010D
13		4960759		1	FLANGE FLANSCH	BRIDA FLANGIA	FLANGE FLANGE	FLASQUE FALANGE	070F
14		14465481		1	ANEL "O", -236, Cl 7, 3.234" ID x .139" Thk O-RING	JUNTA HERMETICA ANELLO TOROIDALE	O-RING O-RING	JOINT THORIQUE O-RING	055A
15		20943310		1	ROLAMENTO KUGELLAGER	RODAMIENTO DE BOLA CUSCINETTO A SFERA	BEARING, BALL KUGLELEJE	ROULEMENT A BILLES ROLAMENTO	343C
16		28042500		2	ROLAMENTO KUGELLAGER	RODAMIENTO DE BOLA CUSCINETTO A SFERA	BEARING, BALL KUGLELEJE	ROULEMENT A BILLES ROLAMENTO	343C
17		4962194		1	ESPAÇADOR DISTANZSTÜCK	SEPARADOR DISTANZIALE	SPACER AFSTANDSSTYKKE	ENTRETOISE ESPACADOR	075D
18		11071876		1	ANEL, M100, Ext SPRENGRING	ANILLO DE RESORTE ANELLO ELASTICO	RING, SNAP LÅSERING	ANNEAU D'ARRÊT ANEL	054A
19		4985508		1	ENGRENAGEM ZAHNRAD	ENGRANAJE INGRANAGGIO	GEAR TANDHJUL	PIGNON CARRETO	050I
20		581371		1	PLACA ENCOSTO ANLAUFPLATTE	PLACA DE APOYO SPALLAMENTO	PLATE, THRUST TRYKPLADE	PLATEAU DE PRESSION CHAPA DE ENCOSTO	750S

02-28	01	p1	10/08

TRANSMISSÃO - 79039384
CAMBIO DE VELOCIDADES - 79039384
TRANSMISSION - 79039384
TRANSMISSION - 79039384

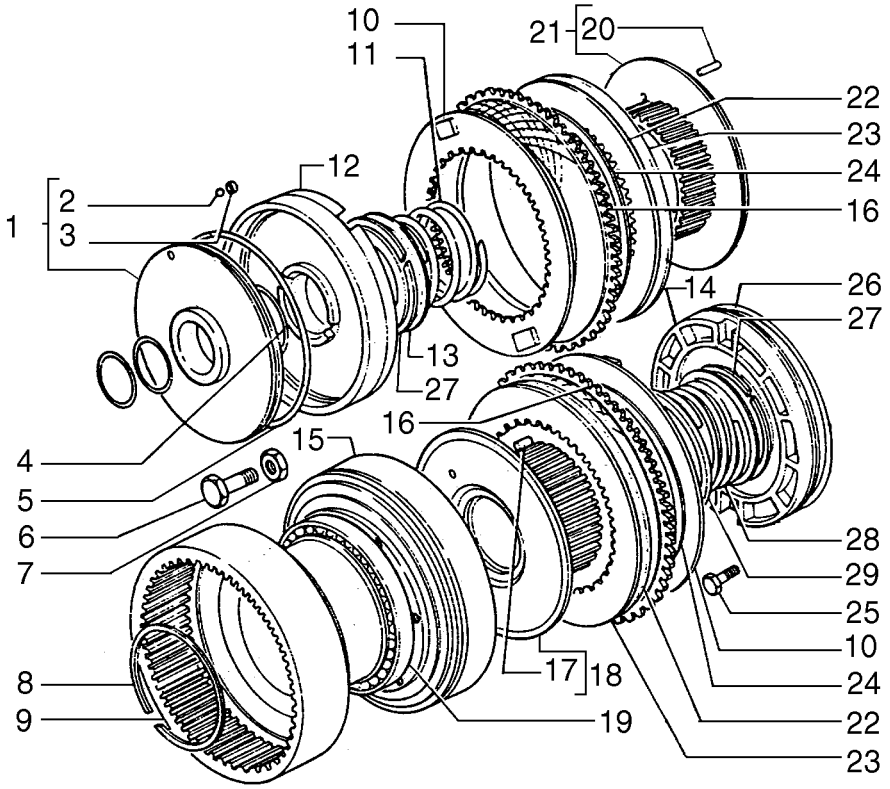

TRANSMISSION - 79039384
TRANSMISSION - 79039384
TRANSMISSION - 79039384
TRANSMISSION - 79039384

R	N	P.N.	MOD	Q	Denominação Bezeichnung	Denominacion Descrizione	Description Beskrivelse	Description Denominação	L.C.
1		4983917		1	PISTÃO KOLBEN	EMBOLO STANTUFFO	PISTON STEMPEL	PISTON PISTAO	235S
2		20063450		1	ESFERA KUGELGELENK	BOLA SFERA	BALL KUGLE	BILLE ESFERA	140S
3		4962201		1	PRATO TASSE	TAZA SCODELLINO	CUP LEJESKAAL	CUVE TACA	060S
4		14459781		1	ANEL "O", -139, CI 7, 2.175" ID x .103" Thk O-RING	JUNTA HERMETICA ANELLO TOROIDALE	O-RING O-RING	JOINT THORIQUE O-RING	055A
5		14467781		1	ANEL "O", -259, CI 7, 6.234" ID x .139" Thk O-RING	JUNTA HERMETICA ANELLO TOROIDALE	O-RING O-RING	JOINT THORIQUE O-RING	055A
6		79026695		2	PARAFUSO SCHRAUBE	TORNILLO VITE	SCREW SKRUE	VIS PARAFUSO	040V
7		79026845		2	PORCA MUTTER	TUERCA DADO	NUT MOETRIK	ECROU PORCA	010D
8		11062476		1	ANEL, M90, Int SPRENGRING	ANILLO DE RESORTE ANELLO ELASTICO	RING, SNAP LÅSERING	ANNEAU D'ARRÊT ANEL	054A
9		79026693		1	TAMBOR TROMMEL	TAMBOR TAMBURO	DRUM TAERSKECYLINDER	TAMBOUR TAMBOR	020T
10		79041947		2	DISCO SCHEIBE	DISCO DISCO	DISC NAV	DISQUE DISCO	060D
11		79077584		1	MOLA FEDER	RESORTE MOLLA	SPRING FJEDER	RESSORT MOLA	100M
12		79036885		1	PISTÃO KOLBEN	EMBOLO STANTUFFO	PISTON STEMPEL	PISTON PISTAO	235S
13		79041950		1	PRATO TASSE	TAZA SCODELLINO	CUP LEJESKAAL	CUVE TACA	060S
14		79036886		1	PISTÃO KOLBEN	EMBOLO STANTUFFO	PISTON STEMPEL	PISTON PISTAO	235S
15		79070615		1	TAMBOR TROMMEL	TAMBOR TAMBURO	DRUM TAERSKECYLINDER	TAMBOUR TAMBOR	020T
16		79079550		4	DISCO SCHEIBE	DISCO DISCO	DISC NAV	DISQUE DISCO	060D
17		79072959		3	AGULHA P/ ROLAMENTO NADELLAGER	AGUJA PARA COJINETE RULLINO CUSCINETTO	NEEDLE ROLLER NAALERULLE FOR LEJE	AIGUILLE DE ROULEMEI ROLETES PARA ROLAMI	155R
18		79071783		1	TAMBOR TROMMEL	TAMBOR TAMBURO	DRUM TAERSKECYLINDER	TAMBOUR TAMBOR	020T
19		24907860		1	ROLAMENTO ROLETES ROLLENLAGER	RODAMIENTO DE RODIL CUSCINETTO A RULLI	BEARING, ROLLER GEARHJULSAET	ROULEMENT A ROULEA ROLAMENTO ROLETES	346C
20		79071789		6	AGULHA P/ ROLAMENTO NADELLAGER	AGUJA PARA COJINETE RULLINO CUSCINETTO	NEEDLE ROLLER NAALERULLE FOR LEJE	AIGUILLE DE ROULEMEI ROLETES PARA ROLAMI	155R
21		79071781		1	TAMBOR TROMMEL	TAMBOR TAMBURO	DRUM TAERSKECYLINDER	TAMBOUR TAMBOR	020T
22		79040802		12	DISCO CONJUNTO KUPPLUNGSCHEIBE	DISCO (CONJUNTO) DISCO, FRIZIONE	DISC, CLUTCH SKIVE, KOBLING	DISQUE-D'EMBRAYAGE DISCO CONJUNTO	P485
23		79040803		AR	DISCO SCHEIBE	DISCO DISCO	DISC NAV	DISQUE DISCO	060D

02-28	01	p2	10/08

TRANSMISSÃO - 79039384
CAMBIO DE VELOCIDADES - 79039384
TRANSMISSION - 79039384
TRANSMISSION - 79039384

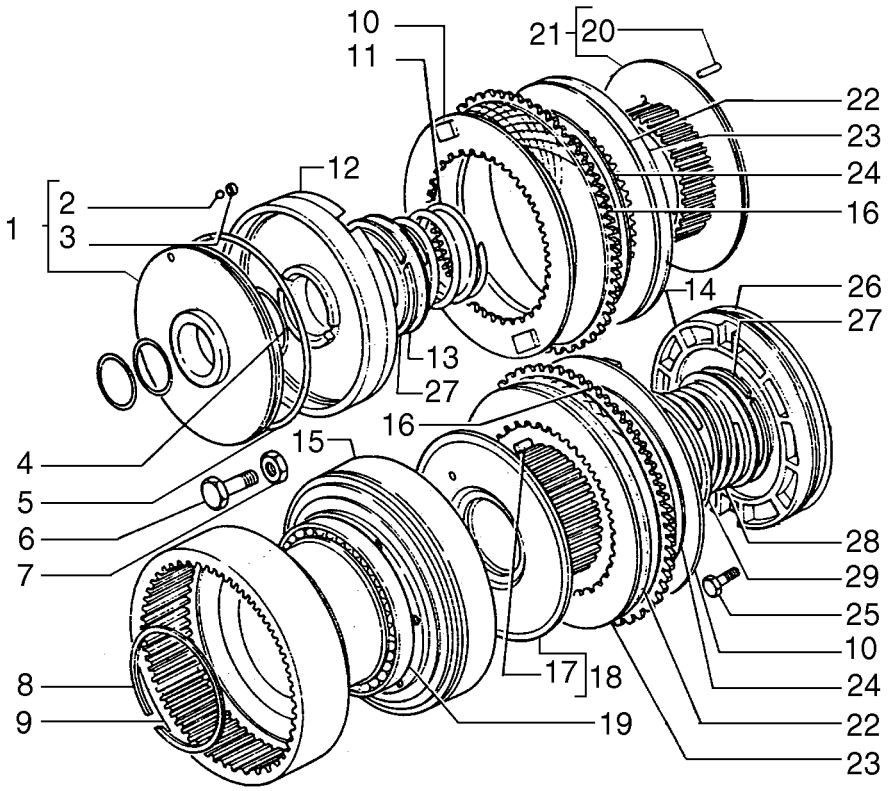

TRANSMISSION - 79039384
TRANSMISSION - 79039384
TRANSMISSION - 79039384
TRANSMISSION - 79039384

R	N	P.N.	MOD	Q	Denominação Bezeichnung	Denominacion Descrizione	Description Beskrivelse	Description Denominação	L.C.
24		**79038905**		14	MOLA FEDER	RESORTE MOLLA	SPRING FJEDER	RESSORT MOLA	100M
25		**14274530**		6	PARAFUSO, Hex, M12 x 1.25 x 30 SCHRAUBE	TORNILLO BULLONE	BOLT SKRUE	BOULON PARAFUSO	140B
26		**14468181**		1	ANEL "O", -263, Cl 7, 7.234" ID x .139" Thk O-RING	JUNTA HERMETICA ANELLO TOROIDALE	O-RING O-RING	JOINT THORIQUE O-RING	055A
27		**79041951**		2	ANEL-TRAVA SICHERUNGSRING	ANILLO DE FRENO ANELLO DI SICUREZZA	RING, LOCKING LAASESKIVE	JONC D'ARRET ANEL DE SEGURANCA	051A
28		**79032672**		1	MOLA FEDER	RESORTE MOLLA	SPRING FJEDER	RESSORT MOLA	100M
29		**79032653**		1	PRATO TASSE	TAZA SCODELLINO	CUP LEJESKAAL	CUVE TACA	060S

02-29	01	p1	10/08

TRANSMISSÃO - 79039384
CAMBIO DE VELOCIDADES - 79039384
TRANSMISSION - 79039384
TRANSMISSION - 79039384

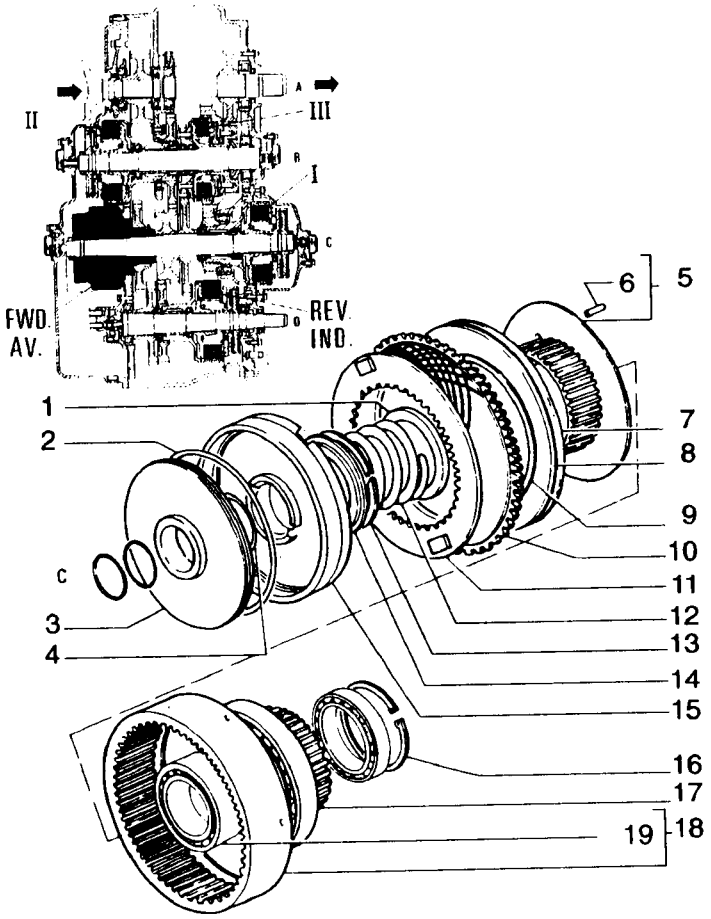

TRANSMISSION - 79039384
TRANSMISSION - 79039384
TRANSMISSION - 79039384
TRANSMISSION - 79039384

R	N	P.N.	MOD	Q	Denominação Bezeichnung	Denominacion Descrizione	Description Beskrivelse	Description Denominação	L.C.
1		79041949		1	ESPAÇADOR DISTANZSTÜCK	SEPARADOR DISTANZIALE	SPACER AFSTANDSSTYKKE	ENTRETOISE ESPACADOR	075D
2		14467781		1	ANEL "O", -259, CI 7, 6.234" ID x .139" Thk O-RING	JUNTA HERMETICA ANELLO TOROIDALE	O-RING O-RING	JOINT THORIQUE O-RING	055A
3		4983905		1	PISTÃO KOLBEN	EMBOLO STANTUFFO	PISTON STEMPEL	PISTON PISTAO	235S
4		14459781		1	ANEL "O", -139, CI 7, 2.175" ID x .103" Thk O-RING	JUNTA HERMETICA ANELLO TOROIDALE	O-RING O-RING	JOINT THORIQUE O-RING	055A
5		79111601		1	TAMBOR TROMMEL	TAMBOR TAMBURO	DRUM TAERSKECYLINDER	TAMBOUR TAMBOR	020T
6		79071789		3	AGULHA P/ ROLAMENTO NADELLAGER	AGUJA PARA COJINETE RULLINO CUSCINETTO	NEEDLE ROLLER NAALERULLE FOR LEJE	AIGUILLE DE ROULEMEI ROLETES PARA ROLAMI	155R
7		79040803		*	DISCO SCHEIBE	DISCO DISCO	DISC NAV	DISQUE DISCO	060D
8		79040802		9	DISCO CONJUNTO KUPPLUNGSCHEIBE	DISCO (CONJUNTO) DISCO, FRIZIONE	DISC, CLUTCH SKIVE, KOBLING	DISQUE-D'EMBRAYAGE DISCO CONJUNTO	P485
9		79038905		10	MOLA FEDER	RESORTE MOLLA	SPRING FJEDER	RESSORT MOLA	100M
10		79079550		10	DISCO SCHEIBE	DISCO DISCO	DISC NAV	DISQUE DISCO	060D
11		79041947		1	DISCO SCHEIBE	DISCO DISCO	DISC NAV	DISQUE DISCO	060D
12		79077584		1	MOLA FEDER	RESORTE MOLLA	SPRING FJEDER	RESSORT MOLA	100M
13		79041951		1	ANEL-TRAVA SICHERUNGSRING	ANILLO DE FRENO ANELLO DI SICUREZZA	RING, LOCKING LAASESKIVE	JONC D'ARRET ANEL DE SEGURANCA	051A
14		79041950		1	PRATO TASSE	TAZA SCODELLINO	CUP LEJESKAAL	CUVE TACA	060S
15		79036885		1	PISTÃO KOLBEN	EMBOLO STANTUFFO	PISTON STEMPEL	PISTON PISTAO	235S
16		76002522		2	ANEL-ELÁSTICO SPRENGRING	RETENEDOR ANELLO DI RITEGNO	CIRCLIP LAASERING	CIRCLIP FREIO DE MOLA	056A
17		28042600		1	ROLAMENTO KUGELLAGER	RODAMIENTO DE BOLA CUSCINETTO A SFERA	BEARING, BALL KUGLELEJE	ROULEMENT A BILLES ROLAMENTO	343C
18		79032640		1	TAMBOR TROMMEL	TAMBOR TAMBURO	DRUM TAERSKECYLINDER	TAMBOUR TAMBOR	020T
19		79032204		1	ROLAMENTO NADELLAGER	RODAMIENTO DE RPDIL CUSCINETTO A RULLINI	BEARING, NEEDLE NAALELEJE	ROULEMENT A AIGUILLE ROLAMENTO	344C

EMBREAGEM DO CÂMBIO
EMBRAGUE DEL CAMBIO
TRANSMISSION CLUTCH
TRANSMISSION CLUTCH

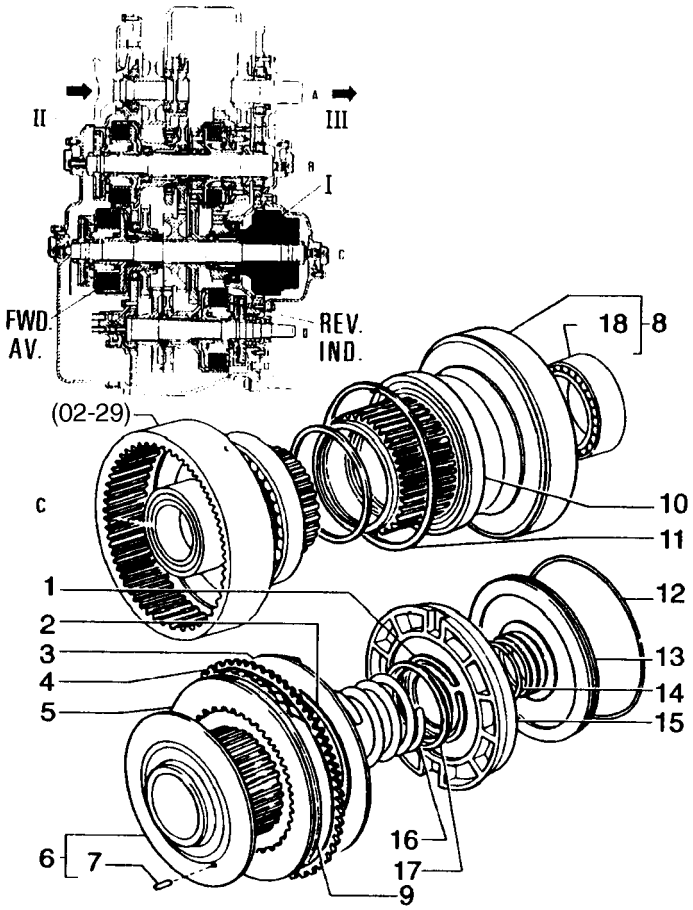

TRANSMISSION CLUTCH
TRANSMISSION CLUTCH
TRANSMISSION CLUTCH
TRANSMISSION CLUTCH

R	N	P.N.	MOD	Q	Denominação Bezeichnung	Denominacion Descrizione	Description Beskrivelse	Description Denominação	L.C.
1		79041951		1	ANEL-TRAVA SICHERUNGSRING	ANILLO DE FRENO ANELLO DI SICUREZZA	RING, LOCKING LAASESKIVE	JONC D'ARRET ANEL DE SEGURANCA	051A
2		79038905		8	MOLA FEDER	RESORTE MOLLA	SPRING FJEDER	RESSORT MOLA	100M
3		79041947		1	DISCO SCHEIBE	DISCO DISCO	DISC NAV	DISQUE DISCO	060D
4		79079550		8	DISCO SCHEIBE	DISCO DISCO	DISC NAV	DISQUE DISCO	060D
5		79040802		7	DISCO CONJUNTO KUPPLUNGSCHEIBE	DISCO (CONJUNTO) DISCO, FRIZIONE	DISC, CLUTCH SKIVE, KOBLING	DISQUE-D'EMBRAYAGE DISCO CONJUNTO	P485
6		79071781		1	TAMBOR TROMMEL	TAMBOR TAMBURO	DRUM TAERSKECYLINDER	TAMBOUR TAMBOR	020T
7		79071789		3	AGULHA P/ ROLAMENTO NADELLAGER	AGUJA PARA COJINETE RULLINO CUSCINETTO	NEEDLE ROLLER NAALERULLE FOR LEJE	AIGUILLE DE ROULEMEI ROLETES PARA ROLAMI	155R
8		79032638		1	TAMBOR TROMMEL	TAMBOR TAMBURO	DRUM TAERSKECYLINDER	TAMBOUR TAMBOR	020T
9		79040803		1	DISCO SCHEIBE	DISCO DISCO	DISC NAV	DISQUE DISCO	060D
10		28042610		1	ROLAMENTO KUGELLAGER	RODAMIENTO DE BOLA CUSCINETTO A SFERA	BEARING, BALL KUGLELEJE	ROULEMENT A BILLES ROLAMENTO	343C
11		11077976		1	ANEL, M160, Int SPRENGRING	ANILLO DE RESORTE ANELLO ELASTICO	RING, SNAP LÅSERING	ANNEAU D'ARRÊT ANEL	054A
12		14467781		1	ANEL "O", -259, Cl 7, 6.234" ID x .139" Thk O-RING	JUNTA HERMETICA ANELLO TOROIDALE	O-RING O-RING	JOINT THORIQUE O-RING	055A
13		4983905		1	PISTÃO KOLBEN	EMBOLO STANTUFFO	PISTON STEMPEL	PISTON PISTAO	235S
14		14459781		1	ANEL "O", -139, Cl 7, 2.175" ID x .103" Thk O-RING	JUNTA HERMETICA ANELLO TOROIDALE	O-RING O-RING	JOINT THORIQUE O-RING	055A
15		79036885		1	PISTÃO KOLBEN	EMBOLO STANTUFFO	PISTON STEMPEL	PISTON PISTAO	235S
16		79077584		1	MOLA FEDER	RESORTE MOLLA	SPRING FJEDER	RESSORT MOLA	100M
17		79041950		1	PRATO TASSE	TAZA SCODELLINO	CUP LEJESKAAL	CUVE TACA	060S
18		79032204		1	ROLAMENTO NADELLAGER	RODAMIENTO DE RPDIL CUSCINETTO A RULLINI	BEARING, NEEDLE NAALELEJE	ROULEMENT A AIGUILLE ROLAMENTO	344C

02-31	01	p1	10/08

EMBREAGEM DO CÂMBIO
EMBRAGUE DEL CAMBIO
TRANSMISSION CLUTCH
TRANSMISSION CLUTCH

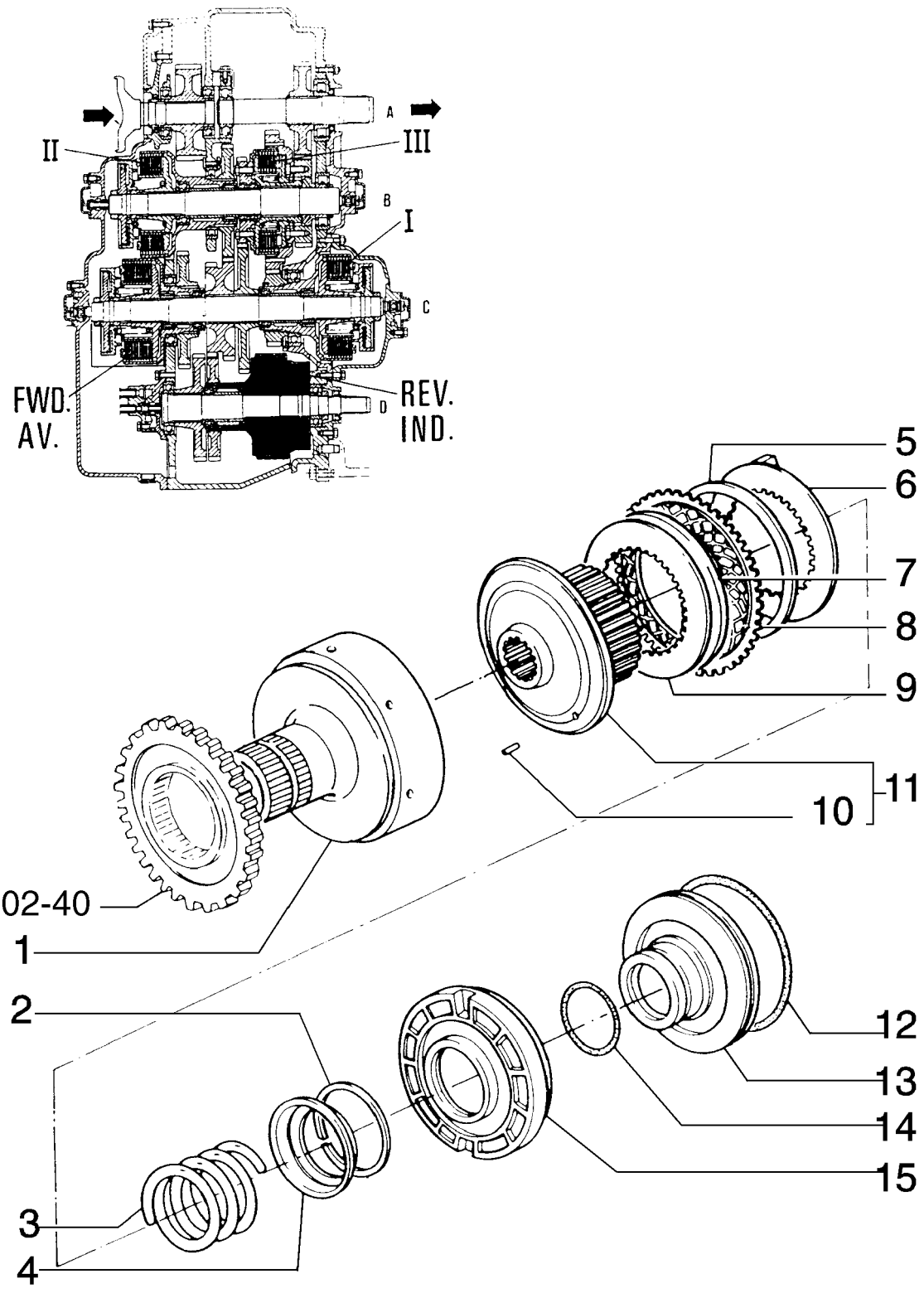

TRANSMISSION CLUTCH
TRANSMISSION CLUTCH
TRANSMISSION CLUTCH
TRANSMISSION CLUTCH

R	N	P.N.	MOD	Q	Denominação Bezeichnung	Denominacion Descrizione	Description Beskrivelse	Description Denominação	L.C.
1		**79079550**		8	DISCO SCHEIBE	DISCO DISCO	DISC NAV	DISQUE DISCO	060D
2		**79040802**		7	DISCO CONJUNTO KUPPLUNGSCHEIBE	DISCO (CONJUNTO) DISCO, FRIZIONE	DISC, CLUTCH SKIVE, KOBLING	DISQUE-D'EMBRAYAGE DISCO CONJUNTO	P485
3		**79071781**		1	TAMBOR TROMMEL	TAMBOR TAMBURO	DRUM TAERSKECYLINDER	TAMBOUR TAMBOR	020T
4		**79040800**		1	TAMBOR TROMMEL	TAMBOR TAMBURO	DRUM TAERSKECYLINDER	TAMBOUR TAMBOR	020T
5		**79041947**		1	DISCO SCHEIBE	DISCO DISCO	DISC NAV	DISQUE DISCO	060D
6		**79038905**		8	MOLA FEDER	RESORTE MOLLA	SPRING FJEDER	RESSORT MOLA	100M
7		**79040803**		AR	DISCO SCHEIBE	DISCO DISCO	DISC NAV	DISQUE DISCO	060D
8		**14467781**		1	ANEL "O", -259, Cl 7, 6.234" ID x .139" Thk O-RING	JUNTA HERMETICA ANELLO TOROIDALE	O-RING O-RING	JOINT THORIQUE O-RING	055A
9		**4983905**		1	PISTÃO KOLBEN	EMBOLO STANTUFFO	PISTON STEMPEL	PISTON PISTAO	235S
10		**14459781**		1	ANEL "O", -139, Cl 7, 2.175" ID x .103" Thk O-RING	JUNTA HERMETICA ANELLO TOROIDALE	O-RING O-RING	JOINT THORIQUE O-RING	055A
11		**79036885**		1	PISTÃO KOLBEN	EMBOLO STANTUFFO	PISTON STEMPEL	PISTON PISTAO	235S
12		**79041951**		1	ANEL-TRAVA SICHERUNGSRING	ANILLO DE FRENO ANELLO DI SICUREZZA	RING, LOCKING LAASESKIVE	JONC D'ARRET ANEL DE SEGURANCA	051A
13		**79041950**		1	PRATO TASSE	TAZA SCODELLINO	CUP LEJESKAAL	CUVE TACA	060S
14		**79077584**		1	MOLA FEDER	RESORTE MOLLA	SPRING FJEDER	RESSORT MOLA	100M

02-32	01	p1	05/09

EIXO DO CÂMBIO
ARBOL DEL CAMBIO
TRANSMISSION SHAFT
TRANSMISSION SHAFT

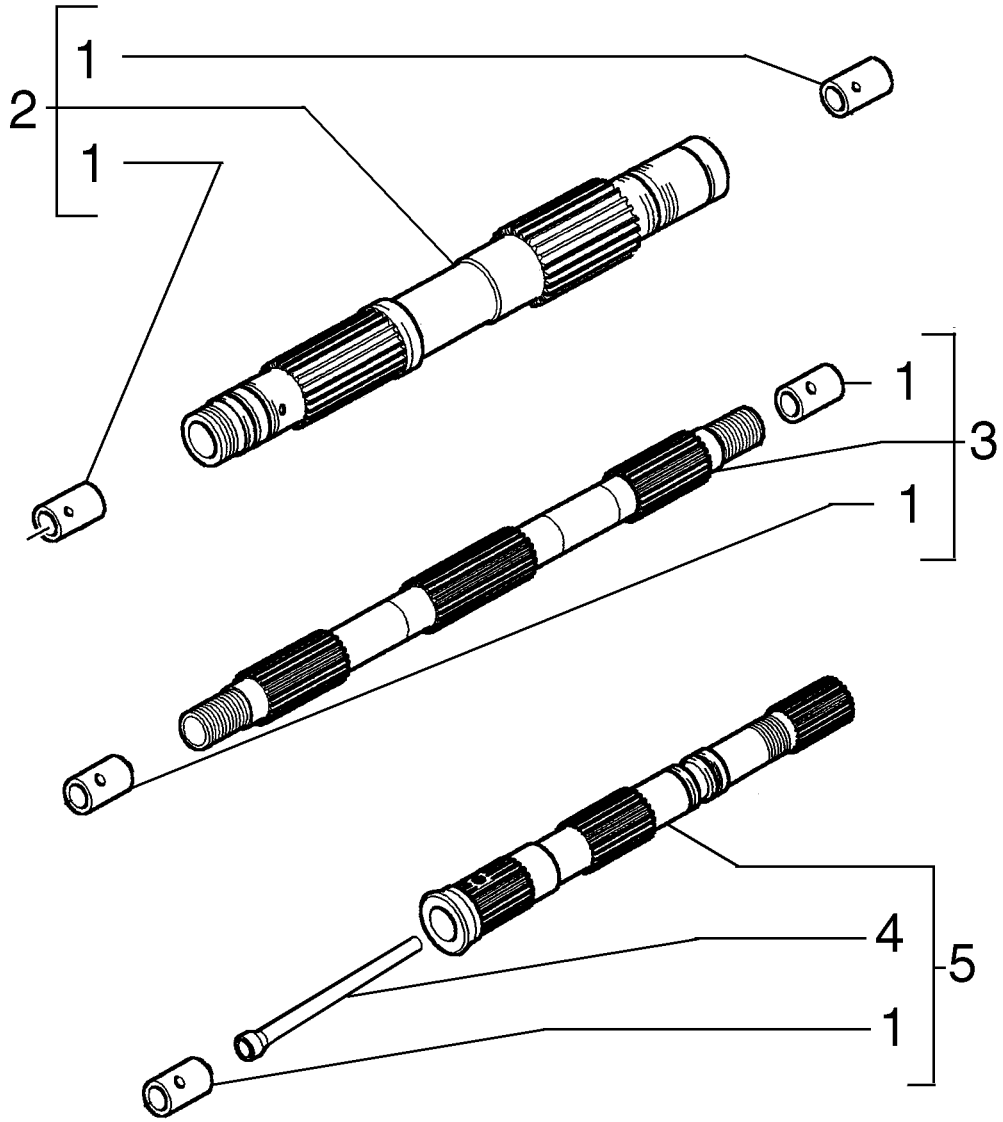

TRANSMISSION SHAFT
TRANSMISSION SHAFT
TRANSMISSION SHAFT
TRANSMISSION SHAFT

R	N	P.N.	MOD	Q	Denominação Bezeichnung	Denominacion Descrizione	Description Beskrivelse	Description Denominação	L.C.
1		76027777		5	BUCHA BUECHSE	CASQUILLO BOCCOLA	BUSHING BOESNING	BAGUE CASQUILHO	095B
2		76027783		1	EIXO ACIONADO GETRIEBENE WELLE	ARBOL CONDUCIDO ALBERO CONDOTTO	SHAFT, DRIVEN DREVET AKSEL	ARBRE CONDUIT VEIO MOVIDO	014A
3		76027779		1	EIXO ACIONADOR HAUPTWELLE	ARBOL CONDUCTOR ALBERO CONDUTTORE	SHAFT, MAIN DRIVAKSEL	ARBRE CONDUCTEUR VEIO CONDUTOR	015A
4		79032465		1	TUBO RÍGIDO LEITUNG	TUBO RIGIDO TUBO RIGIDO	TUBE, RIGID ROER	TUYAU RIGIDE TUBO RIGIDO	193T
5		76027781		1	EIXO INTERMEDIÁRIO ZWISCHENWELLE	ARBOL DE REENVIO ALBERO DI RINVIO	SHAFT, IDLE MELLEMAKSEL	ARBRE DE RENVOI VEIO INTERMEDIO	009A

02-33	01	p1	05/09

EIXO DO CÂMBIO
ARBOL DEL CAMBIO
TRANSMISSION SHAFT
TRANSMISSION SHAFT

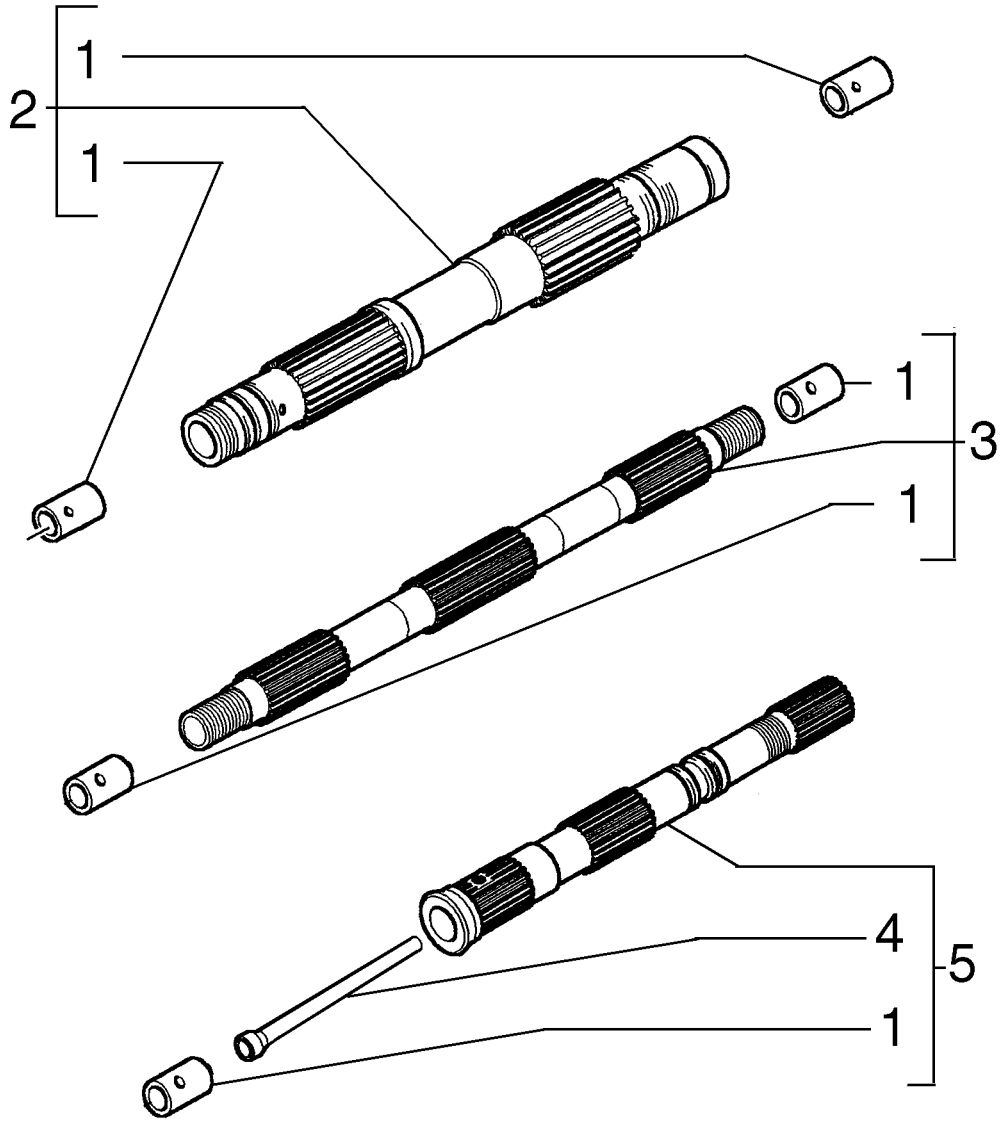

TRANSMISSION SHAFT
TRANSMISSION SHAFT
TRANSMISSION SHAFT
TRANSMISSION SHAFT

R	N	P.N.	MOD	Q	Denominação Bezeichnung	Denominacion Descrizione	Description Beskrivelse	Description Denominação	L.C.
1		76027777		5	BUCHA BUECHSE	CASQUILLO BOCCOLA	BUSHING BOESNING	BAGUE CASQUILHO	095B
2		76027815		1	EIXO ACIONADO GETRIEBENE WELLE	ARBOL CONDUCIDO ALBERO CONDOTTO	SHAFT, DRIVEN DREVET AKSEL	ARBRE CONDUIT VEIO MOVIDO	014A
3		76027808		1	EIXO ACIONADOR HAUPTWELLE	ARBOL CONDUCTOR ALBERO CONDUTTORE	SHAFT, MAIN DRIVAKSEL	ARBRE CONDUCTEUR VEIO CONDUTOR	015A
4		79038892		1	TUBO ROHR	TUBO TUBETTO	TUBE RØR	TUBE TUBO	195T
5		76027810		1	EIXO INTERMEDIÁRIO ZWISCHENWELLE	ARBOL DE REENVIO ALBERO DI RINVIO	SHAFT, IDLE MELLEMAKSEL	ARBRE DE RENVOI VEIO INTERMEDIO	009A

02-34	01	p1	10/08

TRANSMISSÃO - 79110855
CAMBIO DE VELOCIDADES - 79110855
TRANSMISSION - 79110855
TRANSMISSION - 79110855

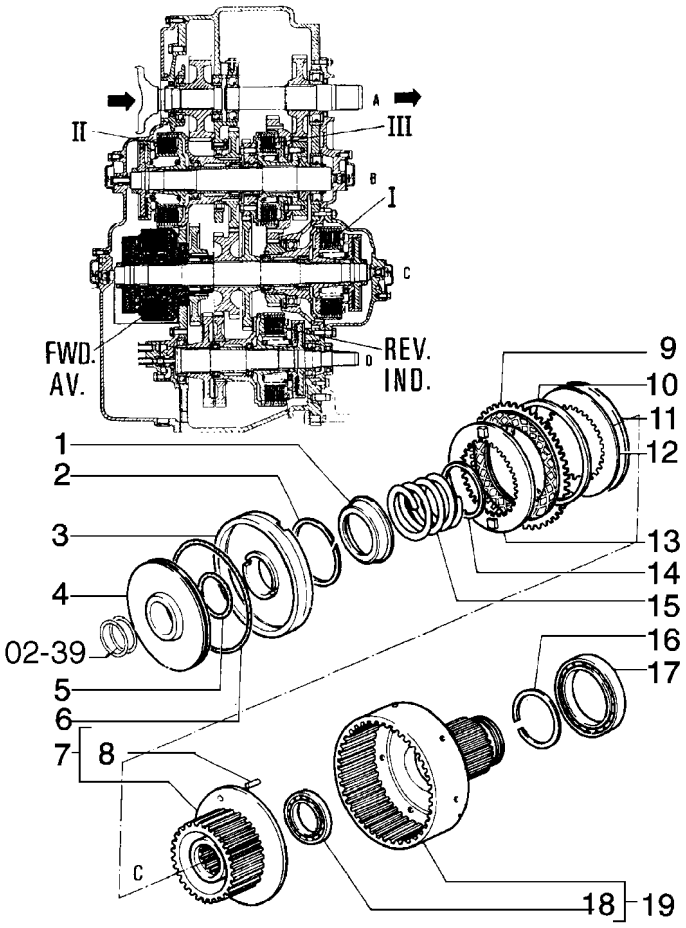

TRANSMISSION - 79110855
TRANSMISSION - 79110855
TRANSMISSION - 79110855
TRANSMISSION - 79110855

R	N	P.N.	MOD	Q	Denominação Bezeichnung	Denominacion Descrizione	Description Beskrivelse	Description Denominação	L.C.
1		79041950		1	PRATO TASSE	TAZA SCODELLINO	CUP LEJESKAAL	CUVE TACA	060S
2		79041951		1	ANEL-TRAVA SICHERUNGSRING	ANILLO DE FRENO ANELLO DI SICUREZZA	RING, LOCKING LAASESKIVE	JONC D'ARRET ANEL DE SEGURANCA	051A
3		79036885		1	PISTÃO KOLBEN	EMBOLO STANTUFFO	PISTON STEMPEL	PISTON PISTAO	235S
4		4983905		1	PISTÃO KOLBEN	EMBOLO STANTUFFO	PISTON STEMPEL	PISTON PISTAO	235S
5		14459781		1	ANEL "O", -139, Cl 7, 2.175" ID x .103" Thk O-RING	JUNTA HERMETICA ANELLO TOROIDALE	O-RING O-RING	JOINT THORIQUE O-RING	055A
6		14467781		1	ANEL "O", -259, Cl 7, 6.234" ID x .139" Thk O-RING	JUNTA HERMETICA ANELLO TOROIDALE	O-RING O-RING	JOINT THORIQUE O-RING	055A
7		76087577		1	TAMBOR TROMMEL	TAMBOR TAMBURO	DRUM TAERSKECYLINDER	TAMBOUR TAMBOR	020T
8		79071789		3	AGULHA P/ ROLAMENTO NADELLAGER	AGUJA PARA COJINETE RULLINO CUSCINETTO	NEEDLE ROLLER NAALERULLE FOR LEJE	AIGUILLE DE ROULEMEI ROLETES PARA ROLAMI	155R
9		79079550		10	DISCO SCHEIBE	DISCO DISCO	DISC NAV	DISQUE DISCO	060D
10		79038905		10	MOLA FEDER	RESORTE MOLLA	SPRING FJEDER	RESSORT MOLA	100M
11		79040803		AR	DISCO SCHEIBE	DISCO DISCO	DISC NAV	DISQUE DISCO	060D
12		79040802		9	DISCO CONJUNTO KUPPLUNGSCHEIBE	DISCO (CONJUNTO) DISCO, FRIZIONE	DISC, CLUTCH SKIVE, KOBLING	DISQUE-D'EMBRAYAGE DISCO CONJUNTO	P485
13		79041947		1	DISCO SCHEIBE	DISCO DISCO	DISC NAV	DISQUE DISCO	060D
14		79041949		2	ESPAÇADOR DISTANZSTÜCK	SEPARADOR DISTANZIALE	SPACER AFSTANDSSTYKKE	ENTRETOISE ESPACADOR	075D
15		79077584		1	MOLA FEDER	RESORTE MOLLA	SPRING FJEDER	RESSORT MOLA	100M
16		76002522		1	ANEL-ELÁSTICO SPRENGRING	RETENEDOR ANELLO DI RITEGNO	CIRCLIP LAASERING	CIRCLIP FREIO DE MOLA	056A
17		28042600		1	ROLAMENTO KUGELLAGER	RODAMIENTO DE BOLA CUSCINETTO A SFERA	BEARING, BALL KUGLELEJE	ROULEMENT A BILLES ROLAMENTO	343C
18		79032204		1	ROLAMENTO NADELLAGER	RODAMIENTO DE RPDIL CUSCINETTO A RULLINI	BEARING, NEEDLE NAALELEJE	ROULEMENT A AIGUILLE ROLAMENTO	344C
19		76087579		1	TAMBOR TROMMEL	TAMBOR TAMBURO	DRUM TAERSKECYLINDER	TAMBOUR TAMBOR	020T

02-35	01	p1	10/08

TRANSMISSÃO - 79110855
CAMBIO DE VELOCIDADES - 79110855
TRANSMISSION - 79110855
TRANSMISSION - 79110855

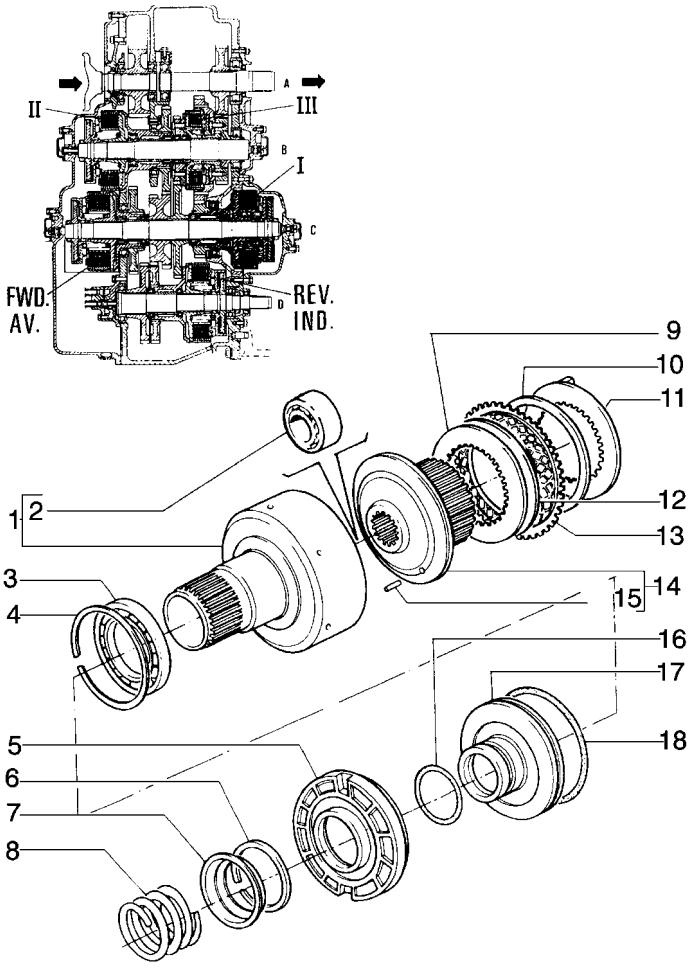

TRANSMISSION - 79110855
TRANSMISSION - 79110855
TRANSMISSION - 79110855
TRANSMISSION - 79110855

R	N	P.N.	MOD	Q	Denominação Bezeichnung	Denominacion Descrizione	Description Beskrivelse	Description Denominação	L.C.
1		79026694		1	TAMBOR TROMMEL	TAMBOR TAMBURO	DRUM TAERSKECYLINDER	TAMBOUR TAMBOR	020T
2		79032204		1	ROLAMENTO NADELLAGER	RODAMIENTO DE RPDIL CUSCINETTO A RULLINI	BEARING, NEEDLE NAALELEJE	ROULEMENT A AIGUILLE ROLAMENTO	344C
3		28042610		1	ROLAMENTO KUGELLAGER	RODAMIENTO DE BOLAS CUSCINETTO A SFERA	BEARING, BALL KUGLELEJE	ROULEMENT A BILLES ROLAMENTO	343C
4		11077976		1	ANEL, M160, Int SPRENGRING	ANILLO DE RESORTE ANELLO ELASTICO	RING, SNAP LÅSERING	ANNEAU D'ARRÊT ANEL	054A
5		79036885		1	PISTÃO KOLBEN	EMBOLO STANTUFFO	PISTON STEMPEL	PISTON PISTAO	235S
6		79041951		1	ANEL-TRAVA SICHERUNGSRING	ANILLO DE FRENO ANELLO DI SICUREZZA	RING, LOCKING LAASESKIVE	JONC D'ARRET ANEL DE SEGURANCA	051A
7		79041950		1	PRATO TASSE	TAZA SCODELLINO	CUP LEJESKAAL	CUVE TACA	060S
8		79077584		1	MOLA FEDER	RESORTE MOLLA	SPRING FJEDER	RESSORT MOLA	100M
9		79040802		7	DISCO CONJUNTO KUPPLUNGSCHEIBE	DISCO (CONJUNTO) DISCO, FRIZIONE	DISC, CLUTCH SKIVE, KOBLING	DISQUE-D'EMBRAYAGE DISCO CONJUNTO	P485
10		79038905		8	MOLA FEDER	RESORTE MOLLA	SPRING FJEDER	RESSORT MOLA	100M
11		79041947		1	DISCO SCHEIBE	DISCO DISCO	DISC NAV	DISQUE DISCO	060D
12		79040803		AR	DISCO SCHEIBE	DISCO DISCO	DISC NAV	DISQUE DISCO	060D
13		79079550		8	DISCO SCHEIBE	DISCO DISCO	DISC NAV	DISQUE DISCO	060D
14		79071781		1	TAMBOR TROMMEL	TAMBOR TAMBURO	DRUM TAERSKECYLINDER	TAMBOUR TAMBOR	020T
15		10333410		3	GUIA, M4 x 14 ZENTRIERBOLZEN	PITON GRANO	DOWEL DYVEL	PION GUIA	090G
16		14459781		1	ANEL "O", -139, Cl 7, 2.175" ID x .103" Thk O-RING	JUNTA HERMETICA ANELLO TOROIDALE	O-RING O-RING	JOINT THORIQUE O-RING	055A
17		4983905		1	PISTÃO KOLBEN	EMBOLO STANTUFFO	PISTON STEMPEL	PISTON PISTAO	235S
18		14467781		1	ANEL "O", -259, Cl 7, 6.234" ID x .139" Thk O-RING	JUNTA HERMETICA ANELLO TOROIDALE	O-RING O-RING	JOINT THORIQUE O-RING	055A

02-36	01	p1	10/08

TRANSMISSÃO - 79110855
CAMBIO DE VELOCIDADES - 79110855
TRANSMISSION - 79110855
TRANSMISSION - 79110855

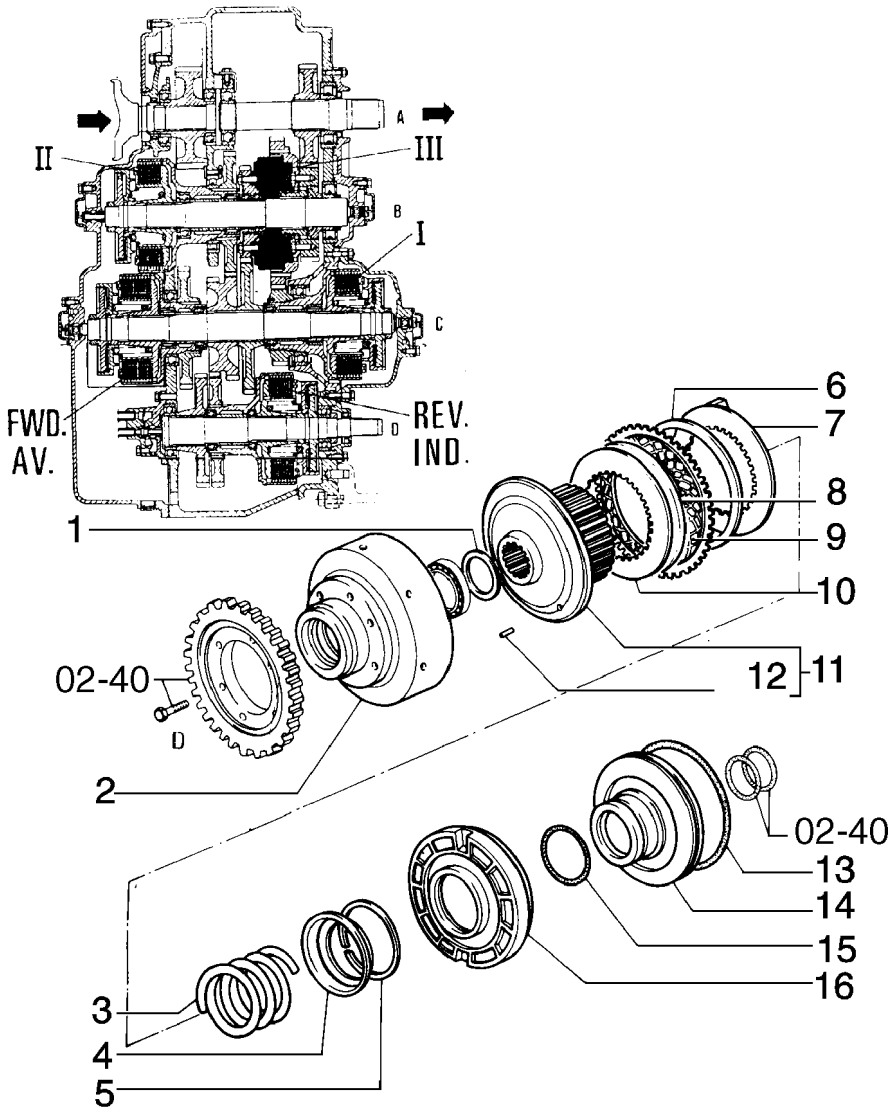

TRANSMISSION - 79110855
TRANSMISSION - 79110855
TRANSMISSION - 79110855
TRANSMISSION - 79110855

R	N	P.N.	MOD	Q	Denominação Bezeichnung	Denominacion Descrizione	Description Beskrivelse	Description Denominação	L.C.
1		79046948		1	ESPAÇADOR DISTANZSTÜCK	SEPARADOR DISTANZIALE	SPACER AFSTANDSSTYKKE	ENTRETOISE ESPACADOR	075D
2		79111603		1	TAMBOR TROMMEL	TAMBOR TAMBURO	DRUM TAERSKECYLINDER	TAMBOUR TAMBOR	020T
3		79077584		1	MOLA FEDER	RESORTE MOLLA	SPRING FJEDER	RESSORT MOLA	100M
4		79041950		1	PRATO TASSE	TAZA SCODELLINO	CUP LEJESKAAL	CUVE TACA	060S
5		79041951		1	ANEL-TRAVA SICHERUNGSRING	ANILLO DE FRENO ANELLO DI SICUREZZA	RING, LOCKING LAASESKIVE	JONC D'ARRET ANEL DE SEGURANCA	051A
6		79038905		8	MOLA FEDER	RESORTE MOLLA	SPRING FJEDER	RESSORT MOLA	100M
7		79041947		1	DISCO SCHEIBE	DISCO DISCO	DISC NAV	DISQUE DISCO	060D
8		79040803		AR	DISCO SCHEIBE	DISCO DISCO	DISC NAV	DISQUE DISCO	060D
9		79079550		6	DISCO SCHEIBE	DISCO DISCO	DISC NAV	DISQUE DISCO	060D
10		79040802		6	DISCO CONJUNTO KUPPLUNGSCHEIBE	DISCO (CONJUNTO) DISCO, FRIZIONE	DISC, CLUTCH SKIVE, KOBLING	DISQUE-D'EMBRAYAGE DISCO CONJUNTO	P485
11		79071781		1	TAMBOR TROMMEL	TAMBOR TAMBURO	DRUM TAERSKECYLINDER	TAMBOUR TAMBOR	020T
12		79071789		3	AGULHA P/ ROLAMENTO NADELLAGER	AGUJA PARA COJINETE RULLINO CUSCINETTO	NEEDLE ROLLER NAALERULLE FOR LEJE	AIGUILLE DE ROULEMEI ROLETES PARA ROLAMI	155R
13		14467781		1	ANEL "O", -259, Cl 7, 6.234" ID x .139" Thk O-RING	JUNTA HERMETICA ANELLO TOROIDALE	O-RING O-RING	JOINT THORIQUE O-RING	055A
14		4983905		1	PISTÃO KOLBEN	EMBOLO STANTUFFO	PISTON STEMPEL	PISTON PISTAO	235S
15		14459781		1	ANEL "O", -139, Cl 7, 2.175" ID x .103" Thk O-RING	JUNTA HERMETICA ANELLO TOROIDALE	O-RING O-RING	JOINT THORIQUE O-RING	055A
16		79036885		1	PISTÃO KOLBEN	EMBOLO STANTUFFO	PISTON STEMPEL	PISTON PISTAO	235S

02-37	01	p1	10/08

TRANSMISSÃO - 79110855
CAMBIO DE VELOCIDADES - 79110855
TRANSMISSION - 79110855
TRANSMISSION - 79110855

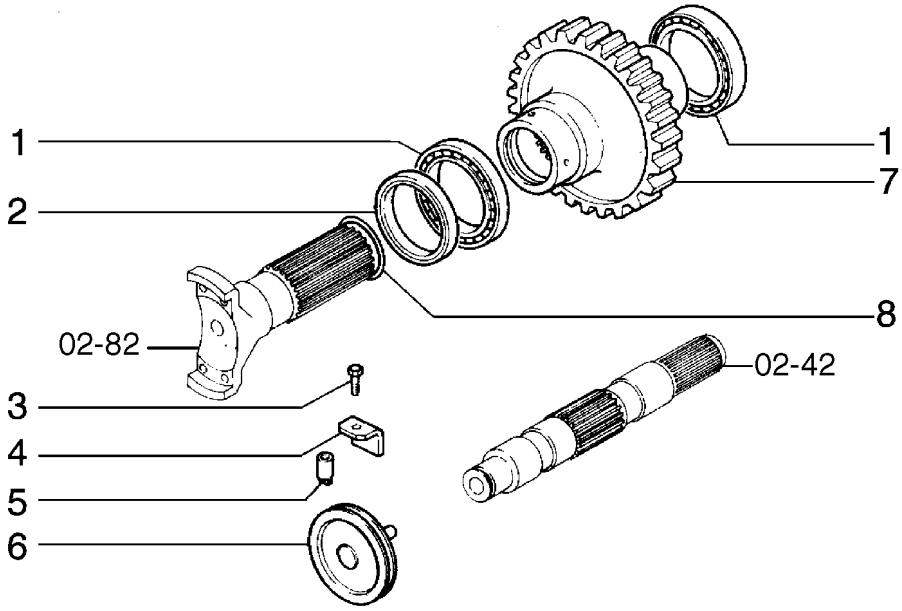

TRANSMISSION - 79110855
TRANSMISSION - 79110855
TRANSMISSION - 79110855
TRANSMISSION - 79110855

R	N	P.N.	MOD	Q	Denominação Bezeichnung	Denominacion Descrizione	Description Beskrivelse	Description Denominação	L.C.
1		20141040		2	ROLAMENTO KUGELLAGER	RODAMIENTO DE BOLA CUSCINETTO A SFERA	BEARING, BALL KUGLELEJE	ROULEMENT A BILLES ROLAMENTO	343C
2		40000030		1	ANEL DE VEDACAO DICHTUNG	ANILLO DE CIERRE ANELLO DI TENUTA	SEAL PAKNINGSRING	JOINT ANEL DE VEDACAO	132A
3		14233230		1	PARAFUSO, Hex, M10 x 1.25 x 20, Full Thd SCHRAUBE	TORNILLO BULLONE	BOLT SKRUE	BOULON PARAFUSO	140B
4		4970200		1	SUPORTE KONSOLE	PIEZA DE SOPORTE STAFFA	BRACKET BESLAG	PATTE FIXATION BRACADEIRA	225S
5		4966863		1	GUIA ZENTRIERBOLZEN	PITON GRANO	DOWEL DYVEL	PION GUIA	090G
6		4966862		1	ESPAÇADOR DISTANZSTÜCK	SEPARADOR DISTANZIALE	SPACER AFSTANDSSTYKKE	ENTRETOISE ESPACADOR	075D
7		79032300		1	ENGRENAGEM ZAHNRAD	ENGRANAJE INGRANAGGIO	GEAR TANDHJUL	PIGNON CARRETO	050I
8		14464381		1	ANEL "O", -225, Cl 7, 1.859" ID x .139" Thk O-RING	JUNTA HERMETICA ANELLO TOROIDALE	O-RING O-RING	JOINT THORIQUE O-RING	055A

02-38	01	p1	10/08

TRANSMISSÃO - 79110855
CAMBIO DE VELOCIDADES - 79110855
TRANSMISSION - 79110855
TRANSMISSION - 79110855

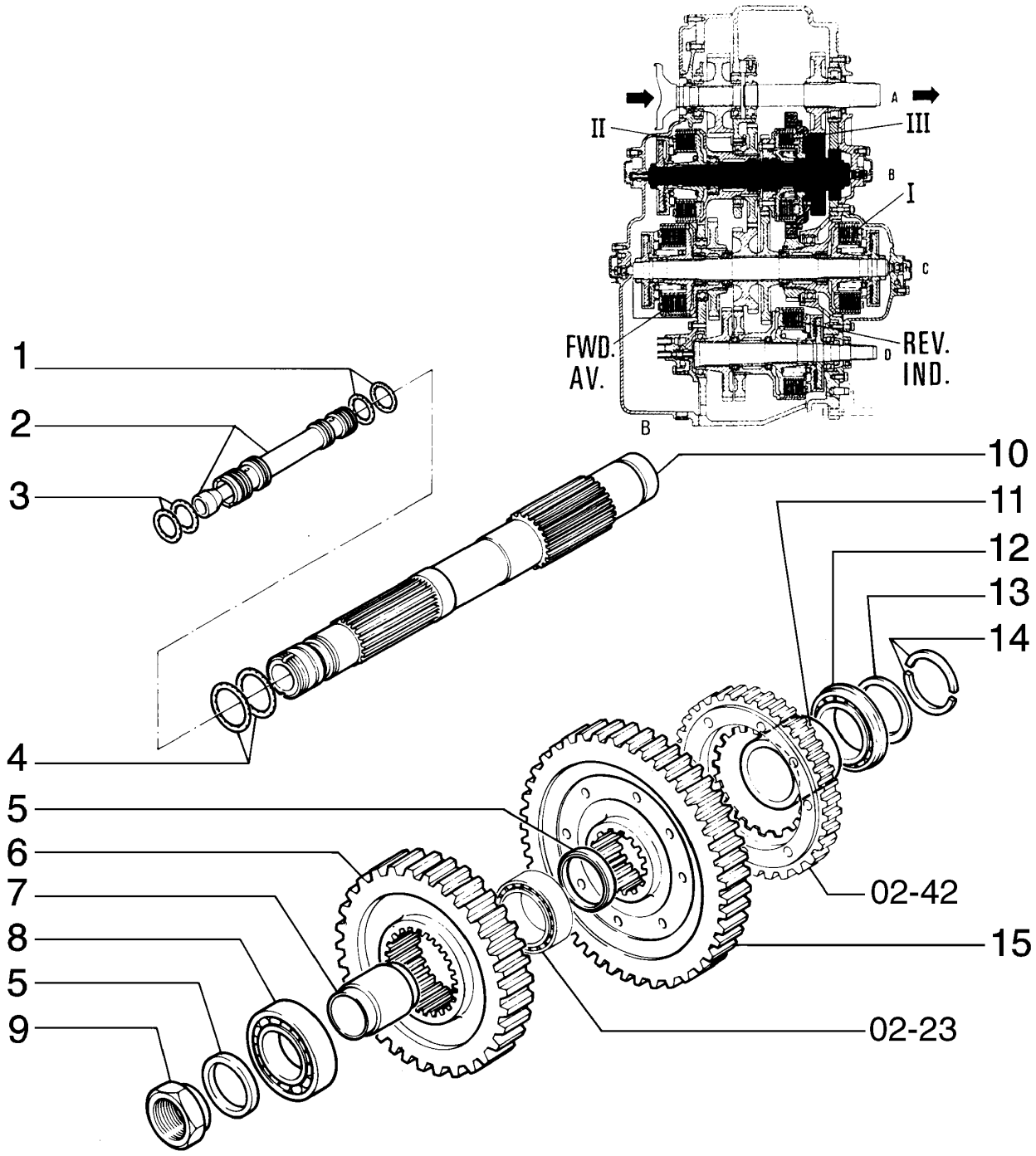

TRANSMISSION - 79110855
TRANSMISSION - 79110855
TRANSMISSION - 79110855
TRANSMISSION - 79110855

R	N	P.N.	MOD	Q	Denominação Bezeichnung	Denominacion Descrizione	Description Beskrivelse	Description Denominação	L.C.
1		79051013		5	ANEL "O" O-RING	JUNTA HERMETICA ANELLO TOROIDALE	O-RING O-RING	JOINT THORIQUE O-RING	055A
2		79060757		1	PINO BOLZEN	PERNO PERNO	PIN STIFT	AXE PERNO	080P
3		14457281		5	ANEL "O", -114, Cl 7, .612" ID x .103" Thk JUNTA HERMETICA O-RING ANELLO TOROIDALE		O-RING O-RING	JOINT THORIQUE O-RING	055A
4		14463881		2	ANEL "O", -220, Cl 7, 1.359" ID x .139" Thk JUNTA HERMETICA O-RING ANELLO TOROIDALE		O-RING O-RING	JOINT THORIQUE O-RING	055A
5		581371		2	PLACA ENCOSTO ANLAUFPLATTE	PLACA DE APOYO SPALLAMENTO	PLATE, THRUST TRYKPLADE	PLATEAU DE PRESSION CHAPA DE ENCOSTO	750S
6		79033609		1	ENGRENAGEM ZAHNRAD	ENGRANAJE INGRANAGGIO	GEAR TANDHJUL	PIGNON CARRETO	050I
7		79026691		1	ESPAÇADOR DISTANZSTÜCK	SEPARADOR DISTANZIALE	SPACER AFSTANDSSTYKKE	ENTRETOISE ESPACADOR	075D
8		26794660		1	ROLAMENTO KUGELLAGER	RODAMIENTO DE BOLA CUSCINETTO A SFERA	BEARING, BALL KUGLELEJE	ROULEMENT A BILLES ROLAMENTO	343C
9		4951301		1	PORCA MUTTER	TUERCA DADO	NUT MOETRIK	ECROU PORCA	010D
10		76027815		1	EIXO ACIONADO GETRIEBENE WELLE	ARBOL CONDUCIDO ALBERO CONDOTTO	SHAFT, DRIVEN DREVET AKSEL	ARBRE CONDUIT VEIO MOVIDO	014A
11		79042267		1	BUCHA BUECHSE	CASQUILLO BOCCOLA	BUSHING BOESNING	BAGUE CASQUILHO	095B
12		20439480		1	ROLAMENTO ROLETES ROLLENLAGER	RODAMIENTO DE RODIL CUSCINETTO A RULLI	BEARING, ROLLER GEARHJULSAET	ROULEMENT A ROULEA ROLAMENTO ROLETES	346C
13		586675		1	ANEL DE PRESSAO ANLAUFRING	ANILLO DE EMPUJE ANELLO, DI SPINTA	RING, THRUST TRYKRING	BAGUE DE POUSSÉE ANEL DE PRESSAO	P618
14		4977442		2	SEMI-ANEL HALBRING	SEMIANILLO SEMIANELLO	HALF-RING HALVRING	DEMI-ANNEAU SEMIANEL	090S
15		79073036		1	ENGRENAGEM ZAHNRAD	ENGRANAJE INGRANAGGIO	GEAR TANDHJUL	PIGNON CARRETO	050I

02-39	01	p1	10/08

TRANSMISSÃO - 79110855
CAMBIO DE VELOCIDADES - 79110855
TRANSMISSION - 79110855
TRANSMISSION - 79110855

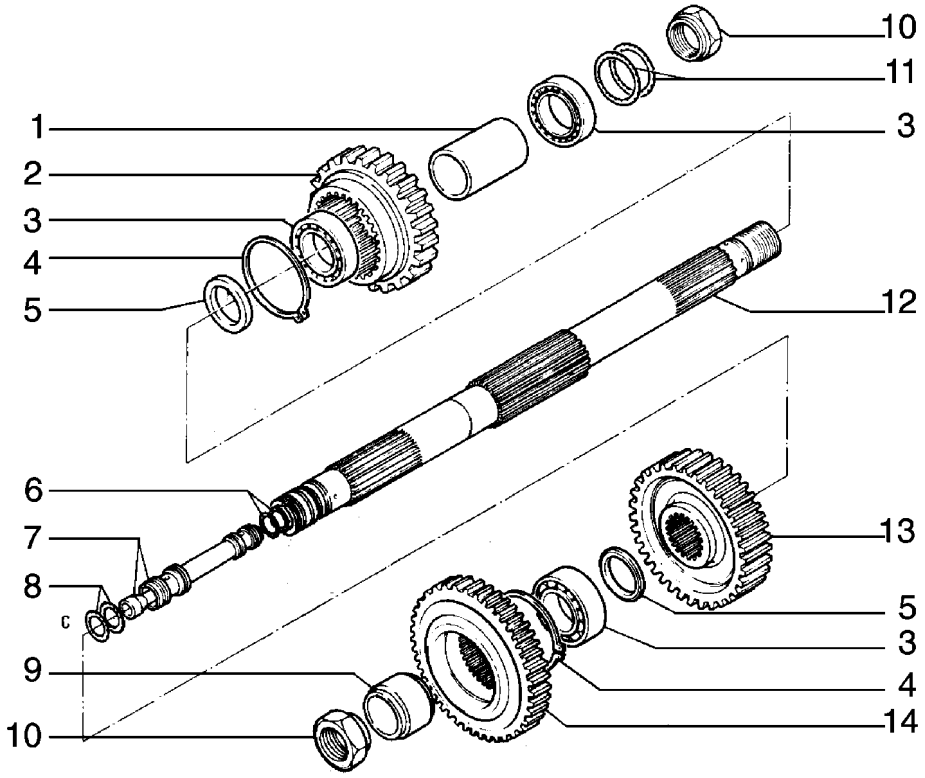

TRANSMISSION - 79110855
TRANSMISSION - 79110855
TRANSMISSION - 79110855
TRANSMISSION - 79110855

R	N	P.N.	MOD	Q	Denominação Bezeichnung	Denominacion Descrizione	Description Beskrivelse	Description Denominação	L.C.
1		**586680**		1	ESPAÇADOR DISTANZSTÜCK	SEPARADOR DISTANZIALE	SPACER AFSTANDSSTYKKE	ENTRETOISE ESPACADOR	075D
2		**79033605**		1	ENGRENAGEM ZAHNRAD	ENGRANAJE INGRANAGGIO	GEAR TANDHJUL	PIGNON CARRETO	050I
3		**76087581**		3	ROLAMENTO KUGELLAGER	RODAMIENTO DE BOLA CUSCINETTO A SFERA	BEARING, BALL KUGLELEJE	ROULEMENT A BILLES ROLAMENTO	343C
4		**11071376**		2	ANEL, M90, Ext SPRENGRING	ANILLO DE RESORTE ANELLO ELASTICO	RING, SNAP LÅSERING	ANNEAU D'ARRÊT ANEL	054A
5		**581371**		2	PLACA ENCOSTO ANLAUFPLATTE	PLACA DE APOYO SPALLAMENTO	PLATE, THRUST TRYKPLADE	PLATEAU DE PRESSION CHAPA DE ENCOSTO	750S
6		**79051013**		4	ANEL "O" O-RING	JUNTA HERMETICA ANELLO TOROIDALE	O-RING O-RING	JOINT THORIQUE O-RING	055A
7		**79060757**		2	PINO BOLZEN	PERNO PERNO	PIN STIFT	AXE PERNO	080P
8		**14457281**		4	ANEL "O", -114, Cl 7, .612" ID x .103" Thk O-RING	JUNTA HERMETICA ANELLO TOROIDALE	O-RING O-RING	JOINT THORIQUE O-RING	055A
9		**4962196**		1	ESPAÇADOR DISTANZSTÜCK	SEPARADOR DISTANZIALE	SPACER AFSTANDSSTYKKE	ENTRETOISE ESPACADOR	075D
10		**4951301**		2	PORCA MUTTER	TUERCA DADO	NUT MOETRIK	ECROU PORCA	010D
11		**14463881**		4	ANEL "O", -220, Cl 7, 1.359" ID x .139" Thk O-RING	JUNTA HERMETICA ANELLO TOROIDALE	O-RING O-RING	JOINT THORIQUE O-RING	055A
12		**76027808**		1	EIXO ACIONADOR HAUPTWELLE	ARBOL CONDUCTOR ALBERO CONDUTTORE	SHAFT, MAIN DRIVAKSEL	ARBRE CONDUCTEUR VEIO CONDUTOR	015A
13		**79033613**		1	ENGRENAGEM ZAHNRAD	ENGRANAJE INGRANAGGIO	GEAR TANDHJUL	PIGNON CARRETO	050I
14		**590533**		1	ENGRENAGEM ZAHNRAD	ENGRANAJE INGRANAGGIO	GEAR TANDHJUL	PIGNON CARRETO	050I

02-40	01	p1	10/08

TRANSMISSÃO - 79110855
CAMBIO DE VELOCIDADES - 79110855
TRANSMISSION - 79110855
TRANSMISSION - 79110855

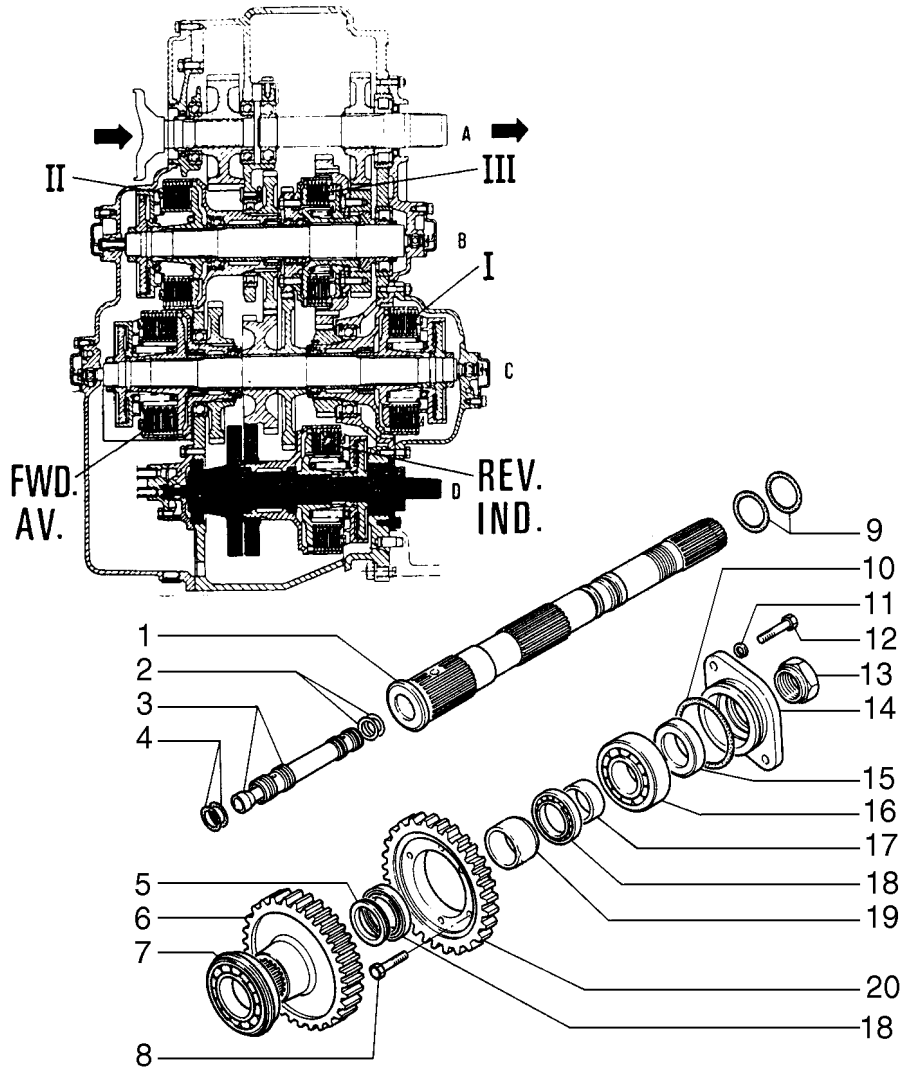

TRANSMISSION - 79110855
TRANSMISSION - 79110855
TRANSMISSION - 79110855
TRANSMISSION - 79110855

R	N	P.N.	MOD	Q	Denominação Bezeichnung	Denominacion Descrizione	Description Beskrivelse	Description Denominação	L.C.
1		76027810		1	EIXO INTERMEDIÁRIO ZWISCHENWELLE	ARBOL DE REENVIO ALBERO DI RINVIO	SHAFT, IDLE MELLEMAKSEL	ARBRE DE RENVOI VEIO INTERMEDIO	009A
2		79051013		2	ANEL "O" O-RING	JUNTA HERMETICA ANELLO TOROIDALE	O-RING O-RING	JOINT THORIQUE O-RING	055A
3		79060757		1	PINO BOLZEN	PERNO PERNO	PIN STIFT	AXE PERNO	080P
4		14457281		2	ANEL "O", -114, Cl 7, .612" ID x .103" Thk O-RING	JUNTA HERMETICA ANELLO TOROIDALE	O-RING O-RING	JOINT THORIQUE O-RING	055A
5		581371		1	PLACA ENCOSTO ANLAUFPLATTE	PLACA DE APOYO SPALLAMENTO	PLATE, THRUST TRYKPLADE	PLATEAU DE PRESSION CHAPA DE ENCOSTO	750S
6		590537		1	ENGRENAGEM ZAHNRAD	ENGRANAJE INGRANAGGIO	GEAR TANDHJUL	PIGNON CARRETO	050I
7		28996360		1	ROLAMENTO KUGELLAGER	RODAMIENTO DE BOLAS CUSCINETTO A SFERA	BEARING, BALL KUGLELEJE	ROULEMENT A BILLES ROLAMENTO	343C
8		14233830		6	PARAFUSO, Hex, M10 x 1.25 x 40 SCHRAUBE	TORNILLO BULLONE	BOLT SKRUE	BOULON PARAFUSO	140B
9		14463881		2	ANEL "O", -220, Cl 7, 1.359" ID x .139" Thk O-RING	JUNTA HERMETICA ANELLO TOROIDALE	O-RING O-RING	JOINT THORIQUE O-RING	055A
10		14465481		1	ANEL "O", -236, Cl 7, 3.234" ID x .139" Thk O-RING	JUNTA HERMETICA ANELLO TOROIDALE	O-RING O-RING	JOINT THORIQUE O-RING	055A
11		14496631		2	ARRUELA PLANA, M10 x 21 x 2 UNTERLEGSCHEIBE	ARANDELA ROSETTA PIANA	WASHER FLADSKIVE	RONDELLE ANILHA	131R
12		15970731		2	PARAFUSO, Hex, M10 x 1.25 x 25, 10.9, Full Thd SCHRAUBE	TORNILLO BULLONE	BOLT SKRUE	BOULON PARAFUSO	140B
13		4951301		1	PORCA MUTTER	TUERCA DADO	NUT MOETRIK	ECROU PORCA	010D
14		4960759		1	FLANGE FLANSCH	BRIDA FLANGIA	FLANGE FLANGE	FLASQUE FALANGE	070F
15		40000110		1	JUNTA DICHTUNG, FLACH	JUNTA HERMETICA GUARNIZIONE	GASKET PAKNING	JOINT JUNTA	123G
16		20943310		1	ROLAMENTO KUGELLAGER	RODAMIENTO DE BOLAS CUSCINETTO A SFERA	BEARING, BALL KUGLELEJE	ROULEMENT A BILLES ROLAMENTO	343C
17		4979204		1	ESPAÇADOR DISTANZSTÜCK	SEPARADOR DISTANZIALE	SPACER AFSTANDSSTYKKE	ENTRETOISE ESPACADOR	075D
18		76087581		2	ROLAMENTO KUGELLAGER	RODAMIENTO DE BOLAS CUSCINETTO A SFERA	BEARING, BALL KUGLELEJE	ROULEMENT A BILLES ROLAMENTO	343C
19		592487		1	ESPAÇADOR DISTANZSTÜCK	SEPARADOR DISTANZIALE	SPACER AFSTANDSSTYKKE	ENTRETOISE ESPACADOR	075D
20		586661		1	ENGRENAGEM ZAHNRAD	ENGRANAJE INGRANAGGIO	GEAR TANDHJUL	PIGNON CARRETO	050I

02-41	01	p1	10/08

TRANSMISSÃO - 79110855
CAMBIO DE VELOCIDADES - 79110855
TRANSMISSION - 79110855
TRANSMISSION - 79110855

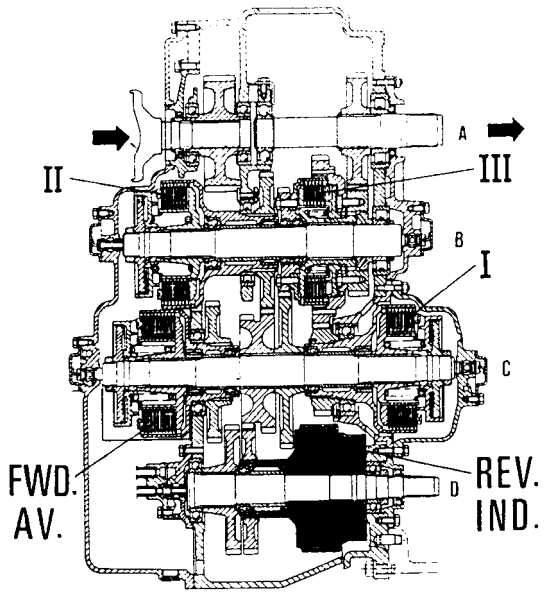

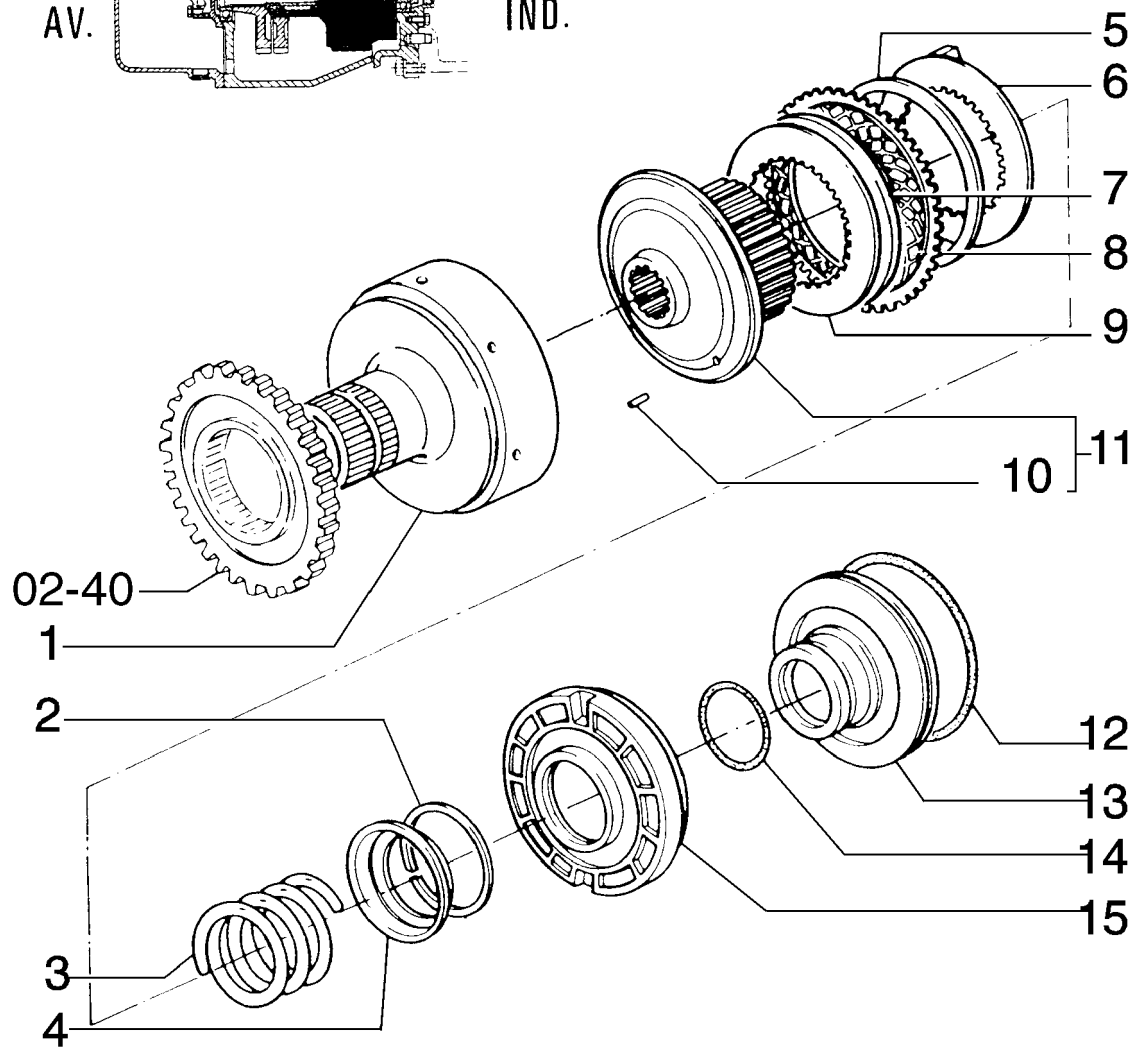

TRANSMISSION - 79110855
TRANSMISSION - 79110855
TRANSMISSION - 79110855
TRANSMISSION - 79110855

R	N	P.N.	MOD	Q	Denominação Bezeichnung	Denominacion Descrizione	Description Beskrivelse	Description Denominação	L.C.
1		79111601		1	TAMBOR TROMMEL	TAMBOR TAMBURO	DRUM TAERSKECYLINDER	TAMBOUR TAMBOR	020T
2		79041951		1	ANEL-TRAVA SICHERUNGSRING	ANILLO DE FRENO ANELLO DI SICUREZZA	RING, LOCKING LAASESKIVE	JONC D'ARRET ANEL DE SEGURANCA	051A
3		79077584		1	MOLA FEDER	RESORTE MOLLA	SPRING FJEDER	RESSORT MOLA	100M
4		79041951		1	ANEL-TRAVA SICHERUNGSRING	ANILLO DE FRENO ANELLO DI SICUREZZA	RING, LOCKING LAASESKIVE	JONC D'ARRET ANEL DE SEGURANCA	051A
5		79038905		8	MOLA FEDER	RESORTE MOLLA	SPRING FJEDER	RESSORT MOLA	100M
6		79041947		1	DISCO SCHEIBE	DISCO DISCO	DISC NAV	DISQUE DISCO	060D
7		79040803		*	DISCO SCHEIBE	DISCO DISCO	DISC NAV	DISQUE DISCO	060D
8		79079550		8	DISCO SCHEIBE	DISCO DISCO	DISC NAV	DISQUE DISCO	060D
9		79040802		7	DISCO CONJUNTO KUPPLUNGSCHEIBE	DISCO (CONJUNTO) DISCO, FRIZIONE	DISC, CLUTCH SKIVE, KOBLING	DISQUE-D'EMBRAYAGE DISCO CONJUNTO	P485
10		79071789		3	AGULHA P/ ROLAMENTO NADELLAGER	AGUJA PARA COJINETE RULLINO CUSCINETTO	NEEDLE ROLLER NAALERULLE FOR LEJE	AIGUILLE DE ROULEMEI ROLETES PARA ROLAMI	155R
11		79071781		1	TAMBOR TROMMEL	TAMBOR TAMBURO	DRUM TAERSKECYLINDER	TAMBOUR TAMBOR	020T
12		14467781		1	ANEL "O", -259, Cl 7, 6.234" ID x .139" Thk O-RING	JUNTA HERMETICA ANELLO TOROIDALE	O-RING O-RING	JOINT THORIQUE O-RING	055A
13		4983905		1	PISTÃO KOLBEN	EMBOLO STANTUFFO	PISTON STEMPEL	PISTON PISTAO	235S
14		14459781		1	ANEL "O", -139, Cl 7, 2.175" ID x .103" Thk O-RING	JUNTA HERMETICA ANELLO TOROIDALE	O-RING O-RING	JOINT THORIQUE O-RING	055A
15		79036885		1	PISTÃO KOLBEN	EMBOLO STANTUFFO	PISTON STEMPEL	PISTON PISTAO	235S

02-42	01	p1	10/08

TRANSMISSÃO - 79110855
CAMBIO DE VELOCIDADES - 79110855
TRANSMISSION - 79110855
TRANSMISSION - 79110855

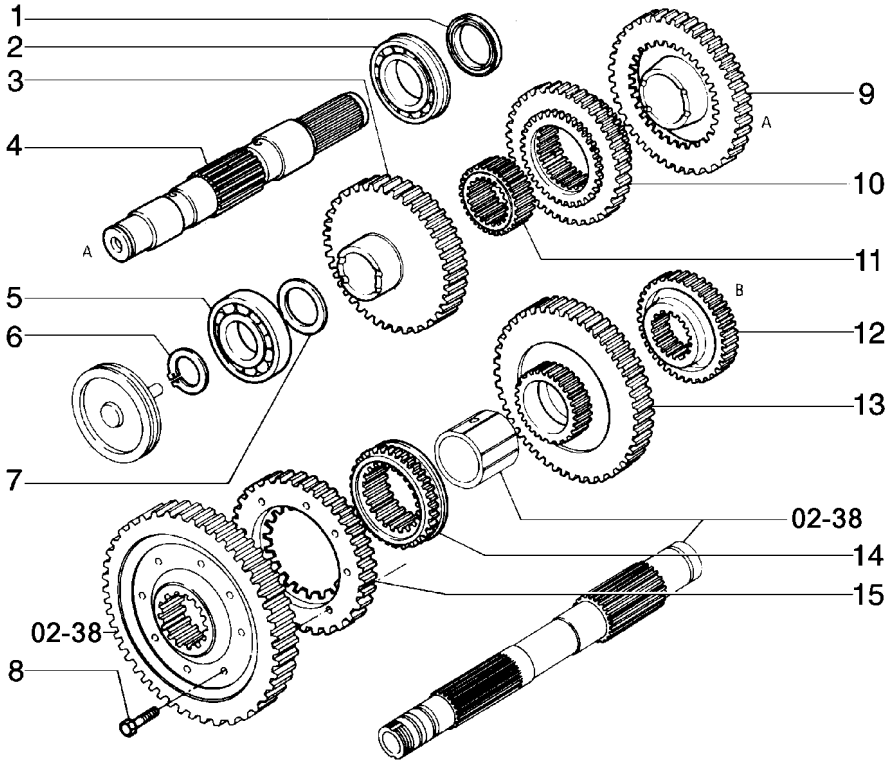

TRANSMISSION - 79110855
TRANSMISSION - 79110855
TRANSMISSION - 79110855
TRANSMISSION - 79110855

R	N	P.N.	MOD	Q	Denominação Bezeichnung	Denominacion Descrizione	Description Beskrivelse	Description Denominação	L.C.
1		40000130		1	ANEL DE BORRACHA GUMMIRING	GUARNICION DE CAUCH ANELLO DI GOMMA	RING, RUBBER GUMMISKIVE	ANNEAU CAOUTCHOUC ANEL DE BORRACHA	048A
2		79032304		1	ROLAMENTO ROLETES ROLLENLAGER	RODAMIENTO DE RODIL CUSCINETTO A RULLI	BEARING, ROLLER GEARHJULSAET	ROULEMENT A ROULEA ROLAMENTO ROLETES	346C
3		79109690		1	ENGRENAGEM ZAHNRAD	ENGRANAJE INGRANAGGIO	GEAR TANDHJUL	PIGNON CARRETO	050I
4		79042266		1	EIXO WELLE	EJE ALBERO	SHAFT AKSEL	ARBRE VEIO	016A
5		26072930		1	ROLAMENTO KUGELLAGER	RODAMIENTO DE BOLAS CUSCINETTO A SFERA	BEARING, BALL KUGLELEJE	ROULEMENT A BILLES ROLAMENTO	343C
6		11068876		1	ANEL, M40, Ext SPRENGRING	ANILLO DE RESORTE ANELLO ELASTICO	RING, SNAP LÅSERING	ANNEAU D'ARRÊT ANEL	054A
7		586702		1	ARO ANLAUFSCHEIBE	ARANDELA DE TOPE RONDELLA, DI SPINTA	WASHER, THRUST TRYKSKIVE	RONDELLE DE BUTÉE ANILHA DE ENCOSTO	023R
8		14274630		8	PARAFUSO SCHRAUBE	TORNILLO VITE	SCREW SKRUE	VIS PARAFUSO	040V
9		79109691		1	ENGRENAGEM ZAHNRAD	ENGRANAJE INGRANAGGIO	GEAR TANDHJUL	PIGNON CARRETO	050I
10		79109692		1	ENGRENAGEM ZAHNRAD	ENGRANAJE INGRANAGGIO	GEAR TANDHJUL	PIGNON CARRETO	050I
11		79042259		1	LUVA DE ACOPLAMENTO HÜLSE	MANGUITO MANICOTTO	SLEEVE TRYKLEJE, KOBLING	MANCHON TUBO	031M
12		79033606		1	ENGRENAGEM ZAHNRAD	ENGRANAJE INGRANAGGIO	GEAR TANDHJUL	PIGNON CARRETO	050I
13		79042261		1	ENGRENAGEM ZAHNRAD	ENGRANAJE INGRANAGGIO	GEAR TANDHJUL	PIGNON CARRETO	050I
14		79109688		1	LUVA DE ARRASTE EINGEPRESSTE BUCHS	MANGUITO DE ARRASTI MANICOTTO TRASCINAI	BUSHING, DRIVE DRIVBOESNING	MANCHON D'ENTRAINEI CASQUILHO MOTOR	033M
15		79109689		1	ENGRENAGEM ZAHNRAD	ENGRANAJE INGRANAGGIO	GEAR TANDHJUL	PIGNON CARRETO	050I

02-43	01	p1	10/08

TRANSMISSÃO - 79039384
CAMBIO DE VELOCIDADES - 79039384
TRANSMISSION - 79039384
TRANSMISSION - 79039384

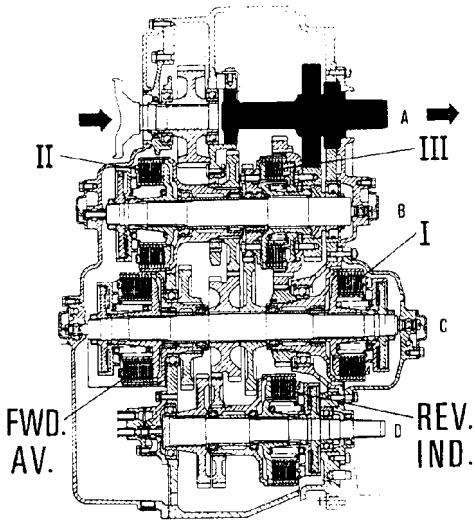

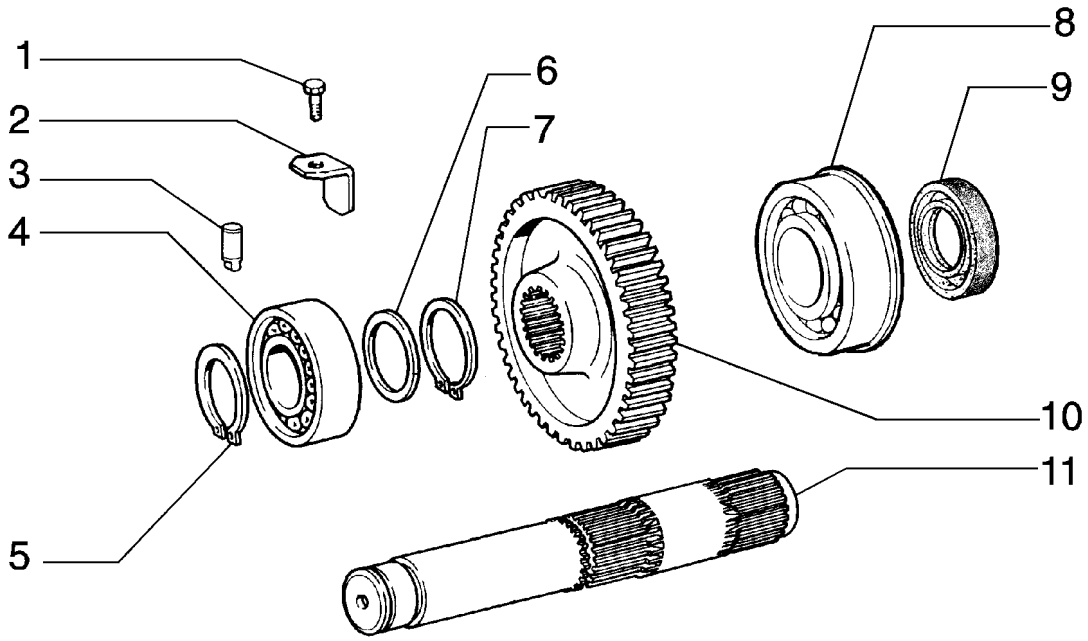

TRANSMISSION - 79039384
TRANSMISSION - 79039384
TRANSMISSION - 79039384
TRANSMISSION - 79039384

R	N	P.N.	MOD	Q	Denominação Bezeichnung	Denominacion Descrizione	Description Beskrivelse	Description Denominação	L.C.
1		14233230		1	PARAFUSO, Hex, M10 x 1.25 x 20, Full Thd				
						TORNILLO	BOLT	BOULON	140B
					SCHRAUBE	BULLONE	SKRUE	PARAFUSO	
2		4970200		1	SUPORTE	PIEZA DE SOPORTE	BRACKET	PATTE FIXATION	225S
					KONSOLE	STAFFA	BESLAG	BRACADEIRA	
3		4966864		1	GUIA	PITON	DOWEL	PION	090G
					ZENTRIERBOLZEN	GRANO	DYVEL	GUIA	
4		20229990		1	ROLAMENTO	COJINETE	BEARING ASSY	ROULEMENT	341C
					LAGER, KOMPLETT	CUSCINETTO	LEJE	ROLAMENTO	
5		11069376		1	ANEL, M50, Ext	ANILLO DE RESORTE	RING, SNAP	ANNEAU D'ARRÊT	054A
					SPRENGRING	ANELLO ELASTICO	LÅSERING	ANEL	
6		4969274		1	ESPAÇADOR	SEPARADOR	SPACER	ENTRETOISE	075D
					DISTANZSTÜCK	DISTANZIALE	AFSTANDSSTYKKE	ESPACADOR	
7		11069876		1	ANEL, M60, Ext	ANILLO DE RESORTE	RING, SNAP	ANNEAU D'ARRÊT	054A
					SPRENGRING	ANELLO ELASTICO	LÅSERING	ANEL	
8		79032304		1	ROLAMENTO ROLETES	RODAMIENTO DE RODIL	BEARING, ROLLER	ROULEMENT A ROULEA	346C
					ROLLENLAGER	CUSCINETTO A RULLI	GEARHJULSAET	ROLAMENTO ROLETES	
9		40000130		1	ANEL DE BORRACHA	GUARNICION DE CAUCH	RING, RUBBER	ANNEAU CAOUTCHOUC	048A
					GUMMIRING	ANELLO DI GOMMA	GUMMISKIVE	ANEL DE BORRACHA	
10		4982114		1	ENGRENAGEM	ENGRANAJE	GEAR	PIGNON	050I
					ZAHNRAD	INGRANAGGIO	TANDHJUL	CARRETO	
11		4969273		1	EIXO	EJE	SHAFT	ARBRE	016A
					WELLE	ALBERO	AKSEL	VEIO	

02-44	01	p1	10/08

TRANSMISSÃO - 79039384
CAMBIO DE VELOCIDADES - 79039384
TRANSMISSION - 79039384
TRANSMISSION - 79039384

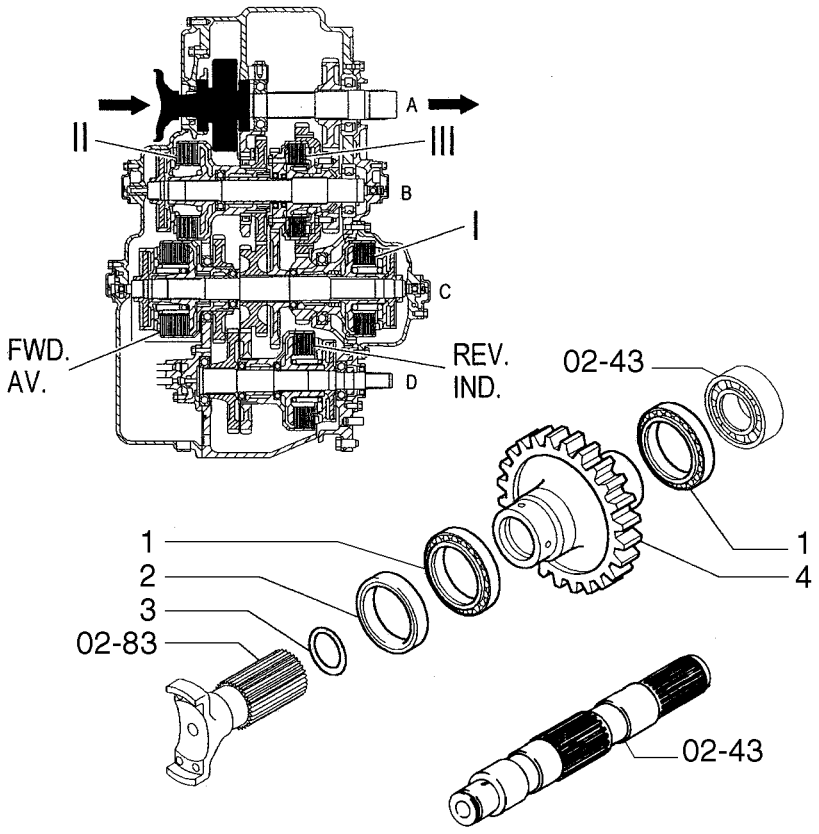

TRANSMISSION - 79039384
TRANSMISSION - 79039384
TRANSMISSION - 79039384
TRANSMISSION - 79039384

R	N	P.N.	MOD	Q	Denominação Bezeichnung	Denominacion Descrizione	Description Beskrivelse	Description Denominação	L.C.
1		20141040		2	ROLAMENTO KUGELLAGER	RODAMIENTO DE BOLA CUSCINETTO A SFERA	BEARING, BALL KUGLELEJE	ROULEMENT A BILLES ROLAMENTO	343C
2		40000030		1	ANEL DE VEDACAO DICHTUNG	ANILLO DE CIERRE ANELLO DI TENUTA	SEAL PAKNINGSRING	JOINT ANEL DE VEDACAO	132A
3		14464381		1	ANEL "O", -225, Cl 7, 1.859" ID x .139" Thk O-RING	JUNTA HERMETICA ANELLO TOROIDALE	O-RING O-RING	JOINT THORIQUE O-RING	055A
4		79032300		1	ENGRENAGEM ZAHNRAD	ENGRANAJE INGRANAGGIO	GEAR TANDHJUL	PIGNON CARRETO	050I

02-45	01	p1	10/08

LUBRIFICAÇÃO DO CÂMBIO
ENGRASE DEL CAMBIO
TRANSMISSION LUBRICATION
TRANSMISSION LUBRICATION

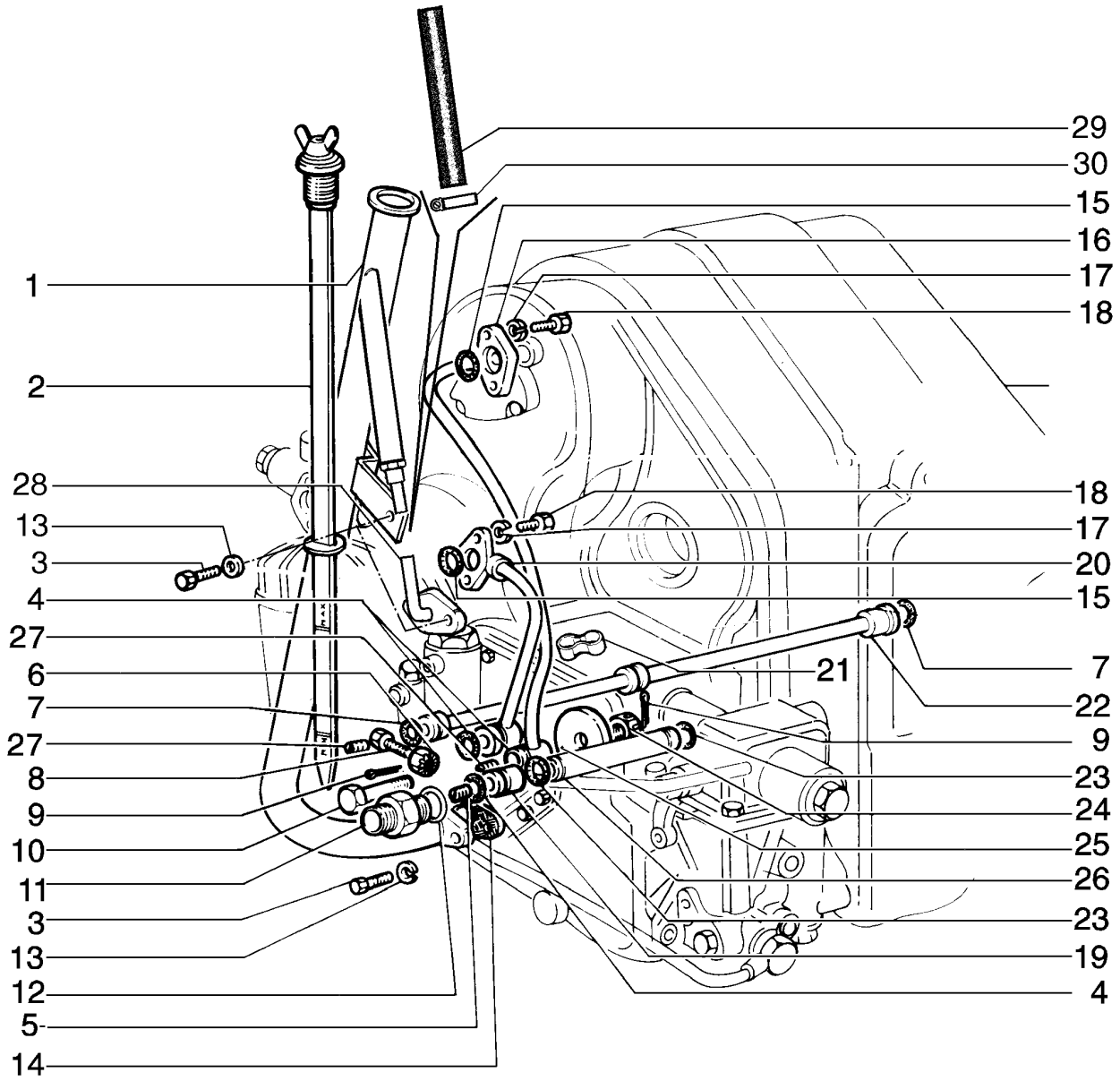

TRANSMISSION LUBRICATION
TRANSMISSION LUBRICATION
TRANSMISSION LUBRICATION
TRANSMISSION LUBRICATION

R	N	P.N.	MOD	Q	Denominação Bezeichnung	Denominacion Descrizione	Description Beskrivelse	Description Denominação	L.C.
1		87359555		1	TUBO ROHR	TUBO TUBETTO	TUBE RØR	TUBE TUBO	195T
2		79006569		1	HASTE DE NÍVEL PEILSTAB	VARILLA DE NIVEL ASTA DI LIVELLO	DIPSTICK MAALEPIND	JAUGE DE NIVEAU VARETA DE NIVEL	091A
3		15970731		4	PARAFUSO, Hex, M10 x 1.25 x 25, 10.9, Full Thd SCHRAUBE	TORNILLO BULLONE	BOLT SKRUE	BOULON PARAFUSO	140B
4		14457181		3	ANEL "O", -113, CI 7, .549" ID x .103" Thk O-RING	JUNTA HERMETICA ANELLO TOROIDALE	O-RING O-RING	JOINT THORIQUE O-RING	055A
5		581394		3	GUIA ZENTRIERBOLZEN	PITON GRANO	DOWEL DYVEL	PION GUIA	090G
6		16105621		1	PORCA ENTALHADA, M8 x 1.25, CI 10 KRONENMUTTER	TUERCA ENTALLADA DADO SCANALATO	NUT, SLOTTED KÆRVMØTRIK	ECROU A ENCOCHES PORCA ENTALHADA	Z477
7		14456981		3	ANEL "O", -111, CI 7, .424" ID x .103" Thk O-RING	JUNTA HERMETICA ANELLO TOROIDALE	O-RING O-RING	JOINT THORIQUE O-RING	055A
8		16060531		1	PARAFUSO SCHRAUBE	TORNILLO VITE	SCREW SKRUE	VIS PARAFUSO	040V
9		10734401		2	GRAMPO, M2 x 22 SPLINT	PASADOR ABIERTO COPPIGLIA	PIN, SPLIT (COTTER) SPLITBOLT	GOUPILLE TROCO DE ABRIR	270C
10		16005531		1	PARAFUSO SCHRAUBE	TORNILLO VITE	SCREW SKRUE	VIS PARAFUSO	040V
11		588040		1	CONEXÃO HYDRAULIKKUPPLUNG	RACOR RACCORDO IDRAULICO	CONNECTOR, HYD. FORSKRUNING	RACCORD CONECTOR	020R
12		14457581		1	ANEL "O", -117, CI 7, .799" ID x .103" Thk O-RING	JUNTA HERMETICA ANELLO TOROIDALE	O-RING O-RING	JOINT THORIQUE O-RING	055A
13		10516871		4	ARRUELA PLANA UNTERLEGSCHEIBE	ARANDELA ROSETTA PIANA	WASHER FLADSKIVE	RONDELLE ANILHA	131R
14		76028093		2	JUNTA DICHTUNG, FLACH	JUNTA HERMETICA GUARNIZIONE	GASKET PAKNING	JOINT JUNTA	123G
15		14456881		1	ANEL "O", -110, CI 7, .361" ID x .103" Thk O-RING	JUNTA HERMETICA ANELLO TOROIDALE	O-RING O-RING	JOINT THORIQUE O-RING	055A
16		586817		1	TUBO RÍGIDO LEITUNG	TUBO RIGIDO TUBO RIGIDO	TUBE, RIGID ROER	TUYAU RIGIDE TUBO RIGIDO	193T
17		10516471		4	ARRUELA-TRAVA SICHERUNGSSCHEIBE	ARANDELA DE FRENO ROSETTA DI SICUREZZA	WASHER, LOCK LAASESKIVE	RONDELLE FREIN ANILHA DE FIXACAO	132R
18		10902621		4	PARAFUSO, Hex, M6 x 25, 8.8 SCHRAUBE	TORNILLO BULLONE	BOLT SKRUE	BOULON PARAFUSO	140B
19		586824		1	TUBO RÍGIDO LEITUNG	TUBO RIGIDO TUBO RIGIDO	TUBE, RIGID ROER	TUYAU RIGIDE TUBO RIGIDO	193T
20		79086549		1	TUBO ROHR	TUBO TUBETTO	TUBE RØR	TUBE TUBO	195T
21		586859		2	PRENDEDOR HALTEPLATTE	RETENEDOR RITEGNO	RETAINER HOLDER	RETENEUR RETENTOR	109R

02-45	01	p2	10/08

LUBRIFICAÇÃO DO CÂMBIO
ENGRASE DEL CAMBIO
TRANSMISSION LUBRICATION
TRANSMISSION LUBRICATION

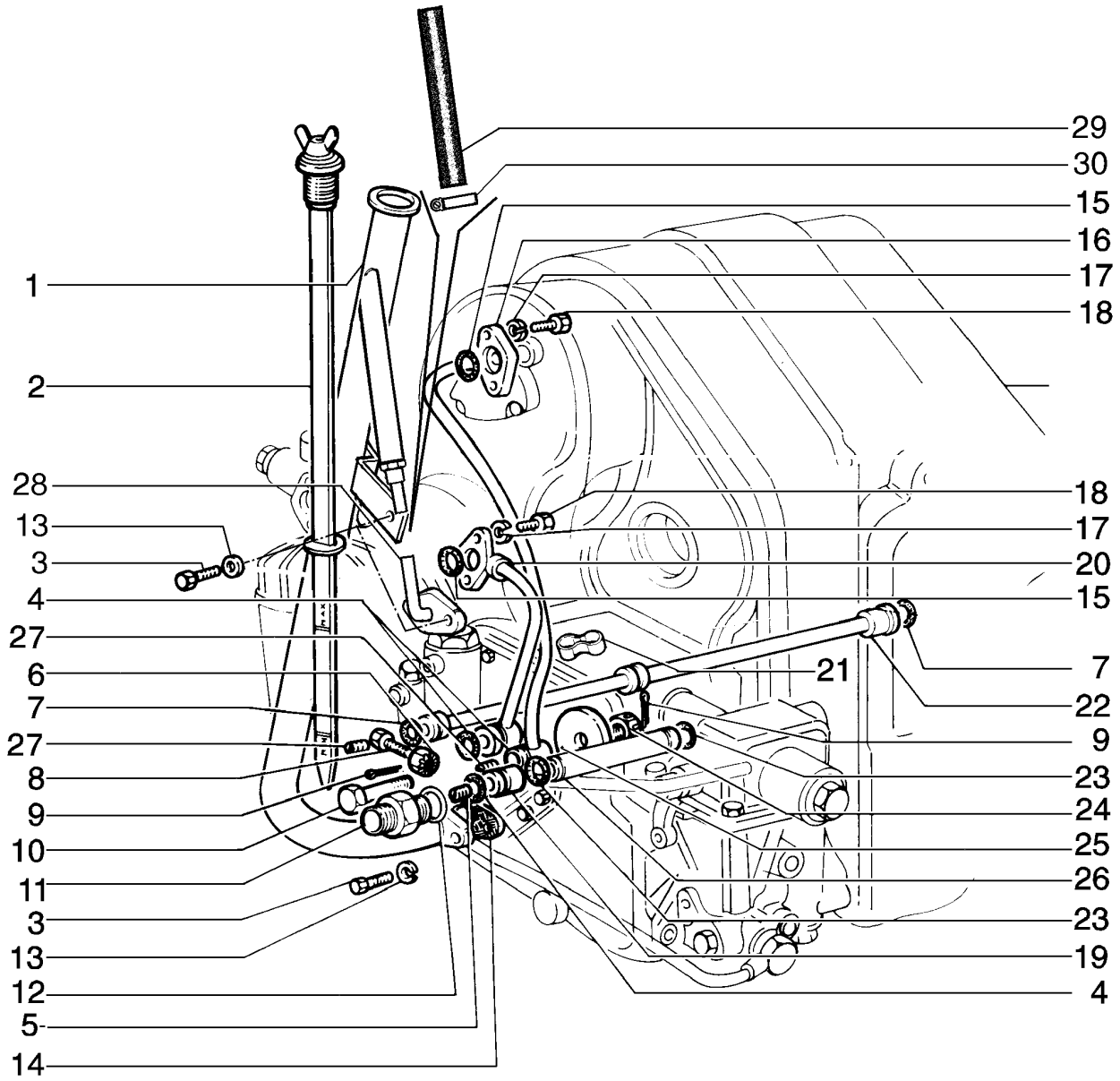

TRANSMISSION LUBRICATION
TRANSMISSION LUBRICATION
TRANSMISSION LUBRICATION
TRANSMISSION LUBRICATION

R	N	P.N.	MOD	Q	Denominação Bezeichnung	Denominacion Descrizione	Description Beskrivelse	Description Denominação	L.C.
22		**586858**		1	TUBO RÍGIDO LEITUNG	TUBO RIGIDO TUBO RIGIDO	TUBE, RIGID ROER	TUYAU RIGIDE TUBO RIGIDO	193T
23		**14457081**		2	ANEL "O", -112, Cl 7, .487" ID x .103" Thk O-RING	JUNTA HERMETICA ANELLO TOROIDALE	O-RING O-RING	JOINT THORIQUE O-RING	055A
24		**10793121**		1	PORCA MUTTER	TUERCA DADO	NUT MOETRIK	ECROU PORCA	010D
25		**586819**		1	ARRUELA PLANA UNTERLEGSCHEIBE	ARANDELA ROSETTA PIANA	WASHER FLADSKIVE	RONDELLE ANILHA	131R
26		**79032376**		1	TUBO ROHR	TUBO TUBETTO	TUBE RØR	TUBE TUBO	195T
27		**79050848**		2	TUBO DUESE	TOBERA UGELLO	NOZZLE, LUB. OIL JET DYSE	GICLEUR PULVERIZADOR	020U
28		**87359892**		1	TUBO ROHR	TUBO TUBETTO	TUBE RØR	TUBE TUBO	195T
29		**73160909**		1	MANGUEIRA SCHLAUCH	MANGA MANICOTTO FLESSIBILE	HOSE SLANGE	FLEXIBLE TUBO FLEXIVEL	030M
30		**214-1706**		2	BRACADEIRA MANGUEIRA, #6, 0.44/0.78 Type M Worm SCHLAUCHSCHELLE	ABRAZADERA MANGUEI MORSETTO	CLAMP, HOSE SLANGEKLEMME	BRIDE, FLEXIBLE BRACADEIRA MANGUEII	P729

02-46	01	p1	10/08

SISTEMA DE LUBRIFICAÇÃO DA TRANSMISSÃO
ENGRASE DEL CAMBIO VELOCIDADES
TRANSMISSION LUBRICATION SYSTEM
TRANSMISSION LUBRICATION SYSTEM

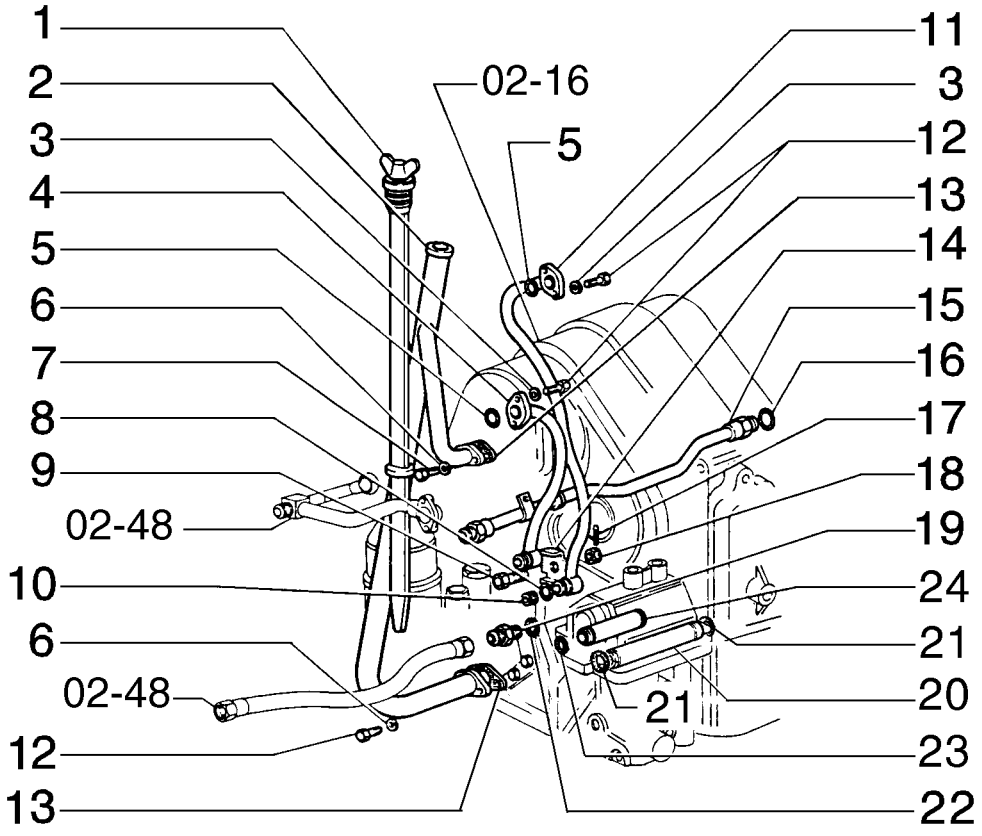

TRANSMISSION LUBRICATION SYSTEM
TRANSMISSION LUBRICATION SYSTEM
TRANSMISSION LUBRICATION SYSTEM
TRANSMISSION LUBRICATION SYSTEM

R	N	P.N.	MOD	Q	Denominação Bezeichnung	Denominacion Descrizione	Description Beskrivelse	Description Denominação	L.C.
1		79006569		1	HASTE DE NÍVEL PEILSTAB	VARILLA DE NIVEL ASTA DI LIVELLO	DIPSTICK MAALEPIND	JAUGE DE NIVEAU VARETA DE NIVEL	091A
2		79009247		1	TUBO RÍGIDO LEITUNG	TUBO RIGIDO TUBO RIGIDO	TUBE, RIGID ROER	TUYAU RIGIDE TUBO RIGIDO	193T
3		14496431		4	ARRUELA PLANA, M6.4 x 12.5 x 1.6 Thk UNTERLEGSCHEIBE	ARANDELA ROSETTA PIANA	WASHER FLADSKIVE	RONDELLE ANILHA	131R
4		79086549		1	TUBO ROHR	TUBO TUBETTO	TUBE RØR	TUBE TUBO	195T
5		14456881		1	ANEL "O", -110, Cl 7, .361" ID x .103" Thk O-RING	JUNTA HERMETICA ANELLO TOROIDALE	O-RING O-RING	JOINT THORIQUE O-RING	055A
6		14496631		4	ARRUELA PLANA, M10 x 21 x 2 UNTERLEGSCHEIBE	ARANDELA ROSETTA PIANA	WASHER FLADSKIVE	RONDELLE ANILHA	131R
7		15970731		4	PARAFUSO, Hex, M10 x 1.25 x 25, 10.9, Full Thd SCHRAUBE	TORNILLO BULLONE	BOLT SKRUE	BOULON PARAFUSO	140B
8		14457081		2	ANEL "O", -112, Cl 7, .487" ID x .103" Thk O-RING	JUNTA HERMETICA ANELLO TOROIDALE	O-RING O-RING	JOINT THORIQUE O-RING	055A
9		16005531		1	PARAFUSO SCHRAUBE	TORNILLO VITE	SCREW SKRUE	VIS PARAFUSO	040V
10		79038354		1	TUBO DUESE	TOBERA UGELLO	NOZZLE, LUB. OIL JET DYSE	GICLEUR PULVERIZADOR	020U
11		79038732		1	TUBO ROHR	TUBO TUBETTO	TUBE RØR	TUBE TUBO	195T
12		10902631		4	PARAFUSO, Hex, M6 x 25, 10.9 SCHRAUBE	TORNILLO BULLONE	BOLT SKRUE	BOULON PARAFUSO	140B
13		76028093		2	JUNTA DICHTUNG, FLACH	JUNTA HERMETICA GUARNIZIONE	GASKET PAKNING	JOINT JUNTA	123G
14		4965899		1	PRENDEDOR HALTEPLATTE	RETENEDOR RITEGNO	RETAINER HOLDER	RETENEUR RETENTOR	109R
15		79038355		1	TUBO ROHR	TUBO TUBETTO	TUBE RØR	TUBE TUBO	195T
16		14456981		1	ANEL "O", -111, Cl 7, .424" ID x .103" Thk O-RING	JUNTA HERMETICA ANELLO TOROIDALE	O-RING O-RING	JOINT THORIQUE O-RING	055A
17		10734401		1	GRAMPO, M2 x 22 SPLINT	PASADOR ABIERTO COPPIGLIA	PIN, SPLIT (COTTER) SPLITBOLT	GOUPILLE TROCO DE ABRIR	270C
18		10793121		1	PORCA MUTTER	TUERCA DADO	NUT MOETRIK	ECROU PORCA	010D
19		79007671		1	CONEXÃO HYDRAULIKKUPPLUNG	RACOR RACCORDO IDRAULICO	CONNECTOR, HYD. FORSKRUNING	RACCORD CONECTOR	020R
20		79032376		1	TUBO ROHR	TUBO TUBETTO	TUBE RØR	TUBE TUBO	195T

SISTEMA DE LUBRIFICAÇÃO DA TRANSMISSÃO
ENGRASE DEL CAMBIO VELOCIDADES
TRANSMISSION LUBRICATION SYSTEM
TRANSMISSION LUBRICATION SYSTEM

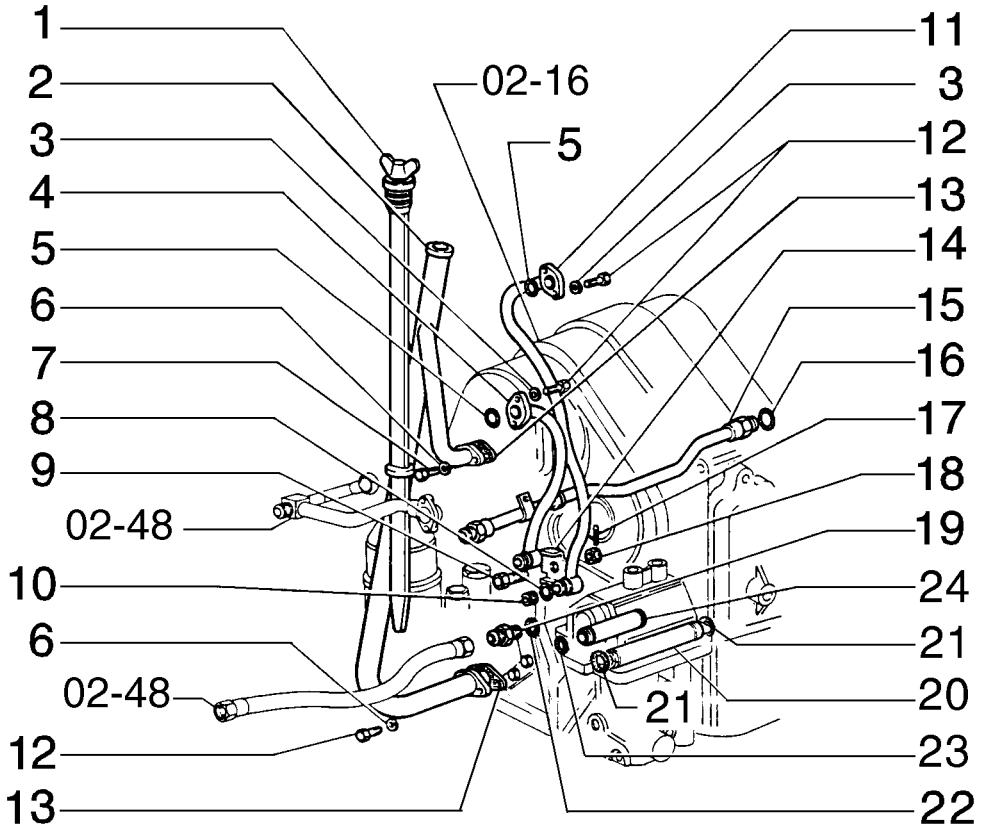

TRANSMISSION LUBRICATION SYSTEM
TRANSMISSION LUBRICATION SYSTEM
TRANSMISSION LUBRICATION SYSTEM
TRANSMISSION LUBRICATION SYSTEM

R	N	P.N.	MOD	Q	Denominação Bezeichnung	Denominacion Descrizione	Description Beskrivelse	Description Denominação	L.C.
21		**14457081**		2	ANEL "O", -112, Cl 7, .487" ID x .103" Thk				
						JUNTA HERMETICA	O-RING	JOINT THORIQUE	055A
					O-RING	ANELLO TOROIDALE	O-RING	O-RING	
22		**14457581**		2	ANEL "O", -117, Cl 7, .799" ID x .103" Thk				
						JUNTA HERMETICA	O-RING	JOINT THORIQUE	055A
					O-RING	ANELLO TOROIDALE	O-RING	O-RING	
23		**14456981**		1	ANEL "O", -111, Cl 7, .424" ID x .103" Thk				
						JUNTA HERMETICA	O-RING	JOINT THORIQUE	055A
					O-RING	ANELLO TOROIDALE	O-RING	O-RING	
24		**586839**		1	TUBO	TUBO	TUBE	TUBE	195T
					ROHR	TUBETTO	RØR	TUBO	

02-47	01	p1	10/08

ARREFECIMENTO ÓLEO TRANSMISSÃO
ENFRIADOR DE ACEITE CAMBIO
TRANSMISSION LUBRICATION SYSTEM
TRANSMISSION LUBRICATION SYSTEM

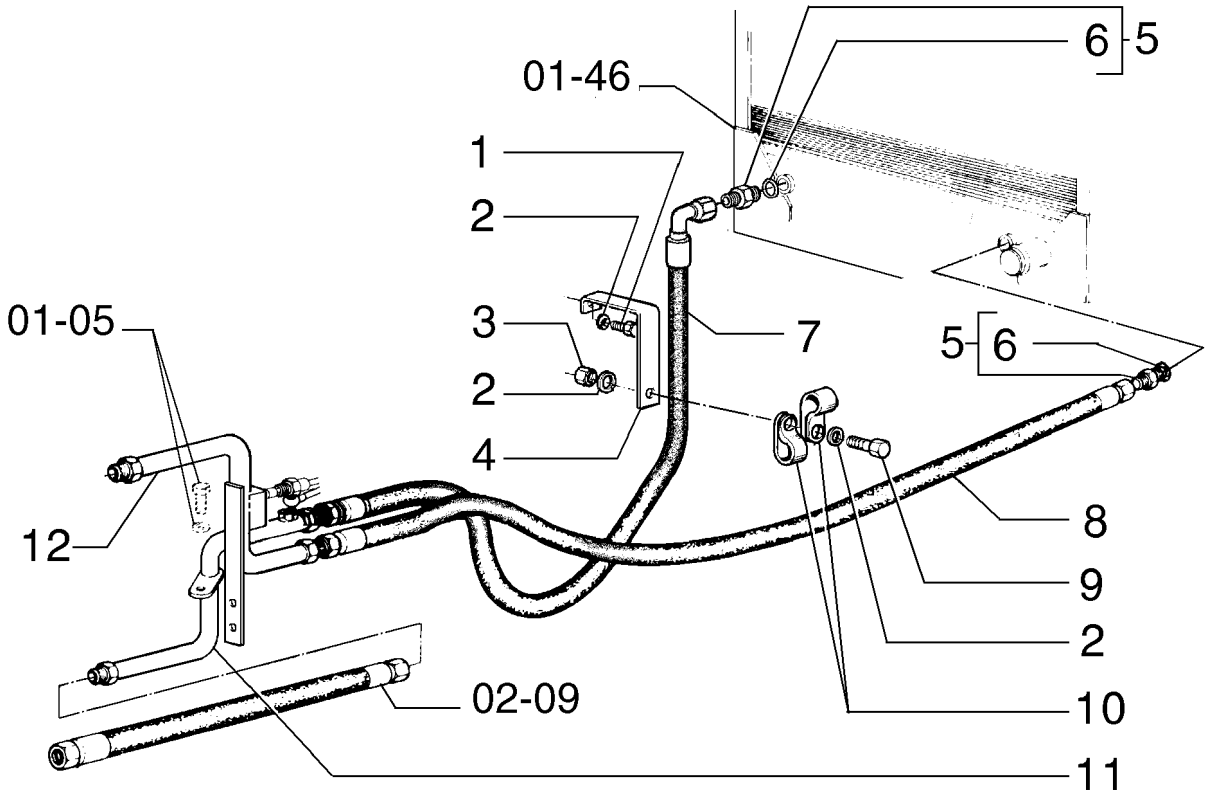

TRANSMISSION LUBRICATION SYSTEM
TRANSMISSION LUBRICATION SYSTEM
TRANSMISSION LUBRICATION SYSTEM
TRANSMISSION LUBRICATION SYSTEM

R	N	P.N.	MOD	Q	Denominação Bezeichnung	Denominacion Descrizione	Description Beskrivelse	Description Denominação	L.C.
1		11106121		1	PARAFUSO, Hex, M10 x 22, 8.8, Full Thd				
						TORNILLO	BOLT	BOULON	140B
					SCHRAUBE	BULLONE	SKRUE	PARAFUSO	
2		10516871		3	ARRUELA PLANA	ARANDELA	WASHER	RONDELLE	131R
					UNTERLEGSCHEIBE	ROSETTA PIANA	FLADSKIVE	ANILHA	
3		10791021		1	PORCA, Thin, M10 x 1.25, Cl 05				
						TUERCA	NUT	ECROU	010D
					MUTTER	DADO	MOETRIK	PORCA	
4		75223975		1	SUPORTE	SOPORTE	SUPPORT	SUPPORT	300S
					HALTERUNG, LAGERBO	SUPPORTO	BESLAG	SUPORTE	
5		70923174		2	CONEXÃO	RACOR	CONNECTOR, HYD.	RACCORD	020R
					HYDRAULIKKUPPLUNG	RACCORDO IDRAULICO	FORSKRUNING	CONECTOR	
6		70933472		2	CONEXÃO	RACOR	CONNECTOR, HYD.	RACCORD	020R
					HYDRAULIKKUPPLUNG	RACCORDO IDRAULICO	FORSKRUNING	CONECTOR	
7		75223935		1	MANGUEIRA	MANGA	HOSE	FLEXIBLE	030M
					SCHLAUCH	MANICOTTO FLESSIBILE	SLANGE	TUBO FLEXIVEL	
8		75223892		1	MANGUEIRA	MANGA	HOSE	FLEXIBLE	030M
					SCHLAUCH	MANICOTTO FLESSIBILE	SLANGE	TUBO FLEXIVEL	
9		11106431		1	PARAFUSO, Hex, M10 x 30, 10.9, Full Thd				
						TORNILLO	BOLT	BOULON	140B
					SCHRAUBE	BULLONE	SKRUE	PARAFUSO	
10		70928010		2	PRENDEDOR	BORNE	CLAMP	BRIDE	120M
					KLEMME	MORSETTO	SPÆNDEBÅND	BORNE	
11		75252259		1	TUBO	TUBO	TUBE	TUBE	195T
					ROHR	TUBETTO	RØR	TUBO	
12		75270927		1	TUBO	TUBO	TUBE	TUBE	195T
					ROHR	TUBETTO	RØR	TUBO	

02-48	01	p1	10/08

ARREFECIMENTO ÓLEO TRANSMISSÃO
ENFRIADOR DE ACEITE CAMBIO
TRANSMISSION OIL COOLER
TRANSMISSION OIL COOLER

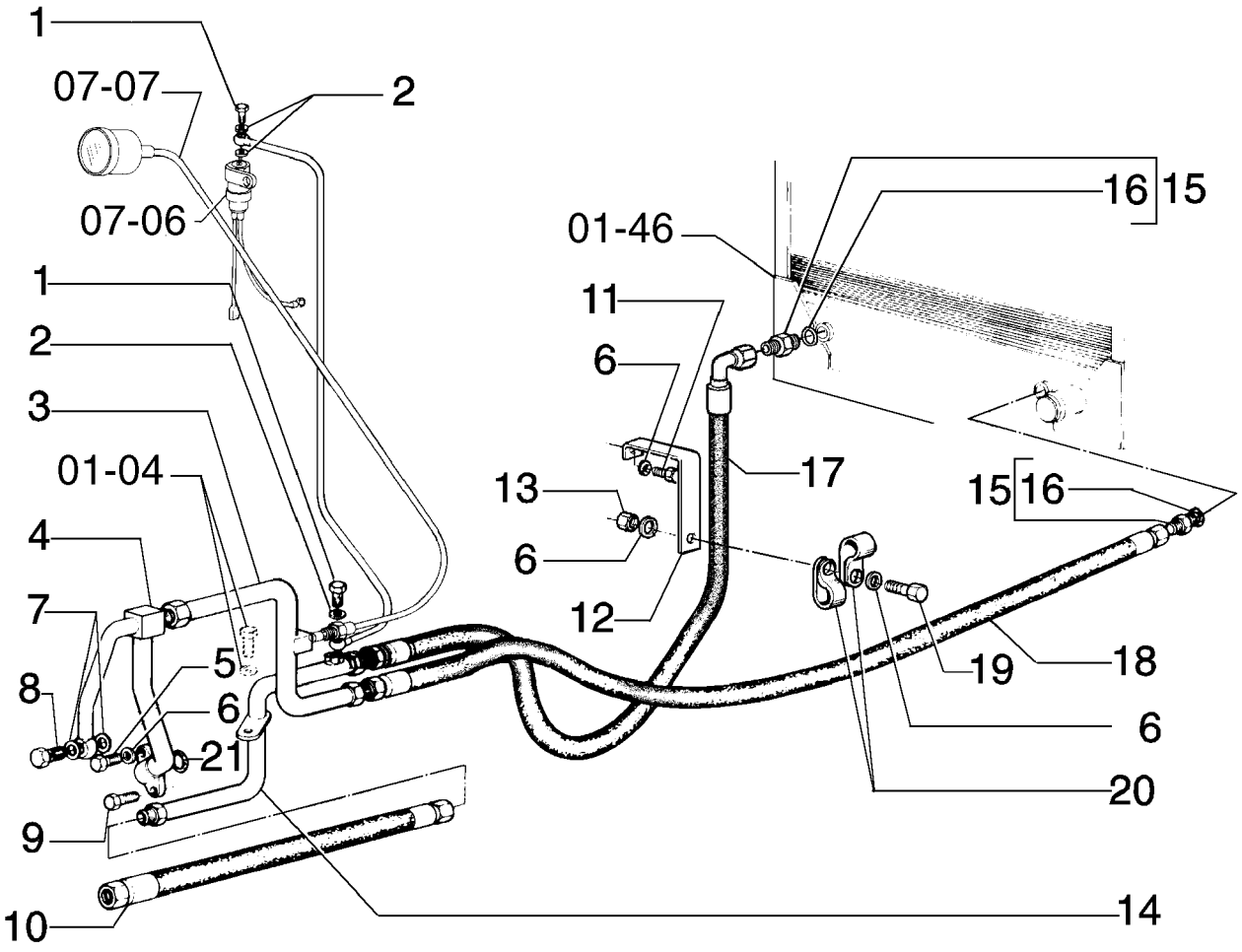

TRANSMISSION OIL COOLER
TRANSMISSION OIL COOLER
TRANSMISSION OIL COOLER
TRANSMISSION OIL COOLER

R	N	P.N.	MOD	Q	Denominação Bezeichnung	Denominacion Descrizione	Description Beskrivelse	Description Denominação	L.C.
1		11903717		2	CONEXÃO	RACOR	CONNECTOR, HYD.	RACCORD	020R
					HYDRAULIKKUPPLUNG	RACCORDO IDRAULICO	FORSKRUNING	CONECTOR	
2		10260060		3	ARRUELA DE COBRE, M8.2 x 14 x 1				
						ARANDELA DE COBRE	WASHER, COPPER	RONDELLE CUIVRE	P674
					BEILAGSCHEIBE, KUPFE	RONDELLA, RAME	VASKER, KOBBER	ARRUELA DE COBRE	
3		75251606		1	TUBO	TUBO	TUBE	TUBE	195T
					ROHR	TUBETTO	RØR	TUBO	
4		75241655		1	TUBO	TUBO	TUBE	TUBE	195T
					ROHR	TUBETTO	RØR	TUBO	
5		11343731		1	PARAFUSO, Hex, M10 x 1.25 x 65, 10.9				
						TORNILLO	BOLT	BOULON	140B
					SCHRAUBE	BULLONE	SKRUE	PARAFUSO	
6		10516871		2	ARRUELA PLANA	ARANDELA	WASHER	RONDELLE	131R
					UNTERLEGSCHEIBE	ROSETTA PIANA	FLADSKIVE	ANILHA	
7		10296585		2	JUNTA	JUNTA HERMETICA	GASKET	JOINT	123G
					DICHTUNG, FLACH	GUARNIZIONE	PAKNING	JUNTA	
8		10182217		1	BANJO	BOQUILLA	BOLT, BANJO	VIS-RACCORD	090B
					RINGSCHLAUCHNIPPEL	BOCCHETTONE	BANJOBOLT	PARAFUSO RACCORD	
9		11343831		1	PARAFUSO, Hex, M10 x 1.25 x 50, 10.9				
						TORNILLO	BOLT	BOULON	140B
					SCHRAUBE	BULLONE	SKRUE	PARAFUSO	
10		75210201		1	MANGUEIRA	MANGA	HOSE	FLEXIBLE	030M
					SCHLAUCH	MANICOTTO FLESSIBILE	SLANGE	TUBO FLEXIVEL	
11		11106121		1	PARAFUSO, Hex, M10 x 22, 8.8, Full Thd				
						TORNILLO	BOLT	BOULON	140B
					SCHRAUBE	BULLONE	SKRUE	PARAFUSO	
12		75223975		1	SUPORTE	SOPORTE	SUPPORT	SUPPORT	300S
					HALTERUNG, LAGERBO	SUPPORTO	BESLAG	SUPORTE	
13		10791021		1	PORCA, Thin, M10 x 1.25, Cl 05				
						TUERCA	NUT	ECROU	010D
					MUTTER	DADO	MOETRIK	PORCA	
14		75252259		1	TUBO	TUBO	TUBE	TUBE	195T
					ROHR	TUBETTO	RØR	TUBO	
15		70923174		2	CONEXÃO	RACOR	CONNECTOR, HYD.	RACCORD	020R
					HYDRAULIKKUPPLUNG	RACCORDO IDRAULICO	FORSKRUNING	CONECTOR	
16		70933472		2	CONEXÃO	RACOR	CONNECTOR, HYD.	RACCORD	020R
					HYDRAULIKKUPPLUNG	RACCORDO IDRAULICO	FORSKRUNING	CONECTOR	
17		75223935		1	MANGUEIRA	MANGA	HOSE	FLEXIBLE	030M
					SCHLAUCH	MANICOTTO FLESSIBILE	SLANGE	TUBO FLEXIVEL	
18		75223892		1	MANGUEIRA	MANGA	HOSE	FLEXIBLE	030M
					SCHLAUCH	MANICOTTO FLESSIBILE	SLANGE	TUBO FLEXIVEL	
19		16043431		1	PARAFUSO, Hex, M8 x 20, 10.9				
						TORNILLO	BOLT	BOULON	140B
					SCHRAUBE	BULLONE	SKRUE	PARAFUSO	
20		70927312		2	BRAÇADEIRA	ABRAZADERA	COLLAR	COLLIER	031F
					SPANNSATZ	FASCETTA	SLANGEBAAND	COLAR	
21		14463681		1	ANEL "O", -218, Cl 7, 1.234" ID x .139" Thk				
						JUNTA HERMETICA	O-RING	JOINT THORIQUE	055A
					O-RING	ANELLO TOROIDALE	O-RING	O-RING	

MÁQUINA COM CONVERSOR

D170

02-49	01	p1	10/08

VARETA DE ÓLEO DO DAMPER
VARILLA DE ACEITE DEL DAMPER
DAMPER OIL DIPSTICK
DAMPER OIL DIPSTICK

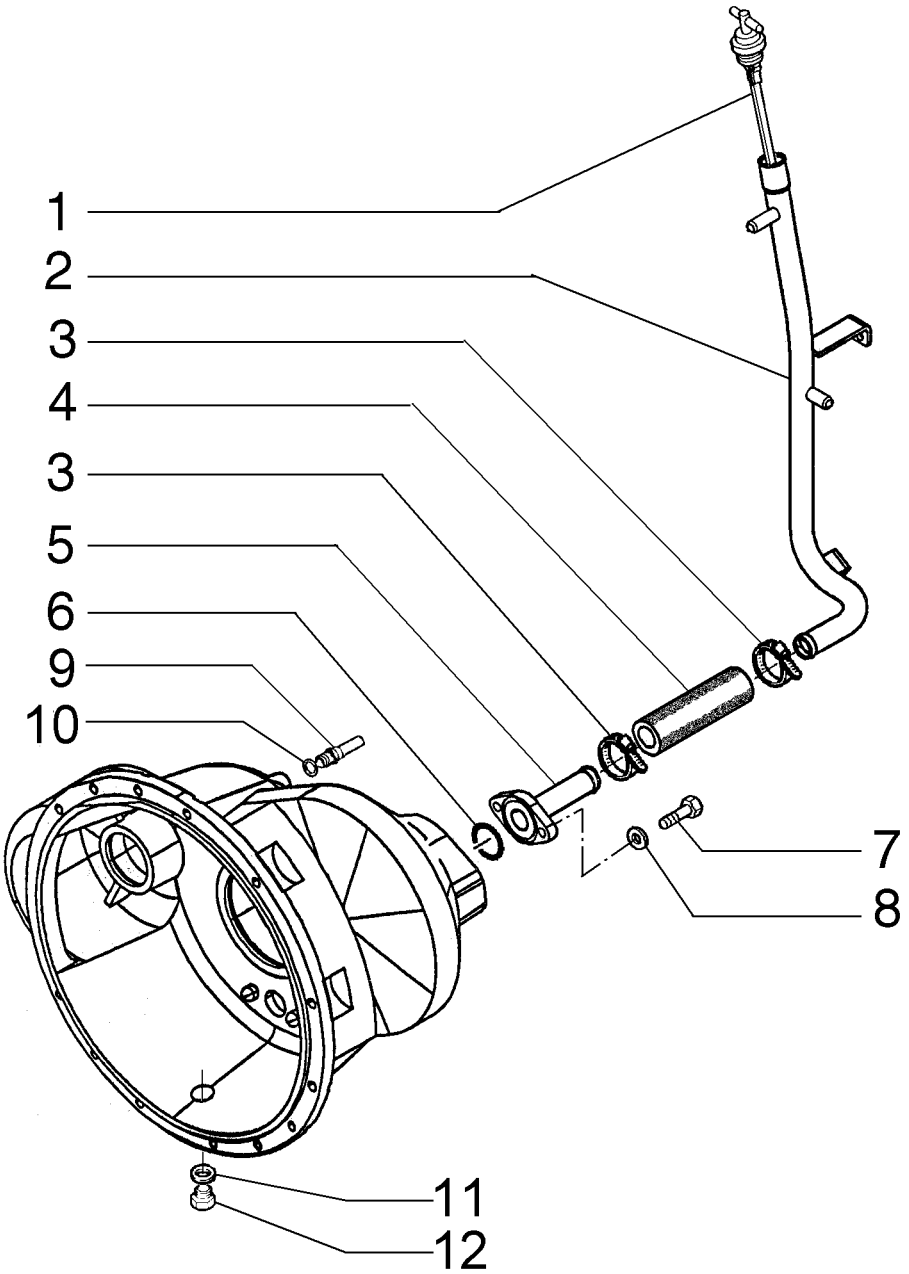

DAMPER OIL DIPSTICK
DAMPER OIL DIPSTICK
DAMPER OIL DIPSTICK
DAMPER OIL DIPSTICK

R	N	P.N.	MOD	Q	Denominação Bezeichnung	Denominacion Descrizione	Description Beskrivelse	Description Denominação	L.C.
1		75262867		1	HASTE DE NÍVEL PEILSTAB	VARILLA DE NIVEL ASTA DI LIVELLO	DIPSTICK MAALEPIND	JAUGE DE NIVEAU VARETA DE NIVEL	091A
2		75327751		1	TUBO ROHR	TUBO TUBETTO	TUBE RØR	TUBE TUBO	195T
3		12173890		2	COLAR SCHLAUCHKLEMME	COLLAR COLLARE	CLIP, HOSE KRAVE	COLLIER COLAR	180C
4		75320784		1	MANGUEIRA SCHLAUCH	MANGA MANICOTTO FLESSIBILE	HOSE SLANGE	FLEXIBLE TUBO FLEXIVEL	030M
5		75320640		1	TUBO ROHR	TUBO TUBETTO	TUBE RØR	TUBE TUBO	195T
6		14464280		1	ANEL "O", -224, 70 Duro, 1.734" ID x .139" Thk O-RING	JUNTA HERMETICA ANELLO TOROIDALE	O-RING O-RING	JOINT THORIQUE O-RING	055A
7		16043631		2	PARAFUSO, Hex, M8 x 25, 10.9 SCHRAUBE	TORNILLO BULLONE	BOLT SKRUE	BOULON PARAFUSO	140B
8		14496531		2	ARRUELA PLANA, M8 x 17 x 1.6 UNTERLEGSCHEIBE	ARANDELA ROSETTA PIANA	WASHER FLADSKIVE	RONDELLE ANILHA	131R
9		589425		1	CONEXÃO HYDRAULIKKUPPLUNG	RACOR RACCORDO IDRAULICO	CONNECTOR, HYD. FORSKRUNING	RACCORD CONECTOR	020R
10		10264080		1	JUNTA DICHTUNG, FLACH	JUNTA HERMETICA GUARNIZIONE	GASKET PAKNING	JOINT JUNTA	123G
11		10296585		1	JUNTA DICHTUNG, FLACH	JUNTA HERMETICA GUARNIZIONE	GASKET PAKNING	JOINT JUNTA	123G
12		10278311		1	BUJÃO, M28 x 1.5 x 15 STOPFEN	TAPÓN TAPPO	PLUG PROP	BOUCHON BUJAO	050T

02-50	01	p1	12/08

COMANDO DO CÂMBIO
MANDO DEL CAMBIO
TRANSMISSION CONTROL
TRANSMISSION CONTROL

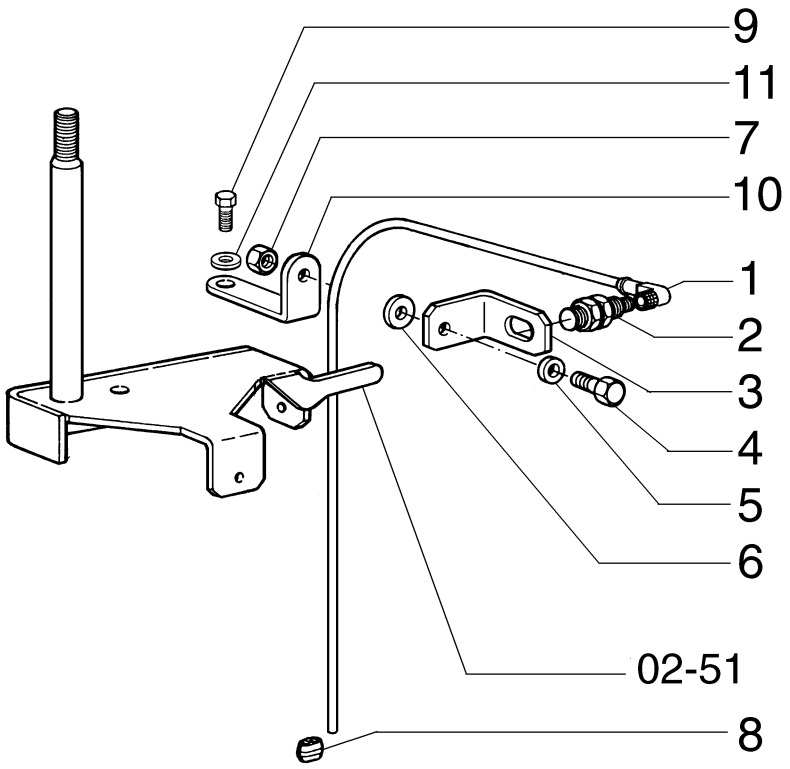

TRANSMISSION CONTROL
TRANSMISSION CONTROL
TRANSMISSION CONTROL
TRANSMISSION CONTROL

R	N	P.N.	MOD	Q	Denominação Bezeichnung	Denominacion Descrizione	Description Beskrivelse	Description Denominação	L.C.
1		**75243088**		1	CONEXÃO HYDRAULIKKUPPLUNG	RACOR RACCORDO IDRAULICO	CONNECTOR, HYD. FORSKRUNING	RACCORD CONECTOR	020R
2		**75252230**		1	SENSOR SENSOR	SENSOR SENSORE	SENSOR FØLER	CAPTEUR SENSOR	608S
3		**87533591**		1	SUPORTE HALTERUNG, LAGERBO	SOPORTE SUPPORTO	SUPPORT BESLAG	SUPPORT SUPORTE	300S
4		**11106231**		1	PARAFUSO, Hex, M10 x 25, 10.9, Full Thd SCHRAUBE	TORNILLO BULLONE	BOLT SKRUE	BOULON PARAFUSO	140B
5		**12638621**		1	ARRUELA PLANA UNTERLEGSCHEIBE	ARANDELA ROSETTA PIANA	WASHER FLADSKIVE	RONDELLE ANILHA	131R
6		**12644321**		1	ARRUELA PLANA, M10 x 35 x 3 UNTERLEGSCHEIBE	ARANDELA ROSETTA PIANA	WASHER FLADSKIVE	RONDELLE ANILHA	131R
7		**12577221**		1	CONTRA PORCA, M10 x 1.5, Cl 10 SICHERUNGSMUTTER	CONTRA TUERCA CONTRODADO	NUT, LOCK NUT, LOCK	CONTRE-ECROU CONTRA PORCA	P263
8		**75238158**		1	CONEXÃO HYDRAULIKKUPPLUNG	RACOR RACCORDO IDRAULICO	CONNECTOR, HYD. FORSKRUNING	RACCORD CONECTOR	020R
9		**70921566**		1	PARAFUSO SCHRAUBE	TORNILLO VITE	SCREW SKRUE	VIS PARAFUSO	040V
10		**75248055**		1	SUPORTE HALTERUNG, LAGERBO	SOPORTE SUPPORTO	SUPPORT BESLAG	SUPPORT SUPORTE	300S
11		**12642021**		1	ARRUELA PLANA UNTERLEGSCHEIBE	ARANDELA ROSETTA PIANA	WASHER FLADSKIVE	RONDELLE ANILHA	131R

02-51	01	p1	10/08

COMANDO DO CÂMBIO CONVERSOR
MANDO DEL CAMBIO CONVERTIDOR DE PAR
CONVERTER TRANSMISSION CONTROL
CONVERTER TRANSMISSION CONTROL

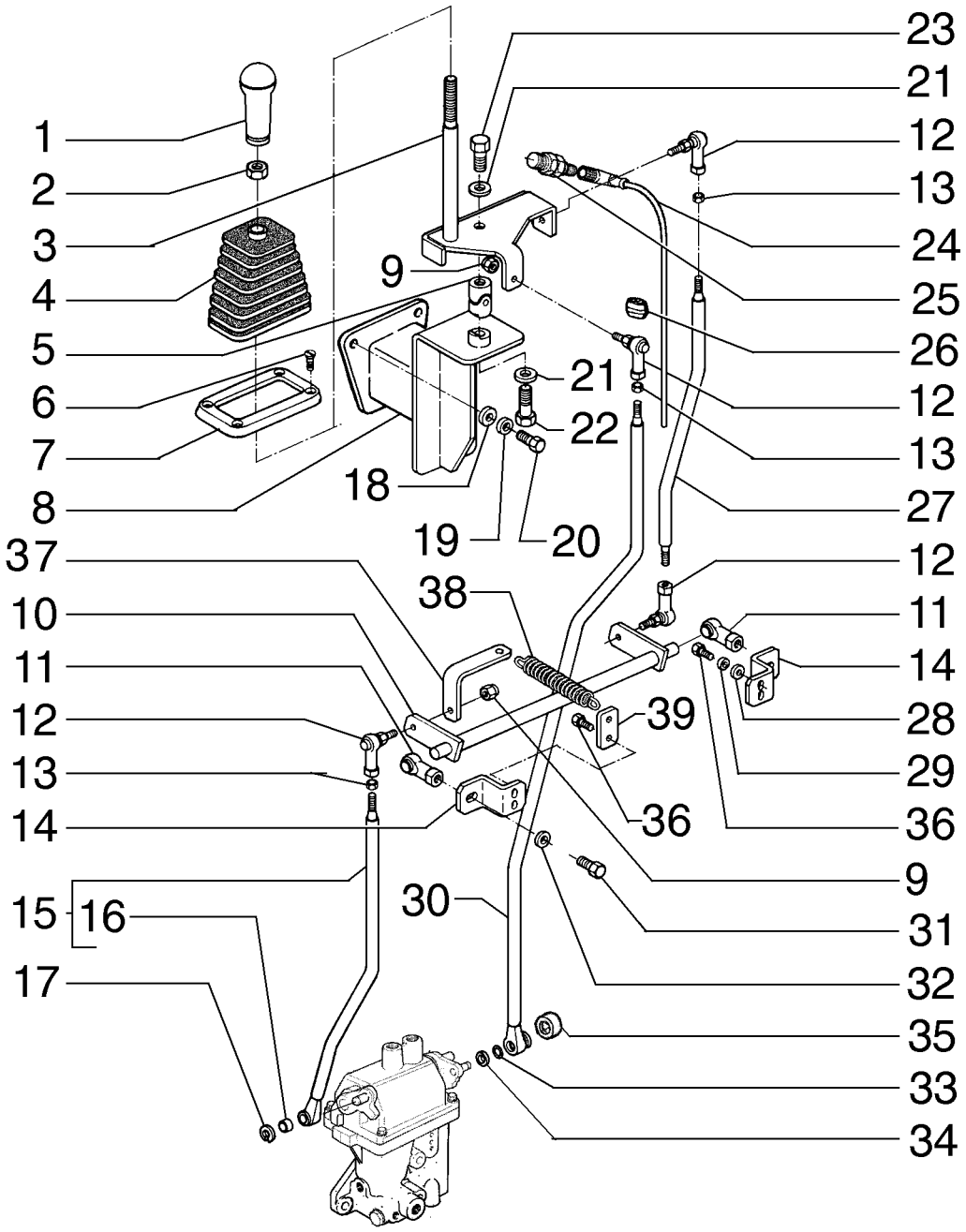

CONVERTER TRANSMISSION CONTROL
CONVERTER TRANSMISSION CONTROL
CONVERTER TRANSMISSION CONTROL
CONVERTER TRANSMISSION CONTROL

R	N	P.N.	MOD	Q	Denominação Bezeichnung	Denominacion Descrizione	Description Beskrivelse	Description Denominação	L.C.
1		**79101994**		1	EMPUNHADURA	PERILLA	HANDLE GRIP	POMMEAU	025I
					HANDGRIFF	IMPUGNATURA	HAANDGREB	GARRA	
2		**11702921**		1	PORCA, M12, Cl 10	TUERCA	NUT	ECROU	010D
					MUTTER	DADO	MOETRIK	PORCA	
3		**87557592**		1	MANILHA	MANECILLA	HANDLE	POIGNÉE	020M
					GRIFF	MANIGLIA	HAANDTAG	MANIPULO	
4		**79081248**		1	CAPA	CASQUETE	BOOT	COIFFE	330C
					MANSCHETTE	CUFFIA	MANCHET	FOLE	
5		**85801518**		1	ACOPLAMENTO	CARDÁN	JOINT, UNIVERSAL	CARDAN	067G
					KREUZGELENK	GIUNTO CARDANICO	LED, UNIVERSAL	CARDÁN	
6		**13313217**		4	PARAFUSO, Cross Oval Hd, M6 x 20				
						TORNILLO	SCREW	VIS	040V
					SCHRAUBE	VITE	SKRUE	PARAFUSO	
7		**79081280**		1	QUADRO	MARCO	CAPPING	MONTURE	295C
					ABDECKBLENDE	CORNICE	RAMME	ANEL	
8		**87376478**		1	SUPORTE	SOPORTE	SUPPORT	SUPPORT	300S
					HALTERUNG, LAGERBO	SUPPORTO	BESLAG	SUPORTE	
9		**16104121**		4	CONTRA PORCA, M8 x 1.25, Cl 10				
						CONTRA TUERCA	NUT, LOCK	CONTRE-ECROU	P263
					SICHERUNGSMUTTER	CONTRODADO	NUT, LOCK	CONTRA PORCA	
10		**87371597**		1	EIXO	EJE	SHAFT	ARBRE	016A
					WELLE	ALBERO	AKSEL	VEIO	
11		**87399051**		2	JUNTA ESFÉRICA	JUNTA HOMOCINETICA	BALL JOINT	JOINT HOMOCINETIQUE	066G
					GLEICHLAUFGELENK	GIUNTO OMOCINETICO	KUGLELED	JUNTA ESFÉRICA	
12		**87399052**		4	JUNTA ESFÉRICA	JUNTA HOMOCINETICA	BALL JOINT	JOINT HOMOCINETIQUE	066G
					GLEICHLAUFGELENK	GIUNTO OMOCINETICO	KUGLELED	JUNTA ESFÉRICA	
13		**16102321**		4	PORCA, Thin, M8 x 1.25, Cl 05				
						TUERCA	NUT	ECROU	010D
					MUTTER	DADO	MOETRIK	PORCA	
14		**87369347**		2	SUPORTE	SOPORTE	SUPPORT	SUPPORT	300S
					HALTERUNG, LAGERBO	SUPPORTO	BESLAG	SUPORTE	
15		**87399256**		1	ESCORA ESTABILIZADORA				
						BARRA ESTABILIZADOR	STRUT	BRAS ANTI-SECOUSSE	245P
					STREBE	PUNTONE ANTISCUOTI	STØDDÆMPERARME	BARRA RIGIDA	
16		**79005596**		2	BUCHA	CASQUILLO	BUSHING	BAGUE	095B
					BUECHSE	BOCCOLA	BOESNING	CASQUILHO	
17		**11088076**		2	ANEL-ELÁSTICO, M10	RETENEDOR	CIRCLIP	CIRCLIP	056A
					SPRENGRING	ANELLO DI RITEGNO	LAASERING	FREIO DE MOLA	
18		**12638601**		3	ARRUELA PLANA, M10 x 18 x 2				
						ARANDELA	WASHER	RONDELLE	131R
					UNTERLEGSCHEIBE	ROSETTA PIANA	FLADSKIVE	ANILHA	
19		**10615779**		3	ARRUELA-TRAVA, Ext Tooth, M10				
						ARANDELA DE FRENO	WASHER, LOCK	RONDELLE FREIN	132R
					SICHERUNGSSCHEIBE	ROSETTA DI SICUREZZ	LAASESKIVE	ANILHA DE FIXACAO	
20		**10979231**		3	PARAFUSO, Hex, M10 x 16, 10.9, Full Thd				
						TORNILLO	BOLT	BOULON	140B
					SCHRAUBE	BULLONE	SKRUE	PARAFUSO	

02-51	01	p2	10/08

COMANDO DO CÂMBIO CONVERSOR
MANDO DEL CAMBIO CONVERTIDOR DE PAR
CONVERTER TRANSMISSION CONTROL
CONVERTER TRANSMISSION CONTROL

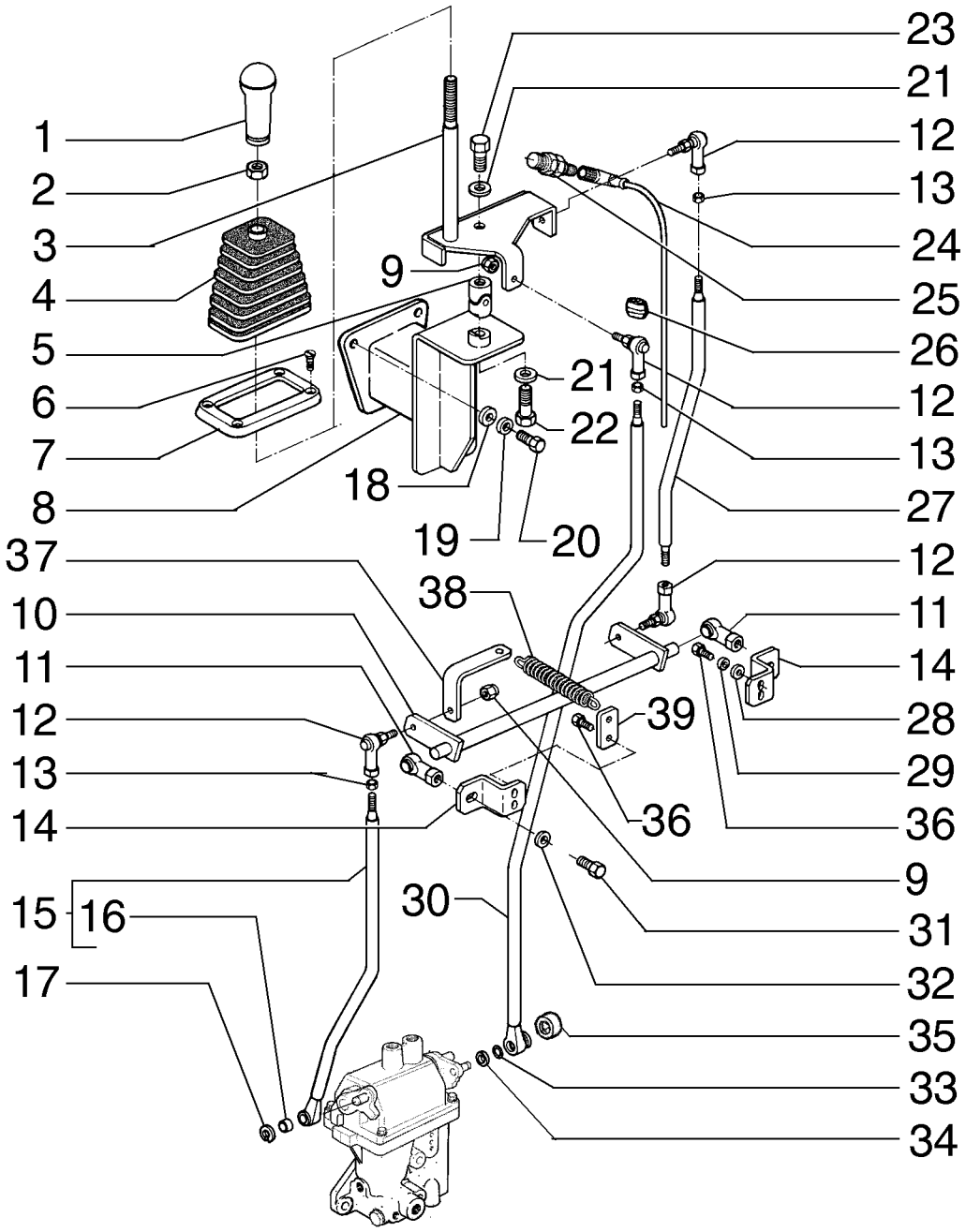

CONVERTER TRANSMISSION CONTROL
CONVERTER TRANSMISSION CONTROL
CONVERTER TRANSMISSION CONTROL
CONVERTER TRANSMISSION CONTROL

R	N	P.N.	MOD	Q	Denominação Bezeichnung	Denominacion Descrizione	Description Beskrivelse	Description Denominação	L.C.
21		14496731		2	ARRUELA PLANA, M12 x 24 x 2.5 Thk				
						ARANDELA	WASHER	RONDELLE	131R
					UNTERLEGSCHEIBE	ROSETTA PIANA	FLADSKIVE	ANILHA	
22		15540531		1	PARAFUSO, Hex, M12 x 1.25 x 35, 10.9, Full Thd				
						TORNILLO	BOLT	BOULON	140B
					SCHRAUBE	BULLONE	SKRUE	PARAFUSO	
23		14274430		1	PARAFUSO	TORNILLO	SCREW	VIS	040V
					SCHRAUBE	VITE	SKRUE	PARAFUSO	
24		75243088		1	CONEXÃO	RACOR	CONNECTOR, HYD.	RACCORD	020R
					HYDRAULIKKUPPLUNG	RACCORDO IDRAULICO	FORSKRUNING	CONECTOR	
25		75252230		1	SENSOR	SENSOR	SENSOR	CAPTEUR	608S
					SENSOR	SENSORE	FØLER	SENSOR	
26		75238158		1	CONEXÃO	RACOR	CONNECTOR, HYD.	RACCORD	020R
					HYDRAULIKKUPPLUNG	RACCORDO IDRAULICO	FORSKRUNING	CONECTOR	
27		87399254		1	ESCORA ESTABILIZADORA				
						BARRA ESTABILIZADOR	STRUT	BRAS ANTI-SECOUSSE	245P
					STREBE	PUNTONE ANTISCUOTIM	STØDDÆMPERARME	BARRA RIGIDA	
28		10730501		4	ARRUELA PLANA, M10 x 20 OD x 2.5 Thk				
						ARANDELA	WASHER	RONDELLE	131R
					UNTERLEGSCHEIBE	ROSETTA PIANA	FLADSKIVE	ANILHA	
29		10516871		4	ARRUELA PLANA	ARANDELA	WASHER	RONDELLE	131R
					UNTERLEGSCHEIBE	ROSETTA PIANA	FLADSKIVE	ANILHA	
30		87399258		1	ESCORA ESTABILIZADORA				
						BARRA ESTABILIZADOR	STRUT	BRAS ANTI-SECOUSSE	245P
					STREBE	PUNTONE ANTISCUOTIM	STØDDÆMPERARME	BARRA RIGIDA	
31		70912942		2	ARRUELA-TRAVA	ARANDELA DE FRENO	WASHER, LOCK	RONDELLE FREIN	132R
					SICHERUNGSSCHEIBE	ROSETTA DI SICUREZZA	LAASESKIVE	ANILHA DE FIXACAO	
32		70677010		2	ARRUELA PLANA	ARANDELA	WASHER	RONDELLE	131R
					UNTERLEGSCHEIBE	ROSETTA PIANA	FLADSKIVE	ANILHA	
33		14457080		2	ANEL "O", -112, 70 Duro, .487" ID x .103" Thk				
						JUNTA HERMETICA	O-RING	JOINT THORIQUE	055A
					O-RING	ANELLO TOROIDALE	O-RING	O-RING	
34		79005601		2	CALCO DE AFINACAO	SUPLEMENTO	SHIM	CALE D'EPAISSEUR	198S
					UNTERLEGSCHEIBE	SPESSORE	MELLEMLÆG	CALCO DE AFINACAO	
35		79005599		2	PRATO	TAZA	CUP	CUVE	060S
					TASSE	SCODELLINO	LEJESKAAL	TACA	
36		11103031		4	PARAFUSO, Hex, M10 x 18, 10.9, Full Thd				
						TORNILLO	BOLT	BOULON	140B
					SCHRAUBE	BULLONE	SKRUE	PARAFUSO	
37		87642513		1	SUPORTE	SOPORTE	SUPPORT	SUPPORT	300S
					HALTERUNG, LAGERBO	SUPPORTO	BESLAG	SUPORTE	
38		L78607		1	MOLA	RESORTE	SPRING	RESSORT	8315
					FEDER	MOLLA	FJEDER	MOLA	
39		87612064		1	SUPORTE	SOPORTE	SUPPORT	SUPPORT	300S
					HALTERUNG, LAGERBO	SUPPORTO	BESLAG	SUPORTE	

02-51	02	p1	12/08

COMANDO DO CÂMBIO - DAMPER
MANDO DEL CAMBIO - DAMPER
TRANSMISSION CONTROL - DAMPER
TRANSMISSION CONTROL - DAMPER

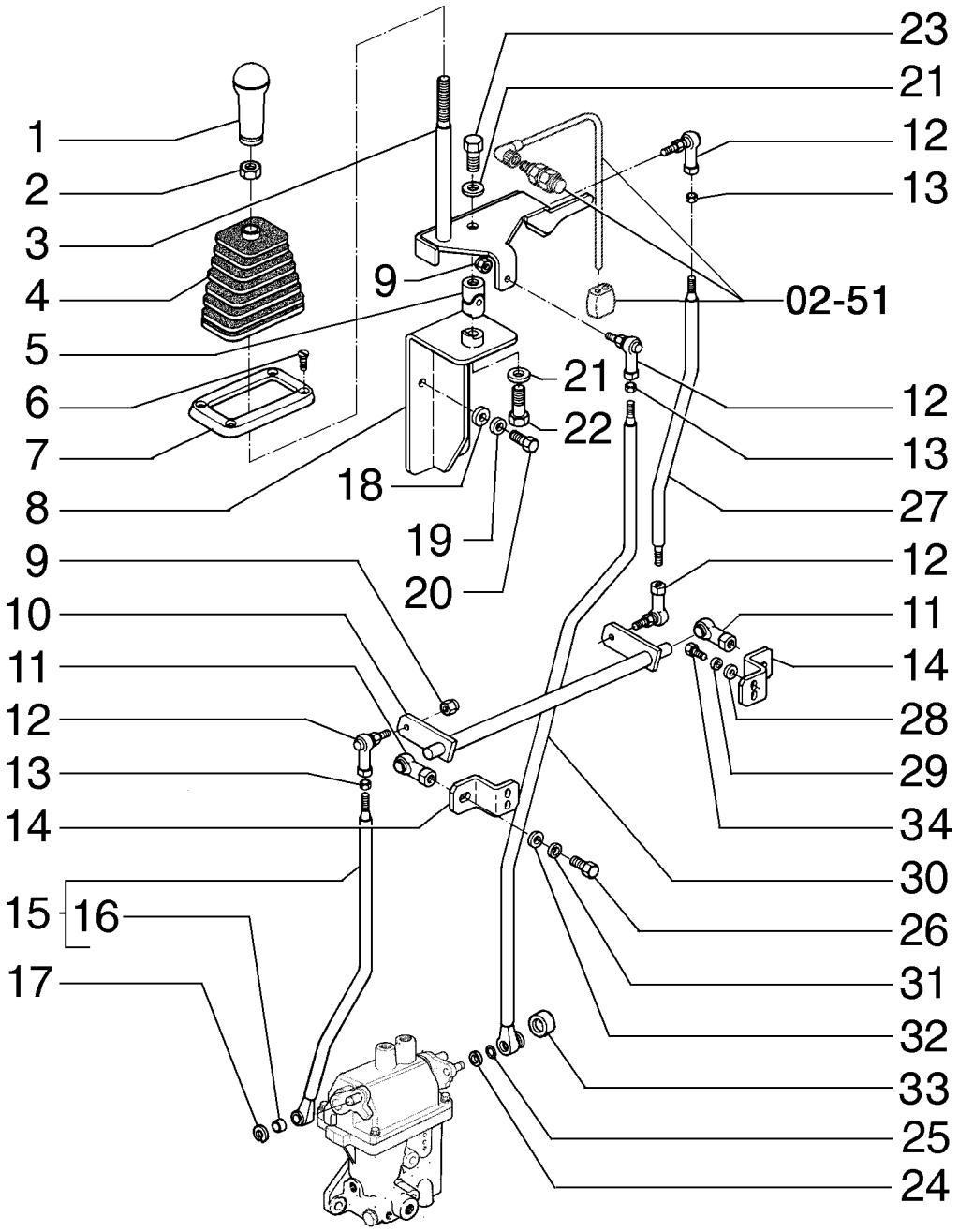

TRANSMISSION CONTROL - DAMPER
TRANSMISSION CONTROL - DAMPER
TRANSMISSION CONTROL - DAMPER
TRANSMISSION CONTROL - DAMPER

R	N	P.N.	MOD	Q	Denominação Bezeichnung	Denominacion Descrizione	Description Beskrivelse	Description Denominação	L.C.
1		79101994		1	EMPUNHADURA HANDGRIFF	PERILLA IMPUGNATURA	HANDLE GRIP HAANDGREB	POMMEAU GARRA	025I
2		11702921		1	PORCA, M12, Cl 10 MUTTER	TUERCA DADO	NUT MOETRIK	ECROU PORCA	010D
3		87372080		1	ALAVANCA HEBEL	PALANCA LEVA	LEVER HAANDTAG	LEVIER ALAVANCA	045L
4		79082246		1	CAPA MANSCHETTE	CASQUETE CUFFIA	BOOT MANCHET	COIFFE FOLE	330C
5		75247612		1	ARTICULAÇÃO GELENK	ARTICULACIÓN SNODO	ARTICULATION LED	ROTULE ARTICULAÇÃO	165S
6		13313217		4	PARAFUSO, Cross Oval Hd, M6 x 20 SCHRAUBE	TORNILLO VITE	SCREW SKRUE	VIS PARAFUSO	040V
7		79082247		1	QUADRO ABDECKBLENDE	MARCO CORNICE	CAPPING RAMME	MONTURE ANEL	295C
8		87372381		1	SUPORTE HALTERUNG, LAGERBO	SOPORTE SUPPORTO	SUPPORT BESLAG	SUPORTE	300S
9		16102321		4	PORCA, Thin, M8 x 1.25, Cl 05 MUTTER	TUERCA DADO	NUT MOETRIK	ECROU PORCA	010D
10		87371597		1	EIXO WELLE	EJE ALBERO	SHAFT AKSEL	ARBRE VEIO	016A
11		87399051		2	JUNTA ESFÉRICA GLEICHLAUFGELENK	JUNTA HOMOCINETICA GIUNTO OMOCINETICO	BALL JOINT KUGLELED	JOINT HOMOCINETIQUE JUNTA ESFÉRICA	066G
12		87399052		4	JUNTA ESFÉRICA GLEICHLAUFGELENK	JUNTA HOMOCINETICA GIUNTO OMOCINETICO	BALL JOINT KUGLELED	JOINT HOMOCINETIQUE JUNTA ESFÉRICA	066G
13		16102321		4	PORCA, Thin, M8 x 1.25, Cl 05 MUTTER	TUERCA DADO	NUT MOETRIK	ECROU PORCA	010D
14		87369347		2	SUPORTE HALTERUNG, LAGERBO	SOPORTE SUPPORTO	SUPPORT BESLAG	SUPPORT SUPORTE	300S
15		87399250		1	TIRANTE SPURSTANGE	TIRANTE TIRANTE	TIE-ROD TRAEKSTANG	TIRANT TIRANTE	142T
16		79005596		2	BUCHA BUECHSE	CASQUILLO BOCCOLA	BUSHING BOESNING	BAGUE CASQUILHO	095B
17		11088076		2	ANEL-ELÁSTICO, M10 SPRENGRING	RETENEDOR ANELLO DI RITEGNO	CIRCLIP LAASERING	CIRCLIP FREIO DE MOLA	056A
18		12638601		3	ARRUELA PLANA, M10 x 18 x 2 UNTERLEGSCHEIBE	ARANDELA ROSETTA PIANA	WASHER FLADSKIVE	RONDELLE ANILHA	131R
19		10615779		3	ARRUELA-TRAVA, Ext Tooth, M10 SICHERUNGSSCHEIBE	ARANDELA DE FRENO ROSETTA DI SICUREZZ/	WASHER, LOCK LAASESKIVE	RONDELLE FREIN ANILHA DE FIXACAO	132R
20		10979231		7	PARAFUSO, Hex, M10 x 16, 10.9, Full Thd SCHRAUBE	TORNILLO BULLONE	BOLT SKRUE	BOULON PARAFUSO	140B
21		14496731		2	ARRUELA PLANA, M12 x 24 x 2.5 Thk UNTERLEGSCHEIBE	ARANDELA ROSETTA PIANA	WASHER FLADSKIVE	RONDELLE ANILHA	131R

02-51	02	p2	12/08

COMANDO DO CÂMBIO - DAMPER
MANDO DEL CAMBIO - DAMPER
TRANSMISSION CONTROL - DAMPER
TRANSMISSION CONTROL - DAMPER

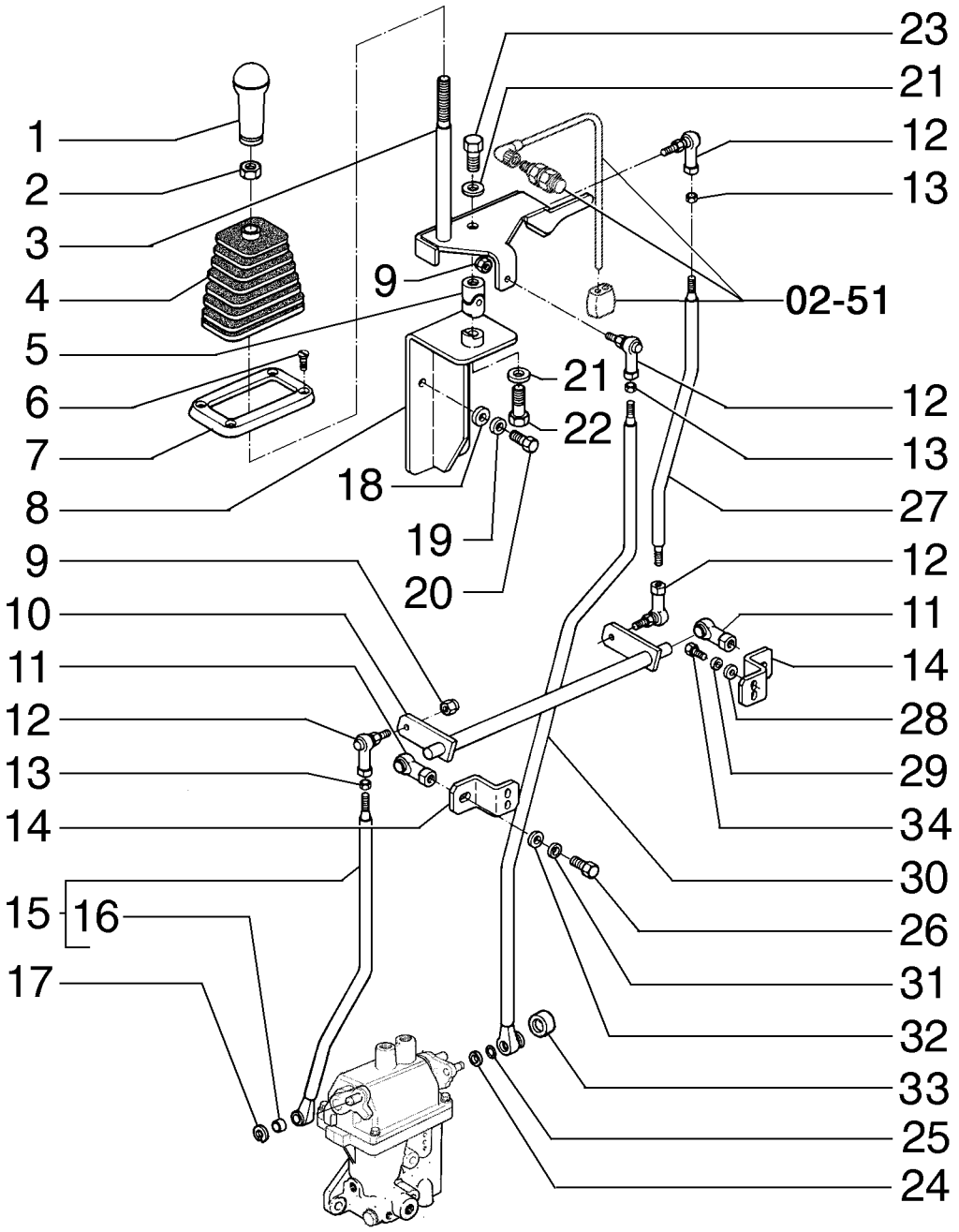

TRANSMISSION CONTROL - DAMPER
TRANSMISSION CONTROL - DAMPER
TRANSMISSION CONTROL - DAMPER
TRANSMISSION CONTROL - DAMPER

R	N	P.N.	MOD	Q	Denominação Bezeichnung	Denominacion Descrizione	Description Beskrivelse	Description Denominação	L.C.
22		15540631		1	PARAFUSO, Hex, M12 x 1.25 x 40, 10.9, Full Thd				
						TORNILLO	SCREW	VIS	040V
					SCHRAUBE	VITE	SKRUE	PARAFUSO	
23		14274430		1	PARAFUSO	TORNILLO	SCREW	VIS	040V
					SCHRAUBE	VITE	SKRUE	PARAFUSO	
24		79005601		1	CALCO DE AFINACAO	SUPLEMENTO	SHIM	CALE D'EPAISSEUR	198S
					UNTERLEGSCHEIBE	SPESSORE	MELLEMLÆG	CALCO DE AFINACAO	
25		14457080		2	ANEL "O", -112, 70 Duro, .487" ID x .103" Thk				
						JUNTA HERMETICA	O-RING	JOINT THORIQUE	055A
					O-RING	ANELLO TOROIDALE	O-RING	O-RING	
26		70927529		2	PARAFUSO	TORNILLO	SCREW	VIS	040V
					SCHRAUBE	VITE	SKRUE	PARAFUSO	
27		87399248		1	TIRANTE	TIRANTE	TIE-ROD	TIRANT	142T
					SPURSTANGE	TIRANTE	TRAEKSTANG	TIRANTE	
28		10730501		4	ARRUELA PLANA, M10 x 20 OD x 2.5 Thk				
						ARANDELA	WASHER	RONDELLE	131R
					UNTERLEGSCHEIBE	ROSETTA PIANA	FLADSKIVE	ANILHA	
29		10516871		4	ARRUELA PLANA	ARANDELA	WASHER	RONDELLE	131R
					UNTERLEGSCHEIBE	ROSETTA PIANA	FLADSKIVE	ANILHA	
30		87399252		1	TIRANTE	TIRANTE	TIE-ROD	TIRANT	142T
					SPURSTANGE	TIRANTE	TRAEKSTANG	TIRANTE	
31		70912942		2	ARRUELA-TRAVA	ARANDELA DE FRENO	WASHER, LOCK	RONDELLE FREIN	132R
					SICHERUNGSSCHEIBE	ROSETTA DI SICUREZZA	LAASESKIVE	ANILHA DE FIXACAO	
32		70677010		2	ARRUELA PLANA	ARANDELA	WASHER	RONDELLE	131R
					UNTERLEGSCHEIBE	ROSETTA PIANA	FLADSKIVE	ANILHA	
33		79005599		2	PRATO	TAZA	CUP	CUVE	060S
					TASSE	SCODELLINO	LEJESKAAL	TACA	
34		11103031		4	PARAFUSO, Hex, M10 x 18, 10.9, Full Thd				
						TORNILLO	BOLT	BOULON	140B
					SCHRAUBE	BULLONE	SKRUE	PARAFUSO	

02-51	03	p1	12/08

COMANDO DO CÂMBIO - DAMPER
MANDO DEL CAMBIO - DAMPER
TRANSMISSION CONTROL - DAMPER
TRANSMISSION CONTROL - DAMPER

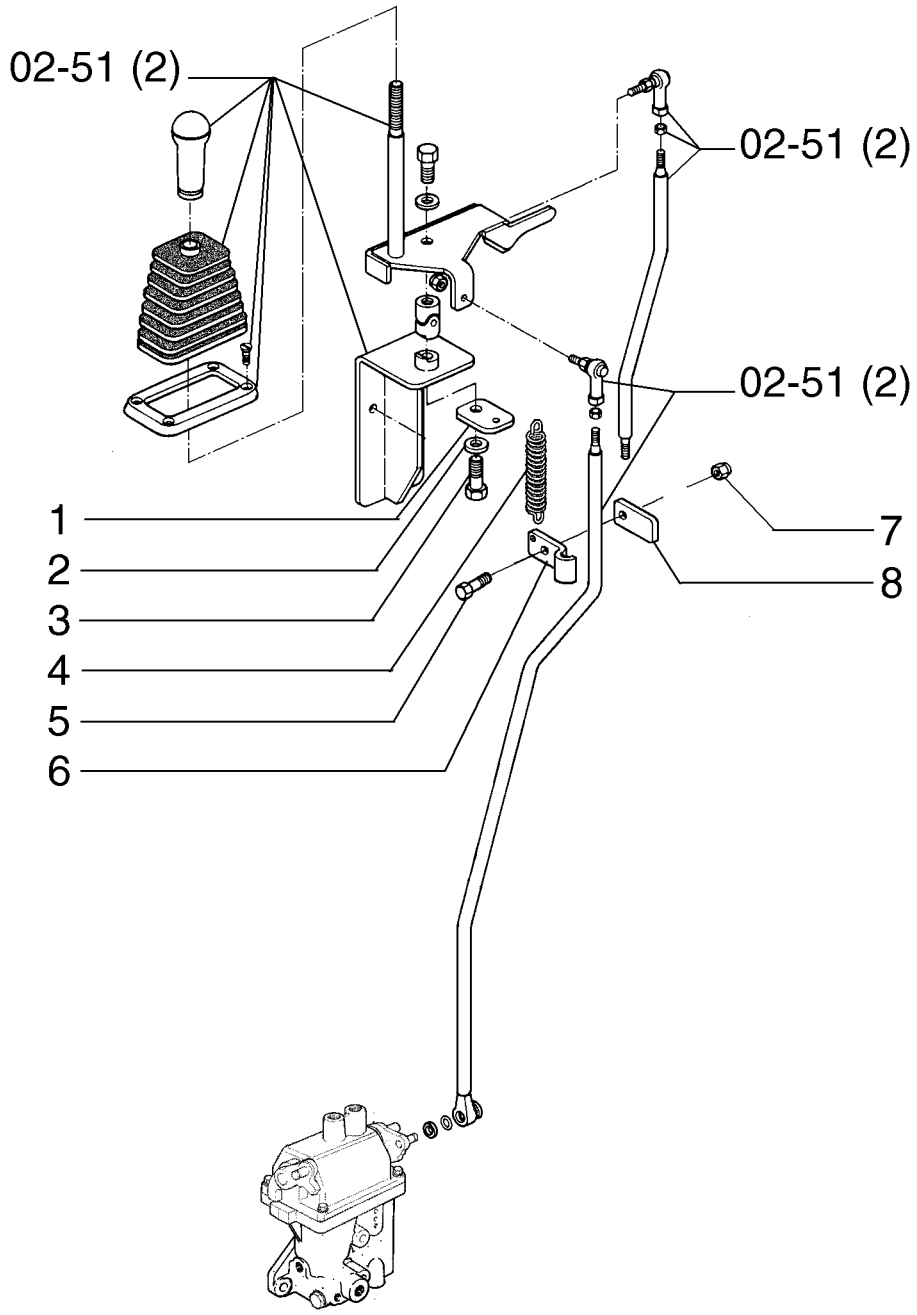

TRANSMISSION CONTROL - DAMPER
TRANSMISSION CONTROL - DAMPER
TRANSMISSION CONTROL - DAMPER
TRANSMISSION CONTROL - DAMPER

R	N	P.N.	MOD	Q	Denominação Bezeichnung	Denominacion Descrizione	Description Beskrivelse	Description Denominação	L.C.
1		87612064		1	SUPORTE HALTERUNG, LAGERBO	SOPORTE SUPPORTO	SUPPORT BESLAG	SUPPORT SUPORTE	300S
2		14496731		1	ARRUELA PLANA, M12 x 24 x 2.5 Thk UNTERLEGSCHEIBE	ARANDELA ROSETTA PIANA	WASHER FLADSKIVE	RONDELLE ANILHA	131R
3		15540631		1	PARAFUSO, Hex, M12 x 1.25 x 40, 10.9, Full Thd SCHRAUBE	TORNILLO VITE	SCREW SKRUE	VIS PARAFUSO	040V
4		L78607		1	MOLA FEDER	RESORTE MOLLA	SPRING FJEDER	RESSORT MOLA	8315
5		16043631		1	PARAFUSO, Hex, M8 x 25, 10.9 SCHRAUBE	TORNILLO BULLONE	BOLT SKRUE	BOULON PARAFUSO	140B
6		87612065		1	SUPORTE HALTERUNG, LAGERBO	SOPORTE SUPPORTO	SUPPORT BESLAG	SUPPORT SUPORTE	300S
7		16104121		1	CONTRA PORCA, M8 x 1.25, Cl 10 SICHERUNGSMUTTER	CONTRA TUERCA CONTRODADO	NUT, LOCK NUT, LOCK	CONTRE-ECROU CONTRA PORCA	P263
8		87612066		1	TRINCO KLINKE	TRINQUETE NOTTOLINO	PAWL PAL	CLIQUET TRINQUETE	050N

02-52	01	p1	12/08

COMANDO INVERSOR DO CÂMBIO
MANDO INVERSOR DEL CAMBIO
TRANSMISSION REVERSE CONTROL
TRANSMISSION REVERSE CONTROL

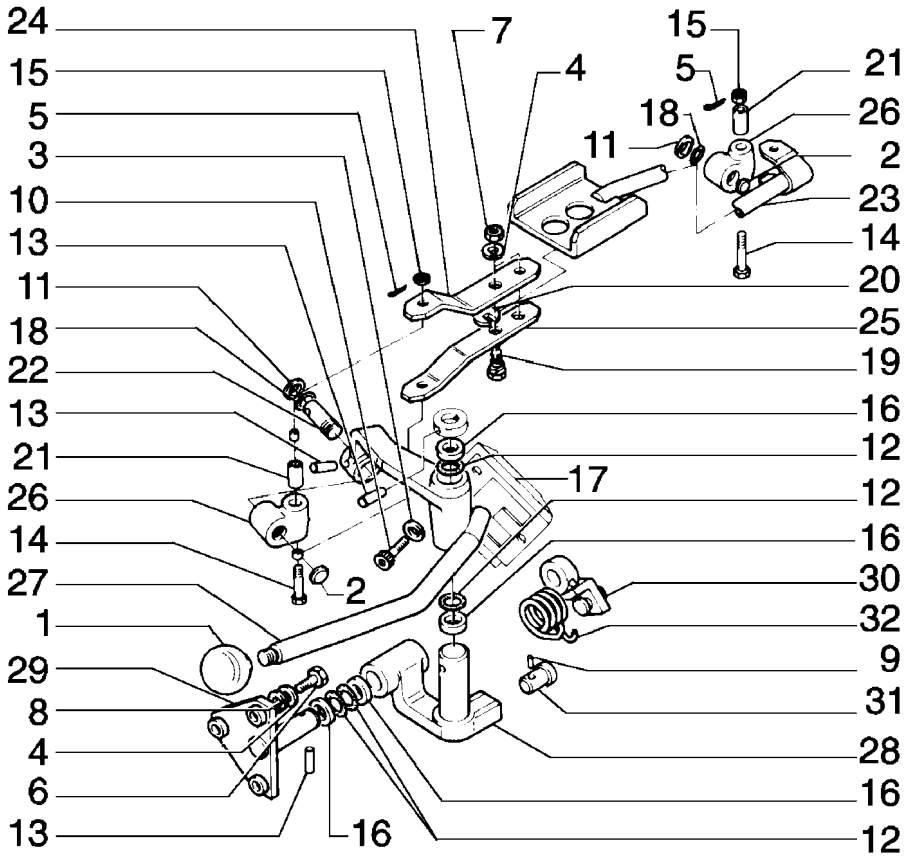

TRANSMISSION REVERSE CONTROL
TRANSMISSION REVERSE CONTROL
TRANSMISSION REVERSE CONTROL
TRANSMISSION REVERSE CONTROL

R	N	P.N.	MOD	Q	Denominação Bezeichnung	Denominacion Descrizione	Description Beskrivelse	Description Denominação	L.C.
1		4970504		1	EMPUNHADURA HANDGRIFF	PERILLA IMPUGNATURA	HANDLE GRIP HAANDGREB	POMMEAU GARRA	025I
2		10158601		2	BUJÃO STOPFEN	TAPÓN TAPPO	PLUG PROP	BOUCHON BUJAO	050T
3		10569371		2	ARRUELA PLANA UNTERLEGSCHEIBE	ARANDELA ROSETTA PIANA	WASHER FLADSKIVE	RONDELLE ANILHA	131R
4		10516871		5	ARRUELA PLANA UNTERLEGSCHEIBE	ARANDELA ROSETTA PIANA	WASHER FLADSKIVE	RONDELLE ANILHA	131R
5		10734401		2	GRAMPO, M2 x 22 SPLINT	PASADOR ABIERTO COPPIGLIA	PIN, SPLIT (COTTER) SPLITBOLT	GOUPILLE TROCO DE ABRIR	270C
6		11306931		3	PARAFUSO, Hex, M10 x 1.25 x 30, 10.9, Full Thd SCHRAUBE	TORNILLO BULLONE	BOLT SKRUE	BOULON PARAFUSO	140B
7		12164721		2	PORCA, M10 x 1.25, Cl 10 MUTTER	TUERCA DADO	NUT MOETRIK	ECROU PORCA	010D
8		12638601		3	ARRUELA PLANA, M10 x 18 x 2 UNTERLEGSCHEIBE	ARANDELA ROSETTA PIANA	WASHER FLADSKIVE	RONDELLE ANILHA	131R
9		14159770		1	PINO-ELÁSTICO SPANNSTIFT	PASADOR TUBOLAR SPINA ELASTICA	PIN, ROLL SPLIT	GOUPILLE ELASTIQUE TROCO	200S
10		10902121		2	PARAFUSO, Hex, M6 x 14, 8.8, Full Thd SCHRAUBE	TORNILLO BULLONE	BOLT SKRUE	BOULON PARAFUSO	140B
11		14457080		2	ANEL "O", -112, 70 Duro, .487" ID x .103" Thk O-RING	JUNTA HERMETICA ANELLO TOROIDALE	O-RING O-RING	JOINT THORIQUE O-RING	055A
12		14457480		4	ANEL "O", -116, 70 Duro, .737" ID x .103" Thk O-RING	JUNTA HERMETICA ANELLO TOROIDALE	O-RING O-RING	JOINT THORIQUE O-RING	055A
13		14601470		3	PINO DE FIXAÇÃO, M5 x 32, Slotted SICHERUNGSSTIFT	PASADOR DE FIJACION PERNO DI FISSAGGIO	PIN, LOCK LAASETAP	CHEVILLE PERNO DE FIXACAO	081P
14		16061531		2	PARAFUSO SCHRAUBE	TORNILLO VITE	SCREW SKRUE	VIS PARAFUSO	040V
15		16105621		2	PORCA ENTALHADA, M8 x 1.25, Cl 10 KRONENMUTTER	TUERCA ENTALLADA DADO SCANALATO	NUT, SLOTTED KÆRVMØTRIK	ECROU A ENCOCHES PORCA ENTALHADA	Z477
16		79005452		4	ANEL RING	ANILLO ANELLO	RING RING	ANNEAU ANEL	045A
17		75244002		1	TAMPA ABDECKUNG	TAPADERA COPERCHIO	PLUG DÆKSEL	COUVERCLE COBERTA	265C
18		79005601		2	CALCO DE AFINACAO UNTERLEGSCHEIBE	SUPLEMENTO SPESSORE	SHIM MELLEMLÆG	CALE D'EPAISSEUR CALCO DE AFINACAO	198S
19		79005647		2	PARAFUSO SCHRAUBE	TORNILLO VITE	SCREW SKRUE	VIS PARAFUSO	040V
20		79035881		2	MANGUEIRA SCHLAUCH	MANGA MANICOTTO FLESSIBILE	HOSE SLANGE	FLEXIBLE TUBO FLEXIVEL	030M
21		79035861		2	ESPAÇADOR DISTANZSTÜCK	SEPARADOR DISTANZIALE	SPACER AFSTANDSSTYKKE	ENTRETOISE ESPACADOR	075D

02-52	01	p2	12/08

COMANDO INVERSOR DO CÂMBIO
MANDO INVERSOR DEL CAMBIO
TRANSMISSION REVERSE CONTROL
TRANSMISSION REVERSE CONTROL

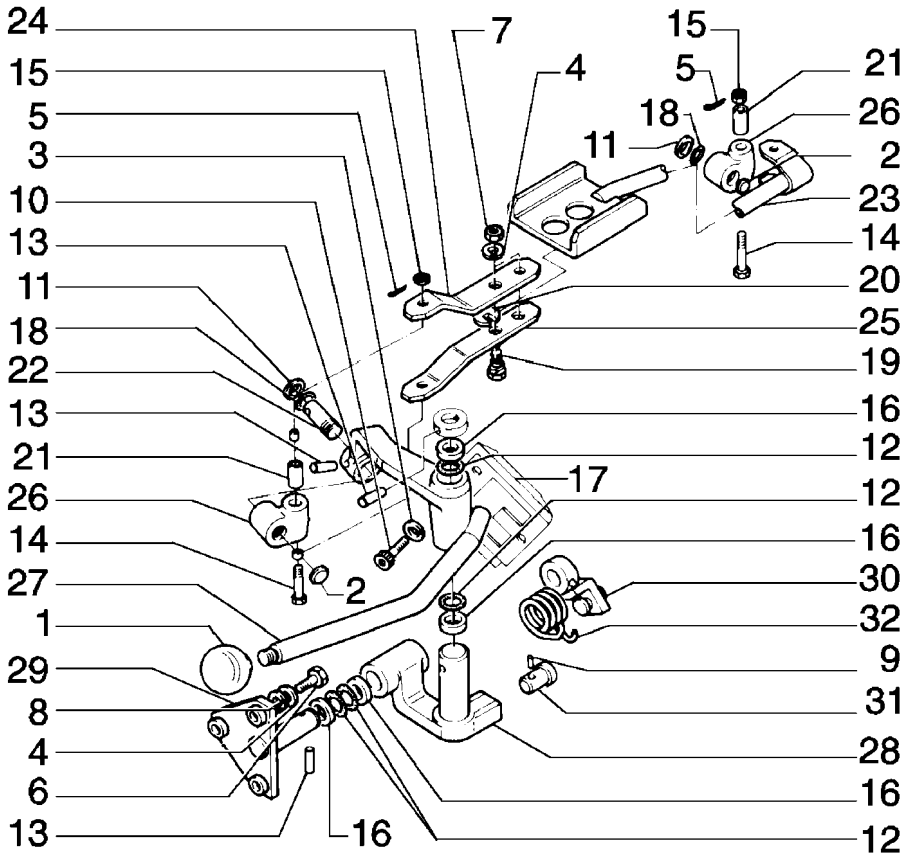

TRANSMISSION REVERSE CONTROL
TRANSMISSION REVERSE CONTROL
TRANSMISSION REVERSE CONTROL
TRANSMISSION REVERSE CONTROL

R	N	P.N.	MOD	Q	Denominação Bezeichnung	Denominacion Descrizione	Description Beskrivelse	Description Denominação	L.C.
22		**79042694**		1	PINO BOLZEN	PERNO PERNO	PIN STIFT	AXE PERNO	080P
23		**75280686**		1	TIRANTE SPURSTANGE	TIRANTE TIRANTE	TIE-ROD TRAEKSTANG	TIRANT TIRANTE	142T
24		**79042948**		1	SUPORTE KONSOLE	PIEZA DE SOPORTE STAFFA	BRACKET BESLAG	PATTE FIXATION BRACADEIRA	225S
25		**79042949**		1	SUPORTE KONSOLE	PIEZA DE SOPORTE STAFFA	BRACKET BESLAG	PATTE FIXATION BRACADEIRA	225S
26		**79042951**		2	ARTICULAÇÃO GELENK	ARTICULACIÓN SNODO	ARTICULATION LED	ROTULE ARTICULAÇÃO	165S
27		**87357678**		1	ALAVANCA HEBEL	PALANCA LEVA	LEVER HAANDTAG	LEVIER ALAVANCA	045L
28		**79042957**		1	ALAVANCA HEBEL	PALANCA LEVA	LEVER HAANDTAG	LEVIER ALAVANCA	045L
29		**75280637**		1	SERVO-FREIO BREMSKRAFTVERSTÄR	SERVOFRENO SERVOFRENO	BRAKE SERVO SERVOBREMSE	SERVO-FREIN TRAVAO-SERVO	125S
30		**79042961**		1	ANEL RING	ANILLO ANELLO	RING RING	ANNEAU ANEL	045A
31		**79042964**		1	PINO BOLZEN	PERNO PERNO	PIN STIFT	AXE PERNO	080P
32		**79042966**		1	MOLA FEDER	RESORTE MOLLA	SPRING FJEDER	RESSORT MOLA	100M

02-53	01	p1	10/08

TRANSMISSÃO - 79110855
CAMBIO DE VELOCIDADES - 79110855
TRANSMISSION - 79110855
TRANSMISSION - 79110855

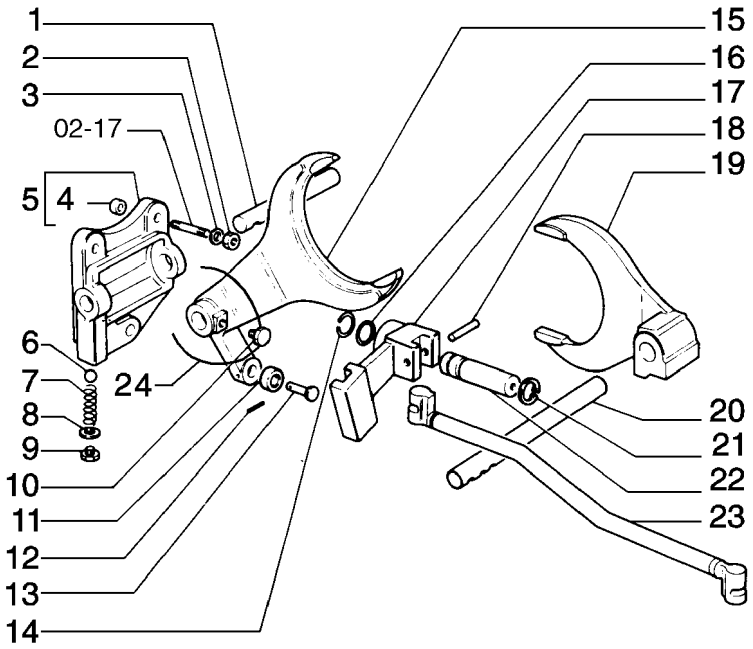

TRANSMISSION - 79110855
TRANSMISSION - 79110855
TRANSMISSION - 79110855
TRANSMISSION - 79110855

R	N	P.N.	MOD	Q	Denominação Bezeichnung	Denominacion Descrizione	Description Beskrivelse	Description Denominação	L.C.
1		79034013		1	HASTE STAB	VARILLA ASTA	ROD STANG	TRINGLE HASTE	090A
2		12164721		3	PORCA, M10 x 1.25, Cl 10 MUTTER	TUERCA DADO	NUT MOETRIK	ECROU PORCA	010D
3		10571871		3	ARRUELA-TRAVA, M10 SICHERUNGSSCHEIBE	ARANDELA DE FRENO ROSETTA DI SICUREZZA	WASHER, LOCK LAASESKIVE	RONDELLE FREIN ANILHA DE FIXACAO	132R
4		575881		2	DOBRADIÇA SCHARNIER	BISAGRA CERNIERA	HINGE HAENGSEL	CHARNIERE DOBRADICA	140C
5		79042690		1	SUPORTE HALTERUNG, LAGERBO	SOPORTE SUPPORTO	SUPPORT BESLAG	SUPPORT SUPORTE	300S
6		20063500		2	ESFERA KUGELGELENK	BOLA SFERA	BALL KUGLE	BILLE ESFERA	140S
7		8274306		2	MOLA FEDER	RESORTE MOLLA	SPRING FJEDER	RESSORT MOLA	100M
8		14199100		1	PLAQUETA DE TRAVA SICHERUNGSPLATTE	PLACA DE FRENO PIASTRINA DI SICUREZZ	PLATE, LOCKING LÅSEPLADE	PLAQUE D'ARRÊT CHAPA DE SEGURANCA	113P
9		71305289		1	BUJÃO STOPFEN	TAPÓN TAPPO	PLUG PROP	BOUCHON BUJAO	050T
10		586707		3	PARAFUSO SCHRAUBE	TORNILLO VITE	SCREW SKRUE	VIS PARAFUSO	040V
11		79034026		1	AGULHA P/ ROLAMENTO NADELLAGER	AGUJA PARA COJINETE RULLINO CUSCINETTO	NEEDLE ROLLER NAALERULLE FOR LEJE	AIGUILLE DE ROULEMEI ROLETES PARA ROLAMI	155R
12		14163970		1	GRAMPO, M4 x 20, Slotted SPLINT	PASADOR ABIERTO COPPIGLIA	PIN, SPLIT (COTTER) SPLITBOLT	GOUPILLE TROCO DE ABRIR	270C
13		79034025		1	PINO BOLZEN	PERNO PERNO	PIN STIFT	AXE PERNO	080P
14		11066876		1	ANEL, M20, Ext SPRENGRING	ANILLO DE RESORTE ANELLO ELASTICO	RING, SNAP LÅSERING	ANNEAU D'ARRÊT ANEL	054A
15		79106906		1	GARFO GELENKGABEL	HORQUILLA FORCELLA	YOKE KRAFTOVERFOERINGS(	MACHOIRE GARFO	085F
16		14457281		1	ANEL "O", -114, Cl 7, .612" ID x .103" Thk O-RING	JUNTA HERMETICA ANELLO TOROIDALE	O-RING O-RING	JOINT THORIQUE O-RING	055A
17		79042701		1	ALAVANCA HEBEL	PALANCA LEVA	LEVER HAANDTAG	LEVIER ALAVANCA	045L
18		14607070		2	PINO DE FIXAÇÃO, M8 x 32, Slotted SICHERUNGSSTIFT	PASADOR DE FIJACION PERNO DI FISSAGGIO	PIN, LOCK LAASETAP	CHEVILLE PERNO DE FIXACAO	081P
19		79106905		1	GARFO GELENKGABEL	HORQUILLA FORCELLA	YOKE KRAFTOVERFOERINGS(	MACHOIRE GARFO	085F
20		79034012		1	HASTE STAB	VARILLA ASTA	ROD STANG	TRINGLE HASTE	090A
21		11066876		1	ANEL, M20, Ext SPRENGRING	ANILLO DE RESORTE ANELLO ELASTICO	RING, SNAP LÅSERING	ANNEAU D'ARRÊT ANEL	054A
22		79042757		1	PINO BOLZEN	PERNO PERNO	PIN STIFT	AXE PERNO	080P
23		79042687		1	HASTE STAB	VARILLA ASTA	ROD STANG	TRINGLE HASTE	090A

02-53	01	p2	10/08

TRANSMISSÃO - 79110855
CAMBIO DE VELOCIDADES - 79110855
TRANSMISSION - 79110855
TRANSMISSION - 79110855

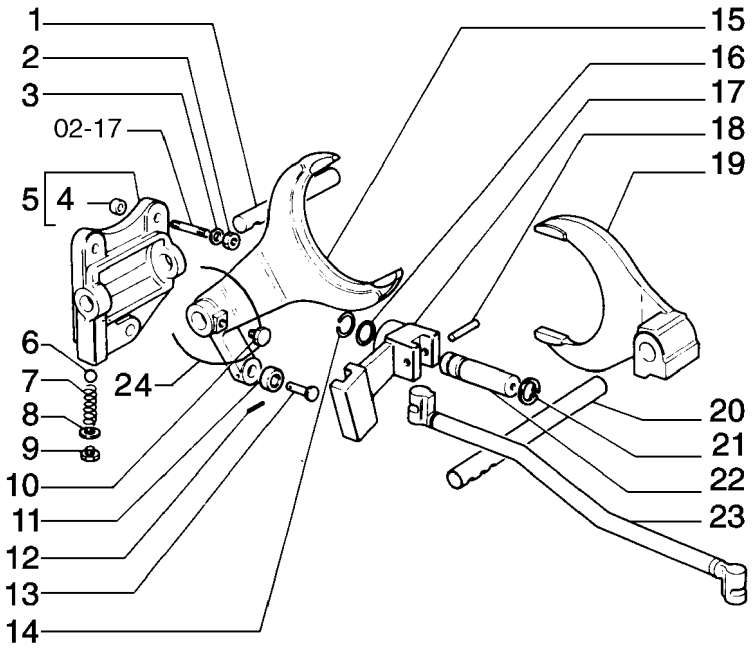

TRANSMISSION - 79110855
TRANSMISSION - 79110855
TRANSMISSION - 79110855
TRANSMISSION - 79110855

R	N	P.N.	MOD	Q	Denominação Bezeichnung	Denominacion Descrizione	Description Beskrivelse	Description Denominação	L.C.
24		**79018559**		3	ARAME DE AÇO KABEL	ALAMBRE DE ACERO FILO DI ACCIAIO	WIRE STAALTRAAD	FIL D'ACIER FIO DE ACO	061F

02-54	01	p1	10/08

TRANSMISSÃO - 79110855
CAMBIO DE VELOCIDADES - 79110855
TRANSMISSION - 79110855
TRANSMISSION - 79110855

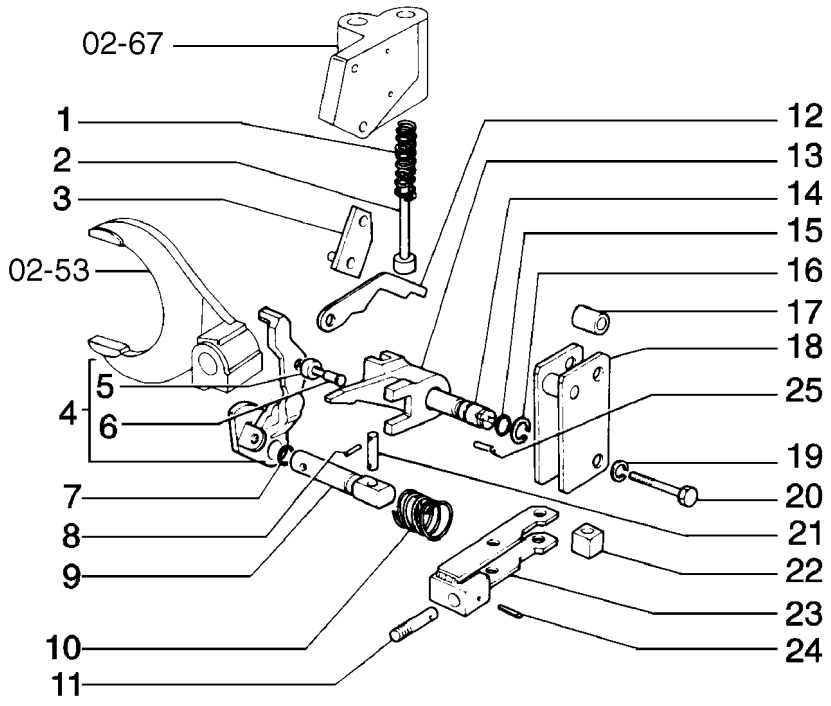

TRANSMISSION - 79110855
TRANSMISSION - 79110855
TRANSMISSION - 79110855
TRANSMISSION - 79110855

R	N	P.N.	MOD	Q	Denominação Bezeichnung	Denominacion Descrizione	Description Beskrivelse	Description Denominação	L.C.
1		79034904		1	MOLA FEDER	RESORTE MOLLA	SPRING FJEDER	RESSORT MOLA	100M
2		79034903		1	HASTE STANGENSPITZE	VASTAGO PUNTALE	ROD-TIP ENDEFORSTÆRKER	TIGE-POUSSOIR PONTEIRA	238P
3		79035005		1	SUPORTE KONSOLE	PIEZA DE SOPORTE STAFFA	BRACKET BESLAG	PATTE FIXATION BRACADEIRA	225S
4		79034006		1	ALAVANCA HEBEL	PALANCA LEVA	LEVER HAANDTAG	LEVIER ALAVANCA	045L
5		79034900		1	AGULHA P/ ROLAMENTO NADELLAGER	AGUJA PARA COJINETE RULLINO CUSCINETTO	NEEDLE ROLLER NAALERULLE FOR LEJE	AIGUILLE DE ROULEMEI ROLETES PARA ROLAMI	155R
6		79042758		1	PINO BOLZEN	PERNO PERNO	PIN STIFT	AXE PERNO	080P
7		14457281		1	ANEL "O", -114, Cl 7, .612" ID x .103" Thk O-RING	JUNTA HERMETICA ANELLO TOROIDALE	O-RING O-RING	JOINT THORIQUE O-RING	055A
8		14161770		4	PINO DE FIXAÇÃO, M3 x 16, Slotted SICHERUNGSSTIFT	PASADOR DE FIJACION PERNO DI FISSAGGIO	PIN, LOCK LAASETAP	CHEVILLE PERNO DE FIXACAO	081P
9		79042684		1	EIXO WELLE	EJE ALBERO	SHAFT AKSEL	ARBRE VEIO	016A
10		79034018		1	MOLA FEDER	RESORTE MOLLA	SPRING FJEDER	RESSORT MOLA	100M
11		79042694		1	PINO BOLZEN	PERNO PERNO	PIN STIFT	AXE PERNO	080P
12		79034898		1	EXCÊNTRICO EXZENTERSCHEIBE	EXCENTRICA ECCENTRICO	ECCENTRIC EXCENTRIK	EXCENTRIQUE EXCÊNTRICO	010E
13		79042682		1	ALAVANCA HEBEL	PALANCA LEVA	LEVER HAANDTAG	LEVIER ALAVANCA	045L
14		79042688		1	PINO BOLZEN	PERNO PERNO	PIN STIFT	AXE PERNO	080P
15		14457281		1	ANEL "O", -114, Cl 7, .612" ID x .103" Thk O-RING	JUNTA HERMETICA ANELLO TOROIDALE	O-RING O-RING	JOINT THORIQUE O-RING	055A
16		11066876		1	ANEL, M20, Ext SPRENGRING	ANILLO DE RESORTE ANELLO ELASTICO	RING, SNAP LÅSERING	ANNEAU D'ARRÊT ANEL	054A
17		79034034		2	ESPAÇADOR DISTANZSTÜCK	SEPARADOR DISTANZIALE	SPACER AFSTANDSSTYKKE	ENTRETOISE ESPACADOR	075D
18		79034885		1	SUPORTE KONSOLE	PIEZA DE SOPORTE STAFFA	BRACKET BESLAG	PATTE FIXATION BRACADEIRA	225S
19		10571871		2	ARRUELA-TRAVA, M10 SICHERUNGSSCHEIBE	ARANDELA DE FRENO ROSETTA DI SICUREZZA	WASHER, LOCK LAASESKIVE	RONDELLE FREIN ANILHA DE FIXACAO	132R
20		15888731		2	PARAFUSO, Hex, M10 x 1.25 x 55, 10.9 SCHRAUBE	TORNILLO BULLONE	BOLT SKRUE	BOULON PARAFUSO	140B
21		79042693		2	PINO BOLZEN	PERNO PERNO	PIN STIFT	AXE PERNO	080P
22		79034032		1	BLOCO KLOTZ	BLOQUE MOTOR BLOCCHETTO	BLOCK STOPKLODS	BLOC BLOCO	074B

02-54	01	p2	10/08

TRANSMISSÃO - 79110855
CAMBIO DE VELOCIDADES - 79110855
TRANSMISSION - 79110855
TRANSMISSION - 79110855

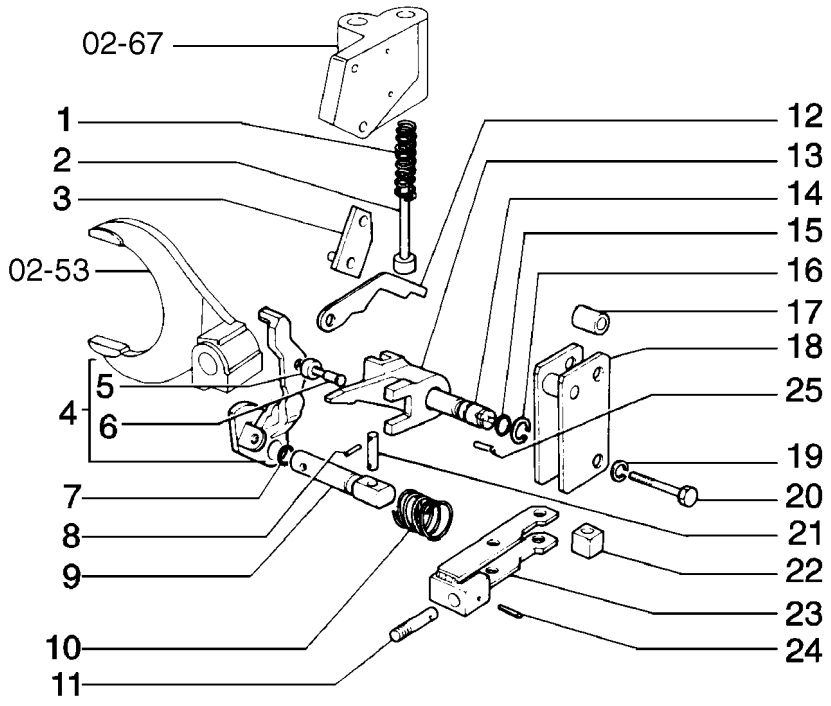

TRANSMISSION - 79110855
TRANSMISSION - 79110855
TRANSMISSION - 79110855
TRANSMISSION - 79110855

R	N	P.N.	MOD	Q	Denominação Bezeichnung	Denominacion Descrizione	Description Beskrivelse	Description Denominação	L.C.
23		**79042691**		1	ALAVANCA HEBEL	PALANCA LEVA	LEVER HAANDTAG	LEVIER ALAVANCA	045L
24		**14601170**		1	PINO DE FIXAÇÃO, M5 x 26, Slotted SICHERUNGSSTIFT	PASADOR DE FIJACION PERNO DI FISSAGGIO	PIN, LOCK LAASETAP	CHEVILLE PERNO DE FIXACAO	081P
25		**14604270**		1	PINO DE FIXAÇÃO, M6 x 32, Slotted SICHERUNGSSTIFT	PASADOR DE FIJACION PERNO DI FISSAGGIO	PIN, LOCK LAASETAP	CHEVILLE PERNO DE FIXACAO	081P

02-55	01	p1	10/08

FILTRO DE ÓLEO DA TRANSMISSÃO - 75201515
FILTRO DE ACEITE TRANSMISSION - 75201515
TRANSMISSION OIL FILTER - 75201515
TRANSMISSION OIL FILTER - 75201515

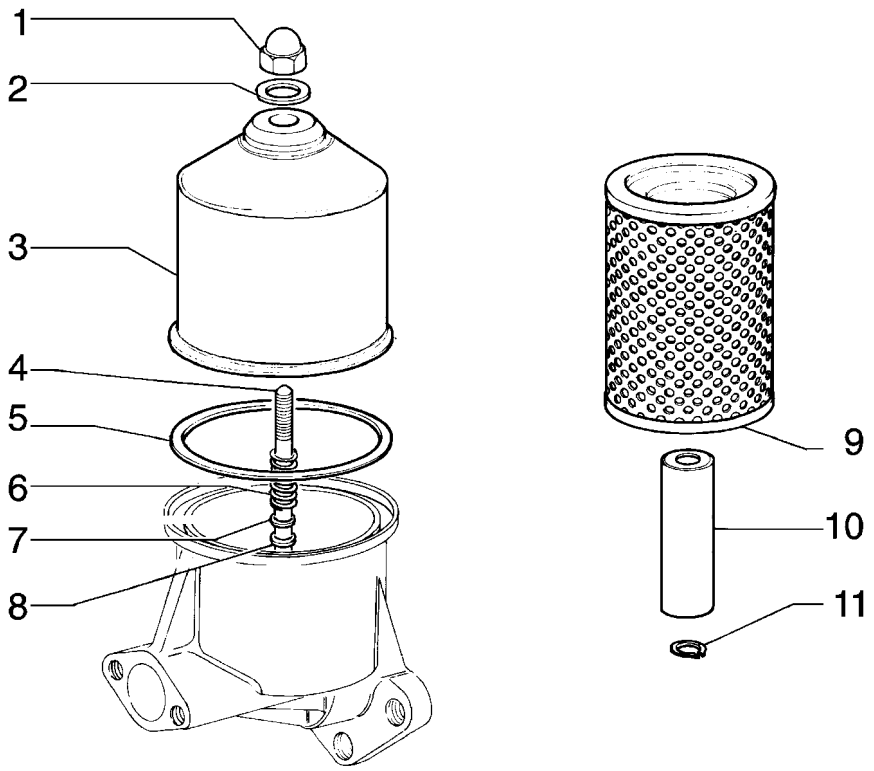

TRANSMISSION OIL FILTER - 75201515
TRANSMISSION OIL FILTER - 75201515
TRANSMISSION OIL FILTER - 75201515
TRANSMISSION OIL FILTER - 75201515

R	N	P.N.	MOD	Q	Denominação Bezeichnung	Denominacion Descrizione	Description Beskrivelse	Description Denominação	L.C.
1		79038352		1	PORCA MUTTER	TUERCA DADO	NUT MOETRIK	ECROU PORCA	010D
2		14457280		1	ANEL "O", -114, 70 Duro, .612" ID x .103" Thk O-RING	JUNTA HERMETICA ANELLO TOROIDALE	O-RING O-RING	JOINT THORIQUE O-RING	055A
3		4979711		1	TAMPA ABDECKUNG	TAPADERA COPERCHIO	PLUG DÆKSEL	COUVERCLE COBERTA	265C
4		4979712		1	PRISIONEIRO GEWINDEBOLZEN	PRISIONERO PRIGIONIERO	STUD STOETTEBOLT	GOUJON PERNE	210P
5		4979714		1	JUNTA DICHTUNG, FLACH	JUNTA HERMETICA GUARNIZIONE	GASKET PAKNING	JOINT JUNTA	123G
6		4979713		1	MOLA FEDER	RESORTE MOLLA	SPRING FJEDER	RESSORT MOLA	100M
7		12638601		1	ARRUELA PLANA, M10 x 18 x 2 UNTERLEGSCHEIBE	ARANDELA ROSETTA PIANA	WASHER FLADSKIVE	RONDELLE ANILHA	131R
8		4964396		1	JUNTAS GUMMIDICHTUNG	JUNTA DE CAUCHO GUARNIZIONE DI GOMM	SEAL, RUBBER GUMMITAETNING	JOINT, CAOUTCHOUC JUNTAS	122G
9		1930743		1	ELEMENTO FILTRANTE FILTERELEMENT	ELEMENTO DE FILTRAD ELEMENTO DEL FILTRO	FILTER, ELEMENT FILTERELEMENT	ELÉMENT FILTRANT ELEMENTO DE FILTRO	020E
10		581492		1	NIPLE NIPPEL	NIPPLE NIPPLO - RACCORDO F	NIPPLE NIPPLE	EMBOUT DE CONNEXIO NIPLE	A065
11		13404475		2	ANEL "O" O-RING	JUNTA HERMETICA ANELLO TOROIDALE	O-RING O-RING	JOINT THORIQUE O-RING	055A

02-56	01	p1	05/09

TRANSMISSÃO TRASEIRA - TAMPA
TRANSMISSION POSTERIOR - TAPA
REAR TRANSMISSION - COVER
REAR TRANSMISSION - COVER

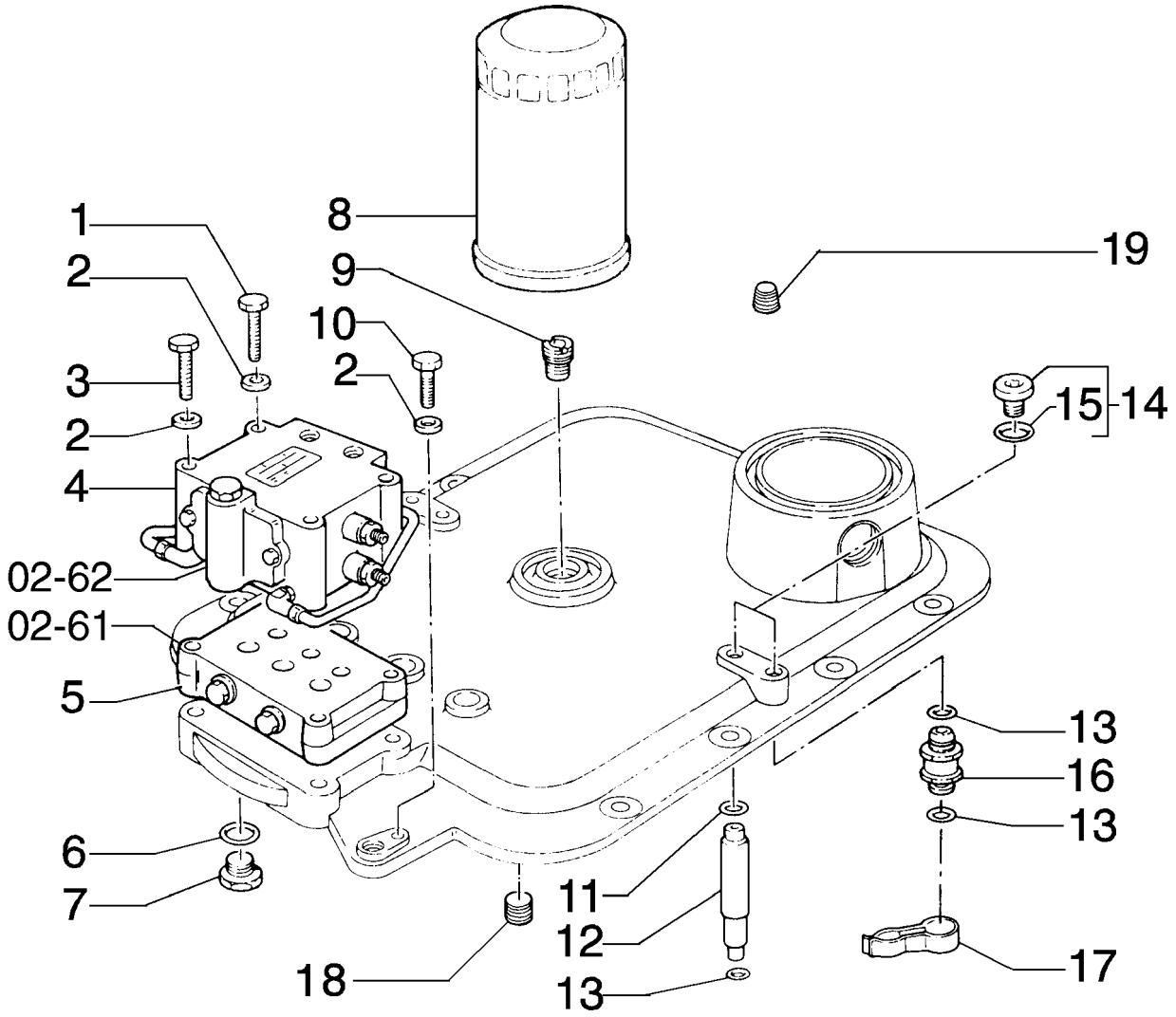

REAR TRANSMISSION - COVER
REAR TRANSMISSION - COVER
REAR TRANSMISSION - COVER
REAR TRANSMISSION - COVER

R	N	P.N.	MOD	Q	Denominação Bezeichnung	Denominacion Descrizione	Description Beskrivelse	Description Denominação	L.C.
1		15542531		2	PARAFUSO, Hex, M12 x 1.25 x 190, 10.9				
						TORNILLO	BOLT	BOULON	140B
					SCHRAUBE	BULLONE	SKRUE	PARAFUSO	
2		14496731		4	ARRUELA PLANA, M12 x 24 x 2.5 Thk				
						ARANDELA	WASHER	RONDELLE	131R
					UNTERLEGSCHEIBE	ROSETTA PIANA	FLADSKIVE	ANILHA	
3		15542131		2	PARAFUSO, Hex, M12 x 1.25 x 150, 10.9				
						TORNILLO	BOLT	BOULON	140B
					SCHRAUBE	BULLONE	SKRUE	PARAFUSO	
4		79096196		1	DISTRIBUIDOR	VALVULA DISTRIBUIDOF	VALVE, CONTROL	DISTRIBUTEUR	083D
					REGELVENTIL	DISTRIBUTORE	STYREVENTIL	VALVULA DE CONTROLE	
5		79108161		1	VÁLVULA HIDRAULICA	VALVULA HIDRAULICA	VALVE, HYDRAULIC	SOUPAPE HYDRAULIQU	010V
					HYDRAULIKVENTIL	VALVOLA IDRAULICA	VENTIL HYDRAULIK	VALVULA HIDRAULICA	
6		14456981		6	ANEL "O", -111, CI 7, .424" ID x .103" Thk				
						JUNTA HERMETICA	O-RING	JOINT THORIQUE	055A
					O-RING	ANELLO TOROIDALE	O-RING	O-RING	
7		87550015		6	BUJÃO	TAPÓN	PLUG	BOUCHON	050T
					STOPFEN	TAPPO	PROP	BUJAO	
8		75267454		1	ELEMENTO FILTRANTE	ELEMENTO DE FILTRAD	FILTER, ELEMENT	ELÉMENT FILTRANT	020E
					FILTERELEMENT	ELEMENTO DEL FILTRO	FILTERELEMENT	ELEMENTO DE FILTRO	
9		79057050		1	CONEXÃO	RACOR	CONNECTOR, HYD.	RACCORD	020R
					HYDRAULIKKUPPLUNG	RACCORDO IDRAULICO	FORSKRUNING	CONECTOR	
10		15590931		1	PARAFUSO	TORNILLO	SCREW	VIS	040V
					SCHRAUBE	VITE	SKRUE	PARAFUSO	
11		14457381		2	ANEL "O", -115, CI 7, .674" ID x .103" Thk				
						JUNTA HERMETICA	O-RING	JOINT THORIQUE	055A
					O-RING	ANELLO TOROIDALE	O-RING	O-RING	
12		87623075		2	CONEXÃO	RACOR	CONNECTOR, HYD.	RACCORD	020R
					HYDRAULIKKUPPLUNG	RACCORDO IDRAULICO	FORSKRUNING	CONECTOR	
13		14457281		6	ANEL "O", -114, CI 7, .612" ID x .103" Thk				
						JUNTA HERMETICA	O-RING	JOINT THORIQUE	055A
					O-RING	ANELLO TOROIDALE	O-RING	O-RING	
14		10118840		4	BUJÃO, M22 x 1.5 x 18, Brass				
						TAPÓN	PLUG	BOUCHON	050T
					STOPFEN	TAPPO	PROP	BUJAO	
15		14438085		1	ANEL "O", 19.3MM ID x 2.4 Thk				
						JUNTA HERMETICA	O-RING	JOINT THORIQUE	055A
					O-RING	ANELLO TOROIDALE	O-RING	O-RING	
16		87623074		2	CONEXÃO	RACOR	CONNECTOR, HYD.	RACCORD	020R
					HYDRAULIKKUPPLUNG	RACCORDO IDRAULICO	FORSKRUNING	CONECTOR	
17		79097797		2	MOLA	RESORTE	SPRING	RESSORT	100M
					FEDER	MOLLA	FJEDER	MOLA	
18		10268450		8	BUJÃO	TAPÓN	PLUG	BOUCHON	050T
					STOPFEN	TAPPO	PROP	BUJAO	
19		87638914		1	BUJÃO	TAPÓN	PLUG	BOUCHON	050T
					STOPFEN	TAPPO	PROP	BUJAO	

02-57	01	p1	10/08

SISTEMA HIDRÁULICO TRANSMISSÃO
SISTEMA HIDRAULICO DEL CAMBIO
TRANSMISSION HYDRAULIC SYSTEM
TRANSMISSION HYDRAULIC SYSTEM

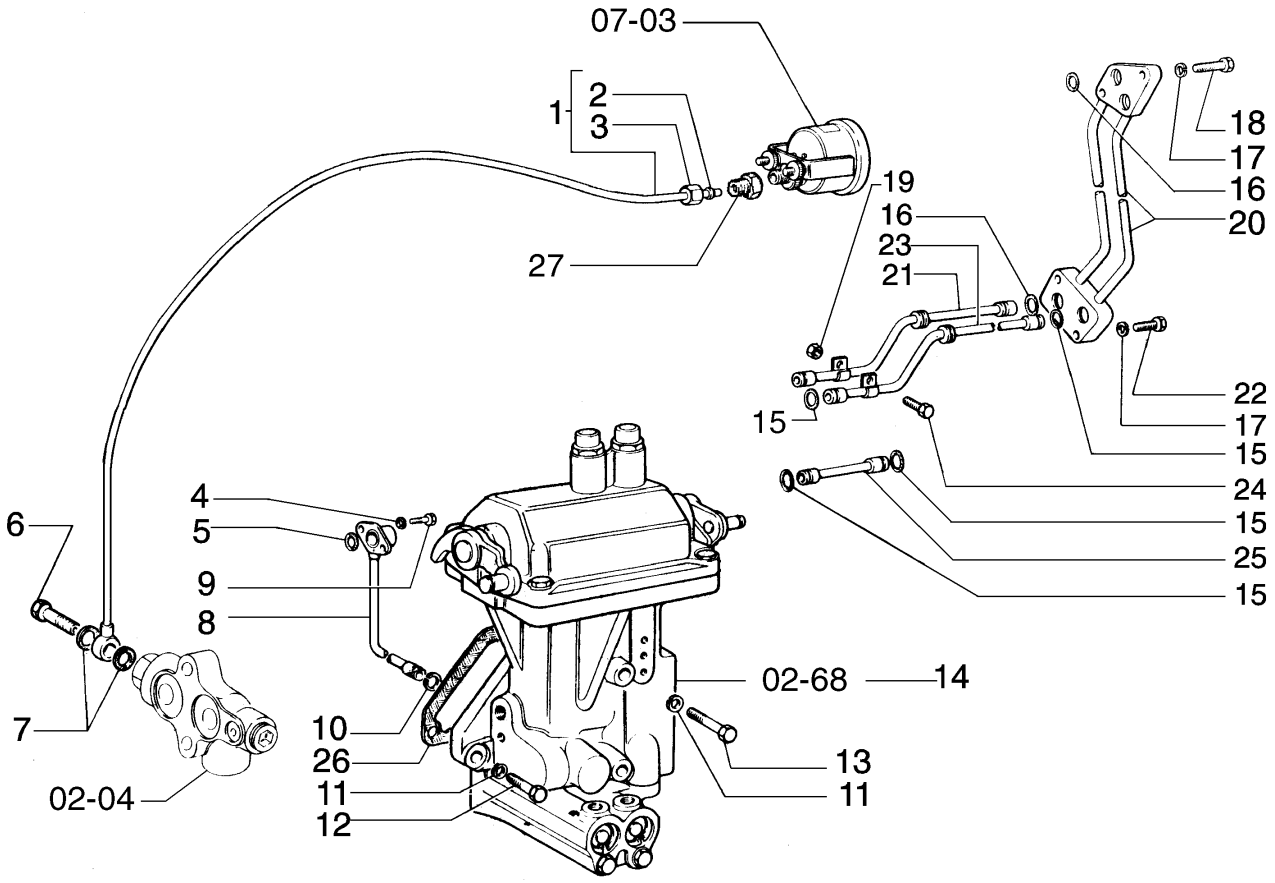

TRANSMISSION HYDRAULIC SYSTEM
TRANSMISSION HYDRAULIC SYSTEM
TRANSMISSION HYDRAULIC SYSTEM
TRANSMISSION HYDRAULIC SYSTEM

R	N	P.N.	MOD	Q	Denominação Bezeichnung	Denominacion Descrizione	Description Beskrivelse	Description Denominação	L.C.
1		4989907		1	TUBO RÍGIDO	TUBO RIGIDO	TUBE, RIGID	TUYAU RIGIDE	193T
					LEITUNG	TUBO RIGIDO	ROER	TUBO RIGIDO	
2		10165240		1	ANEL "O"	JUNTA HERMETICA	O-RING	JOINT THORIQUE	055A
					O-RING	ANELLO TOROIDALE	O-RING	O-RING	
3		11902417		1	PORCA	TUERCA	NUT	ECROU	010D
					MUTTER	DADO	MOETRIK	PORCA	
4		10516471		2	ARRUELA-TRAVA	ARANDELA DE FRENO	WASHER, LOCK	RONDELLE FREIN	132R
					SICHERUNGSSCHEIBE	ROSETTA DI SICUREZZA	LAASESKIVE	ANILHA DE FIXACAO	
5		14456881		1	ANEL "O", -110, Cl 7, .361" ID x .103" Thk				
						JUNTA HERMETICA	O-RING	JOINT THORIQUE	055A
					O-RING	ANELLO TOROIDALE	O-RING	O-RING	
6		11903717		1	CONEXÃO	RACOR	CONNECTOR, HYD.	RACCORD	020R
					HYDRAULIKKUPPLUNG	RACCORDO IDRAULICO	FORSKRUNING	CONECTOR	
7		14330260		2	ARRUELA DE COBRE, M8.2 x 12 x 1				
						ARANDELA DE COBRE	WASHER, COPPER	RONDELLE CUIVRE	P674
					BEILAGSCHEIBE, KUPFE	RONDELLA, RAME	VASKER, KOBBER	ARRUELA DE COBRE	
8		586838		1	TUBO	TUBO	TUBE	TUBE	195T
					ROHR	TUBETTO	RØR	TUBO	
9		10902421		2	PARAFUSO, Hex, M6 x 20, 8.8				
						TORNILLO	BOLT	BOULON	140B
					SCHRAUBE	BULLONE	SKRUE	PARAFUSO	
10		586832		1	ANEL-ELÁSTICO	RETENEDOR	CIRCLIP	CIRCLIP	056A
					SPRENGRING	ANELLO DI RITEGNO	LAASERING	FREIO DE MOLA	
11		10516871		5	ARRUELA PLANA	ARANDELA	WASHER	RONDELLE	131R
					UNTERLEGSCHEIBE	ROSETTA PIANA	FLADSKIVE	ANILHA	
12		11306931		3	PARAFUSO, Hex, M10 x 1.25 x 30, 10.9, Full Thd				
						TORNILLO	BOLT	BOULON	140B
					SCHRAUBE	BULLONE	SKRUE	PARAFUSO	
13		15971531		2	PARAFUSO, Hex, M10 x 1.25 x 85, 10.9				
						TORNILLO	BOLT	BOULON	140B
					SCHRAUBE	BULLONE	SKRUE	PARAFUSO	
14		79039539		1	DISTRIBUIDOR	VALVULA DISTRIBUIDOF	VALVE, CONTROL	DISTRIBUTEUR	083D
					REGELVENTIL	DISTRIBUTORE	STYREVENTIL	VALVULA DE CONTROLE	
15		14456981		5	ANEL "O", -111, Cl 7, .424" ID x .103" Thk				
						JUNTA HERMETICA	O-RING	JOINT THORIQUE	055A
					O-RING	ANELLO TOROIDALE	O-RING	O-RING	
16		14456881		3	ANEL "O", -110, Cl 7, .361" ID x .103" Thk				
						JUNTA HERMETICA	O-RING	JOINT THORIQUE	055A
					O-RING	ANELLO TOROIDALE	O-RING	O-RING	
17		10516671		4	ARRUELA-TRAVA	ARANDELA DE FRENO	WASHER, LOCK	RONDELLE FREIN	132R
					SICHERUNGSSCHEIBE	ROSETTA DI SICUREZZA	LAASESKIVE	ANILHA DE FIXACAO	
18		16043831		2	PARAFUSO, Hex, M8 x 30, 10.9				
						TORNILLO	BOLT	BOULON	140B
					SCHRAUBE	BULLONE	SKRUE	PARAFUSO	
19		14048211		1	CONTRA PORCA, M8 x 1.25, Cl 8				
						CONTRA TUERCA	NUT, LOCK	CONTRE-ECROU	P263
					SICHERUNGSMUTTER	CONTRODADO	NUT, LOCK	CONTRA PORCA	
20		4962419		1	TUBO	TUBO	TUBE	TUBE	195T
					ROHR	TUBETTO	RØR	TUBO	

02-57	01	p2	10/08

SISTEMA HIDRÁULICO TRANSMISSÃO
SISTEMA HIDRAULICO DEL CAMBIO
TRANSMISSION HYDRAULIC SYSTEM
TRANSMISSION HYDRAULIC SYSTEM

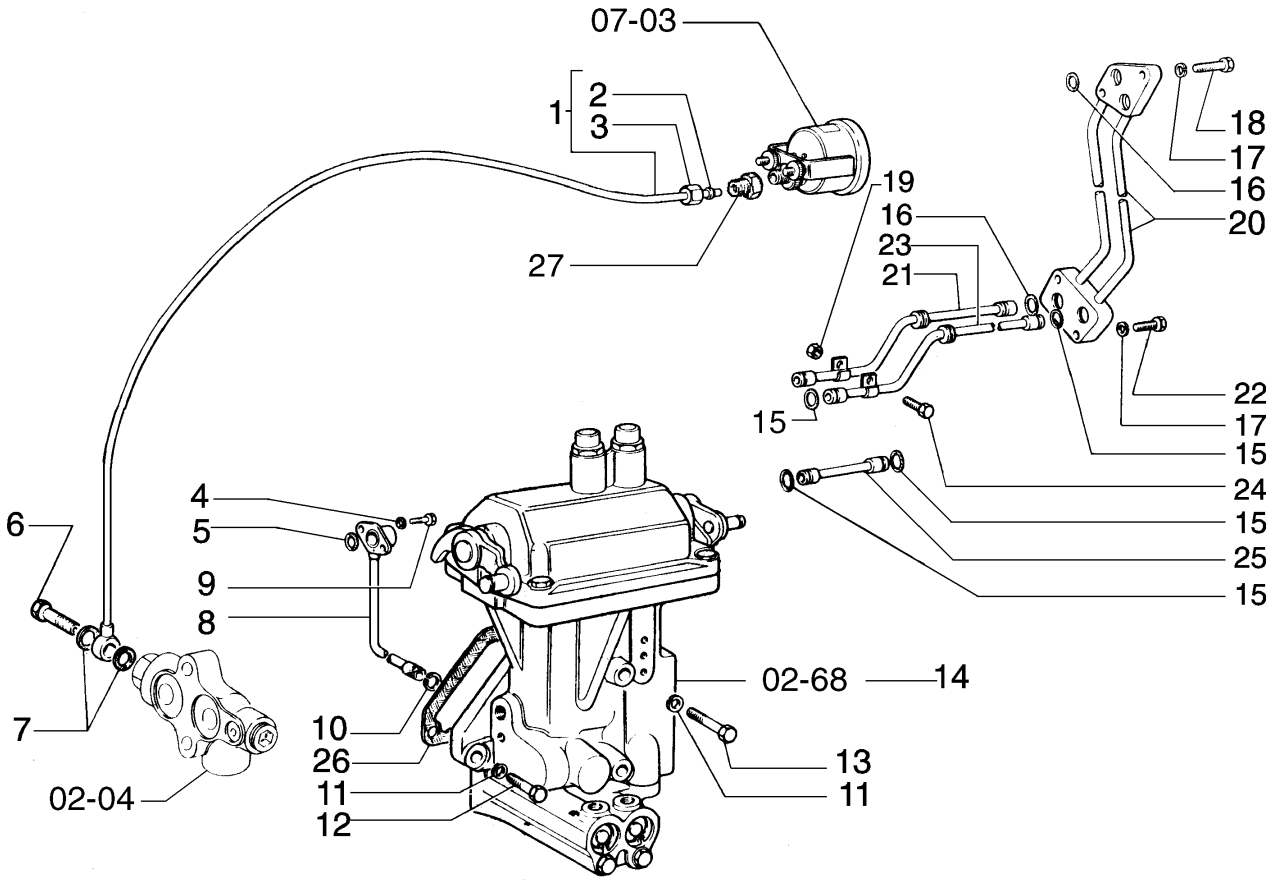

TRANSMISSION HYDRAULIC SYSTEM
TRANSMISSION HYDRAULIC SYSTEM
TRANSMISSION HYDRAULIC SYSTEM
TRANSMISSION HYDRAULIC SYSTEM

R	N	P.N.	MOD	Q	Denominação Bezeichnung	Denominacion Descrizione	Description Beskrivelse	Description Denominação	L.C.
21		**4964148**		1	TUBO ROHR	TUBO TUBETTO	TUBE RØR	TUBE TUBO	195T
22		**16043631**		2	PARAFUSO, Hex, M8 x 25, 10.9 SCHRAUBE	TORNILLO BULLONE	BOLT SKRUE	BOULON PARAFUSO	140B
23		**4979157**		1	TUBO ROHR	TUBO TUBETTO	TUBE RØR	TUBE TUBO	195T
24		**{16034431}**		1					
25		**586839**		1	TUBO ROHR	TUBO TUBETTO	TUBE RØR	TUBE TUBO	195T
26		**590446**		1	JUNTA DICHTUNG, FLACH	JUNTA HERMETICA GUARNIZIONE	GASKET PAKNING	JOINT JUNTA	123G
27		**75214532**		1	CONEXÃO HYDRAULIKKUPPLUNG	RACOR RACCORDO IDRAULICO	CONNECTOR, HYD. FORSKRUNING	RACCORD CONECTOR	020R

02-58	01	p1	10/08

SISTEMA HIDRÁULICO DA TRANSMISSÃO
SISTEMA HIDRAULICO DEL CAMBIO
TRANSMISSION HYDRAULIC SYSTEM
TRANSMISSION HYDRAULIC SYSTEM

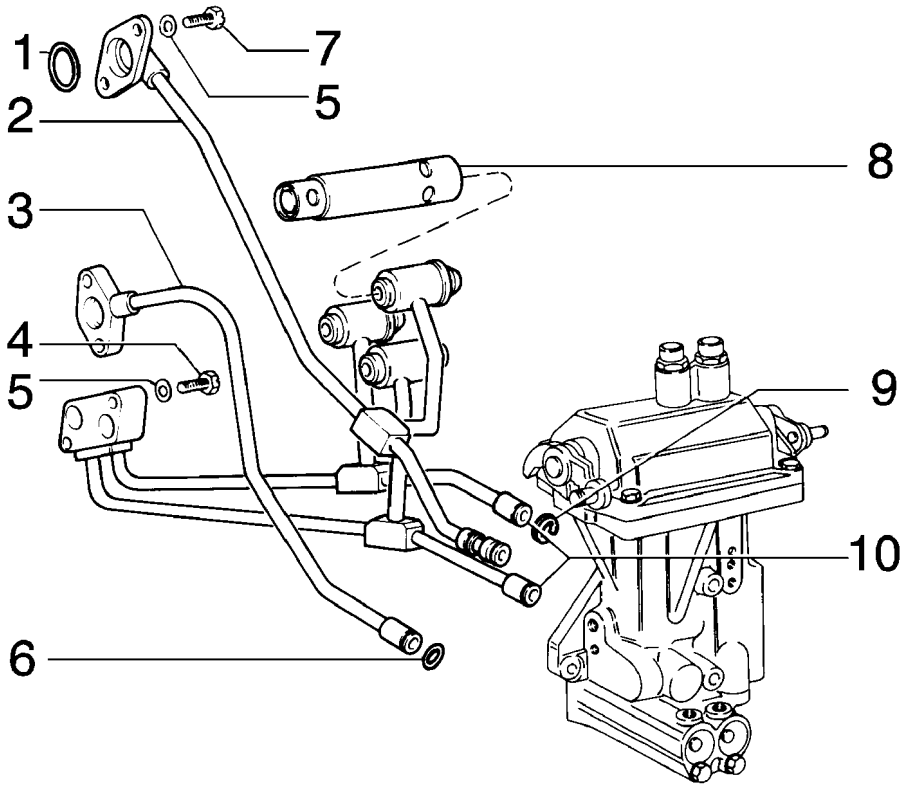

TRANSMISSION HYDRAULIC SYSTEM
TRANSMISSION HYDRAULIC SYSTEM
TRANSMISSION HYDRAULIC SYSTEM
TRANSMISSION HYDRAULIC SYSTEM

R	N	P.N.	MOD	Q	Denominação Bezeichnung	Denominacion Descrizione	Description Beskrivelse	Description Denominação	L.C.
1		14456881		4	ANEL "O", -110, CI 7, .361" ID x .103" Thk				
						JUNTA HERMETICA	O-RING	JOINT THORIQUE	055A
					O-RING	ANELLO TOROIDALE	O-RING	O-RING	
2		79038794		1	TUBO	TUBO	TUBE	TUBE	195T
					ROHR	TUBETTO	RØR	TUBO	
3		79040811		1	TUBO	TUBO	TUBE	TUBE	195T
					ROHR	TUBETTO	RØR	TUBO	
4		10903221		2	PARAFUSO, Hex, M6 x 40, 8.8				
						TORNILLO	BOLT	BOULON	140B
					SCHRAUBE	BULLONE	SKRUE	PARAFUSO	
5		10516471		6	ARRUELA-TRAVA	ARANDELA DE FRENO	WASHER, LOCK	RONDELLE FREIN	132R
					SICHERUNGSSCHEIBE	ROSETTA DI SICUREZZA	LAASESKIVE	ANILHA DE FIXACAO	
6		14456981		1	ANEL "O", -111, CI 7, .424" ID x .103" Thk				
						JUNTA HERMETICA	O-RING	JOINT THORIQUE	055A
					O-RING	ANELLO TOROIDALE	O-RING	O-RING	
7		10902631		4	PARAFUSO, Hex, M6 x 25, 10.9				
						TORNILLO	BOLT	BOULON	140B
					SCHRAUBE	BULLONE	SKRUE	PARAFUSO	
8		79053153		3	VÁLVULA HIDRAULICA	VALVULA HIDRAULICA	VALVE, HYDRAULIC	SOUPAPE HYDRAULIQU	010V
					HYDRAULIKVENTIL	VALVOLA IDRAULICA	VENTIL HYDRAULIK	VALVULA HIDRAULICA	
9		586832		3	ANEL-ELÁSTICO	RETENEDOR	CIRCLIP	CIRCLIP	056A
					SPRENGRING	ANELLO DI RITEGNO	LAASERING	FREIO DE MOLA	
10		79038800		1	TUBO	TUBO	TUBE	TUBE	195T
					ROHR	TUBETTO	RØR	TUBO	

02-59	01	p1	04/09

SISTEMA HIDRÁULICO DO CÂMBIO
SISTEMA HIDRAULICO DEL CAMBIO
TRANSMISSION HYDRAULIC SYSTEM
TRANSMISSION HYDRAULIC SYSTEM

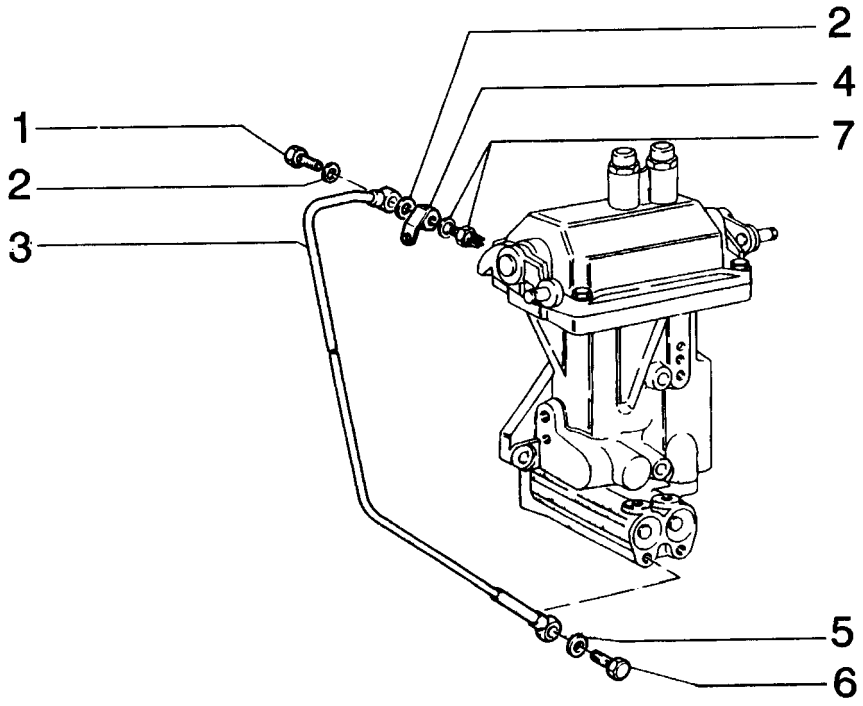

TRANSMISSION HYDRAULIC SYSTEM
TRANSMISSION HYDRAULIC SYSTEM
TRANSMISSION HYDRAULIC SYSTEM
TRANSMISSION HYDRAULIC SYSTEM

R	N	P.N.	MOD	Q	Denominação Bezeichnung	Denominacion Descrizione	Description Beskrivelse	Description Denominação	L.C.
1		11903717		1	CONEXÃO HYDRAULIKKUPPLUNG	RACOR RACCORDO IDRAULICO	CONNECTOR, HYD. FORSKRUNING	RACCORD CONECTOR	020R
2		14330260		2	ARRUELA DE COBRE, M8.2 x 12 x 1 ARANDELA DE COBRE BEILAGSCHEIBE, KUPFE	 RONDELLA, RAME	 WASHER, COPPER VASKER, KOBBER	 RONDELLE CUIVRE ARRUELA DE COBRE	P674
3		79020188		1	TUBO RÍGIDO LEITUNG	TUBO RIGIDO TUBO RIGIDO	TUBE, RIGID ROER	TUYAU RIGIDE TUBO RIGIDO	193T
4		76002365		1	SUPORTE HALTERUNG, LAGERBO	SOPORTE SUPPORTO	SUPPORT BESLAG	SUPPORT SUPORTE	300S
5		10260160		1	ARRUELA DE VEDAÇÃO, M10.2 x 14 x 1 JUNTA HERMETICA DICHTSCHEIBE	 ROSETTA DI TENUTA	 WASHER, SEALING TAETNINGSSKIVE	 RONDELLE D'ETANCHEI JUNTA HERMETICA	133R
6		11903817		1	BANJO RINGSCHLAUCHNIPPEL	BOQUILLA BOCCHETTONE	BOLT, BANJO BANJOBOLT	VIS-RACCORD PARAFUSO RACCORD	090B
7		84182607		1	SENSOR SENSOR	SENSOR SENSORE	SENSOR FØLER	CAPTEUR SENSOR	608S

02-60	01	p1	10/08

TRANSMISSÃO TRASEIRO - FILTRO
TRANSMISSION POSTERIOR - FILTRO
REAR TRANSMISSION - FILTER
REAR TRANSMISSION - FILTER

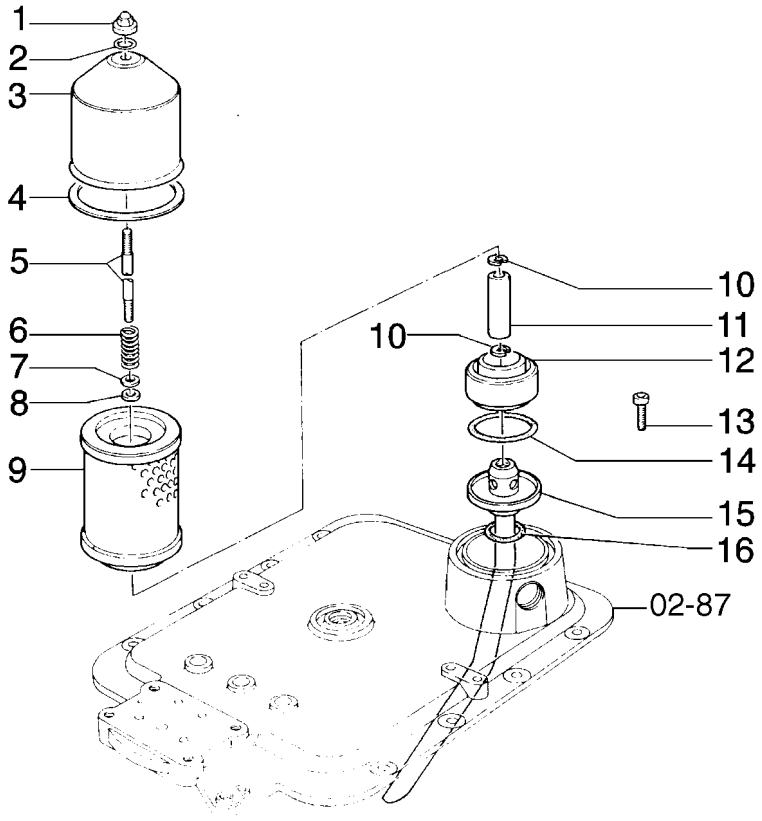

REAR TRANSMISSION - FILTER
REAR TRANSMISSION - FILTER
REAR TRANSMISSION - FILTER
REAR TRANSMISSION - FILTER

R	N	P.N.	MOD	Q	Denominação Bezeichnung	Denominacion Descrizione	Description Beskrivelse	Description Denominação	L.C.
1		79038352		1	PORCA MUTTER	TUERCA DADO	NUT MOETRIK	ECROU PORCA	010D
2		14457281		1	ANEL "O", -114, CI 7, .612" ID x .103" Thk JUNTA HERMETICA O-RING	O-RING ANELLO TOROIDALE	O-RING O-RING	JOINT THORIQUE O-RING	055A
3		4979711		1	TAMPA ABDECKUNG	TAPADERA COPERCHIO	PLUG DÆKSEL	COUVERCLE COBERTA	265C
4		4979714		1	JUNTA DICHTUNG, FLACH	JUNTA HERMETICA GUARNIZIONE	GASKET PAKNING	JOINT JUNTA	123G
5		79071769		1	PRISIONEIRO GEWINDEBOLZEN	PRISIONERO PRIGIONIERO	STUD STOETTEBOLT	GOUJON PERNE	210P
6		4979713		1	MOLA FEDER	RESORTE MOLLA	SPRING FJEDER	RESSORT MOLA	100M
7		76029554		1	ESPAÇADOR DISTANZSTÜCK	SEPARADOR DISTANZIALE	SPACER AFSTANDSSTYKKE	ENTRETOISE ESPACADOR	075D
8		4964396		1	JUNTAS GUMMIDICHTUNG	JUNTA DE CAUCHO GUARNIZIONE DI GOMM	SEAL, RUBBER GUMMITAETNING	JOINT, CAOUTCHOUC JUNTAS	122G
9		79032229		1	ELEMENTO FILTRANTE FILTERELEMENT	ELEMENTO DE FILTRAD ELEMENTO DEL FILTRO	FILTER, ELEMENT FILTERELEMENT	ELÉMENT FILTRANT ELEMENTO DE FILTRO	020E
10		13404476		2	ANEL-TRAVA SICHERUNGSRING	ANILLO DE FRENO ANELLO DI SICUREZZA	RING, LOCKING LAASESKIVE	JONC D'ARRET ANEL DE SEGURANCA	051A
11		4964869		1	NÚCLEO MAGNETKERN	NUCLEO NUCLEO MAGNETICO	MAGNETIC CORE KERNE	NOYAU MAGNETIQUE NUCLEO	060N
12		76042427		1	ANEL RING	ANILLO ANELLO	RING RING	ANNEAU ANEL	045A
13		14306234		3	PARAFUSO, Hex Soc Hd, M8 x 16, 10.9 TORNILLO SCHRAUBE	VITE	SCREW SKRUE	VIS PARAFUSO	040V
14		76042418		1	JUNTAS GUMMIDICHTUNG	JUNTA DE CAUCHO GUARNIZIONE DI GOMM	SEAL, RUBBER GUMMITAETNING	JOINT, CAOUTCHOUC JUNTAS	122G
15		79111263		1	TUBO RÍGIDO LEITUNG	TUBO RIGIDO TUBO RIGIDO	TUBE, RIGID ROER	TUYAU RIGIDE TUBO RIGIDO	193T
16		14464080		1	ANEL "O", -222, 70 Duro, 1.484" ID x .139" Thk JUNTA HERMETICA O-RING	O-RING ANELLO TOROIDALE	O-RING O-RING	JOINT THORIQUE O-RING	055A

02-61	01	p1	10/08

TRANSMISSÃO TRASEIRA - VÁLVULA
TRANSMISSION POSTERIOR - VALVULA
REAR TRANSMISSION - VALVE
REAR TRANSMISSION - VALVE

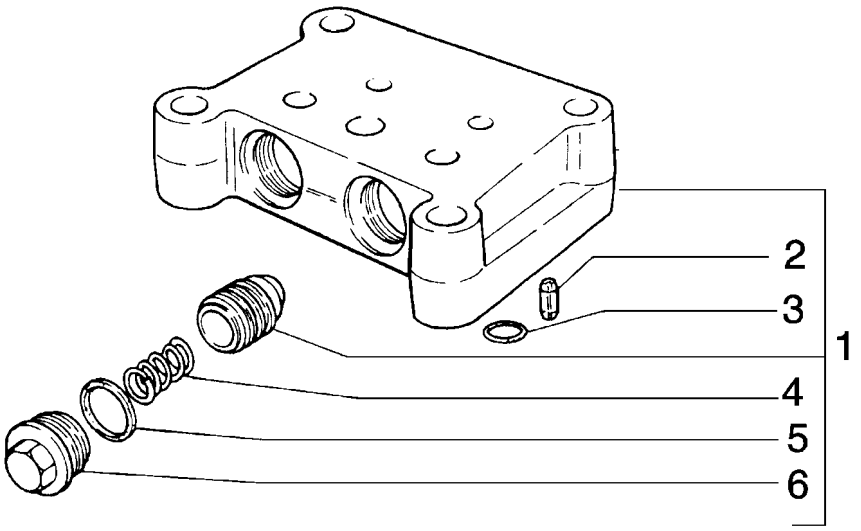

REAR TRANSMISSION - VALVE
REAR TRANSMISSION - VALVE
REAR TRANSMISSION - VALVE
REAR TRANSMISSION - VALVE

R	N	P.N.	MOD	Q	Denominação Bezeichnung	Denominacion Descrizione	Description Beskrivelse	Description Denominação	L.C.
1		79108161		1	VÁLVULA HIDRAULICA HYDRAULIKVENTIL	VALVULA HIDRAULICA VALVOLA IDRAULICA	VALVE, HYDRAULIC VENTIL HYDRAULIK	SOUPAPE HYDRAULIQU VALVULA HIDRAULICA	010V
2		14163670		1	PINO DE FIXAÇÃO, M4 x 14, Slotted SICHERUNGSSTIFT	PASADOR DE FIJACION PERNO DI FISSAGGIO	PIN, LOCK LAASETAP	CHEVILLE PERNO DE FIXACAO	081P
3		14453181		5	ANEL "O", -014, CI 7, .489" ID x .070" Thk O-RING	JUNTA HERMETICA ANELLO TOROIDALE	O-RING O-RING	JOINT THORIQUE O-RING	055A
4		79035955		2	MOLA FEDER	RESORTE MOLLA	SPRING FJEDER	RESSORT MOLA	100M
5		79028876		2	JUNTA DICHTUNG, FLACH	JUNTA HERMETICA GUARNIZIONE	GASKET PAKNING	JOINT JUNTA	123G
6		79108162		2	BUJÃO STOPFEN	TAPÓN TAPPO	PLUG PROP	BOUCHON BUJAO	050T

02-62	01	p1	10/08

TRANSMISSÃO TRASEIRA - DISTRIBUIDOR
TRANSMISSION POSTERIOR - DISTRIBUIDOR
REAR TRANSMISSION - DISTRIBUTOR
REAR TRANSMISSION - DISTRIBUTOR

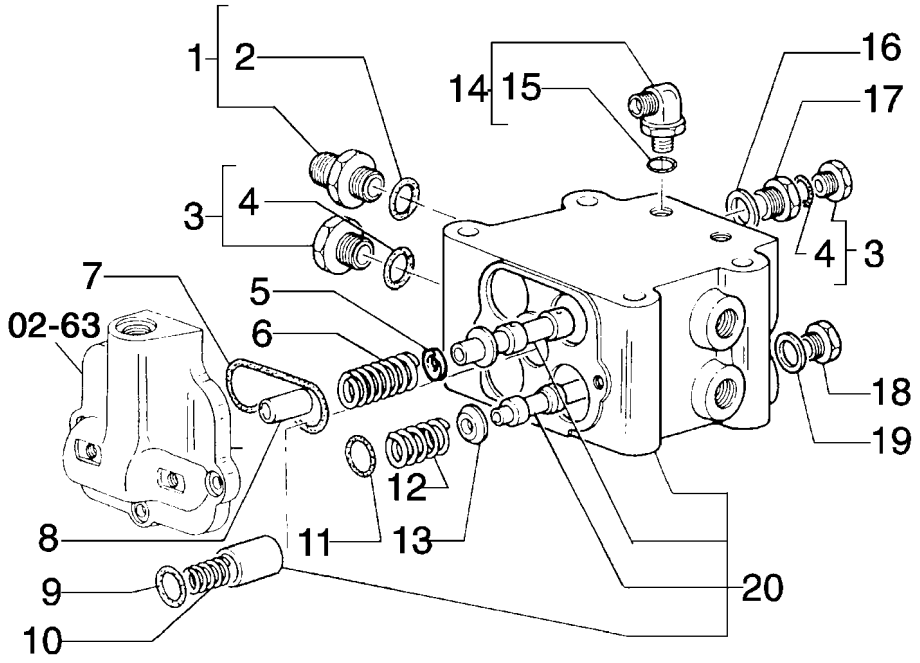

REAR TRANSMISSION - DISTRIBUTOR
REAR TRANSMISSION - DISTRIBUTOR
REAR TRANSMISSION - DISTRIBUTOR
REAR TRANSMISSION - DISTRIBUTOR

R	N	P.N.	MOD	Q	Denominação Bezeichnung	Denominacion Descrizione	Description Beskrivelse	Description Denominação	L.C.
1		79066940		2	CONEXÃO	RACOR	CONNECTOR, HYD.	RACCORD	020R
					HYDRAULIKKUPPLUNG	RACCORDO IDRAULICO	FORSKRUNING	CONECTOR	
2		14437885		1	ANEL "O", 13.3MM ID x 2.4 Thk				
						JUNTA HERMETICA	O-RING	JOINT THORIQUE	055A
					O-RING	ANELLO TOROIDALE	O-RING	O-RING	
3		10118740		4	BUJÃO, M14 x 1.5 x 15, Brass				
						TAPÓN	PLUG	BOUCHON	050T
					STOPFEN	TAPPO	PROP	BUJAO	
4		14437785		4	ANEL "O", 11.3MM ID x 2.4 Thk				
						JUNTA HERMETICA	O-RING	JOINT THORIQUE	055A
					O-RING	ANELLO TOROIDALE	O-RING	O-RING	
5		76031332		2	ESPAÇADOR	SEPARADOR	SPACER	ENTRETOISE	075D
					DISTANZSTÜCK	DISTANZIALE	AFSTANDSSTYKKE	ESPACADOR	
6		79056442		2	MOLA	RESORTE	SPRING	RESSORT	100M
					FEDER	MOLLA	FJEDER	MOLA	
7		14455581		1	ANEL "O", -038, Cl 7, 2.614" ID x .070" Thk				
						JUNTA HERMETICA	O-RING	JOINT THORIQUE	055A
					O-RING	ANELLO TOROIDALE	O-RING	O-RING	
8		79056441		2	PINO	PERNO	PIN	AXE	080P
					BOLZEN	PERNO	STIFT	PERNO	
9		14453881		1	ANEL "O", -021, Cl 7, .926 " ID x .070" Thk				
						JUNTA HERMETICA	O-RING	JOINT THORIQUE	055A
					O-RING	ANELLO TOROIDALE	O-RING	O-RING	
10		79041977		1	MOLA	RESORTE	SPRING	RESSORT	100M
					FEDER	MOLLA	FJEDER	MOLA	
11		14454381		2	ANEL "O", -026, Cl 7, 1.239" ID x .070" Thk				
						JUNTA HERMETICA	O-RING	JOINT THORIQUE	055A
					O-RING	ANELLO TOROIDALE	O-RING	O-RING	
12		79085680		2	MOLA	RESORTE	SPRING	RESSORT	100M
					FEDER	MOLLA	FJEDER	MOLA	
13		79056440		2	ANEL	ANILLO	RING	ANNEAU	045A
					RING	ANELLO	RING	ANEL	
14		79054402		2	COTOVELO	CODO	ELBOW	COUDE	085G
					KNIESTUECK	GOMITO	VINKELROER	JOELHO	
15		70932571		1	ANEL "O"	JUNTA HERMETICA	O-RING	JOINT THORIQUE	055A
					O-RING	ANELLO TOROIDALE	O-RING	O-RING	
16		79086322		2	JUNTA	JUNTA HERMETICA	GASKET	JOINT	123G
					DICHTUNG, FLACH	GUARNIZIONE	PAKNING	JUNTA	
17		79084957		2	BUJÃO	TAPÓN	PLUG	BOUCHON	050T
					STOPFEN	TAPPO	PROP	BUJAO	
18		79096127		2	BUJÃO	TAPÓN	PLUG	BOUCHON	050T
					STOPFEN	TAPPO	PROP	BUJAO	
19		79028953		2	JUNTA	JUNTA HERMETICA	GASKET	JOINT	123G
					DICHTUNG, FLACH	GUARNIZIONE	PAKNING	JUNTA	
20		79089077		1	CORPO	CUERPO	BODY	CORPS	300C
					KOERPER	CORPO	HUS	CORPO	

02-63	01	p1	10/08

TRANSMISSÃO TRASEIRA - DISTRIBUIDOR
TRANSMISSION POSTERIOR - DISTRIBUIDOR
REAR TRANSMISSION - DISTRIBUTOR
REAR TRANSMISSION - DISTRIBUTOR

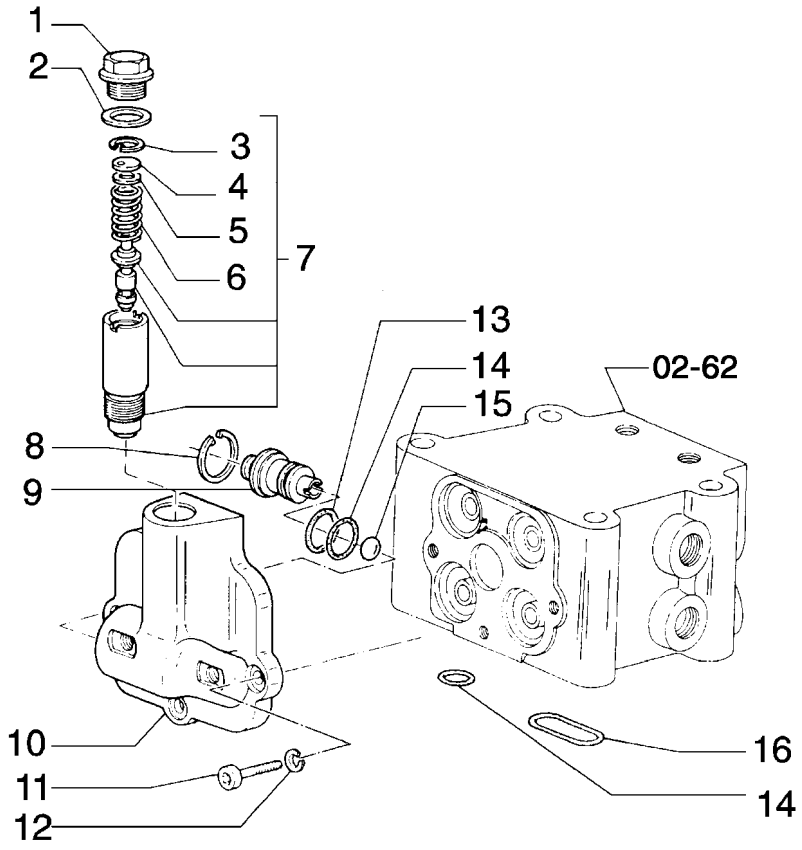

REAR TRANSMISSION - DISTRIBUTOR
REAR TRANSMISSION - DISTRIBUTOR
REAR TRANSMISSION - DISTRIBUTOR
REAR TRANSMISSION - DISTRIBUTOR

R	N	P.N.	MOD	Q	Denominação Bezeichnung	Denominacion Descrizione	Description Beskrivelse	Description Denominação	L.C.
1		10305171		1	BUJÃO, M22 x 1.5 x 21 STOPFEN	TAPÓN TAPPO	PLUG PROP	BOUCHON BUJAO	050T
2		79086322		1	JUNTA DICHTUNG, FLACH	JUNTA HERMETICA GUARNIZIONE	GASKET PAKNING	JOINT JUNTA	123G
3		11057176		1	ANEL, M13, Int SPRENGRING	ANILLO DE RESORTE ANELLO ELASTICO	RING, SNAP LÅSERING	ANNEAU D'ARRÊT ANEL	054A
4		4972432		1	ARRUELA PLANA UNTERLEGSCHEIBE	ARANDELA ROSETTA PIANA	WASHER FLADSKIVE	RONDELLE ANILHA	131R
5		4972293		1	ARRUELA PLANA UNTERLEGSCHEIBE	ARANDELA ROSETTA PIANA	WASHER FLADSKIVE	RONDELLE ANILHA	131R
6		79060361		1	MOLA FEDER	RESORTE MOLLA	SPRING FJEDER	RESSORT MOLA	100M
7		79060362		1	VÁLVULA HIDRAULICA HYDRAULIKVENTIL	VALVULA HIDRAULICA VALVOLA IDRAULICA	VALVE, HYDRAULIC VENTIL HYDRAULIK	SOUPAPE HYDRAULIQU VALVULA HIDRAULICA	010V
8		11057976		1	ANEL, M21, Int SPRENGRING	ANILLO DE RESORTE ANELLO ELASTICO	RING, SNAP LÅSERING	ANNEAU D'ARRÊT ANEL	054A
9		79010456		1	VÁLVULA HIDRAULICA HYDRAULIKVENTIL	VALVULA HIDRAULICA VALVOLA IDRAULICA	VALVE, HYDRAULIC VENTIL HYDRAULIK	SOUPAPE HYDRAULIQU VALVULA HIDRAULICA	010V
10		79096075		1	CORPO KOERPER	CUERPO CORPO	BODY HUS	CORPS CORPO	300C
11		14306431		3	PARAFUSO, Hex Soc Hd, M8 x 25, 10.9 SCHRAUBE	TORNILLO VITE	SCREW SKRUE	VIS PARAFUSO	040V
12		10569370		3	ARRUELA-TRAVA SICHERUNGSSCHEIBE	ARANDELA DE FRENO ROSETTA DI SICUREZZA	WASHER, LOCK LAASESKIVE	RONDELLE FREIN ANILHA DE FIXACAO	132R
13		14453281		1	ANEL "O", -015, Cl 7, .551" ID x .070" Thk O-RING	JUNTA HERMETICA ANELLO TOROIDALE	O-RING O-RING	JOINT THORIQUE O-RING	055A
14		14453181		6	ANEL "O", -014, Cl 7, .489" ID x .070" Thk O-RING	JUNTA HERMETICA ANELLO TOROIDALE	O-RING O-RING	JOINT THORIQUE O-RING	055A
15		20063390		1	ESFERA KUGELGELENK	BOLA SFERA	BALL KUGLE	BILLE ESFERA	140S
16		14454881		1	ANEL "O" O-RING	JUNTA HERMETICA ANELLO TOROIDALE	O-RING O-RING	JOINT THORIQUE O-RING	055A

02-64	01	p1	10/08

TRANSMISSÃO TRASEIRA - DISTRIBUIDOR
TRANSMISSION POSTERIOR - DISTRIBUIDOR
REAR TRANSMISSION - DISTRIBUTOR
REAR TRANSMISSION - DISTRIBUTOR

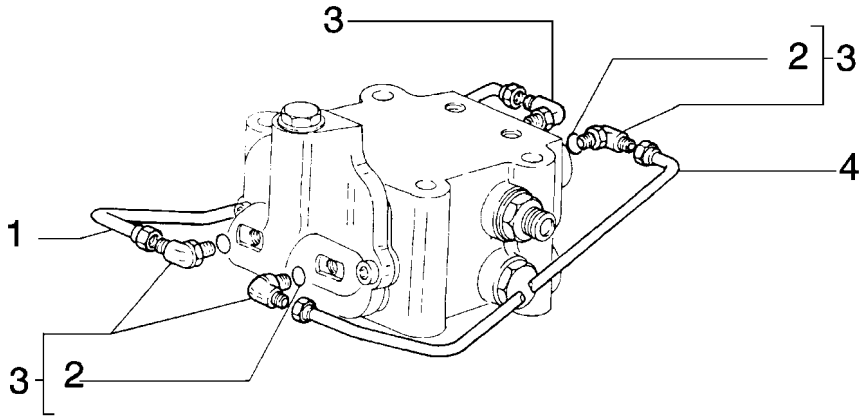

REAR TRANSMISSION - DISTRIBUTOR
REAR TRANSMISSION - DISTRIBUTOR
REAR TRANSMISSION - DISTRIBUTOR
REAR TRANSMISSION - DISTRIBUTOR

R	N	P.N.	MOD	Q	Denominação Bezeichnung	Denominacion Descrizione	Description Beskrivelse	Description Denominação	L.C.
1		79096142		1	TUBO RÍGIDO LEITUNG	TUBO RIGIDO TUBO RIGIDO	TUBE, RIGID ROER	TUYAU RIGIDE TUBO RIGIDO	193T
2		70923952		1	ANEL "O" O-RING	JUNTA HERMETICA ANELLO TOROIDALE	O-RING O-RING	JOINT THORIQUE O-RING	055A
3		79054398		4	CONEXÃO HYDRAULIKKUPPLUNG	RACOR RACCORDO IDRAULICO	CONNECTOR, HYD. FORSKRUNING	RACCORD CONECTOR	020R
4		79096141		1	TUBO RÍGIDO LEITUNG	TUBO RIGIDO TUBO RIGIDO	TUBE, RIGID ROER	TUYAU RIGIDE TUBO RIGIDO	193T

02-65	01	p1	05/09

SISTEMA HIDRÁULICO DO CÂMBIO
SISTEMA HIDRAULICO DEL CAMBIO
TRANSMISSION HYDRAULIC SYSTEM
TRANSMISSION HYDRAULIC SYSTEM

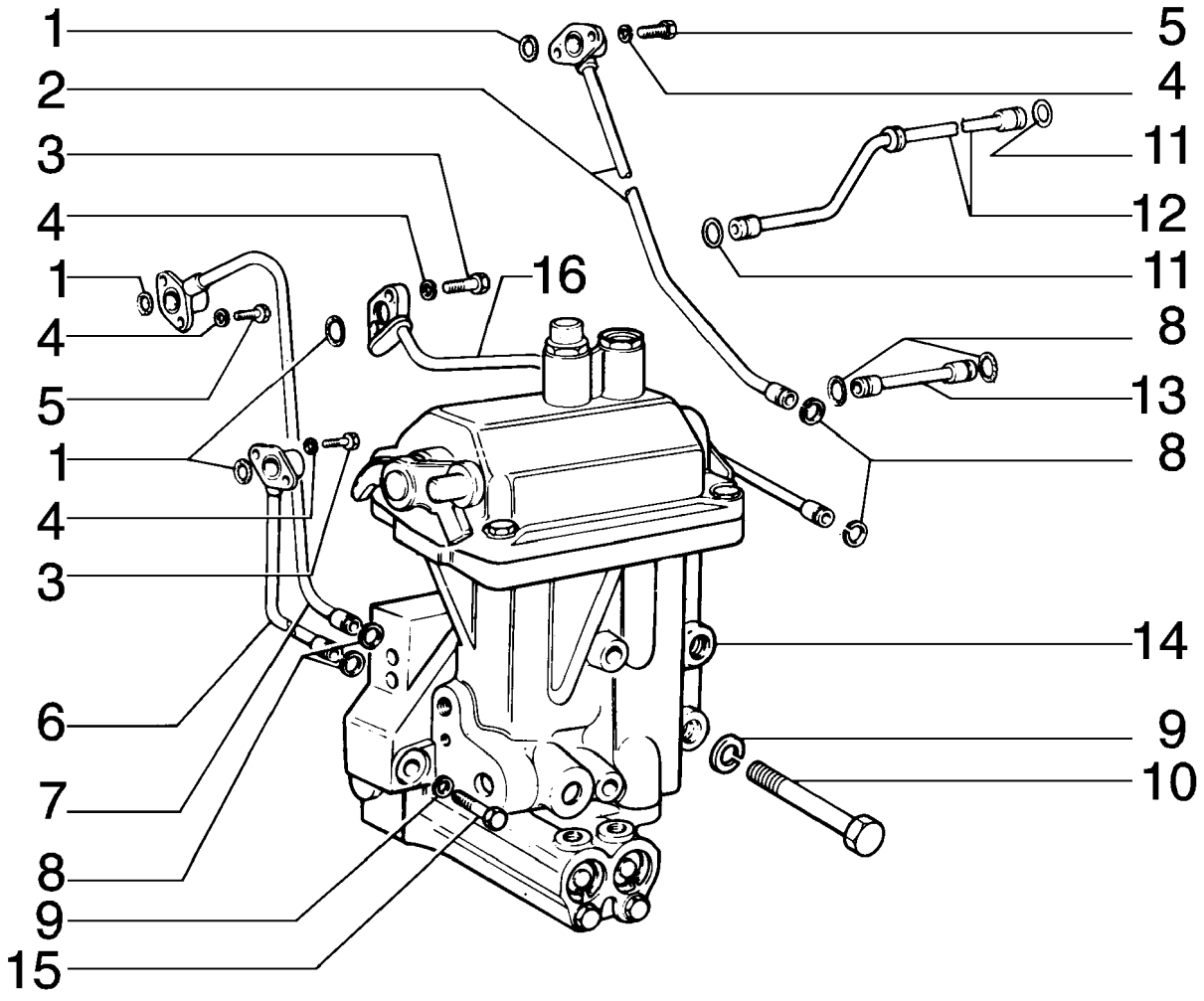

-

TRANSMISSION HYDRAULIC SYSTEM
TRANSMISSION HYDRAULIC SYSTEM
TRANSMISSION HYDRAULIC SYSTEM
TRANSMISSION HYDRAULIC SYSTEM

R	N	P.N.	MOD	Q	Denominação Bezeichnung	Denominacion Descrizione	Description Beskrivelse	Description Denominação	L.C.
1		14456881		4	ANEL "O", -110, CI 7, .361" ID x .103" Thk				
						JUNTA HERMETICA	O-RING	JOINT THORIQUE	055A
					O-RING	ANELLO TOROIDALE	O-RING	O-RING	
2		586836		1	TUBO RÍGIDO	TUBO RIGIDO	TUBE, RIGID	TUYAU RIGIDE	193T
					LEITUNG	TUBO RIGIDO	ROER	TUBO RIGIDO	
3		10902421		4	PARAFUSO, Hex, M6 x 20, 8.8				
						TORNILLO	BOLT	BOULON	140B
					SCHRAUBE	BULLONE	SKRUE	PARAFUSO	
4		14496431		8	ARRUELA PLANA, M6.4 x 12.5 x 1.6 Thk				
						ARANDELA	WASHER	RONDELLE	131R
					UNTERLEGSCHEIBE	ROSETTA PIANA	FLADSKIVE	ANILHA	
5		10902621		4	PARAFUSO, Hex, M6 x 25, 8.8				
						TORNILLO	BOLT	BOULON	140B
					SCHRAUBE	BULLONE	SKRUE	PARAFUSO	
6		586838		1	TUBO	TUBO	TUBE	TUBE	195T
					ROHR	TUBETTO	RØR	TUBO	
7		4979137		1	TUBO RÍGIDO	TUBO RIGIDO	TUBE, RIGID	TUYAU RIGIDE	193T
					LEITUNG	TUBO RIGIDO	ROER	TUBO RIGIDO	
8		586832		4	ANEL-ELÁSTICO	RETENEDOR	CIRCLIP	CIRCLIP	056A
					SPRENGRING	ANELLO DI RITEGNO	LAASERING	FREIO DE MOLA	
9		14496631		5	ARRUELA PLANA, M10 x 21 x 2				
						ARANDELA	WASHER	RONDELLE	131R
					UNTERLEGSCHEIBE	ROSETTA PIANA	FLADSKIVE	ANILHA	
10		15972431		2	PARAFUSO, Hex, M10 x 1.25 x 130, 10.9				
						TORNILLO	BOLT	BOULON	140B
					SCHRAUBE	BULLONE	SKRUE	PARAFUSO	
11		14456981		4	ANEL "O", -111, CI 7, .424" ID x .103" Thk				
						JUNTA HERMETICA	O-RING	JOINT THORIQUE	055A
					O-RING	ANELLO TOROIDALE	O-RING	O-RING	
12		4979102		1	TUBO RÍGIDO	TUBO RIGIDO	TUBE, RIGID	TUYAU RIGIDE	193T
					LEITUNG	TUBO RIGIDO	ROER	TUBO RIGIDO	
13		586839		1	TUBO	TUBO	TUBE	TUBE	195T
					ROHR	TUBETTO	RØR	TUBO	
14		79043026		1	DISTRIBUIDOR	VALVULA DISTRIBUIDOF	VALVE, CONTROL	DISTRIBUTEUR	083D
					REGELVENTIL	DISTRIBUTORE	STYREVENTIL	VALVULA DE CONTROLE	
15		15888831		3	PARAFUSO, Hex, M10 x 1.25 x 70, 10.9				
						TORNILLO	BOLT	BOULON	140B
					SCHRAUBE	BULLONE	SKRUE	PARAFUSO	
16		4978994		1	TUBO RÍGIDO	TUBO RIGIDO	TUBE, RIGID	TUYAU RIGIDE	193T
					LEITUNG	TUBO RIGIDO	ROER	TUBO RIGIDO	

02-66	01	p1	04/09

SISTEMA HIDRÁULICO DO CÂMBIO
SISTEMA HIDRAULICO DEL CAMBIO
TRANSMISSION HYDRAULIC SYSTEM
TRANSMISSION HYDRAULIC SYSTEM

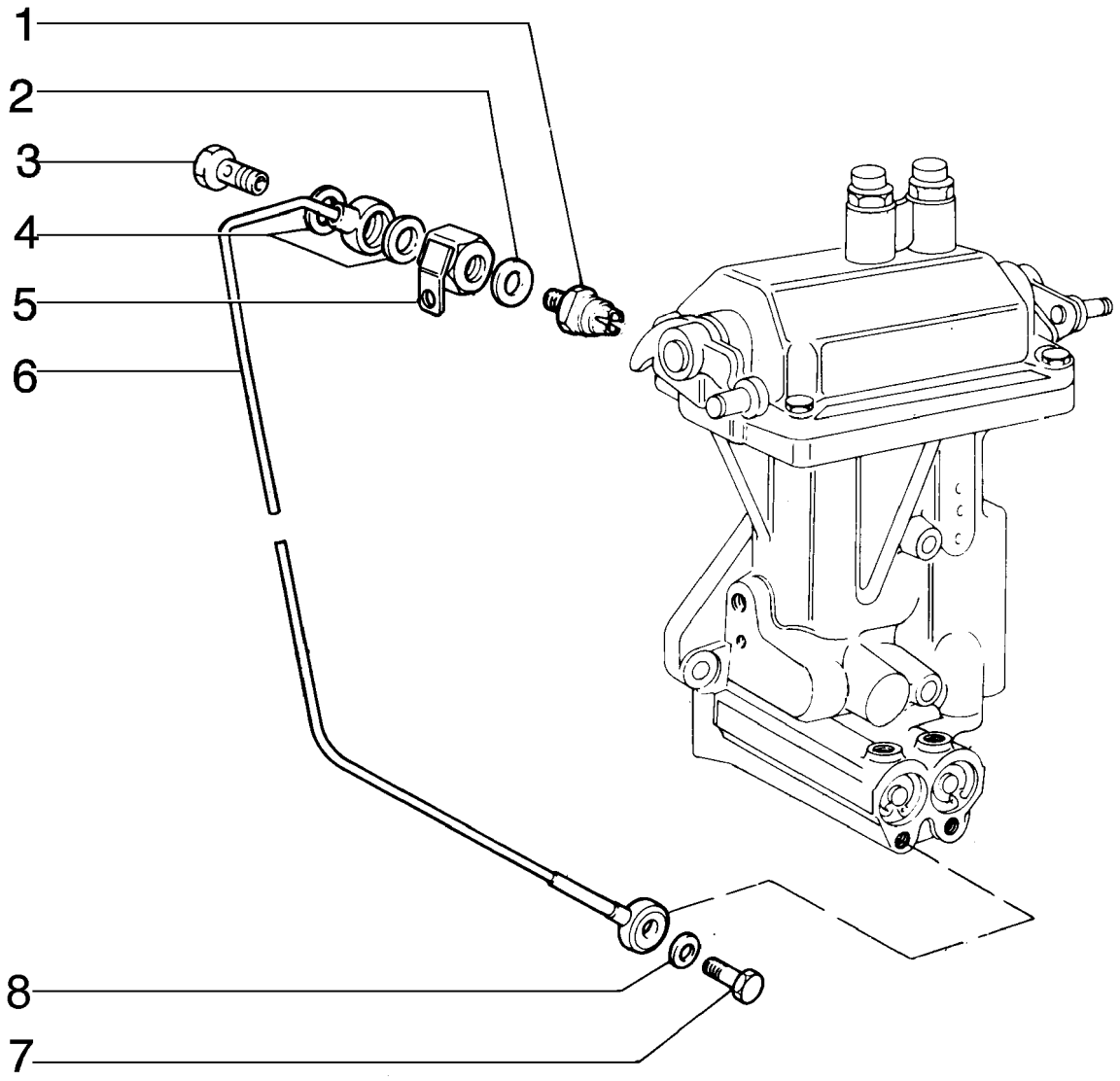

TRANSMISSION HYDRAULIC SYSTEM
TRANSMISSION HYDRAULIC SYSTEM
TRANSMISSION HYDRAULIC SYSTEM
TRANSMISSION HYDRAULIC SYSTEM

R	N	P.N.	MOD	Q	Denominação Bezeichnung	Denominacion Descrizione	Description Beskrivelse	Description Denominação	L.C.
1		84182607		1	SENSOR SENSOR	SENSOR SENSORE	SENSOR FØLER	CAPTEUR SENSOR	608S
2		10298460		1	ARRUELA DE COBRE, M12.2 x 18 x 1.5 ARANDELA DE COBRE BEILAGSCHEIBE, KUPFE	 ARANDELA DE COBRE RONDELLA, RAME	 WASHER, COPPER VASKER, KOBBER	 RONDELLE CUIVRE ARRUELA DE COBRE	P674
3		11903717		1	CONEXÃO HYDRAULIKKUPPLUNG	RACOR RACCORDO IDRAULICO	CONNECTOR, HYD. FORSKRUNING	RACCORD CONECTOR	020R
4		14330260		2	ARRUELA DE COBRE, M8.2 x 12 x 1 ARANDELA DE COBRE BEILAGSCHEIBE, KUPFE	 ARANDELA DE COBRE RONDELLA, RAME	 WASHER, COPPER VASKER, KOBBER	 RONDELLE CUIVRE ARRUELA DE COBRE	P674
5		76002365		1	SUPORTE HALTERUNG, LAGERBO	SOPORTE SUPPORTO	SUPPORT BESLAG	SUPPORT SUPORTE	300S
6		79020188		1	TUBO RÍGIDO LEITUNG	TUBO RIGIDO TUBO RIGIDO	TUBE, RIGID ROER	TUYAU RIGIDE TUBO RIGIDO	193T
7		11903817		1	BANJO RINGSCHLAUCHNIPPEL	BOQUILLA BOCCHETTONE	BOLT, BANJO BANJOBOLT	VIS-RACCORD PARAFUSO RACCORD	090B
8		10284460		1	ARRUELA DE COBRE, M10.2 x 16 x 1.5, Copper ARANDELA DE COBRE BEILAGSCHEIBE, KUPFE	 ARANDELA DE COBRE RONDELLA, RAME	 WASHER, COPPER VASKER, KOBBER	 RONDELLE CUIVRE ARRUELA DE COBRE	P674

02-67	01	p1	05/09

SISTEMA HIDRÁULICO DO CÂMBIO
SISTEMA HIDRAULICO DEL CAMBIO
TRANSMISSION HYDRAULIC SYSTEM
TRANSMISSION HYDRAULIC SYSTEM

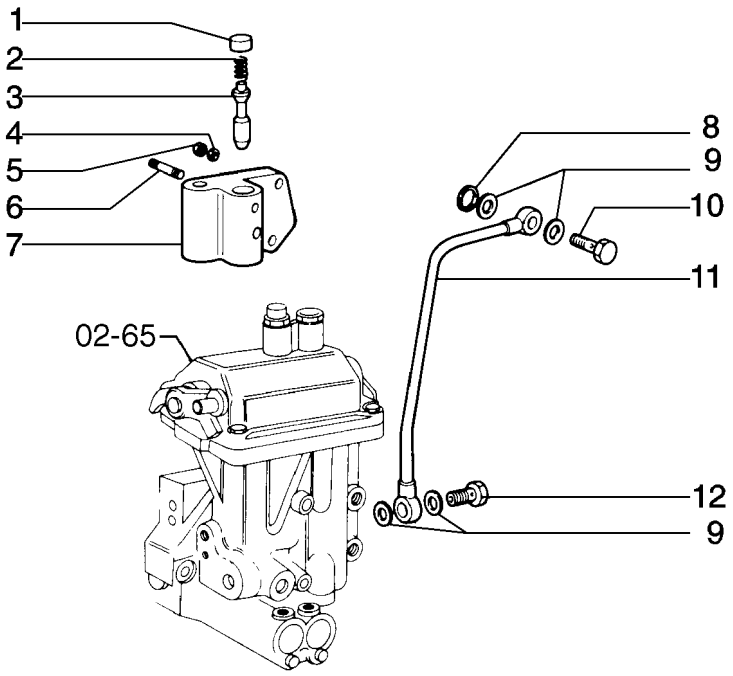

TRANSMISSION HYDRAULIC SYSTEM
TRANSMISSION HYDRAULIC SYSTEM
TRANSMISSION HYDRAULIC SYSTEM
TRANSMISSION HYDRAULIC SYSTEM

R	N	P.N.	MOD	Q	Denominação Bezeichnung	Denominacion Descrizione	Description Beskrivelse	Description Denominação	L.C.
1		79043003		1	PRATO TASSE	TAZA SCODELLINO	CUP LEJESKAAL	CUVE TACA	060S
2		79038746		1	MOLA FEDER	RESORTE MOLLA	SPRING FJEDER	RESSORT MOLA	100M
3		79043002		1	TRINCO KLINKE	TRINQUETE NOTTOLINO	PAWL PAL	CLIQUET TRINQUETE	050N
4		10571771		2	ARRUELA-TRAVA, M8 SICHERUNGSSCHEIBE	ARANDELA DE FRENO ROSETTA DI SICUREZZA	WASHER, LOCK LAASESKIVE	RONDELLE FREIN ANILHA DE FIXACAO	132R
5		16100821		2	PORCA, M8, Cl 10 MUTTER	TUERCA DADO	NUT MOETRIK	ECROU PORCA	010D
6		10337110		1	GUIA, M6 x 45 ZENTRIERBOLZEN	PITON GRANO	DOWEL DYVEL	PION GUIA	090G
7		79043004		1	SUPORTE HALTERUNG, LAGERBO	SOPORTE SUPPORTO	SUPPORT BESLAG	SUPPORT SUPORTE	300S
8		14456880		1	ANEL "O", -110, 70 Duro, .362" ID x .103" Thk O-RING	JUNTA HERMETICA ANELLO TOROIDALE	O-RING O-RING	JOINT THORIQUE O-RING	055A
9		10280060		4	ARRUELA DE VEDAÇÃO, M14.2 x 20 x 1.5 DICHTSCHEIBE	JUNTA HERMETICA ROSETTA DI TENUTA	WASHER, SEALING TAETNINGSSKIVE	RONDELLE D'ETANCHEI JUNTA HERMETICA	133R
10		10184317		1	BANJO, M14 x 1.5 x 27 RINGSCHLAUCHNIPPEL	BOQUILLA BOCCHETTONE	BOLT, BANJO BANJOBOLT	VIS-RACCORD PARAFUSO RACCORD	090B
11		79034906		1	TUBO RÍGIDO LEITUNG	TUBO RIGIDO TUBO RIGIDO	TUBE, RIGID ROER	TUYAU RIGIDE TUBO RIGIDO	193T
12		10182817		1	BANJO, Banjo, M14 x 1.5, 2-Way RINGSCHLAUCHNIPPEL	BOQUILLA BOCCHETTONE	BOLT, BANJO BANJOBOLT	VIS-RACCORD PARAFUSO RACCORD	090B

02-68	01	p1	05/09

DISTRIBUIDOR - 79043026
DISTRIBUIDOR - 79043026
DISTRIBUTOR - 79043026
DISTRIBUTOR - 79043026

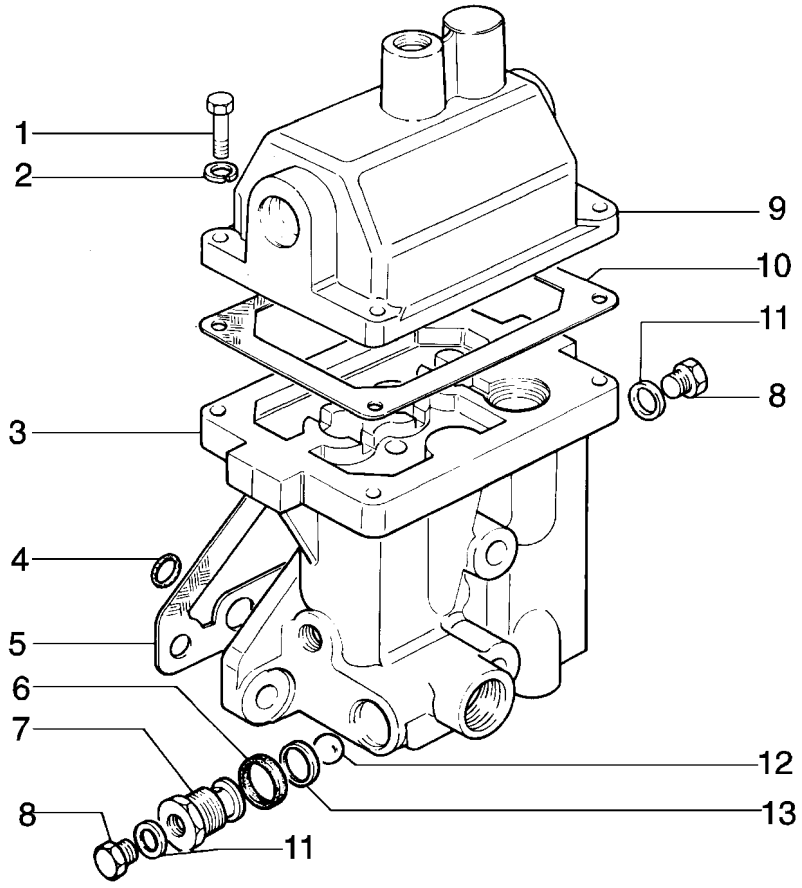

DISTRIBUTOR - 79043026
DISTRIBUTOR - 79043026
DISTRIBUTOR - 79043026
DISTRIBUTOR - 79043026

R	N	P.N.	MOD	Q	Denominação Bezeichnung	Denominacion Descrizione	Description Beskrivelse	Description Denominação	L.C.
1		**11306931**		4	PARAFUSO, Hex, M10 x 1.25 x 30, 10.9, Full Thd				
					TORNILLO	BOLT	BOULON		140B
					SCHRAUBE	BULLONE	SKRUE	PARAFUSO	
2		**14496631**		4	ARRUELA PLANA, M10 x 21 x 2				
					ARANDELA	WASHER	RONDELLE		131R
					UNTERLEGSCHEIBE	ROSETTA PIANA	FLADSKIVE	ANILHA	
3		**79043028**		1	CORPO	CUERPO	BODY	CORPS	300C
					KOERPER	CORPO	HUS	CORPO	
4		**14456881**		4	ANEL "O", -110, Cl 7, .361" ID x .103" Thk				
					JUNTA HERMETICA	O-RING	JOINT THORIQUE		055A
					O-RING	ANELLO TOROIDALE	O-RING	O-RING	
5		**79035287**		1	JUNTA	JUNTA HERMETICA	GASKET	JOINT	123G
					DICHTUNG, FLACH	GUARNIZIONE	PAKNING	JUNTA	
6		**14457380**		1	ANEL "O", -115, 70 Duro, .674" ID x .103" Thk				
					JUNTA HERMETICA	O-RING	JOINT THORIQUE		055A
					O-RING	ANELLO TOROIDALE	O-RING	O-RING	
7		**586852**		1	VÁLVULA HIDRAULICA	VALVULA HIDRAULICA	VALVE, HYDRAULIC	SOUPAPE HYDRAULIQU	010V
					HYDRAULIKVENTIL	VALVOLA IDRAULICA	VENTIL HYDRAULIK	VALVULA HIDRAULICA	
8		**{10333511}**		2					
9		**79006444**		1	TAMPA	TAPADERA	PLUG	COUVERCLE	265C
					ABDECKUNG	COPERCHIO	DÆKSEL	COBERTA	
10		**79012130**		1	JUNTA	JUNTA HERMETICA	GASKET	JOINT	123G
					DICHTUNG, FLACH	GUARNIZIONE	PAKNING	JUNTA	
11		**10296160**		2	ARRUELA DE COBRE, M12.2 x 18 x 1, Copper				
					ARANDELA DE COBRE	WASHER, COPPER	RONDELLE CUIVRE		P674
					BEILAGSCHEIBE, KUPFE	RONDELLA, RAME	VASKER, KOBBER	ARRUELA DE COBRE	
12		**20063580**		1	ESFERA	BOLA	BALL	BILLE	140S
					KUGELGELENK	SFERA	KUGLE	ESFERA	
13		**575893**		1	POLIA	POLEA	PULLEY	POULIE	230P
					RILLENSCHEIBE	PULEGGIA	REMSKIVE	POLIE	

02-69	01	p1	05/09

DISTRIBUIDOR - 79039539
DISTRIBUIDOR - 79039539
DISTRIBUTOR - 79039539
DISTRIBUTOR - 79039539

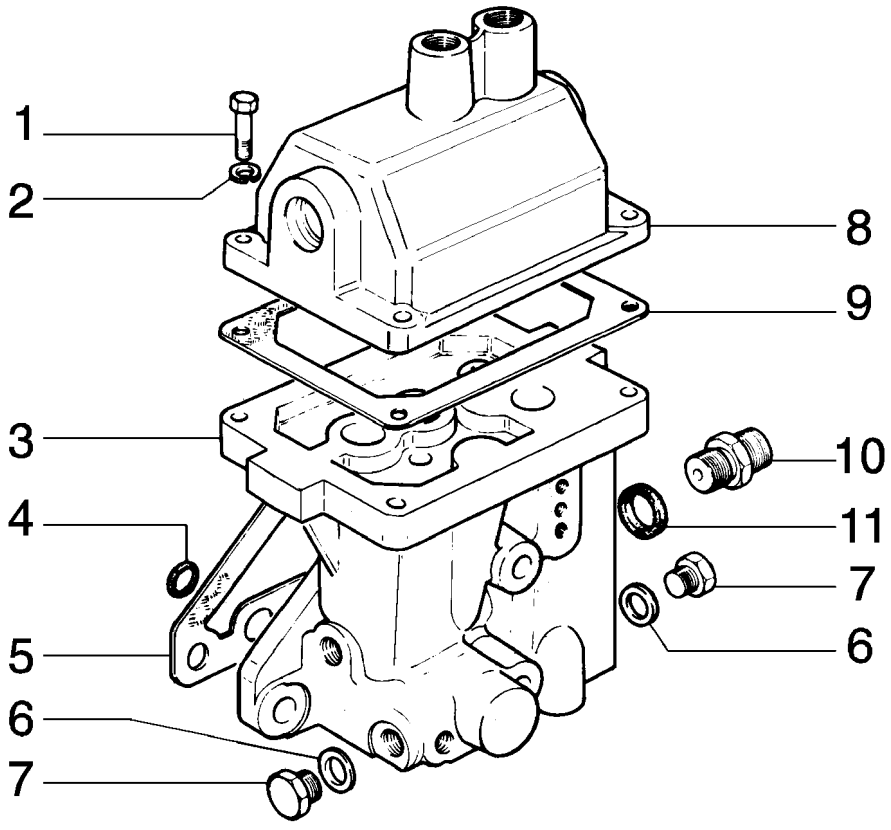

DISTRIBUTOR - 79039539
DISTRIBUTOR - 79039539
DISTRIBUTOR - 79039539
DISTRIBUTOR - 79039539

R	N	P.N.	MOD	Q	Denominação Bezeichnung	Denominacion Descrizione	Description Beskrivelse	Description Denominação	L.C.
1		11306931		4	PARAFUSO, Hex, M10 x 1.25 x 30, 10.9, Full Thd				
						TORNILLO	BOLT	BOULON	140B
					SCHRAUBE	BULLONE	SKRUE	PARAFUSO	
2		10516871		4	ARRUELA PLANA	ARANDELA	WASHER	RONDELLE	131R
					UNTERLEGSCHEIBE	ROSETTA PIANA	FLADSKIVE	ANILHA	
3		79039541		1	CORPO	CUERPO	BODY	CORPS	300C
					KOERPER	CORPO	HUS	CORPO	
4		14456881		4	ANEL "O", -110, CI 7, .361" ID x .103" Thk				
						JUNTA HERMETICA	O-RING	JOINT THORIQUE	055A
					O-RING	ANELLO TOROIDALE	O-RING	O-RING	
5		76028170		1	JUNTA	JUNTA HERMETICA	GASKET	JOINT	123G
					DICHTUNG, FLACH	GUARNIZIONE	PAKNING	JUNTA	
6		10260160		3	ARRUELA DE VEDAÇÃO, M10.2 x 14 x 1				
						JUNTA HERMETICA	WASHER, SEALING	RONDELLE D'ETANCHEI	133R
					DICHTSCHEIBE	ROSETTA DI TENUTA	TAETNINGSSKIVE	JUNTA HERMETICA	
7		10300511		3	BUJÃO, M12 x 1.5 x 12, CI5.8				
						TAPÓN	PLUG	BOUCHON	050T
					STOPFEN	TAPPO	PROP	BUJAO	
8		79006441		1	TAMPA	TAPADERA	PLUG	COUVERCLE	265C
					ABDECKUNG	COPERCHIO	DÆKSEL	COBERTA	
9		76030413		1	JUNTA	JUNTA HERMETICA	GASKET	JOINT	123G
					DICHTUNG, FLACH	GUARNIZIONE	PAKNING	JUNTA	
10		79040807		1	CONEXÃO	RACOR	CONNECTOR, HYD.	RACCORD	020R
					HYDRAULIKKUPPLUNG	RACCORDO IDRAULICO	FORSKRUNING	CONECTOR	
11		14457281		2	ANEL "O", -114, CI 7, .612" ID x .103" Thk				
						JUNTA HERMETICA	O-RING	JOINT THORIQUE	055A
					O-RING	ANELLO TOROIDALE	O-RING	O-RING	

02-70	01	p1	05/09

DISTRIBUIDOR - 79039539
DISTRIBUIDOR - 79039539
DISTRIBUTOR - 79039539
DISTRIBUTOR - 79039539

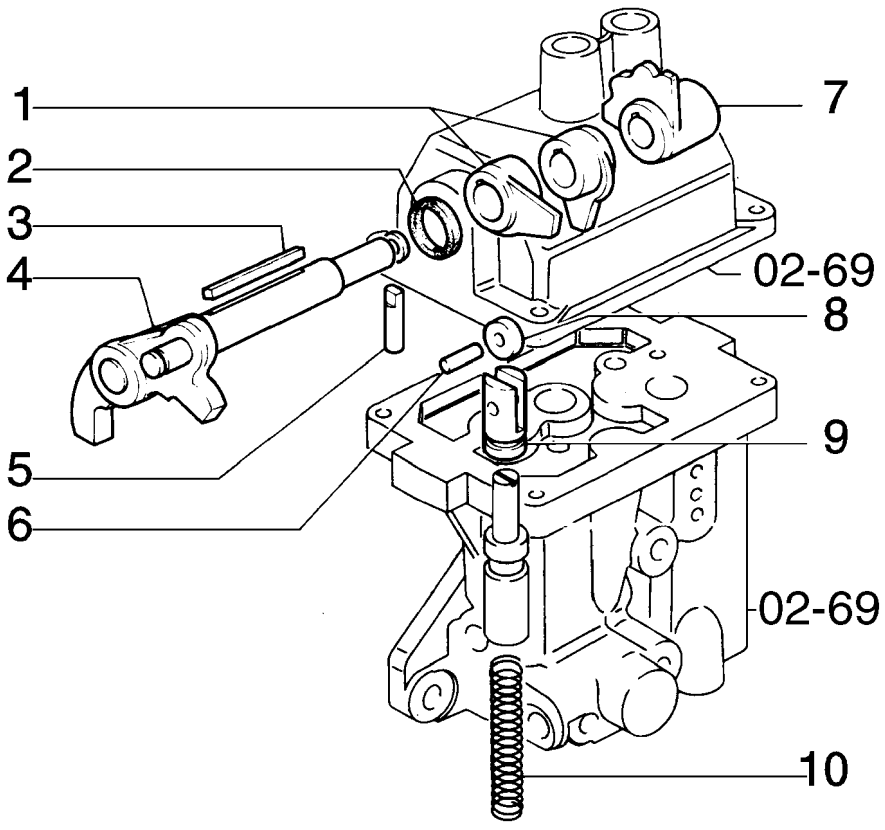

DISTRIBUTOR - 79039539
DISTRIBUTOR - 79039539
DISTRIBUTOR - 79039539
DISTRIBUTOR - 79039539

R	N	P.N.	MOD	Q	Denominação Bezeichnung	Denominacion Descrizione	Description Beskrivelse	Description Denominação	L.C.
1		591276		2	EXCÊNTRICO EXZENTERSCHEIBE	EXCENTRICA ECCENTRICO	ECCENTRIC EXCENTRIK	EXCENTRIQUE EXCÊNTRICO	010E
2		14463081		1	ANEL "O", -212, Cl 7, .859" ID x .139" Thk O-RING	JUNTA HERMETICA ANELLO TOROIDALE	O-RING O-RING	JOINT THORIQUE O-RING	055A
3		581243		1	CHAVETA FEDERKEIL	CHAVETA LINGUETTA	KEY KILE	CLAVETTE CHAVETA	060L
4		79006606		1	ALAVANCA HEBEL	PALANCA LEVA	LEVER HAANDTAG	LEVIER ALAVANCA	045L
5		581241		1	PINO BOLZEN	PERNO PERNO	PIN STIFT	AXE PERNO	080P
6		575888		3	PINO BOLZEN	PERNO PERNO	PIN STIFT	AXE PERNO	080P
7		79007301		1	EXCÊNTRICO EXZENTERSCHEIBE	EXCENTRICA ECCENTRICO	ECCENTRIC EXCENTRIK	EXCENTRIQUE EXCÊNTRICO	010E
8		79004433		2	ESPAÇADOR DISTANZSTÜCK	SEPARADOR DISTANZIALE	SPACER AFSTANDSSTYKKE	ENTRETOISE ESPACADOR	075D
9		575885		2	TUCHO STÖSSELEINSTELLSCHI	EMPUJADOR PUNTERIA	TAPPET VENTILLOEFTER	POUSSOIR IMPULSOR	240P
10		581235		2	MOLA FEDER	RESORTE MOLLA	SPRING FJEDER	RESSORT MOLA	100M

02-71	01	p1	05/09

DISTRIBUIDOR - 79039539
DISTRIBUIDOR - 79039539
DISTRIBUTOR - 79039539
DISTRIBUTOR - 79039539

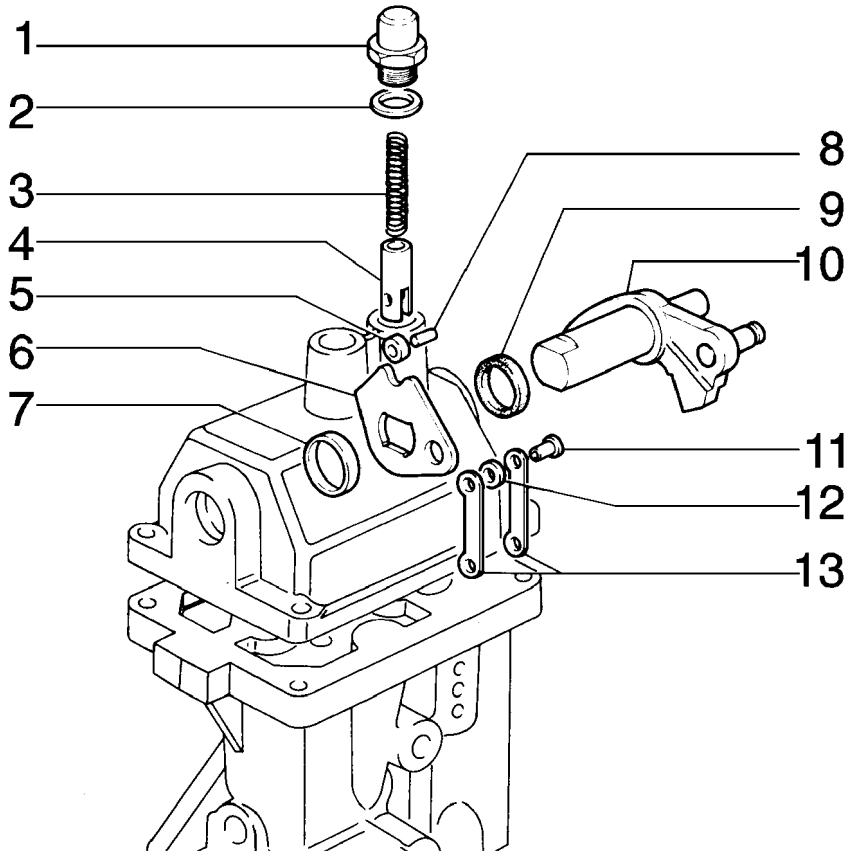

DISTRIBUTOR - 79039539
DISTRIBUTOR - 79039539
DISTRIBUTOR - 79039539
DISTRIBUTOR - 79039539

R	N	P.N.	MOD	Q	Denominação Bezeichnung	Denominacion Descrizione	Description Beskrivelse	Description Denominação	L.C.
1		4989257		2	BUJÃO STOPFEN	TAPÓN TAPPO	PLUG PROP	BOUCHON BUJAO	050T
2		10257060		2	ARRUELA DE VEDAÇÃO, M16.3 x 22 x 1.5 JUNTA HERMETICA DICHTSCHEIBE	JUNTA HERMETICA ROSETTA DI TENUTA	WASHER, SEALING TAETNINGSSKIVE	RONDELLE D'ETANCHEI JUNTA HERMETICA	133R
3		4989256		2	MOLA FEDER	RESORTE MOLLA	SPRING FJEDER	RESSORT MOLA	100M
4		4989259		2	TUCHO STÖSSELEINSTELLSCHI	EMPUJADOR PUNTERIA	TAPPET VENTILLOEFTER	POUSSOIR IMPULSOR	240P
5		4989258		2	ROLO ROLLE	RODILLO RULLO	ROLLER VALSE	ROULEAU ROLETE	500R
6		4962494		1	EXCÊNTRICO EXZENTERSCHEIBE	EXCENTRICA ECCENTRICO	ECCENTRIC EXCENTRIK	EXCENTRIQUE EXCÊNTRICO	010E
7		4962498		1	ESPAÇADOR DISTANZSTÜCK	SEPARADOR DISTANZIALE	SPACER AFSTANDSSTYKKE	ENTRETOISE ESPACADOR	075D
8		4989261		2	PINO BOLZEN	PERNO PERNO	PIN STIFT	AXE PERNO	080P
9		14463081		1	ANEL "O", -212, Cl 7, .859" ID x .139" Thk JUNTA HERMETICA O-RING	JUNTA HERMETICA ANELLO TOROIDALE	O-RING O-RING	JOINT THORIQUE O-RING	055A
10		79015488		1	ALAVANCA HEBEL	PALANCA LEVA	LEVER HAANDTAG	LEVIER ALAVANCA	045L
11		4962496		1	PINO BOLZEN	PERNO PERNO	PIN STIFT	AXE PERNO	080P
12		4962499		2	ESPAÇADOR DISTANZSTÜCK	SEPARADOR DISTANZIALE	SPACER AFSTANDSSTYKKE	ENTRETOISE ESPACADOR	075D
13		4962497		2	ELO DE UNIÃO VERBINDUNGSGLIED	ESLABÓN DE CONEXIÓN MAGLIA GIUNZIONE	LINK, CONNECTING KÆDSAMLELED	MAILLON DE RACCORD LIGADOR	540M

02-72	01	p1	05/09

DISTRIBUIDOR - 79039539
DISTRIBUIDOR - 79039539
DISTRIBUTOR - 79039539
DISTRIBUTOR - 79039539

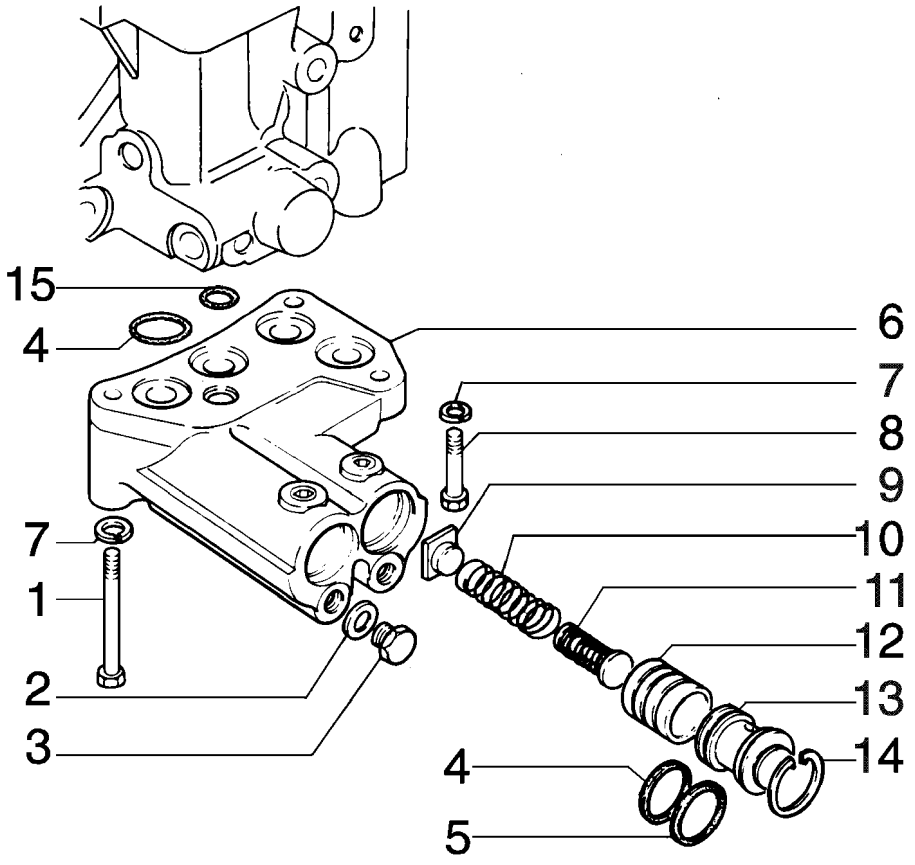

DISTRIBUTOR - 79039539
DISTRIBUTOR - 79039539
DISTRIBUTOR - 79039539
DISTRIBUTOR - 79039539

R	N	P.N.	MOD	Q	Denominação Bezeichnung	Denominacion Descrizione	Description Beskrivelse	Description Denominação	L.C.
1		11343731		1	PARAFUSO, Hex, M10 x 1.25 x 65, 10.9				
						TORNILLO	BOLT	BOULON	140B
					SCHRAUBE	BULLONE	SKRUE	PARAFUSO	
2		10260160		2	ARRUELA DE VEDAÇÃO, M10.2 x 14 x 1				
						JUNTA HERMETICA	WASHER, SEALING	RONDELLE D'ETANCHEI	133R
					DICHTSCHEIBE	ROSETTA DI TENUTA	TAETNINGSSKIVE	JUNTA HERMETICA	
3		11903111		2	BUJÃO, M10 x 1.25 x 11, Cl5.8				
						TAPÓN	PLUG	BOUCHON	050T
					STOPFEN	TAPPO	PROP	BUJAO	
4		14453681		5	ANEL "O", -019, Cl 7, .801" ID x .070" Thk				
						JUNTA HERMETICA	O-RING	JOINT THORIQUE	055A
					O-RING	ANELLO TOROIDALE	O-RING	O-RING	
5		14453781		2	ANEL "O", -020, Cl 7, .864" ID x .070" Thk				
						JUNTA HERMETICA	O-RING	JOINT THORIQUE	055A
					O-RING	ANELLO TOROIDALE	O-RING	O-RING	
6		79006596		1	CORPO	CUERPO	BODY	CORPS	300C
					KOERPER	CORPO	HUS	CORPO	
7		14496631		3	ARRUELA PLANA, M10 x 21 x 2				
						ARANDELA	WASHER	RONDELLE	131R
					UNTERLEGSCHEIBE	ROSETTA PIANA	FLADSKIVE	ANILHA	
8		15970931		2	PARAFUSO, Hex, M10 x 1.25 x 35, 10.9, Full Thd				
						TORNILLO	BOLT	BOULON	140B
					SCHRAUBE	BULLONE	SKRUE	PARAFUSO	
9		79042386		2	PRATO	PLATILLO	CAP, WASHER	COUPELLE	120P
					VERSCHLUSSDECKEL, F	PIATTELLO	HVAELVET PLADE	PLACA DE DISCO	
10		79042388		2	MOLA	RESORTE	SPRING	RESSORT	100M
					FEDER	MOLLA	FJEDER	MOLA	
11		79042389		2	MOLA	RESORTE	SPRING	RESSORT	100M
					FEDER	MOLLA	FJEDER	MOLA	
12		586171		2	PISTÃO	EMBOLO	PISTON	PISTON	235S
					KOLBEN	STANTUFFO	STEMPEL	PISTAO	
13		79040809		2	BUJÃO	TAPÓN	PLUG	BOUCHON	050T
					STOPFEN	TAPPO	PROP	BUJAO	
14		11058675		2	ANEL-TRAVA	ANILLO DE FRENO	RING, LOCKING	JONC D'ARRET	051A
					SICHERUNGSRING	ANELLO DI SICUREZZA	LAASESKIVE	ANEL DE SEGURANCA	
15		14453181		1	ANEL "O", -014, Cl 7, .489" ID x .070" Thk				
						JUNTA HERMETICA	O-RING	JOINT THORIQUE	055A
					O-RING	ANELLO TOROIDALE	O-RING	O-RING	

02-73	01	p1	05/09

DISTRIBUIDOR - 79043026
DISTRIBUIDOR - 79043026
DISTRIBUTOR - 79043026
DISTRIBUTOR - 79043026

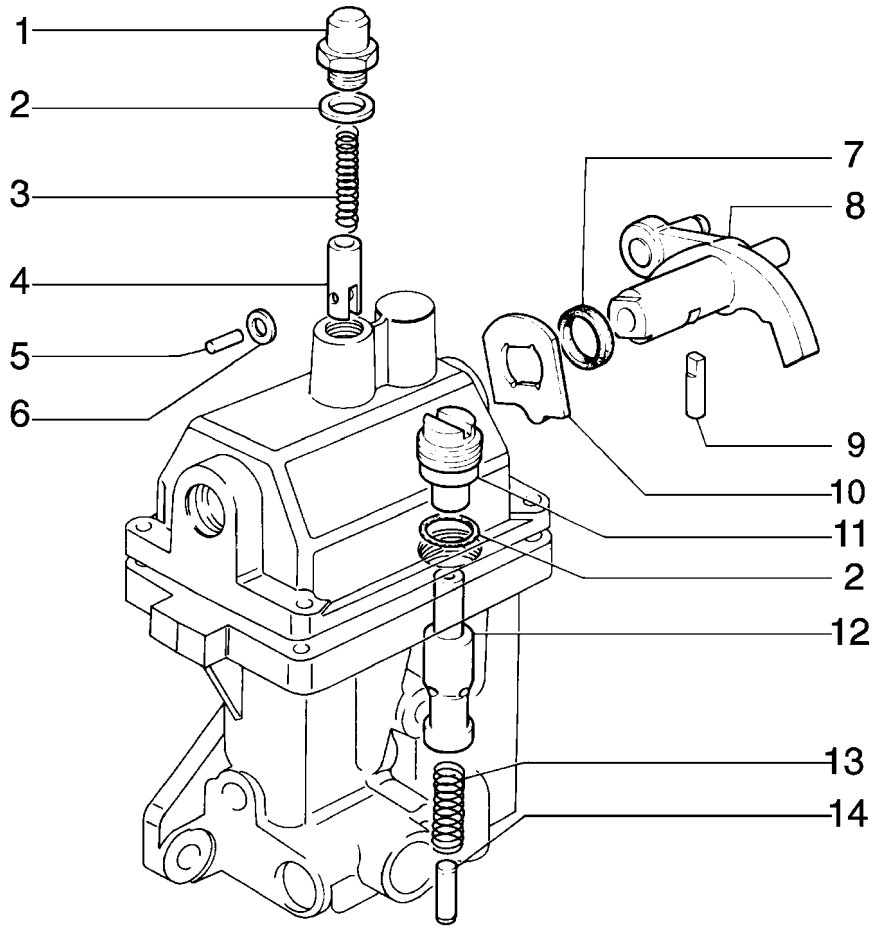

DISTRIBUTOR - 79043026
DISTRIBUTOR - 79043026
DISTRIBUTOR - 79043026
DISTRIBUTOR - 79043026

R	N	P.N.	MOD	Q	Denominação Bezeichnung	Denominacion Descrizione	Description Beskrivelse	Description Denominação	L.C.
1		4989257		1	BUJÃO STOPFEN	TAPÓN TAPPO	PLUG PROP	BOUCHON BUJAO	050T
2		10257060		2	ARRUELA DE VEDAÇÃO, M16.3 x 22 x 1.5 DICHTSCHEIBE	JUNTA HERMETICA ROSETTA DI TENUTA	WASHER, SEALING TAETNINGSSKIVE	RONDELLE D'ETANCHEI JUNTA HERMETICA	133R
3		4989256		1	MOLA FEDER	RESORTE MOLLA	SPRING FJEDER	RESSORT MOLA	100M
4		4989259		1	TUCHO STÖSSELEINSTELLSCHI	EMPUJADOR PUNTERIA	TAPPET VENTILLOEFTER	POUSSOIR IMPULSOR	240P
5		4989261		1	PINO BOLZEN	PERNO PERNO	PIN STIFT	AXE PERNO	080P
6		4989258		1	ROLO ROLLE	RODILLO RULLO	ROLLER VALSE	ROULEAU ROLETE	500R
7		14463080		1	ANEL "O", -212, 70 Duro, .859" ID x .139" Thk O-RING	JUNTA HERMETICA ANELLO TOROIDALE	O-RING O-RING	JOINT THORIQUE O-RING	055A
8		79015487		1	ALAVANCA HEBEL	PALANCA LEVA	LEVER HAANDTAG	LEVIER ALAVANCA	045L
9		581241		1	PINO BOLZEN	PERNO PERNO	PIN STIFT	AXE PERNO	080P
10		581238		1	EXCÊNTRICO EXZENTERSCHEIBE	EXCENTRICA ECCENTRICO	ECCENTRIC EXCENTRIK	EXCENTRIQUE EXCÊNTRICO	010E
11		586851		1	BUJÃO STOPFEN	TAPÓN TAPPO	PLUG PROP	BOUCHON BUJAO	050T
12		581244		1	PISTÃO KOLBEN	EMBOLO STANTUFFO	PISTON STEMPEL	PISTON PISTAO	235S
13		581245		1	MOLA FEDER	RESORTE MOLLA	SPRING FJEDER	RESSORT MOLA	100M
14		79011742		1	ESPAÇADOR DISTANZSTÜCK	SEPARADOR DISTANZIALE	SPACER AFSTANDSSTYKKE	ENTRETOISE ESPACADOR	075D

02-74	01	p1	05/09

DISTRIBUIDOR - 79043026
DISTRIBUIDOR - 79043026
DISTRIBUTOR - 79043026
DISTRIBUTOR - 79043026

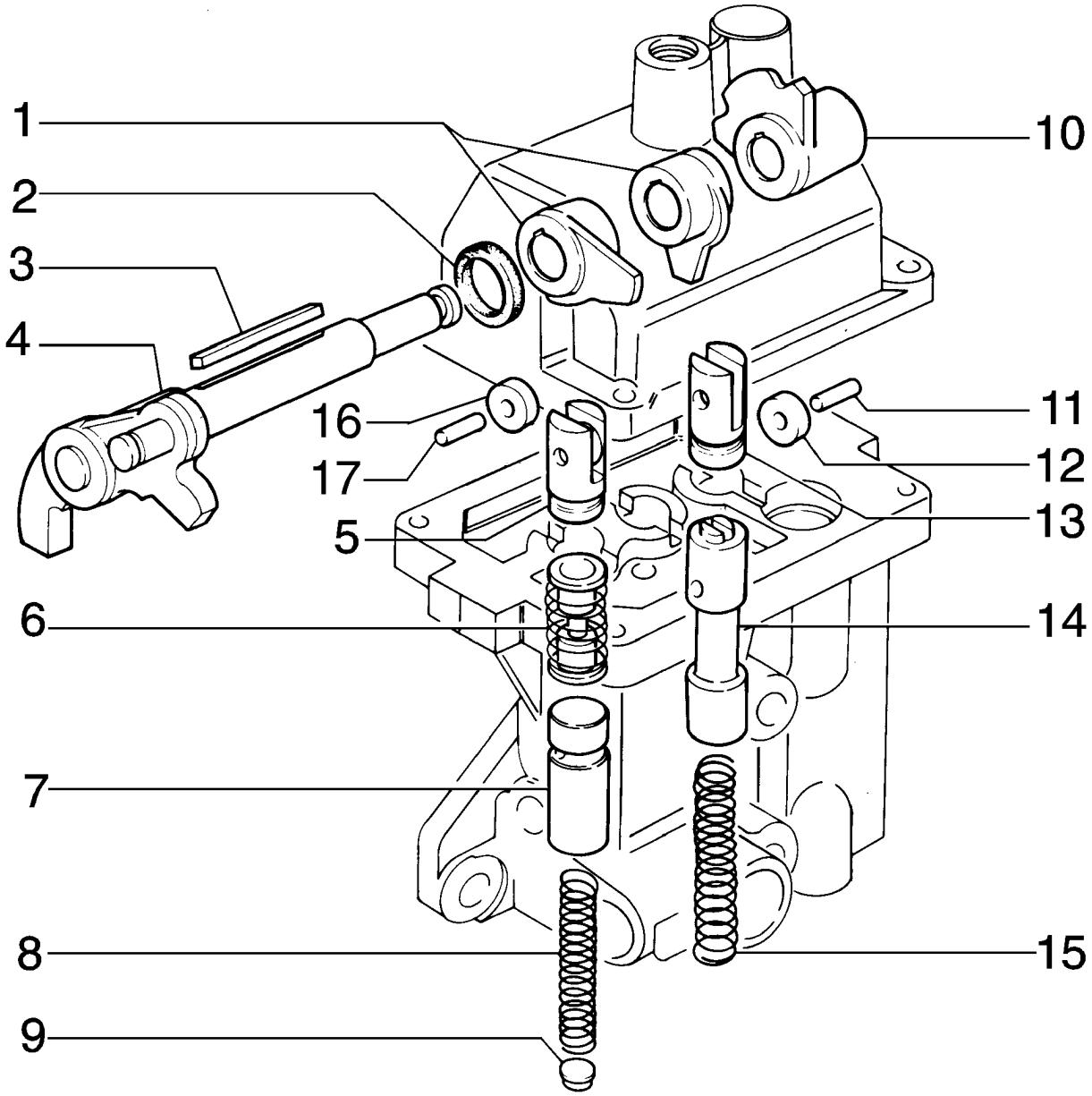

DISTRIBUTOR - 79043026
DISTRIBUTOR - 79043026
DISTRIBUTOR - 79043026
DISTRIBUTOR - 79043026

R	N	P.N.	MOD	Q	Denominação Bezeichnung	Denominacion Descrizione	Description Beskrivelse	Description Denominação	L.C.
1		79034721		2	EXCÊNTRICO EXZENTERSCHEIBE	EXCENTRICA ECCENTRICO	ECCENTRIC EXCENTRIK	EXCENTRIQUE EXCÊNTRICO	010E
2		5108149		1	VEDADOR EIXO WELLENDICHTUNG	JUNTA DE LABIOS TENUTA, ALBERO	SEAL, SHAFT FORSEGLINGSAKSEL	JOINT A LÈVRES VEDADOR EIXO	Z102
3		581243		1	CHAVETA FEDERKEIL	CHAVETA LINGUETTA	KEY KILE	CLAVETTE CHAVETA	060L
4		79006606		1	ALAVANCA HEBEL	PALANCA LEVA	LEVER HAANDTAG	LEVIER ALAVANCA	045L
5		79034722		2	PINO BOLZEN	PERNO PERNO	PIN STIFT	AXE PERNO	080P
6		79040253		2	MOLA FEDER	RESORTE MOLLA	SPRING FJEDER	RESSORT MOLA	100M
7		79040250		1	PISTÃO KOLBEN	EMBOLO STANTUFFO	PISTON STEMPEL	PISTON PISTAO	235S
8		79034729		2	MOLA FEDER	RESORTE MOLLA	SPRING FJEDER	RESSORT MOLA	100M
9		79027180		2	BUCHA BUECHSE	CASQUILLO BOCCOLA	BUSHING BOESNING	BAGUE CASQUILHO	095B
10		79034720		1	EXCÊNTRICO EXZENTERSCHEIBE	EXCENTRICA ECCENTRICO	ECCENTRIC EXCENTRIK	EXCENTRIQUE EXCÊNTRICO	010E
11		575888		1	PINO BOLZEN	PERNO PERNO	PIN STIFT	AXE PERNO	080P
12		79004433		1	ESPAÇADOR DISTANZSTÜCK	SEPARADOR DISTANZIALE	SPACER AFSTANDSSTYKKE	ENTRETOISE ESPACADOR	075D
13		575885		1	TUCHO STÖSSELEINSTELLSCHI	EMPUJADOR PUNTERIA	TAPPET VENTILLOEFTER	POUSSOIR IMPULSOR	240P
14		581237		2	VÁLVULA HIDRAULICA HYDRAULIKVENTIL	VALVULA HIDRAULICA VALVOLA IDRAULICA	VALVE, HYDRAULIC VENTIL HYDRAULIK	SOUPAPE HYDRAULIQU VALVULA HIDRAULICA	010V
15		581235		1	MOLA FEDER	RESORTE MOLLA	SPRING FJEDER	RESSORT MOLA	100M
16		4989258		1	ROLO ROLLE	RODILLO RULLO	ROLLER VALSE	ROULEAU ROLETE	500R
17		79041080		1	PINO BOLZEN	PERNO PERNO	PIN STIFT	AXE PERNO	080P

02-75	01	p1	10/08

DISTRIBUIDOR - 79043026
DISTRIBUIDOR - 79043026
DISTRIBUTOR - 79043026
DISTRIBUTOR - 79043026

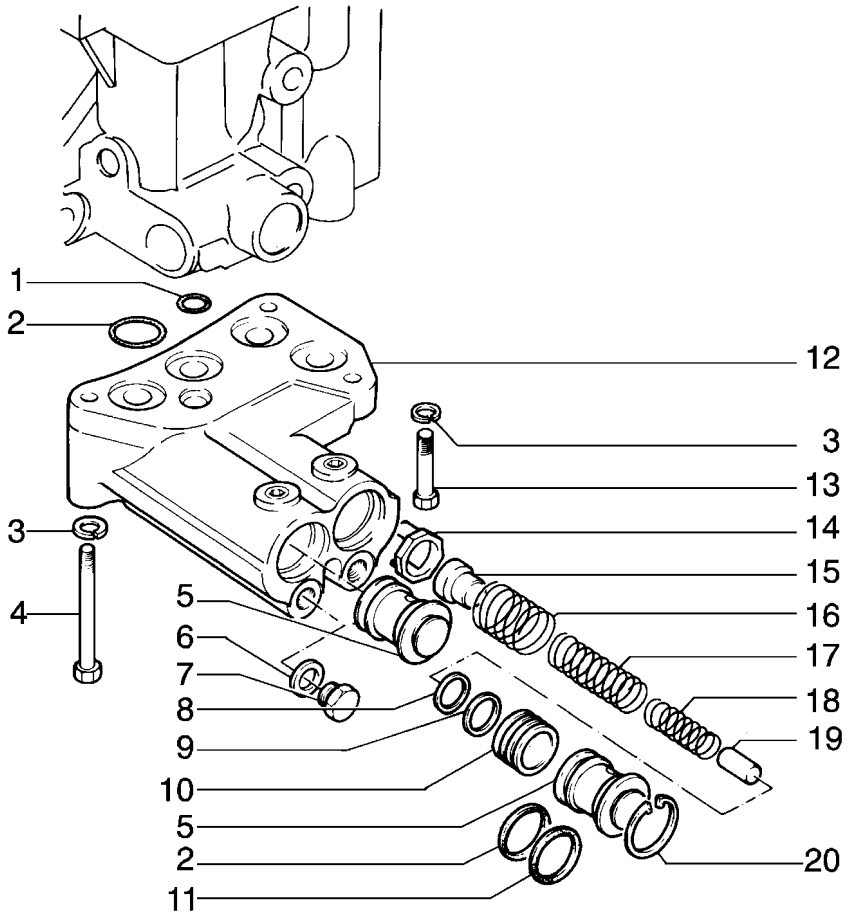

DISTRIBUTOR - 79043026
DISTRIBUTOR - 79043026
DISTRIBUTOR - 79043026
DISTRIBUTOR - 79043026

R	N	P.N.	MOD	Q	Denominação Bezeichnung	Denominacion Descrizione	Description Beskrivelse	Description Denominação	L.C.
1		14453180		1	ANEL "O", 12.42MM ID x 1.78 Thk				
						JUNTA HERMETICA	O-RING	JOINT THORIQUE	055A
					O-RING	ANELLO TOROIDALE	O-RING	O-RING	
2		14453781		2	ANEL "O", -020, CI 7, .864" ID x .070" Thk				
						JUNTA HERMETICA	O-RING	JOINT THORIQUE	055A
					O-RING	ANELLO TOROIDALE	O-RING	O-RING	
3		14496631		3	ARRUELA PLANA, M10 x 21 x 2				
						ARANDELA	WASHER	RONDELLE	131R
					UNTERLEGSCHEIBE	ROSETTA PIANA	FLADSKIVE	ANILHA	
4		11343731		1	PARAFUSO, Hex, M10 x 1.25 x 65, 10.9				
						TORNILLO	BOLT	BOULON	140B
					SCHRAUBE	BULLONE	SKRUE	PARAFUSO	
5		79040809		2	BUJÃO	TAPÓN	PLUG	BOUCHON	050T
					STOPFEN	TAPPO	PROP	BUJAO	
6		10260160		2	ARRUELA DE VEDAÇÃO, M10.2 x 14 x 1				
						JUNTA HERMETICA	WASHER, SEALING	RONDELLE D'ETANCHEI	133R
					DICHTSCHEIBE	ROSETTA DI TENUTA	TAETNINGSSKIVE	JUNTA HERMETICA	
7		11903111		2	BUJÃO, M10 x 1.25 x 11, CI5.8				
						TAPÓN	PLUG	BOUCHON	050T
					STOPFEN	TAPPO	PROP	BUJAO	
8		79012577		1	ARRUELA PLANA	ARANDELA	WASHER	RONDELLE	131R
					UNTERLEGSCHEIBE	ROSETTA PIANA	FLADSKIVE	ANILHA	
9		79006705		1	ARRUELA PLANA	ARANDELA	WASHER	RONDELLE	131R
					UNTERLEGSCHEIBE	ROSETTA PIANA	FLADSKIVE	ANILHA	
10		79011089		2	PISTÃO	EMBOLO	PISTON	PISTON	235S
					KOLBEN	STANTUFFO	STEMPEL	PISTAO	
11		14453781		2	ANEL "O", -020, CI 7, .864" ID x .070" Thk				
						JUNTA HERMETICA	O-RING	JOINT THORIQUE	055A
					O-RING	ANELLO TOROIDALE	O-RING	O-RING	
12		79006613		1	CORPO	CUERPO	BODY	CORPS	300C
					KOERPER	CORPO	HUS	CORPO	
13		15970931		2	PARAFUSO, Hex, M10 x 1.25 x 35, 10.9, Full Thd				
						TORNILLO	BOLT	BOULON	140B
					SCHRAUBE	BULLONE	SKRUE	PARAFUSO	
14		79027178		2	BUCHA	CASQUILLO	BUSHING	BAGUE	095B
					BUECHSE	BOCCOLA	BOESNING	CASQUILHO	
15		79027179		2	PINO	PERNO	PIN	AXE	080P
					BOLZEN	PERNO	STIFT	PERNO	
16		79006627		2	MOLA	RESORTE	SPRING	RESSORT	100M
					FEDER	MOLLA	FJEDER	MOLA	
17		79030141		2	MOLA	RESORTE	SPRING	RESSORT	100M
					FEDER	MOLLA	FJEDER	MOLA	
18		79027176		2	MOLA	RESORTE	SPRING	RESSORT	100M
					FEDER	MOLLA	FJEDER	MOLA	
19		79027177		2	ESPAÇADOR	SEPARADOR	SPACER	ENTRETOISE	075D
					DISTANZSTÜCK	DISTANZIALE	AFSTANDSSTYKKE	ESPACADOR	
20		11058676		2	ANEL, M28, Int	ANILLO DE RESORTE	RING, SNAP	ANNEAU D'ARRÊT	054A
					SPRENGRING	ANELLO ELASTICO	LÅSERING	ANEL	

02-76	01	p1	05/09

DISTRIBUIDOR - 79043026
DISTRIBUIDOR - 79043026
DISTRIBUTOR - 79043026
DISTRIBUTOR - 79043026

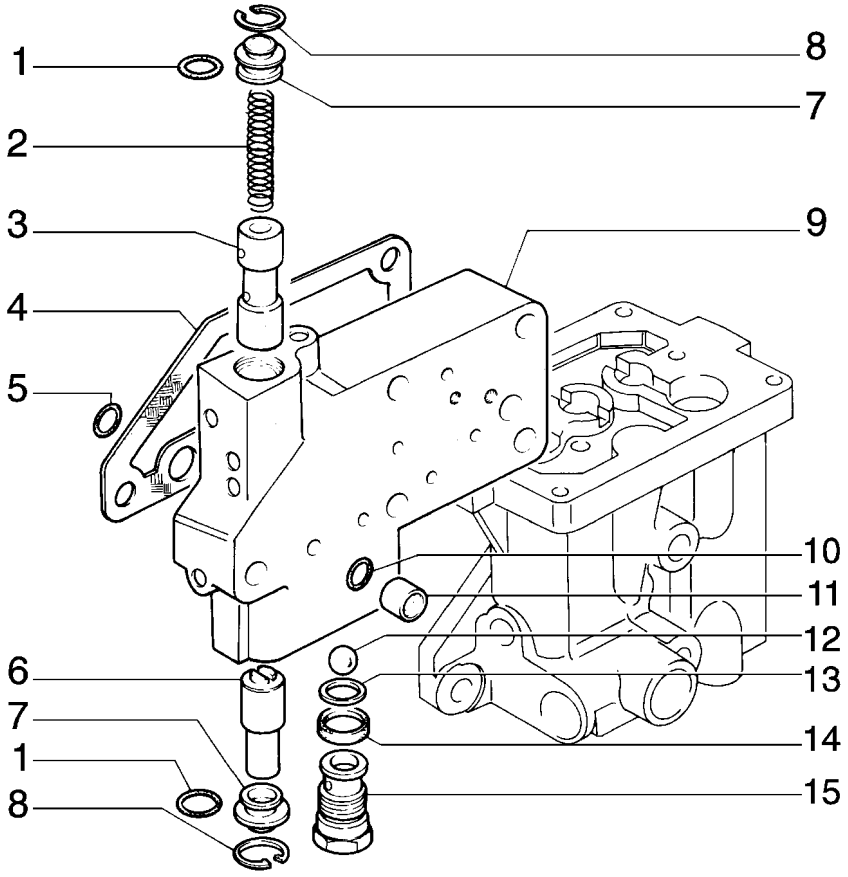

DISTRIBUTOR - 79043026
DISTRIBUTOR - 79043026
DISTRIBUTOR - 79043026
DISTRIBUTOR - 79043026

R	N	P.N.	MOD	Q	Denominação Bezeichnung	Denominacion Descrizione	Description Beskrivelse	Description Denominação	L.C.
1		14457081		2	ANEL "O", -112, Cl 7, .487" ID x .103" Thk				
						JUNTA HERMETICA	O-RING	JOINT THORIQUE	055A
					O-RING	ANELLO TOROIDALE	O-RING	O-RING	
2		79035295		1	MOLA	RESORTE	SPRING	RESSORT	100M
					FEDER	MOLLA	FJEDER	MOLA	
3		79051793		1	PISTÃO	EMBOLO	PISTON	PISTON	235S
					KOLBEN	STANTUFFO	STEMPEL	PISTAO	
4		79035287		1	JUNTA	JUNTA HERMETICA	GASKET	JOINT	123G
					DICHTUNG, FLACH	GUARNIZIONE	PAKNING	JUNTA	
5		14456881		4	ANEL "O", -110, Cl 7, .361" ID x .103" Thk				
						JUNTA HERMETICA	O-RING	JOINT THORIQUE	055A
					O-RING	ANELLO TOROIDALE	O-RING	O-RING	
6		79035294		1	PISTÃO	EMBOLO	PISTON	PISTON	235S
					KOLBEN	STANTUFFO	STEMPEL	PISTAO	
7		79035296		2	BUJÃO	TAPÓN	PLUG	BOUCHON	050T
					STOPFEN	TAPPO	PROP	BUJAO	
8		11058076		2	ANEL, M22, Int	ANILLO DE RESORTE	RING, SNAP	ANNEAU D'ARRÊT	054A
					SPRENGRING	ANELLO ELASTICO	LÅSERING	ANEL	
9		79035289		1	CORPO	CUERPO	BODY	CORPS	300C
					KOERPER	CORPO	HUS	CORPO	
10		14452981		4	ANEL "O", -012, Cl 7, .364" ID x .070" Thk				
						JUNTA HERMETICA	O-RING	JOINT THORIQUE	055A
					O-RING	ANELLO TOROIDALE	O-RING	O-RING	
11		79035297		2	CONEXÃO	RACOR	CONNECTOR, HYD.	RACCORD	020R
					HYDRAULIKKUPPLUNG	RACCORDO IDRAULICO	FORSKRUNING	CONECTOR	
12		20063580		1	ESFERA	BOLA	BALL	BILLE	140S
					KUGELGELENK	SFERA	KUGLE	ESFERA	
13		575893		1	POLIA	POLEA	PULLEY	POULIE	230P
					RILLENSCHEIBE	PULEGGIA	REMSKIVE	POLIE	
14		14457380		1	ANEL "O", -115, 70 Duro, .674" ID x .103" Thk				
						JUNTA HERMETICA	O-RING	JOINT THORIQUE	055A
					O-RING	ANELLO TOROIDALE	O-RING	O-RING	
15		586852		1	VÁLVULA HIDRAULICA	VALVULA HIDRAULICA	VALVE, HYDRAULIC	SOUPAPE HYDRAULIQU	010V
					HYDRAULIKVENTIL	VALVOLA IDRAULICA	VENTIL HYDRAULIK	VALVULA HIDRAULICA	

Machine with Damper

D170

02-77	01	p1	05/09

DISTRIBUIDOR - 79043026
DISTRIBUIDOR - 79043026
DISTRIBUTOR - 79043026
DISTRIBUTOR - 79043026

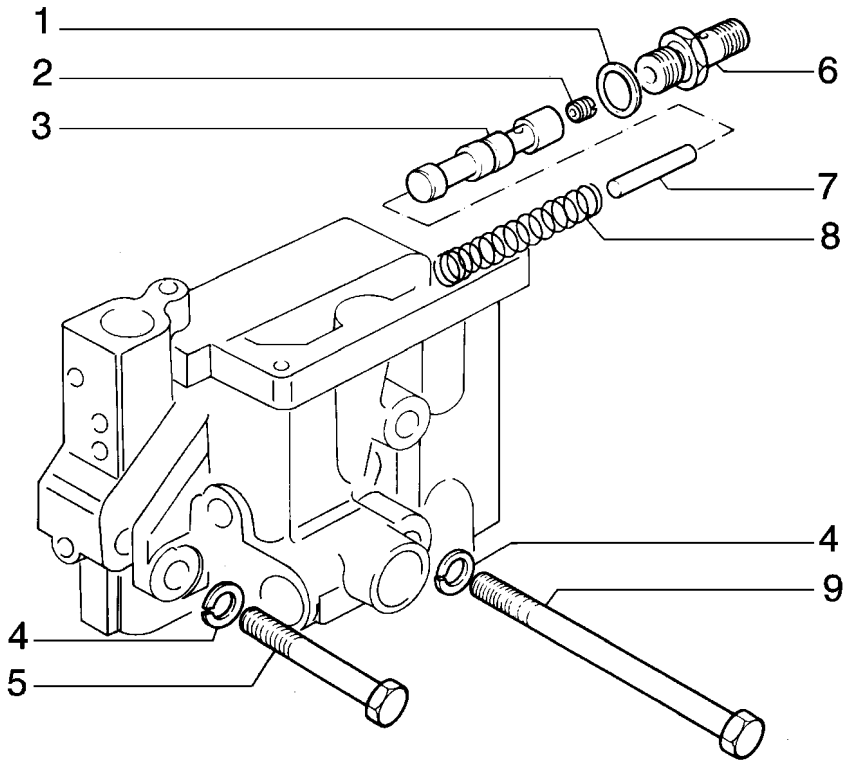

DISTRIBUTOR - 79043026
DISTRIBUTOR - 79043026
DISTRIBUTOR - 79043026
DISTRIBUTOR - 79043026

R	N	P.N.	MOD	Q	Denominação Bezeichnung	Denominacion Descrizione	Description Beskrivelse	Description Denominação	L.C.
1		**10257060**		1	ARRUELA DE VEDAÇÃO, M16.3 x 22 x 1.5				
					JUNTA HERMETICA	WASHER, SEALING	RONDELLE D'ETANCHEI		133R
					DICHTSCHEIBE	ROSETTA DI TENUTA	TAETNINGSSKIVE	JUNTA HERMETICA	
2		**79035292**		1	CORPO	CUERPO	BODY	CORPS	300C
					KOERPER	CORPO	HUS	CORPO	
3		**79035290**		1	VÁLVULA HIDRAULICA	VALVULA HIDRAULICA	VALVE, HYDRAULIC	SOUPAPE HYDRAULIQU	010V
					HYDRAULIKVENTIL	VALVOLA IDRAULICA	VENTIL HYDRAULIK	VALVULA HIDRAULICA	
4		**14496631**		5	ARRUELA PLANA, M10 x 21 x 2				
						ARANDELA	WASHER	RONDELLE	131R
					UNTERLEGSCHEIBE	ROSETTA PIANA	FLADSKIVE	ANILHA	
5		**15888831**		3	PARAFUSO, Hex, M10 x 1.25 x 70, 10.9				
						TORNILLO	BOLT	BOULON	140B
					SCHRAUBE	BULLONE	SKRUE	PARAFUSO	
6		**79035298**		1	CONEXÃO	RACOR	CONNECTOR, HYD.	RACCORD	020R
					HYDRAULIKKUPPLUNG	RACCORDO IDRAULICO	FORSKRUNING	CONECTOR	
7		**79035291**		1	ESPAÇADOR	SEPARADOR	SPACER	ENTRETOISE	075D
					DISTANZSTÜCK	DISTANZIALE	AFSTANDSSTYKKE	ESPACADOR	
8		**591112**		1	MOLA	RESORTE	SPRING	RESSORT	100M
					FEDER	MOLLA	FJEDER	MOLA	
9		**15972431**		2	PARAFUSO, Hex, M10 x 1.25 x 130, 10.9				
						TORNILLO	BOLT	BOULON	140B
					SCHRAUBE	BULLONE	SKRUE	PARAFUSO	

02-78	01	p1	05/09

VÁLVULA MODERADORA
VALVULA MODERADORA
MODULATING VALVE
MODULATING VALVE

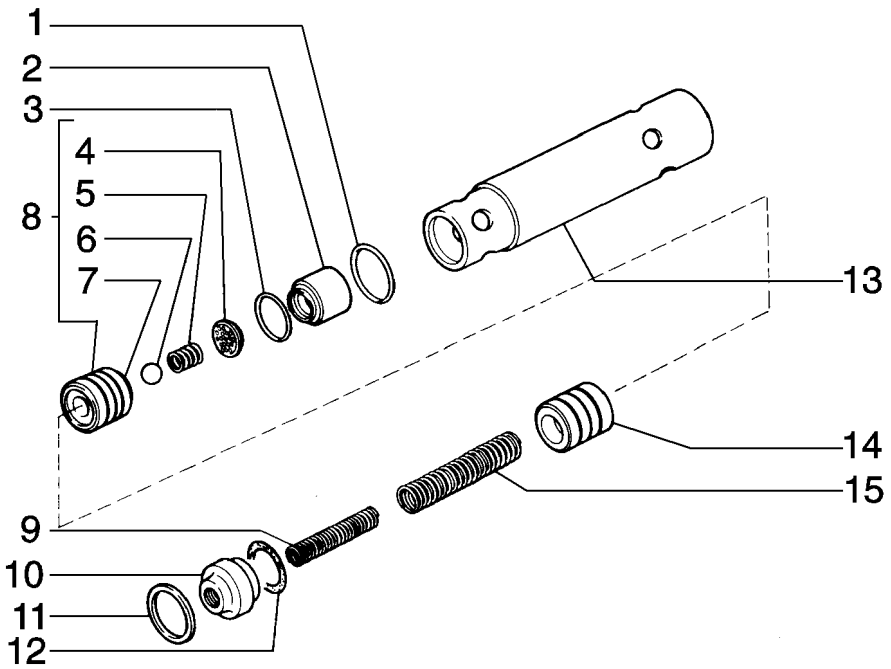

MODULATING VALVE
MODULATING VALVE
MODULATING VALVE
MODULATING VALVE

R	N	P.N.	MOD	Q	Denominação Bezeichnung	Denominacion Descrizione	Description Beskrivelse	Description Denominação	L.C.
1		14453581		1	ANEL "O", 18.77MM ID x 1.78 Thk				
					JUNTA HERMETICA	O-RING	JOINT THORIQUE	055A	
					O-RING	ANELLO TOROIDALE	O-RING	O-RING	
2		79043546		1	SEDE/ALOJAMENTO	ALOJAMIENTO	SEAT/SLOT	LOGEMENT	069S
					SITZ / NUT	SEDE	SAEDE	SUPORTE	
3		13420776		1	ANEL	ANILLO	RING	ANNEAU	045A
					RING	ANELLO	RING	ANEL	
4		79043551		1	SEDE/ALOJAMENTO	ALOJAMIENTO	SEAT/SLOT	LOGEMENT	069S
					SITZ / NUT	SEDE	SAEDE	SUPORTE	
5		589923		1	MOLA	RESORTE	SPRING	RESSORT	100M
					FEDER	MOLLA	FJEDER	MOLA	
6		20063470		1	ESFERA	BOLA	BALL	BILLE	140S
					KUGELGELENK	SFERA	KUGLE	ESFERA	
7		79053155		1	CORPO	CUERPO	BODY	CORPS	300C
					KOERPER	CORPO	HUS	CORPO	
8		79053154		1	VÁLVULA HIDRAULICA	VALVULA HIDRAULICA	VALVE, HYDRAULIC	SOUPAPE HYDRAULIQU	010V
					HYDRAULIKVENTIL	VALVOLA IDRAULICA	VENTIL HYDRAULIK	VALVULA HIDRAULICA	
9		79043547		1	MOLA	RESORTE	SPRING	RESSORT	100M
					FEDER	MOLLA	FJEDER	MOLA	
10		79040793		1	BUJÃO	TAPÓN	PLUG	BOUCHON	050T
					STOPFEN	TAPPO	PROP	BUJAO	
11		11057876		1	ANEL, M20, Int	ANILLO DE RESORTE	RING, SNAP	ANNEAU D'ARRÊT	054A
					SPRENGRING	ANELLO ELASTICO	LÅSERING	ANEL	
12		79053475		12	ARRUELA PLANA	ARANDELA	WASHER	RONDELLE	131R
					UNTERLEGSCHEIBE	ROSETTA PIANA	FLADSKIVE	ANILHA	
13		79040791		1	CORPO	CUERPO	BODY	CORPS	300C
					KOERPER	CORPO	HUS	CORPO	
14		79040798		1	PISTÃO	EMBOLO	PISTON	PISTON	235S
					KOLBEN	STANTUFFO	STEMPEL	PISTAO	
15		79053168		1	MOLA	RESORTE	SPRING	RESSORT	100M
					FEDER	MOLLA	FJEDER	MOLA	

02-79	01	p1	05/09

VÁLVULA - 76007980
VALVULA - 76007980
VALVE - 76007980
VALVE - 76007980

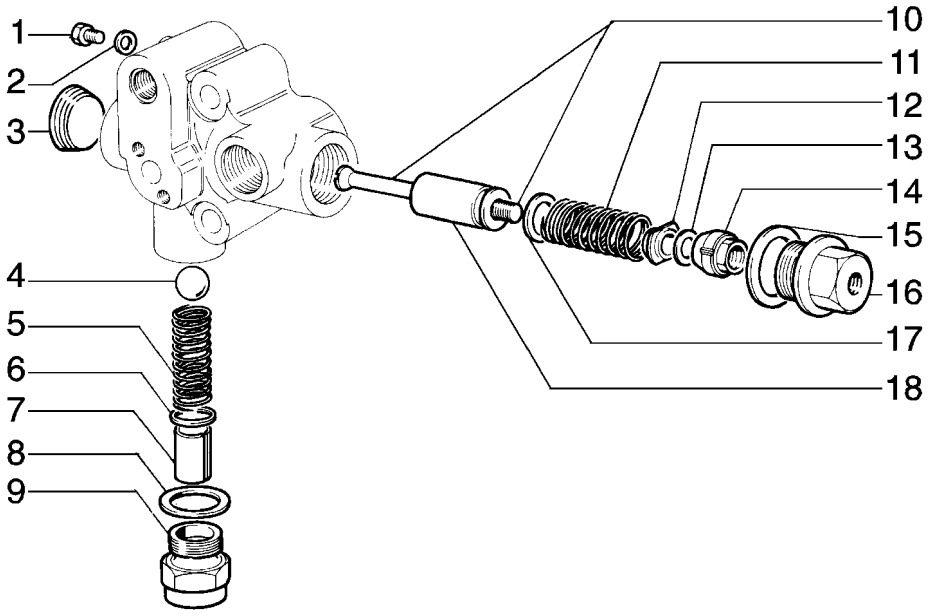

VALVE - 76007980
VALVE - 76007980
VALVE - 76007980
VALVE - 76007980

R	N	P.N.	MOD	Q	Denominação Bezeichnung	Denominacion Descrizione	Description Beskrivelse	Description Denominação	L.C.
1		10300511		1	BUJÃO, M12 x 1.5 x 12, Cl5.8				
						TAPÓN	PLUG	BOUCHON	050T
					STOPFEN	TAPPO	PROP	BUJAO	
2		10296160		1	ARRUELA DE COBRE, M12.2 x 18 x 1, Copper				
						ARANDELA DE COBRE	WASHER, COPPER	RONDELLE CUIVRE	P674
					BEILAGSCHEIBE, KUPFE	RONDELLA, RAME	VASKER, KOBBER	ARRUELA DE COBRE	
3		14325301		1	BUJÃO	TAPÓN	PLUG	BOUCHON	050T
					STOPFEN	TAPPO	PROP	BUJAO	
4		20063520		1	ESFERA	BOLA	BALL	BILLE	140S
					KUGELGELENK	SFERA	KUGLE	ESFERA	
5		546858		1	MOLA	RESORTE	SPRING	RESSORT	100M
					FEDER	MOLLA	FJEDER	MOLA	
6		597795		1	ARRUELA PLANA	ARANDELA	WASHER	RONDELLE	131R
					UNTERLEGSCHEIBE	ROSETTA PIANA	FLADSKIVE	ANILHA	
7		592196		1	ESPAÇADOR	SEPARADOR	SPACER	ENTRETOISE	075D
					DISTANZSTÜCK	DISTANZIALE	AFSTANDSSTYKKE	ESPACADOR	
8		10264560		1	ARRUELA DE VEDAÇÃO, M24.4 x 32 x 1.5				
						JUNTA HERMETICA	WASHER, SEALING	RONDELLE D'ETANCHEI	133R
					DICHTSCHEIBE	ROSETTA DI TENUTA	TAETNINGSSKIVE	JUNTA HERMETICA	
9		592195		1	ESPAÇADOR	SEPARADOR	SPACER	ENTRETOISE	075D
					DISTANZSTÜCK	DISTANZIALE	AFSTANDSSTYKKE	ESPACADOR	
10		597415		1	TIRANTE	TIRANTE	TIE-ROD	TIRANT	142T
					SPURSTANGE	TIRANTE	TRAEKSTANG	TIRANTE	
11		593198		1	MOLA	RESORTE	SPRING	RESSORT	100M
					FEDER	MOLLA	FJEDER	MOLA	
12		581593		1	PORCA DE VEDAÇÃO	VIROLA METALICA	NUT, RING	VIROLE	050G
					RINGMUTTER	GHIERA	GEVINDRING	PORCA DO BUCIM	
13		10730321		1	ARRUELA PLANA, M8 x 17 OD x 2 Thk				
						ARANDELA	WASHER	RONDELLE	131R
					UNTERLEGSCHEIBE	ROSETTA PIANA	FLADSKIVE	ANILHA	
14		597092		1	PORCA DE VEDAÇÃO	VIROLA METALICA	NUT, RING	VIROLE	050G
					RINGMUTTER	GHIERA	GEVINDRING	PORCA DO BUCIM	
15		10296260		1	ARRUELA DE VEDAÇÃO, M28.4 x 36 x 1.5				
						JUNTA HERMETICA	WASHER, SEALING	RONDELLE D'ETANCHEI	133R
					DICHTSCHEIBE	ROSETTA DI TENUTA	TAETNINGSSKIVE	JUNTA HERMETICA	
16		79044692		1	BUJÃO	TAPÓN	PLUG	BOUCHON	050T
					STOPFEN	TAPPO	PROP	BUJAO	
17		583058		1	ARRUELA PLANA	ARANDELA	WASHER	RONDELLE	131R
					UNTERLEGSCHEIBE	ROSETTA PIANA	FLADSKIVE	ANILHA	
18		79000996		1	BUJÃO	TAPÓN	PLUG	BOUCHON	050T
					STOPFEN	TAPPO	PROP	BUJAO	

Machine with Damper

D170

02-80	01	p1	05/09

VÁLVULA - 76007978
VALVULA - 76007978
VALVE - 76007978
VALVE - 76007978

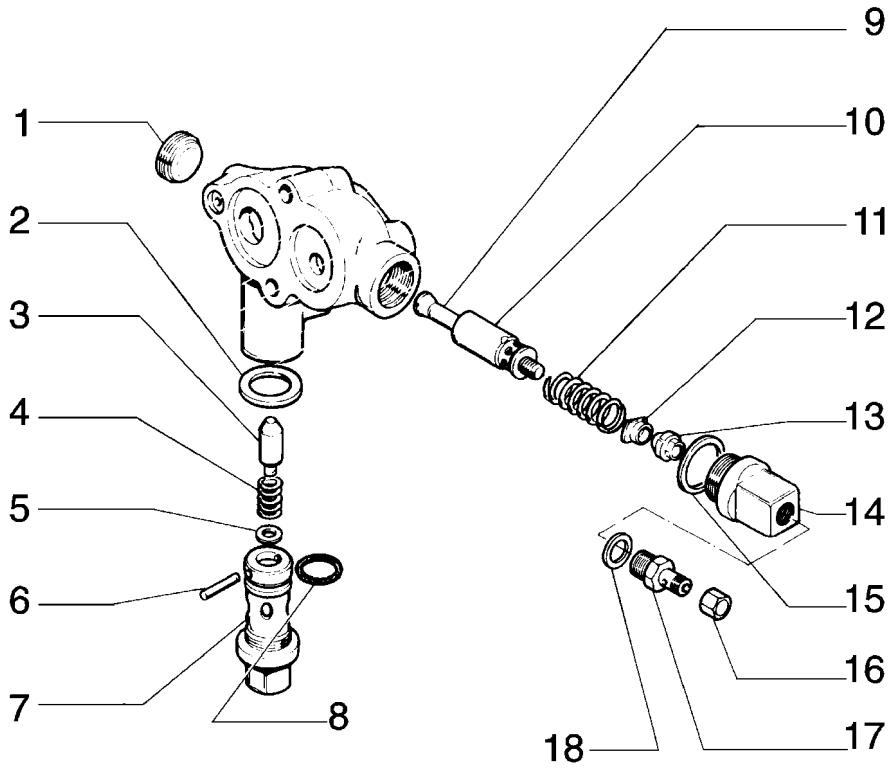

VALVE - 76007978
VALVE - 76007978
VALVE - 76007978
VALVE - 76007978

R	N	P.N.	MOD	Q	Denominação Bezeichnung	Denominacion Descrizione	Description Beskrivelse	Description Denominação	L.C.
1		14325301		1	BUJÃO STOPFEN	TAPÓN TAPPO	PLUG PROP	BOUCHON BUJAO	050T
2		10303460		1	JUNTA DICHTUNG, FLACH	JUNTA HERMETICA GUARNIZIONE	GASKET PAKNING	JOINT JUNTA	123G
3		79043954		1	ÊMBOLO TAUCHKOLBEN	EMBOLO STANTUFFO	PLUNGER STEMPEL	PLONGEUR EMBOLO	130P
4		8280351		1	MOLA FEDER	RESORTE MOLLA	SPRING FJEDER	RESSORT MOLA	100M
5		13550201		1	ARRUELA PLANA UNTERLEGSCHEIBE	ARANDELA ROSETTA PIANA	WASHER FLADSKIVE	RONDELLE ANILHA	131R
6		10333910		1	PINO BOLZEN	PERNO PERNO	PIN STIFT	AXE PERNO	080P
7		79043953		1	SEDE/ALOJAMENTO SITZ / NUT	ALOJAMIENTO SEDE	SEAT/SLOT SAEDE	LOGEMENT SUPORTE	069S
8		14457681		1	ANEL "O", -118, Cl 7, .862" ID x .103" Thk O-RING	JUNTA HERMETICA ANELLO TOROIDALE	O-RING O-RING	JOINT THORIQUE O-RING	055A
9		597415		1	TIRANTE SPURSTANGE	TIRANTE TIRANTE	TIE-ROD TRAEKSTANG	TIRANT TIRANTE	142T
10		79000996		1	BUJÃO STOPFEN	TAPÓN TAPPO	PLUG PROP	BOUCHON BUJAO	050T
11		593198		1	MOLA FEDER	RESORTE MOLLA	SPRING FJEDER	RESSORT MOLA	100M
12		581593		1	PORCA DE VEDAÇÃO RINGMUTTER	VIROLA METALICA GHIERA	NUT, RING GEVINDRING	VIROLE PORCA DO BUCIM	050G
13		597092		1	PORCA DE VEDAÇÃO RINGMUTTER	VIROLA METALICA GHIERA	NUT, RING GEVINDRING	VIROLE PORCA DO BUCIM	050G
14		79044692		1	BUJÃO STOPFEN	TAPÓN TAPPO	PLUG PROP	BOUCHON BUJAO	050T
15		10296260		1	ARRUELA DE VEDAÇÃO, M28.4 x 36 x 1.5 DICHTSCHEIBE	JUNTA HERMETICA ROSETTA DI TENUTA	WASHER, SEALING TAETNINGSSKIVE	RONDELLE D'ETANCHEI JUNTA HERMETICA	133R
16		11902017		1	PORCA, Banjo, M8 x 1.25, 2-Way MUTTER	TUERCA DADO	NUT MOETRIK	ECROU PORCA	010D
17		79014718		1	CONEXÃO HYDRAULIKKUPPLUNG	RACOR RACCORDO IDRAULICO	CONNECTOR, HYD. FORSKRUNING	RACCORD CONECTOR	020R
18		10280060		1	ARRUELA DE VEDAÇÃO, M14.2 x 20 x 1.5 DICHTSCHEIBE	JUNTA HERMETICA ROSETTA DI TENUTA	WASHER, SEALING TAETNINGSSKIVE	RONDELLE D'ETANCHEI JUNTA HERMETICA	133R

02-81	01	p1	10/08

CONJUNTO DA VÁLVULA - 79109281
CONJUNTO DE LA VALVULA - 79109281
VALVE ASSY - 79109281
VALVE ASSY - 79109281

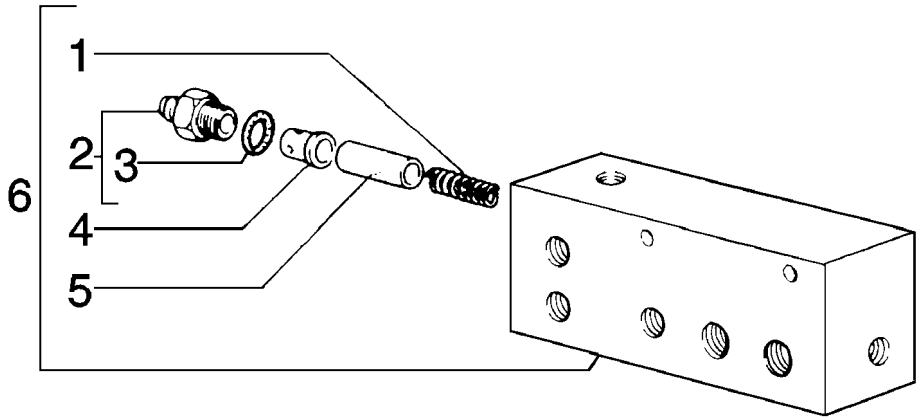

VALVE ASSY - 79109281
VALVE ASSY - 79109281
VALVE ASSY - 79109281
VALVE ASSY - 79109281

R	N	P.N.	MOD	Q	Denominação Bezeichnung	Denominacion Descrizione	Description Beskrivelse	Description Denominação	L.C.
1		**79036901**		1	MOLA FEDER	RESORTE MOLLA	SPRING FJEDER	RESSORT MOLA	100M
2		**79066943**		1	COTOVELO KNIESTUECK	CODO GOMITO	ELBOW VINKELROER	COUDE JOELHO	085G
3		**14438085**		1	ANEL "O", 19.3MM ID x 2.4 Thk O-RING	JUNTA HERMETICA ANELLO TOROIDALE	O-RING O-RING	JOINT THORIQUE O-RING	055A
4		**79066027**		1	ESPAÇADOR DISTANZSTÜCK	SEPARADOR DISTANZIALE	SPACER AFSTANDSSTYKKE	ENTRETOISE ESPACADOR	075D
5		**79066028**		1	ÊMBOLO TAUCHKOLBEN	EMBOLO STANTUFFO	PLUNGER STEMPEL	PLONGEUR EMBOLO	130P
6		**79109281**		1	VÁLVULA HIDRAULICA HYDRAULIKVENTIL	VALVULA HIDRAULICA VALVOLA IDRAULICA	VALVE, HYDRAULIC VENTIL HYDRAULIK	SOUPAPE HYDRAULIQU VALVULA HIDRAULICA	010V

02-82	01	p1	10/08

ÁRVORE DE TRANSMISSÃO DO DAMPER AO CÂMBIO
ARBOL DE TRANSMISSION DEL DAMPER AL CAMBIO
DAMPER TO TRANSMISSION DRIVESHAFT
DAMPER TO TRANSMISSION DRIVESHAFT

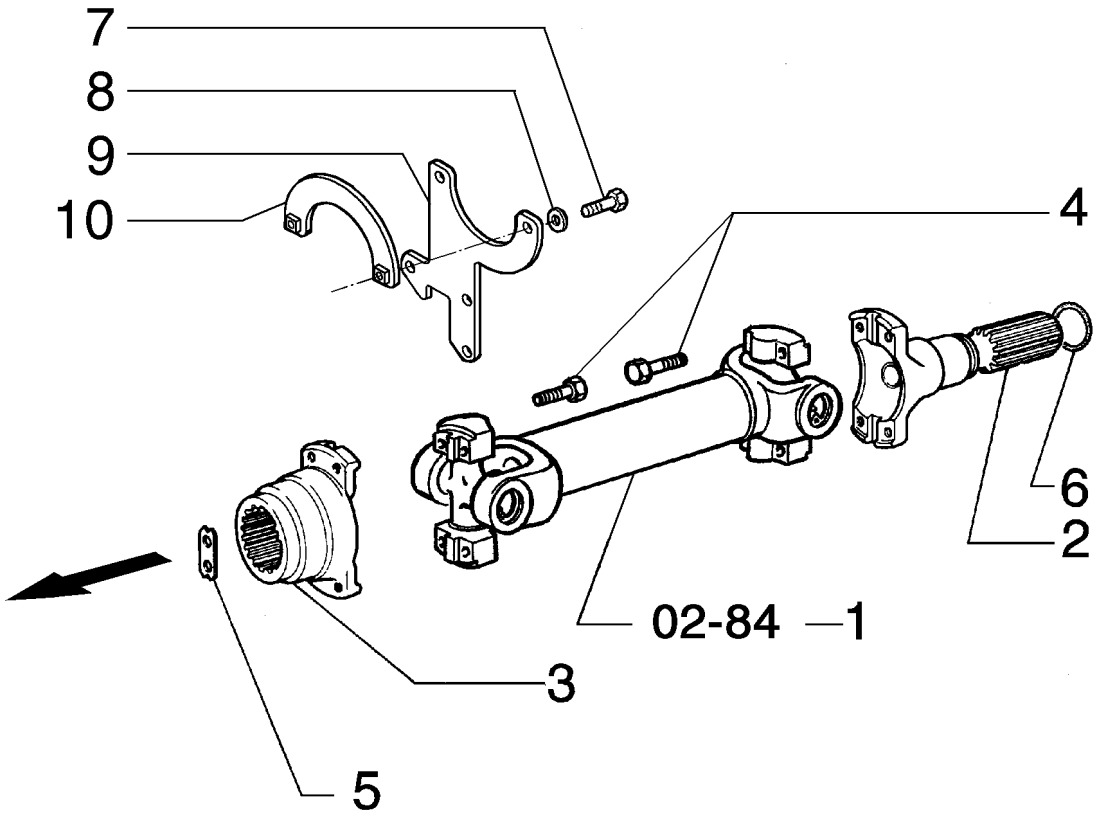

DAMPER TO TRANSMISSION DRIVESHAFT
DAMPER TO TRANSMISSION DRIVESHAFT
DAMPER TO TRANSMISSION DRIVESHAFT
DAMPER TO TRANSMISSION DRIVESHAFT

R	N	P.N.	MOD	Q	Denominação Bezeichnung	Denominacion Descrizione	Description Beskrivelse	Description Denominação	L.C.
1		75327609		1	ACOPLAMENTO KREUZGELENK	CARDÁN GIUNTO CARDANICO	JOINT, UNIVERSAL LED, UNIVERSAL	CARDAN CARDÁN	067G
2		79032238		1	EIXO WELLE	EJE ALBERO	SHAFT AKSEL	ARBRE VEIO	016A
3		79010476		1	LUVA DE ACOPLAMENTO HÜLSE	MANGUITO MANICOTTO	SLEEVE TRYKLEJE, KOBLING	MANCHON TUBO	031M
4		14274930		8	PARAFUSO SCHRAUBE	TORNILLO VITE	SCREW SKRUE	VIS PARAFUSO	040V
5		592915		1	PLACA BLECH, PLATTE	PLACA PIASTRA	PLATE PLADE	PLAQUE CHAPA	105P
6		14464180		1	ANEL "O", -223, 70 Duro, 1.609" ID x .139" Thk O-RING	JUNTA HERMETICA ANELLO TOROIDALE	O-RING O-RING	JOINT THORIQUE O-RING	055A
7		16043631		5	PARAFUSO, Hex, M8 x 25, 10.9 SCHRAUBE	TORNILLO BULLONE	BOLT SKRUE	BOULON PARAFUSO	140B
8		10516673		5	ARRUELA PLANA UNTERLEGSCHEIBE	ARANDELA ROSETTA PIANA	WASHER FLADSKIVE	RONDELLE ANILHA	131R
9		75327598		1	PLACA BLECH, PLATTE	PLACA PIASTRA	PLATE PLADE	PLAQUE CHAPA	105P
10		75327599		1	PLACA BLECH, PLATTE	PLACA PIASTRA	PLATE PLADE	PLAQUE CHAPA	105P

02-82	02	p1	05/09

ÁRVORE DE TRANSMISSÃO DO DAMPER AO CÂMBIO
ARBOL DE TRANSMISSION DEL DAMPER AL CAMBIO
DAMPER TO TRANSMISSION DRIVESHAFT
DAMPER TO TRANSMISSION DRIVESHAFT

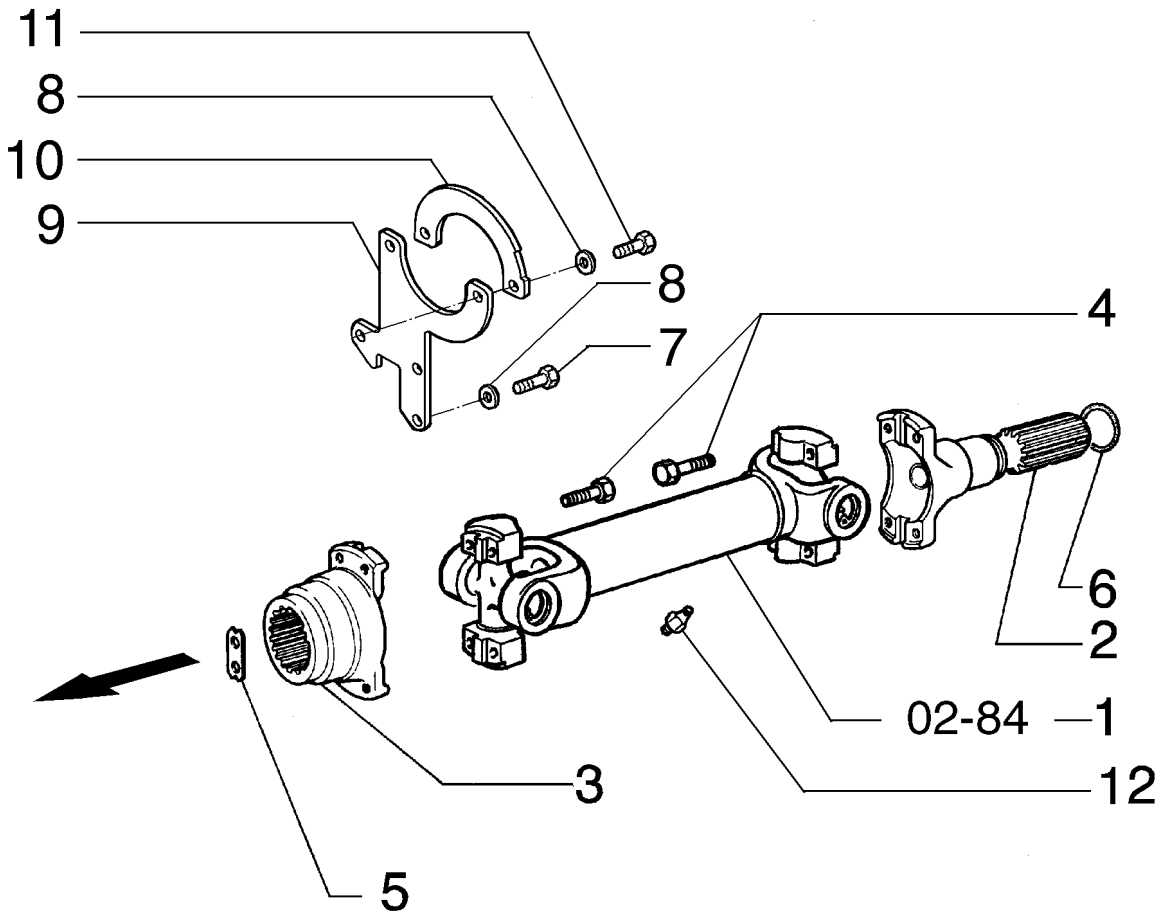

DAMPER TO TRANSMISSION DRIVESHAFT
DAMPER TO TRANSMISSION DRIVESHAFT
DAMPER TO TRANSMISSION DRIVESHAFT
DAMPER TO TRANSMISSION DRIVESHAFT

R	N	P.N.	MOD	Q	Denominação Bezeichnung	Denominacion Descrizione	Description Beskrivelse	Description Denominação	L.C.
1		75327609		1	ACOPLAMENTO KREUZGELENK	CARDÁN GIUNTO CARDANICO	JOINT, UNIVERSAL LED, UNIVERSAL	CARDAN CARDÁN	067G
2		79032238		1	EIXO WELLE	EJE ALBERO	SHAFT AKSEL	ARBRE VEIO	016A
3		79010476		1	LUVA DE ACOPLAMENTO HÜLSE	MANGUITO MANICOTTO	SLEEVE TRYKLEJE, KOBLING	MANCHON TUBO	031M
4		14274930		8	PARAFUSO SCHRAUBE	TORNILLO VITE	SCREW SKRUE	VIS PARAFUSO	040V
5		592915		1	PLACA BLECH, PLATTE	PLACA PIASTRA	PLATE PLADE	PLAQUE CHAPA	105P
6		14464180		1	ANEL "O", -223, 70 Duro, 1.609" ID x .139" Thk O-RING	JUNTA HERMETICA ANELLO TOROIDALE	O-RING O-RING	JOINT THORIQUE O-RING	055A
7		16043631		3	PARAFUSO, Hex, M8 x 25, 10.9 SCHRAUBE	TORNILLO BULLONE	BOLT SKRUE	BOULON PARAFUSO	140B
8		12642021		5	ARRUELA PLANA UNTERLEGSCHEIBE	ARANDELA ROSETTA PIANA	WASHER FLADSKIVE	RONDELLE ANILHA	131R
9		87641122		1	PROTEÇÃO SCHUTZEINRICHTUNG	DEFENSA RIPARO	GUARD BESKYTTELSESSKAERM	GARANT PROTECCAO	070R
10		87641085		1	PROTEÇÃO SCHUTZEINRICHTUNG	DEFENSA RIPARO	GUARD BESKYTTELSESSKAERM	GARANT PROTECCAO	070R
11		16043131		2	PARAFUSO, Hex, M8 x 14, 10.9, Full Thd SCHRAUBE	TORNILLO BULLONE	BOLT SKRUE	BOULON PARAFUSO	140B
12		70918186		2	CONEXÃO HYDRAULIKKUPPLUNG	RACOR RACCORDO IDRAULICO	CONNECTOR, HYD. FORSKRUNING	RACCORD CONECTOR	020R

MÁQUINA COM DAMPER / A PARTIR DO CHASSI N8AC01818

D170

02-83	01	p1	05/09

ÁRVORE TRANSMISSÃO DO CONVERSOR AO CÂMBIO
ARBOL DE TRANSMISION DEL CONVERTIDOR AL CAMBIO
CONVERTER TO TRANSMISSION DRIVESHAFT
CONVERTER TO TRANSMISSION DRIVESHAFT

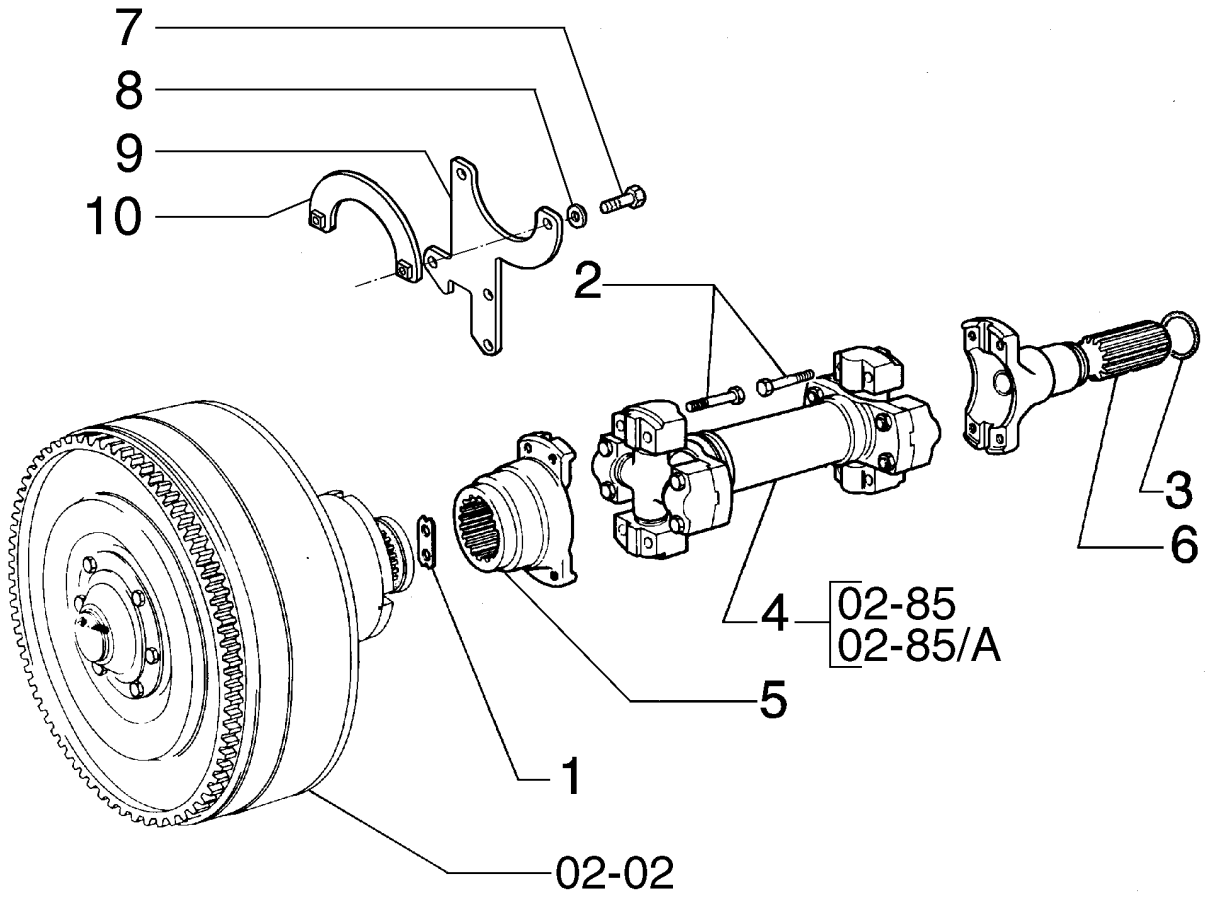

CONVERTER TO TRANSMISSION DRIVESHAFT
CONVERTER TO TRANSMISSION DRIVESHAFT
CONVERTER TO TRANSMISSION DRIVESHAFT
CONVERTER TO TRANSMISSION DRIVESHAFT

R	N	P.N.	MOD	Q	Denominação Bezeichnung	Denominacion Descrizione	Description Beskrivelse	Description Denominação	L.C.
1		592915		1	PLACA BLECH, PLATTE	PLACA PIASTRA	PLATE PLADE	PLAQUE CHAPA	105P
2		14274930		8	PARAFUSO SCHRAUBE	TORNILLO VITE	SCREW SKRUE	VIS PARAFUSO	040V
3		14464180		1	ANEL "O", -223, 70 Duro, 1.609" ID x .139" Thk O-RING	JUNTA HERMETICA ANELLO TOROIDALE	O-RING O-RING	JOINT THORIQUE O-RING	055A
4		75267602		1	ACOPLAMENTO KREUZGELENK	CARDÁN GIUNTO CARDANICO	JOINT, UNIVERSAL LED, UNIVERSAL	CARDAN CARDÁN	067G
4		87541966	a	1	EIXO MOTOR ANTRIEBSACHSE	EJE MOTOR ASSALE, COMPLESSIVO	AXLE DRIVE AKSELDREV	PONT-MOTEUR EIXO MOTOR	Z594
5		87559270		1	FLANGE FLANSCH	BRIDA FLANGIA	FLANGE FLANGE	FLASQUE FALANGE	070F
6		79032238		1	EIXO WELLE	EJE ALBERO	SHAFT AKSEL	ARBRE VEIO	016A
7		16043631		5	PARAFUSO, Hex, M8 x 25, 10.9 SCHRAUBE	TORNILLO BULLONE	BOLT SKRUE	BOULON PARAFUSO	140B
8		10516671		5	ARRUELA-TRAVA SICHERUNGSSCHEIBE	ARANDELA DE FRENO ROSETTA DI SICUREZZA	WASHER, LOCK LAASESKIVE	RONDELLE FREIN ANILHA DE FIXACAO	132R
9		75327598		1	PLACA BLECH, PLATTE	PLACA PIASTRA	PLATE PLADE	PLAQUE CHAPA	105P
10		75327599		1	PLACA BLECH, PLATTE	PLACA PIASTRA	PLATE PLADE	PLAQUE CHAPA	105P

(a) ASN N7AC01641

02-83	02	p1	12/08

ÁRVORE TRANSMISSÃO DO CONVERSOR AO CÂMBIO
ARBOL DE TRANSMISSION DEL CONVERTIDOR AL CAMBIO
CONVERTER TO TRANSMISSION DRIVESHAFT
CONVERTER TO TRANSMISSION DRIVESHAFT

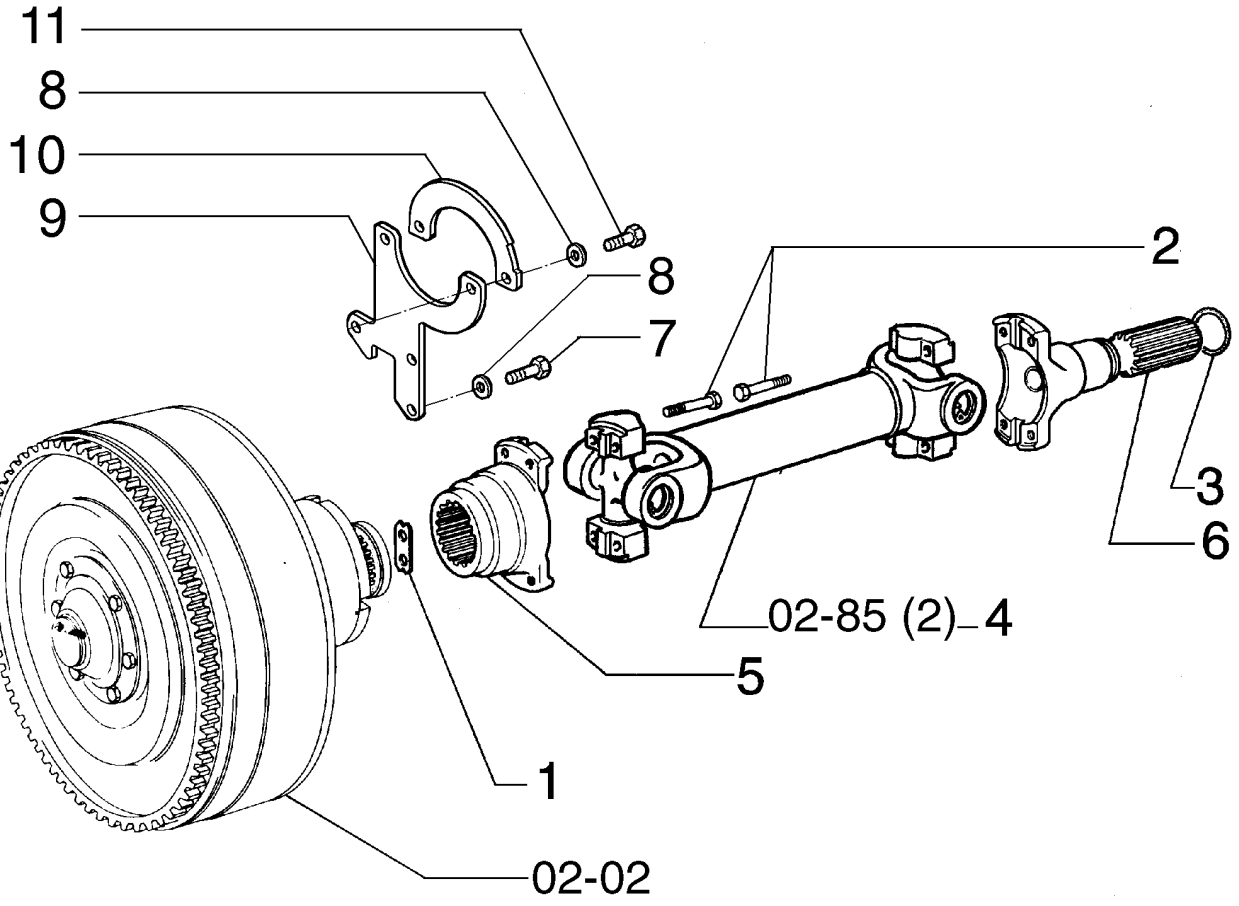

CONVERTER TO TRANSMISSION DRIVESHAFT
CONVERTER TO TRANSMISSION DRIVESHAFT
CONVERTER TO TRANSMISSION DRIVESHAFT
CONVERTER TO TRANSMISSION DRIVESHAFT

R	N	P.N.	MOD	Q	Denominação Bezeichnung	Denominacion Descrizione	Description Beskrivelse	Description Denominação	L.C.
1		592915		1	PLACA BLECH, PLATTE	PLACA PIASTRA	PLATE PLADE	PLAQUE CHAPA	105P
2		14274930		8	PARAFUSO SCHRAUBE	TORNILLO VITE	SCREW SKRUE	VIS PARAFUSO	040V
3		14464180		1	ANEL "O", -223, 70 Duro, 1.609" ID x .139" Thk O-RING	JUNTA HERMETICA ANELLO TOROIDALE	O-RING O-RING	JOINT THORIQUE O-RING	055A
4		87541966		1	EIXO MOTOR ANTRIEBSACHSE	EJE MOTOR ASSALE, COMPLESSIVO	AXLE DRIVE AKSELDREV	PONT-MOTEUR EIXO MOTOR	Z594
5		87559270		1	FLANGE FLANSCH	BRIDA FLANGIA	FLANGE FLANGE	FLASQUE FALANGE	070F
6		79032238		1	EIXO WELLE	EJE ALBERO	SHAFT AKSEL	ARBRE VEIO	016A
7		16043631		5	PARAFUSO, Hex, M8 x 25, 10.9 SCHRAUBE	TORNILLO BULLONE	BOLT SKRUE	BOULON PARAFUSO	140B
8		12642021		5	ARRUELA PLANA UNTERLEGSCHEIBE	ARANDELA ROSETTA PIANA	WASHER FLADSKIVE	RONDELLE ANILHA	131R
9		75327598		1	PLACA BLECH, PLATTE	PLACA PIASTRA	PLATE PLADE	PLAQUE CHAPA	105P
9		87641122	a	1	PROTEÇÃO SCHUTZEINRICHTUNG	DEFENSA RIPARO	GUARD BESKYTTELSESSKAERM	GARANT PROTECCAO	070R
10		75327599		1	PLACA BLECH, PLATTE	PLACA PIASTRA	PLATE PLADE	PLAQUE CHAPA	105P
10		87641085	a	1	PROTEÇÃO SCHUTZEINRICHTUNG	DEFENSA RIPARO	GUARD BESKYTTELSESSKAERM	GARANT PROTECCAO	070R
11		16043131	a	2	PARAFUSO, Hex, M8 x 14, 10.9, Full Thd SCHRAUBE	TORNILLO BULLONE	BOLT SKRUE	BOULON PARAFUSO	140B

(a) ASN N7AC01641

02-84	01	p1	10/08

EIXO CARDAN
ARBOL DE TRANSMISSION
DRIVESHAFT
DRIVESHAFT

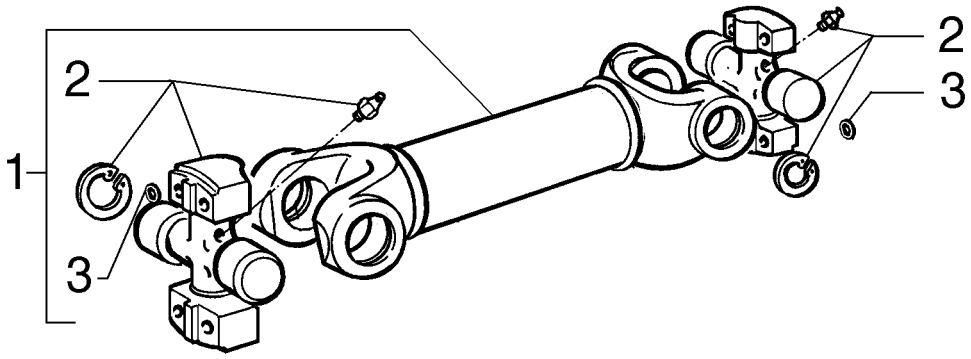

DRIVESHAFT
DRIVESHAFT
DRIVESHAFT
DRIVESHAFT

R	N	P.N.	MOD	Q	Denominação Bezeichnung	Denominacion Descrizione	Description Beskrivelse	Description Denominação	L.C.
1		**75327609**		1	ACOPLAMENTO KREUZGELENK	CARDÁN GIUNTO CARDANICO	JOINT, UNIVERSAL LED, UNIVERSAL	CARDAN CARDÁN	067G
2		**75310994**		2	CRUZETA ZAPFENKREUZ	CRUCETA CROCIERA	SPIDER KRYDS	CROISILLON CRUZETA	320C
3		**75285165**		8	TRINCO KLINKE	TRINQUETE NOTTOLINO	PAWL PAL	CLIQUET TRINQUETE	050N

02-85	01	p1	10/08

EIXO CARDAN
ARBOL DE TRANSMISSION
DRIVESHAFT
DRIVESHAFT

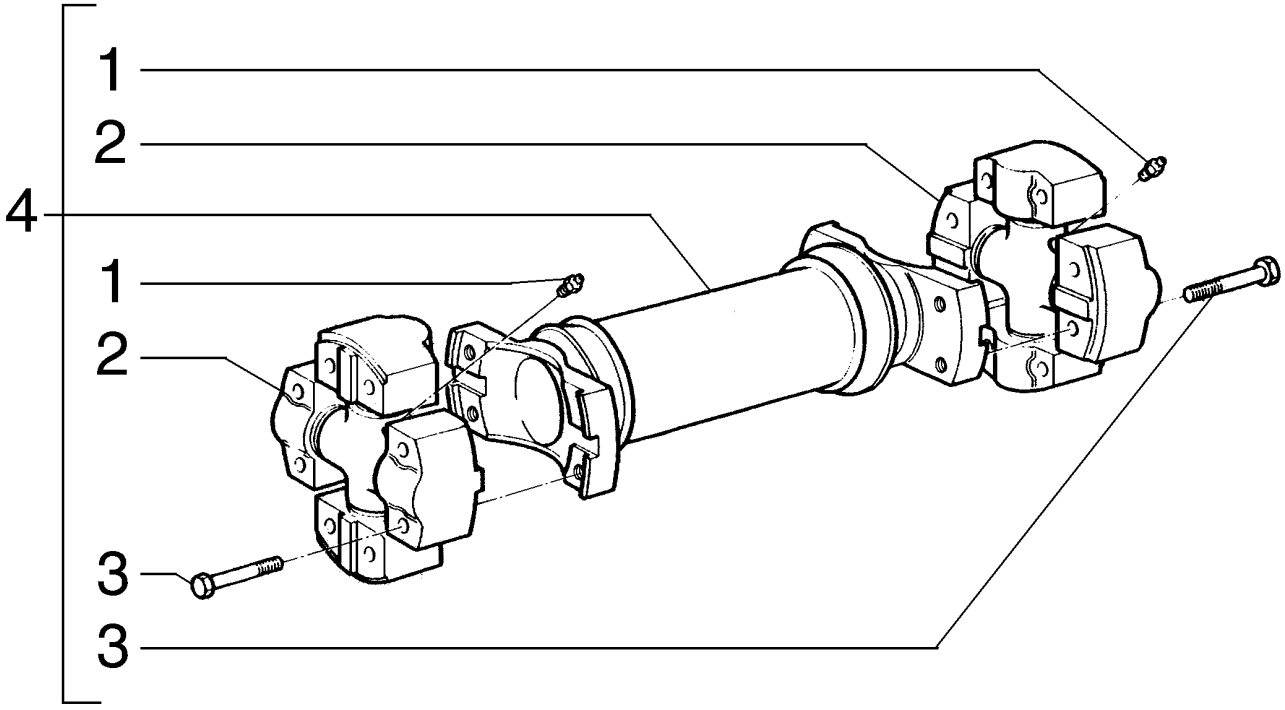

DRIVESHAFT
DRIVESHAFT
DRIVESHAFT
DRIVESHAFT

R	N	P.N.	MOD	Q	Denominação Bezeichnung	Denominacion Descrizione	Description Beskrivelse	Description Denominação	L.C.
1		13407211		2	GRAXEIRA, M10 x 1 SCHMIERNIPPEL	ENGRASADOR INGRASSATORE	NIPPLE, LUBE SMOERENIPPEL	GRAISSEUR LUBRIFICADOR	060I
2		76002604		2	CRUZETA ZAPFENKREUZ	CRUCETA CROCIERA	SPIDER KRYDS	CROISILLON CRUZETA	320C
3		70927236		8	PARAFUSO SCHRAUBE	TORNILLO VITE	SCREW SKRUE	VIS PARAFUSO	040V
4		75267602		1	ACOPLAMENTO KREUZGELENK	CARDÁN GIUNTO CARDANICO	JOINT, UNIVERSAL LED, UNIVERSAL	CARDAN CARDÁN	067G

EIXO CARDAN
ARBOL DE TRANSMISSION
DRIVESHAFT
DRIVESHAFT

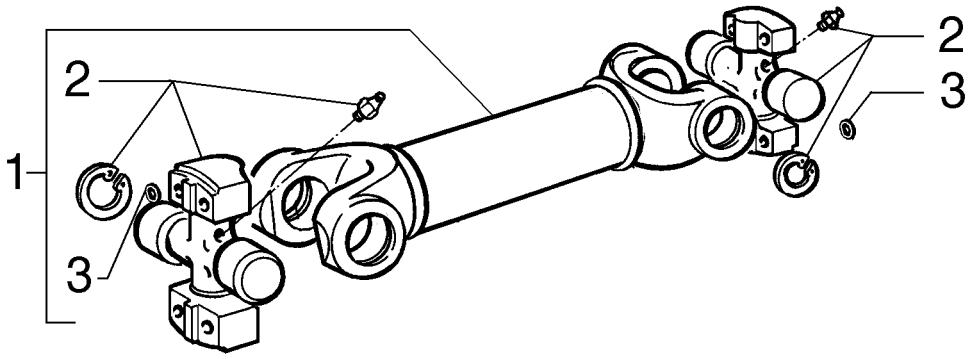

DRIVESHAFT
DRIVESHAFT
DRIVESHAFT
DRIVESHAFT

R	N	P.N.	MOD	Q	Denominação Bezeichnung	Denominacion Descrizione	Description Beskrivelse	Description Denominação	L.C.
1		87541966		1	EIXO MOTOR ANTRIEBSACHSE	EJE MOTOR ASSALE, COMPLESSIVO	AXLE DRIVE AKSELDREV	PONT-MOTEUR EIXO MOTOR	Z594
2		75310994		2	CRUZETA ZAPFENKREUZ	CRUCETA CROCIERA	SPIDER KRYDS	CROISILLON CRUZETA	320C
3		75285165		8	TRINCO KLINKE	TRINQUETE NOTTOLINO	PAWL PAL	CLIQUET TRINQUETE	050N

02-86	01	p1	05/09

ENGRENAGENS DE REDUÇÃO E DIFERENCIAL
REDUCCION FINAL Y DIFERENCIAL POSTERIOR
REAR DRIVE GEARS
REAR DRIVE GEARS

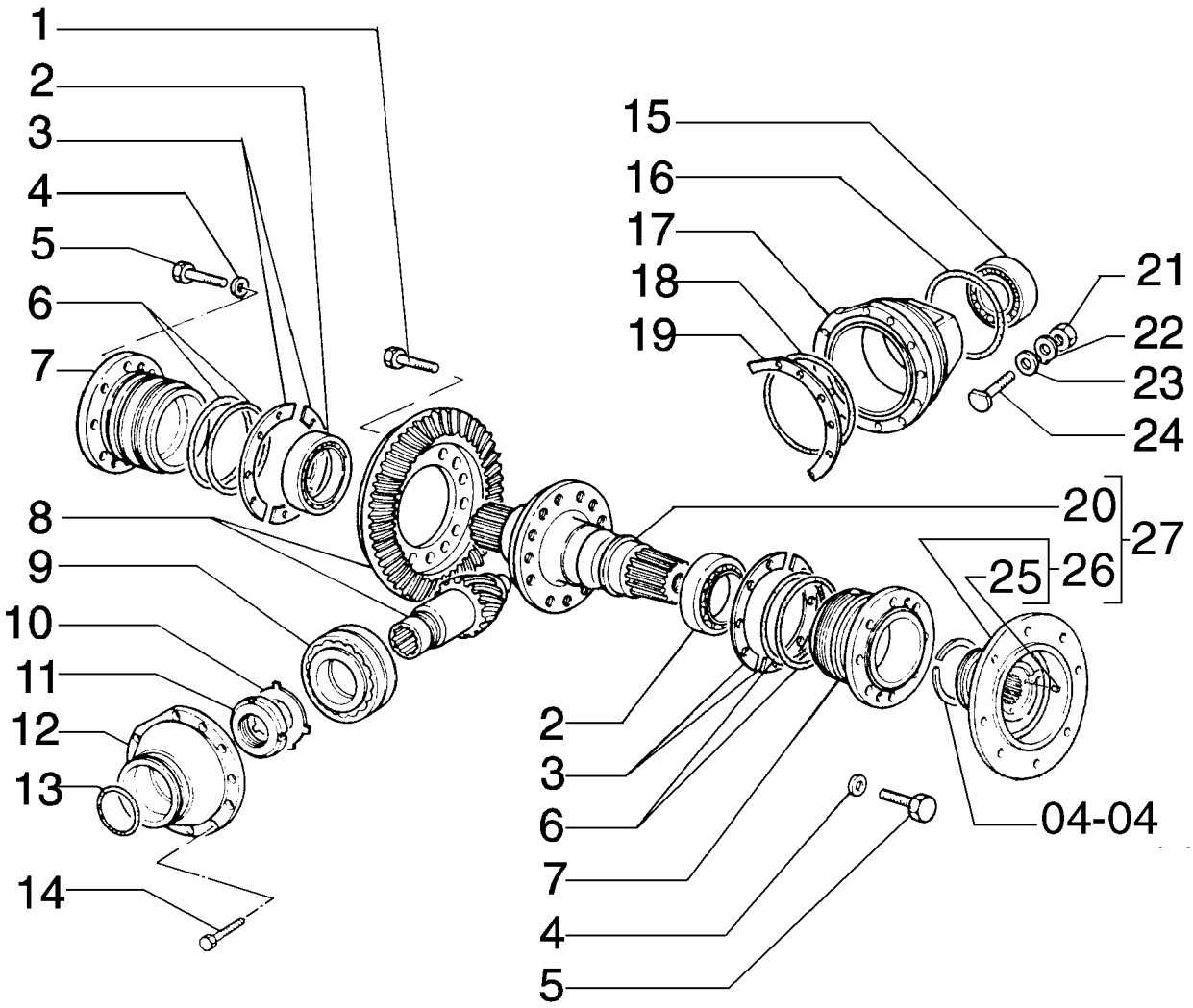

REAR DRIVE GEARS
REAR DRIVE GEARS
REAR DRIVE GEARS
REAR DRIVE GEARS

R	N	P.N.	MOD	Q	Denominação Bezeichnung	Denominacion Descrizione	Description Beskrivelse	Description Denominação	L.C.
1		14257830		14	PARAFUSO, Hex, M16 x 1.5 x 35				
						TORNILLO	BOLT	BOULON	140B
					SCHRAUBE	BULLONE	SKRUE	PARAFUSO	
2		26800210		2	ROLAMENTO	COJINETE	BEARING ASSY	ROULEMENT	341C
					LAGER, KOMPLETT	CUSCINETTO	LEJE	ROLAMENTO	
3		593431		AR	CALCO DE AFINACAO, 0.15MM				
						SUPLEMENTO	SHIM	CALE D'EPAISSEUR	198S
					UNTERLEGSCHEIBE	SPESSORE	MELLEMLÆG	CALCO DE AFINACAO	
3		586795		AR	CALCO DE AFINACAO, 0.3mm Thk				
						SUPLEMENTO	SHIM	CALE D'EPAISSEUR	198S
					UNTERLEGSCHEIBE	SPESSORE	MELLEMLÆG	CALCO DE AFINACAO	
3		586794		AR	CALCO DE AFINACAO, 0.5mm Thk				
						SUPLEMENTO	SHIM	CALE D'EPAISSEUR	198S
					UNTERLEGSCHEIBE	SPESSORE	MELLEMLÆG	CALCO DE AFINACAO	
3		586793		AR	CALCO DE AFINACAO, 0.7mm Thk				
						SUPLEMENTO	SHIM	CALE D'EPAISSEUR	198S
					UNTERLEGSCHEIBE	SPESSORE	MELLEMLÆG	CALCO DE AFINACAO	
4		10517071		16	ARRUELA-TRAVA, M12	ARANDELA DE FRENO	WASHER, LOCK	RONDELLE FREIN	132R
					SICHERUNGSSCHEIBE	ROSETTA DI SICUREZZA	LAASESKIVE	ANILHA DE FIXACAO	
5		15540530		16	PARAFUSO	TORNILLO	SCREW	VIS	040V
					SCHRAUBE	VITE	SKRUE	PARAFUSO	
6		14467680		4	ANEL "O", -258, 70 Duro, 5.984" ID x .139" Thk				
						JUNTA HERMETICA	O-RING	JOINT THORIQUE	055A
					O-RING	ANELLO TOROIDALE	O-RING	O-RING	
7		586575		2	SUPORTE	SOPORTE	SUPPORT	SUPPORT	300S
					HALTERUNG, LAGERBO	SUPPORTO	BESLAG	SUPORTE	
8		79001013		1	PAR CÔNICO	PAR CONICO	GEAR, BEVEL	COUPLE CONIQUE	285C
					KEGELRAD	COPPIA CONICA	KRON- OG SPIDSHJUL	GRUPO CONICO	
9		586528		1	ROLAMENTO	COJINETE	BEARING ASSY	ROULEMENT	341C
					LAGER, KOMPLETT	CUSCINETTO	LEJE	ROLAMENTO	
10		12949310		1	ARRUELA PLANA	ARANDELA	WASHER	RONDELLE	131R
					UNTERLEGSCHEIBE	ROSETTA PIANA	FLADSKIVE	ANILHA	
11		12953110		1	PORCA DE VEDAÇÃO	VIROLA METALICA	NUT, RING	VIROLE	050G
					RINGMUTTER	GHIERA	GEVINDRING	PORCA DO BUCIM	
12		586455		1	TAMPA	TAPADERA	PLUG	COUVERCLE	265C
					ABDECKUNG	COPERCHIO	DÆKSEL	COBERTA	
13		14465481		1	ANEL "O", -236, Cl 7, 3.234" ID x .139" Thk				
						JUNTA HERMETICA	O-RING	JOINT THORIQUE	055A
					O-RING	ANELLO TOROIDALE	O-RING	O-RING	
14		14258131		11	PARAFUSO	TORNILLO	SCREW	VIS	040V
					SCHRAUBE	VITE	SKRUE	PARAFUSO	
15		28041720		1	ROLAMENTO	RODAMIENTO DE RPDIL	BEARING, NEEDLE	ROULEMENT A AIGUILLE	344C
					NADELLAGER	CUSCINETTO A RULLINI	NAALELEJE	ROLAMENTO	
16		14467980		1	ANEL "O", -261, 70 Duro, 6.734" ID x .139" Thk				
						JUNTA HERMETICA	O-RING	JOINT THORIQUE	055A
					O-RING	ANELLO TOROIDALE	O-RING	O-RING	
17		586524		1	SUPORTE	SOPORTE	SUPPORT	SUPPORT	300S
					HALTERUNG, LAGERBO	SUPPORTO	BESLAG	SUPORTE	

02-86	01	p2	05/09

ENGRENAGENS DE REDUÇÃO E DIFERENCIAL
REDUCCION FINAL Y DIFERENCIAL POSTERIOR
REAR DRIVE GEARS
REAR DRIVE GEARS

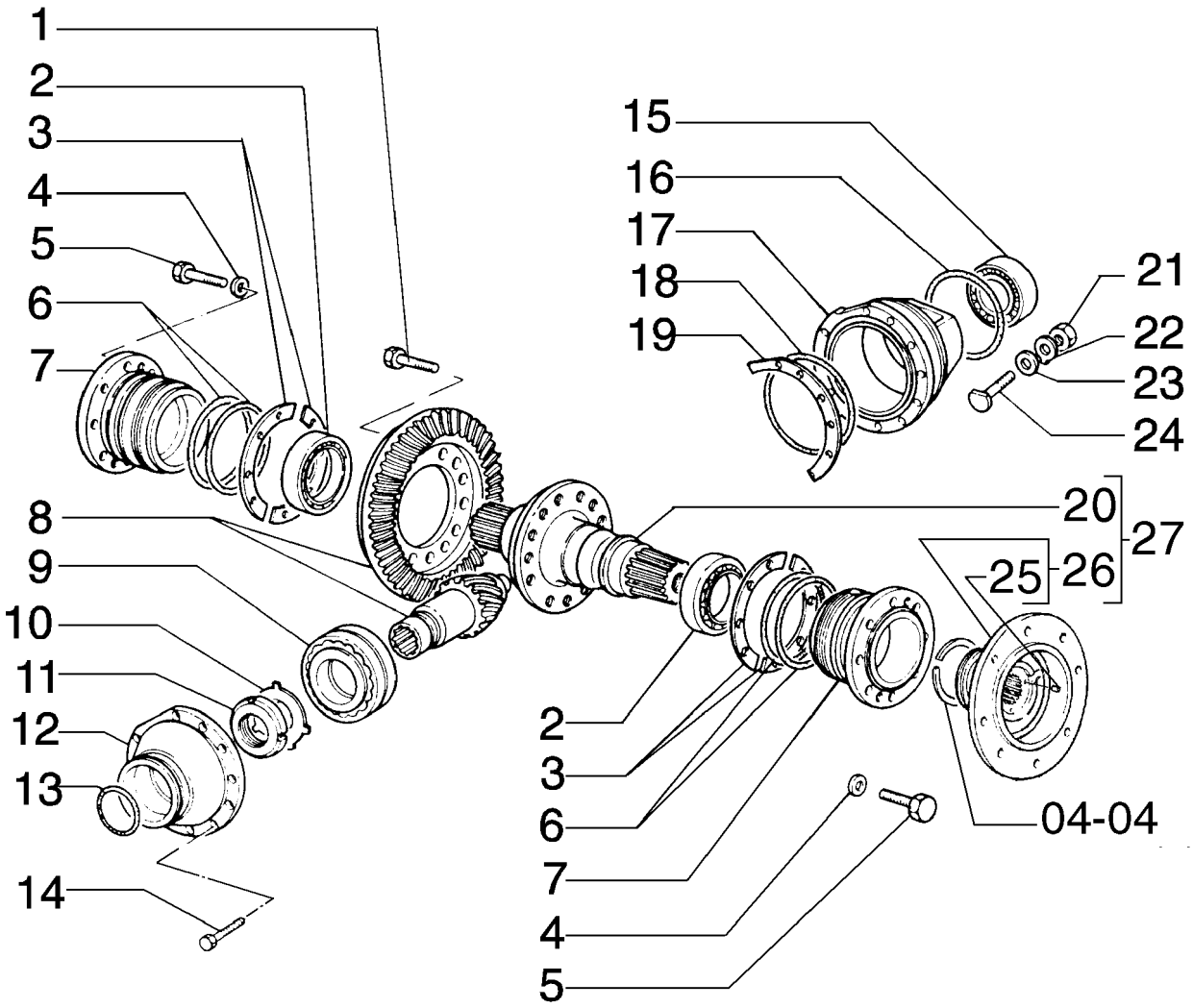

REAR DRIVE GEARS
REAR DRIVE GEARS
REAR DRIVE GEARS
REAR DRIVE GEARS

R	N	P.N.	MOD	Q	Denominação Bezeichnung	Denominacion Descrizione	Description Beskrivelse	Description Denominação	L.C.
18		14467781		1	ANEL "O", -259, Cl 7, 6.234" ID x .139" Thk				
						JUNTA HERMETICA	O-RING	JOINT THORIQUE	055A
					O-RING	ANELLO TOROIDALE	O-RING	O-RING	
19		586988		AR	CALCO DE AFINACAO, 1mm Thk				
						SUPLEMENTO	SHIM	CALE D'EPAISSEUR	198S
					UNTERLEGSCHEIBE	SPESSORE	MELLEMLÆG	CALCO DE AFINACAO	
19		586986		AR	CALCO DE AFINACAO, 0.2mm Thk				
						SUPLEMENTO	SHIM	CALE D'EPAISSEUR	198S
					UNTERLEGSCHEIBE	SPESSORE	MELLEMLÆG	CALCO DE AFINACAO	
19		586987		AR	CALCO DE AFINACAO, 0.5mm Thk				
						SUPLEMENTO	SHIM	CALE D'EPAISSEUR	198S
					UNTERLEGSCHEIBE	SPESSORE	MELLEMLÆG	CALCO DE AFINACAO	
20		586727		1	EIXO	EJE	SHAFT	ARBRE	016A
					WELLE	ALBERO	AKSEL	VEIO	
21		12164721		1	PORCA, M10 x 1.25, Cl 10	TUERCA	NUT	ECROU	010D
					MUTTER	DADO	MOETRIK	PORCA	
22		14198811		1	PLAQUETA DE TRAVA	PLACA DE FRENO	PLATE, LOCKING	PLAQUE D'ARRÊT	113P
					SICHERUNGSPLATTE	PIASTRINA DI SICUREZZ	LÅSEPLADE	CHAPA DE SEGURANCA	
23		12646821		1	ARRUELA PLANA, M10 x 25 x 2				
						ARANDELA	WASHER	RONDELLE	131R
					UNTERLEGSCHEIBE	ROSETTA PIANA	FLADSKIVE	ANILHA	
24		586704		1	PARAFUSO	TORNILLO	SCREW	VIS	040V
					SCHRAUBE	VITE	SKRUE	PARAFUSO	
25		10336210		2	GUIA, M6 x 20	PITON	DOWEL	PION	090G
					ZENTRIERBOLZEN	GRANO	DYVEL	GUIA	
26		586613		2	CUBO	CUBO	HUB	MOYEU	135M
					NABE	MOZZO	NAV	CUBO	
27		75263719		1	ACOPLAMENTO	CARDAN	COUPLING	CARDAN	Z321
					KUPPLUNG	ATTACCO	KARDANAKSEL	ACOPLAMENTO	

02-87	01	p1	10/08

TRANSMISSÃO TRASEIRA - CARCAÇA
TRANSMISSION POSTERIOR - CAJA
REAR TRANSMISSION - HOUSING
REAR TRANSMISSION - HOUSING

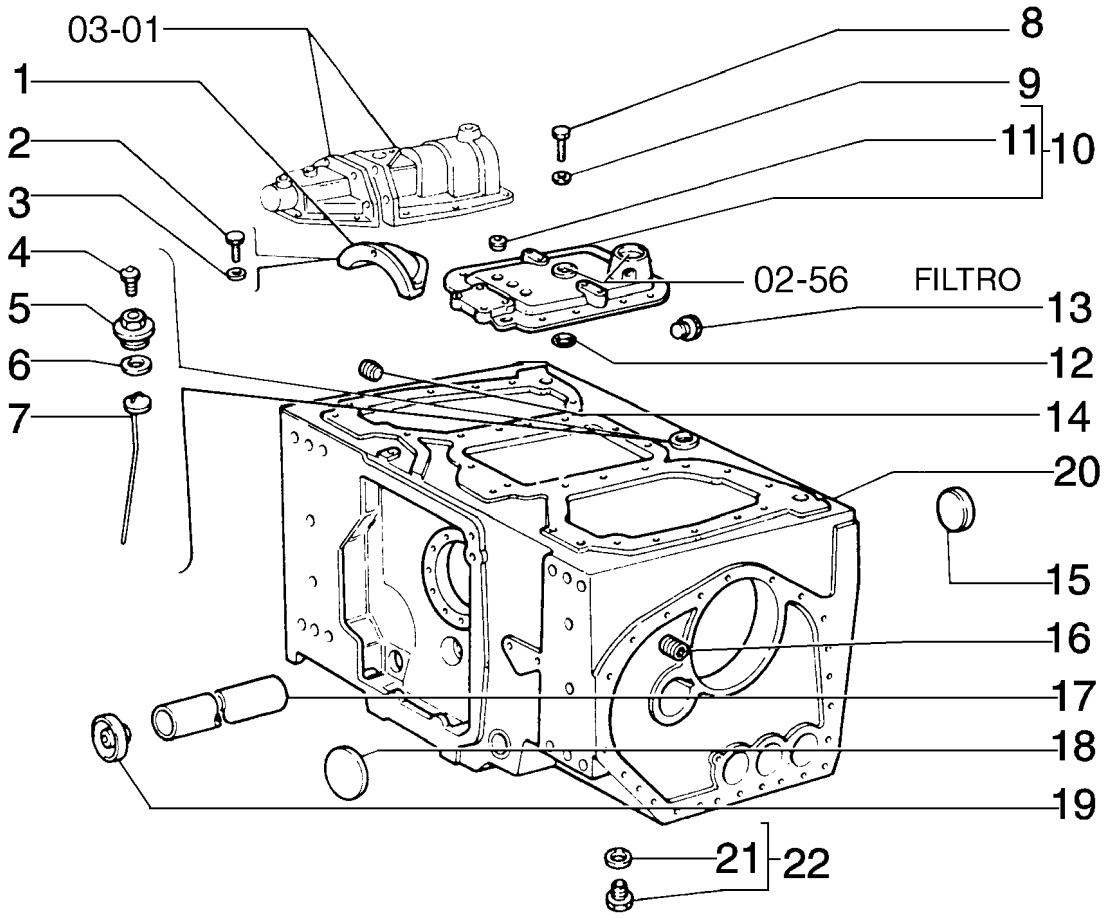

REAR TRANSMISSION - HOUSING
REAR TRANSMISSION - HOUSING
REAR TRANSMISSION - HOUSING
REAR TRANSMISSION - HOUSING

R	N	P.N.	MOD	Q	Denominação Bezeichnung	Denominacion Descrizione	Description Beskrivelse	Description Denominação	L.C.
1		4962648		1	TAMPA	TAPADERA	PLUG	COUVERCLE	265C
					ABDECKUNG	COPERCHIO	DÆKSEL	COBERTA	
2		15970731		3	PARAFUSO, Hex, M10 x 1.25 x 25, 10.9, Full Thd				
						TORNILLO	BOLT	BOULON	140B
					SCHRAUBE	BULLONE	SKRUE	PARAFUSO	
3		10516871		3	ARRUELA PLANA	ARANDELA	WASHER	RONDELLE	131R
					UNTERLEGSCHEIBE	ROSETTA PIANA	FLADSKIVE	ANILHA	
4		13415191		1	RESPIRO	RESPIRADERO	BREATHER	RENIFLARD	145S
					ENTLÜFTER	SFIATATOIO	UDLUFTNINGSSKRUE	RESPIRADOR	
5		79043966		1	BUJÃO	TAPÓN	PLUG	BOUCHON	050T
					STOPFEN	TAPPO	PROP	BUJAO	
6		10297085		1	ARRUELA DE VEDAÇÃO, M40.4 x 48 x 2, Fiber				
						JUNTA HERMETICA	WASHER, SEALING	RONDELLE D'ETANCHEI	133R
					DICHTSCHEIBE	ROSETTA DI TENUTA	TAETNINGSSKIVE	JUNTA HERMETICA	
7		79111260		1	HASTE DE NÍVEL	VARILLA DE NIVEL	DIPSTICK	JAUGE DE NIVEAU	091A
					PEILSTAB	ASTA DI LIVELLO	MAALEPIND	VARETA DE NIVEL	
8		15540531		11	PARAFUSO, Hex, M12 x 1.25 x 35, 10.9, Full Thd				
						TORNILLO	BOLT	BOULON	140B
					SCHRAUBE	BULLONE	SKRUE	PARAFUSO	
9		10517071		11	ARRUELA-TRAVA, M12	ARANDELA DE FRENO	WASHER, LOCK	RONDELLE FREIN	132R
					SICHERUNGSSCHEIBE	ROSETTA DI SICUREZZA	LAASESKIVE	ANILHA DE FIXACAO	
10		87557229		1	TAMPA	TAPADERA	PLUG	COUVERCLE	265C
					ABDECKUNG	COPERCHIO	DÆKSEL	COBERTA	
11		10269750		5	BUJÃO	TAPÓN	PLUG	BOUCHON	050T
					STOPFEN	TAPPO	PROP	BUJAO	
12		14457681		1	ANEL "O", -118, CI 7, .862" ID x .103" Thk				
						JUNTA HERMETICA	O-RING	JOINT THORIQUE	055A
					O-RING	ANELLO TOROIDALE	O-RING	O-RING	
13		4974232		26	BUJÃO	TAPÓN	PLUG	BOUCHON	050T
					STOPFEN	TAPPO	PROP	BUJAO	
14		14324801		1	BUJÃO	TAPÓN	PLUG	BOUCHON	050T
					STOPFEN	TAPPO	PROP	BUJAO	
15		10150850		1	BUJÃO	TAPÓN	PLUG	BOUCHON	050T
					STOPFEN	TAPPO	PROP	BUJAO	
16		4968762		2	GUIA	PITON	DOWEL	PION	090G
					ZENTRIERBOLZEN	GRANO	DYVEL	GUIA	
17		586721		1	TUBO RÍGIDO	TUBO RIGIDO	TUBE, RIGID	TUYAU RIGIDE	193T
					LEITUNG	TUBO RIGIDO	ROER	TUBO RIGIDO	
18		75323268		3	TAMPA	TAPADERA	PLUG	COUVERCLE	265C
					ABDECKUNG	COPERCHIO	DÆKSEL	COBERTA	
19		586720		1	BUJÃO	TAPÓN	PLUG	BOUCHON	050T
					STOPFEN	TAPPO	PROP	BUJAO	
20		87364697		1	CAIXA/CARCAÇA	CAJA	BOX	BOÎTIER	035S
					BOX	SCATOLA	KASSE	CAIXA	
21		14438185		1	ANEL "O", 24MM ID x 3.0 Thk				
						JUNTA HERMETICA	O-RING	JOINT THORIQUE	055A
					O-RING	ANELLO TOROIDALE	O-RING	O-RING	

02-87	01	p2	10/08

TRANSMISSÃO TRASEIRA - CARCAÇA
TRANSMISSION POSTERIOR - CAJA
REAR TRANSMISSION - HOUSING
REAR TRANSMISSION - HOUSING

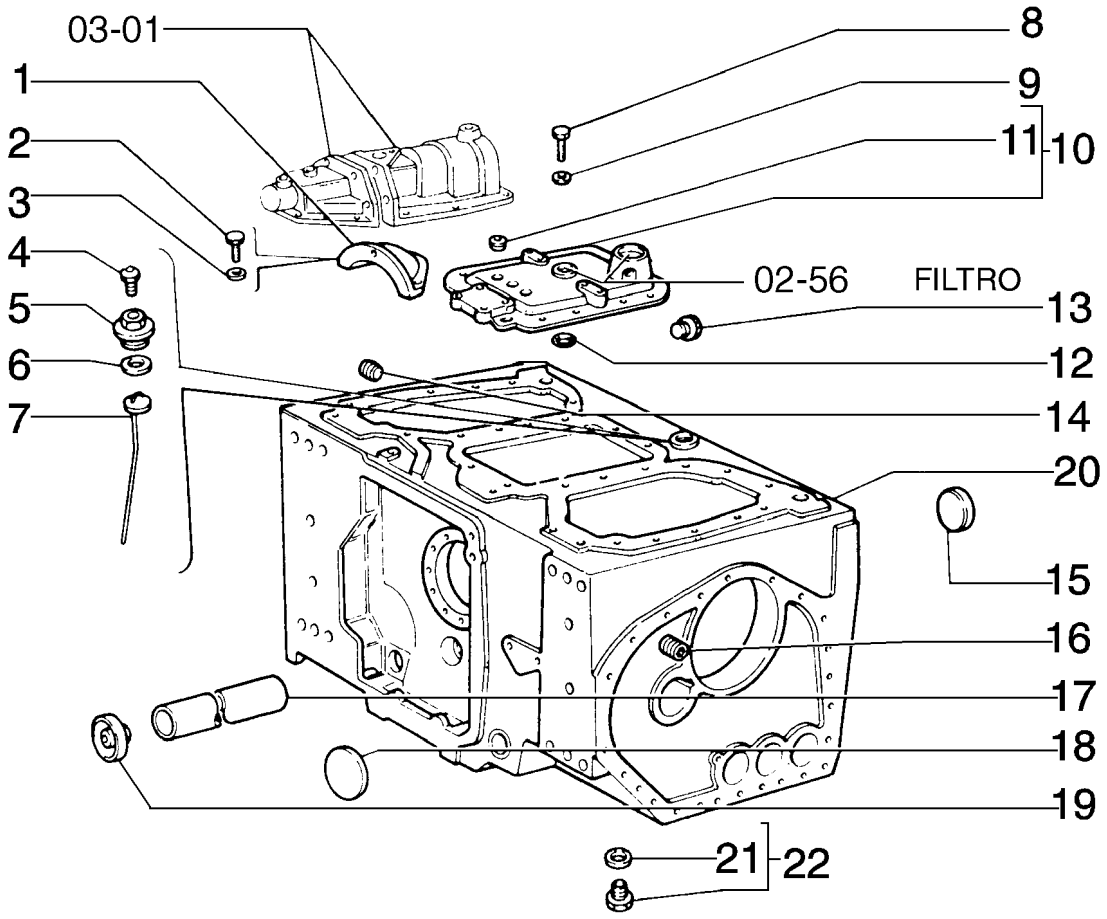

REAR TRANSMISSION - HOUSING
REAR TRANSMISSION - HOUSING
REAR TRANSMISSION - HOUSING
REAR TRANSMISSION - HOUSING

R	N	P.N.	MOD	Q	Denominação Bezeichnung	Denominacion Descrizione	Description Beskrivelse	Description Denominação	L.C.
22		10119040		1	BUJÃO, M27 x 2 x 20, Brass				
						TAPÓN	PLUG	BOUCHON	050T
					STOPFEN	TAPPO	PROP	BUJAO	

02-88	01	p1	10/08

CAIXAS DOS REDUTORES LATERAIS
CAJAS DE REDUCTORES LATERALES
SIDE REDUCTION BOXES
SIDE REDUCTION BOXES

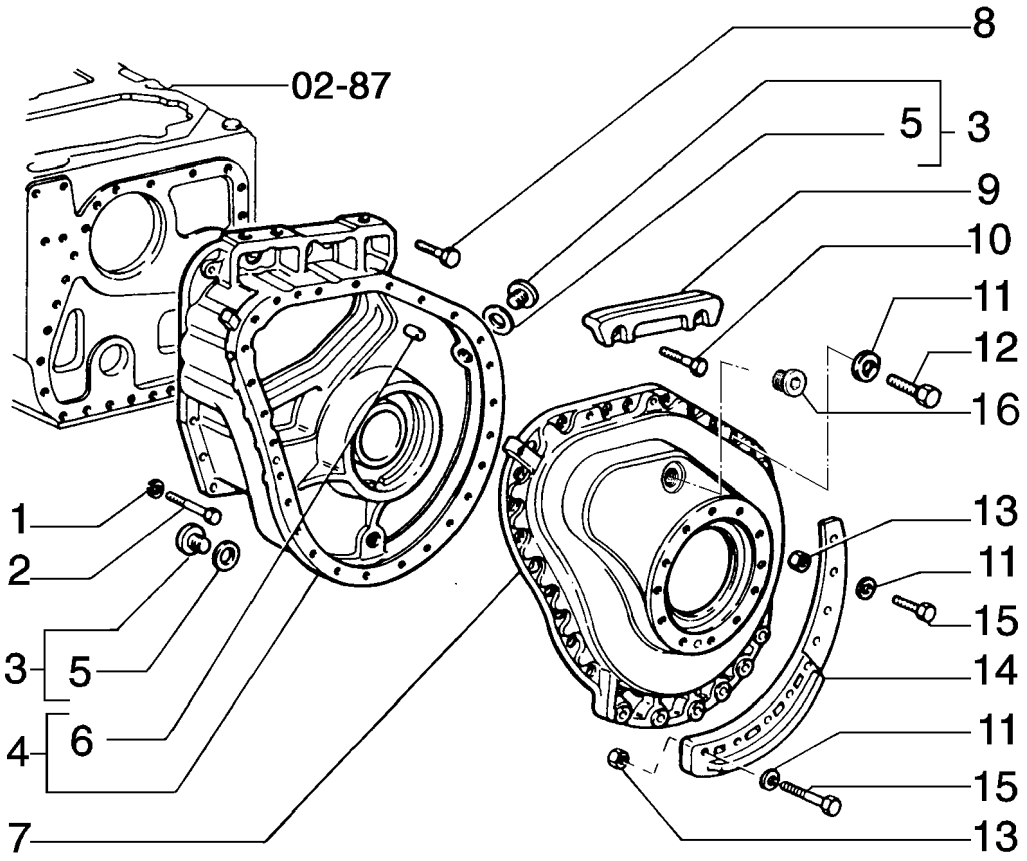

SIDE REDUCTION BOXES
SIDE REDUCTION BOXES
SIDE REDUCTION BOXES
SIDE REDUCTION BOXES

R	N	P.N.	MOD	Q	Denominação Bezeichnung	Denominacion Descrizione	Description Beskrivelse	Description Denominação	L.C.
1		**10520121**		46	ARRUELA PLANA UNTERLEGSCHEIBE	ARANDELA ROSETTA PIANA	WASHER FLADSKIVE	RONDELLE ANILHA	131R
2		**11391534**		42	PARAFUSO, Hex, M16 x 1.5 x 45, 10.9, Full Thd SCHRAUBE	TORNILLO VITE	SCREW SKRUE	VIS PARAFUSO	040V
3		**10119140**		8	BUJÃO STOPFEN	TAPÓN TAPPO	PLUG PROP	BOUCHON BUJAO	050T
4		**87364667**		1	ALOJAMENTO GEHÄUSE	CAVIDAD ALLOGGIAMENTO	HOUSING HUS	CARTER ALOJAMENTO	014V
4		**87364664**		1	ALOJAMENTO GEHÄUSE	CAVIDAD ALLOGGIAMENTO	HOUSING HUS	CARTER ALOJAMENTO	014V
5		**14438385**		1	ANEL "O" O-RING	JUNTA HERMETICA ANELLO TOROIDALE	O-RING O-RING	JOINT THORIQUE O-RING	055A
6		**79035992**		3	GUIA ZENTRIERBOLZEN	PITON GRANO	DOWEL DYVEL	PION GUIA	090G
7		**75327490**		1	TAMPA ABDECKUNG	TAPADERA COPERCHIO	PLUG DÆKSEL	COUVERCLE COBERTA	265C
7		**75327489**		1	TAMPA ABDECKUNG	TAPADERA COPERCHIO	PLUG DÆKSEL	COUVERCLE COBERTA	265C
8		**14257930**		8	PARAFUSO, Hex, M16 x 1.5 x 40 SCHRAUBE	TORNILLO BULLONE	BOLT SKRUE	BOULON PARAFUSO	140B
9		**590329**		2	SAPATA GLEITSTÜCK	PATIN PATTINO	PAD, SLIDING GLIDESTYKKE	PATIN PATIM	045P
10		**11255931**		4	PARAFUSO, Hex, M14 x 1.5 x 40, 10.9, Full Thd SCHRAUBE	TORNILLO VITE	SCREW SKRUE	VIS PARAFUSO	040V
11		**10520101**		72	ARRUELA PLANA, M14 x 26 x 3 UNTERLEGSCHEIBE	ARANDELA ROSETTA PIANA	WASHER FLADSKIVE	RONDELLE ANILHA	131R
12		**11394331**		54	PARAFUSO, Hex, M14 x 1.5 x 45, 8.8, Full Thd SCHRAUBE	TORNILLO BULLONE	BOLT SKRUE	BOULON PARAFUSO	140B
13		**12164021**		18	PORCA, M14 x 1.5, Cl 10 MUTTER	TUERCA DADO	NUT MOETRIK	ECROU PORCA	010D
14		**84140947**		1	TAMPA DE PROTECAO SCHUTZABDECKUNG	PROTECTOR COPERCHIO, PROTETT	COVER, PROTECTIVE BESKYTTELSESDÆKSEI	RECOUVREMENT TAMPA DE PROTECAO	Z156
14		**84140950**		1	TAMPA DE PROTECAO SCHUTZABDECKUNG	PROTECTOR COPERCHIO, PROTETT	COVER, PROTECTIVE BESKYTTELSESDÆKSEI	RECOUVREMENT TAMPA DE PROTECAO	Z156
15		**15977531**		18	PARAFUSO, Hex, M14 x 1.5 x 60, 10.9 SCHRAUBE	TORNILLO BULLONE	BOLT SKRUE	BOULON PARAFUSO	140B
16		**10273001**		2	BUJÃO STOPFEN	TAPÓN TAPPO	PLUG PROP	BOUCHON BUJAO	050T

02-89	01	p1	05/09

ENGRENAGEM DOS REDUTORES LATERAIS
CORONA DE LOS REDUCTORES LATERALES
SIDE REDUCTION BOXES GEAR
SIDE REDUCTION BOXES GEAR

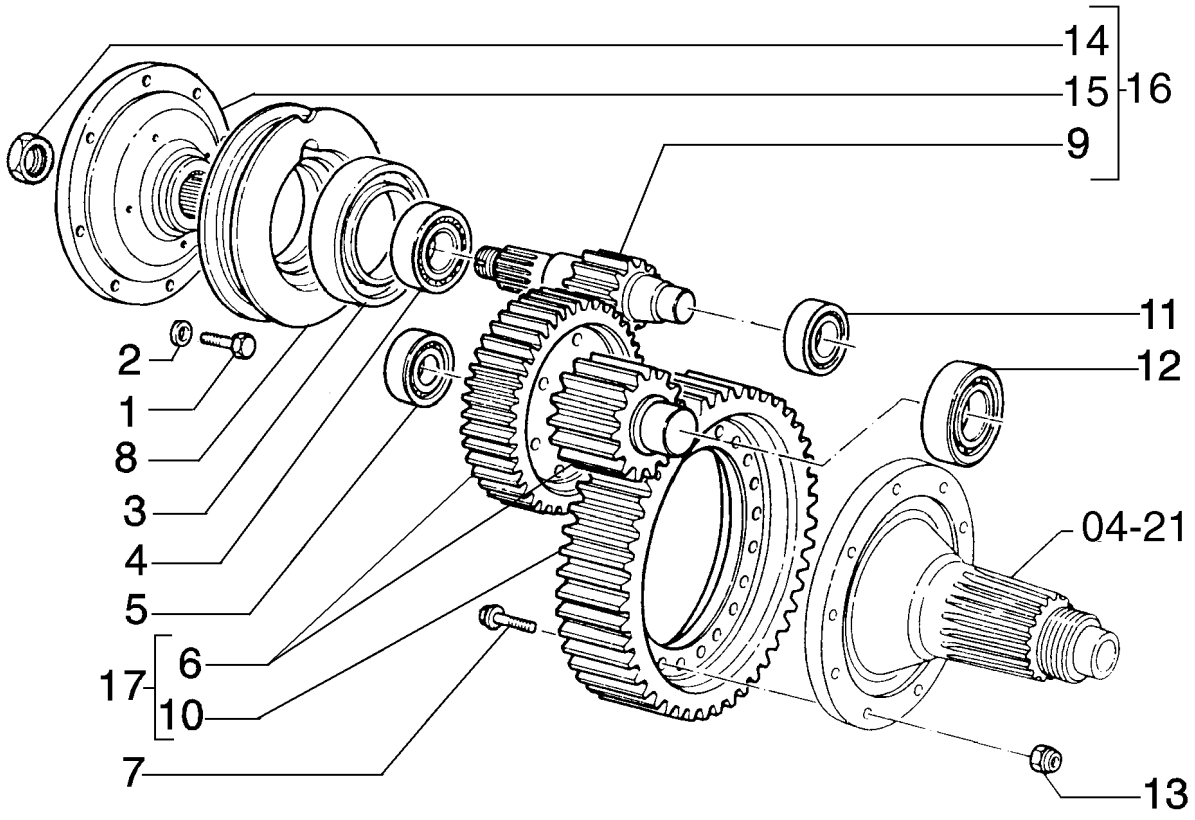

SIDE REDUCTION BOXES GEAR
SIDE REDUCTION BOXES GEAR
SIDE REDUCTION BOXES GEAR
SIDE REDUCTION BOXES GEAR

R	N	P.N.	MOD	Q	Denominação Bezeichnung	Denominacion Descrizione	Description Beskrivelse	Description Denominação	L.C.
1		16043431		2	PARAFUSO, Hex, M8 x 20, 10.9				
						TORNILLO	BOLT	BOULON	140B
					SCHRAUBE	BULLONE	SKRUE	PARAFUSO	
2		79050904		2	ARRUELA PLANA	ARANDELA	WASHER	RONDELLE	131R
					UNTERLEGSCHEIBE	ROSETTA PIANA	FLADSKIVE	ANILHA	
3		590851		2	VEDADOR EIXO	JUNTA DE LABIOS	SEAL, SHAFT	JOINT A LÈVRES	Z102
					WELLENDICHTUNG	TENUTA, ALBERO	FORSEGLINGSAKSEL	VEDADOR EIXO	
4		24940320		2	ROLAMENTO ROLETES	RODAMIENTO DE RODIL	BEARING, ROLLER	ROULEMENT A ROULEA	346C
					ROLLENLAGER	CUSCINETTO A RULLI	GEARHJULSAET	ROLAMENTO ROLETES	
5		24940300		2	ROLAMENTO ROLETES	RODAMIENTO DE RODIL	BEARING, ROLLER	ROULEMENT A ROULEA	346C
					ROLLENLAGER	CUSCINETTO A RULLI	GEARHJULSAET	ROLAMENTO ROLETES	
6		79005973		2	EIXO	EJE	SHAFT	ARBRE	016A
					WELLE	ALBERO	AKSEL	VEIO	
7		586726		44	PARAFUSO	TORNILLO	SCREW	VIS	040V
					SCHRAUBE	VITE	SKRUE	PARAFUSO	
8		76007926		2	CAIXA DO ROLAMENTO	CAJA DEL COJINETE	HOUSING, BEARING	PALIER DE ROULEMENT	039S
					LAGERGEHÄUSE	SCATOLA DEL CUSCINE	LEJEHUS	CAIXA DE ROLAMENTO	
9		4959660		2	ENGRENAGEM	ENGRANAJE	GEAR	PIGNON	050I
					ZAHNRAD	INGRANAGGIO	TANDHJUL	CARRETO	
10		4959661		2	ENGRENAGEM	ENGRANAJE	GEAR	PIGNON	050I
					ZAHNRAD	INGRANAGGIO	TANDHJUL	CARRETO	
11		76052783		2	ROLAMENTO	COJINETE	BEARING ASSY	ROULEMENT	341C
					LAGER, KOMPLETT	CUSCINETTO	LEJE	ROLAMENTO	
12		24940310		2	ROLAMENTO ROLETES	RODAMIENTO DE RODIL	BEARING, ROLLER	ROULEMENT A ROULEA	346C
					ROLLENLAGER	CUSCINETTO A RULLI	GEARHJULSAET	ROLAMENTO ROLETES	
13		12164321		44	PORCA, M20 x 1.5, Cl 10	TUERCA	NUT	ECROU	010D
					MUTTER	DADO	MOETRIK	PORCA	
14		590394		2	PORCA	TUERCA	NUT	ECROU	010D
					MUTTER	DADO	MOETRIK	PORCA	
15		586741		2	CUBO	CUBO	HUB	MOYEU	135M
					NABE	MOZZO	NAV	CUBO	
16		75263720		2	CUBO	CUBO	HUB	MOYEU	135M
					NABE	MOZZO	NAV	CUBO	
17		75263717		2	KIT DE REVISÃO	JUEGO DE REVISION	KIT, ENGINE OVERHAUL	KIT REVISION MOTEUR	002K
					SATZ, MOTORÜBERHOL	KIT REVISIONE MOTORE	REVISIONSSAET	KIT COMPLETO REVISA(	

SECTION INDEX

Brake control-Steering clutch-Undercarriage

03-01	01	SERVOFREIO
03-02	01	COMANDO DO FREIO
03-03	01	COMANDO DO FREIO
03-04	01	COMANDO HIDRÁULICO DO SERVOFREIO
03-05	01	SERVOFREIO
03-06	01	COMANDO DE FREIO - EMBREAGEM DIREÇÃO
03-06	02	COMANDO DE FREIO - EMBREAGEM DIREÇÃO
03-07	01	COMANDO DO FREIO

03-01	01	p1	05/09

SERVOFREIO
SERVOFRENO
BRAKE SERVO
BRAKE SERVO

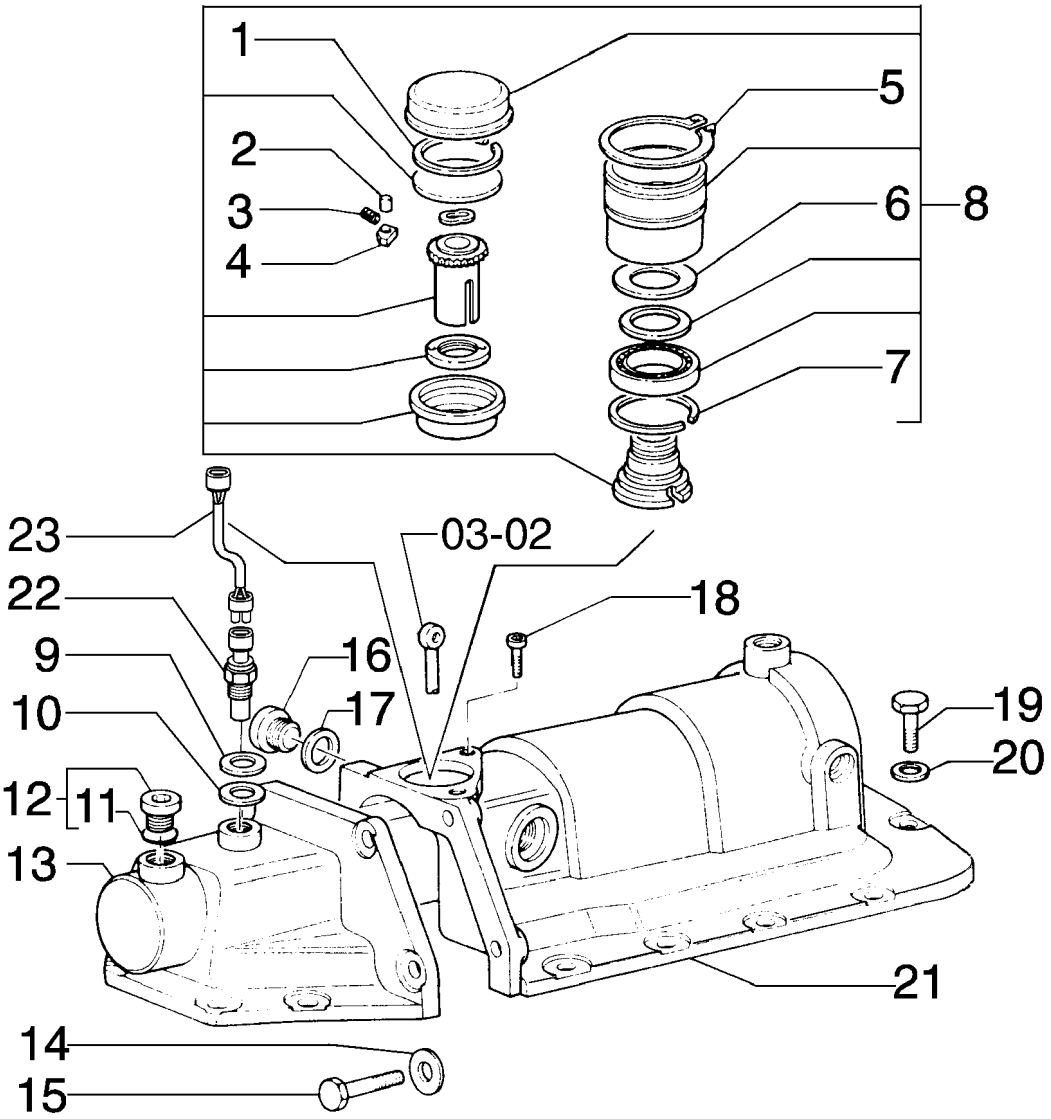

BRAKE SERVO
BRAKE SERVO
BRAKE SERVO
BRAKE SERVO

R	N	P.N.	MOD	Q	Denominação Bezeichnung	Denominacion Descrizione	Description Beskrivelse	Description Denominação	L.C.
1		11061276		1	ANEL, M63, Int SPRENGRING	ANILLO DE RESORTE ANELLO ELASTICO	RING, SNAP LÅSERING	ANNEAU D'ARRÊT ANEL	054A
2		79071789		1	AGULHA P/ ROLAMENTO NADELLAGER	AGUJA PARA COJINETE RULLINO CUSCINETTO	NEEDLE ROLLER NAALERULLE FOR LEJE	AIGUILLE DE ROULEMEI ROLETES PARA ROLAMI	155R
3		79071609		2	MOLA FEDER	RESORTE MOLLA	SPRING FJEDER	RESSORT MOLA	100M
4		79084826		2	BLOCO KLOTZ	BLOQUE MOTOR BLOCCHETTO	BLOCK STOPKLODS	BLOC BLOCO	074B
5		11070376		1	ANEL, M70, Ext SPRENGRING	ANILLO DE RESORTE ANELLO ELASTICO	RING, SNAP LÅSERING	ANNEAU D'ARRÊT ANEL	054A
6		79099466		1	MOLA FEDER	RESORTE MOLLA	SPRING FJEDER	RESSORT MOLA	100M
7		79081965		1	ANEL RING	ANILLO ANELLO	RING RING	ANNEAU ANEL	045A
8		76032956		2	REGULADOR DE VELOCIDADE DREHZAHLREGLER	REGULADOR DE VELOC REGOLATORE DI VELOC	GOVERNOR, SPEED HASTIGHEDSREGULATO	REGULATEUR DE VITES REGULADOR DE VELOC	028R
9		79086880		1	JUNTA DICHTUNG, FLACH	JUNTA HERMETICA GUARNIZIONE	GASKET PAKNING	JOINT JUNTA	123G
10		10279760		1	ARRUELA DE COBRE, M14.2 x 20 x 5, Copper BEILAGSCHEIBE, KUPFE	ARANDELA DE COBRE RONDELLA, RAME	WASHER, COPPER VASKER, KOBBER	RONDELLE CUIVRE ARRUELA DE COBRE	P674
11		14437785		1	ANEL "O", 11.3MM ID x 2.4 Thk O-RING	JUNTA HERMETICA ANELLO TOROIDALE	O-RING O-RING	JOINT THORIQUE O-RING	055A
12		10118740		4	BUJÃO, M14 x 1.5 x 15, Brass STOPFEN	TAPÓN TAPPO	PLUG PROP	BOUCHON BUJAO	050T
13		79086554		1	TAMPA ABDECKUNG	TAPADERA COPERCHIO	PLUG DÆKSEL	COUVERCLE COBERTA	265C
13		79086555		1	TAMPA ABDECKUNG	TAPADERA COPERCHIO	PLUG DÆKSEL	COUVERCLE COBERTA	265C
14		10517171		6	ARRUELA-TRAVA SICHERUNGSSCHEIBE	ARANDELA DE FRENO ROSETTA DI SICUREZZA	WASHER, LOCK LAASESKIVE	RONDELLE FREIN ANILHA DE FIXACAO	132R
15		11408331		6	PARAFUSO, Hex, M14 x 1.5 x 35, 10.9, Full Thd SCHRAUBE	TORNILLO BULLONE	BOLT SKRUE	BOULON PARAFUSO	140B
16		10276711		4	BUJÃO STOPFEN	TAPÓN TAPPO	PLUG PROP	BOUCHON BUJAO	050T
17		79086162		4	JUNTA DICHTUNG, FLACH	JUNTA HERMETICA GUARNIZIONE	GASKET PAKNING	JOINT JUNTA	123G
18		14306231		4	PARAFUSO, Hex Soc Hd, M8 x 16, 10.9 SCHRAUBE	TORNILLO VITE	SCREW SKRUE	VIS PARAFUSO	040V
19		15540534		30	PARAFUSO, Hex, M12 x 1.25 x 35, 10.9, Full Thd SCHRAUBE	TORNILLO BULLONE	BOLT SKRUE	BOULON PARAFUSO	140B

03-01	01	p2	05/09

SERVOFREIO
SERVOFRENO
BRAKE SERVO
BRAKE SERVO

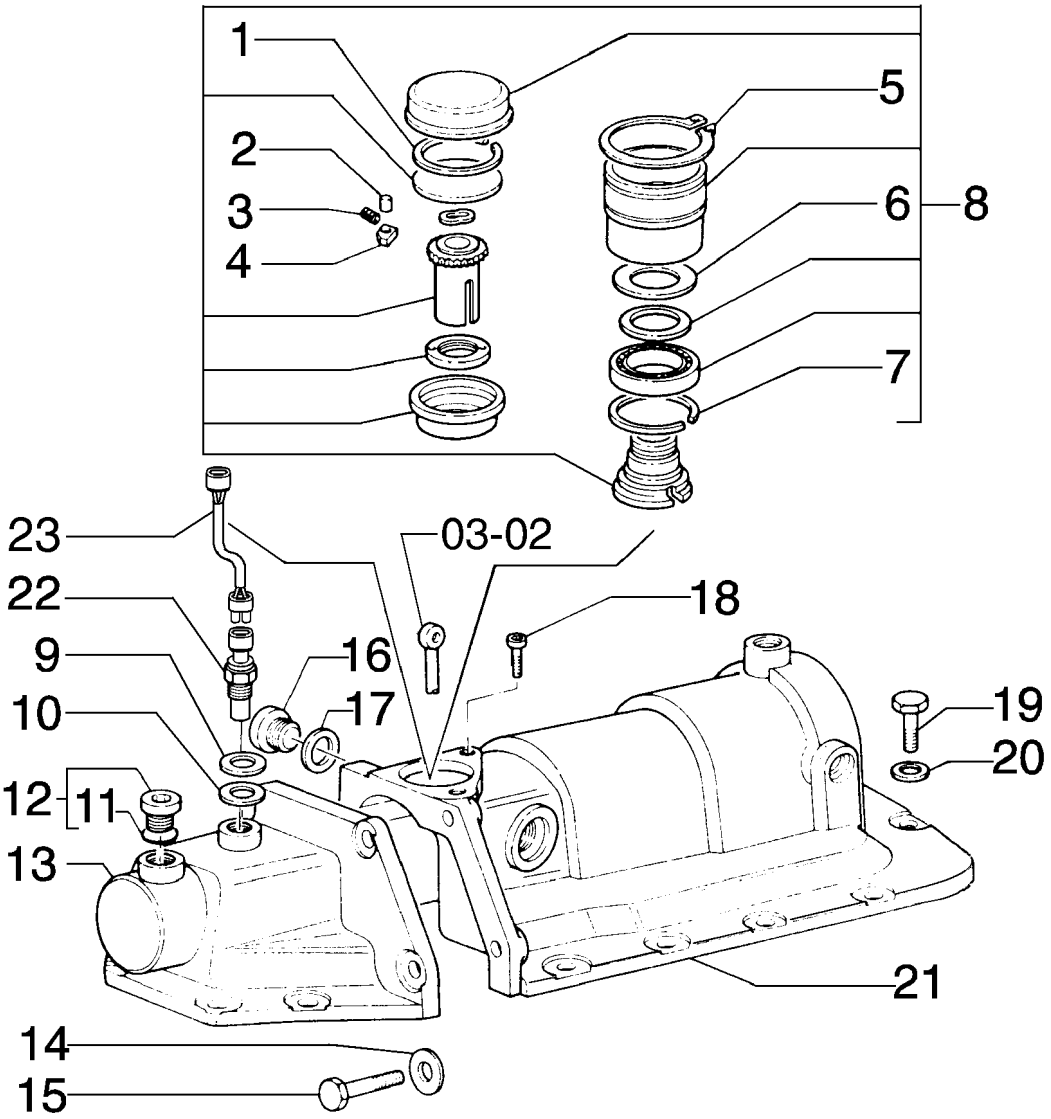

BRAKE SERVO
BRAKE SERVO
BRAKE SERVO
BRAKE SERVO

R	N	P.N.	MOD	Q	Denominação Bezeichnung	Denominacion Descrizione	Description Beskrivelse	Description Denominação	L.C.
20		**14496731**		30	ARRUELA PLANA, M12 x 24 x 2.5 Thk UNTERLEGSCHEIBE	ARANDELA ROSETTA PIANA	WASHER FLADSKIVE	RONDELLE ANILHA	131R
21		**87527825**		1	TAMPA ABDECKUNG	TAPADERA COPERCHIO	PLUG DÆKSEL	COUVERCLE COBERTA	265C
21		**87527838**		1	TAMPA ABDECKUNG	TAPADERA COPERCHIO	PLUG DÆKSEL	COUVERCLE COBERTA	265C
22		**84169772**		2	INTERRUPTOR SCHALTER	CONTACTOR INTERRUTTORE	SWITCH KONTAKT	CONTACTEUR INTERRUPTOR	075I
23		**84170659**		2	CABO ELÉTRICO STROMKABEL	CABLE ELECTRICO CAVO ELETTRICO	CABLE, ELECTRIC EL-KABEL	CABLE ELECTRIQUE CABO ELECTRICO	111C

03-02	01	p1	10/08

COMANDO DO FREIO
SISTEMA DEL FRENO
BRAKE SYSTEM
BRAKE SYSTEM

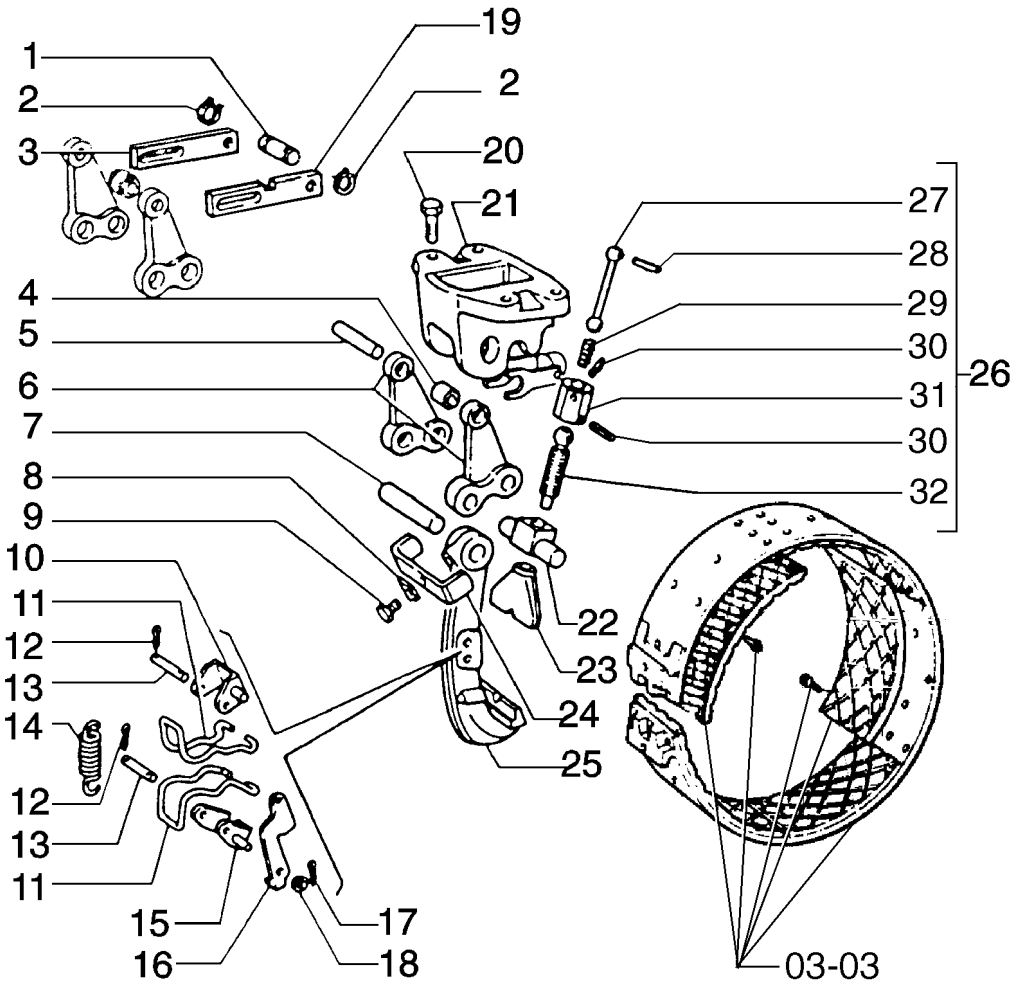

BRAKE SYSTEM
BRAKE SYSTEM
BRAKE SYSTEM
BRAKE SYSTEM

R	N	P.N.	MOD	Q	Denominação Bezeichnung	Denominacion Descrizione	Description Beskrivelse	Description Denominação	L.C.
1		79065799		2	PINO BOLZEN	PERNO PERNO	PIN STIFT	AXE PERNO	080P
2		11066675		4	ANEL-TRAVA SICHERUNGSRING	ANILLO DE FRENO ANELLO DI SICUREZZA	RING, LOCKING LAASESKIVE	JONC D'ARRET ANEL DE SEGURANCA	051A
3		79071606		2	CONECTOR FEDERKLAMMER	GEMELA BISCOTTINO	LINK/SHACKLE LASKE	JUMELLE BUJAO	060B
4		79057000		2	ROLO ROLLE	RODILLO RULLO	ROLLER VALSE	ROULEAU ROLETE	500R
5		4958134		2	PINO BOLZEN	PERNO PERNO	PIN STIFT	AXE PERNO	080P
6		79005063		4	ALAVANCA HEBEL	PALANCA LEVA	LEVER HAANDTAG	LEVIER ALAVANCA	045L
7		599307		2	PINO BOLZEN	PERNO PERNO	PIN STIFT	AXE PERNO	080P
8		14198811		8	PLAQUETA DE TRAVA SICHERUNGSPLATTE	PLACA DE FRENO PIASTRINA DI SICUREZZ	PLATE, LOCKING LÅSEPLADE	PLAQUE D'ARRÊT CHAPA DE SEGURANCA	113P
9		15970534		2	PARAFUSO, Hex, M10 x 1.25 x 20, 10.9, Full Thd SCHRAUBE	TORNILLO BULLONE	BOLT SKRUE	BOULON PARAFUSO	140B
10		599300		2	GARFO GELENKGABEL	HORQUILLA FORCELLA	YOKE KRAFTOVERFOERINGS(	MACHOIRE GARFO	085F
11		4958201		4	MOLA FEDER	RESORTE MOLLA	SPRING FJEDER	RESSORT MOLA	100M
12		10733601		8	GRAMPO, M3.2 x 22 SPLINT	PASADOR ABIERTO COPPIGLIA	PIN, SPLIT (COTTER) SPLITBOLT	GOUPILLE TROCO DE ABRIR	270C
13		599299		4	PINO BOLZEN	PERNO PERNO	PIN STIFT	AXE PERNO	080P
14		599296		2	MOLA FEDER	RESORTE MOLLA	SPRING FJEDER	RESSORT MOLA	100M
15		599301		2	GARFO GELENKGABEL	HORQUILLA FORCELLA	YOKE KRAFTOVERFOERINGS(	MACHOIRE GARFO	085F
16		599302		2	ALAVANCA HEBEL	PALANCA LEVA	LEVER HAANDTAG	LEVIER ALAVANCA	045L
17		10734201		2	GRAMPO, M2 x 12 SPLINT	PASADOR ABIERTO COPPIGLIA	PIN, SPLIT (COTTER) SPLITBOLT	GOUPILLE TROCO DE ABRIR	270C
18		14496531		2	ARRUELA PLANA, M8 x 17 x 1.6 UNTERLEGSCHEIBE	ARANDELA ROSETTA PIANA	WASHER FLADSKIVE	RONDELLE ANILHA	131R
19		79087717		2	CONECTOR FEDERKLAMMER	GEMELA BISCOTTINO	LINK/SHACKLE LASKE	JUMELLE BUJAO	060B
20		11255931		8	PARAFUSO, Hex, M14 x 1.5 x 40, 10.9, Full Thd SCHRAUBE	TORNILLO VITE	SCREW SKRUE	VIS PARAFUSO	040V
21		599303		2	SUPORTE HALTERUNG, LAGERBO	SOPORTE SUPPORTO	SUPPORT BESLAG	SUPPORT SUPORTE	300S
22		4983613		2	PINO BOLZEN	PERNO PERNO	PIN STIFT	AXE PERNO	080P
23		79011455		2	HASTE STANGENSPITZE	VASTAGO PUNTALE	ROD-TIP ENDEFORSTÆRKER	TIGE-POUSSOIR PONTEIRA	238P

03-02	01	p2	10/08

COMANDO DO FREIO
SISTEMA DEL FRENO
BRAKE SYSTEM
BRAKE SYSTEM

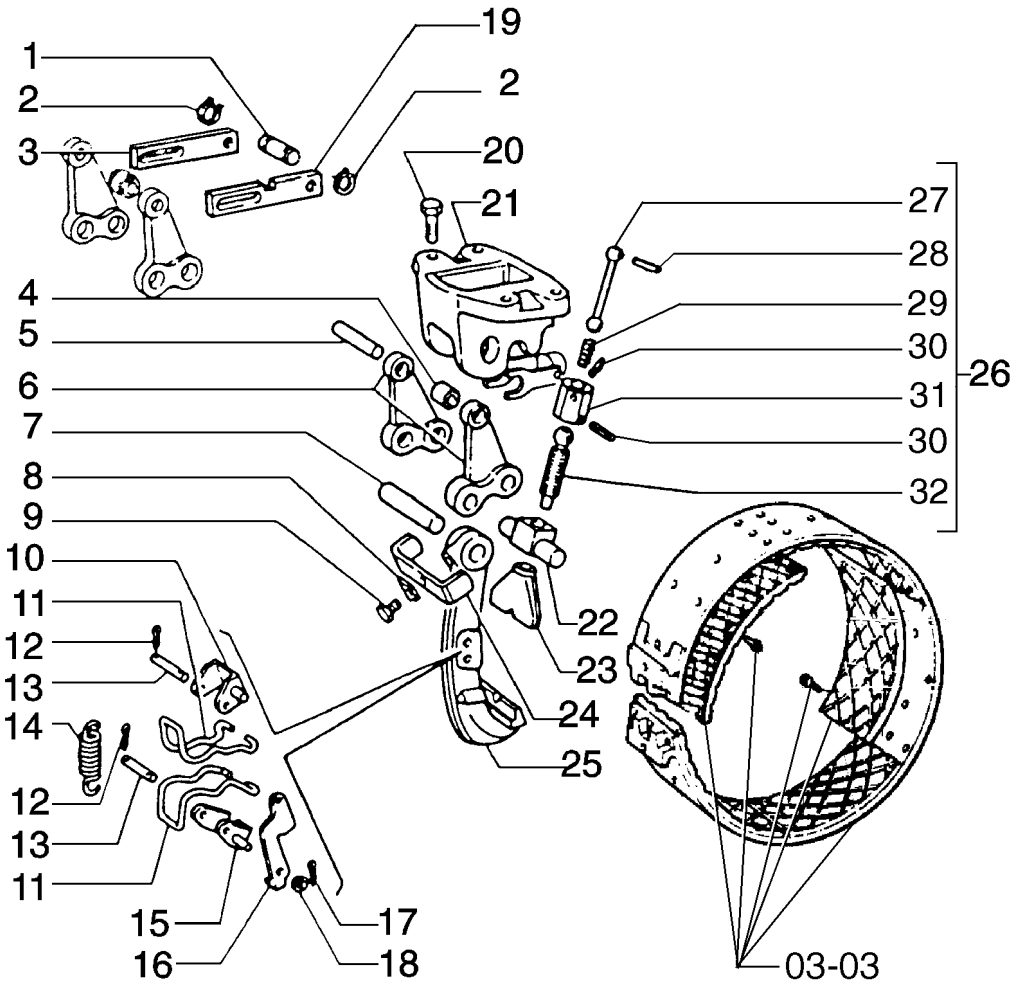

BRAKE SYSTEM
BRAKE SYSTEM
BRAKE SYSTEM
BRAKE SYSTEM

R	N	P.N.	MOD	Q	Denominação Bezeichnung	Denominacion Descrizione	Description Beskrivelse	Description Denominação	L.C.
24		**599309**		2	SUPORTE KONSOLE	PIEZA DE SOPORTE STAFFA	BRACKET BESLAG	PATTE FIXATION BRACADEIRA	225S
25		**599308**		2	ALAVANCA HEBEL	PALANCA LEVA	LEVER HAANDTAG	LEVIER ALAVANCA	045L
26		**76032958**		2	PARAFUSO DE REGULAGEM STELLSCHRAUBE	TORNILLO DE REGLAGE VITE DI REGOLAZIONE	SCREW, ADJUSTMENT JUSTERINGSSKRUE	VIS DE REGLAGE PARAFUSO DE AJUSTE	051V
27		**76032960**		2	PARAFUSO SCHRAUBE	TORNILLO VITE	SCREW SKRUE	VIS PARAFUSO	040V
28		**10336430**		2	PINO BOLZEN	PERNO PERNO	PIN STIFT	AXE PERNO	080P
29		**76032961**		2	MOLA FEDER	RESORTE MOLLA	SPRING FJEDER	RESSORT MOLA	100M
30		**14607071**		4	PINO BOLZEN	PERNO PERNO	PIN STIFT	AXE PERNO	080P
31		**76032959**		2	LUVA DE ACOPLAMENTO HÜLSE	MANGUITO MANICOTTO	SLEEVE TRYKLEJE, KOBLING	MANCHON TUBO	031M
32		**76001886**		2	PARAFUSO SCHRAUBE	TORNILLO VITE	SCREW SKRUE	VIS PARAFUSO	040V

03-03	01	p1	10/08

COMANDO DO FREIO
SISTEMA DEL FRENO
BRAKE SYSTEM
BRAKE SYSTEM

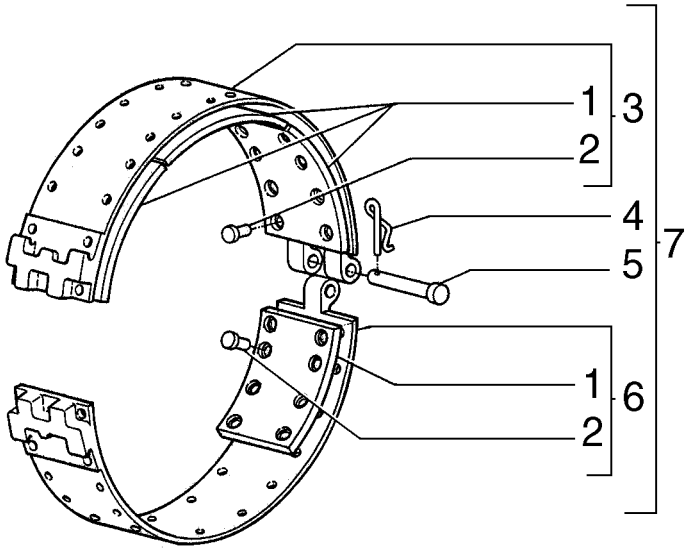

BRAKE SYSTEM
BRAKE SYSTEM
BRAKE SYSTEM
BRAKE SYSTEM

R	N	P.N.	MOD	Q	Denominação Bezeichnung	Denominacion Descrizione	Description Beskrivelse	Description Denominação	L.C.
1		76054807		6	GUARNIÇÃO PARA SAPATAS				
						JUNTA ZAPATA FRENO	BRAKE LINING	GARNITURE DE FREINS	120G
					BREMSBELAG	GUARNIZIONE CEPPI	BREMSEBAKKER M/BEL	REVESTIMENTO DE TRA	
2		13879740		60	REBITE	REMACHE	RIVET	RIVET	055R
					NIETE	RIBATTINO	NITTE	REBITE	
3		76054805		1	TIRA	TIRA	BAND	BANDE	020N
					BAND	NASTRO	BAAND	CINTA	
4		4975188		1	GRAMPO	PASADOR ABIERTO	PIN, SPLIT (COTTER)	GOUPILLE	270C
					SPLINT	COPPIGLIA	SPLITBOLT	TROCO DE ABRIR	
5		590398		1	PINO	PERNO	PIN	AXE	080P
					BOLZEN	PERNO	STIFT	PERNO	
6		76054806		1	TIRA	TIRA	BAND	BANDE	020N
					BAND	NASTRO	BAAND	CINTA	
7		76054804		1	CINTA DE FREIO	CINTA DE FRENO	BRAKE BAND	BANDE DE FREIN	024N
					BREMSBAND	NASTRO DEL FRENO	BREMSEBAAND	CINTA DE TRAVAO	

03-04	01	p1	10/08

COMANDO HIDRÁULICO DO SERVOFREIO
SISTEMA HIDRAULICO DEL SERVOFRENO
BRAKE SERVO HYDRAULIC SYSTEM
BRAKE SERVO HYDRAULIC SYSTEM

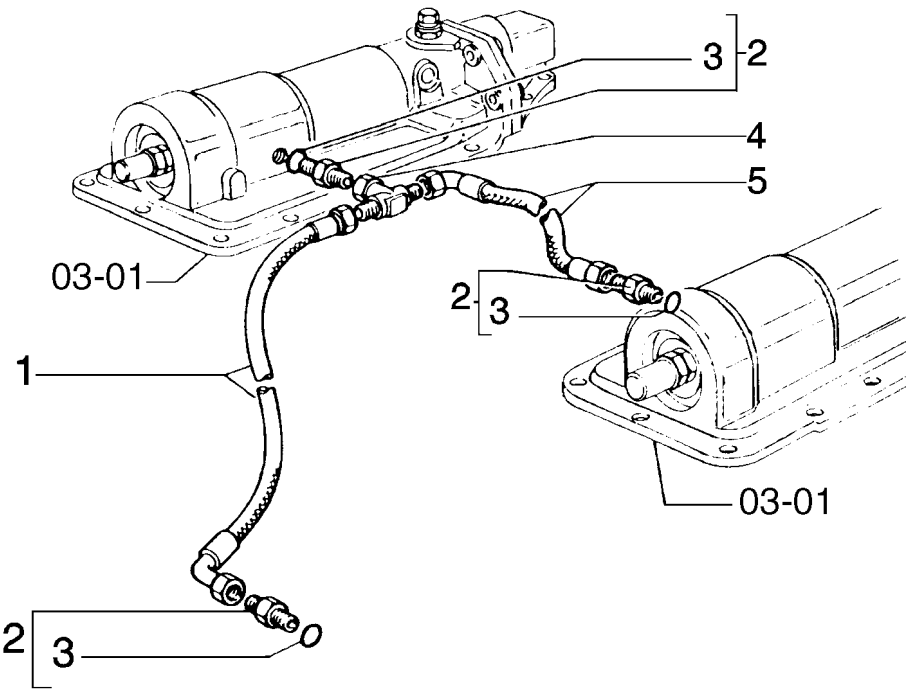

BRAKE SERVO HYDRAULIC SYSTEM
BRAKE SERVO HYDRAULIC SYSTEM
BRAKE SERVO HYDRAULIC SYSTEM
BRAKE SERVO HYDRAULIC SYSTEM

R	N	P.N.	MOD	Q	Denominação Bezeichnung	Denominacion Descrizione	Description Beskrivelse	Description Denominação	L.C.
1		75250555		1	MANGUEIRA SCHLAUCH	MANGA MANICOTTO FLESSIBILE	HOSE SLANGE	FLEXIBLE TUBO FLEXIVEL	030M
2		79066934		3	CONEXÃO HYDRAULIKKUPPLUNG	RACOR RACCORDO IDRAULICO	CONNECTOR, HYD. FORSKRUNING	RACCORD CONECTOR	020R
3		14437585		1	ANEL "O", 8MM ID x 1.5 Thk O-RING	JUNTA HERMETICA ANELLO TOROIDALE	O-RING O-RING	JOINT THORIQUE O-RING	055A
4		79054251		1	CONEXÃO HYDRAULIKKUPPLUNG	RACOR RACCORDO IDRAULICO	CONNECTOR, HYD. FORSKRUNING	RACCORD CONECTOR	020R
5		79087821		1	TUBO FLEXÍVEL BIEGSAMER SCHLAUCH	MANGA FLEXIBLE TUBO FLESSIBILE	HOSE, FLEXIBLE FLEKSIBEL SLANGE	TUYAU FLEXIBLE TUBO FLEXIVEL	192T

03-05	01	p1	10/08

SERVOFREIO
SERVOFRENO
BRAKE SERVO
BRAKE SERVO

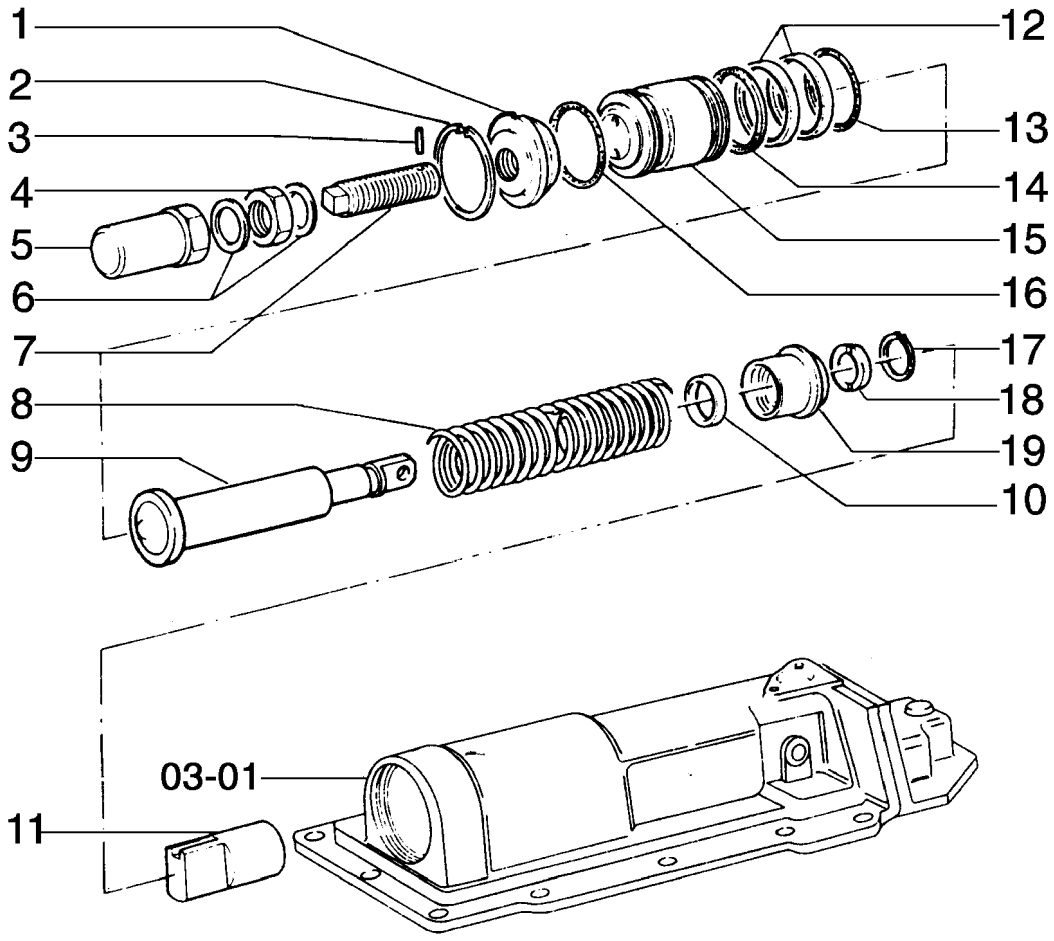

BRAKE SERVO
BRAKE SERVO
BRAKE SERVO
BRAKE SERVO

R	N	P.N.	MOD	Q	Denominação Bezeichnung	Denominacion Descrizione	Description Beskrivelse	Description Denominação	L.C.
1		87520966		2	BUJÃO STOPFEN	TAPÓN TAPPO	PLUG PROP	BOUCHON BUJAO	050T
2		11075476		2	ANEL, M110, Int SPRENGRING	ANILLO DE RESORTE ANELLO ELASTICO	RING, SNAP LÅSERING	ANNEAU D'ARRÊT ANEL	054A
3		10802801		2	GRAMPO, M2.5 x 25 SPLINT	PASADOR ABIERTO COPPIGLIA	PIN, SPLIT (COTTER) SPLITBOLT	GOUPILLE TROCO DE ABRIR	270C
4		76018167		2	PORCA MUTTER	TUERCA DADO	NUT MOETRIK	ECROU PORCA	010D
5		79065802		2	BUJÃO STOPFEN	TAPÓN TAPPO	PLUG PROP	BOUCHON BUJAO	050T
6		79086481		4	ARRUELA PLANA UNTERLEGSCHEIBE	ARANDELA ROSETTA PIANA	WASHER FLADSKIVE	RONDELLE ANILHA	131R
7		79065801		2	PARAFUSO SCHRAUBE	TORNILLO VITE	SCREW SKRUE	VIS PARAFUSO	040V
8		79077447		2	MOLA FEDER	RESORTE MOLLA	SPRING FJEDER	RESSORT MOLA	100M
9		79080200		2	HASTE STAB	VARILLA ASTA	ROD STANG	TRINGLE HASTE	090A
10		79060366		2	ANEL RING	ANILLO ANELLO	RING RING	ANNEAU ANEL	045A
11		79065807		2	PISTÃO KOLBEN	EMBOLO STANTUFFO	PISTON STEMPEL	PISTON PISTAO	235S
12		79057012		4	ANEL RING	ANILLO ANELLO	RING RING	ANNEAU ANEL	045A
13		14472481		2	ANEL "O", -341, Cl 7, 3.475" ID x .210" Thk O-RING	JUNTA HERMETICA ANELLO TOROIDALE	O-RING O-RING	JOINT THORIQUE O-RING	055A
14		79071597		2	JUNTA DICHTUNG, FLACH	JUNTA HERMETICA GUARNIZIONE	GASKET PAKNING	JOINT JUNTA	123G
15		79071596		2	PISTÃO KOLBEN	EMBOLO STANTUFFO	PISTON STEMPEL	PISTON PISTAO	235S
16		14472581		2	ANEL "O", -342, Cl 7, 3.60" ID x .210" Thk O-RING	JUNTA HERMETICA ANELLO TOROIDALE	O-RING O-RING	JOINT THORIQUE O-RING	055A
17		13398976		2	ANEL, M40, Int SPRENGRING	ANILLO DE RESORTE ANELLO ELASTICO	RING, SNAP LÅSERING	ANNEAU D'ARRÊT ANEL	054A
18		79080202		4	TRAVA CÔNICA VENTILKEIL AM KIPPHEI	CHAVETA CONICA SEMICONO PUNTERIE	COTTER, ROCKER ARM HALVKILE TIL VENTILLO	DEMI-CONE DE POUSSC MEIA LUA DE MARTELO	100S
19		79080201		2	GUIA FÜHRUNG	GUIA GUIDA	GUIDE STYR	GUIDE GUIA	145G

03-06	01	p1	10/08

COMANDO DE FREIO - EMBREAGEM DIREÇÃO
MANDO DE FRENO - EMBRAGUE DIRECCION
BRAKE SYSTEM - STEERING CLUTCH
BRAKE SYSTEM - STEERING CLUTCH

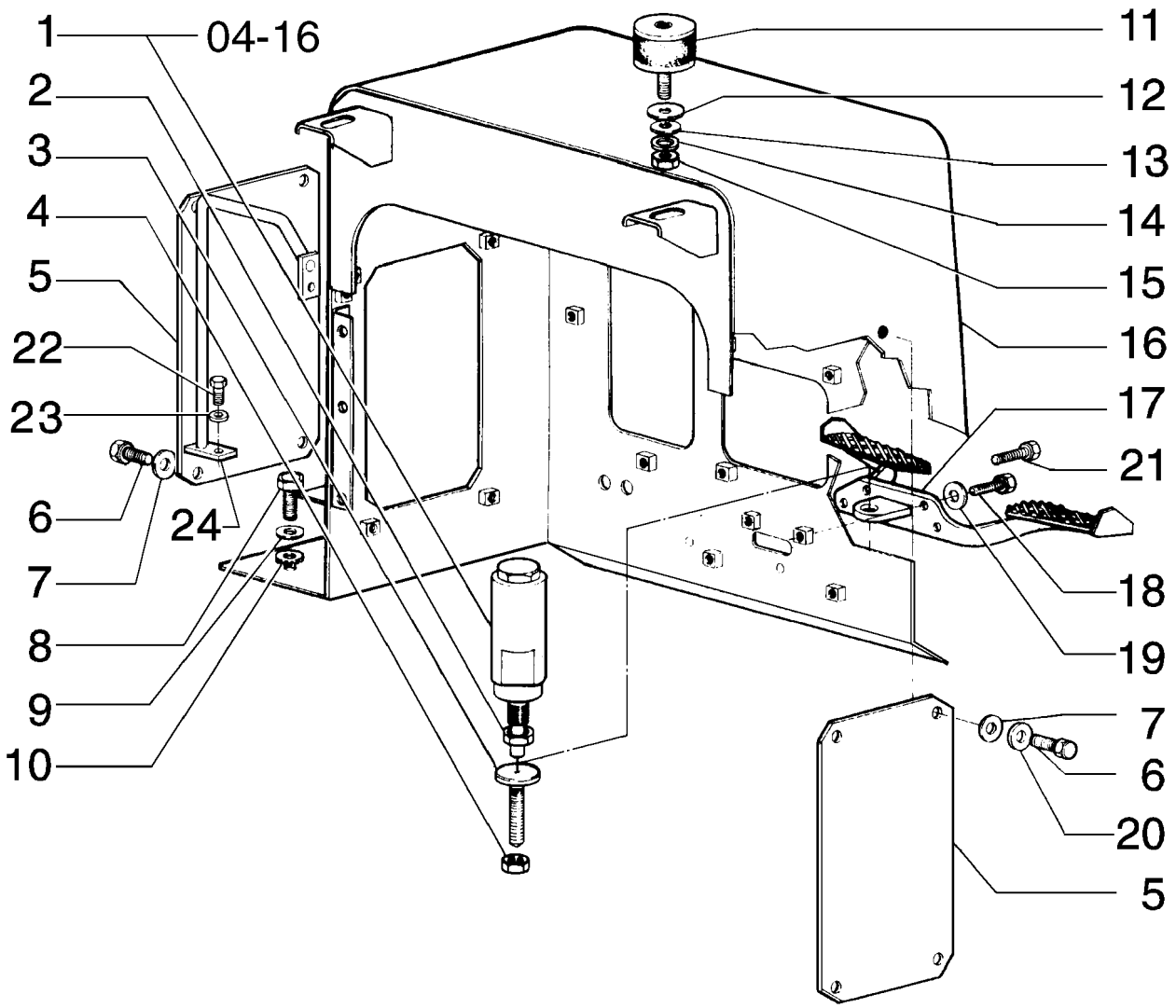

BRAKE SYSTEM - STEERING CLUTCH
BRAKE SYSTEM - STEERING CLUTCH
BRAKE SYSTEM - STEERING CLUTCH
BRAKE SYSTEM - STEERING CLUTCH

R	N	P.N.	MOD	Q	Denominação Bezeichnung	Denominacion Descrizione	Description Beskrivelse	Description Denominação	L.C.
1		76031339		1	DISTRIBUIDOR	VALVULA DISTRIBUIDOF	VALVE, CONTROL	DISTRIBUTEUR	083D
					REGELVENTIL	DISTRIBUTORE	STYREVENTIL	VALVULA DE CONTROLE	
2		10791421		1	PORCA, Thin, M16 x 1.5, Cl 05				
						TUERCA	NUT	ECROU	010D
					MUTTER	DADO	MOETRIK	PORCA	
3		76031346		1	PARAFUSO	TORNILLO	SCREW	VIS	040V
					SCHRAUBE	VITE	SKRUE	PARAFUSO	
4		16102321		1	PORCA, Thin, M8 x 1.25, Cl 05				
						TUERCA	NUT	ECROU	010D
					MUTTER	DADO	MOETRIK	PORCA	
5		75266499		2	TAMPA	TAPADERA	PLUG	COUVERCLE	265C
					ABDECKUNG	COPERCHIO	DÆKSEL	COBERTA	
6		10902431		8	PARAFUSO, Hex, M6 x 20, 10.9				
						TORNILLO	BOLT	BOULON	140B
					SCHRAUBE	BULLONE	SKRUE	PARAFUSO	
7		10519401		8	ARRUELA PLANA, M6 x 11.95 x 1.6				
						ARANDELA	WASHER	RONDELLE	131R
					UNTERLEGSCHEIBE	ROSETTA PIANA	FLADSKIVE	ANILHA	
8		11106031		8	PARAFUSO, Hex, M10 x 20, 10.9, Full Thd				
						TORNILLO	SCREW	VIS	040V
					SCHRAUBE	VITE	SKRUE	PARAFUSO	
9		10615779		8	ARRUELA-TRAVA, Ext Tooth, M10				
						ARANDELA DE FRENO	WASHER, LOCK	RONDELLE FREIN	132R
					SICHERUNGSSCHEIBE	ROSETTA DI SICUREZZA	LAASESKIVE	ANILHA DE FIXACAO	
10		12646821		8	ARRUELA PLANA, M10 x 25 x 2				
						ARANDELA	WASHER	RONDELLE	131R
					UNTERLEGSCHEIBE	ROSETTA PIANA	FLADSKIVE	ANILHA	
11		79005743		2	CUNHA	TACO	PAD	TAMPON	060T
					UNTERLAGE, POLSTER	TASSELLO	DYVEL	ESPACADOR	
12		79006219		2	ARRUELA PLANA	ARANDELA	WASHER	RONDELLE	131R
					UNTERLEGSCHEIBE	ROSETTA PIANA	FLADSKIVE	ANILHA	
13		12646921		2	ARRUELA PLANA, M12 x 28 x 3				
						ARANDELA	WASHER	RONDELLE	131R
					UNTERLEGSCHEIBE	ROSETTA PIANA	FLADSKIVE	ANILHA	
14		10517071		2	ARRUELA-TRAVA, M12	ARANDELA DE FRENO	WASHER, LOCK	RONDELLE FREIN	132R
					SICHERUNGSSCHEIBE	ROSETTA DI SICUREZZA	LAASESKIVE	ANILHA DE FIXACAO	
15		11702921		2	PORCA, M12, Cl 10	TUERCA	NUT	ECROU	010D
					MUTTER	DADO	MOETRIK	PORCA	
16		75266505		1	SUPORTE	SOPORTE	SUPPORT	SUPPORT	300S
					HALTERUNG, LAGERBO	SUPPORTO	BESLAG	SUPORTE	
17		75247397		1	SUPORTE	SOPORTE	SUPPORT	SUPPORT	300S
					HALTERUNG, LAGERBO	SUPPORTO	BESLAG	SUPORTE	
18		16043831		3	PARAFUSO, Hex, M8 x 30, 10.9				
						TORNILLO	BOLT	BOULON	140B
					SCHRAUBE	BULLONE	SKRUE	PARAFUSO	
19		12626231		4	ARRUELA PLANA, M10.2 x 25 x 3 Thk, HT				
						ARANDELA	WASHER	RONDELLE	131R
					UNTERLEGSCHEIBE	ROSETTA PIANA	FLADSKIVE	ANILHA	

03-06	01	p2	10/08

COMANDO DE FREIO - EMBREAGEM DIREÇÃO
MANDO DE FRENO - EMBRAGUE DIRECCION
BRAKE SYSTEM - STEERING CLUTCH
BRAKE SYSTEM - STEERING CLUTCH

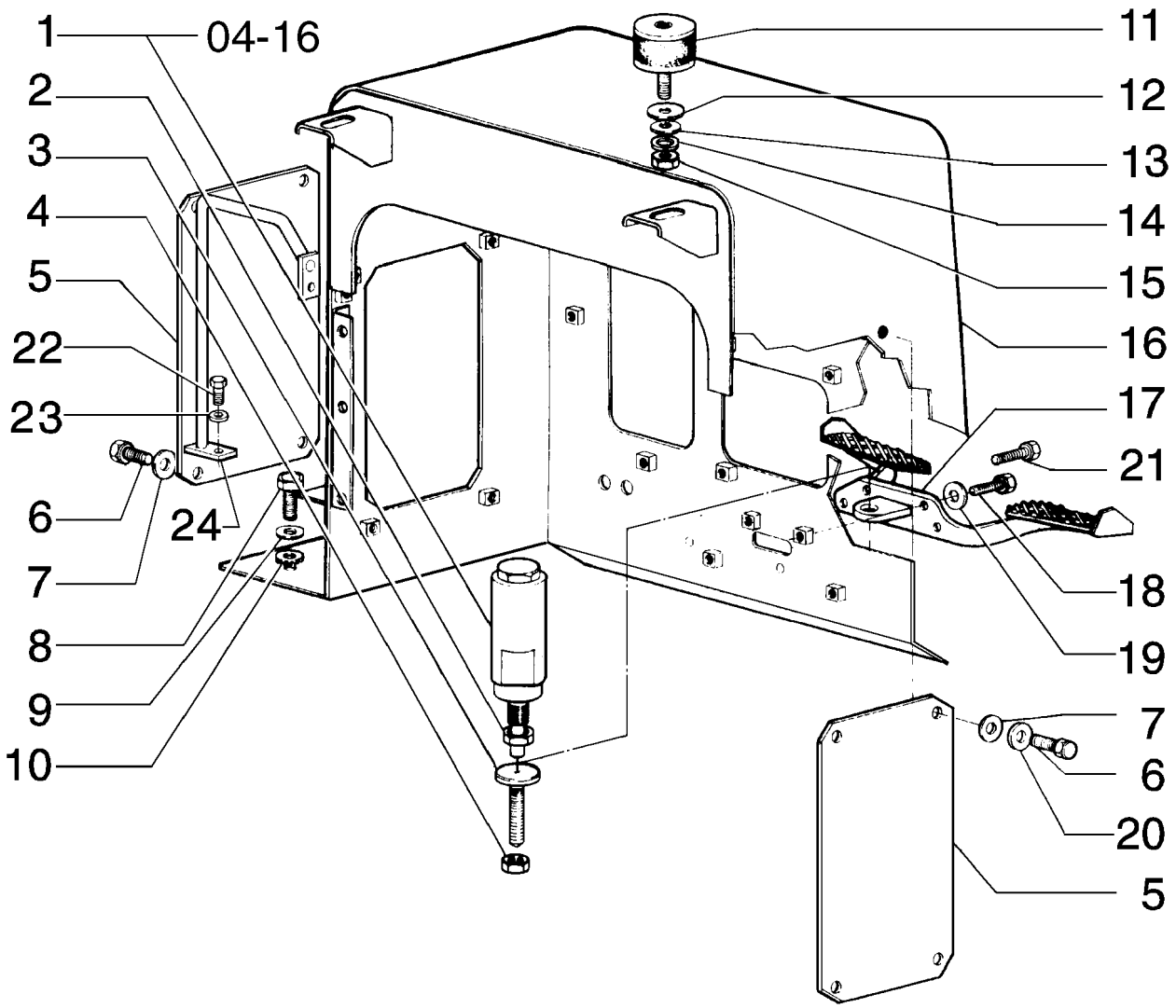

BRAKE SYSTEM - STEERING CLUTCH
BRAKE SYSTEM - STEERING CLUTCH
BRAKE SYSTEM - STEERING CLUTCH
BRAKE SYSTEM - STEERING CLUTCH

R	N	P.N.	MOD	Q	Denominação Bezeichnung	Denominacion Descrizione	Description Beskrivelse	Description Denominação	L.C.
20		**10615479**		8	ARRUELA-TRAVA, Ext Tooth, M6, Serr				
						ARANDELA DE FRENO	WASHER, LOCK	RONDELLE FREIN	132R
					SICHERUNGSSCHEIBE	ROSETTA DI SICUREZZA	LAASESKIVE	ANILHA DE FIXACAO	
21		**11106631**		1	PARAFUSO, Hex, M10 x 35, 10.9, Full Thd				
						TORNILLO	BOLT	BOULON	140B
					SCHRAUBE	BULLONE	SKRUE	PARAFUSO	
22		**11115631**		4	PARAFUSO, Hex, M14 x 35, 10.9, Full Thd				
						TORNILLO	BOLT	BOULON	140B
					SCHRAUBE	BULLONE	SKRUE	PARAFUSO	
23		**79005238**		4	ARRUELA PLANA	ARANDELA	WASHER	RONDELLE	131R
					UNTERLEGSCHEIBE	ROSETTA PIANA	FLADSKIVE	ANILHA	
24		**75266501**		1	MANILHA	MANECILLA	HANDLE	POIGNÉE	020M
					GRIFF	MANIGLIA	HAANDTAG	MANIPULO	
24		**75266503**		1	MANILHA	MANECILLA	HANDLE	POIGNÉE	020M
					GRIFF	MANIGLIA	HAANDTAG	MANIPULO	

03-06	02	p1	05/09

COMANDO DE FREIO - EMBREAGEM DIREÇÃO
MANDO DE FRENO - EMBRAGUE DIRECCION
BRAKE SYSTEM - STEERING CLUTCH
BRAKE SYSTEM - STEERING CLUTCH

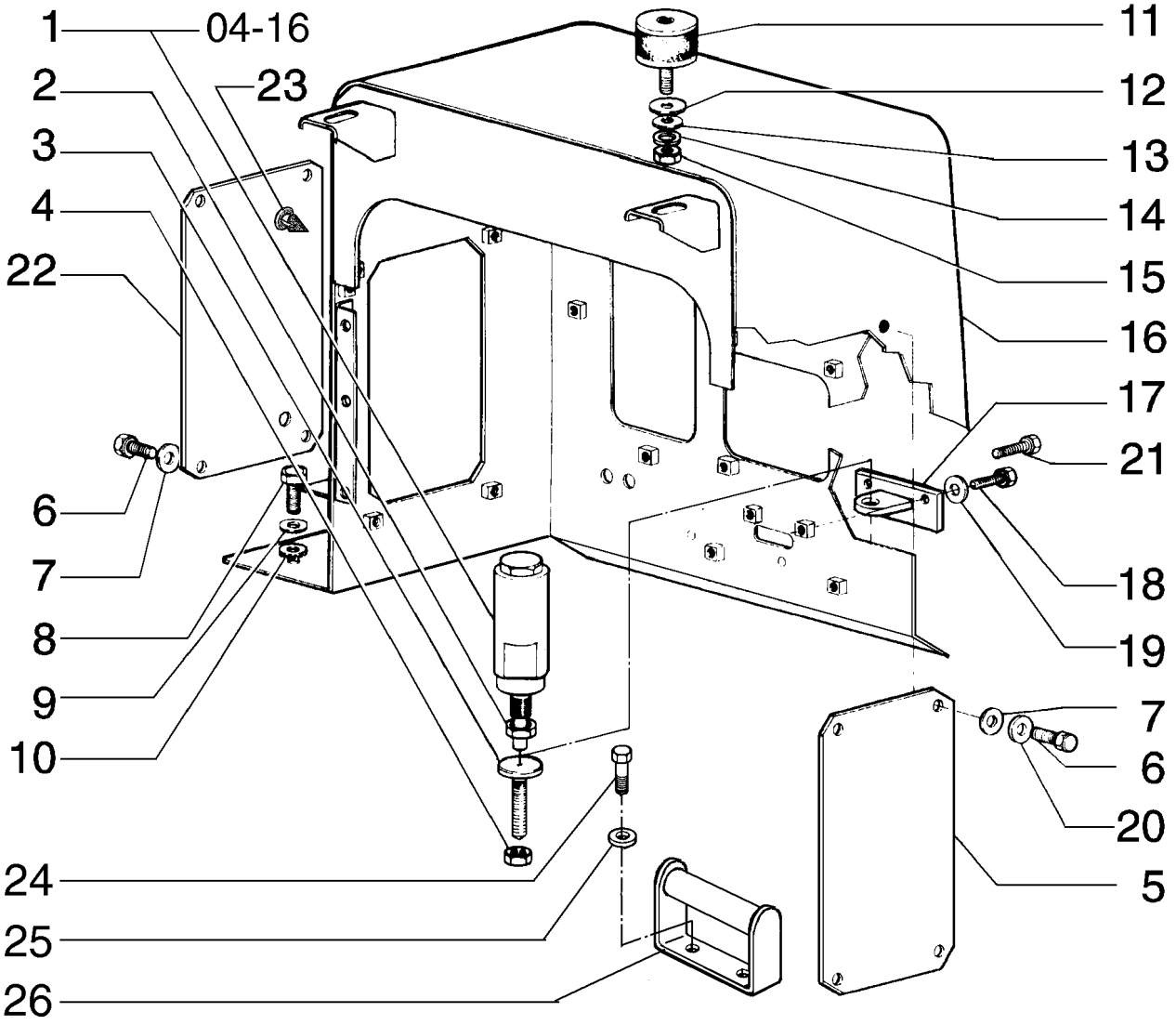

BRAKE SYSTEM - STEERING CLUTCH
BRAKE SYSTEM - STEERING CLUTCH
BRAKE SYSTEM - STEERING CLUTCH
BRAKE SYSTEM - STEERING CLUTCH

R	N	P.N.	MOD	Q	Denominação Bezeichnung	Denominacion Descrizione	Description Beskrivelse	Description Denominação	L.C.
1		76031339		1	DISTRIBUIDOR	VALVULA DISTRIBUIDOF	VALVE, CONTROL	DISTRIBUTEUR	083D
					REGELVENTIL	DISTRIBUTORE	STYREVENTIL	VALVULA DE CONTROLE	
2		10791421		1	PORCA, Thin, M16 x 1.5, Cl 05				
						TUERCA	NUT	ECROU	010D
					MUTTER	DADO	MOETRIK	PORCA	
3		76031346		1	PARAFUSO	TORNILLO	SCREW	VIS	040V
					SCHRAUBE	VITE	SKRUE	PARAFUSO	
4		16102321		1	PORCA, Thin, M8 x 1.25, Cl 05				
						TUERCA	NUT	ECROU	010D
					MUTTER	DADO	MOETRIK	PORCA	
5		75266499		2	TAMPA	TAPADERA	PLUG	COUVERCLE	265C
					ABDECKUNG	COPERCHIO	DÆKSEL	COBERTA	
6		10902431		8	PARAFUSO, Hex, M6 x 20, 10.9				
						TORNILLO	BOLT	BOULON	140B
					SCHRAUBE	BULLONE	SKRUE	PARAFUSO	
7		10519401		8	ARRUELA PLANA, M6 x 11.95 x 1.6				
						ARANDELA	WASHER	RONDELLE	131R
					UNTERLEGSCHEIBE	ROSETTA PIANA	FLADSKIVE	ANILHA	
8		11106031		8	PARAFUSO, Hex, M10 x 20, 10.9, Full Thd				
						TORNILLO	SCREW	VIS	040V
					SCHRAUBE	VITE	SKRUE	PARAFUSO	
9		10615779		8	ARRUELA-TRAVA, Ext Tooth, M10				
						ARANDELA DE FRENO	WASHER, LOCK	RONDELLE FREIN	132R
					SICHERUNGSSCHEIBE	ROSETTA DI SICUREZZA	LAASESKIVE	ANILHA DE FIXACAO	
10		12646821		8	ARRUELA PLANA, M10 x 25 x 2				
						ARANDELA	WASHER	RONDELLE	131R
					UNTERLEGSCHEIBE	ROSETTA PIANA	FLADSKIVE	ANILHA	
11		79005743		2	CUNHA	TACO	PAD	TAMPON	060T
					UNTERLAGE, POLSTER	TASSELLO	DYVEL	ESPACADOR	
12		79006219		2	ARRUELA PLANA	ARANDELA	WASHER	RONDELLE	131R
					UNTERLEGSCHEIBE	ROSETTA PIANA	FLADSKIVE	ANILHA	
13		12646921		2	ARRUELA PLANA, M12 x 28 x 3				
						ARANDELA	WASHER	RONDELLE	131R
					UNTERLEGSCHEIBE	ROSETTA PIANA	FLADSKIVE	ANILHA	
14		10517071		2	ARRUELA-TRAVA, M12	ARANDELA DE FRENO	WASHER, LOCK	RONDELLE FREIN	132R
					SICHERUNGSSCHEIBE	ROSETTA DI SICUREZZA	LAASESKIVE	ANILHA DE FIXACAO	
15		11702921		2	PORCA, M12, Cl 10	TUERCA	NUT	ECROU	010D
					MUTTER	DADO	MOETRIK	PORCA	
16		75266505		1	SUPORTE	SOPORTE	SUPPORT	SUPPORT	300S
					HALTERUNG, LAGERBO	SUPPORTO	BESLAG	SUPORTE	
17		84136903		1	SUPORTE	SOPORTE	SUPPORT	SUPPORT	300S
					HALTERUNG, LAGERBO	SUPPORTO	BESLAG	SUPORTE	
18		16043831		1	PARAFUSO, Hex, M8 x 30, 10.9				
						TORNILLO	BOLT	BOULON	140B
					SCHRAUBE	BULLONE	SKRUE	PARAFUSO	
19		12626231		2	ARRUELA PLANA, M10.2 x 25 x 3 Thk, HT				
						ARANDELA	WASHER	RONDELLE	131R
					UNTERLEGSCHEIBE	ROSETTA PIANA	FLADSKIVE	ANILHA	

A PARTIR DO CHASSI N8AC01881

03-06	02	p2	05/09

COMANDO DE FREIO - EMBREAGEM DIREÇÃO
MANDO DE FRENO - EMBRAGUE DIRECCION
BRAKE SYSTEM - STEERING CLUTCH
BRAKE SYSTEM - STEERING CLUTCH

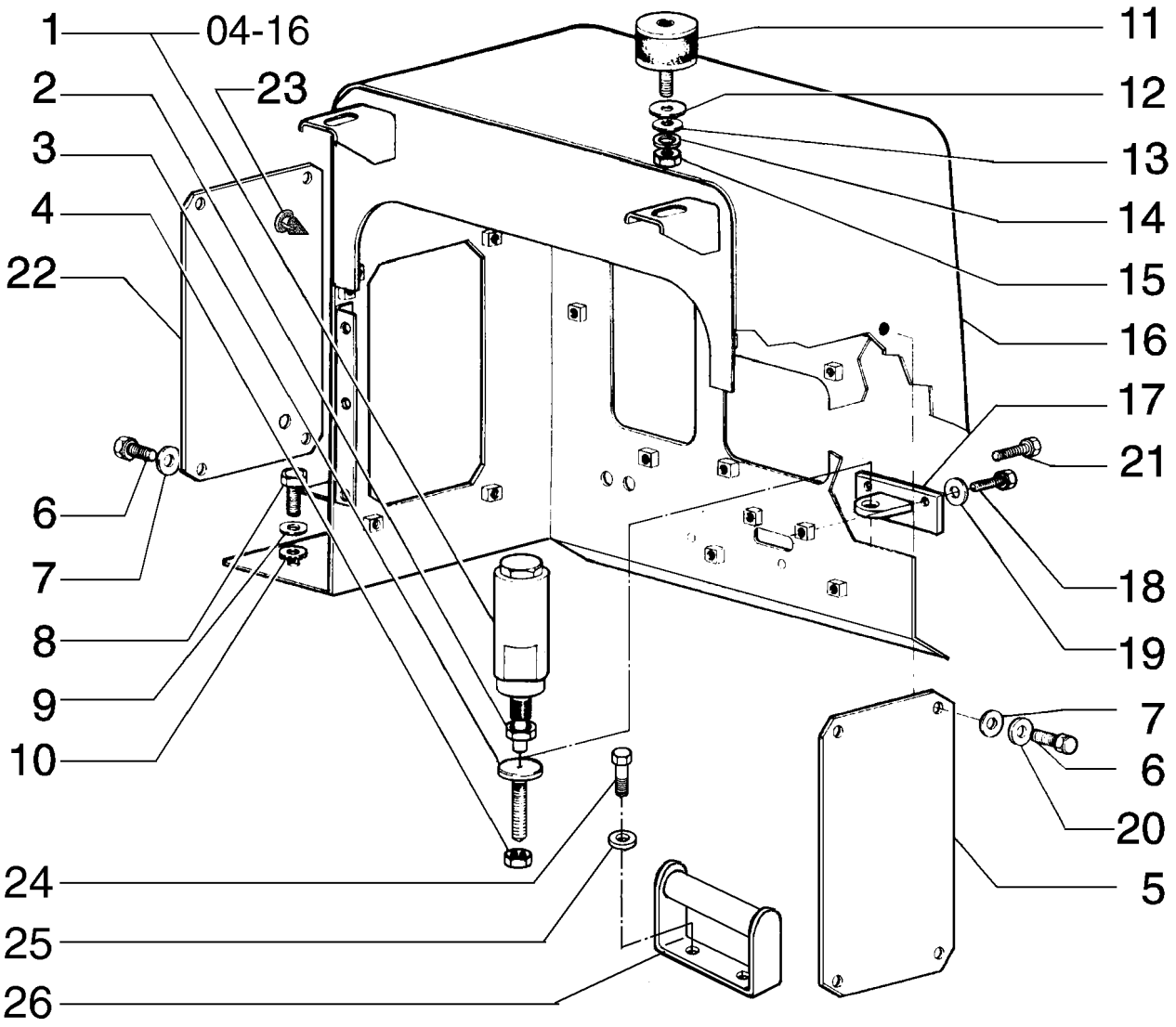

BRAKE SYSTEM - STEERING CLUTCH
BRAKE SYSTEM - STEERING CLUTCH
BRAKE SYSTEM - STEERING CLUTCH
BRAKE SYSTEM - STEERING CLUTCH

R	N	P.N.	MOD	Q	Denominação Bezeichnung	Denominacion Descrizione	Description Beskrivelse	Description Denominação	L.C.
20		**10615479**		8	ARRUELA-TRAVA, Ext Tooth, M6, Serr				
						ARANDELA DE FRENO	WASHER, LOCK	RONDELLE FREIN	132R
					SICHERUNGSSCHEIBE	ROSETTA DI SICUREZZA	LAASESKIVE	ANILHA DE FIXACAO	
21		**11107331**		1	PARAFUSO, Hex, M10 x 55, 10.9				
						TORNILLO	BOLT	BOULON	140B
					SCHRAUBE	BULLONE	SKRUE	PARAFUSO	
22		**{87382609}**		1					
23		**14590887**		4	BOTÃO DE BORRACHA	BOTON DE GOMA	BUTTON, RUBBER	BOUTON CAOUTCHOUC	121B
					GUMMITÜLLE	BOTTONE DI GOMMA	GUMMIPROP	BOTAO DE BORRACHA	
24		**11106031**		4	PARAFUSO, Hex, M10 x 20, 10.9, Full Thd				
						TORNILLO	SCREW	VIS	040V
					SCHRAUBE	VITE	SKRUE	PARAFUSO	
25		**14496621**		4	ARRUELA PLANA, M10 x 21 x 2				
						ARANDELA	WASHER	RONDELLE	131R
					UNTERLEGSCHEIBE	ROSETTA PIANA	FLADSKIVE	ANILHA	
26		**87576260**		2	SUPORTE	SOPORTE	SUPPORT	SUPPORT	300S
					HALTERUNG, LAGERBO	SUPPORTO	BESLAG	SUPORTE	

A PARTIR DO CHASSI N8AC01881

03-07	01	p1	10/08

COMANDO DO FREIO
MANDO DEL FRENO
BRAKE SYSTEM
BRAKE SYSTEM

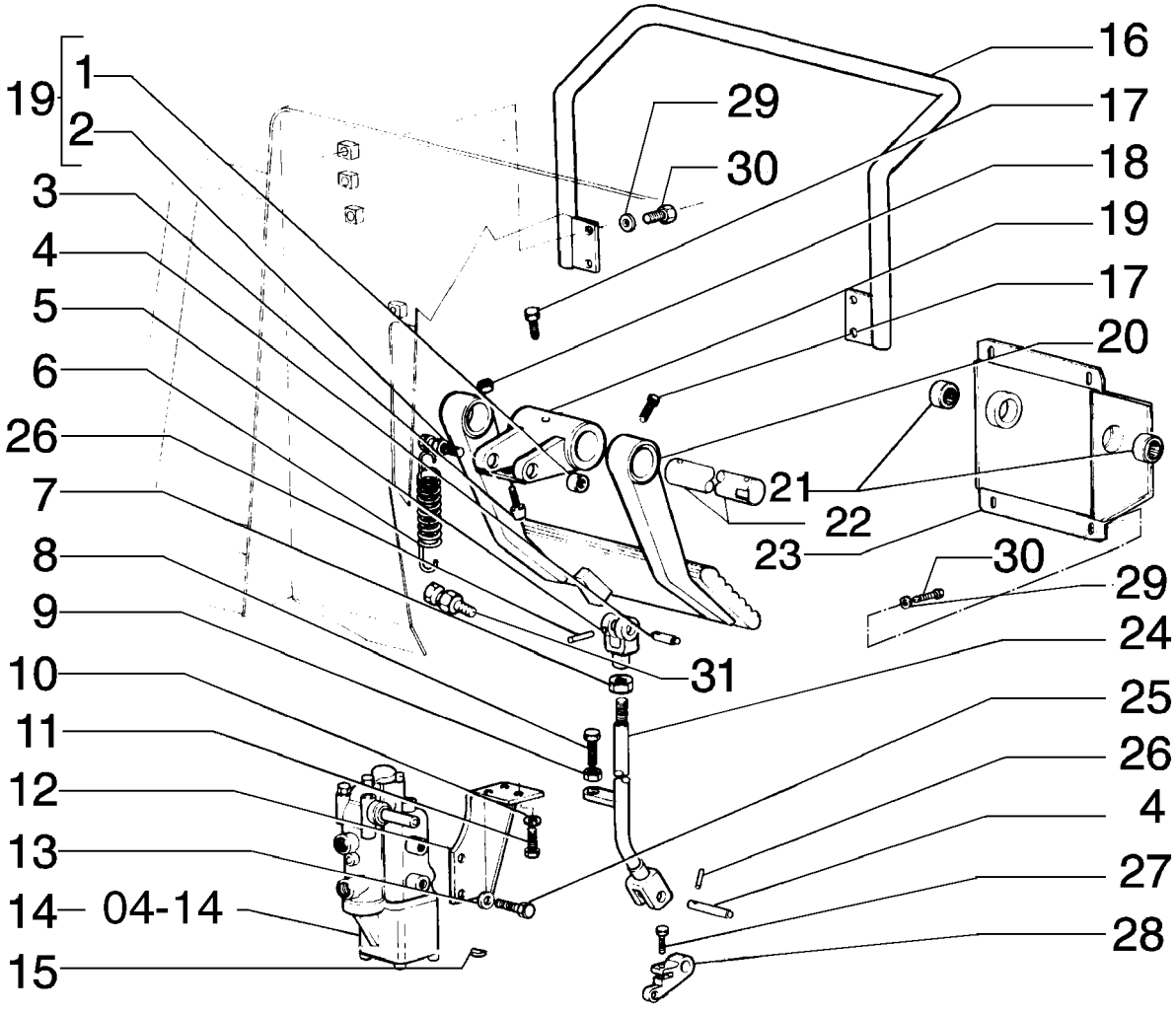

BRAKE SYSTEM
BRAKE SYSTEM
BRAKE SYSTEM
BRAKE SYSTEM

R	N	P.N.	MOD	Q	Denominação Bezeichnung	Denominacion Descrizione	Description Beskrivelse	Description Denominação	L.C.
1		79087112		1	BUCHA BUECHSE	CASQUILLO BOCCOLA	BUSHING BOESNING	BAGUE CASQUILHO	095B
2		79087266		2	PINO BOLZEN	PERNO PERNO	PIN STIFT	AXE PERNO	080P
3		79037282		1	CUNHA UNTERLAGE, POLSTER	TACO TASSELLO	PAD DYVEL	TAMPON ESPACADOR	060T
4		79103848		2	PINO BOLZEN	PERNO PERNO	PIN STIFT	AXE PERNO	080P
5		79103837		1	GARFO GELENKGABEL	HORQUILLA FORCELLA	YOKE KRAFTOVERFOERINGS(	MACHOIRE GARFO	085F
6		79097662		1	MOLA FEDER	RESORTE MOLLA	SPRING FJEDER	RESSORT MOLA	100M
7		11701721		1	PORCA, M10, Cl 10 MUTTER	TUERCA DADO	NUT MOETRIK	ECROU PORCA	010D
8		76031346		1	PARAFUSO SCHRAUBE	TORNILLO VITE	SCREW SKRUE	VIS PARAFUSO	040V
9		16102321		1	PORCA, Thin, M8 x 1.25, Cl 05 MUTTER	TUERCA DADO	NUT MOETRIK	ECROU PORCA	010D
10		14496531		3	ARRUELA PLANA, M8 x 17 x 1.6 UNTERLEGSCHEIBE	ARANDELA ROSETTA PIANA	WASHER FLADSKIVE	RONDELLE ANILHA	131R
11		16043631		3	PARAFUSO, Hex, M8 x 25, 10.9 SCHRAUBE	TORNILLO BULLONE	BOLT SKRUE	BOULON PARAFUSO	140B
12		75269441		1	SUPORTE HALTERUNG, LAGERBO(	SOPORTE SUPPORTO	SUPPORT BESLAG	SUPPORT SUPORTE	300S
13		14496621		2	ARRUELA PLANA, M10 x 21 x 2 UNTERLEGSCHEIBE	ARANDELA ROSETTA PIANA	WASHER FLADSKIVE	RONDELLE ANILHA	131R
14		76027784		1	VÁLVULA DE FREIO BREMSVENTIL	VÁLVULA DE FRENO VALVOLA FRENO	VALVE, BRAKE BREMSEVENTIL	SOUPAPE, FREIN VALVULA DE TRAVAO	017V
15		10205720		1	CHAVETA MEIA LUA FEDERKEIL	CHAVETA MEDIA-LUNA LINGUETTA AMERICANA	KEY, WOODRUFF SKIVEFEDER	CLAVETTE DEMI-LUNE CHAVETA MEIA LUA	P412
16		75266395		1	MANILHA GRIFF	MANECILLA MANIGLIA	HANDLE HAANDTAG	POIGNÉE MANIPULO	020M
17		569475		3	PARAFUSO SCHRAUBE	TORNILLO VITE	SCREW SKRUE	VIS PARAFUSO	040V
18		12574521		1	PORCA, M10 x 1.25, Cl 10 MUTTER	TUERCA DADO	NUT MOETRIK	ECROU PORCA	010D
19		79103841		1	CUBO NABE	CUBO MOZZO	HUB NAV	MOYEU CUBO	135M
20		79089497		1	PEDAL PEDAL	PEDAL PEDALE	PEDAL PEDAL	PEDALE PEDAL	060P
21		79048068		2	ROLAMENTO ROLETES ROLLENLAGER	RODAMIENTO DE RODIL CUSCINETTO A RULLI	BEARING, ROLLER GEARHJULSAET	ROULEMENT A ROULEA ROLAMENTO ROLETES	346C
22		79103849		1	PINO BOLZEN	PERNO PERNO	PIN STIFT	AXE PERNO	080P

03-07	01	p2	10/08

COMANDO DO FREIO
MANDO DEL FRENO
BRAKE SYSTEM
BRAKE SYSTEM

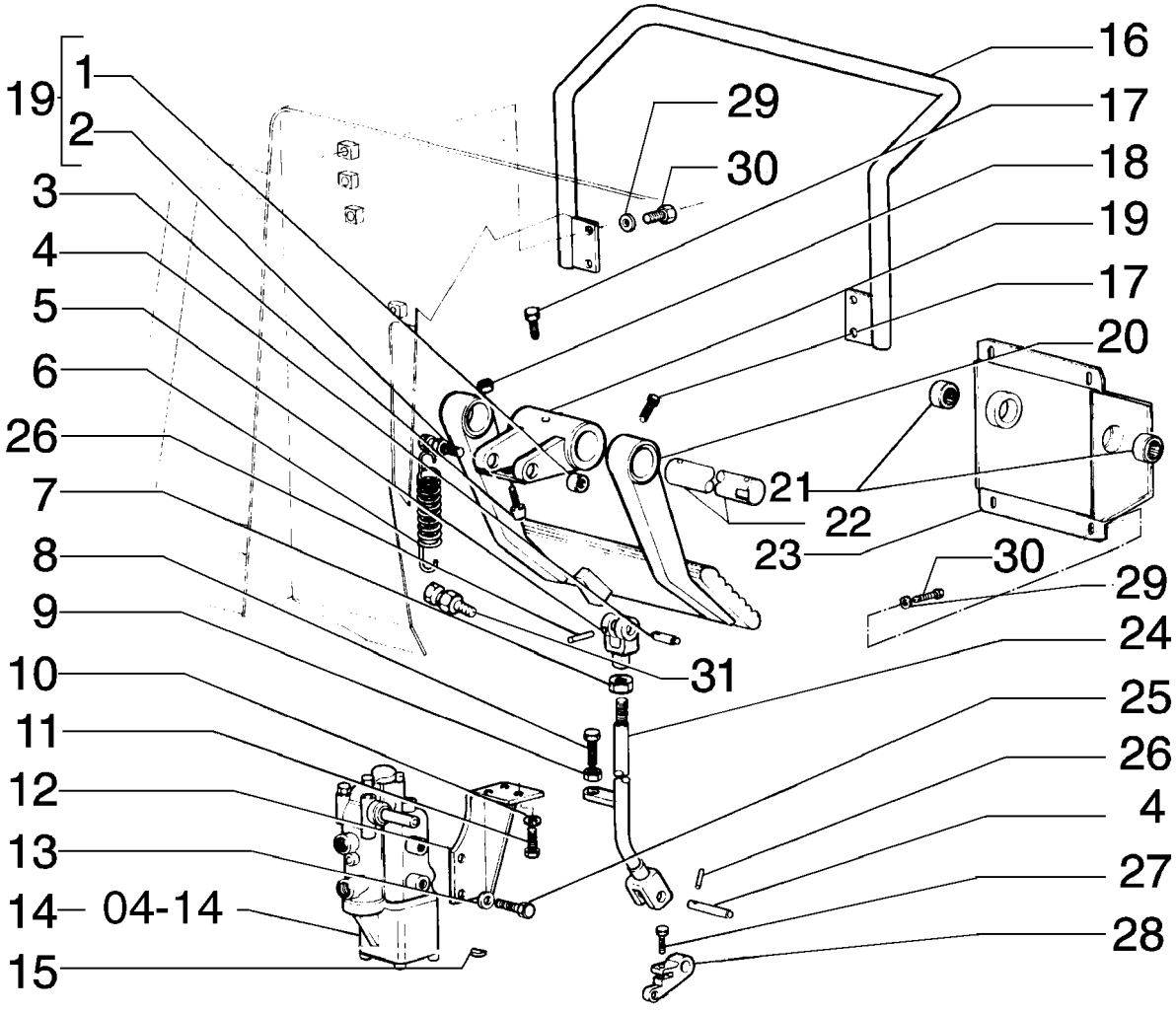

BRAKE SYSTEM
BRAKE SYSTEM
BRAKE SYSTEM
BRAKE SYSTEM

R	N	P.N.	MOD	Q	Denominação Bezeichnung	Denominacion Descrizione	Description Beskrivelse	Description Denominação	L.C.
23		**75247407**		1	SUPORTE	SOPORTE	SUPPORT	SUPPORT	300S
					HALTERUNG, LAGERBO	SUPPORTO	BESLAG	SUPORTE	
24		**75247434**		1	TIRANTE	TIRANTE	TIE-ROD	TIRANT	142T
					SPURSTANGE	TIRANTE	TRAEKSTANG	TIRANTE	
25		**11106231**		2	PARAFUSO, Hex, M10 x 25, 10.9, Full Thd				
						TORNILLO	BOLT	BOULON	140B
					SCHRAUBE	BULLONE	SKRUE	PARAFUSO	
26		**14163170**		2	PINO DE FIXAÇÃO, M4 x 24, Slotted				
						PASADOR DE FIJACION	PIN, LOCK	CHEVILLE	081P
					SICHERUNGSSTIFT	PERNO DI FISSAGGIO	LAASETAP	PERNO DE FIXACAO	
27		**16043831**		1	PARAFUSO, Hex, M8 x 30, 10.9				
						TORNILLO	BOLT	BOULON	140B
					SCHRAUBE	BULLONE	SKRUE	PARAFUSO	
28		**79103851**		1	ALAVANCA	PALANCA	LEVER	LEVIER	045L
					HEBEL	LEVA	HAANDTAG	ALAVANCA	
29		**12645031**		4	ARRUELA PLANA, M8.45 x 21 x 3 Thk, HT				
						ARANDELA	WASHER	RONDELLE	131R
					UNTERLEGSCHEIBE	ROSETTA PIANA	FLADSKIVE	ANILHA	
30		**16043431**		8	PARAFUSO, Hex, M8 x 20, 10.9				
						TORNILLO	BOLT	BOULON	140B
					SCHRAUBE	BULLONE	SKRUE	PARAFUSO	
31		**75247438**		1	PINO	PERNO	PIN	AXE	080P
					BOLZEN	PERNO	STIFT	PERNO	

SECTION INDEX
Hydraulic system-Frame

04-01	01	CHASSI
04-02	01	GANCHO DE TRAÇÃO
04-03	01	SISTEMA DE ARRASTE
04-04	01	EMBREAGEM DA DIREÇÃO
04-05	01	COMANDO DE FREIO - EMBREAGEM DE DIREÇÃO
04-06	01	COMANDO HIDRÁULICO - EMBREAGEM DIREÇÃO
04-07	01	COMANDO HIDRÁULICO EMBREAGEM DE DIREÇÃO
04-08	01	SISTEMA HIDRÁULICO DAS EMBREAGENS DE DIREÇÃO
04-09	01	COMANDO HIDRÁULICO EMBREAGEM DE DIREÇÃO
04-10	01	COMANDO HIDRÁULICO DA DIREÇÃO
04-11	01	COMANDO HIDRÁULICO DA DIREÇÃO - FILTRO
04-11	02	FREIO E DIREÇÃO VÁLVULA - FILTRO APÓS O CHASSI N8AC01864
04-11	03	FREIO E DIREÇÃO VÁLVULA - FILTRO APÓS CHASSI N8AC01864
04-12	01	COMANDO HIDRÁULICO DA DIREÇÃO - FILTRO
04-13	01	MANIPULADOR - COMANDO FREIO - EMBREAGEM DIREÇÃO
04-14	01	VÁLVULA - COMANDO DE FREIO - DIREÇÃO - 76027784
04-15	01	VÁLVULA - COMANDO FREIO - EMBREAGEM DE DIREÇÃO
04-16	01	AMORTECEDOR
04-17	01	SUSPENSÃO DIANTEIRA
04-18	01	SUPORTE DA RODA MOTRIZ
04-19	01	CHASSI DA ESTEIRA
04-20	01	GUIA DO CHASSI DE ESTEIRA
04-21	01	RODA MOTRIZ
04-22	01	RODA GUIA
04-23	01	ROLETE DE APOIO DA ESTEIRA
04-24	01	ROLETE SUPORTE DA ESTEIRA - 75239731
04-24	02	ROLETE SUPORTE DA ESTEIRA - 75239731
04-25	01	ESTEIRA LUBRIFICADA - 500MM
04-25	02	ESTEIRA LUBRIFICADA - 550MM
04-25	03	ESTEIRA LUBRIFICADA - 600MM
04-26	01	ESTEIRA LUBRIFICADA
04-27	01	ESTEIRA SELADA - 500MM
04-27	02	ESTEIRA SELADA - 550MM
04-27	03	ESTEIRA SELADA - 600MM

04-01	01	p1	10/08

CHASSI
BASTIDOR
CHASIS
CHASIS

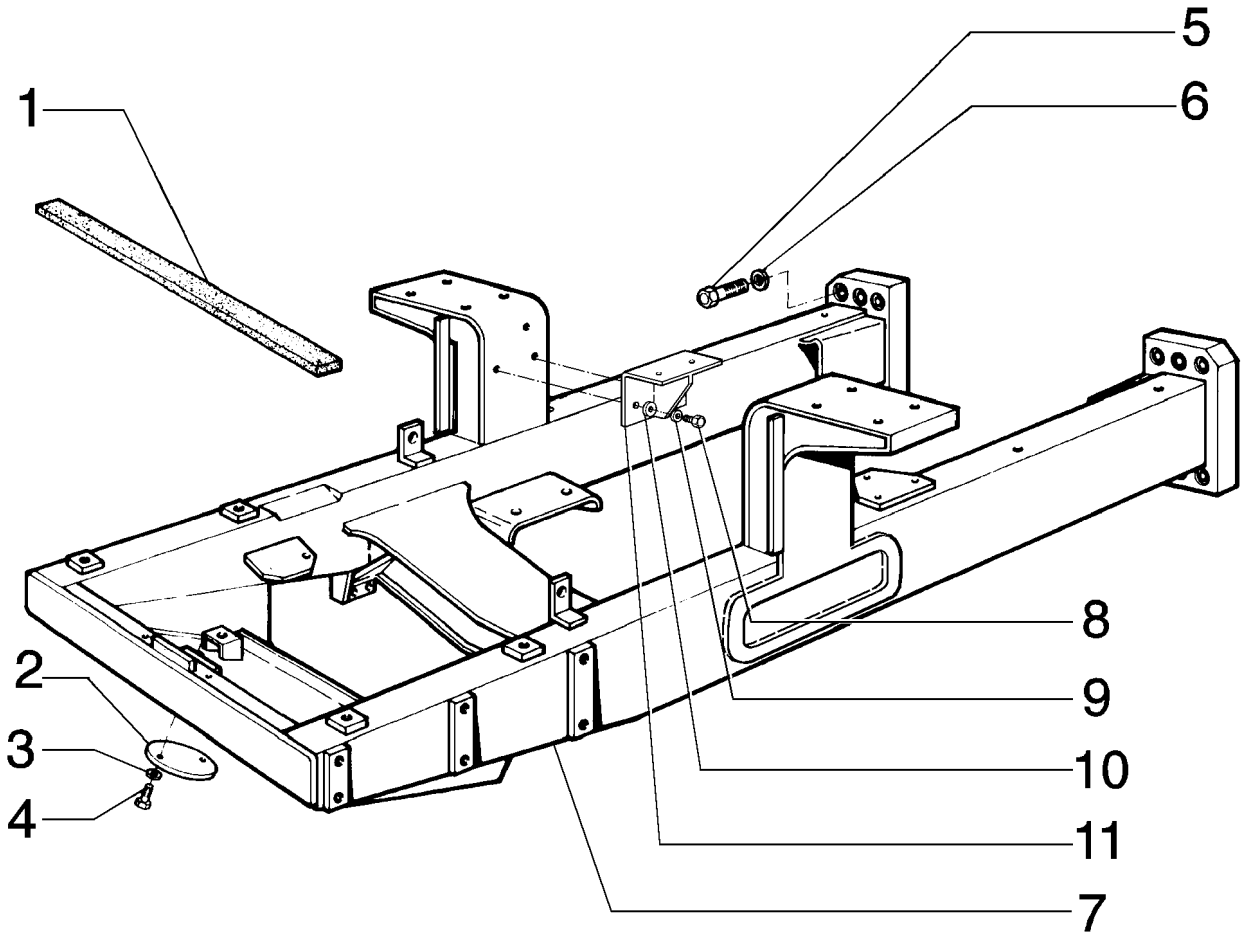

CHASIS
CHASIS
CHASIS
CHASIS

R	N	P.N.	MOD	Q	Denominação Bezeichnung	Denominacion Descrizione	Description Beskrivelse	Description Denominação	L.C.
1		**79015716**		1	JUNTA	JUNTA HERMETICA	GASKET	JOINT	123G
					DICHTUNG, FLACH	GUARNIZIONE	PAKNING	JUNTA	
2		**75266481**		2	TAMPA	TAPADERA	PLUG	COUVERCLE	265C
					ABDECKUNG	COPERCHIO	DÆKSEL	COBERTA	
3		**10516871**		4	ARRUELA PLANA	ARANDELA	WASHER	RONDELLE	131R
					UNTERLEGSCHEIBE	ROSETTA PIANA	FLADSKIVE	ANILHA	
4		**11106231**		4	PARAFUSO, Hex, M10 x 25, 10.9, Full Thd				
						TORNILLO	BOLT	BOULON	140B
					SCHRAUBE	BULLONE	SKRUE	PARAFUSO	
5		**15997531**		12	PARAFUSO, Hex, M24 x 2 x 90, 10.9				
						TORNILLO	BOLT	BOULON	140B
					SCHRAUBE	BULLONE	SKRUE	PARAFUSO	
6		**10517671**		12	ARRUELA-TRAVA	ARANDELA DE FRENO	WASHER, LOCK	RONDELLE FREIN	132R
					SICHERUNGSSCHEIBE	ROSETTA DI SICUREZZA	LAASESKIVE	ANILHA DE FIXACAO	
7		**87559680**		1	CHASSI	BASTIDOR	FRAME	CHASSIS	077T
					GESTELL	TELAIO	RAMME	ESTRUTURA	
8		**11106631**		4	PARAFUSO, Hex, M10 x 35, 10.9, Full Thd				
						TORNILLO	BOLT	BOULON	140B
					SCHRAUBE	BULLONE	SKRUE	PARAFUSO	
9		**10615779**		4	ARRUELA-TRAVA, Ext Tooth, M10				
						ARANDELA DE FRENO	WASHER, LOCK	RONDELLE FREIN	132R
					SICHERUNGSSCHEIBE	ROSETTA DI SICUREZZA	LAASESKIVE	ANILHA DE FIXACAO	
10		**14496621**		4	ARRUELA PLANA, M10 x 21 x 2				
						ARANDELA	WASHER	RONDELLE	131R
					UNTERLEGSCHEIBE	ROSETTA PIANA	FLADSKIVE	ANILHA	
11		**75280561**		2	SUPORTE	SOPORTE	SUPPORT	SUPPORT	300S
					HALTERUNG, LAGERBO	SUPPORTO	BESLAG	SUPORTE	

04-02	01	p1	10/08

GANCHO DE TRAÇÃO
ENGANCHE DE REMOLQUE
REAR TOW HOOK
REAR TOW HOOK

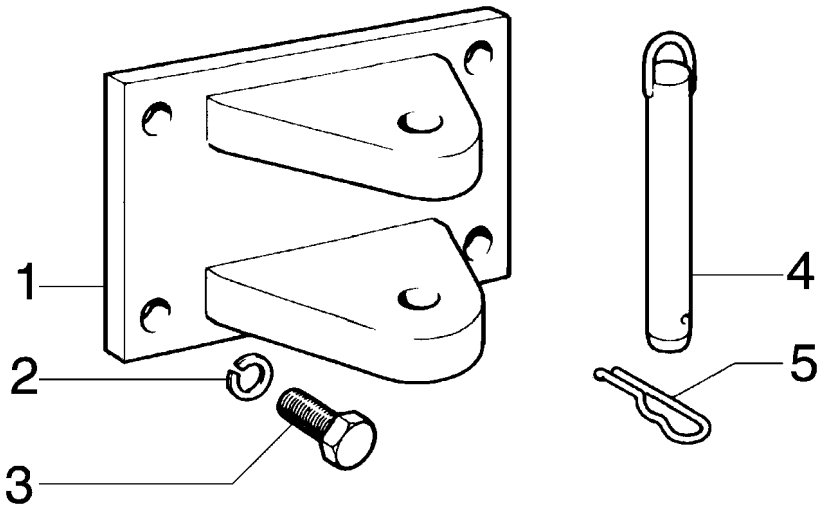

REAR TOW HOOK
REAR TOW HOOK
REAR TOW HOOK
REAR TOW HOOK

R	N	P.N.	MOD	Q	Denominação Bezeichnung	Denominacion Descrizione	Description Beskrivelse	Description Denominação	L.C.
1		**87364654**		1	GANCHO HAKEN	GANCHO GANCIO	HOOK KROG	CROCHET GANCHO	030G
2		**10517671**		4	ARRUELA-TRAVA SICHERUNGSSCHEIBE	ARANDELA DE FRENO ROSETTA DI SICUREZZA	WASHER, LOCK LAASESKIVE	RONDELLE FREIN ANILHA DE FIXACAO	132R
3		**15997231**		4	PARAFUSO, Hex, M24 x 2 x 65, 10.9, Full Thd SCHRAUBE	TORNILLO BULLONE	BOLT SKRUE	BOULON PARAFUSO	140B
4		**75250355**		1	PINO BOLZEN	PERNO PERNO	PIN STIFT	AXE PERNO	080P
5		**8268534**		1	PINO-ELÁSTICO SPANNSTIFT	PASADOR TUBOLAR SPINA ELASTICA	PIN, ROLL SPLIT	GOUPILLE ELASTIQUE TROCO	200S

04-03	01	p1	10/08

SISTEMA DE ARRASTE
BARRA DE ARRASTE
DRAW BAR
DRAW BAR

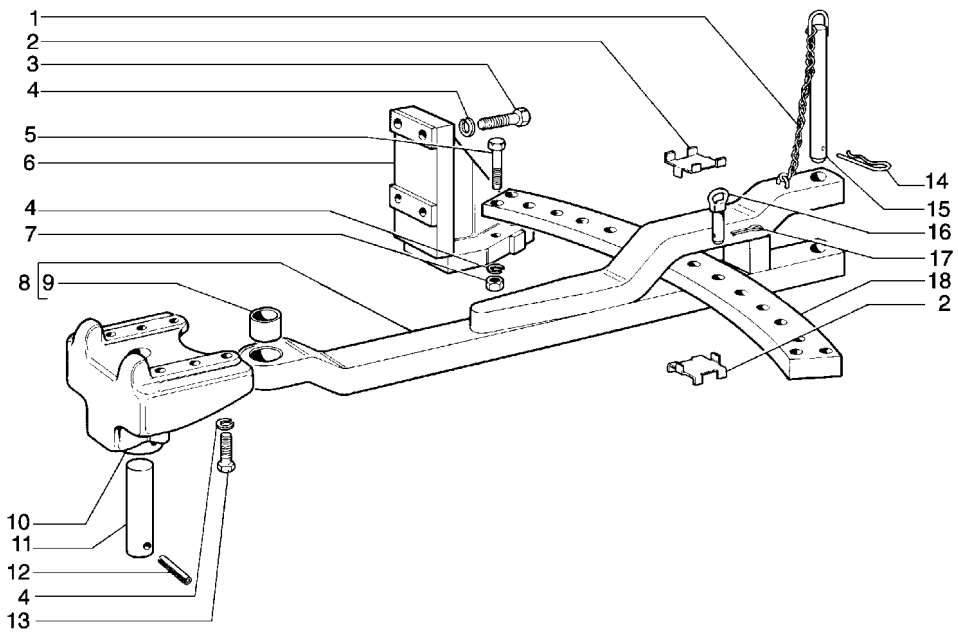

DRAW BAR
DRAW BAR
DRAW BAR
DRAW BAR

R	N	P.N.	MOD	Q	Denominação Bezeichnung	Denominacion Descrizione	Description Beskrivelse	Description Denominação	L.C.
1		4955502		1	CORRENTE	CADENA	CHAIN	CHAINE	095C
					KETTE	CATENA	KAEDE	CORRENTE	
2		4955452		2	PLACA	PLACA	PLATE	PLAQUE	105P
					BLECH, PLATTE	PIASTRA	PLADE	CHAPA	
3		11398137		8	PARAFUSO, Hex, M24 x 2 x 80, 10.9				
						TORNILLO	BOLT	BOULON	140B
					SCHRAUBE	BULLONE	SKRUE	PARAFUSO	
4		10517671		18	ARRUELA-TRAVA	ARANDELA DE FRENO	WASHER, LOCK	RONDELLE FREIN	132R
					SICHERUNGSSCHEIBE	ROSETTA DI SICUREZZA	LAASESKIVE	ANILHA DE FIXACAO	
5		15997737		4	PARAFUSO, Hex, M24 x 2 x 110, 10.9				
						TORNILLO	BOLT	BOULON	140B
					SCHRAUBE	BULLONE	SKRUE	PARAFUSO	
6		4955443		1	SUPORTE	PIEZA DE SOPORTE	BRACKET	PATTE FIXATION	225S
					KONSOLE	STAFFA	BESLAG	BRACADEIRA	
6		4955449		1	SUPORTE	PIEZA DE SOPORTE	BRACKET	PATTE FIXATION	225S
					KONSOLE	STAFFA	BESLAG	BRACADEIRA	
7		12164527		4	PORCA, M24 x 1.5, Cl 10	TUERCA	NUT	ECROU	010D
					MUTTER	DADO	MOETRIK	PORCA	
8		4977820		1	BARRA DE TRAÇÃO	BARRA DE REMOLQUE	DRAWBAR	BARRE D'ATTELAGE	013B
					ZUGPENDEL	BARRA DI TRAINO	TRAEKBOM	BARRA DE PUXO	
9		4977813		1	BUCHA	CASQUILLO	BUSHING	BAGUE	095B
					BUECHSE	BOCCOLA	BOESNING	CASQUILHO	
10		4955552		1	SUPORTE	SOPORTE	SUPPORT	SUPPORT	300S
					HALTERUNG, LAGERBO	SUPPORTO	BESLAG	SUPORTE	
11		4955553		1	PINO	PERNO	PIN	AXE	080P
					BOLZEN	PERNO	STIFT	PERNO	
12		14173370		1	PINO-ELÁSTICO	PASADOR TUBOLAR	PIN, ROLL	GOUPILLE ELASTIQUE	200S
					SPANNSTIFT	SPINA ELASTICA	SPLIT	TROCO	
13		15997137		6	PARAFUSO, Hex, M24 x 2 x 60, 10.9, Full Thd				
						TORNILLO	BOLT	BOULON	140B
					SCHRAUBE	BULLONE	SKRUE	PARAFUSO	
14		8268534		1	PINO-ELÁSTICO	PASADOR TUBOLAR	PIN, ROLL	GOUPILLE ELASTIQUE	200S
					SPANNSTIFT	SPINA ELASTICA	SPLIT	TROCO	
15		4977809		1	PINO	PERNO	PIN	AXE	080P
					BOLZEN	PERNO	STIFT	PERNO	
16		15629		1	PINO	PERNO	PIN	AXE	080P
					BOLZEN	PERNO	STIFT	PERNO	
17		567406		1	GRAMPO	PASADOR ABIERTO	PIN, SPLIT (COTTER)	GOUPILLE	270C
					SPLINT	COPPIGLIA	SPLITBOLT	TROCO DE ABRIR	
18		4955451		1	BRAÇO OSCILANTE	BRAZO OSCILANTE	DRAWBAR, SWINGING	BARRE OSCILLANTE	132B
					BEWEGLICHES ZUGPEN	BRACCIO OSCILLANTE	SVINGBAR TRAEKBOM	BRACO OSCILANTE	

04-04	01	p1	10/08

EMBREAGEM DA DIREÇÃO
EMBRAGUES DE DIRECCION
STEERING CLUTCH
STEERING CLUTCH

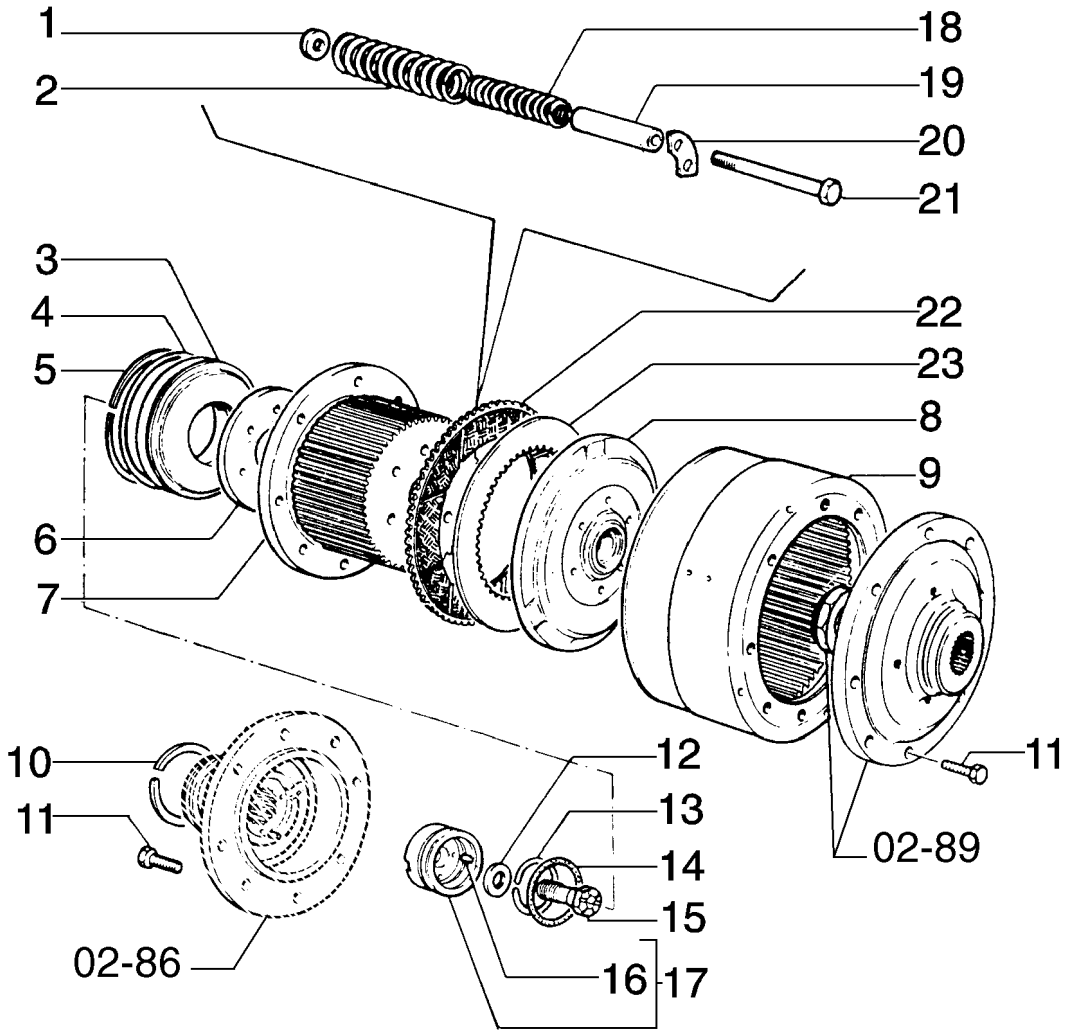

STEERING CLUTCH
STEERING CLUTCH
STEERING CLUTCH
STEERING CLUTCH

R	N	P.N.	MOD	Q	Denominação Bezeichnung	Denominacion Descrizione	Description Beskrivelse	Description Denominação	L.C.
1		79012948		12	ARRUELA PLANA UNTERLEGSCHEIBE	ARANDELA ROSETTA PIANA	WASHER FLADSKIVE	RONDELLE ANILHA	131R
2		79006766		12	MOLA FEDER	RESORTE MOLLA	SPRING FJEDER	RESSORT MOLA	100M
3		79035722		2	PISTÃO KOLBEN	EMBOLO STANTUFFO	PISTON STEMPEL	PISTON PISTAO	235S
4		14467781		2	ANEL "O", -259, Cl 7, 6.234" ID x .139" Thk O-RING	JUNTA HERMETICA ANELLO TOROIDALE	O-RING O-RING	JOINT THORIQUE O-RING	055A
5		79035725		2	ANEL RING	ANILLO ANELLO	RING RING	ANNEAU ANEL	045A
6		79035728		2	ANEL RING	ANILLO ANELLO	RING RING	ANNEAU ANEL	045A
7		586491		2	TAMBOR TROMMEL	TAMBOR TAMBURO	DRUM TAERSKECYLINDER	TAMBOUR TAMBOR	020T
8		79035726		2	ANEL RING	ANILLO ANELLO	RING RING	ANNEAU ANEL	045A
9		586537		2	TAMBOR TROMMEL	TAMBOR TAMBURO	DRUM TAERSKECYLINDER	TAMBOUR TAMBOR	020T
10		79061087		6	ANEL RING	ANILLO ANELLO	RING RING	ANNEAU ANEL	045A
11		14257830		32	PARAFUSO, Hex, M16 x 1.5 x 35 SCHRAUBE	TORNILLO BULLONE	BOLT SKRUE	BOULON PARAFUSO	140B
12		590389		2	PLAQUETA ABDECKPLATTE	PLAQUITA PIASTRINA	PLATE, COVER PLADE	PLAQUETTE CHAPA PEQUENA	110P
13		590390		2	ANEL SPRENGRING	ANILLO DE RESORTE ANELLO ELASTICO	RING, SNAP LÅSERING	ANNEAU D'ARRÊT ANEL	054A
14		14465481		2	ANEL "O", -236, Cl 7, 3.234" ID x .139" Thk O-RING	JUNTA HERMETICA ANELLO TOROIDALE	O-RING O-RING	JOINT THORIQUE O-RING	055A
15		586751		2	PARAFUSO SCHRAUBE	TORNILLO VITE	SCREW SKRUE	VIS PARAFUSO	040V
16		10839510		2	GUIA, M6 x 9 ZENTRIERBOLZEN	PITON GRANO	DOWEL DYVEL	PION GUIA	090G
17		79035724		2	GUIA FÜHRUNG	GUIA GUIDA	GUIDE STYR	GUIDE GUIA	145G
18		79006765		12	MOLA FEDER	RESORTE MOLLA	SPRING FJEDER	RESSORT MOLA	100M
19		79035729		12	ESPAÇADOR DISTANZSTÜCK	SEPARADOR DISTANZIALE	SPACER AFSTANDSSTYKKE	ENTRETOISE ESPACADOR	075D
20		586750		6	PLAQUETA ABDECKPLATTE	PLAQUITA PIASTRINA	PLATE, COVER PLADE	PLAQUETTE CHAPA PEQUENA	110P
21		79035727		12	PRISIONEIRO STÜTZE	ESPARRAGO COLONNETTA	PROP GEVINDSTANG	COLONNETTE TIRANTE ROSCADO	184C
22		79077633		30	DISCO SCHEIBE	DISCO DISCO	DISC NAV	DISQUE DISCO	060D

04-04	01	p2	10/08

EMBREAGEM DA DIREÇÃO
EMBRAGUES DE DIRECCION
STEERING CLUTCH
STEERING CLUTCH

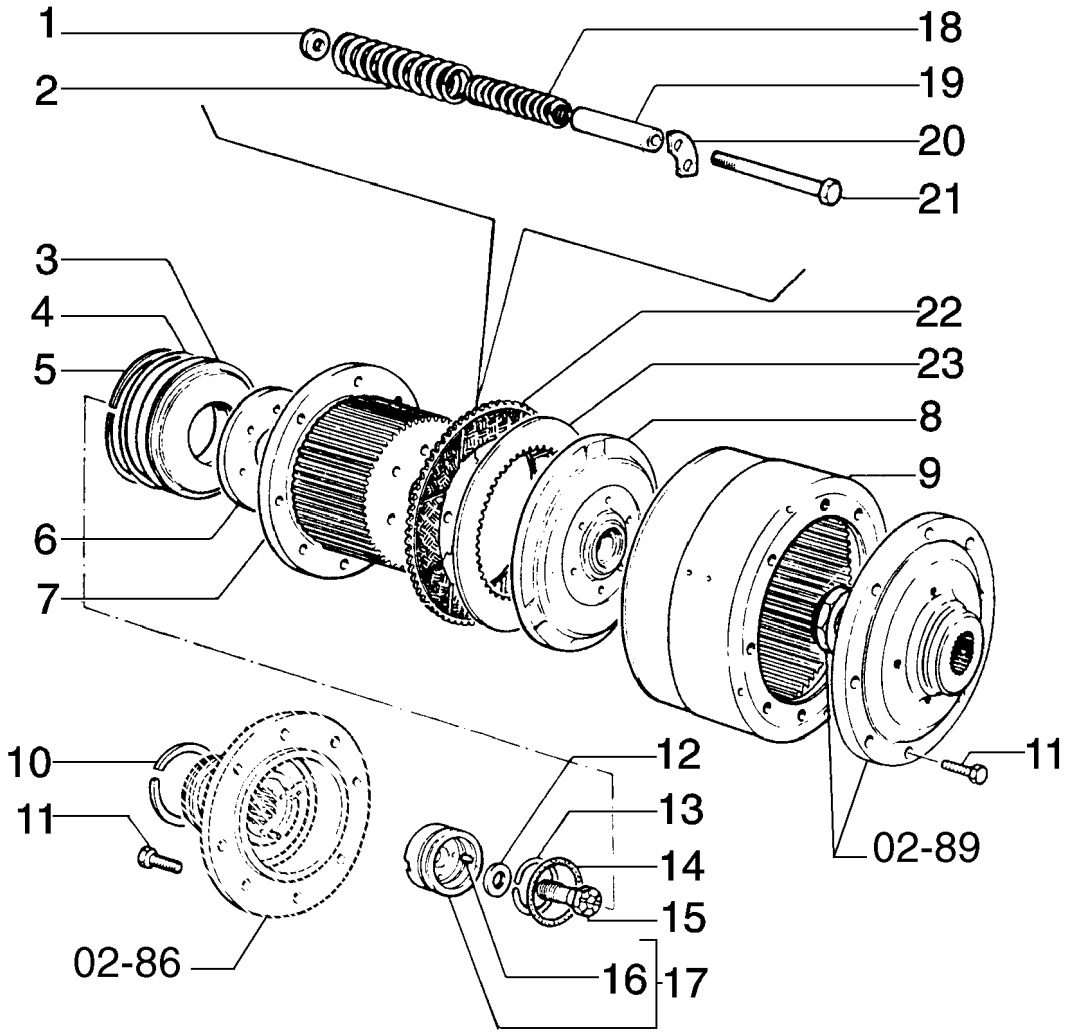

STEERING CLUTCH
STEERING CLUTCH
STEERING CLUTCH
STEERING CLUTCH

R	N	P.N.	MOD	Q	Denominação Bezeichnung	Denominacion Descrizione	Description Beskrivelse	Description Denominação	L.C.
23		**14687**		32	DISCO CONDUT. EMBREAGEM				
						DISCO CONDUCTOR EM	PLATE, CLUTCH, DRIVIN	DISQUE MENANT EMBR	063D
					KUPPLUNGSTREIBSCHE	DISCO CONDUTT.FRIZIC	KOBLINGSNAV, DREV	DISCO CONDUTOR DE E	

04-05	01	p1	10/08

COMANDO DE FREIO - EMBREAGEM DE DIREÇÃO
MANDO DE FRENO - EMBRAGUE DE DIRECCION
BRAKE CONTROL - STEERING CLUTCH
BRAKE CONTROL - STEERING CLUTCH

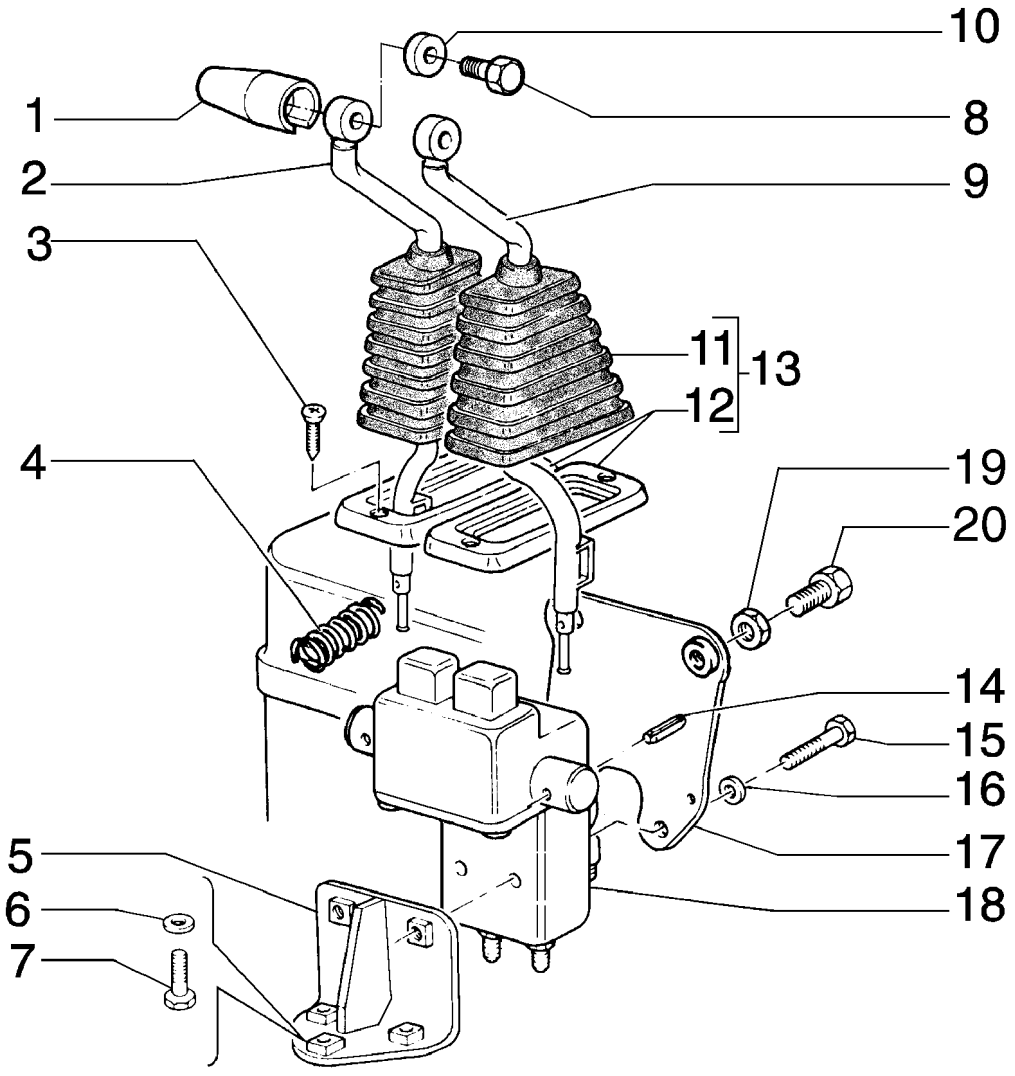

BRAKE CONTROL - STEERING CLUTCH
BRAKE CONTROL - STEERING CLUTCH
BRAKE CONTROL - STEERING CLUTCH
BRAKE CONTROL - STEERING CLUTCH

R	N	P.N.	MOD	Q	Denominação Bezeichnung	Denominacion Descrizione	Description Beskrivelse	Description Denominação	L.C.
1		76019513		2	EMPUNHADURA HANDGRIFF	PERILLA IMPUGNATURA	HANDLE GRIP HAANDGREB	POMMEAU GARRA	025I
2		76033234		1	ALAVANCA HEBEL	PALANCA LEVA	LEVER HAANDTAG	LEVIER ALAVANCA	045L
3		13313217		4	PARAFUSO, Cross Oval Hd, M6 x 20 SCHRAUBE	TORNILLO VITE	SCREW SKRUE	VIS PARAFUSO	040V
4		87577445		2	MOLA FEDER	RESORTE MOLLA	SPRING FJEDER	RESSORT MOLA	100M
5		79101722		1	SUPORTE HALTERUNG, LAGERBO	SOPORTE SUPPORTO	SUPPORT BESLAG	SUPPORT SUPORTE	300S
6		79011527		3	ARRUELA PLANA, M8.6 x 22 x 5 Thk, HT UNTERLEGSCHEIBE	ARANDELA ROSETTA PIANA	WASHER FLADSKIVE	RONDELLE ANILHA	131R
7		16043431		3	PARAFUSO, Hex, M8 x 20, 10.9 SCHRAUBE	TORNILLO BULLONE	BOLT SKRUE	BOULON PARAFUSO	140B
8		14420731		2	PARAFUSO, Hex Soc Hd, M10 x 55, 10.9 SCHRAUBE	TORNILLO VITE	SCREW SKRUE	VIS PARAFUSO	040V
9		76033233		1	ALAVANCA HEBEL	PALANCA LEVA	LEVER HAANDTAG	LEVIER ALAVANCA	045L
10		76019514		2	ESPAÇADOR DISTANZSTÜCK	SEPARADOR DISTANZIALE	SPACER AFSTANDSSTYKKE	ENTRETOISE ESPACADOR	075D
11		79095562		2	CAPA MANSCHETTE	CASQUETE CUFFIA	BOOT MANCHET	COIFFE FOLE	330C
12		79095564		2	QUADRO ABDECKBLENDE	MARCO CORNICE	CAPPING RAMME	MONTURE ANEL	295C
13		79100924		2	CAPA MANSCHETTE	CASQUETE CUFFIA	BOOT MANCHET	COIFFE FOLE	330C
14		14601270		2	PINO DE FIXAÇÃO, M5 x 28, Slotted SICHERUNGSSTIFT	PASADOR DE FIJACION PERNO DI FISSAGGIO	PIN, LOCK LAASETAP	CHEVILLE PERNO DE FIXACAO	081P
15		16044331		2	PARAFUSO, Hex, M8 x 55, 10.9 SCHRAUBE	TORNILLO BULLONE	BOLT SKRUE	BOULON PARAFUSO	140B
16		12645031		5	ARRUELA PLANA, M8.45 x 21 x 3 Thk, HT UNTERLEGSCHEIBE	ARANDELA ROSETTA PIANA	WASHER FLADSKIVE	RONDELLE ANILHA	131R
17		76031334		1	SUPORTE KONSOLE	PIEZA DE SOPORTE STAFFA	BRACKET BESLAG	PATTE FIXATION BRACADEIRA	225S
18		79077489		1	MANIPULADOR HANDHABUNGSEINRICH	MANIPULADOR MANIPOLATORE	MANIPULATOR FJERNSTYRING	MANIPULATEUR MANIPULADOR	144M
19		12163221		2	PORCA, M14, Cl 10 MUTTER	TUERCA DADO	NUT MOETRIK	ECROU PORCA	010D
20		11116031		2	PARAFUSO, Hex, M14 x 45, 10.9, Full Thd SCHRAUBE	TORNILLO BULLONE	BOLT SKRUE	BOULON PARAFUSO	140B

04-06	01	p1	10/08

COMANDO HIDRÁULICO - EMBREAGEM DIREÇÃO
MANDO HIDRAULICO - EMBRAGUE DIRECCION
HYDRAULIC CONTROL - STEERING CLUTCH
HYDRAULIC CONTROL - STEERING CLUTCH

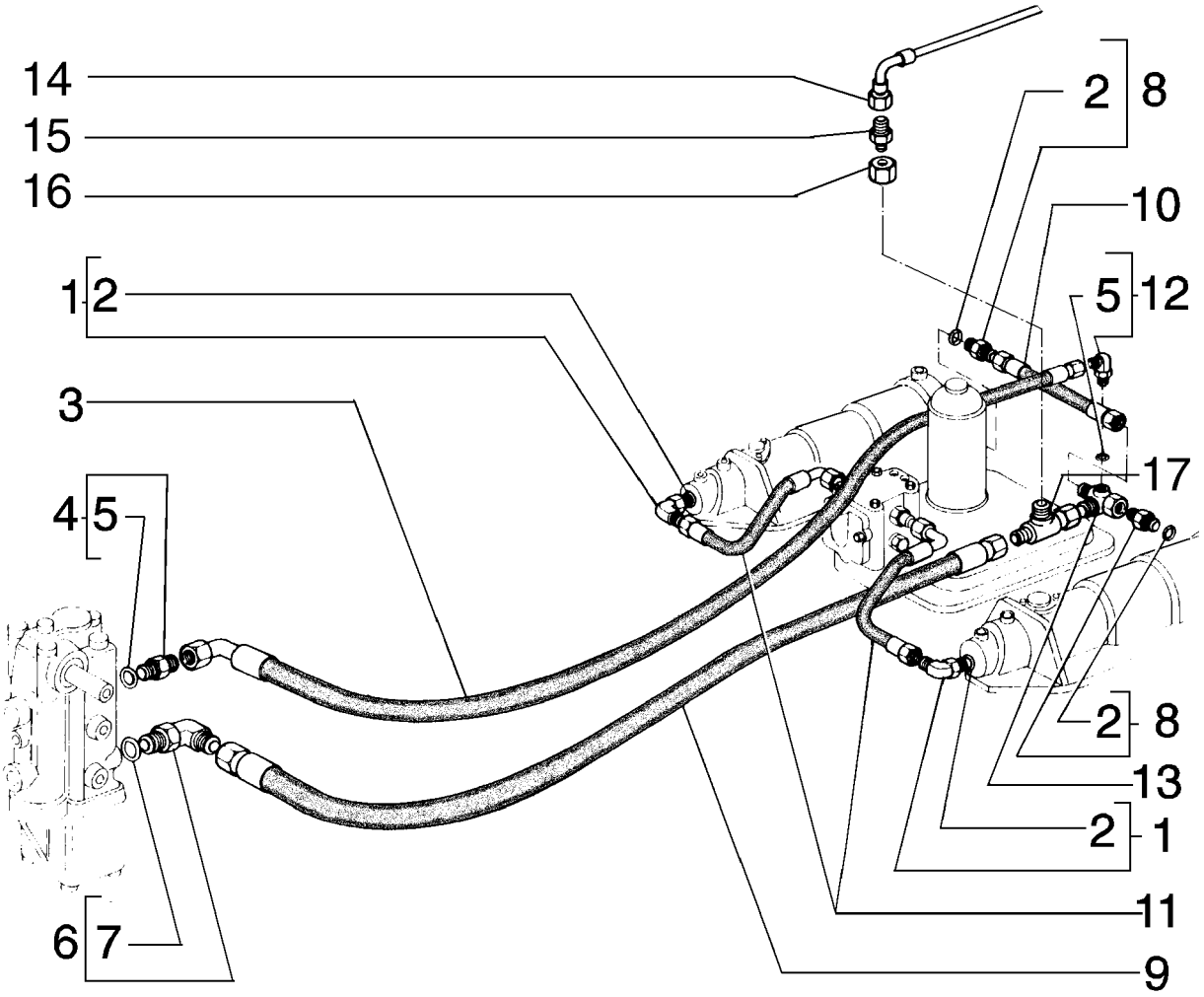

HYDRAULIC CONTROL - STEERING CLUTCH
HYDRAULIC CONTROL - STEERING CLUTCH
HYDRAULIC CONTROL - STEERING CLUTCH
HYDRAULIC CONTROL - STEERING CLUTCH

R	N	P.N.	MOD	Q	Denominação Bezeichnung	Denominacion Descrizione	Description Beskrivelse	Description Denominação	L.C.
1		79067021		2	CONEXÃO HYDRAULIKKUPPLUNG	RACOR RACCORDO IDRAULICO	CONNECTOR, HYD. FORSKRUNING	RACCORD CONECTOR	020R
2		14437985		1	ANEL "O", 15.3MM ID x 2.4 Thk O-RING	JUNTA HERMETICA ANELLO TOROIDALE	O-RING O-RING	JOINT THORIQUE O-RING	055A
3		75250602		1	MANGUEIRA SCHLAUCH	MANGA MANICOTTO FLESSIBILE	HOSE SLANGE	FLEXIBLE TUBO FLEXIVEL	030M
4		79066936		1	CONEXÃO HYDRAULIKKUPPLUNG	RACOR RACCORDO IDRAULICO	CONNECTOR, HYD. FORSKRUNING	RACCORD CONECTOR	020R
5		14437685		3	ANEL "O", 9.3MM ID x 2.4 Thk O-RING	JUNTA HERMETICA ANELLO TOROIDALE	O-RING O-RING	JOINT THORIQUE O-RING	055A
6		79066937		1	CONEXÃO HYDRAULIKKUPPLUNG	RACOR RACCORDO IDRAULICO	CONNECTOR, HYD. FORSKRUNING	RACCORD CONECTOR	020R
7		14437885		1	ANEL "O", 13.3MM ID x 2.4 Thk O-RING	JUNTA HERMETICA ANELLO TOROIDALE	O-RING O-RING	JOINT THORIQUE O-RING	055A
8		79066942		2	CONEXÃO HYDRAULIKKUPPLUNG	RACOR RACCORDO IDRAULICO	CONNECTOR, HYD. FORSKRUNING	RACCORD CONECTOR	020R
9		75250601		1	MANGUEIRA SCHLAUCH	MANGA MANICOTTO FLESSIBILE	HOSE SLANGE	FLEXIBLE TUBO FLEXIVEL	030M
10		79091863		1	TUBO FLEXÍVEL BIEGSAMER SCHLAUCH	MANGA FLEXIBLE TUBO FLESSIBILE	HOSE, FLEXIBLE FLEKSIBEL SLANGE	TUYAU FLEXIBLE TUBO FLEXIVEL	192T
11		79078507		2	TUBO FLEXÍVEL BIEGSAMER SCHLAUCH	MANGA FLEXIBLE TUBO FLESSIBILE	HOSE, FLEXIBLE FLEKSIBEL SLANGE	TUYAU FLEXIBLE TUBO FLEXIVEL	192T
12		79067016		1	CONEXÃO HYDRAULIKKUPPLUNG	RACOR RACCORDO IDRAULICO	CONNECTOR, HYD. FORSKRUNING	RACCORD CONECTOR	020R
13		79115092		1	CONEXÃO HYDRAULIKKUPPLUNG	RACOR RACCORDO IDRAULICO	CONNECTOR, HYD. FORSKRUNING	RACCORD CONECTOR	020R
14		75284221		1	MANGUEIRA SCHLAUCH	MANGA MANICOTTO FLESSIBILE	HOSE SLANGE	FLEXIBLE TUBO FLEXIVEL	030M
15		75240733		1	CONEXÃO HYDRAULIKKUPPLUNG	RACOR RACCORDO IDRAULICO	CONNECTOR, HYD. FORSKRUNING	RACCORD CONECTOR	020R
16		75321052		1	ADAPTADOR ADAPTER	ADAPTOR ADATTATORE	ADAPTER ADAPTER	ADAPTEUR ADAPTOR	001A
17		70921691		1	CONEXÃO HYDRAULIKKUPPLUNG	RACOR RACCORDO IDRAULICO	CONNECTOR, HYD. FORSKRUNING	RACCORD CONECTOR	020R

04-07	01	p1	05/09

COMANDO HIDRÁULICO EMBREAGEM DE DIREÇÃO
MANDO HIDRAULICO EMBRAGUES DE DIRECCION
HYDRAULIC CONTROL - STEERING CLUTCH
HYDRAULIC CONTROL - STEERING CLUTCH

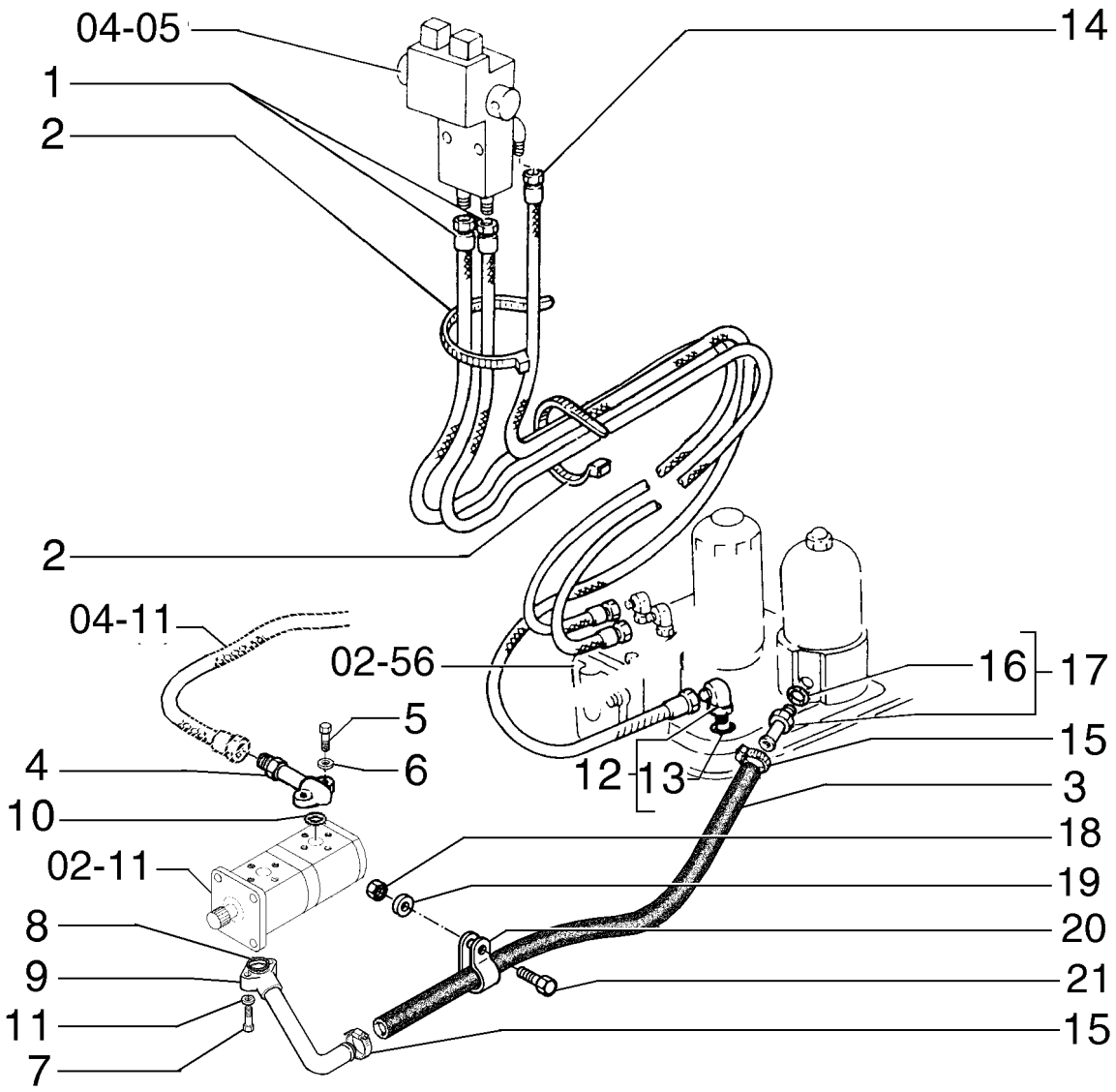

HYDRAULIC CONTROL - STEERING CLUTCH
HYDRAULIC CONTROL - STEERING CLUTCH
HYDRAULIC CONTROL - STEERING CLUTCH
HYDRAULIC CONTROL - STEERING CLUTCH

R	N	P.N.	MOD	Q	Denominação Bezeichnung	Denominacion Descrizione	Description Beskrivelse	Description Denominação	L.C.
1		75250509		2	MANGUEIRA SCHLAUCH	MANGA MANICOTTO FLESSIBILE	HOSE SLANGE	FLEXIBLE TUBO FLEXIVEL	030M
2		4982514		4	TIRA DE CABO KABELBINDER	CIERRA CABLES CINGHIA, CABLAGGIO	STRAP, CABLE SELEKABEL	SERRE-CABLE APRIETACABLES	P716
3		87360605		1	MANGUEIRA SCHLAUCH	MANGA MANICOTTO FLESSIBILE	HOSE SLANGE	FLEXIBLE TUBO FLEXIVEL	030M
4		75283023		1	TUBO ROHR	TUBO TUBETTO	TUBE RØR	TUBE TUBO	195T
5		10902831		2	PARAFUSO, Hex, M6 x 30, 10.9 SCHRAUBE	TORNILLO BULLONE	BOLT SKRUE	BOULON PARAFUSO	140B
6		12639701		2	ARRUELA PLANA, M6 x 11 x 1 UNTERLEGSCHEIBE	ARANDELA ROSETTA PIANA	WASHER FLADSKIVE	RONDELLE ANILHA	131R
7		10903431		2	PARAFUSO, Hex, M6 x 45, 10.9 SCHRAUBE	TORNILLO BULLONE	BOLT SKRUE	BOULON PARAFUSO	140B
8		14457580		1	ANEL "O", -117, 70 Duro, .799" ID x .103" Thk O-RING	JUNTA HERMETICA ANELLO TOROIDALE	O-RING O-RING	JOINT THORIQUE O-RING	055A
9		75327627		1	TUBO ROHR	TUBO TUBETTO	TUBE RØR	TUBE TUBO	195T
10		14457380		1	ANEL "O", -115, 70 Duro, .674" ID x .103" Thk O-RING	JUNTA HERMETICA ANELLO TOROIDALE	O-RING O-RING	JOINT THORIQUE O-RING	055A
11		12639701		2	ARRUELA PLANA, M6 x 11 x 1 UNTERLEGSCHEIBE	ARANDELA ROSETTA PIANA	WASHER FLADSKIVE	RONDELLE ANILHA	131R
12		79067023		1	CONEXÃO HYDRAULIKKUPPLUNG	RACOR RACCORDO IDRAULICO	CONNECTOR, HYD. FORSKRUNING	RACCORD CONECTOR	020R
13		14438085		1	ANEL "O", 19.3MM ID x 2.4 Thk O-RING	JUNTA HERMETICA ANELLO TOROIDALE	O-RING O-RING	JOINT THORIQUE O-RING	055A
14		75250510		1	MANGUEIRA SCHLAUCH	MANGA MANICOTTO FLESSIBILE	HOSE SLANGE	FLEXIBLE TUBO FLEXIVEL	030M
15		12173890		2	COLAR SCHLAUCHKLEMME	COLLAR COLLARE	CLIP, HOSE KRAVE	COLLIER COLAR	180C
16		14438185		1	ANEL "O", 24MM ID x 3.0 Thk O-RING	JUNTA HERMETICA ANELLO TOROIDALE	O-RING O-RING	JOINT THORIQUE O-RING	055A
17		87360604		2	CONEXÃO HYDRAULIKKUPPLUNG	RACOR RACCORDO IDRAULICO	CONNECTOR, HYD. FORSKRUNING	RACCORD CONECTOR	020R
18		15896221		1	PORCA, M6, Cl 10 MUTTER	TUERCA DADO	NUT MOETRIK	ECROU PORCA	010D
19		12644421		1	ARRUELA PLANA, M6 x 15 x 1 UNTERLEGSCHEIBE	ARANDELA ROSETTA PIANA	WASHER FLADSKIVE	RONDELLE ANILHA	131R
20		70927312		1	BRAÇADEIRA SPANNSATZ	ABRAZADERA FASCETTA	COLLAR SLANGEBAAND	COLLIER COLAR	031F

Machine with Damper

D170

04-07	01	p2	05/09

COMANDO HIDRÁULICO EMBREAGEM DE DIREÇÃO
MANDO HIDRAULICO EMBRAGUES DE DIRECCION
HYDRAULIC CONTROL - STEERING CLUTCH
HYDRAULIC CONTROL - STEERING CLUTCH

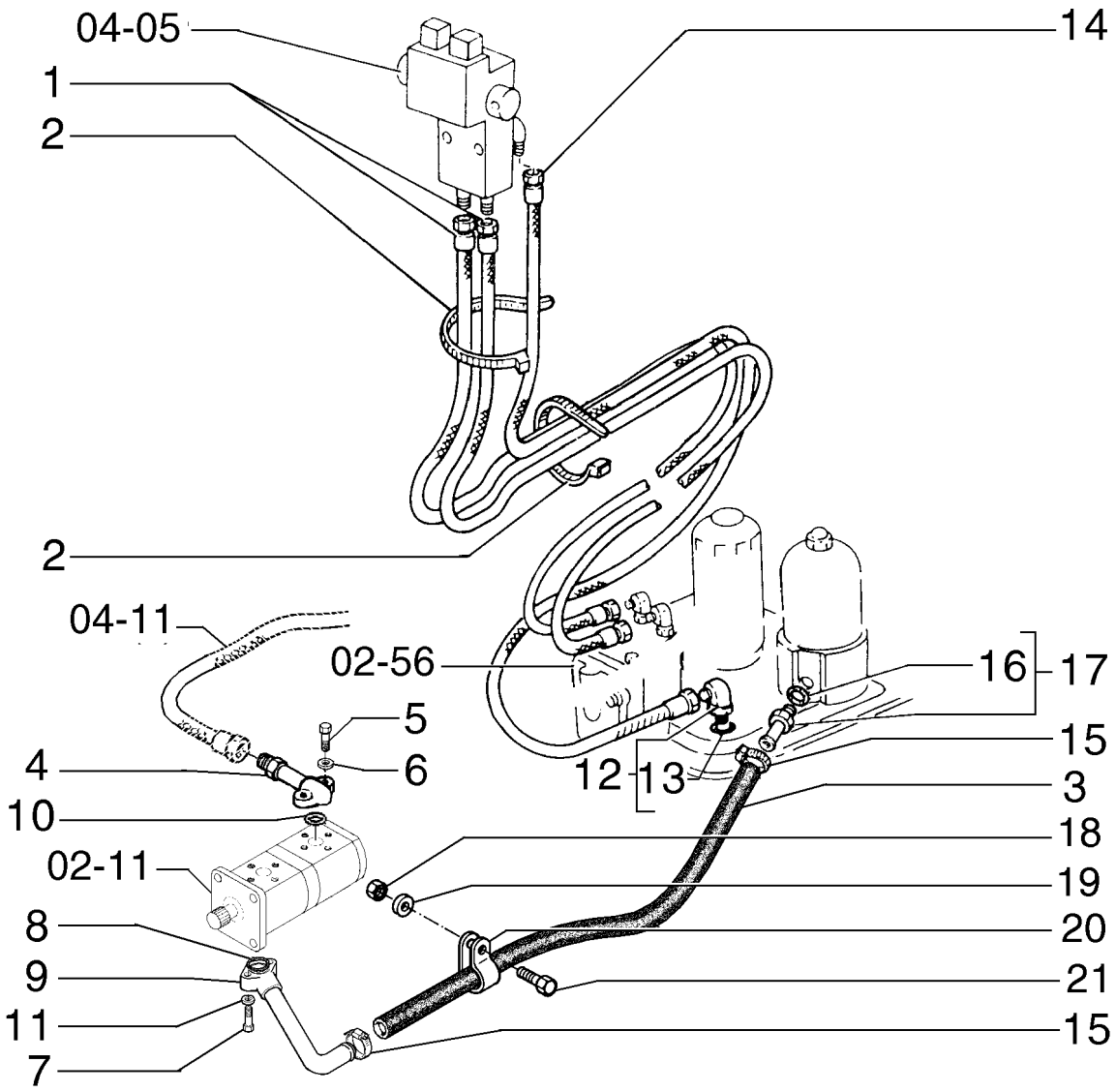

HYDRAULIC CONTROL - STEERING CLUTCH
HYDRAULIC CONTROL - STEERING CLUTCH
HYDRAULIC CONTROL - STEERING CLUTCH
HYDRAULIC CONTROL - STEERING CLUTCH

R	N	P.N.	MOD	Q	Denominação Bezeichnung	Denominacion Descrizione	Description Beskrivelse	Description Denominação	L.C.
21		10902431		1	PARAFUSO, Hex, M6 x 20, 10.9				
						TORNILLO	BOLT	BOULON	140B
					SCHRAUBE	BULLONE	SKRUE	PARAFUSO	

04-08	01	p1	05/09

SISTEMA HIDRÁULICO DAS EMBREAGENS DE DIREÇÃO
SISTEMA HIDRAULICO DE EMBRAGUES DE DIRECCION
HYDRAULIC CONTROL - STEERING CLUTCH
HYDRAULIC CONTROL - STEERING CLUTCH

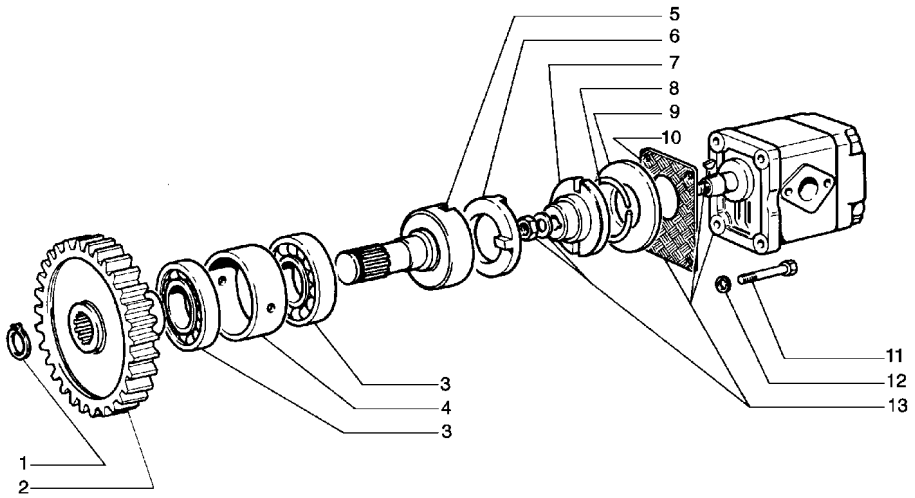

HYDRAULIC CONTROL - STEERING CLUTCH
HYDRAULIC CONTROL - STEERING CLUTCH
HYDRAULIC CONTROL - STEERING CLUTCH
HYDRAULIC CONTROL - STEERING CLUTCH

R	N	P.N.	MOD	Q	Denominação Bezeichnung	Denominacion Descrizione	Description Beskrivelse	Description Denominação	L.C.
1		11067476		1	ANEL, M26, Ext SPRENGRING	ANILLO DE RESORTE ANELLO ELASTICO	RING, SNAP LÅSERING	ANNEAU D'ARRÊT ANEL	054A
2		79010927		1	ENGRENAGEM ZAHNRAD	ENGRANAJE INGRANAGGIO	GEAR TANDHJUL	PIGNON CARRETO	050I
3		20685450		2	ROLAMENTO KUGELLAGER	RODAMIENTO DE BOLA CUSCINETTO A SFERA	BEARING, BALL KUGLELEJE	ROULEMENT A BILLES ROLAMENTO	343C
4		79009557		1	ESPAÇADOR DISTANZSTÜCK	SEPARADOR DISTANZIALE	SPACER AFSTANDSSTYKKE	ENTRETOISE ESPACADOR	075D
5		79010926		1	EIXO WELLE	EJE ALBERO	SHAFT AKSEL	ARBRE VEIO	016A
6		4526899		1	ANEL DE ACOPLAMENTO RING, COUPLING	ANILLO DE ARRASTRE ANELLO TRASCINAMEN	RING, COUPLING KOBLINGSSKIVE	MANCHON D'ACCOUPL. ANEL DE LIGACAO	059A
7		591794		1	LUVA DE ACOPLAMENTO HÜLSE	MANGUITO MANICOTTO	SLEEVE TRYKLEJE, KOBLING	MANCHON TUBO	031M
8		4526900		1	ANEL-TRAVA SICHERUNGSRING	ANILLO DE FRENO ANELLO DI SICUREZZA	RING, LOCKING LAASESKIVE	JONC D'ARRET ANEL DE SEGURANCA	051A
9		565154		1	ANEL RING	ANILLO ANELLO	RING RING	ANNEAU ANEL	045A
10		565153		1	JUNTA DICHTUNG, FLACH	JUNTA HERMETICA GUARNIZIONE	GASKET PAKNING	JOINT JUNTA	123G
11		10903021		4	PARAFUSO, Hex, M6 x 35, 8.8 SCHRAUBE	TORNILLO BULLONE	BOLT SKRUE	BOULON PARAFUSO	140B
12		10516471		4	ARRUELA-TRAVA SICHERUNGSSCHEIBE	ARANDELA DE FRENO ROSETTA DI SICUREZZ	WASHER, LOCK LAASESKIVE	RONDELLE FREIN ANILHA DE FIXACAO	132R
13		79066184		1	BOMBA HIDRÁULICA HYRAULIKPUMPE	BOMBA HIDRÁULICA POMPA IDRAULICA	PUMP, HYDRAULIC HYDRAULIKPUMPE	POMPE HYDRAULIQUE BOMBA HIDRÁULICA	155P

04-09	01	p1	05/09

COMANDO HIDRÁULICO EMBREAGEM DE DIREÇÃO
MANDO HIDRAULICO EMBRAGUES DE DIRECCION
HYDRAULIC CONTROL - STEERING CLUTCH
HYDRAULIC CONTROL - STEERING CLUTCH

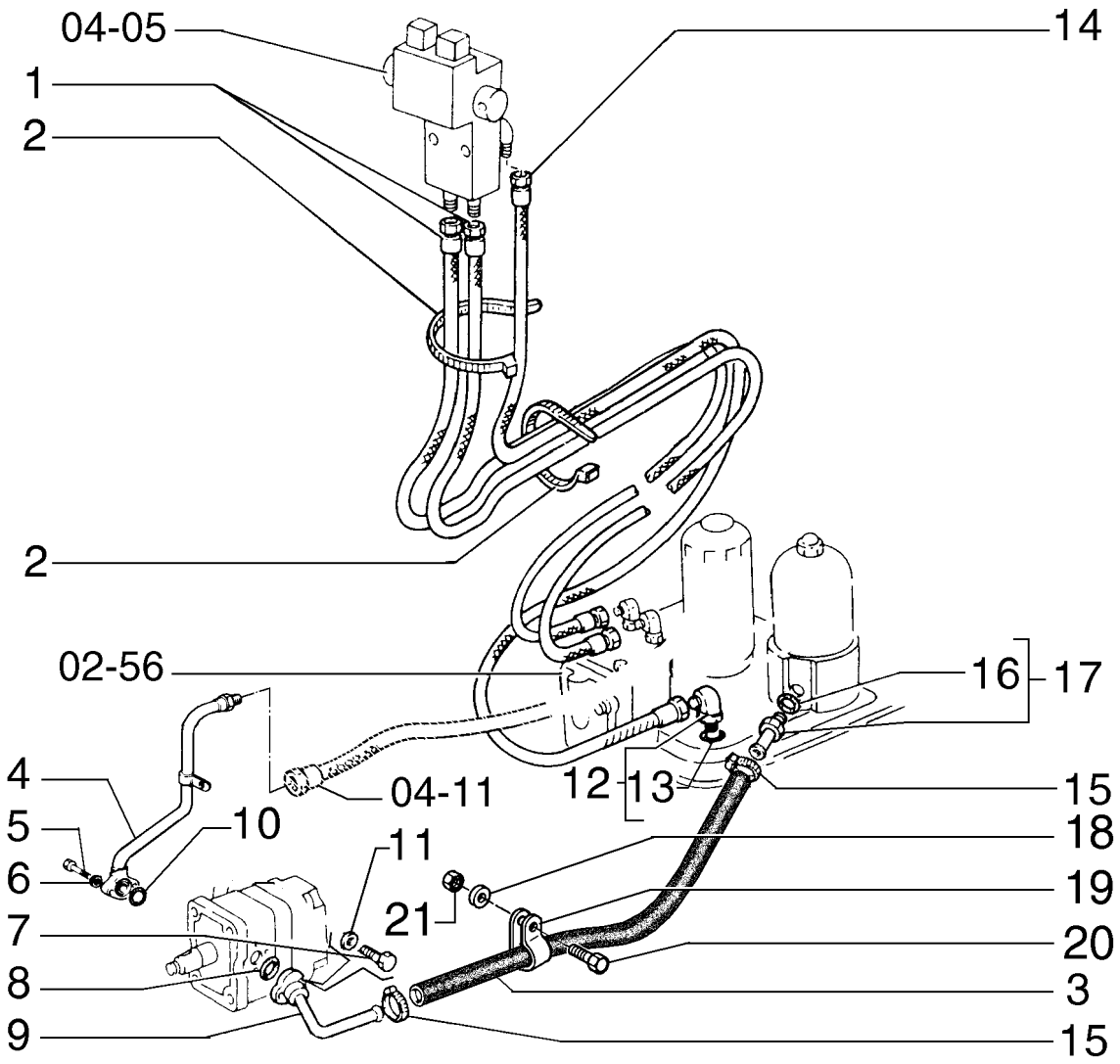

HYDRAULIC CONTROL - STEERING CLUTCH
HYDRAULIC CONTROL - STEERING CLUTCH
HYDRAULIC CONTROL - STEERING CLUTCH
HYDRAULIC CONTROL - STEERING CLUTCH

R	N	P.N.	MOD	Q	Denominação Bezeichnung	Denominacion Descrizione	Description Beskrivelse	Description Denominação	L.C.
1		**75250509**		2	MANGUEIRA	MANGA	HOSE	FLEXIBLE	030M
					SCHLAUCH	MANICOTTO FLESSIBILE	SLANGE	TUBO FLEXIVEL	
2		**4982514**		4	TIRA DE CABO	CIERRA CABLES	STRAP, CABLE	SERRE-CABLE	P716
					KABELBINDER	CINGHIA, CABLAGGIO	SELEKABEL	APRIETACABLES	
3		**87360605**		1	MANGUEIRA	MANGA	HOSE	FLEXIBLE	030M
					SCHLAUCH	MANICOTTO FLESSIBILE	SLANGE	TUBO FLEXIVEL	
4		**76002713**		1	TUBO RÍGIDO	TUBO RIGIDO	TUBE, RIGID	TUYAU RIGIDE	193T
					LEITUNG	TUBO RIGIDO	ROER	TUBO RIGIDO	
5		**10902831**		2	PARAFUSO, Hex, M6 x 30, 10.9				
						TORNILLO	BOLT	BOULON	140B
					SCHRAUBE	BULLONE	SKRUE	PARAFUSO	
6		**10571579**		2	ARRUELA-TRAVA, M6	ARANDELA DE FRENO	WASHER, LOCK	RONDELLE FREIN	132R
					SICHERUNGSSCHEIBE	ROSETTA DI SICUREZZA	LAASESKIVE	ANILHA DE FIXACAO	
7		**16044031**		2	PARAFUSO, Hex, M8 x 40, 10.9				
						TORNILLO	BOLT	BOULON	140B
					SCHRAUBE	BULLONE	SKRUE	PARAFUSO	
8		**14457680**		1	ANEL "O", -118, 70 Duro, .862" ID x .103" Thk				
						JUNTA HERMETICA	O-RING	JOINT THORIQUE	055A
					O-RING	ANELLO TOROIDALE	O-RING	O-RING	
9		**{87553124}**		1					
10		**14457280**		1	ANEL "O", -114, 70 Duro, .612" ID x .103" Thk				
						JUNTA HERMETICA	O-RING	JOINT THORIQUE	055A
					O-RING	ANELLO TOROIDALE	O-RING	O-RING	
11		**14496531**		2	ARRUELA PLANA, M8 x 17 x 1.6				
						ARANDELA	WASHER	RONDELLE	131R
					UNTERLEGSCHEIBE	ROSETTA PIANA	FLADSKIVE	ANILHA	
12		**79067023**		1	CONEXÃO	RACOR	CONNECTOR, HYD.	RACCORD	020R
					HYDRAULIKKUPPLUNG	RACCORDO IDRAULICO	FORSKRUNING	CONECTOR	
13		**14438085**		1	ANEL "O", 19.3MM ID x 2.4 Thk				
						JUNTA HERMETICA	O-RING	JOINT THORIQUE	055A
					O-RING	ANELLO TOROIDALE	O-RING	O-RING	
14		**75250510**		1	MANGUEIRA	MANGA	HOSE	FLEXIBLE	030M
					SCHLAUCH	MANICOTTO FLESSIBILE	SLANGE	TUBO FLEXIVEL	
15		**12173990**		2	COLAR	COLLAR	CLIP, HOSE	COLLIER	180C
					SCHLAUCHKLEMME	COLLARE	KRAVE	COLAR	
16		**14438185**		1	ANEL "O", 24MM ID x 3.0 Thk				
						JUNTA HERMETICA	O-RING	JOINT THORIQUE	055A
					O-RING	ANELLO TOROIDALE	O-RING	O-RING	
17		**87360604**		1	CONEXÃO	RACOR	CONNECTOR, HYD.	RACCORD	020R
					HYDRAULIKKUPPLUNG	RACCORDO IDRAULICO	FORSKRUNING	CONECTOR	
18		**12644421**		1	ARRUELA PLANA, M6 x 15 x 1				
						ARANDELA	WASHER	RONDELLE	131R
					UNTERLEGSCHEIBE	ROSETTA PIANA	FLADSKIVE	ANILHA	
19		**70927312**		1	BRAÇADEIRA	ABRAZADERA	COLLAR	COLLIER	031F
					SPANNSATZ	FASCETTA	SLANGEBAAND	COLAR	
20		**10902431**		1	PARAFUSO, Hex, M6 x 20, 10.9				
						TORNILLO	BOLT	BOULON	140B
					SCHRAUBE	BULLONE	SKRUE	PARAFUSO	

Machine with Torque Converter

D170

04-09	01	p2	05/09

COMANDO HIDRÁULICO EMBREAGEM DE DIREÇÃO
MANDO HIDRAULICO EMBRAGUES DE DIRECCION
HYDRAULIC CONTROL - STEERING CLUTCH
HYDRAULIC CONTROL - STEERING CLUTCH

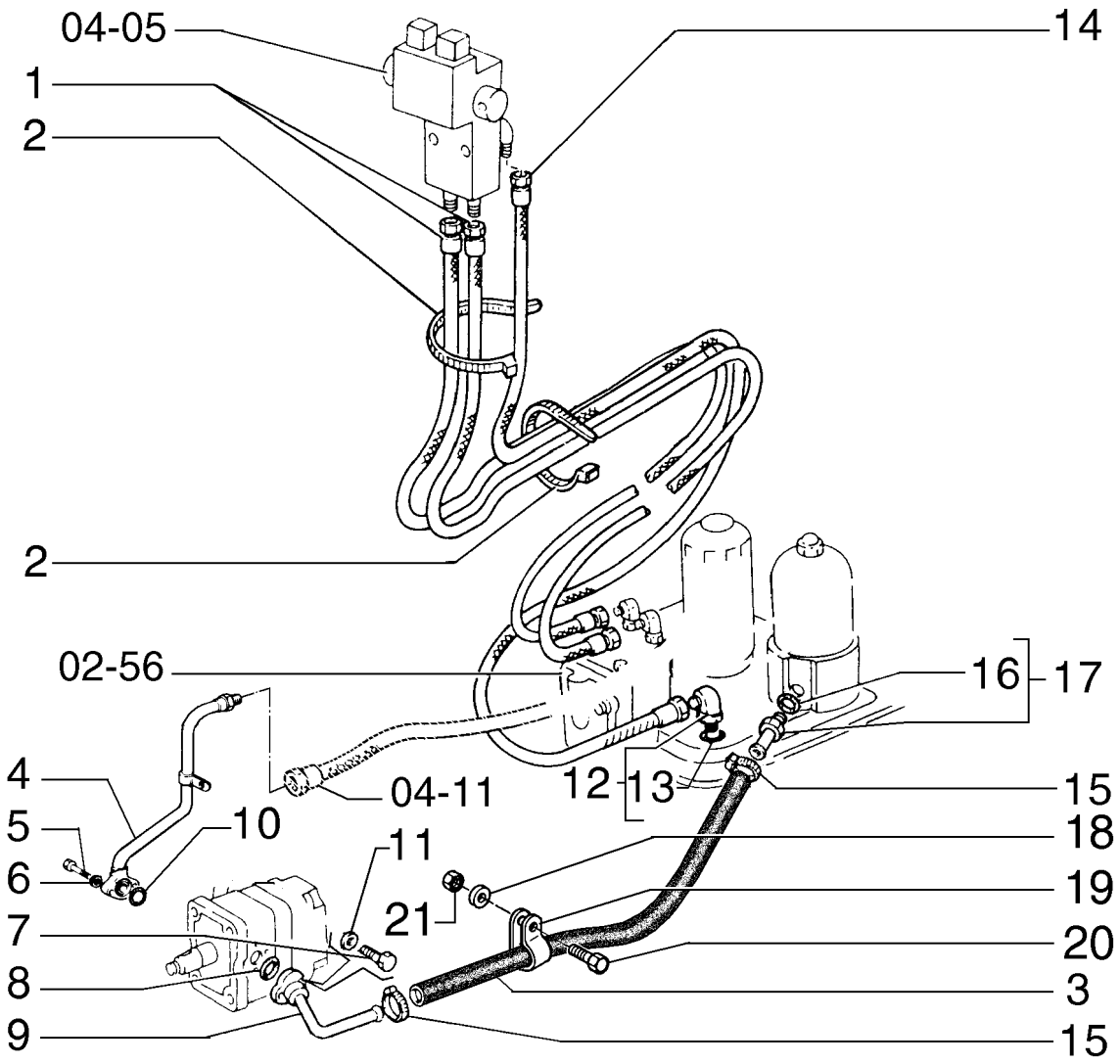

HYDRAULIC CONTROL - STEERING CLUTCH
HYDRAULIC CONTROL - STEERING CLUTCH
HYDRAULIC CONTROL - STEERING CLUTCH
HYDRAULIC CONTROL - STEERING CLUTCH

R	N	P.N.	MOD	Q	Denominação Bezeichnung	Denominacion Descrizione	Description Beskrivelse	Description Denominação	L.C.
21		**15896221**		1	PORCA, M6, Cl 10 MUTTER	TUERCA DADO	NUT MOETRIK	ECROU PORCA	010D

04-10	01	p1	10/08

COMANDO HIDRÁULICO DA DIREÇÃO
MANDO HIDRAULICO DE LA DIRECCION
BRAKE AND STEERING VALVE
BRAKE AND STEERING VALVE

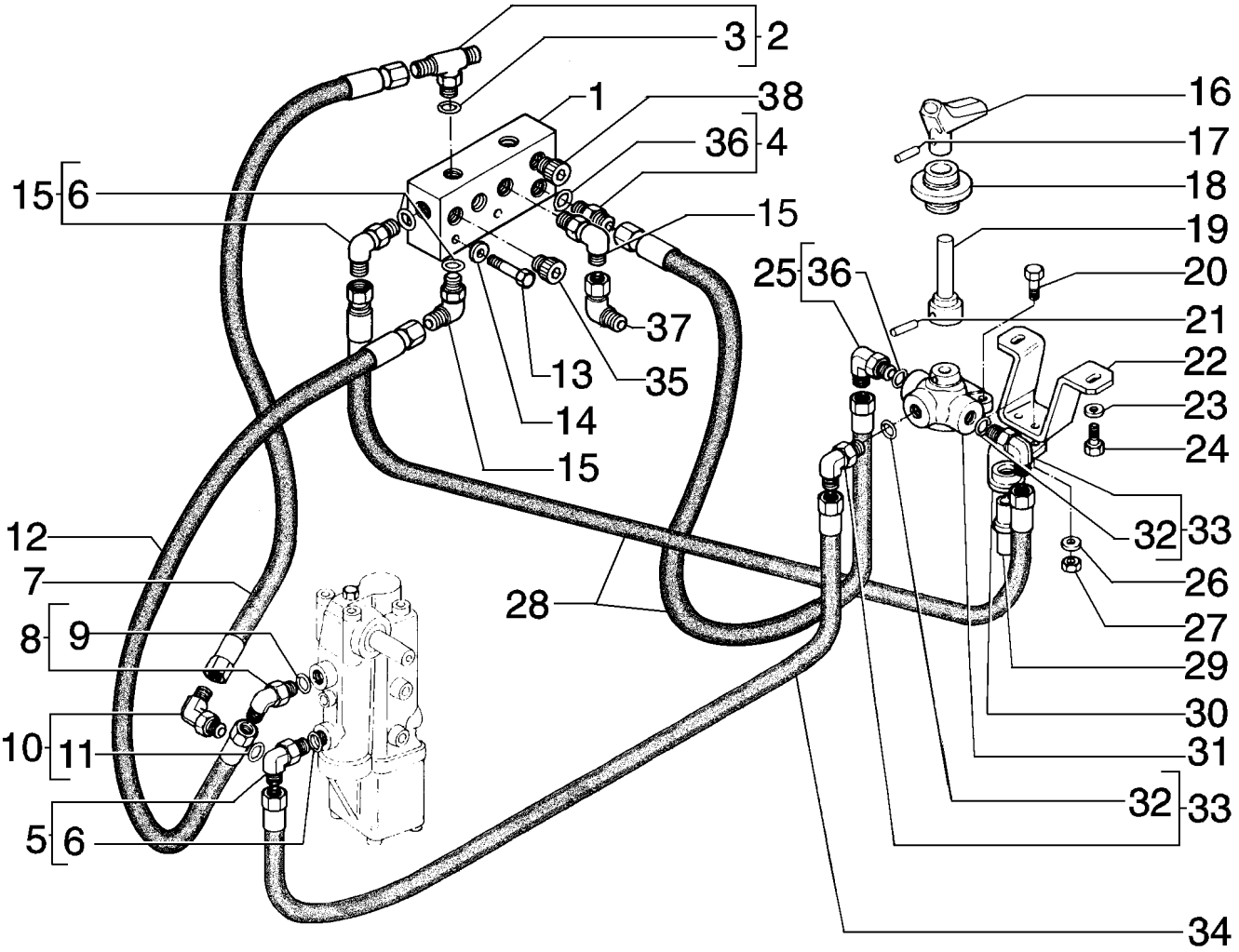

BRAKE AND STEERING VALVE
BRAKE AND STEERING VALVE
BRAKE AND STEERING VALVE
BRAKE AND STEERING VALVE

R	N	P.N.	MOD	Q	Denominação Bezeichnung	Denominacion Descrizione	Description Beskrivelse	Description Denominação	L.C.
1		79109281		1	VÁLVULA HIDRAULICA	VALVULA HIDRAULICA	VALVE, HYDRAULIC	SOUPAPE HYDRAULIQU	010V
					HYDRAULIKVENTIL	VALVOLA IDRAULICA	VENTIL HYDRAULIK	VALVULA HIDRAULICA	
2		79115106		1	CONEXÃO DE TRÊS VIAS	RACOR DE TRES BOCAS	CONNECTION, 3 WAY	RACCORD A 3 VOIES	016R
					DREIWEG-VERTEILERST	RACCORDO A TRE VIE	TRE-VEJS FORSKRUNIN	CONECTOR DE 3 VIAS	
3		14437985		1	ANEL "O", 15.3MM ID x 2.4 Thk				
						JUNTA HERMETICA	O-RING	JOINT THORIQUE	055A
					O-RING	ANELLO TOROIDALE	O-RING	O-RING	
4		79066938		2	CONEXAO	CONEXION	FITTING	RACCORD	3300
					FITTING	RACCORDO	FITTING	CONEXAO	
5		79067017		2	COTOVELO	CODO	ELBOW	COUDE	085G
					KNIESTUECK	GOMITO	VINKELROER	JOELHO	
6		14437785		3	ANEL "O", 11.3MM ID x 2.4 Thk				
						JUNTA HERMETICA	O-RING	JOINT THORIQUE	055A
					O-RING	ANELLO TOROIDALE	O-RING	O-RING	
7		75283470		1	MANGUEIRA	MANGA	HOSE	FLEXIBLE	030M
					SCHLAUCH	MANICOTTO FLESSIBILE	SLANGE	TUBO FLEXIVEL	
8		79067019		1	COTOVELO	CODO	ELBOW	COUDE	085G
					KNIESTUECK	GOMITO	VINKELROER	JOELHO	
9		14437885		1	ANEL "O", 13.3MM ID x 2.4 Thk				
						JUNTA HERMETICA	O-RING	JOINT THORIQUE	055A
					O-RING	ANELLO TOROIDALE	O-RING	O-RING	
10		79067024		1	COTOVELO	CODO	ELBOW	COUDE	085G
					KNIESTUECK	GOMITO	VINKELROER	JOELHO	
11		14438085		1	ANEL "O", 19.3MM ID x 2.4 Thk				
						JUNTA HERMETICA	O-RING	JOINT THORIQUE	055A
					O-RING	ANELLO TOROIDALE	O-RING	O-RING	
12		75212751		1	MANGUEIRA	MANGA	HOSE	FLEXIBLE	030M
					SCHLAUCH	MANICOTTO FLESSIBILE	SLANGE	TUBO FLEXIVEL	
13		16044331		2	PARAFUSO, Hex, M8 x 55, 10.9				
						TORNILLO	BOLT	BOULON	140B
					SCHRAUBE	BULLONE	SKRUE	PARAFUSO	
14		14496531		2	ARRUELA PLANA, M8 x 17 x 1.6				
						ARANDELA	WASHER	RONDELLE	131R
					UNTERLEGSCHEIBE	ROSETTA PIANA	FLADSKIVE	ANILHA	
15		79067018		3	COTOVELO	CODO	ELBOW	COUDE	085G
					KNIESTUECK	GOMITO	VINKELROER	JOELHO	
16		79090157		1	MANILHA	MANECILLA	HANDLE	POIGNÉE	020M
					GRIFF	MANIGLIA	HAANDTAG	MANIPULO	
17		14164071		1	PINO-ELÁSTICO	PASADOR TUBOLAR	PIN, ROLL	GOUPILLE ELASTIQUE	200S
					SPANNSTIFT	SPINA ELASTICA	SPLIT	TROCO	
18		79090158		1	BUCHA	CASQUILLO	BUSHING	BAGUE	095B
					BUECHSE	BOCCOLA	BOESNING	CASQUILHO	
19		79090159		1	CUBO	CUBO	HUB	MOYEU	135M
					NABE	MOZZO	NAV	CUBO	
20		14306520		2	PARAFUSO, Hex Soc Hd, M8 x 30, 8.8				
						TORNILLO	SCREW	VIS	040V
					SCHRAUBE	VITE	SKRUE	PARAFUSO	

04-10	01	p2	10/08

COMANDO HIDRÁULICO DA DIREÇÃO
MANDO HIDRAULICO DE LA DIRECCION
BRAKE AND STEERING VALVE
BRAKE AND STEERING VALVE

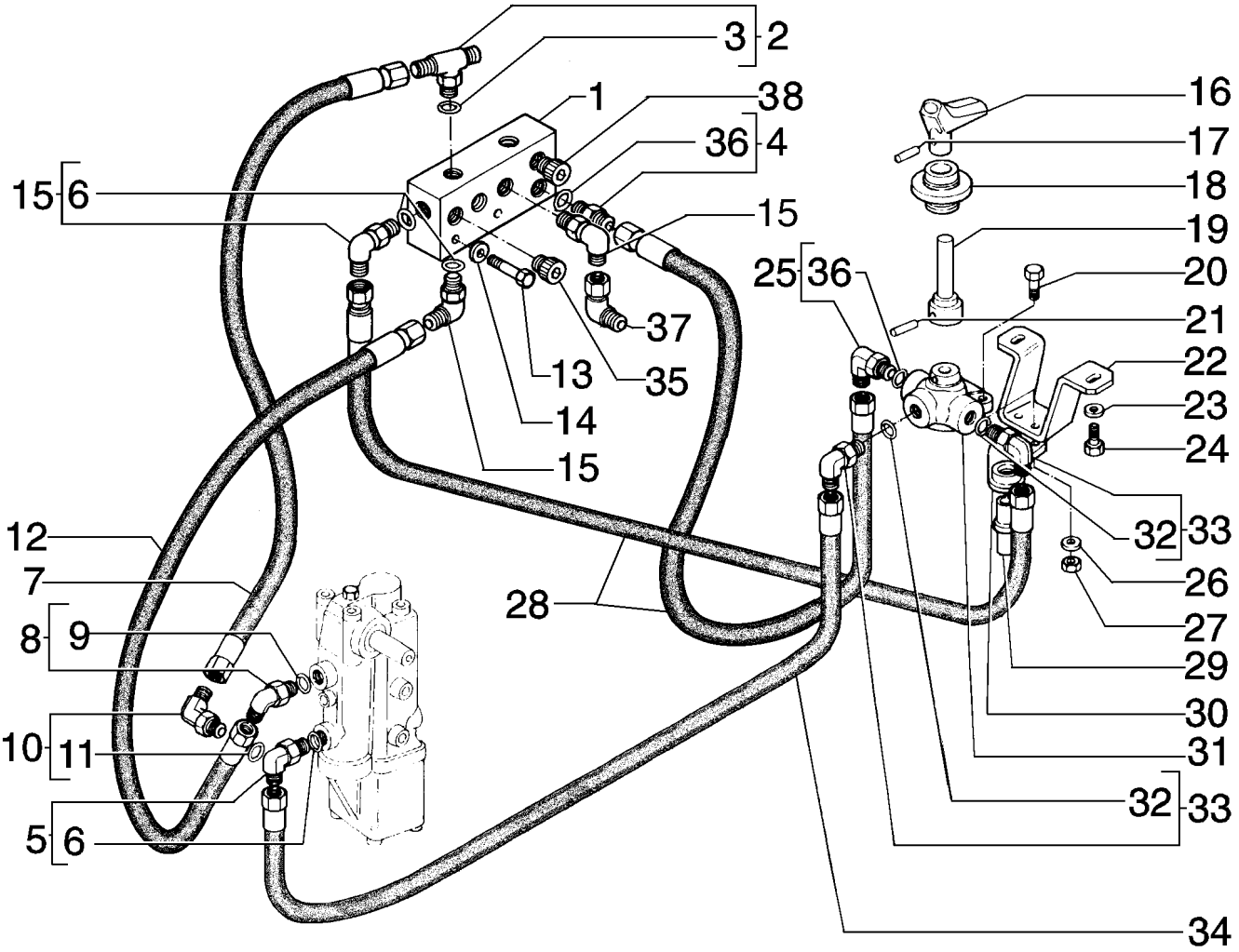

BRAKE AND STEERING VALVE
BRAKE AND STEERING VALVE
BRAKE AND STEERING VALVE
BRAKE AND STEERING VALVE

R	N	P.N.	MOD	Q	Denominação Bezeichnung	Denominacion Descrizione	Description Beskrivelse	Description Denominação	L.C.
21		14607870		1	PINO DE FIXAÇÃO, M8 x 70, Slotted				
						PASADOR DE FIJACION	PIN, LOCK	CHEVILLE	081P
					SICHERUNGSSTIFT	PERNO DI FISSAGGIO	LAASETAP	PERNO DE FIXACAO	
22		75269451		1	SUPORTE	SOPORTE	SUPPORT	SUPPORT	300S
					HALTERUNG, LAGERBO	SUPPORTO	BESLAG	SUPORTE	
23		14496631		2	ARRUELA PLANA, M10 x 21 x 2				
						ARANDELA	WASHER	RONDELLE	131R
					UNTERLEGSCHEIBE	ROSETTA PIANA	FLADSKIVE	ANILHA	
24		11106031		2	PARAFUSO, Hex, M10 x 20, 10.9, Full Thd				
						TORNILLO	SCREW	VIS	040V
					SCHRAUBE	VITE	SKRUE	PARAFUSO	
25		79056626		1	CONEXÃO	RACOR	CONNECTOR, HYD.	RACCORD	020R
					HYDRAULIKKUPPLUNG	RACCORDO IDRAULICO	FORSKRUNING	CONECTOR	
26		12645031		2	ARRUELA PLANA, M8.45 x 21 x 3 Thk, HT				
						ARANDELA	WASHER	RONDELLE	131R
					UNTERLEGSCHEIBE	ROSETTA PIANA	FLADSKIVE	ANILHA	
27		16100821		2	PORCA, M8, Cl 10	TUERCA	NUT	ECROU	010D
					MUTTER	DADO	MOETRIK	PORCA	
28		75322973		2	MANGUEIRA	MANGA	HOSE	FLEXIBLE	030M
					SCHLAUCH	MANICOTTO FLESSIBILE	SLANGE	TUBO FLEXIVEL	
29		75252230		1	SENSOR	SENSOR	SENSOR	CAPTEUR	608S
					SENSOR	SENSORE	FØLER	SENSOR	
30		76018686		1	PLACA	PLACA	PLATE	PLAQUE	105P
					BLECH, PLATTE	PIASTRA	PLADE	CHAPA	
31		79107235		1	DISTRIBUIDOR	VALVULA DISTRIBUIDOF	VALVE, CONTROL	DISTRIBUTEUR	083D
					REGELVENTIL	DISTRIBUTORE	STYREVENTIL	VALVULA DE CONTROLE	
32		70925081		2	ANEL "O"	JUNTA HERMETICA	O-RING	JOINT THORIQUE	055A
					O-RING	ANELLO TOROIDALE	O-RING	O-RING	
33		79069455		2	CONEXÃO	RACOR	CONNECTOR, HYD.	RACCORD	020R
					HYDRAULIKKUPPLUNG	RACCORDO IDRAULICO	FORSKRUNING	CONECTOR	
34		75280815		2	MANGUEIRA	MANGA	HOSE	FLEXIBLE	030M
					SCHLAUCH	MANICOTTO FLESSIBILE	SLANGE	TUBO FLEXIVEL	
35		10119440		2	BUJÃO, M18 x 1.5 x 16, Brass				
						TAPÓN	PLUG	BOUCHON	050T
					STOPFEN	TAPPO	PROP	BUJAO	
36		14437785		1	ANEL "O", 11.3MM ID x 2.4 Thk				
						JUNTA HERMETICA	O-RING	JOINT THORIQUE	055A
					O-RING	ANELLO TOROIDALE	O-RING	O-RING	
37		70921013		1	COTOVELO	CODO	ELBOW	COUDE	085G
					KNIESTUECK	GOMITO	VINKELROER	JOELHO	
38		10118740		1	BUJÃO, M14 x 1.5 x 15, Brass				
						TAPÓN	PLUG	BOUCHON	050T
					STOPFEN	TAPPO	PROP	BUJAO	

04-11	01	p1	11/08

COMANDO HIDRÁULICO DA DIREÇÃO - FILTRO
MANDO HIDRAULICO DE LA DIRECCION - FILTRO
BRAKE AND STEERING VALVE - FILTER
BRAKE AND STEERING VALVE - FILTER

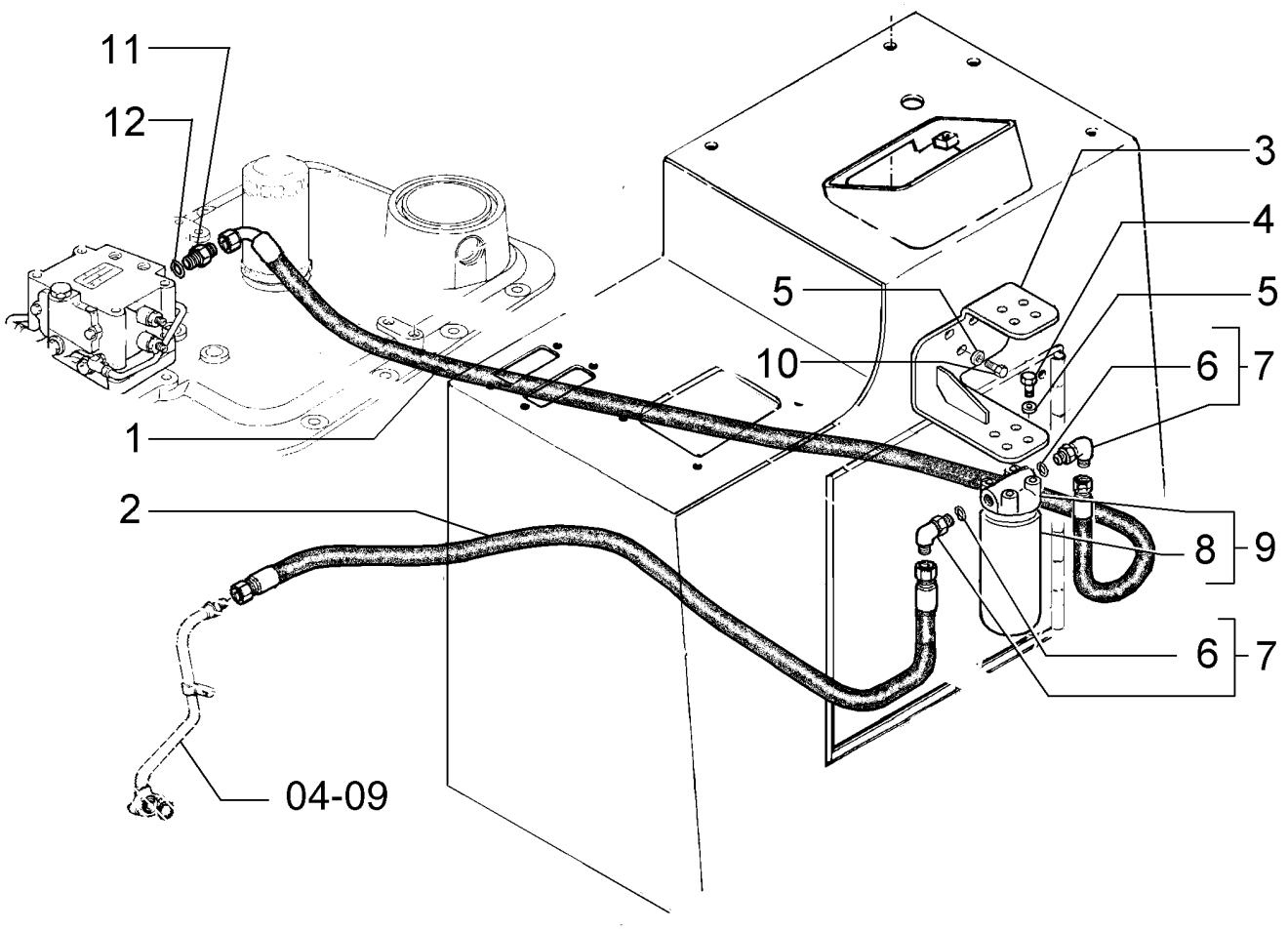

BRAKE AND STEERING VALVE - FILTER
BRAKE AND STEERING VALVE - FILTER
BRAKE AND STEERING VALVE - FILTER
BRAKE AND STEERING VALVE - FILTER

R	N	P.N.	MOD	Q	Denominação Bezeichnung	Denominacion Descrizione	Description Beskrivelse	Description Denominação	L.C.
1		75323011		1	MANGUEIRA SCHLAUCH	MANGA MANICOTTO FLESSIBILE	HOSE SLANGE	FLEXIBLE TUBO FLEXIVEL	030M
2		75253318		1	MANGUEIRA SCHLAUCH	MANGA MANICOTTO FLESSIBILE	HOSE SLANGE	FLEXIBLE TUBO FLEXIVEL	030M
3		75327750		1	SUPORTE HALTERUNG, LAGERBO	SOPORTE SUPPORTO	SUPPORT BESLAG	SUPPORT SUPORTE	300S
4		11106031		4	PARAFUSO, Hex, M10 x 20, 10.9, Full Thd SCHRAUBE	TORNILLO VITE	SCREW SKRUE	VIS PARAFUSO	040V
5		10516871		7	ARRUELA PLANA UNTERLEGSCHEIBE	ARANDELA ROSETTA PIANA	WASHER FLADSKIVE	RONDELLE ANILHA	131R
6		70933474		1	COTOVELO KNIESTUECK	CODO GOMITO	ELBOW VINKELROER	COUDE JOELHO	085G
7		79070959		2	COTOVELO KNIESTUECK	CODO GOMITO	ELBOW VINKELROER	COUDE JOELHO	085G
8		75267485		1	FILTRO FILTER	FILTRO FILTRO	FILTER FILTER	FILTRE FILTRO	065F
9		75267451		1	FILTRO DE ÓLEO MOTORÖLFILTER	FILTRO DE ACEITE FILTRO OLIO MOTORE	FILTER, ENGINE OIL OLIEFILTER	FILTRE A HUILE MOTEU FILTRO DE OLEO	067F
10		11106631		3	PARAFUSO, Hex, M10 x 35, 10.9, Full Thd SCHRAUBE	TORNILLO BULLONE	BOLT SKRUE	BOULON PARAFUSO	140B
11		79096253		1	CONEXÃO HYDRAULIKKUPPLUNG	RACOR RACCORDO IDRAULICO	CONNECTOR, HYD. FORSKRUNING	RACCORD CONECTOR	020R
12		14457380		1	ANEL "O", -115, 70 Duro, .674" ID x .103" Thk O-RING	JUNTA HERMETICA ANELLO TOROIDALE	O-RING O-RING	JOINT THORIQUE O-RING	055A

04-11	02	p1	11/08

FREIO E DIREÇÃO VÁLVULA - FILTRO APÓS O CHASSI N8AC01864
FRENO Y DIRECCION VALVULA - FILTRO DESPUES CHASI N8AC01864
BRAKE AND STEERING VALVE - FILTER ASN N8AC01864
BRAKE AND STEERING VALVE - FILTER ASN N8AC01864

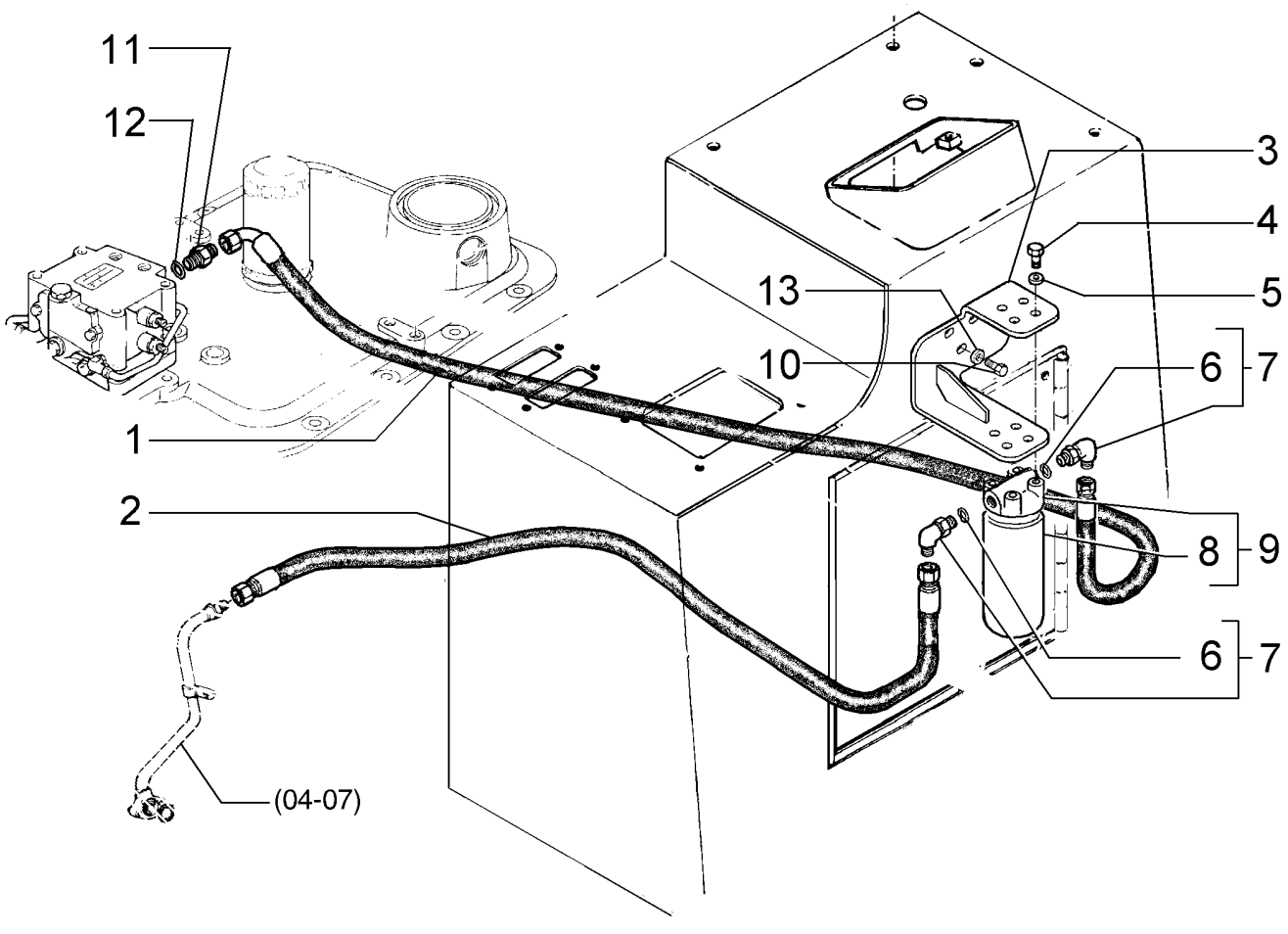

BRAKE AND STEERING VALVE - FILTER ASN N8AC01864
BRAKE AND STEERING VALVE - FILTER ASN N8AC01864
BRAKE AND STEERING VALVE - FILTER ASN N8AC01864
BRAKE AND STEERING VALVE - FILTER ASN N8AC01864

R	N	P.N.	MOD	Q	Denominação Bezeichnung	Denominacion Descrizione	Description Beskrivelse	Description Denominação	L.C.
1		75263185		1	MANGUEIRA	MANGA	HOSE	FLEXIBLE	030M
					SCHLAUCH	MANICOTTO FLESSIBILE	SLANGE	TUBO FLEXIVEL	
2		75253318		1	MANGUEIRA	MANGA	HOSE	FLEXIBLE	030M
					SCHLAUCH	MANICOTTO FLESSIBILE	SLANGE	TUBO FLEXIVEL	
3		84143087		1	SUPORTE	SOPORTE	SUPPORT	SUPPORT	300S
					HALTERUNG, LAGERBO	SUPPORTO	BESLAG	SUPORTE	
4		70922925		4	PARAFUSO	TORNILLO	SCREW	VIS	040V
					SCHRAUBE	VITE	SKRUE	PARAFUSO	
5		10519621		7	ARRUELA PLANA, M8 x 17 x 2				
						ARANDELA	WASHER	RONDELLE	131R
					UNTERLEGSCHEIBE	ROSETTA PIANA	FLADSKIVE	ANILHA	
6		14453981		1	ANEL "O", -022, Cl 7, .989 " ID x .070" Thk				
						JUNTA HERMETICA	O-RING	JOINT THORIQUE	055A
					O-RING	ANELLO TOROIDALE	O-RING	O-RING	
7		218-5119		2	COTOVELO	CODO	ELBOW	COUDE	085G
					KNIESTUECK	GOMITO	VINKELROER	JOELHO	
8		84144846		1	ELEMENTO FILTRANTE	ELEMENTO DE FILTRAD	FILTER, ELEMENT	ELÉMENT FILTRANT	020E
					FILTERELEMENT	ELEMENTO DEL FILTRO	FILTERELEMENT	ELEMENTO DE FILTRO	
9		84144841		1	FILTRO, OLEO HIDRAULICO				
						FILTRO, ACEITE HIDRAU	FILTER, HYDRAULIC OIL	FILTRE, HUILE HYDRAU	074F
					HYDRAULIKÖLFILTER	FILTRO, OLIO IDRAULIC	FILTER, HYDRAULIKOLIE	FILTRO, OLEO HIDRAUL	
10		11106631		3	PARAFUSO, Hex, M10 x 35, 10.9, Full Thd				
						TORNILLO	BOLT	BOULON	140B
					SCHRAUBE	BULLONE	SKRUE	PARAFUSO	
11		79096253		1	CONEXÃO	RACOR	CONNECTOR, HYD.	RACCORD	020R
					HYDRAULIKKUPPLUNG	RACCORDO IDRAULICO	FORSKRUNING	CONECTOR	
12		14457380		1	ANEL "O", -115, 70 Duro, .674" ID x .103" Thk				
						JUNTA HERMETICA	O-RING	JOINT THORIQUE	055A
					O-RING	ANELLO TOROIDALE	O-RING	O-RING	
13		10516871		3	ARRUELA PLANA	ARANDELA	WASHER	RONDELLE	131R
					UNTERLEGSCHEIBE	ROSETTA PIANA	FLADSKIVE	ANILHA	

04-11	03	p1	11/08

FREIO E DIREÇÃO VÁLVULA - FILTRO APÓS CHASSI N8AC01864
FRENO Y DIRECCION VALVULA - FILTRO DESPUES CHASI N8AC01864
BRAKE AND STEERING VALVE - FILTER ASN N8AC01864
BRAKE AND STEERING VALVE - FILTER ASN N8AC01864

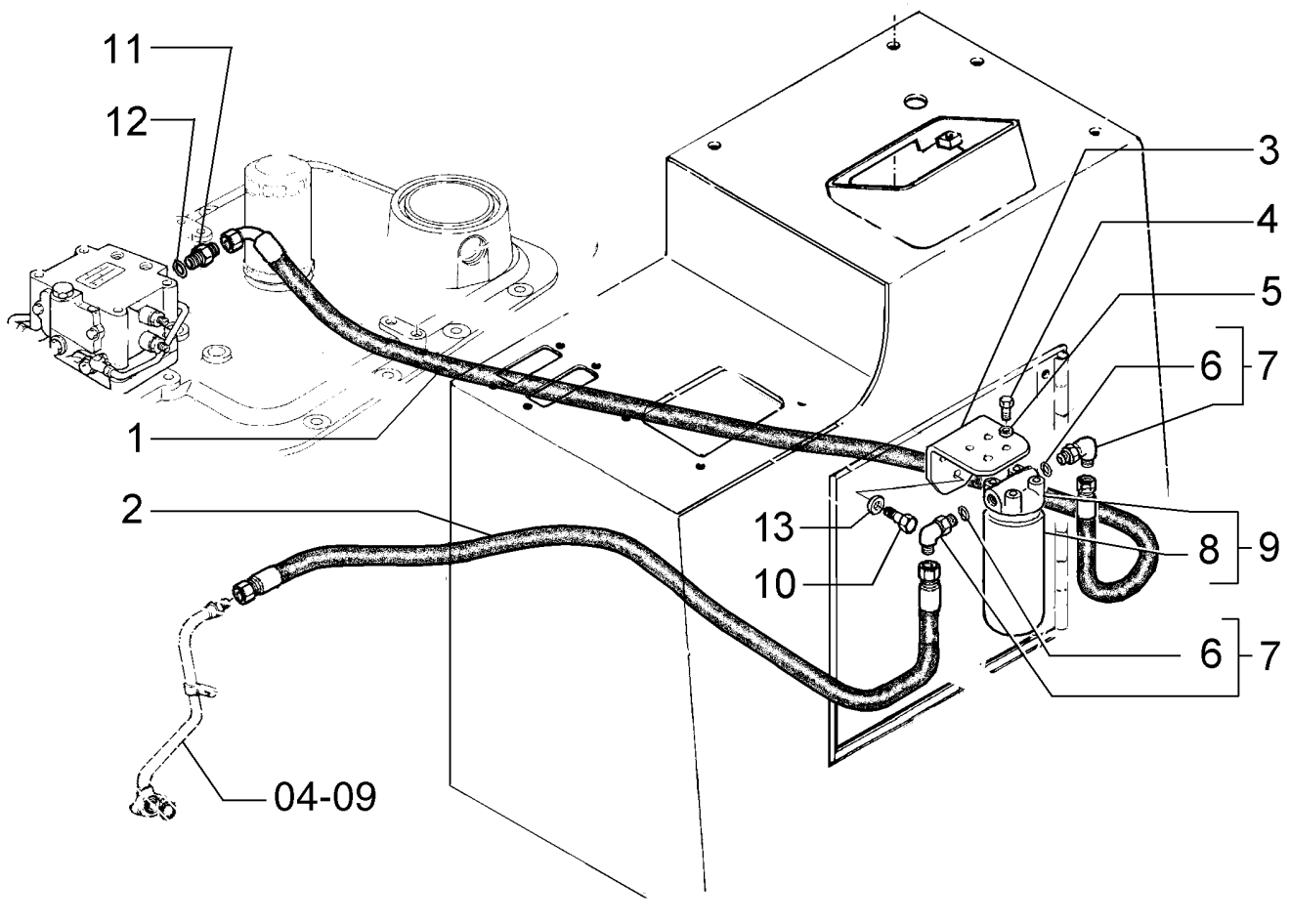

BRAKE AND STEERING VALVE - FILTER ASN N8AC01864
BRAKE AND STEERING VALVE - FILTER ASN N8AC01864
BRAKE AND STEERING VALVE - FILTER ASN N8AC01864
BRAKE AND STEERING VALVE - FILTER ASN N8AC01864

R	N	P.N.	MOD	Q	Denominação Bezeichnung	Denominacion Descrizione	Description Beskrivelse	Description Denominação	L.C.
1		75323011		1	MANGUEIRA	MANGA	HOSE	FLEXIBLE	030M
					SCHLAUCH	MANICOTTO FLESSIBILE	SLANGE	TUBO FLEXIVEL	
2		75323014		1	MANGUEIRA	MANGA	HOSE	FLEXIBLE	030M
					SCHLAUCH	MANICOTTO FLESSIBILE	SLANGE	TUBO FLEXIVEL	
3		84144843		1	SUPORTE	SOPORTE	SUPPORT	SUPPORT	300S
					HALTERUNG, LAGERBO	SUPPORTO	BESLAG	SUPORTE	
4		70922925		4	PARAFUSO	TORNILLO	SCREW	VIS	040V
					SCHRAUBE	VITE	SKRUE	PARAFUSO	
5		10519621		4	ARRUELA PLANA, M8 x 17 x 2				
						ARANDELA	WASHER	RONDELLE	131R
					UNTERLEGSCHEIBE	ROSETTA PIANA	FLADSKIVE	ANILHA	
6		14453981		1	ANEL "O", -022, Cl 7, .989 " ID x .070" Thk				
						JUNTA HERMETICA	O-RING	JOINT THORIQUE	055A
					O-RING	ANELLO TOROIDALE	O-RING	O-RING	
7		218-5119		2	COTOVELO	CODO	ELBOW	COUDE	085G
					KNIESTUECK	GOMITO	VINKELROER	JOELHO	
8		84144846		1	ELEMENTO FILTRANTE	ELEMENTO DE FILTRAD	FILTER, ELEMENT	ELÉMENT FILTRANT	020E
					FILTERELEMENT	ELEMENTO DEL FILTRO	FILTERELEMENT	ELEMENTO DE FILTRO	
9		84144841		1	FILTRO, OLEO HIDRAULICO				
						FILTRO, ACEITE HIDRAU	FILTER, HYDRAULIC OIL	FILTRE, HUILE HYDRAU	074F
					HYDRAULIKÖLFILTER	FILTRO, OLIO IDRAULIC	FILTER, HYDRAULIKOLIE	FILTRO, OLEO HIDRAUL	
10		11106631		3	PARAFUSO, Hex, M10 x 35, 10.9, Full Thd				
						TORNILLO	BOLT	BOULON	140B
					SCHRAUBE	BULLONE	SKRUE	PARAFUSO	
11		79096253		1	CONEXÃO	RACOR	CONNECTOR, HYD.	RACCORD	020R
					HYDRAULIKKUPPLUNG	RACCORDO IDRAULICO	FORSKRUNING	CONECTOR	
12		14457380		1	ANEL "O", -115, 70 Duro, .674" ID x .103" Thk				
						JUNTA HERMETICA	O-RING	JOINT THORIQUE	055A
					O-RING	ANELLO TOROIDALE	O-RING	O-RING	
13		10516871		3	ARRUELA PLANA	ARANDELA	WASHER	RONDELLE	131R
					UNTERLEGSCHEIBE	ROSETTA PIANA	FLADSKIVE	ANILHA	

04-12	01	p1	10/08

COMANDO HIDRÁULICO DA DIREÇÃO - FILTRO
MANDO HIDRAULICO DE LA DIRECCION - FILTRO
BRAKE AND STEERING VALVE - FILTER
BRAKE AND STEERING VALVE - FILTER

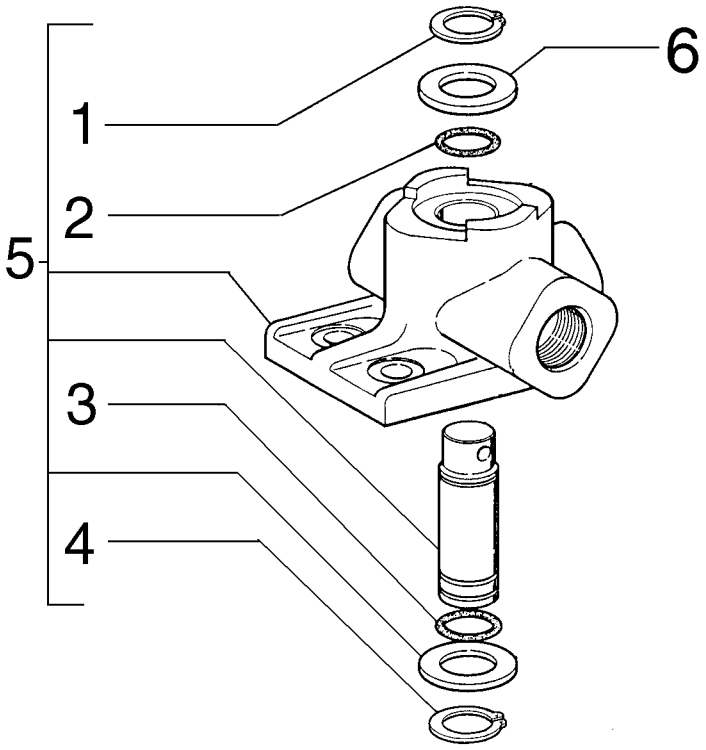

BRAKE AND STEERING VALVE - FILTER
BRAKE AND STEERING VALVE - FILTER
BRAKE AND STEERING VALVE - FILTER
BRAKE AND STEERING VALVE - FILTER

R	N	P.N.	MOD	Q	Denominação Bezeichnung	Denominacion Descrizione	Description Beskrivelse	Description Denominação	L.C.
1		11066776		1	ANEL, M19, Ext SPRENGRING	ANILLO DE RESORTE ANELLO ELASTICO	RING, SNAP LÅSERING	ANNEAU D'ARRÊT ANEL	054A
2		79055339		1	ANEL "O" O-RING	JUNTA HERMETICA ANELLO TOROIDALE	O-RING O-RING	JOINT THORIQUE O-RING	055A
3		70924854		1	ANEL "O" O-RING	JUNTA HERMETICA ANELLO TOROIDALE	O-RING O-RING	JOINT THORIQUE O-RING	055A
4		11066876		4	ANEL, M20, Ext SPRENGRING	ANILLO DE RESORTE ANELLO ELASTICO	RING, SNAP LÅSERING	ANNEAU D'ARRÊT ANEL	054A
5		79107235		7	DISTRIBUIDOR REGELVENTIL	VALVULA DISTRIBUIDOF DISTRIBUTORE	VALVE, CONTROL STYREVENTIL	DISTRIBUTEUR VALVULA DE CONTROLE	083D
6		87521163		1	ANEL DE VEDACAO DICHTUNG	ANILLO DE CIERRE ANELLO DI TENUTA	SEAL PAKNINGSRING	JOINT ANEL DE VEDACAO	132A

04-13	01	p1	10/08

MANIPULADOR - COMANDO FREIO - EMBREAGEM DIREÇÃO
MANIPULADOR - MANDO FRENO - EMBRAGUE DIRECCION
HANDLE - BRAKE CONTROL - STEERING CLUTCH
HANDLE - BRAKE CONTROL - STEERING CLUTCH

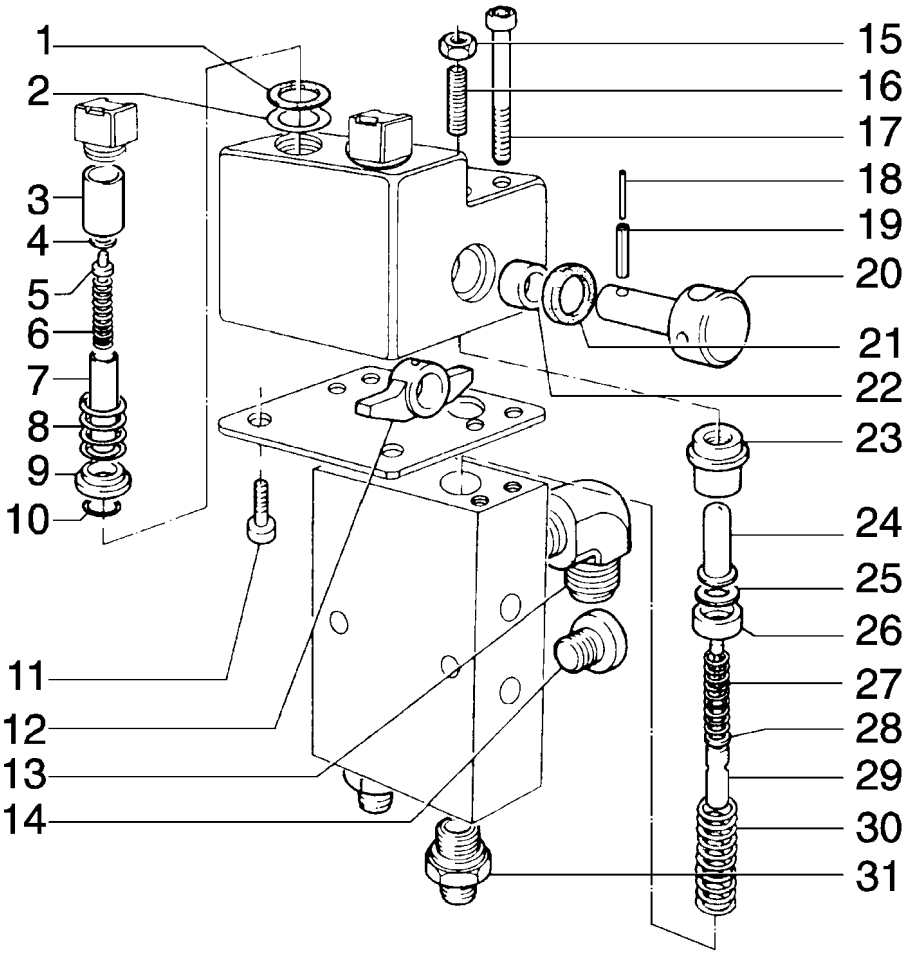

HANDLE - BRAKE CONTROL - STEERING CLUTCH
HANDLE - BRAKE CONTROL - STEERING CLUTCH
HANDLE - BRAKE CONTROL - STEERING CLUTCH
HANDLE - BRAKE CONTROL - STEERING CLUTCH

R	N	P.N.	MOD	Q	Denominação Bezeichnung	Denominacion Descrizione	Description Beskrivelse	Description Denominação	L.C.
1		79078722		2	JUNTA DICHTUNG, FLACH	JUNTA HERMETICA GUARNIZIONE	GASKET PAKNING	JOINT JUNTA	123G
2		79096036		AR	CALCO DE AFINACAO UNTERLEGSCHEIBE	SUPLEMENTO SPESSORE	SHIM MELLEMLÆG	CALE D'EPAISSEUR CALCO DE AFINACAO	198S
3		79078675		2	BUCHA BUECHSE	CASQUILLO BOCCOLA	BUSHING BOESNING	BAGUE CASQUILHO	095B
4		79078674		2	PLACA BLECH, PLATTE	PLACA PIASTRA	PLATE PLADE	PLAQUE CHAPA	105P
5		79097477		2	ÊMBOLO TAUCHKOLBEN	EMBOLO STANTUFFO	PLUNGER STEMPEL	PLONGEUR EMBOLO	130P
6		79097480		2	MOLA FEDER	RESORTE MOLLA	SPRING FJEDER	RESSORT MOLA	100M
7		79078673		2	ÊMBOLO TAUCHKOLBEN	EMBOLO STANTUFFO	PLUNGER STEMPEL	PLONGEUR EMBOLO	130P
8		79078676		2	MOLA FEDER	RESORTE MOLLA	SPRING FJEDER	RESSORT MOLA	100M
9		79078677		2	PRATO TASSE	TAZA SCODELLINO	CUP LEJESKAAL	CUVE TACA	060S
10		79078710		2	ANEL-TRAVA SICHERUNGSRING	ANILLO DE FRENO ANELLO DI SICUREZZA	RING, LOCKING LAASESKIVE	JONC D'ARRET ANEL DE SEGURANCA	051A
11		14304124		2	PARAFUSO, Hex Soc Hd, M5 x 12, 8.8, Full Thd SCHRAUBE	TORNILLO VITE	SCREW SKRUE	VIS PARAFUSO	040V
12		79078678		2	EXCÊNTRICO EXZENTERSCHEIBE	EXCENTRICA ECCENTRICO	ECCENTRIC EXCENTRIK	EXCENTRIQUE EXCÊNTRICO	010E
13		79078817		1	CONEXÃO HYDRAULIKKUPPLUNG	RACOR RACCORDO IDRAULICO	CONNECTOR, HYD. FORSKRUNING	RACCORD CONECTOR	020R
14		79078826		1	BUJÃO STOPFEN	TAPÓN TAPPO	PLUG PROP	BOUCHON BUJAO	050T
15		15896221		2	PORCA, M6, Cl 10 MUTTER	TUERCA DADO	NUT MOETRIK	ECROU PORCA	010D
16		13789530		2	JOGO PARAFUSO, Hex Soc, M6 x 20, Flat Pt GEWINDESTIFT	TORNILLO DE AJUSTE VITE DI FERMO	SET SCREW PINOLSKRUE	VIS DE RÉGLAGE TORNILLO DE AJUSTE	P327
17		14359020		4	PARAFUSO, Hex Soc Hd, M5 x 55, 8.8 SCHRAUBE	TORNILLO VITE	SCREW SKRUE	VIS PARAFUSO	040V
18		14161971		2	PINO-ELÁSTICO SPANNSTIFT	PASADOR TUBOLAR SPINA ELASTICA	PIN, ROLL SPLIT	GOUPILLE ELASTIQUE TROCO	200S
19		14600871		2	PINO DE FIXAÇÃO, M5 x 20, Slotted SICHERUNGSSTIFT	PASADOR DE FIJACION PERNO DI FISSAGGIO	PIN, LOCK LAASETAP	CHEVILLE PERNO DE FIXACAO	081P
20		79096035		2	PINO BOLZEN	PERNO PERNO	PIN STIFT	AXE PERNO	080P
21		45483644		2	JUNTA DICHTUNG, FLACH	JUNTA HERMETICA GUARNIZIONE	GASKET PAKNING	JOINT JUNTA	123G
22		79078679		4	BUCHA BUECHSE	CASQUILLO BOCCOLA	BUSHING BOESNING	BAGUE CASQUILHO	095B

04-13	01	p2	10/08

MANIPULADOR - COMANDO FREIO - EMBREAGEM DIREÇÃO
MANIPULADOR - MANDO FRENO - EMBRAGUE DIRECCION
HANDLE - BRAKE CONTROL - STEERING CLUTCH
HANDLE - BRAKE CONTROL - STEERING CLUTCH

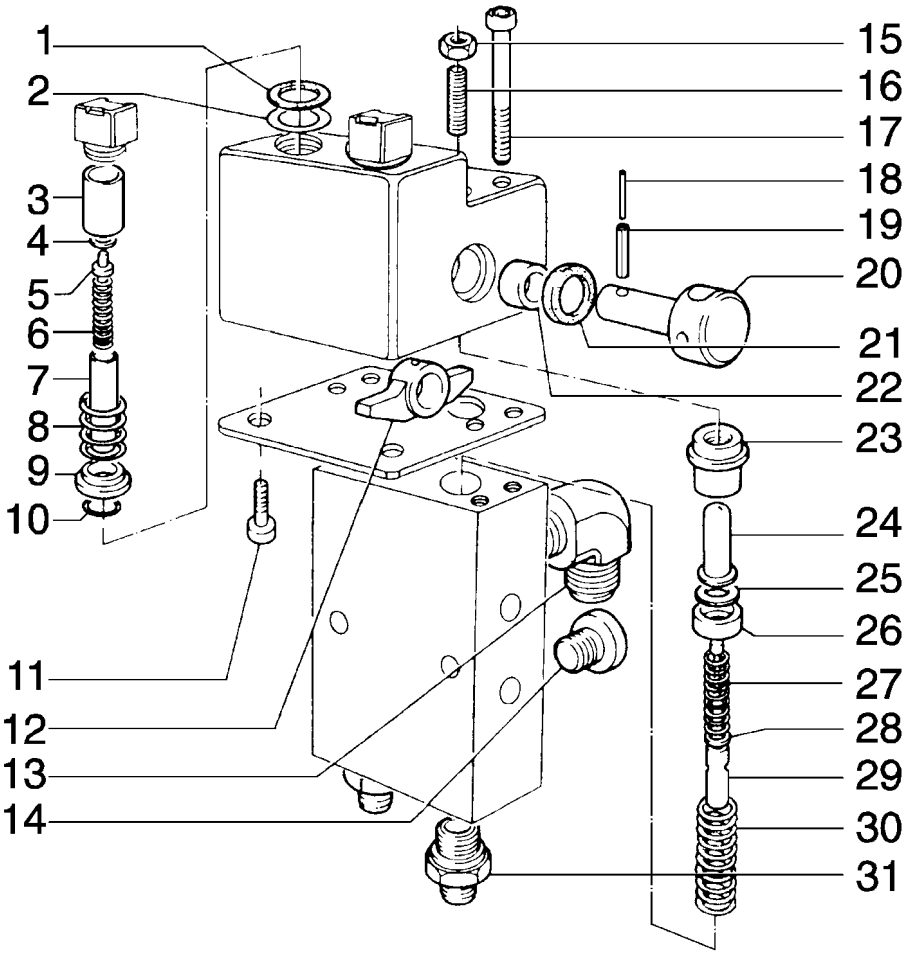

HANDLE - BRAKE CONTROL - STEERING CLUTCH
HANDLE - BRAKE CONTROL - STEERING CLUTCH
HANDLE - BRAKE CONTROL - STEERING CLUTCH
HANDLE - BRAKE CONTROL - STEERING CLUTCH

R	N	P.N.	MOD	Q	Denominação Bezeichnung	Denominacion Descrizione	Description Beskrivelse	Description Denominação	L.C.
23		**79078820**		2	GUIA FÜHRUNG	GUIA GUIDA	GUIDE STYR	GUIDE GUIA	145G
24		**79078819**		2	ÊMBOLO TAUCHKOLBEN	EMBOLO STANTUFFO	PLUNGER STEMPEL	PLONGEUR EMBOLO	130P
25		**45483627**		4	ARRUELA PLANA UNTERLEGSCHEIBE	ARANDELA ROSETTA PIANA	WASHER FLADSKIVE	RONDELLE ANILHA	131R
26		**79078821**		2	PRATO TASSE	TAZA SCODELLINO	CUP LEJESKAAL	CUVE TACA	060S
27		**79097478**		2	MOLA FEDER	RESORTE MOLLA	SPRING FJEDER	RESSORT MOLA	100M
28		**45483630**		AR	CALCO DE AFINACAO, 0.1mm Thk UNTERLEGSCHEIBE	SUPLEMENTO SPESSORE	SHIM MELLEMLÆG	CALE D'EPAISSEUR CALCO DE AFINACAO	198S
28		**45483631**		AR	CALCO DE AFINACAO, 0.2mm Thk UNTERLEGSCHEIBE	SUPLEMENTO SPESSORE	SHIM MELLEMLÆG	CALE D'EPAISSEUR CALCO DE AFINACAO	198S
28		**45483632**		AR	CALCO DE AFINACAO, 0.5mm Thk UNTERLEGSCHEIBE	SUPLEMENTO SPESSORE	SHIM MELLEMLÆG	CALE D'EPAISSEUR CALCO DE AFINACAO	198S
29		**79090548**		2	HASTE STAB	VARILLA ASTA	ROD STANG	TRINGLE HASTE	090A
30		**79097479**		2	MOLA FEDER	RESORTE MOLLA	SPRING FJEDER	RESSORT MOLA	100M
31		**79078782**		2	CONEXÃO HYDRAULIKKUPPLUNG	RACOR RACCORDO IDRAULICO	CONNECTOR, HYD. FORSKRUNING	RACCORD CONECTOR	020R

04-14	01	p1	10/08

VÁLVULA - COMANDO DE FREIO - DIREÇÃO - 76027784
VALVULA - MANDO DE FRENO - DIRECCION - 76027784
VALVE - BRAKE CONTROL - STEERING - 76027784
VALVE - BRAKE CONTROL - STEERING - 76027784

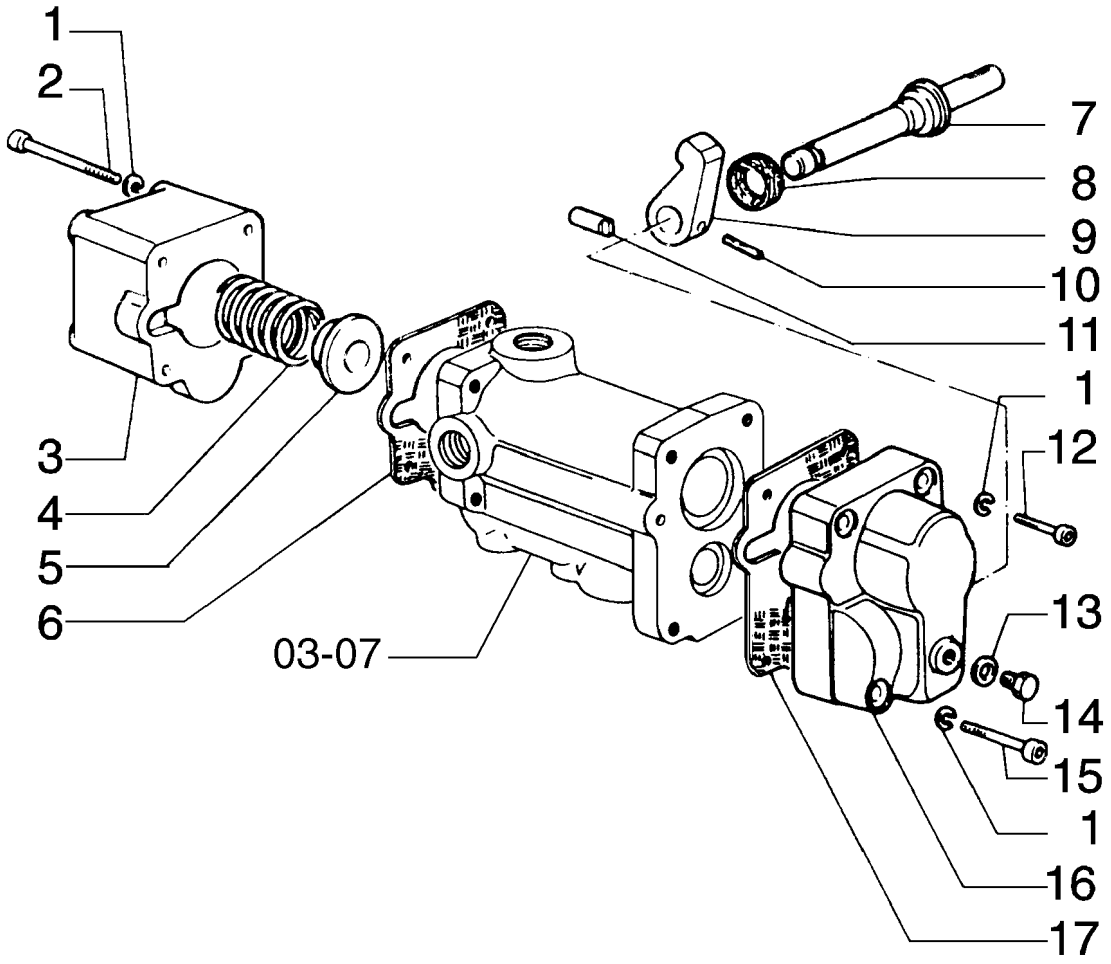

VALVE - BRAKE CONTROL - STEERING - 76027784
VALVE - BRAKE CONTROL - STEERING - 76027784
VALVE - BRAKE CONTROL - STEERING - 76027784
VALVE - BRAKE CONTROL - STEERING - 76027784

R	N	P.N.	MOD	Q	Denominação Bezeichnung	Denominacion Descrizione	Description Beskrivelse	Description Denominação	L.C.
1		10571871		8	ARRUELA-TRAVA, M10 SICHERUNGSSCHEIBE	ARANDELA DE FRENO ROSETTA DI SICUREZZA	WASHER, LOCK LAASESKIVE	RONDELLE FREIN ANILHA DE FIXACAO	132R
2		14359431		4	PARAFUSO SCHRAUBE	TORNILLO VITE	SCREW SKRUE	VIS PARAFUSO	040V
3		76027785		1	TAMPA ABDECKUNG	TAPADERA COPERCHIO	PLUG DÆKSEL	COUVERCLE COBERTA	265C
4		76027786		1	MOLA FEDER	RESORTE MOLLA	SPRING FJEDER	RESSORT MOLA	100M
5		79059619		1	ARRUELA PLANA UNTERLEGSCHEIBE	ARANDELA ROSETTA PIANA	WASHER FLADSKIVE	RONDELLE ANILHA	131R
6		76028136		1	JUNTA DICHTUNG, FLACH	JUNTA HERMETICA GUARNIZIONE	GASKET PAKNING	JOINT JUNTA	123G
7		79059631		1	PINO BOLZEN	PERNO PERNO	PIN STIFT	AXE PERNO	080P
8		79026855		1	JUNTA DICHTUNG, FLACH	JUNTA HERMETICA GUARNIZIONE	GASKET PAKNING	JOINT JUNTA	123G
9		79059630		1	ALAVANCA HEBEL	PALANCA LEVA	LEVER HAANDTAG	LEVIER ALAVANCA	045L
10		14601070		1	PINO DE FIXAÇÃO, M5 x 24, Slotted SICHERUNGSSTIFT	PASADOR DE FIJACION PERNO DI FISSAGGIO	PIN, LOCK LAASETAP	CHEVILLE PERNO DE FIXACAO	081P
11		79059632		1	GUIA ZENTRIERBOLZEN	PITON GRANO	DOWEL DYVEL	PION GUIA	090G
12		14306631		2	PARAFUSO, Hex Soc Hd, M8 x 35, 10.9 SCHRAUBE	TORNILLO VITE	SCREW SKRUE	VIS PARAFUSO	040V
13		10298360		1	ARRUELA DE COBRE, M10.2 x 16 x 1, Copper BEILAGSCHEIBE, KUPFE	ARANDELA DE COBRE RONDELLA, RAME	WASHER, COPPER VASKER, KOBBER	RONDELLE CUIVRE ARRUELA DE COBRE	P674
14		11903111		1	BUJÃO, M10 x 1.25 x 11, Cl5.8 STOPFEN	TAPÓN TAPPO	PLUG PROP	BOUCHON BUJAO	050T
15		14302231		2	PARAFUSO, Hex Soc Hd, M8 x 55, 10.9 SCHRAUBE	TORNILLO VITE	SCREW SKRUE	VIS PARAFUSO	040V
16		79059612		1	TAMPA ABDECKUNG	TAPADERA COPERCHIO	PLUG DÆKSEL	COUVERCLE COBERTA	265C
17		76028135		1	JUNTA DICHTUNG, FLACH	JUNTA HERMETICA GUARNIZIONE	GASKET PAKNING	JOINT JUNTA	123G

04-15	01	p1	10/08

VÁLVULA - COMANDO FREIO - EMBREAGEM DE DIREÇÃO
VALVULA - MANDO DE FRENO - EMBRAGUE DE DIRECCION
VALVE - BRAKE CONTROL - STEERING CLUTCH
VALVE - BRAKE CONTROL - STEERING CLUTCH

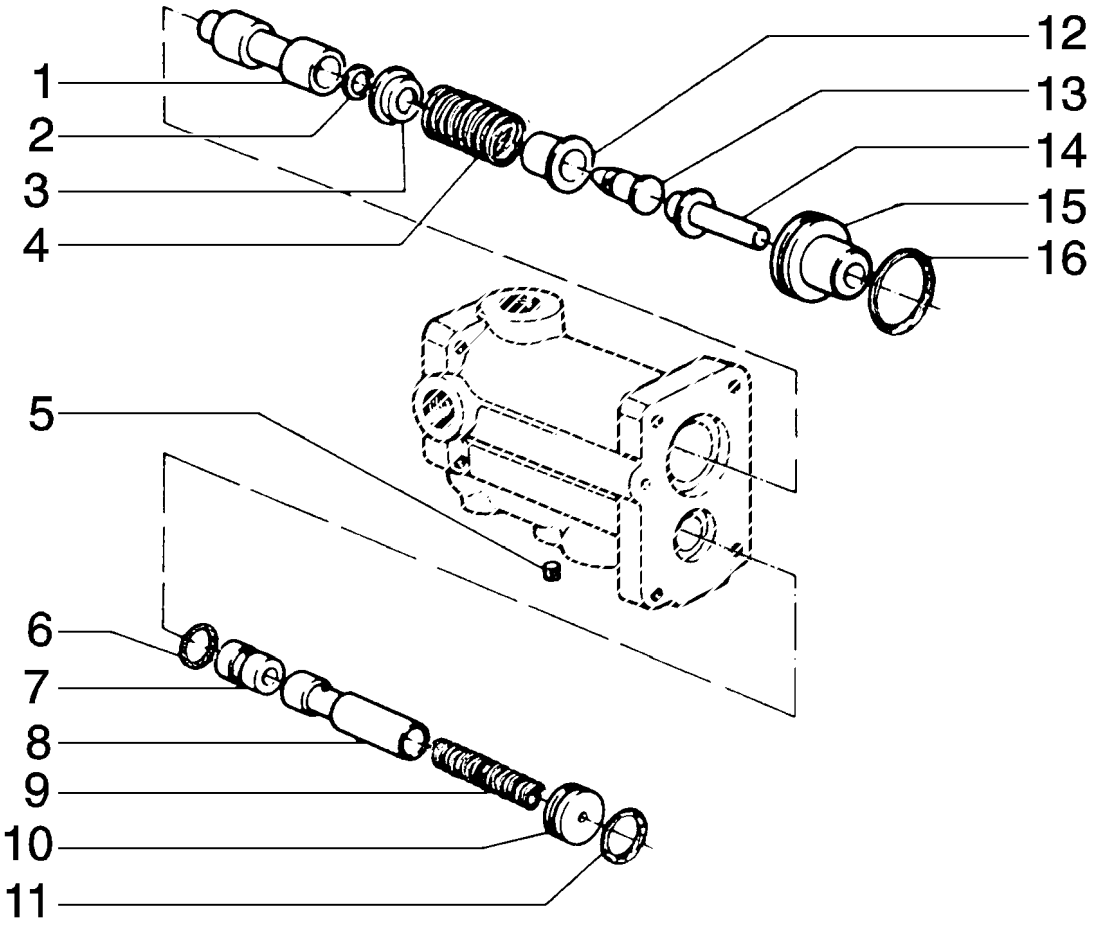

VALVE - BRAKE CONTROL - STEERING CLUTCH
VALVE - BRAKE CONTROL - STEERING CLUTCH
VALVE - BRAKE CONTROL - STEERING CLUTCH
VALVE - BRAKE CONTROL - STEERING CLUTCH

R	N	P.N.	MOD	Q	Denominação Bezeichnung	Denominacion Descrizione	Description Beskrivelse	Description Denominação	L.C.
1		79059615		1	ÊMBOLO, Piston TAUCHKOLBEN	EMBOLO STANTUFFO	PLUNGER STEMPEL	PLONGEUR EMBOLO	130P
2		79059629		1	ARRUELA PLANA UNTERLEGSCHEIBE	ARANDELA ROSETTA PIANA	WASHER FLADSKIVE	RONDELLE ANILHA	131R
3		79059628		1	PRATO TASSE	TAZA SCODELLINO	CUP LEJESKAAL	CUVE TACA	060S
4		76027788		1	MOLA FEDER	RESORTE MOLLA	SPRING FJEDER	RESSORT MOLA	100M
5		79092247		1	BUJÃO STOPFEN	TAPÓN TAPPO	PLUG PROP	BOUCHON BUJAO	050T
6		14457480		1	ANEL "O", -116, 70 Duro, .737" ID x .103" Thk O-RING	JUNTA HERMETICA ANELLO TOROIDALE	O-RING O-RING	JOINT THORIQUE O-RING	055A
7		79059626		1	ESPAÇADOR DISTANZSTÜCK	SEPARADOR DISTANZIALE	SPACER AFSTANDSSTYKKE	ENTRETOISE ESPACADOR	075D
8		79059622		1	PISTÃO KOLBEN	EMBOLO STANTUFFO	PISTON STEMPEL	PISTON PISTAO	235S
9		79068645		1	MOLA FEDER	RESORTE MOLLA	SPRING FJEDER	RESSORT MOLA	100M
10		79059633		1	ARRUELA PLANA UNTERLEGSCHEIBE	ARANDELA ROSETTA PIANA	WASHER FLADSKIVE	RONDELLE ANILHA	131R
11		14457580		1	ANEL "O", -117, 70 Duro, .799" ID x .103" Thk O-RING	JUNTA HERMETICA ANELLO TOROIDALE	O-RING O-RING	JOINT THORIQUE O-RING	055A
12		79059627		1	PRATO TASSE	TAZA SCODELLINO	CUP LEJESKAAL	CUVE TACA	060S
13		79059620		1	HASTE DE IMPULSO STÖSSELSTANGE	VARILLA DE EMPUJE ASTA, SPINTA	ROD, PUSH SKUBBESTANG	TIGE DE CULBUTEUR HASTE DE IMPULSO	P307
14		79059621		1	PINO BOLZEN	PERNO PERNO	PIN STIFT	AXE PERNO	080P
15		79059618		1	GUIA FÜHRUNG	GUIA GUIDA	GUIDE STYR	GUIDE GUIA	145G
16		14458480		1	ANEL "O", -126, 70 Duro, 1.362" ID x .103" Thk O-RING	JUNTA HERMETICA ANELLO TOROIDALE	O-RING O-RING	JOINT THORIQUE O-RING	055A

04-16	01	p1	10/08

AMORTECEDOR
ANTIVIBRADOR
DAMPER
DAMPER

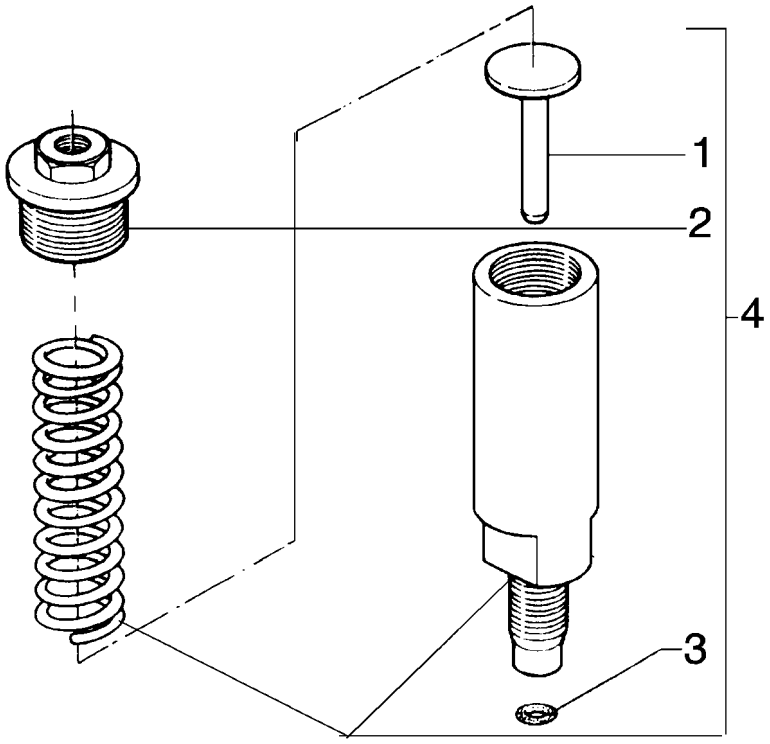

DAMPER
DAMPER
DAMPER
DAMPER

R	N	P.N.	MOD	Q	Denominação Bezeichnung	Denominacion Descrizione	Description Beskrivelse	Description Denominação	L.C.
1		79086642		1	HASTE STANGENSPITZE	VASTAGO PUNTALE	ROD-TIP ENDEFORSTÆRKER	TIGE-POUSSOIR PONTEIRA	238P
2		79086636		1	BUJÃO STOPFEN	TAPÓN TAPPO	PLUG PROP	BOUCHON BUJAO	050T
3		14452880		1	ANEL "O", -011, 70 Duro, .301" ID x .070" Thk O-RING	JUNTA HERMETICA ANELLO TOROIDALE	O-RING O-RING	JOINT THORIQUE O-RING	055A
4		76031339		1	DISTRIBUIDOR REGELVENTIL	VALVULA DISTRIBUIDOF DISTRIBUTORE	VALVE, CONTROL STYREVENTIL	DISTRIBUTEUR VALVULA DE CONTROLE	083D

04-17	01	p1	10/08

SUSPENSÃO DIANTEIRA
SUSPENSION ANTERIOR
FRONT SUSPENSION
FRONT SUSPENSION

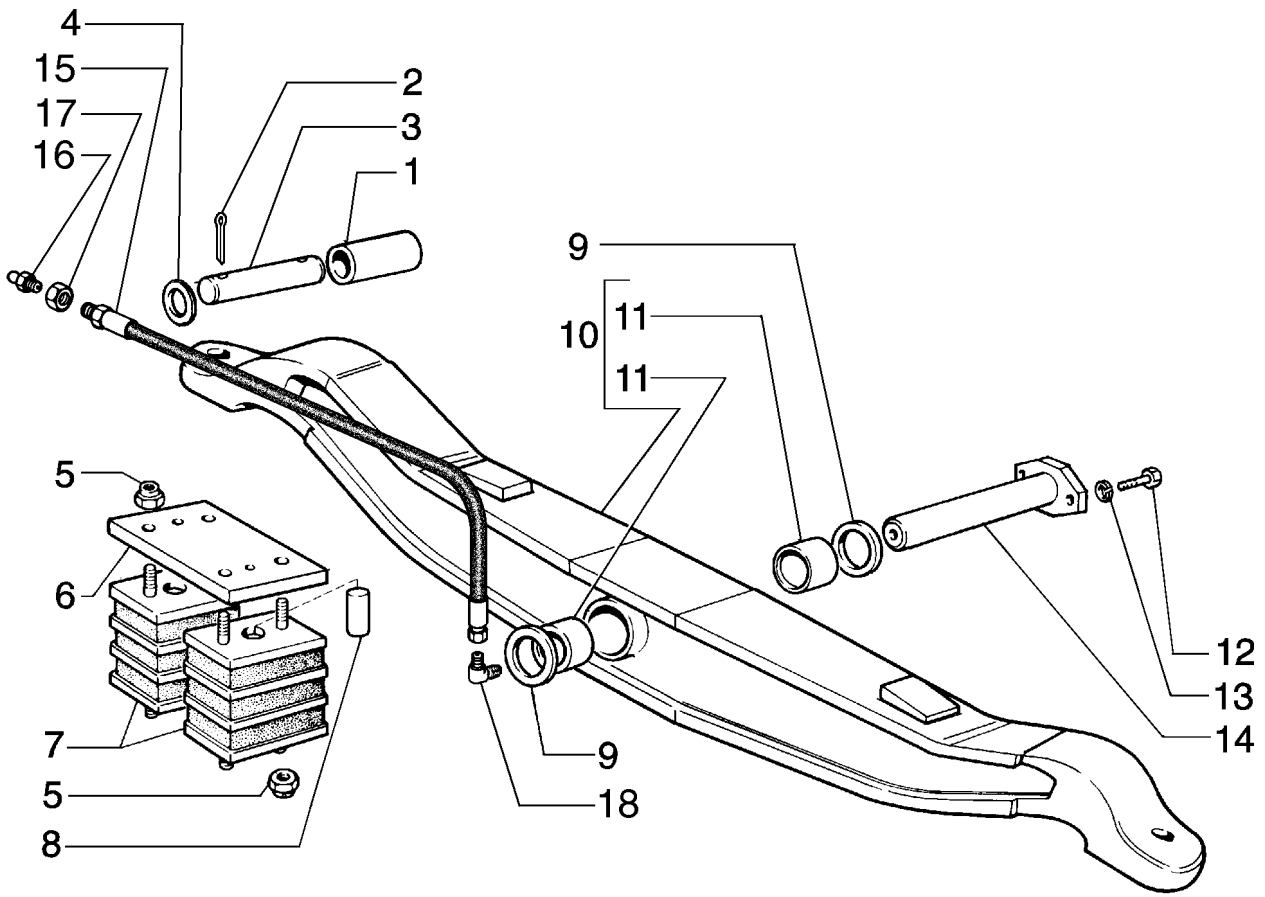

FRONT SUSPENSION
FRONT SUSPENSION
FRONT SUSPENSION
FRONT SUSPENSION

R	N	P.N.	MOD	Q	Denominação Bezeichnung	Denominacion Descrizione	Description Beskrivelse	Description Denominação	L.C.
1		4971690		2	BUCHA	CASQUILLO	BUSHING	BAGUE	095B
					BUECHSE	BOCCOLA	BOESNING	CASQUILHO	
2		14601770		4	PINO DE FIXAÇÃO, M5 x 45, Slotted				
						PASADOR DE FIJACION	PIN, LOCK	CHEVILLE	081P
					SICHERUNGSSTIFT	PERNO DI FISSAGGIO	LAASETAP	PERNO DE FIXACAO	
3		76002816		2	PINO	PERNO	PIN	AXE	080P
					BOLZEN	PERNO	STIFT	PERNO	
4		75269247		4	ANEL	ANILLO	RING	ANNEAU	045A
					RING	ANELLO	RING	ANEL	
5		16109221		16	CONTRA PORCA, M12 x 1.25				
						CONTRA TUERCA	NUT, LOCK	CONTRE-ECROU	P263
					SICHERUNGSMUTTER	CONTRODADO	NUT, LOCK	CONTRA PORCA	
6		596678		2	PLACA	PLACA	PLATE	PLAQUE	105P
					BLECH, PLATTE	PIASTRA	PLADE	CHAPA	
7		75222390		4	COXIM	COJIN	CUSHION	COUSSIN	2460
					KISSEN	CUSCINO	PUDE	COXIM	
8		596679		4	PINO	PERNO	PIN	AXE	080P
					BOLZEN	PERNO	STIFT	PERNO	
9		8291846		AR	ANEL DE VEDACAO	ANILLO DE CIERRE	SEAL	JOINT	132A
					DICHTUNG	ANELLO DI TENUTA	PAKNINGSRING	ANEL DE VEDACAO	
10		87364689		1	CRUZETA	CRUZ	CROSS	CROIX	2390
					KREUZ	TRAVERSA	TVÆRFORSKRUNING	CRUZETA	
11		8291845		2	BUCHA	CASQUILLO	BUSHING	BAGUE	095B
					BUECHSE	BOCCOLA	BOESNING	CASQUILHO	
12		11112631		2	PARAFUSO, Hex, M12 x 35, 10.9				
						TORNILLO	BOLT	BOULON	140B
					SCHRAUBE	BULLONE	SKRUE	PARAFUSO	
13		10517071		2	ARRUELA-TRAVA, M12	ARANDELA DE FRENO	WASHER, LOCK	RONDELLE FREIN	132R
					SICHERUNGSSCHEIBE	ROSETTA DI SICUREZZA	LAASESKIVE	ANILHA DE FIXACAO	
14		87367055		1	PINO	PERNO	PIN	AXE	080P
					BOLZEN	PERNO	STIFT	PERNO	
15		79092282		1	TUBO FLEXÍVEL	MANGA FLEXIBLE	HOSE, FLEXIBLE	TUYAU FLEXIBLE	192T
					BIEGSAMER SCHLAUCH	TUBO FLESSIBILE	FLEKSIBEL SLANGE	TUBO FLEXIVEL	
16		70926224		1	GRAXEIRA	ENGRASADOR	NIPPLE, LUBE	GRAISSEUR	060I
					SCHMIERNIPPEL	INGRASSATORE	SMOERENIPPEL	LUBRIFICADOR	
17		10791321		1	PORCA, Thin, M14 x 1.5, Cl 05				
						TUERCA	NUT	ECROU	010D
					MUTTER	DADO	MOETRIK	PORCA	
18		79067014		1	CONEXÃO	RACOR	CONNECTOR, HYD.	RACCORD	020R
					HYDRAULIKKUPPLUNG	RACCORDO IDRAULICO	FORSKRUNING	CONECTOR	

04-18	01	p1	10/08

SUPORTE DA RODA MOTRIZ
SOPORTE DE LA RUEDA MOTRIZ
DRIVE SPROCKET SUPPORT
DRIVE SPROCKET SUPPORT

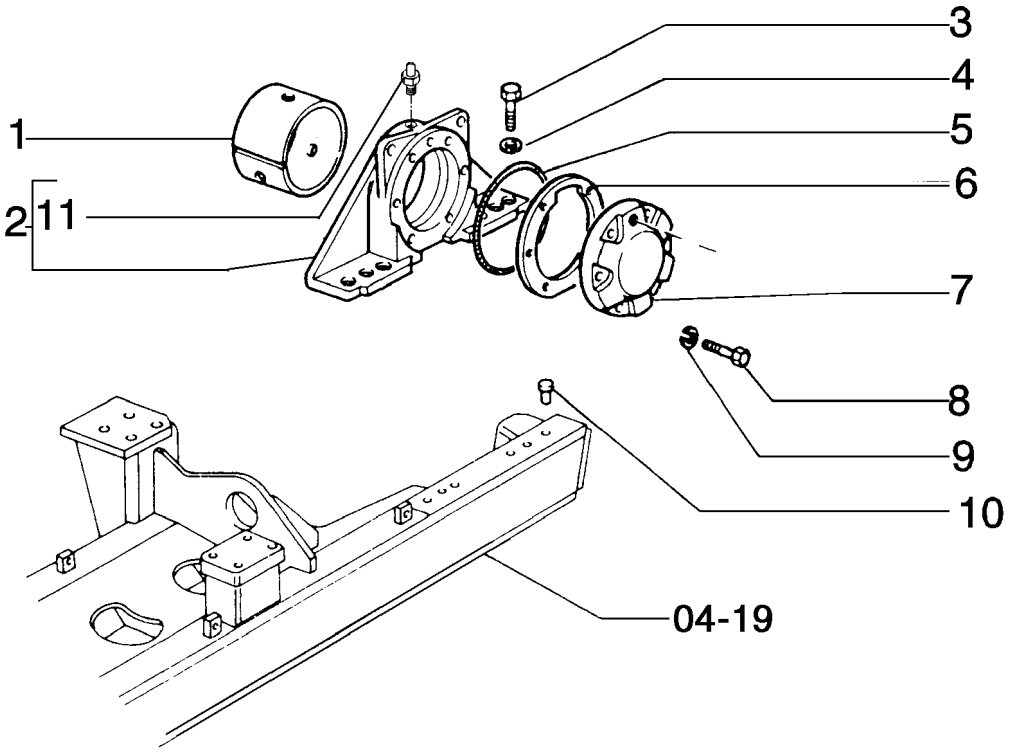

DRIVE SPROCKET SUPPORT
DRIVE SPROCKET SUPPORT
DRIVE SPROCKET SUPPORT
DRIVE SPROCKET SUPPORT

R	N	P.N.	MOD	Q	Denominação Bezeichnung	Denominacion Descrizione	Description Beskrivelse	Description Denominação	L.C.
1		76054705		2	BUCHA BUECHSE	CASQUILLO BOCCOLA	BUSHING BOESNING	BAGUE CASQUILHO	095B
2		76054707		2	SUPORTE HALTERUNG, LAGERBO	SOPORTE SUPPORTO	SUPPORT BESLAG	SUPPORT SUPORTE	300S
3		15988331		8	PARAFUSO, Hex, M20 x 1.5 x 60, 10.9, Full Thd SCHRAUBE	TORNILLO BULLONE	BOLT SKRUE	BOULON PARAFUSO	140B
4		14497131		8	ARRUELA PLANA, M21 x 37 x 3 Thk, HT UNTERLEGSCHEIBE	ARANDELA ROSETTA PIANA	WASHER FLADSKIVE	RONDELLE ANILHA	131R
5		14473580		2	ANEL "O", -352, 70 Duro, 4.82" ID x .210" Thk O-RING	JUNTA HERMETICA ANELLO TOROIDALE	O-RING O-RING	JOINT THORIQUE O-RING	055A
6		76028167		2	JUNTA DICHTUNG, FLACH	JUNTA HERMETICA GUARNIZIONE	GASKET PAKNING	JOINT JUNTA	123G
7		594317		2	TAMPA ABDECKUNG	TAPADERA COPERCHIO	PLUG DÆKSEL	COUVERCLE COBERTA	265C
8		15540431		12	PARAFUSO, Hex, M12 x 1.25 x 30, 10.9, Full Thd SCHRAUBE	TORNILLO BULLONE	BOLT SKRUE	BOULON PARAFUSO	140B
9		10517071		12	ARRUELA-TRAVA, M12 SICHERUNGSSCHEIBE	ARANDELA DE FRENO ROSETTA DI SICUREZZ/	WASHER, LOCK LAASESKIVE	RONDELLE FREIN ANILHA DE FIXACAO	132R
10		4955605		4	GUIA ZENTRIERBOLZEN	PITON GRANO	DOWEL DYVEL	PION GUIA	090G
11		13407211		2	GRAXEIRA, M10 x 1 SCHMIERNIPPEL	ENGRASADOR INGRASSATORE	NIPPLE, LUBE SMOERENIPPEL	GRAISSEUR LUBRIFICADOR	060I

04-19	01	p1	05/09

CHASSI DA ESTEIRA
CHASIS DE LA ORUGA
TRACK FRAME BODY
TRACK FRAME BODY

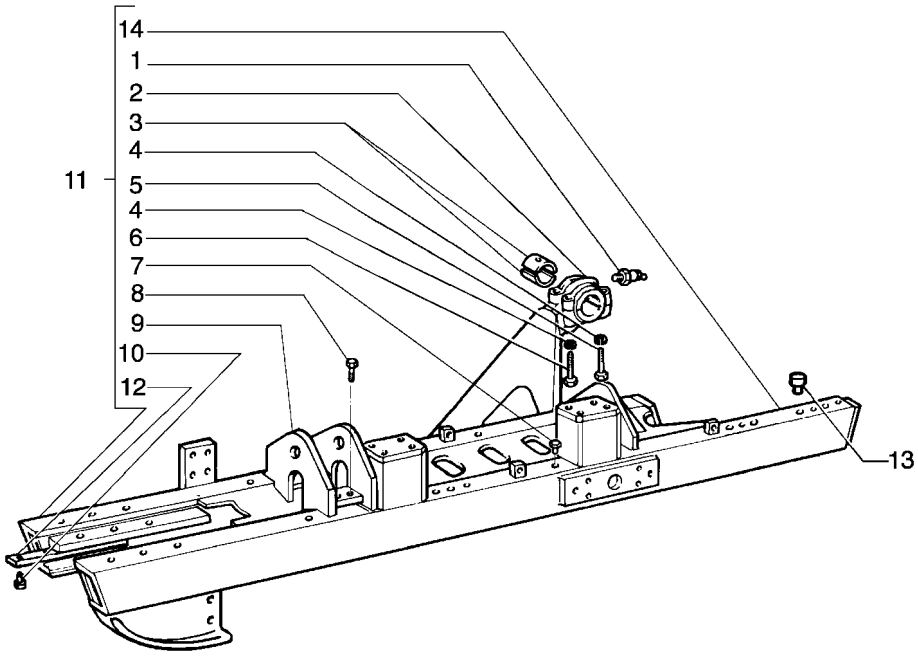

TRACK FRAME BODY
TRACK FRAME BODY
TRACK FRAME BODY
TRACK FRAME BODY

R	N	P.N.	MOD	Q	Denominação Bezeichnung	Denominacion Descrizione	Description Beskrivelse	Description Denominação	L.C.
1		**13407811**		1	GRAXEIRA SCHMIERNIPPEL	ENGRASADOR INGRASSATORE	NIPPLE, LUBE SMOERENIPPEL	GRAISSEUR LUBRIFICADOR	060I
2		**75242135**		1	TAMPA ABDECKUNG	TAPADERA COPERCHIO	PLUG DÆKSEL	COUVERCLE COBERTA	265C
3		**75242136**		2	SEMI-BUCHA LAGERBUCHSENHÄLFTI	SEMICASQUILLO SEMIBOCCOLA	HALF-BUSHING HALV-BOESNING	DEMI-BAGUE MEIO CASQUILHO	096S
4		**10517279**		4	ARRUELA-TRAVA SICHERUNGSSCHEIBE	ARANDELA DE FRENO ROSETTA DI SICUREZZ/	WASHER, LOCK LAASESKIVE	RONDELLE FREIN ANILHA DE FIXACAO	132R
5		**15981331**		2	PARAFUSO, Hex, M16 x 1.5 x 75, 10.9 SCHRAUBE	TORNILLO BULLONE	BOLT SKRUE	BOULON PARAFUSO	140B
6		**15981831**		2	PARAFUSO, Hex, M16 x 1.5 x 120, 10.9 SCHRAUBE	TORNILLO BULLONE	BOLT SKRUE	BOULON PARAFUSO	140B
7		**590353**		13	BUJÃO STOPFEN	TAPÓN TAPPO	PLUG PROP	BOUCHON BUJAO	050T
8		**8298954**		4	PARAFUSO SCHRAUBE	TORNILLO VITE	SCREW SKRUE	VIS PARAFUSO	040V
9		**75238084**		1	SUPORTE HALTERUNG, LAGERBO	SOPORTE SUPPORTO	SUPPORT BESLAG	SUPPORT SUPORTE	300S
9		**75238085**		1	SUPORTE HALTERUNG, LAGERBO	SOPORTE SUPPORTO	SUPPORT BESLAG	SUPPORT SUPORTE	300S
10		**11014400**		6	REBITE NIETE	REMACHE RIBATTINO	RIVET NITTE	RIVET REBITE	055R
11		**75239976**		1	CHASSI GESTELL	BASTIDOR TELAIO	FRAME RAMME	CHASSIS ESTRUTURA	077T
11		**{84146206}**	a	1					
12		**587083**		2	SAPATA GLEITSTÜCK	PATIN PATTINO	PAD, SLIDING GLIDESTYKKE	PATIN PATIM	045P
11		**75239977**		1	CHASSI GESTELL	BASTIDOR TELAIO	FRAME RAMME	CHASSIS ESTRUTURA	077T
11		**{84146207}**	a	1					
13		**4955605**		4	GUIA ZENTRIERBOLZEN	PITON GRANO	DOWEL DYVEL	PION GUIA	090G
14		**75239978**		1	ESTRUTURA RAHMENGESTELL	ESTRUCTURA INTELAIATURA	FRAME CHASSIS	CHASSIS CHASSIS	072I
14		**84147092**	a	1	CHASSI GESTELL	BASTIDOR TELAIO	FRAME RAMME	CHASSIS ESTRUTURA	077T
14		**75239979**		1	ESTRUTURA RAHMENGESTELL	ESTRUCTURA INTELAIATURA	FRAME CHASSIS	CHASSIS CHASSIS	072I
14		**84147091**	a	1	CHASSI GESTELL	BASTIDOR TELAIO	FRAME RAMME	CHASSIS ESTRUTURA	077T

(a) ASN N9AC1888+84+85

04-20	01	p1	10/08

GUIA DO CHASSI DE ESTEIRA
GUÍA DEL CHASIS DE LA ORUGA
TRACK FRAME BODY GUIDE
TRACK FRAME BODY GUIDE

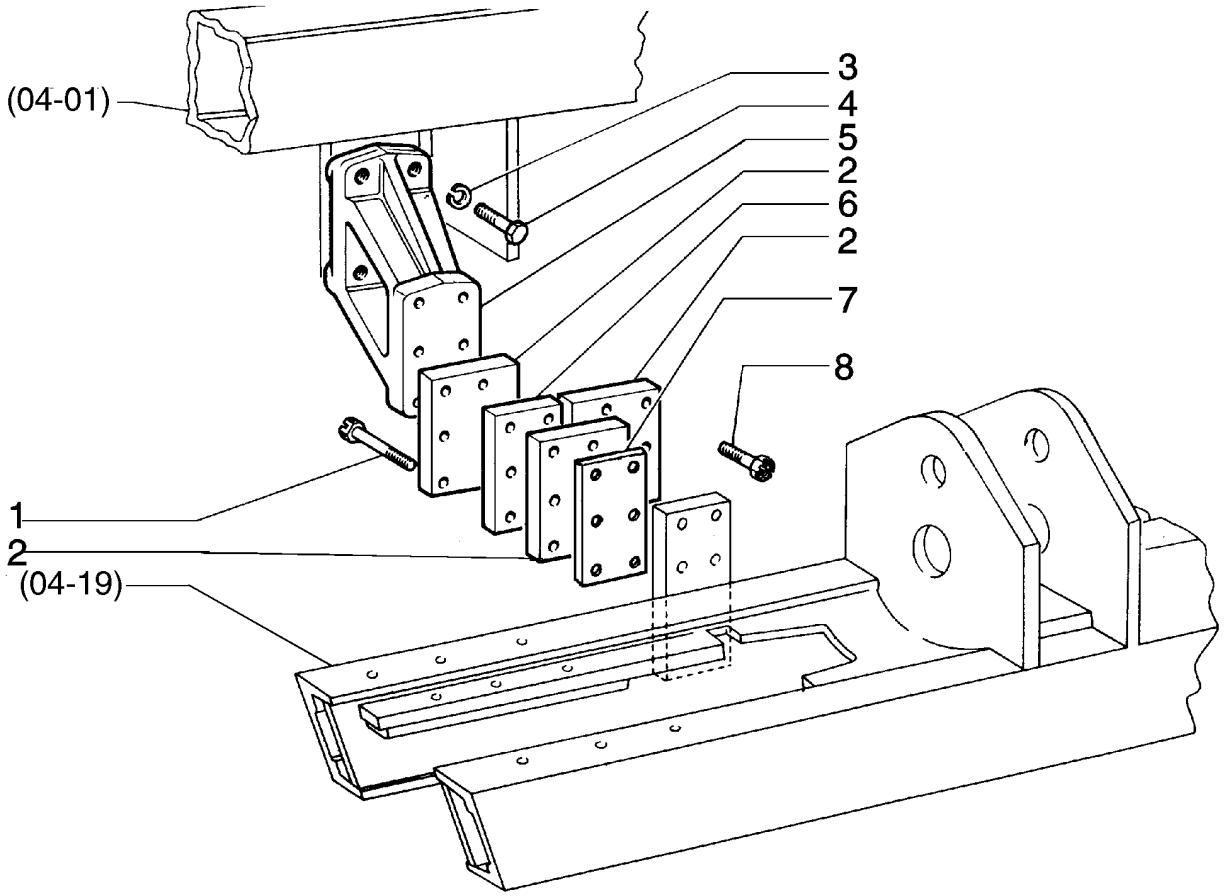

TRACK FRAME BODY GUIDE
TRACK FRAME BODY GUIDE
TRACK FRAME BODY GUIDE
TRACK FRAME BODY GUIDE

R	N	P.N.	MOD	Q	Denominação Bezeichnung	Denominacion Descrizione	Description Beskrivelse	Description Denominação	L.C.
1		14259030		12	PARAFUSO SCHRAUBE	TORNILLO VITE	SCREW SKRUE	VIS PARAFUSO	040V
2		587643		6	PLACA BLECH, PLATTE	PLACA PIASTRA	PLATE PLADE	PLAQUE CHAPA	105P
3		10517371		8	ARRUELA-TRAVA SICHERUNGSSCHEIBE	ARANDELA DE FRENO ROSETTA DI SICUREZZA	WASHER, LOCK LAASESKIVE	RONDELLE FREIN ANILHA DE FIXACAO	132R
4		15984337		8	PARAFUSO, Hex, M18 x 1.5 x 50, 10.9, Full Thd SCHRAUBE	TORNILLO BULLONE	BOLT SKRUE	BOULON PARAFUSO	140B
5		87364655		2	SUPORTE HALTERUNG, LAGERBO	SOPORTE SUPPORTO	SUPPORT BESLAG	SUPPORT SUPORTE	300S
6		595489		2	ESPAÇADOR DISTANZSTÜCK	SEPARADOR DISTANZIALE	SPACER AFSTANDSSTYKKE	ENTRETOISE ESPACADOR	075D
7		593096		4	PLAQUETA, 0.5 MM ABDECKPLATTE	PLAQUITA PIASTRINA	PLATE, COVER PLADE	PLAQUETTE CHAPA PEQUENA	110P
7		593097		4	PLAQUETA, 1.0 MM ABDECKPLATTE	PLAQUITA PIASTRINA	PLATE, COVER PLADE	PLAQUETTE CHAPA PEQUENA	110P
7		593098		4	PLAQUETA, 1.5 MM ABDECKPLATTE	PLAQUITA PIASTRINA	PLATE, COVER PLADE	PLAQUETTE CHAPA PEQUENA	110P
8		14258031		12	PARAFUSO, Hex, M16 x 1.5 x 45 SCHRAUBE	TORNILLO BULLONE	BOLT SKRUE	BOULON PARAFUSO	140B

04-21	01	p1	10/08

RODA MOTRIZ
RUEDA MOTRIZ
DRIVE SPROCKET
DRIVE SPROCKET

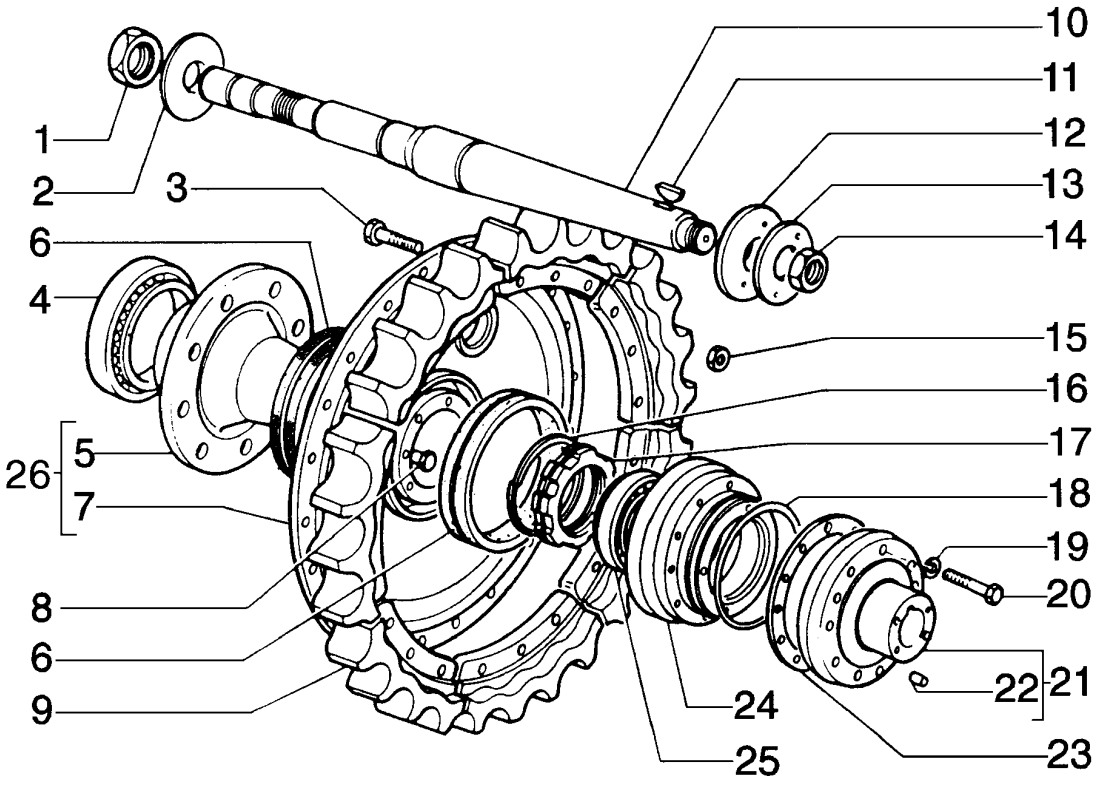

DRIVE SPROCKET
DRIVE SPROCKET
DRIVE SPROCKET
DRIVE SPROCKET

R	N	P.N.	MOD	Q	Denominação Bezeichnung	Denominacion Descrizione	Description Beskrivelse	Description Denominação	L.C.
1		586931		2	PORCA MUTTER	TUERCA DADO	NUT MOETRIK	ECROU PORCA	010D
2		586932		2	PLAQUETA DE TRAVA SICHERUNGSPLATTE	PLACA DE FRENO PIASTRINA DI SICUREZ	PLATE, LOCKING LÅSEPLADE	PLAQUE D'ARRÊT CHAPA DE SEGURANCA	113P
3		79087682		54	PARAFUSO SCHRAUBE	TORNILLO VITE	SCREW SKRUE	VIS PARAFUSO	040V
4		79031758		2	ROLAMENTO LAGER, KOMPLETT	COJINETE CUSCINETTO	BEARING ASSY LEJE	ROULEMENT ROLAMENTO	341C
5		87539001		2	CUBO NABE	CUBO MOZZO	HUB NAV	MOYEU CUBO	135M
6		76029105		4	ANEL DE VEDACAO DICHTUNG	ANILLO DE CIERRE ANELLO DI TENUTA	SEAL PAKNINGSRING	JOINT ANEL DE VEDACAO	132A
7		79087681		2	CUBO NABE	CUBO MOZZO	HUB NAV	MOYEU CUBO	135M
8		586743		2	PRENDEDOR HALTEPLATTE	RETENEDOR RITEGNO	RETAINER HOLDER	RETENEUR RETENTOR	109R
9		79087680		18	SETOR DENTADO ZAHNSEGMENT	SECTOR DENTADO SETTORE DENTATO	TOOTHED SECTOR TANDSEGMENT	SECTEUR DENTEE SECTOR DENTADO	135S
10		79031688		2	BARRA ESTABILIZADORA QUERSTABILISATOR; DI	BARRA ESTABILIZADOR BARRA STABILIZZATRIC	BAR, STABILIZER STABILISERINGSSTANG	BARRE STABILISATRICE BARRA ESTABILIZADOR	011B
11		10206611		2	CHAVETA FEDERKEIL	CHAVETA LINGUETTA	KEY KILE	CLAVETTE CHAVETA	060L
12		594322		2	PLACA ENCOSTO ANLAUFPLATTE	PLACA DE APOYO SPALLAMENTO	PLATE, THRUST TRYKPLADE	PLATEAU DE PRESSION CHAPA DE ENCOSTO	750S
13		594323		2	ARRUELA PLANA UNTERLEGSCHEIBE	ARANDELA ROSETTA PIANA	WASHER FLADSKIVE	RONDELLE ANILHA	131R
14		594325		2	PORCA MUTTER	TUERCA DADO	NUT MOETRIK	ECROU PORCA	010D
15		79087989		54	PORCA MUTTER	TUERCA DADO	NUT MOETRIK	ECROU PORCA	010D
16		586780		2	ANEL RING	ANILLO ANELLO	RING RING	ANNEAU ANEL	045A
17		79031761		2	PORCA DE VEDAÇÃO RINGMUTTER	VIROLA METALICA GHIERA	NUT, RING GEVINDRING	VIROLE PORCA DO BUCIM	050G
18		14468580		2	ANEL "O", -267, 70 Duro, 8.234" ID x .139" Thk O-RING	JUNTA HERMETICA ANELLO TOROIDALE	O-RING O-RING	JOINT THORIQUE O-RING	055A
19		10517071		18	ARRUELA-TRAVA, M12 SICHERUNGSSCHEIBE	ARANDELA DE FRENO ROSETTA DI SICUREZZA	WASHER, LOCK LAASESKIVE	RONDELLE FREIN ANILHA DE FIXACAO	132R
20		15541431		18	PARAFUSO, Hex, M12 x 1.25 x 80, 10.9 SCHRAUBE	TORNILLO BULLONE	BOLT SKRUE	BOULON PARAFUSO	140B
21		87395081		2	SUPORTE HALTERUNG, LAGERBO	SOPORTE SUPPORTO	SUPPORT BESLAG	SUPPORT SUPORTE	300S
22		10837710		4	GUIA, M10 x 25 ZENTRIERBOLZEN	PITON GRANO	DOWEL DYVEL	PION GUIA	090G
23		87395682		AR	CALCO DE AFINACAO, 0.3MM UNTERLEGSCHEIBE	SUPLEMENTO SPESSORE	SHIM MELLEMLÆG	CALE D'EPAISSEUR CALCO DE AFINACAO	198S

04-21	01	p2	10/08

RODA MOTRIZ
RUEDA MOTRIZ
DRIVE SPROCKET
DRIVE SPROCKET

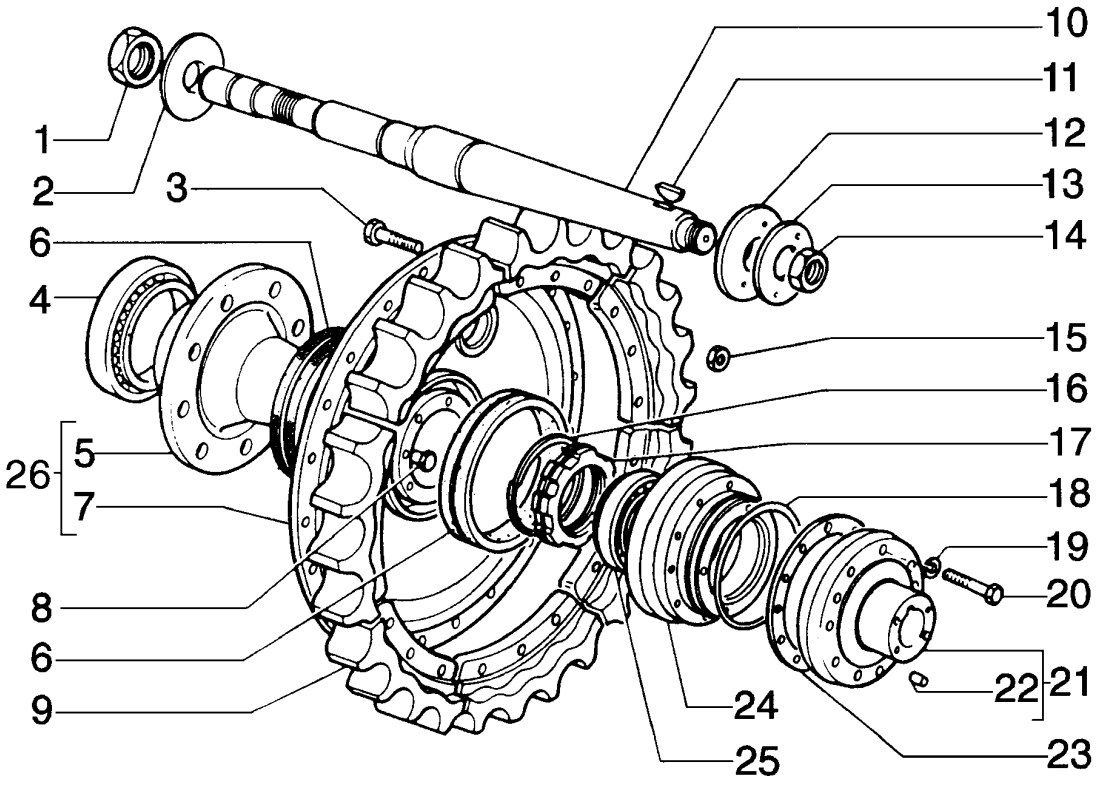

DRIVE SPROCKET
DRIVE SPROCKET
DRIVE SPROCKET
DRIVE SPROCKET

R	N	P.N.	MOD	Q	Denominação Bezeichnung	Denominacion Descrizione	Description Beskrivelse	Description Denominação	L.C.
23		**87395683**		AR	CALCO DE AFINACAO, 0.8MM				
						SUPLEMENTO	SHIM	CALE D'EPAISSEUR	198S
					UNTERLEGSCHEIBE	SPESSORE	MELLEMLÆG	CALCO DE AFINACAO	
23		**87395684**		AR	CALCO DE AFINACAO, 1.0MM				
						SUPLEMENTO	SHIM	CALE D'EPAISSEUR	198S
					UNTERLEGSCHEIBE	SPESSORE	MELLEMLÆG	CALCO DE AFINACAO	
23		**87395685**		AR	CALCO DE AFINACAO, 1.2MM				
						SUPLEMENTO	SHIM	CALE D'EPAISSEUR	198S
					UNTERLEGSCHEIBE	SPESSORE	MELLEMLÆG	CALCO DE AFINACAO	
23		**87395686**		AR	CALCO DE AFINACAO, 1.4MM				
						SUPLEMENTO	SHIM	CALE D'EPAISSEUR	198S
					UNTERLEGSCHEIBE	SPESSORE	MELLEMLÆG	CALCO DE AFINACAO	
23		**87395687**		AR	CALCO DE AFINACAO, 1.5MM				
						SUPLEMENTO	SHIM	CALE D'EPAISSEUR	198S
					UNTERLEGSCHEIBE	SPESSORE	MELLEMLÆG	CALCO DE AFINACAO	
24		**87395080**		2	SUPORTE	SOPORTE	SUPPORT	SUPPORT	300S
					HALTERUNG, LAGERBO	SUPPORTO	BESLAG	SUPORTE	
25		**87395070**		2	ROLAMENTO	COJINETE	BEARING	ROULEMENT	0600
					WÄLZLAGER	CUSCINETTO	LEJE	ROLAMENTO	
26		**87538935**		2	CUBO	CUBO	HUB	MOYEU	135M
					NABE	MOZZO	NAV	CUBO	

04-22	01	p1	10/08

RODA GUIA
RUEDA GUIA
IDLER WHEEL
IDLER WHEEL

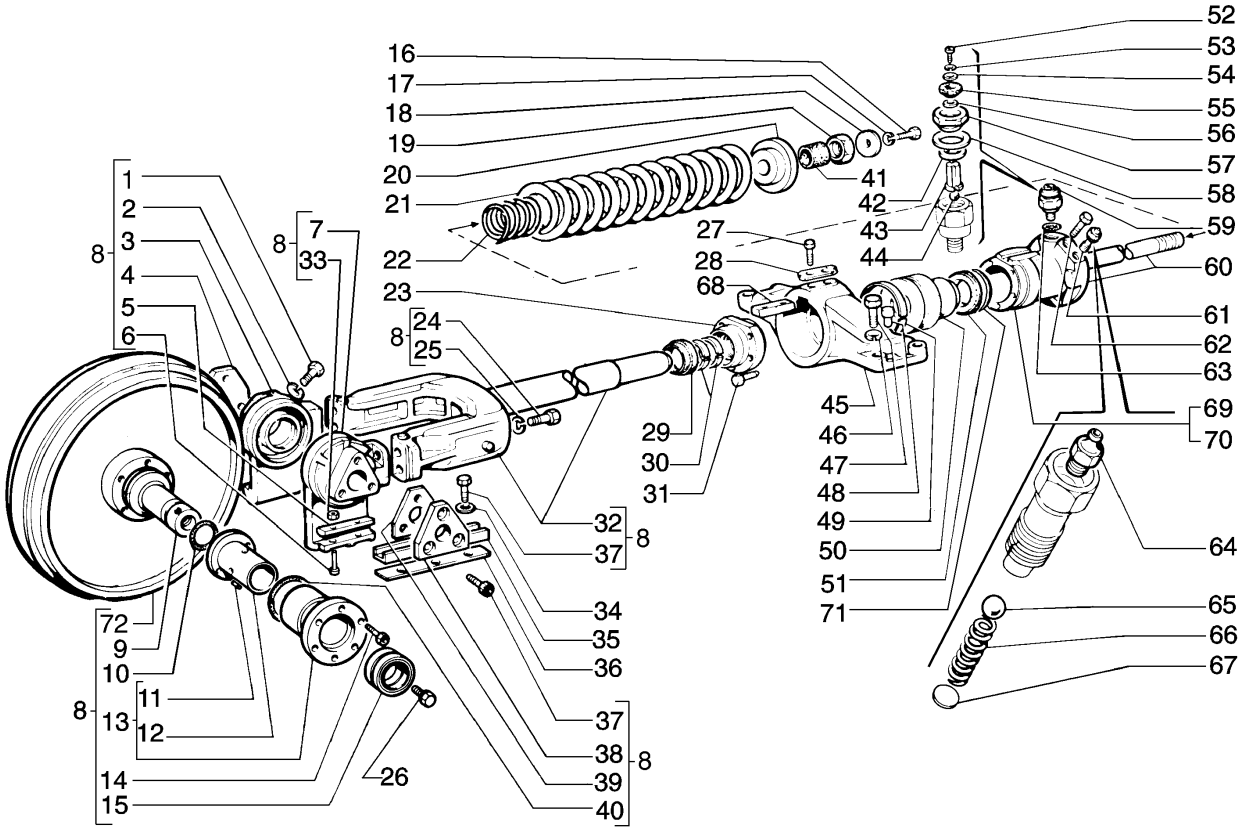

IDLER WHEEL
IDLER WHEEL
IDLER WHEEL
IDLER WHEEL

R	N	P.N.	MOD	Q	Denominação Bezeichnung	Denominacion Descrizione	Description Beskrivelse	Description Denominação	L.C.
1		15988431		4	PARAFUSO, Hex, M20 x 1.5 x 65, 10.9				
						TORNILLO	BOLT	BOULON	140B
					SCHRAUBE	BULLONE	SKRUE	PARAFUSO	
2		10517471		4	ARRUELA-TRAVA	ARANDELA DE FRENO	WASHER, LOCK	RONDELLE FREIN	132R
					SICHERUNGSSCHEIBE	ROSETTA DI SICUREZZA	LAASESKIVE	ANILHA DE FIXACAO	
3		75241657		2	EXTREMIDADE	EXTREMIDAD	END	EXTRÉMITÉ	3010
					ENDE	PARTE FINALE	ENDE	EXTREMIDADE	
4		4989877		2	PLACA	PLACA	PLATE	PLAQUE	105P
					BLECH, PLATTE	PIASTRA	PLADE	CHAPA	
5		79023016		8	PLACA	PLACA	PLATE	PLAQUE	105P
					BLECH, PLATTE	PIASTRA	PLADE	CHAPA	
6		79022642		16	PARAFUSO	TORNILLO	SCREW	VIS	040V
					SCHRAUBE	VITE	SKRUE	PARAFUSO	
7		75241658		2	EXTREMIDADE	EXTREMIDAD	END	EXTRÉMITÉ	3010
					ENDE	PARTE FINALE	ENDE	EXTREMIDADE	
8		75253977		2	ADIAMENTO	RODILLO TENSADOR	IDLER	GALET TENDEUR	068R
					ZWISCHENRAD	RINVIO	STRAMMERHJUL	ADIAMENTO	
9		75253979		2	EIXO	EJE	SHAFT	ARBRE	016A
					WELLE	ALBERO	AKSEL	VEIO	
10		14464680		4	ANEL "O", -228, 70 Duro, 2.234" ID x .139" Thk				
						JUNTA HERMETICA	O-RING	JOINT THORIQUE	055A
					O-RING	ANELLO TOROIDALE	O-RING	O-RING	
11		76003935		8	GUIA	PITON	DOWEL	PION	090G
					ZENTRIERBOLZEN	GRANO	DYVEL	GUIA	
12		75210979		4	BUCHA	CASQUILLO	BUSHING	BAGUE	095B
					BUECHSE	BOCCOLA	BOESNING	CASQUILHO	
13		75211177		4	ALOJAMENTO	CAVIDAD	HOUSING	CARTER	014V
					GEHÄUSE	ALLOGGIAMENTO	HUS	ALOJAMENTO	
14		14233730		24	PARAFUSO	TORNILLO	SCREW	VIS	040V
					SCHRAUBE	VITE	SKRUE	PARAFUSO	
15		75211770		4	JUNTA	JUNTA HERMETICA	GASKET	JOINT	123G
					DICHTUNG, FLACH	GUARNIZIONE	PAKNING	JUNTA	
16		15970731		2	PARAFUSO, Hex, M10 x 1.25 x 25, 10.9, Full Thd				
						TORNILLO	BOLT	BOULON	140B
					SCHRAUBE	BULLONE	SKRUE	PARAFUSO	
17		10516871		2	ARRUELA PLANA	ARANDELA	WASHER	RONDELLE	131R
					UNTERLEGSCHEIBE	ROSETTA PIANA	FLADSKIVE	ANILHA	
18		587256		2	ARRUELA PLANA	ARANDELA	WASHER	RONDELLE	131R
					UNTERLEGSCHEIBE	ROSETTA PIANA	FLADSKIVE	ANILHA	
19		587255		2	PORCA	TUERCA	NUT	ECROU	010D
					MUTTER	DADO	MOETRIK	PORCA	
20		587234		2	DISCO	DISCO	DISC	DISQUE	060D
					SCHEIBE	DISCO	NAV	DISCO	
21		4951546		2	MOLA	RESORTE	SPRING	RESSORT	100M
					FEDER	MOLLA	FJEDER	MOLA	
22		4955484		2	MOLA	RESORTE	SPRING	RESSORT	100M
					FEDER	MOLLA	FJEDER	MOLA	
23		79005171		2	TAMPA	TAPADERA	PLUG	COUVERCLE	265C
					ABDECKUNG	COPERCHIO	DÆKSEL	COBERTA	

04-22	01	p2	10/08

RODA GUIA
RUEDA GUIA
IDLER WHEEL
IDLER WHEEL

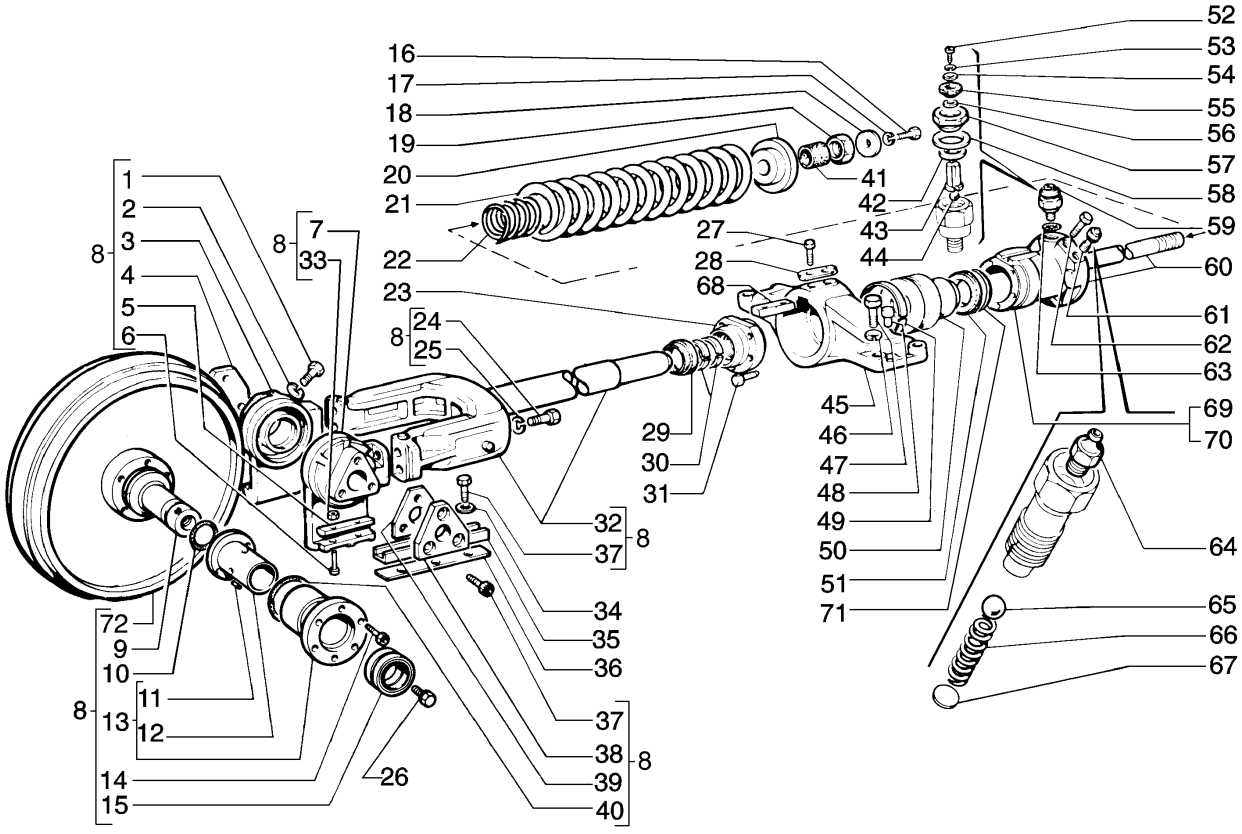

IDLER WHEEL
IDLER WHEEL
IDLER WHEEL
IDLER WHEEL

R	N	P.N.	MOD	Q	Denominação Bezeichnung	Denominacion Descrizione	Description Beskrivelse	Description Denominação	L.C.
24		**15981031**		8	PARAFUSO, Hex, M16 x 1.5 x 55, 10.9				
						TORNILLO	BOLT	BOULON	140B
					SCHRAUBE	BULLONE	SKRUE	PARAFUSO	
25		**10517271**		8	ARRUELA-TRAVA	ARANDELA DE FRENO	WASHER, LOCK	RONDELLE FREIN	132R
					SICHERUNGSSCHEIBE	ROSETTA DI SICUREZZ/	LAASESKIVE	ANILHA DE FIXACAO	
26		**4982082**		2	BUJÃO	TAPÓN	PLUG	BOUCHON	050T
					STOPFEN	TAPPO	PROP	BUJAO	
27		**15540631**		4	PARAFUSO, Hex, M12 x 1.25 x 40, 10.9, Full Thd				
						TORNILLO	SCREW	VIS	040V
					SCHRAUBE	VITE	SKRUE	PARAFUSO	
28		**14244710**		2	PLAQUETA	PLAQUITA	PLATE, COVER	PLAQUETTE	110P
					ABDECKPLATTE	PIASTRINA	PLADE	CHAPA PEQUENA	
29		**79005172**		2	JUNTA	JUNTA HERMETICA	GASKET	JOINT	123G
					DICHTUNG, FLACH	GUARNIZIONE	PAKNING	JUNTA	
30		**8288764**		4	ANEL	ANILLO	RING	ANNEAU	045A
					RING	ANELLO	RING	ANEL	
31		**14274531**		10	PARAFUSO, Hex, M12 x 1.25 x 30				
						TORNILLO	BOLT	BOULON	140B
					SCHRAUBE	BULLONE	SKRUE	PARAFUSO	
32		**79009589**		2	SUPORTE	SOPORTE	SUPPORT	SUPPORT	300S
					HALTERUNG, LAGERBO	SUPPORTO	BESLAG	SUPORTE	
33		**12574521**		16	PORCA, M10 x 1.25, Cl 10	TUERCA	NUT	ECROU	010D
					MUTTER	DADO	MOETRIK	PORCA	
34		**12605971**		12	ARRUELA-TRAVA	ARANDELA DE FRENO	WASHER, LOCK	RONDELLE FREIN	132R
					SICHERUNGSSCHEIBE	ROSETTA DI SICUREZZ/	LAASESKIVE	ANILHA DE FIXACAO	
35		**587019**		4	GUIA	GUIA	GUIDE	GUIDE	145G
					FÜHRUNG	GUIDA	STYR	GUIA	
36		**587020**		16	PLACA	PLACA	PLATE	PLAQUE	105P
					BLECH, PLATTE	PIASTRA	PLADE	CHAPA	
37		**14257830**		12	PARAFUSO, Hex, M16 x 1.5 x 35				
						TORNILLO	BOLT	BOULON	140B
					SCHRAUBE	BULLONE	SKRUE	PARAFUSO	
38		**4989878**		2	PLACA	PLACA	PLATE	PLAQUE	105P
					BLECH, PLATTE	PIASTRA	PLADE	CHAPA	
39		**4989879**		16	CALCO DE AFINACAO	SUPLEMENTO	SHIM	CALE D'EPAISSEUR	198S
					UNTERLEGSCHEIBE	SPESSORE	MELLEMLÆG	CALCO DE AFINACAO	
40		**14466280**		4	ANEL "O", -244, 70 Duro, 4.234" ID x .139" Thk				
						JUNTA HERMETICA	O-RING	JOINT THORIQUE	055A
					O-RING	ANELLO TOROIDALE	O-RING	O-RING	
41		**75201105**		2	LUVA DE ACOPLAMENTO	MANGUITO	SLEEVE	MANCHON	031M
					HÜLSE	MANICOTTO	TRYKLEJE, KOBLING	TUBO	
42		**594638**		2	MOLA	RESORTE	SPRING	RESSORT	100M
					FEDER	MOLLA	FJEDER	MOLA	
43		**594637**		2	ÊMBOLO	EMBOLO	PLUNGER	PLONGEUR	130P
					TAUCHKOLBEN	STANTUFFO	STEMPEL	EMBOLO	
44		**20063470**		2	ESFERA	BOLA	BALL	BILLE	140S
					KUGELGELENK	SFERA	KUGLE	ESFERA	
45		**79005191**		2	SUPORTE	SOPORTE	SUPPORT	SUPPORT	300S
					HALTERUNG, LAGERBO	SUPPORTO	BESLAG	SUPORTE	

04-22	01	p3	10/08

RODA GUIA
RUEDA GUIA
IDLER WHEEL
IDLER WHEEL

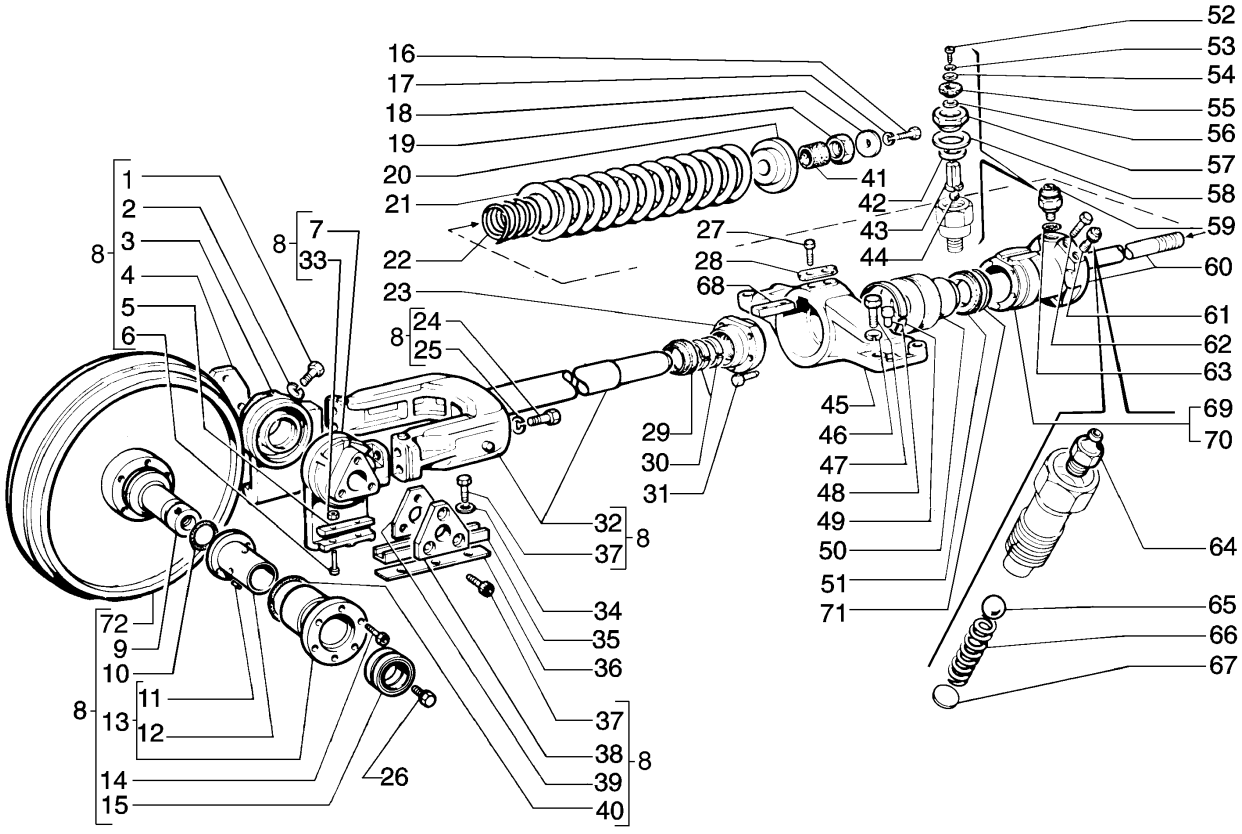

IDLER WHEEL
IDLER WHEEL
IDLER WHEEL
IDLER WHEEL

R	N	P.N.	MOD	Q	Denominação Bezeichnung	Denominacion Descrizione	Description Beskrivelse	Description Denominação	L.C.
46		**10517471**		8	ARRUELA-TRAVA	ARANDELA DE FRENO	WASHER, LOCK	RONDELLE FREIN	132R
					SICHERUNGSSCHEIBE	ROSETTA DI SICUREZZA	LAASESKIVE	ANILHA DE FIXACAO	
47		**15988737**		8	PARAFUSO, Hex, M20 x 1.5 x 80, 10.9				
						TORNILLO	BOLT	BOULON	140B
					SCHRAUBE	BULLONE	SKRUE	PARAFUSO	
48		**589559**		4	PINO	PERNO	PIN	AXE	080P
					BOLZEN	PERNO	STIFT	PERNO	
49		**75211178**		2	ANEL	ANILLO	RING	ANNEAU	045A
					RING	ANELLO	RING	ANEL	
50		**79005166**		2	PISTÃO	EMBOLO	PISTON	PISTON	235S
					KOLBEN	STANTUFFO	STEMPEL	PISTAO	
51		**75210586**		2	JUNTAS	JUNTA DE CAUCHO	SEAL, RUBBER	JOINT, CAOUTCHOUC	122G
					GUMMIDICHTUNG	GUARNIZIONE DI GOMM	GUMMITAETNING	JUNTAS	
52		**10389511**		2	PARAFUSO, Slotted, Pan Hd, M5 x 14, 5.8				
						TORNILLO	SCREW	VIS	040V
					SCHRAUBE	VITE	SKRUE	PARAFUSO	
53		**11195470**		2	ARRUELA-TRAVA	ARANDELA DE FRENO	WASHER, LOCK	RONDELLE FREIN	132R
					SICHERUNGSSCHEIBE	ROSETTA DI SICUREZZA	LAASESKIVE	ANILHA DE FIXACAO	
54		**594634**		2	ARRUELA PLANA	ARANDELA	WASHER	RONDELLE	131R
					UNTERLEGSCHEIBE	ROSETTA PIANA	FLADSKIVE	ANILHA	
55		**594633**		2	TAMPA DO RESERVATÓRIO				
						TAPON DEL DEPOSITO	CAP	CHAPEAU	052T
					ABDECKAPPE	TAPPO SERBATOIO	TANKDAEKSEL	TAMPAO DE RESERVAT	
56		**12638101**		2	ARRUELA PLANA, M5 x 14 x 1				
						ARANDELA	WASHER	RONDELLE	131R
					UNTERLEGSCHEIBE	ROSETTA PIANA	FLADSKIVE	ANILHA	
57		**79002121**		2	JUNTA DA PORCA	TUERCA JUNTA	NUT, PACKING	ECROU JOINT	P276
					DICHTUNGSMUTTER	DADO, CONFEZIONE	PAKNINGSMØTRIK	JUNTA DA PORCA	
58		**594640**		2	CALCO DE AFINACAO, 0.1mm Thk				
						SUPLEMENTO	SHIM	CALE D'EPAISSEUR	198S
					UNTERLEGSCHEIBE	SPESSORE	MELLEMLÆG	CALCO DE AFINACAO	
59		**79002142**		2	VÁLVULA HIDRAULICA	VALVULA HIDRAULICA	VALVE, HYDRAULIC	SOUPAPE HYDRAULIQU	010V
					HYDRAULIKVENTIL	VALVOLA IDRAULICA	VENTIL HYDRAULIK	VALVULA HIDRAULICA	
60		**4973488**		2	HASTE	VARILLA	ROD	TRINGLE	090A
					STAB	ASTA	STANG	HASTE	
61		**79043802**		2	VÁLVULA HIDRAULICA	VALVULA HIDRAULICA	VALVE, HYDRAULIC	SOUPAPE HYDRAULIQU	010V
					HYDRAULIKVENTIL	VALVOLA IDRAULICA	VENTIL HYDRAULIK	VALVULA HIDRAULICA	
62		**587274**		2	BUJÃO	TAPÓN	PLUG	BOUCHON	050T
					STOPFEN	TAPPO	PROP	BUJAO	
63		**14462980**		2	ANEL "O", -211, 70 Duro, .796" ID x .139" Thk				
						JUNTA HERMETICA	O-RING	JOINT THORIQUE	055A
					O-RING	ANELLO TOROIDALE	O-RING	O-RING	
64		**13407211**		2	GRAXEIRA, M10 x 1	ENGRASADOR	NIPPLE, LUBE	GRAISSEUR	060I
					SCHMIERNIPPEL	INGRASSATORE	SMOERENIPPEL	LUBRIFICADOR	
65		**20063460**		2	ESFERA	BOLA	BALL	BILLE	140S
					KUGELGELENK	SFERA	KUGLE	ESFERA	
66		**587273**		2	MOLA	RESORTE	SPRING	RESSORT	100M
					FEDER	MOLLA	FJEDER	MOLA	

04-22	01	p4	10/08

RODA GUIA
RUEDA GUIA
IDLER WHEEL
IDLER WHEEL

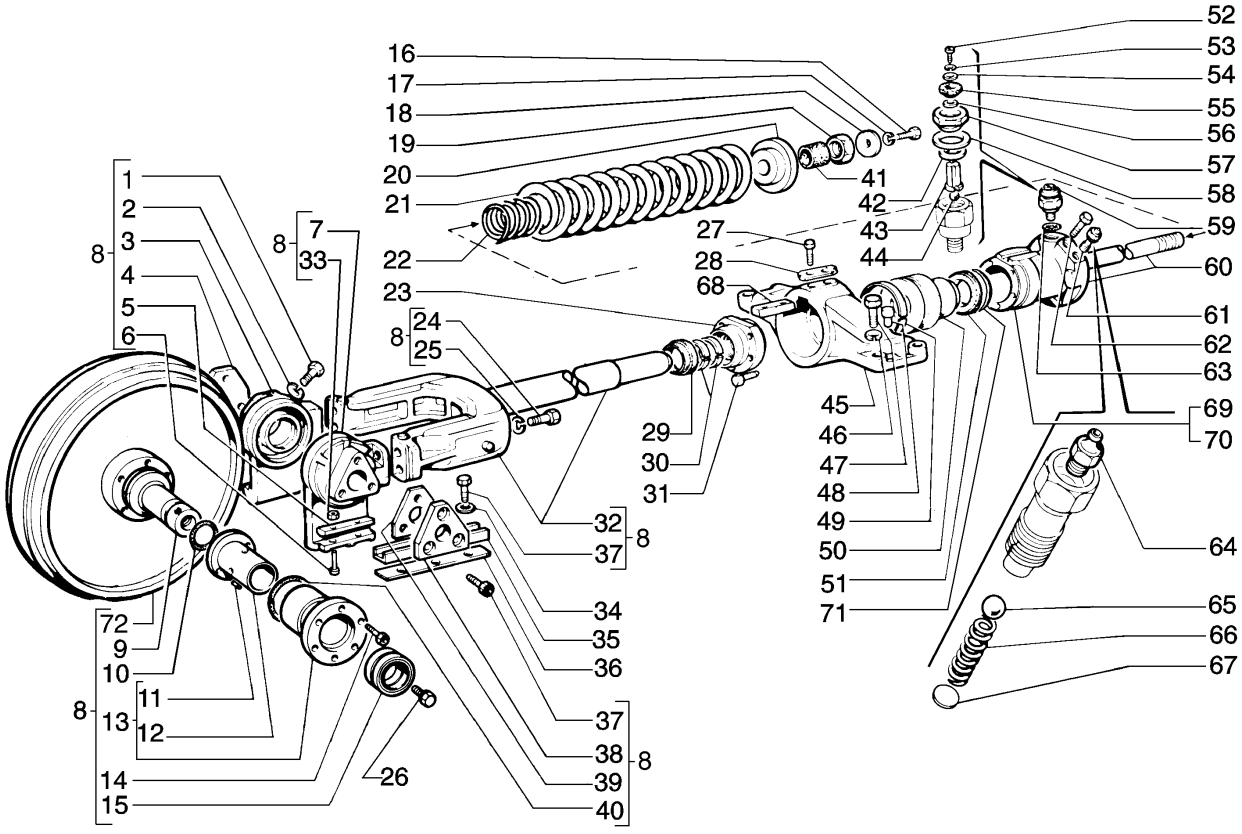

IDLER WHEEL
IDLER WHEEL
IDLER WHEEL
IDLER WHEEL

R	N	P.N.	MOD	Q	Denominação Bezeichnung	Denominacion Descrizione	Description Beskrivelse	Description Denominação	L.C.
67		**587272**		2	ARRUELA PLANA UNTERLEGSCHEIBE	ARANDELA ROSETTA PIANA	WASHER FLADSKIVE	RONDELLE ANILHA	131R
68		**587246**		2	CHAVETA FEDERKEIL	CHAVETA LINGUETTA	KEY KILE	CLAVETTE CHAVETA	060L
69		**79005181**		1	CILINDRO ZYLINDER	CILINDRO CILINDRO	CYLINDER CYLINDER	VERIN CILINDRO	164C
70		**79005183**		1	CILINDRO ZYLINDER	CILINDRO CILINDRO	CYLINDER CYLINDER	VERIN CILINDRO	164C
71		**75210585**		2	TRINCO KLINKE	TRINQUETE NOTTOLINO	PAWL PAL	CLIQUET TRINQUETE	050N
72		**75210768**		1	ADIAMENTO ZWISCHENRAD	RODILLO TENSADOR RINVIO	IDLER STRAMMERHJUL	GALET TENDEUR ADIAMENTO	068R

04-23	01	p1	10/08

ROLETE DE APOIO DA ESTEIRA
RODILLO DE APOYO DE LA CADENA
TRACK ROLLER
TRACK ROLLER

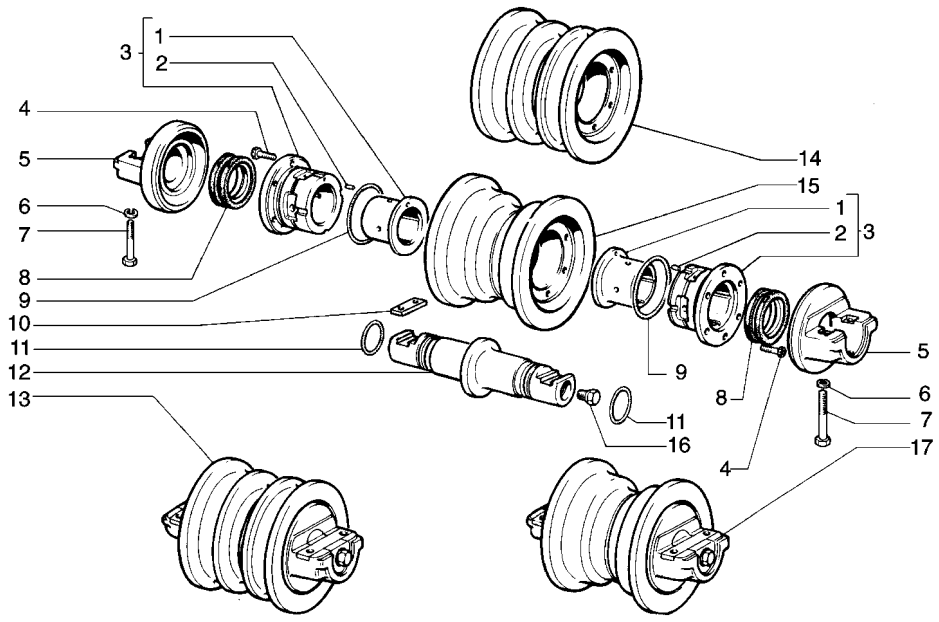

TRACK ROLLER
TRACK ROLLER
TRACK ROLLER
TRACK ROLLER

R	N	P.N.	MOD	Q	Denominação Bezeichnung	Denominacion Descrizione	Description Beskrivelse	Description Denominação	L.C.
1		75210979		2	BUCHA BUECHSE	CASQUILLO BOCCOLA	BUSHING BOESNING	BAGUE CASQUILHO	095B
2		76003935		4	GUIA ZENTRIERBOLZEN	PITON GRANO	DOWEL DYVEL	PION GUIA	090G
3		76005867		2	ESTOJO GEHÄUSE	ESTUCHE ASTUCCIO	CASE HUS	CARTER-BOITE ESTOJO	101A
4		14233731		12	PARAFUSO, Hex, M10 x 1.25 x 35 SCHRAUBE	TORNILLO BULLONE	BOLT SKRUE	BOULON PARAFUSO	140B
5		76001770		2	SUPORTE HALTERUNG, LAGERBO	SOPORTE SUPPORTO	SUPPORT BESLAG	SUPPORT SUPORTE	300S
6		10517271		4	ARRUELA-TRAVA SICHERUNGSSCHEIBE	ARANDELA DE FRENO ROSETTA DI SICUREZZA	WASHER, LOCK LAASESKIVE	RONDELLE FREIN ANILHA DE FIXACAO	132R
7		15981331		4	PARAFUSO, Hex, M16 x 1.5 x 75, 10.9 SCHRAUBE	TORNILLO BULLONE	BOLT SKRUE	BOULON PARAFUSO	140B
8		76003974		2	JUNTA DICHTUNG, FLACH	JUNTA HERMETICA GUARNIZIONE	GASKET PAKNING	JOINT JUNTA	123G
9		14466280		2	ANEL "O", -244, 70 Duro, 4.234" ID x .139" Thk O-RING	JUNTA HERMETICA ANELLO TOROIDALE	O-RING O-RING	JOINT THORIQUE O-RING	055A
10		76001768		2	CHAVETA FEDERKEIL	CHAVETA LINGUETTA	KEY KILE	CLAVETTE CHAVETA	060L
11		14464680		2	ANEL "O", -228, 70 Duro, 2.234" ID x .139" Thk O-RING	JUNTA HERMETICA ANELLO TOROIDALE	O-RING O-RING	JOINT THORIQUE O-RING	055A
12		76013221		1	EIXO PORTA-ROLAMENTO WALZENWELLE	EJE PORTARRODILLO ALBERO PORTARULLO	SHAFT, ROLLER RULLEAKSEL	ARBRE PORTE-GALET VEIO DE ROLAMENTOS	020A
13		75238419		4	ROLETE PARA ESTEIRA LAUFROLLE	RODILLO PARA CADENA RULLO PER CINGOLO	TRACK ROLLER LARVEFODSRULLE	GALET DE CHENILLE ROLETES PARA CORRE	154R
14		75238391		1	ROLETE PARA ESTEIRA LAUFROLLE	RODILLO PARA CADENA RULLO PER CINGOLO	TRACK ROLLER LARVEFODSRULLE	GALET DE CHENILLE ROLETES PARA CORRE	154R
15		75238393		1	ROLETE PARA ESTEIRA LAUFROLLE	RODILLO PARA CADENA RULLO PER CINGOLO	TRACK ROLLER LARVEFODSRULLE	GALET DE CHENILLE ROLETES PARA CORRE	154R
16		79019318		1	BUJÃO STOPFEN	TAPÓN TAPPO	PLUG PROP	BOUCHON BUJAO	050T
17		75238420		10	ROLETE PARA ESTEIRA LAUFROLLE	RODILLO PARA CADENA RULLO PER CINGOLO	TRACK ROLLER LARVEFODSRULLE	GALET DE CHENILLE ROLETES PARA CORRE	154R

04-24	01	p1	10/08

ROLETE SUPORTE DA ESTEIRA - 75239731
RODILLO SOPORTE DE LA CADENA - 75239731
TRACK ROLLER - 75239731
TRACK ROLLER - 75239731

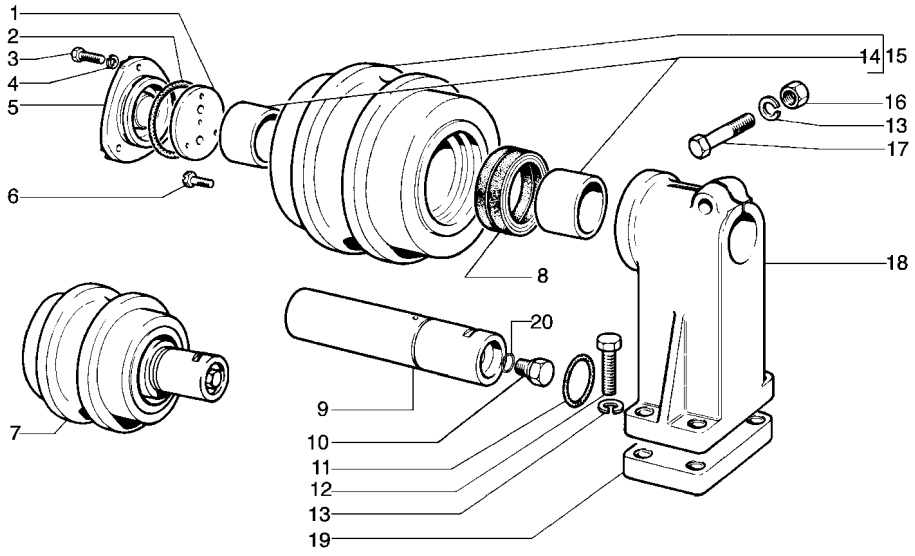

TRACK ROLLER - 75239731
TRACK ROLLER - 75239731
TRACK ROLLER - 75239731
TRACK ROLLER - 75239731

R	N	P.N.	MOD	Q	Denominação Bezeichnung	Denominacion Descrizione	Description Beskrivelse	Description Denominação	L.C.
1		587003		4	PLACA ENCOSTO ANLAUFPLATTE	PLACA DE APOYO SPALLAMENTO	PLATE, THRUST TRYKPLADE	PLATEAU DE PRESSION CHAPA DE ENCOSTO	750S
2		14472180		4	ANEL "O", -338, 70 Duro, 3.1" ID x .210" Thk O-RING	JUNTA HERMETICA ANELLO TOROIDALE	O-RING O-RING	JOINT THORIQUE O-RING	055A
3		11306931		12	PARAFUSO, Hex, M10 x 1.25 x 30, 10.9, Full Thd SCHRAUBE	TORNILLO BULLONE	BOLT SKRUE	BOULON PARAFUSO	140B
4		10516879		12	ARRUELA PLANA UNTERLEGSCHEIBE	ARANDELA ROSETTA PIANA	WASHER FLADSKIVE	RONDELLE ANILHA	131R
5		587004		4	TAMPA ABDECKUNG	TAPADERA COPERCHIO	PLUG DÆKSEL	COUVERCLE COBERTA	265C
6		14274431		8	PARAFUSO SCHRAUBE	TORNILLO VITE	SCREW SKRUE	VIS PARAFUSO	040V
7		75268780		4	ROLO ROLLE	RODILLO RULLO	ROLLER VALSE	ROULEAU ROLETE	500R
8		75210022		4	JUNTAS GUMMIDICHTUNG	JUNTA DE CAUCHO GUARNIZIONE DI GOMM	SEAL, RUBBER GUMMITAETNING	JOINT, CAOUTCHOUC JUNTAS	122G
9		76013241		4	EIXO PORTA-ROLAMENTO WALZENWELLE	EJE PORTARRODILLO ALBERO PORTARULLO	SHAFT, ROLLER RULLEAKSEL	ARBRE PORTE-GALET VEIO DE ROLAMENTOS	020A
10		79019318		4	BUJÃO STOPFEN	TAPÓN TAPPO	PLUG PROP	BOUCHON BUJAO	050T
11		14464380		6	ANEL "O", -225, 70 Duro, 1.859" ID x .139" Thk O-RING	JUNTA HERMETICA ANELLO TOROIDALE	O-RING O-RING	JOINT THORIQUE O-RING	055A
12		11254131		16	PARAFUSO, Hex, M16 x 1.5 x 80, 10.9 SCHRAUBE	TORNILLO BULLONE	BOLT SKRUE	BOULON PARAFUSO	140B
13		10517279		16	ARRUELA-TRAVA SICHERUNGSSCHEIBE	ARANDELA DE FRENO ROSETTA DI SICUREZZA	WASHER, LOCK LAASESKIVE	RONDELLE FREIN ANILHA DE FIXACAO	132R
14		75210976		8	ESPAÇADOR DISTANZSTÜCK	SEPARADOR DISTANZIALE	SPACER AFSTANDSSTYKKE	ENTRETOISE ESPACADOR	075D
15		75239708		4	ROLO ROLLE	RODILLO RULLO	ROLLER VALSE	ROULEAU ROLETE	500R
16		12164127		4	PORCA, M16 x 1.5, Cl 10 MUTTER	TUERCA DADO	NUT MOETRIK	ECROU PORCA	010D
17		15846431		4	PARAFUSO, Hex, M16 x 1.5 x 95, 10.9 SCHRAUBE	TORNILLO BULLONE	BOLT SKRUE	BOULON PARAFUSO	140B
18		8320076		4	SUPORTE HALTERUNG, LAGERBO	SOPORTE SUPPORTO	SUPPORT BESLAG	SUPPORT SUPORTE	300S
19		75218502		4	CALCO DE AFINACAO UNTERLEGSCHEIBE	SUPLEMENTO SPESSORE	SHIM MELLEMLÆG	CALE D'EPAISSEUR CALCO DE AFINACAO	198S
20		14457080		4	ANEL "O", -112, 70 Duro, .487" ID x .103" Thk O-RING	JUNTA HERMETICA ANELLO TOROIDALE	O-RING O-RING	JOINT THORIQUE O-RING	055A

04-24	02	p1	05/09

ROLETE SUPORTE DA ESTEIRA - 75239731
RODILLO SOPORTE DE LA CADENA - 75239731
TRACK ROLLER - 75239731
TRACK ROLLER - 75239731

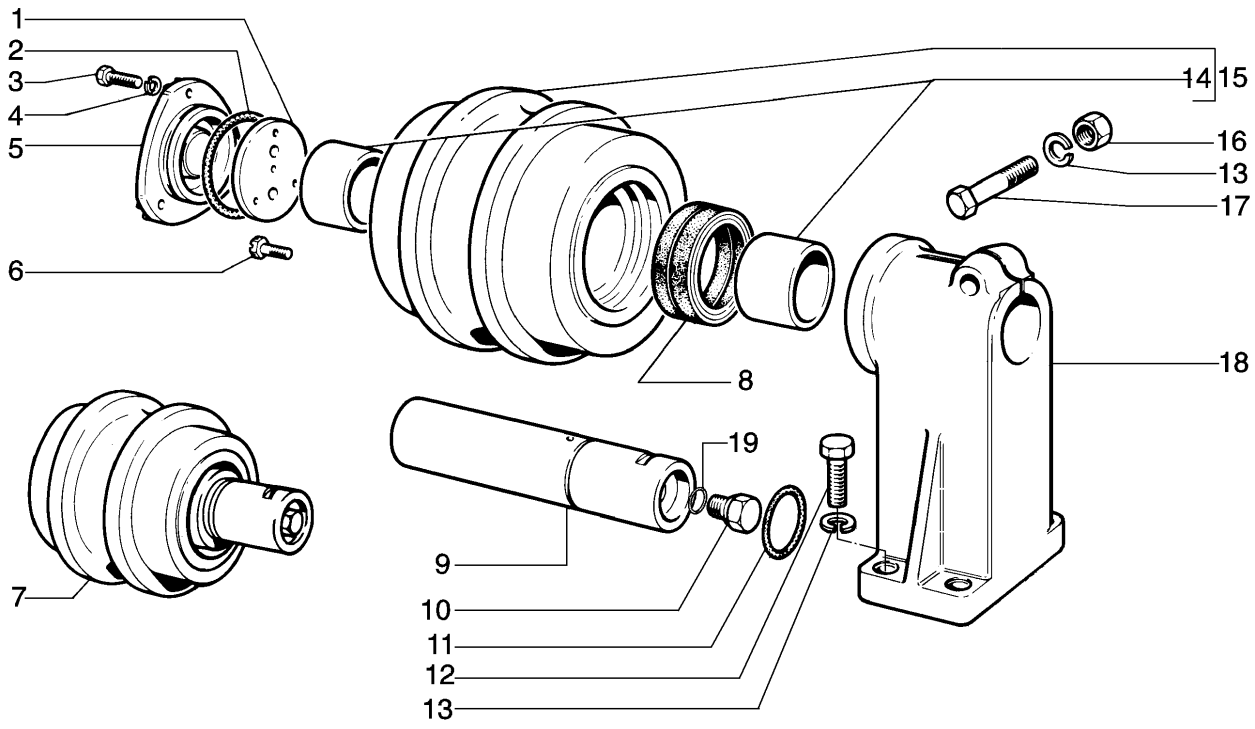

TRACK ROLLER - 75239731
TRACK ROLLER - 75239731
TRACK ROLLER - 75239731
TRACK ROLLER - 75239731

R	N	P.N.	MOD	Q	Denominação Bezeichnung	Denominacion Descrizione	Description Beskrivelse	Description Denominação	L.C.
1		587003		4	PLACA ENCOSTO ANLAUFPLATTE	PLACA DE APOYO SPALLAMENTO	PLATE, THRUST TRYKPLADE	PLATEAU DE PRESSION CHAPA DE ENCOSTO	750S
2		14472180		4	ANEL "O", -338, 70 Duro, 3.1" ID x .210" Thk O-RING	JUNTA HERMETICA ANELLO TOROIDALE	O-RING O-RING	JOINT THORIQUE O-RING	055A
3		11306931		12	PARAFUSO, Hex, M10 x 1.25 x 30, 10.9, Full Thd SCHRAUBE	TORNILLO BULLONE	BOLT SKRUE	BOULON PARAFUSO	140B
4		10516879		12	ARRUELA PLANA UNTERLEGSCHEIBE	ARANDELA ROSETTA PIANA	WASHER FLADSKIVE	RONDELLE ANILHA	131R
5		587004		4	TAMPA ABDECKUNG	TAPADERA COPERCHIO	PLUG DÆKSEL	COUVERCLE COBERTA	265C
6		14274431		8	PARAFUSO SCHRAUBE	TORNILLO VITE	SCREW SKRUE	VIS PARAFUSO	040V
7		75268780		4	ROLO ROLLE	RODILLO RULLO	ROLLER VALSE	ROULEAU ROLETE	500R
8		75210022		4	JUNTAS GUMMIDICHTUNG	JUNTA DE CAUCHO GUARNIZIONE DI GOMM	SEAL, RUBBER GUMMITAETNING	JOINT, CAOUTCHOUC JUNTAS	122G
9		76013241		4	EIXO PORTA-ROLAMENTO WALZENWELLE	EJE PORTARRODILLO ALBERO PORTARULLO	SHAFT, ROLLER RULLEAKSEL	ARBRE PORTE-GALET VEIO DE ROLAMENTOS	020A
10		79019318		4	BUJÃO STOPFEN	TAPÓN TAPPO	PLUG PROP	BOUCHON BUJAO	050T
11		14464380		6	ANEL "O", -225, 70 Duro, 1.859" ID x .139" Thk O-RING	JUNTA HERMETICA ANELLO TOROIDALE	O-RING O-RING	JOINT THORIQUE O-RING	055A
12		14258031		16	PARAFUSO, Hex, M16 x 1.5 x 45 SCHRAUBE	TORNILLO BULLONE	BOLT SKRUE	BOULON PARAFUSO	140B
13		10517279		16	ARRUELA-TRAVA SICHERUNGSSCHEIBE	ARANDELA DE FRENO ROSETTA DI SICUREZZA	WASHER, LOCK LAASESKIVE	RONDELLE FREIN ANILHA DE FIXACAO	132R
14		75210976		8	ESPAÇADOR DISTANZSTÜCK	SEPARADOR DISTANZIALE	SPACER AFSTANDSSTYKKE	ENTRETOISE ESPACADOR	075D
15		75239708		4	ROLO ROLLE	RODILLO RULLO	ROLLER VALSE	ROULEAU ROLETE	500R
16		12164127		4	PORCA, M16 x 1.5, Cl 10 MUTTER	TUERCA DADO	NUT MOETRIK	ECROU PORCA	010D
17		15846431		4	PARAFUSO, Hex, M16 x 1.5 x 95, 10.9 SCHRAUBE	TORNILLO BULLONE	BOLT SKRUE	BOULON PARAFUSO	140B
18		8320076		4	SUPORTE HALTERUNG, LAGERBO	SOPORTE SUPPORTO	SUPPORT BESLAG	SUPPORT SUPORTE	300S
19		14457080		4	ANEL "O", -112, 70 Duro, .487" ID x .103" Thk O-RING	JUNTA HERMETICA ANELLO TOROIDALE	O-RING O-RING	JOINT THORIQUE O-RING	055A

A partir do chassi N9AC01888 / N9AC01884 / N9AC01885

D170

04-25	01	p1	10/08

ESTEIRA LUBRIFICADA - 500MM
ORUGA LUBRICADA - 500MM
LUBRICATED TRACK - 500MM
LUBRICATED TRACK - 500MM

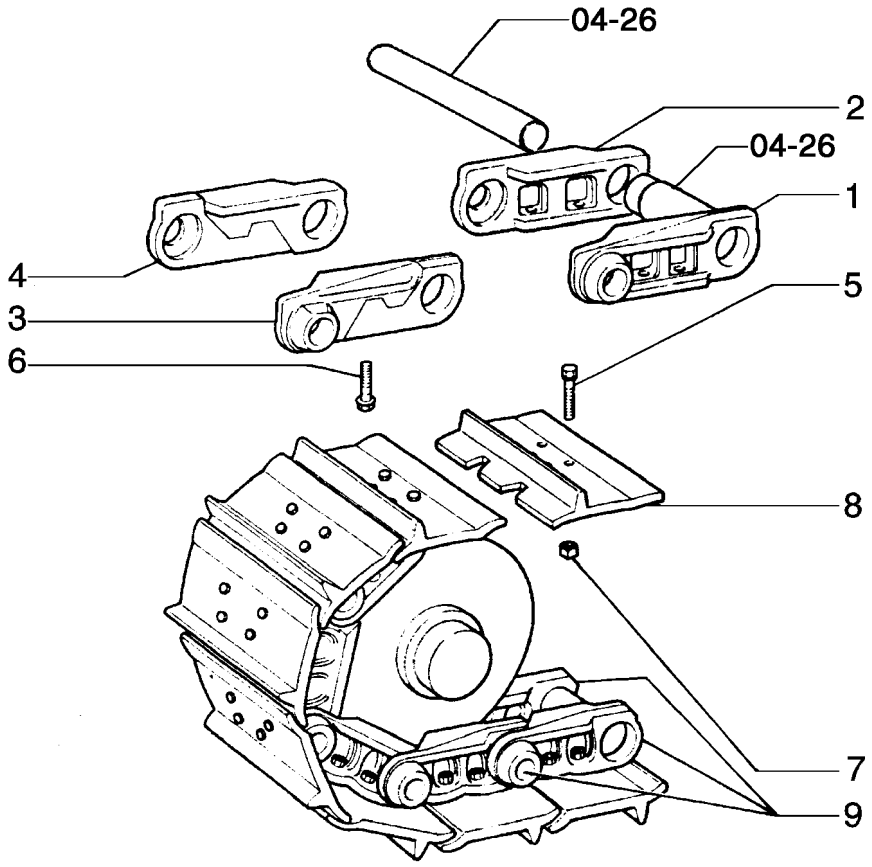

LUBRICATED TRACK - 500MM
LUBRICATED TRACK - 500MM
LUBRICATED TRACK - 500MM
LUBRICATED TRACK - 500MM

R	N	P.N.	MOD	Q	Denominação Bezeichnung	Denominacion Descrizione	Description Beskrivelse	Description Denominação	L.C.
1		79035435		76	ELO DE ESTEIRA KETTENGLIED	ESLABON DE ORUGA MAGLIA DEL CINGOLO	TRACK LINK KAEDELASKE	MAILLON DE CHAINE ELO	010M
2		79035436		76	ELO DE ESTEIRA KETTENGLIED	ESLABON DE ORUGA MAGLIA DEL CINGOLO	TRACK LINK KAEDELASKE	MAILLON DE CHAINE ELO	010M
3		79035809		2	ELO DE UNIÃO VERBINDUNGSGLIED	ESLABÓN DE CONEXIÓN MAGLIA GIUNZIONE	LINK, CONNECTING KÆDSAMLELED	MAILLON DE RACCORD LIGADOR	540M
4		79035810		2	ELO DE UNIÃO VERBINDUNGSGLIED	ESLABÓN DE CONEXIÓN MAGLIA GIUNZIONE	LINK, CONNECTING KÆDSAMLELED	MAILLON DE RACCORD LIGADOR	540M
5		76030022		304	PARAFUSO SCHRAUBE	TORNILLO VITE	SCREW SKRUE	VIS PARAFUSO	040V
6		79035815		8	PARAFUSO SCHRAUBE	TORNILLO VITE	SCREW SKRUE	VIS PARAFUSO	040V
7		79035816		304	PORCA MUTTER	TUERCA DADO	NUT MOETRIK	ECROU PORCA	010D
8		79035817		76	SAPATA DE ESTEIRA, 500MM KETTENPLATTE	ZAPATA CORNICE	TRACK SHOE BAELTESKO	PATIN DE CHENILLE SAPATA	295S
8		79035818		2	SAPATA DE ESTEIRA KETTENPLATTE	ZAPATA CORNICE	TRACK SHOE BAELTESKO	PATIN DE CHENILLE SAPATA	295S
9		79079932		2	CATENÁRIA LAUFBAHN	CATENARIA CATENARIA, COMPL.	TRACK ASSY LARVEFODSSAET	CHENILLE, COMPL. RASTO, COMPLETO	097C

04-25	02	p1	10/08

ESTEIRA LUBRIFICADA - 550MM
ORUGA LUBRICADA - 550MM
LUBRICATED TRACK - 550MM
LUBRICATED TRACK - 550MM

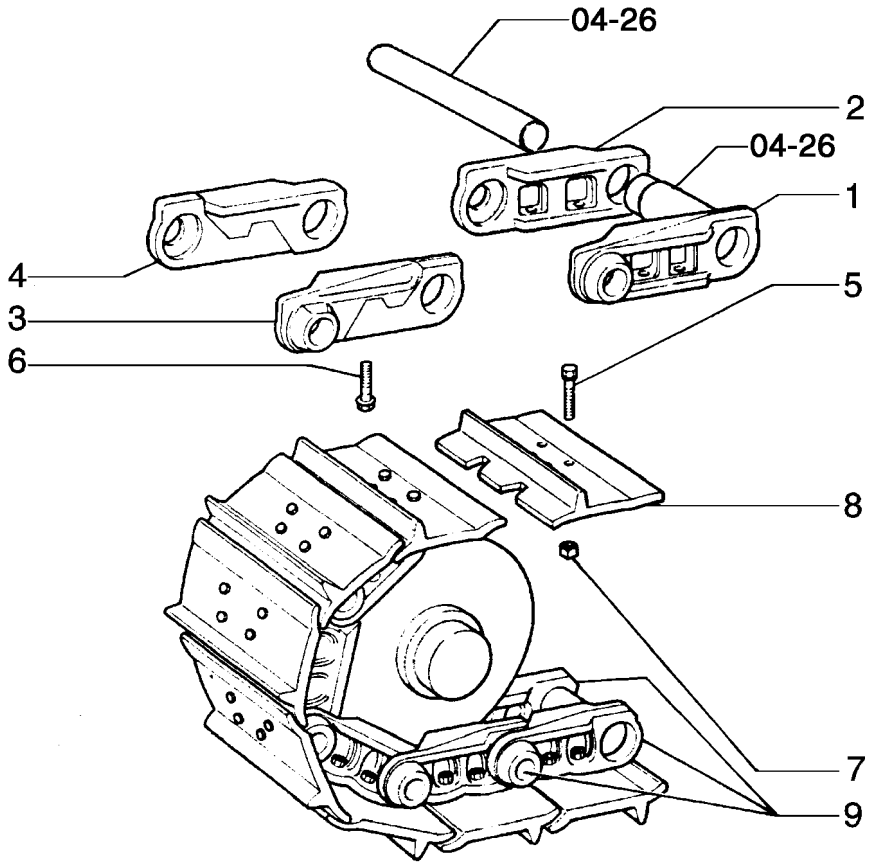

LUBRICATED TRACK - 550MM
LUBRICATED TRACK - 550MM
LUBRICATED TRACK - 550MM
LUBRICATED TRACK - 550MM

R	N	P.N.	MOD	Q	Denominação Bezeichnung	Denominacion Descrizione	Description Beskrivelse	Description Denominação	L.C.
1		79035435		76	ELO DE ESTEIRA KETTENGLIED	ESLABON DE ORUGA MAGLIA DEL CINGOLO	TRACK LINK KAEDELASKE	MAILLON DE CHAINE ELO	010M
2		79035436		76	ELO DE ESTEIRA KETTENGLIED	ESLABON DE ORUGA MAGLIA DEL CINGOLO	TRACK LINK KAEDELASKE	MAILLON DE CHAINE ELO	010M
3		79035809		2	ELO DE UNIÃO VERBINDUNGSGLIED	ESLABÓN DE CONEXIÓN MAGLIA GIUNZIONE	LINK, CONNECTING KÆDSAMLELED	MAILLON DE RACCORD LIGADOR	540M
4		79035810		2	ELO DE UNIÃO VERBINDUNGSGLIED	ESLABÓN DE CONEXIÓN MAGLIA GIUNZIONE	LINK, CONNECTING KÆDSAMLELED	MAILLON DE RACCORD LIGADOR	540M
5		76030022		304	PARAFUSO SCHRAUBE	TORNILLO VITE	SCREW SKRUE	VIS PARAFUSO	040V
6		79035815		8	PARAFUSO SCHRAUBE	TORNILLO VITE	SCREW SKRUE	VIS PARAFUSO	040V
7		79035816		304	PORCA MUTTER	TUERCA DADO	NUT MOETRIK	ECROU PORCA	010D
8		79035828		76	SAPATA DE ESTEIRA, 550MM KETTENPLATTE	ZAPATA CORNICE	TRACK SHOE BAELTESKO	PATIN DE CHENILLE SAPATA	295S
8		79035829		2	SAPATA DE ESTEIRA KETTENPLATTE	ZAPATA CORNICE	TRACK SHOE BAELTESKO	PATIN DE CHENILLE SAPATA	295S
9		79079932		2	CATENÁRIA LAUFBAHN	CATENARIA CATENARIA, COMPL.	TRACK ASSY LARVEFODSSAET	CHENILLE, COMPL. RASTO, COMPLETO	097C

04-25	03	p1	10/08

ESTEIRA LUBRIFICADA - 600MM
ORUGA LUBRICADA - 600MM
LUBRICATED TRACK - 600MM
LUBRICATED TRACK - 600MM

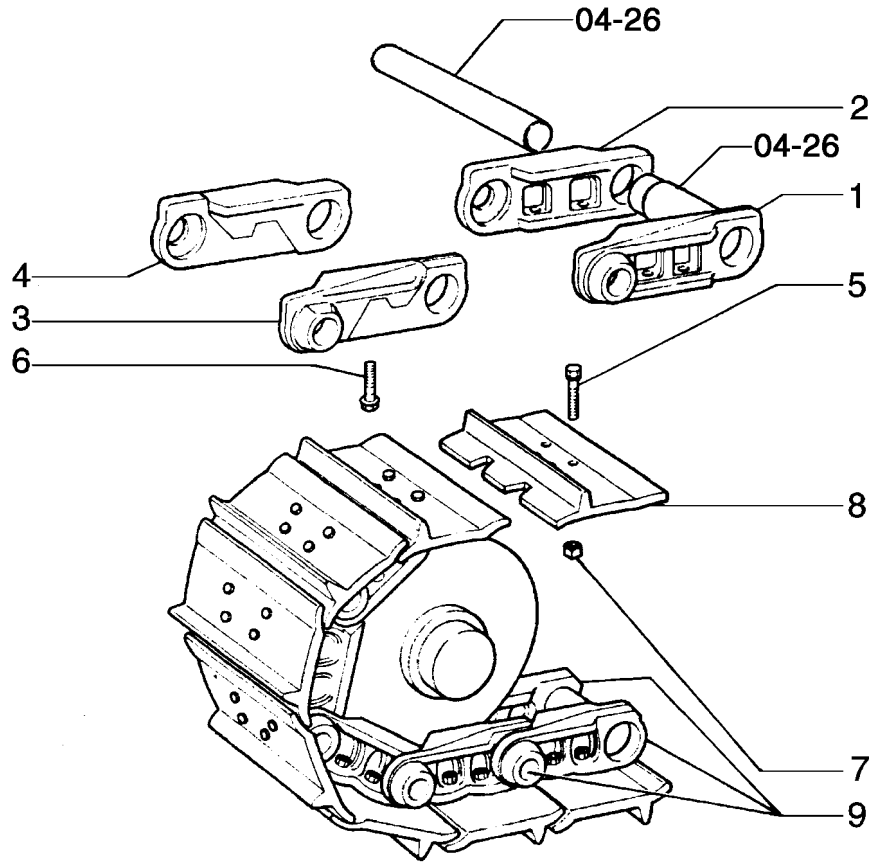

LUBRICATED TRACK - 600MM
LUBRICATED TRACK - 600MM
LUBRICATED TRACK - 600MM
LUBRICATED TRACK - 600MM

R	N	P.N.	MOD	Q	Denominação Bezeichnung	Denominacion Descrizione	Description Beskrivelse	Description Denominação	L.C.
1		79035435		76	ELO DE ESTEIRA KETTENGLIED	ESLABON DE ORUGA MAGLIA DEL CINGOLO	TRACK LINK KAEDELASKE	MAILLON DE CHAINE ELO	010M
2		79035436		76	ELO DE ESTEIRA KETTENGLIED	ESLABON DE ORUGA MAGLIA DEL CINGOLO	TRACK LINK KAEDELASKE	MAILLON DE CHAINE ELO	010M
3		79035809		2	ELO DE UNIÃO VERBINDUNGSGLIED	ESLABÓN DE CONEXIÓN MAGLIA GIUNZIONE	LINK, CONNECTING KÆDSAMLELED	MAILLON DE RACCORD LIGADOR	540M
4		79035810		2	ELO DE UNIÃO VERBINDUNGSGLIED	ESLABÓN DE CONEXIÓN MAGLIA GIUNZIONE	LINK, CONNECTING KÆDSAMLELED	MAILLON DE RACCORD LIGADOR	540M
5		76030022		304	PARAFUSO SCHRAUBE	TORNILLO VITE	SCREW SKRUE	VIS PARAFUSO	040V
6		79035815		8	PARAFUSO SCHRAUBE	TORNILLO VITE	SCREW SKRUE	VIS PARAFUSO	040V
7		79035816		304	PORCA MUTTER	TUERCA DADO	NUT MOETRIK	ECROU PORCA	010D
8		79035825		76	SAPATA DE ESTEIRA, 600MM KETTENPLATTE	ZAPATA CORNICE	TRACK SHOE BAELTESKO	PATIN DE CHENILLE SAPATA	295S
8		79035826		2	SAPATA DE ESTEIRA KETTENPLATTE	ZAPATA CORNICE	TRACK SHOE BAELTESKO	PATIN DE CHENILLE SAPATA	295S
9		79079932		2	CATENÁRIA LAUFBAHN	CATENARIA CATENARIA, COMPL.	TRACK ASSY LARVEFODSSAET	CHENILLE, COMPL. RASTO, COMPLETO	097C

04-26	01	p1	10/08

ESTEIRA LUBRIFICADA
ORUGA
LUBRICATED TRACK
LUBRICATED TRACK

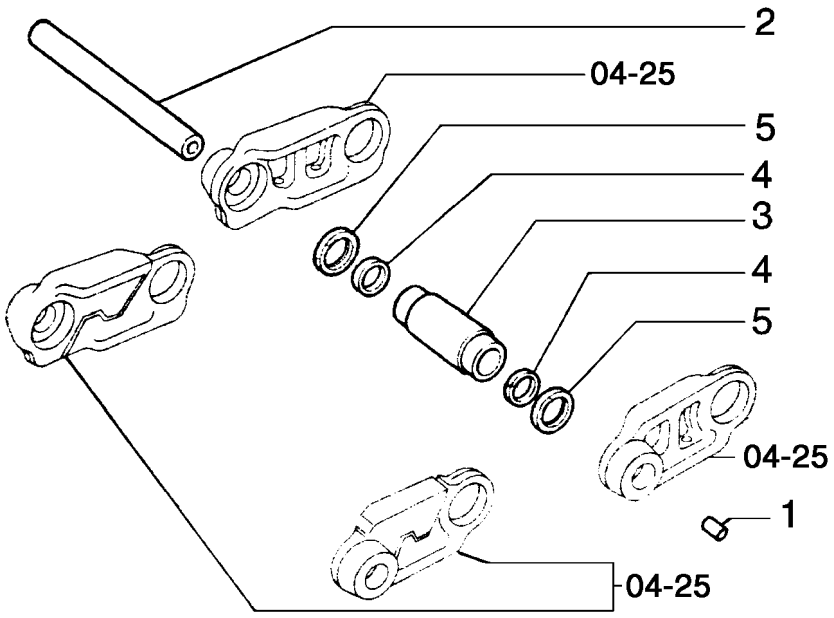

LUBRICATED TRACK
LUBRICATED TRACK
LUBRICATED TRACK
LUBRICATED TRACK

R	N	P.N.	MOD	Q	Denominação Bezeichnung	Denominacion Descrizione	Description Beskrivelse	Description Denominação	L.C.
1		79035329		78	BUJÃO STOPFEN	TAPÓN TAPPO	PLUG PROP	BOUCHON BUJAO	050T
2		79035819		78	PINO BOLZEN	PERNO PERNO	PIN STIFT	AXE PERNO	080P
3		79035821		78	BUCHA BUECHSE	CASQUILLO BOCCOLA	BUSHING BOESNING	BAGUE CASQUILHO	095B
4		79035823		156	ESPAÇADOR DISTANZSTÜCK	SEPARADOR DISTANZIALE	SPACER AFSTANDSSTYKKE	ENTRETOISE ESPACADOR	075D
5		79035824		156	JUNTA DICHTUNG, FLACH	JUNTA HERMETICA GUARNIZIONE	GASKET PAKNING	JOINT JUNTA	123G
6		75288864		1	KIT DE REVISÃO SATZ, MOTORÜBERHOL	JUEGO DE REVISION KIT REVISIONE MOTORE	KIT, ENGINE OVERHAUL REVISIONSSAET	KIT REVISION MOTEUR KIT COMPLETO REVISA(	002K

04-27	01	p1	10/08

ESTEIRA SELADA - 500MM
ORUGA - 500MM
SEALED TRACK - 500MM
SEALED TRACK - 500MM

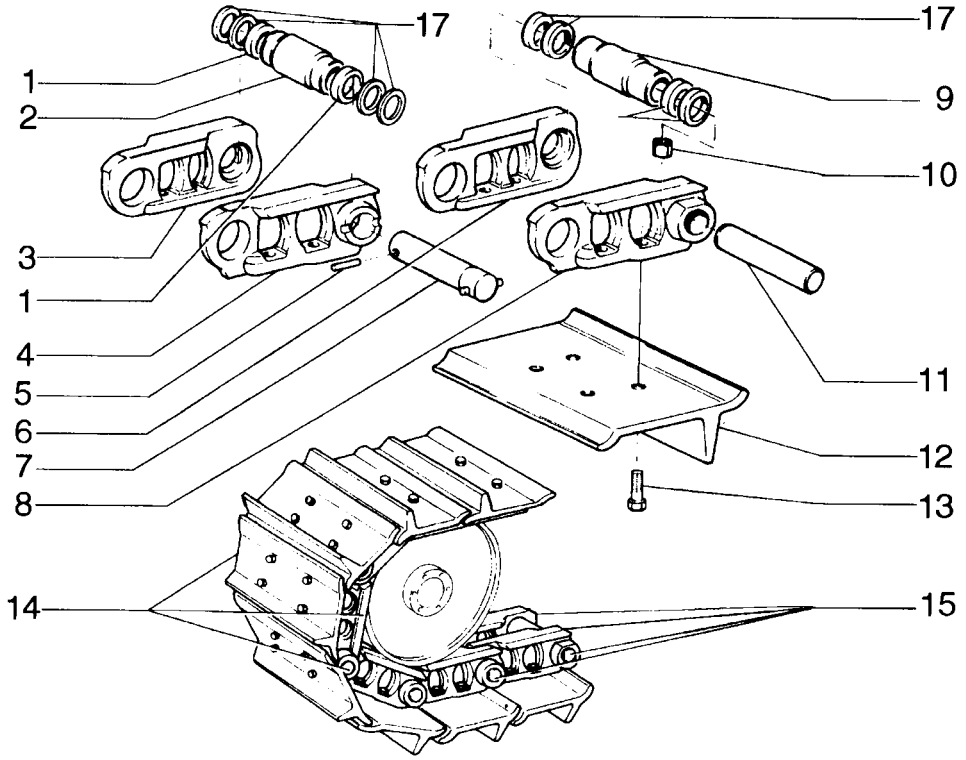

SEALED TRACK - 500MM
SEALED TRACK - 500MM
SEALED TRACK - 500MM
SEALED TRACK - 500MM

R	N	P.N.	MOD	Q	Denominação Bezeichnung	Denominacion Descrizione	Description Beskrivelse	Description Denominação	L.C.
1		75239577		4	ARRUELA PLANA	ARANDELA	WASHER	RONDELLE	131R
					UNTERLEGSCHEIBE	ROSETTA PIANA	FLADSKIVE	ANILHA	
2		75220030		2	BUCHA	CASQUILLO	BUSHING	BAGUE	095B
					BUECHSE	BOCCOLA	BOESNING	CASQUILHO	
3		75218577		2	ELO	ESLABON	LINK	MAILLON	5290
					BINDEGLIED	MAGLIA	FORBINDELSESSTANG	ELO	
4		75218578		2	ELO	ESLABON	LINK	MAILLON	5290
					BINDEGLIED	MAGLIA	FORBINDELSESSTANG	ELO	
5		14610670		2	PINO DE FIXAÇÃO, M10 x 65, Slotted				
						PASADOR DE FIJACION	PIN, LOCK	CHEVILLE	081P
					SICHERUNGSSTIFT	PERNO DI FISSAGGIO	LAASETAP	PERNO DE FIXACAO	
6		75218575		76	ELO	ESLABON	LINK	MAILLON	5290
					BINDEGLIED	MAGLIA	FORBINDELSESSTANG	ELO	
7		79006703		2	PINO	PERNO	PIN	AXE	080P
					BOLZEN	PERNO	STIFT	PERNO	
8		75218576		76	ELO	ESLABON	LINK	MAILLON	5290
					BINDEGLIED	MAGLIA	FORBINDELSESSTANG	ELO	
9		75239575		76	BUCHA	CASQUILLO	BUSHING	BAGUE	095B
					BUECHSE	BOCCOLA	BOESNING	CASQUILHO	
9		75286836		76	BUCHA	CASQUILLO	BUSHING	BAGUE	095B
					BUECHSE	BOCCOLA	BOESNING	CASQUILHO	
9		75286837		76	BUCHA	CASQUILLO	BUSHING	BAGUE	095B
					BUECHSE	BOCCOLA	BOESNING	CASQUILHO	
10		79004261		312	PORCA	TUERCA	NUT	ECROU	010D
					MUTTER	DADO	MOETRIK	PORCA	
11		79039325		76	PINO	PERNO	PIN	AXE	080P
					BOLZEN	PERNO	STIFT	PERNO	
11		75286838		76	PINO	PERNO	PIN	AXE	080P
					BOLZEN	PERNO	STIFT	PERNO	
11		75286839		76	PINO	PERNO	PIN	AXE	080P
					BOLZEN	PERNO	STIFT	PERNO	
12		79004312		78	SAPATA DE ESTEIRA, 500MM				
						ZAPATA	TRACK SHOE	PATIN DE CHENILLE	295S
					KETTENPLATTE	CORNICE	BAELTESKO	SAPATA	
13		79004259		312	PARAFUSO	TORNILLO	SCREW	VIS	040V
					SCHRAUBE	VITE	SKRUE	PARAFUSO	
14		75253037		2	CATENÁRIA	CATENARIA	TRACK ASSY	CHENILLE, COMPL.	097C
					LAUFBAHN	CATENARIA, COMPL.	LARVEFODSSAET	RASTO, COMPLETO	
15		75239589		2	CORRENTE	CADENA	CHAIN	CHAINE	095C
					KETTE	CATENA	KAEDE	CORRENTE	
16		75286840		1	KIT DE REVISÃO, STD	JUEGO DE REVISION	KIT, ENGINE OVERHAUL	KIT REVISION MOTEUR	002K
					SATZ, MOTORÜBERHOL	KIT REVISIONE MOTORE	REVISIONSSAET	KIT COMPLETO REVISA(	
16		75286841		1	KIT DE REVISÃO, 0.10	JUEGO DE REVISION	KIT, ENGINE OVERHAUL	KIT REVISION MOTEUR	002K
					SATZ, MOTORÜBERHOL	KIT REVISIONE MOTORE	REVISIONSSAET	KIT COMPLETO REVISA(	
16		75286842		1	KIT DE REVISÃO, 0.20	JUEGO DE REVISION	KIT, ENGINE OVERHAUL	KIT REVISION MOTEUR	002K
					SATZ, MOTORÜBERHOL	KIT REVISIONE MOTORE	REVISIONSSAET	KIT COMPLETO REVISA(	
17		79035822		312	MOLA	RESORTE	SPRING	RESSORT	100M
					FEDER	MOLLA	FJEDER	MOLA	

04-27	02	p1	10/08

ESTEIRA SELADA - 550MM
ORUGA - 550MM
SEALED TRACK - 550MM
SEALED TRACK - 550MM

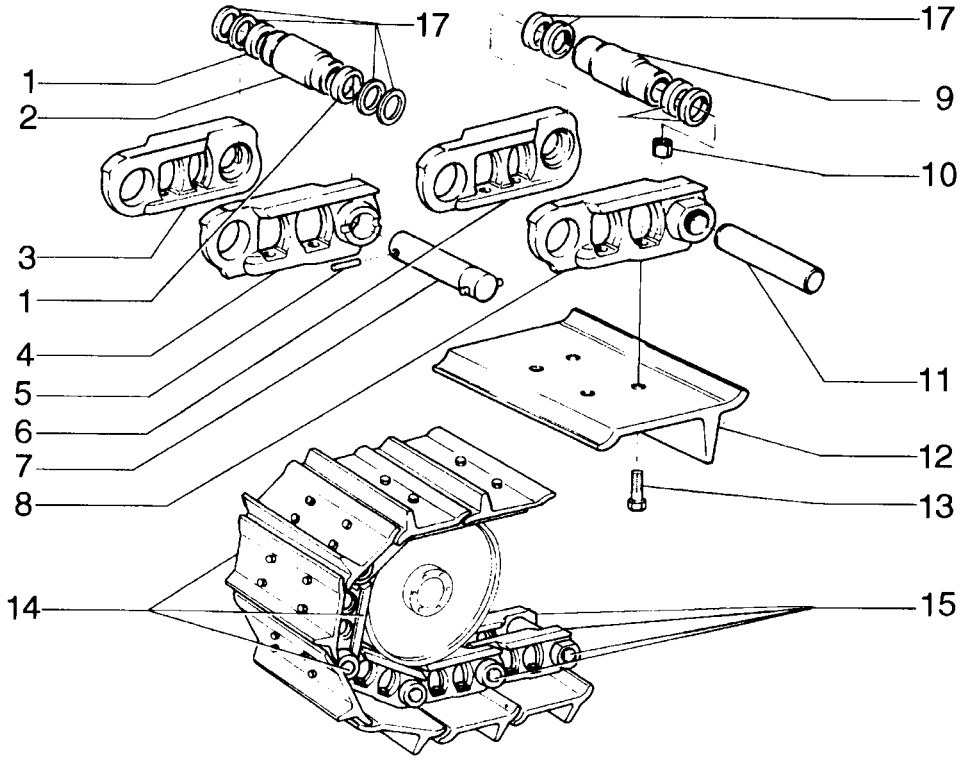

SEALED TRACK - 550MM
SEALED TRACK - 550MM
SEALED TRACK - 550MM
SEALED TRACK - 550MM

R	N	P.N.	MOD	Q	Denominação Bezeichnung	Denominacion Descrizione	Description Beskrivelse	Description Denominação	L.C.
1		75239577		4	ARRUELA PLANA	ARANDELA	WASHER	RONDELLE	131R
					UNTERLEGSCHEIBE	ROSETTA PIANA	FLADSKIVE	ANILHA	
2		75220030		2	BUCHA	CASQUILLO	BUSHING	BAGUE	095B
					BUECHSE	BOCCOLA	BOESNING	CASQUILHO	
3		75218577		2	ELO	ESLABON	LINK	MAILLON	5290
					BINDEGLIED	MAGLIA	FORBINDELSESSTANG	ELO	
4		75218578		2	ELO	ESLABON	LINK	MAILLON	5290
					BINDEGLIED	MAGLIA	FORBINDELSESSTANG	ELO	
5		14610670		2	PINO DE FIXAÇÃO, M10 x 65, Slotted				
						PASADOR DE FIJACION	PIN, LOCK	CHEVILLE	081P
					SICHERUNGSSTIFT	PERNO DI FISSAGGIO	LAASETAP	PERNO DE FIXACAO	
6		75218575		76	ELO	ESLABON	LINK	MAILLON	5290
					BINDEGLIED	MAGLIA	FORBINDELSESSTANG	ELO	
7		79006703		2	PINO	PERNO	PIN	AXE	080P
					BOLZEN	PERNO	STIFT	PERNO	
8		75218576		76	ELO	ESLABON	LINK	MAILLON	5290
					BINDEGLIED	MAGLIA	FORBINDELSESSTANG	ELO	
9		75239575		76	BUCHA	CASQUILLO	BUSHING	BAGUE	095B
					BUECHSE	BOCCOLA	BOESNING	CASQUILHO	
9		75286836		76	BUCHA	CASQUILLO	BUSHING	BAGUE	095B
					BUECHSE	BOCCOLA	BOESNING	CASQUILHO	
9		75286837		76	BUCHA	CASQUILLO	BUSHING	BAGUE	095B
					BUECHSE	BOCCOLA	BOESNING	CASQUILHO	
10		79004261		312	PORCA	TUERCA	NUT	ECROU	010D
					MUTTER	DADO	MOETRIK	PORCA	
11		79039325		76	PINO	PERNO	PIN	AXE	080P
					BOLZEN	PERNO	STIFT	PERNO	
11		75286838		76	PINO	PERNO	PIN	AXE	080P
					BOLZEN	PERNO	STIFT	PERNO	
11		75286839		76	PINO	PERNO	PIN	AXE	080P
					BOLZEN	PERNO	STIFT	PERNO	
12		79011411		78	SAPATA DE ESTEIRA, 550MM				
						ZAPATA	TRACK SHOE	PATIN DE CHENILLE	295S
					KETTENPLATTE	CORNICE	BAELTESKO	SAPATA	
13		79004259		312	PARAFUSO	TORNILLO	SCREW	VIS	040V
					SCHRAUBE	VITE	SKRUE	PARAFUSO	
14		75253039		2	CATENÁRIA	CATENARIA	TRACK ASSY	CHENILLE, COMPL.	097C
					LAUFBAHN	CATENARIA, COMPL.	LARVEFODSSAET	RASTO, COMPLETO	
15		75239589		2	CORRENTE	CADENA	CHAIN	CHAINE	095C
					KETTE	CATENA	KAEDE	CORRENTE	
16		75286840		1	KIT DE REVISÃO, STD	JUEGO DE REVISION	KIT, ENGINE OVERHAUL	KIT REVISION MOTEUR	002K
					SATZ, MOTORÜBERHOL	KIT REVISIONE MOTORE	REVISIONSSAET	KIT COMPLETO REVISA(	
16		75286841		1	KIT DE REVISÃO, 0.10	JUEGO DE REVISION	KIT, ENGINE OVERHAUL	KIT REVISION MOTEUR	002K
					SATZ, MOTORÜBERHOL	KIT REVISIONE MOTORE	REVISIONSSAET	KIT COMPLETO REVISA(	
16		75286842		1	KIT DE REVISÃO, 0.20	JUEGO DE REVISION	KIT, ENGINE OVERHAUL	KIT REVISION MOTEUR	002K
					SATZ, MOTORÜBERHOL	KIT REVISIONE MOTORE	REVISIONSSAET	KIT COMPLETO REVISA(	
17		79035822		312	MOLA	RESORTE	SPRING	RESSORT	100M
					FEDER	MOLLA	FJEDER	MOLA	

04-27	03	p1	10/08

ESTEIRA SELADA - 600MM
ORUGA - 600MM
SEALED TRACK - 600MM
SEALED TRACK - 600MM

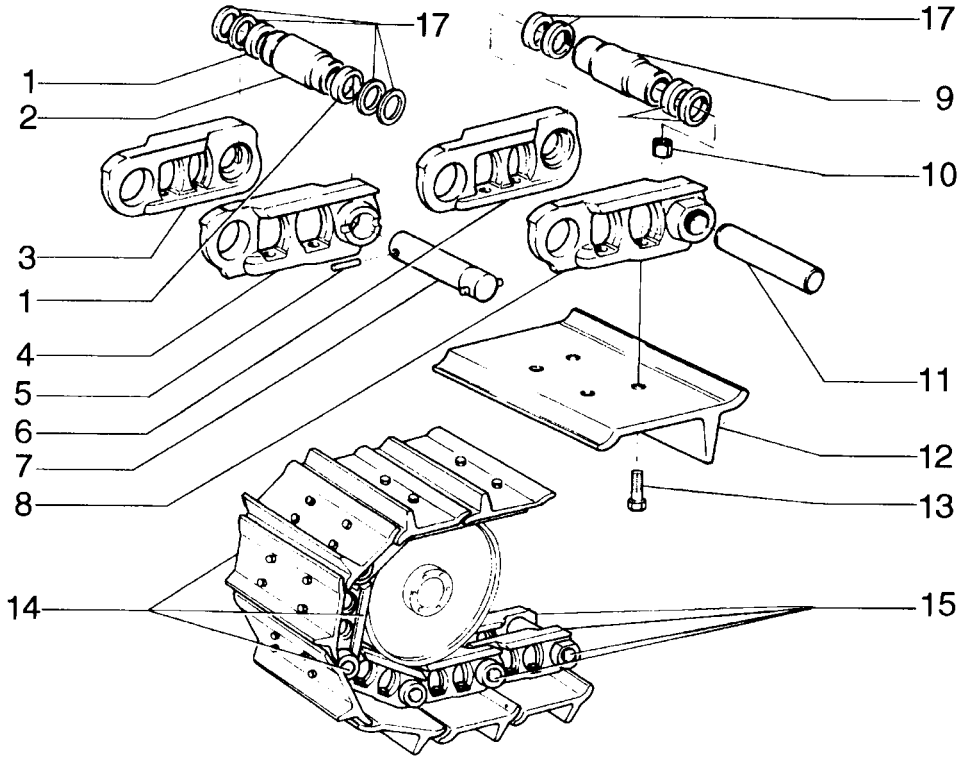

SEALED TRACK - 600MM
SEALED TRACK - 600MM
SEALED TRACK - 600MM
SEALED TRACK - 600MM

R	N	P.N.	MOD	Q	Denominação Bezeichnung	Denominacion Descrizione	Description Beskrivelse	Description Denominação	L.C.
1		75239577		4	ARRUELA PLANA	ARANDELA	WASHER	RONDELLE	131R
					UNTERLEGSCHEIBE	ROSETTA PIANA	FLADSKIVE	ANILHA	
2		75220030		2	BUCHA	CASQUILLO	BUSHING	BAGUE	095B
					BUECHSE	BOCCOLA	BOESNING	CASQUILHO	
3		75218577		2	ELO	ESLABON	LINK	MAILLON	5290
					BINDEGLIED	MAGLIA	FORBINDELSESSTANG	ELO	
4		75218578		2	ELO	ESLABON	LINK	MAILLON	5290
					BINDEGLIED	MAGLIA	FORBINDELSESSTANG	ELO	
5		14610670		2	PINO DE FIXAÇÃO, M10 x 65, Slotted				
						PASADOR DE FIJACION	PIN, LOCK	CHEVILLE	081P
					SICHERUNGSSTIFT	PERNO DI FISSAGGIO	LAASETAP	PERNO DE FIXACAO	
6		75218575		76	ELO	ESLABON	LINK	MAILLON	5290
					BINDEGLIED	MAGLIA	FORBINDELSESSTANG	ELO	
7		79006703		2	PINO	PERNO	PIN	AXE	080P
					BOLZEN	PERNO	STIFT	PERNO	
8		75218576		76	ELO	ESLABON	LINK	MAILLON	5290
					BINDEGLIED	MAGLIA	FORBINDELSESSTANG	ELO	
9		75239575		76	BUCHA	CASQUILLO	BUSHING	BAGUE	095B
					BUECHSE	BOCCOLA	BOESNING	CASQUILHO	
9		75286836		76	BUCHA	CASQUILLO	BUSHING	BAGUE	095B
					BUECHSE	BOCCOLA	BOESNING	CASQUILHO	
9		75286837		76	BUCHA	CASQUILLO	BUSHING	BAGUE	095B
					BUECHSE	BOCCOLA	BOESNING	CASQUILHO	
10		79004261		312	PORCA	TUERCA	NUT	ECROU	010D
					MUTTER	DADO	MOETRIK	PORCA	
11		79039325		76	PINO	PERNO	PIN	AXE	080P
					BOLZEN	PERNO	STIFT	PERNO	
11		75286838		76	PINO	PERNO	PIN	AXE	080P
					BOLZEN	PERNO	STIFT	PERNO	
11		75286839		76	PINO	PERNO	PIN	AXE	080P
					BOLZEN	PERNO	STIFT	PERNO	
12		79011413		78	SAPATA DE ESTEIRA, 600MM				
						ZAPATA	TRACK SHOE	PATIN DE CHENILLE	295S
					KETTENPLATTE	CORNICE	BAELTESKO	SAPATA	
13		79004259		312	PARAFUSO	TORNILLO	SCREW	VIS	040V
					SCHRAUBE	VITE	SKRUE	PARAFUSO	
14		75253041		2	CATENÁRIA	CATENARIA	TRACK ASSY	CHENILLE, COMPL.	097C
					LAUFBAHN	CATENARIA, COMPL.	LARVEFODSSAET	RASTO, COMPLETO	
15		75239589		2	CORRENTE	CADENA	CHAIN	CHAINE	095C
					KETTE	CATENA	KAEDE	CORRENTE	
16		75286840		1	KIT DE REVISÃO, STD	JUEGO DE REVISION	KIT, ENGINE OVERHAUL	KIT REVISION MOTEUR	002K
					SATZ, MOTORÜBERHOL	KIT REVISIONE MOTORE	REVISIONSSAET	KIT COMPLETO REVISA(	
16		75286841		1	KIT DE REVISÃO, 0.10	JUEGO DE REVISION	KIT, ENGINE OVERHAUL	KIT REVISION MOTEUR	002K
					SATZ, MOTORÜBERHOL	KIT REVISIONE MOTORE	REVISIONSSAET	KIT COMPLETO REVISA(	
16		75286842		1	KIT DE REVISÃO, 0.20	JUEGO DE REVISION	KIT, ENGINE OVERHAUL	KIT REVISION MOTEUR	002K
					SATZ, MOTORÜBERHOL	KIT REVISIONE MOTORE	REVISIONSSAET	KIT COMPLETO REVISA(	
17		79035822		312	MOLA	RESORTE	SPRING	RESSORT	100M
					FEDER	MOLLA	FJEDER	MOLA	

SECTION INDEX
Rear equipment piping-Tow Hook

05-01	01	SISTEMA HIDRÁULICO
05-02	01	SISTEMA HIDRÁULICO
05-03	01	TILT HIDRÁULICO (ANGLEDOZER), COM 2 CILINDROS
05-04	01	SISTEMA HIDRÁULICO - RIPPER
05-05	01	BOMBA HIDRÁULICA - PRINCIPAL
05-06	01	SISTEMA HIDRÁULICO
05-07	01	SISTEMA HIDRÁULICO
05-08	01	SISTEMA HIDRÁULICO LEVANTAMENTO DA LÂMINA - ESQ.
05-09	01	SISTEMA HIDRÁULICO LEVANTAMENTO DA LÂMINA - DIR.
05-10	01	DIAGNÓSTICO CENTRALIZADO
05-11	01	VÁLVULA DE PRESSÃO DA TRANSMISSÃO
05-12	01	SUPORTE CILINDRO
05-13	01	BRAÇO DE LEVANTAMENTO DA LÂMINA, COM TILT HIDRÁULICO
05-14	01	BRAÇO DE LEVANTAMENTO DA LÂMINA
05-15	01	BRAÇO DE LEVANTAMENTO DA LÂMINA
05-15	02	BRAÇO DE LEVANTAMENTO DA LÂMINA - ATERRO SANITÁRIO OPCIONAL
05-15	03	BRAÇO DE LEVANTAMENTO DA LÂMINA - REFORÇADO OPCIONAL
05-16	01	BRAÇOS DE LEVANTAMENTO DA LÂMINA
05-17	01	BRAÇO DE LEVANTAMENTO DO RIPPER
05-18	01	SUPORTE DO RIPPER
05-19	01	DENTE DO RIPPER
05-20	01	LÂMINA - HOJA
05-20	02	LÂMINA - HOJA - ATERRO SANITÁRIO - OPCIONAL
05-21	01	LÂMINA - HOJA
05-21	02	PROTEÇÃO PARA ATERRO SANITÁRIO - OPCIONAL
05-22	01	COMANDO DO DISTRIBUIDOR
05-23	01	COMANDO DO DISTRIBUIDOR - TERCEIRA FUNÇÃO
05-24	01	RESERVATÓRIO DE ÓLEO
05-25	01	RESERVATÓRIO DE ÓLEO HIDRÁULICO
05-26	01	BOMBA - 75244596
05-27	01	BOMBA - 75327696
05-28	01	BOMBA - 75327710
05-29	01	BOMBA - 79066183
05-30	01	DISTRIBUIDOR - 75244731
05-31	01	DISTRIBUIDOR - 75244733
05-32	01	DISTRIBUIDOR - 75287723
05-33	01	DISTRIBUIDOR - 75288259
05-34	01	DISTRIBUIDOR - 75288260
05-35	01	VÁLVULA
05-36	01	CILINDRO 75266551 (ESQ) - 75266553 (DIR) (P - ANGLEDOZER)
05-37	01	CILINDRO - 75222574 (ESQ) / 75222575 (DIR) (P - BULLDOZER)
05-38	01	CILINDRO - 8293403 (P - BULLDOZER)
05-39	01	CILINDRO DO RIPPER - 8299529
05-40	01	CILINDRO - 75249212 (P - BULLDOZER)
05-41	01	CILINDRO HIDRÁULICO DO TILT - 75249280
05-41	02	CILINDRO HIDRÁULICO DO TILT - 87746579

05-01	01	p1	05/09

SISTEMA HIDRÁULICO
SISTEMA HIDRAULICO
HYDRAULIC SYSTEM
HYDRAULIC SYSTEM

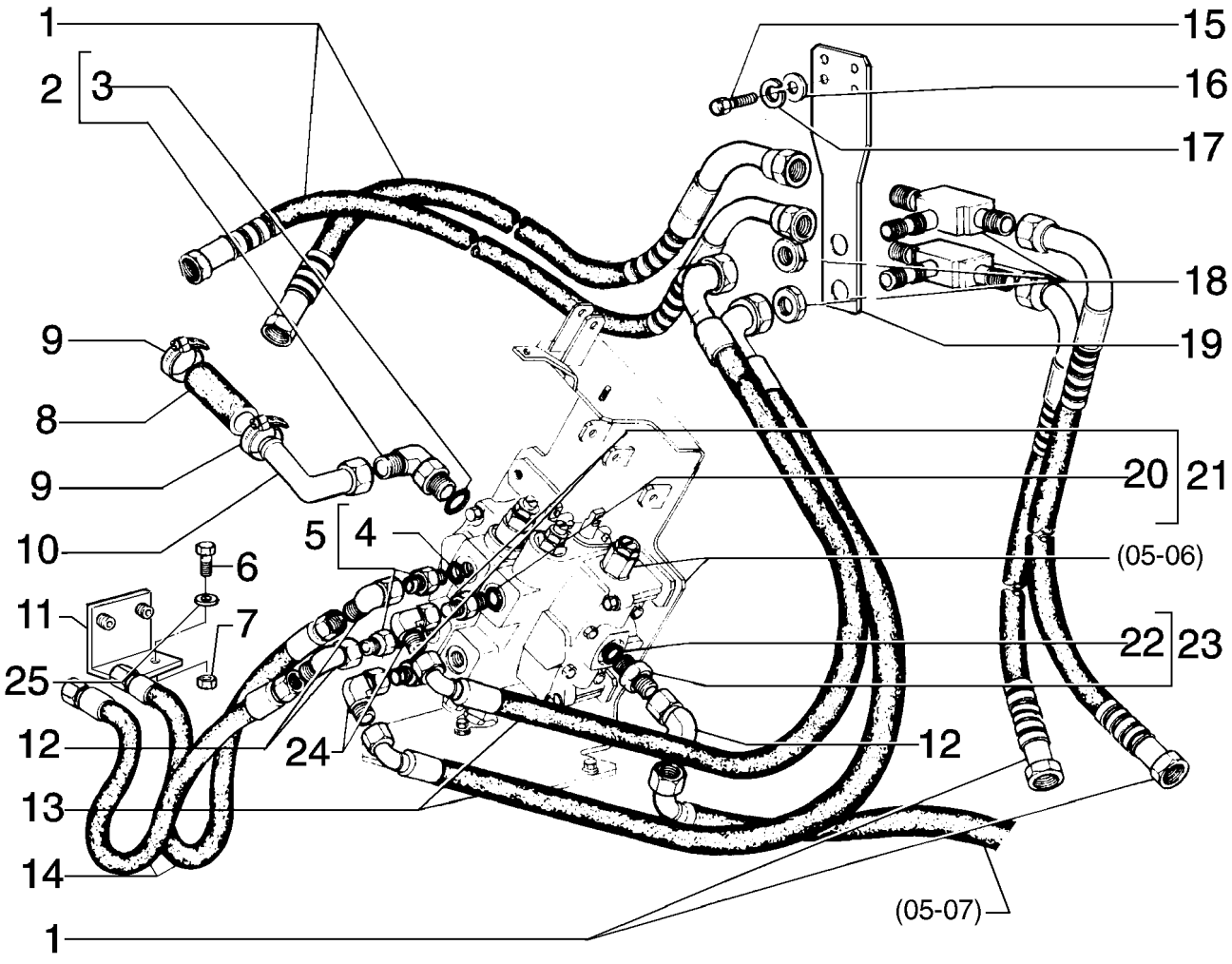

HYDRAULIC SYSTEM
HYDRAULIC SYSTEM
HYDRAULIC SYSTEM
HYDRAULIC SYSTEM

R	N	P.N.	MOD	Q	Denominação Bezeichnung	Denominacion Descrizione	Description Beskrivelse	Description Denominação	L.C.
1		75280806		4	MANGUEIRA	MANGA	HOSE	FLEXIBLE	030M
					SCHLAUCH	MANICOTTO FLESSIBILE	SLANGE	TUBO FLEXIVEL	
2		70923713		1	CONEXÃO	RACOR	CONNECTOR, HYD.	RACCORD	020R
					HYDRAULIKKUPPLUNG	RACCORDO IDRAULICO	FORSKRUNING	CONECTOR	
3		14463180		1	ANEL "O", -213, 70 Duro, .921" ID x .139" Thk				
						JUNTA HERMETICA	O-RING	JOINT THORIQUE	055A
					O-RING	ANELLO TOROIDALE	O-RING	O-RING	
4		70921214		4	ANEL "O", 16-1, 90 Duro, 1.171" ID x .116" Thk				
						JUNTA HERMETICA	O-RING	JOINT THORIQUE	055A
					O-RING	ANELLO TOROIDALE	O-RING	O-RING	
5		70921228		2	CONEXÃO	RACOR	CONNECTOR, HYD.	RACCORD	020R
					HYDRAULIKKUPPLUNG	RACCORDO IDRAULICO	FORSKRUNING	CONECTOR	
6		11106431		2	PARAFUSO, Hex, M10 x 30, 10.9, Full Thd				
						TORNILLO	BOLT	BOULON	140B
					SCHRAUBE	BULLONE	SKRUE	PARAFUSO	
7		11701721		2	PORCA, M10, Cl 10	TUERCA	NUT	ECROU	010D
					MUTTER	DADO	MOETRIK	PORCA	
8		79103381		1	MANGUEIRA	MANGA	HOSE	FLEXIBLE	030M
					SCHLAUCH	MANICOTTO FLESSIBILE	SLANGE	TUBO FLEXIVEL	
9		12174790		2	COLAR	COLLAR	CLIP, HOSE	COLLIER	180C
					SCHLAUCHKLEMME	COLLARE	KRAVE	COLAR	
10		75244339		1	TUBO	TUBO	TUBE	TUBE	195T
					ROHR	TUBETTO	RØR	TUBO	
11		75281191		1	SUPORTE	SOPORTE	SUPPORT	SUPPORT	300S
					HALTERUNG, LAGERBO	SUPPORTO	BESLAG	SUPORTE	
12		70919625		3	COTOVELO	CODO	ELBOW	COUDE	085G
					KNIESTUECK	GOMITO	VINKELROER	JOELHO	
13		75280809		2	MANGUEIRA	MANGA	HOSE	FLEXIBLE	030M
					SCHLAUCH	MANICOTTO FLESSIBILE	SLANGE	TUBO FLEXIVEL	
14		75244738		2	MANGUEIRA	MANGA	HOSE	FLEXIBLE	030M
					SCHLAUCH	MANICOTTO FLESSIBILE	SLANGE	TUBO FLEXIVEL	
15		16043631		4	PARAFUSO, Hex, M8 x 25, 10.9				
						TORNILLO	BOLT	BOULON	140B
					SCHRAUBE	BULLONE	SKRUE	PARAFUSO	
16		10519621		4	ARRUELA PLANA, M8 x 17 x 2				
						ARANDELA	WASHER	RONDELLE	131R
					UNTERLEGSCHEIBE	ROSETTA PIANA	FLADSKIVE	ANILHA	
17		10615679		4	ARRUELA-TRAVA, Ext Tooth, M8				
						ARANDELA DE FRENO	WASHER, LOCK	RONDELLE FREIN	132R
					SICHERUNGSSCHEIBE	ROSETTA DI SICUREZZA	LAASESKIVE	ANILHA DE FIXACAO	
18		79054265		2	CONEXAO	CONEXION	FITTING	RACCORD	3300
					FITTING	RACCORDO	FITTING	CONEXAO	
19		75250533		1	PLACA	PLACA	PLATE	PLAQUE	105P
					BLECH, PLATTE	PIASTRA	PLADE	CHAPA	
20		70921214		4	ANEL "O", 16-1, 90 Duro, 1.171" ID x .116" Thk				
						JUNTA HERMETICA	O-RING	JOINT THORIQUE	055A
					O-RING	ANELLO TOROIDALE	O-RING	O-RING	
21		70922997		2	CONECTOR	CONECTOR	CONNECTOR, ELEC	CONNECTEUR	235C
					ELEKTRISCHER VERBIN	CONNESSIONE	STIK	CONECTOR	

SISTEMA HIDRÁULICO
SISTEMA HIDRAULICO
HYDRAULIC SYSTEM
HYDRAULIC SYSTEM

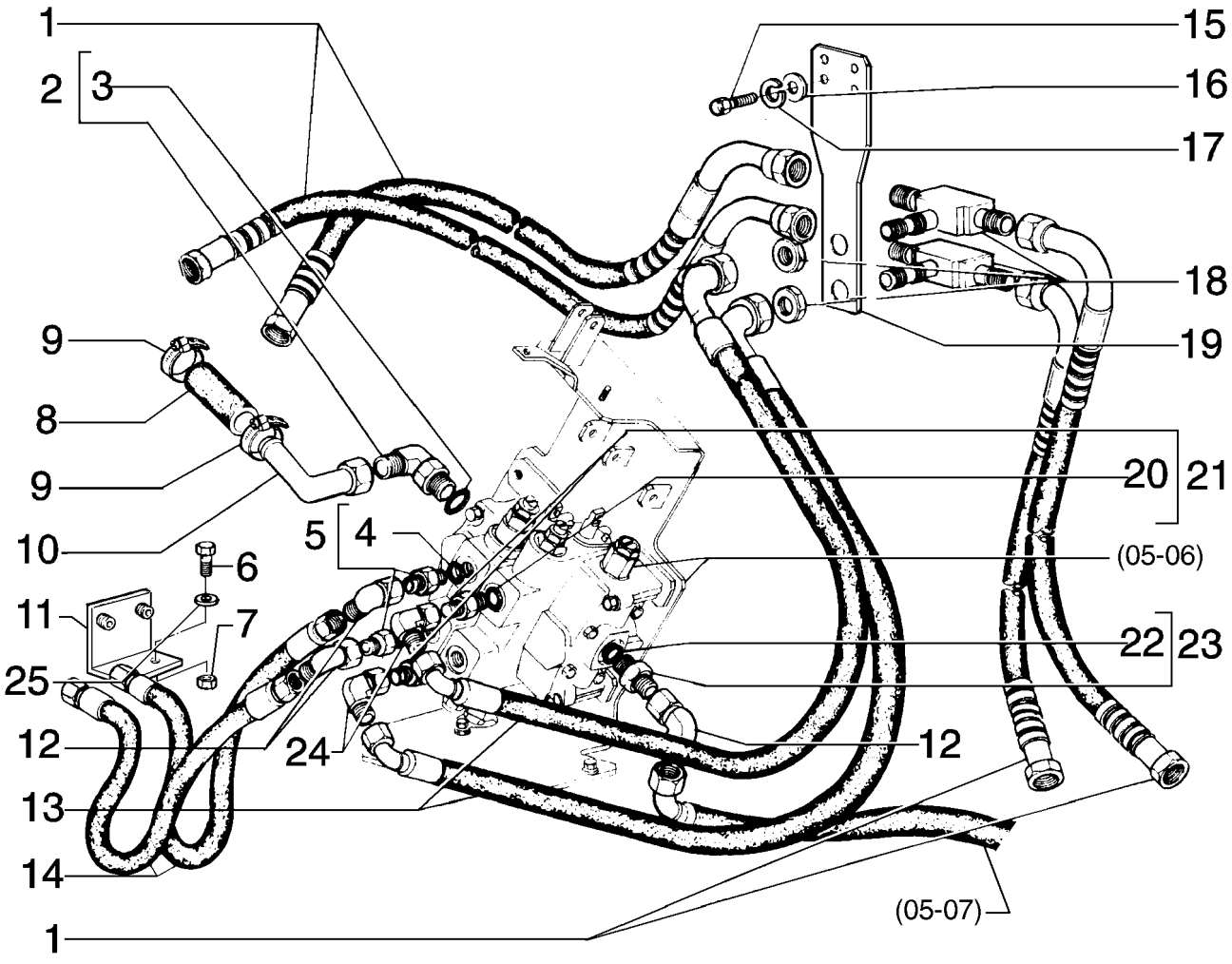

HYDRAULIC SYSTEM
HYDRAULIC SYSTEM
HYDRAULIC SYSTEM
HYDRAULIC SYSTEM

R	N	P.N.	MOD	Q	Denominação Bezeichnung	Denominacion Descrizione	Description Beskrivelse	Description Denominação	L.C.
22		**14463180**		1	ANEL "O", -213, 70 Duro, .921" ID x .139" Thk				
						JUNTA HERMETICA	O-RING	JOINT THORIQUE	055A
					O-RING	ANELLO TOROIDALE	O-RING	O-RING	
23		**70922411**		1	CONECTOR	CONECTOR	CONNECTOR, ELEC	CONNECTEUR	235C
					ELEKTRISCHER VERBIN	CONNESSIONE	STIK	CONECTOR	
24		**70919624**		2	CONEXÃO	RACOR	CONNECTOR, HYD.	RACCORD	020R
					HYDRAULIKKUPPLUNG	RACCORDO IDRAULICO	FORSKRUNING	CONECTOR	
25		**12646821**		2	ARRUELA PLANA, M10 x 25 x 2				
						ARANDELA	WASHER	RONDELLE	131R
					UNTERLEGSCHEIBE	ROSETTA PIANA	FLADSKIVE	ANILHA	

05-02	01	p1	10/08

SISTEMA HIDRÁULICO
SISTEMA HIDRAULICO
HYDRAULIC SYSTEM
HYDRAULIC SYSTEM

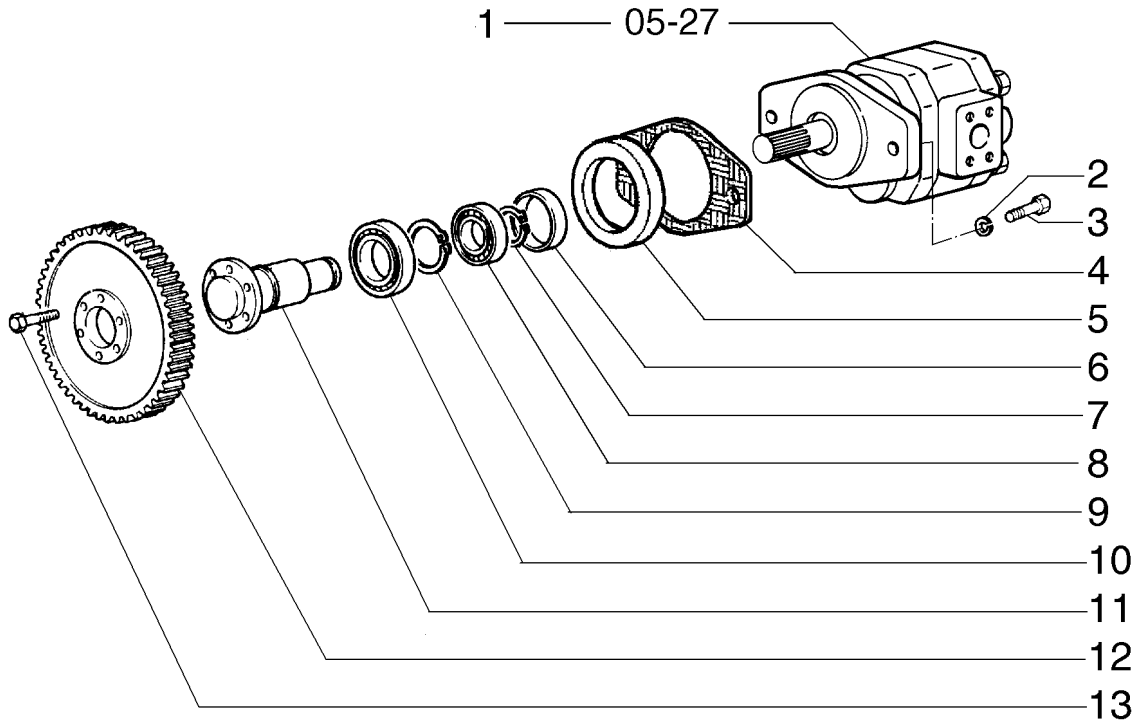

HYDRAULIC SYSTEM
HYDRAULIC SYSTEM
HYDRAULIC SYSTEM
HYDRAULIC SYSTEM

R	N	P.N.	MOD	Q	Denominação Bezeichnung	Denominacion Descrizione	Description Beskrivelse	Description Denominação	L.C.
1		75327696		1	BOMBA, Oil PUMPE	BOMBA POMPA	PUMP PUMPE	POMPE BOMBA	6570
2		10517079		2	ARRUELA-TRAVA SICHERUNGSSCHEIBE	ARANDELA DE FRENO ROSETTA DI SICUREZZA	WASHER, LOCK LAASESKIVE	RONDELLE FREIN ANILHA DE FIXACAO	132R
3		15540531		2	PARAFUSO, Hex, M12 x 1.25 x 35, 10.9, Full Thd SCHRAUBE	TORNILLO BULLONE	BOLT SKRUE	BOULON PARAFUSO	140B
4		73137195		1	JUNTA DICHTUNG, FLACH	JUNTA HERMETICA GUARNIZIONE	GASKET PAKNING	JOINT JUNTA	123G
5		75283942		4	ANEL RING	ANILLO ANELLO	RING RING	ANNEAU ANEL	045A
6		76040830		1	ESPAÇADOR DISTANZSTÜCK	SEPARADOR DISTANZIALE	SPACER AFSTANDSSTYKKE	ENTRETOISE ESPACADOR	075D
7		11069876		1	ANEL, M60, Ext SPRENGRING	ANILLO DE RESORTE ANELLO ELASTICO	RING, SNAP LÅSERING	ANNEAU D'ARRÊT ANEL	054A
8		20141040		1	ROLAMENTO KUGELLAGER	RODAMIENTO DE BOLAS CUSCINETTO A SFERA	BEARING, BALL KUGLELEJE	ROULEMENT A BILLES ROLAMENTO	343C
9		11075476		1	ANEL, M110, Int SPRENGRING	ANILLO DE RESORTE ANELLO ELASTICO	RING, SNAP LÅSERING	ANNEAU D'ARRÊT ANEL	054A
10		76040831		1	ROLAMENTO KUGELLAGER	RODAMIENTO DE BOLAS CUSCINETTO A SFERA	BEARING, BALL KUGLELEJE	ROULEMENT A BILLES ROLAMENTO	343C
11		76040829		1	EIXO INTERMEDIÁRIO ZWISCHENWELLE	ARBOL DE REENVIO ALBERO DI RINVIO	SHAFT, IDLE MELLEMAKSEL	ARBRE DE RENVOI VEIO INTERMEDIO	009A
12		4953896		1	ENGRENAGEM ZAHNRAD	ENGRANAJE INGRANAGGIO	GEAR TANDHJUL	PIGNON CARRETO	050I
13		14233431		6	PARAFUSO, Hex, M10 x 1.25 x 25 SCHRAUBE	TORNILLO BULLONE	BOLT SKRUE	BOULON PARAFUSO	140B

05-03	01	p1	05/09

TILT HIDRÁULICO (ANGLEDOZER), COM 2 CILINDROS
TILT HIDRAULICO (ANGLEDOZER), CON 2 CILINDROS
TILT HYDRAULIC (ANGLEDOZER), WITH 2 CILINDERS
TILT HYDRAULIC (ANGLEDOZER), WITH 2 CILINDERS

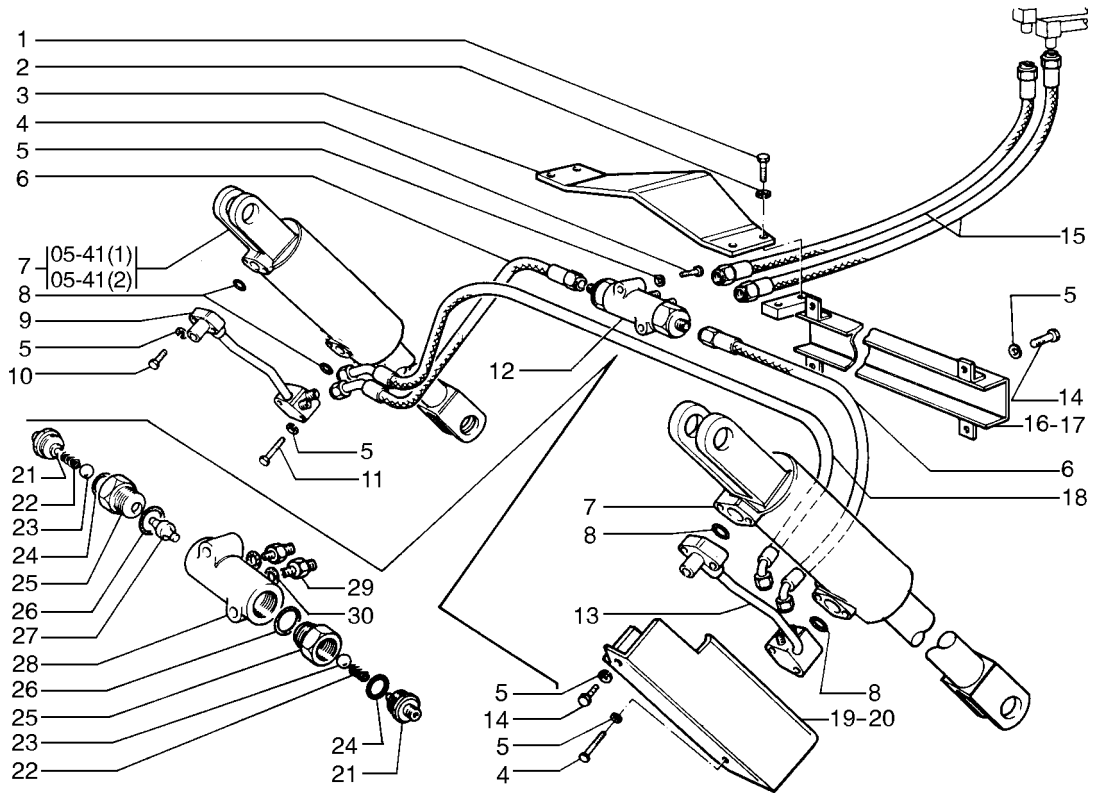

TILT HYDRAULIC (ANGLEDOZER), WITH 2 CILINDERS
TILT HYDRAULIC (ANGLEDOZER), WITH 2 CILINDERS
TILT HYDRAULIC (ANGLEDOZER), WITH 2 CILINDERS
TILT HYDRAULIC (ANGLEDOZER), WITH 2 CILINDERS

R	N	P.N.	MOD	Q	Denominação Bezeichnung	Denominacion Descrizione	Description Beskrivelse	Description Denominação	L.C.
1		11106031		4	PARAFUSO, Hex, M10 x 20, 10.9, Full Thd				
						TORNILLO	SCREW	VIS	040V
					SCHRAUBE	VITE	SKRUE	PARAFUSO	
2		10516871		4	ARRUELA PLANA	ARANDELA	WASHER	RONDELLE	131R
					UNTERLEGSCHEIBE	ROSETTA PIANA	FLADSKIVE	ANILHA	
3		8293636		1	PAINEL	CONTRAPANEL	PANEL	PANNEAU	025P
					TAFEL	PANNELLO	PANEL	PAINEL	
4		11114031		4	PARAFUSO, Hex, M12 x 90, 10.9				
						TORNILLO	BOLT	BOULON	140B
					SCHRAUBE	BULLONE	SKRUE	PARAFUSO	
5		10517071		24	ARRUELA-TRAVA, M12	ARANDELA DE FRENO	WASHER, LOCK	RONDELLE FREIN	132R
					SICHERUNGSSCHEIBE	ROSETTA DI SICUREZZA	LAASESKIVE	ANILHA DE FIXACAO	
6		8293628		2	TUBO RÍGIDO	TUBO RIGIDO	TUBE, RIGID	TUYAU RIGIDE	193T
					LEITUNG	TUBO RIGIDO	ROER	TUBO RIGIDO	
7		75249280		2	CILINDRO	CILINDRO	CYLINDER	VERIN	164C
					ZYLINDER	CILINDRO	CYLINDER	CILINDRO	
7		87746579	a	2	CILINDRO HIDRÁULICO	CILINDRO HIDRAULICO	HYDRAULIC CYLINDER	VERIN HYDRAULIQUE	188C
					HYDRAULIKZYLINDER	CILINDRO IDRAULICO	HYDRAULIKCYLINDER	CILINDRO HIDRAULICO	
8		14463680		4	ANEL "O", -218, 70 Duro, 1.234" ID x .139" Thk				
						JUNTA HERMETICA	O-RING	JOINT THORIQUE	055A
					O-RING	ANELLO TOROIDALE	O-RING	O-RING	
9		8296638		1	TUBO RÍGIDO	TUBO RIGIDO	TUBE, RIGID	TUYAU RIGIDE	193T
					LEITUNG	TUBO RIGIDO	ROER	TUBO RIGIDO	
10		11107431		4	PARAFUSO, Hex, M10 x 60, 10.9				
						TORNILLO	BOLT	BOULON	140B
					SCHRAUBE	BULLONE	SKRUE	PARAFUSO	
11		11113831		6	PARAFUSO, Hex, M12 x 80, 10.9				
						TORNILLO	BOLT	BOULON	140B
					SCHRAUBE	BULLONE	SKRUE	PARAFUSO	
12		8293491		1	VÁLVULA HIDRAULICA	VALVULA HIDRAULICA	VALVE, HYDRAULIC	SOUPAPE HYDRAULIQU	010V
					HYDRAULIKVENTIL	VALVOLA IDRAULICA	VENTIL HYDRAULIK	VALVULA HIDRAULICA	
13		8296637		1	TUBO RÍGIDO	TUBO RIGIDO	TUBE, RIGID	TUYAU RIGIDE	193T
					LEITUNG	TUBO RIGIDO	ROER	TUBO RIGIDO	
14		11112431		10	PARAFUSO, Hex, M12 x 30, 10.9, Full Thd				
						TORNILLO	BOLT	BOULON	140B
					SCHRAUBE	BULLONE	SKRUE	PARAFUSO	
15		8293639		2	TUBO RÍGIDO	TUBO RIGIDO	TUBE, RIGID	TUYAU RIGIDE	193T
					LEITUNG	TUBO RIGIDO	ROER	TUBO RIGIDO	
16		75211260		1	PROTEÇÃO	DEFENSA	GUARD	GARANT	070R
					SCHUTZEINRICHTUNG	RIPARO	BESKYTTELSESSKAERM	PROTECCAO	
17		75211261		1	PROTEÇÃO	DEFENSA	GUARD	GARANT	070R
					SCHUTZEINRICHTUNG	RIPARO	BESKYTTELSESSKAERM	PROTECCAO	
18		8293631		1	TUBO RÍGIDO	TUBO RIGIDO	TUBE, RIGID	TUYAU RIGIDE	193T
					LEITUNG	TUBO RIGIDO	ROER	TUBO RIGIDO	
19		8297803		1	PROTEÇÃO	DEFENSA	GUARD	GARANT	070R
					SCHUTZEINRICHTUNG	RIPARO	BESKYTTELSESSKAERM	PROTECCAO	
20		8298060		1	PROTEÇÃO	PROTECCION	SHIELD	PROTECTION	224P
					SCHILD	PROTEZIONE	BESKYTTELSESKÆRM	PROTECCAO	

(a) ASN N8AC0187

05-03	01	p2	05/09

TILT HIDRÁULICO (ANGLEDOZER), COM 2 CILINDROS
TILT HIDRAULICO (ANGLEDOZER), CON 2 CILINDROS
TILT HYDRAULIC (ANGLEDOZER), WITH 2 CILINDERS
TILT HYDRAULIC (ANGLEDOZER), WITH 2 CILINDERS

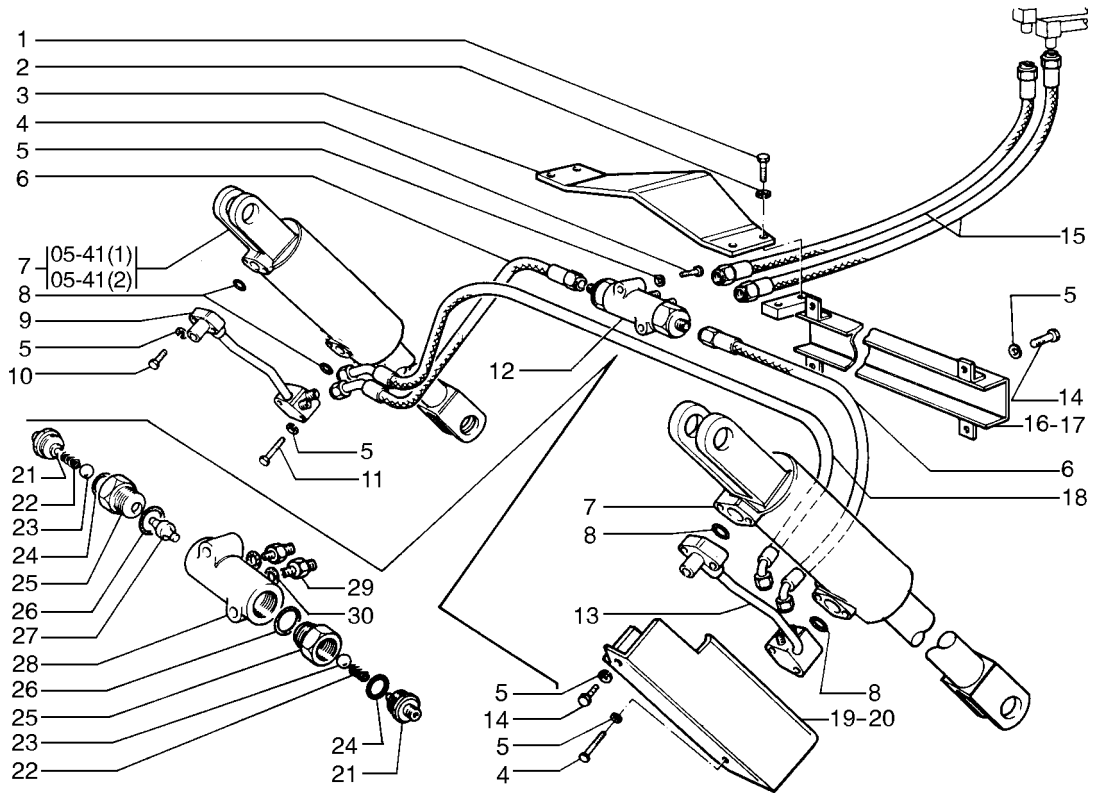

TILT HYDRAULIC (ANGLEDOZER), WITH 2 CILINDERS
TILT HYDRAULIC (ANGLEDOZER), WITH 2 CILINDERS
TILT HYDRAULIC (ANGLEDOZER), WITH 2 CILINDERS
TILT HYDRAULIC (ANGLEDOZER), WITH 2 CILINDERS

R	N	P.N.	MOD	Q	Denominação Bezeichnung	Denominacion Descrizione	Description Beskrivelse	Description Denominação	L.C.
21		8293494		2	BUJÃO STOPFEN	TAPÓN TAPPO	PLUG PROP	BOUCHON BUJAO	050T
22		8288935		2	MOLA FEDER	RESORTE MOLLA	SPRING FJEDER	RESSORT MOLA	100M
23		20063530		2	ESFERA KUGELGELENK	BOLA SFERA	BALL KUGLE	BILLE ESFERA	140S
24		14457980		2	ANEL "O", -121, 70 Duro, 1.049" ID x .103" Thk O-RING	JUNTA HERMETICA ANELLO TOROIDALE	O-RING O-RING	JOINT THORIQUE O-RING	055A
25		8293493		2	ASSENTO ESFÉRICO KUGELGELENK	COJINETE ESFERICO SEDE SFERICA	SOCKET, BALL KUGLESAEDE	SIEGE ROTULE SEDE ESFERICA	075S
26		14458380		2	ANEL "O", -125, 70 Duro, 1.299" ID x .070" Thk O-RING	JUNTA HERMETICA ANELLO TOROIDALE	O-RING O-RING	JOINT THORIQUE O-RING	055A
27		8288932		1	ÊMBOLO, Piston TAUCHKOLBEN	EMBOLO STANTUFFO	PLUNGER STEMPEL	PLONGEUR EMBOLO	130P
28		8293492		1	CORPO KOERPER	CUERPO CORPO	BODY HUS	CORPS CORPO	300C
29		8289443		2	CONEXÃO HYDRAULIKKUPPLUNG	RACOR RACCORDO IDRAULICO	CONNECTOR, HYD. FORSKRUNING	RACCORD CONECTOR	020R
30		14457180		2	ANEL "O", -113, 70 Duro, .549" ID x .103" Thk O-RING	JUNTA HERMETICA ANELLO TOROIDALE	O-RING O-RING	JOINT THORIQUE O-RING	055A

05-04	01	p1	10/08

SISTEMA HIDRÁULICO - RIPPER
SISTEMA HIDRAULICO - RIPPER
HYDRAULIC SYSTEM - RIPPER
HYDRAULIC SYSTEM - RIPPER

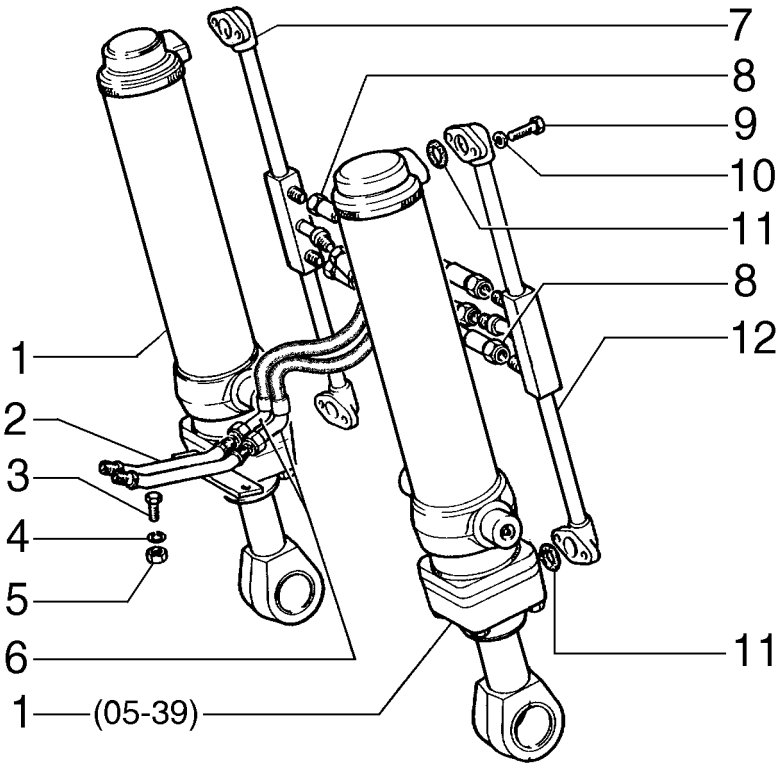

HYDRAULIC SYSTEM - RIPPER
HYDRAULIC SYSTEM - RIPPER
HYDRAULIC SYSTEM - RIPPER
HYDRAULIC SYSTEM - RIPPER

R	N	P.N.	MOD	Q	Denominação Bezeichnung	Denominacion Descrizione	Description Beskrivelse	Description Denominação	L.C.
1		8299529		2	CILINDRO ZYLINDER	CILINDRO CILINDRO	CYLINDER CYLINDER	VERIN CILINDRO	164C
2		8299642		1	TUBO RÍGIDO LEITUNG	TUBO RIGIDO TUBO RIGIDO	TUBE, RIGID ROER	TUYAU RIGIDE TUBO RIGIDO	193T
3		11422021		2	PARAFUSO, Hex, M14 x 1.5 x 55, 8.8, Full Thd SCHRAUBE	TORNILLO BULLONE	BOLT SKRUE	BOULON PARAFUSO	140B
4		10517171		2	ARRUELA-TRAVA SICHERUNGSSCHEIBE	ARANDELA DE FRENO ROSETTA DI SICUREZZA	WASHER, LOCK LAASESKIVE	RONDELLE FREIN ANILHA DE FIXACAO	132R
5		12164021		2	PORCA, M14 x 1.5, Cl 10 MUTTER	TUERCA DADO	NUT MOETRIK	ECROU PORCA	010D
6		75211195		2	MANGUEIRA SCHLAUCH	MANGA MANICOTTO FLESSIBILE	HOSE SLANGE	FLEXIBLE TUBO FLEXIVEL	030M
7		8299641		1	TUBO RÍGIDO LEITUNG	TUBO RIGIDO TUBO RIGIDO	TUBE, RIGID ROER	TUYAU RIGIDE TUBO RIGIDO	193T
8		79033026		2	TUBO FLEXÍVEL BIEGSAMER SCHLAUCH	MANGA FLEXIBLE TUBO FLESSIBILE	HOSE, FLEXIBLE FLEKSIBEL SLANGE	TUYAU FLEXIBLE TUBO FLEXIVEL	192T
9		15540931		8	PARAFUSO, Hex, M12 x 1.25 x 55, 10.9 SCHRAUBE	TORNILLO VITE	SCREW SKRUE	VIS PARAFUSO	040V
10		10517071		8	ARRUELA-TRAVA, M12 SICHERUNGSSCHEIBE	ARANDELA DE FRENO ROSETTA DI SICUREZZA	WASHER, LOCK LAASESKIVE	RONDELLE FREIN ANILHA DE FIXACAO	132R
11		14463280		4	ANEL "O", -214, 70 Duro, .984" ID x .139" Thk O-RING	JUNTA HERMETICA ANELLO TOROIDALE	O-RING O-RING	JOINT THORIQUE O-RING	055A
12		8299636		1	TUBO RÍGIDO LEITUNG	TUBO RIGIDO TUBO RIGIDO	TUBE, RIGID ROER	TUYAU RIGIDE TUBO RIGIDO	193T

05-05	01	p1	05/09

BOMBA HIDRÁULICA - PRINCIPAL
BOMBA HIDRAULICA - PRINCIPAL
HYDRAULIC PUMP - MAIN
HYDRAULIC PUMP - MAIN

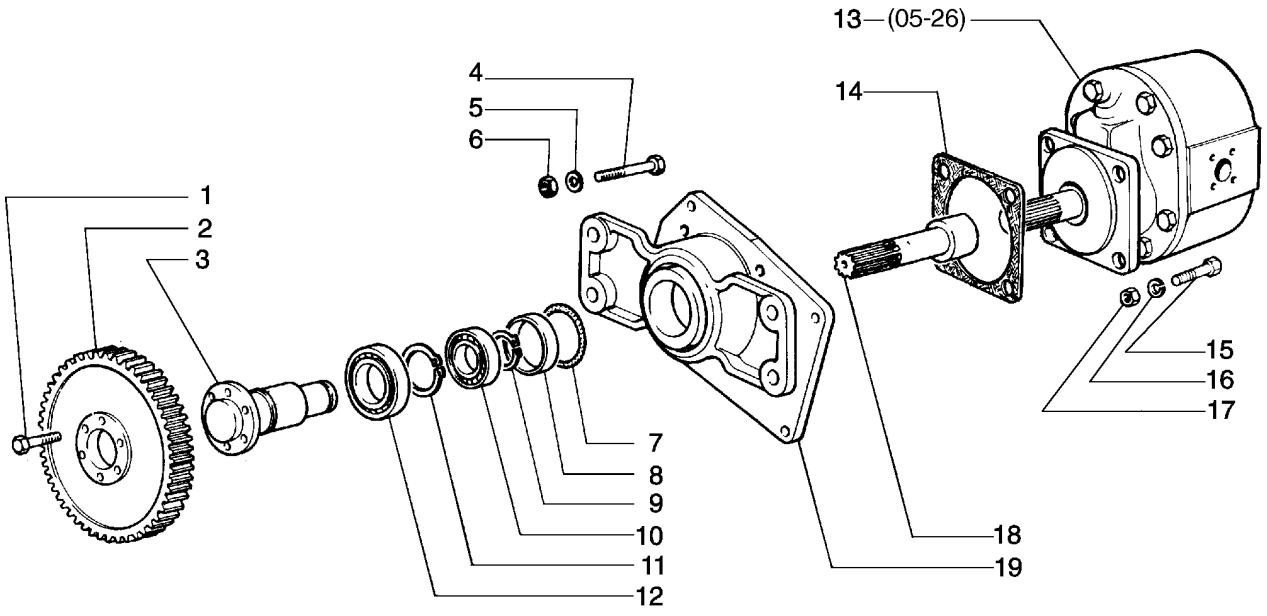

HYDRAULIC PUMP - MAIN
HYDRAULIC PUMP - MAIN
HYDRAULIC PUMP - MAIN
HYDRAULIC PUMP - MAIN

R	N	P.N.	MOD	Q	Denominação Bezeichnung	Denominacion Descrizione	Description Beskrivelse	Description Denominação	L.C.
1		14233430		6	PARAFUSO SCHRAUBE	TORNILLO VITE	SCREW SKRUE	VIS PARAFUSO	040V
2		4953896		1	ENGRENAGEM ZAHNRAD	ENGRANAJE INGRANAGGIO	GEAR TANDHJUL	PIGNON CARRETO	050I
3		586979		1	EIXO WELLE	EJE ALBERO	SHAFT AKSEL	ARBRE VEIO	016A
4		11800430		4	PRISIONEIRO GEWINDEBOLZEN	PRISIONERO PRIGIONIERO	STUD STOETTEBOLT	GOUJON PERNE	210P
5		10517271		4	ARRUELA-TRAVA SICHERUNGSSCHEIBE	ARANDELA DE FRENO ROSETTA DI SICUREZZA	WASHER, LOCK LAASESKIVE	RONDELLE FREIN ANILHA DE FIXACAO	132R
6		12164121		4	PORCA, M16 x 1.5, Cl 10 MUTTER	TUERCA DADO	NUT MOETRIK	ECROU PORCA	010D
7		14465280		1	ANEL "O", -234, 70 Duro, 2.984" ID x .139" Thk O-RING	JUNTA HERMETICA ANELLO TOROIDALE	O-RING O-RING	JOINT THORIQUE O-RING	055A
8		24976420		1	ANEL RING	ANILLO ANELLO	RING RING	ANNEAU ANEL	045A
9		11069076		1	ANEL, M45, Ext SPRENGRING	ANILLO DE RESORTE ANELLO ELASTICO	RING, SNAP LÅSERING	ANNEAU D'ARRÊT ANEL	054A
10		28042490		1	ROLAMENTO LAGER, KOMPLETT	COJINETE CUSCINETTO	BEARING ASSY LEJE	ROULEMENT ROLAMENTO	341C
11		11069376		1	ANEL, M50, Ext SPRENGRING	ANILLO DE RESORTE ANELLO ELASTICO	RING, SNAP LÅSERING	ANNEAU D'ARRÊT ANEL	054A
12		26797990		1	ROLAMENTO ROLETES ROLLENLAGER	RODAMIENTO DE RODIL CUSCINETTO A RULLI	BEARING, ROLLER GEARHJULSAET	ROULEMENT A ROULEA ROLAMENTO ROLETES	346C
13		87556811		1	BOMBA HIDRÁULICA HYRAULIKPUMPE	BOMBA HIDRÁULICA POMPA IDRAULICA	PUMP, HYDRAULIC HYDRAULIKPUMPE	POMPE HYDRAULIQUE BOMBA HIDRÁULICA	155P
14		79005843		1	JUNTA DICHTUNG, FLACH	JUNTA HERMETICA GUARNIZIONE	GASKET PAKNING	JOINT JUNTA	123G
15		15540731		4	PARAFUSO, Hex, M12 x 1.25 x 45, 10.9 SCHRAUBE	TORNILLO BULLONE	BOLT SKRUE	BOULON PARAFUSO	140B
16		10517071		4	ARRUELA-TRAVA, M12 SICHERUNGSSCHEIBE	ARANDELA DE FRENO ROSETTA DI SICUREZZA	WASHER, LOCK LAASESKIVE	RONDELLE FREIN ANILHA DE FIXACAO	132R
17		16101521		4	PORCA, M12 x 1.25, Cl 10 MUTTER	TUERCA DADO	NUT MOETRIK	ECROU PORCA	010D
18		79005842		1	EIXO WELLE	EJE ALBERO	SHAFT AKSEL	ARBRE VEIO	016A
19		75211120		1	SUPORTE HALTERUNG, LAGERBO	SOPORTE SUPPORTO	SUPPORT BESLAG	SUPPORT SUPORTE	300S

05-06	01	p1	12/08

SISTEMA HIDRÁULICO
SISTEMA HIDRAULICO
HYDRAULIC SYSTEM
HYDRAULIC SYSTEM

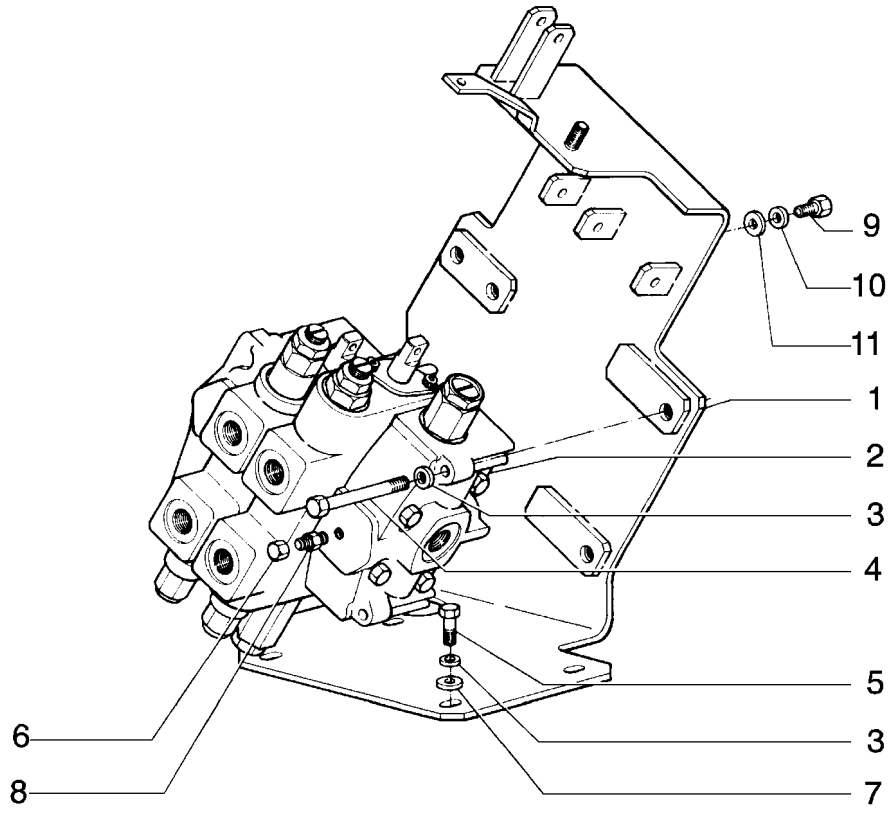

HYDRAULIC SYSTEM
HYDRAULIC SYSTEM
HYDRAULIC SYSTEM
HYDRAULIC SYSTEM

R	N	P.N.	MOD	Q	Denominação Bezeichnung	Denominacion Descrizione	Description Beskrivelse	Description Denominação	L.C.
1		**{87386734}**		1					
2		**75244731**		1	DISTRIBUIDOR REGELVENTIL	VALVULA DISTRIBUIDOF DISTRIBUTORE	VALVE, CONTROL STYREVENTIL	DISTRIBUTEUR VALVULA DE CONTROLE	083D
3		**10517071**		7	ARRUELA-TRAVA, M12 SICHERUNGSSCHEIBE	ARANDELA DE FRENO ROSETTA DI SICUREZZA	WASHER, LOCK LAASESKIVE	RONDELLE FREIN ANILHA DE FIXACAO	132R
4		**11114631**		3	PARAFUSO, Hex, M12 x 120, 10.9 SCHRAUBE	TORNILLO BULLONE	BOLT SKRUE	BOULON PARAFUSO	140B
5		**11112431**		4	PARAFUSO, Hex, M12 x 30, 10.9, Full Thd SCHRAUBE	TORNILLO BULLONE	BOLT SKRUE	BOULON PARAFUSO	140B
6		**70919552**		1	TAMPA DO RESERVATÓRIO ABDECKAPPE	TAPON DEL DEPOSITO TAPPO SERBATOIO	CAP TANKDAEKSEL	CHAPEAU TAMPAO DE RESERVAT	052T
7		**70928460**		4	ARRUELA PLANA UNTERLEGSCHEIBE	ARANDELA ROSETTA PIANA	WASHER FLADSKIVE	RONDELLE ANILHA	131R
8		**70919062**		1	CONEXÃO HYDRAULIKKUPPLUNG	RACOR RACCORDO IDRAULICO	CONNECTOR, HYD. FORSKRUNING	RACCORD CONECTOR	020R
9		**16043331**		2	PARAFUSO, Hex, M8 x 18, 10.9, Full Thd SCHRAUBE	TORNILLO BULLONE	BOLT SKRUE	BOULON PARAFUSO	140B
10		**10615679**		2	ARRUELA-TRAVA, Ext Tooth, M8 SICHERUNGSSCHEIBE	ARANDELA DE FRENO ROSETTA DI SICUREZZA	WASHER, LOCK LAASESKIVE	RONDELLE FREIN ANILHA DE FIXACAO	132R
11		**12645031**		2	ARRUELA PLANA, M8.45 x 21 x 3 Thk, HT UNTERLEGSCHEIBE	ARANDELA ROSETTA PIANA	WASHER FLADSKIVE	RONDELLE ANILHA	131R

05-07	01	p1	05/09

SISTEMA HIDRÁULICO
SISTEMA HIDRAULICO
HYDRAULIC SYSTEM
HYDRAULIC SYSTEM

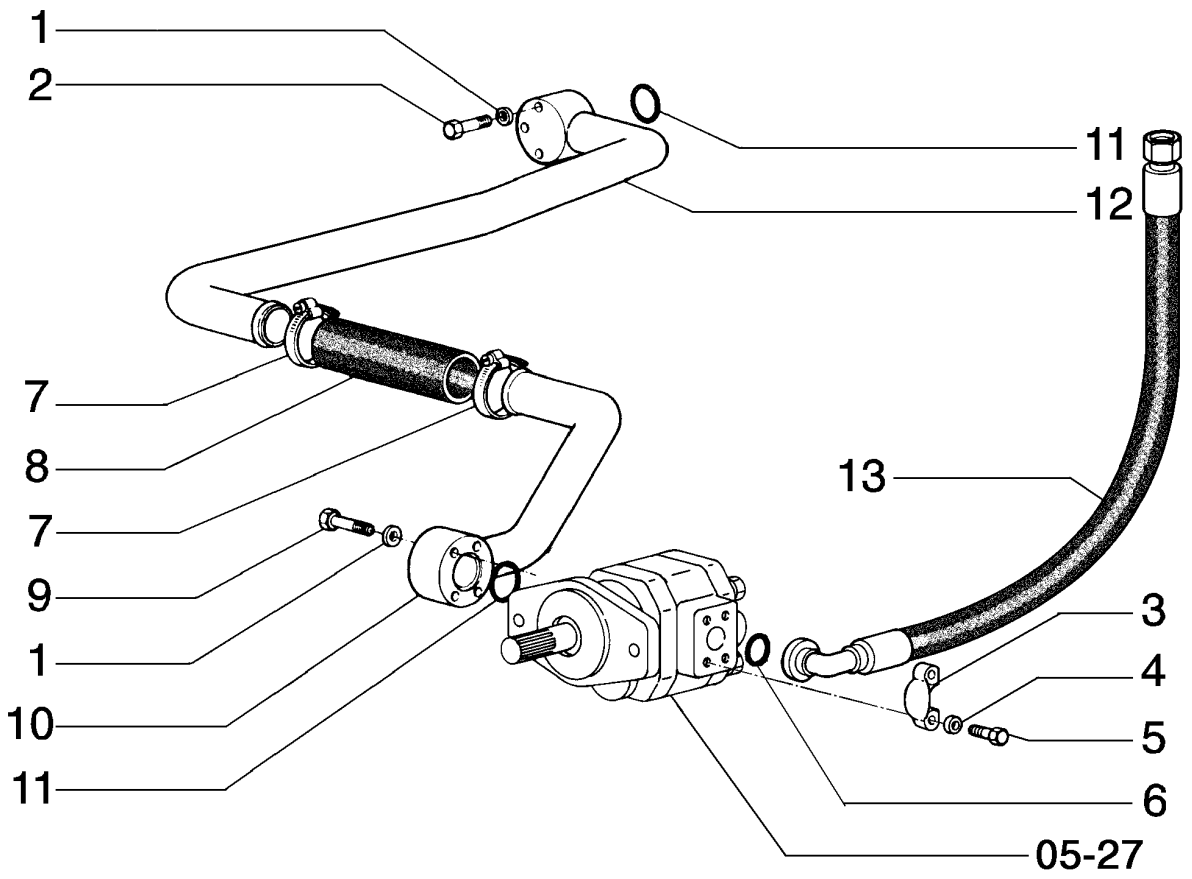

HYDRAULIC SYSTEM
HYDRAULIC SYSTEM
HYDRAULIC SYSTEM
HYDRAULIC SYSTEM

R	N	P.N.	MOD	Q	Denominação Bezeichnung	Denominacion Descrizione	Description Beskrivelse	Description Denominação	L.C.
1		10517071		8	ARRUELA-TRAVA, M12 SICHERUNGSSCHEIBE	ARANDELA DE FRENO ROSETTA DI SICUREZZA	WASHER, LOCK LAASESKIVE	RONDELLE FREIN ANILHA DE FIXACAO	132R
2		11114131		3	PARAFUSO, Hex, M12 x 95, 10.9 SCHRAUBE	TORNILLO BULLONE	BOLT SKRUE	BOULON PARAFUSO	140B
3		70921117		2	FLANGE FLANSCH	BRIDA FLANGIA	FLANGE FLANGE	FLASQUE FALANGE	070F
4		70914678		4	ARRUELA PLANA UNTERLEGSCHEIBE	ARANDELA ROSETTA PIANA	WASHER FLADSKIVE	RONDELLE ANILHA	131R
5		70925193		4	PARAFUSO SCHRAUBE	TORNILLO VITE	SCREW SKRUE	VIS PARAFUSO	040V
6		70923664		1	JUNTA DICHTUNG, FLACH	JUNTA HERMETICA GUARNIZIONE	GASKET PAKNING	JOINT JUNTA	123G
7		79083848		4	BRAÇADEIRA, M60-80 SPANNSATZ	ABRAZADERA FASCETTA	COLLAR SLANGEBAAND	COLLIER COLAR	031F
8		75223016		1	MANGUEIRA SCHLAUCH	MANGA MANICOTTO FLESSIBILE	HOSE SLANGE	FLEXIBLE TUBO FLEXIVEL	030M
9		75201771		4	PARAFUSO SCHRAUBE	TORNILLO VITE	SCREW SKRUE	VIS PARAFUSO	040V
10		75327713		1	TUBO ROHR	TUBO TUBETTO	TUBE RØR	TUBE TUBO	195T
11		14464480		2	ANEL "O", 50.39MM ID x 3.53 Thk O-RING	JUNTA HERMETICA ANELLO TOROIDALE	O-RING O-RING	JOINT THORIQUE O-RING	055A
12		75201764		1	TUBO ROHR	TUBO TUBETTO	TUBE RØR	TUBE TUBO	195T
13		87374847		1	MANGUEIRA CONJUNTO SCHLAUCH (KPLT.)	MANGUERA (CONJUNTO GRUPPO TUBO FLESS	HOSE ASSY. HOSE ASSY.	FLEXIBLE (ASSEMBLE) MANGUEIRA CONJUNTO	P457

05-08	01	p1	10/08

SISTEMA HIDRÁULICO LEVANTAMENTO DA LÂMINA - ESQ.
SISTEMA HIDRAULICO ELEVACION DE LA ABRETROCHA - IZQ.
BLADE LIFT HYDRAULIC SYSTEM - LEFT
BLADE LIFT HYDRAULIC SYSTEM - LEFT

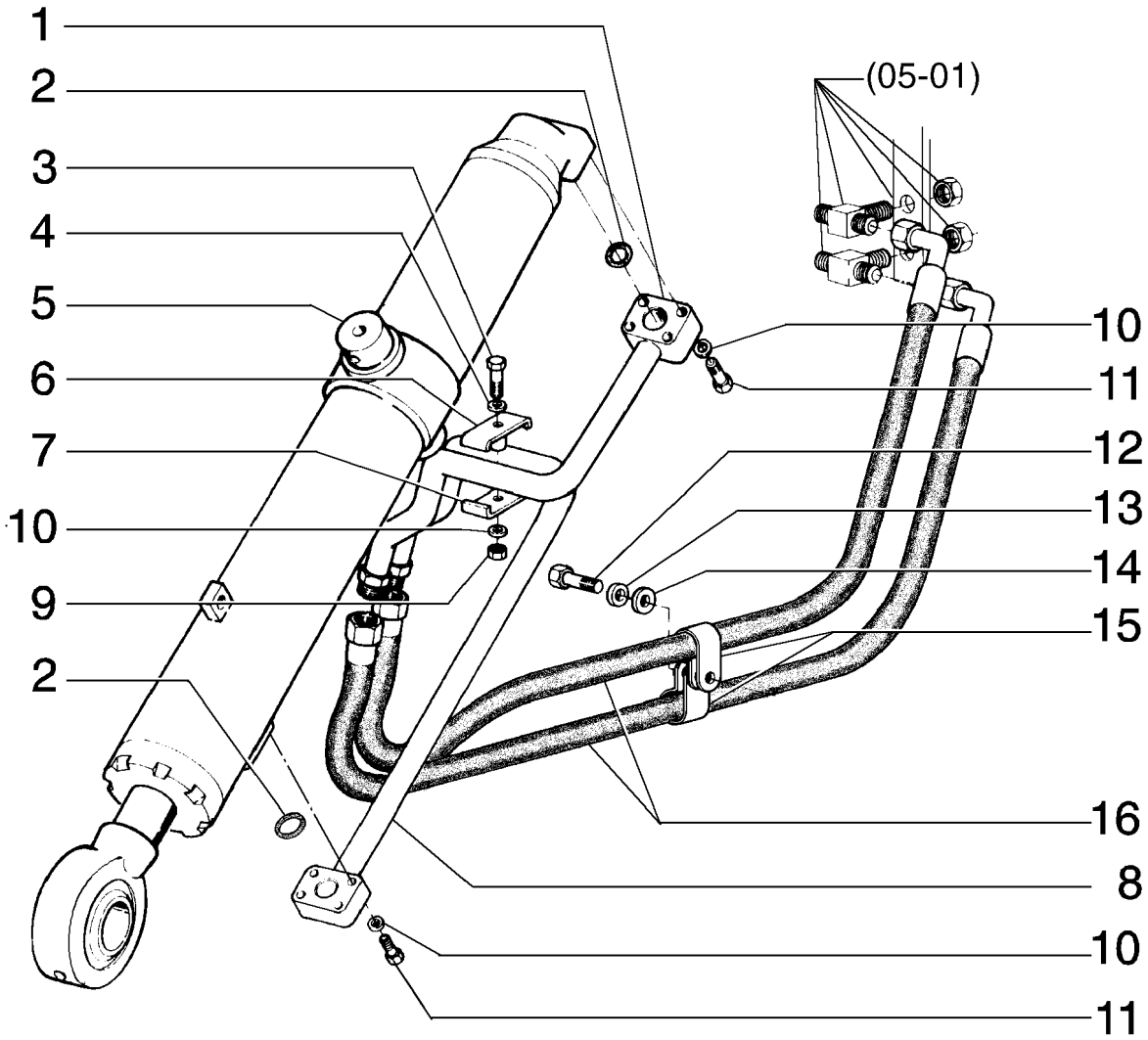

BLADE LIFT HYDRAULIC SYSTEM - LEFT
BLADE LIFT HYDRAULIC SYSTEM - LEFT
BLADE LIFT HYDRAULIC SYSTEM - LEFT
BLADE LIFT HYDRAULIC SYSTEM - LEFT

R	N	P.N.	MOD	Q	Denominação Bezeichnung	Denominacion Descrizione	Description Beskrivelse	Description Denominação	L.C.
1		75251887		1	TUBO ROHR	TUBO TUBETTO	TUBE RØR	TUBE TUBO	195T
2		14463180		2	ANEL "O", -213, 70 Duro, .921" ID x .139" Thk O-RING	JUNTA HERMETICA ANELLO TOROIDALE	O-RING O-RING	JOINT THORIQUE O-RING	055A
3		15888731		1	PARAFUSO, Hex, M10 x 1.25 x 55, 10.9 SCHRAUBE	TORNILLO BULLONE	BOLT SKRUE	BOULON PARAFUSO	140B
4		12638601		1	ARRUELA PLANA, M10 x 18 x 2 UNTERLEGSCHEIBE	ARANDELA ROSETTA PIANA	WASHER FLADSKIVE	RONDELLE ANILHA	131R
5		87520048		1	CILINDRO ZYLINDER	CILINDRO CILINDRO	CYLINDER CYLINDER	VERIN CILINDRO	164C
6		75222878		1	SUPORTE HALTERUNG, LAGERBO	SOPORTE SUPPORTO	SUPPORT BESLAG	SUPPORT SUPORTE	300S
7		75222552		1	PLACA BLECH, PLATTE	PLACA PIASTRA	PLATE PLADE	PLAQUE CHAPA	105P
8		75251885		1	TUBO ROHR	TUBO TUBETTO	TUBE RØR	TUBE TUBO	195T
9		12164721		1	PORCA, M10 x 1.25, Cl 10 MUTTER	TUERCA DADO	NUT MOETRIK	ECROU PORCA	010D
10		10516871		9	ARRUELA PLANA UNTERLEGSCHEIBE	ARANDELA ROSETTA PIANA	WASHER FLADSKIVE	RONDELLE ANILHA	131R
11		11107231		8	PARAFUSO, Hex, M10 x 50, 10.9 SCHRAUBE	TORNILLO BULLONE	BOLT SKRUE	BOULON PARAFUSO	140B
12		11106431		2	PARAFUSO, Hex, M10 x 30, 10.9, Full Thd SCHRAUBE	TORNILLO BULLONE	BOLT SKRUE	BOULON PARAFUSO	140B
13		10615779		2	ARRUELA-TRAVA, Ext Tooth, M10 SICHERUNGSSCHEIBE	ARANDELA DE FRENO ROSETTA DI SICUREZZA	WASHER, LOCK LAASESKIVE	RONDELLE FREIN ANILHA DE FIXACAO	132R
14		12638621		2	ARRUELA PLANA UNTERLEGSCHEIBE	ARANDELA ROSETTA PIANA	WASHER FLADSKIVE	RONDELLE ANILHA	131R
15		70927312		4	BRAÇADEIRA SPANNSATZ	ABRAZADERA FASCETTA	COLLAR SLANGEBAAND	COLLIER COLAR	031F
16		75280806		2	MANGUEIRA SCHLAUCH	MANGA MANICOTTO FLESSIBILE	HOSE SLANGE	FLEXIBLE TUBO FLEXIVEL	030M

05-09	01	p1	10/08

SISTEMA HIDRÁULICO LEVANTAMENTO DA LÂMINA - DIR.
SISTEMA HIDRAULICO ELEVACION DE LA ABRETROCHA - DER.
BLADE LIFT HYDRAULIC SYSTEM - RIGHT
BLADE LIFT HYDRAULIC SYSTEM - RIGHT

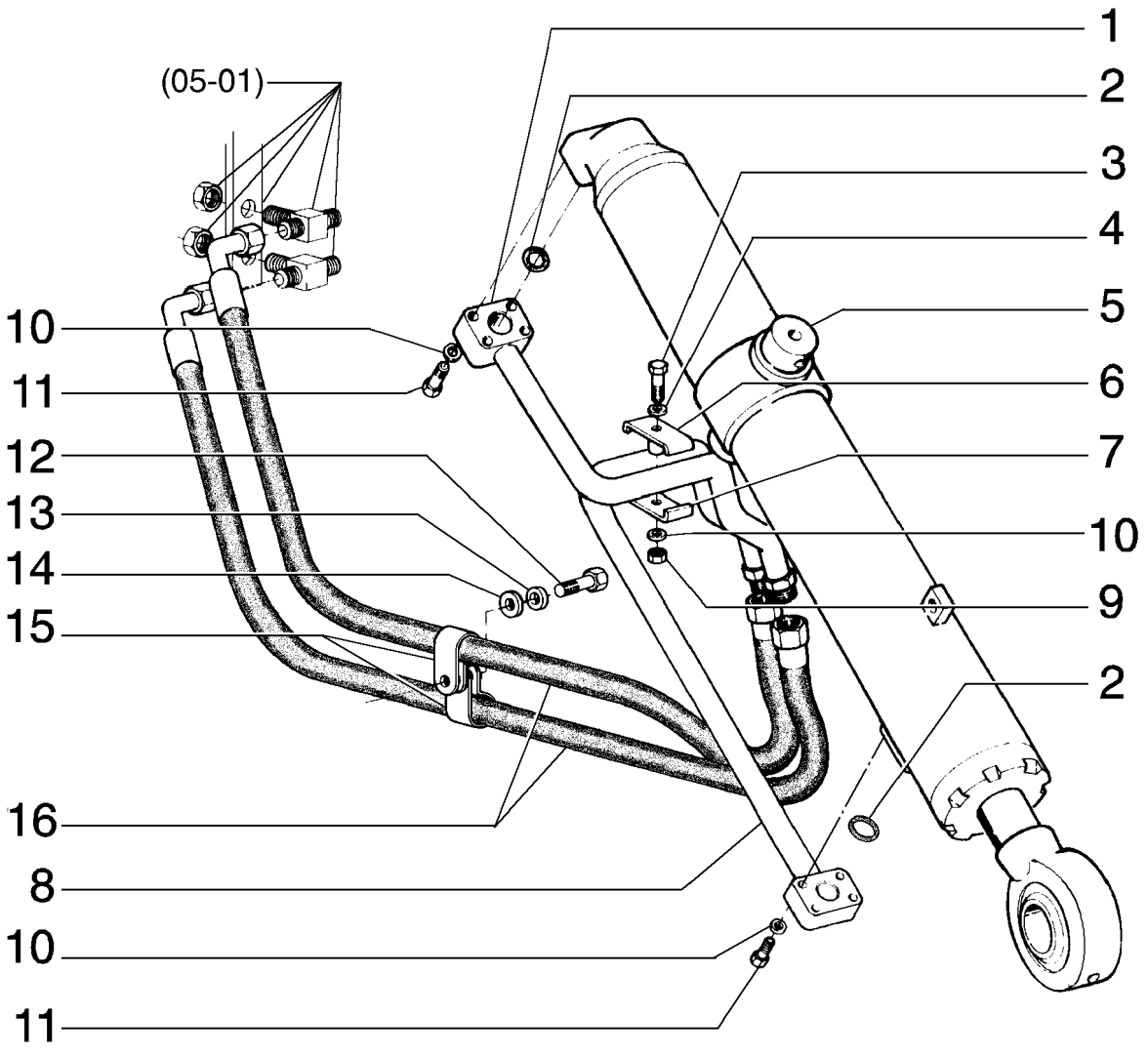

BLADE LIFT HYDRAULIC SYSTEM - RIGHT
BLADE LIFT HYDRAULIC SYSTEM - RIGHT
BLADE LIFT HYDRAULIC SYSTEM - RIGHT
BLADE LIFT HYDRAULIC SYSTEM - RIGHT

R	N	P.N.	MOD	Q	Denominação Bezeichnung	Denominacion Descrizione	Description Beskrivelse	Description Denominação	L.C.
1		75251883		1	TUBO	TUBO	TUBE	TUBE	195T
					ROHR	TUBETTO	RØR	TUBO	
2		14463180		2	ANEL "O", -213, 70 Duro, .921" ID x .139" Thk				
						JUNTA HERMETICA	O-RING	JOINT THORIQUE	055A
					O-RING	ANELLO TOROIDALE	O-RING	O-RING	
3		15888731		1	PARAFUSO, Hex, M10 x 1.25 x 55, 10.9				
						TORNILLO	BOLT	BOULON	140B
					SCHRAUBE	BULLONE	SKRUE	PARAFUSO	
4		12638601		1	ARRUELA PLANA, M10 x 18 x 2				
						ARANDELA	WASHER	RONDELLE	131R
					UNTERLEGSCHEIBE	ROSETTA PIANA	FLADSKIVE	ANILHA	
5		87520049		1	CILINDRO	CILINDRO	CYLINDER	VERIN	164C
					ZYLINDER	CILINDRO	CYLINDER	CILINDRO	
6		75222878		1	SUPORTE	SOPORTE	SUPPORT	SUPPORT	300S
					HALTERUNG, LAGERBO	SUPPORTO	BESLAG	SUPORTE	
7		75222552		1	PLACA	PLACA	PLATE	PLAQUE	105P
					BLECH, PLATTE	PIASTRA	PLADE	CHAPA	
8		75251881		1	TUBO	TUBO	TUBE	TUBE	195T
					ROHR	TUBETTO	RØR	TUBO	
9		12164721		1	PORCA, M10 x 1.25, Cl 10	TUERCA	NUT	ECROU	010D
					MUTTER	DADO	MOETRIK	PORCA	
10		10516871		9	ARRUELA PLANA	ARANDELA	WASHER	RONDELLE	131R
					UNTERLEGSCHEIBE	ROSETTA PIANA	FLADSKIVE	ANILHA	
11		11107231		8	PARAFUSO, Hex, M10 x 50, 10.9				
						TORNILLO	BOLT	BOULON	140B
					SCHRAUBE	BULLONE	SKRUE	PARAFUSO	
12		11106431		2	PARAFUSO, Hex, M10 x 30, 10.9, Full Thd				
						TORNILLO	BOLT	BOULON	140B
					SCHRAUBE	BULLONE	SKRUE	PARAFUSO	
13		10615779		2	ARRUELA-TRAVA, Ext Tooth, M10				
						ARANDELA DE FRENO	WASHER, LOCK	RONDELLE FREIN	132R
					SICHERUNGSSCHEIBE	ROSETTA DI SICUREZZA	LAASESKIVE	ANILHA DE FIXACAO	
14		12638621		2	ARRUELA PLANA	ARANDELA	WASHER	RONDELLE	131R
					UNTERLEGSCHEIBE	ROSETTA PIANA	FLADSKIVE	ANILHA	
15		70927312		4	BRAÇADEIRA	ABRAZADERA	COLLAR	COLLIER	031F
					SPANNSATZ	FASCETTA	SLANGEBAAND	COLAR	
16		75280806		2	MANGUEIRA	MANGA	HOSE	FLEXIBLE	030M
					SCHLAUCH	MANICOTTO FLESSIBILE	SLANGE	TUBO FLEXIVEL	

DIAGNÓSTICO CENTRALIZADO
DIAGNÓSTICO CENTRALIZADO
DIAGNOSTIC TEST PANEL
DIAGNOSTIC TEST PANEL

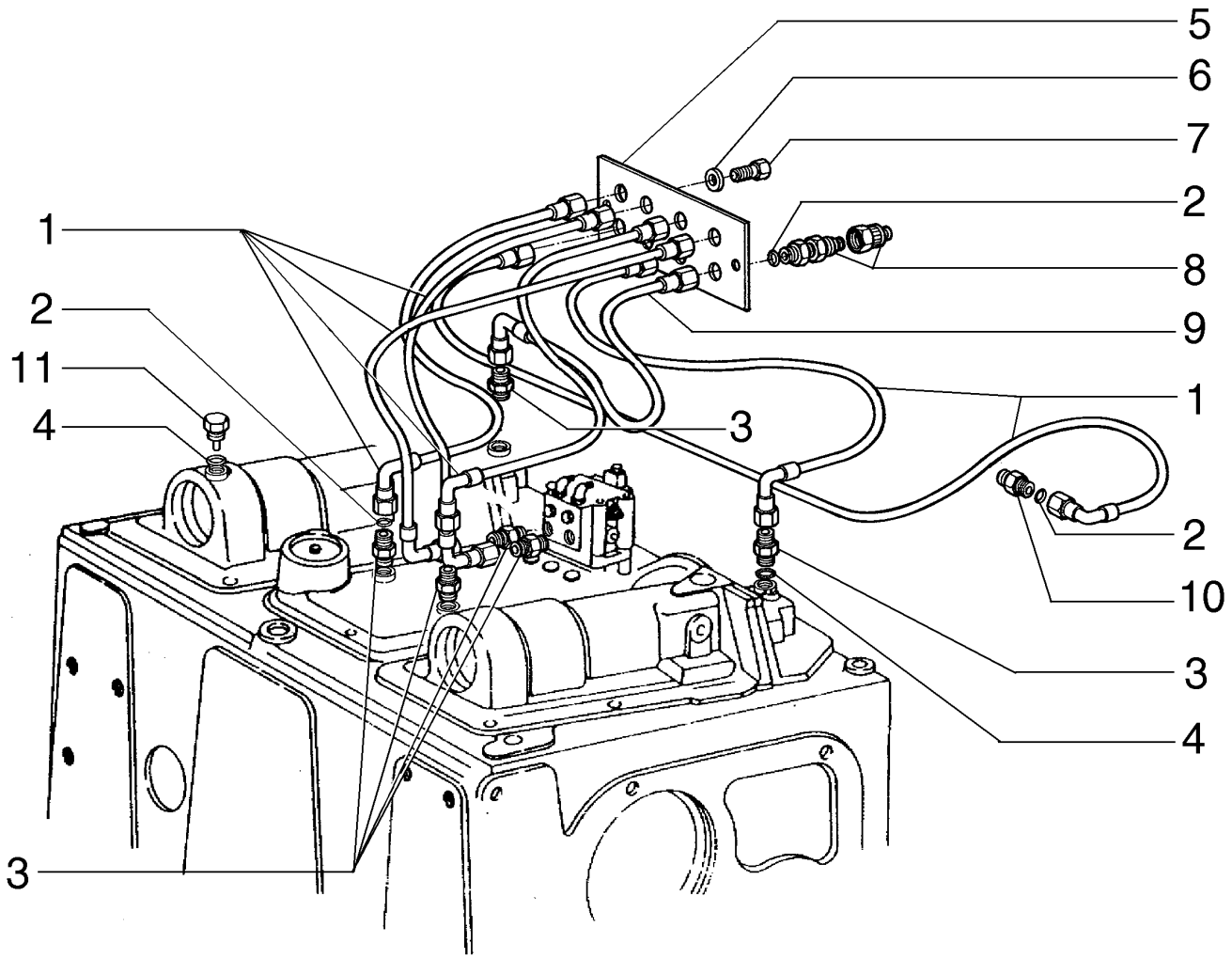

DIAGNOSTIC TEST PANEL
DIAGNOSTIC TEST PANEL
DIAGNOSTIC TEST PANEL
DIAGNOSTIC TEST PANEL

R	N	P.N.	MOD	Q	Denominação Bezeichnung	Denominacion Descrizione	Description Beskrivelse	Description Denominação	L.C.
1		75284221		6	MANGUEIRA SCHLAUCH	MANGA MANICOTTO FLESSIBILE	HOSE SLANGE	FLEXIBLE TUBO FLEXIVEL	030M
2		70923952		7	ANEL "O" O-RING	JUNTA HERMETICA ANELLO TOROIDALE	O-RING O-RING	JOINT THORIQUE O-RING	055A
3		75284262		6	CONEXAO FITTING	CONEXION RACCORDO	FITTING FITTING	RACCORD CONEXAO	3300
4		14437785		7	ANEL "O", 11.3MM ID x 2.4 Thk O-RING	JUNTA HERMETICA ANELLO TOROIDALE	O-RING O-RING	JOINT THORIQUE O-RING	055A
6		14496401		2	ARRUELA PLANA, M6.4 x 12 x 1.6 Thk UNTERLEGSCHEIBE	ARANDELA ROSETTA PIANA	WASHER FLADSKIVE	RONDELLE ANILHA	131R
7		10902431		2	PARAFUSO, Hex, M6 x 20, 10.9 SCHRAUBE	TORNILLO BULLONE	BOLT SKRUE	BOULON PARAFUSO	140B
8		75284240		8	CONEXAO FITTING	CONEXION RACCORDO	FITTING FITTING	RACCORD CONEXAO	3300
9		75284231		1	MANGUEIRA SCHLAUCH	MANGA MANICOTTO FLESSIBILE	HOSE SLANGE	FLEXIBLE TUBO FLEXIVEL	030M
11		87520964		1	CONEXAO FITTING	CONEXION RACCORDO	FITTING FITTING	RACCORD CONEXAO	3300

05-11	01	p1	10/08

VÁLVULA DE PRESSÃO DA TRANSMISSÃO
VALVULA DE PRESSION DE LA TRANSMISSION
TRANSMISSION PRESSURE VALVE
TRANSMISSION PRESSURE VALVE

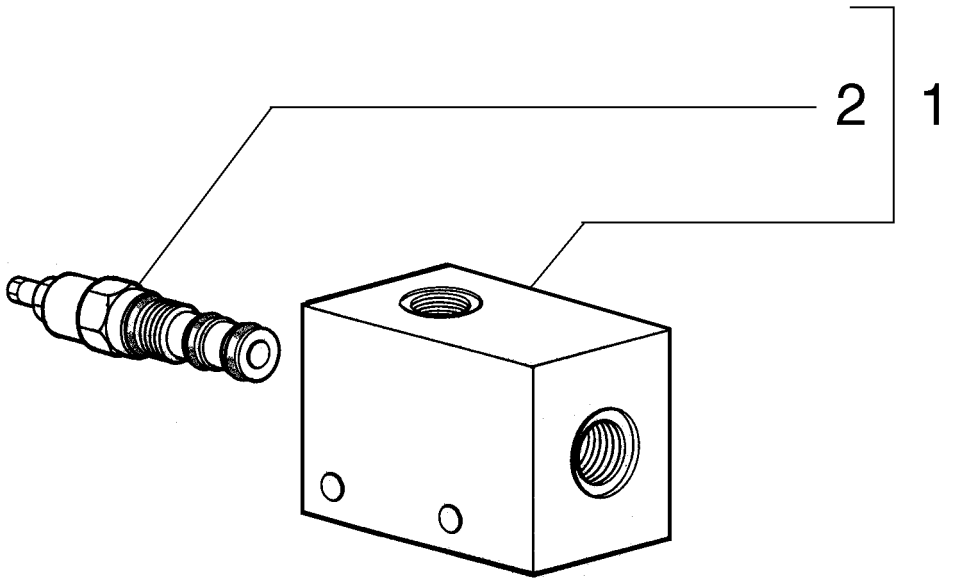

TRANSMISSION PRESSURE VALVE
TRANSMISSION PRESSURE VALVE
TRANSMISSION PRESSURE VALVE
TRANSMISSION PRESSURE VALVE

R	N	P.N.	MOD	Q	Denominação Bezeichnung	Denominacion Descrizione	Description Beskrivelse	Description Denominação	L.C.
1		**75281360**		1	VALVULA VENTIL	VALVULA VALVOLA	VALVE VENTIL	SOUPAPE VALVULA	9620
2		**75255799**		1	VALVULA VENTIL	VALVULA VALVOLA	VALVE VENTIL	SOUPAPE VALVULA	9620

05-12	01	p1	10/08

SUPORTE CILINDRO
SOPORTE CILINDRO
CYLINDER SUPPORT
CYLINDER SUPPORT

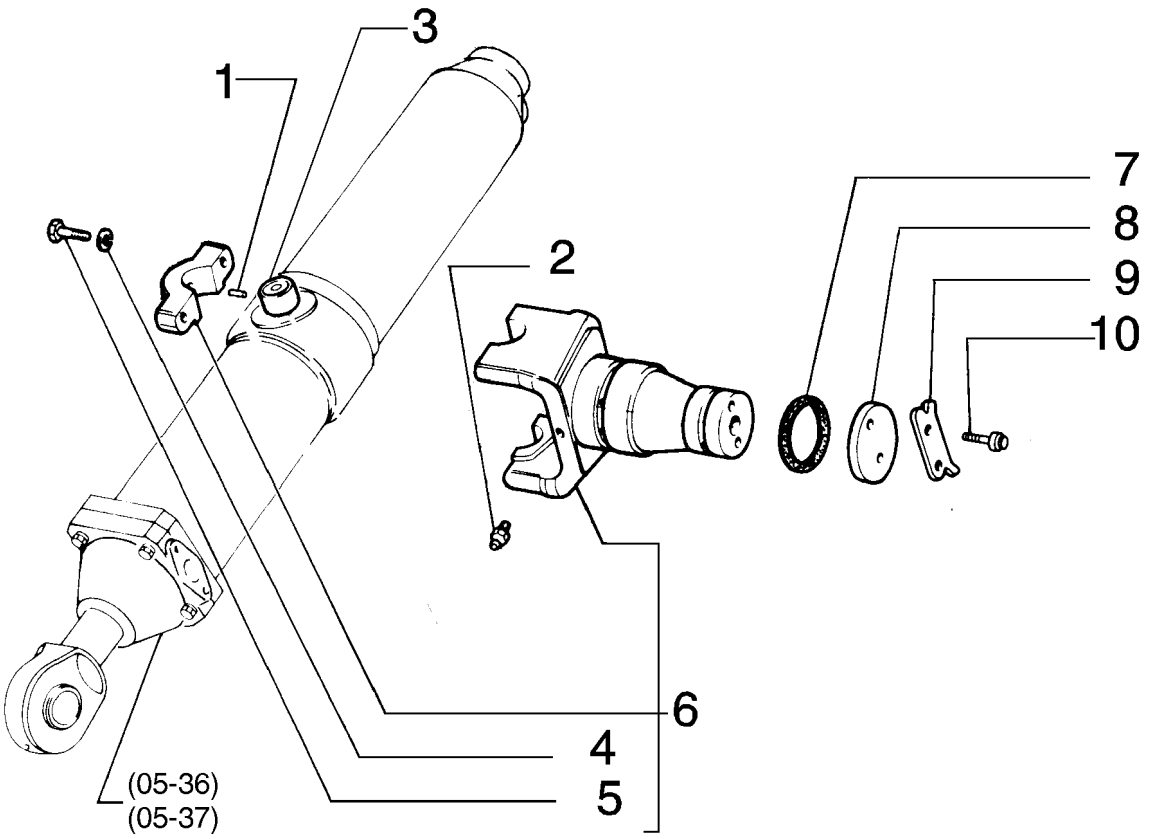

CYLINDER SUPPORT
CYLINDER SUPPORT
CYLINDER SUPPORT
CYLINDER SUPPORT

R	N	P.N.	MOD	Q	Denominação Bezeichnung	Denominacion Descrizione	Description Beskrivelse	Description Denominação	L.C.
1		**10839510**		2	GUIA, M6 x 9	PITON	DOWEL	PION	090G
					ZENTRIERBOLZEN	GRANO	DYVEL	GUIA	
2		**70914465**		1	GRAXEIRA	ENGRASADOR	NIPPLE, LUBE	GRAISSEUR	060I
					SCHMIERNIPPEL	INGRASSATORE	SMOERENIPPEL	LUBRIFICADOR	
3		**8271634**		2	BUCHA	CASQUILLO	BUSHING	BAGUE	095B
					BUECHSE	BOCCOLA	BOESNING	CASQUILHO	
4		**10517171**		4	ARRUELA-TRAVA	ARANDELA DE FRENO	WASHER, LOCK	RONDELLE FREIN	132R
					SICHERUNGSSCHEIBE	ROSETTA DI SICUREZZA	LAASESKIVE	ANILHA DE FIXACAO	
5		**11116531**		4	PARAFUSO, Hex, M14 x 65, 10.9				
						TORNILLO	BOLT	BOULON	140B
					SCHRAUBE	BULLONE	SKRUE	PARAFUSO	
6		**87520036**		4	GARFO	HORQUILLA	YOKE	MACHOIRE	085F
					GELENKGABEL	FORCELLA	KRAFTOVERFOERINGS(	GARFO	
7		**14465280**		1	ANEL "O", -234, 70 Duro, 2.984" ID x .139" Thk				
						JUNTA HERMETICA	O-RING	JOINT THORIQUE	055A
					O-RING	ANELLO TOROIDALE	O-RING	O-RING	
8		**8273605**		1	DISCO	DISCO	DISC	DISQUE	060D
					SCHEIBE	DISCO	NAV	DISCO	
9		**546819**		1	PLAQUETA	PLAQUITA	PLATE, COVER	PLAQUETTE	110P
					ABDECKPLATTE	PIASTRINA	PLADE	CHAPA PEQUENA	
10		**11115631**		2	PARAFUSO, Hex, M14 x 35, 10.9, Full Thd				
						TORNILLO	BOLT	BOULON	140B
					SCHRAUBE	BULLONE	SKRUE	PARAFUSO	

05-13	01	p1	12/08

BRAÇO DE LEVANTAMENTO DA LÂMINA, COM TILT HIDRÁULICO
BRAZO DE ELEVACION DE ABRETROCHAS, CON TILT HIDRAULICO
BLADE LIFT ARM, WITH HYDRAULIC TILT
BLADE LIFT ARM, WITH HYDRAULIC TILT

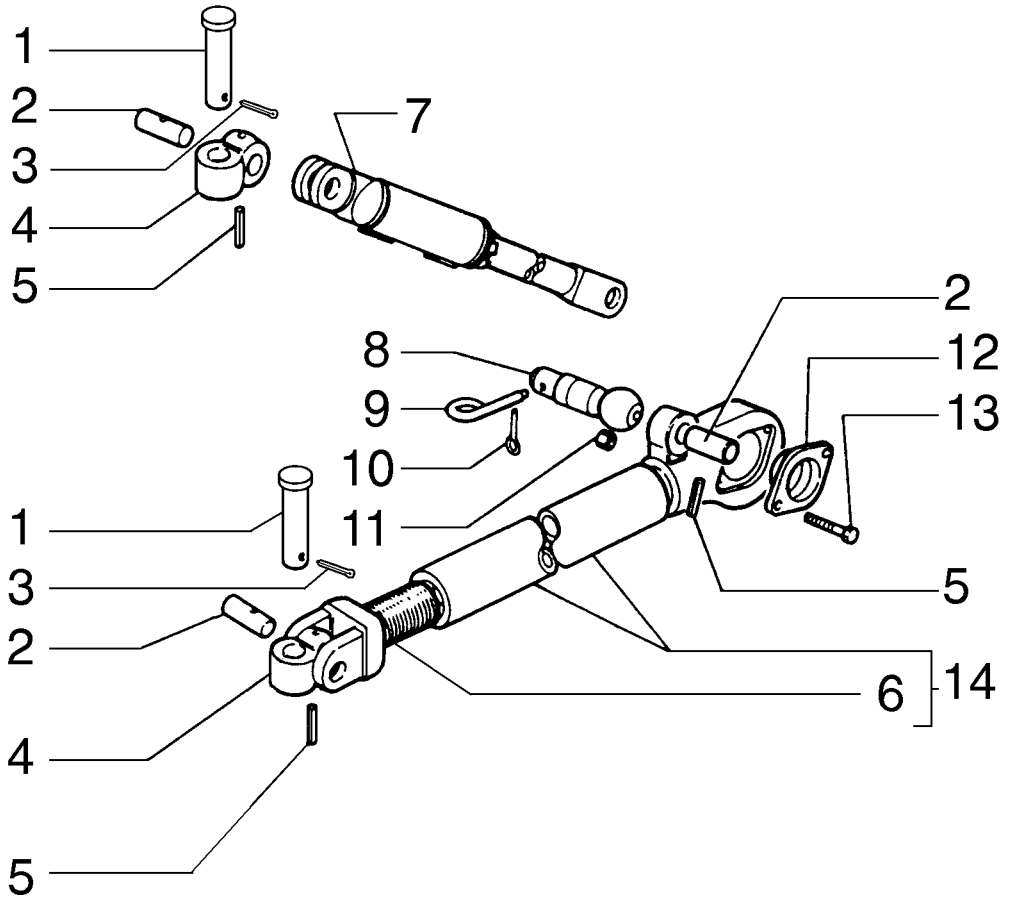

BLADE LIFT ARM, WITH HYDRAULIC TILT
BLADE LIFT ARM, WITH HYDRAULIC TILT
BLADE LIFT ARM, WITH HYDRAULIC TILT
BLADE LIFT ARM, WITH HYDRAULIC TILT

R	N	P.N.	MOD	Q	Denominação Bezeichnung	Denominacion Descrizione	Description Beskrivelse	Description Denominação	L.C.
1		87359380		4	PINO BOLZEN	PERNO PERNO	PIN STIFT	AXE PERNO	080P
2		8298172		6	PINO BOLZEN	PERNO PERNO	PIN STIFT	AXE PERNO	080P
3		70901345		4	GRAMPO, 1/4" x 2 1/2" SPLINT	PASADOR ABIERTO COPPIGLIA	PIN, SPLIT (COTTER) SPLITBOLT	GOUPILLE TROCO DE ABRIR	270C
4		87550693		4	GARFO GELENKGABEL	HORQUILLA FORCELLA	YOKE KRAFTOVERFOERINGS(	MACHOIRE GARFO	085F
5		13920770		6	PINO-ELÁSTICO, M12 x 80, Coiled SPANNSTIFT	PASADOR TUBOLAR SPINA ELASTICA	PIN, ROLL SPLIT	GOUPILLE ELASTIQUE TROCO	200S
6		8293413		2	TIRANTE SPURSTANGE	TIRANTE TIRANTE	TIE-ROD TRAEKSTANG	TIRANT TIRANTE	142T
7		87746579		2	CILINDRO HIDRÁULICO HYDRAULIKZYLINDER	CILINDRO HIDRAULICO CILINDRO IDRAULICO	HYDRAULIC CYLINDER HYDRAULIKCYLINDER	VERIN HYDRAULIQUE CILINDRO HIDRAULICO	188C
8		8293416		2	PINO BOLZEN	PERNO PERNO	PIN STIFT	AXE PERNO	080P
9		75269053		2	PINO-ELÁSTICO SPANNSTIFT	PASADOR TUBOLAR SPINA ELASTICA	PIN, ROLL SPLIT	GOUPILLE ELASTIQUE TROCO	200S
10		567406		2	GRAMPO SPLINT	PASADOR ABIERTO COPPIGLIA	PIN, SPLIT (COTTER) SPLITBOLT	GOUPILLE TROCO DE ABRIR	270C
11		11702921		2	PORCA, M12, Cl 10 MUTTER	TUERCA DADO	NUT MOETRIK	ECROU PORCA	010D
12		8273262		4	FLANGE FLANSCH	BRIDA FLANGIA	FLANGE FLANGE	FLASQUE FALANGE	070F
13		11113834		2	PARAFUSO, Hex, M12 x 80, 10.9, Full Thd SCHRAUBE	TORNILLO BULLONE	BOLT SKRUE	BOULON PARAFUSO	140B
14		8320619		2	BRAÇO AUSLEGER	BRAZO BRACCIO	ARM ARM	BRAS BRAÇO	130B

05-14	01	p1	10/08

BRAÇO DE LEVANTAMENTO DA LÂMINA
BRAZO DE ELEVACION DE ABRETROCHAS
BLADE LIFT ARM
BLADE LIFT ARM

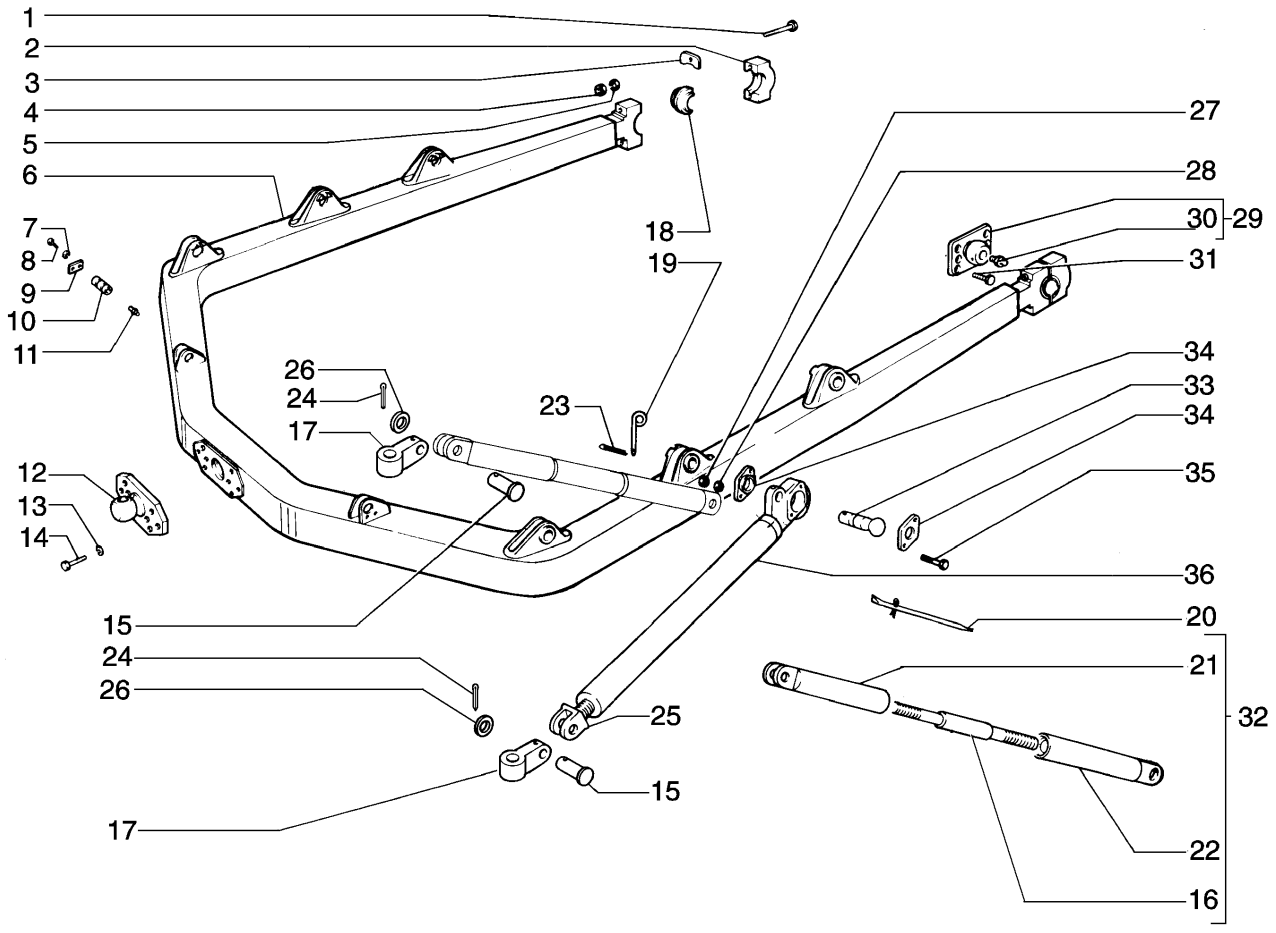

BLADE LIFT ARM
BLADE LIFT ARM
BLADE LIFT ARM
BLADE LIFT ARM

R	N	P.N.	MOD	Q	Denominação Bezeichnung	Denominacion Descrizione	Description Beskrivelse	Description Denominação	L.C.
1		16047131		4	PARAFUSO SCHRAUBE	TORNILLO VITE	SCREW SKRUE	VIS PARAFUSO	040V
2		87386829		2	RESPALDO RÜCKENLEHNE	RESPALDO SCHIENALE	BACKREST RYGSTØTTE	DOSSIER RESPALDO	P006
3		8280915		4	PLAQUETA DE TRAVA SICHERUNGSPLATTE	PLACA DE FRENO PIASTRINA DI SICUREZ	PLATE, LOCKING LÅSEPLADE	PLAQUE D'ARRÊT CHAPA DE SEGURANCA	113P
4		12163721		4	PORCA, M24, Cl 10 MUTTER	TUERCA DADO	NUT MOETRIK	ECROU PORCA	010D
5		10517671		4	ARRUELA-TRAVA SICHERUNGSSCHEIBE	ARANDELA DE FRENO ROSETTA DI SICUREZZ	WASHER, LOCK LAASESKIVE	RONDELLE FREIN ANILHA DE FIXACAO	132R
6		87540860		1	CHASSI GESTELL	BASTIDOR TELAIO	FRAME RAMME	CHASSIS ESTRUTURA	077T
7		10517171		4	ARRUELA-TRAVA SICHERUNGSSCHEIBE	ARANDELA DE FRENO ROSETTA DI SICUREZZ	WASHER, LOCK LAASESKIVE	RONDELLE FREIN ANILHA DE FIXACAO	132R
8		11115531		4	PARAFUSO, Hex, M14 x 30, 10.9, Full Thd SCHRAUBE	TORNILLO BULLONE	BOLT SKRUE	BOULON PARAFUSO	140B
9		8270126		2	PLACA BLECH, PLATTE	PLACA PIASTRA	PLATE PLADE	PLAQUE CHAPA	105P
10		8290362		2	PINO BOLZEN	PERNO PERNO	PIN STIFT	AXE PERNO	080P
11		70914465		2	GRAXEIRA SCHMIERNIPPEL	ENGRASADOR INGRASSATORE	NIPPLE, LUBE SMOERENIPPEL	GRAISSEUR LUBRIFICADOR	060I
12		87528007		1	SUPORTE HALTERUNG, LAGERBO	SOPORTE SUPPORTO	SUPPORT BESLAG	SUPPORT SUPORTE	300S
13		10517371		8	ARRUELA-TRAVA SICHERUNGSSCHEIBE	ARANDELA DE FRENO ROSETTA DI SICUREZZ	WASHER, LOCK LAASESKIVE	RONDELLE FREIN ANILHA DE FIXACAO	132R
14		16047071		8	PARAFUSO, Hex, M18 x 50, 12.9, Full Thd SCHRAUBE	TORNILLO BULLONE	BOLT SKRUE	BOULON PARAFUSO	140B
15		75217534		6	PINO BOLZEN	PERNO PERNO	PIN STIFT	AXE PERNO	080P
16		8297916		2	HASTE STAB	VARILLA ASTA	ROD STANG	TRINGLE HASTE	090A
17		87359539		4	SUPORTE HALTERUNG, LAGERBO	SOPORTE SUPPORTO	SUPPORT BESLAG	SUPPORT SUPORTE	300S
18		8280908		2	SEMI-BUCHA LAGERBUCHSENHÄLFTI	SEMICASQUILLO SEMIBOCCOLA	HALF-BUSHING HALV-BOESNING	DEMI-BAGUE MEIO CASQUILHO	096S
19		8293417		2	PINO-ELÁSTICO SPANNSTIFT	PASADOR TUBOLAR SPINA ELASTICA	PIN, ROLL SPLIT	GOUPILLE ELASTIQUE TROCO	200S
20		8296559		2	ALAVANCA HEBEL	PALANCA LEVA	LEVER HAANDTAG	LEVIER ALAVANCA	045L
21		8294704		2	BUCHA DE AJUSTE EINSTELLHÜLSE	MANGUITO DE REGLAJE MANICOTTO DI REGOLA	SLEEVE, ADJUSTING REGULERINGSMUFFE	MANCHON DE REGLAGE MANGA DE AFINACAO	032M
22		8294516		2	LUVA DE ACOPLAMENTO HÜLSE	MANGUITO MANICOTTO	SLEEVE TRYKLEJE, KOBLING	MANCHON TUBO	031M
23		567406		4	GRAMPO SPLINT	PASADOR ABIERTO COPPIGLIA	PIN, SPLIT (COTTER) SPLITBOLT	GOUPILLE TROCO DE ABRIR	270C

05-14	01	p2	10/08

BRAÇO DE LEVANTAMENTO DA LÂMINA
BRAZO DE ELEVACION DE ABRETROCHAS
BLADE LIFT ARM
BLADE LIFT ARM

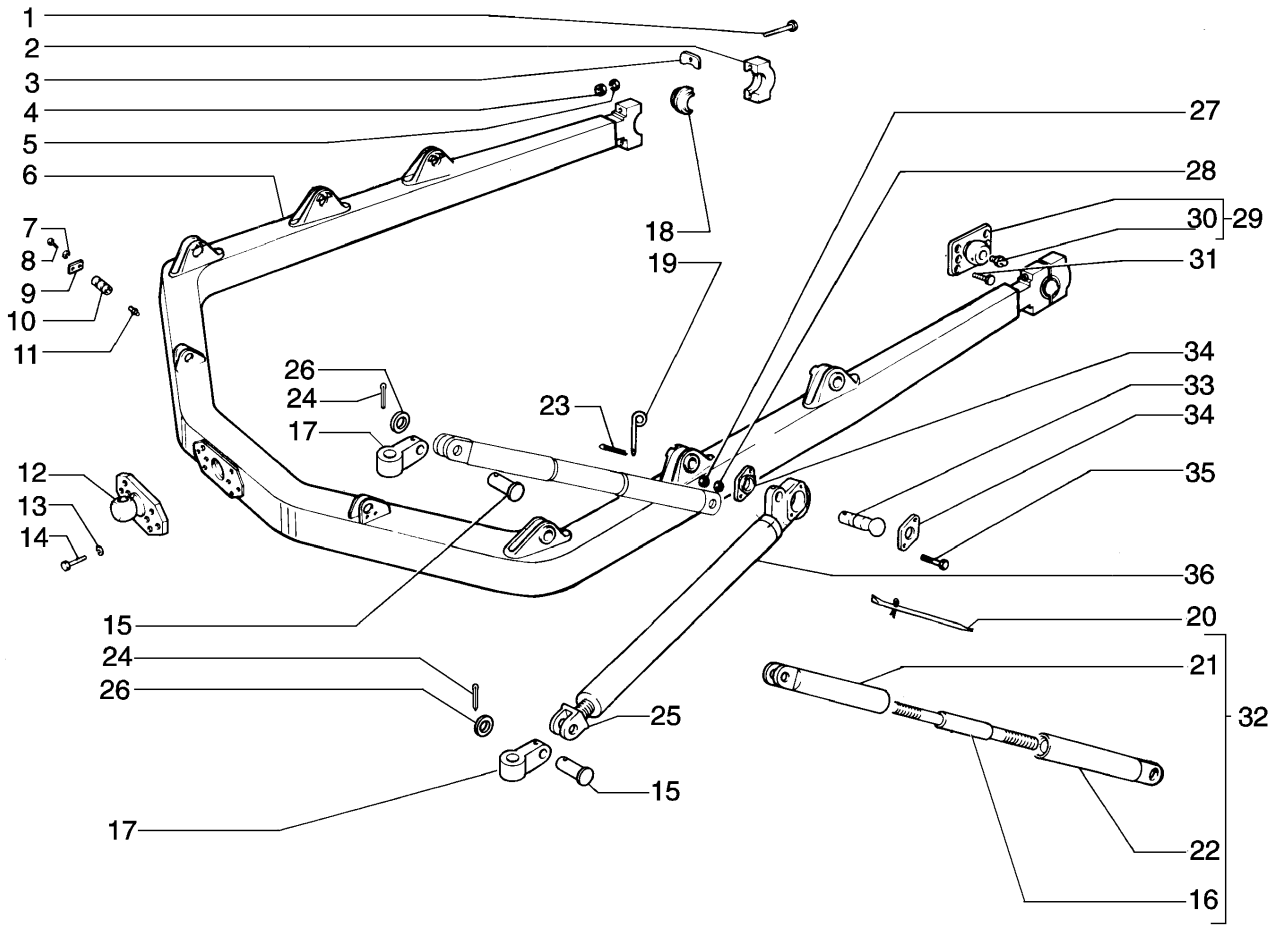

BLADE LIFT ARM
BLADE LIFT ARM
BLADE LIFT ARM
BLADE LIFT ARM

R	N	P.N.	MOD	Q	Denominação Bezeichnung	Denominacion Descrizione	Description Beskrivelse	Description Denominação	L.C.
24		**10829901**		6	GRAMPO, M8 x 76 SPLINT	PASADOR ABIERTO COPPIGLIA	PIN, SPLIT (COTTER) SPLITBOLT	GOUPILLE TROCO DE ABRIR	270C
25		**8294716**		2	EXTREMIDADE SPURSTANGENKOPF	EXTREMO ESTREMITA'	END ASSY, TRACK ROD ENDE	EXTREMITE TERMINAL	061E
26		**75217561**		6	ARRUELA PLANA UNTERLEGSCHEIBE	ARANDELA ROSETTA PIANA	WASHER FLADSKIVE	RONDELLE ANILHA	131R
27		**11702921**		4	PORCA, M12, Cl 10 MUTTER	TUERCA DADO	NUT MOETRIK	ECROU PORCA	010D
28		**10517071**		4	ARRUELA-TRAVA, M12 SICHERUNGSSCHEIBE	ARANDELA DE FRENO ROSETTA DI SICUREZZA	WASHER, LOCK LAASESKIVE	RONDELLE FREIN ANILHA DE FIXACAO	132R
29		**75210609**		2	SUPORTE HALTERUNG, LAGERBO	SOPORTE SUPPORTO	SUPPORT BESLAG	SUPPORT SUPORTE	300S
30		**13407211**		2	GRAXEIRA, M10 x 1 SCHMIERNIPPEL	ENGRASADOR INGRASSATORE	NIPPLE, LUBE SMOERENIPPEL	GRAISSEUR LUBRIFICADOR	060I
31		**588867**		12	PARAFUSO SCHRAUBE	TORNILLO VITE	SCREW SKRUE	VIS PARAFUSO	040V
32		**75227308**		2	GARFO GELENKGABEL	HORQUILLA FORCELLA	YOKE KRAFTOVERFOERINGS(	MACHOIRE GARFO	085F
33		**8293416**		2	PINO BOLZEN	PERNO PERNO	PIN STIFT	AXE PERNO	080P
34		**8297924**		4	FLANGE FLANSCH	BRIDA FLANGIA	FLANGE FLANGE	FLASQUE FALANGE	070F
35		**11113831**		4	PARAFUSO, Hex, M12 x 80, 10.9 SCHRAUBE	TORNILLO BULLONE	BOLT SKRUE	BOULON PARAFUSO	140B
36		**8297920**		2	VIGA OBERLENKER	TORNAPUNTA PUNTONE	LINK, TOP TOPSTANG	BRAS DE RELEVAGE ESCORA	244P

05-15	01	p1	10/08

BRAÇO DE LEVANTAMENTO DA LÂMINA
BRAZO DE ELEVACION DE ABRETROCHAS
BLADE LIFT ARM
BLADE LIFT ARM

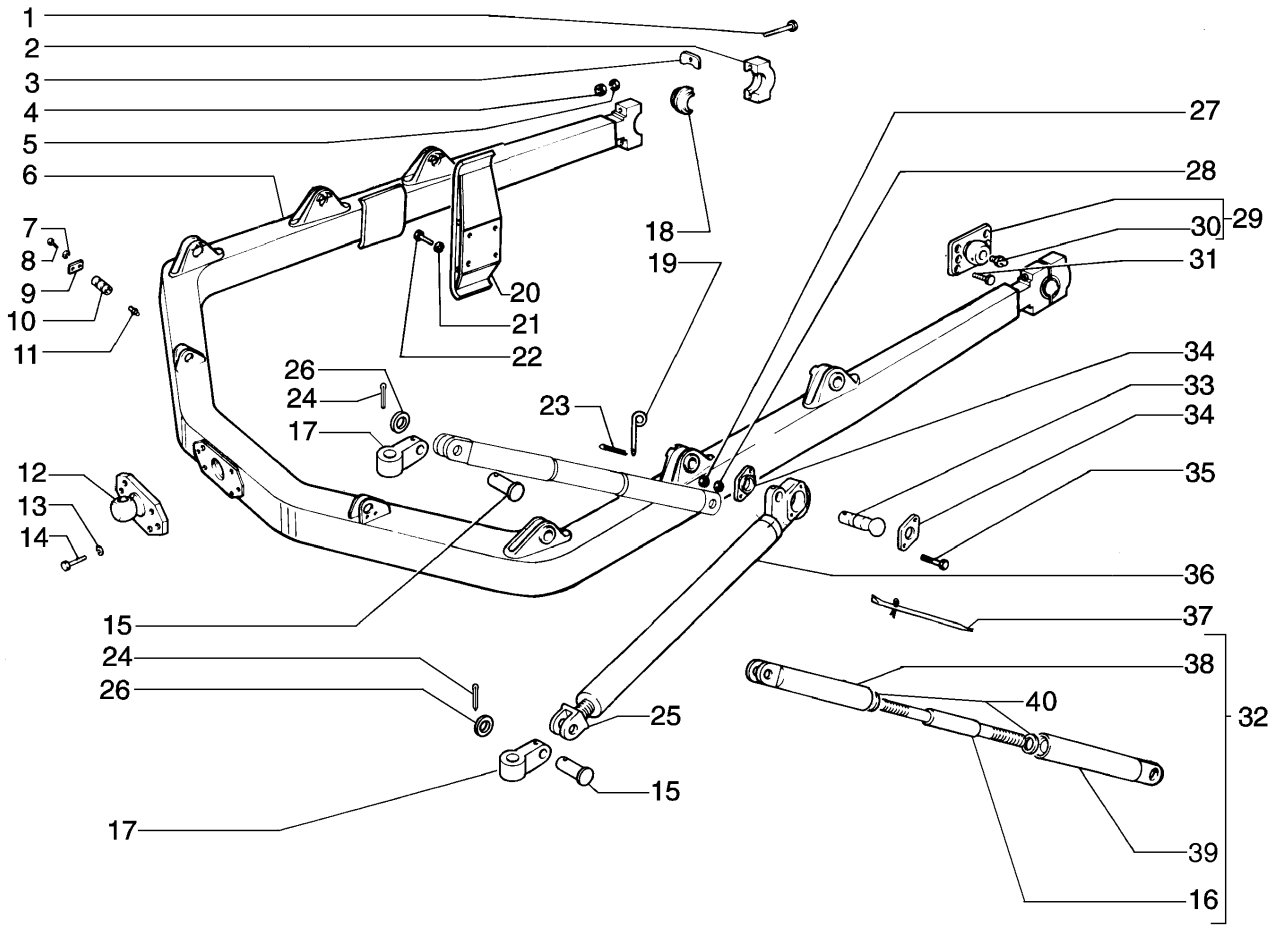

BLADE LIFT ARM
BLADE LIFT ARM
BLADE LIFT ARM
BLADE LIFT ARM

R	N	P.N.	MOD	Q	Denominação Bezeichnung	Denominacion Descrizione	Description Beskrivelse	Description Denominação	L.C.
1		16047131		4	PARAFUSO SCHRAUBE	TORNILLO VITE	SCREW SKRUE	VIS PARAFUSO	040V
2		87386829		2	RESPALDO RÜCKENLEHNE	RESPALDO SCHIENALE	BACKREST RYGSTØTTE	DOSSIER RESPALDO	P006
3		8280915		4	PLAQUETA DE TRAVA SICHERUNGSPLATTE	PLACA DE FRENO PIASTRINA DI SICUREZ	PLATE, LOCKING LÅSEPLADE	PLAQUE D'ARRÊT CHAPA DE SEGURANCA	113P
4		12163721		4	PORCA, M24, Cl 10 MUTTER	TUERCA DADO	NUT MOETRIK	ECROU PORCA	010D
5		10517671		4	ARRUELA-TRAVA SICHERUNGSSCHEIBE	ARANDELA DE FRENO ROSETTA DI SICUREZZ	WASHER, LOCK LAASESKIVE	RONDELLE FREIN ANILHA DE FIXACAO	132R
6		87376906		1	CHASSI GESTELL	BASTIDOR TELAIO	FRAME RAMME	CHASSIS ESTRUTURA	077T
7		10517171		4	ARRUELA-TRAVA SICHERUNGSSCHEIBE	ARANDELA DE FRENO ROSETTA DI SICUREZZ	WASHER, LOCK LAASESKIVE	RONDELLE FREIN ANILHA DE FIXACAO	132R
8		11115531		4	PARAFUSO, Hex, M14 x 30, 10.9, Full Thd SCHRAUBE	TORNILLO BULLONE	BOLT SKRUE	BOULON PARAFUSO	140B
9		8270126		2	PLACA BLECH, PLATTE	PLACA PIASTRA	PLATE PLADE	PLAQUE CHAPA	105P
10		8290362		2	PINO BOLZEN	PERNO PERNO	PIN STIFT	AXE PERNO	080P
11		70914465		2	GRAXEIRA SCHMIERNIPPEL	ENGRASADOR INGRASSATORE	NIPPLE, LUBE SMOERENIPPEL	GRAISSEUR LUBRIFICADOR	060I
12		87528007		1	SUPORTE HALTERUNG, LAGERBO	SOPORTE SUPPORTO	SUPPORT BESLAG	SUPPORT SUPORTE	300S
13		10517371		8	ARRUELA-TRAVA SICHERUNGSSCHEIBE	ARANDELA DE FRENO ROSETTA DI SICUREZZ	WASHER, LOCK LAASESKIVE	RONDELLE FREIN ANILHA DE FIXACAO	132R
14		16047071		8	PARAFUSO, Hex, M18 x 50, 12.9, Full Thd SCHRAUBE	TORNILLO BULLONE	BOLT SKRUE	BOULON PARAFUSO	140B
15		75217534		6	PINO BOLZEN	PERNO PERNO	PIN STIFT	AXE PERNO	080P
16		8297916		2	HASTE STAB	VARILLA ASTA	ROD STANG	TRINGLE HASTE	090A
17		87359539		4	SUPORTE HALTERUNG, LAGERBO	SOPORTE SUPPORTO	SUPPORT BESLAG	SUPPORT SUPORTE	300S
18		8280908		2	SEMI-BUCHA LAGERBUCHSENHÄLFTI	SEMICASQUILLO SEMIBOCCOLA	HALF-BUSHING HALV-BOESNING	DEMI-BAGUE MEIO CASQUILHO	096S
19		8293417		2	PINO-ELÁSTICO SPANNSTIFT	PASADOR TUBOLAR SPINA ELASTICA	PIN, ROLL SPLIT	GOUPILLE ELASTIQUE TROCO	200S
20		8280573		2	SAPATA GLEITSTÜCK	PATIN PATTINO	PAD, SLIDING GLIDESTYKKE	PATIN PATIM	045P
21		10517371		8	ARRUELA-TRAVA SICHERUNGSSCHEIBE	ARANDELA DE FRENO ROSETTA DI SICUREZZ	WASHER, LOCK LAASESKIVE	RONDELLE FREIN ANILHA DE FIXACAO	132R
22		15983837		8	PARAFUSO SCHRAUBE	TORNILLO VITE	SCREW SKRUE	VIS PARAFUSO	040V
23		567406		4	GRAMPO SPLINT	PASADOR ABIERTO COPPIGLIA	PIN, SPLIT (COTTER) SPLITBOLT	GOUPILLE TROCO DE ABRIR	270C

05-15	01	p2	10/08

BRAÇO DE LEVANTAMENTO DA LÂMINA
BRAZO DE ELEVACION DE ABRETROCHAS
BLADE LIFT ARM
BLADE LIFT ARM

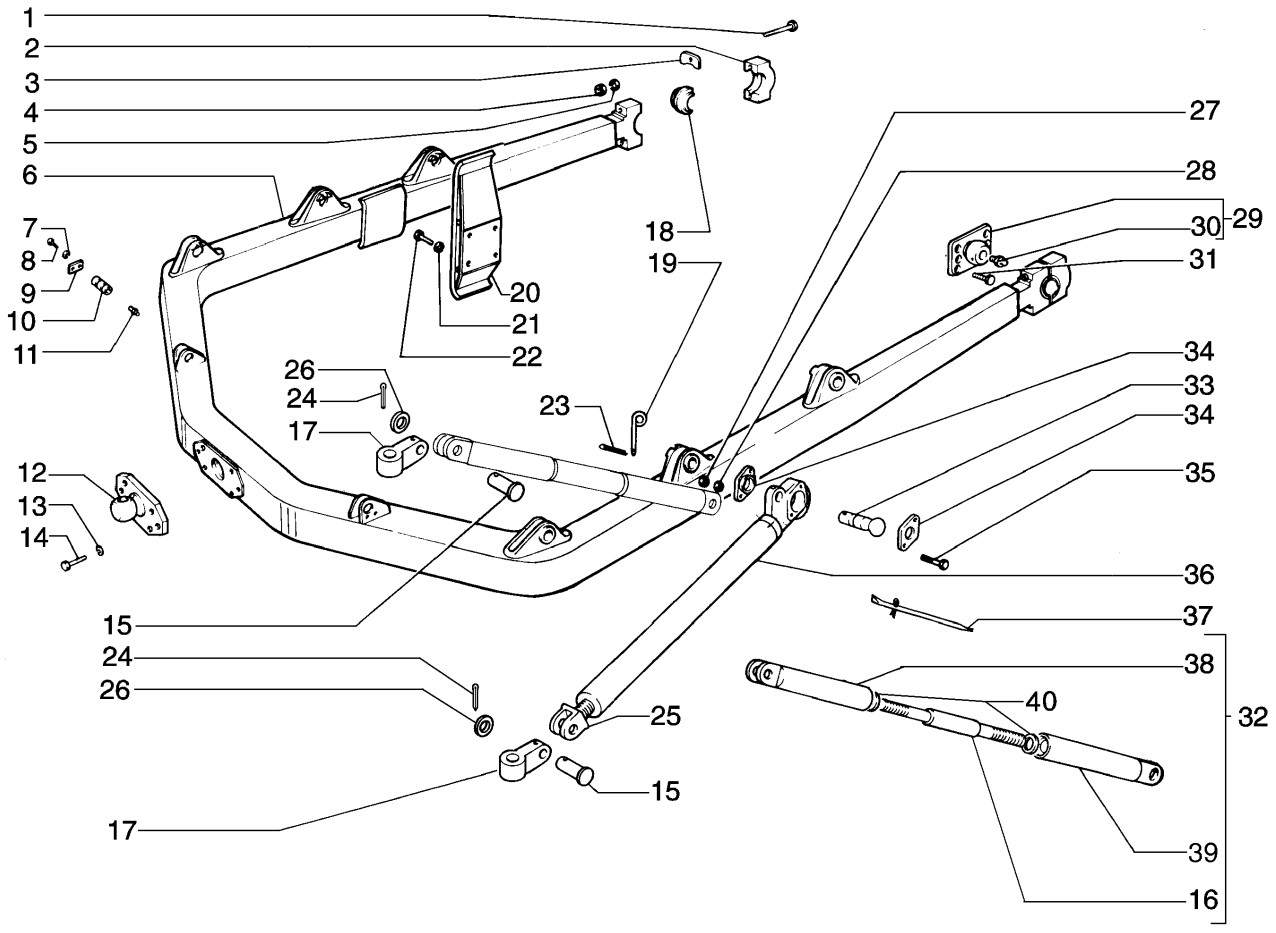

BLADE LIFT ARM
BLADE LIFT ARM
BLADE LIFT ARM
BLADE LIFT ARM

R	N	P.N.	MOD	Q	Denominação Bezeichnung	Denominacion Descrizione	Description Beskrivelse	Description Denominação	L.C.
24		10829901		6	GRAMPO, M8 x 76 SPLINT	PASADOR ABIERTO COPPIGLIA	PIN, SPLIT (COTTER) SPLITBOLT	GOUPILLE TROCO DE ABRIR	270C
25		8294716		2	EXTREMIDADE SPURSTANGENKOPF	EXTREMO ESTREMITA'	END ASSY, TRACK ROD ENDE	EXTREMITE TERMINAL	061E
26		75217561		6	ARRUELA PLANA UNTERLEGSCHEIBE	ARANDELA ROSETTA PIANA	WASHER FLADSKIVE	RONDELLE ANILHA	131R
27		11702921		4	PORCA, M12, Cl 10 MUTTER	TUERCA DADO	NUT MOETRIK	ECROU PORCA	010D
28		10517071		4	ARRUELA-TRAVA, M12 SICHERUNGSSCHEIBE	ARANDELA DE FRENO ROSETTA DI SICUREZZA	WASHER, LOCK LAASESKIVE	RONDELLE FREIN ANILHA DE FIXACAO	132R
29		75210609		2	SUPORTE HALTERUNG, LAGERBO	SOPORTE SUPPORTO	SUPPORT BESLAG	SUPPORT SUPORTE	300S
30		13407211		2	GRAXEIRA, M10 x 1 SCHMIERNIPPEL	ENGRASADOR INGRASSATORE	NIPPLE, LUBE SMOERENIPPEL	GRAISSEUR LUBRIFICADOR	060I
31		588867		12	PARAFUSO SCHRAUBE	TORNILLO VITE	SCREW SKRUE	VIS PARAFUSO	040V
32		75227308		2	GARFO GELENKGABEL	HORQUILLA FORCELLA	YOKE KRAFTOVERFOERINGS(	MACHOIRE GARFO	085F
33		8293416		2	PINO BOLZEN	PERNO PERNO	PIN STIFT	AXE PERNO	080P
34		8297924		4	FLANGE FLANSCH	BRIDA FLANGIA	FLANGE FLANGE	FLASQUE FALANGE	070F
35		11113831		4	PARAFUSO, Hex, M12 x 80, 10.9 SCHRAUBE	TORNILLO BULLONE	BOLT SKRUE	BOULON PARAFUSO	140B
36		8297920		2	VIGA OBERLENKER	TORNAPUNTA PUNTONE	LINK, TOP TOPSTANG	BRAS DE RELEVAGE ESCORA	244P
37		8296559		2	ALAVANCA HEBEL	PALANCA LEVA	LEVER HAANDTAG	LEVIER ALAVANCA	045L
38		8294704		2	BUCHA DE AJUSTE EINSTELLHÜLSE	MANGUITO DE REGLAJE MANICOTTO DI REGOLA	SLEEVE, ADJUSTING REGULERINGSMUFFE	MANCHON DE REGLAGE MANGA DE AFINACAO	032M
39		8294516		2	LUVA DE ACOPLAMENTO HÜLSE	MANGUITO MANICOTTO	SLEEVE TRYKLEJE, KOBLING	MANCHON TUBO	031M
40		8291846		1	ANEL DE VEDACAO DICHTUNG	ANILLO DE CIERRE ANELLO DI TENUTA	SEAL PAKNINGSRING	JOINT ANEL DE VEDACAO	132A

05-15	02	p1	12/08

BRAÇO DE LEVANTAMENTO DA LÂMINA - ATERRO SANITÁRIO OPCIONAL
BRAZO DE ELEVACION DE ABRETROCHAS - VERTEDERO SANITARIO OPCIONAL
BLADE LIFT ARM - OPTIONAL SANITARY LANDFILL
BLADE LIFT ARM - OPTIONAL SANITARY LANDFILL

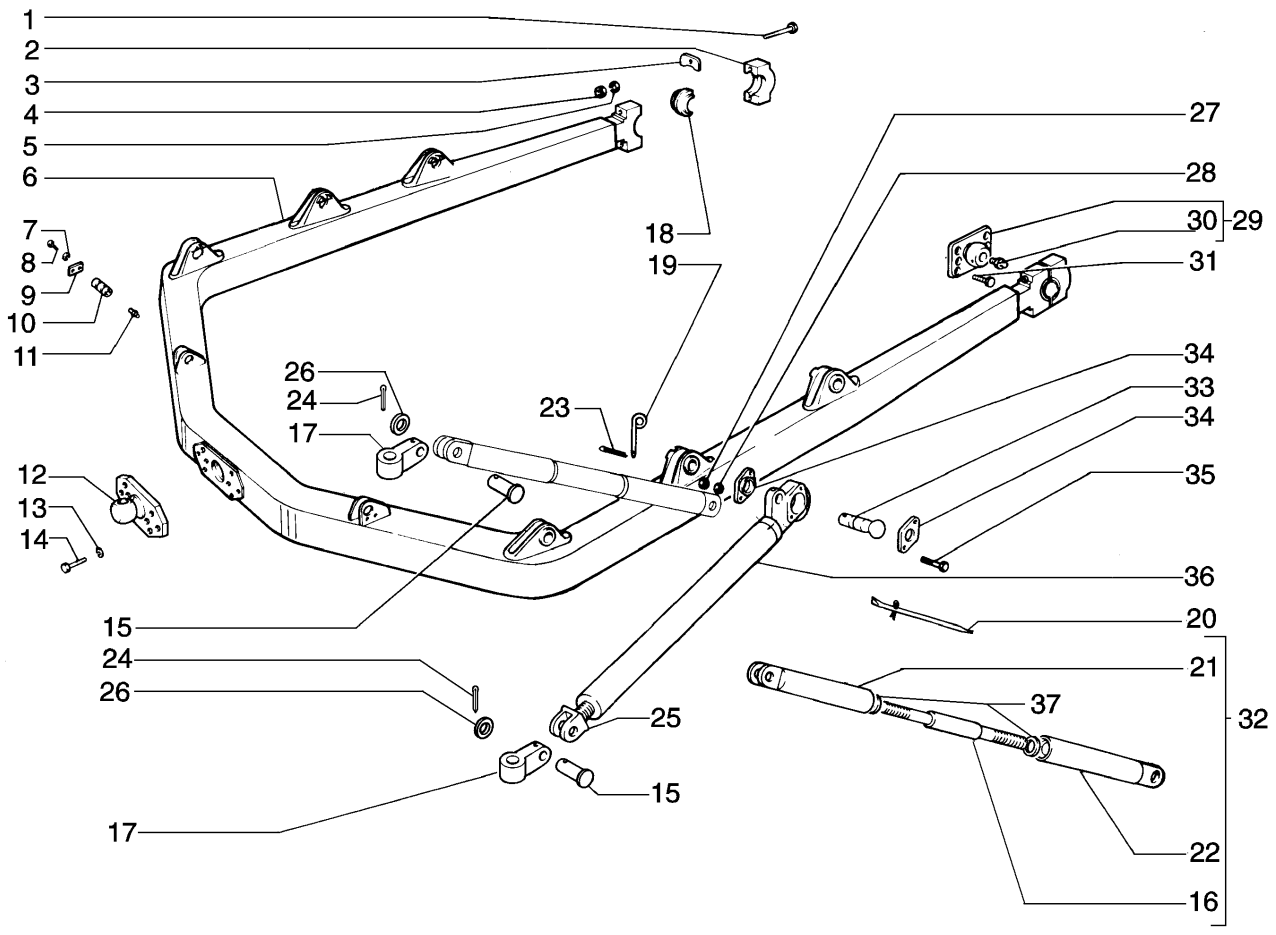

BLADE LIFT ARM - OPTIONAL SANITARY LANDFILL
BLADE LIFT ARM - OPTIONAL SANITARY LANDFILL
BLADE LIFT ARM - OPTIONAL SANITARY LANDFILL
BLADE LIFT ARM - OPTIONAL SANITARY LANDFILL

R	N	P.N.	MOD	Q	Denominação Bezeichnung	Denominacion Descrizione	Description Beskrivelse	Description Denominação	L.C.
1		16047131		4	PARAFUSO SCHRAUBE	TORNILLO VITE	SCREW SKRUE	VIS PARAFUSO	040V
2		87386829		2	RESPALDO RÜCKENLEHNE	RESPALDO SCHIENALE	BACKREST RYGSTØTTE	DOSSIER RESPALDO	P006
3		8280915		4	PLAQUETA DE TRAVA SICHERUNGSPLATTE	PLACA DE FRENO PIASTRINA DI SICUREZZ	PLATE, LOCKING LÅSEPLADE	PLAQUE D'ARRÊT CHAPA DE SEGURANCA	113P
4		12163721		4	PORCA, M24, Cl 10 MUTTER	TUERCA DADO	NUT MOETRIK	ECROU PORCA	010D
5		10517671		4	ARRUELA-TRAVA SICHERUNGSSCHEIBE	ARANDELA DE FRENO ROSETTA DI SICUREZZA	WASHER, LOCK LAASESKIVE	RONDELLE FREIN ANILHA DE FIXACAO	132R
6		87726560		1	BRAÇO DE POTÉNCIA KRAFTARM	BIALA DE MANDO BRACCIO, ALIMENT	ARM, POWER KRAFTARM	BIELLE DE COMMANDE BRAZO DE MANDO	P761
7		10517171		4	ARRUELA-TRAVA SICHERUNGSSCHEIBE	ARANDELA DE FRENO ROSETTA DI SICUREZZA	WASHER, LOCK LAASESKIVE	RONDELLE FREIN ANILHA DE FIXACAO	132R
8		11115531		4	PARAFUSO, Hex, M14 x 30, 10.9, Full Thd SCHRAUBE	TORNILLO BULLONE	BOLT SKRUE	BOULON PARAFUSO	140B
9		8270126		2	PLACA BLECH, PLATTE	PLACA PIASTRA	PLATE PLADE	PLAQUE CHAPA	105P
10		8290362		2	PINO BOLZEN	PERNO PERNO	PIN STIFT	AXE PERNO	080P
11		70914465		2	GRAXEIRA SCHMIERNIPPEL	ENGRASADOR INGRASSATORE	NIPPLE, LUBE SMOERENIPPEL	GRAISSEUR LUBRIFICADOR	060I
12		87528007		1	SUPORTE HALTERUNG, LAGERBO	SOPORTE SUPPORTO	SUPPORT BESLAG	SUPPORT SUPORTE	300S
13		10517371		8	ARRUELA-TRAVA SICHERUNGSSCHEIBE	ARANDELA DE FRENO ROSETTA DI SICUREZZA	WASHER, LOCK LAASESKIVE	RONDELLE FREIN ANILHA DE FIXACAO	132R
14		16047071		8	PARAFUSO, Hex, M18 x 50, 12.9, Full Thd SCHRAUBE	TORNILLO BULLONE	BOLT SKRUE	BOULON PARAFUSO	140B
15		75217534		6	PINO BOLZEN	PERNO PERNO	PIN STIFT	AXE PERNO	080P
16		8297916		2	HASTE STAB	VARILLA ASTA	ROD STANG	TRINGLE HASTE	090A
17		87359539		4	SUPORTE HALTERUNG, LAGERBO	SOPORTE SUPPORTO	SUPPORT BESLAG	SUPPORT SUPORTE	300S
18		8280908		2	SEMI-BUCHA LAGERBUCHSENHÄLFTI	SEMICASQUILLO SEMIBOCCOLA	HALF-BUSHING HALV-BOESNING	DEMI-BAGUE MEIO CASQUILHO	096S
19		75269053		2	PINO-ELÁSTICO SPANNSTIFT	PASADOR TUBOLAR SPINA ELASTICA	PIN, ROLL SPLIT	GOUPILLE ELASTIQUE TROCO	200S
20		8296559		2	ALAVANCA HEBEL	PALANCA LEVA	LEVER HAANDTAG	LEVIER ALAVANCA	045L
21		8294704		2	BUCHA DE AJUSTE EINSTELLHÜLSE	MANGUITO DE REGLAJE MANICOTTO DI REGOLA	SLEEVE, ADJUSTING REGULERINGSMUFFE	MANCHON DE REGLAGE MANGA DE AFINACAO	032M
22		8294516		2	LUVA DE ACOPLAMENTO HÜLSE	MANGUITO MANICOTTO	SLEEVE TRYKLEJE, KOBLING	MANCHON TUBO	031M
23		567406		4	GRAMPO SPLINT	PASADOR ABIERTO COPPIGLIA	PIN, SPLIT (COTTER) SPLITBOLT	GOUPILLE TROCO DE ABRIR	270C

05-15	02	p2	12/08

BRAÇO DE LEVANTAMENTO DA LÂMINA - ATERRO SANITÁRIO OPCIONAL
BRAZO DE ELEVACION DE ABRETROCHAS - VERTEDERO SANITARIO OPCIONAL
BLADE LIFT ARM - OPTIONAL SANITARY LANDFILL
BLADE LIFT ARM - OPTIONAL SANITARY LANDFILL

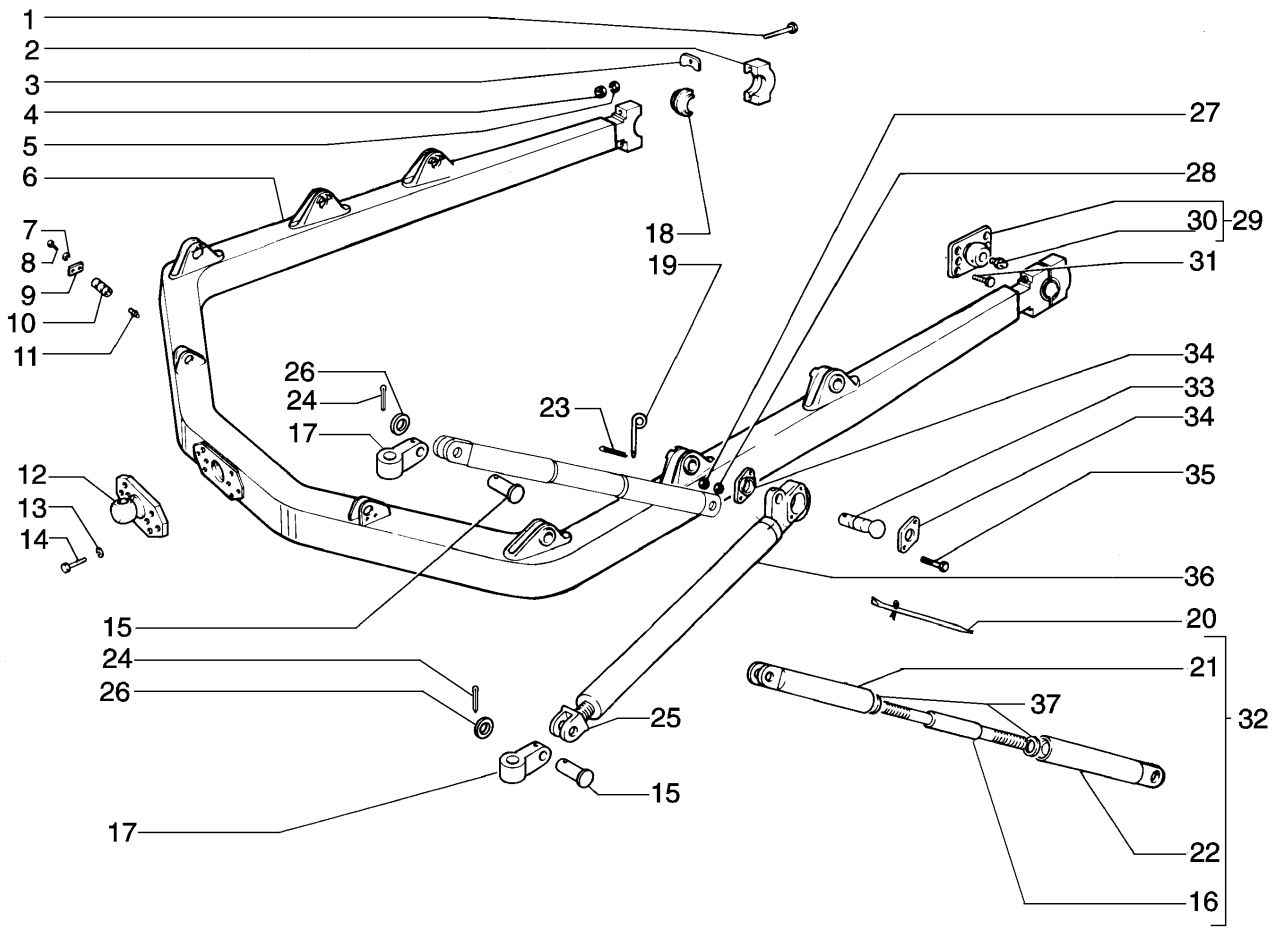

BLADE LIFT ARM - OPTIONAL SANITARY LANDFILL
BLADE LIFT ARM - OPTIONAL SANITARY LANDFILL
BLADE LIFT ARM - OPTIONAL SANITARY LANDFILL
BLADE LIFT ARM - OPTIONAL SANITARY LANDFILL

R	N	P.N.	MOD	Q	Denominação Bezeichnung	Denominacion Descrizione	Description Beskrivelse	Description Denominação	L.C.
24		10829901		6	GRAMPO, M8 x 76 SPLINT	PASADOR ABIERTO COPPIGLIA	PIN, SPLIT (COTTER) SPLITBOLT	GOUPILLE TROCO DE ABRIR	270C
25		8294716		2	EXTREMIDADE SPURSTANGENKOPF	EXTREMO ESTREMITA'	END ASSY, TRACK ROD ENDE	EXTREMITE TERMINAL	061E
26		75217561		6	ARRUELA PLANA UNTERLEGSCHEIBE	ARANDELA ROSETTA PIANA	WASHER FLADSKIVE	RONDELLE ANILHA	131R
27		12163221		4	PORCA, M14, Cl 10 MUTTER	TUERCA DADO	NUT MOETRIK	ECROU PORCA	010D
28		10517171		4	ARRUELA-TRAVA SICHERUNGSSCHEIBE	ARANDELA DE FRENO ROSETTA DI SICUREZZA	WASHER, LOCK LAASESKIVE	RONDELLE FREIN ANILHA DE FIXACAO	132R
29		75210609		2	SUPORTE HALTERUNG, LAGERBO	SOPORTE SUPPORTO	SUPPORT BESLAG	SUPPORT SUPORTE	300S
30		13407211		2	GRAXEIRA, M10 x 1 SCHMIERNIPPEL	ENGRASADOR INGRASSATORE	NIPPLE, LUBE SMOERENIPPEL	GRAISSEUR LUBRIFICADOR	060I
31		588867		12	PARAFUSO SCHRAUBE	TORNILLO VITE	SCREW SKRUE	VIS PARAFUSO	040V
32		75227308		2	GARFO GELENKGABEL	HORQUILLA FORCELLA	YOKE KRAFTOVERFOERINGS(	MACHOIRE GARFO	085F
33		8293416		2	PINO BOLZEN	PERNO PERNO	PIN STIFT	AXE PERNO	080P
34		8297924		4	FLANGE FLANSCH	BRIDA FLANGIA	FLANGE FLANGE	FLASQUE FALANGE	070F
35		11117031		4	PARAFUSO, Hex, M14 x 90, 10.9 SCHRAUBE	TORNILLO BULLONE	BOLT SKRUE	BOULON PARAFUSO	140B
36		8297920		2	VIGA OBERLENKER	TORNAPUNTA PUNTONE	LINK, TOP TOPSTANG	BRAS DE RELEVAGE ESCORA	244P
37		8291846		4	ANEL DE VEDACAO DICHTUNG	ANILLO DE CIERRE ANELLO DI TENUTA	SEAL PAKNINGSRING	JOINT ANEL DE VEDACAO	132A

05-15	03	p1	12/08

BRAÇO DE LEVANTAMENTO DA LÂMINA - REFORÇADO OPCIONAL
BRAZO DE ELEVACION DE ABRETROCHAS - REFUERZO OPCIONAL
BLADE LIFT ARM - OPTIONAL REINFORCEMENT
BLADE LIFT ARM - OPTIONAL REINFORCEMENT

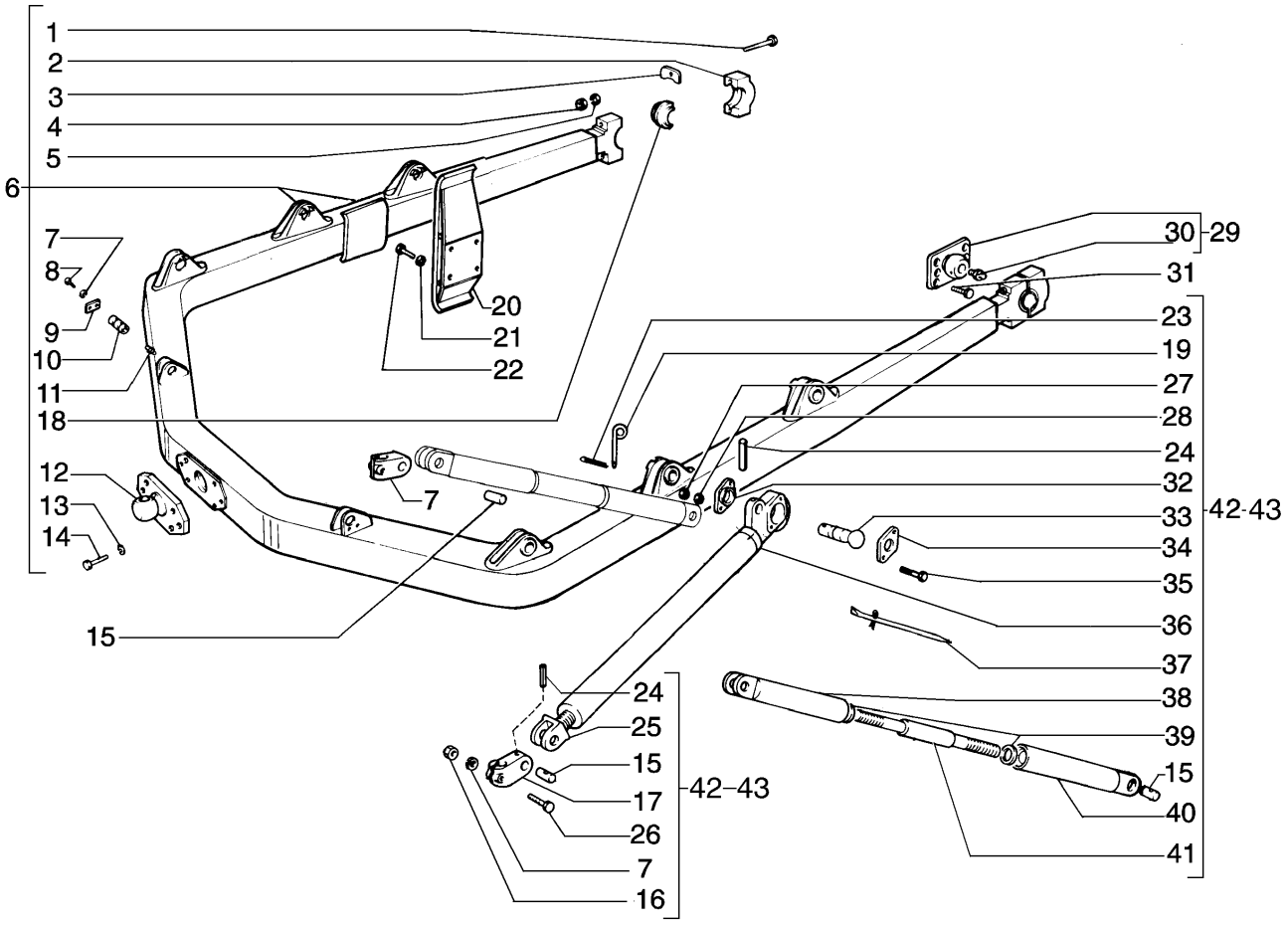

BLADE LIFT ARM - OPTIONAL REINFORCEMENT
BLADE LIFT ARM - OPTIONAL REINFORCEMENT
BLADE LIFT ARM - OPTIONAL REINFORCEMENT
BLADE LIFT ARM - OPTIONAL REINFORCEMENT

R	N	P.N.	MOD	Q	Denominação Bezeichnung	Denominacion Descrizione	Description Beskrivelse	Description Denominação	L.C.
1		16047131		4	PARAFUSO SCHRAUBE	TORNILLO VITE	SCREW SKRUE	VIS PARAFUSO	040V
2		8296138		2	SUPORTE HALTERUNG, LAGERBO	SOPORTE SUPPORTO	SUPPORT BESLAG	SUPPORT SUPORTE	300S
3		8280915		4	PLAQUETA DE TRAVA SICHERUNGSPLATTE	PLACA DE FRENO PIASTRINA DI SICUREZZ	PLATE, LOCKING LÅSEPLADE	PLAQUE D'ARRÊT CHAPA DE SEGURANCA	113P
4		12163721		4	PORCA, M24, Cl 10 MUTTER	TUERCA DADO	NUT MOETRIK	ECROU PORCA	010D
5		{10517673}		4					
6		{75252880}		1					
7		10517173		4	ARRUELA PLANA UNTERLEGSCHEIBE	ARANDELA ROSETTA PIANA	WASHER FLADSKIVE	RONDELLE ANILHA	131R
8		11115531		4	PARAFUSO, Hex, M14 x 30, 10.9, Full Thd SCHRAUBE	TORNILLO BULLONE	BOLT SKRUE	BOULON PARAFUSO	140B
9		8270126		2	PLACA BLECH, PLATTE	PLACA PIASTRA	PLATE PLADE	PLAQUE CHAPA	105P
10		8290362		2	PINO BOLZEN	PERNO PERNO	PIN STIFT	AXE PERNO	080P
11		70914465		2	GRAXEIRA SCHMIERNIPPEL	ENGRASADOR INGRASSATORE	NIPPLE, LUBE SMOERENIPPEL	GRAISSEUR LUBRIFICADOR	060I
12		75254791		1	SUPORTE HALTERUNG, LAGERBO	SOPORTE SUPPORTO	SUPPORT BESLAG	SUPPORT SUPORTE	300S
13		10517379		8	ARRUELA-TRAVA SICHERUNGSSCHEIBE	ARANDELA DE FRENO ROSETTA DI SICUREZZA	WASHER, LOCK LAASESKIVE	RONDELLE FREIN ANILHA DE FIXACAO	132R
14		16047071		8	PARAFUSO, Hex, M18 x 50, 12.9, Full Thd SCHRAUBE	TORNILLO BULLONE	BOLT SKRUE	BOULON PARAFUSO	140B
15		8298172		6	PINO BOLZEN	PERNO PERNO	PIN STIFT	AXE PERNO	080P
16		12163221		4	PORCA, M14, Cl 10 MUTTER	TUERCA DADO	NUT MOETRIK	ECROU PORCA	010D
17		8298171		4	CONEXÃO HYDRAULIKKUPPLUNG	RACOR RACCORDO IDRAULICO	CONNECTOR, HYD. FORSKRUNING	RACCORD CONECTOR	020R
18		8280908		2	SEMI-BUCHA LAGERBUCHSENHÄLFTI	SEMICASQUILLO SEMIBOCCOLA	HALF-BUSHING HALV-BOESNING	DEMI-BAGUE MEIO CASQUILHO	096S
19		8293417		2	PINO-ELÁSTICO SPANNSTIFT	PASADOR TUBOLAR SPINA ELASTICA	PIN, ROLL SPLIT	GOUPILLE ELASTIQUE TROCO	200S
20		8280573		2	SAPATA GLEITSTÜCK	PATIN PATTINO	PAD, SLIDING GLIDESTYKKE	PATIN PATIM	045P
21		10517379		8	ARRUELA-TRAVA SICHERUNGSSCHEIBE	ARANDELA DE FRENO ROSETTA DI SICUREZZA	WASHER, LOCK LAASESKIVE	RONDELLE FREIN ANILHA DE FIXACAO	132R
22		15983837		8	PARAFUSO SCHRAUBE	TORNILLO VITE	SCREW SKRUE	VIS PARAFUSO	040V
23		567406		4	GRAMPO SPLINT	PASADOR ABIERTO COPPIGLIA	PIN, SPLIT (COTTER) SPLITBOLT	GOUPILLE TROCO DE ABRIR	270C

05-15	03	p2	12/08

BRAÇO DE LEVANTAMENTO DA LÂMINA - REFORÇADO OPCIONAL
BRAZO DE ELEVACION DE ABRETROCHAS - REFUERZO OPCIONAL
BLADE LIFT ARM - OPTIONAL REINFORCEMENT
BLADE LIFT ARM - OPTIONAL REINFORCEMENT

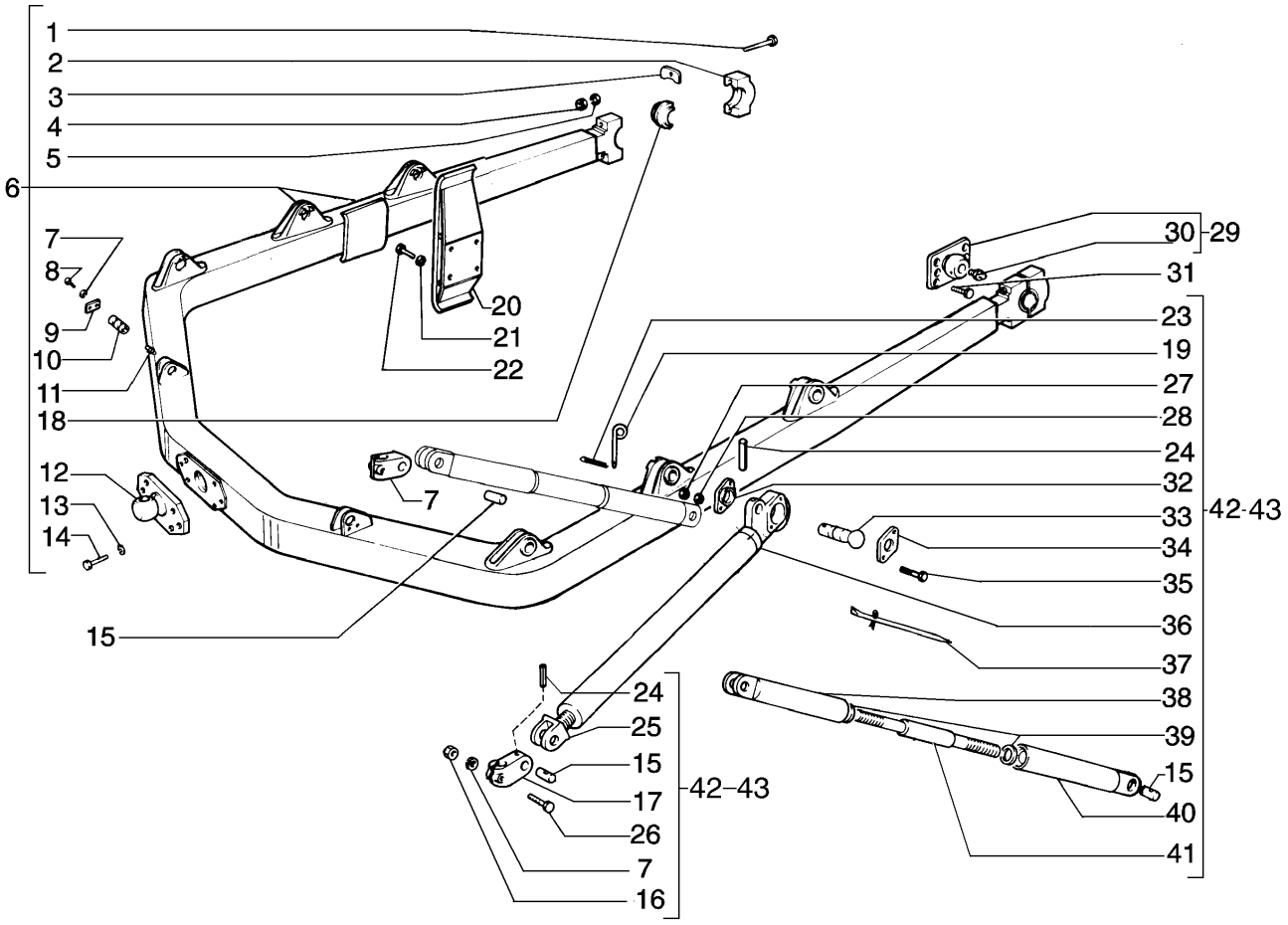

BLADE LIFT ARM - OPTIONAL REINFORCEMENT
BLADE LIFT ARM - OPTIONAL REINFORCEMENT
BLADE LIFT ARM - OPTIONAL REINFORCEMENT
BLADE LIFT ARM - OPTIONAL REINFORCEMENT

R	N	P.N.	MOD	Q	Denominação Bezeichnung	Denominacion Descrizione	Description Beskrivelse	Description Denominação	L.C.
24		10829901		6	GRAMPO, M8 x 76 SPLINT	PASADOR ABIERTO COPPIGLIA	PIN, SPLIT (COTTER) SPLITBOLT	GOUPILLE TROCO DE ABRIR	270C
25		8293413		2	TIRANTE SPURSTANGE	TIRANTE TIRANTE	TIE-ROD TRAEKSTANG	TIRANT TIRANTE	142T
26		11116831		4	PARAFUSO, Hex, M14 x 80, 10.9 SCHRAUBE	TORNILLO BULLONE	BOLT SKRUE	BOULON PARAFUSO	140B
27		11702921		4	PORCA, M12, Cl 10 MUTTER	TUERCA DADO	NUT MOETRIK	ECROU PORCA	010D
28		10517071		4	ARRUELA-TRAVA, M12 SICHERUNGSSCHEIBE	ARANDELA DE FRENO ROSETTA DI SICUREZZA	WASHER, LOCK LAASESKIVE	RONDELLE FREIN ANILHA DE FIXACAO	132R
29		75210609		2	SUPORTE HALTERUNG, LAGERBO	SOPORTE SUPPORTO	SUPPORT BESLAG	SUPPORT SUPORTE	300S
30		13407211		2	GRAXEIRA, M10 x 1 SCHMIERNIPPEL	ENGRASADOR INGRASSATORE	NIPPLE, LUBE SMOERENIPPEL	GRAISSEUR LUBRIFICADOR	060I
31		588867		12	PARAFUSO SCHRAUBE	TORNILLO VITE	SCREW SKRUE	VIS PARAFUSO	040V
32		8273262		2	FLANGE FLANSCH	BRIDA FLANGIA	FLANGE FLANGE	FLASQUE FALANGE	070F
33		8293416		2	PINO BOLZEN	PERNO PERNO	PIN STIFT	AXE PERNO	080P
34		8273262		2	FLANGE FLANSCH	BRIDA FLANGIA	FLANGE FLANGE	FLASQUE FALANGE	070F
35		11113831		4	PARAFUSO, Hex, M12 x 80, 10.9 SCHRAUBE	TORNILLO BULLONE	BOLT SKRUE	BOULON PARAFUSO	140B
36		8297920		2	VIGA, Lower OBERLENKER	TORNAPUNTA PUNTONE	LINK, TOP TOPSTANG	BRAS DE RELEVAGE ESCORA	244P
37		8296559		2	ALAVANCA HEBEL	PALANCA LEVA	LEVER HAANDTAG	LEVIER ALAVANCA	045L
38		8294515		2	EXTREMIDADE SPURSTANGENKOPF	EXTREMO ESTREMITA'	END ASSY, TRACK ROD ENDE	EXTREMITE TERMINAL	061E
39		8293408		4	JUNTA DICHTUNG, FLACH	JUNTA HERMETICA GUARNIZIONE	GASKET PAKNING	JOINT JUNTA	123G
40		8294516		2	LUVA DE ACOPLAMENTO HÜLSE	MANGUITO MANICOTTO	SLEEVE TRYKLEJE, KOBLING	MANCHON TUBO	031M
41		8294522		2	EIXO WELLE	EJE ALBERO	SHAFT AKSEL	ARBRE VEIO	016A
42		8297914		1	ESCORA ESTABILIZADORA, Assy RH STREBE	BARRA ESTABILIZADOR PUNTONE ANTISCUOTI	STRUT STØDDÆMPERARME	BRAS ANTI-SECOUSSE BARRA RIGIDA	245P
43		8297915		1	ESCORA ESTABILIZADORA, Assy LH STREBE	BARRA ESTABILIZADOR PUNTONE ANTISCUOTI	STRUT STØDDÆMPERARME	BRAS ANTI-SECOUSSE BARRA RIGIDA	245P

05-16	01	p1	10/08

BRAÇOS DE LEVANTAMENTO DA LÂMINA
BRAZOS DE ELEVACION DE ABRETROCHAS
BLADE LIFT ARMS
BLADE LIFT ARMS

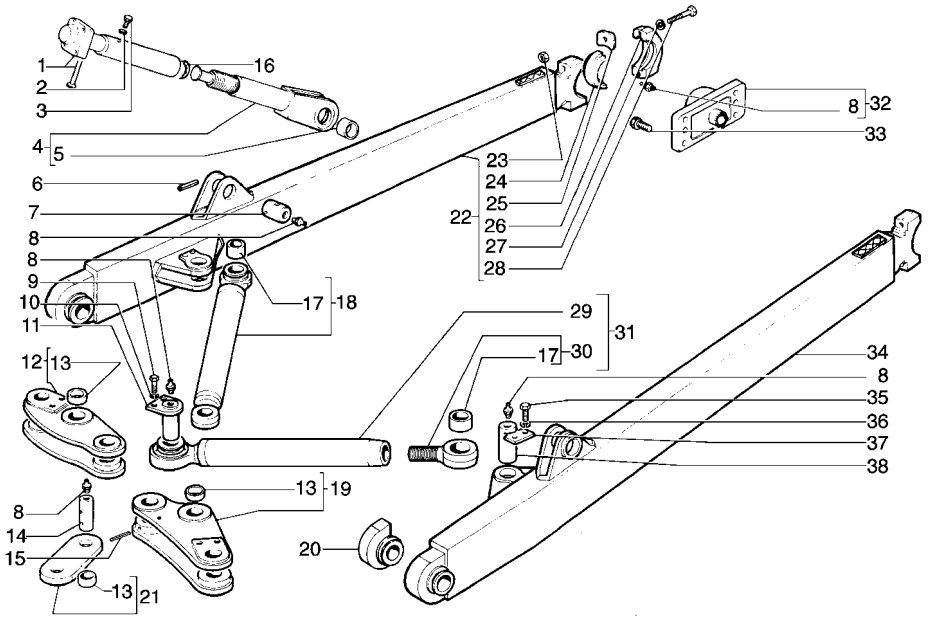

BLADE LIFT ARMS
BLADE LIFT ARMS
BLADE LIFT ARMS
BLADE LIFT ARMS

R	N	P.N.	MOD	Q	Denominação Bezeichnung	Denominacion Descrizione	Description Beskrivelse	Description Denominação	L.C.
1		8294765		1	TIRANTE SPURSTANGE	TIRANTE TIRANTE	TIE-ROD TRAEKSTANG	TIRANT TIRANTE	142T
2		10517471		1	ARRUELA-TRAVA SICHERUNGSSCHEIBE	ARANDELA DE FRENO ROSETTA DI SICUREZZ/	WASHER, LOCK LAASESKIVE	RONDELLE FREIN ANILHA DE FIXACAO	132R
3		8293816		1	PARAFUSO SCHRAUBE	TORNILLO VITE	SCREW SKRUE	VIS PARAFUSO	040V
4		8294767		1	PARAFUSO SCHRAUBE	TORNILLO VITE	SCREW SKRUE	VIS PARAFUSO	040V
5		8283381		1	BUCHA BUECHSE	CASQUILLO BOCCOLA	BUSHING BOESNING	BAGUE CASQUILHO	095B
6		8283375		2	PINO-ELÁSTICO SPANNSTIFT	PASADOR TUBOLAR SPINA ELASTICA	PIN, ROLL SPLIT	GOUPILLE ELASTIQUE TROCO	200S
7		8283376		2	PINO BOLZEN	PERNO PERNO	PIN STIFT	AXE PERNO	080P
8		13407211		4	GRAXEIRA, M10 x 1 SCHMIERNIPPEL	ENGRASADOR INGRASSATORE	NIPPLE, LUBE SMOERENIPPEL	GRAISSEUR LUBRIFICADOR	060I
9		11127537		4	PARAFUSO, Hex, M16 x 35, 10.9, Full Thd SCHRAUBE	TORNILLO VITE	SCREW SKRUE	VIS PARAFUSO	040V
10		10517271		4	ARRUELA-TRAVA SICHERUNGSSCHEIBE	ARANDELA DE FRENO ROSETTA DI SICUREZZ/	WASHER, LOCK LAASESKIVE	RONDELLE FREIN ANILHA DE FIXACAO	132R
11		8280182		2	PINO BOLZEN	PERNO PERNO	PIN STIFT	AXE PERNO	080P
12		8296188		1	ALAVANCA HEBEL	PALANCA LEVA	LEVER HAANDTAG	LEVIER ALAVANCA	045L
13		8270283		6	BUCHA BUECHSE	CASQUILLO BOCCOLA	BUSHING BOESNING	BAGUE CASQUILHO	095B
14		8280196		2	PINO BOLZEN	PERNO PERNO	PIN STIFT	AXE PERNO	080P
15		13917770		2	PINO-ELÁSTICO, M10 x 90, Coiled SPANNSTIFT	PASADOR TUBOLAR SPINA ELASTICA	PIN, ROLL SPLIT	GOUPILLE ELASTIQUE TROCO	200S
16		8291846		1	ANEL DE VEDACAO DICHTUNG	ANILLO DE CIERRE ANELLO DI TENUTA	SEAL PAKNINGSRING	JOINT ANEL DE VEDACAO	132A
17		8270259		2	BUCHA BUECHSE	CASQUILLO BOCCOLA	BUSHING BOESNING	BAGUE CASQUILHO	095B
18		8280178		1	TIRANTE SPURSTANGE	TIRANTE TIRANTE	TIE-ROD TRAEKSTANG	TIRANT TIRANTE	142T
19		8296190		1	ALAVANCA HEBEL	PALANCA LEVA	LEVER HAANDTAG	LEVIER ALAVANCA	045L
20		8288224		1	SUPORTE HALTERUNG, LAGERBO	SOPORTE SUPPORTO	SUPPORT BESLAG	SUPPORT SUPORTE	300S
21		8280195		1	ELO BINDEGLIED	ESLABON MAGLIA	LINK FORBINDELSESSTANG	MAILLON ELO	5290
22		8296145		1	BRAÇO AUSLEGER	BRAZO BRACCIO	ARM ARM	BRAS BRAÇO	130B
23		12163727		4	PORCA, M24, Cl 10 MUTTER	TUERCA DADO	NUT MOETRIK	ECROU PORCA	010D

05-16	01	p2	10/08

BRAÇOS DE LEVANTAMENTO DA LÂMINA
BRAZOS DE ELEVACION DE ABRETROCHAS
BLADE LIFT ARMS
BLADE LIFT ARMS

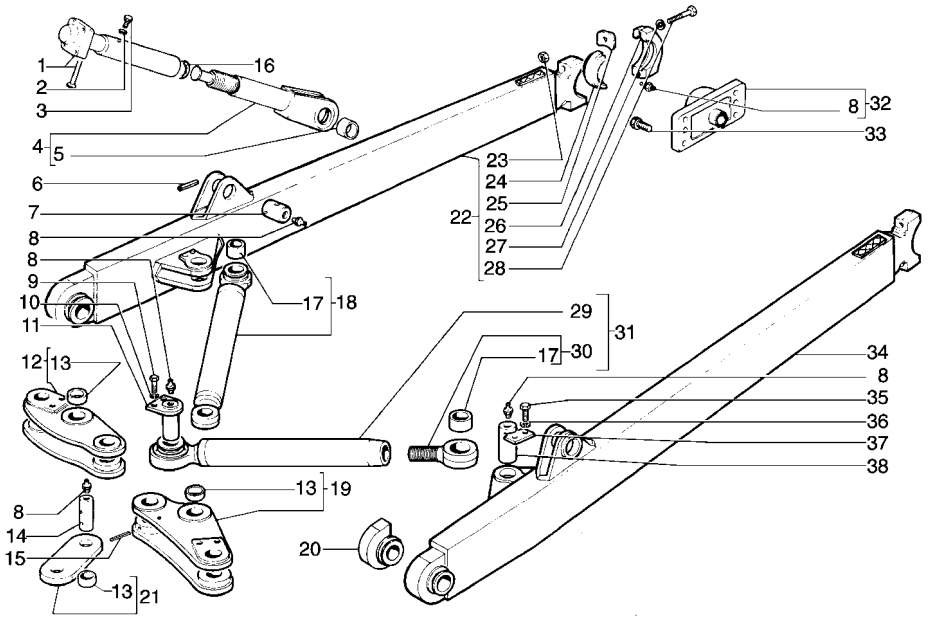

BLADE LIFT ARMS
BLADE LIFT ARMS
BLADE LIFT ARMS
BLADE LIFT ARMS

R	N	P.N.	MOD	Q	Denominação Bezeichnung	Denominacion Descrizione	Description Beskrivelse	Description Denominação	L.C.
24		**8280908**		2	SEMI-BUCHA LAGERBUCHSENHÄLFTI	SEMICASQUILLO SEMIBOCCOLA	HALF-BUSHING HALV-BOESNING	DEMI-BAGUE MEIO CASQUILHO	096S
25		**8280915**		4	PLAQUETA DE TRAVA SICHERUNGSPLATTE	PLACA DE FRENO PIASTRINA DI SICUREZ	PLATE, LOCKING LÅSEPLADE	PLAQUE D'ARRÊT CHAPA DE SEGURANCA	113P
26		**8296138**		2	SUPORTE HALTERUNG, LAGERBO	SOPORTE SUPPORTO	SUPPORT BESLAG	SUPPORT SUPORTE	300S
27		**10517671**		4	ARRUELA-TRAVA SICHERUNGSSCHEIBE	ARANDELA DE FRENO ROSETTA DI SICUREZZA	WASHER, LOCK LAASESKIVE	RONDELLE FREIN ANILHA DE FIXACAO	132R
28		**16047137**		4	PARAFUSO SCHRAUBE	TORNILLO VITE	SCREW SKRUE	VIS PARAFUSO	040V
29		**8296377**		1	TIRANTE SPURSTANGE	TIRANTE TIRANTE	TIE-ROD TRAEKSTANG	TIRANT TIRANTE	142T
30		**8296380**		1	PARAFUSO SCHRAUBE	TORNILLO VITE	SCREW SKRUE	VIS PARAFUSO	040V
31		**8296376**		1	TIRANTE SPURSTANGE	TIRANTE TIRANTE	TIE-ROD TRAEKSTANG	TIRANT TIRANTE	142T
32		**75210609**		2	SUPORTE HALTERUNG, LAGERBO	SOPORTE SUPPORTO	SUPPORT BESLAG	SUPPORT SUPORTE	300S
33		**588867**		12	PARAFUSO SCHRAUBE	TORNILLO VITE	SCREW SKRUE	VIS PARAFUSO	040V
34		**8296146**		1	BRAÇO AUSLEGER	BRAZO BRACCIO	ARM ARM	BRAS BRAÇO	130B
35		**11115531**		4	PARAFUSO, Hex, M14 x 30, 10.9, Full Thd SCHRAUBE	TORNILLO BULLONE	BOLT SKRUE	BOULON PARAFUSO	140B
36		**10517171**		4	ARRUELA-TRAVA SICHERUNGSSCHEIBE	ARANDELA DE FRENO ROSETTA DI SICUREZZA	WASHER, LOCK LAASESKIVE	RONDELLE FREIN ANILHA DE FIXACAO	132R
37		**8270126**		2	PLACA BLECH, PLATTE	PLACA PIASTRA	PLATE PLADE	PLAQUE CHAPA	105P
38		**8273060**		2	PINO BOLZEN	PERNO PERNO	PIN STIFT	AXE PERNO	080P

05-17	01	p1	10/08

BRAÇO DE LEVANTAMENTO DO RIPPER
BRAZO DE ELEVACION DEL RIPPER
RIPPER LIFT ARM
RIPPER LIFT ARM

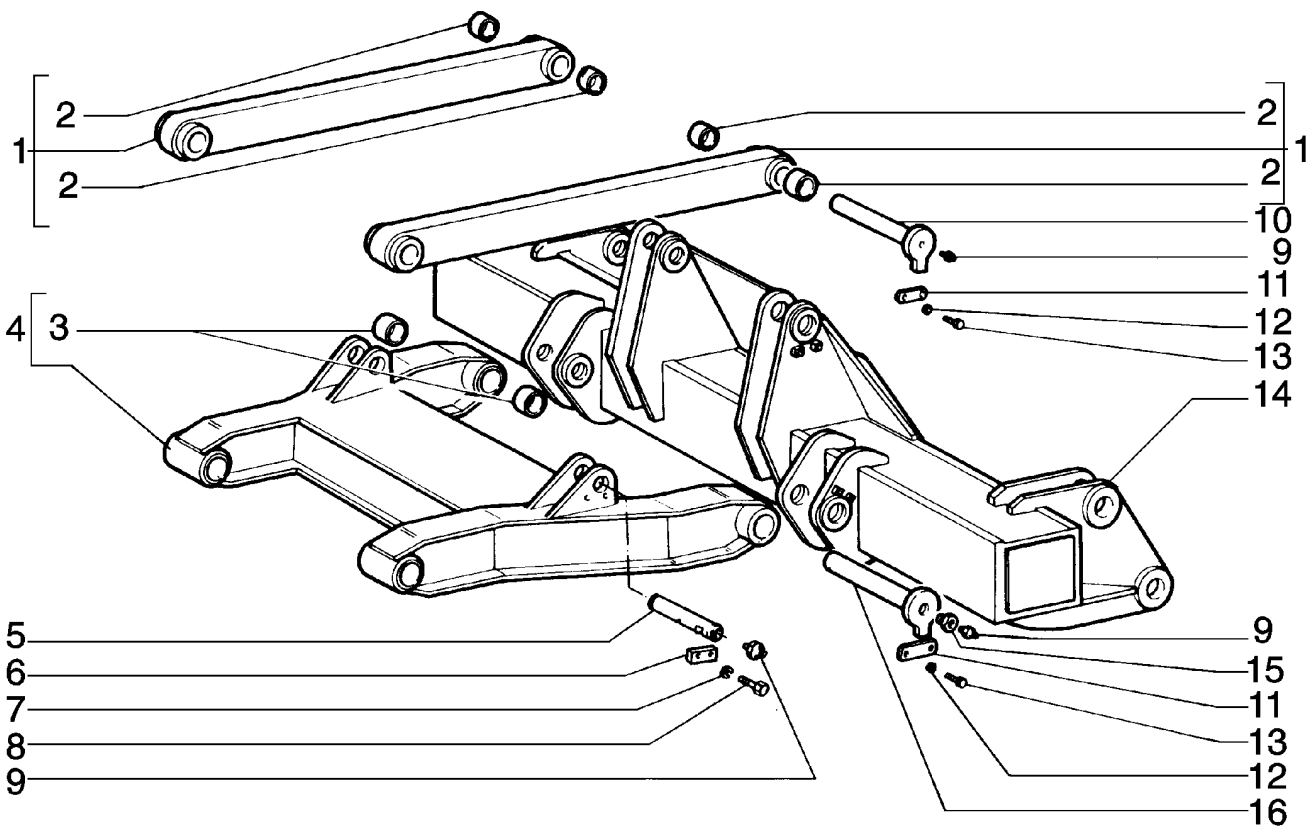

RIPPER LIFT ARM
RIPPER LIFT ARM
RIPPER LIFT ARM
RIPPER LIFT ARM

R	N	P.N.	MOD	Q	Denominação Bezeichnung	Denominacion Descrizione	Description Beskrivelse	Description Denominação	L.C.
1		**87364656**		2	ELO BINDEGLIED	ESLABON MAGLIA	LINK FORBINDELSESSTANG	MAILLON ELO	5290
2		**8274374**		8	BUCHA BUECHSE	CASQUILLO BOCCOLA	BUSHING BOESNING	BAGUE CASQUILHO	095B
3		**8273046**		8	BUCHA BUECHSE	CASQUILLO BOCCOLA	BUSHING BOESNING	BAGUE CASQUILHO	095B
4		**87365901**		1	CHASSI GESTELL	BASTIDOR TELAIO	FRAME RAMME	CHASSIS ESTRUTURA	077T
5		**75269066**		2	PINO BOLZEN	PERNO PERNO	PIN STIFT	AXE PERNO	080P
6		**8270126**		2	PLACA BLECH, PLATTE	PLACA PIASTRA	PLATE PLADE	PLAQUE CHAPA	105P
7		**10517170**		4	ARRUELA-TRAVA SICHERUNGSSCHEIBE	ARANDELA DE FRENO ROSETTA DI SICUREZZA	WASHER, LOCK LAASESKIVE	RONDELLE FREIN ANILHA DE FIXACAO	132R
8		**15836421**		4	PARAFUSO, Hex, M14 x 1.5 x 25, 8.8, Full Thd TORNILLO SCHRAUBE	 TORNILLO VITE	 SCREW SKRUE	 VIS PARAFUSO	040V
9		**70914465**		6	GRAXEIRA SCHMIERNIPPEL	ENGRASADOR INGRASSATORE	NIPPLE, LUBE SMOERENIPPEL	GRAISSEUR LUBRIFICADOR	060I
10		**8299558**		2	PINO BOLZEN	PERNO PERNO	PIN STIFT	AXE PERNO	080P
11		**8299561**		4	PLACA BLECH, PLATTE	PLACA PIASTRA	PLATE PLADE	PLAQUE CHAPA	105P
12		**10517071**		8	ARRUELA-TRAVA, M12 SICHERUNGSSCHEIBE	ARANDELA DE FRENO ROSETTA DI SICUREZZA	WASHER, LOCK LAASESKIVE	RONDELLE FREIN ANILHA DE FIXACAO	132R
13		**15540421**		8	PARAFUSO, Hex, M12 x 1.25 x 30, 8.8, Full Thd TORNILLO SCHRAUBE	 TORNILLO BULLONE	 BOLT SKRUE	 BOULON PARAFUSO	140B
14		**87364657**		1	BARRA STAB; STANGE; LEISTE;	BARRA BARRA	BAR BJAELKE	BARRE BARRA	530B
15		**8274608**		2	BUJÃO STOPFEN	TAPÓN TAPPO	PLUG PROP	BOUCHON BUJAO	050T
16		**8299555**		2	PINO BOLZEN	PERNO PERNO	PIN STIFT	AXE PERNO	080P

05-18	01	p1	10/08

SUPORTE DO RIPPER
SOPORTE DEL RIPPER
RIPPER SUPPORT
RIPPER SUPPORT

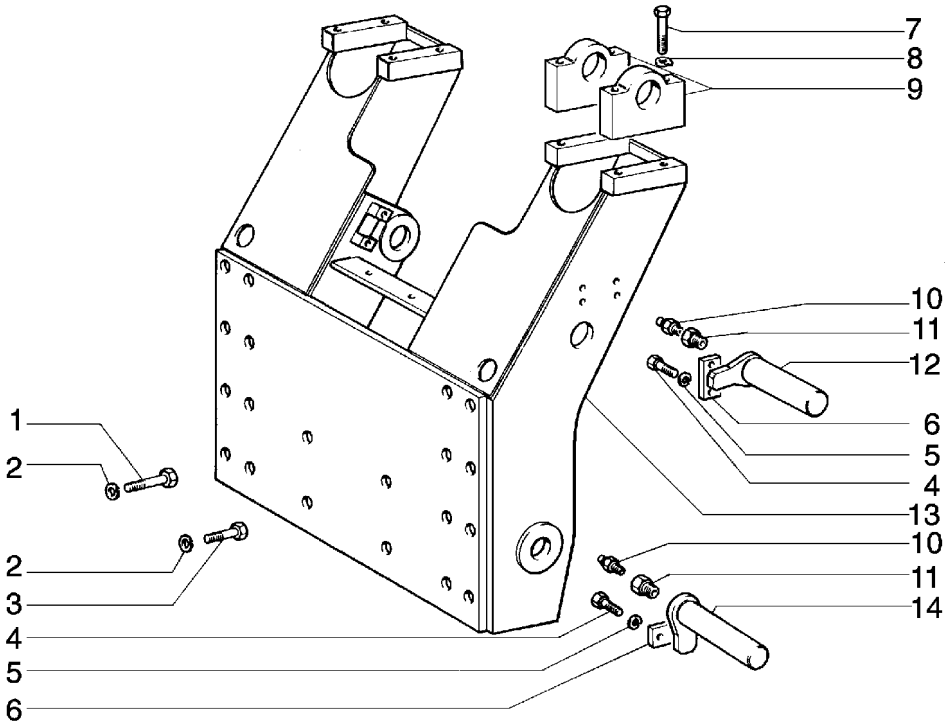

RIPPER SUPPORT
RIPPER SUPPORT
RIPPER SUPPORT
RIPPER SUPPORT

R	N	P.N.	MOD	Q	Denominação Bezeichnung	Denominacion Descrizione	Description Beskrivelse	Description Denominação	L.C.
1		15997531		4	PARAFUSO, Hex, M24 x 2 x 90, 10.9				
						TORNILLO	BOLT	BOULON	140B
					SCHRAUBE	BULLONE	SKRUE	PARAFUSO	
2		10517671		20	ARRUELA-TRAVA	ARANDELA DE FRENO	WASHER, LOCK	RONDELLE FREIN	132R
					SICHERUNGSSCHEIBE	ROSETTA DI SICUREZZA	LAASESKIVE	ANILHA DE FIXACAO	
3		15997231		16	PARAFUSO, Hex, M24 x 2 x 65, 10.9, Full Thd				
						TORNILLO	BOLT	BOULON	140B
					SCHRAUBE	BULLONE	SKRUE	PARAFUSO	
4		15540431		8	PARAFUSO, Hex, M12 x 1.25 x 30, 10.9, Full Thd				
						TORNILLO	BOLT	BOULON	140B
					SCHRAUBE	BULLONE	SKRUE	PARAFUSO	
5		10517071		3	ARRUELA-TRAVA, M12	ARANDELA DE FRENO	WASHER, LOCK	RONDELLE FREIN	132R
					SICHERUNGSSCHEIBE	ROSETTA DI SICUREZZA	LAASESKIVE	ANILHA DE FIXACAO	
6		8299561		4	PLACA	PLACA	PLATE	PLAQUE	105P
					BLECH, PLATTE	PIASTRA	PLADE	CHAPA	
7		15861721		8	PARAFUSO	TORNILLO	SCREW	VIS	040V
					SCHRAUBE	VITE	SKRUE	PARAFUSO	
8		14199510		8	PLAQUETA DE TRAVA	PLACA DE FRENO	PLATE, LOCKING	PLAQUE D'ARRÊT	113P
					SICHERUNGSPLATTE	PIASTRINA DI SICUREZZ	LÅSEPLADE	CHAPA DE SEGURANCA	
9		8299560		4	SUPORTE	SOPORTE	SUPPORT	SUPPORT	300S
					HALTERUNG, LAGERBO	SUPPORTO	BESLAG	SUPORTE	
10		70914465		4	GRAXEIRA	ENGRASADOR	NIPPLE, LUBE	GRAISSEUR	060I
					SCHMIERNIPPEL	INGRASSATORE	SMOERENIPPEL	LUBRIFICADOR	
11		8274608		4	BUJÃO	TAPÓN	PLUG	BOUCHON	050T
					STOPFEN	TAPPO	PROP	BUJAO	
12		8299558		2	PINO	PERNO	PIN	AXE	080P
					BOLZEN	PERNO	STIFT	PERNO	
13		8299537		1	SUPORTE	SOPORTE	SUPPORT	SUPPORT	300S
					HALTERUNG, LAGERBO	SUPPORTO	BESLAG	SUPORTE	
14		8299555		2	PINO	PERNO	PIN	AXE	080P
					BOLZEN	PERNO	STIFT	PERNO	

05-19	01	p1	10/08

DENTE DO RIPPER
DIENTE DEL RIPPER
RIPPER SHANK
RIPPER SHANK

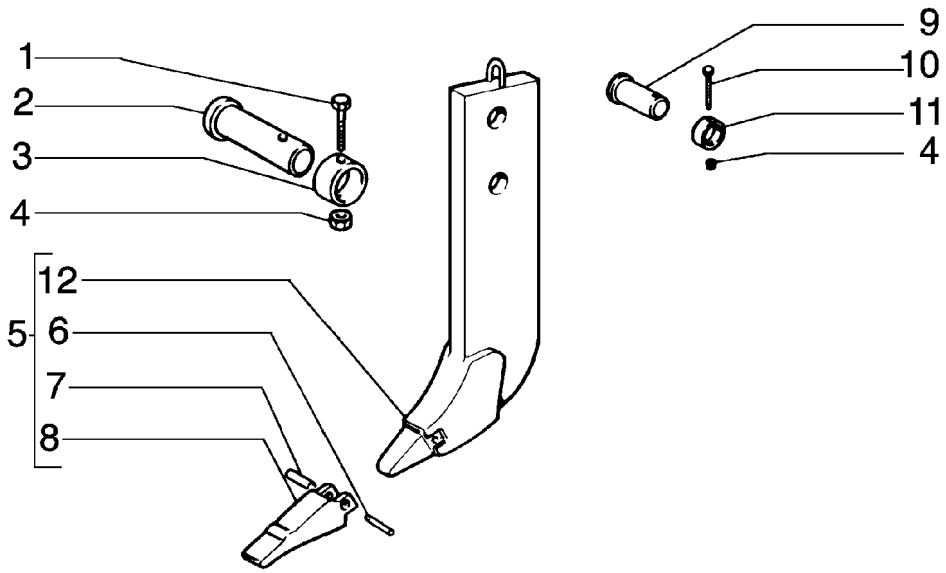

RIPPER SHANK
RIPPER SHANK
RIPPER SHANK
RIPPER SHANK

R	N	P.N.	MOD	Q	Denominação Bezeichnung	Denominacion Descrizione	Description Beskrivelse	Description Denominação	L.C.
1		15978121		3	PARAFUSO, Hex, M14 x 1.5 x 120, 8.8				
						TORNILLO	BOLT	BOULON	140B
					SCHRAUBE	BULLONE	SKRUE	PARAFUSO	
2		8299603		3	PINO	PERNO	PIN	AXE	080P
					BOLZEN	PERNO	STIFT	PERNO	
3		8299606		3	ANEL	ANILLO	RING	ANNEAU	045A
					RING	ANELLO	RING	ANEL	
4		12574811		6	PORCA, M14 x 1.5, Cl 8	TUERCA	NUT	ECROU	010D
					MUTTER	DADO	MOETRIK	PORCA	
5		75206970		3	DENTE	DIENTES	TEETH	DENTS	P370
					ZÄHNE	DENTE	TÆNDER	DENTE	
6		75212203		3	PINO	PERNO	PIN	AXE	080P
					BOLZEN	PERNO	STIFT	PERNO	
7		75245092		3	LUVA DE ACOPLAMENTO	MANGUITO	SLEEVE	MANCHON	031M
					HÜLSE	MANICOTTO	TRYKLEJE, KOBLING	TUBO	
8		8281282		3	PONTA DENTE ESCARIFIC.				
						PUA DE DIENTE RIPPER	SHANK, POINT RIPPER	PINTE DENT SCARIFIC.	242P
					REISSZAHN	PUNTA DENTE RIPPER	HARVETÆNDER	PONTA RIPPER	
9		79023558		3	PINO	PERNO	PIN	AXE	080P
					BOLZEN	PERNO	STIFT	PERNO	
10		11360221		3	PARAFUSO, Hex, M14 x 1.5 x 100, 8.8				
						TORNILLO	BOLT	BOULON	140B
					SCHRAUBE	BULLONE	SKRUE	PARAFUSO	
11		8299605		3	ANEL	ANILLO	RING	ANNEAU	045A
					RING	ANELLO	RING	ANEL	
12		75212147		3	KIT	EQUIPO	KIT	KIT	305C
					SATZ	CORREDO	UDSTYR	KIT	

05-20	01	p1	10/08

LÂMINA - HOJA
LÁMINA - HOJA
BLADE
BLADE

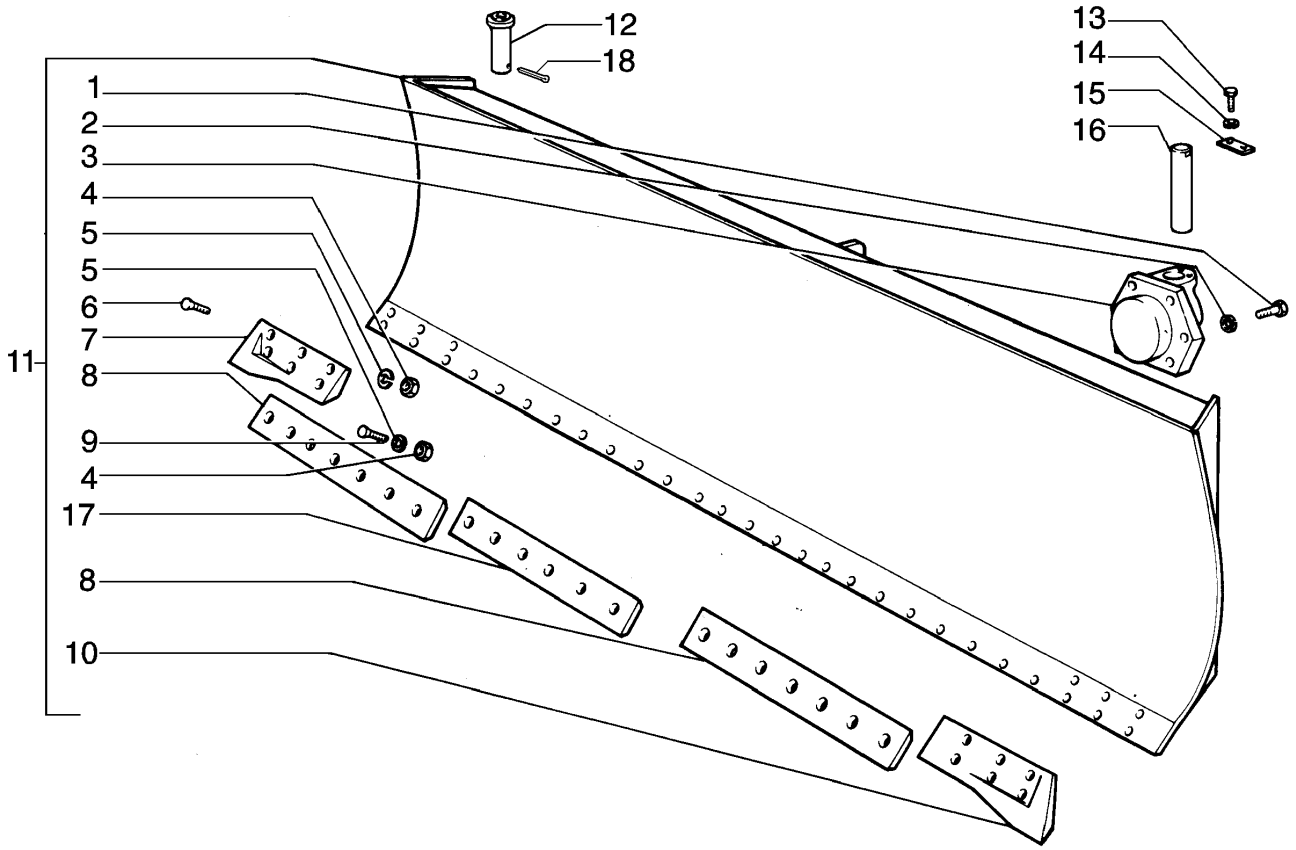

BLADE
BLADE
BLADE
BLADE

R	N	P.N.	MOD	Q	Denominação Bezeichnung	Denominacion Descrizione	Description Beskrivelse	Description Denominação	L.C.
1		16162437		6	PARAFUSO, Hex, M18 x 45, 10.9, Full Thd				
						TORNILLO	BOLT	BOULON	140B
					SCHRAUBE	BULLONE	SKRUE	PARAFUSO	
2		10517371		6	ARRUELA-TRAVA	ARANDELA DE FRENO	WASHER, LOCK	RONDELLE FREIN	132R
					SICHERUNGSSCHEIBE	ROSETTA DI SICUREZZA	LAASESKIVE	ANILHA DE FIXACAO	
3		75211493		1	ASSENTO	ASIENTO	SEAT	SIÈGE	7480
					SITZ	SEDILE	SÆDE	ASSENTO	
4		12164327		32	PORCA	TUERCA	NUT	ECROU	010D
					MUTTER	DADO	MOETRIK	PORCA	
5		10517471		32	ARRUELA-TRAVA	ARANDELA DE FRENO	WASHER, LOCK	RONDELLE FREIN	132R
					SICHERUNGSSCHEIBE	ROSETTA DI SICUREZZA	LAASESKIVE	ANILHA DE FIXACAO	
6		8273530		12	PARAFUSO	TORNILLO	SCREW	VIS	040V
					SCHRAUBE	VITE	SKRUE	PARAFUSO	
7		75254387		1	CUNHA	BARRENA	BIT	COIN FIL	Z048
					STÜCK	PUNTA	DEL	CUNHA	
8		8294269		2	FACA	CUCHILLA DE ATAQUE	EDGE, CUTTING	LAME D'ATTAQUE	018T
					SCHNEIDE	TAGLIENTE	SKAER	CUCHILLA DE ATAQUE	
9		8282270		20	PARAFUSO	TORNILLO	SCREW	VIS	040V
					SCHRAUBE	VITE	SKRUE	PARAFUSO	
10		75254388		1	CUNHA	BARRENA	BIT	COIN FIL	Z048
					STÜCK	PUNTA	DEL	CUNHA	
11		75268792		1	ARADO PRINCIPAL	ARADO DE VERTEDERA	MOLDBOARD	VERSOIR	5600
					STREICHBLECH	VERSOIO	FORMBRÆT	ARADO PRINCIPAL	
12		87359380		4	PINO	PERNO	PIN	AXE	080P
					BOLZEN	PERNO	STIFT	PERNO	
13		11115531		2	PARAFUSO, Hex, M14 x 30, 10.9, Full Thd				
						TORNILLO	BOLT	BOULON	140B
					SCHRAUBE	BULLONE	SKRUE	PARAFUSO	
14		10517171		2	ARRUELA-TRAVA	ARANDELA DE FRENO	WASHER, LOCK	RONDELLE FREIN	132R
					SICHERUNGSSCHEIBE	ROSETTA DI SICUREZZA	LAASESKIVE	ANILHA DE FIXACAO	
15		8270126		1	PLACA	PLACA	PLATE	PLAQUE	105P
					BLECH, PLATTE	PIASTRA	PLADE	CHAPA	
16		8273214		1	PINO	PERNO	PIN	AXE	080P
					BOLZEN	PERNO	STIFT	PERNO	
17		8294271		1	FACA	CUCHILLA DE ATAQUE	EDGE, CUTTING	LAME D'ATTAQUE	018T
					SCHNEIDE	TAGLIENTE	SKAER	CUCHILLA DE ATAQUE	
18		70901345		4	GRAMPO, 1/4" x 2 1/2"	PASADOR ABIERTO	PIN, SPLIT (COTTER)	GOUPILLE	270C
					SPLINT	COPPIGLIA	SPLITBOLT	TROCO DE ABRIR	

05-20	02	p1	12/08

LÂMINA - HOJA - ATERRO SANITÁRIO - OPCIONAL
LÁMINA - HOJA - ATERRO SANITÁRIO - OPCIONAL
BLADE - SANITARY LANDFILL - OPTIONAL
BLADE - SANITARY LANDFILL - OPTIONAL

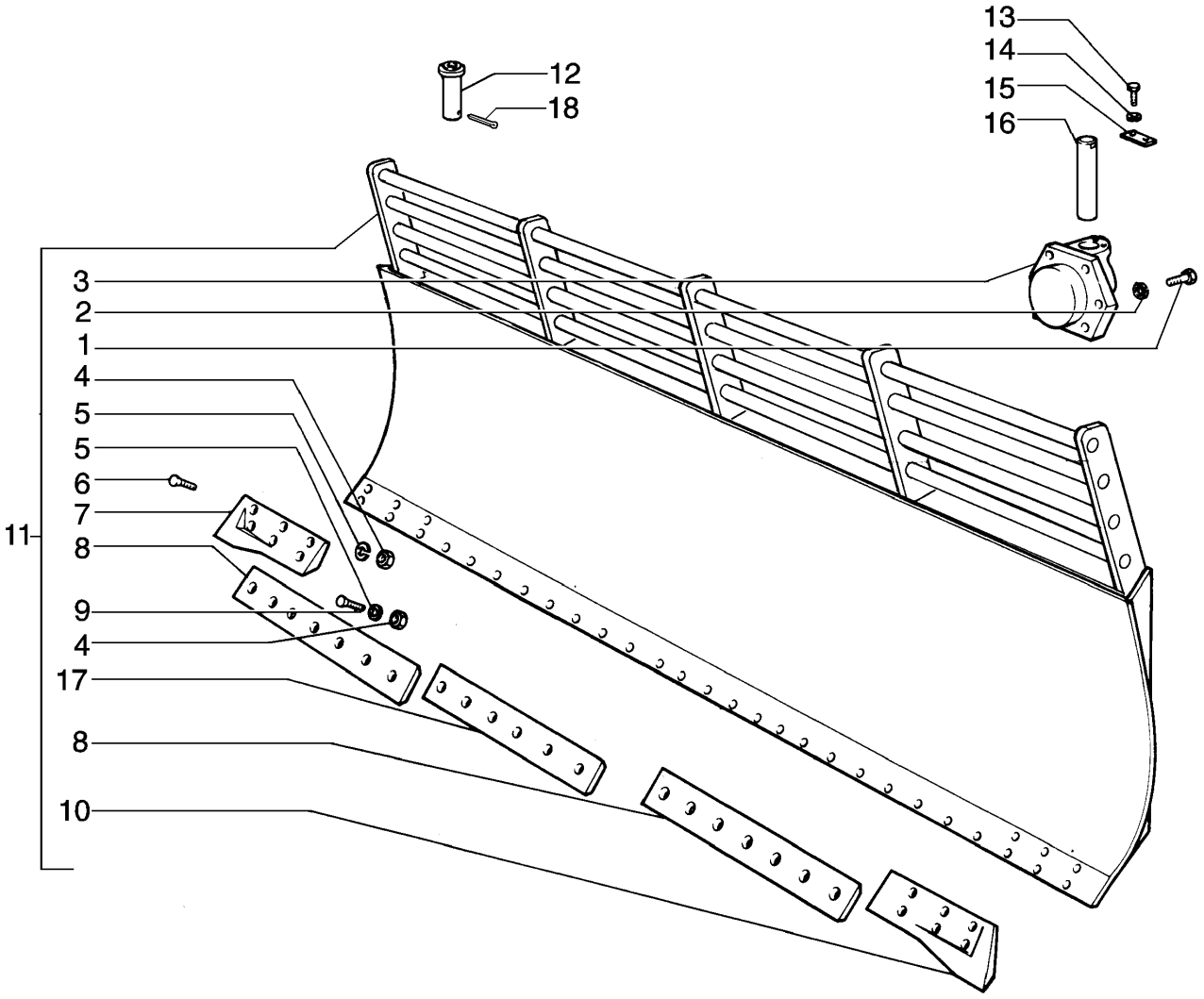

BLADE - SANITARY LANDFILL - OPTIONAL
BLADE - SANITARY LANDFILL - OPTIONAL
BLADE - SANITARY LANDFILL - OPTIONAL
BLADE - SANITARY LANDFILL - OPTIONAL

R	N	P.N.	MOD	Q	Denominação Bezeichnung	Denominacion Descrizione	Description Beskrivelse	Description Denominação	L.C.
1		16162437		6	PARAFUSO, Hex, M18 x 45, 10.9, Full Thd				
					TORNILLO	BOLT	BOULON		140B
					SCHRAUBE	BULLONE	SKRUE	PARAFUSO	
2		10517379		6	ARRUELA-TRAVA	ARANDELA DE FRENO	WASHER, LOCK	RONDELLE FREIN	132R
					SICHERUNGSSCHEIBE	ROSETTA DI SICUREZZA	LAASESKIVE	ANILHA DE FIXACAO	
3		75211493		1	ASSENTO	ASIENTO	SEAT	SIÈGE	7480
					SITZ	SEDILE	SÆDE	ASSENTO	
4		12164321		32	PORCA, M20 x 1.5, Cl 10	TUERCA	NUT	ECROU	010D
					MUTTER	DADO	MOETRIK	PORCA	
5		10517479		32	ARRUELA PLANA	ARANDELA	WASHER	RONDELLE	131R
					UNTERLEGSCHEIBE	ROSETTA PIANA	FLADSKIVE	ANILHA	
6		8273530		12	PARAFUSO	TORNILLO	SCREW	VIS	040V
					SCHRAUBE	VITE	SKRUE	PARAFUSO	
7		8294273		1	FACA	CUCHILLA DE ATAQUE	EDGE, CUTTING	LAME D'ATTAQUE	018T
					SCHNEIDE	TAGLIENTE	SKAER□	CUCHILLA DE ATAQUE	
8		8294269		2	FACA	CUCHILLA DE ATAQUE	EDGE, CUTTING	LAME D'ATTAQUE	018T
					SCHNEIDE	TAGLIENTE	SKAER□	CUCHILLA DE ATAQUE	
9		8282270		20	PARAFUSO	TORNILLO	SCREW	VIS	040V
					SCHRAUBE	VITE	SKRUE	PARAFUSO	
10		8294274		1	FACA	CUCHILLA DE ATAQUE	EDGE, CUTTING	LAME D'ATTAQUE	018T
					SCHNEIDE	TAGLIENTE	SKAER□	CUCHILLA DE ATAQUE	
11		87727359		1	LAMINA	CUCHILLA	BLADE	LAME	0700
					MESSERBLATT	LAMA	KNIV	LAMINA	
12		87359380		4	PINO	PERNO	PIN	AXE	080P
					BOLZEN	PERNO	STIFT	PERNO	
13		11115531		2	PARAFUSO, Hex, M14 x 30, 10.9, Full Thd				
					TORNILLO	BOLT	BOULON		140B
					SCHRAUBE	BULLONE	SKRUE	PARAFUSO	
14		10517171		2	ARRUELA-TRAVA	ARANDELA DE FRENO	WASHER, LOCK	RONDELLE FREIN	132R
					SICHERUNGSSCHEIBE	ROSETTA DI SICUREZZA	LAASESKIVE	ANILHA DE FIXACAO	
15		8270126		1	PLACA	PLACA	PLATE	PLAQUE	105P
					BLECH, PLATTE	PIASTRA	PLADE	CHAPA	
16		8273214		1	PINO	PERNO	PIN	AXE	080P
					BOLZEN	PERNO	STIFT	PERNO	
17		8294271		1	FACA	CUCHILLA DE ATAQUE	EDGE, CUTTING	LAME D'ATTAQUE	018T
					SCHNEIDE	TAGLIENTE	SKAER□	CUCHILLA DE ATAQUE	
18		70901345		4	GRAMPO, 1/4" x 2 1/2"	PASADOR ABIERTO	PIN, SPLIT (COTTER)	GOUPILLE	270C
					SPLINT	COPPIGLIA	SPLITBOLT	TROCO DE ABRIR	

05-21	01	p1	10/08

LÂMINA - HOJA
LÁMINA - HOJA
BLADE
BLADE

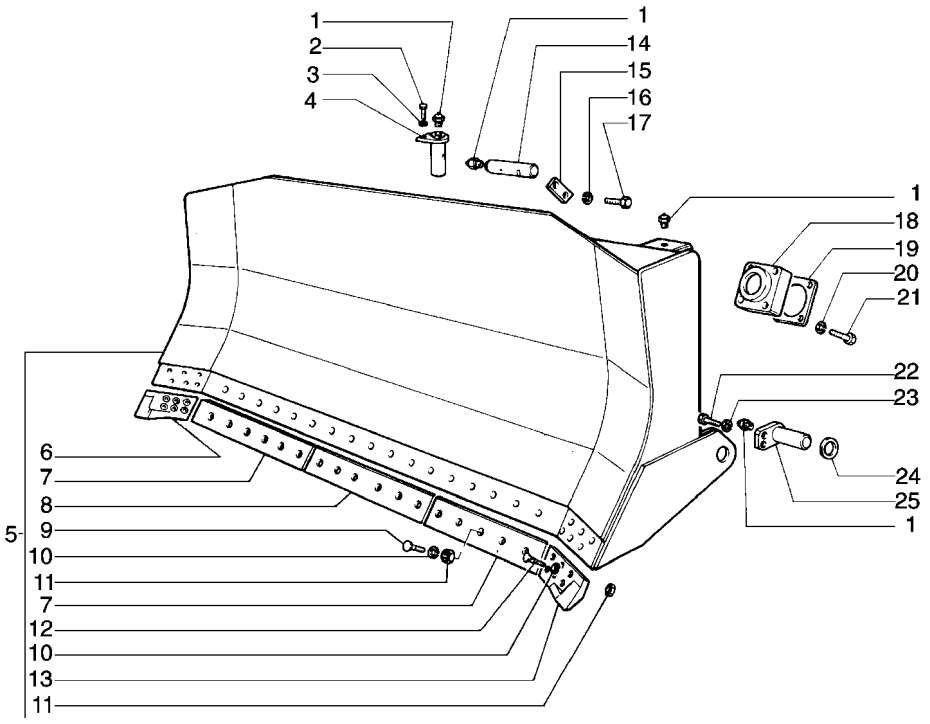

BLADE
BLADE
BLADE
BLADE

R	N	P.N.	MOD	Q	Denominação Bezeichnung	Denominacion Descrizione	Description Beskrivelse	Description Denominação	L.C.
1		13407211		8	GRAXEIRA, M10 x 1 SCHMIERNIPPEL	ENGRASADOR INGRASSATORE	NIPPLE, LUBE SMOERENIPPEL	GRAISSEUR LUBRIFICADOR	060I
2		11127537		4	PARAFUSO, Hex, M16 x 35, 10.9, Full Thd SCHRAUBE	TORNILLO VITE	SCREW SKRUE	VIS PARAFUSO	040V
3		10517271		4	ARRUELA-TRAVA SICHERUNGSSCHEIBE	ARANDELA DE FRENO ROSETTA DI SICUREZZA	WASHER, LOCK LAASESKIVE	RONDELLE FREIN ANILHA DE FIXACAO	132R
4		8280209		2	PINO BOLZEN	PERNO PERNO	PIN STIFT	AXE PERNO	080P
5		76002279		1	NAVALHA KLINGE	HOJA LAMA	BLADE, KNIFE KNIV	LAME LAMINA	550L
6		8296486		1	FACA SCHNEIDE	CUCHILLA DE ATAQUE TAGLIENTE	EDGE, CUTTING SKAER	LAME D'ATTAQUE CUCHILLA DE ATAQUE	018T
7		76005429		2	FACA SCHNEIDE	CUCHILLA DE ATAQUE TAGLIENTE	EDGE, CUTTING SKAER	LAME D'ATTAQUE CUCHILLA DE ATAQUE	018T
8		8294271		1	FACA SCHNEIDE	CUCHILLA DE ATAQUE TAGLIENTE	EDGE, CUTTING SKAER	LAME D'ATTAQUE CUCHILLA DE ATAQUE	018T
9		8282270		16	PARAFUSO SCHRAUBE	TORNILLO VITE	SCREW SKRUE	VIS PARAFUSO	040V
10		10517471		28	ARRUELA-TRAVA SICHERUNGSSCHEIBE	ARANDELA DE FRENO ROSETTA DI SICUREZZA	WASHER, LOCK LAASESKIVE	RONDELLE FREIN ANILHA DE FIXACAO	132R
11		12164327		28	PORCA MUTTER	TUERCA DADO	NUT MOETRIK	ECROU PORCA	010D
12		8273530		12	PARAFUSO SCHRAUBE	TORNILLO VITE	SCREW SKRUE	VIS PARAFUSO	040V
13		8296487		1	FACA SCHNEIDE	CUCHILLA DE ATAQUE TAGLIENTE	EDGE, CUTTING SKAER	LAME D'ATTAQUE CUCHILLA DE ATAQUE	018T
14		8290702		2	PINO BOLZEN	PERNO PERNO	PIN STIFT	AXE PERNO	080P
15		8270126		2	PLACA BLECH, PLATTE	PLACA PIASTRA	PLATE PLADE	PLAQUE CHAPA	105P
16		10517171		4	ARRUELA-TRAVA SICHERUNGSSCHEIBE	ARANDELA DE FRENO ROSETTA DI SICUREZZA	WASHER, LOCK LAASESKIVE	RONDELLE FREIN ANILHA DE FIXACAO	132R
17		11115531		4	PARAFUSO, Hex, M14 x 30, 10.9, Full Thd SCHRAUBE	TORNILLO BULLONE	BOLT SKRUE	BOULON PARAFUSO	140B
18		8273635		2	ASSENTO ESFÉRICO KUGELGELENK	COJINETE ESFERICO SEDE SFERICA	SOCKET, BALL KUGLESAEDE	SIEGE ROTULE SEDE ESFERICA	075S
19		8273637		2	CALCO DE AFINACAO UNTERLEGSCHEIBE	SUPLEMENTO SPESSORE	SHIM MELLEMLÆG	CALE D'EPAISSEUR CALCO DE AFINACAO	198S
20		10517271		8	ARRUELA-TRAVA SICHERUNGSSCHEIBE	ARANDELA DE FRENO ROSETTA DI SICUREZZA	WASHER, LOCK LAASESKIVE	RONDELLE FREIN ANILHA DE FIXACAO	132R
21		11120137		8	PARAFUSO, Hex, M16 x 110, 10.9 SCHRAUBE	TORNILLO BULLONE	BOLT SKRUE	BOULON PARAFUSO	140B
22		11127537		4	PARAFUSO, Hex, M16 x 35, 10.9, Full Thd SCHRAUBE	TORNILLO VITE	SCREW SKRUE	VIS PARAFUSO	040V

05-21	01	p2	10/08

LÂMINA - HOJA
LÁMINA - HOJA
BLADE
BLADE

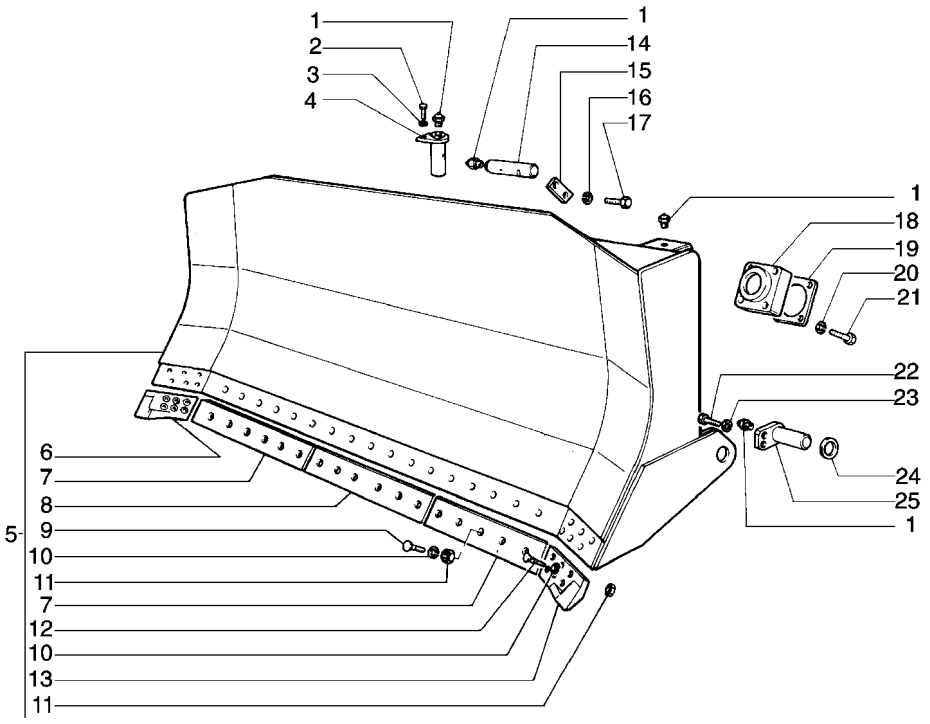

BLADE
BLADE
BLADE
BLADE

R	N	P.N.	MOD	Q	Denominação Bezeichnung	Denominacion Descrizione	Description Beskrivelse	Description Denominação	L.C.
23		**10517271**		4	ARRUELA-TRAVA SICHERUNGSSCHEIBE	ARANDELA DE FRENO ROSETTA DI SICUREZZA	WASHER, LOCK LAASESKIVE	RONDELLE FREIN ANILHA DE FIXACAO	132R
24		**8280206**		4	ESPAÇADOR DISTANZSTÜCK	SEPARADOR DISTANZIALE	SPACER AFSTANDSSTYKKE	ENTRETOISE ESPACADOR	075D
25		**8280182**		2	PINO BOLZEN	PERNO PERNO	PIN STIFT	AXE PERNO	080P

05-21	02	p1	12/08

PROTEÇÃO PARA ATERRO SANITÁRIO - OPCIONAL
PROTECCIÓN PARA ATERRO SANITÁRIO - OPCIONAL
SANITARY LANDFILL PROTECTION - OPTIONAL
SANITARY LANDFILL PROTECTION - OPTIONAL

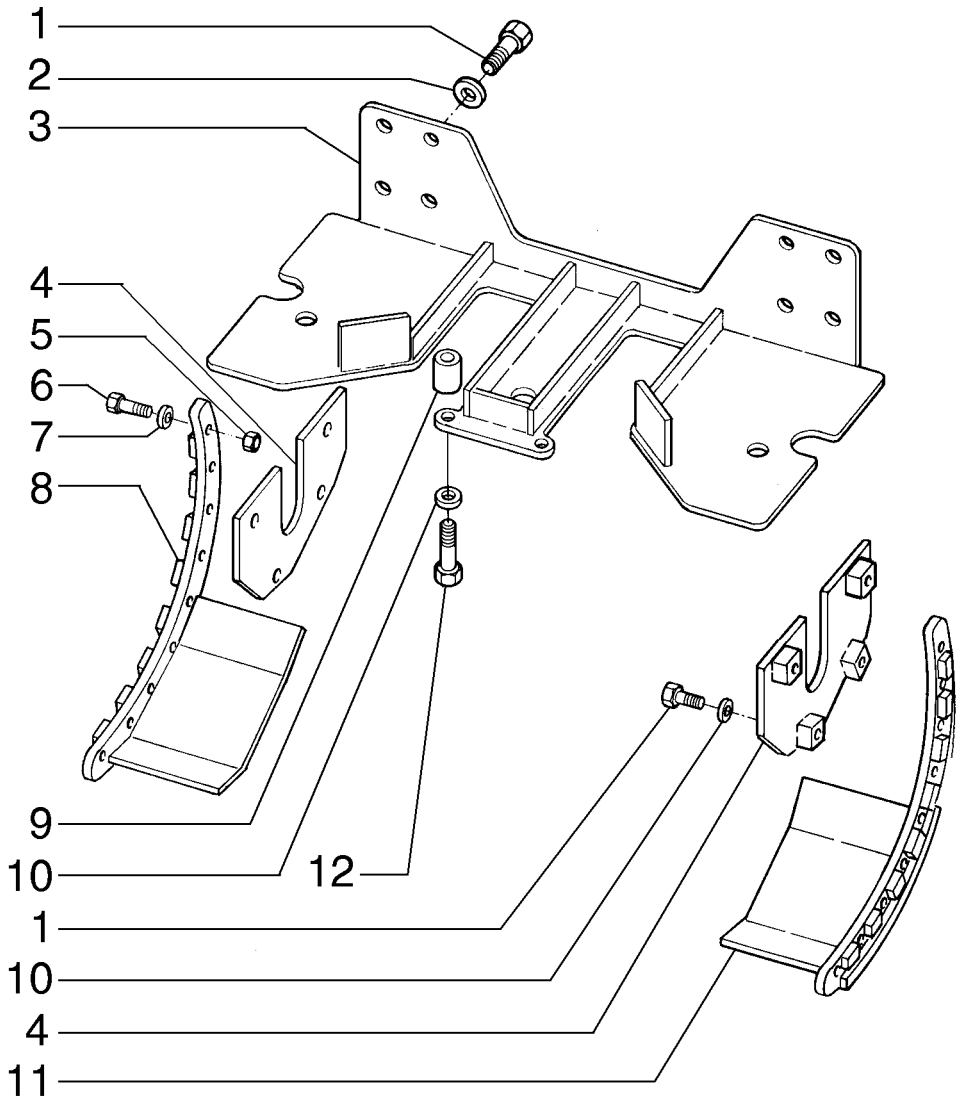

SANITARY LANDFILL PROTECTION - OPTIONAL
SANITARY LANDFILL PROTECTION - OPTIONAL
SANITARY LANDFILL PROTECTION - OPTIONAL
SANITARY LANDFILL PROTECTION - OPTIONAL

R	N	P.N.	MOD	Q	Denominação Bezeichnung	Denominacion Descrizione	Description Beskrivelse	Description Denominação	L.C.
1		15996931		16	PARAFUSO, Hex, M24 x 2 x 50, 10.9, Full Thd				
					TORNILLO	BOLT	BOULON		140B
					SCHRAUBE	BULLONE	SKRUE	PARAFUSO	
2		70928452		8	ARRUELA PLANA	ARANDELA	WASHER	RONDELLE	131R
					UNTERLEGSCHEIBE	ROSETTA PIANA	FLADSKIVE	ANILHA	
3		87726768		1	FORRO	FORRO	PROTECTION	COIFFE	Z329
					SCHUTZ	PROTEZIONE	BESKYTTELSE	FORRO	
4		87728433		2	CHAPA	CHAPA	PLATE, STEEL	TOLE	015L
					STAHLBLECH	LAMIERA	STAALPLADE	CHAPA DE ACO	
5		12164021		18	PORCA, M14 x 1.5, Cl 10	TUERCA	NUT	ECROU	010D
					MUTTER	DADO	MOETRIK	PORCA	
6		15977531		18	PARAFUSO, Hex, M14 x 1.5 x 60, 10.9				
					TORNILLO	BOLT	BOULON		140B
					SCHRAUBE	BULLONE	SKRUE	PARAFUSO	
7		10520101		18	ARRUELA PLANA, M14 x 26 x 3				
					ARANDELA	WASHER	RONDELLE		131R
					UNTERLEGSCHEIBE	ROSETTA PIANA	FLADSKIVE	ANILHA	
8		87726798		1	PROTEÇÃO, RH	DEFENSA	GUARD	GARANT	070R
					SCHUTZEINRICHTUNG	RIPARO	BESKYTTELSESSKAERM	PROTECCAO	
9		87712317		2	CALCO DE AFINACAO	SUPLEMENTO	SHIM	CALE D'EPAISSEUR	198S
					UNTERLEGSCHEIBE	SPESSORE	MELLEMLÆG	CALCO DE AFINACAO	
10		10517671		10	ARRUELA-TRAVA	ARANDELA DE FRENO	WASHER, LOCK	RONDELLE FREIN	132R
					SICHERUNGSSCHEIBE	ROSETTA DI SICUREZZA	LAASESKIVE	ANILHA DE FIXACAO	
11		87726795		1	PROTEÇÃO, LH	DEFENSA	GUARD	GARANT	070R
					SCHUTZEINRICHTUNG	RIPARO	BESKYTTELSESSKAERM	PROTECCAO	
12		15997731		2	PARAFUSO, Hex, M24 x 2 x 110, 10.9				
					TORNILLO	BOLT	BOULON		140B
					SCHRAUBE	BULLONE	SKRUE	PARAFUSO	

05-22	01	p1	12/08

COMANDO DO DISTRIBUIDOR
MANDO DEL DISTRIBUIDOR
CONTROL VALVE LINKAGE
CONTROL VALVE LINKAGE

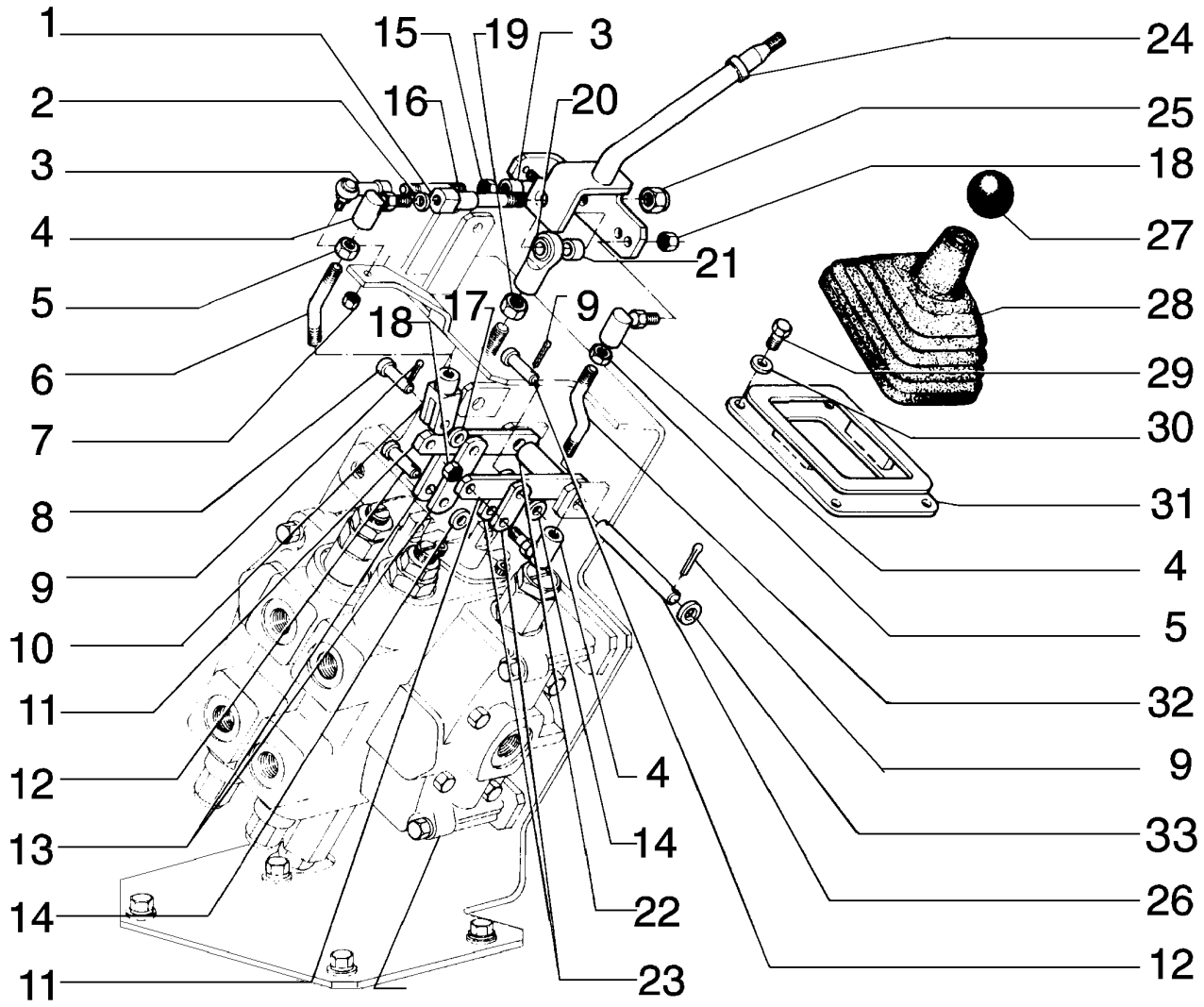

CONTROL VALVE LINKAGE
CONTROL VALVE LINKAGE
CONTROL VALVE LINKAGE
CONTROL VALVE LINKAGE

R	N	P.N.	MOD	Q	Denominação Bezeichnung	Denominacion Descrizione	Description Beskrivelse	Description Denominação	L.C.
1		75244518		1	PARAFUSO SCHRAUBE	TORNILLO VITE	SCREW SKRUE	VIS PARAFUSO	040V
2		70910287		2	ARRUELA-TRAVA SICHERUNGSSCHEIBE	ARANDELA DE FRENO ROSETTA DI SICUREZZ/	WASHER, LOCK LAASESKIVE	RONDELLE FREIN ANILHA DE FIXACAO	132R
3		70686384		2	JUNTA ESFÉRICA KUGELKOPFGELENK	JUNTA DE ROTULA GIUNTO SFERICO	BALL JOINT KUGLELED	ROTULE JUNTA ESFÉRICA	070G
4		76021941		3	JUNTA ESFÉRICA GLEICHLAUFGELENK	JUNTA HOMOCINETICA GIUNTO OMOCINETICO	BALL JOINT KUGLELED	JOINT HOMOCINETIQUE JUNTA ESFÉRICA	066G
5		70910329		3	PORCA MUTTER	TUERCA DADO	NUT MOETRIK	ECROU PORCA	010D
6		75244445		1	ESCORA ESTABILIZADORA STREBE	BARRA ESTABILIZADOR PUNTONE ANTISCUOTI	STRUT STØDDÆMPERARME	BRAS ANTI-SECOUSSE BARRA RIGIDA	245P
7		70916590		2	PORCA MUTTER	TUERCA DADO	NUT MOETRIK	ECROU PORCA	010D
8		10033410		1	PINO BOLZEN	PERNO PERNO	PIN STIFT	AXE PERNO	080P
9		70900802		7	GRAMPO, 3/32" x 1" SPLINT	PASADOR ABIERTO COPPIGLIA	PIN, SPLIT (COTTER) SPLITBOLT	GOUPILLE TROCO DE ABRIR	270C
10		10000871		1	GARFO GELENKGABEL	HORQUILLA FORCELLA	YOKE KRAFTOVERFOERINGS(	MACHOIRE GARFO	085F
11		75244517		2	ALAVANCA HEBEL	PALANCA LEVA	LEVER HAANDTAG	LEVIER ALAVANCA	045L
12		10005010		4	PINO BOLZEN	PERNO PERNO	PIN STIFT	AXE PERNO	080P
13		75244316		2	PLACA BLECH, PLATTE	PLACA PIASTRA	PLATE PLADE	PLAQUE CHAPA	105P
14		70928460		3	ARRUELA PLANA UNTERLEGSCHEIBE	ARANDELA ROSETTA PIANA	WASHER FLADSKIVE	RONDELLE ANILHA	131R
15		70910267		2	PORCA MUTTER	TUERCA DADO	NUT MOETRIK	ECROU PORCA	010D
16		75249448		1	TIRANTE SPURSTANGE	TIRANTE TIRANTE	TIE-ROD TRAEKSTANG	TIRANT TIRANTE	142T
17		12638621		1	ARRUELA PLANA UNTERLEGSCHEIBE	ARANDELA ROSETTA PIANA	WASHER FLADSKIVE	RONDELLE ANILHA	131R
18		70924332		2	PORCA MUTTER	TUERCA DADO	NUT MOETRIK	ECROU PORCA	010D
19		70913177		1	PORCA MUTTER	TUERCA DADO	NUT MOETRIK	ECROU PORCA	010D
20		70638732		1	TIRANTE SPURSTANGE	TIRANTE TIRANTE	TIE-ROD TRAEKSTANG	TIRANT TIRANTE	142T
21		75244410		1	ESPAÇADOR DISTANZSTÜCK	SEPARADOR DISTANZIALE	SPACER AFSTANDSSTYKKE	ENTRETOISE ESPACADOR	075D
22		75244640		1	ESPAÇADOR DISTANZSTÜCK	SEPARADOR DISTANZIALE	SPACER AFSTANDSSTYKKE	ENTRETOISE ESPACADOR	075D
23		75244005		2	PLACA BLECH, PLATTE	PLACA PIASTRA	PLATE PLADE	PLAQUE CHAPA	105P
24		75244312		1	ALAVANCA HEBEL	PALANCA LEVA	LEVER HAANDTAG	LEVIER ALAVANCA	045L

05-22	01	p2	12/08

COMANDO DO DISTRIBUIDOR
MANDO DEL DISTRIBUIDOR
CONTROL VALVE LINKAGE
CONTROL VALVE LINKAGE

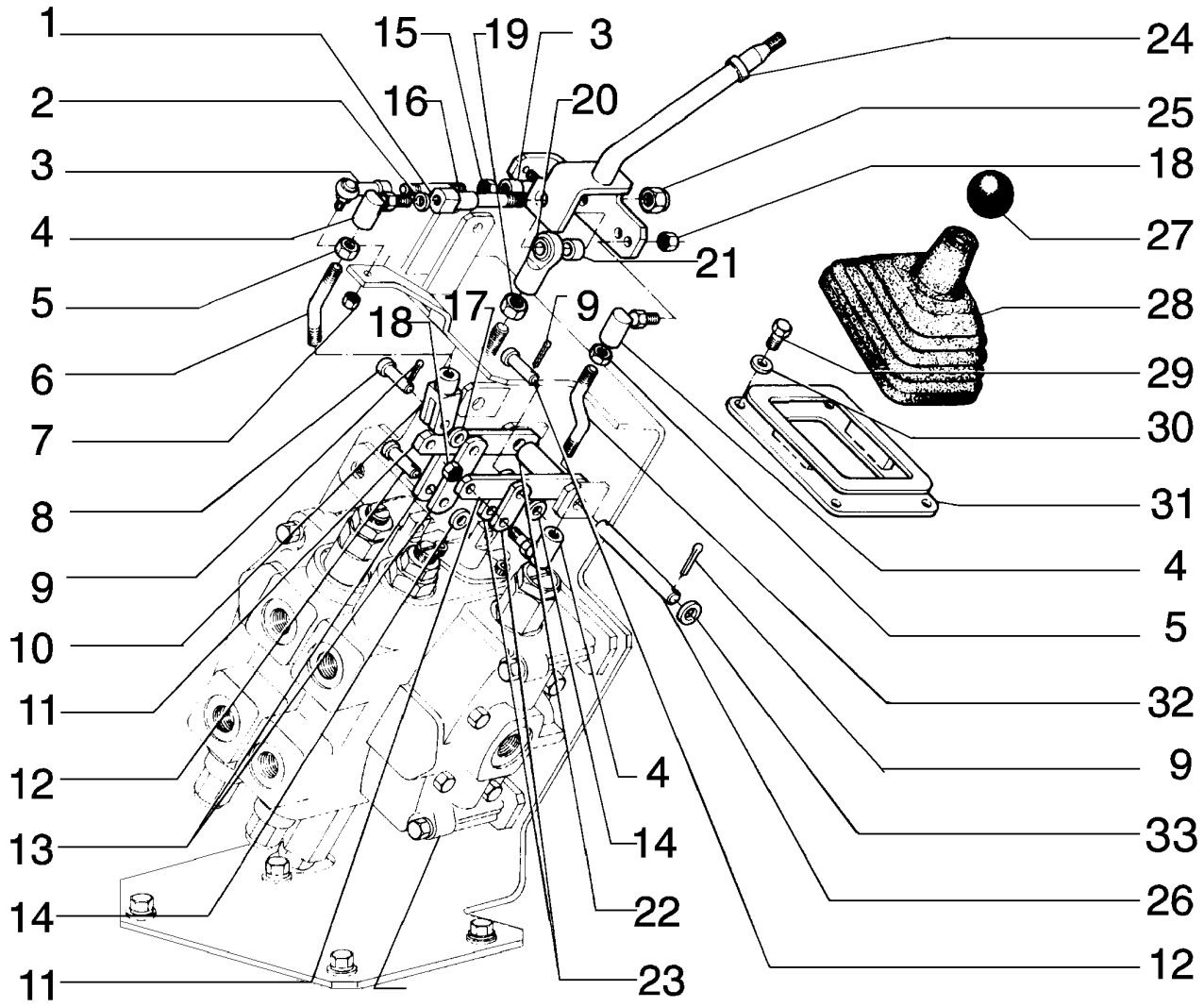

CONTROL VALVE LINKAGE
CONTROL VALVE LINKAGE
CONTROL VALVE LINKAGE
CONTROL VALVE LINKAGE

R	N	P.N.	MOD	Q	Denominação Bezeichnung	Denominacion Descrizione	Description Beskrivelse	Description Denominação	L.C.
25		**70915972**		1	PORCA MUTTER	TUERCA DADO	NUT MOETRIK	ECROU PORCA	010D
26		**75243872**		1	PINO-ELÁSTICO SPANNSTIFT	PASADOR TUBOLAR SPINA ELASTICA	PIN, ROLL SPLIT	GOUPILLE ELASTIQUE TROCO	200S
27		**4985147**		1	EMPUNHADURA HANDGRIFF	PERILLA IMPUGNATURA	HANDLE GRIP HAANDGREB	POMMEAU GARRA	025I
28		**75214658**		1	CAPA MANSCHETTE	CASQUETE CUFFIA	BOOT MANCHET	COIFFE FOLE	330C
29		**10902121**		4	PARAFUSO, Hex, M6 x 14, 8.8, Full Thd SCHRAUBE	TORNILLO BULLONE	BOLT SKRUE	BOULON PARAFUSO	140B
30		**10615479**		4	ARRUELA-TRAVA, Ext Tooth, M6, Serr SICHERUNGSSCHEIBE	ARANDELA DE FRENO ROSETTA DI SICUREZZA	WASHER, LOCK LAASESKIVE	RONDELLE FREIN ANILHA DE FIXACAO	132R
31		**{87386730}**		1					
32		**75244315**		1	TIRANTE SPURSTANGE	TIRANTE TIRANTE	TIE-ROD TRAEKSTANG	TIRANT TIRANTE	142T
33		**10520001**		12	ARRUELA PLANA, M12 x 22 x 3 UNTERLEGSCHEIBE	ARANDELA ROSETTA PIANA	WASHER FLADSKIVE	RONDELLE ANILHA	131R

05-23	01	p1	04/09

COMANDO DO DISTRIBUIDOR - TERCEIRA FUNÇÃO
MANDO DEL DISTRIBUIDOR
CONTROL VALVE LINKAGE
CONTROL VALVE LINKAGE

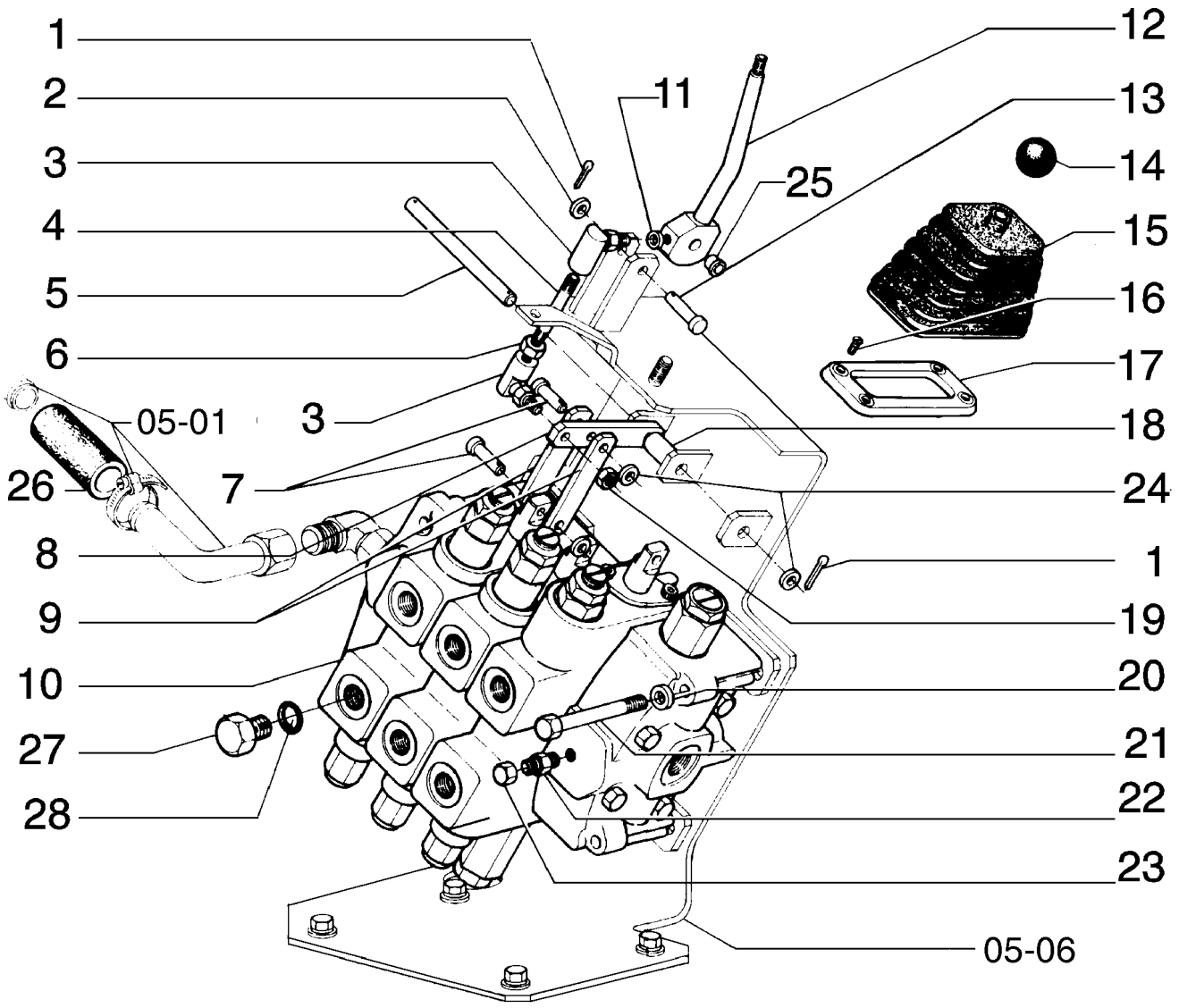

CONTROL VALVE LINKAGE
CONTROL VALVE LINKAGE
CONTROL VALVE LINKAGE
CONTROL VALVE LINKAGE

R	N	P.N.	MOD	Q	Denominação Bezeichnung	Denominacion Descrizione	Description Beskrivelse	Description Denominação	L.C.
1		70900802		5	GRAMPO, 3/32" x 1" SPLINT	PASADOR ABIERTO COPPIGLIA	PIN, SPLIT (COTTER) SPLITBOLT	GOUPILLE TROCO DE ABRIR	270C
2		70928460		5	ARRUELA PLANA UNTERLEGSCHEIBE	ARANDELA ROSETTA PIANA	WASHER FLADSKIVE	RONDELLE ANILHA	131R
3		76021941		2	JUNTA ESFÉRICA GLEICHLAUFGELENK	JUNTA HOMOCINETICA GIUNTO OMOCINETICO	BALL JOINT KUGLELED	JOINT HOMOCINETIQUE JUNTA ESFÉRICA	066G
4		75244000		1	TIRANTE SPURSTANGE	TIRANTE TIRANTE	TIE-ROD TRAEKSTANG	TIRANT TIRANTE	142T
5		75244428		1	PINO-ELÁSTICO SPANNSTIFT	PASADOR TUBOLAR SPINA ELASTICA	PIN, ROLL SPLIT	GOUPILLE ELASTIQUE TROCO	200S
6		70910329		2	PORCA MUTTER	TUERCA DADO	NUT MOETRIK	ECROU PORCA	010D
7		10005010		2	PINO BOLZEN	PERNO PERNO	PIN STIFT	AXE PERNO	080P
8		75244517		1	ALAVANCA HEBEL	PALANCA LEVA	LEVER HAANDTAG	LEVIER ALAVANCA	045L
9		75244316		2	PLACA BLECH, PLATTE	PLACA PIASTRA	PLATE PLADE	PLAQUE CHAPA	105P
10		75244732		1	CARRETO STEUERKOLBEN	PISTONCILLO PISTONCINO	SPOOL SPOLE	TIROIR CARRETO	134P
11		70910287		1	ARRUELA-TRAVA SICHERUNGSSCHEIBE	ARANDELA DE FRENO ROSETTA DI SICUREZZ/	WASHER, LOCK LAASESKIVE	RONDELLE FREIN ANILHA DE FIXACAO	132R
12		75243563		1	ALAVANCA HEBEL	PALANCA LEVA	LEVER HAANDTAG	LEVIER ALAVANCA	045L
13		75244007		1	PINO BOLZEN	PERNO PERNO	PIN STIFT	AXE PERNO	080P
14		4970504		1	EMPUNHADURA HANDGRIFF	PERILLA IMPUGNATURA	HANDLE GRIP HAANDGREB	POMMEAU GARRA	025I
15		79082246		1	CAPA MANSCHETTE	CASQUETE CUFFIA	BOOT MANCHET	COIFFE FOLE	330C
16		13313217		4	PARAFUSO, Cross Oval Hd, M6 x 20 SCHRAUBE	TORNILLO VITE	SCREW SKRUE	VIS PARAFUSO	040V
18		75244638		1	ESPAÇADOR DISTANZSTÜCK	SEPARADOR DISTANZIALE	SPACER AFSTANDSSTYKKE	ENTRETOISE ESPACADOR	075D
19		70924332		1	PORCA MUTTER	TUERCA DADO	NUT MOETRIK	ECROU PORCA	010D
20		10517071		4	ARRUELA-TRAVA, M12 SICHERUNGSSCHEIBE	ARANDELA DE FRENO ROSETTA DI SICUREZZ/	WASHER, LOCK LAASESKIVE	RONDELLE FREIN ANILHA DE FIXACAO	132R
21		11114631		4	PARAFUSO, Hex, M12 x 120, 10.9 SCHRAUBE	TORNILLO BULLONE	BOLT SKRUE	BOULON PARAFUSO	140B
22		70919062		1	CONEXÃO HYDRAULIKKUPPLUNG	RACOR RACCORDO IDRAULICO	CONNECTOR, HYD. FORSKRUNING	RACCORD CONECTOR	020R
23		70919552		1	TAMPA DO RESERVATÓRIO ABDECKAPPE	TAPON DEL DEPOSITO TAPPO SERBATOIO	CAP TANKDAEKSEL	CHAPEAU TAMPAO DE RESERVAT	052T

D170

05-23	01	p2	04/09

COMANDO DO DISTRIBUIDOR - TERCEIRA FUNÇÃO
MANDO DEL DISTRIBUIDOR
CONTROL VALVE LINKAGE
CONTROL VALVE LINKAGE

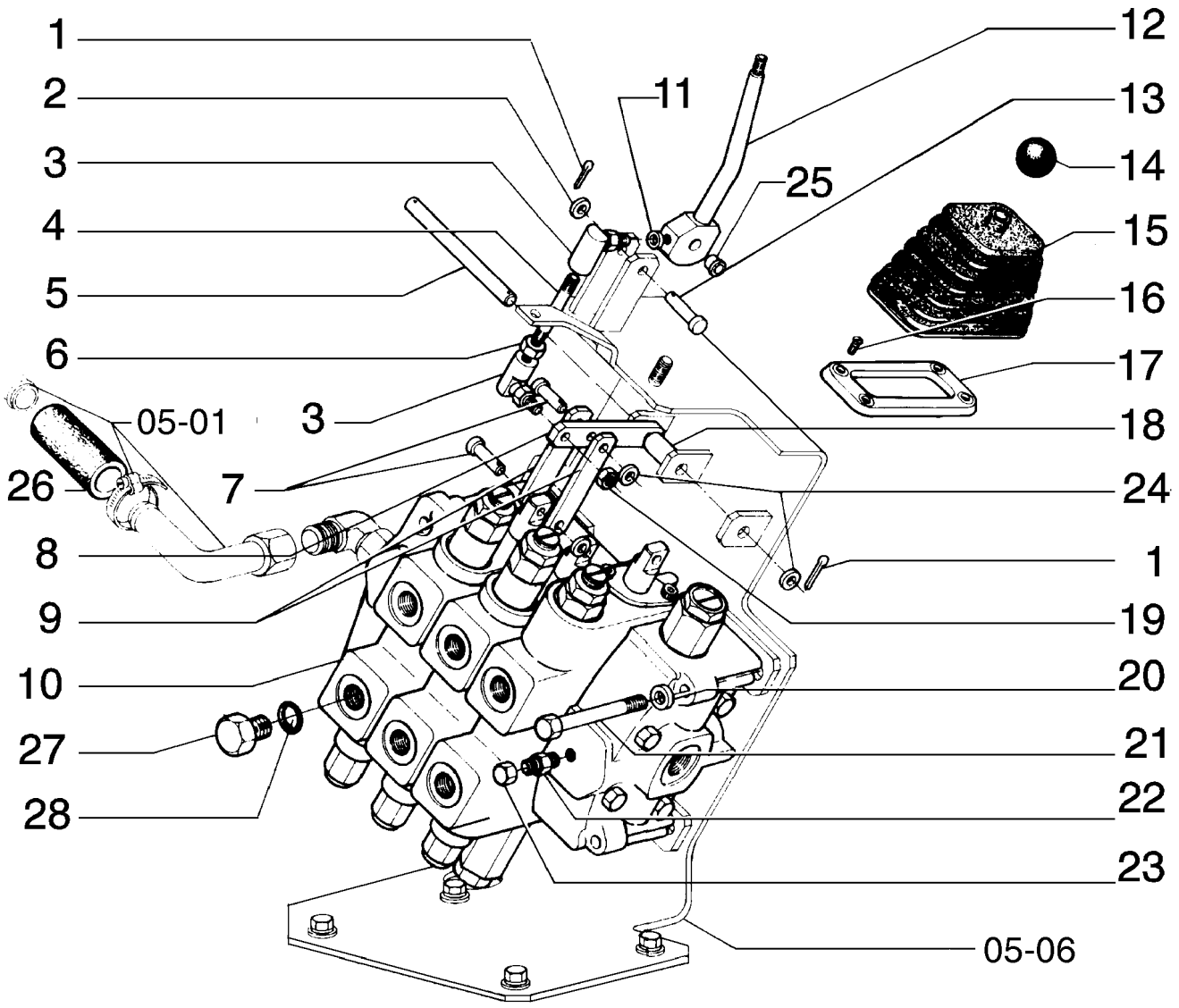

CONTROL VALVE LINKAGE
CONTROL VALVE LINKAGE
CONTROL VALVE LINKAGE
CONTROL VALVE LINKAGE

R	N	P.N.	MOD	Q	Denominação Bezeichnung	Denominacion Descrizione	Description Beskrivelse	Description Denominação	L.C.
24		**10520001**		5	ARRUELA PLANA, M12 x 22 x 3				
						ARANDELA	WASHER	RONDELLE	131R
					UNTERLEGSCHEIBE	ROSETTA PIANA	FLADSKIVE	ANILHA	
25		**75235486**		2	BUCHA	CASQUILLO	BUSHING	BAGUE	095B
					BUECHSE	BOCCOLA	BOESNING	CASQUILHO	
26		**73128476**		1	MANGUEIRA	MANGA	HOSE	FLEXIBLE	030M
					SCHLAUCH	MANICOTTO FLESSIBILE	SLANGE	TUBO FLEXIVEL	
27		**70921216**		2	BUJÃO	TAPÓN	PLUG	BOUCHON	050T
					STOPFEN	TAPPO	PROP	BUJAO	
28		**70921214**		2	ANEL "O", 16-1, 90 Duro, 1.171" ID x .116" Thk				
						JUNTA HERMETICA	O-RING	JOINT THORIQUE	055A
					O-RING	ANELLO TOROIDALE	O-RING	O-RING	

05-24	01	p1	10/08

RESERVATÓRIO DE ÓLEO
DEPÓSITO DE ACEITE
OIL TANK
OIL TANK

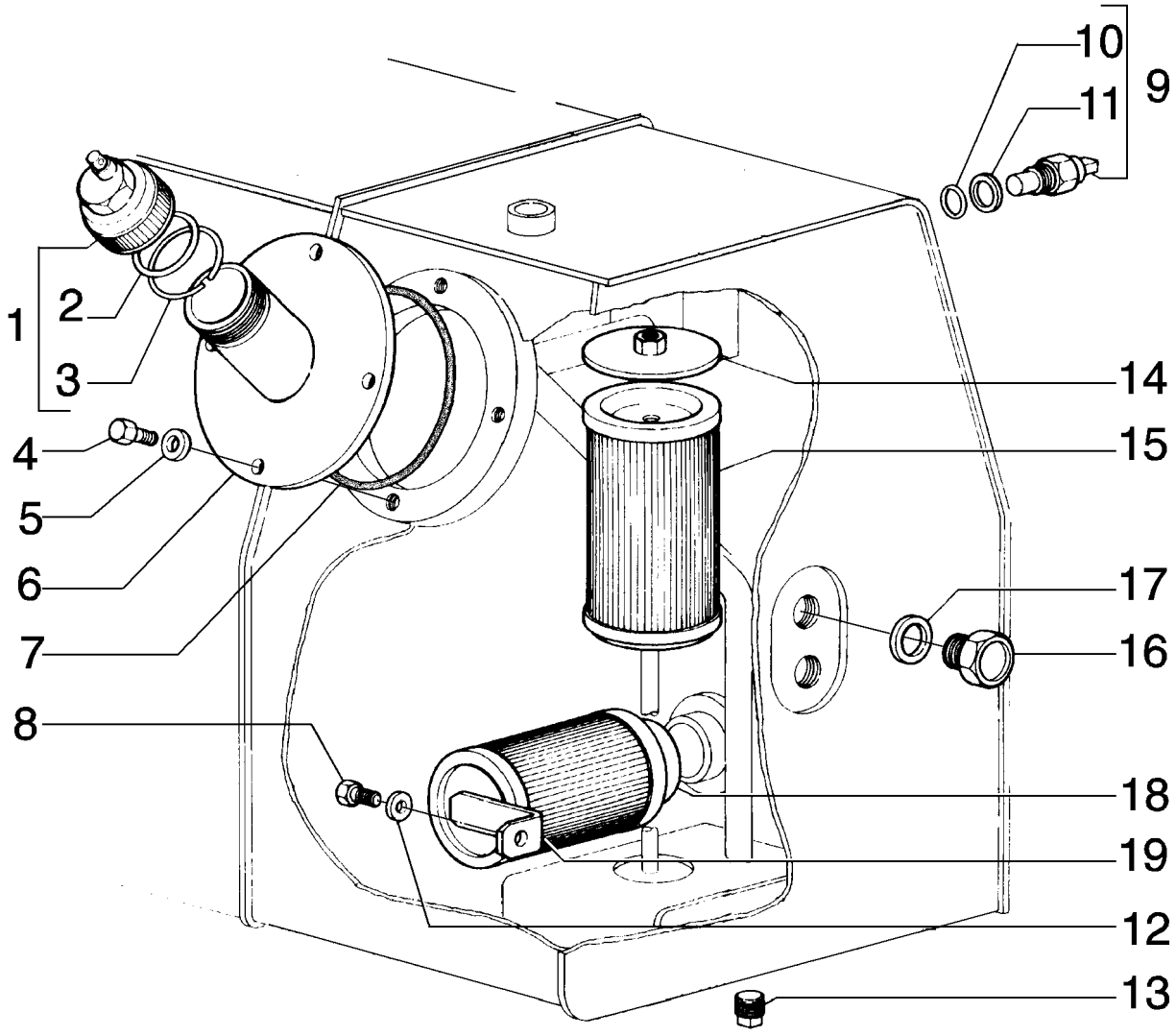

OIL TANK
OIL TANK
OIL TANK
OIL TANK

R	N	P.N.	MOD	Q	Denominação Bezeichnung	Denominacion Descrizione	Description Beskrivelse	Description Denominação	L.C.
1		79104494		1	TAMPA DO RESERVATÓRIO				
						TAPON DEL DEPOSITO	CAP	CHAPEAU	052T
					ABDECKAPPE	TAPPO SERBATOIO	TANKDAEKSEL	TAMPAO DE RESERVAT	
2		79019060		1	JUNTA	JUNTA HERMETICA	GASKET	JOINT	123G
					DICHTUNG, FLACH	GUARNIZIONE	PAKNING	JUNTA	
3		79019065		2	ANEL	ANILLO	RING	ANNEAU	045A
					RING	ANELLO	RING	ANEL	
4		11106631		4	PARAFUSO, Hex, M10 x 35, 10.9, Full Thd				
						TORNILLO	BOLT	BOULON	140B
					SCHRAUBE	BULLONE	SKRUE	PARAFUSO	
5		10516871		4	ARRUELA PLANA	ARANDELA	WASHER	RONDELLE	131R
					UNTERLEGSCHEIBE	ROSETTA PIANA	FLADSKIVE	ANILHA	
6		75266473		1	TAMPA RESERVATORIO	TAPA DE DEPOSITO	CAP, FILLER	BOUCHON DE REMPL.	P676
					EINFÜLLVERSCHLUSS	TAPPO DI RIEMPIMENTO	DÆKSELPÅFYLDER	TAMPA RESERVATORIO	
7		14467980		1	ANEL "O", -261, 70 Duro, 6.734" ID x .139" Thk				
						JUNTA HERMETICA	O-RING	JOINT THORIQUE	055A
					O-RING	ANELLO TOROIDALE	O-RING	O-RING	
8		16043431		1	PARAFUSO, Hex, M8 x 20, 10.9				
						TORNILLO	BOLT	BOULON	140B
					SCHRAUBE	BULLONE	SKRUE	PARAFUSO	
9		75322672		1	SENSOR	SENSOR	SENSOR	CAPTEUR	608S
					SENSOR	SENSORE	FØLER	SENSOR	
10		10559960		1	ANEL DE VEDACAO	ANILLO DE CIERRE	SEAL	JOINT	132A
					DICHTUNG	ANELLO DI TENUTA	PAKNINGSRING	ANEL DE VEDACAO	
11		70923841		1	ANEL "O", M12.42 ID x 1.78 Thk				
						JUNTA HERMETICA	O-RING	JOINT THORIQUE	055A
					O-RING	ANELLO TOROIDALE	O-RING	O-RING	
12		12642021		1	ARRUELA PLANA	ARANDELA	WASHER	RONDELLE	131R
					UNTERLEGSCHEIBE	ROSETTA PIANA	FLADSKIVE	ANILHA	
13		70912768		1	BUJÃO	TAPÓN	PLUG	BOUCHON	050T
					STOPFEN	TAPPO	PROP	BUJAO	
14		75213123		1	TAMPA	TAPADERA	PLUG	COUVERCLE	265C
					ABDECKUNG	COPERCHIO	DÆKSEL	COBERTA	
15		75213131		1	FILTRO, OLEO HIDRAULICO				
						FILTRO, ACEITE HIDRAU	FILTER, HYDRAULIC OIL	FILTRE, HUILE HYDRAU	074F
					HYDRAULIKÖLFILTER	FILTRO, OLIO IDRAULIC	FILTER, HYDRAULIKOLIE	FILTRO, OLEO HIDRAUL	
16		75214200		2	LUZ INDICADORA	LAMPARA TESTIGO	LIGHT, WARNING	LAMPE-ADVERTISSEMEI	035I
					WARNLEUCHTE	INDICATORE OTTICO	KONTROLLAMPE	LUZ INDICADORA	
17		10295485		2	JUNTA	JUNTA HERMETICA	GASKET	JOINT	123G
					DICHTUNG, FLACH	GUARNIZIONE	PAKNING	JUNTA	
18		73124631		1	FILTRO	FILTRO	FILTER	FILTRE	065F
					FILTER	FILTRO	FILTER	FILTRO	
19		75247732		1	PLAQUETA	PLAQUITA	PLATE, COVER	PLAQUETTE	110P
					ABDECKPLATTE	PIASTRINA	PLADE	CHAPA PEQUENA	

05-25	01	p1	10/08

RESERVATÓRIO DE ÓLEO HIDRÁULICO
DEPOSITO DE ACEITE HIDRAULICO
HYDRAULIC OIL TANK
HYDRAULIC OIL TANK

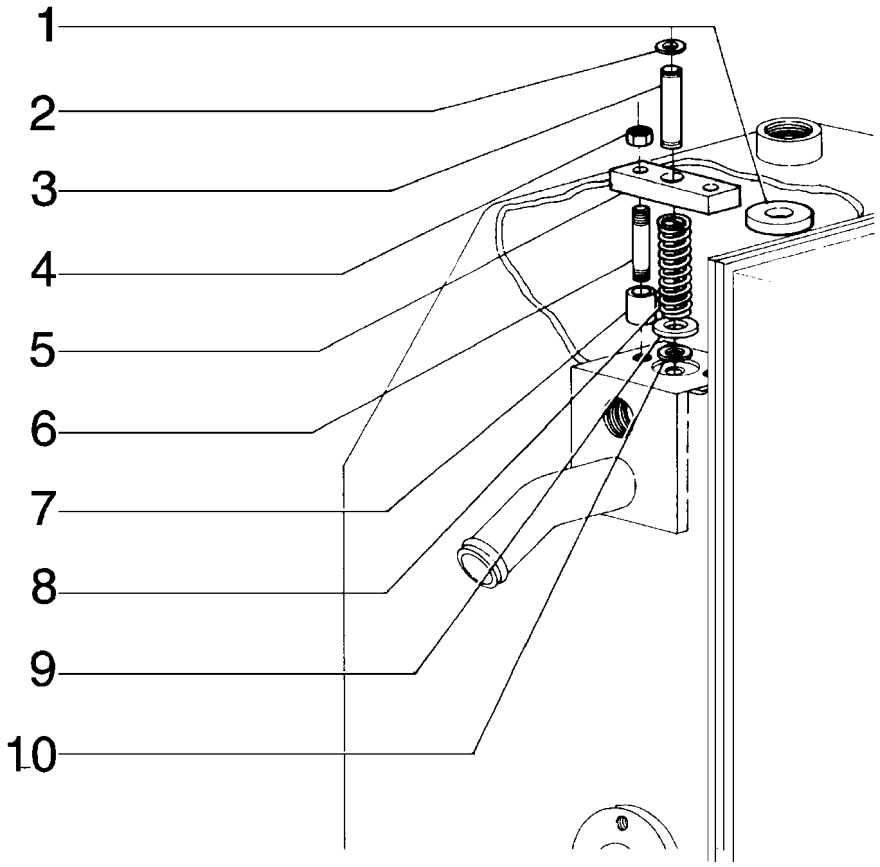

HYDRAULIC OIL TANK
HYDRAULIC OIL TANK
HYDRAULIC OIL TANK
HYDRAULIC OIL TANK

R	N	P.N.	MOD	Q	Denominação Bezeichnung	Denominacion Descrizione	Description Beskrivelse	Description Denominação	L.C.
1		**4586020**		2	DISCO SCHEIBE	DISCO DISCO	DISC NAV	DISQUE DISCO	060D
2		**75213122**		1	ANEL SPRENGRING	ANILLO DE RESORTE ANELLO ELASTICO	RING, SNAP LÅSERING	ANNEAU D'ARRÊT ANEL	054A
3		**75213124**		1	PINO BOLZEN	PERNO PERNO	PIN STIFT	AXE PERNO	080P
4		**70915633**		2	CONTRA PORCA SICHERUNGSMUTTER	CONTRA TUERCA CONTRODADO	NUT, LOCK NUT, LOCK	CONTRE-ECROU CONTRA PORCA	P263
5		**75213126**		1	PLACA BLECH, PLATTE	PLACA PIASTRA	PLATE PLADE	PLAQUE CHAPA	105P
6		**75213120**		2	TIRANTE SPURSTANGE	TIRANTE TIRANTE	TIE-ROD TRAEKSTANG	TIRANT TIRANTE	142T
7		**75213125**		2	PRISIONEIRO GEWINDEBOLZEN	PRISIONERO PRIGIONIERO	STUD STOETTEBOLT	GOUJON PERNE	210P
8		**75213127**		1	MOLA FEDER	RESORTE MOLLA	SPRING FJEDER	RESSORT MOLA	100M
9		**75213128**		1	PLACA BLECH, PLATTE	PLACA PIASTRA	PLATE PLADE	PLAQUE CHAPA	105P
10		**11066276**		1	ANEL, M14, Ext SPRENGRING	ANILLO DE RESORTE ANELLO ELASTICO	RING, SNAP LÅSERING	ANNEAU D'ARRÊT ANEL	054A

05-26	01	p1	10/08

BOMBA - 75244596
BOMBA - 75244596
PUMP - 75244596
PUMP - 75244596

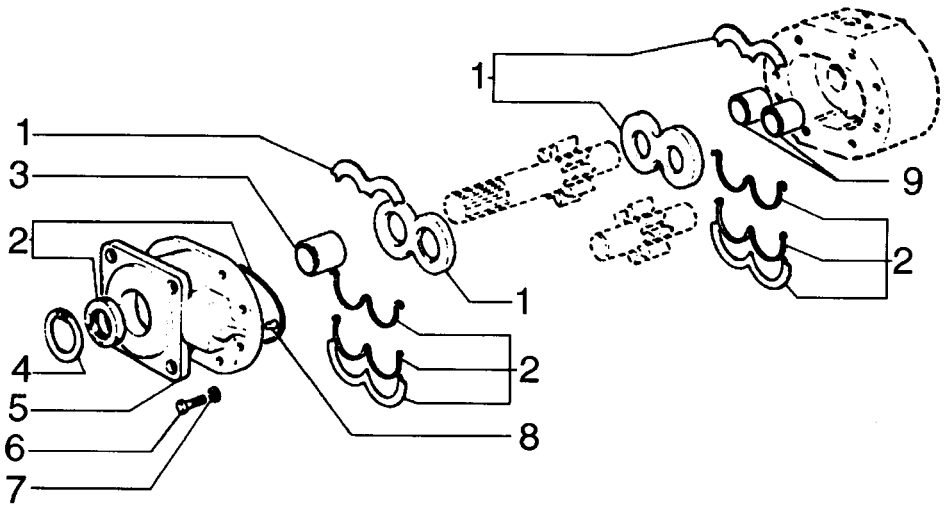

PUMP - 75244596
PUMP - 75244596
PUMP - 75244596
PUMP - 75244596

R	N	P.N.	MOD	Q	Denominação Bezeichnung	Denominacion Descrizione	Description Beskrivelse	Description Denominação	L.C.
1		75209631		1	KIT SATZ	EQUIPO CORREDO	KIT UDSTYR	KIT KIT	305C
2		75209630		1	JOGO DE JUNTAS DICHTUNGSSATZ	SERIE DE JUNTAS SERIE GUARNIZIONI	KIT, SEALS PAKNINGSSAET	POCHETTE DE JOINTS CONJUNTO DE JUNTAS	630S
3		75201005		1	BUCHA BUECHSE	CASQUILLO BOCCOLA	BUSHING BOESNING	BAGUE CASQUILHO	095B
4		75201007		1	ANEL-TRAVA SICHERUNGSRING	ANILLO DE FRENO ANELLO DI SICUREZZA	RING, LOCKING LAASESKIVE	JONC D'ARRET ANEL DE SEGURANCA	051A
5		75201992		1	FLANGE FLANSCH	BRIDA FLANGIA	FLANGE FLANGE	FLASQUE FALANGE	070F
6		75200998		8	PARAFUSO SCHRAUBE	TORNILLO VITE	SCREW SKRUE	VIS PARAFUSO	040V
7		75200999		8	ARRUELA-TRAVA SICHERUNGSSCHEIBE	ARANDELA DE FRENO ROSETTA DI SICUREZZA	WASHER, LOCK LAASESKIVE	RONDELLE FREIN ANILHA DE FIXACAO	132R
8		75201002		2	PINO BOLZEN	PERNO PERNO	PIN STIFT	AXE PERNO	080P
9		75201727		2	BUCHA BUECHSE	CASQUILLO BOCCOLA	BUSHING BOESNING	BAGUE CASQUILHO	095B

05-27	01	p1	10/08

BOMBA - 75327696
BOMBA - 75327696
PUMP - 75327696
PUMP - 75327696

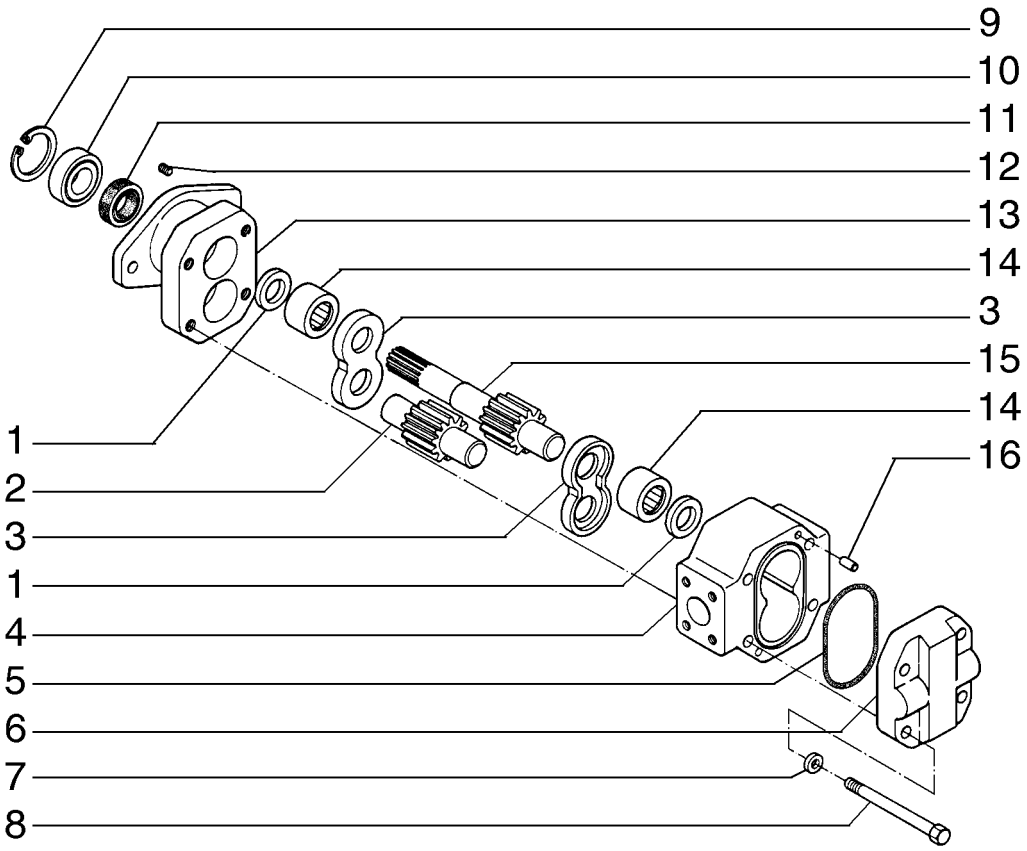

PUMP - 75327696
PUMP - 75327696
PUMP - 75327696
PUMP - 75327696

R	N	P.N.	MOD	Q	Denominação Bezeichnung	Denominacion Descrizione	Description Beskrivelse	Description Denominação	L.C.
1		{L32319}		2					
2		71102651		1	EIXO WELLE	EJE ALBERO	SHAFT AKSEL	ARBRE VEIO	016A
3		{D31955}		2					
4		71102652		1	ALOJAMENTO GEHÄUSE	CAVIDAD ALLOGGIAMENTO	HOUSING HUS	CARTER ALOJAMENTO	014V
5		71102653		2	ANEL "O" O-RING	JUNTA HERMETICA ANELLO TOROIDALE	O-RING O-RING	JOINT THORIQUE O-RING	055A
6		71102654		1	TAMPA ABDECKUNG	TAPADERA COPERCHIO	PLUG DÆKSEL	COUVERCLE COBERTA	265C
7		71102655		4	ARRUELA PLANA UNTERLEGSCHEIBE	ARANDELA ROSETTA PIANA	WASHER FLADSKIVE	RONDELLE ANILHA	131R
8		71102656		4	PARAFUSO SCHRAUBE	TORNILLO VITE	SCREW SKRUE	VIS PARAFUSO	040V
9		588756		1					
10		{588754}		1					
11		L32318		1	ANEL DE VEDAÇÃO DICHTUNG	ANILLO DE CIERRE ANELLO DI TENUTA	SEAL PAKNINGSRING	JOINT ANEL DE VEDACAO	7460
12		L32320		1	BUJÃO STOPFEN	TAPÓN TAPPO	PLUG PROP	BOUCHON BUJAO	6400
13		71102657		1	FLANGE FLANSCH	BRIDA FLANGIA	FLANGE FLANGE	FLASQUE FALANGE	070F
14		{D31942}		2					
15		71102658		1	EIXO WELLE	EJE ALBERO	SHAFT AKSEL	ARBRE VEIO	016A
16		W16323		4	GRÃO PASSTIFT	PITON GRANO	DOWEL DYVEL	PION GUIA	P176

05-28	01	p1	10/08

BOMBA - 75327710
BOMBA - 75327710
PUMP - 75327710
PUMP - 75327710

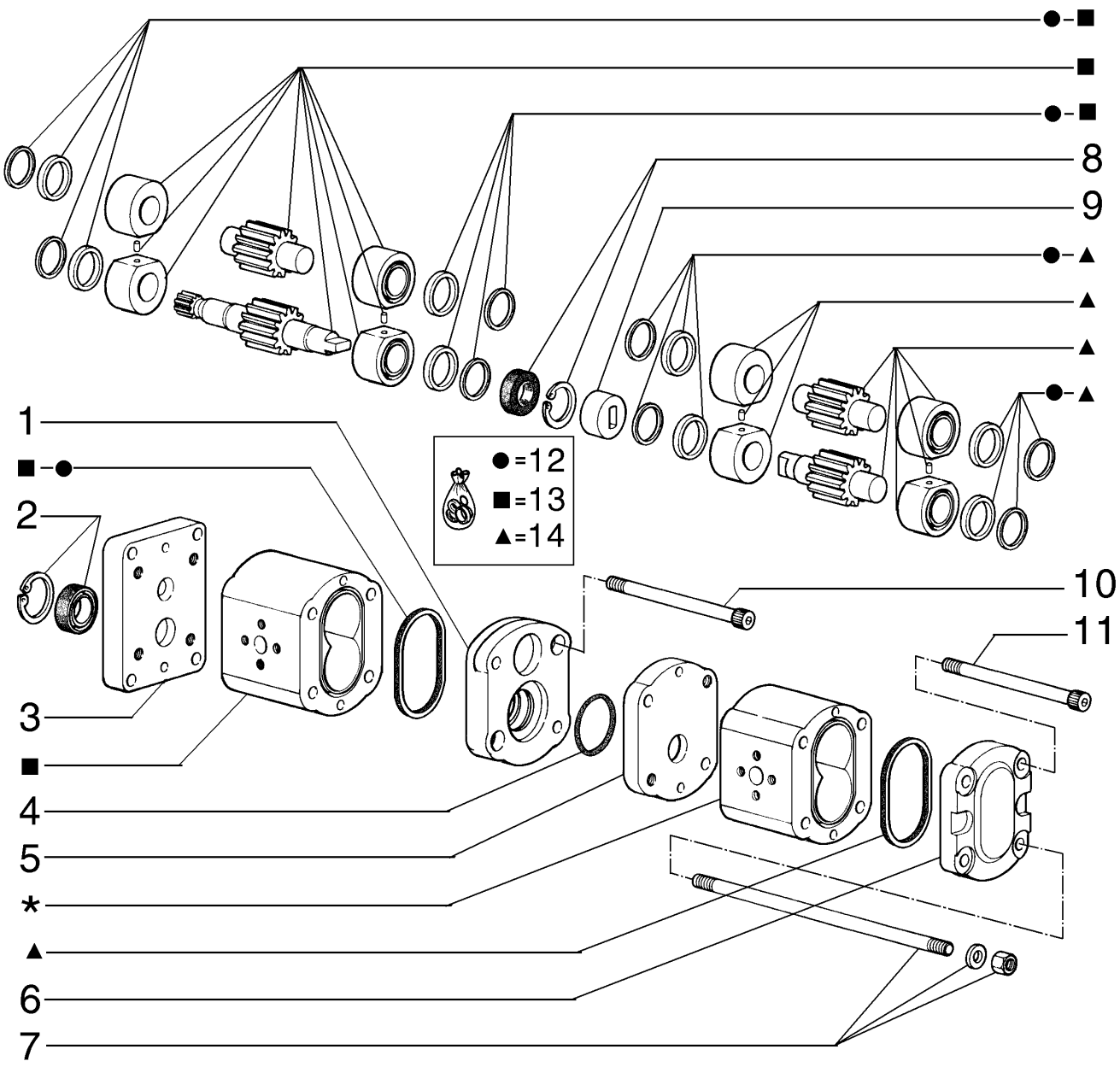

PUMP - 75327710
PUMP - 75327710
PUMP - 75327710
PUMP - 75327710

R	N	P.N.	MOD	Q	Denominação Bezeichnung	Denominacion Descrizione	Description Beskrivelse	Description Denominação	L.C.
1		71102630		1	TAMPA ABDECKUNG	TAPADERA COPERCHIO	PLUG DÆKSEL	COUVERCLE COBERTA	265C
2		71102521		1	KIT DE REVISÃO SATZ, MOTORÜBERHOL	JUEGO DE REVISION KIT REVISIONE MOTORE	KIT, ENGINE OVERHAUL REVISIONSSAET	KIT REVISION MOTEUR KIT COMPLETO REVISA(	002K
3		71102631		1	FLANGE FLANSCH	BRIDA FLANGIA	FLANGE FLANGE	FLASQUE FALANGE	070F
4		71102632		1	ANEL "O" O-RING	JUNTA HERMETICA ANELLO TOROIDALE	O-RING O-RING	JOINT THORIQUE O-RING	055A
5		71102633		1	TAMPA ABDECKUNG	TAPADERA COPERCHIO	PLUG DÆKSEL	COUVERCLE COBERTA	265C
6		71102519		1	TAMPA ABDECKUNG	TAPADERA COPERCHIO	PLUG DÆKSEL	COUVERCLE COBERTA	265C
7		71102634		1	KIT DE REVISÃO SATZ, MOTORÜBERHOL	JUEGO DE REVISION KIT REVISIONE MOTORE	KIT, ENGINE OVERHAUL REVISIONSSAET	KIT REVISION MOTEUR KIT COMPLETO REVISA(	002K
8		71102521		1	KIT DE REVISÃO SATZ, MOTORÜBERHOL	JUEGO DE REVISION KIT REVISIONE MOTORE	KIT, ENGINE OVERHAUL REVISIONSSAET	KIT REVISION MOTEUR KIT COMPLETO REVISA(	002K
9		71102635		1	LUVA DE ACOPLAMENTO HÜLSE	MANGUITO MANICOTTO	SLEEVE TRYKLEJE, KOBLING	MANCHON TUBO	031M
10		71102636		1	PARAFUSO SCHRAUBE	TORNILLO VITE	SCREW SKRUE	VIS PARAFUSO	040V
11		71102637		1	PARAFUSO SCHRAUBE	TORNILLO VITE	SCREW SKRUE	VIS PARAFUSO	040V
12		71102522		1	KIT DE REVISÃO SATZ, MOTORÜBERHOL	JUEGO DE REVISION KIT REVISIONE MOTORE	KIT, ENGINE OVERHAUL REVISIONSSAET	KIT REVISION MOTEUR KIT COMPLETO REVISA(	002K
13		71102638		1	KIT DE REVISÃO SATZ, MOTORÜBERHOL	JUEGO DE REVISION KIT REVISIONE MOTORE	KIT, ENGINE OVERHAUL REVISIONSSAET	KIT REVISION MOTEUR KIT COMPLETO REVISA(	002K
14		71102639		1	KIT DE REVISÃO SATZ, MOTORÜBERHOL	JUEGO DE REVISION KIT REVISIONE MOTORE	KIT, ENGINE OVERHAUL REVISIONSSAET	KIT REVISION MOTEUR KIT COMPLETO REVISA(	002K

05-29	01	p1	10/08

BOMBA - 79066183
BOMBA - 79066183
PUMP - 79066183
PUMP - 79066183

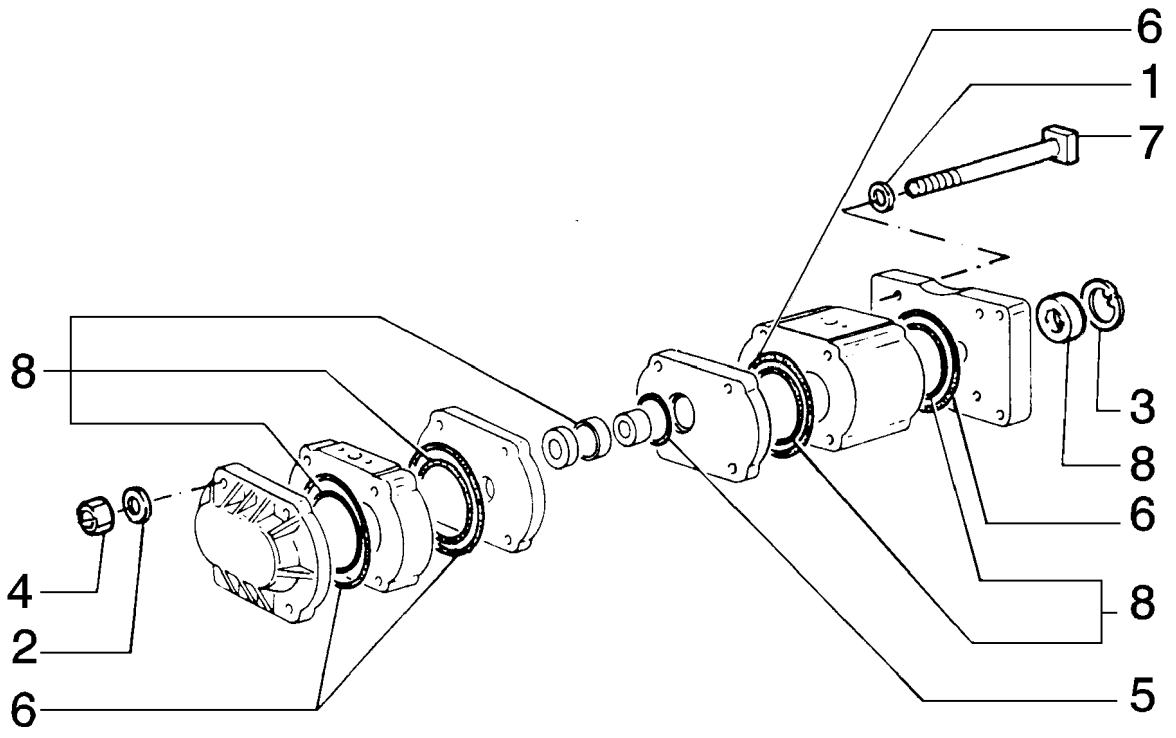

PUMP - 79066183
PUMP - 79066183
PUMP - 79066183
PUMP - 79066183

R	N	P.N.	MOD	Q	Denominação Bezeichnung	Denominacion Descrizione	Description Beskrivelse	Description Denominação	L.C.
1		10298360		4	ARRUELA DE COBRE, M10.2 x 16 x 1, Copper				
						ARANDELA DE COBRE	WASHER, COPPER	RONDELLE CUIVRE	P674
					BEILAGSCHEIBE, KUPFE	RONDELLA, RAME	VASKER, KOBBER	ARRUELA DE COBRE	
2		10571879		4	ARRUELA-TRAVA, M10	ARANDELA DE FRENO	WASHER, LOCK	RONDELLE FREIN	132R
					SICHERUNGSSCHEIBE	ROSETTA DI SICUREZZA	LAASESKIVE	ANILHA DE FIXACAO	
3		11058676		1	ANEL, M28, Int	ANILLO DE RESORTE	RING, SNAP	ANNEAU D'ARRÊT	054A
					SPRENGRING	ANELLO ELASTICO	LÅSERING	ANEL	
4		12164721		4	PORCA, M10 x 1.25, Cl 10	TUERCA	NUT	ECROU	010D
					MUTTER	DADO	MOETRIK	PORCA	
5		14458080		1	ANEL "O", -122, 70 Duro, 1.112" ID x .103" Thk				
						JUNTA HERMETICA	O-RING	JOINT THORIQUE	055A
					O-RING	ANELLO TOROIDALE	O-RING	O-RING	
6		14460380		4	ANEL "O", -145, 90 Duro, 2.55" ID x .103" Thk				
						JUNTA HERMETICA	O-RING	JOINT THORIQUE	055A
					O-RING	ANELLO TOROIDALE	O-RING	O-RING	
7		15973134		4	PARAFUSO	TORNILLO	SCREW	VIS	040V
					SCHRAUBE	VITE	SKRUE	PARAFUSO	
8		79069701		1	KIT	EQUIPO	KIT	KIT	305C
					SATZ	CORREDO	UDSTYR	KIT	

05-30	01	p1	10/08

DISTRIBUIDOR - 75244731
VALVULA DISTRIBUIDORA - 75244731
DISTRIBUTOR - 75244731
DISTRIBUTOR - 75244731

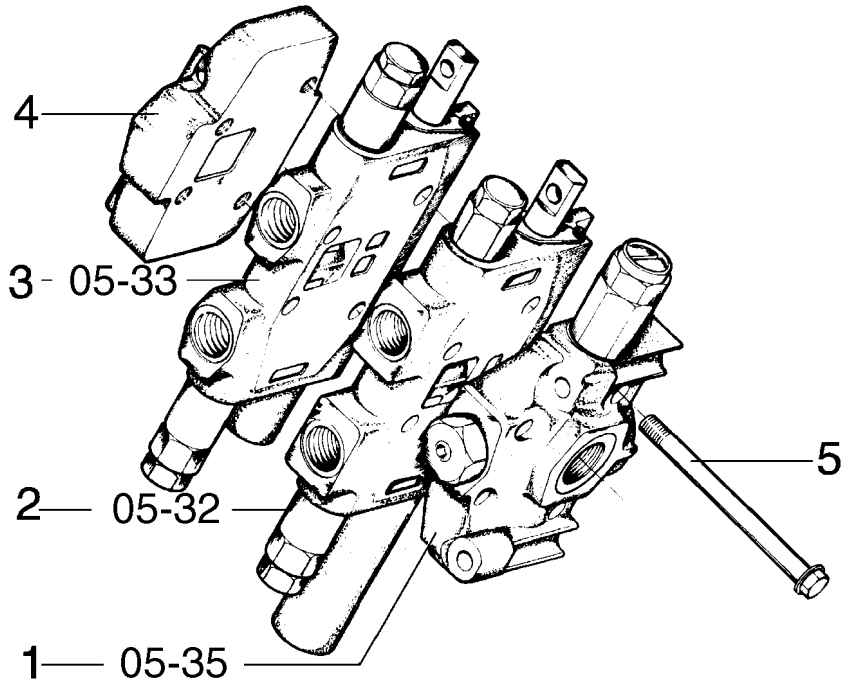

DISTRIBUTOR - 75244731
DISTRIBUTOR - 75244731
DISTRIBUTOR - 75244731
DISTRIBUTOR - 75244731

R	N	P.N.	MOD	Q	Denominação Bezeichnung	Denominacion Descrizione	Description Beskrivelse	Description Denominação	L.C.
1		75288261		1	VALVULA VENTIL	VALVULA VALVOLA	VALVE VENTIL	SOUPAPE VALVULA	9620
2		75287723		1	VALVULA VENTIL	VALVULA VALVOLA	VALVE VENTIL	SOUPAPE VALVULA	9620
3		75288259		1	VALVULA VENTIL	VALVULA VALVOLA	VALVE VENTIL	SOUPAPE VALVULA	9620
4		75288258		1	VALVULA VENTIL	VALVULA VALVOLA	VALVE VENTIL	SOUPAPE VALVULA	9620
5		75288263		4	PARAFUSO SCHRAUBE	TORNILLO VITE	SCREW SKRUE	VIS PARAFUSO	040V

05-31	01	p1	10/08

DISTRIBUIDOR - 75244733
VALVULA DISTRIBUIDORA - 75244733
DISTRIBUTOR - 75244733
DISTRIBUTOR - 75244733

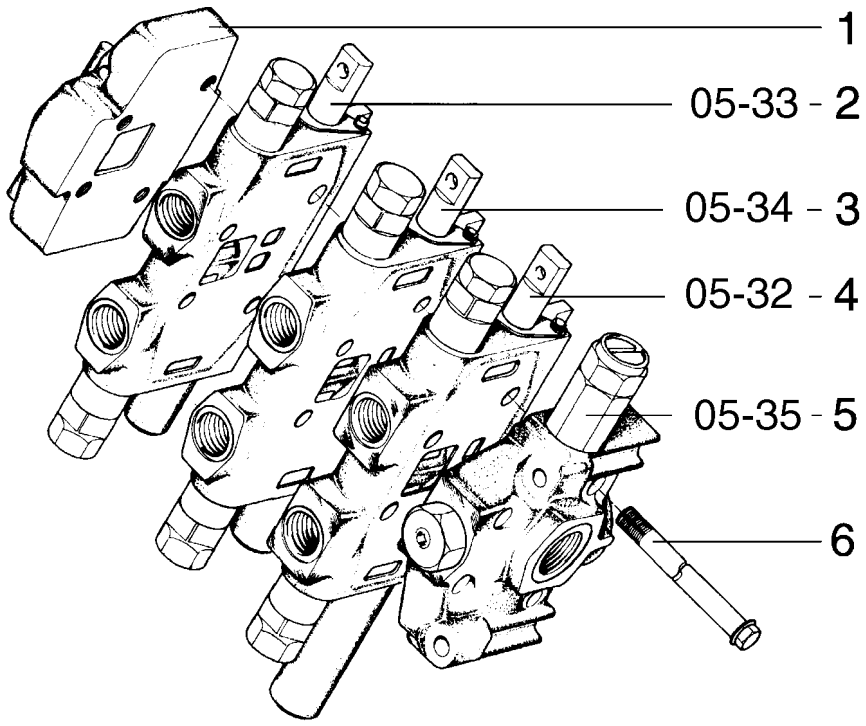

DISTRIBUTOR - 75244733
DISTRIBUTOR - 75244733
DISTRIBUTOR - 75244733
DISTRIBUTOR - 75244733

R	N	P.N.	MOD	Q	Denominação Bezeichnung	Denominacion Descrizione	Description Beskrivelse	Description Denominação	L.C.
1		75288258		1	VALVULA VENTIL	VALVULA VALVOLA	VALVE VENTIL	SOUPAPE VALVULA	9620
2		75288259		1	VALVULA VENTIL	VALVULA VALVOLA	VALVE VENTIL	SOUPAPE VALVULA	9620
3		75288260		1	VALVULA VENTIL	VALVULA VALVOLA	VALVE VENTIL	SOUPAPE VALVULA	9620
4		75287723		1	VALVULA VENTIL	VALVULA VALVOLA	VALVE VENTIL	SOUPAPE VALVULA	9620
5		75288261		1	VALVULA VENTIL	VALVULA VALVOLA	VALVE VENTIL	SOUPAPE VALVULA	9620
6		75288262		4	PARAFUSO SCHRAUBE	TORNILLO VITE	SCREW SKRUE	VIS PARAFUSO	040V

05-32	01	p1	10/08

DISTRIBUIDOR - 75287723
VALVULA DISTRIBUIDORA - 75287723
DISTRIBUTOR - 75287723
DISTRIBUTOR - 75287723

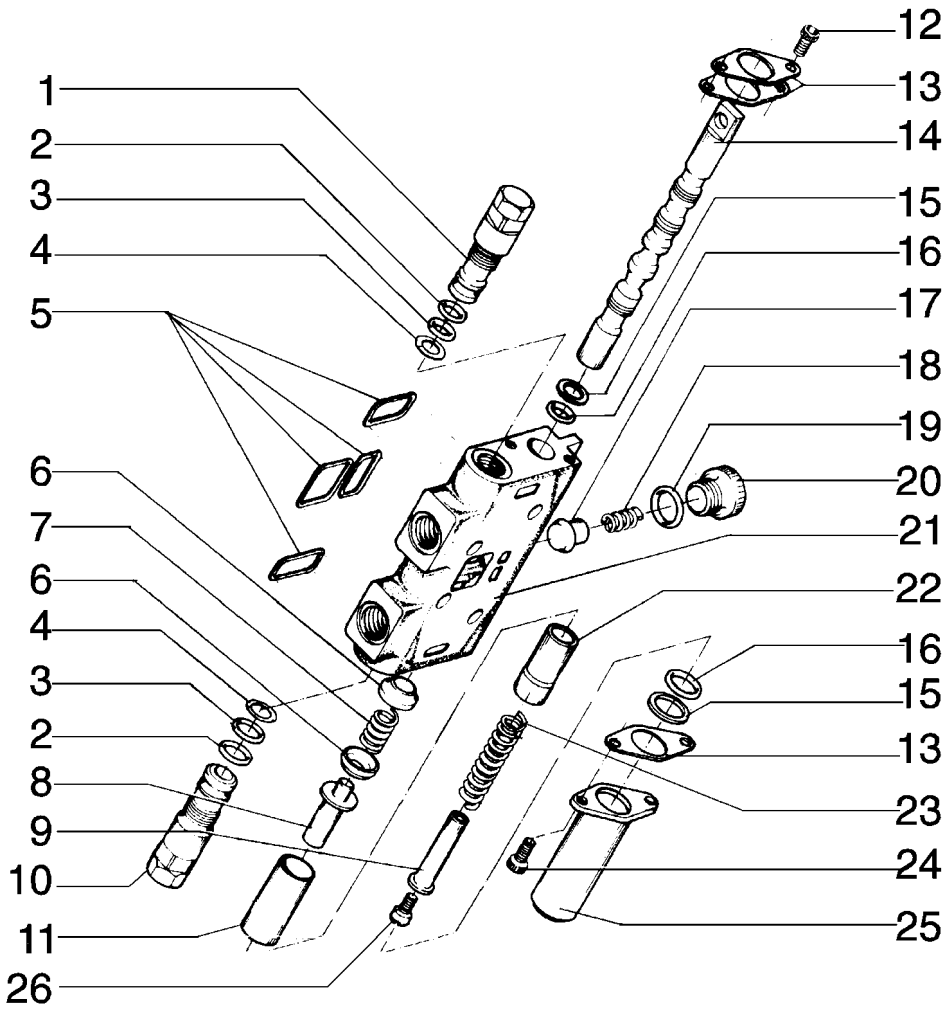

DISTRIBUTOR - 75287723
DISTRIBUTOR - 75287723
DISTRIBUTOR - 75287723
DISTRIBUTOR - 75287723

R	N	P.N.	MOD	Q	Denominação Bezeichnung	Denominacion Descrizione	Description Beskrivelse	Description Denominação	L.C.
1		75288264		1	VALVULA VENTIL	VALVULA VALVOLA	VALVE VENTIL	SOUPAPE VALVULA	9620
2		70923575		2	ANEL "O" O-RING	JUNTA HERMETICA ANELLO TOROIDALE	O-RING O-RING	JOINT THORIQUE O-RING	055A
3		70923574		2	JUNTA DICHTUNG, FLACH	JUNTA HERMETICA GUARNIZIONE	GASKET PAKNING	JOINT JUNTA	123G
4		75288267		2	ANEL RING	ANILLO ANELLO	RING RING	ANNEAU ANEL	045A
5		75287886		1	KIT DE REVISÃO SATZ, MOTORÜBERHOL	JUEGO DE REVISION KIT REVISIONE MOTORE	KIT, ENGINE OVERHAUL REVISIONSSAET	KIT REVISION MOTEUR KIT COMPLETO REVISA(	002K
6		75288268		2	PISTÃO KOLBEN	EMBOLO STANTUFFO	PISTON STEMPEL	PISTON PISTAO	235S
7		75288269		1	MOLA FEDER	RESORTE MOLLA	SPRING FJEDER	RESSORT MOLA	100M
8		75288273		1	PINO BOLZEN	PERNO PERNO	PIN STIFT	AXE PERNO	080P
9		75288274		1	TUBO ROHR	TUBO TUBETTO	TUBE RØR	TUBE TUBO	195T
10		75288264		1	VALVULA VENTIL	VALVULA VALVOLA	VALVE VENTIL	SOUPAPE VALVULA	9620
11		75288265		1	TUBO ROHR	TUBO TUBETTO	TUBE RØR	TUBE TUBO	195T
12		75288266		2	PARAFUSO SCHRAUBE	TORNILLO VITE	SCREW SKRUE	VIS PARAFUSO	040V
13		75288275		3	PLACA BLECH, PLATTE	PLACA PIASTRA	PLATE PLADE	PLAQUE CHAPA	105P
14		75288276		1	PISTÃO KOLBEN	EMBOLO STANTUFFO	PISTON STEMPEL	PISTON PISTAO	235S
15		75288277		2	ANEL "O" O-RING	JUNTA HERMETICA ANELLO TOROIDALE	O-RING O-RING	JOINT THORIQUE O-RING	055A
16		75288278		2	ANEL "O" O-RING	JUNTA HERMETICA ANELLO TOROIDALE	O-RING O-RING	JOINT THORIQUE O-RING	055A
17		75288279		1	ÊMBOLO TAUCHKOLBEN	EMBOLO STANTUFFO	PLUNGER STEMPEL	PLONGEUR EMBOLO	130P
18		75288280		1	MOLA FEDER	RESORTE MOLLA	SPRING FJEDER	RESSORT MOLA	100M
19		75288281		1	ANEL "O" O-RING	JUNTA HERMETICA ANELLO TOROIDALE	O-RING O-RING	JOINT THORIQUE O-RING	055A
20		75288282		1	BUJÃO STOPFEN	TAPÓN TAPPO	PLUG PROP	BOUCHON BUJAO	050T
21		75288283		1	ALOJAMENTO GEHÄUSE	CAVIDAD ALLOGGIAMENTO	HOUSING HUS	CARTER ALOJAMENTO	014V
22		75288284		1	BUCHA BUECHSE	CASQUILLO BOCCOLA	BUSHING BOESNING	BAGUE CASQUILHO	095B
23		75288285		1	MOLA FEDER	RESORTE MOLLA	SPRING FJEDER	RESSORT MOLA	100M
24		75288286		2	PARAFUSO SCHRAUBE	TORNILLO VITE	SCREW SKRUE	VIS PARAFUSO	040V

05-32	01	p2	10/08

DISTRIBUIDOR - 75287723
VALVULA DISTRIBUIDORA - 75287723
DISTRIBUTOR - 75287723
DISTRIBUTOR - 75287723

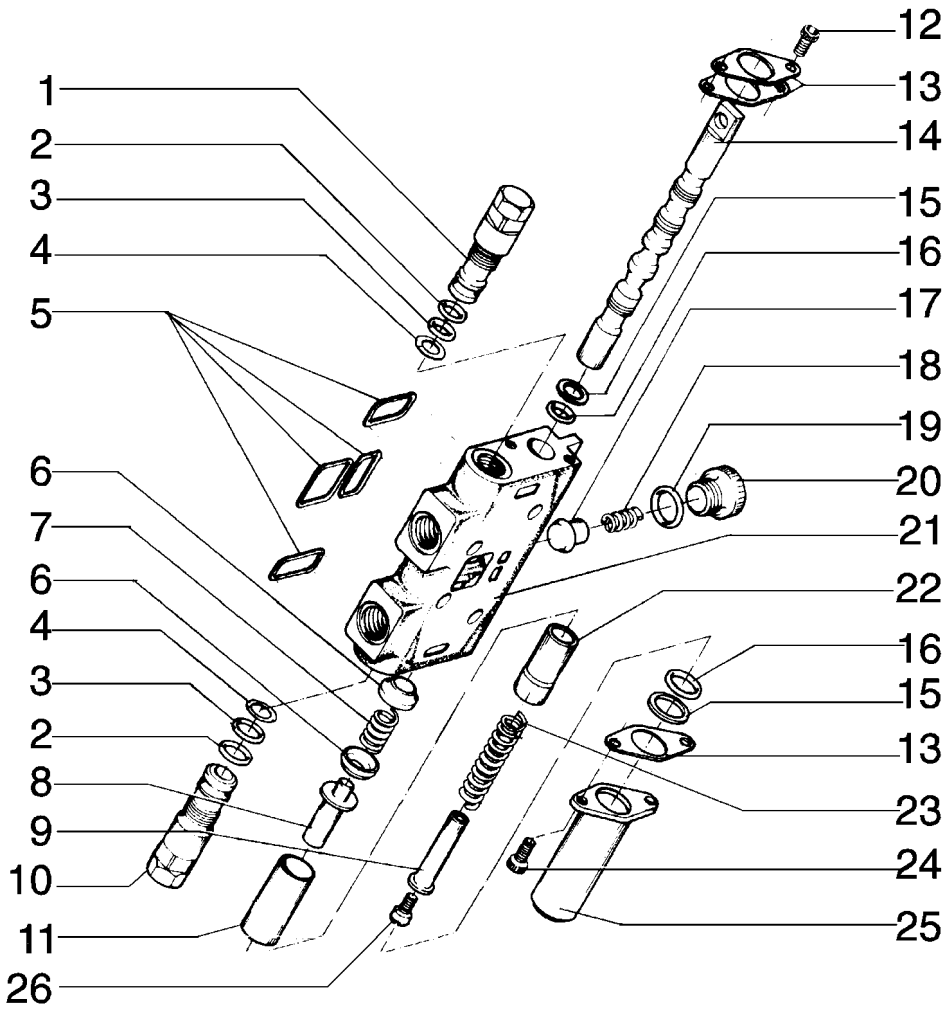

DISTRIBUTOR - 75287723
DISTRIBUTOR - 75287723
DISTRIBUTOR - 75287723
DISTRIBUTOR - 75287723

R	N	P.N.	MOD	Q	Denominação Bezeichnung	Denominacion Descrizione	Description Beskrivelse	Description Denominação	L.C.
25		**75288287**		1	TAMPA ABDECKUNG	TAPADERA COPERCHIO	PLUG DÆKSEL	COUVERCLE COBERTA	265C
26		**75288288**		1	PARAFUSO SCHRAUBE	TORNILLO VITE	SCREW SKRUE	VIS PARAFUSO	040V
27		**75287887**		1	KIT DE REVISÃO SATZ, MOTORÜBERHOL	JUEGO DE REVISION KIT REVISIONE MOTORE	KIT, ENGINE OVERHAUL REVISIONSSAET	KIT REVISION MOTEUR KIT COMPLETO REVISA(	002K
28		**75287889**		1	KIT DE REVISÃO SATZ, MOTORÜBERHOL	JUEGO DE REVISION KIT REVISIONE MOTORE	KIT, ENGINE OVERHAUL REVISIONSSAET	KIT REVISION MOTEUR KIT COMPLETO REVISA(	002K

05-33	01	p1	10/08

DISTRIBUIDOR - 75288259
VALVULA DISTRIBUIDORA - 75288259
DISTRIBUTOR - 75288259
DISTRIBUTOR - 75288259

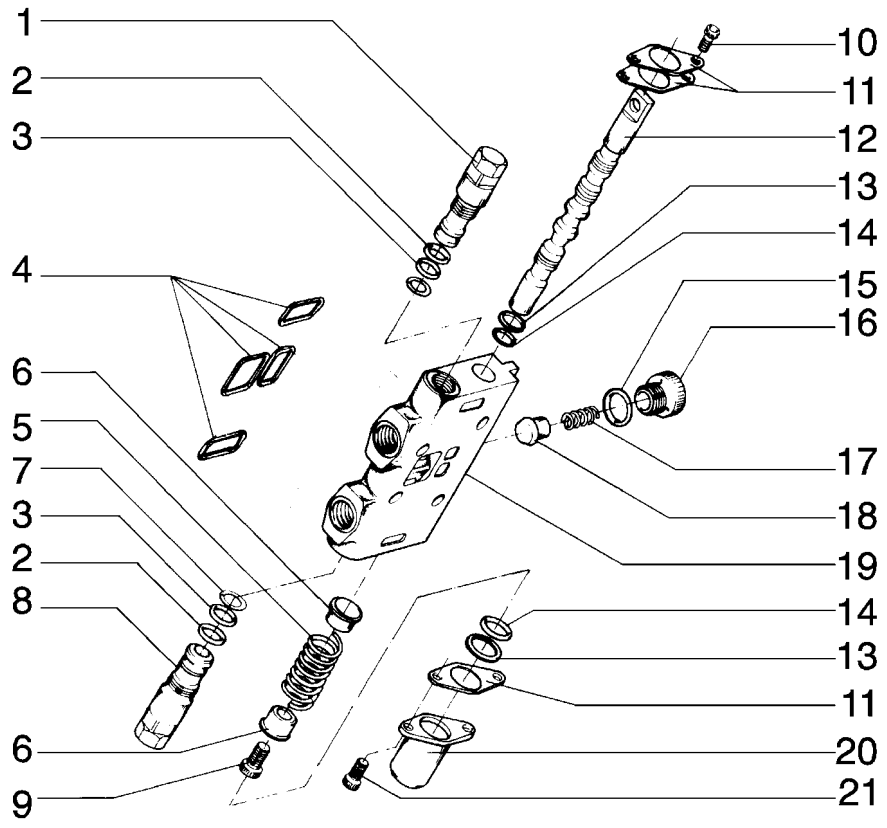

DISTRIBUTOR - 75288259
DISTRIBUTOR - 75288259
DISTRIBUTOR - 75288259
DISTRIBUTOR - 75288259

R	N	P.N.	MOD	Q	Denominação Bezeichnung	Denominacion Descrizione	Description Beskrivelse	Description Denominação	L.C.
1		75288264		1	VALVULA VENTIL	VALVULA VALVOLA	VALVE VENTIL	SOUPAPE VALVULA	9620
2		70923575		2	ANEL "O" O-RING	JUNTA HERMETICA ANELLO TOROIDALE	O-RING O-RING	JOINT THORIQUE O-RING	055A
3		70923574		2	JUNTA DICHTUNG, FLACH	JUNTA HERMETICA GUARNIZIONE	GASKET PAKNING	JOINT JUNTA	123G
4		75287886		1	KIT DE REVISÃO SATZ, MOTORÜBERHOL	JUEGO DE REVISION KIT REVISIONE MOTORE	KIT, ENGINE OVERHAUL REVISIONSSAET	KIT REVISION MOTEUR KIT COMPLETO REVISA(	002K
5		75288289		1	MOLA FEDER	RESORTE MOLLA	SPRING FJEDER	RESSORT MOLA	100M
6		75288290		2	PRATO TASSE	TAZA SCODELLINO	CUP LEJESKAAL	CUVE TACA	060S
7		75288267		2	ANEL RING	ANILLO ANELLO	RING RING	ANNEAU ANEL	045A
8		75288264		1	VALVULA VENTIL	VALVULA VALVOLA	VALVE VENTIL	SOUPAPE VALVULA	9620
9		75288291		1	PARAFUSO SCHRAUBE	TORNILLO VITE	SCREW SKRUE	VIS PARAFUSO	040V
10		75288266		2	PARAFUSO SCHRAUBE	TORNILLO VITE	SCREW SKRUE	VIS PARAFUSO	040V
11		75288275		3	PLACA BLECH, PLATTE	PLACA PIASTRA	PLATE PLADE	PLAQUE CHAPA	105P
12		75288292		1	PISTÃO KOLBEN	EMBOLO STANTUFFO	PISTON STEMPEL	PISTON PISTAO	235S
13		75288277		2	ANEL "O" O-RING	JUNTA HERMETICA ANELLO TOROIDALE	O-RING O-RING	JOINT THORIQUE O-RING	055A
14		75288293		2	ANEL "O" O-RING	JUNTA HERMETICA ANELLO TOROIDALE	O-RING O-RING	JOINT THORIQUE O-RING	055A
15		75288281		1	ANEL "O" O-RING	JUNTA HERMETICA ANELLO TOROIDALE	O-RING O-RING	JOINT THORIQUE O-RING	055A
16		75288282		1	BUJÃO STOPFEN	TAPÓN TAPPO	PLUG PROP	BOUCHON BUJAO	050T
17		75288280		1	MOLA FEDER	RESORTE MOLLA	SPRING FJEDER	RESSORT MOLA	100M
18		75288279		1	ÊMBOLO TAUCHKOLBEN	EMBOLO STANTUFFO	PLUNGER STEMPEL	PLONGEUR EMBOLO	130P
19		75288294		1	ALOJAMENTO GEHÄUSE	CAVIDAD ALLOGGIAMENTO	HOUSING HUS	CARTER ALOJAMENTO	014V
20		75288287		1	TAMPA ABDECKUNG	TAPADERA COPERCHIO	PLUG DÆKSEL	COUVERCLE COBERTA	265C
21		75288286		2	PARAFUSO SCHRAUBE	TORNILLO VITE	SCREW SKRUE	VIS PARAFUSO	040V
22		75287887		2	KIT DE REVISÃO SATZ, MOTORÜBERHOL	JUEGO DE REVISION KIT REVISIONE MOTORE	KIT, ENGINE OVERHAUL REVISIONSSAET	KIT REVISION MOTEUR KIT COMPLETO REVISA(	002K
23		75287889		1	KIT DE REVISÃO SATZ, MOTORÜBERHOL	JUEGO DE REVISION KIT REVISIONE MOTORE	KIT, ENGINE OVERHAUL REVISIONSSAET	KIT REVISION MOTEUR KIT COMPLETO REVISA(	002K

05-34	01	p1	10/08

DISTRIBUIDOR - 75288260
VALVULA DISTRIBUIDORA - 75288260
DISTRIBUTOR - 75288260
DISTRIBUTOR - 75288260

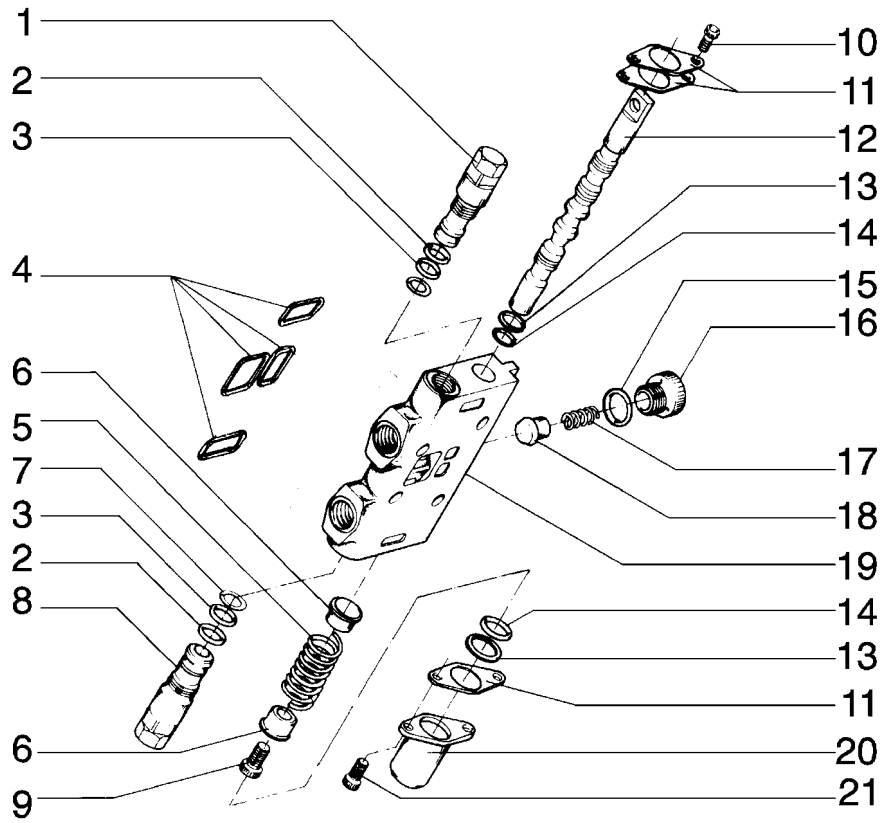

DISTRIBUTOR - 75288260
DISTRIBUTOR - 75288260
DISTRIBUTOR - 75288260
DISTRIBUTOR - 75288260

R	N	P.N.	MOD	Q	Denominação Bezeichnung	Denominacion Descrizione	Description Beskrivelse	Description Denominação	L.C.
1		75288295		1	VALVULA VENTIL	VALVULA VALVOLA	VALVE VENTIL	SOUPAPE VALVULA	9620
2		70923575		2	ANEL "O" O-RING	JUNTA HERMETICA ANELLO TOROIDALE	O-RING O-RING	JOINT THORIQUE O-RING	055A
3		70923574		2	JUNTA DICHTUNG, FLACH	JUNTA HERMETICA GUARNIZIONE	GASKET PAKNING	JOINT JUNTA	123G
4		75287886		1	KIT DE REVISÃO SATZ, MOTORÜBERHOL	JUEGO DE REVISION KIT REVISIONE MOTORE	KIT, ENGINE OVERHAUL REVISIONSSAET	KIT REVISION MOTEUR KIT COMPLETO REVISA(	002K
5		75288289		1	MOLA FEDER	RESORTE MOLLA	SPRING FJEDER	RESSORT MOLA	100M
6		75288290		2	PRATO TASSE	TAZA SCODELLINO	CUP LEJESKAAL	CUVE TACA	060S
7		75288267		2	ANEL RING	ANILLO ANELLO	RING RING	ANNEAU ANEL	045A
8		75288295		1	VALVULA VENTIL	VALVULA VALVOLA	VALVE VENTIL	SOUPAPE VALVULA	9620
9		75288291		1	PARAFUSO SCHRAUBE	TORNILLO VITE	SCREW SKRUE	VIS PARAFUSO	040V
10		75288266		2	PARAFUSO SCHRAUBE	TORNILLO VITE	SCREW SKRUE	VIS PARAFUSO	040V
11		75288275		3	PLACA BLECH, PLATTE	PLACA PIASTRA	PLATE PLADE	PLAQUE CHAPA	105P
12		75288292		1	PISTÃO KOLBEN	EMBOLO STANTUFFO	PISTON STEMPEL	PISTON PISTAO	235S
13		75288277		2	ANEL "O" O-RING	JUNTA HERMETICA ANELLO TOROIDALE	O-RING O-RING	JOINT THORIQUE O-RING	055A
14		75288293		2	ANEL "O" O-RING	JUNTA HERMETICA ANELLO TOROIDALE	O-RING O-RING	JOINT THORIQUE O-RING	055A
15		75288281		1	ANEL "O" O-RING	JUNTA HERMETICA ANELLO TOROIDALE	O-RING O-RING	JOINT THORIQUE O-RING	055A
16		75288282		1	BUJÃO STOPFEN	TAPÓN TAPPO	PLUG PROP	BOUCHON BUJAO	050T
17		75288280		1	MOLA FEDER	RESORTE MOLLA	SPRING FJEDER	RESSORT MOLA	100M
18		75288279		1	ÊMBOLO TAUCHKOLBEN	EMBOLO STANTUFFO	PLUNGER STEMPEL	PLONGEUR EMBOLO	130P
19		75288294		1	ALOJAMENTO GEHÄUSE	CAVIDAD ALLOGGIAMENTO	HOUSING HUS	CARTER ALOJAMENTO	014V
20		75288287		1	TAMPA ABDECKUNG	TAPADERA COPERCHIO	PLUG DÆKSEL	COUVERCLE COBERTA	265C
21		75288286		2	PARAFUSO SCHRAUBE	TORNILLO VITE	SCREW SKRUE	VIS PARAFUSO	040V
22		75287887		2	KIT DE REVISÃO SATZ, MOTORÜBERHOL	JUEGO DE REVISION KIT REVISIONE MOTORE	KIT, ENGINE OVERHAUL REVISIONSSAET	KIT REVISION MOTEUR KIT COMPLETO REVISA(	002K
23		75287889		1	KIT DE REVISÃO SATZ, MOTORÜBERHOL	JUEGO DE REVISION KIT REVISIONE MOTORE	KIT, ENGINE OVERHAUL REVISIONSSAET	KIT REVISION MOTEUR KIT COMPLETO REVISA(	002K

05-35	01	p1	10/08

VÁLVULA
VALVULA
VALVE
VALVE

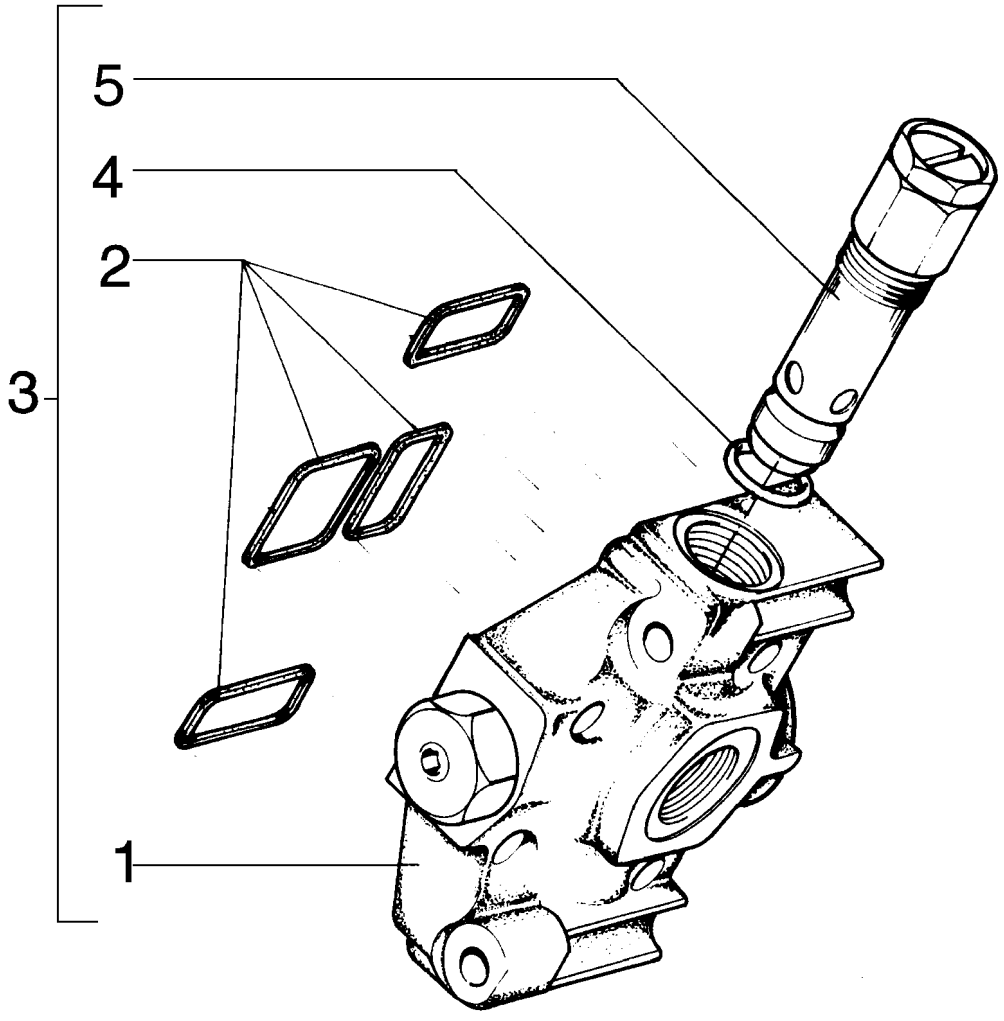

VALVE
VALVE
VALVE
VALVE

R	N	P.N.	MOD	Q	Denominação Bezeichnung	Denominacion Descrizione	Description Beskrivelse	Description Denominação	L.C.
1		{7288296}		1					
2		75287886		1	KIT DE REVISÃO SATZ, MOTORÜBERHOL	JUEGO DE REVISION KIT REVISIONE MOTORE	KIT, ENGINE OVERHAUL REVISIONSSAET	KIT REVISION MOTEUR KIT COMPLETO REVISA(	002K
3		75288261		1	VALVULA VENTIL	VALVULA VALVOLA	VALVE VENTIL	SOUPAPE VALVULA	9620
4		14463081		1	ANEL "O", -212, Cl 7, .859" ID x .139" Thk O-RING	JUNTA HERMETICA ANELLO TOROIDALE	O-RING O-RING	JOINT THORIQUE O-RING	055A
5		71100649		1	VALVULA VENTIL	VALVULA VALVOLA	VALVE VENTIL	SOUPAPE VALVULA	9620

05-36	01	p1	10/08

CILINDRO 75266551 (ESQ) - 75266553 (DIR) (P - ANGLEDOZER)
CILINDRO 75266551 (IZQ) - 75266553 (DER) (P - ANGLEDOZER)
CYLINDER 75266551 (LH) - 75266553 (RH) (P - ANGLEDOZER)
CYLINDER 75266551 (LH) - 75266553 (RH) (P - ANGLEDOZER)

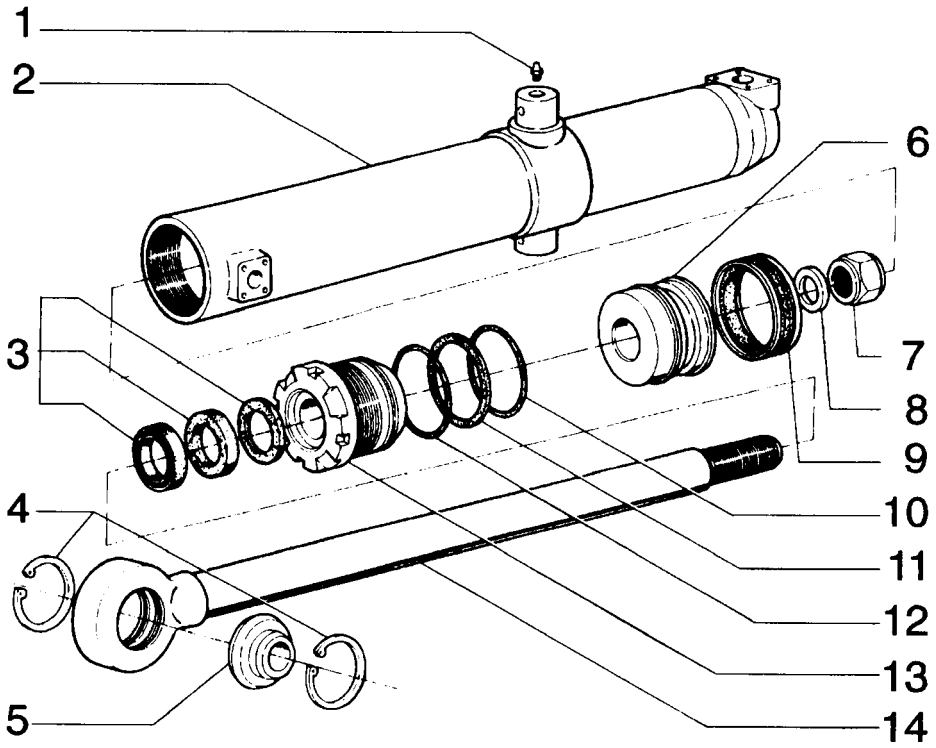

CYLINDER 75266551 (LH) - 75266553 (RH) (P - ANGLEDOZER)
CYLINDER 75266551 (LH) - 75266553 (RH) (P - ANGLEDOZER)
CYLINDER 75266551 (LH) - 75266553 (RH) (P - ANGLEDOZER)
CYLINDER 75266551 (LH) - 75266553 (RH) (P - ANGLEDOZER)

R	N	P.N.	MOD	Q	Denominação Bezeichnung	Denominacion Descrizione	Description Beskrivelse	Description Denominação	L.C.
1		13407211		2	GRAXEIRA, M10 x 1 SCHMIERNIPPEL	ENGRASADOR INGRASSATORE	NIPPLE, LUBE SMOERENIPPEL	GRAISSEUR LUBRIFICADOR	060I
2		75250547		1	TUBO, Cylinder ROHR	TUBO TUBETTO	TUBE RØR	TUBE TUBO	195T
2		75250545		1	TUBO, Cylinder ROHR	TUBO TUBETTO	TUBE RØR	TUBE TUBO	195T
3		79071472		1	JOGO DE JUNTAS DICHTUNGSSATZ	SERIE DE JUNTAS SERIE GUARNIZIONI	KIT, SEALS PAKNINGSSAET	POCHETTE DE JOINTS CONJUNTO DE JUNTAS	630S
4		11062976		2	ANEL, Int, M100 x 3 SPRENGRING	ANILLO DE RESORTE ANELLO ELASTICO	RING, SNAP LÅSERING	ANNEAU D'ARRÊT ANEL	054A
5		76004446		1	BEARING, SPHERICAL GELENKLAGER	SNODO, SFERICO SNODO, SFERICO	BEARING, SPHERICAL BEARING, SPHERICAL	ROULEMENT, SPHERIQU ROLAMENTO SFERICO	A164
6		75222087		1	PISTÃO KOLBEN	EMBOLO STANTUFFO	PISTON STEMPEL	PISTON PISTAO	235S
7		8281325		1	PORCA MUTTER	TUERCA DADO	NUT MOETRIK	ECROU PORCA	010D
8		79036678		1	ARRUELA PLANA UNTERLEGSCHEIBE	ARANDELA ROSETTA PIANA	WASHER FLADSKIVE	RONDELLE ANILHA	131R
9		8291552		1	ANEL DE VEDACAO DICHTUNG	ANILLO DE CIERRE ANELLO DI TENUTA	SEAL PAKNINGSRING	JOINT ANEL DE VEDACAO	132A
10		14465880		1	ANEL "O", -240, 70 Duro, 3.734" ID x .139" Thk O-RING	JUNTA HERMETICA ANELLO TOROIDALE	O-RING O-RING	JOINT THORIQUE O-RING	055A
11		79021911		1	ANEL RING	ANILLO ANELLO	RING RING	ANNEAU ANEL	045A
12		14466080		1	ANEL "O", -242, 70 Duro, 3.984" ID x .139" Thk O-RING	JUNTA HERMETICA ANELLO TOROIDALE	O-RING O-RING	JOINT THORIQUE O-RING	055A
13		79047728		1	PLACA DE FUNDO GRUNDPLATTE	PLACA DE FONDO FONDELLO	PLATE, BASE ENDEPLADE	PLAQUE DE BASE CHAPA DE FUNDO	080F
14		75236953		1	HASTE STAB	VARILLA ASTA	ROD STANG	TRINGLE HASTE	090A
15		75312633		1	KIT DE REVISÃO SATZ, MOTORÜBERHOL	JUEGO DE REVISION KIT REVISIONE MOTORE	KIT, ENGINE OVERHAUL REVISIONSSAET	KIT REVISION MOTEUR KIT COMPLETO REVISA	002K

05-37	01	p1	10/08

CILINDRO - 75222574 (ESQ) / 75222575 (DIR) (P - BULLDOZER)
CILINDRO - 75222574 (IZQ) / 75222575 (DER) (P - BULLDOZER)
CYLINDER - 75222574 (LH) / 75222575 (RH) (P - BULLDOZER)
CYLINDER - 75222574 (LH) / 75222575 (RH) (P - BULLDOZER)

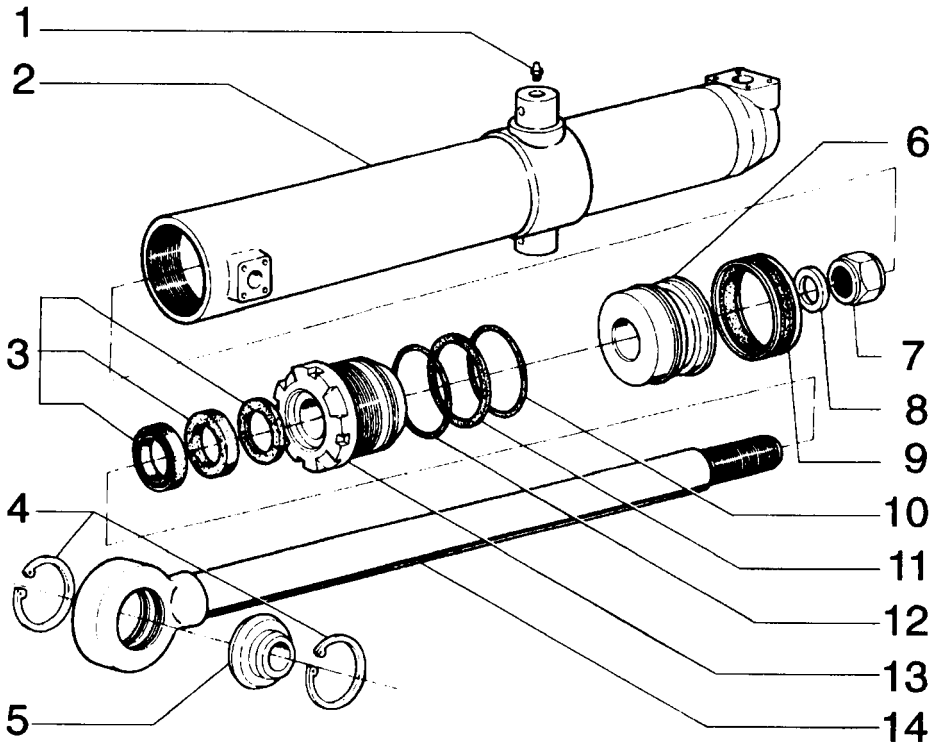

CYLINDER - 75222574 (LH) / 75222575 (RH) (P - BULLDOZER)
CYLINDER - 75222574 (LH) / 75222575 (RH) (P - BULLDOZER)
CYLINDER - 75222574 (LH) / 75222575 (RH) (P - BULLDOZER)
CYLINDER - 75222574 (LH) / 75222575 (RH) (P - BULLDOZER)

R	N	P.N.	MOD	Q	Denominação Bezeichnung	Denominacion Descrizione	Description Beskrivelse	Description Denominação	L.C.
1		13407211		2	GRAXEIRA, M10 x 1 SCHMIERNIPPEL	ENGRASADOR INGRASSATORE	NIPPLE, LUBE SMOERENIPPEL	GRAISSEUR LUBRIFICADOR	060I
2		75222586		1	TUBO, Cylinder ROHR	TUBO TUBETTO	TUBE RØR	TUBE TUBO	195T
2		75222587		1	TUBO, Cylinder ROHR	TUBO TUBETTO	TUBE RØR	TUBE TUBO	195T
3		79071472		1	JOGO DE JUNTAS DICHTUNGSSATZ	SERIE DE JUNTAS SERIE GUARNIZIONI	KIT, SEALS PAKNINGSSAET	POCHETTE DE JOINTS CONJUNTO DE JUNTAS	630S
4		11062976		2	ANEL, Int, M100 x 3 SPRENGRING	ANILLO DE RESORTE ANELLO ELASTICO	RING, SNAP LÅSERING	ANNEAU D'ARRÊT ANEL	054A
5		76004446		1	BEARING, SPHERICAL GELENKLAGER	SNODO, SFERICO SNODO, SFERICO	BEARING, SPHERICAL BEARING, SPHERICAL	ROULEMENT, SPHERIQU ROLAMENTO SFERICO	A164
6		75222420		1	ÊMBOLO TAUCHKOLBEN	EMBOLO STANTUFFO	PLUNGER STEMPEL	PLONGEUR EMBOLO	130P
7		8281325		1	PORCA MUTTER	TUERCA DADO	NUT MOETRIK	ECROU PORCA	010D
8		79036678		1	ARRUELA PLANA UNTERLEGSCHEIBE	ARANDELA ROSETTA PIANA	WASHER FLADSKIVE	RONDELLE ANILHA	131R
9		8291552		1	ANEL DE VEDACAO DICHTUNG	ANILLO DE CIERRE ANELLO DI TENUTA	SEAL PAKNINGSRING	JOINT ANEL DE VEDACAO	132A
10		14465880		1	ANEL "O", -240, 70 Duro, 3.734" ID x .139" Thk O-RING	JUNTA HERMETICA ANELLO TOROIDALE	O-RING O-RING	JOINT THORIQUE O-RING	055A
11		79021911		1	ANEL RING	ANILLO ANELLO	RING RING	ANNEAU ANEL	045A
12		14466080		1	ANEL "O", -242, 70 Duro, 3.984" ID x .139" Thk O-RING	JUNTA HERMETICA ANELLO TOROIDALE	O-RING O-RING	JOINT THORIQUE O-RING	055A
13		79047728		1	PLACA DE FUNDO GRUNDPLATTE	PLACA DE FONDO FONDELLO	PLATE, BASE ENDEPLADE	PLAQUE DE BASE CHAPA DE FUNDO	080F
14		75236953		1	HASTE STAB	VARILLA ASTA	ROD STANG	TRINGLE HASTE	090A
15		79071472		1	JOGO DE JUNTAS DICHTUNGSSATZ	SERIE DE JUNTAS SERIE GUARNIZIONI	KIT, SEALS PAKNINGSSAET	POCHETTE DE JOINTS CONJUNTO DE JUNTAS	630S

05-38	01	p1	10/08

CILINDRO - 8293403 (P - BULLDOZER)
CILINDRO - 8293403 (P - BULLDOZER)
CYLINDER - 8293403 (P - BULLDOZER)
CYLINDER - 8293403 (P - BULLDOZER)

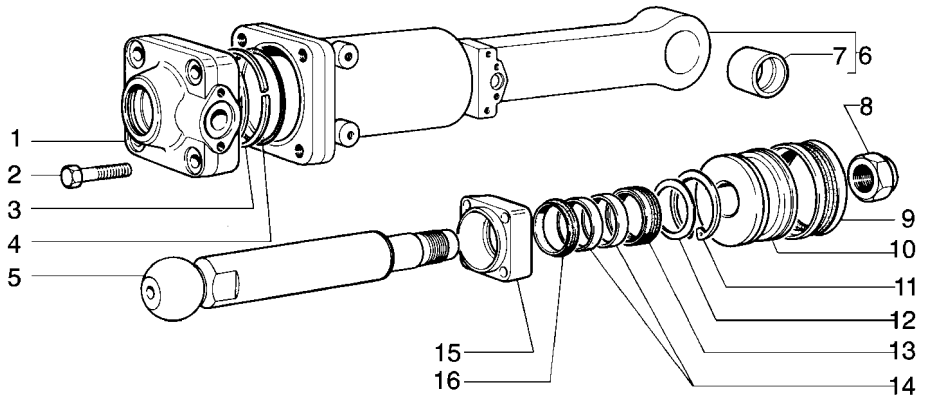

CYLINDER - 8293403 (P - BULLDOZER)
CYLINDER - 8293403 (P - BULLDOZER)
CYLINDER - 8293403 (P - BULLDOZER)
CYLINDER - 8293403 (P - BULLDOZER)

R	N	P.N.	MOD	Q	Denominação Bezeichnung	Denominacion Descrizione	Description Beskrivelse	Description Denominação	L.C.
1		8292215		1	PLACA DE FUNDO GRUNDPLATTE	PLACA DE FONDO FONDELLO	PLATE, BASE ENDEPLADE	PLAQUE DE BASE CHAPA DE FUNDO	080F
2		8287882		4	PARAFUSO SCHRAUBE	TORNILLO VITE	SCREW SKRUE	VIS PARAFUSO	040V
3		8298072		1	ANEL RING	ANILLO ANELLO	RING RING	ANNEAU ANEL	045A
4		14482280		1	ANEL "O", -360, 70 Duro, 5.85" ID x .210" Thk O-RING	JUNTA HERMETICA ANELLO TOROIDALE	O-RING O-RING	JOINT THORIQUE O-RING	055A
5		8294763		1	HASTE STAB	VARILLA ASTA	ROD STANG	TRINGLE HASTE	090A
6		8293658		1	CORPO DO CILINDRO ZYLINDERROHR	CUERPO DE CILINDRO CILINDRO	BARREL CYLINDERHUS	CYLINDRE CORPO DE CILINDRO	301C
7		8283381		1	BUCHA BUECHSE	CASQUILLO BOCCOLA	BUSHING BOESNING	BAGUE CASQUILHO	095B
8		8292259		1	PORCA MUTTER	TUERCA DADO	NUT MOETRIK	ECROU PORCA	010D
9		8292221		1	ANEL "O" O-RING	JUNTA HERMETICA ANELLO TOROIDALE	O-RING O-RING	JOINT THORIQUE O-RING	055A
10		75222419		1	PISTÃO KOLBEN	EMBOLO STANTUFFO	PISTON STEMPEL	PISTON PISTAO	235S
11		11062176		1	ANEL, M85, Int SPRENGRING	ANILLO DE RESORTE ANELLO ELASTICO	RING, SNAP LÅSERING	ANNEAU D'ARRÊT ANEL	054A
12		8288727		1	ESPAÇADOR DISTANZSTÜCK	SEPARADOR DISTANZIALE	SPACER AFSTANDSSTYKKE	ENTRETOISE ESPACADOR	075D
13		8284311		1	JUNTA DICHTUNG, FLACH	JUNTA HERMETICA GUARNIZIONE	GASKET PAKNING	JOINT JUNTA	123G
14		45026114		2	ANEL RING	ANILLO ANELLO	RING RING	ANNEAU ANEL	045A
15		8273636		1	FLANGE FLANSCH	BRIDA FLANGIA	FLANGE FLANGE	FLASQUE FALANGE	070F
16		8288733		1	JUNTA DICHTUNG, FLACH	JUNTA HERMETICA GUARNIZIONE	GASKET PAKNING	JOINT JUNTA	123G
17		75207934		1	KIT DE REVISÃO SATZ, MOTORÜBERHOL	JUEGO DE REVISION KIT REVISIONE MOTORE	KIT, ENGINE OVERHAUL REVISIONSSAET	KIT REVISION MOTEUR KIT COMPLETO REVISA(	002K

05-39	01	p1	10/08

CILINDRO DO RIPPER - 8299529
CILINDRO DEL RIPPER - 8299529
RIPPER CYLINDER - 8299529
RIPPER CYLINDER - 8299529

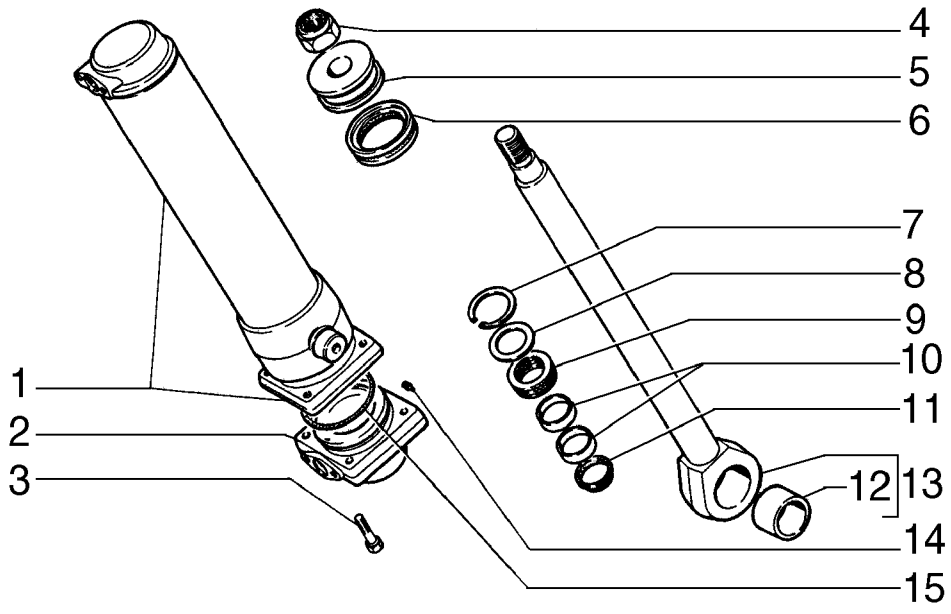

RIPPER CYLINDER - 8299529
RIPPER CYLINDER - 8299529
RIPPER CYLINDER - 8299529
RIPPER CYLINDER - 8299529

R	N	P.N.	MOD	Q	Denominação Bezeichnung	Denominacion Descrizione	Description Beskrivelse	Description Denominação	L.C.
1		8299524		2	CORPO DO CILINDRO, Cylinder				
						CUERPO DE CILINDRO	BARREL	CYLINDRE	301C
					ZYLINDERROHR	CILINDRO	CYLINDERHUS	CORPO DE CILINDRO	
2		8288335		2	PLACA	PLACA	PLATE	PLAQUE	105P
					BLECH, PLATTE	PIASTRA	PLADE	CHAPA	
3		14258530		8	PARAFUSO	TORNILLO	SCREW	VIS	040V
					SCHRAUBE	VITE	SKRUE	PARAFUSO	
4		8299528		2	PORCA	TUERCA	NUT	ECROU	010D
					MUTTER	DADO	MOETRIK	PORCA	
5		75222418		2	PISTÃO	EMBOLO	PISTON	PISTON	235S
					KOLBEN	STANTUFFO	STEMPEL	PISTAO	
6		8291904		2	JUNTA	JUNTA HERMETICA	GASKET	JOINT	123G
					DICHTUNG, FLACH	GUARNIZIONE	PAKNING	JUNTA	
7		11061675		2	ANEL-TRAVA	ANILLO DE FRENO	RING, LOCKING	JONC D'ARRET	051A
					SICHERUNGSRING	ANELLO DI SICUREZZA	LAASESKIVE	ANEL DE SEGURANCA	
8		8288726		2	ESPAÇADOR	SEPARADOR	SPACER	ENTRETOISE	075D
					DISTANZSTÜCK	DISTANZIALE	AFSTANDSSTYKKE	ESPACADOR	
9		8284381		2	ANEL VEDADOR	RETEN	SEALRING	JOINT ANNULAIRE	Z125
					DICHTRING	ANELLO, GUARNIZIONE	PAKNINGSRING	ANEL VEDADOR	
10		8288749		4	ANEL GUIA	CASQUILLO GUIA	RING, GUIDE	BAGUE DE GUIDAGE	P804
					FÜHRUNGSRING	ANELLO, GUIDA	RING, GUIDE	ANEL GUIA	
11		8288748		2	ANEL	ANILLO	RING	ANNEAU	045A
					RING	ANELLO	RING	ANEL	
12		8286948		2	BUCHA	CASQUILLO	BUSHING	BAGUE	095B
					BUECHSE	BOCCOLA	BOESNING	CASQUILHO	
13		8299525		2	HASTE	VARILLA	ROD	TRINGLE	090A
					STAB	ASTA	STANG	HASTE	
14		13407211		2	GRAXEIRA, M10 x 1	ENGRASADOR	NIPPLE, LUBE	GRAISSEUR	060I
					SCHMIERNIPPEL	INGRASSATORE	SMOERENIPPEL	LUBRIFICADOR	
15		14466480		2	ANEL "O", -246, 70 Duro, 4.484" ID x .139" Thk				
						JUNTA HERMETICA	O-RING	JOINT THORIQUE	055A
					O-RING	ANELLO TOROIDALE	O-RING	O-RING	

05-40	01	p1	10/08

CILINDRO - 75249212 (P - BULLDOZER)
CILINDRO - 75249212 (P - BULLDOZER)
CYLINDER - 75249212 (P - BULLDOZER)
CYLINDER - 75249212 (P - BULLDOZER)

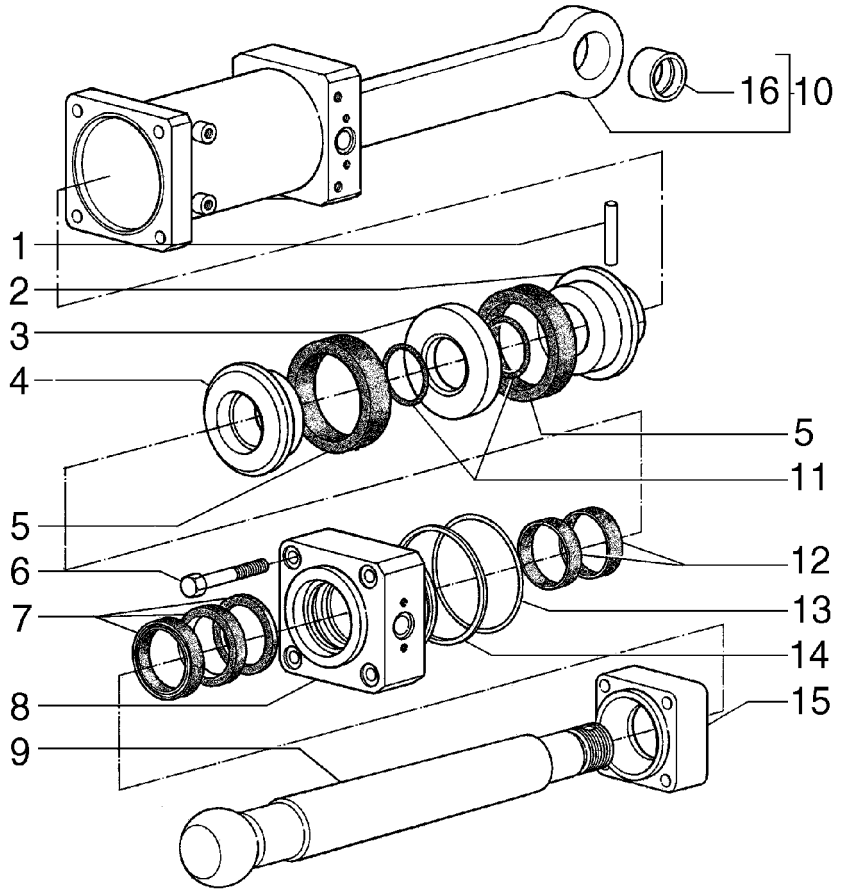

CYLINDER - 75249212 (P - BULLDOZER)
CYLINDER - 75249212 (P - BULLDOZER)
CYLINDER - 75249212 (P - BULLDOZER)
CYLINDER - 75249212 (P - BULLDOZER)

R	N	P.N.	MOD	Q	Denominação Bezeichnung	Denominacion Descrizione	Description Beskrivelse	Description Denominação	L.C.
1		10804001		1	GRAMPO, M8 x 106 SPLINT	PASADOR ABIERTO COPPIGLIA	PIN, SPLIT (COTTER) SPLITBOLT	GOUPILLE TROCO DE ABRIR	270C
2		75239759		1	ÊMBOLO TAUCHKOLBEN	EMBOLO STANTUFFO	PLUNGER STEMPEL	PLONGEUR EMBOLO	130P
3		45000030		1	ANEL RING	ANILLO ANELLO	RING RING	ANNEAU ANEL	045A
4		75239758		1	ÊMBOLO TAUCHKOLBEN	EMBOLO STANTUFFO	PLUNGER STEMPEL	PLONGEUR EMBOLO	130P
5		75239762		1	JUNTAS GUMMIDICHTUNG	JUNTA DE CAUCHO GUARNIZIONE DI GOMM	SEAL, RUBBER GUMMITAETNING	JOINT, CAOUTCHOUC JUNTAS	122G
6		15988931		4	PARAFUSO, Hex, M20 x 1.5 x 90, 10.9 SCHRAUBE	TORNILLO BULLONE	BOLT SKRUE	BOULON PARAFUSO	140B
7		75249275		1	KIT DE REVISÃO SATZ, MOTORÜBERHOL	JUEGO DE REVISION KIT REVISIONE MOTORE	KIT, ENGINE OVERHAUL REVISIONSSAET	KIT REVISION MOTEUR KIT COMPLETO REVISA(	002K
8		75249266		1	FUNDO UNTERSEITE	FONDO PARTE INFERIORE	BOTTOM BUND	FOND FUNDO	Z181
9		75249166		1	HASTE STAB	VARILLA ASTA	ROD STANG	TRINGLE HASTE	090A
10		{75249135}		1					
11		14464780		2	ANEL "O", -229, 70 Duro, 2.359" ID x .139" Thk O-RING	JUNTA HERMETICA ANELLO TOROIDALE	O-RING O-RING	JOINT THORIQUE O-RING	055A
12		75249269		2	KIT DE REVISÃO SATZ, MOTORÜBERHOL	JUEGO DE REVISION KIT REVISIONE MOTORE	KIT, ENGINE OVERHAUL REVISIONSSAET	KIT REVISION MOTEUR KIT COMPLETO REVISA(	002K
13		14474880		1	ANEL "O", -432, 70 Duro, 5.350" ID x .275" Thk O-RING	JUNTA HERMETICA ANELLO TOROIDALE	O-RING O-RING	JOINT THORIQUE O-RING	055A
14		45480039		1	ANEL RING	ANILLO ANELLO	RING RING	ANNEAU ANEL	045A
15		8273636		1	FLANGE FLANSCH	BRIDA FLANGIA	FLANGE FLANGE	FLASQUE FALANGE	070F
16		8283381		1	BUCHA BUECHSE	CASQUILLO BOCCOLA	BUSHING BOESNING	BAGUE CASQUILHO	095B

05-41	01	p1	05/09

CILINDRO HIDRÁULICO DO TILT - 75249280
CILINDRO HIDRAULICO DEL TILT - 75249280
TILT HYDRAULIC CYLINDER - 75249280
TILT HYDRAULIC CYLINDER - 75249280

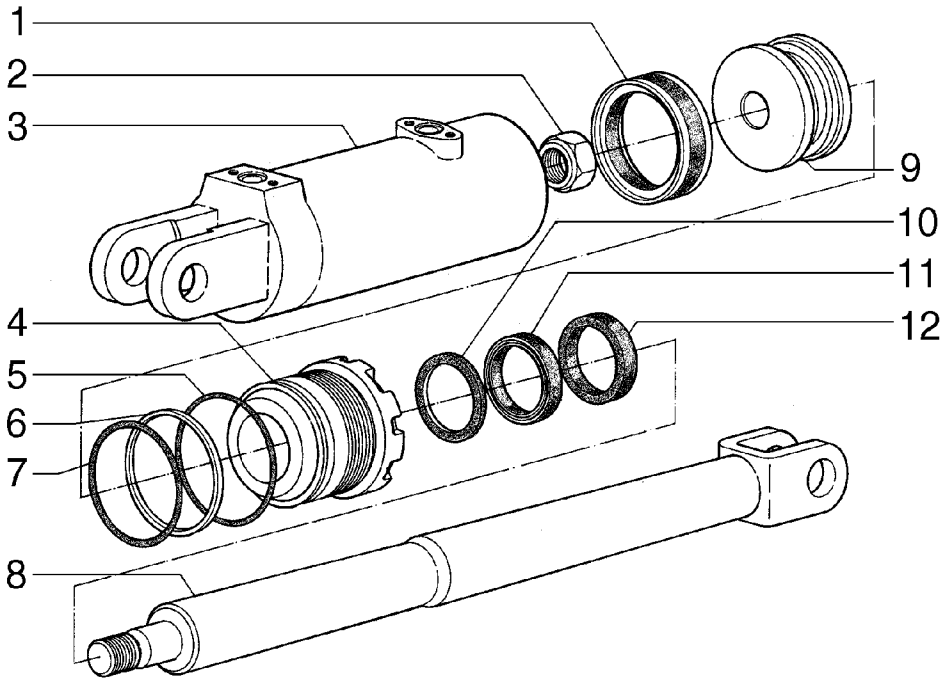

TILT HYDRAULIC CYLINDER - 75249280
TILT HYDRAULIC CYLINDER - 75249280
TILT HYDRAULIC CYLINDER - 75249280
TILT HYDRAULIC CYLINDER - 75249280

R	N	P.N.	MOD	Q	Denominação Bezeichnung	Denominacion Descrizione	Description Beskrivelse	Description Denominação	L.C.
1		8291552		1	ANEL DE VEDACAO DICHTUNG	ANILLO DE CIERRE ANELLO DI TENUTA	SEAL PAKNINGSRING	JOINT ANEL DE VEDACAO	132A
2		8297052		1	PORCA MUTTER	TUERCA DADO	NUT MOETRIK	ECROU PORCA	010D
3		75257068		1	CAMISA ZYLINDERLAUFBUCHSE	CAMISA CANNA CILINDRI	LINER, ENGINE CYLINDE CYLINDERFORING	CHEMISE DE CYLINDRE CAMISA DE CILINDRO	035C
4		75249279		1	FUNDO UNTERSEITE	FONDO PARTE INFERIORE	BOTTOM BUND	FOND FUNDO	Z181
5		14466080		1	ANEL "O", -242, 70 Duro, 3.984" ID x .139" Thk O-RING	JUNTA HERMETICA ANELLO TOROIDALE	O-RING O-RING	JOINT THORIQUE O-RING	055A
6		79021911		1	ANEL RING	ANILLO ANELLO	RING RING	ANNEAU ANEL	045A
7		14465880		1	ANEL "O", -240, 70 Duro, 3.734" ID x .139" Thk O-RING	JUNTA HERMETICA ANELLO TOROIDALE	O-RING O-RING	JOINT THORIQUE O-RING	055A
8		75249127		1	CAPO HAUBE	CAPO COFANO	HOOD HJELMPLADE	TÔLE DE FERMETURE CAPO	4360
9		79038366		1	PISTÃO KOLBEN	EMBOLO STANTUFFO	PISTON STEMPEL	PISTON PISTAO	235S
10		79065564		1	ESPAÇADOR DISTANZSTÜCK	SEPARADOR DISTANZIALE	SPACER AFSTANDSSTYKKE	ENTRETOISE ESPACADOR	075D
11		79065563		1	JUNTA DICHTUNG, FLACH	JUNTA HERMETICA GUARNIZIONE	GASKET PAKNING	JOINT JUNTA	123G
12		79065565		1	ANEL DE VEDACAO DICHTUNG	ANILLO DE CIERRE ANELLO DI TENUTA	SEAL PAKNINGSRING	JOINT ANEL DE VEDACAO	132A

05-41	02	p1	05/09

CILINDRO HIDRÁULICO DO TILT - 87746579
CILINDRO HIDRAULICO DEL TILT - 87746579
TILT HYDRAULIC CYLINDER - 87746579
TILT HYDRAULIC CYLINDER - 87746579

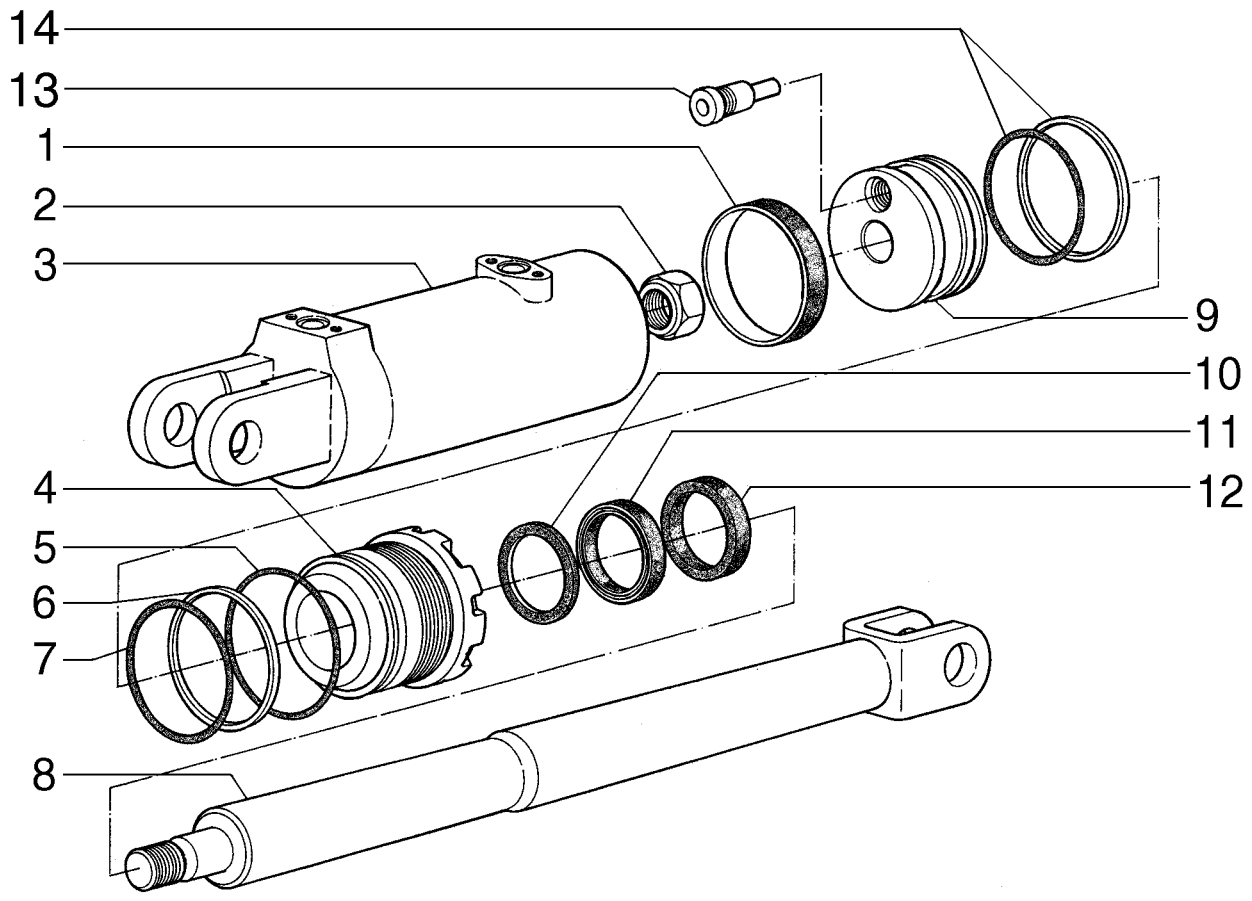

TILT HYDRAULIC CYLINDER - 87746579
TILT HYDRAULIC CYLINDER - 87746579
TILT HYDRAULIC CYLINDER - 87746579
TILT HYDRAULIC CYLINDER - 87746579

R	N	P.N.	MOD	Q	Denominação Bezeichnung	Denominacion Descrizione	Description Beskrivelse	Description Denominação	L.C.
1		8291552		1	ANEL DE VEDACAO DICHTUNG	ANILLO DE CIERRE ANELLO DI TENUTA	SEAL PAKNINGSRING	JOINT ANEL DE VEDACAO	132A
2		8297052		1	PORCA MUTTER	TUERCA DADO	NUT MOETRIK	ECROU PORCA	010D
3		75257068		1	CAMISA ZYLINDERLAUFBUCHSE	CAMISA CANNA CILINDRI	LINER, ENGINE CYLINDE CYLINDERFORING	CHEMISE DE CYLINDRE CAMISA DE CILINDRO	035C
4		75249279		1	FUNDO UNTERSEITE	FONDO PARTE INFERIORE	BOTTOM BUND	FOND FUNDO	Z181
5		14466080		1	ANEL "O", -242, 70 Duro, 3.984" ID x .139" Thk O-RING	JUNTA HERMETICA ANELLO TOROIDALE	O-RING O-RING	JOINT THORIQUE O-RING	055A
6		79021911		1	ANEL RING	ANILLO ANELLO	RING RING	ANNEAU ANEL	045A
7		14465880		1	ANEL "O", -240, 70 Duro, 3.734" ID x .139" Thk O-RING	JUNTA HERMETICA ANELLO TOROIDALE	O-RING O-RING	JOINT THORIQUE O-RING	055A
8		75249127		1	CAPO HAUBE	CAPO COFANO	HOOD HJELMPLADE	TÔLE DE FERMETURE CAPO	4360
9		79038366		1	PISTÃO KOLBEN	EMBOLO STANTUFFO	PISTON STEMPEL	PISTON PISTAO	235S
10		79065564		1	ESPAÇADOR DISTANZSTÜCK	SEPARADOR DISTANZIALE	SPACER AFSTANDSSTYKKE	ENTRETOISE ESPACADOR	075D
11		79065563		1	JUNTA DICHTUNG, FLACH	JUNTA HERMETICA GUARNIZIONE	GASKET PAKNING	JOINT JUNTA	123G
12		79065565		1	ANEL DE VEDACAO DICHTUNG	ANILLO DE CIERRE ANELLO DI TENUTA	SEAL PAKNINGSRING	JOINT ANEL DE VEDACAO	132A
13		{84186777}		1					
14		84186993		1	RETENTOR DICHTUNGSHALTER	RETENADOR DE JUNTA FERMO, TENUTA	RETAINER, SEAL PAKNING	RETENEUR DE JOINT RETENTOR	P759

A PARTIR DO CHASSI N8AC01877

D170

SECTION INDEX
Hoods-Cab

06-01	01	FERRAMENTAS

06-01	01	p1	10/08

FERRAMENTAS
HERRAMIENTA
TOOLS
TOOLS

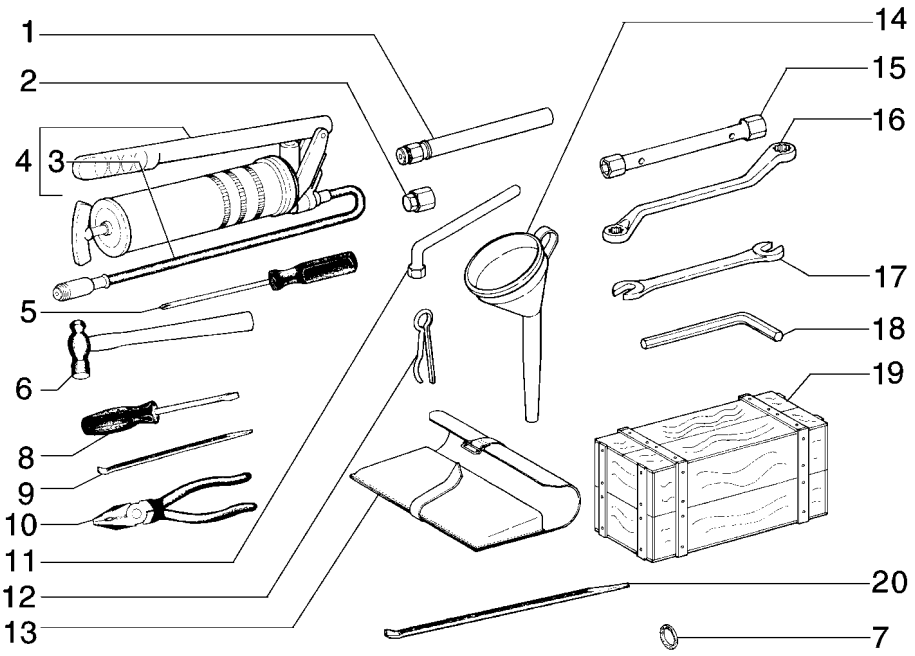

TOOLS
TOOLS
TOOLS
TOOLS

R	N	P.N.	MOD	Q	Denominação Bezeichnung	Denominacion Descrizione	Description Beskrivelse	Description Denominação	L.C.
1		79020961		1	TUBO RÍGIDO LEITUNG	TUBO RIGIDO TUBO RIGIDO	TUBE, RIGID ROER	TUYAU RIGIDE TUBO RIGIDO	193T
2		75210970		1	CONEXAO FITTING	CONEXION RACCORDO	FITTING FITTING	RACCORD CONEXAO	3300
3		75210985		1	MANGUEIRA SCHLAUCH	MANGA MANICOTTO FLESSIBILE	HOSE SLANGE	FLEXIBLE TUBO FLEXIVEL	030M
4		75210969		1	BOMBA HIDRÁULICA HYRAULIKPUMPE	BOMBA HIDRÁULICA POMPA IDRAULICA	PUMP, HYDRAULIC HYDRAULIKPUMPE	POMPE HYDRAULIQUE BOMBA HIDRÁULICA	155P
5		75210868		1	CHAVETA SCHLÜSSEL	CHAVETA DE BLOQUEO CHIAVE DI FERMO	KEY, LOCK LÅSENØGLE	CLE D'IMMOBILISATION CHAVE DE BLOQUEIO	155C
6		75210881		1	MARTELO HAMMER	MARATILLO MARTELLO	HAMMER HAMMER	MARTEAU MARTELO	051M
7		10287380		1	ARRUELA DE VEDAÇÃO, M12.2 x 18 x 1.5, Fiber DICHTSCHEIBE	JUNTA HERMETICA ROSETTA DI TENUTA	WASHER, SEALING TAETNINGSSKIVE	RONDELLE D'ETANCHEI JUNTA HERMETICA	133R
8		75210867		1	CHAVE DE FENDA SCHRAUBENDREHER	DESTORNILLADOR CACCIAVITE	SCREWDRIVER SKRUETRAEKKER	TOURNEVIS CHAVE DE PARAFUSOS	010C
9		75210879		1	ALAVANCA HEBEL	PALANCA LEVA	LEVER HAANDTAG	LEVIER ALAVANCA	045L
10		75210878		1	ALICATE ZANGE	PINZA DE FRENO PINZA	PLIERS TANG	PINCES ALICATE	125P
11		79010225		1	CHAVE DE CANO RINGSCHLÜSSEL	LLAVE DE TUBO CHIAVE A TUBO	SPANNER, BOX TOPNØGLE	CLE A TUBE CHAVE DE CAIXA	151C
12		567406		1	GRAMPO SPLINT	PASADOR ABIERTO COPPIGLIA	PIN, SPLIT (COTTER) SPLITBOLT	GOUPILLE TROCO DE ABRIR	270C
13		4960158		1	BOLSA PARA FERRAMENTAS WERKZEUGBEUTEL	BOLSA, HERRAMIENTAS BORSA PER UTENSILI	TOOL BAG VAERKTOEJSTASKE	TROUSSE A OUTILS BOLSA PARA FERRAMEI	110B
14		75211024		1	FUNIL TRICHTER	EMBUDO IMBUTO	FUNNEL TRAGT	ENTONNOIR FUNIL	020I
15		75210880		1	CHAVETA SCHLÜSSEL	CHAVETA DE BLOQUEO CHIAVE DI FERMO	KEY, LOCK LÅSENØGLE	CLE D'IMMOBILISATION CHAVE DE BLOQUEIO	155C
16		{75261042}		1					
17		75215561		1	CHAVETA SCHLÜSSEL	CHAVETA DE BLOQUEO CHIAVE DI FERMO	KEY, LOCK LÅSENØGLE	CLE D'IMMOBILISATION CHAVE DE BLOQUEIO	155C
17		75215562		1	CHAVETA SCHLÜSSEL	CHAVETA DE BLOQUEO CHIAVE DI FERMO	KEY, LOCK LÅSENØGLE	CLE D'IMMOBILISATION CHAVE DE BLOQUEIO	155C
17		75210863		1	CHAVETA SCHLÜSSEL	CHAVETA DE BLOQUEO CHIAVE DI FERMO	KEY, LOCK LÅSENØGLE	CLE D'IMMOBILISATION CHAVE DE BLOQUEIO	155C
17		75210864		1	CHAVETA SCHLÜSSEL	CHAVETA DE BLOQUEO CHIAVE DI FERMO	KEY, LOCK LÅSENØGLE	CLE D'IMMOBILISATION CHAVE DE BLOQUEIO	155C
17		75210865		1	CHAVETA SCHLÜSSEL	CHAVETA DE BLOQUEO CHIAVE DI FERMO	KEY, LOCK LÅSENØGLE	CLE D'IMMOBILISATION CHAVE DE BLOQUEIO	155C
18		75210877		1	CHAVETA SCHLÜSSEL	CHAVETA DE BLOQUEO CHIAVE DI FERMO	KEY, LOCK LÅSENØGLE	CLE D'IMMOBILISATION CHAVE DE BLOQUEIO	155C
19		75201087		1	CAIXA PARA FERRAMENTAS WERKZEUGKASTEN	CAJA DE HERRAMIENTA CASSETTA ATTREZZI	BOX, TOOL VAERKTOEJSKASSE	BOITE A OUTILS CAIXA DE FERRAMENTA	087C

06-01	01	p2	10/08

FERRAMENTAS
HERRAMIENTA
TOOLS
TOOLS

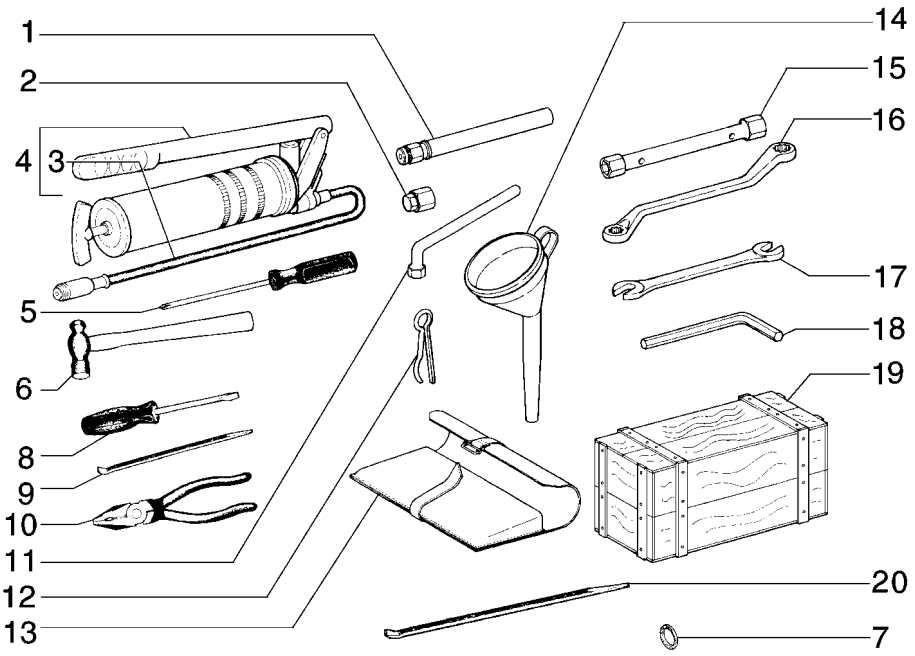

TOOLS
TOOLS
TOOLS
TOOLS

R	N	P.N.	MOD	Q	Denominação Bezeichnung	Denominacion Descrizione	Description Beskrivelse	Description Denominação	L.C.
20		**8296559**		1	ALAVANCA HEBEL	PALANCA LEVA	LEVER HAANDTAG	LEVIER ALAVANCA	045L

SECTION INDEX
Electrical System-Decals

07-01	01	MOTOR DE PARTIDA
07-02	01	ALTERNADOR E SUPORTES
07-03	01	PAINEL DE INSTRUMENTOS E ILUMINAÇÃO
07-04	01	PAINEL DE INSTRUMENTOS
07-05	01	SISTEMA ELÉTRICO
07-06	01	SISTEMA ELÉTRICO
07-07	01	SISTEMA ELÉTRICO
07-08	01	SISTEMA ELÉTRICO
07-09	01	SISTEMA ELÉTRICO
07-10	01	SISTEMA ELÉTRICO - CHAVE MAGNÉTICA
07-11	01	FAROL
07-12	01	BUZINA
07-12	02	BUZINA
07-13	01	ALARME DE RÉ
07-14	01	ALTERNADOR - 75261184
07-15	01	MOTOR DE PARTIDA - 71100726

07-01	01	p1	10/08

MOTOR DE PARTIDA
MOTOR DE ARRANQUE
STARTER
STARTER

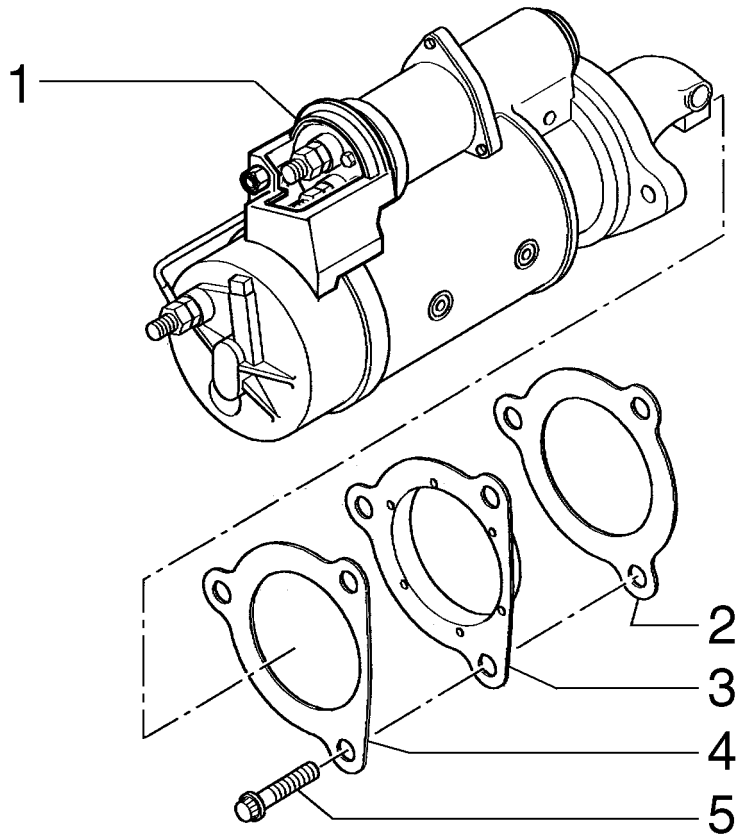

STARTER
STARTER
STARTER
STARTER

R	N	P.N.	MOD	Q	Denominação Bezeichnung	Denominacion Descrizione	Description Beskrivelse	Description Denominação	L.C.
1		71100726		1	MOTOR DE PARTIDA STARTERMOTOR	MOTOR DE ARRANQUE MOTORINO DI AVVIAME	MOTOR, STARTER STARTMOTOR	DEMARREUR MOTOR ARRANQUE RE(	133M
2		75204995		1	JUNTA DICHTUNG, FLACH	JUNTA HERMETICA GUARNIZIONE	GASKET PAKNING	JOINT JUNTA	123G
3		71100818		1	JUNTA DICHTUNG, FLACH	JUNTA HERMETICA GUARNIZIONE	GASKET PAKNING	JOINT JUNTA	123G
4		75204993		1	ESPAÇADOR DISTANZSTÜCK	SEPARADOR DISTANZIALE	SPACER AFSTANDSSTYKKE	ENTRETOISE ESPACADOR	075D
5		71103095		3	PARAFUSO SCHRAUBE	TORNILLO VITE	SCREW SKRUE	VIS PARAFUSO	040V

07-02	01	p1	10/08

ALTERNADOR E SUPORTES
ALTERNADOR Y SOPORTES
ALTERNATOR AND SUPPORT
ALTERNATOR AND SUPPORT

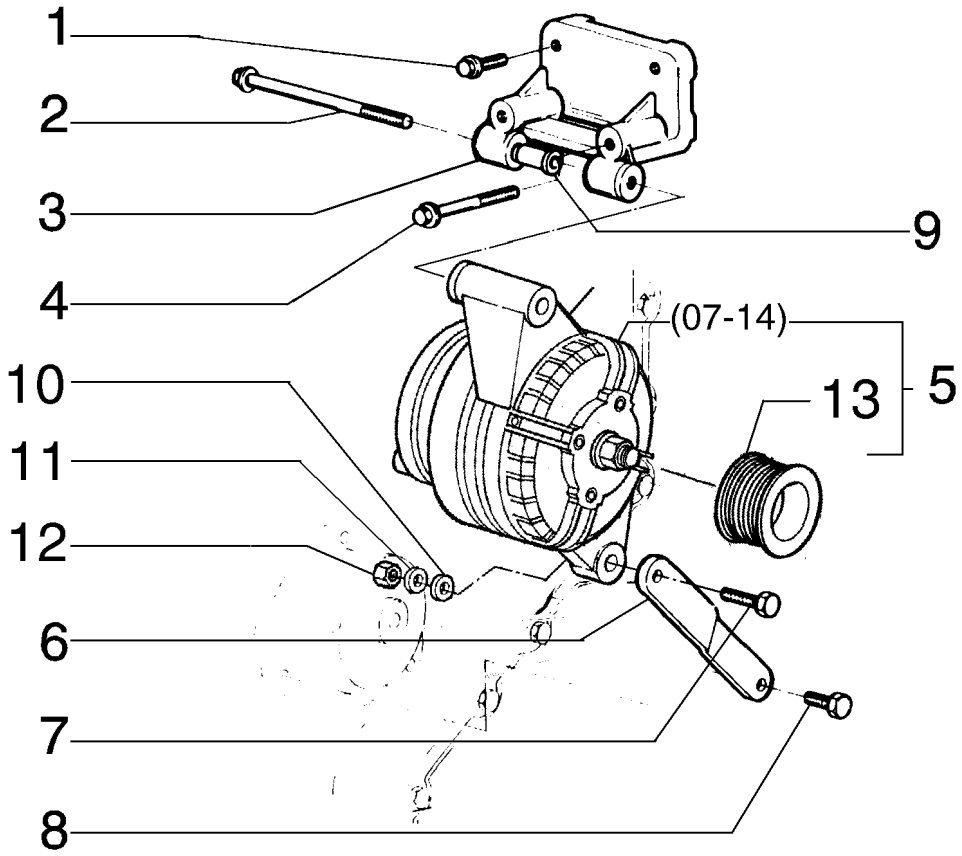

ALTERNATOR AND SUPPORT
ALTERNATOR AND SUPPORT
ALTERNATOR AND SUPPORT
ALTERNATOR AND SUPPORT

R	N	P.N.	MOD	Q	Denominação Bezeichnung	Denominacion Descrizione	Description Beskrivelse	Description Denominação	L.C.
1		75208953		2	PARAFUSO SCHRAUBE	TORNILLO VITE	SCREW SKRUE	VIS PARAFUSO	040V
2		75286629		2	PARAFUSO, Hex Flg, M10 x 1.5 x 125 TORNILLO SCHRAUBE	 SCREW VITE	 SCREW SKRUE	 VIS PARAFUSO	040V
3		75206640		1	SUPORTE HALTERUNG, LAGERBO	SOPORTE SUPPORTO	SUPPORT BESLAG	SUPPORT SUPORTE	300S
4		75208926		2	PARAFUSO SCHRAUBE	TORNILLO VITE	SCREW SKRUE	VIS PARAFUSO	040V
5		75261184		1	ALTERNADOR DREHSTROMGENERAT	ALTERNADOR ALTERNATORE	ALTERNATOR VEKSELSTRØMSGENER	ALTERNATEUR ALTERNADOR	025A
6		75206816		1	SUPORTE HALTERUNG, LAGERBO	SOPORTE SUPPORTO	SUPPORT BESLAG	SUPPORT SUPORTE	300S
7		75206638		1	PARAFUSO SCHRAUBE	TORNILLO VITE	SCREW SKRUE	VIS PARAFUSO	040V
8		75286181		1	PARAFUSO SCHRAUBE	TORNILLO VITE	SCREW SKRUE	VIS PARAFUSO	040V
9		75206635		1	ESPAÇADOR DISTANZSTÜCK	SEPARADOR DISTANZIALE	SPACER AFSTANDSSTYKKE	ENTRETOISE ESPACADOR	075D
10		12646821		1	ARRUELA PLANA, M10 x 25 x 2 ARANDELA UNTERLEGSCHEIBE	 WASHER ROSETTA PIANA	 WASHER FLADSKIVE	 RONDELLE ANILHA	131R
11		892-11008		1	ARRUELA-TRAVA, M8 SICHERUNGSSCHEIBE	ARANDELA DE FRENO ROSETTA DI SICUREZZ/	WASHER, LOCK LAASESKIVE	RONDELLE FREIN ANILHA DE FIXACAO	132R
12		16100821		1	PORCA, M8, Cl 10 MUTTER	TUERCA DADO	NUT MOETRIK	ECROU PORCA	010D
13		87458830		1	POLIA RILLENSCHEIBE	POLEA PULEGGIA	PULLEY REMSKIVE	POULIE POLIE	230P

07-03	01	p1	10/08

PAINEL DE INSTRUMENTOS E ILUMINAÇÃO
TABLERO DE INSTRUMENTO Y ILUMINACION
INSTRUMENT PANEL AND LIGHTS
INSTRUMENT PANEL AND LIGHTS

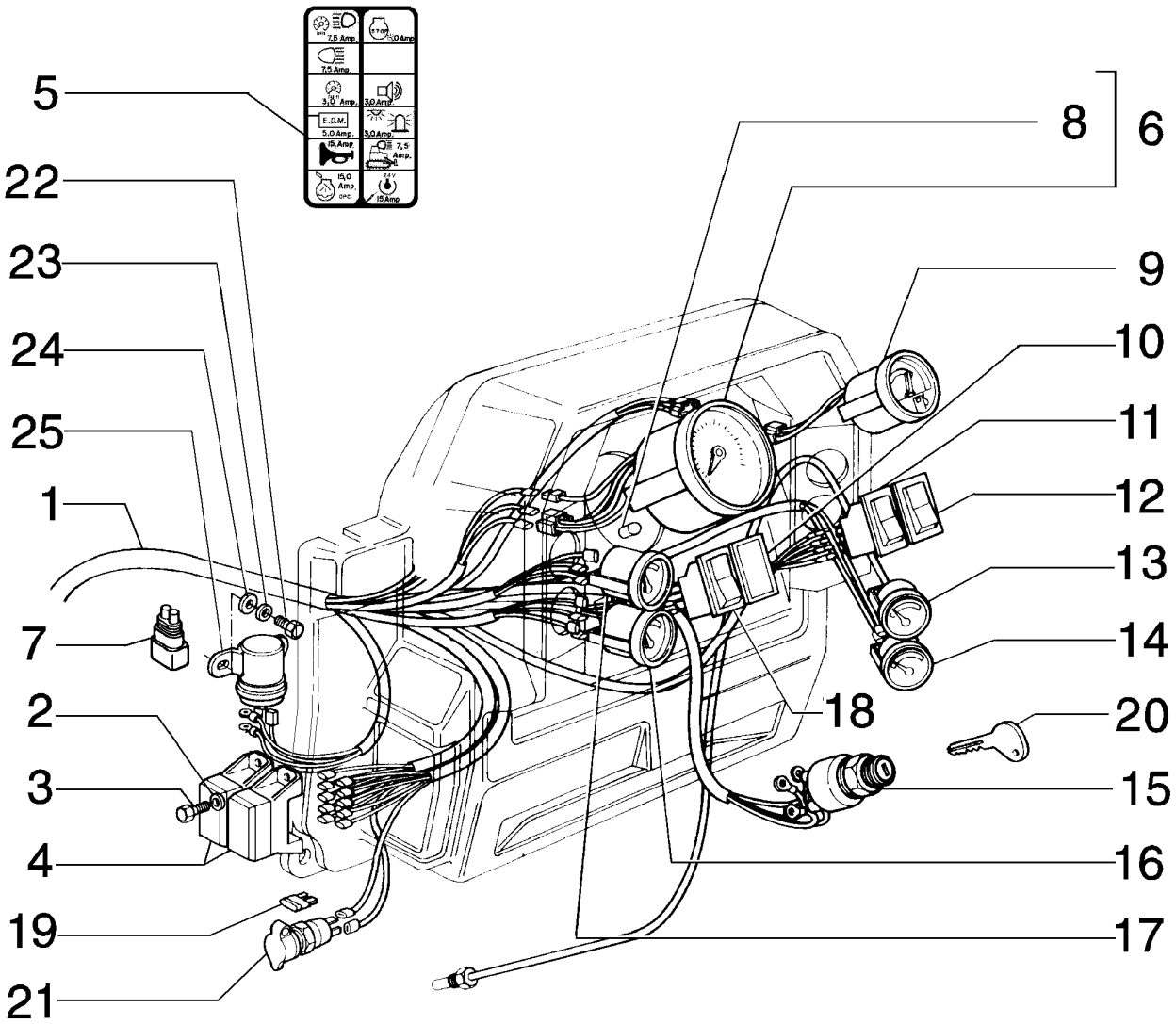

INSTRUMENT PANEL AND LIGHTS
INSTRUMENT PANEL AND LIGHTS
INSTRUMENT PANEL AND LIGHTS
INSTRUMENT PANEL AND LIGHTS

R	N	P.N.	MOD	Q	Denominação Bezeichnung	Denominacion Descrizione	Description Beskrivelse	Description Denominação	L.C.
1		87651037		1	CABO ELÉTRICO STROMKABEL	CABLE ELECTRICO CAVO ELETTRICO	CABLE, ELECTRIC EL-KABEL	CABLE ELECTRIQUE CABO ELECTRICO	111C
2		10519301		4	ARRUELA PLANA, M5 x 9.55 x 1 UNTERLEGSCHEIBE	ARANDELA ROSETTA PIANA	WASHER FLADSKIVE	RONDELLE ANILHA	131R
3		10977821		4	PARAFUSO, Hex, M5 x 16, 8.8, Full Thd SCHRAUBE	TORNILLO BULLONE	BOLT SKRUE	BOULON PARAFUSO	140B
4		79078595		2	PORTA-FUSÍVEIS SICHERUNGSHALTER	PORTAFUSIBLES PORTAFUSIBILI	FUSE HOLDER SIKRINGSHOLDER	PORTE-FUSIBLES PORTA-FUSIVEIS	188P
5		75263951		1	DECALCOMANIA TORSIONSSTAB	CALCOMANIA DECALCOMANIA	DECAL TRANSFER	DECALCOMANIE DECALCOMANIA	012D
6		75251509		1	VELOCÍMETRO TACHOMETER	VELOCIMETRO TACHIMETRO	TACHOMETER OMDREJNINGSTAELLER	TACHYMETRE TACOMETRO	016T
7		75283949		1	ELEMENTO DE DÍODO DIODE	SOPORTE DE DIODO ELEMENTO DEL DIODO	DIODE-ELEMENT DIODEELEMENT	SUPPORT-DE-DIODES ELEMENTO DE DÍODO	Z628
8		14143890		1	LÂMPADA GLÜHLAMPE	BOMBILLA LAMPADA	BULB PAERE	AMPOULE LAMPADA	030L
9		75253089		1	GABARITO MESSGERÄT	CALIBRE CALIBRO	GAUGE MANOMETER	JAUGE MANOMETRO	Z211
10		5151033		1	TAPÓN PLÁSTICO KUNSTSTOFFSTOPFEN	TAPÓN PLÁSTICO TAPPO IN PLASTICA	PLUG, PLASTIC PLASTICTÆNDRØR	BOUCHON PLASTIQUE TAPÓN PLÁSTICO	Z412
11		75325162		1	INTERRUPTOR SCHALTER	CONTACTOR INTERRUTTORE	SWITCH KONTAKT	CONTACTEUR INTERRUPTOR	075I
12		75251057		1	INTERRUPTOR SCHALTER	CONTACTOR INTERRUTTORE	SWITCH KONTAKT	CONTACTEUR INTERRUPTOR	075I
13		87592973		1	TRANSMISSOR SIGNALGEBER	CONTACTOR TRASMETTITORE	SENDER UNIT SENDER	TRANSMETTEUR ASSY TRANSMISSOR	160T
14		75236102		1	TERMÔMETRO THERMOMETER	TERMÓMETRO TERMOMETRO	THERMOMETER TERMOMETER	THERMOMETRE TERMOMETRO	095T
15		75325352		1	INTERRUPTOR SCHALTER	CONTACTOR INTERRUTTORE	SWITCH KONTAKT	CONTACTEUR INTERRUPTOR	075I
16		75236105		1	TERMÔMETRO THERMOMETER	TERMÓMETRO TERMOMETRO	THERMOMETER TERMOMETER	THERMOMETRE TERMOMETRO	095T
17		75236103		1	INDICADOR PRESSAO OL ÖLDRUCKANZEIGE	COMPRESOR ACEITE INDI, PRESS OLIO	GAUGE, OIL PRESSURE OLIETRYKMÅLER	MANOMÈTRE A HUILE INDICADOR PRESSAO C	Z551
18		75251081		1	INTERRUPTOR LICHTSCHALTER	INTERRUPTOR INTERRUTTORE, LUCI	SWITCH, LIGHTS LYSKONTAKT	COMM. LUMIERES INTERRUPTOR	228S
19		11055090		2	FUSÍVEL, 15 Amp, Type A SICHERUNG	FUSIBLE FUSIBILE	FUSE SIKRING	FUSIBLE FUSIVEL	110F
19		11054890		3	FUSÍVEL, 7.5 Amp, Type A SICHERUNG	FUSIBLE FUSIBILE	FUSE SIKRING	FUSIBLE FUSIVEL	110F
19		11054590		5	FUSÍVEL, 3 Amp, Type A SICHERUNG	FUSIBLE FUSIBILE	FUSE SIKRING	FUSIBLE FUSIVEL	110F
19		11054790		2	FUSÍVEL, 5 Amp, Type A SICHERUNG	FUSIBLE FUSIBILE	FUSE SIKRING	FUSIBLE FUSIVEL	110F
20		75325205		1	CHAVE PORTA SCHLÜSSEL	LLAVE CHIAVE PORTELLO	KEY KILE	CLE CHAVE PORTA	P830

07-03	01	p2	10/08

PAINEL DE INSTRUMENTOS E ILUMINAÇÃO
TABLERO DE INSTRUMENTO Y ILUMINACION
INSTRUMENT PANEL AND LIGHTS
INSTRUMENT PANEL AND LIGHTS

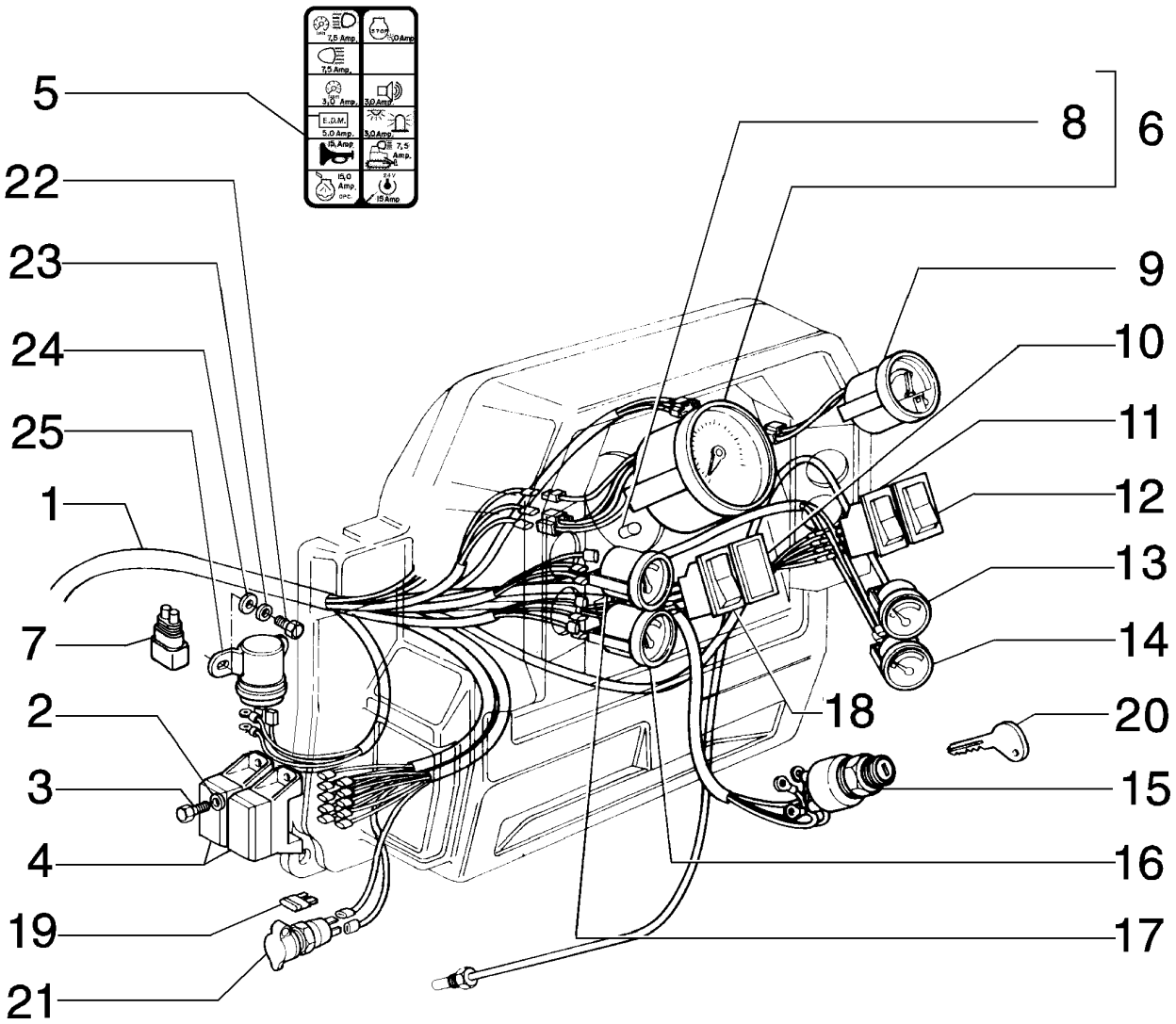

INSTRUMENT PANEL AND LIGHTS
INSTRUMENT PANEL AND LIGHTS
INSTRUMENT PANEL AND LIGHTS
INSTRUMENT PANEL AND LIGHTS

R	N	P.N.	MOD	Q	Denominação Bezeichnung	Denominacion Descrizione	Description Beskrivelse	Description Denominação	L.C.
21		**79090991**		1	TOMADA ELÉTRICA STECKDOSE	ENCHUFFE DE CORRIEI PRESA DI CORRENTE	SOCKET, POWER STROEMUDTAG	PRISE DE COURANT TOMADA DE CORRENTE	205P
22		**10902331**		2	PARAFUSO, Hex, M6 x 18, 10.9, Full Thd SCHRAUBE	TORNILLO BULLONE	BOLT SKRUE	BOULON PARAFUSO	140B
23		**10516473**		2	ARRUELA PLANA UNTERLEGSCHEIBE	ARANDELA ROSETTA PIANA	WASHER FLADSKIVE	RONDELLE ANILHA	131R
24		**14496401**		2	ARRUELA PLANA, M6.4 x 12 x 1.6 Thk UNTERLEGSCHEIBE	ARANDELA ROSETTA PIANA	WASHER FLADSKIVE	RONDELLE ANILHA	131R
25		**120398A1**		1	CONECTADOR RELAIS	CONECTADOR RELE'	RELAY RELAE	RELAIS CONECTADOR	7025
26		**75263951**		1	DECALCOMANIA TORSIONSSTAB	CALCOMANIA DECALCOMANIA	DECAL TRANSFER	DECALCOMANIE DECALCOMANIA	012D

07-04	01	p1	10/08

PAINEL DE INSTRUMENTOS
TABLERO DE INSTRUMENTO
INSTRUMENT PANEL
INSTRUMENT PANEL

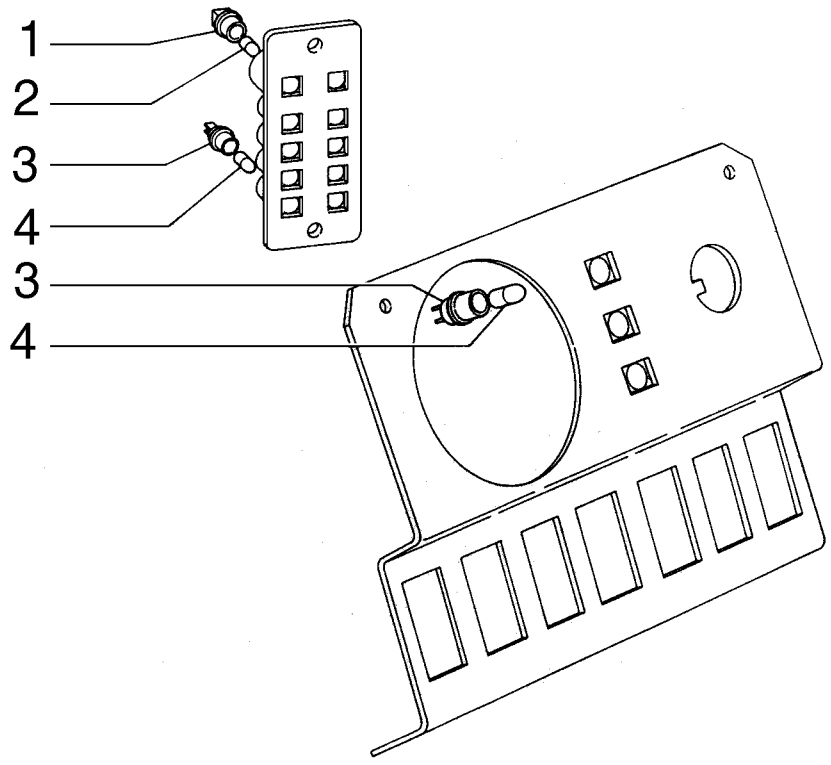

INSTRUMENT PANEL
INSTRUMENT PANEL
INSTRUMENT PANEL
INSTRUMENT PANEL

R	N	P.N.	MOD	Q	Denominação Bezeichnung	Denominacion Descrizione	Description Beskrivelse	Description Denominação	L.C.
1		**7074021**		4	TOMADA ELÉTRICA STECKDOSE	ENCHUFFE DE CORRIEI PRESA DI CORRENTE	SOCKET, POWER STROEMUDTAG	PRISE DE COURANT TOMADA DE CORRENTE	205P
2		**14144290**		4	LÂMPADA GLÜHLAMPE	BOMBILLA LAMPADA	BULB PAERE	AMPOULE LAMPADA	030L
3		**75241301**		9	TOMADA ELÉTRICA STECKDOSE	ENCHUFFE DE CORRIEI PRESA DI CORRENTE	SOCKET, POWER STROEMUDTAG	PRISE DE COURANT TOMADA DE CORRENTE	205P
4		**14143890**		9	LÂMPADA GLÜHLAMPE	BOMBILLA LAMPADA	BULB PAERE	AMPOULE LAMPADA	030L

07-05	01	p1	10/08

SISTEMA ELÉTRICO
SISTEMA ELECTRICO
ELECTRIC SYSTEM
ELECTRIC SYSTEM

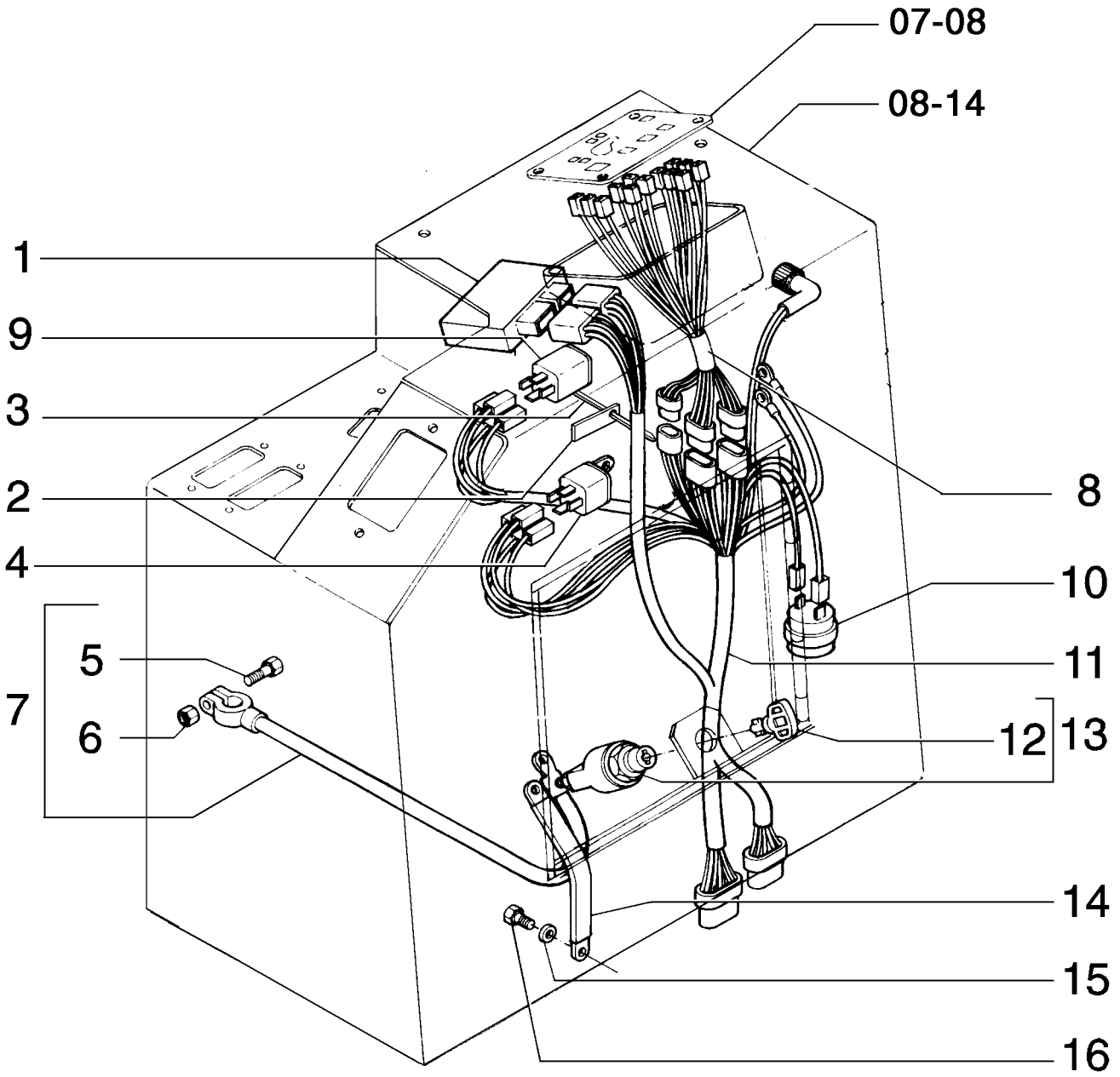

ELECTRIC SYSTEM
ELECTRIC SYSTEM
ELECTRIC SYSTEM
ELECTRIC SYSTEM

R	N	P.N.	MOD	Q	Denominação Bezeichnung	Denominacion Descrizione	Description Beskrivelse	Description Denominação	L.C.
1		75246906		1	DIODO DIODE	DIODO DIODO	DIODE DIODE	DIODE DIODO	053D
2		75201642		1	PRENDEDOR KLEMME	BORNE MORSETTO	CLAMP SPÆNDEBÅND	BRIDE BORNE	120M
3		75240423		1	PLACA BLECH, PLATTE	PLACA PIASTRA	PLATE PLADE	PLAQUE CHAPA	105P
4		75245079		2	INTERRUPTOR SCHALTER	CONTACTOR INTERRUTTORE	SWITCH KONTAKT	CONTACTEUR INTERRUPTOR	075I
5		11947708		1	PARAFUSO SCHRAUBE	TORNILLO VITE	SCREW SKRUE	VIS PARAFUSO	040V
6		16100818		1	PORCA MUTTER	TUERCA DADO	NUT MOETRIK	ECROU PORCA	010D
7		79035908		1	CABO, MASSA MASSEKABEL	CABLE. MASA CAVO, MASSA	CABLE, GROUND STELKABEL	CABLE, MASSE CABO, MASSA	112C
8		75251369		1	CABO ELÉTRICO STROMKABEL	CABLE ELECTRICO CAVO ELETTRICO	CABLE, ELECTRIC EL-KABEL	CABLE ELECTRIQUE CABO ELECTRICO	111C
9		76034468		1	"TIMER" TIMER	TIMER TIMER	TIMER TIMER	TIMON TEMPORIZADOR	149T
10		75241340		1	BUZINA WARNHORN	BOCINA AVVISATORE	HORN HORN	AVERTISSEUR BUZINA	105A
11		75251368		1	CABO ELÉTRICO STROMKABEL	CABLE ELECTRICO CAVO ELETTRICO	CABLE, ELECTRIC EL-KABEL	CABLE ELECTRIQUE CABO ELECTRICO	111C
12		79073033		1	CHAVETA FEDERKEIL	CHAVETA LINGUETTA	KEY KILE	CLAVETTE CHAVETA	060L
13		79073031		1	INTERRUPTOR SCHALTER	CONTACTOR INTERRUTTORE	SWITCH KONTAKT	CONTACTEUR INTERRUPTOR	075I
14		79017173		1	CABO ELÉTRICO STROMKABEL	CABLE ELECTRICO CAVO ELETTRICO	CABLE, ELECTRIC EL-KABEL	CABLE ELECTRIQUE CABO ELECTRICO	111C
15		10516679		1	ARRUELA-TRAVA SICHERUNGSSCHEIBE	ARANDELA DE FRENO ROSETTA DI SICUREZZA	WASHER, LOCK LAASESKIVE	RONDELLE FREIN ANILHA DE FIXACAO	132R
16		16043231		1	PARAFUSO, Hex, M8 x 16, 10.9 SCHRAUBE	TORNILLO BULLONE	BOLT SKRUE	BOULON PARAFUSO	140B

07-06	01	p1	10/08

SISTEMA ELÉTRICO
SISTEMA ELECTRICO
ELECTRIC SYSTEM
ELECTRIC SYSTEM

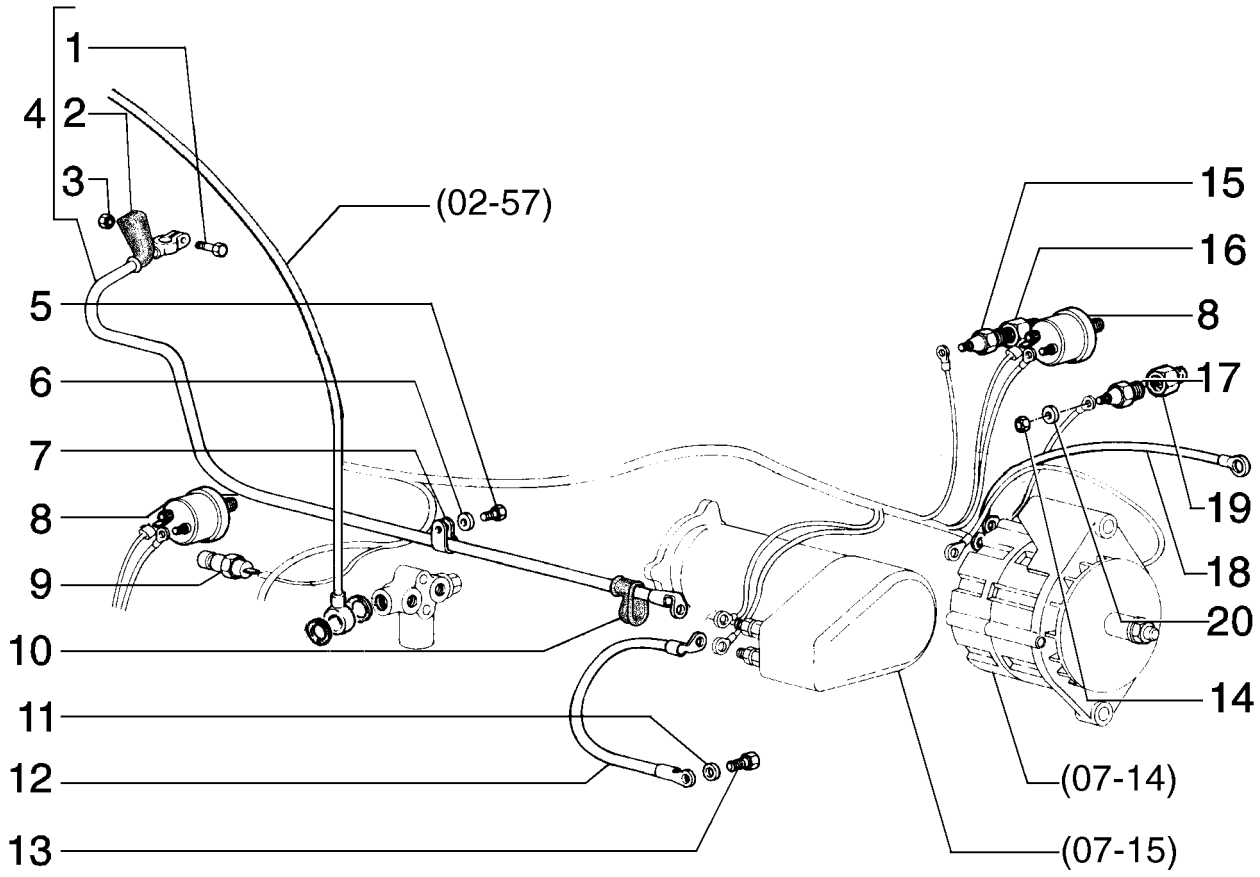

ELECTRIC SYSTEM
ELECTRIC SYSTEM
ELECTRIC SYSTEM
ELECTRIC SYSTEM

R	N	P.N.	MOD	Q	Denominação Bezeichnung	Denominacion Descrizione	Description Beskrivelse	Description Denominação	L.C.
1		11945008		1	PARAFUSO SCHRAUBE	TORNILLO VITE	SCREW SKRUE	VIS PARAFUSO	040V
2		4950259		1	TAMPÃO SCHUTZKAPPE	CAPUCHON CAPPUCCIO	PROTECTION CAP BESKYTTELSESHAETTE	CAPUCHON TAMPAO DE PROTECCA	065C
3		15896218		1	PORCA MUTTER	TUERCA DADO	NUT MOETRIK	ECROU PORCA	010D
4		76022498		1	CABO ELÉTRICO STROMKABEL	CABLE ELECTRICO CAVO ELETTRICO	CABLE, ELECTRIC EL-KABEL	CABLE ELECTRIQUE CABO ELECTRICO	111C
5		16043421		1	PARAFUSO, Hex, M8 x 20, 8.8 SCHRAUBE	TORNILLO VITE	SCREW SKRUE	VIS PARAFUSO	040V
6		10516671		1	ARRUELA-TRAVA SICHERUNGSSCHEIBE	ARANDELA DE FRENO ROSETTA DI SICUREZZ/	WASHER, LOCK LAASESKIVE	RONDELLE FREIN ANILHA DE FIXACAO	132R
7		549064		1	PRENDEDOR HALTEPLATTE	RETENEDOR RITEGNO	RETAINER HOLDER	RETENEUR RETENTOR	109R
8		75236112		2	SENSOR SENSOR	SENSOR SENSORE	SENSOR FØLER	CAPTEUR SENSOR	608S
9		75236111		1	SENSOR SENSOR	SENSOR SENSORE	SENSOR FØLER	CAPTEUR SENSOR	608S
10		70076572		1	CAPA MANSCHETTE	CASQUETE CUFFIA	BOOT MANCHET	COIFFE FOLE	330C
11		14476531		1	ARRUELA PLANA UNTERLEGSCHEIBE	ARANDELA ROSETTA PIANA	WASHER FLADSKIVE	RONDELLE ANILHA	131R
12		79019383		1	CABO, MASSA MASSEKABEL	CABLE. MASA CAVO, MASSA	CABLE, GROUND STELKABEL	CABLE, MASSE CABO, MASSA	112C
13		16043231		1	PARAFUSO, Hex, M8 x 16, 10.9 SCHRAUBE	TORNILLO BULLONE	BOLT SKRUE	BOULON PARAFUSO	140B
14		70917415		1	PORCA MUTTER	TUERCA DADO	NUT MOETRIK	ECROU PORCA	010D
15		75236113		1	SENSOR SENSOR	SENSOR SENSORE	SENSOR FØLER	CAPTEUR SENSOR	608S
16		75214505		1	CONEXÃO HYDRAULIKKUPPLUNG	RACOR RACCORDO IDRAULICO	CONNECTOR, HYD. FORSKRUNING	RACCORD CONECTOR	020R
17		1983238C1		1	INTERRUPTOR SONDA TEMPERATURGEBER	TERMOSONDA TRASMETTITORE, TEMF	SENDER, TEMPERATUR SENDER, TEMPERATUR	THERMO SONDE TERMOSONDA	Z366
18		73126797		1	CABO ELÉTRICO STROMKABEL	CABLE ELECTRICO CAVO ELETTRICO	CABLE, ELECTRIC EL-KABEL	CABLE ELECTRIQUE CABO ELECTRICO	111C
19		70901828		1	BUCHA BUECHSE	CASQUILLO BOCCOLA	BUSHING BOESNING	BAGUE CASQUILHO	095B
20		70904203		1	ARRUELA-TRAVA SICHERUNGSSCHEIBE	ARANDELA DE FRENO ROSETTA DI SICUREZZ/	WASHER, LOCK LAASESKIVE	RONDELLE FREIN ANILHA DE FIXACAO	132R

07-07	01	p1	05/09

SISTEMA ELÉTRICO
SISTEMA ELECTRICO
ELECTRIC SYSTEM
ELECTRIC SYSTEM

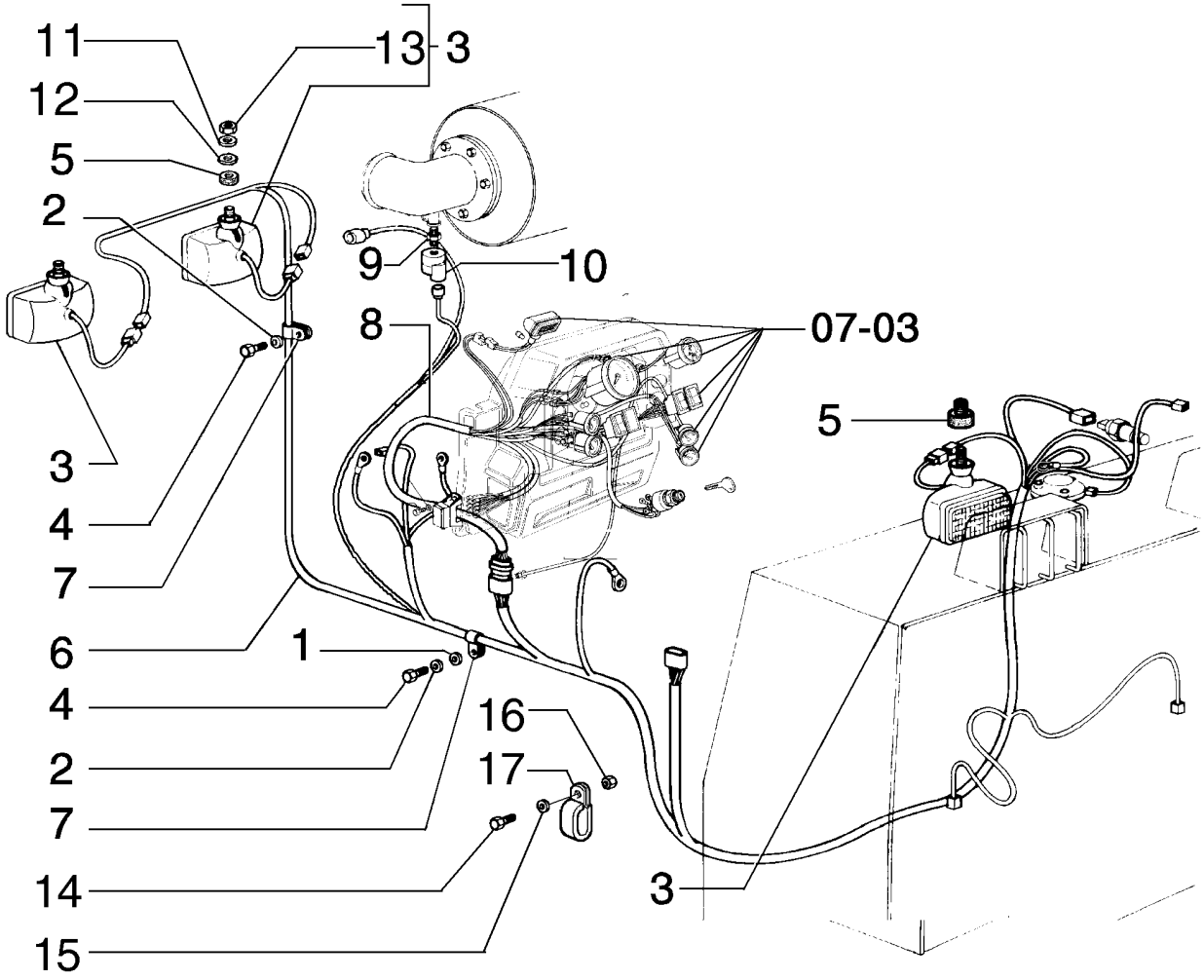

ELECTRIC SYSTEM
ELECTRIC SYSTEM
ELECTRIC SYSTEM
ELECTRIC SYSTEM

R	N	P.N.	MOD	Q	Denominação Bezeichnung	Denominacion Descrizione	Description Beskrivelse	Description Denominação	L.C.
1		11945008		1	PARAFUSO SCHRAUBE	TORNILLO VITE	SCREW SKRUE	VIS PARAFUSO	040V
2		10516679		3	ARRUELA-TRAVA SICHERUNGSSCHEIBE	ARANDELA DE FRENO ROSETTA DI SICUREZZA	WASHER, LOCK LAASESKIVE	RONDELLE FREIN ANILHA DE FIXACAO	132R
3		75247405		4	FAROL, Front LEUCHTE	FARO FANALE	LAMP LYGTE	LAMPE FAROL	009F
4		16043231		3	PARAFUSO, Hex, M8 x 16, 10.9 SCHRAUBE	TORNILLO BULLONE	BOLT SKRUE	BOULON PARAFUSO	140B
5		79089658		4	CUNHA UNTERLAGE, POLSTER	TACO TASSELLO	PAD DYVEL	TAMPON ESPACADOR	060T
6		87360249		1	CABO ELÉTRICO STROMKABEL	CABLE ELECTRICO CAVO ELETTRICO	CABLE, ELECTRIC EL-KABEL	CABLE ELECTRIQUE CABO ELECTRICO	111C
6		87555152	a	1	CABO ELÉTRICO STROMKABEL	CABLE ELECTRICO CAVO ELETTRICO	CABLE, ELECTRIC EL-KABEL	CABLE ELECTRIQUE CABO ELECTRICO	111C
6		84126976	b	1	CABO ELÉTRICO STROMKABEL	CABLE ELECTRICO CAVO ELETTRICO	CABLE, ELECTRIC EL-KABEL	CABLE ELECTRIQUE CABO ELECTRICO	111C
7		70928010		3	PRENDEDOR KLEMME	BORNE MORSETTO	CLAMP SPÆNDEBÅND	BRIDE BORNE	120M
8		75251367		1	CABO ELÉTRICO STROMKABEL	CABLE ELECTRICO CAVO ELETTRICO	CABLE, ELECTRIC EL-KABEL	CABLE ELECTRIQUE CABO ELECTRICO	111C
8		75263946	c	1	CABO ELÉTRICO STROMKABEL	CABLE ELECTRICO CAVO ELETTRICO	CABLE, ELECTRIC EL-KABEL	CABLE ELECTRIQUE CABO ELECTRICO	111C
8		87555151	a	1	CHICOTE KABELBAUM	HAZ CABLAGGIO	HARNESS HARNESS	FAISCEAU CHICOTE	4160
8		87651037	d	1	CABO ELÉTRICO STROMKABEL	CABLE ELECTRICO CAVO ELETTRICO	CABLE, ELECTRIC EL-KABEL	CABLE ELECTRIQUE CABO ELECTRICO	111C
9		70916634		1	CONEXÃO HYDRAULIKKUPPLUNG	RACOR RACCORDO IDRAULICO	CONNECTOR, HYD. FORSKRUNING	RACCORD CONECTOR	020R
10		79102142		1	INTERRUPTOR DE RESTRICAO SCHALTER, BESCHRÄNI	SWITCH, RESTRICTION INTERRUTTORE LIMITA	SWITCH, RESTRICTION SWITCH, RESTRICTION	COMM. RESTRICTION INTERRUPTOR DE RES	C037
11		75252602		4	ARRUELA PLANA UNTERLEGSCHEIBE	ARANDELA ROSETTA PIANA	WASHER FLADSKIVE	RONDELLE ANILHA	131R
12		14496621		4	ARRUELA PLANA, M10 x 21 x 2 UNTERLEGSCHEIBE	ARANDELA ROSETTA PIANA	WASHER FLADSKIVE	RONDELLE ANILHA	131R
13		70924332		4	PORCA MUTTER	TUERCA DADO	NUT MOETRIK	ECROU PORCA	010D
14		10902431		1	PARAFUSO, Hex, M6 x 20, 10.9 SCHRAUBE	TORNILLO BULLONE	BOLT SKRUE	BOULON PARAFUSO	140B
15		12644421		1	ARRUELA PLANA, M6 x 15 x 1 UNTERLEGSCHEIBE	ARANDELA ROSETTA PIANA	WASHER FLADSKIVE	RONDELLE ANILHA	131R

(a) ASN N7AC01645
(b) ASN N9AC01884
(c) ASN N5AC01528+N5AC01524
(d) ASN N7AC01665

07-07	01	p2	05/09

SISTEMA ELÉTRICO
SISTEMA ELECTRICO
ELECTRIC SYSTEM
ELECTRIC SYSTEM

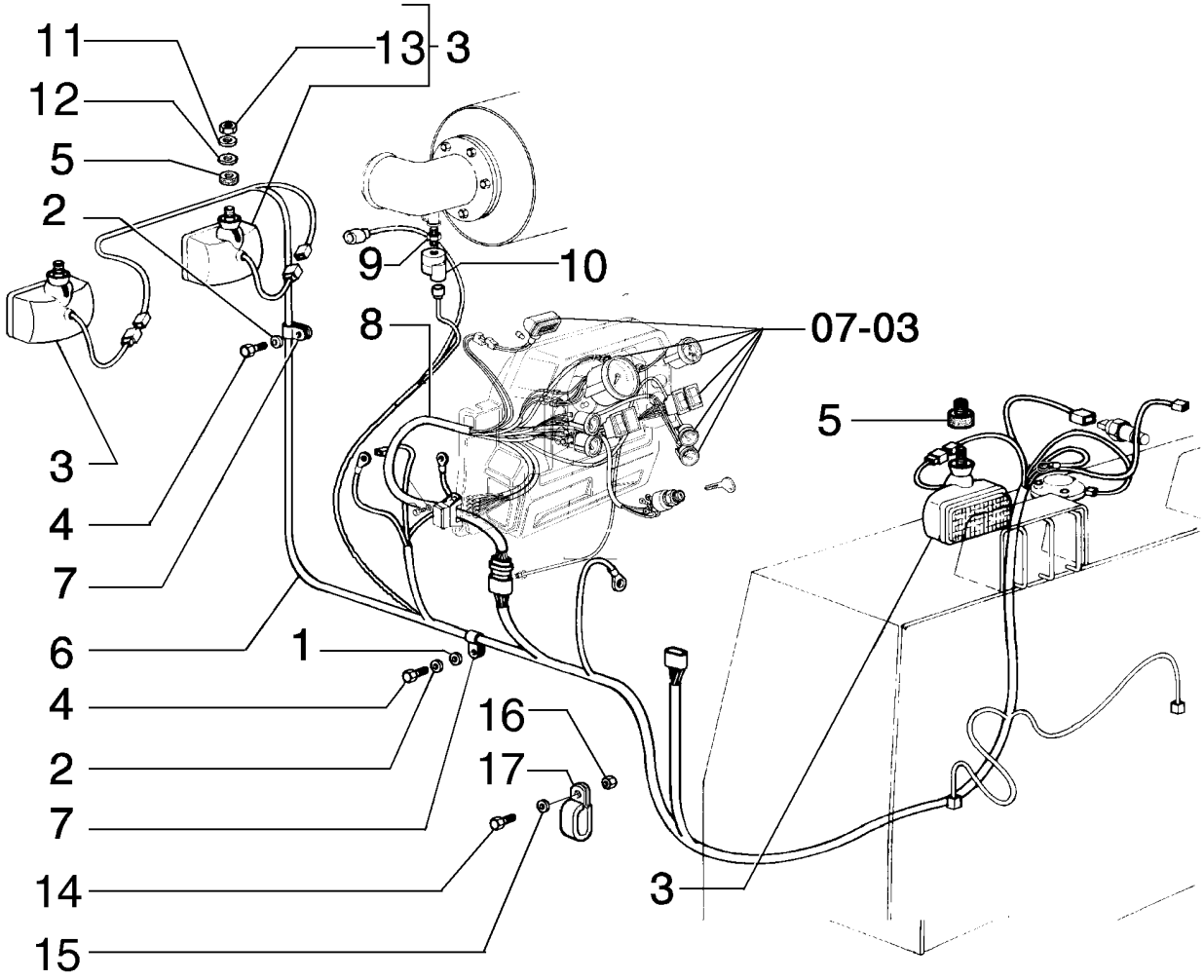

ELECTRIC SYSTEM
ELECTRIC SYSTEM
ELECTRIC SYSTEM
ELECTRIC SYSTEM

R	N	P.N.	MOD	Q	Denominação Bezeichnung	Denominacion Descrizione	Description Beskrivelse	Description Denominação	L.C.
16		**15896221**		1	PORCA, M6, Cl 10 MUTTER	TUERCA DADO	NUT MOETRIK	ECROU PORCA	010D
17		**10116301**		1	PRENDEDOR KLEMME	BORNE MORSETTO	CLAMP SPÆNDEBÅND	BRIDE BORNE	120M

07-08	01	p1	10/08

SISTEMA ELÉTRICO
SISTEMA ELECTRICO
ELECTRIC SYSTEM
ELECTRIC SYSTEM

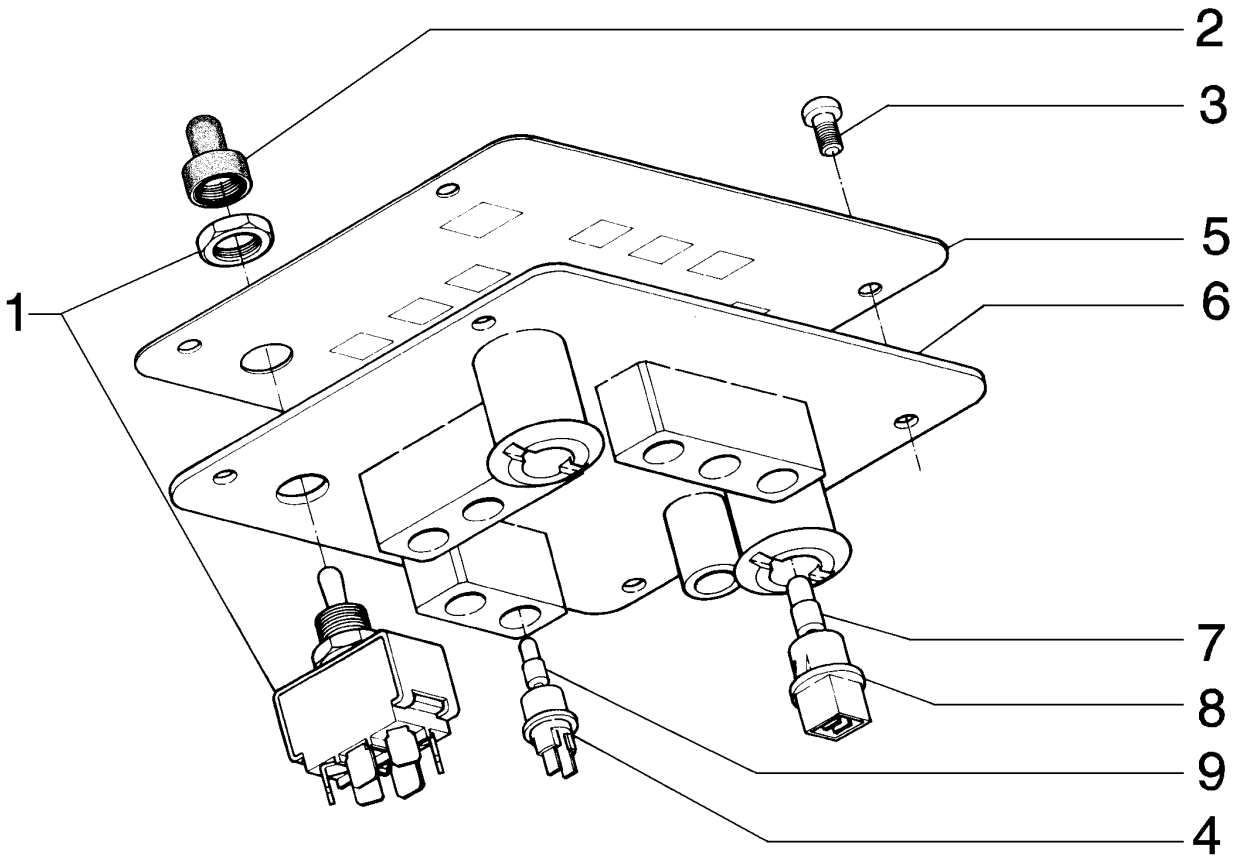

ELECTRIC SYSTEM
ELECTRIC SYSTEM
ELECTRIC SYSTEM
ELECTRIC SYSTEM

R	N	P.N.	MOD	Q	Denominação Bezeichnung	Denominacion Descrizione	Description Beskrivelse	Description Denominação	L.C.
1		75241592		1	INTERRUPTOR SCHALTER	CONTACTOR INTERRUTTORE	SWITCH KONTAKT	CONTACTEUR INTERRUPTOR	075I
2		75239244		1	CAPA MANSCHETTE	CASQUETE CUFFIA	BOOT MANCHET	COIFFE FOLE	330C
3		76022668		4	PARAFUSO SCHRAUBE	TORNILLO VITE	SCREW SKRUE	VIS PARAFUSO	040V
4		75241301		4	TOMADA ELÉTRICA STECKDOSE	ENCHUFFE DE CORRIEI PRESA DI CORRENTE	SOCKET, POWER STROEMUDTAG	PRISE DE COURANT TOMADA DE CORRENTE	205P
5		75327519		1	DECALCOMANIA TORSIONSSTAB	CALCOMANIA DECALCOMANIA	DECAL TRANSFER	DECALCOMANIE DECALCOMANIA	012D
6		75280545		1	PAINEL TAFEL	CONTRAPANEL PANNELLO	PANEL PANEL	PANNEAU PAINEL	025P
7		14144290		2	LÂMPADA GLÜHLAMPE	BOMBILLA LAMPADA	BULB PAERE	AMPOULE LAMPADA	030L
8		7074021		2	TOMADA ELÉTRICA STECKDOSE	ENCHUFFE DE CORRIEI PRESA DI CORRENTE	SOCKET, POWER STROEMUDTAG	PRISE DE COURANT TOMADA DE CORRENTE	205P
9		14143890		8	LÂMPADA GLÜHLAMPE	BOMBILLA LAMPADA	BULB PAERE	AMPOULE LAMPADA	030L

07-09	01	p1	10/08

SISTEMA ELÉTRICO
SISTEMA ELECTRICO
ELECTRIC SYSTEM
ELECTRIC SYSTEM

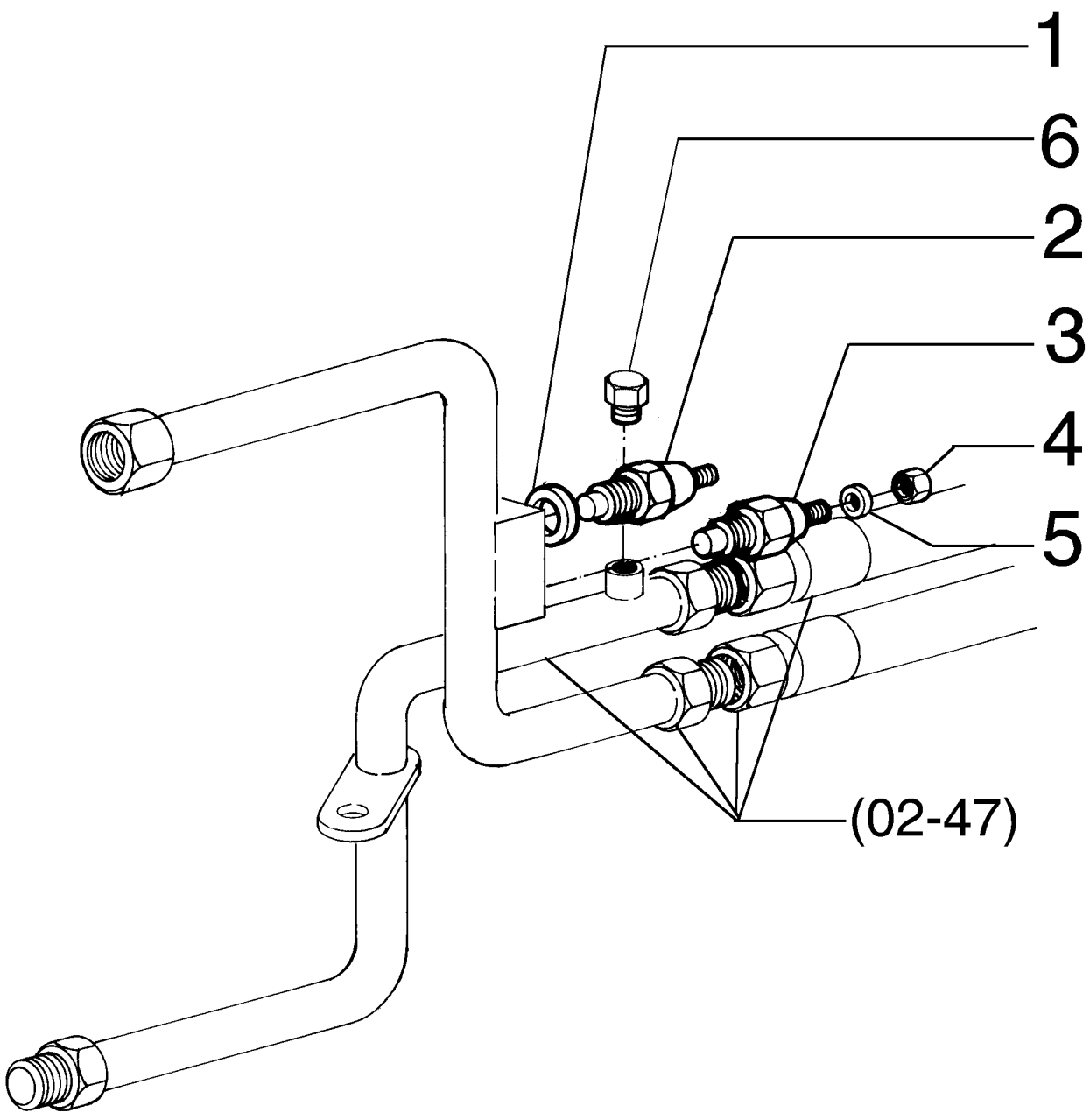

ELECTRIC SYSTEM
ELECTRIC SYSTEM
ELECTRIC SYSTEM
ELECTRIC SYSTEM

R	N	P.N.	MOD	Q	Denominação Bezeichnung	Denominacion Descrizione	Description Beskrivelse	Description Denominação	L.C.
1		**10257060**		1	ARRUELA DE VEDAÇÃO, M16.3 x 22 x 1.5				
					JUNTA HERMETICA	WASHER, SEALING	RONDELLE D'ETANCHEI		133R
					DICHTSCHEIBE	ROSETTA DI TENUTA	TAETNINGSSKIVE	JUNTA HERMETICA	
2		**75236111**		1	SENSOR	SENSOR	SENSOR	CAPTEUR	608S
					SENSOR	SENSORE	FØLER	SENSOR	
3		**75261702**		1	INTERRUPTOR	CONTACTOR	SWITCH	CONTACTEUR	075I
					SCHALTER	INTERRUTTORE	KONTAKT	INTERRUPTOR	
4		**70910251**		1	PORCA	TUERCA	NUT	ECROU	010D
					MUTTER	DADO	MOETRIK	PORCA	
5		**70904203**		1	ARRUELA-TRAVA	ARANDELA DE FRENO	WASHER, LOCK	RONDELLE FREIN	132R
					SICHERUNGSSCHEIBE	ROSETTA DI SICUREZZA	LAASESKIVE	ANILHA DE FIXACAO	
6		**70919134**		1	BUJÃO	TAPÓN	PLUG	BOUCHON	050T
					STOPFEN	TAPPO	PROP	BUJAO	

07-10	01	p1	10/08

SISTEMA ELÉTRICO - CHAVE MAGNÉTICA
SISTEMA ELECTRICO - LLAVE MAGNETICA
ELECTRIC SYSTEM - MAGNETIC KEY
ELECTRIC SYSTEM - MAGNETIC KEY

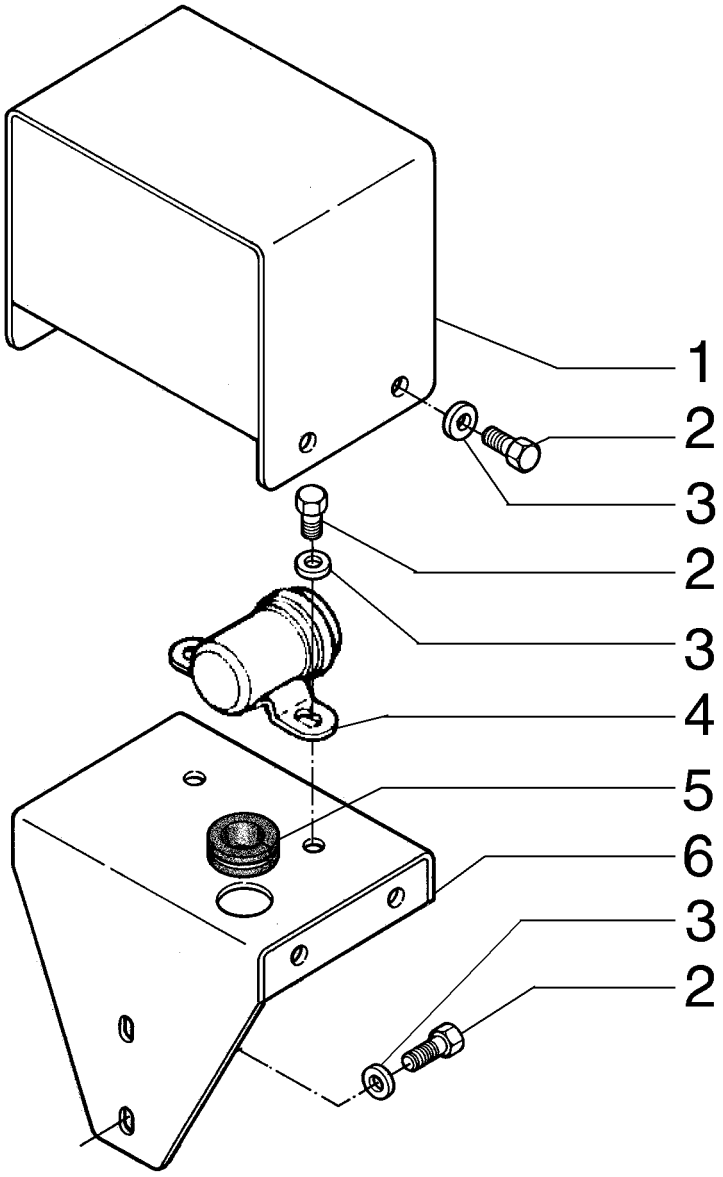

ELECTRIC SYSTEM - MAGNETIC KEY
ELECTRIC SYSTEM - MAGNETIC KEY
ELECTRIC SYSTEM - MAGNETIC KEY
ELECTRIC SYSTEM - MAGNETIC KEY

R	N	P.N.	MOD	Q	Denominação Bezeichnung	Denominacion Descrizione	Description Beskrivelse	Description Denominação	L.C.
1		75325565		1	SUPORTE HALTERUNG, LAGERBO	SOPORTE SUPPORTO	SUPPORT BESLAG	SUPPORT SUPORTE	300S
2		10979431		10	PARAFUSO, Hex, M6 x 10, 10.9, Full Thd SCHRAUBE	TORNILLO VITE	SCREW SKRUE	VIS PARAFUSO	040V
3		14496401		12	ARRUELA PLANA, M6.4 x 12 x 1.6 Thk UNTERLEGSCHEIBE	ARANDELA ROSETTA PIANA	WASHER FLADSKIVE	RONDELLE ANILHA	131R
4		120398A1		1	CONECTADOR RELAIS	CONECTADOR RELE'	RELAY RELAE	RELAIS CONECTADOR	7025
5		70926719		1	ANEL "O" O-RING	JUNTA HERMETICA ANELLO TOROIDALE	O-RING O-RING	JOINT THORIQUE O-RING	055A
6		{75326816}		1					

07-11	01	p1	10/08

FAROL
PROYECTORES
HEADLAMP
HEADLAMP

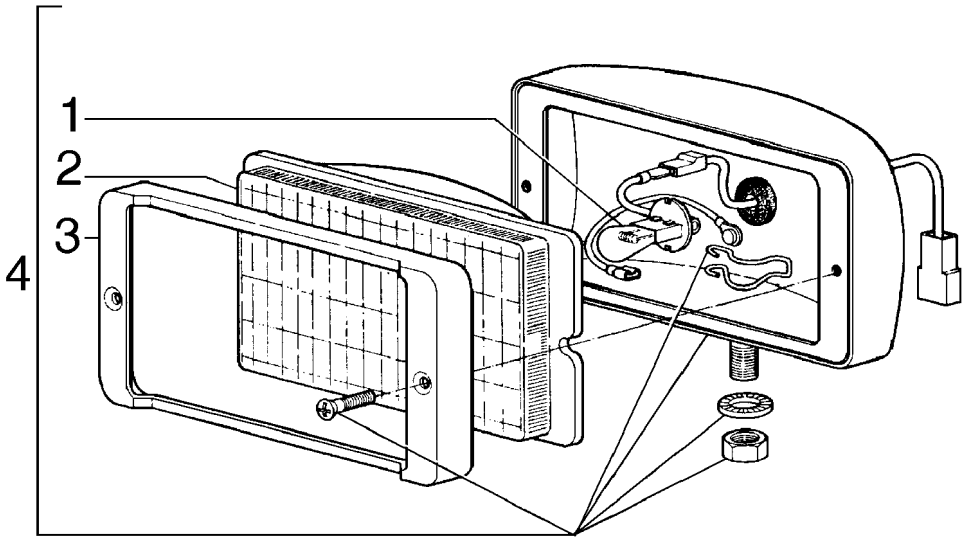

HEADLAMP
HEADLAMP
HEADLAMP
HEADLAMP

R	N	P.N.	MOD	Q	Denominação Bezeichnung	Denominacion Descrizione	Description Beskrivelse	Description Denominação	L.C.
1		**75288330**		1	LÂMPADA GLÜHLAMPE	BOMBILLA LAMPADA	BULB PAERE	AMPOULE LAMPADA	030L
2		**75288328**		1	TRANSPARENTE STREUSCHEIBE	TAPA TRANSLUCIDA TRASPARENTE	LENS LYGTEGLAS	CABOCHON ELEMENTO TRANSPARE	170T
3		**75288329**		1	AMOSTRA (PLACA) EINFASSUNG	MARCO MOSTRINA	BEZEL ORNAMENTERING	ENCADREMENT CHAPA DE ORNAMENTO	123M
4		**75247405**		1	FAROL, Front LEUCHTE	FARO FANALE	LAMP LYGTE	LAMPE FAROL	009F

07-12	01	p1	10/08

BUZINA
BOCINA
HORN
HORN

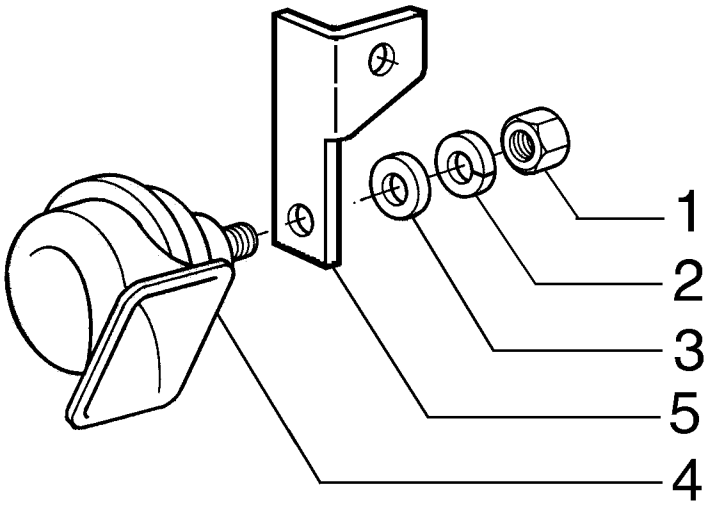

HORN
HORN
HORN
HORN

R	N	P.N.	MOD	Q	Denominação Bezeichnung	Denominacion Descrizione	Description Beskrivelse	Description Denominação	L.C.
1		**16100821**		1	PORCA, M8, Cl 10 MUTTER	TUERCA DADO	NUT MOETRIK	ECROU PORCA	010D
2		**10516673**		1	ARRUELA PLANA UNTERLEGSCHEIBE	ARANDELA ROSETTA PIANA	WASHER FLADSKIVE	RONDELLE ANILHA	131R
3		**14496531**		1	ARRUELA PLANA, M8 x 17 x 1.6 UNTERLEGSCHEIBE	ARANDELA ROSETTA PIANA	WASHER FLADSKIVE	RONDELLE ANILHA	131R
4		**79114714**		1	BUZINA WARNHORN	BOCINA AVVISATORE	HORN HORN	AVERTISSEUR BUZINA	105A
5		**75320117**		1	SUPORTE KONSOLE	PIEZA DE SOPORTE STAFFA	BRACKET BESLAG	PATTE FIXATION BRACADEIRA	225S

07-12	02	p1	11/08

BUZINA
BOCINA
HORN
HORN

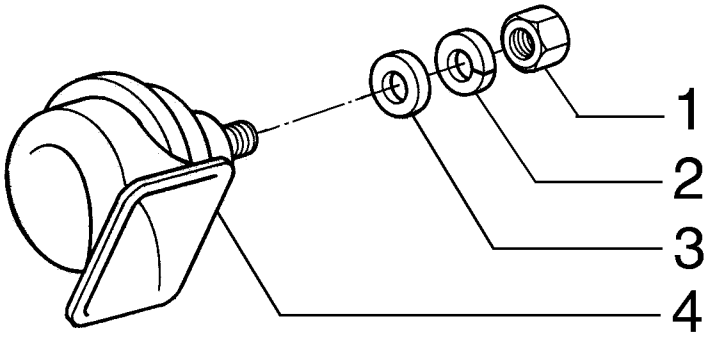

HORN
HORN
HORN
HORN

R	N	P.N.	MOD	Q	Denominação Bezeichnung	Denominacion Descrizione	Description Beskrivelse	Description Denominação	L.C.
1		**16100821**		1	PORCA, M8, Cl 10 MUTTER	TUERCA DADO	NUT MOETRIK	ECROU PORCA	010D
2		**10516673**		1	ARRUELA PLANA UNTERLEGSCHEIBE	ARANDELA ROSETTA PIANA	WASHER FLADSKIVE	RONDELLE ANILHA	131R
3		**14496531**		1	ARRUELA PLANA, M8 x 17 x 1.6 UNTERLEGSCHEIBE	ARANDELA ROSETTA PIANA	WASHER FLADSKIVE	RONDELLE ANILHA	131R
4		**87724783**		1	BUZINA WARNHORN	BOCINA AVVISATORE	HORN HORN	AVERTISSEUR BUZINA	105A

A partir do chassi N8AC01795

D170

07-13	01	p1	10/08

ALARME DE RÉ
AVISADOR ALARMA
BACK UP ALARM
BACK UP ALARM

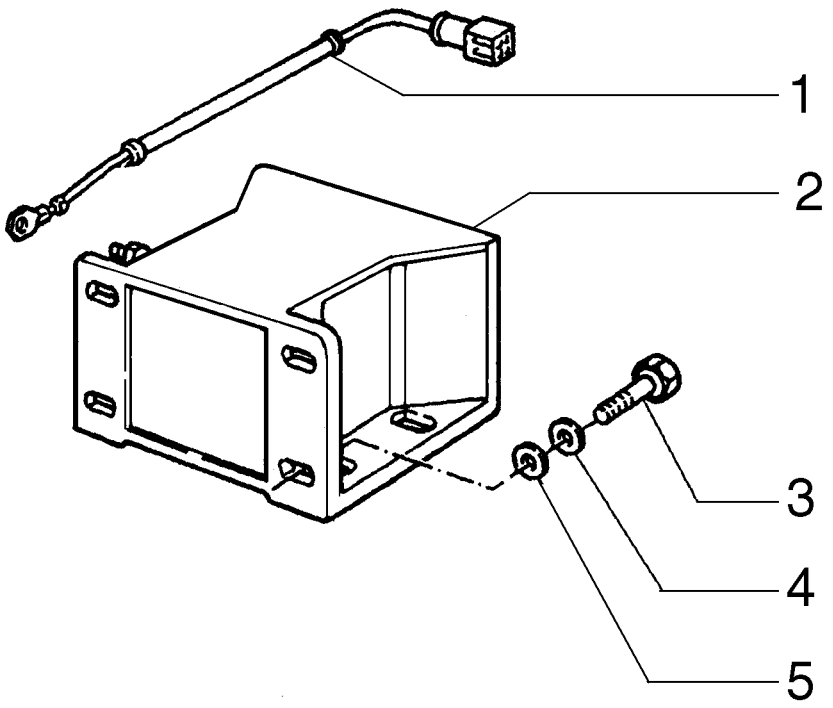

BACK UP ALARM
BACK UP ALARM
BACK UP ALARM
BACK UP ALARM

R	N	P.N.	MOD	Q	Denominação Bezeichnung	Denominacion Descrizione	Description Beskrivelse	Description Denominação	L.C.
1		**73126111**		1	ARAME DE AÇO KABEL	ALAMBRE DE ACERO FILO DI ACCIAIO	WIRE STAALTRAAD	FIL D'ACIER FIO DE ACO	061F
2		**73131968**		1	ALARME DE RE RUECKFAHRALARM	ALARM, BACKUP STAGNARE, ALLARME	ALARM, BACKUP ALARM, BACKUP	ALARME DE RECUL ALARME DE RE	C004
3		**16043231**		4	PARAFUSO, Hex, M8 x 16, 10.9 SCHRAUBE	TORNILLO BULLONE	BOLT SKRUE	BOULON PARAFUSO	140B
4		**10516671**		4	ARRUELA-TRAVA SICHERUNGSSCHEIBE	ARANDELA DE FRENO ROSETTA DI SICUREZZA	WASHER, LOCK LAASESKIVE	RONDELLE FREIN ANILHA DE FIXACAO	132R
5		**10519601**		4	ARRUELA PLANA, M8 x 17 x 2 UNTERLEGSCHEIBE	ARANDELA ROSETTA PIANA	WASHER FLADSKIVE	RONDELLE ANILHA	131R

07-14	01	p1	10/08

ALTERNADOR - 75261184
ALTERNADOR - 75261184
ALTERNATOR - 75261184
ALTERNATOR - 75261184

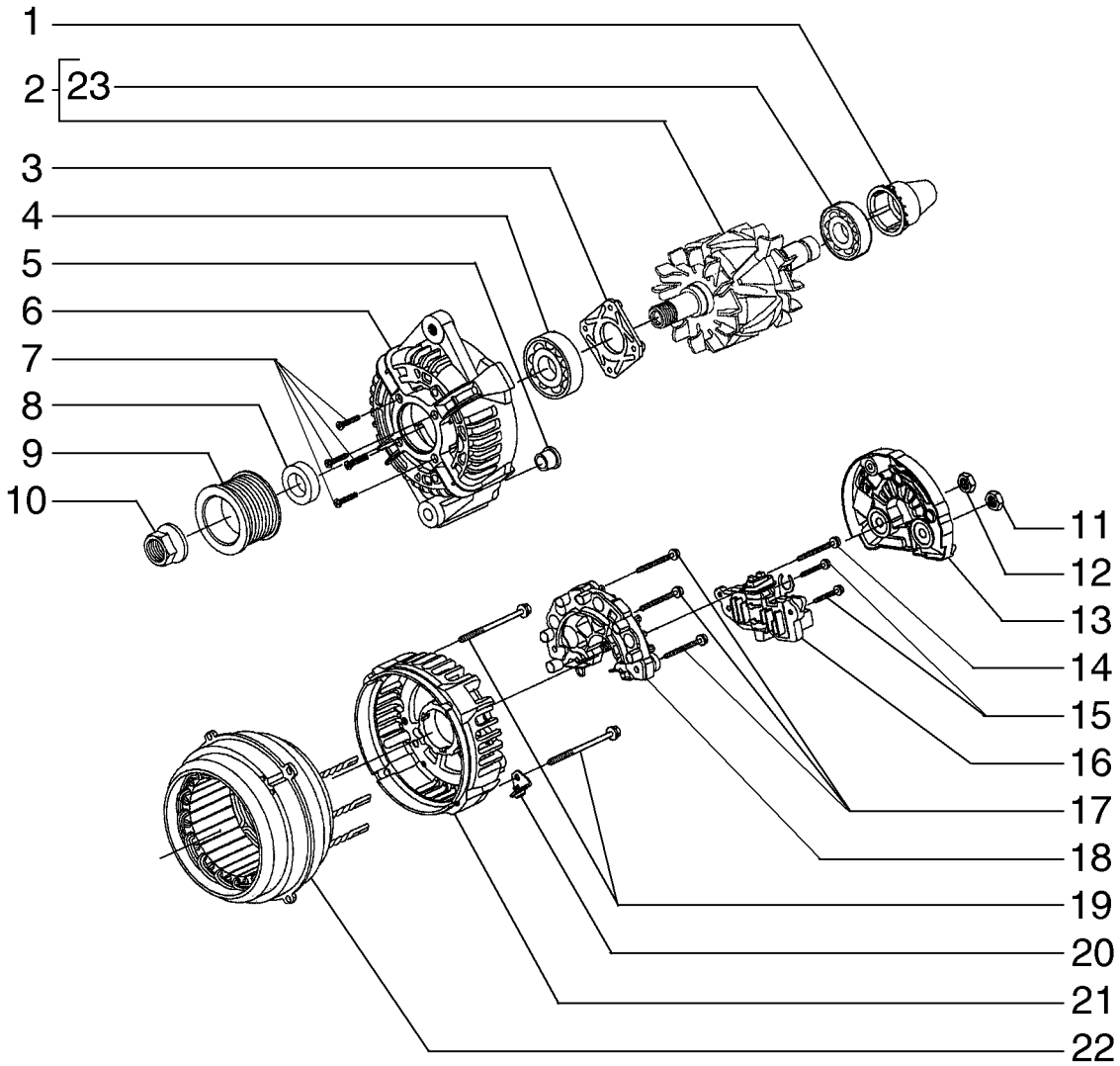

ALTERNATOR - 75261184
ALTERNATOR - 75261184
ALTERNATOR - 75261184
ALTERNATOR - 75261184

R	N	P.N.	MOD	Q	Denominação Bezeichnung	Denominacion Descrizione	Description Beskrivelse	Description Denominação	L.C.
1		**87458816**		1	TAMPA ABDECKUNG	TAPADERA COPERCHIO	PLUG DÆKSEL	COUVERCLE COBERTA	265C
2		**87458818**		1	ROTOR ROTOR	ROTOR ROTORE	ROTOR ROTOR	ROTOR ROTOR	145R
3		**87458812**		1	PLACA BLECH, PLATTE	PLACA PIASTRA	PLATE PLADE	PLAQUE CHAPA	105P
4		**87458811**		1	ROLAMENTO WÄLZLAGER	COJINETE CUSCINETTO	BEARING LEJE	ROULEMENT ROLAMENTO	0600
5		**87458817**		1	BUCHA BUECHSE	CASQUILLO BOCCOLA	BUSHING BOESNING	BAGUE CASQUILHO	095B
6		**87458810**		1	SUPORTE HALTERUNG, LAGERBO	SOPORTE SUPPORTO	SUPPORT BESLAG	SUPPORT SUPORTE	300S
7		**87458813**		4	PARAFUSO SCHRAUBE	TORNILLO VITE	SCREW SKRUE	VIS PARAFUSO	040V
8		**87458814**		1	ESPAÇADOR DISTANZSTÜCK	SEPARADOR DISTANZIALE	SPACER AFSTANDSSTYKKE	ENTRETOISE ESPACADOR	075D
9		**87458830**		1	POLIA RILLENSCHEIBE	POLEA PULEGGIA	PULLEY REMSKIVE	POULIE POLIE	230P
10		**87458831**		1	ARRUELA PLANA UNTERLEGSCHEIBE	ARANDELA ROSETTA PIANA	WASHER FLADSKIVE	RONDELLE ANILHA	131R
11		**87458826**		1	PORCA MUTTER	TUERCA DADO	NUT MOETRIK	ECROU PORCA	010D
12		**87458827**		1	PORCA MUTTER	TUERCA DADO	NUT MOETRIK	ECROU PORCA	010D
13		**87458825**		1	PROTEÇÃO SCHUTZEINRICHTUNG	DEFENSA RIPARO	GUARD BESKYTTELSESSKAERM	GARANT PROTECCAO	070R
14		**87458824**		1	PARAFUSO SCHRAUBE	TORNILLO VITE	SCREW SKRUE	VIS PARAFUSO	040V
15		**87458823**		2	PARAFUSO SCHRAUBE	TORNILLO VITE	SCREW SKRUE	VIS PARAFUSO	040V
16		**87458822**		1	REGULADOR REGLER	REGULADOR REGOLATORE	REGULATOR REGULATOR	REGULATEUR REGULADOR	6795
17		**87458821**		3	PARAFUSO SCHRAUBE	TORNILLO VITE	SCREW SKRUE	VIS PARAFUSO	040V
18		**87458820**		1	RECTIFICADOR GLEICHRICHTER	RECTIFICADOR RADDRIZZATORE	RECTIFIER ENSRETTER	REDRESSEUR RECTIFICADOR	032R
19		**87458828**		4	PARAFUSO SCHRAUBE	TORNILLO VITE	SCREW SKRUE	VIS PARAFUSO	040V
20		**87458829**		2	SUPORTE HALTERUNG, LAGERBO	SOPORTE SUPPORTO	SUPPORT BESLAG	SUPPORT SUPORTE	300S
21		**87458815**		1	SUPORTE HALTERUNG, LAGERBO	SOPORTE SUPPORTO	SUPPORT BESLAG	SUPPORT SUPORTE	300S
22		**87458819**		1	ESTATOR LICHTMASCHINEN-STAT	ESTATOR STATORE, ALTERNATOF	STATOR, ALTERNATOR STATOR, GENERATOR	STATOR, ALTERNATEUF ESTATOR	271S
23		**87458832**		1	ROLAMENTO WÄLZLAGER	COJINETE CUSCINETTO	BEARING LEJE	ROULEMENT ROLAMENTO	0600

07-15	01	p1	10/08

MOTOR DE PARTIDA - 71100726
MOTOR DE ARRANQUE - 71100726
STARTER - 71100726
STARTER - 71100726

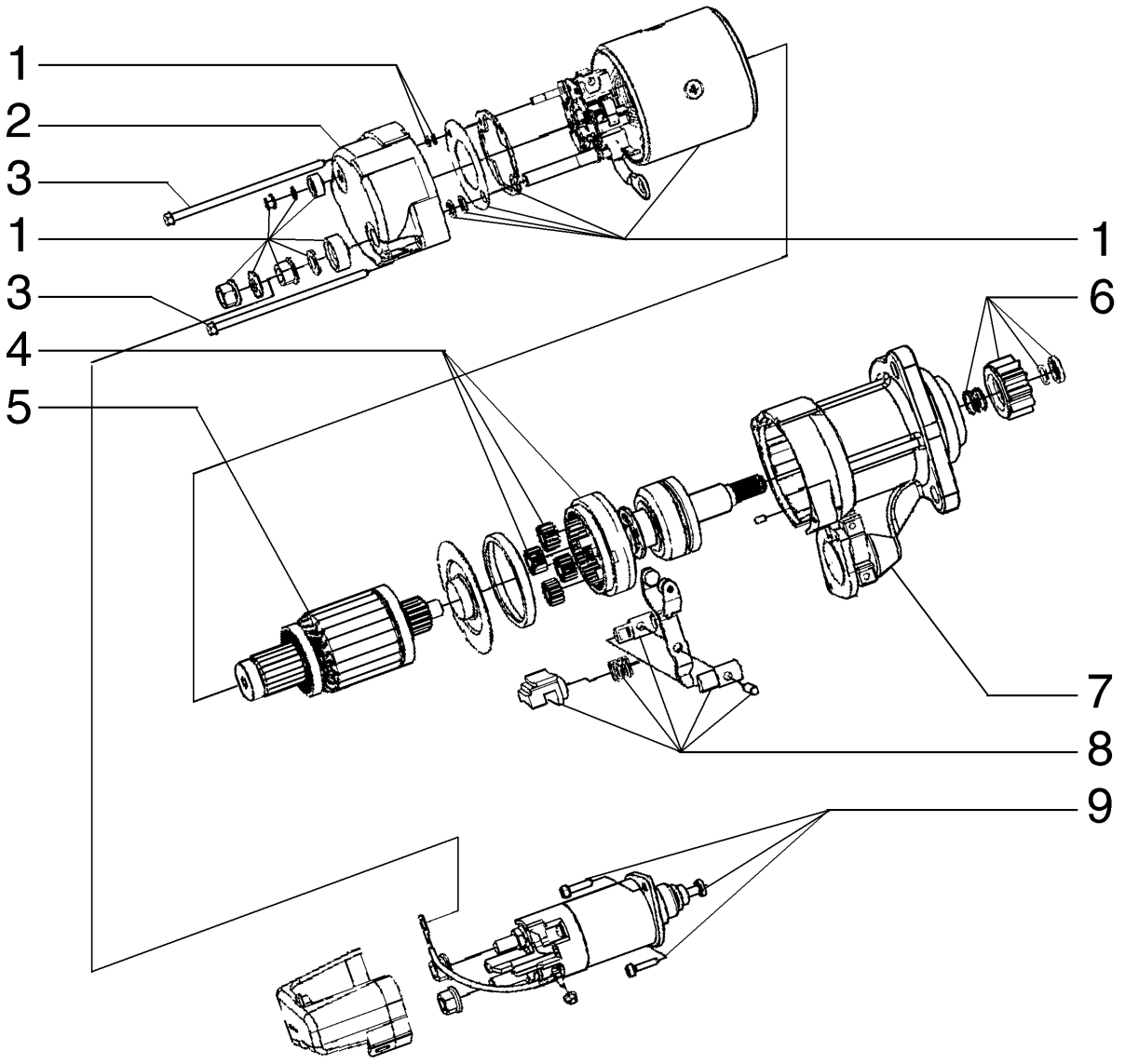

STARTER - 71100726
STARTER - 71100726
STARTER - 71100726
STARTER - 71100726

R	N	P.N.	MOD	Q	Denominação Bezeichnung	Denominacion Descrizione	Description Beskrivelse	Description Denominação	L.C.
1		71102550		1	KIT DE REVISÃO SATZ, MOTORÜBERHOL	JUEGO DE REVISION KIT REVISIONE MOTORE	KIT, ENGINE OVERHAUL REVISIONSSAET	KIT REVISION MOTEUR KIT COMPLETO REVISA(	002K
2		71102554		1	TAMPA ABDECKUNG	TAPADERA COPERCHIO	PLUG DÆKSEL	COUVERCLE COBERTA	265C
3		71102557		1	TIRANTE SPURSTANGE	TIRANTE TIRANTE	TIE-ROD TRAEKSTANG	TIRANT TIRANTE	142T
4		71102553		1	ENGRENAGEM ZAHNRAD	ENGRANAJE INGRANAGGIO	GEAR TANDHJUL	PIGNON CARRETO	050I
5		71102555		1	SUPORTE HALTER	SOPORTE SOSTEGNO	HOLDER HOLDER	SUPPORT SUPORTE	174S
6		71102551		1	KIT DE REVISÃO SATZ, MOTORÜBERHOL	JUEGO DE REVISION KIT REVISIONE MOTORE	KIT, ENGINE OVERHAUL REVISIONSSAET	KIT REVISION MOTEUR KIT COMPLETO REVISA(	002K
7		71102556		1	INDUZIDO ANKER	INDUCIDO INDOTTO	ARMATURE DYNAMOANKER	INDUIT INDUZIDO	040I
8		71102549		1	KIT DE REVISÃO SATZ, MOTORÜBERHOL	JUEGO DE REVISION KIT REVISIONE MOTORE	KIT, ENGINE OVERHAUL REVISIONSSAET	KIT REVISION MOTEUR KIT COMPLETO REVISA(	002K
9		71102552		1	SOLEMOID MAGNETSPULE, MECH.	SOLENOIDE SOLENOIDE	SOLENOID MAGNETVENTIL	SOLENOIDE SOLEMOID	168S

SECTION INDEX
Optionals

08-01	01	PAINEL DE INSTRUMENTOS - 75264792
08-02	01	CAPÔ E PROTEÇÕES
08-02A	01	CAPÔ E PROTEÇÕES
08-03	01	CAPÔ E PROTEÇÕES
08-04	01	TOLDO SOLAR
08-05	01	PROTEÇÃO FLORESTAL - OPCIONAL
08-06	01	PROTEÇÃO FLORESTAL - OPCIONAL
08-07	01	PROTEÇÃO FLORESTAL - OPCIONAL
08-08	01	DECALQUES
08-09	01	DECALQUES
08-10	01	DECALQUES
08-11	01	DECALQUES
08-12	01	SUPORTE VÁRIOS
08-13	01	PÁRA-LAMAS E ESTRIBOS
08-14	01	CONSOLE LATERAL ESQUERDO
08-15	01	ASSENTO DO OPERADOR
08-16	01	CONSOLE DO DISTRIBUIDOR
08-17	01	CONSOLE LATERAL ESQUERDO
08-18	01	PROTETORES DE ESTEIRA
08-19	01	PROTETORES DE ESTEIRA
08-20	01	PROTEÇÃO INFERIOR
08-21	01	ASSENTO DO OPERADOR

08-01	01	p1	10/08

PAINEL DE INSTRUMENTOS - 75264792
TABLERO DE BORDO - 75264792
INSTRUMENT PANEL - 75264792
INSTRUMENT PANEL - 75264792

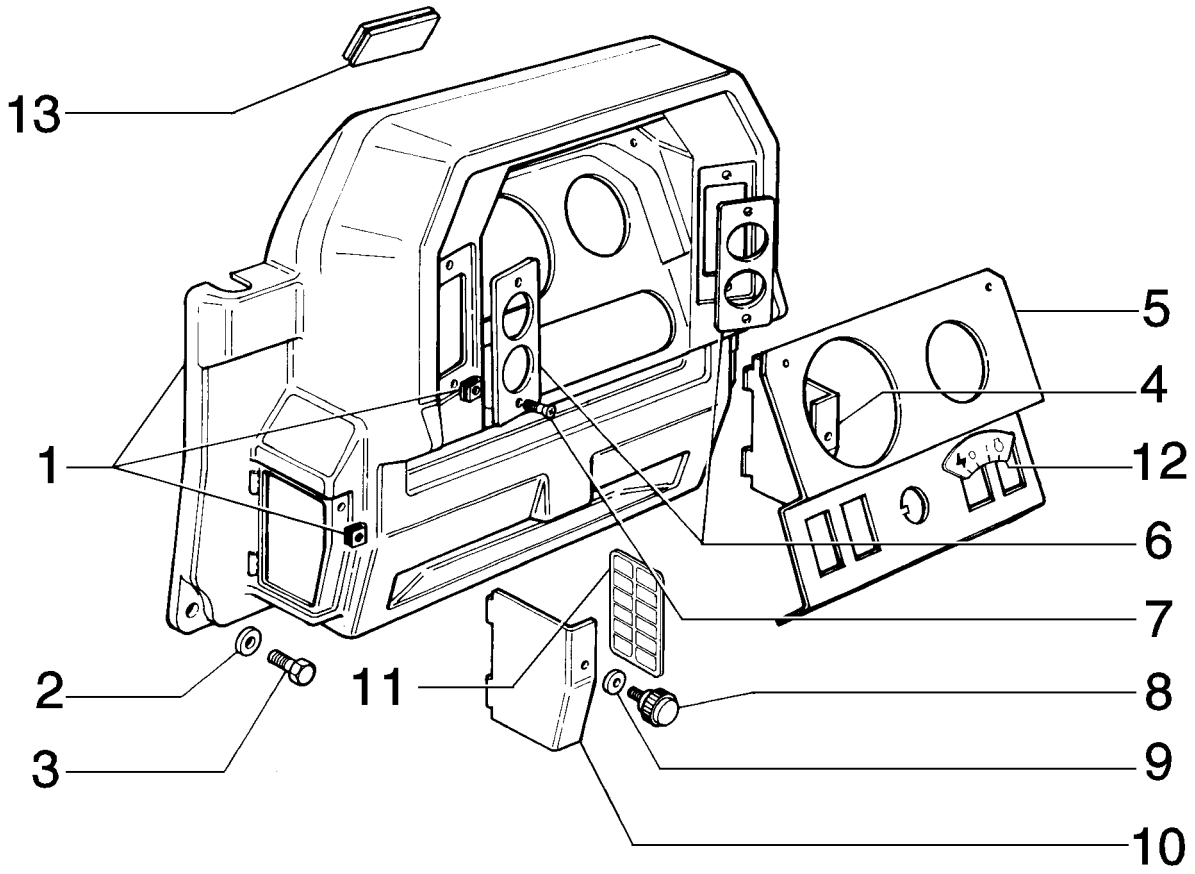

INSTRUMENT PANEL - 75264792
INSTRUMENT PANEL - 75264792
INSTRUMENT PANEL - 75264792
INSTRUMENT PANEL - 75264792

R	N	P.N.	MOD	Q	Denominação Bezeichnung	Denominacion Descrizione	Description Beskrivelse	Description Denominação	L.C.
1		75264793		1	PAINEL TAFEL	CONTRAPANEL PANNELLO	PANEL PANEL	PANNEAU PAINEL	025P
2		12643706		8	ARRUELA PLANA UNTERLEGSCHEIBE	ARANDELA ROSETTA PIANA	WASHER FLADSKIVE	RONDELLE ANILHA	131R
3		13276417		8	PARAFUSO, Cross Pan Hd, M6 x 20 SCHRAUBE	TORNILLO VITE	SCREW SKRUE	VIS PARAFUSO	040V
4		79072552		1	TAMPA ABDECKUNG	TAPADERA COPERCHIO	PLUG DÆKSEL	COUVERCLE COBERTA	265C
5		75251418		1	PLACA BLECH, PLATTE	PLACA PIASTRA	PLATE PLADE	PLAQUE CHAPA	105P
6		75251419		2	PLACA BLECH, PLATTE	PLACA PIASTRA	PLATE PLADE	PLAQUE CHAPA	105P
7		13273917		8	PARAFUSO, Cross Pan Hd, M5 x 10 SCHRAUBE	TORNILLO VITE	SCREW SKRUE	VIS PARAFUSO	040V
8		76012988		2	MANÍPULO DREHKNOPF	POMO POMELLO	KNOB KNAP	POMMEAU BOTAO	150P
9		79087637		2	ANEL RING	ANILLO ANELLO	RING RING	ANNEAU ANEL	045A
10		79072553		1	TAMPA ABDECKUNG	TAPADERA COPERCHIO	PLUG DÆKSEL	COUVERCLE COBERTA	265C
11		87756944		1	DECALCOMANIA TORSIONSSTAB	CALCOMANIA DECALCOMANIA	DECAL TRANSFER	DECALCOMANIE DECALCOMANIA	012D
12		75251205		1	DECALCOMANIA TORSIONSSTAB	CALCOMANIA DECALCOMANIA	DECAL TRANSFER	DECALCOMANIE DECALCOMANIA	012D
13		87487087		1	COBERTURA ABDECKUNG	COBERTURA COPERTURA	COVER AFDÆKNING	COUVERTURE COBERTURA	271C

08-02	01	p1	10/08

CAPÔ E PROTEÇÕES
CAPOT Y TAPAS LATERAIS
HOOD AND GUARDS
HOOD AND GUARDS

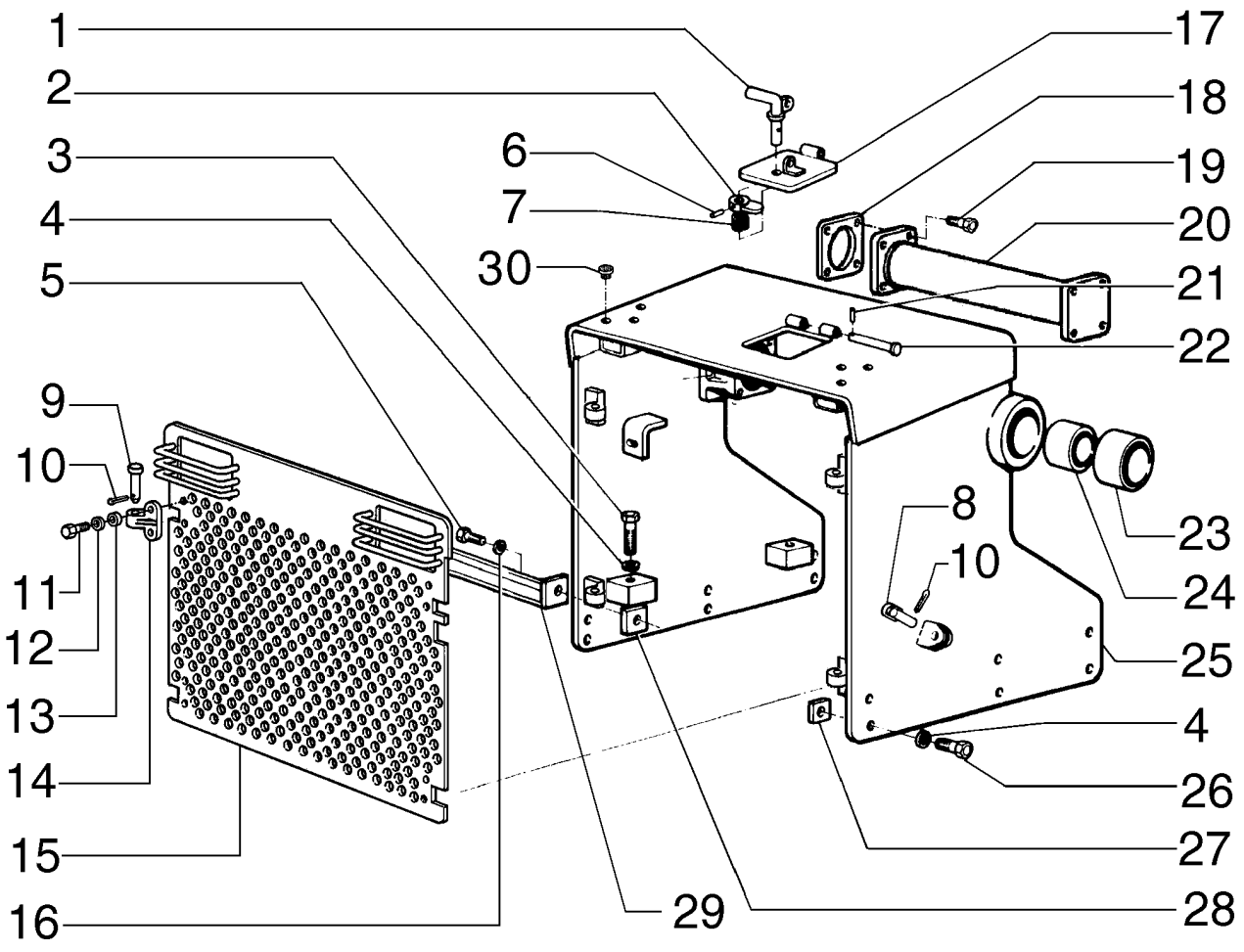

HOOD AND GUARDS
HOOD AND GUARDS
HOOD AND GUARDS
HOOD AND GUARDS

R	N	P.N.	MOD	Q	Denominação Bezeichnung	Denominacion Descrizione	Description Beskrivelse	Description Denominação	L.C.
1		75269369		1	MANILHA	MANECILLA	HANDLE	POIGNÉE	020M
					GRIFF	MANIGLIA	HAANDTAG	MANIPULO	
2		75269377		1	ALAVANCA	PALANCA	LEVER	LEVIER	045L
					HEBEL	LEVA	HAANDTAG	ALAVANCA	
3		15993637		4	PARAFUSO, Hex, M22 x 1.5 x 110, 10.9				
						TORNILLO	BOLT	BOULON	140B
					SCHRAUBE	BULLONE	SKRUE	PARAFUSO	
4		79005241		16	ARRUELA PLANA	ARANDELA	WASHER	RONDELLE	131R
					UNTERLEGSCHEIBE	ROSETTA PIANA	FLADSKIVE	ANILHA	
5		11112631		2	PARAFUSO, Hex, M12 x 35, 10.9				
						TORNILLO	BOLT	BOULON	140B
					SCHRAUBE	BULLONE	SKRUE	PARAFUSO	
6		14163170		1	PINO DE FIXAÇÃO, M4 x 24, Slotted				
						PASADOR DE FIJACION	PIN, LOCK	CHEVILLE	081P
					SICHERUNGSSTIFT	PERNO DI FISSAGGIO	LAASETAP	PERNO DE FIXACAO	
7		79009016		1	MOLA	RESORTE	SPRING	RESSORT	100M
					FEDER	MOLLA	FJEDER	MOLA	
8		79005781		2	PINO	PERNO	PIN	AXE	080P
					BOLZEN	PERNO	STIFT	PERNO	
9		75223831		4	PINO	PERNO	PIN	AXE	080P
					BOLZEN	PERNO	STIFT	PERNO	
10		567406		6	GRAMPO	PASADOR ABIERTO	PIN, SPLIT (COTTER)	GOUPILLE	270C
					SPLINT	COPPIGLIA	SPLITBOLT	TROCO DE ABRIR	
11		11113231		8	PARAFUSO, Hex, M12 x 50, 10.9				
						TORNILLO	SCREW	VIS	040V
					SCHRAUBE	VITE	SKRUE	PARAFUSO	
12		10571971		8	ARRUELA-TRAVA	ARANDELA DE FRENO	WASHER, LOCK	RONDELLE FREIN	132R
					SICHERUNGSSCHEIBE	ROSETTA DI SICUREZZA	LAASESKIVE	ANILHA DE FIXACAO	
13		79005242		8	ARRUELA PLANA	ARANDELA	WASHER	RONDELLE	131R
					UNTERLEGSCHEIBE	ROSETTA PIANA	FLADSKIVE	ANILHA	
14		75269404		4	DOBRADIÇA	BISAGRA	HINGE	CHARNIERE	140C
					SCHARNIER	CERNIERA	HAENGSEL	DOBRADICA	
15		75249597		1	GRELHA	CALANDRIA	GRILLE	CALANDRE	101G
					GRILL	MASCHERINA	GITTER	GRELHA	
16		12646921		2	ARRUELA PLANA, M12 x 28 x 3				
						ARANDELA	WASHER	RONDELLE	131R
					UNTERLEGSCHEIBE	ROSETTA PIANA	FLADSKIVE	ANILHA	
17		75266509		1	JANELA (TAMPA)	TAPA	LID	VOLET	205S
					DECKEL	SPORTELLO	LAAG	TAMPA	
18		75250512		*	CALCO DE AFINACAO, 0.06mm Thk				
						SUPLEMENTO	SHIM	CALE D'EPAISSEUR	198S
					UNTERLEGSCHEIBE	SPESSORE	MELLEMLÆG	CALCO DE AFINACAO	
19		14271973		8	PARAFUSO	TORNILLO	SCREW	VIS	040V
					SCHRAUBE	VITE	SKRUE	PARAFUSO	
20		75266511		1	CRUZETA	CRUZ	CROSS	CROIX	2390
					KREUZ	TRAVERSA	TVÆRFORSKRUNING	CRUZETA	
21		14161770		2	PINO DE FIXAÇÃO, M3 x 16, Slotted				
						PASADOR DE FIJACION	PIN, LOCK	CHEVILLE	081P
					SICHERUNGSSTIFT	PERNO DI FISSAGGIO	LAASETAP	PERNO DE FIXACAO	

08-02	01	p2	10/08

CAPÔ E PROTEÇÕES
CAPOT Y TAPAS LATERAIS
HOOD AND GUARDS
HOOD AND GUARDS

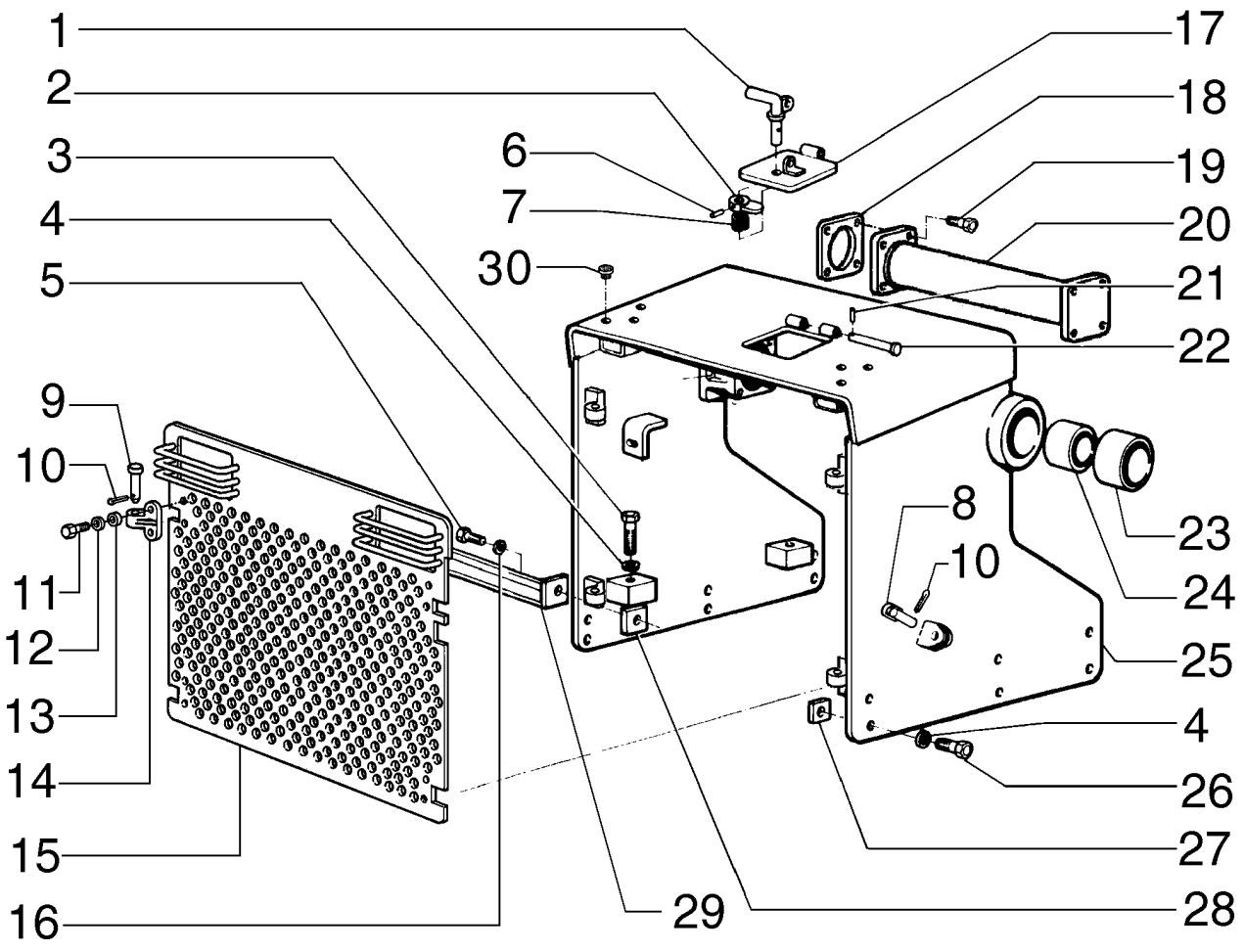

HOOD AND GUARDS
HOOD AND GUARDS
HOOD AND GUARDS
HOOD AND GUARDS

R	N	P.N.	MOD	Q	Denominação Bezeichnung	Denominacion Descrizione	Description Beskrivelse	Description Denominação	L.C.
22		**75223827**		1	PINO	PERNO	PIN	AXE	080P
					BOLZEN	PERNO	STIFT	PERNO	
23		**8292009**		2	BUCHA	CASQUILLO	BUSHING	BAGUE	095B
					BUECHSE	BOCCOLA	BOESNING	CASQUILHO	
24		**8292010**		2	BUCHA	CASQUILLO	BUSHING	BAGUE	095B
					BUECHSE	BOCCOLA	BOESNING	CASQUILHO	
25		**75266513**		1	CAPO	CAPO	HOOD	TÔLE DE FERMETURE	4360
					HAUBE	COFANO	HJELMPLADE	CAPO	
26		**15992831**		12	PARAFUSO, Hex, M22 x 1.5 x 70, 10.9				
						TORNILLO	BOLT	BOULON	140B
					SCHRAUBE	BULLONE	SKRUE	PARAFUSO	
27		**76001827**		AR	CALCO DE AFINACAO, 1.00MM				
						SUPLEMENTO	SHIM	CALE D'EPAISSEUR	198S
					UNTERLEGSCHEIBE	SPESSORE	MELLEMLÆG	CALCO DE AFINACAO	
27		**76001828**		AR	CALCO DE AFINACAO, 1.50MM				
						SUPLEMENTO	SHIM	CALE D'EPAISSEUR	198S
					UNTERLEGSCHEIBE	SPESSORE	MELLEMLÆG	CALCO DE AFINACAO	
27		**76001829**		AR	CALCO DE AFINACAO, 2.00MM				
						SUPLEMENTO	SHIM	CALE D'EPAISSEUR	198S
					UNTERLEGSCHEIBE	SPESSORE	MELLEMLÆG	CALCO DE AFINACAO	
28		**79009619**		4	CALCO DE AFINACAO, 1.00MM				
						SUPLEMENTO	SHIM	CALE D'EPAISSEUR	198S
					UNTERLEGSCHEIBE	SPESSORE	MELLEMLÆG	CALCO DE AFINACAO	
29		**75250444**		1	TRAVESSA	TRAVESANO	CROSSRAIL	TRAVERSE	180T
					QUERTRÄGER	TRAVERSA	TRAVERS	TRAVESSA	
30		**353-429**		6	BUJÃO	TAPÓN	PLUG	BOUCHON	6400
					STOPFEN	TAPPO	PROP	BUJAO	

08-02A	01	p1	10/08

CAPÔ E PROTEÇÕES
CAPOT Y TAPAS LATERAIS
HOOD AND GUARDS
HOOD AND GUARDS

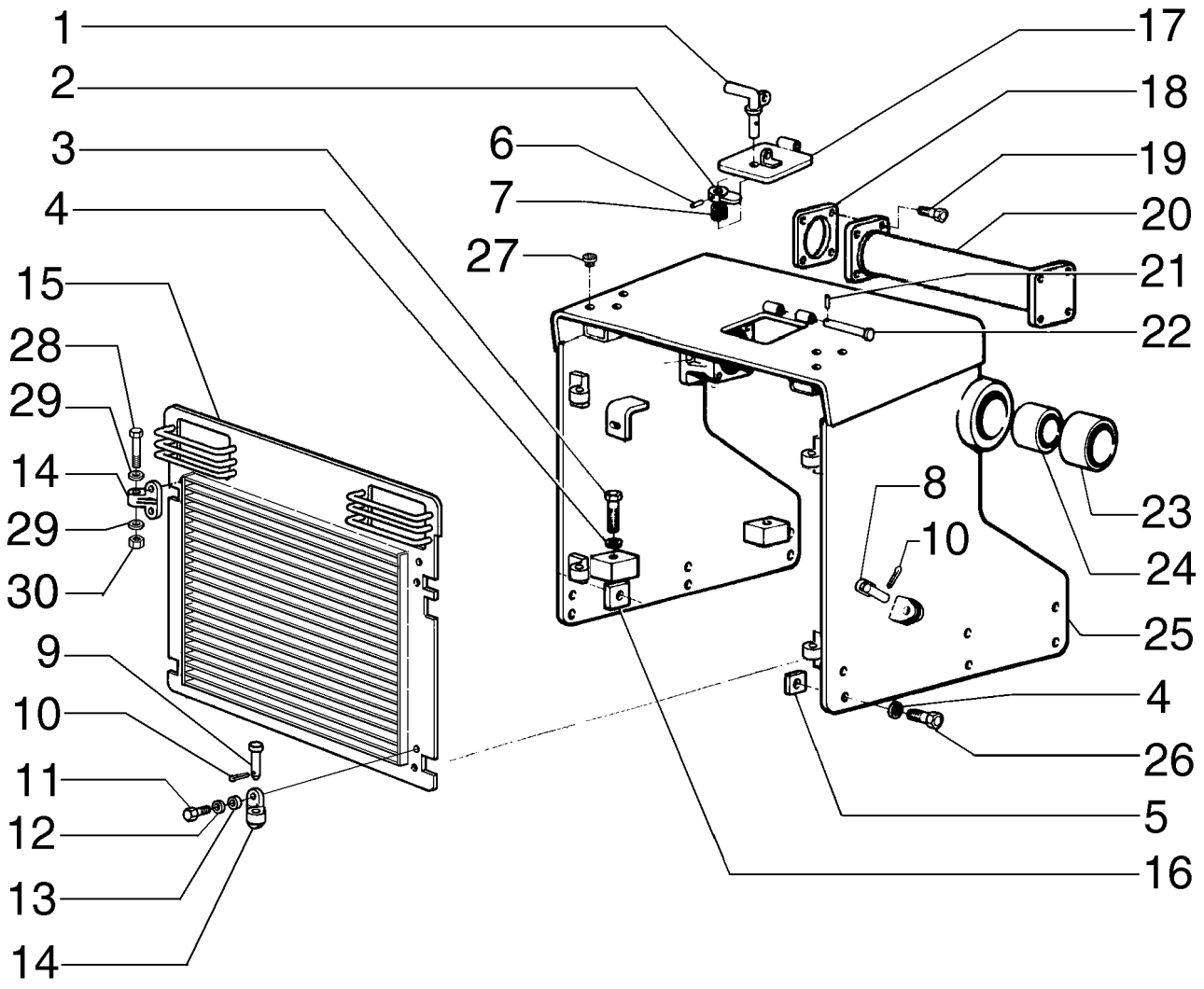

HOOD AND GUARDS
HOOD AND GUARDS
HOOD AND GUARDS
HOOD AND GUARDS

R	N	P.N.	MOD	Q	Denominação Bezeichnung	Denominacion Descrizione	Description Beskrivelse	Description Denominação	L.C.
1		**75269369**		1	MANILHA	MANECILLA	HANDLE	POIGNÉE	020M
					GRIFF	MANIGLIA	HAANDTAG	MANIPULO	
2		**75269377**		1	ALAVANCA	PALANCA	LEVER	LEVIER	045L
					HEBEL	LEVA	HAANDTAG	ALAVANCA	
3		**15993631**		4	PARAFUSO, Hex, M22 x 1.5 x 110, 10.9				
						TORNILLO	BOLT	BOULON	140B
					SCHRAUBE	BULLONE	SKRUE	PARAFUSO	
4		**79081332**		16	ARRUELA PLANA	ARANDELA	WASHER	RONDELLE	131R
					UNTERLEGSCHEIBE	ROSETTA PIANA	FLADSKIVE	ANILHA	
5		**76001827**		AR	CALCO DE AFINACAO, 1.00MM				
						SUPLEMENTO	SHIM	CALE D'EPAISSEUR	198S
					UNTERLEGSCHEIBE	SPESSORE	MELLEMLÆG	CALCO DE AFINACAO	
5		**76001828**		AR	CALCO DE AFINACAO, 1.50MM				
						SUPLEMENTO	SHIM	CALE D'EPAISSEUR	198S
					UNTERLEGSCHEIBE	SPESSORE	MELLEMLÆG	CALCO DE AFINACAO	
5		**76001829**		AR	CALCO DE AFINACAO, 2.00MM				
						SUPLEMENTO	SHIM	CALE D'EPAISSEUR	198S
					UNTERLEGSCHEIBE	SPESSORE	MELLEMLÆG	CALCO DE AFINACAO	
6		**14163170**		1	PINO DE FIXAÇÃO, M4 x 24, Slotted				
						PASADOR DE FIJACION	PIN, LOCK	CHEVILLE	081P
					SICHERUNGSSTIFT	PERNO DI FISSAGGIO	LAASETAP	PERNO DE FIXACAO	
7		**79009016**		1	MOLA	RESORTE	SPRING	RESSORT	100M
					FEDER	MOLLA	FJEDER	MOLA	
8		**79005781**		1	PINO	PERNO	PIN	AXE	080P
					BOLZEN	PERNO	STIFT	PERNO	
9		**87617620**		2	PINO	PERNO	PIN	AXE	080P
					BOLZEN	PERNO	STIFT	PERNO	
10		**567406**		4	GRAMPO	PASADOR ABIERTO	PIN, SPLIT (COTTER)	GOUPILLE	270C
					SPLINT	COPPIGLIA	SPLITBOLT	TROCO DE ABRIR	
11		**11112831**		8	PARAFUSO, Hex, M12 x 40, 10.9, Full Thd				
						TORNILLO	BOLT	BOULON	140B
					SCHRAUBE	BULLONE	SKRUE	PARAFUSO	
12		**10571971**		8	ARRUELA-TRAVA	ARANDELA DE FRENO	WASHER, LOCK	RONDELLE FREIN	132R
					SICHERUNGSSCHEIBE	ROSETTA DI SICUREZZA	LAASESKIVE	ANILHA DE FIXACAO	
13		**12648521**		8	ARRUELA PLANA, M12 x 28 x 4				
						ARANDELA	WASHER	RONDELLE	131R
					UNTERLEGSCHEIBE	ROSETTA PIANA	FLADSKIVE	ANILHA	
14		**75269404**		4	DOBRADIÇA	BISAGRA	HINGE	CHARNIERE	140C
					SCHARNIER	CERNIERA	HAENGSEL	DOBRADICA	
15		**87541903**		1	GRELHA	CALANDRIA	GRILLE	CALANDRE	101G
					GRILL	MASCHERINA	GITTER	GRELHA	
16		**79009619**		4	CALCO DE AFINACAO, 1.00MM				
						SUPLEMENTO	SHIM	CALE D'EPAISSEUR	198S
					UNTERLEGSCHEIBE	SPESSORE	MELLEMLÆG	CALCO DE AFINACAO	
17		**75266509**		1	JANELA (TAMPA)	TAPA	LID	VOLET	205S
					DECKEL	SPORTELLO	LAAG	TAMPA	
18		**75250512**		AR	CALCO DE AFINACAO, 0.06mm Thk				
						SUPLEMENTO	SHIM	CALE D'EPAISSEUR	198S
					UNTERLEGSCHEIBE	SPESSORE	MELLEMLÆG	CALCO DE AFINACAO	

A PARTIR DO CHASSI N8AC01742

D170

08-02A	01	p2	10/08

CAPÔ E PROTEÇÕES
CAPOT Y TAPAS LATERAIS
HOOD AND GUARDS
HOOD AND GUARDS

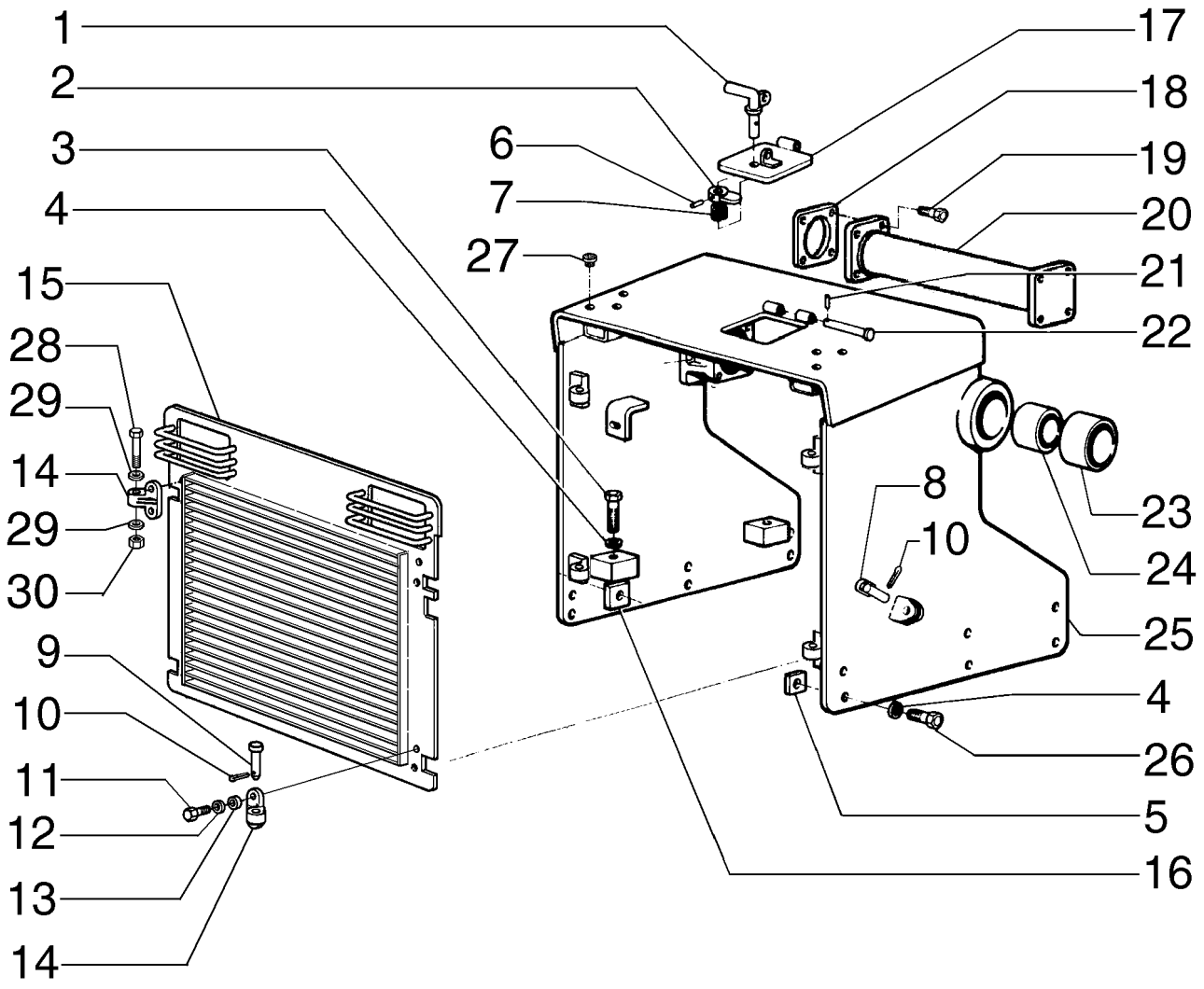

HOOD AND GUARDS
HOOD AND GUARDS
HOOD AND GUARDS
HOOD AND GUARDS

R	N	P.N.	MOD	Q	Denominação Bezeichnung	Denominacion Descrizione	Description Beskrivelse	Description Denominação	L.C.
19		**14271973**		8	PARAFUSO	TORNILLO	SCREW	VIS	040V
					SCHRAUBE	VITE	SKRUE	PARAFUSO	
20		**75266511**		1	CRUZETA	CRUZ	CROSS	CROIX	2390
					KREUZ	TRAVERSA	TVÆRFORSKRUNING	CRUZETA	
21		**14161770**		2	PINO DE FIXAÇÃO, M3 x 16, Slotted				
						PASADOR DE FIJACION	PIN, LOCK	CHEVILLE	081P
					SICHERUNGSSTIFT	PERNO DI FISSAGGIO	LAASETAP	PERNO DE FIXACAO	
22		**75223827**		1	PINO	PERNO	PIN	AXE	080P
					BOLZEN	PERNO	STIFT	PERNO	
23		**8292009**		2	BUCHA	CASQUILLO	BUSHING	BAGUE	095B
					BUECHSE	BOCCOLA	BOESNING	CASQUILHO	
24		**8292010**		2	BUCHA	CASQUILLO	BUSHING	BAGUE	095B
					BUECHSE	BOCCOLA	BOESNING	CASQUILHO	
25		**75266513**		1	CAPO	CAPO	HOOD	TÔLE DE FERMETURE	4360
					HAUBE	COFANO	HJELMPLADE	CAPO	
26		**15992831**		12	PARAFUSO, Hex, M22 x 1.5 x 70, 10.9				
						TORNILLO	BOLT	BOULON	140B
					SCHRAUBE	BULLONE	SKRUE	PARAFUSO	
27		**353-429**		6	BUJÃO	TAPÓN	PLUG	BOUCHON	6400
					STOPFEN	TAPPO	PROP	BUJAO	
28		**11254131**		2	PARAFUSO, Hex, M16 x 1.5 x 80, 10.9				
						TORNILLO	BOLT	BOULON	140B
					SCHRAUBE	BULLONE	SKRUE	PARAFUSO	
29		**10520221**		4	ARRUELA PLANA, M16 x 28 x 3				
						ARANDELA	WASHER	RONDELLE	131R
					UNTERLEGSCHEIBE	ROSETTA PIANA	FLADSKIVE	ANILHA	
30		**12574921**		2	CONTRA PORCA, M16 x 1.5, Cl 10				
						CONTRA TUERCA	NUT, LOCK	CONTRE-ECROU	P263
					SICHERUNGSMUTTER	CONTRODADO	NUT, LOCK	CONTRA PORCA	

A PARTIR DO CHASSI N8AC01742

D170

08-03	01	p1	10/08

CAPÔ E PROTEÇÕES
CAPOT Y TAPAS LATERAIS
HOOD AND GUARDS
HOOD AND GUARDS

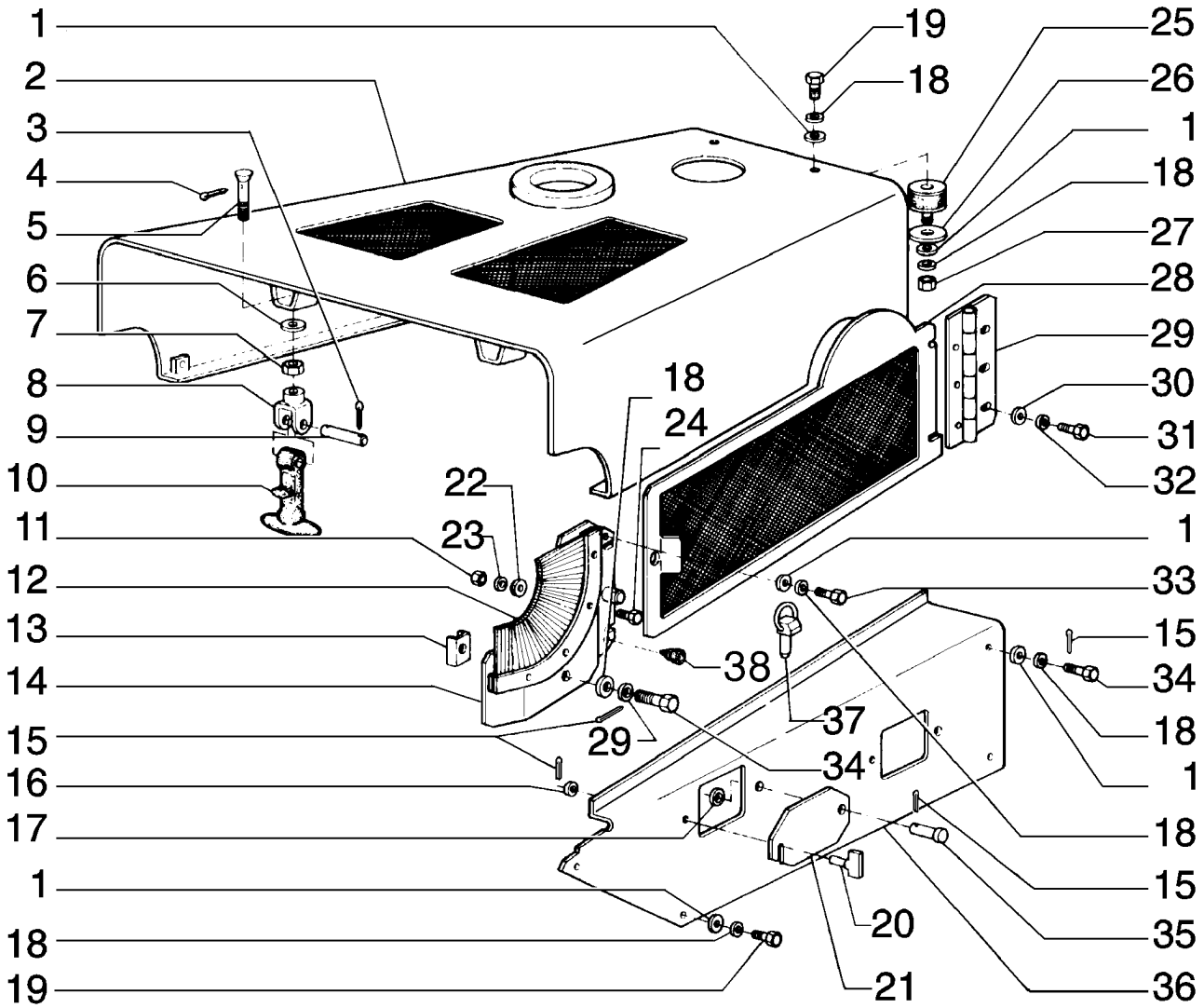

HOOD AND GUARDS
HOOD AND GUARDS
HOOD AND GUARDS
HOOD AND GUARDS

R	N	P.N.	MOD	Q	Denominação Bezeichnung	Denominacion Descrizione	Description Beskrivelse	Description Denominação	L.C.
1		12646921		16	ARRUELA PLANA, M12 x 28 x 3				
						ARANDELA	WASHER	RONDELLE	131R
					UNTERLEGSCHEIBE	ROSETTA PIANA	FLADSKIVE	ANILHA	
2		75266515		1	CAPO	CAPO	HOOD	TÔLE DE FERMETURE	4360
					HAUBE	COFANO	HJELMPLADE	CAPO	
2	1	75248691		1	PAR DE RODAS DIANTEIRAS				
						PAR DE RUEDAS ANTEF	WHEEL, FRONT, COUPL	PAIRE DE ROUES AV.	287C
					VORDERRAD, PAAR	COPPIA RUOTE ANTERI	FORHJUL, PAR)	CONJUNTO RODAS DIAI	
3		10734201		4	GRAMPO, M2 x 12	PASADOR ABIERTO	PIN, SPLIT (COTTER)	GOUPILLE	270C
					SPLINT	COPPIGLIA	SPLITBOLT	TROCO DE ABRIR	
4		10734401		2	GRAMPO, M2 x 22	PASADOR ABIERTO	PIN, SPLIT (COTTER)	GOUPILLE	270C
					SPLINT	COPPIGLIA	SPLITBOLT	TROCO DE ABRIR	
5		4983700		2	TIRANTE	TIRANTE	TIE-ROD	TIRANT	142T
					SPURSTANGE	TIRANTE	TRAEKSTANG	TIRANTE	
6		4983696		2	ESPAÇADOR	SEPARADOR	SPACER	ENTRETOISE	075D
					DISTANZSTÜCK	DISTANZIALE	AFSTANDSSTYKKE	ESPACADOR	
7		10791021		2	PORCA, Thin, M10 x 1.25, Cl 05				
						TUERCA	NUT	ECROU	010D
					MUTTER	DADO	MOETRIK	PORCA	
8		4983697		2	GARFO	HORQUILLA	YOKE	MACHOIRE	085F
					GELENKGABEL	FORCELLA	KRAFTOVERFOERINGS(	GARFO	
9		4983695		2	PINO	PERNO	PIN	AXE	080P
					BOLZEN	PERNO	STIFT	PERNO	
10		79014117		2	GANCHO	GANCHO	HOOK	CROCHET	030G
					HAKEN	GANCIO	KROG	GANCHO	
11		15896221		8	PORCA, M6, Cl 10	TUERCA	NUT	ECROU	010D
					MUTTER	DADO	MOETRIK	PORCA	
12		75248701		2	ESCOVA	PINCEL	BRUSH	PINCEAU	Z584
					BÜRSTE	SPAZZOLA	BØRSTE	CEPILLO	
13		79005849		6	MOLA-TRAVA	HORQUILLA	U-BOLT	CAVALIER	100C
					BÜGELSCHRAUBE	CAVALLOTTO	HAARNAAL	MOLA DE ENGATE	
14		75266517		1	PROTEÇÃO	DEFENSA	GUARD	GARANT	070R
					SCHUTZEINRICHTUNG	RIPARO	BESKYTTELSESSKAERM	PROTECCAO	
14		75266519		1	PROTEÇÃO	DEFENSA	GUARD	GARANT	070R
					SCHUTZEINRICHTUNG	RIPARO	BESKYTTELSESSKAERM	PROTECCAO	
15		10796401		10	GRAMPO, M3.2 x 18	PASADOR ABIERTO	PIN, SPLIT (COTTER)	GOUPILLE	270C
					SPLINT	COPPIGLIA	SPLITBOLT	TROCO DE ABRIR	
16		12601471		2	ARRUELA PLANA	ARANDELA	WASHER	RONDELLE	131R
					UNTERLEGSCHEIBE	ROSETTA PIANA	FLADSKIVE	ANILHA	
17		12646801		10	ARRUELA PLANA, M10 x 25 x 2				
						ARANDELA	WASHER	RONDELLE	131R
					UNTERLEGSCHEIBE	ROSETTA PIANA	FLADSKIVE	ANILHA	
18		10517071		12	ARRUELA-TRAVA, M12	ARANDELA DE FRENO	WASHER, LOCK	RONDELLE FREIN	132R
					SICHERUNGSSCHEIBE	ROSETTA DI SICUREZZ/	LAASESKIVE	ANILHA DE FIXACAO	
19		11112231		7	PARAFUSO, Hex, M12 x 25, 10.9, Full Thd				
						TORNILLO	BOLT	BOULON	140B
					SCHRAUBE	BULLONE	SKRUE	PARAFUSO	

(1) Para Radiador 6 Aletas

08-03	01	p2	10/08

CAPÔ E PROTEÇÕES
CAPOT Y TAPAS LATERAIS
HOOD AND GUARDS
HOOD AND GUARDS

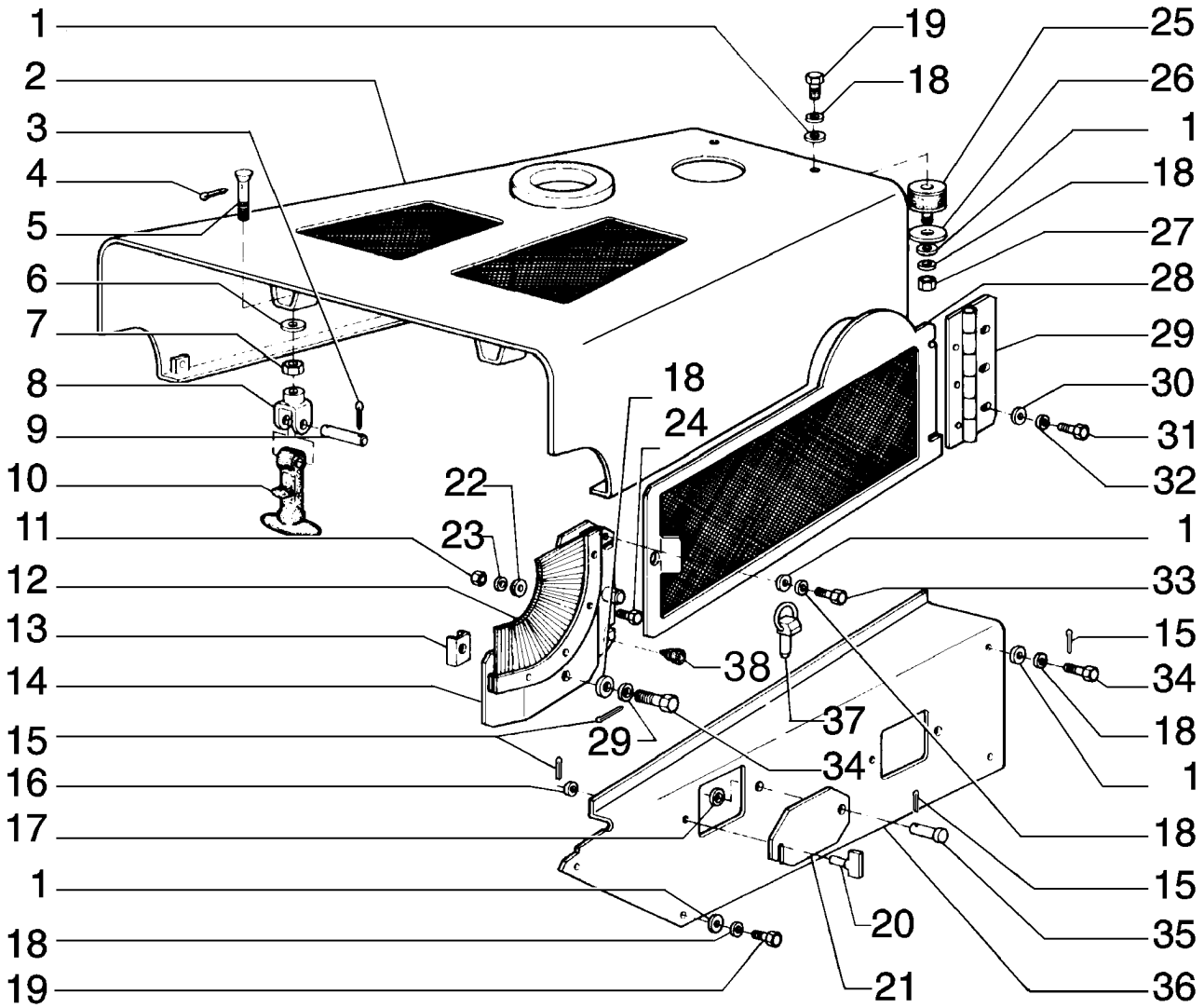

HOOD AND GUARDS
HOOD AND GUARDS
HOOD AND GUARDS
HOOD AND GUARDS

R	N	P.N.	MOD	Q	Denominação Bezeichnung	Denominacion Descrizione	Description Beskrivelse	Description Denominação	L.C.
20		**75269310**		2	PARAFUSO	TORNILLO	SCREW	VIS	040V
					SCHRAUBE	VITE	SKRUE	PARAFUSO	
21		**75266525**		2	TAMPA	TAPADERA	PLUG	COUVERCLE	265C
					ABDECKUNG	COPERCHIO	DÆKSEL	COBERTA	
22		**12644421**		8	ARRUELA PLANA, M6 x 15 x 1				
						ARANDELA	WASHER	RONDELLE	131R
					UNTERLEGSCHEIBE	ROSETTA PIANA	FLADSKIVE	ANILHA	
23		**10516471**		8	ARRUELA-TRAVA	ARANDELA DE FRENO	WASHER, LOCK	RONDELLE FREIN	132R
					SICHERUNGSSCHEIBE	ROSETTA DI SICUREZZA	LAASESKIVE	ANILHA DE FIXACAO	
24		**10902631**		8	PARAFUSO, Hex, M6 x 25, 10.9				
						TORNILLO	BOLT	BOULON	140B
					SCHRAUBE	BULLONE	SKRUE	PARAFUSO	
25		**79005743**		2	CUNHA	TACO	PAD	TAMPON	060T
					UNTERLAGE, POLSTER	TASSELLO	DYVEL	ESPACADOR	
26		**79006219**		2	ARRUELA PLANA	ARANDELA	WASHER	RONDELLE	131R
					UNTERLEGSCHEIBE	ROSETTA PIANA	FLADSKIVE	ANILHA	
27		**11702921**		2	PORCA, M12, Cl 10	TUERCA	NUT	ECROU	010D
					MUTTER	DADO	MOETRIK	PORCA	
28		**75266521**		1	PROTEÇÃO	DEFENSA	GUARD	GARANT	070R
					SCHUTZEINRICHTUNG	RIPARO	BESKYTTELSESSKAERM	PROTECCAO	
28		**75266523**		1	PROTEÇÃO	DEFENSA	GUARD	GARANT	070R
					SCHUTZEINRICHTUNG	RIPARO	BESKYTTELSESSKAERM	PROTECCAO	
29		**75249944**		1	DOBRADIÇA	BISAGRA	HINGE	CHARNIERE	140C
					SCHARNIER	CERNIERA	HAENGSEL	DOBRADICA	
29		**75249943**		1	DOBRADIÇA	BISAGRA	HINGE	CHARNIERE	140C
					SCHARNIER	CERNIERA	HAENGSEL	DOBRADICA	
30		**12646721**		12	ARRUELA PLANA, M8 x 20 x 2				
						ARANDELA	WASHER	RONDELLE	131R
					UNTERLEGSCHEIBE	ROSETTA PIANA	FLADSKIVE	ANILHA	
31		**16043431**		12	PARAFUSO, Hex, M8 x 20, 10.9				
						TORNILLO	BOLT	BOULON	140B
					SCHRAUBE	BULLONE	SKRUE	PARAFUSO	
32		**10516671**		12	ARRUELA-TRAVA	ARANDELA DE FRENO	WASHER, LOCK	RONDELLE FREIN	132R
					SICHERUNGSSCHEIBE	ROSETTA DI SICUREZZA	LAASESKIVE	ANILHA DE FIXACAO	
33		**11112331**		2	PARAFUSO, Hex, M12 x 28, 10.9, Full Thd				
						TORNILLO	BOLT	BOULON	140B
					SCHRAUBE	BULLONE	SKRUE	PARAFUSO	
34		**79005851**		6	PARAFUSO	TORNILLO	SCREW	VIS	040V
					SCHRAUBE	VITE	SKRUE	PARAFUSO	
35		**4991559**		2	PINO	PERNO	PIN	AXE	080P
					BOLZEN	PERNO	STIFT	PERNO	
36		**75266547**		1	PROTEÇÃO	DEFENSA	GUARD	GARANT	070R
					SCHUTZEINRICHTUNG	RIPARO	BESKYTTELSESSKAERM	PROTECCAO	
36		**75266549**		1	PROTEÇÃO	DEFENSA	GUARD	GARANT	070R
					SCHUTZEINRICHTUNG	RIPARO	BESKYTTELSESSKAERM	PROTECCAO	
37		**73132781**		2	PINO	PERNO	PIN	AXE	080P
					BOLZEN	PERNO	STIFT	PERNO	
38		**14567080**		4	BOTÃO	BOTON	BUTTON	BOUTON	120B
					TASTE	BOTTONE	KNAP	BOTAO	

08-04	01	p1	10/08

TOLDO SOLAR
TOLDO PARASOL
SUN SHADE
SUN SHADE

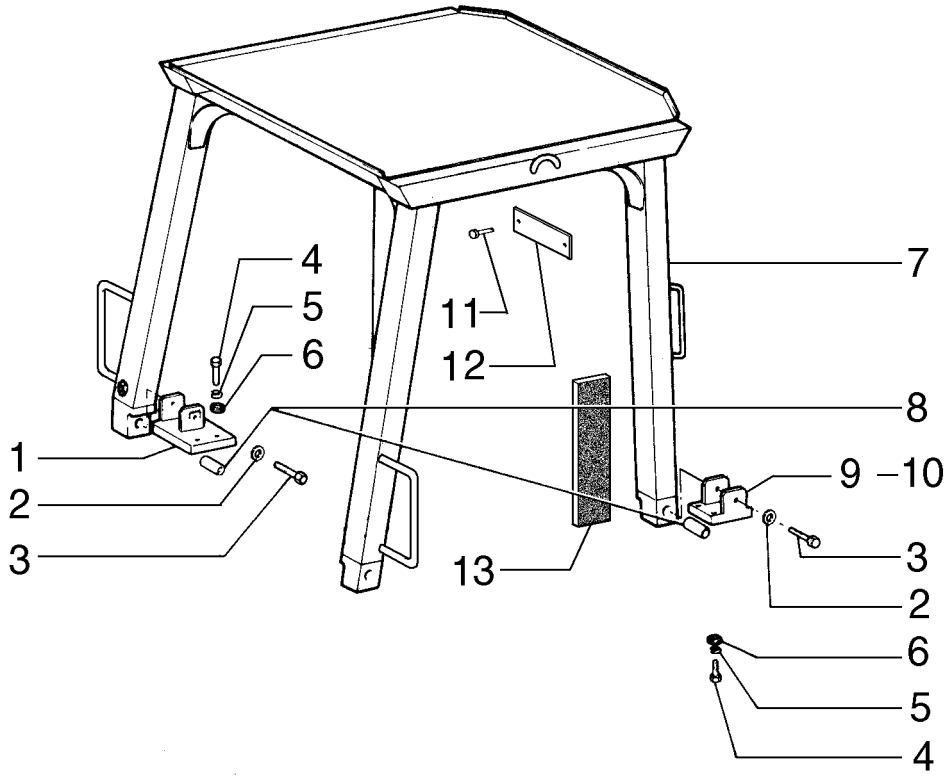

SUN SHADE
SUN SHADE
SUN SHADE
SUN SHADE

R	N	P.N.	MOD	Q	Denominação Bezeichnung	Denominacion Descrizione	Description Beskrivelse	Description Denominação	L.C.
1		**87562570**		2	SAPATA SCHUH	ZAPATA CIABATTA	SHOE SKO	SABOT ZAPATA	129C
2		**10517671**		4	ARRUELA-TRAVA SICHERUNGSSCHEIBE	ARANDELA DE FRENO ROSETTA DI SICUREZZA	WASHER, LOCK LAASESKIVE	RONDELLE FREIN ANILHA DE FIXACAO	132R
3		**79033801**		4	PARAFUSO SCHRAUBE	TORNILLO VITE	SCREW SKRUE	VIS PARAFUSO	040V
4		**11124931**		16	PARAFUSO, Hex, M20 x 60, 10.9 SCHRAUBE	TORNILLO BULLONE	BOLT SKRUE	BOULON PARAFUSO	140B
5		**10517471**		16	ARRUELA-TRAVA SICHERUNGSSCHEIBE	ARANDELA DE FRENO ROSETTA DI SICUREZZA	WASHER, LOCK LAASESKIVE	RONDELLE FREIN ANILHA DE FIXACAO	132R
6		**10520421**		16	ARRUELA PLANA, M16 x 30 x 3 UNTERLEGSCHEIBE	ARANDELA ROSETTA PIANA	WASHER FLADSKIVE	RONDELLE ANILHA	131R
7		**87562366**		1	CHASSI DE SEGURANÇA ÜBERROLLSCHUTZ	ARMADURA DE SEGURI TELAIO DI SICUREZZA	ROPS FOERERVAERN	CHASSIS DE SECURITE ESTRUTURA DE SEGUR	078T
8		**76002034**		4	BUCHA BUECHSE	CASQUILLO BOCCOLA	BUSHING BOESNING	BAGUE CASQUILHO	095B
9		**{87562588}**		1					
10		**87562598**		1	SAPATA SCHUH	ZAPATA CIABATTA	SHOE SKO	SABOT ZAPATA	129C
11		**13683809**		2	PREGO NIETNAGEL	CLAVO CHIODO	NAIL SOEM	CLOU UNHA	185C
12		**87681426**		1	PLACA BLECH, PLATTE	PLACA PIASTRA	PLATE PLADE	PLAQUE CHAPA	105P
13		**{87715476}**		1					

08-05	01	p1	12/08

PROTEÇÃO FLORESTAL - OPCIONAL
PROTECCION FLORESTAL - OPCIONAL
FORESTRY PROTECTIONS - OPTIONAL
FORESTRY PROTECTIONS - OPTIONAL

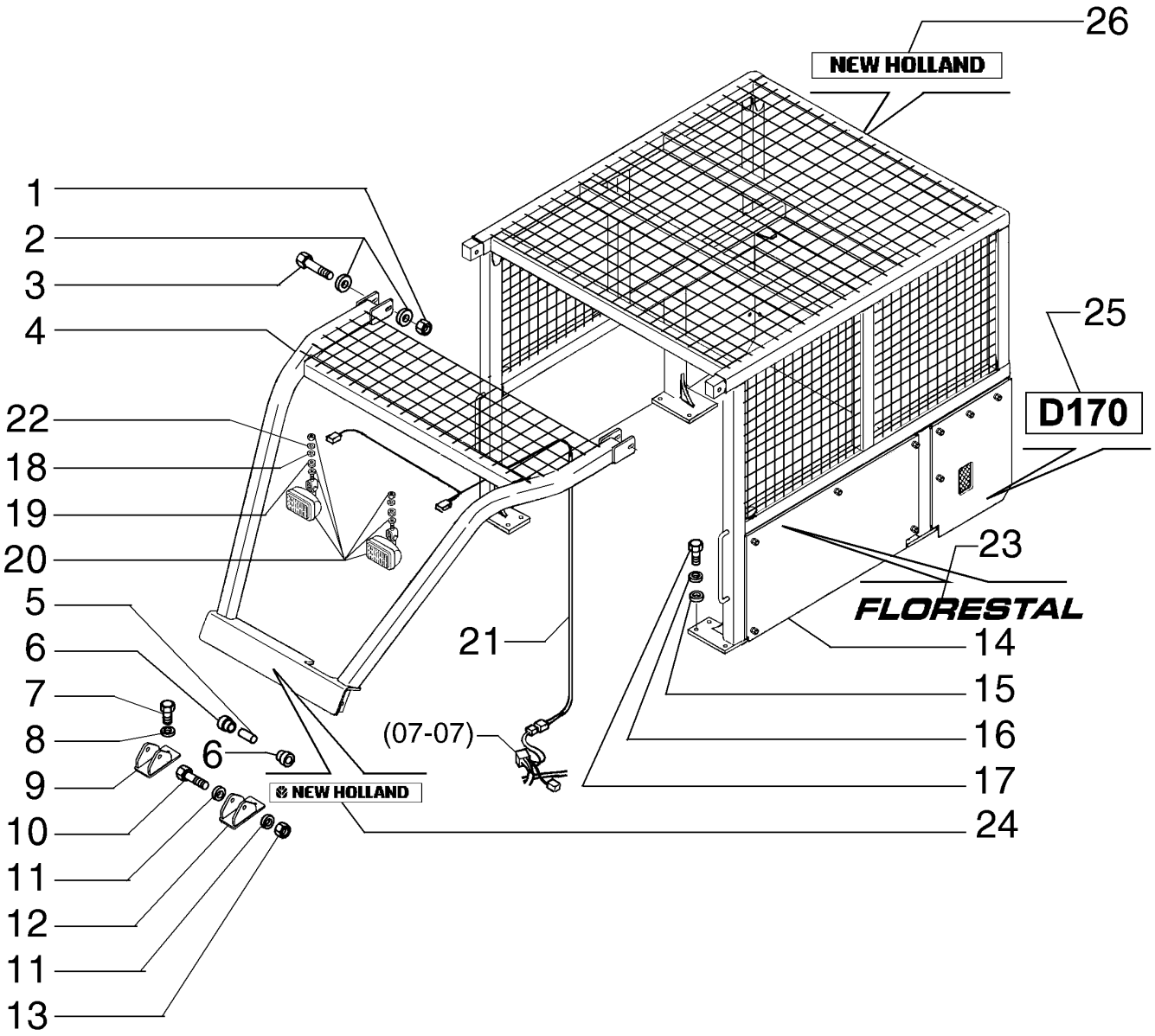

FORESTRY PROTECTIONS - OPTIONAL
FORESTRY PROTECTIONS - OPTIONAL
FORESTRY PROTECTIONS - OPTIONAL
FORESTRY PROTECTIONS - OPTIONAL

R	N	P.N.	MOD	Q	Denominação Bezeichnung	Denominacion Descrizione	Description Beskrivelse	Description Denominação	L.C.
1		70916170		2	PORCA	TUERCA	NUT	ECROU	010D
					MUTTER	DADO	MOETRIK	PORCA	
2		496-81000		4	ARRUELA PLANA, 25/32" x 1 3/8" x .134", HDN				
						ARANDELA	WASHER	RONDELLE	131R
					UNTERLEGSCHEIBE	ROSETTA PIANA	FLADSKIVE	ANILHA	
3		426-1296		2	PARAFUSO, Hex, 3/4"-10 x 6", G8				
						TORNILLO	BOLT	BOULON	140B
					SCHRAUBE	BULLONE	SKRUE	PARAFUSO	
4		{87357398}		1					
5		75284957		2	ESPAÇADOR	SEPARADOR	SPACER	ENTRETOISE	075D
					DISTANZSTÜCK	DISTANZIALE	AFSTANDSSTYKKE	ESPACADOR	
6		75284956		4	COXIM	COJIN	CUSHION	COUSSIN	2460
					KISSEN	CUSCINO	PUDE	COXIM	
7		11115631		6	PARAFUSO, Hex, M14 x 35, 10.9, Full Thd				
						TORNILLO	BOLT	BOULON	140B
					SCHRAUBE	BULLONE	SKRUE	PARAFUSO	
8		10520101		6	ARRUELA PLANA, M14 x 26 x 3				
						ARANDELA	WASHER	RONDELLE	131R
					UNTERLEGSCHEIBE	ROSETTA PIANA	FLADSKIVE	ANILHA	
9		87362553		1	SUPORTE	SOPORTE	SUPPORT	SUPPORT	300S
					HALTERUNG, LAGERBO	SUPPORTO	BESLAG	SUPORTE	
10		15985631		2	PARAFUSO	TORNILLO	SCREW	VIS	040V
					SCHRAUBE	VITE	SKRUE	PARAFUSO	
11		14497131		4	ARRUELA PLANA, M21 x 37 x 3 Thk, HT				
						ARANDELA	WASHER	RONDELLE	131R
					UNTERLEGSCHEIBE	ROSETTA PIANA	FLADSKIVE	ANILHA	
12		87361651		1	SUPORTE	SOPORTE	SUPPORT	SUPPORT	300S
					HALTERUNG, LAGERBO	SUPPORTO	BESLAG	SUPORTE	
13		12575021		2	CONTRA PORCA, M18 x 1.5, Cl 10				
						CONTRA TUERCA	NUT, LOCK	CONTRE-ECROU	P263
					SICHERUNGSMUTTER	CONTRODADO	NUT, LOCK	CONTRA PORCA	
14		{87357432}		1					
15		10520421		12	ARRUELA PLANA, M16 x 30 x 3				
						ARANDELA	WASHER	RONDELLE	131R
					UNTERLEGSCHEIBE	ROSETTA PIANA	FLADSKIVE	ANILHA	
16		10517471		12	ARRUELA-TRAVA	ARANDELA DE FRENO	WASHER, LOCK	RONDELLE FREIN	132R
					SICHERUNGSSCHEIBE	ROSETTA DI SICUREZZA	LAASESKIVE	ANILHA DE FIXACAO	
17		11124931		12	PARAFUSO, Hex, M20 x 60, 10.9				
						TORNILLO	BOLT	BOULON	140B
					SCHRAUBE	BULLONE	SKRUE	PARAFUSO	
18		14496621		2	ARRUELA PLANA, M10 x 21 x 2				
						ARANDELA	WASHER	RONDELLE	131R
					UNTERLEGSCHEIBE	ROSETTA PIANA	FLADSKIVE	ANILHA	
19		79089658		2	CUNHA	TACO	PAD	TAMPON	060T
					UNTERLAGE, POLSTER	TASSELLO	DYVEL	ESPACADOR	
20		75320201		2	FAROL	PILOTO	LIGHT	FEU	Z496
					LICHT	LAMPADA	BELYSNING	FAROL	

08-05	01	p2	12/08

PROTEÇÃO FLORESTAL - OPCIONAL
PROTECCION FLORESTAL - OPCIONAL
FORESTRY PROTECTIONS - OPTIONAL
FORESTRY PROTECTIONS - OPTIONAL

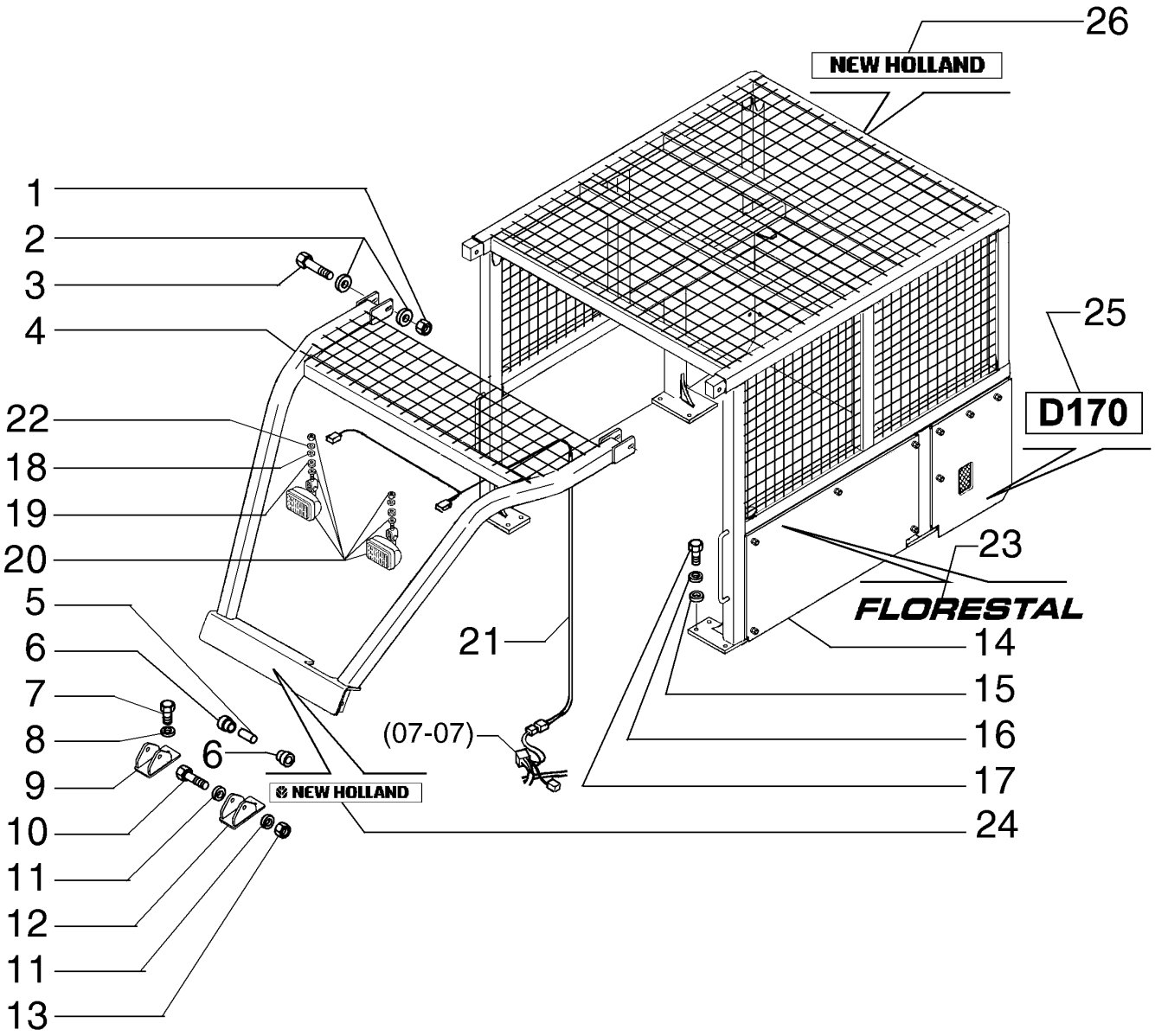

FORESTRY PROTECTIONS - OPTIONAL
FORESTRY PROTECTIONS - OPTIONAL
FORESTRY PROTECTIONS - OPTIONAL
FORESTRY PROTECTIONS - OPTIONAL

R	N	P.N.	MOD	Q	Denominação Bezeichnung	Denominacion Descrizione	Description Beskrivelse	Description Denominação	L.C.
21		**87360253**		1	CABO ELÉTRICO STROMKABEL	CABLE ELECTRICO CAVO ELETTRICO	CABLE, ELECTRIC EL-KABEL	CABLE ELECTRIQUE CABO ELECTRICO	111C
22		**75252602**		2	ARRUELA PLANA UNTERLEGSCHEIBE	ARANDELA ROSETTA PIANA	WASHER FLADSKIVE	RONDELLE ANILHA	131R
23		**{87377906}**		2					
24		**75266970**		1	DECALCOMANIA TORSIONSSTAB	CALCOMANIA DECALCOMANIA	DECAL TRANSFER	DECALCOMANIE DECALCOMANIA	012D
25		**{87522443}**		2					
26		**75267794**		1	DECALCOMANIA TORSIONSSTAB	CALCOMANIA DECALCOMANIA	DECAL TRANSFER	DECALCOMANIE DECALCOMANIA	012D

08-06	01	p1	10/08

PROTEÇÃO FLORESTAL - OPCIONAL
PROTECCION FLORESTAL - OPCIONAL
FORESTRY PROTECTIONS - OPTIONAL
FORESTRY PROTECTIONS - OPTIONAL

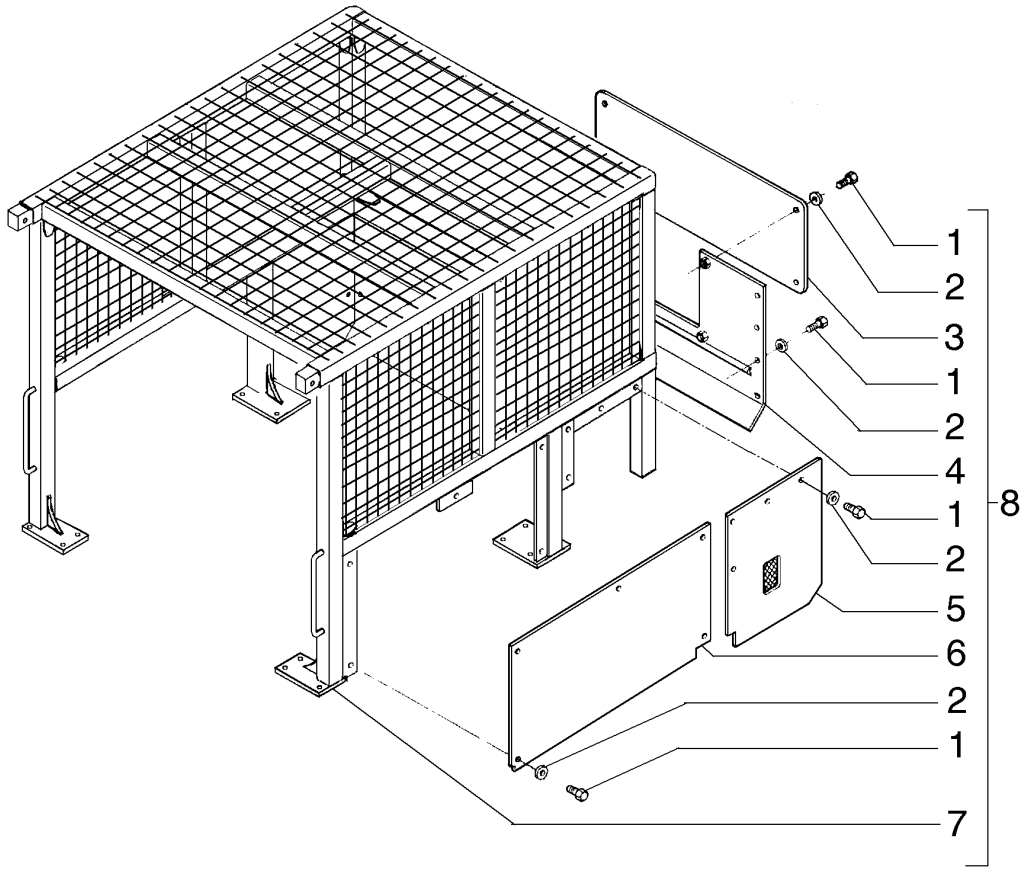

FORESTRY PROTECTIONS - OPTIONAL
FORESTRY PROTECTIONS - OPTIONAL
FORESTRY PROTECTIONS - OPTIONAL
FORESTRY PROTECTIONS - OPTIONAL

R	N	P.N.	MOD	Q	Denominação Bezeichnung	Denominacion Descrizione	Description Beskrivelse	Description Denominação	L.C.
1		11112631		30	PARAFUSO, Hex, M12 x 35, 10.9				
						TORNILLO	BOLT	BOULON	140B
					SCHRAUBE	BULLONE	SKRUE	PARAFUSO	
2		14496731		30	ARRUELA PLANA, M12 x 24 x 2.5 Thk				
						ARANDELA	WASHER	RONDELLE	131R
					UNTERLEGSCHEIBE	ROSETTA PIANA	FLADSKIVE	ANILHA	
3		87361650		1	TAMPA	TAPADERA	PLUG	COUVERCLE	265C
					ABDECKUNG	COPERCHIO	DÆKSEL	COBERTA	
4		87361649		1	TAMPA	TAPADERA	PLUG	COUVERCLE	265C
					ABDECKUNG	COPERCHIO	DÆKSEL	COBERTA	
5		87361648		2	TAMPA	TAPADERA	PLUG	COUVERCLE	265C
					ABDECKUNG	COPERCHIO	DÆKSEL	COBERTA	
6		87361647		2	TAMPA	TAPADERA	PLUG	COUVERCLE	265C
					ABDECKUNG	COPERCHIO	DÆKSEL	COBERTA	
7		87362552		1	PROTEÇÃO	DEFENSA	GUARD	GARANT	070R
					SCHUTZEINRICHTUNG	RIPARO	BESKYTTELSESSKAERM	PROTECCAO	
8		87357431		1	GAIOLA	JAULA	CAGE	CAGE	1270
					LAGERGEHÄUSE	GABBIA	KUGLEHOLDER	GAIOLA	

08-07	01	p1	12/08

PROTEÇÃO FLORESTAL - OPCIONAL
PROTECCION FLORESTAL - OPCIONAL
FORESTRY PROTECTIONS - OPTIONAL
FORESTRY PROTECTIONS - OPTIONAL

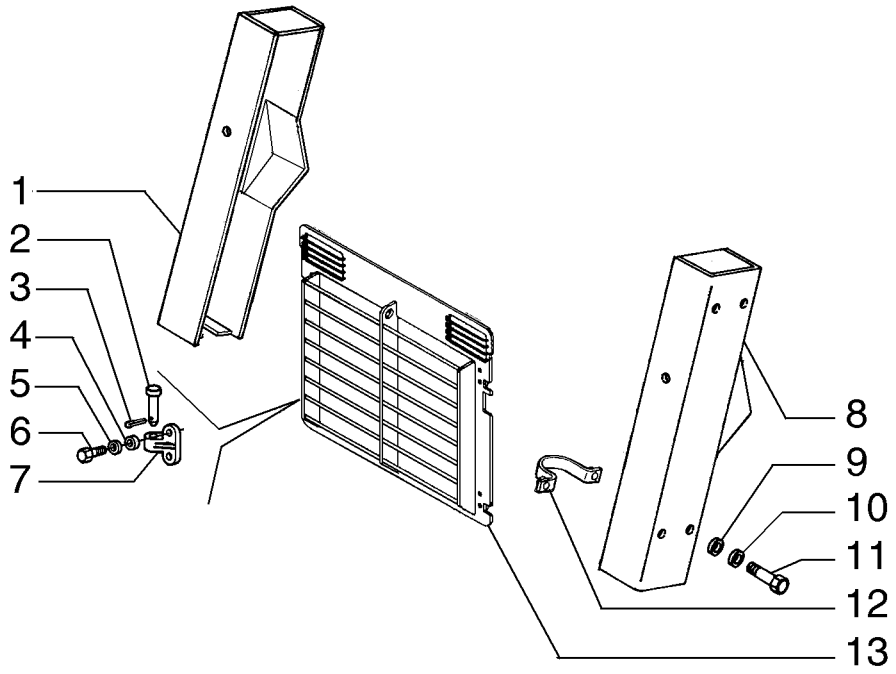

FORESTRY PROTECTIONS - OPTIONAL
FORESTRY PROTECTIONS - OPTIONAL
FORESTRY PROTECTIONS - OPTIONAL
FORESTRY PROTECTIONS - OPTIONAL

R	N	P.N.	MOD	Q	Denominação Bezeichnung	Denominacion Descrizione	Description Beskrivelse	Description Denominação	L.C.
1		{87357428}		1					
2		87617620		4	PINO BOLZEN	PERNO PERNO	PIN STIFT	AXE PERNO	080P
3		567406		4	GRAMPO SPLINT	PASADOR ABIERTO COPPIGLIA	PIN, SPLIT (COTTER) SPLITBOLT	GOUPILLE TROCO DE ABRIR	270C
4		79005242		8	ARRUELA PLANA UNTERLEGSCHEIBE	ARANDELA ROSETTA PIANA	WASHER FLADSKIVE	RONDELLE ANILHA	131R
5		10571971		8	ARRUELA-TRAVA SICHERUNGSSCHEIBE	ARANDELA DE FRENO ROSETTA DI SICUREZZA	WASHER, LOCK LAASESKIVE	RONDELLE FREIN ANILHA DE FIXACAO	132R
6		11113231		8	PARAFUSO, Hex, M12 x 50, 10.9 SCHRAUBE	TORNILLO VITE	SCREW SKRUE	VIS PARAFUSO	040V
7		75269404		4	DOBRADIÇA SCHARNIER	BISAGRA CERNIERA	HINGE HAENGSEL	CHARNIERE DOBRADICA	140C
8		{87357419}		1					
9		14496931		8	ARRUELA PLANA, M16 x 30 x 3 UNTERLEGSCHEIBE	ARANDELA ROSETTA PIANA	WASHER FLADSKIVE	RONDELLE ANILHA	131R
10		10517271		8	ARRUELA-TRAVA SICHERUNGSSCHEIBE	ARANDELA DE FRENO ROSETTA DI SICUREZZA	WASHER, LOCK LAASESKIVE	RONDELLE FREIN ANILHA DE FIXACAO	132R
11		15981331		8	PARAFUSO, Hex, M16 x 1.5 x 75, 10.9 SCHRAUBE	TORNILLO BULLONE	BOLT SKRUE	BOULON PARAFUSO	140B
12		{87357482}		4					
13		{87357503}		1					

08-08	01	p1	10/08

DECALQUES
EMBLEMAS
DECALS
DECALS

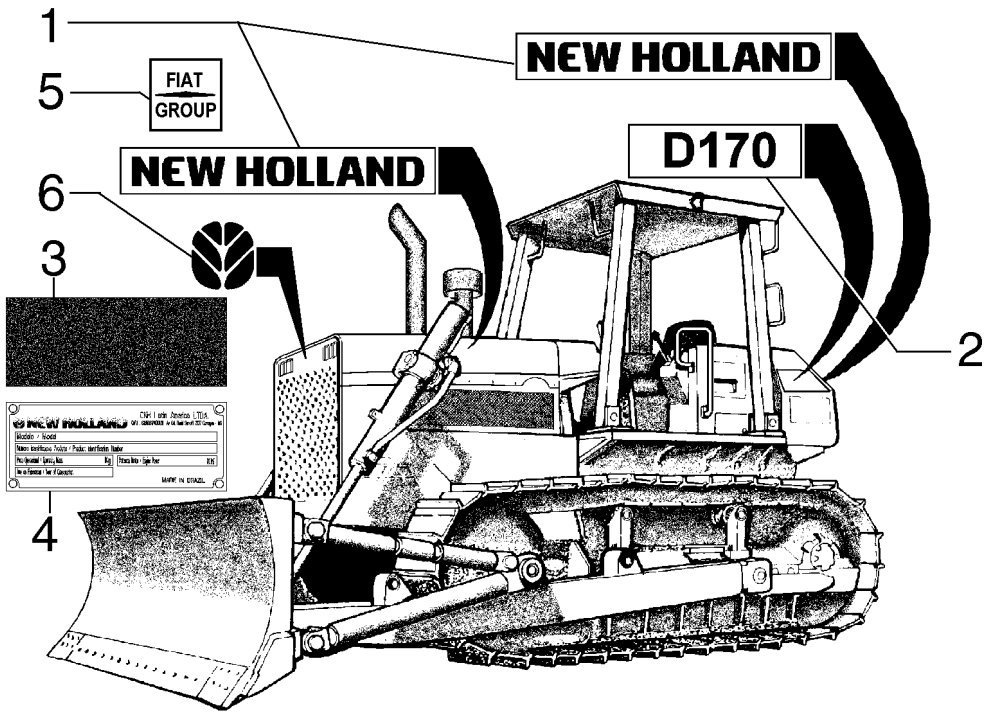

DECALS
DECALS
DECALS
DECALS

R	N	P.N.	MOD	Q	Denominação Bezeichnung	Denominacion Descrizione	Description Beskrivelse	Description Denominação	L.C.
1		75266950		3	DECALCOMANIA TORSIONSSTAB	CALCOMANIA DECALCOMANIA	DECAL TRANSFER	DECALCOMANIE DECALCOMANIA	012D
2		75267046		2	DECALCOMANIA TORSIONSSTAB	CALCOMANIA DECALCOMANIA	DECAL TRANSFER	DECALCOMANIE DECALCOMANIA	012D
3		87558139		1	TIRA BAND	TIRA NASTRO	BAND BAAND	BANDE CINTA	020N
4		75327334		1	DECALCOMANIA TORSIONSSTAB	CALCOMANIA DECALCOMANIA	DECAL TRANSFER	DECALCOMANIE DECALCOMANIA	012D
5		87669418		3	DECALCOMANIA TORSIONSSTAB	CALCOMANIA DECALCOMANIA	DECAL TRANSFER	DECALCOMANIE DECALCOMANIA	012D
6		86594515		1	DECALCOMANIA TORSIONSSTAB	CALCOMANIA DECALCOMANIA	DECAL TRANSFER	DECALCOMANIE DECALCOMANIA	012D

DECALQUES
EMBLEMAS
DECALS
DECALS

1

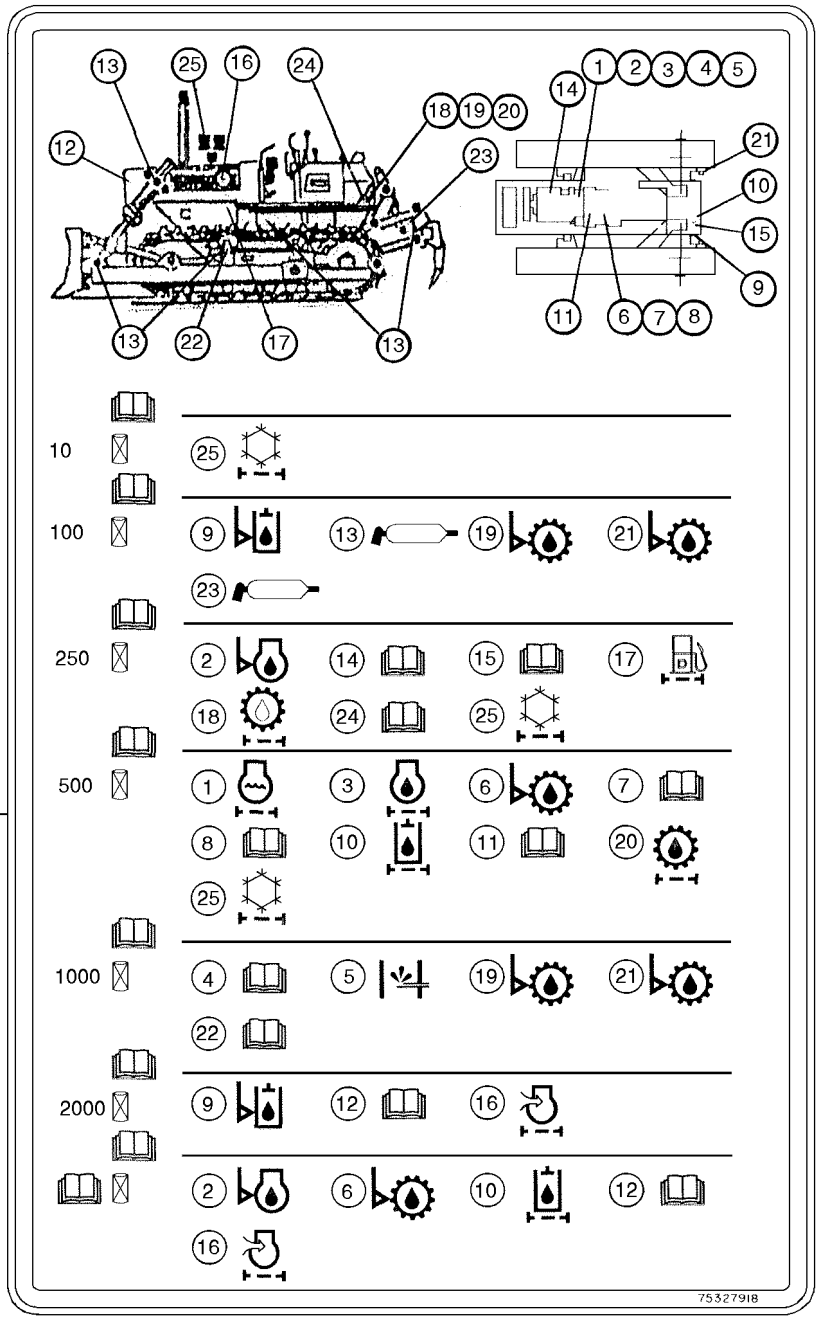

DECALS
DECALS
DECALS
DECALS

R	N	P.N.	MOD	Q	Denominação Bezeichnung	Denominacion Descrizione	Description Beskrivelse	Description Denominação	L.C.
1		**87387145**		1	PLACA BLECH, PLATTE	PLACA PIASTRA	PLATE PLADE	PLAQUE CHAPA	105P

08-10	01	p1	10/08

DECALQUES
EMBLEMAS
DECALS
DECALS

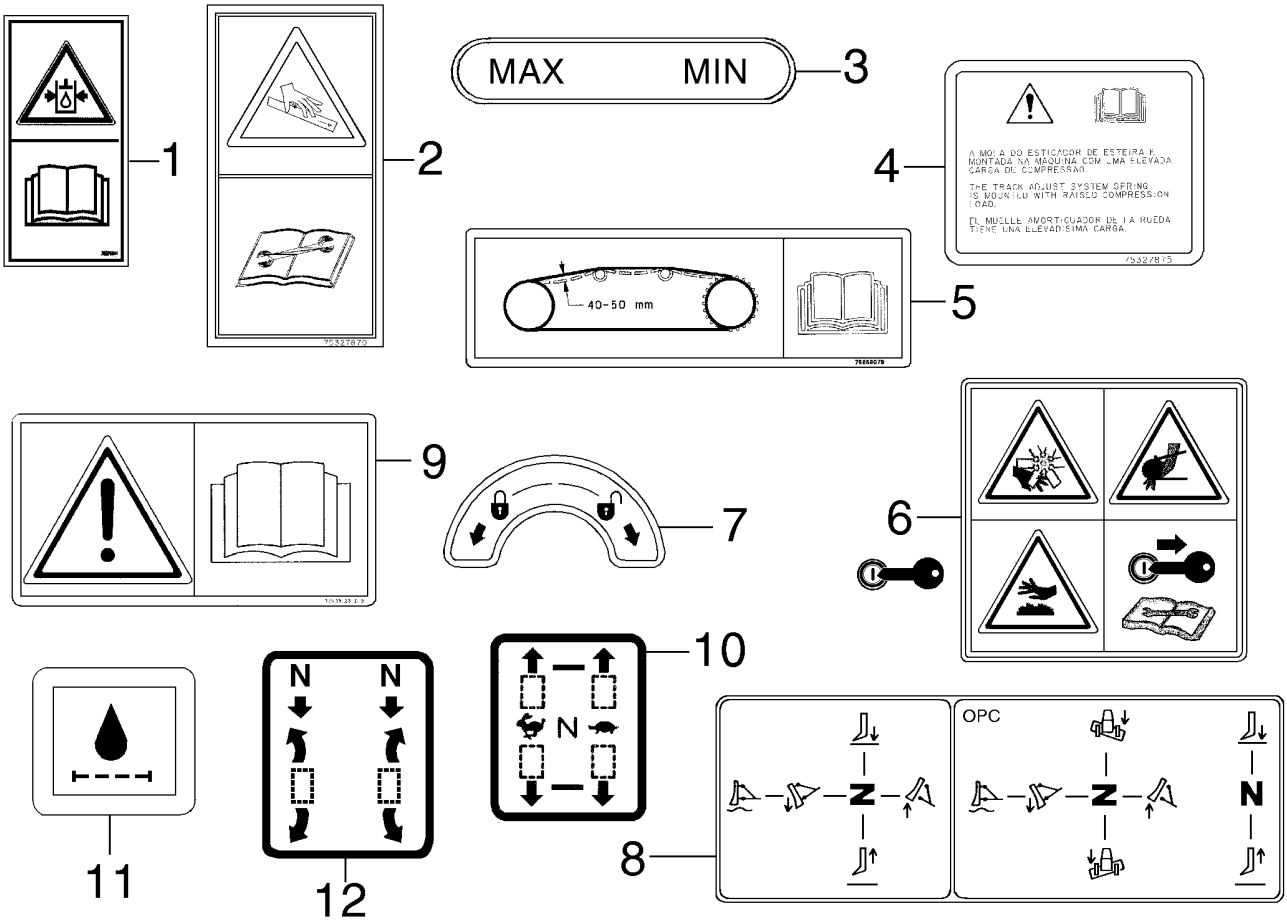

DECALS
DECALS
DECALS
DECALS

R	N	P.N.	MOD	Q	Denominação Bezeichnung	Denominacion Descrizione	Description Beskrivelse	Description Denominação	L.C.
1		333269A1		4	DECALCOMANIA ABZIEHBILD	CALCOMANIA DECALCOMANIA	DECAL TRANSFER	DECALCOMANIE DECALCOMANIA	P903
2		75327870		1	PLAQUETA MASCHINENSCHILD	PLACA INDICADORA TARGHETTA	PLAQUE, DATA SKILT	PLAQUE MINERALOGIQU PLACA IDENTIFICADOR/	065T
3		75219815		1	DECALCOMANIA TORSIONSSTAB	CALCOMANIA DECALCOMANIA	DECAL TRANSFER	DECALCOMANIE DECALCOMANIA	012D
4		75327875		2	DECALCOMANIA TORSIONSSTAB	CALCOMANIA DECALCOMANIA	DECAL TRANSFER	DECALCOMANIE DECALCOMANIA	012D
5		75269079		2	ESTEIRA 'KETTENFÜHRUNG	'ORUGA 'CINGOLO	CHAIN TRACK 'LARVEFODSBAELTE	'CHENILLE 'RASTO	178C
6		75247457		2	DECALCOMANIA TORSIONSSTAB	CALCOMANIA DECALCOMANIA	DECAL TRANSFER	DECALCOMANIE DECALCOMANIA	012D
7		75280409		1	PLAQUETA MASCHINENSCHILD	PLACA INDICADORA TARGHETTA	PLAQUE, DATA SKILT	PLAQUE MINERALOGIQU PLACA IDENTIFICADOR/	065T
8		75255440		1	DECALCOMANIA TORSIONSSTAB	CALCOMANIA DECALCOMANIA	DECAL TRANSFER	DECALCOMANIE DECALCOMANIA	012D
9		71433123		3	DECALCOMANIA TORSIONSSTAB	CALCOMANIA DECALCOMANIA	DECAL TRANSFER	DECALCOMANIE DECALCOMANIA	012D
10		75281155		1	DECALCOMANIA TORSIONSSTAB	CALCOMANIA DECALCOMANIA	DECAL TRANSFER	DECALCOMANIE DECALCOMANIA	012D
11		75327917		2	DECALCOMANIA TORSIONSSTAB	CALCOMANIA DECALCOMANIA	DECAL TRANSFER	DECALCOMANIE DECALCOMANIA	012D
12		75252342		1	DECALCOMANIA TORSIONSSTAB	CALCOMANIA DECALCOMANIA	DECAL TRANSFER	DECALCOMANIE DECALCOMANIA	012D

08-11	01	p1	10/08

DECALQUES
EMBLEMAS
DECALS
DECALS

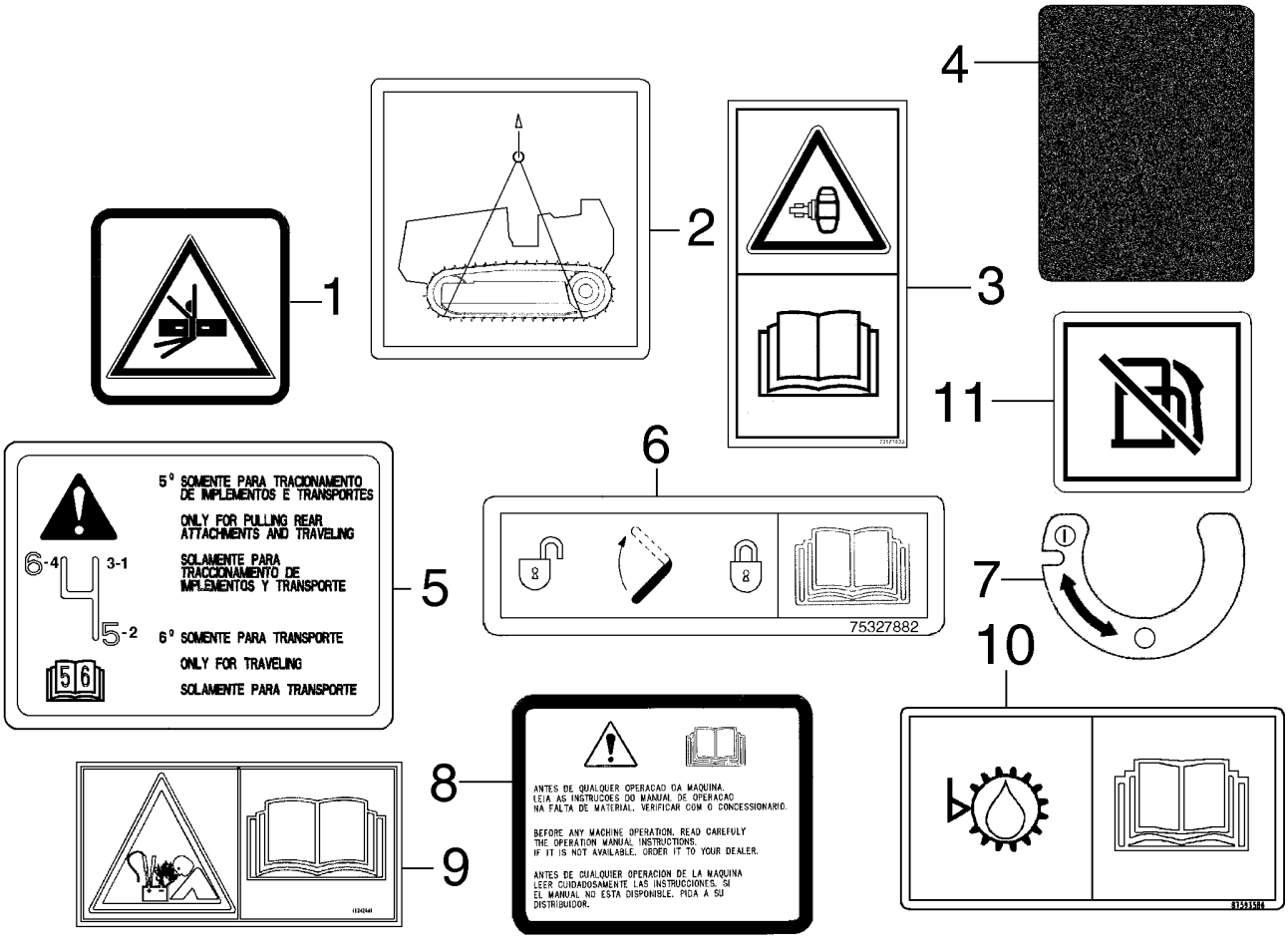

DECALS
DECALS
DECALS
DECALS

R	N	P.N.	MOD	Q	Denominação Bezeichnung	Denominacion Descrizione	Description Beskrivelse	Description Denominação	L.C.
1		75327977		2	DECALCOMANIA TORSIONSSTAB	CALCOMANIA DECALCOMANIA	DECAL TRANSFER	DECALCOMANIE DECALCOMANIA	012D
2		75327879		2	DECALCOMANIA TORSIONSSTAB	CALCOMANIA DECALCOMANIA	DECAL TRANSFER	DECALCOMANIE DECALCOMANIA	012D
3		75327893		1	PLAQUETA MASCHINENSCHILD	PLACA INDICADORA TARGHETTA	PLAQUE, DATA SKILT	PLAQUE MINERALOGIQU PLACA IDENTIFICADOR/	065T
4		75243000		2	DECALCOMANIA TORSIONSSTAB	CALCOMANIA DECALCOMANIA	DECAL TRANSFER	DECALCOMANIE DECALCOMANIA	012D
5		87682342		1	DECALCOMANIA TORSIONSSTAB	CALCOMANIA DECALCOMANIA	DECAL TRANSFER	DECALCOMANIE DECALCOMANIA	012D
6		75327882		1	DECALCOMANIA TORSIONSSTAB	CALCOMANIA DECALCOMANIA	DECAL TRANSFER	DECALCOMANIE DECALCOMANIA	012D
7		75269475		1	DECALCOMANIA TORSIONSSTAB	CALCOMANIA DECALCOMANIA	DECAL TRANSFER	DECALCOMANIE DECALCOMANIA	012D
8		75327851		1	PLAQUETA MASCHINENSCHILD	PLACA INDICADORA TARGHETTA	PLAQUE, DATA SKILT	PLAQUE MINERALOGIQU PLACA IDENTIFICADOR/	065T
9		412476A1		1	DECALCOMANIA ABZIEHBILD	CALCOMANIA DECALCOMANIA	DECAL TRANSFER	DECALCOMANIE DECALCOMANIA	P903
10		87593586		1	DECALCOMANIA TORSIONSSTAB	CALCOMANIA DECALCOMANIA	DECAL TRANSFER	DECALCOMANIE DECALCOMANIA	012D
11		87612248		1	DECALCOMANIA TORSIONSSTAB	CALCOMANIA DECALCOMANIA	DECAL TRANSFER	DECALCOMANIE DECALCOMANIA	012D

08-12	01	p1	10/08

SUPORTE VÁRIOS
SOPORTES VARIOS
MISCELLANEOUS COMPONENTS
MISCELLANEOUS COMPONENTS

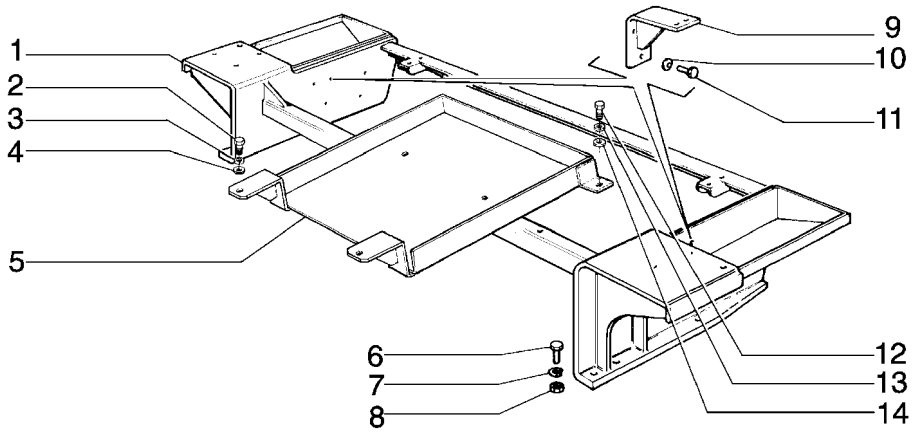

MISCELLANEOUS COMPONENTS
MISCELLANEOUS COMPONENTS
MISCELLANEOUS COMPONENTS
MISCELLANEOUS COMPONENTS

R	N	P.N.	MOD	Q	Denominação Bezeichnung	Denominacion Descrizione	Description Beskrivelse	Description Denominação	L.C.
1		75266527		1	SUPORTE	SOPORTE	SUPPORT	SUPPORT	300S
					HALTERUNG, LAGERBO	SUPPORTO	BESLAG	SUPORTE	
2		11106231		2	PARAFUSO, Hex, M10 x 25, 10.9, Full Thd				
						TORNILLO	BOLT	BOULON	140B
					SCHRAUBE	BULLONE	SKRUE	PARAFUSO	
3		10516871		2	ARRUELA PLANA	ARANDELA	WASHER	RONDELLE	131R
					UNTERLEGSCHEIBE	ROSETTA PIANA	FLADSKIVE	ANILHA	
4		14496631		2	ARRUELA PLANA, M10 x 21 x 2				
						ARANDELA	WASHER	RONDELLE	131R
					UNTERLEGSCHEIBE	ROSETTA PIANA	FLADSKIVE	ANILHA	
5		75266485		1	ALOJAMENTO DA BATERIA				
						SOPORTE DE BATERIA	TRAY, BATTERY	SUPPORT DE BATTERIE	070S
					BATTERIESCHALE	SEDE BATTERIA	BATTERIKONSOL	SUPORTE DE BATERIA	
6		11398131		6	PARAFUSO, Hex, M24 x 2 x 80, 10.9				
						TORNILLO	BOLT	BOULON	140B
					SCHRAUBE	BULLONE	SKRUE	PARAFUSO	
7		10517671		6	ARRUELA-TRAVA	ARANDELA DE FRENO	WASHER, LOCK	RONDELLE FREIN	132R
					SICHERUNGSSCHEIBE	ROSETTA DI SICUREZZA	LAASESKIVE	ANILHA DE FIXACAO	
8		12164521		6	PORCA, M24 x 2, Cl 10	TUERCA	NUT	ECROU	010D
					MUTTER	DADO	MOETRIK	PORCA	
9		75266531		2	SUPORTE	SOPORTE	SUPPORT	SUPPORT	300S
					HALTERUNG, LAGERBO	SUPPORTO	BESLAG	SUPORTE	
10		79005242		6	ARRUELA PLANA	ARANDELA	WASHER	RONDELLE	131R
					UNTERLEGSCHEIBE	ROSETTA PIANA	FLADSKIVE	ANILHA	
11		11112631		12	PARAFUSO, Hex, M12 x 35, 10.9				
						TORNILLO	BOLT	BOULON	140B
					SCHRAUBE	BULLONE	SKRUE	PARAFUSO	
12		11112231		2	PARAFUSO, Hex, M12 x 25, 10.9, Full Thd				
						TORNILLO	BOLT	BOULON	140B
					SCHRAUBE	BULLONE	SKRUE	PARAFUSO	
13		10517071		2	ARRUELA-TRAVA, M12	ARANDELA DE FRENO	WASHER, LOCK	RONDELLE FREIN	132R
					SICHERUNGSSCHEIBE	ROSETTA DI SICUREZZA	LAASESKIVE	ANILHA DE FIXACAO	
14		14496731		2	ARRUELA PLANA, M12 x 24 x 2.5 Thk				
						ARANDELA	WASHER	RONDELLE	131R
					UNTERLEGSCHEIBE	ROSETTA PIANA	FLADSKIVE	ANILHA	

08-13	01	p1	10/08

PÁRA-LAMAS E ESTRIBOS
GUARDA BARROS Y ESTRIBO
FENDER AND FOOT BOARD
FENDER AND FOOT BOARD

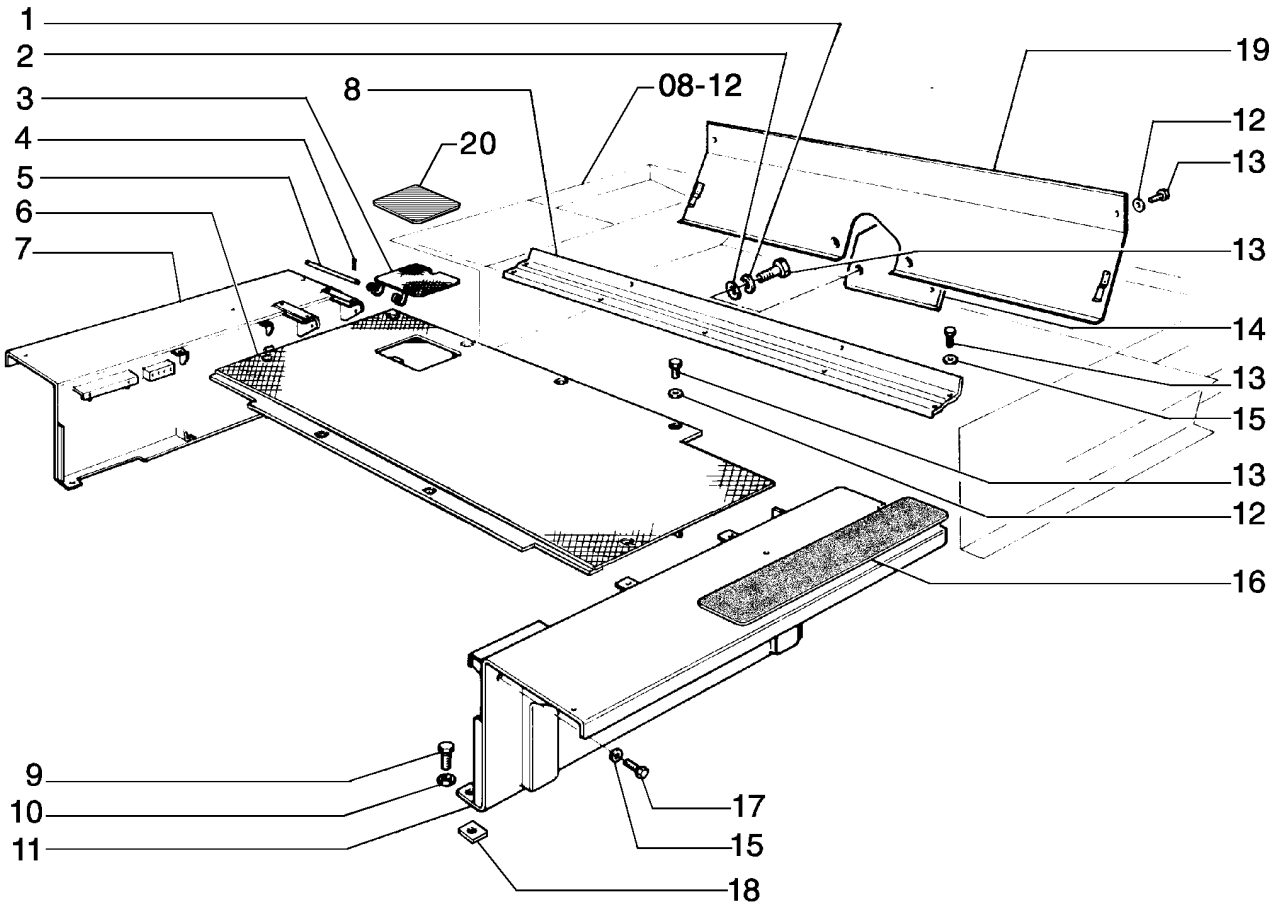

FENDER AND FOOT BOARD
FENDER AND FOOT BOARD
FENDER AND FOOT BOARD
FENDER AND FOOT BOARD

R	N	P.N.	MOD	Q	Denominação Bezeichnung	Denominacion Descrizione	Description Beskrivelse	Description Denominação	L.C.
1		10516871		29	ARRUELA PLANA	ARANDELA	WASHER	RONDELLE	131R
					UNTERLEGSCHEIBE	ROSETTA PIANA	FLADSKIVE	ANILHA	
2		12646821		26	ARRUELA PLANA, M10 x 25 x 2				
						ARANDELA	WASHER	RONDELLE	131R
					UNTERLEGSCHEIBE	ROSETTA PIANA	FLADSKIVE	ANILHA	
3		75266533		1	TAMPA	TAPADERA	PLUG	COUVERCLE	265C
					ABDECKUNG	COPERCHIO	DÆKSEL	COBERTA	
4		10734201		2	GRAMPO, M2 x 12	PASADOR ABIERTO	PIN, SPLIT (COTTER)	GOUPILLE	270C
					SPLINT	COPPIGLIA	SPLITBOLT	TROCO DE ABRIR	
5		79010160		1	PINO	PERNO	PIN	AXE	080P
					BOLZEN	PERNO	STIFT	PERNO	
6		75266535		1	PISO	PISO	FLOOR	PLANCHER	050P
					BODENBLECH	PANNELLO PAVIMENTO	GULV	PISO	
7		87392180		1	PÁRA-LAMA	GUARDABARROS	FENDER	GARDE-BOUE	040P
					KOTFLÜGEL	PARAFANGO	SKAERM	GUARDA LAMAS	
8		75266545		1	VIGA	VIGA	BEAM	POUTRE	690T
					TRÄGER	TRAVE SOSTEGNO	STØTEBJÆLKE	VIGA	
9		11115631		6	PARAFUSO, Hex, M14 x 35, 10.9, Full Thd				
						TORNILLO	BOLT	BOULON	140B
					SCHRAUBE	BULLONE	SKRUE	PARAFUSO	
10		79005238		6	ARRUELA PLANA	ARANDELA	WASHER	RONDELLE	131R
					UNTERLEGSCHEIBE	ROSETTA PIANA	FLADSKIVE	ANILHA	
11		87372963		1	PÁRA-LAMA	GUARDABARROS	FENDER	GARDE-BOUE	040P
					KOTFLÜGEL	PARAFANGO	SKAERM	GUARDA LAMAS	
12		12646821		19	ARRUELA PLANA, M10 x 25 x 2				
						ARANDELA	WASHER	RONDELLE	131R
					UNTERLEGSCHEIBE	ROSETTA PIANA	FLADSKIVE	ANILHA	
13		11106231		19	PARAFUSO, Hex, M10 x 25, 10.9, Full Thd				
						TORNILLO	BOLT	BOULON	140B
					SCHRAUBE	BULLONE	SKRUE	PARAFUSO	
14		75266541		1	PLACA	PLACA	PLATE	PLAQUE	105P
					BLECH, PLATTE	PIASTRA	PLADE	CHAPA	
15		79005242		10	ARRUELA PLANA	ARANDELA	WASHER	RONDELLE	131R
					UNTERLEGSCHEIBE	ROSETTA PIANA	FLADSKIVE	ANILHA	
16		75210383		2	FAIXA ANTI-DERRAPANTE	TIRA CONTRA DESLIZAM	STRIP, ANTI-SKID	BANDE ANTI-DERAPANT	407S
					GLEITSCHUTZSTREIFEN	STRISCIA ANTISDRUCC	SKRIDSIKKER STRIMME	FITA ANTI-DESLIZAMEN	
17		11112631		6	PARAFUSO, Hex, M12 x 35, 10.9				
						TORNILLO	BOLT	BOULON	140B
					SCHRAUBE	BULLONE	SKRUE	PARAFUSO	
18		75221952		AR	CALCO DE AFINACAO, 2.0mm Thk				
						SUPLEMENTO	SHIM	CALE D'EPAISSEUR	198S
					UNTERLEGSCHEIBE	SPESSORE	MELLEMLÆG	CALCO DE AFINACAO	
18		75221953		AR	CALCO DE AFINACAO, 3.0mm Thk				
						SUPLEMENTO	SHIM	CALE D'EPAISSEUR	198S
					UNTERLEGSCHEIBE	SPESSORE	MELLEMLÆG	CALCO DE AFINACAO	
18		75221954		AR	CALCO DE AFINACAO, 4.5mm Thk				
						SUPLEMENTO	SHIM	CALE D'EPAISSEUR	198S
					UNTERLEGSCHEIBE	SPESSORE	MELLEMLÆG	CALCO DE AFINACAO	

08-13	01	p2	10/08

PÁRA-LAMAS E ESTRIBOS
GUARDA BARROS Y ESTRIBO
FENDER AND FOOT BOARD
FENDER AND FOOT BOARD

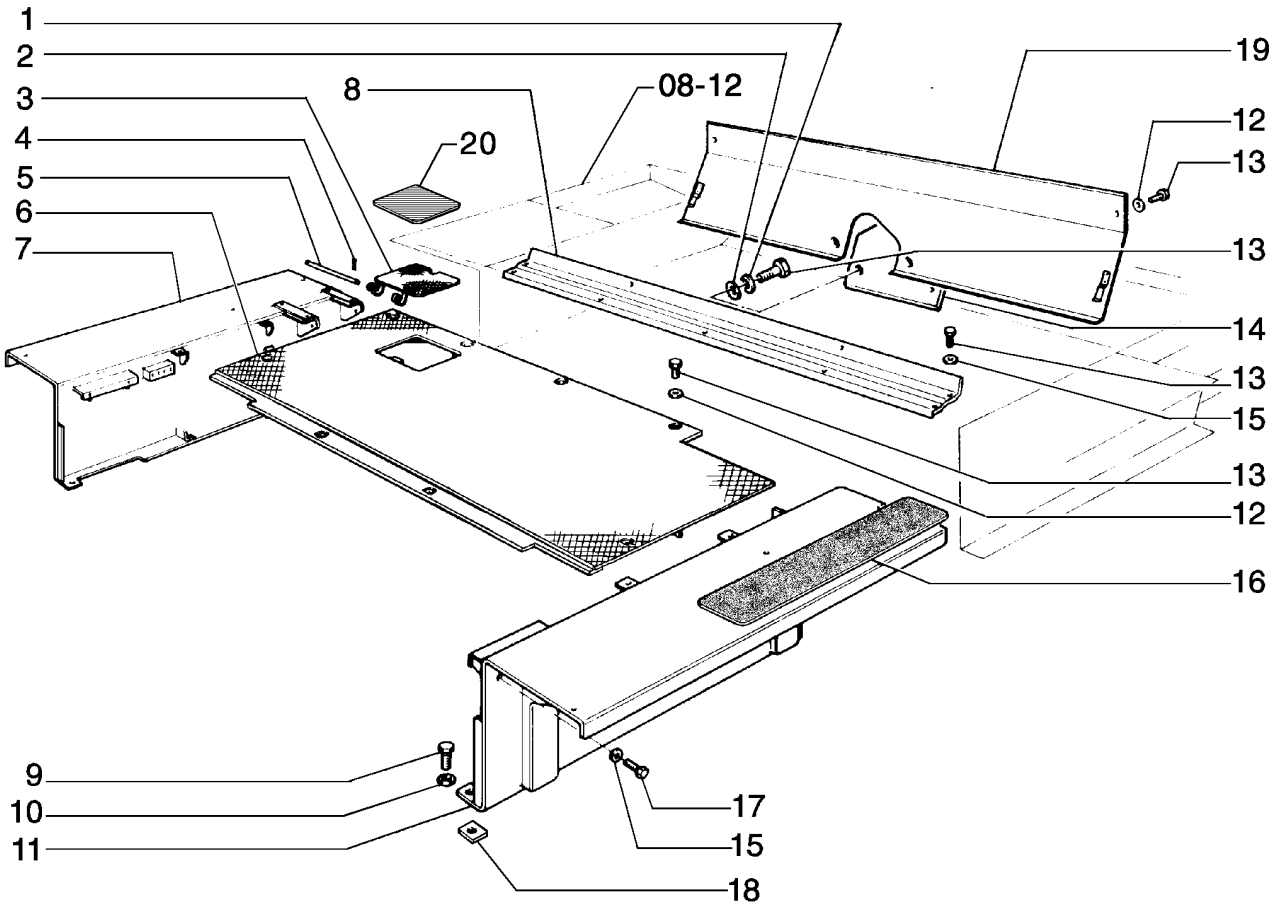

FENDER AND FOOT BOARD
FENDER AND FOOT BOARD
FENDER AND FOOT BOARD
FENDER AND FOOT BOARD

R	N	P.N.	MOD	Q	Denominação Bezeichnung	Denominacion Descrizione	Description Beskrivelse	Description Denominação	L.C.
19		**75266543**		1	PROTEÇÃO SCHUTZEINRICHTUNG	DEFENSA RIPARO	GUARD BESKYTTELSESSKAERM	GARANT PROTECCAO	070R
20		**87593586**		1	DECALCOMANIA TORSIONSSTAB	CALCOMANIA DECALCOMANIA	DECAL TRANSFER	DECALCOMANIE DECALCOMANIA	012D

08-14	01	p1	10/08

CONSOLE LATERAL ESQUERDO
CONSOLE LATERAL IZQUERDO
CONSOLE, LH SIDE
CONSOLE, LH SIDE

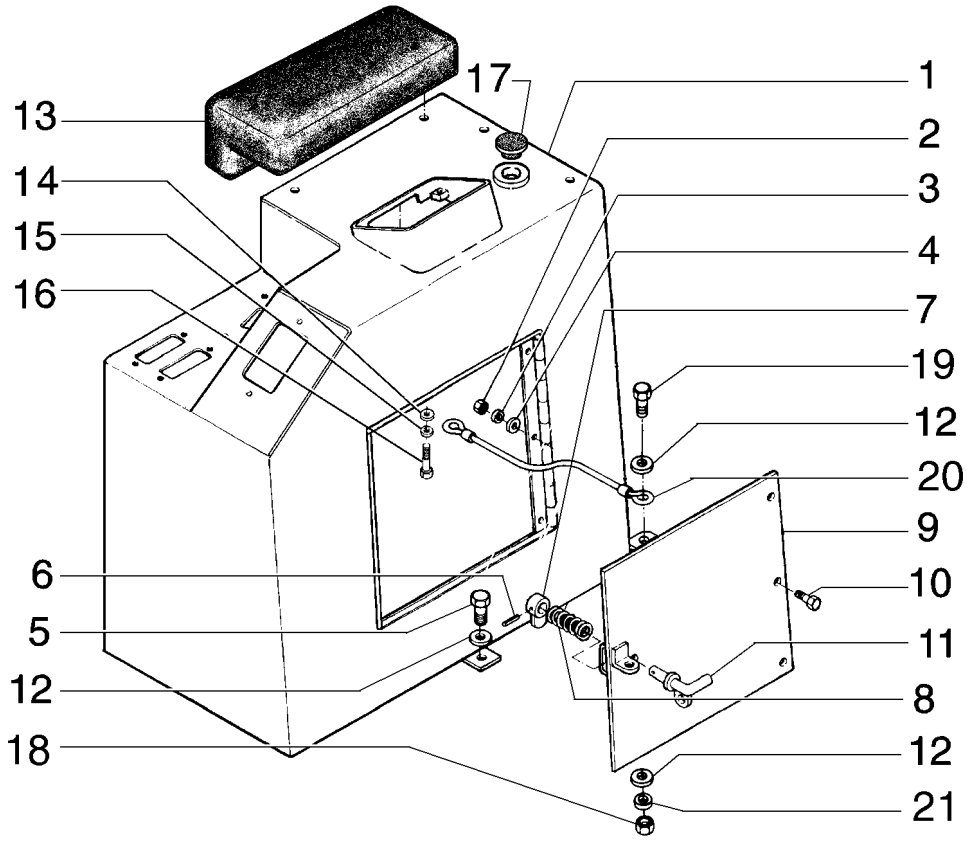

CONSOLE, LH SIDE
CONSOLE, LH SIDE
CONSOLE, LH SIDE
CONSOLE, LH SIDE

R	N	P.N.	MOD	Q	Denominação Bezeichnung	Denominacion Descrizione	Description Beskrivelse	Description Denominação	L.C.
1		**75266789**		1	PRATELEIRA	REPISA	CONSOLE	CONSOLE	080M
					KONSOLE	MENSOLA	KONSOL	CONSOLA	
2		**16102321**		3	PORCA, Thin, M8 x 1.25, Cl 05				
						TUERCA	NUT	ECROU	010D
					MUTTER	DADO	MOETRIK	PORCA	
3		**10516671**		3	ARRUELA-TRAVA	ARANDELA DE FRENO	WASHER, LOCK	RONDELLE FREIN	132R
					SICHERUNGSSCHEIBE	ROSETTA DI SICUREZZA	LAASESKIVE	ANILHA DE FIXACAO	
4		**12646721**		3	ARRUELA PLANA, M8 x 20 x 2				
						ARANDELA	WASHER	RONDELLE	131R
					UNTERLEGSCHEIBE	ROSETTA PIANA	FLADSKIVE	ANILHA	
5		**11106431**		2	PARAFUSO, Hex, M10 x 30, 10.9, Full Thd				
						TORNILLO	BOLT	BOULON	140B
					SCHRAUBE	BULLONE	SKRUE	PARAFUSO	
6		**14163170**		1	PINO DE FIXAÇÃO, M4 x 24, Slotted				
						PASADOR DE FIJACION	PIN, LOCK	CHEVILLE	081P
					SICHERUNGSSTIFT	PERNO DI FISSAGGIO	LAASETAP	PERNO DE FIXACAO	
7		**75269377**		1	ALAVANCA	PALANCA	LEVER	LEVIER	045L
					HEBEL	LEVA	HAANDTAG	ALAVANCA	
8		**79009016**		1	MOLA	RESORTE	SPRING	RESSORT	100M
					FEDER	MOLLA	FJEDER	MOLA	
9		**{75266781}**		1					
10		**16043431**		3	PARAFUSO, Hex, M8 x 20, 10.9				
						TORNILLO	BOLT	BOULON	140B
					SCHRAUBE	BULLONE	SKRUE	PARAFUSO	
11		**75269369**		1	MANILHA	MANECILLA	HANDLE	POIGNÉE	020M
					GRIFF	MANIGLIA	HAANDTAG	MANIPULO	
12		**12646821**		2	ARRUELA PLANA, M10 x 25 x 2				
						ARANDELA	WASHER	RONDELLE	131R
					UNTERLEGSCHEIBE	ROSETTA PIANA	FLADSKIVE	ANILHA	
13		**75250832**		1	SUPORTE	SOPORTE	SUPPORT	SUPPORT	300S
					HALTERUNG, LAGERBO	SUPPORTO	BESLAG	SUPORTE	
14		**12644421**		4	ARRUELA PLANA, M6 x 15 x 1				
						ARANDELA	WASHER	RONDELLE	131R
					UNTERLEGSCHEIBE	ROSETTA PIANA	FLADSKIVE	ANILHA	
15		**10516479**		4	ARRUELA-TRAVA	ARANDELA DE FRENO	WASHER, LOCK	RONDELLE FREIN	132R
					SICHERUNGSSCHEIBE	ROSETTA DI SICUREZZA	LAASESKIVE	ANILHA DE FIXACAO	
16		**10902131**		4	PARAFUSO, Hex, M6 x 14, 10.9, Full Thd				
						TORNILLO	BOLT	BOULON	140B
					SCHRAUBE	BULLONE	SKRUE	PARAFUSO	
17		**70926266**		1	BUJÃO	TAPÓN	PLUG	BOUCHON	050T
					STOPFEN	TAPPO	PROP	BUJAO	
18		**11701721**		1	PORCA, M10, Cl 10	TUERCA	NUT	ECROU	010D
					MUTTER	DADO	MOETRIK	PORCA	
19		**11106031**		1	PARAFUSO, Hex, M10 x 20, 10.9, Full Thd				
						TORNILLO	SCREW	VIS	040V
					SCHRAUBE	VITE	SKRUE	PARAFUSO	
20		**79101442**		1	CABO	CABLE	CABLE	CABLE	650C
					KABEL	CAVO	KABEL	CABO	

08-14	01	p2	10/08

CONSOLE LATERAL ESQUERDO
CONSOLE LATERAL IZQUERDO
CONSOLE, LH SIDE
CONSOLE, LH SIDE

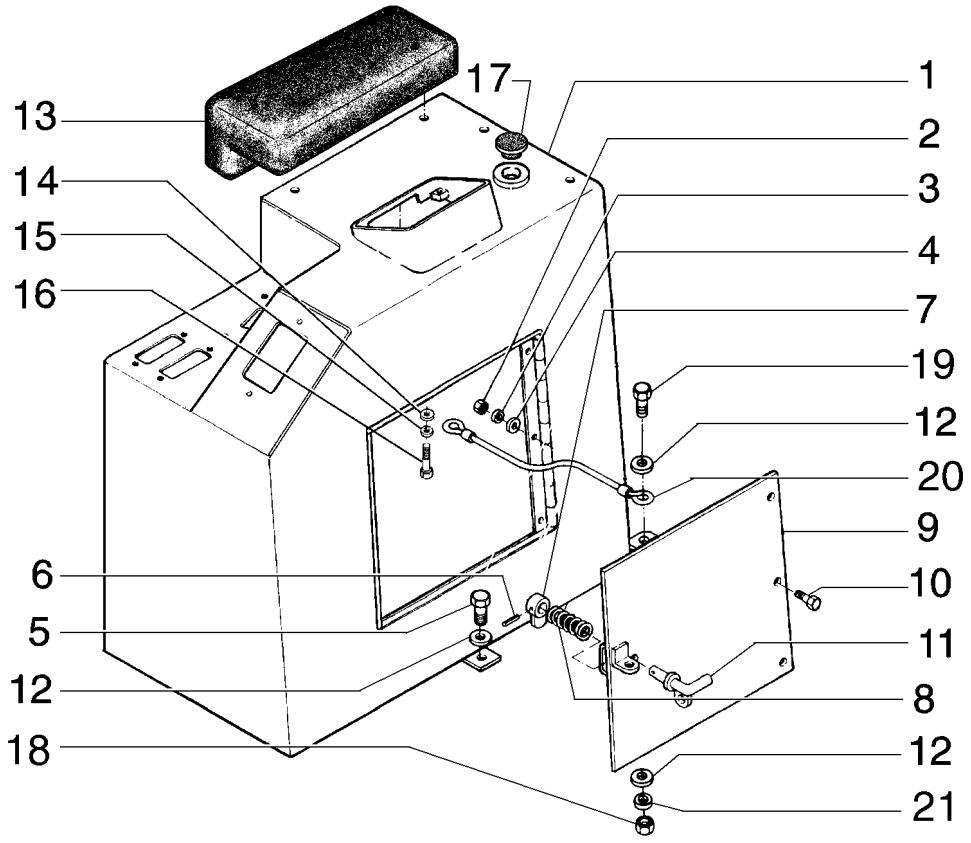

CONSOLE, LH SIDE
CONSOLE, LH SIDE
CONSOLE, LH SIDE
CONSOLE, LH SIDE

R	N	P.N.	MOD	Q	Denominação Bezeichnung	Denominacion Descrizione	Description Beskrivelse	Description Denominação	L.C.
21		**10516879**		1	ARRUELA PLANA UNTERLEGSCHEIBE	ARANDELA ROSETTA PIANA	WASHER FLADSKIVE	RONDELLE ANILHA	131R

08-15	01	p1	10/08

ASSENTO DO OPERADOR
ASIENTO DEL CONDUCTOR
DRIVER'S SEAT
DRIVER'S SEAT

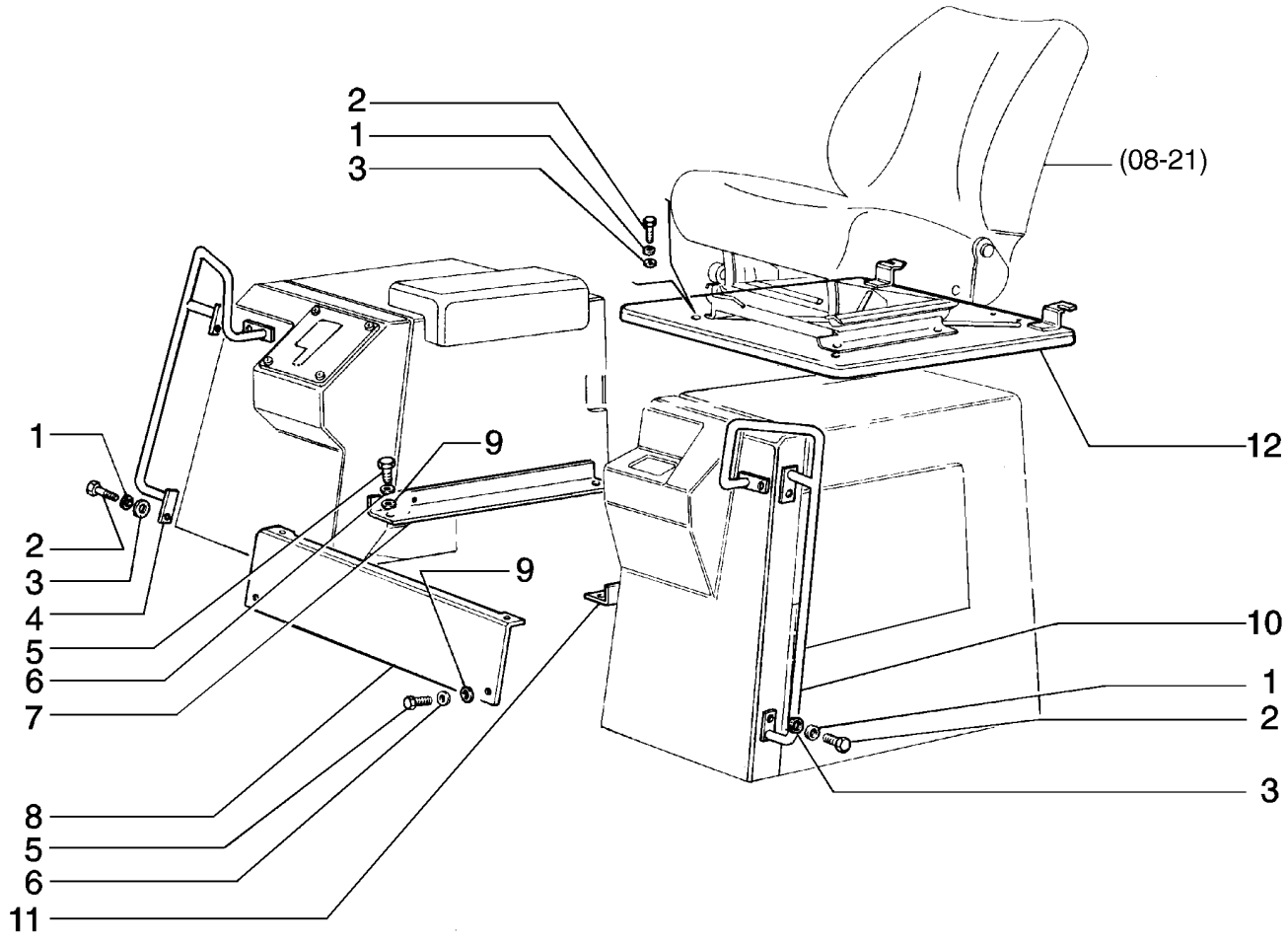

DRIVER'S SEAT
DRIVER'S SEAT
DRIVER'S SEAT
DRIVER'S SEAT

R	N	P.N.	MOD	Q	Denominação Bezeichnung	Denominacion Descrizione	Description Beskrivelse	Description Denominação	L.C.
1		10517079		10	ARRUELA-TRAVA SICHERUNGSSCHEIBE	ARANDELA DE FRENO ROSETTA DI SICUREZZA	WASHER, LOCK LAASESKIVE	RONDELLE FREIN ANILHA DE FIXACAO	132R
2		11112231		10	PARAFUSO, Hex, M12 x 25, 10.9, Full Thd SCHRAUBE	TORNILLO BULLONE	BOLT SKRUE	BOULON PARAFUSO	140B
3		12646921		10	ARRUELA PLANA, M12 x 28 x 3 UNTERLEGSCHEIBE	ARANDELA ROSETTA PIANA	WASHER FLADSKIVE	RONDELLE ANILHA	131R
4		75266451		1	MANILHA GRIFF	MANECILLA MANIGLIA	HANDLE HAANDTAG	POIGNÉE MANIPULO	020M
5		11106031		12	PARAFUSO, Hex, M10 x 20, 10.9, Full Thd SCHRAUBE	TORNILLO VITE	SCREW SKRUE	VIS PARAFUSO	040V
6		10516879		7	ARRUELA PLANA UNTERLEGSCHEIBE	ARANDELA ROSETTA PIANA	WASHER FLADSKIVE	RONDELLE ANILHA	131R
7		75266453		1	SUPORTE HALTERUNG, LAGERBO	SOPORTE SUPPORTO	SUPPORT BESLAG	SUPPORT SUPORTE	300S
8		{75266455}		1					
9		12646821		6	ARRUELA PLANA, M10 x 25 x 2 UNTERLEGSCHEIBE	ARANDELA ROSETTA PIANA	WASHER FLADSKIVE	RONDELLE ANILHA	131R
10		75266461		1	MANILHA GRIFF	MANECILLA MANIGLIA	HANDLE HAANDTAG	POIGNÉE MANIPULO	020M
11		75266457		1	SUPORTE HALTERUNG, LAGERBO	SOPORTE SUPPORTO	SUPPORT BESLAG	SUPPORT SUPORTE	300S
12		75266459		1	PLACA BLECH, PLATTE	PLACA PIASTRA	PLATE PLADE	PLAQUE CHAPA	105P

08-16	01	p1	11/08

CONSOLE DO DISTRIBUIDOR
CONSOLE DEL DISTRIBUIDOR
CONTROL VALVE CONSOLE
CONTROL VALVE CONSOLE

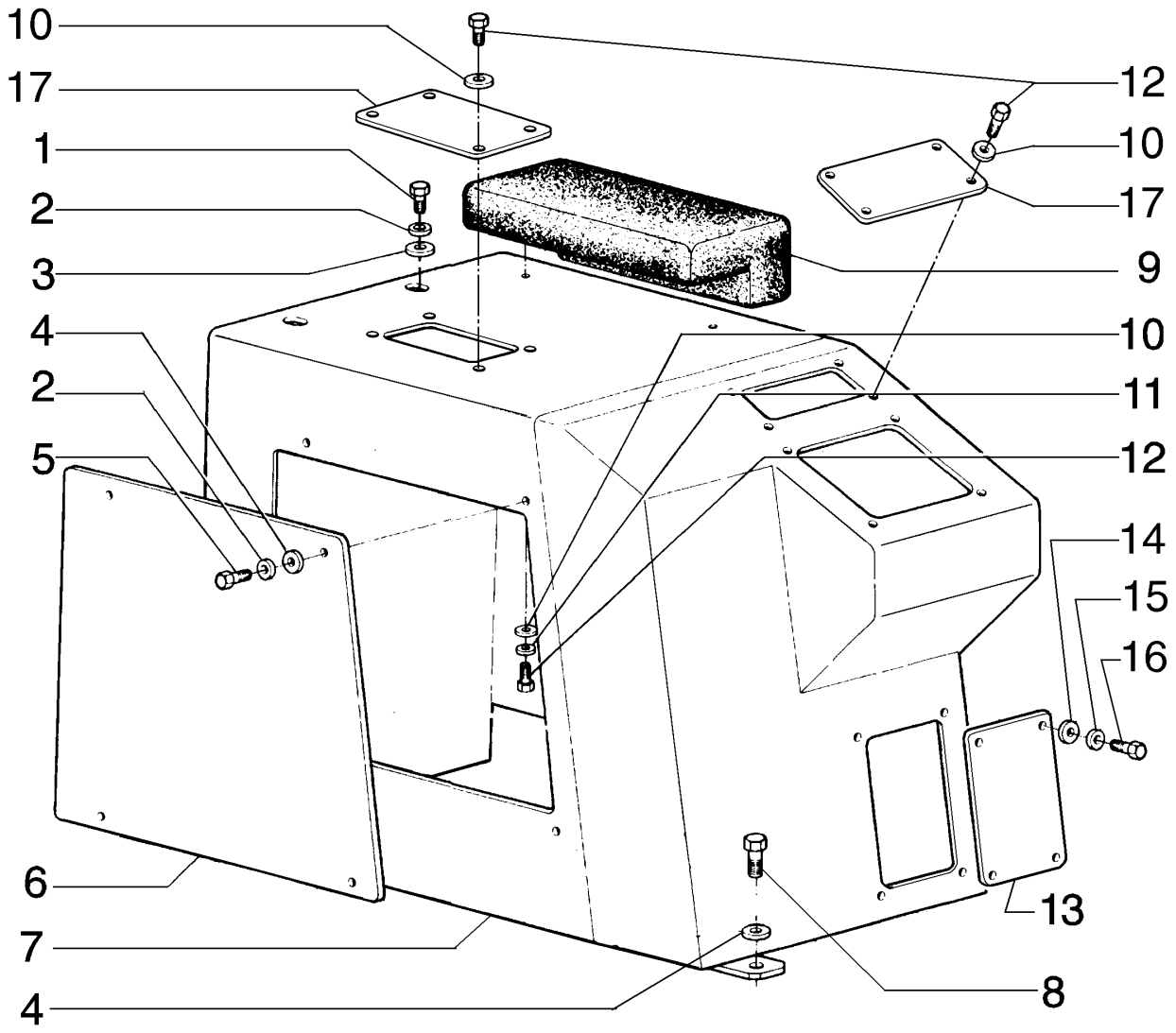

CONTROL VALVE CONSOLE
CONTROL VALVE CONSOLE
CONTROL VALVE CONSOLE
CONTROL VALVE CONSOLE

R	N	P.N.	MOD	Q	Denominação Bezeichnung	Denominacion Descrizione	Description Beskrivelse	Description Denominação	L.C.
1		11106231		4	PARAFUSO, Hex, M10 x 25, 10.9, Full Thd				
						TORNILLO	BOLT	BOULON	140B
					SCHRAUBE	BULLONE	SKRUE	PARAFUSO	
2		10516879		7	ARRUELA PLANA	ARANDELA	WASHER	RONDELLE	131R
					UNTERLEGSCHEIBE	ROSETTA PIANA	FLADSKIVE	ANILHA	
3		12644321		2	ARRUELA PLANA, M10 x 35 x 3				
						ARANDELA	WASHER	RONDELLE	131R
					UNTERLEGSCHEIBE	ROSETTA PIANA	FLADSKIVE	ANILHA	
4		12646821		10	ARRUELA PLANA, M10 x 25 x 2				
						ARANDELA	WASHER	RONDELLE	131R
					UNTERLEGSCHEIBE	ROSETTA PIANA	FLADSKIVE	ANILHA	
5		11106031		4	PARAFUSO, Hex, M10 x 20, 10.9, Full Thd				
						TORNILLO	SCREW	VIS	040V
					SCHRAUBE	VITE	SKRUE	PARAFUSO	
6		75266775		1	TAMPA	TAPADERA	PLUG	COUVERCLE	265C
					ABDECKUNG	COPERCHIO	DÆKSEL	COBERTA	
7		75266796		1	PRATELEIRA	REPISA	CONSOLE	CONSOLE	080M
					KONSOLE	MENSOLA	KONSOL	CONSOLA	
8		11106431		2	PARAFUSO, Hex, M10 x 30, 10.9, Full Thd				
						TORNILLO	BOLT	BOULON	140B
					SCHRAUBE	BULLONE	SKRUE	PARAFUSO	
9		75254713		1	SUPORTE	SOPORTE	SUPPORT	SUPPORT	300S
					HALTERUNG, LAGERBO	SUPPORTO	BESLAG	SUPORTE	
10		12644421		12	ARRUELA PLANA, M6 x 15 x 1				
						ARANDELA	WASHER	RONDELLE	131R
					UNTERLEGSCHEIBE	ROSETTA PIANA	FLADSKIVE	ANILHA	
11		10516479		4	ARRUELA-TRAVA	ARANDELA DE FRENO	WASHER, LOCK	RONDELLE FREIN	132R
					SICHERUNGSSCHEIBE	ROSETTA DI SICUREZZ/	LAASESKIVE	ANILHA DE FIXACAO	
12		10902131		12	PARAFUSO, Hex, M6 x 14, 10.9, Full Thd				
						TORNILLO	BOLT	BOULON	140B
					SCHRAUBE	BULLONE	SKRUE	PARAFUSO	
13		75266772		1	TAMPA	TAPADERA	PLUG	COUVERCLE	265C
					ABDECKUNG	COPERCHIO	DÆKSEL	COBERTA	
14		10519401		4	ARRUELA PLANA, M6 x 11.95 x 1.6				
						ARANDELA	WASHER	RONDELLE	131R
					UNTERLEGSCHEIBE	ROSETTA PIANA	FLADSKIVE	ANILHA	
15		10615479		4	ARRUELA-TRAVA, Ext Tooth, M6, Serr				
						ARANDELA DE FRENO	WASHER, LOCK	RONDELLE FREIN	132R
					SICHERUNGSSCHEIBE	ROSETTA DI SICUREZZ/	LAASESKIVE	ANILHA DE FIXACAO	
16		10902431		4	PARAFUSO, Hex, M6 x 20, 10.9				
						TORNILLO	BOLT	BOULON	140B
					SCHRAUBE	BULLONE	SKRUE	PARAFUSO	
17		84141929		1	CHAPA	CHAPA	PLATE, STEEL	TOLE	015L
					STAHLBLECH	LAMIERA	STAALPLADE	CHAPA DE ACO	

08-17	01	p1	10/08

CONSOLE LATERAL ESQUERDO
CONSOLE LATERAL IZQUERDO
CONSOLE, LH SIDE
CONSOLE, LH SIDE

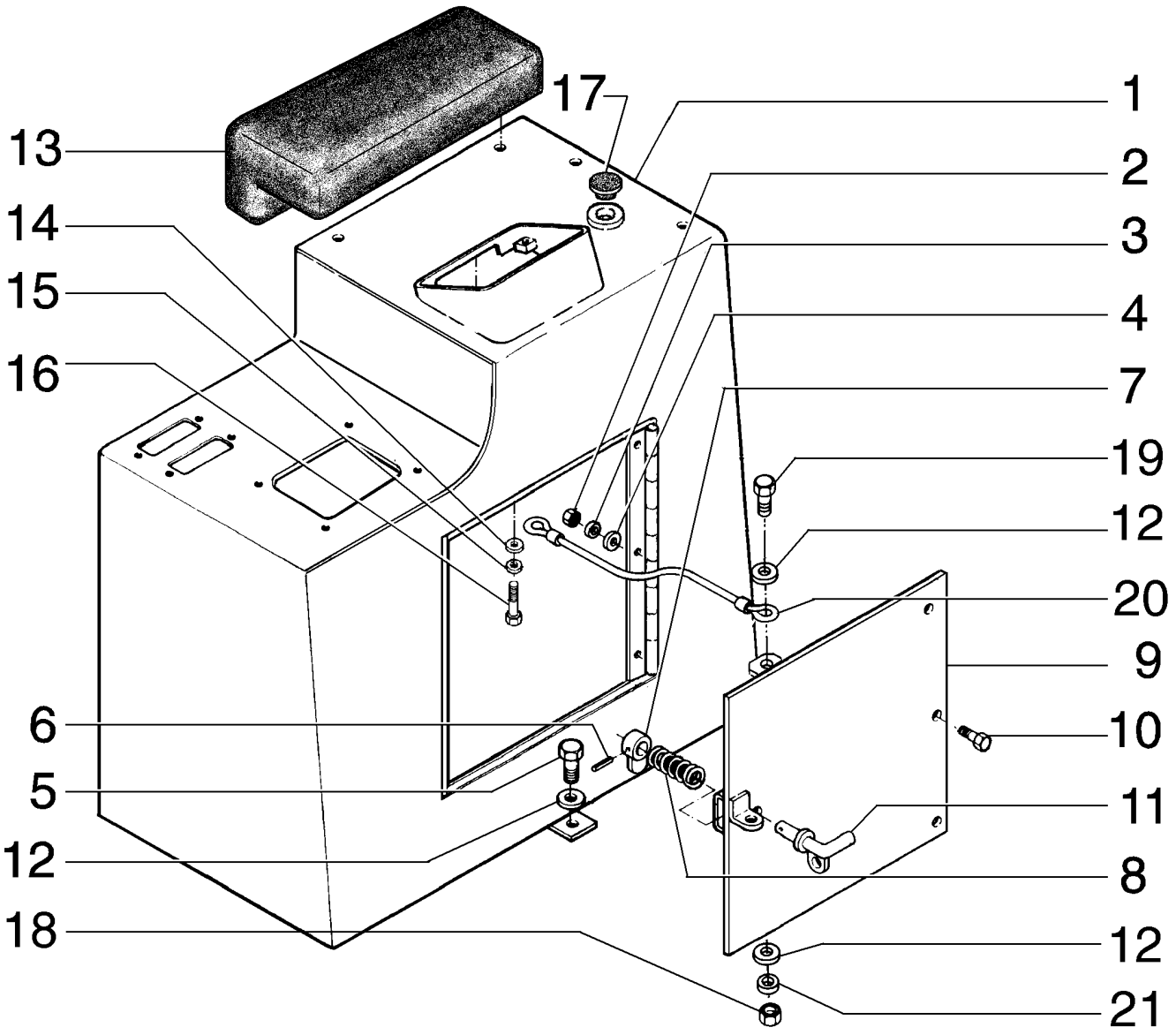

CONSOLE, LH SIDE
CONSOLE, LH SIDE
CONSOLE, LH SIDE
CONSOLE, LH SIDE

R	N	P.N.	MOD	Q	Denominação Bezeichnung	Denominacion Descrizione	Description Beskrivelse	Description Denominação	L.C.
1		**75266794**		1	PEDAL	PEDAL	PEDAL	PEDALE	060P
					PEDAL	PEDALE	PEDAL	PEDAL	
2		**16102321**		3	PORCA, Thin, M8 x 1.25, Cl 05				
						TUERCA	NUT	ECROU	010D
					MUTTER	DADO	MOETRIK	PORCA	
3		**10516671**		3	ARRUELA-TRAVA	ARANDELA DE FRENO	WASHER, LOCK	RONDELLE FREIN	132R
					SICHERUNGSSCHEIBE	ROSETTA DI SICUREZZA	LAASESKIVE	ANILHA DE FIXACAO	
4		**12646721**		3	ARRUELA PLANA, M8 x 20 x 2				
						ARANDELA	WASHER	RONDELLE	131R
					UNTERLEGSCHEIBE	ROSETTA PIANA	FLADSKIVE	ANILHA	
5		**11106431**		2	PARAFUSO, Hex, M10 x 30, 10.9, Full Thd				
						TORNILLO	BOLT	BOULON	140B
					SCHRAUBE	BULLONE	SKRUE	PARAFUSO	
6		**14163170**		1	PINO DE FIXAÇÃO, M4 x 24, Slotted				
						PASADOR DE FIJACION	PIN, LOCK	CHEVILLE	081P
					SICHERUNGSSTIFT	PERNO DI FISSAGGIO	LAASETAP	PERNO DE FIXACAO	
7		**75269377**		1	ALAVANCA	PALANCA	LEVER	LEVIER	045L
					HEBEL	LEVA	HAANDTAG	ALAVANCA	
8		**79009016**		1	MOLA	RESORTE	SPRING	RESSORT	100M
					FEDER	MOLLA	FJEDER	MOLA	
9		**{75266781}**		1					
10		**16043431**		3	PARAFUSO, Hex, M8 x 20, 10.9				
						TORNILLO	BOLT	BOULON	140B
					SCHRAUBE	BULLONE	SKRUE	PARAFUSO	
11		**75269369**		1	MANILHA	MANECILLA	HANDLE	POIGNÉE	020M
					GRIFF	MANIGLIA	HAANDTAG	MANIPULO	
12		**12646821**		2	ARRUELA PLANA, M10 x 25 x 2				
						ARANDELA	WASHER	RONDELLE	131R
					UNTERLEGSCHEIBE	ROSETTA PIANA	FLADSKIVE	ANILHA	
13		**75250832**		1	SUPORTE	SOPORTE	SUPPORT	SUPPORT	300S
					HALTERUNG, LAGERBO	SUPPORTO	BESLAG	SUPORTE	
14		**12644421**		4	ARRUELA PLANA, M6 x 15 x 1				
						ARANDELA	WASHER	RONDELLE	131R
					UNTERLEGSCHEIBE	ROSETTA PIANA	FLADSKIVE	ANILHA	
15		**10516479**		4	ARRUELA-TRAVA	ARANDELA DE FRENO	WASHER, LOCK	RONDELLE FREIN	132R
					SICHERUNGSSCHEIBE	ROSETTA DI SICUREZZA	LAASESKIVE	ANILHA DE FIXACAO	
16		**10902131**		4	PARAFUSO, Hex, M6 x 14, 10.9, Full Thd				
						TORNILLO	BOLT	BOULON	140B
					SCHRAUBE	BULLONE	SKRUE	PARAFUSO	
17		**70926266**		1	BUJÃO	TAPÓN	PLUG	BOUCHON	050T
					STOPFEN	TAPPO	PROP	BUJAO	
18		**11701721**		1	PORCA, M10, Cl 10	TUERCA	NUT	ECROU	010D
					MUTTER	DADO	MOETRIK	PORCA	
19		**11106031**		1	PARAFUSO, Hex, M10 x 20, 10.9, Full Thd				
						TORNILLO	SCREW	VIS	040V
					SCHRAUBE	VITE	SKRUE	PARAFUSO	
20		**79101442**		1	CABO	CABLE	CABLE	CABLE	650C
					KABEL	CAVO	KABEL	CABO	

08-17	01	p2	10/08

CONSOLE LATERAL ESQUERDO
CONSOLE LATERAL IZQUERDO
CONSOLE, LH SIDE
CONSOLE, LH SIDE

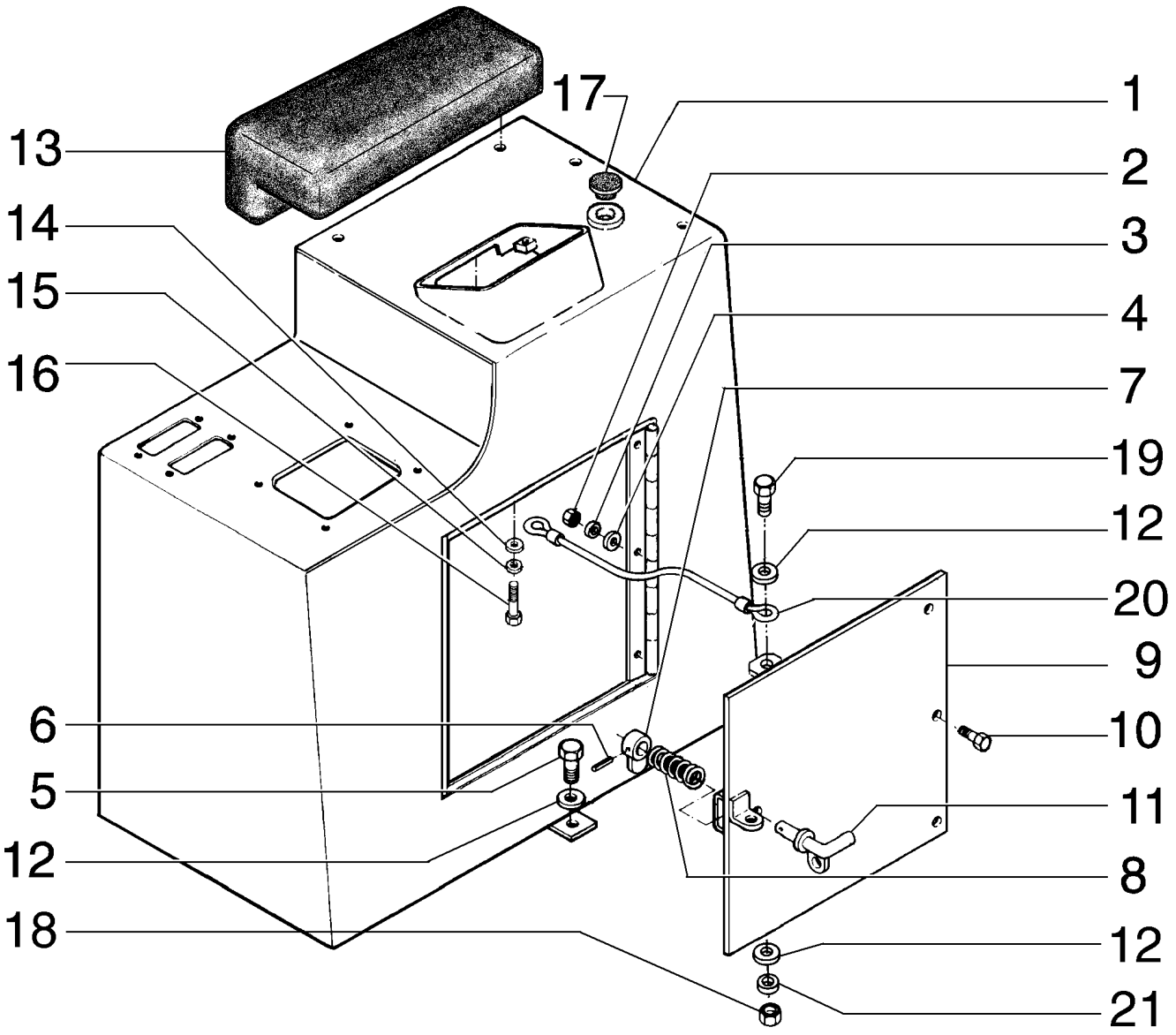

CONSOLE, LH SIDE
CONSOLE, LH SIDE
CONSOLE, LH SIDE
CONSOLE, LH SIDE

R	N	P.N.	MOD	Q	Denominação Bezeichnung	Denominacion Descrizione	Description Beskrivelse	Description Denominação	L.C.
21		**10516879**		1	ARRUELA PLANA UNTERLEGSCHEIBE	ARANDELA ROSETTA PIANA	WASHER FLADSKIVE	RONDELLE ANILHA	131R

08-18	01	p1	04/09

PROTETORES DE ESTEIRA
PROTECTORES DE LA CADENA
TRACK GUARDS
TRACK GUARDS

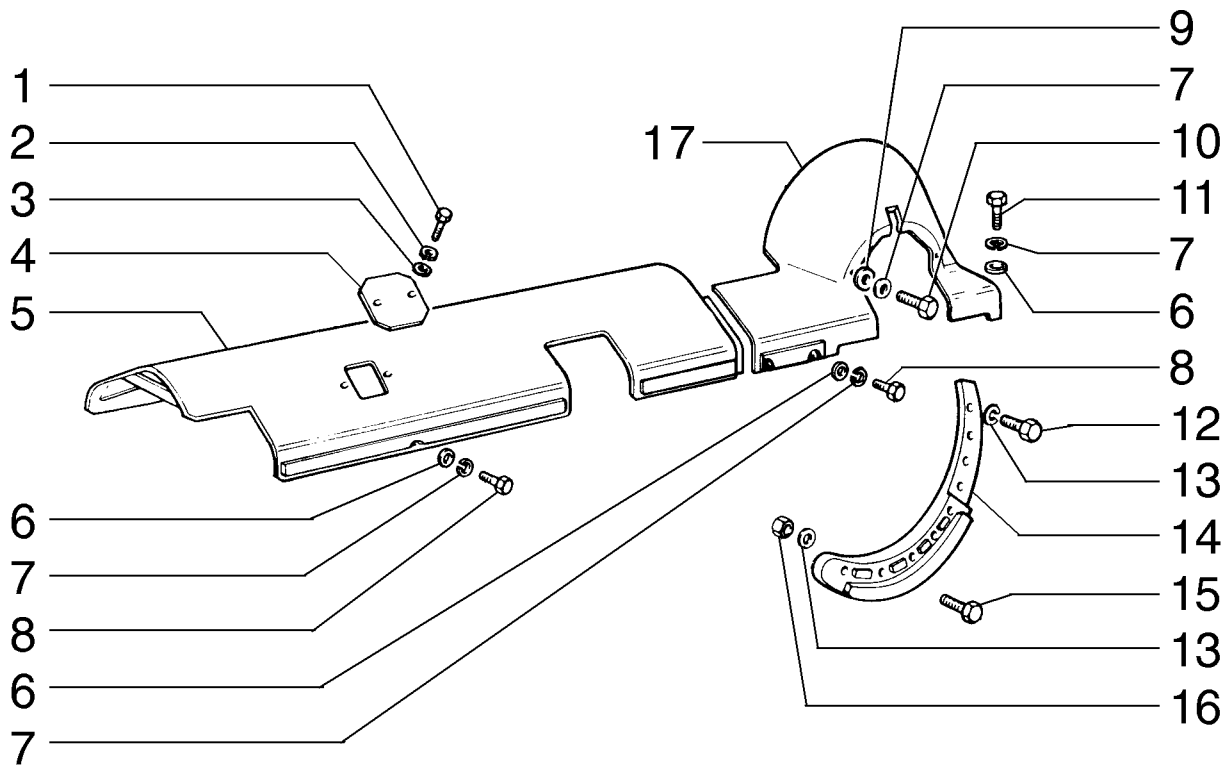

TRACK GUARDS
TRACK GUARDS
TRACK GUARDS
TRACK GUARDS

R	N	P.N.	MOD	Q	Denominação Bezeichnung	Denominacion Descrizione	Description Beskrivelse	Description Denominação	L.C.
1		**11106031**		4	PARAFUSO, Hex, M10 x 20, 10.9, Full Thd				
						TORNILLO	SCREW	VIS	040V
					SCHRAUBE	VITE	SKRUE	PARAFUSO	
2		**10516871**		4	ARRUELA PLANA	ARANDELA	WASHER	RONDELLE	131R
					UNTERLEGSCHEIBE	ROSETTA PIANA	FLADSKIVE	ANILHA	
3		**12646821**		4	ARRUELA PLANA, M10 x 25 x 2				
						ARANDELA	WASHER	RONDELLE	131R
					UNTERLEGSCHEIBE	ROSETTA PIANA	FLADSKIVE	ANILHA	
4		**591246**		2	SUPORTE	PIEZA DE SOPORTE	BRACKET	PATTE FIXATION	225S
					KONSOLE	STAFFA	BESLAG	BRACADEIRA	
5		**87364691**		1	PROTEÇÃO	DEFENSA	GUARD	GARANT	070R
					SCHUTZEINRICHTUNG	RIPARO	BESKYTTELSESSKAERM	PROTECCAO	
5		**87364692**		1	PROTEÇÃO	DEFENSA	GUARD	GARANT	070R
					SCHUTZEINRICHTUNG	RIPARO	BESKYTTELSESSKAERM	PROTECCAO	
6		**12646921**		20	ARRUELA PLANA, M12 x 28 x 3				
						ARANDELA	WASHER	RONDELLE	131R
					UNTERLEGSCHEIBE	ROSETTA PIANA	FLADSKIVE	ANILHA	
7		**10517071**		24	ARRUELA-TRAVA, M12	ARANDELA DE FRENO	WASHER, LOCK	RONDELLE FREIN	132R
					SICHERUNGSSCHEIBE	ROSETTA DI SICUREZZA	LAASESKIVE	ANILHA DE FIXACAO	
8		**11112431**		12	PARAFUSO, Hex, M12 x 30, 10.9, Full Thd				
						TORNILLO	BOLT	BOULON	140B
					SCHRAUBE	BULLONE	SKRUE	PARAFUSO	
9		**79009345**		4	ESPAÇADOR	SEPARADOR	SPACER	ENTRETOISE	075D
					DISTANZSTÜCK	DISTANZIALE	AFSTANDSSTYKKE	ESPACADOR	
10		**15541131**		4	PARAFUSO, Hex, M12 x 1.25 x 65, 10.9				
						TORNILLO	BOLT	BOULON	140B
					SCHRAUBE	BULLONE	SKRUE	PARAFUSO	
11		**15540331**		4	PARAFUSO, Hex, M12 x 1.25 x 25, 10.9, Full Thd				
						TORNILLO	BOLT	BOULON	140B
					SCHRAUBE	BULLONE	SKRUE	PARAFUSO	
12		**11394331**		8	PARAFUSO, Hex, M14 x 1.5 x 45, 8.8, Full Thd				
						TORNILLO	BOLT	BOULON	140B
					SCHRAUBE	BULLONE	SKRUE	PARAFUSO	
13		**10517171**		18	ARRUELA-TRAVA	ARANDELA DE FRENO	WASHER, LOCK	RONDELLE FREIN	132R
					SICHERUNGSSCHEIBE	ROSETTA DI SICUREZZA	LAASESKIVE	ANILHA DE FIXACAO	
12		**15977531**	a	8	PARAFUSO, Hex, M14 x 1.5 x 60, 10.9				
						TORNILLO	BOLT	BOULON	140B
					SCHRAUBE	BULLONE	SKRUE	PARAFUSO	
14		**4981108**	a	1	PROTEÇÃO	DEFENSA	GUARD	GARANT	070R
					SCHUTZEINRICHTUNG	RIPARO	BESKYTTELSESSKAERM	PROTECCAO	
14		**{84140949}**		1					
14		**4981112**		1	PROTEÇÃO	DEFENSA	GUARD	GARANT	070R
					SCHUTZEINRICHTUNG	RIPARO	BESKYTTELSESSKAERM	PROTECCAO	
14		**{84140945}**	a	1					

(a) ASN N9AC01885

08-18	01	p2	04/09

PROTETORES DE ESTEIRA
PROTECTORES DE LA CADENA
TRACK GUARDS
TRACK GUARDS

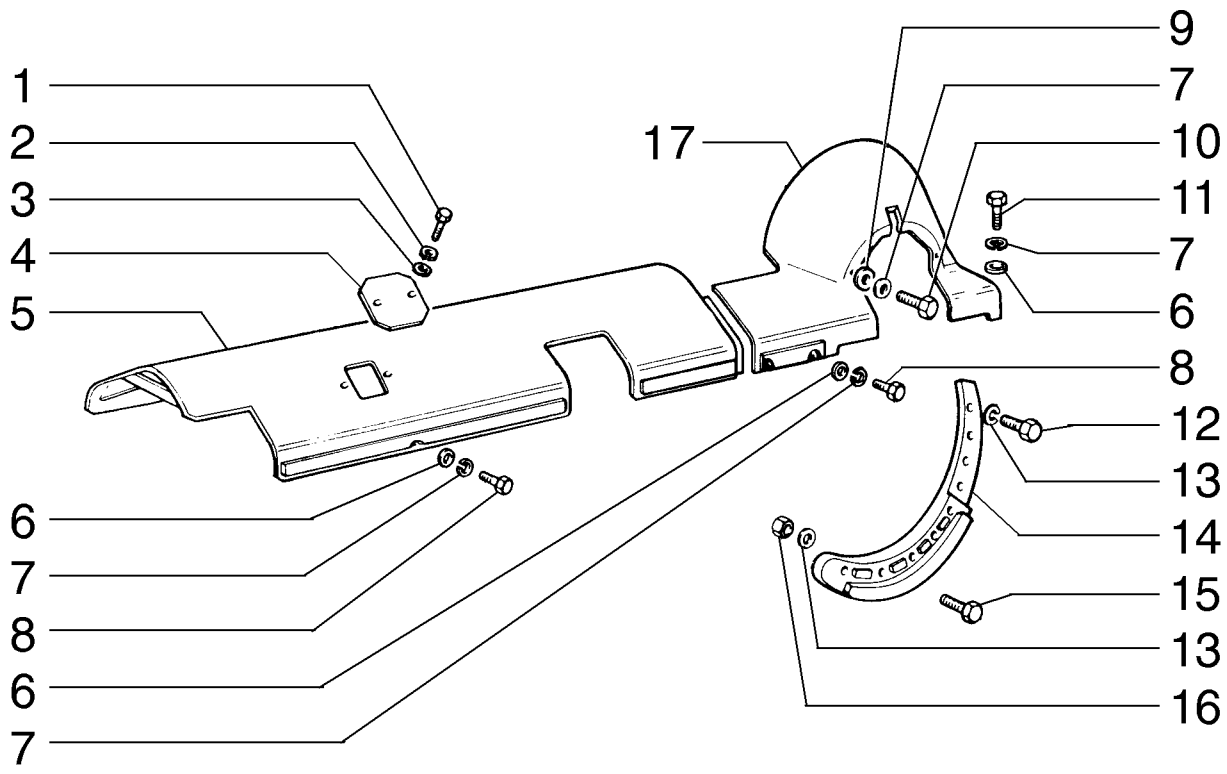

TRACK GUARDS
TRACK GUARDS
TRACK GUARDS
TRACK GUARDS

R	N	P.N.	MOD	Q	Denominação Bezeichnung	Denominacion Descrizione	Description Beskrivelse	Description Denominação	L.C.
15		**15977534**		10	PARAFUSO, Hex, M14 x 1.5 x 60, 10.9				
						TORNILLO	BOLT	BOULON	140B
					SCHRAUBE	BULLONE	SKRUE	PARAFUSO	
16		**12164021**		18	PORCA, M14 x 1.5, Cl 10	TUERCA	NUT	ECROU	010D
					MUTTER	DADO	MOETRIK	PORCA	
17		**87364693**		1	PROTEÇÃO	DEFENSA	GUARD	GARANT	070R
					SCHUTZEINRICHTUNG	RIPARO	BESKYTTELSESSKAERM	PROTECCAO	
17		**87364694**		1	PROTEÇÃO	DEFENSA	GUARD	GARANT	070R
					SCHUTZEINRICHTUNG	RIPARO	BESKYTTELSESSKAERM	PROTECCAO	

08-19	01	p1	10/08

PROTETORES DE ESTEIRA
PROTECTORES DE LA CADENA
TRACK GUARD
TRACK GUARD

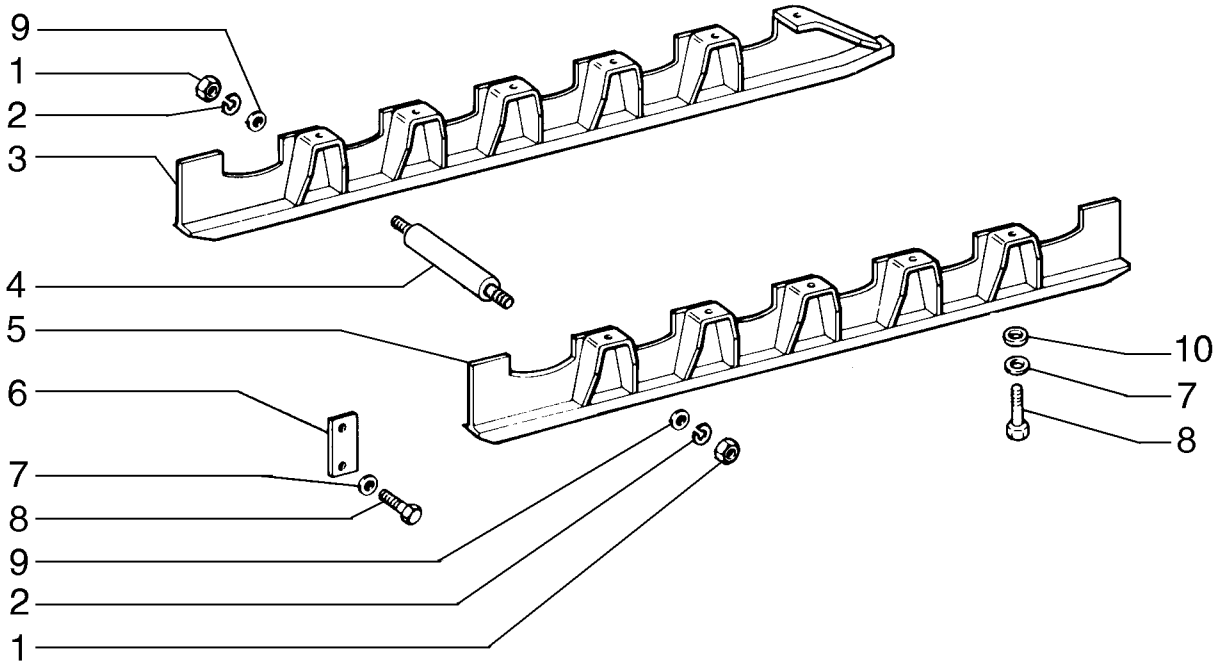

TRACK GUARD
TRACK GUARD
TRACK GUARD
TRACK GUARD

R	N	P.N.	MOD	Q	Denominação Bezeichnung	Denominacion Descrizione	Description Beskrivelse	Description Denominação	L.C.
1		12164321		20	PORCA, M20 x 1.5, Cl 10 MUTTER	TUERCA DADO	NUT MOETRIK	ECROU PORCA	010D
2		10517471		20	ARRUELA-TRAVA SICHERUNGSSCHEIBE	ARANDELA DE FRENO ROSETTA DI SICUREZZA	WASHER, LOCK LAASESKIVE	RONDELLE FREIN ANILHA DE FIXACAO	132R
3		87364632		1	PROTEÇÃO SCHUTZEINRICHTUNG	DEFENSA RIPARO	GUARD BESKYTTELSESSKAERM	GARANT PROTECCAO	070R
3		87364630		1	PROTEÇÃO SCHUTZEINRICHTUNG	DEFENSA RIPARO	GUARD BESKYTTELSESSKAERM	GARANT PROTECCAO	070R
4		75321863		10	ESPAÇADOR DISTANZSTÜCK	SEPARADOR DISTANZIALE	SPACER AFSTANDSSTYKKE	ENTRETOISE ESPACADOR	075D
5		87364662		2	PROTEÇÃO SCHUTZEINRICHTUNG	DEFENSA RIPARO	GUARD BESKYTTELSESSKAERM	GARANT PROTECCAO	070R
6		79009596		6	PLACA BLECH, PLATTE	PLACA PIASTRA	PLATE PLADE	PLAQUE CHAPA	105P
7		10517271		34	ARRUELA-TRAVA SICHERUNGSSCHEIBE	ARANDELA DE FRENO ROSETTA DI SICUREZZA	WASHER, LOCK LAASESKIVE	RONDELLE FREIN ANILHA DE FIXACAO	132R
8		11390531		20	PARAFUSO, Hex, M16 x 1.5 x 40, 10.9, Full Thd SCHRAUBE	TORNILLO BULLONE	BOLT SKRUE	BOULON PARAFUSO	140B
9		10520421		20	ARRUELA PLANA, M16 x 30 x 3 UNTERLEGSCHEIBE	ARANDELA ROSETTA PIANA	WASHER FLADSKIVE	RONDELLE ANILHA	131R
10		79005240		22	ARRUELA PLANA UNTERLEGSCHEIBE	ARANDELA ROSETTA PIANA	WASHER FLADSKIVE	RONDELLE ANILHA	131R

08-20	01	p1	10/08

PROTEÇÃO INFERIOR
BRINDAJE INFERIOR
LOWER GUARDS
LOWER GUARDS

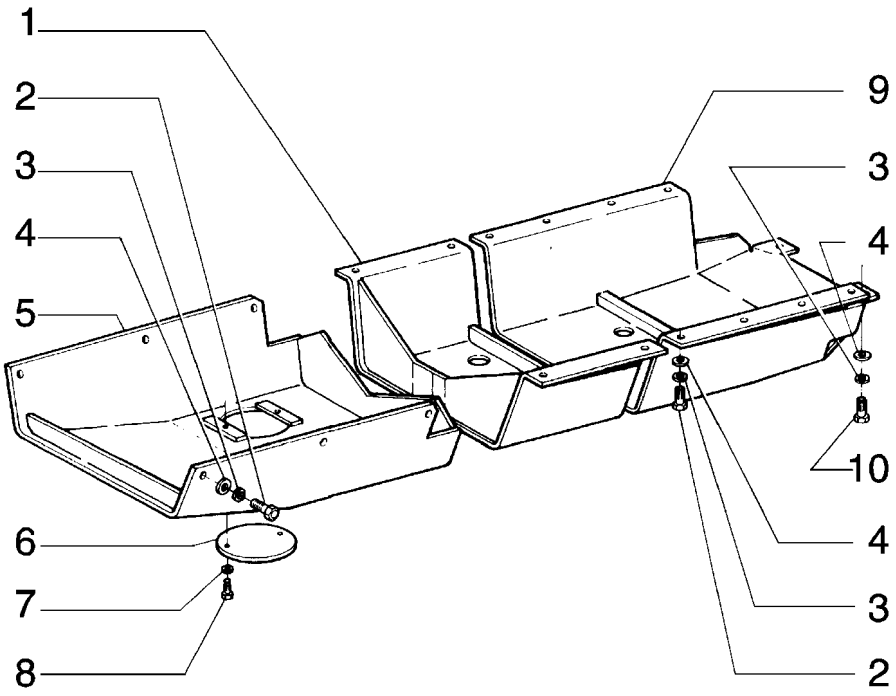

LOWER GUARDS
LOWER GUARDS
LOWER GUARDS
LOWER GUARDS

R	N	P.N.	MOD	Q	Denominação Bezeichnung	Denominacion Descrizione	Description Beskrivelse	Description Denominação	L.C.
1		**75266491**		1	PROTEÇÃO SCHUTZEINRICHTUNG	DEFENSA RIPARO	GUARD BESKYTTELSESSKAERM	GARANT PROTECCAO	070R
2		**11118537**		18	PARAFUSO SCHRAUBE	TORNILLO VITE	SCREW SKRUE	VIS PARAFUSO	040V
3		**10517271**		20	ARRUELA-TRAVA SICHERUNGSSCHEIBE	ARANDELA DE FRENO ROSETTA DI SICUREZZA	WASHER, LOCK LAASESKIVE	RONDELLE FREIN ANILHA DE FIXACAO	132R
4		**10520221**		20	ARRUELA PLANA, M16 x 28 x 3 UNTERLEGSCHEIBE	ARANDELA ROSETTA PIANA	WASHER FLADSKIVE	RONDELLE ANILHA	131R
5		**75266493**		1	PROTEÇÃO SCHUTZEINRICHTUNG	DEFENSA RIPARO	GUARD BESKYTTELSESSKAERM	GARANT PROTECCAO	070R
6		**75266495**		1	TAMPA ABDECKUNG	TAPADERA COPERCHIO	PLUG DÆKSEL	COUVERCLE COBERTA	265C
7		**10516871**		2	ARRUELA PLANA UNTERLEGSCHEIBE	ARANDELA ROSETTA PIANA	WASHER FLADSKIVE	RONDELLE ANILHA	131R
8		**11106231**		2	PARAFUSO, Hex, M10 x 25, 10.9, Full Thd SCHRAUBE	TORNILLO BULLONE	BOLT SKRUE	BOULON PARAFUSO	140B
9		**87517139**		1	PROTEÇÃO SCHUTZEINRICHTUNG	DEFENSA RIPARO	GUARD BESKYTTELSESSKAERM	GARANT PROTECCAO	070R
10		**11390537**		2	PARAFUSO, Hex, M16 x 1.5 x 40, 10.9, Full Thd SCHRAUBE	TORNILLO BULLONE	BOLT SKRUE	BOULON PARAFUSO	140B

08-21	01	p1	02/09

ASSENTO DO OPERADOR
ASIENTO DEL CONDUTOR
DRIVER'S SEAT
DRIVER'S SEAT

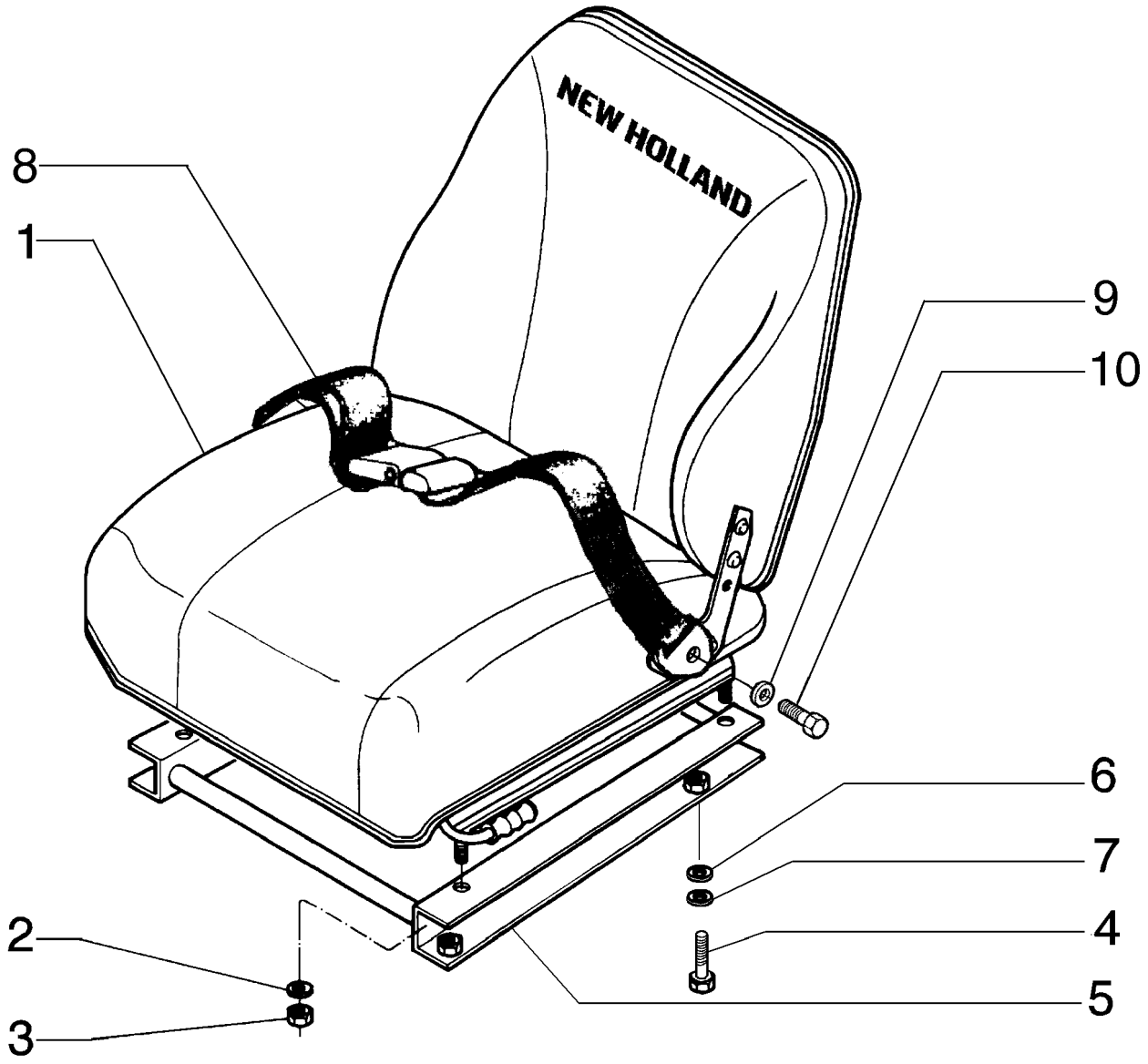

DRIVER'S SEAT
DRIVER'S SEAT
DRIVER'S SEAT
DRIVER'S SEAT

R	N	P.N.	MOD	Q	Denominação Bezeichnung	Denominacion Descrizione	Description Beskrivelse	Description Denominação	L.C.
1		**75267916**		1	ASSENTO SITZ	ASIENTO SEDILE	SEAT SÆDE	SIÈGE ASSENTO	7480
2		**10519601**		4	ARRUELA PLANA, M8 x 17 x 2 ARANDELA UNTERLEGSCHEIBE	 ROSETTA PIANA	 WASHER FLADSKIVE	 RONDELLE ANILHA	131R
3		**16100814**		4	PORCA, M8, Cl 8 MUTTER	TUERCA DADO	NUT MOETRIK	ECROU PORCA	010D
4		**11112231**		4	PARAFUSO, Hex, M12 x 25, 10.9, Full Thd TORNILLO SCHRAUBE	 BULLONE	 BOLT SKRUE	 BOULON PARAFUSO	140B
5		**87386738**		1	SUPORTE HALTERUNG, LAGERBO	SOPORTE SUPPORTO	SUPPORT BESLAG	SUPPORT SUPORTE	300S
6		**10520021**		4	ARRUELA PLANA, M12 x 22 x 3 ARANDELA UNTERLEGSCHEIBE	 ROSETTA PIANA	 WASHER FLADSKIVE	 RONDELLE ANILHA	131R
7		**10517071**		4	ARRUELA-TRAVA, M12 SICHERUNGSSCHEIBE	ARANDELA DE FRENO ROSETTA DI SICUREZZA	WASHER, LOCK LAASESKIVE	RONDELLE FREIN ANILHA DE FIXACAO	132R
8		**147035A1**		1	CINTO DE SEGURANÇA SITZGURT	CINTURÓN, SEGURIDAD CINTURA DI SICUREZZA	SEAT BELT SIKKERHEDSBÆLTE	CEINTURE DE SÉCURITI CINTO DE SEGURANCA	182C
9		**10520001**		2	ARRUELA PLANA, M12 x 22 x 3 ARANDELA UNTERLEGSCHEIBE	 ROSETTA PIANA	 WASHER FLADSKIVE	 RONDELLE ANILHA	131R
10		**75215532**		2	PARAFUSO SCHRAUBE	TORNILLO VITE	SCREW SKRUE	VIS PARAFUSO	040V

Number	Figure	Sequence	Ref.	Number	Figure	Sequence	Ref.
{10333511}	02-68	01	8	10260060	02-48	01	2
{10517673}	05-15	03	5	10260160	02-59	01	5
{16034431}	02-57	01	24		02-69	01	6
{4958685}	02-12	01	12		02-72	01	2
{588754}	05-27	01	10		02-75	01	6
{71103083}	01-15	01	1	10264080	02-13	01	13
{71103084}	01-15	01	1		02-49	01	10
{7288296}	05-35	01	1	10264560	02-79	01	8
{75208411}	01-12	01	3	10265160	02-03	01	2
{75210069}	02-07	01	5	10268450	02-56	01	18
{75249135}	05-40	01	10	10269750	02-87	01	11
{75252880}	05-15	03	6	10273001	02-88	01	16
{75261042}	06-01	01	16	10276711	03-01	01	16
{75266455}	08-15	01	8	10276740	02-03	01	3
{75266781}	08-14	01	9	10278311	02-01	01	13
	08-17	01	9		02-49	01	12
{75287159}	01-46	01	10	10279760	03-01	01	10
	01-46	02	10	10279985	01-21	01	5
{75313424}	01-49	01	8	10280060	02-04	01	25
	01-50	01	8		02-67	01	9
{75326816}	07-10	01	6		02-80	01	18
{84140945}	08-18	01	14	10284460	02-66	01	8
{84140949}	08-18	01	14	10287380	06-01	01	7
{84146206}	04-19	01	11	10291790	02-14	01	4
{84146207}	04-19	01	11	10295485	05-24	01	17
{84186777}	05-41	02	13	10296160	02-19	01	3
{87357398}	08-05	01	4		02-21	01	3
{87357419}	08-07	01	8		02-68	01	11
{87357428}	08-07	01	1		02-79	01	2
{87357432}	08-05	01	14	10296260	02-79	01	15
{87357482}	08-07	01	12		02-80	01	15
{87357503}	08-07	01	13	10296585	02-01	01	3
{87377906}	08-05	01	23		02-08	01	17
{87382609}	03-06	02	22		02-19	01	27
{87386730}	05-22	01	31		02-21	01	27
{87386734}	05-06	01	1		02-48	01	7
{87522443}	08-05	01	25		02-49	01	11
{87538134}	02-09	01	4	10296685	01-21	01	23
{87553124}	04-09	01	9	10297085	02-03	01	20
{87562588}	08-04	01	9		02-87	01	6
{87580043}	01-26	01	19	10298360	04-14	01	13
{87715476}	08-04	01	13		05-29	01	1
{D31942}	05-27	01	14	10298460	02-66	01	2
{D31955}	05-27	01	3	10300511	02-19	01	4
{J925214}	01-53	01	6		02-21	01	4
{L32319}	05-27	01	1		02-69	01	7
10000871	05-22	01	10		02-79	01	1
10004914	01-24	01	21	10300871	02-12	01	18
10005010	05-22	01	12	10303460	02-80	01	2
	05-23	01	7	10305171	02-63	01	1
10033410	05-22	01	8	10333410	02-23	01	8
10050810	01-23	01	3		02-35	01	15
10050814	01-22	01	3	10333910	02-80	01	6
10116301	07-07	01	17	10334910	01-24	01	12
10118740	02-62	01	3	10336210	02-86	01	25
	03-01	01	12	10336430	03-02	01	28
	04-10	01	38	10337110	02-67	01	6
10118840	02-56	01	14	10389511	04-22	01	52
10119040	02-19	01	28	10486110	02-19	01	24
	02-21	01	28		02-21	01	24
	02-87	01	22	10516471	01-25	01	2
10119140	02-88	01	3		02-07	01	11
10119440	02-05	01	9		02-45	01	17
	04-10	01	35		02-57	01	4
10150850	02-87	01	15		02-58	01	5
10158601	02-52	01	2		04-08	01	12
10165240	02-57	01	2		08-03	01	23
10182217	02-48	01	8	10516473	07-03	01	23
10182817	02-67	01	12	10516479	08-14	01	15
10184317	01-21	01	6		08-16	01	11
	02-67	01	10		08-17	01	15
10205620	01-24	01	10	10516671	01-21	01	22
10205720	03-07	01	15		01-48	01	3
10206611	04-21	01	11		02-04	01	9
10257060	02-13	01	10		02-06	01	21
	02-14	01	7		02-08	01	13
	02-14	01	9		02-12	01	22
	02-15	01	2		02-18	01	8
	02-71	01	2		02-19	01	9
	02-73	01	2		02-57	01	17
	02-77	01	1		02-83	01	8
	07-09	01	1		07-06	01	6
10259960	01-10	01	11		07-13	01	4
10260060	01-04	01	16		08-03	01	32

Number	Figure	Sequence	Ref.	Number	Figure	Sequence	Ref.
10516671	08-14	01	3	10517171	05-15	01	7
	08-17	01	3		05-15	02	28
10516673	02-82	01	8		05-15	02	7
	07-12	01	2		05-16	01	36
	07-12	02	2		05-20	01	14
10516679	07-05	01	15		05-20	02	14
	07-07	01	2		05-21	01	16
10516871	01-21	01	17		08-18	01	13
	01-26	01	12	10517173	05-15	03	7
	01-41	01	3	10517179	01-21	01	26
	02-03	01	12	10517271	01-04	01	6
	02-04	01	21		01-05	01	6
	02-06	01	3		02-16	01	3
	02-07	01	7		02-18	01	10
	02-08	01	8		04-22	01	25
	02-18	01	3		04-23	01	6
	02-19	01	6		05-05	01	5
	02-20	01	2		05-16	01	10
	02-27	01	9		05-21	01	20
	02-45	01	13		05-21	01	23
	02-47	01	2		05-21	01	3
	02-48	01	6		08-07	01	10
	02-51	01	29		08-19	01	7
	02-51	02	29		08-20	01	3
	02-52	01	4	10517279	04-19	01	4
	02-57	01	11		04-24	01	13
	02-69	01	2		04-24	02	13
	02-87	01	3	10517371	04-20	01	3
	04-01	01	3		05-14	01	13
	04-11	01	5		05-15	01	13
	04-11	02	13		05-15	01	21
	04-11	03	13		05-15	02	13
	04-22	01	17		05-20	01	2
	05-03	01	2	10517379	05-15	03	13
	05-08	01	10		05-15	03	21
	05-09	01	10		05-20	02	2
	05-24	01	5	10517471	04-22	01	2
	08-12	01	3		04-22	01	46
	08-13	01	1		05-16	01	2
	08-18	01	2		05-20	01	5
	08-20	01	7		05-21	01	10
10516879	01-01	01	2		08-04	01	5
	01-48	01	13		08-05	01	16
	01-51	01	11		08-19	01	2
	04-24	01	4	10517479	05-20	02	5
	04-24	02	4	10517671	04-01	01	6
	08-14	01	21		04-02	01	2
	08-15	01	6		04-03	01	4
	08-16	01	2		05-14	01	5
	08-17	01	21		05-15	01	5
10517071	01-26	01	5		05-15	02	5
	02-06	01	13		05-16	01	27
	02-07	01	2		05-18	01	2
	02-19	01	19		05-21	02	10
	02-86	01	4		08-04	01	2
	02-87	01	9		08-12	01	7
	03-06	01	14	10519201	01-21	01	2
	03-06	02	14	10519301	07-03	01	2
	04-17	01	13	10519401	03-06	01	7
	04-18	01	9		03-06	02	7
	04-21	01	19		08-16	01	14
	05-03	01	5	10519601	07-13	01	5
	05-04	01	10		08-21	01	2
	05-05	01	16	10519621	01-46	01	3
	05-06	01	3		01-46	02	3
	05-07	01	1		04-11	02	5
	05-14	01	28		04-11	03	5
	05-15	01	28		05-01	01	16
	05-15	03	28	10520001	01-33	01	9
	05-17	01	12		05-22	01	33
	05-18	01	5		05-23	01	24
	05-23	01	20		08-21	01	9
	08-03	01	18	10520021	08-21	01	6
	08-12	01	13	10520101	02-88	01	11
	08-18	01	7		05-21	02	7
	08-21	01	7		08-05	01	8
10517079	01-48	01	8	10520121	02-88	01	1
	05-02	01	2	10520221	08-02A	01	29
	08-15	01	1		08-20	01	4
10517170	05-17	01	7	10520421	08-04	01	6
10517171	03-01	01	14		08-05	01	15
	05-04	01	4		08-19	01	9
	05-12	01	4	10559960	05-24	01	10
	05-14	01	7	10569370	02-63	01	12

Number	Figure	Sequence	Ref.	Number	Figure	Sequence	Ref.
10569371	02-52	01	3	10902621	02-45	01	18
10571579	04-09	01	6		02-65	01	5
10571771	02-67	01	4	10902631	01-24	01	26
10571871	02-53	01	3		01-25	01	1
	02-54	01	19		02-46	01	12
	04-14	01	1		02-58	01	7
10571879	05-29	01	2		08-03	01	24
10571971	08-02	01	12	10902831	02-09	01	8
	08-02A	01	12		04-07	01	5
	08-07	01	5		04-09	01	5
10615479	01-22	01	30	10903021	04-08	01	11
	01-23	01	31	10903221	02-58	01	4
	03-06	01	20	10903431	02-07	01	15
	03-06	02	20		04-07	01	7
	05-22	01	30	10977531	02-04	01	34
	08-16	01	15	10977821	07-03	01	3
10615679	05-01	01	17	10979231	02-51	01	20
	05-06	01	10		02-51	02	20
10615779	02-51	01	19	10979431	02-19	01	36
	02-51	02	19		07-10	01	2
	03-06	01	9	11014400	04-19	01	10
	03-06	02	9	11054590	07-03	01	19
	04-01	01	9	11054790	07-03	01	19
	05-08	01	13	11054890	07-03	01	19
	05-09	01	13	11055090	07-03	01	19
10730321	02-79	01	13	11057176	02-63	01	3
10730501	02-51	01	28	11057876	02-04	01	4
	02-51	02	28		02-78	01	11
10733601	03-02	01	12	11057976	02-63	01	8
10734201	01-22	01	2	11058076	02-23	01	8
	01-23	01	2		02-76	01	8
	01-24	01	8	11058675	02-72	01	14
	03-02	01	17	11058676	02-75	01	20
	08-03	01	3		05-29	01	3
	08-13	01	4	11061076	02-11	01	4
10734401	02-45	01	9	11061276	03-01	01	1
	02-46	01	17	11061476	01-21	01	13
	02-52	01	5	11061675	05-39	01	7
	08-03	01	4	11062176	05-38	01	11
10791021	01-22	01	6	11062476	02-25	01	29
	01-23	01	6		02-28	01	8
	02-47	01	3	11062976	05-36	01	4
	02-48	01	13		05-37	01	4
	08-03	01	7	11066276	05-25	01	10
10791321	04-17	01	17	11066675	03-02	01	2
10791421	03-06	01	2	11066776	04-12	01	1
	03-06	02	2	11066876	02-53	01	14
10793121	02-45	01	24		02-53	01	21
	02-46	01	18		02-54	01	16
10796401	08-03	01	15		04-12	01	4
10802801	03-05	01	3	11067476	02-06	01	5
10804001	05-40	01	1		02-11	01	3
10829901	05-14	01	24		04-08	01	1
	05-15	01	24	11067876	02-11	01	6
	05-15	02	24	11068876	02-42	01	6
	05-15	03	24	11069076	05-05	01	9
10837710	04-21	01	22	11069276	02-01	01	21
10839510	04-04	01	16	11069376	02-43	01	5
	05-12	01	1		05-05	01	11
10839710	02-20	01	7	11069576	02-01	01	24
	02-22	01	7	11069876	02-43	01	7
10839810	02-17	01	13		05-02	01	7
	02-18	01	15	11070376	03-01	01	5
10902021	01-46	01	4	11071376	02-25	01	13
	01-46	02	4		02-26	01	5
10902121	02-52	01	10		02-27	01	6
	05-22	01	29		02-39	01	4
10902131	01-22	01	31	11071876	02-27	01	18
	01-23	01	32	11075476	03-05	01	2
	08-14	01	16		05-02	01	9
	08-16	01	12	11075976	02-01	01	4
	08-17	01	16	11077976	02-30	01	11
10902231	01-24	01	5		02-35	01	4
10902331	07-03	01	22	11088076	02-51	01	17
10902421	02-57	01	9		02-51	02	17
	02-65	01	3	11103031	02-51	01	36
10902431	01-24	01	20		02-51	02	34
	03-06	01	6	11106031	01-26	01	22
	03-06	02	6		01-33	01	12
	04-07	01	21		01-41	01	6
	04-09	01	20		02-09	01	1
	05-10	01	7		03-06	01	8
	07-07	01	14		03-06	02	24
	08-16	01	16		03-06	02	8

Number	Figure	Sequence	Ref.	Number	Figure	Sequence	Ref.
11106031	04-10	01	24	11115531	05-16	01	35
	04-11	01	4		05-20	01	13
	05-03	01	1		05-20	02	13
	08-14	01	19		05-21	01	17
	08-15	01	5	11115631	03-06	01	22
	08-16	01	5		05-12	01	10
	08-17	01	19		08-05	01	7
	08-18	01	1		08-13	01	9
11106121	02-47	01	1	11116031	04-05	01	20
	02-48	01	11	11116531	05-12	01	5
11106231	01-22	01	25	11116831	05-15	03	26
	01-23	01	25	11117031	05-15	02	35
	01-25	01	7	11118537	08-20	01	2
	01-48	01	14	11120137	05-21	01	21
	01-51	01	9	11124931	08-04	01	4
	02-09	01	20		08-05	01	17
	02-10	01	4	11127537	05-16	01	9
	02-50	01	4		05-21	01	2
	03-07	01	25		05-21	01	22
	04-01	01	4	11195470	04-22	01	53
	08-12	01	2	11195471	02-04	01	33
	08-13	01	13	11234731	02-06	01	18
	08-16	01	1		02-08	01	12
	08-20	01	8		02-20	01	15
11106431	01-26	01	11		02-22	01	13
	02-47	01	9	11254131	04-24	01	12
	05-01	01	6		08-02A	01	28
	05-08	01	12	11255931	02-88	01	10
	05-09	01	12		03-02	01	20
	08-14	01	5	11288031	02-04	01	22
	08-16	01	8	11306931	02-19	01	21
	08-17	01	5		02-21	01	21
11106631	01-21	01	16		02-22	01	21
	01-33	01	8		02-52	01	6
	01-41	01	2		02-57	01	12
	02-01	01	6		02-68	01	1
	03-06	01	21		02-69	01	1
	04-01	01	8		04-24	01	3
	04-11	01	10		04-24	02	3
	04-11	02	10	11307031	02-08	01	11
	04-11	03	10	11343731	02-48	01	5
	05-24	01	4		02-72	01	1
11107031	01-01	01	3		02-75	01	4
11107231	05-08	01	11	11343831	02-48	01	9
	05-09	01	11	11360221	05-19	01	10
11107331	03-06	02	21	11390531	01-04	01	5
11107431	05-03	01	10		01-05	01	5
11108831	01-53	01	15		08-19	01	8
11109031	02-01	01	27	11390537	08-20	01	10
11112131	01-26	01	4	11391534	02-88	01	2
11112231	08-03	01	19	11394331	02-88	01	12
	08-12	01	12		08-18	01	12
	08-15	01	2	11398131	01-04	01	10
	08-21	01	4		01-05	01	10
11112331	08-03	01	33		08-12	01	6
11112431	05-03	01	14	11398137	04-03	01	3
	05-06	01	5	11408331	03-01	01	15
	08-18	01	8	11422021	05-04	01	3
11112631	01-26	01	17	11701721	01-26	01	8
	04-17	01	12		02-01	01	20
	08-02	01	5		02-19	01	32
	08-06	01	1		03-07	01	7
	08-12	01	11		05-01	01	7
	08-13	01	17		08-14	01	18
11112831	01-05	01	13		08-17	01	18
	08-02A	01	11	11702921	01-26	01	18
11113231	08-02	01	11		01-48	01	18
	08-07	01	6		02-51	01	2
11113631	01-48	01	9		02-51	02	2
11113731	01-48	01	15		03-06	01	15
11113831	05-03	01	11		03-06	02	15
	05-14	01	35		05-13	01	11
	05-15	01	35		05-14	01	27
	05-15	03	35		05-15	01	27
11113834	05-13	01	13		05-15	03	27
11114031	05-03	01	4		08-03	01	27
11114131	05-07	01	2	11800430	05-05	01	4
11114631	05-06	01	4	11800530	02-16	01	5
	05-23	01	21		02-18	01	12
11115531	01-21	01	27	11902017	02-80	01	16
	05-14	01	8	11902417	02-57	01	3
	05-15	01	8	11903111	02-72	01	3
	05-15	02	8		02-75	01	7
	05-15	03	8		04-14	01	14

Number	Figure	Sequence	Ref.	Number	Figure	Sequence	Ref.
11903717	02-08	01	16	12639701	01-46	01	6
	02-48	01	1		01-46	02	6
	02-57	01	6		02-09	01	9
	02-59	01	1		04-07	01	11
	02-66	01	3		04-07	01	6
11903817	02-59	01	6	12642021	01-48	01	19
	02-66	01	7		02-50	01	11
11945008	07-06	01	1		02-82	02	8
	07-07	01	1		02-83	02	8
11947708	07-05	01	5		05-24	01	12
120398A1	07-03	01	25	12643706	08-01	01	2
	07-10	01	4	12644321	01-48	01	12
12163221	04-05	01	19		01-51	01	10
	05-15	02	27		02-50	01	6
	05-15	03	16		08-16	01	3
12163721	05-14	01	4	12644421	04-07	01	19
	05-15	01	4		04-09	01	18
	05-15	02	4		07-07	01	15
	05-15	03	4		08-03	01	22
12163727	05-16	01	23		08-14	01	14
12164021	02-88	01	13		08-16	01	10
	05-04	01	5		08-17	01	14
	05-21	02	5	12644921	01-21	01	25
	08-18	01	16	12645031	01-24	01	19
12164121	01-04	01	7		03-07	01	29
	01-05	01	7		04-05	01	16
	05-05	01	6		04-10	01	26
12164127	02-16	01	4		05-06	01	11
	02-18	01	11	12646721	08-03	01	30
	04-24	01	16		08-14	01	4
	04-24	02	16		08-17	01	4
12164321	02-89	01	13	12646801	08-03	01	17
	05-20	02	4	12646821	01-25	01	6
	08-19	01	1		01-41	01	4
12164327	05-20	01	4		02-09	01	19
	05-21	01	11		02-86	01	23
12164521	01-04	01	2		03-06	01	10
	01-05	01	2		03-06	02	10
	08-12	01	8		05-01	01	25
12164527	04-03	01	7		07-02	01	10
12164721	02-12	01	7		08-13	01	12
	02-20	01	1		08-13	01	2
	02-22	01	1		08-14	01	12
	02-52	01	7		08-15	01	9
	02-53	01	2		08-16	01	4
	02-86	01	21		08-17	01	12
	05-08	01	9		08-18	01	3
	05-09	01	9	12646921	01-05	01	15
	05-29	01	4		03-06	01	13
12173890	02-07	01	8		03-06	02	13
	02-08	01	20		08-02	01	16
	02-49	01	3		08-03	01	1
	04-07	01	15		08-15	01	3
12173990	04-09	01	15		08-18	01	6
12174790	02-06	01	9	12648521	01-48	01	17
	05-01	01	9		08-02A	01	13
12574521	03-07	01	18	12949310	02-86	01	10
	04-22	01	33	12953110	02-86	01	11
12574811	05-19	01	4	13272111	01-21	01	1
12574921	08-02A	01	30	13273917	08-01	01	7
12575021	08-05	01	13	13276417	08-01	01	3
12577221	02-50	01	7	13313217	02-51	01	6
12601471	08-03	01	16		02-51	02	6
12605671	02-06	01	25		04-05	01	3
12605971	04-22	01	34		05-23	01	16
12626231	03-06	01	19	13398976	03-05	01	17
	03-06	02	19	13404475	02-55	01	11
12638101	04-22	01	56	13404476	02-60	01	10
12638501	02-13	01	6	13407211	02-85	01	1
	02-14	01	12		04-18	01	11
12638601	01-22	01	26		04-22	01	64
	01-23	01	26		05-14	01	30
	01-33	01	13		05-15	01	30
	02-10	01	7		05-15	02	30
	02-51	01	18		05-15	03	30
	02-51	02	18		05-16	01	8
	02-52	01	8		05-21	01	1
	02-55	01	7		05-36	01	1
	05-08	01	4		05-37	01	1
	05-09	01	4		05-39	01	14
12638621	02-50	01	5	13407811	04-19	01	1
	05-08	01	14	13415191	02-87	01	4
	05-09	01	14	13420776	02-78	01	3
	05-22	01	17	13449530	02-17	01	10

Number	Figure	Sequence	Ref.	Number	Figure	Sequence	Ref.
13449730	02-17	01	9	14306520	04-10	01	20
	02-20	01	13	14306631	02-11	01	10
	02-22	01	16		04-14	01	12
13449930	02-20	01	3	14307630	02-06	01	24
	02-22	01	3	14324801	02-87	01	14
13517030	02-22	01	10	14325301	02-03	01	10
13550201	02-80	01	5		02-79	01	3
13550721	01-04	01	12		02-80	01	1
	01-05	01	12	14325501	02-03	01	8
13577921	01-24	01	4	14325601	02-03	01	9
13683809	08-04	01	11	14330260	02-03	01	14
13789530	04-13	01	16		02-08	01	15
13879740	03-03	01	2		02-57	01	7
13917770	05-16	01	15		02-59	01	2
13920770	05-13	01	5		02-66	01	4
14048211	02-57	01	19	14359020	04-13	01	17
14143890	07-03	01	8	14359431	04-14	01	2
	07-04	01	4	14420731	04-05	01	8
	07-08	01	9	14437585	03-04	01	3
14144290	07-04	01	2	14437685	04-06	01	5
	07-08	01	7	14437785	02-05	01	13
14159770	02-52	01	9		02-05	02	2
14161770	02-54	01	8		02-62	01	4
	08-02	01	21		03-01	01	11
	08-02A	01	21		04-10	01	36
14161971	04-13	01	18		04-10	01	6
14163170	03-07	01	26		05-10	01	4
	08-02	01	6	14437885	02-62	01	2
	08-02A	01	6		04-06	01	7
	08-14	01	6		04-10	01	9
	08-17	01	6	14437895	02-05	01	10
14163670	02-26	01	7		02-05	02	4
	02-61	01	2	14437985	02-05	01	2
14163970	02-53	01	12		02-05	02	6
14164071	04-10	01	17		04-06	01	2
14168370	01-22	01	14		04-10	01	3
	01-23	01	14	14438085	02-05	01	4
14173370	04-03	01	12		02-05	02	8
14198810	02-03	01	5		02-56	01	15
14198811	02-86	01	22		02-81	01	3
	03-02	01	8		04-07	01	13
14199100	02-53	01	8		04-09	01	13
14199510	01-04	01	9		04-10	01	11
	01-05	01	9	14438185	02-87	01	21
	05-18	01	8		04-07	01	16
14233230	02-37	01	3		04-09	01	16
	02-43	01	1	14438385	02-88	01	5
14233430	05-05	01	1	14452880	04-16	01	3
14233431	05-02	01	13	14452981	02-23	01	10
14233730	04-22	01	14		02-76	01	10
14233731	04-23	01	4	14453180	02-75	01	1
14233830	02-40	01	8	14453181	02-61	01	3
14244710	04-22	01	28		02-63	01	14
14257830	02-86	01	1		02-72	01	15
	04-04	01	11	14453281	02-63	01	13
	04-22	01	37	14453581	02-78	01	1
14257831	01-04	01	13	14453681	02-72	01	4
14257930	02-88	01	8	14453781	02-72	01	5
14258031	04-20	01	8		02-75	01	11
	04-24	02	12		02-75	01	2
14258131	02-86	01	14	14453881	02-62	01	9
14258530	05-39	01	3	14453981	04-11	02	6
14259030	04-20	01	1		04-11	03	6
14271973	08-02	01	19	14454381	02-62	01	11
	08-02A	01	19	14454881	02-63	01	16
14274430	02-51	01	23	14455581	02-62	01	7
	02-51	02	23	14456880	02-67	01	8
14274431	04-24	01	6	14456881	02-08	01	7
	04-24	02	6		02-19	01	33
14274530	02-25	01	5		02-21	01	32
	02-28	01	25		02-23	01	5
14274531	04-22	01	31		02-45	01	15
14274630	02-42	01	8		02-46	01	5
14274930	02-82	01	4		02-57	01	16
	02-82	02	4		02-57	01	5
	02-83	01	2		02-58	01	1
	02-83	02	2		02-65	01	1
14278131	01-04	01	4		02-68	01	4
	01-05	01	4		02-69	01	4
14302231	04-14	01	15		02-76	01	5
14304124	04-13	01	11	14456981	02-19	01	34
14306231	03-01	01	18		02-45	01	7
14306234	02-60	01	13		02-46	01	16
14306431	02-63	01	11		02-46	01	23

Number	Figure	Sequence	Ref.	Number	Figure	Sequence	Ref.
14456981	02-56	01	6	14463680	05-03	01	8
	02-57	01	15	14463681	02-04	01	12
	02-58	01	6		02-06	01	15
	02-65	01	11		02-07	01	13
14457080	02-51	01	33		02-48	01	21
	02-51	02	25	14463781	02-04	01	18
	02-52	01	11	14463881	02-25	01	6
	04-24	01	20		02-26	01	12
	04-24	02	19		02-27	01	11
14457081	02-45	01	23		02-38	01	4
	02-46	01	21		02-39	01	11
	02-46	01	8		02-40	01	9
	02-76	01	1	14464080	02-60	01	16
14457180	02-04	01	7	14464180	02-82	01	6
	02-08	01	4		02-82	02	6
	05-03	01	30		02-83	01	3
14457181	02-45	01	4		02-83	02	3
14457280	02-55	01	2	14464280	02-49	01	6
	04-09	01	10	14464380	04-24	01	11
14457281	02-25	01	3		04-24	02	11
	02-26	01	15	14464381	02-24	01	3
	02-27	01	5		02-25	01	17
	02-38	01	3		02-37	01	8
	02-39	01	8		02-44	01	3
	02-40	01	4	14464480	05-07	01	11
	02-53	01	16	14464680	04-22	01	10
	02-54	01	15		04-23	01	11
	02-54	01	7	14464780	05-40	01	11
	02-56	01	13	14464981	02-25	01	24
	02-60	01	2	14465181	02-25	01	25
	02-69	01	11	14465280	05-05	01	7
14457380	02-04	01	27		05-12	01	7
	02-08	01	5	14465481	02-12	01	17
	02-09	01	11		02-27	01	14
	02-23	01	14		02-40	01	10
	02-68	01	6		02-86	01	13
	02-76	01	14		04-04	01	14
	04-07	01	10	14465880	05-36	01	10
	04-11	01	12		05-37	01	10
	04-11	02	12		05-41	01	7
	04-11	03	12		05-41	02	7
14457381	02-56	01	11	14465981	02-19	01	17
14457480	02-52	01	12		02-21	01	17
	04-15	01	6		02-24	01	4
14457580	02-07	01	17		02-25	01	23
	04-07	01	8	14466080	05-36	01	12
	04-15	01	11		05-37	01	12
14457581	02-45	01	12		05-41	01	5
	02-46	01	22		05-41	02	5
14457680	02-06	01	1	14466280	04-22	01	40
	04-09	01	8		04-23	01	9
14457681	02-80	01	8	14466281	02-04	01	16
	02-87	01	12	14466480	05-39	01	15
14457881	02-04	01	23	14466580	01-21	01	11
14457980	05-03	01	24	14467680	02-86	01	6
14458080	05-29	01	5	14467781	02-23	01	4
14458380	02-07	01	4		02-28	01	5
	05-03	01	26		02-29	01	2
14458480	04-15	01	16		02-30	01	12
14458581	02-11	01	9		02-31	01	8
14459781	02-23	01	6		02-34	01	6
	02-28	01	4		02-35	01	18
	02-29	01	4		02-36	01	13
	02-30	01	14		02-41	01	12
	02-31	01	10		02-86	01	18
	02-34	01	5		04-04	01	4
	02-35	01	16	14467980	01-21	01	18
	02-36	01	15		02-86	01	16
	02-41	01	14		05-24	01	7
14460181	02-11	01	5	14468181	02-28	01	26
14460380	05-29	01	6	14468580	04-21	01	18
14462881	02-12	01	11	14471380	02-01	01	9
14462980	04-22	01	63	14472180	04-24	01	2
14463080	02-04	01	19		04-24	02	2
	02-73	01	7	14472481	03-05	01	13
14463081	02-70	01	2	14472581	03-05	01	16
	02-71	01	9	14473580	04-18	01	5
	05-35	01	4	14474880	05-40	01	13
14463180	05-01	01	22	14476531	07-06	01	11
	05-01	01	3	14482280	05-38	01	4
	05-08	01	2	14496401	05-10	01	6
	05-09	01	2		07-03	01	24
14463181	02-04	01	17		07-10	01	3
14463280	05-04	01	11	14496431	02-46	01	3

Number	Figure	Sequence	Ref.	Number	Figure	Sequence	Ref.
14496431	02-65	01	4	15542131	02-56	01	3
14496531	02-11	01	11	15542531	02-56	01	1
	02-17	01	8	15590931	02-56	01	10
	02-21	01	9	15629	04-03	01	16
	02-49	01	8	15836421	05-17	01	8
	03-02	01	18	15840537	02-16	01	2
	03-07	01	10		02-18	01	9
	04-09	01	11	15846431	04-24	01	17
	04-10	01	14		04-24	02	17
	07-12	01	3	15861721	05-18	01	7
	07-12	02	3	15888731	02-06	01	4
14496621	02-01	01	5		02-07	01	6
	02-09	01	2		02-54	01	20
	03-06	02	25		05-08	01	3
	03-07	01	13		05-09	01	3
	04-01	01	10	15888831	02-65	01	15
	07-07	01	12		02-77	01	5
	08-05	01	18	15896218	07-06	01	3
14496631	02-17	01	3	15896221	01-25	01	3
	02-19	01	37		04-07	01	18
	02-21	01	6		04-09	01	21
	02-22	01	2		04-13	01	15
	02-40	01	11		07-07	01	16
	02-46	01	6		08-03	01	11
	02-65	01	9	15911907	01-24	01	2
	02-68	01	2	15970531	02-03	01	4
	02-72	01	7		02-06	01	19
	02-75	01	3		02-07	01	10
	02-77	01	4		02-09	01	17
	04-10	01	23		02-19	01	7
	08-12	01	4		02-20	01	14
14496731	02-21	01	19	15970534	03-02	01	9
	02-22	01	18	15970731	02-03	01	11
	02-51	01	21		02-17	01	4
	02-51	02	21		02-18	01	4
	02-51	03	2		02-20	01	10
	02-56	01	2		02-21	01	7
	03-01	01	20		02-22	01	17
	08-06	01	2		02-27	01	10
	08-12	01	14		02-40	01	12
14496931	01-22	01	23		02-45	01	3
	01-23	01	23		02-46	01	7
	08-07	01	9		02-87	01	2
14497131	04-18	01	4		04-22	01	16
	08-05	01	11	15970931	02-03	01	11
14567080	08-03	01	38		02-19	01	1
14590887	03-06	02	23		02-21	01	1
14600871	04-13	01	19		02-72	01	8
14601070	04-14	01	10		02-75	01	13
14601170	02-54	01	24	15971531	02-57	01	13
14601270	04-05	01	14	15972431	02-65	01	10
14601470	02-52	01	13		02-77	01	9
14601770	04-17	01	2	15973134	05-29	01	7
14604270	02-54	01	25	15977531	02-88	01	15
14607070	02-53	01	18		05-21	02	6
14607071	03-02	01	30		08-18	01	12
14607870	04-10	01	21	15977534	08-18	01	15
14610670	04-27	01	5	15978121	05-19	01	1
	04-27	02	5	15981031	04-22	01	24
	04-27	03	5	15981331	04-19	01	5
14687	04-04	01	23		04-23	01	7
147035A1	08-21	01	8		08-07	01	11
15500121	01-22	01	18	15981831	04-19	01	6
	01-23	01	18	15983837	05-15	01	22
15540331	08-18	01	11		05-15	03	22
15540421	05-17	01	13	15984337	04-20	01	4
15540431	02-19	01	18	15985631	08-05	01	10
	02-21	01	18	15988331	04-18	01	3
	04-18	01	8	15988431	04-22	01	1
	05-18	01	4	15988737	04-22	01	47
15540530	02-86	01	5	15988931	05-40	01	6
15540531	02-06	01	12	15992831	08-02	01	26
	02-07	01	3		08-02A	01	26
	02-51	01	22	15993631	08-02A	01	3
	02-87	01	8	15993637	08-02	01	3
	05-02	01	3	15996931	05-21	02	1
15540534	03-01	01	19	15997137	04-03	01	13
15540631	02-51	02	22	15997231	04-02	01	3
	02-51	03	3		05-18	01	3
	04-22	01	27	15997531	04-01	01	5
15540731	05-05	01	15		05-18	01	1
15540931	05-04	01	9	15997731	05-21	02	12
15541131	08-18	01	10	15997737	04-03	01	5
15541431	04-21	01	20	16005531	02-45	01	10

Number	Figure	Sequence	Ref.	Number	Figure	Sequence	Ref.
16005531	02-46	01	9	16105621	02-52	01	15
16043131	02-03	01	7	16109221	04-17	01	5
	02-82	02	11	16162437	05-20	01	1
	02-83	02	11		05-20	02	1
16043231	01-46	01	5	1930543	01-06	01	10
	01-46	02	5	1930743	01-06	01	12
	02-17	01	7		02-55	01	9
	02-18	01	7	1983238C1	07-06	01	17
	07-05	01	16	20063390	02-63	01	15
	07-06	01	13	20063450	02-25	01	26
	07-07	01	4		02-28	01	2
	07-13	01	3	20063460	04-22	01	65
16043331	05-06	01	9	20063470	02-78	01	6
16043421	07-06	01	5		04-22	01	44
16043431	01-24	01	18	20063500	02-53	01	6
	02-19	01	10	20063520	02-79	01	4
	02-21	01	10	20063530	05-03	01	23
	02-48	01	19	20063580	02-23	01	12
	02-89	01	1		02-68	01	12
	03-07	01	30		02-76	01	12
	04-05	01	7	20065730	02-01	01	1
	05-24	01	8	20141040	02-24	01	7
	08-03	01	31		02-37	01	1
	08-14	01	10		02-44	01	1
	08-17	01	10		05-02	01	8
16043631	01-21	01	10	20229990	02-43	01	4
	01-48	01	4	20439480	02-25	01	22
	02-04	01	10		02-38	01	12
	02-49	01	7	20685450	02-06	01	7
	02-51	03	5		02-11	01	8
	02-57	01	22		04-08	01	3
	02-82	01	7	20942490	02-01	01	23
	02-82	02	7	20943310	02-27	01	15
	02-83	01	7		02-40	01	16
	02-83	02	7	214-1706	02-13	01	1
	03-07	01	11		02-45	01	30
	05-01	01	15	218-5119	04-11	02	7
16043831	02-13	01	5		04-11	03	7
	02-14	01	11	218-5241	02-05	01	19
	02-57	01	18	24907860	02-25	01	12
	03-06	01	18		02-28	01	19
	03-06	02	18	24940300	02-89	01	5
	03-07	01	27	24940310	02-89	01	12
16043931	01-24	01	7	24940320	02-89	01	4
16044031	04-09	01	7	24976420	05-05	01	8
16044131	02-06	01	22	26072930	02-42	01	5
16044331	04-05	01	15	26794660	02-25	01	16
	04-10	01	13		02-38	01	8
16044531	01-26	01	10	26797990	05-05	01	12
16044831	02-06	01	20	26800210	02-86	01	2
16047071	05-14	01	14	28041720	02-86	01	15
	05-15	01	14	28042490	05-05	01	10
	05-15	02	14	28042500	02-25	01	8
	05-15	03	14		02-26	01	4
16047131	05-14	01	1		02-27	01	16
	05-15	01	1	28042600	02-26	01	1
	05-15	02	1		02-29	01	17
	05-15	03	1		02-34	01	17
16047137	05-16	01	28	28042610	02-30	01	10
16060531	02-45	01	8		02-35	01	3
16061531	02-52	01	14	28996360	02-27	01	8
16100814	08-21	01	3		02-40	01	7
16100818	07-05	01	6	333269A1	08-10	01	1
16100821	01-26	01	9	353-429	08-02	01	30
	02-13	01	15		08-02A	01	27
	02-14	01	14	40000030	02-24	01	2
	02-67	01	5		02-37	01	2
	04-10	01	27		02-44	01	2
	07-02	01	12	40000110	02-27	01	1
	07-12	01	1		02-40	01	15
	07-12	02	1	40000130	02-42	01	1
16101521	05-05	01	17		02-43	01	9
16102321	01-24	01	6	412476A1	08-11	01	9
	02-51	01	13	426-1296	08-05	01	3
	02-51	02	13	45000030	05-40	01	3
	02-51	02	9	45026114	05-38	01	14
	03-06	01	4	4502935	02-17	01	12
	03-06	02	4		02-18	01	14
	03-07	01	9	4526899	02-12	01	5
	08-14	01	2		04-08	01	6
	08-17	01	2	4526900	02-12	01	3
16104121	02-51	01	9		04-08	01	8
	02-51	03	7	45480039	05-40	01	14
16105621	02-45	01	6	45483627	04-13	01	25

Number	Figure	Sequence	Ref.	Number	Figure	Sequence	Ref.
45483630	04-13	01	28	4972404	02-19	01	5
45483631	04-13	01	28		02-20	01	16
45483632	04-13	01	28		02-21	01	5
45483644	04-13	01	21		02-22	01	19
4586020	05-25	01	1	4972432	02-63	01	4
4667755	01-06	01	11	4972664	02-14	01	16
4950259	07-06	01	2	4973488	04-22	01	60
4951301	02-25	01	14	4974232	02-87	01	13
	02-26	01	11	4975188	03-03	01	4
	02-27	01	12	4975732	02-25	01	7
	02-38	01	9	4977098	01-48	01	11
	02-39	01	10	4977118	01-21	01	12
	02-40	01	13	4977442	02-25	01	21
4951546	04-22	01	21		02-38	01	14
4953896	05-02	01	12	4977809	04-03	01	15
	05-05	01	2	4977813	04-03	01	9
4954874	02-04	01	26	4977820	04-03	01	8
4955094	01-04	01	11	4978953	01-06	01	14
	01-05	01	11		02-08	01	18
4955443	04-03	01	6	4978994	02-65	01	16
4955449	04-03	01	6	4979102	02-65	01	12
4955451	04-03	01	18	4979137	02-65	01	7
4955452	04-03	01	2	4979157	02-57	01	23
4955484	04-22	01	22	4979204	02-40	01	17
4955502	04-03	01	1	4979711	02-55	01	3
4955552	04-03	01	10		02-60	01	3
4955553	04-03	01	11	4979712	02-55	01	4
4955605	04-18	01	10	4979713	02-55	01	6
	04-19	01	13		02-60	01	6
4956190	02-08	01	14	4979714	02-55	01	5
4956208	02-06	01	17		02-60	01	4
	02-07	01	12	4981108	08-18	01	14
4956212	02-08	01	19	4981112	08-18	01	14
4958134	03-02	01	5	4982082	04-22	01	26
4958201	03-02	01	11	4982111	02-25	01	18
4959660	02-89	01	9	4982114	02-24	01	6
4959661	02-89	01	10		02-43	01	10
496-81000	08-05	01	2	4982115	02-26	01	17
4960068	02-04	01	24	4982514	04-07	01	2
4960158	06-01	01	13		04-09	01	2
4960320	02-12	01	15	4982944	02-20	01	9
4960321	02-12	01	14	4983613	03-02	01	22
4960322	02-12	01	16	4983695	08-03	01	9
4960323	02-12	01	26	4983696	08-03	01	6
4960324	02-12	01	21	4983697	08-03	01	8
4960759	02-27	01	13	4983700	08-03	01	5
	02-40	01	14	4983905	02-23	01	5
4961101	02-04	01	14		02-29	01	3
4961971	02-18	01	2		02-30	01	13
4961972	02-22	01	15		02-31	01	9
4961974	02-22	01	4		02-34	01	4
4962186	02-26	01	16		02-35	01	17
4962190	02-25	01	10		02-36	01	14
4962194	02-26	01	2		02-41	01	13
	02-27	01	17	4983917	02-28	01	1
4962196	02-26	01	10	4985147	05-22	01	27
	02-39	01	9	4985508	02-27	01	19
4962198	02-25	01	9	4986725	02-06	01	2
4962201	02-25	01	27	4988758	02-08	01	6
	02-28	01	3	4989256	02-71	01	3
4962419	02-57	01	20		02-73	01	3
4962494	02-71	01	6	4989257	02-71	01	1
4962496	02-71	01	11		02-73	01	1
4962497	02-71	01	13	4989258	02-71	01	5
4962498	02-71	01	7		02-73	01	6
4962499	02-71	01	12		02-74	01	16
4962648	02-87	01	1	4989259	02-71	01	4
4964148	02-57	01	21		02-73	01	4
4964396	02-55	01	8	4989261	02-71	01	8
	02-60	01	8		02-73	01	5
4964869	02-60	01	11	4989877	04-22	01	4
4965899	02-46	01	14	4989878	04-22	01	38
4966862	02-37	01	6	4989879	04-22	01	39
4966863	02-37	01	5	4989907	02-57	01	1
4966864	02-43	01	3	4990403	02-04	01	31
4968762	02-87	01	16	4990404	02-04	01	30
4969273	02-43	01	11	4990407	02-04	01	32
4969274	02-43	01	6	4991559	08-03	01	35
4970200	02-37	01	4	4996300	02-06	01	11
	02-43	01	2		02-07	01	1
4970504	02-52	01	1	5108149	02-74	01	2
	05-23	01	14	5131161	01-24	01	1
4971690	04-17	01	1	5151033	07-03	01	10
4972293	02-63	01	5	5153180	01-23	01	28

Number	Figure	Sequence	Ref.	Number	Figure	Sequence	Ref.
546819	05-12	01	9	586795	02-86	01	3
546858	02-79	01	5	586817	02-45	01	16
547515	01-22	01	21	586819	02-45	01	25
	01-23	01	21	586824	02-45	01	19
549064	07-06	01	7	586832	02-57	01	10
565153	04-08	01	10		02-58	01	9
565154	02-12	01	2		02-65	01	8
	04-08	01	9	586836	02-65	01	2
567406	04-03	01	17	586838	02-57	01	8
	05-13	01	10		02-65	01	6
	05-14	01	23	586839	02-46	01	24
	05-15	01	23		02-57	01	25
	05-15	02	23		02-65	01	13
	05-15	03	23	586851	02-73	01	11
	06-01	01	12	586852	02-23	01	15
	08-02	01	10		02-68	01	7
	08-02A	01	10		02-76	01	15
	08-07	01	3	586858	02-45	01	22
569475	01-22	01	1	586859	02-45	01	21
	01-23	01	1	586931	04-21	01	1
	03-07	01	17	586932	04-21	01	2
575881	02-53	01	4	586977	02-03	01	17
575885	02-70	01	9	586979	05-05	01	3
	02-74	01	13	586986	02-86	01	19
575888	02-70	01	6	586987	02-86	01	19
	02-74	01	11	586988	02-86	01	19
575893	02-23	01	13	587003	04-24	01	1
	02-68	01	13		04-24	02	1
	02-76	01	13	587004	04-24	01	5
581073	01-06	01	15		04-24	02	5
	02-04	01	8	587019	04-22	01	35
581235	02-70	01	10	587020	04-22	01	36
	02-74	01	15	587083	04-19	01	12
581237	02-74	01	14	587088	02-17	01	11
581238	02-73	01	10		02-18	01	13
581241	02-70	01	5	587234	04-22	01	20
	02-73	01	9	587246	04-22	01	68
581243	02-70	01	3	587255	04-22	01	19
	02-74	01	3	587256	04-22	01	18
581244	02-73	01	12	587272	04-22	01	67
581245	02-73	01	13	587273	04-22	01	66
581371	02-26	01	6	587274	04-22	01	62
	02-27	01	20	587643	04-20	01	2
	02-38	01	5	587779	02-04	01	28
	02-39	01	5	588040	02-45	01	11
	02-40	01	5	588756	05-27	01	9
581394	02-45	01	5	588867	05-14	01	31
581492	02-55	01	10		05-15	01	31
581593	02-79	01	12		05-15	02	31
	02-80	01	12		05-15	03	31
581598	02-04	01	2		05-16	01	33
581599	02-04	01	5	588884	02-12	01	23
581600	02-04	01	3	588893	02-08	01	9
581604	02-04	01	6	588900	02-12	01	10
581605	02-04	01	15	588904	02-12	01	19
581658	02-03	01	13	588905	02-12	01	24
583058	02-79	01	17	588912	02-12	01	20
585834	01-21	01	21	588913	02-12	01	25
586171	02-72	01	12	588915	02-12	01	6
586455	02-86	01	12	589425	02-13	01	12
586491	04-04	01	7		02-14	01	10
586524	02-86	01	17		02-49	01	9
586528	02-86	01	9	589559	04-22	01	48
586537	04-04	01	9	589923	02-78	01	5
586575	02-86	01	7	590329	02-88	01	9
586613	02-86	01	26	590353	04-19	01	7
586661	02-40	01	20	590389	04-04	01	12
586675	02-25	01	20	590390	04-04	01	13
	02-38	01	13	590394	02-89	01	14
586680	02-39	01	1	590398	03-03	01	5
586702	02-42	01	7	590446	02-57	01	26
586704	02-86	01	24	590448	02-03	01	15
586707	02-53	01	10	590456	02-04	01	11
586720	02-87	01	19	590496	02-04	01	1
586721	02-87	01	17	590533	02-26	01	9
586726	02-89	01	7		02-39	01	14
586727	02-86	01	20	590537	02-27	01	7
586741	02-89	01	15		02-40	01	6
586743	04-21	01	8	590731	02-14	01	15
586750	04-04	01	20	590851	02-89	01	3
586751	04-04	01	15	591055	02-12	01	8
586780	04-21	01	16	591112	02-77	01	8
586793	02-86	01	3	591246	08-18	01	4
586794	02-86	01	3	591276	02-70	01	1

Number	Figure	Sequence	Ref.	Number	Figure	Sequence	Ref.
591390	02-19	01	14	70910287	05-23	01	11
	02-21	01	14	70910329	05-22	01	5
591391	02-19	01	29		05-23	01	6
	02-21	01	29	70911026	01-41	01	8
591392	02-19	01	30	70911040	01-22	01	8
	02-21	01	30		01-23	01	8
591393	02-19	01	16	70911841	01-38	01	10
	02-21	01	16	70912589	01-38	01	11
591706	02-12	01	1	70912768	05-24	01	13
591707	02-12	01	9	70912942	02-51	01	31
591794	02-12	01	4		02-51	02	31
	04-08	01	7	70913177	05-22	01	19
592043	02-14	01	8	70914465	05-12	01	2
592075	02-03	01	16		05-14	01	11
592195	02-79	01	9		05-15	01	11
592196	02-79	01	7		05-15	02	11
592487	02-40	01	19		05-15	03	11
592915	02-01	01	11		05-17	01	9
	02-82	01	5		05-18	01	10
	02-82	02	5	70914678	05-07	01	4
	02-83	01	1	70915480	02-02	01	10
	02-83	02	1	70915633	05-25	01	4
593096	04-20	01	7	70915972	05-22	01	25
593097	04-20	01	7	70916170	08-05	01	1
593098	04-20	01	7	70916590	01-22	01	12
593198	02-79	01	11		01-23	01	12
	02-80	01	11		05-22	01	7
593431	02-86	01	3	70916634	07-07	01	9
593521	02-19	01	20	70917415	07-06	01	14
	02-21	01	20	70917673	02-02	01	3
594317	04-18	01	7	70918186	02-82	02	12
594322	04-21	01	12	70919062	05-06	01	8
594323	04-21	01	13		05-23	01	22
594325	04-21	01	14	70919134	07-09	01	6
594633	04-22	01	55	70919552	05-06	01	6
594634	04-22	01	54		05-23	01	23
594637	04-22	01	43	70919624	02-05	01	20
594638	04-22	01	42		02-05	02	18
594640	04-22	01	58		02-09	01	26
595489	04-20	01	6		05-01	01	24
596678	04-17	01	6	70919625	05-01	01	12
596679	04-17	01	8	70920329	02-10	01	2
597092	02-79	01	14	70921013	04-10	01	37
	02-80	01	13	70921117	05-07	01	3
597415	02-79	01	10	70921214	05-01	01	20
	02-80	01	9		05-01	01	4
597795	02-79	01	6		05-23	01	28
599296	03-02	01	14	70921216	05-23	01	27
599299	03-02	01	13	70921228	05-01	01	5
599300	03-02	01	10	70921325	02-05	02	9
599301	03-02	01	15	70921422	02-02	01	19
599302	03-02	01	16	70921458	02-02	01	15
599303	03-02	01	21	70921566	02-50	01	9
599307	03-02	01	7	70921691	04-06	01	17
599308	03-02	01	25	70922262	02-01	01	17
599309	03-02	01	24	70922411	05-01	01	23
70050748	02-13	01	4	70922851	02-02	01	7
	02-14	01	1	70922925	04-11	02	4
70076572	07-06	01	10		04-11	03	4
70628362	02-02	01	24	70922996	02-02	01	14
70638732	05-22	01	20	70922997	05-01	01	21
70658759	01-26	01	13	70923174	02-47	01	5
70669359	01-38	01	5		02-48	01	15
70677010	02-51	01	32	70923276	02-01	01	12
	02-51	02	32	70923574	05-32	01	3
70686384	05-22	01	3		05-33	01	3
7074021	07-04	01	1		05-34	01	3
	07-08	01	8	70923575	05-32	01	2
70900802	05-22	01	9		05-33	01	2
	05-23	01	1		05-34	01	2
70901345	05-13	01	3	70923664	05-07	01	6
	05-20	01	18	70923713	05-01	01	2
	05-20	02	18	70923841	05-24	01	11
70901652	01-41	01	11	70923846	02-09	01	14
70901828	07-06	01	19	70923952	02-05	01	17
70901834	01-38	01	13		02-05	02	14
70901835	01-33	01	14		02-64	01	2
70904203	07-06	01	20		05-10	01	2
	07-09	01	5	70924332	05-22	01	18
70904204	01-38	01	15		05-23	01	19
	01-41	01	10		07-07	01	13
70910251	07-09	01	4	70924854	04-12	01	3
70910267	05-22	01	15	70925081	04-10	01	32
70910287	05-22	01	2	70925193	05-07	01	5

Number	Figure	Sequence	Ref.	Number	Figure	Sequence	Ref.
70925833	02-09	01	15	71101919	01-06	01	6
70926224	04-17	01	16		01-35	01	7
70926266	08-14	01	17	71102280	01-29	01	3
	08-17	01	17		01-30	01	3
70926719	07-10	01	5	71102519	05-28	01	6
70927236	02-85	01	3	71102521	05-28	01	2
70927312	02-48	01	20		05-28	01	8
	04-07	01	20	71102522	05-28	01	12
	04-09	01	19	71102549	07-15	01	8
	05-08	01	15	71102550	07-15	01	1
	05-09	01	15	71102551	07-15	01	6
70927401	01-41	01	9	71102552	07-15	01	9
70927529	01-22	01	22	71102553	07-15	01	4
	01-23	01	22	71102554	07-15	01	2
	02-51	02	26	71102555	07-15	01	5
70928010	02-47	01	10	71102556	07-15	01	7
	07-07	01	7	71102557	07-15	01	3
70928190	02-10	01	3	71102630	05-28	01	1
70928452	05-21	02	2	71102631	05-28	01	3
70928460	05-06	01	7	71102632	05-28	01	4
	05-22	01	14	71102633	05-28	01	5
	05-23	01	2	71102634	05-28	01	7
70928497	02-09	01	5	71102635	05-28	01	9
70929002	01-38	01	14	71102636	05-28	01	10
70929292	01-33	01	2	71102637	05-28	01	11
70930238	02-10	01	6	71102638	05-28	01	13
70930425	01-26	01	6	71102639	05-28	01	14
70932571	02-62	01	15	71102651	05-27	01	2
70933472	02-47	01	6	71102652	05-27	01	4
	02-48	01	16	71102653	05-27	01	5
70933474	02-09	01	22	71102654	05-27	01	6
	04-11	01	6	71102655	05-27	01	7
71100164	01-19	01	14	71102656	05-27	01	8
71100403	01-19	01	2	71102657	05-27	01	13
71100590	01-31	01	31	71102658	05-27	01	15
	01-32	01	31	71103085	01-29	01	1
71100649	05-35	01	5	71103086	01-31	01	6
71100726	07-01	01	1		01-32	01	6
71100776	01-07	01	23	71103087	01-31	01	5
71100777	01-15	01	1		01-32	01	5
71100778	01-15	01	1	71103088	01-31	01	4
71100779	01-15	01	1		01-32	01	4
71100780	01-15	01	3	71103089	01-45	01	13
71100781	01-42	01	11	71103090	01-43	01	3
71100782	01-42	01	13	71103091	01-17	01	7
71100793	01-31	01	19	71103092	01-19	01	4
	01-32	01	19	71103094	01-49	01	18
71100794	01-31	01	34	71103095	07-01	01	5
	01-32	01	22	71103096	01-03	01	1
71100795	01-31	01	25	71103133	01-31	01	24
	01-32	01	25	71305289	02-53	01	9
71100798	01-31	01	11	71433123	08-10	01	9
	01-32	01	11	73012085	02-02	01	5
71100800	01-14	01	1	73034877	02-02	01	28
71100818	07-01	01	3	73037927	02-02	01	21
71100826	01-17	01	3	73037960	02-02	01	26
71100827	01-18	01	1	73037966	02-02	01	13
71101033	01-53	01	13	73037967	02-02	01	2
	01-54	01	13	73046938	02-02	01	18
71101268	01-47	01	4	73052086	01-38	01	9
71101269	01-47	01	3	73070169	01-38	01	7
71101270	01-47	01	1	73110484	01-38	01	2
71101271	01-47	01	5	73115559	01-38	01	3
71101272	01-47	01	6	73121001	01-38	01	8
71101273	01-47	01	7	73121707	01-41	01	5
71101274	01-47	01	11	73124631	01-06	01	8
71101275	01-47	01	9		05-24	01	18
71101367	01-11	01	14	73126111	07-13	01	1
71101368	01-11	01	1	73126797	07-06	01	18
	01-12	01	13	73128476	05-23	01	26
71101369	01-11	01	11	73131968	07-13	01	2
	01-12	01	15	73132158	01-38	01	6
71101370	01-30	01	1	73132781	08-03	01	37
71101386	01-45	01	7	73137195	05-02	01	4
71101387	01-10	01	19	73140590	01-38	01	4
71101406	01-39	01	3	73146645	01-38	01	1
71101414	01-53	01	5	73153346	01-38	01	12
	01-54	01	5	73153451	02-14	01	3
71101911	01-06	01	3	73160909	02-13	01	9
	01-45	01	6		02-45	01	29
71101915	01-06	01	5	73163661	02-09	01	13
	01-35	01	6	75200998	05-26	01	6
71101917	01-49	01	20	75200999	05-26	01	7
	01-50	01	20	75201002	05-26	01	8

Number	Figure	Sequence	Ref.	Number	Figure	Sequence	Ref.
75201005	05-26	01	3	75207869	01-37	01	1
75201007	05-26	01	4	75207870	01-37	01	1
75201087	06-01	01	19	75207871	01-37	01	1
75201105	04-22	01	41	75207872	01-37	01	1
75201624	01-06	01	9	75207873	01-37	01	1
	01-21	01	14	75207874	01-37	01	1
75201642	01-21	01	9	75207875	01-37	01	1
	01-38	01	16	75207876	01-37	01	1
	07-05	01	2	75207877	01-37	01	1
75201727	05-26	01	9	75207878	01-37	01	1
75201764	05-07	01	12	75207879	01-37	01	2
75201771	05-07	01	9	75207880	01-37	01	3
75201992	05-26	01	5	75207881	01-37	01	4
75204964	01-13	01	1	75207882	01-37	01	5
	02-01	01	14	75207934	05-38	01	17
75204965	01-13	01	2	75208088	01-17	01	5
	02-01	01	26	75208101	01-19	01	5
75204966	01-49	01	31	75208111	01-11	01	3
	01-50	01	31	75208113	01-08	01	9
75204967	01-16	01	1	75208115	01-07	01	22
75204971	01-16	01	2		01-17	01	11
75204973	01-31	01	30	75208117	01-07	01	2
	01-53	01	15		01-19	01	22
	01-54	01	15		01-45	01	2
75204977	01-54	01	6	75208118	01-07	01	9
75204979	01-06	01	16	75208119	01-07	01	10
75204980	01-49	01	3	75208120	01-07	01	11
	01-50	01	3	75208126	01-08	01	5
75204981	01-49	01	16	75208129	01-08	01	8
75204983	01-49	01	21	75208135	01-07	01	16
	01-50	01	21		01-10	01	9
75204991	01-10	01	10		01-45	01	4
75204993	07-01	01	4		01-49	01	1
75204995	07-01	01	2		01-49	01	5
75204996	01-53	01	14		01-50	01	1
	01-53	01	18		01-50	01	5
	01-54	01	14	75208139	01-07	01	21
	01-54	01	18	75208140	01-07	01	5
75206635	07-02	01	9	75208150	01-10	01	2
75206637	01-53	01	8	75208153	01-42	01	6
	01-54	01	8		01-50	01	16
75206638	07-02	01	7	75208158	01-10	01	24
75206640	07-02	01	3		01-19	01	20
75206809	01-42	01	15	75208163	01-10	01	15
75206812	01-42	01	16	75208164	01-10	01	16
75206816	07-02	01	6	75208165	01-10	01	17
75206820	01-20	01	7	75208170	01-10	01	21
75206825	01-35	01	3	75208174	01-45	01	9
75206842	01-11	01	15	75208175	01-10	01	27
	01-12	01	16	75208177	01-10	01	29
75206846	01-11	01	4	75208183	01-11	01	16
	01-12	01	4		01-12	01	12
75206847	01-53	01	2	75208185	01-11	01	10
	01-54	01	2		01-12	01	14
75206861	01-17	01	5	75208188	01-11	01	8
75206862	01-17	01	5		01-12	01	8
75206863	01-17	01	5	75208189	01-11	01	6
75206864	01-17	01	5		01-12	01	6
75206865	01-12	01	1	75208190	01-11	01	7
75206879	01-39	01	6		01-12	01	7
75206954	01-31	01	28	75208192	01-11	01	2
	01-32	01	28		01-12	01	2
75206970	05-19	01	5	75208202	01-17	01	2
75207848	01-37	01	6	75208204	01-17	01	6
75207849	01-37	01	1	75208205	01-17	01	8
75207850	01-37	01	1	75208206	01-17	01	9
75207851	01-37	01	1	75208208	01-08	01	2
75207852	01-37	01	1	75208209	01-08	01	4
75207853	01-37	01	1	75208210	01-08	01	3
75207854	01-37	01	1	75208211	01-07	01	3
75207855	01-37	01	1	75208212	01-07	01	17
75207856	01-37	01	1	75208214	01-19	01	7
75207857	01-37	01	1	75208215	01-19	01	9
75207858	01-37	01	1	75208216	01-19	01	10
75207859	01-37	01	1	75208217	01-19	01	11
75207860	01-37	01	1	75208218	01-07	01	19
75207861	01-37	01	1	75208221	01-19	01	19
75207862	01-37	01	1	75208222	01-20	01	10
75207863	01-37	01	1	75208223	01-20	01	5
75207864	01-37	01	1	75208228	01-20	01	6
75207865	01-37	01	1	75208229	01-20	01	4
75207866	01-37	01	1	75208231	01-20	01	9
75207867	01-37	01	1	75208232	01-19	01	3
75207868	01-37	01	1	75208238	01-19	01	12

Number	Figure	Sequence	Ref.	Number	Figure	Sequence	Ref.
75208239	01-19	01	13	75208948	01-32	01	18
75208244	01-20	01	17	75208949	01-31	01	20
75208245	01-20	01	18		01-32	01	20
75208246	01-20	01	19	75208953	07-02	01	1
75208247	01-20	01	16	75209272	02-03	01	1
75208249	01-20	01	11	75209630	05-26	01	2
75208250	01-53	01	1	75209631	05-26	01	1
	01-54	01	1	75210022	04-24	01	8
75208252	01-53	01	3		04-24	02	8
	01-54	01	3	75210106	02-04	01	29
75208253	01-53	01	4	75210201	02-09	01	12
	01-54	01	4		02-48	01	10
75208256	01-53	01	7	75210383	08-13	01	16
	01-54	01	7	75210585	04-22	01	71
75208261	01-53	01	12	75210586	04-22	01	51
	01-54	01	12	75210609	05-14	01	29
75208267	01-35	01	1		05-15	01	29
75208270	01-35	01	4		05-15	02	29
75208271	01-35	01	5		05-15	03	29
75208279	01-39	01	4		05-16	01	32
75208286	01-40	01	3	75210768	04-22	01	72
75208288	01-40	01	5	75210863	06-01	01	17
75208292	01-42	01	4	75210864	06-01	01	17
75208294	01-49	01	32	75210865	06-01	01	17
	01-50	01	32	75210867	06-01	01	8
75208307	01-42	01	8	75210868	06-01	01	5
75208310	01-45	01	19	75210877	06-01	01	18
75208320	01-07	01	8	75210878	06-01	01	10
	01-11	01	13	75210879	06-01	01	9
	01-45	01	3	75210880	06-01	01	15
75208324	01-39	01	5	75210881	06-01	01	6
75208325	01-09	01	3	75210904	01-04	01	14
75208326	01-09	01	2	75210969	06-01	01	4
75208328	01-49	01	17	75210970	06-01	01	2
75208330	01-49	01	19	75210976	04-24	01	14
75208331	01-49	01	14		04-24	02	14
	01-50	01	14	75210979	04-22	01	12
75208335	01-49	01	2		04-23	01	1
	01-50	01	2	75210985	06-01	01	3
75208347	01-09	01	4	75211024	06-01	01	14
	01-18	01	8	75211078	02-08	01	3
	01-42	01	14	75211120	05-05	01	19
75208348	01-18	01	2	75211176	02-08	01	2
75208352	01-13	01	4	75211177	04-22	01	13
	01-14	01	4	75211178	04-22	01	49
	01-18	01	5	75211195	05-04	01	6
75208356	01-13	01	5	75211260	05-03	01	16
	01-14	01	5	75211261	05-03	01	17
	01-18	01	9	75211493	05-20	01	3
75208362	01-13	01	6		05-20	02	3
	01-14	01	6	75211770	04-22	01	15
75208363	01-13	01	7	75212147	05-19	01	12
	01-14	01	7	75212203	05-19	01	6
75208365	01-14	01	2	75212616	02-06	01	26
75208368	01-30	01	4	75212751	04-10	01	12
75208371	01-30	01	5	75213120	05-25	01	6
75208372	01-43	01	1	75213122	05-25	01	2
75208373	01-43	01	2	75213123	05-24	01	14
75208375	01-43	01	4	75213124	05-25	01	3
75208380	01-10	01	6	75213125	05-25	01	7
75208384	01-44	01	2	75213126	05-25	01	5
75208389	01-52	01	3	75213127	05-25	01	8
75208924	01-31	01	3	75213128	05-25	01	9
	01-32	01	3	75213131	01-06	01	7
	01-36	01	1		05-24	01	15
75208926	01-36	01	6	75214200	05-24	01	16
	07-02	01	4	75214505	07-06	01	16
75208927	01-36	01	2	75214532	02-57	01	27
75208928	01-36	01	4	75214658	05-22	01	28
75208929	01-36	01	3	75214672	01-04	01	15
75208930	01-36	01	5	75215532	08-21	01	10
75208933	01-31	01	10	75215561	06-01	01	17
	01-32	01	10	75215562	06-01	01	17
75208935	01-31	01	12	75217534	05-14	01	15
	01-32	01	12		05-15	01	15
75208940	01-31	01	9		05-15	02	15
	01-32	01	9	75217561	05-14	01	26
75208941	01-31	01	8		05-15	01	26
	01-32	01	8		05-15	02	26
75208942	01-31	01	7	75218502	04-24	01	19
	01-32	01	7	75218570	01-41	01	13
75208944	01-31	01	14	75218575	04-27	01	6
	01-32	01	14		04-27	02	6
75208948	01-31	01	18		04-27	03	6

Number	Figure	Sequence	Ref.	Number	Figure	Sequence	Ref.
75218576	04-27	01	8	75238419	04-23	01	13
	04-27	02	8	75238420	04-23	01	17
	04-27	03	8	75239244	07-08	01	2
75218577	04-27	01	3	75239575	04-27	01	9
	04-27	02	3		04-27	02	9
	04-27	03	3		04-27	03	9
75218578	04-27	01	4	75239577	04-27	01	1
	04-27	02	4		04-27	02	1
	04-27	03	4		04-27	03	1
75218589	01-41	01	12	75239589	04-27	01	15
75218810	01-04	01	3		04-27	02	15
	01-05	01	3		04-27	03	15
75218811	01-04	01	1	75239708	04-24	01	15
	01-05	01	1		04-24	02	15
75218901	01-26	01	3	75239758	05-40	01	4
75219307	01-46	01	2	75239759	05-40	01	2
	01-46	02	2	75239762	05-40	01	5
75219498	01-51	01	7	75239976	04-19	01	11
75219499	01-51	01	2	75239977	04-19	01	11
75219511	01-26	01	14	75239978	04-19	01	14
75219815	08-10	01	3	75239979	04-19	01	14
75219850	01-01	01	4	75240423	07-05	01	3
75220030	04-27	01	2	75240733	02-05	01	16
	04-27	02	2		02-05	02	13
	04-27	03	2		04-06	01	15
75220763	01-26	01	21	75241103	01-22	01	32
75221952	01-21	01	19	75241301	07-04	01	3
	08-13	01	18		07-08	01	4
75221953	01-21	01	19	75241340	07-05	01	10
	08-13	01	18	75241592	07-08	01	1
75221954	01-21	01	19	75241655	02-48	01	4
	08-13	01	18	75241657	04-22	01	3
75222087	05-36	01	6	75241658	04-22	01	7
75222348	02-03	01	21	75241881	01-48	01	1
75222390	04-17	01	7	75241887	01-48	01	2
75222418	05-39	01	5	75241891	01-48	01	5
75222419	05-38	01	10	75242135	04-19	01	2
75222420	05-37	01	6	75242136	04-19	01	3
75222552	05-08	01	7	75243000	08-11	01	4
	05-09	01	7	75243088	02-50	01	1
75222586	05-37	01	2		02-51	01	24
75222587	05-37	01	2	75243563	05-23	01	12
75222809	01-21	01	28	75243872	05-22	01	26
	01-33	01	17	75244000	05-23	01	4
75222810	01-21	01	8	75244002	02-52	01	17
75222878	05-08	01	6	75244005	05-22	01	23
	05-09	01	6	75244007	05-23	01	13
75223016	05-07	01	8	75244312	05-22	01	24
75223827	08-02	01	22	75244315	05-22	01	32
	08-02A	01	22	75244316	05-22	01	13
75223831	08-02	01	9		05-23	01	9
75223892	02-47	01	8	75244339	05-01	01	10
	02-48	01	18	75244410	05-22	01	21
75223895	01-48	01	10	75244428	05-23	01	5
75223896	01-48	01	7	75244445	05-22	01	6
75223935	02-47	01	7	75244517	05-22	01	11
	02-48	01	17		05-23	01	8
75223948	01-51	01	6	75244518	05-22	01	1
75223975	02-47	01	4	75244638	05-23	01	18
	02-48	01	12	75244640	05-22	01	22
75223991	01-51	01	5	75244731	05-06	01	2
75223992	01-51	01	8	75244732	05-23	01	10
75227308	05-14	01	32	75244738	05-01	01	14
	05-15	01	32	75245079	07-05	01	4
	05-15	02	32	75245092	05-19	01	7
75235486	05-23	01	25	75245807	02-01	01	19
75235636	01-33	01	15	75246906	07-05	01	1
75236102	07-03	01	14	75247352	01-22	01	5
75236103	07-03	01	17		01-23	01	5
75236105	07-03	01	16	75247367	01-24	01	24
75236111	07-06	01	9	75247371	01-24	01	27
	07-09	01	2	75247377	01-22	01	7
75236112	07-06	01	8		01-23	01	7
75236113	07-06	01	15	75247397	03-06	01	17
75236953	05-36	01	14	75247405	07-07	01	3
	05-37	01	14		07-11	01	4
75238084	04-19	01	9	75247407	03-07	01	23
75238085	04-19	01	9	75247434	03-07	01	24
75238158	02-50	01	8	75247438	03-07	01	31
	02-51	01	26	75247457	08-10	01	6
75238361	02-05	01	7	75247537	01-46	01	9
	02-05	02	12		01-46	02	9
75238391	04-23	01	14	75247612	02-51	02	5
75238393	04-23	01	15	75247732	05-24	01	19

Number	Figure	Sequence	Ref.	Number	Figure	Sequence	Ref.
75247940	01-53	01	16	75253318	02-05	01	3
75248055	02-50	01	10		02-09	01	25
75248132	01-04	01	8		04-11	01	2
75248691	08-03	01	2		04-11	02	2
75248701	08-03	01	12	75253977	04-22	01	8
75248727	01-28	01	9	75253979	04-22	01	9
75248729	01-06	01	2	75254387	05-20	01	7
	01-28	01	10	75254388	05-20	01	10
75248730	01-06	01	1	75254713	08-16	01	9
	01-28	01	1	75254791	05-15	03	12
75248736	01-41	01	1	75255440	08-10	01	8
75248755	01-26	01	1	75255799	05-11	01	2
	01-27	01	11	75257068	05-41	01	3
75248758	01-26	01	15		05-41	02	3
75248976	02-13	01	2	75261184	07-02	01	5
75249127	05-41	01	8	75261702	07-09	01	3
	05-41	02	8	75261716	01-48	01	6
75249166	05-40	01	9	75262867	02-49	01	1
75249266	05-40	01	8	75263185	02-09	01	16
75249269	05-40	01	12		04-11	02	1
75249275	05-40	01	7	75263717	02-89	01	17
75249279	05-41	01	4	75263719	02-86	01	27
	05-41	02	4	75263720	02-89	01	16
75249280	05-03	01	7	75263946	07-07	01	8
75249448	05-22	01	16	75263951	07-03	01	26
75249483	01-46	01	8		07-03	01	5
75249484	01-46	01	1	75264793	08-01	01	1
75249520	01-46	02	8	75265334	01-25	01	4
75249597	08-02	01	15	75266395	03-07	01	16
75249943	08-03	01	29	75266451	08-15	01	4
75249944	08-03	01	29	75266453	08-15	01	7
75250007	01-01	01	1	75266457	08-15	01	11
75250355	04-02	01	4	75266459	08-15	01	12
75250413	01-24	01	9	75266461	08-15	01	10
75250444	08-02	01	29	75266471	01-21	01	20
75250509	04-07	01	1	75266473	05-24	01	6
	04-09	01	1	75266475	01-21	01	29
75250510	04-07	01	14	75266481	04-01	01	2
	04-09	01	14	75266485	08-12	01	5
75250512	08-02	01	18	75266491	08-20	01	1
	08-02A	01	18	75266493	08-20	01	5
75250533	05-01	01	19	75266495	08-20	01	6
75250545	05-36	01	2	75266499	03-06	01	5
75250547	05-36	01	2		03-06	02	5
75250555	03-04	01	1	75266501	03-06	01	24
75250601	04-06	01	9	75266503	03-06	01	24
75250602	04-06	01	3	75266505	03-06	01	16
75250622	01-41	01	7		03-06	02	16
75250832	08-14	01	13	75266509	08-02	01	17
	08-17	01	13		08-02A	01	17
75251057	07-03	01	12	75266511	08-02	01	20
75251081	07-03	01	18		08-02A	01	20
75251205	08-01	01	12	75266513	08-02	01	25
75251330	02-21	01	11		08-02A	01	25
75251367	07-07	01	8	75266515	08-03	01	2
75251368	07-05	01	11	75266517	08-03	01	14
75251369	07-05	01	8	75266519	08-03	01	14
75251418	08-01	01	5	75266521	08-03	01	28
75251419	08-01	01	6	75266523	08-03	01	28
75251509	07-03	01	6	75266525	08-03	01	21
75251606	02-48	01	3	75266527	08-12	01	1
75251881	05-09	01	8	75266531	08-12	01	9
75251883	05-09	01	1	75266533	08-13	01	3
75251885	05-08	01	8	75266535	08-13	01	6
75251887	05-08	01	1	75266541	08-13	01	14
75252230	02-50	01	2	75266543	08-13	01	19
	02-51	01	25	75266545	08-13	01	8
	04-10	01	29	75266547	08-03	01	36
75252259	02-47	01	11	75266549	08-03	01	36
	02-48	01	14	75266772	08-16	01	13
75252342	08-10	01	12	75266775	08-16	01	6
75252387	02-05	01	12	75266789	08-14	01	1
	02-05	02	17	75266794	08-17	01	1
75252397	01-33	01	1	75266796	08-16	01	7
75252602	07-07	01	11	75266950	08-08	01	1
	08-05	01	22	75266970	08-05	01	24
75253018	01-46	01	7	75267046	08-08	01	2
	01-46	02	7	75267451	01-06	01	13
75253019	01-46	02	1		02-09	01	23
75253037	04-27	01	14		04-11	01	9
75253039	04-27	02	14	75267454	02-56	01	8
75253041	04-27	03	14	75267485	02-09	01	24
75253088	01-21	01	3		04-11	01	8
75253089	07-03	01	9	75267602	02-83	01	4

Number	Figure	Sequence	Ref.	Number	Figure	Sequence	Ref.
75267602	02-85	01	4	75286111	01-43	01	5
75267739	01-02	01	1	75286116	01-31	01	29
75267794	08-05	01	26		01-32	01	29
75267916	08-21	01	1	75286118	01-31	01	1
75268780	04-24	01	7		01-32	01	1
	04-24	02	7	75286120	01-49	01	24
75268792	05-20	01	11		01-50	01	24
75269053	05-13	01	9	75286125	01-18	01	7
	05-15	02	19	75286156	01-50	01	17
75269066	05-17	01	5	75286157	01-50	01	18
75269079	08-10	01	5	75286158	01-50	01	19
75269247	04-17	01	4	75286159	01-49	01	23
75269310	08-03	01	20		01-50	01	23
75269369	08-02	01	1	75286162	01-45	01	20
	08-02A	01	1	75286163	01-45	01	11
	08-14	01	11	75286164	01-45	01	10
	08-17	01	11	75286165	01-45	01	14
75269377	08-02	01	2	75286168	01-45	01	12
	08-02A	01	2	75286170	01-45	01	16
	08-14	01	7	75286171	01-45	01	17
	08-17	01	7	75286174	01-42	01	12
75269404	08-02	01	14	75286175	01-49	01	28
	08-02A	01	14		01-50	01	28
	08-07	01	7	75286177	01-49	01	4
75269441	03-07	01	12		01-50	01	4
75269451	04-10	01	22	75286178	01-49	01	6
75269470	01-23	01	11		01-50	01	6
75269475	08-11	01	7	75286179	01-49	01	10
75270522	02-01	01	2		01-50	01	10
75270523	02-01	01	16	75286180	01-49	01	15
75270524	02-01	01	22		01-50	01	15
75270927	02-47	01	12	75286181	01-08	01	7
75280409	08-10	01	7		01-49	01	25
75280545	07-08	01	6		01-50	01	25
75280561	04-01	01	11		07-02	01	8
75280637	02-52	01	29	75286204	01-19	01	9
75280686	02-52	01	23	75286205	01-19	01	9
75280806	05-01	01	1	75286206	01-19	01	11
	05-08	01	16	75286207	01-19	01	11
	05-09	01	16	75286248	01-15	01	1
75280809	05-01	01	13	75286250	01-07	01	13
75280815	04-10	01	34	75286320	01-49	01	7
75281155	08-10	01	10		01-50	01	7
75281191	05-01	01	11	75286321	01-49	01	12
75281360	05-11	01	1		01-50	01	12
75283023	02-09	01	10	75286323	01-49	01	29
	04-07	01	4		01-50	01	29
75283457	02-13	01	7	75286324	01-49	01	9
	02-14	01	2		01-50	01	9
75283470	02-09	01	7	75286325	01-49	01	27
	04-10	01	7		01-50	01	27
75283942	05-02	01	5	75286331	01-31	01	13
75283949	07-03	01	7		01-32	01	13
75284221	04-06	01	14	75286363	01-53	01	9
	05-10	01	1		01-54	01	9
75284231	05-10	01	9	75286499	01-17	01	4
75284240	05-10	01	8	75286500	01-17	01	1
75284262	05-10	01	3	75286539	01-42	01	2
75284956	08-05	01	6	75286614	01-42	01	1
75284957	08-05	01	5	75286620	01-35	01	2
75285165	02-84	01	3	75286622	01-31	01	27
	02-85	02	3		01-32	01	27
75285211	01-45	01	18	75286623	01-31	01	26
75285213	01-37	01	7		01-32	01	26
75285333	01-13	01	3	75286629	07-02	01	2
	01-14	01	3	75286631	01-31	01	15
75285532	01-18	01	6		01-32	01	15
75285739	01-42	01	5	75286632	01-07	01	6
75286000	01-45	01	8	75286633	01-07	01	1
75286074	01-10	01	23	75286634	01-07	01	1
75286075	01-11	01	17	75286635	01-07	01	1
	01-12	01	10	75286636	01-20	01	13
75286076	01-20	01	14	75286637	01-40	01	2
75286078	01-10	01	22	75286638	01-40	01	1
75286079	01-10	01	8	75286647	01-15	01	1
75286081	01-29	01	2	75286656	01-15	01	4
	01-30	01	2	75286658	01-19	01	14
75286082	01-31	01	23	75286664	01-10	01	14
	01-32	01	23	75286697	01-19	01	1
75286085	01-18	01	3		01-19	01	6
75286086	01-18	01	4	75286698	01-19	01	16
75286099	01-09	01	1	75286699	01-19	01	15
75286100	01-10	01	13	75286706	01-19	01	18
75286110	01-10	01	4	75286707	01-19	01	23

Number	Figure	Sequence	Ref.	Number	Figure	Sequence	Ref.
75286836	04-27	01	9	75288268	05-32	01	6
	04-27	02	9	75288269	05-32	01	7
	04-27	03	9	75288271	01-20	01	3
75286837	04-27	01	9	75288273	05-32	01	8
	04-27	02	9	75288274	05-32	01	9
	04-27	03	9	75288275	05-32	01	13
75286838	04-27	01	11		05-33	01	11
	04-27	02	11		05-34	01	11
	04-27	03	11	75288276	05-32	01	14
75286839	04-27	01	11	75288277	05-32	01	15
	04-27	02	11		05-33	01	13
	04-27	03	11		05-34	01	13
75286840	04-27	01	16	75288278	05-32	01	16
	04-27	02	16	75288279	05-32	01	17
	04-27	03	16		05-33	01	18
75286841	04-27	01	16		05-34	01	18
	04-27	02	16	75288280	05-32	01	18
	04-27	03	16		05-33	01	17
75286842	04-27	01	16		05-34	01	17
	04-27	02	16	75288281	05-32	01	19
	04-27	03	16		05-33	01	15
75286993	01-17	01	12		05-34	01	15
75287165	01-17	01	10	75288282	05-32	01	20
75287674	01-10	01	20		05-33	01	16
75287675	01-10	01	12		05-34	01	16
75287676	01-10	01	25	75288283	05-32	01	21
	01-19	01	21	75288284	05-32	01	22
75287723	05-30	01	2	75288285	05-32	01	23
	05-31	01	4	75288286	05-32	01	24
75287886	05-32	01	5		05-33	01	21
	05-33	01	4		05-34	01	21
	05-34	01	4	75288287	05-32	01	25
	05-35	01	2		05-33	01	20
75287887	05-32	01	27		05-34	01	20
	05-33	01	22	75288288	05-32	01	26
	05-34	01	22	75288289	05-33	01	5
75287889	05-32	01	28		05-34	01	5
	05-33	01	23	75288290	05-33	01	6
	05-34	01	23		05-34	01	6
75287923	01-07	01	18	75288291	05-33	01	9
75287924	01-19	01	24		05-34	01	9
75287930	01-07	01	4	75288292	05-33	01	12
75287957	01-20	01	15		05-34	01	12
75287959	01-20	01	12	75288293	05-33	01	14
75287961	01-11	01	9		05-34	01	14
	01-12	01	9	75288294	05-33	01	19
75287963	01-10	01	26		05-34	01	19
75287983	01-11	01	12	75288295	05-34	01	1
	01-12	01	11		05-34	01	8
75288005	01-31	01	22	75288297	01-20	01	20
75288050	01-31	01	21	75288328	07-11	01	2
	01-32	01	21	75288329	07-11	01	3
75288051	01-31	01	32	75288330	07-11	01	1
	01-32	01	30	75288336	01-53	01	10
75288053	01-31	01	33		01-54	01	10
	01-32	01	24	75288388	01-28	01	2
75288056	01-42	01	10	75288389	01-28	01	3
75288061	01-53	01	17	75288390	01-28	01	4
	01-54	01	17	75288391	01-28	01	5
75288062	01-53	01	11	75288392	01-28	01	6
	01-54	01	11	75288393	01-28	01	7
75288067	01-53	01	16	75288394	01-28	01	8
	01-54	01	16	75288474	01-53	01	18
75288258	05-30	01	4	75288652	01-39	01	1
	05-31	01	1	75288653	01-39	01	2
75288259	05-30	01	3	75288654	01-40	01	4
	05-31	01	2	75288655	01-44	01	1
75288260	05-31	01	3	75288659	01-49	01	11
75288261	05-30	01	1		01-50	01	11
	05-31	01	5	75288660	01-49	01	30
	05-35	01	3		01-50	01	30
75288262	05-31	01	6	75288661	01-49	01	13
75288263	05-30	01	5		01-50	01	13
75288264	05-32	01	1	75288668	01-08	01	1
	05-32	01	10	75288670	01-19	01	14
	05-33	01	1	75288671	01-19	01	17
	05-33	01	8	75288672	01-19	01	8
75288265	05-32	01	11	75288673	01-20	01	1
75288266	05-32	01	12	75288715	01-27	01	2
	05-33	01	10	75288724	01-27	01	1
	05-34	01	10	75288725	01-27	01	3
75288267	05-32	01	4	75288726	01-27	01	4
	05-33	01	7	75288727	01-27	01	5
	05-34	01	7	75288728	01-27	01	6

Number	Figure	Sequence	Ref.	Number	Figure	Sequence	Ref.
75288729	01-27	01	7	75325205	07-03	01	20
75288730	01-27	01	8	75325352	07-03	01	15
75288731	01-27	01	9	75325565	07-10	01	1
75288732	01-27	01	10	75327319	02-03	01	6
75288803	01-47	01	2	75327334	08-08	01	4
75288838	01-34	01	10	75327489	02-88	01	7
75288839	01-34	01	9	75327490	02-88	01	7
75288840	01-34	01	8	75327519	07-08	01	5
75288841	01-34	01	6	75327595	02-01	01	25
75288842	01-34	01	7	75327598	02-82	01	9
75288843	01-34	01	11		02-83	01	9
75288844	01-34	01	4		02-83	02	9
75288847	01-34	01	13	75327599	02-82	01	10
75288848	01-34	01	2		02-83	01	10
75288849	01-34	01	1		02-83	02	10
75288850	01-33	01	7	75327601	01-05	01	8
	01-34	01	15	75327603	01-05	01	14
75288851	01-33	01	6	75327604	02-07	01	16
	01-34	01	14	75327606	02-07	01	9
75288852	01-33	01	5	75327609	02-82	01	1
	01-34	01	3		02-82	02	1
75288864	04-26	01	6		02-84	01	1
75288871	01-21	01	4	75327627	04-07	01	9
75289653	01-52	01	1	75327640	01-06	01	4
75289656	01-45	01	5		01-34	01	5
75289658	01-45	01	15	75327650	01-33	01	10
75289660	01-45	01	1		01-34	01	12
75289661	01-08	01	6	75327696	05-02	01	1
75289666	01-20	01	2	75327710	02-11	01	12
75289667	01-20	01	8	75327713	05-07	01	10
75289670	01-07	01	1	75327750	04-11	01	3
75289671	01-07	01	1	75327751	02-13	01	3
75289676	01-10	01	28		02-49	01	2
75289677	01-10	01	1	75327851	08-11	01	8
75289679	01-10	01	5	75327870	08-10	01	2
75289681	01-11	01	5	75327875	08-10	01	4
	01-12	01	5	75327879	08-11	01	2
75289690	01-49	01	26	75327882	08-11	01	6
	01-50	01	26	75327893	08-11	01	3
75289696	01-42	01	9	75327917	08-10	01	11
75310986	01-07	01	20	75327977	08-11	01	1
75310987	01-07	01	7	76001505	02-03	01	18
75310988	01-15	01	2	76001768	04-23	01	10
75310989	01-15	01	2	76001770	04-23	01	5
75310990	01-15	01	2	76001827	08-02	01	27
75310991	01-15	01	2		08-02A	01	5
75310992	01-15	01	2	76001828	08-02	01	27
75310994	02-84	01	2		08-02A	01	5
	02-85	02	2	76001829	08-02	01	27
75312109	01-07	01	12		08-02A	01	5
75312151	01-52	01	2	76001886	03-02	01	32
75312177	01-42	01	7	76002034	08-04	01	8
75312187	01-10	01	7	76002279	05-21	01	5
75312189	01-31	01	2	76002365	02-59	01	4
	01-32	01	2		02-66	01	5
75312633	05-36	01	15	76002522	02-29	01	16
75312737	01-42	01	3		02-34	01	16
75312944	01-31	01	17	76002604	02-85	01	2
	01-32	01	17	76002713	04-09	01	4
75313423	01-49	01	22	76002816	04-17	01	3
	01-50	01	22	76003935	04-22	01	11
75313987	01-47	01	8		04-23	01	2
75313988	01-47	01	10	76003974	04-23	01	8
75313990	01-47	01	12	76003995	02-02	01	9
75320117	07-12	01	5	76004446	05-36	01	5
75320201	08-05	01	20		05-37	01	5
75320640	02-49	01	5	76005429	05-21	01	7
75320784	02-49	01	4	76005867	04-23	01	3
75321052	04-06	01	16	76006357	02-01	01	7
75321532	02-13	01	14	76007862	02-08	01	10
	02-14	01	13	76007926	02-89	01	8
75321863	08-19	01	4	76007978	02-04	01	20
75322171	02-05	01	6	76008487	02-25	01	19
	02-05	02	11	76012988	08-01	01	8
75322672	05-24	01	9	76013221	04-23	01	12
75322973	04-10	01	28	76013241	04-24	01	9
75323011	04-11	01	1		04-24	02	9
	04-11	03	1	76018167	03-05	01	4
75323014	04-11	03	2	76018686	04-10	01	30
75323022	02-11	01	1	76019513	04-05	01	1
75323268	02-87	01	18	76019514	04-05	01	10
75323301	02-13	01	8	76021941	05-22	01	4
75323404	02-05	02	10		05-23	01	3
75325162	07-03	01	11	76022498	07-06	01	4

Number	Figure	Sequence	Ref.	Number	Figure	Sequence	Ref.
76022668	07-08	01	3	76054806	03-03	01	6
76027777	02-32	01	1	76054807	03-03	01	1
	02-33	01	1	76087577	02-34	01	7
76027779	02-26	01	8	76087579	02-34	01	19
	02-32	01	3	76087581	02-39	01	3
76027781	02-27	01	2		02-40	01	18
	02-32	01	5	79000996	02-79	01	18
76027783	02-25	01	4		02-80	01	10
	02-32	01	2	79001013	02-86	01	8
76027784	03-07	01	14	79002121	04-22	01	57
76027785	04-14	01	3	79002142	04-22	01	59
76027786	04-14	01	4	79003070	01-26	01	16
76027788	04-15	01	4	79004259	04-27	01	13
76027808	02-33	01	3		04-27	02	13
	02-39	01	12		04-27	03	13
76027810	02-33	01	5	79004261	04-27	01	10
	02-40	01	1		04-27	02	10
76027815	02-33	01	2		04-27	03	10
	02-38	01	10	79004312	04-27	01	12
76028083	02-20	01	5	79004433	02-70	01	8
76028084	02-06	01	14		02-74	01	12
	02-07	01	14	79005063	03-02	01	6
76028085	02-20	01	11	79005166	04-22	01	50
	02-22	01	14	79005171	04-22	01	23
76028086	02-19	01	25	79005172	04-22	01	29
	02-21	01	25	79005181	04-22	01	69
76028087	02-19	01	13	79005183	04-22	01	70
76028088	02-20	01	8	79005191	04-22	01	45
	02-22	01	8	79005238	03-06	01	23
76028089	02-17	01	1		08-13	01	10
	02-18	01	1	79005240	08-19	01	10
76028090	02-19	01	2	79005241	08-02	01	4
	02-20	01	17	79005242	08-02	01	13
	02-21	01	2		08-07	01	4
	02-22	01	20		08-12	01	10
76028091	02-19	01	8		08-13	01	15
	02-21	01	8	79005244	02-09	01	6
76028092	02-17	01	5	79005452	02-52	01	16
	02-18	01	5	79005596	02-51	01	16
76028093	02-45	01	14		02-51	02	16
	02-46	01	13	79005599	02-51	01	35
76028112	02-22	01	5		02-51	02	33
76028113	02-21	01	13	79005601	02-51	01	34
76028135	04-14	01	17		02-51	02	24
76028136	04-14	01	6		02-52	01	18
76028167	04-18	01	6	79005647	02-52	01	19
76028170	02-69	01	5	79005743	03-06	01	11
76029105	04-21	01	6		03-06	02	11
76029554	02-60	01	7		08-03	01	25
76030022	04-25	01	5	79005781	08-02	01	8
	04-25	02	5		08-02A	01	8
	04-25	03	5	79005842	05-05	01	18
76030413	02-69	01	9	79005843	05-05	01	14
76031332	02-62	01	5	79005849	08-03	01	13
76031334	04-05	01	17	79005851	08-03	01	34
76031339	03-06	01	1	79005973	02-89	01	6
	03-06	02	1	79006219	03-06	01	12
	04-16	01	4		03-06	02	12
76031346	03-06	01	3		08-03	01	26
	03-06	02	3	79006441	02-69	01	8
	03-07	01	8	79006444	02-68	01	9
76032147	01-24	01	11	79006569	02-45	01	2
76032150	02-19	01	35		02-46	01	1
76032151	02-19	01	11	79006596	02-72	01	6
76032956	03-01	01	8	79006606	02-70	01	4
76032958	03-02	01	26		02-74	01	4
76032959	03-02	01	31	79006613	02-75	01	12
76032960	03-02	01	27	79006627	02-75	01	16
76032961	03-02	01	29	79006703	04-27	01	7
76033233	04-05	01	9		04-27	02	7
76033234	04-05	01	2		04-27	03	7
76034468	07-05	01	9	79006705	02-75	01	9
76040829	05-02	01	11	79006765	04-04	01	18
76040830	05-02	01	6	79006766	04-04	01	2
76040831	05-02	01	10	79007135	01-21	01	24
76040835	02-11	01	7	79007301	02-70	01	7
76042418	02-60	01	14	79007671	02-09	01	18
76042427	02-60	01	12		02-46	01	19
76046139	02-01	01	10	79007737	02-19	01	12
76052783	02-89	01	11	79008330	02-02	01	4
76054705	04-18	01	1	79008331	02-02	01	29
76054707	04-18	01	2	79008332	02-02	01	17
76054804	03-03	01	7	79008333	02-02	01	20
76054805	03-03	01	3	79008585	02-21	01	12

Number	Figure	Sequence	Ref.	Number	Figure	Sequence	Ref.
79009016	08-02	01	7	79032204	02-29	01	19
	08-02A	01	7		02-30	01	18
	08-14	01	8		02-34	01	18
	08-17	01	8		02-35	01	2
79009247	02-46	01	2	79032229	02-60	01	9
79009345	08-18	01	9	79032238	02-82	01	2
79009423	02-06	01	16		02-82	02	2
79009557	02-06	01	8		02-83	01	6
	04-08	01	4		02-83	02	6
79009589	04-22	01	32	79032239	02-19	01	26
79009596	08-19	01	6	79032241	02-20	01	6
79009619	08-02	01	28	79032243	02-18	01	16
	08-02A	01	16	79032300	02-24	01	1
79009696	02-14	01	6		02-37	01	7
	02-15	01	1		02-44	01	4
79010160	08-13	01	5	79032302	02-26	01	3
79010214	01-33	01	4	79032304	02-24	01	5
79010217	01-21	01	30		02-42	01	2
79010225	06-01	01	11		02-43	01	8
79010456	02-63	01	9	79032305	02-19	01	15
79010476	02-01	01	8		02-21	01	15
	02-82	01	3	79032376	02-45	01	26
	02-82	02	3		02-46	01	20
79010783	02-14	01	5	79032456	02-25	01	28
79010926	02-06	01	10	79032465	02-32	01	4
	04-08	01	5	79032557	02-19	01	31
79010927	02-06	01	6		02-21	01	31
	02-11	01	2	79032638	02-30	01	8
	04-08	01	2	79032640	02-29	01	18
79011089	02-75	01	10	79032653	02-28	01	29
79011411	04-27	02	12	79032669	02-21	01	26
79011413	04-27	03	12	79032672	02-28	01	28
79011455	03-02	01	23	79033026	05-04	01	8
79011527	04-05	01	6	79033602	02-22	01	11
79011561	02-02	01	30	79033605	02-39	01	2
79011742	02-73	01	14	79033606	02-42	01	12
79012130	02-68	01	10	79033609	02-38	01	6
79012577	02-75	01	8	79033613	02-39	01	13
79012948	04-04	01	1	79033801	08-04	01	3
79014021	01-48	01	16	79034006	02-54	01	4
79014117	08-03	01	10	79034012	02-53	01	20
79014342	02-12	01	13	79034013	02-53	01	1
79014718	02-80	01	17	79034018	02-54	01	10
79015487	02-73	01	8	79034025	02-53	01	13
79015488	02-71	01	10	79034026	02-53	01	11
79015716	04-01	01	1	79034032	02-54	01	22
79016397	01-26	01	2	79034034	02-54	01	17
79017173	07-05	01	14	79034720	02-74	01	10
79018559	02-53	01	24	79034721	02-74	01	1
79019060	05-24	01	2	79034722	02-74	01	5
79019065	05-24	01	3	79034729	02-74	01	8
79019318	04-23	01	16	79034733	02-22	01	12
	04-24	01	10	79034885	02-54	01	18
	04-24	02	10	79034898	02-54	01	12
79019383	07-06	01	12	79034900	02-54	01	5
79020188	02-59	01	3	79034903	02-54	01	2
	02-66	01	6	79034904	02-54	01	1
79020961	06-01	01	1	79034906	02-67	01	11
79021911	05-36	01	11	79035005	02-54	01	3
	05-37	01	11	79035287	02-68	01	5
	05-41	01	6		02-76	01	4
	05-41	02	6	79035289	02-23	01	9
79022642	04-22	01	6		02-76	01	9
79023016	04-22	01	5	79035290	02-77	01	3
79023558	05-19	01	9	79035291	02-77	01	7
79026691	02-25	01	11	79035292	02-77	01	2
	02-38	01	7	79035294	02-23	01	6
79026693	02-28	01	9		02-76	01	6
79026694	02-35	01	1	79035295	02-76	01	2
79026695	02-28	01	6	79035296	02-23	01	7
79026845	02-28	01	7		02-76	01	7
79026855	04-14	01	8	79035297	02-23	01	11
79027176	02-75	01	18		02-76	01	11
79027177	02-75	01	19	79035298	02-77	01	6
79027178	02-75	01	14	79035329	04-26	01	1
79027179	02-75	01	15	79035435	04-25	01	1
79027180	02-74	01	9		04-25	02	1
79028876	02-61	01	5		04-25	03	1
79028953	02-62	01	19	79035436	04-25	01	2
79029712	02-04	01	13		04-25	02	2
79030141	02-75	01	17		04-25	03	2
79031688	04-21	01	10	79035722	04-04	01	3
79031758	04-21	01	4	79035724	04-04	01	17
79031761	04-21	01	17	79035725	04-04	01	5

Number	Figure	Sequence	Ref.	Number	Figure	Sequence	Ref.
79035726	04-04	01	8	79040802	02-29	01	8
79035727	04-04	01	21		02-30	01	5
79035728	04-04	01	6		02-31	01	2
79035729	04-04	01	19		02-34	01	12
79035809	04-25	01	3		02-35	01	9
	04-25	02	3		02-36	01	10
	04-25	03	3		02-41	01	9
79035810	04-25	01	4	79040803	02-28	01	23
	04-25	02	4		02-29	01	7
	04-25	03	4		02-30	01	9
79035815	04-25	01	6		02-31	01	7
	04-25	02	6		02-34	01	11
	04-25	03	6		02-35	01	12
79035816	04-25	01	7		02-36	01	8
	04-25	02	7		02-41	01	7
	04-25	03	7	79040807	02-69	01	10
79035817	04-25	01	8	79040809	02-72	01	13
79035818	04-25	01	8		02-75	01	5
79035819	04-26	01	2	79040811	02-58	01	3
79035821	04-26	01	3	79041080	02-74	01	17
79035822	04-27	01	17	79041235	02-22	01	6
	04-27	02	17	79041237	02-17	01	2
	04-27	03	17	79041265	02-17	01	14
79035823	04-26	01	4	79041938	02-25	01	15
79035824	04-26	01	5	79041947	02-28	01	10
79035825	04-25	03	8		02-29	01	11
79035826	04-25	03	8		02-30	01	3
79035828	04-25	02	8		02-31	01	5
79035829	04-25	02	8		02-34	01	13
79035861	02-52	01	21		02-35	01	11
79035881	02-52	01	20		02-36	01	7
79035908	07-05	01	7		02-41	01	6
79035955	02-61	01	4	79041949	02-29	01	1
79035992	02-88	01	6		02-34	01	14
79036678	05-36	01	8	79041950	02-23	01	1
	05-37	01	8		02-28	01	13
79036885	02-23	01	3		02-29	01	14
	02-28	01	12		02-30	01	17
	02-29	01	15		02-31	01	13
	02-30	01	15		02-34	01	1
	02-31	01	11		02-35	01	7
	02-34	01	3		02-36	01	4
	02-35	01	5	79041951	02-23	01	2
	02-36	01	16		02-28	01	27
	02-41	01	15		02-29	01	13
79036886	02-28	01	14		02-30	01	1
79036901	02-81	01	1		02-31	01	12
79037282	01-22	01	4		02-34	01	2
	01-23	01	4		02-35	01	6
	03-07	01	3		02-36	01	5
79038342	02-20	01	4		02-41	01	2
79038352	02-55	01	1		02-41	01	4
	02-60	01	1	79041977	02-62	01	10
79038354	02-46	01	10	79042259	02-42	01	11
79038355	02-46	01	15	79042261	02-42	01	13
79038366	05-41	01	9	79042266	02-42	01	4
	05-41	02	9	79042267	02-38	01	11
79038732	02-46	01	11	79042386	02-72	01	9
79038746	02-67	01	2	79042388	02-72	01	10
79038794	02-58	01	2	79042389	02-72	01	11
79038800	02-58	01	10	79042682	02-54	01	13
79038892	02-33	01	4	79042684	02-54	01	9
79038894	02-21	01	23	79042687	02-53	01	23
79038905	02-28	01	24	79042688	02-54	01	14
	02-29	01	9	79042690	02-53	01	5
	02-30	01	2	79042691	02-54	01	23
	02-31	01	6	79042693	02-54	01	21
	02-34	01	10	79042694	02-52	01	22
	02-35	01	10		02-54	01	11
	02-36	01	6	79042701	02-53	01	17
	02-41	01	5	79042757	02-53	01	22
79039325	04-27	01	11	79042758	02-54	01	6
	04-27	02	11	79042948	02-52	01	24
	04-27	03	11	79042949	02-52	01	25
79039384	02-16	01	1	79042951	02-52	01	26
79039539	02-57	01	14	79042957	02-52	01	28
79039541	02-69	01	3	79042961	02-52	01	30
79040250	02-74	01	7	79042964	02-52	01	31
79040253	02-74	01	6	79042966	02-52	01	32
79040791	02-78	01	13	79043002	02-67	01	3
79040793	02-78	01	10	79043003	02-67	01	1
79040798	02-78	01	14	79043004	02-67	01	7
79040800	02-31	01	4	79043026	02-65	01	14
79040802	02-28	01	22	79043028	02-68	01	3

Number	Figure	Sequence	Ref.	Number	Figure	Sequence	Ref.
79043546	02-78	01	2	79066936	04-06	01	4
79043547	02-78	01	9	79066937	04-06	01	6
79043551	02-78	01	4	79066938	02-05	01	14
79043802	04-22	01	61		04-10	01	4
79043953	02-80	01	7	79066940	02-62	01	1
79043954	02-80	01	3	79066941	02-05	01	1
79043955	02-08	01	1	79066942	02-05	02	5
79043966	02-03	01	19		04-06	01	8
	02-87	01	5	79066943	02-05	01	5
79044692	02-79	01	16		02-05	02	7
	02-80	01	14		02-81	01	2
79046454	02-06	01	23	79067014	04-17	01	18
79046948	02-36	01	1	79067016	04-06	01	12
79047728	05-36	01	13	79067017	04-10	01	5
	05-37	01	13	79067018	04-10	01	15
79048068	03-07	01	21	79067019	04-10	01	8
79050848	02-45	01	27	79067021	04-06	01	1
79050904	02-89	01	2	79067023	04-07	01	12
79051013	02-25	01	1		04-09	01	12
	02-26	01	13	79067024	04-10	01	10
	02-27	01	3	79068645	04-15	01	9
	02-38	01	1	79069455	04-10	01	33
	02-39	01	6	79069701	05-29	01	8
	02-40	01	2	79070615	02-28	01	15
79051793	02-76	01	3	79070959	02-09	01	21
79053153	02-58	01	8		04-11	01	7
79053154	02-78	01	8	79071472	05-36	01	3
79053155	02-78	01	7		05-37	01	15
79053168	02-78	01	15		05-37	01	3
79053475	02-78	01	12	79071596	03-05	01	15
79054251	03-04	01	4	79071597	03-05	01	14
79054265	05-01	01	18	79071606	03-02	01	3
79054398	02-64	01	3	79071609	03-01	01	3
79054402	02-62	01	14	79071769	02-60	01	5
79055339	04-12	01	2	79071781	02-23	01	7
79055991	02-22	01	9		02-28	01	21
79056440	02-62	01	13		02-30	01	6
79056441	02-62	01	8		02-31	01	3
79056442	02-62	01	6		02-35	01	14
79056626	04-10	01	25		02-36	01	11
79057000	03-02	01	4		02-41	01	11
79057012	03-05	01	12	79071783	02-28	01	18
79057050	02-56	01	9	79071789	02-28	01	20
79059612	04-14	01	16		02-29	01	6
79059615	04-15	01	1		02-30	01	7
79059618	04-15	01	15		02-34	01	8
79059619	04-14	01	5		02-36	01	12
79059620	04-15	01	13		02-41	01	10
79059621	04-15	01	14		03-01	01	2
79059622	04-15	01	8	79072552	08-01	01	4
79059626	04-15	01	7	79072553	08-01	01	10
79059627	04-15	01	12	79072959	02-28	01	17
79059628	04-15	01	3	79073031	07-05	01	13
79059629	04-15	01	2	79073033	07-05	01	12
79059630	04-14	01	9	79073036	02-38	01	15
79059631	04-14	01	7	79077447	03-05	01	8
79059632	04-14	01	11	79077489	04-05	01	18
79059633	04-15	01	10	79077584	02-28	01	11
79060361	02-63	01	6		02-29	01	12
79060362	02-63	01	7		02-30	01	16
79060366	03-05	01	10		02-31	01	14
79060757	02-25	01	2		02-34	01	15
	02-26	01	14		02-35	01	8
	02-27	01	4		02-36	01	3
	02-38	01	2		02-41	01	3
	02-39	01	7	79077633	04-04	01	22
	02-40	01	3	79078507	04-06	01	11
79060774	01-24	01	22	79078595	07-03	01	4
79061087	04-04	01	10	79078673	04-13	01	7
79064503	02-20	01	12	79078674	04-13	01	4
79065563	05-41	01	11	79078675	04-13	01	3
	05-41	02	11	79078676	04-13	01	8
79065564	05-41	01	10	79078677	04-13	01	9
	05-41	02	10	79078678	04-13	01	12
79065565	05-41	01	12	79078679	04-13	01	22
	05-41	02	12	79078710	04-13	01	10
79065799	03-02	01	1	79078722	04-13	01	1
79065801	03-05	01	7	79078782	04-13	01	31
79065802	03-05	01	5	79078817	04-13	01	13
79065807	03-05	01	11	79078819	04-13	01	24
79066027	02-81	01	4	79078820	04-13	01	23
79066028	02-81	01	5	79078821	04-13	01	26
79066184	04-08	01	13	79078826	04-13	01	14
79066934	03-04	01	2	79078958	01-24	01	25

Number	Figure	Sequence	Ref.	Number	Figure	Sequence	Ref.
79078966	01-22	01	17	79096196	02-56	01	4
	01-23	01	17	79096253	04-11	01	11
79078980	01-24	01	14		04-11	02	11
79079550	02-28	01	16		04-11	03	11
	02-29	01	10	79097477	04-13	01	5
	02-30	01	4	79097478	04-13	01	27
	02-31	01	1	79097479	04-13	01	30
	02-34	01	9	79097480	04-13	01	6
	02-35	01	13	79097662	03-07	01	6
	02-36	01	9	79097797	02-56	01	17
	02-41	01	8	79099466	03-01	01	6
79079932	04-25	01	9	79100924	04-05	01	13
	04-25	02	9	79101442	08-14	01	20
	04-25	03	9		08-17	01	20
79080200	03-05	01	9	79101722	04-05	01	5
79080201	03-05	01	19	79101994	02-51	01	1
79080202	03-05	01	18		02-51	02	1
79080389	01-22	01	19	79102142	07-07	01	10
	01-23	01	19	79103381	05-01	01	8
79080850	01-24	01	15	79103837	03-07	01	5
79081248	02-51	01	4	79103841	03-07	01	19
79081280	02-51	01	7	79103848	03-07	01	4
79081332	08-02A	01	4	79103849	03-07	01	22
79081965	03-01	01	7	79103851	03-07	01	28
79082246	02-51	02	4	79104494	05-24	01	1
	05-23	01	15	79104773	02-05	02	1
79082247	02-51	02	7	79106905	02-53	01	19
79083845	01-51	01	4	79106906	02-53	01	15
79083847	01-51	01	1	79107235	04-10	01	31
79083848	01-51	01	3		04-12	01	5
	05-07	01	7	79108161	02-56	01	5
79084753	01-21	01	7		02-61	01	1
	01-33	01	3	79108162	02-61	01	6
79084826	03-01	01	4	79109281	02-05	01	15
79084957	02-62	01	17		02-05	02	16
79085680	02-62	01	12		02-81	01	6
79086162	03-01	01	17		04-10	01	1
79086322	02-62	01	16	79109688	02-42	01	14
	02-63	01	2	79109689	02-42	01	15
79086481	03-05	01	6	79109690	02-42	01	3
79086549	02-45	01	20	79109691	02-42	01	9
	02-46	01	4	79109692	02-42	01	10
79086554	03-01	01	13	79111260	02-87	01	7
79086555	03-01	01	13	79111263	02-60	01	15
79086636	04-16	01	2	79111321	02-17	01	6
79086642	04-16	01	1		02-18	01	6
79086880	03-01	01	9	79111601	02-29	01	5
79087101	01-24	01	3		02-41	01	1
79087112	03-07	01	1	79111603	02-36	01	2
79087266	03-07	01	2	79113077	02-19	01	23
79087360	02-05	01	8	79113079	02-19	01	22
79087637	08-01	01	9		02-21	01	22
79087680	04-21	01	9	79114714	07-12	01	4
79087681	04-21	01	7	79115092	04-06	01	13
79087682	04-21	01	3	79115106	02-05	01	11
79087717	03-02	01	19		02-05	02	3
79087821	03-04	01	5		04-10	01	2
79087989	04-21	01	15	8268534	04-02	01	5
79089077	02-62	01	20		04-03	01	14
79089244	01-22	01	20	8270126	05-14	01	9
	01-23	01	20		05-15	01	9
79089497	03-07	01	20		05-15	02	9
79089658	07-07	01	5		05-15	03	9
	08-05	01	19		05-16	01	37
79090157	04-10	01	16		05-17	01	6
79090158	04-10	01	18		05-20	01	15
79090159	04-10	01	19		05-20	02	15
79090548	04-13	01	29		05-21	01	15
79090991	07-03	01	21	8270259	05-16	01	17
79091546	01-24	01	23	8270283	05-16	01	13
79091566	01-24	01	13	8271634	05-12	01	3
79091571	01-24	01	16	8273046	05-17	01	3
79091863	04-06	01	10	8273060	05-16	01	38
79092247	04-15	01	5	8273214	05-20	01	16
79092282	04-17	01	15		05-20	02	16
79095114	01-24	01	17	8273262	05-13	01	12
79095562	04-05	01	11		05-15	03	32
79095564	04-05	01	12		05-15	03	34
79096035	04-13	01	20	8273530	05-20	01	6
79096036	04-13	01	2		05-20	02	6
79096075	02-63	01	10		05-21	01	12
79096127	02-62	01	18	8273605	05-12	01	8
79096141	02-64	01	4	8273635	05-21	01	18
79096142	02-64	01	1	8273636	05-38	01	15

Number	Figure	Sequence	Ref.	Number	Figure	Sequence	Ref.
8273636	05-40	01	15	8293417	05-15	03	19
8273637	05-21	01	19	8293491	05-03	01	12
8274306	02-53	01	7	8293492	05-03	01	28
8274374	05-17	01	2	8293493	05-03	01	25
8274608	05-17	01	15	8293494	05-03	01	21
	05-18	01	11	8293628	05-03	01	6
8280178	05-16	01	18	8293631	05-03	01	18
8280182	05-16	01	11	8293636	05-03	01	3
	05-21	01	25	8293639	05-03	01	15
8280195	05-16	01	21	8293658	05-38	01	6
8280196	05-16	01	14	8293816	05-16	01	3
8280206	05-21	01	24	8294269	05-20	01	8
8280209	05-21	01	4		05-20	02	8
8280351	02-80	01	4	8294271	05-20	01	17
8280573	05-15	01	20		05-20	02	17
	05-15	03	20		05-21	01	8
8280908	05-14	01	18	8294273	05-20	02	7
	05-15	01	18	8294274	05-20	02	10
	05-15	02	18	8294515	05-15	03	38
	05-15	03	18	8294516	05-14	01	22
	05-16	01	24		05-15	01	39
8280915	05-14	01	3		05-15	02	22
	05-15	01	3		05-15	03	40
	05-15	02	3	8294522	05-15	03	41
	05-15	03	3	8294704	05-14	01	21
	05-16	01	25		05-15	01	38
8281282	05-19	01	8		05-15	02	21
8281325	05-36	01	7	8294716	05-14	01	25
	05-37	01	7		05-15	01	25
8282270	05-20	01	9		05-15	02	25
	05-20	02	9	8294763	05-38	01	5
	05-21	01	9	8294765	05-16	01	1
8283375	05-16	01	6	8294767	05-16	01	4
8283376	05-16	01	7	8296138	05-15	03	2
8283381	05-16	01	5		05-16	01	26
	05-38	01	7	8296145	05-16	01	22
	05-40	01	16	8296146	05-16	01	34
8284311	05-38	01	13	8296188	05-16	01	12
8284381	05-39	01	9	8296190	05-16	01	19
8286948	05-39	01	12	8296376	05-16	01	31
8287882	05-38	01	2	8296377	05-16	01	29
8288224	05-16	01	20	8296380	05-16	01	30
8288335	05-39	01	2	8296486	05-21	01	6
8288726	05-39	01	8	8296487	05-21	01	13
8288727	05-38	01	12	8296559	05-14	01	20
8288733	05-38	01	16		05-15	01	37
8288748	05-39	01	11		05-15	02	20
8288749	05-39	01	10		05-15	03	37
8288764	04-22	01	30		06-01	01	20
8288932	05-03	01	27	8296637	05-03	01	13
8288935	05-03	01	22	8296638	05-03	01	9
8289443	05-03	01	29	8297052	05-41	01	2
8290362	05-14	01	10		05-41	02	2
	05-15	01	10	8297803	05-03	01	19
	05-15	02	10	8297914	05-15	03	42
	05-15	03	10	8297915	05-15	03	43
8290702	05-21	01	14	8297916	05-14	01	16
8291552	05-36	01	9		05-15	01	16
	05-37	01	9		05-15	02	16
	05-41	01	1	8297920	05-14	01	36
	05-41	02	1		05-15	01	36
8291845	04-17	01	11		05-15	02	36
8291846	04-17	01	9		05-15	03	36
	05-15	01	40	8297924	05-14	01	34
	05-15	02	37		05-15	01	34
	05-16	01	16		05-15	02	34
8291904	05-39	01	6	8298060	05-03	01	20
8292009	08-02	01	23	8298072	05-38	01	3
	08-02A	01	23	8298171	05-15	03	17
8292010	08-02	01	24	8298172	05-13	01	2
	08-02A	01	24		05-15	03	15
8292215	05-38	01	1	8298954	04-19	01	8
8292221	05-38	01	9	8299524	05-39	01	1
8292259	05-38	01	8	8299525	05-39	01	13
8293408	05-15	03	39	8299528	05-39	01	4
8293413	05-13	01	6	8299529	05-04	01	1
	05-15	03	25	8299537	05-18	01	13
8293416	05-13	01	8	8299555	05-17	01	16
	05-14	01	33		05-18	01	14
	05-15	01	33	8299558	05-17	01	10
	05-15	02	33		05-18	01	12
	05-15	03	33	8299560	05-18	01	9
8293417	05-14	01	19	8299561	05-17	01	11
	05-15	01	19		05-18	01	6

Number	Figure	Sequence	Ref.	Number	Figure	Sequence	Ref.
8299603	05-19	01	2	87372080	02-51	02	3
8299605	05-19	01	11	87372381	02-51	02	8
8299606	05-19	01	3	87372963	08-13	01	11
8299636	05-04	01	12	87374847	05-07	01	13
8299641	05-04	01	7	87376107	02-01	01	15
8299642	05-04	01	2	87376478	02-51	01	8
8320076	04-24	01	18	87376906	05-15	01	6
	04-24	02	18	87382802	01-22	01	27
8320619	05-13	01	14		01-23	01	27
8321445	01-26	01	7	87382804	01-25	01	5
84126976	07-07	01	6	87384144	01-22	01	16
84136903	03-06	02	17		01-23	01	16
84140947	02-88	01	14	87384145	01-22	01	13
84140950	02-88	01	14		01-23	01	13
84141929	08-16	01	17	87384146	01-22	01	28
84143087	02-09	01	3		01-23	01	29
	04-11	02	3	87386738	08-21	01	5
84144841	04-11	02	9	87386829	05-14	01	2
	04-11	03	9		05-15	01	2
84144843	04-11	03	3		05-15	02	2
84144846	04-11	02	8	87387145	08-09	01	1
	04-11	03	8	87392180	08-13	01	7
84147091	04-19	01	14	87393117	01-33	01	11
84147092	04-19	01	14	87393319	01-25	01	5
84169772	03-01	01	22	87393320	01-23	01	33
84170659	03-01	01	23	87393339	01-33	01	16
84182607	02-59	01	7	87393394	01-23	01	30
	02-66	01	1	87395070	04-21	01	25
84186993	05-41	02	14	87395080	04-21	01	24
85801518	02-51	01	5	87395081	04-21	01	21
86594515	08-08	01	6	87395682	04-21	01	23
87357431	08-06	01	8	87395683	04-21	01	23
87357678	02-52	01	27	87395684	04-21	01	23
87359380	05-13	01	1	87395685	04-21	01	23
	05-20	01	12	87395686	04-21	01	23
	05-20	02	12	87395687	04-21	01	23
87359539	05-14	01	17	87399049	01-22	01	10
	05-15	01	17		01-23	01	10
	05-15	02	17	87399051	01-22	01	15
87359555	02-45	01	1		01-23	01	15
87359883	02-05	01	18		02-51	01	11
	02-05	02	15		02-51	02	11
87359892	02-13	01	11	87399052	02-51	01	12
	02-45	01	28		02-51	02	12
87360249	07-07	01	6	87399248	02-51	02	27
87360253	08-05	01	21	87399250	02-51	02	15
87360604	04-07	01	17	87399252	02-51	02	30
	04-09	01	17	87399254	02-51	01	27
87360605	04-07	01	3	87399256	02-51	01	15
	04-09	01	3	87399258	02-51	01	30
87361647	08-06	01	6	87444059	01-07	01	15
87361648	08-06	01	5	87458810	07-14	01	6
87361649	08-06	01	4	87458811	07-14	01	4
87361650	08-06	01	3	87458812	07-14	01	3
87361651	08-05	01	12	87458813	07-14	01	7
87362552	08-06	01	7	87458814	07-14	01	8
87362553	08-05	01	9	87458815	07-14	01	21
87364630	08-19	01	3	87458816	07-14	01	1
87364632	08-19	01	3	87458817	07-14	01	5
87364654	04-02	01	1	87458818	07-14	01	2
87364655	04-20	01	5	87458819	07-14	01	22
87364656	05-17	01	1	87458820	07-14	01	18
87364657	05-17	01	14	87458821	07-14	01	17
87364662	08-19	01	5	87458822	07-14	01	16
87364664	02-88	01	4	87458823	07-14	01	15
87364667	02-88	01	4	87458824	07-14	01	14
87364689	04-17	01	10	87458825	07-14	01	13
87364691	08-18	01	5	87458826	07-14	01	11
87364692	08-18	01	5	87458827	07-14	01	12
87364693	08-18	01	17	87458828	07-14	01	19
87364694	08-18	01	17	87458829	07-14	01	20
87364697	02-87	01	20	87458830	07-02	01	13
87365901	05-17	01	4		07-14	01	9
87367055	04-17	01	14	87458831	07-14	01	10
87368994	01-22	01	9	87458832	07-14	01	23
	01-23	01	9	87487087	08-01	01	13
87368999	01-22	01	29	87515450	01-21	01	15
87369000	01-22	01	24	87517139	08-20	01	9
	01-23	01	24	87520036	05-12	01	6
87369347	02-51	01	14	87520048	05-08	01	5
	02-51	02	14	87520049	05-09	01	5
87369722	02-01	01	18	87520964	05-10	01	11
87371597	02-51	01	10	87520966	03-05	01	1
	02-51	02	10	87521163	04-12	01	6

Number	Figure	Sequence	Ref.
87527825	03-01	01	21
87527838	03-01	01	21
87528007	05-14	01	12
	05-15	01	12
	05-15	02	12
87529379	01-01	01	1
87531181	02-10	01	1
87531766	02-10	01	5
87533591	02-50	01	3
87535198	02-09	01	27
87538935	04-21	01	26
87539001	04-21	01	5
87540860	05-14	01	6
87541903	08-02A	01	15
87541966	02-83	01	4
	02-83	02	4
	02-85	02	1
87550015	02-56	01	7
87550693	05-13	01	4
87555151	07-07	01	8
87555152	07-07	01	6
87556811	05-05	01	13
87557229	02-87	01	10
87557592	02-51	01	3
87558139	08-08	01	3
87559270	02-83	01	5
	02-83	02	5
87559680	04-01	01	7
87562366	08-04	01	7
87562570	08-04	01	1
87562598	08-04	01	10
87576260	03-06	02	26
87577445	01-22	01	11
	04-05	01	4
87580042	01-26	01	20
87592973	07-03	01	13
87593586	08-11	01	10
	08-13	01	20
87612064	02-51	01	39
	02-51	03	1
87612065	02-51	03	6
87612066	02-51	03	8
87612248	01-25	01	8
	08-11	01	11
87617620	08-02A	01	9
	08-07	01	2
87623074	02-56	01	16
87623075	02-56	01	12
87638914	02-56	01	19
87641085	02-82	02	10
	02-83	02	10
87641122	02-82	02	9
	02-83	02	9
87642513	02-51	01	37
87651037	07-03	01	1
	07-07	01	8
87669418	08-08	01	5
87681426	08-04	01	12
87682342	08-11	01	5
87712317	05-21	02	9
87724783	07-12	02	4
87726560	05-15	02	6
87726768	05-21	02	3
87726795	05-21	02	11
87726798	05-21	02	8
87727359	05-20	02	11
87728433	05-21	02	4
87746579	05-03	01	7
	05-13	01	7
87756944	08-01	01	11
892-11008	07-02	01	11
9915528	02-02	01	25
9915534	02-02	01	23
9920143	02-02	01	8
9920146	02-02	01	22
9921020	02-02	01	1
9921021	02-02	01	16
9921026	02-02	01	12
9921028	02-02	01	27
9921030	02-02	01	11
9921054	02-02	01	6
J907998	01-10	01	18
J917747	01-31	01	16
	01-32	01	16
L32318	05-27	01	11
L32320	05-27	01	12
L78607	02-51	01	38
	02-51	03	4
NSS	01-10	01	3
W16323	05-27	01	16