RUTHZIL TRATOR COMERCIAL DE PEÇAS LTDA 11 97083-6812 ROLANDO

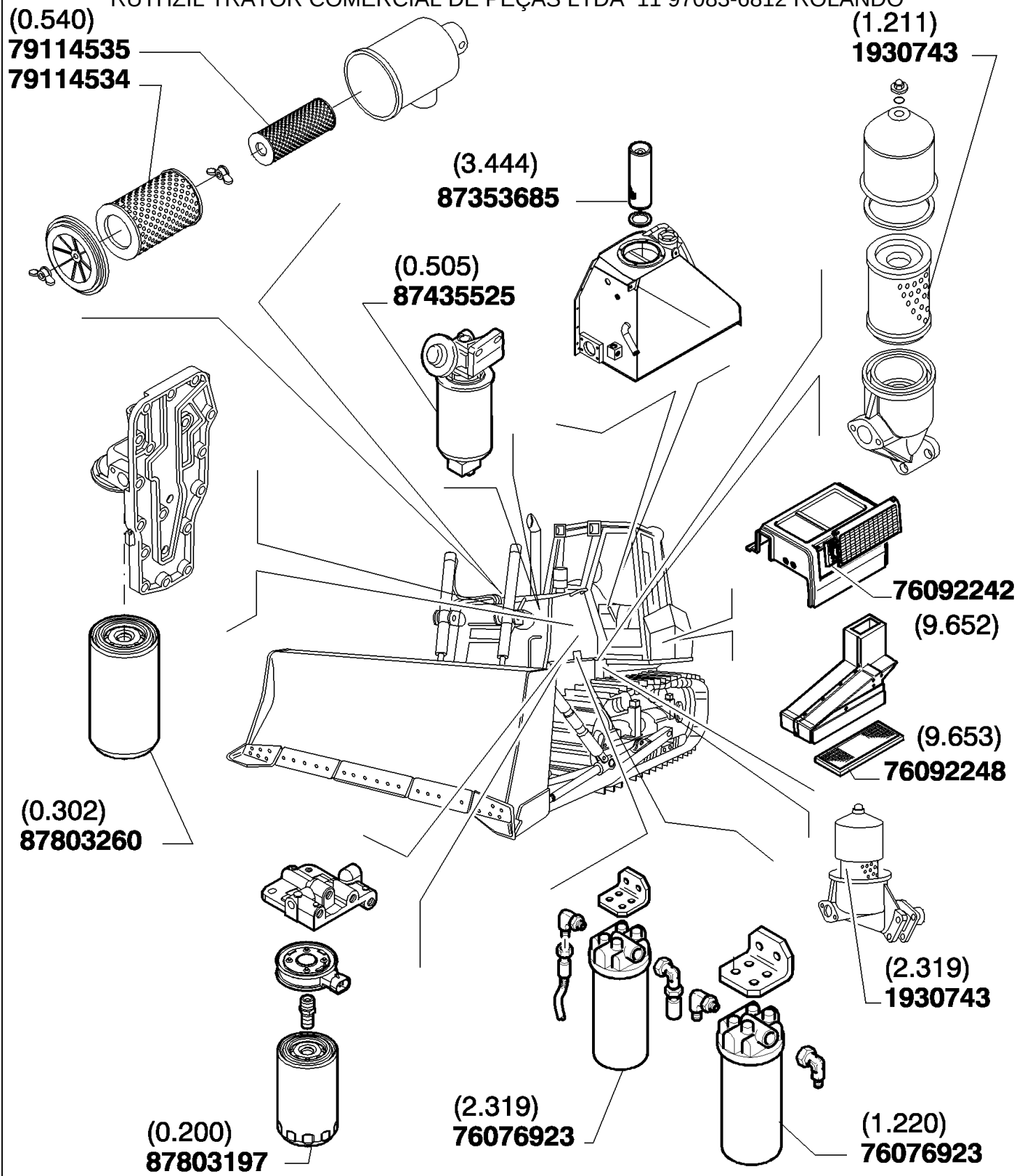

D180 TIER3 DOZERS SOBRE CADENAS (7/06-)

0 - FILTERS(00) REPUESTOS POUR MANUTENCION

Ref	Numero de Pieza	Ctd	Descripción

MODELS MODELLI MODELES MODELLE MODELOS	ENGINEERING CODE DENOMINAZIONE TECNICA DESIGNATION TECNIQUE TECHNISCHE BEZEICHNUNG DESIGNACION TECNICA	ENGINE MODEL MODELLO DEL MOTORE MODELE DU MOTEUR MOTORBAUMUSTER MODELO DEL MOTOR	NUMERICAL CODE CODICE NUMERICO CODE NUMERIQUE KENNUMMER CODIGO NUMERICO
D180 LT T3	**535.110.183**	**F4HE9684F*J101**	**01**
D180 XLT T3	**535.120.183**	**F4HE9684F*J101**	**02**
D180 LGP T3	**535.130.183**	**F4HE9684V*J101**	**03**

MODELS MODELLI MODELES MODELLE MODELOS	MODEL SERIAL NUMBER – NUMERODI MATRICOLA DEL MODELLO NUMERO DI SERIE DU MODELE – MODELL – SERIENNUMMER NUMERO DI SERIE DEL MODELO	
	PRODUCT CODE CODICE PRODOTTO CODE DE PRODUCTION PRODUKT KODEX CODIGO DEL PRODUCO	UNIT NO° TELAIO N° NUMERO DE L'UNITE EINHEITS – NR. NUM.DE LA UNIDAD
D180 LT T3 **D180 XLT T3** **D180 LGP T3**	**D180 LT T3** **D180 XLT T3** **D180 LGP T3**	**44001** **45001** **46001**

RECORD YOUR SERIAL NUMBERS BELOW – REGISTRATE I VOSTRI NUMERI DI MATRICOLA QUISOTTO
ENREGISTRZ VOS NUMEROS DE SERIE CI–DESSOUS – UNTEN SERIENNUMMER VIERMERKEN
ANOTE AQUI LOS NUMEROS DE SERIE

MACHINE SERIAL NUMBER MATRICOLA DELLA MACCHINA NUMERO DE SERIE DE LA MACHINE SERIENNUMMER DER MASCHINE NUMERO DE SERIEDE LA MAQUINA	ENGINE SERIAL NUMBER MATRICOLA DEL MOTORE NUMERO DE SERIE DU MOTEUR SERIENNUMMER DES MOTORS NUMERO DE SERIE DEL MOTOR
_____	_____

Marcatura

D180 LT P.S.*FNH183LTN6HC44001*
D180 XLT P.S.*FNH183XTN6HC45001*
D180 LGP P.S.*FNH183LPN6HC46001*

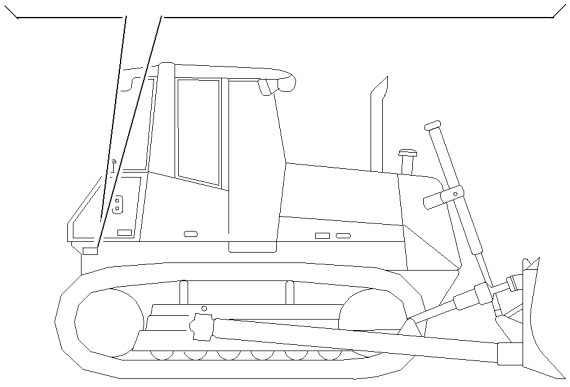

MACHINE SERIAL NUMBER LOCATION
POSIZIONE DEL NUMERO DI MATRICOLA DELLA MACCHINA
EMPLACEMENT DU NUMERO DE SERIE DE LA MACHINE
ORT DER SERIENNUMMER DER MASCHINE
UBICACION NUMERO DE SERIE DE LA MAQUINA

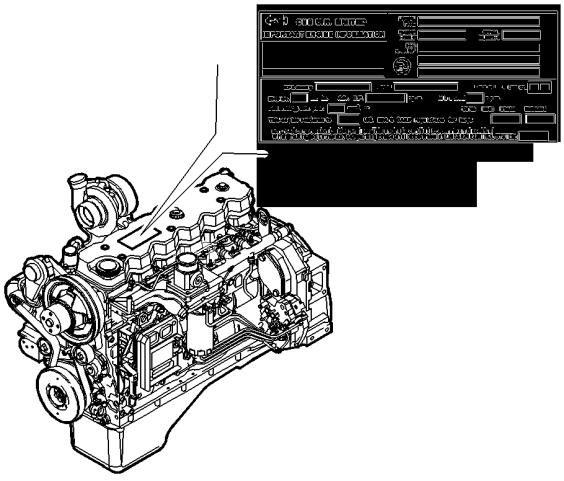

ENGINE SERIAL NUMBER LOCATION
POSIZIONE DEL NUMERO DI MATRICOLA DEL MOTORE
EMPLACEMENT DU NUMERO DE SERIE DU MOTEUR
ORT DER SERIENNUMMER DES MOTORS
UBICACION NUMERO DE SERIE DEL MOTOR

D180 TIER3 DOZERS SOBRE CADENAS (7/06-)

0 - VERSION(00) IDENTIFICACION Y LISTA DE VERSIONES

Ref	Numero de Pieza	Ctd	Descripción

0.021(01) MOTOR (VERSION 01-02)

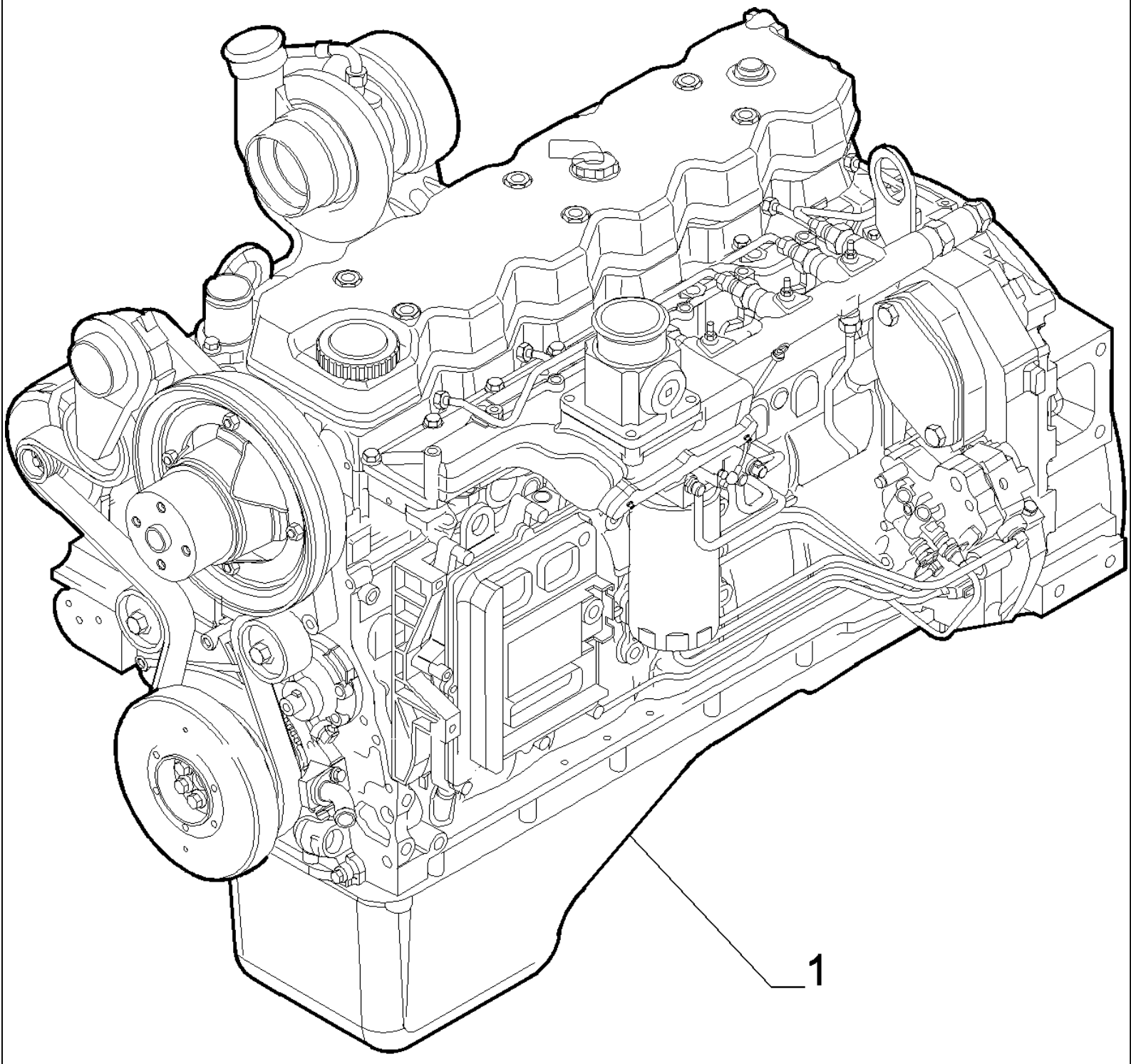

D180 TIER3 DOZERS SOBRE CADENAS (7/06-)

0.021(01) MOTOR (VERSION 01-02)

Ref	Numero de Pieza	Ctd	Descripción
1	604736115	1	- ASSY

0.021/A(01) MOTOR (VERSION 03)

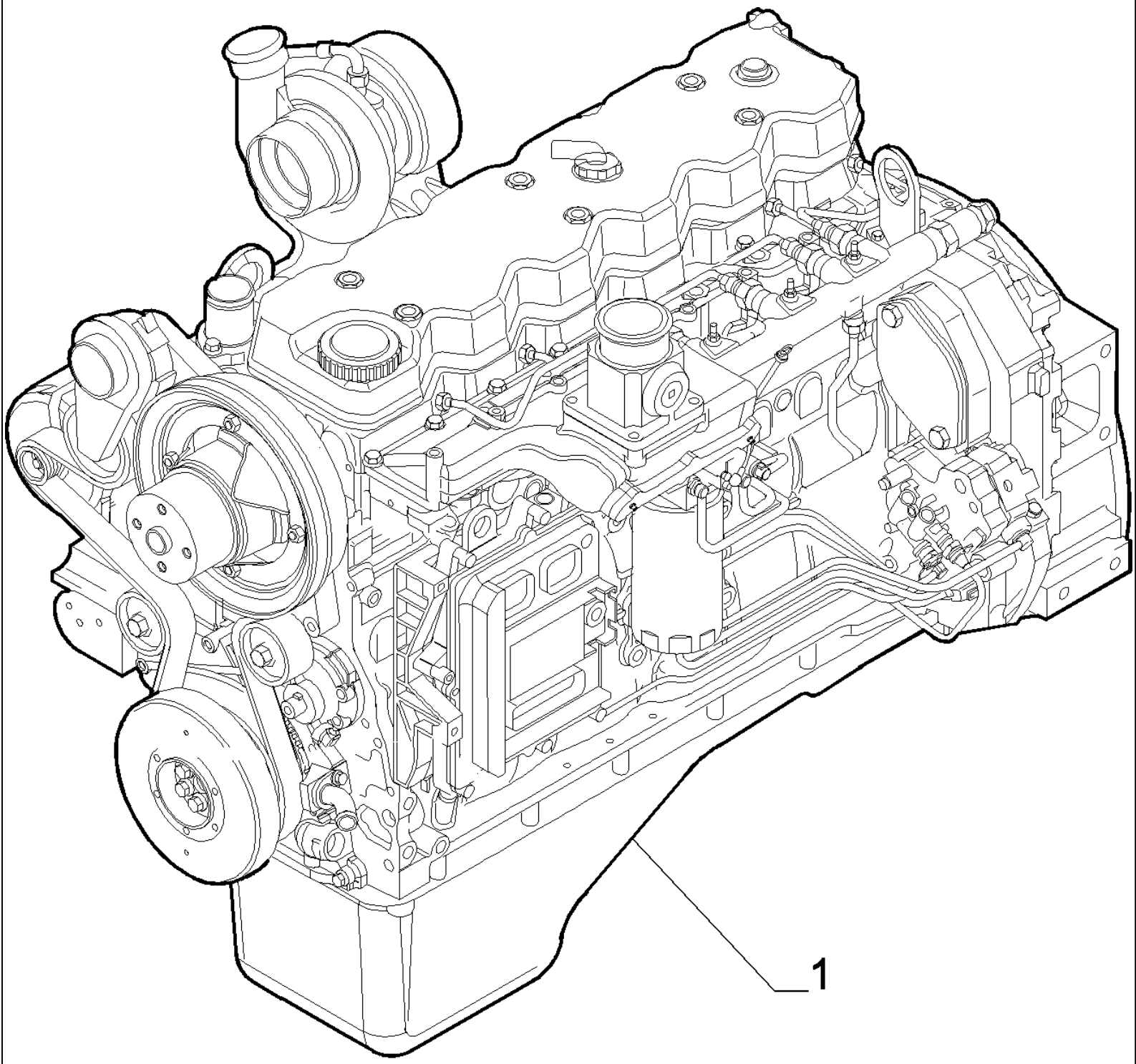

D180 TIER3 DOZERS SOBRE CADENAS (7/06-)

0.021/A(01) MOTOR (VERSION 03)

Ref	Numero de Pieza	Ctd	Descripción
1	604736116	1	- ASSY

0.040(01) BLOQUE CILINDROS

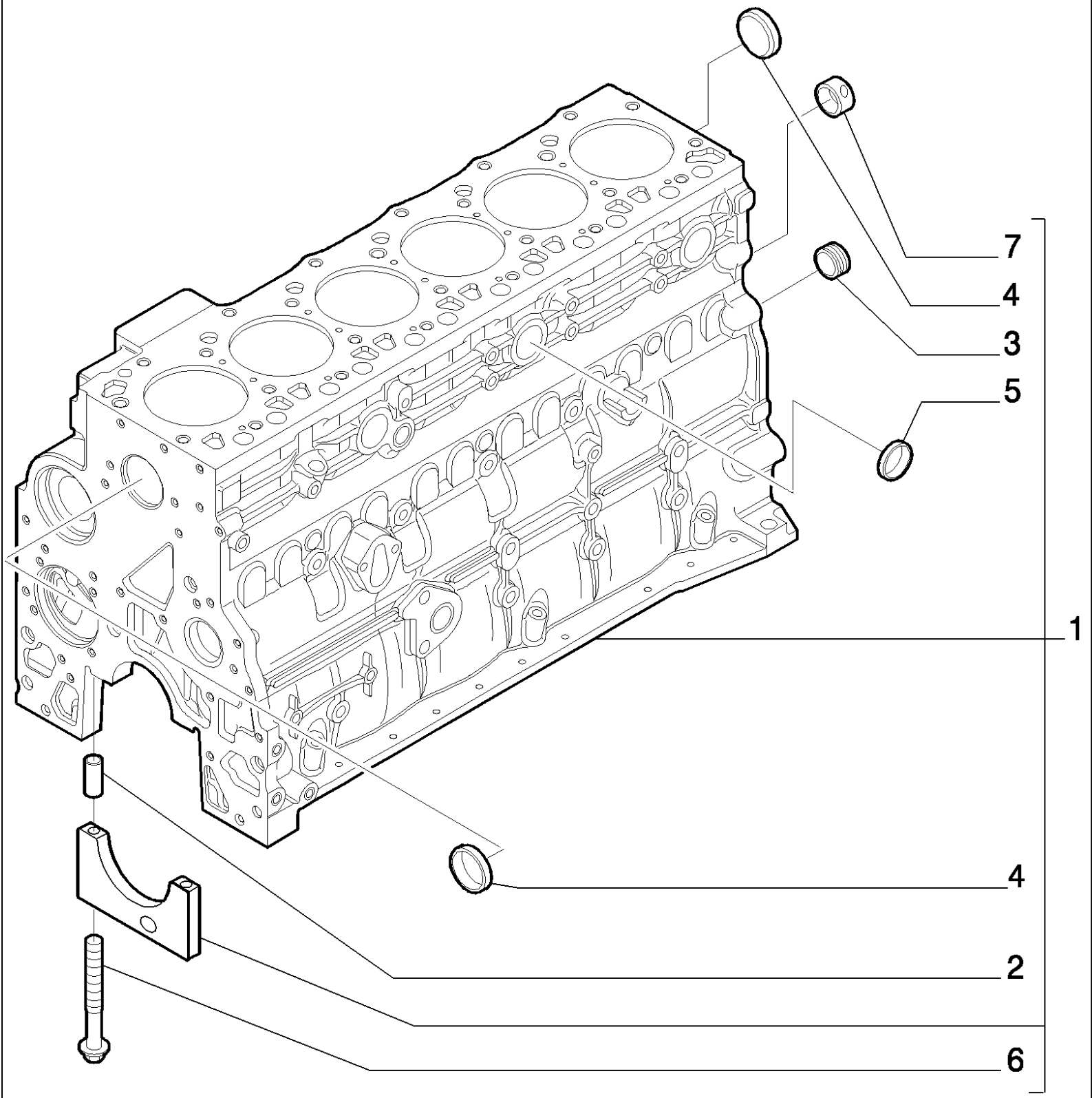

D180 TIER3 DOZERS SOBRE CADENAS (7/06-)

0.040(01) BLOQUE CILINDROS

Ref	Numero de Pieza	Ctd	Descripción
1	2830076	1	BLOQUE DE CILINDROS, - ASSY
2	4899026	14	PITON,
3	4895039	3	TAPÓN,
4	4895038	6	TAPÓN,
5	4895228	3	TAPÓN,
6	4891353	14	TORNILLO, Flg Hd, M12 x 1.5 x 120,
7	4895040	1	CASQUILLO,

0.040(02) BLOQUE CILINDROS

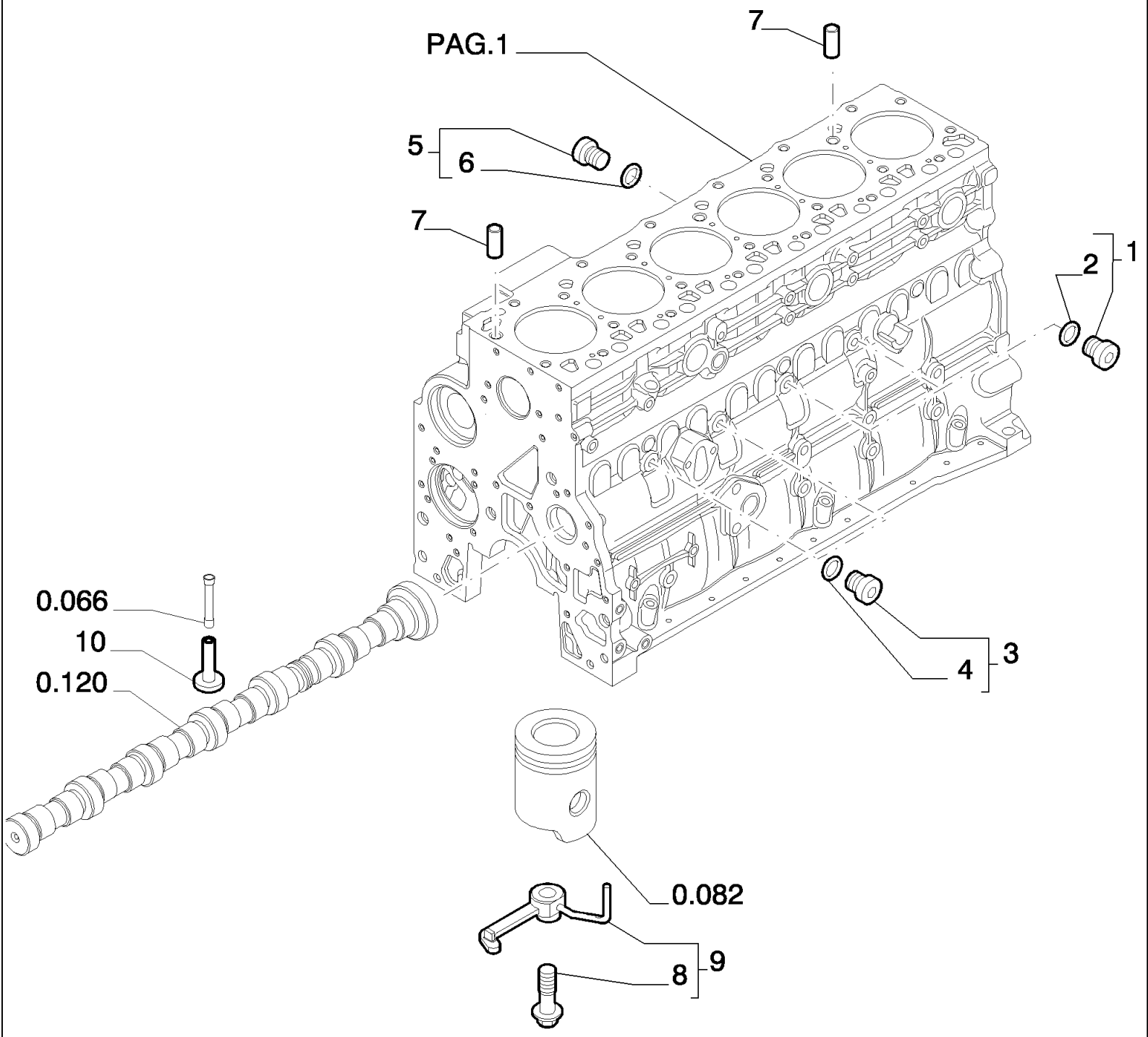

D180 TIER3 DOZERS SOBRE CADENAS (7/06-)

0.040(02) BLOQUE CILINDROS

Ref	Numero de Pieza	Ctd	Descripción
1	4895605	2	TAPÓN, M14X1.5 - ASSY
2	4899115	1	JUNTA HERMETICA,
3	4899009	2	TAPÓN, M10X1.5 - ASSY
4	4899072	1	JUNTA HERMETICA,
5	4895392	3	TAPÓN, M18X1.5 - ASSY
6	4895393	1	JUNTA HERMETICA,
7	4895049	2	PITON,
8	4894218	1	TORNILLO,
9	2852202	6	TOBERA,
10	4899803	12	EMPUJADOR,

0.040(03) BLOQUE CILINDROS

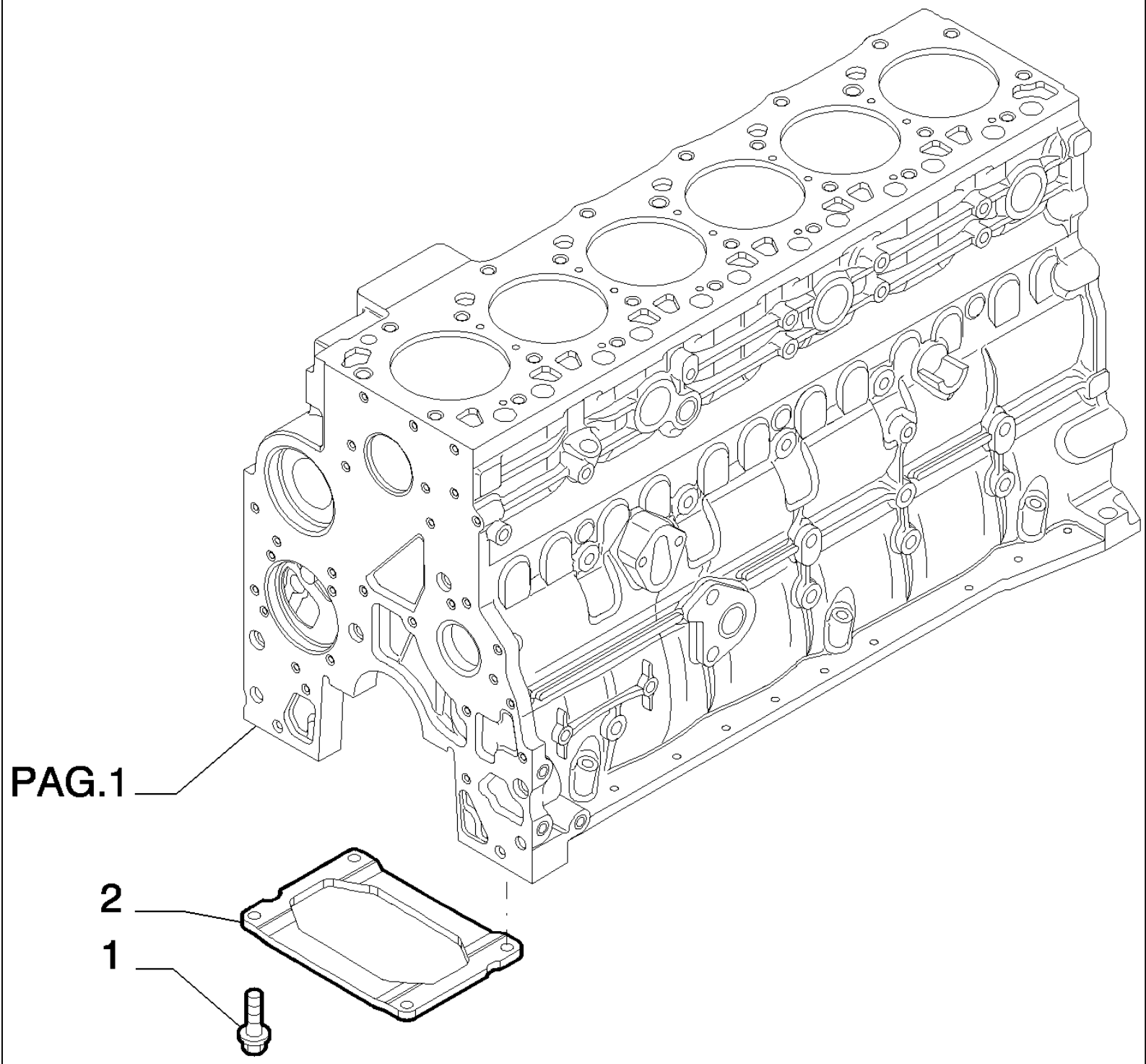

D180 TIER3 DOZERS SOBRE CADENAS (7/06-)

0.040(03) BLOQUE CILINDROS

Ref	Numero de Pieza	Ctd	Descripción
1	4899032	4	TORNILLO, Hex Flg, M10 x 1.5 x 25,
2	2852729	1	REFUERZO,

D180 TIER3 DOZERS SOBRE CADENAS (7/06-)

0.042(01) CARTER DE ACEITE

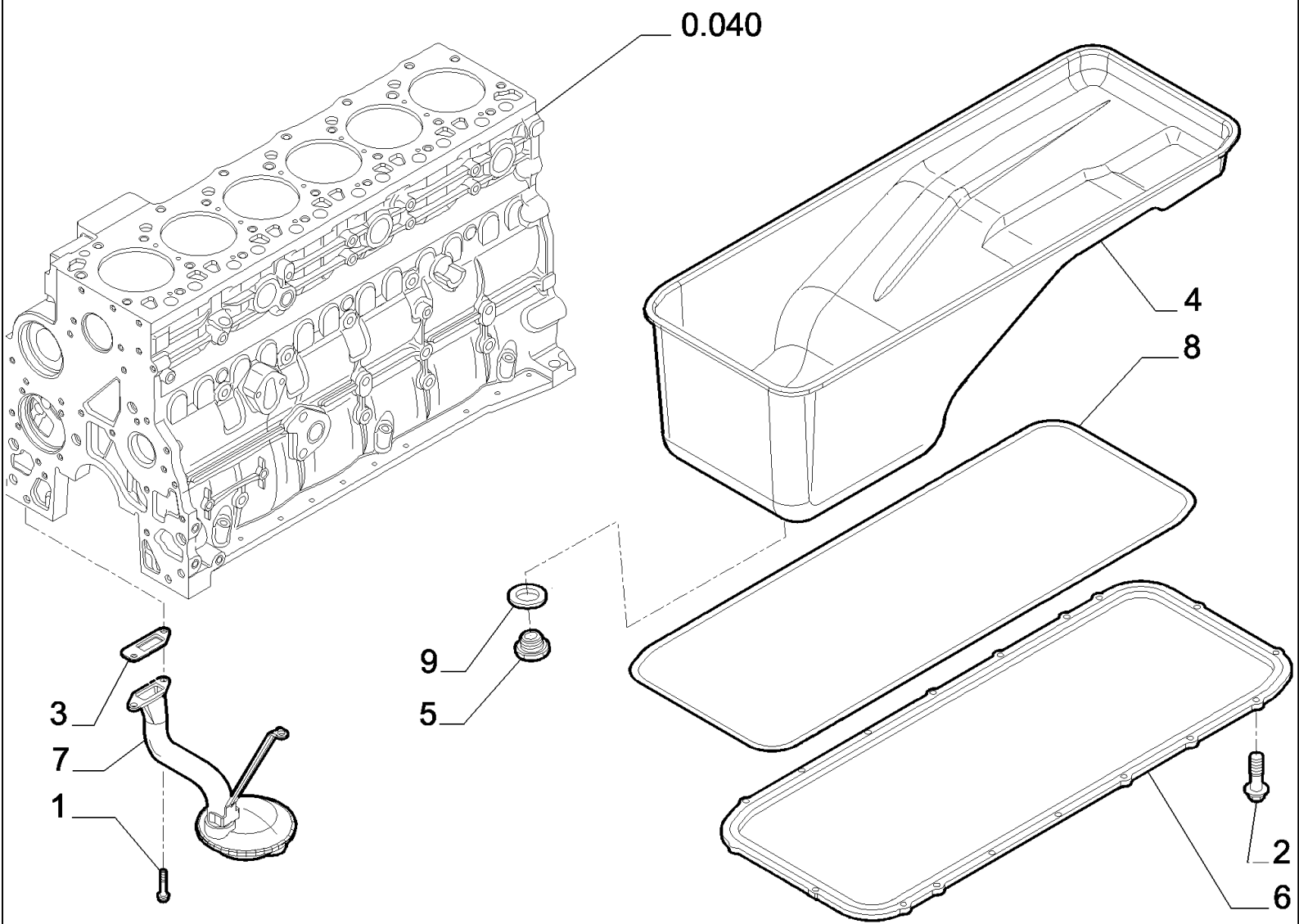

D180 TIER3 DOZERS SOBRE CADENAS (7/06-)

0.042(01) CARTER DE ACEITE

Ref	Numero de Pieza	Ctd	Descripción
1	2852234	2	TORNILLO, Hex Flg, M8 x 1.25 x 20,
2	4899091	18	TORNILLO, Hex Flg, M8 x 1.25 x 40,
3	4898301	1	JUNTA HERMETICA,
4	2852308	1	CARTER DE ACEITE,
5	4894139	1	TAPÓN, M22X1,5
6	4897858	1	SEPARADOR,
7	2852310	1	TAMIZ DE ALCACHOFA,
8	4897861	1	JUNTA HERMETICA,
9	2853728	1	JUNTA HERMETICA,

0.043(01) TAPAS DEL BLOQUE

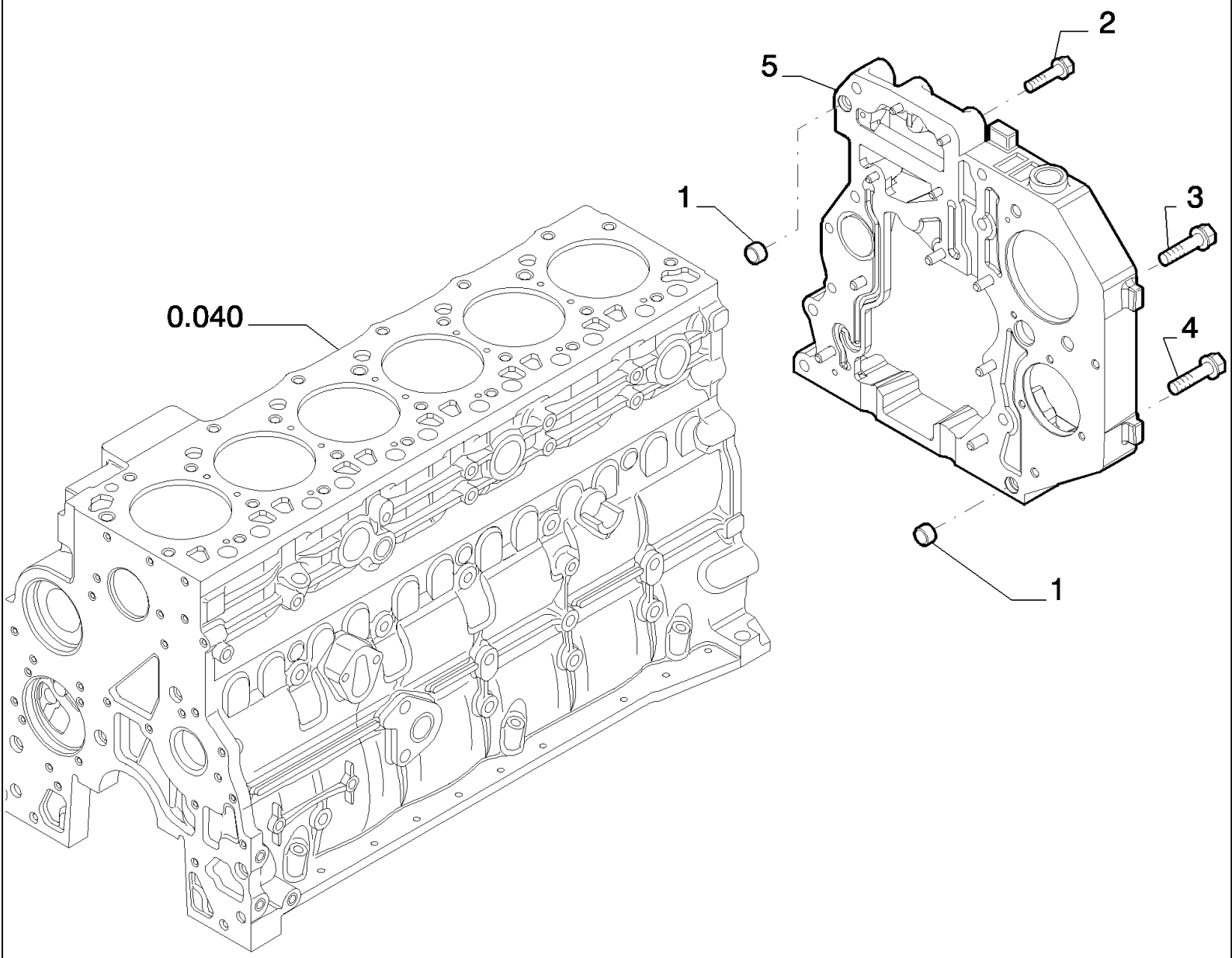

D180 TIER3 DOZERS SOBRE CADENAS (7/06-)

0.043(01) TAPAS DEL BLOQUE

Ref	Numero de Pieza	Ctd	Descripción
1	4899026	2	PITON,
2	4899078	4	TORNILLO, Hex Flg, M8 x 1.25 x 45,
3	4899093	2	TORNILLO, Hex Flg, M10 x 1.5 x 30,
3	4899073	1	TORNILLO, Hex Flg, M12 x 1.75 x 30,
4	4896939	3	TORNILLO,
5	4899678	1	TAPADERA,

0.043(02) TAPAS DEL BLOQUE

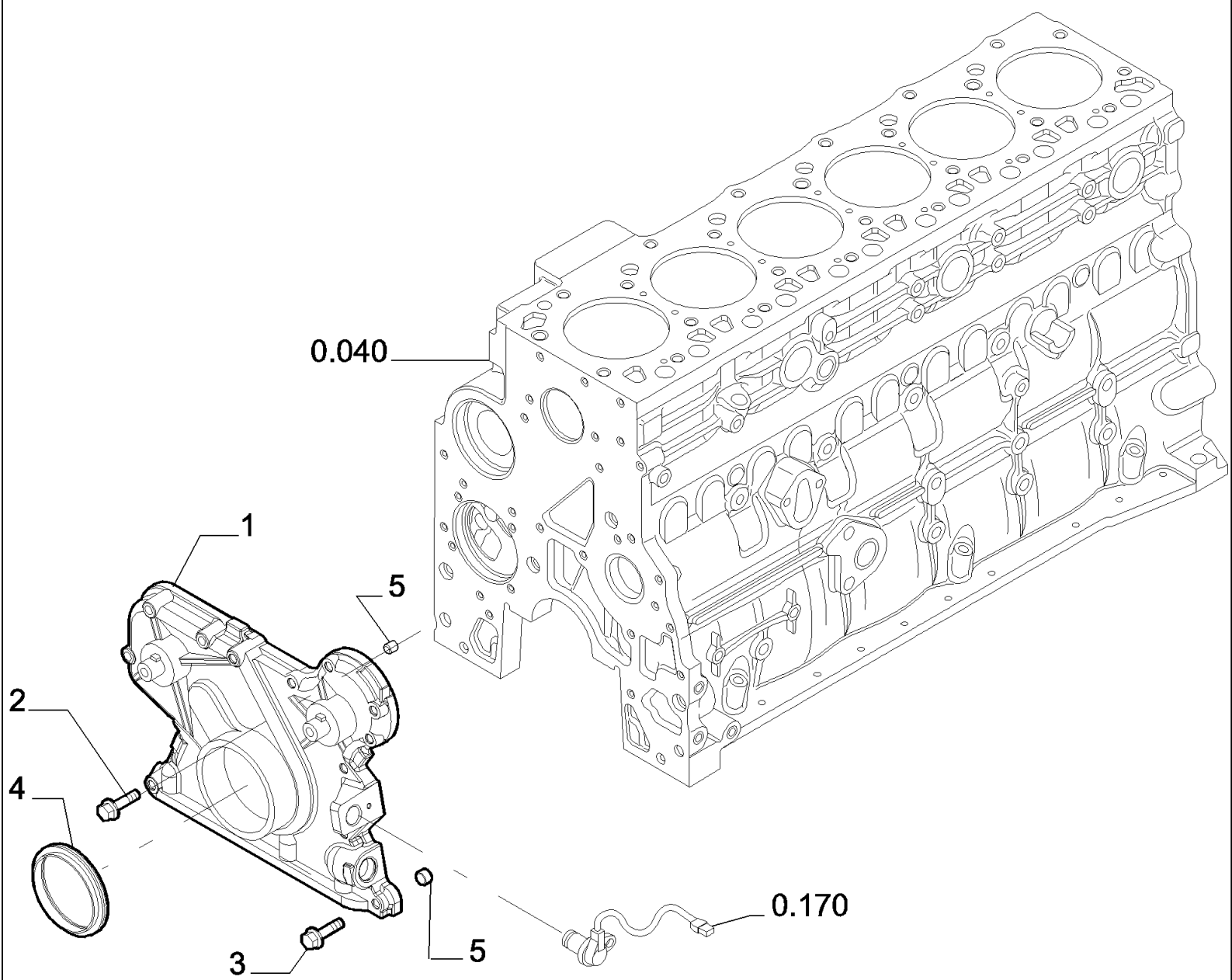

D180 TIER3 DOZERS SOBRE CADENAS (7/06-)

0.043(02) TAPAS DEL BLOQUE

Ref	Numero de Pieza	Ctd	Descripción
1	4897026	1	TAPADERA, - FRONT
2	4899078	5	TORNILLO, Hex Flg, M8 x 1.25 x 45,
3	4899063	8	TORNILLO, Hex Flg, M8 x 1.25 x 30,
4	4890832	1	ANILLO DE CIERRE,
5	4891209	2	PITON,

0.043(03) TAPAS DEL BLOQUE

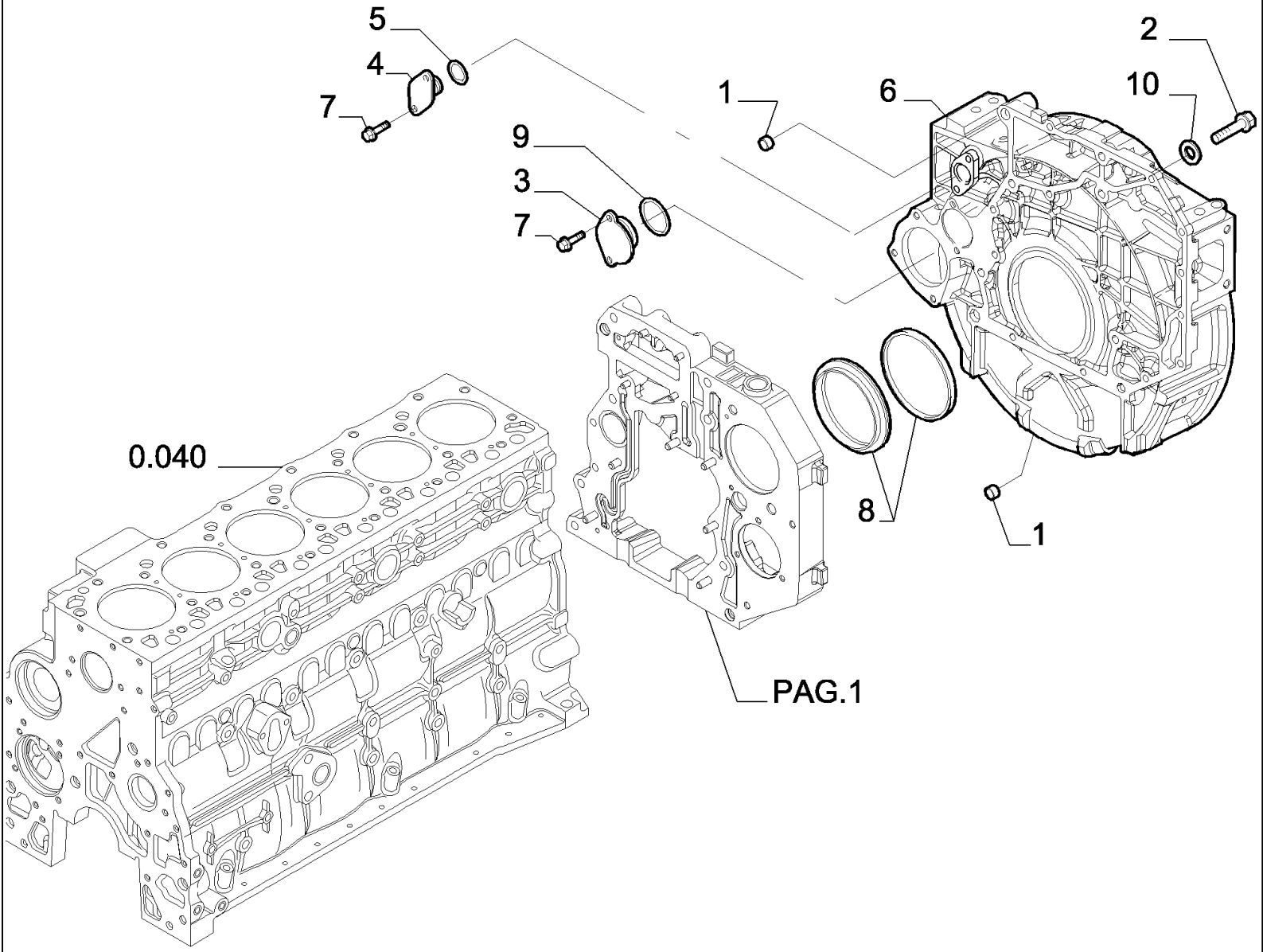

D180 TIER3 DOZERS SOBRE CADENAS (7/06-)

0.043(03) TAPAS DEL BLOQUE

Ref	Numero de Pieza	Ctd	Descripción
1	4899026	2	PITON,
2	4899109	2	TORNILLO, Hex, M10 x 1.5 x 80,
2	4892915	10	TORNILLO, M10X1.5X40
2	4899076	6	TORNILLO, Hex Flg, M12 x 1.75 x 80, M12X80
2	4899064	2	TORNILLO, M12X130
3	504156447	1	TAPÓN,
4	504156360	1	TAPÓN, D=29
5	4895379	1	JUNTA HERMETICA,
6	504152011	1	CAVIDAD,
7	4899068	4	TORNILLO, Hex Flg , M8 x 1.25 x 16,
8	504155597	2	JUNTA HERMETICA,
9	17289680	1	JUNTA HERMETICA, 3,55X44,11
10	99489017	5	JUNTA HERMETICA, 12X20X1,5
10	99489016	6	ARANDELA, 10X20X1,5

D180 TIER3 DOZERS SOBRE CADENAS (7/06-)

0.045(01) RESPIRADERO - MOTOR

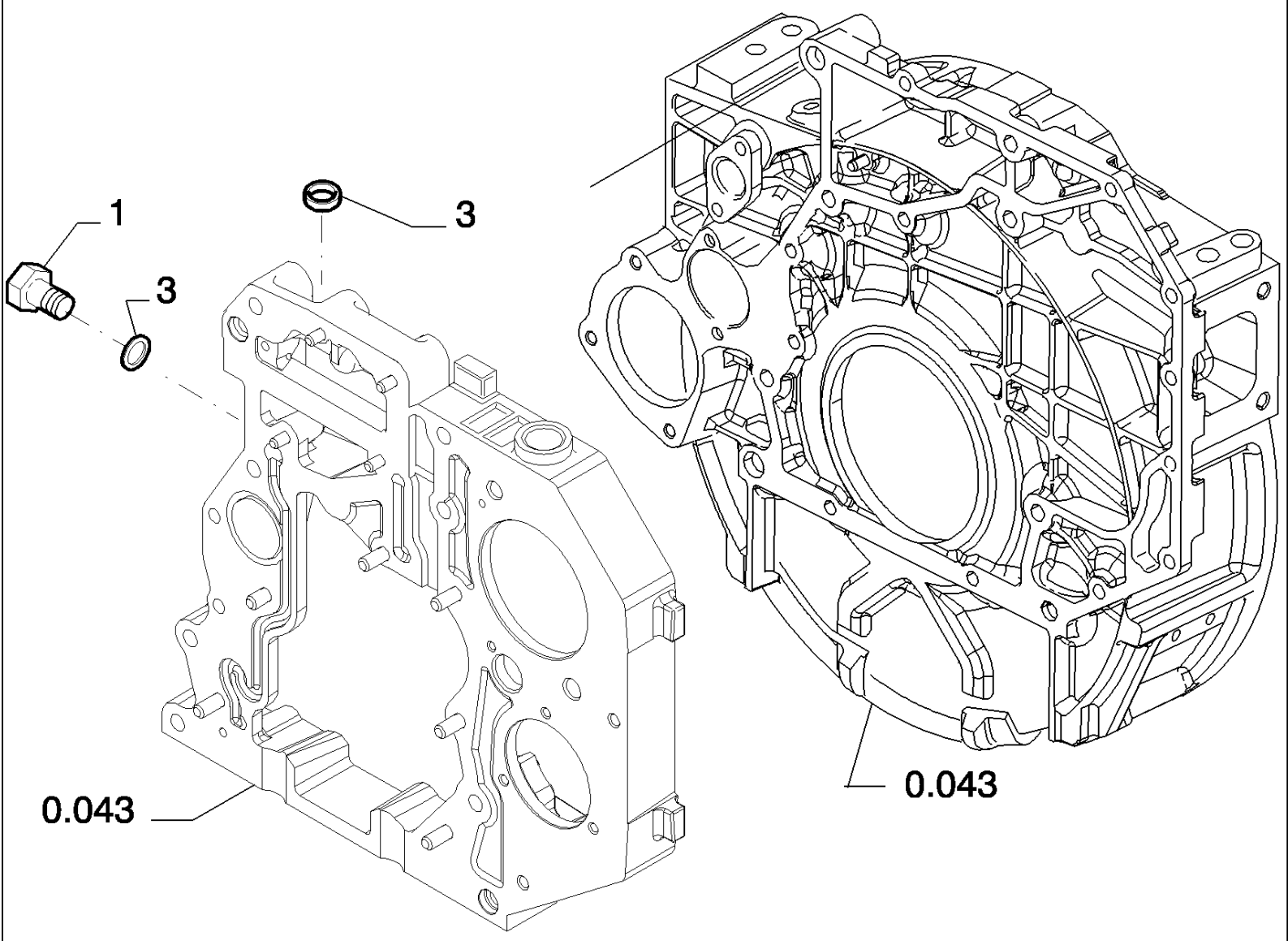

D180 TIER3 DOZERS SOBRE CADENAS (7/06-)

0.045(01) RESPIRADERO - MOTOR

Ref	Numero de Pieza	Ctd	Descripción
1	10300511	1	TAPÓN, M12 x 1.25 x 12, Cl5.8,
2	504086298	1	
3	4858607	1	ANILLO DE CIERRE,

0.060(01) CULATA DE CILINDROS

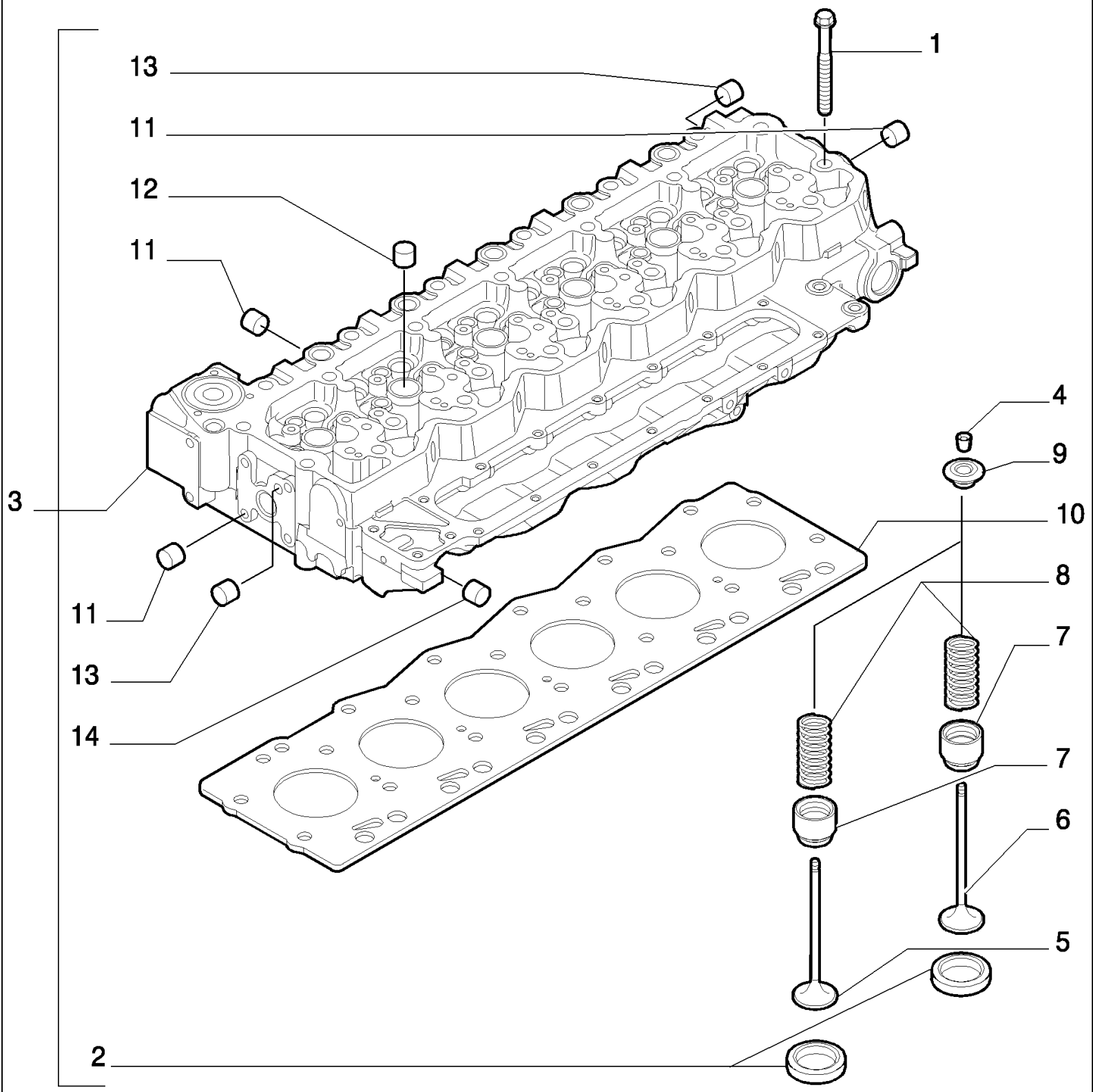

D180 TIER3 DOZERS SOBRE CADENAS (7/06-)

0.060(01) CULATA DE CILINDROS

Ref	Numero de Pieza	Ctd	Descripción
1	4891024	12	TORNILLO, 12X130
1	4891025	14	TORNILLO, 12X150
2	4893244	24	ASIENTO DE VALVULA,
3	2831279	1	CULATA, - ASSY
4	4899081	48	CHAVETA CONICA,
5	4895051	12	VALVULA DE ESCAPE,
6	4895052	12	VÁLVULA DE ADMISIÓN,
7	2831287	24	RESORTE DE ASIENTO,
8	4895073	24	MUELLE, VÁLVULA,
9	4895074	24	TAZA,
10	2830705	1	JUNTA DE CULATA, SP=1.25
10	2830704	1	JUNTA DE CULATA, SP=1.15
11	4895085	13	TAPÓN, 25.74mm OD
11	4895408	2	TAPÓN, .511" OD
12	4895089	11	TAPÓN, .886" OD
13	4895406	7	TAPÓN, 9.8mm OD
14	4895407	2	TAPÓN, 38.28mm OD

D180 TIER3 DOZERS SOBRE CADENAS (7/06-)

0.063(01) TAPAS CULATA

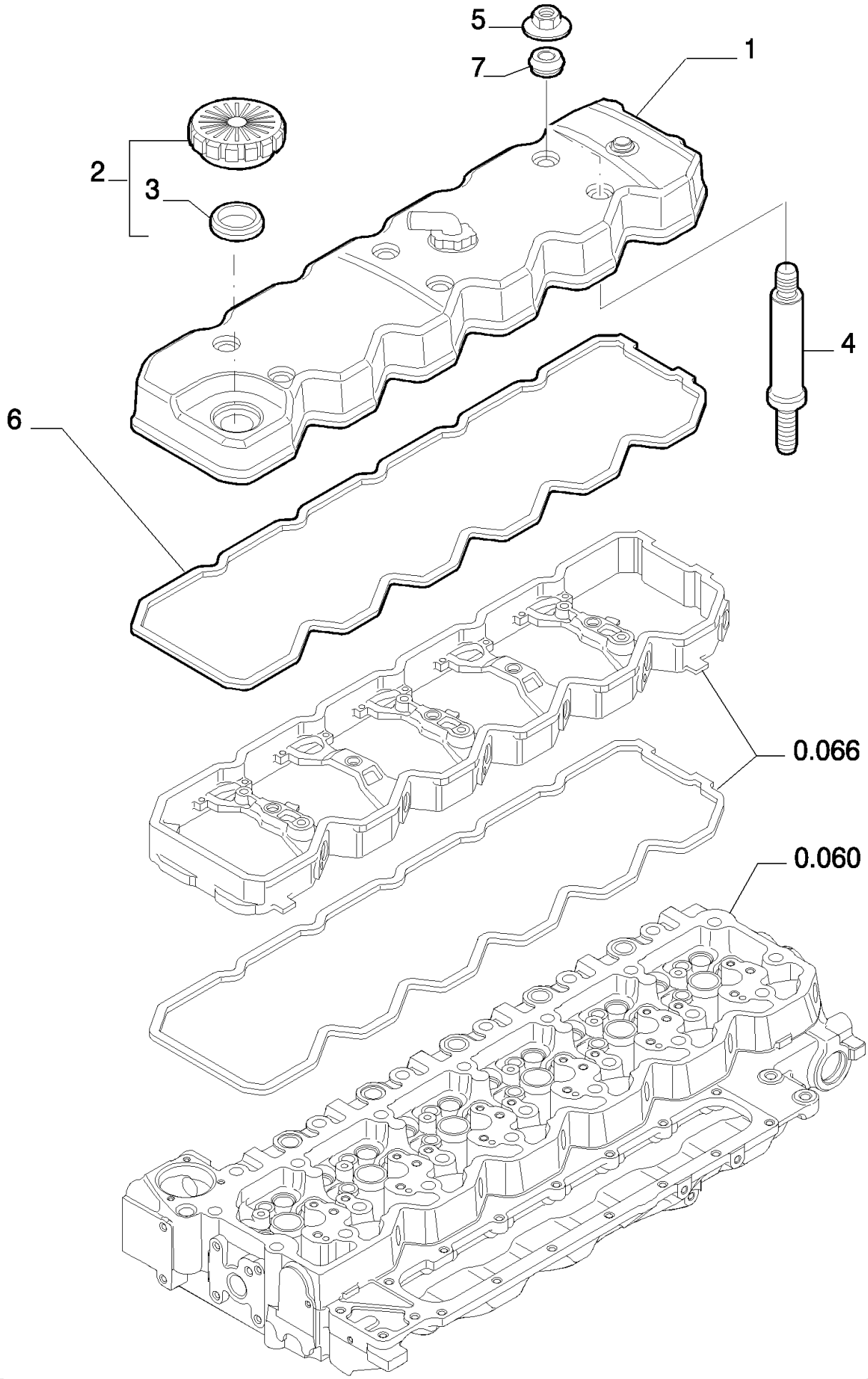

D180 TIER3 DOZERS SOBRE CADENAS (7/06-)

0.063(01) TAPAS CULATA

Ref	Numero de Pieza	Ctd	Descripción
1	2853857	1	- ASSY SEE PAG.2
2	2852773	1	TAPON DE LLENADO, - ASSY
3	2852774	1	JUNTA HERMETICA,
4	2854812	4	PRISIONERO,
4	2854375	2	PRISIONERO,
4	4896991	2	TORNILLO,
5	4893936	6	TUERCA,
6	2853784	1	JUNTA HERMETICA,
7	4899239	6	JUNTA HERMETICA,

0.063(02) TAPAS CULATA

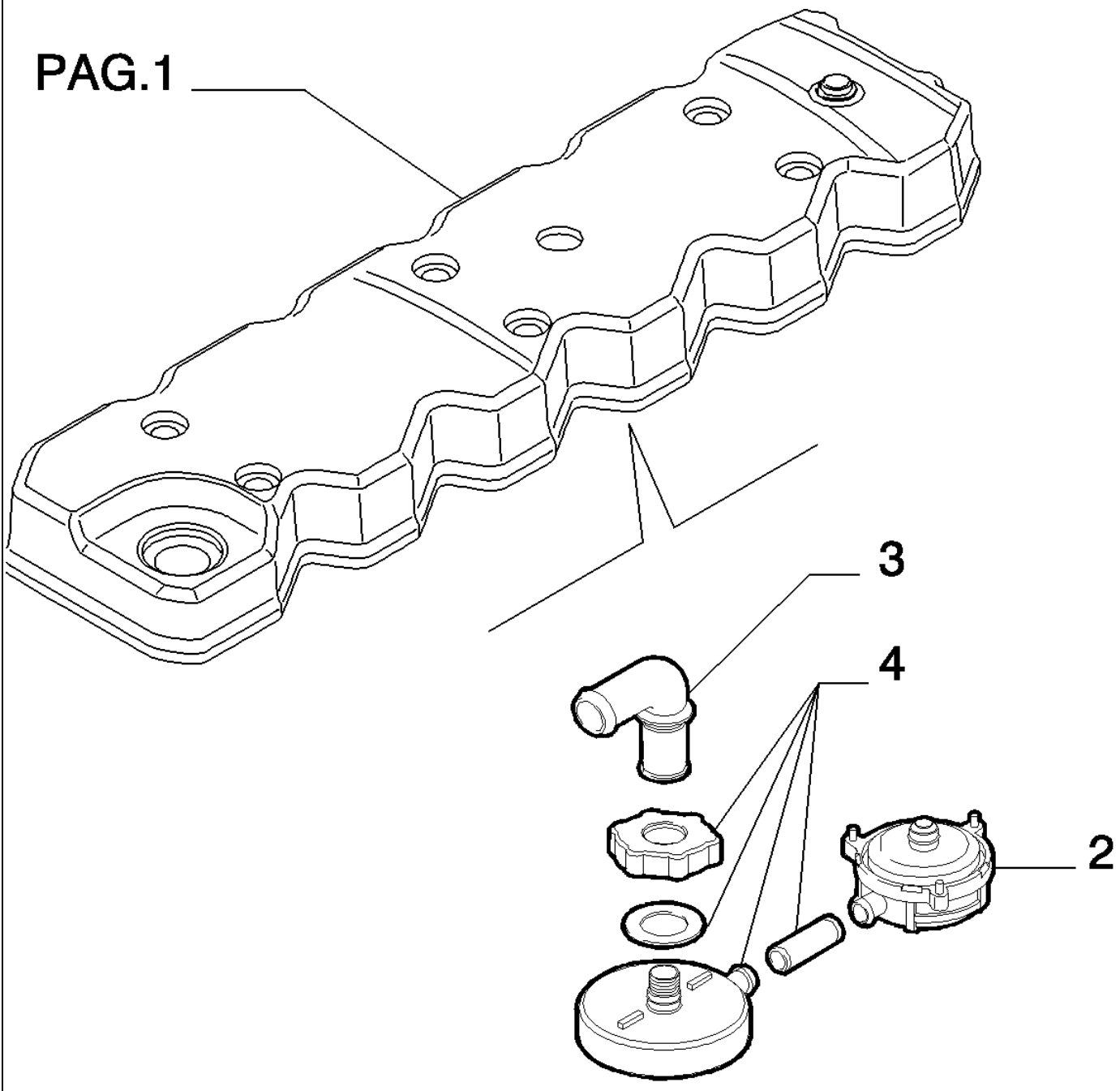

KIT

1

D180 TIER3 DOZERS SOBRE CADENAS (7/06-)

0.063(02) TAPAS CULATA

Ref	Numero de Pieza	Ctd	Descripción
1	504088234	1	- KIT
2	504153150	1	VALVULA, - ASSY
3	504153152	1	TUBO,
4	504153151	1	ELEMENTO,

0.066(01) EJE BALANCINES

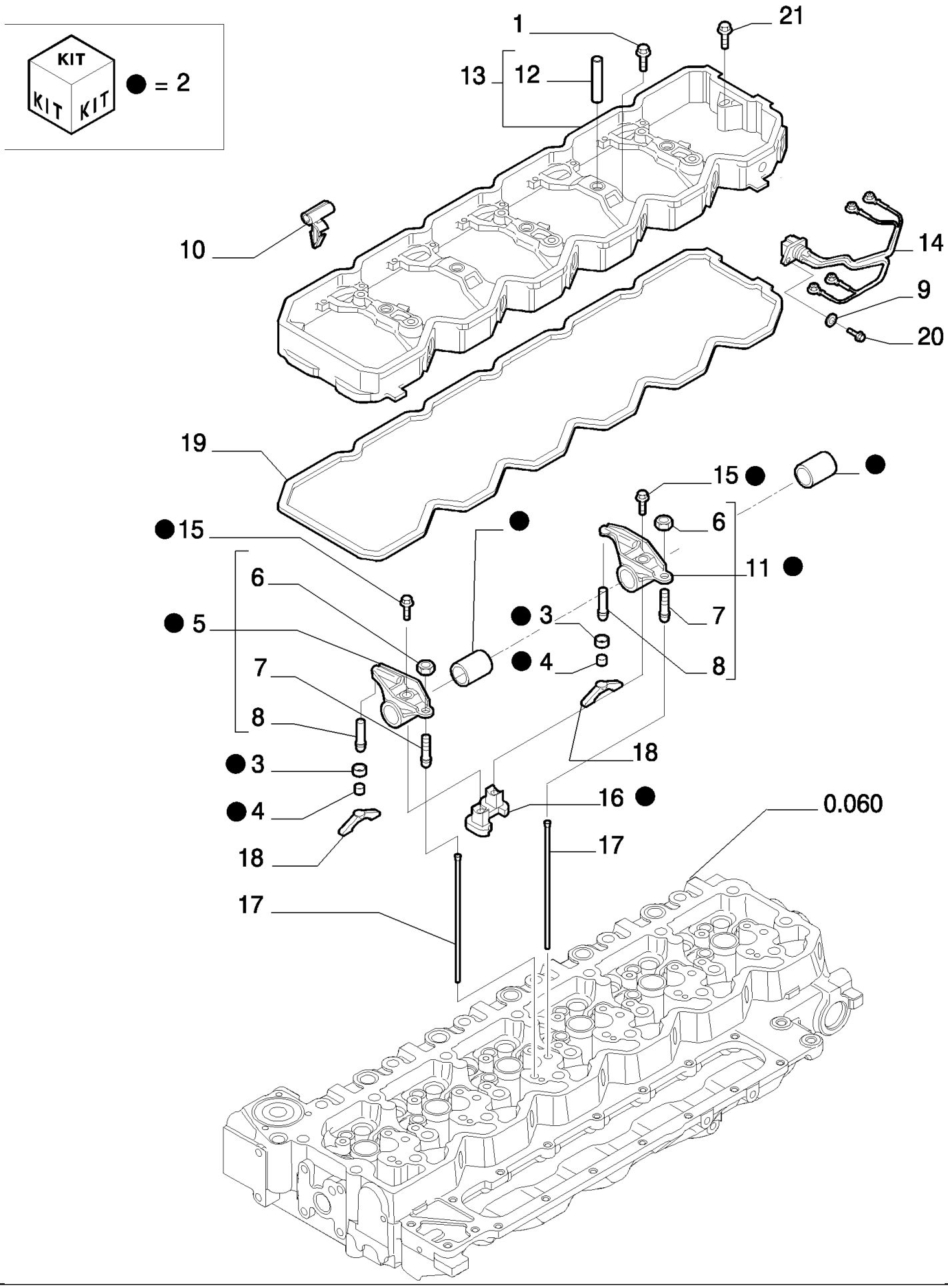

D180 TIER3 DOZERS SOBRE CADENAS (7/06-)

0.066(01) EJE BALANCINES

Ref	Numero de Pieza	Ctd	Descripción
1	4895432	5	TORNILLO, M8X1.25X70
2	4898717	6	BALANCIN, - ASSY
3	4897248	2	RETENEDOR,
4	4897245	2	ENCAJE,
5	4895068	1	BALANCIN, - ASSY
6	4895198	2	TUERCA,
7	2830222	2	TORNILLO DE REGLAGE,
8	4895065	2	SEPARADOR,
9	2852776	3	ARANDELA,
10	2852428	6	SUJETADOR,
11	4895067	1	BALANCIN, - ASSY
12	4899245	5	PITON,
13	4899257	1	CAVIDAD, - ASSY
14	2852427	3	CABLE ELECTRICO,
15	2830434	2	TORNILLO,
16	4893487	1	SOPORTE,
17	4895031	12	VARILLA DE EMPUJE,
18	2854530	12	LAMINA DE CONEXION,
19	2853788	1	JUNTA HERMETICA,
20	2852602	3	TORNILLO, M6X16
21	4899089	2	TORNILLO, Hex Flg, M8 x 1.25 x 50,

D180 TIER3 DOZERS SOBRE CADENAS (7/06-)

0.071(01) COLECTOR DE ASPIRACION

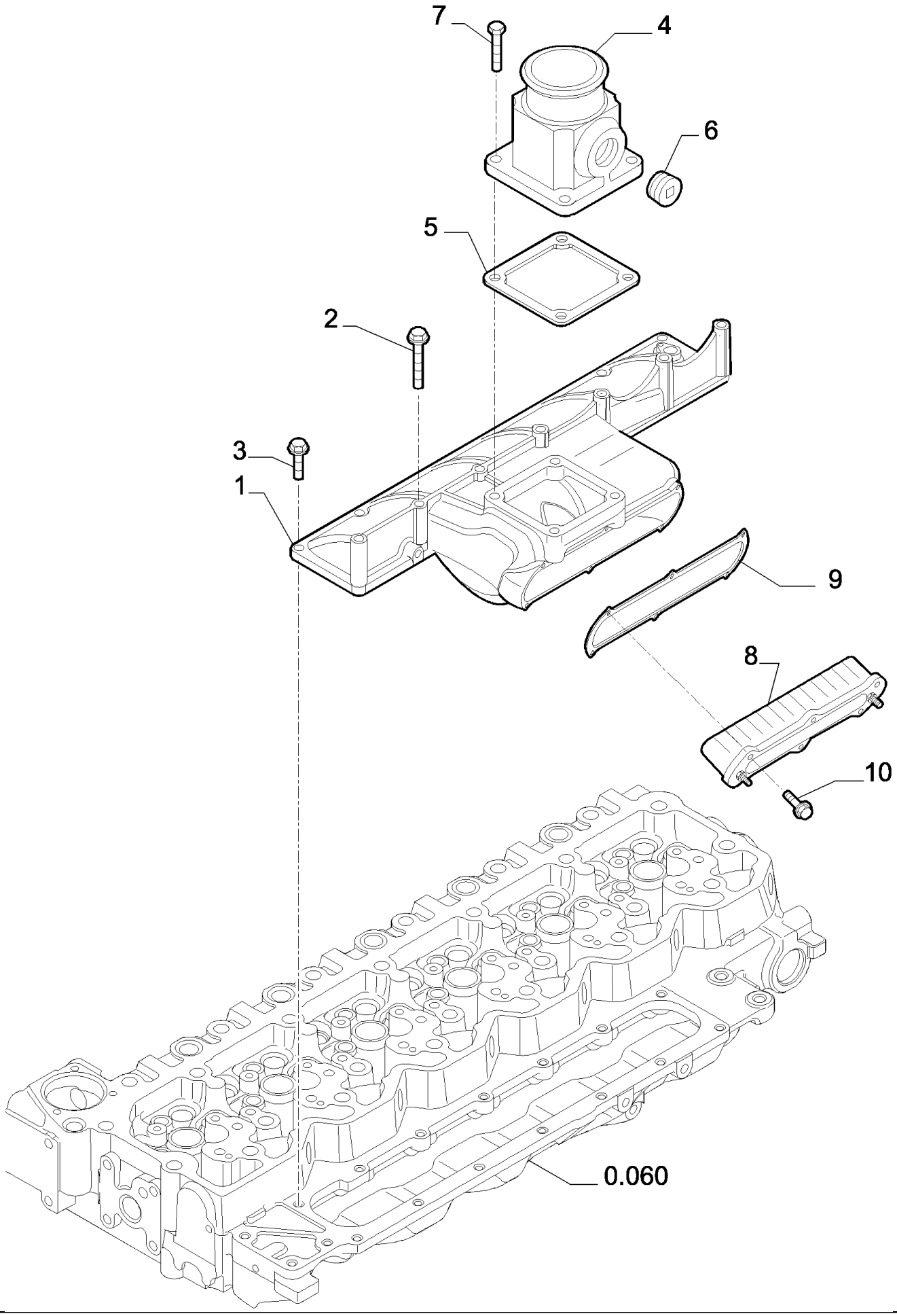

D180 TIER3 DOZERS SOBRE CADENAS (7/06-)

0.071(01) COLECTOR DE ASPIRACION

Ref	Numero de Pieza	Ctd	Descripción
1	2854534	1	COLECTOR DE ADMISION,
2	4895432	3	TORNILLO, M8X1.25X70
3	4899039	7	TORNILLO, Hex Flg, M8 x 1.25 x 25,
4	2830891	1	TUBO ADMISIÓN DE AIRE,
5	4899921	1	JUNTA HERMETICA,
6	4895079	1	TAPÓN,
7	4899039	4	TORNILLO, Hex Flg, M8 x 1.25 x 25,
8	504114514	1	RECALENTADOR,
9	2854701	1	JUNTA HERMETICA,
10	2852101	6	TORNILLO, M6X16

D180 TIER3 DOZERS SOBRE CADENAS (7/06-)

0.077(01) COLLECTOR DE ESCAPE

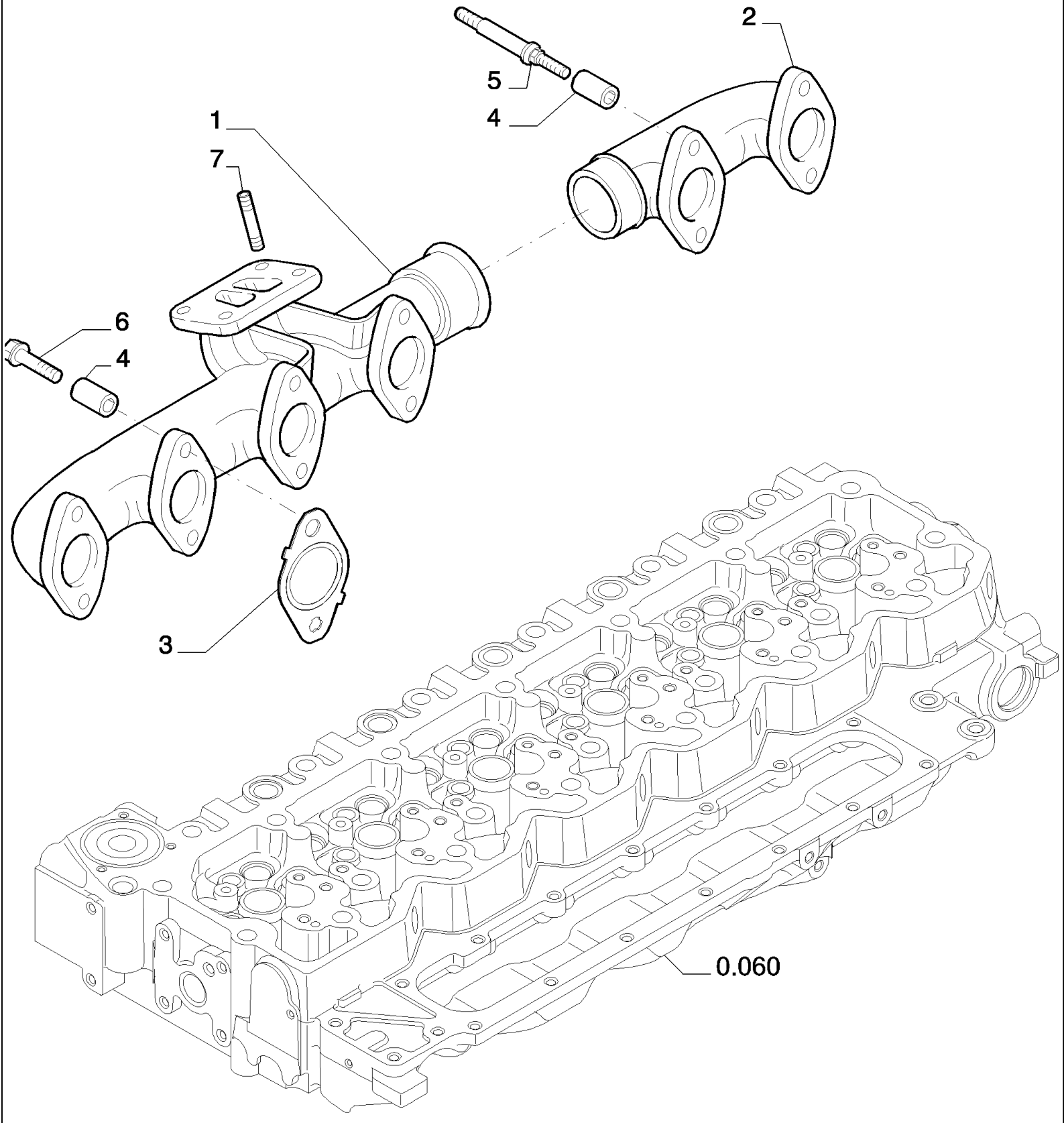

D180 TIER3 DOZERS SOBRE CADENAS (7/06-)

0.077(01) COLLECTOR DE ESCAPE

Ref	Numero de Pieza	Ctd	Descripción
1	4896651	1	COLECTOR DE ESCAPE,
2	4896650	1	COLECTOR DE ESCAPE,
3	2830444	6	JUNTA HERMETICA,
4	4895336	12	SEPARADOR,
5	4895219	4	PRISIONERO,
6	4895174	8	TORNILLO, Flg Hd, M10 x 1.5 x 65,
7	4899085	4	PRISIONERO,

0.080(01) CIGUENAL

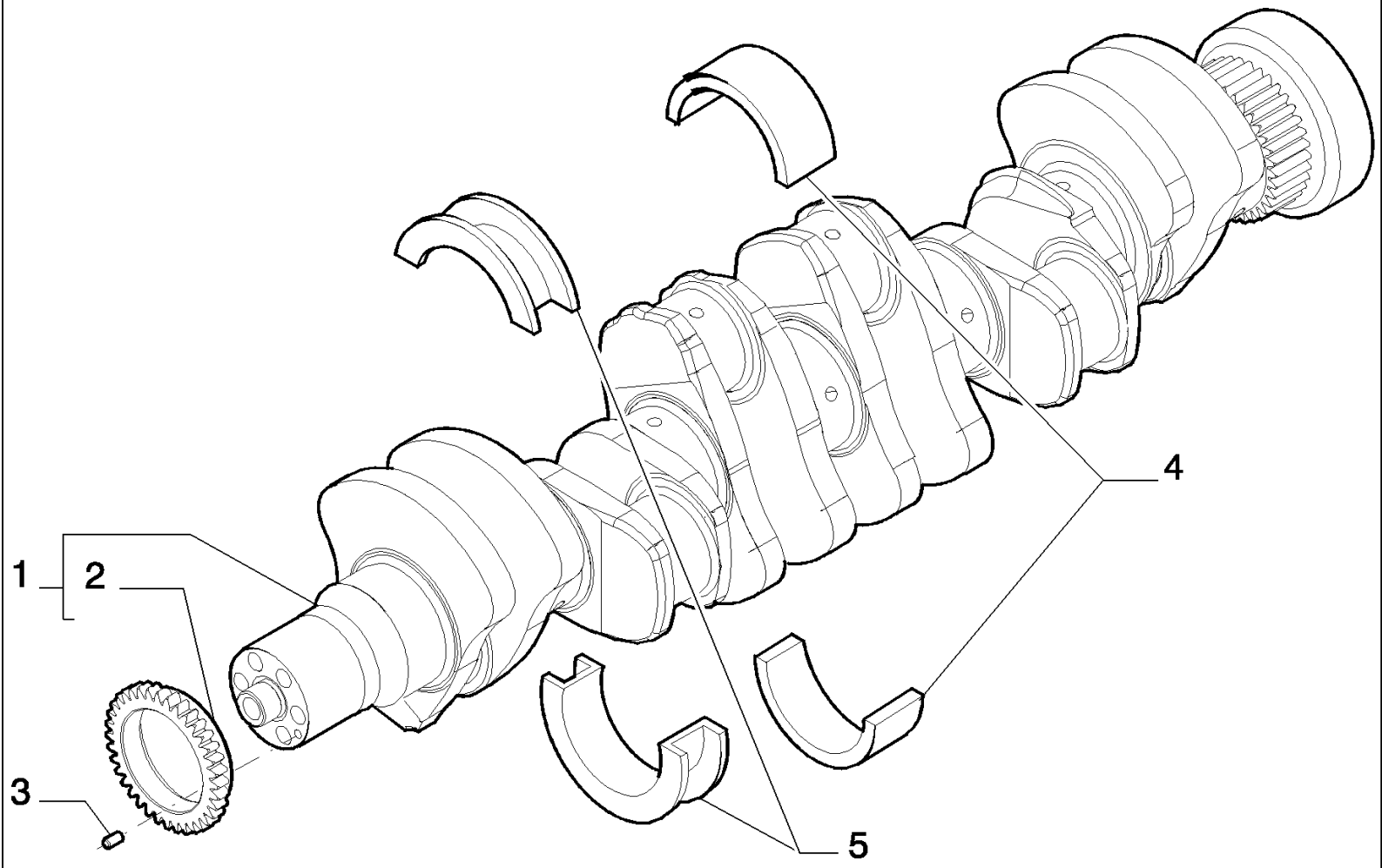

D180 TIER3 DOZERS SOBRE CADENAS (7/06-)

0.080(01) CIGUENAL

Ref	Numero de Pieza	Ctd	Descripción
1	504155830	1	CIGÜEÑAL, - ASSY
2	4893386	1	ENGRANAJE,
3	4899046	1	PITON,
4	2992147	6	SERIE SEMICOJENETES,
4	2992148	6	SERIE SEMICOJENET.-0.254,
4	2992149	6	SERIE SEMICOJENET.-0.508m,
5	2992153	1	JUEGO SEMIANILLOS, (+ 0,000) (+0,000)
5	2992154	1	JUEGO SEMIANILLOS+0.508, (+ 0,254) (+0,250)
5	2992155	1	JUEGO SEMIANILLOS +0,25, (+ 0,508) (+0,500)

0.081(01) BIELA PISTON

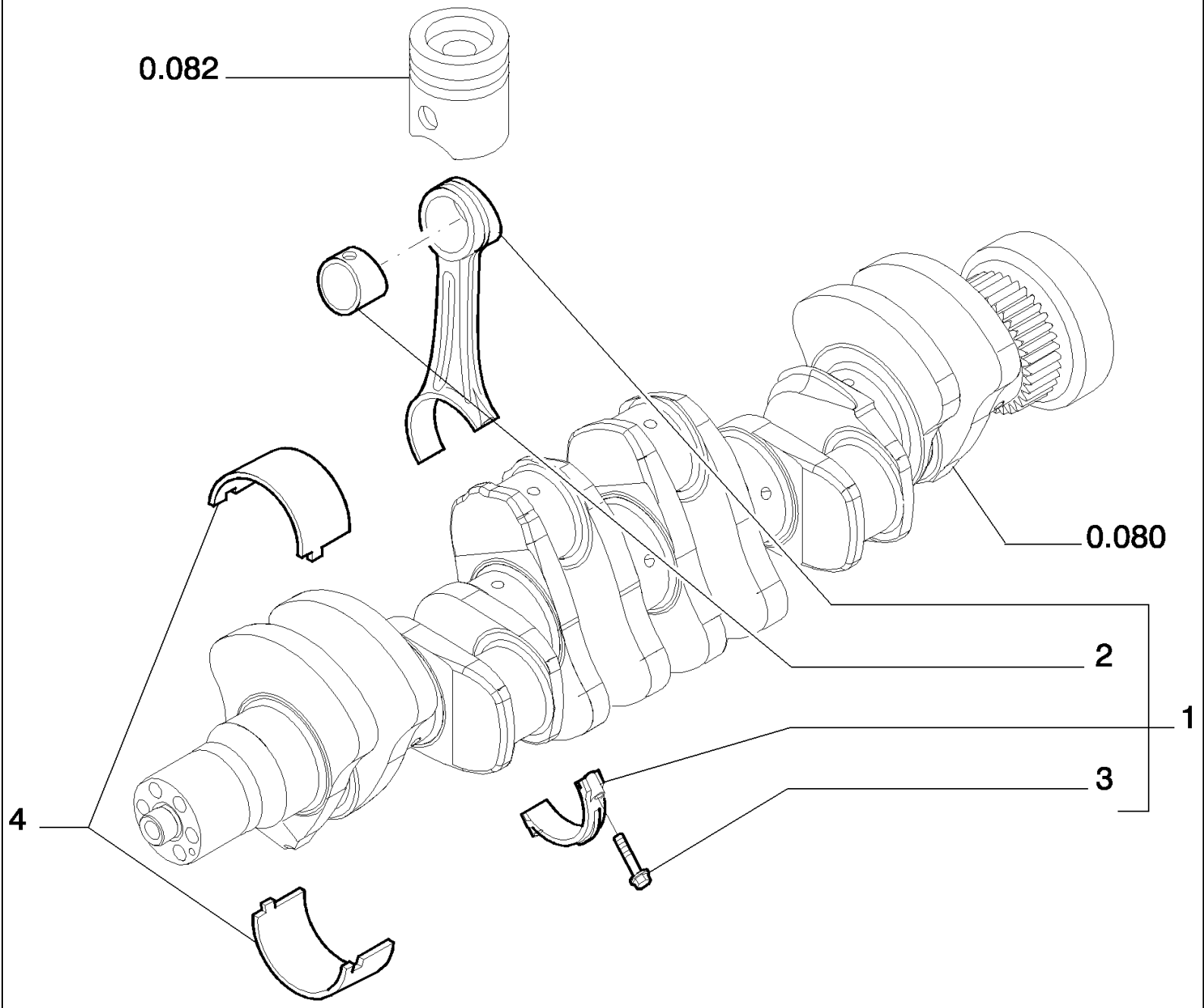

D180 TIER3 DOZERS SOBRE CADENAS (7/06-)

0.081(01) BIELA PISTON

Ref	Numero de Pieza	Ctd	Descripción
1	2831298	6	BIELA DE EMBOLO, - ASSY
2	4892708	1	CASQUILLO,
3	2831297	2	TORNILLO,
4	8093882	6	SERIE SEMICOJIN.BANCO, (- 0.000) (- 0.000)

D180 TIER3 DOZERS SOBRE CADENAS (7/06-)

0.082(01) EMBOLO - MOTOR (VERSION 01-02)

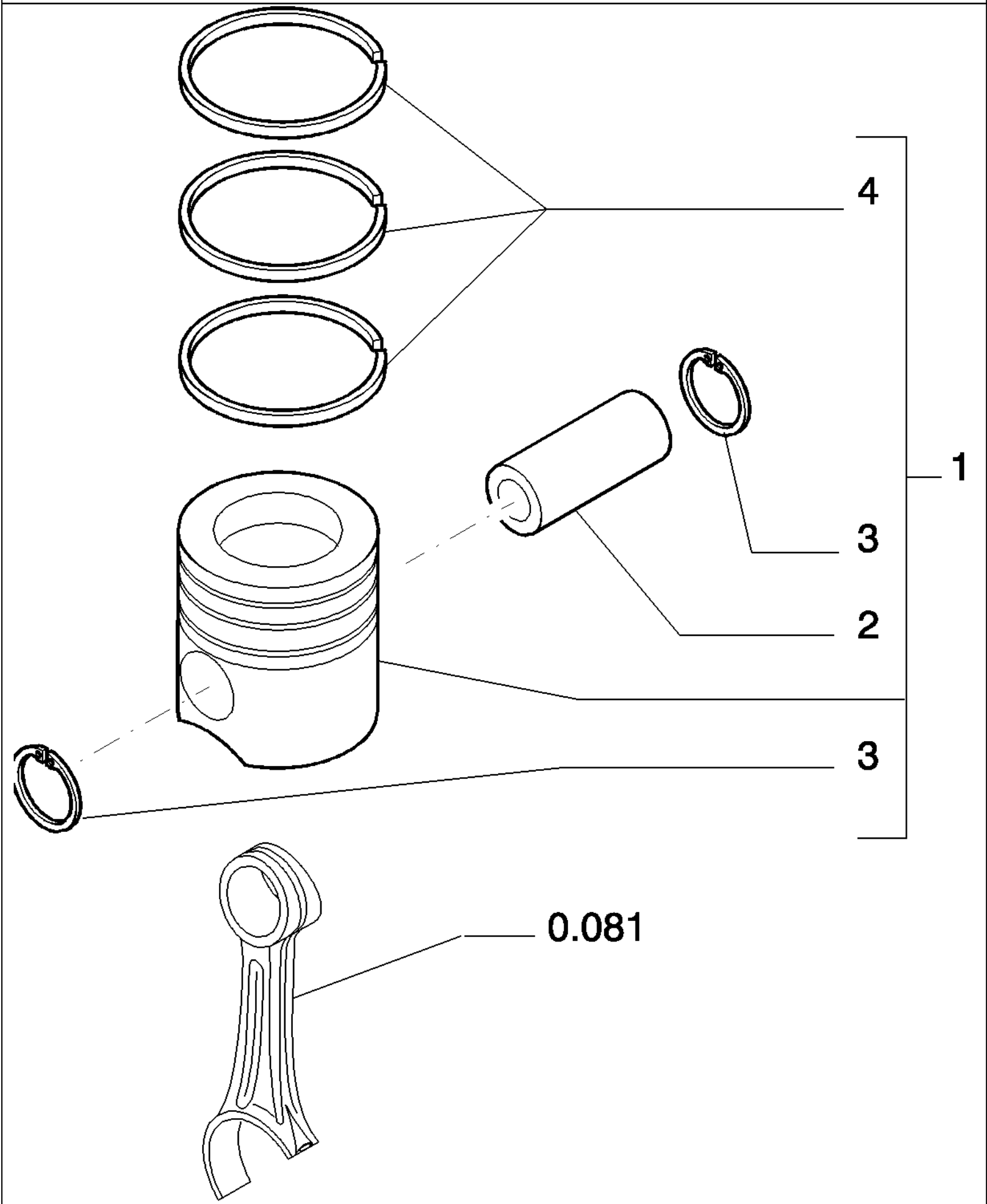

D180 TIER3 DOZERS SOBRE CADENAS (7/06-)

0.082(01) EMBOLO - MOTOR (VERSION 01-02)

Ref	Numero de Pieza	Ctd	Descripción
1	2854602	6	(STD)
2	4892712	1	BULON DEL EMBOLO,
3	2854030	2	ANILLO DE FRENO,
4	8094845	1	SERIE ANILLO PISTON, (STD)

D180 TIER3 DOZERS SOBRE CADENAS (7/06-)

0.082/A(01) EMBOLO - MOTOR (VERSION 03)

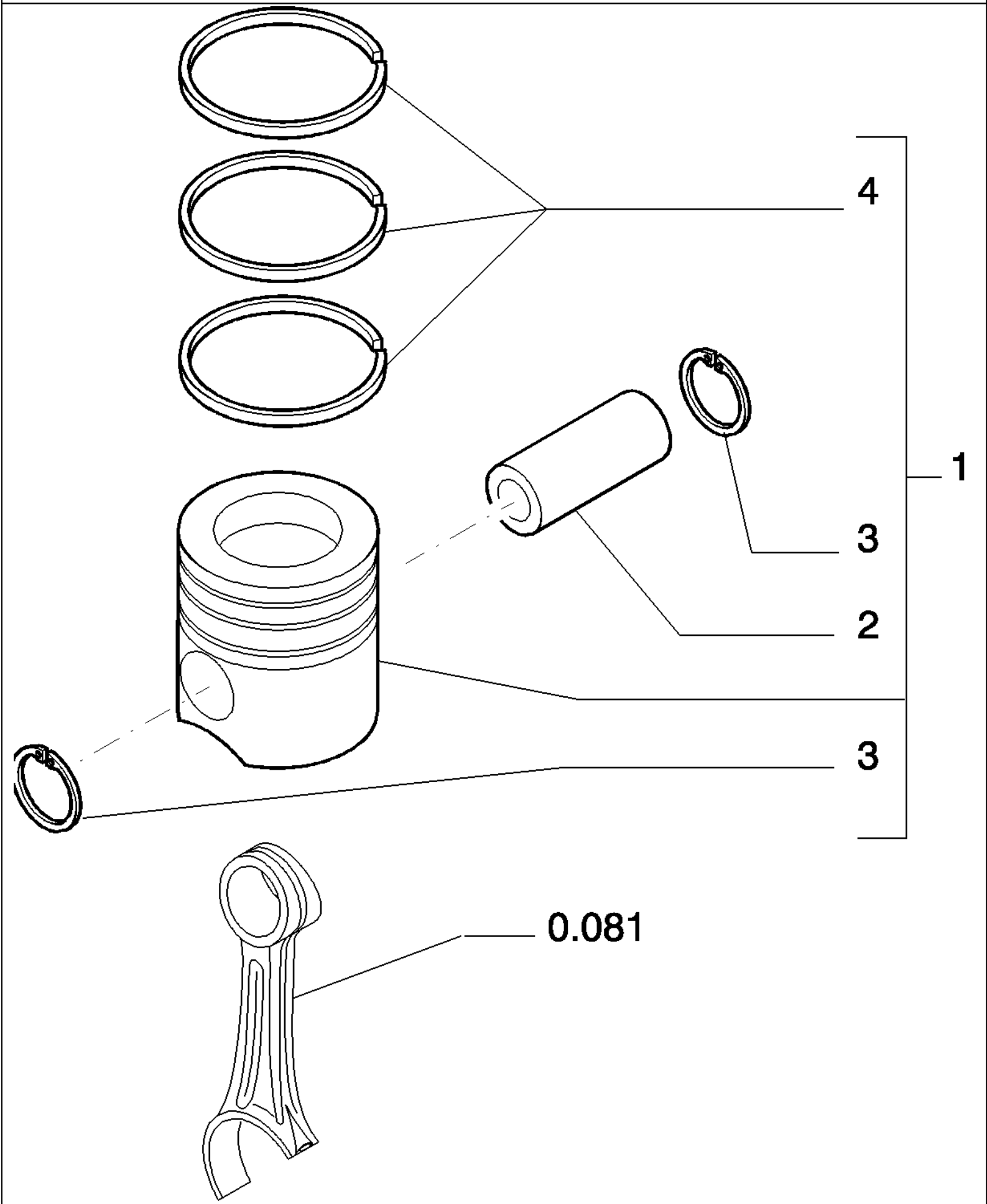

D180 TIER3 DOZERS SOBRE CADENAS (7/06-)

0.082/A(01) EMBOLO - MOTOR (VERSION 03)

Ref	Numero de Pieza	Ctd	Descripción
1	2855137	6	(STD)
2	4892712	1	BULON DEL EMBOLO,
3	2854030	2	ANILLO DE FRENO,
4	8094845	1	SERIE ANILLO PISTON, (STD)

0.083(01) VOLANTE MOTOR

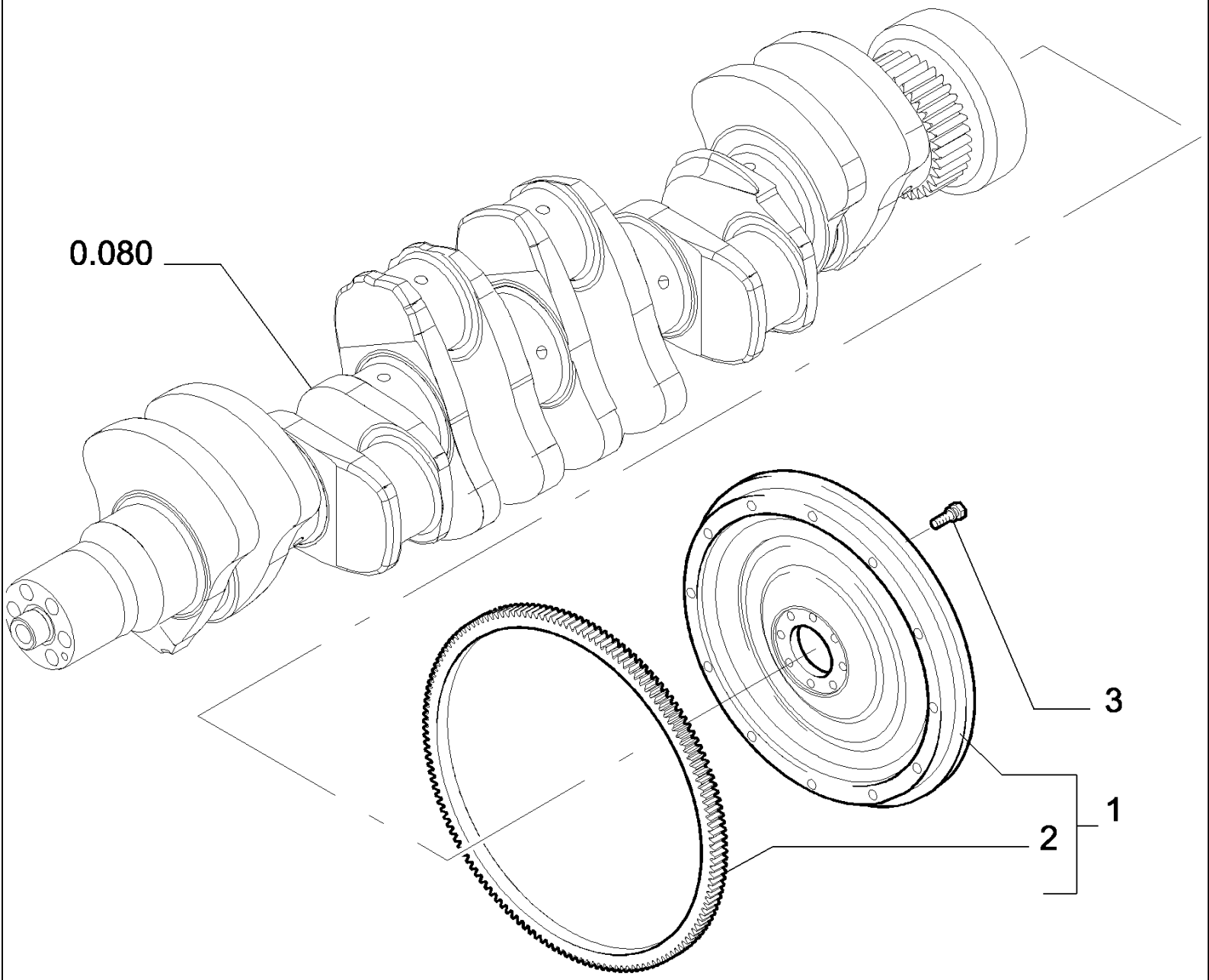

D180 TIER3 DOZERS SOBRE CADENAS (7/06-)

0.083(01) VOLANTE MOTOR

Ref	Numero de Pieza	Ctd	Descripción
1	2855330	1	VOLANTE DEL MOTOR, - ASSY
2	4890454	1	CORONA DENTADA,
3	4894641	8	TORNILLO, Wash Hd, M12 x 1.25 x 31,

0.084(01) POLEA - CIGUENAL

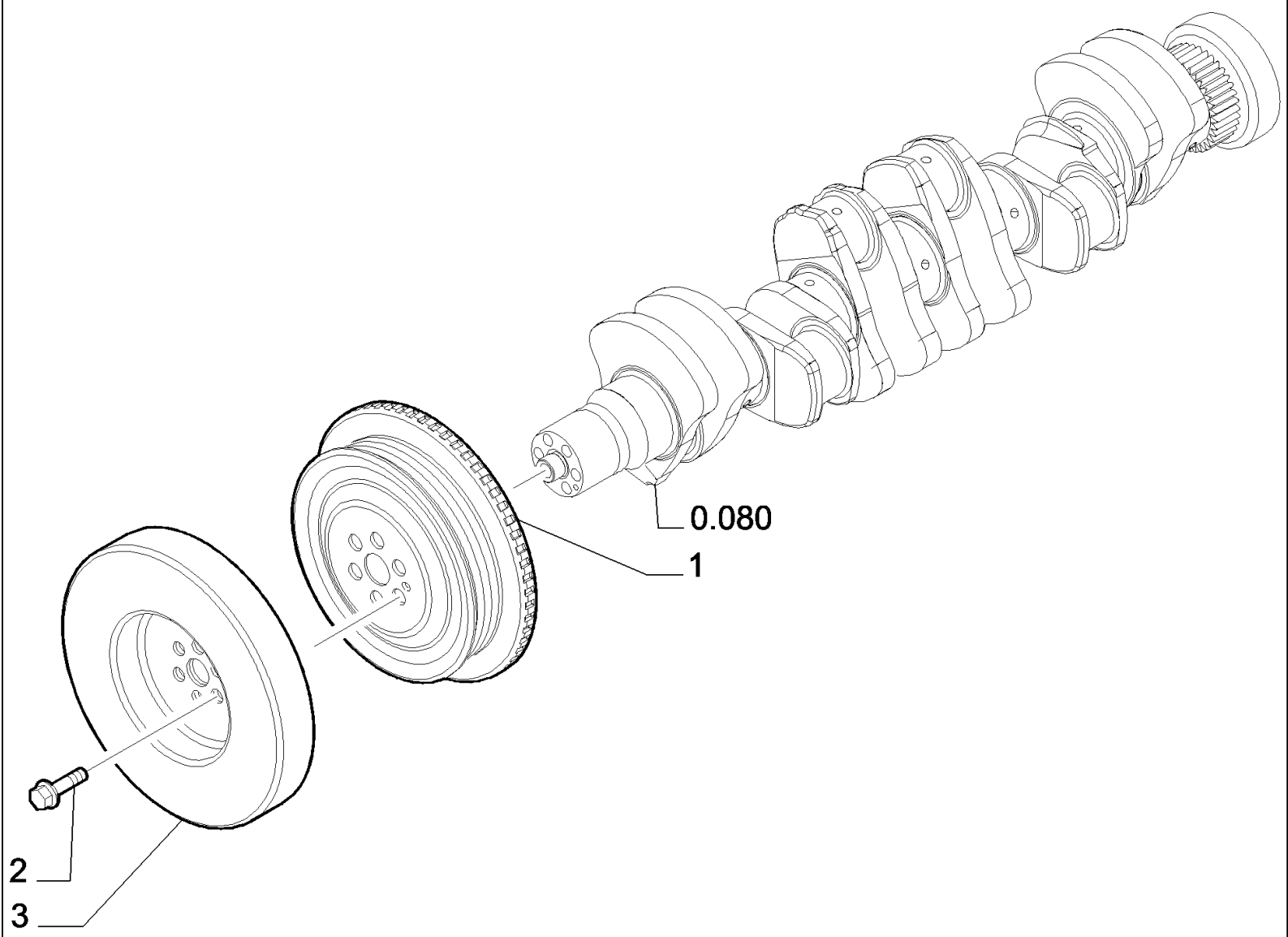

D180 TIER3 DOZERS SOBRE CADENAS (7/06-)

0.084(01) POLEA - CIGUENAL

Ref	Numero de Pieza	Ctd	Descripción
1	4896773	1	POLEA,
2	4892867	6	TORNILLO, Torx Wash Hd, M12 x 1.25 x 78.5,
3	4892893	1	ANTIVIBRADOR,

0.120(01) ARBOL DE LEVAS - PINONES DE LA DISTRIBUCION

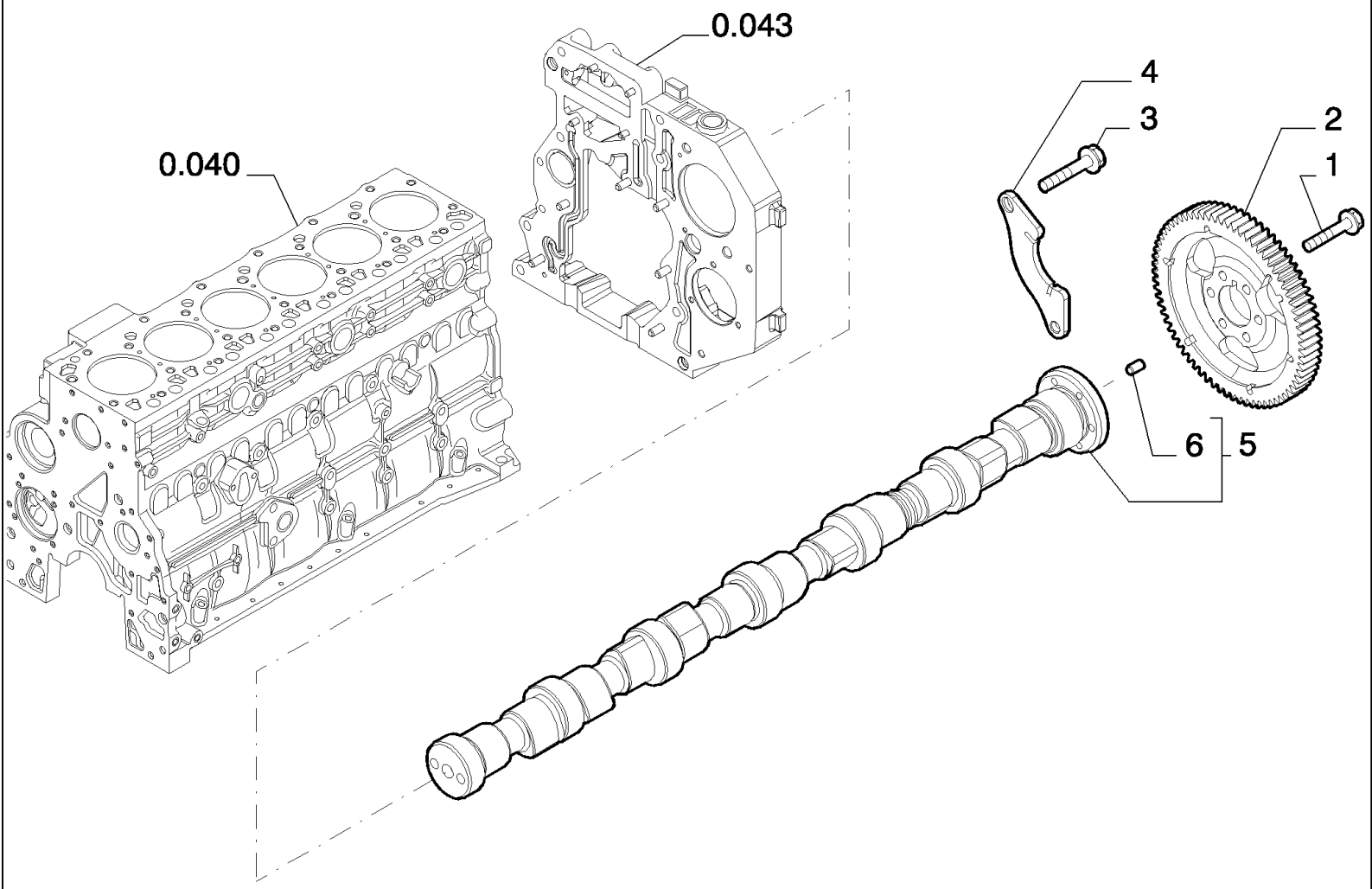

D180 TIER3 DOZERS SOBRE CADENAS (7/06-)

0.120(01) ARBOL DE LEVAS - PINONES DE LA DISTRIBUCION

Ref	Numero de Pieza	Ctd	Descripción
1	4899079	6	TORNILLO, Hex Flg, M8 x 1.25 x 25,
2	4896380	1	PINON CONDUCIDO,
3	4899068	2	TORNILLO, Hex Flg , M8 x 1.25 x 16,
4	4897457	1	BRIDA,
5	2854604	1	ARBOL DE LEVAS, - ASSY
6	4899080	1	PITON,

0.140(01) BOMBA DE INYECCION

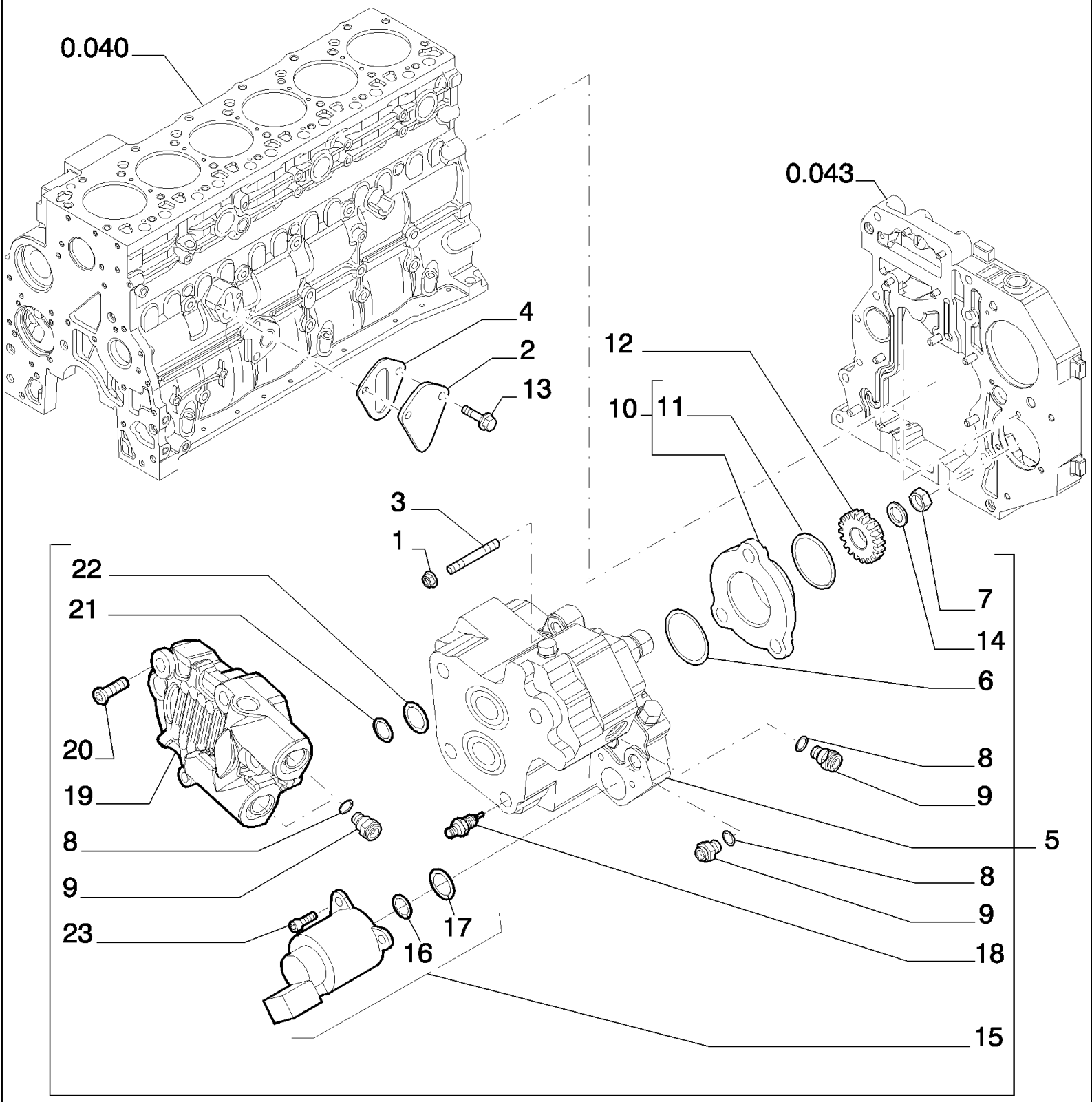

D180 TIER3 DOZERS SOBRE CADENAS (7/06-)

0.140(01) BOMBA DE INYECCION

Ref	Numero de Pieza	Ctd	Descripción
1	4899003	3	TUERCA, M8
2	4896952	1	TAPADERA,
3	2852488	3	PRISIONERO, M8X1.25X50
4	4890700	1	JUNTA HERMETICA,
5	4898921	1	BOMBA DE ALIMENTACION, - ASSY
6	4890088	1	JUNTA HERMETICA,
7	4890634	1	TUERCA, M18X1.5
8	4891385	4	JUNTA HERMETICA,
9	4893962	4	EMPALME RAPIDO,
10	2852804	1	CUBO, - ASSY
11	17285381	1	JUNTA HERMETICA,
12	4893389	1	PINON CONDUCIDO,
13	2852234	2	TORNILLO, Hex Flg, M8 x 1.25 x 20,
14	4890635	1	ARANDELA,
15	42541851	1	SOLENOIDE,
16	42541850	1	JUNTA HERMETICA,
17	42541849	1	JUNTA HERMETICA,
18	42550486	1	VALVULA,
19	42547619	1	BOMBA DE ALIMENTACION,
20	42550487	4	TORNILLO,
21	42550488	1	JUNTA HERMETICA,
22	42548060	1	JUNTA HERMETICA,
23	42550932	3	TORNILLO,

0.140(02) GRUPO DE INYECCION - INYECTOR (VERSION 01-02)

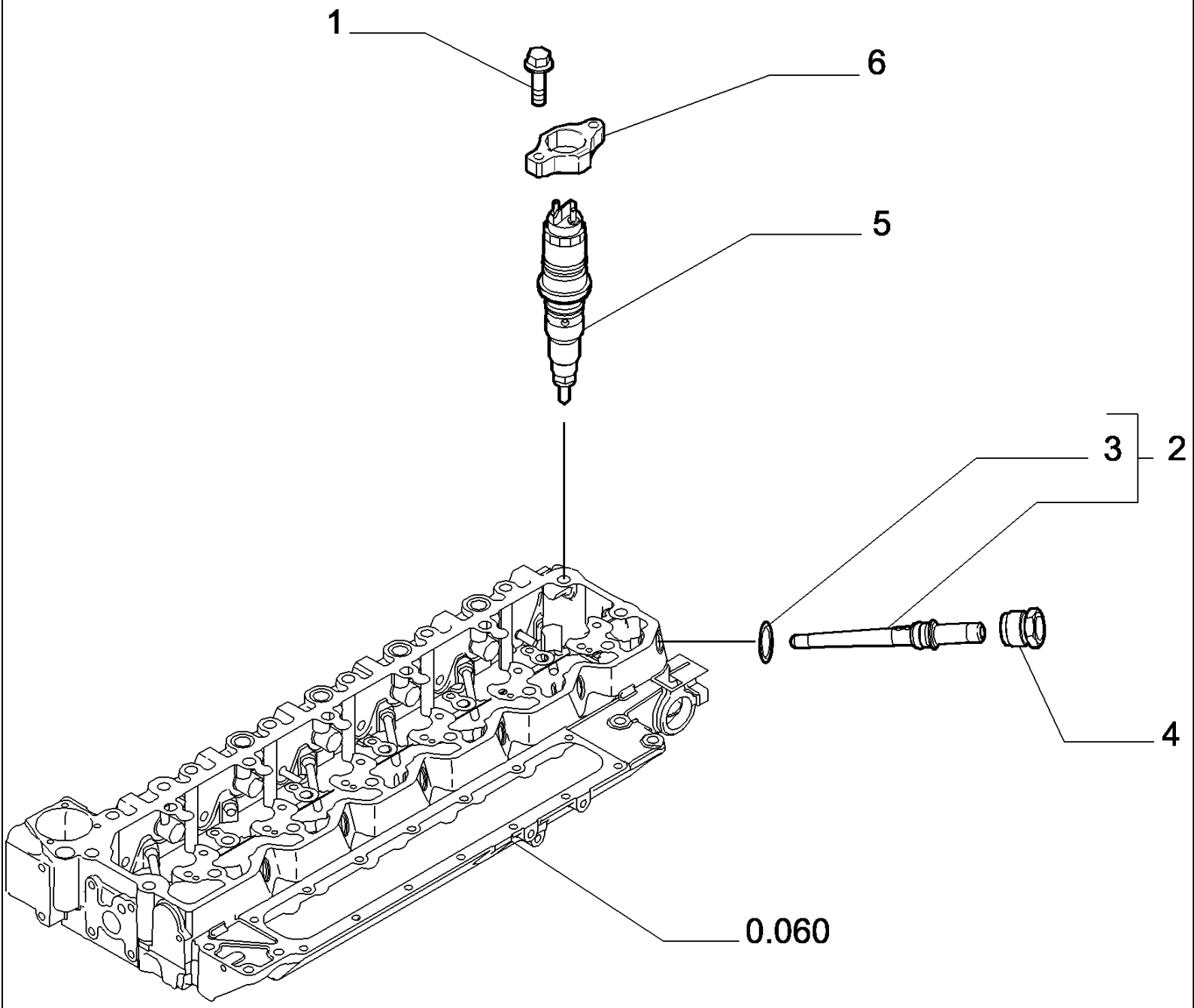

D180 TIER3 DOZERS SOBRE CADENAS (7/06-)

0.140(02) GRUPO DE INYECCION - INYECTOR (VERSION 01-02)

Ref	Numero de Pieza	Ctd	Descripción
1	4895483	12	TORNILLO,
2	2854606	6	CONEXION, - ASSY
3	4890929	1	JUNTA HERMETICA,
4	4893739	6	TUERCA DE TUBERÍA,
5	2854608	6	INYECTOR,
6	2854609	6	PIEZA DE SOPORTE,

0.140(02A) GRUPO DE INYECCION - INYECTOR (VERSION 03)

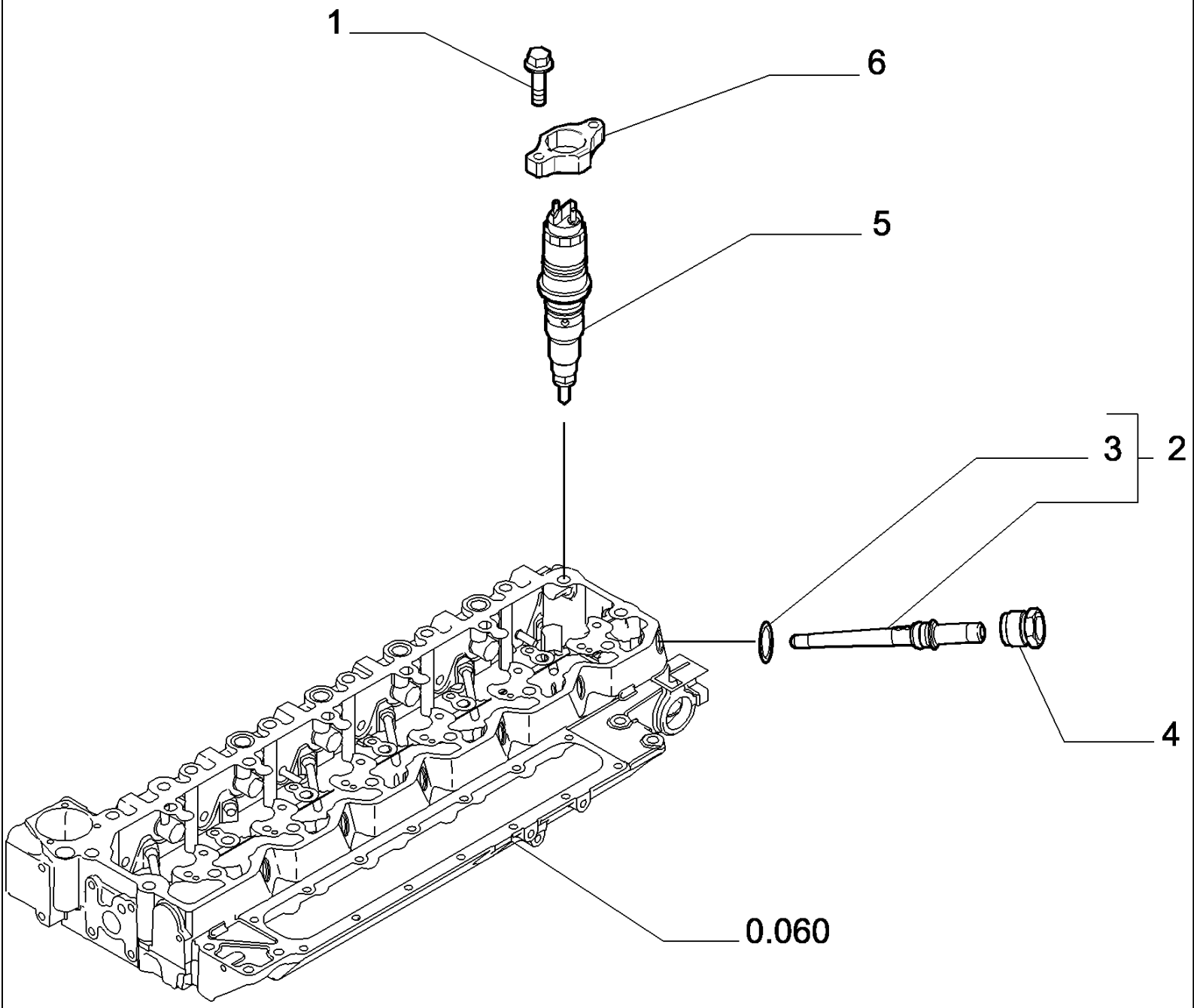

D180 TIER3 DOZERS SOBRE CADENAS (7/06-)

0.140(02A) GRUPO DE INYECCION - INYECTOR (VERSION 03)

Ref	Numero de Pieza	Ctd	Descripción
1	4895483	12	TORNILLO,
2	2854606	6	CONEXION, - ASSY
3	4890929	1	JUNTA HERMETICA,
4	4893739	6	TUERCA DE TUBERÍA,
5	2855135	6	INYECTOR,
6	2854609	6	PIEZA DE SOPORTE,

0.149(01) GRUPO DE INYECCION - TUBERIAS

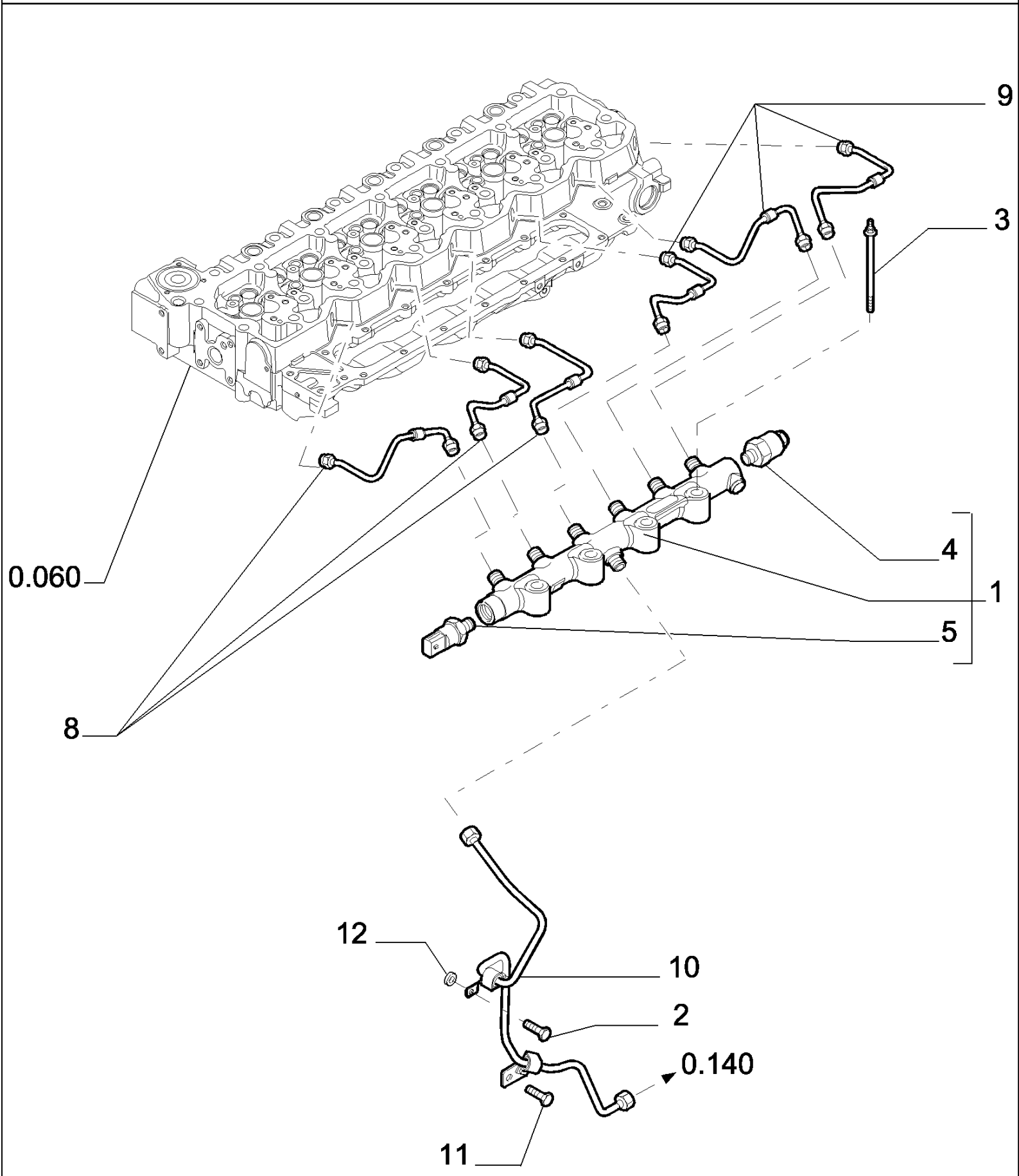

D180 TIER3 DOZERS SOBRE CADENAS (7/06-)

0.149(01) GRUPO DE INYECCION - TUBERIAS

Ref	Numero de Pieza	Ctd	Descripción
1	2854540	1	COLECTOR, - ASSY
2	4899020	1	TORNILLO,
3	2853537	4	TORNILLO,
4	2854543	1	VÁLVULA, DESCARGA,
5	2854542	1	SENSOR,
8	2854549	3	TUBO RIGIDO,
9	2854544	3	CUELLO DE CARGA,
10	2854552	1	CUELLO DE CARGA,
11	4896484	1	TORNILLO,
12	2852434	1	SEPARADOR,

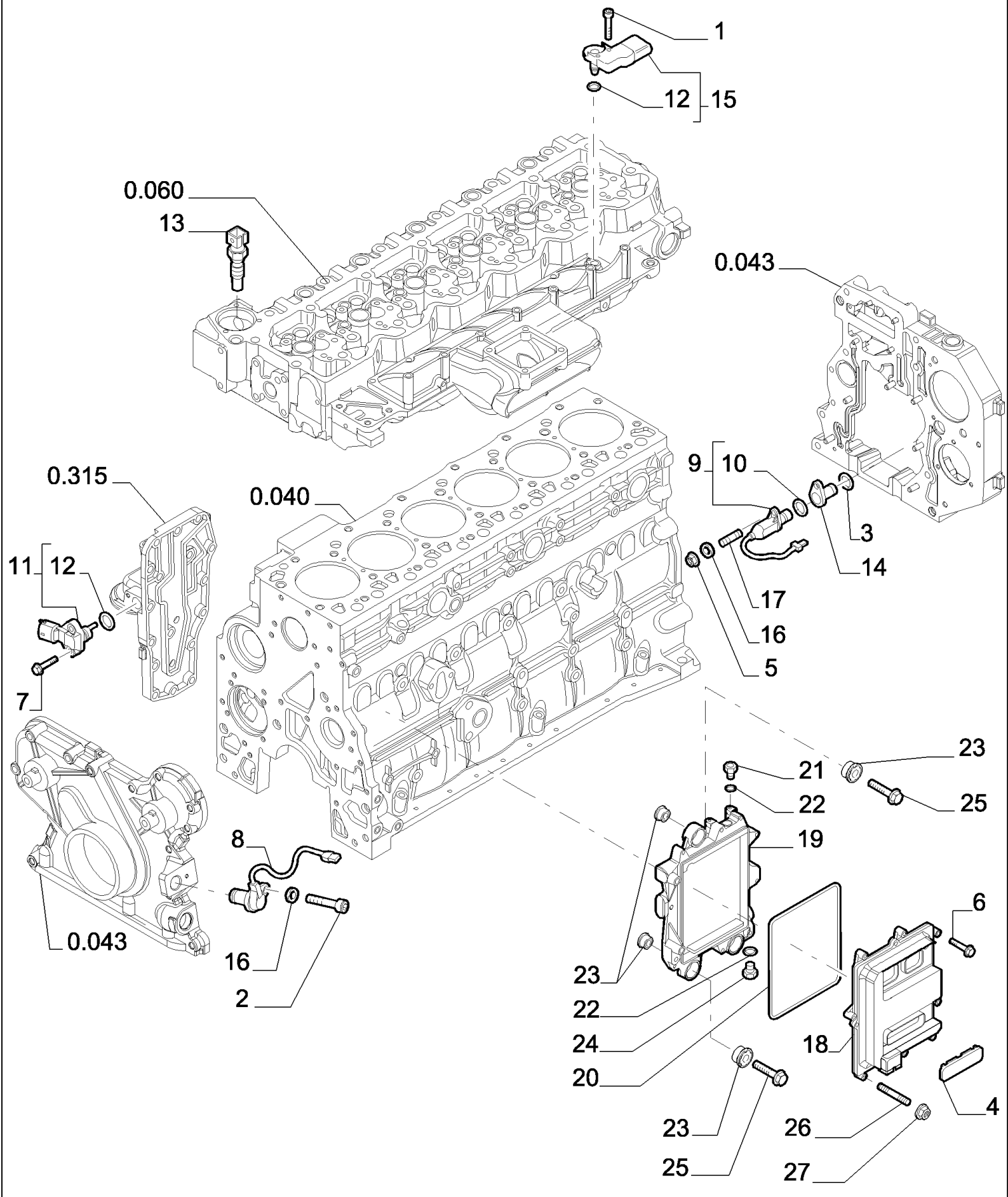
1
12
15
0.060
13
0.043
0.315
0.040
9
10
3
14
11
12
17
16
5
7
23
21
22
25
19
8
6
0.043
16
2
23
22
24
20
18
4
23
26
25
27

D180 TIER3 DOZERS SOBRE CADENAS (7/06-)

0.170(01) SISTEMA DE INYECCION DE COMBUSTIBLE

Ref	Numero de Pieza	Ctd	Descripción
1	4895817	1	TORNILLO,
2	4899082	1	TORNILLO, Hex Soc Hd, M6 x 1 x 120,
3	2852817	1	JUNTA HERMETICA, 23.5X1.7MM
4	504043102	1	TAPÓN,
5	2854282	1	TUERCA, M6X1
6	16586021	7	TORNILLO, M6X30
7	4899110	2	TORNILLO, Hex Flg, M6 x 1 x 20,
8	4890189	1	CONTACTOR,
9	4890190	1	CONTACTOR, - ASSY
10	17278481	1	JUNTA HERMETICA, 17.17X1.78MM
11	4890193	1	CONTACTOR, - ASSY
12	4895477	1	JUNTA HERMETICA,
13	4897224	1	SENSOR,
14	4892255	1	CAVIDAD,
15	2852821	1	SENSOR, - ASSY
16	4899124	2	ARANDELA,
17	4895157	1	PRISIONERO,
18	2854594	1	CAJA ELECTRONICA,
19	504092132	1	
20	504070042	1	JUNTA HERMETICA,
21	4896542	1	RACOR, M12X1.5
22	4891385	2	JUNTA HERMETICA,
23	98498817	6	AISLADOR,
24	4890964	1	CONEXION,
25	4899078	3	TORNILLO, Hex Flg, M8 x 1.25 x 45,
26	2854593	1	PRISIONERO,
27	4899057	1	TUERCA,

D180 TIER3 DOZERS SOBRE CADENAS (7/06-)

0.200(01) FILTRO COMBUSTIBLE - COMPONENTES

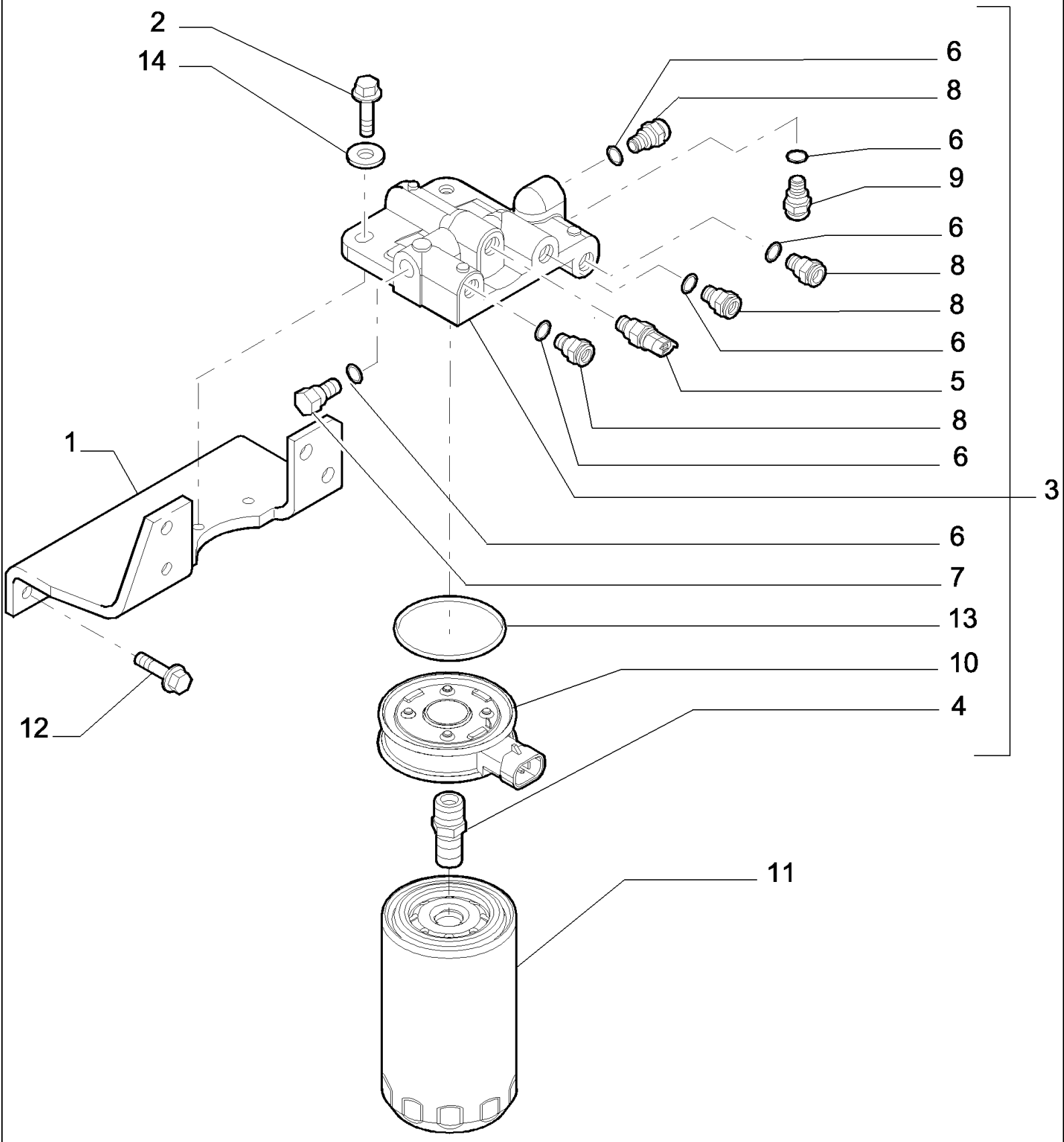

D180 TIER3 DOZERS SOBRE CADENAS (7/06-)

0.200(01) FILTRO COMBUSTIBLE - COMPONENTES

Ref	Numero de Pieza	Ctd	Descripción
1	2852793	1	PIEZA DE SOPORTE,
2	2830733	2	TORNILLO, M8X25
3	2852436	1	CULATA,
4	4898758	1	RACOR,
5	4897224	1	SENSOR,
6	4894721	6	JUNTA HERMETICA,
7	4893464	1	TAPÓN,
8	4890964	4	CONEXION,
9	4896543	1	CONEXION,
10	4897838	1	RECALENTADOR,
11	87803200	1	FILTRO DE COMBUSTIBLE, CASE
12	2852791	4	TORNILLO,
13	4898876	1	JUNTA HERMETICA,
14	2830711	2	ARANDELA,

D180 TIER3 DOZERS SOBRE CADENAS (7/06-)

0.203(01) TUBERIAS - COMBUSTIBLE

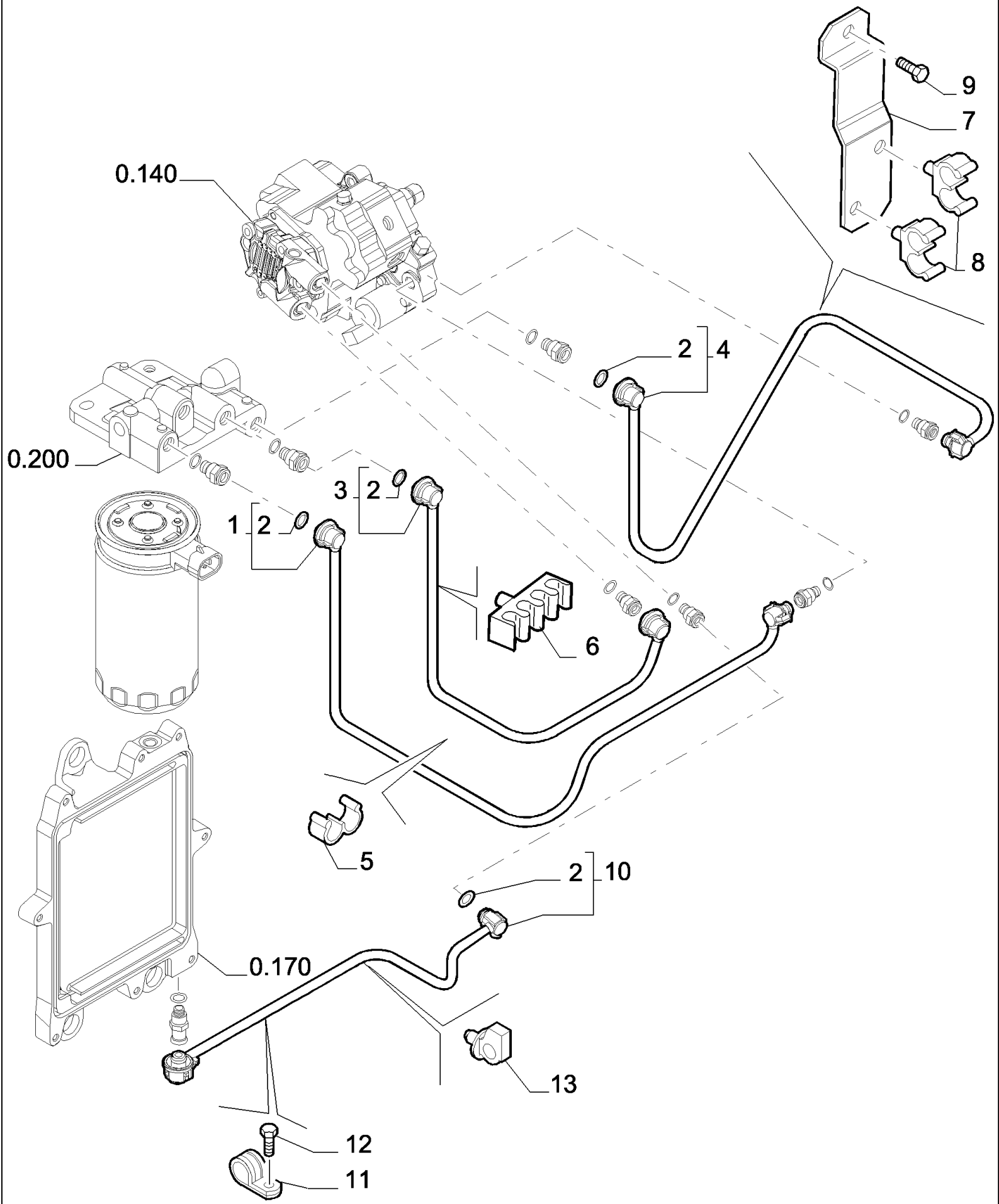

D180 TIER3 DOZERS SOBRE CADENAS (7/06-)

0.203(01) TUBERIAS - COMBUSTIBLE

Ref	Numero de Pieza	Ctd	Descripción
1	2852440	1	TUBO RIGIDO, - ASSY
2	4894095	2	JUNTA HERMETICA,
3	2852443	1	TUBO RIGIDO, - ASSY
4	2852446	1	TUBO RIGIDO, - ASSY
5	2852449	2	BORNE,
6	2852794	1	UNION CABLE,
7	2852451	1	PIEZA DE SOPORTE,
8	17869380	2	BORNE,
9	4897277	1	TORNILLO,
10	2855333	1	CUELLO DE CARGA, - ASSY
11	4895462	1	BORNE,
12	4899103	1	TORNILLO, Hex Flg, M8 x 1.25 x 12,
13	4896996	1	BORNE,

D180 TIER3 DOZERS SOBRE CADENAS (7/06-)

0.204(01) TUBERIAS - COMBUSTIBLE

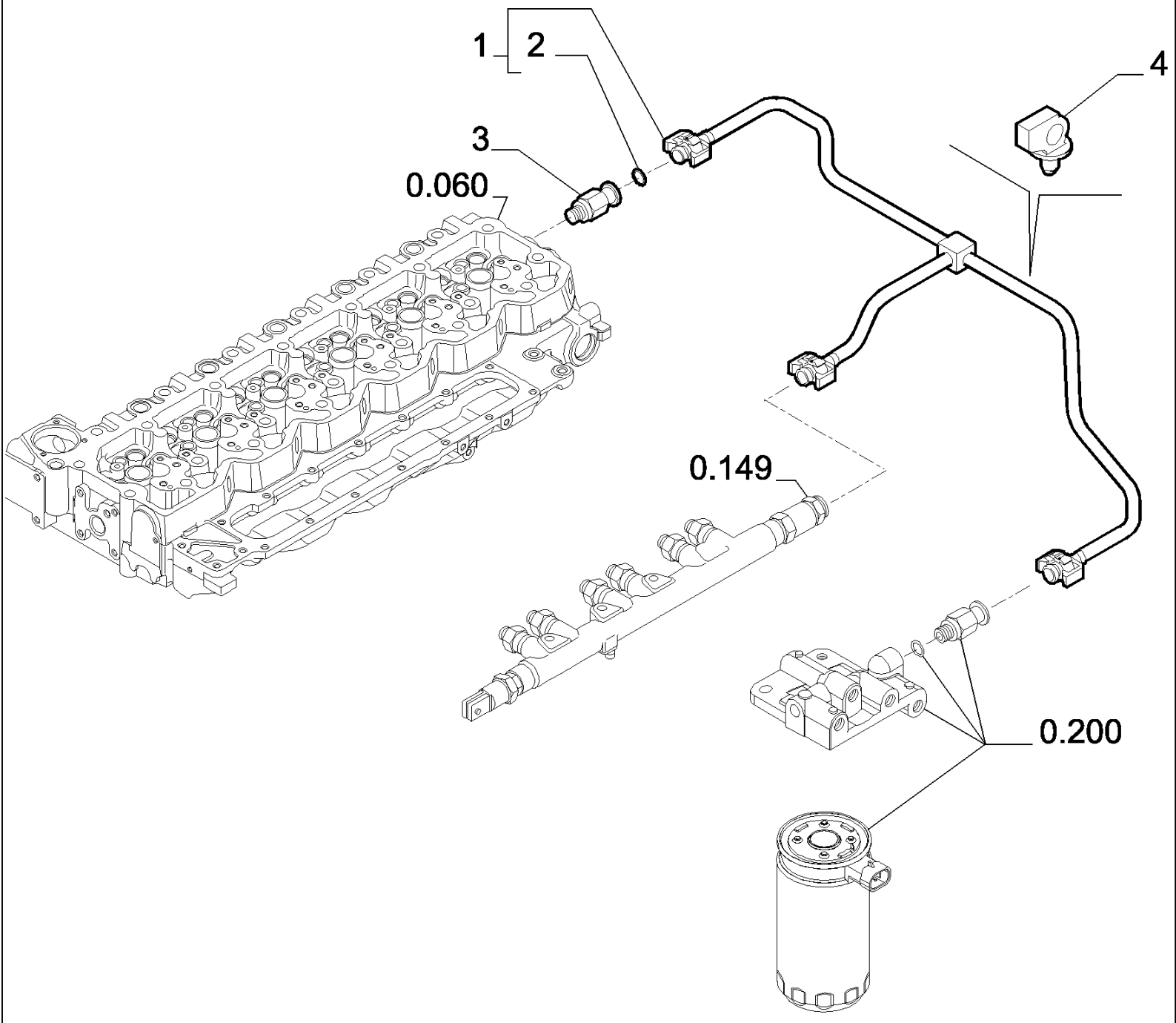

D180 TIER3 DOZERS SOBRE CADENAS (7/06-)

0.204(01) TUBERIAS - COMBUSTIBLE

Ref	Numero de Pieza	Ctd	Descripción
1	2855336	1	TUBO DE RETORNO, - ASSY
2	4894095	2	JUNTA HERMETICA,
3	4896329	1	VÁLVULA, DESCARGA,
4	4896996	3	BORNE,

0.240(01) TURBOCOMPRESOR

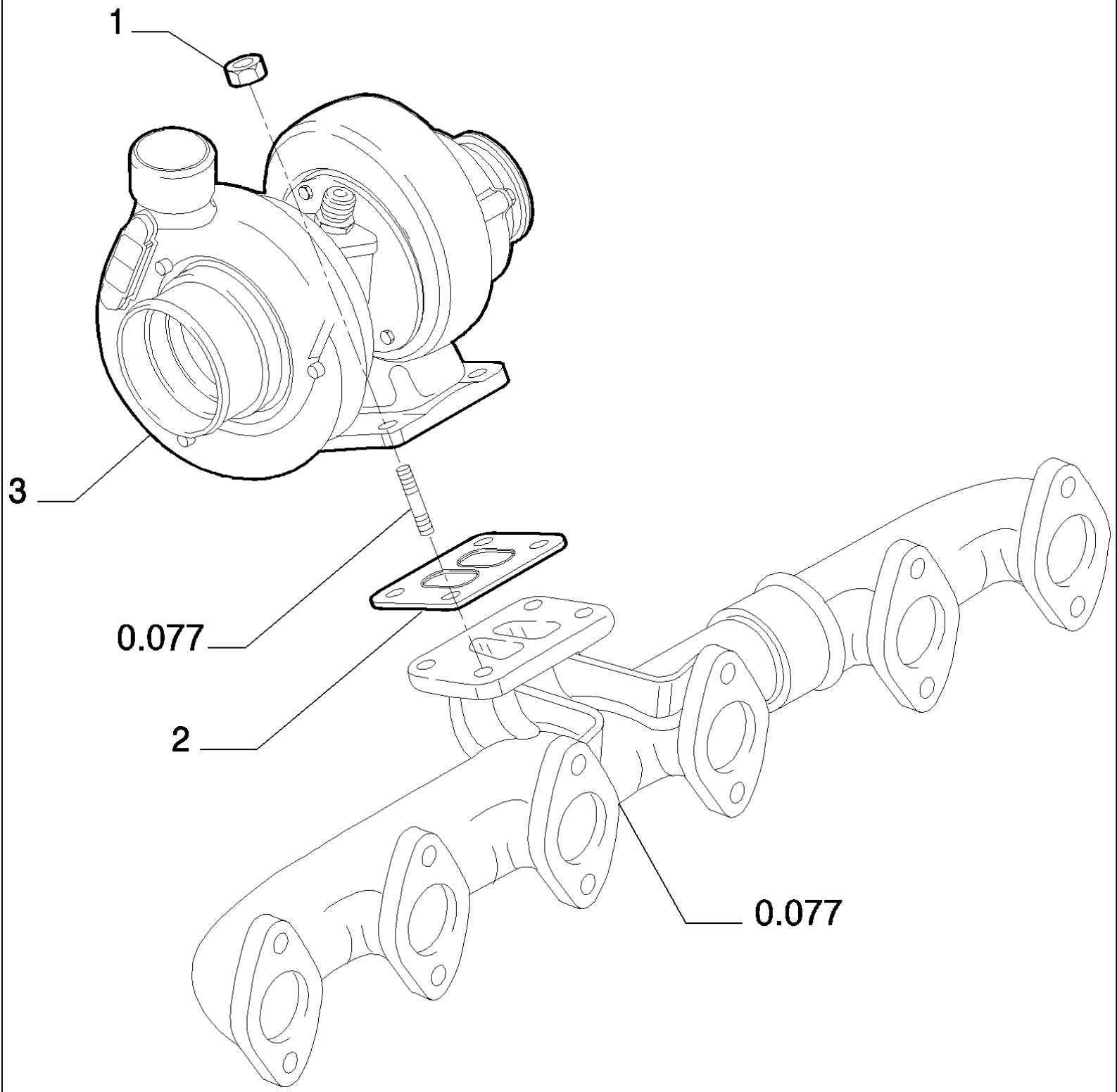

D180 TIER3 DOZERS SOBRE CADENAS (7/06-)

0.240(01) TURBOCOMPRESOR

Ref	Numero de Pieza	Ctd	Descripción
1	4899086	4	TUERCA,
2	4895132	1	JUNTA HERMETICA,
3	504176062	1	

D180 TIER3 DOZERS SOBRE CADENAS (7/06-)

0.270(01) VARILLA DE NIVEL

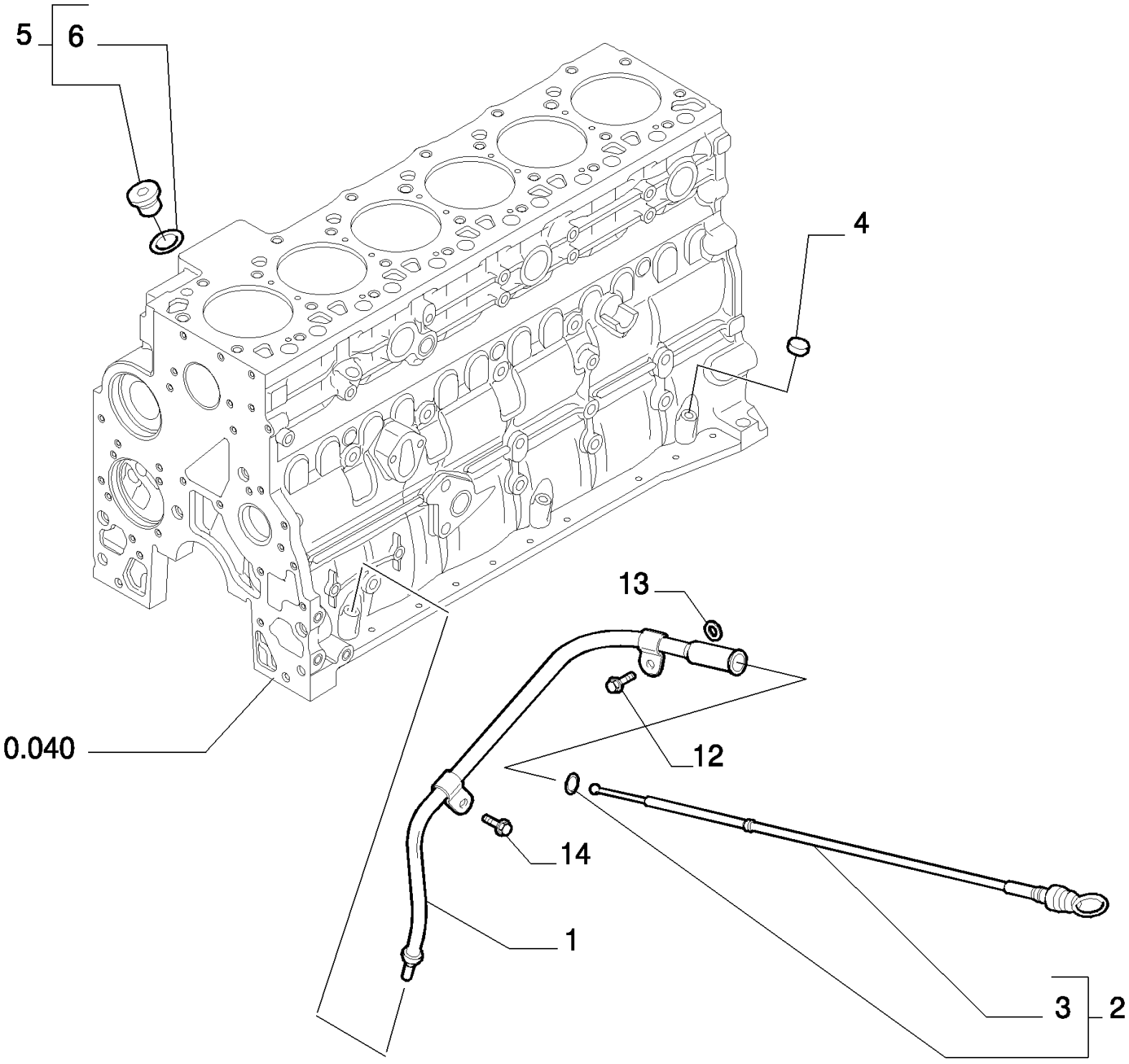

D180 TIER3 DOZERS SOBRE CADENAS (7/06-)

0.270(01) VARILLA DE NIVEL

Ref	Numero de Pieza	Ctd	Descripción
1	504206123	1	
2	504203858	1	- ASSY
3	4898502	1	JUNTA HERMETICA,
4	4899036	2	TAPÓN,
5	4897330	2	TAPÓN, - ASSY
6	4895610	1	JUNTA HERMETICA,
12	4899019	1	TORNILLO, Hex Flg, M8 x 1.25 x 35,
13	17816211	1	
14	4899020	1	TORNILLO,

0.300(01) BOMBA DE ACEITE - MOTOR

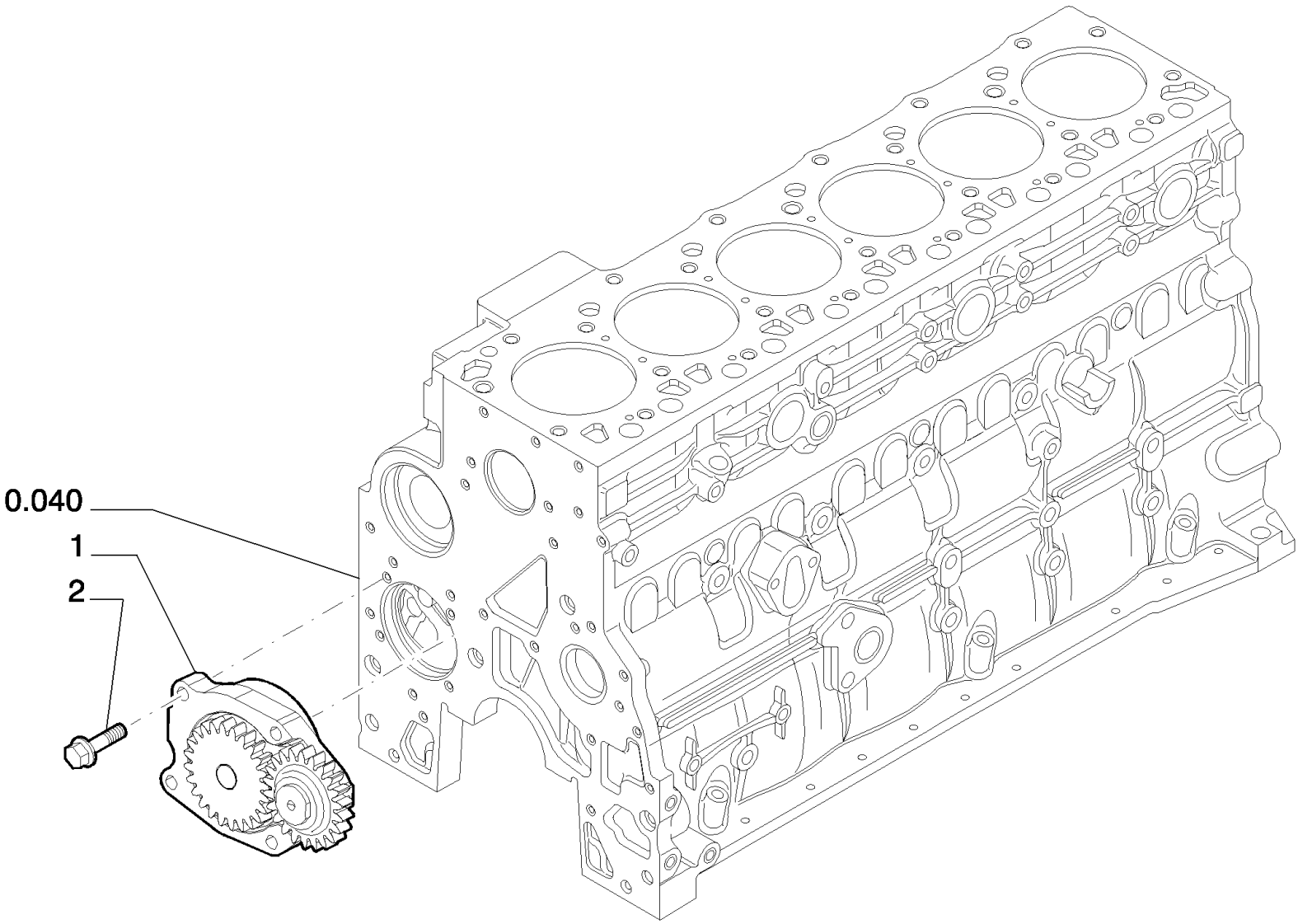

D180 TIER3 DOZERS SOBRE CADENAS (7/06-)

0.300(01) BOMBA DE ACEITE - MOTOR

Ref	Numero de Pieza	Ctd	Descripción
1	4897481	1	BOMBA DE ACEITE,
1	2853591	1	BOMBA DE ACEITE, ALTERNATIVE
2	4899090	4	TORNILLO, Hex Flg, M8 x 1.25 x 30,

D180 TIER3 DOZERS SOBRE CADENAS (7/06-)

0.302(01) FILTRO DE ACEITE - MOTOR

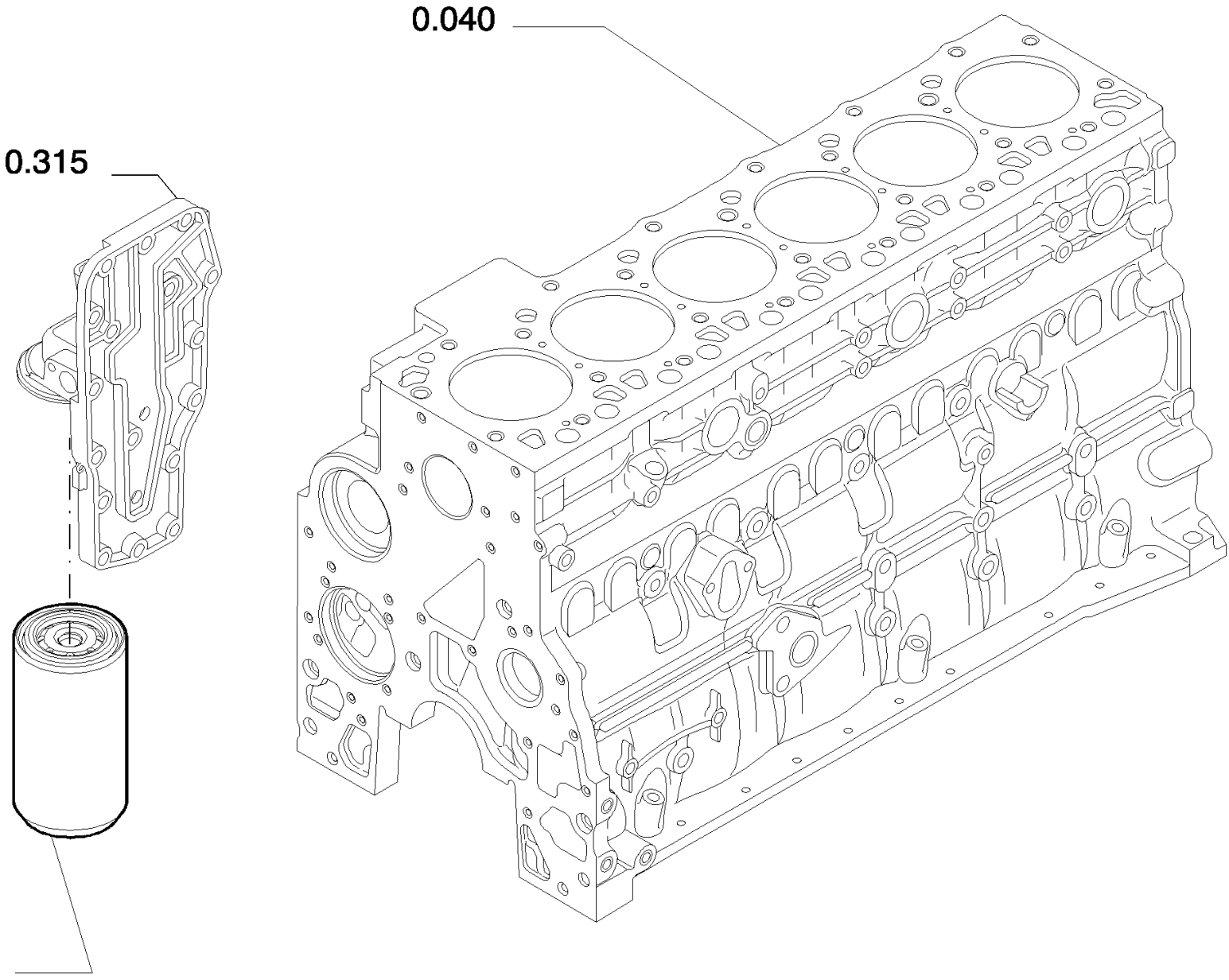

D180 TIER3 DOZERS SOBRE CADENAS (7/06-)

0.302(01) FILTRO DE ACEITE - MOTOR

Ref	Numero de Pieza	Ctd	Descripción
1	87803261	1	FILTRO DE ACEITE, CASE BRAND

0.305(01) TUBERIAS - ACEITE DEL MOTOR

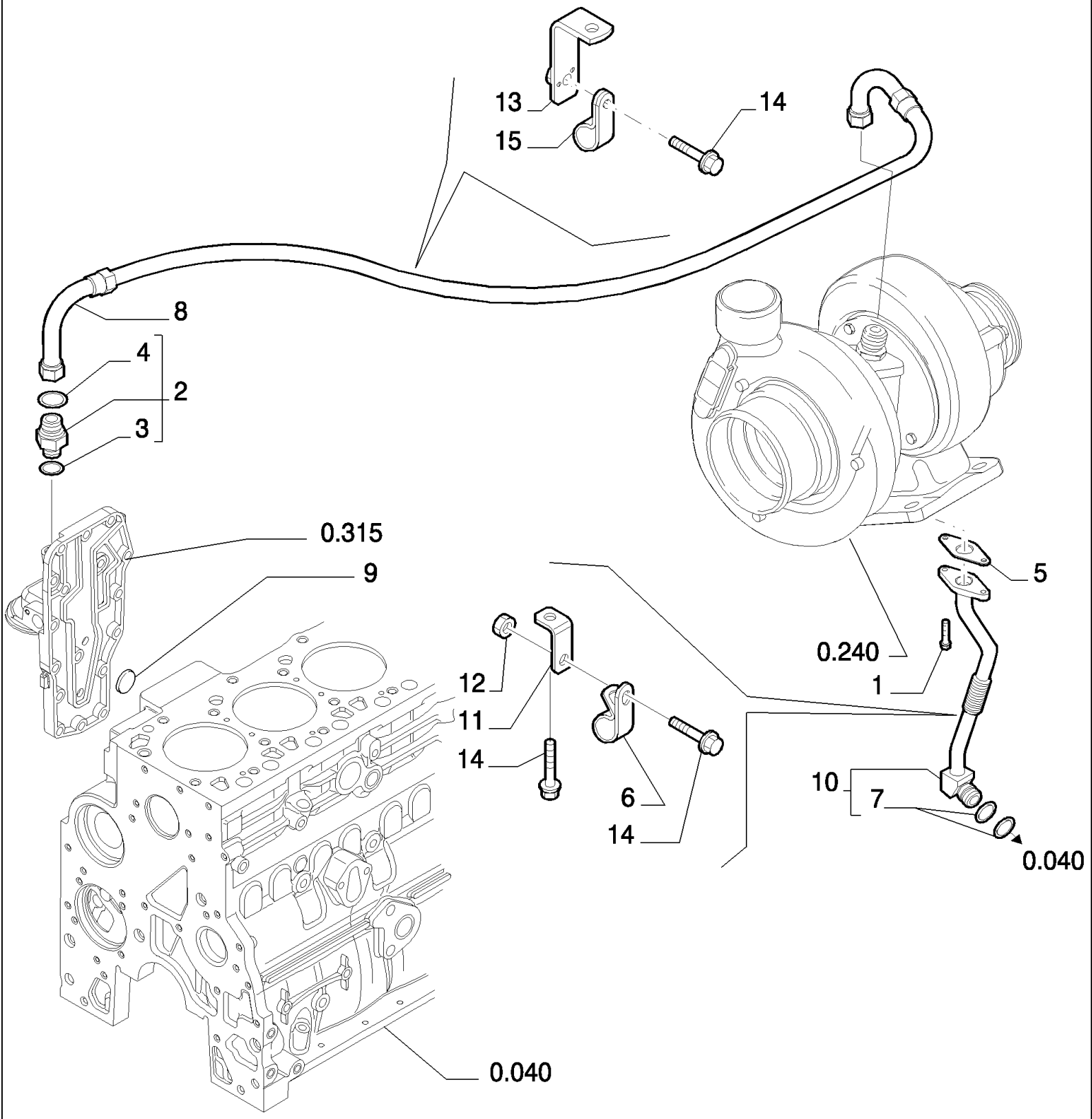

D180 TIER3 DOZERS SOBRE CADENAS (7/06-)

0.305(01) TUBERIAS - ACEITE DEL MOTOR

Ref	Numero de Pieza	Ctd	Descripción
1	4899079	2	TORNILLO, Hex Flg, M8 x 1.25 x 25,
2	4895107	1	RACOR, - ASSY
3	4899107	1	JUNTA HERMETICA,
4	4899108	1	JUNTA HERMETICA,
5	4891288	1	JUNTA HERMETICA,
6	4896893	1	BORNE,
7	4899058	2	JUNTA HERMETICA,
8	2852746	1	MANGA,
9	4895089	1	TAPÓN, .886" OD
10	2854585	1	TUBO, - ASSY
11	2852390	1	PIEZA DE SOPORTE,
12	4899003	1	TUERCA, M8
13	2852380	1	PIEZA DE SOPORTE,
14	4899068	3	TORNILLO, Hex Flg , M8 x 1.25 x 16,
15	4895579	1	BORNE,

0.315(01) CAMBIADOR DE CALOR - MOTOR

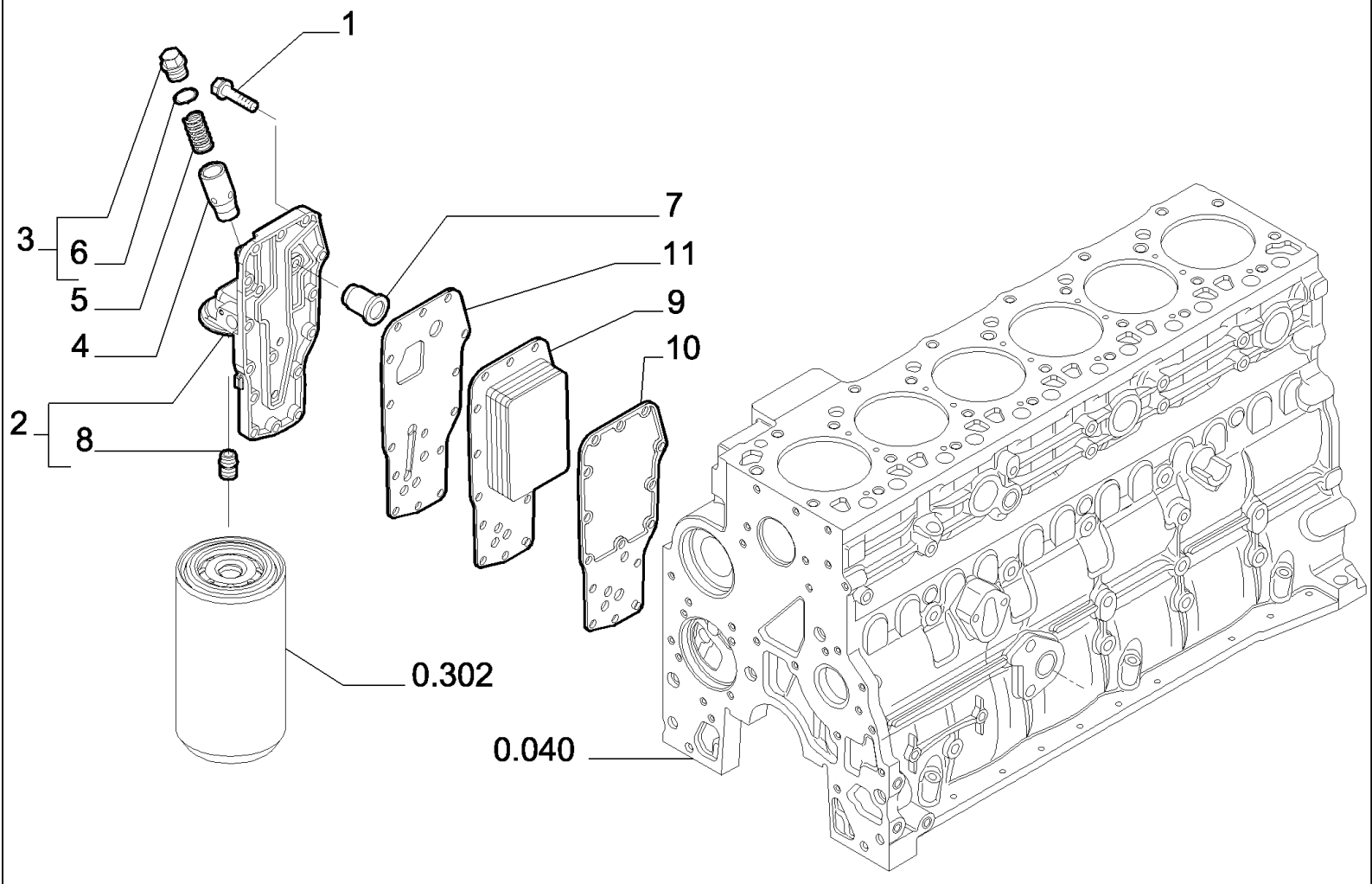

D180 TIER3 DOZERS SOBRE CADENAS (7/06-)

0.315(01) CAMBIADOR DE CALOR - MOTOR

Ref	Numero de Pieza	Ctd	Descripción
1	4899019	15	TORNILLO, Hex Flg, M8 x 1.25 x 35,
2	4899566	1	CAMBIADOR DE CALOR, - ASSY
3	2853781	1	TAPÓN, - ASSY
4	4896404	1	EMBOLO,
5	4895045	1	RESORTE,
7	4896410	1	VÁLVULA, DESCARGA,
8	4893391	1	ADAPTOR,
9	4896407	1	RADIADOR,
9	2853604	1	RADIADOR ACEITE, ALTERNATIVE
10	2830559	1	JUNTA HERMETICA,
11	4896409	1	JUNTA HERMETICA,

D180 TIER3 DOZERS SOBRE CADENAS (7/06-)

0.320(01) BOMBA DE AGUA

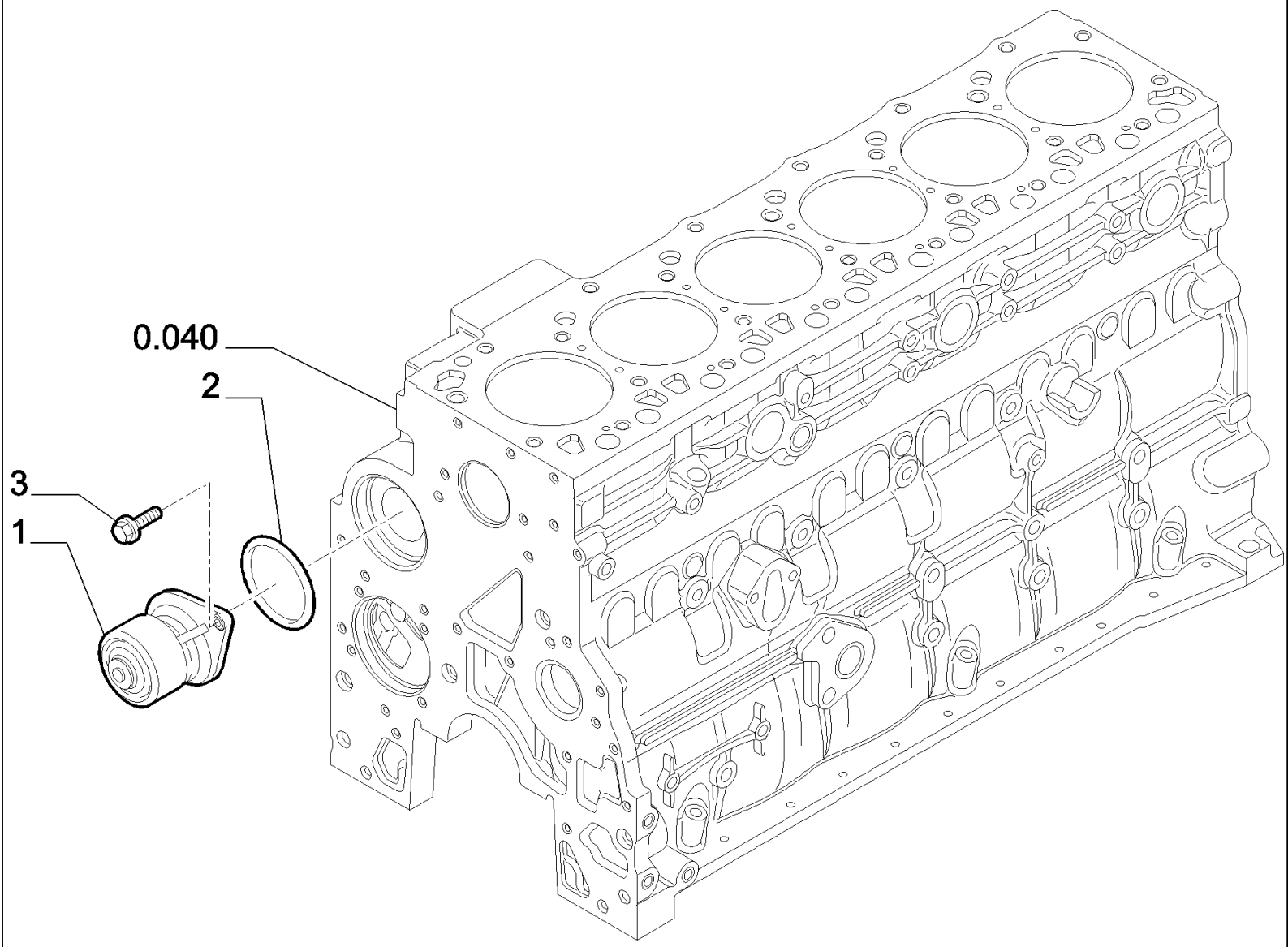

D180 TIER3 DOZERS SOBRE CADENAS (7/06-)

0.320(01) BOMBA DE AGUA

Ref	Numero de Pieza	Ctd	Descripción
1	2853443	1	BOMBA DE AGUA,
2	4899052	1	JUNTA HERMETICA,
3	4899079	2	TORNILLO, Hex Flg, M8 x 1.25 x 25,

0.323(01) TUBERIAS - REFRIGERACION DEL MOTOR

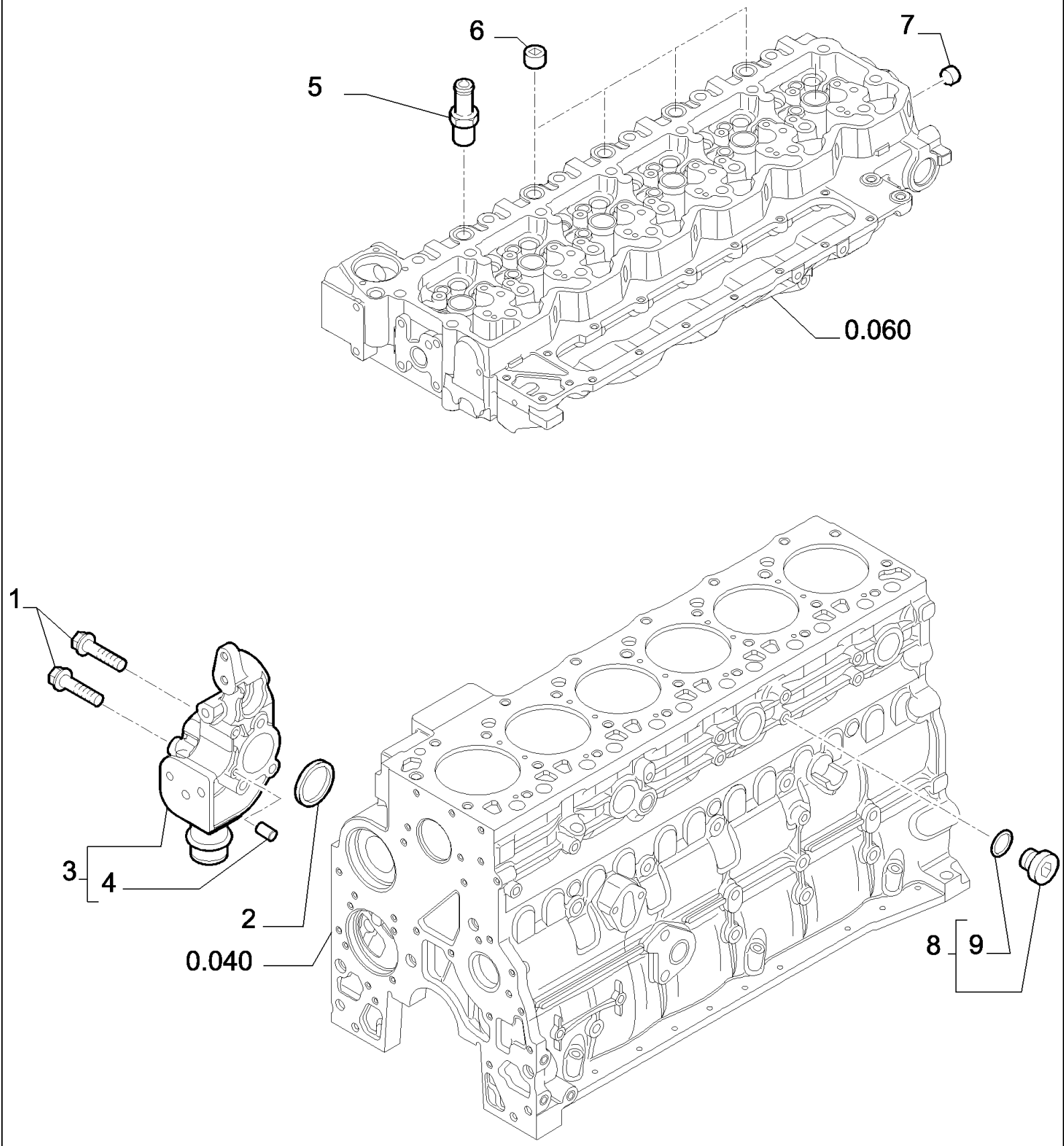

D180 TIER3 DOZERS SOBRE CADENAS (7/06-)

0.323(01) TUBERIAS - REFRIGERACION DEL MOTOR

Ref	Numero de Pieza	Ctd	Descripción
1	2852286	2	TORNILLO, M10X130
1	4895292	1	TORNILLO, M10X70
2	2854072	1	JUNTA HERMETICA,
3	2854938	1	CONEXION, - ASSY
3	4892347	1	SOPORTE, - ASSY
4	4895576	2	PITON,
5	4895118	1	RACOR,
6	4895078	4	TAPÓN,
7	4895079	2	TAPÓN,
7	2854866	1	TAPÓN, ALTERNATIVE
8	4895623	1	TAPÓN, - ASSY
9	4895625	1	JUNTA HERMETICA,

0.326(01) TERMOSTATO - REFRIGERACION DEL MOTOR

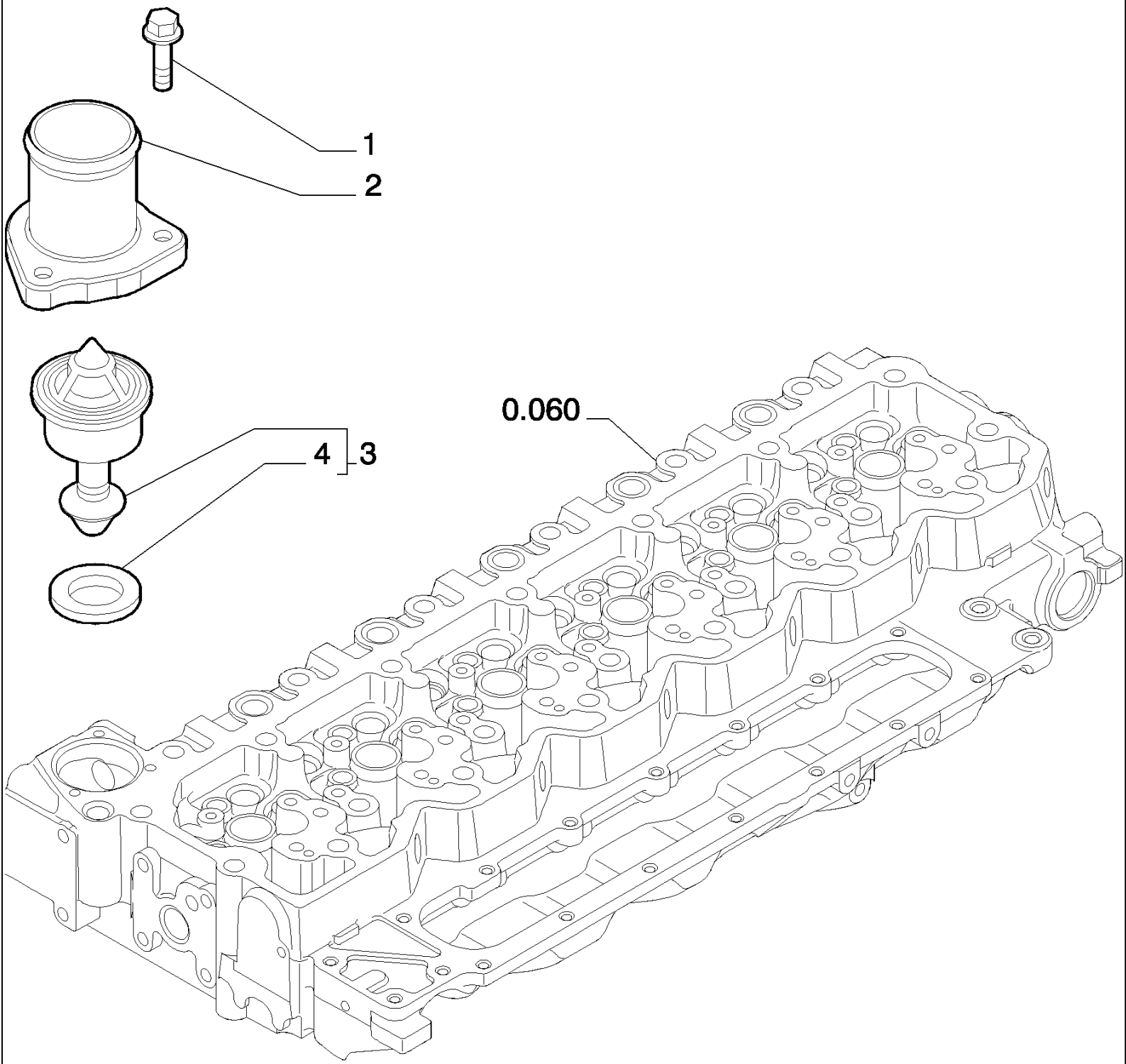

D180 TIER3 DOZERS SOBRE CADENAS (7/06-)

0.326(01) TERMOSTATO - REFRIGERACION DEL MOTOR

Ref	Numero de Pieza	Ctd	Descripción
1	4899110	3	TORNILLO, Hex Flg, M6 x 1 x 20,
2	4895131	1	CAVIDAD,
3	2852471	1	TERMOSTATO, - ASSY
4	2852473	1	JUNTA HERMETICA,

0.340(01) BOMBA DE AGUA - MANDO

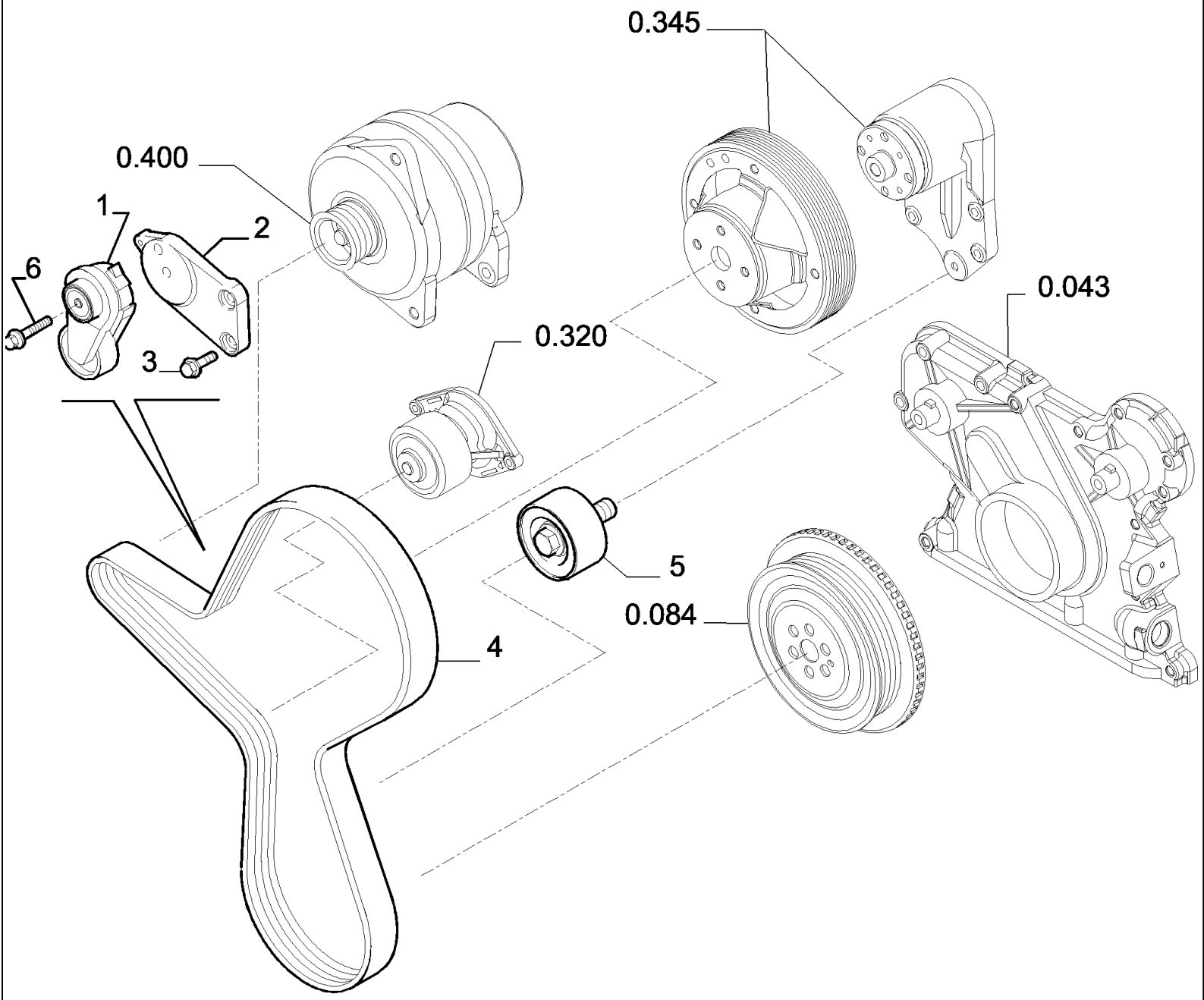

D180 TIER3 DOZERS SOBRE CADENAS (7/06-)

0.340(01) BOMBA DE AGUA - MANDO

Ref	Numero de Pieza	Ctd	Descripción
1	2853206	1	TENSOR DE CORREA,
2	2853230	1	PIEZA DE SOPORTE,
3	4899079	2	TORNILLO, Hex Flg, M8 x 1.25 x 25,
4	87528620	1	CORREA,
5	2852245	1	POLEA,
6	4899109	1	TORNILLO, Hex, M10 x 1.5 x 80,

0.345(01) POLEA DEL VENTILADOR

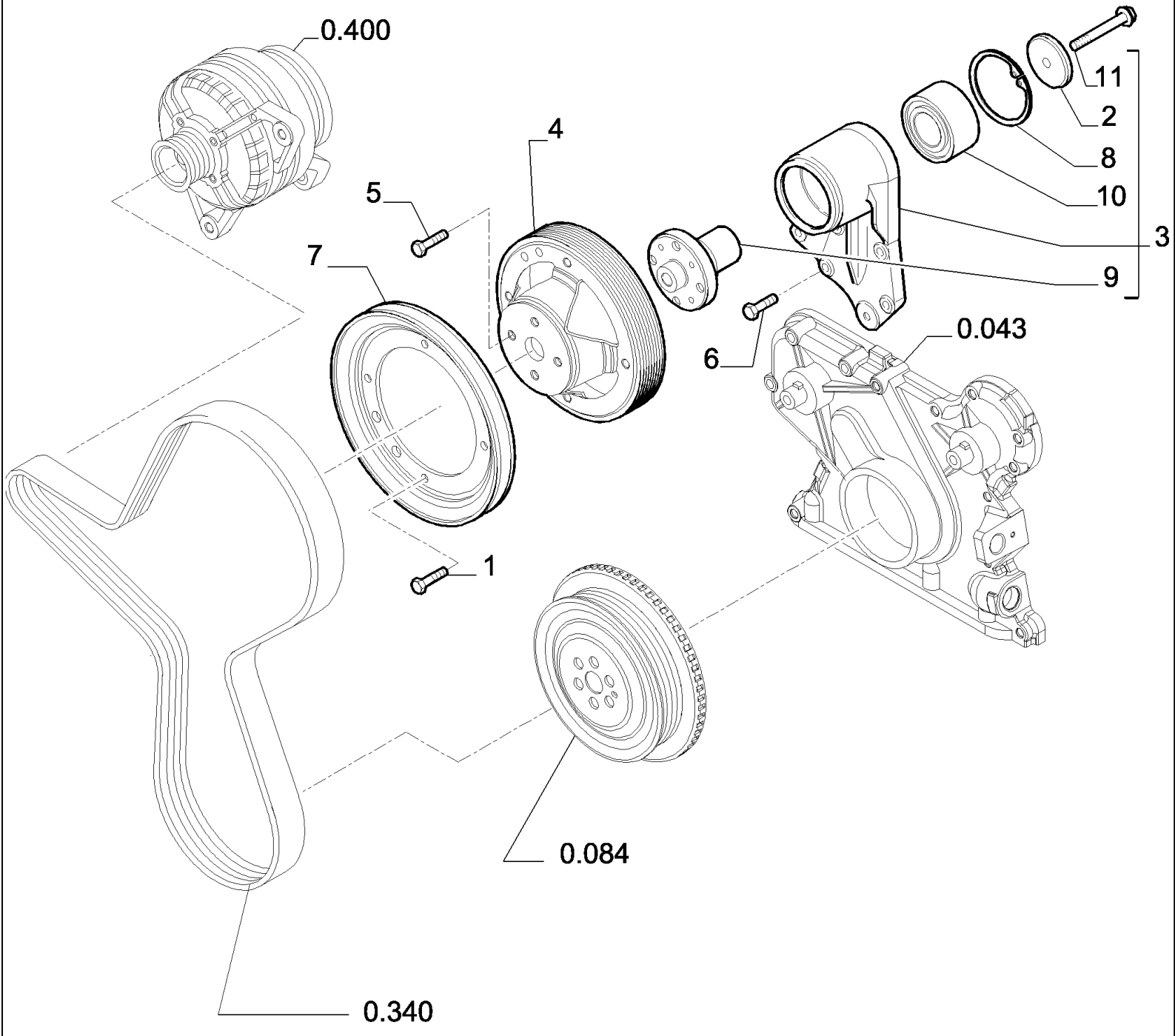

D180 TIER3 DOZERS SOBRE CADENAS (7/06-)

0.345(01) POLEA DEL VENTILADOR

Ref	Numero de Pieza	Ctd	Descripción
1	2852234	4	TORNILLO, Hex Flg, M8 x 1.25 x 20,
2	4890732	1	RETENEDOR,
3	2853210	1	PIEZA DE SOPORTE, - ASSY
4	2853233	1	POLEA,
5	2855283	4	TORNILLO, M10X25
6	4899053	4	TORNILLO, Hex Flg, M8 x 45,
7	2853235	1	POLEA,
8	2852171	1	RETENEDOR,
9	4892426	1	CUBO,
10	4892732	1	RODAMIENTO DE BOLAS,
11	2852172	1	TORNILLO, M10X70

0.350(01) TOMA DE FUERZA

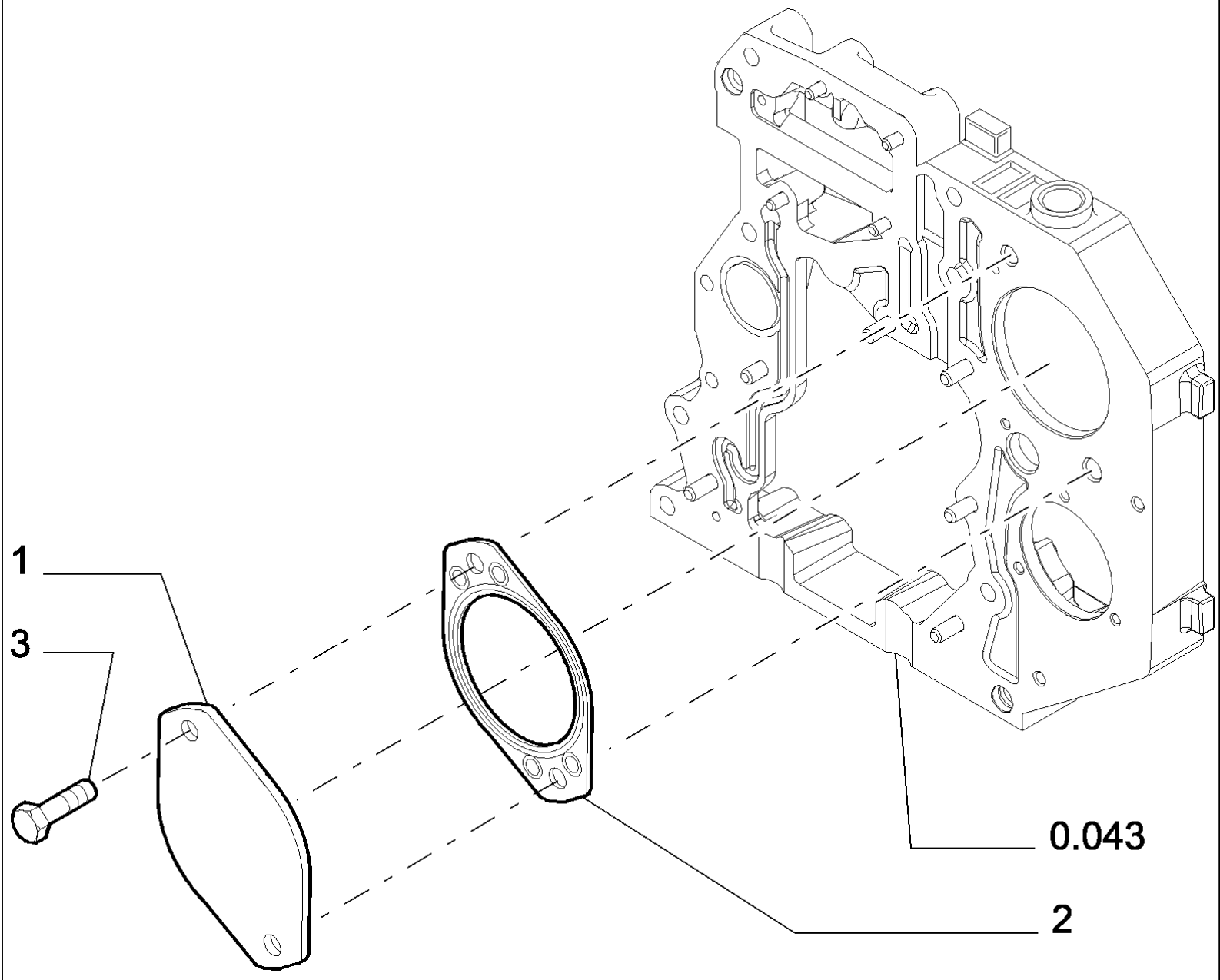

D180 TIER3 DOZERS SOBRE CADENAS (7/06-)

0.350(01) TOMA DE FUERZA

Ref	Numero de Pieza	Ctd	Descripción
1	2852175	1	TAPADERA,
2	4896897	1	JUNTA HERMETICA,
3	4899037	2	TORNILLO,

0.360(01) MOTOR DE ARRANQUE

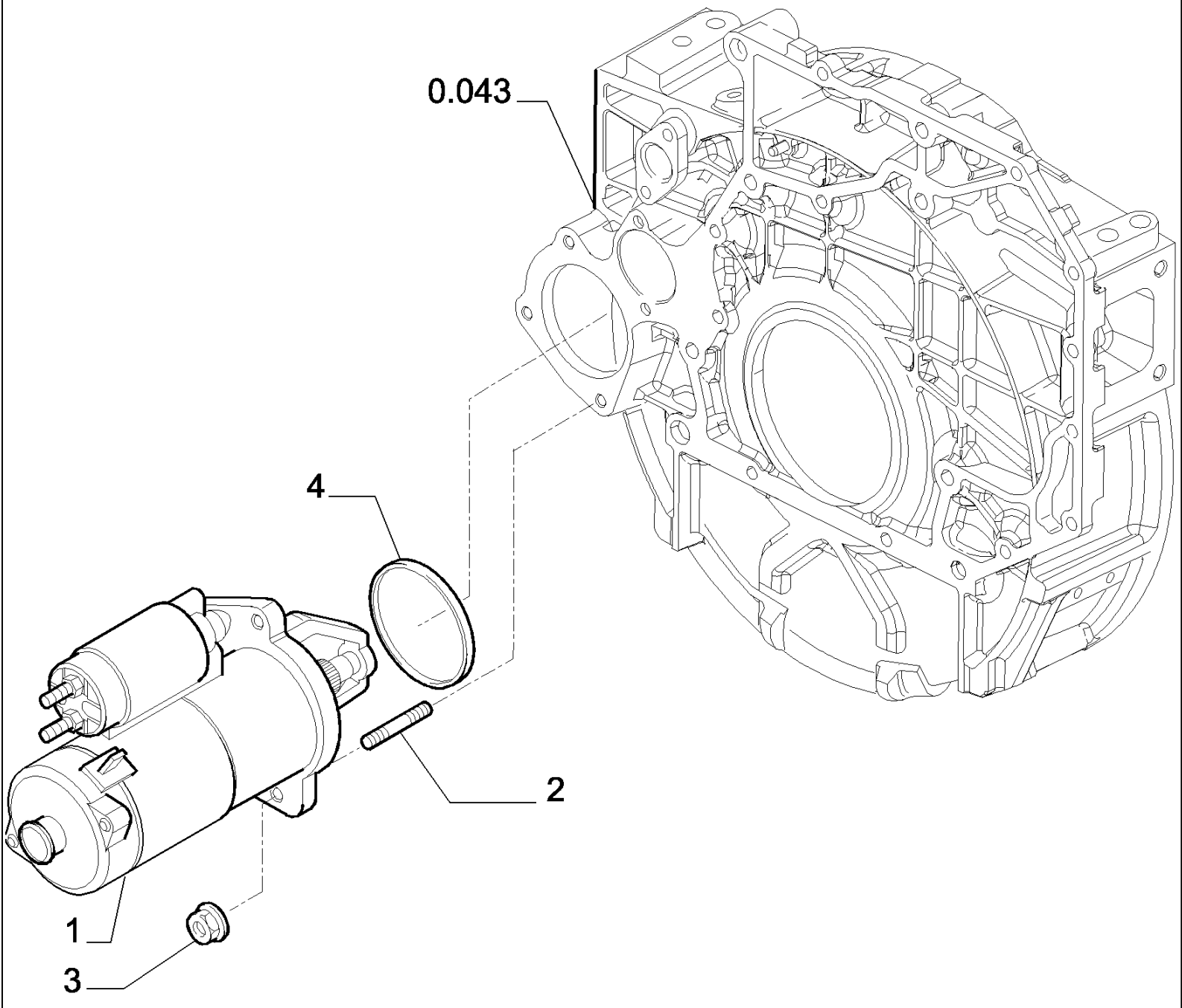

D180 TIER3 DOZERS SOBRE CADENAS (7/06-)

0.360(01) MOTOR DE ARRANQUE

Ref	Numero de Pieza	Ctd	Descripción
1	504154745	1	MOTOR DE ARRANQUE, 4,2KW 24V
2	2830771	3	PRISIONERO,
3	2852236	3	TUERCA, M10
4	17291080	1	JUNTA HERMETICA,

0.400(01) ALTERNADOR

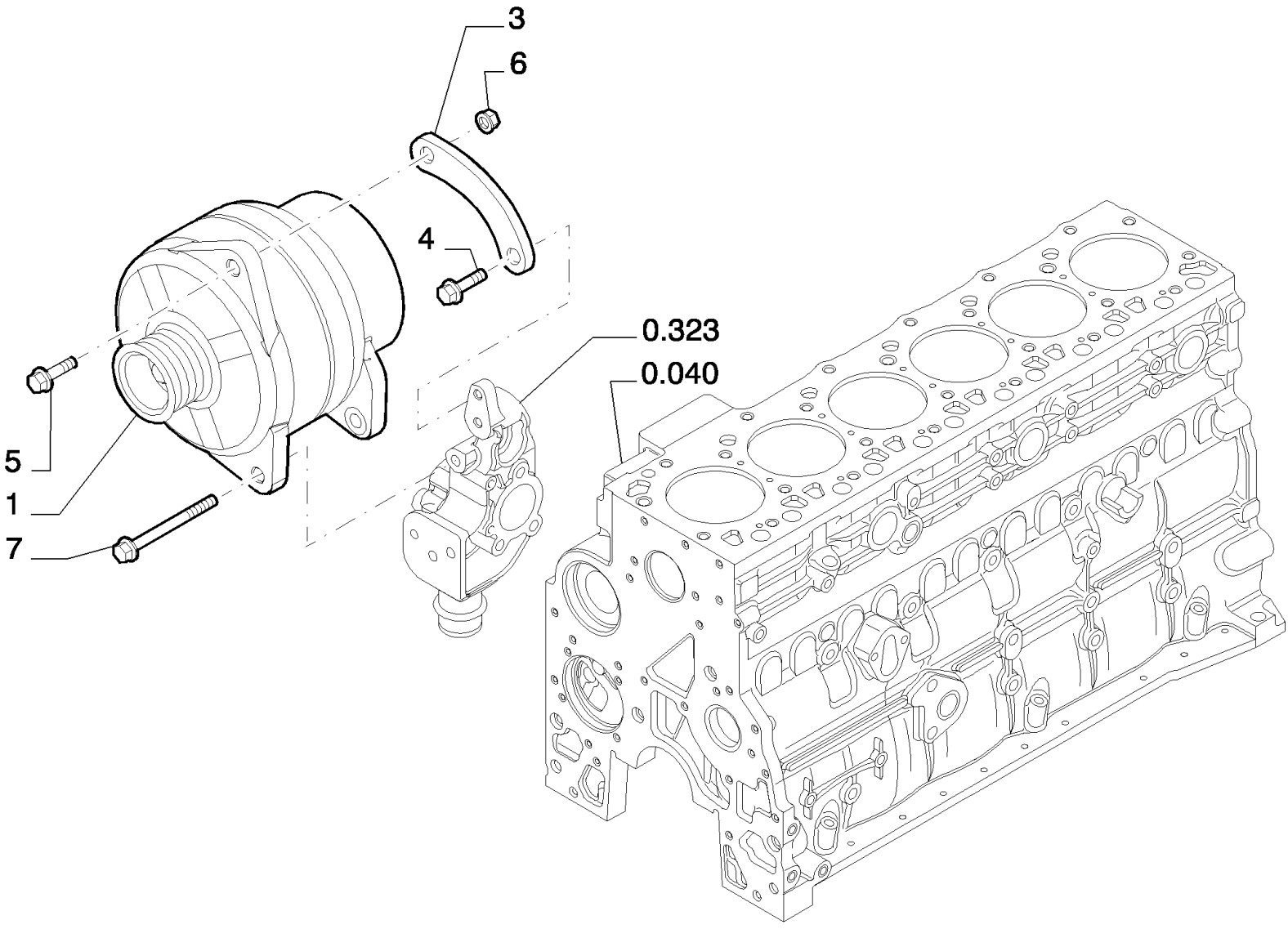

D180 TIER3 DOZERS SOBRE CADENAS (7/06-)

0.400(01) ALTERNADOR

Ref	Numero de Pieza	Ctd	Descripción
3	2855590	1	PIEZA DE SOPORTE,
4	2855591	1	TORNILLO,
5	4899031	1	TORNILLO, Hex Flg, M8 x 1.25 x 25,
6	2855592	1	TUERCA, M10X1.5

0.450(01) GANCHOS DE MANOIBRA - MOTOR

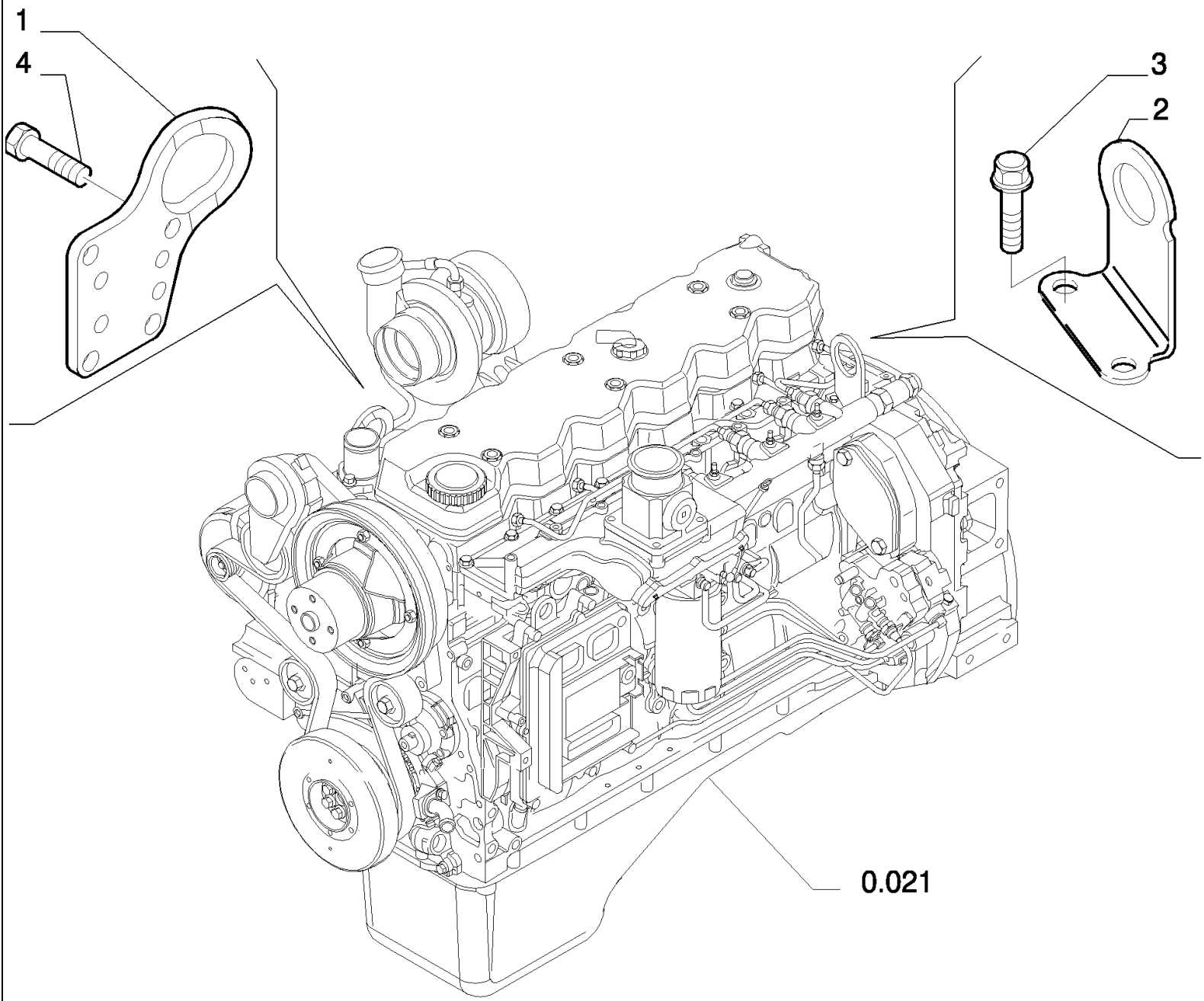

D180 TIER3 DOZERS SOBRE CADENAS (7/06-)

0.450(01) GANCHOS DE MANOIBRA - MOTOR

Ref	Numero de Pieza	Ctd	Descripción
1	4894100	1	GANCHO,
2	504121115	1	
3	4899037	2	TORNILLO, 12X25
4	4899079	4	TORNILLO, Hex Flg, M8 x 1.25 x 25,

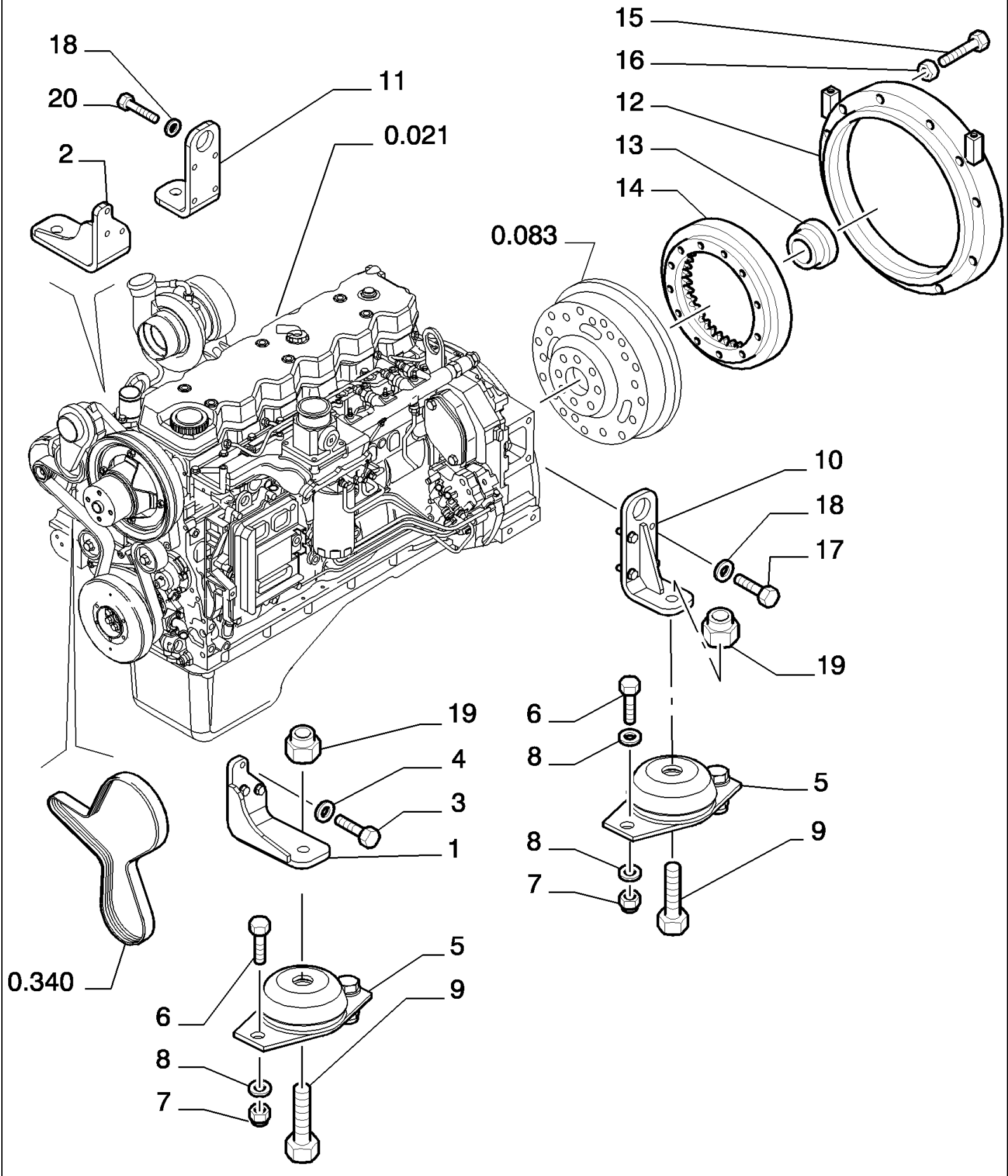
18
20
11
2
0.021
15
16
12
13
14
0.083
10
18
17
19
19
6
8
4
3
1
5
8
7
9
0.340
5
6
9
8
7

D180 TIER3 DOZERS SOBRE CADENAS (7/06-)

0.505(01) SUSPENSION - MOTOR

Ref	Numero de Pieza	Ctd	Descripción
1	87352627	1	SOPORTE MOTOR, - LEFT
2	87352628	1	SOPORTE MOTOR, - RIGHT
3	11112831	8	TORNILLO, Hex, M12 x 40, 10.9, Full Thd,
4	14496731	8	ARANDELA, 12X24
5	4955094	4	TACO,
6	11391531	8	TORNILLO, Hex, M16 x 1.5 x 45, 10.9, Full Thd,
7	12574921	8	TUERCA, M16 x 1.5, Cl 10,
8	14496931	8	ARANDELA, M16 x 30 x 3,
9	11398131	4	TORNILLO, Hex, M24 x 2 x 80, 10.9,
10	87352624	1	SOPORTE MOTOR, - LEFT
11	87352625	2	SOPORTE MOTOR, - RIGHT
12	76069610	1	SEPARADOR,
13	76052994	1	CASQUILLO,
14	76052995	1	ANILLO DENTADO,
15	11106631	12	TORNILLO, Hex, M10 x 35, 10.9, Full Thd,
16	14496631	16	ARANDELA, M10 x 21 x 2,
17	11599531	4	TORNILLO, Hex, M12 x 45, 10.9, Full Thd, 12X45
18	79005242	8	ARANDELA, 12X28
19	12575321	4	TUERCA, M24 x 2, Cl 10,
20	11113331	4	TORNILLO, Hex, M12 x 55, 10.9,

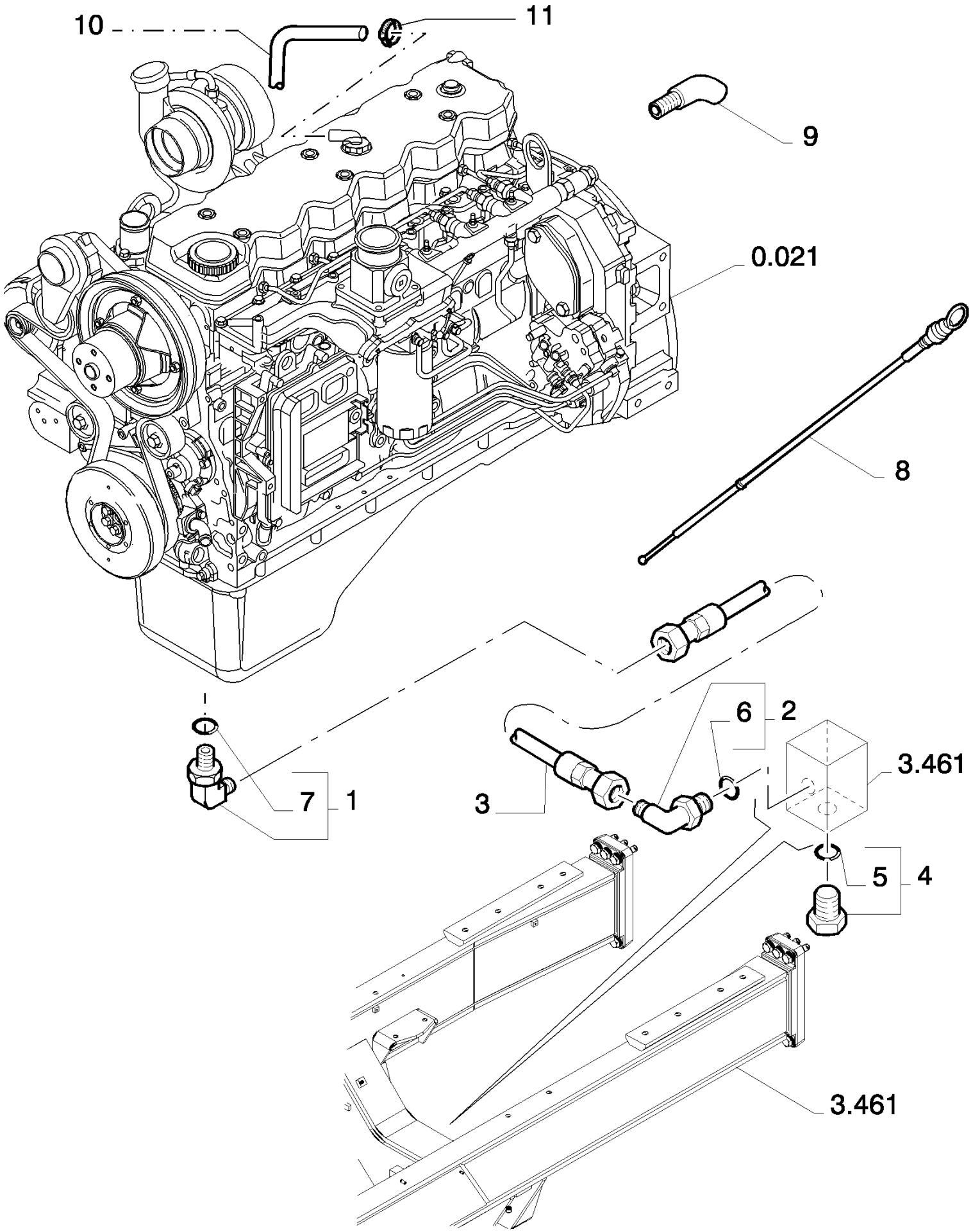
10
11
9
0.021
8
6
2
3.461
3
7
1
5
4
3.461

D180 TIER3 DOZERS SOBRE CADENAS (7/06-)

0.505(02) MOTOR - PIEZAS SUPLEMENTARIAS

Ref	Numero de Pieza	Ctd	Descripción
1	79053561	1	RACOR, -12 a 90°- ASSY
2	79066943	1	RACOR, -16 a 90°- ASSY
3	76068228	1	MANGA FLEXIBLE,
4	10118840	1	TAPÓN, M22 x 1.5 x 18, Brass, Assy
5	14438085	1	JUNTA HERMETICA, 19.3MM ID x 2.4 Thk,
6	14438085	1	JUNTA HERMETICA, 19.3MM ID x 2.4 Thk,
7	14437985	1	JUNTA HERMETICA, 15.3MM ID x 2.4 Thk,
8	87324779	1	VERSION (01 - 02)
9	70904230	1	CODO, VERSION (01 - 02)
10	87577605	1	MANGA FLEXIBLE,
11	79083843	1	COLLAR,

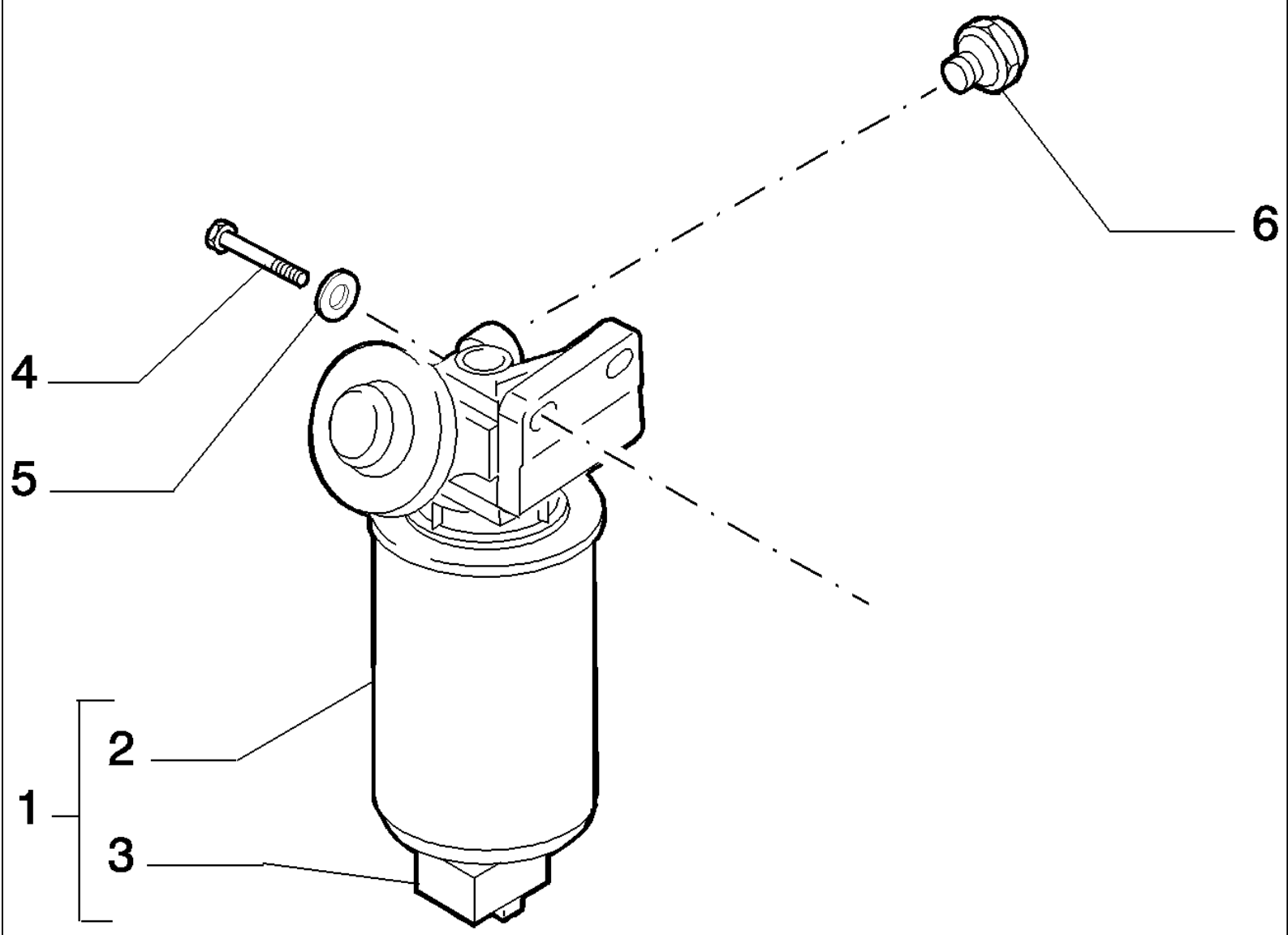
6
4
5
2
1
3

D180 TIER3 DOZERS SOBRE CADENAS (7/06-)

0.505(03) MOTOR - PIEZAS SUPLEMENTARIAS

Ref	Numero de Pieza	Ctd	Descripción
1	87435523	1	FILTRO CONJ,
2	87435525	1	FILTRO DE COMBUSTIBLE,
3	87438159	1	SENSOR,
4	14420131	2	TORNILLO, Hex Soc Hd, M10 x 25, 10.9, M10X40
5	14496631	2	ARANDELA, M10 x 21 x 2, 11X21X2,5
6	8602542	2	ADAPTOR, M14X1,5

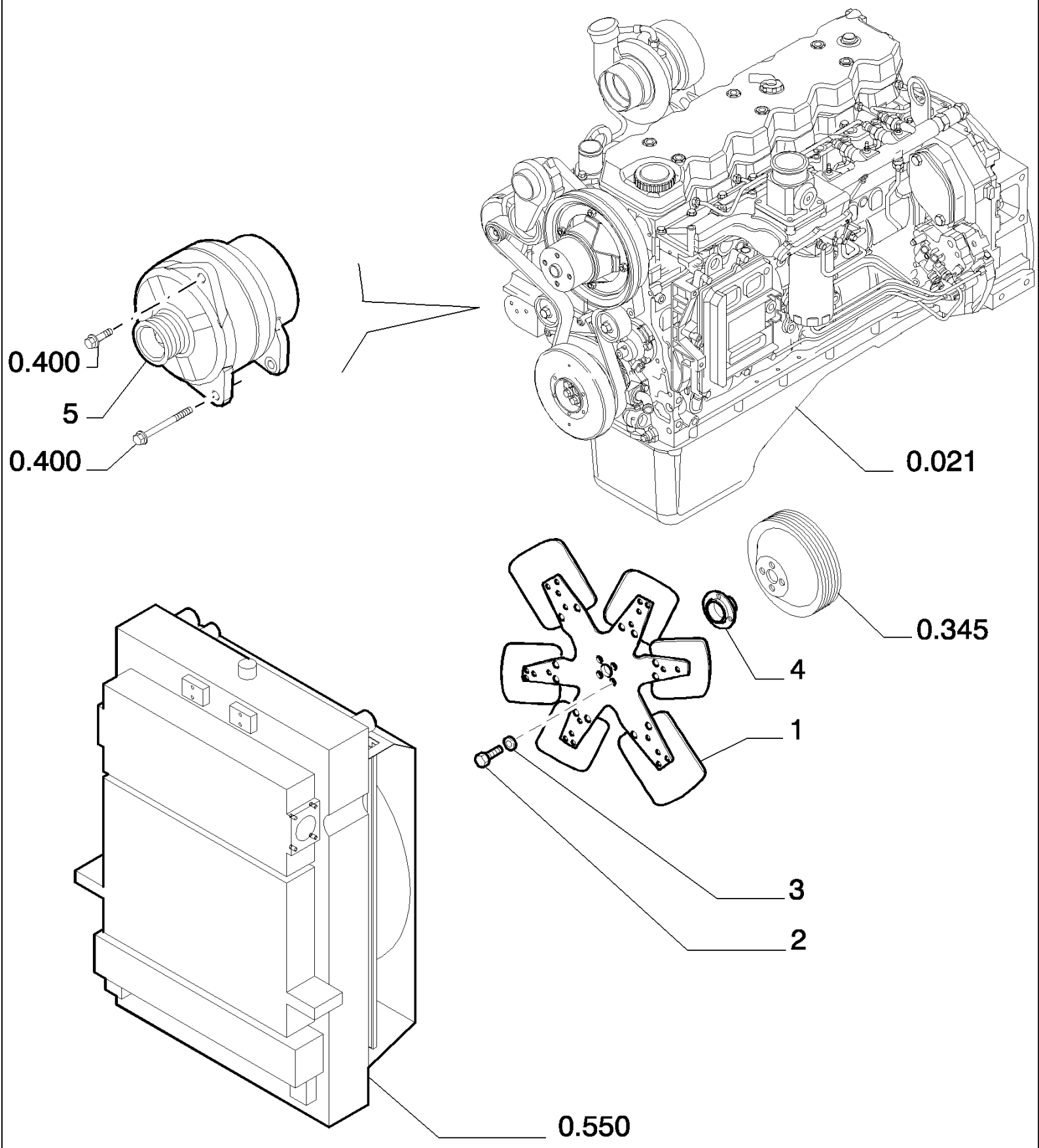
0.400
5
0.400
0.021
0.345
4
1
3
2
0.550

D180 TIER3 DOZERS SOBRE CADENAS (7/06-)

0.505(04) MOTOR - PIEZAS SUPLEMENTARIAS - COMPONENTES

Ref	Numero de Pieza	Ctd	Descripción
1	87571534	1	VENTILADOR,
2	11108031	4	TORNILLO, Hex, M10 x 90, 10.9,
3	14496631	4	ARANDELA, M10 x 21 x 2,
4	76072183	1	SEPARADOR,
5	76085195	1	ALTERNADOR RENOVADO, BOSCH FZG 20075

0.510(01) TANQUE COMBUSTIBLE

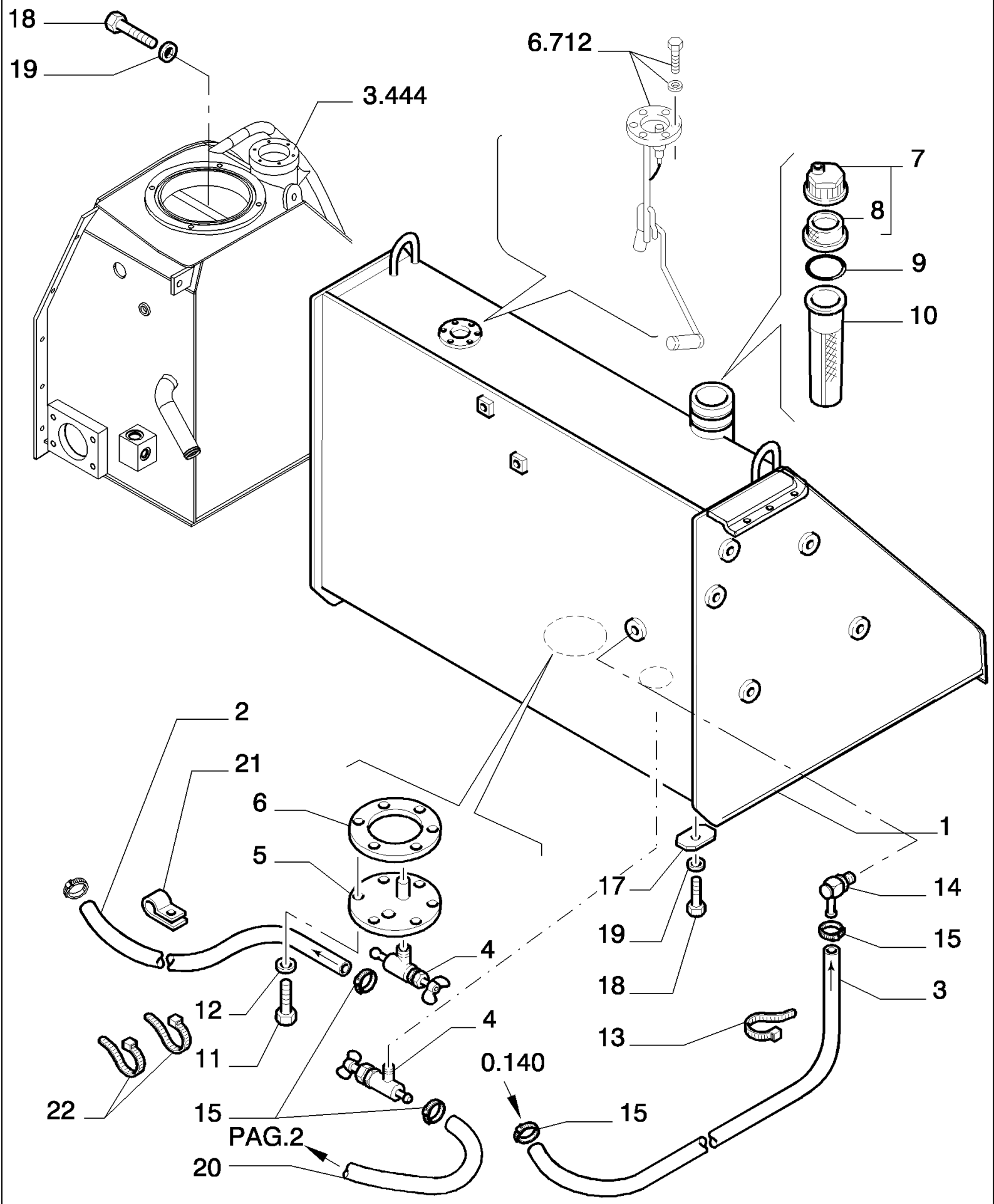

D180 TIER3 DOZERS SOBRE CADENAS (7/06-)

0.510(01) TANQUE COMBUSTIBLE

Ref	Numero de Pieza	Ctd	Descripción
1	87383656	1	TANQUE COMBUSTIBLE,
2	76053285	1	MANGA,
3	87383793	1	MANGA FLEXIBLE, L=3100
4	585834	2	GRIFO,
5	76071222	1	BRIDA,
6	73100021	1	JUNTA HERMETICA,
7	79104494	1	TAPÓN, - ASSY
8	NSS	1	NO SE REPARA SEPARADAM.,
9	4971843	1	ANILLO,
10	79107317	1	FILTRO DE COMBUSTIBLE, OIL INTAKE
11	11112231	6	TORNILLO, Hex, M12 x 25, 10.9, Full Thd,
12	70928460	6	ARANDELA,
13	79013422	2	BANDA, 140A
14	70933986	1	RACOR,
15	79084753	5	COLLAR, 10-18
17	76046616	R	SUPLEMENTO,
18	11116031	6	TORNILLO, Hex, M14 x 45, 10.9, Full Thd,
19	79005238	6	ARANDELA, 14X32
20	76031267	1	MANGA FLEXIBLE,
21	10448790	2	ABRAZADERA, 30
22	4982514	4	ABRAZADERA, 370A
23	87442270	3	CONEXION, Includes 87445405 O-Ring
24	87400460	1	CONEXION, Includes 87445404 O-Ring

D180 TIER3 DOZERS SOBRE CADENAS (7/06-)

0.510(02) TANQUE COMBUSTIBLE

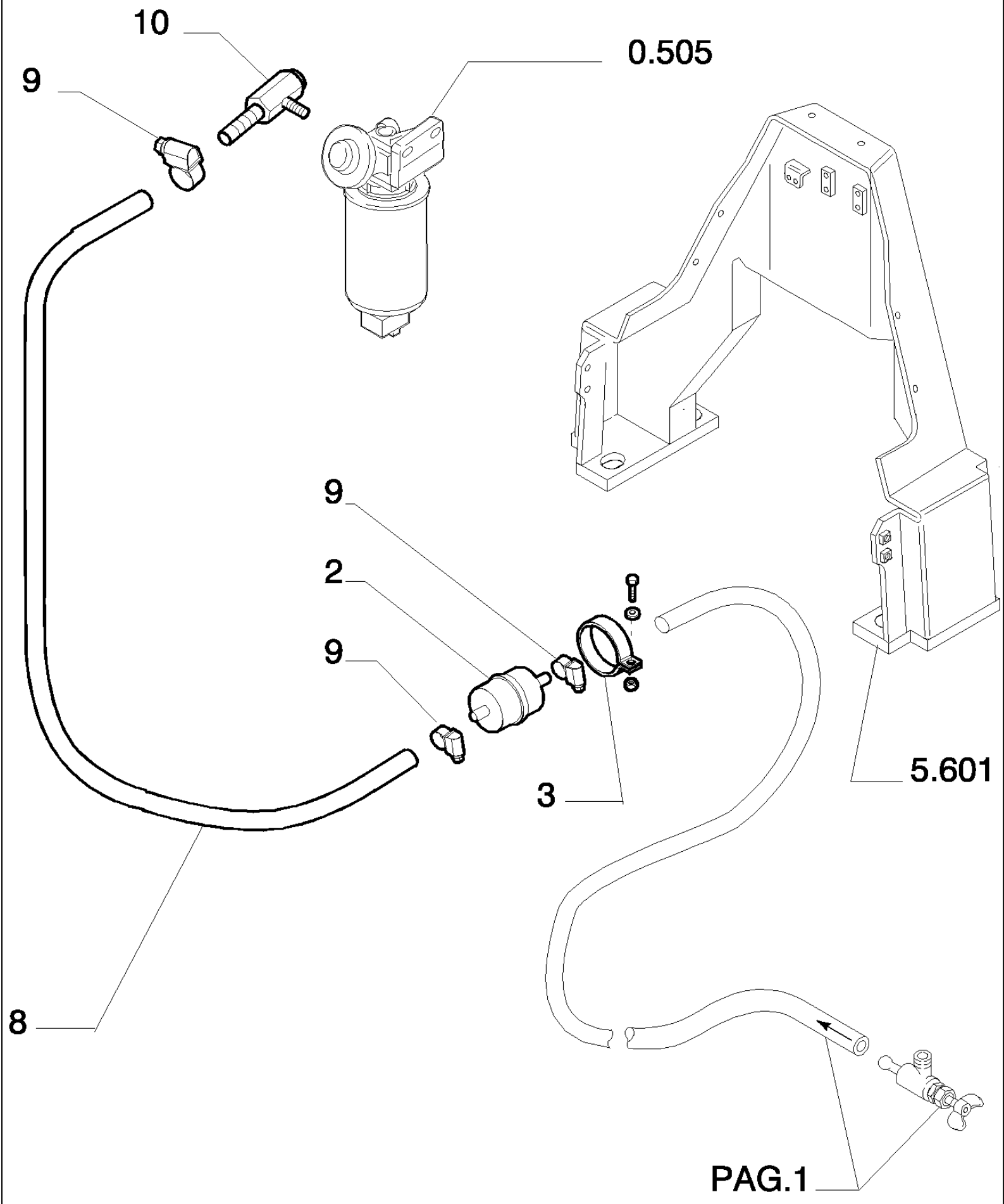

PAG.1

D180 TIER3 DOZERS SOBRE CADENAS (7/06-)

0.510(02) TANQUE COMBUSTIBLE

Ref	Numero de Pieza	Ctd	Descripción
2	87400394	1	FILTRO DE COMBUSTIBLE, In-Line
3	45021435	1	ABRAZADERA,
8	76072204	2	MANGA FLEXIBLE,
9	79084753	3	COLLAR, 10-18
10	76053915	1	RACOR,

0.520(01) MANDO DEL ACELERADOR

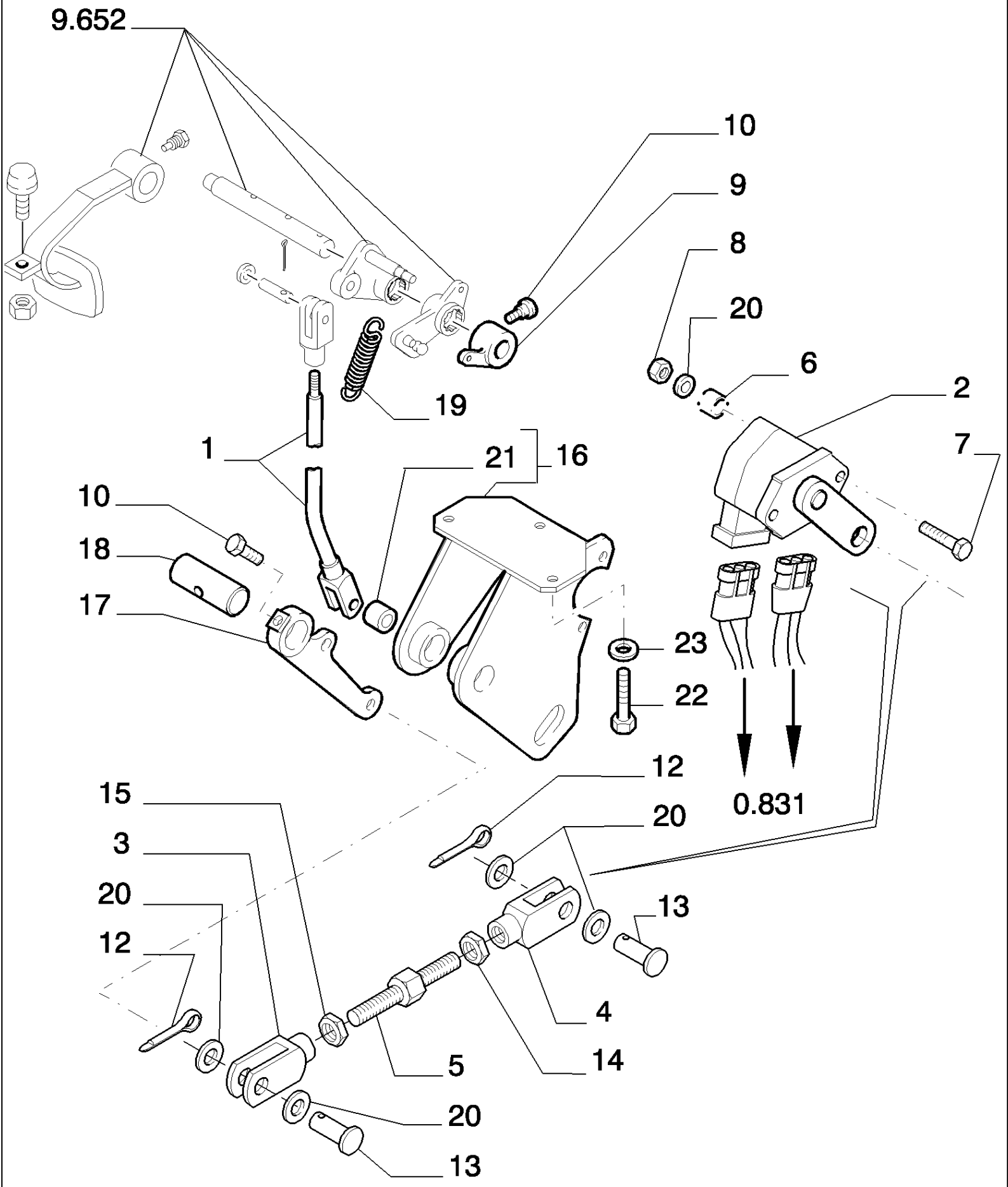

D180 TIER3 DOZERS SOBRE CADENAS (7/06-)

0.520(01) MANDO DEL ACELERADOR

Ref	Numero de Pieza	Ctd	Descripción
1	76069834	1	TIRANTE,
2	500388702	1	POTENCIOMETRO,
3	76071967	1	HORQUILLA, LEFT
4	76071966	1	HORQUILLA, RIGHT
5	76074412	1	TIRANTE,
6	76079971	2	SEPARADOR,
7	10902631	2	TORNILLO, Hex, M6 x 25, 10.9,
8	15896221	2	TUERCA, M6, Cl 10,
9	79085368	1	PALANCA,
10	569475	1	TORNILLO,
11	76071045	1	PIVOTE DE LA ROTULA,
12	10734201	3	PASADOR ABIERTO, M2 x 12,
13	10004911	2	PERNO,
14	10725921	1	TUERCA, Thin, M6 x 1, Cl 05,
15	10727321	1	TUERCA, Thin, M6 x 1, Cl 05, LH,
16	87352706	1	SOPORTE, ASSY
17	87352714	1	PALANCA,
18	87352715	1	PERNO,
19	87393357	1	RESORTE,
20	14496431	4	ARANDELA, 6,4X12,5
21	79060774	2	CASQUILLO,
22	11106031	3	TORNILLO, Hex, M10 x 20, 10.9, Full Thd,
23	14496631	3	ARANDELA, M10 x 21 x 2,

D180 TIER3 DOZERS SOBRE CADENAS (7/06-)

0.530(01) SILENCIADOR

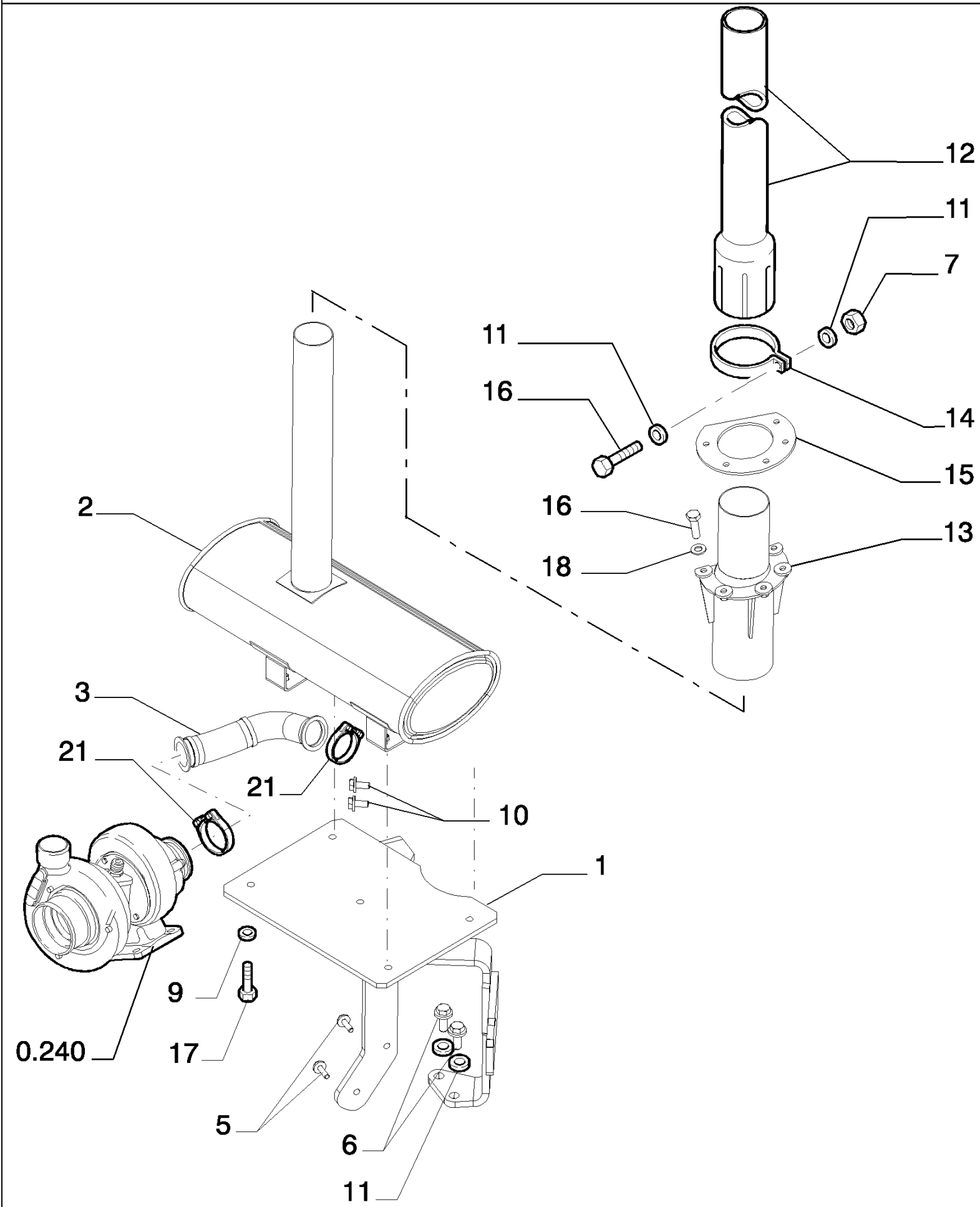

D180 TIER3 DOZERS SOBRE CADENAS (7/06-)

0.530(01) SILENCIADOR

Ref	Numero de Pieza	Ctd	Descripción
1	87356915	1	SOPORTE,
2	87384865	1	SILENCIADOR,
3	87360542	1	TUBO RIGIDO,
5	16043631	2	TORNILLO, Hex, M8 x 25, 10.9,
6	11112631	2	TORNILLO, Hex, M12 x 35, 10.9,
7	11701721	1	TUERCA, M10, Cl 10,
9	12645031	2	ARANDELA, 8.15X21
10	11106231	6	TORNILLO, Hex, M10 x 25, 10.9, Full Thd,
11	12648531	2	ARANDELA, M12 x 28 x 4,
12	76095064	1	PROLONGACION,
13	76079394	1	SOPORTE,
14	76076957	1	COLLAR,
15	76079395	1	PIEZA DE SOPORTE,
16	11106631	6	TORNILLO, Hex, M10 x 35, 10.9, Full Thd,
17	16043931	4	TORNILLO, Hex, M8 x 35, 10.9,
21	76085819	2	GRAPA DE SUJECION,

D180 TIER3 DOZERS SOBRE CADENAS (7/06-)

0.540(01) FILTRO DE AIRE A SECO

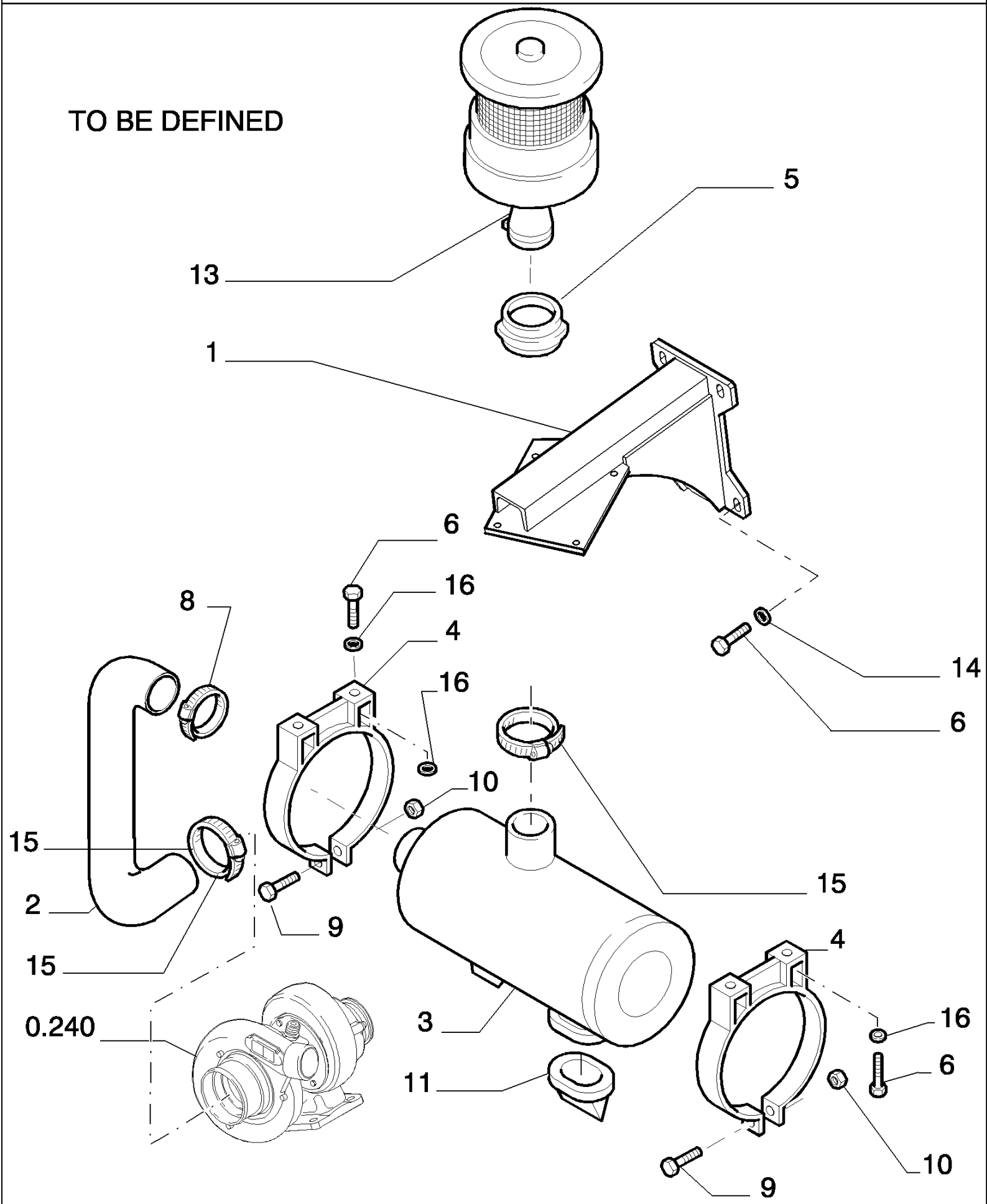

D180 TIER3 DOZERS SOBRE CADENAS (7/06-)

0.540(01) FILTRO DE AIRE A SECO

Ref	Numero de Pieza	Ctd	Descripción
1	87356918	1	SOPORTE,
2	87356928	1	MANGA FLEXIBLE,
3	79098801	1	DEPURADOR, 12"- ASSY SEE PAG.2
4	79106929	2	PIEZA DE SOPORTE,
5	76076960	1	MANGA,
6	11106431	12	TORNILLO, Hex, M10 x 30, 10.9, Full Thd,
7	11701721	2	TUERCA, M10, Cl 10,
8	71421022	1	COLLAR,
9	16044031	2	TORNILLO, Hex, M8 x 40, 10.9,
10	16100821	2	TUERCA, M8, Cl 10,
11	73042943	1	CAPUCHON,
13	76046298	1	PREFILTRO,
14	12626231	8	ARANDELA, 10X25
15	76079342	2	COLLAR,
16	14496631	8	ARANDELA, M10 x 21 x 2,

0.540(02) FILTRO DE AIRE A SECO - COMPONENTES

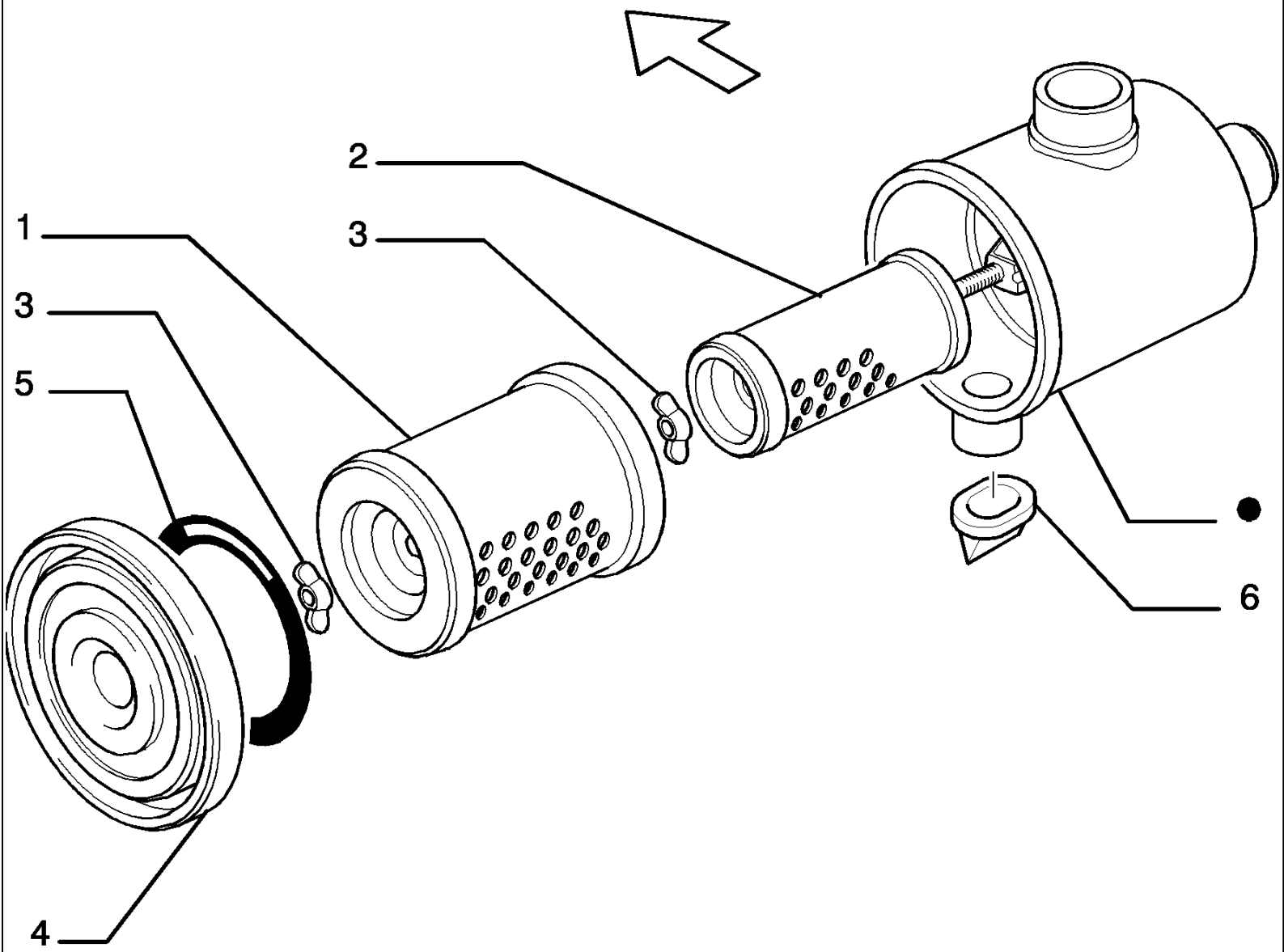

PARTS MARKED ● ARE NOT SUPPLIED AS SPARES
I PARTICOLARI CONTRASSEGNATI CON ● NON VENGONO FORNITI DI RICAMBIO

DRY AIR CLEANER ASSY P/N 79098801

D180 TIER3 DOZERS SOBRE CADENAS (7/06-)

0.540(02) FILTRO DE AIRE A SECO - COMPONENTES

Ref	Numero de Pieza	Ctd	Descripción
1	79114534	1	FILTRO DE AIRE,
2	79114535	1	FILTRO DE AIRE,
3	70664343	2	TUERCA,
4	76041780	1	TAPADERA,
5	76031958	1	JUNTA HERMETICA,
6	73042943	1	CAPUCHON,

DRY AIR CLEANER ASSY P/N 79098801

0.550(01) REFRIGERACION DEL MOTOR - RADIADOR DE AGUA

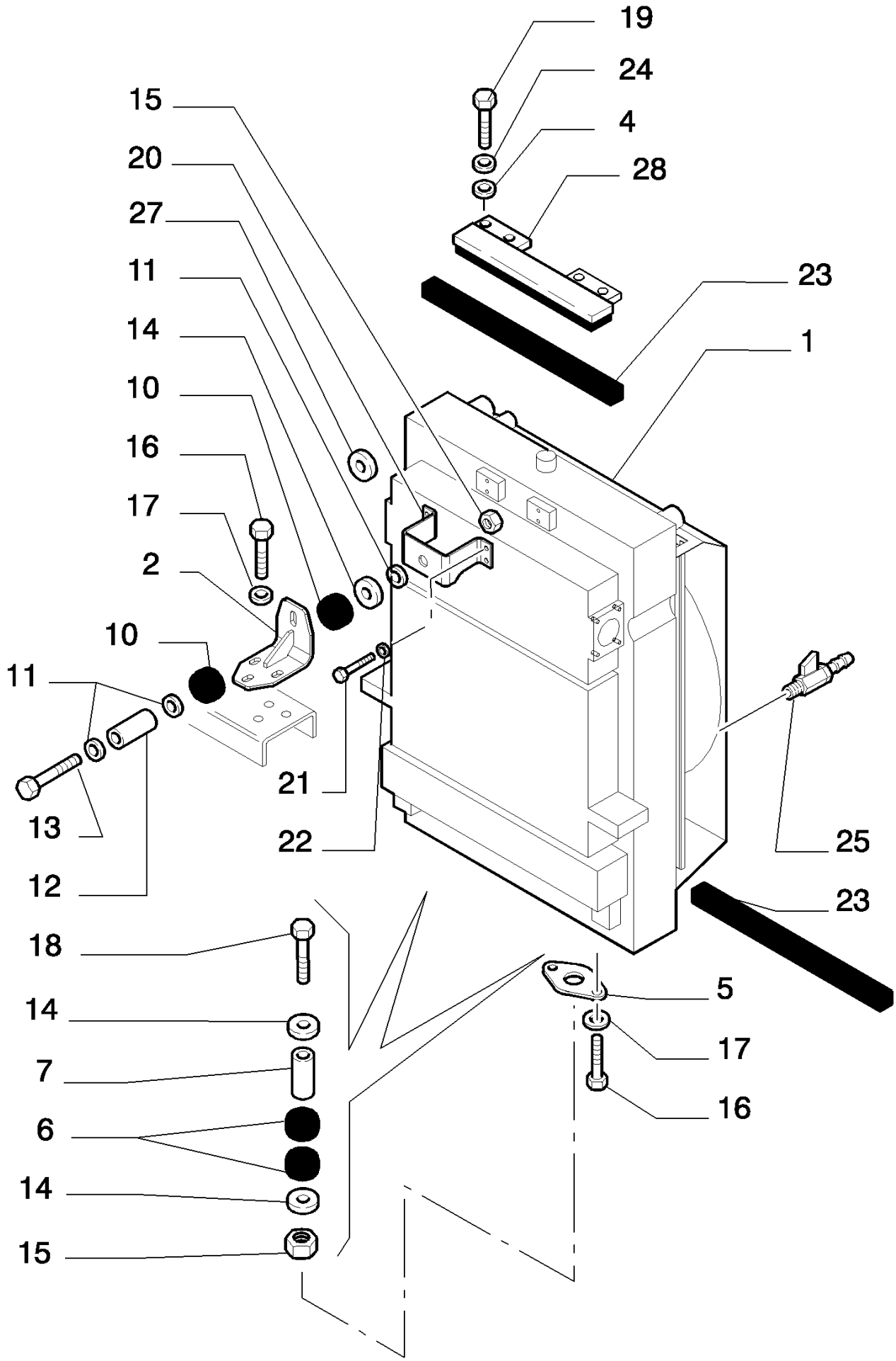

D180 TIER3 DOZERS SOBRE CADENAS (7/06-)

0.550(01) REFRIGERACION DEL MOTOR - RADIADOR DE AGUA

Ref	Numero de Pieza	Ctd	Descripción
1	87358149	1	
2	76046711	1	
4	14496531	4	WASHER, M8 x 17 x 1.6
5	76046751	2	
6	76069292	4	
7	79016738	2	
10	4977098	2	
11	4977099	R	
12	4977100	1	
13	11113831	1	BOLT, M12 x 80, 10.9
14	12648531	5	WASHER, M12 x 28 x 4
15	12577521	3	12X1.75X14.8
16	11106431	7	10X1.5X30
17	12626231	6	10.2X25
18	11114031	2	BOLT, Hex, M12 x 90, 10.9
19	16043431	4	BOLT, Hex, M8 x 20, 10.9
20	87358406	1	
21	11106231	4	BOLT, Hex, M10 x 25, 10.9, Full Thd
22	14496631	4	WASHER, M10 x 21 x 2
23	87385059	2	
24	10615679	4	
25	76014887	1	
27	71306502	1	
28	76069778	1	

0.550(02) REFRIGERACION DEL MOTOR - TUBERIAS

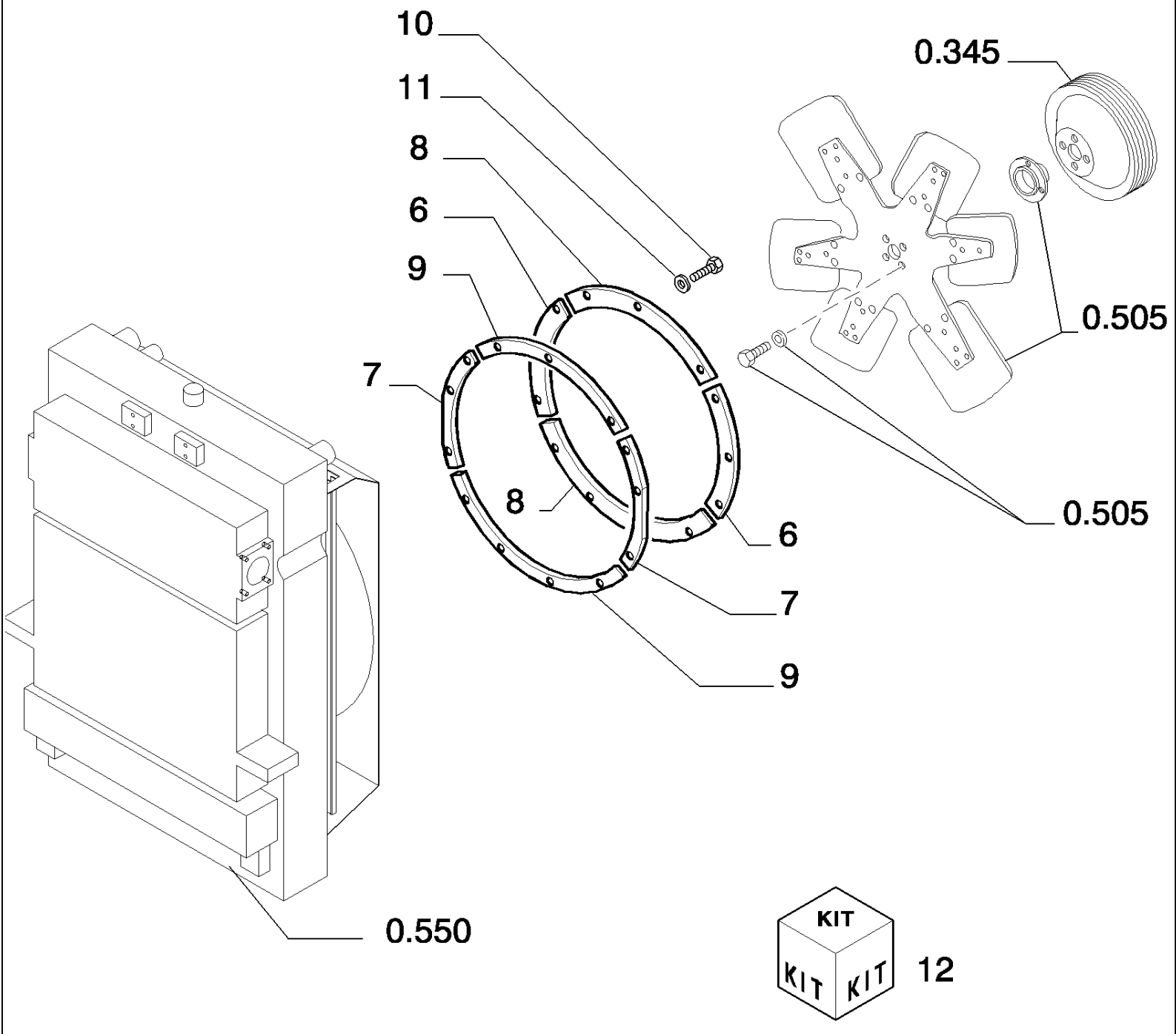

D180 TIER3 DOZERS SOBRE CADENAS (7/06-)

0.550(02) REFRIGERACION DEL MOTOR - TUBERIAS

Ref	Numero de Pieza	Ctd	Descripción
6	76072152	2	DEFENSA,
7	87571358	2	BANDA,
8	76072154	2	DEFENSA,
9	87571401	2	BANDA,
10	16043431	16	TORNILLO, Hex, M8 x 20, 10.9,
11	12645031	16	ARANDELA, 8,15X21
12	76072166	1	EQUIPO,

D180 TIER3 DOZERS SOBRE CADENAS (7/06-)

0.550(03) REFRIGERACION DEL MOTOR

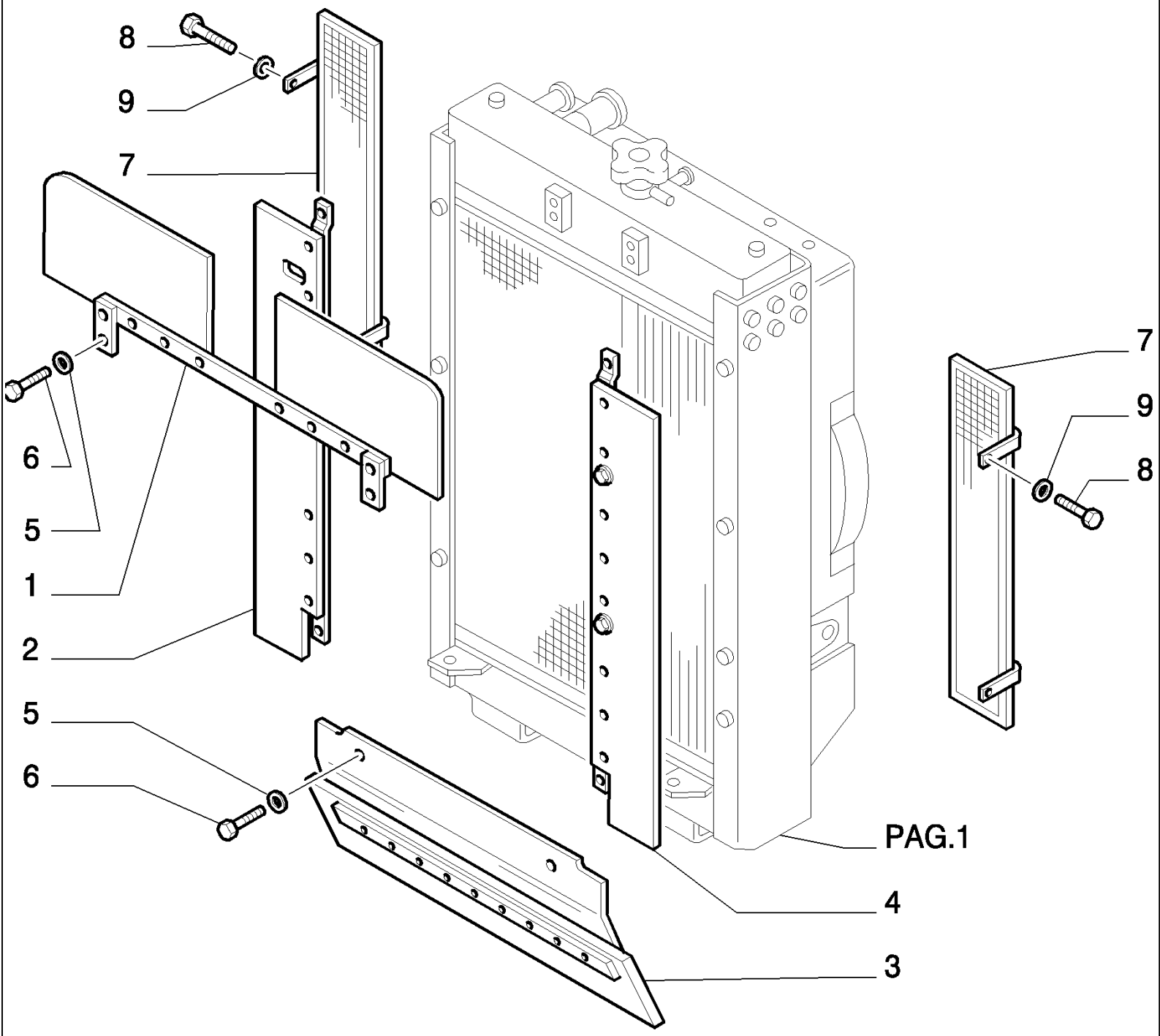

D180 TIER3 DOZERS SOBRE CADENAS (7/06-)

0.550(03) REFRIGERACION DEL MOTOR

Ref	Numero de Pieza	Ctd	Descripción
1	87382623	1	DEFENSA, - UPPER
2	87382625	1	DEFENSA, - SIDE RIGHT
3	87382622	1	DEFENSA, - LOWER
4	87382627	1	DEFENSA, - SIDE LEFT
5	14496531	22	ARANDELA, M8 x 17 x 1.6,
6	16043431	22	TORNILLO, Hex, M8 x 20, 10.9,
8	11108231	4	TORNILLO, Hex, M10 x 100, 10.9,
9	14496631	4	ARANDELA, M10 x 21 x 2,

0.550(04) REFRIGERACION DEL MOTOR - TUBERIAS

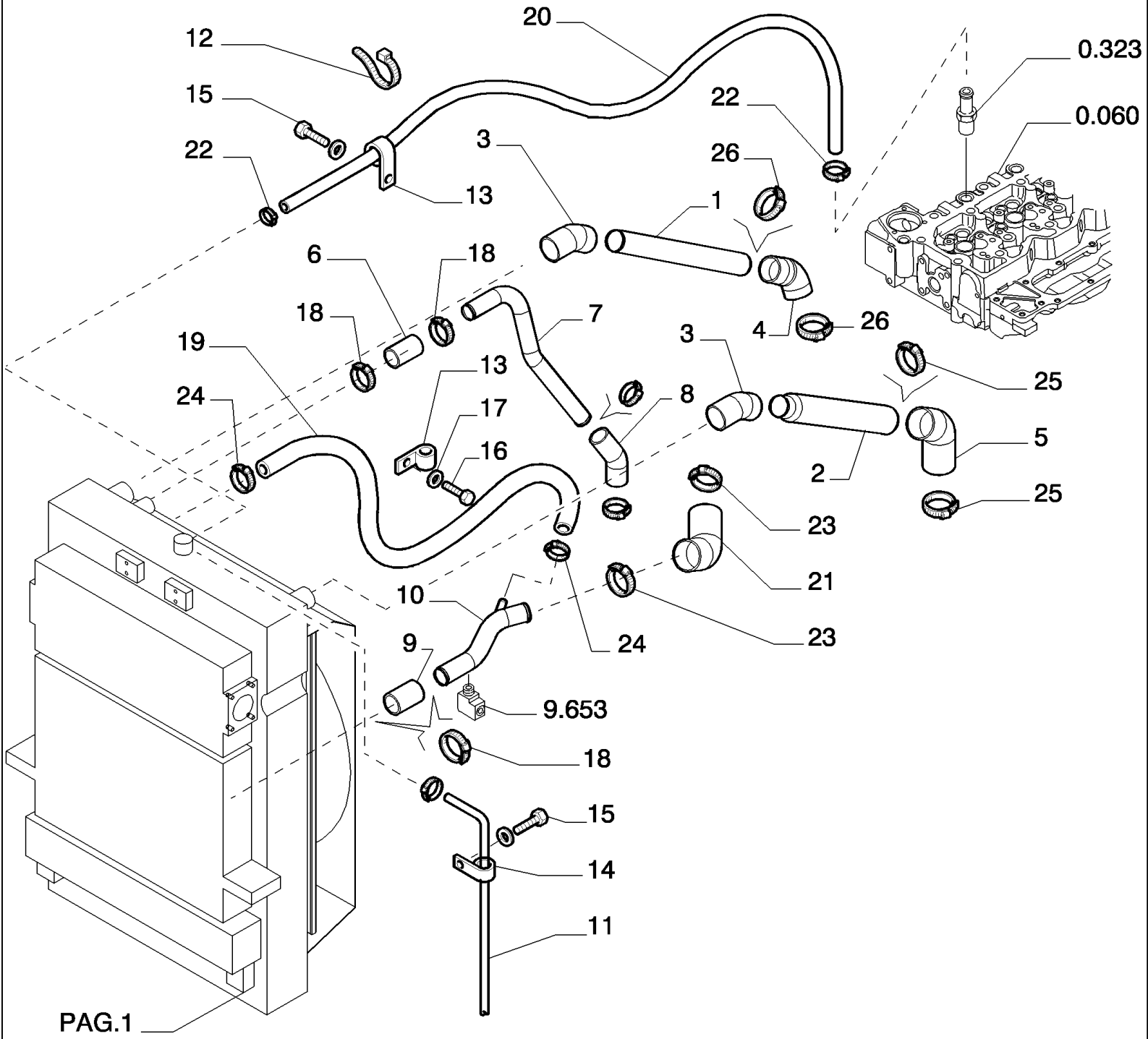

D180 TIER3 DOZERS SOBRE CADENAS (7/06-)

0.550(04) REFRIGERACION DEL MOTOR - TUBERIAS

Ref	Numero de Pieza	Ctd	Descripción
1	87363474	1	TUBO RIGIDO,
2	87363475	1	TUBO RIGIDO, TO ASPIRATION
3	87363471	2	MANGA FLEXIBLE, TO AFTER COOLER
4	87363472	1	MANGA FLEXIBLE, TO COMPRESSOR, D3984-
5	87363473	1	MANGA FLEXIBLE, COLLECTOR
6	87358144	1	MANGA FLEXIBLE,
7	87358147	1	TUBO RIGIDO,
8	87358146	1	MANGA FLEXIBLE,
9	79106868	1	MANGA,
10	87358148	1	TUBO RIGIDO, , D3984-
11	76052913	1	MANGA,
12	4982514	2	ABRAZADERA, 370
13	10448890	3	PLACA DE SUJECION, 36
14	10450490	3	PLACA DE SUJECION, 16X9
15	16043631	6	TORNILLO, Hex, M8 x 25, 10.9,
16	16043231	1	TORNILLO, Hex, M8 x 16, 10.9,
17	12645031	1	ARANDELA, 8.15X21
18	79083847	4	COLLAR, 80 - 70, -C3984
19	76052928	1	MANGA,
20	76080730	1	MANGA,
21	87358145	1	MANGA FLEXIBLE,
22	79084753	2	COLLAR, 10 - 18
23	79083846	4	COLLAR, 40 - 60
24	79083843	2	COLLAR, 20X35
25	76088567	2	BORNE,
26	76086811	6	BORNE,

0.550(05) RADIADOR DE AGUA - COMPONENTES

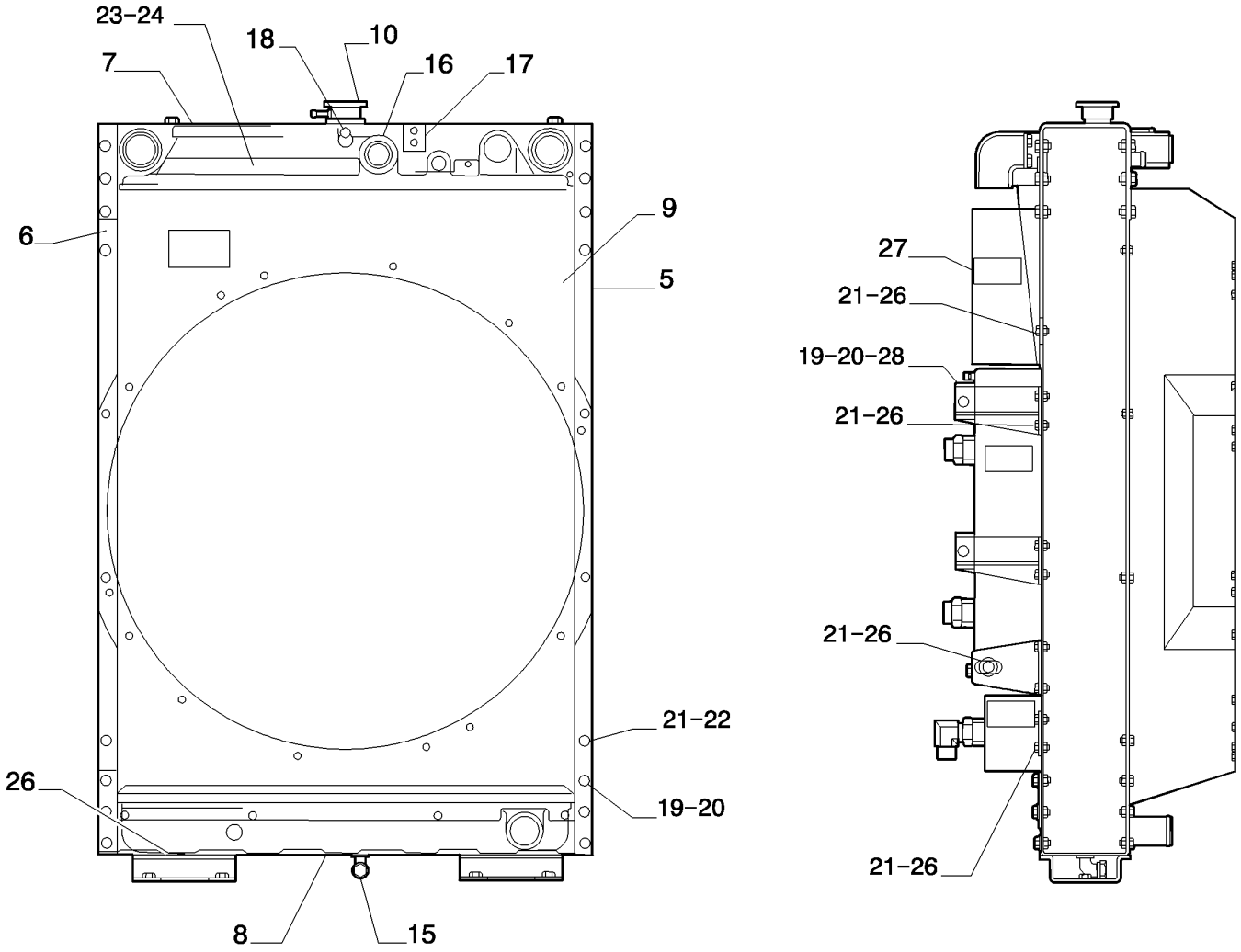

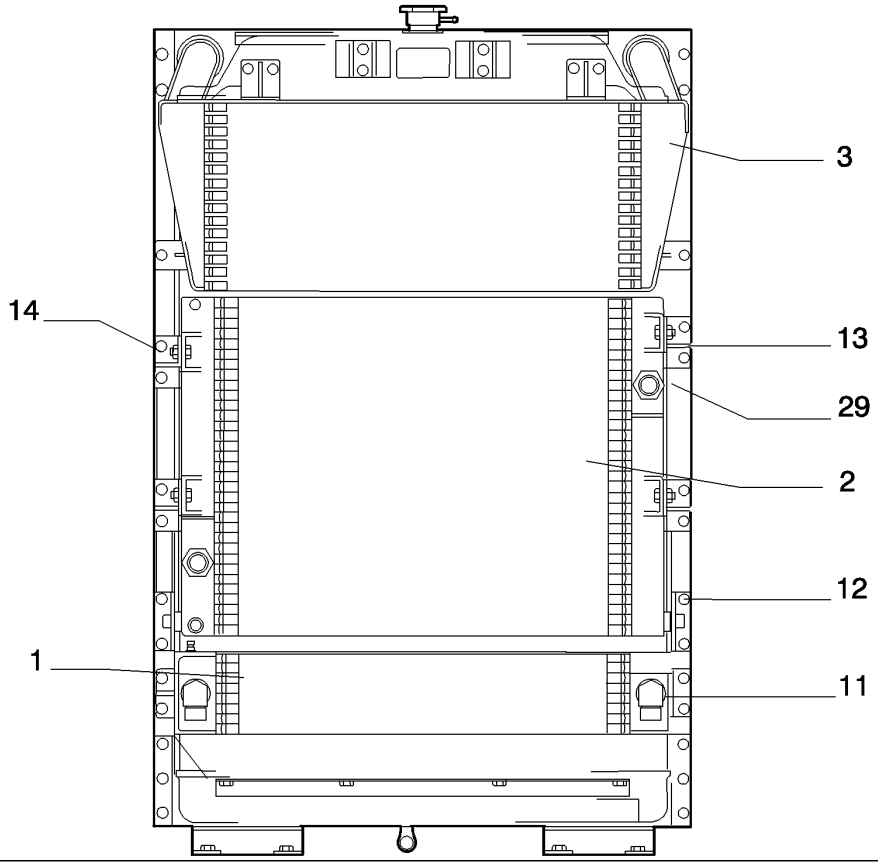

D180 TIER3 DOZERS SOBRE CADENAS (7/06-)

0.550(05) RADIADOR DE AGUA - COMPONENTES

Ref	Numero de Pieza	Ctd	Descripción
1	87391187	1	RADIADOR,
2	87391189	1	RADIADOR, - TRANSMISSION OIL
3	87391190	1	RADIADOR,
4	87391191	1	RADIADOR, - HYDRAULIC
5	87391195	1	CONTRAPANEL, - RIGHT
6	87391196	1	CONTRAPANEL, - LEFT
7	87391200	1	SOPORTE, - UPPER
8	87391201	1	SOPORTE,
9	87391202	1	CANALIZADOR,
10	87391203	1	TAPÓN,
11	79094140	2	RACOR,
12	87391341	2	PIEZA DE SOPORTE,
13	87391343	2	PIEZA DE SOPORTE,
14	87391344	2	PIEZA DE SOPORTE,
15	87391345	1	RACOR,
16	87391346	1	INDICADOR DE NIVEL,
17	87391347	1	CALCOMANIA,
18	87391348	6	TUBO,
19	11106231	28	TORNILLO, Hex, M10 x 25, 10.9, Full Thd,
20	14496631	32	ARANDELA, M10 x 21 x 2, 10.5X20X2
21	16043431	26	TORNILLO, Hex, M8 x 20, 10.9,
22	14496531	8	ARANDELA, M8 x 17 x 1.6,
23	15896221	6	TUERCA, M6, Cl 10,
24	14496431	6	ARANDELA, 6.4X12X1.6
25	12645031	18	ARANDELA,
26	87991349	1	L=1320MM
28	11701721	4	TUERCA, M10, Cl 10,
29	79098125	2	RACOR,

0.831(01) MONTAJE CABLEADO MOTOR

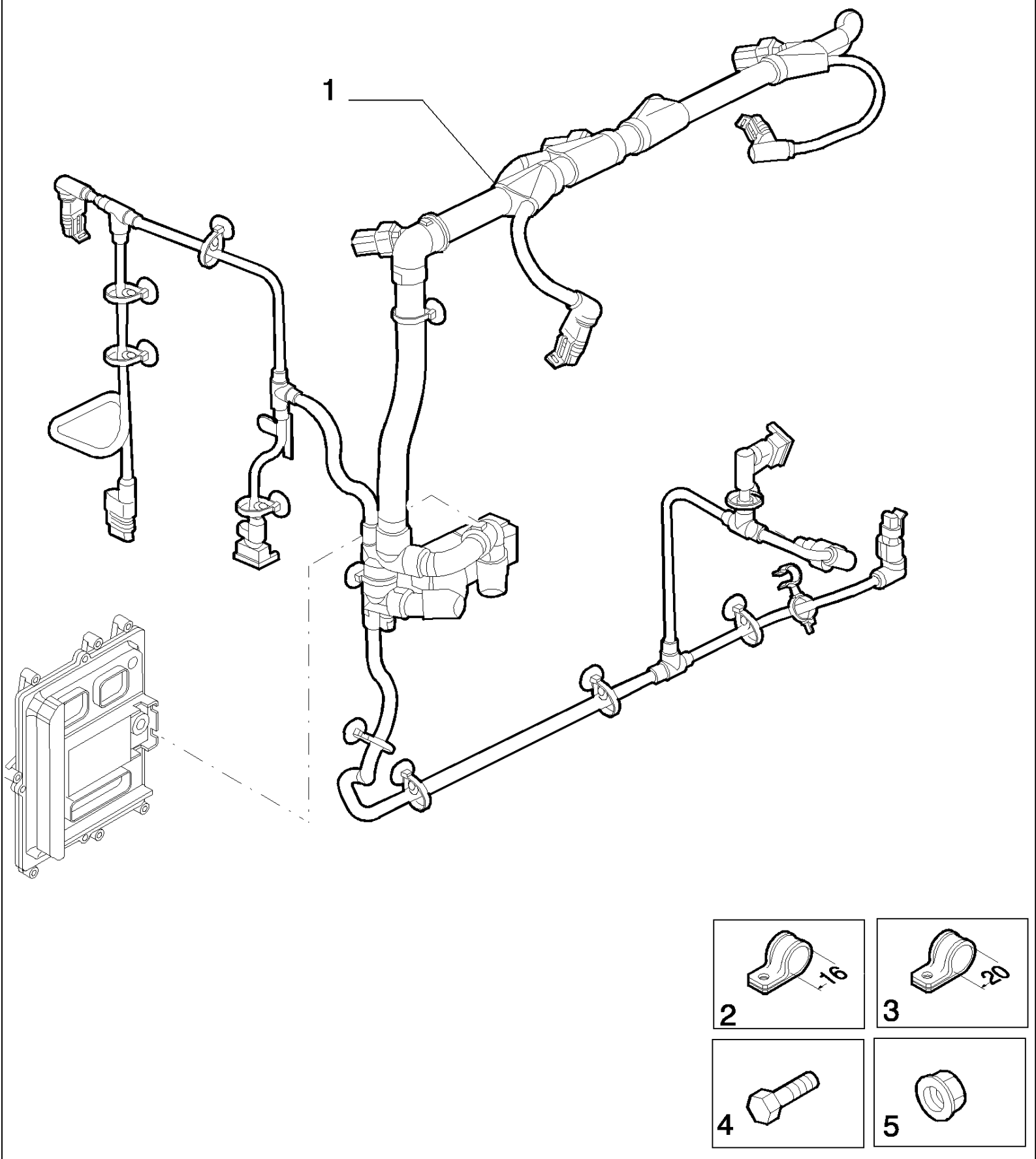

D180 TIER3 DOZERS SOBRE CADENAS (7/06-)

0.831(01) MONTAJE CABLEADO MOTOR

Ref	Numero de Pieza	Ctd	Descripción
1	2854598	1	GRUPO DE CABLES,
2	2852500	1	PLACA DE SUJECION,
3	17315390	1	PLACA DE SUJECION,
4	4899078	3	TORNILLO, Hex Flg, M8 x 1.25 x 45,
5	2852484	3	TUERCA, M6

1.200(01) GRUP DEL CONVERTIDOR DE PAR

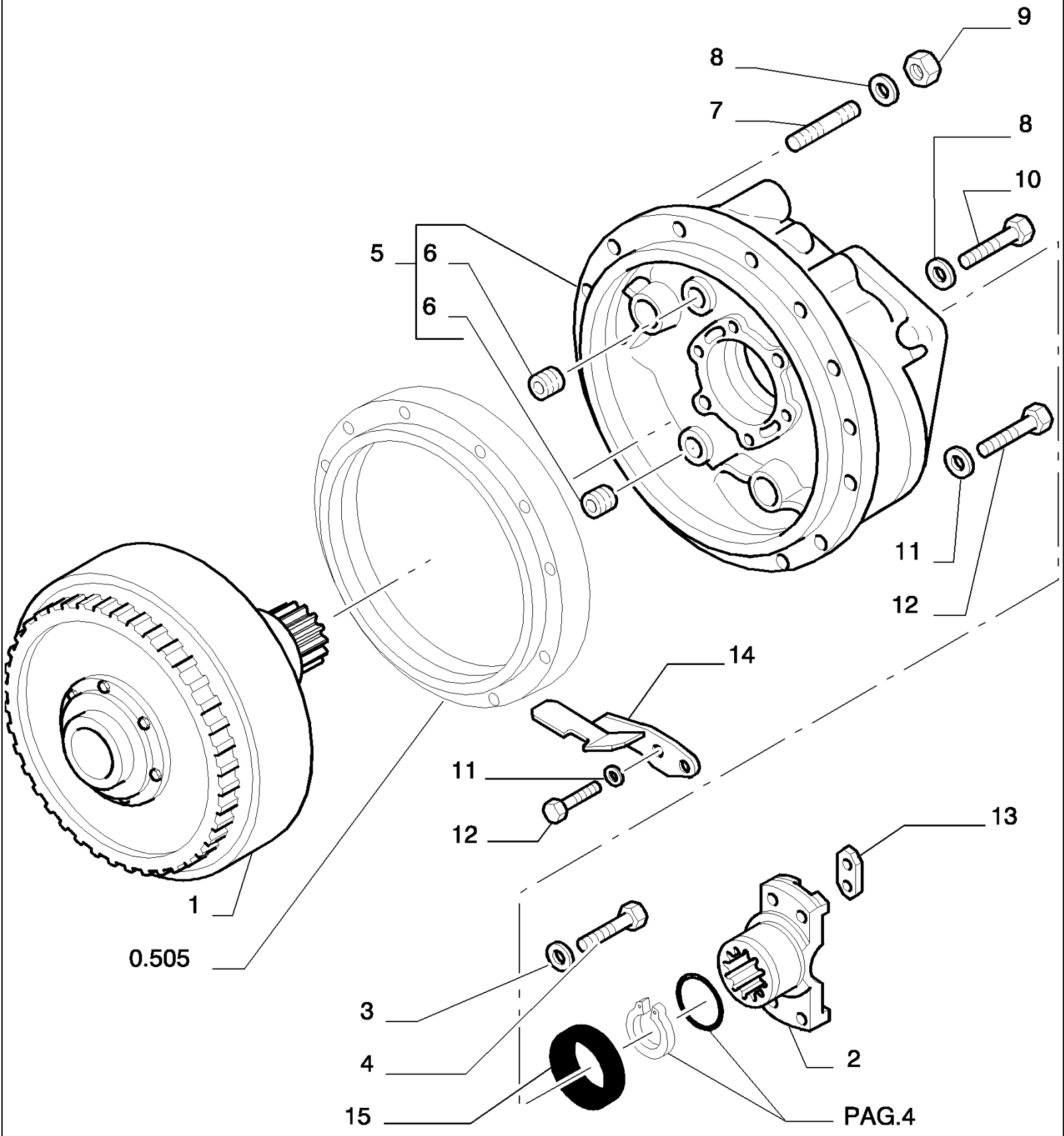

D180 TIER3 DOZERS SOBRE CADENAS (7/06-)

1.200(01) GRUP DEL CONVERTIDOR DE PAR

Ref	Numero de Pieza	Ctd	Descripción
1	76040600	1	CONVERTIDOR DE PAR, - ASSY SEE PAG.4
2	76045594	1	MANGUITO DE ARRASTRE, - SHAFT
3	592075	6	ARANDELA,
4	586977	6	TORNILLO,
5	76069552	1	TAPADERA, - ASSY
6	14325501	3	TAPÓN, 28X1,5X13
7	16731330	1	PRISIONERO, 10X30
8	14496631	25	ARANDELA, M10 x 21 x 2,
9	11701721	1	TUERCA, M10, Cl 10,
10	11106631	24	TORNILLO, Hex, M10 x 35, 10.9, Full Thd,
11	12638631	2	ARANDELA, 10X18
12	11106231	2	TORNILLO, Hex, M10 x 25, 10.9, Full Thd,
13	592915	1	PLAQUITA,
14	76052996	1	DEFLECTOR,
15	76006357	1	JUNTA HERMETICA,

1.200(02) GRUP DEL CONVERTIDOR DE PAR

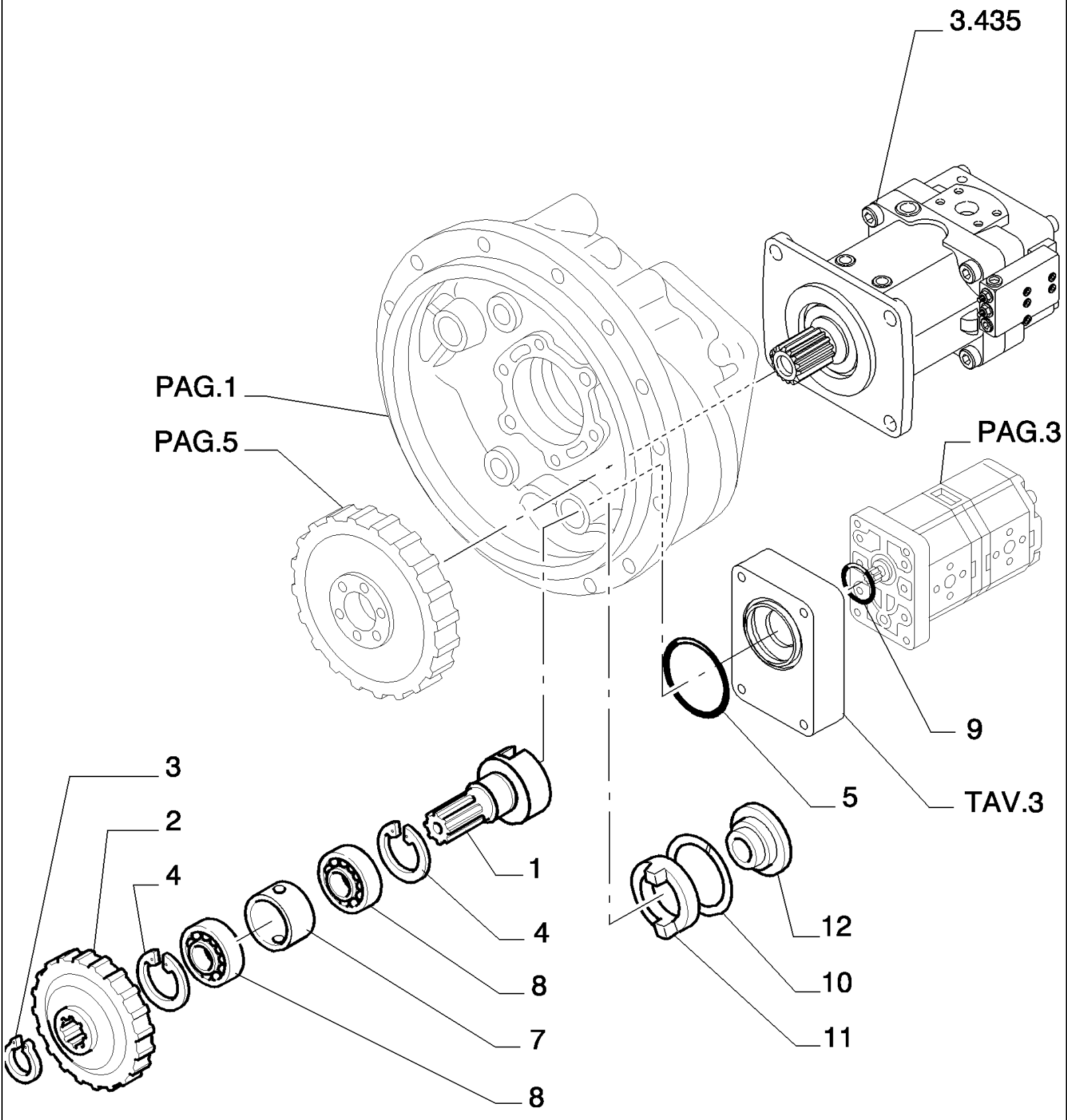

D180 TIER3 DOZERS SOBRE CADENAS (7/06-)

1.200(02) GRUP DEL CONVERTIDOR DE PAR

Ref	Numero de Pieza	Ctd	Descripción
1	76073530	2	EJE,
2	79010927	2	ENGRANAJE,
3	11067476	2	ANILLO DE RESORTE, M26, Ext,
4	11061076	4	RETENEDOR, M62, Int,
5	14460581	2	JUNTA HERMETICA, -147, Cl 7, 2.675" ID x .103" Thk, 2,62X61,60
7	76073529	2	SEPARADOR, - PUMP
8	20685450	4	RODAMIENTO DE BOLAS, 30X62X16
9	14458581	2	JUNTA HERMETICA, -127, Cl 7, 1.424" ID x .103" Thk,
10	4526900	2	ANILLO,
11	4526899	2	ANILLO DE ARRASTRE,
12	591794	2	MANGUITO,

1.200(03) GRUP DEL CONVERTIDOR DE PAR

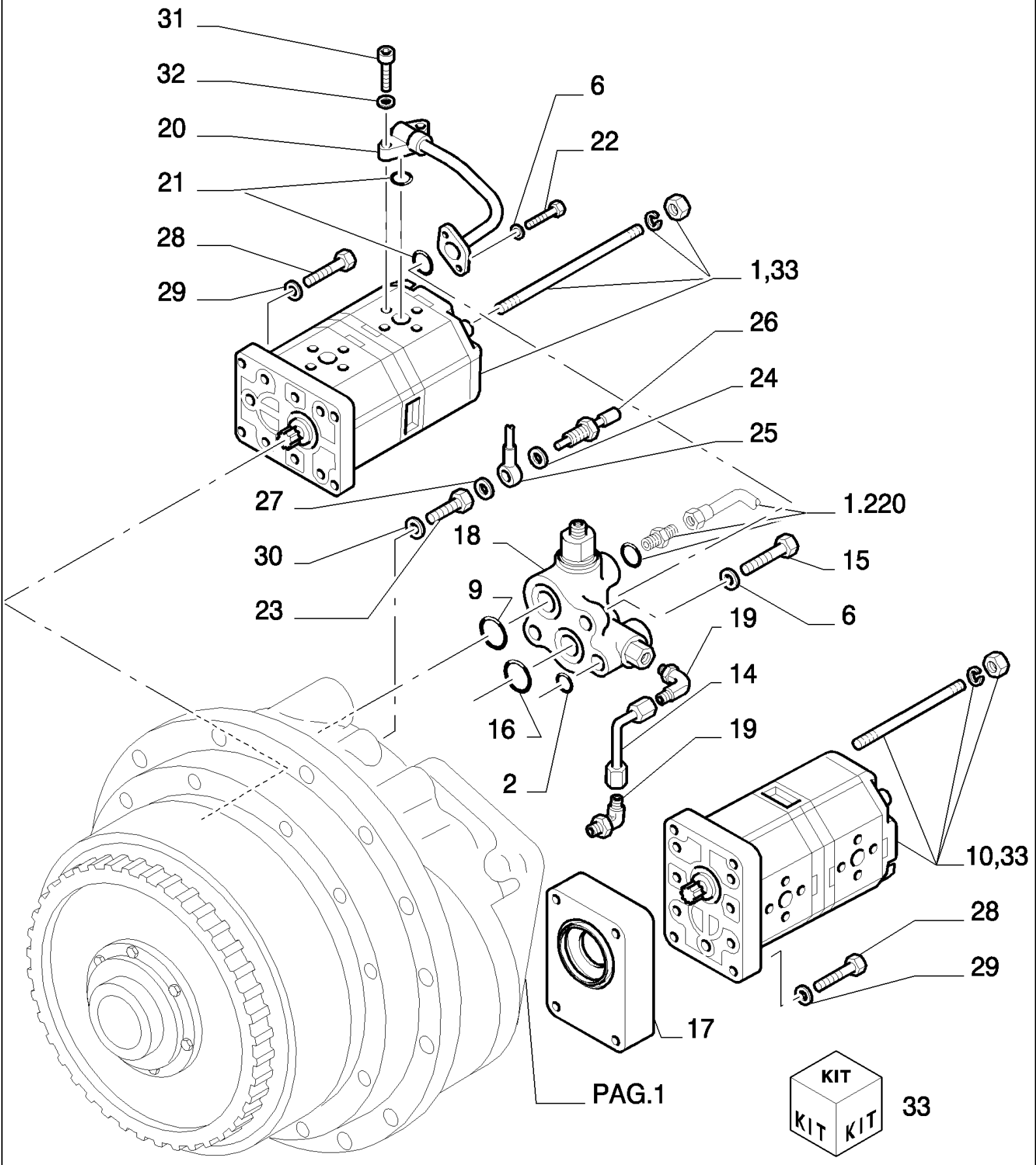

D180 TIER3 DOZERS SOBRE CADENAS (7/06-)

1.200(03) GRUP DEL CONVERTIDOR DE PAR

Ref	Numero de Pieza	Ctd	Descripción
1	76087674	1	BOMBA HIDRÁULICA, TRANSMISSION-CONVERTER PUMP
2	14453081	1	JUNTA HERMETICA, -013, Cl 7, .426" ID x .070" Thk,
6	14496631	6	ARANDELA, M10 x 21 x 2,
9	14463281	1	JUNTA HERMETICA, -214, Cl 7, .984" ID x .139" Thk,
10	76087675	1	BOMBA HIDRÁULICA, STEERING CLUTCH-BRAKE
14	76046162	1	TUBO RIGIDO,
15	11107431	2	TORNILLO, Hex, M10 x 60, 10.9,
16	14463781	1	JUNTA HERMETICA, -219, Cl 7, 1.296" ID x .139" Thk,
17	76073531	2	SEPARADOR,
18	76071206	1	VALVULA HIDRAULICA, - ASSY SEE PAG.6
19	76045767	2	RACOR,
20	76087669	1	TUBO RIGIDO,
21	14457281	2	JUNTA HERMETICA, -114, Cl 7, .612" ID x .103" Thk,
22	14307431	2	TORNILLO, Hex Soc Hd, M10 x 1.25 x 25, 10.9,
23	76054590	1	RACOR,
24	79086481	1	ARANDELA,
25	592043	1	RACOR,
26	79062072	1	RACOR,
27	10257060	2	ARANDELA DE COBRE, M16.3 x 22 x 1.5, Copper,
28	14306631	8	TORNILLO, Hex Soc Hd, M8 x 35, 10.9, 8X1,25X70
29	14496531	8	ARANDELA, M8 x 17 x 1.6,
30	14457181	1	JUNTA HERMETICA, -113, Cl 7, .549" ID x .103" Thk,
31	10902831	2	TORNILLO, Hex, M6 x 30, 10.9,
32	14496431	2	ARANDELA, 6,4X12,5
33	76087678	1	SERIE DE JUNTAS, - GASKETS

1.200(04) CONVERTIDOR DE PAR - COMPONENTES

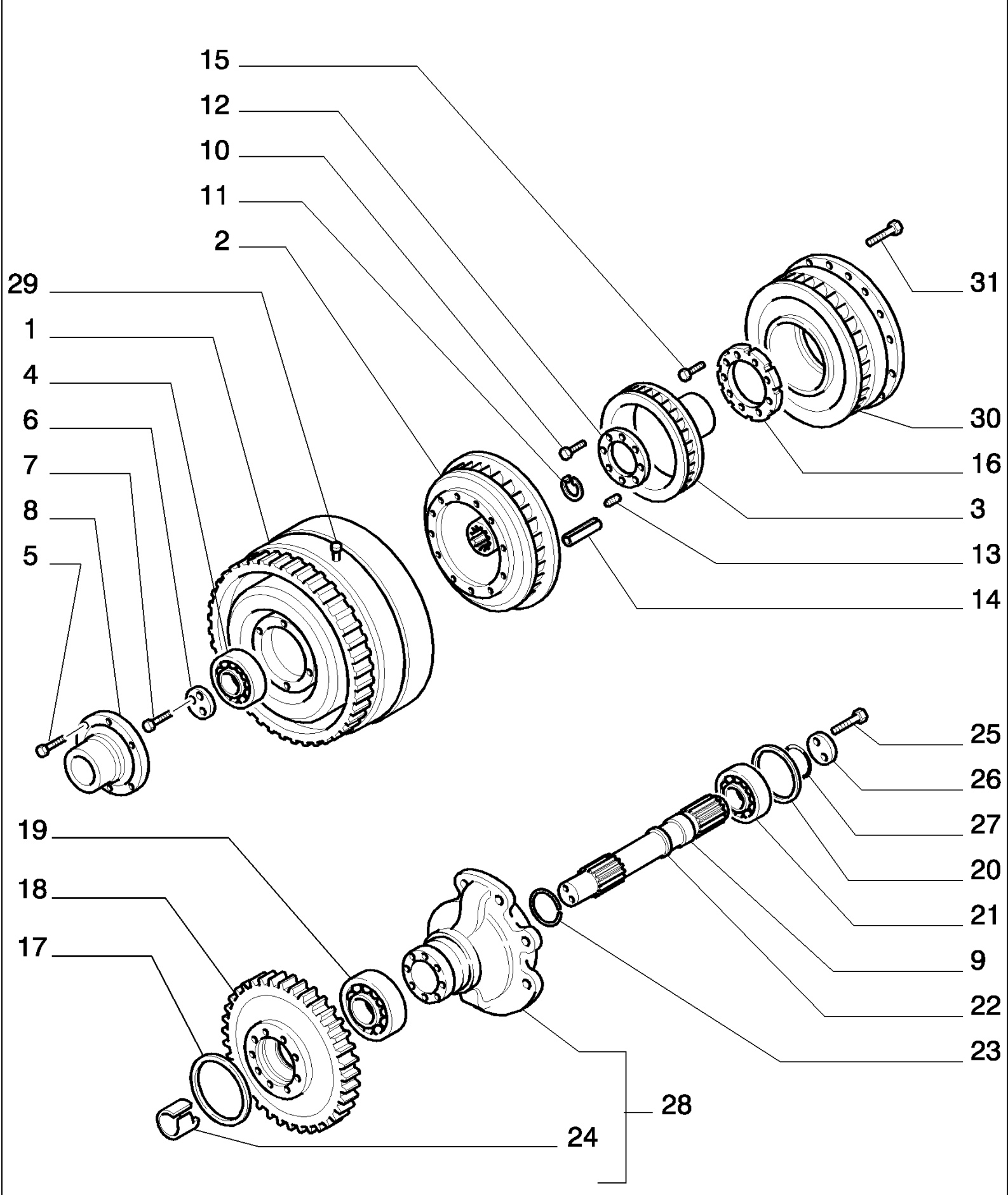

TORQUE CONVERTER ASSY P/N 76040600

D180 TIER3 DOZERS SOBRE CADENAS (7/06-)

1.200(04) CONVERTIDOR DE PAR - COMPONENTES

Ref	Numero de Pieza	Ctd	Descripción
1	9915528	1	ANILLO,
2	9915534	1	DISCO,
3	9920143	6	TORNILLO,
4	9920146	2	TORNILLO,
5	9921020	1	IMPULSOR,
6	9921021	1	ESTATOR,
7	9921026	1	ANILLO,
8	9921028	1	EJE,
9	79054094	1	ENGRANAJE,
10	9921054	1	DISCO,
11	70628362	1	JUNTA HERMETICA,
12	70915480	8	TORNILLO,
13	70917673	2	TAPÓN,
14	70921422	36	TORNILLO,
15	70921458	6	PASADOR DE FIJACION, 5/16" x 3/4", Slotted, 5/16" x 3/4", Slotted
16	70922405	8	TORNILLO,
17	73012085	1	COJINETE,
18	73034877	1	ANILLO,
19	76040614	1	IMPULSOR,
20	73037960	1	COJINETE,
21	73037966	1	ANILLO,
22	73037967	1	SEPARADOR,
23	73039119	2	TORNILLO,
24	73046938	36	ARANDELA,
25	76003995	1	MANGUITO,
27	79008330	1	IMPULSOR,
28	79008331	1	SOPORTE, - ASSY
29	79008332	1	CAJA,
30	73037930	1	COJINETE,
31	79011561	1	CASQUILLO,

TORQUE CONVERTER ASSY P/N 76040600

1.200(05) GRUP DEL CONVERTIDOR DE PAR

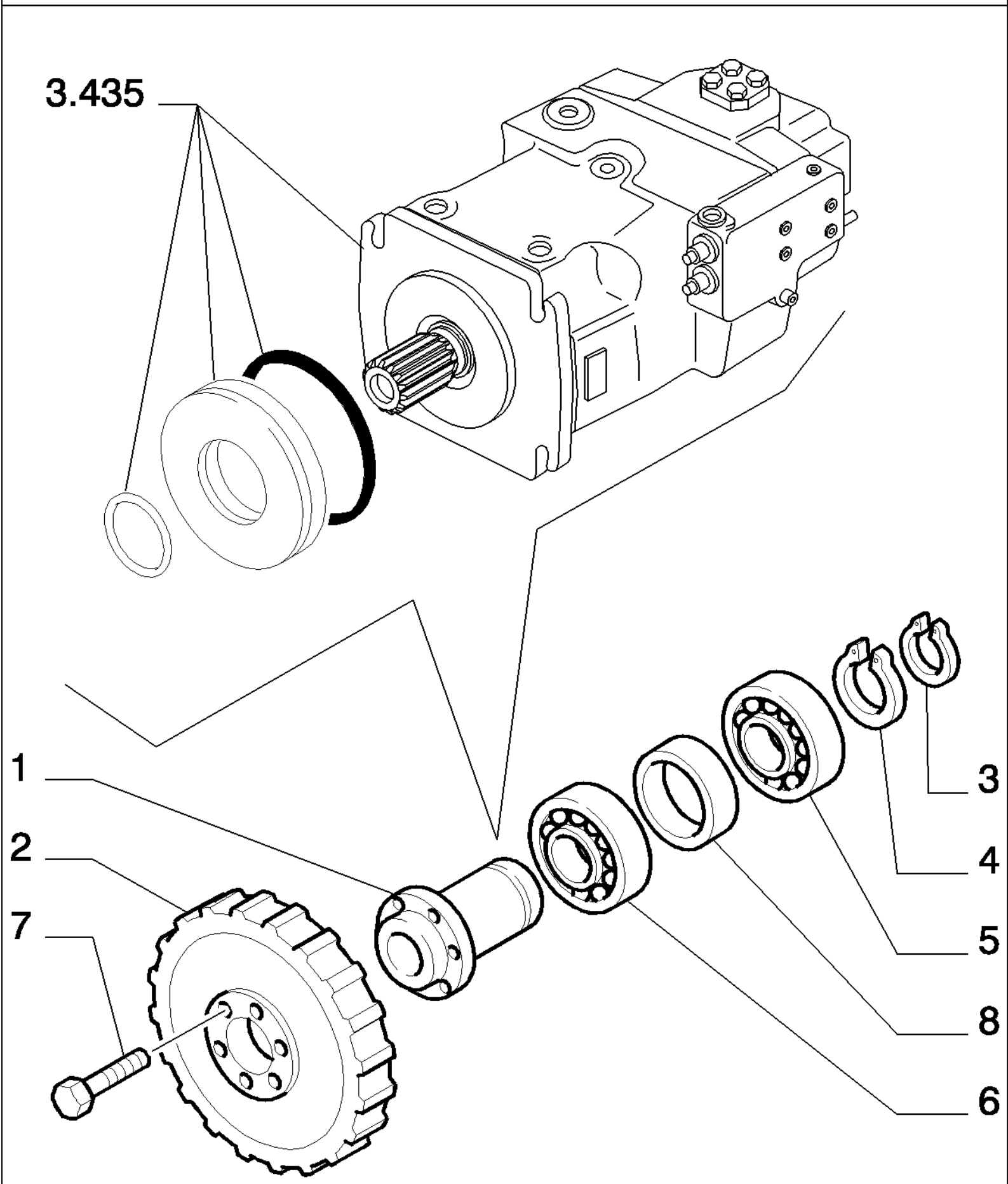

D180 TIER3 DOZERS SOBRE CADENAS (7/06-)

1.200(05) GRUP DEL CONVERTIDOR DE PAR

Ref	Numero de Pieza	Ctd	Descripción
1	76040832	1	ARBOL DE REENVIO, - PUMP Attrezzo
2	4953896	1	ENGRANAJE,
3	11069876	1	ANILLO DE FRENO, M60, Ext,
4	11075476	1	ANILLO DE RESORTE, M110, Int,
5	20141040	1	RODAMIENTO DE BOLAS, 60X110X22
6	76040831	1	COJINETE,
7	14233430	6	TORNILLO, 10X1,25X25
8	76040830	1	SEPARADOR, 70X60X14

COMPONENTS
COMPONENTI

TRANSMISSION PRESSURE VALVE
VALVOLA PRESSIONE COMANDO CAMBIO

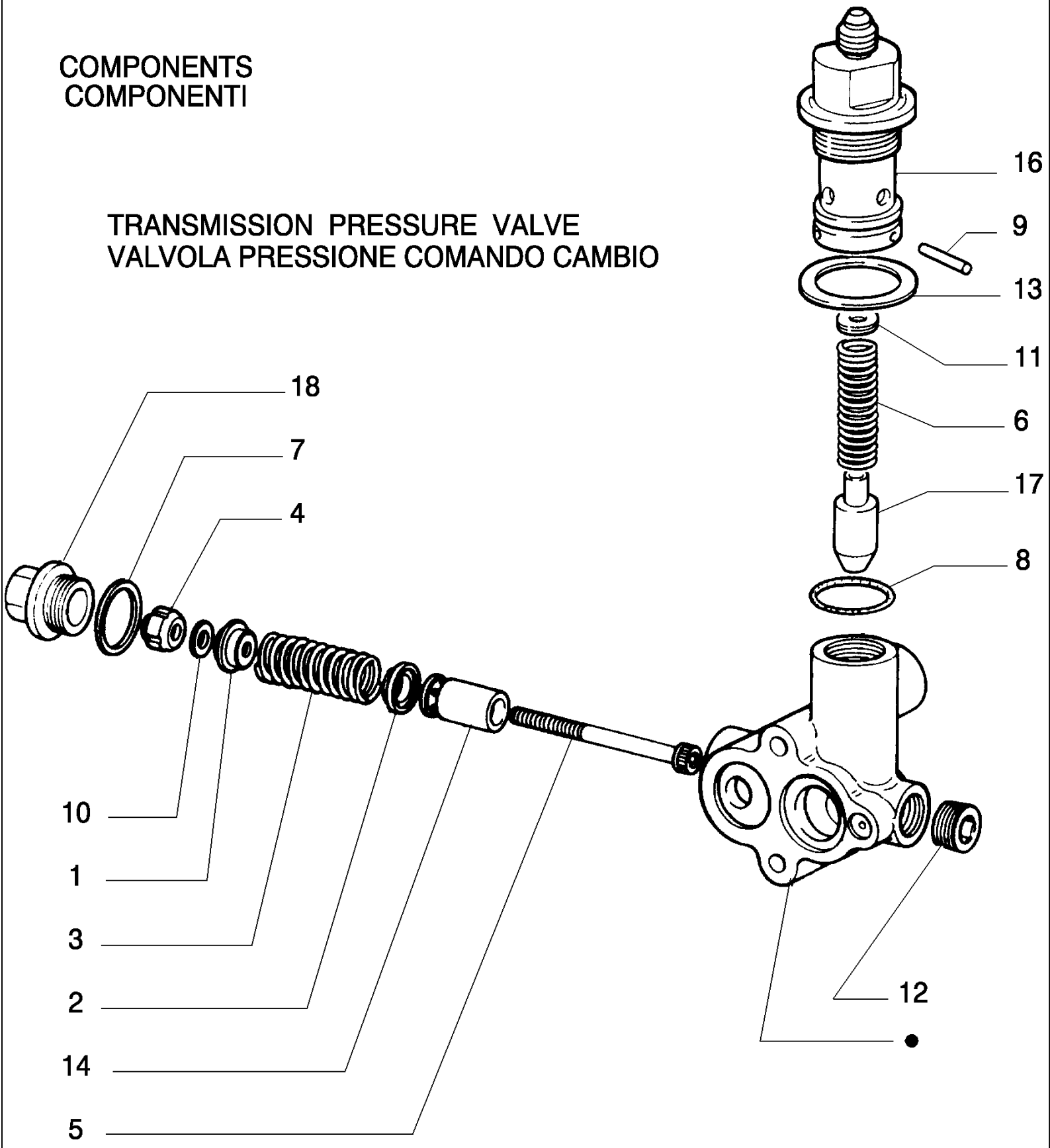

PARTS MARKED ● ARE NOT SUPPLIED AS SPARES
I PARTICOLARI CONTRASSEGNATI CON ● NON
VENGONO FORNITI DI RICAMBIO

D180 TIER3 DOZERS SOBRE CADENAS (7/06-)

1.200(06) GRUP DEL CONVERTIDOR DE PAR - VALVULA

Ref	Numero de Pieza	Ctd	Descripción
1	581593	1	VIROLA METALICA,
2	79101856	1	GUIA DESLIZANTE,
3	593198	1	RESORTE,
4	597092	1	VIROLA METALICA,
5	79101855	1	TORNILLO,
6	8280351	1	RESORTE,
7	8295459	1	JUNTA HERMETICA,
8	14457681	1	JUNTA HERMETICA, -118, Cl 7, .862" ID x .103" Thk,
9	10333910	1	PERNO, 4X25
10	10730321	1	ARANDELA, M8 x 17 OD x 2 Thk,
11	13550201	0	ARANDELA, 6,15X13
12	14325301	1	TAPÓN, 22X1,5X13
13	71305686	1	ARANDELA,
14	79101854	1	VALVULA HIDRAULICA,
16	76046155	1	ASIENTO DE VALVULA,
17	79043954	1	EMBOLO,
18	79068722	1	TAPÓN,

RELIEF VALVE ASSY P/N 76071206

CONVERTER TO TRANSMISSION PROPELLER SHAFT
TRASMISSIONE TRA CONVERTITORE E CAMBIO

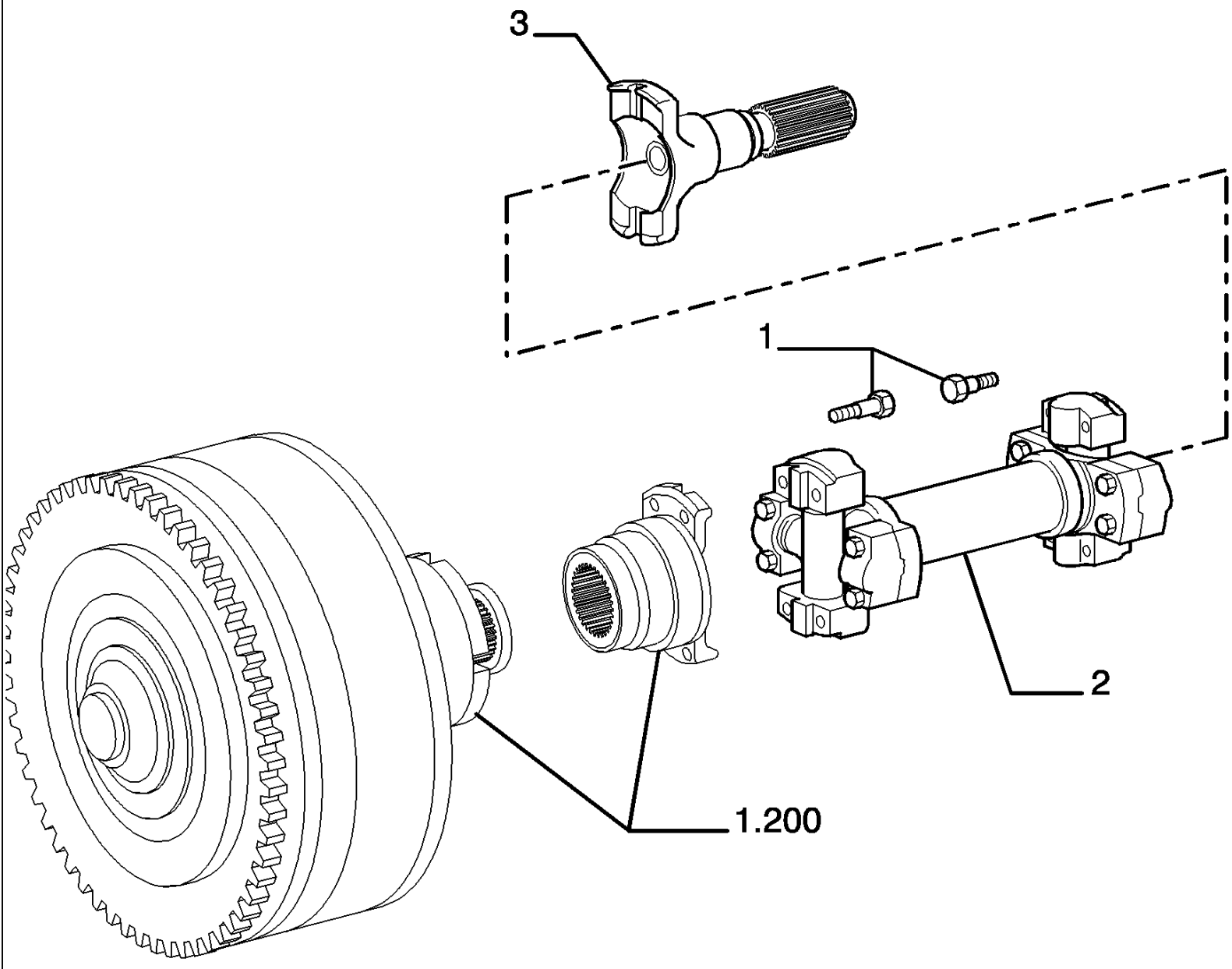

D180 TIER3 DOZERS SOBRE CADENAS (7/06-)

1.204(01) ARBOL DE TRANSMISION

Ref	Numero de Pieza	Ctd	Descripción
1	14274934	8	TORNILLO, 12X1,25X50
2	76040893	1	ARBOL DE TRANSMISION, - ASSY SEE PAG.2
3	79032238	1	EJE,
3	76054500	1	EJE, In Alternative

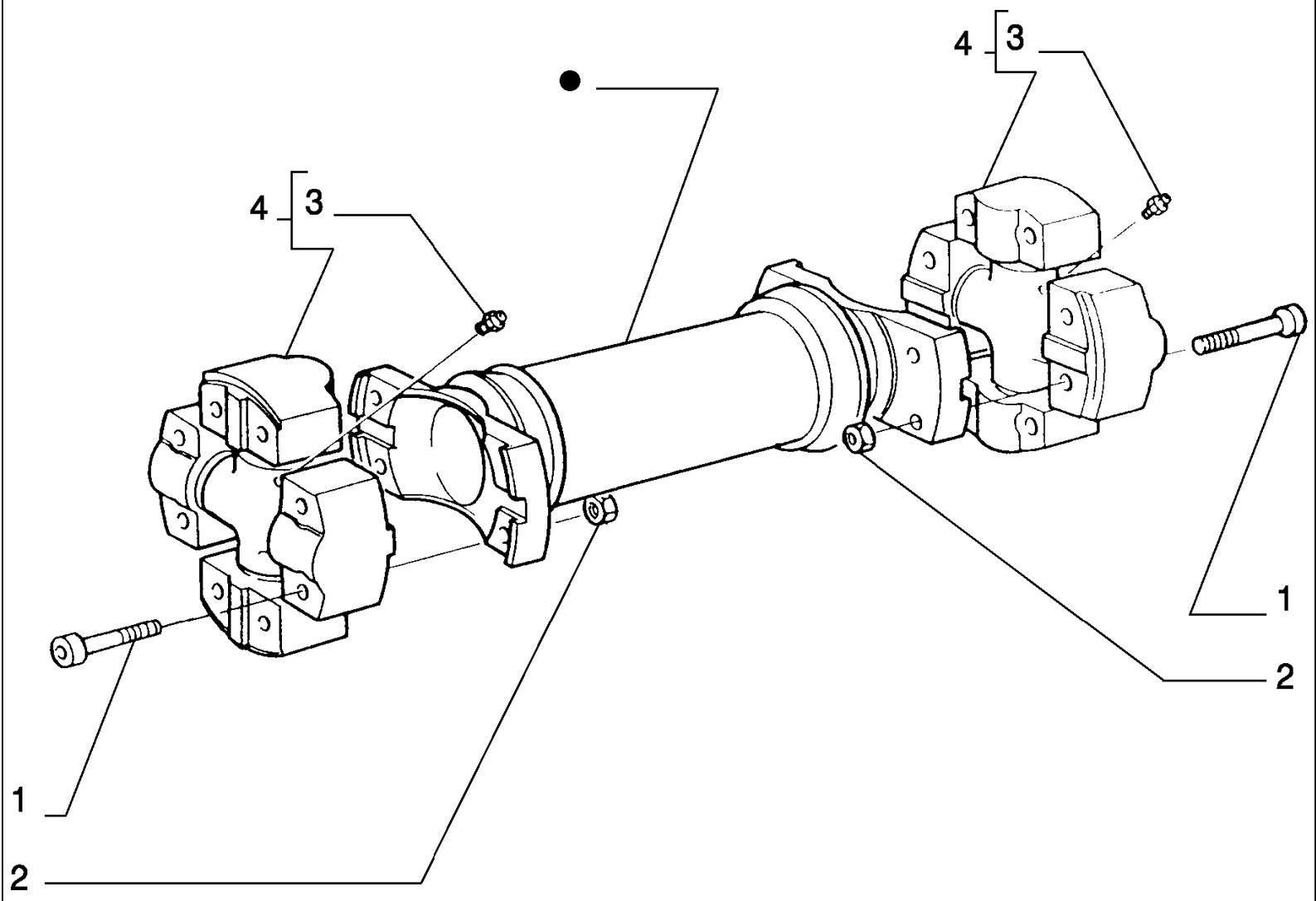

PARTS MARKED ● ARE NOT SUPPLIED AS SPARES
I PARTICOLARI CONTRASSEGNATI CON ● NON VENGONO FORNITI DI RICAMBIO

DRIVE SHAFT ASSY P/N 76040893

D180 TIER3 DOZERS SOBRE CADENAS (7/06-)

1.204(02) ARBOL DE TRANSMISION - COMPONENTES

Ref	Numero de Pieza	Ctd	Descripción
1	11113521	8	TORNILLO, Hex, M12 x 65, 8.8,
2	12577511	8	CONTRA TUERCA, M12 x 1.25, Cl 8,
3	13407211	2	ENGRASADOR, M10 x 1,
4	76002604	2	CRUCETA, - ASSY

DRIVE SHAFT ASSY P/N 76040893

1.211(01) CAMBIO - COMPLETO

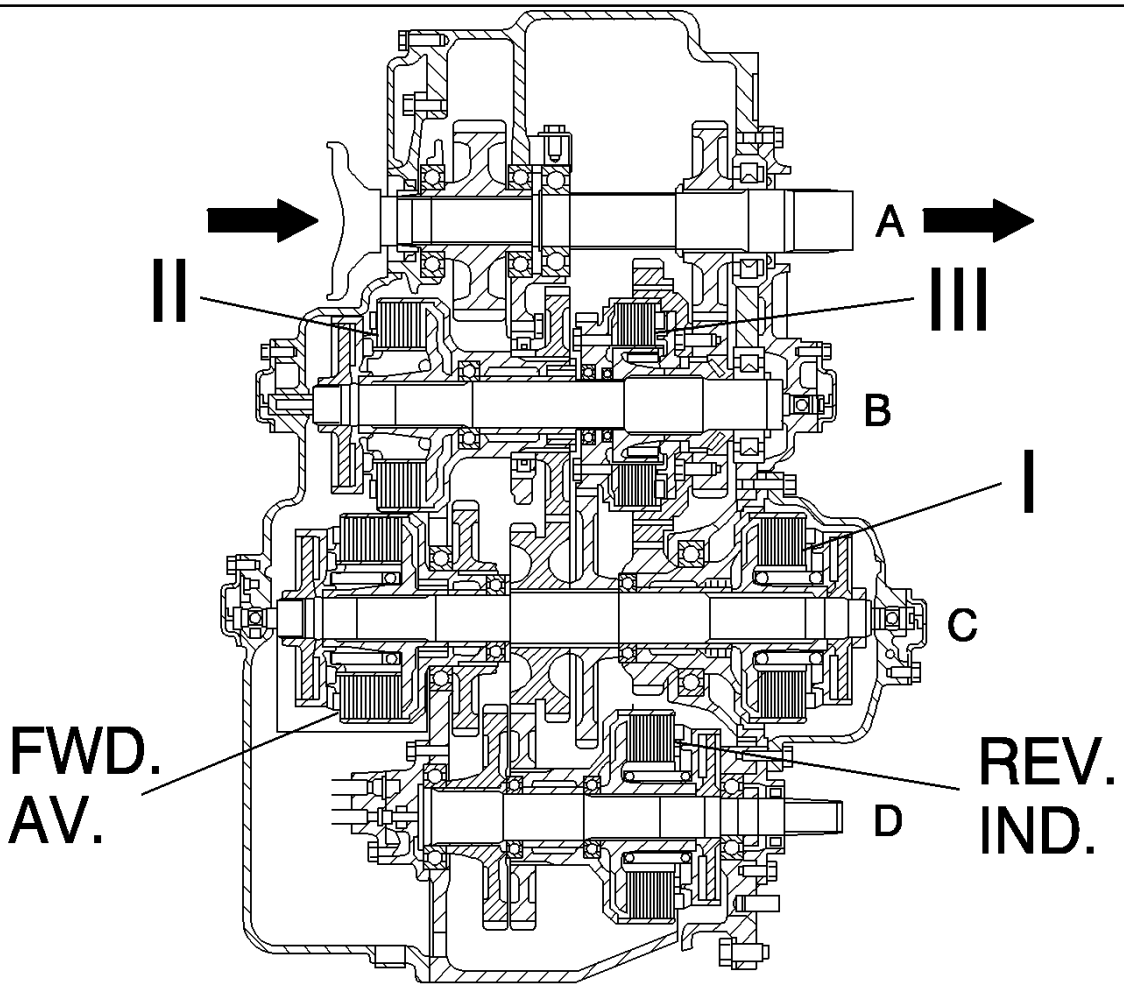

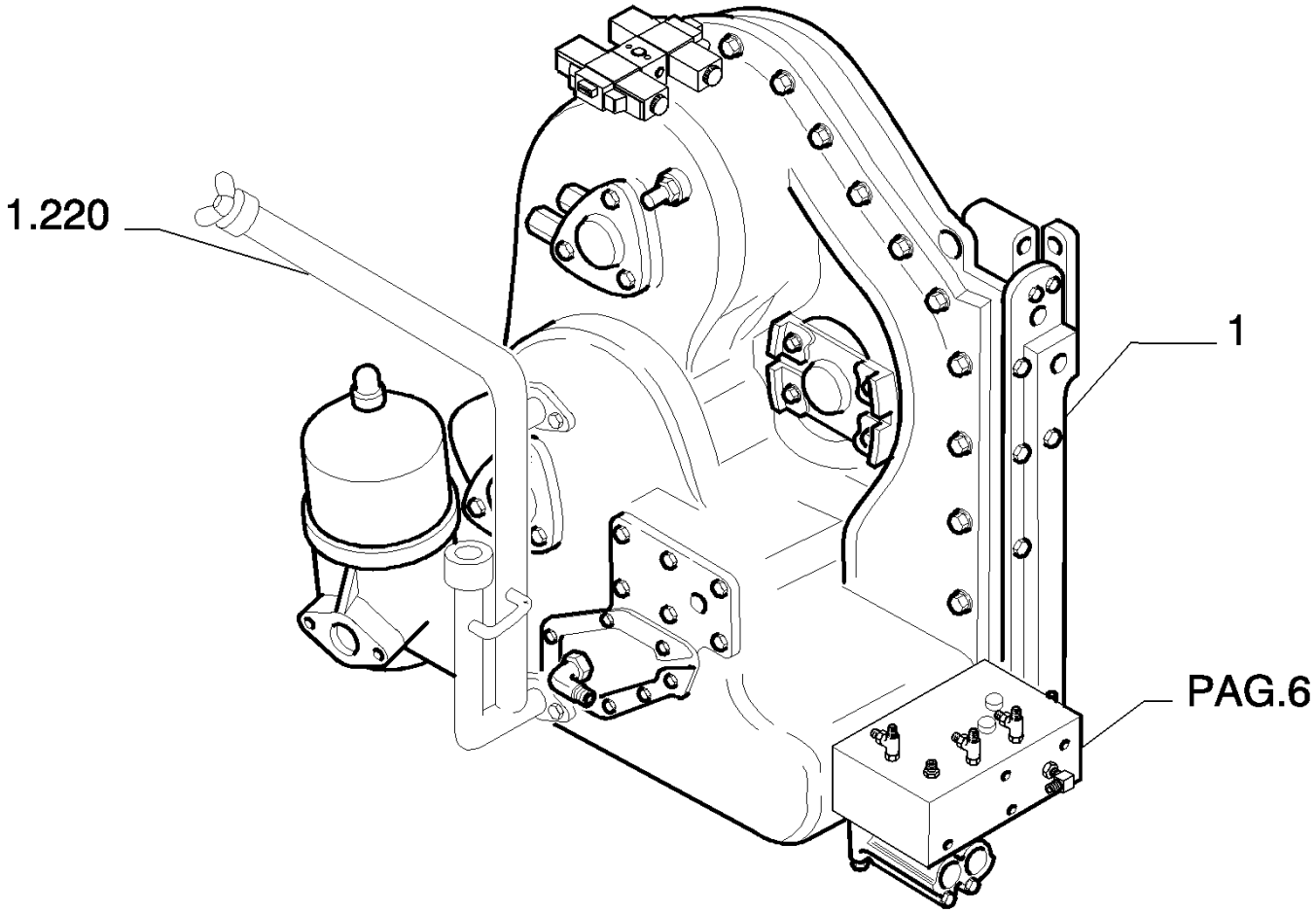

D180 TIER3 DOZERS SOBRE CADENAS (7/06-)

1.211(01) CAMBIO - COMPLETO

Ref	Numero de Pieza	Ctd	Descripción
1	87389727	1	CAMBIO DE VELOCIDAD, TRANSMISSION - ASSY SEE PAG.2-24 - ONLY SEPARATE PARTS ARE SUPPLIED

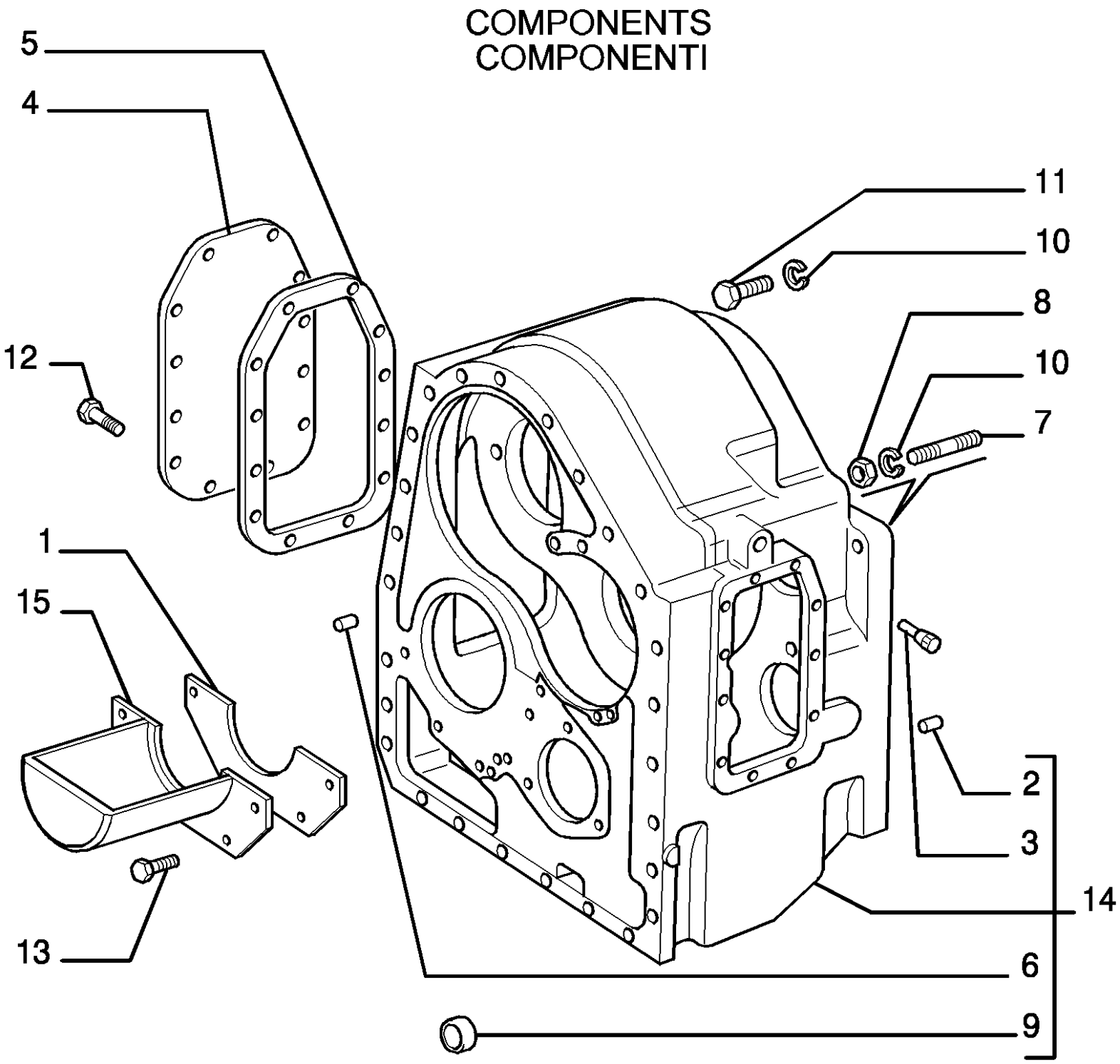
COMPONENTS
COMPONENTI
5
4
12
11
10
8
10
7
1
15
13
2
3
14
6
9

D180 TIER3 DOZERS SOBRE CADENAS (7/06-)

1.211(02) CAMBIO - CAJA

Ref	Numero de Pieza	Ctd	Descripción
1	76028092	1	JUNTA HERMETICA,
2	587088	1	PITON,
3	4502935	2	TORNILLO,
4	4961971	1	TAPADERA, - SIDE RIGHT
5	76028089	1	JUNTA HERMETICA,
6	10839810	3	PITON, 12X18
7	11800534	3	PRISIONERO, 16X1.5X40
8	12164121	3	TUERCA, M16 x 1.5, Cl 10,
9	14328901	1	TAPÓN, M25, Tapered, 25X8
10	14496931	7	ARANDELA, M16 x 30 x 3,
11	15840531	4	TORNILLO, Hex, M16 x 1.5 x 50, 10.9, Full Thd,
12	15970431	12	TORNILLO, Hex, M10 x 1.25 x 18, 10.9, Full Thd, 10X1.25X12
13	16043134	4	TORNILLO, Hex, M8 x 14, 10.9, Full Thd,
14	79032243	1	ESTUCHE, - ASSY
15	79111321	1	DEFENSA,

COMPONENTS
COMPONENTI

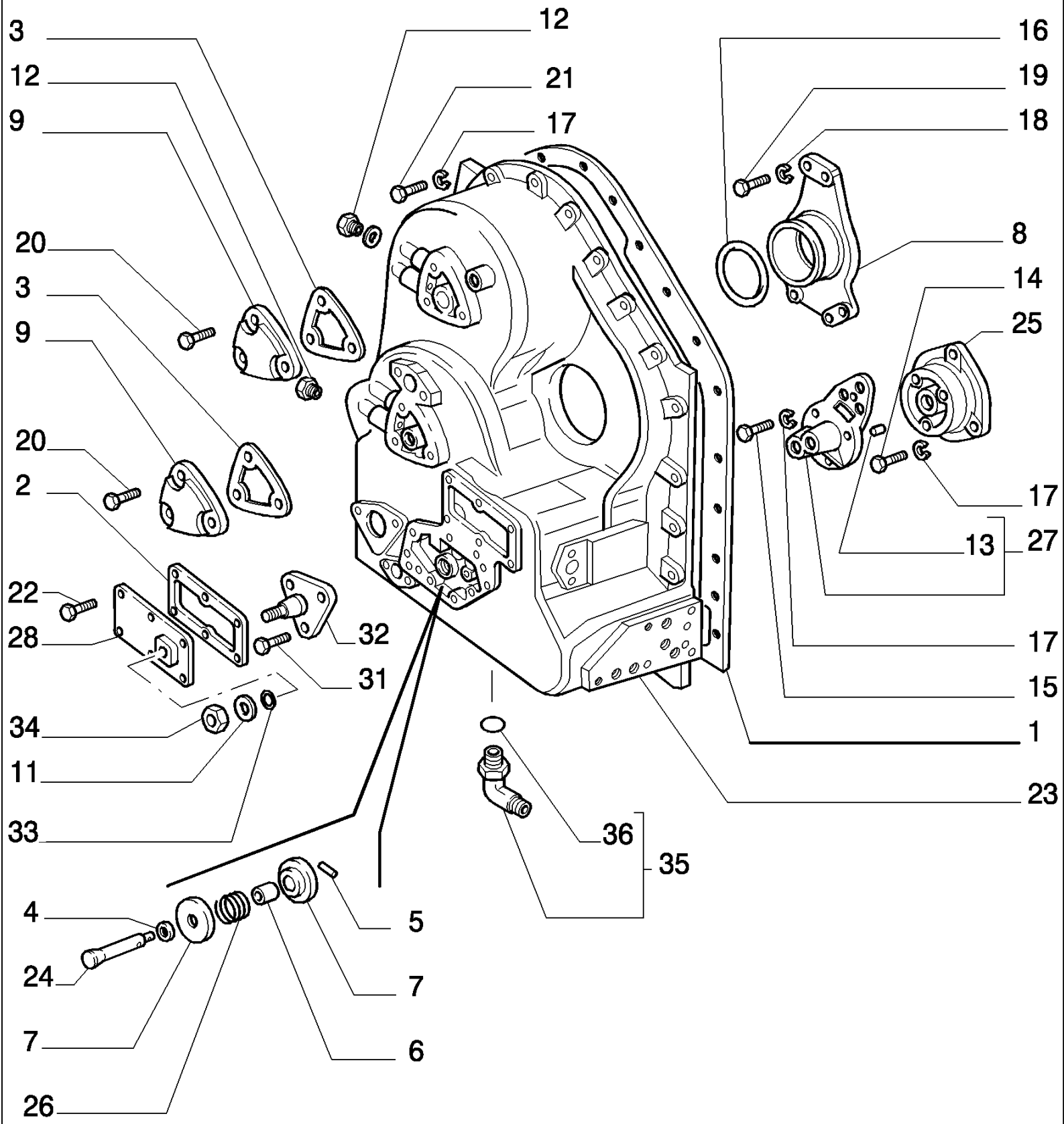

D180 TIER3 DOZERS SOBRE CADENAS (7/06-)

1.211(03) CAMBIO - CAJA

Ref	Numero de Pieza	Ctd	Descripción
1	76028086	1	JUNTA HERMETICA,
2	76028091	1	JUNTA HERMETICA,
3	76028090	2	JUNTA HERMETICA,
4	591390	1	PLATILLO,
5	591391	1	PERNO,
6	591392	1	SEPARADOR,
7	591393	2	TAZA,
8	593521	1	SOPORTE,
9	4972404	2	TAPADERA,
11	14496631	1	ARANDELA, M10 x 21 x 2,
12	10269450	2	TAPÓN, 12X1.5
13	10486110	2	PITON, M4 x 8, 4X8
14	11306934	3	TORNILLO, Hex, M10 x 1.25 x 30, 10.9, Full Thd,
15	15970734	3	TORNILLO, Hex, M10 x 1.25 x 25, 10.9, Full Thd,
16	14465981	1	JUNTA HERMETICA, -241, Cl 7, 3.859" ID x .139" Thk,
17	14496631	34	ARANDELA, M10 x 21 x 2,
18	14496731	3	ARANDELA, 12X24
19	15540431	3	TORNILLO, Hex, M12 x 1.25 x 30, 10.9, Full Thd,
20	15970534	6	TORNILLO, Hex, M10 x 1.25 x 10, 10.9, Full Thd, 10X1.25X20
21	15970934	26	TORNILLO, Hex, M10 x 1.25 x 35, 10.9, Full Thd,
22	16043334	6	TORNILLO, Hex, M8 x 18, 10.9, Full Thd,
23	79032239	1	TAPADERA, - FRONT
24	79032305	1	PERNO,
25	79113079	1	TAPADERA,
26	79032557	1	RESORTE,
27	79113077	1	TAPADERA, - ASSY
28	76032151	1	TAPADERA,
31	10979431	3	TORNILLO, Hex, M6 x 10, 10.9, Full Thd,
32	76032150	1	PLACA,
33	14456981	1	JUNTA HERMETICA, -111, Cl 7, .424" ID x .103" Thk,
34	11701721	1	TUERCA, M10, Cl 10,
35	79067025	1	RACOR, 20/90°- ASSY
36	14438185	1	JUNTA HERMETICA, 24MM ID x 3.0 Thk,

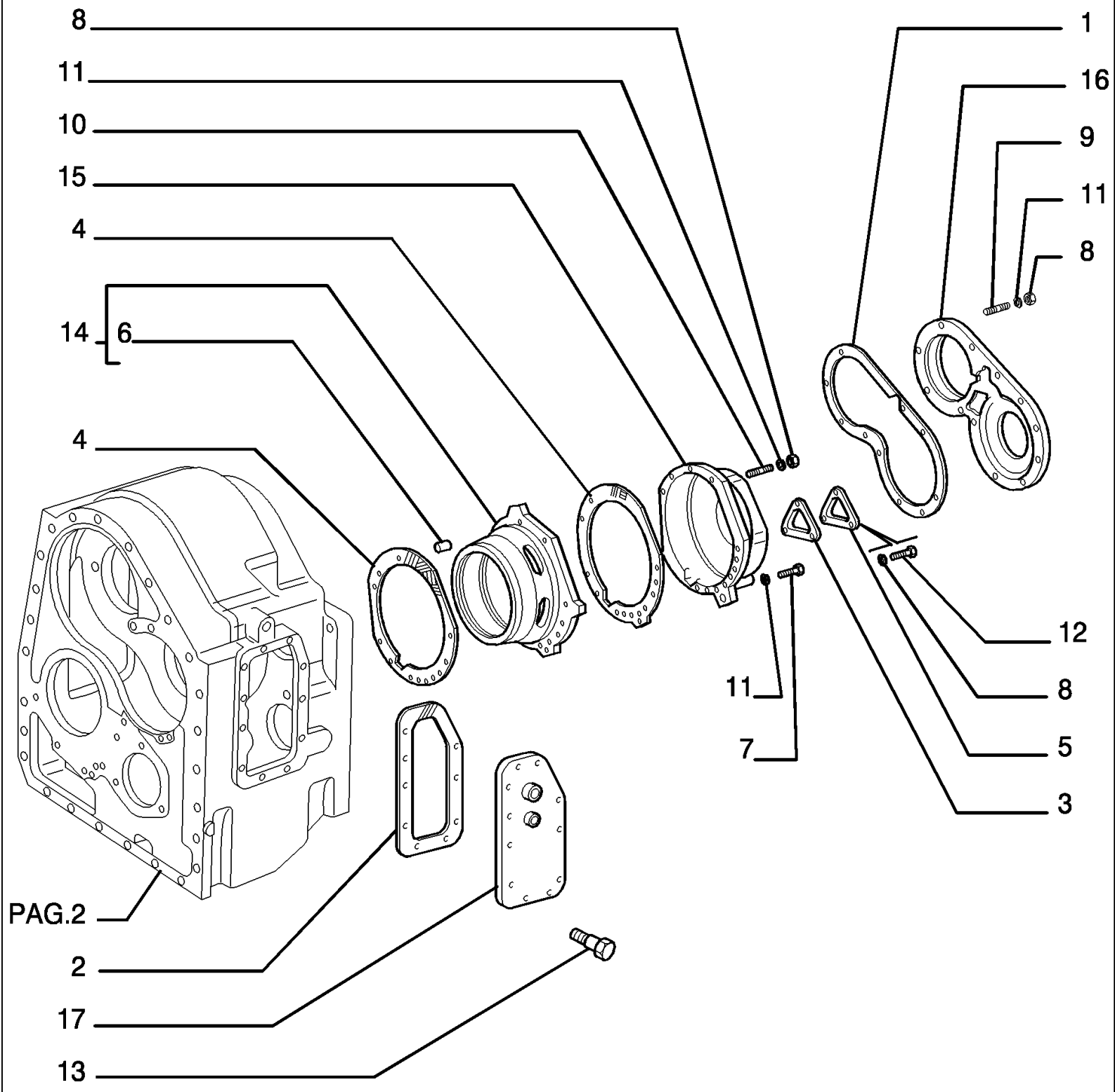
8
11
10
15
4
14
6
4
1
16
9
11
8
12
8
5
3
11
7
PAG.2
2
17
13

D180 TIER3 DOZERS SOBRE CADENAS (7/06-)

1.211(04) CAMBIO - COMPONENTES

Ref	Numero de Pieza	Ctd	Descripción
1	76028085	1	JUNTA HERMETICA,
2	76028088	1	JUNTA HERMETICA,
3	76028090	2	JUNTA HERMETICA,
4	76028083	2	JUNTA HERMETICA,
5	4972404	2	TAPADERA,
6	10839710	2	PITON, 10X15
7	11234734	7	TORNILLO, Hex, M10 x 1.25 x 45, 10.9,
8	12164721	15	TUERCA, M10 x 1.25, Cl 10,
9	13449734	12	PRISIONERO, 10X1.25X30
10	13449934	3	PRISIONERO, 10X1.25X40
11	14496631	22	ARANDELA, M10 x 21 x 2,
12	15970534	6	TORNILLO, Hex, M10 x 1.25 x 10, 10.9, Full Thd, 10X1.25X20
13	15970634	11	TORNILLO, Hex, M10 x 22, 10.9, Full Thd,
14	79032241	1	SOPORTE, - ASSY
15	79038342	1	TAPADERA,
16	79064503	1	TAPADERA,
17	76054761	1	TAPADERA,

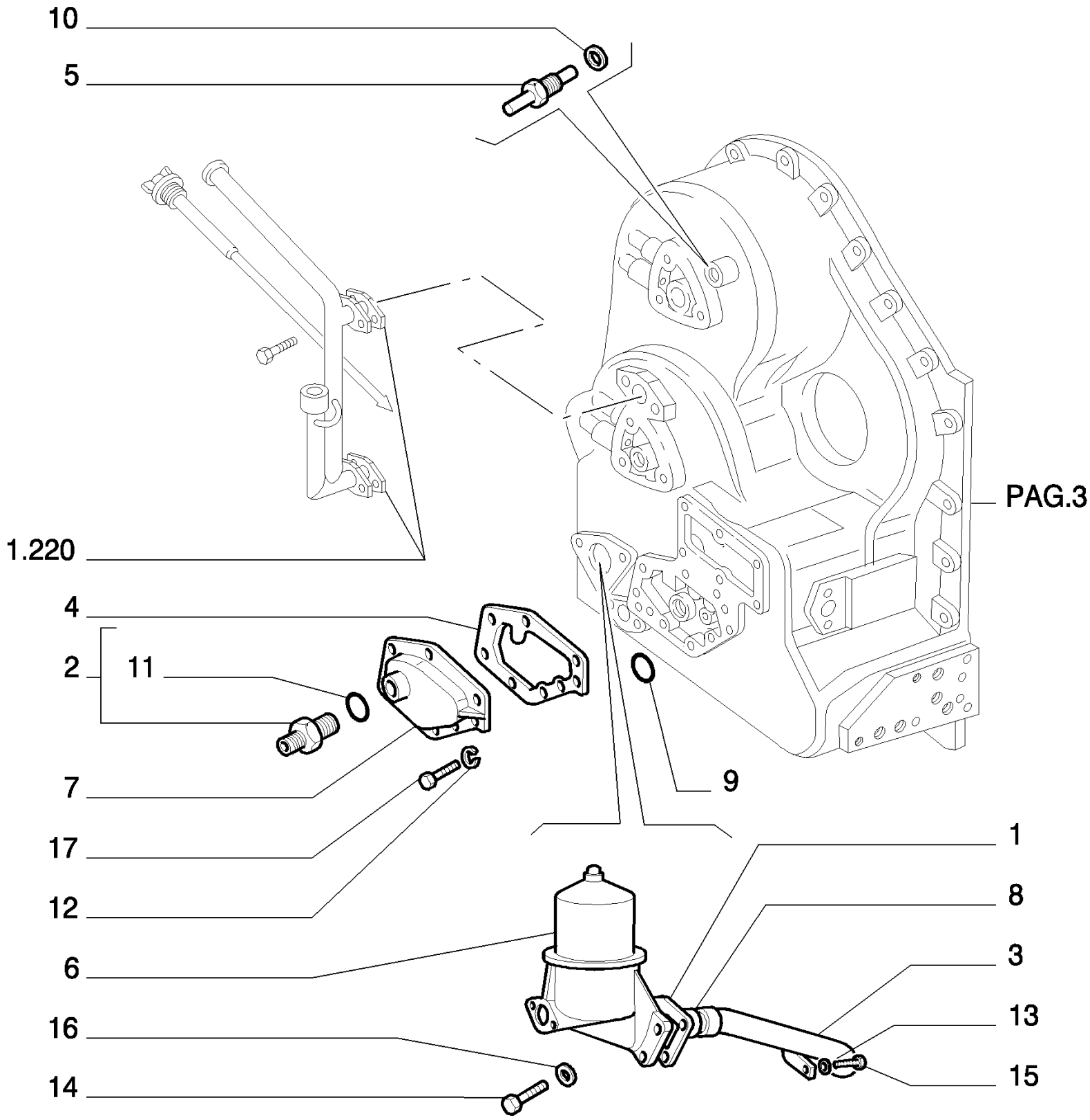
10
5
1.220
4
2
11
7
17
12
6
16
14
9
1
8
3
13
15
PAG.3

D180 TIER3 DOZERS SOBRE CADENAS (7/06-)

1.211(05) CAMBIO - COMPONENTES

Ref	Numero de Pieza	Ctd	Descripción
1	76028084	1	JUNTA HERMETICA,
2	79066946	1	RACOR, - ASSY
3	4956208	1	TUBO RIGIDO,
4	76028087	1	JUNTA HERMETICA,
5	4972664	1	RACOR,
6	1931179	1	FILTRO CONJ, - ASSY SEE PAG.13
7	79106111	1	TAPADERA,
8	14463681	1	JUNTA HERMETICA, -218, Cl 7, 1.234" ID x .139" Thk, (M31.34 ID x 3.53 Thk)
9	14456881	3	JUNTA HERMETICA, -110, Cl 7, .361" ID x .103" Thk, (M9.19 ID x 2.62 Thk)
10	79086481	1	ARANDELA,
12	14496531	8	ARANDELA, M8 x 17 x 1.6,
13	14496631	1	ARANDELA, M10 x 21 x 2,
14	15540534	3	TORNILLO, Hex, M12 x 1.25 x 35, 10.9, Full Thd,
15	15970534	1	TORNILLO, Hex, M10 x 1.25 x 10, 10.9, Full Thd, 10X1.25X20
16	14496731	3	ARANDELA, 12X24
17	16043434	8	TORNILLO, Hex, M8 x 20, 10.9, Full Thd,
11	14438185	1	JUNTA HERMETICA, 24MM ID x 3.0 Thk,

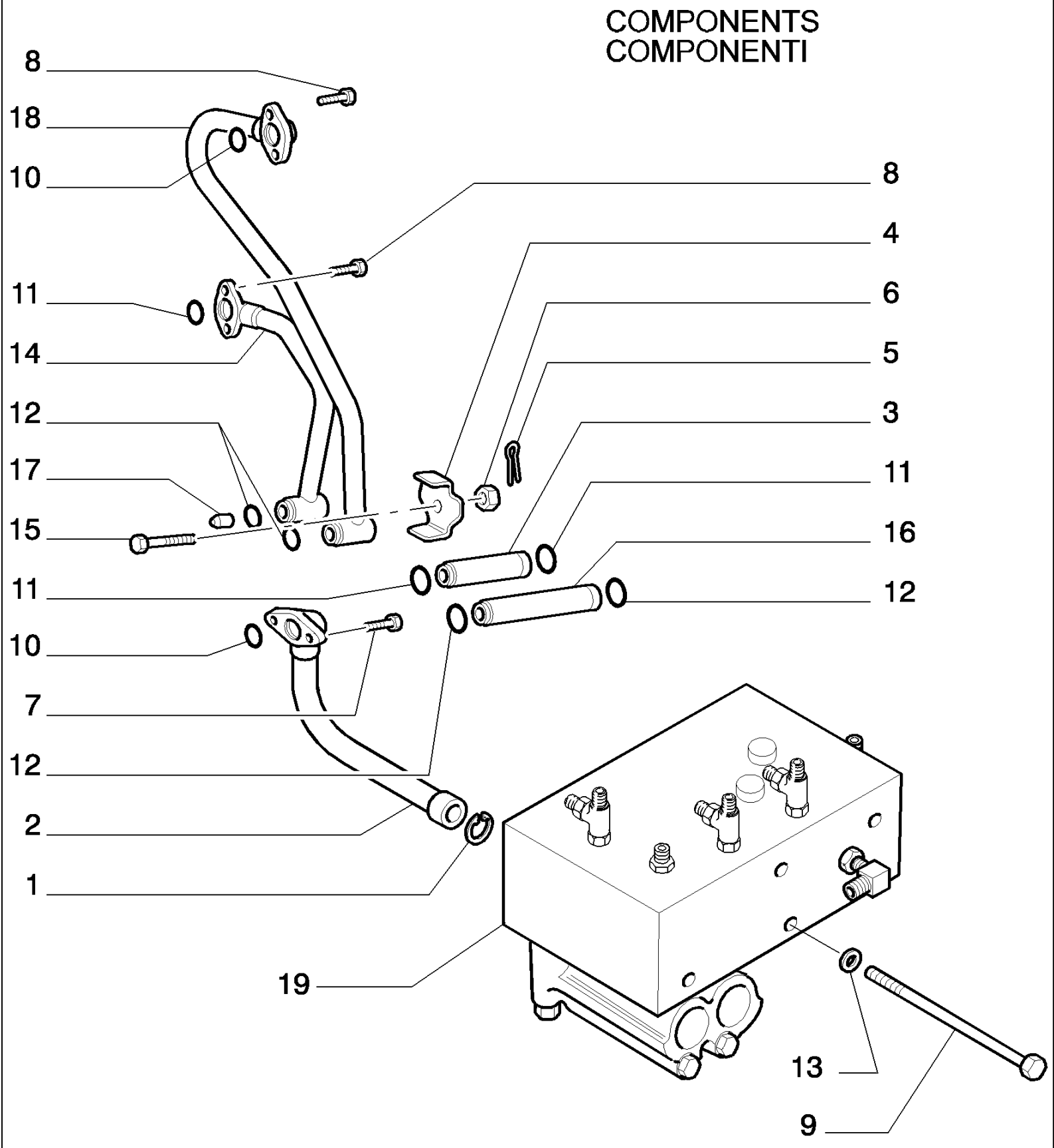
COMPONENTS
COMPONENTI
8
18
10
8
4
11
6
14
5
12
3
17
11
15
16
11
12
10
7
12
2
1
19
13
9

D180 TIER3 DOZERS SOBRE CADENAS (7/06-)

1.211(06) CAMBIO - TUBERIAS DE ACEITE

Ref	Numero de Pieza	Ctd	Descripción
1	586832	1	ANILLO,
2	586838	1	TUBO RIGIDO,
3	586839	1	TUBO RIGIDO,
4	4965899	1	RETENEDOR,
5	10734401	1	PASADOR ABIERTO, M2 x 22,
6	10793111	1	TUERCA, 10X1.25X10
7	10902434	2	TORNILLO, Hex, M6 x 20, 10.9, Full Thd,
8	10902534	4	TORNILLO, Hex, M6 x 22, 10.9, Full Thd,
9	15972631	5	TORNILLO, 10X1.25X140
10	14456881	2	JUNTA HERMETICA, -110, Cl 7, .361" ID x .103" Thk, (M9.19 ID x 2.62 Thk)
11	14456981	3	JUNTA HERMETICA, -111, Cl 7, .424" ID x .103" Thk,
12	14457081	4	JUNTA HERMETICA, -112, Cl 7, .487" ID x .103" Thk, (M12.37 ID x 2.62 Thk)
13	14496631	5	ARANDELA, M10 x 21 x 2,
14	79086549	1	TUBO RIGIDO,
15	16005531	1	TORNILLO, 10X1.25X50
16	79032376	1	TUBO RIGIDO,
17	79038354	1	TOBERA,
18	79038732	1	TUBO RIGIDO,
19	87389728	1	- ASSY SEE PAG.10-11-12

COMPONENTS
COMPONENTI

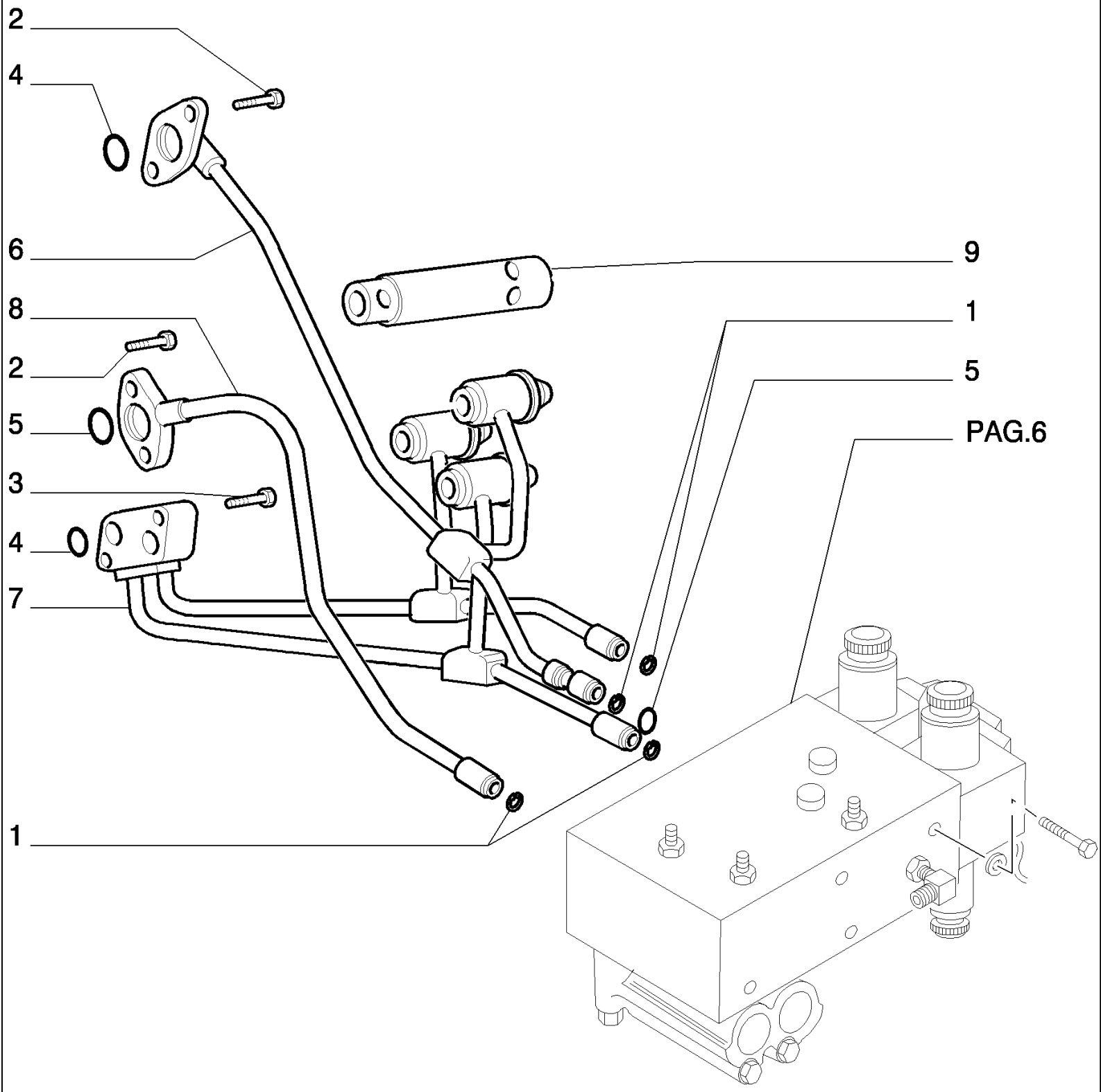

D180 TIER3 DOZERS SOBRE CADENAS (7/06-)

1.211(07) CAMBIO - TUBERIAS DE ACEITE

Ref	Numero de Pieza	Ctd	Descripción
1	586832	4	ANILLO,
2	10902534	4	TORNILLO, Hex, M6 x 22, 10.9, Full Thd,
3	10903234	2	TORNILLO, Hex, M6 x 40, 10.9,
4	14456881	3	JUNTA HERMETICA, -110, Cl 7, .361" ID x .103" Thk, (M9.19 ID x 2.62 Thk)
5	14456981	2	JUNTA HERMETICA, -111, Cl 7, .424" ID x .103" Thk,
6	79038794	1	TUBO RIGIDO,
7	79038800	1	TUBO RIGIDO,
8	79040811	1	TUBO RIGIDO,
9	76073483	3	VALVULA HIDRAULICA, - ASSY SEE PAG.9

COMPONENTS
COMPONENTI

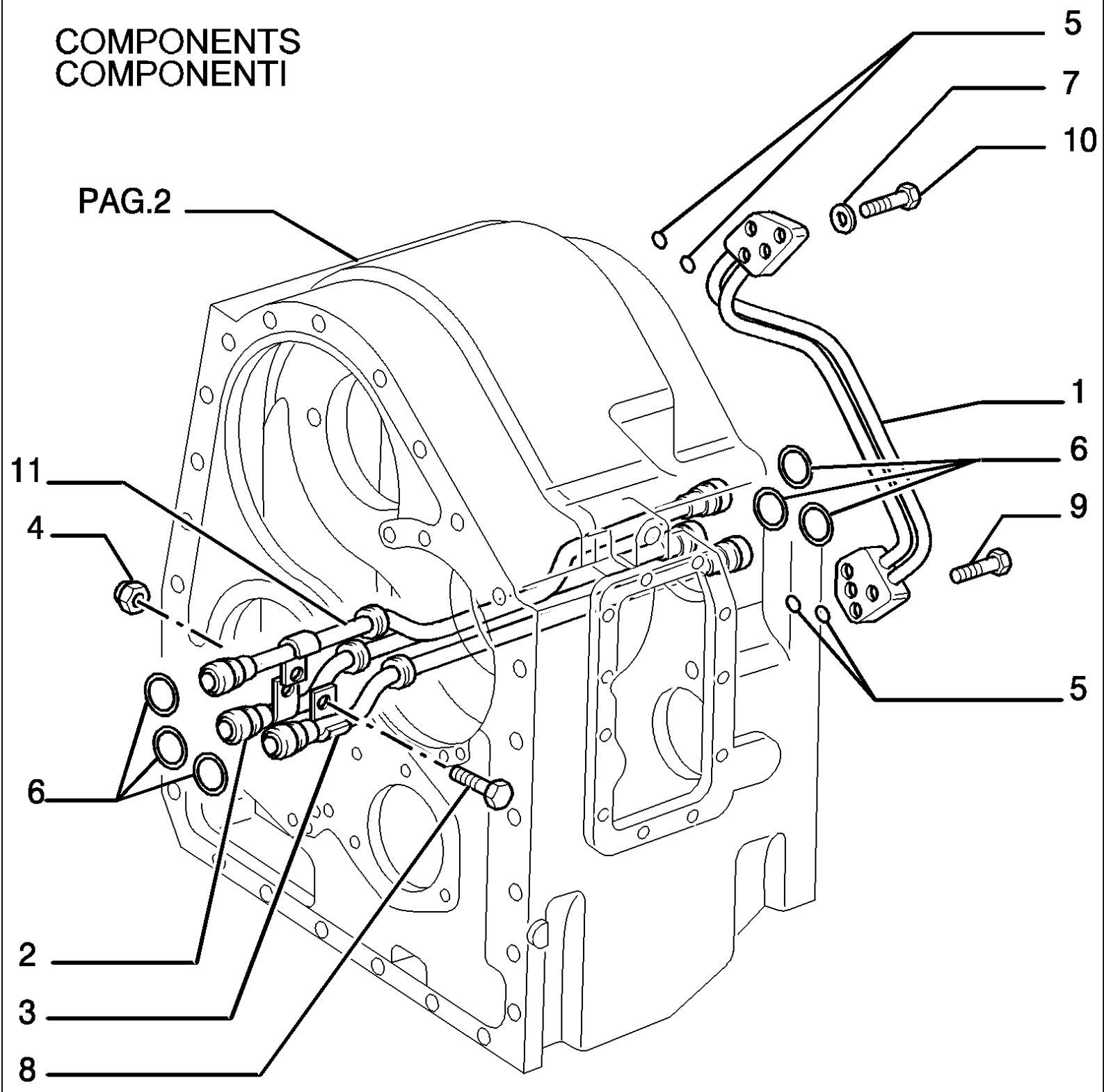

D180 TIER3 DOZERS SOBRE CADENAS (7/06-)

1.211(08) CAMBIO - TUBERIAS DE ACEITE

Ref	Numero de Pieza	Ctd	Descripción
1	4962419	1	TUBO RIGIDO,
2	4964148	1	TUBO RIGIDO,
3	4979157	1	TUBO RIGIDO,
4	14048221	1	TUERCA, M8 x 1.25, Cl 10,
5	14456881	4	JUNTA HERMETICA, -110, Cl 7, .361" ID x .103" Thk, (M9.19 ID x 2.62 Thk)
6	14456981	6	JUNTA HERMETICA, -111, Cl 7, .424" ID x .103" Thk,
7	14496531	2	ARANDELA, M8 x 17 x 1.6,
8	16043434	1	TORNILLO, Hex, M8 x 20, 10.9, Full Thd,
9	16043634	2	TORNILLO, Hex, M8 x 25, 10.9, Full Thd,
10	16043834	2	TORNILLO, Hex, M8 x 30, 10.9, Full Thd,
11	79038355	1	TUBO RIGIDO,

COMPONENTS 76073483
COMPONENTI

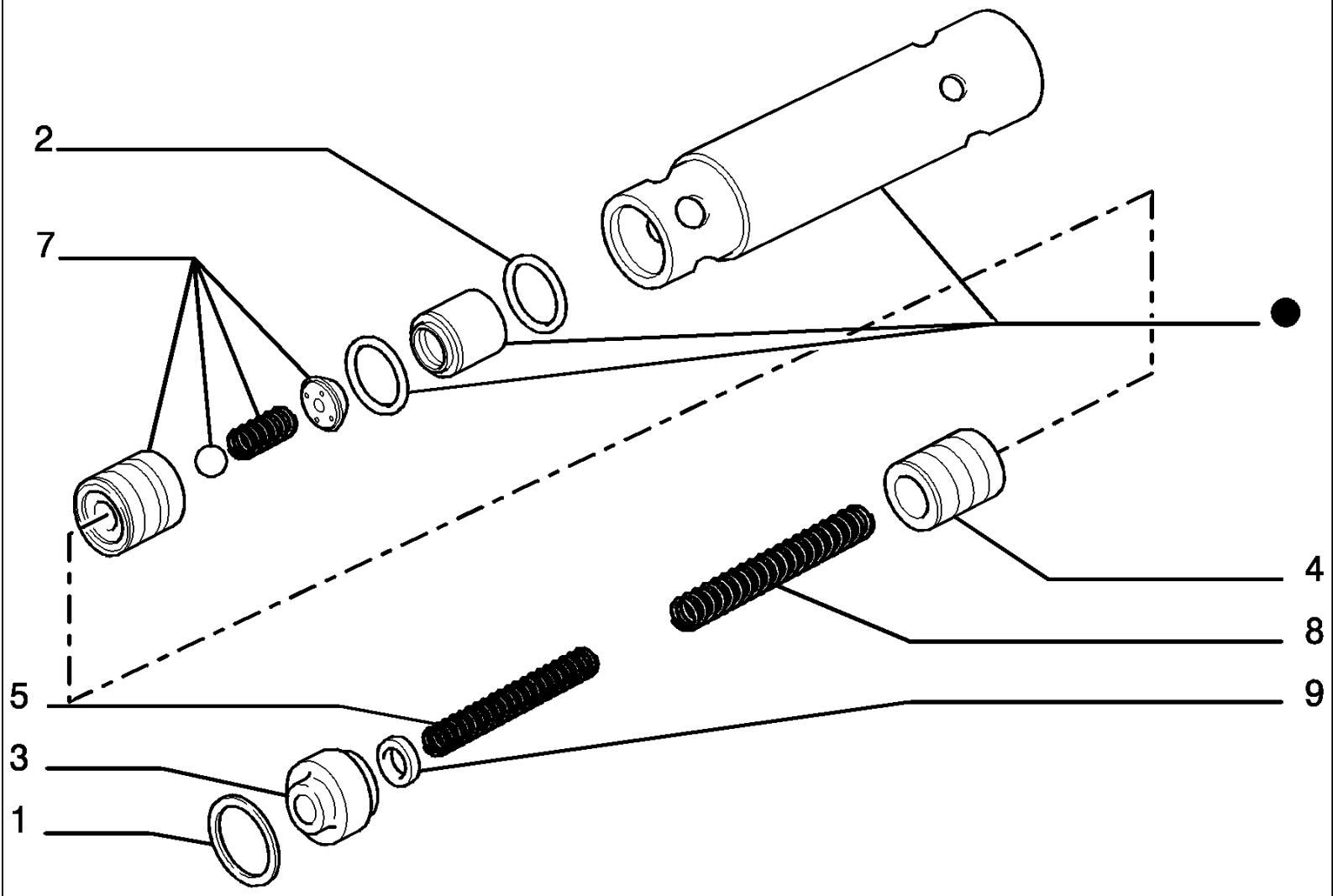

PARTS MARKED ● ARE NOT SUPPLIED AS SPARES
I PARTICOLARI CONTRASSEGNATI CON ● NON VENGONO FORNITI DI RICAMBIO

D180 TIER3 DOZERS SOBRE CADENAS (7/06-)

1.211(09) CAMBIO - VALVULA MODERADORA

Ref	Numero de Pieza	Ctd	Descripción
1	11057876	1	ANILLO DE FRENO, M20, Int,
2	14453681	1	JUNTA HERMETICA, -019, Cl 7, .801" ID x .070" Thk,
3	79040793	1	TAPÓN,
4	79040798	1	EMBOLO,
5	79044612	1	RESORTE,
7	79053154	1	VALVULA HIDRAULICA,
8	79053168	1	RESORTE,
9	79053475	5	ARANDELA,

COMPONENTS 87389728
COMPONENTI

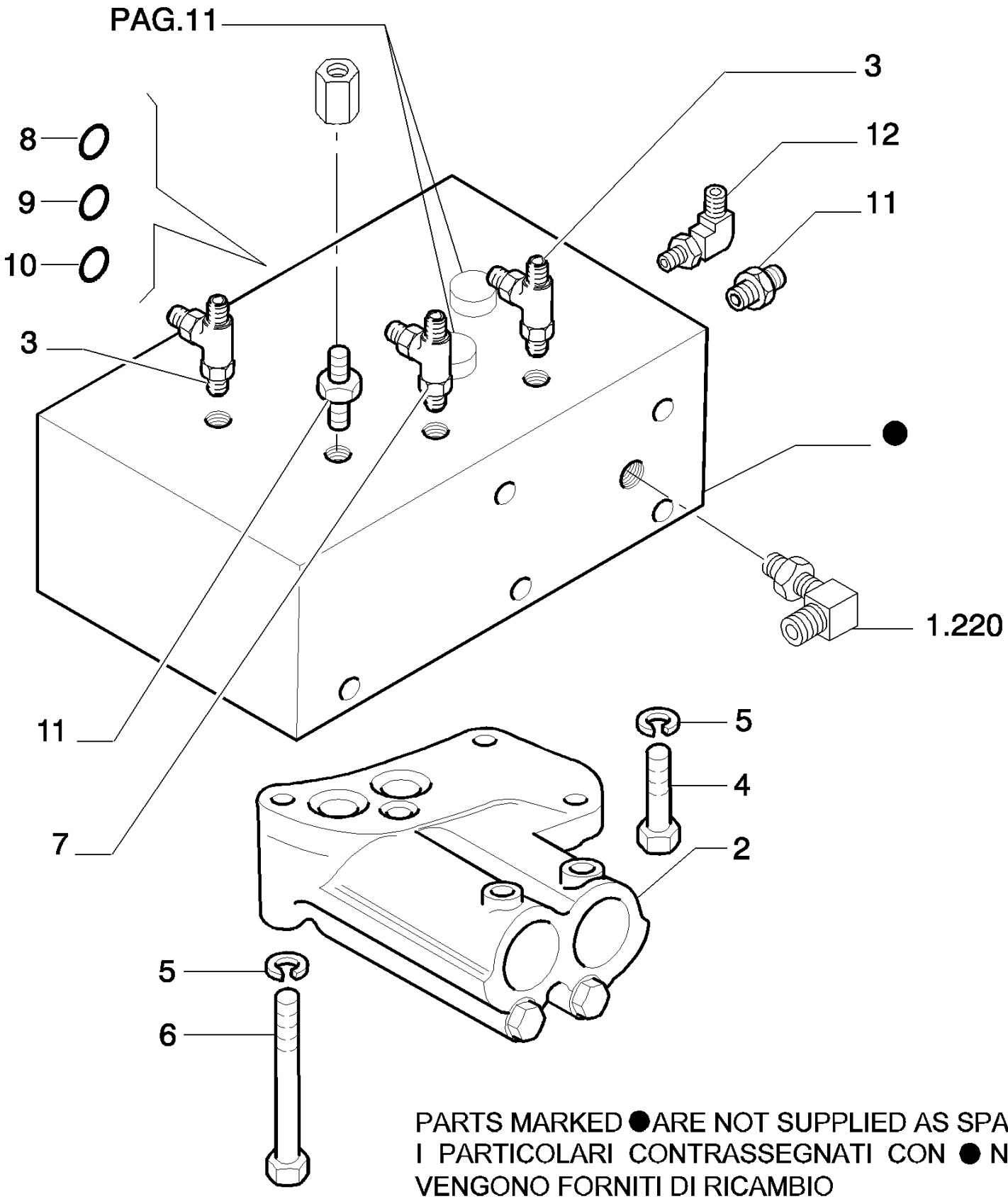

PARTS MARKED ● ARE NOT SUPPLIED AS SPARES
I PARTICOLARI CONTRASSEGNATI CON ● NON VENGONO FORNITI DI RICAMBIO

D180 TIER3 DOZERS SOBRE CADENAS (7/06-)

1.211(10) CAMBIO - DISTRIBUIDOR

Ref	Numero de Pieza	Ctd	Descripción
2	76046370	1	VALVULA AMORTIGUADORA, - ASSY SEE PAG.12
3	79067000	2	RACOR,
4	15970931	2	TORNILLO, Hex, M10 x 1.25 x 35, 10.9, Full Thd,
5	14496631	3	ARANDELA, M10 x 21 x 2,
6	11343731	1	TORNILLO, Hex, M10 x 1.25 x 65, 10.9,
7	79067002	1	RACOR, 10
8	14453081	6	JUNTA HERMETICA, -013, Cl 7, .426" ID x .070" Thk,
9	14455381	1	JUNTA HERMETICA, -036, Cl 7, 2.364 " ID x .070" Thk,
10	14454781	1	JUNTA HERMETICA, -030, Cl 7, 1.614" ID x .070" Thk,
11	79066938	2	RACOR, 10
12	79067020	1	RACOR,

COMPONENTS
COMPONENTI 87389728

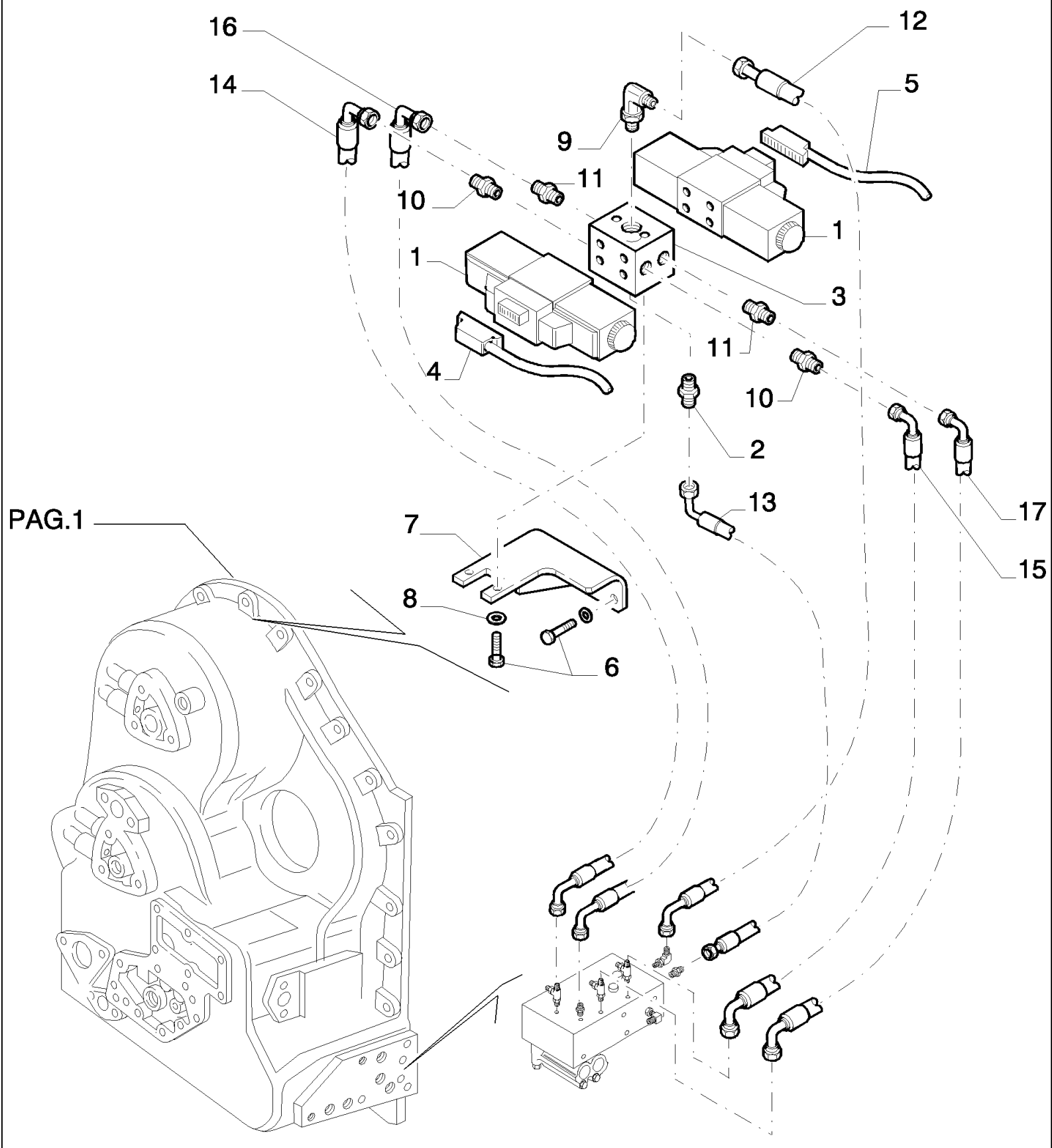

CONTROL VALVE ASSY P/N 76046382

D180 TIER3 DOZERS SOBRE CADENAS (7/06-)

1.211(11) CAMBIO - DISTRIBUIDOR

Ref	Numero de Pieza	Ctd	Descripción
1	76046374	2	VALVULA DE SOLENOIDE, CETOP 3
2	79054330	1	RACOR,
3	87337980	1	BLOQUE MOTOR,
4	76054803	1	CABLE ELECTRICO,
5	76054802	1	CABLE ELECTRICO, 700mm
6	11106231	4	TORNILLO, Hex, M10 x 25, 10.9, Full Thd,
7	87391350	1	PIEZA DE SOPORTE,
8	14496631	2	ARANDELA, M10 x 21 x 2,
9	79067020	1	RACOR,
10	76066936	2	COJINETE,
11	76066938	2	SOPORTE,
12	87391502	1	MANGA FLEXIBLE,
13	87391503	1	MANGA FLEXIBLE,
14	87391499	1	MANGA FLEXIBLE,
15	87391504	1	MANGA FLEXIBLE,
16	87391500	1	MANGA FLEXIBLE,
17	87391501	1	MANGA FLEXIBLE,

CONTROL VALVE ASSY P/N 76046382

PARTS MARKED ● ARE NOT SUPPLIED AS SPARES
I PARTICOLARI CONTRASSEGNATI CON ● NON VENGONO FORNITI DI RICAMBIO

COMPONENTS / COMPONENTI 76046370

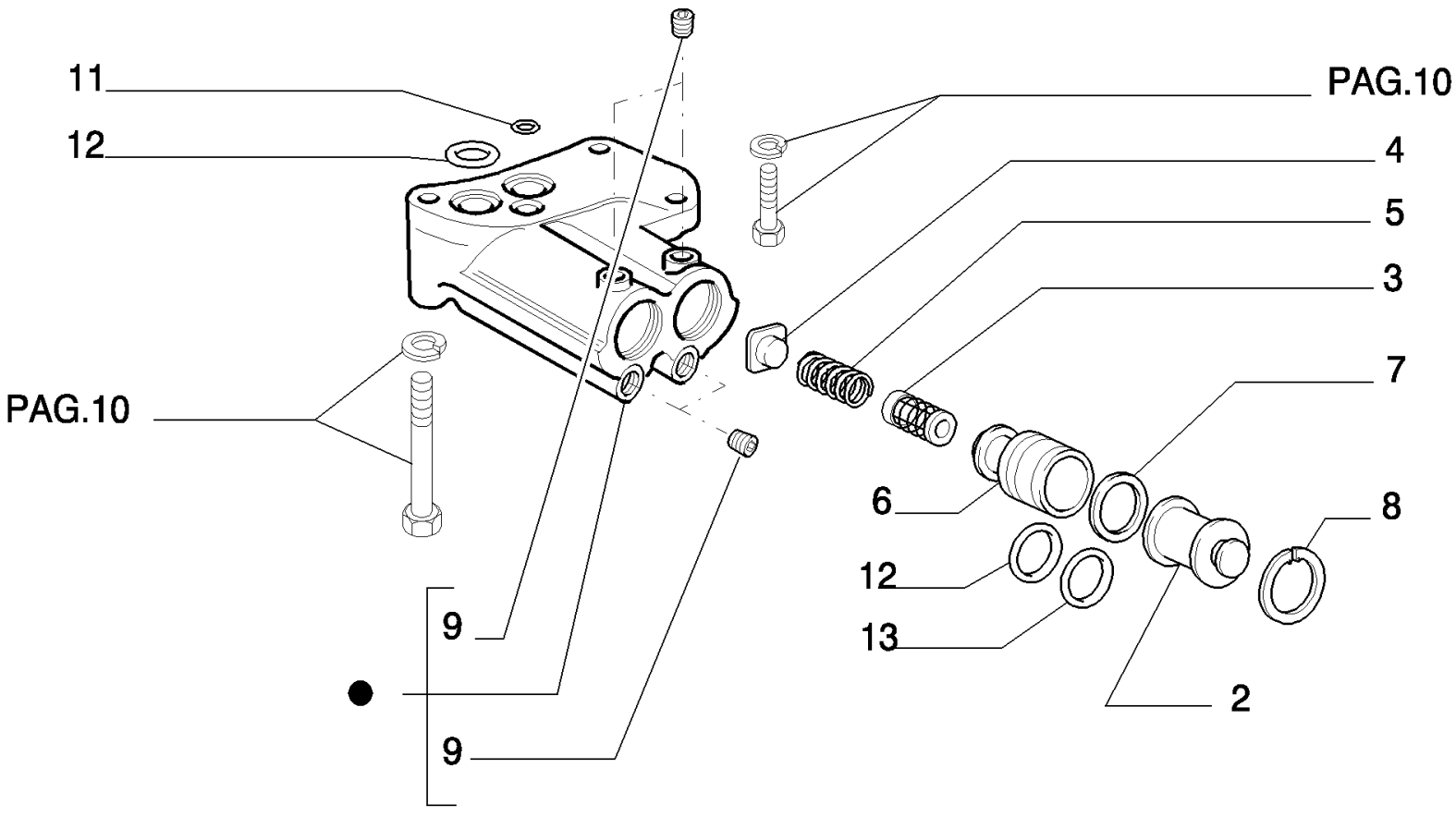

D180 TIER3 DOZERS SOBRE CADENAS (7/06-)

1.211(12) CAMBIO - DISTRIBUIDOR

Ref	Numero de Pieza	Ctd	Descripción
2	79040809	2	TAPÓN,
3	79042389	2	RESORTE,
4	79042386	2	PLATILLO,
5	79042388	2	RESORTE,
6	586171	2	EMBOLO,
7	79012577	R	ARANDELA,
8	11058676	2	RETENEDOR, M28, Int,
9	14326050	4	TAPÓN, 10X1.25
11	14453181	1	JUNTA HERMETICA, -014, Cl 7, .489" ID x .070" Thk, 1.78X12.42
12	14453681	4	JUNTA HERMETICA, -019, Cl 7, .801" ID x .070" Thk,
13	14453781	2	JUNTA HERMETICA, -020, Cl 7, .864" ID x .070" Thk, (M21.95 ID x 1.78 Thk)

CONTROL VALVE ASSY P/N 76046382

COMPONENTS 1931179
COMPONENTI

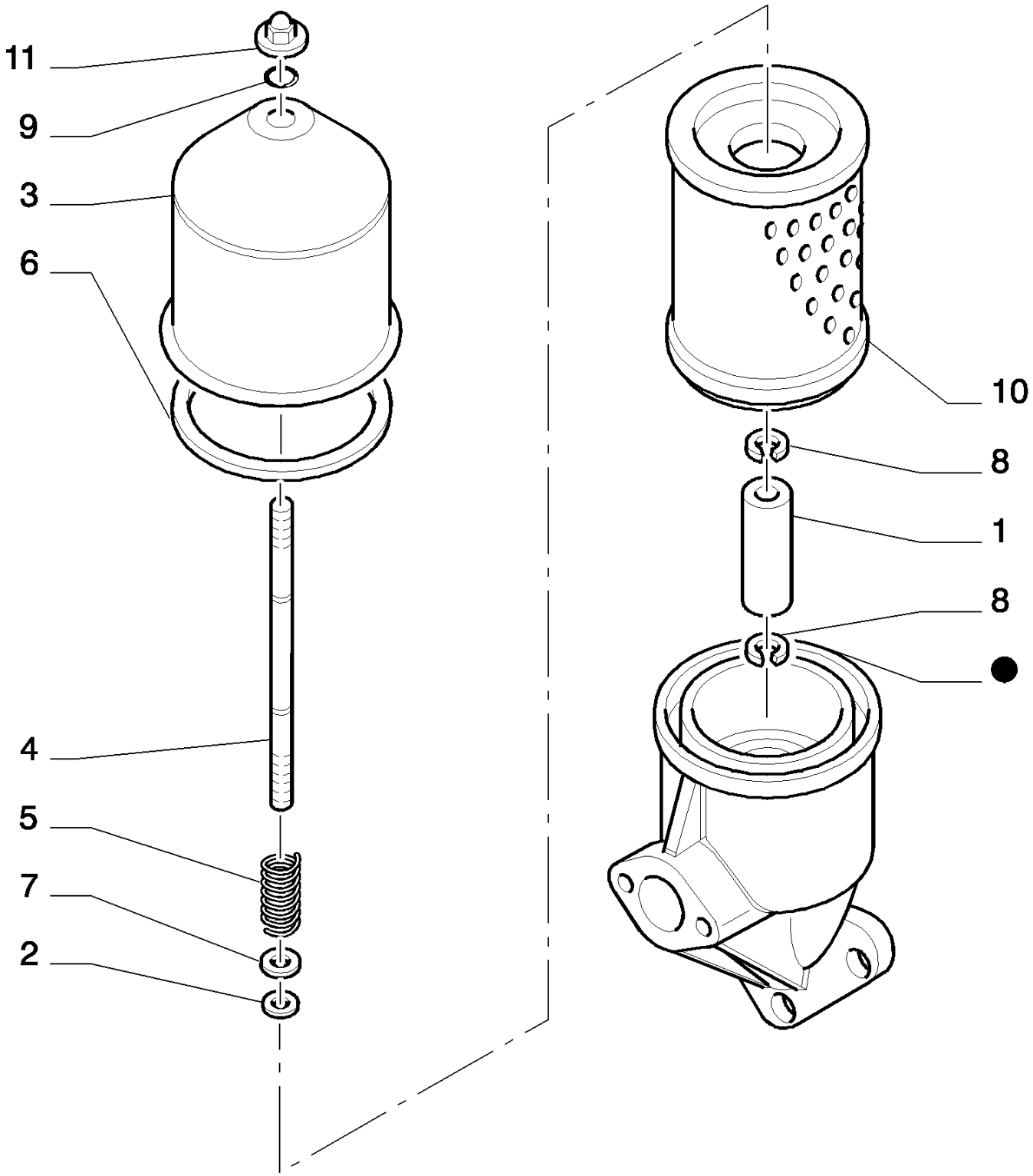

PARTS MARKED ● ARE NOT SUPPLIED AS SPARES
I PARTICOLARI CONTRASSEGNATI CON ● NON VENGONO FORNITI DI RICAMBIO

D180 TIER3 DOZERS SOBRE CADENAS (7/06-)

1.211(13) CAMBIO - FILTRO DE ACEITE

Ref	Numero de Pieza	Ctd	Descripción
1	581492	1	BUJÍA DE ENCENDIDO,
2	4964396	1	JUNTA HERMETICA,
3	4979711	1	TAPADERA,
4	4979712	1	PRISIONERO,
5	4979713	1	RESORTE,
6	4979714	1	JUNTA HERMETICA,
7	12638601	1	ARANDELA, M10 x 18 x 2,
8	13404475	2	JUNTA HERMETICA, 9.6X1.2
9	14457280	1	JUNTA HERMETICA, -114, 70 Duro, .612" ID x .103" Thk,
10	1930743	1	ELEMENTO DE FILTRADO,
11	79038352	1	TUERCA,

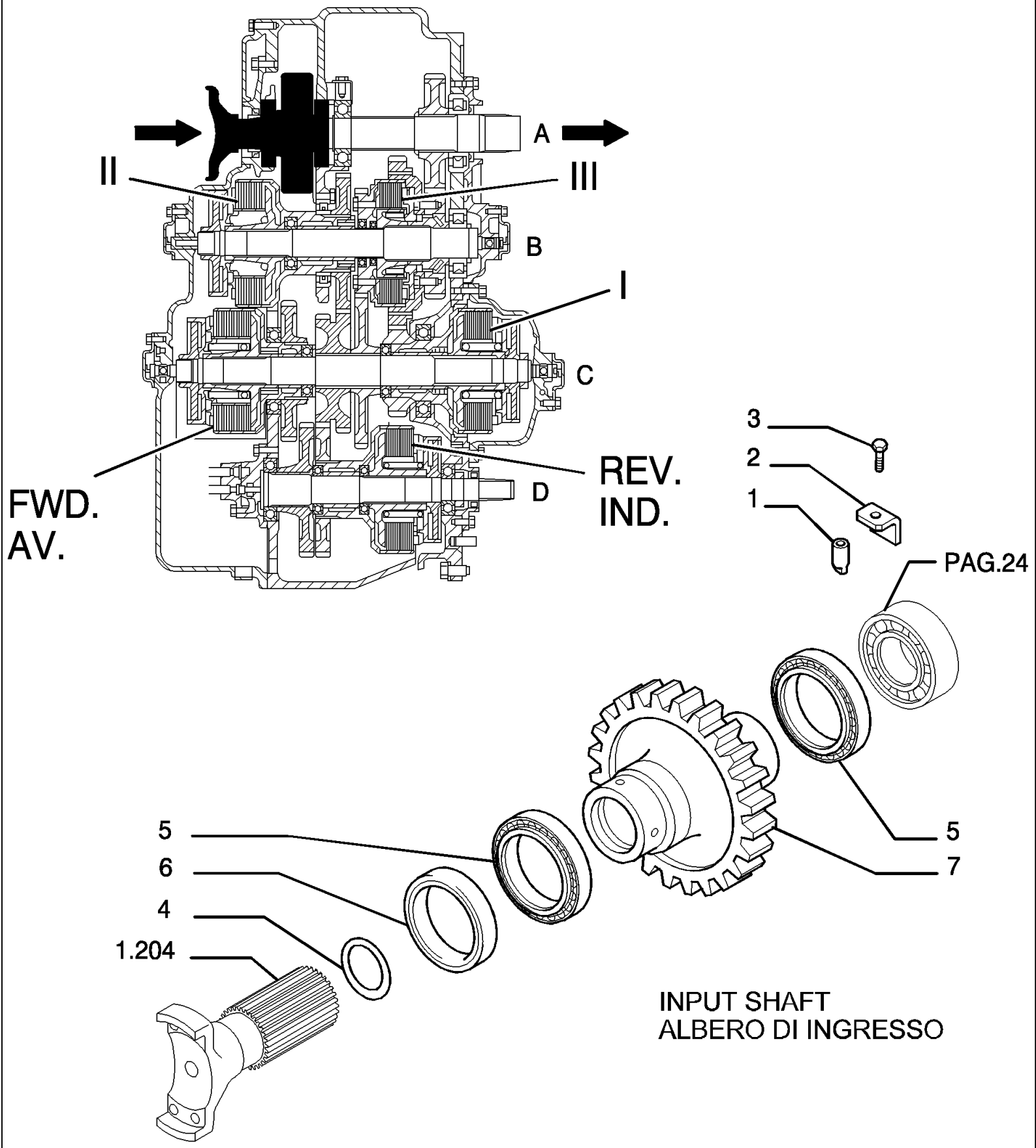
A
II
III
B
I
C
FWD.
AV.
REV.
IND.
D
3
2
1
PAG.24
5
6
4
1.204
5
7
INPUT SHAFT
ALBERO DI INGRESSO

D180 TIER3 DOZERS SOBRE CADENAS (7/06-)

1.211(14) CAMBIO - COMPONENTES

Ref	Numero de Pieza	Ctd	Descripción
1	4966864	1	PITON,
2	4970200	1	PIEZA DE SOPORTE,
3	14233234	1	TORNILLO, 10X1.25X20
4	14464381	1	JUNTA HERMETICA, -225, Cl 7, 1.859" ID x .139" Thk, (M47.22 ID x 3.53 Thk)
5	20141040	2	RODAMIENTO DE BOLAS, 60X110X22
6	79102319	1	JUNTA HERMETICA, - IN ALTERNATIVE
6	40000030	1	JUNTA HERMETICA, 60X80 - IN ALTERNATIVE
7	79032300	1	ENGRANAJE,

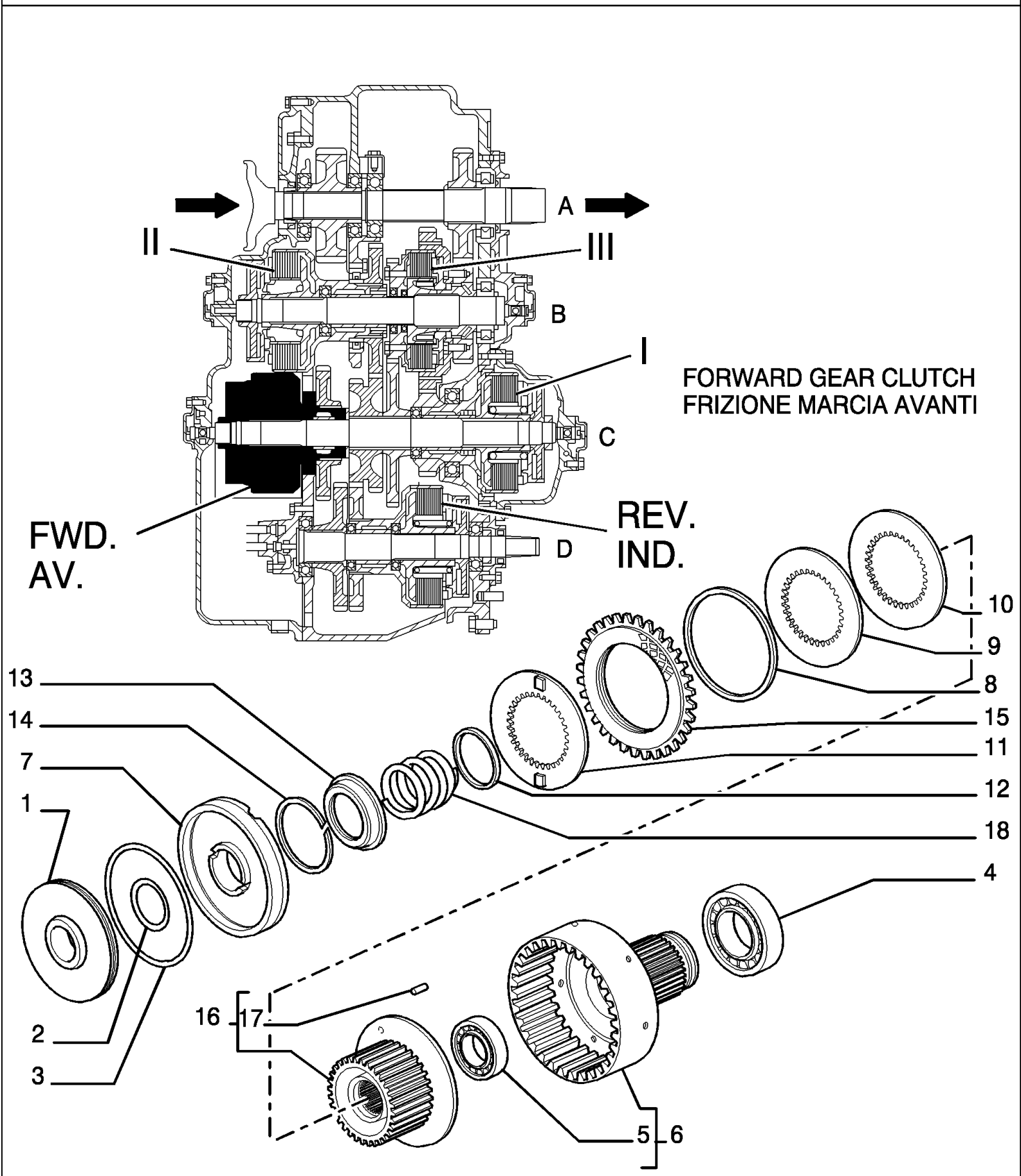
A
II
III
B
I
C
FWD.
AV.
REV.
IND.
D
FORWARD GEAR CLUTCH
FRIZIONE MARCIA AVANTI
10
9
8
13
14
15
7
11
1
12
18
4
16
17
2
3
5
6

D180 TIER3 DOZERS SOBRE CADENAS (7/06-)

1.211(15) CAMBIO - COMPONENTES

Ref	Numero de Pieza	Ctd	Descripción
1	4983905	1	EMBOLO,
2	14459781	1	JUNTA HERMETICA, -139, CI 7, 2.175" ID x .103" Thk,
3	14467781	1	JUNTA HERMETICA, -259, CI 7, 6.234" ID x .139" Thk, (M158.3 ID x 3.53 Thk)
4	76087581	1	COJINETE, 50X80X16
5	79032204	1	COJINETE,
6	76087579	1	TAMBOR, - OUTER ASSY
7	79036885	1	EMBOLO,
8	79038905	10	RESORTE,
9	79040802	9	DISCO,
10	79040803	R	DISCO,
11	79041947	1	DISCO,
12	79041949	1	SEPARADOR,
13	79041950	1	TAZA,
14	79041951	1	ANILLO,
15	79079550	10	DISCO,
16	76087577	1	TAMBOR, - ASSY
17	79071789	3	AGUJA PARA COJINETE,
18	79077584	1	RESORTE,

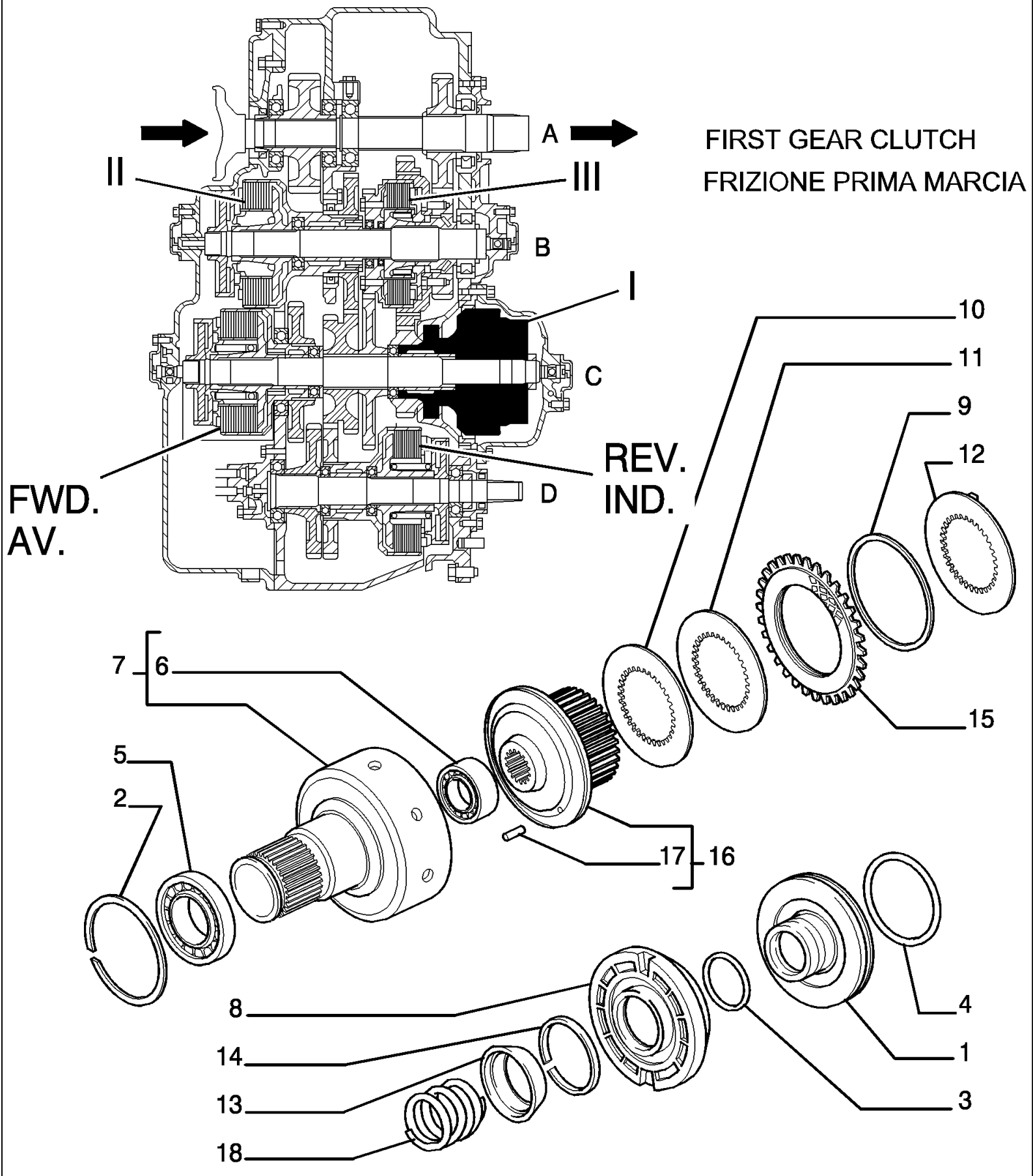
A
II
III
B
I
C
D
FWD.
AV.
REV.
IND.
FIRST GEAR CLUTCH
FRIZIONE PRIMA MARCIA
10
11
9
12
15
7
6
5
2
17
16
8
14
13
18
4
1
3

D180 TIER3 DOZERS SOBRE CADENAS (7/06-)

1.211(16) CAMBIO - COMPONENTES

Ref	Numero de Pieza	Ctd	Descripción
1	4983905	1	EMBOLO,
2	11077976	1	ANILLO DE FRENO, M160, Int,
3	14459781	1	JUNTA HERMETICA, -139, Cl 7, 2.175" ID x .103" Thk,
4	14467781	1	JUNTA HERMETICA, -259, Cl 7, 6.234" ID x .139" Thk, (M158.3 ID x 3.53 Thk)
5	28042610	1	COJINETE, 105X160X26
6	79032204	1	COJINETE,
7	79032638	1	TAMBOR, - OUTER ASSY
8	79036885	1	EMBOLO,
9	79038905	8	RESORTE,
10	79040802	7	DISCO,
11	79040803	R	DISCO,
12	79041947	1	DISCO,
13	79041950	1	TAZA,
14	79041951	1	ANILLO,
15	79079550	8	DISCO,
16	79071781	1	TAMBOR, - ASSY
17	79071789	3	AGUJA PARA COJINETE,
18	79077584	1	RESORTE,

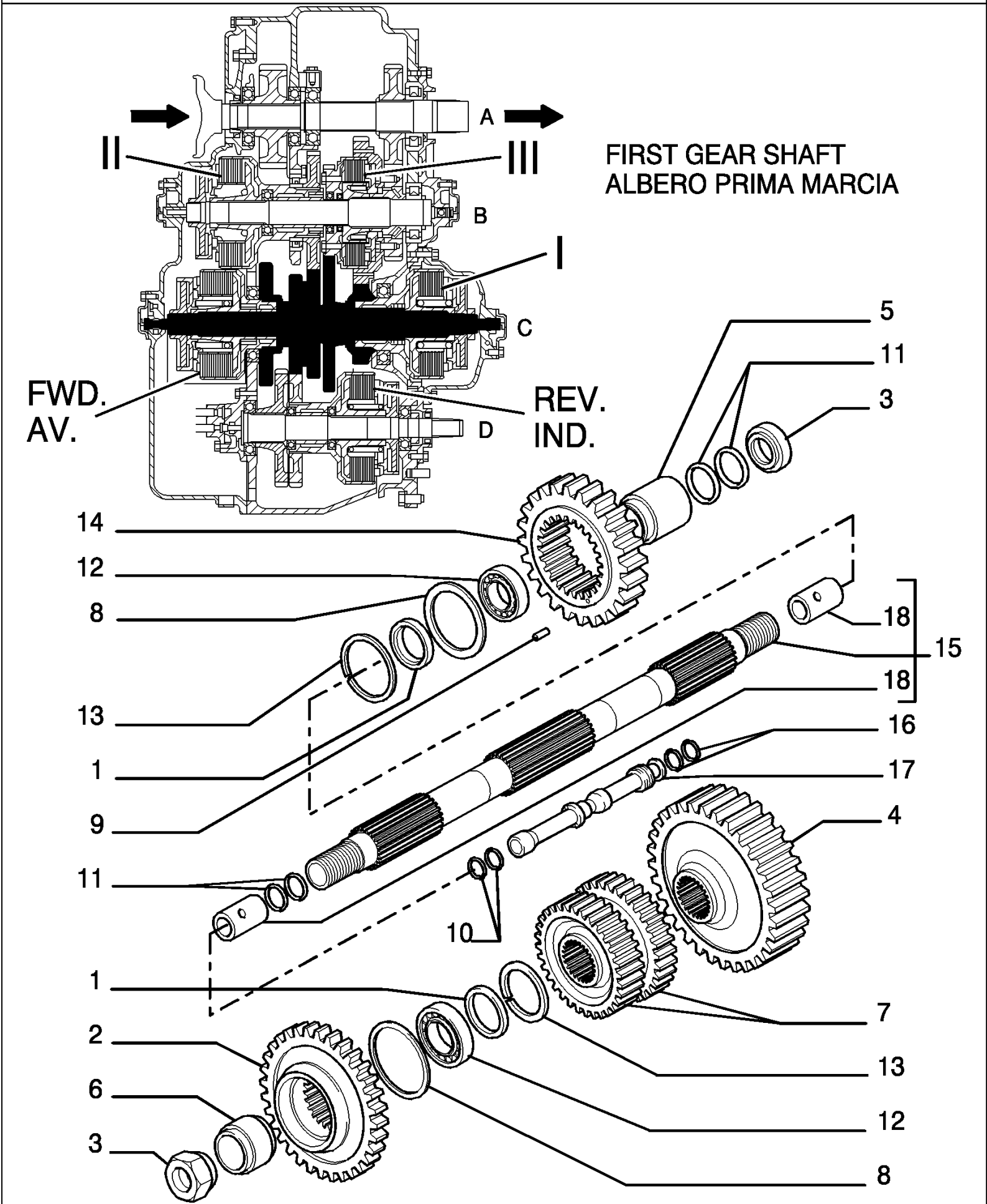
A
II
III
B
I
C
D
FWD.
AV.
REV.
IND.
FIRST GEAR SHAFT
ALBERO PRIMA MARCIA
5
11
3
14
12
8
18
15
18
13
16
1
17
9
4
11
10
1
7
2
13
6
12
3
8

D180 TIER3 DOZERS SOBRE CADENAS (7/06-)

1.211(17) CAMBIO - COMPONENTES

Ref	Numero de Pieza	Ctd	Descripción
1	581371	2	ANILLO,
2	590533	1	ENGRANAJE,
3	4951301	2	TUERCA,
4	4962186	1	ENGRANAJE,
5	4962194	1	SEPARADOR,
6	4962196	1	SEPARADOR,
7	4982115	1	ENGRANAJE,
8	11071376	2	ANILLO DE FRENO, M90, Ext,
9	14163671	2	PASADOR TUBOLAR, 4.4X14
10	14457281	4	JUNTA HERMETICA, -114, Cl 7, .612" ID x .103" Thk, (M15.54 ID x 2.62 Thk)
11	14463881	4	JUNTA HERMETICA, -220, Cl 7, 1.359" ID x .139" Thk,
12	76087581	2	COJINETE,
13	76002522	2	ANILLO,
14	79032302	1	ENGRANAJE,
15	76027779	1	ARBOL CONDUCTOR, - ASSY
16	79086720	4	ANILLO, - IN ALTERNATIVE
16	79051013	4	JUNTA HERMETICA, - IN ALTERNATIVE
17	79060757	2	PERNO,
18	76027777	2	CASQUILLO,

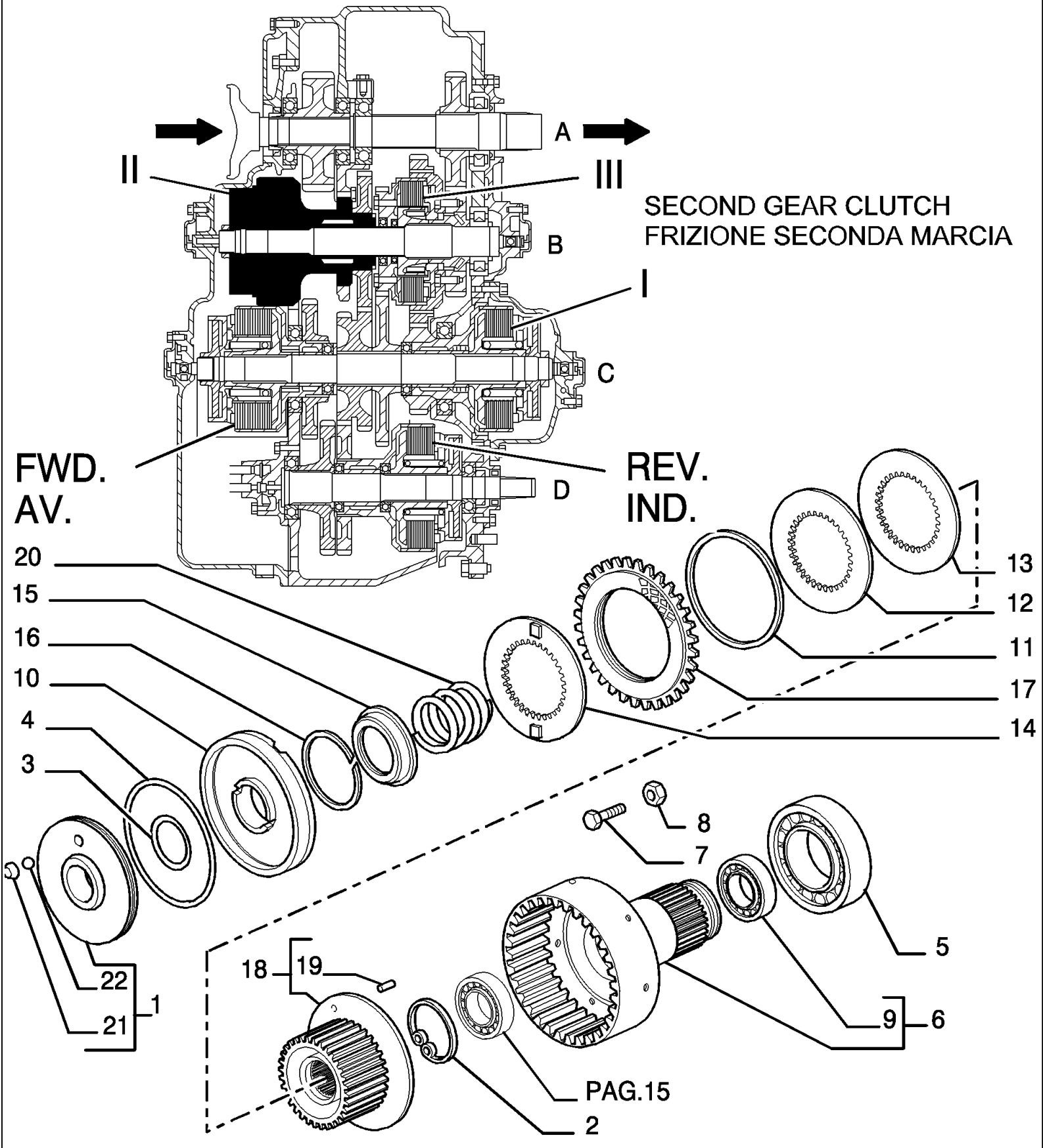
A
II
III
B
I
C
D
SECOND GEAR CLUTCH
FRIZIONE SECONDA MARCIA
FWD.
AV.
REV.
IND.
20
15
16
10
4
3
22
21
1
18
19
2
PAG.15
8
7
5
9
6
13
12
11
17
14

D180 TIER3 DOZERS SOBRE CADENAS (7/06-)

1.211(18) CAMBIO - COMPONENTES

Ref	Numero de Pieza	Ctd	Descripción
1	4983917	1	EMBOLO, - ASSY
2	11062476	1	ANILLO DE RESORTE, M90, Int,
3	14459781	1	JUNTA HERMETICA, -139, Cl 7, 2.175" ID x .103" Thk,
4	14467781	1	JUNTA HERMETICA, -259, Cl 7, 6.234" ID x .139" Thk, (M158.3 ID x 3.53 Thk)
5	24907860	1	RODAMIENTO DE RODILLOS, 100X150X24
6	79026693	1	TAMBOR, - OUTER ASSY
7	79026695	2	TORNILLO,
8	79026845	2	TUERCA,
9	79032204	1	COJINETE,
10	79036885	1	EMBOLO,
11	79038905	8	RESORTE,
12	79040802	7	DISCO,
13	79040803	R	DISCO,
14	79041947	1	DISCO,
15	79041950	1	TAZA,
16	79041951	1	ANILLO,
17	79079550	8	DISCO,
18	79071781	1	TAMBOR, - ASSY
19	79071789	3	AGUJA PARA COJINETE,
20	79077584	1	RESORTE,
21	4962201	1	TAZA,
22	20063450	1	BOLA, 6.350

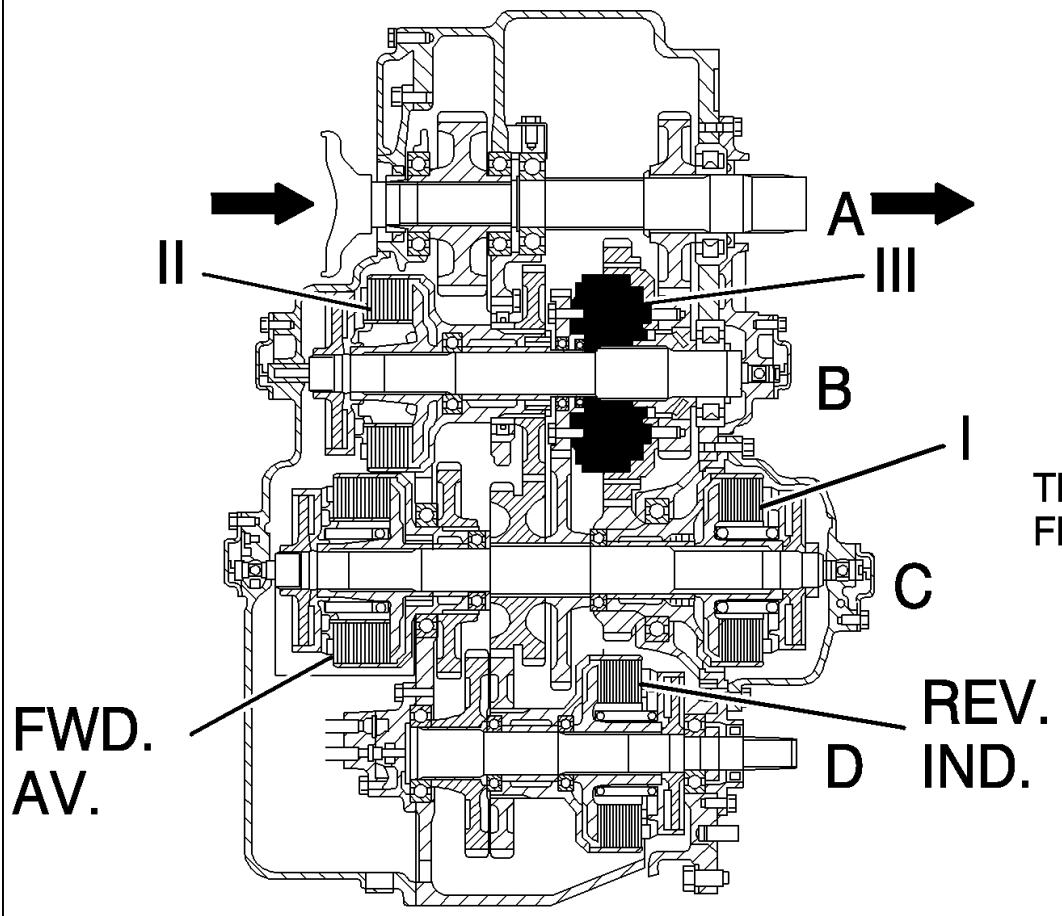

THIRD GEAR CLUTCH
FRIZIONE TERZA MARCIA

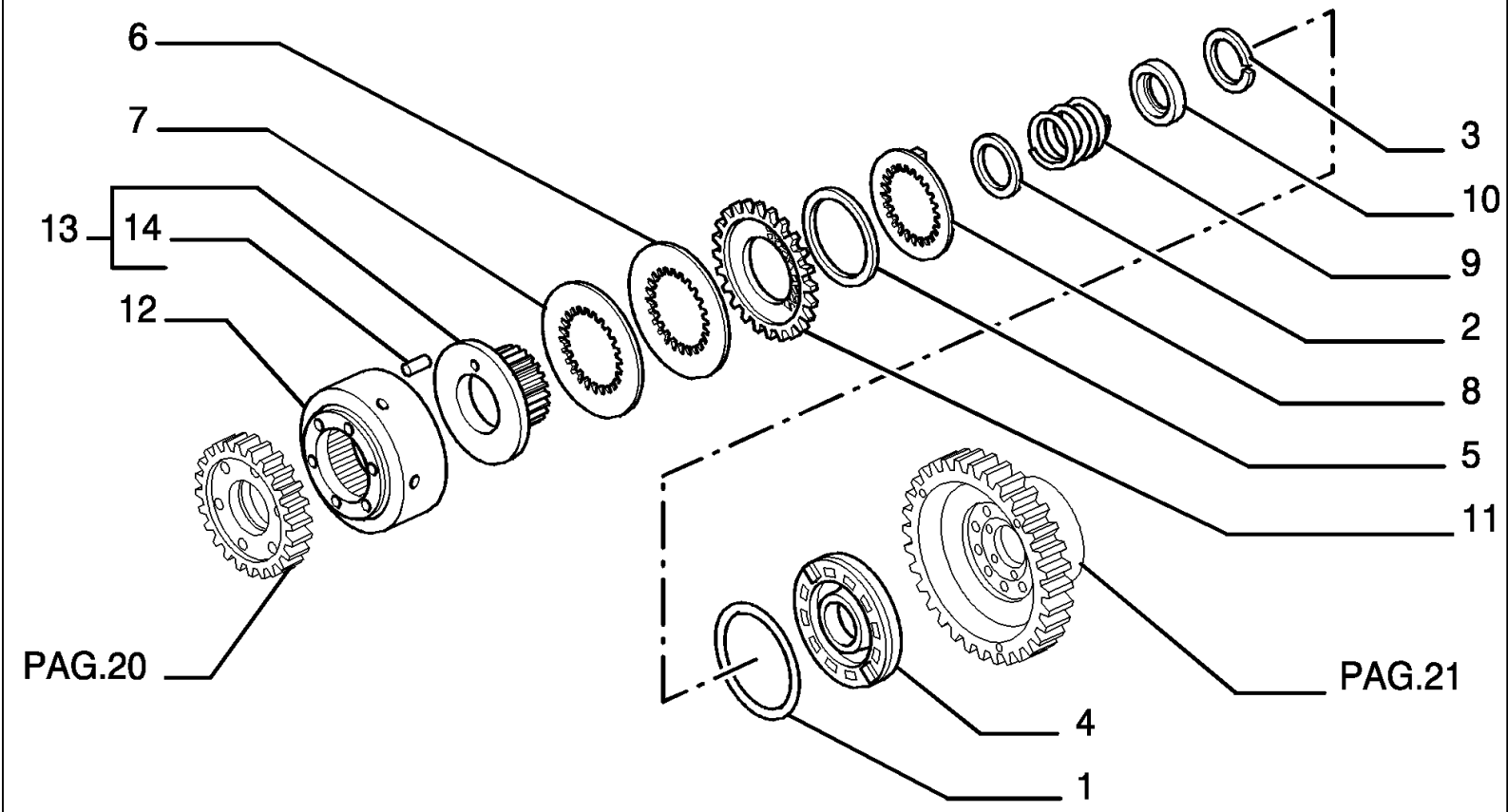

D180 TIER3 DOZERS SOBRE CADENAS (7/06-)

1.211(19) CAMBIO - COMPONENTES

Ref	Numero de Pieza	Ctd	Descripción
1	14468181	1	JUNTA HERMETICA, -263, Cl 7, 7.234" ID x .139" Thk, (M183.7 ID x 3.53 Thk)
2	79032653	1	TAZA,
3	79032672	1	RESORTE,
4	79036886	1	EMBOLO,
5	79038905	6	RESORTE,
6	79040802	5	DISCO,
7	79040803	R	DISCO,
8	79041947	1	DISCO,
9	79041951	1	ANILLO,
10	79041952	1	TAZA,
11	79079550	6	DISCO,
12	79070615	1	TAMBOR,
13	79071783	1	TAMBOR, - ASSY
14	79072959	3	AGUJA PARA COJINETE,

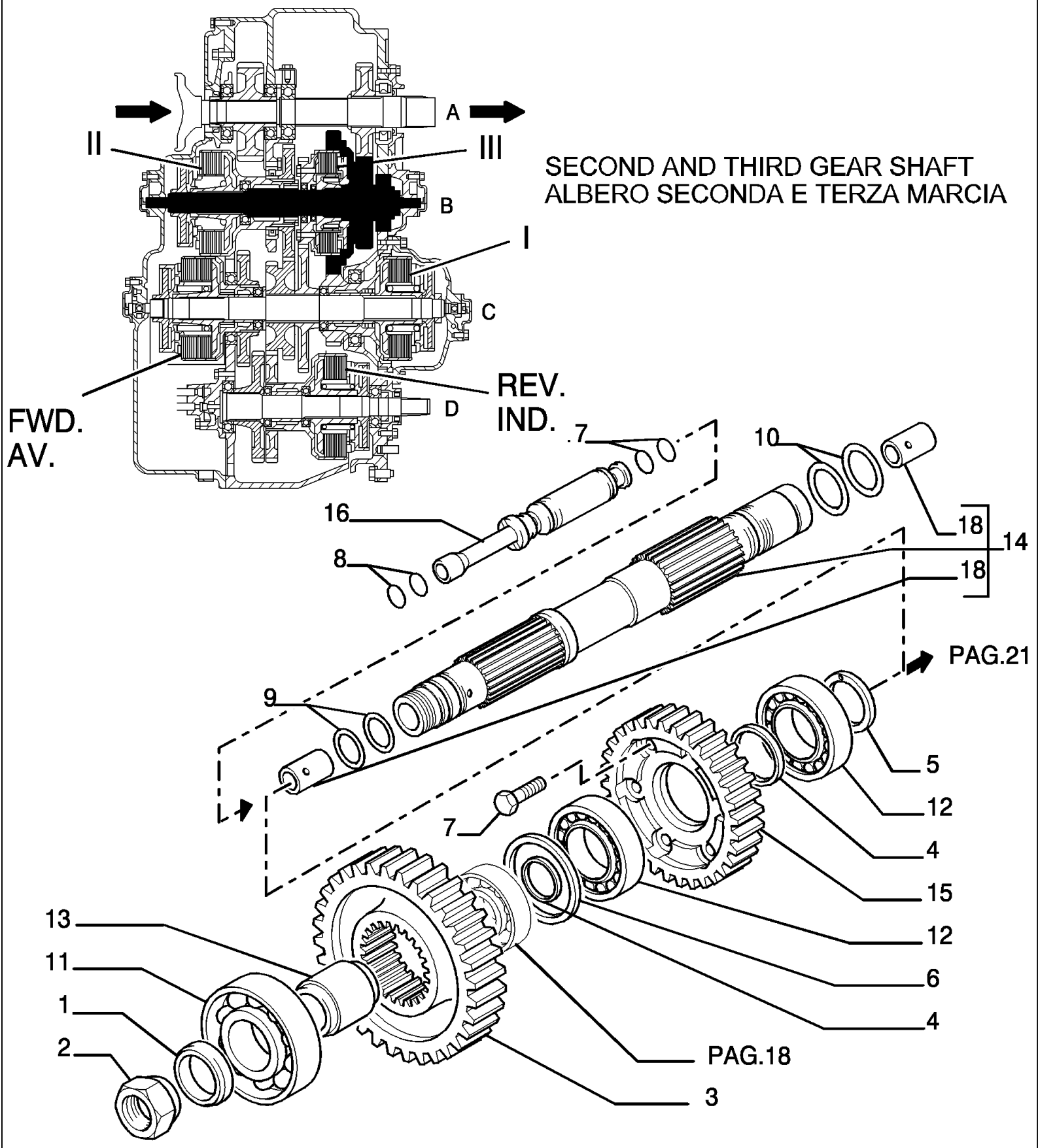
A
II
III
B
I
C
REV.
IND.
FWD.
AV.
D
SECOND AND THIRD GEAR SHAFT
ALBERO SECONDA E TERZA MARCIA
7
10
16
18
14
8
18
PAG.21
9
5
12
7
4
15
12
13
6
11
4
1
2
PAG.18
3

D180 TIER3 DOZERS SOBRE CADENAS (7/06-)

1.211(20) CAMBIO - COMPONENTES

Ref	Numero de Pieza	Ctd	Descripción
1	581371	1	ANILLO,
2	4951301	1	TUERCA,
3	4962190	1	ENGRANAJE,
4	4962198	2	ANILLO,
5	4975732	1	ANILLO,
6	11071376	1	ANILLO DE FRENO, M90, Ext,
7	14274534	6	TORNILLO, Hex, M12 x 1.25 x 30,
8	14457281	2	JUNTA HERMETICA, -114, Cl 7, .612" ID x .103" Thk, (M15.54 ID x 2.62 Thk)
9	14463881	2	JUNTA HERMETICA, -220, Cl 7, 1.359" ID x .139" Thk,
10	14464381	2	JUNTA HERMETICA, -225, Cl 7, 1.859" ID x .139" Thk, (M47.22 ID x 3.53 Thk)
11	26794660	1	RODAMIENTO DE RODILLOS, 50X90X20
12	76087581	2	COJINETE,
13	79026691	1	SEPARADOR,
14	76027783	1	ARBOL CONDUCIDO, - ASSY
15	79041938	1	ENGRANAJE,
16	79060757	1	PERNO,
17	79086720	2	ANILLO, - IN ALTERNATIVE
17	79051013	2	JUNTA HERMETICA, - IN ALTERNATIVE
18	76027777	2	CASQUILLO,

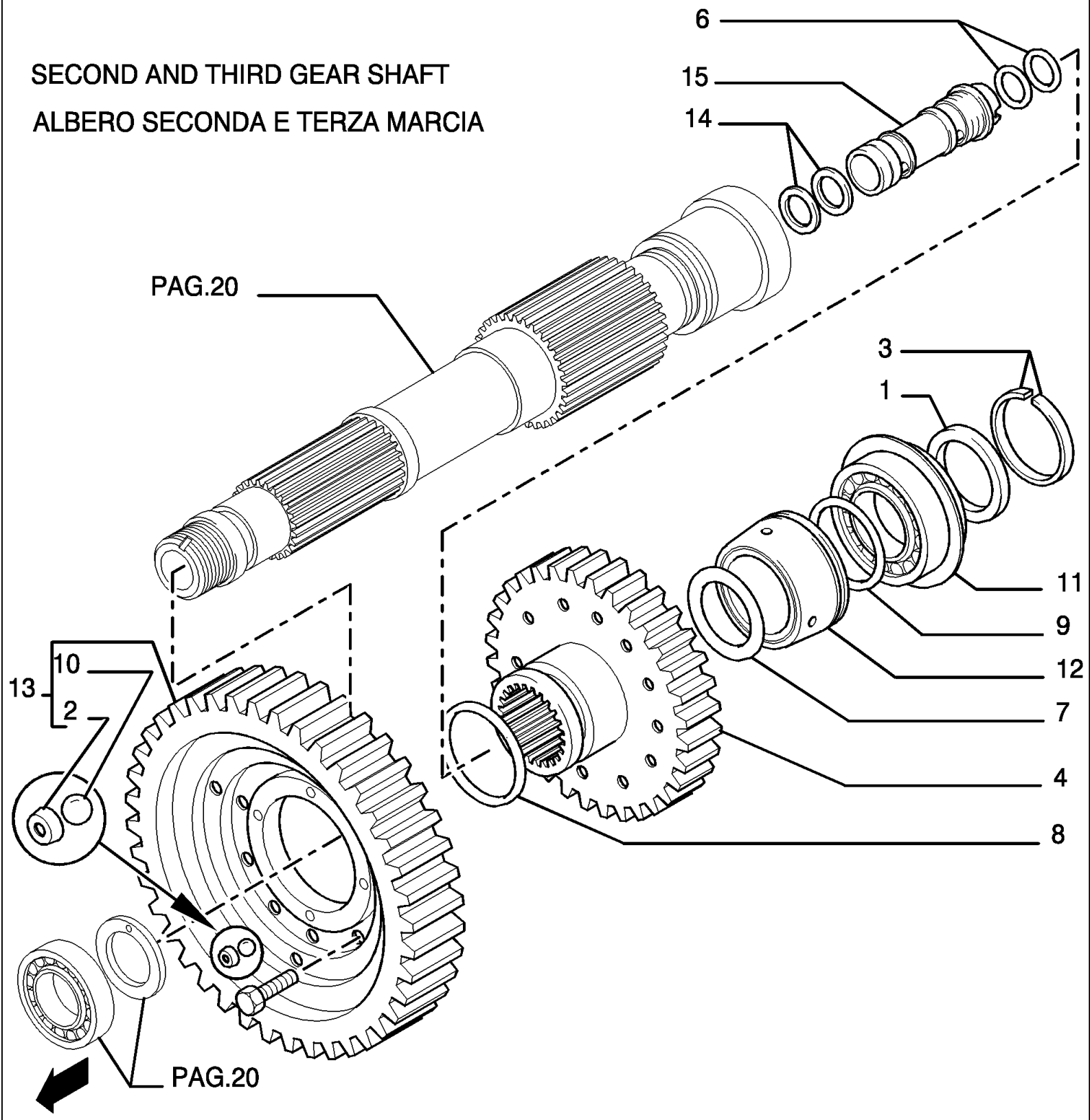
SECOND AND THIRD GEAR SHAFT
ALBERO SECONDA E TERZA MARCIA
6
15
14
PAG.20
3
1
11
9
12
7
4
8
10
13
2
PAG.20

D180 TIER3 DOZERS SOBRE CADENAS (7/06-)

1.211(21) CAMBIO - COMPONENTES

Ref	Numero de Pieza	Ctd	Descripción
1	586675	1	ANILLO,
2	4962201	1	TAZA,
3	4977442	2	SEMIANILLO,
4	4982111	1	ENGRANAJE,
5	14274534	10	TORNILLO, Hex, M12 x 1.25 x 30,
6	14457281	2	JUNTA HERMETICA, -114, Cl 7, .612" ID x .103" Thk, (M15.54 ID x 2.62 Thk)
7	14464981	1	JUNTA HERMETICA, -231, Cl 7, 2.609" ID x .139" Thk, (M66.27 ID x 3.53 Thk)
8	14465181	1	JUNTA HERMETICA, -233, Cl 7, 2.859" ID x .139" Thk,
9	14465881	1	JUNTA HERMETICA, -240, Cl 7, 3.734" ID x .139" Thk, (M94.84 ID x 3.53 Thk)
10	20063450	1	BOLA, 6.350
11	20439480	1	COJINETE, 55X120X29
12	76008487	1	ANILLO,
13	79032456	1	ENGRANAJE, - ASSY
14	79086720	2	ANILLO, - IN ALTERNATIVE
14	79051013	2	JUNTA HERMETICA, - IN ALTERNATIVE
15	79060757	1	PERNO,

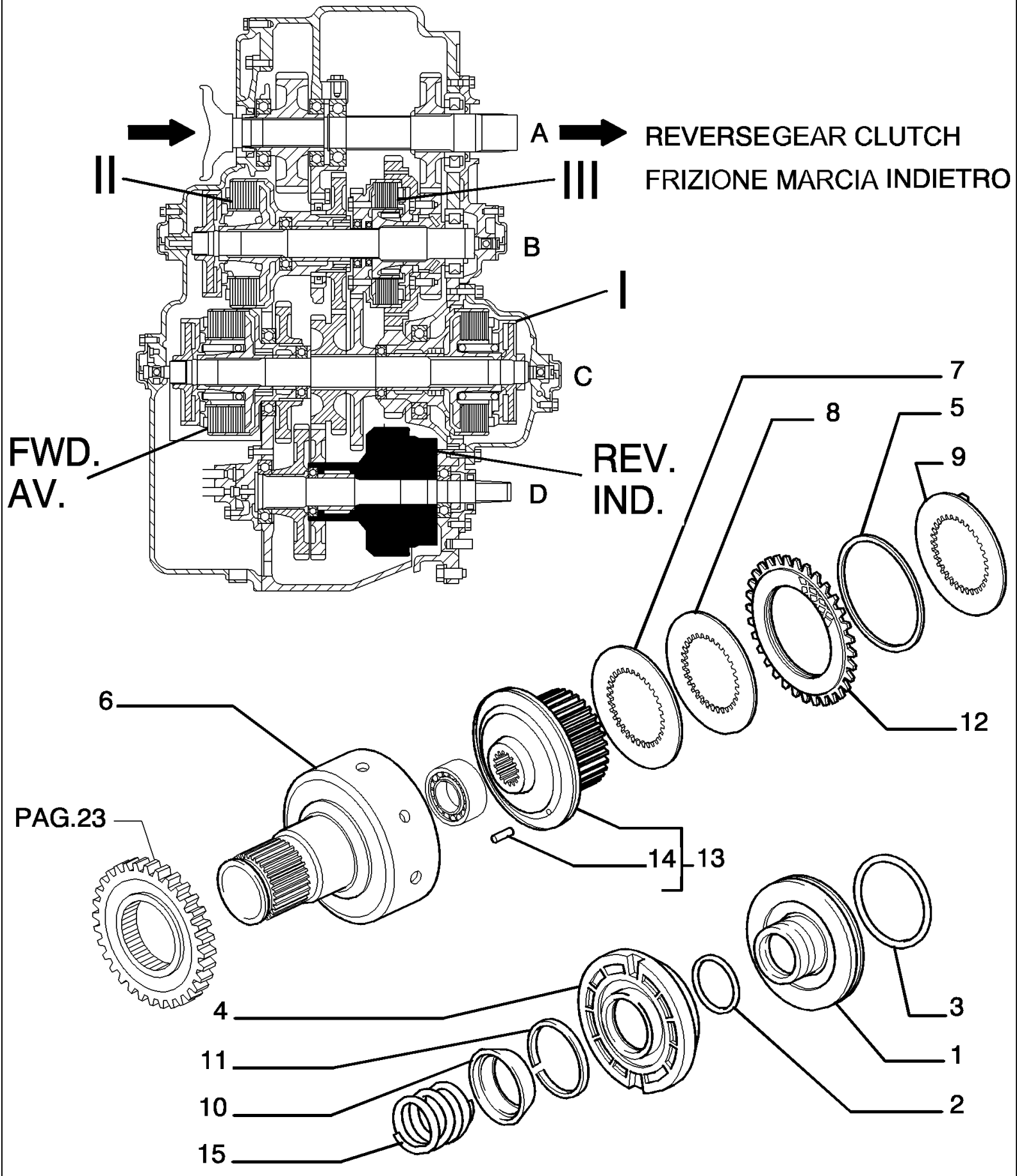
A
REVERSEGEAR CLUTCH
FRIZIONE MARCIA INDIETRO
II
III
B
I
C
FWD.
AV.
REV.
IND.
D
7
8
5
9
12
6
PAG.23
14
13
4
11
10
15
3
1
2

D180 TIER3 DOZERS SOBRE CADENAS (7/06-)

1.211(22) CAMBIO - COMPONENTES

Ref	Numero de Pieza	Ctd	Descripción
1	4983905	1	EMBOLO,
2	14459781	1	JUNTA HERMETICA, -139, CI 7, 2.175" ID x .103" Thk,
3	14467781	1	JUNTA HERMETICA, -259, CI 7, 6.234" ID x .139" Thk, (M158.3 ID x 3.53 Thk)
4	79036885	1	EMBOLO,
5	79038905	8	RESORTE,
6	79040800	1	TAMBOR, - OUTER
7	79040802	7	DISCO,
8	79040803	R	DISCO,
9	79041947	1	DISCO,
10	79041950	1	TAZA,
11	79041951	1	ANILLO,
12	79079550	8	DISCO,
13	79071781	1	TAMBOR, - ASSY
14	79071789	3	AGUJA PARA COJINETE,
15	79077584	1	RESORTE,

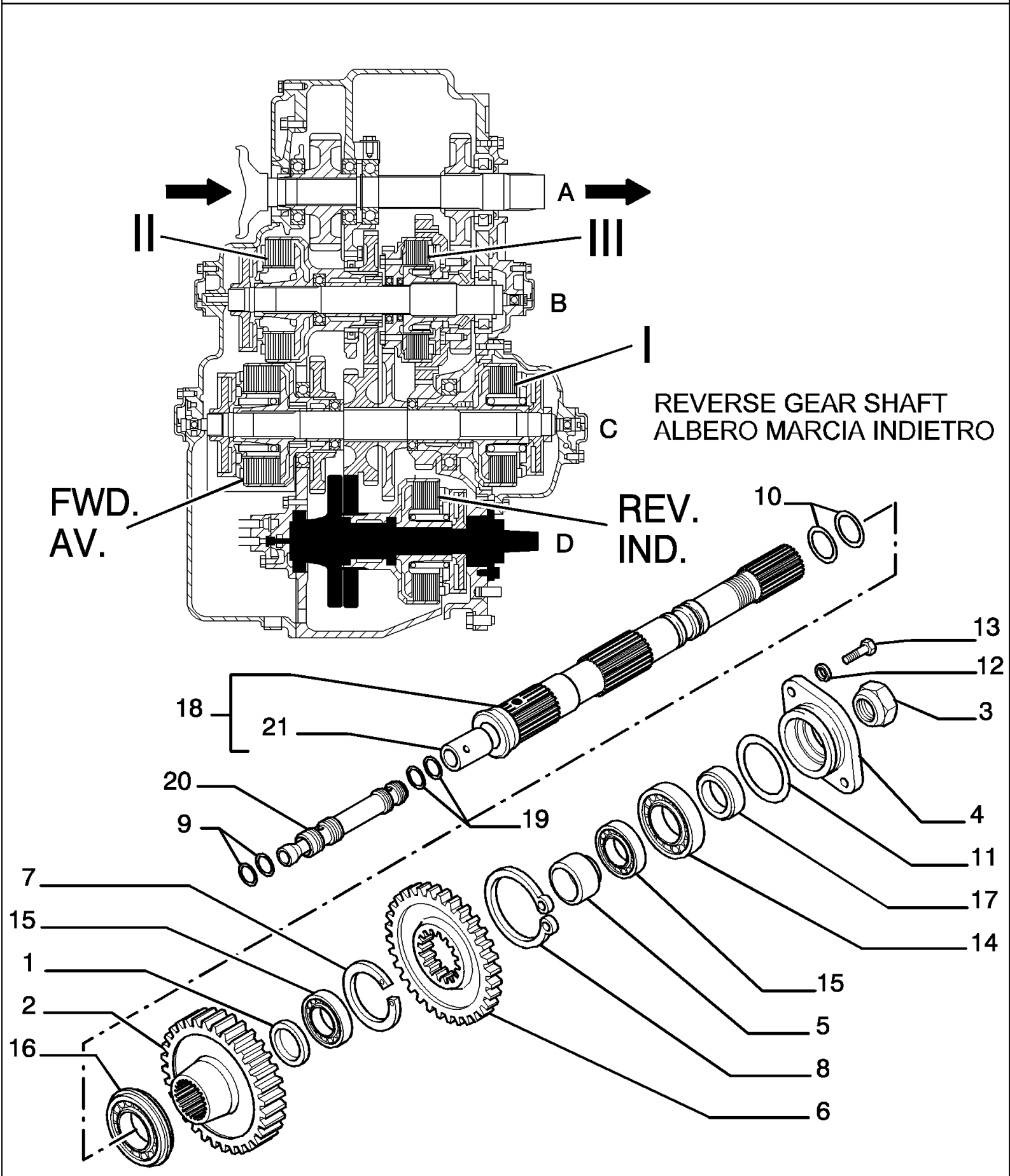
A
II
III
B
I
C
REVERSE GEAR SHAFT
ALBERO MARCIA INDIETRO
FWD.
AV.
REV.
IND.
D
10
13
12
3
18
21
20
9
19
4
11
17
14
7
15
1
2
16
15
5
8
6

D180 TIER3 DOZERS SOBRE CADENAS (7/06-)

1.211(23) CAMBIO - COMPONENTES

Ref	Numero de Pieza	Ctd	Descripción
1	581371	1	ANILLO,
2	590537	1	ENGRANAJE,
3	4951301	1	TUERCA,
4	4960759	1	BRIDA,
5	4962194	1	SEPARADOR,
6	4985508	1	ENGRANAJE,
7	11071376	1	ANILLO DE FRENO, M90, Ext,
8	11071876	1	ANILLO DE RESORTE, M100, Ext,
9	14457281	2	JUNTA HERMETICA, -114, Cl 7, .612" ID x .103" Thk, (M15.54 ID x 2.62 Thk)
10	14463881	2	JUNTA HERMETICA, -220, Cl 7, 1.359" ID x .139" Thk,
11	14465481	1	JUNTA HERMETICA, -236, Cl 7, 3.234" ID x .139" Thk, (M82.14 ID x 3.53 Thk)
12	14496631	2	ARANDELA, M10 x 21 x 2,
13	15970734	2	TORNILLO, Hex, M10 x 1.25 x 25, 10.9, Full Thd,
14	20943310	1	RODAMIENTO DE BOLAS, 40X90X23
15	76087581	2	COJINETE,
16	28996360	1	COJINETE, 60X110X22
17	40000110	1	JUNTA HERMETICA, 35X62X10
18	76027781	1	ARBOL DE REENVIO, ASSY
19	79086720	2	ANILLO, - IN ALTERNATIVE
19	79051013	2	JUNTA HERMETICA, - IN ALTERNATIVE
20	79060757	1	PERNO,
21	76027777	1	CASQUILLO,

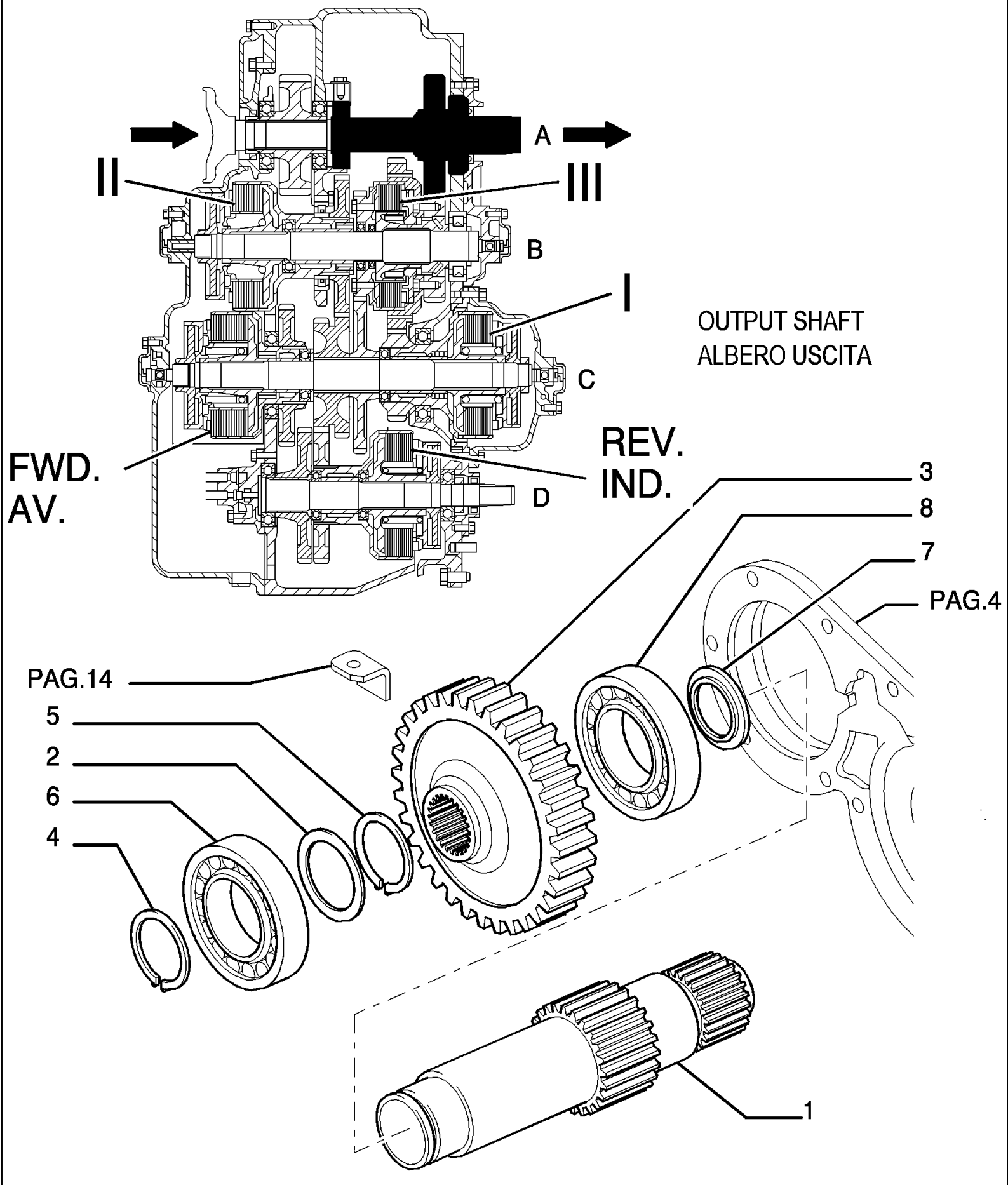
A
II
III
B
I
OUTPUT SHAFT
ALBERO USCITA
C
FWD.
AV.
REV.
IND.
D
3
8
7
PAG.4
PAG.14
5
2
6
4
1

D180 TIER3 DOZERS SOBRE CADENAS (7/06-)

1.211(24) CAMBIO - COMPONENTES

Ref	Numero de Pieza	Ctd	Descripción
1	4969273	1	EJE,
2	4969274	1	SEPARADOR,
3	4982114	1	ENGRANAJE,
4	11069376	1	ANILLO DE RESORTE, M50, Ext,
5	11069876	1	ANILLO DE FRENO, M60, Ext,
6	20229990	1	COJINETE, 50X110X27
7	40000130	1	GUARNICION DE CAUCHO, 60X90X10
8	79032304	1	COJINETE,

1.220(01) ENGRASE DEL CAMBIO

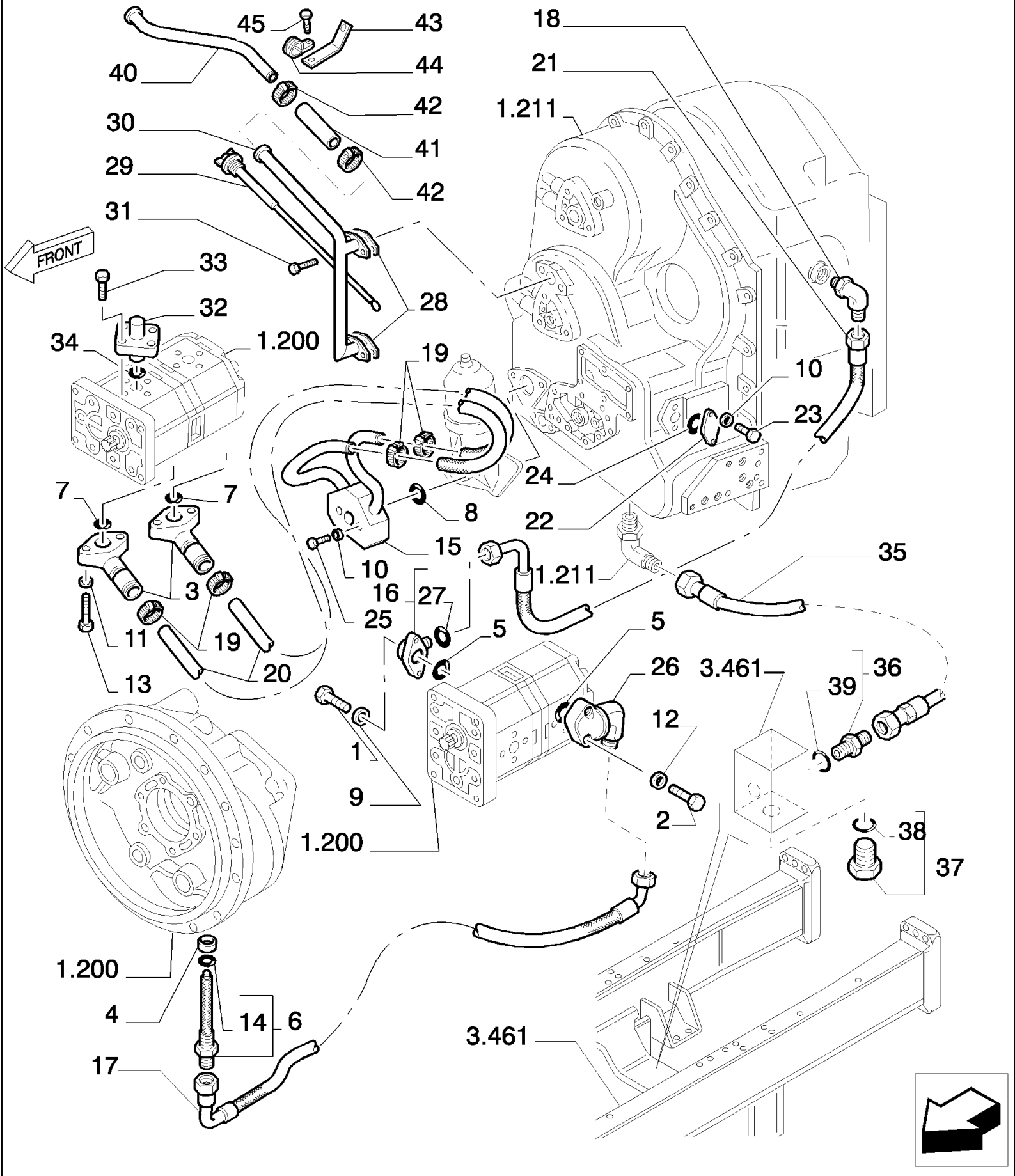

C3984 - UP TP S/N 380138 (version 01) / 340198 (version 03) / 350146 (version 04) / 360132 (version 05).□□D3984 - FROM S/N 380139 (version 01) / 340199 (version 03) / 350147 (version 04) / 360133 (version 05).□□

D180 TIER3 DOZERS SOBRE CADENAS (7/06-)

1.220(01) ENGRASE DEL CAMBIO

Ref	Numero de Pieza	Ctd	Descripción
1	10903031	2	TORNILLO, Hex, M6 x 35, 10.9,
2	10903431	2	TORNILLO, Hex, M6 x 45, 10.9,
3	76046684	2	TUBO RIGIDO, - SUCTION
4	8295459	1	JUNTA HERMETICA,
5	14457181	2	JUNTA HERMETICA, -113, Cl 7, .549" ID x .103" Thk,
6	76052997	1	FILTRO, - ASSY
7	14457681	2	JUNTA HERMETICA, -118, Cl 7, .862" ID x .103" Thk,
8	14458281	1	JUNTA HERMETICA, -124, Cl 7, 1.237" ID x .103" Thk,
9	14496431	2	ARANDELA, 6,4X12,5
10	14496631	8	ARANDELA, M10 x 21 x 2,
11	14496531	4	ARANDELA, M8 x 17 x 1.6,
12	10615479	2	ARANDELA DE FRENO, Ext Tooth, M6, Serr,
13	14306731	4	TORNILLO, Hex Soc Hd, M8 x 40, 10.9,
14	14438185	1	JUNTA HERMETICA, 24MM ID x 3.0 Thk,
15	76095166	1	TUBO RIGIDO, , D3984-
16	71312210	1	BRIDA, - ASSY
17	76053841	1	MANGA FLEXIBLE,
18	79067022	1	RACOR, 16-90°
19	79083846	4	COLLAR, 40-60
20	76046686	2	MANGA, - SUCTION
21	76027767	1	MANGA FLEXIBLE,
22	79111478	1	PLACA,
23	15970531	2	TORNILLO, Hex, M10 x 1.25 x 20, 10.9, Full Thd, 10X1,25X20
24	14457581	1	JUNTA HERMETICA, -117, Cl 7, .799" ID x .103" Thk,
25	15888831	2	TORNILLO, Hex, M10 x 1.25 x 70, 10.9, , D3984-
26	79113253	1	RACOR,
27	14437985	1	JUNTA HERMETICA, 15.3MM ID x 2.4 Thk,
28	76028093	2	JUNTA HERMETICA,
29	87576970	1	VARILLA DE NIVEL,
30	76095168	1	TUBO RIGIDO,
31	15970634	4	TORNILLO, Hex, M10 x 22, 10.9, Full Thd,
32	76017156	1	BRIDA, - SUCTION
33	14359231	4	TORNILLO, 8X22
35	76068229	1	MANGA FLEXIBLE,
35	76068229	1	MANGA FLEXIBLE,
36	79066944	1	RACOR, 20- ASSY
37	10118840	1	TAPÓN, M22 x 1.5 x 18, Brass, Assy
38	14438085	1	JUNTA HERMETICA, 19.3MM ID x 2.4 Thk,
39	14438085	1	JUNTA HERMETICA, 19.3MM ID x 2.4 Thk,
40	87576969	1	TUBO RIGIDO,
41	76075203	1	MANGA,
42	79083844	2	COLLAR,
43	76090588	1	PIEZA DE SOPORTE,

C3984 - UP TP S/N 380138 (version 01) / 340198 (version 03) / 350146 (version 04) / 360132 (version 05).□□D3984 - FROM S/N 380139 (version 01) / 340199 (version 03) / 350147 (version 04) / 360133 (version 05).□□

D180 TIER3 DOZERS SOBRE CADENAS (7/06-)

1.220(01) ENGRASE DEL CAMBIO

Ref	Numero de Pieza	Ctd	Descripción
44	10448790	1	ABRAZADERA,
45	16043231	1	TORNILLO, Hex, M8 x 16, 10.9,

C3984 - UP TP S/N 380138 (version 01) / 340198 (version 03) / 350146 (version 04) / 360132 (version 05).□□D3984 - FROM S/N 380139 (version 01) / 340199 (version 03) / 350147 (version 04) / 360133 (version 05).□□

1.220(02) ENGRASE DEL CAMBIO

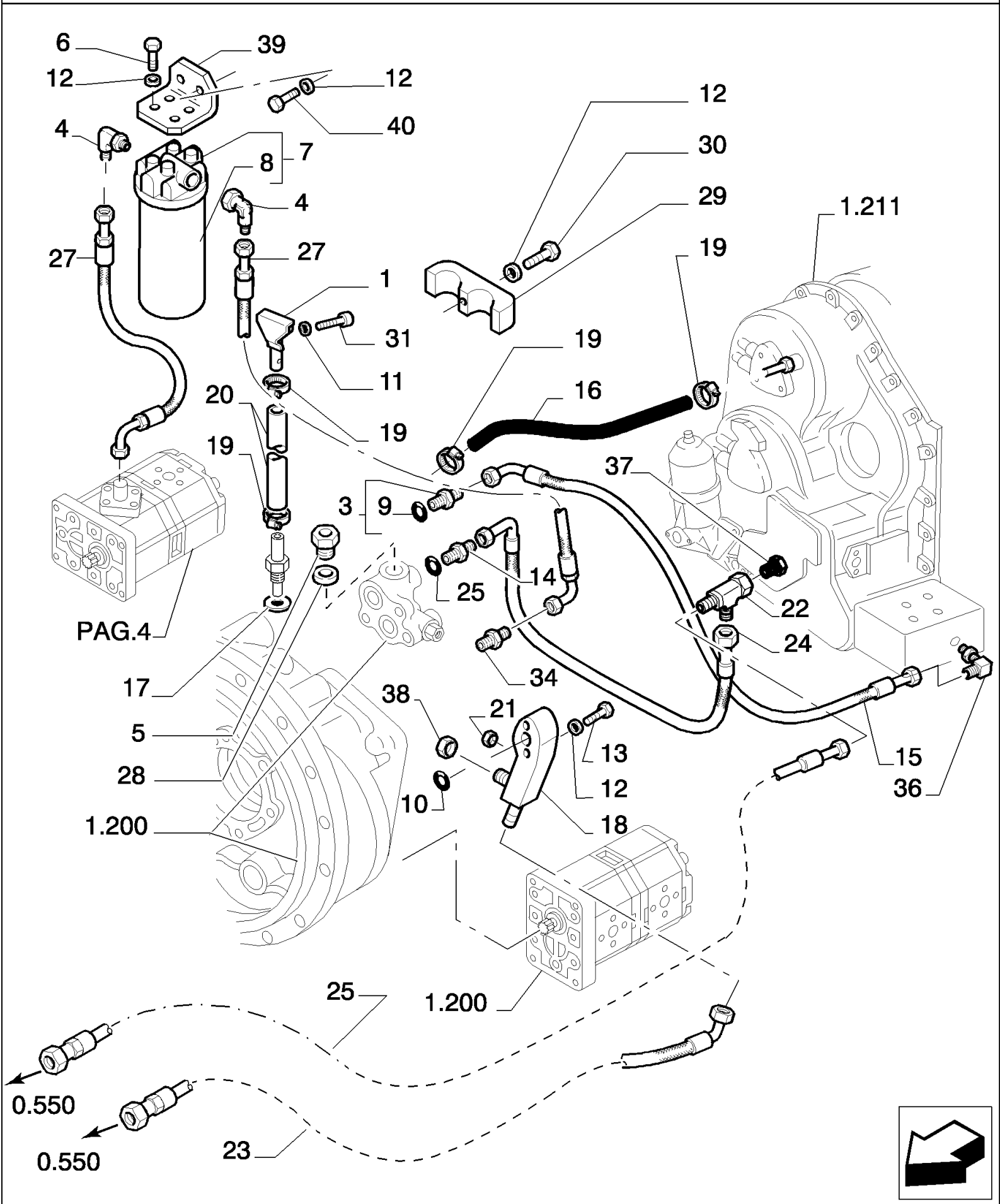

D180 TIER3 DOZERS SOBRE CADENAS (7/06-)

1.220(02) ENGRASE DEL CAMBIO

Ref	Numero de Pieza	Ctd	Descripción
1	592046	1	FILTRO,
3	79066942	1	RACOR, - ASSY
4	79070959	2	RACOR,
5	79111377	1	RACOR,
6	11106031	4	TORNILLO, Hex, M10 x 20, 10.9, Full Thd,
7	76076924	1	FILTRO, - ASSY
8	76076923	1	FILTRO,
9	14437985	1	JUNTA HERMETICA, 15.3MM ID x 2.4 Thk,
10	14463681	1	JUNTA HERMETICA, -218, Cl 7, 1.234" ID x .139" Thk,
11	14496431	2	ARANDELA, 6,4X12,5
12	14496631	6	ARANDELA, M10 x 21 x 2,
13	11107531	1	TORNILLO, Hex, M10 x 65, 10.9,
14	79102416	1	RACOR,
15	76053843	1	MANGA FLEXIBLE,
16	76047443	1	MANGA,
17	79028953	1	JUNTA HERMETICA,
18	76042941	1	RACOR,
19	79083842	4	COLLAR, 20X30
20	76080729	1	MANGA,
21	70921467	1	TAPÓN,
22	79054272	1	RACOR, 7/16"
23	87383918	1	MANGA FLEXIBLE, - OIL INLET
24	76073477	1	MANGA FLEXIBLE,
25	87383917	1	MANGA FLEXIBLE, - RETURN
27	76079498	2	MANGA FLEXIBLE, - RETURN
28	79086323	1	JUNTA HERMETICA,
29	79076680	1	BLOQUE MOTOR,
30	16040831	1	TORNILLO, Hex, M10 x 40, 10.9, Full Thd,
31	13276217	2	TORNILLO, Cross Pan Hd, M6 x 16,
34	79066945	1	RACOR, 20
36	79067019	1	RACOR, 90°
37	79077083	1	RACOR, 26
38	79056760	1	TAPON DEL DEPOSITO,
39	87516249	1	PIEZA DE SOPORTE, M8X12
40	11106231	2	TORNILLO, Hex, M10 x 25, 10.9, Full Thd, 2,4 x 15,3

1.266(01) TRANSMISION POSTERIOR - CAJA

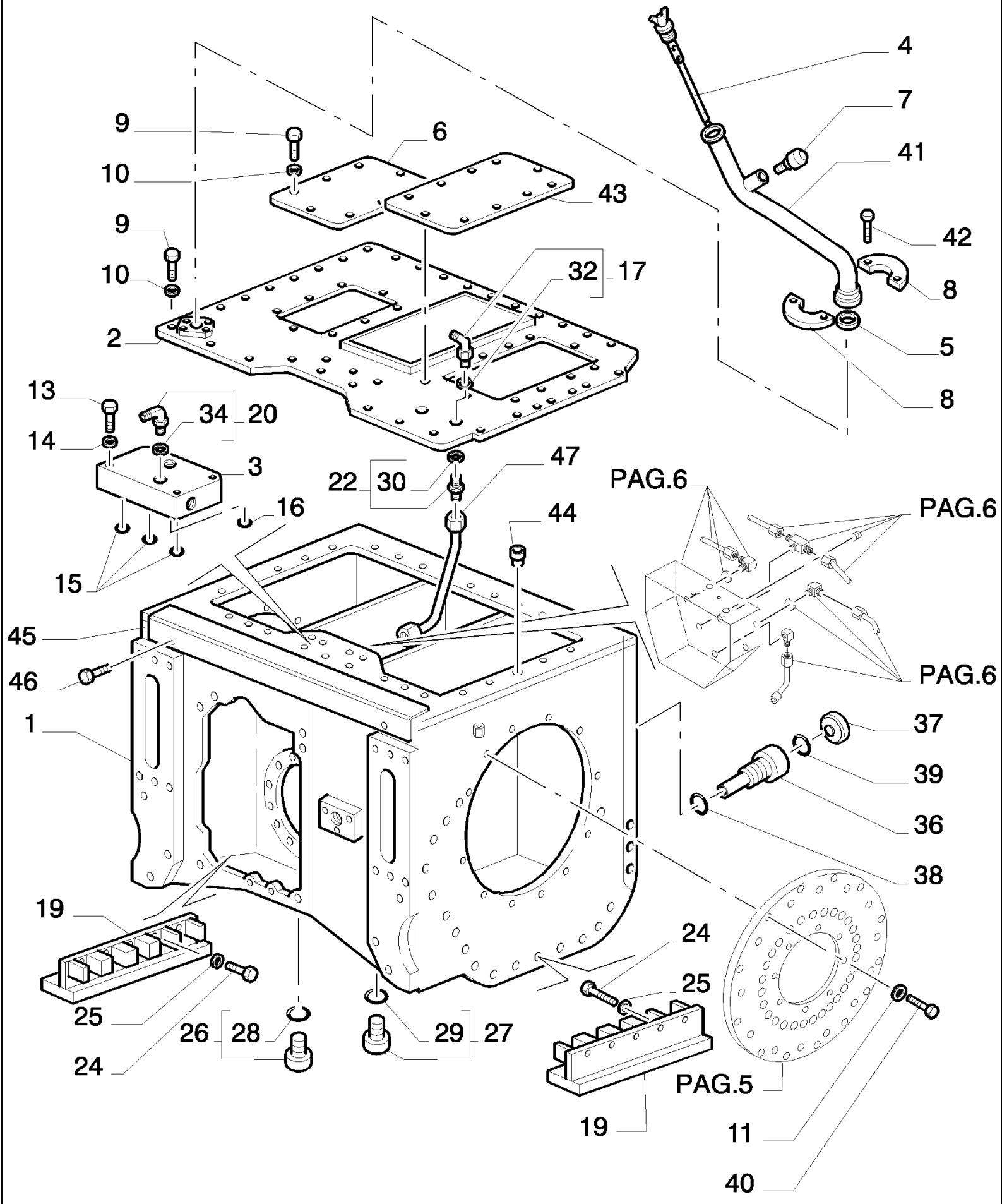

D180 TIER3 DOZERS SOBRE CADENAS (7/06-)

1.266(01) TRANSMISION POSTERIOR - CAJA

Ref	Numero de Pieza	Ctd	Descripción
1	76040610	1	CAJA ENGRANAJE,
2	76040723	1	TAPADERA,
3	76046838	1	REPARTIDOR,
4	87576970	1	VARILLA DE NIVEL, MOELLER
5	70924200	1	JUNTA HERMETICA, 3,53X32,92
6	76040691	1	CONJUNTO TAPA SUPERIOR,
7	70679375	1	RESPIRADERO,
8	8292188	2	SEMIBRIDA,
9	16043431	20	TORNILLO, Hex, M8 x 20, 10.9,
10	14496531	20	ARANDELA, M8 x 17 x 1.6,
11	14496731	52	ARANDELA, 12X24
12	11112631	28	TORNILLO, Hex, M12 x 35, 10.9,
13	16044331	4	TORNILLO, Hex, M8 x 55, 10.9,
14	12645031	4	ARANDELA, 8,15X21
15	14453681	3	JUNTA HERMETICA, -019, Cl 7, .801" ID x .070" Thk,
16	14453881	1	JUNTA HERMETICA, -021, Cl 7, .926 " ID x .070" Thk, (M23.52 ID x 1.78 Thk)
17	79067018	1	RACOR, - ASSY DA 10 a 90°
18	546500	2	PITON,
19	76046785	2	DEFENSA, - INNER
20	79067024	1	RACOR, - ASSY DA 20 a 90°
22	79066938	1	RACOR, - ASSY 10
24	15981531	10	TORNILLO, Hex, M16 x 1.5 x 90, 10.9,
25	14496931	10	ARANDELA, M16 x 30 x 3,
26	10119040	1	TAPÓN, M27 x 2 x 20, Brass, Assy
27	10119140	1	TAPÓN, 42X2X16- ASSY
28	14438285	1	ANILLO DE CIERRE, 29.5MM ID x 3.0 Thk,
29	14438385	1	JUNTA HERMETICA, 3X39
30	14437785	1	JUNTA HERMETICA, 11.3MM ID x 2.4 Thk,
32	14437785	1	JUNTA HERMETICA, 11.3MM ID x 2.4 Thk,
34	14438085	1	JUNTA HERMETICA, 19.3MM ID x 2.4 Thk,
36	76040694	1	TUBO RIGIDO,
37	586720	1	TAPÓN,
38	14464681	1	JUNTA HERMETICA, -228, Cl 7, 2.234" ID x .139" Thk, (M56.74 ID x 3.53 Thk)
39	76040736	1	JUNTA HERMETICA,
40	11112831	24	TORNILLO, Hex, M12 x 40, 10.9, Full Thd,
41	87576971	1	TUBO RIGIDO,
42	14420331	4	TORNILLO, Hex Soc Hd, M10 x 35, 10.9,
43	76069916	1	TAPADERA, LEFT
44	76040560	2	PINON SATELITE,
45	76054790	1	DEFENSA,
46	16043231	2	TORNILLO, Hex, M8 x 16, 10.9,
47	76040707	1	TUBO RIGIDO,

1.266(02) RUEDA MOTRIZ

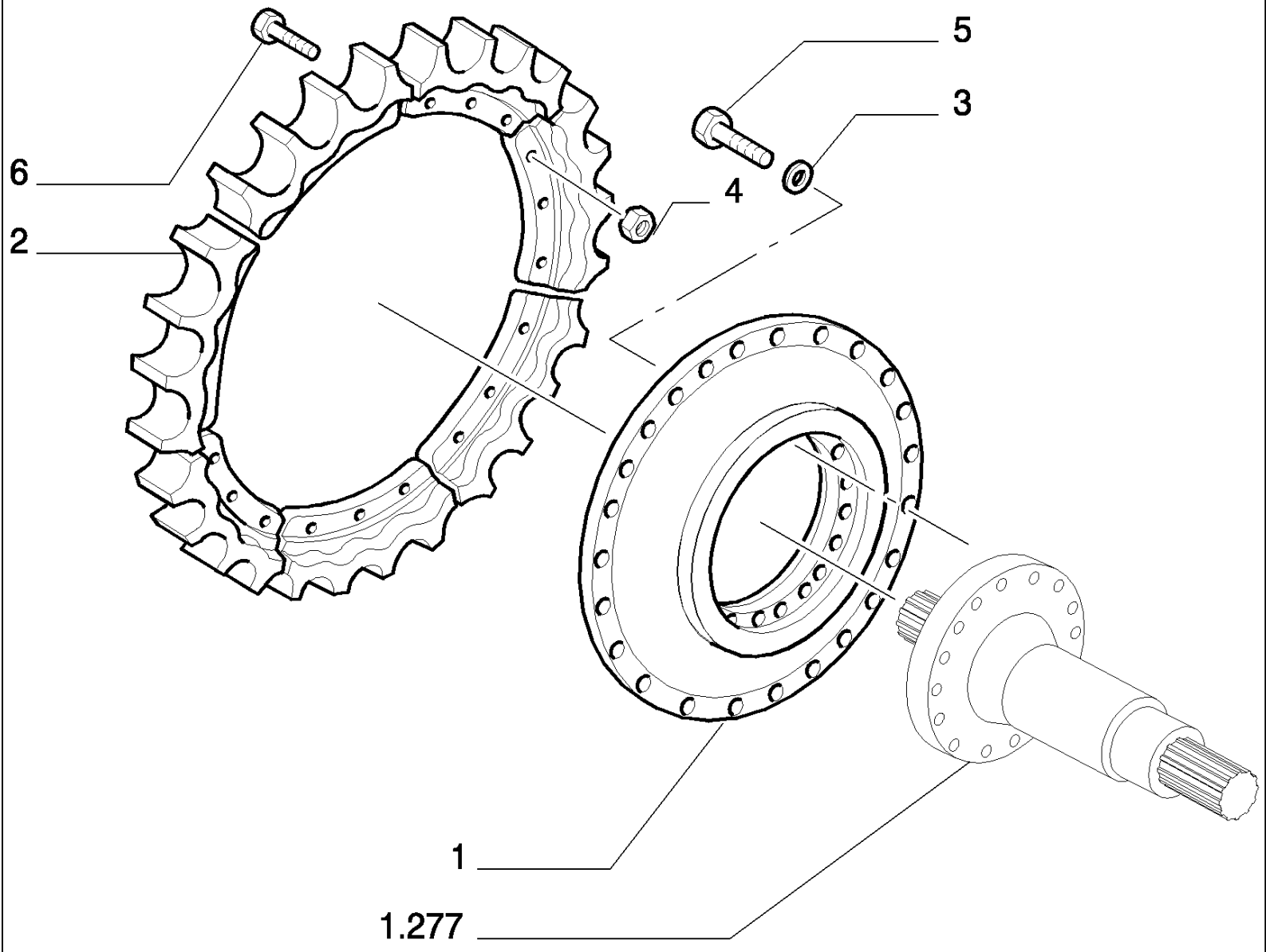

D180 TIER3 DOZERS SOBRE CADENAS (7/06-)

1.266(02) RUEDA MOTRIZ

Ref	Numero de Pieza	Ctd	Descripción
1	76040799	2	RUEDA MOTRIZ, - WHEEL - (01-02-03-04)
1	76071336	2	RUEDA MOTRIZ, - WHEEL - (05)
2	76046957	18	SECTOR,
3	14497431	32	ARANDELA, 27X50
4	76040845	54	TUERCA,
5	15869434	32	TORNILLO, Hex, M27 x 55, 10.9, Full Thd,
6	76040844	54	TORNILLO,

1.266(03) TRANSMISION POSTERIOR - PAR CONICO

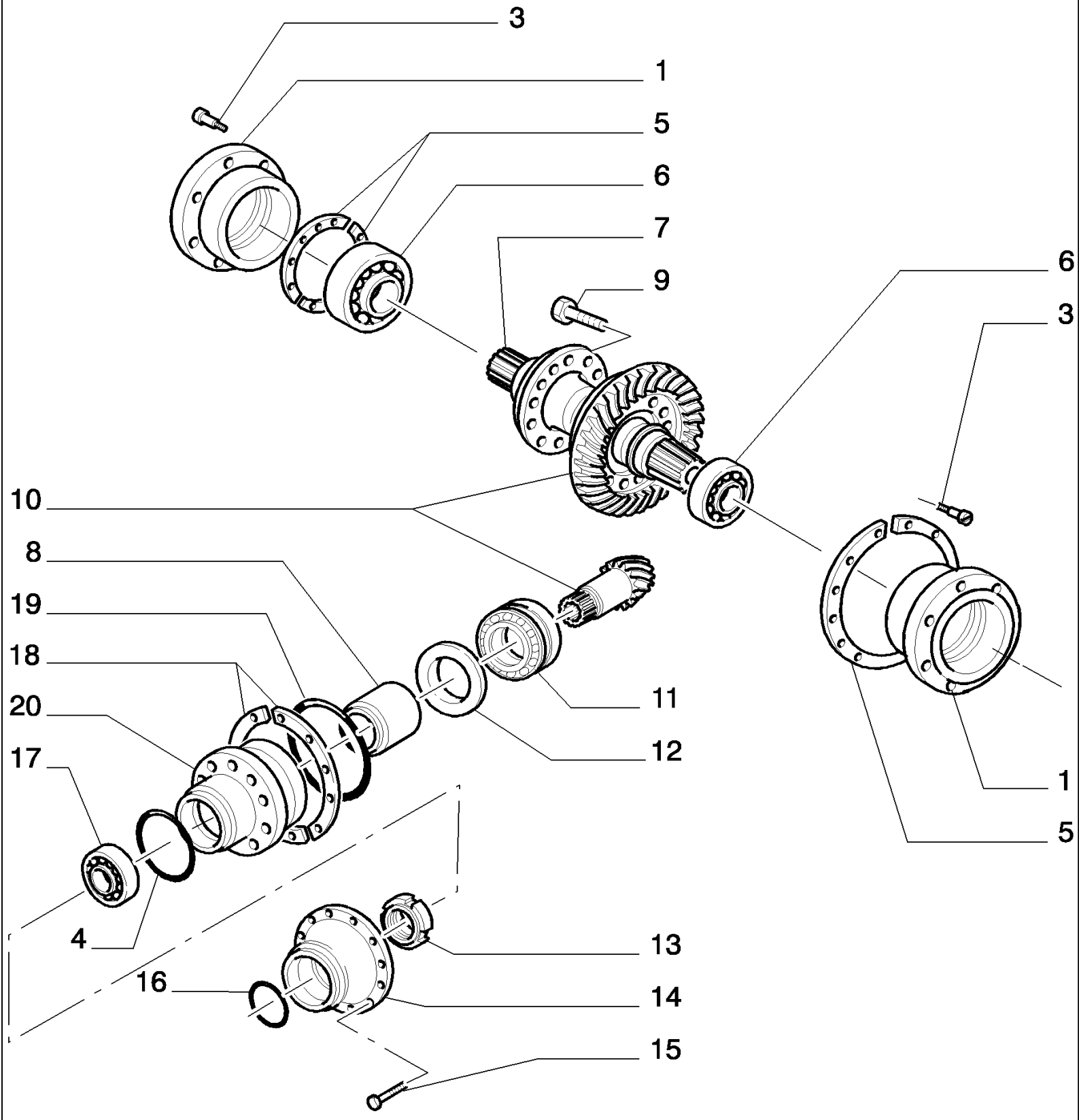

D180 TIER3 DOZERS SOBRE CADENAS (7/06-)

1.266(03) TRANSMISION POSTERIOR - PAR CONICO

Ref	Numero de Pieza	Ctd	Descripción
1	76040567	2	CAJA DEL COJINETE, - RIGHT
3	14278830	16	TORNILLO, 12X1,75X30
4	14468781	1	JUNTA HERMETICA, -269, CI 7, 8.734" ID x .139" Thk, 12X1,75X30- SELF-LOCKING
5	4958080	R	SEMIANILLO, 0,15 MM
5	4958081	R	SEMIANILLO, 0,20 MM
5	4958082	R	ANILLO, 0,50 MM
5	4958083	R	SEMIANILLO, 1.00 MM
6	76040549	2	COJINETE,
7	76040548	1	ARBOL DE REENVIO,
8	76040790	1	SEPARADOR,
9	14258034	16	TORNILLO, 16X1,5X45
10	76040611	1	PAR CONICO, 13/40
11	76040789	1	COJINETE, - PINION
12	76040767	R	SUPLEMENTO, 0,50
12	76040776	R	SUPLEMENTO, 1,20
12	76040777	R	SUPLEMENTO, 1,225
12	76040778	R	SUPLEMENTO, 1,250
12	76040779	R	SUPLEMENTO, 1,275
12	76040780	R	SUPLEMENTO, 1,30
12	76040781	R	SUPLEMENTO, 1,325
12	76040782	R	SUPLEMENTO, 1,350
12	76040783	R	SUPLEMENTO, 1,375
12	76040784	R	SUPLEMENTO, 1,40
13	76040585	1	VIROLA METALICA, - PINION
14	76040587	1	TAPADERA, - PINION
15	14258134	10	TORNILLO, Hex, M16 x 1.5 x 50,
16	14465481	1	JUNTA HERMETICA, -236, CI 7, 3.234" ID x .139" Thk, (M82.14 ID x 3.53 Thk)
17	76040788	1	COJINETE, - PINION
18	79004556	R	SEMIANILLO,
18	79004557	R	SEMIANILLO, 0,50 MM
18	79004558	R	SEMIANILLO, 1,00 MM
19	14468581	1	JUNTA HERMETICA, 3,53X209,1
20	76040584	1	CAJA DEL COJINETE, - BEARING

1.266(04) TRANSMISION POSTERIOR

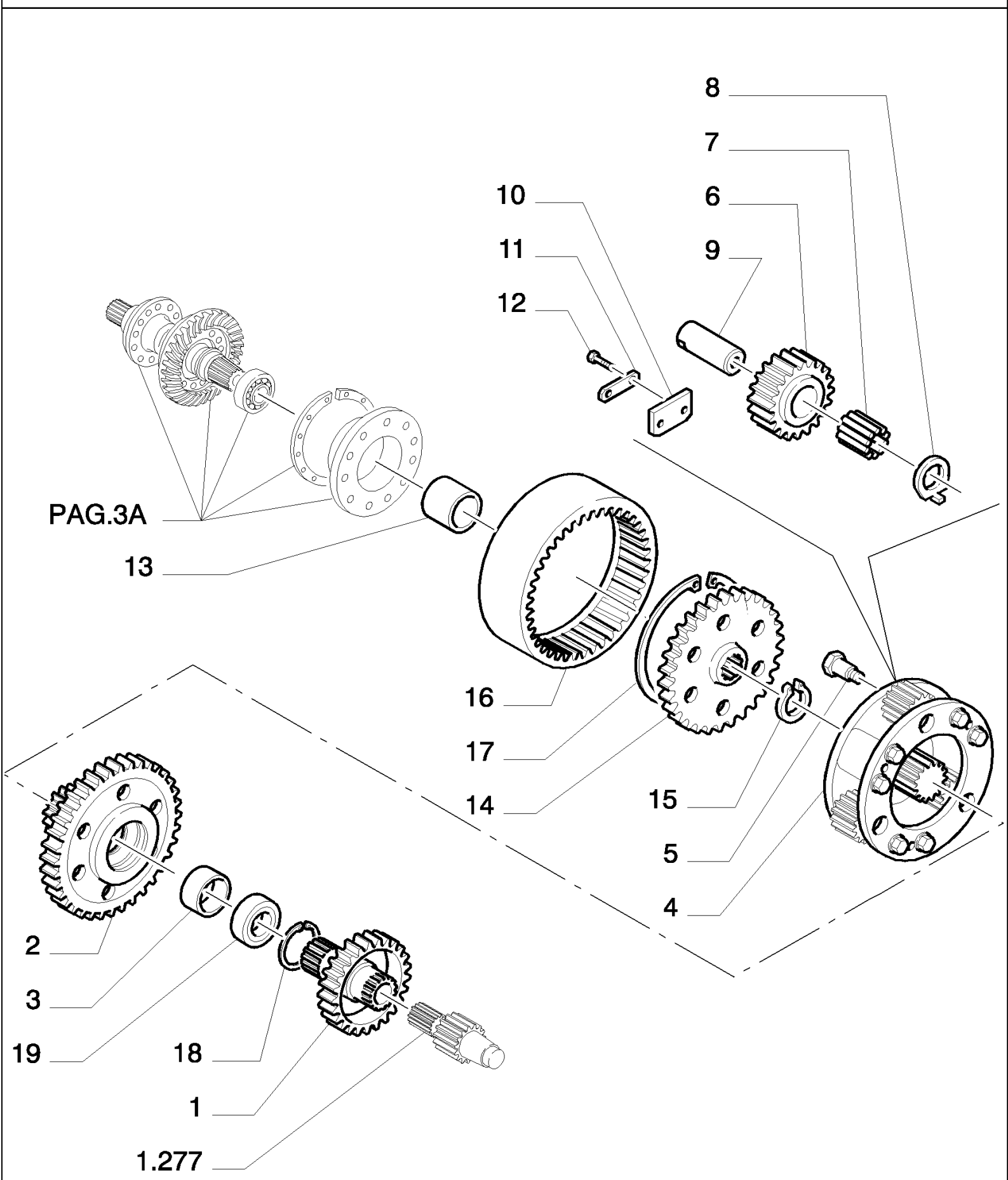

D180 TIER3 DOZERS SOBRE CADENAS (7/06-)

1.266(04) TRANSMISION POSTERIOR

Ref	Numero de Pieza	Ctd	Descripción
1	76040566	2	EJE DE SATELITES,
2	76040581	2	PINON PLANETARIO,
3	76040582	2	SEPARADOR,
4	76040561	2	EJE DE SATELITES,
5	76040564	4	TORNILLO,
6	76040553	6	PINON SATELITE,
7	76040576	174	AGUJA PARA COJINETE,
8	76079390	16	ARANDELA DE TOPE,
9	76040563	6	PERNO,
10	76040577	6	PLAQUITA,
11	14242111	6	PLACA,
12	16043331	12	TORNILLO, Hex, M8 x 18, 10.9, Full Thd,
13	76040550	2	SEPARADOR,
14	76040551	2	ENGRANAJE,
15	11070076	2	ANILLO DE RESORTE, M65, Ext,
16	76040552	2	CORONA DENTADA,
17	79057432	2	ANILLO DE FRENO,
18	11077976	2	ANILLO DE FRENO, M160, Int,
19	28042610	2	COJINETE, 105X160X26

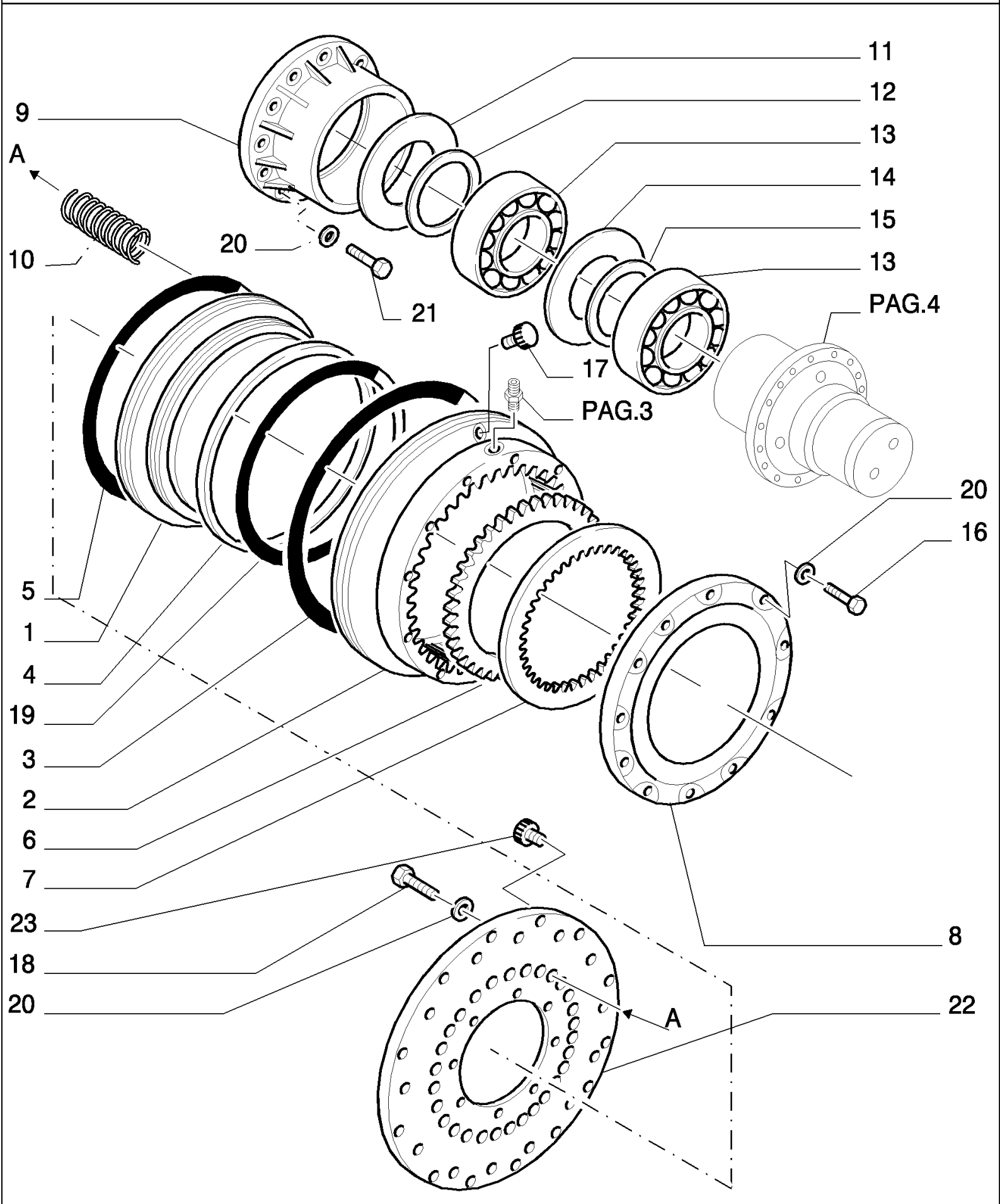
11
12
9
13
A
14
15
20
13
10
21
PAG.4
17
PAG.3
20
16
5
1
4
19
3
2
6
7
23
8
18
20
A
22

D180 TIER3 DOZERS SOBRE CADENAS (7/06-)

1.266(05) TRANSMISION POSTERIOR - FRENOS

Ref	Numero de Pieza	Ctd	Descripción
1	76040574	2	EMBOLO, - BRAKE
2	76040579	2	TAMBOR, - BRAKE
3	14484981	2	JUNTA HERMETICA, -387, Cl 7, 17.955" ID x .210" Thk, (M456.1 ID x 5.33 Thk)
4	14484581	2	JUNTA HERMETICA, -383, Cl 7, 13.975" ID x .210" Thk, (M355 ID x 5.33 Thk)
5	14484781	2	JUNTA HERMETICA, -385, Cl 7, 15.955" ID x .210" Thk, (M405.3 ID x 5.33 Thk)
6	79066329	10	DISCO, EMBRAG., - DRIVEN
7	589025	8	DISCO CONDUCTOR EMBRAG., - DRIVE
8	76040573	2	DISCO,
9	76040571	2	CAJA DEL COJINETE,
10	76040575	40	RESORTE, - BRAKE
11	11077976	2	ANILLO DE FRENO, M160, Int,
12	11082176	2	ANILLO DE FRENO, 105
13	28042610	4	COJINETE, 105X160X26
14	76040568	2	ARANDELA DE TOPE, - BEARING
15	76040569	2	ARANDELA DE TOPE, - BEARING
16	11112631	24	TORNILLO, Hex, M12 x 35, 10.9, Cap, HH, CL 10.9, M12 x 1.75 x 35
17	10118740	2	TAPÓN, M14 x 1.5 x 15, Brass,
18	11112831	24	TORNILLO, Hex, M12 x 40, 10.9, Full Thd,
19	14484881	2	JUNTA HERMETICA, -386, Cl 7, 16.955" ID x .210" Thk, (M430.7 ID x 5.33 Thk)
20	14496731	64	ARANDELA, 12X24
21	11112431	16	TORNILLO, Hex, M12 x 30, 10.9, Full Thd,
22	76040589	1	DISCO DE APOYO EMBRAGUE, - RIGHT
22	76040588	1	DISCO DE APOYO EMBRAGUE, - LEFT
23	10119740	2	TAPÓN,

1.266(06) TRANSMISION POSTERIOR - TUBERIAS

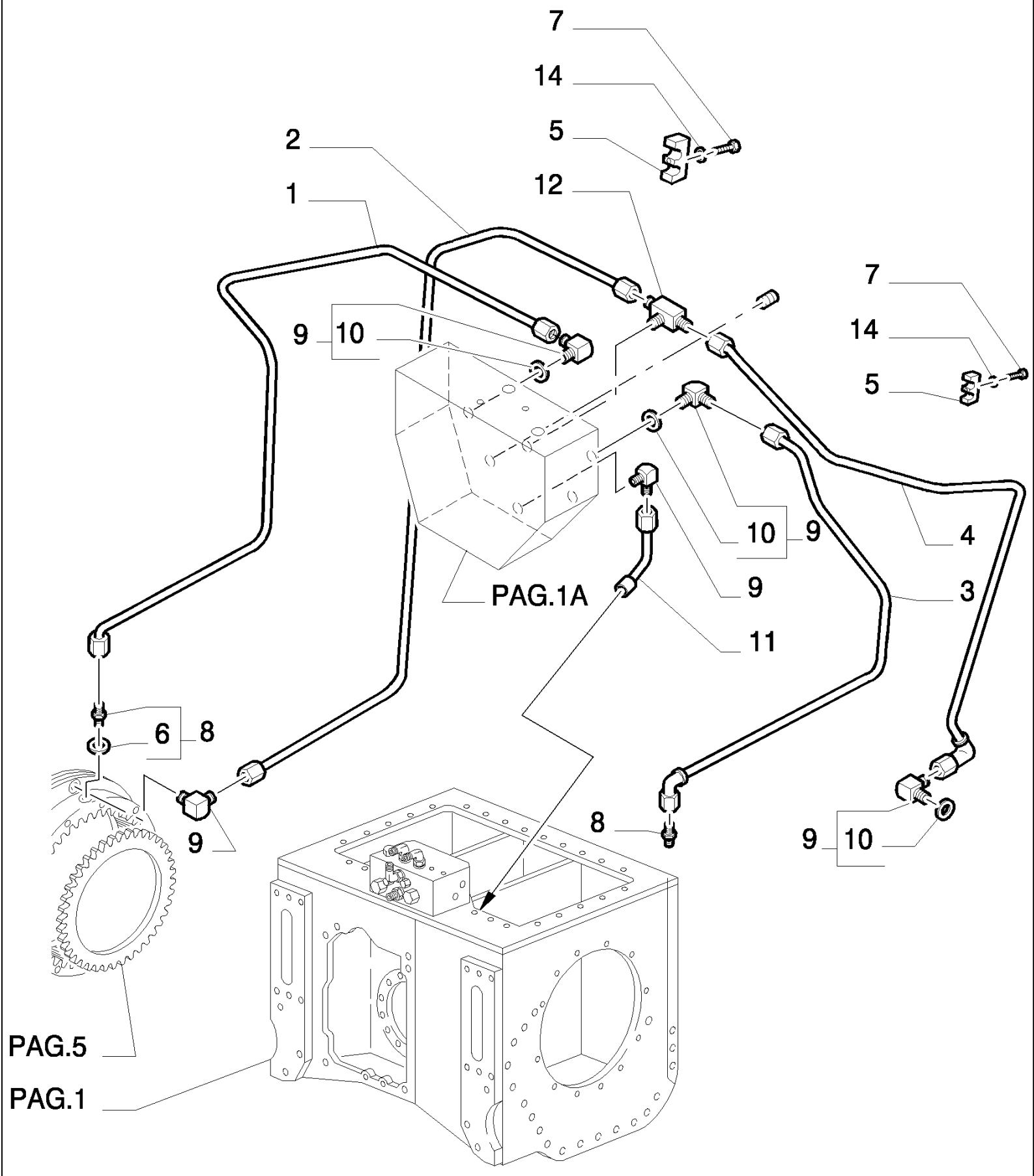

D180 TIER3 DOZERS SOBRE CADENAS (7/06-)

1.266(06) TRANSMISION POSTERIOR - TUBERIAS

Ref	Numero de Pieza	Ctd	Descripción
1	76040727	1	TUBO RIGIDO, - RIGHT
2	76040729	1	TUBO RIGIDO, - RIGHT
3	76072228	1	TUBO RIGIDO, - LEFT (02)
4	76072229	1	TUBO RIGIDO, - LEFT (02)
5	76040682	2	MULETILLA DE FIJACION,
6	14437785	1	JUNTA HERMETICA, 11.3MM ID x 2.4 Thk,
7	16043831	2	TORNILLO, Hex, M8 x 30, 10.9,
8	79066938	2	RACOR, - ASSY 10
9	79067018	5	RACOR, - ASSY DA 10 a 90°
10	14437785	1	JUNTA HERMETICA, 11.3MM ID x 2.4 Thk,
11	76069331	1	TUBO RIGIDO,
12	79066986	1	RACOR,
13	10118740	2	TAPÓN, M14 x 1.5 x 15, Brass,
14	14496531	2	ARANDELA, M8 x 17 x 1.6,

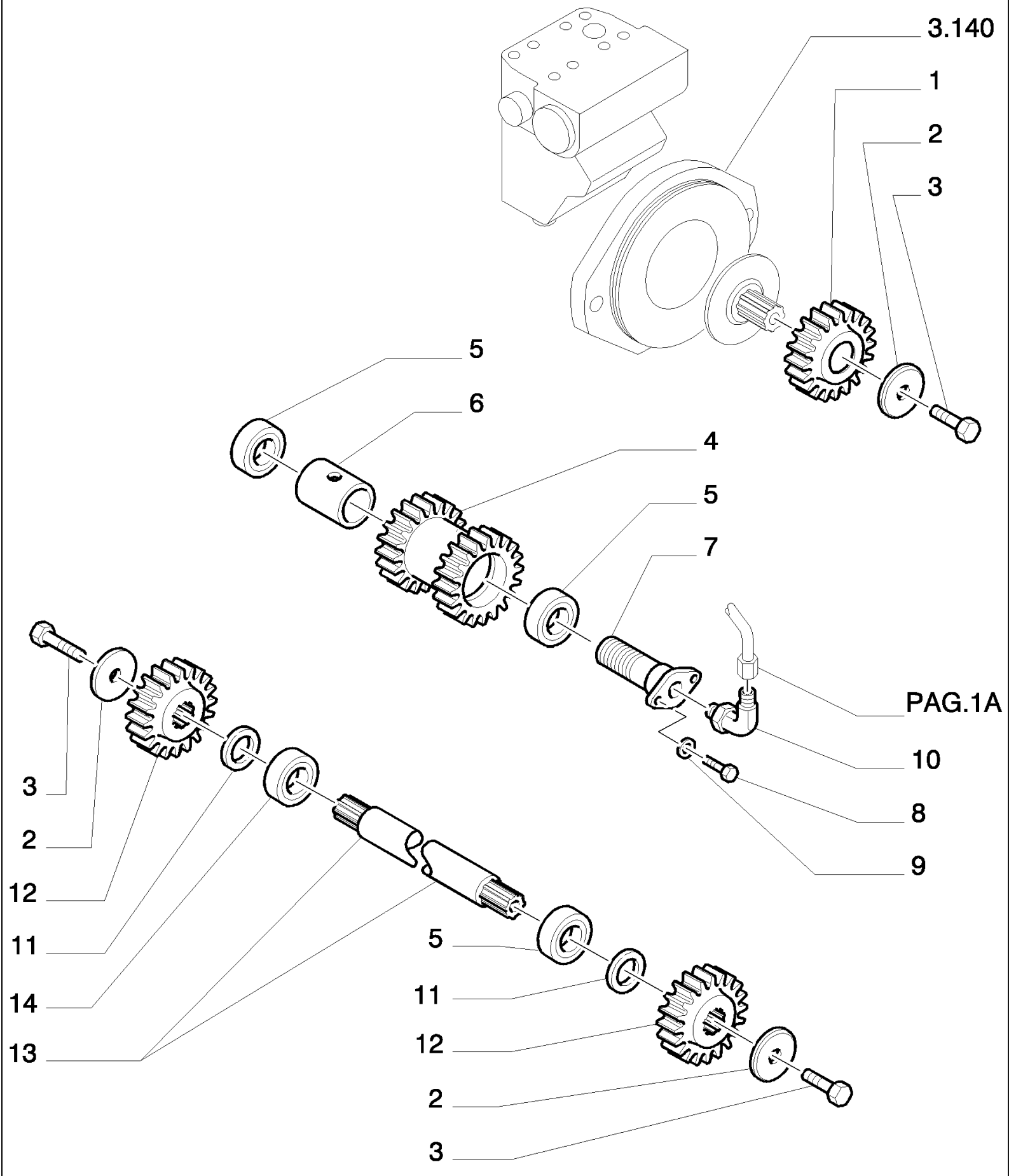
3.140
1
2
3
5
6
4
5
7
PAG.1A
10
8
9
3
2
12
11
14
13
5
11
12
2
3

D180 TIER3 DOZERS SOBRE CADENAS (7/06-)

1.266(07) TRANSMISION POSTERIOR

Ref	Numero de Pieza	Ctd	Descripción
1	76040664	1	ENGRANAJE,
2	76040667	3	DISCO,
3	11127531	3	TORNILLO, Hex, M16 x 35, 10.9,
4	76040615	1	ENGRANAJE, - DOUBLE
5	76087737	3	50X90X20
6	76040635	1	SEPARADOR,
7	76040636	1	PERNO,
8	11106231	2	TORNILLO, Hex, M10 x 25, 10.9, Full Thd,
9	12638631	2	ARANDELA, 10X18
10	79067018	1	RACOR, DA 10 a 90°
11	76087730	2	50
12	76069775	2	ENGRANAJE, - STEERING
13	76040620	1	EJE,
14	76087740	1	

1.277(01) REDUCTOR FINAL - CAJA

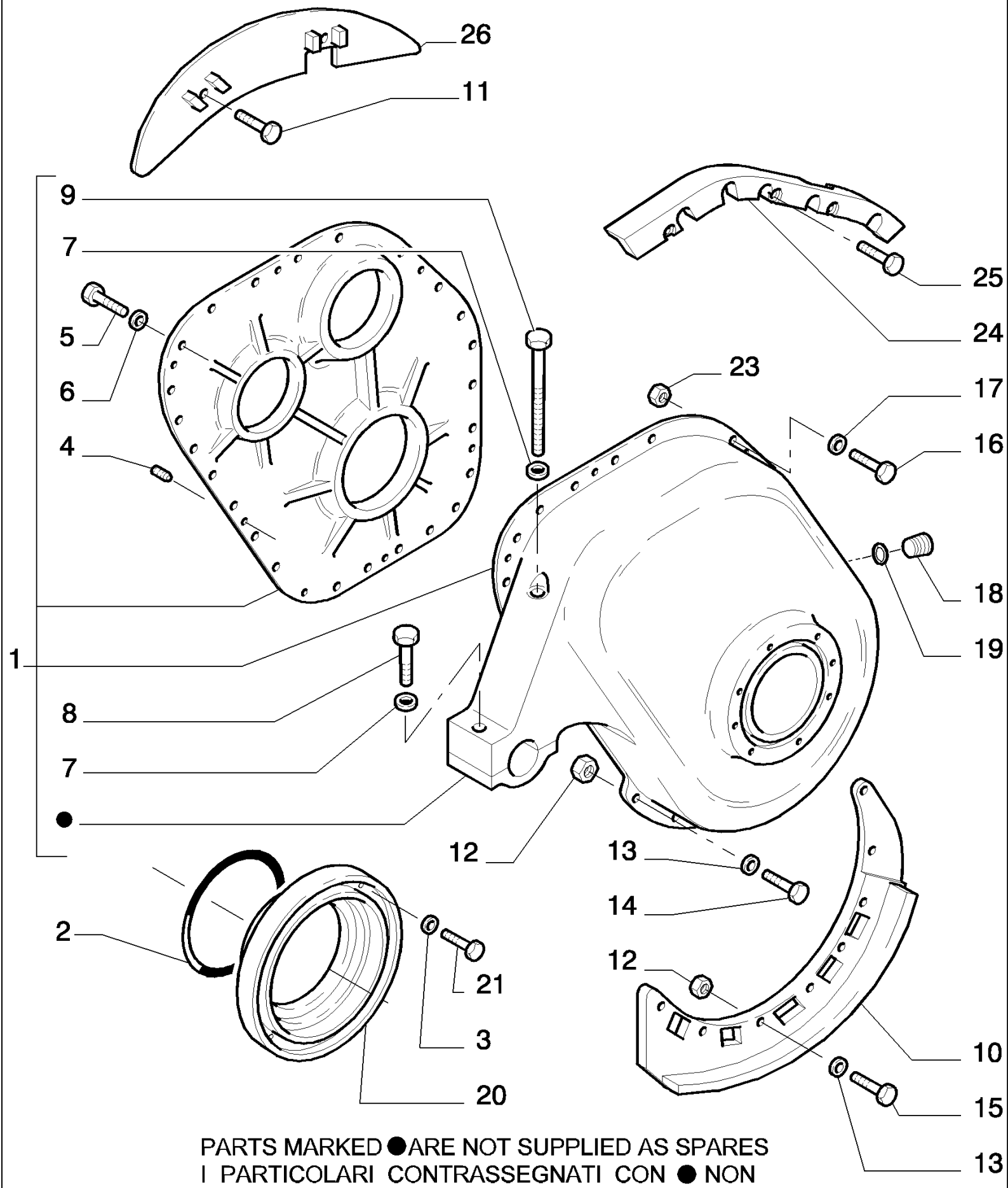

PARTS MARKED ● ARE NOT SUPPLIED AS SPARES
I PARTICOLARI CONTRASSEGNATI CON ● NON VENGONO FORNITI DI RICAMBIO

D180 TIER3 DOZERS SOBRE CADENAS (7/06-)

1.277(01) REDUCTOR FINAL - CAJA

Ref	Numero de Pieza	Ctd	Descripción
1	76040710	1	CAJA DE REDUCTOR FINAL, - LEFT ASSY
1	76040720	1	CAJA DE REDUCTOR FINAL, - RIGHT ASSY
2	14468681	2	JUNTA HERMETICA, -268, Cl 7, 8.484" ID x .139" Thk, (M215.5 ID x 3.53 Thk)
3	14496731	16	ARANDELA, 12X24
4	589197	3	PITON,
5	15540431	6	TORNILLO, Hex, M12 x 1.25 x 30, 10.9, Full Thd,
6	14496731	6	ARANDELA, 12X24
7	14497331	2	ARANDELA, 24X44
8	15861731	1	TORNILLO, Hex, M24 x 2 x 130, 10.9,
9	15999331	1	TORNILLO, Hex, M24 x 2 x 260, 10.9,
10	76046763	1	DEFENSA, - LEFT
10	76046764	1	DEFENSA, - RIGHT
11	11112231	4	TORNILLO, Hex, M12 x 25, 10.9, Full Thd,
12	12164021	16	TUERCA, M14 x 1.5, Cl 10,
13	12644931	16	ARANDELA, 14X32
14	11422031	12	TORNILLO, Hex, M14 x 55, 10.9,
15	11394334	4	TORNILLO, Hex, M14 x 1.5 x 45, 8.8, Full Thd,
16	15981231	30	TORNILLO, Hex, M16 x 1.5 x 65, 10.9,
17	14496931	38	ARANDELA, M16 x 30 x 3,
18	10119040	4	TAPÓN, M27 x 2 x 20, Brass,
20	76040668	2	CAJA,
21	11113231	16	TORNILLO, Hex, M12 x 50, 10.9,
23	12164121	8	TUERCA, M16 x 1.5, Cl 10,
24	76046782	1	DEFENSA, - RIGHT
24	76046781	1	DEFENSA, - LEFT
25	11115331	6	TORNILLO, Hex, M14 x 25, 10.9, Full Thd,
26	76046783	1	DEFENSA, - LEFT
26	76046784	1	DEFENSA, - RIGHT
19	14438185	4	JUNTA HERMETICA, 24MM ID x 3.0 Thk,

1.277(02) REDUCTOR FINAL - COMPONENTES

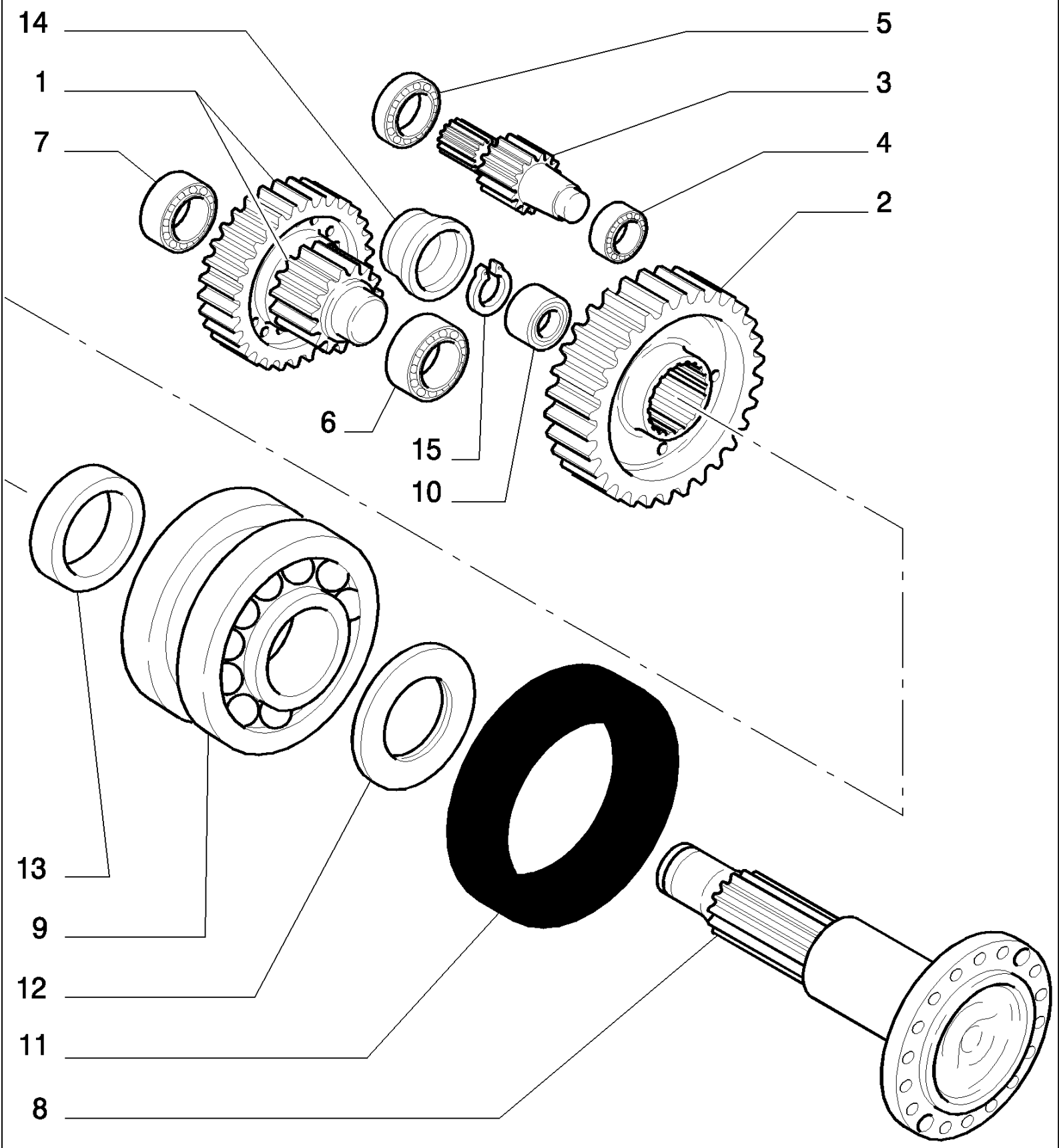

D180 TIER3 DOZERS SOBRE CADENAS (7/06-)

1.277(02) REDUCTOR FINAL - COMPONENTES

Ref	Numero de Pieza	Ctd	Descripción
1	76040637	2	PINON CONDUCIDO, - DRIVEN
2	76046799	2	PINON CONDUCIDO, - DRIVEN
3	76040638	2	ENGRANAJE,
4	24940180	2	RODAMIENTO DE RODILLOS, 40X90
5	76040734	2	COJINETE, 60X150X35
6	24940310	2	RODAMIENTO DE RODILLOS, 70X150
7	24940300	2	RODAMIENTO DE RODILLOS, 55X120
8	76040661	2	CUBO, - WHEEL
9	76040669	2	KIT COJINETES RUEDA,
10	76009262	2	COJINETE,
11	76029105	2	JUNTA HERMETICA,
12	76040670	2	SEPARADOR,
13	76040666	2	SEPARADOR,
14	76040665	2	SEPARADOR,
15	11078476	2	ANILLO DE FRENO, M170, Int,

1.277(03) REDUCTOR FINAL - COMPONENTES

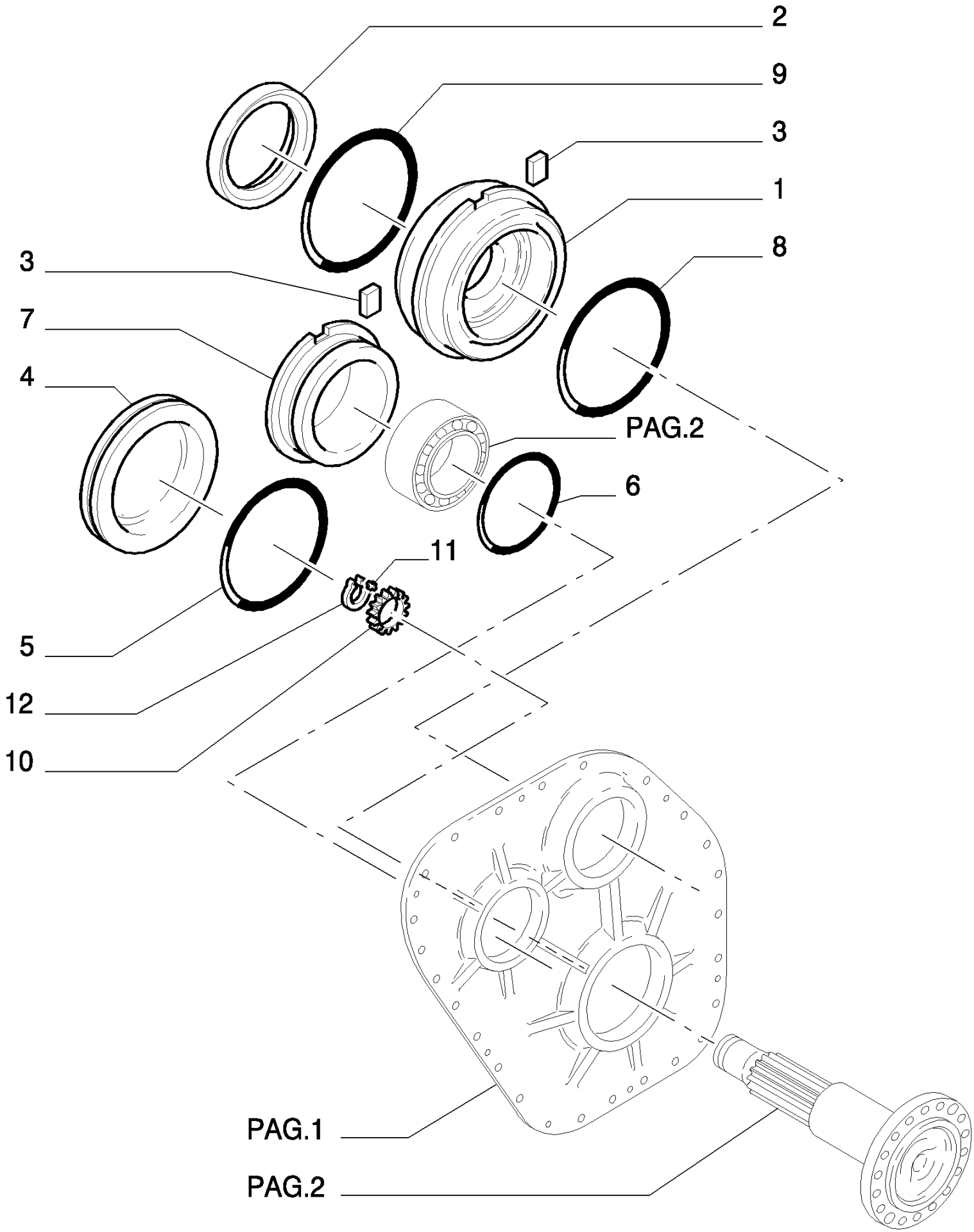

D180 TIER3 DOZERS SOBRE CADENAS (7/06-)

1.277(03) REDUCTOR FINAL - COMPONENTES

Ref	Numero de Pieza	Ctd	Descripción
1	76040603	2	CAJA DEL COJINETE, - BEARING
2	76040608	4	JUNTA HERMETICA,
3	76040660	4	PLACA DE FRENO,
4	76040671	2	TAPADERA,
5	14467981	2	JUNTA HERMETICA, -261, Cl 7, 6.734" ID x .139" Thk, (M171 ID x 3.53 Thk)
6	14467381	2	JUNTA HERMETICA, 3,53X142,50
7	76040640	2	CAJA DEL COJINETE, - BEARING
8	14468181	2	JUNTA HERMETICA, -263, Cl 7, 7.234" ID x .139" Thk, (M183.7 ID x 3.53 Thk)
9	14468281	2	JUNTA HERMETICA, -264, Cl 7, 7.484" ID x .139" Thk, (M190.1 ID x 3.53 Thk)
10	76066308	2	VIROLA METALICA, - IN ALTERNATIVE
10	76009239	2	VIROLA METALICA,
11	76009260	4	PLACA,
12	11071376	2	ANILLO DE FRENO, M90, Ext,

2.304(01) MANDO DEL FRENO - COMPONENTES

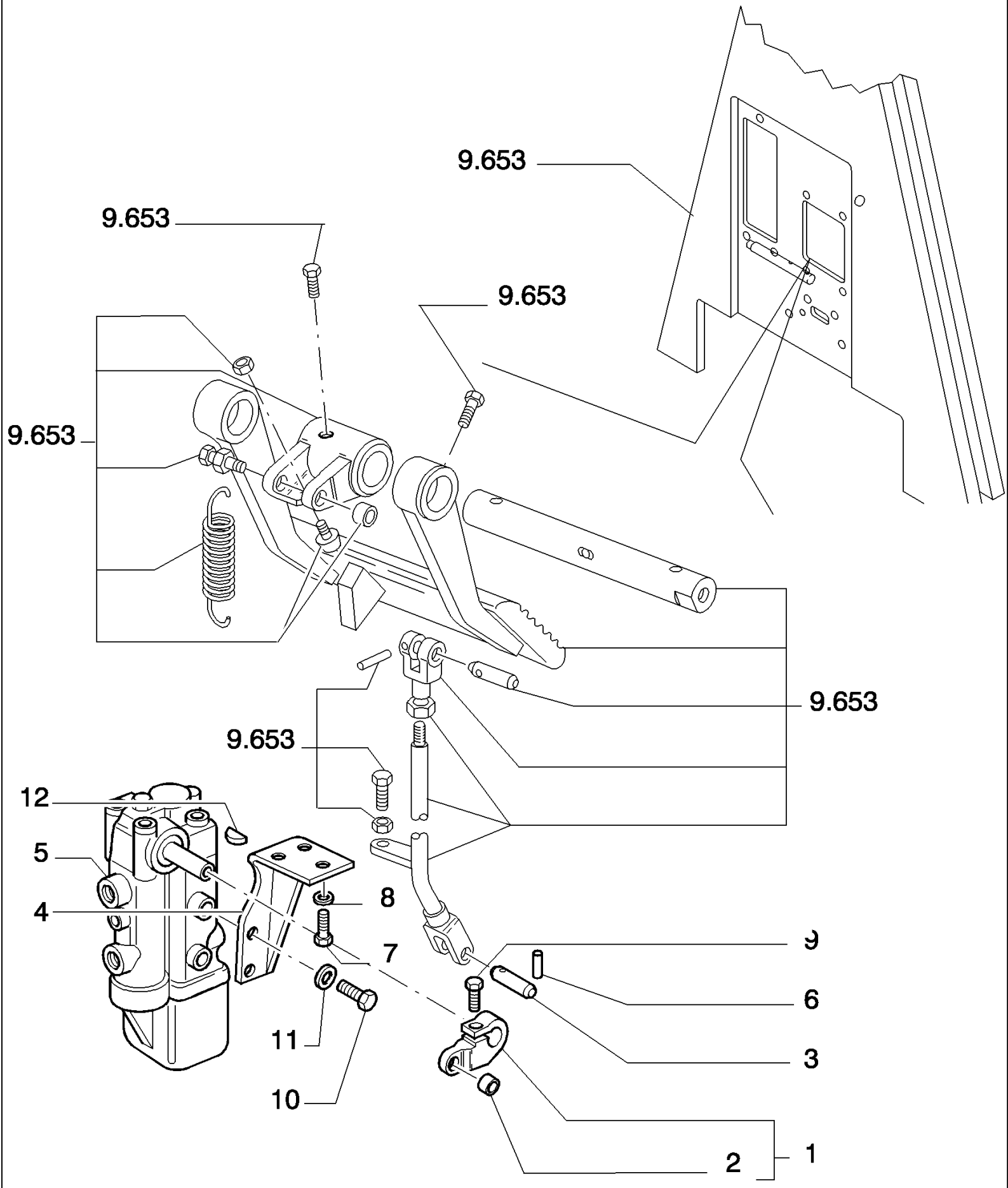

D180 TIER3 DOZERS SOBRE CADENAS (7/06-)

2.304(01) MANDO DEL FRENO - COMPONENTES

Ref	Numero de Pieza	Ctd	Descripción
1	79103851	1	PALANCA, - ASSY
2	79087112	1	CASQUILLO,
3	79103848	1	SEPARADOR,
4	79103852	1	PIEZA DE SOPORTE,
5	76068424	1	VÁLVULA DE FRENO, - ASSY SEE PAG.3-4
6	14163271	1	PASADOR TUBOLAR, 4X26
7	16043531	3	TORNILLO, Hex, M8 x 22, 10.9, Full Thd,
8	14496531	3	ARANDELA, M8 x 17 x 1.6,
9	16043831	1	TORNILLO, Hex, M8 x 30, 10.9,
10	11106231	2	TORNILLO, Hex, M10 x 25, 10.9, Full Thd,
11	14496631	2	ARANDELA, M10 x 21 x 2,
12	10205720	1	CHAVETA, 3X5

2.304(02) MANDO DEL FRENO - COMPONENTES

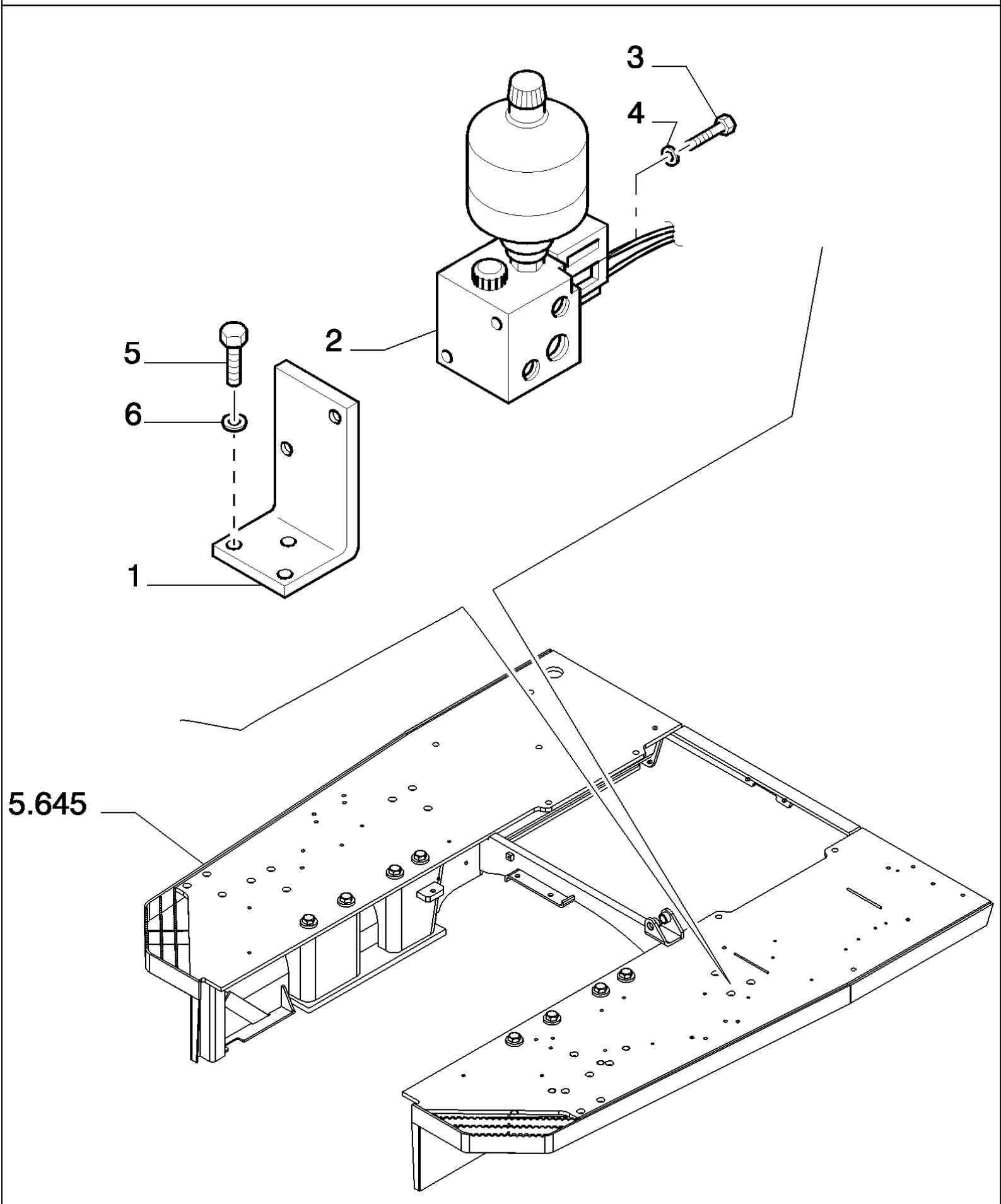

D180 TIER3 DOZERS SOBRE CADENAS (7/06-)

2.304(02) MANDO DEL FRENO - COMPONENTES

Ref	Numero de Pieza	Ctd	Descripción
1	76078477	1	PIEZA DE SOPORTE,
2	76047028	1	VALVULA HIDRAULICA, - ASSY SEE PAG.6 VICKERS
3	16046131	2	TORNILLO, Hex, M8 x 100, 10.9,
4	14496531	2	ARANDELA, M8 x 17 x 1.6,
5	11106231	3	TORNILLO, Hex, M10 x 25, 10.9, Full Thd,
6	14496631	3	ARANDELA, M10 x 21 x 2,

BRAKE CONTROL VALVE
VALVOLA COMANDO FRENO

COMPONENTS
COMPONENTI

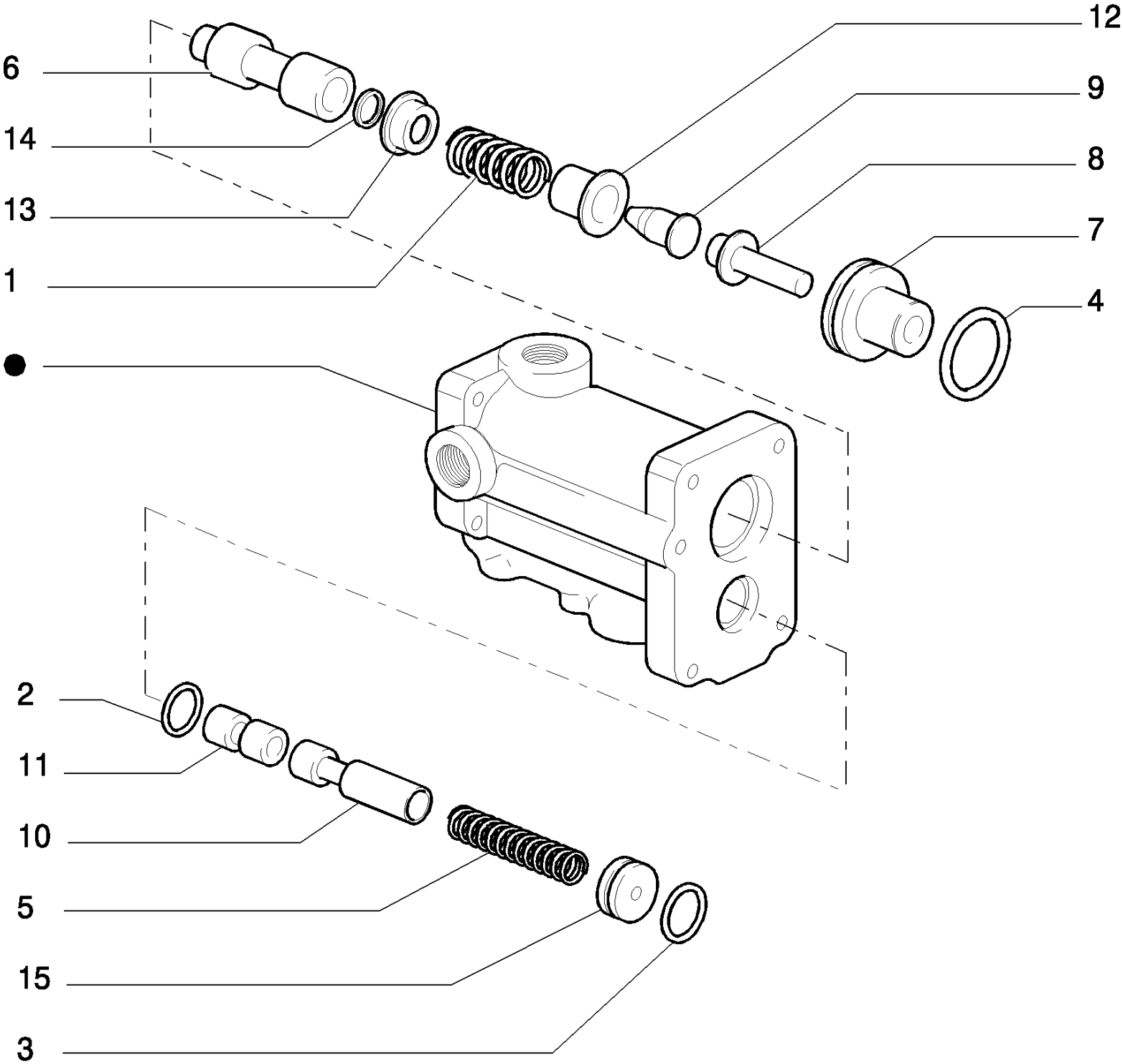

PARTS MARKED ● ARE NOT SUPPLIED AS SPARES
I PARTICOLARI CONTRASSEGNATI CON ● NON VENGONO FORNITI DI RICAMBIO

VALVE ASSY P/N 76068424

D180 TIER3 DOZERS SOBRE CADENAS (7/06-)

2.304(03) MANDO DEL FRENO - EMBRAGUE DE DIRECCION

Ref	Numero de Pieza	Ctd	Descripción
1	76068426	1	RESORTE, - REGULATING SYSTEM
2	14457480	1	JUNTA HERMETICA, -116, 70 Duro, .737" ID x .103" Thk,
3	14457580	1	JUNTA HERMETICA, -117, 70 Duro, .799" ID x .103" Thk,
4	14458480	1	JUNTA HERMETICA, -126, 70 Duro, 1.362" ID x .103" Thk,
5	79068645	1	RESORTE,
6	79059615	1	EMBOLO,
7	79059618	1	GUIA,
8	79059621	1	PERNO,
9	79059620	1	VASTAGO,
10	79059622	1	EMBOLO,
11	79059626	1	SEPARADOR,
12	76068427	1	TAZA, - OUTER
13	76068425	1	TAZA, - INNER
14	79059629	1	ARANDELA,
15	79059633	1	ARANDELA,

VALVE ASSY P/N 76068424

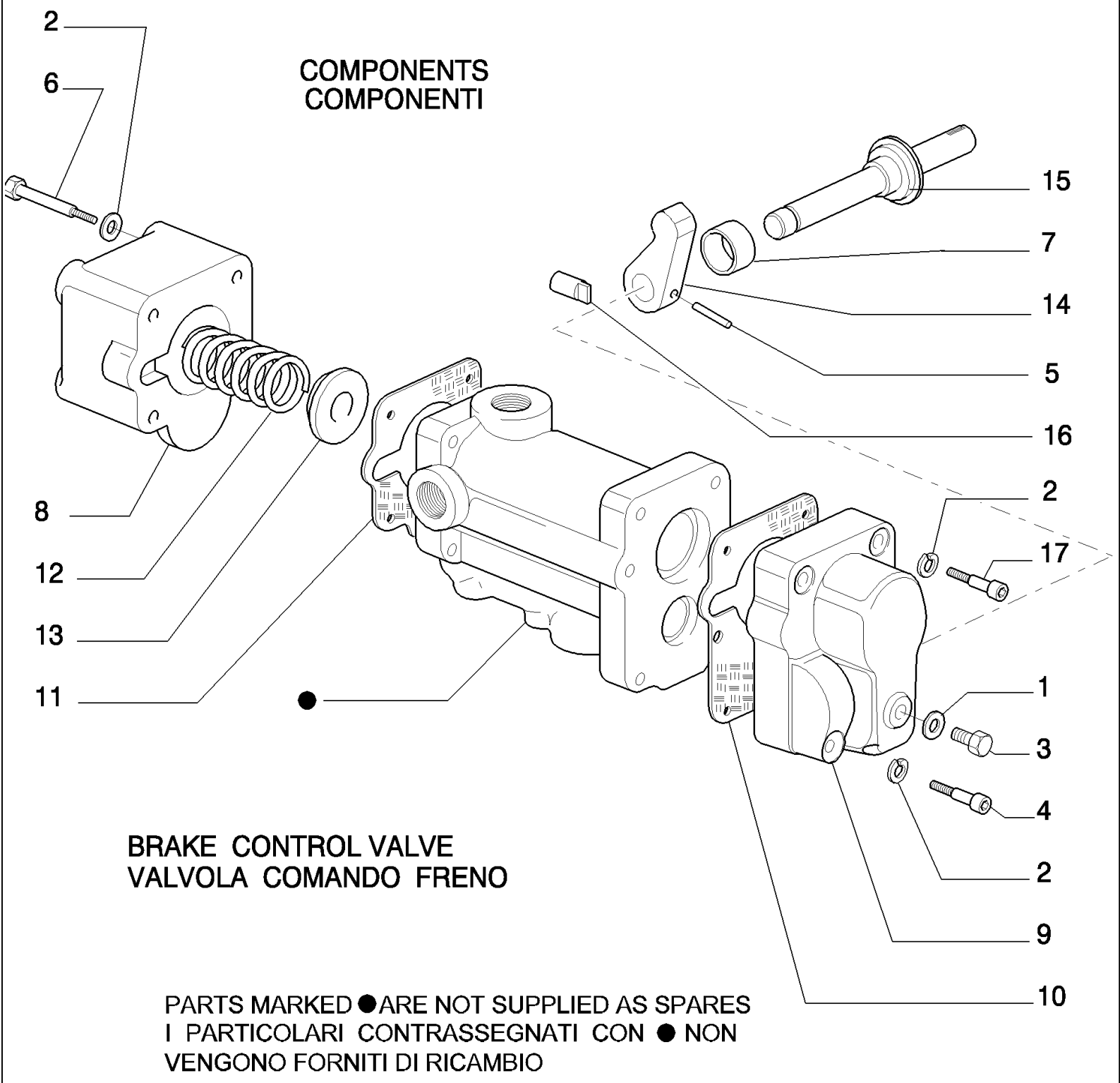

PARTS MARKED ● ARE NOT SUPPLIED AS SPARES
I PARTICOLARI CONTRASSEGNATI CON ● NON VENGONO FORNITI DI RICAMBIO

D180 TIER3 DOZERS SOBRE CADENAS (7/06-)

2.304(04) MANDO DEL FRENO - EMBRAGUE DE DIRECCION

Ref	Numero de Pieza	Ctd	Descripción
1	10298360	1	ARANDELA DE COBRE, M10.2 x 16 x 1, Copper,
2	10571871	8	ARANDELA, M10,
3	11903111	1	TAPÓN, M10 x 1.25 x 11, Cl5.8,
4	14302231	2	TORNILLO, Hex Soc Hd, M8 x 55, 10.9,
5	14601071	1	PASADOR DE FIJACION, M5 x 24, Slotted,
6	14359431	4	TORNILLO,
7	79026855	1	JUNTA HERMETICA,
8	76027785	1	TAPADERA,
9	79059612	1	TAPADERA,
10	76028135	1	JUNTA HERMETICA,
11	76028136	1	JUNTA HERMETICA,
12	76027786	1	RESORTE,
13	79059619	1	ARANDELA,
14	79059630	1	PALANCA,
15	79059631	1	PERNO,
16	79059632	1	PITON,
17	14306631	2	TORNILLO, Hex Soc Hd, M8 x 35, 10.9,

VALVE ASSY P/N 76068424

2.304(05) MANDO DEL FRENO - COMPONENTES

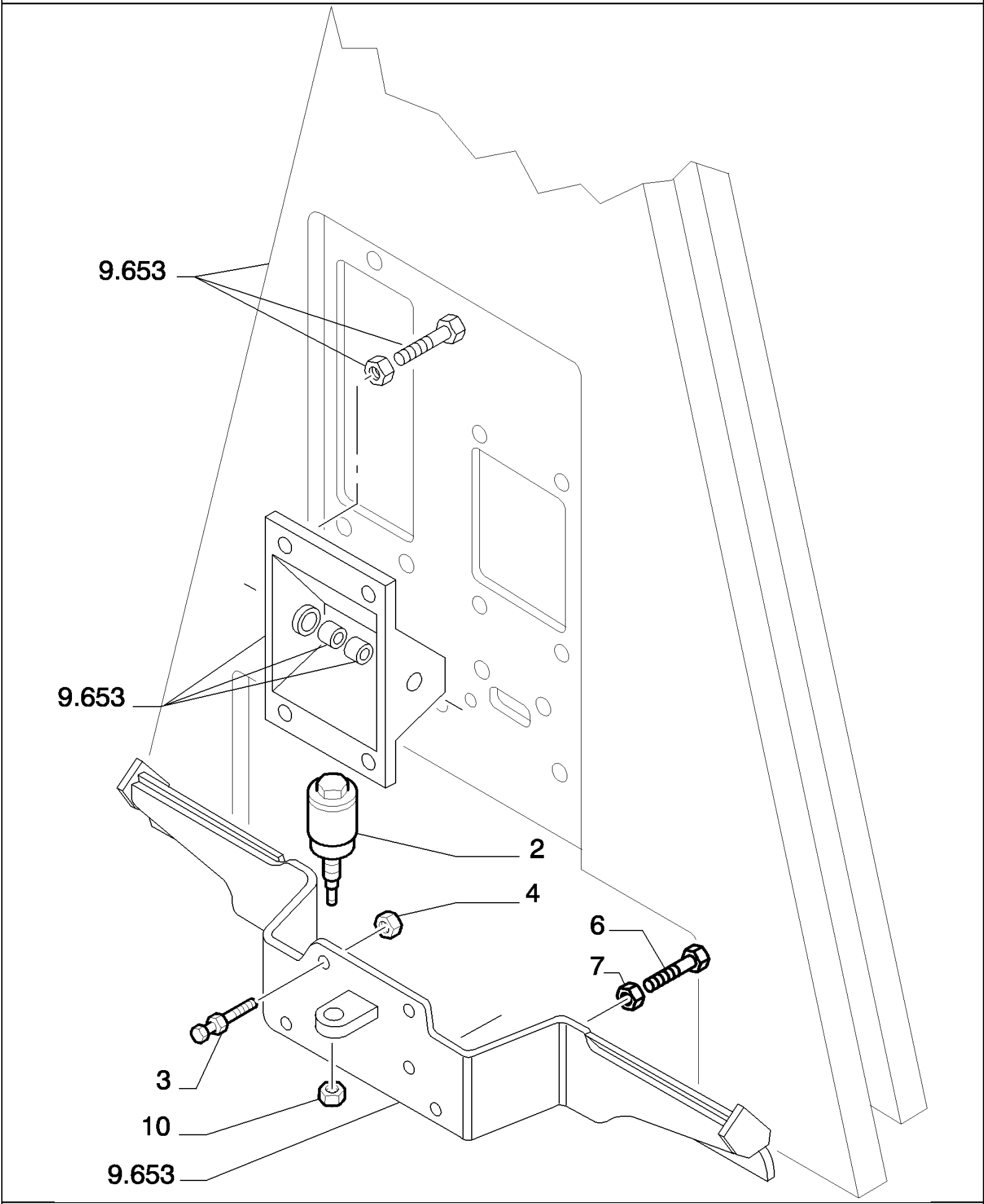

D180 TIER3 DOZERS SOBRE CADENAS (7/06-)

2.304(05) MANDO DEL FRENO - COMPONENTES

Ref	Numero de Pieza	Ctd	Descripción
2	76031339	1	VALVULA HIDRAULICA, - ASSY SEE PAG.6 VICKERS
3	76031346	1	TORNILLO,
4	16102321	1	TUERCA, Thin, M8 x 1.25, Cl 05,
6	11106231	3	TORNILLO, Hex, M10 x 25, 10.9, Full Thd,
7	14496631	3	ARANDELA, M10 x 21 x 2,
8	76078477	1	PIEZA DE SOPORTE,
10	16103921	1	TUERCA,

2.304(06) MANDO DEL FRENO - COMPONENTES

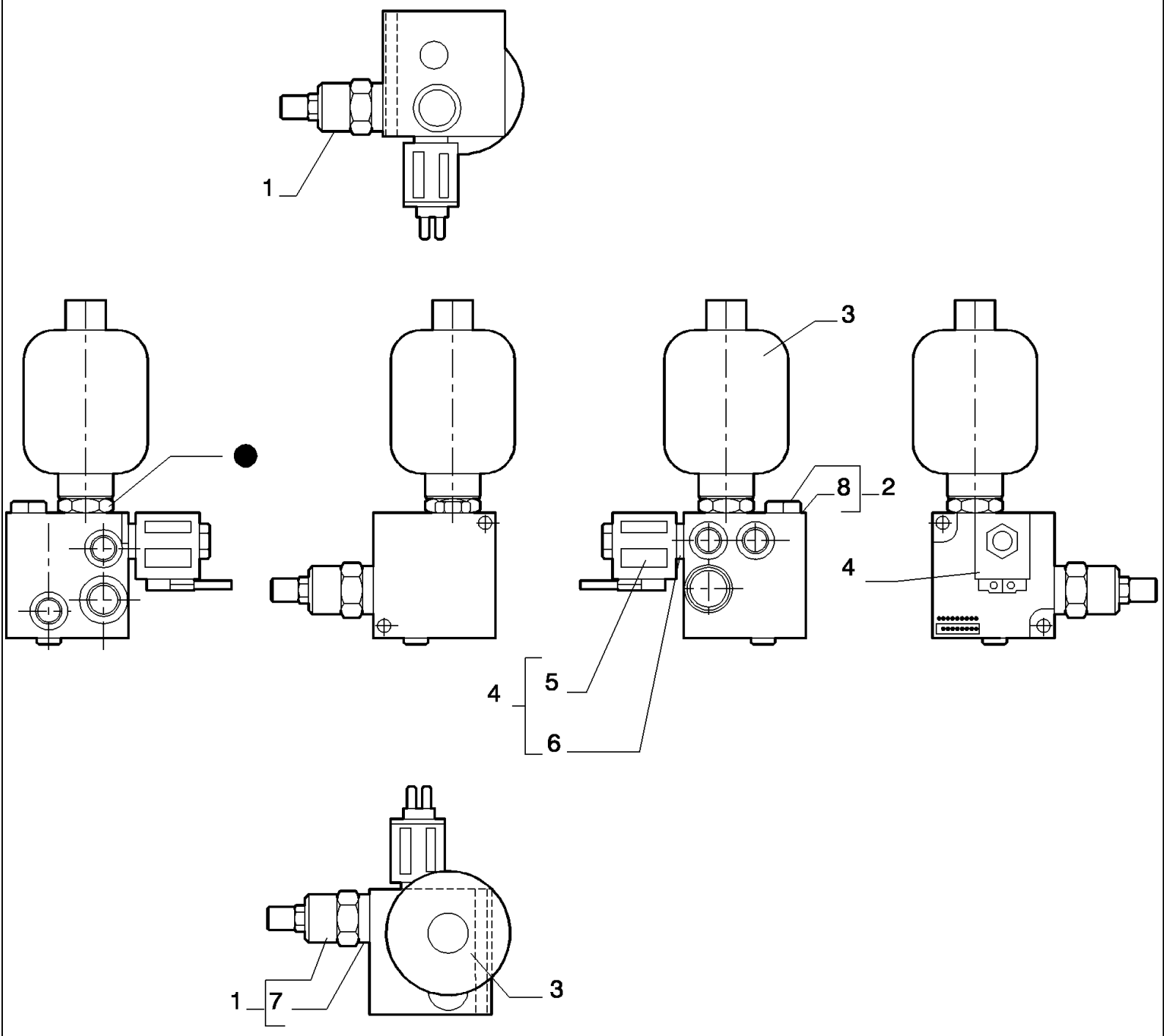

PARTS MARKED ● ARE NOT SUPPLIED AS SPARES
I PARTICOLARI CONTRASSEGNATI CON ● NON VENGONO FORNITI DI RICAMBIO

VALVE VICKERS ASSY P/N 76047028

D180 TIER3 DOZERS SOBRE CADENAS (7/06-)

2.304(06) MANDO DEL FRENO - COMPONENTES

Ref	Numero de Pieza	Ctd	Descripción
1	76073286	1	VALVULA HIDRAULICA, - PRESSURE ASSY
2	76073287	1	VALVULA HIDRAULICA, - ASSY
3	79107341	1	ACUMULADOR,
4	76073288	1	VALVULA DE SOLENOIDE, - VALVE ASSY
5	76073291	1	SOLENOIDE, 24 V
6	76073292	1	SERIE DE JUNTAS, - SEALS
7	76073289	1	SERIE DE JUNTAS, - SEALS
8	76073290	1	SERIE DE JUNTAS, - SEALS

VALVE VICKERS ASSY P/N 76047028

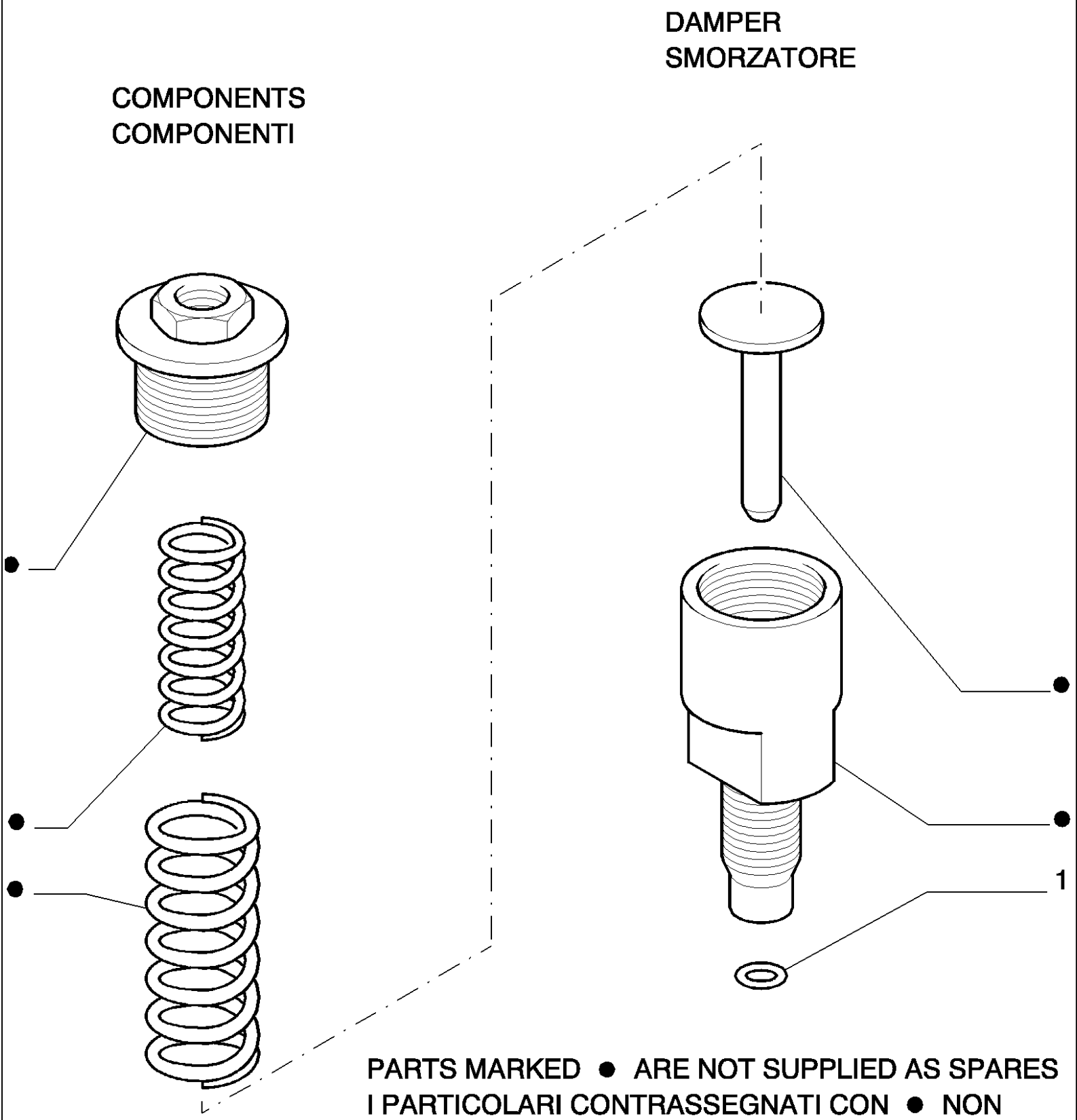

PARTS MARKED ● ARE NOT SUPPLIED AS SPARES
I PARTICOLARI CONTRASSEGNATI CON ● NON VENGONO FORNITI DI RICAMBIO

D180 TIER3 DOZERS SOBRE CADENAS (7/06-)

2.304(07) MANDO DEL FRENO - COMPONENTES

Ref	Numero de Pieza	Ctd	Descripción
1	14452880	1	JUNTA HERMETICA, -011, 70 Duro, .301" ID x .070" Thk,

VALVE VICKERS ASSY P/N 76047028

D180 TIER3 DOZERS SOBRE CADENAS (7/06-)

2.319(01) TUBOS CONEXION FRENO / DIFERENCIAL DE DIRECCION

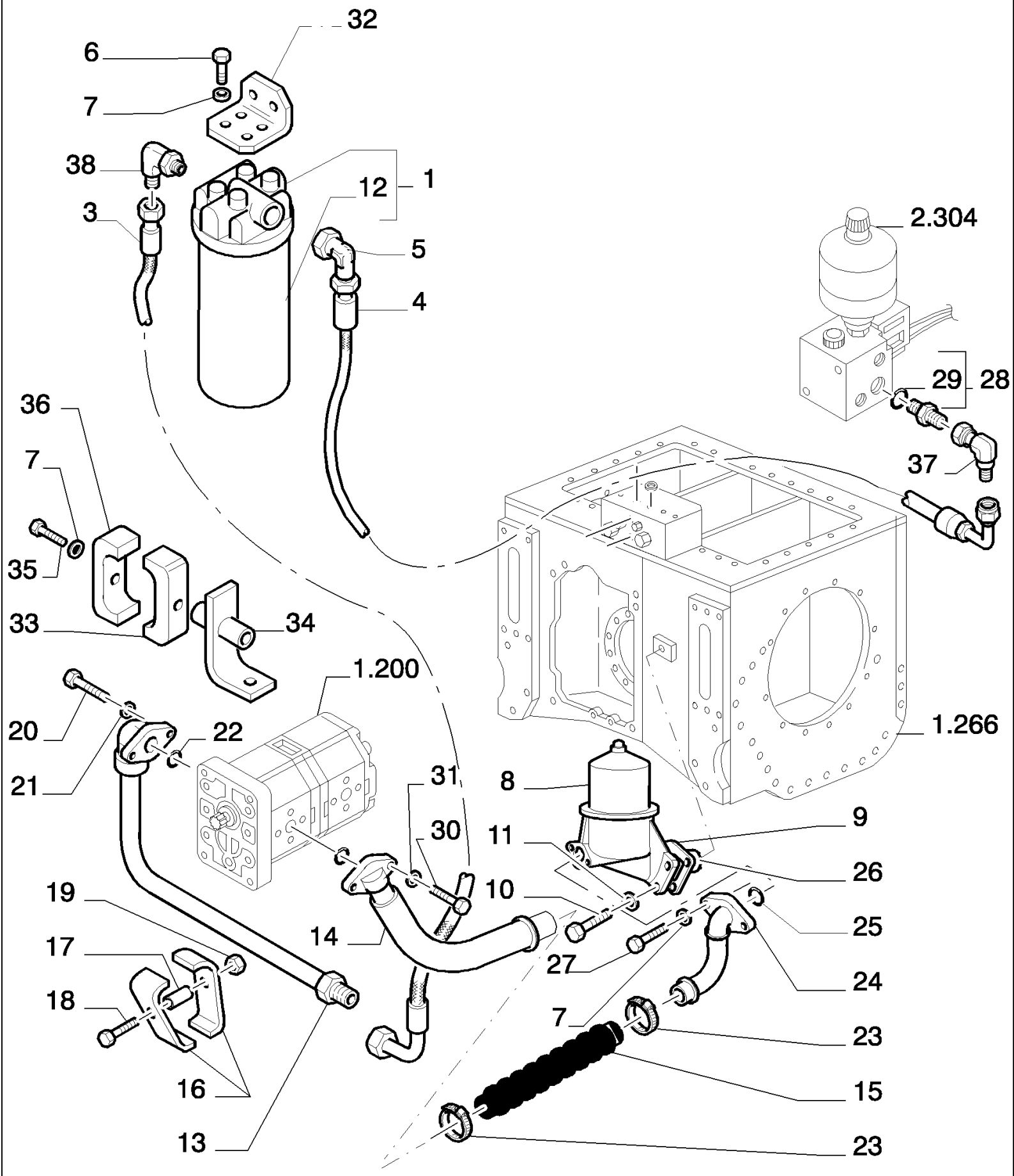

D180 TIER3 DOZERS SOBRE CADENAS (7/06-)

2.319(01) TUBOS CONEXION FRENO / DIFERENCIAL DE DIRECCION

Ref	Numero de Pieza	Ctd	Descripción
1	76076924	1	FILTRO, - ASSY
3	76093644	1	MANGA FLEXIBLE,
4	76054882	1	MANGA FLEXIBLE,
5	79070959	1	RACOR,
6	11106031	4	TORNILLO, Hex, M10 x 20, 10.9, Full Thd,
7	14496631	8	ARANDELA, M10 x 21 x 2,
8	1931179	1	FILTRO CONJ, - ASSY SEE SGR.1.211 PAG.13
9	76028084	1	JUNTA HERMETICA,
10	11112631	3	TORNILLO, Hex, M12 x 35, 10.9, Cap, HH, CL 10.9, M12 x 1.75 x 35
11	14496731	3	ARANDELA, 12X24
12	76076923	1	FILTRO,
13	76069945	1	TUBO RIGIDO,
14	76046808	1	TUBO RIGIDO,
15	76087682	1	MANGA,
16	76046655	2	PLACA DE SUJECION,
17	76046654	2	SEPARADOR,
18	11108031	1	TORNILLO, Hex, M10 x 90, 10.9,
19	11701721	1	TUERCA, M10, Cl 10,
20	10902831	2	TORNILLO, Hex, M6 x 30, 10.9,
21	14496431	2	ARANDELA, 6,4X12,5
22	14457181	1	JUNTA HERMETICA, -113, Cl 7, .549" ID x .103" Thk,
23	79083846	2	COLLAR, 40-60
24	76046807	1	TUBO RIGIDO,
25	14457680	1	JUNTA HERMETICA, -118, 70 Duro, .862" ID x .103" Thk,
26	14458281	1	JUNTA HERMETICA, -124, Cl 7, 1.237" ID x .103" Thk,
27	11343831	2	TORNILLO, Hex, M10 x 1.25 x 50, 10.9,
28	79066944	1	RACOR, 16
29	14438085	1	JUNTA HERMETICA, 19.3MM ID x 2.4 Thk,
30	16044131	2	TORNILLO, Hex, M8 x 45, 10.9,
31	14496531	2	ARANDELA, M8 x 17 x 1.6,
32	76079417	1	PIEZA DE SOPORTE,
33	76080520	1	PIEZA DE SOPORTE,
34	76080521	1	PIEZA DE SOPORTE,
35	11106231	1	TORNILLO, Hex, M10 x 25, 10.9, Full Thd,
36	79084821	1	BLOQUE MOTOR,
37	76039236	1	RACOR,
38	79065436	1	RACOR,

D180 TIER3 DOZERS SOBRE CADENAS (7/06-)

2.319(02) TUBOS CONEXION FRENO / DIFERENCIAL DE DIRECCION

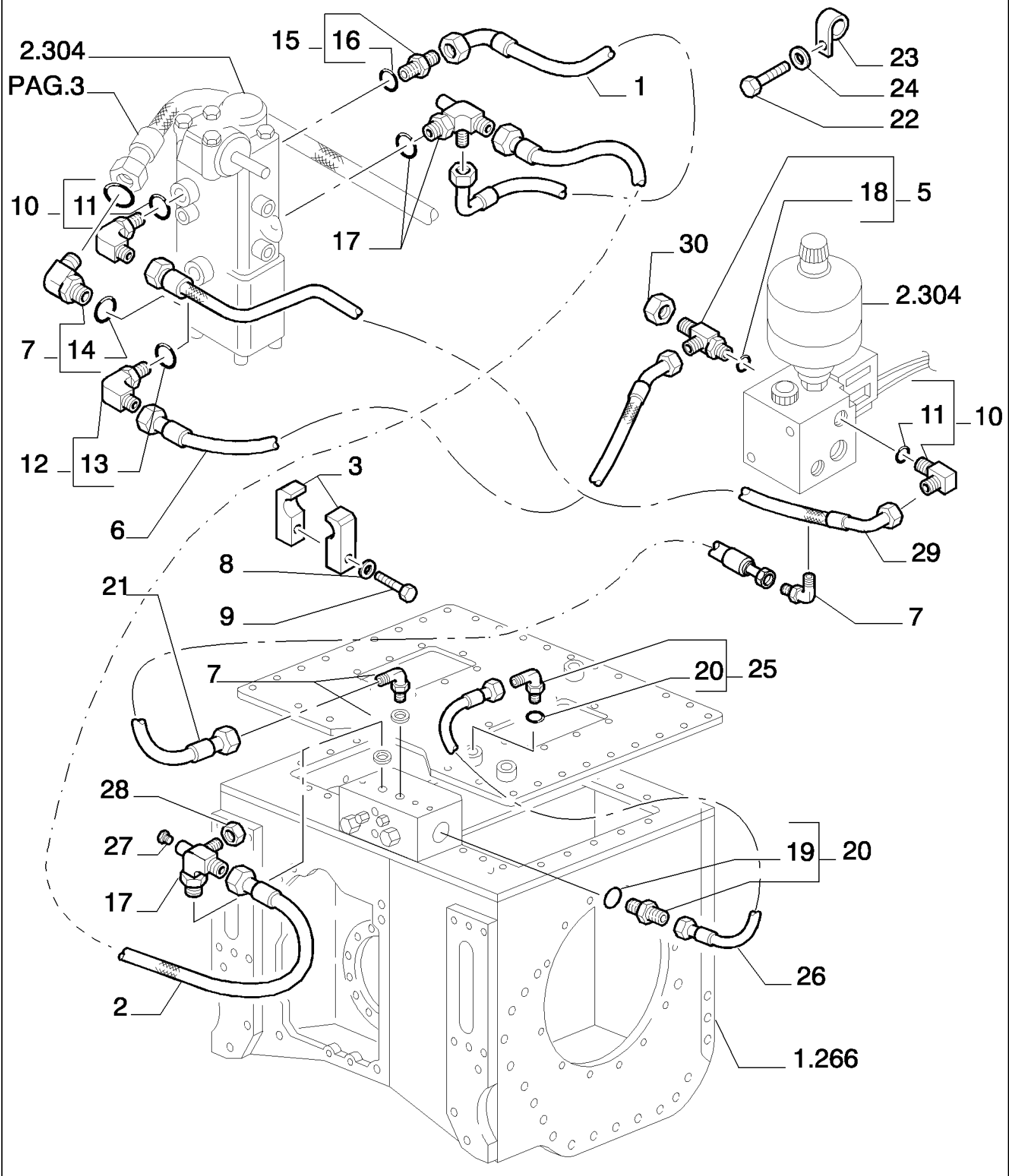

D180 TIER3 DOZERS SOBRE CADENAS (7/06-)

2.319(02) TUBOS CONEXION FRENO / DIFERENCIAL DE DIRECCION

Ref	Numero de Pieza	Ctd	Descripción
1	76054899	1	MANGA FLEXIBLE,
2	76046647	1	MANGA FLEXIBLE,
3	79055908	2	BLOQUE MOTOR,
5	79067003	1	RACOR, - ASSY
6	76054881	1	MANGA FLEXIBLE,
7	79067024	3	RACOR, - ASSY 20 a 90°
8	12638631	1	ARANDELA, 10X18
9	11107031	1	TORNILLO, Hex, M10 x 45, 10.9,
10	79067019	2	RACOR, - ASSY
11	14437885	1	JUNTA HERMETICA, 13.3MM ID x 2.4 Thk,
12	79067018	1	RACOR, - ASSY 10 a 90°
13	14437785	1	JUNTA HERMETICA, 11.3MM ID x 2.4 Thk,
14	14438085	1	JUNTA HERMETICA, 19.3MM ID x 2.4 Thk,
15	76069200	1	DEFENSA, - ASSY
16	14437685	1	JUNTA HERMETICA, 9.3MM ID x 2.4 Thk,
17	76054890	1	RACOR ORIENTABLE,
18	14437885	1	JUNTA HERMETICA, 13.3MM ID x 2.4 Thk,
19	79066937	1	RACOR, - ASSY
20	14437785	1	JUNTA HERMETICA, 11.3MM ID x 2.4 Thk,
21	87385060	1	MANGA FLEXIBLE,
22	16043431	1	TORNILLO, Hex, M8 x 20, 10.9,
23	10448790	1	ABRAZADERA, 30
24	14496531	1	ARANDELA, M8 x 17 x 1.6,
25	79067017	1	RACOR,
26	76069891	1	MANGA FLEXIBLE,
27	14323111	1	TAPÓN,
28	79054461	1	TAPÓN,
29	76078483	1	MANGA FLEXIBLE,
30	79054460	1	TAPÓN,

D180 TIER3 DOZERS SOBRE CADENAS (7/06-)

2.319(03) TUBOS CONEXION FRENO / DIFERENCIAL DE DIRECCION

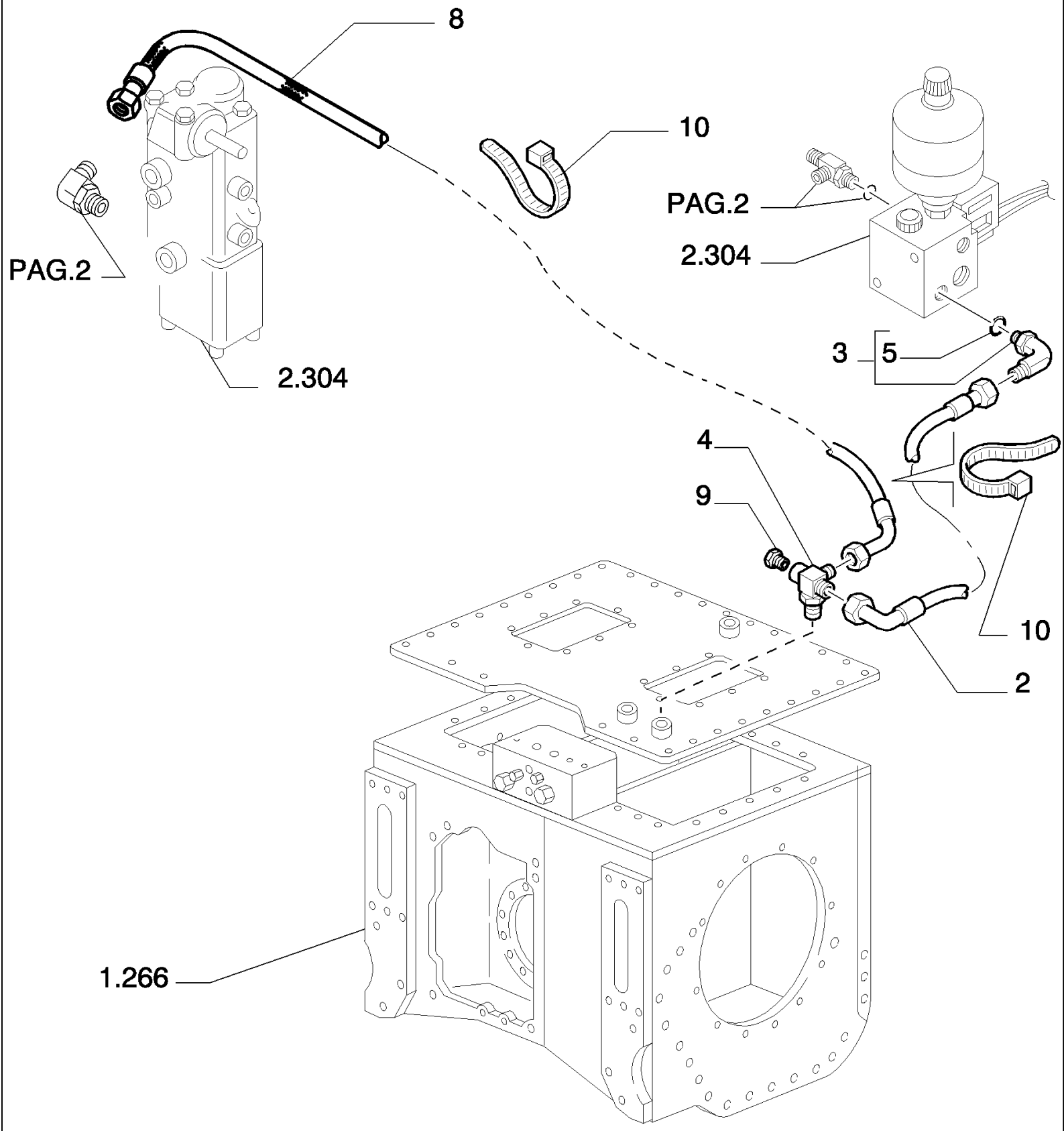

D180 TIER3 DOZERS SOBRE CADENAS (7/06-)

2.319(03) TUBOS CONEXION FRENO / DIFERENCIAL DE DIRECCION

Ref	Numero de Pieza	Ctd	Descripción
2	87385631	1	MANGA FLEXIBLE,
3	79067017	1	RACOR, - ASSY
4	76054890	1	RACOR ORIENTABLE,
5	14437785	1	JUNTA HERMETICA, 11.3MM ID x 2.4 Thk,
8	76054898	1	MANGA FLEXIBLE,
9	14323111	1	TAPÓN, 10X1
13	4982514	4	ABRAZADERA, 370

D180 TIER3 DOZERS SOBRE CADENAS (7/06-)

2.340(01) CARRO DE ORUGA - 7 RODILLOS - VERSION (01)

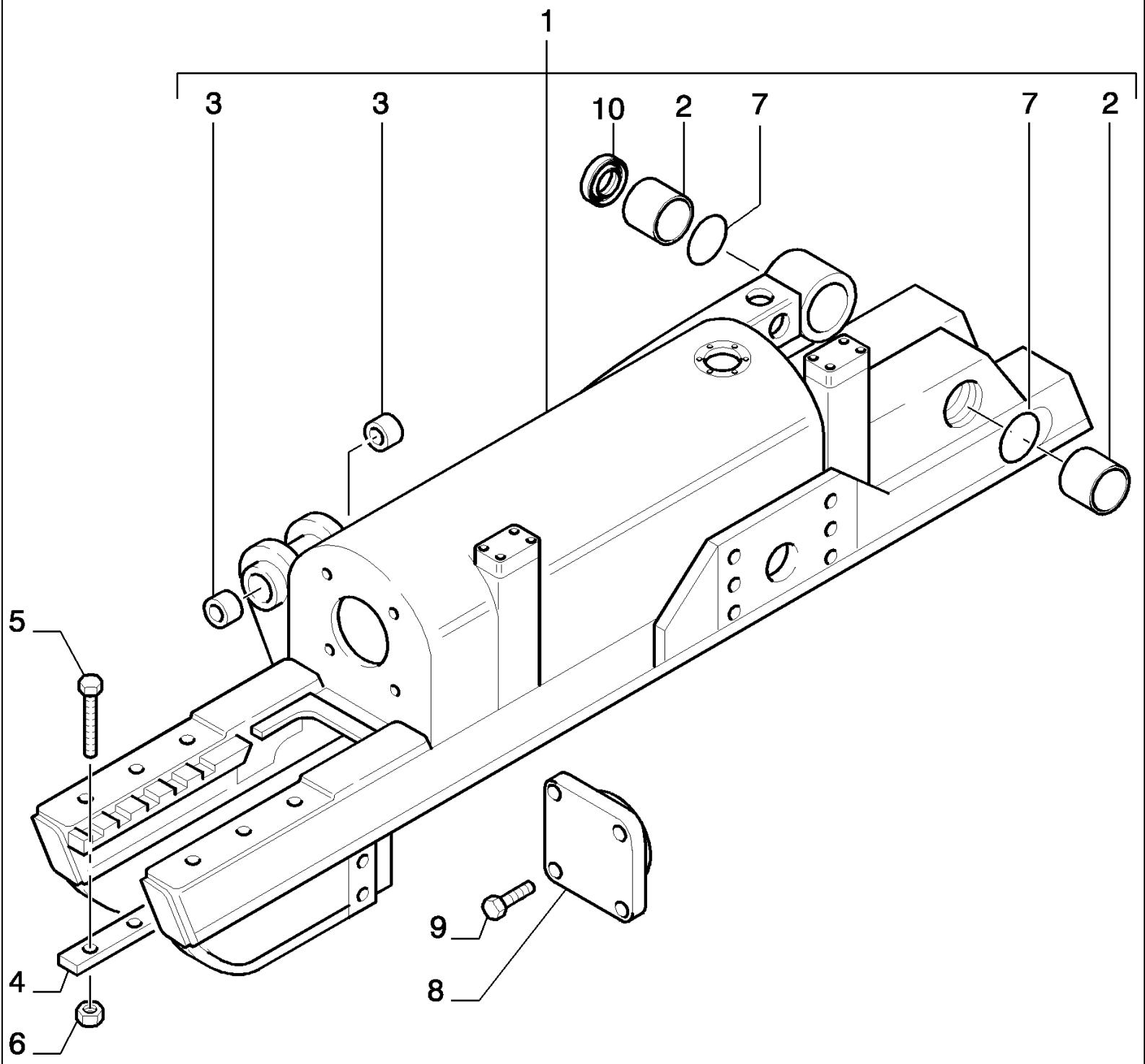

D180 TIER3 DOZERS SOBRE CADENAS (7/06-)

2.340(01) CARRO DE ORUGA - 7 RODILLOS - VERSION (01)

Ref	Numero de Pieza	Ctd	Descripción
1	76095210	1	BASTIDOR, LEFT - ASSY
1	76095211	1	BASTIDOR, RIGHT - ASSY
2	76073152	2	CASQUILLO,
3	8295620	2	CASQUILLO,
4	79031909	4	SUPLEMENTO,
5	79031906	12	TORNILLO,
6	16105021	12	TUERCA, M12 x 1.25, Cl 10,
7	76080832	2	JUNTA HERMETICA,
8	76080823	2	TAPADERA,
9	14422031	8	TORNILLO, Hex Soc Hd, M12 x 30, 10.9,
10	76095212	1	JUNTA HERMETICA,

2.340(01A) CARRO DE ORUGA - 8 RODILLOS XLT - VERSION (02)

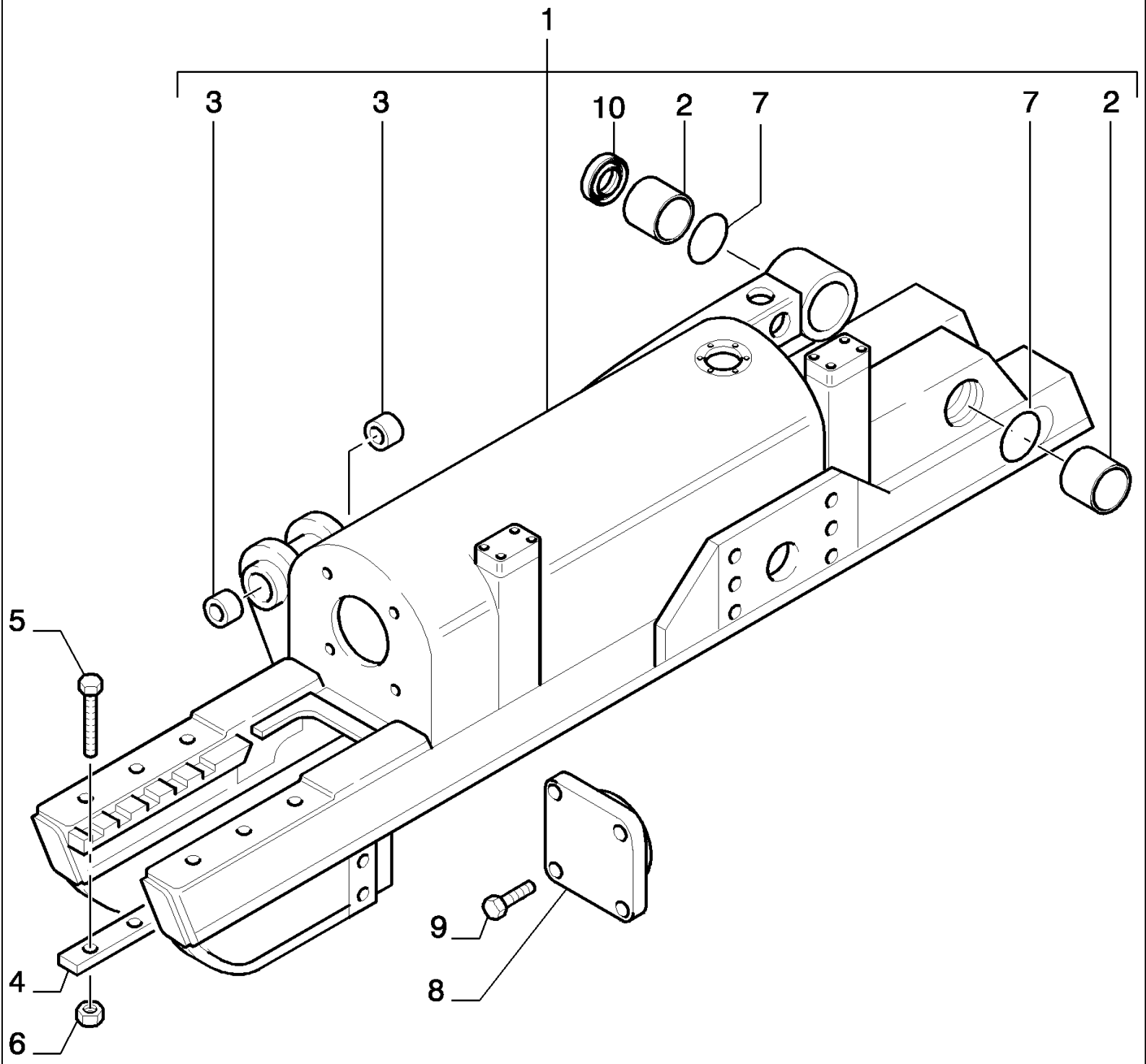

D180 TIER3 DOZERS SOBRE CADENAS (7/06-)

2.340(01A) CARRO DE ORUGA - 8 RODILLOS XLT - VERSION (02)

Ref	Numero de Pieza	Ctd	Descripción
1	76095219	1	BASTIDOR, RIGHT - ASSY
1	76095218	1	BASTIDOR, LEFT - ASSY
2	76073152	2	CASQUILLO,
3	8295620	2	CASQUILLO,
4	79031909	4	SUPLEMENTO,
5	79031906	12	TORNILLO,
6	16105021	12	TUERCA, M12 x 1.25, Cl 10,
7	76080832	2	JUNTA HERMETICA,
8	76080823	2	TAPADERA,
9	14422031	8	TORNILLO, Hex Soc Hd, M12 x 30, 10.9,
10	76095212	1	JUNTA HERMETICA,

2.340(01B) CARRO DE ORUGA - 8 RODILLOS LGP - VERSION (03)

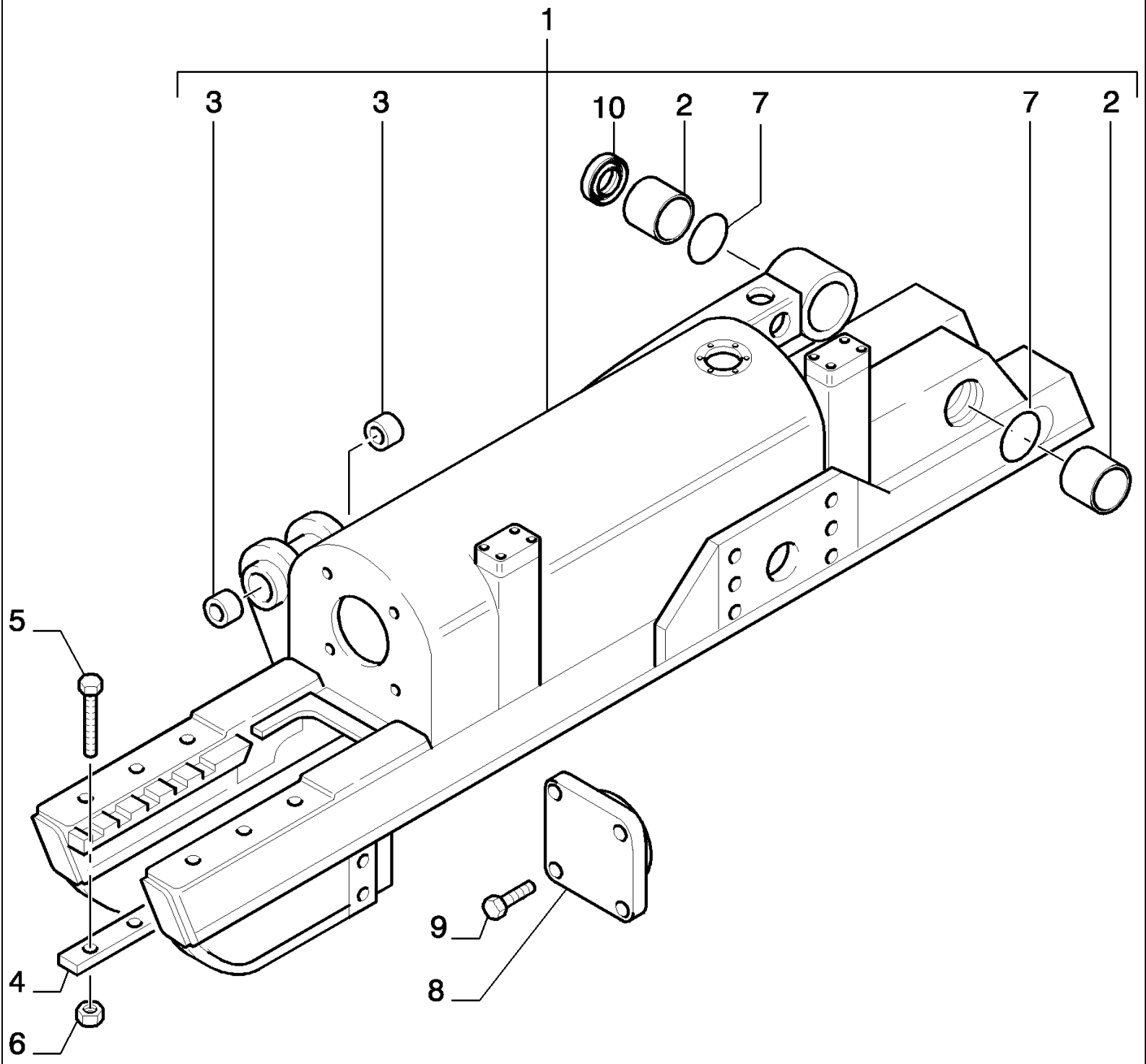

D180 TIER3 DOZERS SOBRE CADENAS (7/06-)

2.340(01B) CARRO DE ORUGA - 8 RODILLOS LGP - VERSION (03)

Ref	Numero de Pieza	Ctd	Descripción
1	76095229	1	BASTIDOR, RIGHT - ASSY
1	76095228	1	BASTIDOR, LEFT - ASSY
2	76073152	2	CASQUILLO,
3	8295620	2	CASQUILLO,
4	79031909	4	SUPLEMENTO,
5	79031906	12	TORNILLO,
6	16105021	12	TUERCA, M12 x 1.25, Cl 10,
7	76080832	2	JUNTA HERMETICA,
8	76080823	2	TAPADERA,
9	14422031	8	TORNILLO, Hex Soc Hd, M12 x 30, 10.9,
10	76095212	1	JUNTA HERMETICA,

D180 TIER3 DOZERS SOBRE CADENAS (7/06-)

2.342(01) HORQUILLAS - VERSION (01-03)

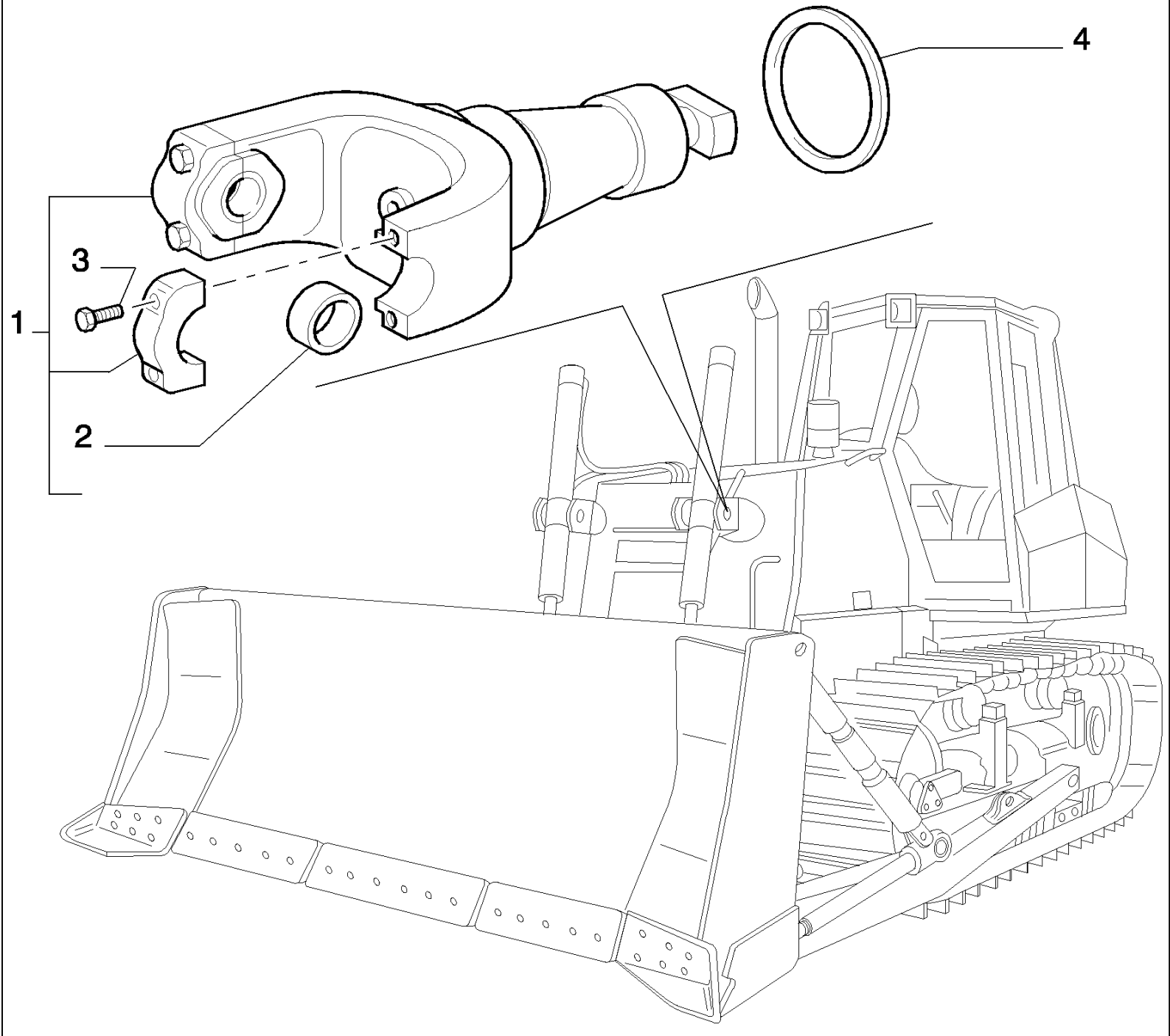

D180 TIER3 DOZERS SOBRE CADENAS (7/06-)

2.342(01) HORQUILLAS - VERSION (01-03)

Ref	Numero de Pieza	Ctd	Descripción
1	76095302	2	HORQUILLA, - ASSY
2	8271634	2	CASQUILLO,
3	11116434	4	TORNILLO, M14 x 60, 10.9,
4	79092893	2	JUNTA HERMETICA,

2.342(01A) HORQUILLAS - VERSION (02-04-05)

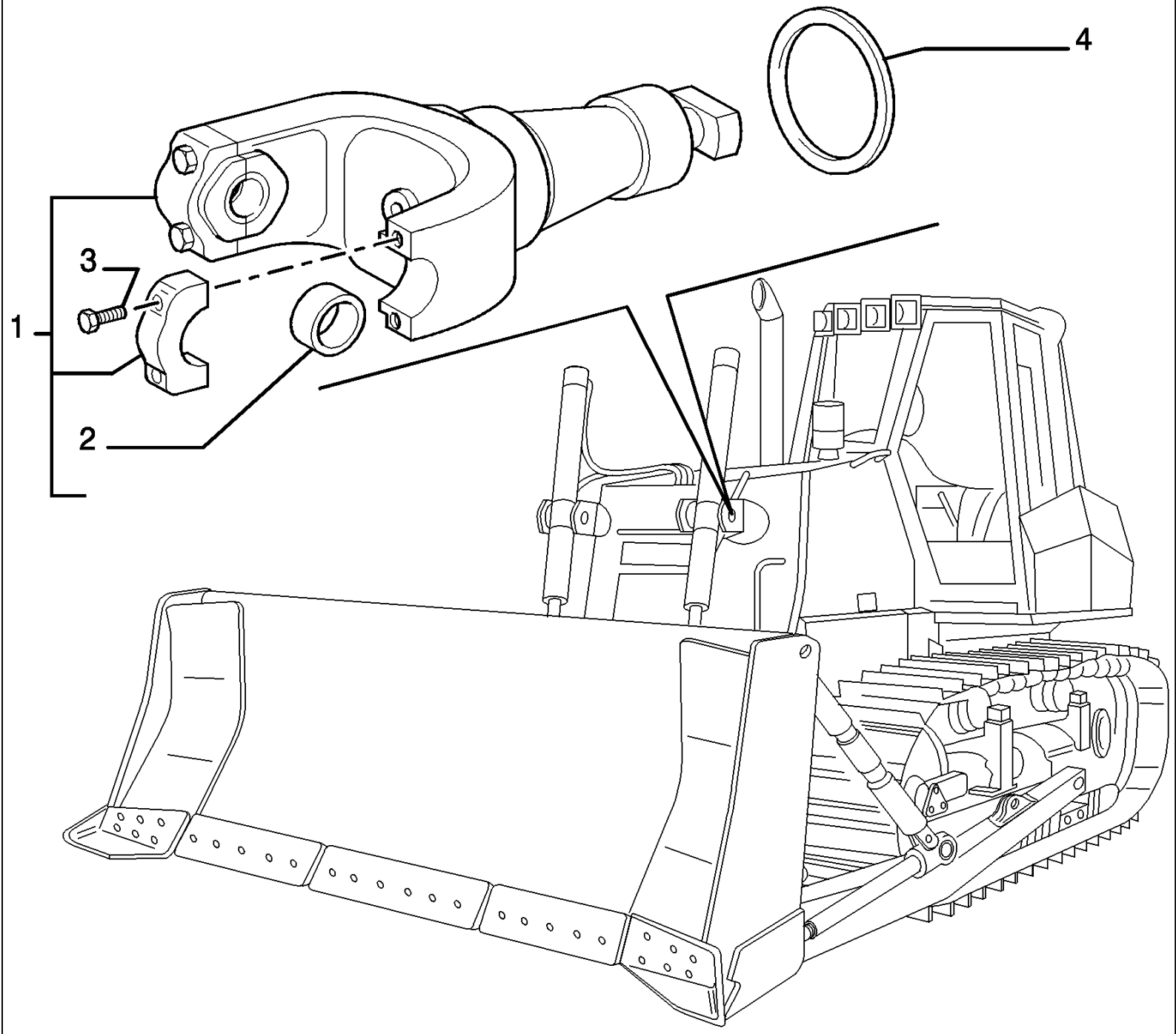

D180 TIER3 DOZERS SOBRE CADENAS (7/06-)

2.342(01A) HORQUILLAS - VERSION (02-04-05)

Ref	Numero de Pieza	Ctd	Descripción
1	76095388	2	- ASSY
2	8271634	2	CASQUILLO,
3	11116434	4	TORNILLO, M14 x 60, 10.9,
4	79092893	2	JUNTA HERMETICA,

2.344(01) RUEDA DE APOYODE LA ORUGA - 7 RODILLOS - VERSION (01-03)

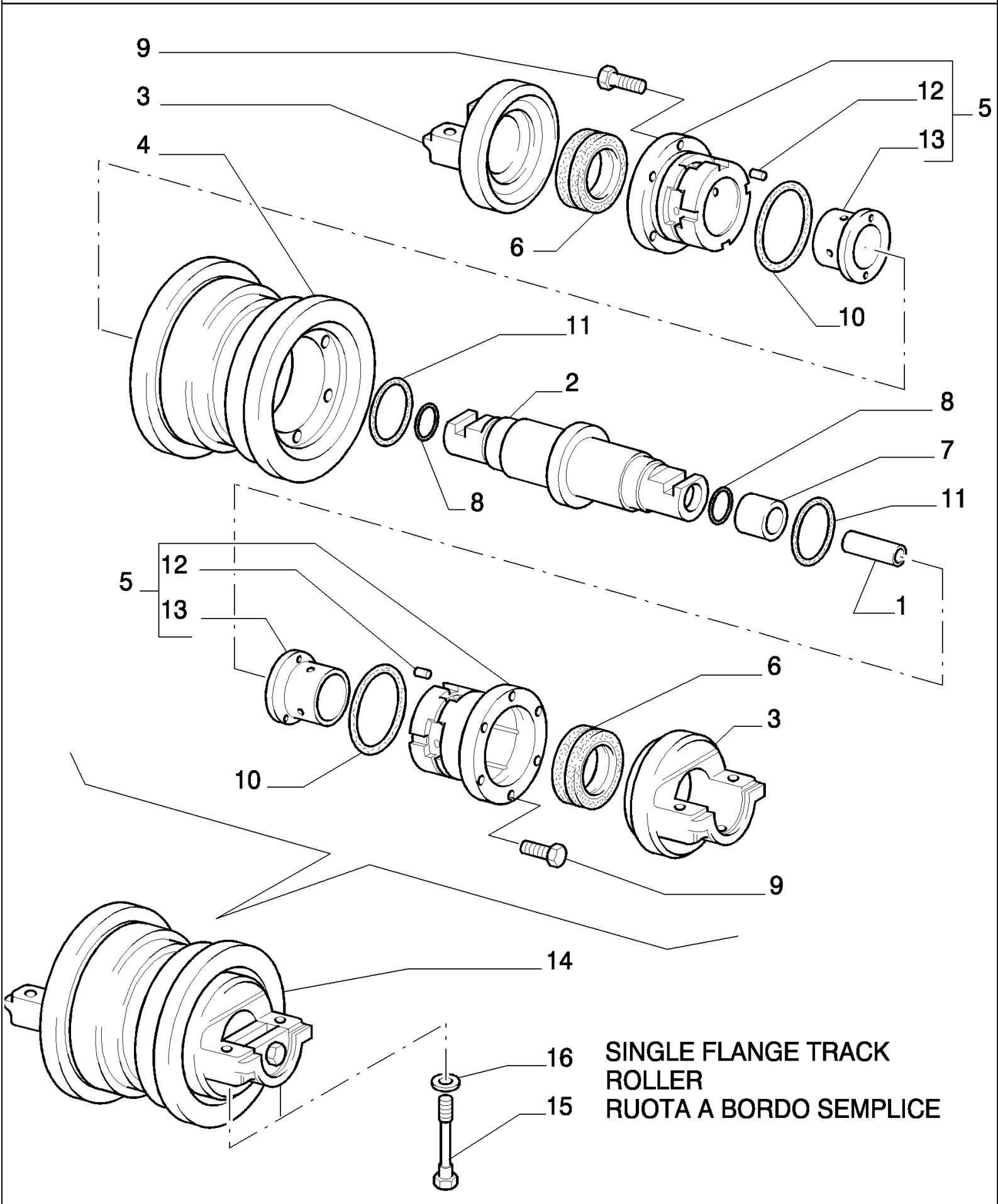

D180 TIER3 DOZERS SOBRE CADENAS (7/06-)

2.344(01) RUEDA DE APOYODE LA ORUGA - 7 RODILLOS - VERSION (01-03)

Ref	Numero de Pieza	Ctd	Descripción
1	76040936	1	SEPARADOR,
2	76046515	1	EJE PORTARRODILLO,
3	76046517	2	SOPORTE,
4	76046523	1	RODILLO,
5	76046516	2	CAJA DEL COJINETE, - ASSY
6	76046518	2	SERIE DE JUNTAS,
7	76046519	1	TAPÓN,
8	76046522	2	ANILLO DE FRENO,
9	76046521	12	TORNILLO,
10	14466280	2	JUNTA HERMETICA, -244, 70 Duro, 4.234" ID x .139" Thk,
11	76046520	2	JUNTA HERMETICA,
12	76046526	1	PASADOR TUBOLAR,
13	76046525	1	BUJE RANURADO,
14	76090863	8	RODILLO PARA CADENA, - ASSY
15	70922744	32	TORNILLO,
16	70927382	32	ARANDELA,

2.344(02) RUEDA DE APOYODE LA ORUGA - 7 RODILLOS - VERSION (01-03)

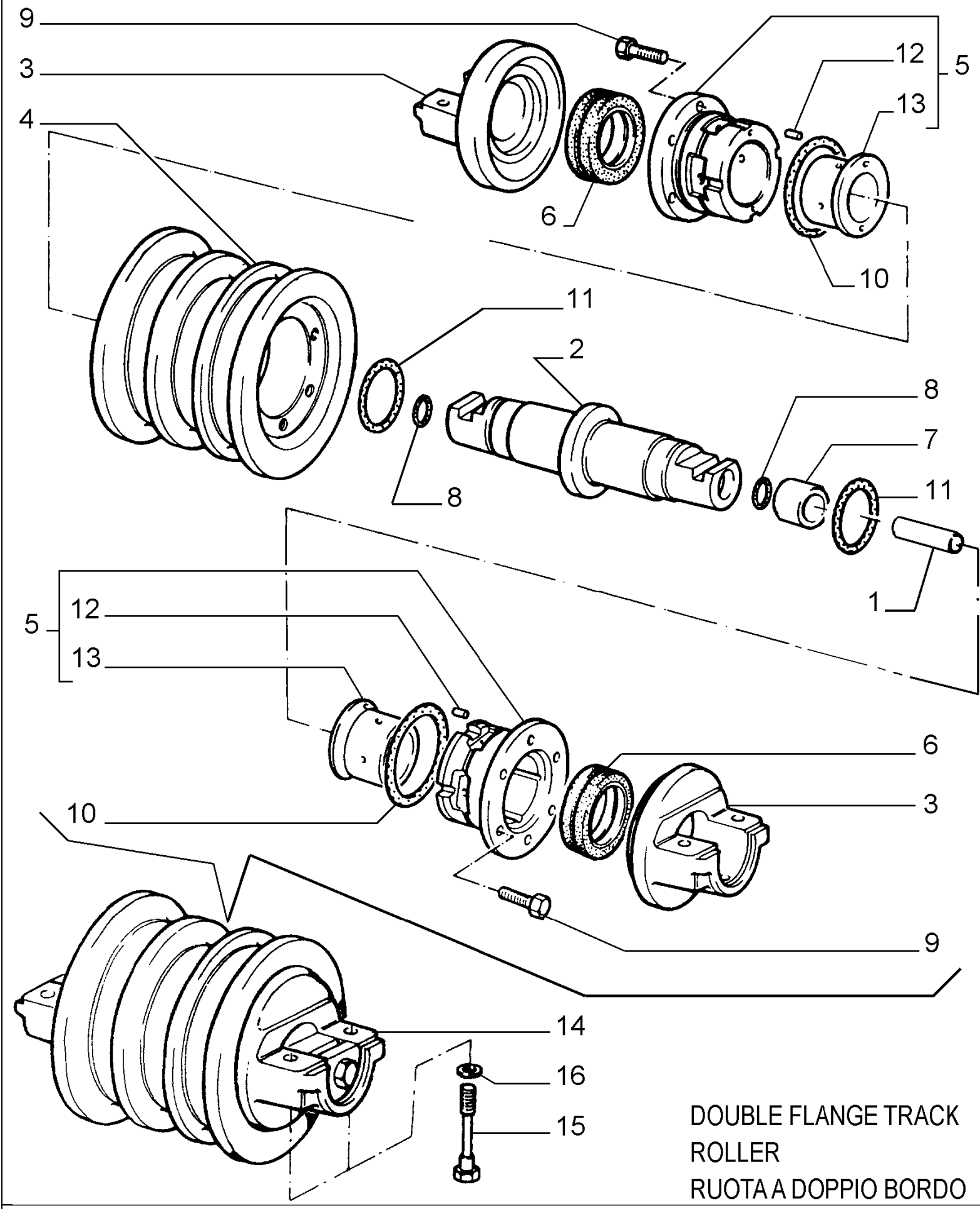

DOUBLE FLANGE TRACK ROLLER

RUOTA A DOPPIO BORDO

D180 TIER3 DOZERS SOBRE CADENAS (7/06-)

2.344(02) RUEDA DE APOYODE LA ORUGA - 7 RODILLOS - VERSION (01-03)

Ref	Numero de Pieza	Ctd	Descripción
1	76040936	1	SEPARADOR,
2	76046515	1	EJE PORTARRODILLO,
3	76046517	2	SOPORTE,
4	76046514	1	RODILLO,
5	76046516	2	CAJA DEL COJINETE, - ASSY
6	76046518	2	SERIE DE JUNTAS,
7	76046519	1	TAPÓN,
8	76046522	2	ANILLO DE FRENO,
9	76046521	12	TORNILLO,
10	14466280	2	JUNTA HERMETICA, -244, 70 Duro, 4.234" ID x .139" Thk,
11	76046520	2	JUNTA HERMETICA,
12	76046526	1	PASADOR TUBOLAR,
13	76046525	1	BUJE RANURADO,
14	76090855	6	RODILLO PARA CADENA, - ASSY
15	70922744	24	TORNILLO,
16	70927382	24	ARANDELA,

2.344(03) RUEDA DE APOYODE LA ORUGA - 8 RODILLOS - VERSION (02-04-05)

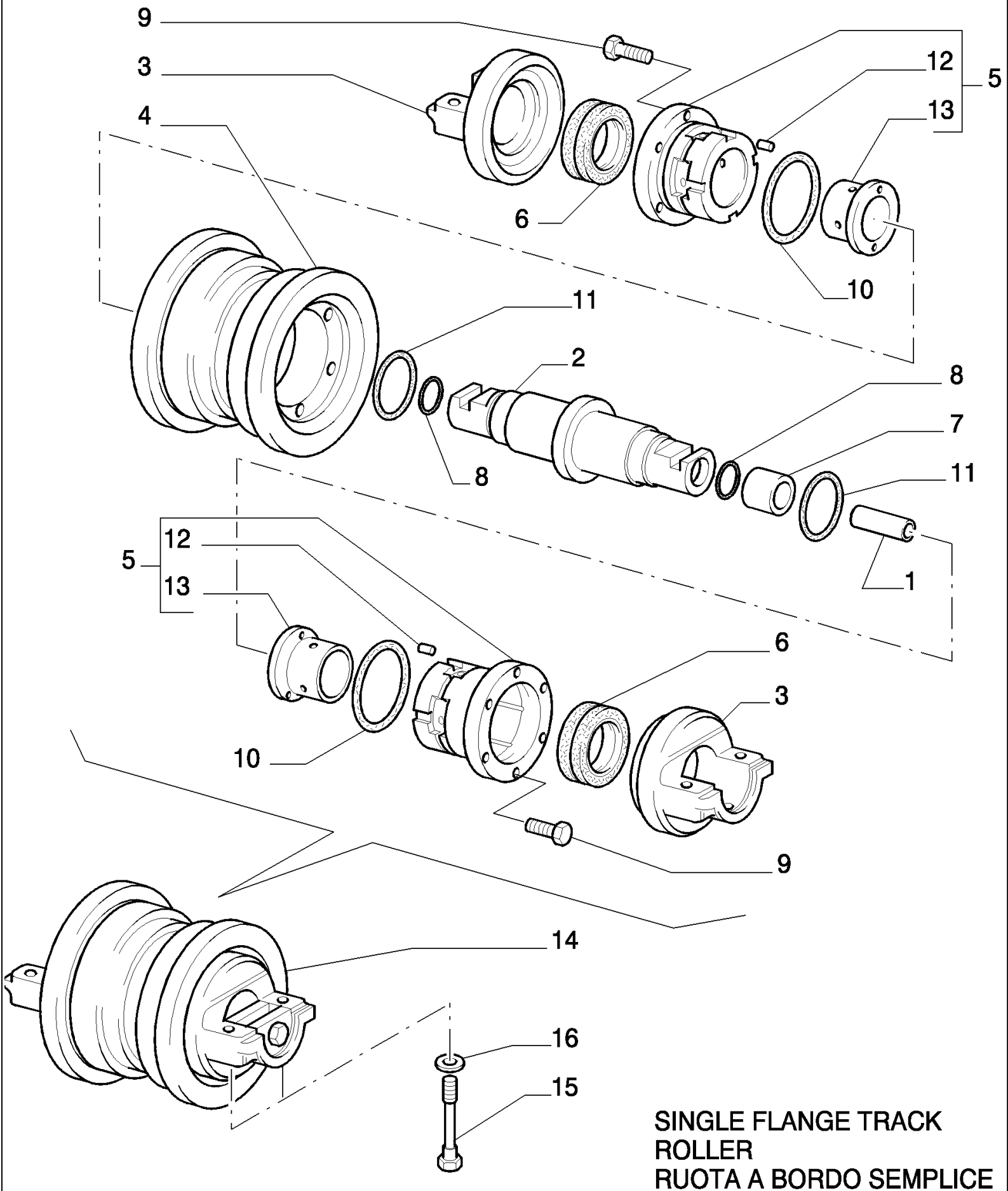

SINGLE FLANGE TRACK ROLLER
RUOTA A BORDO SEMPLICE

D180 TIER3 DOZERS SOBRE CADENAS (7/06-)

2.344(03) RUEDA DE APOYODE LA ORUGA - 8 RODILLOS - VERSION (02-04-05)

Ref	Numero de Pieza	Ctd	Descripción
1	76040936	1	SEPARADOR,
2	76046515	1	EJE PORTARRODILLO,
3	76046517	2	SOPORTE,
4	76046523	1	RODILLO,
5	76046516	2	CAJA DEL COJINETE, - ASSY
6	76046518	2	SERIE DE JUNTAS,
7	76046519	1	TAPÓN,
8	76046522	2	ANILLO DE FRENO,
9	76046521	12	TORNILLO,
10	14466280	2	JUNTA HERMETICA, -244, 70 Duro, 4.234" ID x .139" Thk,
11	76046520	2	JUNTA HERMETICA,
12	76046526	1	PASADOR TUBOLAR,
13	76046525	1	BUJE RANURADO,
14	76090863	10	RODILLO PARA CADENA, - ASSY
15	70922744	40	TORNILLO,
16	70927382	40	ARANDELA,

2.344(04) RUEDA DE APOYODE LA ORUGA - 8 RODILLOS - VERSION (02-04-05)

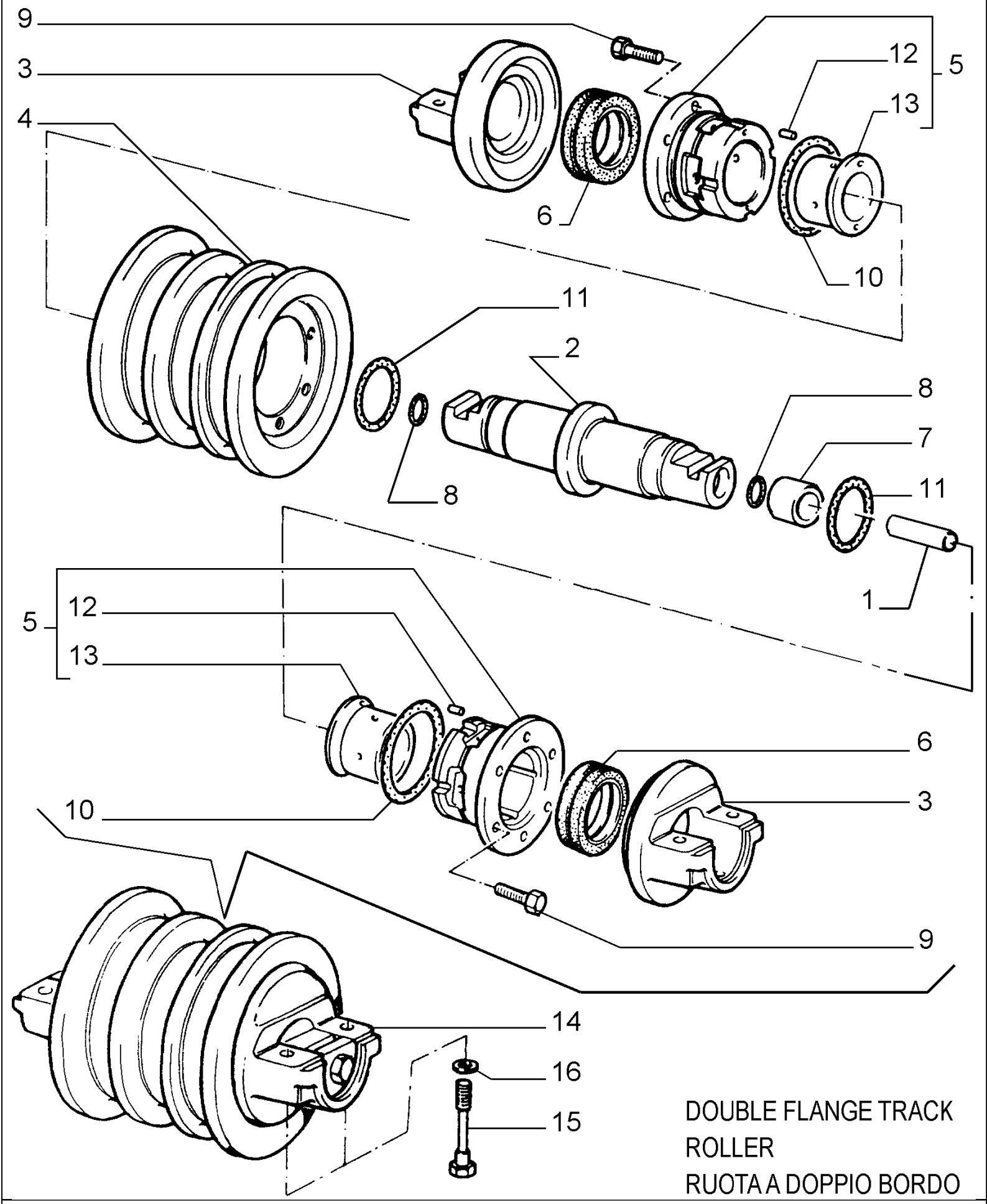

DOUBLE FLANGE TRACK ROLLER

RUOTA A DOPPIO BORDO

D180 TIER3 DOZERS SOBRE CADENAS (7/06-)

2.344(04) RUEDA DE APOYODE LA ORUGA - 8 RODILLOS - VERSION (02-04-05)

Ref	Numero de Pieza	Ctd	Descripción
1	76040936	1	SEPARADOR,
2	76046515	1	EJE PORTARRODILLO,
3	76046517	2	SOPORTE,
4	76046523	1	RODILLO,
5	76046516	2	CAJA DEL COJINETE, - ASSY
6	76046518	2	SERIE DE JUNTAS,
7	76046519	1	TAPÓN,
8	76046522	2	ANILLO DE FRENO,
9	76046521	12	TORNILLO,
10	14466280	2	JUNTA HERMETICA, -244, 70 Duro, 4.234" ID x .139" Thk,
11	76046520	2	JUNTA HERMETICA,
12	76046526	1	PASADOR TUBOLAR,
13	76046525	1	BUJE RANURADO,
14	76090855	6	RODILLO PARA CADENA, - ASSY
15	70922744	24	TORNILLO,
16	70927382	24	ARANDELA,

2.345(01) SUSPENSION - VERSION (01-02)

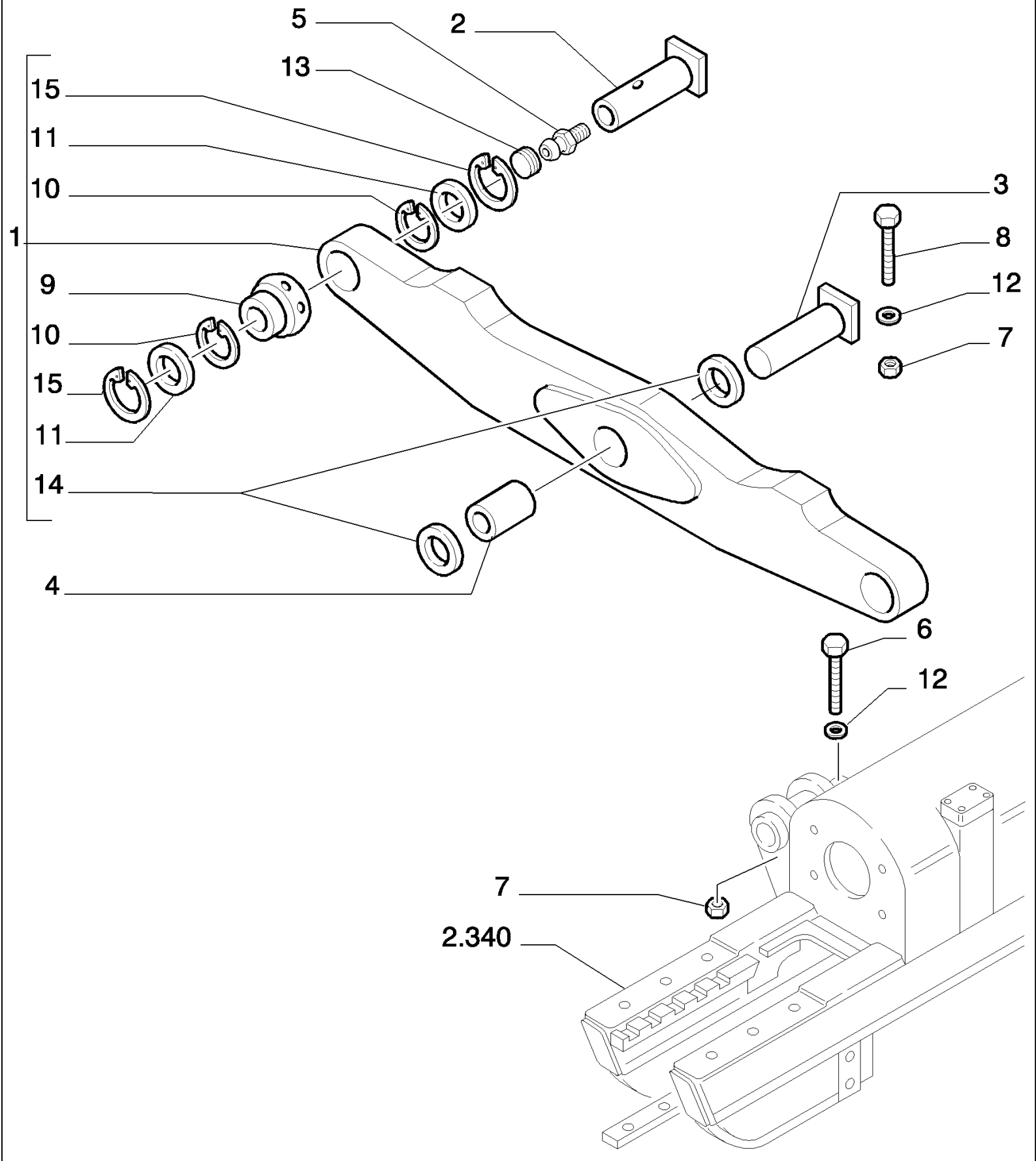

D180 TIER3 DOZERS SOBRE CADENAS (7/06-)

2.345(01) SUSPENSION - VERSION (01-02)

Ref	Numero de Pieza	Ctd	Descripción
1	76095191	1	TRAVESANO, - ASSY
2	76080717	2	PERNO,
3	76040890	1	PERNO,
4	76095183	1	CASQUILLO,
5	13407211	2	ENGRASADOR, M10 x 1,
7	12577521	3	TUERCA, 12X1.75X14.8
8	11115031	1	TORNILLO, Hex, M12 x 140, 10.9,
9	76041311	2	ARTICULACIÓN,
10	11062476	4	ANILLO DE RESORTE, M90, Int,
11	76043711	4	JUNTA HERMETICA,
12	14496731	6	ARANDELA, 12X24
13	79089646	2	TAPÓN,
14	76095182	1	JUNTA HERMETICA,
15	11075576	4	ANILLO,
16	11115231	2	TORNILLO, Hex, M12 x 150, 10.9,
17	70926224	2	RACOR,

2.345(01A) SUSPENSION LGP - VERSION (03)

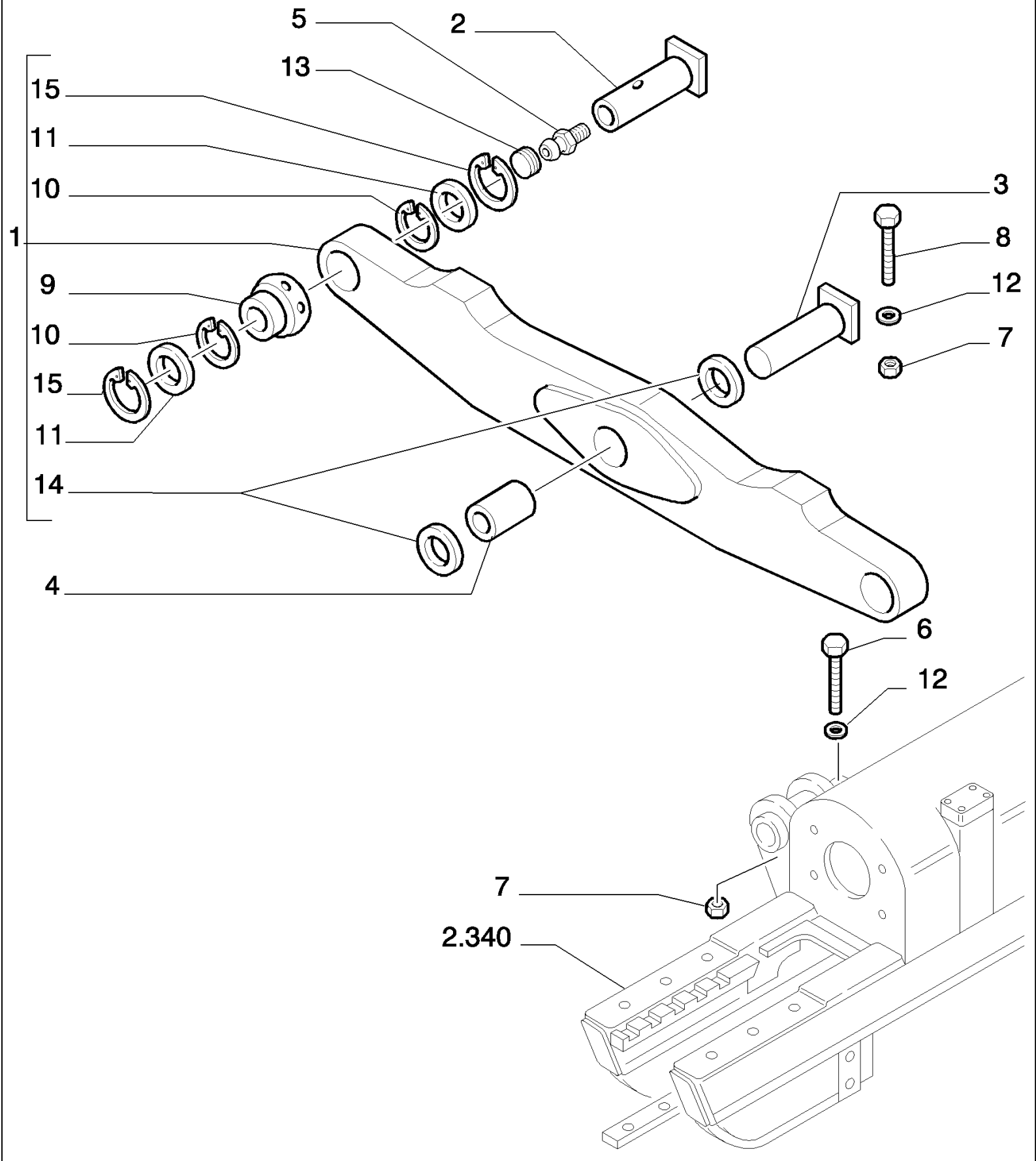

D180 TIER3 DOZERS SOBRE CADENAS (7/06-)

2.345(01A) SUSPENSION LGP - VERSION (03)

Ref	Numero de Pieza	Ctd	Descripción
1	76095192	1	TRAVESANO, - ASSY
2	76080717	2	PERNO,
3	76040890	1	PERNO,
4	76095183	1	CASQUILLO,
5	13407211	2	ENGRASADOR, M10 x 1,
6	11114831	2	TORNILLO, Hex, M12 x 130, 10.9,
7	12577521	3	TUERCA, 12X1.75X14.8
8	11115031	1	TORNILLO, Hex, M12 x 140, 10.9,
9	76041311	2	ARTICULACIÓN,
10	11062476	4	ANILLO DE RESORTE, M90, Int,
11	76043711	4	JUNTA HERMETICA,
12	14496731	6	ARANDELA, 12X24
13	79089646	2	TAPÓN,
14	76096182	2	
15	11075576	4	ANILLO, 112
16	11115231	2	TORNILLO, Hex, M12 x 150, 10.9,
17	70926224	2	RACOR,

2.345(02) SUSPENSION - VERSION (01-02)

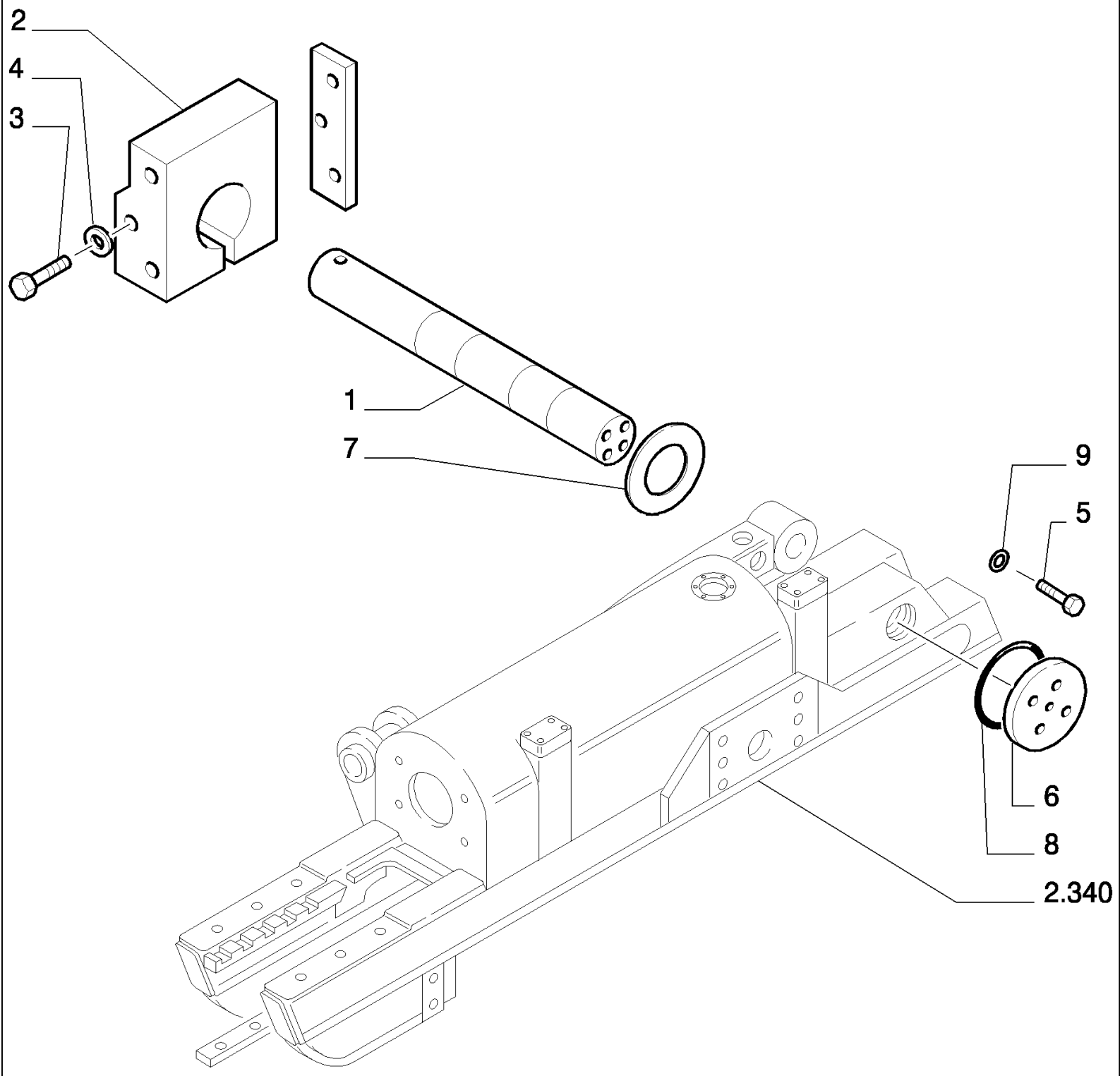

D180 TIER3 DOZERS SOBRE CADENAS (7/06-)

2.345(02) SUSPENSION - VERSION (01-02)

Ref	Numero de Pieza	Ctd	Descripción
1	76080874	2	EJE,
2	76072355	1	SOPORTE, - LEFT
2	76072356	1	SOPORTE, - RIGHT
3	15871431	4	TORNILLO, Hex, M24 x 2 x 160, 10.9,
3	15999131	2	TORNILLO, Hex, M24 x 2 x 200, 10.9,
4	14497331	6	ARANDELA, 24X44
5	14279131	8	TORNILLO, 20X1.5X40
6	76080822	2	DISCO,
7	76066184	2	SEPARADOR,
8	14474080	2	JUNTA HERMETICA, -357, 70 Duro, 5.476" ID x .210" Thk, (M139.1 ID x 5.33 Thk)
9	14496731	8	ARANDELA, 12X24

2.345(02A) SUSPENSION LGP - VERSION (03)

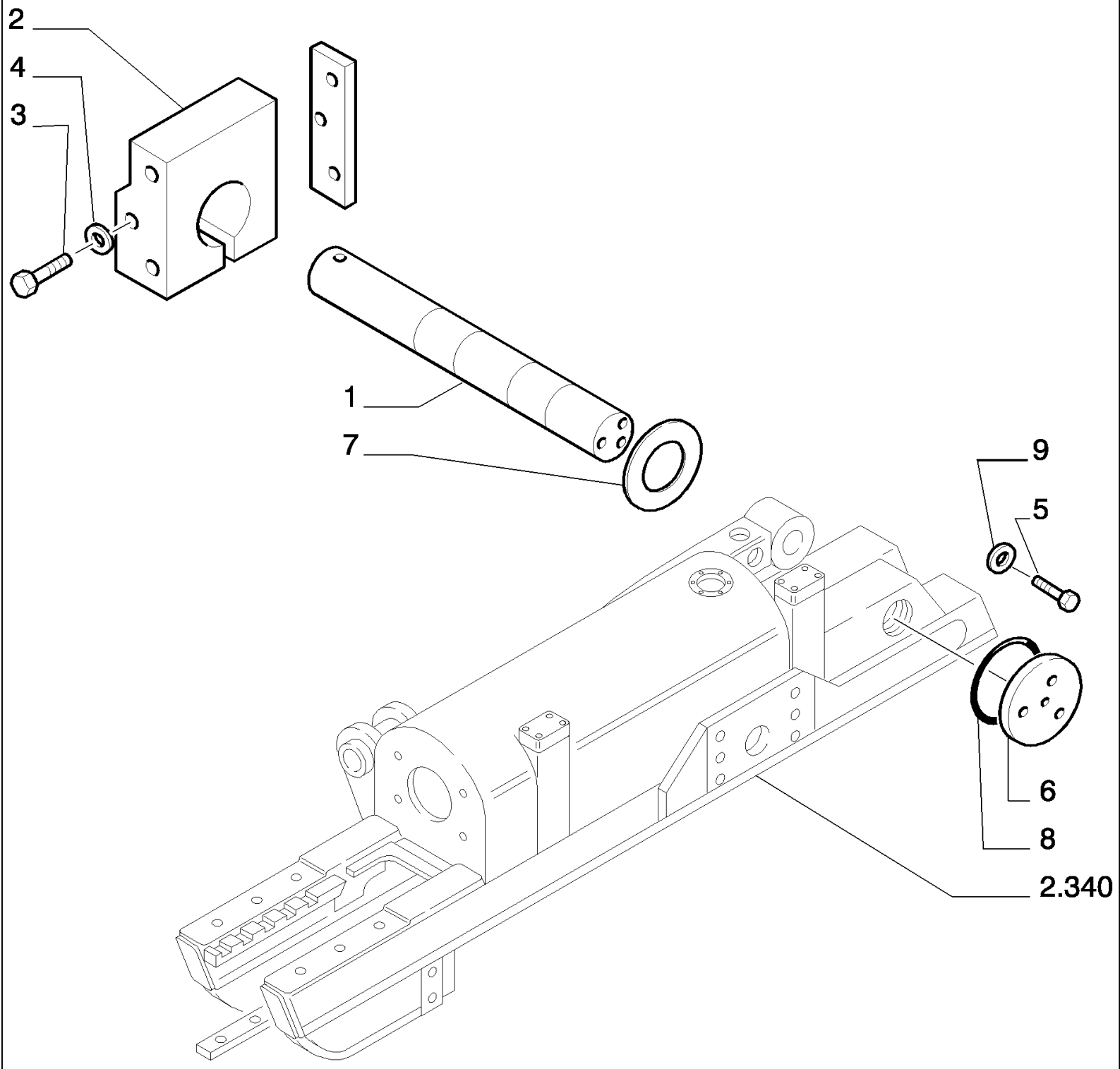

D180 TIER3 DOZERS SOBRE CADENAS (7/06-)

2.345(02A) SUSPENSION LGP - VERSION (03)

Ref	Numero de Pieza	Ctd	Descripción
1	76080873	2	EJE,
2	76072355	1	SOPORTE, - LEFT
2	76072356	1	SOPORTE, - RIGHT
3	15871431	4	TORNILLO, Hex, M24 x 2 x 160, 10.9,
3	15999131	2	TORNILLO, Hex, M24 x 2 x 200, 10.9,
4	14497331	6	ARANDELA, 24X44
5	14279131	8	TORNILLO, 20X1.5X40
6	76040877	2	DISCO,
7	76066184	2	SEPARADOR,
8	14474080	2	JUNTA HERMETICA, -357, 70 Duro, 5.476" ID x .210" Thk, (M139.1 ID x 5.33 Thk)
9	14496731	8	ARANDELA, 12X24

2.346(01) RUEDA GUIADORA - RUEDA

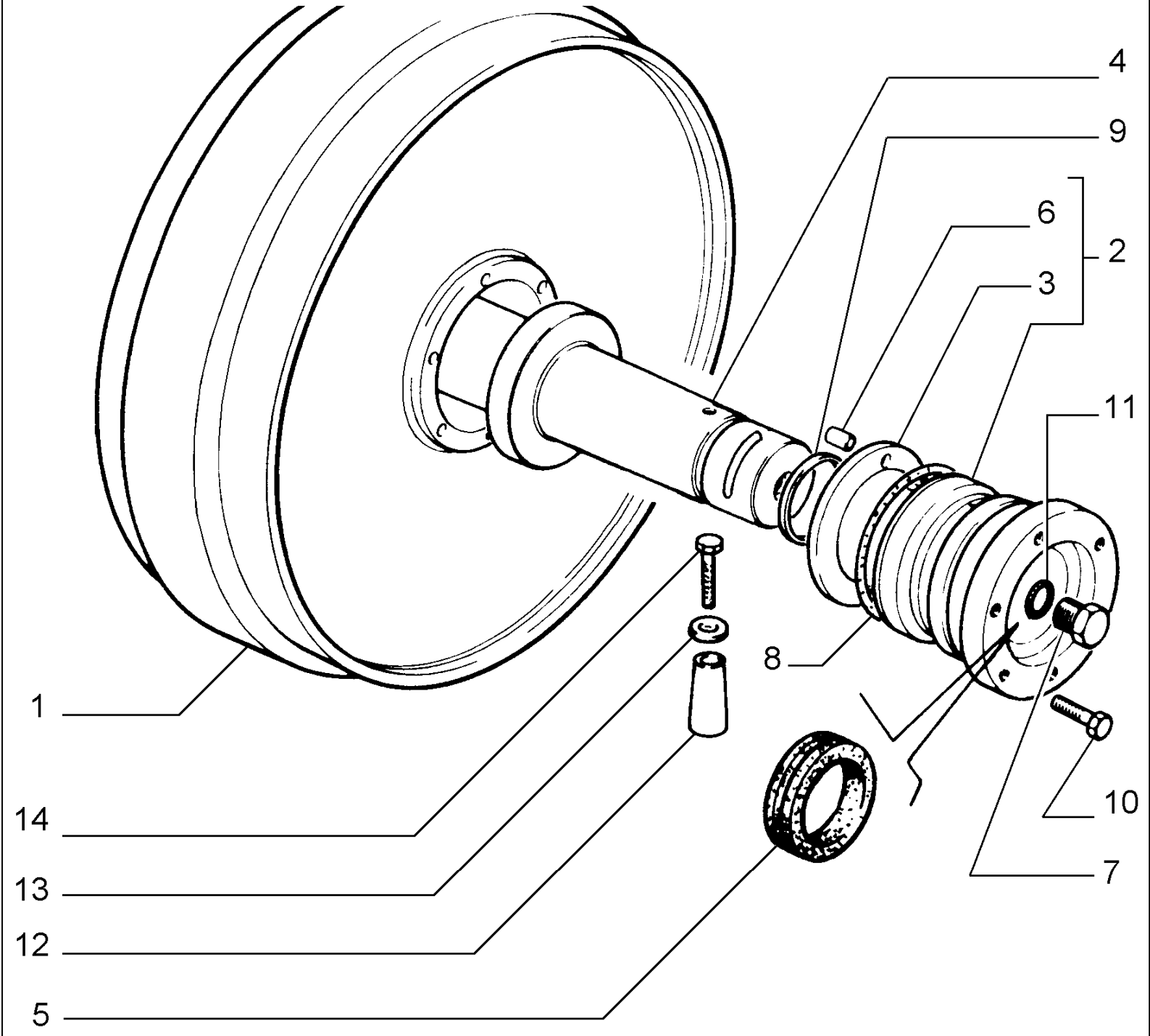

D180 TIER3 DOZERS SOBRE CADENAS (7/06-)

2.346(01) RUEDA GUIADORA - RUEDA

Ref	Numero de Pieza	Ctd	Descripción
1	76040858	2	RUEDA TENSORA,
2	79103256	4	CAJA, - ASSY
3	79103257	1	CASQUILLO,
4	76029504	2	EJE,
5	79103260	4	JUNTA HERMETICA,
6	79103263	1	PASADOR TUBOLAR,
7	79019318	2	TAPÓN,
8	14466280	4	JUNTA HERMETICA, -244, 70 Duro, 4.234" ID x .139" Thk,
9	14464680	4	JUNTA HERMETICA, -228, 70 Duro, 2.234" ID x .139" Thk,
10	14233731	24	TORNILLO, Hex, M10 x 1.25 x 35, 10X35
11	14457080	2	JUNTA HERMETICA, -112, 70 Duro, .487" ID x .103" Thk,
12	79005163	4	PERNO,
13	79014970	4	ARANDELA,
14	15233231	4	TORNILLO, Hex, M12 x 1.25 x 70, 10.9, Full Thd,

2.346(02) RUEDA GUIADORA - SOPORTE

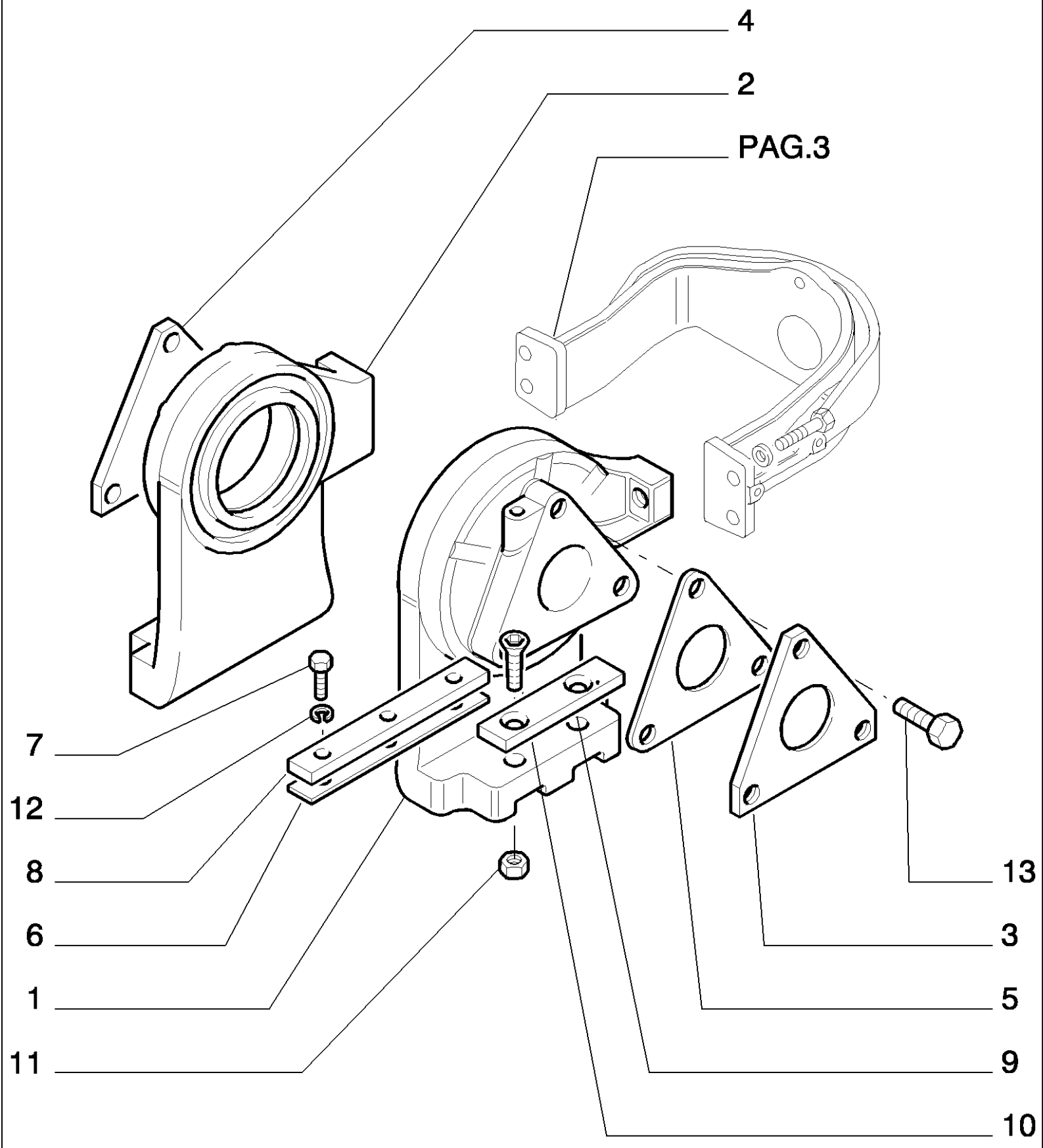

D180 TIER3 DOZERS SOBRE CADENAS (7/06-)

2.346(02) RUEDA GUIADORA - SOPORTE

Ref	Numero de Pieza	Ctd	Descripción
1	79032029	1	EXTREMO, - RIGHT
2	79032030	1	EXTREMO, - LEFT
3	4989877	2	PLACA, - INNER
4	4989878	2	PLACA, - OUTER
5	4989879	R	SUPLEMENTO,
6	587020	R	PLAQUITA,
7	587089	12	TORNILLO,
8	587019	4	GUIA,
9	79032032	4	PATIN,
10	79031906	8	TORNILLO,
11	16105021	8	TUERCA, M12 x 1.25, Cl 10,
12	12605971	12	ARANDELA DE FRENO, 16,3X25,5
13	14257834	12	TORNILLO, Hex, M16 x 1.5 x 35,

2.346(03) RUEDA GUIADORA - HORQUILLA

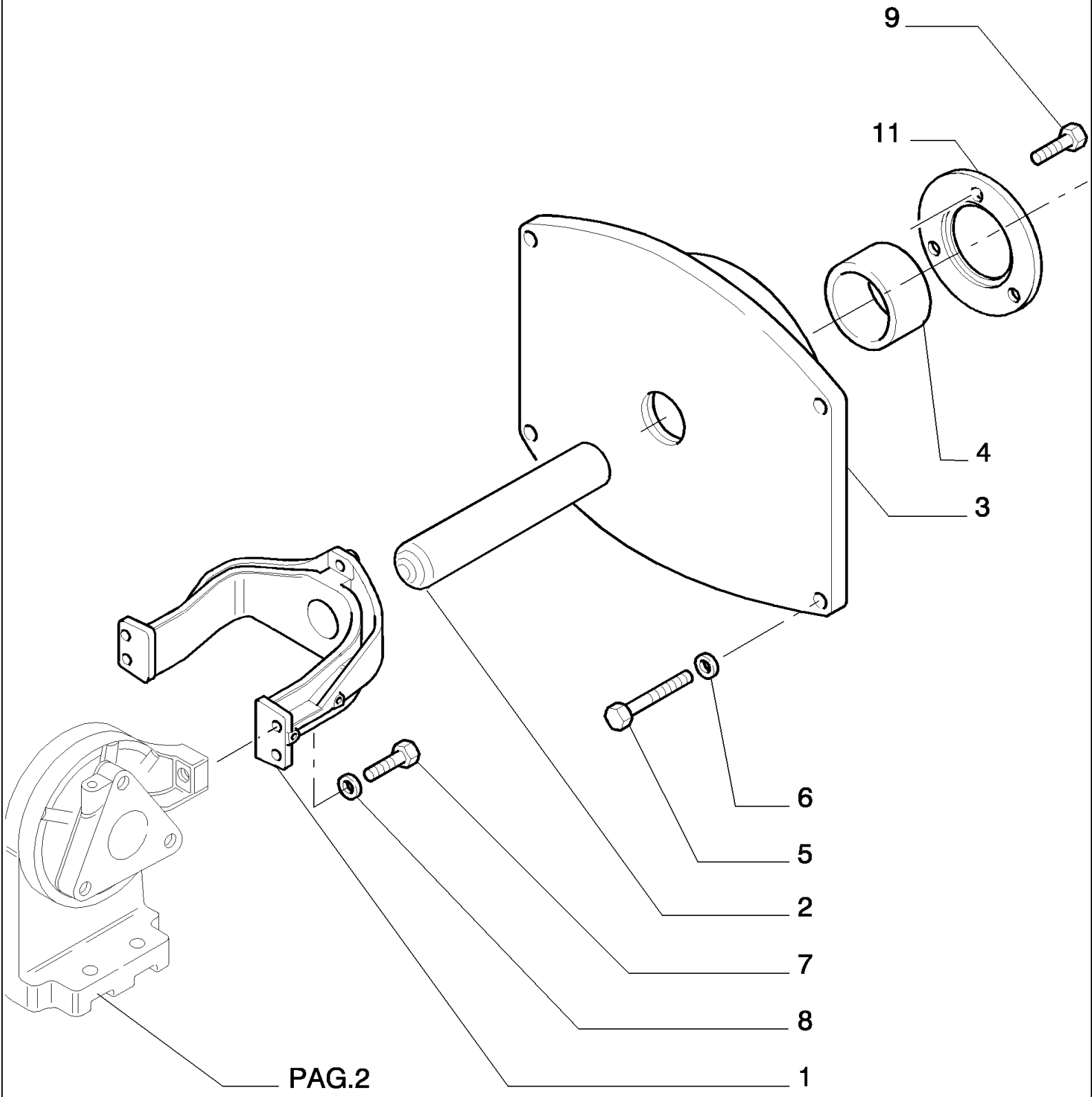

D180 TIER3 DOZERS SOBRE CADENAS (7/06-)

2.346(03) RUEDA GUIADORA - HORQUILLA

Ref	Numero de Pieza	Ctd	Descripción
1	76093950	2	HORQUILLA,
2	76093912	2	EMBOLO,
3	76040860	2	TAPADERA,
4	76040861	2	CASQUILLO,
5	11112431	8	TORNILLO, Hex, M12 x 30, 10.9, Full Thd,
6	14496731	8	ARANDELA, 12X24
7	15981034	8	TORNILLO, Hex, M16 x 1.5 x 50, 10.9, 16X1,5X55
8	14496931	8	ARANDELA, M16 x 30 x 3,
9	15970531	12	TORNILLO, Hex, M10 x 1.25 x 20, 10.9, Full Thd, 8X1,25X20
11	76068470	2	PLACA DE SUJECION,

2.346(04) RUEDA GUIADORA - CILINDRO

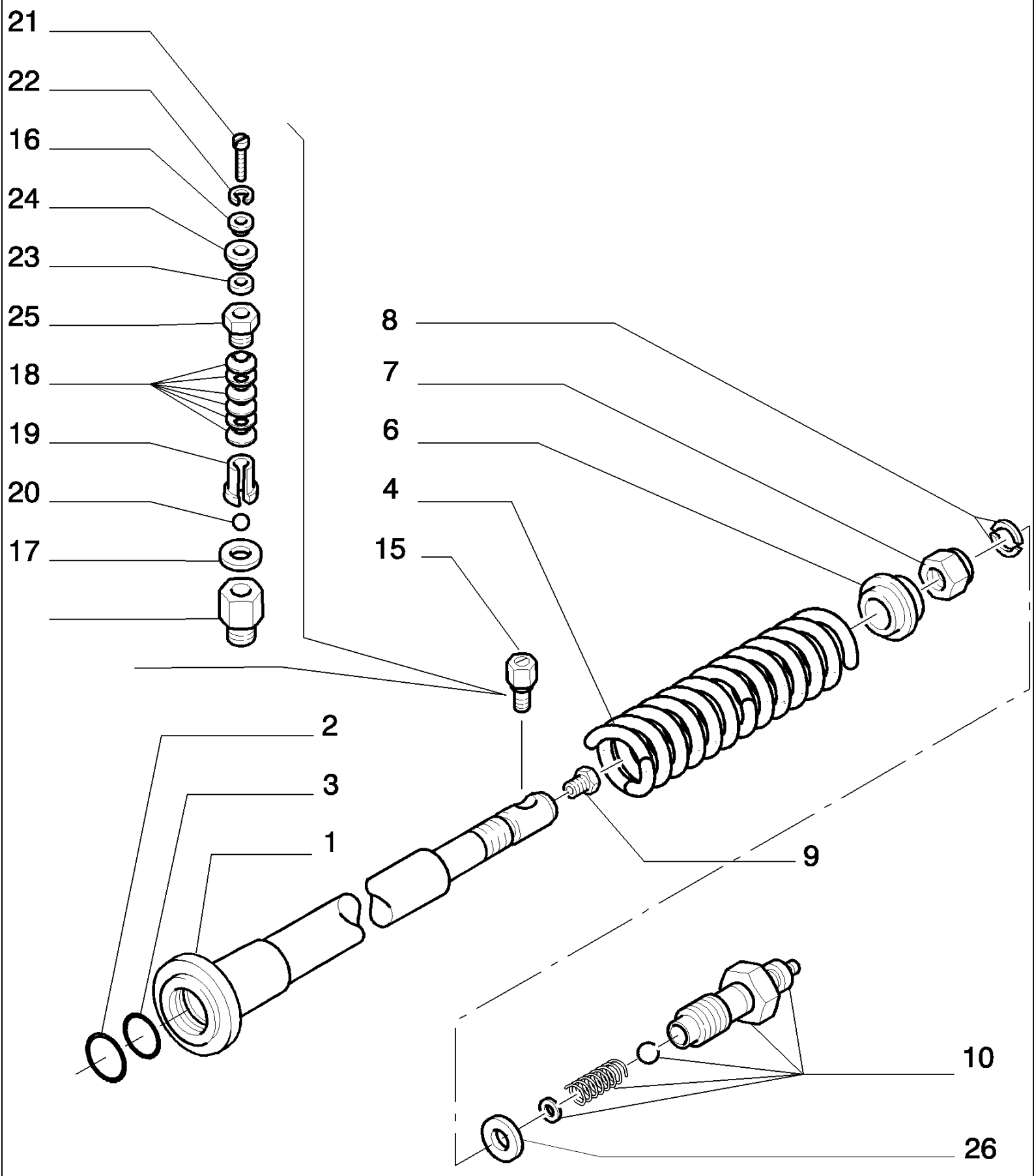

D180 TIER3 DOZERS SOBRE CADENAS (7/06-)

2.346(04) RUEDA GUIADORA - CILINDRO

Ref	Numero de Pieza	Ctd	Descripción
1	76093913	2	CILINDRO HIDRAULICO,
2	8295066	2	JUNTA HERMETICA,
3	76093917	2	JUNTA HERMETICA,
4	76040886	2	RESORTE,
6	76093916	2	DISCO,
7	76093915	2	TUERCA,
8	76040871	2	SEMIANILLOS DE TOPE,
9	71400902	2	TAPÓN,
10	71401346	2	VALVULA HIDRAULICA, - ASSY
15	76008538	2	VALVULA DE SECURIDAD, - ASSY
16	594634	1	ARANDELA,
17	594640	R	PLAQUITA, - THICKNESS 0,1
17	79009581	R	SUPLEMENTO, - THICKNESS 0,2
17	79009582	R	SUPLEMENTO, - THICKNESS 0,5
18	594638	8	RESORTE,
19	594637	1	VALVULA HIDRAULICA,
20	20063470	1	BOLA, 7,938
21	10389511	1	TORNILLO, Slotted, Pan Hd, M5 x 14, 5.8,
22	11195471	1	ARANDELA DE FRENO, 5,1X1,1
23	12638101	1	ARANDELA, M5 x 14 x 1,
24	594633	1	DEFENSA,
25	79002121	1	TAPADERA,
26	71306502	2	ANILLO,

2.347(01) RUEDA DE SOPORTEDE LA ORUGA

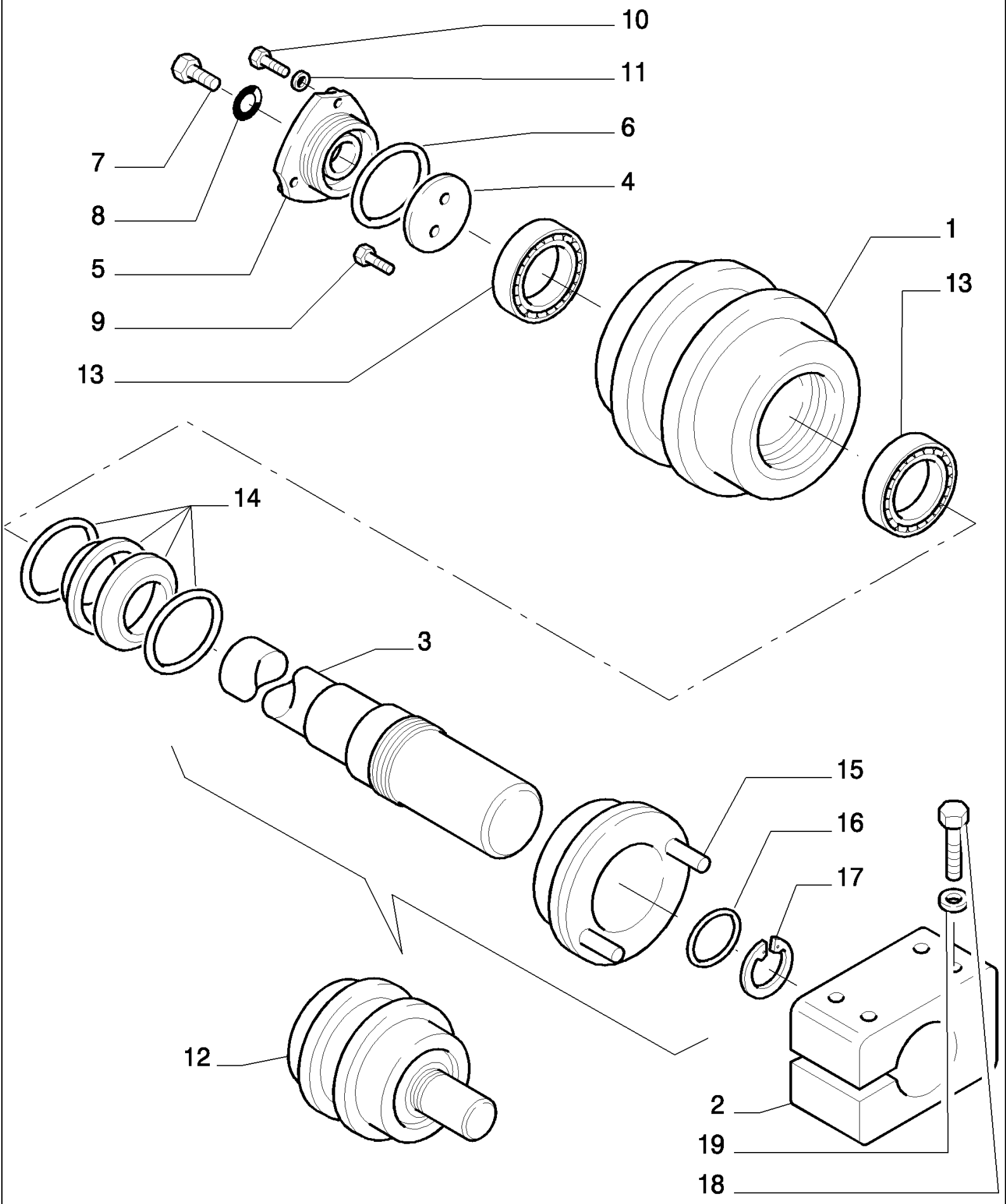

D180 TIER3 DOZERS SOBRE CADENAS (7/06-)

2.347(01) RUEDA DE SOPORTEDE LA ORUGA

Ref	Numero de Pieza	Ctd	Descripción
1	76046527	1	RODILLO PARA CADENA,
2	76090874	4	SOPORTE,
3	76046528	1	EJE PORTARRODILLO,
4	76046529	1	ARANDELA DE TOPE,
5	76046531	1	TAPADERA,
6	76046532	1	JUNTA HERMETICA,
7	76046539	1	TAPÓN,
8	76046540	1	JUNTA HERMETICA,
9	76046530	2	TORNILLO,
10	76046533	3	TORNILLO,
11	76046534	3	ARANDELA,
12	76090873	4	RODILLO PARA CADENA, - ASSY
13	76046535	2	COJINETE,
14	76046518	1	SERIE DE JUNTAS,
15	76046536	1	BRIDA,
16	76046537	1	JUNTA HERMETICA,
17	76046538	1	ANILLO DE FRENO,
18	15985831	16	TORNILLO, Hex, M18 x 1.5 x 130, 10.9, 18X1.5X130
19	14497031	16	ARANDELA, 18X34

2.348(01) BLINDAJE DE CADENAS

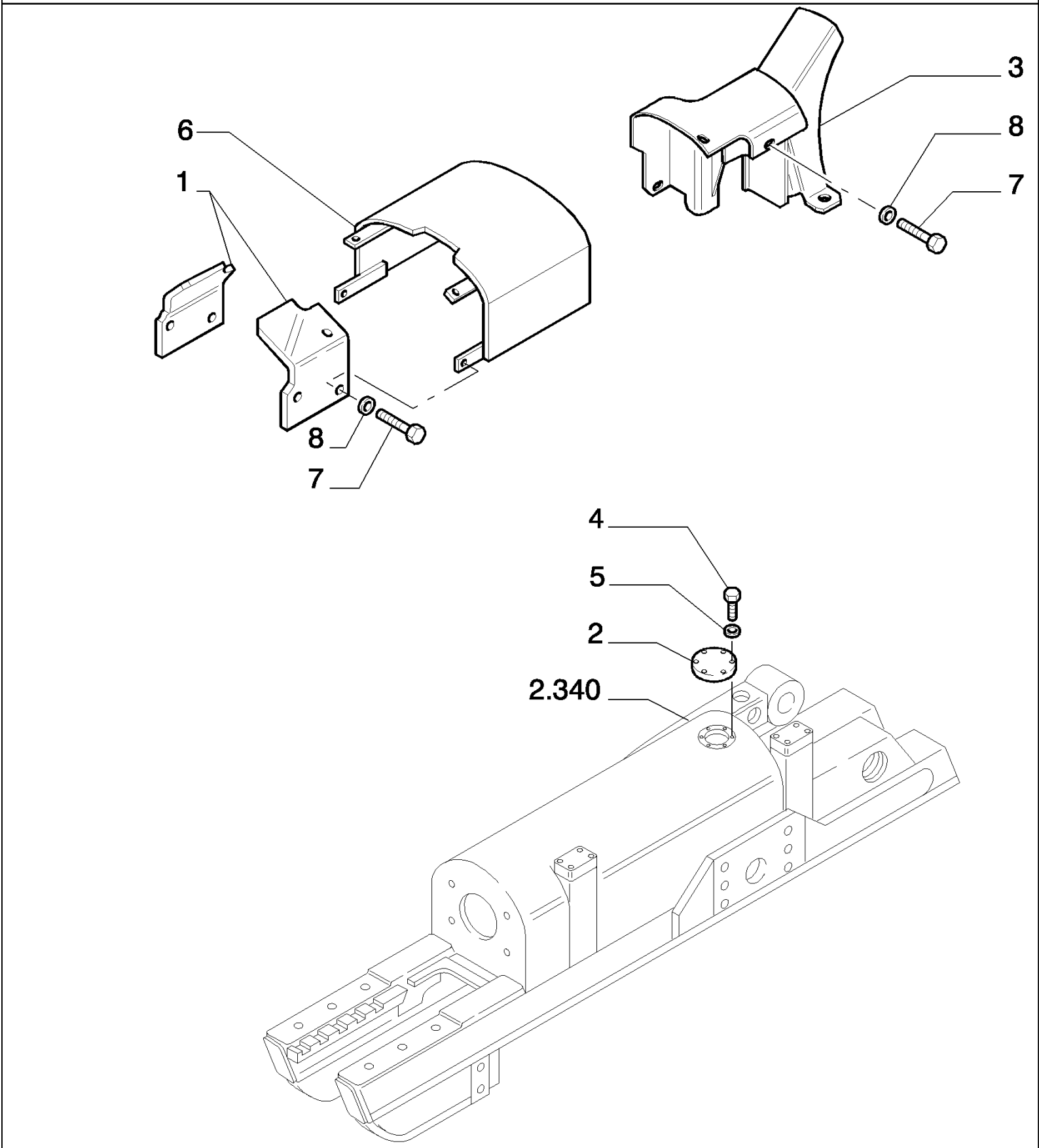

D180 TIER3 DOZERS SOBRE CADENAS (7/06-)

2.348(01) BLINDAJE DE CADENAS

Ref	Numero de Pieza	Ctd	Descripción
1	76090890	2	DEFENSA, - FRONT LEFT
1	76090891	2	DEFENSA, - FRONT RIGHT
2	76090893	2	TAPADERA, - FRONT RIGHT
3	76090889	1	DEFENSA, - REAR RIGHT
3	76090888	1	DEFENSA, - REAR LEFT
4	16043431	12	TORNILLO, Hex, M8 x 20, 10.9,
5	14496531	12	ARANDELA, M8 x 17 x 1.6,
6	76090892	2	DEFENSA, - FRONT
7	11112231	21	TORNILLO, Hex, M12 x 25, 10.9, Full Thd,
8	14496731	21	ARANDELA, 12X24

3.140(01) MOTOR HIDRAULICO

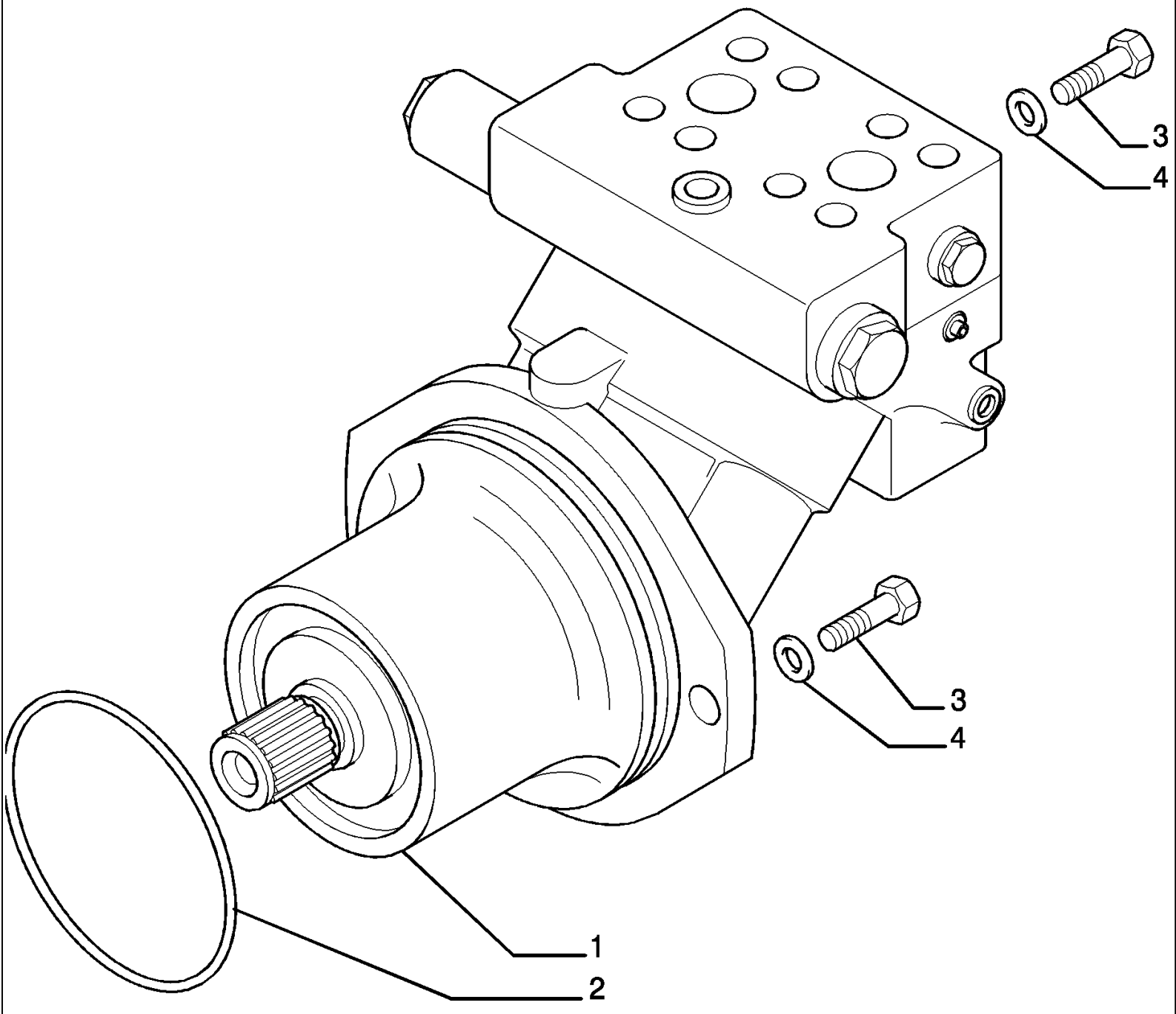

D180 TIER3 DOZERS SOBRE CADENAS (7/06-)

3.140(01) MOTOR HIDRAULICO

Ref	Numero de Pieza	Ctd	Descripción
1	76040622	1	MOTOR-HIDRÁULICO, ASSY SEE PAG.2,3
2	76040731	1	JUNTA HERMETICA,
3	11408631	2	TORNILLO, Hex, M20 x 1.5 x 45, 10.9, Full Thd,
4	14497131	2	ARANDELA, 20X37

COMPONENTS
COMPONENTI 76040622

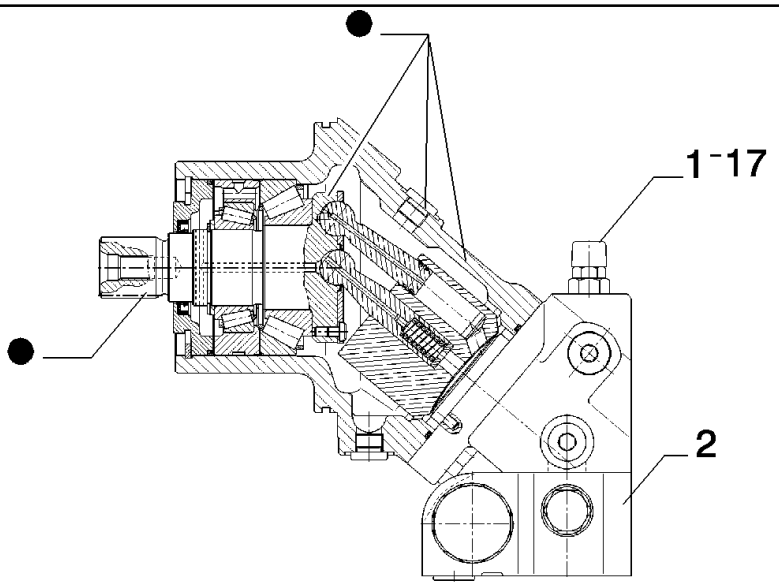

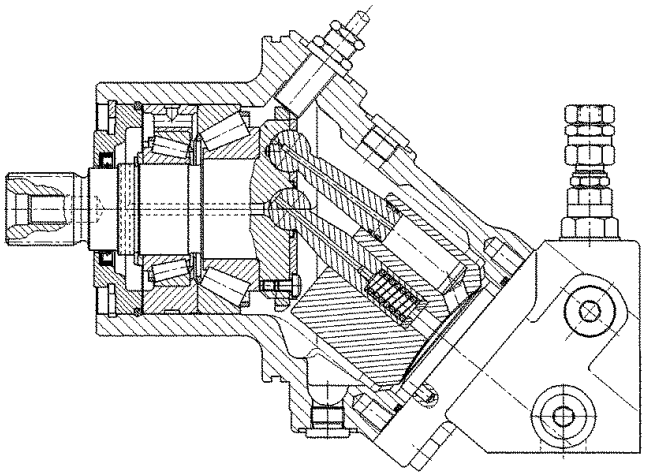

PARTS MARKED ● ARE NOT SUPPLIED AS SPARES
I PARTICOLARI CONTRASSEGNATI CON ● NON VENGONO FORNITI DI RICAMBIO

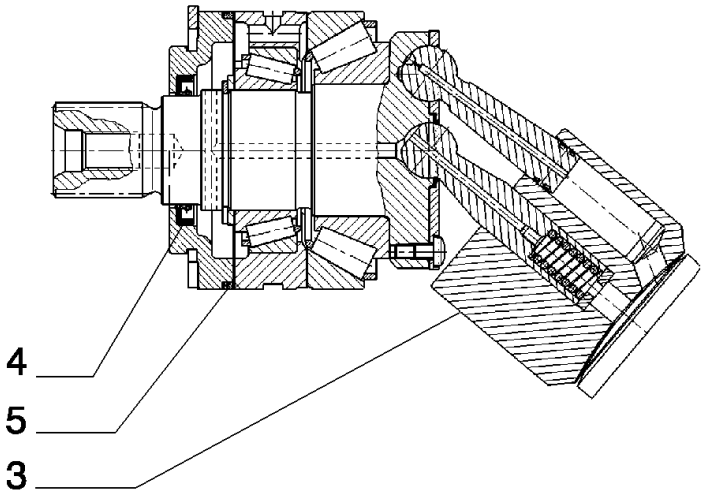

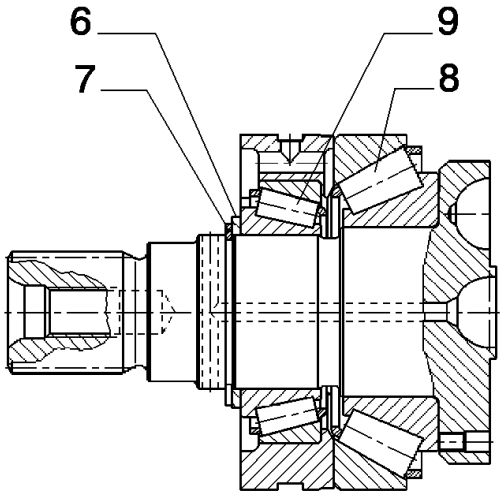

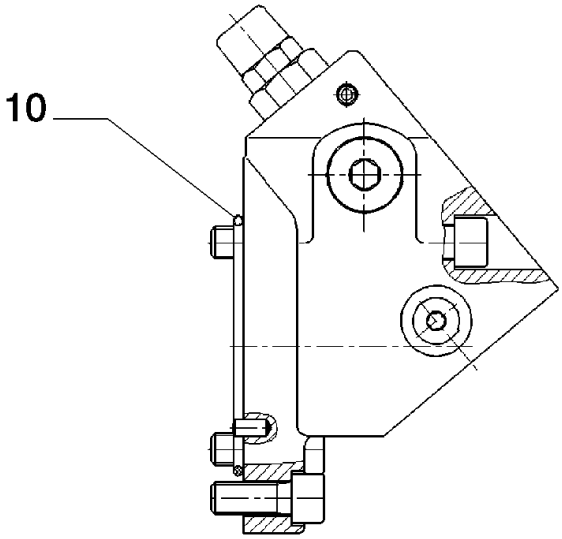

KIT FBK FBK 17

D180 TIER3 DOZERS SOBRE CADENAS (7/06-)

3.140(02) MOTOR HIDRAULICO - COMPONENTES

Ref	Numero de Pieza	Ctd	Descripción
1	71491124	2	VALVULA HIDRAULICA,
2	76093026	1	VALVULA HIDRAULICA, ASSY SEE PAG.3
3	76093027	1	EQUIPO,
4	76092422	1	JUNTA HERMETICA,
5	76093029	1	JUNTA HERMETICA, O-R
6	76093030	1	EQUIPO,
7	76093031	1	ANILLO,
8	76093032	1	COJINETE,
9	76093033	1	COJINETE,
10	76093034	1	JUNTA HERMETICA, O-R
17	76092399	1	SERIE DE JUNTAS,

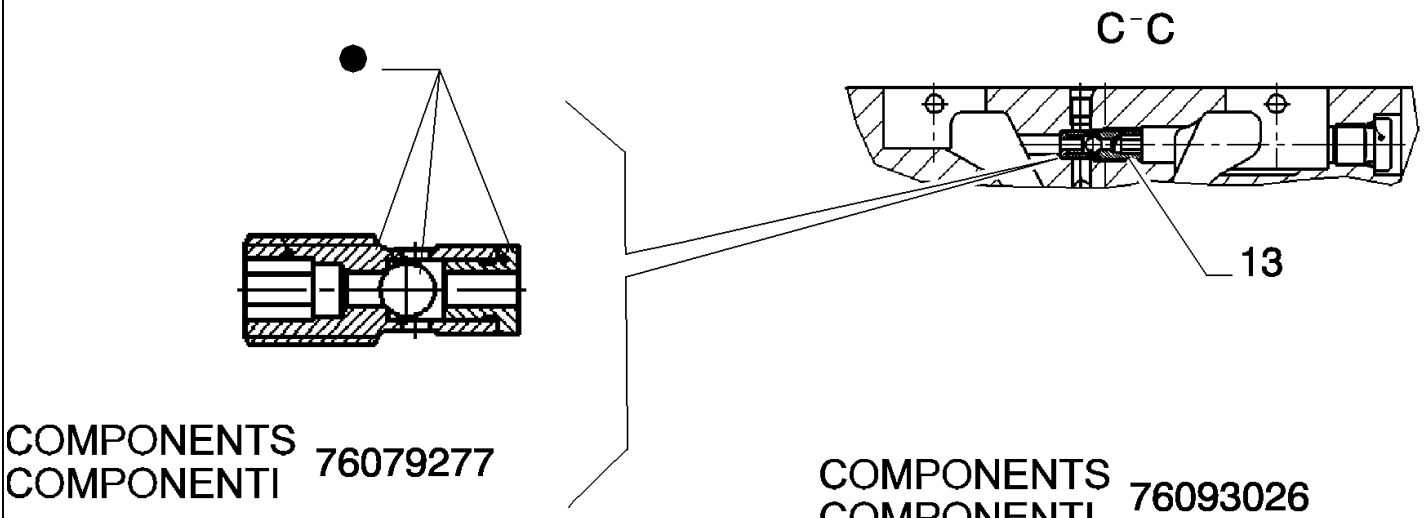

COMPONENTS
COMPONENTI 76079277

COMPONENTS
COMPONENTI 76093026

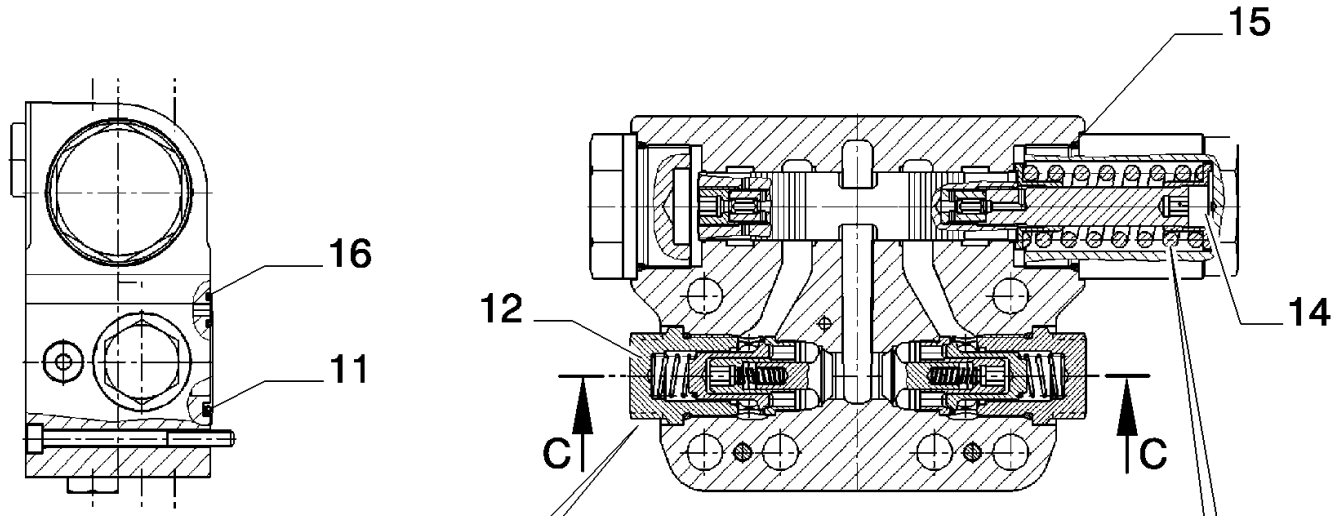

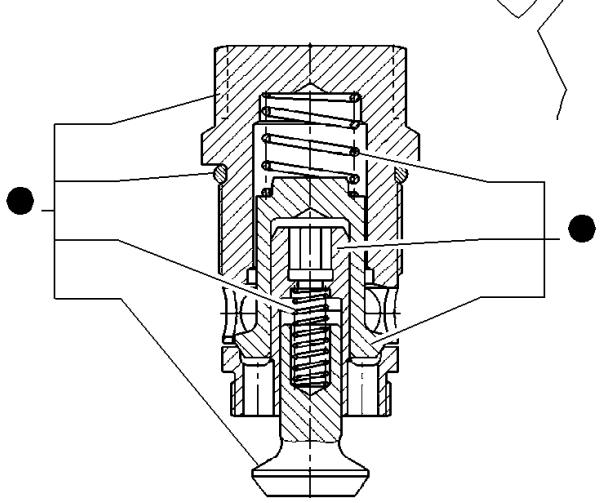

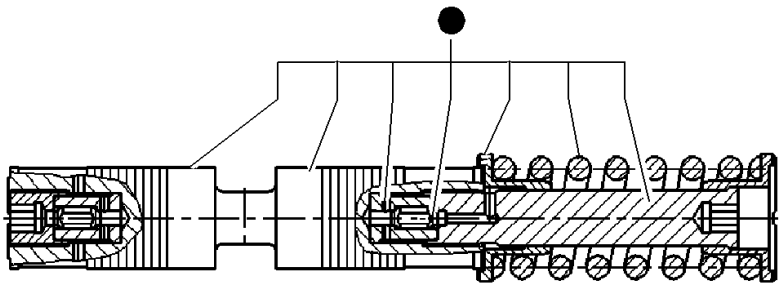

COMPONENTS
COMPONENTI 76092410

COMPONENTS
COMPONENTI 76092409

PARTS MARKED ● ARE NOT SUPPLIED AS SPARES
I PARTICOLARI CONTRASSEGNATI CON ● NON VENGONO FORNITI DI RICAMBIO

D180 TIER3 DOZERS SOBRE CADENAS (7/06-)

3.140(03) MOTOR HIDRAULICO - COMPONENTES

Ref	Numero de Pieza	Ctd	Descripción
11	76093105	2	JUNTA HERMETICA, O - R
12	76092409	2	VALVULA HIDRAULICA,
13	76079277	1	VALVULA HIDRAULICA,
14	76092410	1	EMBOLO,
15	76092411	2	JUNTA HERMETICA, O-R
16	76079282	2	JUNTA HERMETICA, O-R
17	76092399	1	SERIE DE JUNTAS, O-R

3.434(01) TUBERIAS DE SISTEMA HIDRAULICO

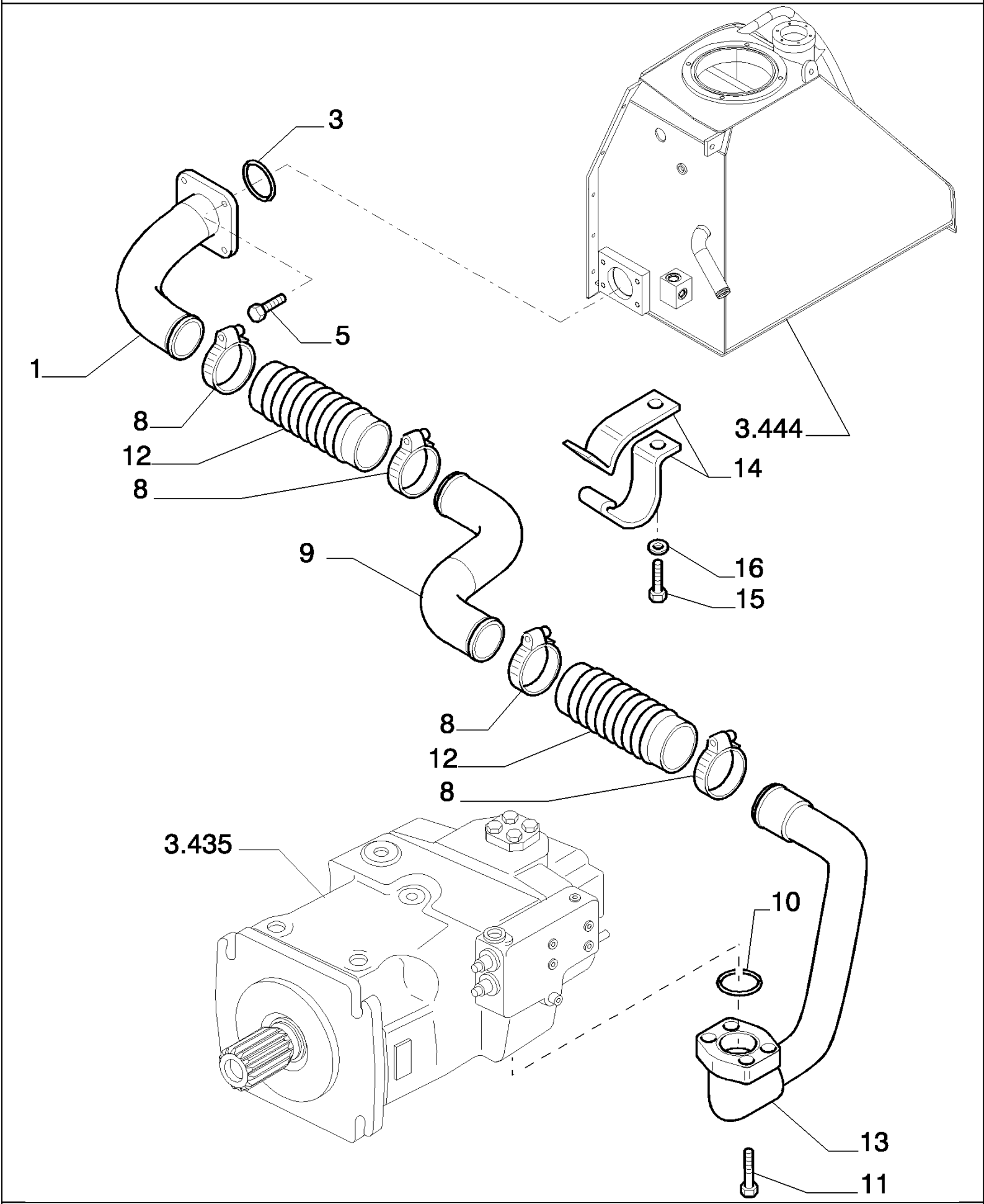

D180 TIER3 DOZERS SOBRE CADENAS (7/06-)

3.434(01) TUBERIAS DE SISTEMA HIDRAULICO

Ref	Numero de Pieza	Ctd	Descripción
1	87353312	1	TUBO RIGIDO, - SUCTION
3	14465481	1	JUNTA HERMETICA, -236, CI 7, 3.234" ID x .139" Thk, (M82.14 ID x 3.53 Thk)
5	14311031	5	TORNILLO, Hex Soc Hd, M12 x 25, 10.9,
8	79083849	4	COLLAR, 70-90
9	76069244	1	TUBO RIGIDO,
10	14465580	1	JUNTA HERMETICA, -237, 70 Duro, 3.359" ID x .139" Thk,
11	11118731	4	TORNILLO, Hex, M16 x 45, 10.9, 12X1,75X40
12	76069247	2	MANGA,
13	76095167	1	TUBO RIGIDO, - SUCTION
14	76069256	3	PIEZA DE SOPORTE,
15	11106431	3	TORNILLO, Hex, M10 x 30, 10.9, Full Thd,
16	79005244	3	ARANDELA, 10X25

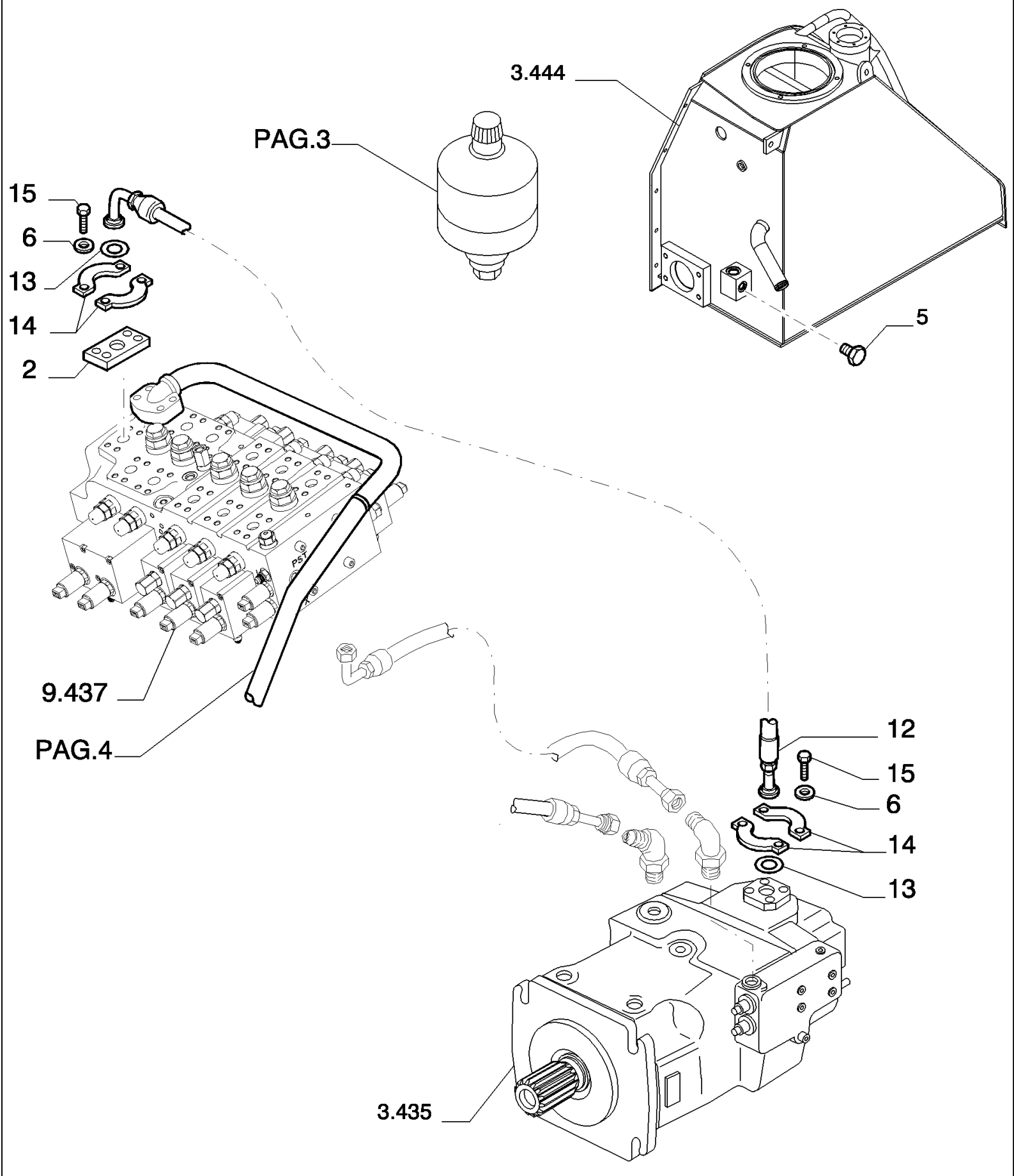
3.444
PAG.3
15
6
13
14
2
5
9.437
PAG.4
12
15
6
14
13
3.435

D180 TIER3 DOZERS SOBRE CADENAS (7/06-)

3.434(02) TUBERIAS DE SISTEMA HIDRAULICO

Ref	Numero de Pieza	Ctd	Descripción
1	87353313	1	TUBO RIGIDO,
2	87537952	1	BLOQUE MOTOR,
5	10119340	1	TAPÓN, M16 x 1.5 x 15, Brass,
6	12648531	12	ARANDELA, M12 x 28 x 4,
12	87537961	1	MANGA FLEXIBLE, - DELIVERY
13	70924110	2	JUNTA HERMETICA,
14	71404313	4	SEMIBRIDA,
15	14422231	4	TORNILLO, Hex Soc Hd, M12 x 40, 10.9,
17	87382260	1	MANGA FLEXIBLE, 10,2X25

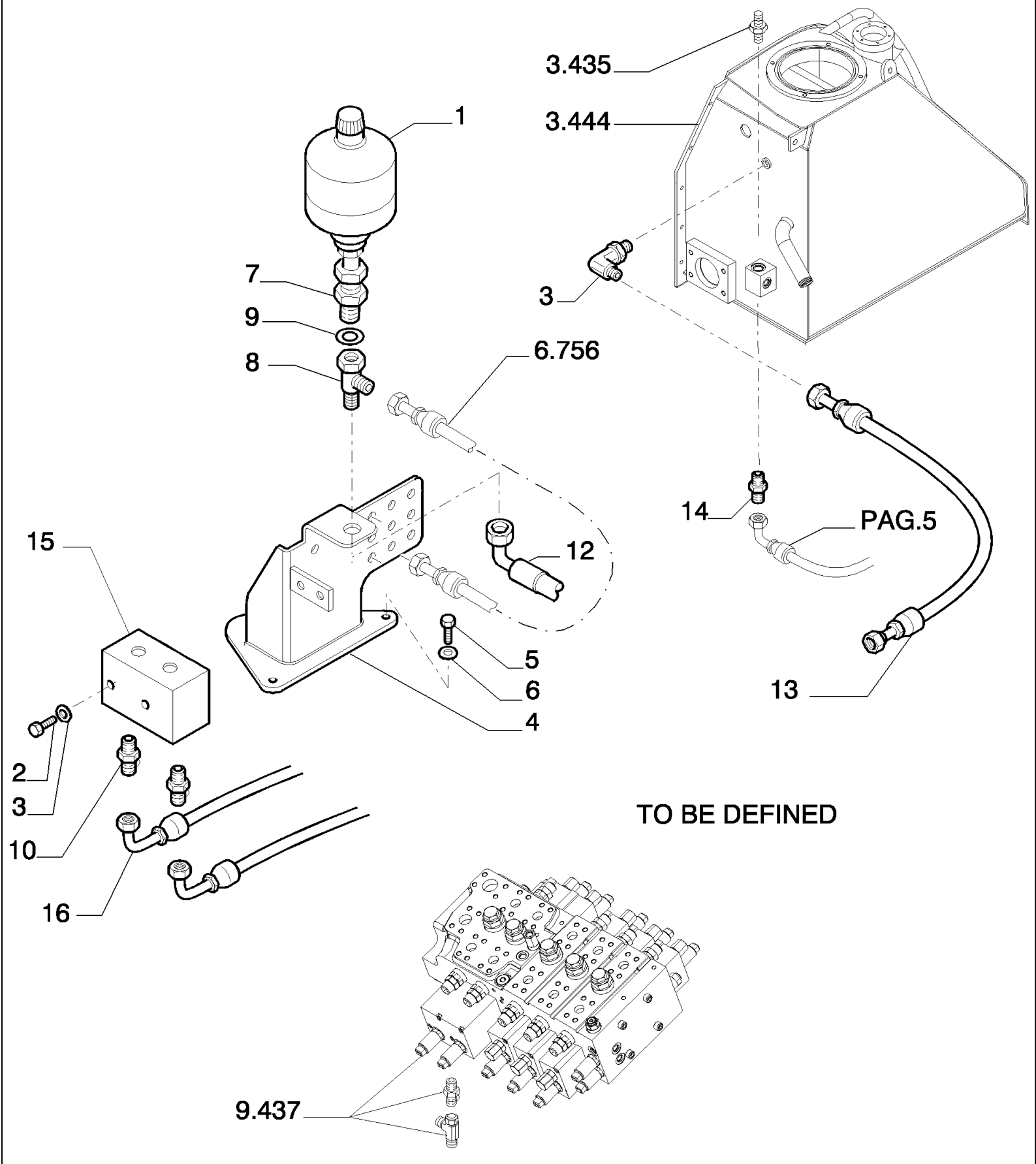
3.435
3.444
1
7
9
8
3
6.756
14
PAG.5
12
15
5
6
4
13
2
3
10
16
TO BE DEFINED
9.437

D180 TIER3 DOZERS SOBRE CADENAS (7/06-)

3.434(03) TUBERIAS DE SISTEMA HIDRAULICO

Ref	Numero de Pieza	Ctd	Descripción
1	76073250	1	ACUMULADOR,
2	16043431	2	TORNILLO, Hex, M8 x 20, 10.9,
3	79067017	1	RACOR,
4	87369485	1	SOPORTE,
5	11106231	3	TORNILLO, Hex, M10 x 25, 10.9, Full Thd,
6	79005244	3	ARANDELA,
7	87363481	1	RACOR,
8	79066999	1	RACOR,
9	79028876	1	JUNTA HERMETICA,
10	79066937	2	RACOR,
12	87382259	1	MANGA FLEXIBLE,
13	87363480	1	MANGA FLEXIBLE,
14	79066943	1	RACOR,
15	87362871	1	BLOQUE MOTOR,
16	87382253	1	MANGA FLEXIBLE,

3.434(04) TUBERIAS DE SISTEMA HIDRAULICO

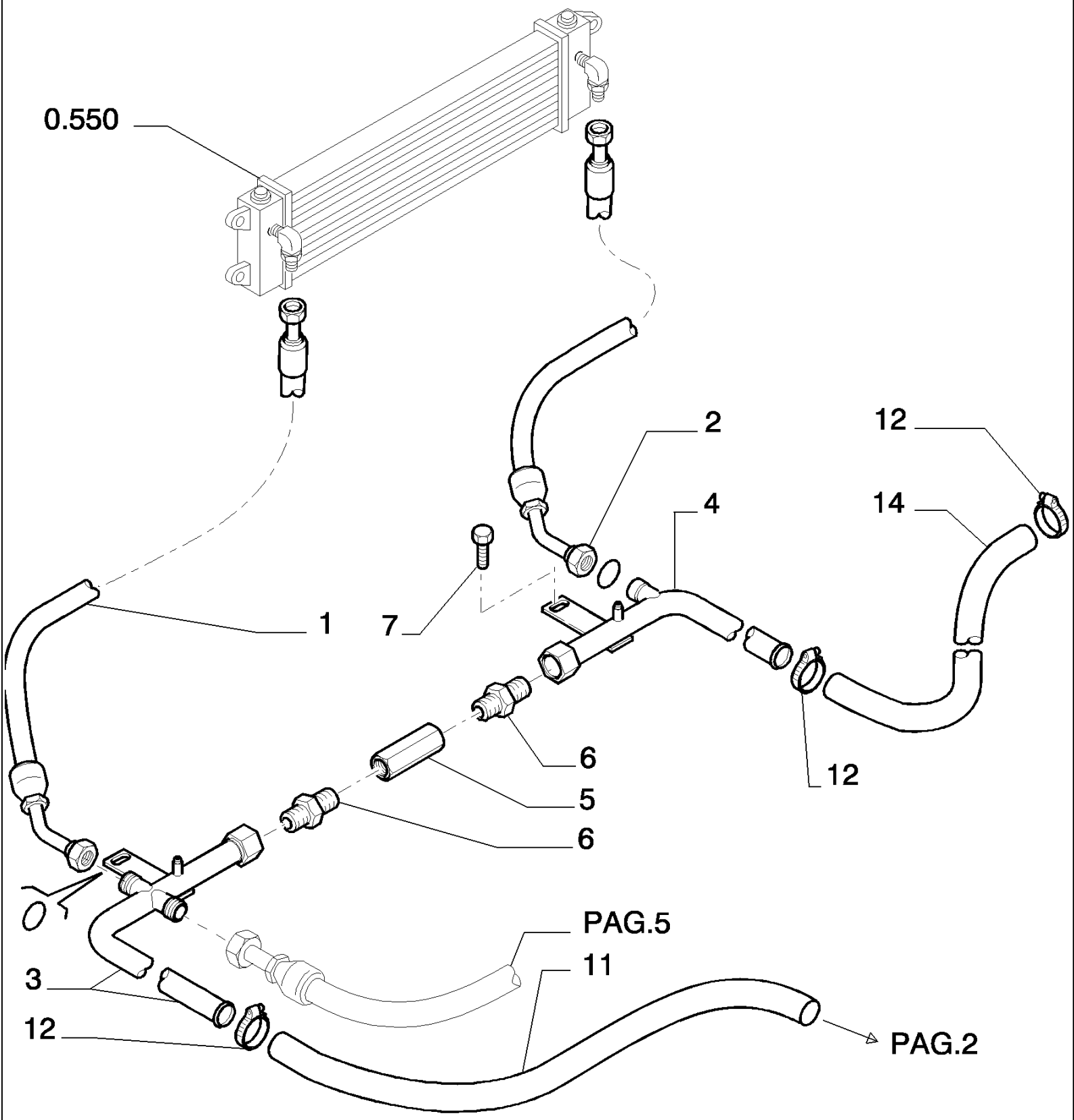

D180 TIER3 DOZERS SOBRE CADENAS (7/06-)

3.434(04) TUBERIAS DE SISTEMA HIDRAULICO

Ref	Numero de Pieza	Ctd	Descripción
1	87382263	2	MANGA FLEXIBLE,
3	87370564	1	TUBO RIGIDO,
4	87370565	1	TUBO RIGIDO, - RIGHT
5	76040628	1	VALVULA DE SECURIDAD,
6	76053698	2	RACOR,
7	11112231	2	TORNILLO, Hex, M12 x 25, 10.9, Full Thd,
11	87371578	1	MANGA FLEXIBLE, - RETURN LEFT
12	79083845	4	COLLAR,
14	87371579	1	MANGA FLEXIBLE, - RETURN RIGHT L=1160

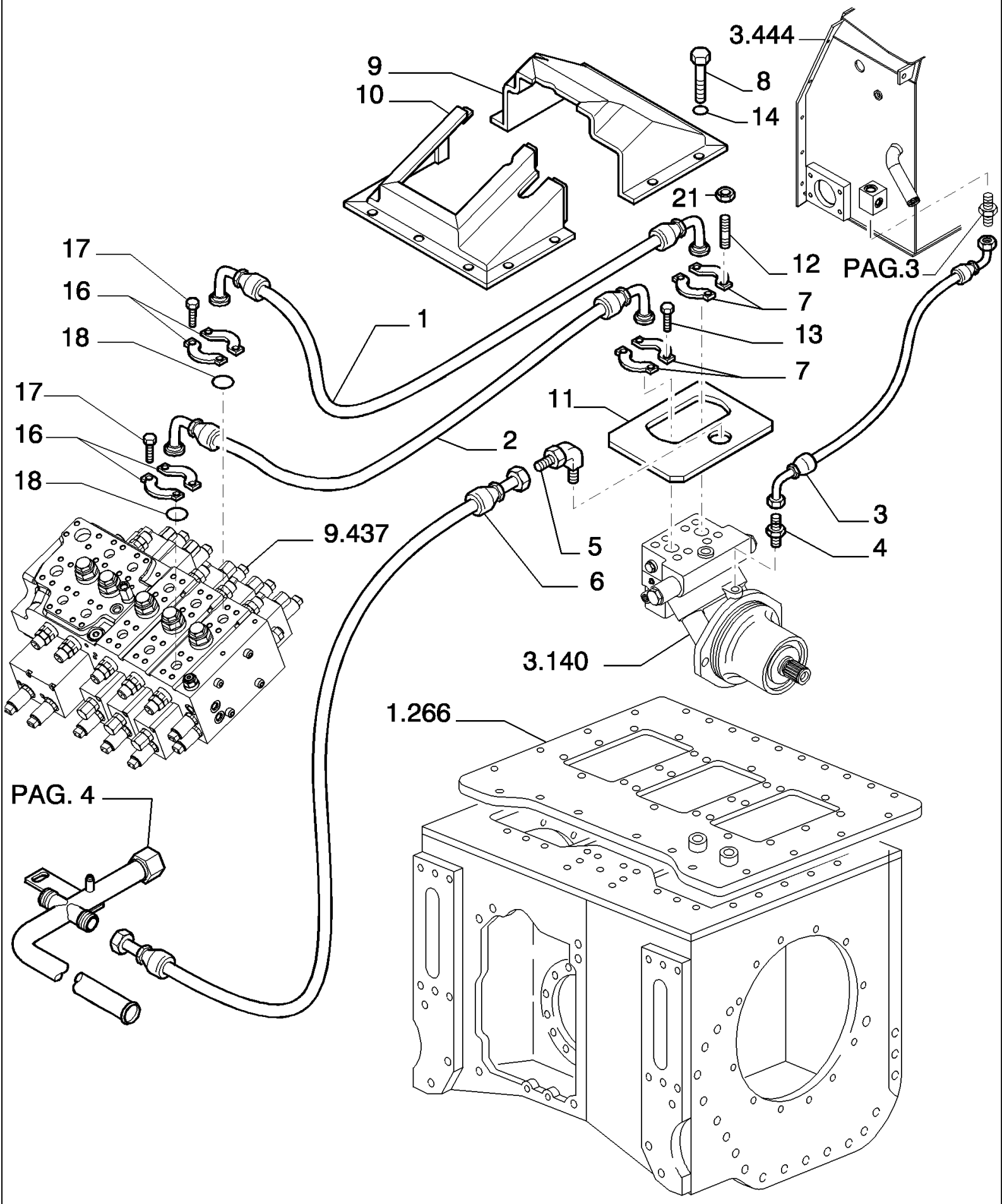
3.444
9
10
8
14
21
12
PAG.3
17
16
18
1
7
13
7
17
16
18
11
2
3
4
5
6
9.437
3.140
1.266
PAG. 4

D180 TIER3 DOZERS SOBRE CADENAS (7/06-)

3.434(05) TUBERIAS DE SISTEMA HIDRAULICO

Ref	Numero de Pieza	Ctd	Descripción
1	87379897	1	MANGA FLEXIBLE, - REAR
2	87371566	1	MANGA FLEXIBLE, - FRONT
3	76071078	1	MANGA FLEXIBLE,
4	79081979	1	RACOR, 16
5	79099899	1	RACOR,
6	76071077	1	MANGA FLEXIBLE,
7	76071041	4	SEMIBRIDA, 1"
8	16043431	14	TORNILLO, Hex, M8 x 20, 10.9,
9	76071043	1	DEFENSA, - REAR
10	76071042	1	DEFENSA, - FRONT
11	76071051	1	PLACA,
12	76078439	4	TORNILLO,
13	11112831	2	TORNILLO, Hex, M12 x 40, 10.9, Full Thd,
14	14496531	14	ARANDELA, M8 x 17 x 1.6,
15	76071320	2	BRIDA, - DELIVERY
16	71404313	4	SEMIBRIDA, 1"
17	14422231	8	TORNILLO, Hex Soc Hd, M12 x 40, 10.9,
18	14463781	2	JUNTA HERMETICA, -219, Cl 7, 1.296" ID x .139" Thk, - In Alternative
18	70924200	2	JUNTA HERMETICA, - IN ALTERNATIVE 3,53X32,92
19	11114131	8	TORNILLO, Hex, M12 x 95, 10.9,
20	12648531	8	ARANDELA, M12 x 28 x 4,
21	12577521	4	TUERCA,

3.435(01) BOMBA IMPLEMENTO

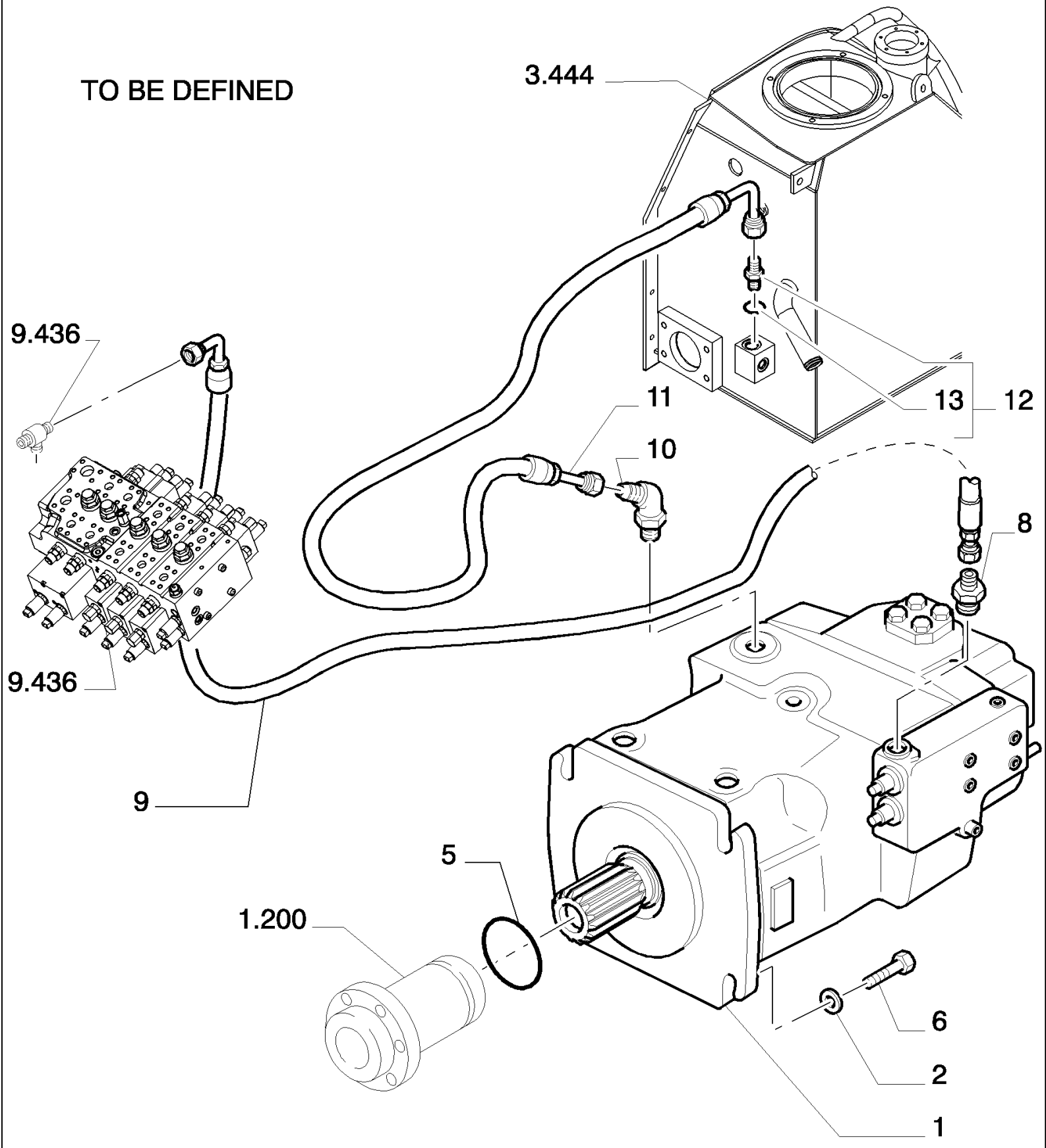

D180 TIER3 DOZERS SOBRE CADENAS (7/06-)

3.435(01) BOMBA IMPLEMENTO

Ref	Numero de Pieza	Ctd	Descripción
1	76040621	1	BOMBA HIDRÁULICA, - REXROTH - ASSY SEE PAG.2,3
2	14497031	4	ARANDELA, 18X34
5	14467681	1	JUNTA HERMETICA, -257, Cl 7, 5.984" ID x .139" Thk,
6	15984431	4	TORNILLO, Hex, M18 x 1.5 x 55, 10.9, Full Thd,
8	79053306	1	RACOR,
9	76071030	1	MANGA FLEXIBLE,
10	76071031	1	RACOR, 45°
11	76071032	1	MANGA FLEXIBLE,
12	79066944	1	RACOR, ASSY
13	14438085	1	JUNTA HERMETICA, 19.3MM ID x 2.4 Thk,

3.435(02) BOMBA IMPLEMENTO

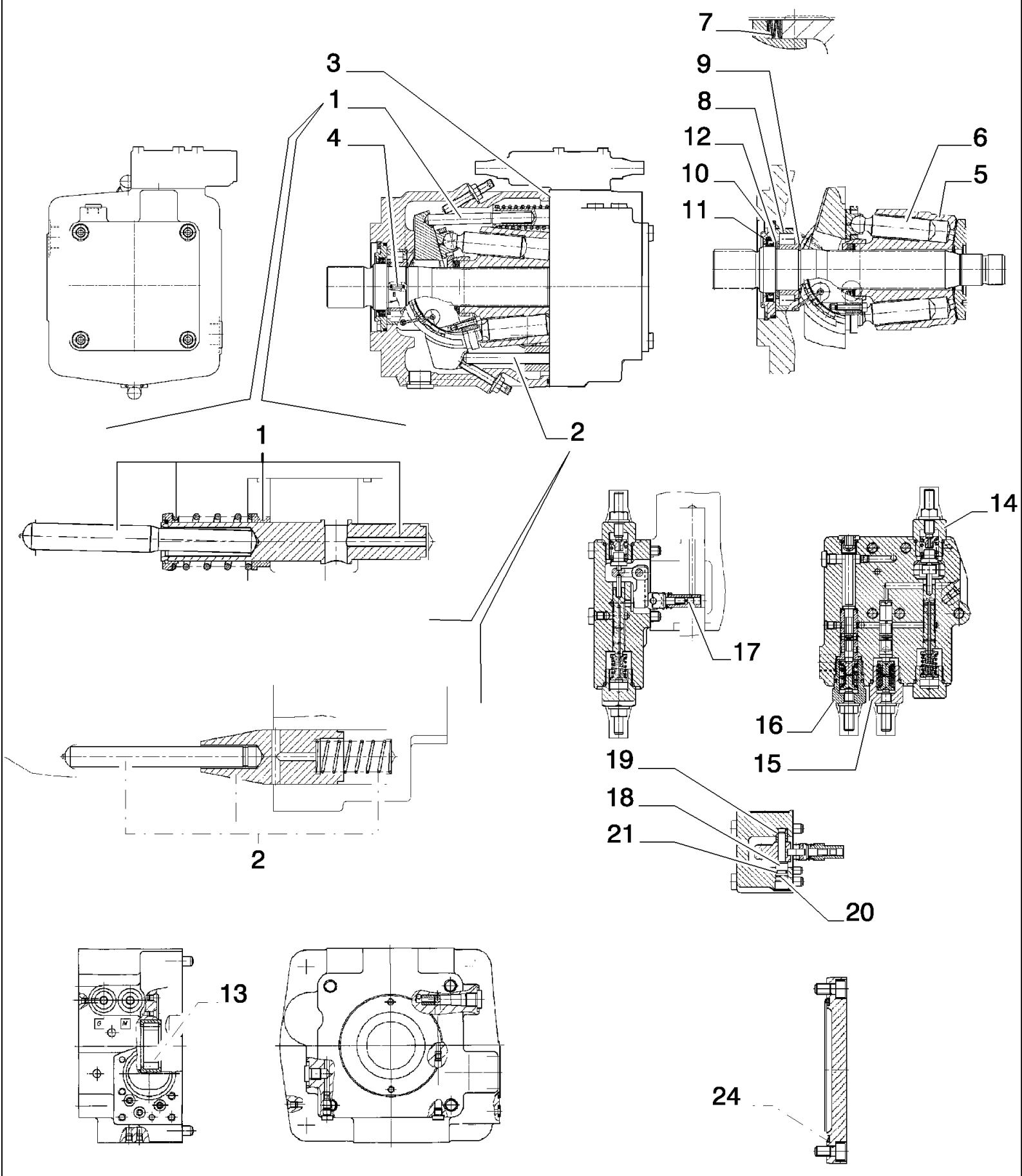

PUMP HYDRAULIC ASSY P/N 76040621

D180 TIER3 DOZERS SOBRE CADENAS (7/06-)

3.435(02) BOMBA IMPLEMENTO

Ref	Numero de Pieza	Ctd	Descripción
1	76093091	1	VARILLA,
2	72115805	1	MANDO,
3	76093092	1	JUNTA HERMETICA, O - R
4	76092416	2	PERNO,
5	76093093	1	CUERPO,
6	76093094	9	EMBOLO,
7	76093095	1	RESORTE,
8	76093096	1	COJINETE,
9	76093031	1	ANILLO,
10	76093098	1	ANILLO,
11	76093099	1	JUNTA HERMETICA,
12	76093100	1	JUNTA HERMETICA, O - R
13	76093101	1	COJINETE,
14	76093102	1	VALVULA HIDRAULICA, ASSY SEE PAG.4
15	76092426	1	VALVULA HIDRAULICA, ASSY SEE PAG.4
16	76093103	1	VALVULA HIDRAULICA, ASSY SEE PAG.4
17	76093104	1	EMBOLO,
18	76092428	1	TORNILLO,
19	76079305	1	CASQUILLO,
20	76079309	1	ANILLO,
21	76079310	1	JUNTA HERMETICA, O - R
24	76093077	1	JUNTA HERMETICA, O - R

PUMP HYDRAULIC ASSY P/N 76040621

COMPONENTS
COMPONENTI 76093102

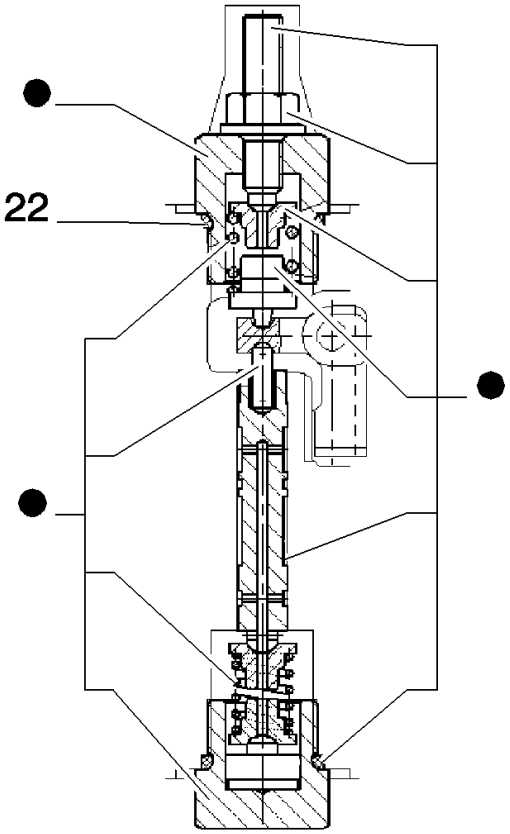

COMPONENTS
COMPONENTI 76093103

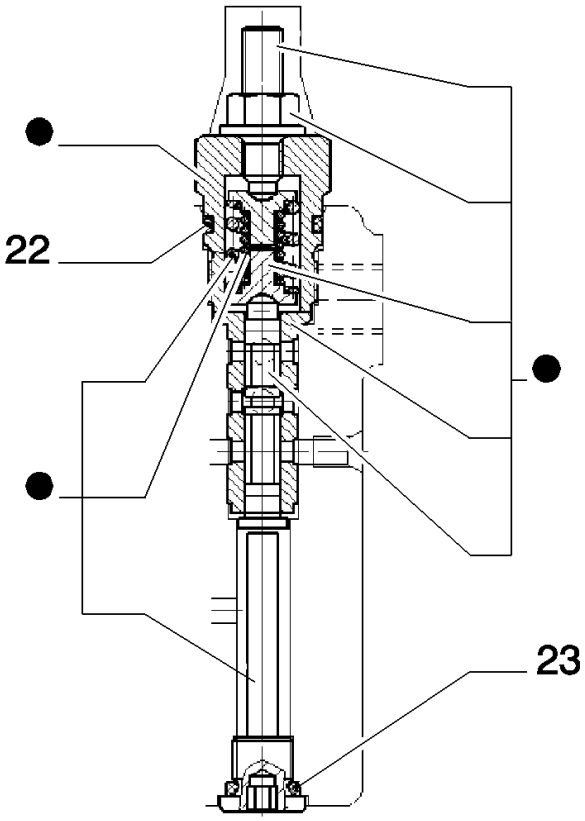

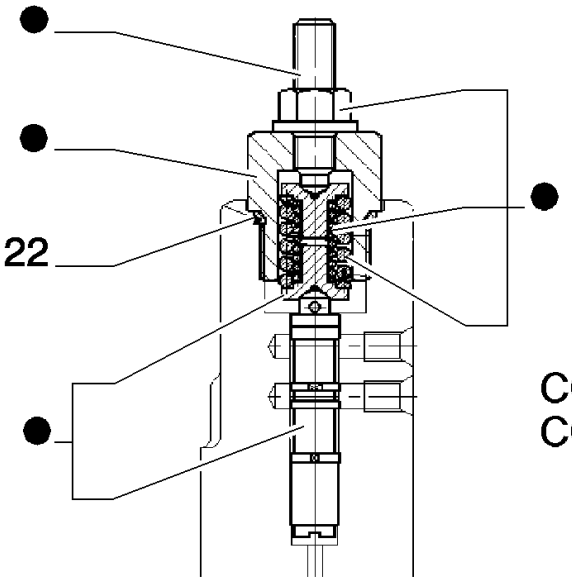

COMPONENTS
COMPONENTI 76092426

PARTS MARKED ● ARE NOT SUPPLIED AS SPARES
I PARTICOLARI CONTRASSEGNATI CON ● NON VENGONO FORNITI DI RICAMBIO

D180 TIER3 DOZERS SOBRE CADENAS (7/06-)

3.435(03) BOMBA IMPLEMENTO

Ref	Numero de Pieza	Ctd	Descripción
22	76079300	1	JUNTA HERMETICA, O - R
23	76092430	1	JUNTA HERMETICA, O - R

PUMP, HYDRAULIC ASSY P/N 76040621

3.440(01) TUBERIA CILINDRO ALCE

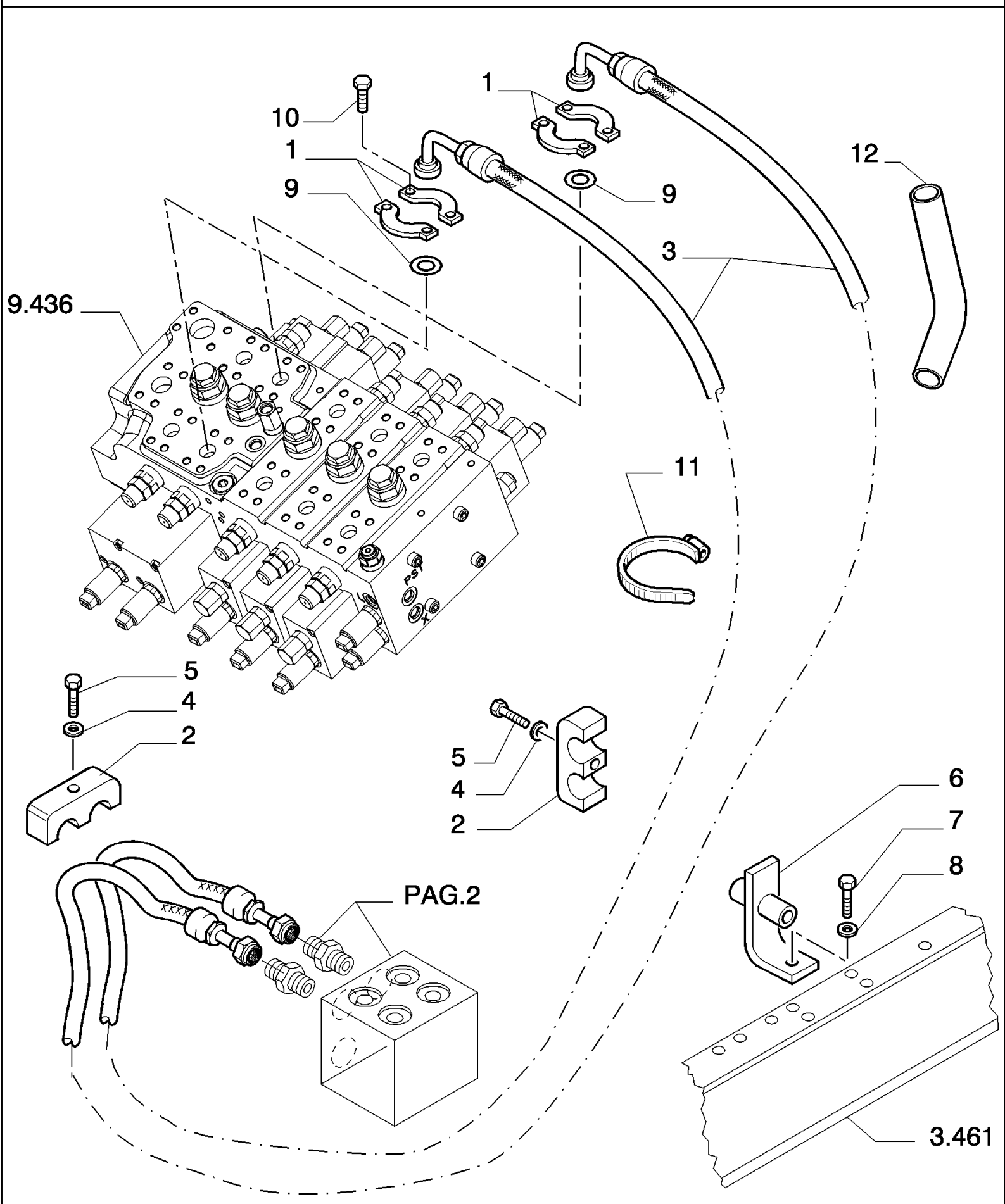

D180 TIER3 DOZERS SOBRE CADENAS (7/06-)

3.440(01) TUBERIA CILINDRO ALCE

Ref	Numero de Pieza	Ctd	Descripción
1	71418893	4	BRIDA, 1"
2	79076680	3	BLOQUE MOTOR,
3	87359237	2	MANGA FLEXIBLE,
4	12638631	3	ARANDELA, 10X18
5	16040831	3	TORNILLO, Hex, M10 x 40, 10.9, Full Thd,
6	76046915	2	PIEZA DE SOPORTE,
7	11112231	2	TORNILLO, Hex, M12 x 25, 10.9, Full Thd,
8	14496731	2	ARANDELA, 12X24
9	70923843	2	JUNTA HERMETICA, 3.53X32.92
10	14420331	8	TORNILLO, Hex Soc Hd, M10 x 35, 10.9, 12X1.75X40
11	79055959	2	BORNE,
12	76071322	1	FUNDA,

D180 TIER3 DOZERS SOBRE CADENAS (7/06-)

3.440(02) TUBERIA CILINDRO ALCE

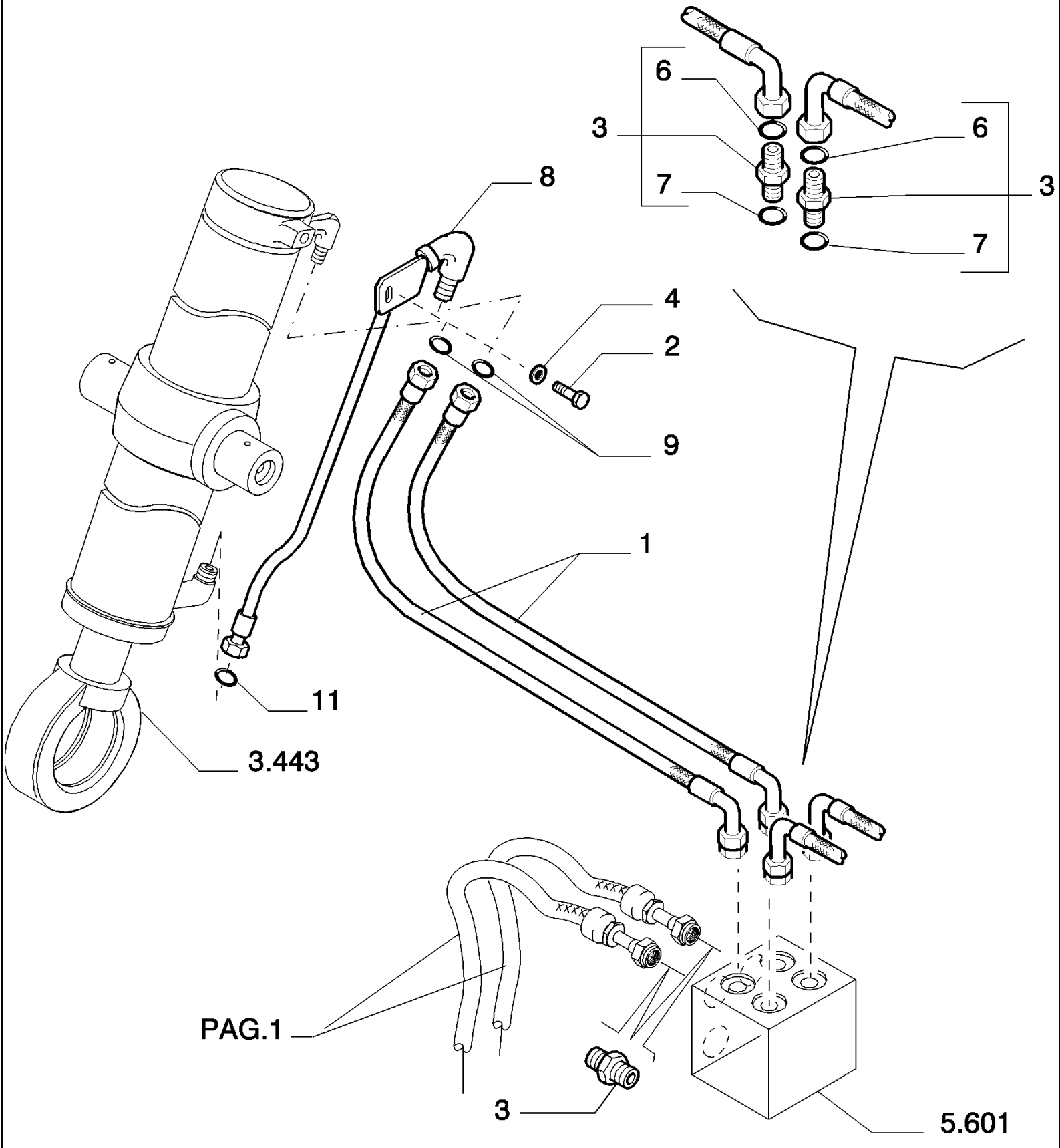

D180 TIER3 DOZERS SOBRE CADENAS (7/06-)

3.440(02) TUBERIA CILINDRO ALCE

Ref	Numero de Pieza	Ctd	Descripción
1	76073168	4	MANGA FLEXIBLE,
2	11112431	2	TORNILLO, Hex, M12 x 30, 10.9, Full Thd, - ASSY 20-M27X2
3	78100100	6	RACOR, - ASSY 20-M22X1.5
4	12648531	2	ARANDELA, M12 x 28 x 4,
6	70923843	1	JUNTA HERMETICA, 1.78X18.77
7	14438085	1	JUNTA HERMETICA, 19.3MM ID x 2.4 Thk,
8	87382328	1	TUBO RIGIDO,
8	87383919	1	TUBO RIGIDO,
9	70923843	4	JUNTA HERMETICA, 1.78X18.77
11	70924110	2	JUNTA HERMETICA, 3,53X24,99
16	10903431	4	TORNILLO, Hex, M6 x 45, 10.9,

D180 TIER3 DOZERS SOBRE CADENAS (7/06-)

3.443(01) CILINDRO ALCE - IMPLEMENTO ANTERIOR

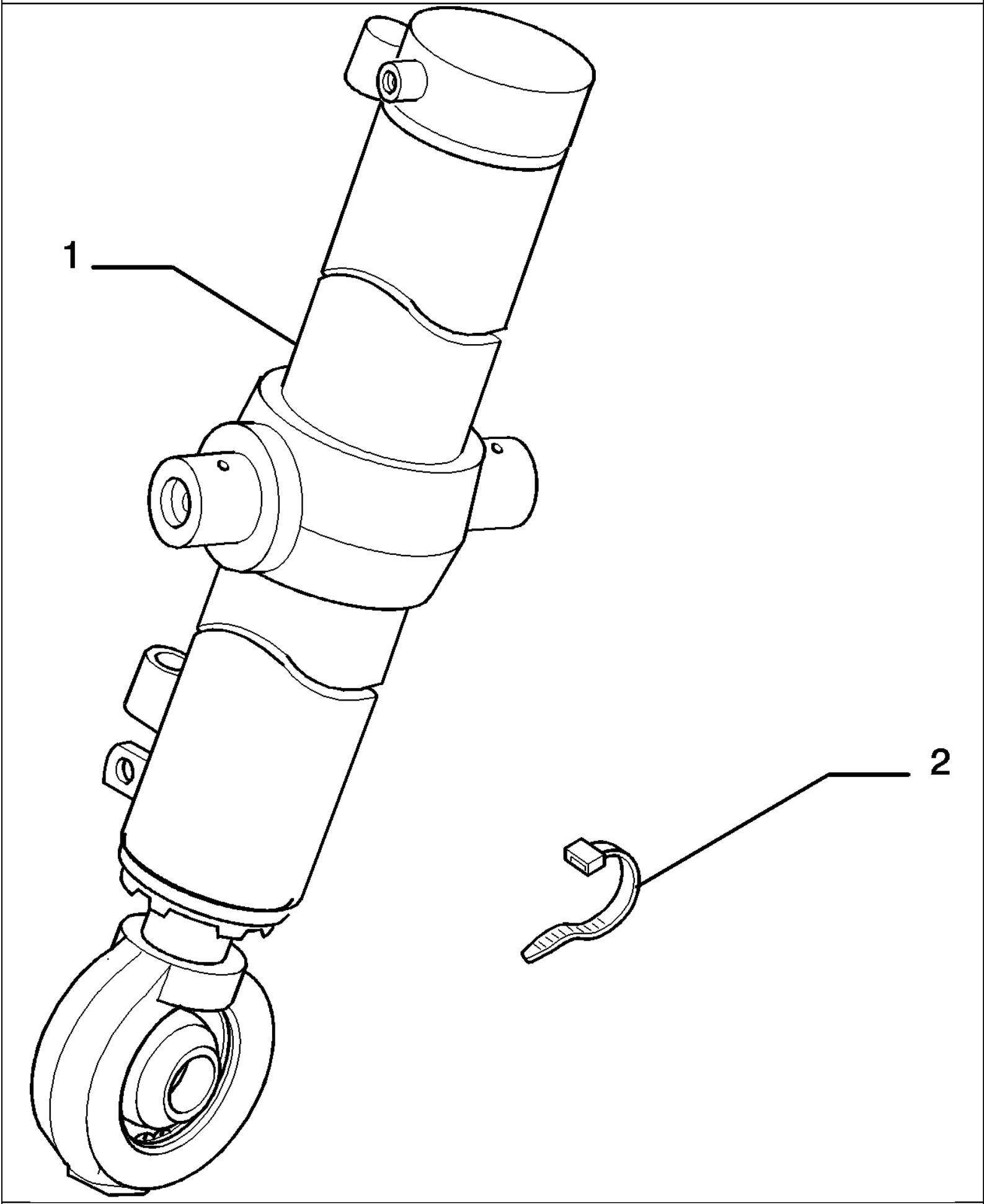

D180 TIER3 DOZERS SOBRE CADENAS (7/06-)

3.443(01) CILINDRO ALCE - IMPLEMENTO ANTERIOR

Ref	Numero de Pieza	Ctd	Descripción
1	87387323	2	- ASSY SEE PAG.2
2	79055959	2	BORNE,

COMPONENTS
COMPONENTI

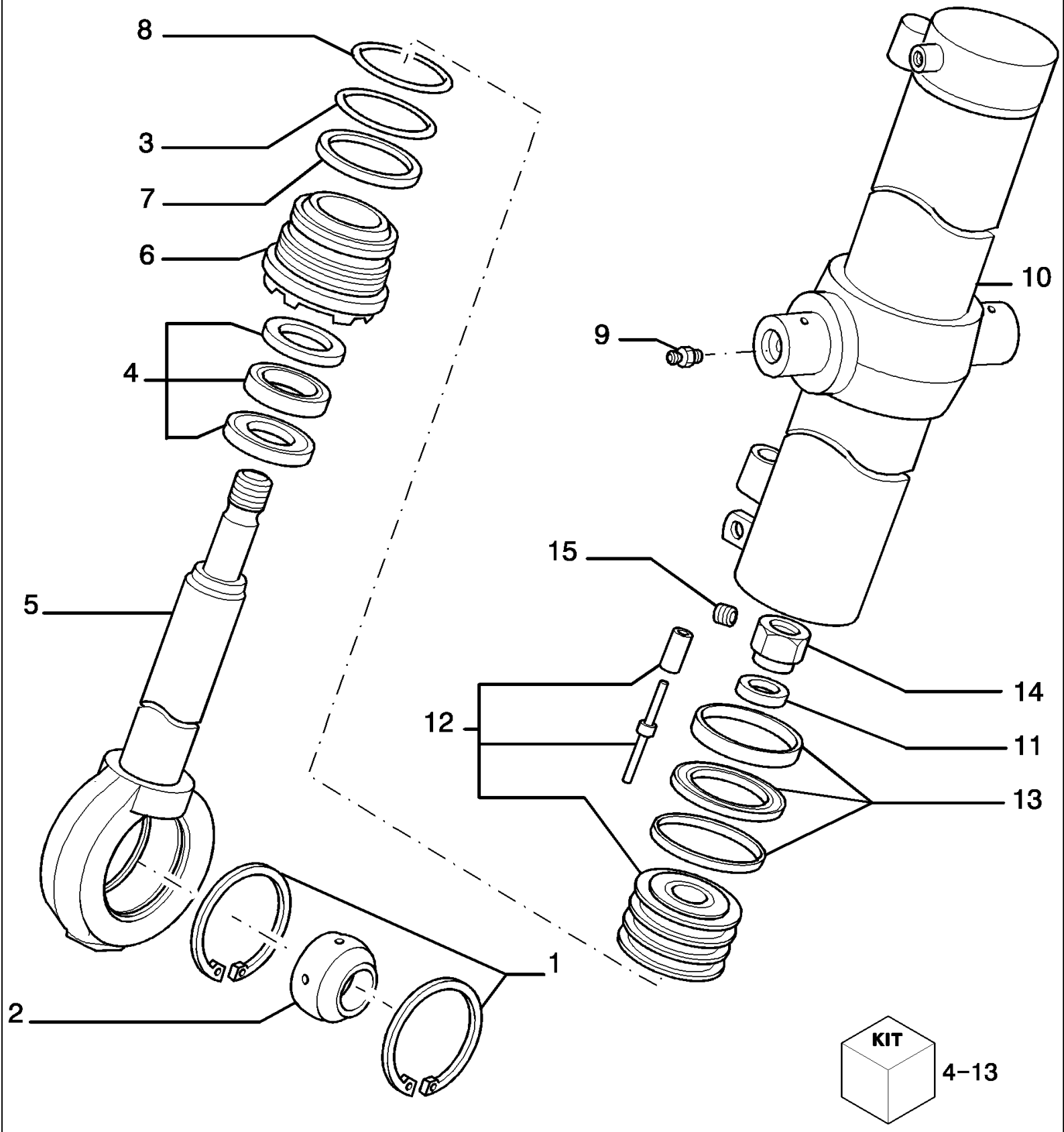

LIFT CYLINDER ASSY P/N 71470770 - 71470777

D180 TIER3 DOZERS SOBRE CADENAS (7/06-)

3.443(02) CILINDRO ALCE - IMPLEMENTO ANTERIOR

Ref	Numero de Pieza	Ctd	Descripción
1	11062976	2	ANILLO DE RESORTE, Int, M100 x 3,
2	76004446	1	COJINETE, - IN ALTERNATIVE
3	14465880	1	JUNTA HERMETICA, -240, 70 Duro, 3.734" ID x .139" Thk, (M94.84 ID x 3.53 Thk)
4	71452371	1	SERIE DE JUNTAS,
5	71470772	1	VARILLA,
6	71470738	1	PLACA DE FONDO,
7	71470742	1	PLAQUITA,
8	71470761	1	JUNTA HERMETICA,
9	13407211	2	ENGRASADOR, M10 x 1,
10	87387322	1	- LEFT
11	71470740	1	ARANDELA,
12	71470737	1	EMBOLO COMPL,
13	71470760	1	SERIE DE JUNTAS, - LIFT CYLINDERS SEALS
14	71470741	1	TUERCA,
15	79099830	1	TORNILLO,

LIFT CYLINDER ASSY P/N 71470770 - 71470777

D180 TIER3 DOZERS SOBRE CADENAS (7/06-)

3.444(01) DEPOSITO DE ACEITE

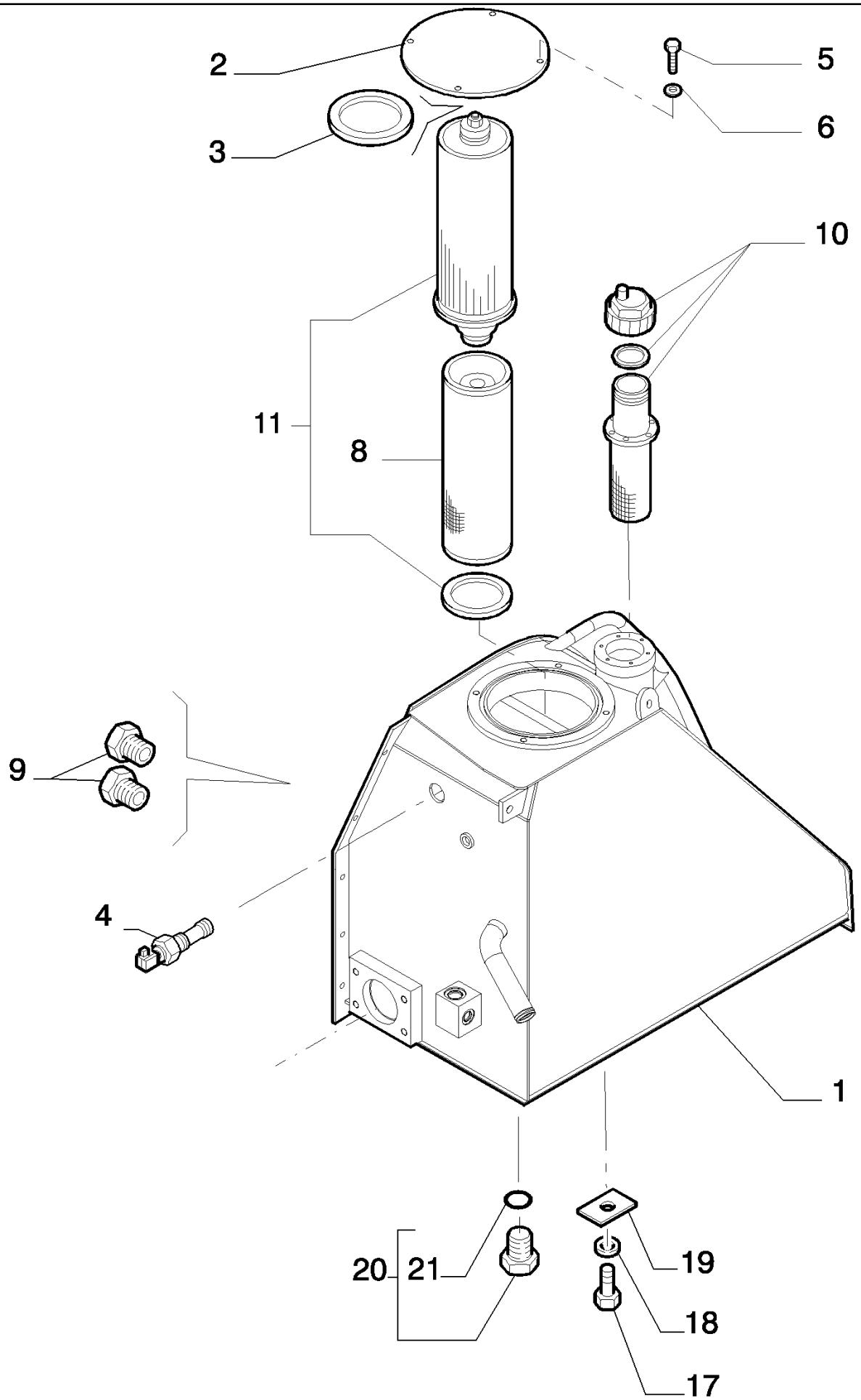

D180 TIER3 DOZERS SOBRE CADENAS (7/06-)

3.444(01) DEPOSITO DE ACEITE

Ref	Numero de Pieza	Ctd	Descripción
1	87384792	1	DEPOSITO DE ACEITE,
2	87516449	1	TAPADERA,
3	14482780	2	JUNTA HERMETICA,
4	79094756	1	CONTACTOR,
5	11106431	4	TORNILLO, Hex, M10 x 30, 10.9, Full Thd,
6	12626231	4	ARANDELA,
8	87353685	1	ELEMENTO DE FILTRADO,
9	79103405	2	INDICADOR DE NIVEL,
10	76075291	1	FILTRO,
11	87353677	1	FILTRO, ACEITE HIDRAULICO,
17	11116031	3	TORNILLO, Hex, M14 x 45, 10.9, Full Thd,
18	79005238	3	ARANDELA,
19	76046616	R	SUPLEMENTO,
20	10119140	1	TAPÓN,
21	14438385	1	JUNTA HERMETICA,

D180 TIER3 DOZERS SOBRE CADENAS (7/06-)

3.461(01) ARMAZON

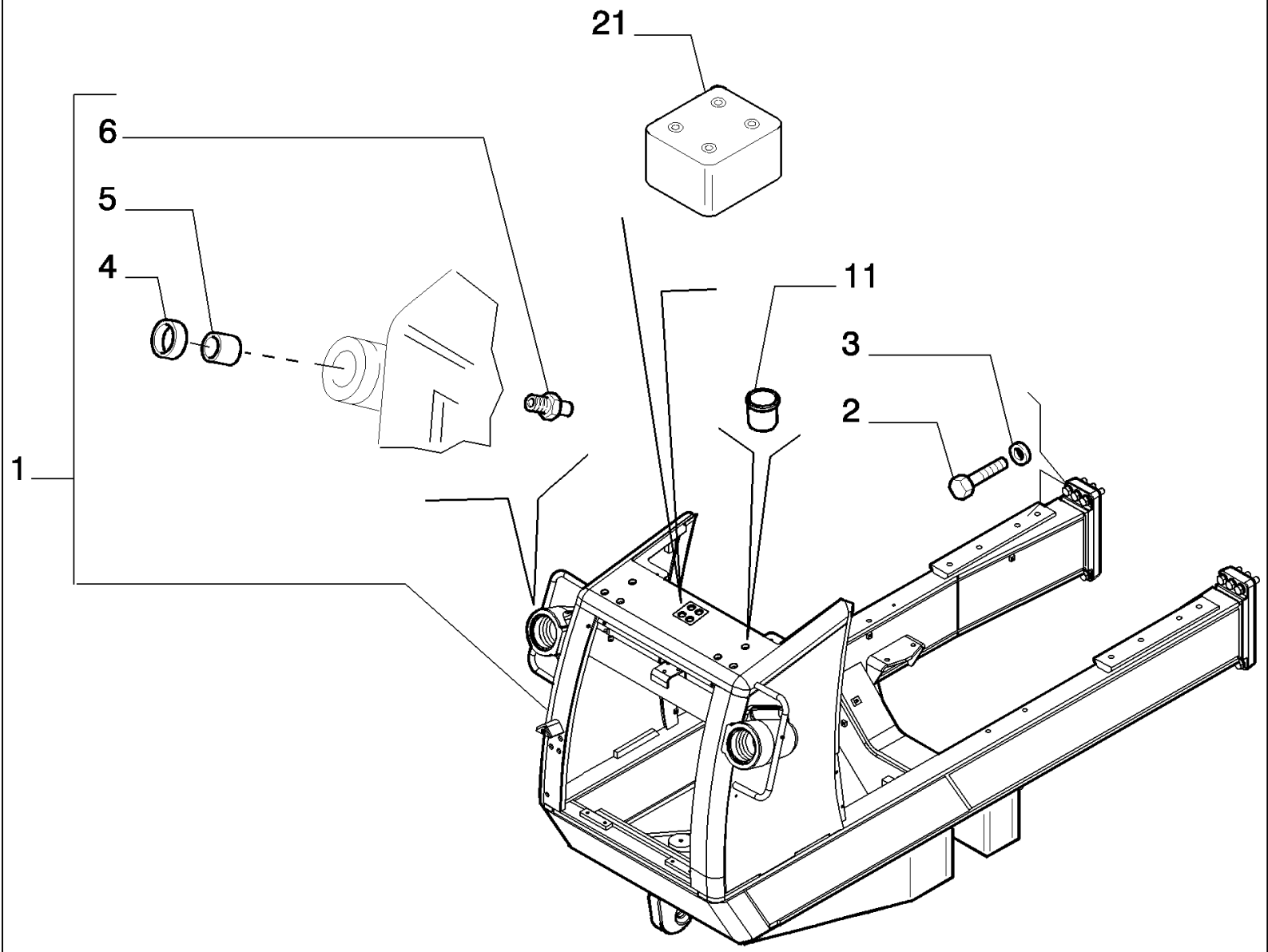

D180 TIER3 DOZERS SOBRE CADENAS (7/06-)

3.461(01) ARMAZON

Ref	Numero de Pieza	Ctd	Descripción
1	76090852	1	BASTIDOR, - ASSY
2	11398431	12	TORNILLO, 24X2X100
3	76002741	12	ARANDELA,
4	79087774	2	CASQUILLO,
5	8292010	2	CASQUILLO,
6	13407211	2	ENGRASADOR, M10 x 1,
7	79035385	2	PERNO,
8	10798101	2	PASADOR ABIERTO, M6.3 x 25, 6,3X25
9	11112231	2	TORNILLO, Hex, M12 x 25, 10.9, Full Thd,
10	14496731	2	ARANDELA, 12X24
11	4974163	6	TAPÓN,
12	76079387	1	DEFENSA, - FRONT
13	14496931	4	ARANDELA, M16 x 30 x 3,
14	11118531	4	TORNILLO, Hex, M16 x 40, 10.9,
15	76046640	1	BLOQUE MOTOR, , TO BE WELDED

3.471(01) TUBERIAS - TILT HIDRAULICO

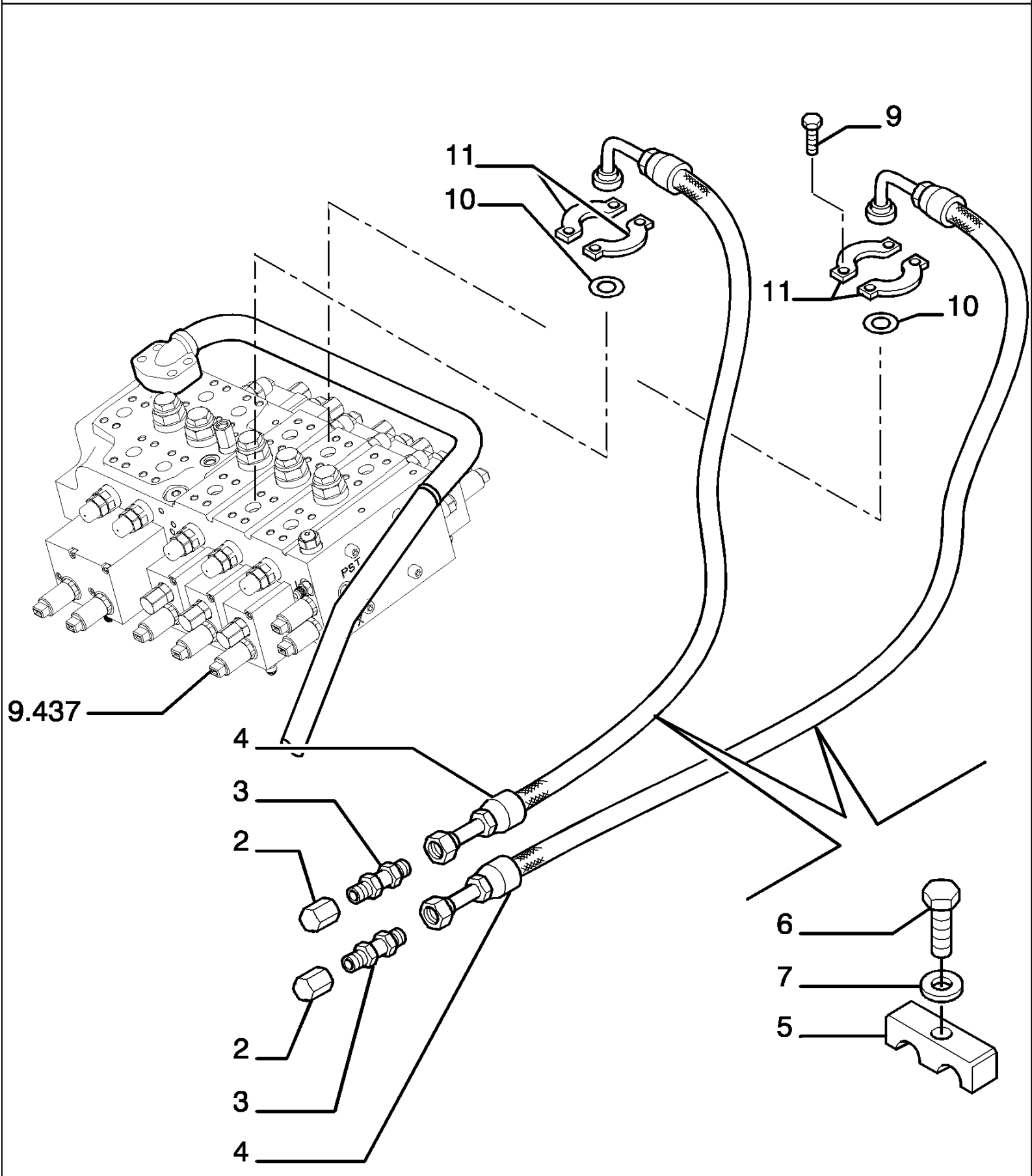

D180 TIER3 DOZERS SOBRE CADENAS (7/06-)

3.471(01) TUBERIAS - TILT HIDRAULICO

Ref	Numero de Pieza	Ctd	Descripción
2	78100135	2	TAPÓN,
3	78100008	2	RACOR,
4	87371563	2	MANGA FLEXIBLE,
5	79084821	2	BLOQUE MOTOR,
6	16040831	2	TORNILLO, Hex, M10 x 40, 10.9, Full Thd,
7	12638631	2	ARANDELA, 10X18
9	14420331	8	TORNILLO, Hex Soc Hd, M10 x 35, 10.9, 12X30
10	70924110	2	JUNTA HERMETICA, 3,53x24,99
11	71418893	4	BRIDA,

5.601(01) CAPOTES

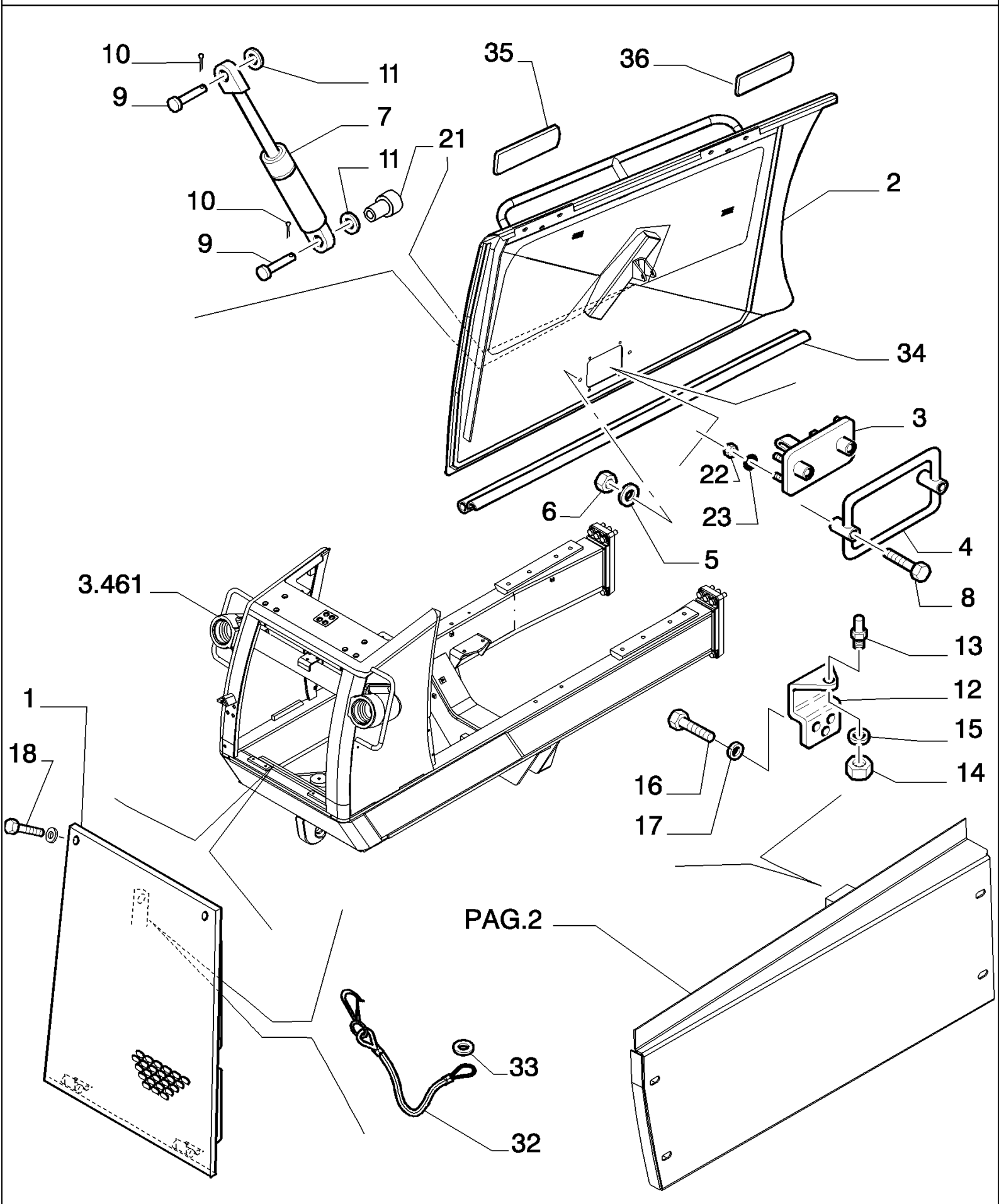

D180 TIER3 DOZERS SOBRE CADENAS (7/06-)

5.601(01) CAPOTES

Ref	Numero de Pieza	Ctd	Descripción
1	87391634	1	CALANDRIA,
2	87388209	1	CONTRAPANEL, - UPPER LEFT
2	87388217	1	CONTRAPANEL, - UPPER RIGHT
3	76041613	2	CERRADURA, - ASSY SEE PAG.5
4	76030114	2	MANECILLA,
5	10615679	4	ARANDELA DE FRENO, Ext Tooth, M8, 8
6	16100821	4	TUERCA, M8, Cl 10,
7	76054701	2	AMORTIGUADOR, - GAS
8	16044031	4	TORNILLO, Hex, M8 x 40, 10.9,
9	76046965	4	PERNO,
10	10733601	4	PASADOR ABIERTO, M3.2 x 22,
11	14496631	4	ARANDELA, M10 x 21 x 2,
12	87537521	2	PIEZA DE SOPORTE,
13	79092929	2	PERNO,
14	12577521	2	TUERCA, 12X1,75X14,8
15	12648531	2	ARANDELA, M12 x 28 x 4,
16	16043631	6	TORNILLO, Hex, M8 x 25, 10.9,
17	12645031	6	ARANDELA, 8,15X21
18	11112431	8	TORNILLO, Hex, M12 x 30, 10.9, Full Thd,
21	79032003	2	CASQUILLO,
22	15896221	8	TUERCA, M6, Cl 10,
23	10615479	8	ARANDELA DE FRENO, Ext Tooth, M6, Serr,
32	76074903	1	CABLE,
33	12646231	1	ARANDELA,
34	76074982	2	JUNTA HERMETICA,
35	76074978	2	JUNTA HERMETICA,
36	76089094	2	JUNTA DE CAUCHO,

D180 TIER3 DOZERS SOBRE CADENAS (7/06-)

5.601(02) CAPOTES

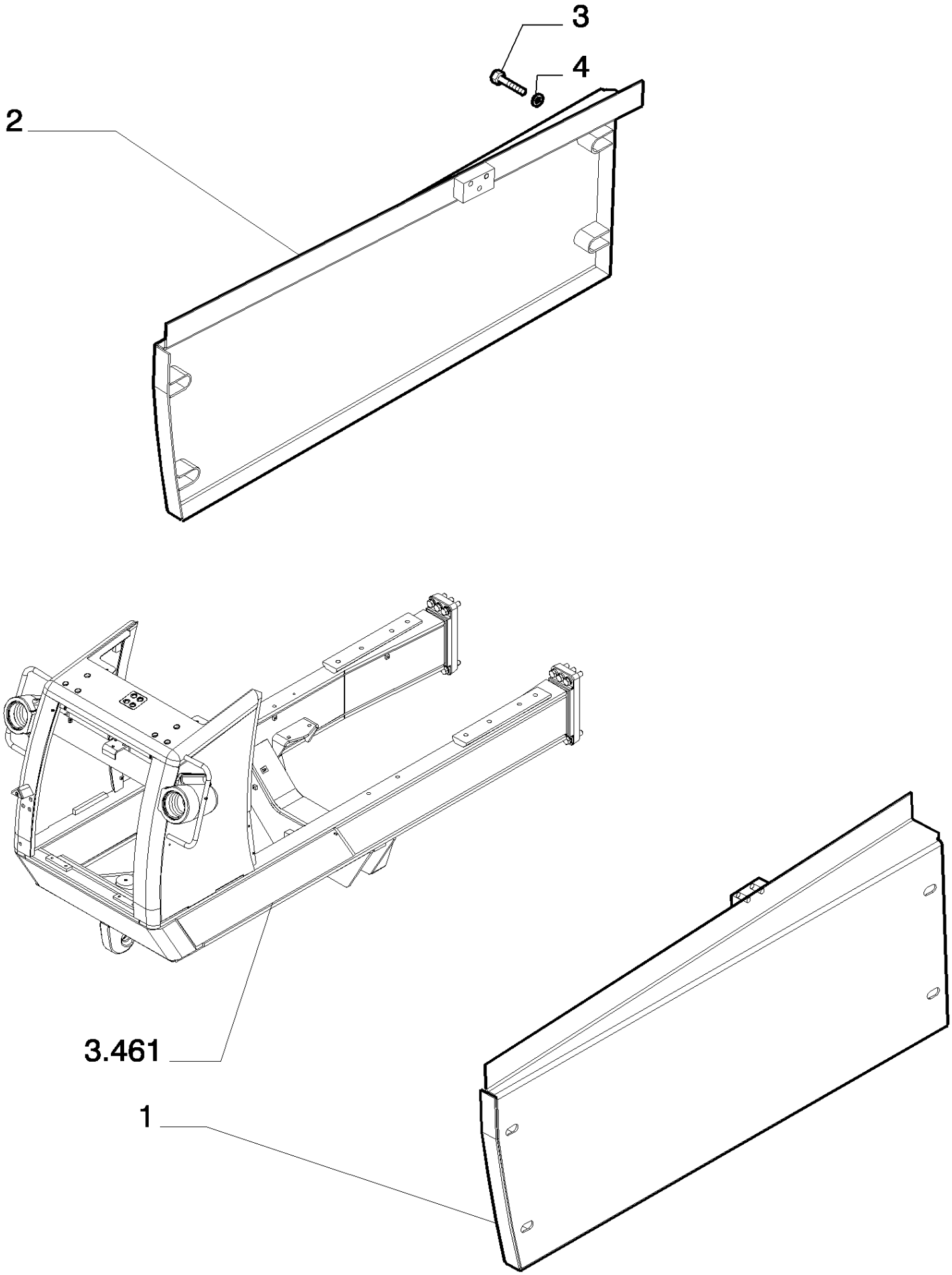

D180 TIER3 DOZERS SOBRE CADENAS (7/06-)

5.601(02) CAPOTES

Ref	Numero de Pieza	Ctd	Descripción
1	87388223	1	CONTRAPANEL, LOWER LEFT
2	87388227	1	CONTRAPANEL, LOWER RIGHT
3	11113531	8	TORNILLO, Hex, M12 x 65, 10.9, Cap, HH, CL 10.9, M12 x 1.75 x 30
4	12648531	8	ARANDELA, M12 x 28 x 4,

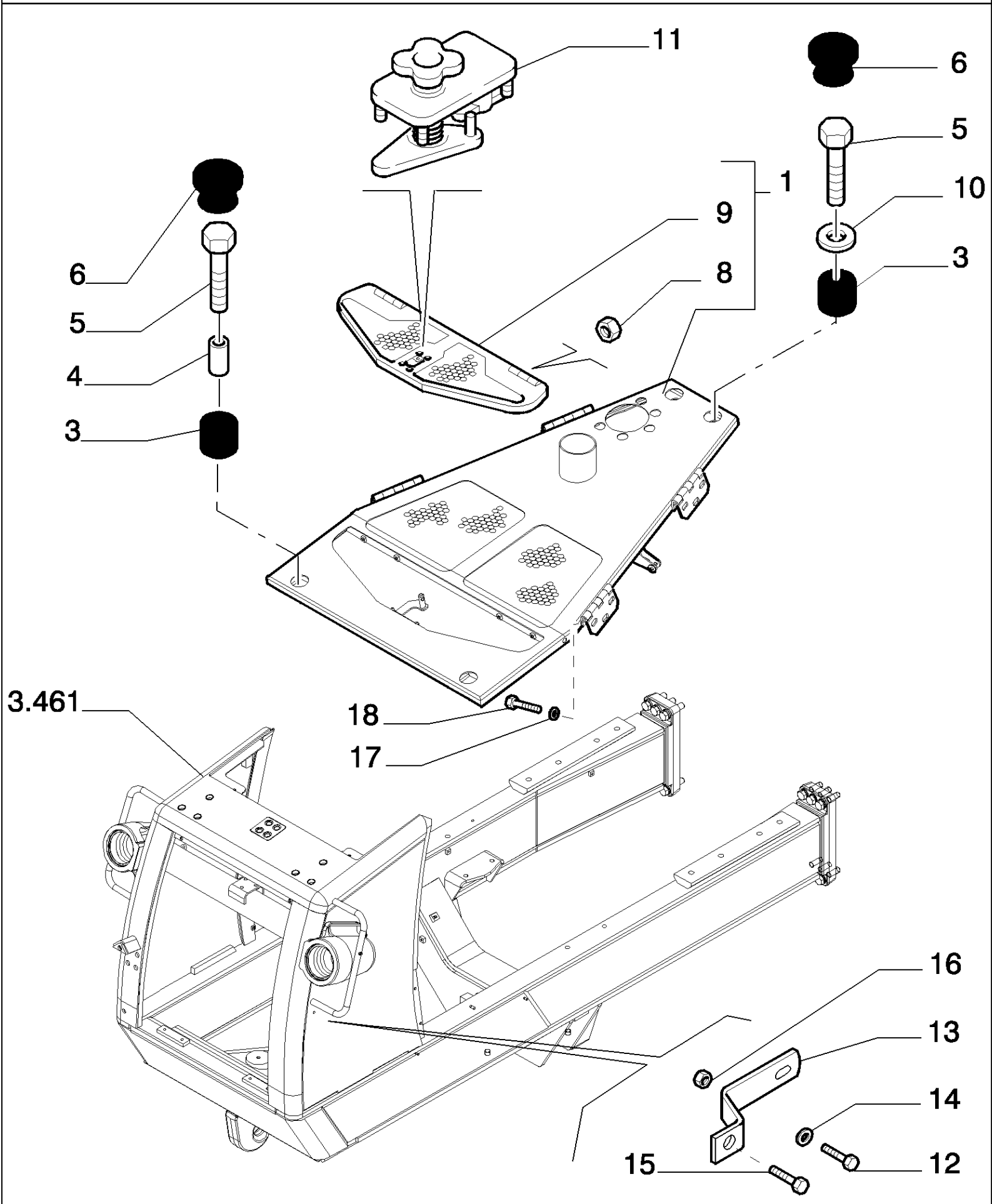
11
6
5
10
1
9
3
8
6
5
4
3
3.461
18
17
16
13
14
15
12

D180 TIER3 DOZERS SOBRE CADENAS (7/06-)

5.601(03) CAPOTES

Ref	Numero de Pieza	Ctd	Descripción
1	87387236	1	- ASSY
3	79109730	4	PLOT DE SUSPENSIÓN,
4	79109731	2	SEPARADOR,
5	11113531	2	TORNILLO, Hex, M12 x 65, 10.9, Cap, HH, CL 10.9, M12 x 1.75 x 30
6	14508287	4	TAPÓN, B-50
8	14094910	4	TUERCA,
9	76078121	4	TAPA,
10	12648531	4	ARANDELA, M12 x 28 x 4,
11	76079374	1	CERRADURA, - ASSY SEE PAG.6
12	11112631	2	TORNILLO, Hex, M12 x 35, 10.9,
13	76073032	2	PIEZA DE SOPORTE,
14	79005238	2	ARANDELA,
15	11113231	2	TORNILLO, Hex, M12 x 50, 10.9,
16	12577521	2	TUERCA,

D180 TIER3 DOZERS SOBRE CADENAS (7/06-)

5.601(04) CAPOTES

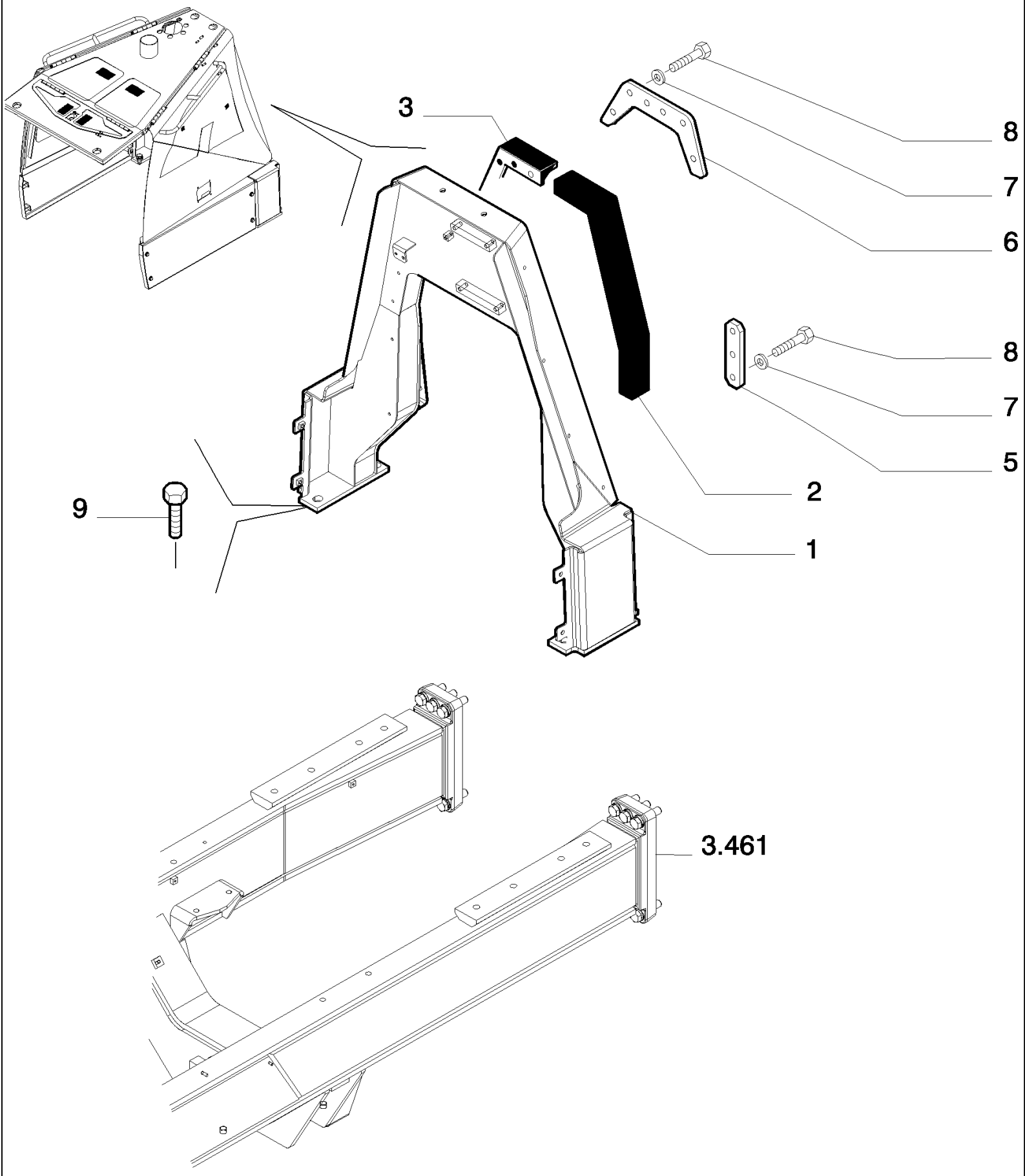

D180 TIER3 DOZERS SOBRE CADENAS (7/06-)

5.601(04) CAPOTES

Ref	Numero de Pieza	Ctd	Descripción
1	87387328	1	ESTRUCTURA,
2	76078012	1	JUNTA HERMETICA, - LEFT
3	76078013	1	JUNTA HERMETICA, - RIGHT
5	76046946	2	BANDA,
6	76078011	1	PLACA,
7	13336707	20	ARANDELA DE FRENO, 7
8	13313217	20	TORNILLO, Cross Oval Hd, M6 x 20,
9	11408631	4	TORNILLO, Hex, M20 x 1.5 x 45, 10.9, Full Thd,

COMPONENTS
COMPONENTI

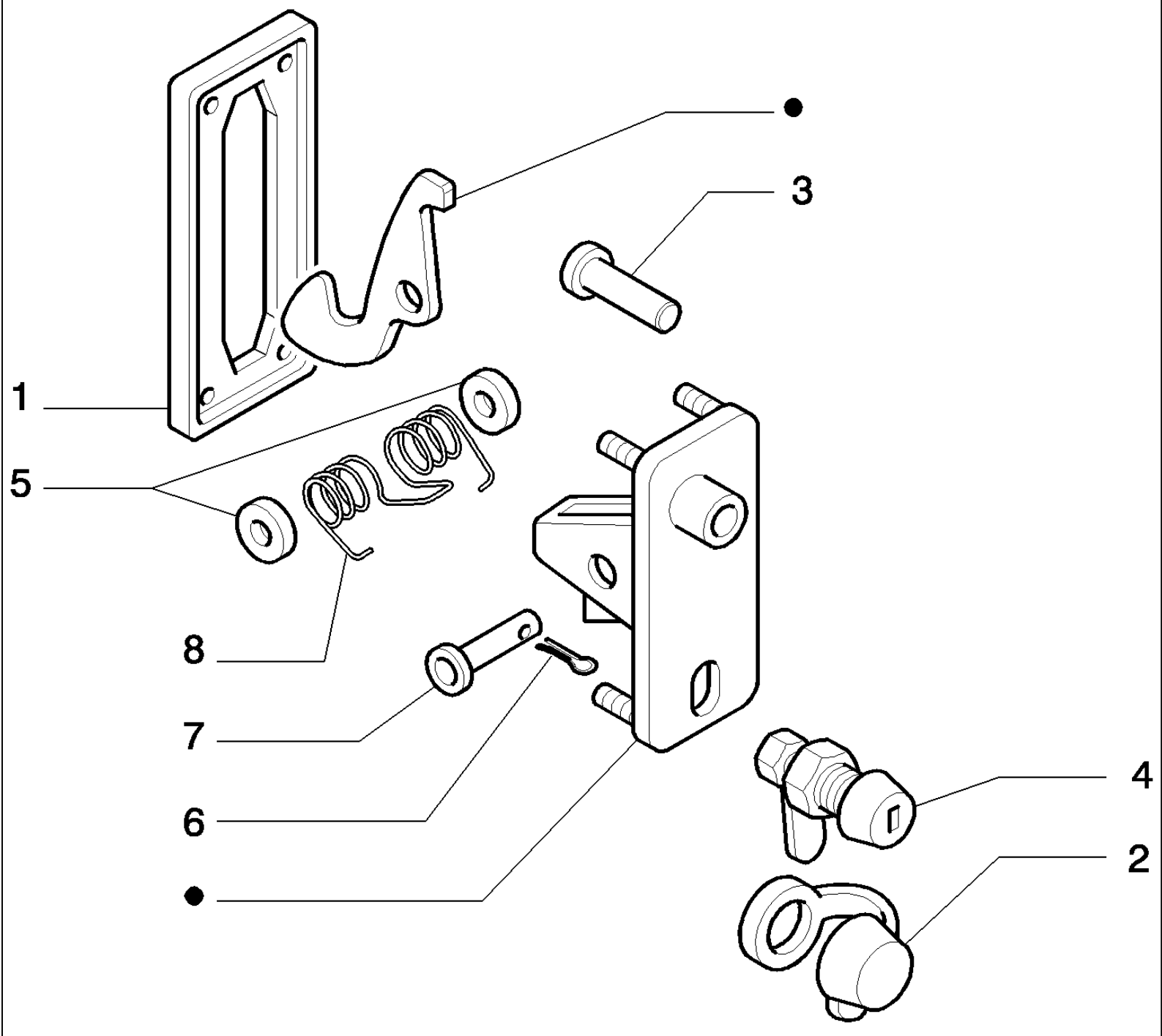

D180 TIER3 DOZERS SOBRE CADENAS (7/06-)

5.601(05) CERRADURA - CAPOTES

Ref	Numero de Pieza	Ctd	Descripción
1	79102817	1	JUNTA HERMETICA,
2	79091287	1	TAPÓN,
3	79090916	1	PERNO,
4	76041444	1	CERRADURA,
5	12648301	2	ARANDELA, M10 x 17 x 1.5,
6	10734301	1	PASADOR ABIERTO, M2 x 18,
7	79102816	1	PERNO,
8	79102809	1	RESORTE,

LOCK ASSY P/N 76041613

COMPONENTS
COMPONENTI

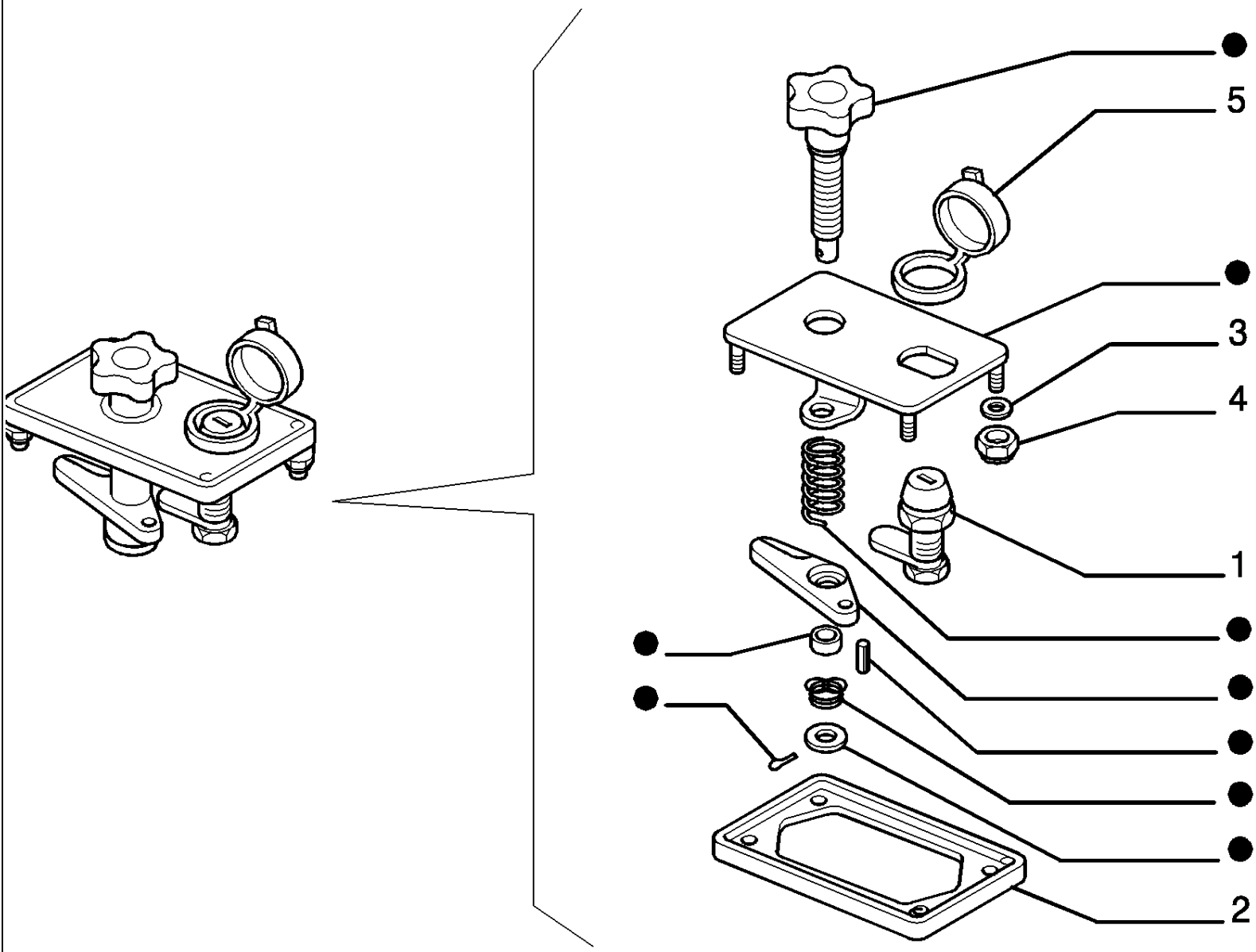

PARTS MARKED ● ARE NOT SUPPLIED AS SPARES
I PARTICOLARI CONTRASSEGNATI CON ● NON VENGONO FORNITI DI RICAMBIO

D180 TIER3 DOZERS SOBRE CADENAS (7/06-)

5.601(06) CERRADURA - CAPOTES

Ref	Numero de Pieza	Ctd	Descripción
1	76041444	1	CERRADURA,
2	79104368	1	JUNTA HERMETICA,
3	14496431	4	ARANDELA, 6,4X12,5
4	12574221	4	TUERCA, M6 x 1, Cl 10,
5	79091287	1	TAPÓN,

LOCK ASSY P/N 76066371

D180 TIER3 DOZERS SOBRE CADENAS (7/06-)

5.645(01) ROPS - SOPORTE

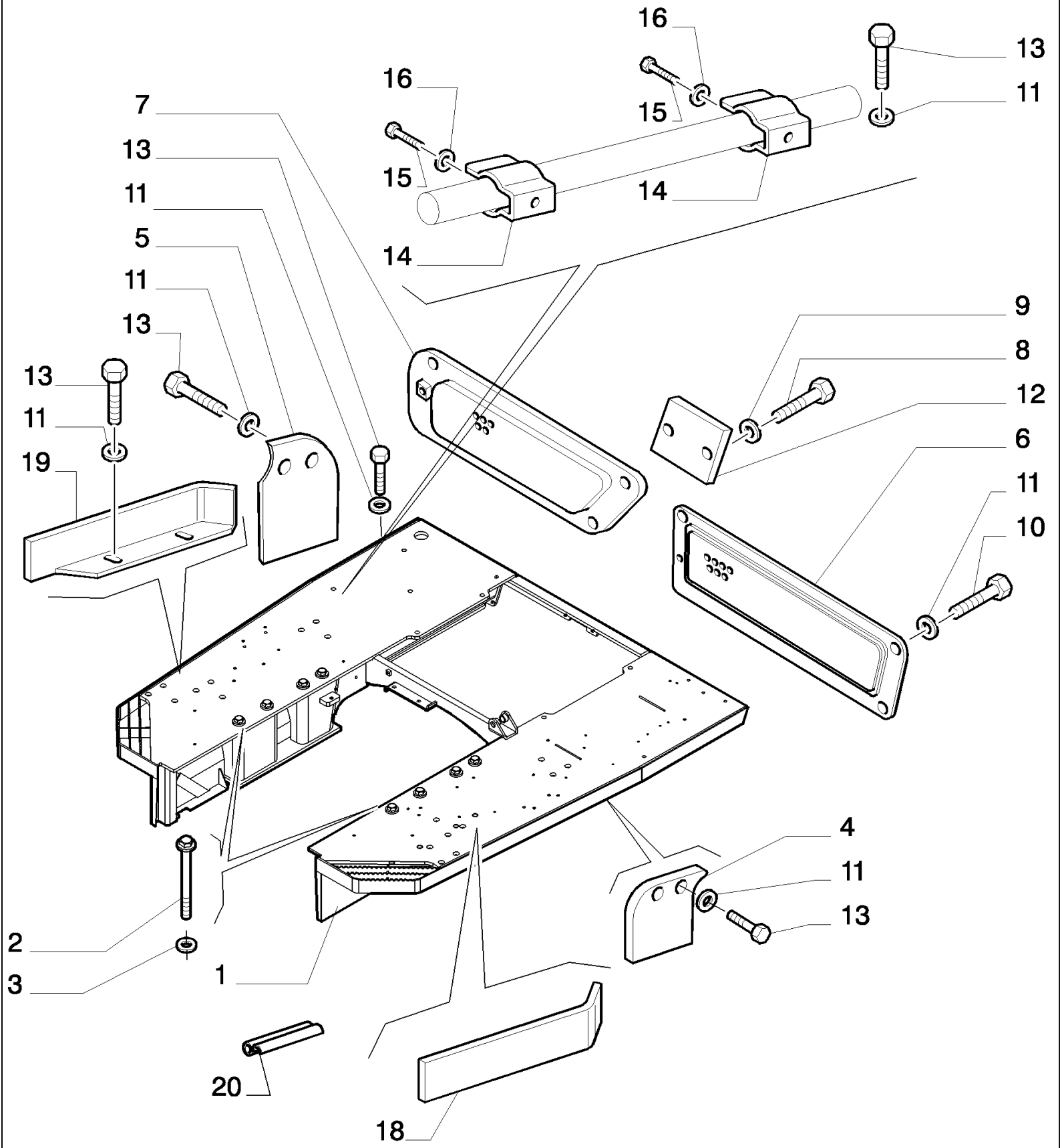

D180 TIER3 DOZERS SOBRE CADENAS (7/06-)

5.645(01) ROPS - SOPORTE

Ref	Numero de Pieza	Ctd	Descripción
1	87390273	1	SOPORTE,
2	76026364	8	TORNILLO,
3	79005245	8	ARANDELA, 24X55X9
4	76090918	1	TAPA, - LEFT
5	76090919	1	TAPA, - RIGHT
6	76090920	1	DEFENSA, - LEFT
7	76090921	1	DEFENSA, - RIGHT
8	16043431	2	TORNILLO, Hex, M8 x 20, 10.9,
9	12645031	2	ARANDELA, 8,15X21
10	14420031	4	TORNILLO, Hex Soc Hd, M10 x 20, 10.9,
11	12626231	32	ARANDELA, 10,2X25
12	76090922	1	TAPA,
13	11106231	24	TORNILLO, Hex, M10 x 25, 10.9, Full Thd,
14	79085259	2	RESORTE,
15	11106031	4	TORNILLO, Hex, M10 x 20, 10.9, Full Thd,
16	10615379	4	ARANDELA, Ext Tooth, M10, 5
18	76090926	1	DEFENSA, - LEFT
19	76090927	1	DEFENSA, - RIGHT
20	76090776	2	JUNTA HERMETICA,

D180 TIER3 DOZERS SOBRE CADENAS (7/06-)

5.645(02) ROPS - SOPORTE

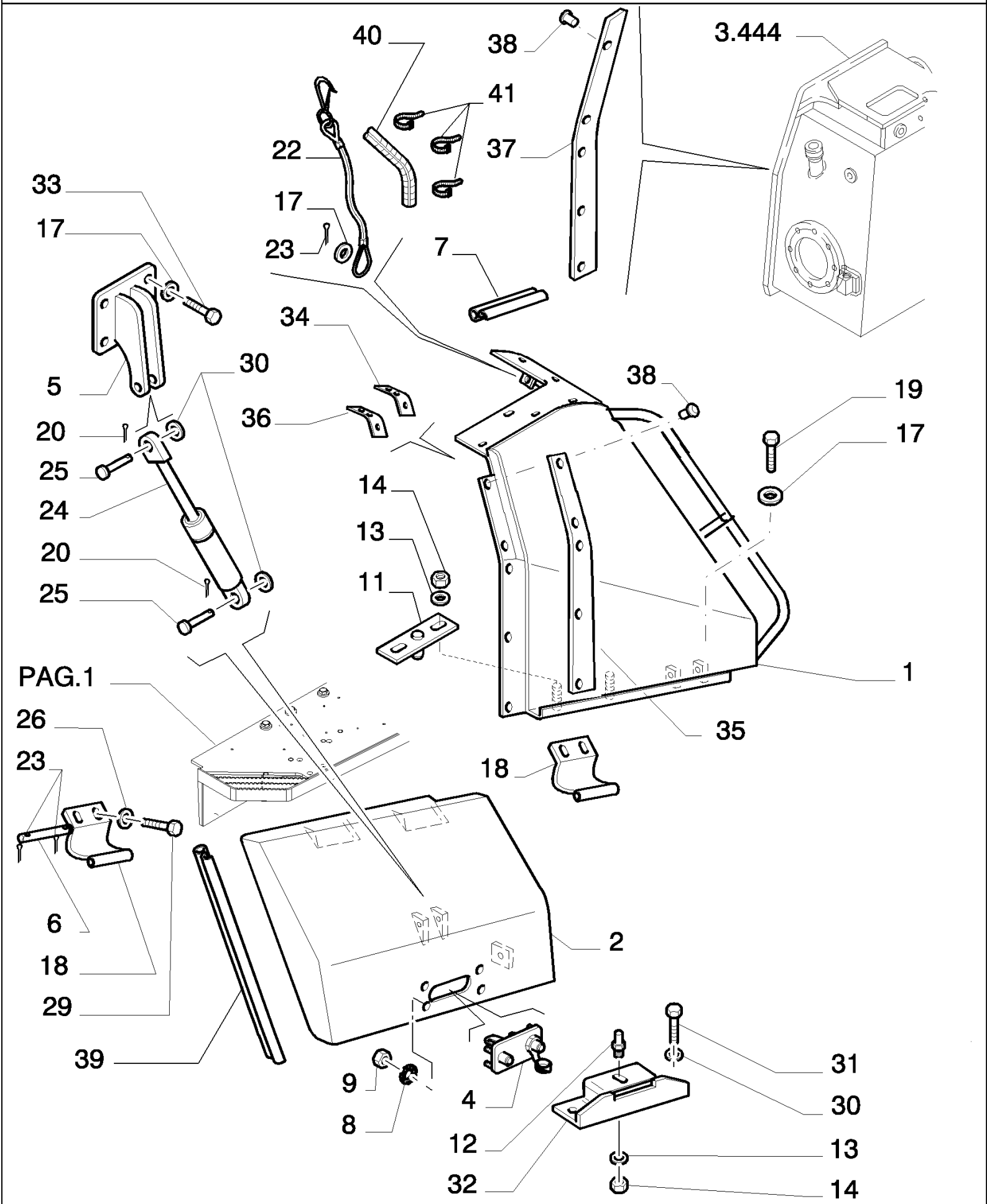

D180 TIER3 DOZERS SOBRE CADENAS (7/06-)

5.645(02) ROPS - SOPORTE

Ref	Numero de Pieza	Ctd	Descripción
1	87358092	1	CAPOT, - BATTERIES
2	87306241	1	- SIDE LEFT
2	87306338	1	- SIDE RIGHT
4	76041613	2	CERRADURA, - ASSY SEE SGR. 5.601
5	76069261	1	SOPORTE, - CYLINDER SN
5	76069268	1	SOPORTE, - CYLINDER DS
6	76066445	4	PERNO,
7	76043760	2	JUNTA DE CAUCHO,
8	10615479	12	ARANDELA DE FRENO, Ext Tooth, M6, Serr,
9	10725921	12	TUERCA, Thin, M6 x 1, Cl 05,
11	87391505	1	PIEZA DE SOPORTE,
12	79092929	3	PERNO,
13	12648531	3	ARANDELA, M12 x 28 x 4,
14	12577521	3	TUERCA, 12X1,75X14,8
15	16043631	8	TORNILLO, Hex, M8 x 25, 10.9,
17	12645031	26	ARANDELA, 8,15X21
18	76069264	2	BISAGRA, - RIGHT
18	76069263	2	BISAGRA, - LEFT
19	16043631	3	TORNILLO, Hex, M8 x 25, 10.9,
20	10734401	10	PASADOR ABIERTO, M2 x 22,
22	76074983	1	CABLE,
23	10733601	8	PASADOR ABIERTO, M3.2 x 22,
24	76066448	2	COMPAS, - GAS
25	76046965	4	PERNO,
26	12626231	8	ARANDELA, 10,2X25
29	11106431	8	TORNILLO, Hex, M10 x 30, 10.9, Full Thd,
30	14496731	8	ARANDELA, 12X24
31	11112231	4	TORNILLO, Hex, M12 x 25, 10.9, Full Thd,
32	76069227	2	SOPORTE,
33	16043831	8	TORNILLO, Hex, M8 x 30, 10.9,
34	87306230	1	PIEZA DE SOPORTE,
35	76073231	1	CALCOMANIA,
36	87306232	1	JUNTA HERMETICA,
37	76073232	1	CALCOMANIA,
38	76073223	10	TAPÓN,
39	76090775	1	JUNTA HERMETICA,
39	76090824	1	JUNTA HERMETICA,
40	78100172	1	MANGA FLEXIBLE,
41	76035117	5	BORNE,

D180 TIER3 DOZERS SOBRE CADENAS (7/06-)

5.646(01) GUARDAS INFERIORES

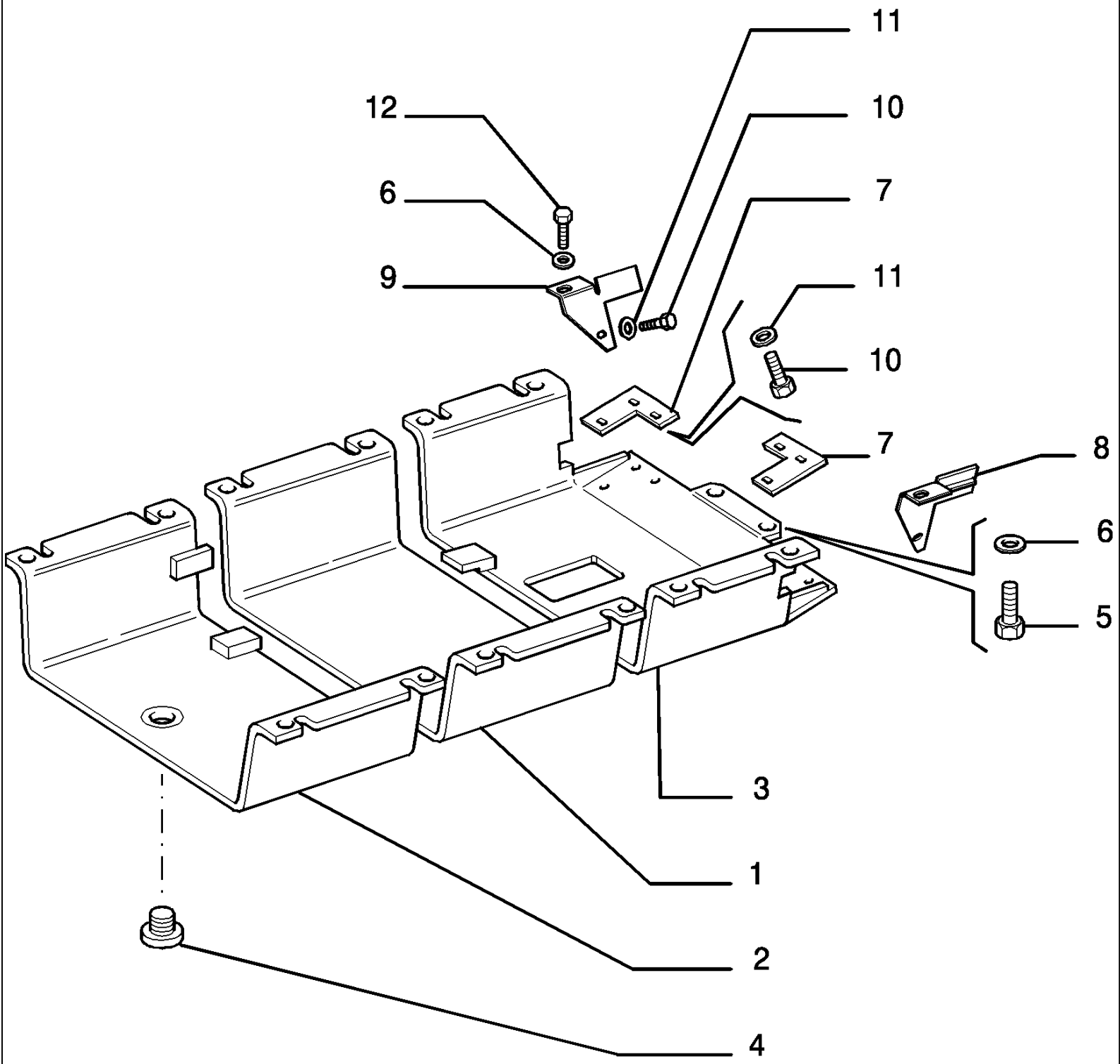

D180 TIER3 DOZERS SOBRE CADENAS (7/06-)

5.646(01) GUARDAS INFERIORES

Ref	Numero de Pieza	Ctd	Descripción
1	76090929	1	DEFENSA, - CENTRAL LOWER
2	76090930	1	DEFENSA, - FRONT LOWER
3	76090931	1	DEFENSA, - REAR LOWER
4	547737	1	TAPÓN,
5	15984134	12	TORNILLO, Hex, M18 x 1.5 x 45, 10.9, Full Thd,
6	79005239	14	ARANDELA, 18X40,5
7	76073329	2	PLACA,
8	76073336	1	PIEZA DE SOPORTE, - RIGHT
9	76073337	1	PIEZA DE SOPORTE, - LEFT
10	11112431	8	TORNILLO, Hex, M12 x 30, 10.9, Full Thd,
11	12648531	8	ARANDELA, M12 x 28 x 4,
12	15984331	2	TORNILLO, Hex, M18 x 1.5 x 50, 10.9, Full Thd,

5.678(01) GATU HIDRAULICO

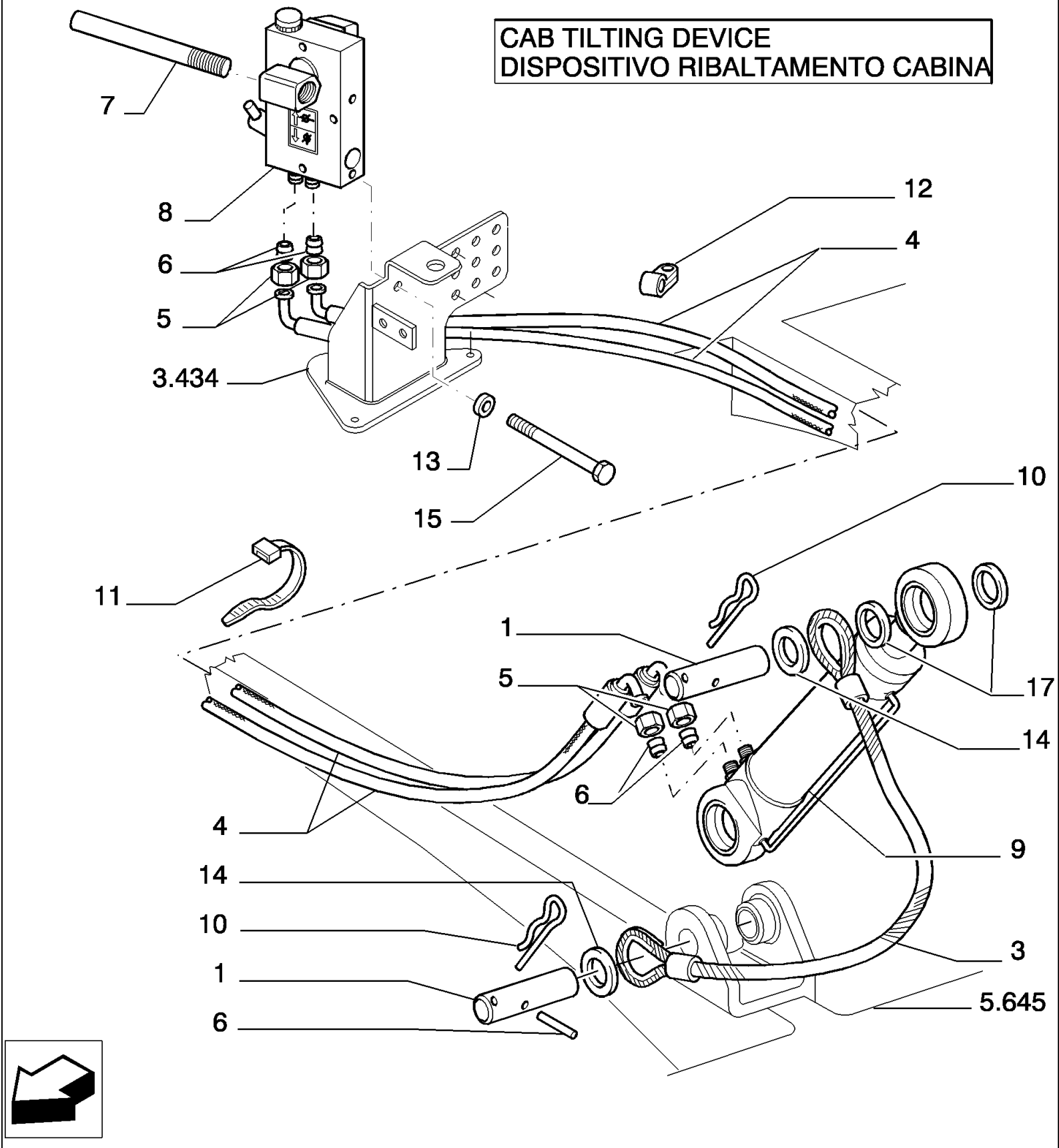

D180 TIER3 DOZERS SOBRE CADENAS (7/06-)

5.678(01) GATU HIDRAULICO

Ref	Numero de Pieza	Ctd	Descripción
1	79083656	2	PERNO,
2	79082636	2	CASQUILLO,
3	79093006	1	TIRANTE,
4	79084977	2	MANGA FLEXIBLE,
5	11260211	4	TUERCA, 24X20,5
6	11266411	4	JUNTA HERMETICA,
7	79113711	1	PALANCA,
8	76074723	1	BOMBA HIDRÁULICA,
9	76074722	1	CILINDRO,
10	8287007	2	PASADOR ABIERTO,
11	4982514	1	ABRAZADERA, 370
12	79011405	1	PLACA DE SUJECION,
13	10615779	2	ARANDELA DE FRENO, Ext Tooth, M10,
14	14497331	2	ARANDELA, 24X44
15	11106231	2	TORNILLO, Hex, M10 x 25, 10.9, Full Thd,
16	13938470	2	PASADOR TUBOLAR, 4X32
17	79068258	4	ARANDELA,

D180 TIER3 DOZERS SOBRE CADENAS (7/06-)

6.701(01) BATTERIAS - SEDE Y PROTECCIONES

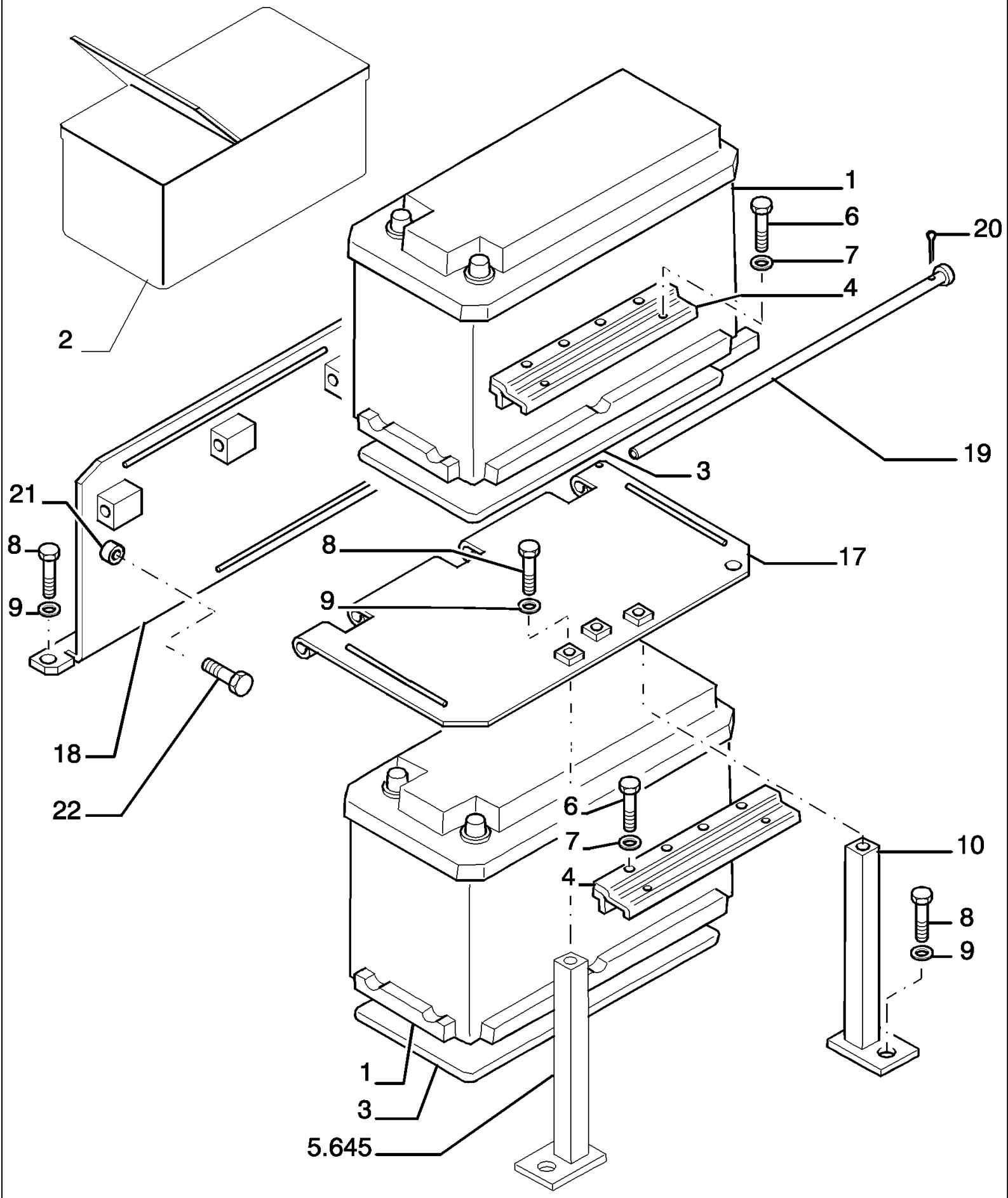

D180 TIER3 DOZERS SOBRE CADENAS (7/06-)

6.701(01) BATTERIAS - SEDE Y PROTECCIONES

Ref	Numero de Pieza	Ctd	Descripción
1	76054677	2	BATERIA CARGA SECA, MAGNETI - MARELLI 160AH 12V 650A
2	76068302	1	CASQUETE,
3	79010787	2	PLACA,
4	79084347	2	PIEZA DE SOPORTE,
6	16043031	4	TORNILLO, Hex, M8 x 12, 10.9, Full Thd,
7	14496531	4	ARANDELA, M8 x 17 x 1.6,
8	11112231	6	TORNILLO, Hex, M12 x 25, 10.9, Full Thd,
9	12648531	6	ARANDELA, M12 x 28 x 4,
10	76054961	2	ESPARRAGO,
17	87391176	1	SOPORTE,
18	87391175	1	SOPORTE,
19	76075468	1	PERNO,
20	14601371	1	PASADOR TUBOLAR,
21	79103243	1	SEPARADOR,
22	16040831	2	TORNILLO, Hex, M10 x 40, 10.9, Full Thd,

6.701(02) BATTERIAS - SEDE Y PROTECCIONES

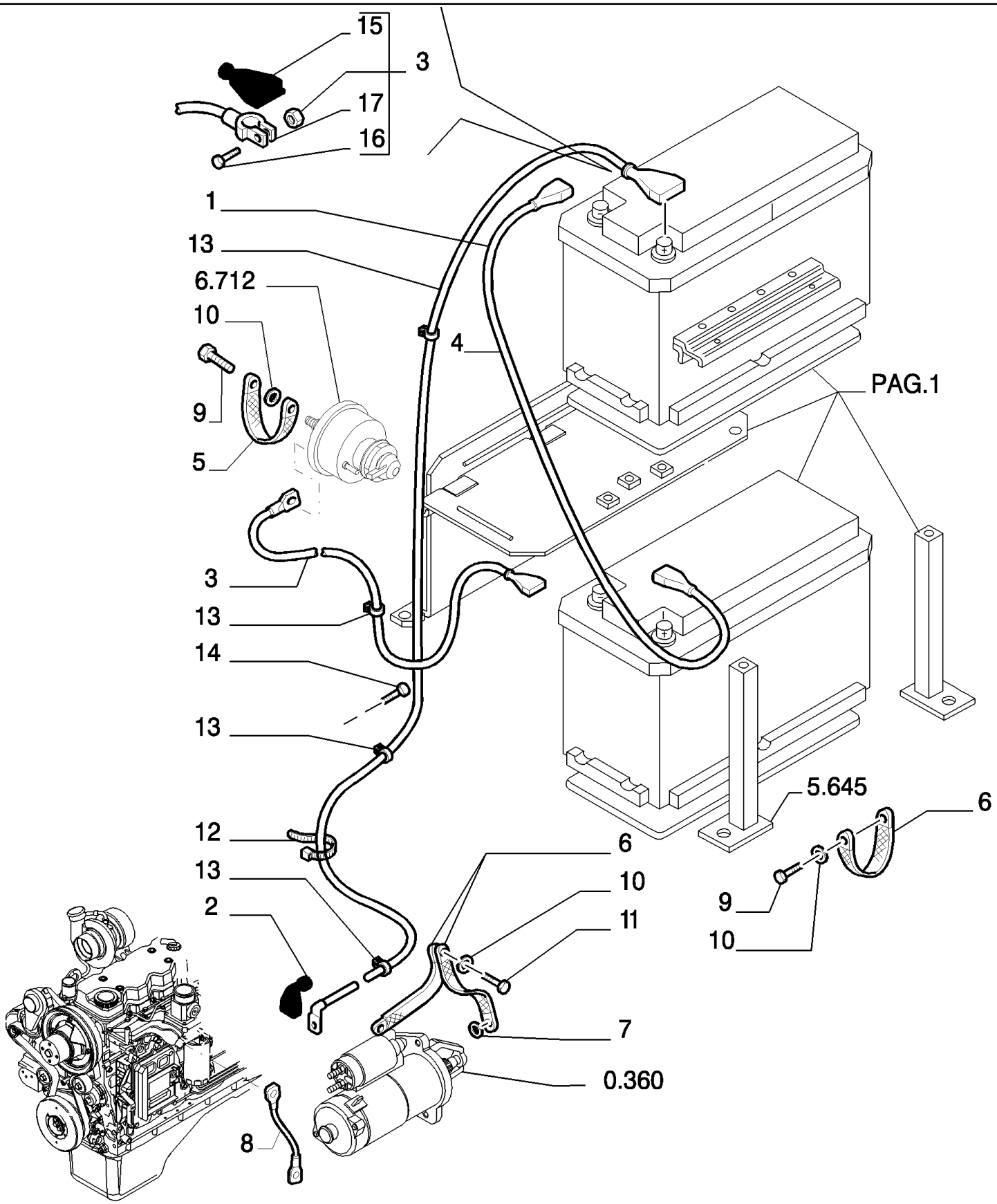

D180 TIER3 DOZERS SOBRE CADENAS (7/06-)

6.701(02) BATTERIAS - SEDE Y PROTECCIONES

Ref	Numero de Pieza	Ctd	Descripción
1	76053570	1	CABLE ELECTRICO,
2	5128817	1	CAPUCHON,
3	76042102	1	CABLE ELECTRICO,
4	4954336	1	CABLE ELECTRICO,
5	79028421	1	CABLE. MASA,
6	79020354	3	CABLE ELECTRICO,
7	14496731	1	ARANDELA,
8	76072510	1	CABLE ELECTRICO,
9	10979231	5	TORNILLO, Hex, M10 x 16, 10.9, Full Thd,
10	12626231	8	ARANDELA,
11	11103031	1	TORNILLO, Hex, M10 x 18, 10.9, Full Thd,
12	4982514	5	ABRAZADERA,
13	10450290	4	BORNE,
14	16043431	4	TORNILLO, Hex, M8 x 20, 10.9,
15	4950259	1	CAPUCHON,
16	11945008	1	TORNILLO,
17	15896218	1	TUERCA,

D180 TIER3 DOZERS SOBRE CADENAS (7/06-)

6.711(01) INSTALLATION ELECTRICA - HAZ DE CABLES

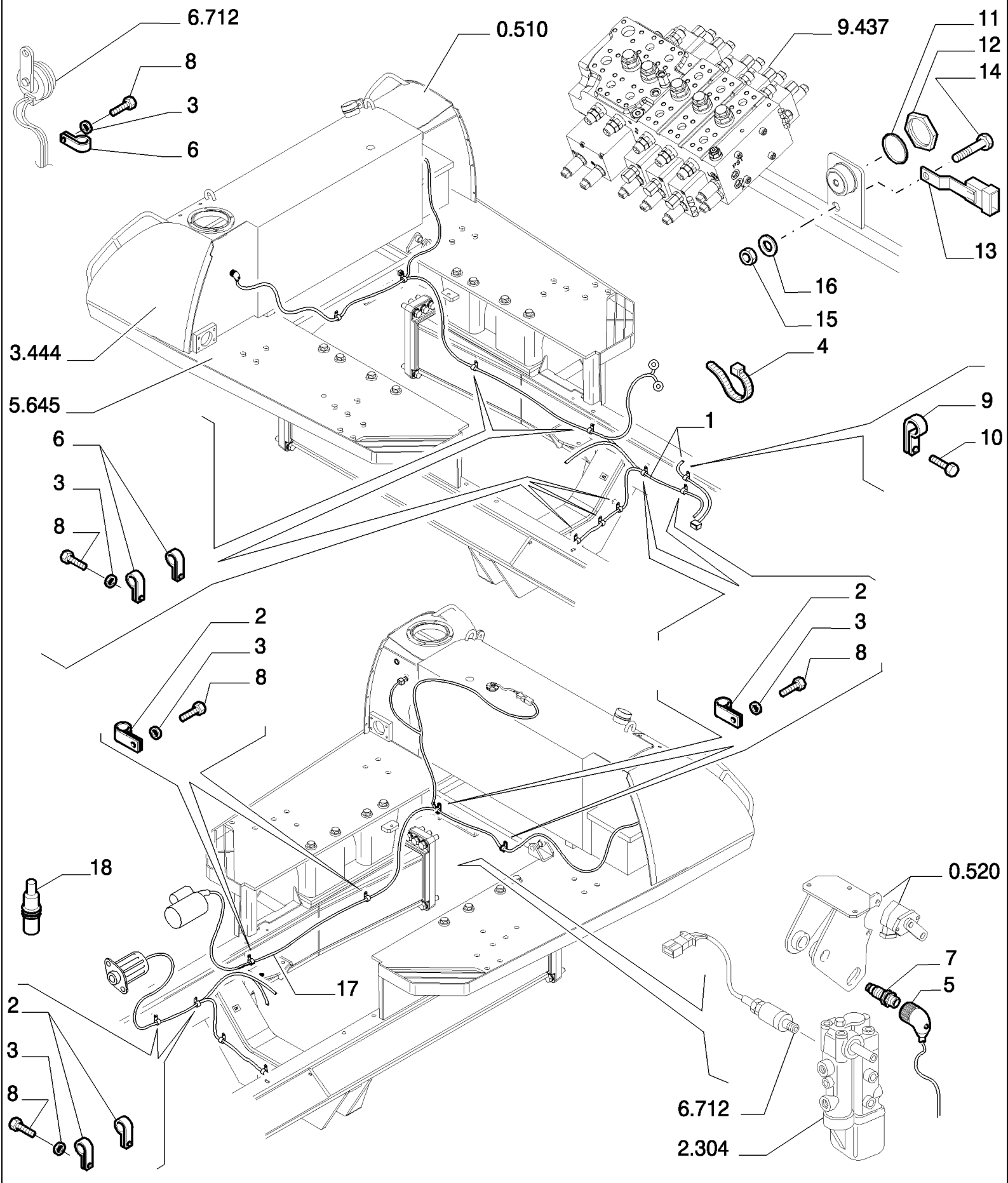

D180 TIER3 DOZERS SOBRE CADENAS (7/06-)

6.711(01) INSTALLATION ELECTRICA - HAZ DE CABLES

Ref	Numero de Pieza	Ctd	Descripción
1	87559381	1	CABLE ELECTRICO, - MACHINE
2	10450290	7	BORNE, 74X9
3	14496531	11	ARANDELA, M8 x 17 x 1.6,
4	4982514	4	ABRAZADERA, 370
5	87382693	1	CABLE ELECTRICO, - GROUND ALTERNATOR
6	10450990	4	BORNE, 26X9
7	79113969	1	CONTACTOR,
8	16043031	9	TORNILLO, Hex, M8 x 12, 10.9, Full Thd,
9	10450490	1	PLACA DE SUJECION,
10	16043431	1	TORNILLO, Hex, M8 x 20, 10.9, M8X1,25X20
11	76047486	1	ARANDELA, 10X1,5X18
12	76047485	1	TUERCA, 10,5X21
13	76075559	1	PIEZA DE SOPORTE,
14	10902431	1	TORNILLO, Hex, M6 x 20, 10.9,
15	15896221	1	TUERCA, M6, Cl 10,
16	14496431	1	ARANDELA,
17	87564643	1	CABLE ELECTRICO,

6.711(02) INSTALLATION ELECTRICA - HAZ DE CABLES

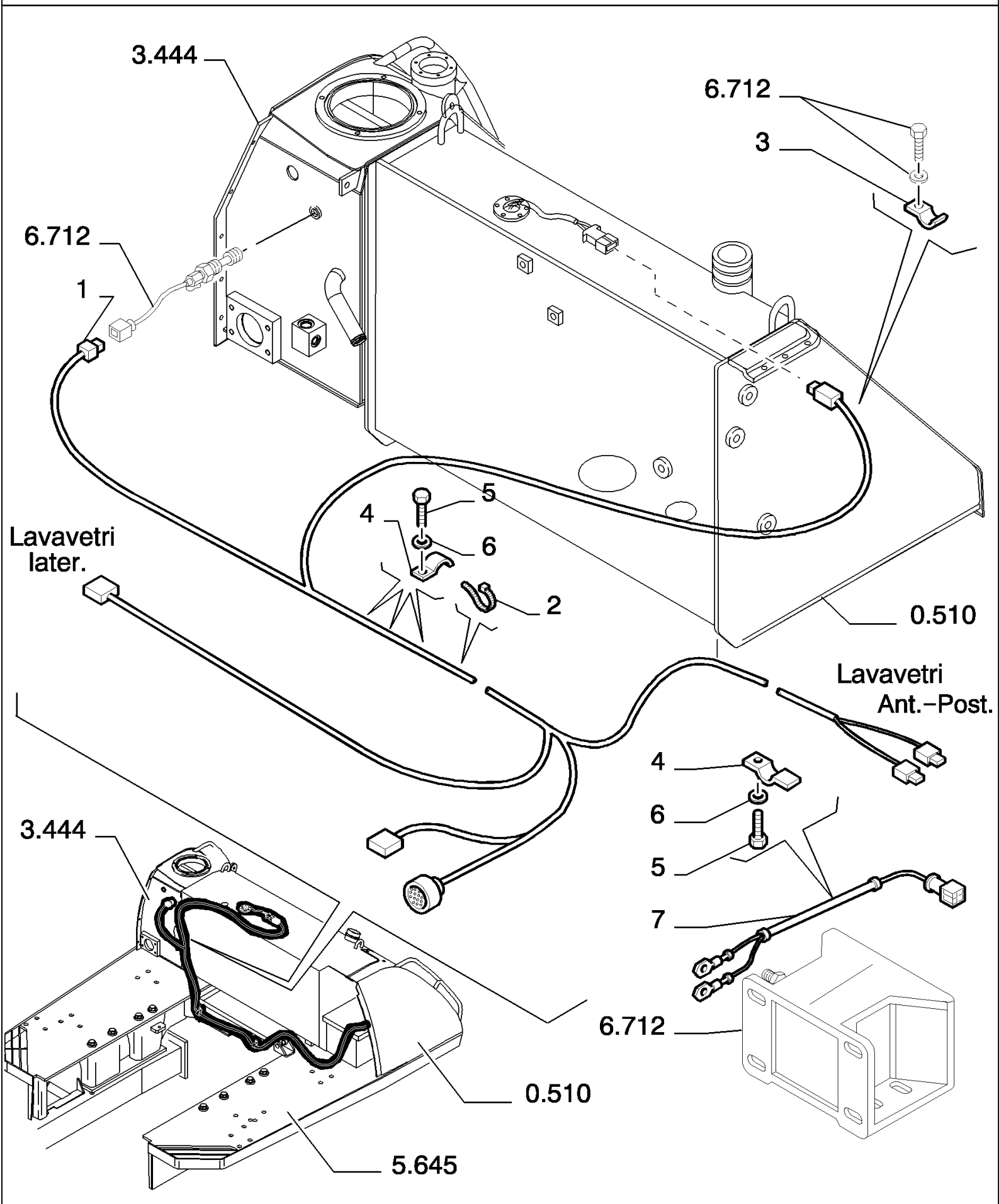

D180 TIER3 DOZERS SOBRE CADENAS (7/06-)

6.711(02) INSTALLATION ELECTRICA - HAZ DE CABLES

Ref	Numero de Pieza	Ctd	Descripción
1	87389716	1	CABLE ELECTRICO, - REAR
2	4982514	1	ABRAZADERA, 370
3	10117201	1	SUJETADOR, 3-10
4	10450290	1	BORNE, 74X9
5	16043031	3	TORNILLO, Hex, M8 x 12, 10.9, Full Thd,
6	14496531	3	ARANDELA, M8 x 17 x 1.6,
7	76042318	1	CABLE ELECTRICO, - HORN BACK-UP

6.711(03) INSTALLATION ELECTRICA - HAZ DE CABLES

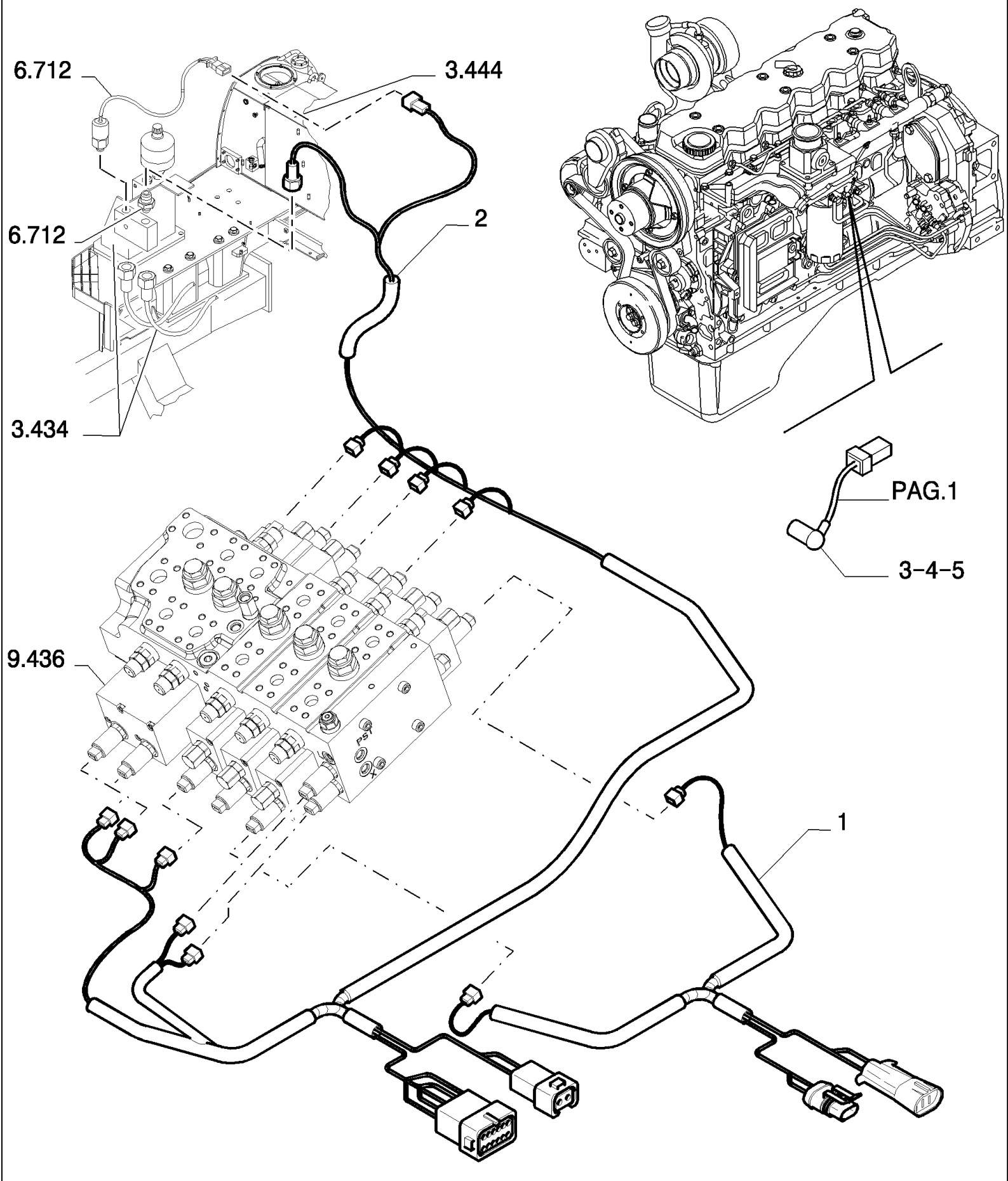

D180 TIER3 DOZERS SOBRE CADENAS (7/06-)

6.711(03) INSTALLATION ELECTRICA - HAZ DE CABLES

Ref	Numero de Pieza	Ctd	Descripción
1	87382824	1	CABLE ELECTRICO,
2	87384411	1	CABLE ELECTRICO,
3	79072589	1	TAPÓN,
4	12330587	1	EMPALME MULTIPOLAR,
5	12417487	1	CONECTOR TERMINAL,

6.712(01) COMPONENTES ELECTRICOS - TABLERO

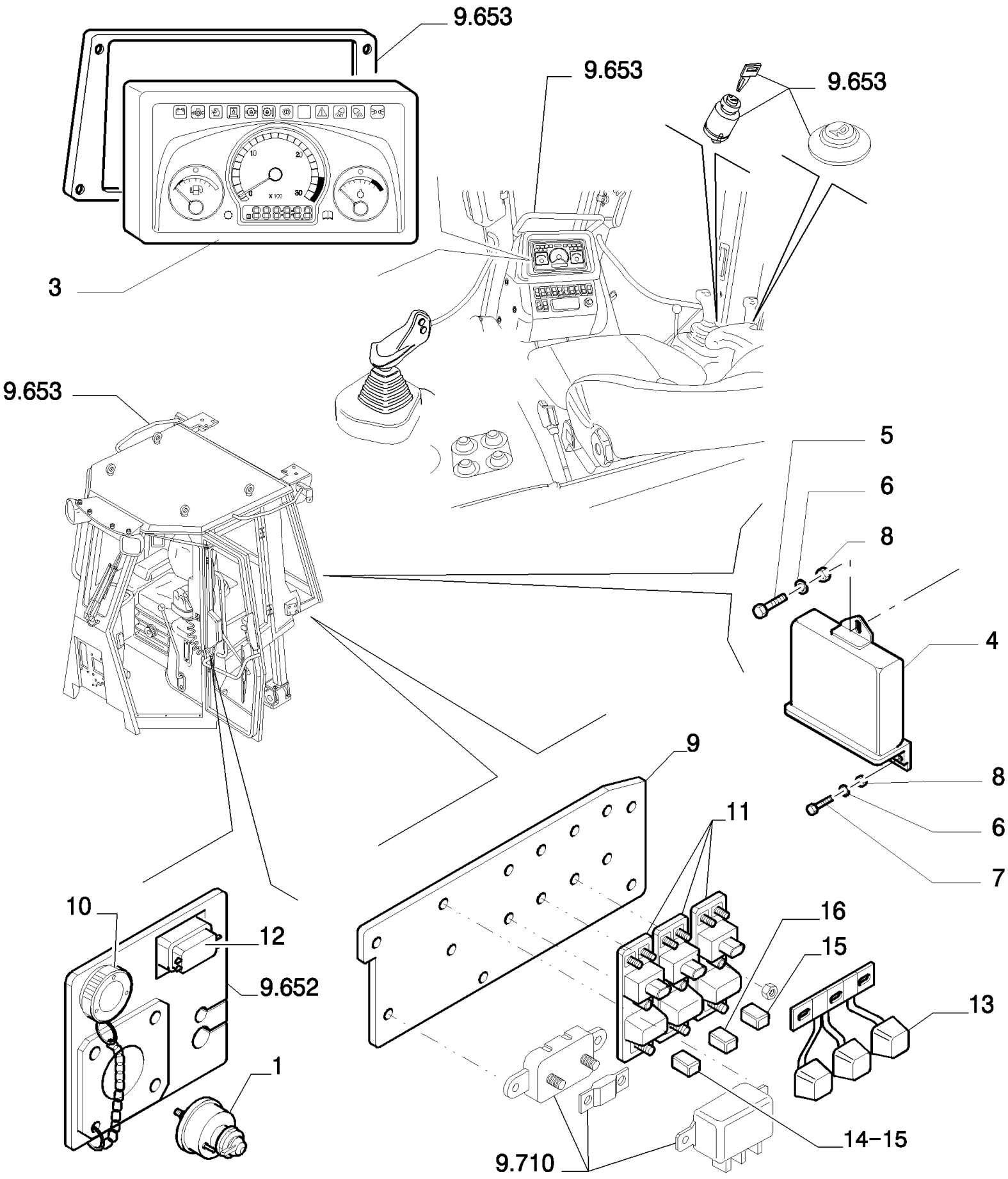

D180 TIER3 DOZERS SOBRE CADENAS (7/06-)

6.712(01) COMPONENTES ELECTRICOS - TABLERO

Ref	Numero de Pieza	Ctd	Descripción
1	87409316	1	CONTACTOR,
3	76073254	1	CAJA ELECTRONICA,
4	76092397	1	CAJA ELECTRONICA,
5	14305221	1	TORNILLO, Hex Soc Hd, M6 x 16, 8.8,
6	10571574	3	ARANDELA DE FRENO,
7	14303931	2	TORNILLO, Hex Soc Hd, M6 x 70, 10.9,
8	15896211	3	TUERCA, M6, Cl 8,
9	87608169	1	PIEZA DE SOPORTE,
10	87594483	1	TAPÓN,
11	87315250	3	MODULE,
12	87594204	1	CONTACTO,
13	87601988	1	BARRA,
14	87327350	1	FUSIBLE,
15	87327342	2	FUSIBLE,
16	87327346	1	FUSIBLE,

6.712(02) COMPONENTES ELECTRICOS

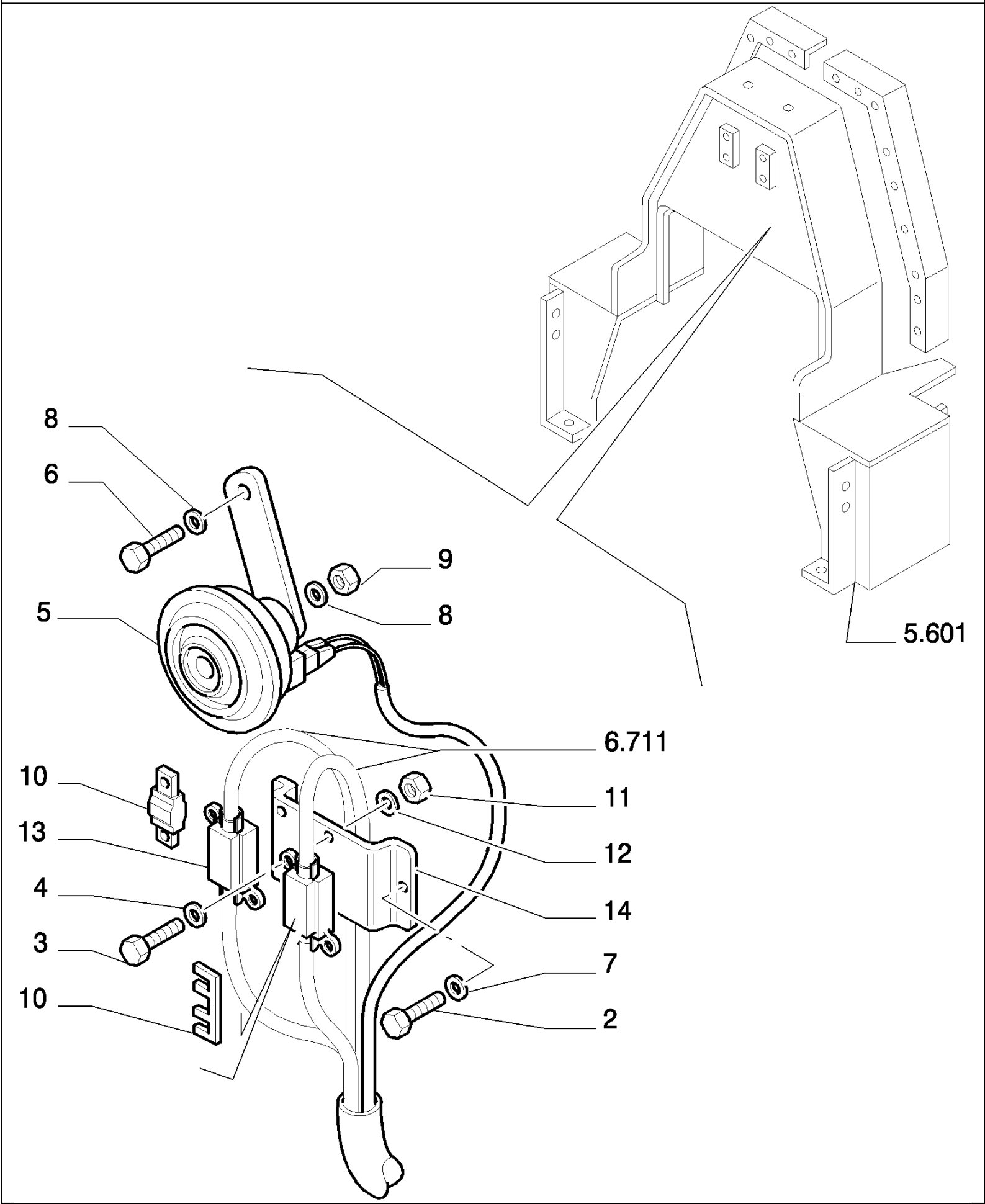

D180 TIER3 DOZERS SOBRE CADENAS (7/06-)

6.712(02) COMPONENTES ELECTRICOS

Ref	Numero de Pieza	Ctd	Descripción
2	10902131	2	TORNILLO, Hex, M6 x 14, 10.9, Full Thd,
3	10445021	4	TORNILLO, Hex, M4 x 20, 8.8, Full Thd,
4	12642831	4	ARANDELA, 4X12,5
5	79114713	1	BOCINA, 24V
6	16043031	1	TORNILLO, Hex, M8 x 12, 10.9, Full Thd,
7	14496431	2	ARANDELA, 6,4X12,5
8	14496531	2	ARANDELA, M8 x 17 x 1.6,
9	16100821	1	TUERCA, M8, Cl 10,
10	71403803	2	FUSIBLE, "LINK" 80A
11	12574021	4	TUERCA, M4 x .7, Cl 10,
12	10615379	4	ARANDELA, Ext Tooth, M10, 5
13	76045724	1	PORTAFUSIBLES,
14	79105215	1	PIEZA DE SOPORTE,

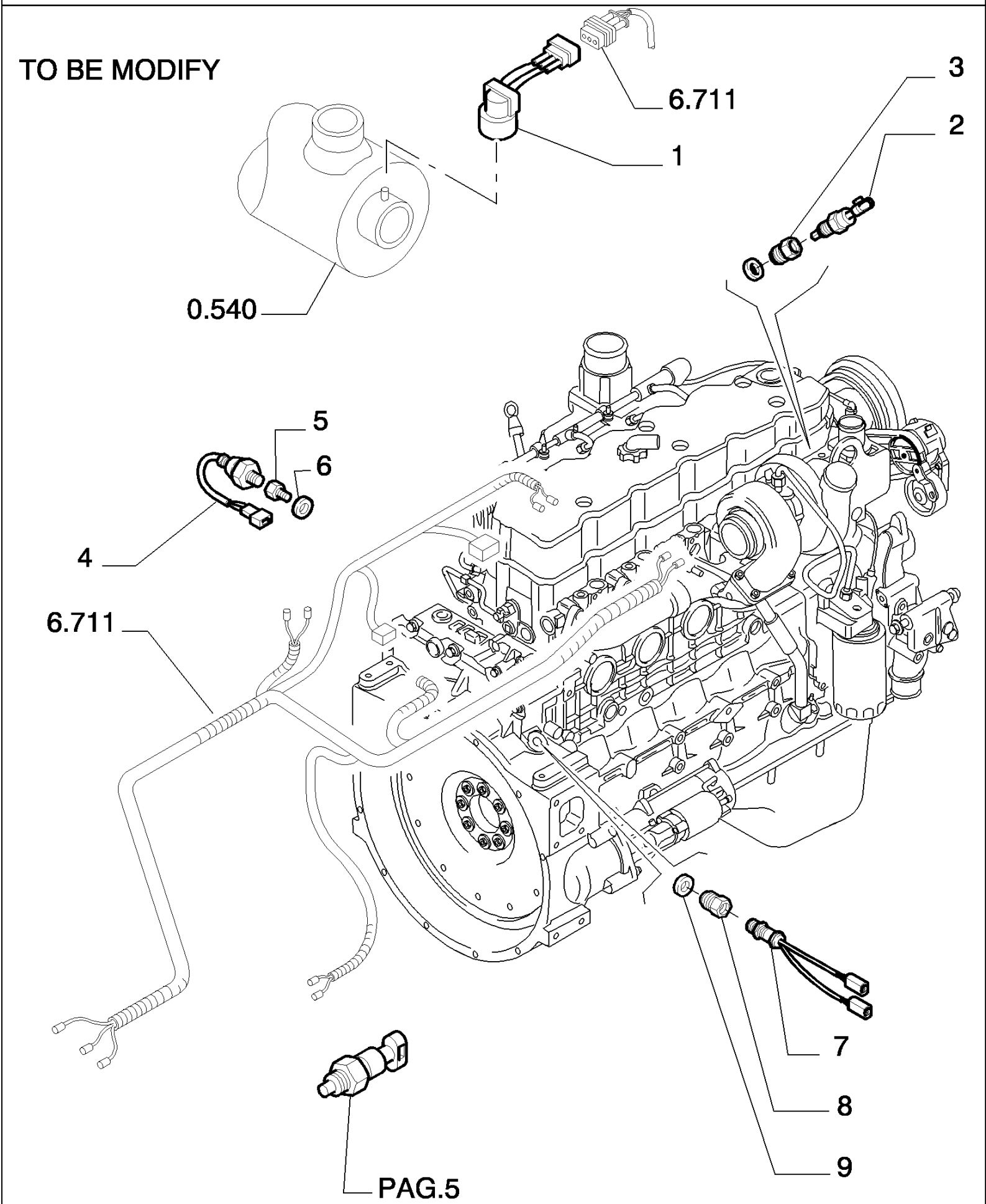
TO BE MODIFY
6.711
1
3
2
0.540
5
6
4
6.711
7
8
9
PAG.5

D180 TIER3 DOZERS SOBRE CADENAS (7/06-)

6.712(03) COMPONENTES ELECTRICOS

Ref	Numero de Pieza	Ctd	Descripción
1	79102142	1	CONTACTOR, - AIR FILTER CLOGGING
2	76076946	1	CONTACTOR, 100°
3	76045559	1	RACOR, - TERMOSTAT
4	76072520	1	CONTACTOR, - LOW PRESSURE BAR 0.7 ENGINE OIL
5	79107426	1	RACOR, M10
6	14437585	1	JUNTA HERMETICA, 8MM ID x 1.5 Thk,
7	76193563	1	SENSOR,
8	76089134	1	RACOR,
9	79086322	1	JUNTA HERMETICA,

6.712(04) COMPONENTES ELECTRICOS

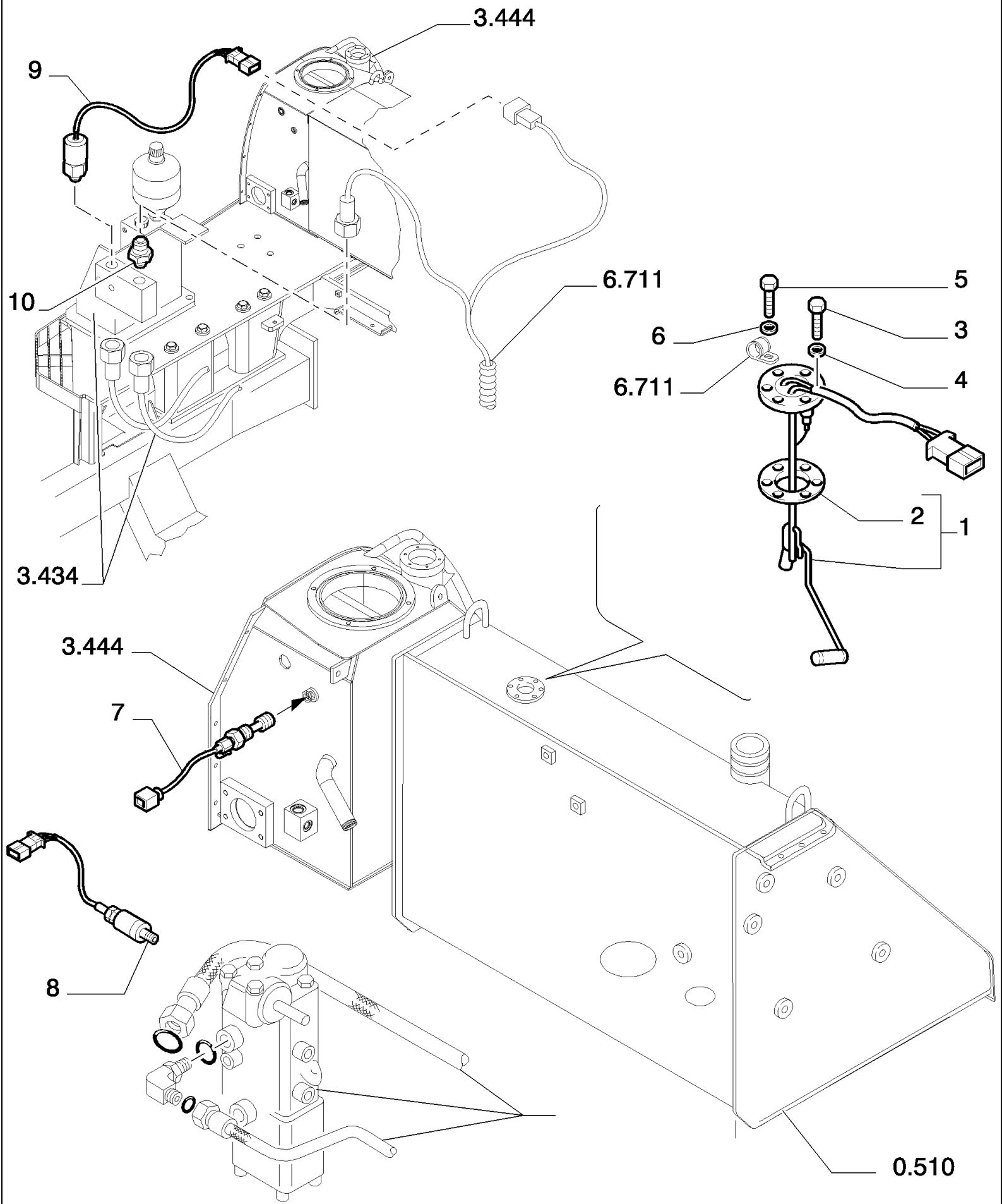

D180 TIER3 DOZERS SOBRE CADENAS (7/06-)

6.712(04) COMPONENTES ELECTRICOS

Ref	Numero de Pieza	Ctd	Descripción
1	79102090	1	INDICADOR DE NIVEL, - FUEL LEVEL
2	79031103	1	JUNTA HERMETICA,
3	13309017	5	TORNILLO, Cross Oval Hd, M4 x 12,
4	13336407	5	ARANDELA DE FRENO, 5
5	13312817	1	TORNILLO, Cross Oval Hd, M6 x 12, 6X12
6	13336707	1	ARANDELA DE FRENO, 7
7	79094756	1	CONTACTOR, 2-2,2 BAR OIL FILTER CLOGGING
8	79102811	1	INTERRUPTOR DE PRESION, 9,5 BAR-BRAKE
9	87363482	1	INTERRUPTOR DE PRESION,
10	87363483	1	CONTACTOR,
11	10261160	1	JUNTA HERMETICA, M14.2 x 18 x 1.5, Copper,

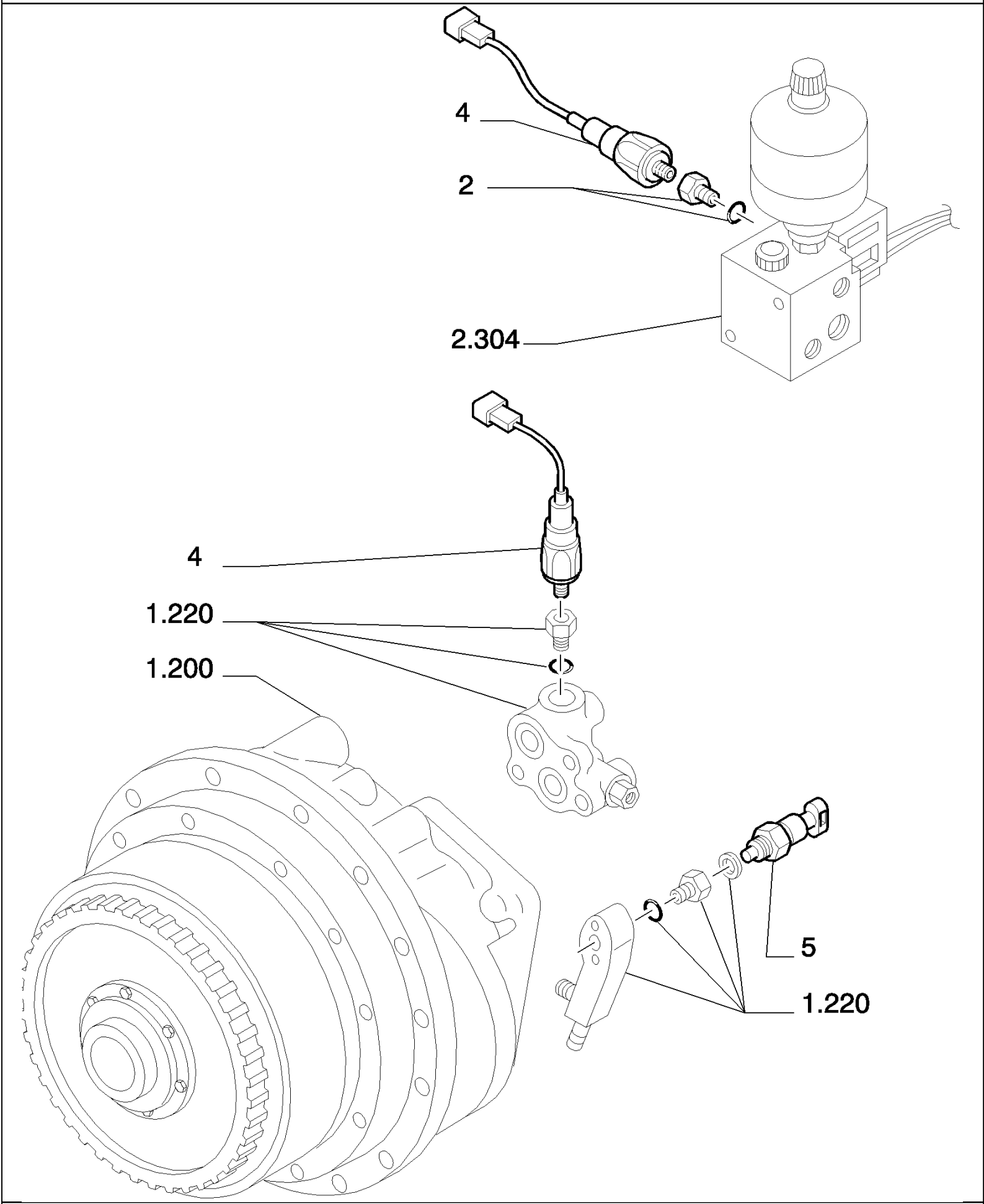
4
2
2.304
4
1.220
1.200
5
1.220

D180 TIER3 DOZERS SOBRE CADENAS (7/06-)

6.712(05) COMPONENTES ELECTRICOS

Ref	Numero de Pieza	Ctd	Descripción
2	76054820	1	RACOR,
4	79102095	2	INTERRUPTOR DE PRESION, BAR 11,5- TRANSMISSION FLUID PRESSURE
5	76032582	1	CONTACTOR, 119° TRANS.FLUID TEMP.

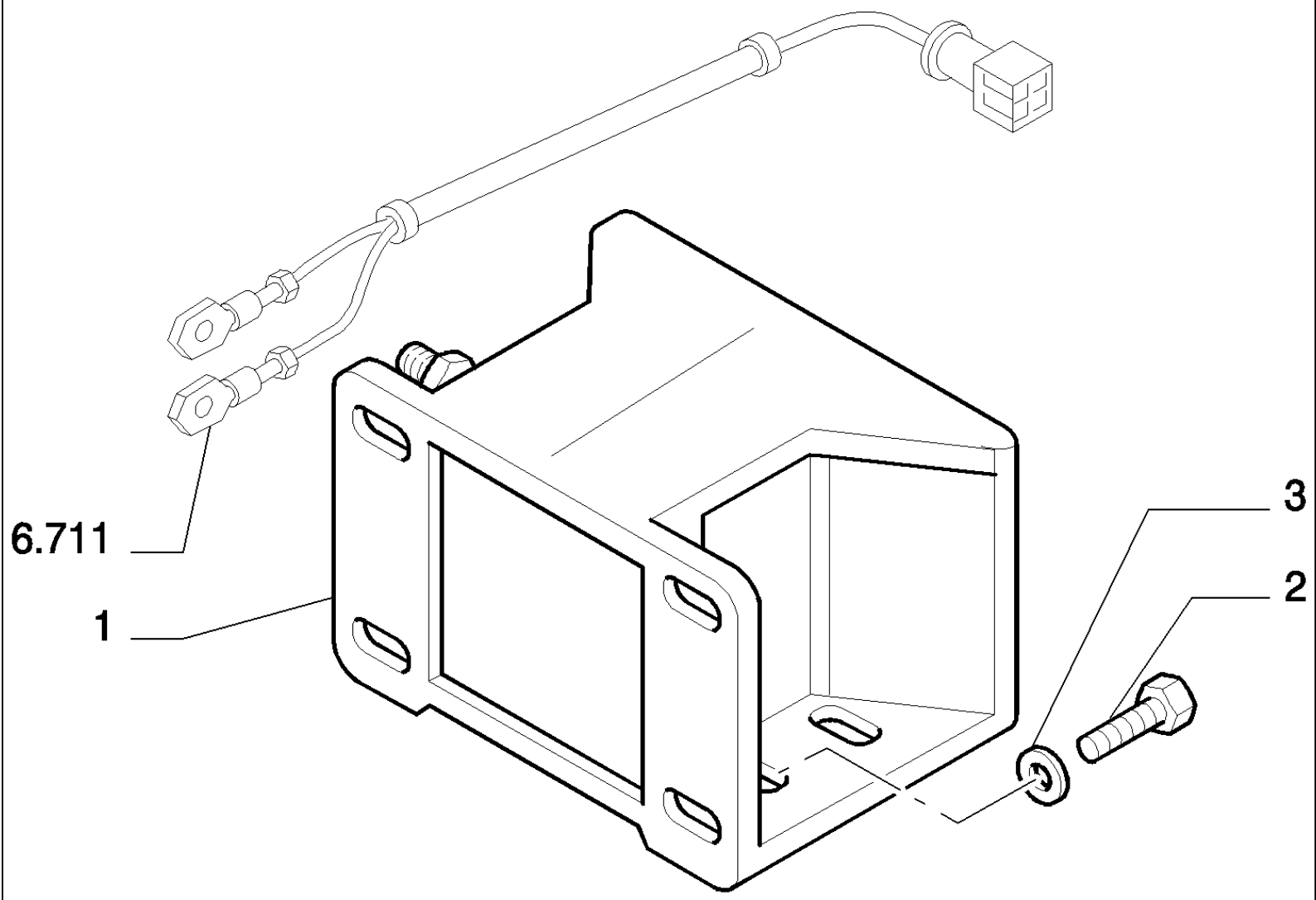
6.711
1
3
2

D180 TIER3 DOZERS SOBRE CADENAS (7/06-)

6.712(06) COMPONENTES ELECTRICOS

Ref	Numero de Pieza	Ctd	Descripción
1	73131968	1	BOCINA,
2	10902031	4	TORNILLO, Hex, M6 x 12, 10.9,
3	12643701	4	ARANDELA, M6 x 18 x 1.5,

D180 TIER3 DOZERS SOBRE CADENAS (7/06-)

6.756(01) DIAGNOSTICA HIDRAULICA

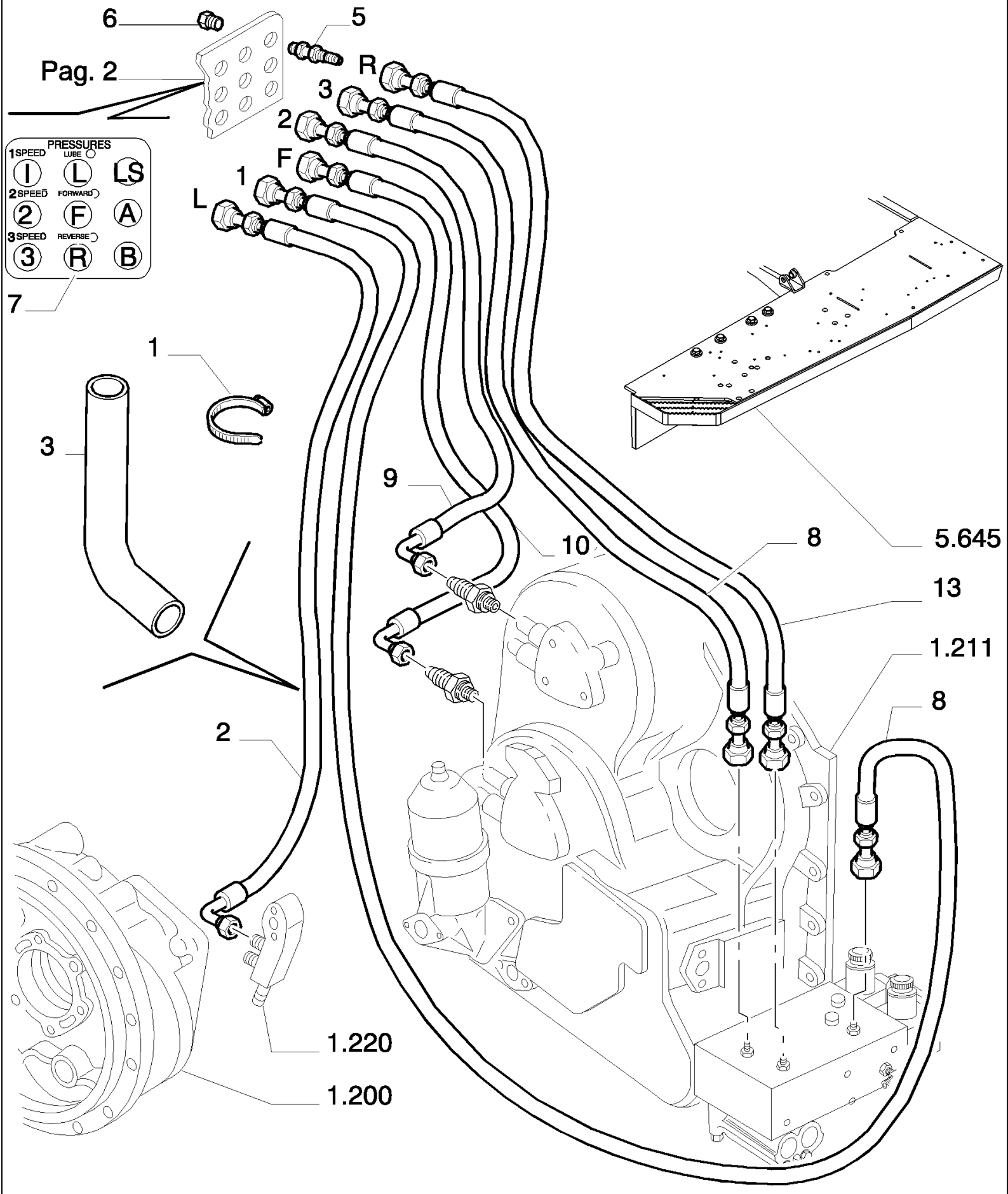

D180 TIER3 DOZERS SOBRE CADENAS (7/06-)

6.756(01) DIAGNOSTICA HIDRAULICA

Ref	Numero de Pieza	Ctd	Descripción
4	76071402	1	MANGA FLEXIBLE,
5	79054236	3	RACOR,
6	79054460	3	TAPÓN,
11	87372229	1	MANGA FLEXIBLE,
12	87382261	1	MANGA FLEXIBLE, 370

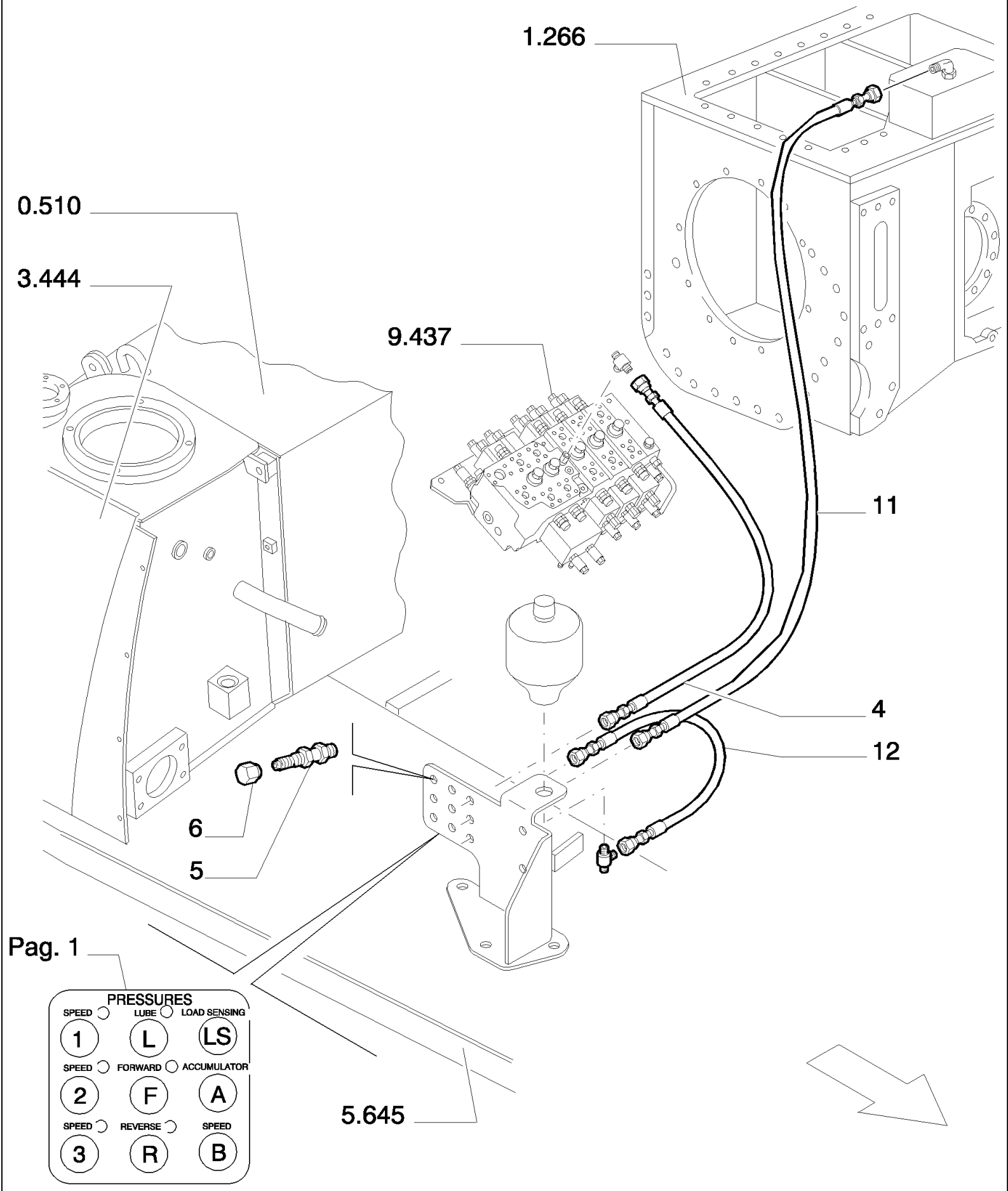
1.266
0.510
3.444
9.437
11
4
12
6
5
5.645
Pag. 1
PRESSURES
SPEED
LUBE
LOAD SENSING
1
L
LS
SPEED
FORWARD
ACCUMULATOR
2
F
A
SPEED
REVERSE
SPEED
3
R
B

D180 TIER3 DOZERS SOBRE CADENAS (7/06-)

6.756(02) DIAGNOSTICA HIDRAULICA

Ref	Numero de Pieza	Ctd	Descripción
1	4982514	R	ABRAZADERA,
2	76066110	1	MANGA FLEXIBLE,
3	76071322	1	FUNDA,
5	79054236	9	RACOR,
6	79054460	9	TAPÓN,
7	87369499	1	CALCOMANIA,
8	87371644	2	MANGA FLEXIBLE,
9	87371648	1	MANGA FLEXIBLE,
10	87371651	1	MANGA FLEXIBLE,
13	87389897	1	MANGA FLEXIBLE,

6.782(01) MARCAS DE FABRICA

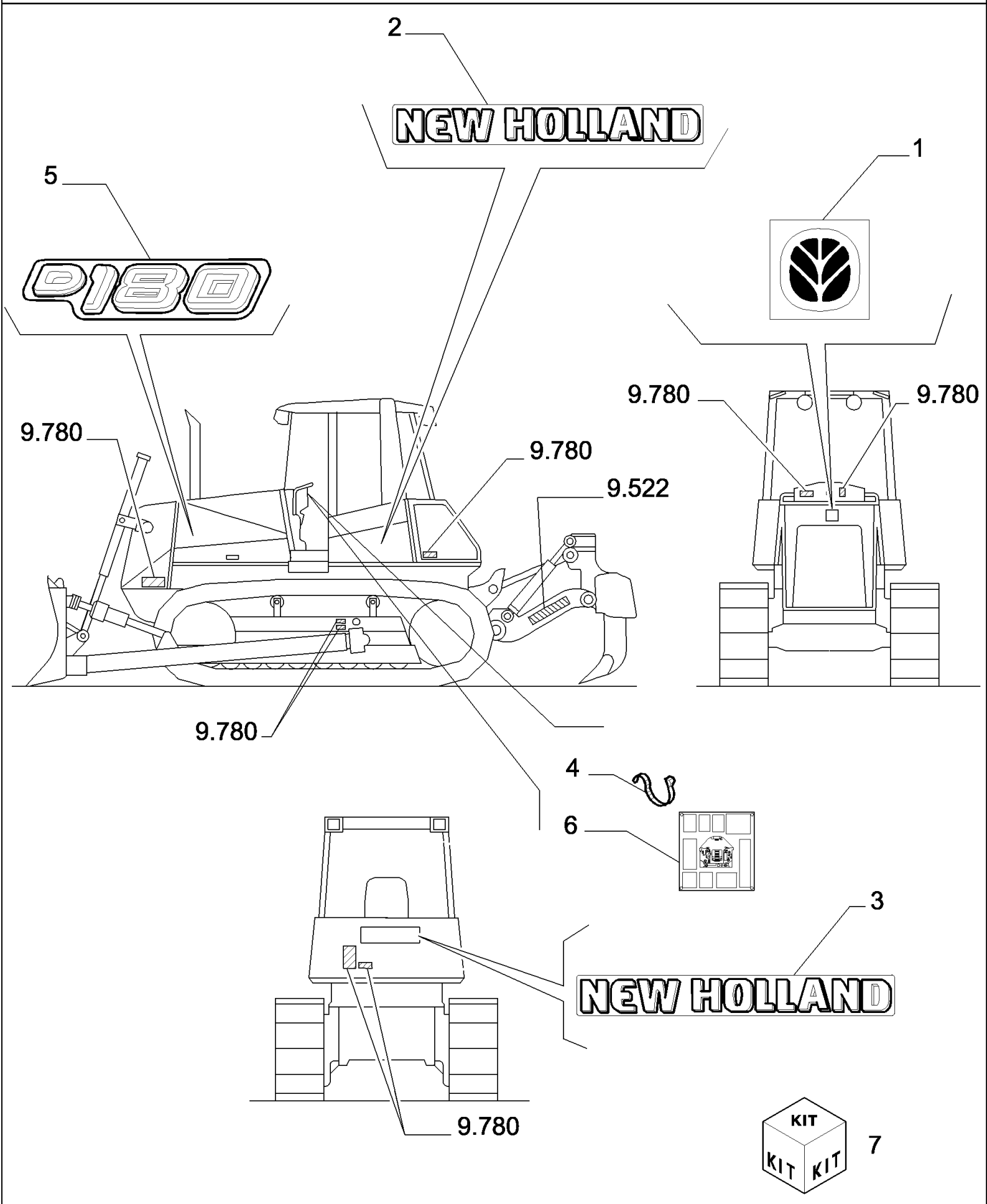

D180 TIER3 DOZERS SOBRE CADENAS (7/06-)

6.782(01) MARCAS DE FABRICA

Ref	Numero de Pieza	Ctd	Descripción
1	76069768	1	- FRONT
2	87323160	2	- SIDE
3	87323161	1	- REAR
4	79013422	1	- 140
5	87323165	2	- SIDE
6	76069779	1	- DECAL
7	87323169	1	- BRAND MARKS

D180 TIER3 DOZERS SOBRE CADENAS (7/06-)

9.173(01) REJILLA ANTIARENA - OPTIONAL CODE 784105101

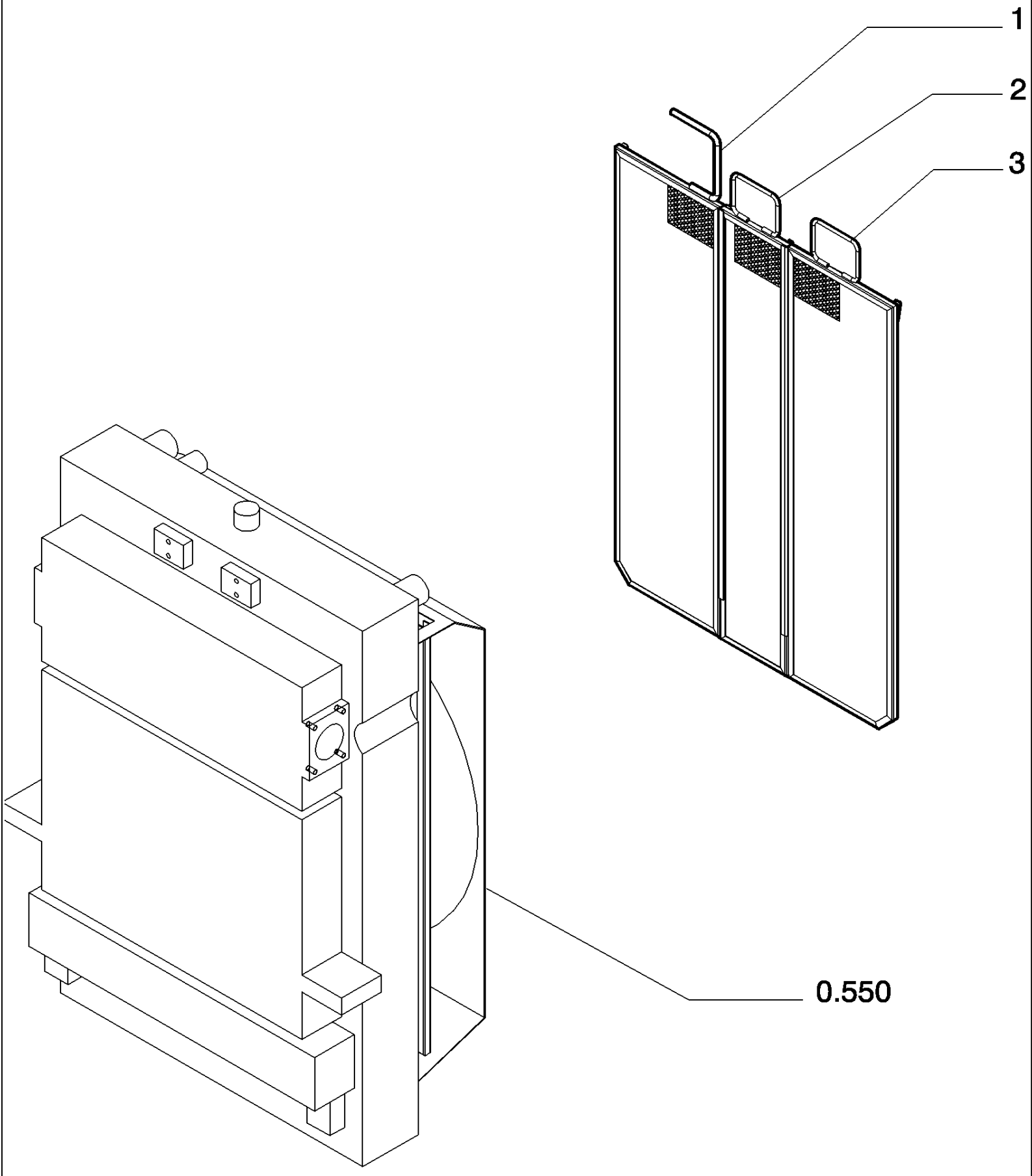

D180 TIER3 DOZERS SOBRE CADENAS (7/06-)

9.173(01) REJILLA ANTIARENA - OPTIONAL CODE 784105101

Ref	Numero de Pieza	Ctd	Descripción
1	87363739	1	CALANDRIA, - RIGHT
2	87363747	1	CALANDRIA,
3	87369164	1	CALANDRIA, - LEFT

D180 TIER3 DOZERS SOBRE CADENAS (7/06-)

9.347(01) CADENA ENGRASADA - ZAPATAS (L=610 MM) - OPTIONAL CODE 784113041 - VERSION (01)

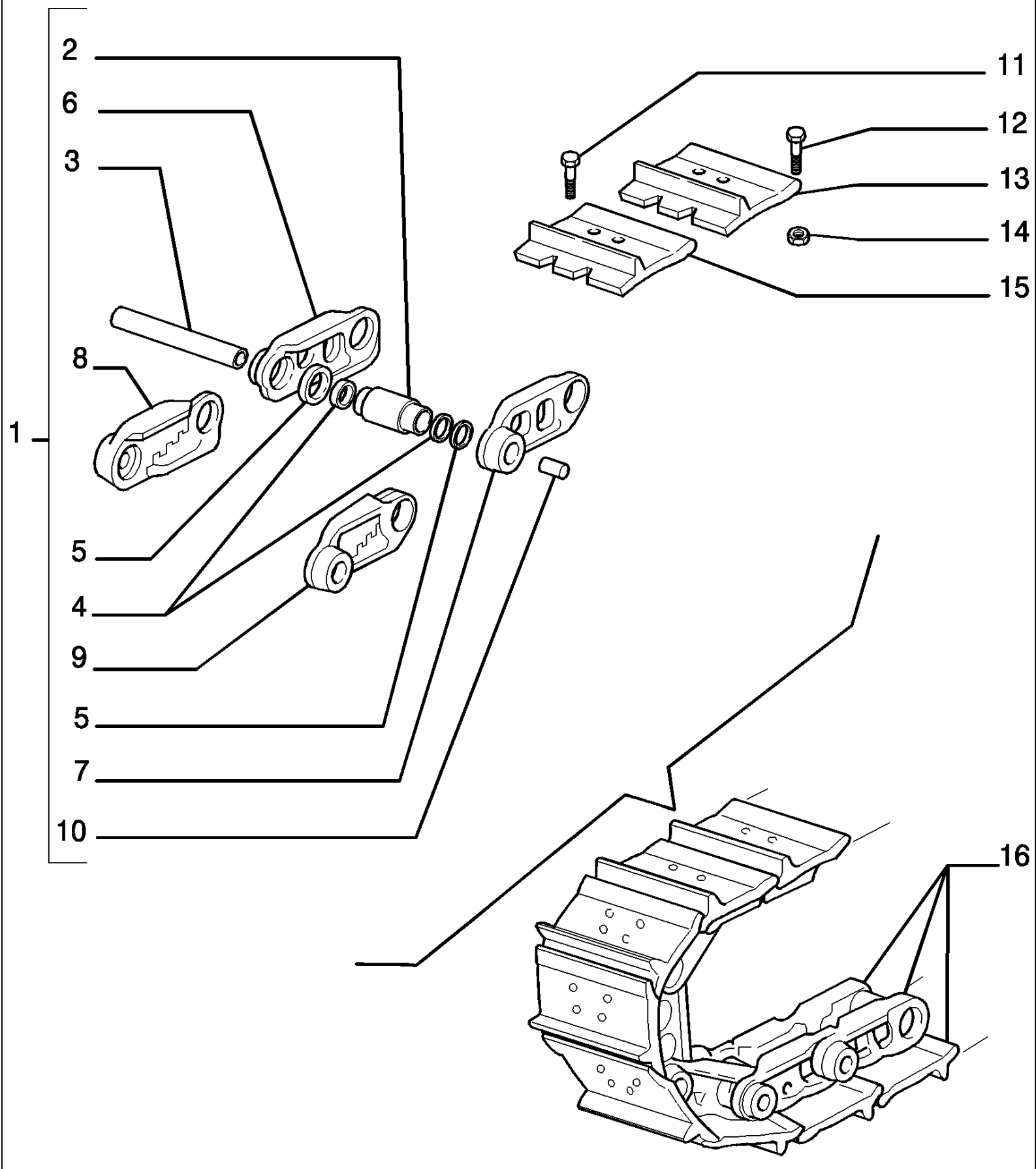

D180 TIER3 DOZERS SOBRE CADENAS (7/06-)

9.347(01) CADENA ENGRASADA - ZAPATAS (L=610 MM) - OPTIONAL CODE 784113041 - VERSION (01)

Ref	Numero de Pieza	Ctd	Descripción
1	76092144	2	CATENARIA, - ASSY CNH CE GRAY
2	76040934	40	CASQUILLO,
3	76040933	40	PERNO,
4	76040938	80	SEPARADOR,
5	76040937	80	SERIE DE JUNTAS,
6	76092147	39	ESLABON DE ORUGA, - RIGHT
7	76092148	39	ESLABON DE ORUGA, - LEFT
8	76092149	1	ESLABÓN DE CONEXIÓN, - RIGHT MASTER
9	76092150	1	ESLABÓN DE CONEXIÓN, - LEFT IN ALTERNATIVE
10	76040943	40	TAPÓN,
11	76040927	4	TORNILLO,
12	76040849	156	TORNILLO,
13	76092153	39	ZAPATA, - (1 GROUSER) -610mm
14	76040850	156	TUERCA,
15	76092154	1	ZAPATA, - (1 GROUSER) MASTER
16	76092152	2	CATENARIA, -610mm- ASSY WITH SHOES

D180 TIER3 DOZERS SOBRE CADENAS (7/06-)

9.348(01) CADENA ENGRASADA - ZAPATAS (L=560 MM) - OPTIONAL CODE 784112031 - VERSION (01)

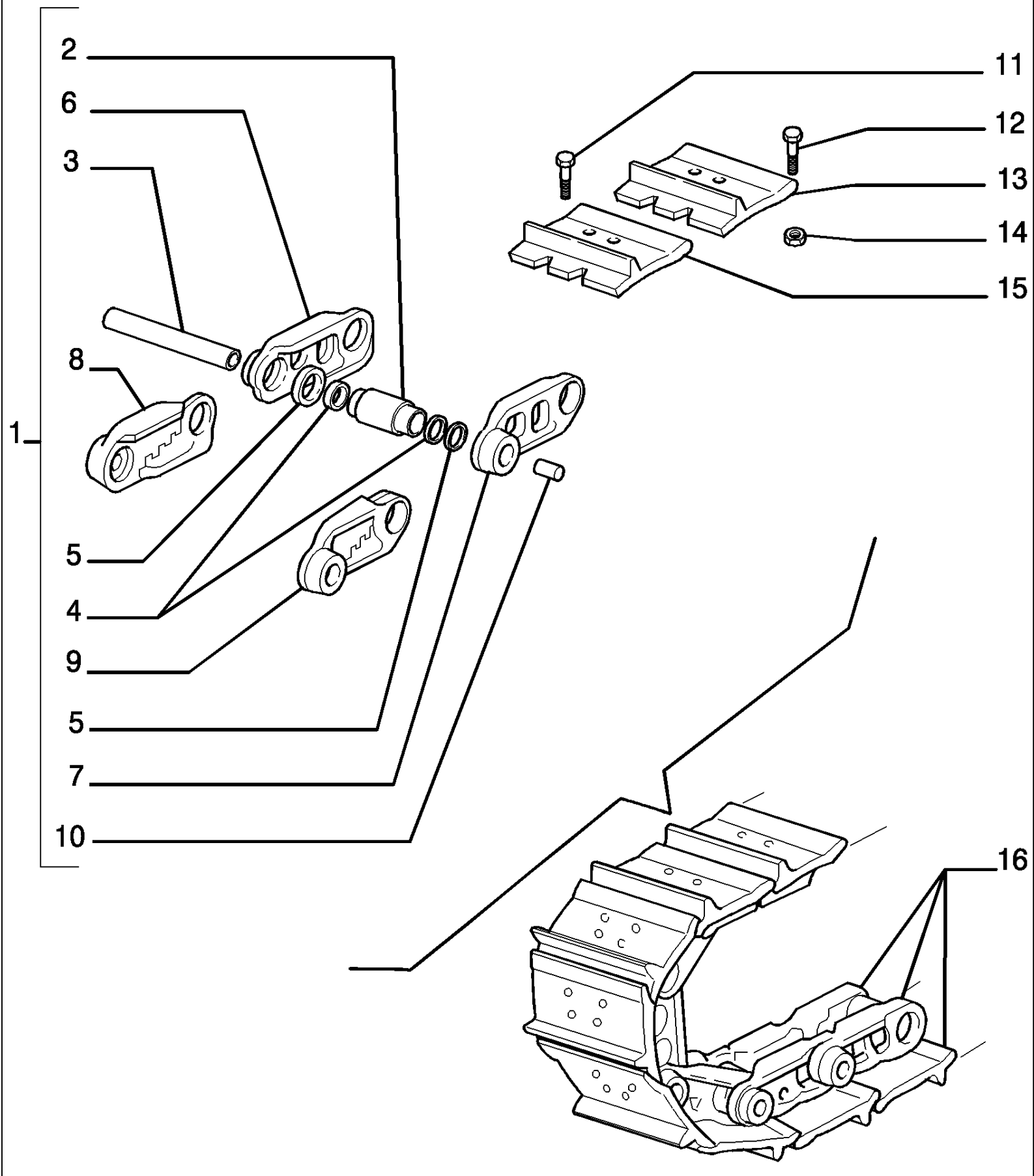

D180 TIER3 DOZERS SOBRE CADENAS (7/06-)

9.348(01) CADENA ENGRASADA - ZAPATAS (L=560 MM) - OPTIONAL CODE 784112031 - VERSION (01)

Ref	Numero de Pieza	Ctd	Descripción
1	76092144	2	CATENARIA, - ASSY
2	76040934	40	CASQUILLO,
3	76040933	40	PERNO,
4	76040938	80	SEPARADOR,
5	76040937	80	SERIE DE JUNTAS,
6	76092147	39	ESLABON DE ORUGA, - RIGHT
7	76092148	39	ESLABON DE ORUGA, - LEFT
8	76092149	1	ESLABÓN DE CONEXIÓN, - RIGHT MASTER
9	76092150	1	ESLABÓN DE CONEXIÓN, - LEFT IN ALTERNATIVE
10	76040943	40	TAPÓN,
11	76040927	4	TORNILLO,
12	76040849	156	TORNILLO,
13	76092145	39	ZAPATA, -560mm- (1 GROUSER)
14	76040850	156	TUERCA,
15	76092146	1	ZAPATA, - (1 GROUSER) MASTER
16	76092143	2	CATENARIA, -560mm- ASSY WITH SHOES

9.349(01) CADENA ENGRASADA - ZAPATAS (L=560 MM) XLT - OPTIONAL CODE 784254031 - VERSION (02)

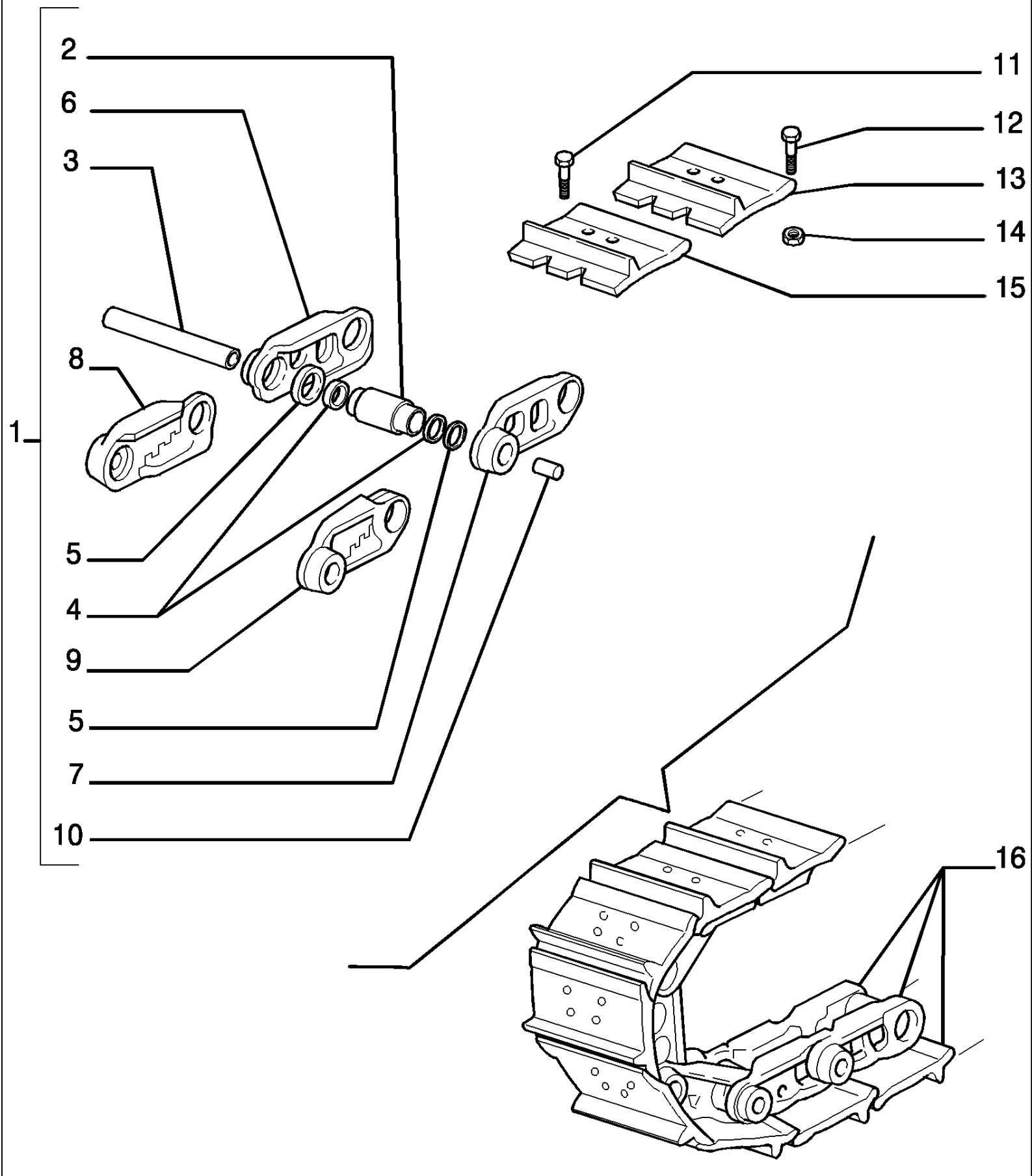

D180 TIER3 DOZERS SOBRE CADENAS (7/06-)

9.349(01) CADENA ENGRASADA - ZAPATAS (L=560 MM) XLT - OPTIONAL CODE 784254031 - VERSION (02)

Ref	Numero de Pieza	Ctd	Descripción
1	76092276	2	CADENA, - ASSY
2	76040934	45	CASQUILLO,
3	76040933	45	PERNO,
4	76040938	90	SEPARADOR,
5	76040937	90	SERIE DE JUNTAS,
6	76092279	44	ESLABON DE ORUGA, - RIGHT
7	76092280	44	ESLABON DE ORUGA, - LEFT
8	76092149	1	ESLABÓN DE CONEXIÓN, - RIGHT MASTER
9	76092150	1	ESLABÓN DE CONEXIÓN, - LEFT IN ALTERNATIVE
10	76040943	45	TAPÓN,
11	76040927	4	TORNILLO,
12	76040849	176	TORNILLO,
13	76092145	44	ZAPATA, -560mm- (1 GROUSER)
14	76040850	176	TUERCA,
15	76092146	1	ZAPATA, - (1 GROUSER)
16	76092299	2	CATENARIA, -560mm- ASSY WITH SHOES

9.349(02) CADENA ENGRASADA - ZAPATAS (L=915 MM) LGP - OPTIONAL CODE 784253031 - VERSION (03)

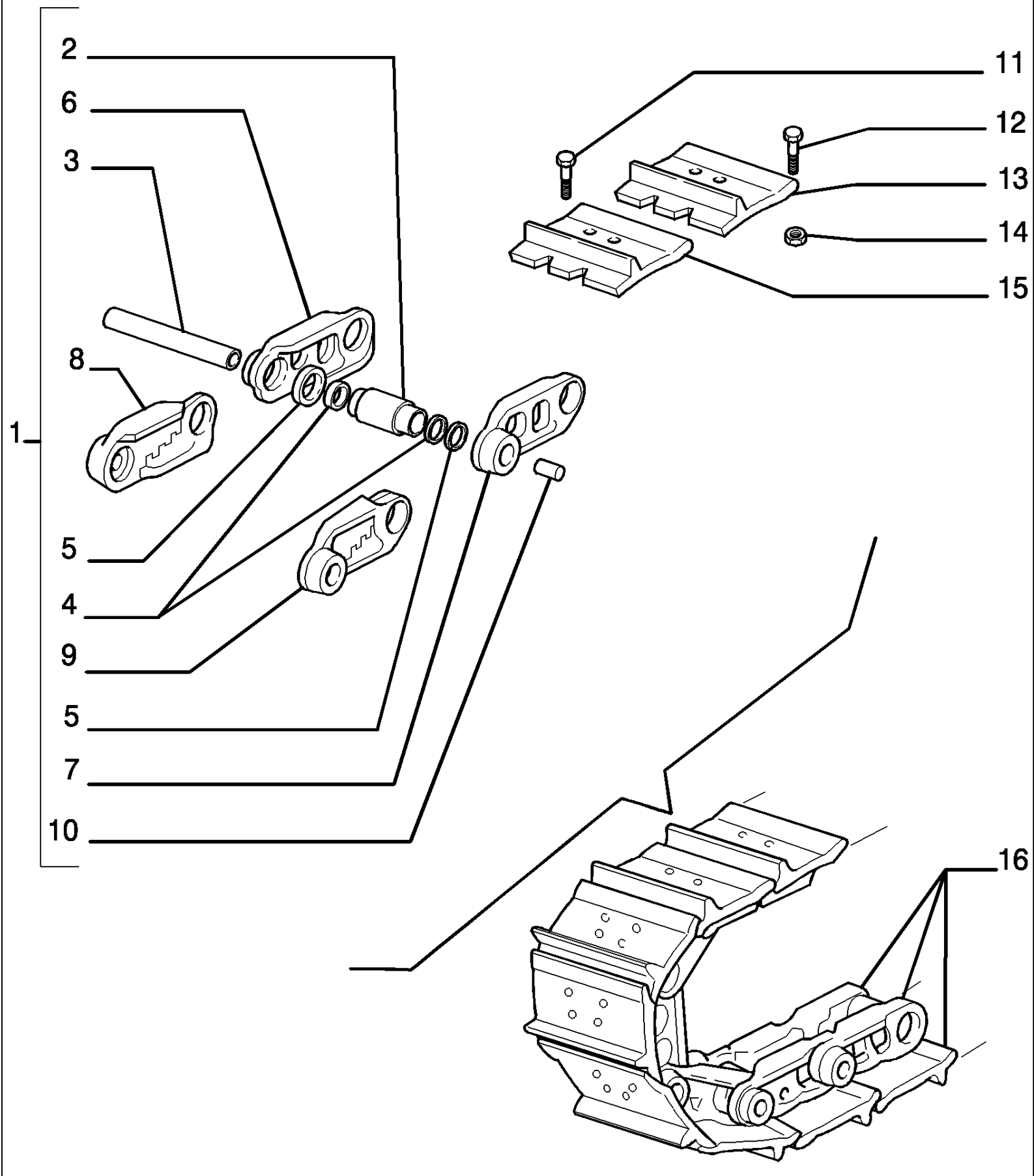

D180 TIER3 DOZERS SOBRE CADENAS (7/06-)

9.349(02) CADENA ENGRASADA - ZAPATAS (L=915 MM) LGP - OPTIONAL CODE 784253031 - VERSION (03)

Ref	Numero de Pieza	Ctd	Descripción
1	76092276	2	CADENA, - ASSY
2	76040934	45	CASQUILLO,
3	76040933	45	PERNO,
4	76040938	90	SEPARADOR,
5	76040937	90	SERIE DE JUNTAS,
6	76092279	44	ESLABON DE ORUGA, - RIGHT
7	76092280	44	ESLABON DE ORUGA, - LEFT
8	76092149	1	ESLABÓN DE CONEXIÓN, - RIGHT MASTER
9	76092150	1	ESLABÓN DE CONEXIÓN, - LEFT IN ALTERNATIVE
10	76040943	45	TAPÓN,
11	76040927	4	TORNILLO,
12	76040849	176	TORNILLO,
13	76092348	44	ZAPATA, -915mm- (1 GROUSER)
14	76040850	176	TUERCA,
15	76092349	1	ZAPATA, - (1 GROUSER)
16	76092347	2	CATENARIA, -915mm - ASSY WITH SHOES

D180 TIER3 DOZERS SOBRE CADENAS (7/06-)

9.353(01) PROTECCIONES RUEDA DEL CARRO - OPTIONAL CODE 784119111 - VERSION (01)

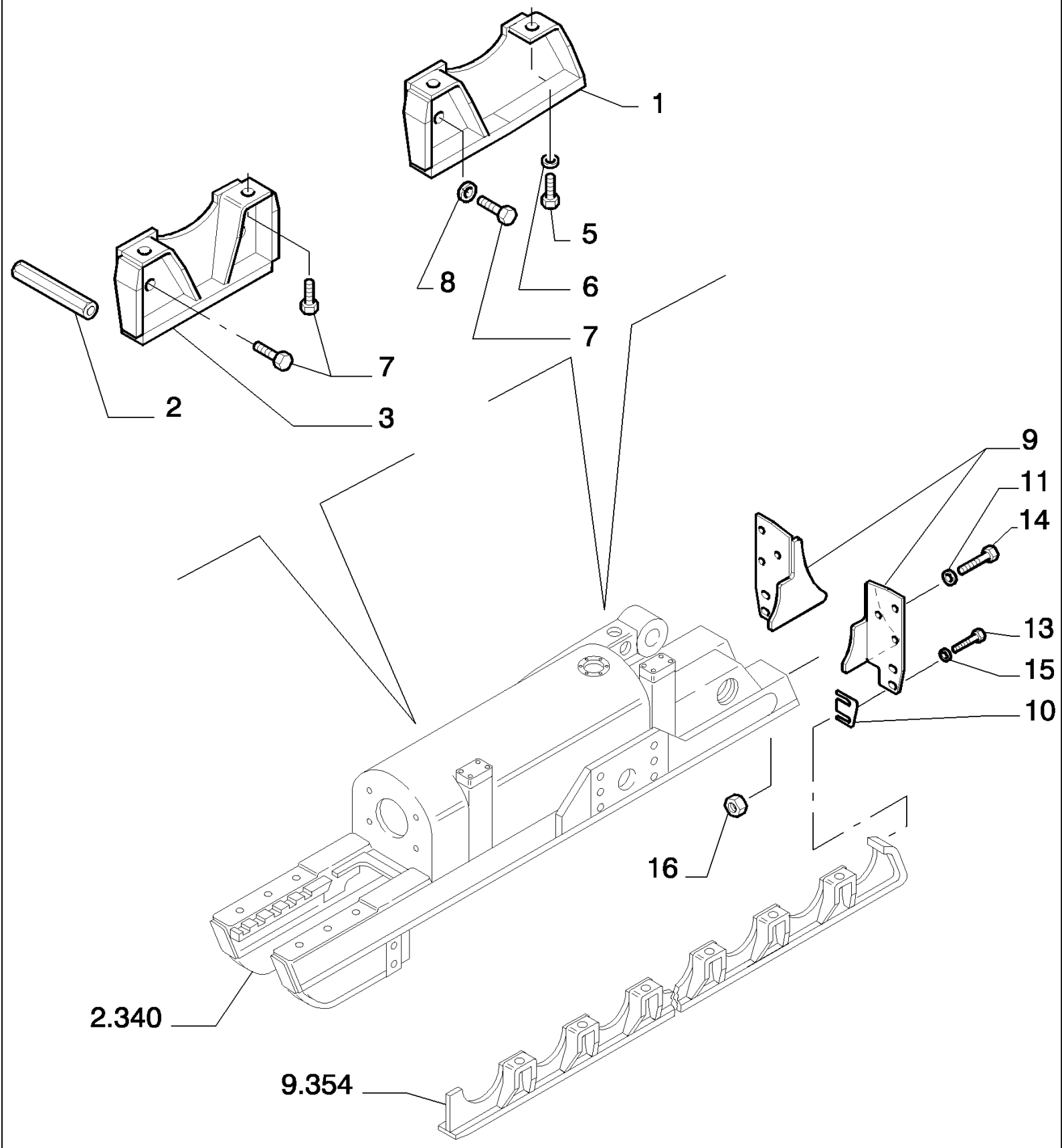

D180 TIER3 DOZERS SOBRE CADENAS (7/06-)

9.353(01) PROTECCIONES RUEDA DEL CARRO - OPTIONAL CODE 784119111 - VERSION (01)

Ref	Numero de Pieza	Ctd	Descripción
1	76092105	2	DEFENSA, - REAR LEFT
1	76092133	2	DEFENSA, - REAR RIGHT
2	76071498	6	ESPARRAGO,
3	76092134	2	DEFENSA, - CENTER LEFT ASSY
3	76092135	2	DEFENSA, - CENTER RIGHT ASSY
5	15840537	12	TORNILLO, Hex, M16 x 1.5 x 50, 10.9, Full Thd,
6	79005240	12	ARANDELA, 16X35,5X8
7	11383631	12	TORNILLO, Hex, M20 x 1.5 x 50, 10.9, Full Thd,
8	79032222	12	ARANDELA, 20X40
9	76093927	2	DEFENSA, - REAR LEFT
9	76095075	2	DEFENSA, - REAR RIGHT
10	76093928	4	SEPARADOR,
11	12644931	12	ARANDELA, 14X32
13	11112831	8	TORNILLO, Hex, M12 x 40, 10.9, Full Thd,
14	11115631	12	TORNILLO, Hex, M14 x 35, 10.9, Full Thd,
15	12648531	8	ARANDELA, M12 x 28 x 4,
16	11702921	8	TUERCA, M12, Cl 10,

9.353(02) PROTECCIONES RUEDA DEL CARRO - OPTIONAL CODE 784119131 - VERSION (02-03)

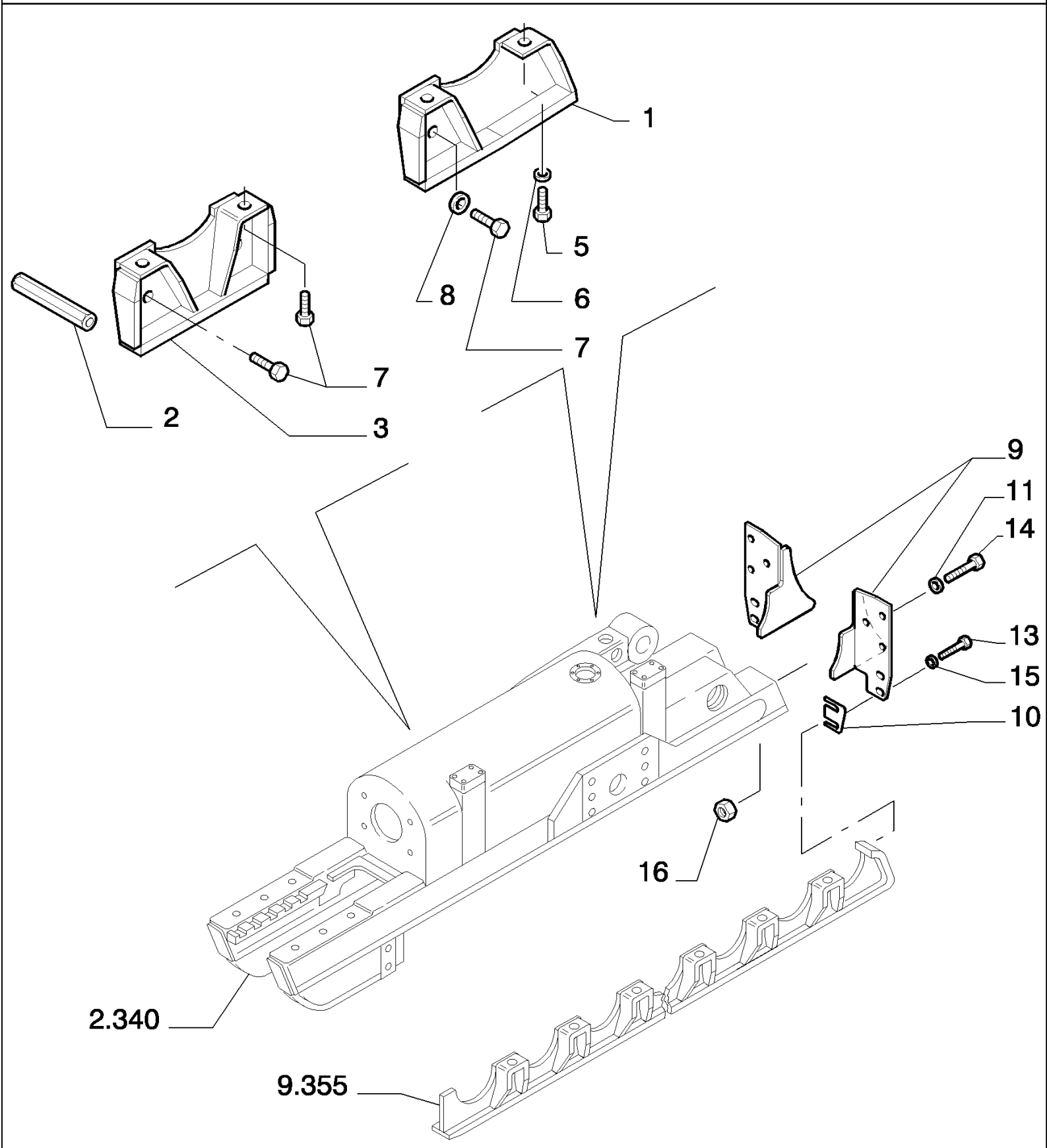

D180 TIER3 DOZERS SOBRE CADENAS (7/06-)

9.353(02) PROTECCIONES RUEDA DEL CARRO - OPTIONAL CODE 784119131 - VERSION (02-03)

Ref	Numero de Pieza	Ctd	Descripción
1	76092262	2	DEFENSA, - REAR LEFT
1	76092263	2	DEFENSA, - REAR RIGHT
2	76071498	6	ESPARRAGO,
3	76092264	2	DEFENSA, - CENTER LEFT ASSY
3	76092265	2	DEFENSA, - CENTER RIGHT ASSY
5	15840537	12	TORNILLO, Hex, M16 x 1.5 x 50, 10.9, Full Thd,
6	79005240	12	ARANDELA, 16X35,5X8
7	11383631	12	TORNILLO, Hex, M20 x 1.5 x 50, 10.9, Full Thd,
8	79032222	12	ARANDELA, 20X40
9	76093927	2	DEFENSA, - REAR LEFT
9	76095075	2	DEFENSA, - REAR RIGHT
10	76093928	4	SEPARADOR,
11	12644931	12	ARANDELA, 14X32
13	11112831	8	TORNILLO, Hex, M12 x 40, 10.9, Full Thd,
14	11115631	12	TORNILLO, Hex, M14 x 35, 10.9, Full Thd,
15	12648531	8	ARANDELA, M12 x 28 x 4,
16	11702921	8	TUERCA, M12, Cl 10,

9.354(01) PROTECCIONES RUEDAS DEL CARRO - OPTIONAL CODE 784120071 - VERSION (01)

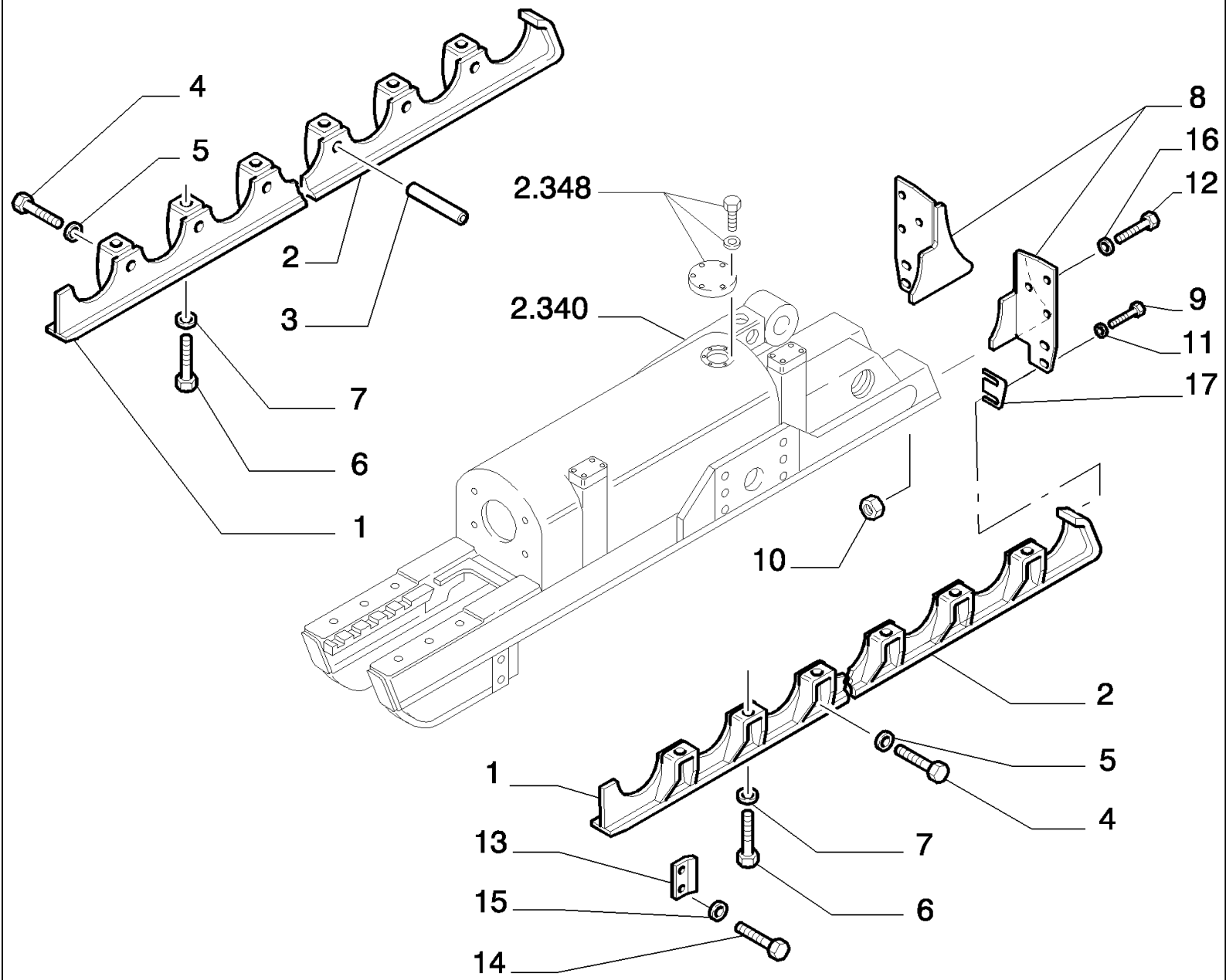

D180 TIER3 DOZERS SOBRE CADENAS (7/06-)

9.354(01) PROTECCIONES RUEDAS DEL CARRO - OPTIONAL CODE 784120071 - VERSION (01)

Ref	Numero de Pieza	Ctd	Descripción
1	76092140	2	DEFENSA, - FRONT LEFT, CNH CE GRAY COLOUR
1	76092141	2	DEFENSA, - FRONT RIGHT, CNH CE GRAY COLOUR
2	76092138	2	DEFENSA, - REAR LEFT, CNH CE GRAY COLOUR
2	76092139	2	DEFENSA, - REAR RIGHT, CNH CE GRAY COLOUR
3	76004368	12	SEPARADOR,
4	11408631	24	TORNILLO, Hex, M20 x 1.5 x 45, 10.9, Full Thd,
5	79032222	24	ARANDELA, 20X40
6	15840537	24	TORNILLO, Hex, M16 x 1.5 x 50, 10.9, Full Thd,
7	79005240	24	ARANDELA, 16X35,5X8
8	76093927	2	DEFENSA, - REAR LEFT
8	76095075	2	DEFENSA, - REAR RIGHT
9	11112831	8	TORNILLO, Hex, M12 x 40, 10.9, Full Thd,
10	11702921	8	TUERCA, M12, Cl 10,
11	12648531	8	ARANDELA, M12 x 28 x 4,
12	11115631	12	TORNILLO, Hex, M14 x 35, 10.9, Full Thd,
13	76006423	4	PLAQUITA,
14	11390537	8	TORNILLO, Hex, M16 x 1.5 x 40, 10.9, Full Thd,
15	14496931	8	ARANDELA, M16 x 30 x 3,
16	12644931	12	ARANDELA, 14X32
17	76093928	4	SEPARADOR,

9.355(01) PROTECCIONES RUEDA DEL CARRO - XLT OPTIONAL CODE 784173031 - VERSION (02-03)

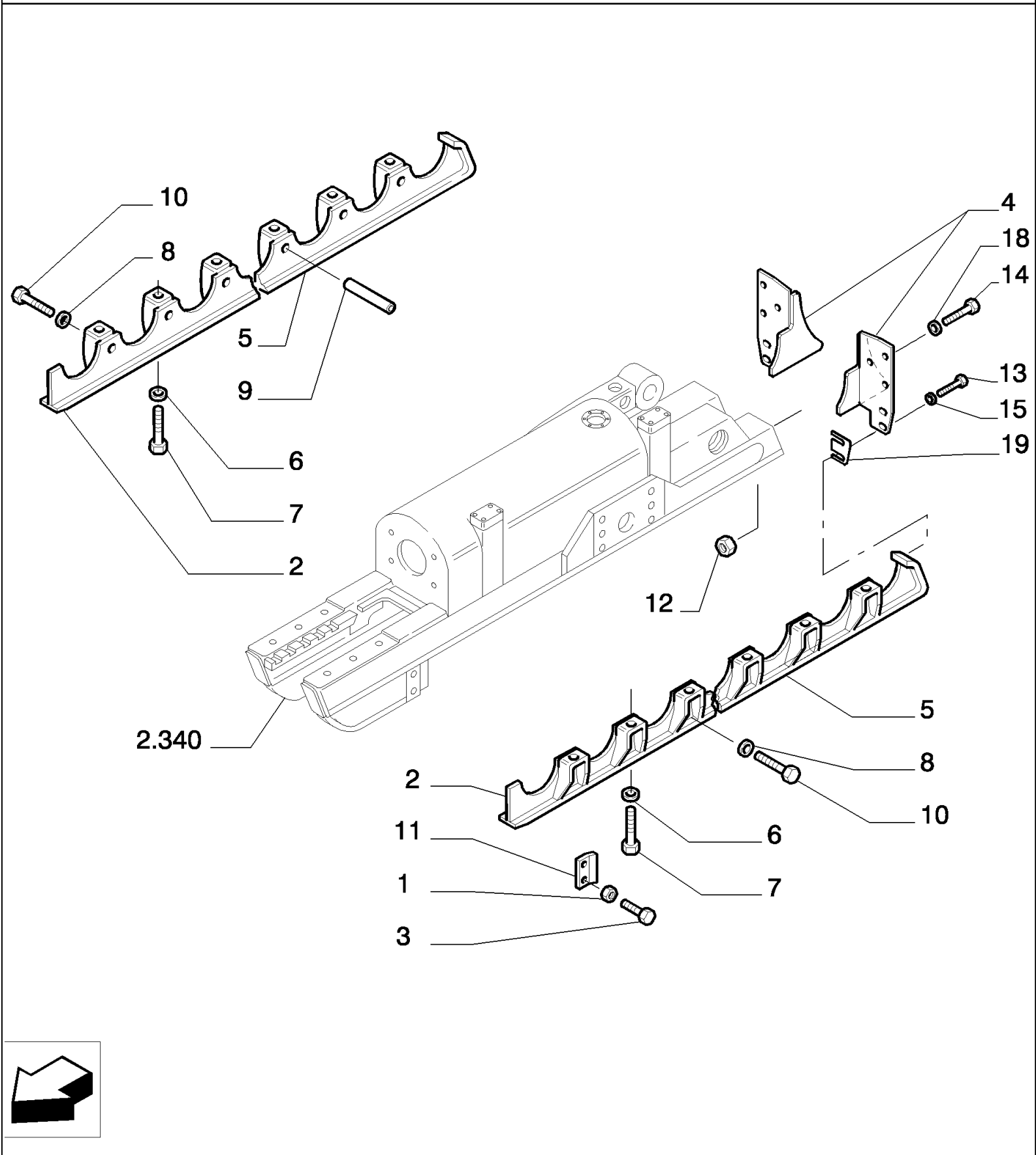

D180 TIER3 DOZERS SOBRE CADENAS (7/06-)

9.355(01) PROTECCIONES RUEDA DEL CARRO - XLT OPTIONAL CODE 784173031 - VERSION (02-03)

Ref	Numero de Pieza	Ctd	Descripción
1	14496931	8	ARANDELA, M16 x 30 x 3,
2	76092260	2	DEFENSA, - FRONT LEFT
2	76092261	2	DEFENSA, - FRONT RIGHT
3	11390537	8	TORNILLO, Hex, M16 x 1.5 x 40, 10.9, Full Thd,
4	76093927	2	DEFENSA, - REAR LEFT
4	76095075	2	DEFENSA, - REAR RIGHT
5	76092441	2	DEFENSA, - REAR LEFT
5	76092442	2	DEFENSA, - REAR RIGHT
6	79005240	28	ARANDELA, 16X35.5X8
7	15840537	28	TORNILLO, Hex, M16 x 1.5 x 50, 10.9, Full Thd,
8	79032222	28	ARANDELA, 20X40
9	76004368	14	SEPARADOR,
10	11408631	28	TORNILLO, Hex, M20 x 1.5 x 45, 10.9, Full Thd,
11	76006423	4	PLAQUITA,
12	11702921	8	TUERCA, M12, Cl 10,
13	11112831	8	TORNILLO, Hex, M12 x 40, 10.9, Full Thd,
14	11115631	12	TORNILLO, Hex, M14 x 35, 10.9, Full Thd,
15	12648531	8	ARANDELA, M12 x 28 x 4,
18	12644931	12	ARANDELA, 14X32
19	76093928	4	SEPARADOR,

D180 TIER3 DOZERS SOBRE CADENAS (7/06-)

9.436(01) BD/AD DISTRIBUIDOR DE L'UTIL - (4 SECTIONS) - OPTIONAL CODE 784865001

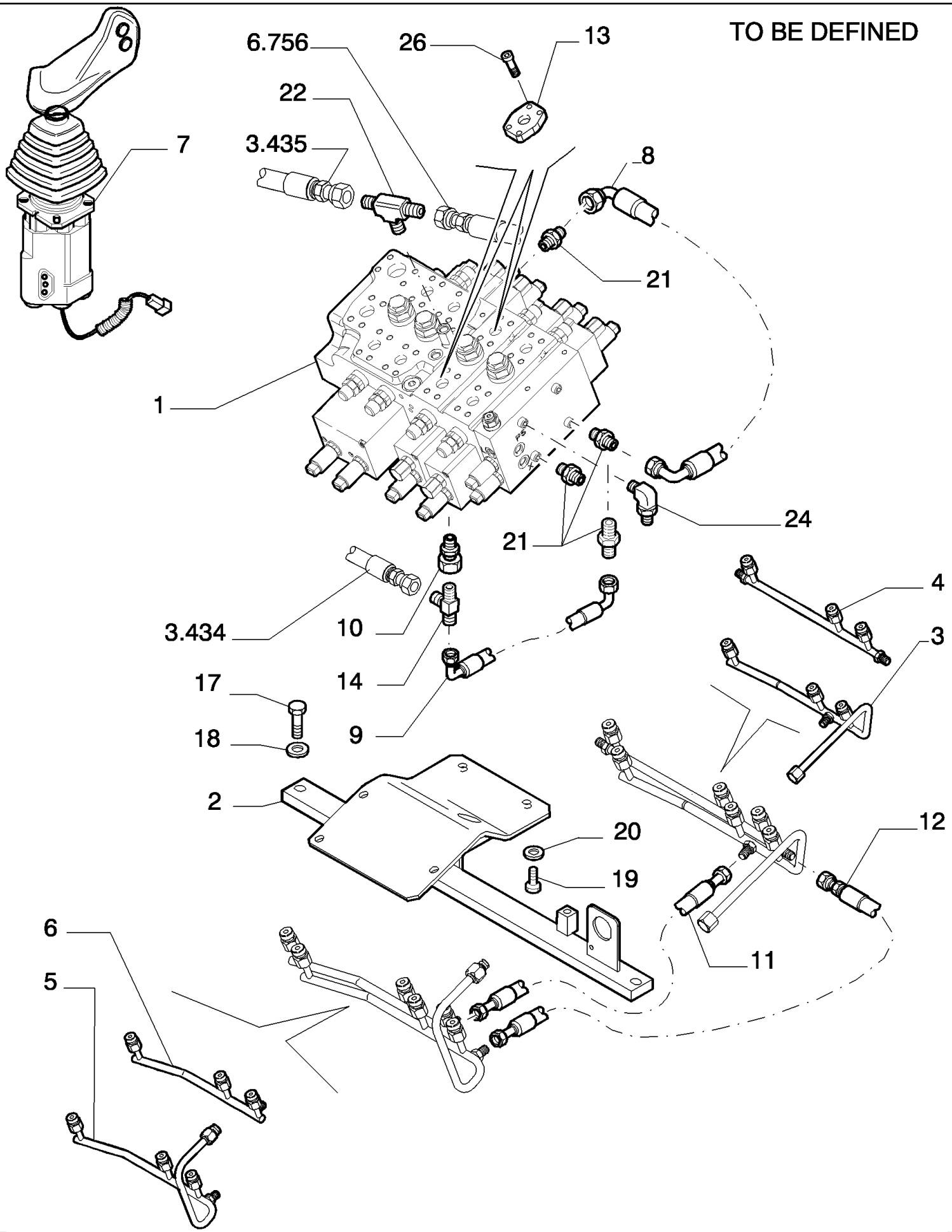

D180 TIER3 DOZERS SOBRE CADENAS (7/06-)

9.436(01) BD/AD DISTRIBUIDOR DE L'UTIL - (4 SECTIONS) - OPTIONAL CODE 784865001

Ref	Numero de Pieza	Ctd	Descripción
1	87386553	1	VALVULA HIDRAULICA, - REXROTH - ASSY SEE PAG.2,3
2	87353318	1	SOPORTE, - ASSY
3	87352619	1	TUBO RIGIDO,
4	87389165	1	TUBO RIGIDO,
5	87370567	1	TUBO RIGIDO,
6	87389163	1	TUBO RIGIDO,
7	87387332	1	MANIPULADOR,
8	87382255	1	MANGA FLEXIBLE,
9	87382262	1	MANGA FLEXIBLE,
10	87384577	1	RACOR,
11	87386293	1	MANGA FLEXIBLE,
12	87386294	1	MANGA FLEXIBLE,
13	87386295	2	BRIDA,
14	87386297	2	VALVULA HIDRAULICA,
15	87377259	1	ANILLO,
16	87363492	1	ANILLO,
17	11115831	2	TORNILLO, Hex, M14 x 40, 10.9, Full Thd,
18	12644931	2	ARANDELA,
19	11112431	4	TORNILLO, Hex, M12 x 30, 10.9, Full Thd,
19	11113231	1	TORNILLO, Hex, M12 x 50, 10.9,
20	12648531	5	ARANDELA, M12 x 28 x 4,
21	79066937	4	RACOR,
22	79066986	1	RACOR,
23	79098133	13	RACOR,
24	79112044	1	RACOR,
25	13313217	2	TORNILLO, Cross Oval Hd, M6 x 20,
26	14420331	8	TORNILLO, Hex Soc Hd, M10 x 35, 10.9,
27	70924110	2	JUNTA HERMETICA,
28	10615479	4	ARANDELA DE FRENO, Ext Tooth, M6, Serr,
29	10903631	4	TORNILLO, Hex, M6 x 50, 10.9,

9.436(02) BD/AD DISTRIBUIDOR DE L'UTIL - (4 SECTIONS) - OPTIONAL CODE 784865001

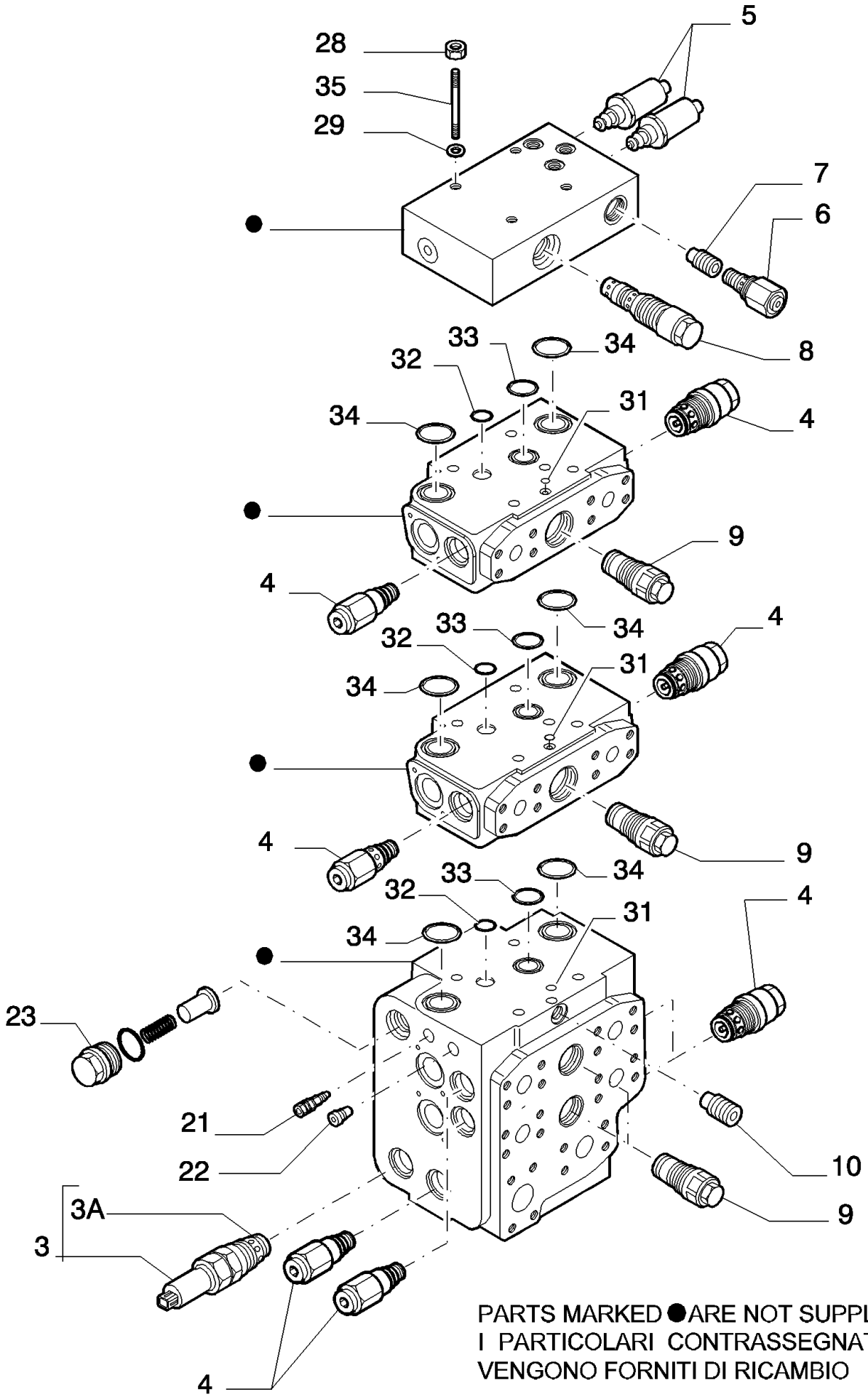

PARTS MARKED ● ARE NOT SUPPLIED AS SPARES
I PARTICOLARI CONTRASSEGNATI CON ● NON VENGONO FORNITI DI RICAMBIO

D180 TIER3 DOZERS SOBRE CADENAS (7/06-)

9.436(02) BD/AD DISTRIBUIDOR DE L'UTIL - (4 SECTIONS) - OPTIONAL CODE 784865001

Ref	Numero de Pieza	Ctd	Descripción
3	87520464	1	VALVULA HIDRAULICA,
3A	87520465	1	SERIE DE JUNTAS,
4	87520058	9	VALVULA HIDRAULICA, ASSY SEE PAG.5
5	87516636	1	VALVULA HIDRAULICA, ASSY SEE PAG.6
6	76094864	1	VALVULA HIDRAULICA,
7	87520446	1	RESORTE,
8	87520061	1	VALVULA HIDRAULICA,
9	87520057	4	VALVULA HIDRAULICA,
10	87520056	1	VALVULA HIDRAULICA,
21	87520455	1	VALVULA HIDRAULICA,
22	87520060	1	VALVULA HIDRAULICA,
23	87520452	1	TORNILLO,
28	11701721	4	TUERCA, M10, Cl 10,
29	12626231	8	ARANDELA,
31	14452881	2	JUNTA HERMETICA, -011, Cl 7, .301" ID x .070" Thk,
31	70923952	2	JUNTA HERMETICA,
32	87520474	1	JUNTA HERMETICA,
33	70924110	1	JUNTA HERMETICA,
34	70924200	2	JUNTA HERMETICA,
35	87520472	4	TORNILLO,

9.436(03) BD/AD DISTRIBUIDOR DE L'UTIL - (4 SECTIONS) - OPTIONAL CODE 784865001

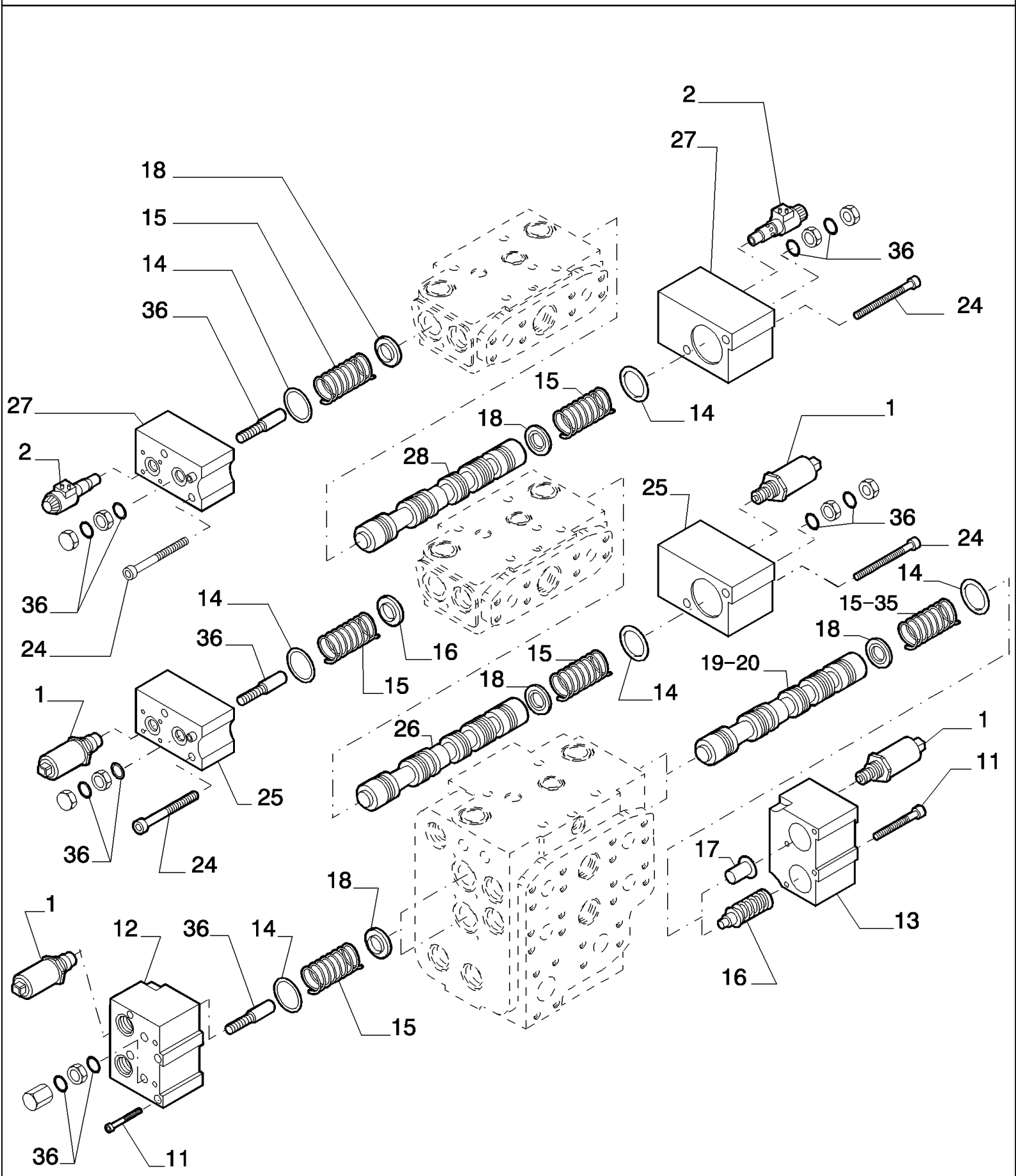

D180 TIER3 DOZERS SOBRE CADENAS (7/06-)

9.436(03) BD/AD DISTRIBUIDOR DE L'UTIL - (4 SECTIONS) - OPTIONAL CODE 784865001

Ref	Numero de Pieza	Ctd	Descripción
1	87516635	6	VALVULA HIDRAULICA, ASSY SEE PAG.6
2	76073371	2	VALVULA HIDRAULICA,
11	14300221	16	TORNILLO,
12	87520460	1	TAPADERA,
13	87520462	1	TAPADERA,
14	14458881	6	JUNTA HERMETICA, -130, Cl 7, 1.612" ID x .103" Thk,
15	87520447	7	RESORTE,
16	87520451	1	TAZA,
17	87520450	1	TAZA,
18	76079126	8	TAZA,
19	87517590	1	PISTONCILLO,
20	87517597	1	PISTONCILLO,
24	14303921	12	TORNILLO, Hex Soc Hd, M6 x 70, 8.8,
25	87520463	2	TAPADERA,
26	87517599	1	PISTONCILLO,
27	87520461	2	TAPADERA,
28	87517598	1	PISTONCILLO,
35	87520449	1	RESORTE,
36	14457281	8	JUNTA HERMETICA, -114, Cl 7, .612" ID x .103" Thk,
36	70927974	8	JUNTA HERMETICA, IN ALTERNATIVE

D180 TIER3 DOZERS SOBRE CADENAS (7/06-)

9.436(04) BD/AD DISTRIBUIDOR DE L'UTIL - (4 SECTIONS) - OPTIONAL CODE 784865001

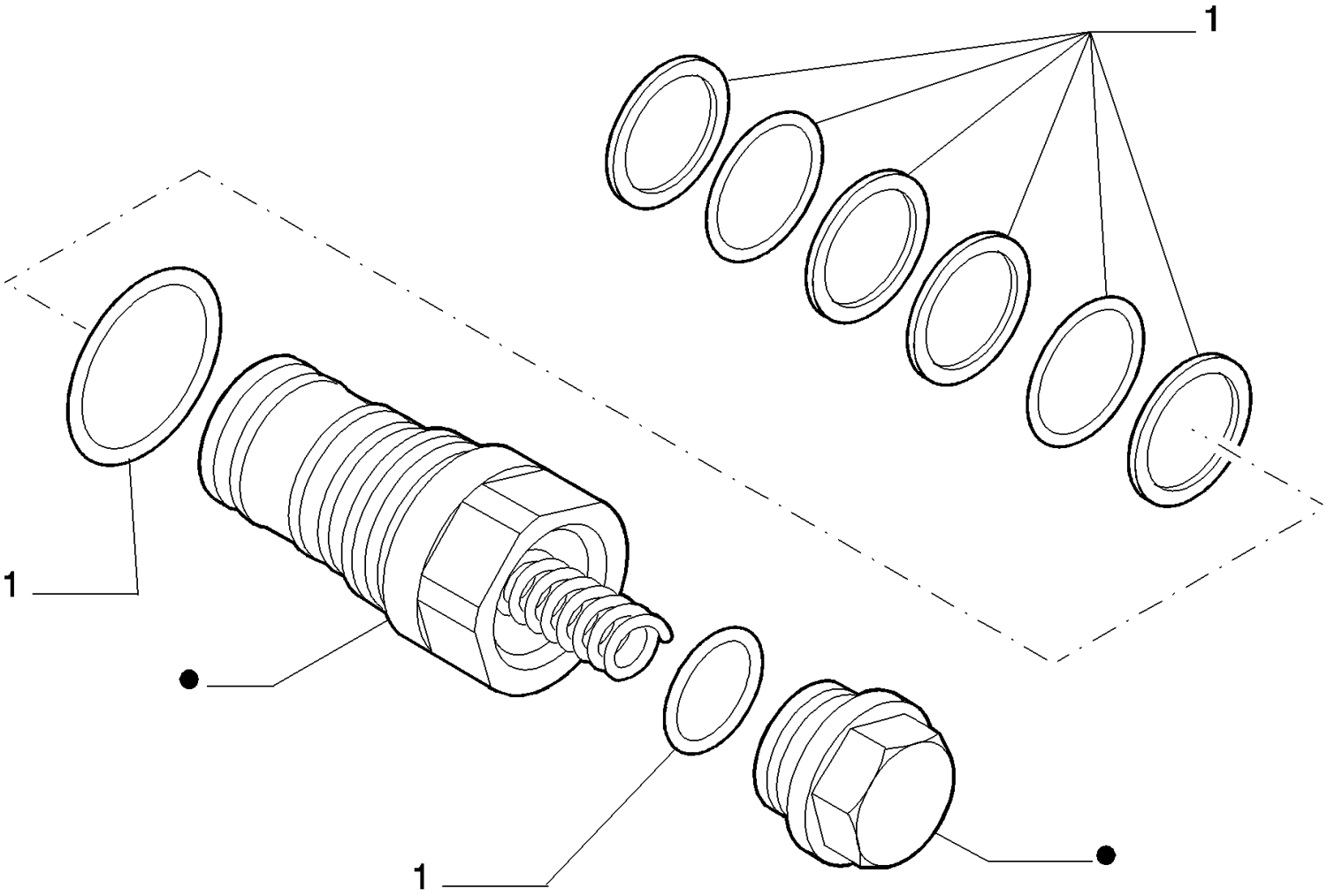

PARTS MARKED ● ARE NOT SUPPLIED AS SPARES
I PARTICOLARI CONTRASSEGNATI CON ● NON VENGONO FORNITI DI RICAMBIO

D180 TIER3 DOZERS SOBRE CADENAS (7/06-)

9.436(04) BD/AD DISTRIBUIDOR DE L'UTIL - (4 SECTIONS) - OPTIONAL CODE 784865001

Ref	Numero de Pieza	Ctd	Descripción
1	87520468	1	SERIE DE JUNTAS,

COMPONENTS
COMPONENTI 87520058

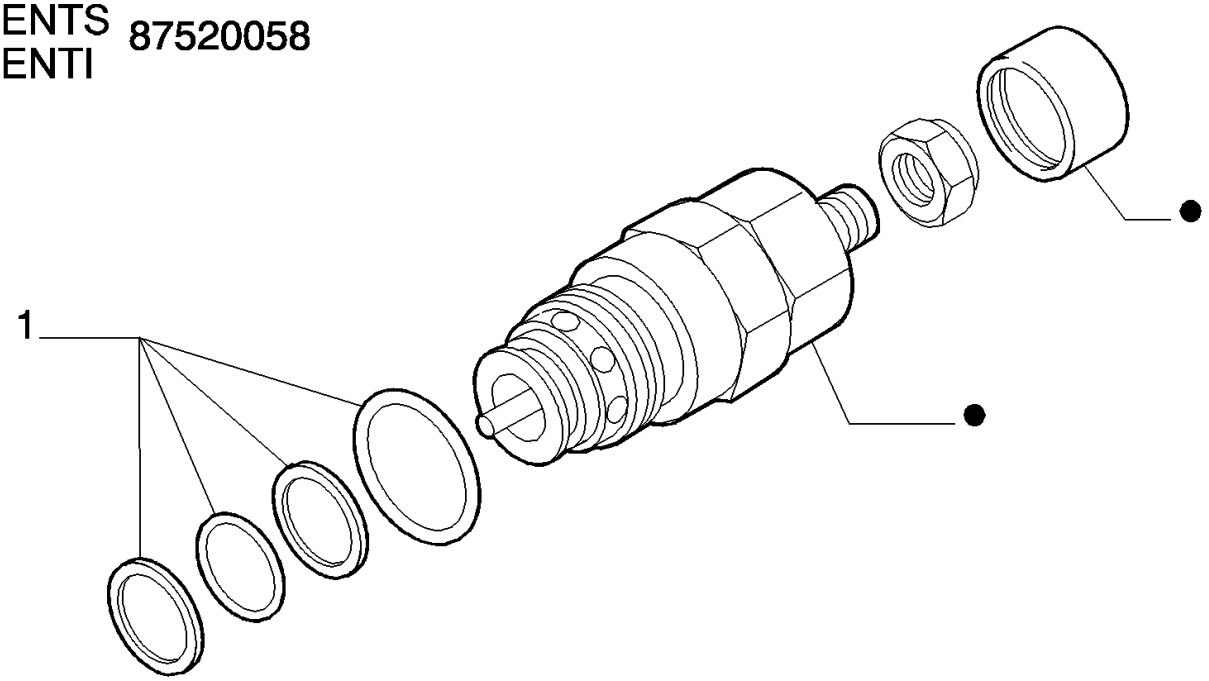

COMPONENTS
COMPONENTI 87520060

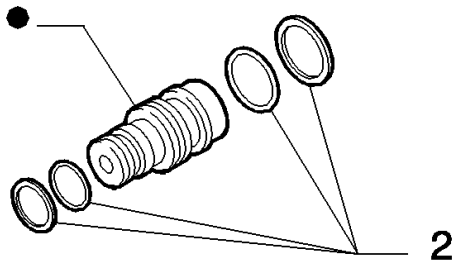

COMPONENTS
COMPONENTI 76094864

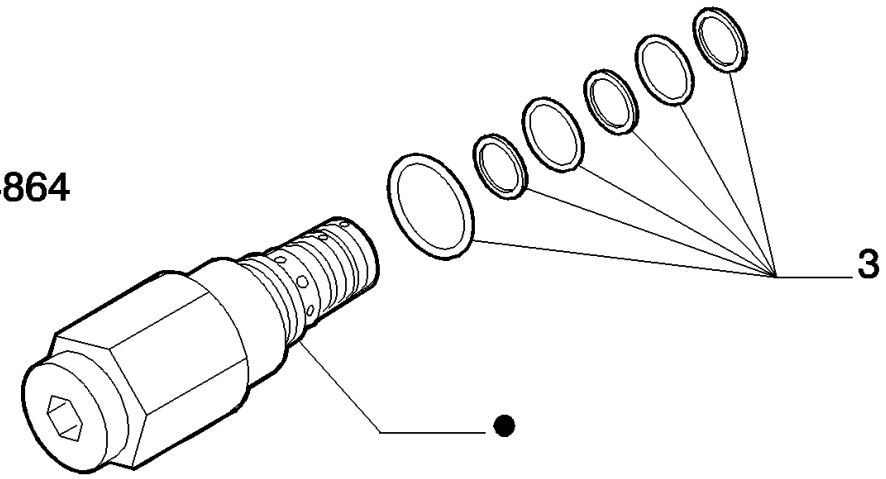

PARTS MARKED ● ARE NOT SUPPLIED AS SPARES
I PARTICOLARI CONTRASSEGNATI CON ● NON VENGONO FORNITI DI RICAMBIO

D180 TIER3 DOZERS SOBRE CADENAS (7/06-)

9.436(05) BD/AD DISTRIBUIDOR DE L'UTIL - (4 SECTIONS) - OPTIONAL CODE 784865001

Ref	Numero de Pieza	Ctd	Descripción
1	87520470	1	SERIE DE JUNTAS,
2	87516644	1	SERIE DE JUNTAS,
3	87520469	1	SERIE DE JUNTAS,

PARTS MARKED ● ARE NOT SUPPLIED AS SPARES
I PARTICOLARI CONTRASSEGNATI CON ● NON VENGONO FORNITI DI RICAMBIO

COMPONENTS
COMPONENTI 87516636

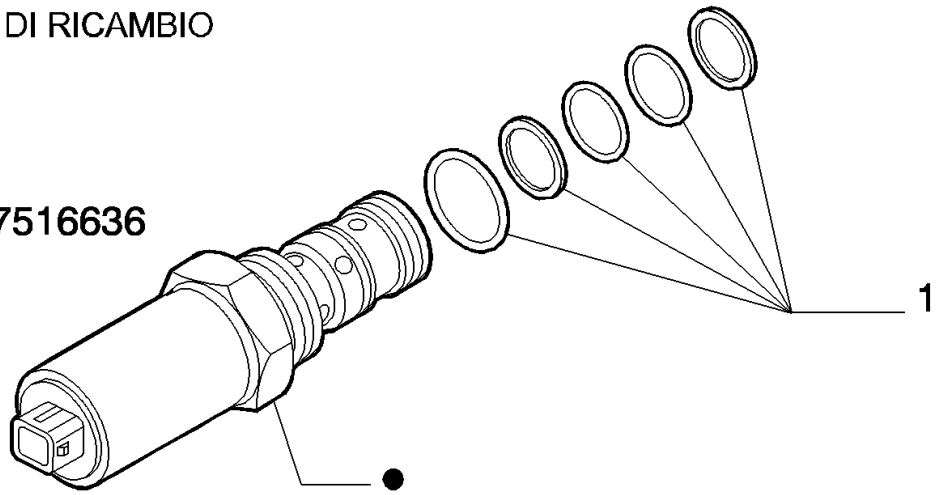

COMPONENTS
COMPONENTI 76073371

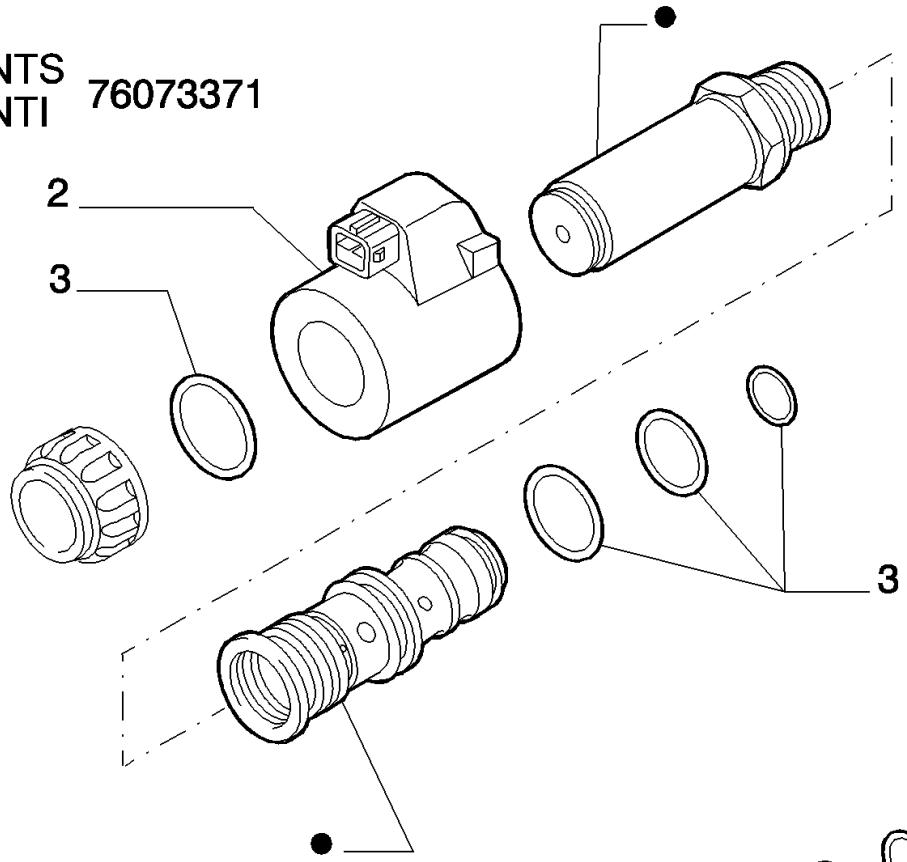

COMPONENTS
COMPONENTI 87516635

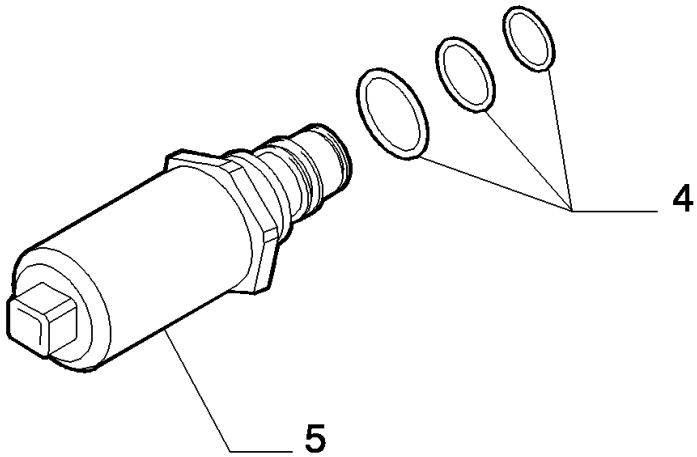

D180 TIER3 DOZERS SOBRE CADENAS (7/06-)

9.436(06) BD/AD DISTRIBUIDOR DE L'UTIL - (4 SECTIONS) - OPTIONAL CODE 784865001

Ref	Numero de Pieza	Ctd	Descripción
1	87520471	1	SERIE DE JUNTAS,
2	76073373	1	SOLENOIDE,
3	76073372	1	SERIE DE JUNTAS,
4	87520473	1	SERIE DE JUNTAS,
5	87516645	1	FILTRO,

D180 TIER3 DOZERS SOBRE CADENAS (7/06-)

9.437(01) BD/AD DISTRIBUIDOR DE L'UTIL - (5 SECTIONS) - OPTIONAL CODE 784866001

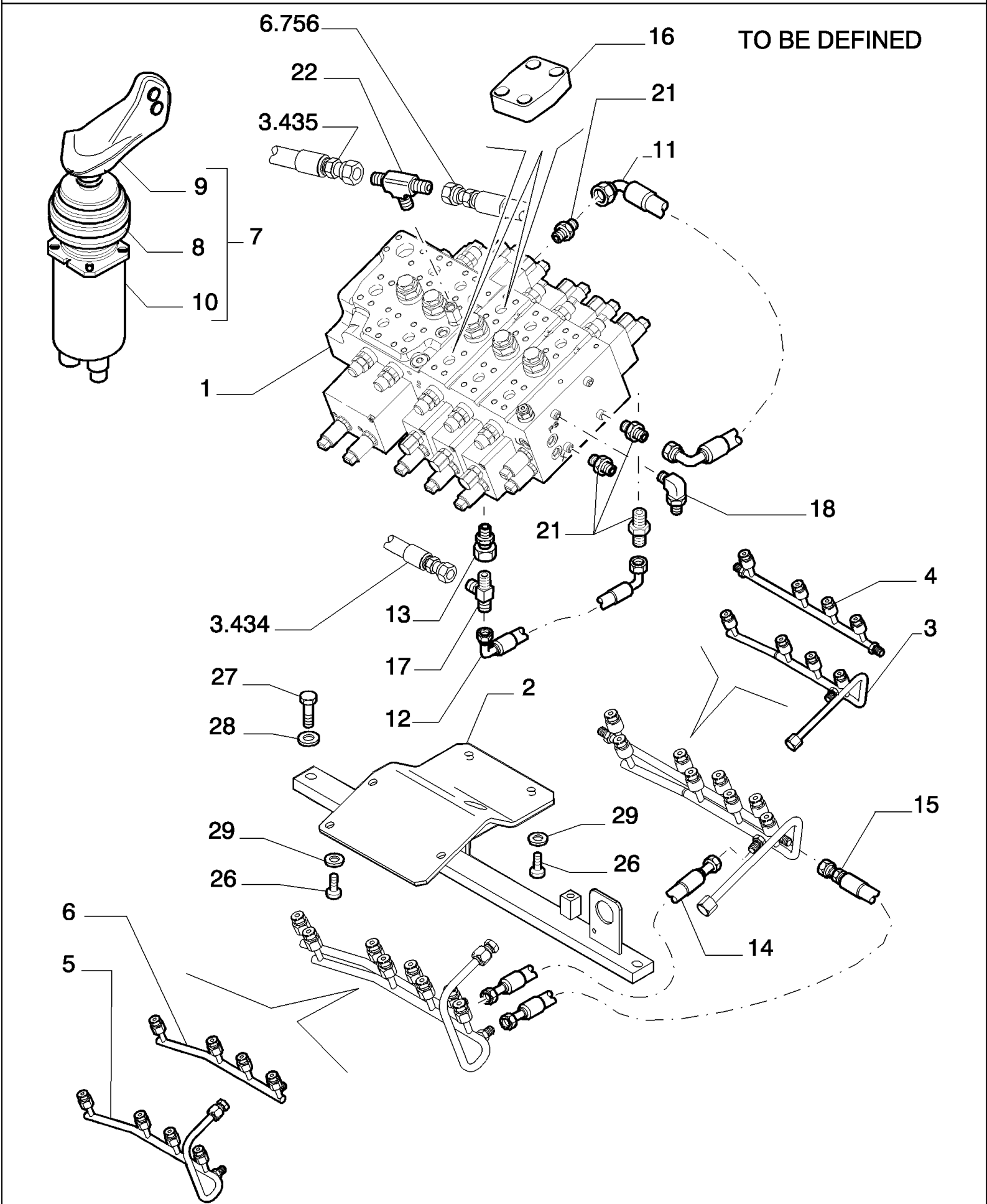

D180 TIER3 DOZERS SOBRE CADENAS (7/06-)

9.437(01) BD/AD DISTRIBUIDOR DE L'UTIL - (5 SECTIONS) - OPTIONAL CODE 784866001

Ref	Numero de Pieza	Ctd	Descripción
1	87386552	1	VALVULA HIDRAULICA, - REXROTH - ASSY SEE PAG.2,3
2	87353318	1	SOPORTE, - ASSY
3	87370192	1	TUBO RIGIDO,
4	87384432	1	TUBO RIGIDO,
5	87370193	1	TUBO RIGIDO,
6	87386292	1	TUBO RIGIDO,
7	87334644	1	
8	87356983	1	
9	87356984	1	
10	87386589	1	
11	87382255	1	MANGA FLEXIBLE,
12	87382262	1	MANGA FLEXIBLE,
13	87384577	1	RACOR,
14	87386293	1	MANGA FLEXIBLE,
15	87386294	1	MANGA FLEXIBLE,
16	87386295	2	BRIDA,
17	87386294	2	MANGA FLEXIBLE,
18	79112044	1	RACOR,
19	87363492	1	ANILLO,
20	87377259	1	ANILLO,
21	79066937	4	RACOR,
22	79066986	1	RACOR,
23	79098133	17	RACOR,
24	10615479	4	ARANDELA DE FRENO, Ext Tooth, M6, Serr,
25	10903631	4	TORNILLO, Hex, M6 x 50, 10.9,
26	11112431	4	TORNILLO, Hex, M12 x 30, 10.9, Full Thd,
26	11113231	1	TORNILLO, Hex, M12 x 50, 10.9,
27	11115831	2	TORNILLO, Hex, M14 x 40, 10.9, Full Thd,
28	12644931	2	ARANDELA,
29	12648531	5	ARANDELA, M12 x 28 x 4,
30	13313217	2	TORNILLO, Cross Oval Hd, M6 x 20,
31	14420331	8	TORNILLO, Hex Soc Hd, M10 x 35, 10.9,
32	70924110	2	JUNTA HERMETICA,

9.437(02) BD/AD DISTRIBUIDOR DE L'UTIL - (5 SECTIONS) - OPTIONAL CODE 784866001

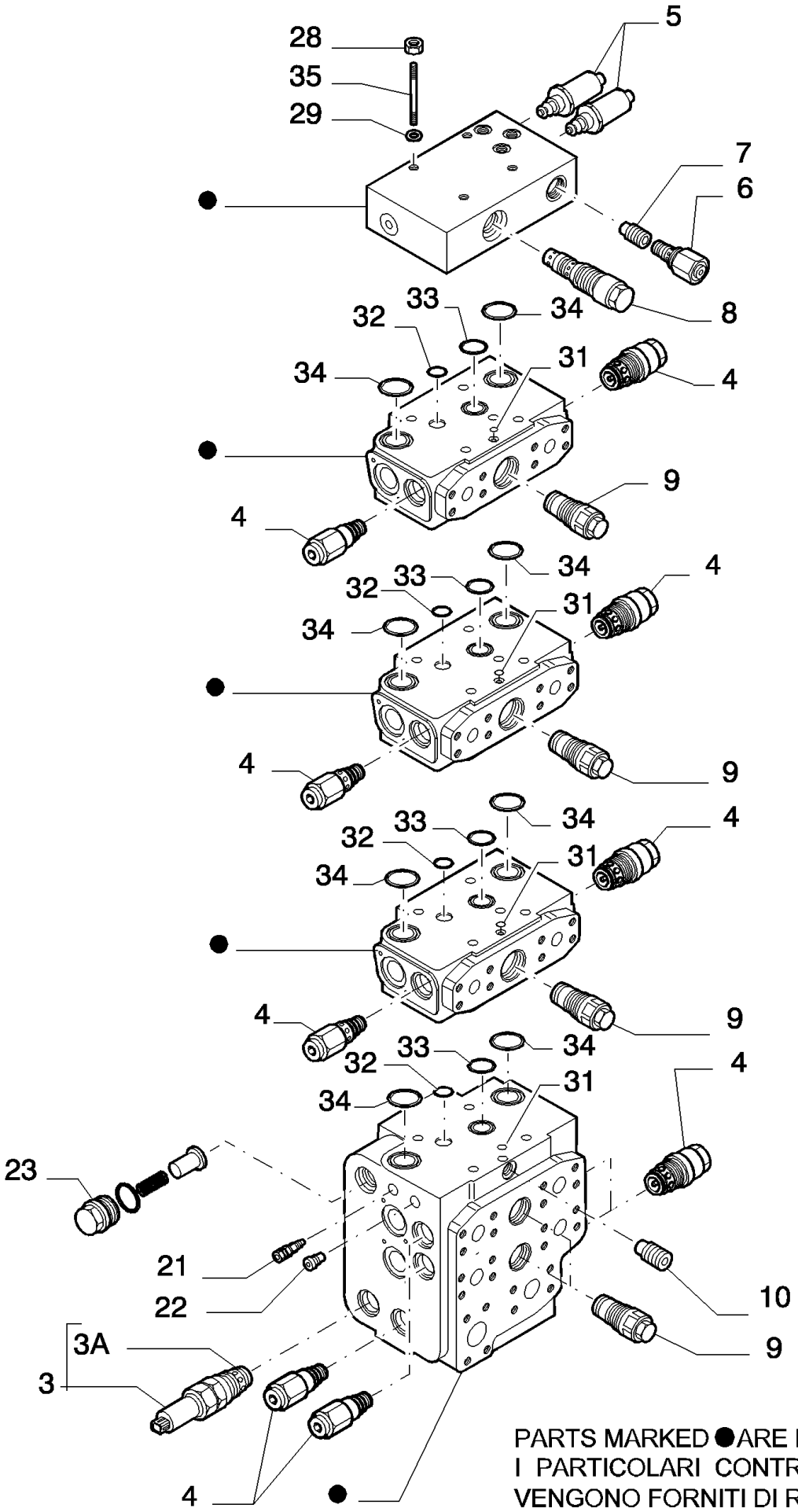

PARTS MARKED ● ARE NOT SUPPLIED AS SPARES
I PARTICOLARI CONTRASSEGNATI CON ● NON VENGONO FORNITI DI RICAMBIO

D180 TIER3 DOZERS SOBRE CADENAS (7/06-)

9.437(02) BD/AD DISTRIBUIDOR DE L'UTIL - (5 SECTIONS) - OPTIONAL CODE 784866001

Ref	Numero de Pieza	Ctd	Descripción
3	87520464	1	VALVULA HIDRAULICA,
3A	87520465	1	SERIE DE JUNTAS,
4	87520058	9	VALVULA HIDRAULICA, ASSY SEE PAG.5
5	87516636	1	VALVULA HIDRAULICA, ASSY SEE PAG.6
6	76094864	1	VALVULA HIDRAULICA,
7	87520446	1	RESORTE,
8	87520061	1	VALVULA HIDRAULICA,
9	87520057	4	VALVULA HIDRAULICA,
10	87520056	1	VALVULA HIDRAULICA,
21	87520455	1	VALVULA HIDRAULICA,
22	87520060	1	VALVULA HIDRAULICA,
23	87520452	1	TORNILLO,
28	11701721	4	TUERCA, M10, Cl 10,
29	12626231	8	ARANDELA,
31	14452881	2	JUNTA HERMETICA, -011, Cl 7, .301" ID x .070" Thk,
31	70923952	2	JUNTA HERMETICA,
32	87520474	1	JUNTA HERMETICA,
33	70924110	1	JUNTA HERMETICA,
34	70924200	2	JUNTA HERMETICA,
35	87520472	4	TORNILLO,

D180 TIER3 DOZERS SOBRE CADENAS (7/06-)

9.437(03) BD/AD DISTRIBUIDOR DE L'UTIL - (5 SECTIONS) - OPTIONAL CODE 784866001

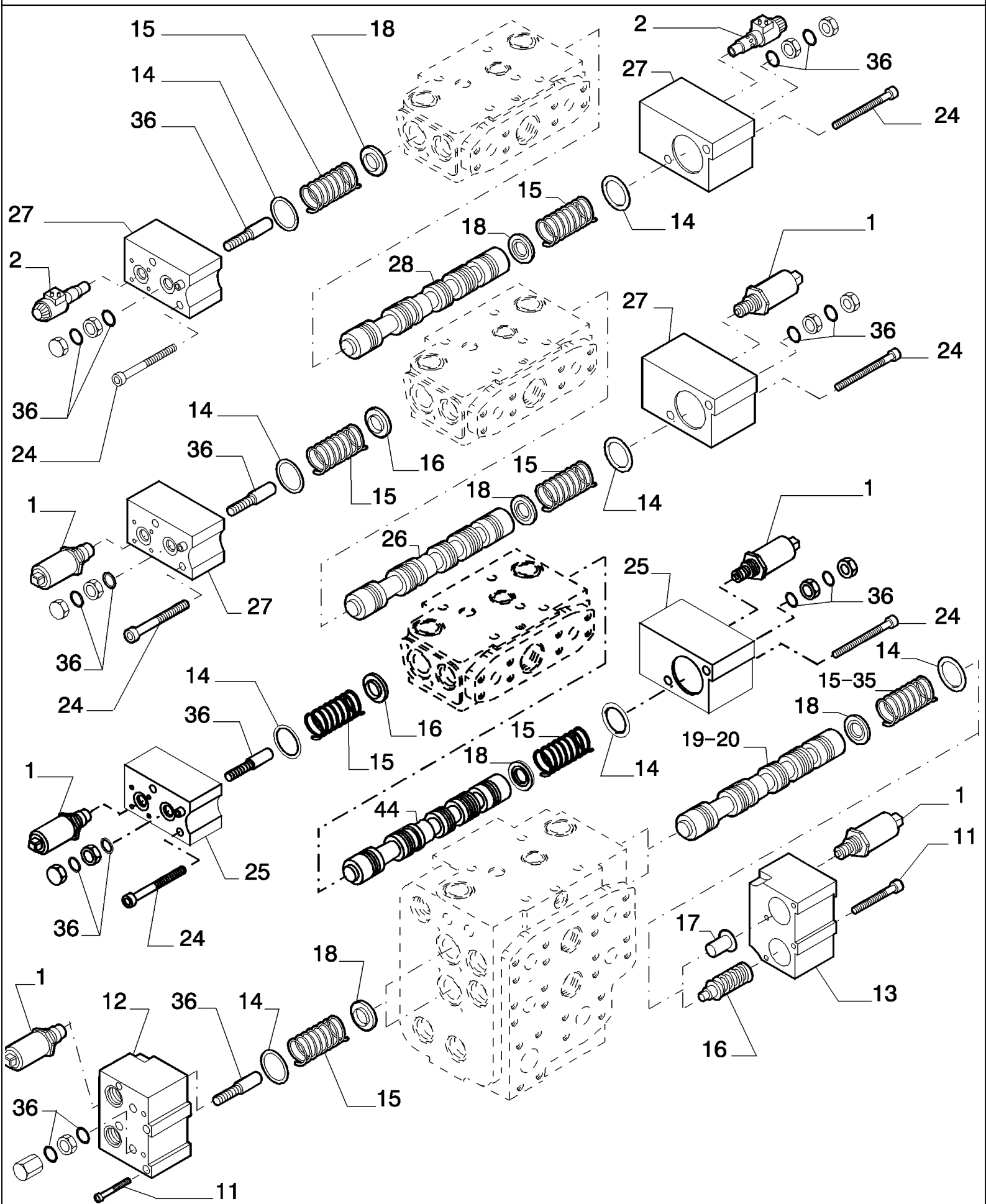

D180 TIER3 DOZERS SOBRE CADENAS (7/06-)

9.437(03) BD/AD DISTRIBUIDOR DE L'UTIL - (5 SECTIONS) - OPTIONAL CODE 784866001

Ref	Numero de Pieza	Ctd	Descripción
1	87516635	8	VALVULA HIDRAULICA, ASSY SEE SGR.9.436
2	76073371	2	VALVULA HIDRAULICA,
11	14300221	16	TORNILLO,
12	87520460	1	TAPADERA,
13	87520462	1	TAPADERA,
14	14458881	6	JUNTA HERMETICA, -130, Cl 7, 1.612" ID x .103" Thk,
15	87520447	9	RESORTE,
16	87520451	1	TAZA,
17	87520450	1	TAZA,
18	76079126	10	TAZA,
19	87517590	1	PISTONCILLO,
20	87517597	1	PISTONCILLO,
24	14303921	16	TORNILLO, Hex Soc Hd, M6 x 70, 8.8,
25	87520463	2	TAPADERA,
26	87517599	1	PISTONCILLO, STEERING
27	87520461	4	TAPADERA,
28	87517598	1	PISTONCILLO, RIPPER
35	87520449	1	RESORTE,
36	14457281	8	JUNTA HERMETICA, -114, Cl 7, .612" ID x .103" Thk,
36	70927974	8	JUNTA HERMETICA, IN ALTERNATIVE
44	87517600	1	PISTONCILLO, ANGLE

D180 TIER3 DOZERS SOBRE CADENAS (7/06-)

9.438(01) MANDO HIDRAULICO SUPLEMENTARIO - LGP - OPTIONAL CODE 784199011 - VERSION (03)

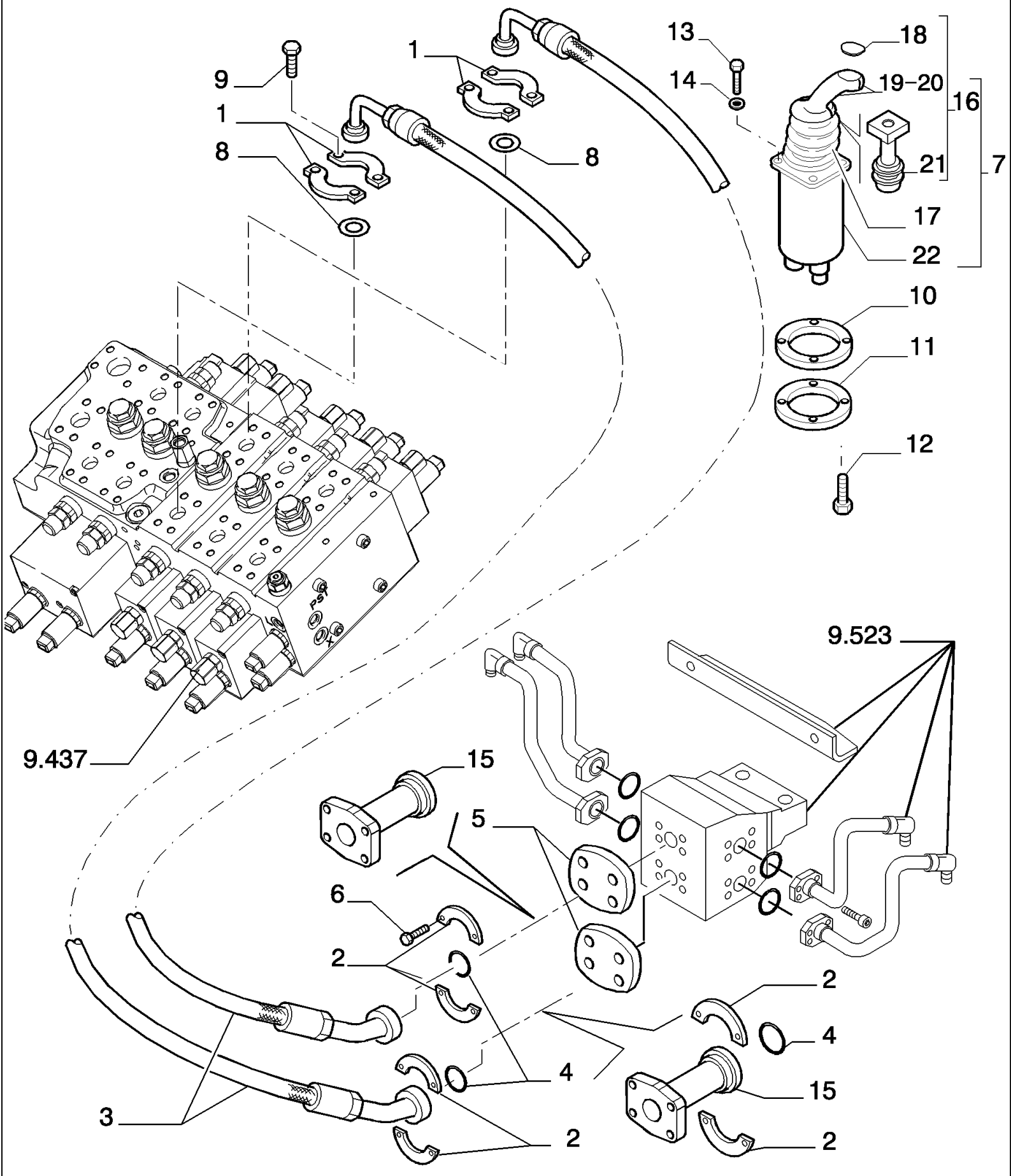

D180 TIER3 DOZERS SOBRE CADENAS (7/06-)

9.438(01) MANDO HIDRAULICO SUPLEMENTARIO - LGP - OPTIONAL CODE 784199011 - VERSION (03)

Ref	Numero de Pieza	Ctd	Descripción
1	71418893	4	BRIDA, - 1"
2	76007732	8	BRIDA, 3/4
3	87379824	2	MANGA FLEXIBLE, - RIPPER CONTROL
4	14463281	4	JUNTA HERMETICA, -214, Cl 7, .984" ID x .139" Thk,
5	76074899	2	PLACA,
6	14420431	16	TORNILLO, Hex Soc Hd, M10 x 40, 10.9,
7	87334648	1	
8	70924110	2	JUNTA HERMETICA, - 3.53X24,99
9	14420331	8	TORNILLO, Hex Soc Hd, M10 x 35, 10.9,
10	87363492	1	ANILLO,
11	87377259	1	ANILLO,
12	13313217	2	TORNILLO, Cross Oval Hd, M6 x 20,
13	10903631	4	TORNILLO, Hex, M6 x 50, 10.9,
14	10615479	4	ARANDELA DE FRENO, Ext Tooth, M6, Serr,
15	76074872	2	TUBO RIGIDO,
16	87386592	1	ASSY
17	87386593	1	
18	87388899	1	
19	87428164	1	PERILLA,
20	87428165	1	PERILLA,
21	87433762	1	ADAPTOR,
22	87386590	1	

9.439(01) MANDO HIDRAULICO SUPLEMENTARIO - OPTIONAL CODE 784108061 - VERSION (01-02)

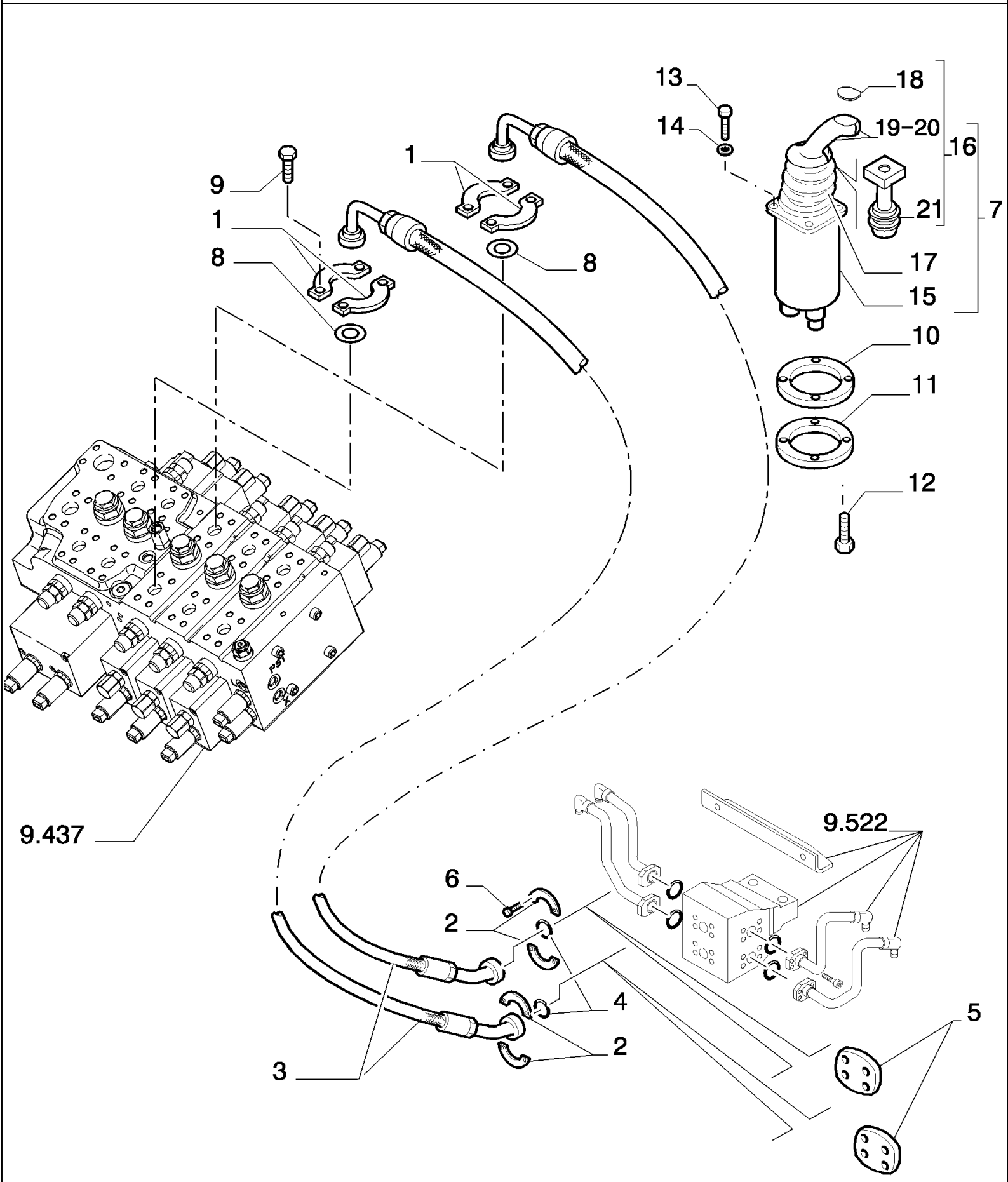

D180 TIER3 DOZERS SOBRE CADENAS (7/06-)

9.439(01) MANDO HIDRAULICO SUPLEMENTARIO - OPTIONAL CODE 784108061 - VERSION (01-02)

Ref	Numero de Pieza	Ctd	Descripción
1	71418893	4	BRIDA,
2	76007732	4	BRIDA, SAE 3/4
3	87379824	2	MANGA FLEXIBLE, - RIPPER CONTROL
4	14463281	2	JUNTA HERMETICA, -214, Cl 7, .984" ID x .139" Thk,
5	76074899	2	PLACA,
6	14420431	8	TORNILLO, Hex Soc Hd, M10 x 40, 10.9,
7	87334648	1	- RIPPER CONTROL
8	70924110	2	JUNTA HERMETICA, 3,53X24,99
9	14420331	8	TORNILLO, Hex Soc Hd, M10 x 35, 10.9,
10	87363492	1	ANILLO,
11	87377259	1	ANILLO,
12	13313217	2	TORNILLO, Cross Oval Hd, M6 x 20,
13	10903631	4	TORNILLO, Hex, M6 x 50, 10.9,
14	10615479	4	ARANDELA DE FRENO, Ext Tooth, M6, Serr,
15	87386590	1	
16	87386592	1	ASSY
17	87386593	1	
18	87388899	1	
19	87428164	1	PERILLA,
20	87428165	1	PERILLA,
21	87433762	1	ADAPTOR,

D180 TIER3 DOZERS SOBRE CADENAS (7/06-)

9.454(01) SOPORTE - IMPLEMENTO ANTERIOR (LT-XLT) - OPTIONAL CODE 76090981 - VERSION (01-02)

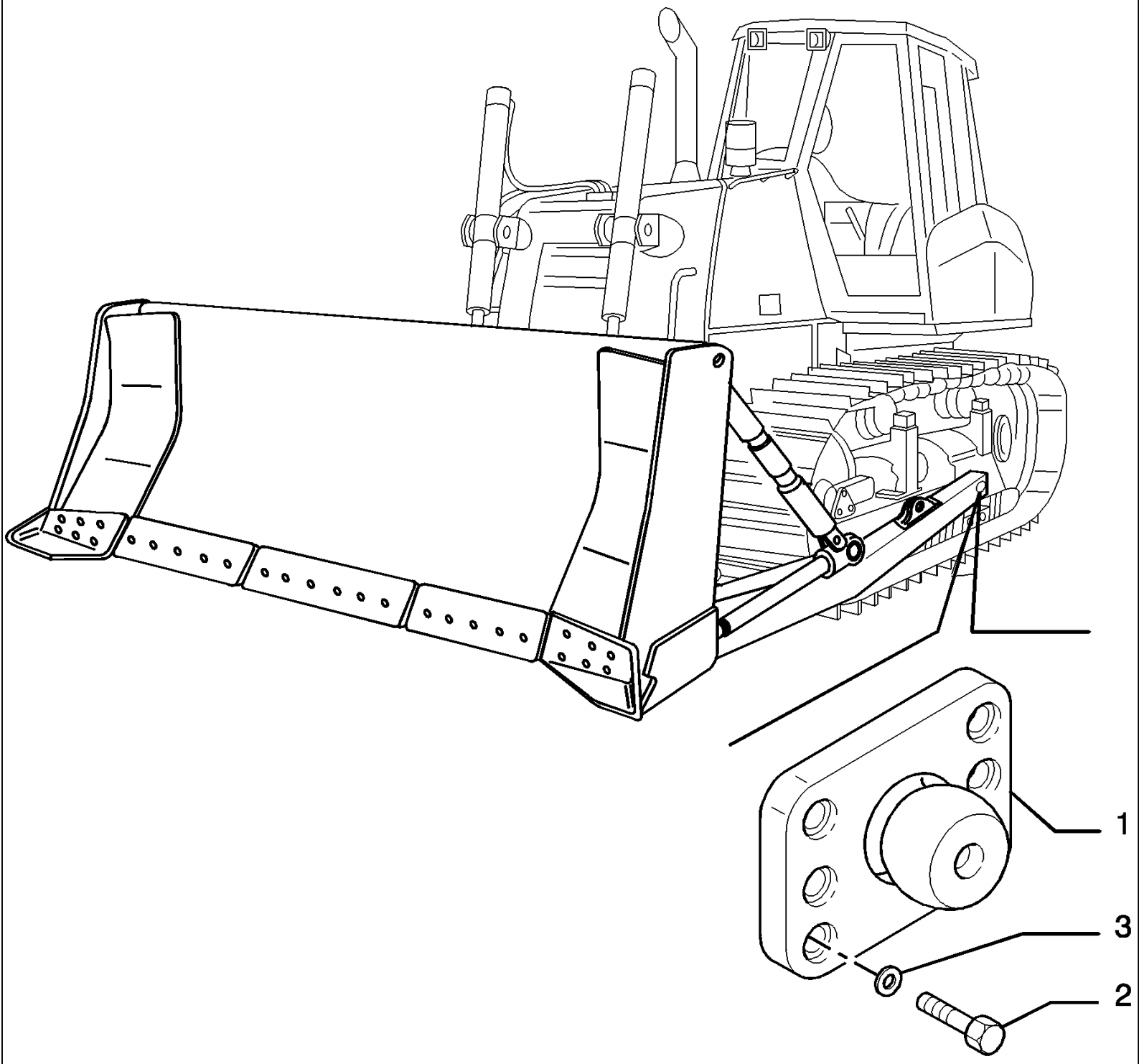

D180 TIER3 DOZERS SOBRE CADENAS (7/06-)

9.454(01) SOPORTE - IMPLEMENTO ANTERIOR (LT-XLT) - OPTIONAL CODE 76090981 - VERSION (01-02)

Ref	Numero de Pieza	Ctd	Descripción
1	76090982	2	PERNO, CNH CE GRAY COLOUR
2	16256431	12	TORNILLO, 20X1.5X55
3	14497131	12	ARANDELA, 20X37

D180 TIER3 DOZERS SOBRE CADENAS (7/06-)

9.454(02) SOPORTE - IMPLEMENTO ANTERIOR (LGP) - OPTIONAL CODE 76092319 - VERSION (03)

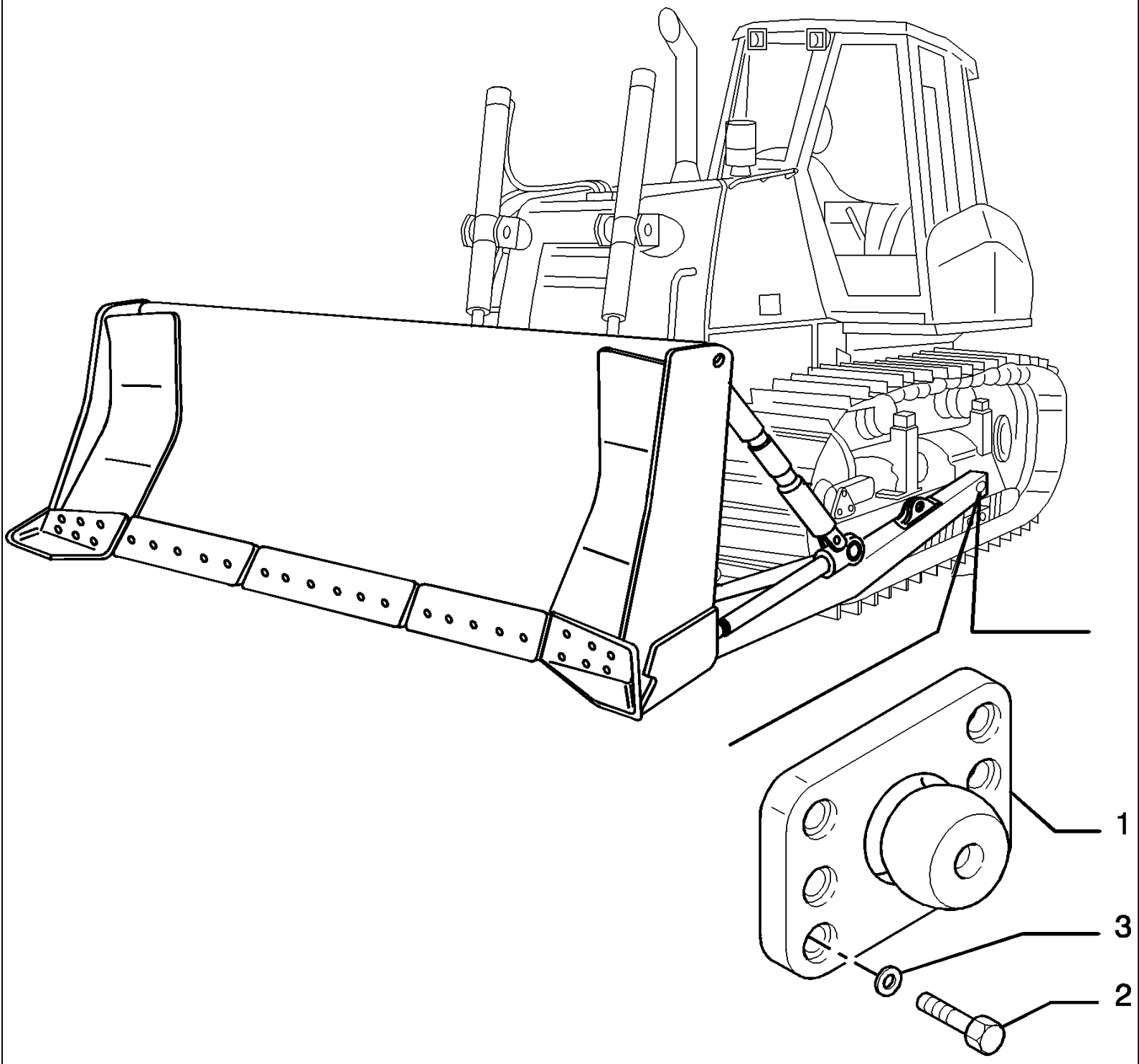

D180 TIER3 DOZERS SOBRE CADENAS (7/06-)

9.454(02) SOPORTE - IMPLEMENTO ANTERIOR (LGP) - OPTIONAL CODE 76092319 - VERSION (03)

Ref	Numero de Pieza	Ctd	Descripción
1	76092323	2	PERNO,
2	16256431	12	TORNILLO, 20X1.5X55
3	14497131	12	ARANDELA, 20X37

D180 TIER3 DOZERS SOBRE CADENAS (7/06-)

9.464(01) LASTRE POSTERIOR - OPTIONAL CODE 784167001 - VERSION (01-02)

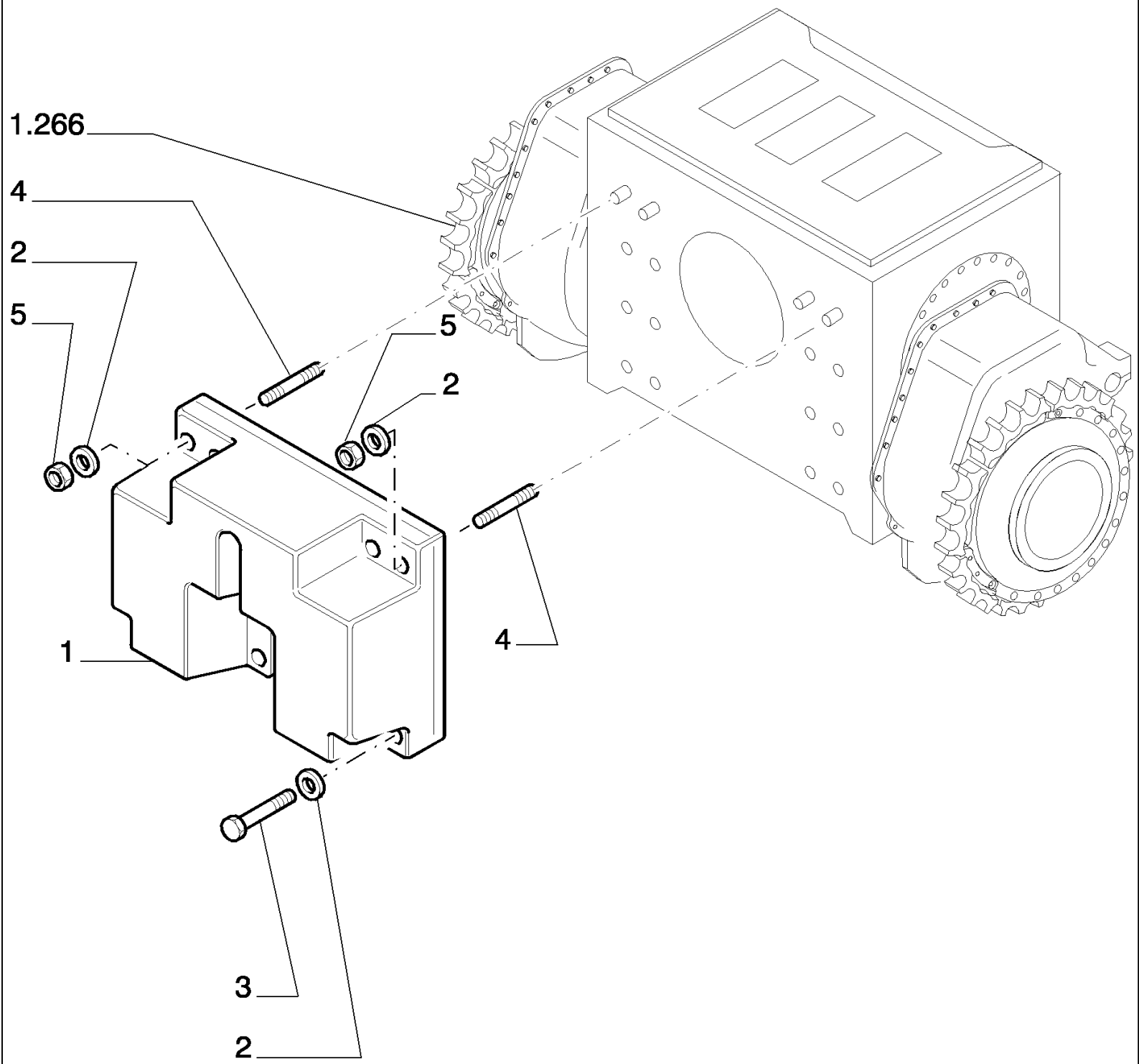

D180 TIER3 DOZERS SOBRE CADENAS (7/06-)

9.464(01) LASTRE POSTERIOR - OPTIONAL CODE 784167001 - VERSION (01-02)

Ref	Numero de Pieza	Ctd	Descripción
1	76074915	1	LASTRE,
2	76002739	6	ARANDELA,
2	79005245	6	ARANDELA, 24X55
3	15998737	2	TORNILLO, Hex, M24 x 2 x 180, 10.9,
4	13957530	4	PRISIONERO, 24X2X157
5	12164521	4	TUERCA, M24 x 2, Cl 10, 24X2X19

D180 TIER3 DOZERS SOBRE CADENAS (7/06-)

9.466(01) BRAZOS Y TIRANTES - OPTIONAL CODE 784296101- VERSION (01)

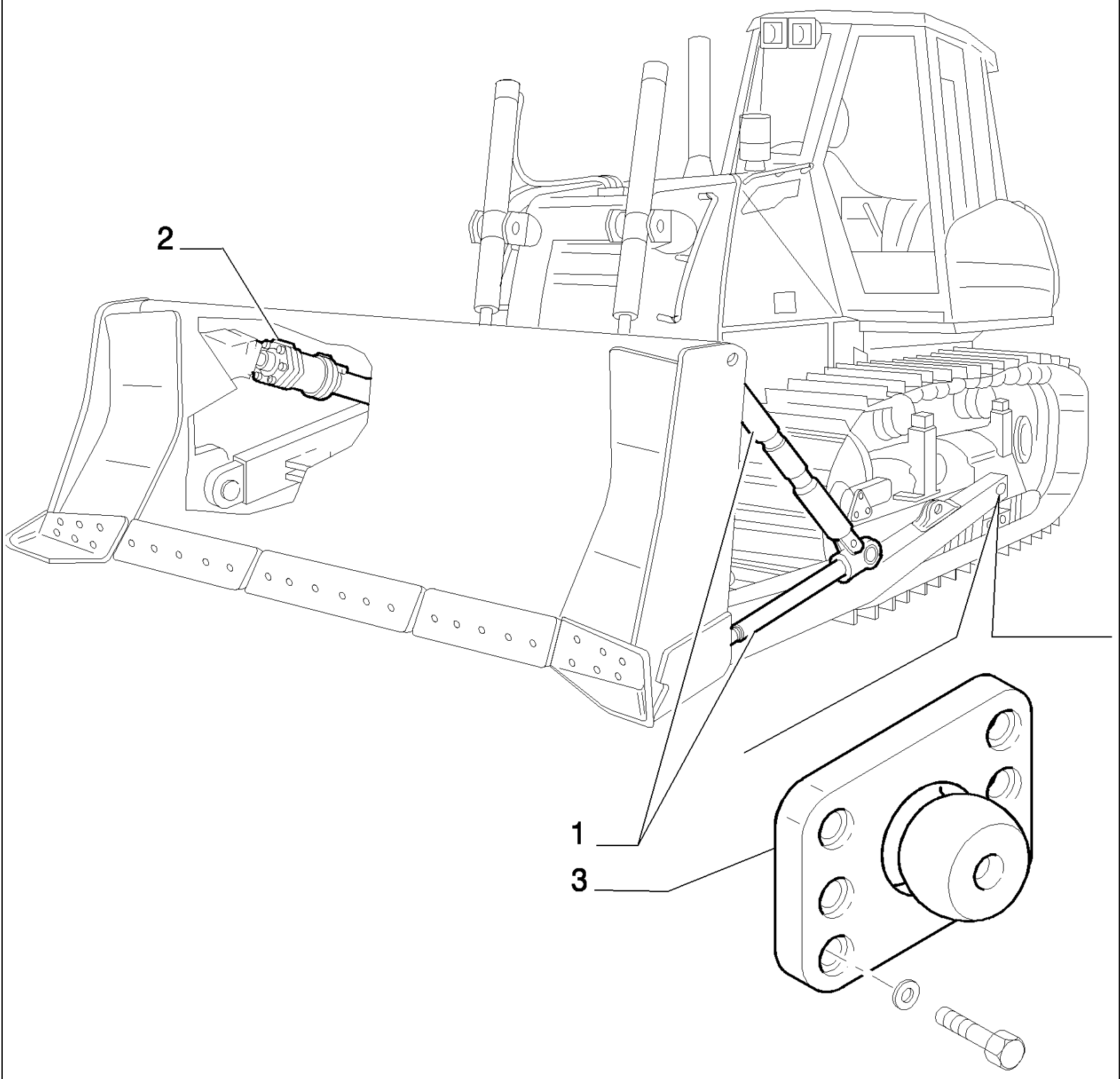

D180 TIER3 DOZERS SOBRE CADENAS (7/06-)

9.466(01) BRAZOS Y TIRANTES - OPTIONAL CODE 784296101- VERSION (01)

Ref	Numero de Pieza	Ctd	Descripción
1		1	- PUSHBEAMS AND STRUTS (HSU) SEE SGR. 9.467
2		1	- TILT CYLINDER (LT) SEE SGR.9.470
3		1	- SUPPORT (LT - XLT) SEE SGR. 9.454

D180 TIER3 DOZERS SOBRE CADENAS (7/06-)

9.466(02) BRAZOS Y TIRANTES - OPTIONAL CODE 784296111 - VERSION (02)

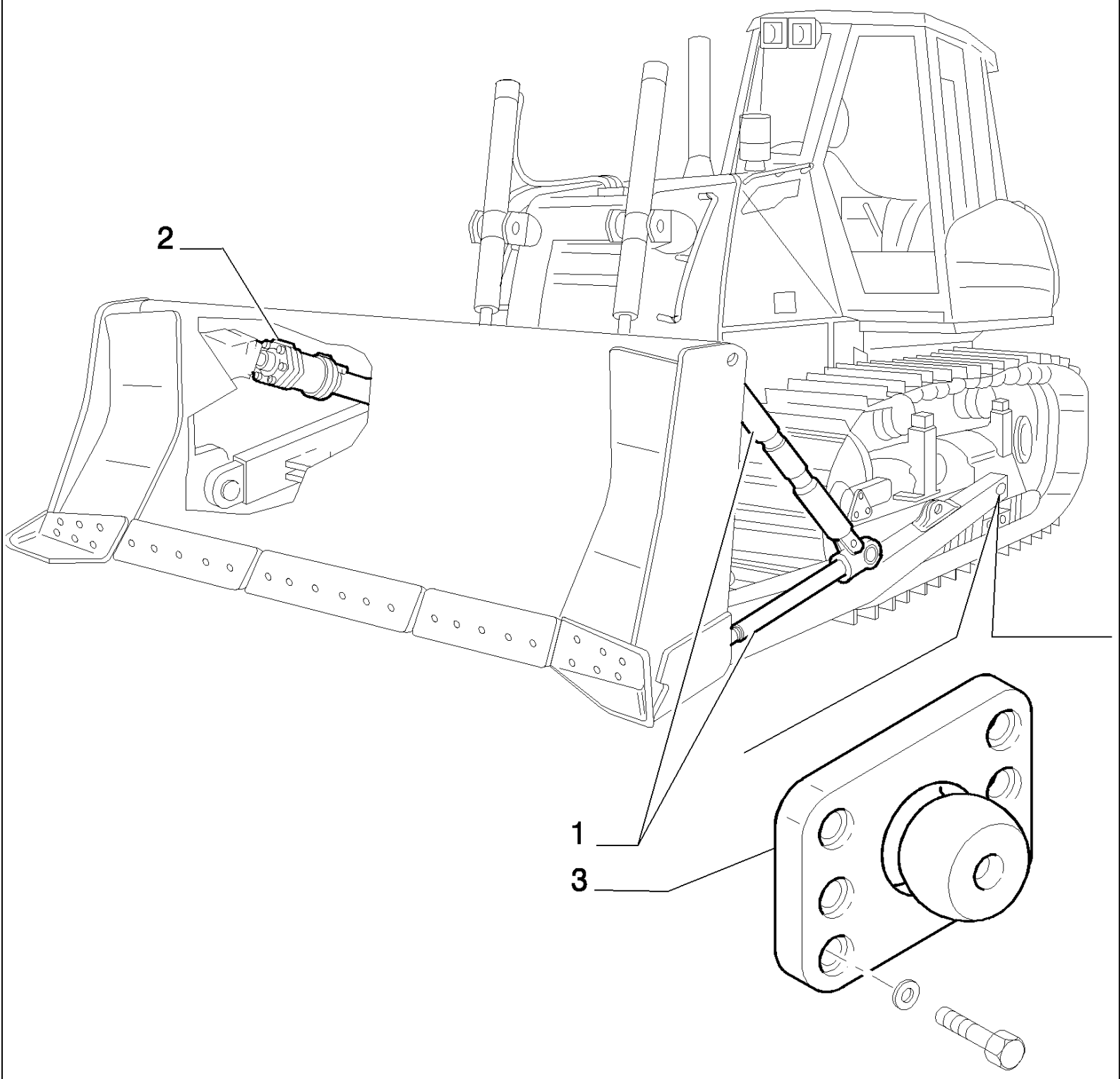

D180 TIER3 DOZERS SOBRE CADENAS (7/06-)

9.466(02) BRAZOS Y TIRANTES - OPTIONAL CODE 784296111 - VERSION (02)

Ref	Numero de Pieza	Ctd	Descripción
1		1	- PUSHBEAMS AND STRUTS (HSU) SEE SGR. 9.467
2		1	- TILT CYLINDER (XLT) SEE SGR.9.470
3		1	- SUPPORT (LT - XLT) - SEE SGR. 9.454

9.466(03) BRAZOS Y TIRANTES LGP - OPTIONAL CODE 784296121 - VERSION (03)

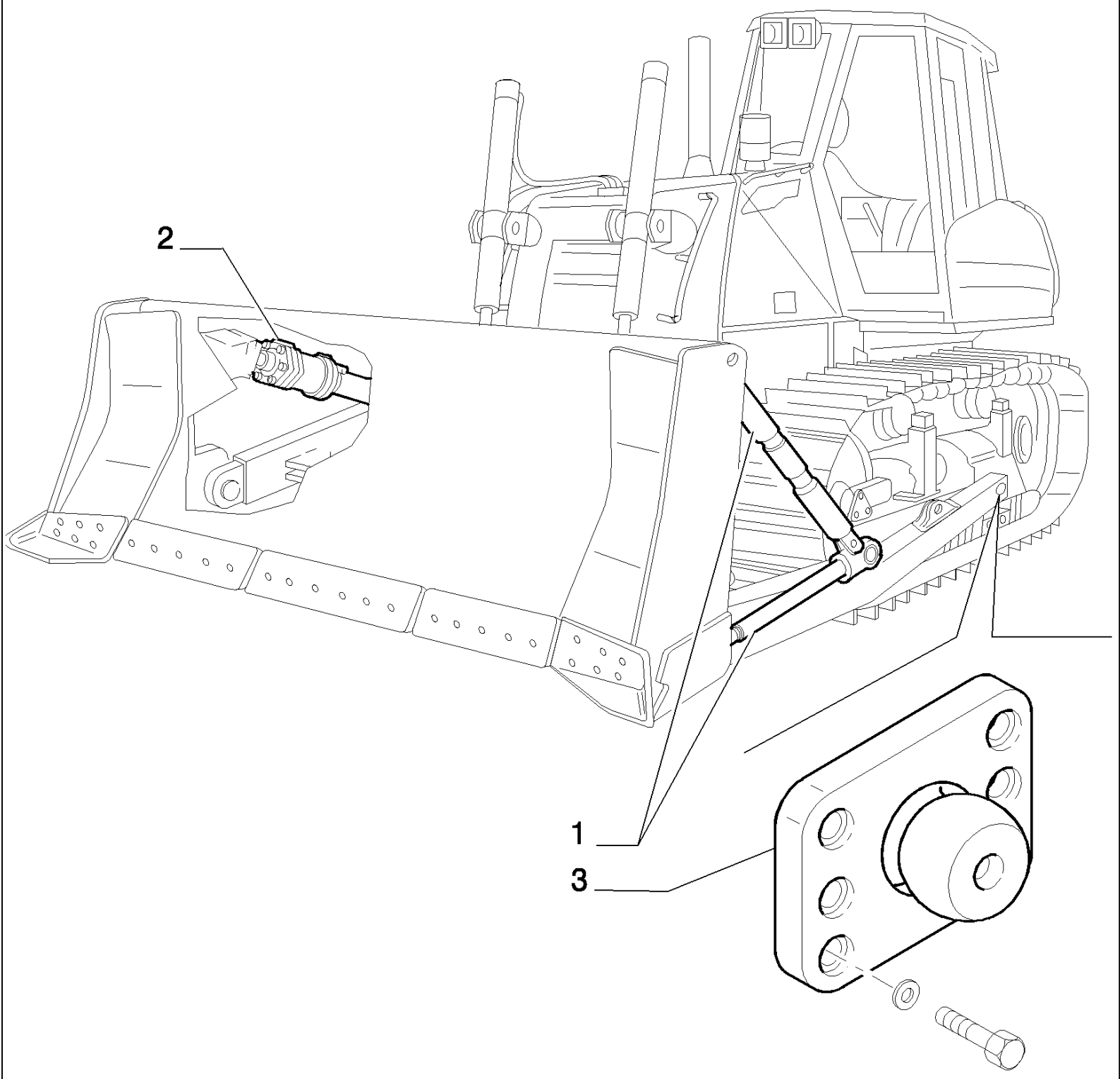

D180 TIER3 DOZERS SOBRE CADENAS (7/06-)

9.466(03) BRAZOS Y TIRANTES LGP - OPTIONAL CODE 784296121 - VERSION (03)

Ref	Numero de Pieza	Ctd	Descripción
1		1	- PUSHBEAMS AND STRUTS (HS) SEE SGR. 9.467
2		1	- TILT CYLINDER (LGP) SEE SGR.9.470
3		1	- SUPPORT (LGP) - SEE SGR. 9.454

D180 TIER3 DOZERS SOBRE CADENAS (7/06-)

9.467(01) BRAZOS Y TIRANTES (HSU) - OPTIONAL CODE 76090979 - VERSION (01-02)

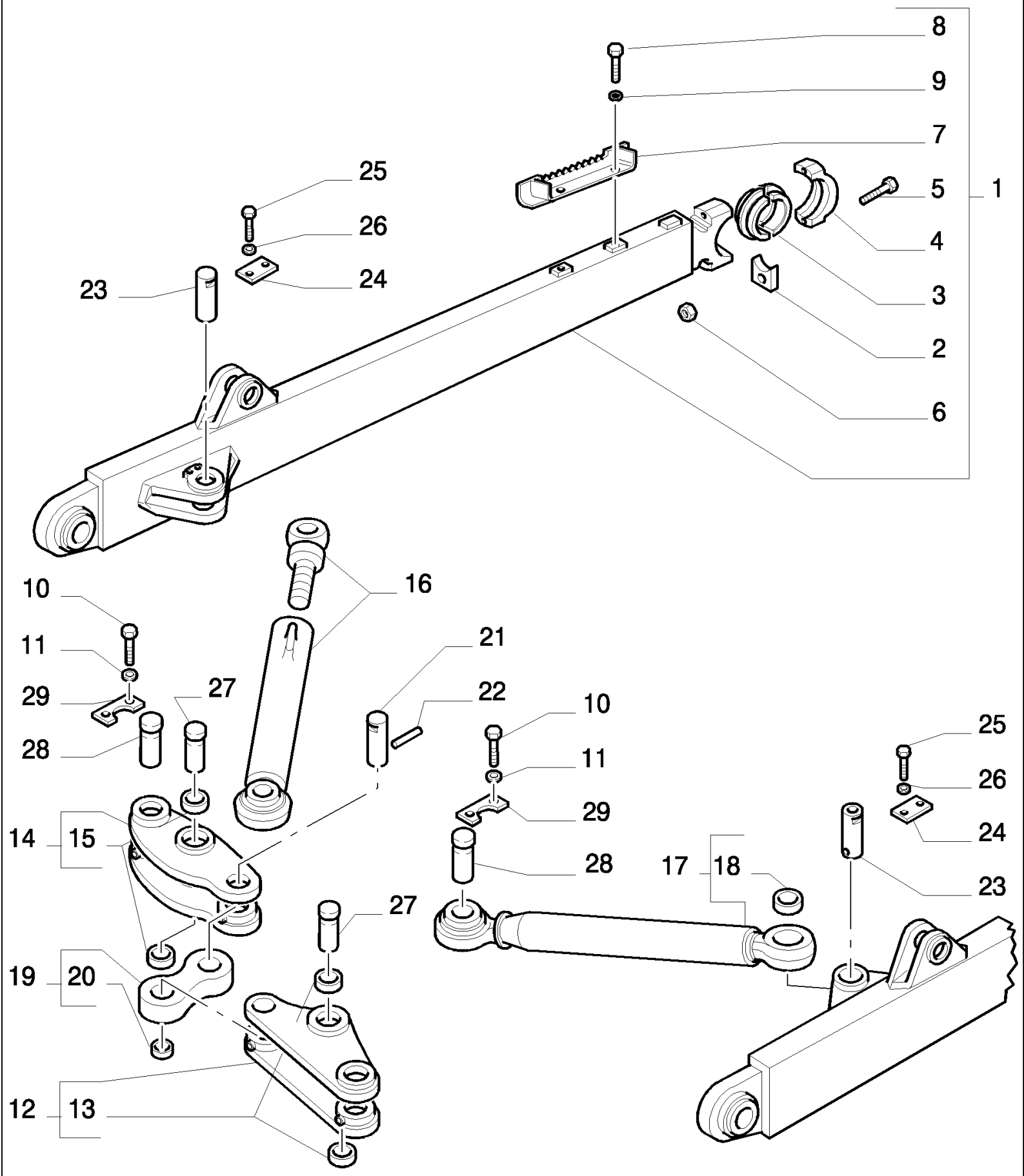

D180 TIER3 DOZERS SOBRE CADENAS (7/06-)

9.467(01) BRAZOS Y TIRANTES (HSU) - OPTIONAL CODE 76090979 - VERSION (01-02)

Ref	Numero de Pieza	Ctd	Descripción
1	76090984	1	BRAZO DE ELEVACIÓN, - LEFT ASSY
1	76090983	1	BRAZO DE ELEVACIÓN, - RIGHT ASSY
2	8280915	2	PLAQUITA,
3	8280908	1	SEMICASQUILLO,
4	8296138	1	SOPORTE,
5	16047131	2	TORNILLO, 24X2X180
6	12163721	2	TUERCA, M24, Cl 10,
7	79089245	1	DESCANSAPIE,
8	11112431	2	TORNILLO, Hex, M12 x 30, 10.9, Full Thd,
9	12648531	2	ARANDELA, M12 x 28 x 4,
10	11127531	8	TORNILLO, Hex, M16 x 35, 10.9,
11	14496931	8	ARANDELA, M16 x 30 x 3,
12	76090987	1	PALANCA, - LEFT ASSY
13	8270283	2	CASQUILLO,
14	76090988	1	PALANCA, - RIGHT ASSY
15	8270283	2	CASQUILLO,
16	76090989	1	TIRANTE, ASSY SEE PAG.3
17	76090990	1	TIRANTE, - ASSY
18	8270259	1	CASQUILLO,
19	76090991	1	BIELA, - ASSY
20	8270283	1	CASQUILLO,
21	79114656	2	PERNO,
22	13917770	2	PASADOR TUBOLAR, M10 x 90, Coiled, 10X90
23	79114653	2	PERNO,
24	79114658	2	PLAQUITA,
25	11115631	4	TORNILLO, Hex, M14 x 35, 10.9, Full Thd,
26	12644931	4	ARANDELA, 14X32
27	79114654	2	PERNO,
28	79114652	2	PERNO,
29	79114657	4	PLAQUITA,

9.467(02) BRAZOS Y TIRANTES (HSU) - OPTIONAL CODE 76090979 - VERSION (01-02)

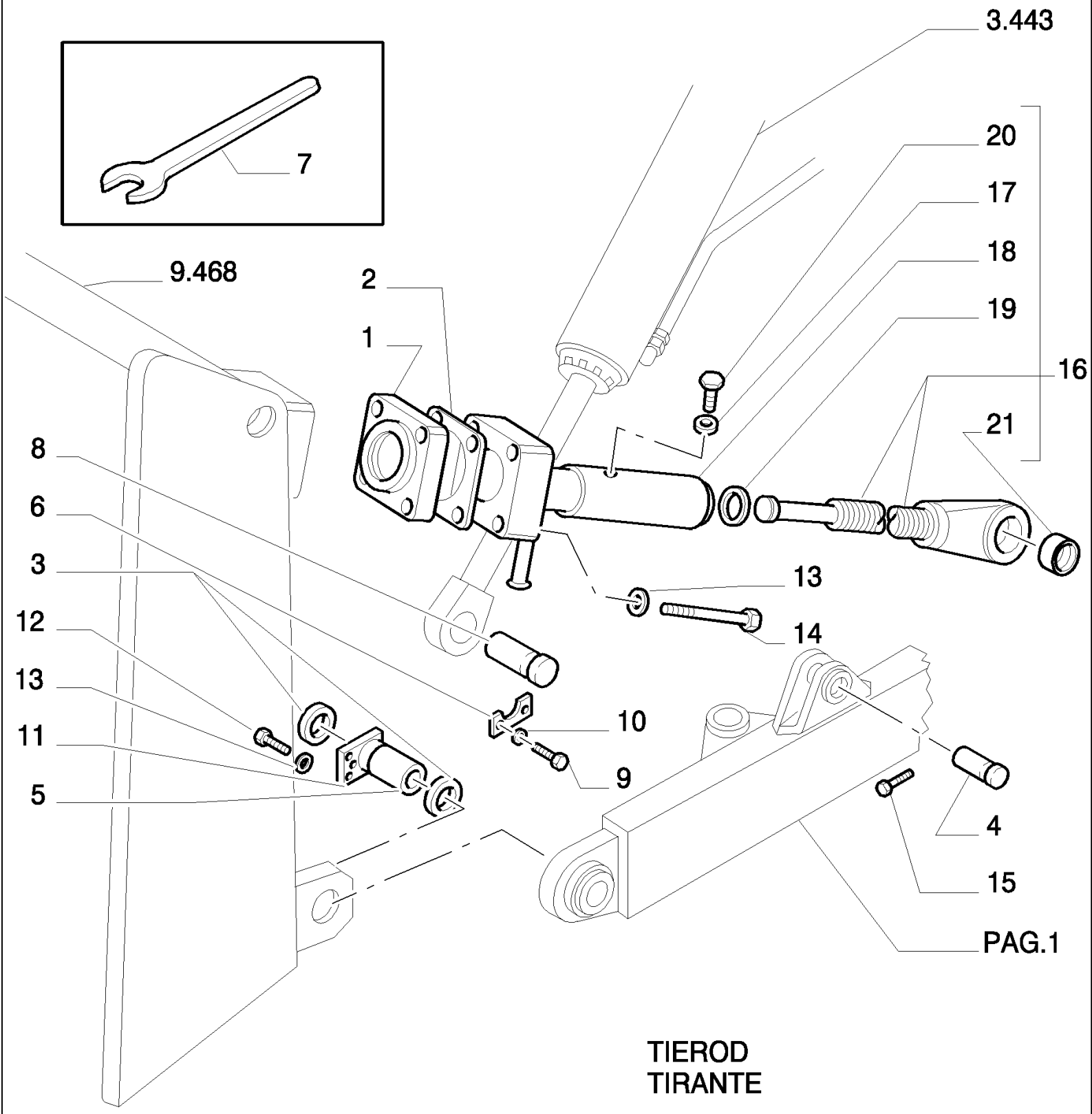

TIEROD
TIRANTE

D180 TIER3 DOZERS SOBRE CADENAS (7/06-)

9.467(02) BRAZOS Y TIRANTES (HSU) - OPTIONAL CODE 76090979 - VERSION (01-02)

Ref	Numero de Pieza	Ctd	Descripción
1	76090985	2	COJINETE ESFERICO,
2	8273637	R	SUPLEMENTO,
3	8288180	R	SUPLEMENTO, 2mm
3	8288181	R4	SUPLEMENTO, 3mm
4	79114655	2	PERNO,
5	79114652	2	PERNO,
6	79114659	2	PLAQUITA,
7	14585778	1	LLAVE, 36
8	79114651	2	PERNO,
9	11115631	4	TORNILLO, Hex, M14 x 35, 10.9, Full Thd,
10	12644931	4	ARANDELA, 14X32
11	79114657	2	PLAQUITA,
12	11127531	4	TORNILLO, Hex, M16 x 35, 10.9,
13	14496931	12	ARANDELA, M16 x 30 x 3,
14	11120131	8	TORNILLO, Hex, M16 x 110, 10.9,
15	13917770	2	PASADOR TUBOLAR, M10 x 90, Coiled, 10X90
16	76090986	1	TIRANTE, - ASSY
17	10517470	1	ARANDELA DE FRENO, 20
18	76090992	1	TIRANTE,
19	8291846	1	JUNTA HERMETICA,
20	8293816	1	TORNILLO,
21	8283381	1	CASQUILLO,

COMPONENTS
COMPONENTI 76090989

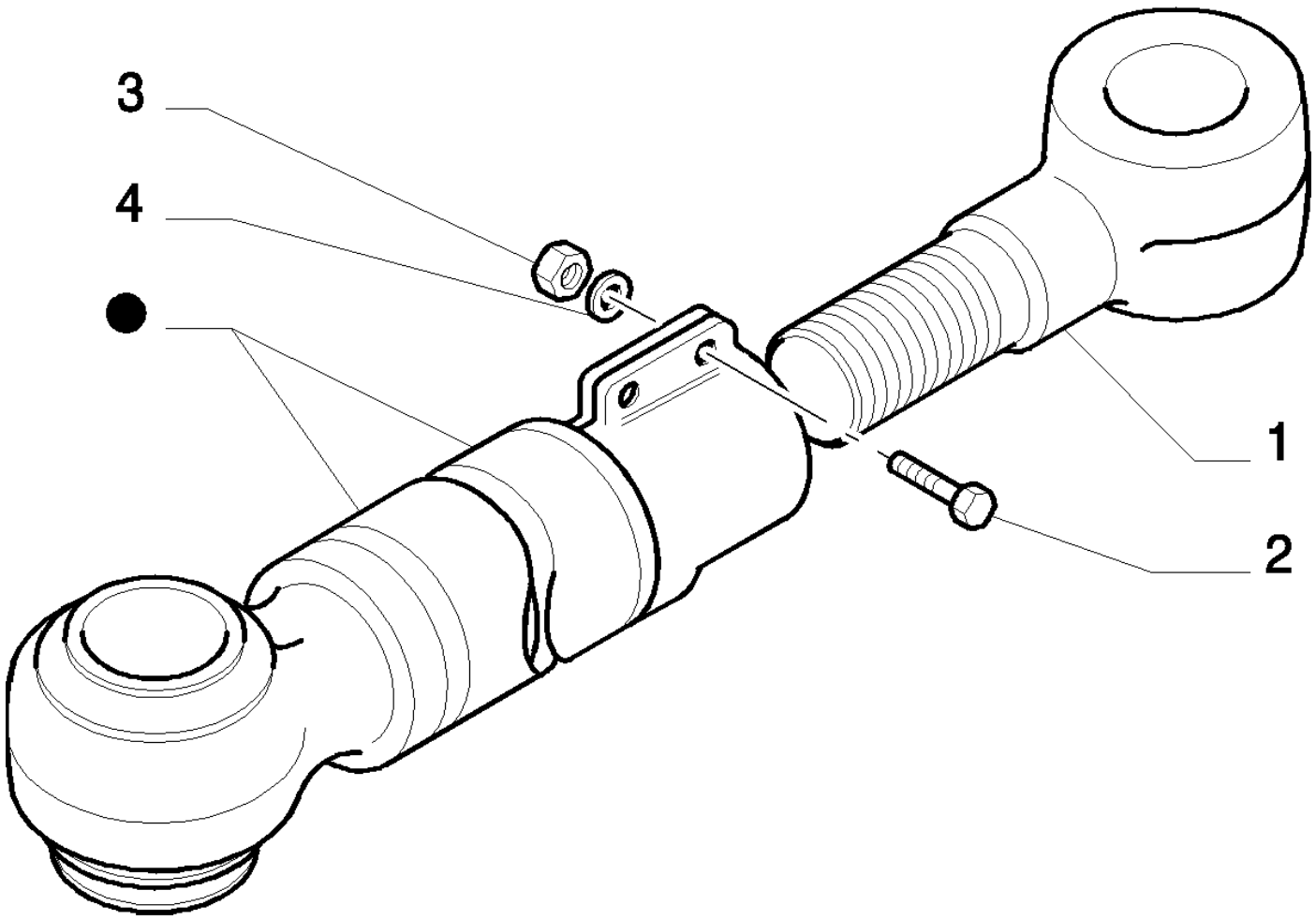

PARTS MARKED ● ARE NOT SUPPLIED AS SPARES
I PARTICOLARI CONTRASSEGNATI CON ● NON VENGONO FORNITI DI RICAMBIO

D180 TIER3 DOZERS SOBRE CADENAS (7/06-)

9.467(03) BRAZOS Y TIRANTES (HSU) - OPTIONAL CODE 76090979 - VERSION (01-02)

Ref	Numero de Pieza	Ctd	Descripción
1	76004658	1	TORNILLO,
2	11116431	2	TORNILLO, Hex, M14 x 60, 10.9,
3	12163221	2	TUERCA, M14, Cl 10,
4	14496831	2	ARANDELA, 14.4X28

D180 TIER3 DOZERS SOBRE CADENAS (7/06-)

9.467(04) BRAZOS Y TIRANTES - HS OPTIONAL CODE 774296121 - VERSION (03)

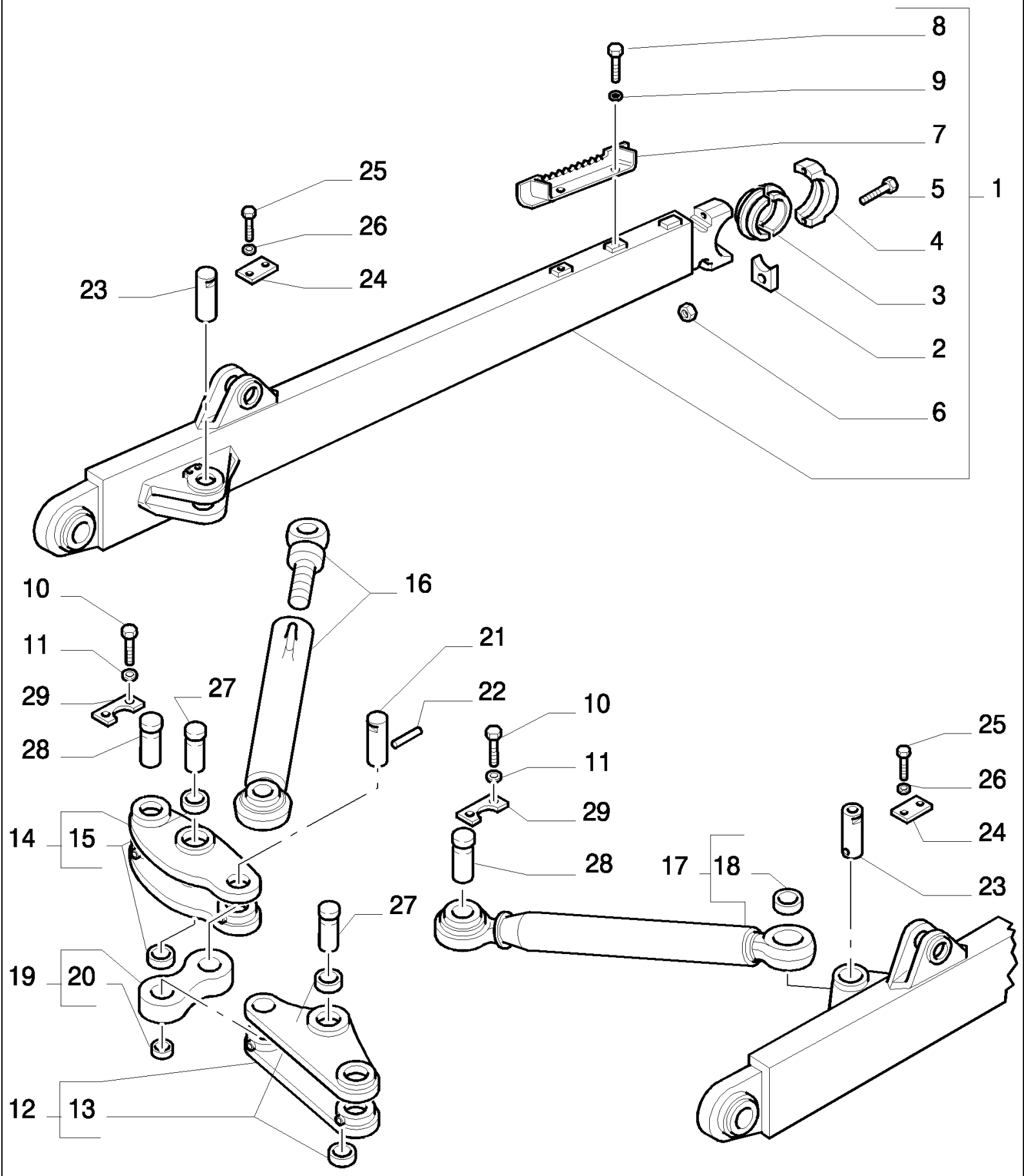

D180 TIER3 DOZERS SOBRE CADENAS (7/06-)

9.467(04) BRAZOS Y TIRANTES - HS OPTIONAL CODE 774296121 - VERSION (03)

Ref	Numero de Pieza	Ctd	Descripción
1	76090983	1	BRAZO DE ELEVACIÓN, - RIGHT ASSY
1	76090984	1	BRAZO DE ELEVACIÓN, - LEFT ASSY
2	8280915	2	PLAQUITA,
3	8280908	1	SEMICASQUILLO,
4	8296138	1	SOPORTE,
5	16047131	2	TORNILLO, 24X2X180
6	12163721	2	TUERCA, M24, Cl 10,
7	79089245	1	DESCANSAPIE,
8	11112431	2	TORNILLO, Hex, M12 x 30, 10.9, Full Thd,
9	12648531	2	ARANDELA, M12 x 28 x 4,
10	11127531	8	TORNILLO, Hex, M16 x 35, 10.9,
11	14496931	8	ARANDELA, M16 x 30 x 3,
12	76090987	1	PALANCA, - LEFT ASSY
13	8270283	2	CASQUILLO,
14	76090988	1	PALANCA, - RIGHT ASSY
15	8270283	2	CASQUILLO,
16	76092320	1	TIRANTE, - ASSY SEE PAG.6
17	76092321	1	TIRANTE, - ASSY
18	8270259	1	CASQUILLO,
19	76090991	1	BIELA, - ASSY
20	8270283	1	CASQUILLO,
21	79114656	2	PERNO,
22	13917770	2	PASADOR TUBOLAR, M10 x 90, Coiled, 10X90
23	79114653	2	PERNO,
24	79114658	2	PLAQUITA,
25	11115631	4	TORNILLO, Hex, M14 x 35, 10.9, Full Thd,
26	12644931	4	ARANDELA, 14X32
27	79114654	2	PERNO,
28	79114652	2	PERNO,
29	79114657	4	PLAQUITA,

9.467(05) BRAZOS Y TIRANTES HS - OPTIONAL CODE 774296121 - VERSION (03)

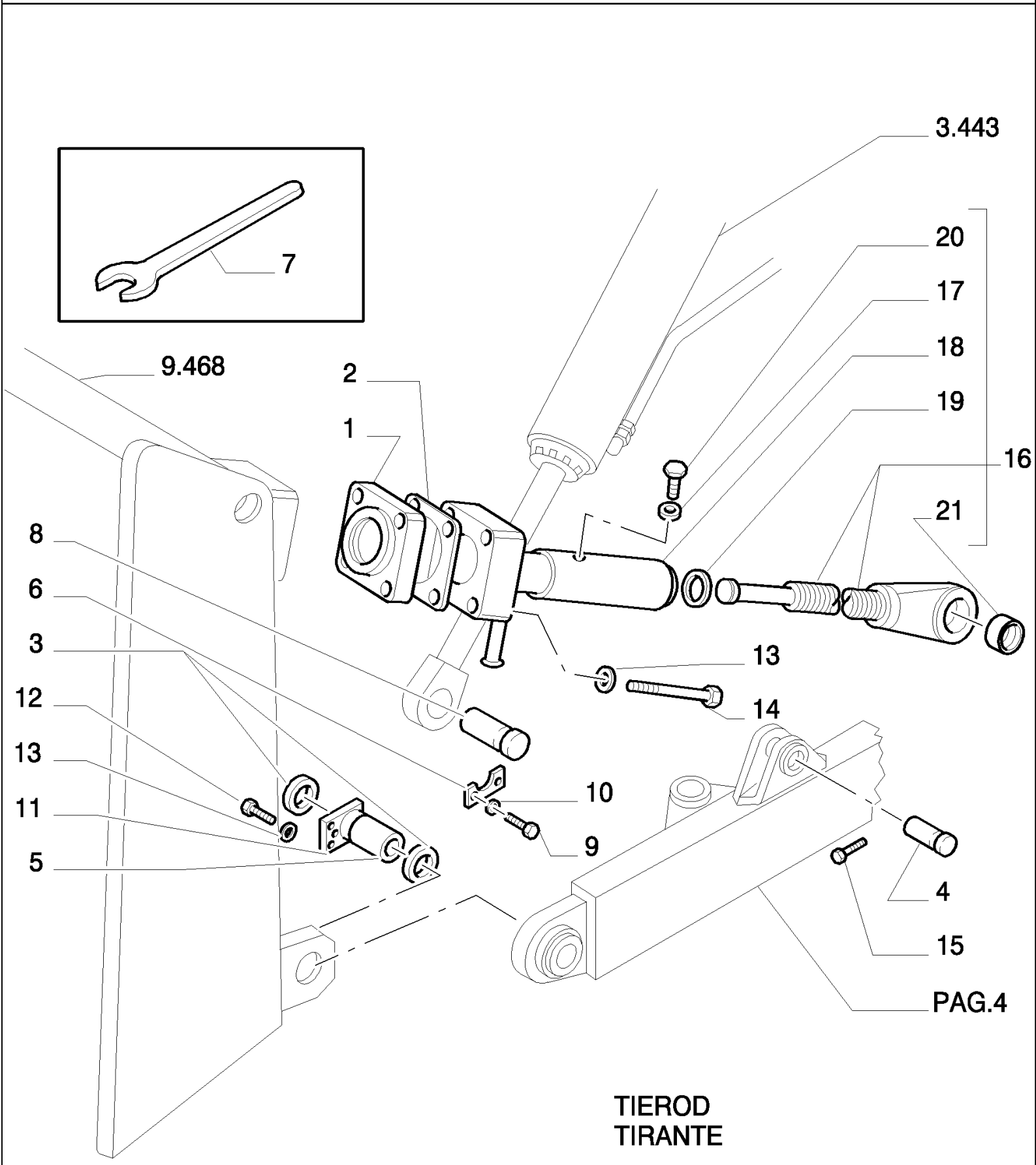

TIEROD
TIRANTE

D180 TIER3 DOZERS SOBRE CADENAS (7/06-)

9.467(05) BRAZOS Y TIRANTES HS - OPTIONAL CODE 774296121 - VERSION (03)

Ref	Numero de Pieza	Ctd	Descripción
1	76090985	2	COJINETE ESFERICO,
2	8273637	R	SUPLEMENTO,
3	8288180	R	SUPLEMENTO, 2MM
3	8288181	R	SUPLEMENTO, 3MM
4	79114655	2	PERNO,
5	79114652	2	PERNO,
6	79114659	2	PLAQUITA,
7	14585778	1	LLAVE, 36
8	79114651	2	PERNO,
9	11115631	4	TORNILLO, Hex, M14 x 35, 10.9, Full Thd,
10	12644931	4	ARANDELA, 14X32
11	79114657	2	PLAQUITA,
12	11127531	4	TORNILLO, Hex, M16 x 35, 10.9,
13	14496931	12	ARANDELA, M16 x 30 x 3,
14	11120131	8	TORNILLO, Hex, M16 x 110, 10.9,
15	13917770	2	PASADOR TUBOLAR, M10 x 90, Coiled, 10X90
16	76090986	1	TIRANTE,
17	10517470	1	ARANDELA DE FRENO, 20
18	8294765	1	TIRANTE,
19	8291846	1	JUNTA HERMETICA,
20	8293816	1	TORNILLO,
21	8283381	1	CASQUILLO,

COMPONENTS
COMPONENTI 76092320

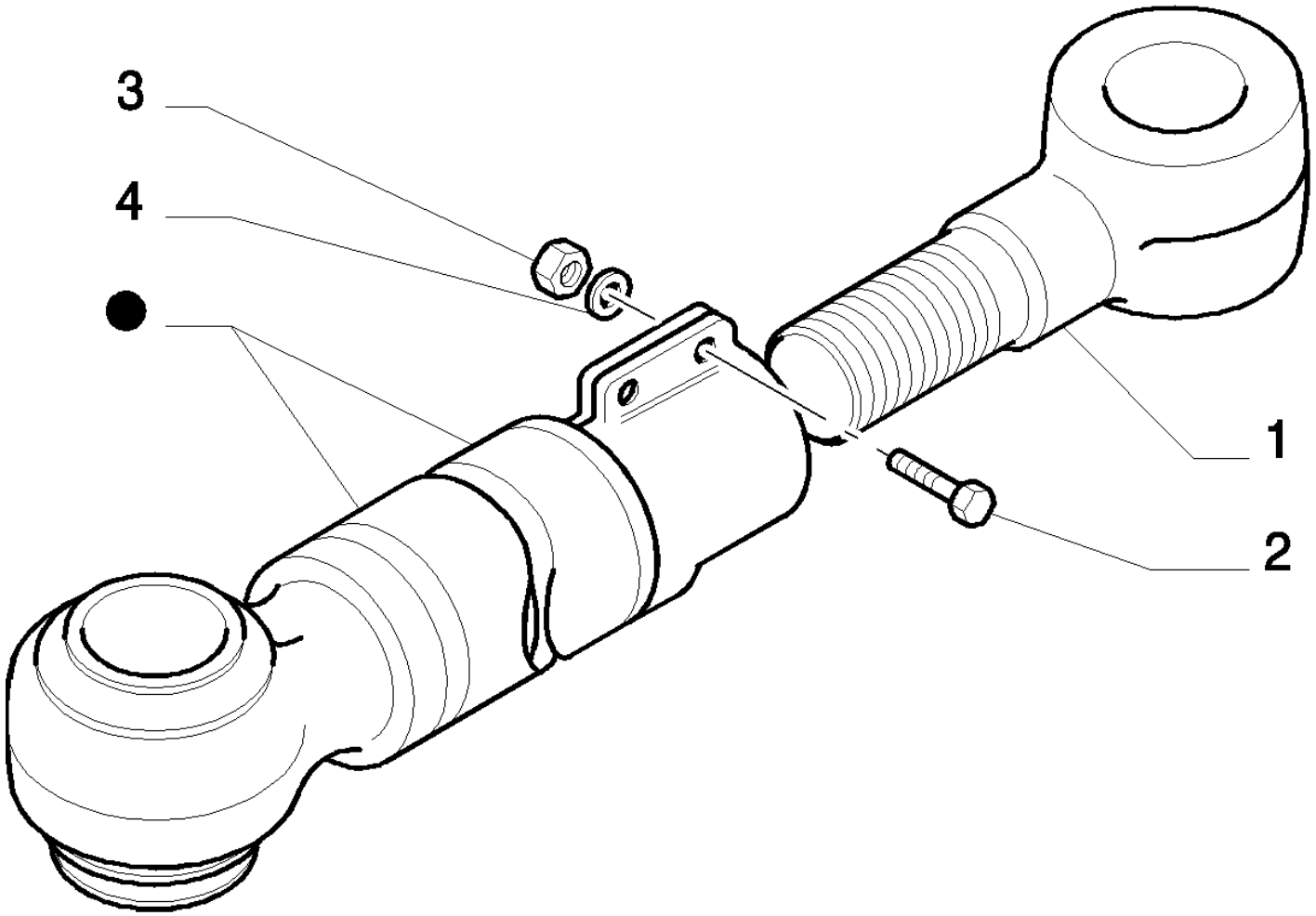

PARTS MARKED ● ARE NOT SUPPLIED AS SPARES
I PARTICOLARI CONTRASSEGNATI CON ● NON VENGONO FORNITI DI RICAMBIO

D180 TIER3 DOZERS SOBRE CADENAS (7/06-)

9.467(06) BRAZOS Y TIRANTES HS - OPTIONAL CODE 774296121 - VERSION (03)

Ref	Numero de Pieza	Ctd	Descripción
1	76004658	1	TORNILLO,
2	11116431	2	TORNILLO, Hex, M14 x 60, 10.9,
3	12163221	2	TUERCA, M14, Cl 10,
4	14496831	2	ARANDELA, 14,4X28

D180 TIER3 DOZERS SOBRE CADENAS (7/06-)

9.468(01) HOJA HSU (LT) - OPTIONAL CODE 774248031 - VERSION (01)

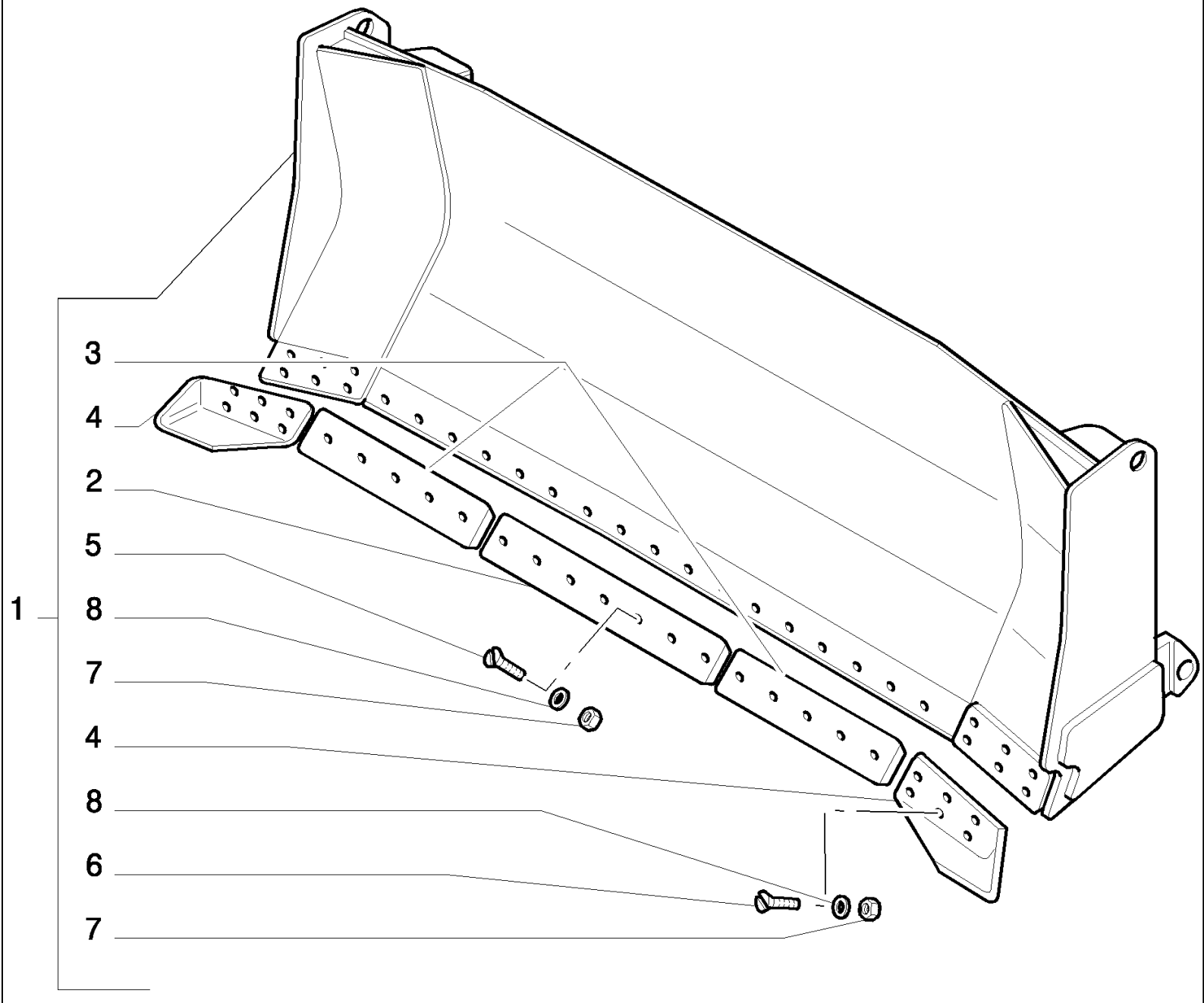

D180 TIER3 DOZERS SOBRE CADENAS (7/06-)

9.468(01) HOJA HSU (LT) - OPTIONAL CODE 774248031 - VERSION (01)

Ref	Numero de Pieza	Ctd	Descripción
1	76092018	1	APLANADERA, - ASSY
2	76092019	1	CUCHILLA DE ATAQUE, - CENTER
3	76092020	2	CUCHILLA DE ATAQUE, - SIDE
4	76092022	1	CUCHILLA DE ATAQUE, - LEFT
4	76092021	1	CUCHILLA DE ATAQUE, - RIGHT
5	8273530	12	TORNILLO, 20X1,5
6	8282270	17	TORNILLO,
7	12164321	29	TUERCA, M20 x 1.5, Cl 10,
8	14497131	29	ARANDELA, 20X37

D180 TIER3 DOZERS SOBRE CADENAS (7/06-)

9.468(02) HOJA HSU (XLT) - OPTIONAL CODE 774249031 - VERSION (02)

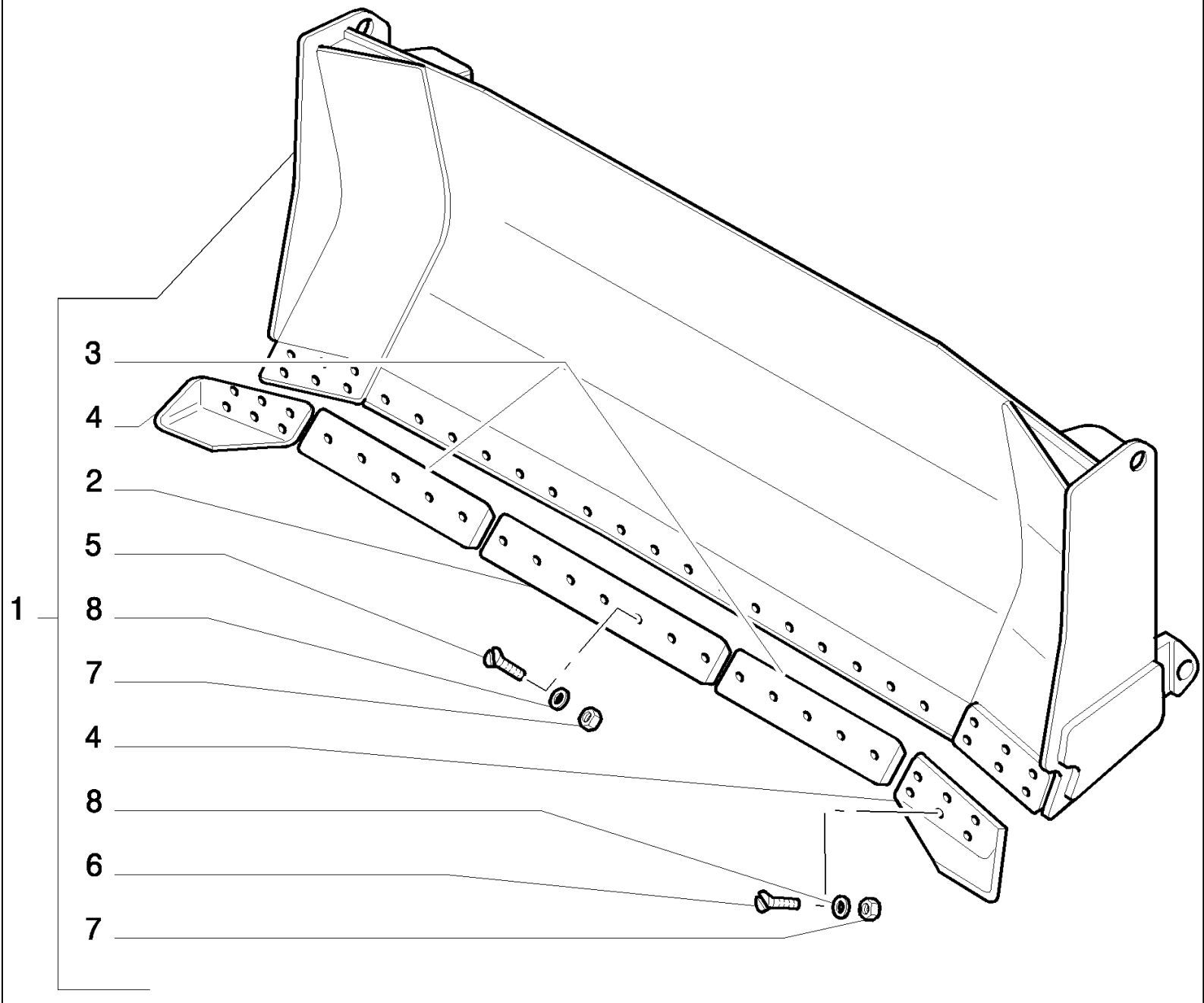

D180 TIER3 DOZERS SOBRE CADENAS (7/06-)

9.468(02) HOJA HSU (XLT) - OPTIONAL CODE 774249031 - VERSION (02)

Ref	Numero de Pieza	Ctd	Descripción
1	76092010	1	APLANADERA, - ASSY
2	76092019	1	CUCHILLA DE ATAQUE, - CENTER
3	76092020	2	CUCHILLA DE ATAQUE, - SIDE
4	76092022	1	CUCHILLA DE ATAQUE, - LEFT
4	76092021	1	CUCHILLA DE ATAQUE, - RIGHT
5	8273530	12	TORNILLO, 20X1,5
6	8282270	17	TORNILLO,
7	12164321	29	TUERCA, M20 x 1.5, Cl 10,
8	14497131	29	ARANDELA, 20X37

D180 TIER3 DOZERS SOBRE CADENAS (7/06-)

9.469(01) HOJA HS (LT) - OPTIONAL CODE 774245031 - VERSION (01)

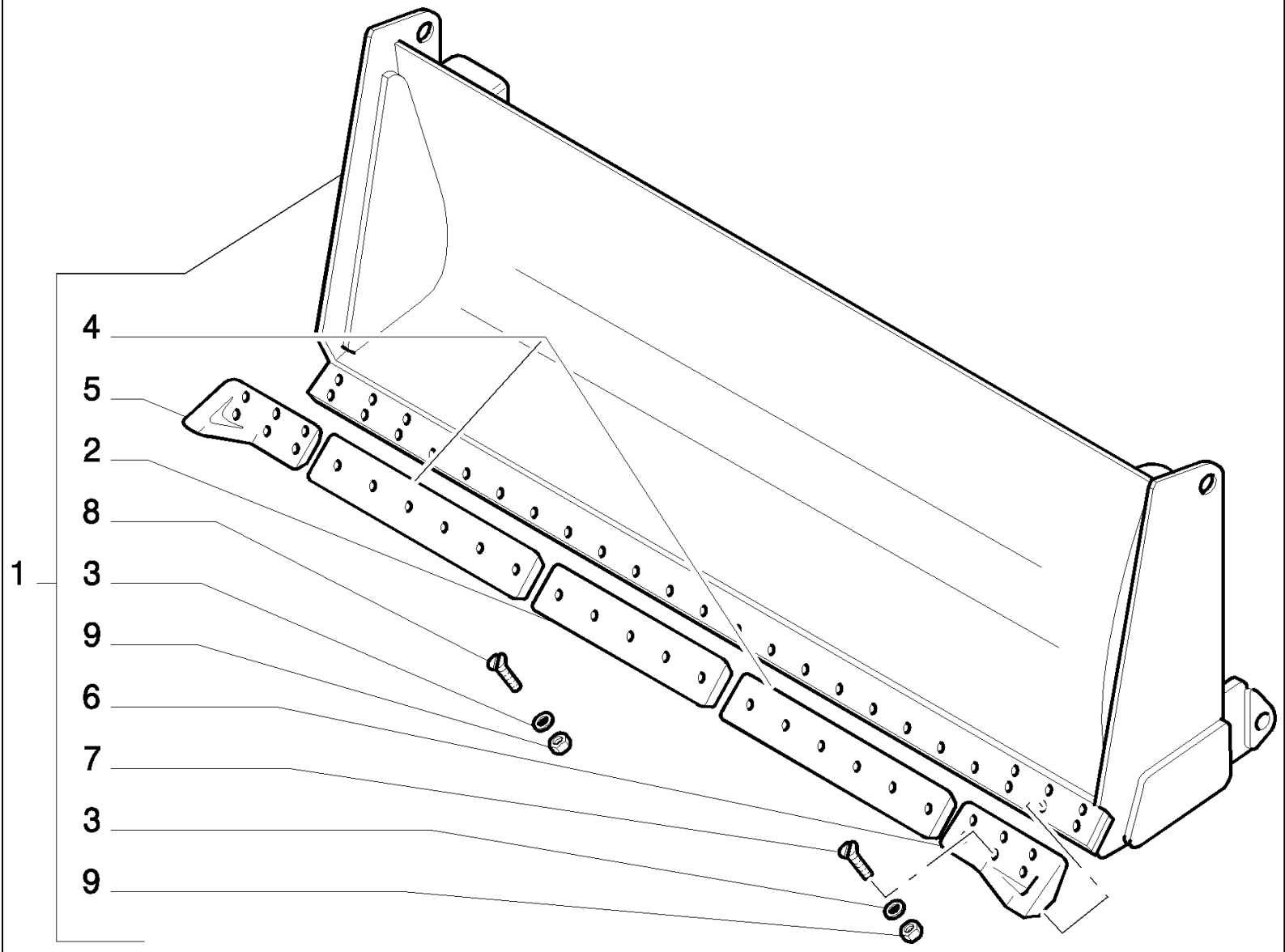

D180 TIER3 DOZERS SOBRE CADENAS (7/06-)

9.469(01) HOJA HS (LT) - OPTIONAL CODE 774245031 - VERSION (01)

Ref	Numero de Pieza	Ctd	Descripción
1	76092007	1	APLANADERA, - ASSY L=3384
2	76092014	2	CUCHILLA DE ATAQUE,
3	14497131	30	ARANDELA, 20X37
4	76092015	1	CUCHILLA DE ATAQUE,
5	76089498	1	CUCHILLA DE ATAQUE, - RIGHT
6	76089499	1	CUCHILLA DE ATAQUE, - LEFT
7	8273530	12	TORNILLO, 20X1,5
8	8282270	18	TORNILLO,
9	12164321	30	TUERCA, M20 x 1.5, Cl 10,

D180 TIER3 DOZERS SOBRE CADENAS (7/06-)

9.469(02) HOJA HS (XLT) - OPTIONAL CODE 774246031 - VERSION (02)

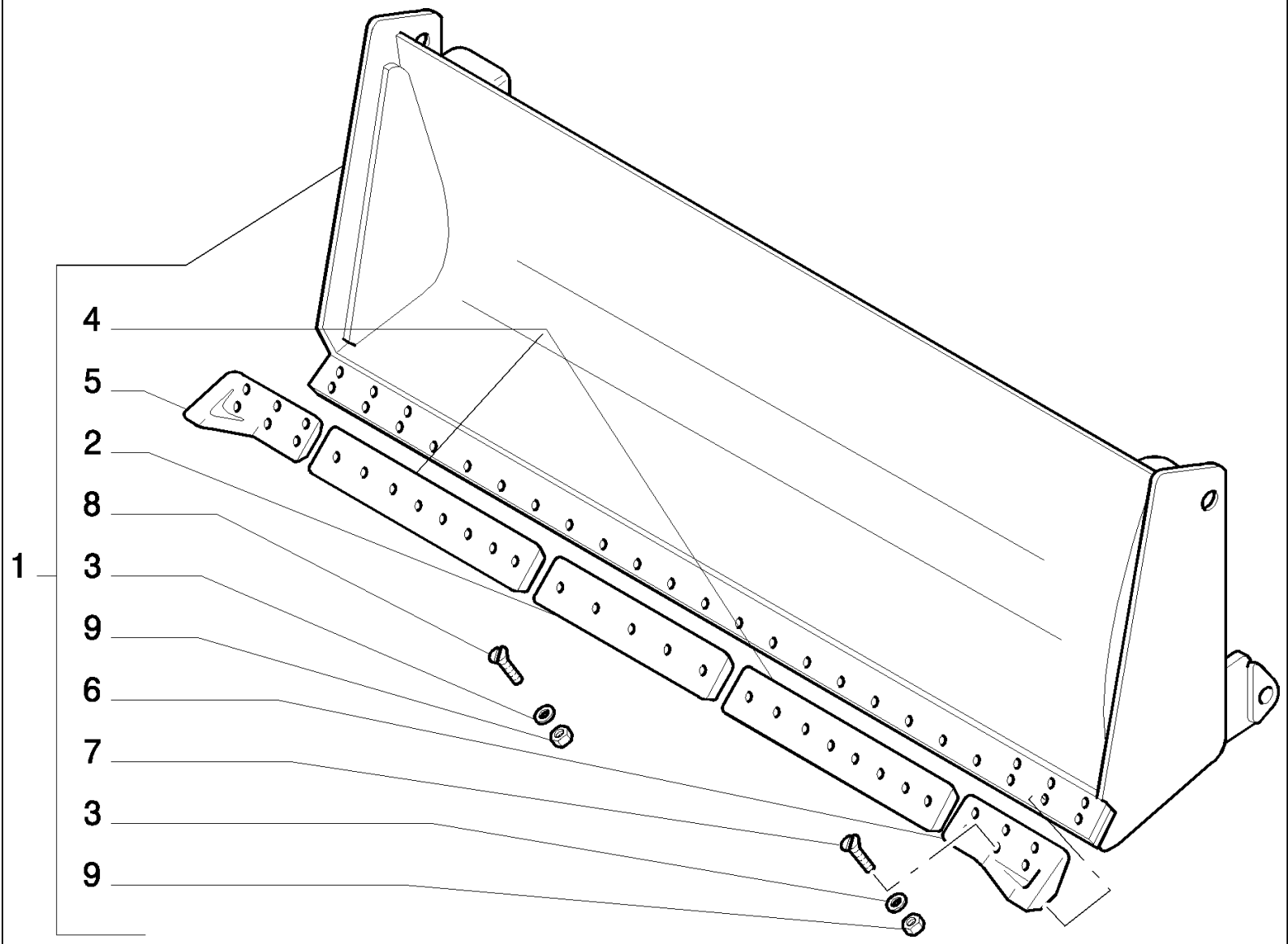

D180 TIER3 DOZERS SOBRE CADENAS (7/06-)

9.469(02) HOJA HS (XLT) - OPTIONAL CODE 774246031 - VERSION (02)

Ref	Numero de Pieza	Ctd	Descripción
1	76092009	1	APLANADERA, - ASSY (HS)
2	76092014	2	CUCHILLA DE ATAQUE,
3	14497131	30	ARANDELA, 20X37
4	76092015	1	CUCHILLA DE ATAQUE,
5	76089498	1	CUCHILLA DE ATAQUE, - RIGHT
6	76089499	1	CUCHILLA DE ATAQUE, - LEFT
7	8273530	12	TORNILLO, 20X1,5
8	8282270	18	TORNILLO,
9	12164321	30	TUERCA, M20 x 1.5, Cl 10,

D180 TIER3 DOZERS SOBRE CADENAS (7/06-)

9.469(03) HOJA RECTA HS (LGP) - OPTIONAL CODE 774247031 - VERSION (03)

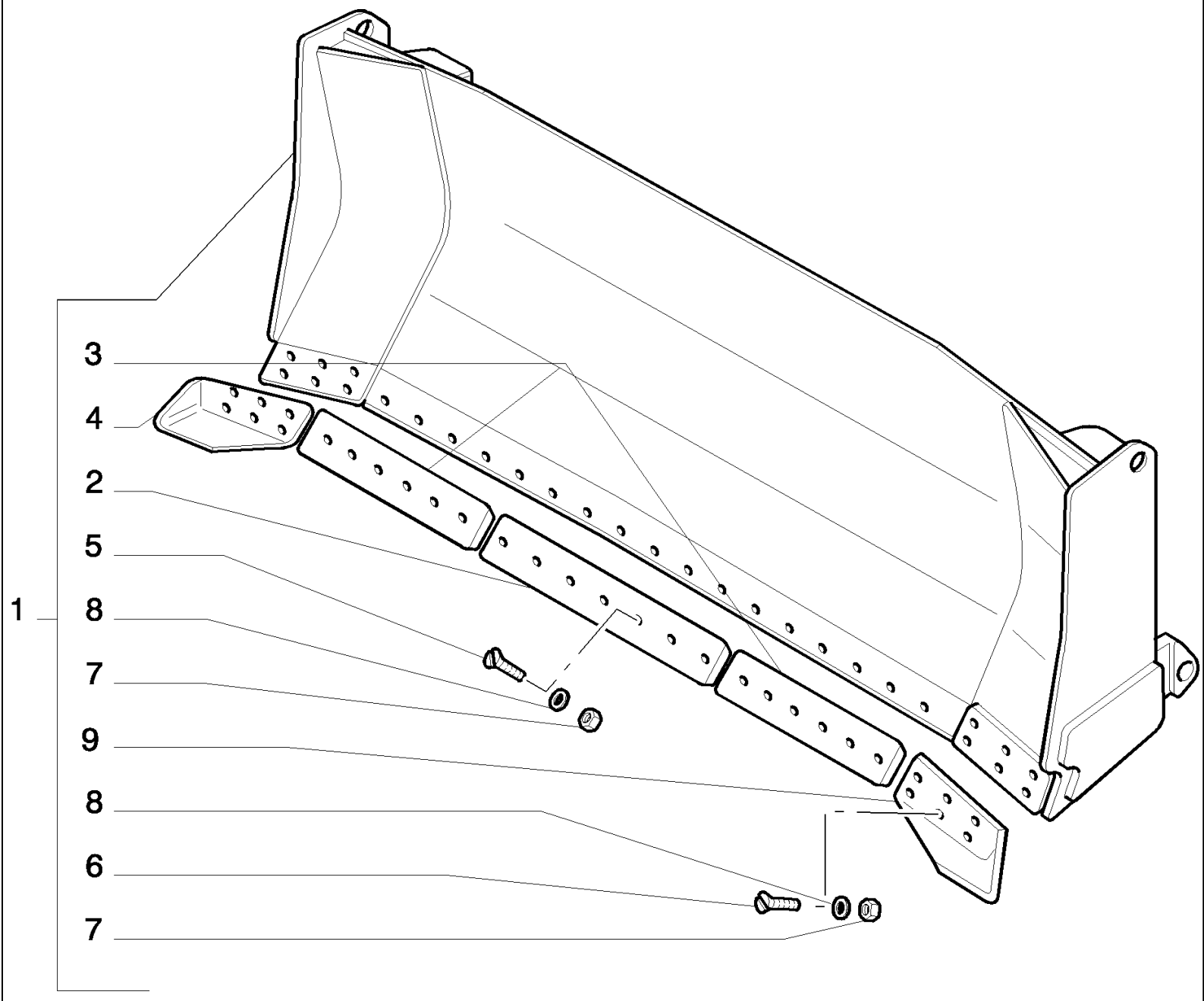

D180 TIER3 DOZERS SOBRE CADENAS (7/06-)

9.469(03) HOJA RECTA HS (LGP) - OPTIONAL CODE 774247031 - VERSION (03)

Ref	Numero de Pieza	Ctd	Descripción
1	76092324	1	APLANADERA, - ASSY L=3900
2	76092019	1	CUCHILLA DE ATAQUE,
3	76092325	2	CUCHILLA DE ATAQUE,
4	76089498	1	CUCHILLA DE ATAQUE, - RIGHT
5	8282270	21	TORNILLO,
6	8273530	12	TORNILLO, 20X1,5
7	12164321	33	TUERCA, M20 x 1.5, Cl 10,
8	14497131	33	ARANDELA, 20X37
9	76089499	1	CUCHILLA DE ATAQUE, - LEFT

D180 TIER3 DOZERS SOBRE CADENAS (7/06-)

9.470(01) TILT Y TUBERIAS (LT) - OPTIONAL CODE 76090980 - VERSION (01)

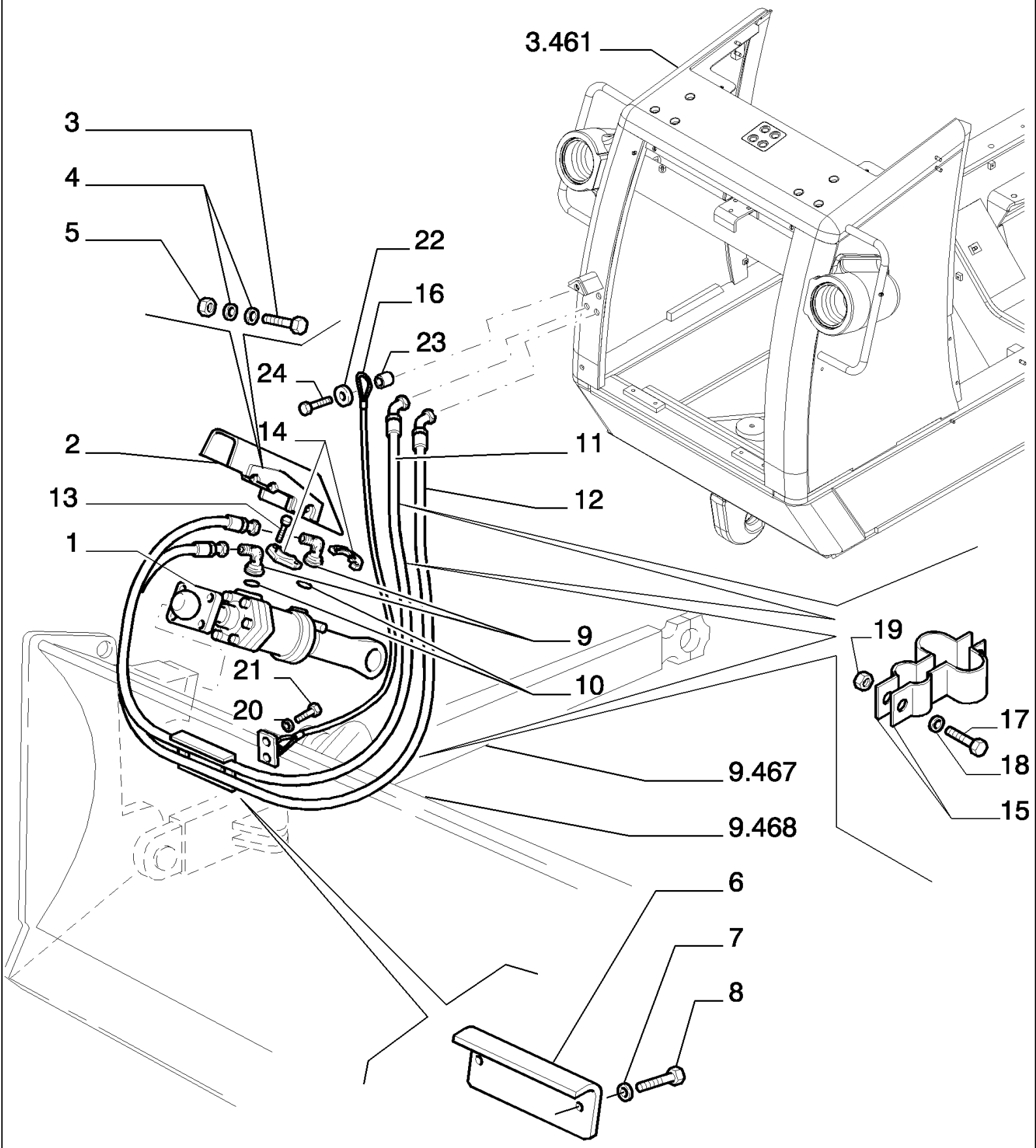

D180 TIER3 DOZERS SOBRE CADENAS (7/06-)

9.470(01) TILT Y TUBERIAS (LT) - OPTIONAL CODE 76090980 - VERSION (01)

Ref	Numero de Pieza	Ctd	Descripción
1	76090999	1	CILINDRO DE MANDO, - ASSY SEE PAG.2
2	76092000	1	DEFENSA,
3	11114431	3	TORNILLO, Hex, M12 x 110, 10.9,
4	14496731	6	ARANDELA, 12X24
5	11702921	3	TUERCA, M12, Cl 10,
6	76092001	1	DEFENSA,
7	14496631	2	ARANDELA, M10 x 21 x 2,
8	11106231	2	TORNILLO, Hex, M10 x 25, 10.9, Full Thd,
9	76046969	2	RACOR,
10	70924200	2	JUNTA HERMETICA, 3,53X32,92
11	76046967	1	MANGA FLEXIBLE, - REAR
12	76046968	1	MANGA FLEXIBLE, - FRONT
13	14420331	8	TORNILLO, Hex Soc Hd, M10 x 35, 10.9,
14	8292188	4	SEMIBRIDA, SAE 1
15	76068247	6	PIEZA DE SOPORTE,
16	76068249	1	CABLE,
17	10902331	6	TORNILLO, Hex, M6 x 18, 10.9, Full Thd,
18	14496431	6	ARANDELA, 6,4X12,5
19	12574221	6	TUERCA, M6 x 1, Cl 10,
20	12645031	2	ARANDELA, 8,15X21
21	16043631	2	TORNILLO, Hex, M8 x 25, 10.9,
22	70929699	1	ARANDELA,
23	76030360	1	SEPARADOR,
24	11118731	1	TORNILLO, Hex, M16 x 45, 10.9,

COMPONENTS
COMPONENTI 76090999

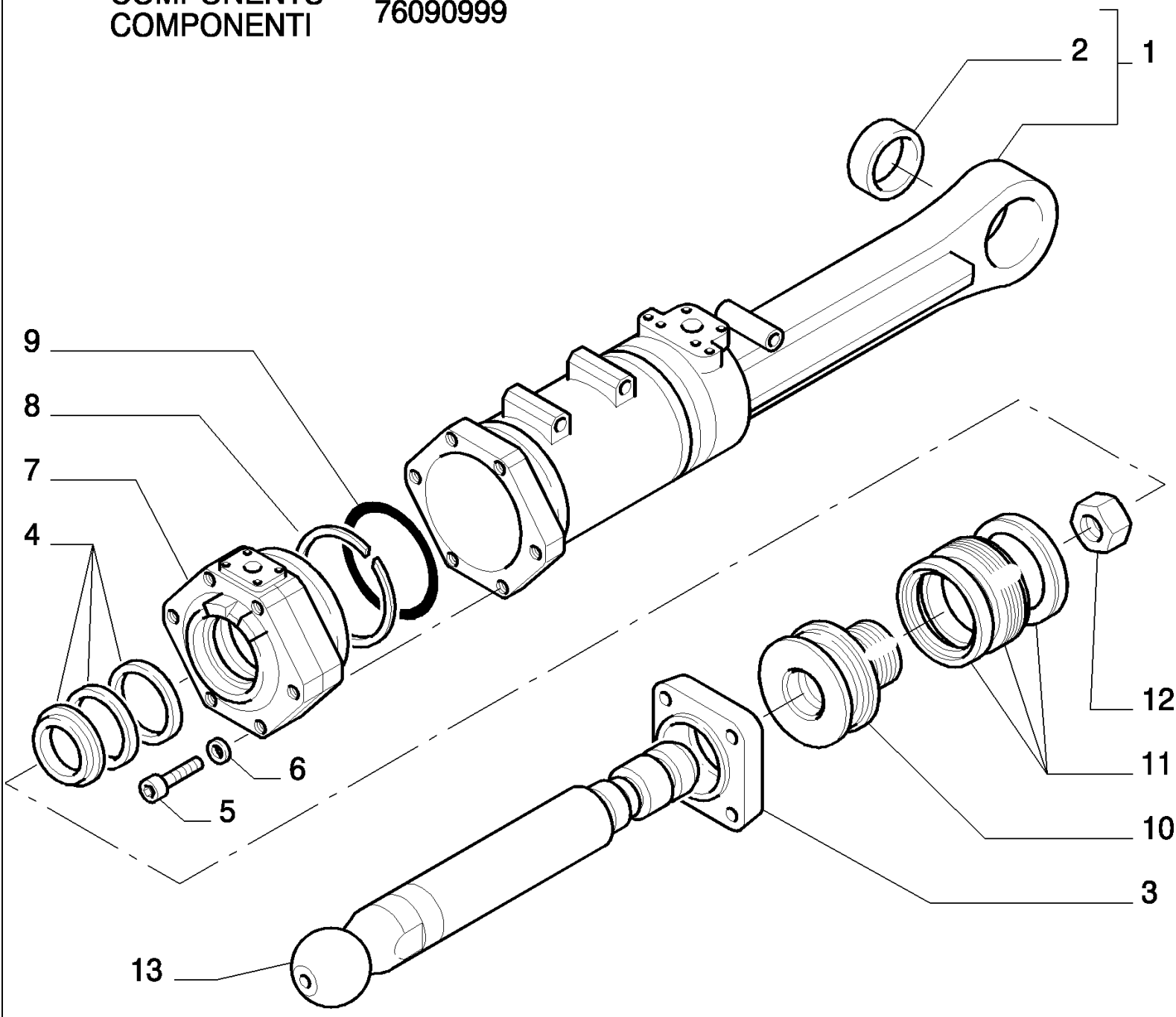

KIT 4 -11

TILT – 1 CYLINDER
TILT – 1 CILINDRO

D180 TIER3 DOZERS SOBRE CADENAS (7/06-)

9.470(02) TILT Y TUBERIES - OPTIONAL CODE 76090980

Ref	Numero de Pieza	Ctd	Descripción
1	76046971	1	CUERPO DE CILINDRO, - ASSY
2	8283381	1	CASQUILLO,
3	8273636	1	BRIDA,
4	79071307	1	EQUIPO, KIT-FRONT EQUIP.CYLINDER SEALS
5	16040034	6	TORNILLO, Hex, M18 x 90, 10.9,
6	71415218	6	ARANDELA, 36X19X4,5
7	79092823	1	PLACA DE FONDO,
8	8298265	1	ANILLO,
9	14467080	1	JUNTA HERMETICA, -252, 70 Duro, 5.234" ID x .139" Thk, (M132.9 ID x 3.53 Thk)
10	79056407	1	EMBOLO,
11	8292367	1	JUNTA HERMETICA,
12	8292259	1	TUERCA,
13	76090621	1	VARILLA,

D180 TIER3 DOZERS SOBRE CADENAS (7/06-)

9.470(03) TILT Y TUBERIAS (XLT) - OPTIONAL CODE 76092008- VERSION (02)

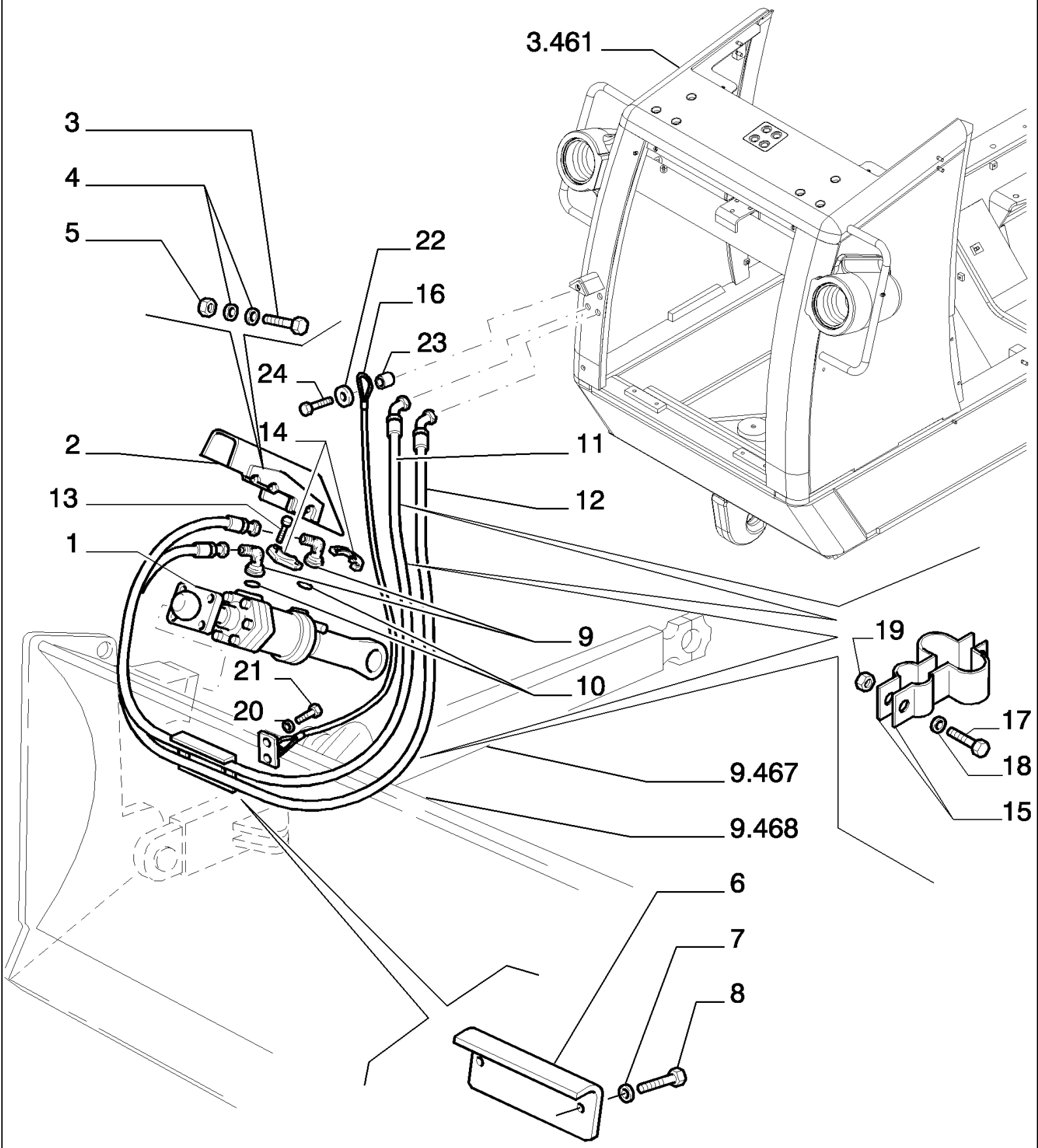

D180 TIER3 DOZERS SOBRE CADENAS (7/06-)

9.470(03) TILT Y TUBERIAS (XLT) - OPTIONAL CODE 76092008- VERSION (02)

Ref	Numero de Pieza	Ctd	Descripción
1	76090999	1	CILINDRO DE MANDO, - ASSY SEE PAG.2
2	76092000	1	DEFENSA,
3	11114431	3	TORNILLO, Hex, M12 x 110, 10.9,
4	14496731	6	ARANDELA, 12X24
5	11702921	3	TUERCA, M12, Cl 10,
6	76092001	1	DEFENSA,
7	14496631	2	ARANDELA, M10 x 21 x 2,
8	11106231	2	TORNILLO, Hex, M10 x 25, 10.9, Full Thd,
9	76046969	2	RACOR,
10	70924200	2	JUNTA HERMETICA, 3,53X32,92
11	76075258	1	MANGA FLEXIBLE, - REAR
12	76075259	1	MANGA FLEXIBLE, - FRONT
13	14420331	8	TORNILLO, Hex Soc Hd, M10 x 35, 10.9,
14	8292188	4	SEMIBRIDA, SAE 1
15	76068247	6	PIEZA DE SOPORTE,
16	76030354	1	CUERDA,
17	10902331	6	TORNILLO, Hex, M6 x 18, 10.9, Full Thd,
18	14496431	6	ARANDELA, 6,4X12,5
19	12574221	6	TUERCA, M6 x 1, Cl 10,
20	12645031	2	ARANDELA, 8,15X21
21	16043631	2	TORNILLO, Hex, M8 x 25, 10.9,
22	70929699	1	ARANDELA,
23	76030360	1	SEPARADOR,
24	11118731	1	TORNILLO, Hex, M16 x 45, 10.9,

D180 TIER3 DOZERS SOBRE CADENAS (7/06-)

9.470(04) TILT Y TUBERIAS (LGP) - OPTIONAL CODE 76092318 - VERSION (03)

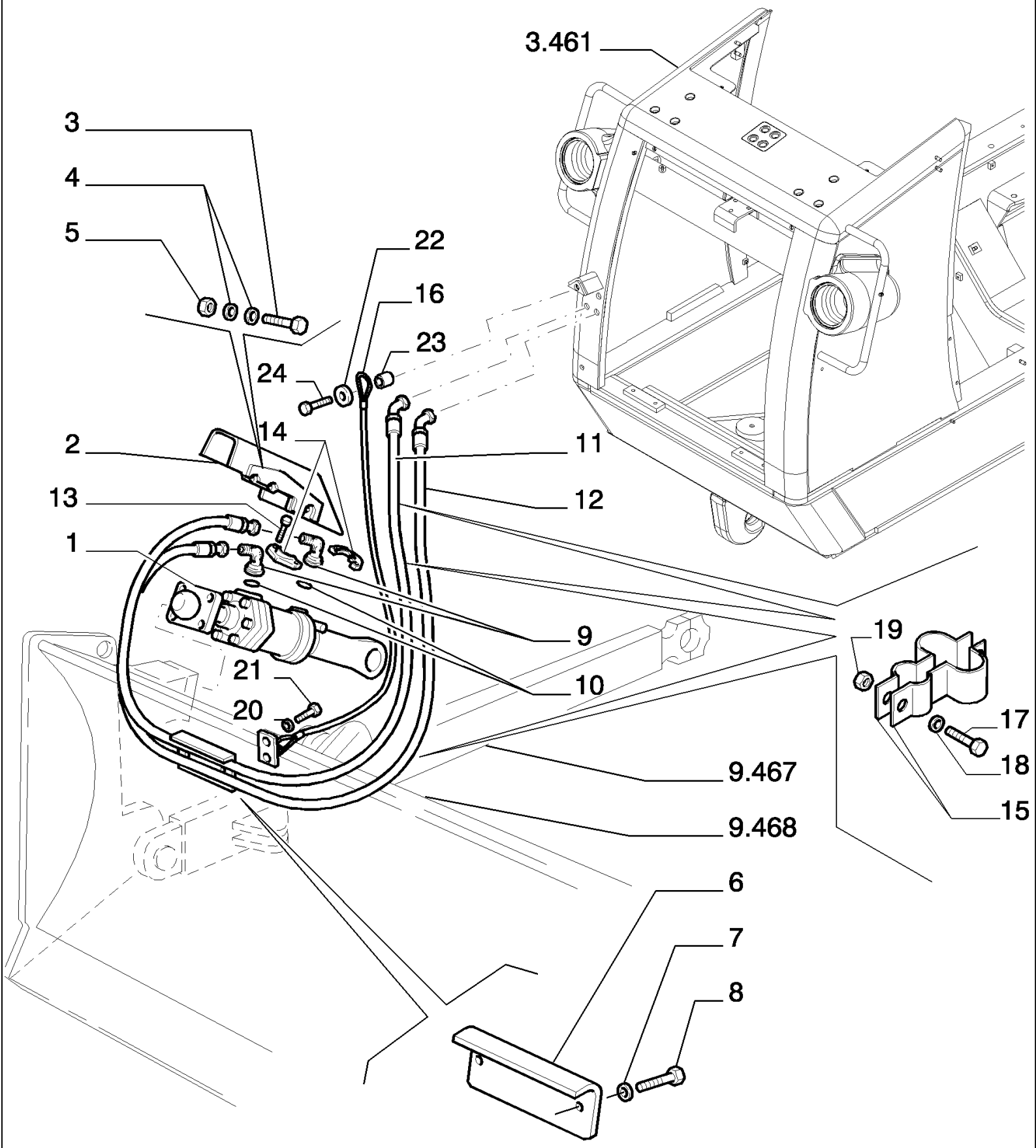

D180 TIER3 DOZERS SOBRE CADENAS (7/06-)

9.470(04) TILT Y TUBERIAS (LGP) - OPTIONAL CODE 76092318 - VERSION (03)

Ref	Numero de Pieza	Ctd	Descripción
1	76090999	1	CILINDRO DE MANDO, - ASSY SEE PAG.2
2	76092000	1	DEFENSA,
3	11114431	3	TORNILLO, Hex, M12 x 110, 10.9,
4	14496731	6	ARANDELA, 12X24
5	11702921	3	TUERCA, M12, Cl 10,
6	76092322	1	DEFENSA,
7	14496631	2	ARANDELA, M10 x 21 x 2,
8	11106231	2	TORNILLO, Hex, M10 x 25, 10.9, Full Thd,
9	76046969	2	RACOR,
10	70924200	2	JUNTA HERMETICA, 3,53X32,92
11	76072423	1	MANGA FLEXIBLE, - REAR
12	76072422	1	MANGA FLEXIBLE, - FRONT
13	14420331	8	TORNILLO, Hex Soc Hd, M10 x 35, 10.9,
14	8292188	4	SEMIBRIDA, SAE 1
15	76068247	6	PIEZA DE SOPORTE,
16	76030354	1	CUERDA,
17	10902331	6	TORNILLO, Hex, M6 x 18, 10.9, Full Thd,
18	14496431	6	ARANDELA, 6,4X12,5
19	12574221	6	TUERCA, M6 x 1, Cl 10,
20	12645031	2	ARANDELA, 8,15X21
21	16043631	2	TORNILLO, Hex, M8 x 25, 10.9,
22	70929699	1	ARANDELA,
23	76030360	1	SEPARADOR,
24	11118731	1	TORNILLO, Hex, M16 x 45, 10.9,

D180 TIER3 DOZERS SOBRE CADENAS (7/06-)

9.471(01) 6 - WAY HOJA - LT - OPTIONAL CODE 774180011 - VERSION (01)

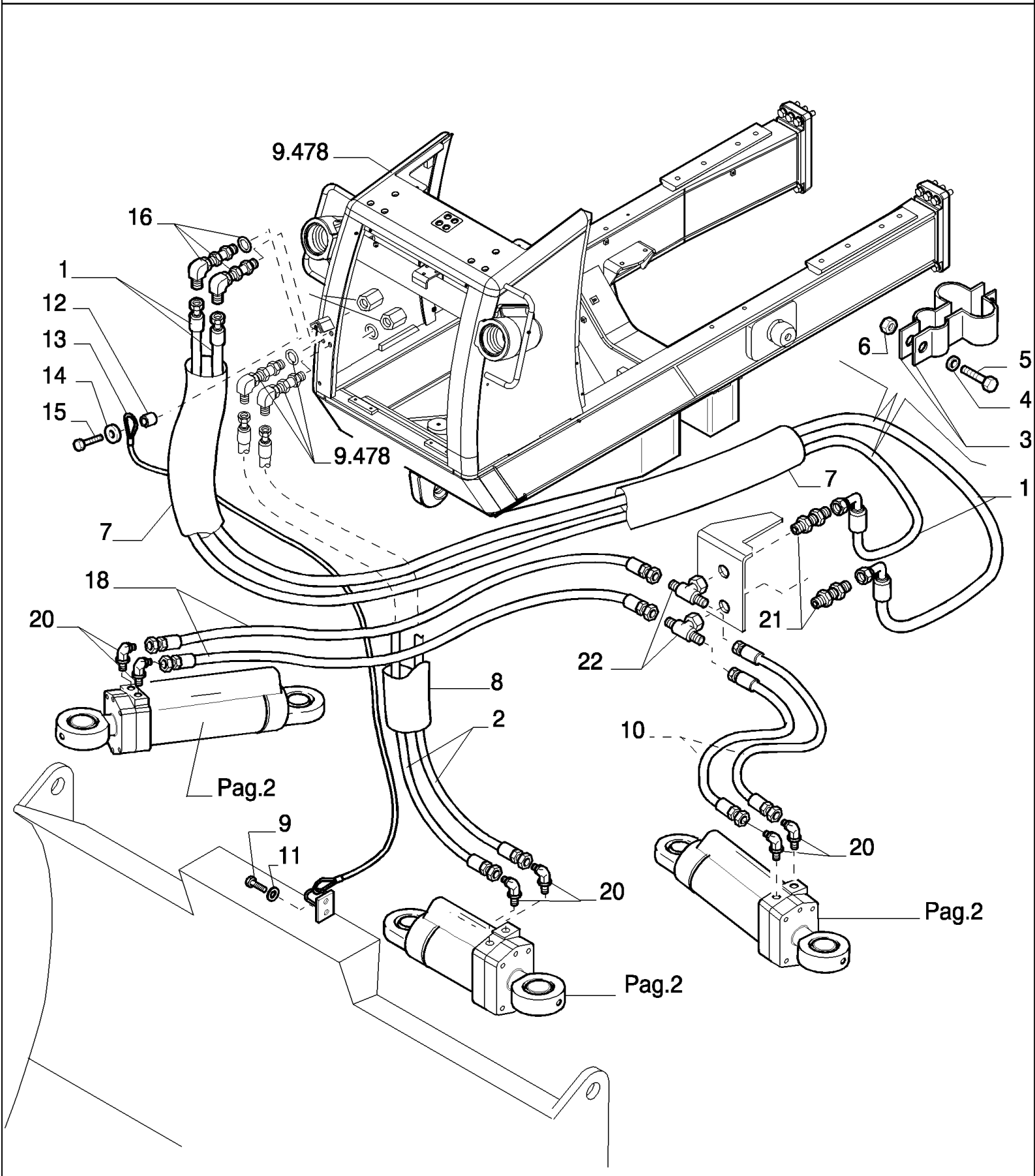

D180 TIER3 DOZERS SOBRE CADENAS (7/06-)

9.471(01) 6 - WAY HOJA - LT - OPTIONAL CODE 774180011 - VERSION (01)

Ref	Numero de Pieza	Ctd	Descripción
1	87615163	2	
2	87615162	2	
3	76068247	6	PIEZA DE SOPORTE,
4	14496431	6	ARANDELA,
5	10902331	6	TORNILLO, Hex, M6 x 18, 10.9, Full Thd,
6	12574221	6	TUERCA, M6 x 1, Cl 10,
7	87615167	1	
8	87615166	1	
9	16043631	2	TORNILLO, Hex, M8 x 25, 10.9,
10	87615161	2	
11	12645031	2	ARANDELA,
12	76030360	1	SEPARADOR,
13	76030354	1	CUERDA,
14	70929699	1	ARANDELA,
15	11118731	1	TORNILLO, Hex, M16 x 45, 10.9,
16	87615159	2	90°
17	87615165	1	
18	87615160	2	
19	87615164	1	
20	87615156	6	
21	87615157	2	
22	87615158	2	

D180 TIER3 DOZERS SOBRE CADENAS (7/06-)

9.471(02) 6 - WAY HOJA - OPTIONAL CODE 774180011 - VERSION (01)

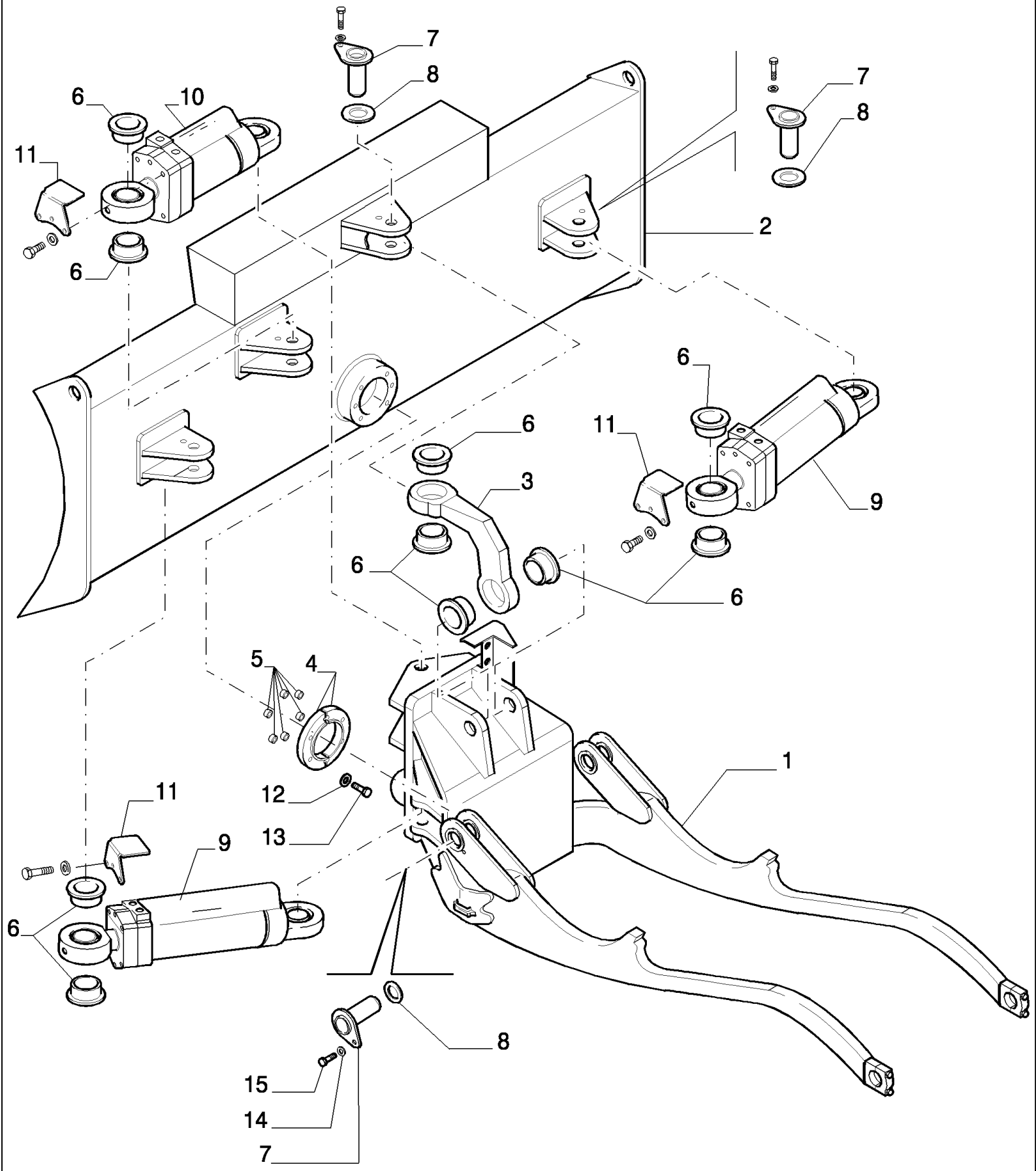

D180 TIER3 DOZERS SOBRE CADENAS (7/06-)

9.471(02) 6 - WAY HOJA - OPTIONAL CODE 774180011 - VERSION (01)

Ref	Numero de Pieza	Ctd	Descripción
1	87603176	1	
2	87603177	1	
3	87603178	1	
4	87603179	1	
5	87603180	6	
6	87603181	16	
7	87603182	8	
8	87603183	4	
9	87603184	2	ANGLE - ASSY SEE PAG.3
10	87603185	1	TILT - ASSY SEE PAG.4
11	87603186	3	
12	87603189	6	
13	87603190	6	
14	87603191	8	
15	87603192	8	

D180 TIER3 DOZERS SOBRE CADENAS (7/06-)

9.471(03) 6 - WAY HOJA - LT ANGLE CYLINDER - OPTIONAL CODE 774180011

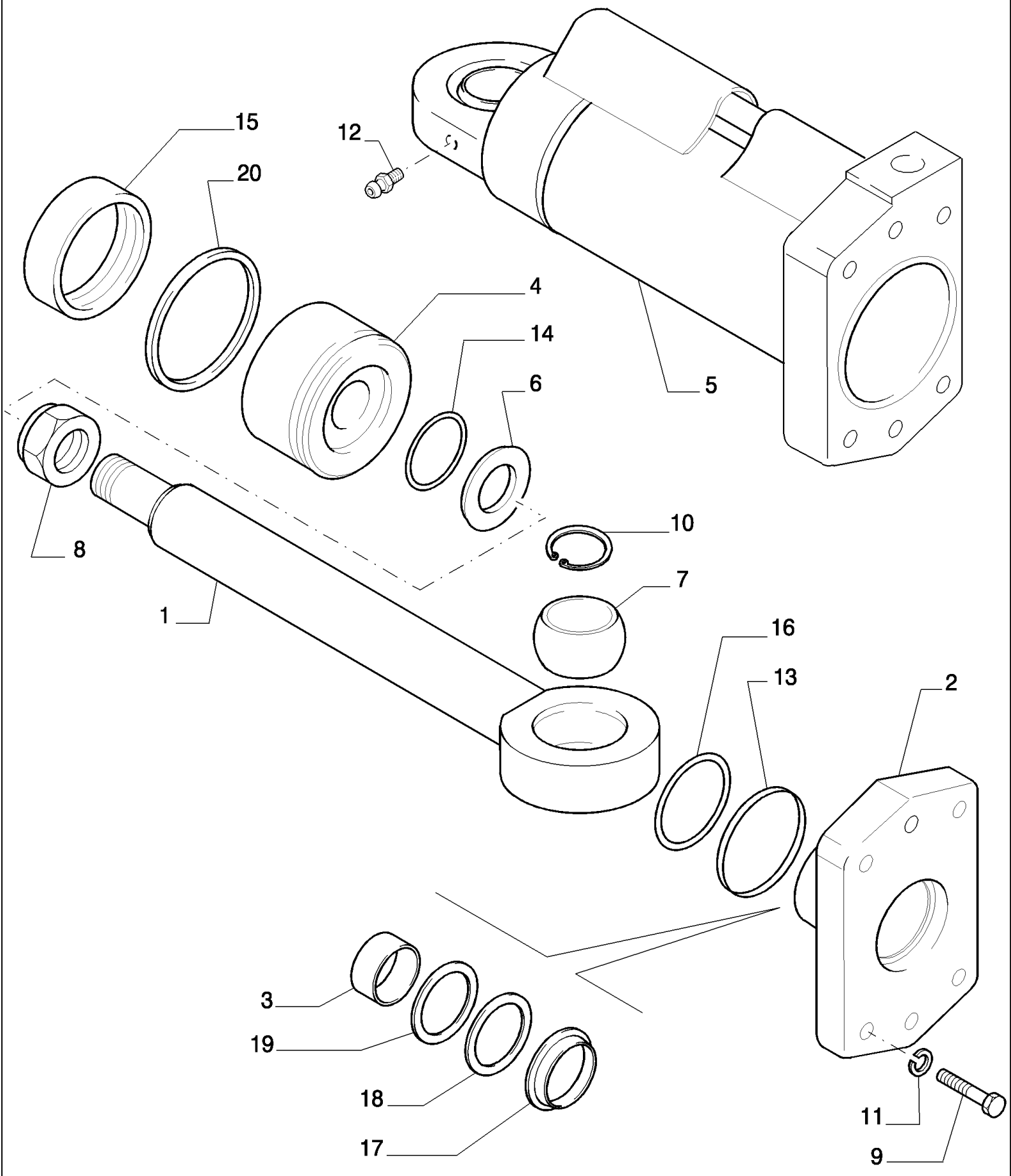

D180 TIER3 DOZERS SOBRE CADENAS (7/06-)

9.471(03) 6 - WAY HOJA - LT ANGLE CYLINDER - OPTIONAL CODE 774180011

Ref	Numero de Pieza	Ctd	Descripción
1	87603245	1	
2	87603246	1	
3	87603247	1	
4	87603248	1	
5	87603249	1	
6	87603250	1	
7	87603238	2	
8	87603252	1	
9	87603190	6	
10	87603239	4	
11	87603255	6	
12	87603240	3	
13	87603251	1	
14	87603256	1	
15	87603257	1	
16	87603258	1	
17	87603259	1	
18	87603260	1	
19	87603261	1	
20	87603262	1	KIT SEAL

D180 TIER3 DOZERS SOBRE CADENAS (7/06-)

9.471(04) 6 - WAY HOJA - LT TILT CYLINDER - OPTIONAL CODE 774180011

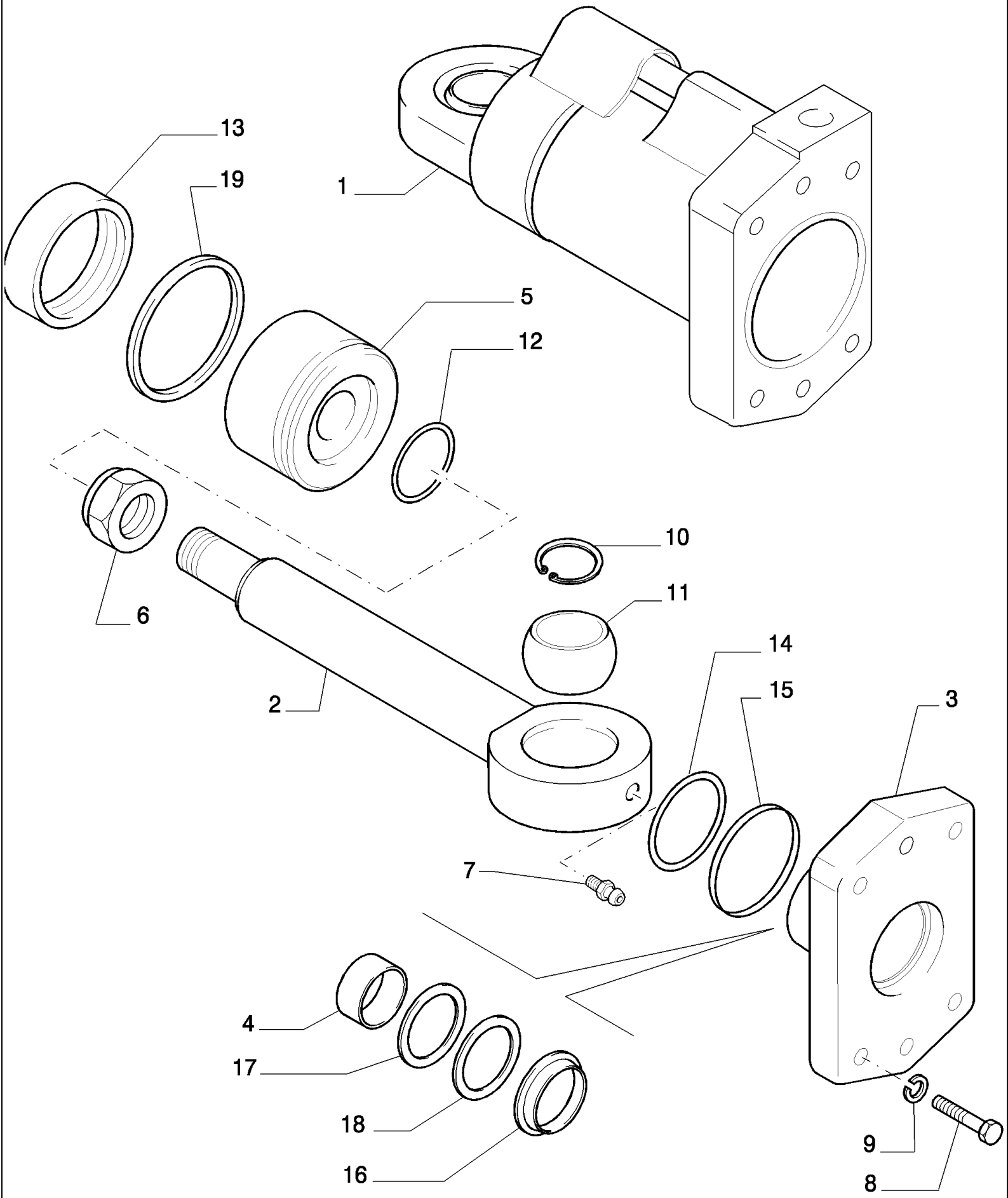

D180 TIER3 DOZERS SOBRE CADENAS (7/06-)

9.471(04) 6 - WAY HOJA - LT TILT CYLINDER - OPTIONAL CODE 774180011

Ref	Numero de Pieza	Ctd	Descripción
1	87603253	1	
2	87603254	1	
3	87603246	1	
4	87603247	1	
5	87603397	1	
6	87608156	1	
7	87603240	2	
8	87603190	6	
9	87603400	6	
10	87603239	4	
11	87603238	2	
12	87603401	1	
13	87603257	1	
14	87603251	1	
15	87609258	1	
16	87609259	1	
17	87603261	1	
18	87603260	1	
19	87603262	1	KIT PISTON SEAL

D180 TIER3 DOZERS SOBRE CADENAS (7/06-)

9.471A(01) 6 - WAY HOJA - X LT - OPTIONAL CODE 774181011 - VERSION (02)

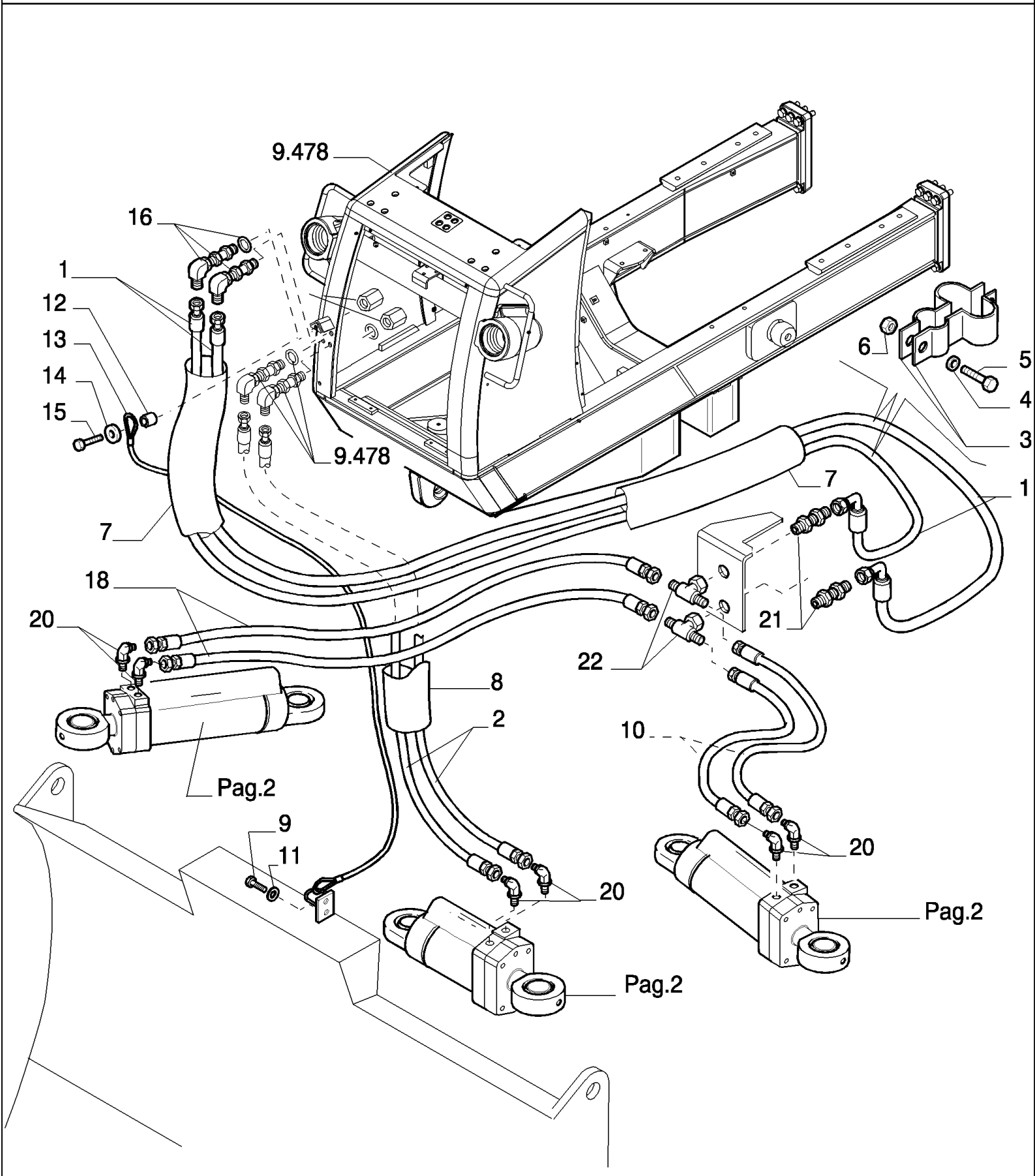

D180 TIER3 DOZERS SOBRE CADENAS (7/06-)

9.471A(01) 6 - WAY HOJA - X LT - OPTIONAL CODE 774181011 - VERSION (02)

Ref	Numero de Pieza	Ctd	Descripción
1	87616095	2	
2	87616094	2	
3	76068247	6	PIEZA DE SOPORTE,
4	14496431	6	ARANDELA,
5	10902331	6	TORNILLO, Hex, M6 x 18, 10.9, Full Thd,
6	12574221	6	TUERCA, M6 x 1, Cl 10,
7	87615167	1	
8	87615166	1	
9	16043631	2	TORNILLO, Hex, M8 x 25, 10.9,
10	87615161	2	
11	12645031	2	ARANDELA,
12	76030360	1	SEPARADOR,
13	76030354	1	CUERDA,
14	70929699	1	ARANDELA,
15	11118731	1	TORNILLO, Hex, M16 x 45, 10.9,
16	87615159	2	90°
17	87615165	1	
18	87615160	2	
19	87615164	1	
20	87615156	6	
21	87615157	2	
22	87615158	2	

D180 TIER3 DOZERS SOBRE CADENAS (7/06-)

9.471A(02) 6 - WAY HOJA - XLT - OPTIONAL CODE 774181011 - VERSION (02)

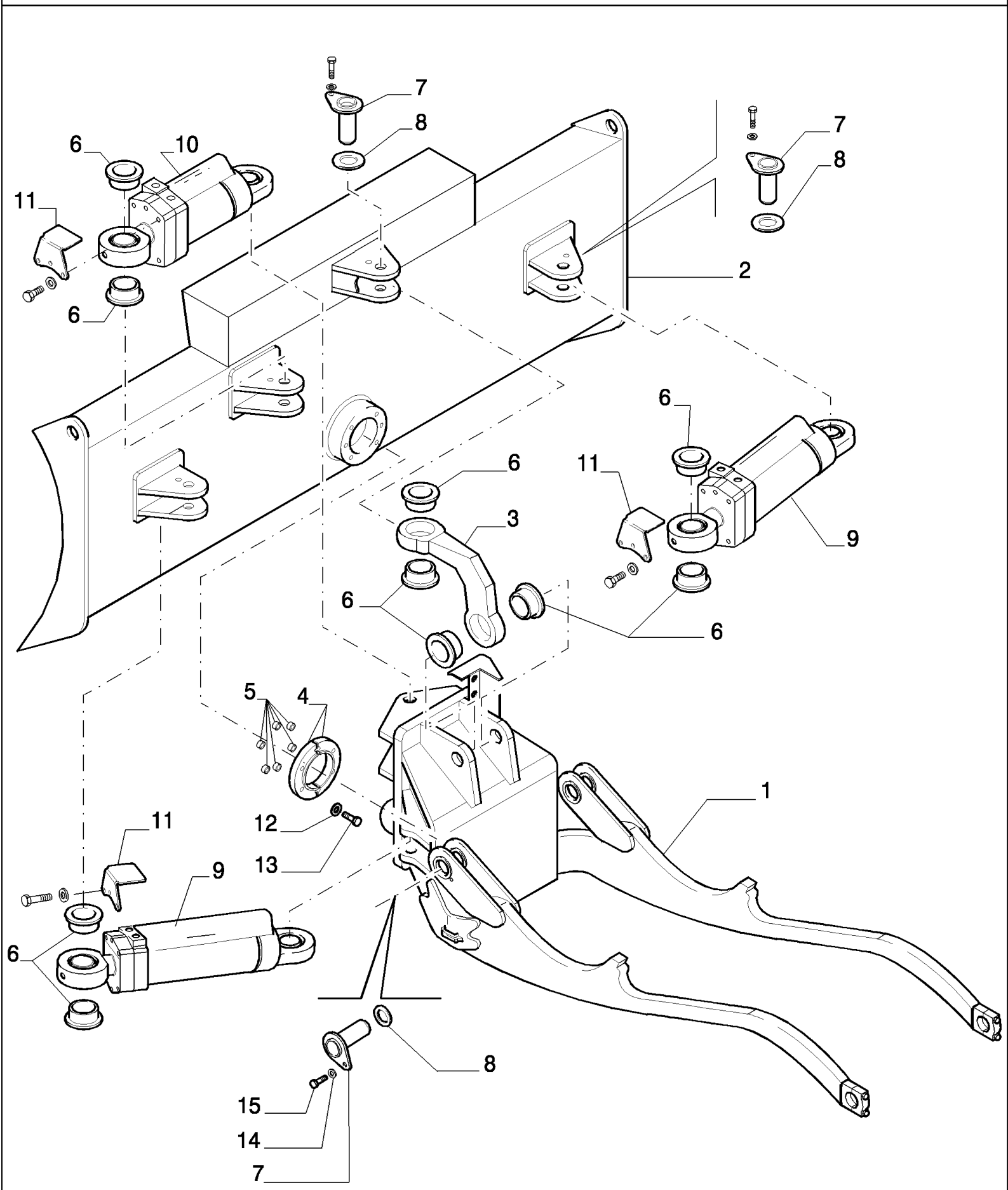

D180 TIER3 DOZERS SOBRE CADENAS (7/06-)

9.471A(02) 6 - WAY HOJA - XLT - OPTIONAL CODE 774181011 - VERSION (02)

Ref	Numero de Pieza	Ctd	Descripción
1	87608396	1	XLT
2	87603177	1	
3	87603178	1	
4	87603179	1	
5	87603180	6	
6	87603181	16	
7	87603182	8	
8	87603183	4	
9	87603184	2	ANGLE - ASSY SEE SGR.9.471 PAG.3
10	87603185	1	TILT - ASSY SEE SGR.9.471 PAG.4
11	87603186	3	
12	87603189	6	
13	87603190	6	
14	87603191	8	
15	87603192	8	
17	87608155	1	

D180 TIER3 DOZERS SOBRE CADENAS (7/06-)

9.471B(01) 6 - WAY HOJA - LGP - OPTIONAL CODE 774912011 - VERSION (03)

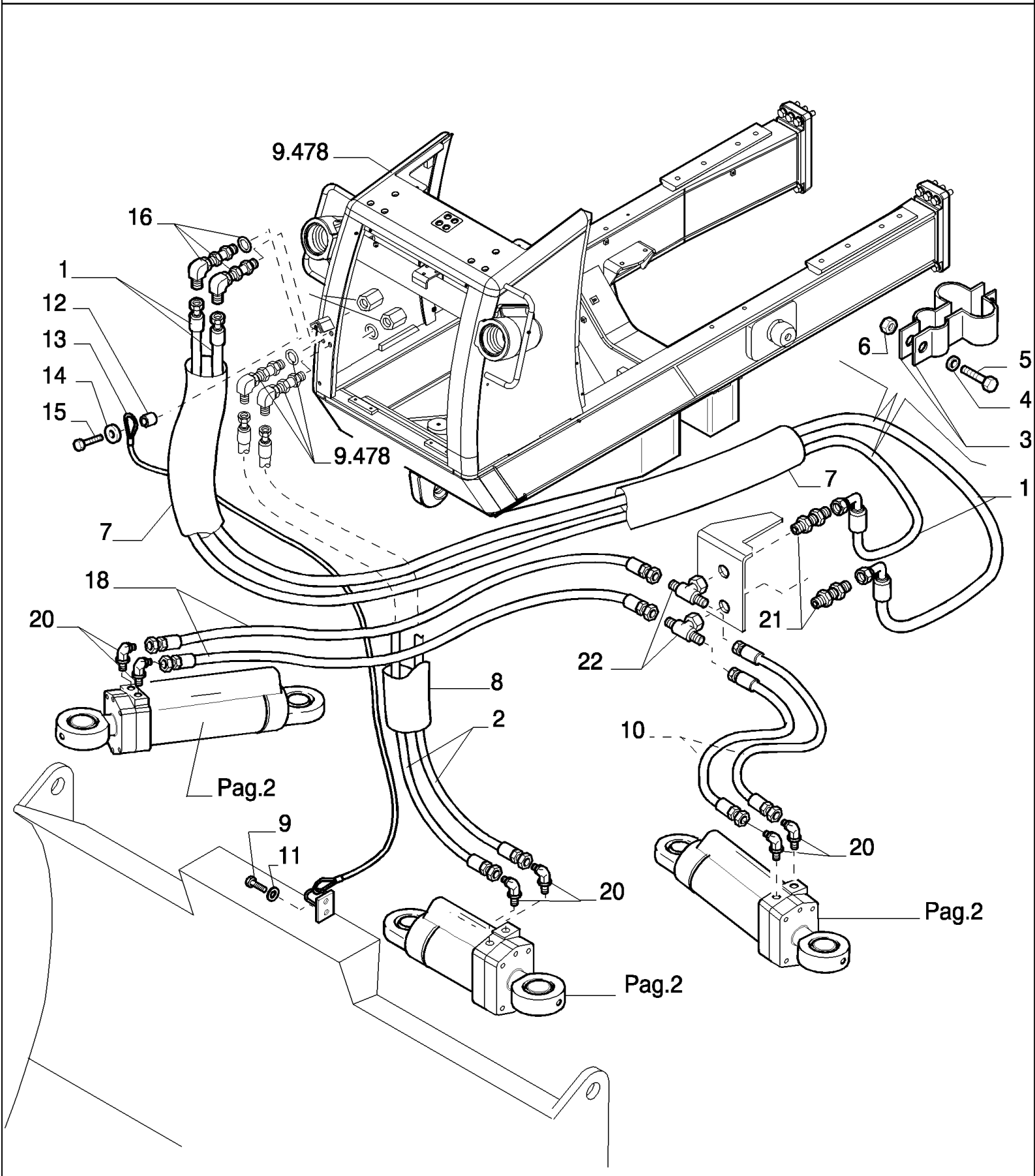

D180 TIER3 DOZERS SOBRE CADENAS (7/06-)

9.471B(01) 6 - WAY HOJA - LGP - OPTIONAL CODE 774912011 - VERSION (03)

Ref	Numero de Pieza	Ctd	Descripción
1	87616095	2	
2	87616094	2	
3	76068247	6	PIEZA DE SOPORTE,
4	14496431	6	ARANDELA,
5	10902331	6	TORNILLO, Hex, M6 x 18, 10.9, Full Thd,
6	12574221	6	TUERCA, M6 x 1, Cl 10,
7	87615167	1	
8	87615166	1	
9	16043631	2	TORNILLO, Hex, M8 x 25, 10.9,
10	87615161	2	
11	12645031	2	ARANDELA,
12	76030360	1	SEPARADOR,
13	76030354	1	CUERDA,
14	70929699	1	ARANDELA,
15	11118731	1	TORNILLO, Hex, M16 x 45, 10.9,
16	87615159	2	90°
17	87615165	1	
18	87615160	2	
19	87615164	1	
20	87615156	6	
21	87615157	2	
22	87615158	2	

D180 TIER3 DOZERS SOBRE CADENAS (7/06-)

9.471B(02) 6 - WAY HOJA - LGP - OPTIONAL CODE 774912011 - VERSION (03)

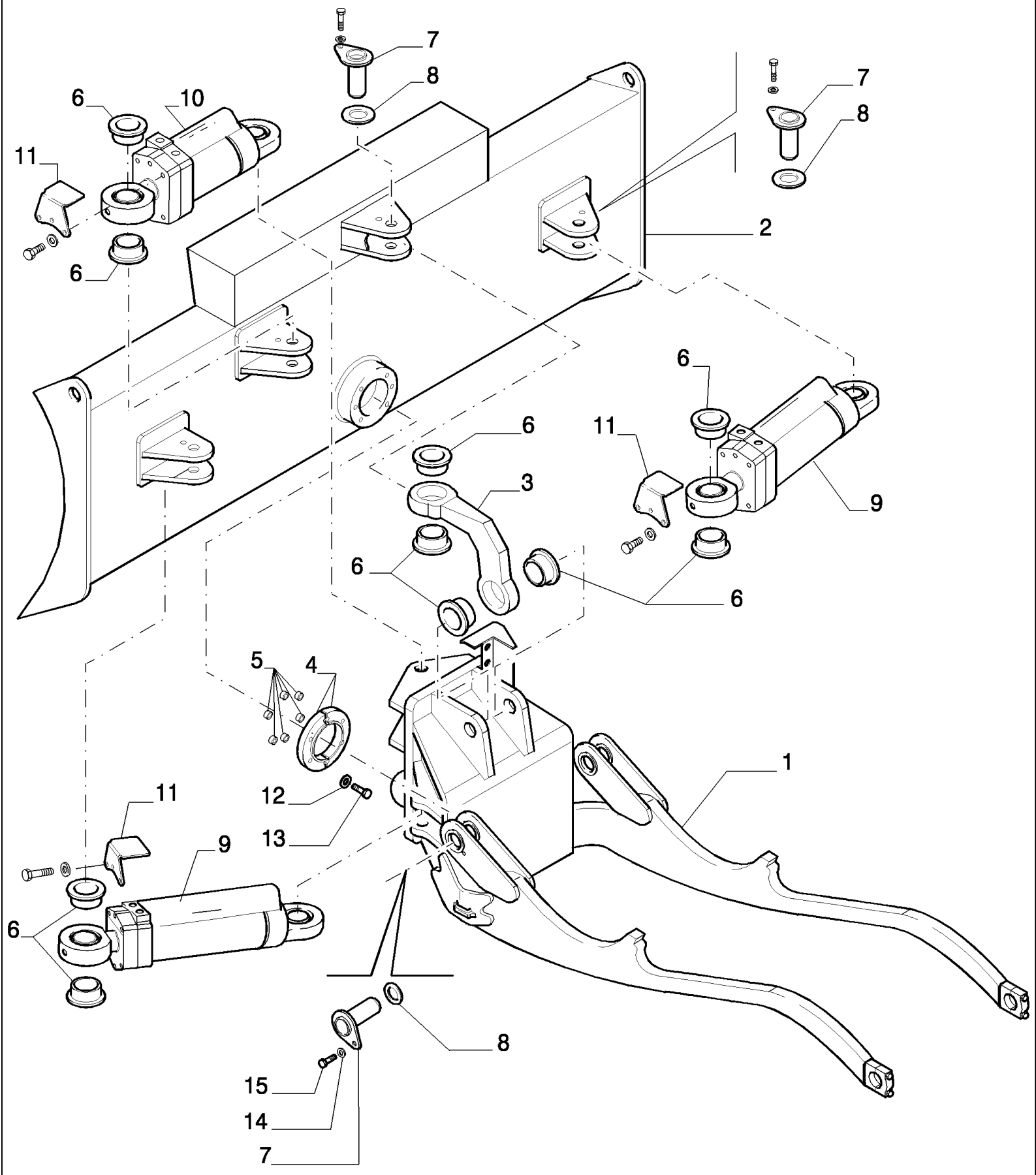

D180 TIER3 DOZERS SOBRE CADENAS (7/06-)

9.471B(02) 6 - WAY HOJA - LGP - OPTIONAL CODE 774912011 - VERSION (03)

Ref	Numero de Pieza	Ctd	Descripción
1	87608153	1	LGP
2	87608154	1	LGP
3	87603178	1	
4	87603179	1	
5	87603180	6	
6	87603181	16	
7	87603182	8	
8	87603183	4	
9	87603184	2	ANGLE - ASSY SEE SGR.9.471 PAG.3
10	87603185	1	TILT - ASSY SEE SGR.9.471 PAG.4
11	87603186	3	
12	87603189	6	
13	87603190	6	
14	87603191	8	
15	87603192	8	
17	87608155	1	KIT HYDRAULIC

D180 TIER3 DOZERS SOBRE CADENAS (7/06-)

9.472(01) ARCON - TILT MECANICO (LT) - OPTIONAL CODE 784298021 - VERSION (01)

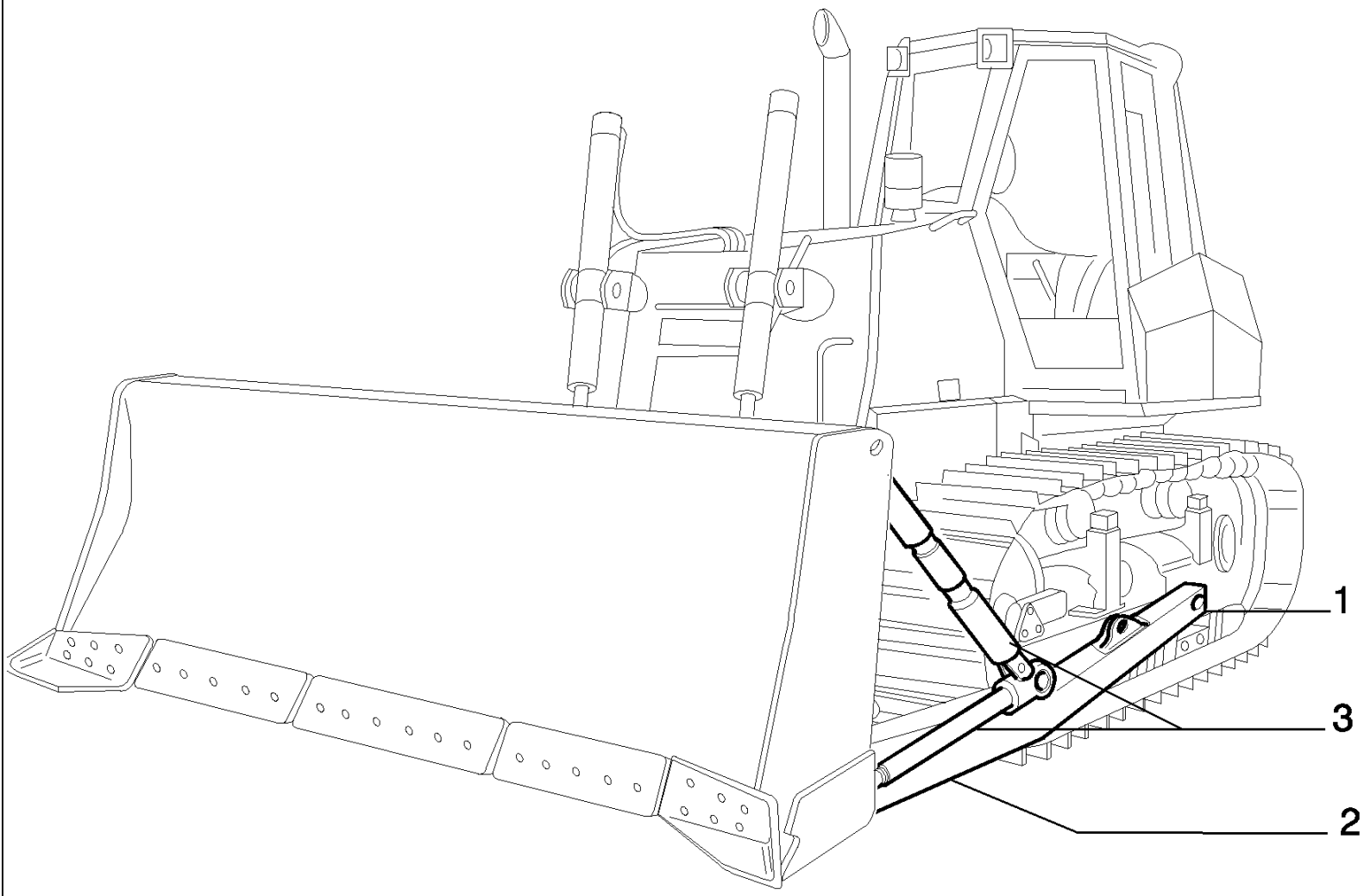

D180 TIER3 DOZERS SOBRE CADENAS (7/06-)

9.472(01) ARCON - TILT MECANICO (LT) - OPTIONAL CODE 784298021 - VERSION (01)

Ref	Numero de Pieza	Ctd	Descripción
1		1	SUPPORT - SEE SGR.9.454 PAG.1
2		1	C-FRAME - SEE SGR.9.473 PAG.1
3		1	MECHANIC TILT STRUTS - SEE SGR.9.476 PAG.1,2

D180 TIER3 DOZERS SOBRE CADENAS (7/06-)

9.472(02) ARCON - TILT HIDRAULICO (LT) - OPTIONAL CODE 784299021 - VERSION (01)

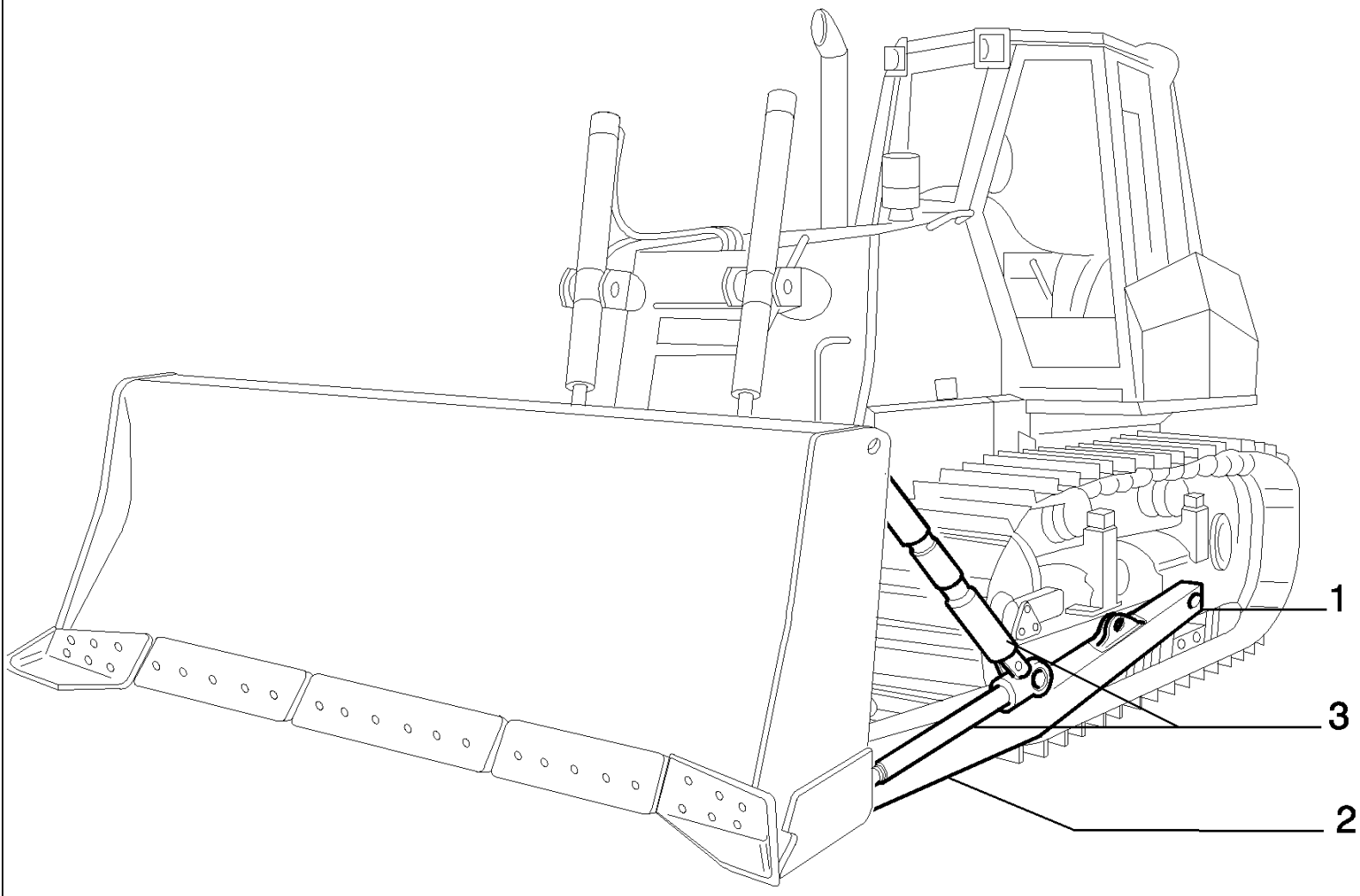

D180 TIER3 DOZERS SOBRE CADENAS (7/06-)

9.472(02) ARCON - TILT HIDRAULICO (LT) - OPTIONAL CODE 784299021 - VERSION (01)

Ref	Numero de Pieza	Ctd	Descripción
1		1	- SEE SGR.9.454 PAG.1
2		1	- SEE SGR.9.473 PAG.1
3		1	- SEE SGR.9.481

D180 TIER3 DOZERS SOBRE CADENAS (7/06-)

9.472(03) ARCON - TILT MECANICO (XLT) - OPTIONAL CODE 784298031 - VERSION (02)

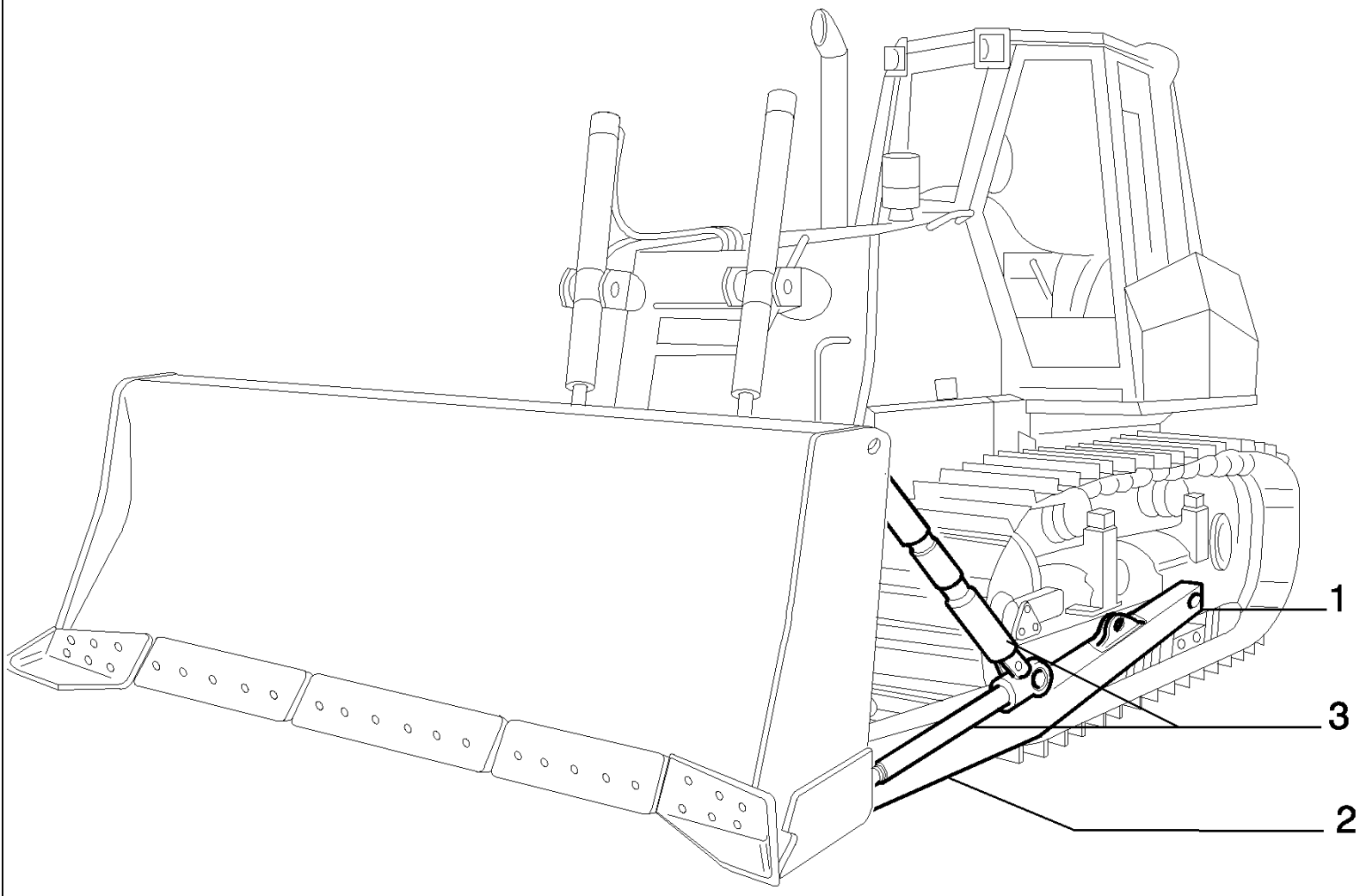

D180 TIER3 DOZERS SOBRE CADENAS (7/06-)

9.472(03) ARCON - TILT MECANICO (XLT) - OPTIONAL CODE 784298031 - VERSION (02)

Ref	Numero de Pieza	Ctd	Descripción
1		1	- SEE SGR.9.454 PAG.1
2		1	- SEE SGR.9.473 PAG.2
3		1	- SEE SGR.9.476 PAG.1,2

D180 TIER3 DOZERS SOBRE CADENAS (7/06-)

9.472(04) ARCON - TILT HIDRAULICO (XLT) - OPTIONAL CODE 784299031 - VERSION (02)

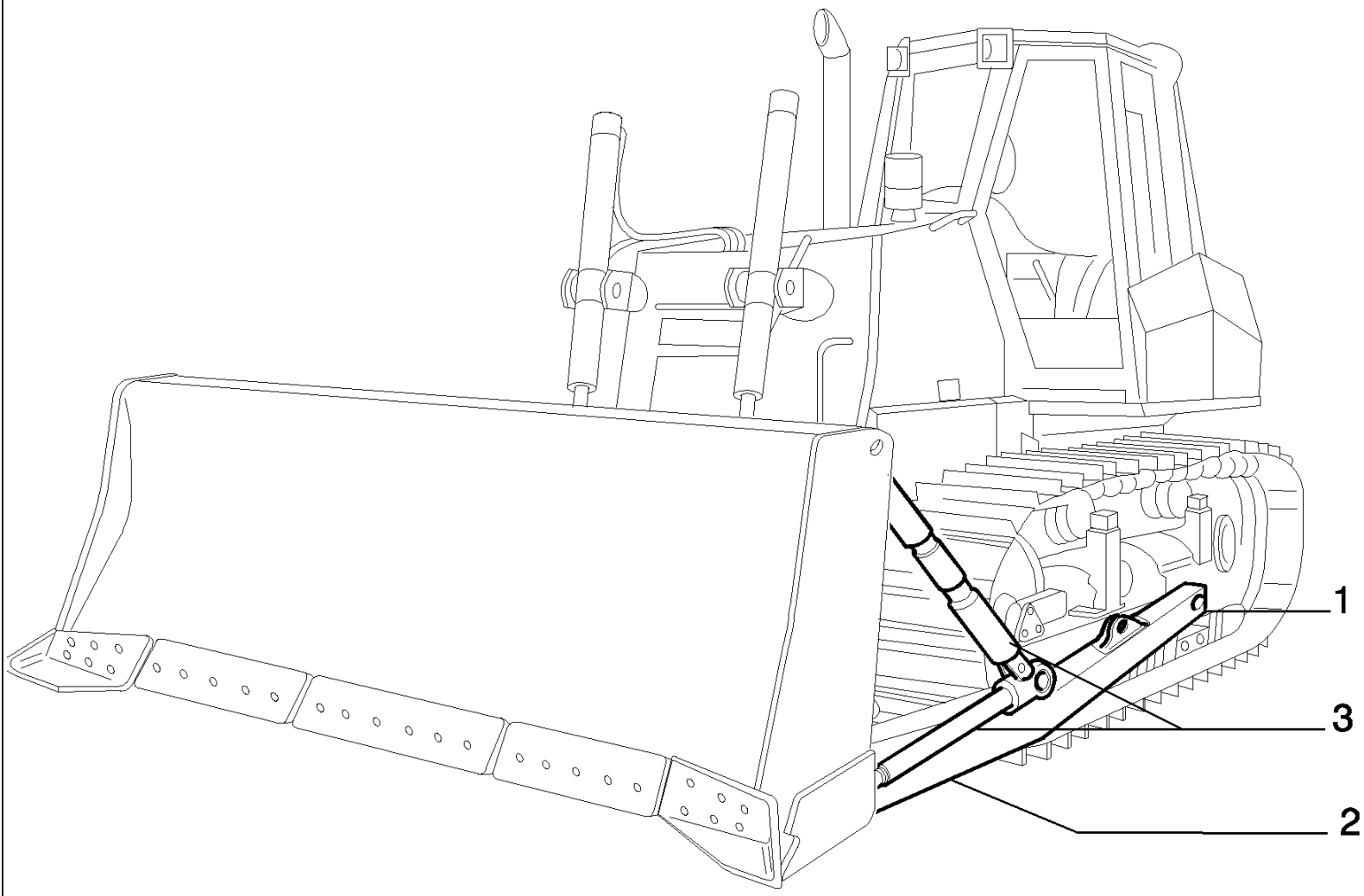

D180 TIER3 DOZERS SOBRE CADENAS (7/06-)

9.472(04) ARCON - TILT HIDRAULICO (XLT) - OPTIONAL CODE 784299031 - VERSION (02)

Ref	Numero de Pieza	Ctd	Descripción
1		1	- SEE SGR.9.454 PAG.1
2		1	- SEE SGR.9.473 PAG.2
3		1	- SEE SGR.9.482 PAG.1,2,3

9.473(01) ARCON - TILT MECANICO - OPTIONAL CODE 76092025 - VERSION (01)

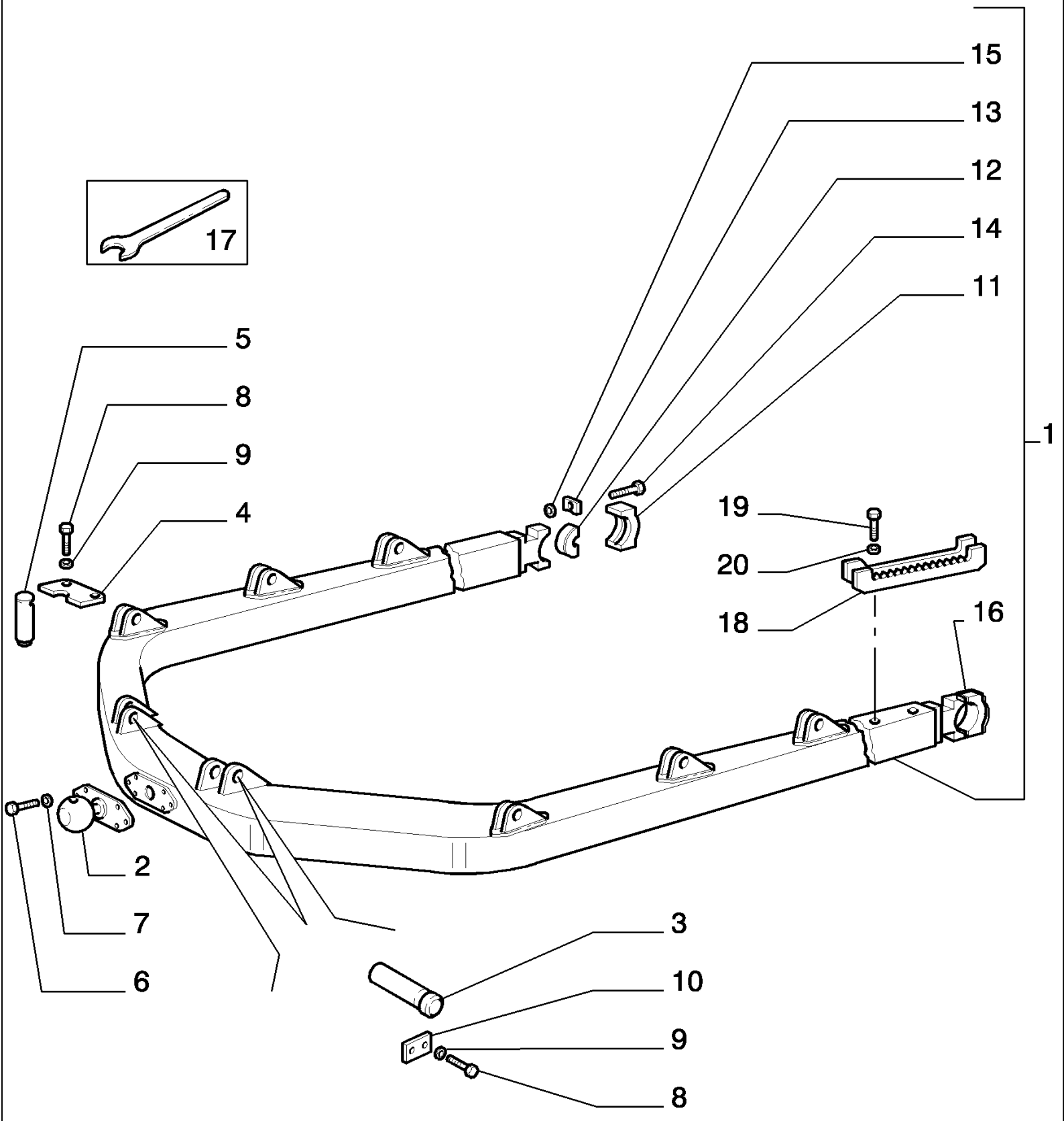

D180 TIER3 DOZERS SOBRE CADENAS (7/06-)

9.473(01) ARCON - TILT MECANICO - OPTIONAL CODE 76092025 - VERSION (01)

Ref	Numero de Pieza	Ctd	Descripción
1	76092026	1	CHASIS, - ASSY
2	76092027	1	SOPORTE, - IN ALTERNATIVE
2	76092028	1	SOPORTE, - IN ALTERNATIVE
3	79114660	2	PERNO,
4	8270126	1	PLACA,
5	8273214	1	PERNO,
6	16047071	6	TORNILLO, Hex, M18 x 50, 12.9, Full Thd,
7	14497031	6	ARANDELA, 18X34
8	11115534	6	TORNILLO, Hex, M14 x 30, 10.9, Full Thd,
9	14496831	6	ARANDELA, 14.4X28
10	79114659	2	PLAQUITA,
11	79074406	1	SOPORTE, - RIGHT
12	8280908	2	SEMICASQUILLO,
13	8280915	4	PLAQUITA,
14	16047131	4	TORNILLO, 24X2X180
15	12163721	4	TUERCA, M24, Cl 10,
16	8296138	1	SOPORTE, - LEFT
17	14585778	1	LLAVE, 36
18	76089488	2	DESCANSAPIE,
19	11112431	4	TORNILLO, Hex, M12 x 30, 10.9, Full Thd,
20	12648531	4	ARANDELA, M12 x 28 x 4,

9.473(02) ARCON - TILT MECANICO - OPTIONAL CODE 76092011 - VERSION (02)

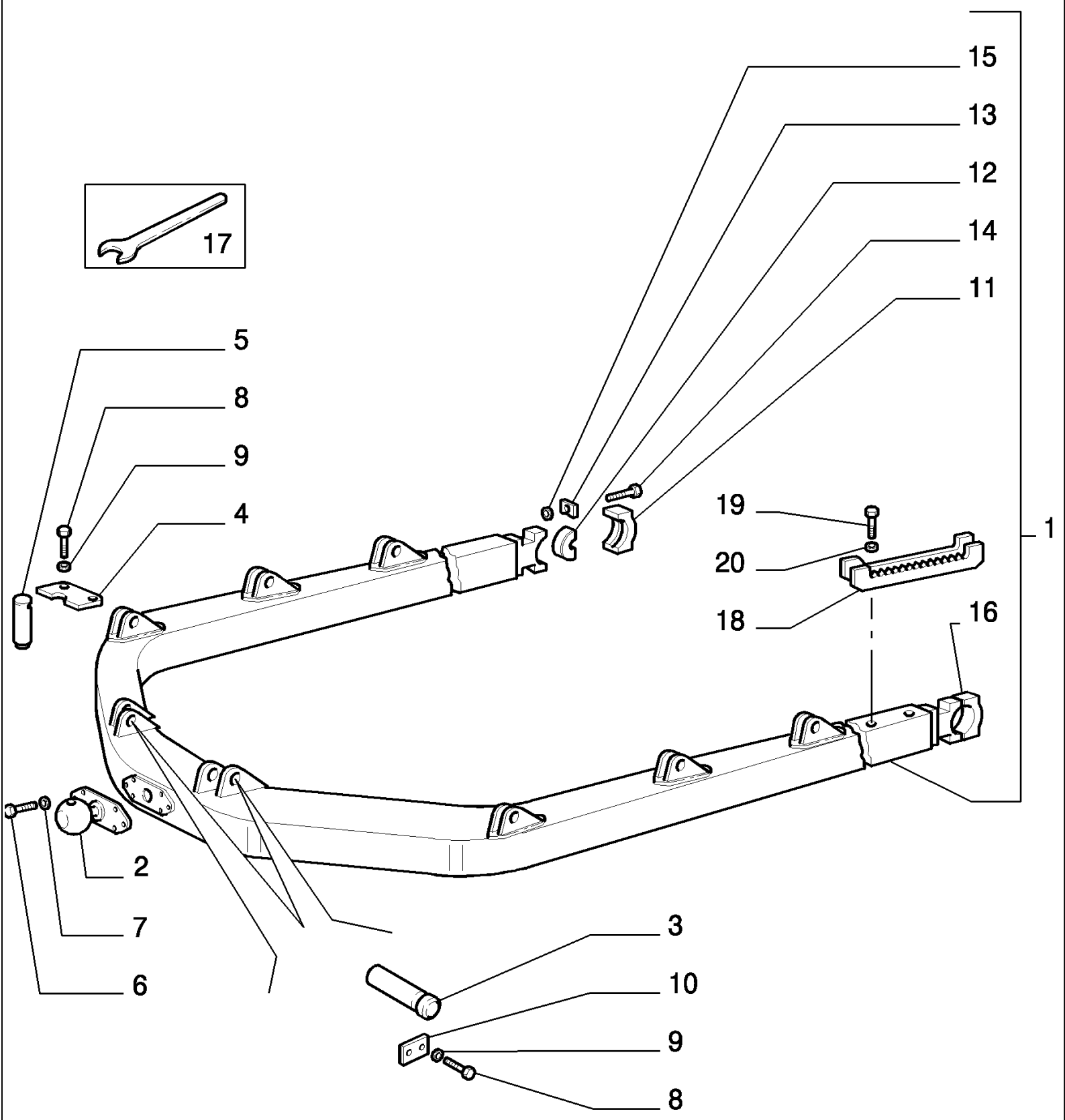

D180 TIER3 DOZERS SOBRE CADENAS (7/06-)

9.473(02) ARCON - TILT MECANICO - OPTIONAL CODE 76092011 - VERSION (02)

Ref	Numero de Pieza	Ctd	Descripción
1	76092023	1	CHASIS, - ASSY
2	76092027	1	SOPORTE, - IN ALTERNATIVE
2	76092028	1	SOPORTE, - IN ALTERNATIVE
3	79114660	2	PERNO,
4	8270126	1	PLACA,
5	8273214	1	PERNO,
6	16047071	6	TORNILLO, Hex, M18 x 50, 12.9, Full Thd,
7	14497031	6	ARANDELA, 18X34
8	11115534	6	TORNILLO, Hex, M14 x 30, 10.9, Full Thd,
9	14496831	6	ARANDELA, 14.4X28
10	79114659	2	PLAQUITA,
11	79074406	1	SOPORTE, - RIGHT
12	8280908	2	SEMICASQUILLO,
13	8280915	4	PLAQUITA,
14	16047131	4	TORNILLO, 24X2X180
15	12163721	4	TUERCA, M24, Cl 10,
16	8296138	1	SOPORTE, - LEFT
17	14585778	1	LLAVE, 36
18	76089488	2	DESCANSAPIE,
19	11112431	4	TORNILLO, Hex, M12 x 30, 10.9, Full Thd,
20	12648531	4	ARANDELA, M12 x 28 x 4,

9.476(01) TILT MECANICO - HORQUILLAS - OPTIONAL CODE 76092031 - VERSION (01-02)

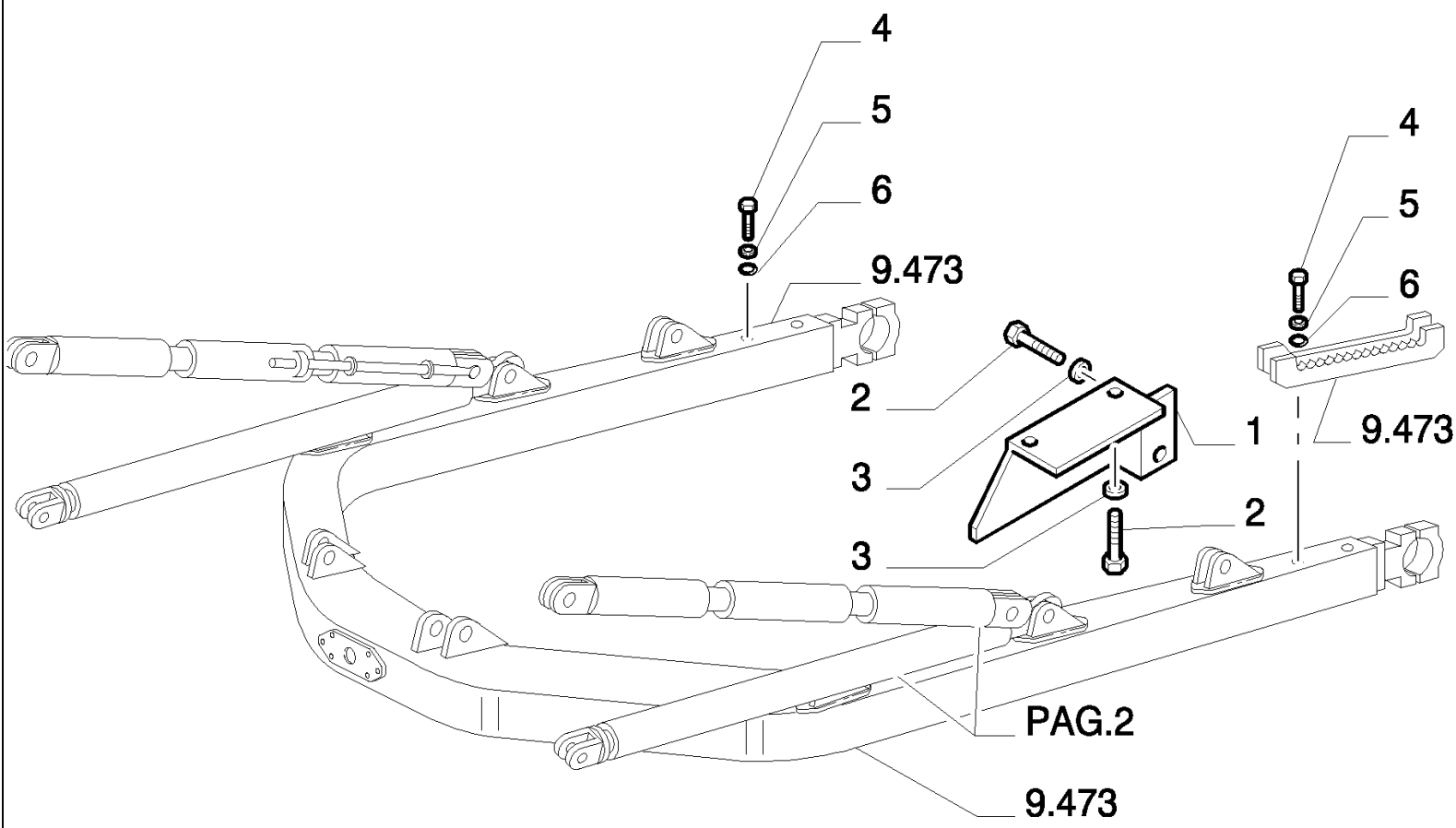

D180 TIER3 DOZERS SOBRE CADENAS (7/06-)

9.476(01) TILT MECANICO - HORQUILLAS - OPTIONAL CODE 76092031 - VERSION (01-02)

Ref	Numero de Pieza	Ctd	Descripción
1	76092036	1	DEFENSA, CNH CE GRAY COLOUR
2	11390531	4	TORNILLO, Hex, M16 x 1.5 x 40, 10.9, Full Thd,
3	79005240	4	ARANDELA, 16X35,5X8
4	11112431	4	TORNILLO, Hex, M12 x 30, 10.9, Full Thd,
5	14496731	4	ARANDELA, 12X24
6	10615879	4	ARANDELA DE FRENO, Serr, M12,

D180 TIER3 DOZERS SOBRE CADENAS (7/06-)

9.476(02) TILT MECANICO - HORQUILLAS - OPTIONAL CODE 76092031 - VERSION (01-02)

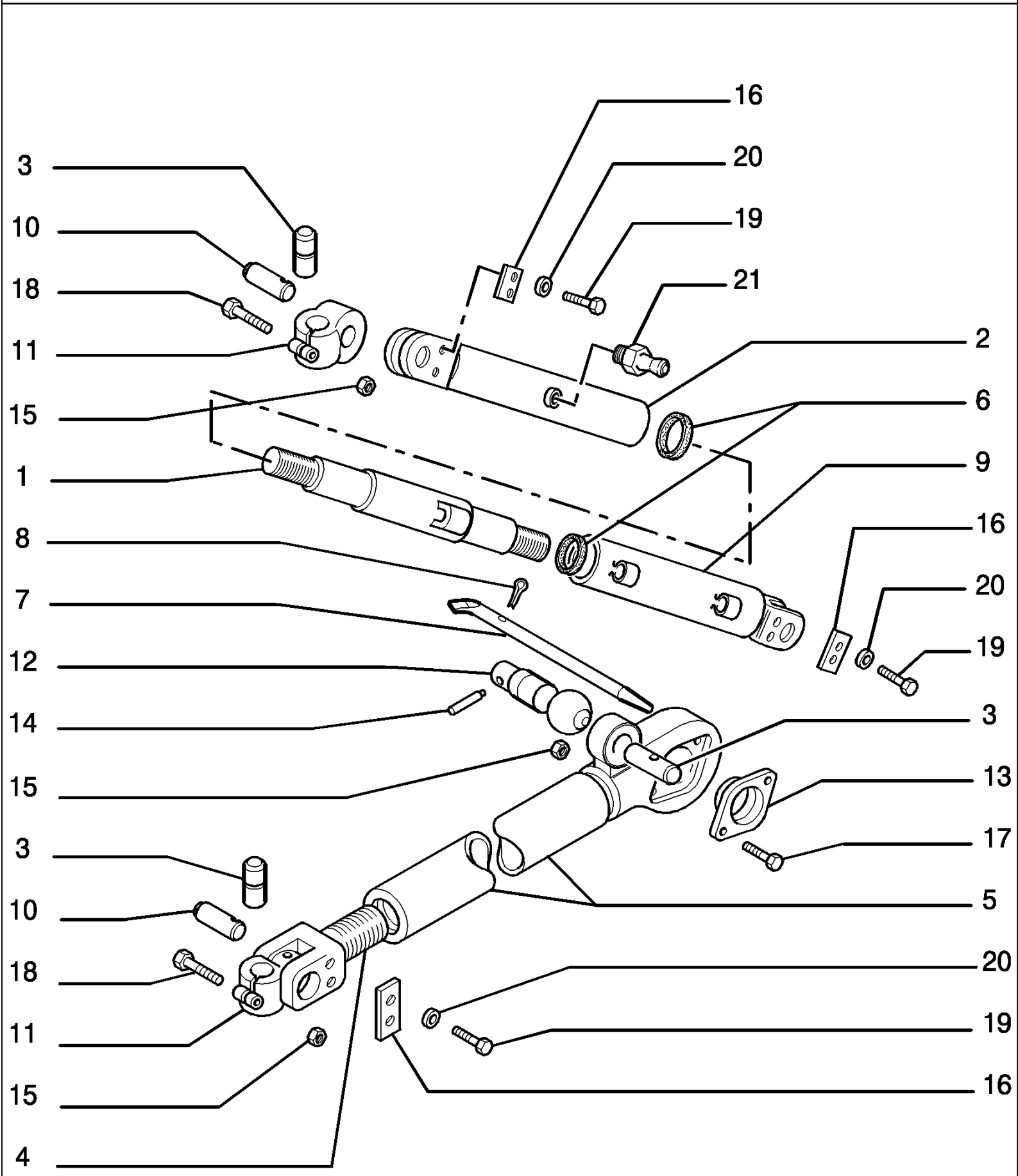

D180 TIER3 DOZERS SOBRE CADENAS (7/06-)

9.476(02) TILT MECANICO - HORQUILLAS - OPTIONAL CODE 76092031 - VERSION (01-02)

Ref	Numero de Pieza	Ctd	Descripción
1	76092039	2	VARILLA,
2	76092037	2	HORQUILLA, - FRONT
3	76033001	6	PERNO,
4	76092041	2	EXTREMO,
5	76092040	2	BARRA ESTABILIZADORA,
6	8291846	4	JUNTA HERMETICA,
7	8296559	2	PALANCA,
8	5112606	2	PASADOR ABIERTO,
9	76092038	2	MANGUITO, - REAR
10	76033002	4	PERNO,
11	76092042	4	SOPORTE,
12	76033003	2	PERNO,
13	76092043	4	BRIDA,
14	76035973	2	EJE CON PALANCA,
15	12163221	8	TUERCA, M14, Cl 10,
16	8270126	6	PLACA,
17	11117031	4	TORNILLO, Hex, M14 x 90, 10.9,
18	11116831	4	TORNILLO, Hex, M14 x 80, 10.9,
19	11115531	12	TORNILLO, Hex, M14 x 30, 10.9, Full Thd,
20	14496831	12	ARANDELA, 14,4X28
21	13407211	4	ENGRASADOR, M10 x 1,

D180 TIER3 DOZERS SOBRE CADENAS (7/06-)

9.478(01) MANDO HIDRAULICO - PAT - OPTIONAL CODE 784341011

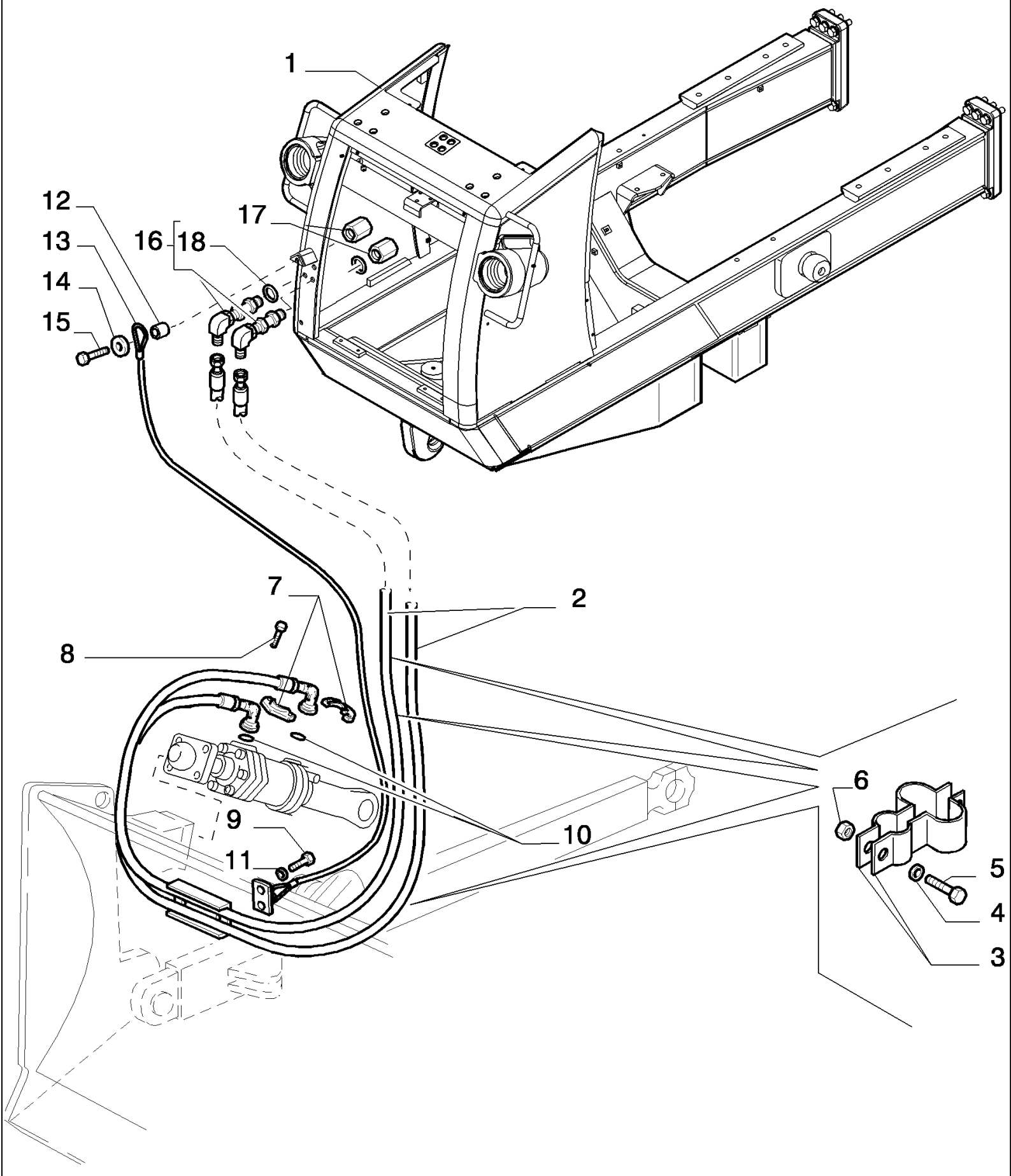

D180 TIER3 DOZERS SOBRE CADENAS (7/06-)

9.478(01) MANDO HIDRAULICO - PAT - OPTIONAL CODE 784341011

Ref	Numero de Pieza	Ctd	Descripción
1	87391735	1	BASTIDOR,
2	87371563	2	MANGA FLEXIBLE,
3	76068247	6	PIEZA DE SOPORTE,
4	14496431	6	ARANDELA,
5	10902231	6	TORNILLO, Hex, M6 x 16, 10.9,
6	12574221	6	TUERCA, M6 x 1, Cl 10,
7	71418893	4	BRIDA,
8	14420331	8	TORNILLO, Hex Soc Hd, M10 x 35, 10.9,
9	16043631	2	TORNILLO, Hex, M8 x 25, 10.9,
10	70924110	2	JUNTA HERMETICA,
11	12645031	2	ARANDELA,
12	76030360	1	SEPARADOR,
13	76030354	1	CUERDA,
14	70929699	1	ARANDELA,
15	11118731	1	TORNILLO, Hex, M16 x 45, 10.9,
16	78100065	2	RACOR,
17	78100135	2	TAPÓN,
18	70923841	2	JUNTA HERMETICA,

D180 TIER3 DOZERS SOBRE CADENAS (7/06-)

9.481(01) TILT HIDRAULICO - ANGLEDOZER (HA) - OPTIONAL CODE 76092046 - VERSION (01)

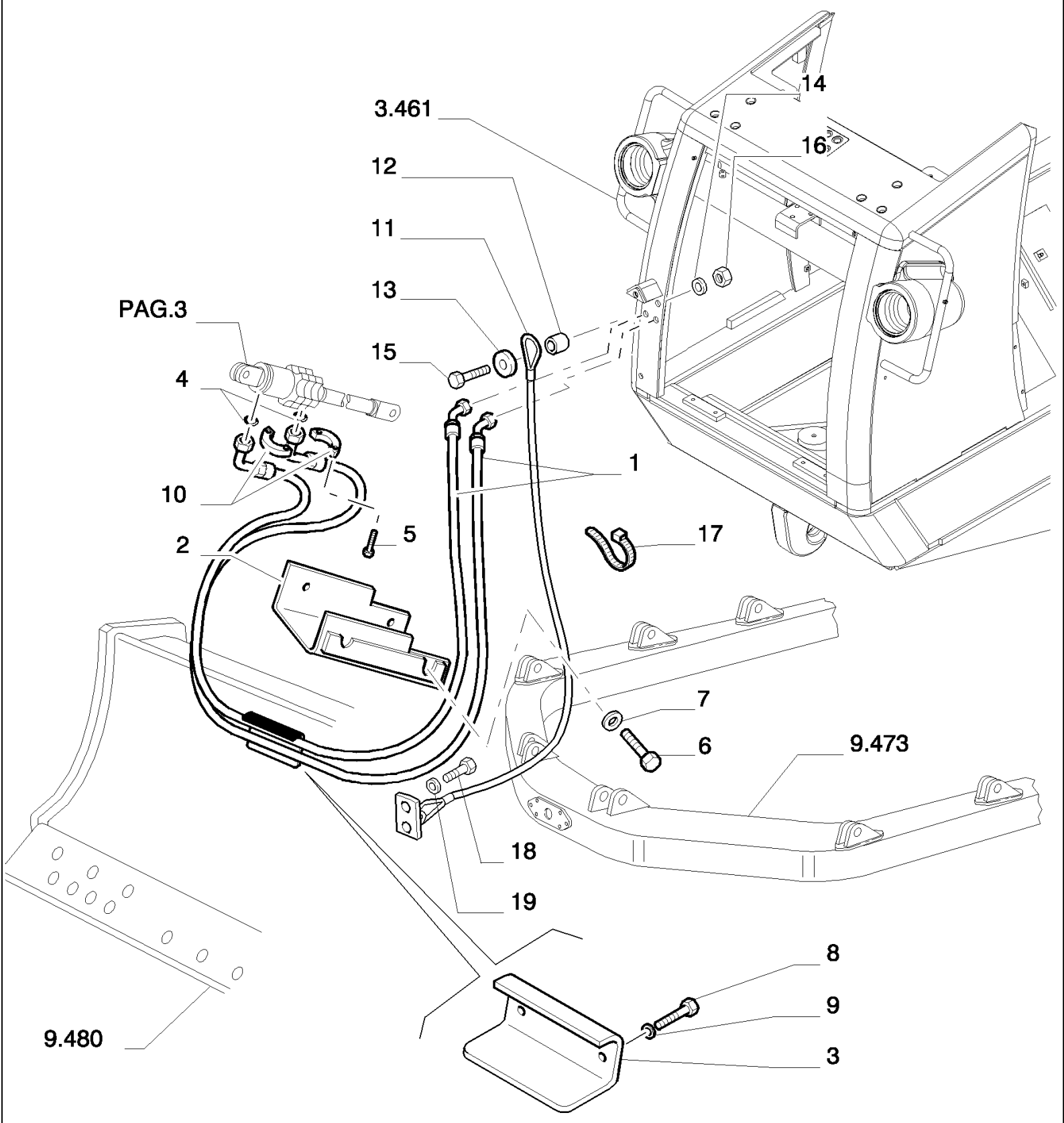

D180 TIER3 DOZERS SOBRE CADENAS (7/06-)

9.481(01) TILT HIDRAULICO - ANGLEDOZER (HA) - OPTIONAL CODE 76092046 - VERSION (01)

Ref	Numero de Pieza	Ctd	Descripción
1	76071257	1	MANGA FLEXIBLE,
1	76071258	1	MANGA FLEXIBLE,
2	76092049	1	DEFENSA, CNH CE GRAY COLOUR
3	76092050	1	DEFENSA, CNH CE GRAY COLOUR
4	70924922	2	JUNTA HERMETICA, -212, 90 Duro, .859" ID x .139" Thk, 3,53X21,82
5	14420331	8	TORNILLO, Hex Soc Hd, M10 x 35, 10.9,
6	16043831	4	TORNILLO, Hex, M8 x 30, 10.9,
7	14496531	4	ARANDELA, M8 x 17 x 1.6,
8	11106231	2	TORNILLO, Hex, M10 x 25, 10.9, Full Thd,
9	14496631	2	ARANDELA, M10 x 21 x 2,
10	76007732	4	BRIDA, SAE 3/4
11	76068249	1	CABLE,
12	76071252	1	CASQUILLO,
13	70929699	1	ARANDELA,
14	14496931	1	ARANDELA, M16 x 30 x 3,
15	15981131	1	TORNILLO, Hex, M16 x 1.5 x 60, 10.9,
16	12574921	1	TUERCA, M16 x 1.5, Cl 10,
17	79083845	3	COLLAR, 32X50

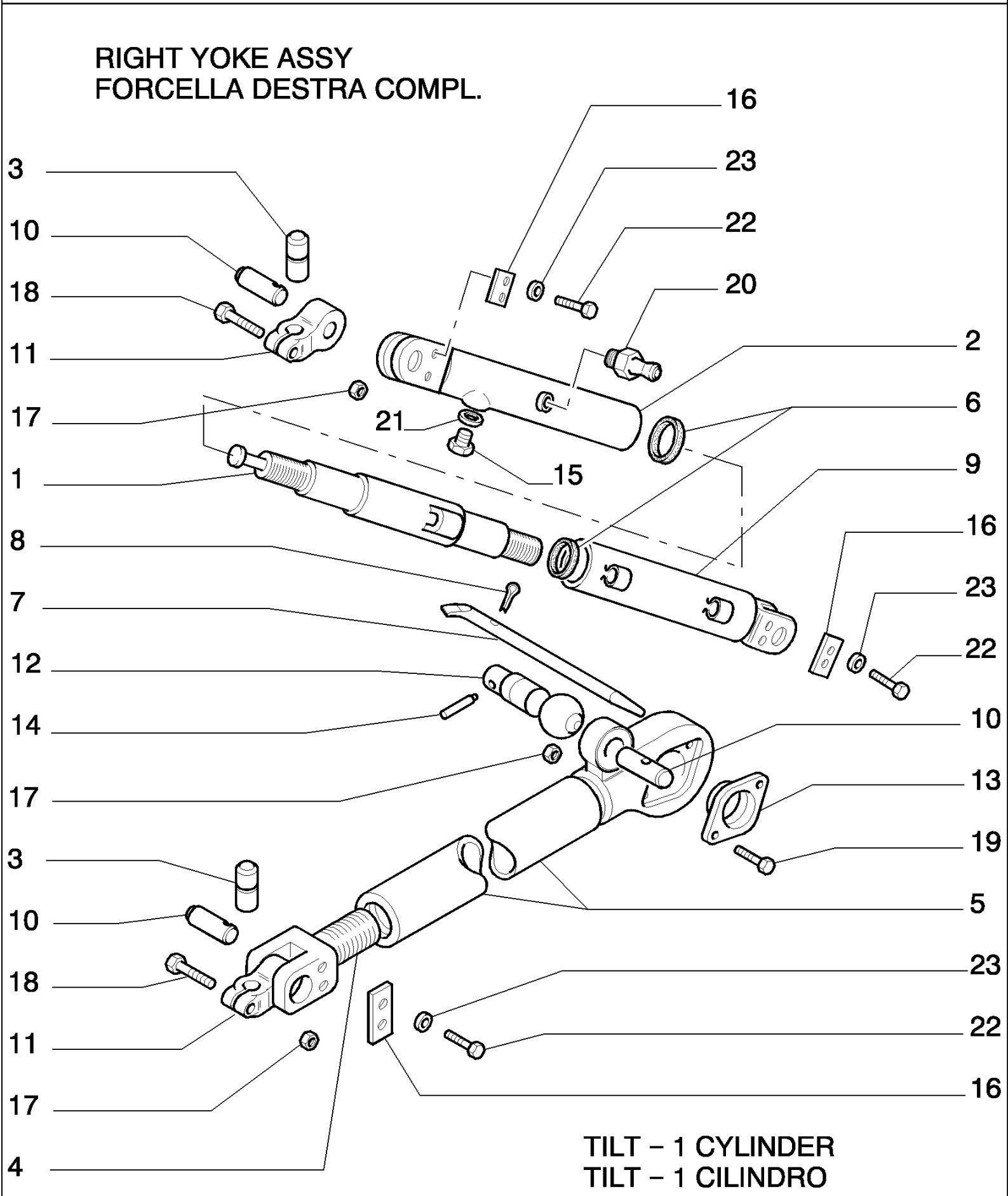
RIGHT YOKE ASSY
FORCELLA DESTRA COMPL.
16
23
22
20
3
10
18
11
17
21
15
2
6
9
1
8
7
12
14
16
23
22
10
13
19
17
3
10
18
11
17
4
5
23
22
16
TILT – 1 CYLINDER
TILT – 1 CILINDRO

D180 TIER3 DOZERS SOBRE CADENAS (7/06-)

9.481(02) TILT HIDRAULICO - ANGLEDOZER (HA) - OPTIONAL CODE 76092046 - VERSION (01)

Ref	Numero de Pieza	Ctd	Descripción
1	76035807	1	TIRANTE,
2	76092052	1	HORQUILLA, - FRONT
3	76033002	2	PERNO,
4	76092041	1	EXTREMO,
5	76092040	1	BARRA ESTABILIZADORA,
6	8291846	2	JUNTA HERMETICA,
7	8296559	1	PALANCA,
8	5112606	1	PASADOR ABIERTO,
9	76092038	1	MANGUITO, - REAR
10	76033001	3	PERNO,
11	76092042	2	SOPORTE,
12	76033003	1	PERNO,
13	76092043	2	BRIDA,
14	76035973	1	EJE CON PALANCA,
15	8273641	1	TORNILLO,
16	8270126	3	PLACA,
17	12163221	4	TUERCA, M14, Cl 10,
18	11116831	2	TORNILLO, Hex, M14 x 80, 10.9,
19	11117031	2	TORNILLO, Hex, M14 x 90, 10.9,
20	13407211	2	ENGRASADOR, M10 x 1,
21	14497131	1	ARANDELA, 20X37
22	11115531	6	TORNILLO, Hex, M14 x 30, 10.9, Full Thd,
23	14496831	6	ARANDELA, 14,4X28

9.481(03) TILT HIDRAULICO - ANGLEDOZER (HA) - OPTIONAL CODE 76092046 - VERSION (01)

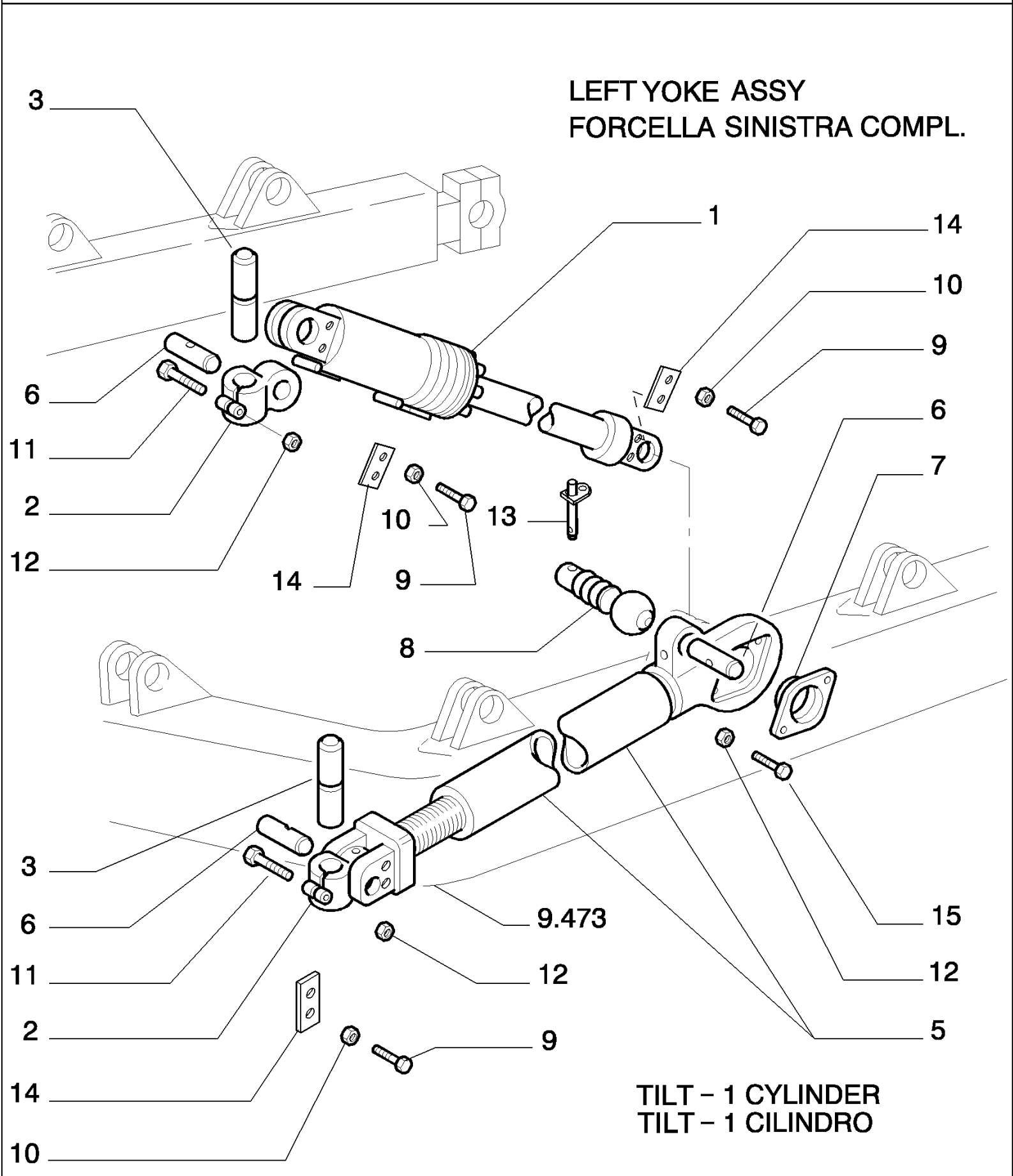

D180 TIER3 DOZERS SOBRE CADENAS (7/06-)

9.481(03) TILT HIDRAULICO - ANGLEDOZER (HA) - OPTIONAL CODE 76092046 - VERSION (01)

Ref	Numero de Pieza	Ctd	Descripción
1	76092051	1	CILINDRO DE MANDO, - ASSY SEE PAG.4
2	76092042	2	SOPORTE,
3	76033002	2	PERNO,
4	76092041	1	EXTREMO,
5	76092040	1	BARRA ESTABILIZADORA,
6	76033001	3	PERNO,
7	76092043	2	BRIDA,
8	76033003	1	PERNO,
9	11115531	6	TORNILLO, Hex, M14 x 30, 10.9, Full Thd,
10	14496831	6	ARANDELA, 14,4X28
11	11116831	2	TORNILLO, Hex, M14 x 80, 10.9,
12	12163221	4	TUERCA, M14, Cl 10,
13	76035973	1	EJE CON PALANCA,
14	8270126	3	PLACA,
15	11117031	2	TORNILLO, Hex, M14 x 90, 10.9,

9.481(04) TILT HIDRAULICO - ANGLEDOZER (HA) - OPTIONAL CODE 76092046 - VERSION (01)

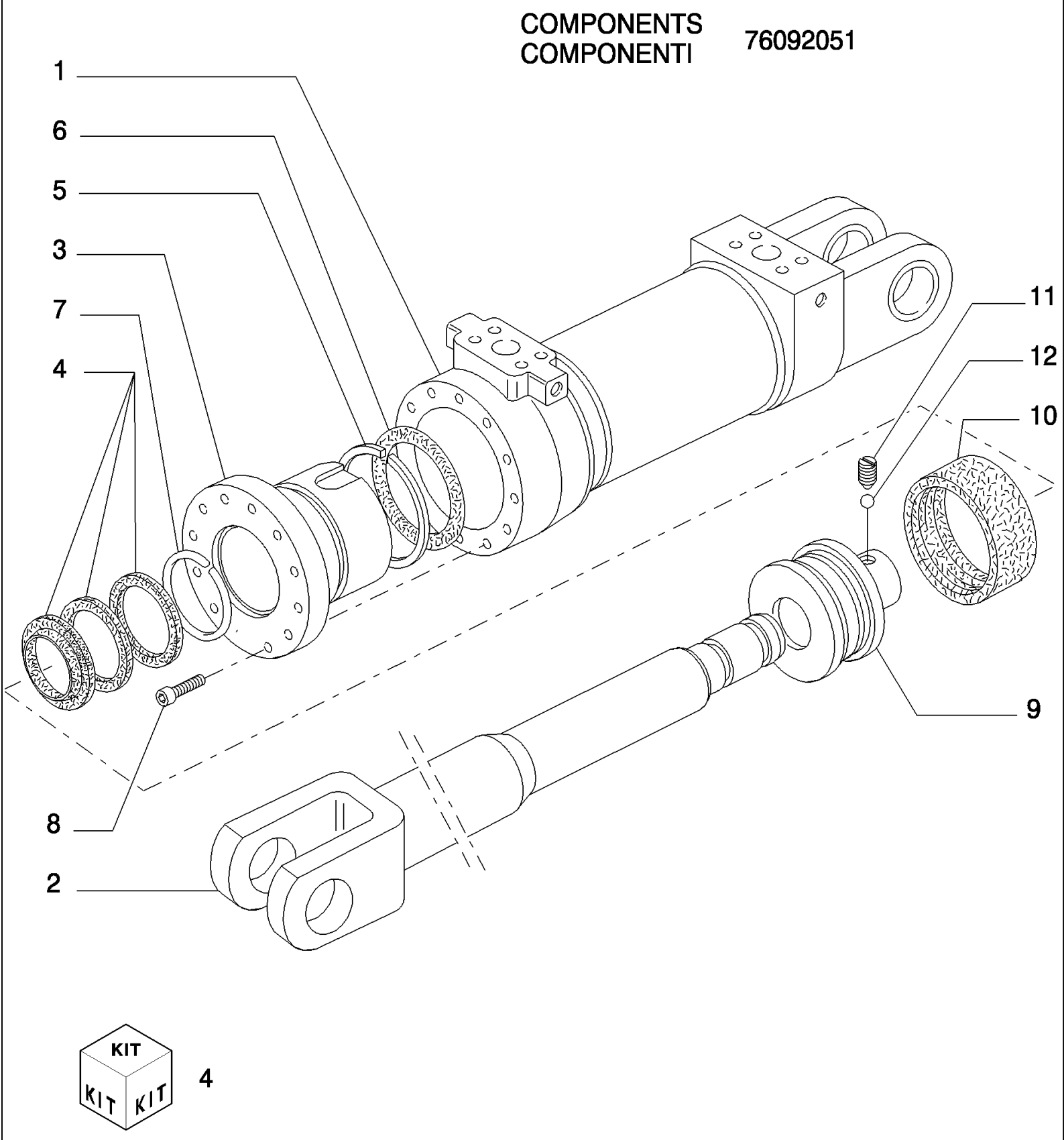

D180 TIER3 DOZERS SOBRE CADENAS (7/06-)

9.481(04) TILT HIDRAULICO - ANGLEDOZER (HA) - OPTIONAL CODE 76092046 - VERSION (01)

Ref	Numero de Pieza	Ctd	Descripción
1	76041964	1	CUERPO DE CILINDRO,
2	76041965	1	VARILLA,
3	76041966	1	CULATA,
4	79071464	1	EQUIPO, KIT-FRONT EQUIP.CYLINDER SEALS
5	76041933	1	ANILLO,
6	14466080	1	JUNTA HERMETICA, -242, 70 Duro, 3.984" ID x .139" Thk,
7	8298055	1	ANILLO,
8	14420471	13	TORNILLO, Hex Soc Hd, M10 x 40, 12.9,
9	76041967	1	EMBOLO,
10	8291505	1	JUNTA HERMETICA,
11	76041935	1	TORNILLO,
12	76041936	1	BOLA,

D180 TIER3 DOZERS SOBRE CADENAS (7/06-)

9.482(01) TILT HIDRAULICO - ANGLEDOZER (HA) - OPTIONAL CODE 76092067 - VERSION (02)

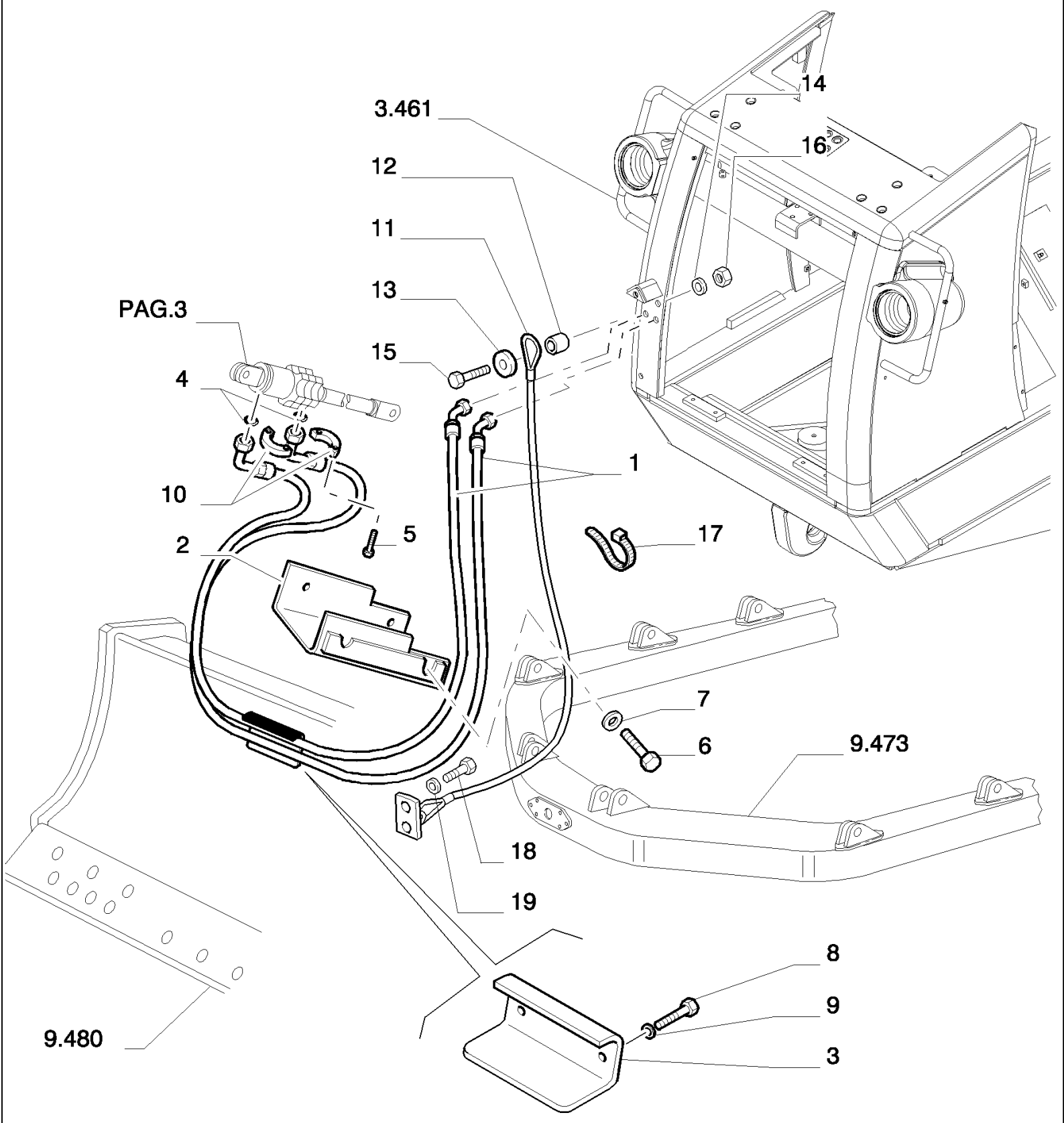

D180 TIER3 DOZERS SOBRE CADENAS (7/06-)

9.482(01) TILT HIDRAULICO - ANGLEDOZER (HA) - OPTIONAL CODE 76092067 - VERSION (02)

Ref	Numero de Pieza	Ctd	Descripción
1	76078165	1	MANGA FLEXIBLE,
1	76078166	1	MANGA FLEXIBLE,
2	76092049	1	DEFENSA,
3	76092050	1	DEFENSA,
4	70924922	2	JUNTA HERMETICA, -212, 90 Duro, .859" ID x .139" Thk, 3.53X21.82
5	14420331	8	TORNILLO, Hex Soc Hd, M10 x 35, 10.9,
6	16043831	4	TORNILLO, Hex, M8 x 30, 10.9,
7	14496531	4	ARANDELA, M8 x 17 x 1.6,
8	11106231	2	TORNILLO, Hex, M10 x 25, 10.9, Full Thd,
9	14496631	2	ARANDELA, M10 x 21 x 2,
10	76007732	4	BRIDA, SAE 3/4
11	76030354	1	CUERDA,
12	76071252	1	CASQUILLO,
13	70929699	1	ARANDELA,
14	14496931	1	ARANDELA, M16 x 30 x 3,
15	15981131	1	TORNILLO, Hex, M16 x 1.5 x 60, 10.9,
16	12574921	1	TUERCA, M16 x 1.5, Cl 10,
17	79083845	3	COLLAR, 32X50
18	11112231	1	TORNILLO, Hex, M12 x 25, 10.9, Full Thd,
19	14496731	1	ARANDELA, 12X24

9.482(02) TILT HIDRAULICO - ANGLEDOZER (HA) - OPTIONAL CODE 76092067 - VERSION (02)

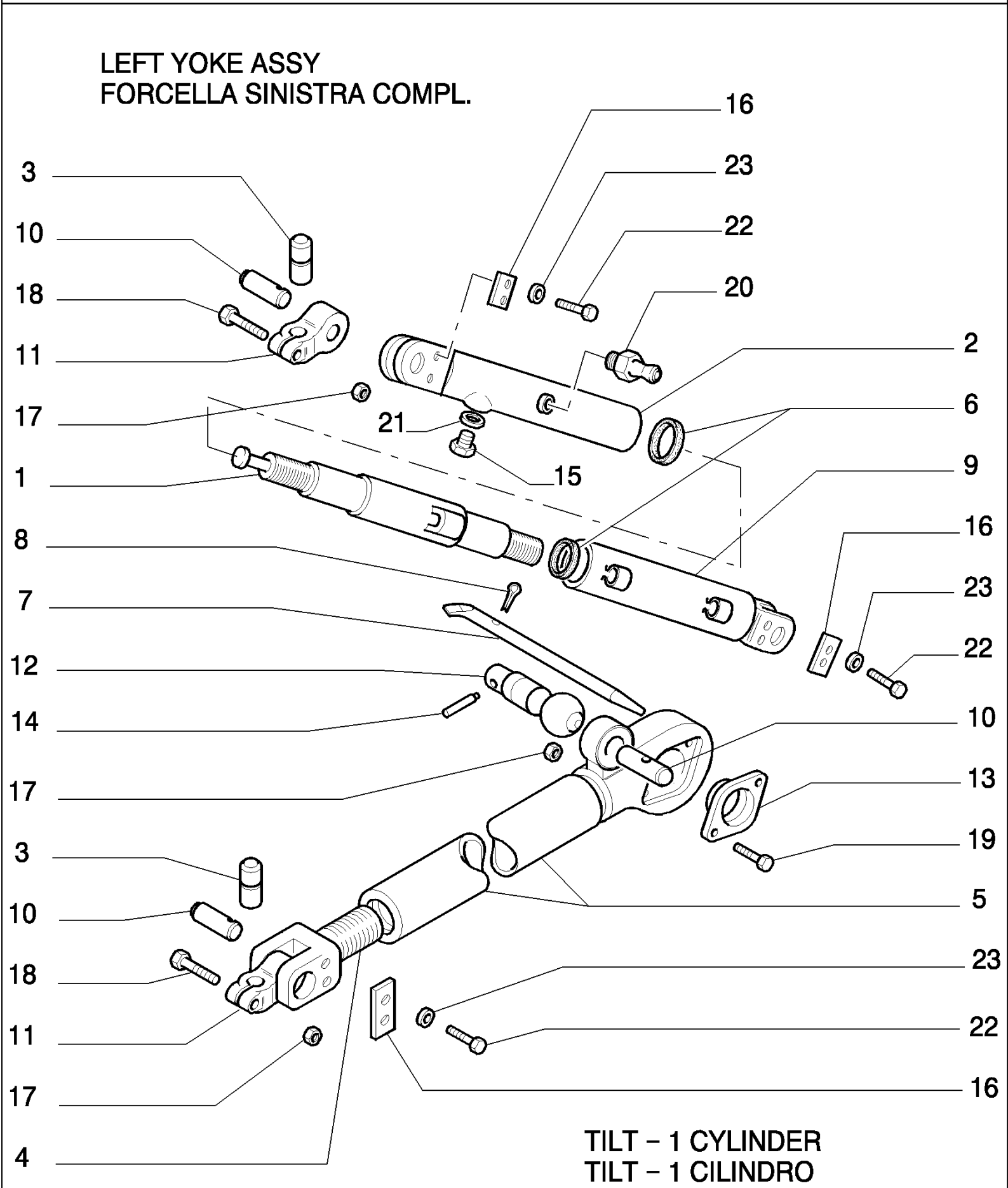

D180 TIER3 DOZERS SOBRE CADENAS (7/06-)

9.482(02) TILT HIDRAULICO - ANGLEDOZER (HA) - OPTIONAL CODE 76092067 - VERSION (02)

Ref	Numero de Pieza	Ctd	Descripción
1	76035807	1	TIRANTE,
2	76092052	1	HORQUILLA, - FRONT
3	76033002	2	PERNO,
4	76092041	1	EXTREMO,
5	76092040	1	BARRA ESTABILIZADORA,
6	8291846	2	JUNTA HERMETICA,
7	8296559	1	PALANCA,
8	5112606	1	PASADOR ABIERTO,
9	76092038	1	MANGUITO, - REAR
10	76033001	3	PERNO,
11	76092042	2	SOPORTE,
12	76033003	1	PERNO,
13	76092043	2	BRIDA,
14	76035973	1	EJE CON PALANCA,
15	8273641	1	TORNILLO,
16	8270126	3	PLACA,
17	12163221	4	TUERCA, M14, Cl 10,
18	11116831	2	TORNILLO, Hex, M14 x 80, 10.9,
19	11117031	2	TORNILLO, Hex, M14 x 90, 10.9,
20	13407211	2	ENGRASADOR, M10 x 1,
21	14497131	1	ARANDELA, 20X37
22	11115531	6	TORNILLO, Hex, M14 x 30, 10.9, Full Thd,
23	14496831	6	ARANDELA, 14.4X28

9.482(03) TILT HIDRAULICO - ANGLEDOZER (HA) - OPTIONAL CODE 76092067 - VERSION (02)

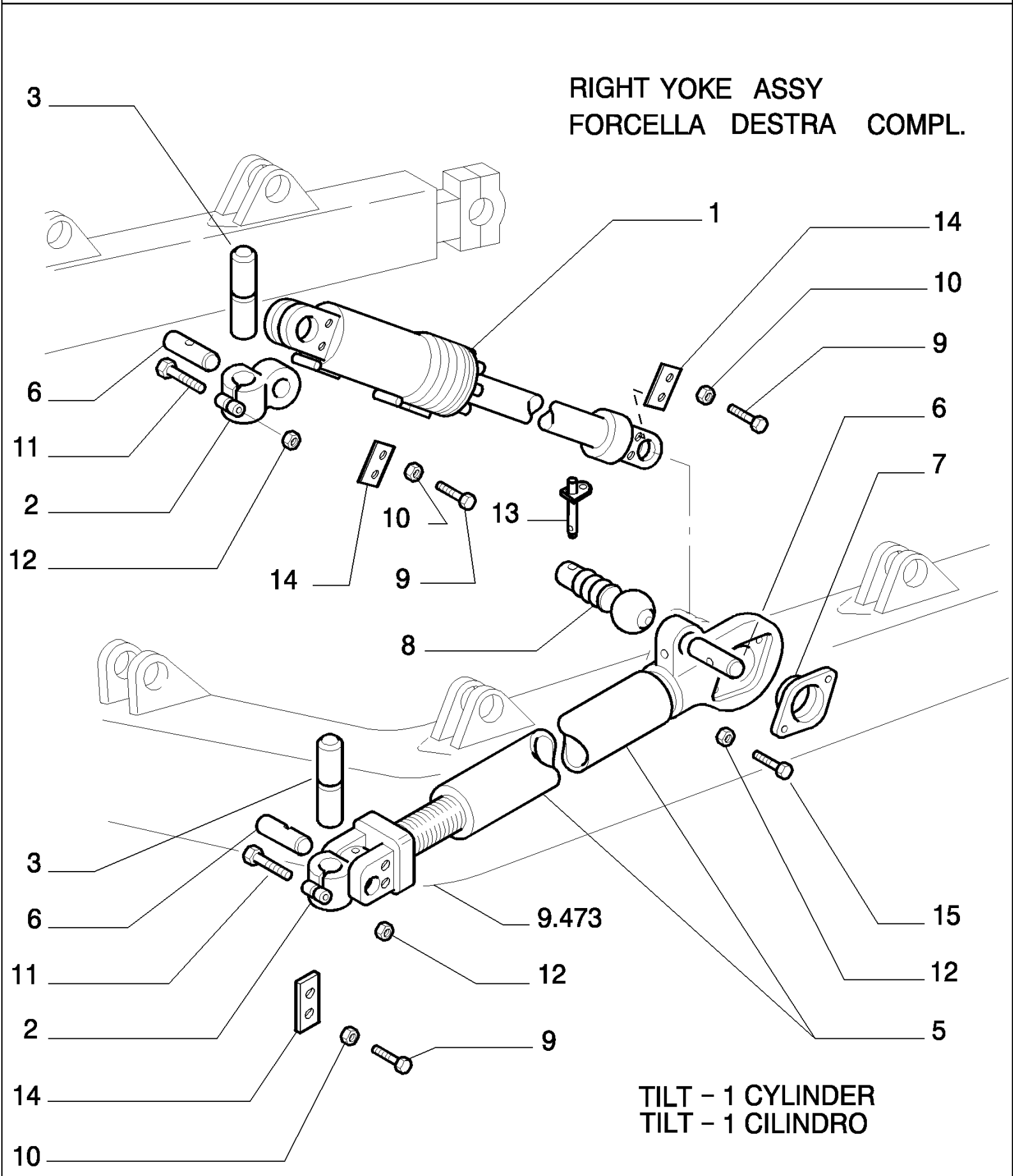

D180 TIER3 DOZERS SOBRE CADENAS (7/06-)

9.482(03) TILT HIDRAULICO - ANGLEDOZER (HA) - OPTIONAL CODE 76092067 - VERSION (02)

Ref	Numero de Pieza	Ctd	Descripción
1	76092051	1	CILINDRO DE MANDO, CYLINDER- ASSY SEE SGR.9.481 PAG.4
2	76092042	2	SOPORTE,
3	76033002	2	PERNO,
4	76092041	1	EXTREMO,
5	76092040	1	BARRA ESTABILIZADORA,
6	76033001	2	PERNO,
7	76092043	1	BRIDA,
8	76033003	1	PERNO,
9	11115531	6	TORNILLO, Hex, M14 x 30, 10.9, Full Thd,
10	14496831	6	ARANDELA, 14.4X28
11	11116831	2	TORNILLO, Hex, M14 x 80, 10.9,
12	12163221	4	TUERCA, M14, Cl 10,
13	76035973	1	EJE CON PALANCA,
14	8270126	3	PLACA,
15	11117031	2	TORNILLO, Hex, M14 x 90, 10.9,

D180 TIER3 DOZERS SOBRE CADENAS (7/06-)

9.522(01) RIPPER (PD) - OPTIONAL CODE 784115051 - VERSION (01-02)

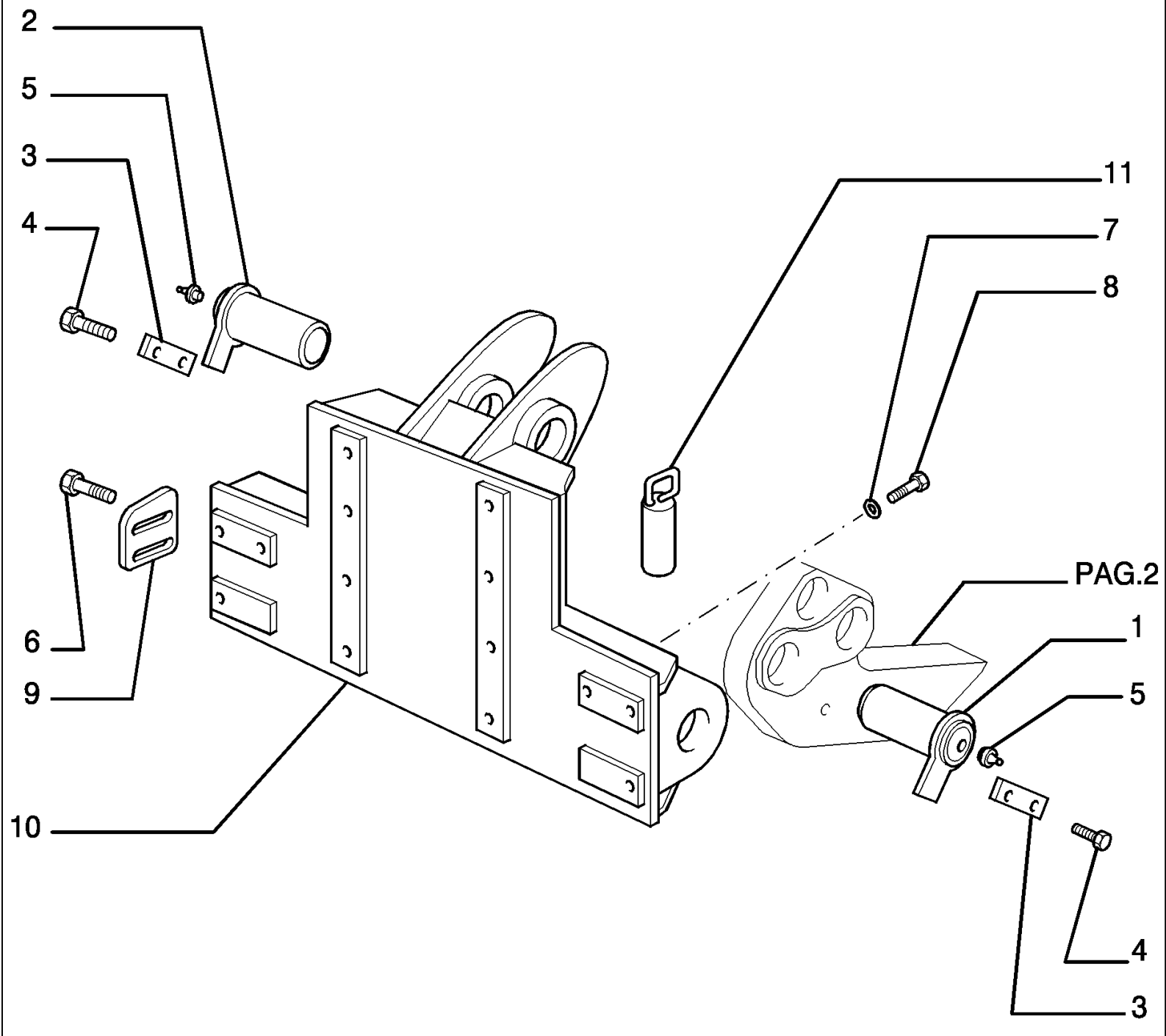

D180 TIER3 DOZERS SOBRE CADENAS (7/06-)

9.522(01) RIPPER (PD) - OPTIONAL CODE 784115051 - VERSION (01-02)

Ref	Numero de Pieza	Ctd	Descripción
1	76092108	2	PERNO,
2	76092111	1	PERNO,
3	76092109	3	PLACA,
4	11112431	6	TORNILLO, Hex, M12 x 30, 10.9, Full Thd,
5	13407211	3	ENGRASADOR, M10 x 1,
6	79102887	2	TORNILLO,
7	14497331	14	ARANDELA, 24X44
8	15997331	14	TORNILLO, Hex, M24 x 2 x 70, 10.9, Full Thd,
9	79102888	1	PLACA DE FRENO,
10	76092107	1	PLACA,
11	76092110	1	PERNO,

9.522(02) RIPPER (PD) - BASTIDOR - OPTIONAL CODE 784115051 - VERSION (01-02)

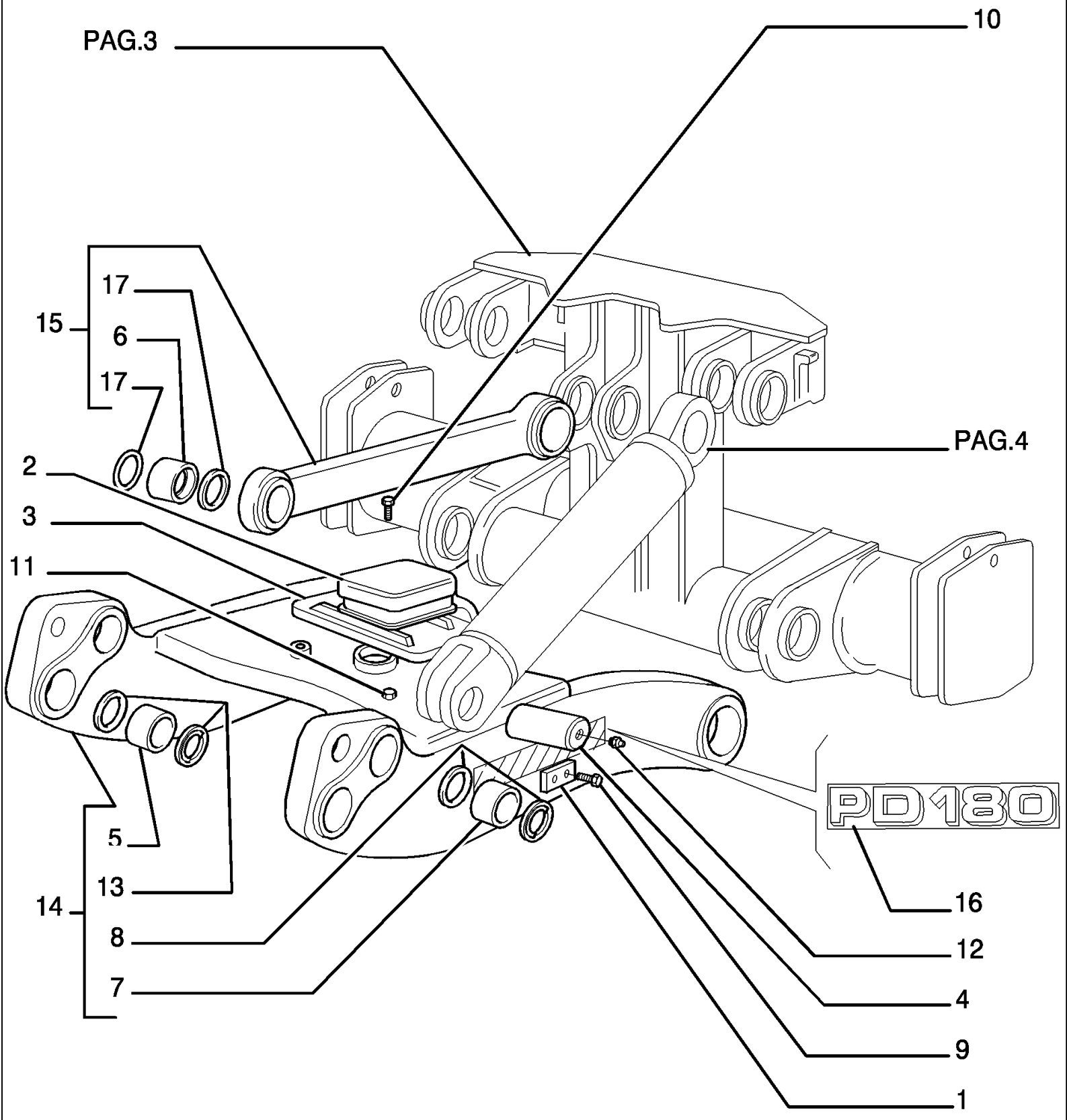

D180 TIER3 DOZERS SOBRE CADENAS (7/06-)

9.522(02) RIPPER (PD) - BASTIDOR - OPTIONAL CODE 784115051 - VERSION (01-02)

Ref	Numero de Pieza	Ctd	Descripción
1	76092114	2	PLAQUITA,
2	76092115	1	TACO,
3	76092116	1	PLACA,
4	76027740	2	PERNO,
5	8299716	4	CASQUILLO,
6	8299718	2	CASQUILLO,
7	8299739	2	CASQUILLO,
8	79065568	4	JUNTA HERMETICA,
9	11115331	4	TORNILLO, Hex, M14 x 25, 10.9, Full Thd,
10	11118531	4	TORNILLO, Hex, M16 x 40, 10.9,
11	12575121	1	TUERCA, M20 x 1.5, Cl 10,
12	13407211	2	ENGRASADOR, M10 x 1,
13	79023900	8	JUNTA ZAPATA FRENO,
14	76092112	1	BASTIDOR, - ASSY
15	76092113	1	BIELA, - ASSY
16	76046701	2	CALCOMANIA,
17	79023900	4	JUNTA ZAPATA FRENO,

9.522(03) RIPPER (PD) - OPTIONAL CODE 784115051 - VERSION (01-02)

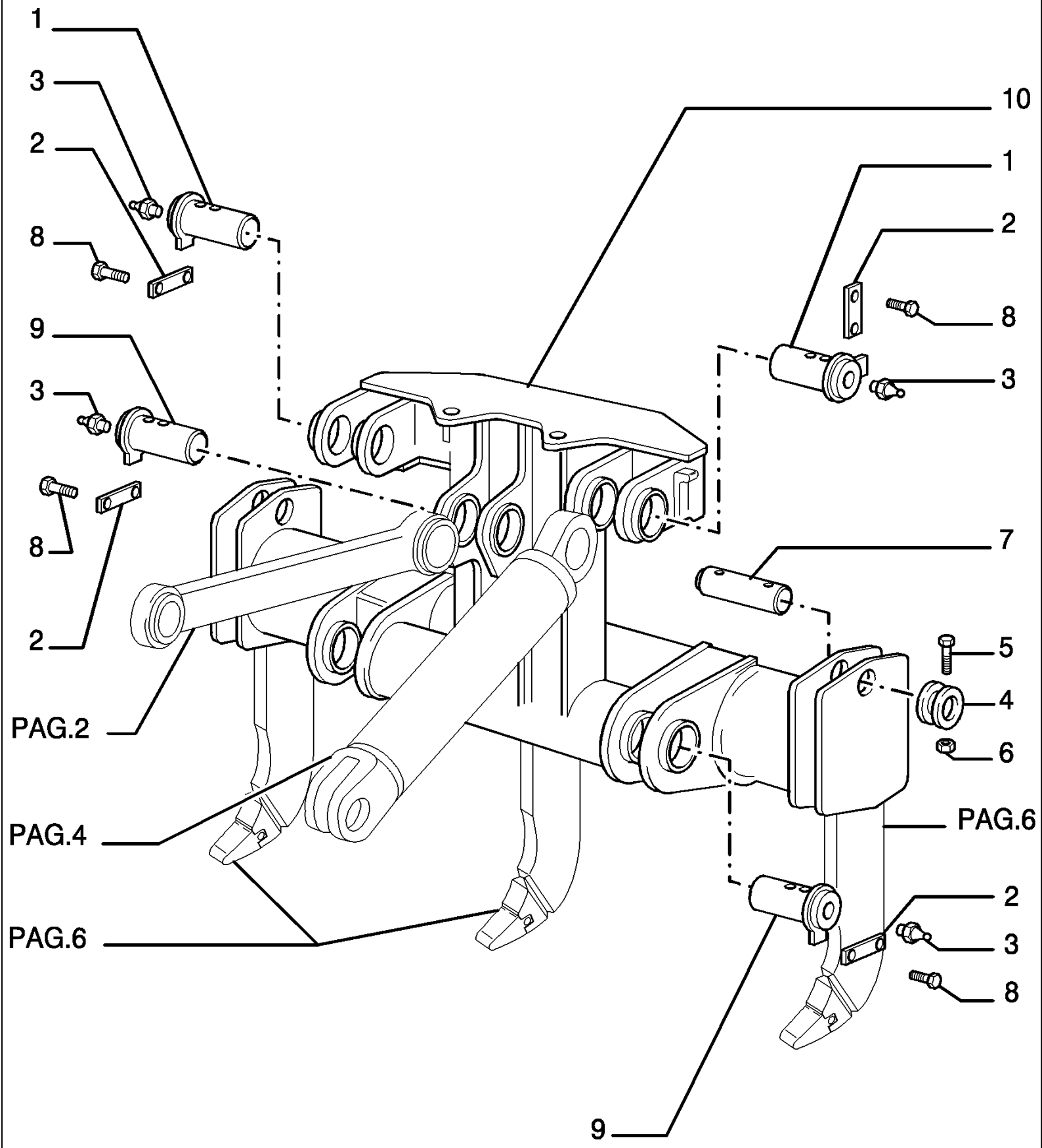

D180 TIER3 DOZERS SOBRE CADENAS (7/06-)

9.522(03) RIPPER (PD) - OPTIONAL CODE 784115051 - VERSION (01-02)

Ref	Numero de Pieza	Ctd	Descripción
1	76092118	2	PERNO,
2	8299995	5	PLACA,
3	13407211	5	ENGRASADOR, M10 x 1,
4	76092119	6	ANILLO,
5	11114031	6	TORNILLO, Hex, M12 x 90, 10.9,
6	12577521	6	TUERCA, 12X1,75X14,8
7	79038232	3	PERNO,
8	11112431	10	TORNILLO, Hex, M12 x 30, 10.9, Full Thd,
9	76027739	3	PERNO,
10	76092117	1	BRAZO,

9.522(04) RIPPER (PD) - TUBERIA CILINDRO ALCE - OPTIONAL CODE 784115051 - VERSION (01-02)

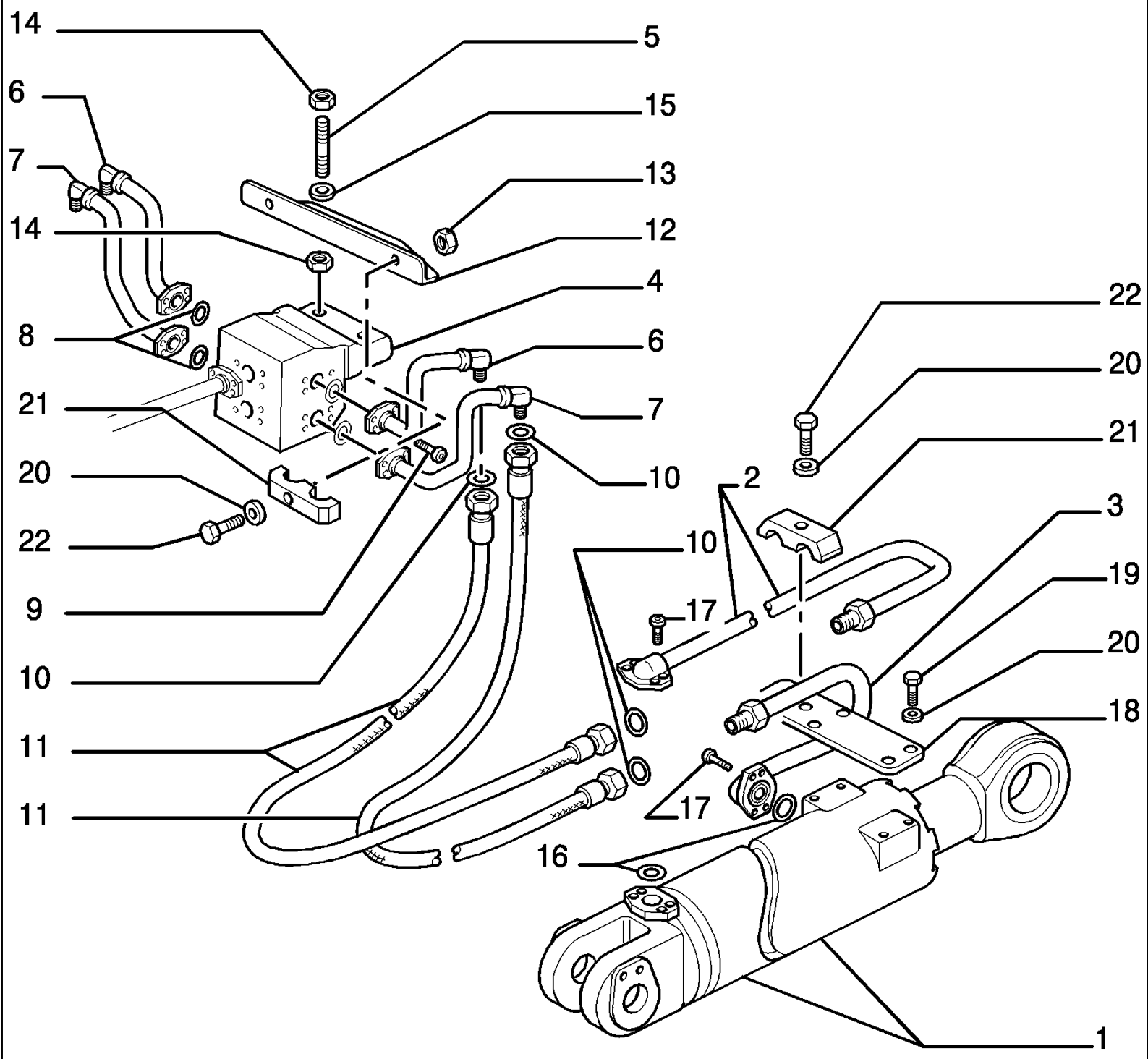

D180 TIER3 DOZERS SOBRE CADENAS (7/06-)

9.522(04) RIPPER (PD) - TUBERIA CILINDRO ALCE - OPTIONAL CODE 784115051 - VERSION (01-02)

Ref	Numero de Pieza	Ctd	Descripción
1	76092120	1	CILINDRO, - RIGHT ASSY SEE PAG.5
1	76092121	1	CILINDRO, - LEFT ASSY SEE PAG.5
2	76092125	1	TUBO RIGIDO, - REAR LEFT
2	76092122	1	TUBO RIGIDO, - REAR RIGHT
3	76092123	1	TUBO RIGIDO, - FRONT RIGHT
3	76092124	1	TUBO RIGIDO, - FRONT LEFT
4	76092126	1	CUERPO, DIVERTER VALVE
5	79113880	2	PRISIONERO,
6	76092129	1	TUBO RIGIDO, - RIGHT
6	76092127	1	TUBO RIGIDO, - LEFT
7	76092130	1	TUBO RIGIDO, - RIGHT
7	76092128	1	TUBO RIGIDO, - LEFT
8	70924191	4	JUNTA HERMETICA, 3,53X18,64
9	14306431	16	TORNILLO, Hex Soc Hd, M8 x 25, 10.9,
10	70930357	8	JUNTA HERMETICA, 1,78X15,60
11	79111216	4	MANGA FLEXIBLE,
12	76092131	1	PIEZA DE SOPORTE,
13	11701721	2	TUERCA, M10, Cl 10,
14	10717521	4	TUERCA, Thin, M16 x 2, Cl 05, 16X1,5X8
15	14496931	4	ARANDELA, M16 x 30 x 3,
16	70924110	4	JUNTA HERMETICA, 3,53X24,99
17	14420231	16	TORNILLO, Hex Soc Hd, M10 x 30, 10.9,
18	76092132	2	PLACA,
19	11106631	8	TORNILLO, Hex, M10 x 35, 10.9, Full Thd,
20	14496631	14	ARANDELA, M10 x 21 x 2,
21	79076663	4	BLOQUE MOTOR,
22	11107031	4	TORNILLO, Hex, M10 x 45, 10.9,

9.522(05) RIPPER (PD) - CILINDRO ALCE - OPTIONAL CODE 784115051 - VERSION (01-02)

COMPONENTS
COMPONENTI

76092120 – 76092121

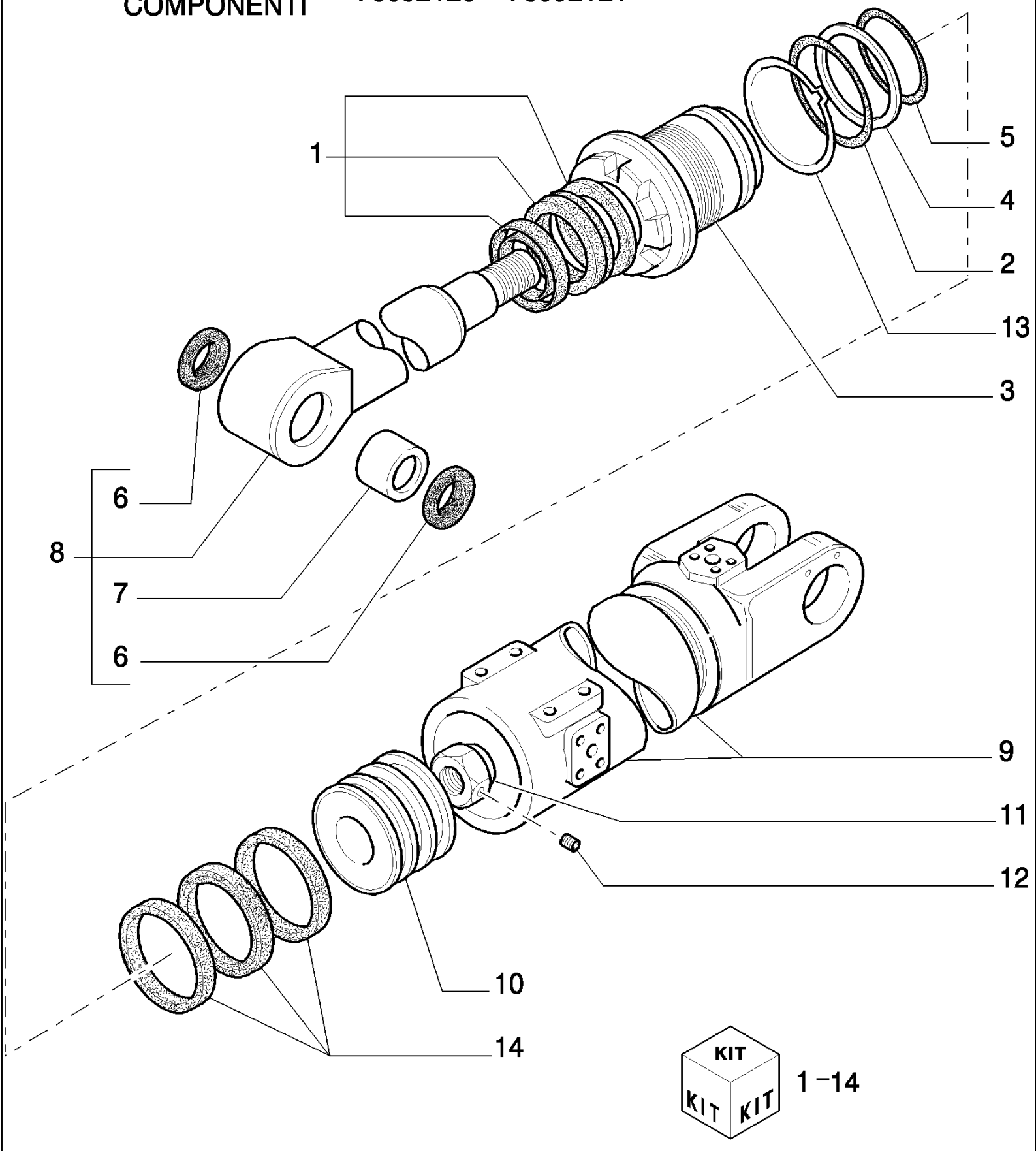

D180 TIER3 DOZERS SOBRE CADENAS (7/06-)

9.522(05) RIPPER (PD) - CILINDRO ALCE - OPTIONAL CODE 784115051 - VERSION (01-02)

Ref	Numero de Pieza	Ctd	Descripción
1	79071472	1	EQUIPO,
2	14466080	1	JUNTA HERMETICA, -242, 70 Duro, 3.984" ID x .139" Thk,
3	79099823	1	PLACA DE FONDO,
4	79021911	1	ANILLO,
5	14465780	1	JUNTA HERMETICA, -239, 70 Duro, 3.609" ID x .139" Thk, (M91.67 ID x 3.53 Thk)
6	79065568	2	JUNTA HERMETICA,
7	79110653	1	CASQUILLO,
8	71446488	1	VARILLA, - ASSY
9	71446494	1	CUERPO DE CILINDRO, - LEFT
9	71446493	1	CUERPO DE CILINDRO, - RIGHT
10	79095748	1	EMBOLO,
11	79101845	1	TUERCA,
12	79099830	1	TORNILLO,
13	79099831	1	ANILLO DE FRENO,
14	79099829	1	EQUIPO,

D180 TIER3 DOZERS SOBRE CADENAS (7/06-)

9.522(06) RIPPER (PD) - UTIL PARA ESCARIFICADOR - OPTIONAL CODE 784115051 - VERSION (01-02)

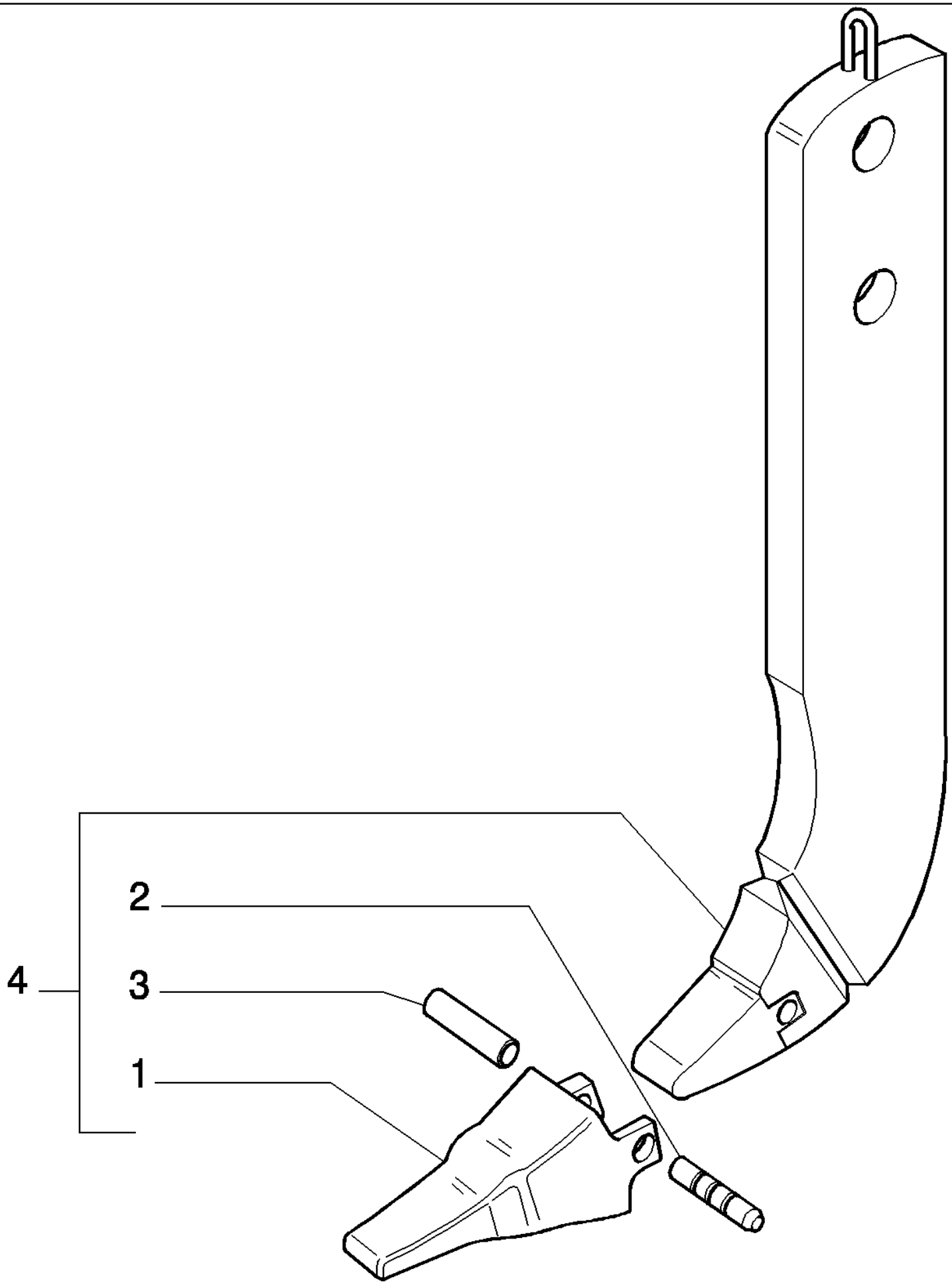

D180 TIER3 DOZERS SOBRE CADENAS (7/06-)

9.522(06) RIPPER (PD) - UTIL PARA ESCARIFICADOR - OPTIONAL CODE 784115051 - VERSION (01-02)

Ref	Numero de Pieza	Ctd	Descripción
1	79023544	1	PUA DE DIENTE RIPPER,
2	8281294	1	PASADOR TUBOLAR,
3	8281295	1	MANGUITO,
4	76092104	3	EQUIPO,

9.523(01) RIPPER (RP) - 'RECO' - OPTIONAL CODE 784169001 - VERSION (03)

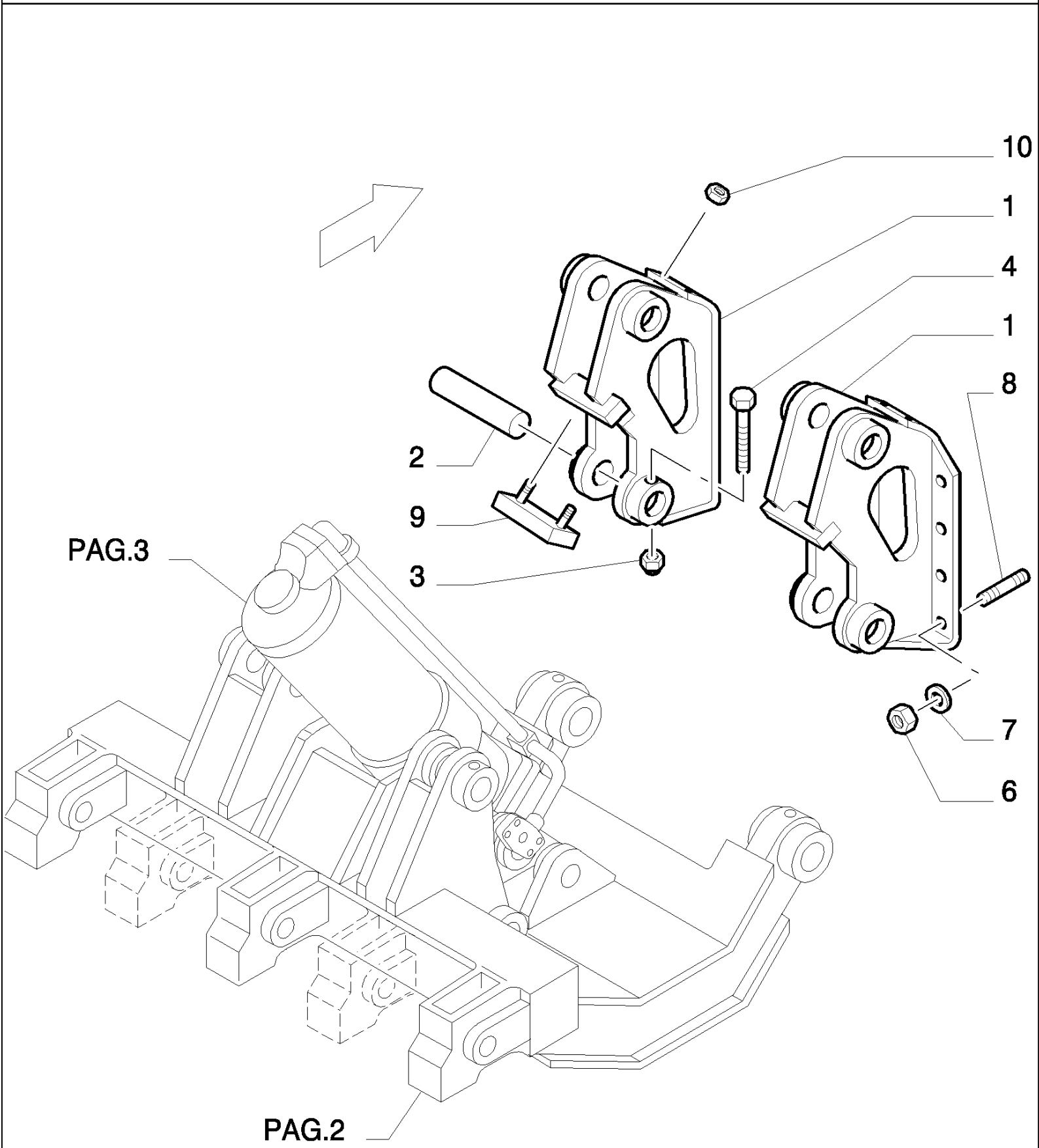

D180 TIER3 DOZERS SOBRE CADENAS (7/06-)

9.523(01) RIPPER (RP) - 'RECO' - OPTIONAL CODE 784169001 - VERSION (03)

Ref	Numero de Pieza	Ctd	Descripción
1	76092331	1	SOPORTE,
2	76031516	4	PASADOR DE FIJACION,
3	12577521	2	TUERCA, 12X1.75X14.8
4	11114831	2	TORNILLO, Hex, M12 x 130, 10.9,
6	12164521	16	TUERCA, M24 x 2, Cl 10, 24X2X19
7	14497331	16	ARANDELA, 24X44
8	76045679	16	PRISIONERO,
9	76031517	2	BLOQUE MOTOR,
10	70900368	4	TUERCA,

9.523(02) RIPPER (RP) - 'RECO' - OPTIONAL CODE 784169001 - VERSION (03)

FRAME
INTELAIATURA

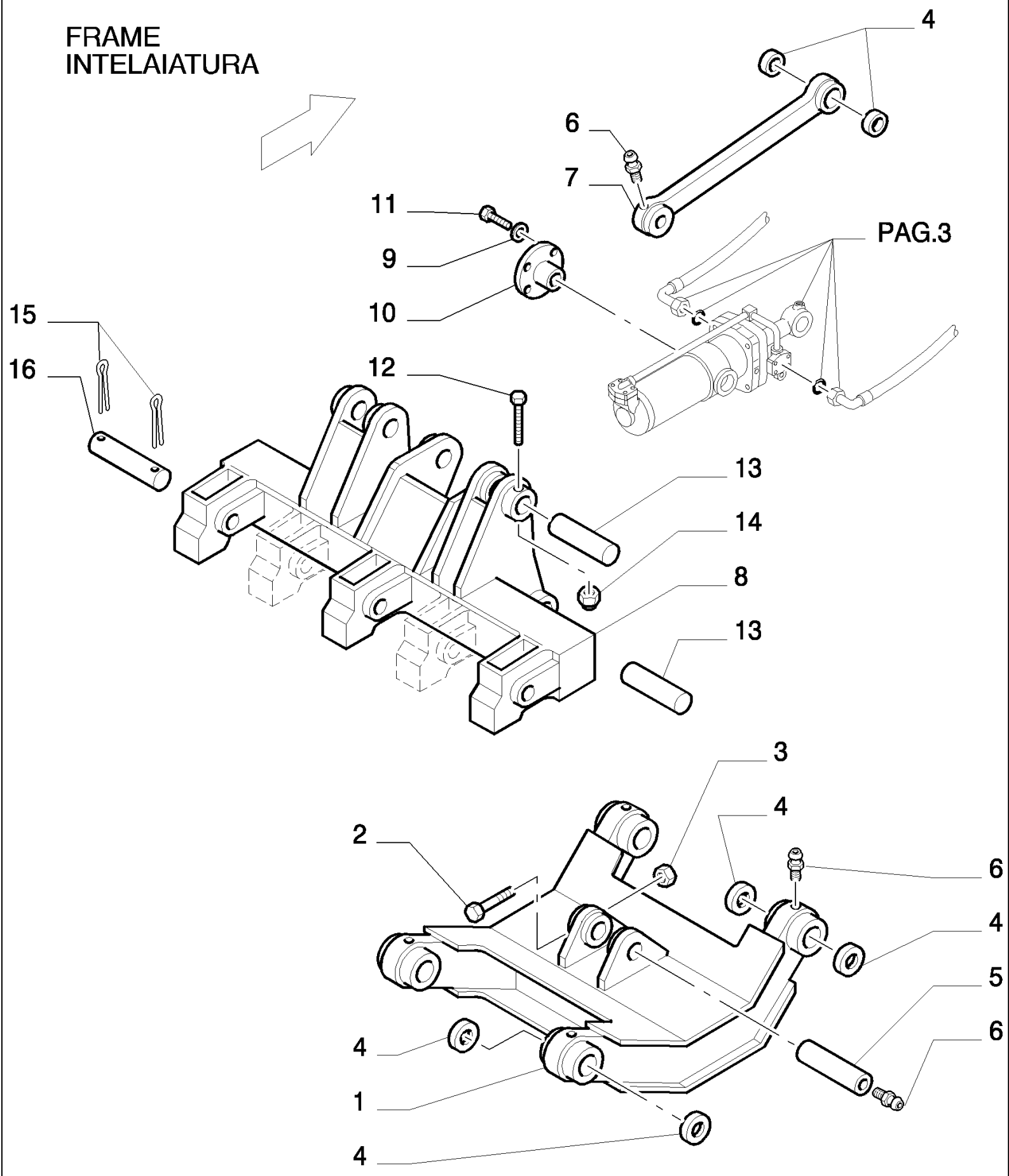

D180 TIER3 DOZERS SOBRE CADENAS (7/06-)

9.523(02) RIPPER (RP) - 'RECO' - OPTIONAL CODE 784169001 - VERSION (03)

Ref	Numero de Pieza	Ctd	Descripción
1	76092332	1	BASTIDOR, - LOWER
2	70929970	1	TORNILLO,
3	70924450	1	TUERCA,
4	76031521	16	CASQUILLO,
5	76031522	1	PASADOR DE FIJACION,
6	13407211	11	ENGRASADOR, M10 x 1,
7	76092335	2	BRAZO,
8	76093019	1	BARRA,
9	70900703	8	ARANDELA,
10	76092337	2	PASADOR DE FIJACION,
11	70921411	8	TORNILLO,
12	11114831	2	TORNILLO, Hex, M12 x 130, 10.9,
13	76031516	4	PASADOR DE FIJACION,
14	12577521	2	TUERCA, 12X1.75X14.8
15	76031528	6	PASADOR ABIERTO,
16	76031529	3	PASADOR DE FIJACION,

LIFT CYLINDER - PIPING
CILINDRO SOLLEVAMENTO - TUBAZIONI

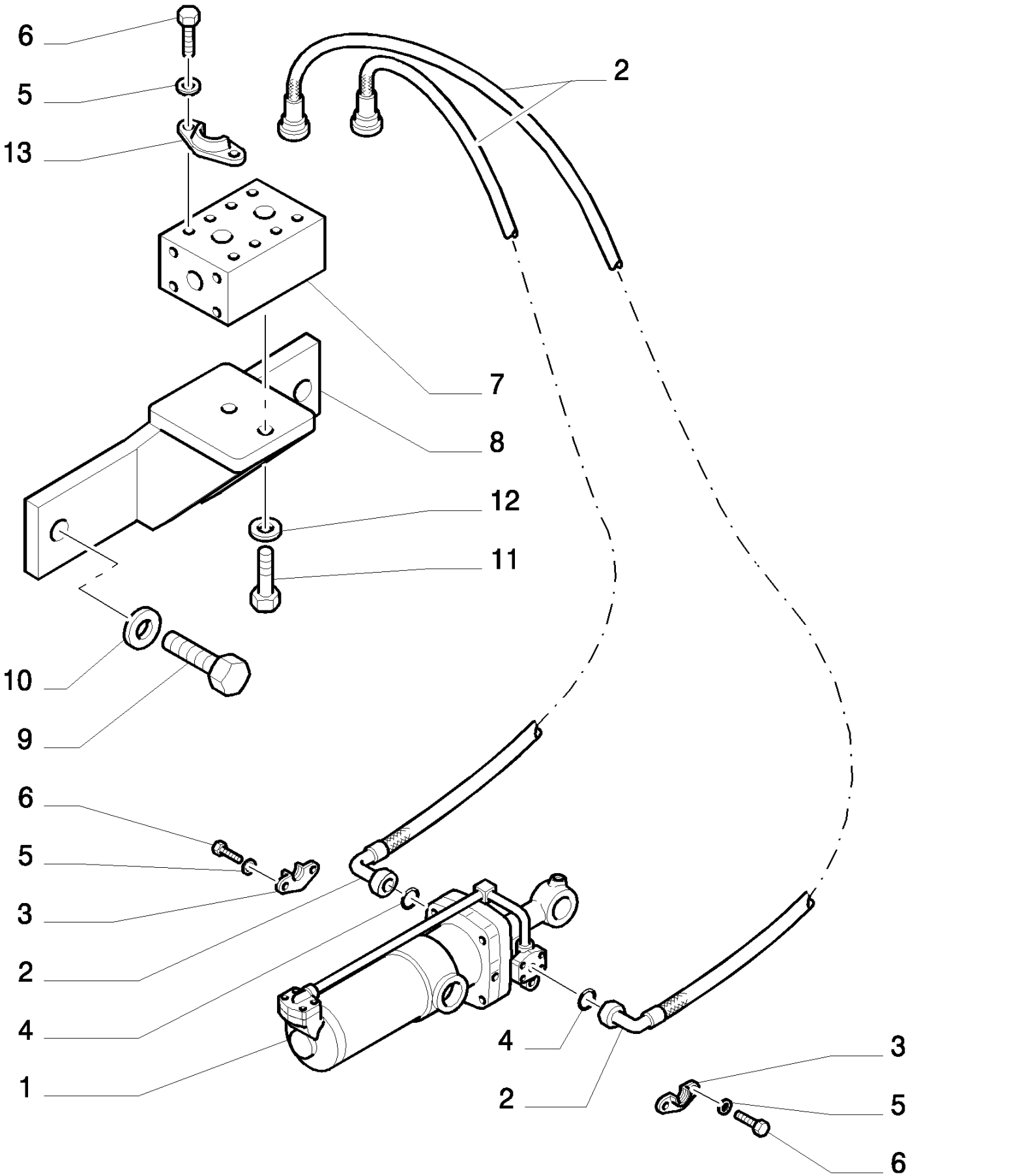

D180 TIER3 DOZERS SOBRE CADENAS (7/06-)

9.523(03) RIPPER (RP) - 'RECO' - OPTIONAL CODE 784169001 - VERSION (03)

Ref	Numero de Pieza	Ctd	Descripción
1		1	- ASSY SEE PAG.4 - ONLY SEPARATE PARTS ARE SERVICED
2	76031518	2	MANGA FLEXIBLE,
3	70921116	4	SEMIBRIDA,
4	14463680	1	JUNTA HERMETICA, -218, 70 Duro, 1.234" ID x .139" Thk,
5	70930370	8	ARANDELA,
6	70921565	8	TORNILLO,
7	76031548	1	COLECTOR,
8	76092334	1	SOPORTE,
9	15996931	2	TORNILLO, Hex, M24 x 2 x 50, 10.9, Full Thd,
10	14497331	2	ARANDELA, 24X44
11	70921175	2	TORNILLO,
12	70928178	2	ARANDELA,
13	70921115	8	BRIDA,

LIFT CYLINDER
CILINDRO SOLLEVAMENTO

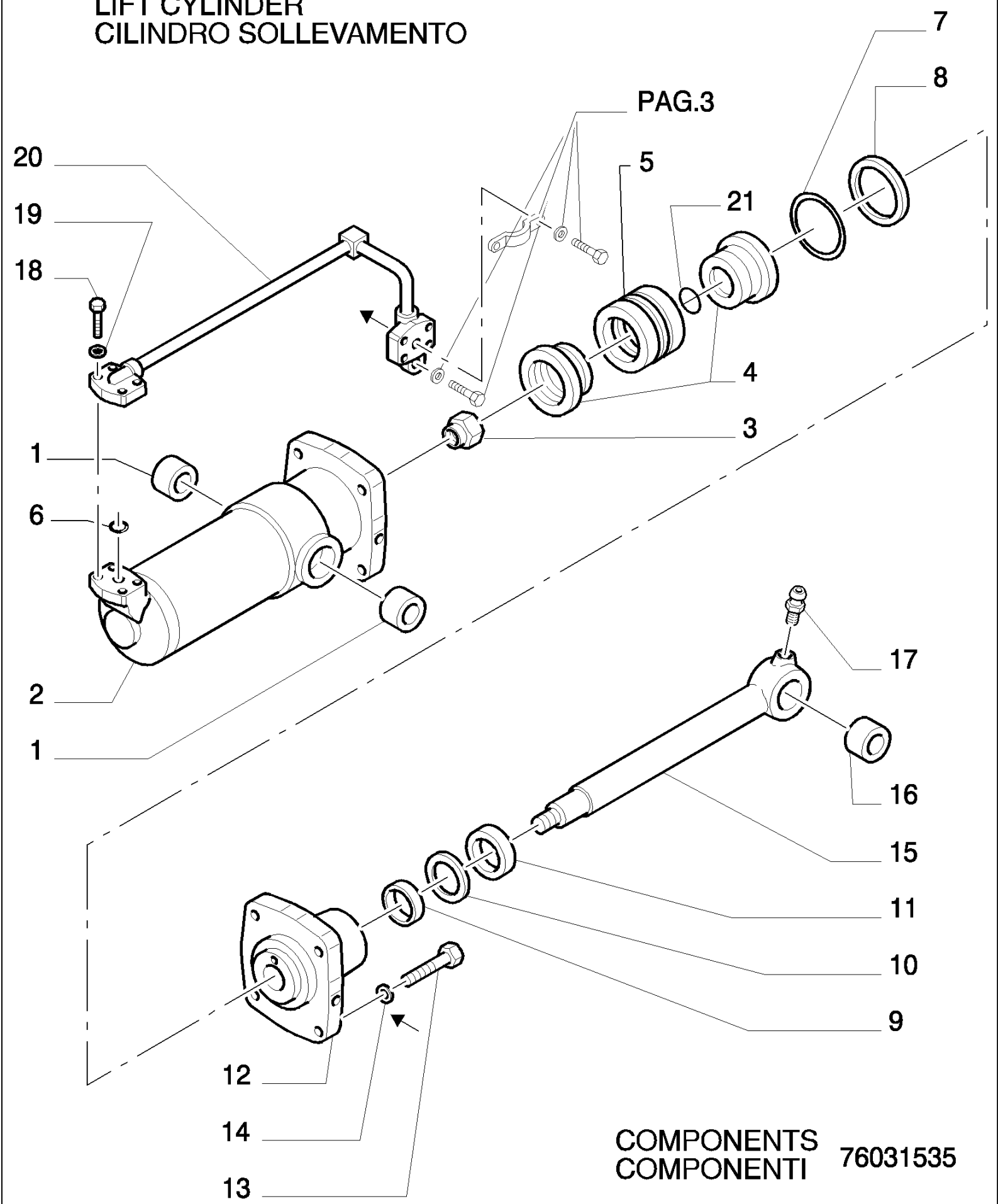

COMPONENTS
COMPONENTI

76031535

D180 TIER3 DOZERS SOBRE CADENAS (7/06-)

9.523(04) RIPPER (RP) - 'RECO' - OPTIONAL CODE 784169001 - VERSION (03)

Ref	Numero de Pieza	Ctd	Descripción
1	76031532	2	CASQUILLO,
2	76092333	1	CILINDRO,
3	77904536	1	TUERCA,
4	76031534	1	EMBOLO,
5	76031536	1	JUNTA HERMETICA,
6	14463680	1	JUNTA HERMETICA, -218, 70 Duro, 1.234" ID x .139" Thk,
7	76031537	1	JUNTA HERMETICA,
8	76031538	1	JUNTA HERMETICA,
9	76031539	1	JUNTA HERMETICA,
10	76031541	1	JUNTA HERMETICA,
11	76031542	1	ARO RASCADOR DE FANGO,
12	76031543	1	PLACA DE FONDO,
13	15224131	4	TORNILLO, Hex, M20 x 70, 10.9, 20X70
14	14497131	4	ARANDELA, 20X37
15	76092338	1	VARILLA,
16	76031546	1	CASQUILLO,
17	13407211	1	ENGRASADOR, M10 x 1,
18	70921565	4	TORNILLO,
19	70930370	4	ARANDELA,
20	76092340	1	TUBO RIGIDO,
21	14471280	1	JUNTA HERMETICA, -329, 70 Duro, 1.975" ID x .210" Thk,

RIPPER SHANK
UTENSILE PER RIPPER

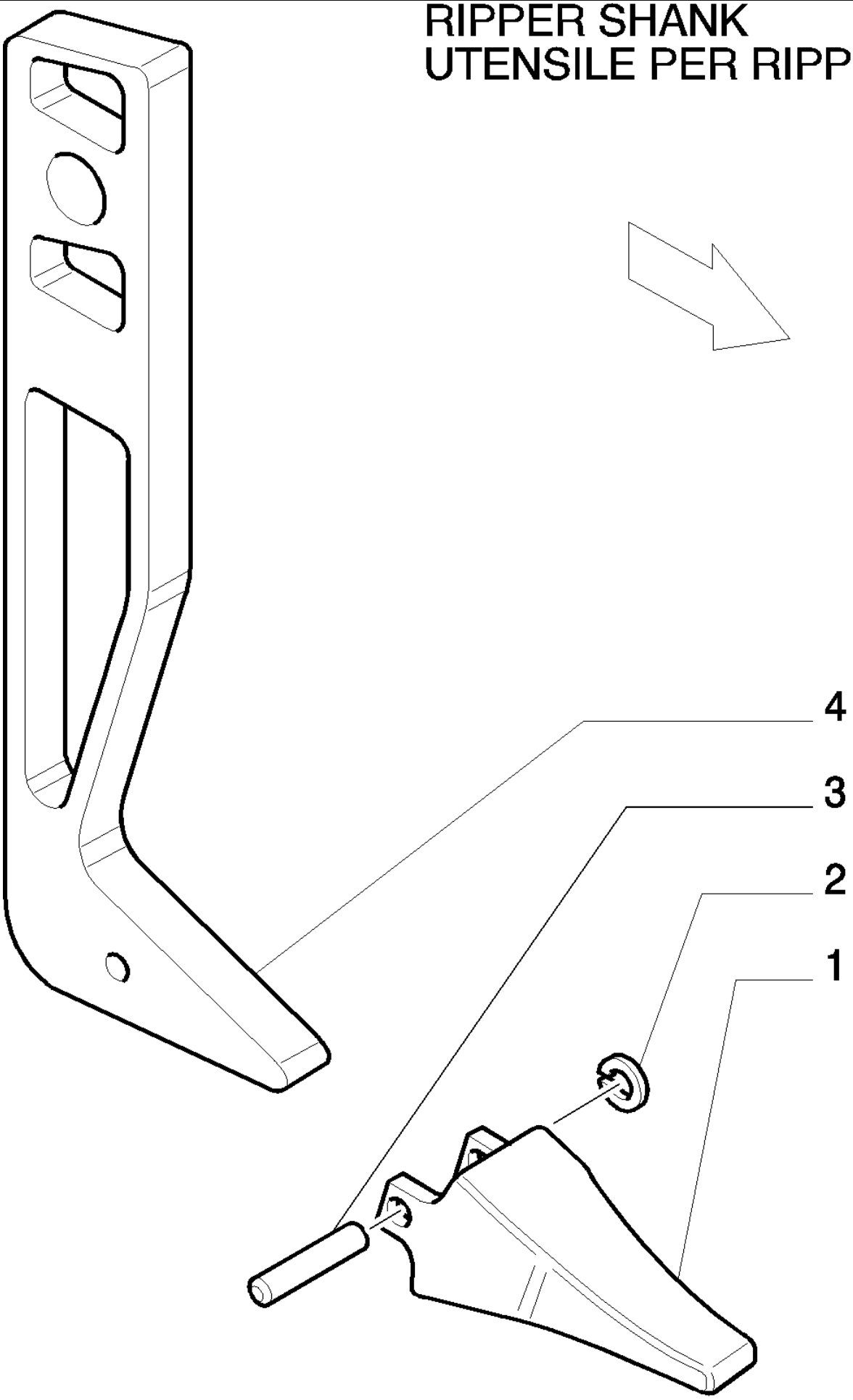

D180 TIER3 DOZERS SOBRE CADENAS (7/06-)

9.523(05) RIPPER (RP) - 'RECO' - OPTIONAL CODE 784169001 - VERSION (03)

Ref	Numero de Pieza	Ctd	Descripción
1	76092341	3	PORTADIENTE,
2	77904539	3	ARANDELA,
3	77904538	3	PERNO,
4	76092339	3	PIE,

GRAFICA DA DEFINIRE
DRAWING TO BE DEFINED

D180 TIER3 DOZERS SOBRE CADENAS (7/06-)

9.545(01) CABESTRANTE - OPTIONAL CODE 784342001 - VERSION (01-02)

Ref	Numero de Pieza	Ctd	Descripción
1	87347325	1	CABRIA, ASSY

D180 TIER3 DOZERS SOBRE CADENAS (7/06-)

9.556(01) ENGANCHE REFORZADO - OPTIONAL CODE 784256041 - VERSION (01-02)

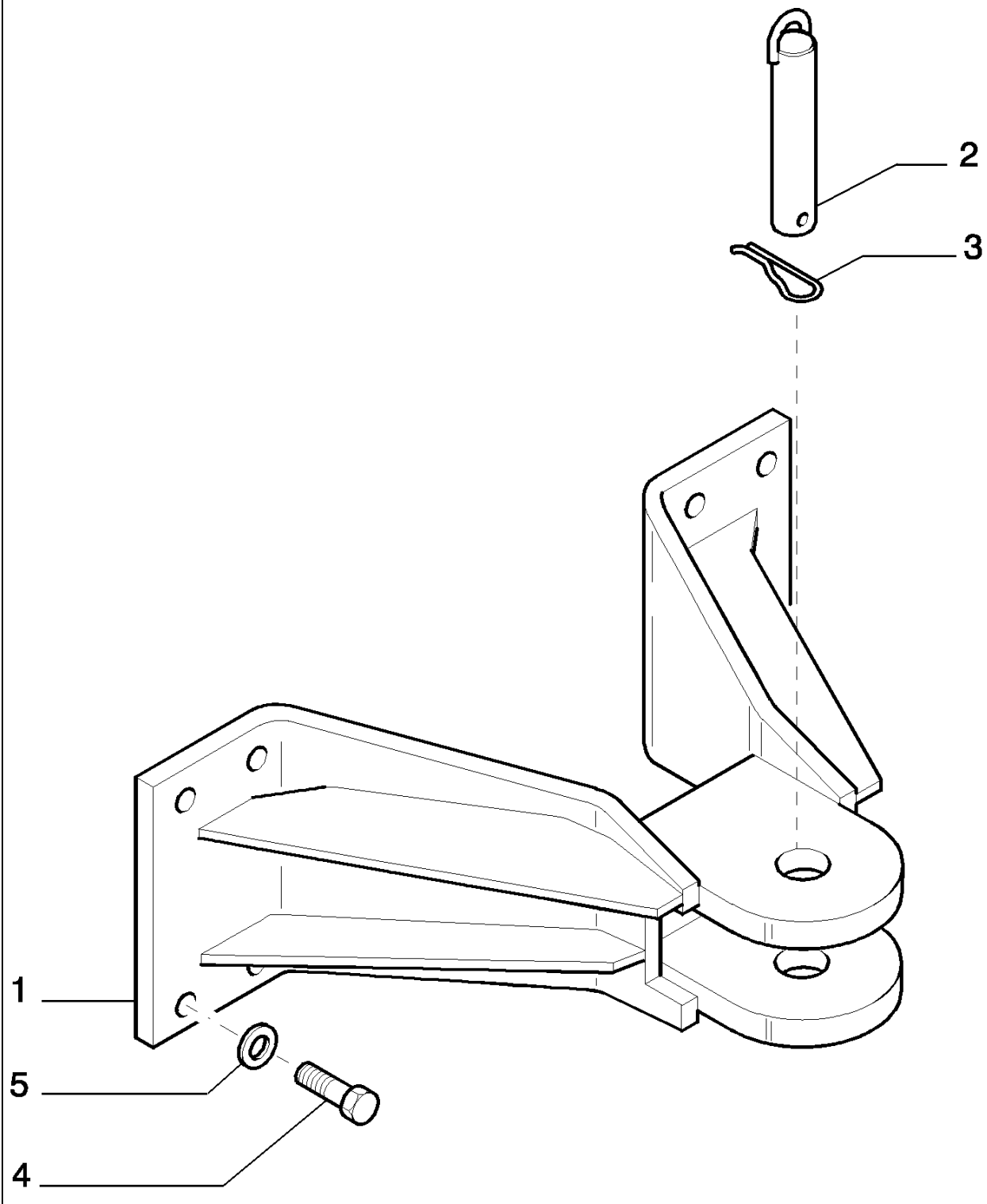

D180 TIER3 DOZERS SOBRE CADENAS (7/06-)

9.556(01) ENGANCHE REFORZADO - OPTIONAL CODE 784256041 - VERSION (01-02)

Ref	Numero de Pieza	Ctd	Descripción
1	76092096	1	ENGANCHE DE REMOLQUE, CNH CE GRAY COLOUR
2	79016702	1	PERNO,
3	8268534	1	PASADOR TUBOLAR,
4	15997231	8	TORNILLO, Hex, M24 x 2 x 65, 10.9, Full Thd,
5	10517671	8	ARANDELA DE FRENO, 24.3X5.5

D180 TIER3 DOZERS SOBRE CADENAS (7/06-)

9.560(01) ENGANCHE DE REMOLQUE - POSTERIOR - OPTIONAL CODE 784114051

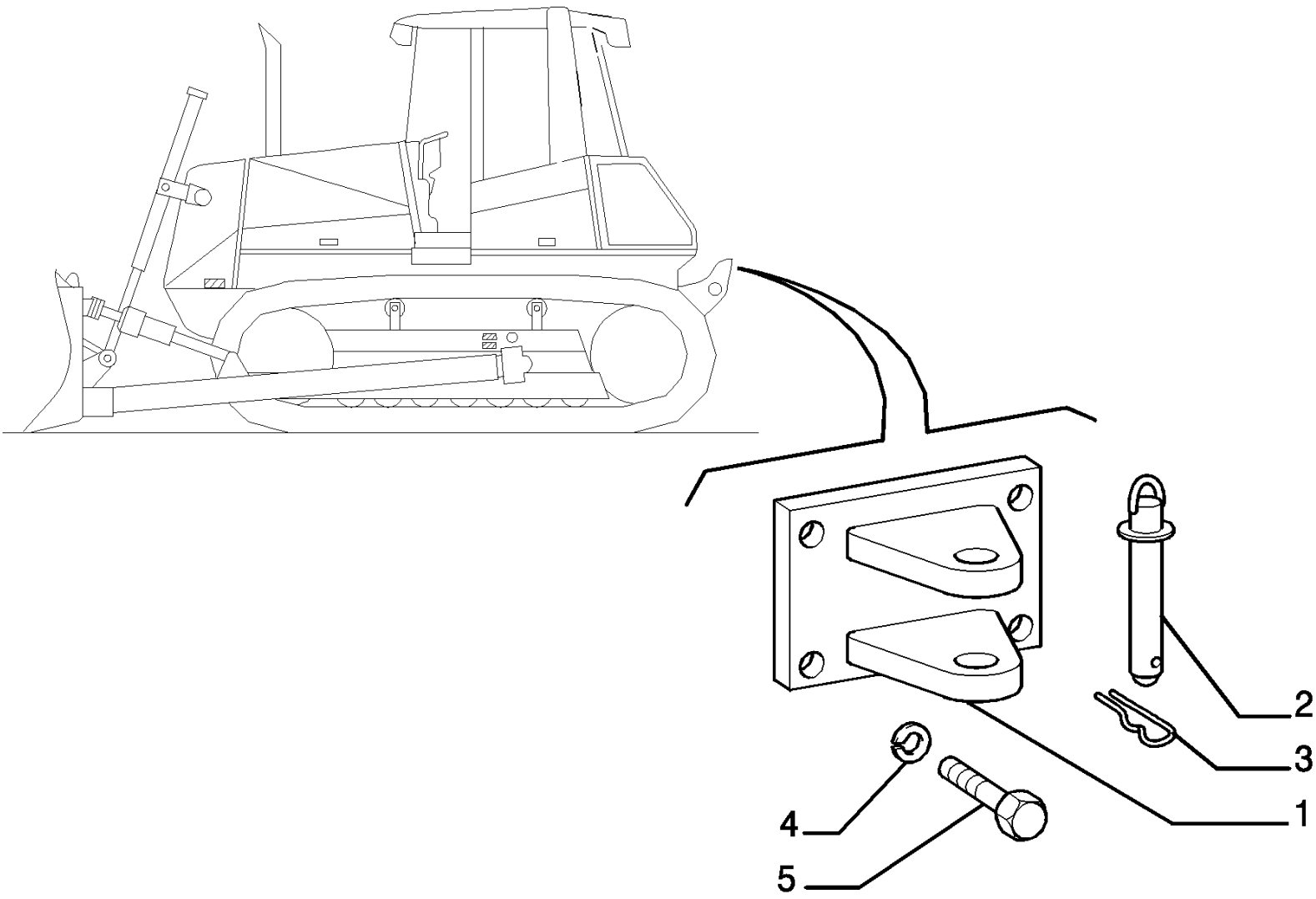

D180 TIER3 DOZERS SOBRE CADENAS (7/06-)

9.560(01) ENGANCHE DE REMOLQUE - POSTERIOR - OPTIONAL CODE 784114051

Ref	Numero de Pieza	Ctd	Descripción
1	76092102	1	ENGANCHE DE REMOLQUE,
2	4955458	1	PERNO,
3	8268534	1	PASADOR TUBOLAR,
4	14497331	4	ARANDELA, 24X44
5	15997234	4	TORNILLO, Hex, M24 x 2 x 65, 10.9, Full Thd,

9.633(01) CADENA ENGRASADA LANDFILL- ZAPATAS (L=560 MM) - OPTIONAL CODE 784319001 - VERSION (01)

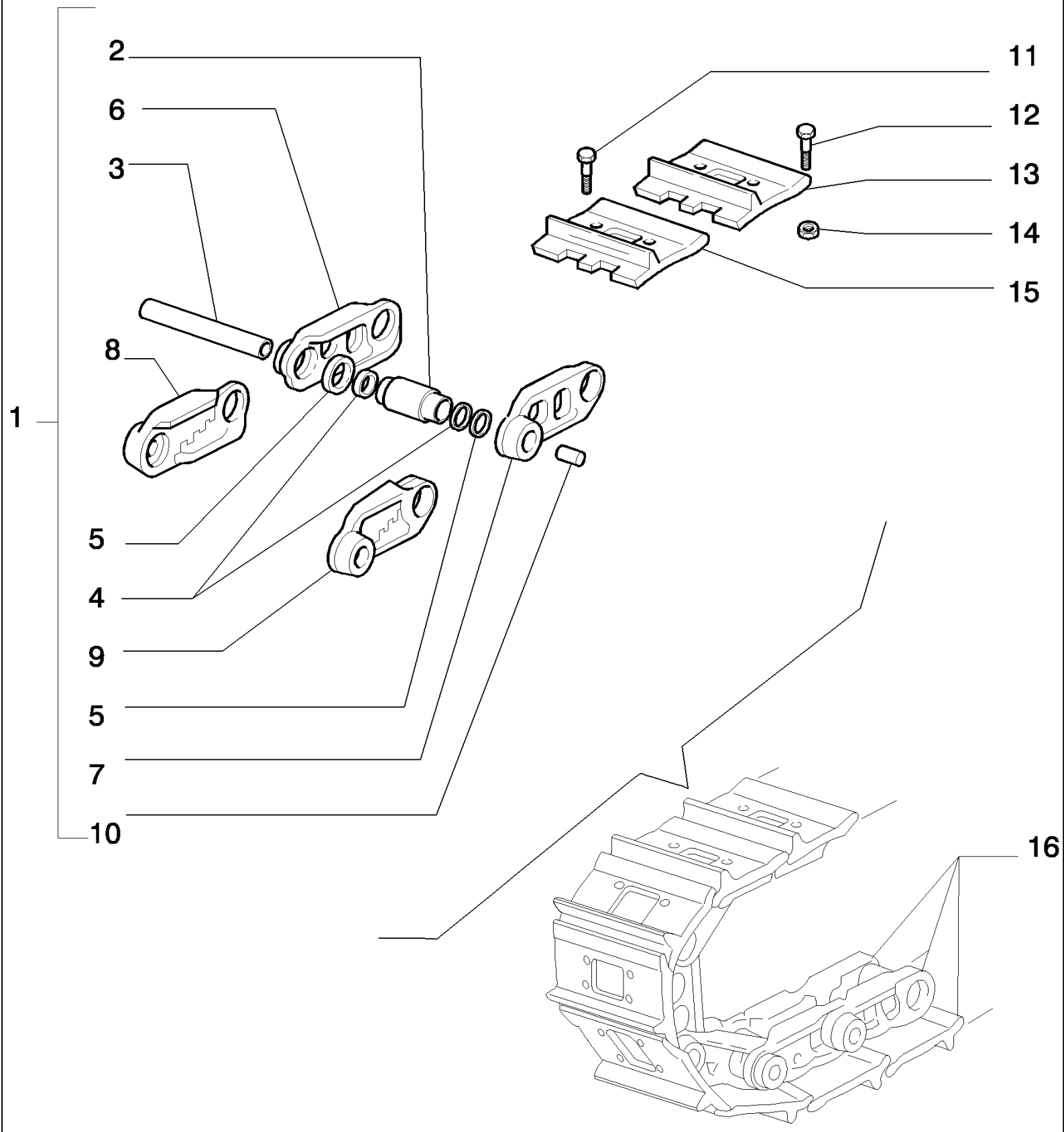

D180 TIER3 DOZERS SOBRE CADENAS (7/06-)

9.633(01) CADENA ENGRASADA LANDFILL- ZAPATAS (L=560 MM) - OPTIONAL CODE 784319001 - VERSION (01)

Ref	Numero de Pieza	Ctd	Descripción
1	76092144	2	CATENARIA, - ASSY CNH CE GRAY
2	76040934	40	CASQUILLO,
3	76040933	40	PERNO,
4	76040938	80	SEPARADOR,
5	76040937	80	SERIE DE JUNTAS,
6	76092147	39	ESLABON DE ORUGA, - RIGHT
7	76092148	39	ESLABON DE ORUGA, - LEFT
8	76092149	1	ESLABÓN DE CONEXIÓN, - RIGHT MASTER
9	76092150	1	ESLABÓN DE CONEXIÓN, - LEFT IN ALTERNATIVE
10	76040943	40	TAPÓN,
11	76040927	4	TORNILLO,
12	76040849	156	TORNILLO,
13	87306846	39	- (1 GROUSER) -560mm
14	76040850	156	TUERCA,
15	87307084	1	- (1 GROUSER) MASTER
16	87306777	2	-610mm- ASSY WITH SHOES

9.652(01) CABINA DE SEGURIDAD - OPTIONAL CODE 784109251

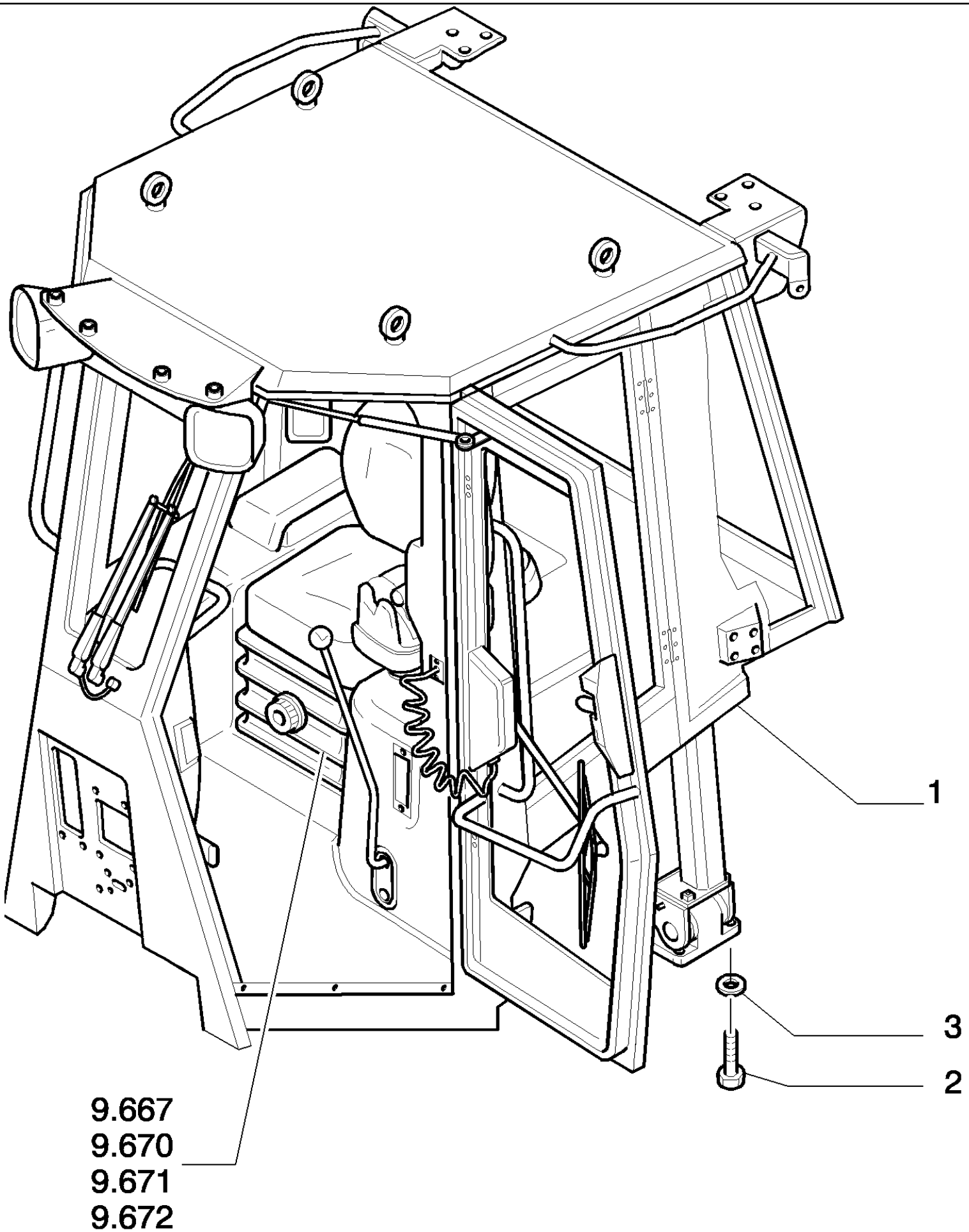

D180 TIER3 DOZERS SOBRE CADENAS (7/06-)

9.652(01) CABINA DE SEGURIDAD - OPTIONAL CODE 784109251

Ref	Numero de Pieza	Ctd	Descripción
1	87393192	1	CABINA, - ASSY SEE PAG. 3 ÷33
2	15988331	12	TORNILLO, Hex, M20 x 1.5 x 60, 10.9, Full Thd,
3	79005243	12	ARANDELA,

9.652(02) CABINA DE SEGURIDAD - OPTIONAL CODE 784109251

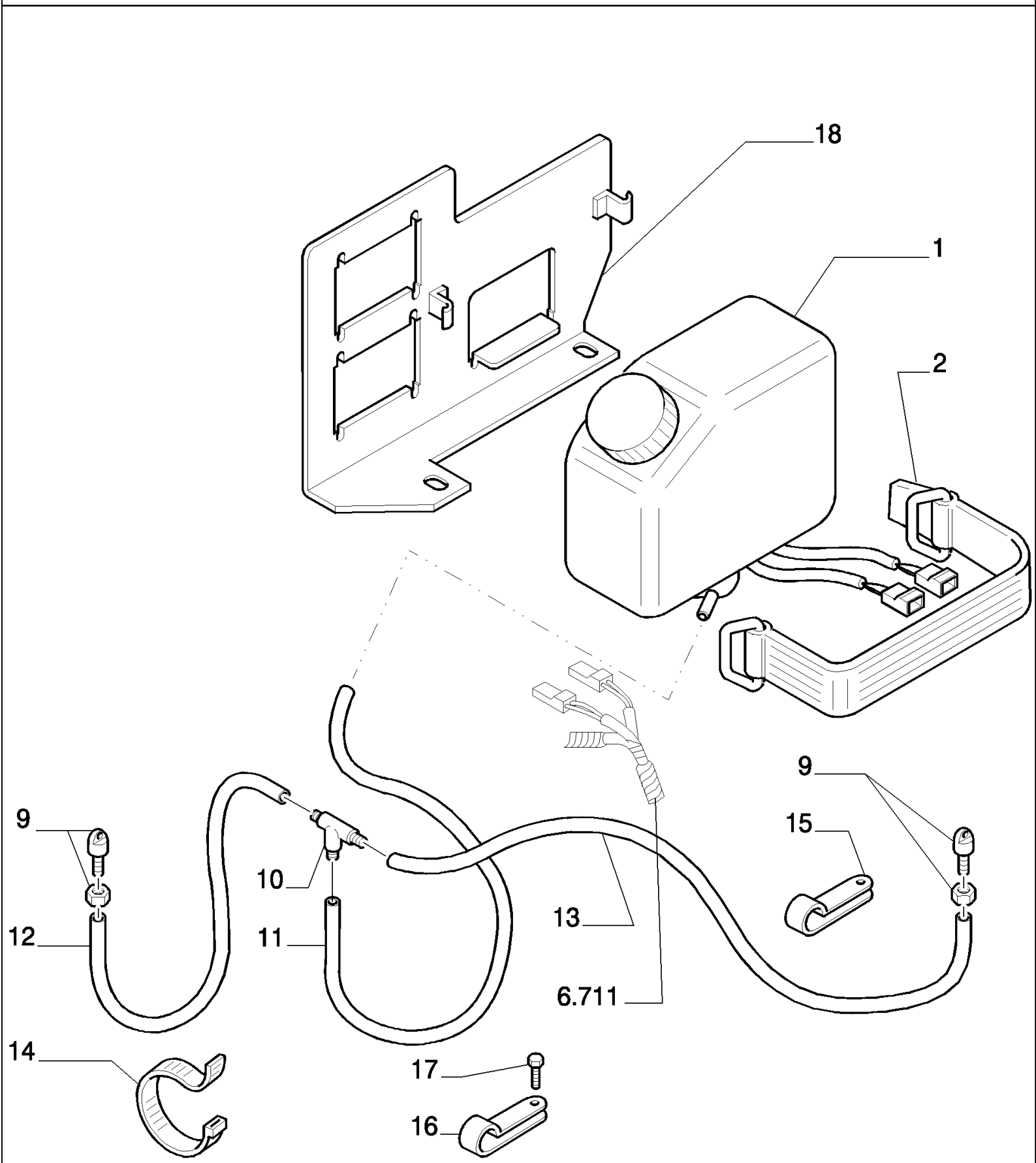

D180 TIER3 DOZERS SOBRE CADENAS (7/06-)

9.652(02) CABINA DE SEGURIDAD - OPTIONAL CODE 784109251

Ref	Numero de Pieza	Ctd	Descripción
1	87604460	1	RECIPIENTE, - WASHER -5 L
2	79030150	1	CORREA,
9	79095451	2	PULVERIZADOR,
10	79097787	1	RACOR,
11	79095816	1	MANGA, RETURN
12	76068436	1	MANGA FLEXIBLE, DELIVERY
13	76068437	1	MANGA FLEXIBLE,
14	79013422	6	BANDA, 140
15	10450190	2	BORNE,
16	79011405	1	PLACA DE SUJECION,
17	15970331	1	TORNILLO, Hex, M10 x 1.25 x 16, 10.9, Full Thd,
18	87608304	1	SOPORTE,

9.652(03) CABINA DE SEGURIDAD - OPTIONAL CODE 784109251

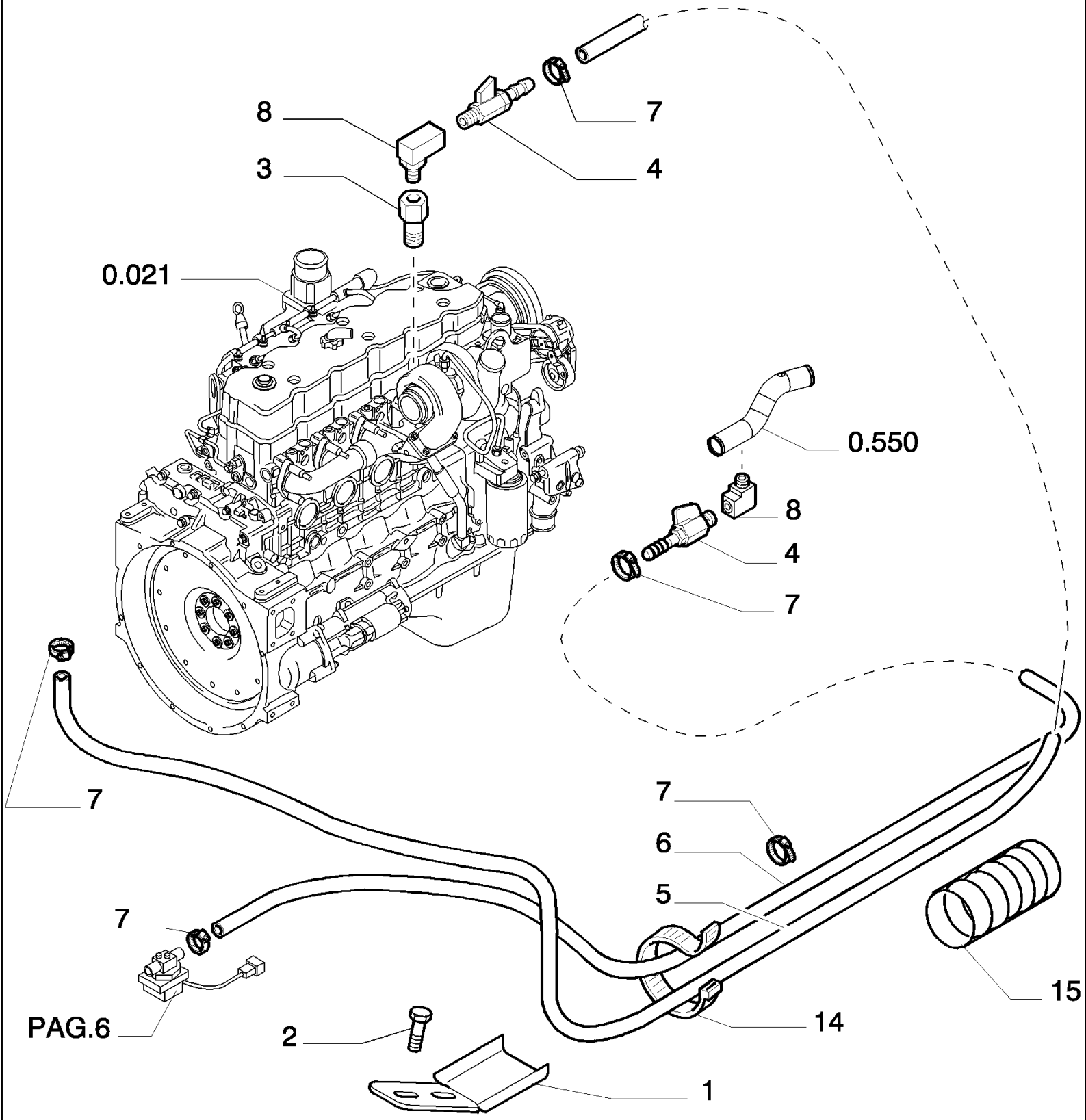

D180 TIER3 DOZERS SOBRE CADENAS (7/06-)

9.652(03) CABINA DE SEGURIDAD - OPTIONAL CODE 784109251

Ref	Numero de Pieza	Ctd	Descripción
1	87388265	1	PIEZA DE SOPORTE,
2	16043331	1	TORNILLO, Hex, M8 x 18, 10.9, Full Thd,
3	87532294	1	RACOR,
4	76066174	2	GRIFO,
5	76092257	1	MANGA FLEXIBLE,
6	76092256	1	MANGA FLEXIBLE,
7	79083842	4	COLLAR,
8	76071781	2	RACOR,
14	79013422	6	BANDA,
15	71415875	3	VAINA METALICA,

D180 TIER3 DOZERS SOBRE CADENAS (7/06-)

9.652(04) CABINA DE SEGURIDAD - OPTIONAL CODE 784109251

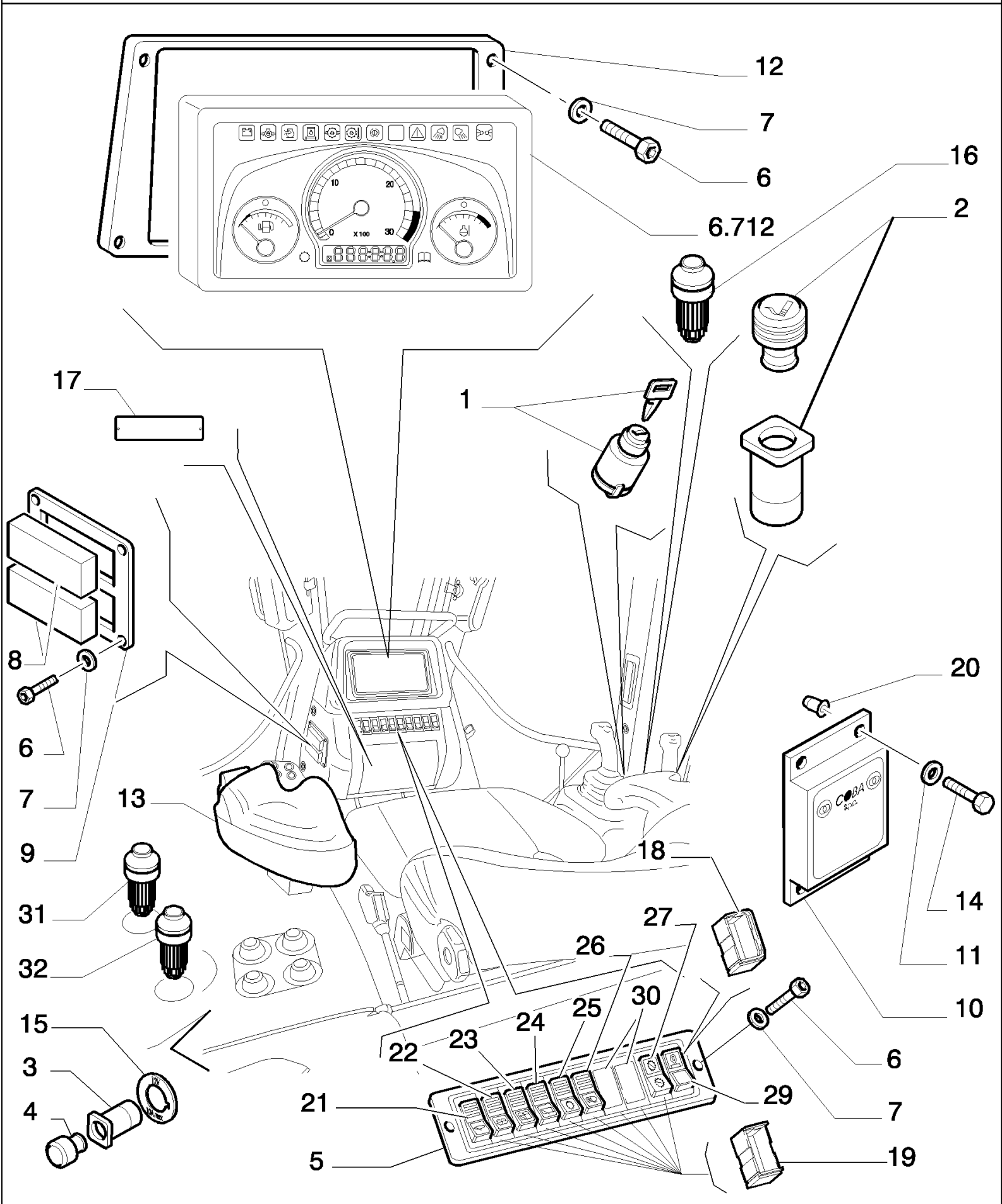

D180 TIER3 DOZERS SOBRE CADENAS (7/06-)

9.652(04) CABINA DE SEGURIDAD - OPTIONAL CODE 784109251

Ref	Numero de Pieza	Ctd	Descripción
1	71451118	1	CONMUTADOR DE ARRANQ, - STARTER
2	422747100	1	ENCENDEDOR DE CIGARILLOS, 24V
3	76045791	1	ENCHUFFE DE CORRIENTE, 12V
4	76067707	1	TAPÓN,
5	76067214	1	PLACA DE SUJECION,
6	13274617	10	TORNILLO, Cross Pan Hd, M5 x 25,
7	14496331	10	ARANDELA, 5X10
8	76067216	2	CAJA DE FUSIBLES,
9	76067217	1	PLAQUITA,
10	76068649	1	TRANSFORMADOR, 24/12V
11	10571479	4	ARANDELA, M5, 5
12	76067213	1	PLAQUITA,
13	76067649	1	APOYABRAZOS, - ASSY SEE PAG.14/14A
14	10978011	4	TORNILLO, 5X20
15	76067229	1	CALCOMANIA, 12V
16	76068192	1	BOTÓN PULSADOR,
17	87306725	1	PLACA INDICADORA,
18	79102148	2	MARCO, LATERAL
19	87395665	8	MARCO, CENTRAL
20	71490908	4	ROSCA POSTIZA,
21	76068147	1	CUERPO,
21	76068148	1	VIDRIO,
22	76068146	1	CUERPO,
22	76068149	1	VIDRIO,
23	76068146	1	CUERPO,
23	76068155	1	VIDRIO,
24	76068144	1	INTERRUPTOR,
24	76068151	1	VIDRIO,
25	76068145	1	CUERPO,
25	76068154	1	VIDRIO,
26	76068145	1	CUERPO,
26	76068153	1	VIDRIO,
27	76068150	1	VIDRIO,
27	76068158	1	CUERPO,
29	76068156	1	VIDRIO,
29	76068158	1	CUERPO,
29	76081431	1	TAPA TRANSLUCIDA,
30	79101857	2	TAPÓN,
31	76068194	1	BOTÓN PULSADOR,
32	76068193	1	BOTÓN PULSADOR,

9.652(05) CABINA DE SEGURIDAD - CALCOMANIA - OPTIONAL CODE 784109251

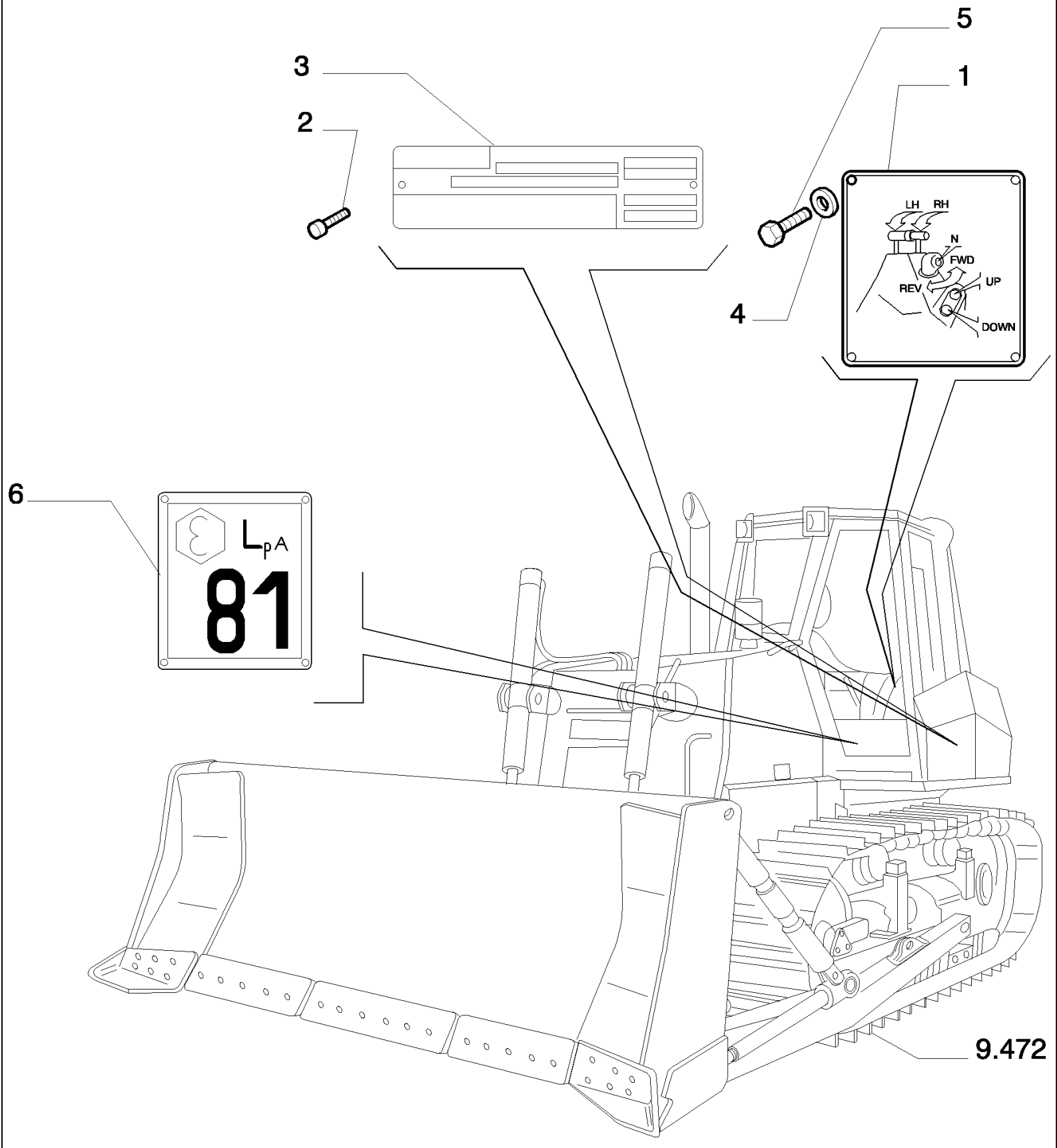

D180 TIER3 DOZERS SOBRE CADENAS (7/06-)

9.652(05) CABINA DE SEGURIDAD - CALCOMANIA - OPTIONAL CODE 784109251

Ref	Numero de Pieza	Ctd	Descripción
1	76069603	1	PLACA INDICADORA, - TRANSMISSION CONTROL
2	79100287	4	REMACHE, 4
3	76301155	1	
4	14496209	4	ARANDELA,
5	13272117	4	TORNILLO,
6	76046311	1	PLACA INDICADORA, LPA 81

9.652(06) CABINA DE SEGURIDAD - OPTIONAL CODE 784109251

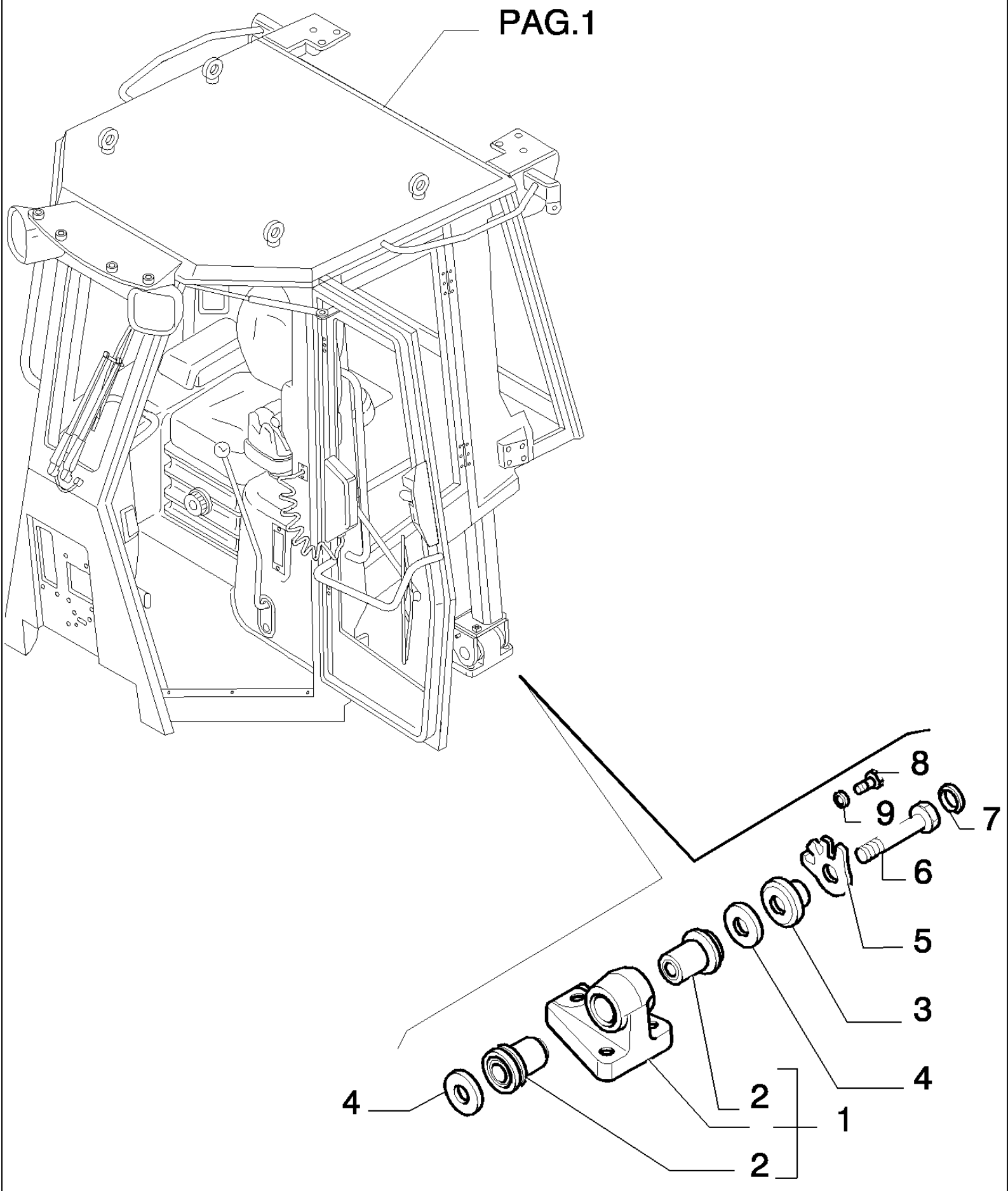

D180 TIER3 DOZERS SOBRE CADENAS (7/06-)

9.652(06) CABINA DE SEGURIDAD - OPTIONAL CODE 784109251

Ref	Numero de Pieza	Ctd	Descripción
1	79109793	4	SOPORTE, - ASSY
2	79060730	2	CASQUILLO,
3	79084966	4	CASQUILLO,
4	79085441	8	SEPARADOR,
5	79093828	4	PLACA,
6	79093830	4	TORNILLO,
7	13398976	4	ANILLO DE RESORTE, M40, Int,
8	14420124	4	TORNILLO, Hex Soc Hd, M10 x 25, 8.8,
9	76067743	4	ARANDELA,

9.652(07) CABINA DE SEGURIDAD - CRISTALES - OPTIONAL CODE 784109251

COMPONENTS
COMPONENTI 87393192

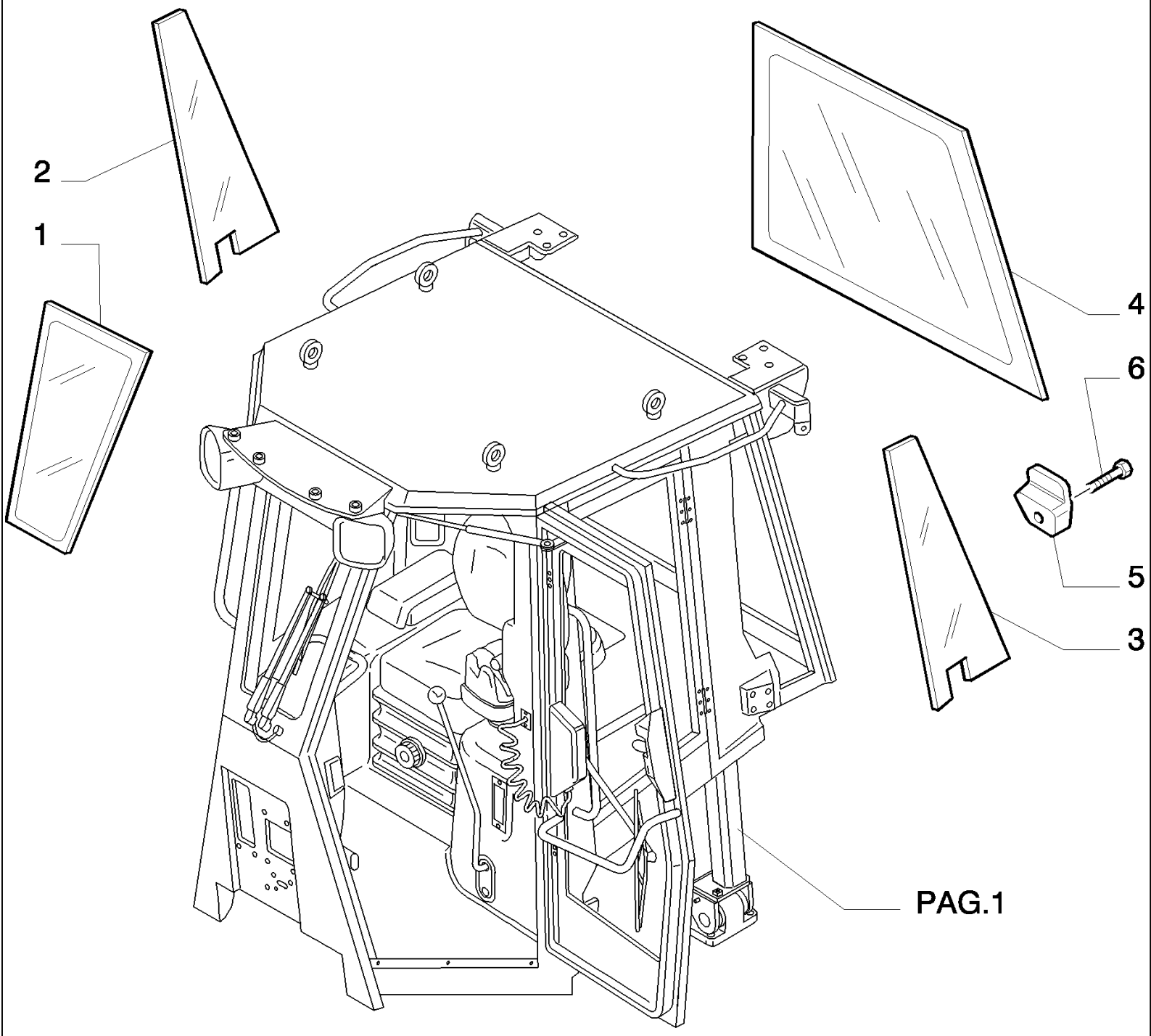

D180 TIER3 DOZERS SOBRE CADENAS (7/06-)

9.652(07) CABINA DE SEGURIDAD - CRISTALES - OPTIONAL CODE 784109251

Ref	Numero de Pieza	Ctd	Descripción
1	76067373	1	CRISTAL ATERMICO, - FRONT
2	76067935	1	CRISTAL, - SIDE RIGHT
3	76067934	1	VIDRIO, - SIDE LEFT
4	76067468	1	CRISTAL ATERMICO, - REAR
5	76067477	4	MULETILLA DE FIJACION,
6	14305334	4	TORNILLO, Hex Soc Hd, M6 x 20, 10.9, 6X20

D180 TIER3 DOZERS SOBRE CADENAS (7/06-)

9.652(08) CABINA DE SEGURIDAD - PUERTA - OPTIONAL CODE 784109251

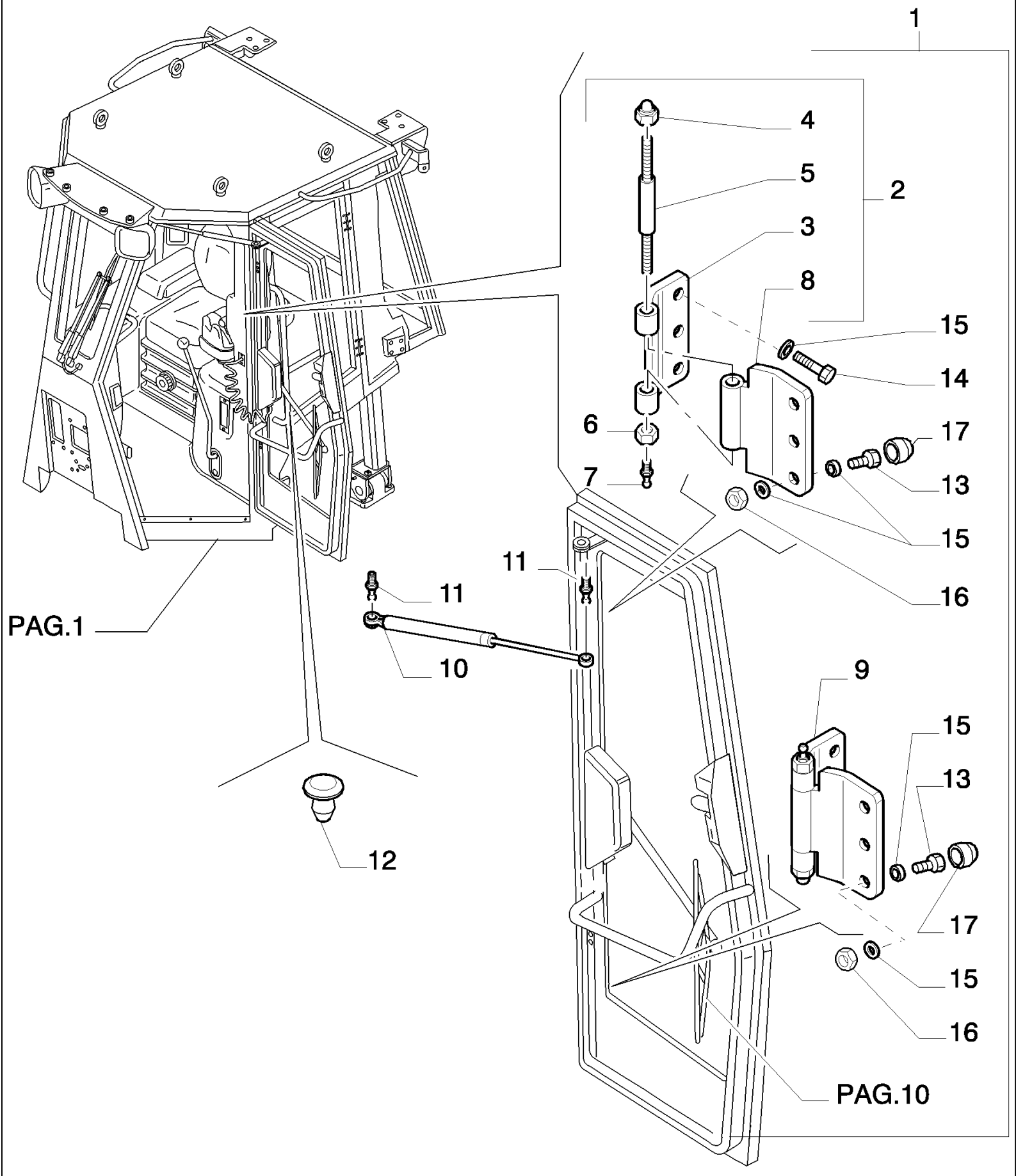

D180 TIER3 DOZERS SOBRE CADENAS (7/06-)

9.652(08) CABINA DE SEGURIDAD - PUERTA - OPTIONAL CODE 784109251

Ref	Numero de Pieza	Ctd	Descripción
1	76301283	1	PUERTA DE CABINA, I., - RIGHT ASSY SEE PAG.9
1	76301282	1	PUERTA DE CABINA, I., - LEFT ASSY SEE PAG.9
2	76079003	2	BISAGRA, ASSY - UPPER
3	76079006	1	BISAGRA,
4	14055821	1	TUERCA, 12X1,75
5	76067139	1	PERNO,
6	11702911	1	TUERCA, M12, Cl 8,
7	76043510	1	RACOR, 6X1
8	76079005	1	BISAGRA,
9	76079004	1	BISAGRA, - LOWER
10	76067801	2	AMORTIGUADOR, - GAS F=300 L=485 C=200
11	76078220	2	BISAGRA,
12	70741009	4	TAPÓN,
13	11106631	6	TORNILLO, Hex, M10 x 35, 10.9, Full Thd,
14	16160124	6	TORNILLO, Hex, M10 x 50, 8.8, Full Thd, 10X30
15	14496634	18	ARANDELA, 10
16	11701714	6	TUERCA, 10X1,5
17	71480911	12	CAPUCHON GUARDA-POLVO,

9.652(09) CABINA DE SEGURIDAD - PUERTA - OPTIONAL CODE 784109251

COMPONENTS 76301282
COMPONENTI 76301283

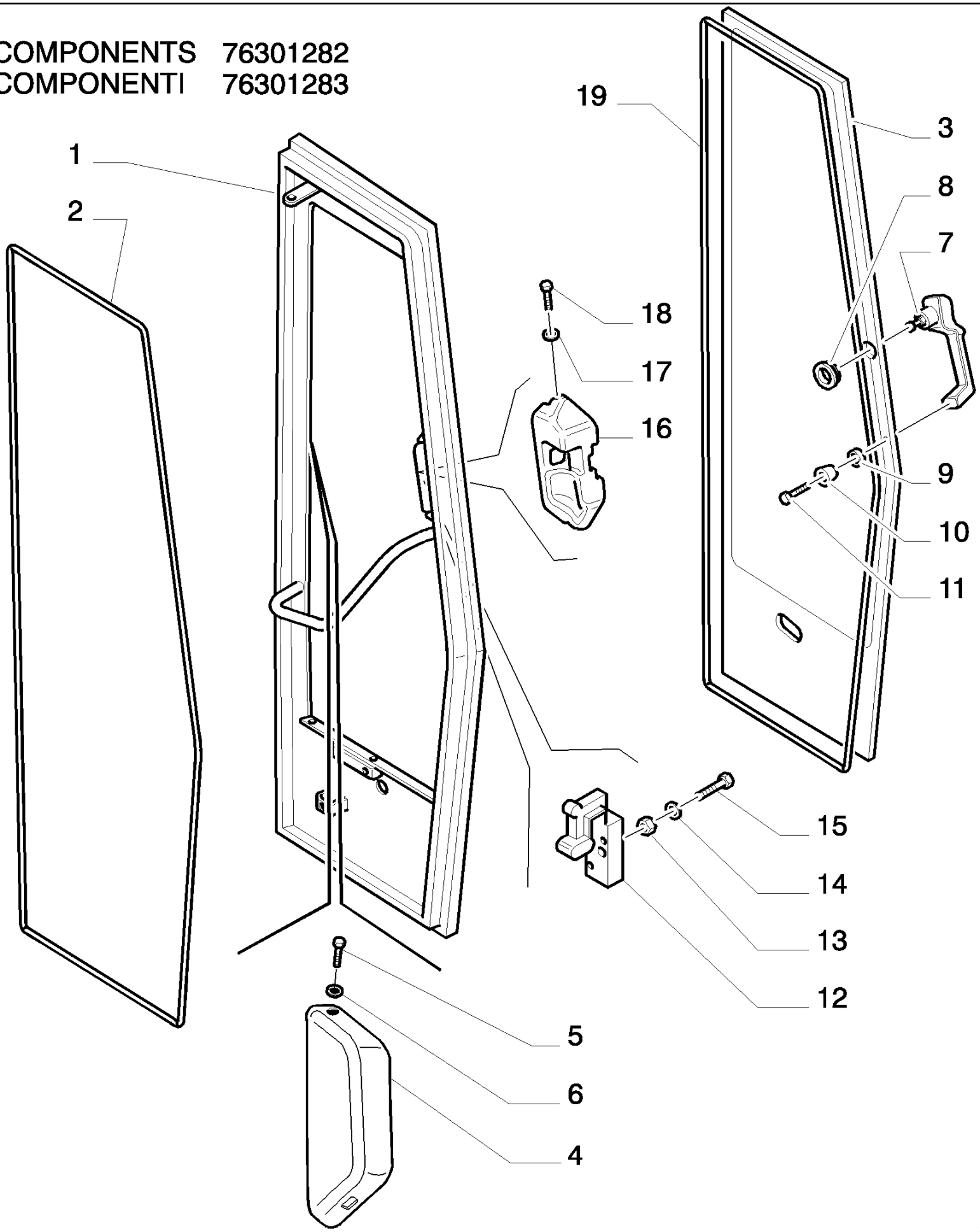

D180 TIER3 DOZERS SOBRE CADENAS (7/06-)

9.652(09) CABINA DE SEGURIDAD - PUERTA - OPTIONAL CODE 784109251

Ref	Numero de Pieza	Ctd	Descripción
1	76301258	1	PUERTA DE CABINA, DERECH, - RIGHT ASSY
1	76301232	1	PUERTA DE CABINA, I., - LEFT ASSY
2	76067154	1	JUNTA HERMETICA,
3	76301251	1	VIDRIO, - RIGHT
3	76301250	1	VIDRIO, - LEFT
4	76301257	1	RIVESTIMIENTO, - LOWER LEFT
4	76301256	1	RIVESTIMIENTO, - LOWER RIGHT
5	79105220	8	TUERCA DE FRENO, Cross Oval Csk Hd, M6 x 20, 6X20
6	76067309	8	ARANDELA CONICA,
7	76067152	2	MANECILLA,
8	76067731	1	JUNTA HERMETICA,
9	76067732	1	ARANDELA, - Nylon
10	14496431	2	ARANDELA, 6,4X12,5
11	13276411	2	TORNILLO, Cross Pan Hd, M6 x 20,
12	76301189	1	CERRADURA PUERTA, IZ, - LEFT
12	76301188	1	CERRADURA PUERTA, - RIGHT
13	16100821	2	TUERCA, M8, Cl 10,
14	14496531	2	ARANDELA, M8 x 17 x 1.6,
15	16043931	2	TORNILLO, Hex, M8 x 35, 10.9,
16	76067156	1	RIVESTIMIENTO, - RIGHT
16	76067155	1	RIVESTIMIENTO, - LEFT
17	76067309	2	ARANDELA CONICA,
18	79105220	2	TUERCA DE FRENO, Cross Oval Csk Hd, M6 x 20, 6X20
19	76067486	1	JUNTA HERMETICA,

9.652(10) CABINA DE SEGURIDAD - PUERTA - OPTIONAL CODE 784109251

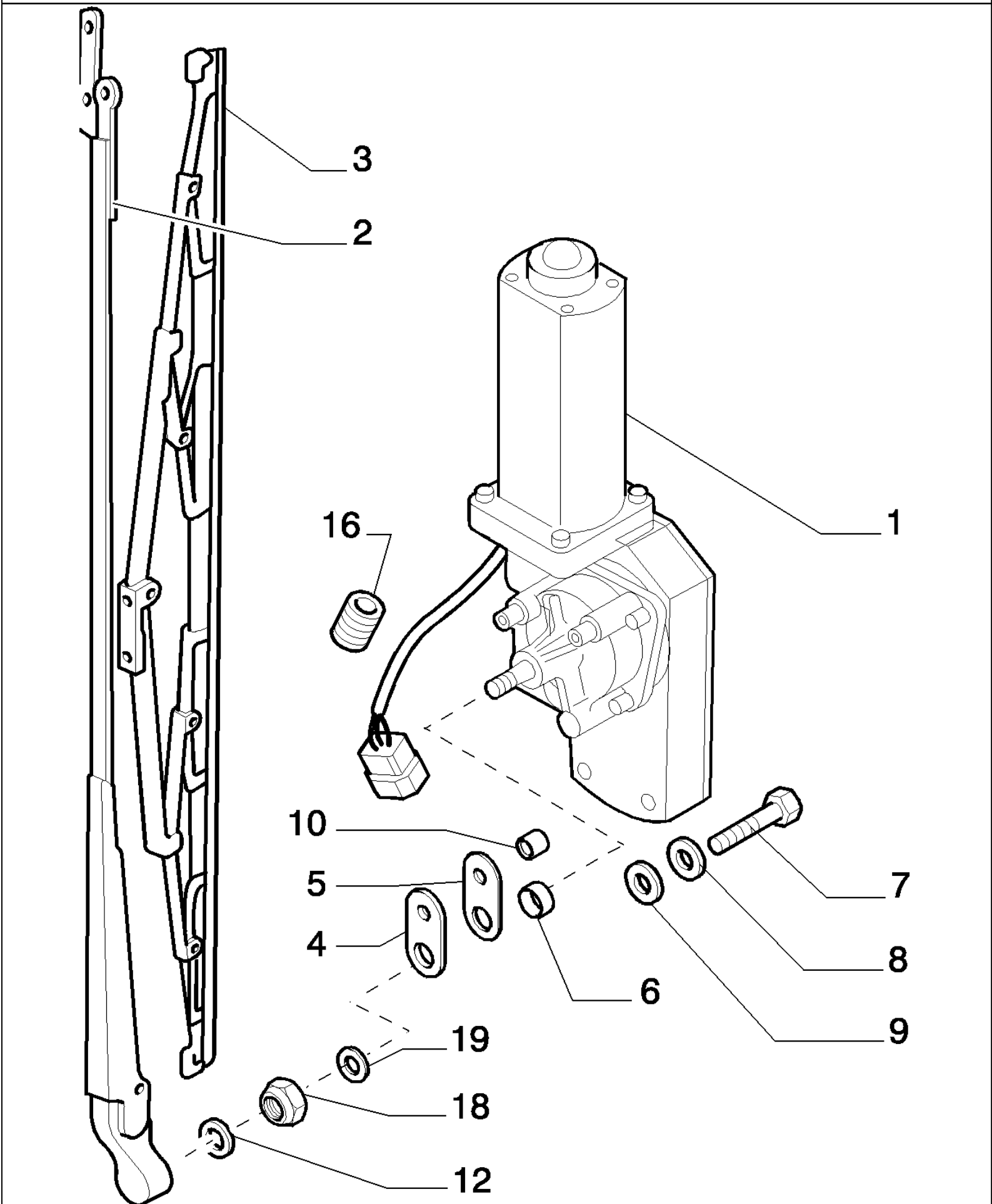

D180 TIER3 DOZERS SOBRE CADENAS (7/06-)

9.652(10) CABINA DE SEGURIDAD - PUERTA - OPTIONAL CODE 784109251

Ref	Numero de Pieza	Ctd	Descripción
1	76301284	1	LIMPIA-PARABRISAS, 24V Left hand
1	76301306	1	LIMPIA-PARABRISAS, Right hand
2	76048974	2	BRAZO LIMPIAPARABRISAS,
3	76048863	2	RASQUETA LIMPIAPARABR.,
4	87400976	2	
5	87400797	2	PLACA,
6	87400795	2	CASQUILLO,
7	10902221	3	TORNILLO, Hex, M6 x 16, 8.8,
8	14496431	3	ARANDELA, 6,4X12,5
9	10523401	1	ARANDELA, M6 x 18 x 2,
10	87400794	2	CASQUILLO,
12	14496531	3	ARANDELA, M8 x 17 x 1.6,
16	76045509	4	JUNTA HERMETICA,
18	16100811	2	TUERCA, M8, Cl 8,
19	14496501	2	ARANDELA, M8 x 16 x 1.6,

9.652(11) CABINA DE SEGURIDAD - VENTANA - OPTIONAL CODE 784109251

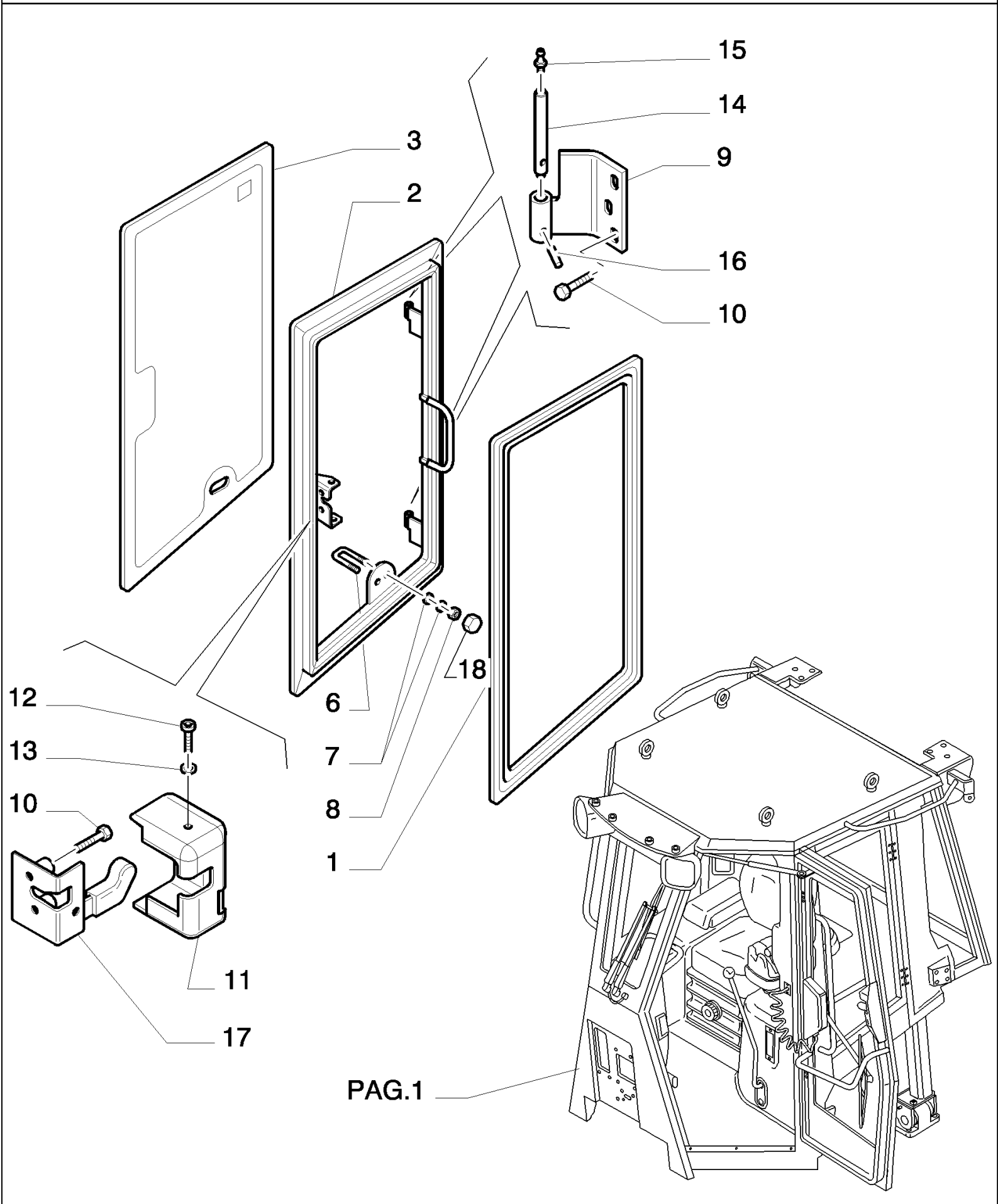

PAG.1

D180 TIER3 DOZERS SOBRE CADENAS (7/06-)

9.652(11) CABINA DE SEGURIDAD - VENTANA - OPTIONAL CODE 784109251

Ref	Numero de Pieza	Ctd	Descripción
1	76067136	1	JUNTA HERMETICA, - RIGHT
1	76067135	1	JUNTA HERMETICA, - LEFT
2	76067942	1	PUERTA, - LEFT
2	76067941	1	PUERTA, - RIGHT
3	76067442	1	CRISTAL ATERMICO, - LEFT
3	76067443	1	CRISTAL ATERMICO, - RIGHT
6	76067733	1	HORQUILLA,
7	14496631	8	ARANDELA, M10 x 21 x 2,
8	11701714	8	TUERCA, 10
9	76067996	2	BISAGRA, - RIGHT
9	76067995	2	BISAGRA, - LEFT
10	16043631	12	TORNILLO, Hex, M8 x 25, 10.9,
11	76067451	1	DEFENSA, - RIGHT
11	76067450	1	DEFENSA, - LEFT
12	79105220	4	TUERCA DE FRENO, Cross Oval Csk Hd, M6 x 20, 6X20
13	76067309	4	ARANDELA CONICA,
14	71483900	4	PERNO,
15	76043510	4	RACOR, 6X1
16	14161970	4	PASADOR DE FIJACION, M3 x 20, Slotted, 3X20
17	76067470	1	CERRADURA, - RIGHT
17	76067469	1	CERRADURA, - LEFT
18	71480911	8	CAPUCHON GUARDA-POLVO,

9.652(12) CABINA DE SEGURIDAD - LIMPIA-PARABRISAS - OPTIONAL CODE 784109251

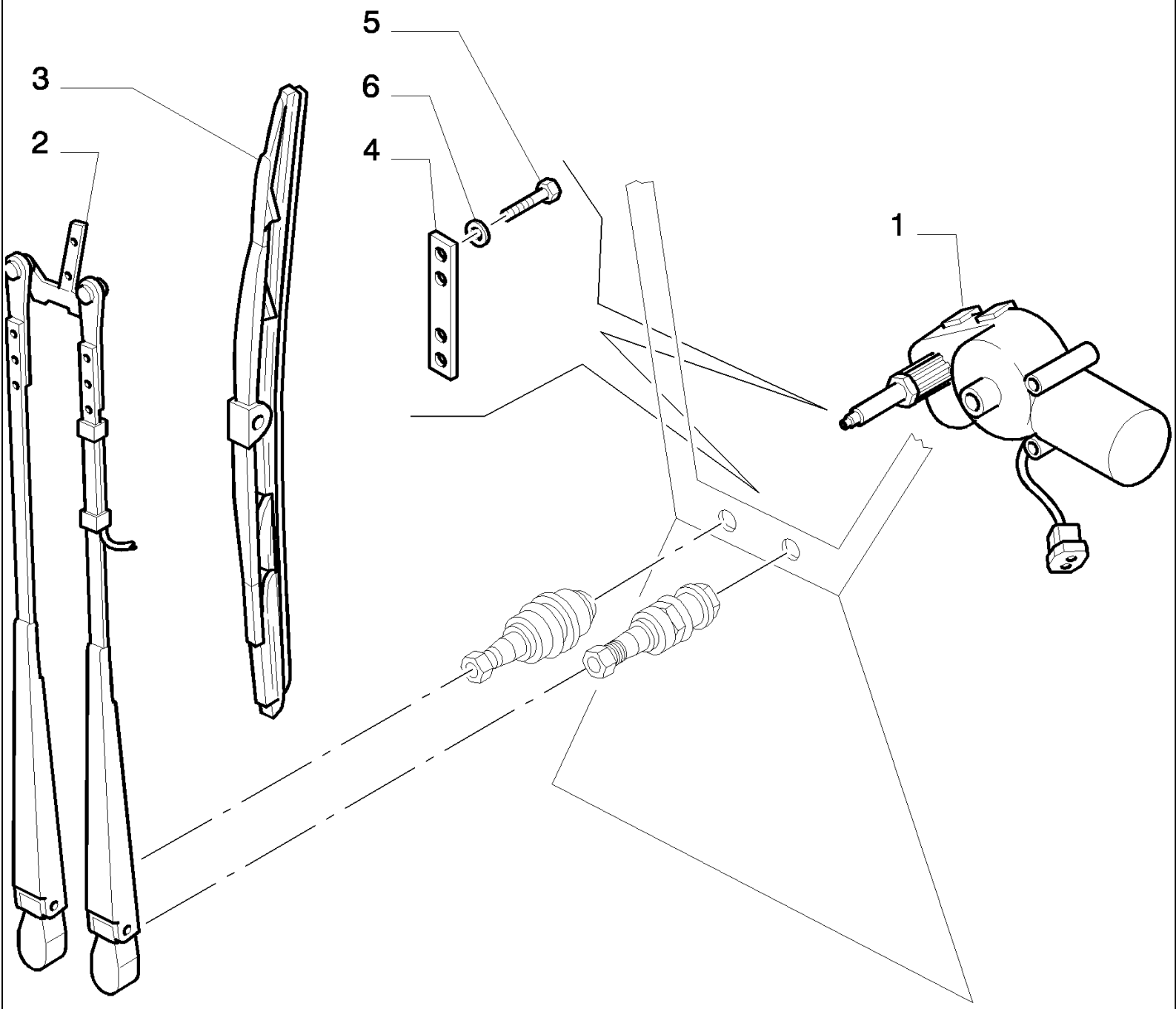

D180 TIER3 DOZERS SOBRE CADENAS (7/06-)

9.652(12) CABINA DE SEGURIDAD - LIMPIA-PARABRISAS - OPTIONAL CODE 784109251

Ref	Numero de Pieza	Ctd	Descripción
1	76067667	1	LIMPIA-PARABRISAS, 24V
2	76067238	1	BRAZO LIMPIAPARABRISAS, L=430
3	76067230	1	RASQUETA LIMPIAPARABR., L=507
4	76067231	1	PIEZA DE SOPORTE,
5	16043234	2	TORNILLO, Hex, M8 x 16, 10.9, Full Thd,
6	14496531	2	ARANDELA, M8 x 17 x 1.6,

9.652(13) CABINA DE SEGURIDAD - LIMPIA-PARABRISAS - OPTIONAL CODE 784109251

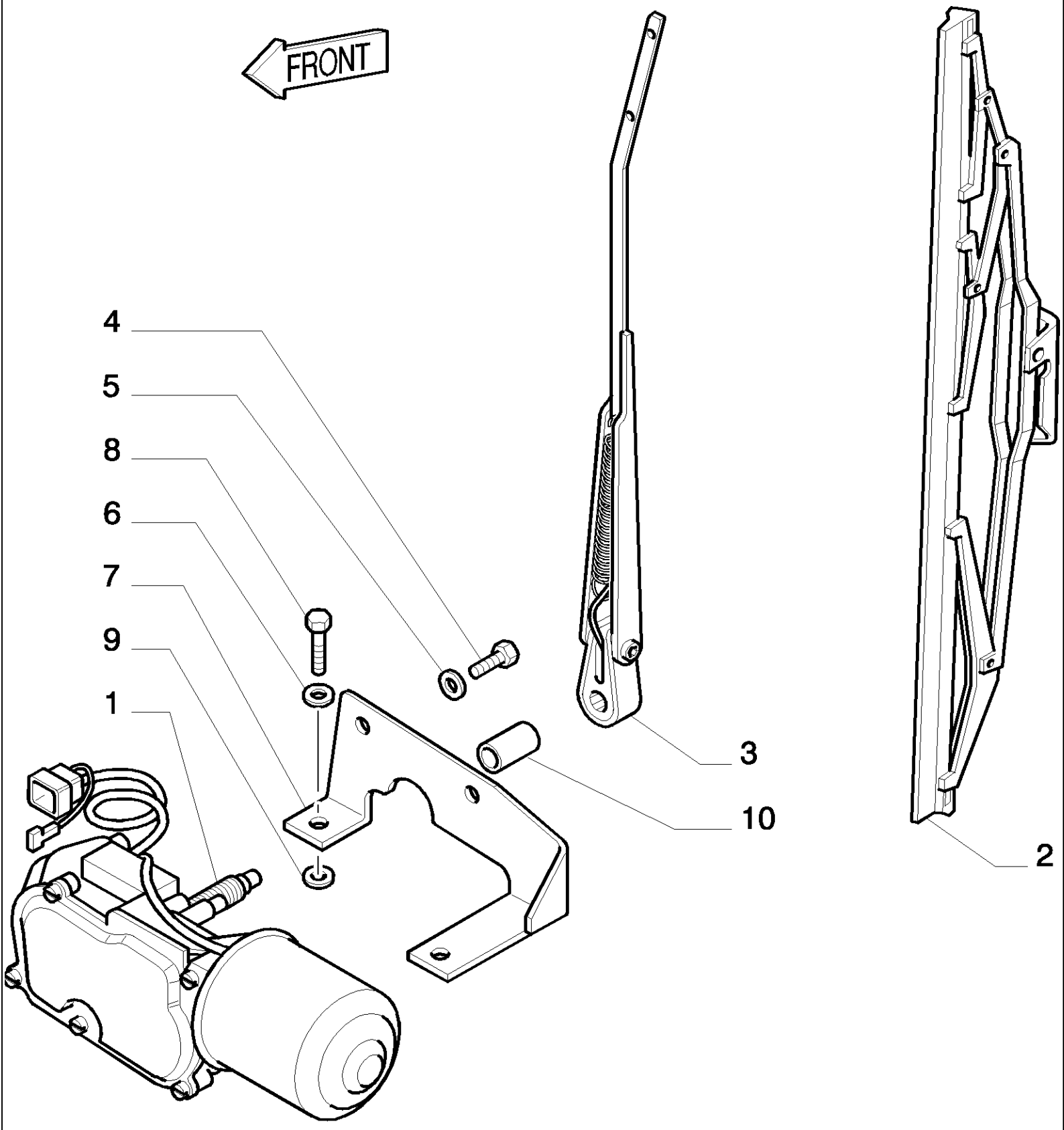

D180 TIER3 DOZERS SOBRE CADENAS (7/06-)

9.652(13) CABINA DE SEGURIDAD - LIMPIA-PARABRISAS - OPTIONAL CODE 784109251

Ref	Numero de Pieza	Ctd	Descripción
1	76067671	1	LIMPIA-PARABRISAS, 24V
2	76045506	1	RASQUETA LIMPIAPARABR., L=550
3	76067637	1	BRAZO LIMPIAPARABRISAS, L=425
4	10902221	2	TORNILLO, Hex, M6 x 16, 8.8,
5	76067742	2	ARANDELA, 7X20X3
6	14496431	2	ARANDELA, 6,4X12,5
7	76067232	1	PIEZA DE SOPORTE,
8	16043421	2	TORNILLO, Hex, M8 x 20, 8.8,
9	14496531	2	ARANDELA, M8 x 17 x 1.6,
10	76067233	1	SEPARADOR,

9.652(14) CABINA DE SEGURIDAD - INSTALLATION ELECTRICA - OPTIONAL CODE 784109251

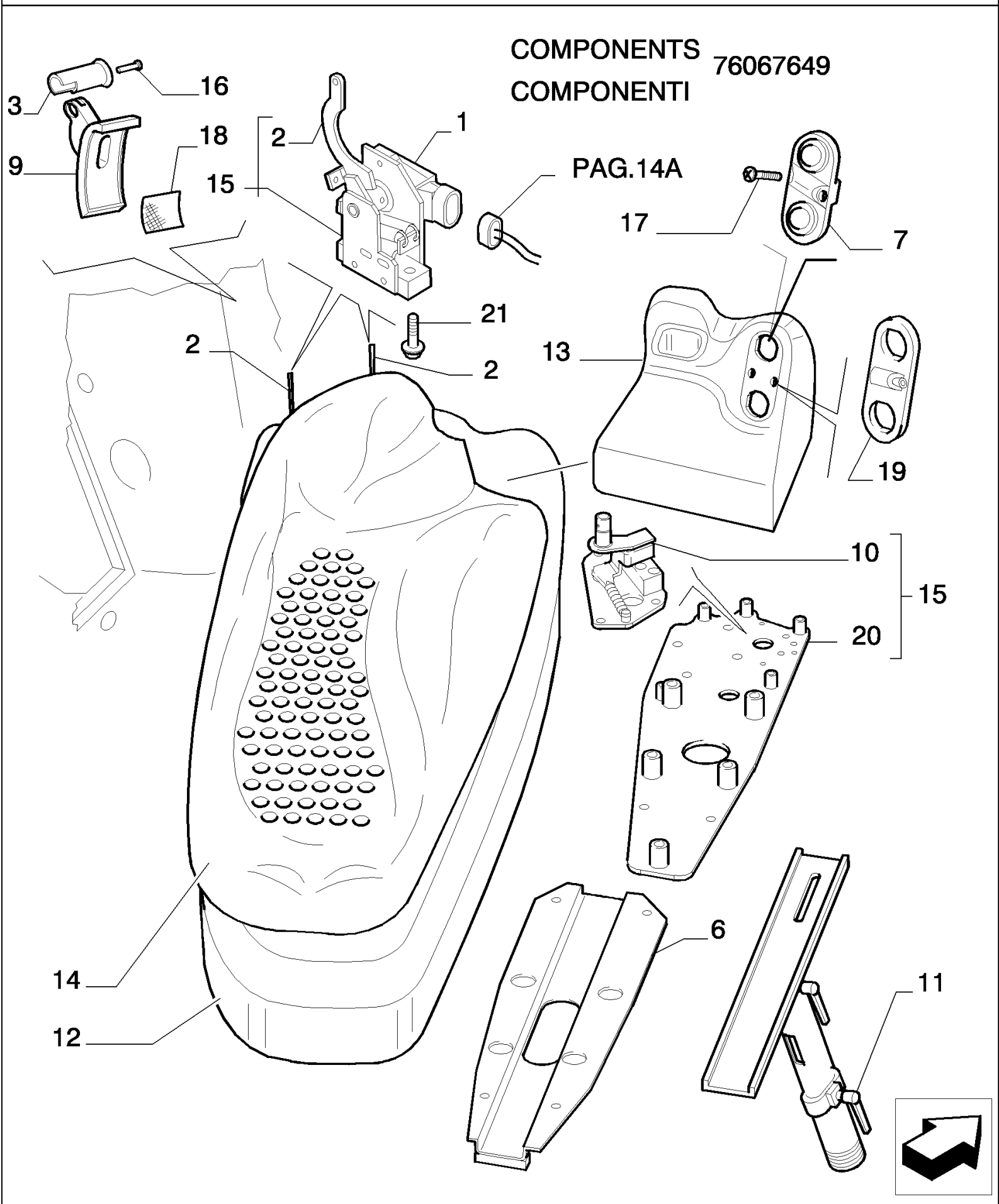

D180 TIER3 DOZERS SOBRE CADENAS (7/06-)

9.652(14) CABINA DE SEGURIDAD - INSTALLATION ELECTRICA - OPTIONAL CODE 784109251

Ref	Numero de Pieza	Ctd	Descripción
1	76068324	2	CONTACTOR,
2	76067653	2	PALANCA, - STEERING
3	76067686	2	POMO,
6	76067650	1	SOPORTE,
7	76067645	1	MARCO, - STEERING
9	76067685	2	PROTECCION, - LEVER
10	76067654	1	SOPORTE,
11	76067236	2	MANECILLA,
12	76067638	1	PLACA,
13	76067784	1	DEFENSA,
14	76067640	1	APOYABRAZOS,
15	76067651	1	PLACA, ASSY INCL.2,10,20
16	14303024	2	TORNILLO,
17	13307677	2	TORNILLO,
18	76301193	2	CEPILLO,
19	76067683	1	MARCO,
20	76067691	1	
21	14306221	4	TORNILLO, Hex Soc Hd, M8 x 16, 8.8,

9.652(14A) CABINA DE SEGURIDAD - INSTALLATION ELECTRICA - OPTIONAL CODE 784109251

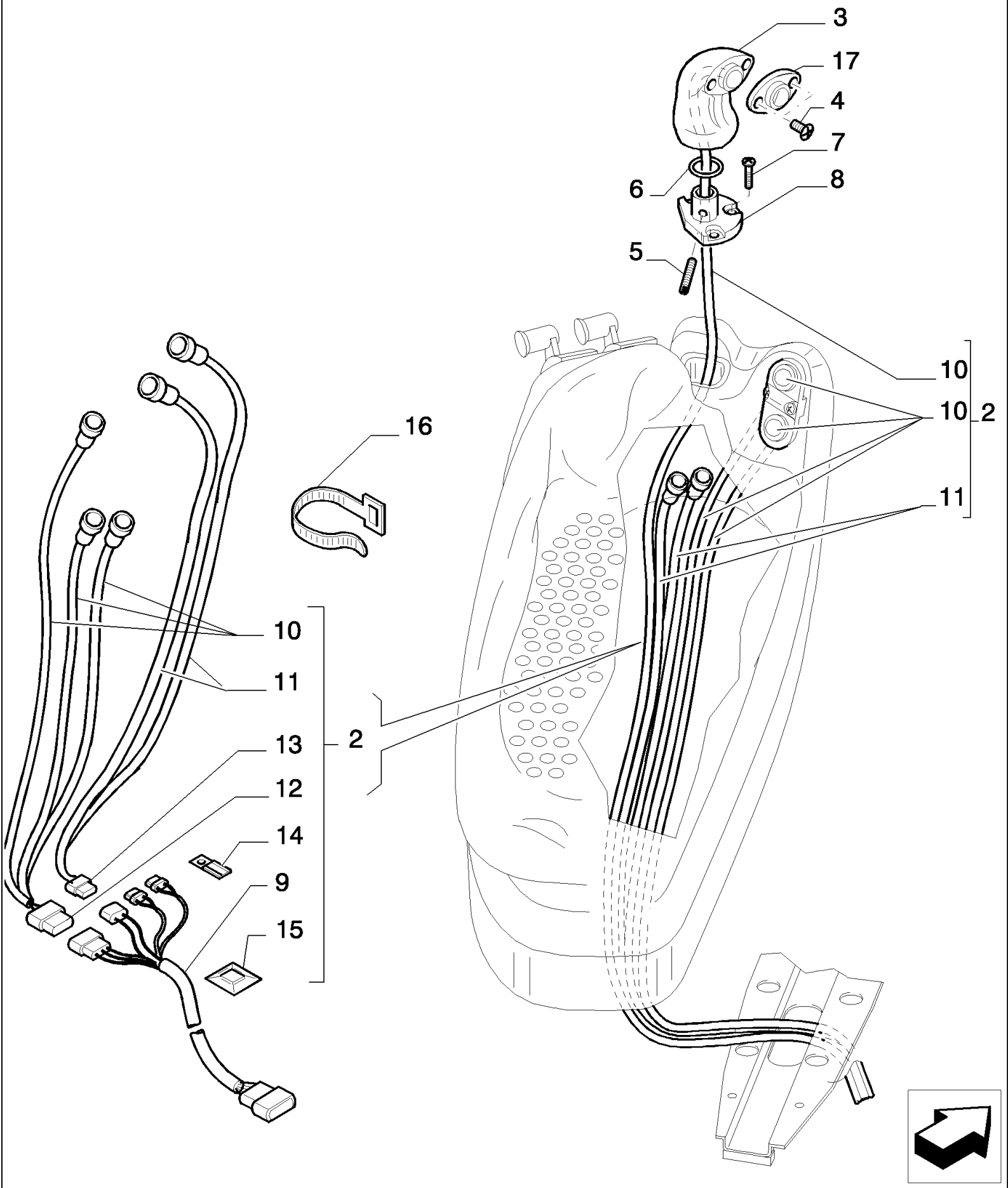

D180 TIER3 DOZERS SOBRE CADENAS (7/06-)

9.652(14A) CABINA DE SEGURIDAD - INSTALLATION ELECTRICA - OPTIONAL CODE 784109251

Ref	Numero de Pieza	Ctd	Descripción
2	76067655	3	CABLE ELECTRICO, ASSY INCL.9,10,11,12,13,14,15
3	76067641	1	POMO,
4	13307677	2	TORNILLO,
5	13307977	1	TORNILLO,
6	76067643	1	ANILLO,
7	15902601	3	TORNILLO,
8	76067642	1	CAJA,
9	76067710	1	CONTACTOR,
10	76067711	3	CONTACTOR,
11	76067712	2	CONTACTOR,
12	76067656	1	CONECTOR,
13	76067657	1	CONECTOR,
14	76067663	2	PLAQUITA,
15	76067648	4	PLACA,
16	76067664	6	ABRAZADERA,
17	76067644	1	MARCO,

9.652(15) CABINA DE SEGURIDAD - PROYECTOR - OPTIONAL CODE 784109251

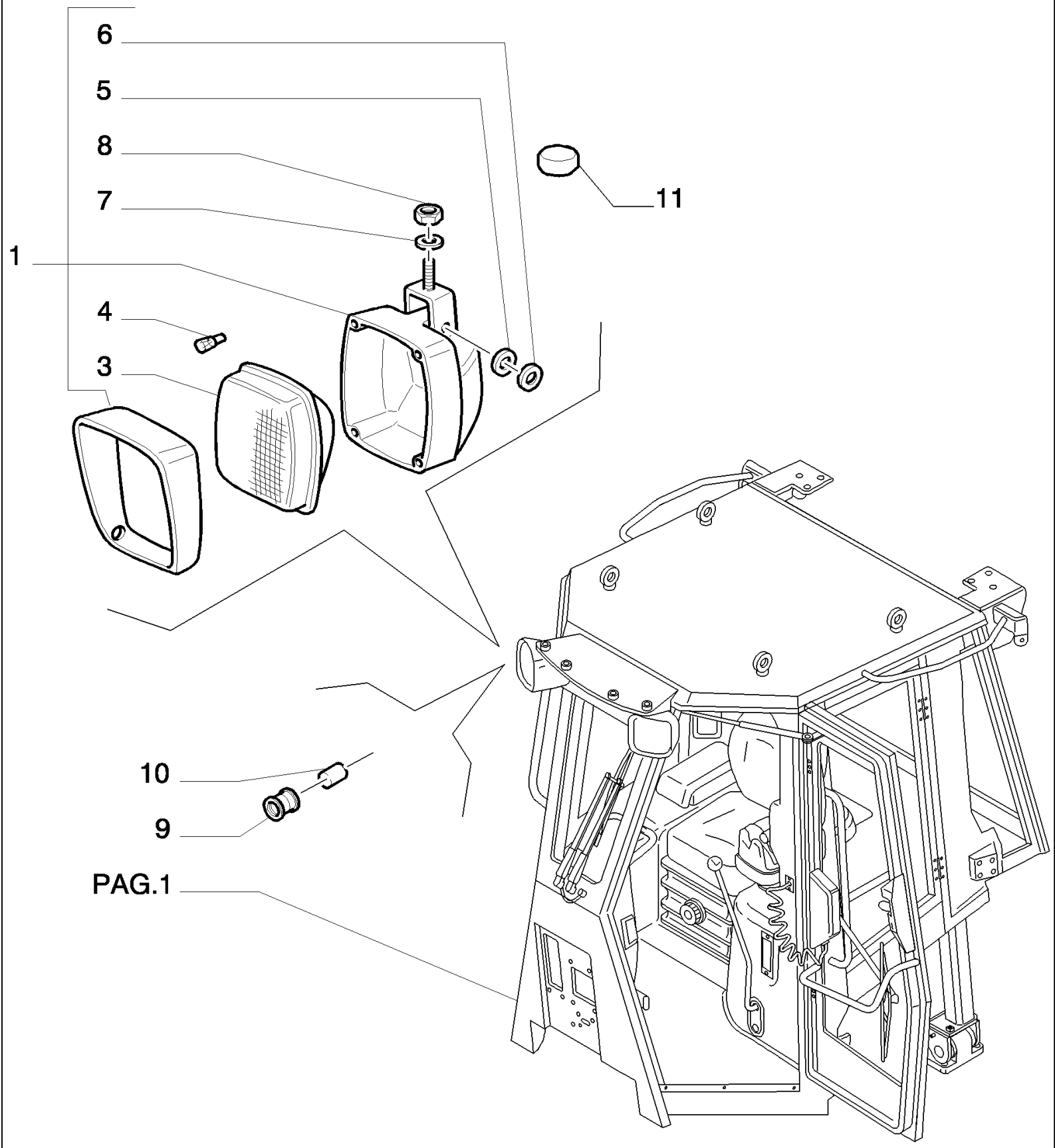

D180 TIER3 DOZERS SOBRE CADENAS (7/06-)

9.652(15) CABINA DE SEGURIDAD - PROYECTOR - OPTIONAL CODE 784109251

Ref	Numero de Pieza	Ctd	Descripción
1	76040180	4	FARO, - ASSY
3	76041297	1	TAPA TRANSLUCIDA,
4	79069460	1	BOMBILLA, 24V-70W
5	76041299	2	SEPARADOR,
6	76041300	2	PERNO,
7	76041301	1	ARANDELA,
8	76041302	1	TUERCA,
9	71485202	2	FUNDA,
10	76067174	1	SEPARADOR,
11	71480911	4	CAPUCHON GUARDA-POLVO,

9.652(16) CABINA DE SEGURIDAD - COMPONENTES ELECTRICOS - OPTIONAL CODE 784109251

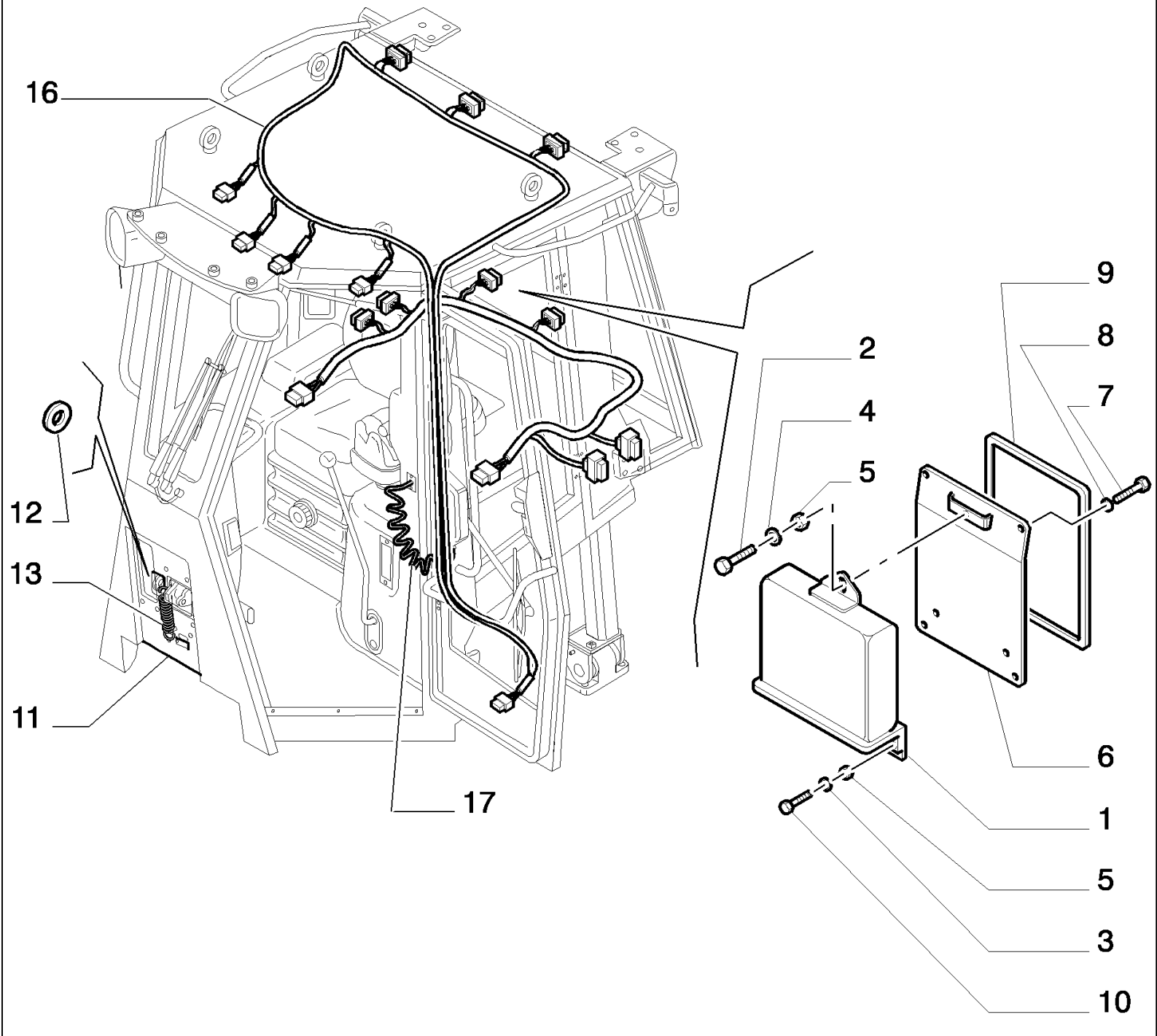

D180 TIER3 DOZERS SOBRE CADENAS (7/06-)

9.652(16) CABINA DE SEGURIDAD - COMPONENTES ELECTRICOS - OPTIONAL CODE 784109251

Ref	Numero de Pieza	Ctd	Descripción
1	76092397	1	CAJA ELECTRONICA,
2	14305221	1	TORNILLO, Hex Soc Hd, M6 x 16, 8.8,
3	14496431	6	ARANDELA, 6,4X12,5
4	10571574	3	ARANDELA DE FRENO, 6,1X1,6
5	15896211	3	TUERCA, M6, Cl 8,
6	76067481	1	SOPORTE,
7	16043421	4	TORNILLO, Hex, M8 x 20, 8.8,
8	14496534	4	ARANDELA,
9	76067456	1	JUNTA HERMETICA,
10	14303921	1	TORNILLO, Hex Soc Hd, M6 x 70, 8.8,
11	76067318	1	PLACA,
12	11069476	2	ANILLO DE FRENO, M52, Ext,
13	71490904	3	RESORTE,
16	87393532	1	- CENTRAL
17	76301390	1	CABLE ELECTRICO, - CAB

D180 TIER3 DOZERS SOBRE CADENAS (7/06-)

9.652(17) CABINA DE SEGURIDAD - REVESTIMIENTO - OPTIONAL CODE 784109251

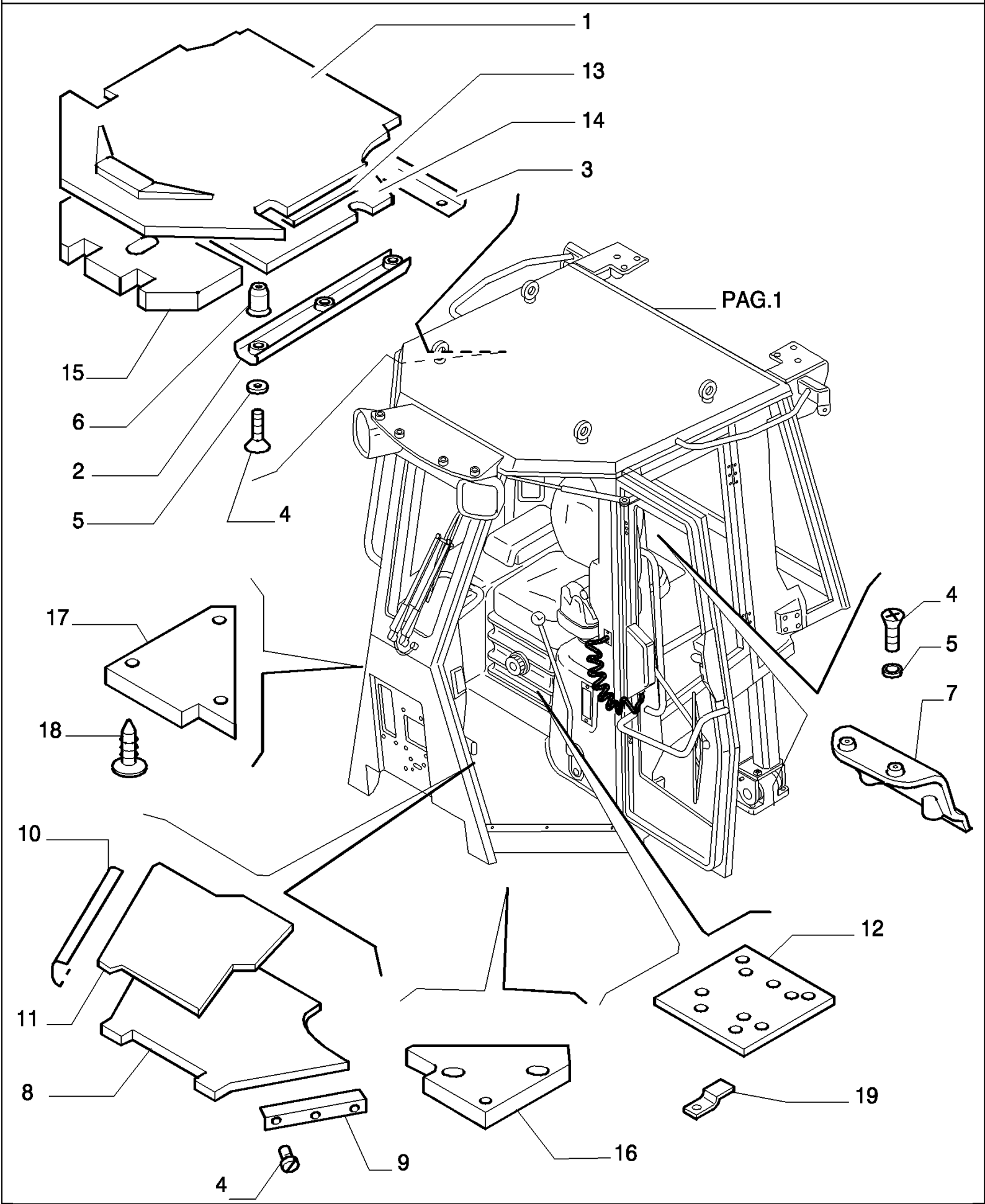

D180 TIER3 DOZERS SOBRE CADENAS (7/06-)

9.652(17) CABINA DE SEGURIDAD - REVESTIMIENTO - OPTIONAL CODE 784109251

Ref	Numero de Pieza	Ctd	Descripción
1	76301308	1	RIVESTIMIENTO, - UPPER
2	76067634	2	RETENEDOR,
3	76067478	1	RETENEDOR, - REAR UPPER
4	79105220	28	TUERCA DE FRENO, Cross Oval Csk Hd, M6 x 20, 6X20
5	76067309	22	ARANDELA CONICA, Nylon
6	15629711	13	ROSCA POSTIZA,
7	76067335	1	DEFENSA, - REAR WIPER
8	76067048	1	ALFOMBRA, PVC
9	76067049	1	RETENEDOR, - LEFT
10	76067050	1	RETENEDOR, - RIGHT
11	76301177	1	RIVESTIMIENTO,
12	76301425	1	AISLADOR,
13	76067493	1	FORRO AISLANTE,
14	76067494	1	FORRO AISLANTE, - CENTRAL
15	76067495	1	FORRO AISLANTE, - FRONT UPPER
16	76067533	1	FORRO AISLANTE, - OUTER LEFT
17	76067534	1	FORRO AISLANTE, - OUTER RIGHT
18	76048381	4	BOTON,
19	76301362	4	SUJETADOR,

9.652(18) CABINA DE SEGURIDAD - REVESTIMIENTO - OPTIONAL CODE 784109251

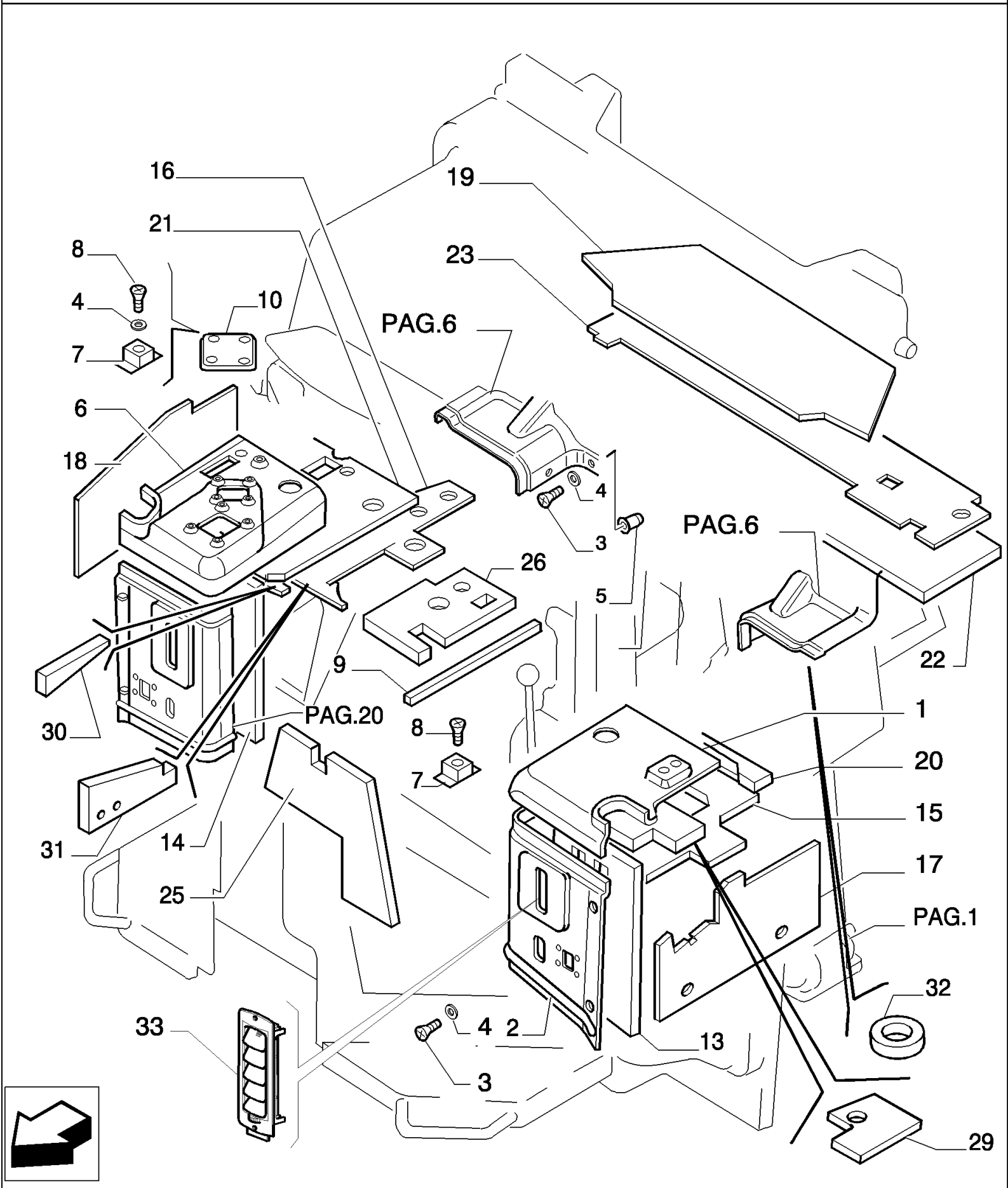

D180 TIER3 DOZERS SOBRE CADENAS (7/06-)

9.652(18) CABINA DE SEGURIDAD - REVESTIMIENTO - OPTIONAL CODE 784109251

Ref	Numero de Pieza	Ctd	Descripción
1	76301130	1	RIVESTIMIENTO, - UPPER LEFT
2	76301267	1	RIVESTIMIENTO, - FRONT LEFT
3	79105220	16	TUERCA DE FRENO, Cross Oval Csk Hd, M6 x 20, 6X20
4	76067309	20	ARANDELA CONICA,
5	15629711	16	ROSCA POSTIZA,
6	76301415	1	RIVESTIMIENTO, - UPPER RIGHT
7	76047274	8	RESORTE,
8	13313217	8	TORNILLO, Cross Oval Hd, M6 x 20,
9	76067665	1	JUNTA HERMETICA,
10	76067471	1	RIVESTIMIENTO, - CONTROLS
13	76067326	1	FORRO AISLANTE,
14	76067327	1	FORRO AISLANTE,
15	76301145	1	DEFENSA, - UPPER LEFT
16	76301070	1	DEFENSA, - UPPER RIGHT
17	76301077	1	DEFENSA, - SIDE LEFT
18	76301076	1	DEFENSA, - SIDE RIGHT
19	76067491	1	FORRO AISLANTE,
20	76301144	1	DEFENSA, - UPPER LEFT
21	76301071	1	DEFENSA, - UPPER RIGHT
22	76067498	1	FORRO AISLANTE, - OUTER REAR
23	76301079	1	DEFENSA, - INNER REAR
25	76067506	1	FORRO AISLANTE, - DASHBOARD
26	76301075	1	DEFENSA, - OUTER RIGHT
29	76079008	1	AISLADOR,
30	76079009	1	AISLADOR,
31	76079010	1	AISLADOR,
32	76079012	2	AISLADOR,
33	76079036	2	BOCA DE DESCARGA,

D180 TIER3 DOZERS SOBRE CADENAS (7/06-)

9.652(19) CABINA DE SEGURIDAD - REVESTIMIENTO - OPTIONAL CODE 784109251

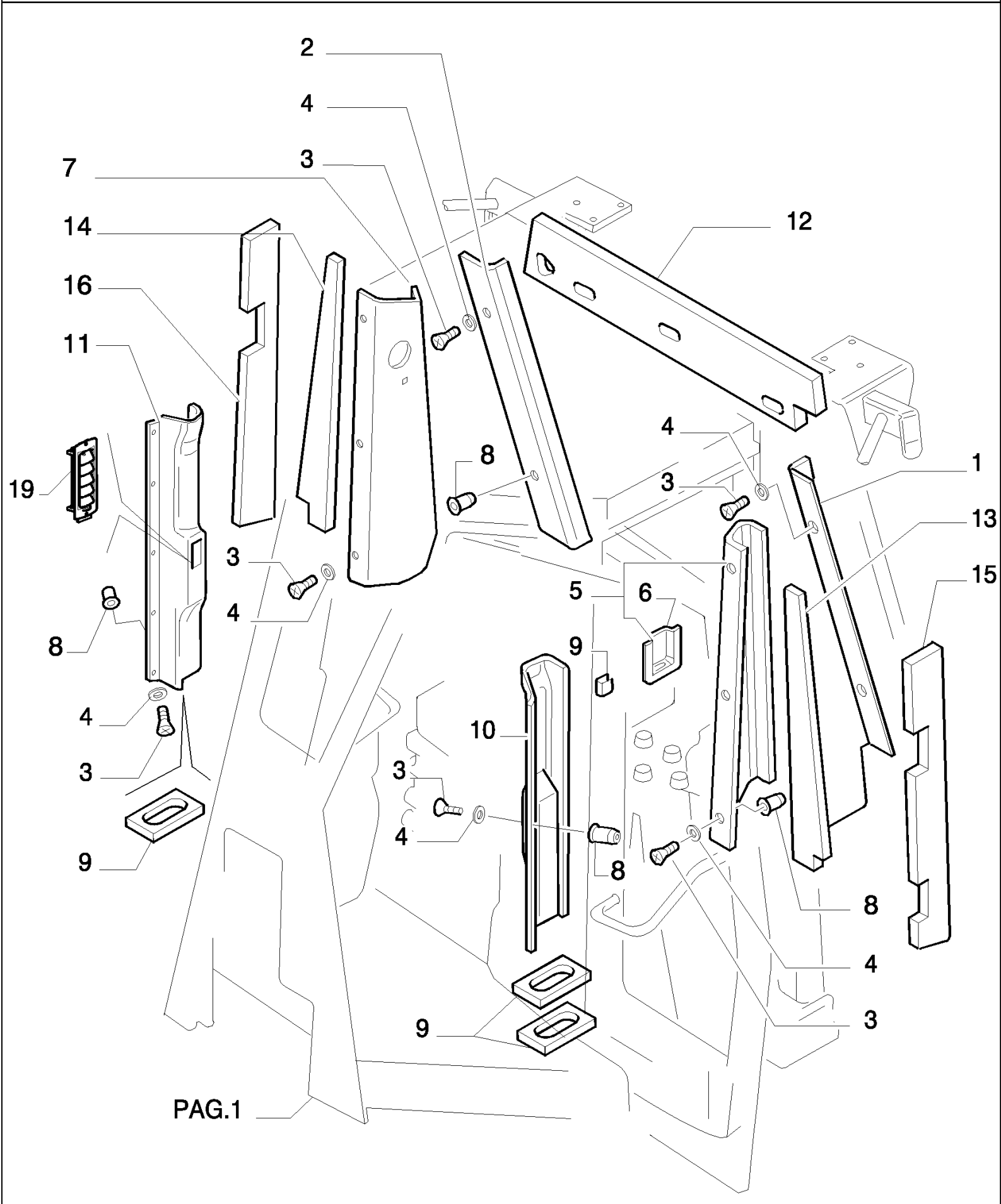

D180 TIER3 DOZERS SOBRE CADENAS (7/06-)

9.652(19) CABINA DE SEGURIDAD - REVESTIMIENTO - OPTIONAL CODE 784109251

Ref	Numero de Pieza	Ctd	Descripción
1	76301162	1	RIVESTIMIENTO, - REAR LEFT
2	76301163	1	RIVESTIMIENTO, - REAR RIGHT
3	79105220	14	TUERCA DE FRENO, Cross Oval Csk Hd, M6 x 20, 6X20
4	76067309	14	ARANDELA CONICA, Nylon
5	76301273	1	RIVESTIMIENTO, - LEFT ASSY
6	76067344	1	CONTRAPANEL, - TELEPHON SUPPORT
7	76301272	1	RIVESTIMIENTO, - CENTER RIGHT
8	15629711	14	ROSCA POSTIZA, 6
9	87400788	4	JUNTA HERMETICA,
10	76301263	1	RIVESTIMIENTO, - FRONT LEFT
11	76301264	1	RIVESTIMIENTO, - FRONT RIGHT
12	76067501	1	FORRO AISLANTE, - UPPER REAR
13	76067502	1	FORRO AISLANTE, - REAR LEFT
14	76067503	1	FORRO AISLANTE, - REAR RIGHT
15	76067504	1	FORRO AISLANTE, - CENTER LEFT
16	76067505	1	FORRO AISLANTE, - CENTER RIGHT
17	76067507	1	FORRO AISLANTE, - CENTER RIGHT
18	76067508	1	FORRO AISLANTE, - CENTER RIGHT
19	76079036	2	BOCA DE DESCARGA,

9.652(20) CABINA DE SEGURIDAD - OPTIONAL CODE 784109251

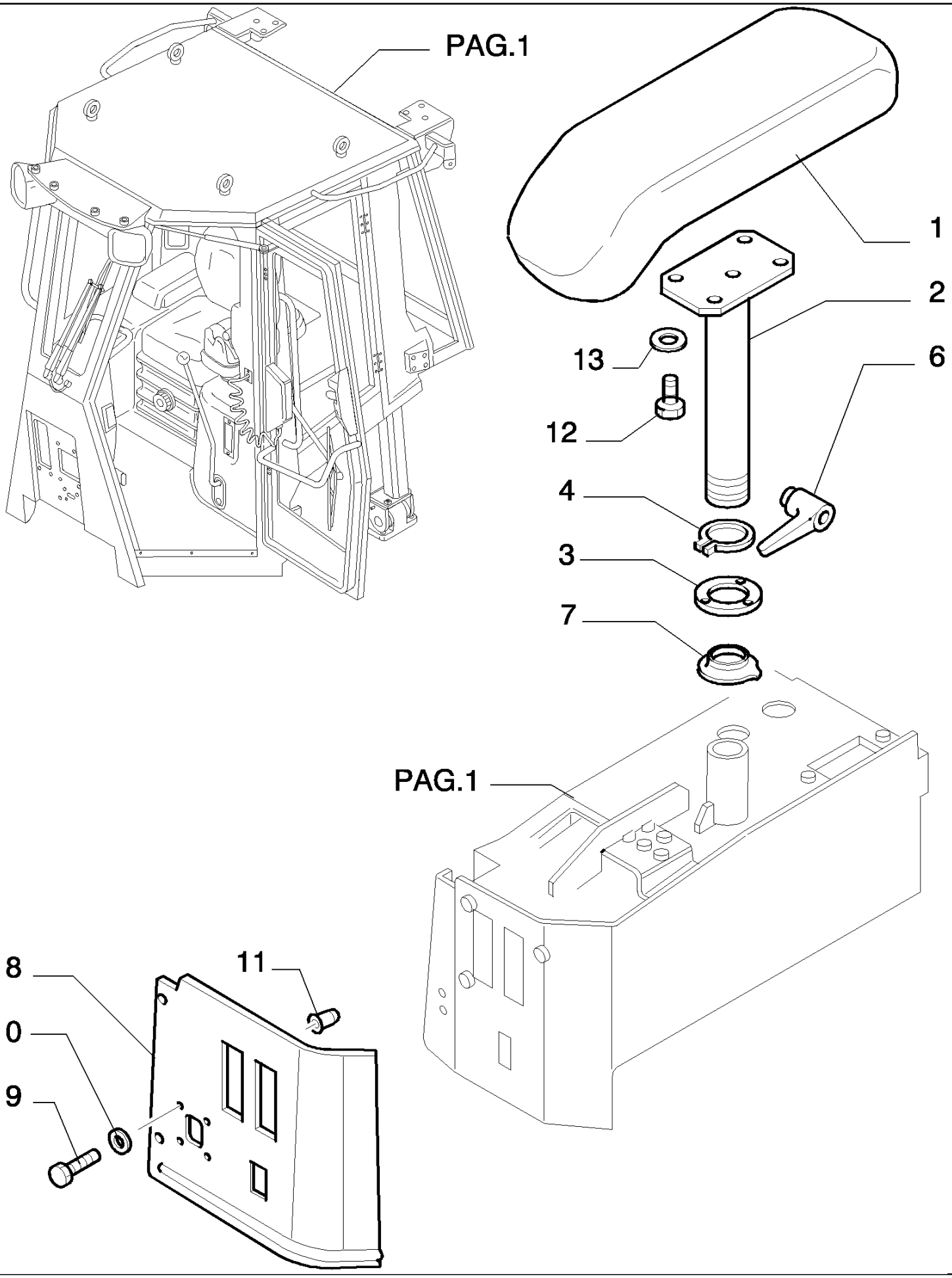

D180 TIER3 DOZERS SOBRE CADENAS (7/06-)

9.652(20) CABINA DE SEGURIDAD - OPTIONAL CODE 784109251

Ref	Numero de Pieza	Ctd	Descripción
1	76067361	1	APOYABRAZOS,
2	76067362	1	SOPORTE, - RIGHT ARMREST
3	76067318	1	PLACA,
4	11069471	1	ANILLO DE FRENO,
6	76079195	1	MANECILLA,
7	76067464	2	FUNDA,
8	76301268	1	RIVESTIMIENTO, - FRONT
9	79105220	4	TUERCA DE FRENO, Cross Oval Csk Hd, M6 x 20, 6X20
10	76067309	4	ARANDELA CONICA, Nylon
11	15629711	7	ROSCA POSTIZA, 6
13	14496534	4	ARANDELA,
12	16043224	4	TORNILLO, Hex, M8 x 16, 8.8, Full Thd,

D180 TIER3 DOZERS SOBRE CADENAS (7/06-)

9.652(21) CABINA DE SEGURIDAD - TABLERO - OPTIONAL CODE 784109251

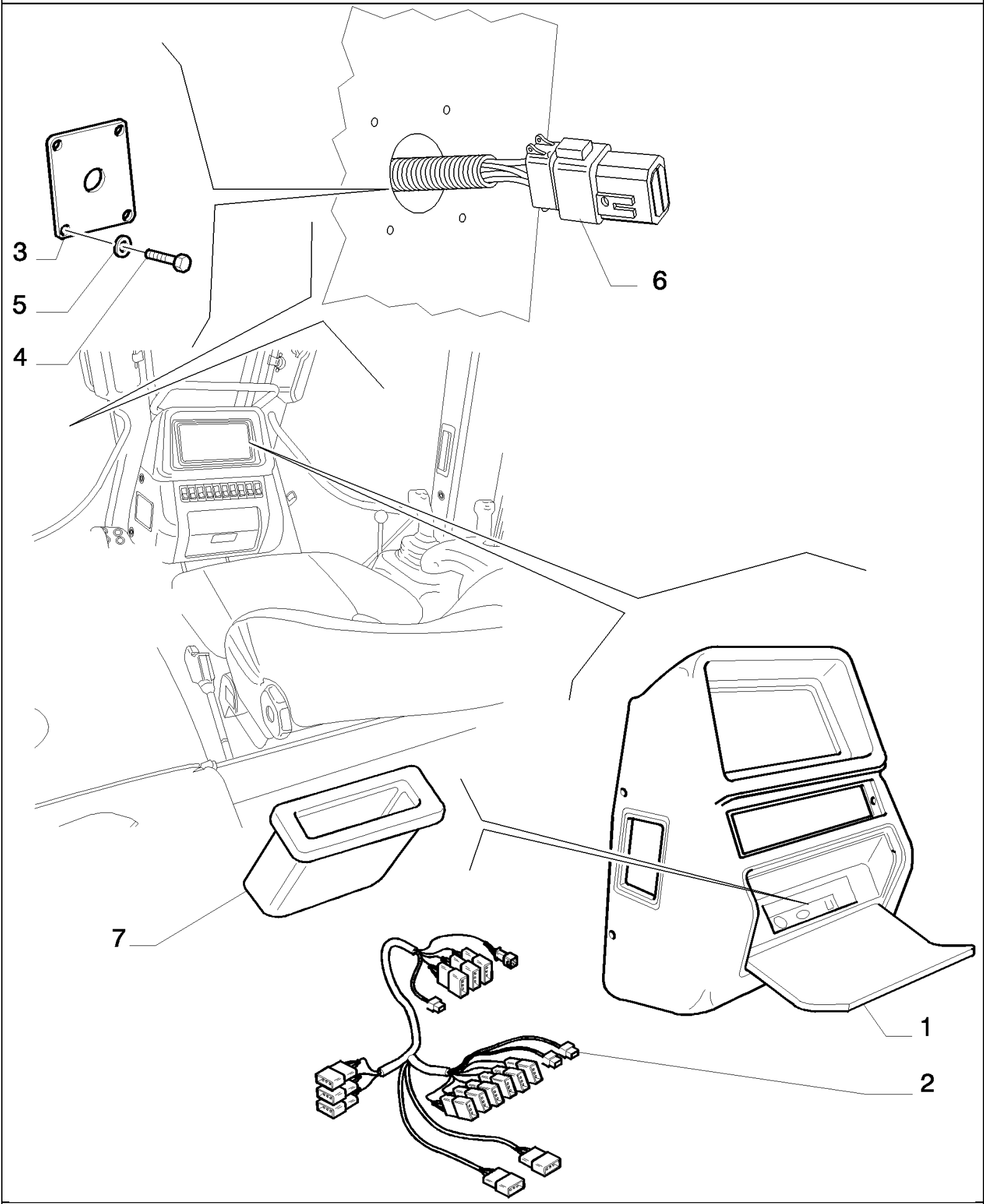

D180 TIER3 DOZERS SOBRE CADENAS (7/06-)

9.652(21) CABINA DE SEGURIDAD - TABLERO - OPTIONAL CODE 784109251

Ref	Numero de Pieza	Ctd	Descripción
1	87393541	1	PANEL DE INSTRUMENT.,
2	87393563	1	CABLE ELECTRICO,
3	76067773	4	PLACA,
4	13274617	16	TORNILLO, Cross Pan Hd, M5 x 25,
5	14496307	16	ARANDELA,
6	87312927	1	CONTACTO,
7	4417913	1	RECIPIENTE,

D180 TIER3 DOZERS SOBRE CADENAS (7/06-)

9.652(22) CABINA DE SEGURIDAD - OPTIONAL CODE 784109251

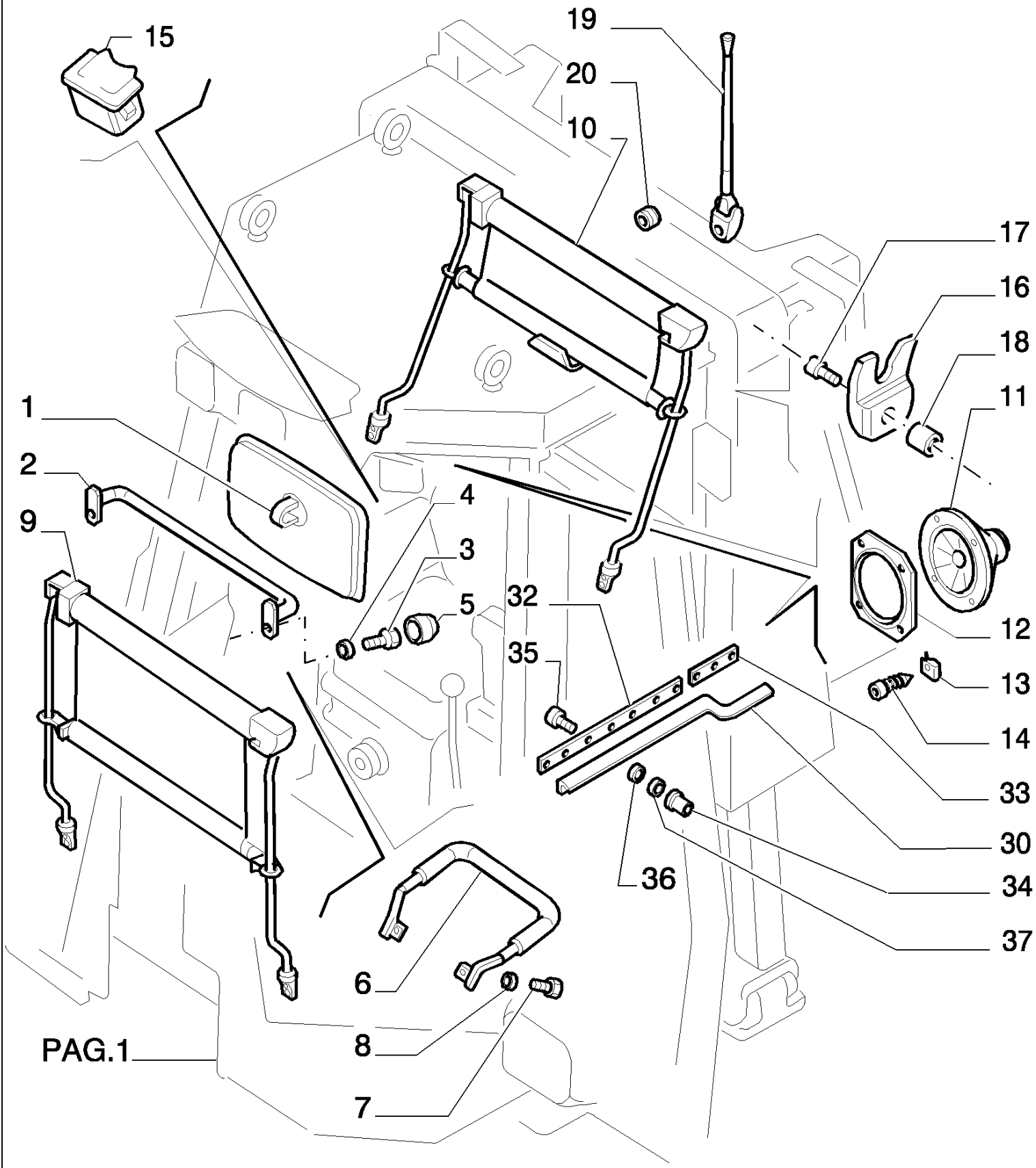

D180 TIER3 DOZERS SOBRE CADENAS (7/06-)

9.652(22) CABINA DE SEGURIDAD - OPTIONAL CODE 784109251

Ref	Numero de Pieza	Ctd	Descripción
1	76067706	1	ESPEJO RETROVISOR,
2	76067260	1	SOPORTE,
3	16043421	2	TORNILLO, Hex, M8 x 20, 8.8,
4	14496531	2	ARANDELA, M8 x 17 x 1.6,
5	71480911	2	CAPUCHON GUARDA-POLVO,
6	76067386	1	MANECILLA,
7	10979234	2	TORNILLO, Hex, M10 x 16, 10.9, Full Thd,
8	14496631	2	ARANDELA, M10 x 21 x 2,
9	76067796	1	CORTINA, - FRONT
10	76067385	1	CORTINA PARASOL, - REAR
11	71483881	1	EQUIPO,
12	71490900	1	EQUIPO,
13	71485200	8	RESORTE,
14	76043518	8	TORNILLO, 4,2X13
15	76043643	1	CENICERO,
16	76067422	1	GANCHO, - HOOK
17	13274417	2	TORNILLO, Pan Hd, M5 x 20, 5.8,
18	15629611	2	ROSCA POSTIZA, 5
19	76067452	1	ANTENA ELECTRICA,
20	76045509	2	JUNTA HERMETICA,
30	76069224	1	JUNTA HERMETICA, - LEFT
31	76069225	1	JUNTA HERMETICA, - RIGHT
32	76067632	2	BANDA,
33	76067633	2	BANDA,
34	76067740	22	ROSCA POSTIZA,
35	13274411	22	TORNILLO, Cross Pan Hd, M5 x 20,
36	14496331	20	ARANDELA, 5X10
37	10571474	22	ARANDELA DE FRENO, 5

D180 TIER3 DOZERS SOBRE CADENAS (7/06-)

9.652(23) CABINA DE SEGURIDAD - OPTIONAL CODE 784109251

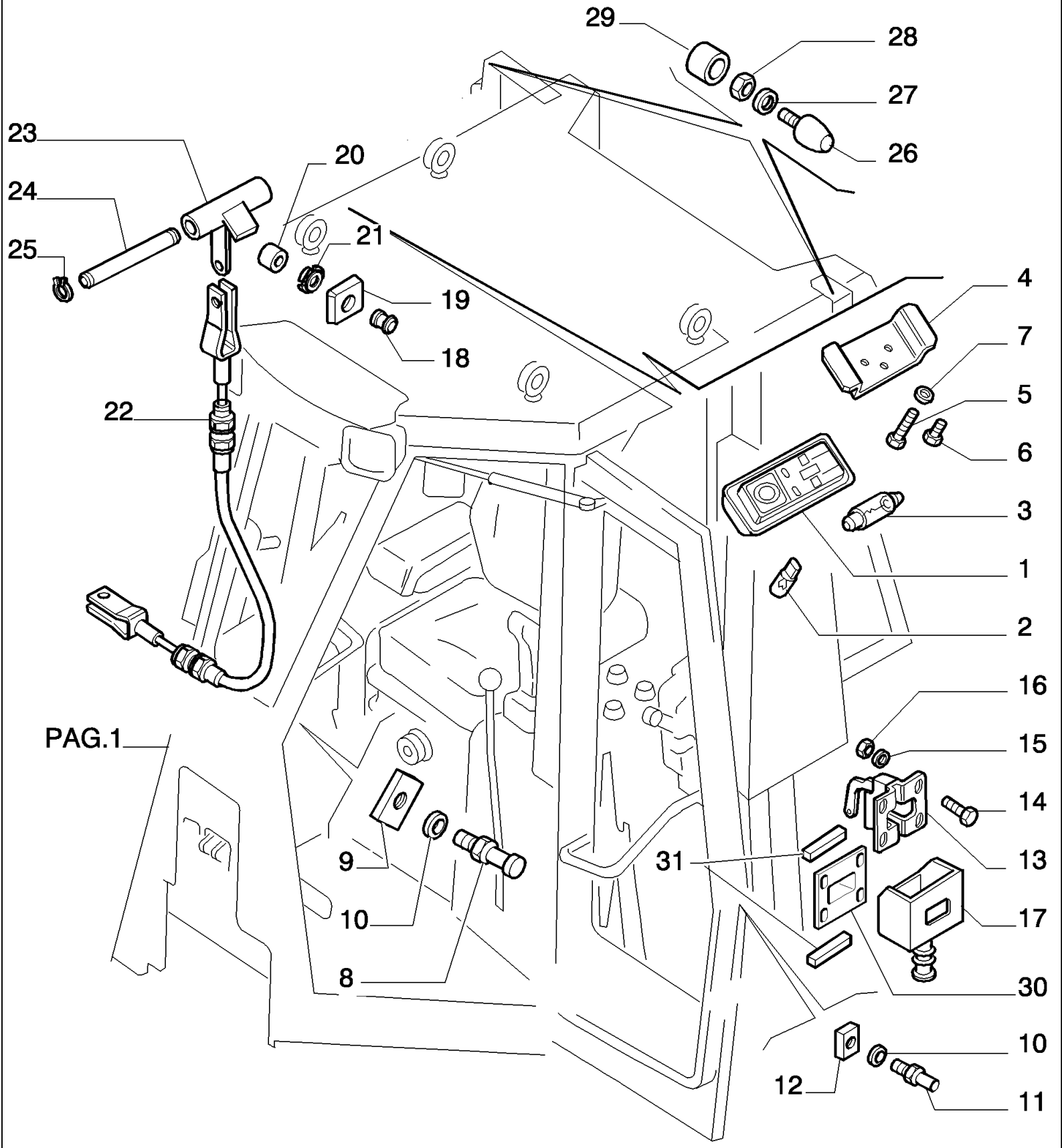

D180 TIER3 DOZERS SOBRE CADENAS (7/06-)

9.652(23) CABINA DE SEGURIDAD - OPTIONAL CODE 784109251

Ref	Numero de Pieza	Ctd	Descripción
1	76045521	2	PLAFON,
2	76048462	2	BOMBILLA, 5W-24V
3	76048463	2	BOMBILLA, 5W-24V
4	76045522	2	PIEZA DE SOPORTE,
5	13272811	4	TORNILLO, Cross Pan Hd, M4 x 30,
6	13271911	2	TORNILLO, Cross Pan Hd, M4 x 10,
7	14496201	6	ARANDELA, 4,3X8X0,8
8	76067263	2	PERNO,
9	76067264	2	PLAQUITA,
10	14496701	4	ARANDELA, M12 x 24 x 2.5,
11	76043511	2	PERNO,
12	76067753	2	PLAQUITA,
13	76067754	2	CERRADURA,
14	10902424	8	TORNILLO, Hex, M6 x 20, 8.8, Full Thd,
15	10523404	16	ARANDELA, M6 x 18 x 2,
16	15896211	8	TUERCA, M6, Cl 8,
17	4227179	2	CASQUETE,
18	9471086	2	BOTON, - HANDLE
19	71487113	2	PROTECCION,
20	76067658	2	SEPARADOR,
21	71488179	2	VIROLA METALICA,
22	76067265	2	MANDO FLEXIBLE,
23	76080697	2	PALANCA DE MANDO,
24	76067756	2	PERNO,
25	11087676	4	RETENEDOR, M5,
26	76048977	2	FIELTRO ENGRASADOR, - LOWER
27	14496631	2	ARANDELA, M10 x 21 x 2,
28	11701714	2	TUERCA, 10
29	71416422	2	SEPARADOR,
30	76048389	2	PLACA,
31	76079011	2	DEFENSA,

D180 TIER3 DOZERS SOBRE CADENAS (7/06-)

9.652(24) CABINA DE SEGURIDAD - OPTIONAL CODE 784109251

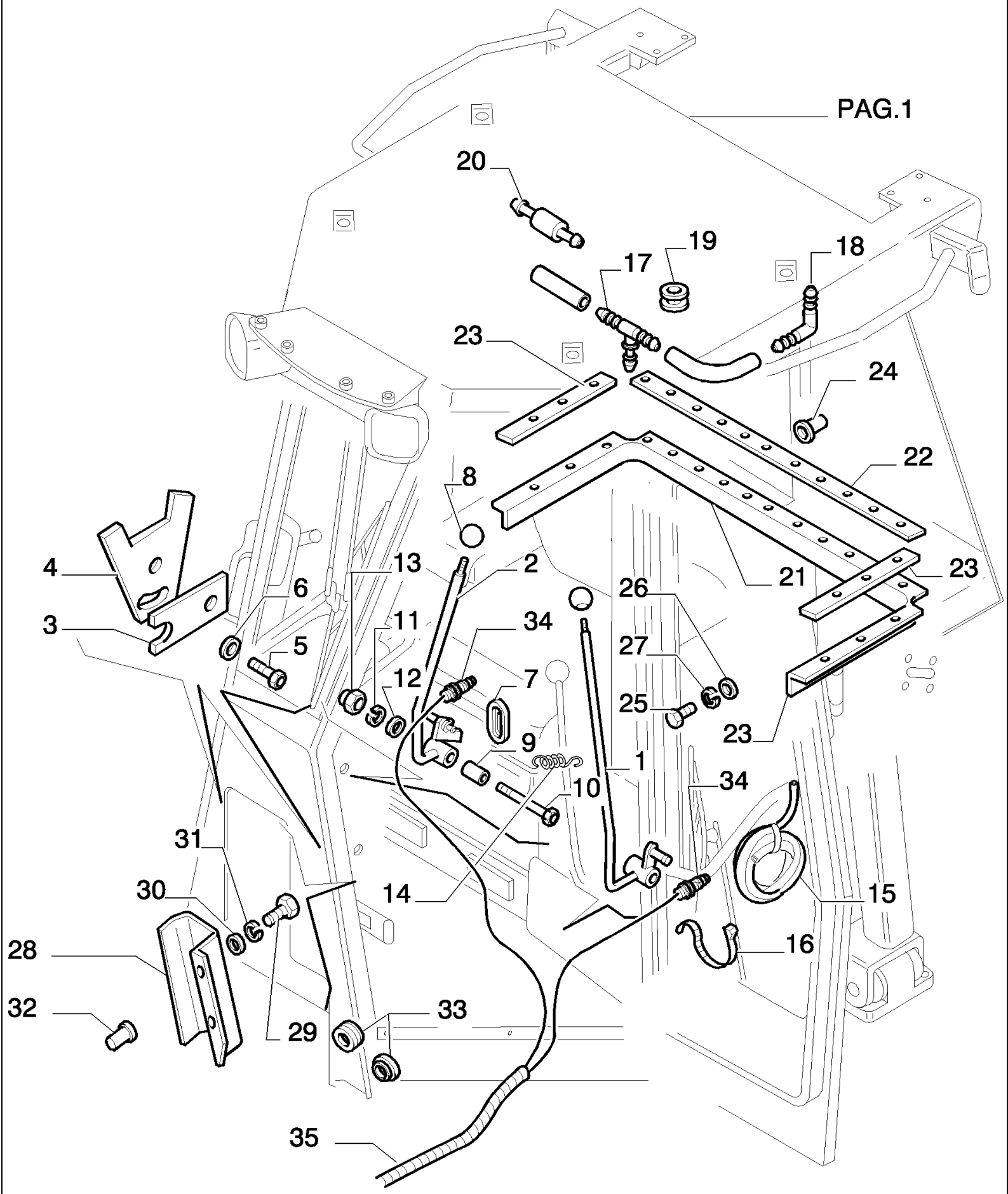

D180 TIER3 DOZERS SOBRE CADENAS (7/06-)

9.652(24) CABINA DE SEGURIDAD - OPTIONAL CODE 784109251

Ref	Numero de Pieza	Ctd	Descripción
1	76067241	1	PALANCA, - LEFT
2	76067242	1	PALANCA, - RIGHT
3	76067420	1	PLAQUITA,
4	76067421	2	HORQUILLA,
5	16043631	2	TORNILLO, Hex, M8 x 25, 10.9,
6	14496531	2	ARANDELA, M8 x 17 x 1.6,
7	76067249	2	PROTECCION,
8	76067250	2	PERILLA,
9	76067251	2	CASQUILLO,
10	11113831	2	TORNILLO, Hex, M12 x 80, 10.9,
11	10517074	2	ARANDELA DE FRENO,
12	14496731	4	ARANDELA, 12X24
13	12577521	2	TUERCA, 12X1,75X14,8
14	76067454	2	RESORTE,
15	19054786	R	MANGA FLEXIBLE, L=5m
16	76067664	4	ABRAZADERA,
17	79021522	2	RACOR,
18	71438967	2	CONECTOR,
19	76045509	4	JUNTA HERMETICA,
20	79020844	2	VALVULA DE CIERRE,
21	76067280	1	JUNTA HERMETICA,
22	76067266	1	BANDA, - CENTRAL
23	76067267	2	BANDA, - SIDE
24	76067740	16	ROSCA POSTIZA, 5
25	13274211	16	TORNILLO, Cross Pan Hd, M5 x 16,
26	12638101	16	ARANDELA, M5 x 14 x 1,
27	10571474	16	ARANDELA DE FRENO, 5
28	76067281	1	DEFENSA,
29	13276211	2	TORNILLO, Cross Pan Hd, M6 x 16,
30	14496431	2	ARANDELA, 6,4X12,5
31	10571574	2	ARANDELA DE FRENO, 6,1X1,6
32	71490914	2	ROSCA POSTIZA, 6
33	76045509	2	JUNTA HERMETICA,
34	79113969	2	CONTACTOR,
35	76095139	1	CABLE ELECTRICO,

9.652(25) CABINA DE SEGURIDAD - OPTIONAL CODE 784109251

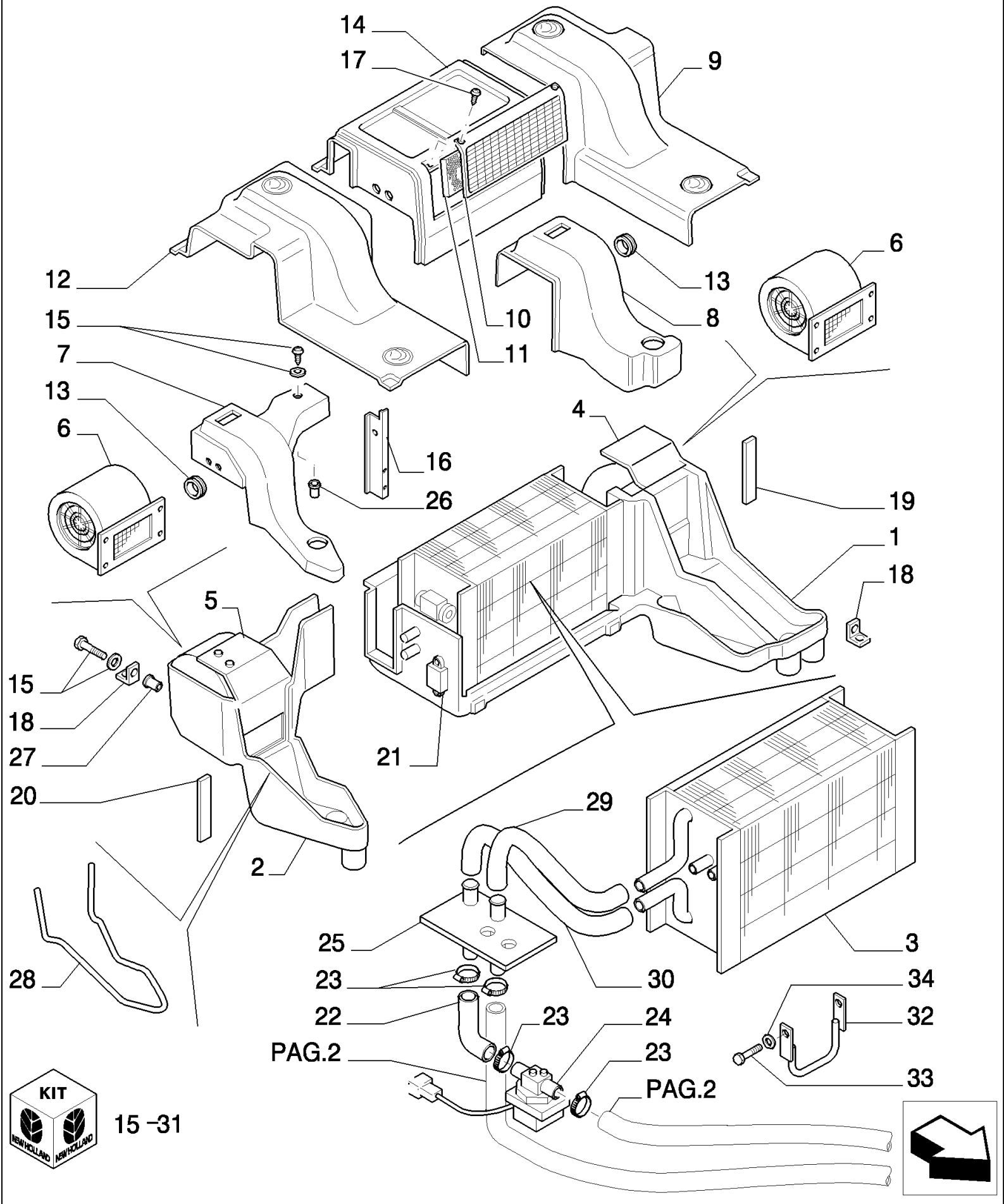

D180 TIER3 DOZERS SOBRE CADENAS (7/06-)

9.652(25) CABINA DE SEGURIDAD - OPTIONAL CODE 784109251

Ref	Numero de Pieza	Ctd	Descripción
1	76092249	1	SEMI AGUJERO, - CENTRAL LOWER
2	76092250	1	SEMI AGUJERO, - RIGHT LOWER
3	76092219	1	EVAPORADOR,
4	76093567	1	SOPORTE, - LEFT
5	76093568	1	SOPORTE, - RIGHT
6	76092218	2	VENTILADOR IMPELENTE,
7	76092252	1	SEMI AGUJERO, - RIGHT
8	76092253	1	SEMI AGUJERO, - LEFT
9	76093603	1	TAPADERA, - LEFT
10	76093571	1	CALANDRIA,
11	76092242	1	FILTRO, CABINA,
12	76093604	1	TAPADERA, - RIGHT
13	76086485	2	GUARNICION DE CAUCHO,
14	76301133	1	RIVESTIMIENTO,
15	76093573	1	EQUIPO,
16	76093566	1	DISPOS.DE REGULACION,
17	15917007	12	TORNILLO,
18	76093572	3	SOPORTE,
19	76092272	1	JUNTA HERMETICA,
20	76093569	4	PLACA,
21	76089309	1	TERMOSTATO,
22	76090399	1	TUBO RIGIDO, 90°
23	76090401	4	ABRAZADERA, D14
24	76093618	1	GRIFO, , KIT 76089543
25	76093587	1	PLACA,
26	76093574	15	INTRODUCTOR, M4
27	76093575	4	INTRODUCTOR, M6
28	76093565	R	JUNTA HERMETICA,
29	76093607	1	MANGA FLEXIBLE, 90°
30	76093608	1	MANGA FLEXIBLE, 90°
31	76089543	1	CAJA ELECTRONICA,
32	76092478	1	PIEZA DE SOPORTE,
33	16043631	2	TORNILLO, Hex, M8 x 25, 10.9, 8X1,25X22
34	79011527	2	ARANDELA, 8X22

9.652(26) CABINA DE SEGURIDAD - OPTIONAL CODE 784109251

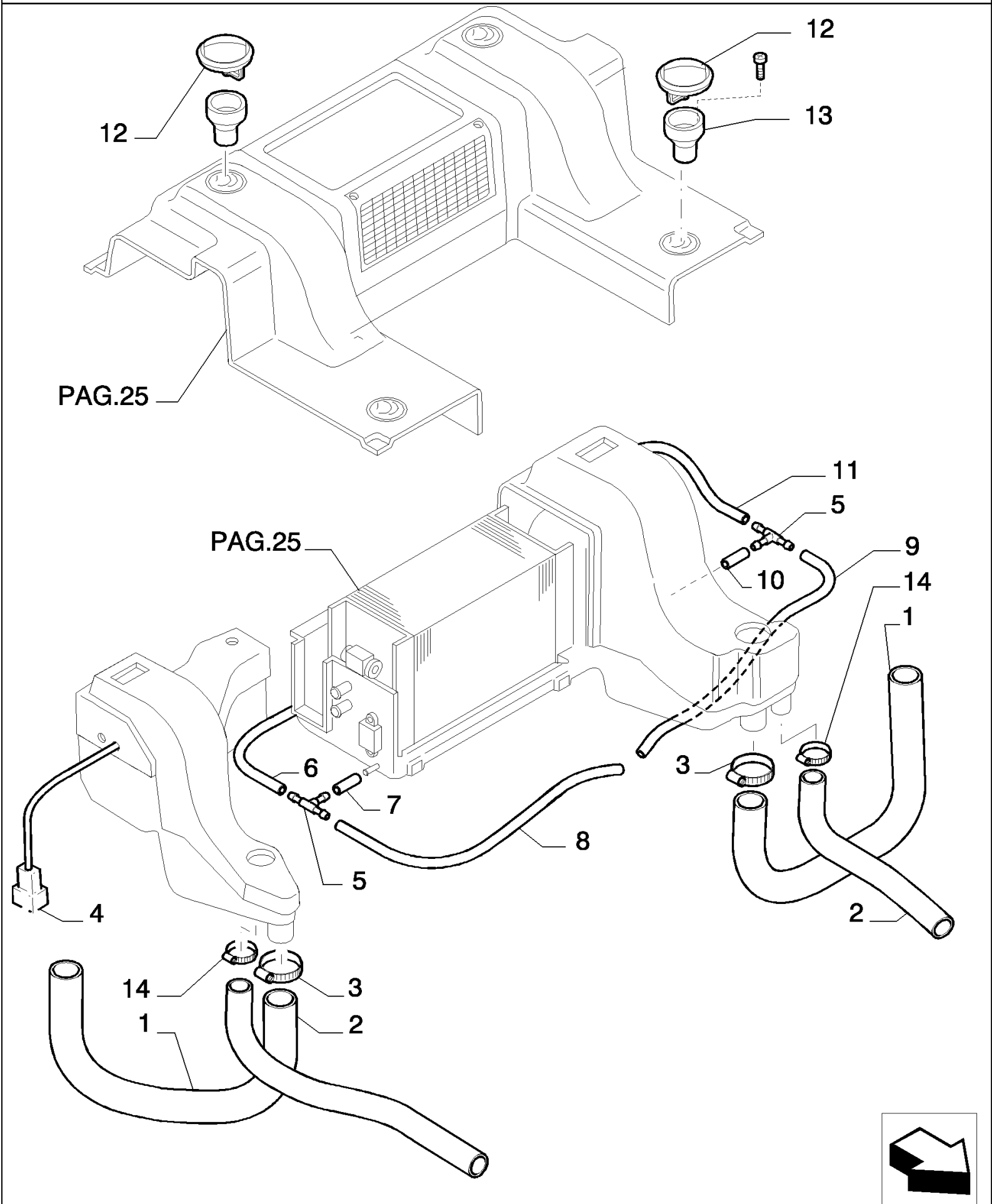

D180 TIER3 DOZERS SOBRE CADENAS (7/06-)

9.652(26) CABINA DE SEGURIDAD - OPTIONAL CODE 784109251

Ref	Numero de Pieza	Ctd	Descripción
1	76093590	1	MANGA FLEXIBLE, D60 LEFT SIDE
1	76093591	1	MANGA FLEXIBLE, D60 RIGHT SIDE
2	76093588	1	MANGA FLEXIBLE, D50 LEFT SIDE
2	76093589	1	MANGA FLEXIBLE, D50 RIGHT SIDE
3	13000990	2	ABRAZADERA MANGUERA, D60-80
4	76092234	2	CABLE ELECTRICO,
5	76093584	2	RACOR,
6	76093578	1	MANGA FLEXIBLE, 240mm
7	76093579	1	MANGA FLEXIBLE, 100mm
8	76093580	1	MANGA FLEXIBLE, 1M
9	76093581	1	MANGA FLEXIBLE, 1M
10	76093582	1	MANGA FLEXIBLE, 250mm
11	76093583	1	MANGA FLEXIBLE, 500mm
12	76067705	4	DIFUSOR,
13	76301184	4	REDUCTOR,
14	13000790	2	ABRAZADERA MANGUERA,

9.652(27) CABINA DE SEGURIDAD - OPTIONAL CODE 784109251

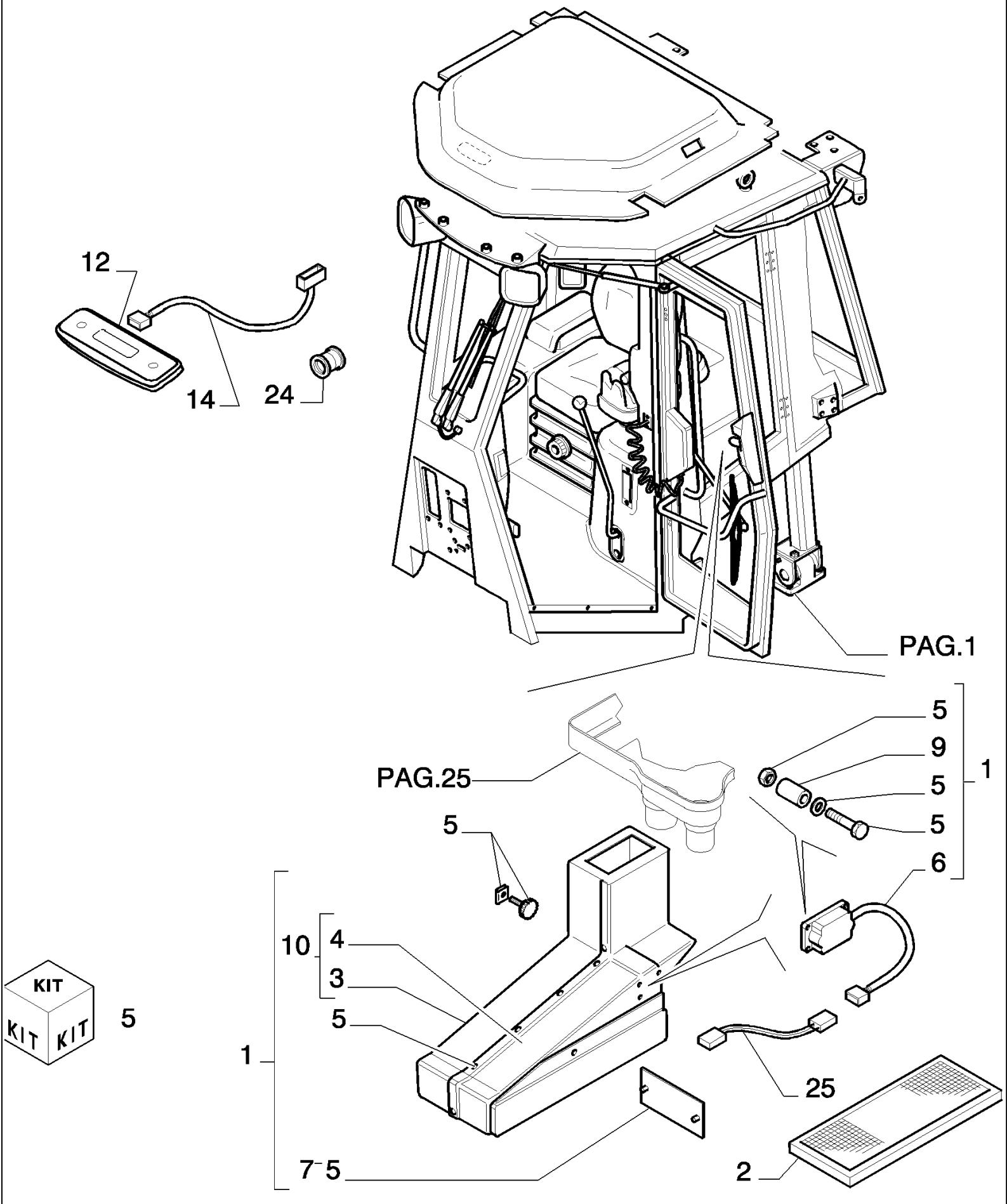

D180 TIER3 DOZERS SOBRE CADENAS (7/06-)

9.652(27) CABINA DE SEGURIDAD - OPTIONAL CODE 784109251

Ref	Numero de Pieza	Ctd	Descripción
1	76093594	1	CONDUCTO,
2	76092248	1	FILTRO, CABINA,
3	76093595	1	SEMI AGUJERO, SUP.
4	76093596	1	SEMI AGUJERO, INF.
5	76093601	1	EQUIPO,
6	76093598	1	MECANISMO DE MANDO,
7	76093597	1	TAPA,
9	76093599	3	CASQUILLO,
10	76093552	1	CONDUCTO DE AIRE, ASSY.
12	76301223	1	PLAQUITA,
21	13313218	2	TORNILLO,
22	79076208	2	ARANDELA,
24	76301185	1	GUARNICION DE CAUCHO,
25	87342271	1	CABLE ELECTRICO,

9.652(28) CABINA DE SEGURIDAD - COMPONENTES - OPTIONAL CODE 784109251

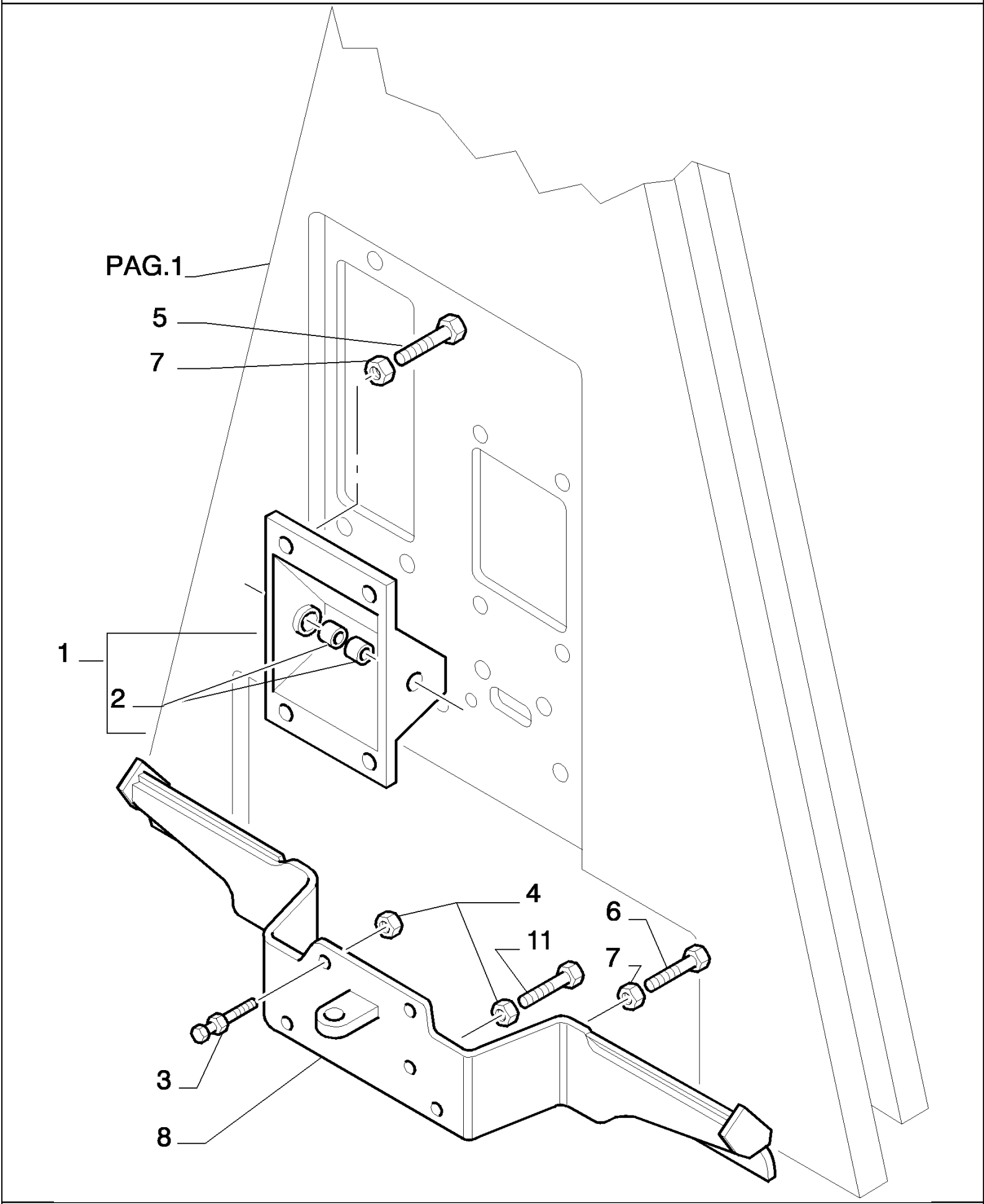

D180 TIER3 DOZERS SOBRE CADENAS (7/06-)

9.652(28) CABINA DE SEGURIDAD - COMPONENTES - OPTIONAL CODE 784109251

Ref	Numero de Pieza	Ctd	Descripción
1	76046806	1	SOPORTE, - ASSY
2	79048068	2	COJINETE, 20X26X16
3	79102461	1	PERNO,
4	12575621	2	TUERCA, 10X1,5
5	11106031	4	TORNILLO, Hex, M10 x 20, 10.9, Full Thd,
6	11106424	3	TORNILLO, Hex, M10 x 30, 8.8, Full Thd,
7	12626231	8	ARANDELA, 10,2X25
8	76046804	1	DESCANSAPIE, 16X1,5X5
11	15214931	1	TORNILLO, Hex, M10 x 65, 10.9, Full Thd, 10X1,5X65

9.652(29) CABINA DE SEGURIDAD - COMPONENTES - OPTIONAL CODE 784109251

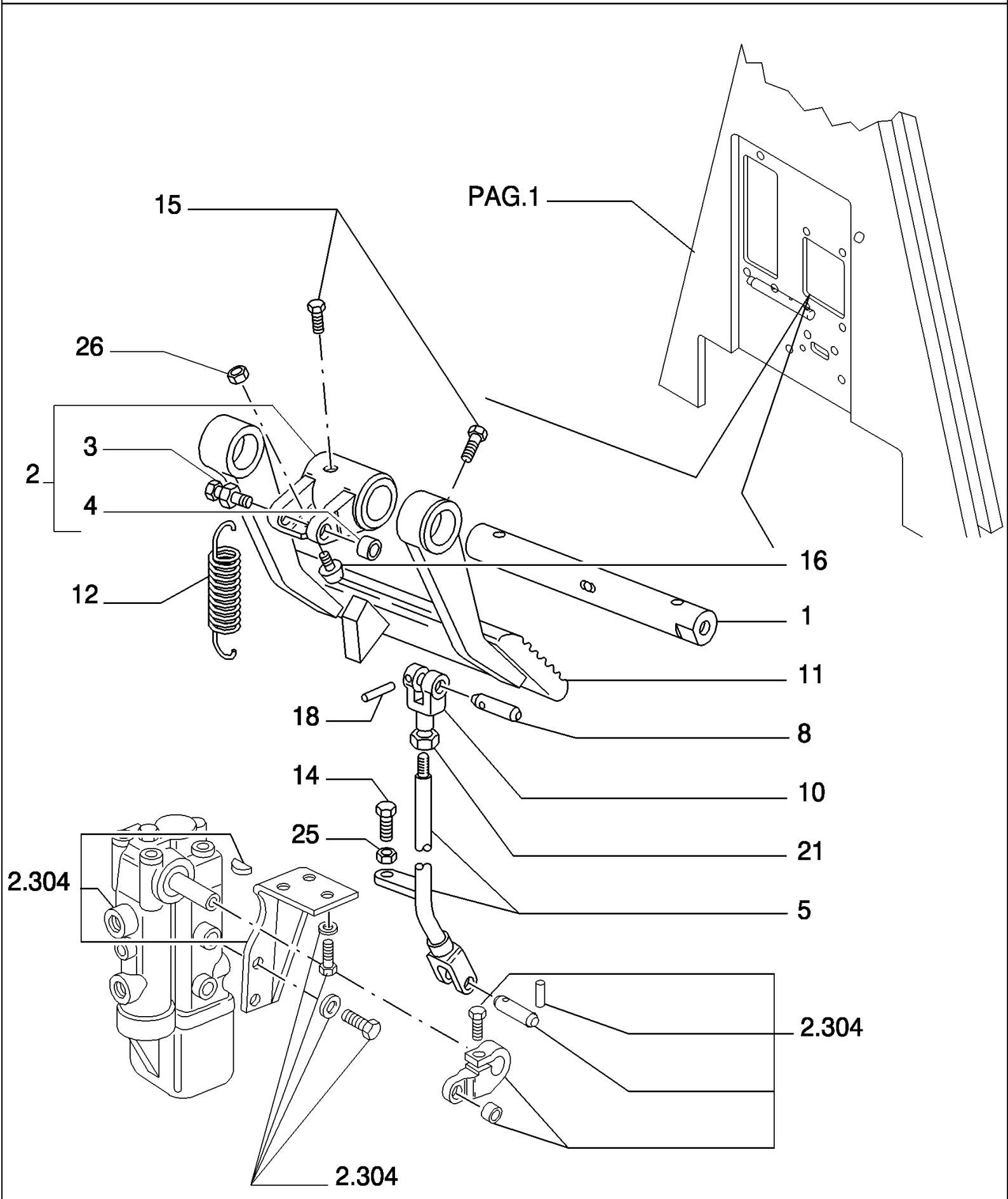

D180 TIER3 DOZERS SOBRE CADENAS (7/06-)

9.652(29) CABINA DE SEGURIDAD - COMPONENTES - OPTIONAL CODE 784109251

Ref	Numero de Pieza	Ctd	Descripción
1	79103849	1	PERNO,
2	79103841	1	CUBO, - ASSY
3	79087266	1	PERNO,
4	79087112	1	CASQUILLO,
5	76046982	1	TIRANTE,
8	79103848	1	SEPARADOR,
10	79103837	1	HORQUILLA,
11	79089497	1	PEDAL,
12	79097662	1	RESORTE,
14	76031346	1	TORNILLO,
15	569475	3	TORNILLO,
16	79037282	1	TACO,
18	14163170	1	PASADOR DE FIJACION, M4 x 24, Slotted, 4X26
21	11701714	1	TUERCA, 10X1,5
25	16102321	1	TUERCA, Thin, M8 x 1.25, Cl 05,
26	12575621	1	TUERCA, 10X1,25X12,3

9.652(30) CABINA DE SEGURIDAD - COMPONENTES - OPTIONAL CODE 784109251

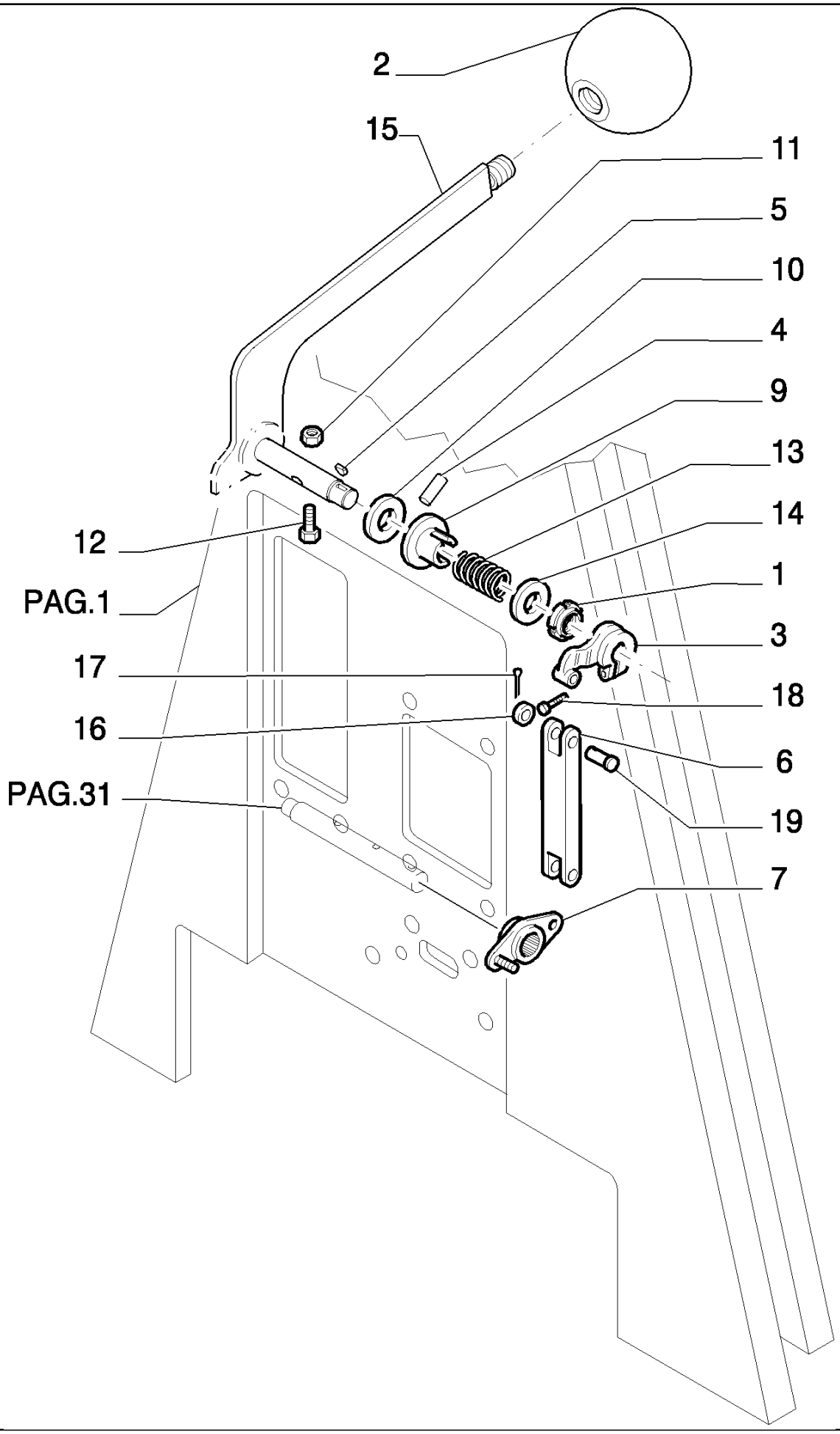

D180 TIER3 DOZERS SOBRE CADENAS (7/06-)

9.652(30) CABINA DE SEGURIDAD - COMPONENTES - OPTIONAL CODE 784109251

Ref	Numero de Pieza	Ctd	Descripción
1	79091571	1	VIROLA METALICA,
2	5131161	1	PERILLA,
3	79095114	1	PALANCA,
4	10334910	1	PITON, M5 x 20,
5	10205620	1	CHAVETA, 3,7X2,5
6	79091546	1	TIRANTE, - UPPER
7	79078958	1	BALANCIN,
9	79091566	1	CASQUILLO,
10	76032147	2	DISCO, EMBRAG.,
11	16100814	1	TUERCA, M8, Cl 8,
12	16043924	1	TORNILLO, Hex, M8 x 35, 8.8, Full Thd,
13	76072230	1	RESORTE,
14	79080850	1	ARANDELA,
15	76046976	1	PALANCA DE MANDO,
16	591123	2	ARANDELA,
17	10734201	2	PASADOR ABIERTO, M2 x 12,
18	10902421	1	TORNILLO, Hex, M6 x 20, 8.8,
19	76301194	2	

9.652(31) CABINA DE SEGURIDAD - COMPONENTES - OPTIONAL CODE 784109251

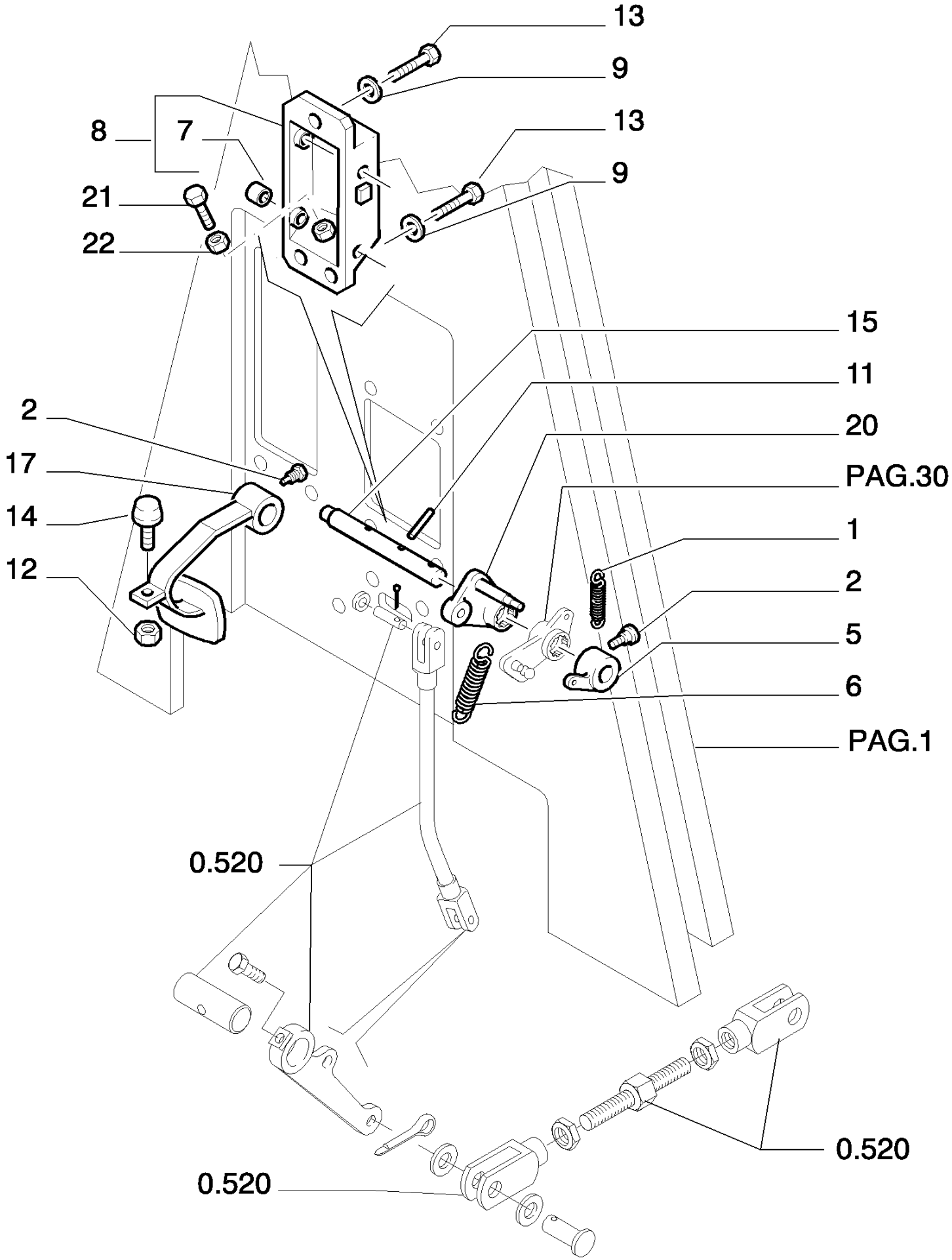

D180 TIER3 DOZERS SOBRE CADENAS (7/06-)

9.652(31) CABINA DE SEGURIDAD - COMPONENTES - OPTIONAL CODE 784109251

Ref	Numero de Pieza	Ctd	Descripción
1	547515	1	RESORTE,
2	569475	4	TORNILLO,
5	79089244	1	PALANCA,
6	79093725	2	RESORTE,
7	79060774	2	CASQUILLO,
8	76046977	1	SOPORTE, - ASSY
9	14496631	8	ARANDELA, M10 x 21 x 2,
11	14604270	1	PASADOR DE FIJACION, M6 x 32, Slotted,
12	11701714	1	TUERCA,
13	11106031	6	TORNILLO, Hex, M10 x 20, 10.9, Full Thd,
14	14420631	1	TORNILLO, Hex Soc Hd, M10 x 50, 10.9,
15	79078966	1	EJE,
17	76054843	1	PEDAL,
20	76301433	1	RODILLO TENSADOR,
21	79086637	1	TORNILLO,
22	16100814	1	TUERCA, M8, Cl 8,

D180 TIER3 DOZERS SOBRE CADENAS (7/06-)

9.653(01) CABINA DE SEGURIDAD CON CLIMATISADOR - OPTIONAL CODE 784110281

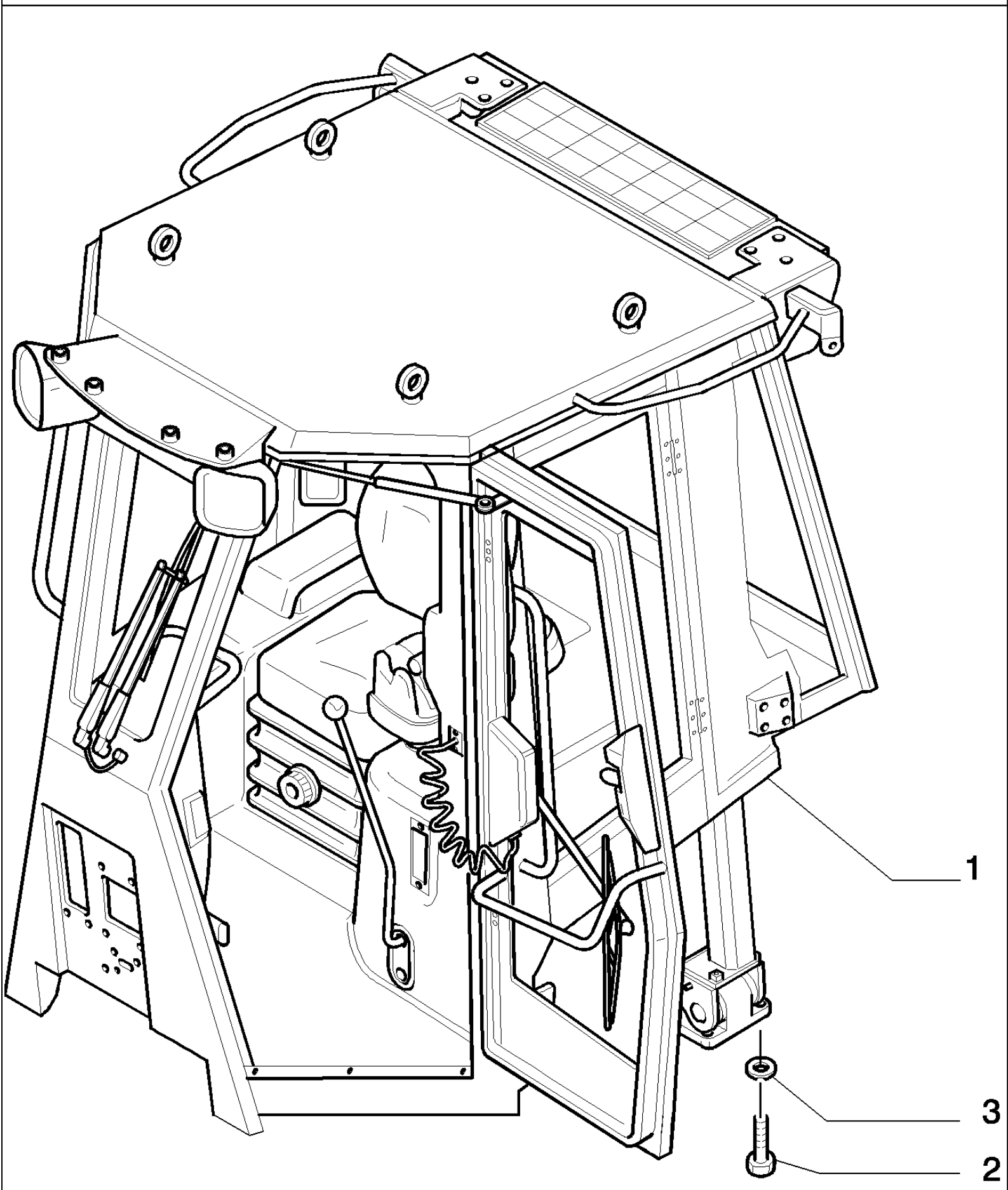

D180 TIER3 DOZERS SOBRE CADENAS (7/06-)

9.653(01) CABINA DE SEGURIDAD CON CLIMATISADOR - OPTIONAL CODE 784110281

Ref	Numero de Pieza	Ctd	Descripción
1	87393190	1	CABINA, CAB ASSY SEE PAG.3...
2	15988331	12	TORNILLO, Hex, M20 x 1.5 x 60, 10.9, Full Thd,
3	79005243	12	ARANDELA,

D180 TIER3 DOZERS SOBRE CADENAS (7/06-)

9.653(02) CABINA DE SEGURIDAD CON CLIMATISADOR - OPTIONAL CODE 784110281

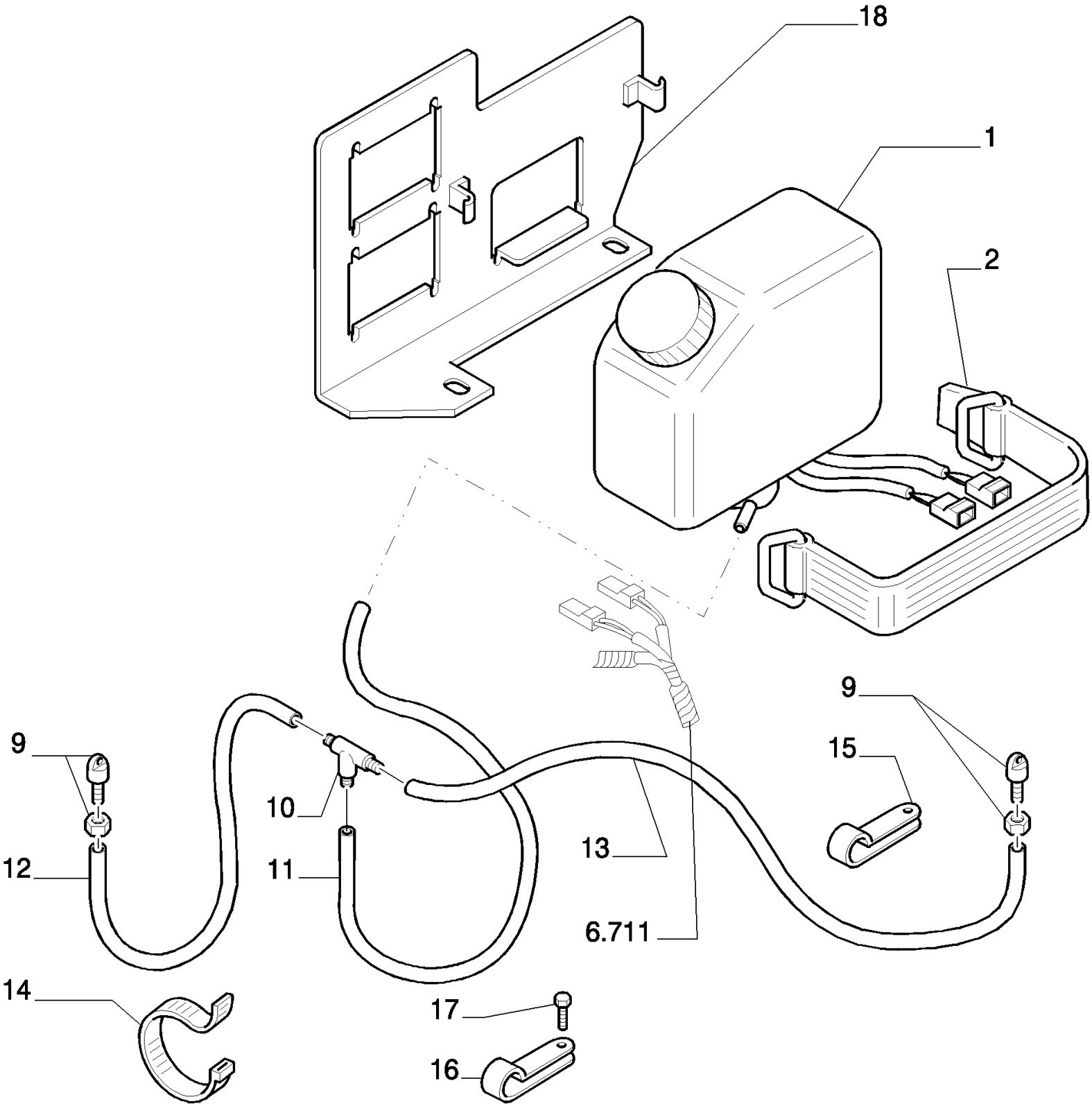

D180 TIER3 DOZERS SOBRE CADENAS (7/06-)

9.653(02) CABINA DE SEGURIDAD CON CLIMATISADOR - OPTIONAL CODE 784110281

Ref	Numero de Pieza	Ctd	Descripción
1	87604460	1	RECIPIENTE, - WASHER -5 L
2	79030150	1	CORREA,
9	79095451	2	PULVERIZADOR,
10	79097787	1	RACOR,
11	79095816	1	MANGA, RETURN
12	76068436	1	MANGA FLEXIBLE, DELIVERY
13	76068437	1	MANGA FLEXIBLE,
14	79013422	6	BANDA, 140
15	10450190	2	BORNE,
16	79011405	1	PLACA DE SUJECION,
17	15970331	1	TORNILLO, Hex, M10 x 1.25 x 16, 10.9, Full Thd,
18	87608304	1	SOPORTE,

D180 TIER3 DOZERS SOBRE CADENAS (7/06-)

9.653(03) CLIMATISADOR - COMPRESOR - OPTIONAL CODE 784110281

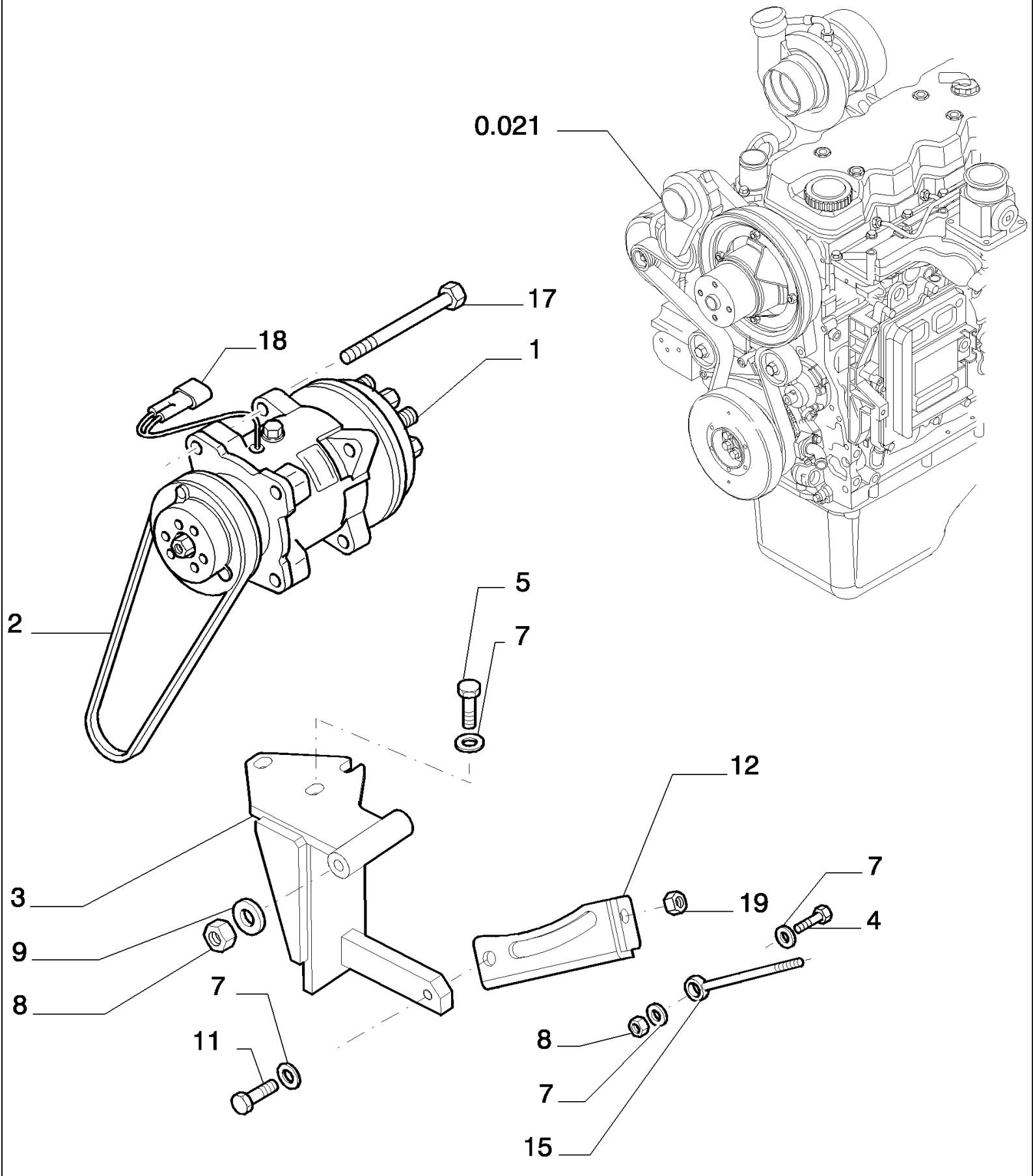

D180 TIER3 DOZERS SOBRE CADENAS (7/06-)

9.653(03) CLIMATISADOR - COMPRESOR - OPTIONAL CODE 784110281

Ref	Numero de Pieza	Ctd	Descripción
1	76047005	1	COMPRESOR DE AIRE,
2	87361431	1	CORREA DE TRANSMISSION, - COMPRESSOR
3	87361422	1	SOPORTE, - COMPRESSOR
4	11107231	1	TORNILLO, Hex, M10 x 50, 10.9,
5	11106431	3	TORNILLO, Hex, M10 x 30, 10.9, Full Thd,
7	14496631	7	ARANDELA, M10 x 21 x 2,
8	12577221	2	TUERCA, M10 x 1.5, Cl 10,
9	12626231	1	ARANDELA, 10,2X25
11	11106231	1	TORNILLO, Hex, M10 x 25, 10.9, Full Thd, 10x35
12	76093677	1	PIEZA DE SOPORTE,
15	76089504	1	TIRANTE,
17	11108831	1	TORNILLO, Hex, M10 x 130, 10.9,
18	87518741	1	CABLE ELECTRICO,
19	16104121	1	TUERCA, M8 x 1.25, Cl 10,

9.653(04) CABINA DE SEGURIDAD CON CLIMATISADOR - OPTIONAL CODE 784110281

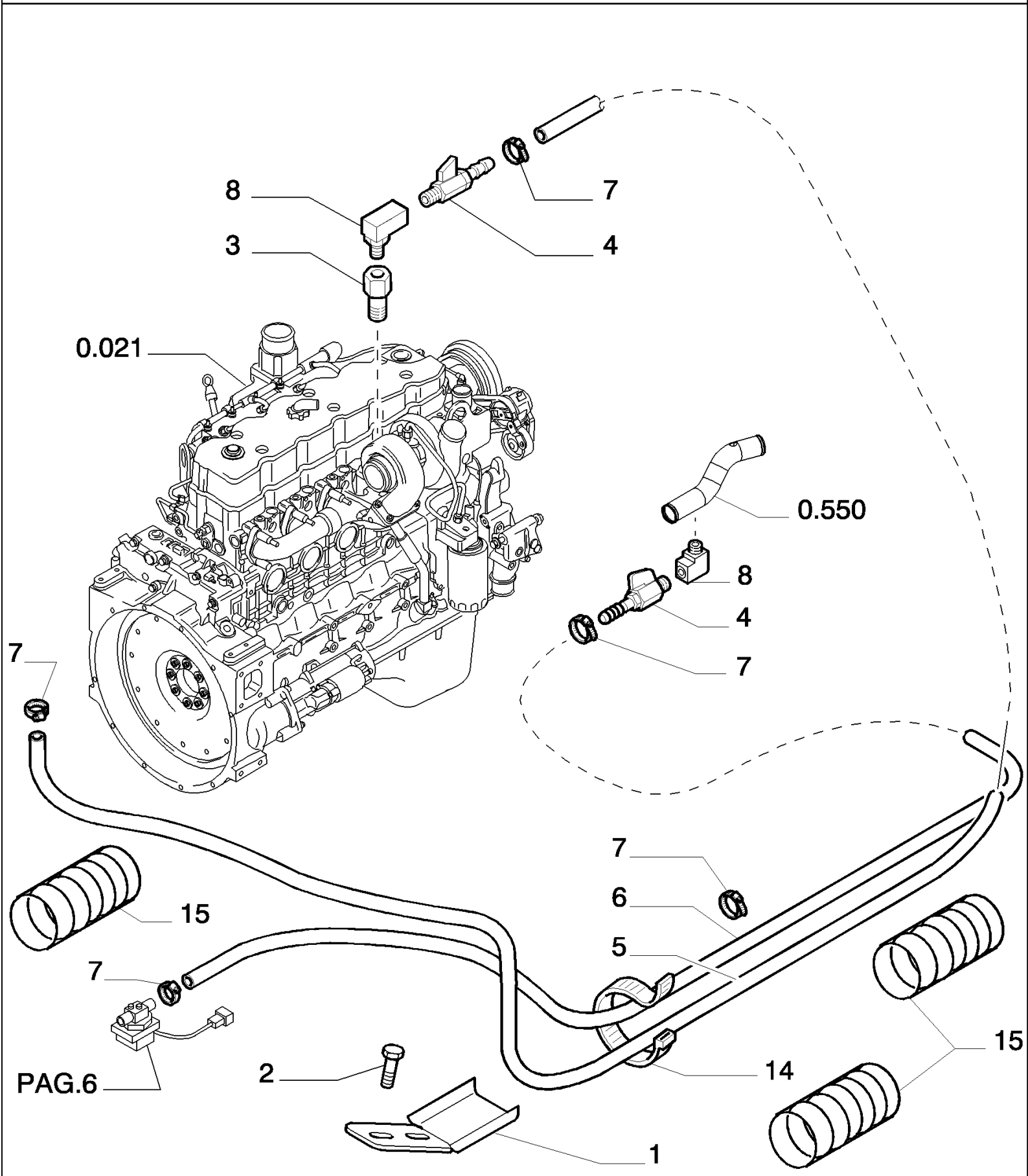

D180 TIER3 DOZERS SOBRE CADENAS (7/06-)

9.653(04) CABINA DE SEGURIDAD CON CLIMATISADOR - OPTIONAL CODE 784110281

Ref	Numero de Pieza	Ctd	Descripción
1	87388265	1	PIEZA DE SOPORTE,
2	16043331	1	TORNILLO, Hex, M8 x 18, 10.9, Full Thd,
3	87532294	1	RACOR,
4	76066174	2	GRIFO,
5	76301467	1	MANGA FLEXIBLE, RETURN
6	76301468	1	MANGA FLEXIBLE, SEND
7	79083842	4	COLLAR,
8	76071781	2	RACOR,
14	79013422	6	BANDA,
15	71415875	4	VAINA METALICA,

D180 TIER3 DOZERS SOBRE CADENAS (7/06-)

9.653(05) CABINA DE SEGURIDAD - OPTIONAL CODE 784110281

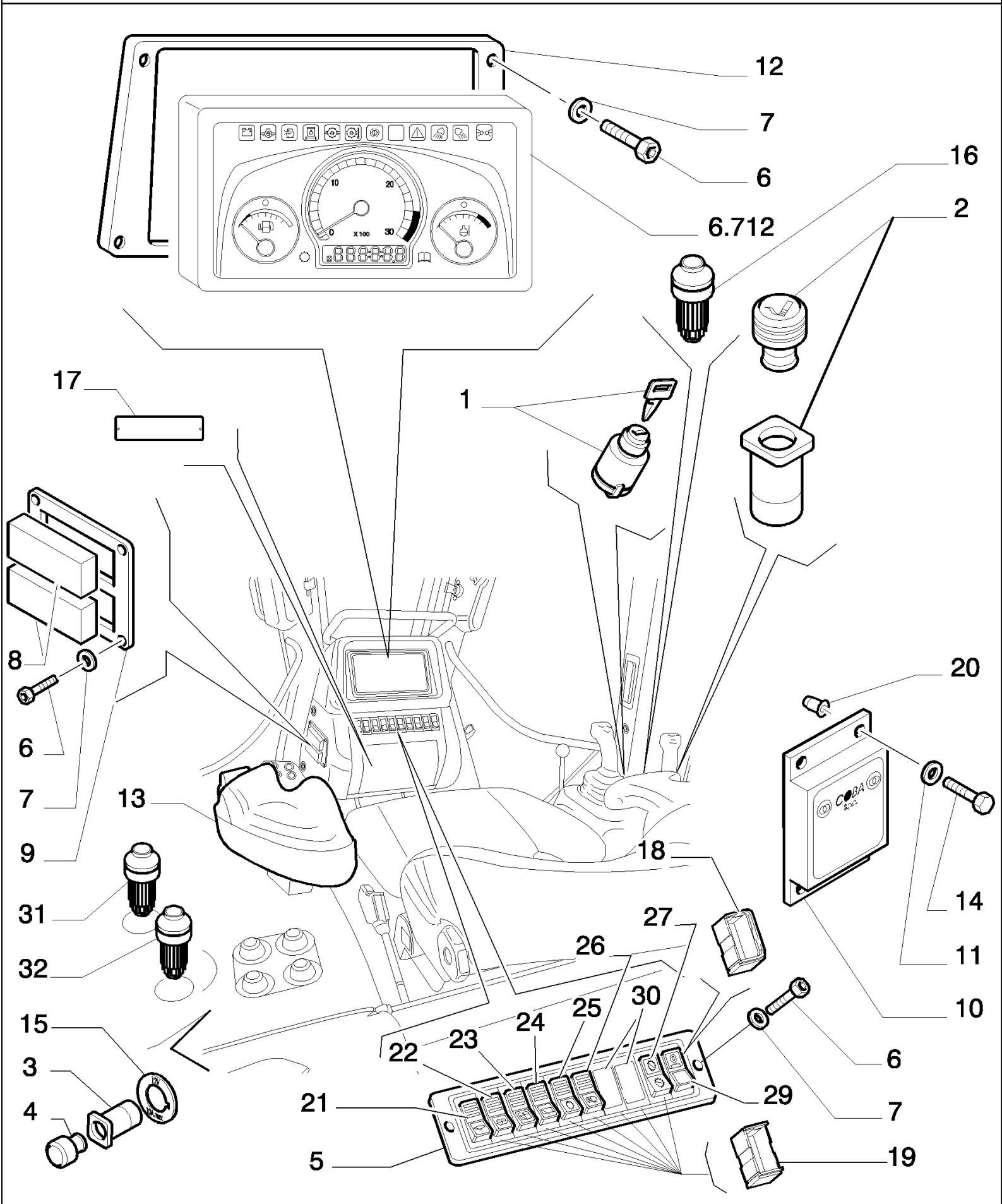

D180 TIER3 DOZERS SOBRE CADENAS (7/06-)

9.653(05) CABINA DE SEGURIDAD - OPTIONAL CODE 784110281

Ref	Numero de Pieza	Ctd	Descripción
1	71451118	1	CONMUTADOR DE ARRANQ, - STARTER
2	422747100	1	ENCENDEDOR DE CIGARILLOS, 24V
3	76045791	1	ENCHUFFE DE CORRIENTE, 12V
4	76067707	1	TAPÓN,
5	76067214	1	PLACA DE SUJECION,
6	13274617	10	TORNILLO, Cross Pan Hd, M5 x 25,
7	14496331	10	ARANDELA, 5X10
8	76067216	2	CAJA DE FUSIBLES,
9	76067217	1	PLAQUITA,
10	76068649	1	TRANSFORMADOR, 24/12V
11	10571479	4	ARANDELA, M5, 5
12	76067213	1	PLAQUITA,
13	76067649	1	APOYABRAZOS, - ASSY SEE PAG.14/14A
14	10978011	4	TORNILLO, 5X20
15	76067229	1	CALCOMANIA, 12V
16	76068192	1	BOTÓN PULSADOR,
17	87306725	1	PLACA INDICADORA,
18	79102148	2	MARCO, LATERAL
19	87395665	8	MARCO, CENTRAL
20	71490908	4	ROSCA POSTIZA,
21	76068147	1	CUERPO,
21	76068148	1	VIDRIO,
22	76068146	1	CUERPO,
22	76068149	1	VIDRIO,
23	76068146	1	CUERPO,
23	76068155	1	VIDRIO,
24	76068144	1	INTERRUPTOR,
24	76068151	1	VIDRIO,
25	76068145	1	CUERPO,
25	76068154	1	VIDRIO,
26	76068145	1	CUERPO,
26	76068153	1	VIDRIO,
27	76068150	1	VIDRIO,
27	76068158	1	CUERPO,
29	76068156	1	VIDRIO,
29	76068158	1	CUERPO,
29	76081431	1	TAPA TRANSLUCIDA,
30	79101857	2	TAPÓN,
31	76068194	1	BOTÓN PULSADOR,
32	76068193	1	BOTÓN PULSADOR,

9.653(06) CABINA DE SEGURIDAD - OPTIONAL CODE 784110281

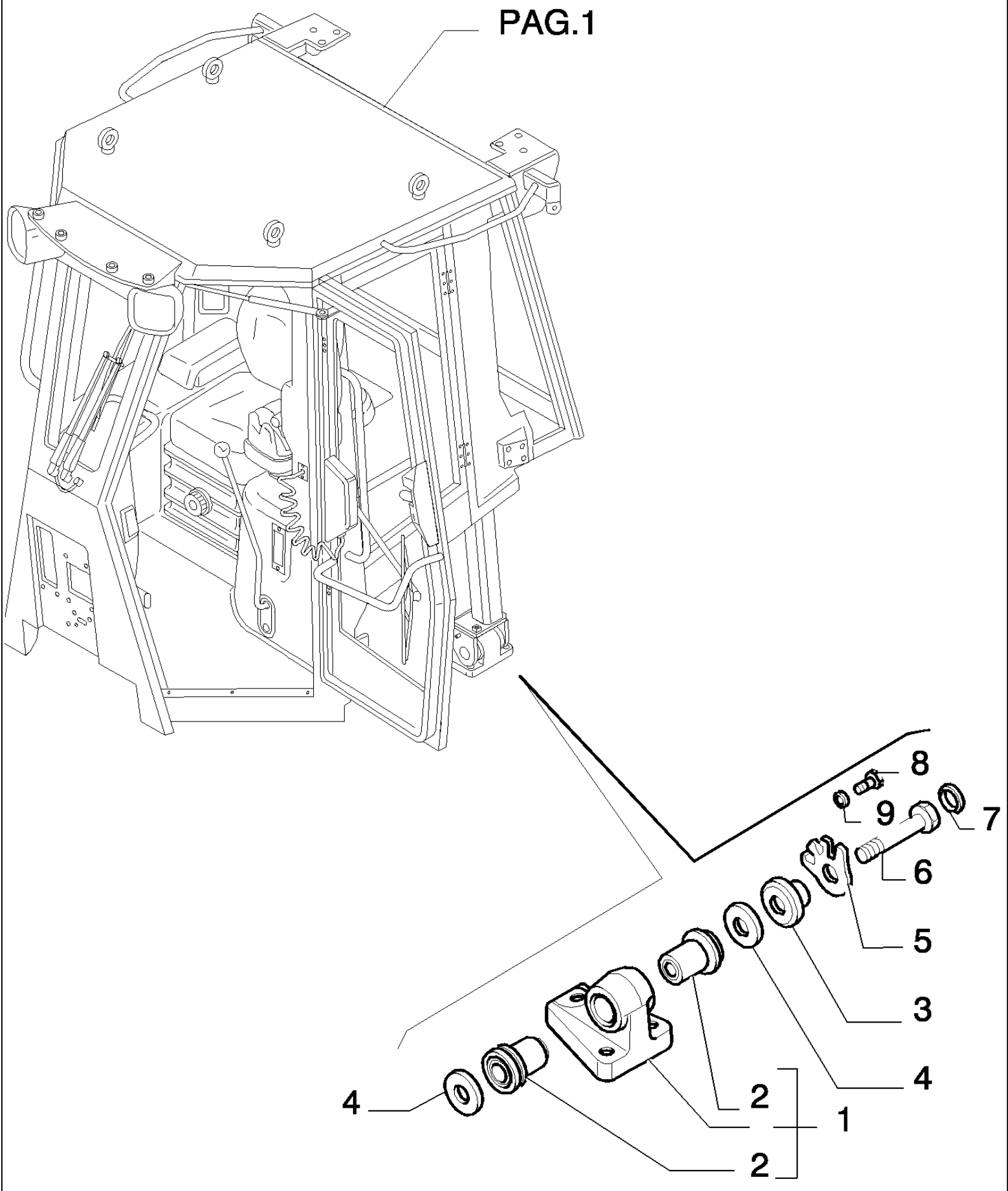

D180 TIER3 DOZERS SOBRE CADENAS (7/06-)

9.653(06) CABINA DE SEGURIDAD - OPTIONAL CODE 784110281

Ref	Numero de Pieza	Ctd	Descripción
1	79109793	4	SOPORTE, - ASSY
2	79060730	2	CASQUILLO,
3	79084966	4	CASQUILLO,
4	79085441	8	SEPARADOR,
5	79093828	4	PLACA,
6	79093830	4	TORNILLO,
7	13398976	4	ANILLO DE RESORTE, M40, Int,
8	14420124	4	TORNILLO, Hex Soc Hd, M10 x 25, 8.8,
9	76067743	4	ARANDELA,

9.653(07) CABINA DE SEGURIDAD - CRISTALES - OPTIONAL CODE 784110281

COMPONENTS
COMPONENTI 87393192

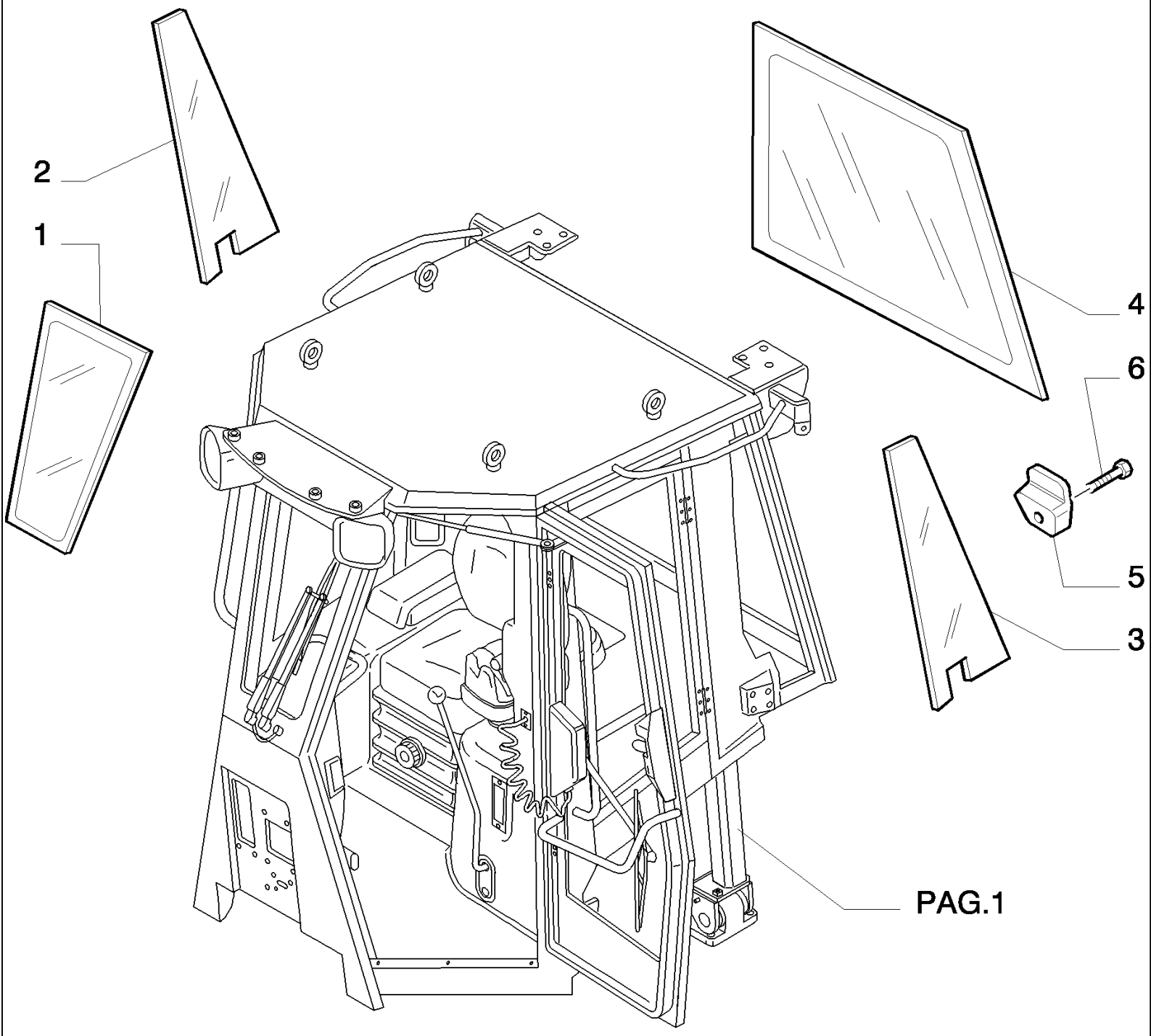

D180 TIER3 DOZERS SOBRE CADENAS (7/06-)

9.653(07) CABINA DE SEGURIDAD - CRISTALES - OPTIONAL CODE 784110281

Ref	Numero de Pieza	Ctd	Descripción
1	76067373	1	CRISTAL ATERMICO, - FRONT
2	76067935	1	CRISTAL, - SIDE RIGHT
3	76067934	1	VIDRIO, - SIDE LEFT
4	76067468	1	CRISTAL ATERMICO, - REAR
5	76067477	4	MULETILLA DE FIJACION,
6	14305334	4	TORNILLO, Hex Soc Hd, M6 x 20, 10.9, 6X20

D180 TIER3 DOZERS SOBRE CADENAS (7/06-)

9.653(08) CABINA DE SEGURIDAD - PUERTA - OPTIONAL CODE 784110281

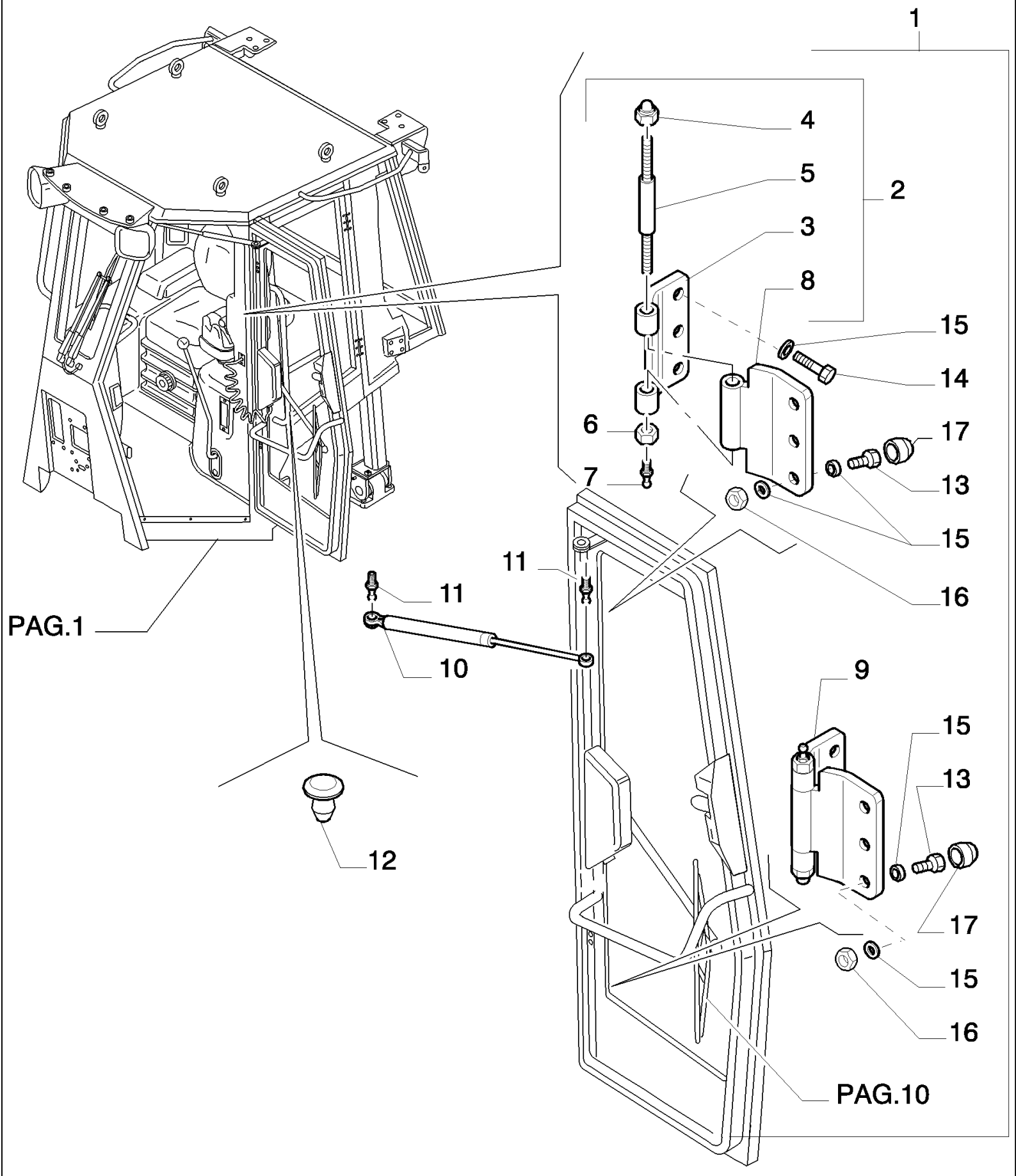

D180 TIER3 DOZERS SOBRE CADENAS (7/06-)

9.653(08) CABINA DE SEGURIDAD - PUERTA - OPTIONAL CODE 784110281

Ref	Numero de Pieza	Ctd	Descripción
1	76301283	1	PUERTA DE CABINA, I., - RIGHT ASSY SEE PAG.9
1	76301282	1	PUERTA DE CABINA, I., - LEFT ASSY SEE PAG.9
2	76079003	2	BISAGRA, ASSY - UPPER
3	76079006	1	BISAGRA,
4	14055821	1	TUERCA, 12X1,75
5	76067139	1	PERNO,
6	11702911	1	TUERCA, M12, Cl 8,
7	76043510	1	RACOR, 6X1
8	76079005	1	BISAGRA,
9	76079004	1	BISAGRA, - LOWER
10	76067801	2	AMORTIGUADOR, - GAS F=300 L=485 C=200
11	76078220	2	BISAGRA,
12	70741009	4	TAPÓN,
13	11106631	6	TORNILLO, Hex, M10 x 35, 10.9, Full Thd,
14	16160124	6	TORNILLO, Hex, M10 x 50, 8.8, Full Thd, 10X30
15	14496634	18	ARANDELA, 10
16	11701714	6	TUERCA, 10X1,5
17	71480911	12	CAPUCHON GUARDA-POLVO,

9.653(09) CABINA DE SEGURIDAD - PUERTA - OPTIONAL CODE 784110281

COMPONENTS 76301282
COMPONENTI 76301283

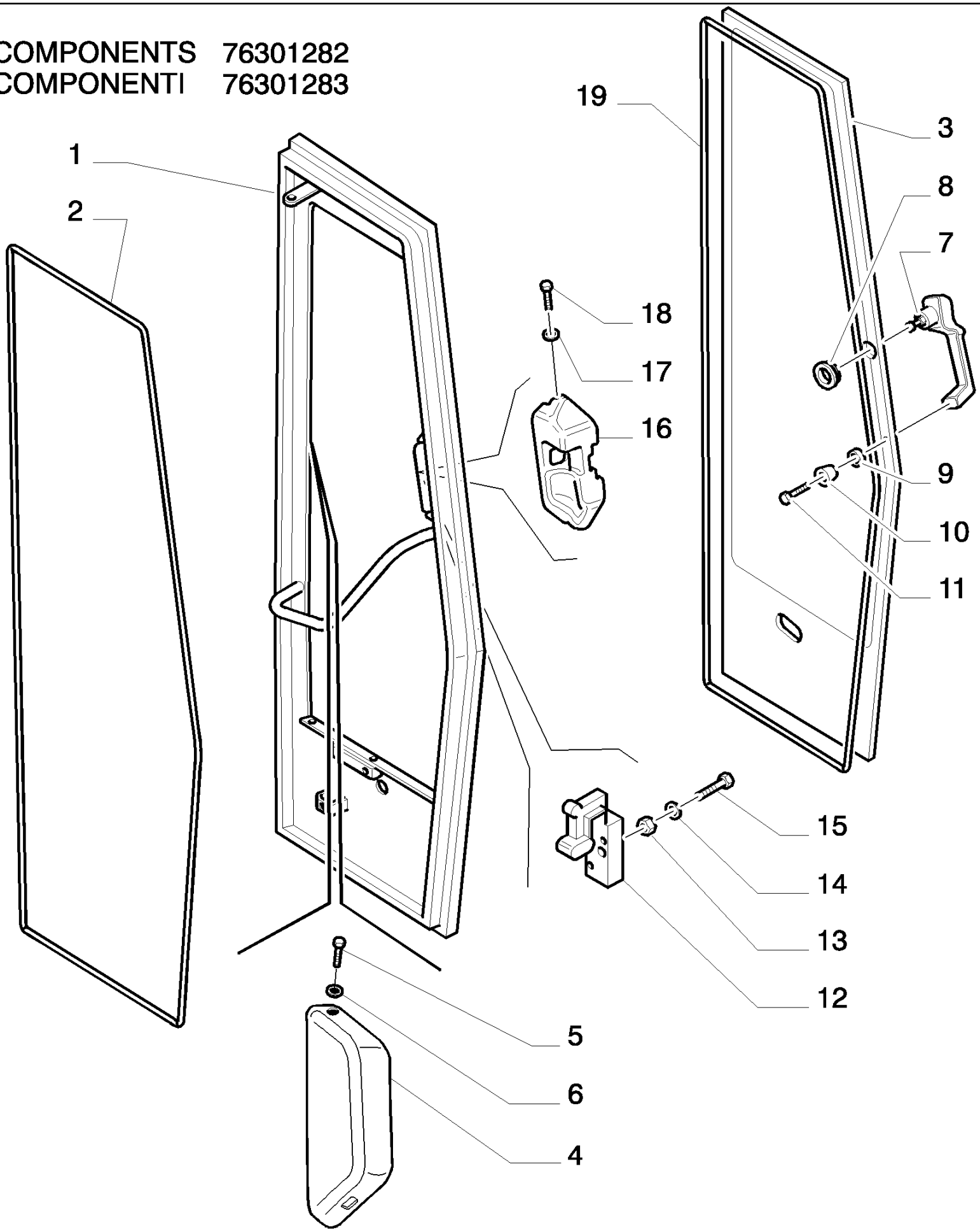

D180 TIER3 DOZERS SOBRE CADENAS (7/06-)

9.653(09) CABINA DE SEGURIDAD - PUERTA - OPTIONAL CODE 784110281

Ref	Numero de Pieza	Ctd	Descripción
1	76301258	1	PUERTA DE CABINA, DERECH, - RIGHT ASSY
1	76301232	1	PUERTA DE CABINA, I., - LEFT ASSY
2	76067154	1	JUNTA HERMETICA,
3	76301251	1	VIDRIO, - RIGHT
3	76301250	1	VIDRIO, - LEFT
4	76301257	1	RIVESTIMIENTO, - LOWER LEFT
4	76301256	1	RIVESTIMIENTO, - LOWER RIGHT
5	79105220	8	TUERCA DE FRENO, Cross Oval Csk Hd, M6 x 20, 6X20
6	76067309	8	ARANDELA CONICA,
7	76067152	2	MANECILLA,
8	76067731	1	JUNTA HERMETICA,
9	76067732	1	ARANDELA, - Nylon
10	14496431	2	ARANDELA, 6,4X12,5
11	13276411	2	TORNILLO, Cross Pan Hd, M6 x 20,
12	76301189	1	CERRADURA PUERTA, IZ, - LEFT
12	76301188	1	CERRADURA PUERTA, - RIGHT
13	16100821	2	TUERCA, M8, Cl 10,
14	14496531	2	ARANDELA, M8 x 17 x 1.6,
15	16043931	2	TORNILLO, Hex, M8 x 35, 10.9,
16	76067156	1	RIVESTIMIENTO, - RIGHT
16	76067155	1	RIVESTIMIENTO, - LEFT
17	76067309	2	ARANDELA CONICA,
18	79105220	2	TUERCA DE FRENO, Cross Oval Csk Hd, M6 x 20, 6X20
19	76067486	1	JUNTA HERMETICA,

D180 TIER3 DOZERS SOBRE CADENAS (7/06-)

9.653(10) CABINA DE SEGURIDAD - PUERTA - OPTIONAL CODE 784110281

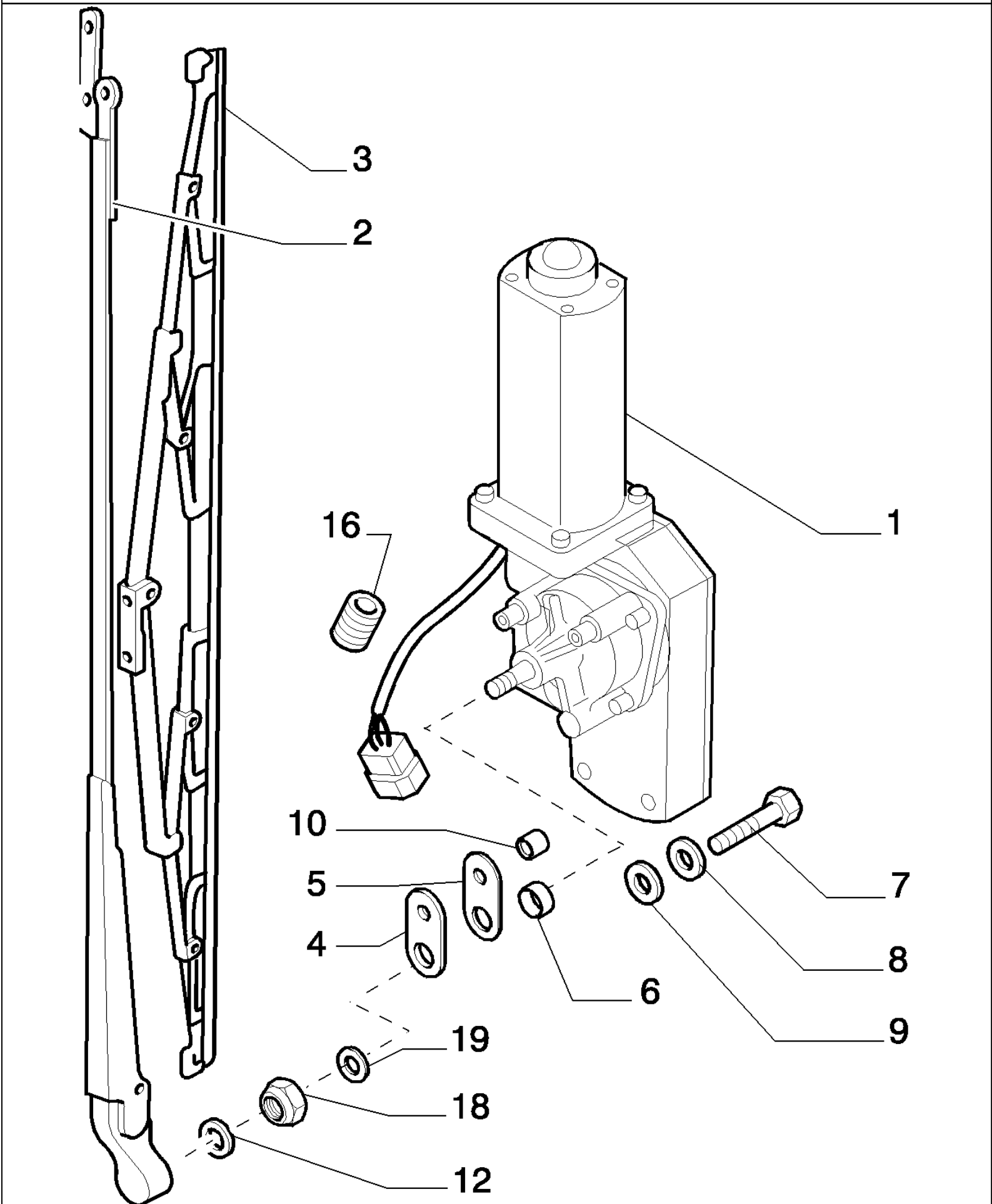

D180 TIER3 DOZERS SOBRE CADENAS (7/06-)

9.653(10) CABINA DE SEGURIDAD - PUERTA - OPTIONAL CODE 784110281

Ref	Numero de Pieza	Ctd	Descripción
1	76301284	1	LIMPIA-PARABRISAS, 24V Left hand
1	76301306	1	LIMPIA-PARABRISAS, Right hand
2	76048974	2	BRAZO LIMPIAPARABRISAS,
3	76048863	2	RASQUETA LIMPIAPARABR.,
4	87400976	2	
5	87400797	2	PLACA,
6	87400795	2	CASQUILLO,
7	10902221	3	TORNILLO, Hex, M6 x 16, 8.8,
8	14496431	3	ARANDELA, 6,4X12,5
9	10523401	1	ARANDELA, M6 x 18 x 2,
10	87400794	2	CASQUILLO,
12	14496531	3	ARANDELA, M8 x 17 x 1.6,
16	76045509	4	JUNTA HERMETICA,
18	16100811	2	TUERCA, M8, Cl 8,
19	14496501	2	ARANDELA, M8 x 16 x 1.6,

9.653(11) CABINA DE SEGURIDAD - VENTANA - OPTIONAL CODE 784110281

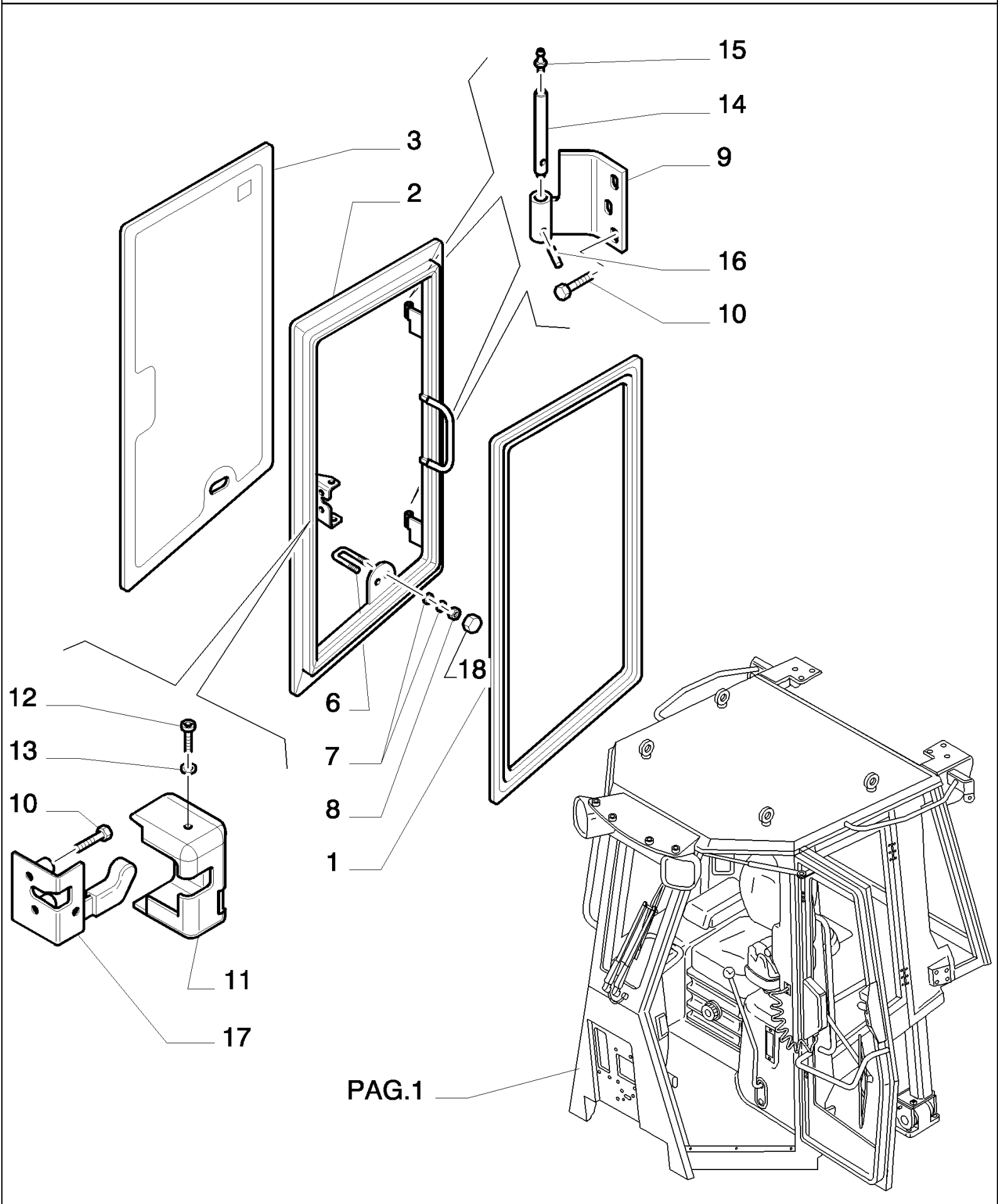

PAG.1

D180 TIER3 DOZERS SOBRE CADENAS (7/06-)

9.653(11) CABINA DE SEGURIDAD - VENTANA - OPTIONAL CODE 784110281

Ref	Numero de Pieza	Ctd	Descripción
1	76067136	1	JUNTA HERMETICA, - RIGHT
1	76067135	1	JUNTA HERMETICA, - LEFT
2	76067942	1	PUERTA, - LEFT
2	76067941	1	PUERTA, - RIGHT
3	76067442	1	CRISTAL ATERMICO, - LEFT
3	76067443	1	CRISTAL ATERMICO, - RIGHT
6	76067733	1	HORQUILLA,
7	14496631	8	ARANDELA, M10 x 21 x 2,
8	11701714	8	TUERCA, 10
9	76067996	2	BISAGRA, - RIGHT
9	76067995	2	BISAGRA, - LEFT
10	16043631	12	TORNILLO, Hex, M8 x 25, 10.9,
11	76067451	1	DEFENSA, - RIGHT
11	76067450	1	DEFENSA, - LEFT
12	79105220	4	TUERCA DE FRENO, Cross Oval Csk Hd, M6 x 20, 6X20
13	76067309	4	ARANDELA CONICA,
14	71483900	4	PERNO,
15	76043510	4	RACOR, 6X1
16	14161970	4	PASADOR DE FIJACION, M3 x 20, Slotted, 3X20
17	76067470	1	CERRADURA, - RIGHT
17	76067469	1	CERRADURA, - LEFT
18	71480911	8	CAPUCHON GUARDA-POLVO,

D180 TIER3 DOZERS SOBRE CADENAS (7/06-)

9.653(12) CABINA DE SEGURIDAD - LIMPIA-PARABRISAS - OPTIONAL CODE 784110281

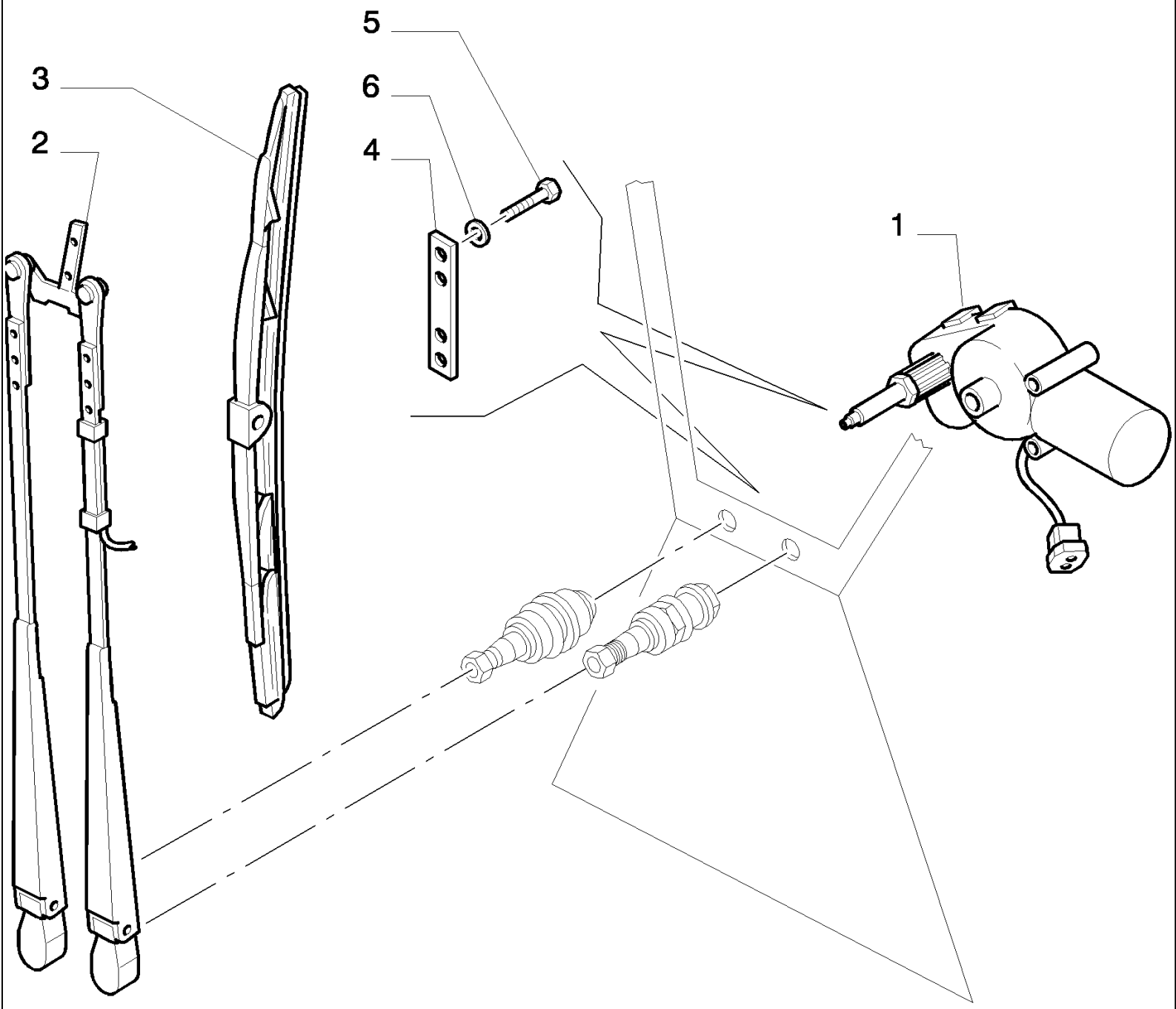

D180 TIER3 DOZERS SOBRE CADENAS (7/06-)

9.653(12) CABINA DE SEGURIDAD - LIMPIA-PARABRISAS - OPTIONAL CODE 784110281

Ref	Numero de Pieza	Ctd	Descripción
1	76067667	1	LIMPIA-PARABRISAS, 24V
2	76067238	1	BRAZO LIMPIAPARABRISAS, L=430
3	76067230	1	RASQUETA LIMPIAPARABR., L=507
4	76067231	1	PIEZA DE SOPORTE,
5	16043234	2	TORNILLO, Hex, M8 x 16, 10.9, Full Thd,
6	14496531	2	ARANDELA, M8 x 17 x 1.6,

9.653(13) CABINA DE SEGURIDAD - LIMPIA-PARABRISAS - OPTIONAL CODE 784110281

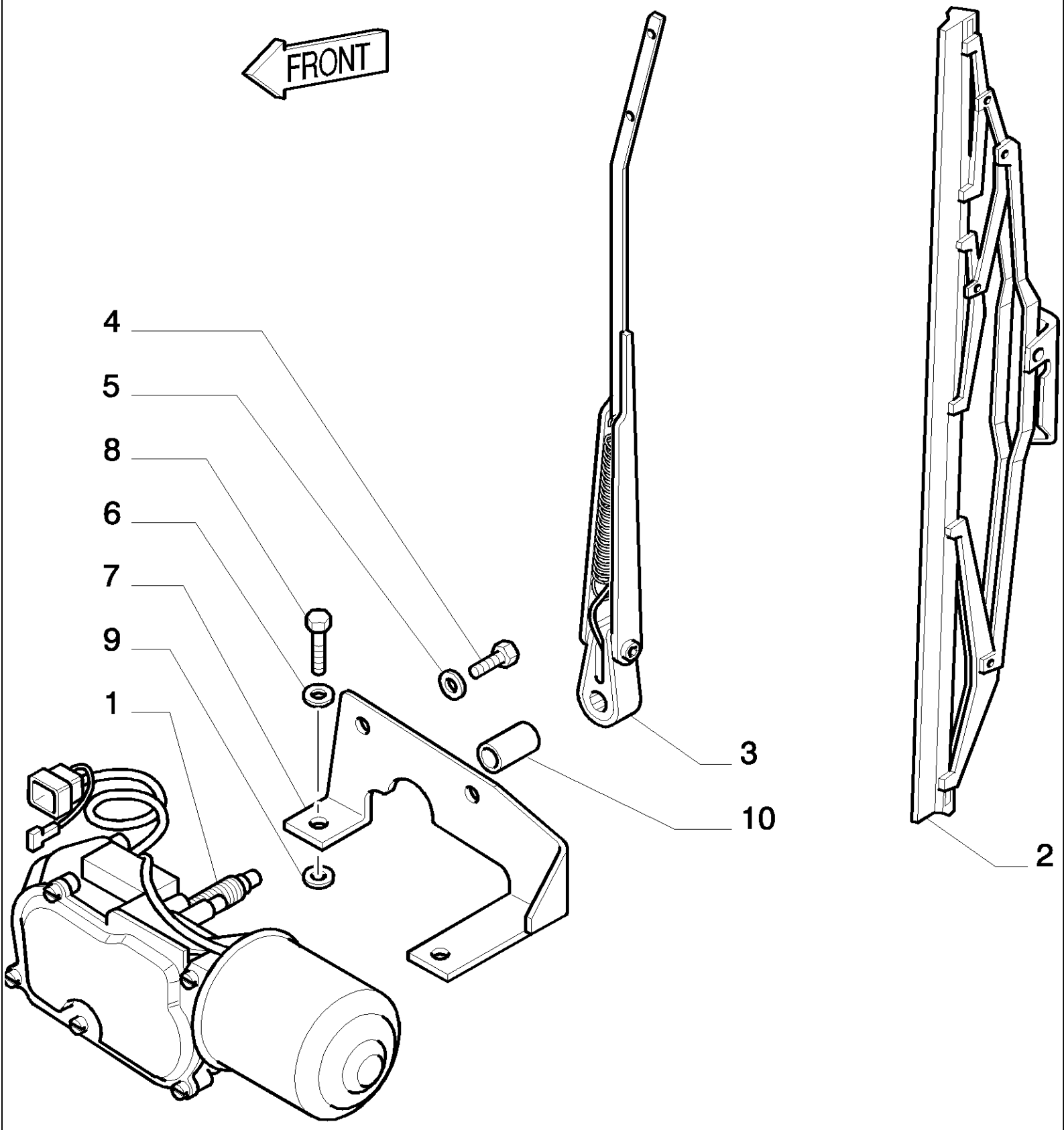

D180 TIER3 DOZERS SOBRE CADENAS (7/06-)

9.653(13) CABINA DE SEGURIDAD - LIMPIA-PARABRISAS - OPTIONAL CODE 784110281

Ref	Numero de Pieza	Ctd	Descripción
1	76067671	1	LIMPIA-PARABRISAS, 24V
2	76045506	1	RASQUETA LIMPIAPARABR., L=550
3	76067637	1	BRAZO LIMPIAPARABRISAS, L=425
4	10902221	2	TORNILLO, Hex, M6 x 16, 8.8,
5	76067742	2	ARANDELA, 7X20X3
6	14496431	2	ARANDELA, 6,4X12,5
7	76067232	1	PIEZA DE SOPORTE,
8	16043421	2	TORNILLO, Hex, M8 x 20, 8.8,
9	14496531	2	ARANDELA, M8 x 17 x 1.6,
10	76067233	1	SEPARADOR,

9.653(14) CABINA DE SEGURIDAD - INSTALLATION ELECTRICA - OPTIONAL CODE 784110281

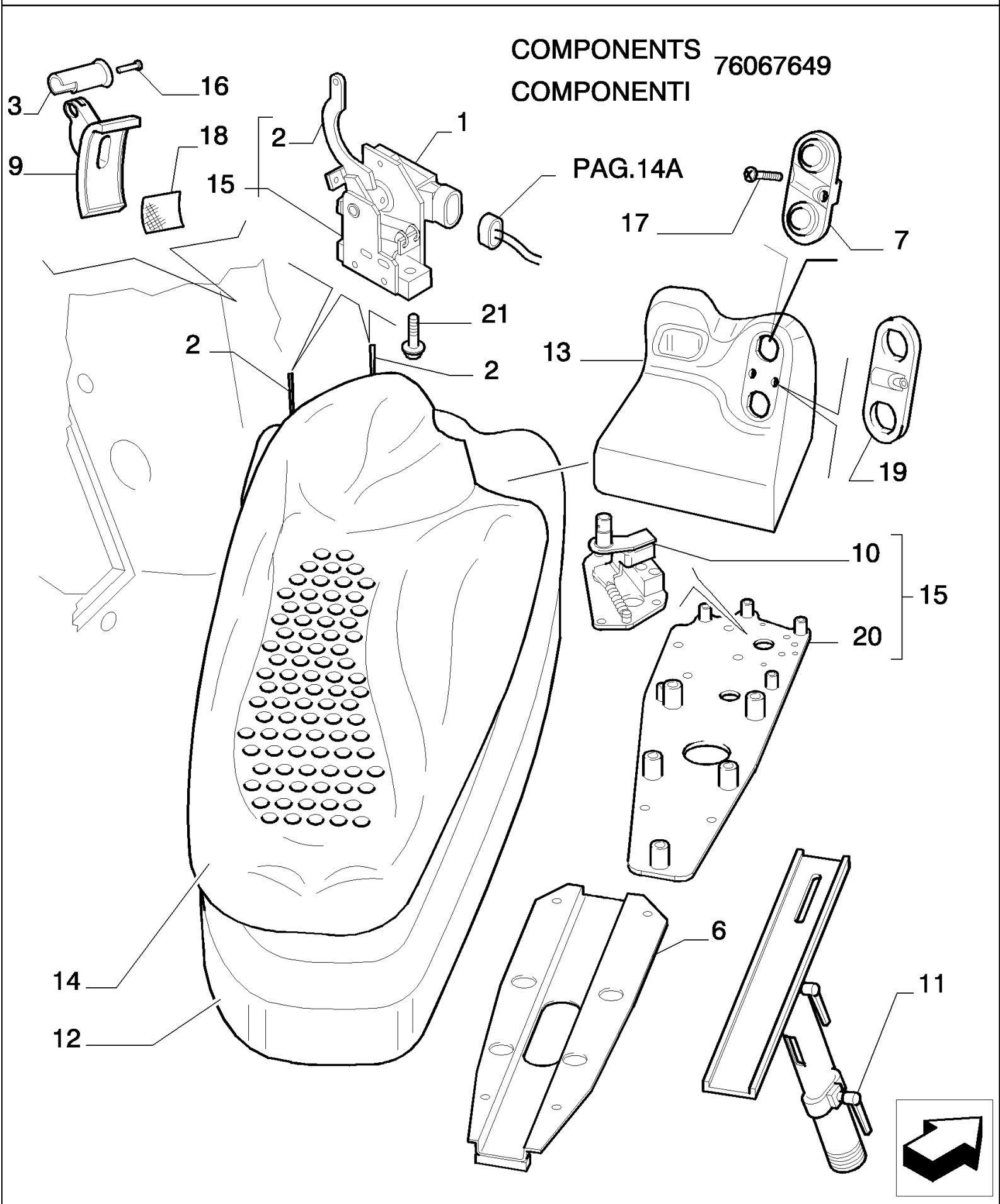

D180 TIER3 DOZERS SOBRE CADENAS (7/06-)

9.653(14) CABINA DE SEGURIDAD - INSTALLATION ELECTRICA - OPTIONAL CODE 784110281

Ref	Numero de Pieza	Ctd	Descripción
1	76068324	2	CONTACTOR,
2	76067653	2	PALANCA, - STEERING
3	76067686	2	POMO,
6	76067650	1	SOPORTE,
7	76067645	1	MARCO, - STEERING
9	76067685	2	PROTECCION, - LEVER
10	76067654	1	SOPORTE,
11	76067236	2	MANECILLA,
12	76067638	1	PLACA,
13	76067784	1	DEFENSA,
14	76067640	1	APOYABRAZOS,
15	76067651	1	PLACA, ASSY INCL.2,10,20
16	14303024	2	TORNILLO,
17	13307677	2	TORNILLO,
18	76301193	2	CEPILLO,
19	76067683	1	MARCO,
20	76067691	1	
21	14306221	4	TORNILLO, Hex Soc Hd, M8 x 16, 8.8,

9.653(14A) CABINA DE SEGURIDAD - INSTALLATION ELECTRICA - OPTIONAL CODE 784110281

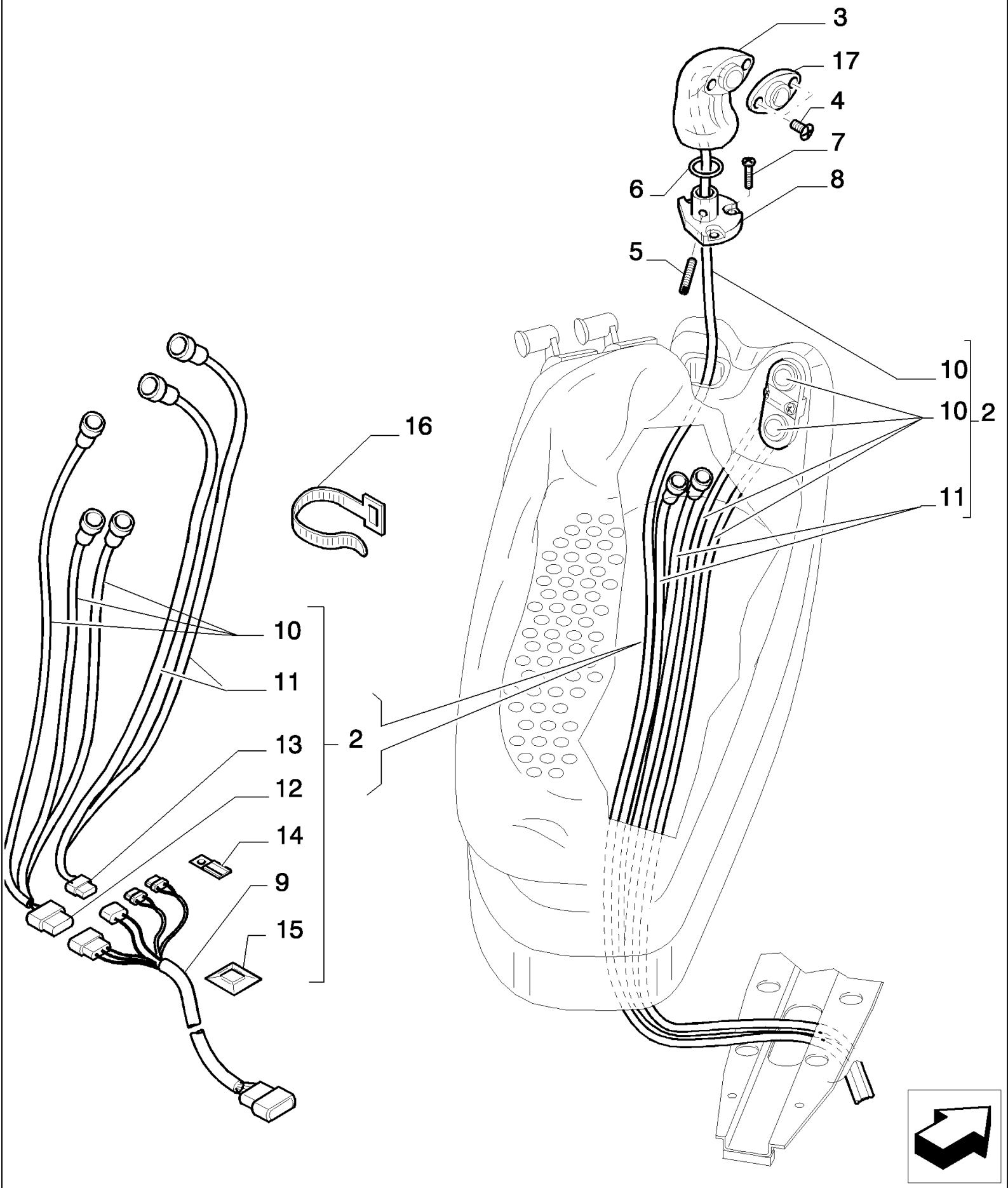

D180 TIER3 DOZERS SOBRE CADENAS (7/06-)

9.653(14A) CABINA DE SEGURIDAD - INSTALLATION ELECTRICA - OPTIONAL CODE 784110281

Ref	Numero de Pieza	Ctd	Descripción
2	76067655	3	CABLE ELECTRICO, ASSY INCL.9,10,11,12,13,14,15
3	76067641	1	POMO,
4	13307677	2	TORNILLO,
5	13307977	1	TORNILLO,
6	76067643	1	ANILLO,
7	15902601	3	TORNILLO,
8	76067642	1	CAJA,
9	76067710	1	CONTACTOR,
10	76067711	3	CONTACTOR,
11	76067712	2	CONTACTOR,
12	76067656	1	CONECTOR,
13	76067657	1	CONECTOR,
14	76067663	2	PLAQUITA,
15	76067648	4	PLACA,
16	76067664	6	ABRAZADERA,
17	76067644	1	MARCO,

D180 TIER3 DOZERS SOBRE CADENAS (7/06-)

9.653(15) CABINA DE SEGURIDAD - PROYECTOR - OPTIONAL CODE 784110281

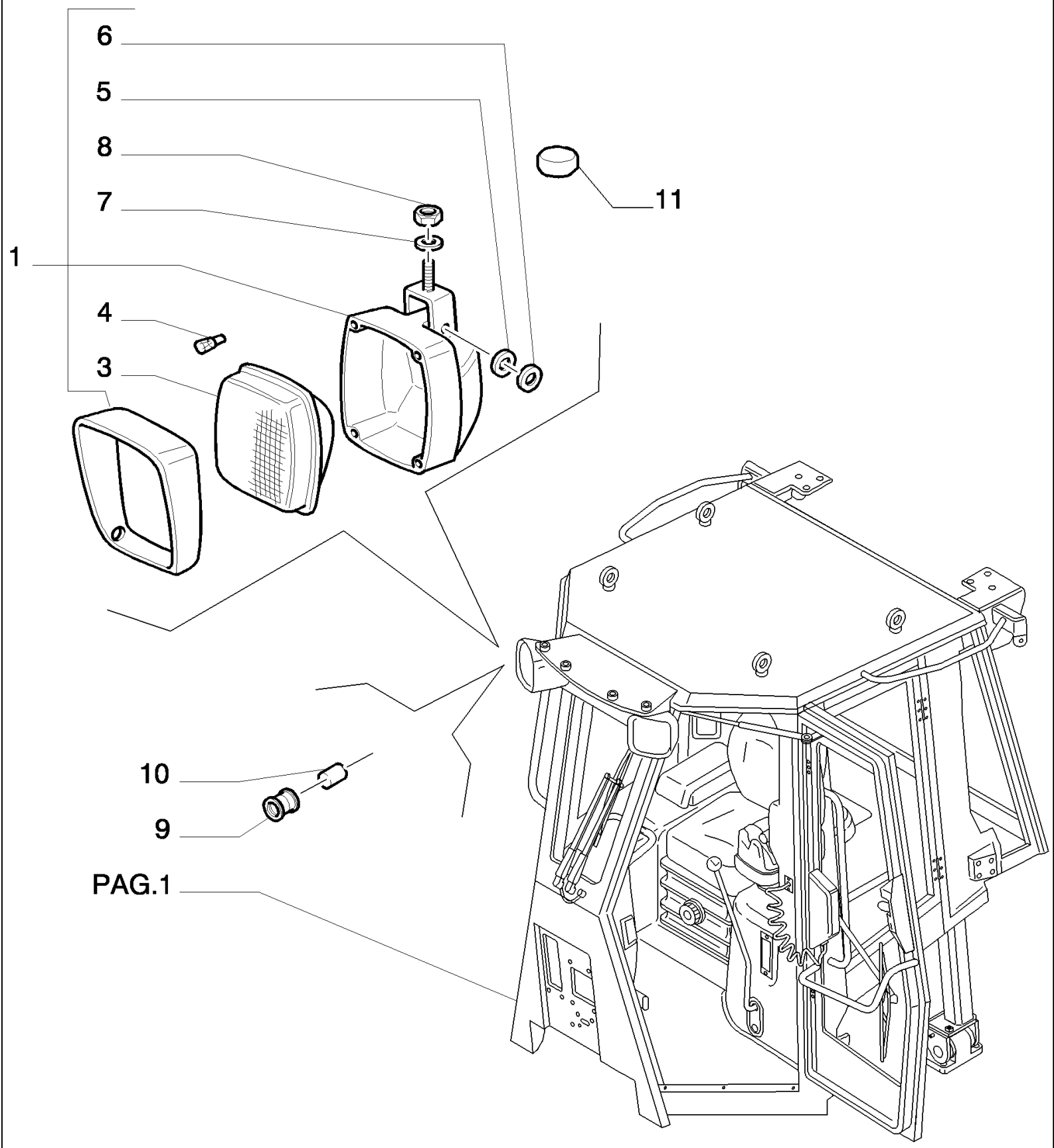

D180 TIER3 DOZERS SOBRE CADENAS (7/06-)

9.653(15) CABINA DE SEGURIDAD - PROYECTOR - OPTIONAL CODE 784110281

Ref	Numero de Pieza	Ctd	Descripción
1	76040180	4	FARO, - ASSY
3	76041297	1	TAPA TRANSLUCIDA,
4	79069460	1	BOMBILLA, 24V-70W
5	76041299	2	SEPARADOR,
6	76041300	2	PERNO,
7	76041301	1	ARANDELA,
8	76041302	1	TUERCA,
9	71485202	2	FUNDA,
10	76067174	1	SEPARADOR,
11	71480911	4	CAPUCHON GUARDA-POLVO,

9.653(16) CABINA DE SEGURIDAD - COMPONENTES ELECTRICOS - OPTIONAL CODE 784110281

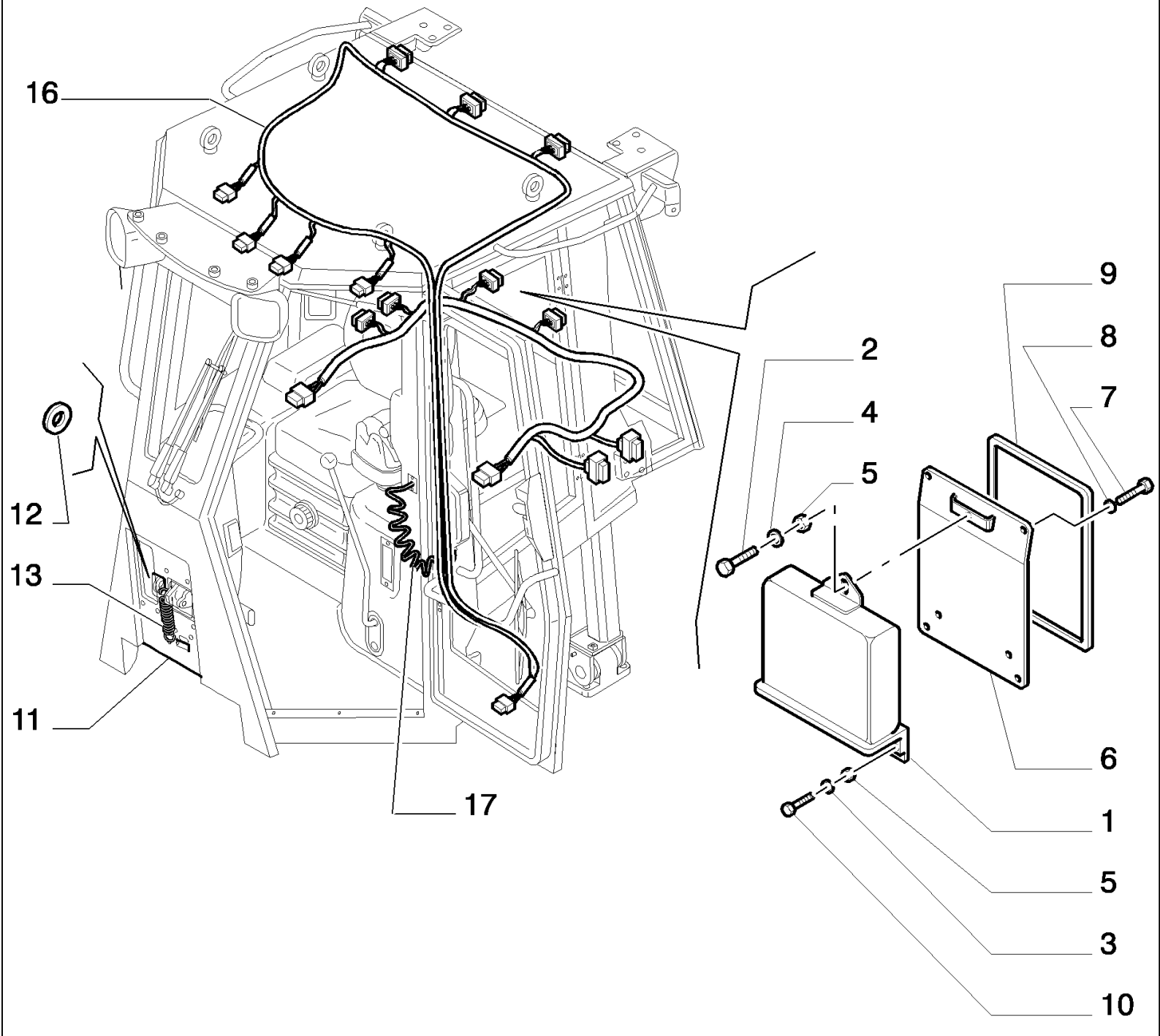

D180 TIER3 DOZERS SOBRE CADENAS (7/06-)

9.653(16) CABINA DE SEGURIDAD - COMPONENTES ELECTRICOS - OPTIONAL CODE 784110281

Ref	Numero de Pieza	Ctd	Descripción
1	76092397	1	CAJA ELECTRONICA,
2	14305221	1	TORNILLO, Hex Soc Hd, M6 x 16, 8.8,
3	14496431	6	ARANDELA, 6,4X12,5
4	10571574	3	ARANDELA DE FRENO, 6,1X1,6
5	15896211	3	TUERCA, M6, Cl 8,
6	76067481	1	SOPORTE,
7	16043421	4	TORNILLO, Hex, M8 x 20, 8.8,
8	14496534	4	ARANDELA,
9	76067456	1	JUNTA HERMETICA,
10	14303921	1	TORNILLO, Hex Soc Hd, M6 x 70, 8.8,
11	76067318	1	PLACA,
12	11069476	2	ANILLO DE FRENO, M52, Ext,
13	71490904	3	RESORTE,
16	87393532	1	- CENTRAL
17	76301390	1	CABLE ELECTRICO, - CAB

D180 TIER3 DOZERS SOBRE CADENAS (7/06-)

9.653(17) CABINA DE SEGURIDAD - REVESTIMIENTO - OPTIONAL CODE 784110281

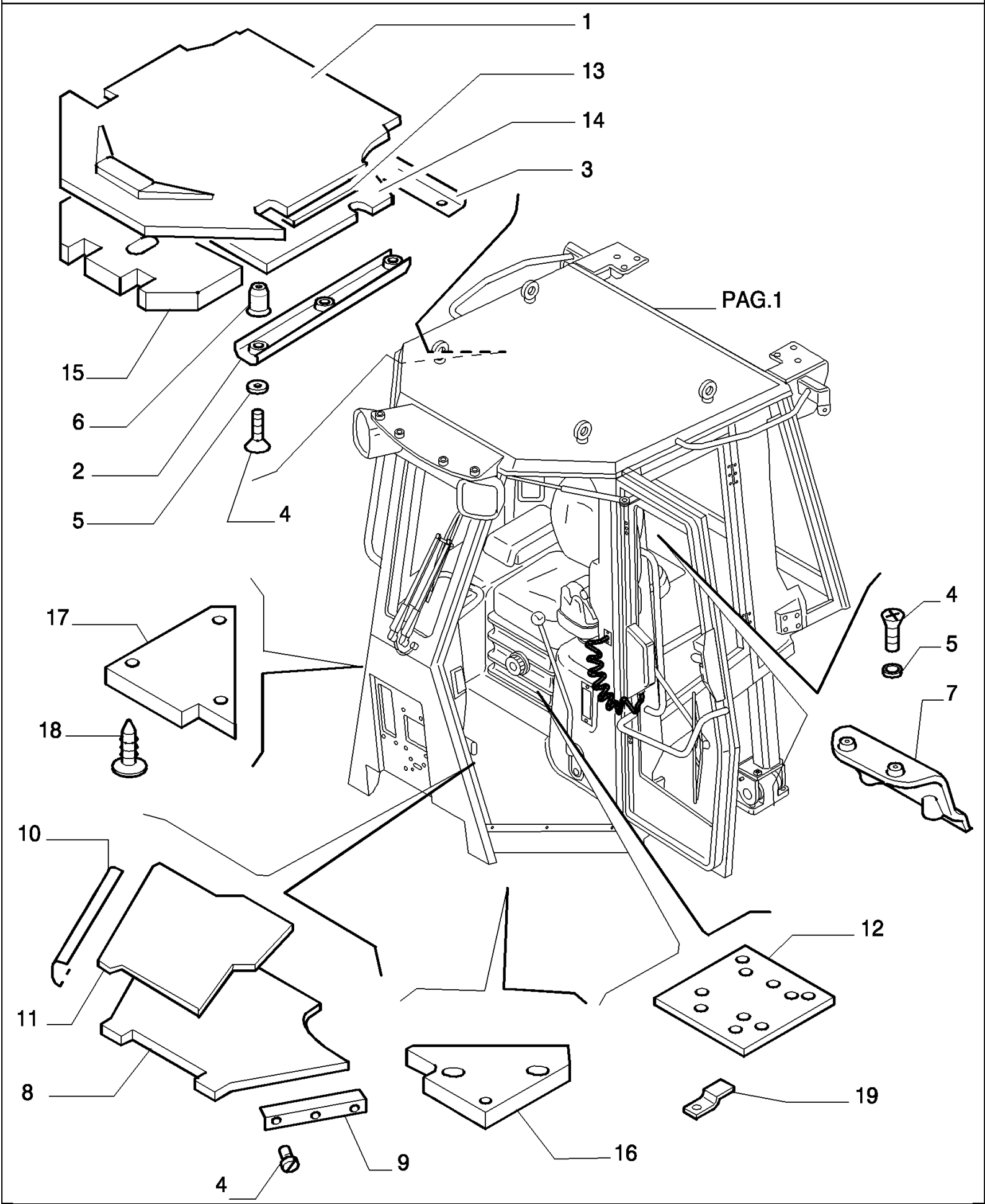

D180 TIER3 DOZERS SOBRE CADENAS (7/06-)

9.653(17) CABINA DE SEGURIDAD - REVESTIMIENTO - OPTIONAL CODE 784110281

Ref	Numero de Pieza	Ctd	Descripción
1	76301308	1	RIVESTIMIENTO, - UPPER
2	76067634	2	RETENEDOR,
3	76067478	1	RETENEDOR, - REAR UPPER
4	79105220	28	TUERCA DE FRENO, Cross Oval Csk Hd, M6 x 20, 6X20
5	76067309	22	ARANDELA CONICA, Nylon
6	15629711	13	ROSCA POSTIZA,
7	76067335	1	DEFENSA, - REAR WIPER
8	76067048	1	ALFOMBRA, PVC
9	76067049	1	RETENEDOR, - LEFT
10	76067050	1	RETENEDOR, - RIGHT
11	76301177	1	RIVESTIMIENTO,
12	76301425	1	AISLADOR,
13	76067493	1	FORRO AISLANTE,
14	76067494	1	FORRO AISLANTE, - CENTRAL
15	76067495	1	FORRO AISLANTE, - FRONT UPPER
16	76067533	1	FORRO AISLANTE, - OUTER LEFT
17	76067534	1	FORRO AISLANTE, - OUTER RIGHT
18	76048381	4	BOTON,
19	76301362	4	SUJETADOR,

9.653(18) CABINA DE SEGURIDAD - REVESTIMIENTO - OPTIONAL CODE 784110281

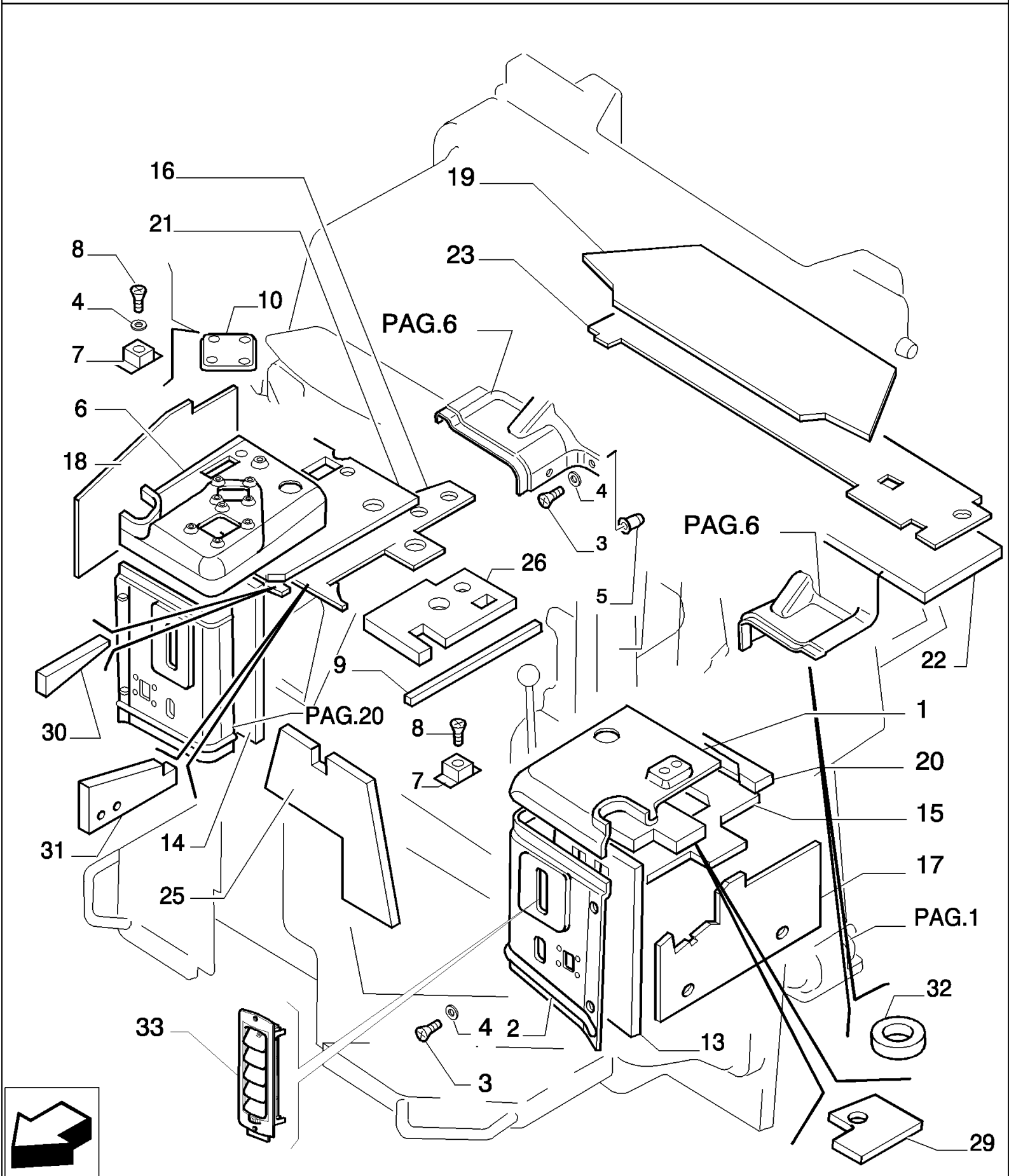

D180 TIER3 DOZERS SOBRE CADENAS (7/06-)

9.653(18) CABINA DE SEGURIDAD - REVESTIMIENTO - OPTIONAL CODE 784110281

Ref	Numero de Pieza	Ctd	Descripción
1	76301130	1	RIVESTIMIENTO, - UPPER LEFT
2	76301267	1	RIVESTIMIENTO, - FRONT LEFT
3	79105220	16	TUERCA DE FRENO, Cross Oval Csk Hd, M6 x 20, 6X20
4	76067309	20	ARANDELA CONICA,
5	15629711	16	ROSCA POSTIZA,
6	76301415	1	RIVESTIMIENTO, - UPPER RIGHT
7	76047274	8	RESORTE,
8	13313217	8	TORNILLO, Cross Oval Hd, M6 x 20,
9	76067665	1	JUNTA HERMETICA,
10	76067471	1	RIVESTIMIENTO, - CONTROLS
13	76067326	1	FORRO AISLANTE,
14	76067327	1	FORRO AISLANTE,
15	76301145	1	DEFENSA, - UPPER LEFT
16	76301070	1	DEFENSA, - UPPER RIGHT
17	76301077	1	DEFENSA, - SIDE LEFT
18	76301076	1	DEFENSA, - SIDE RIGHT
19	76067491	1	FORRO AISLANTE,
20	76301144	1	DEFENSA, - UPPER LEFT
21	76301071	1	DEFENSA, - UPPER RIGHT
22	76067498	1	FORRO AISLANTE, - OUTER REAR
23	76301079	1	DEFENSA, - INNER REAR
25	76067506	1	FORRO AISLANTE, - DASHBOARD
26	76301075	1	DEFENSA, - OUTER RIGHT
29	76079008	1	AISLADOR,
30	76079009	1	AISLADOR,
31	76079010	1	AISLADOR,
32	76079012	2	AISLADOR,
33	76079036	2	BOCA DE DESCARGA,

D180 TIER3 DOZERS SOBRE CADENAS (7/06-)

9.653(19) CABINA DE SEGURIDAD - REVESTIMIENTO - OPTIONAL CODE 784110281

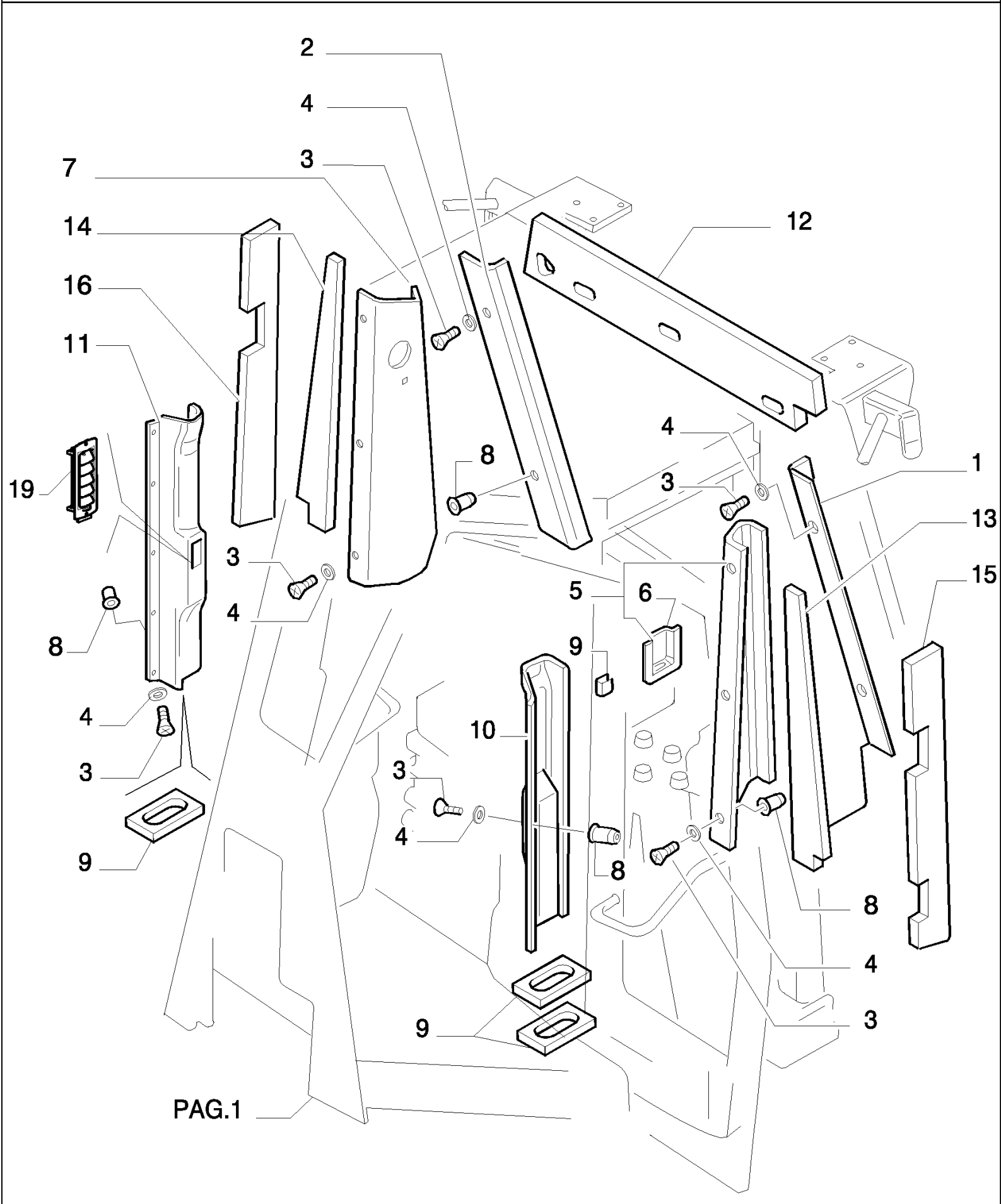

D180 TIER3 DOZERS SOBRE CADENAS (7/06-)

9.653(19) CABINA DE SEGURIDAD - REVESTIMIENTO - OPTIONAL CODE 784110281

Ref	Numero de Pieza	Ctd	Descripción
1	76301162	1	RIVESTIMIENTO, - REAR LEFT
2	76301163	1	RIVESTIMIENTO, - REAR RIGHT
3	79105220	14	TUERCA DE FRENO, Cross Oval Csk Hd, M6 x 20, 6X20
4	76067309	14	ARANDELA CONICA, Nylon
5	76301273	1	RIVESTIMIENTO, - LEFT ASSY
6	76067344	1	CONTRAPANEL, - TELEPHON SUPPORT
7	76301272	1	RIVESTIMIENTO, - CENTER RIGHT
8	15629711	14	ROSCA POSTIZA, 6
9	87400788	4	JUNTA HERMETICA,
10	76301263	1	RIVESTIMIENTO, - FRONT LEFT
11	76301264	1	RIVESTIMIENTO, - FRONT RIGHT
12	76067501	1	FORRO AISLANTE, - UPPER REAR
13	76067502	1	FORRO AISLANTE, - REAR LEFT
14	76067503	1	FORRO AISLANTE, - REAR RIGHT
15	76067504	1	FORRO AISLANTE, - CENTER LEFT
16	76067505	1	FORRO AISLANTE, - CENTER RIGHT
17	76067507	1	FORRO AISLANTE, - CENTER RIGHT
18	76067508	1	FORRO AISLANTE, - CENTER RIGHT
19	76079036	2	BOCA DE DESCARGA,

D180 TIER3 DOZERS SOBRE CADENAS (7/06-)

9.653(20) CABINA DE SEGURIDAD - OPTIONAL CODE 784110281

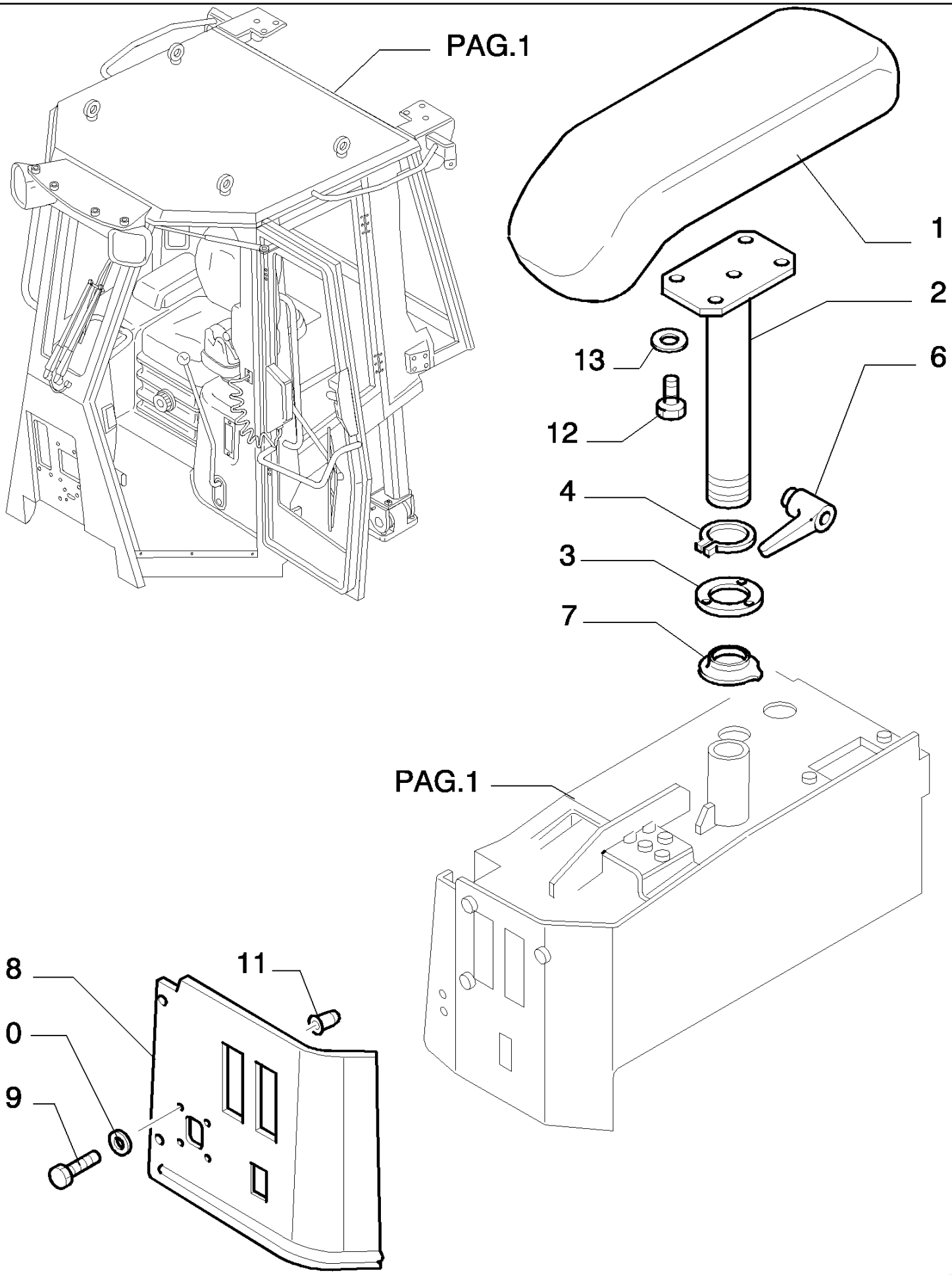

D180 TIER3 DOZERS SOBRE CADENAS (7/06-)

9.653(20) CABINA DE SEGURIDAD - OPTIONAL CODE 784110281

Ref	Numero de Pieza	Ctd	Descripción
1	76067361	1	APOYABRAZOS,
2	76067362	1	SOPORTE, - RIGHT ARMREST
3	76067318	1	PLACA,
4	11069471	1	ANILLO DE FRENO,
6	76079195	1	MANECILLA,
7	76067464	2	FUNDA,
8	76301268	1	RIVESTIMIENTO, - FRONT
9	79105220	4	TUERCA DE FRENO, Cross Oval Csk Hd, M6 x 20, 6X20
10	76067309	4	ARANDELA CONICA, Nylon
11	15629711	7	ROSCA POSTIZA, 6
13	14496534	4	ARANDELA,
12	16043224	4	TORNILLO, Hex, M8 x 16, 8.8, Full Thd,

D180 TIER3 DOZERS SOBRE CADENAS (7/06-)

9.653(21) CABINA DE SEGURIDAD - TABLERO - OPTIONAL CODE 784110281

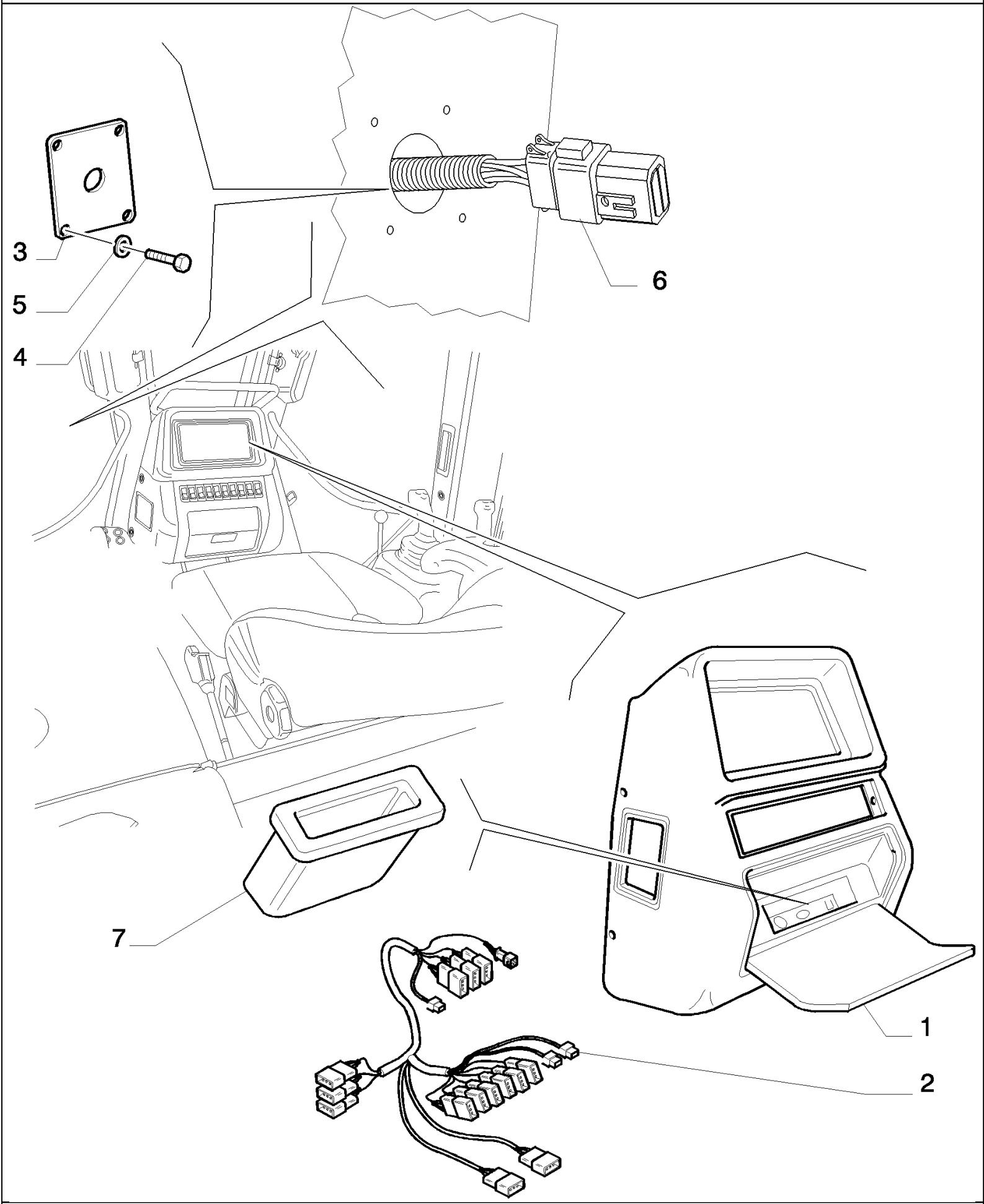

D180 TIER3 DOZERS SOBRE CADENAS (7/06-)

9.653(21) CABINA DE SEGURIDAD - TABLERO - OPTIONAL CODE 784110281

Ref	Numero de Pieza	Ctd	Descripción
1	87393541	1	PANEL DE INSTRUMENT.,
2	87393563	1	CABLE ELECTRICO,
3	76067773	4	PLACA,
4	13274617	16	TORNILLO, Cross Pan Hd, M5 x 25,
5	14496307	16	ARANDELA,
6	87312927	1	CONTACTO,
7	4417913	1	RECIPIENTE,

D180 TIER3 DOZERS SOBRE CADENAS (7/06-)

9.653(22) CABINA DE SEGURIDAD - OPTIONAL CODE 784110281

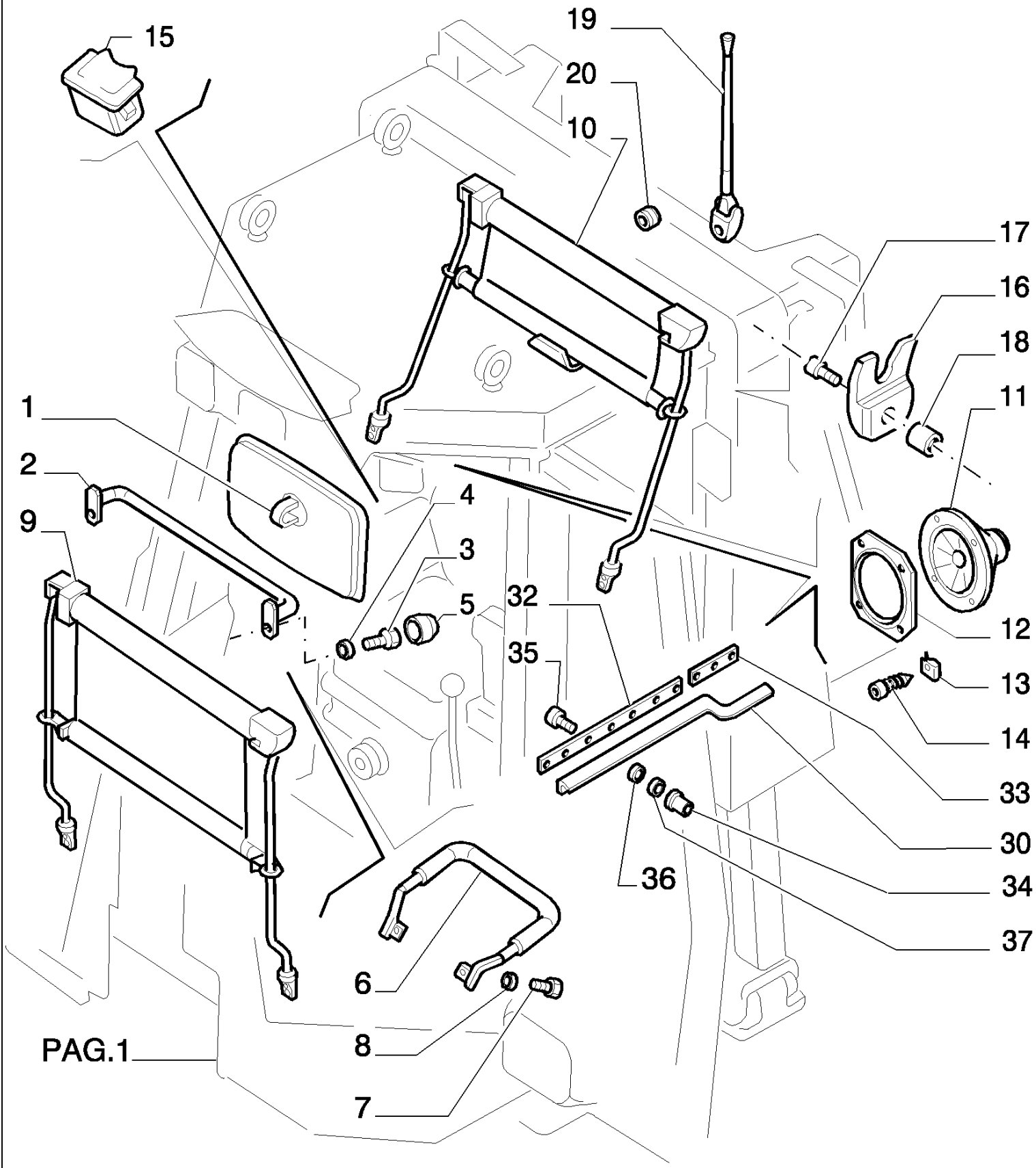

D180 TIER3 DOZERS SOBRE CADENAS (7/06-)

9.653(22) CABINA DE SEGURIDAD - OPTIONAL CODE 784110281

Ref	Numero de Pieza	Ctd	Descripción
1	76067706	1	ESPEJO RETROVISOR,
2	76067260	1	SOPORTE,
3	16043421	2	TORNILLO, Hex, M8 x 20, 8.8,
4	14496531	2	ARANDELA, M8 x 17 x 1.6,
5	71480911	2	CAPUCHON GUARDA-POLVO,
6	76067386	1	MANECILLA,
7	10979234	2	TORNILLO, Hex, M10 x 16, 10.9, Full Thd,
8	14496631	2	ARANDELA, M10 x 21 x 2,
9	76067796	1	CORTINA, - FRONT
10	76067385	1	CORTINA PARASOL, - REAR
11	71483881	1	EQUIPO,
12	71490900	1	EQUIPO,
13	71485200	8	RESORTE,
14	76043518	8	TORNILLO, 4,2X13
15	76043643	1	CENICERO,
16	76067422	1	GANCHO, - HOOK
17	13274417	2	TORNILLO, Pan Hd, M5 x 20, 5.8,
18	15629611	2	ROSCA POSTIZA, 5
19	76067452	1	ANTENA ELECTRICA,
20	76045509	2	JUNTA HERMETICA,
30	76069224	1	JUNTA HERMETICA, - LEFT
31	76069225	1	JUNTA HERMETICA, - RIGHT
32	76067632	2	BANDA,
33	76067633	2	BANDA,
34	76067740	22	ROSCA POSTIZA,
35	13274411	22	TORNILLO, Cross Pan Hd, M5 x 20,
36	14496331	20	ARANDELA, 5X10
37	10571474	22	ARANDELA DE FRENO, 5

D180 TIER3 DOZERS SOBRE CADENAS (7/06-)

9.653(23) CABINA DE SEGURIDAD - OPTIONAL CODE 784110281

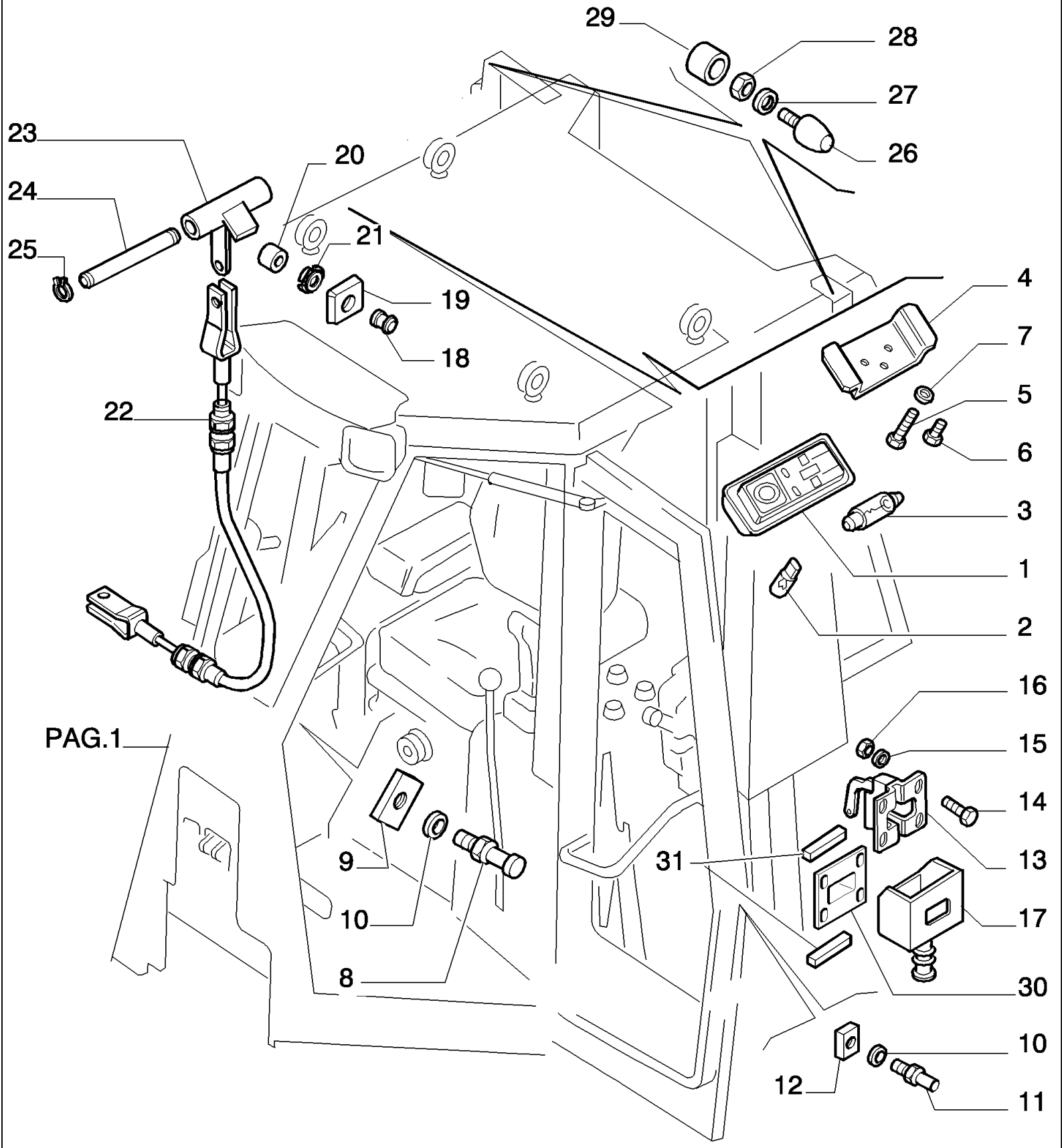

D180 TIER3 DOZERS SOBRE CADENAS (7/06-)

9.653(23) CABINA DE SEGURIDAD - OPTIONAL CODE 784110281

Ref	Numero de Pieza	Ctd	Descripción
1	76045521	2	PLAFON,
2	76048462	2	BOMBILLA, 5W-24V
3	76048463	2	BOMBILLA, 5W-24V
4	76045522	2	PIEZA DE SOPORTE,
5	13272811	4	TORNILLO, Cross Pan Hd, M4 x 30,
6	13271911	2	TORNILLO, Cross Pan Hd, M4 x 10,
7	14496201	6	ARANDELA, 4,3X8X0,8
8	76067263	2	PERNO,
9	76067264	2	PLAQUITA,
10	14496701	4	ARANDELA, M12 x 24 x 2.5,
11	76043511	2	PERNO,
12	76067753	2	PLAQUITA,
13	76067754	2	CERRADURA,
14	10902424	8	TORNILLO, Hex, M6 x 20, 8.8, Full Thd,
15	10523404	16	ARANDELA, M6 x 18 x 2,
16	15896211	8	TUERCA, M6, Cl 8,
17	4227179	2	CASQUETE,
18	9471086	2	BOTON, - HANDLE
19	71487113	2	PROTECCION,
20	76067658	2	SEPARADOR,
21	71488179	2	VIROLA METALICA,
22	76067265	2	MANDO FLEXIBLE,
23	76080697	2	PALANCA DE MANDO,
24	76067756	2	PERNO,
25	11087676	4	RETENEDOR, M5,
26	76048977	2	FIELTRO ENGRASADOR, - LOWER
27	14496631	2	ARANDELA, M10 x 21 x 2,
28	11701714	2	TUERCA, 10
29	71416422	2	SEPARADOR,
30	76048389	2	PLACA,
31	76079011	2	DEFENSA,

D180 TIER3 DOZERS SOBRE CADENAS (7/06-)

9.653(24) CABINA DE SEGURIDAD - OPTIONAL CODE 784110281

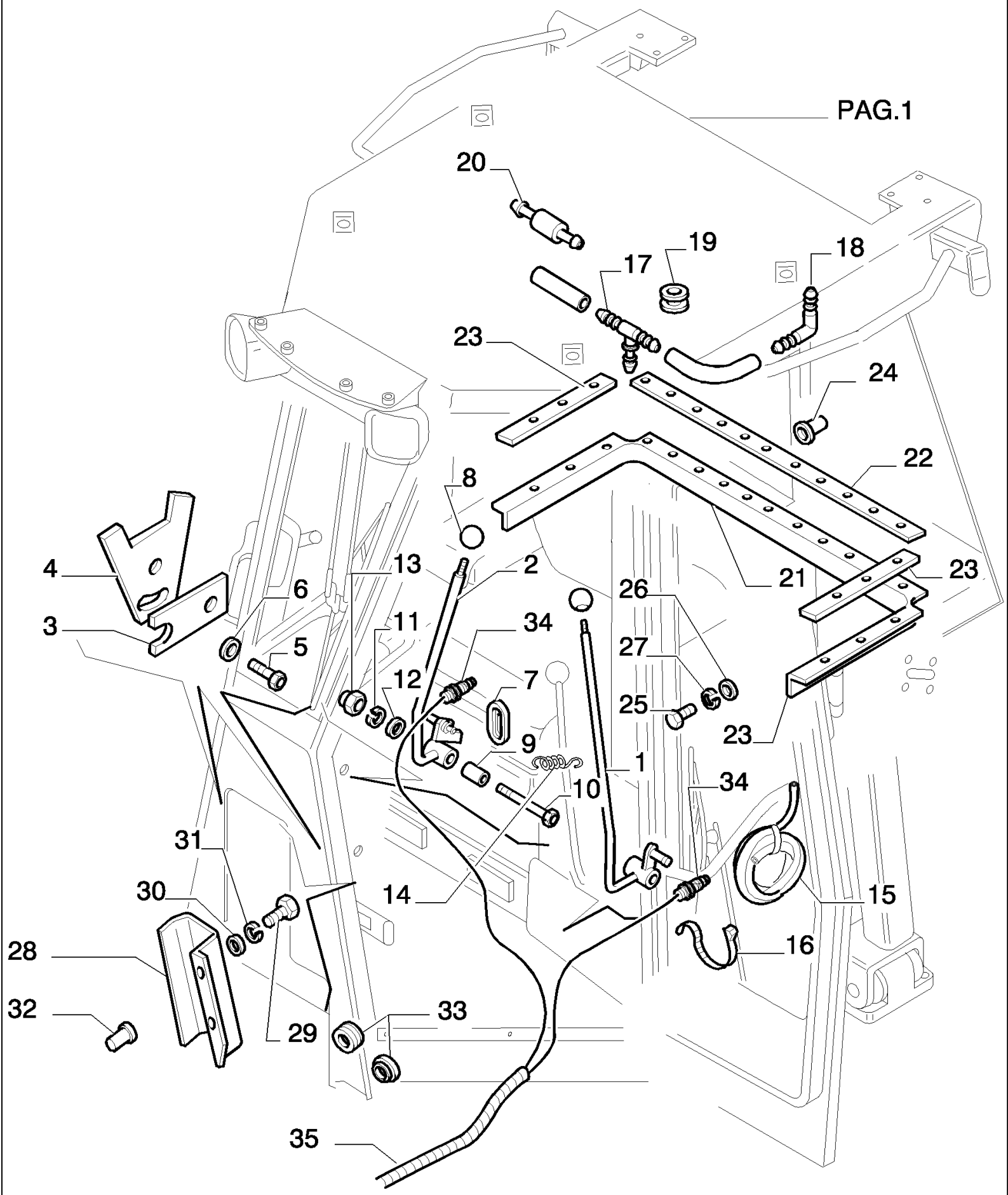

D180 TIER3 DOZERS SOBRE CADENAS (7/06-)

9.653(24) CABINA DE SEGURIDAD - OPTIONAL CODE 784110281

Ref	Numero de Pieza	Ctd	Descripción
1	76067241	1	PALANCA, - LEFT
2	76067242	1	PALANCA, - RIGHT
3	76067420	1	PLAQUITA,
4	76067421	2	HORQUILLA,
5	16043631	2	TORNILLO, Hex, M8 x 25, 10.9,
6	14496531	2	ARANDELA, M8 x 17 x 1.6,
7	76067249	2	PROTECCION,
8	76067250	2	PERILLA,
9	76067251	2	CASQUILLO,
10	11113831	2	TORNILLO, Hex, M12 x 80, 10.9,
11	10517074	2	ARANDELA DE FRENO,
12	14496731	4	ARANDELA, 12X24
13	12577521	2	TUERCA, 12X1,75X14,8
14	76067454	2	RESORTE,
15	19054786	R	MANGA FLEXIBLE, L=5m
16	76067664	4	ABRAZADERA,
17	79021522	2	RACOR,
18	71438967	2	CONECTOR,
19	76045509	4	JUNTA HERMETICA,
20	79020844	2	VALVULA DE CIERRE,
21	76067280	1	JUNTA HERMETICA,
22	76067266	1	BANDA, - CENTRAL
23	76067267	2	BANDA, - SIDE
24	76067740	16	ROSCA POSTIZA, 5
25	13274211	16	TORNILLO, Cross Pan Hd, M5 x 16,
26	12638101	16	ARANDELA, M5 x 14 x 1,
27	10571474	16	ARANDELA DE FRENO, 5
28	76067281	1	DEFENSA,
29	13276211	2	TORNILLO, Cross Pan Hd, M6 x 16,
30	14496431	2	ARANDELA, 6,4X12,5
31	10571574	2	ARANDELA DE FRENO, 6,1X1,6
32	71490914	2	ROSCA POSTIZA, 6
33	76045509	2	JUNTA HERMETICA,
34	79113969	2	CONTACTOR,
35	76095139	1	CABLE ELECTRICO,

9.653(25) CABINA DE SEGURIDAD - OPTIONAL CODE 784110281

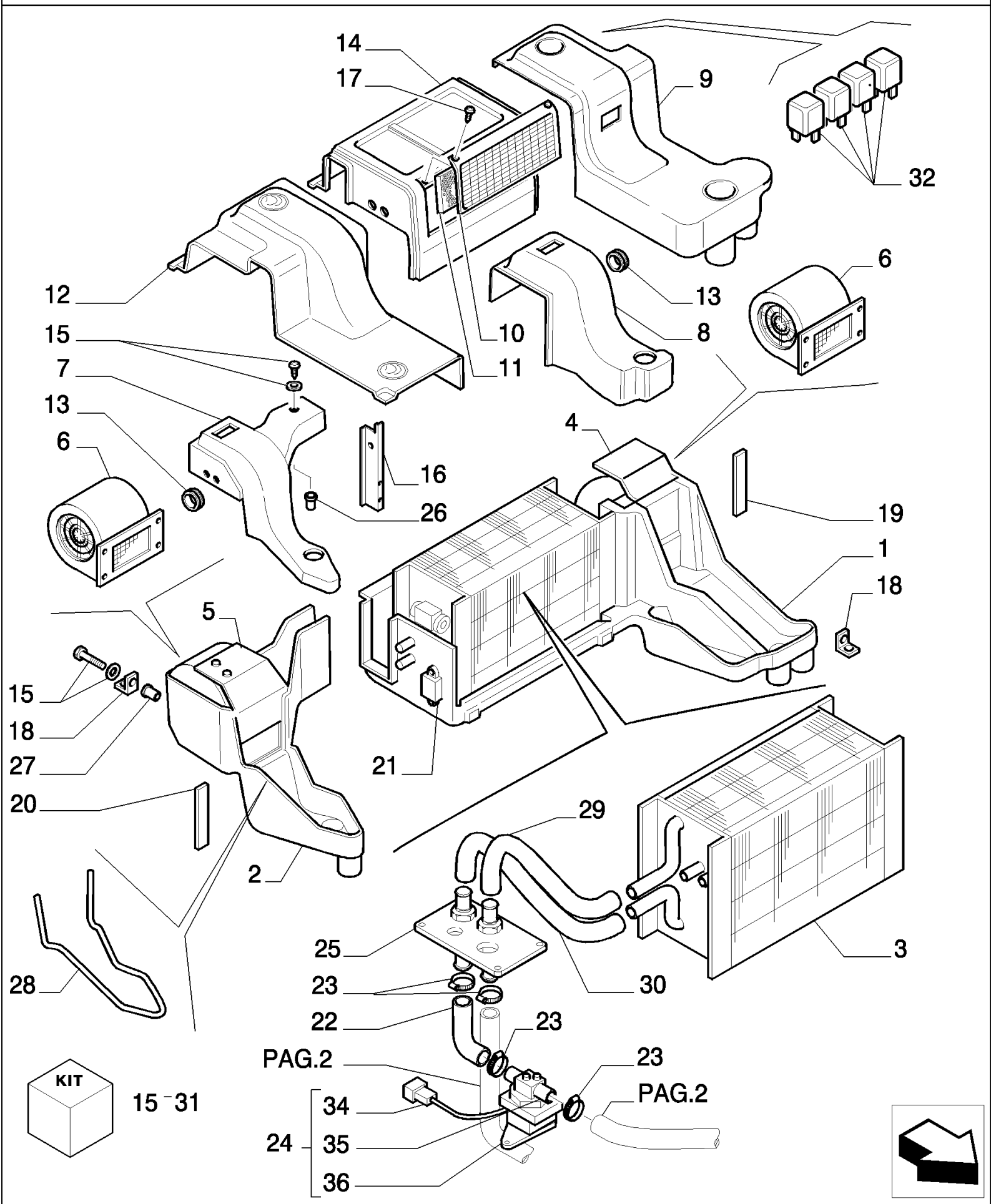

D180 TIER3 DOZERS SOBRE CADENAS (7/06-)

9.653(25) CABINA DE SEGURIDAD - OPTIONAL CODE 784110281

Ref	Numero de Pieza	Ctd	Descripción
1	76092249	1	SEMI AGUJERO, - CENTRAL LOWER
2	76092250	1	SEMI AGUJERO, - RIGHT LOWER
3	76092219	1	EVAPORADOR,
4	76093567	1	SOPORTE, - LEFT
5	76093568	1	SOPORTE, - RIGHT
6	76092218	2	VENTILADOR IMPELENTE,
7	76092252	1	SEMI AGUJERO, - RIGHT
8	76092253	1	SEMI AGUJERO, - LEFT
9	76093603	1	TAPADERA, - LEFT
10	76093571	1	CALANDRIA,
11	76092242	1	FILTRO, CABINA,
12	76093604	1	TAPADERA, - RIGHT
13	76086485	2	GUARNICION DE CAUCHO,
14	76301133	1	RIVESTIMIENTO,
15	76093573	1	EQUIPO,
16	76093566	1	DISPOS.DE REGULACION,
17	15917007	12	TORNILLO,
18	76093572	3	SOPORTE,
19	76092272	1	JUNTA HERMETICA,
20	76093569	4	PLACA,
21	76089309	1	TERMOSTATO,
22	76090399	1	TUBO RIGIDO, 90°
23	76090401	4	ABRAZADERA, D14
24	87395496	1	GRIFO, ASSY
25	76301457	1	
26	76093574	15	INTRODUCTOR, M4
27	76093575	4	INTRODUCTOR, M6
28	76093565	R	JUNTA HERMETICA,
29	76093607	1	MANGA FLEXIBLE, 90°
30	76093608	1	MANGA FLEXIBLE, 90°
31	76095249	1	KIT
32	76092326	4	CONECTADOR,
34	76301462	1	MECANISMO DE MANDO,
35	76301475	1	GRIFO,
36	76301481	1	SOPORTE,

9.653(26) CABINA DE SEGURIDAD - OPTIONAL CODE 784110281

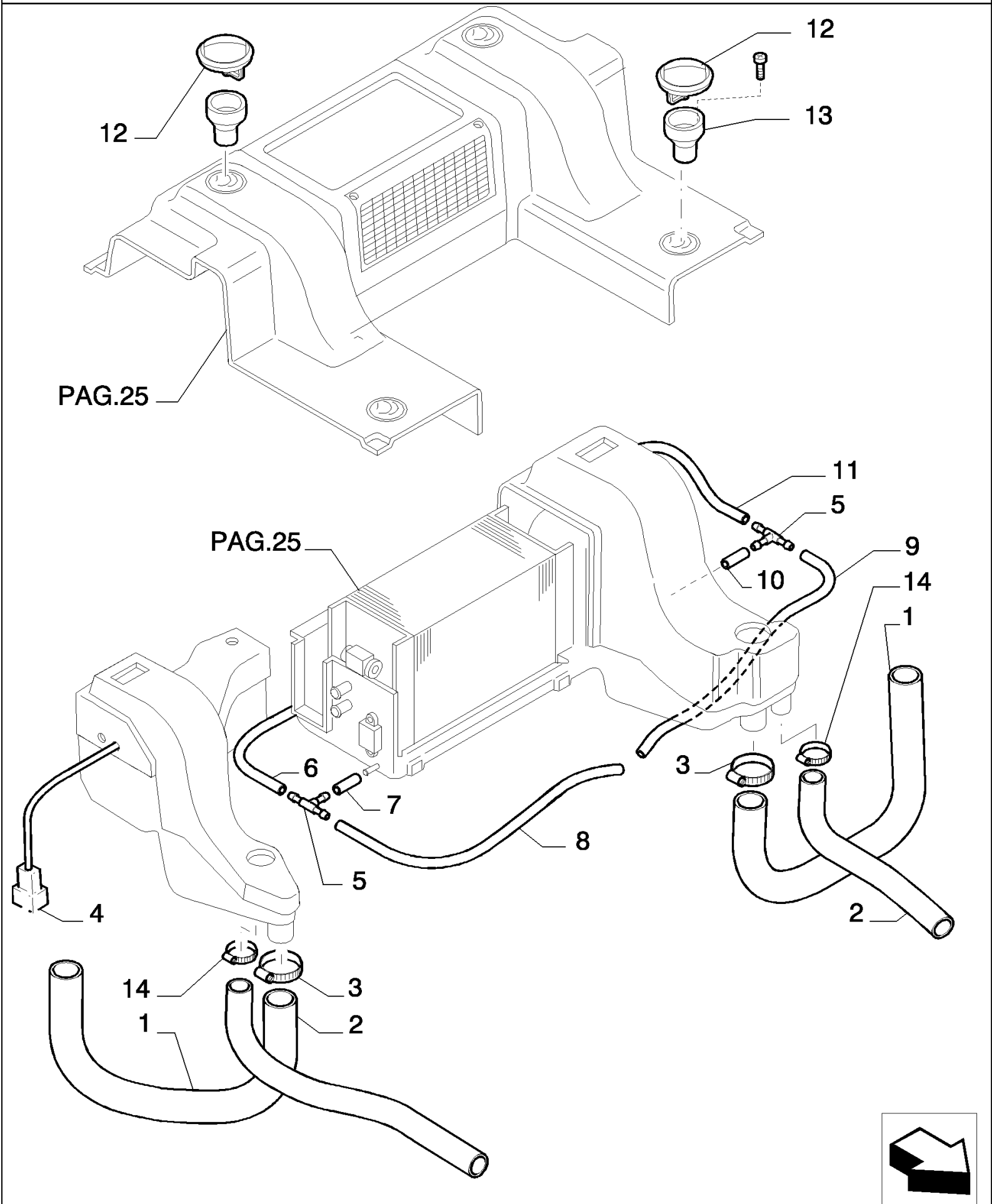

D180 TIER3 DOZERS SOBRE CADENAS (7/06-)

9.653(26) CABINA DE SEGURIDAD - OPTIONAL CODE 784110281

Ref	Numero de Pieza	Ctd	Descripción
1	76093590	1	MANGA FLEXIBLE, D60 LEFT SIDE
1	76093591	1	MANGA FLEXIBLE, D60 RIGHT SIDE
2	76093588	1	MANGA FLEXIBLE, D50 LEFT SIDE
2	76093589	1	MANGA FLEXIBLE, D50 RIGHT SIDE
3	13000990	2	ABRAZADERA MANGUERA, D60-80
4	76092234	2	CABLE ELECTRICO,
5	76093584	2	RACOR,
6	76093578	1	MANGA FLEXIBLE, 240mm
7	76093579	1	MANGA FLEXIBLE, 100mm
8	76093580	1	MANGA FLEXIBLE, 1M
9	76093581	1	MANGA FLEXIBLE, 1M
10	76093582	1	MANGA FLEXIBLE, 250mm
11	76093583	1	MANGA FLEXIBLE, 500mm
12	76067705	4	DIFUSOR,
13	76301184	4	REDUCTOR,
14	13000990	4	ABRAZADERA MANGUERA,

9.653(27) CABINA DE SEGURIDAD - OPTIONAL CODE 784110281

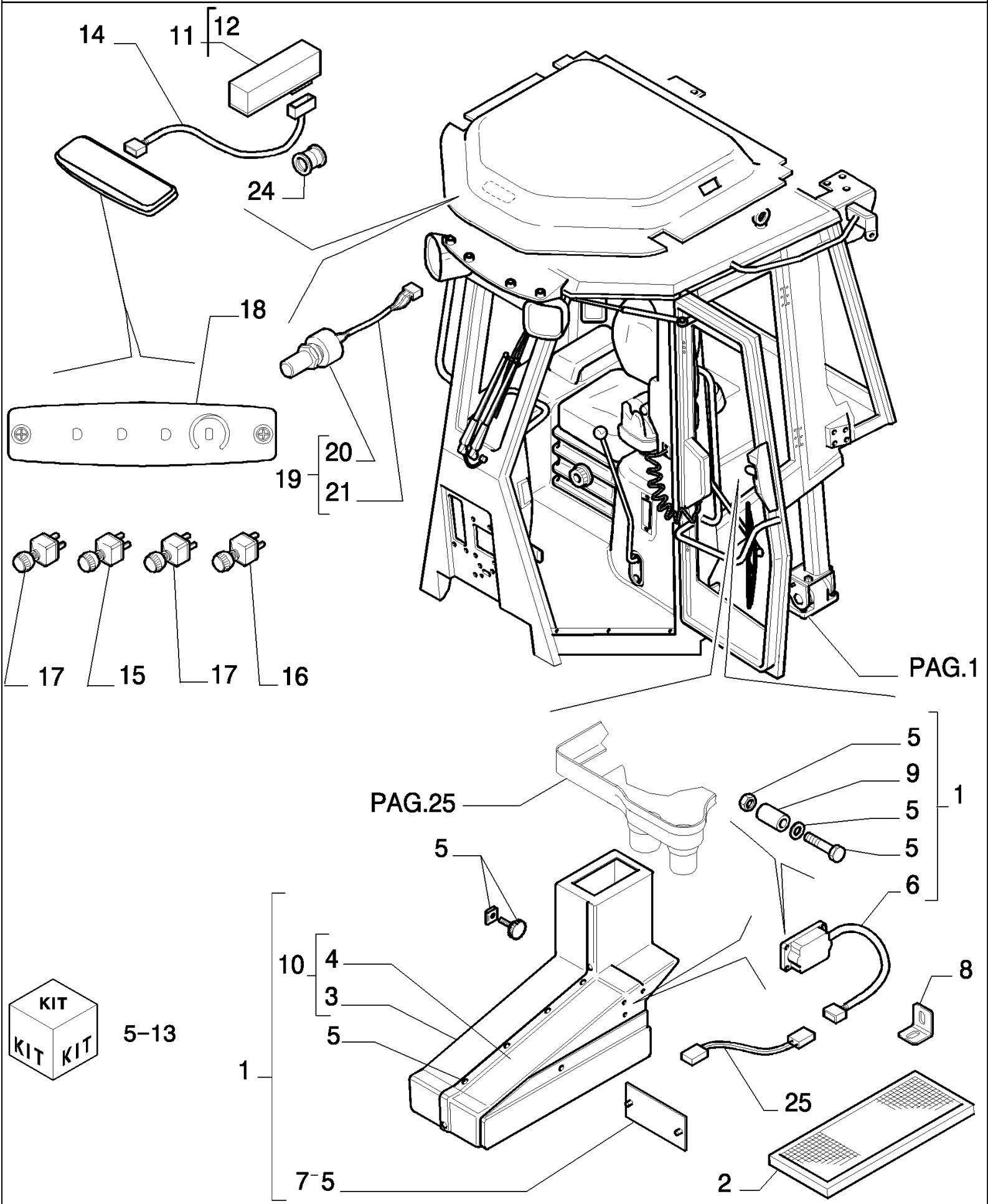

D180 TIER3 DOZERS SOBRE CADENAS (7/06-)

9.653(27) CABINA DE SEGURIDAD - OPTIONAL CODE 784110281

Ref	Numero de Pieza	Ctd	Descripción
1	76093594	1	CONDUCTO,
2	76092248	1	FILTRO, CABINA,
3	76093595	1	SEMI AGUJERO, SUP.
4	76093596	1	SEMI AGUJERO, INF.
5	76093601	1	EQUIPO,
6	76093598	1	MECANISMO DE MANDO,
7	76093597	1	TAPA,
8	76093572	1	SOPORTE,
9	76093599	3	CASQUILLO,
10	76093552	1	CONDUCTO DE AIRE, ASSY.
11	76301455	1	, KIT 76301453
12	87395497	1	EQUIPO, , KIT 76301453
13	76301453	1	KIT
14	87395500	1	CABLE ELECTRICO, , KIT 76301453
15	76301471	1	CONTACTOR, , KIT 76301453
16	76301472	1	CONTACTOR, , KIT 76301453
17	76301464	2	CONTACTOR, , KIT 76301453
18	76301461	1	SOPORTE, , KIT 76301453
19	76301474	1	POTENCIOMETRO, , KIT 76301453
20	76301479	1	
21	76301480	1	
24	71485202	1	FUNDA,
25	87342271	1	CABLE ELECTRICO,

9.653(28) CABINA DE SEGURIDAD CON CLIMATIZADOR - OPTIONAL CODE 784110281

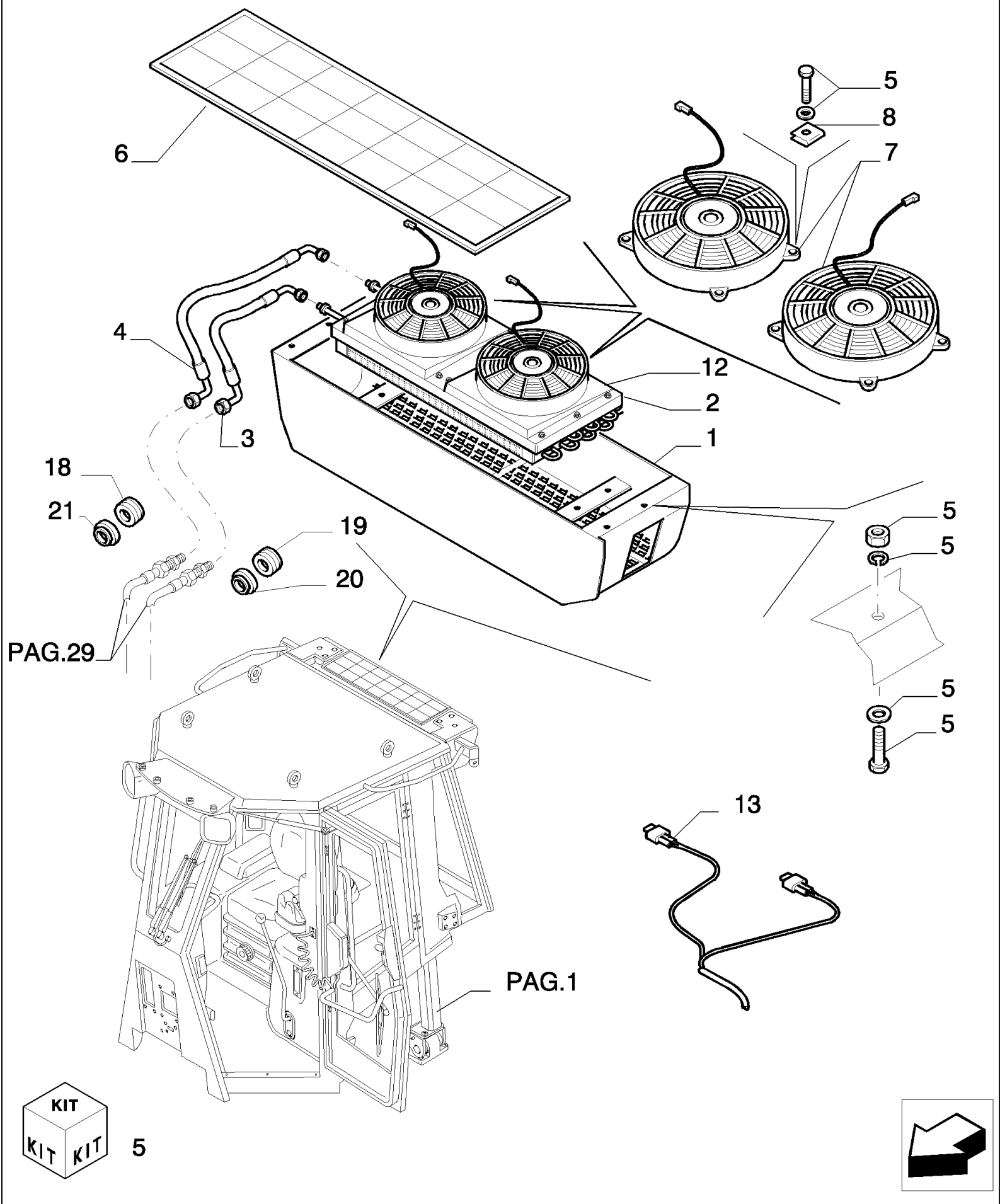

D180 TIER3 DOZERS SOBRE CADENAS (7/06-)

9.653(28) CABINA DE SEGURIDAD CON CLIMATIZADOR - OPTIONAL CODE 784110281

Ref	Numero de Pieza	Ctd	Descripción
1	76092236	1	BASTIDOR,
2	76092221	1	CONDENSADOR, - ASSY
3	76092230	1	MANGA, 13/32"
4	76092229	1	MANGA, 5/16"
5	76093609	4	EQUIPO, 10X30
6	76093606	1	CALANDRIA,
7	87530578	2	VENTILADOR IMPELENTE,
8	76092247	8	RESORTE, M6
12	76093605	1	CANALIZADOR,
13	76301182	1	CABLE ELECTRICO,
18	76067405	2	ARANDELA,
19	76067714	2	ARANDELA,
20	14496901	2	ARANDELA, M16 x 30 x 3,
21	14497101	2	ARANDELA, M20 x 37 x 3,

D180 TIER3 DOZERS SOBRE CADENAS (7/06-)

9.653(29) CABINA DE SEGURIDAD CON CLIMATIZADOR - OPTIONAL CODE 784110281

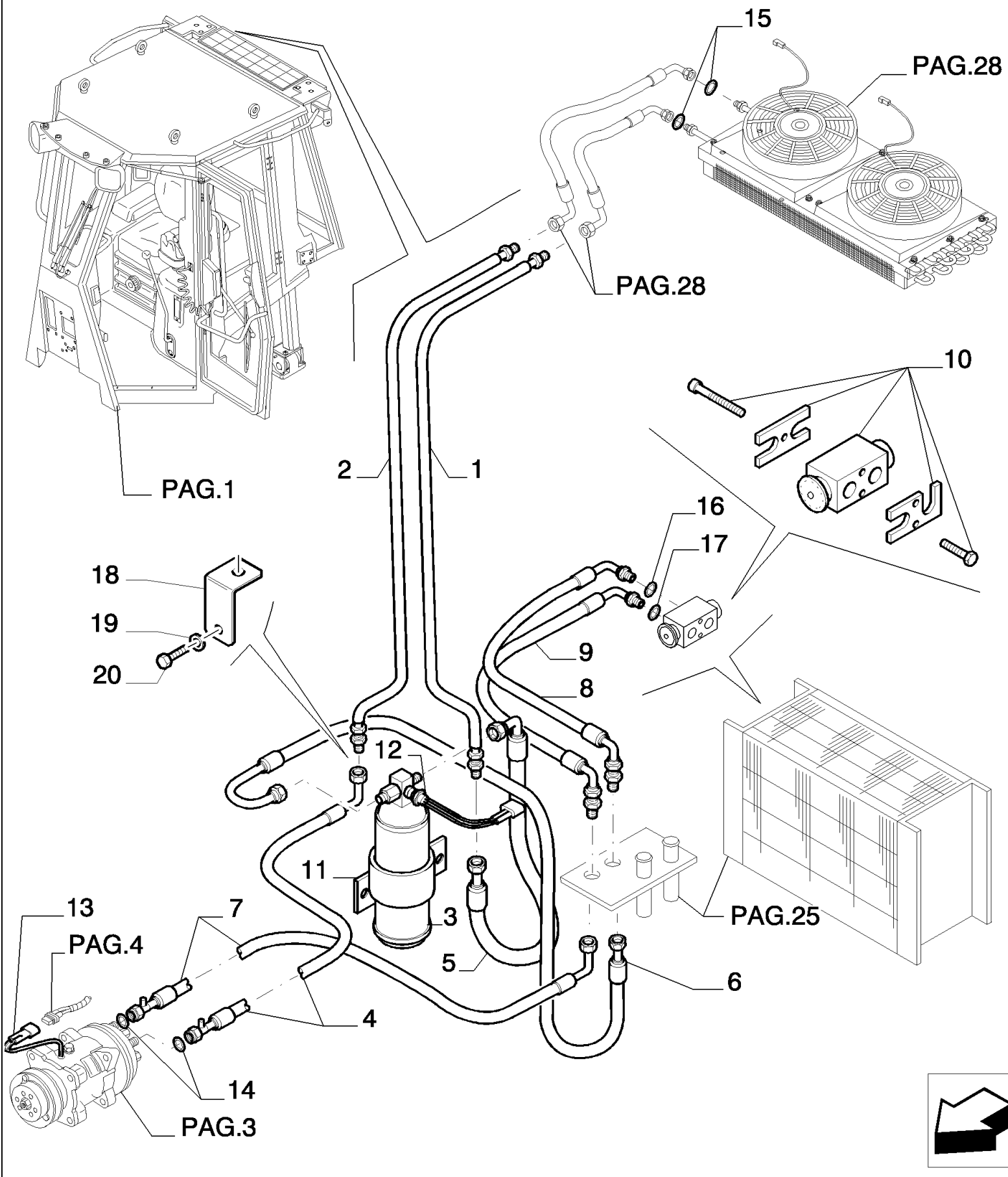

D180 TIER3 DOZERS SOBRE CADENAS (7/06-)

9.653(29) CABINA DE SEGURIDAD CON CLIMATIZADOR - OPTIONAL CODE 784110281

Ref	Numero de Pieza	Ctd	Descripción
1	76092225	1	G6
2	76092224	1	G8
3	76092215	1	FILTRO, CABINA,
4	76092211	1	MANGA,
5	76092228	1	MANGA,
6	76093611	1	MANGA FLEXIBLE, G6
7	76092210	1	MANGA FLEXIBLE,
8	76092226	1	MANGA FLEXIBLE, G6
9	76092232	1	MANGA FLEXIBLE, G10
10	76092223	1	RECIPIENTE, - KIT
11	79092065	1	PIEZA DE SOPORTE,
12	76089531	1	SENSOR,
14	14453281	2	JUNTA HERMETICA, -015, CI 7, .551" ID x .070" Thk,
15	14453081	2	JUNTA HERMETICA, -013, CI 7, .426" ID x .070" Thk,
16	14452881	1	JUNTA HERMETICA, -011, CI 7, .301" ID x .070" Thk,
17	14453481	1	JUNTA HERMETICA, 17.17MM ID x 1.78 Thk,
18	76067371	1	PIEZA DE SOPORTE,
19	16043421	3	TORNILLO, Hex, M8 x 20, 8.8,
20	14496501	3	ARANDELA, M8 x 16 x 1.6,

D180 TIER3 DOZERS SOBRE CADENAS (7/06-)

9.653(30) CABINA DE SEGURIDAD - COMPONENTES - OPTIONAL CODE 784110281

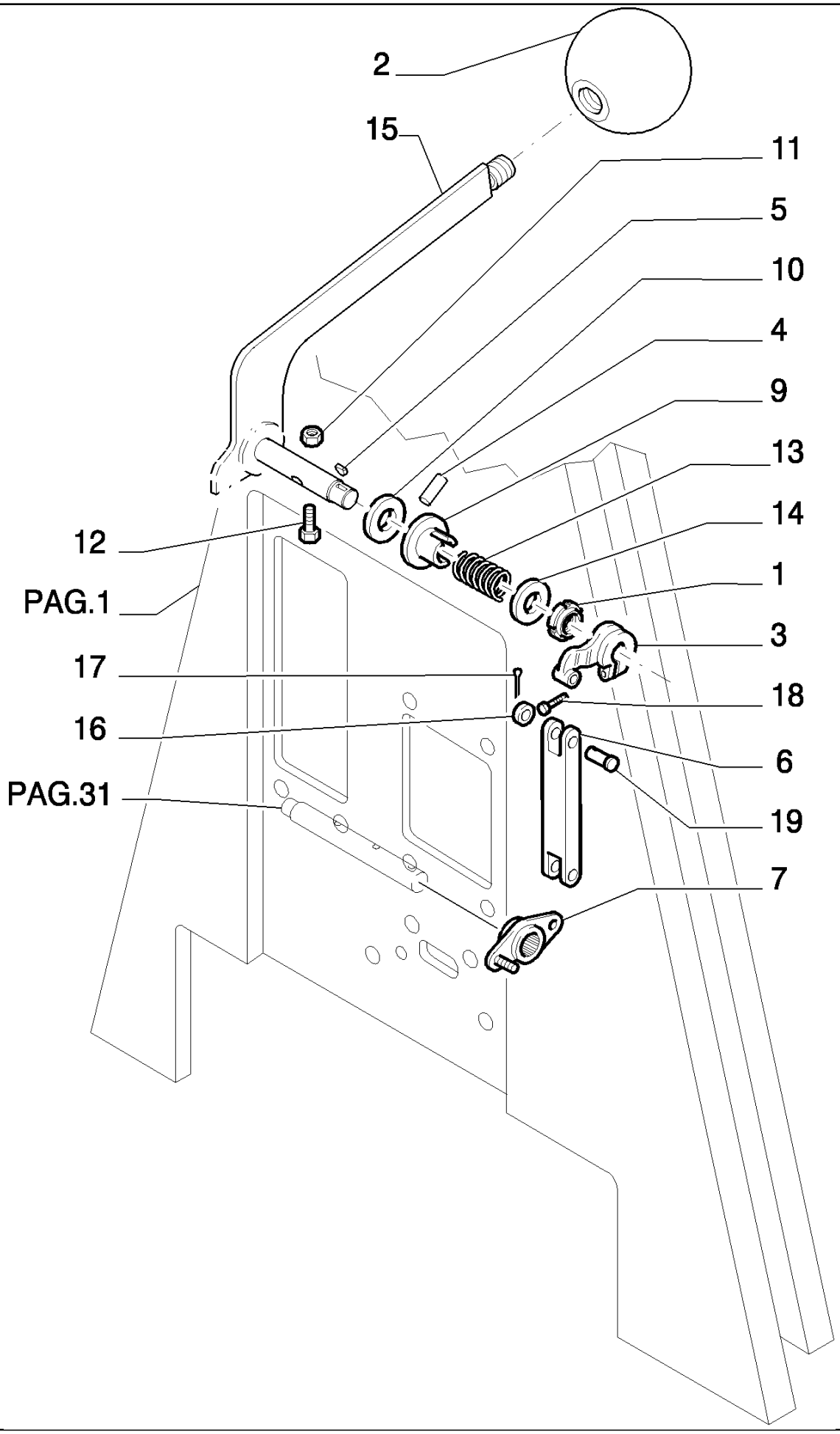

D180 TIER3 DOZERS SOBRE CADENAS (7/06-)

9.653(30) CABINA DE SEGURIDAD - COMPONENTES - OPTIONAL CODE 784110281

Ref	Numero de Pieza	Ctd	Descripción
1	79091571	1	VIROLA METALICA,
2	5131161	1	PERILLA,
3	79095114	1	PALANCA,
4	10334910	1	PITON, M5 x 20,
5	10205620	1	CHAVETA, 3,7X2,5
6	79091546	1	TIRANTE, - UPPER
7	79078958	1	BALANCIN,
9	79091566	1	CASQUILLO,
10	87587025	2	DISCO, EMBRAG.,
11	16100814	1	TUERCA, M8, Cl 8,
12	16043924	1	TORNILLO, Hex, M8 x 35, 8.8, Full Thd,
13	76072230	1	RESORTE,
14	79080850	1	ARANDELA,
15	76046976	1	PALANCA DE MANDO,
16	591123	2	ARANDELA,
17	10734201	2	PASADOR ABIERTO, M2 x 12,
18	10902421	1	TORNILLO, Hex, M6 x 20, 8.8,
19	76301194	2	

9.653(31) CABINA DE SEGURIDAD - COMPONENTES - OPTIONAL CODE 784110281

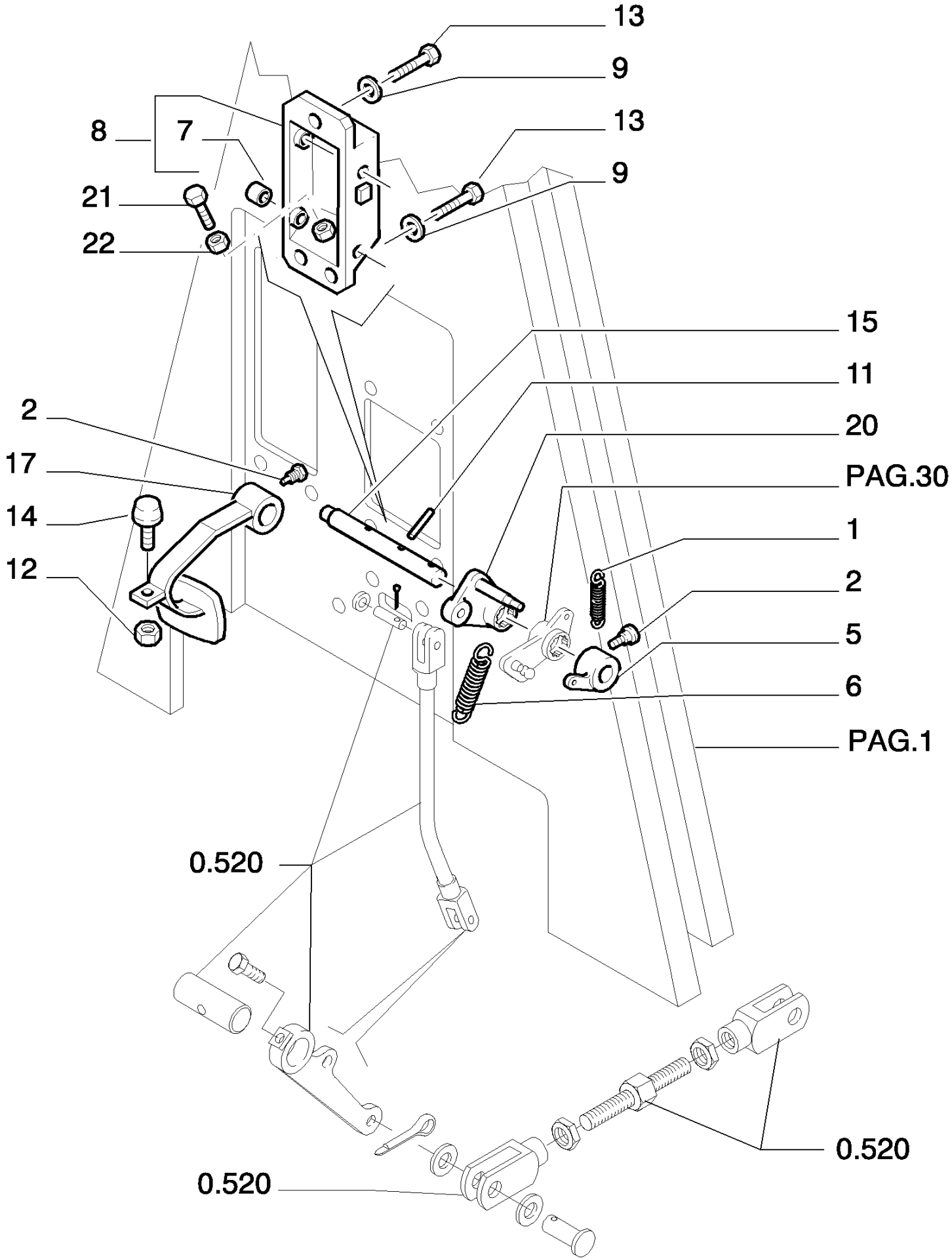

D180 TIER3 DOZERS SOBRE CADENAS (7/06-)

9.653(31) CABINA DE SEGURIDAD - COMPONENTES - OPTIONAL CODE 784110281

Ref	Numero de Pieza	Ctd	Descripción
1	547515	1	RESORTE,
2	569475	4	TORNILLO,
5	79089244	1	PALANCA,
6	79093725	2	RESORTE,
7	79060774	2	CASQUILLO,
8	76046977	1	SOPORTE, - ASSY
9	14496631	8	ARANDELA, M10 x 21 x 2,
11	14604270	1	PASADOR DE FIJACION, M6 x 32, Slotted,
12	11701714	1	TUERCA,
13	11106031	6	TORNILLO, Hex, M10 x 20, 10.9, Full Thd,
14	14420631	1	TORNILLO, Hex Soc Hd, M10 x 50, 10.9,
15	79078966	1	EJE,
17	76054843	1	PEDAL,
20	76301433	1	RODILLO TENSADOR,
21	79086637	1	TORNILLO,
22	16100814	1	TUERCA, M8, Cl 8,

D180 TIER3 DOZERS SOBRE CADENAS (7/06-)

9.653(32) CABINA DE SEGURIDAD - CALCOMANIA - OPTIONAL CODE 784110281

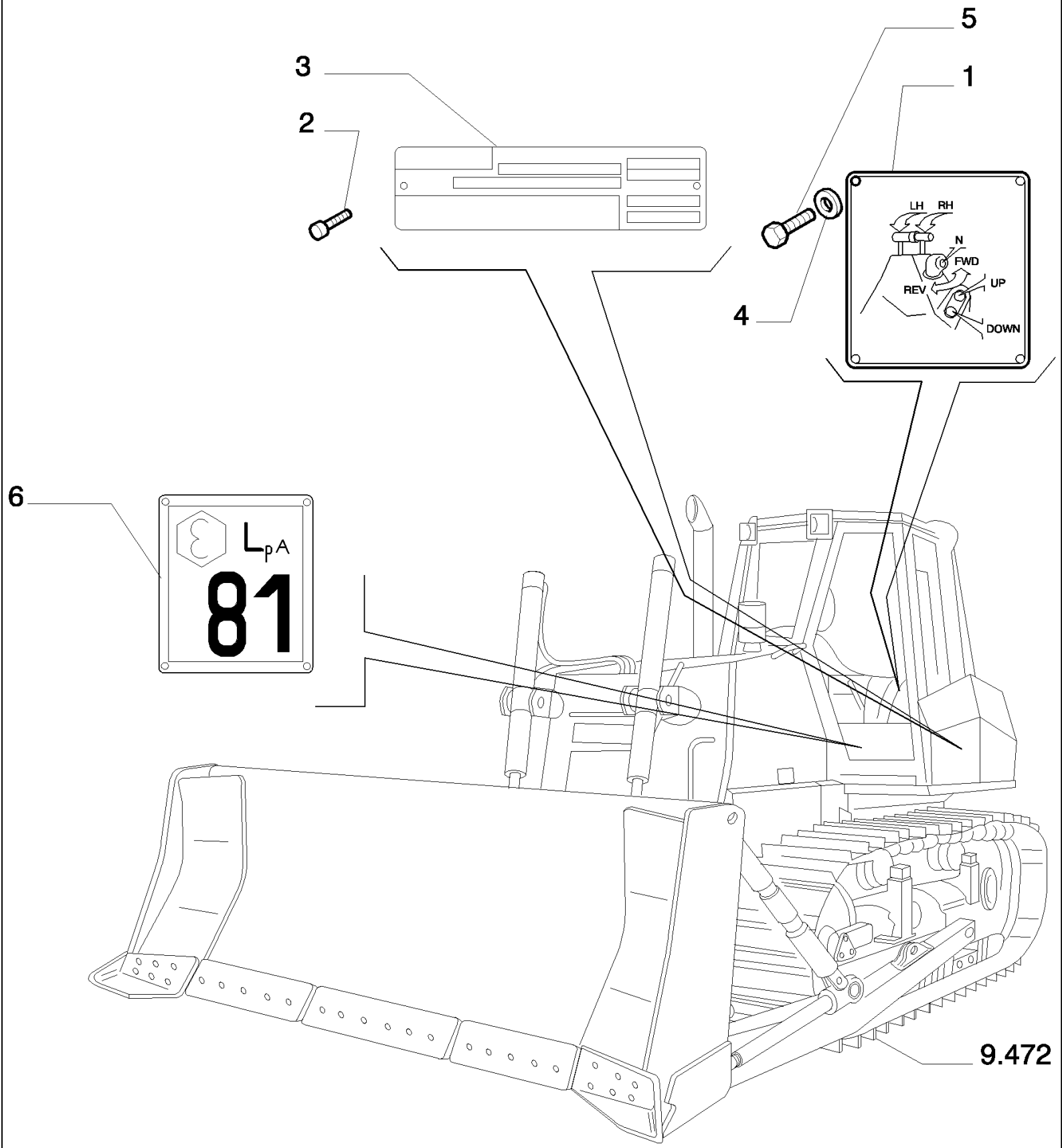

D180 TIER3 DOZERS SOBRE CADENAS (7/06-)

9.653(32) CABINA DE SEGURIDAD - CALCOMANIA - OPTIONAL CODE 784110281

Ref	Numero de Pieza	Ctd	Descripción
1	76069603	1	PLACA INDICADORA, - TRANSMISSION CONTROL
2	79100287	4	REMACHE, 4
3	76301155	1	
4	14496209	4	ARANDELA,
5	13272117	4	TORNILLO,
6	76046311	1	PLACA INDICADORA, LPA 81

9.653(33) CABINA DE SEGURIDAD - COMPONENTES - OPTIONAL CODE 784110281

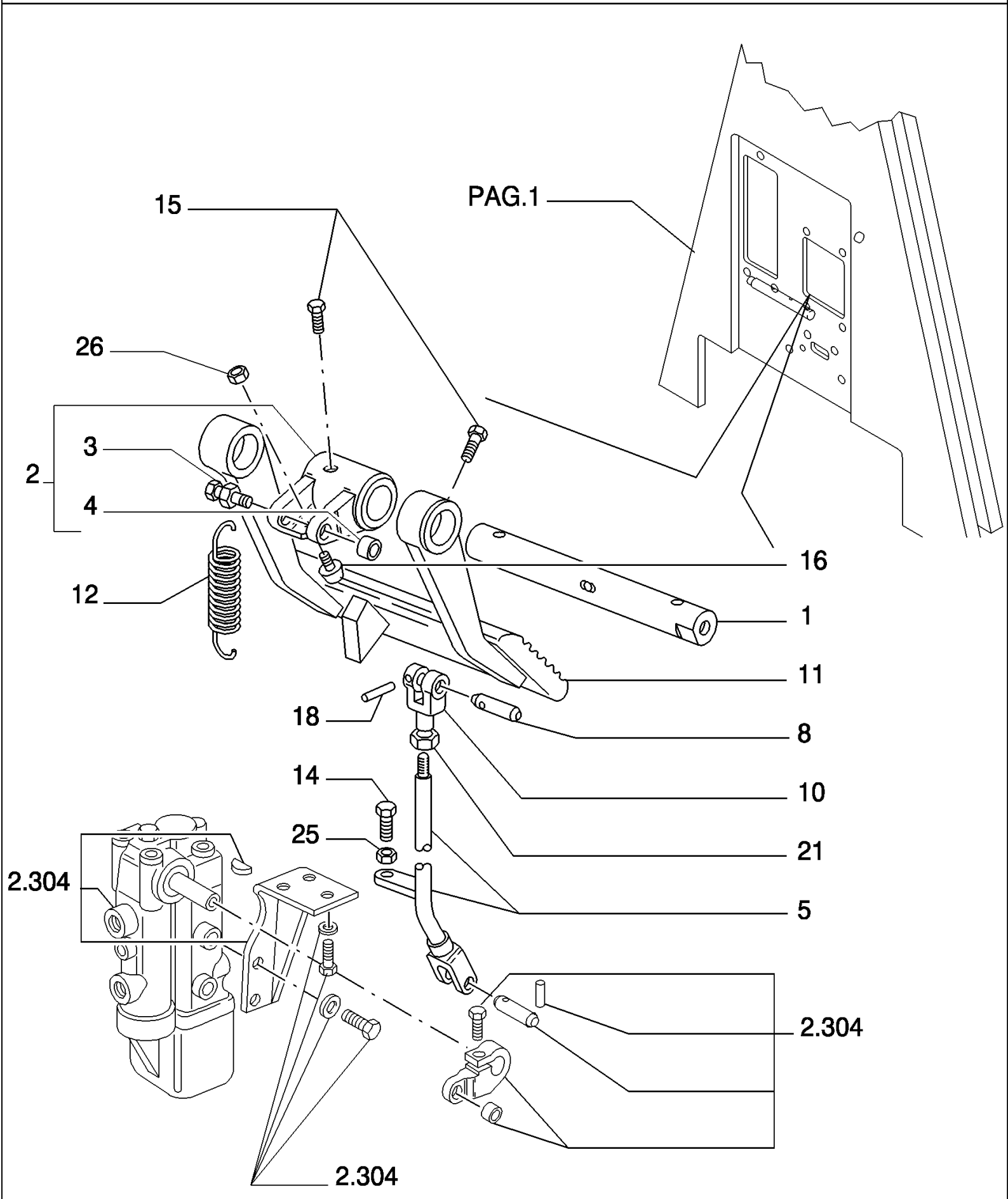

D180 TIER3 DOZERS SOBRE CADENAS (7/06-)

9.653(33) CABINA DE SEGURIDAD - COMPONENTES - OPTIONAL CODE 784110281

Ref	Numero de Pieza	Ctd	Descripción
1	79103849	1	PERNO,
2	79103841	1	CUBO, - ASSY
3	79087266	1	PERNO,
4	79087112	1	CASQUILLO,
5	76046982	1	TIRANTE,
8	79103848	1	SEPARADOR,
10	79103837	1	HORQUILLA,
11	79089497	1	PEDAL,
12	79097662	1	RESORTE,
14	76031346	1	TORNILLO,
15	569475	3	TORNILLO,
16	79037282	1	TACO,
18	14163170	1	PASADOR DE FIJACION, M4 x 24, Slotted, 4X26
21	11701714	1	TUERCA, 10X1,5
25	16102321	1	TUERCA, Thin, M8 x 1.25, Cl 05,
26	12575621	1	TUERCA, 10X1,25X12,3

9.653(34) CABINA DE SEGURIDAD - COMPONENTES - OPTIONAL CODE 784110281

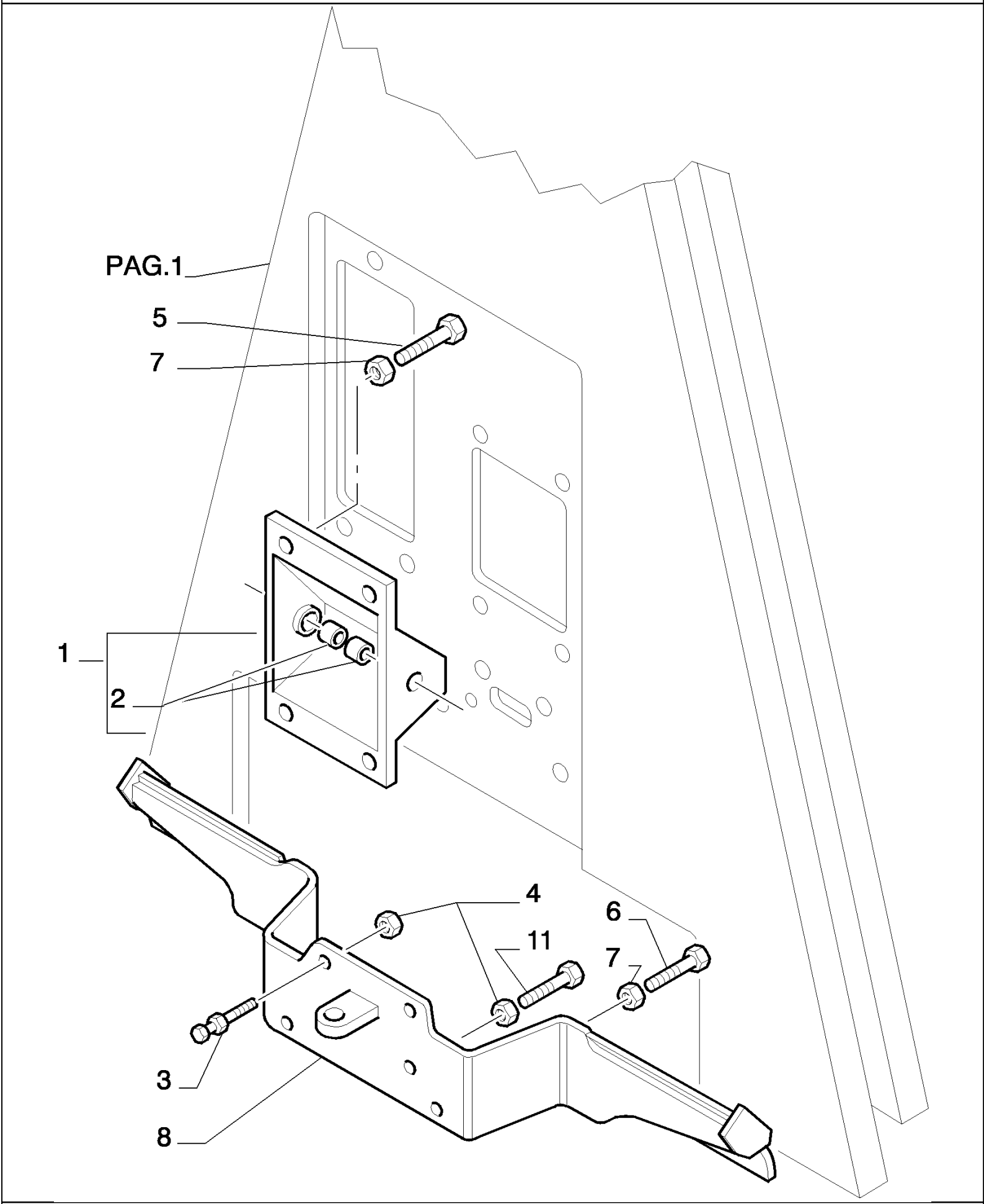

D180 TIER3 DOZERS SOBRE CADENAS (7/06-)

9.653(34) CABINA DE SEGURIDAD - COMPONENTES - OPTIONAL CODE 784110281

Ref	Numero de Pieza	Ctd	Descripción
1	76046806	1	SOPORTE, - ASSY
2	79048068	2	COJINETE, 20X26X16
3	79102461	1	PERNO,
4	12575621	2	TUERCA, 10X1,5
5	11106031	4	TORNILLO, Hex, M10 x 20, 10.9, Full Thd,
6	11106424	3	TORNILLO, Hex, M10 x 30, 8.8, Full Thd,
7	12626231	8	ARANDELA, 10,2X25
8	76046804	1	DESCANSAPIE, 16X1,5X5
11	15214931	1	TORNILLO, Hex, M10 x 65, 10.9, Full Thd, 10X1,5X65

9.667(01) ASIENTO CON SUSPENSION ELASTICA - OPTIONAL CODE 784334001

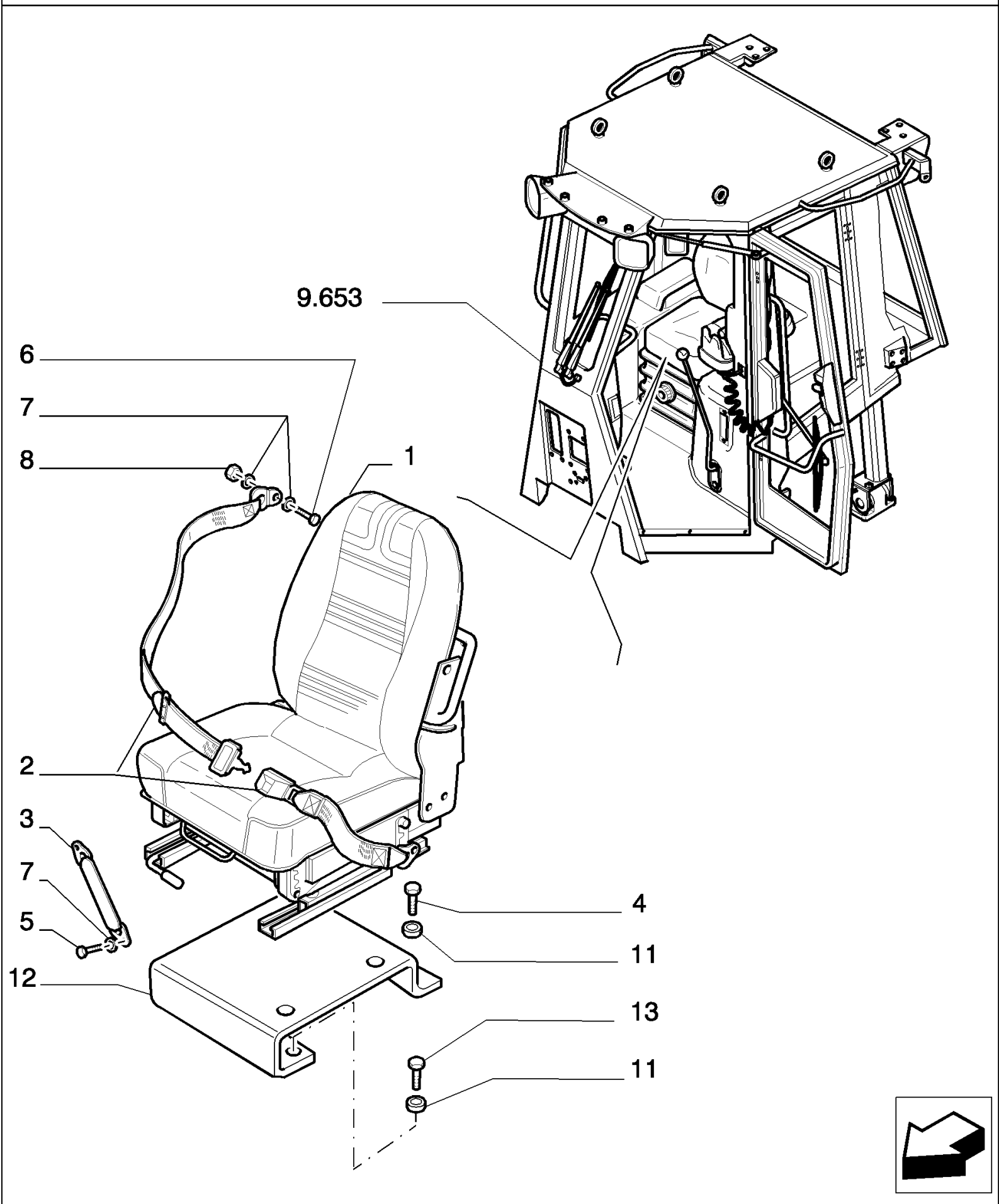

D180 TIER3 DOZERS SOBRE CADENAS (7/06-)

9.667(01) ASIENTO CON SUSPENSION ELASTICA - OPTIONAL CODE 784334001

Ref	Numero de Pieza	Ctd	Descripción
1	76069731	1	BUTACA, - ASSY SEE PAG.2
2	76075496	1	CINTURÓN, SEGURIDAD,
3	79035976	2	TIRANTE,
4	16043431	4	TORNILLO, Hex, M8 x 20, 10.9,
5	10979231	2	TORNILLO, Hex, M10 x 16, 10.9, Full Thd,
6	11106431	2	TORNILLO, Hex, M10 x 30, 10.9, Full Thd,
7	12626231	4	ARANDELA, 10.2X25mm
8	12577221	2	TUERCA, M10 x 1.5, Cl 10,
11	14496531	8	ARANDELA, M8 x 17 x 1.6,
12	76301151	1	SOPORTE,
13	16043431	4	TORNILLO, Hex, M8 x 20, 10.9,

COMPONENTS
COMPONENTI
76069731

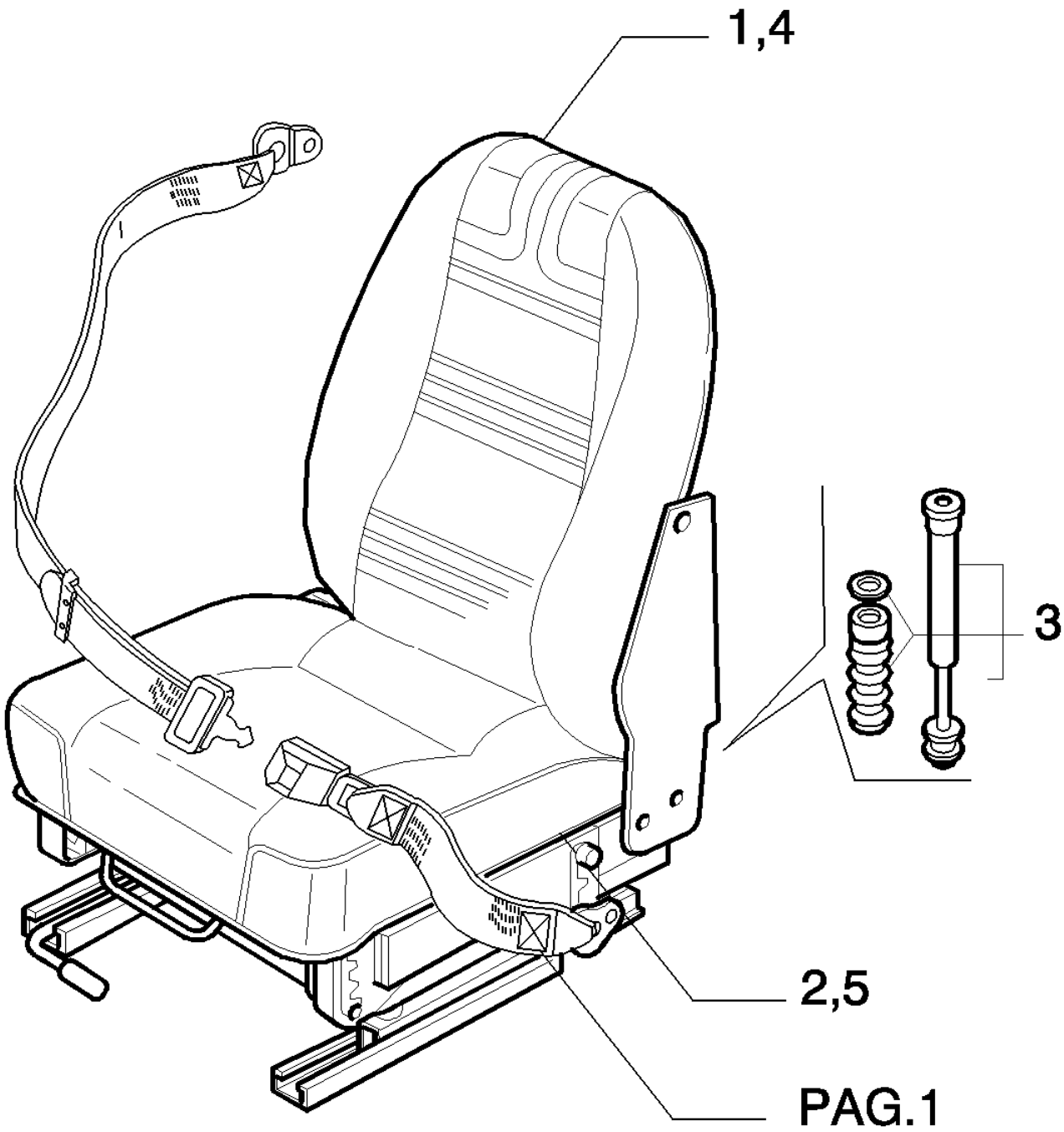

D180 TIER3 DOZERS SOBRE CADENAS (7/06-)

9.667(02) ASIENTO CON SUSPENSION ELASTICA - OPTIONAL CODE 784334001

Ref	Numero de Pieza	Ctd	Descripción
1	76075497	1	COJIN, - ASSY
2	76075498	1	COJIN, - ASSY
3	76075491	1	AMORTIGUADOR,
4	76075499	1	FORRO,
5	76075440	1	FORRO,

D180 TIER3 DOZERS SOBRE CADENAS (7/06-)

9.668(01) ASIENTO CON SUSPENSION ELASTICA - OPTIONAL CODE 784335001

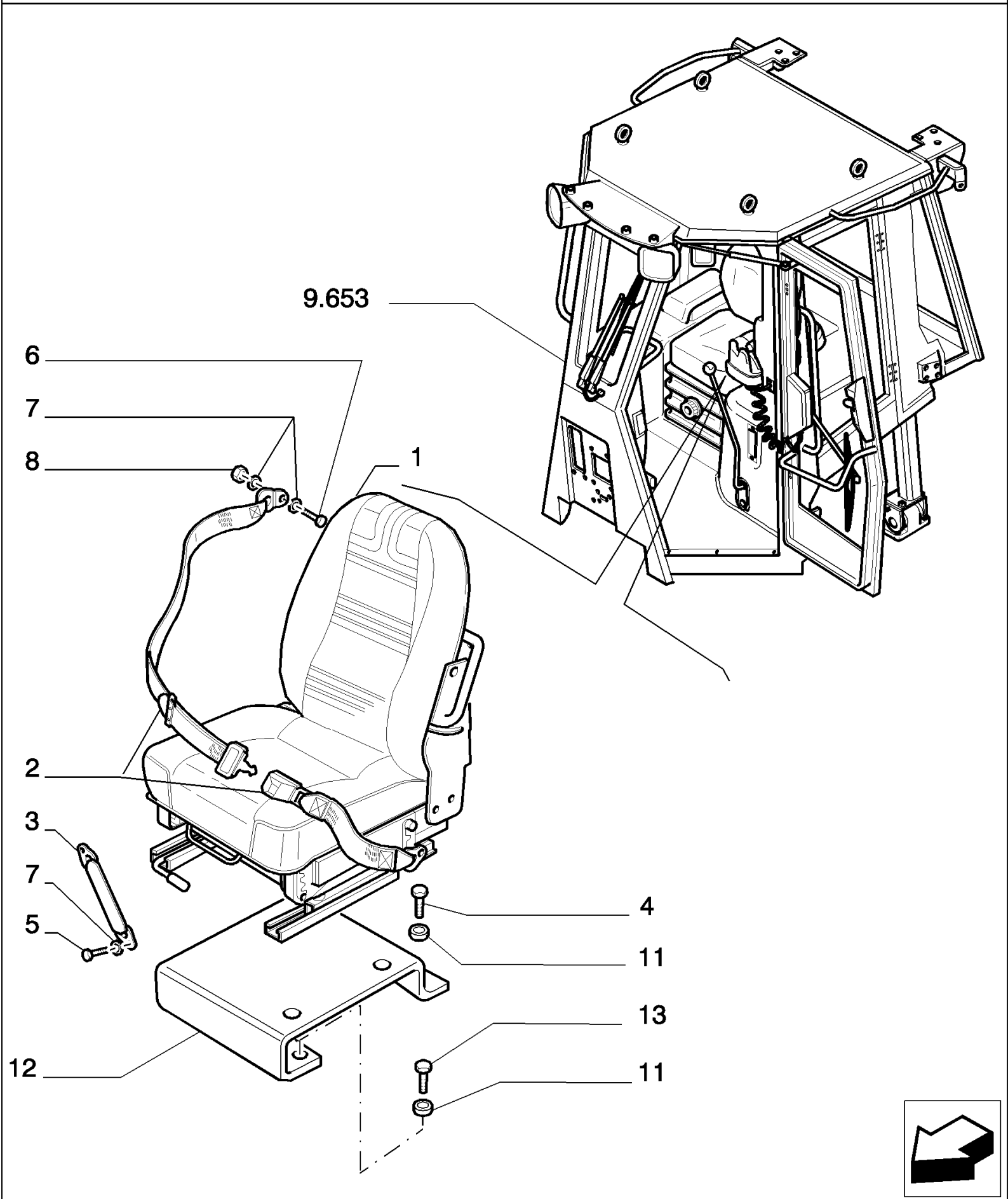

D180 TIER3 DOZERS SOBRE CADENAS (7/06-)

9.668(01) ASIENTO CON SUSPENSION ELASTICA - OPTIONAL CODE 784335001

Ref	Numero de Pieza	Ctd	Descripción
1	76054653	1	BUTACA, - ASSY SEE PAG.2
2	76075496	1	CINTURÓN, SEGURIDAD,
3	79035976	2	TIRANTE,
4	16043431	4	TORNILLO, Hex, M8 x 20, 10.9,
5	10979231	2	TORNILLO, Hex, M10 x 16, 10.9, Full Thd,
6	11106431	2	TORNILLO, Hex, M10 x 30, 10.9, Full Thd,
7	12626231	4	ARANDELA, 10.2X25mm
8	12577221	2	TUERCA, M10 x 1.5, Cl 10,
11	14496531	8	ARANDELA, M8 x 17 x 1.6,
12	76301151	1	SOPORTE,
13	16043431	4	TORNILLO, Hex, M8 x 20, 10.9,

COMPONENTS
COMPONENTI 76069731

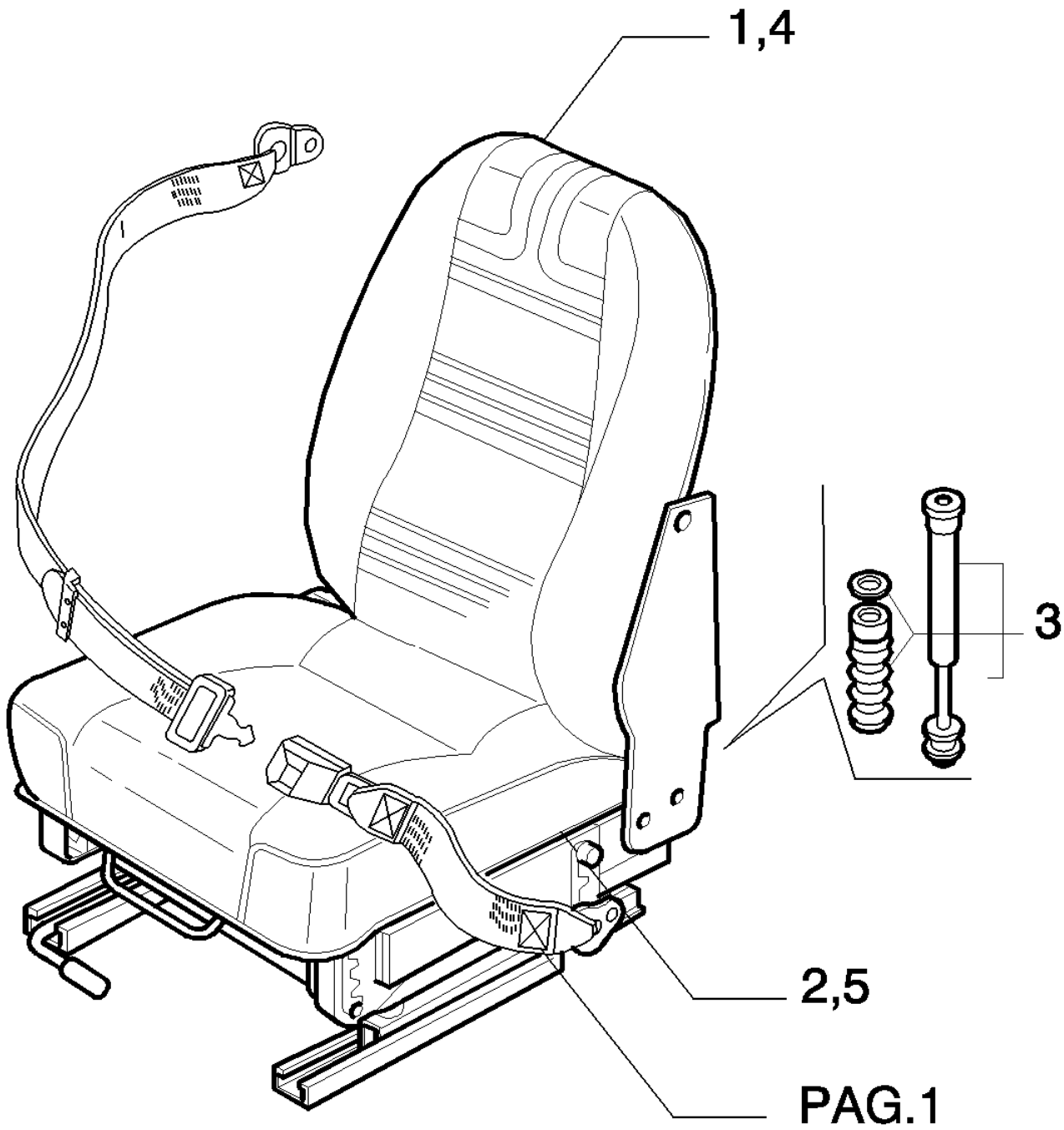

D180 TIER3 DOZERS SOBRE CADENAS (7/06-)

9.668(02) ASIENTO CON SUSPENSION ELASTICA - OPTIONAL CODE 784335001

Ref	Numero de Pieza	Ctd	Descripción
1	76075492	1	RESPALDO, - ASSY
2	76075493	1	COJIN, - ASSY
3	76075491	1	AMORTIGUADOR,
4	76075494	1	COJIN DE RESPALDO,
5	76075495	1	PROTECTOR,

D180 TIER3 DOZERS SOBRE CADENAS (7/06-)

9.669(01) ASIENTO CON SUSPENSION ELASTICA - OPTIONAL CODE 784336001

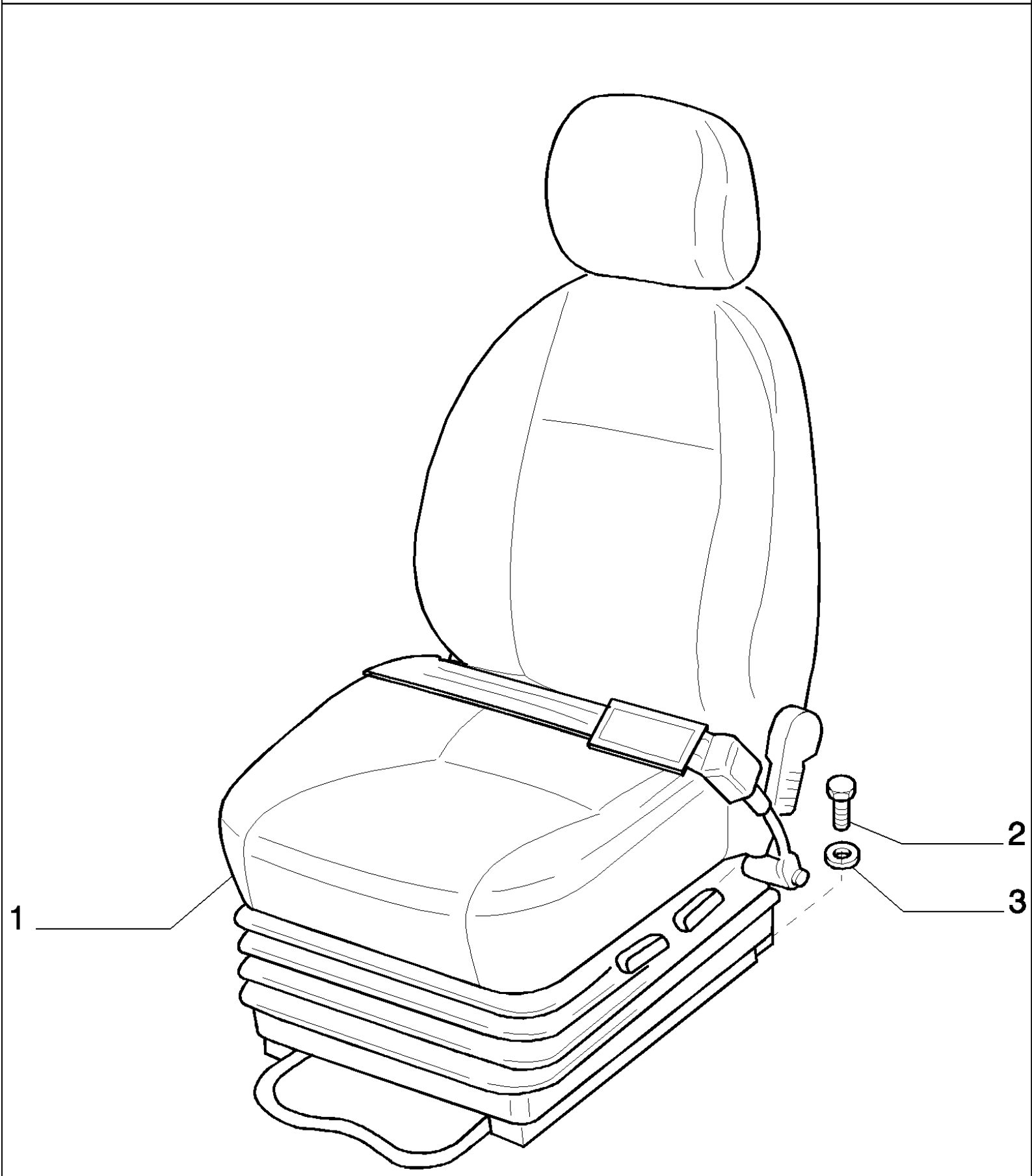

D180 TIER3 DOZERS SOBRE CADENAS (7/06-)

9.669(01) ASIENTO CON SUSPENSION ELASTICA - OPTIONAL CODE 784336001

Ref	Numero de Pieza	Ctd	Descripción
1	76092306	1	BUTACA, - ASSY SEE PAG.2
2	14306331	4	TORNILLO, Hex Soc Hd, M8 x 20, 10.9,
3	14496531	4	ARANDELA, M8 x 17 x 1.6,

9.669(02) ASIENTO CON SUSPENSION ELASTICA - OPTIONAL CODE 784336001

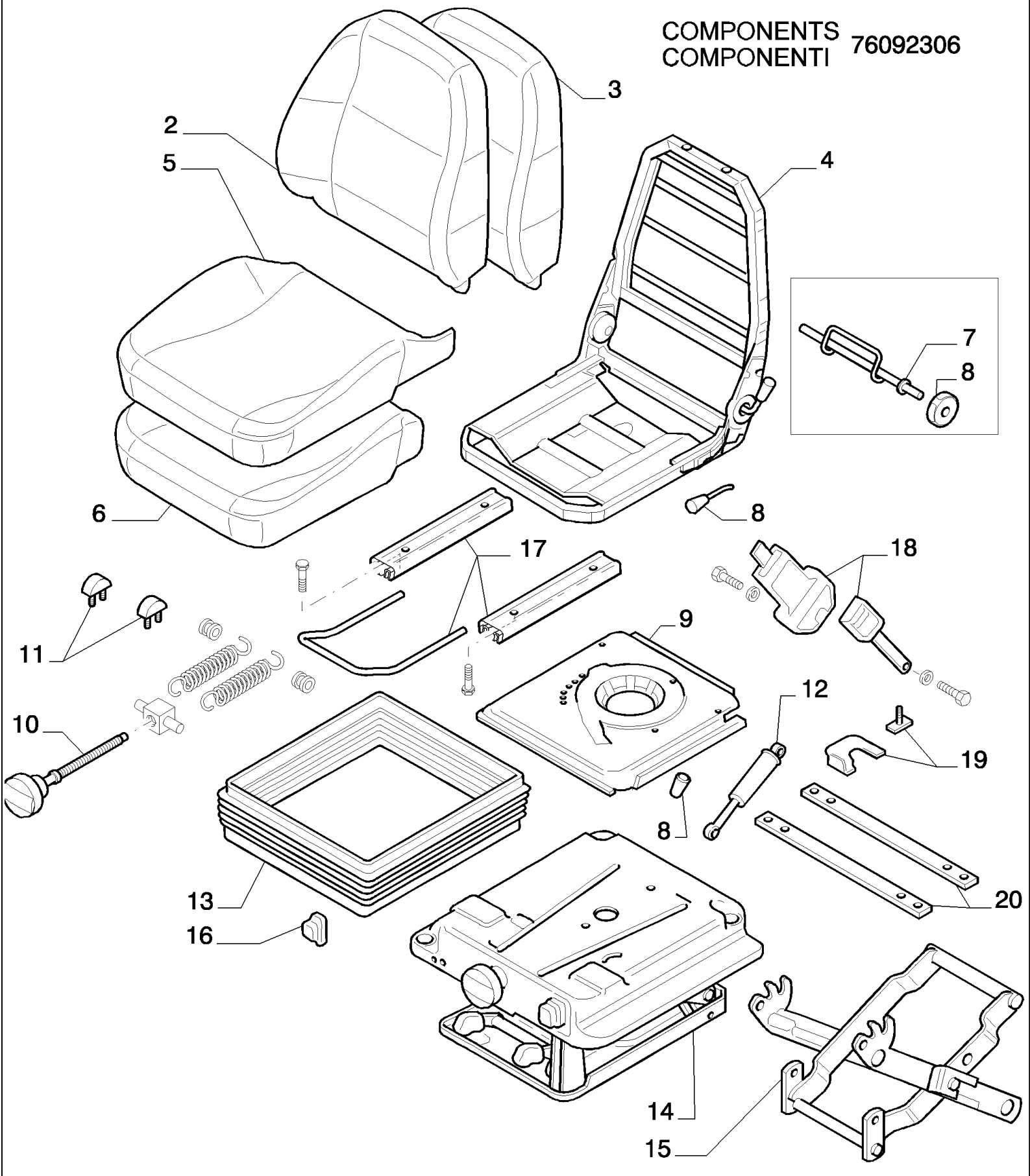

D180 TIER3 DOZERS SOBRE CADENAS (7/06-)

9.669(02) ASIENTO CON SUSPENSION ELASTICA - OPTIONAL CODE 784336001

Ref	Numero de Pieza	Ctd	Descripción
2		1	
3	76095002	1	RESPALDO,
4	76095003	1	ESTRUCTURA,
5		1	
6		1	
7	76095006	1	EQUIPO,
8	76095007	1	EQUIPO,
9	76095008	1	EQUIPO,
10		1	
11	76095010	1	EQUIPO,
12		1	
13	76095012	1	EQUIPO,
14		1	
15		1	
16	76095015	1	EQUIPO,
17	76095017	1	EQUIPO,
18	76095019	1	EQUIPO,
19	76095019	1	EQUIPO,
20	76095020	1	EQUIPO,

D180 TIER3 DOZERS SOBRE CADENAS (7/06-)

9.670(01) ASIENTO CON SUSPENSION ELASTICA - OPTIONAL CODE 784337001

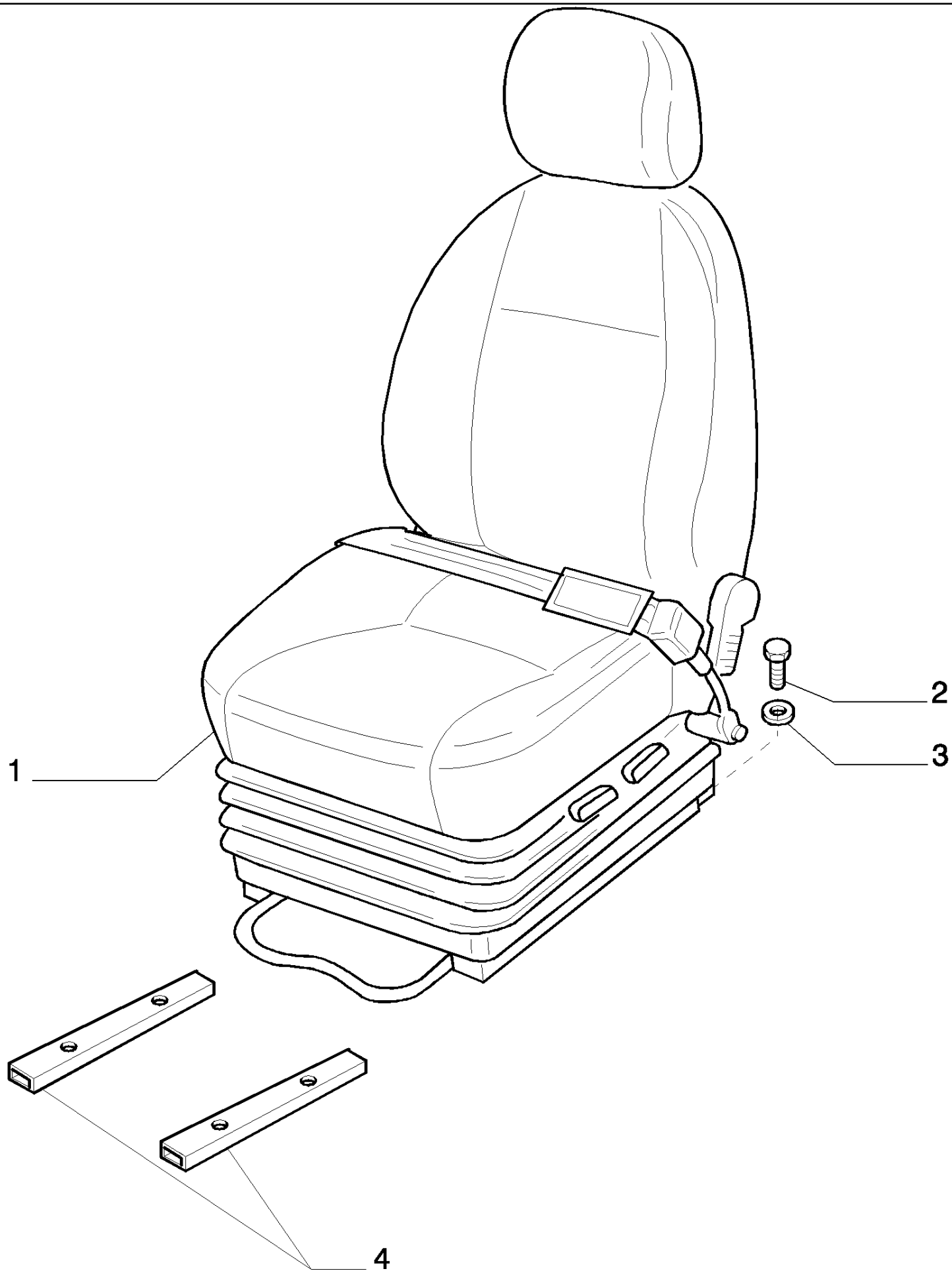

D180 TIER3 DOZERS SOBRE CADENAS (7/06-)

9.670(01) ASIENTO CON SUSPENSION ELASTICA - OPTIONAL CODE 784337001

Ref	Numero de Pieza	Ctd	Descripción
1	76095253	1	BUTACA, - ASSY SEE PAG. 2
2	14306931	4	TORNILLO, Hex Soc Hd, M8 x 50, 10.9,
3	14496531	4	ARANDELA, M8 x 17 x 1.6,
4	87314951	2	SOPORTE,

9.670(02) ASIENTO CON SUSPENSION ELASTICA - OPTIONAL CODE 784337001

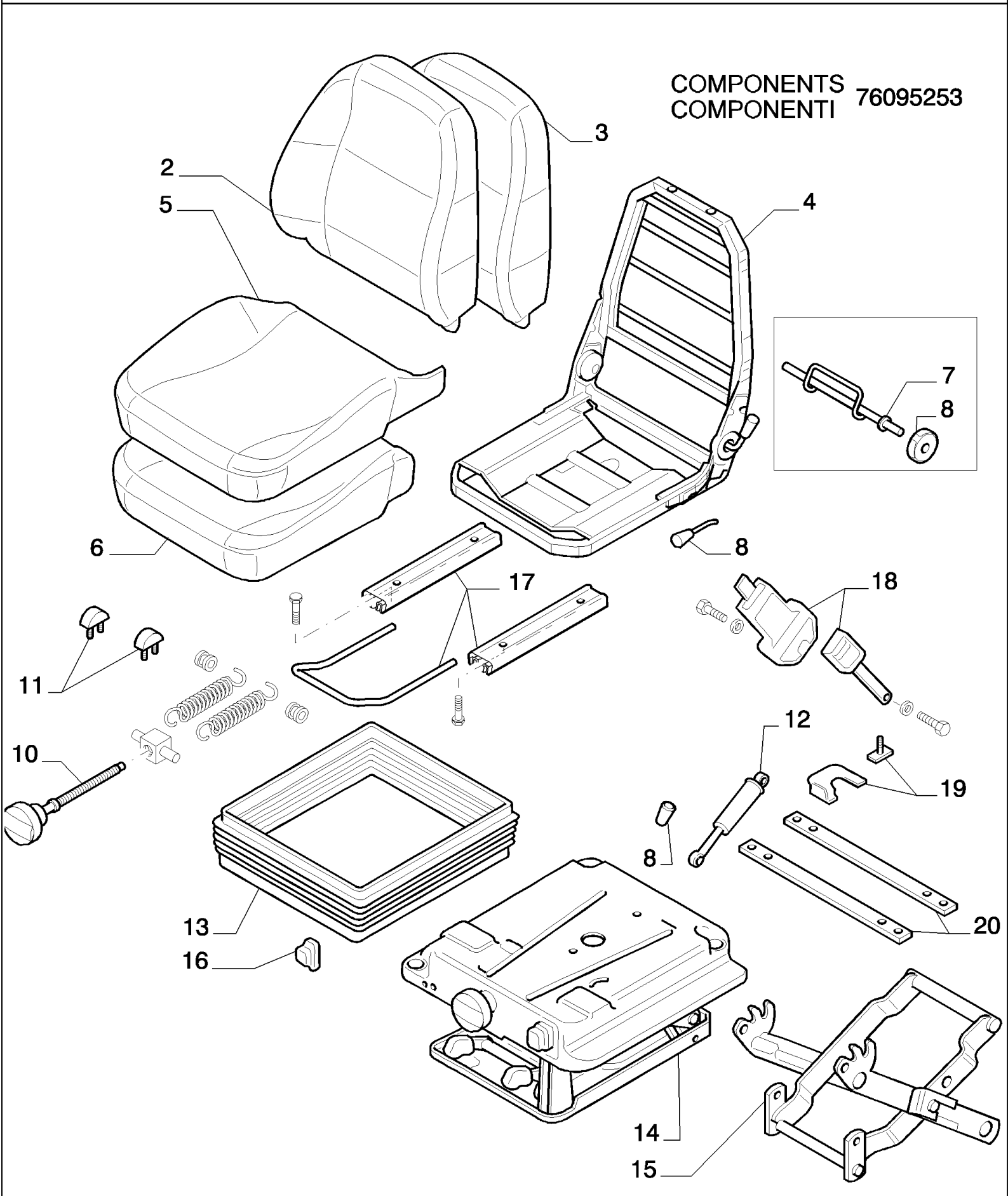

D180 TIER3 DOZERS SOBRE CADENAS (7/06-)

9.670(02) ASIENTO CON SUSPENSION ELASTICA - OPTIONAL CODE 784337001

Ref	Numero de Pieza	Ctd	Descripción
2	76095029	1	RESPALDO,
3	76095002	1	RESPALDO,
4	76095003	1	ESTRUCTURA,
5	76095031	1	COJIN,
6	76095005	1	COJIN,
7	76095006	1	EQUIPO,
8	76095007	1	EQUIPO,
10		1	
11	76095010	1	EQUIPO,
12		1	
13	76095012	1	EQUIPO,
14		1	
15		1	
16	76095015	1	EQUIPO,
17	76095017	1	EQUIPO,
18		1	
19	76095019	1	EQUIPO,
20	76095020	1	EQUIPO,

D180 TIER3 DOZERS SOBRE CADENAS (7/06-)

9.671(01) ASIENTO NEUMATICO - OPTIONAL CODE 784338001

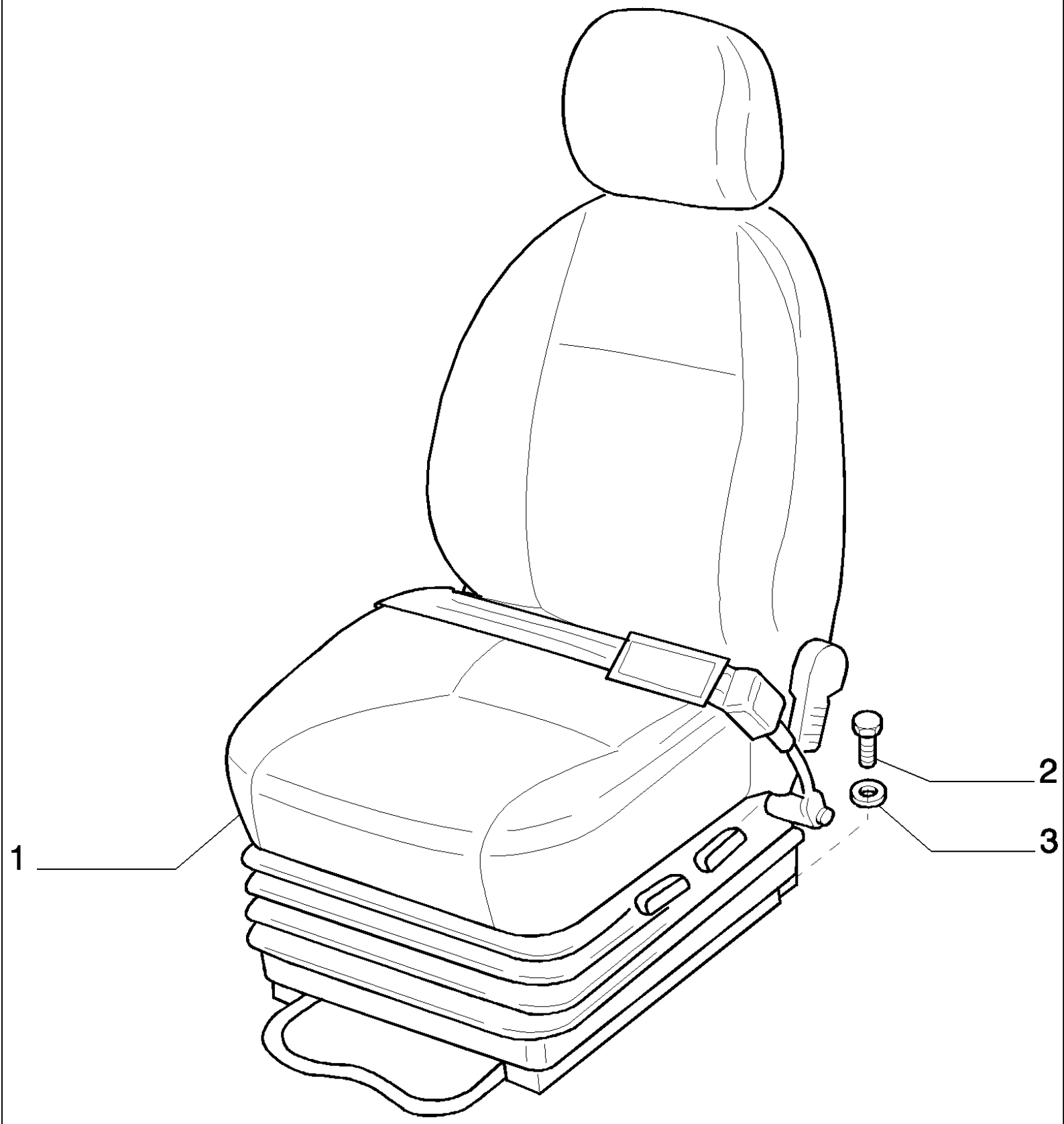

D180 TIER3 DOZERS SOBRE CADENAS (7/06-)

9.671(01) ASIENTO NEUMATICO - OPTIONAL CODE 784338001

Ref	Numero de Pieza	Ctd	Descripción
1	76092305	1	BUTACA, - ASSY SEE PAG. 2
2	14306331	4	TORNILLO, Hex Soc Hd, M8 x 20, 10.9,
3	14496531	4	ARANDELA, M8 x 17 x 1.6,

9.671(02) ASIENTO NEUMATICO - OPTIONAL CODE 784338001

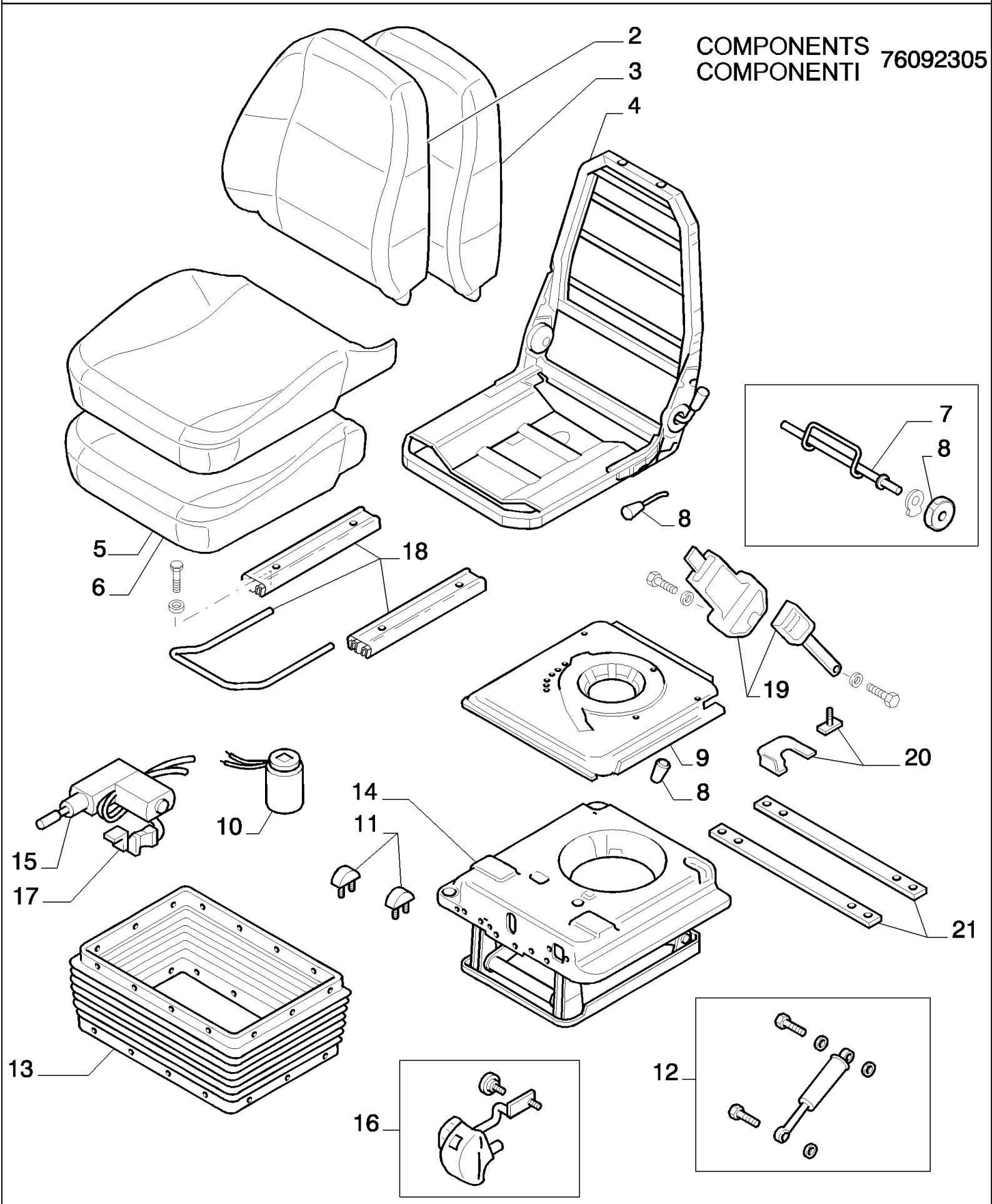

D180 TIER3 DOZERS SOBRE CADENAS (7/06-)

9.671(02) ASIENTO NEUMATICO - OPTIONAL CODE 784338001

Ref	Numero de Pieza	Ctd	Descripción
2	76095029	1	RESPALDO,
3	76095002	1	RESPALDO,
4	76095003	1	ESTRUCTURA,
5	76095031	1	COJIN,
6	76095005	1	COJIN,
7	76095006	1	EQUIPO,
8	76095007	1	EQUIPO,
9	76095008	1	EQUIPO,
10	76095009	1	EQUIPO,
11	76095010	1	EQUIPO,
12	76095011	1	EQUIPO,
13	76095012	1	EQUIPO,
14	76095013	1	EQUIPO,
15	76095014	1	EQUIPO,
16	76095015	1	EQUIPO,
17	76095016	1	EQUIPO,
18	76095017	1	EQUIPO,
19		1	
20	76095019	1	EQUIPO,
21	76095020	1	EQUIPO,

D180 TIER3 DOZERS SOBRE CADENAS (7/06-)

9.672(01) ASIENTO NEUMATICO KAB 865 - OPTIONAL CODE 784339001

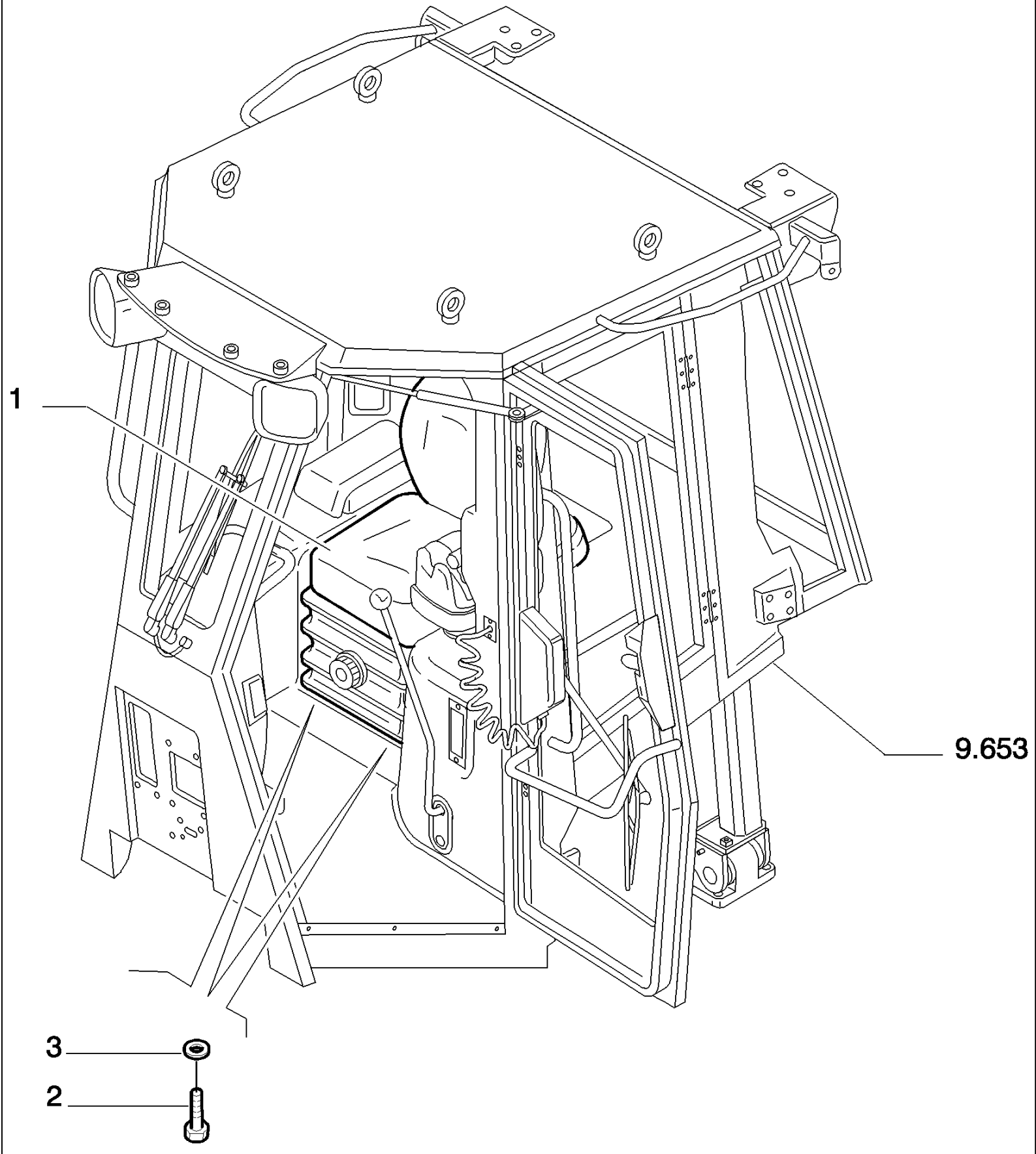

D180 TIER3 DOZERS SOBRE CADENAS (7/06-)

9.672(01) ASIENTO NEUMATICO KAB 865 - OPTIONAL CODE 784339001

Ref	Numero de Pieza	Ctd	Descripción
1	76092311	1	BUTACA, - ASSY SEE PAG. 2
2	14306331	4	TORNILLO, Hex Soc Hd, M8 x 20, 10.9,
3	14496531	4	ARANDELA, M8 x 17 x 1.6,

9.672(02) ASIENTO NEUMATICO KAB 865 - OPTIONAL CODE 784339001

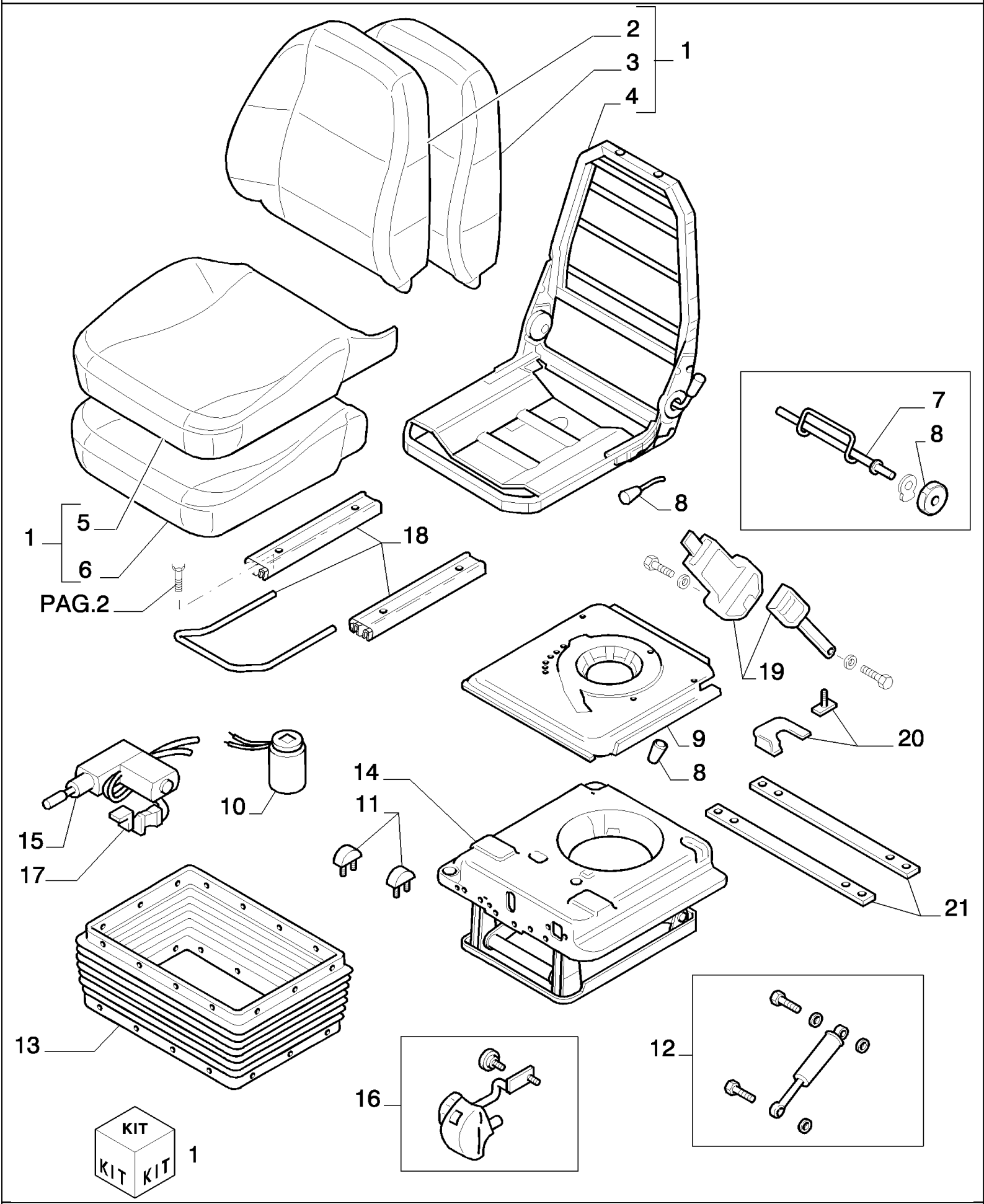

D180 TIER3 DOZERS SOBRE CADENAS (7/06-)

9.672(02) ASIENTO NEUMATICO KAB 865 - OPTIONAL CODE 784339001

Ref	Numero de Pieza	Ctd	Descripción
1	76095030	1	EQUIPO,
2	76095029	1	RESPALDO, , KIT 76095030
3	76095002	1	RESPALDO, , KIT 76095030
4	76095003	1	ESTRUCTURA, , KIT 76095030
5	76095031	1	COJIN, , KIT 76095030
6	76095005	1	COJIN, , KIT 76095030
7	76095006	1	EQUIPO,
8	76095007	1	EQUIPO,
9	76095008	1	EQUIPO,
10	76095009	1	EQUIPO,
11	76095010	1	EQUIPO,
12	76095011	1	EQUIPO,
13	76095012	1	EQUIPO,
14	76095013	1	EQUIPO,
15	76095014	1	EQUIPO,
16	76095015	1	EQUIPO,
17	76095016	1	EQUIPO,
18	76095017	1	EQUIPO,
19	76095035	1	CINTURÓN, SEGURIDAD,
20	76095019	1	EQUIPO,
21	76095020	1	EQUIPO,

D180 TIER3 DOZERS SOBRE CADENAS (7/06-)

9.710(01) DISPOSITIVO START-PILOT - OPTIONAL CODE 784106051

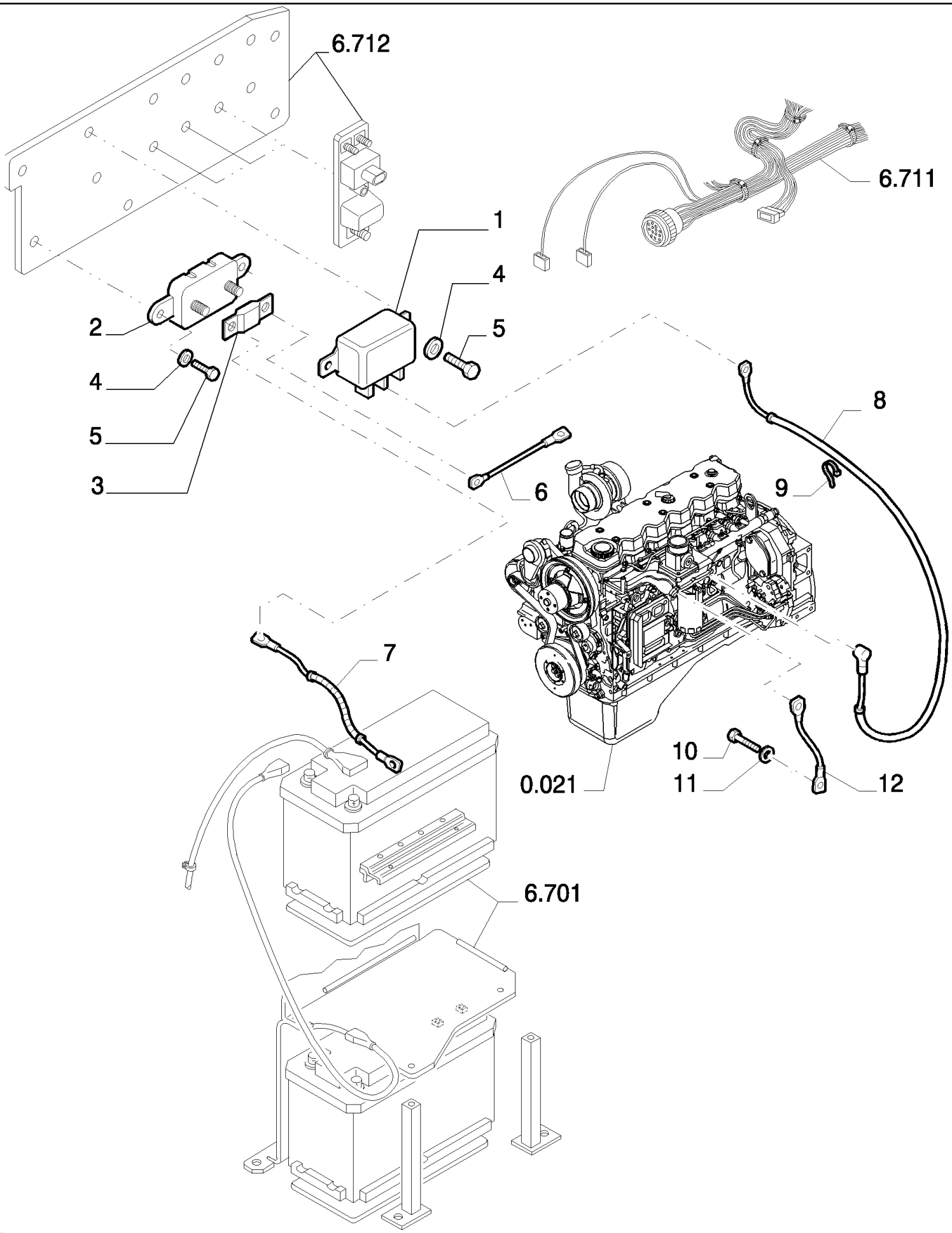

D180 TIER3 DOZERS SOBRE CADENAS (7/06-)

9.710(01) DISPOSITIVO START-PILOT - OPTIONAL CODE 784106051

Ref	Numero de Pieza	Ctd	Descripción
1	71451677	1	CONECTADOR, - SAFETY
2	76046237	1	CAJA DE FUSIBLES,
3	76046235	1	FUSIBLE, MEGA 150A
4	14496329	4	ARANDELA, 5X0,8X14
5	10977731	4	TORNILLO, Hex, M5 x 14, 10.9, Full Thd,
6	87383385	1	CABLE ELECTRICO, - FUSE-RELAY
7	76075286	1	CABLE ELECTRICO, BATTERIES/FUSE-LINK
8	76048036	1	CABLE ELECTRICO, RELAY-RESISTANCE
9	79013422	5	BANDA, 140
10	16042931	1	TORNILLO, Hex, M8 x 10, 10.9, Full Thd,
11	14496531	1	ARANDELA, M8 x 17 x 1.6,
12	76072510	1	CABLE ELECTRICO,

9.720(01) AUTORRADIO - OPTIONAL CODE 784332001

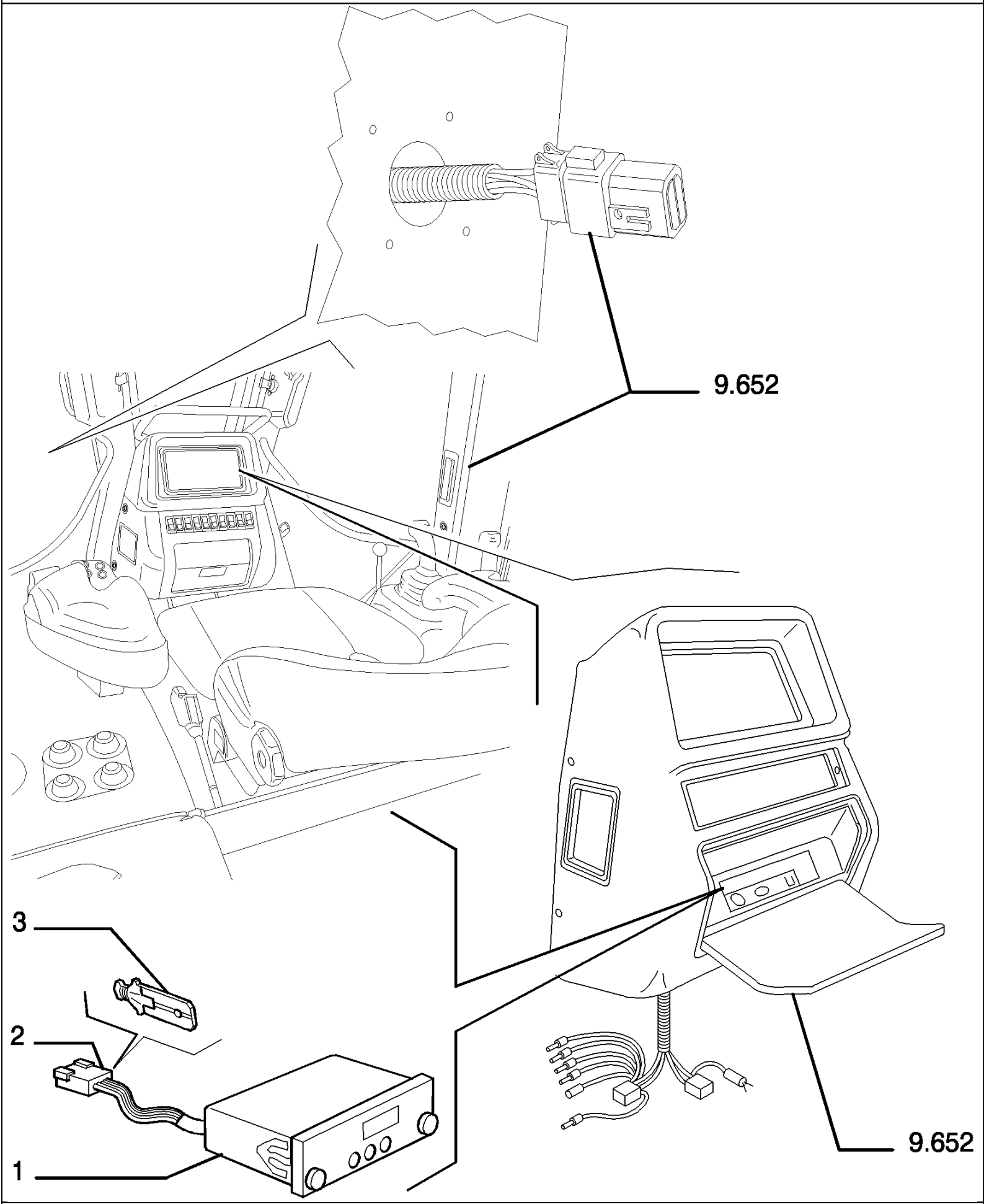

D180 TIER3 DOZERS SOBRE CADENAS (7/06-)

9.720(01) AUTORRADIO - OPTIONAL CODE 784332001

Ref	Numero de Pieza	Ctd	Descripción
1	76087431	1	RADIO, 12V BLAUPUNKT
2	10250480	1	CARDÁN,
3	4831033	6	CONECTOR TERMINAL, - MALE

D180 TIER3 DOZERS SOBRE CADENAS (7/06-)

9.768(01) BOMBA REPOSTADO COMBUSTIBLE - OPTIONAL CODE 770103001

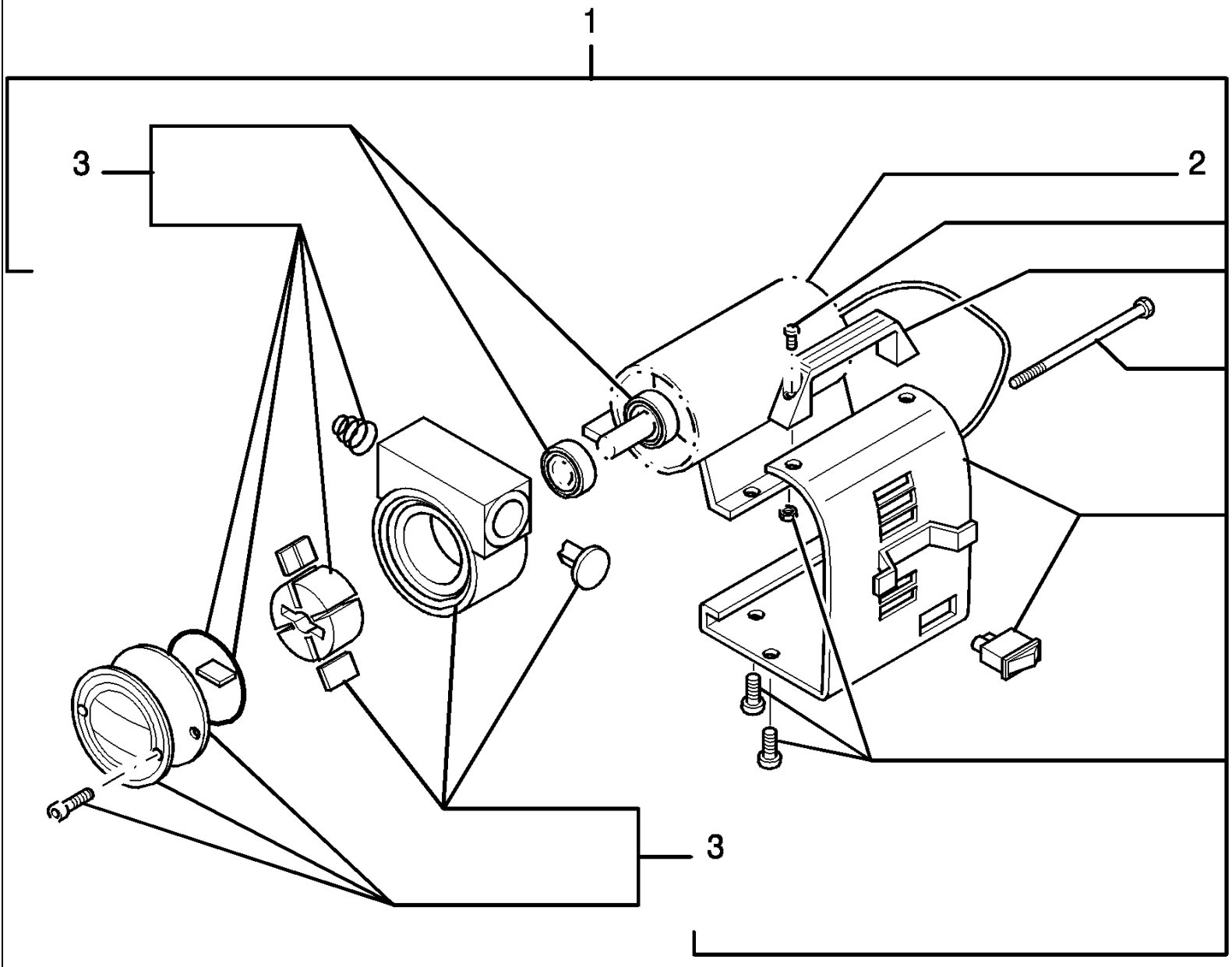

D180 TIER3 DOZERS SOBRE CADENAS (7/06-)

9.768(01) BOMBA REPOSTADO COMBUSTIBLE - OPTIONAL CODE 770103001

Ref	Numero de Pieza	Ctd	Descripción
1	76030215	1	BOMBA ELECTRICA, - ASSY
2	76032216	1	MOTOR ELECTRICO,
3	76032217	1	EQUIPO, - PUMP

9.770(01) EXTINTOR - OPTIONAL CODE 780100001

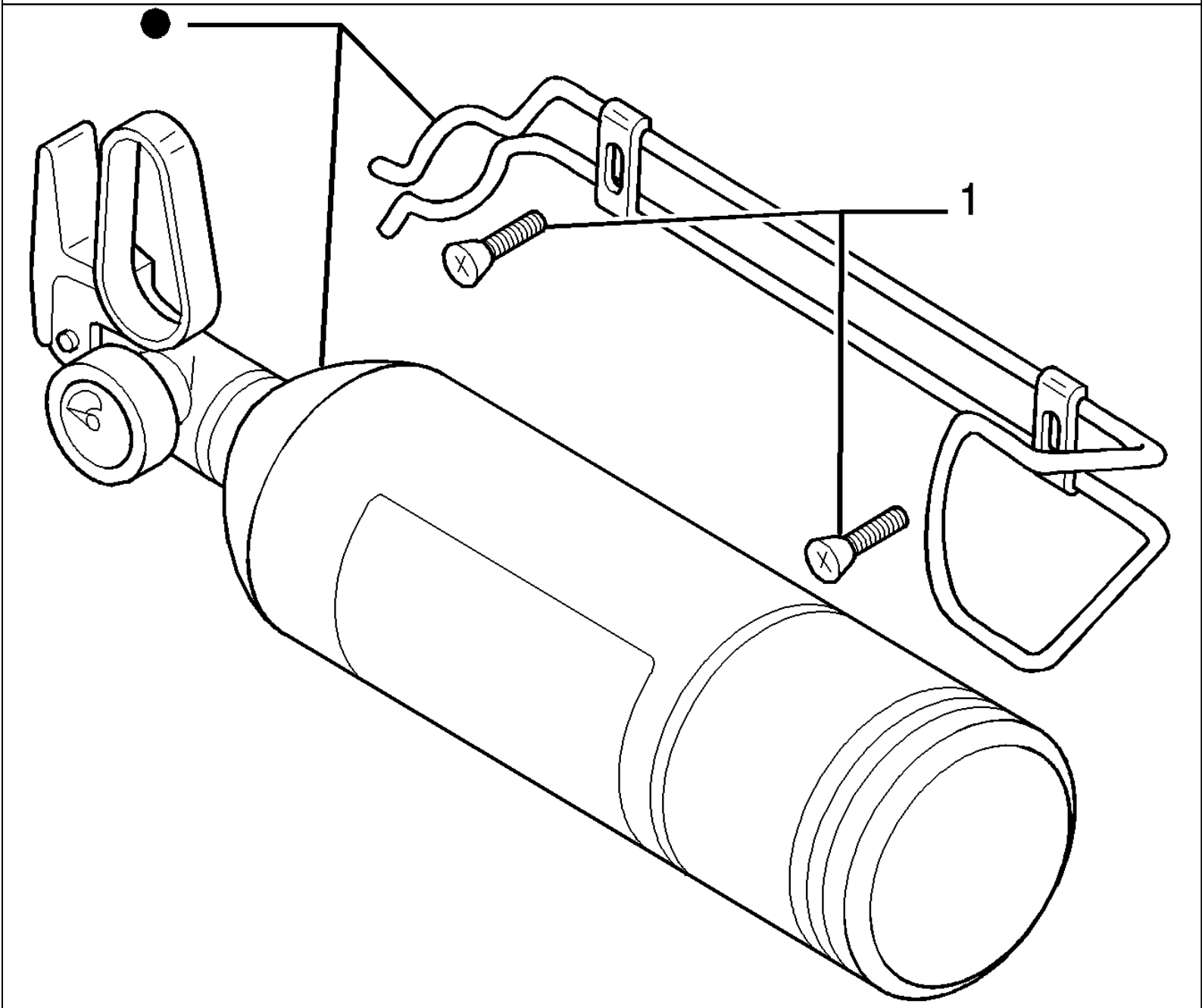

PARTS MARKED ● ARE NOT SUPPLIED AS SPARES
I PARTICOLARI CONTRASSEGNATI CON ● NON VENGONO FORNITI DI RICAMBIO

D180 TIER3 DOZERS SOBRE CADENAS (7/06-)

9.770(01) EXTINTOR - OPTIONAL CODE 780100001

Ref	Numero de Pieza	Ctd	Descripción
1	13313217	2	TORNILLO, Cross Oval Hd, M6 x 20,

D180 TIER3 DOZERS SOBRE CADENAS (7/06-)

9.770(02) EXTINTOR - OPTIONAL CODE 784324011- VERSIONE (02)

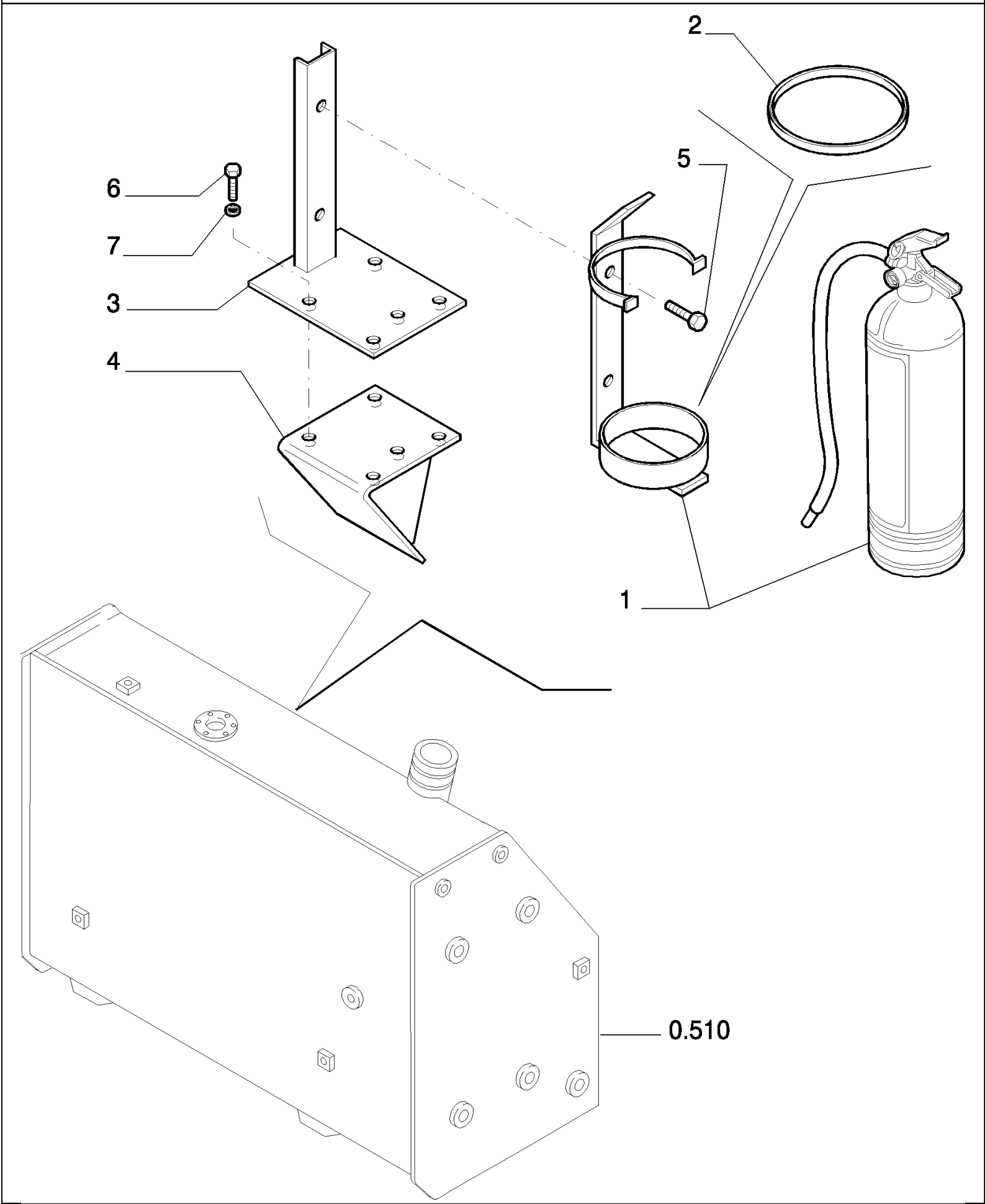

D180 TIER3 DOZERS SOBRE CADENAS (7/06-)

9.770(02) EXTINTOR - OPTIONAL CODE 784324011- VERSIONE (02)

Ref	Numero de Pieza	Ctd	Descripción
1	76090502	1	- ASSY 6 KG
2	76090800	1	JUNTA HERMETICA,
3	76090500	1	SOPORTE,
4	87305746	1	PIEZA DE SOPORTE,
5	13315217	3	TORNILLO, M8X20
6	16043431	4	TORNILLO, Hex, M8 x 20, 10.9,
7	10615679	4	ARANDELA DE FRENO, Ext Tooth, M8, 8

9.780(01) CALCOMANIAS - (INGLÈS) - OPTIONAL CODE 784138261

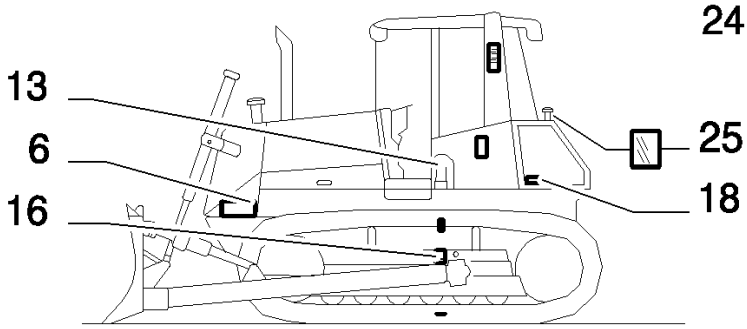

LEFT SIDE VIEW
VISTA LATO SINISTRO

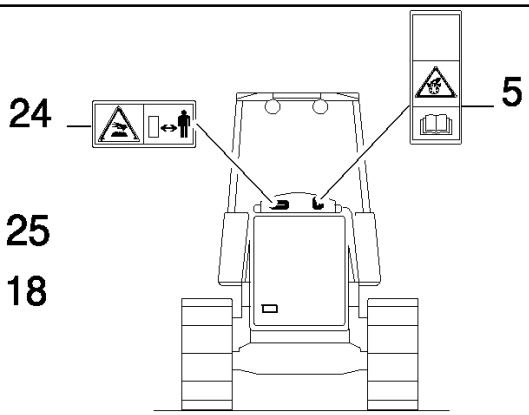

FRONT VIEW
VISTA ANTERIORE



29

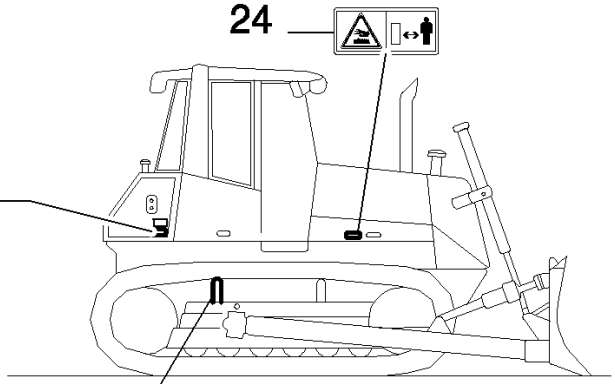

RIGHT SIDE VIEW
VISTA LATO DESTRO

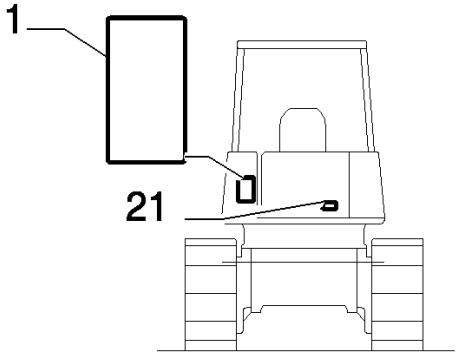

REAR VIEW
VISTA POSTERIORE

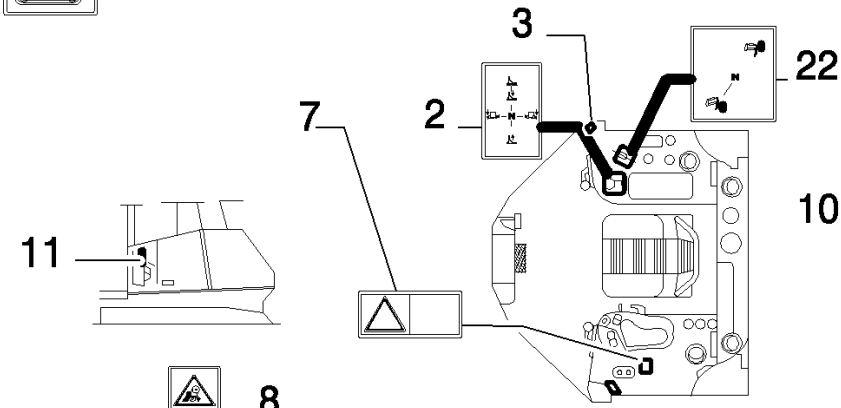

INSIDE OF CAB
INTERNO CABINA

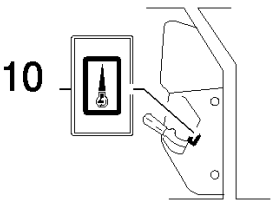

CONTROL DETAIL
DETTAGLIO
ACCELERATORE

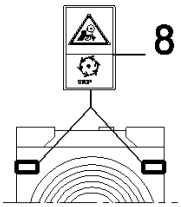

RADIATOR DETAIL
DETTAGLIO
RADIATORE

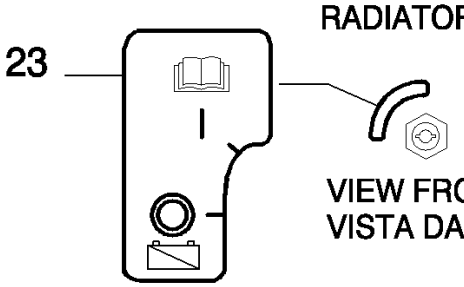

VIEW FROM A
VISTA DA A

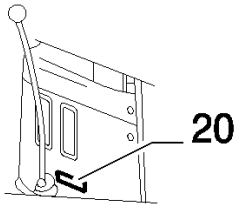

SAFETY LEVER
DETAIL
DETTAGLIO
LEVA SICUREZZA

D180 TIER3 DOZERS SOBRE CADENAS (7/06-)

9.780(01) CALCOMANIAS - (INGLÈS) - OPTIONAL CODE 784138261

Ref	Numero de Pieza	Ctd	Descripción
1	87397872	1	CALCOMANIA, - MAINTENANCE, KIT - 87516480
2	79100933	1	CALCOMANIA, - EQUIPMENT CONTROL, KIT - 87516480
3	87397884	1	CALCOMANIA, - WARNING CONTROL, KIT - 87516480
4	76035836	1	CALCOMANIA, - MACHINE LIFT, KIT - 87516480
5	87397877	1	CALCOMANIA, - PRESSURE FLUIDS, KIT - 87516480
6	87397636	2	CALCOMANIA, - SAFETY OPERATING RANGE, KIT - 87516480
7	71433123	1	CALCOMANIA, - SAFETY OPERATIONS, KIT - 87516480
8	87397869	2	CALCOMANIA, - ROTATING BLADES AND BELTS, KIT - 87516480
9	87397866	1	CALCOMANIA, - SAFETY CAB TILTING, KIT - 87516480
10	79089986	1	CALCOMANIA, - THROTTLE CONTROL, KIT - 87516480
11	87397867	1	CALCOMANIA, - SWITCH, KIT - 87516480
13	87397712	1	CALCOMANIA, - SAFETY WARNING, KIT - 87516480
16	71433088	2	CALCOMANIA, - SAFETY TRACK IDLER, KIT - 87516480
18	87397868	1	CALCOMANIA, - SAFETY BATTERIES, KIT - 87516480
20	87397876	1	CALCOMANIA, - WARNING LEVER TRASMISSION/IMPLEMENT, KIT - 87516480
21	87397870	1	CALCOMANIA, - SAFETY BRAKES, KIT - 87516480
22	79105229	1	CALCOMANIA, - RIPPER CONTROL, KIT - 87516480
23	87605174	1	PLACA INDICADORA, - MAIN SWITCH, KIT - 87516480
24	76045547	3	CALCOMANIA, - HOT SPOT, KIT - 87516480
25	87397874	1	CALCOMANIA, - GASOLINE, KIT - 87516480
29	87516480	1	- DECALS (English)

9.781(01) CALCOMANIAS - (ITALIANO) - OPTIONAL CODE 784137191

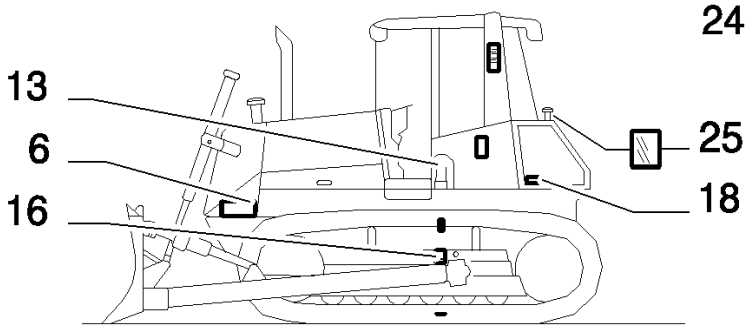

LEFT SIDE VIEW
VISTA LATO SINISTRO

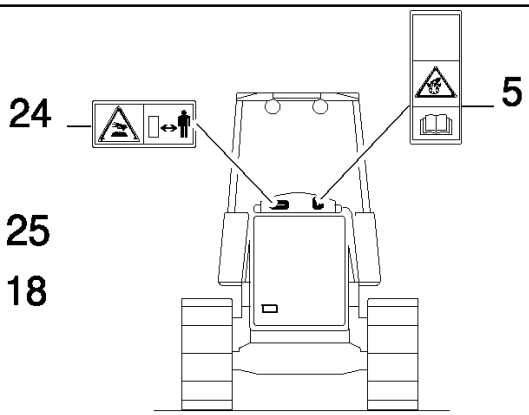

FRONT VIEW
VISTA ANTERIORE



29

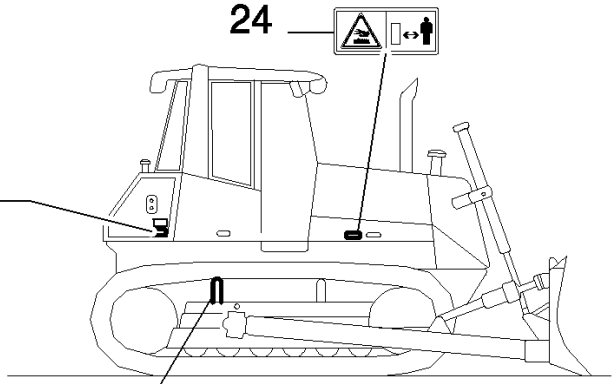

RIGHT SIDE VIEW
VISTA LATO DESTRO

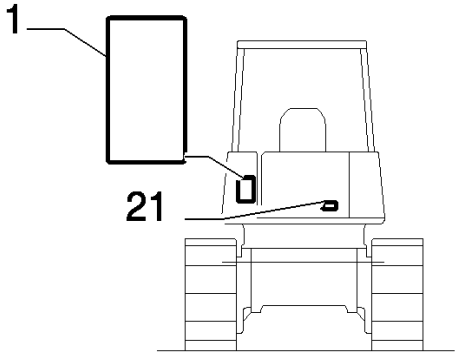

REAR VIEW
VISTA POSTERIORE

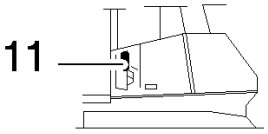

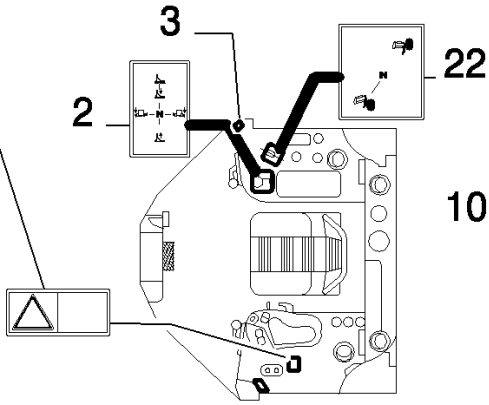

INSIDE OF CAB
INTERNO CABINA

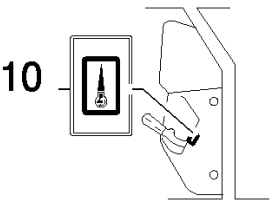

CONTROL DETAIL
DETTAGLIO
ACCELERATORE

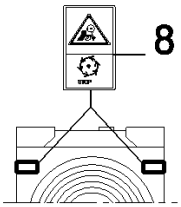

RADIATOR DETAIL
DETTAGLIO
RADIATORE

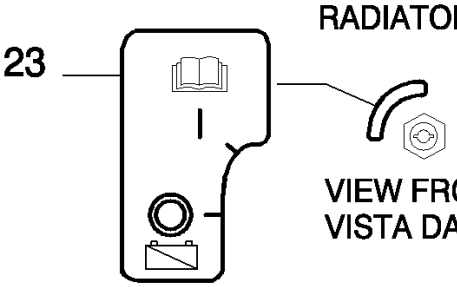

VIEW FROM A
VISTA DA A

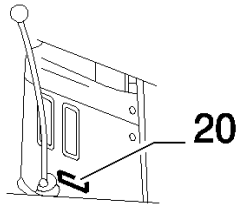

SAFETY LEVER
DETAIL
DETTAGLIO
LEVA SICUREZZA

D180 TIER3 DOZERS SOBRE CADENAS (7/06-)

9.781(01) CALCOMANIAS - (ITALIANO) - OPTIONAL CODE 784137191

Ref	Numero de Pieza	Ctd	Descripción
1	87397872	1	CALCOMANIA, - MAINTENANCE, KIT - 87516480
2	79100933	1	CALCOMANIA, - EQUIPMENT CONTROL, KIT - 87516480
3	87397884	1	CALCOMANIA, - WARNING CONTROL, KIT - 87516480
4	76035836	1	CALCOMANIA, - MACHINE LIFT, KIT - 87516480
5	87397877	1	CALCOMANIA, - PRESSURE FLUIDS, KIT - 87516480
6	87397636	2	CALCOMANIA, - SAFETY OPERATING RANGE, KIT - 87516480
7	71433123	1	CALCOMANIA, - SAFETY OPERATIONS, KIT - 87516480
8	87397869	2	CALCOMANIA, - ROTATING BLADES AND BELTS, KIT - 87516480
9	87397866	1	CALCOMANIA, - SAFETY CAB TILTING, KIT - 87516480
10	79089986	1	CALCOMANIA, - THROTTLE CONTROL, KIT - 87516480
11	87397867	1	CALCOMANIA, - SWITCH, KIT - 87516480
13	87397712	1	CALCOMANIA, - SAFETY WARNING, KIT - 87516480
16	71433088	2	CALCOMANIA, - SAFETY TRACK IDLER, KIT - 87516480
18	87397868	1	CALCOMANIA, - SAFETY BATTERIES, KIT - 87516480
20	87397876	1	CALCOMANIA, - WARNING LEVER TRASMISSION/IMPLEMENT, KIT - 87516480
21	87397870	1	CALCOMANIA, - SAFETY BRAKES, KIT - 87516480
22	79105229	1	CALCOMANIA, - RIPPER CONTROL, KIT - 87516480
23	87605174	1	PLACA INDICADORA, - MAIN SWITCH, KIT - 87516480
24	76045547	3	CALCOMANIA, - HOT SPOT, KIT - 87516480
25	87397874	1	CALCOMANIA, - GASOLINE, KIT - 87516480
29	87516480	1	- DECALS (English)

9.782(01) CALCOMANIAS - (ALEMAN) - OPTIONAL CODE 784139161

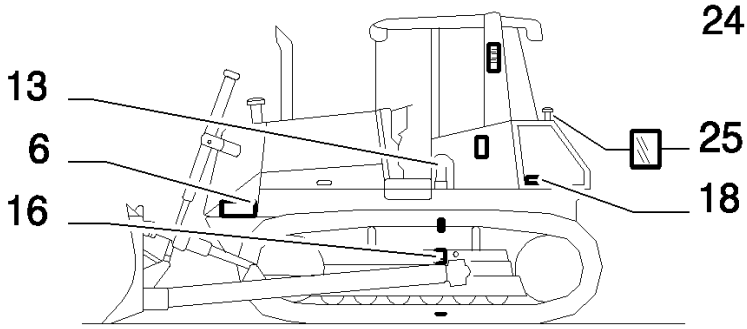

LEFT SIDE VIEW
VISTA LATO SINISTRO

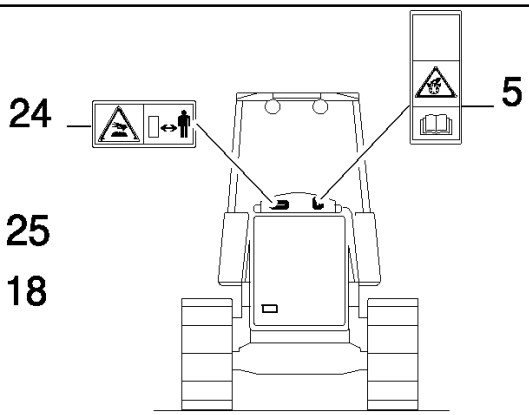

FRONT VIEW
VISTA ANTERIORE



29

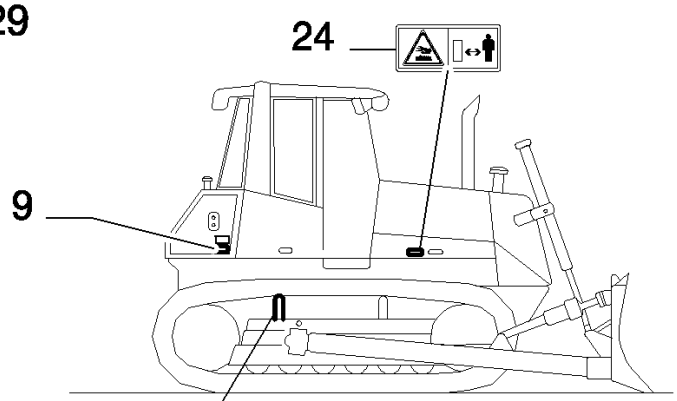

RIGHT SIDE VIEW
VISTA LATO DESTRO

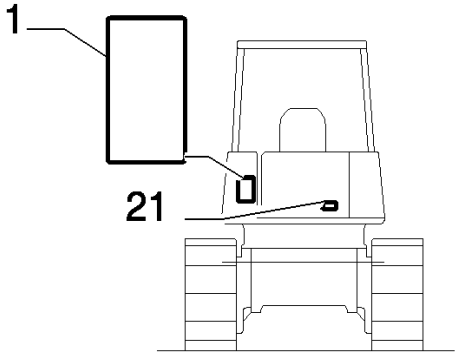

REAR VIEW
VISTA POSTERIORE

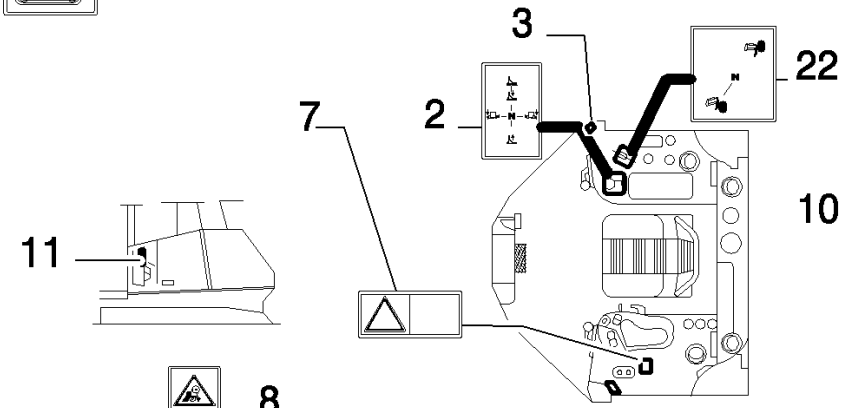

INSIDE OF CAB
INTERNO CABINA

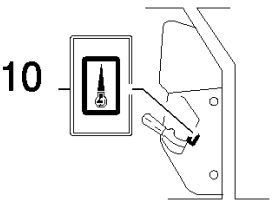

CONTROL DETAIL
DETTAGLIO
ACCELERATORE

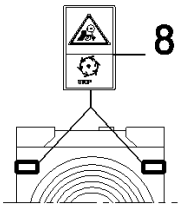

RADIATOR DETAIL
DETTAGLIO
RADIATORE

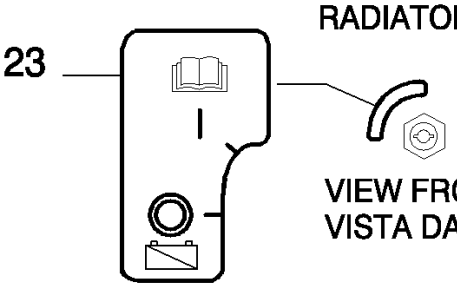

VIEW FROM A
VISTA DA A

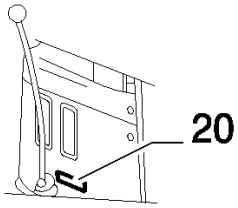

SAFETY LEVER
DETAIL
DETTAGLIO
LEVA SICUREZZA

D180 TIER3 DOZERS SOBRE CADENAS (7/06-)

9.782(01) CALCOMANIAS - (ALEMAN) - OPTIONAL CODE 784139161

Ref	Numero de Pieza	Ctd	Descripción
1	87397872	1	CALCOMANIA, - MAINTENANCE, KIT - 87516480
2	79100933	1	CALCOMANIA, - EQUIPMENT CONTROL, KIT - 87516480
3	87397884	1	CALCOMANIA, - WARNING CONTROL, KIT - 87516480
4	76035836	1	CALCOMANIA, - MACHINE LIFT, KIT - 87516480
5	87397877	1	CALCOMANIA, - PRESSURE FLUIDS, KIT - 87516480
6	87397636	2	CALCOMANIA, - SAFETY OPERATING RANGE, KIT - 87516480
7	71433123	1	CALCOMANIA, - SAFETY OPERATIONS, KIT - 87516480
8	87397869	2	CALCOMANIA, - ROTATING BLADES AND BELTS, KIT - 87516480
9	87397866	1	CALCOMANIA, - SAFETY CAB TILTING, KIT - 87516480
10	79089986	1	CALCOMANIA, - THROTTLE CONTROL, KIT - 87516480
11	87397867	1	CALCOMANIA, - SWITCH, KIT - 87516480
13	87397712	1	CALCOMANIA, - SAFETY WARNING, KIT - 87516480
16	71433088	2	CALCOMANIA, - SAFETY TRACK IDLER, KIT - 87516480
18	87397868	1	CALCOMANIA, - SAFETY BATTERIES, KIT - 87516480
20	87397876	1	CALCOMANIA, - WARNING LEVER TRASMISSION/IMPLEMENT, KIT - 87516480
21	87397870	1	CALCOMANIA, - SAFETY BRAKES, KIT - 87516480
22	79105229	1	CALCOMANIA, - RIPPER CONTROL, KIT - 87516480
23	87605174	1	PLACA INDICADORA, - MAIN SWITCH, KIT - 87516480
24	76045547	3	CALCOMANIA, - HOT SPOT, KIT - 87516480
25	87397874	1	CALCOMANIA, - GASOLINE, KIT - 87516480
29	87516480	1	- DECALS (English)

9.783(01) CALCOMANIAS - (FRANCES) - OPTIONAL CODE 784140241

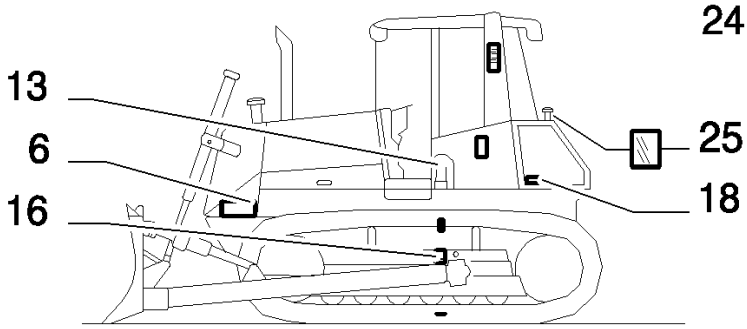

LEFT SIDE VIEW
VISTA LATO SINISTRO

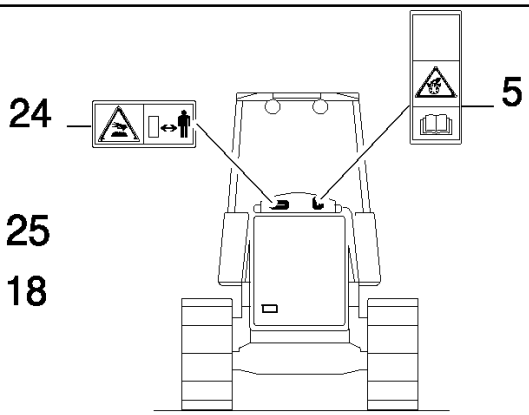

FRONT VIEW
VISTA ANTERIORE



29

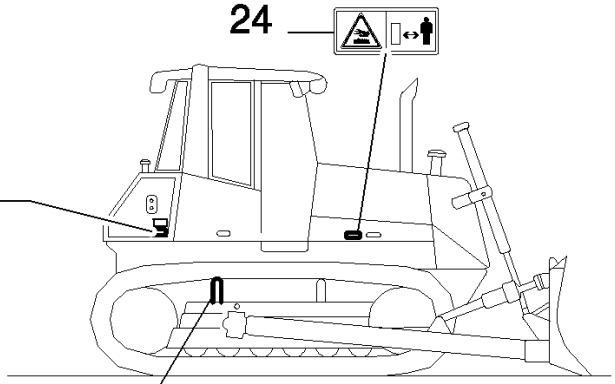

RIGHT SIDE VIEW
VISTA LATO DESTRO

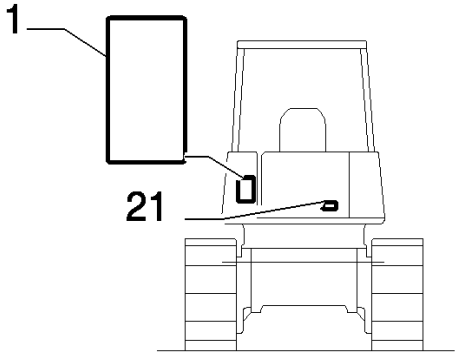

REAR VIEW
VISTA POSTERIORE

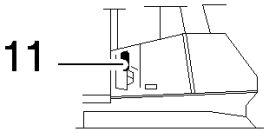

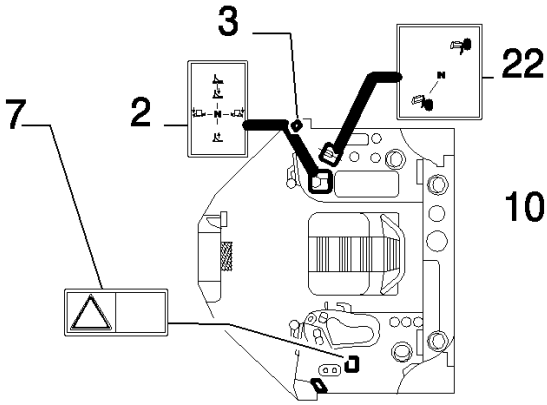

INSIDE OF CAB
INTERNO CABINA

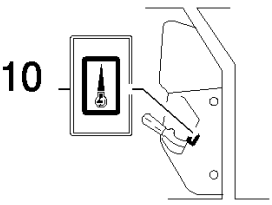

CONTROL DETAIL
DETTAGLIO
ACCELERATORE

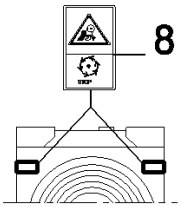

RADIATOR DETAIL
DETTAGLIO
RADIATORE

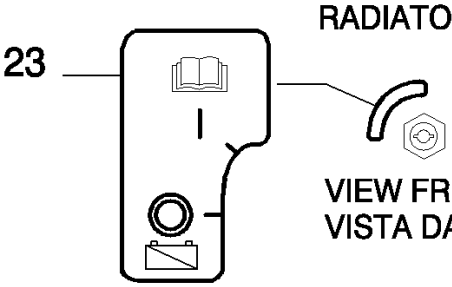

VIEW FROM A
VISTA DA A

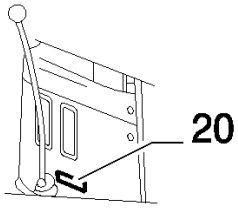

SAFETY LEVER
DETAIL
DETTAGLIO
LEVA SICUREZZA

D180 TIER3 DOZERS SOBRE CADENAS (7/06-)

9.783(01) CALCOMANIAS - (FRANCES) - OPTIONAL CODE 784140241

Ref	Numero de Pieza	Ctd	Descripción
1	87397872	1	CALCOMANIA, - MAINTENANCE, KIT - 87516480
2	79100933	1	CALCOMANIA, - EQUIPMENT CONTROL, KIT - 87516480
3	87397884	1	CALCOMANIA, - WARNING CONTROL, KIT - 87516480
4	76035836	1	CALCOMANIA, - MACHINE LIFT, KIT - 87516480
5	87397877	1	CALCOMANIA, - PRESSURE FLUIDS, KIT - 87516480
6	87397636	2	CALCOMANIA, - SAFETY OPERATING RANGE, KIT - 87516480
7	71433123	1	CALCOMANIA, - SAFETY OPERATIONS, KIT - 87516480
8	87397869	2	CALCOMANIA, - ROTATING BLADES AND BELTS, KIT - 87516480
9	87397866	1	CALCOMANIA, - SAFETY CAB TILTING, KIT - 87516480
10	79089986	1	CALCOMANIA, - THROTTLE CONTROL, KIT - 87516480
11	87397867	1	CALCOMANIA, - SWITCH, KIT - 87516480
13	87397712	1	CALCOMANIA, - SAFETY WARNING, KIT - 87516480
16	71433088	2	CALCOMANIA, - SAFETY TRACK IDLER, KIT - 87516480
18	87397868	1	CALCOMANIA, - SAFETY BATTERIES, KIT - 87516480
20	87397876	1	CALCOMANIA, - WARNING LEVER TRASMISSION/IMPLEMENT, KIT - 87516480
21	87397870	1	CALCOMANIA, - SAFETY BRAKES, KIT - 87516480
22	79105229	1	CALCOMANIA, - RIPPER CONTROL, KIT - 87516480
23	87605174	1	PLACA INDICADORA, - MAIN SWITCH, KIT - 87516480
24	76045547	3	CALCOMANIA, - HOT SPOT, KIT - 87516480
25	87397874	1	CALCOMANIA, - GASOLINE, KIT - 87516480
29	87516480	1	- DECALS (English)

9.784(01) CALCOMANIAS - (ESPANOL) - OPTIONAL CODE 784142221

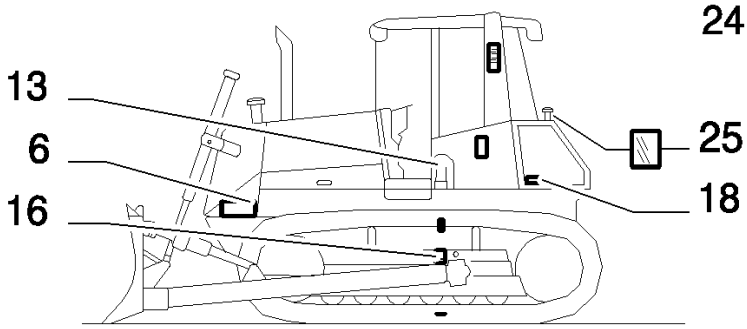

LEFT SIDE VIEW
VISTA LATO SINISTRO

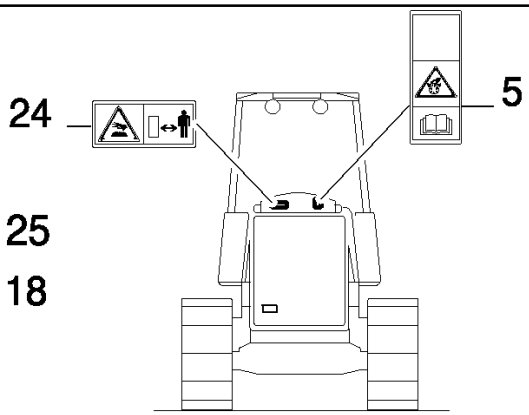

FRONT VIEW
VISTA ANTERIORE



29

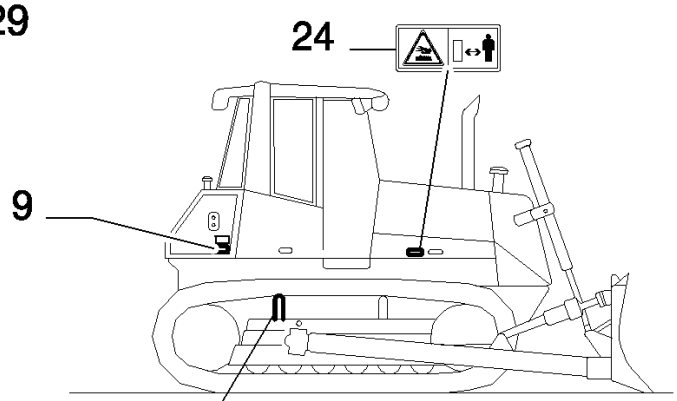

RIGHT SIDE VIEW
VISTA LATO DESTRO

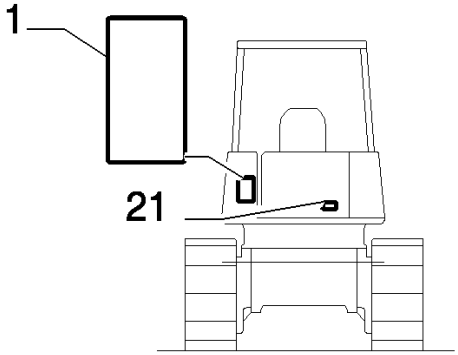

REAR VIEW
VISTA POSTERIORE

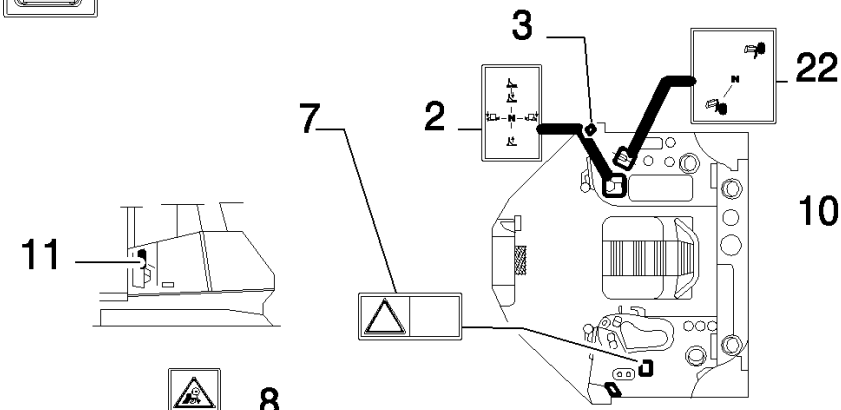

INSIDE OF CAB
INTERNO CABINA

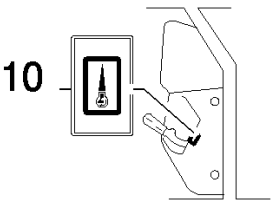

CONTROL DETAIL
DETTAGLIO
ACCELERATORE

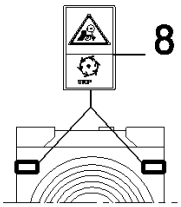

RADIATOR DETAIL
DETTAGLIO
RADIATORE

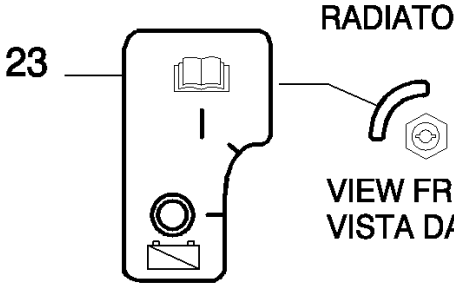

VIEW FROM A
VISTA DA A

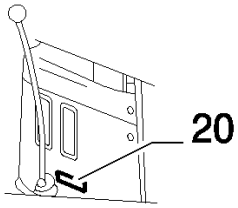

SAFETY LEVER
DETAIL
DETTAGLIO
LEVA SICUREZZA

D180 TIER3 DOZERS SOBRE CADENAS (7/06-)

9.784(01) CALCOMANIAS - (ESPANOL) - OPTIONAL CODE 784142221

Ref	Numero de Pieza	Ctd	Descripción
1	87397872	1	CALCOMANIA, - MAINTENANCE, KIT - 87516480
2	79100933	1	CALCOMANIA, - EQUIPMENT CONTROL, KIT - 87516480
3	87397884	1	CALCOMANIA, - WARNING CONTROL, KIT - 87516480
4	76035836	1	CALCOMANIA, - MACHINE LIFT, KIT - 87516480
5	87397877	1	CALCOMANIA, - PRESSURE FLUIDS, KIT - 87516480
6	87397636	2	CALCOMANIA, - SAFETY OPERATING RANGE, KIT - 87516480
7	71433123	1	CALCOMANIA, - SAFETY OPERATIONS, KIT - 87516480
8	87397869	2	CALCOMANIA, - ROTATING BLADES AND BELTS, KIT - 87516480
9	87397866	1	CALCOMANIA, - SAFETY CAB TILTING, KIT - 87516480
10	79089986	1	CALCOMANIA, - THROTTLE CONTROL, KIT - 87516480
11	87397867	1	CALCOMANIA, - SWITCH, KIT - 87516480
13	87397712	1	CALCOMANIA, - SAFETY WARNING, KIT - 87516480
16	71433088	2	CALCOMANIA, - SAFETY TRACK IDLER, KIT - 87516480
18	87397868	1	CALCOMANIA, - SAFETY BATTERIES, KIT - 87516480
20	87397876	1	CALCOMANIA, - WARNING LEVER TRASMISSION/IMPLEMENT, KIT - 87516480
21	87397870	1	CALCOMANIA, - SAFETY BRAKES, KIT - 87516480
22	79105229	1	CALCOMANIA, - RIPPER CONTROL, KIT - 87516480
23	87605174	1	PLACA INDICADORA, - MAIN SWITCH, KIT - 87516480
24	76045547	3	CALCOMANIA, - HOT SPOT, KIT - 87516480
25	87397874	1	CALCOMANIA, - GASOLINE, KIT - 87516480
29	87516480	1	- DECALS (English)

9.785(01) CALCOMANIAS - (PORTUGUÈS) - OPTIONAL CODE 784141121

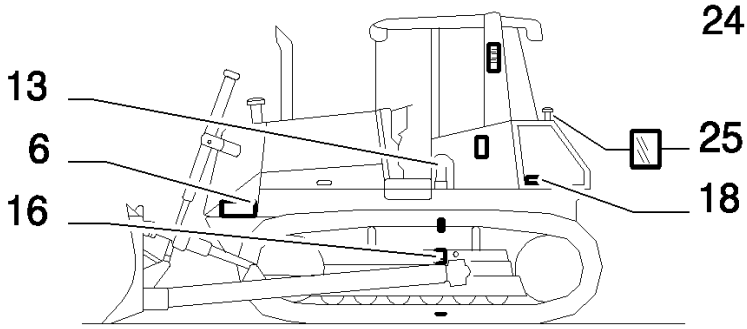

LEFT SIDE VIEW
VISTA LATO SINISTRO

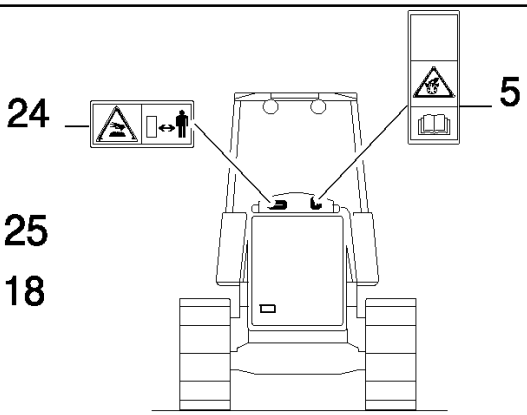

FRONT VIEW
VISTA ANTERIORE



29

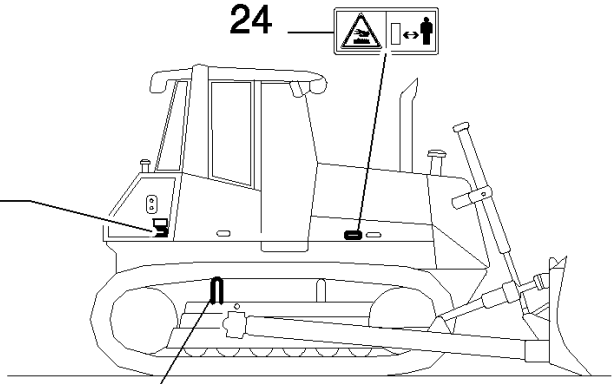

RIGHT SIDE VIEW
VISTA LATO DESTRO

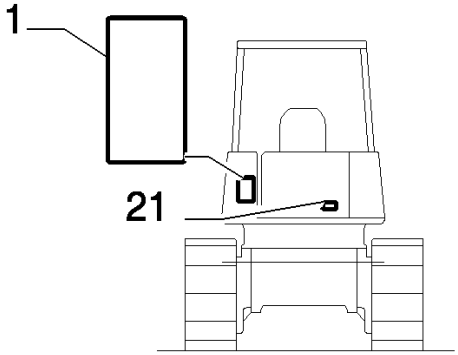

REAR VIEW
VISTA POSTERIORE

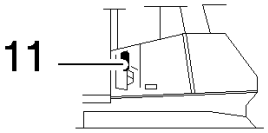

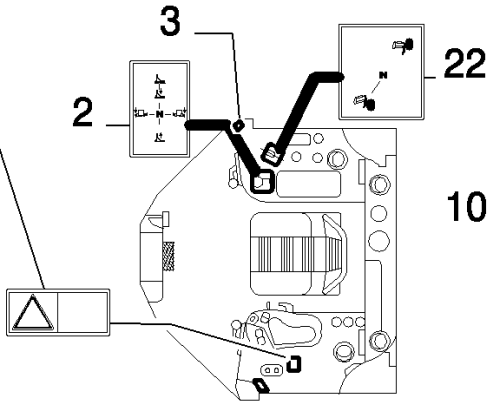

INSIDE OF CAB
INTERNO CABINA

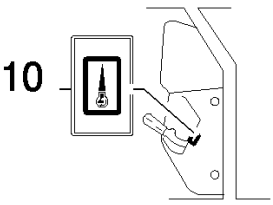

CONTROL DETAIL
DETTAGLIO
ACCELERATORE

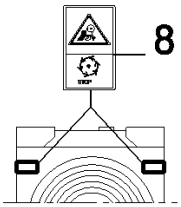

RADIATOR DETAIL
DETTAGLIO
RADIATORE

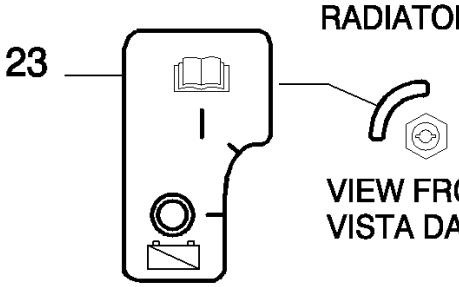

VIEW FROM A
VISTA DA A

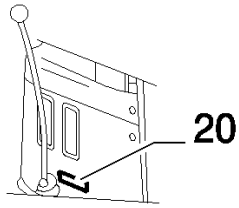

SAFETY LEVER
DETAIL
DETTAGLIO
LEVA SICUREZZA

D180 TIER3 DOZERS SOBRE CADENAS (7/06-)

9.785(01) CALCOMANIAS - (PORTUGUÈS) - OPTIONAL CODE 784141121

Ref	Numero de Pieza	Ctd	Descripción
1	87397872	1	CALCOMANIA, - MAINTENANCE, KIT - 87516480
2	79100933	1	CALCOMANIA, - EQUIPMENT CONTROL, KIT - 87516480
3	87397884	1	CALCOMANIA, - WARNING CONTROL, KIT - 87516480
4	76035836	1	CALCOMANIA, - MACHINE LIFT, KIT - 87516480
5	87397877	1	CALCOMANIA, - PRESSURE FLUIDS, KIT - 87516480
6	87397636	2	CALCOMANIA, - SAFETY OPERATING RANGE, KIT - 87516480
7	71433123	1	CALCOMANIA, - SAFETY OPERATIONS, KIT - 87516480
8	87397869	2	CALCOMANIA, - ROTATING BLADES AND BELTS, KIT - 87516480
9	87397866	1	CALCOMANIA, - SAFETY CAB TILTING, KIT - 87516480
10	79089986	1	CALCOMANIA, - THROTTLE CONTROL, KIT - 87516480
11	87397867	1	CALCOMANIA, - SWITCH, KIT - 87516480
13	87397712	1	CALCOMANIA, - SAFETY WARNING, KIT - 87516480
16	71433088	2	CALCOMANIA, - SAFETY TRACK IDLER, KIT - 87516480
18	87397868	1	CALCOMANIA, - SAFETY BATTERIES, KIT - 87516480
20	87397876	1	CALCOMANIA, - WARNING LEVER TRASMISSION/IMPLEMENT, KIT - 87516480
21	87397870	1	CALCOMANIA, - SAFETY BRAKES, KIT - 87516480
22	79105229	1	CALCOMANIA, - RIPPER CONTROL, KIT - 87516480
23	87605174	1	PLACA INDICADORA, - MAIN SWITCH, KIT - 87516480
24	76045547	3	CALCOMANIA, - HOT SPOT, KIT - 87516480
25	87397874	1	CALCOMANIA, - GASOLINE, KIT - 87516480
29	87516480	1	- DECALS (English)

9.786(01) CALCOMANIAS - (HOLANDÉS) - OPTIONAL CODE 784143121

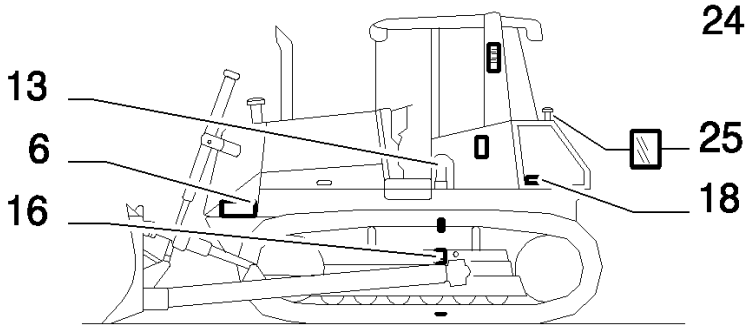

LEFT SIDE VIEW
VISTA LATO SINISTRO

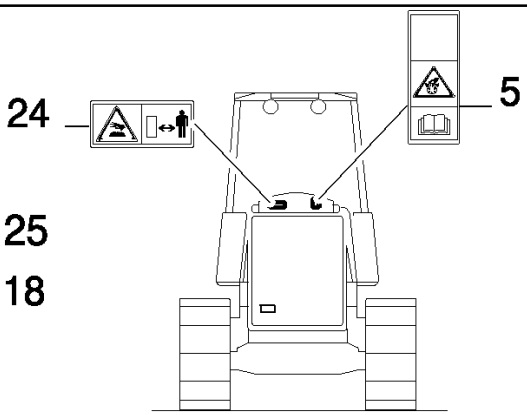

FRONT VIEW
VISTA ANTERIORE



29

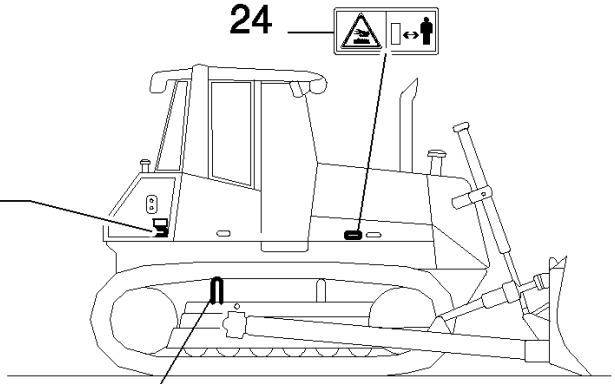

RIGHT SIDE VIEW
VISTA LATO DESTRO

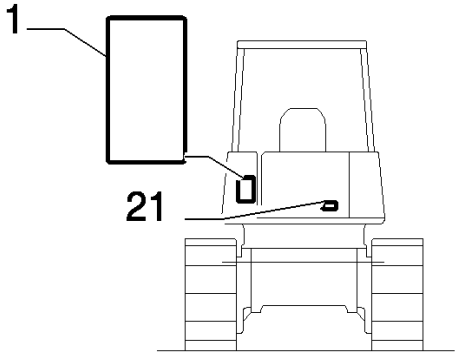

REAR VIEW
VISTA POSTERIORE

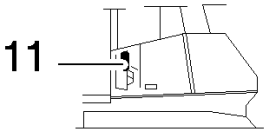

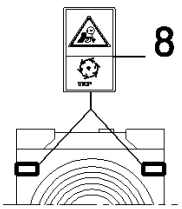

RADIATOR DETAIL
DETTAGLIO
RADIATORE

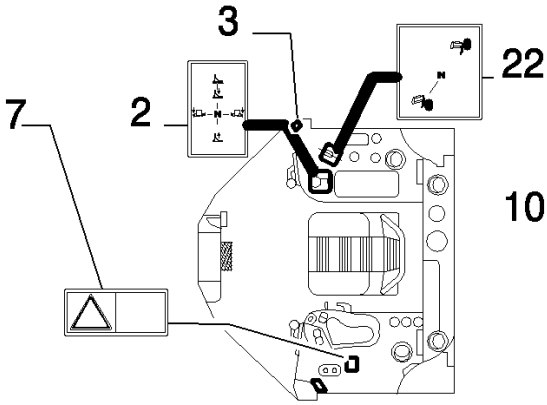

INSIDE OF CAB
INTERNO CABINA

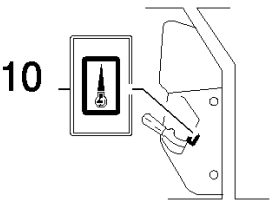

CONTROL DETAIL
DETTAGLIO
ACCELERATORE

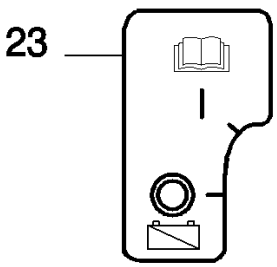

VIEW FROM A
VISTA DA A

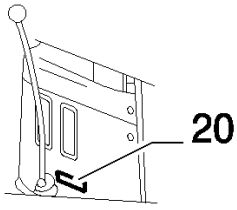

SAFETY LEVER
DETAIL
DETTAGLIO
LEVA SICUREZZA

D180 TIER3 DOZERS SOBRE CADENAS (7/06-)

9.786(01) CALCOMANIAS - (HOLANDÉS) - OPTIONAL CODE 784143121

Ref	Numero de Pieza	Ctd	Descripción
1	87397872	1	CALCOMANIA, - MAINTENANCE, KIT - 87516480
2	79100933	1	CALCOMANIA, - EQUIPMENT CONTROL, KIT - 87516480
3	87397884	1	CALCOMANIA, - WARNING CONTROL, KIT - 87516480
4	76035836	1	CALCOMANIA, - MACHINE LIFT, KIT - 87516480
5	87397877	1	CALCOMANIA, - PRESSURE FLUIDS, KIT - 87516480
6	87397636	2	CALCOMANIA, - SAFETY OPERATING RANGE, KIT - 87516480
7	71433123	1	CALCOMANIA, - SAFETY OPERATIONS, KIT - 87516480
8	87397869	2	CALCOMANIA, - ROTATING BLADES AND BELTS, KIT - 87516480
9	87397866	1	CALCOMANIA, - SAFETY CAB TILTING, KIT - 87516480
10	79089986	1	CALCOMANIA, - THROTTLE CONTROL, KIT - 87516480
11	87397867	1	CALCOMANIA, - SWITCH, KIT - 87516480
13	87397712	1	CALCOMANIA, - SAFETY WARNING, KIT - 87516480
16	71433088	2	CALCOMANIA, - SAFETY TRACK IDLER, KIT - 87516480
18	87397868	1	CALCOMANIA, - SAFETY BATTERIES, KIT - 87516480
20	87397876	1	CALCOMANIA, - WARNING LEVER TRASMISSION/IMPLEMENT, KIT - 87516480
21	87397870	1	CALCOMANIA, - SAFETY BRAKES, KIT - 87516480
22	79105229	1	CALCOMANIA, - RIPPER CONTROL, KIT - 87516480
23	87605174	1	PLACA INDICADORA, - MAIN SWITCH, KIT - 87516480
24	76045547	3	CALCOMANIA, - HOT SPOT, KIT - 87516480
25	87397874	1	CALCOMANIA, - GASOLINE, KIT - 87516480
29	87516480	1	- DECALS (English)

9.787(01) CALCOMANIAS - (NORUEGO) - OPTIONAL CODE 784873001

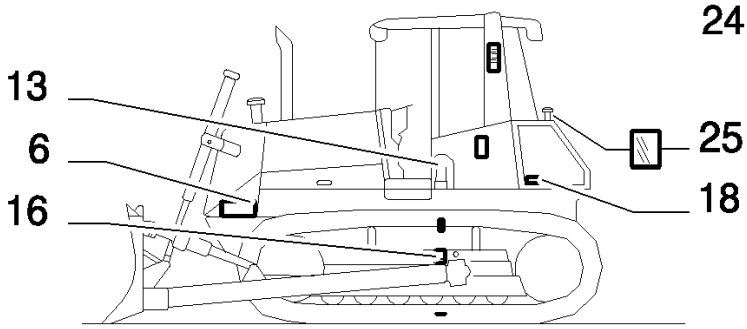

LEFT SIDE VIEW
VISTA LATO SINISTRO

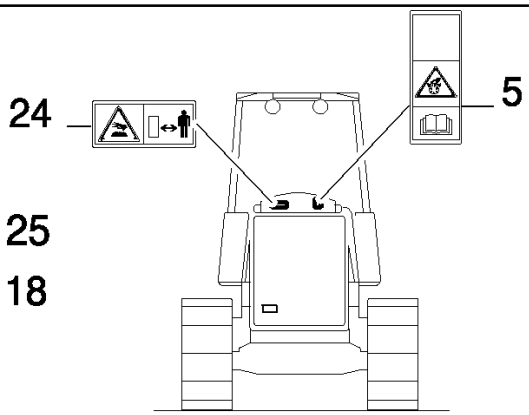

FRONT VIEW
VISTA ANTERIORE



29

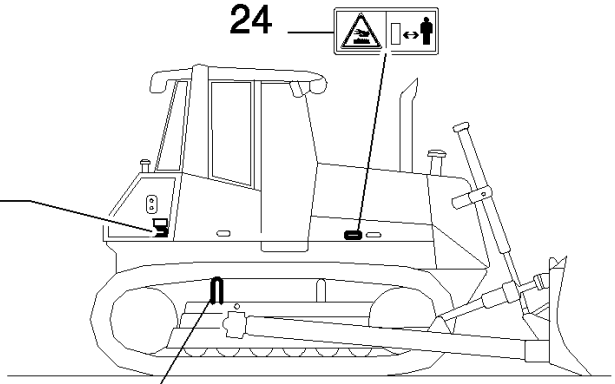

RIGHT SIDE VIEW
VISTA LATO DESTRO

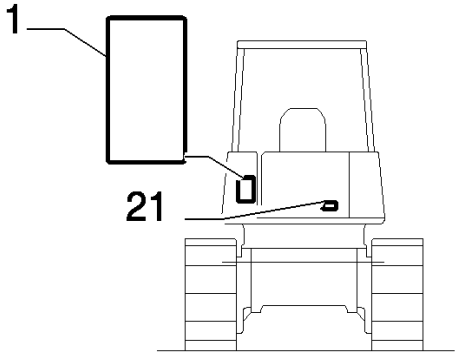

REAR VIEW
VISTA POSTERIORE

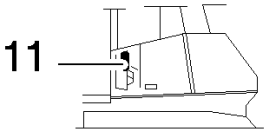

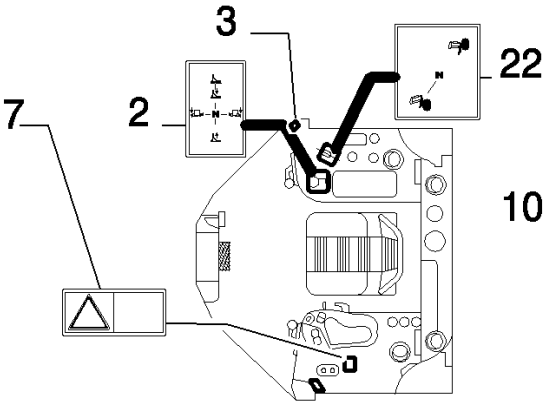

INSIDE OF CAB
INTERNO CABINA

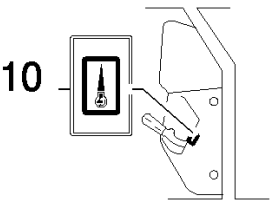

CONTROL DETAIL
DETTAGLIO
ACCELERATORE

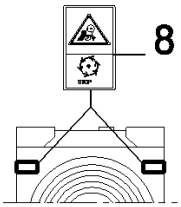

RADIATOR DETAIL
DETTAGLIO
RADIATORE

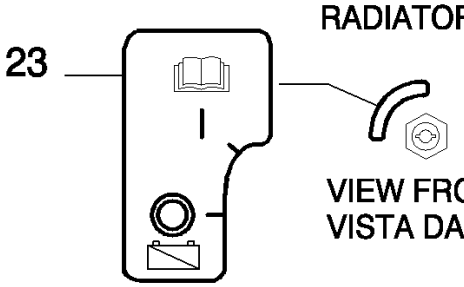

VIEW FROM A
VISTA DA A

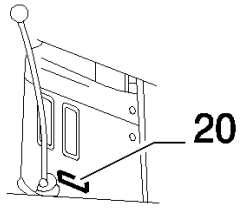

SAFETY LEVER
DETAIL
DETTAGLIO
LEVA SICUREZZA

D180 TIER3 DOZERS SOBRE CADENAS (7/06-)

9.787(01) CALCOMANIAS - (NORUEGO) - OPTIONAL CODE 784873001

Ref	Numero de Pieza	Ctd	Descripción
1	87397872	1	CALCOMANIA, - MAINTENANCE, KIT - 87516480
2	79100933	1	CALCOMANIA, - EQUIPMENT CONTROL, KIT - 87516480
3	87397884	1	CALCOMANIA, - WARNING CONTROL, KIT - 87516480
4	76035836	1	CALCOMANIA, - MACHINE LIFT, KIT - 87516480
5	87397877	1	CALCOMANIA, - PRESSURE FLUIDS, KIT - 87516480
6	87397636	2	CALCOMANIA, - SAFETY OPERATING RANGE, KIT - 87516480
7	71433123	1	CALCOMANIA, - SAFETY OPERATIONS, KIT - 87516480
8	87397869	2	CALCOMANIA, - ROTATING BLADES AND BELTS, KIT - 87516480
9	87397866	1	CALCOMANIA, - SAFETY CAB TILTING, KIT - 87516480
10	79089986	1	CALCOMANIA, - THROTTLE CONTROL, KIT - 87516480
11	87397867	1	CALCOMANIA, - SWITCH, KIT - 87516480
13	87397712	1	CALCOMANIA, - SAFETY WARNING, KIT - 87516480
16	71433088	2	CALCOMANIA, - SAFETY TRACK IDLER, KIT - 87516480
18	87397868	1	CALCOMANIA, - SAFETY BATTERIES, KIT - 87516480
20	87397876	1	CALCOMANIA, - WARNING LEVER TRASMISSION/IMPLEMENT, KIT - 87516480
21	87397870	1	CALCOMANIA, - SAFETY BRAKES, KIT - 87516480
22	79105229	1	CALCOMANIA, - RIPPER CONTROL, KIT - 87516480
23	87605174	1	PLACA INDICADORA, - MAIN SWITCH, KIT - 87516480
24	76045547	3	CALCOMANIA, - HOT SPOT, KIT - 87516480
25	87397874	1	CALCOMANIA, - GASOLINE, KIT - 87516480
29	87516480	1	- DECALS (English)