M0107417-14 (pt-br)
May 2021
(Traduzido em: Maio 2021)

RUTHZIL TRATOR COMERCIAL DE PEÇAS LTDA 11 97083-6812 ROLANDO

Manual de Peças

D5 Trator de Esteiras

Z2K1-UP (Máquina)
Z2N1-UP (Máquina)
4501-UP (Motor)
4501-UP (Motor)
D5H1-UP (Transmissão)
D6M1-UP (Transmissão)
D7M1-UP (Transmissão)
D9M1-UP (Transmissão)
D5H1-UP (Transmissão)
D6M1-UP (Transmissão)
D7M1-UP (Transmissão)
D9M1-UP (Transmissão)
BB61-UP (Escarificador)
H9Z1-UP (Escarificador)
BB61-UP (Escarificador)
H9Z1-UP (Escarificador)
1RZ1-UP (Conversor de Torque)
GG41-UP (Conversor de Torque)
TC31-UP (Conversor de Torque)
1RZ1-UP (Conversor de Torque)
GG41-UP (Conversor de Torque)
TC31-UP (Conversor de Torque)
AA91-UP (Lâmina Angulável)
AA31-UP (Lâmina Angulável)

Acionado Por C7.1 Motor

Leia o código para acessar as informações de serviço mais recentes, adquirir mídias adicionais e comprar peças Cat® genuínas.

Informações Sobre Produto e Revendedor

Nota: Para localizações da placa de identificação do produto, consulte a seção, “Informações Sobre Identificação do Produto” no Manual de Operação e Manutenção.

Data de Entrega: _____

Informações Sobre o Produto

Modelo: _____

Número de Identificação do Produto: _____

Número de Série do Motor: _____

Número de Série da Transmissão: _____

Número de Série do Gerador: _____

Números de Série de Acessórios: _____

Informações Sobre Acessórios: _____

Número do Equipamento do Cliente: _____

Número do Equipamento do Revendedor: _____

Informações Sobre o Revendedor

Nome: _____ Filial: _____

Endereço: _____

_____

_____

	Contato do Revendedor	Telefone	Horas
Vendas:	_____	_____	_____
Peças:	_____	_____	_____
Serviço:	_____	_____	_____

MEMORANDOS

ÍNDICE

NOME PÁGINA

INFORMAÇÕES GERAIS. A6

ALTERNATIVAS DE REPAROS. A10

ADITIVOS SUPLEMENTARES DO LÍQUIDO ARREFECEDOR. A11

PEÇAS DE MANUTENÇÃO A13

ÍNDICE A18

MACHINE ARRANGEMENT 1
- CHASSIS AR. 1
- COLD WEATHER AR 1
- COMMON AR 2
- CONFIGURATION AR. 2
- DISTRIBUTION AR 3
- FORESTRY AR. 5
- WASTE HANDLING AR 5

ENGINE ARRANGEMENT 6
- CONFIGURATION AR-ENGINE 6
- ENGINE AR-COMPLETE 6
- ENGINE AR-PRIMARY 7
- INSTALLATION AR-ENGINE 8

BASIC ENGINE 9
- GRUPO DO TENSOR DA CORREIA. 9
- GRUPO DE SUPORTE DE FIXAÇÃO 10
- GRUPO DO EIXO-COMANDO 11
- GRUPO DA BIELA 12
- GRUPO DA TAMPA-MECANISMO DA VÁLVULA 13
- GRUPO DO VIRABREQUIM 14
- CONJUNTO DO BLOCO DO MOTOR. 16
- CYLINDER BLOCK GP 17
- CYLINDER BLOCK GP-SHORT. 18
- CONJUNTO DO CABEÇOTE DO CILINDRO. 20
- GRUPO DO CABEÇOTE DO CILINDRO. 21
- GRUPO DE DRENAGEM-ÓLEO DO MOTOR. 25
- GRUPO DO COMANDO DO VENTILADOR 26
- GRUPO DE FIXADORES DO AMORTECEDOR E DA POLIA 27
- GRUPO DO VOLANTE. 28
- GRUPO DA CAIXA DO VOLANTE. 29
- GRUPO DO ALOJAMENTO-DIANTEIRO 30
- GRUPO DO BICO-ARREFECIMENTO DO PISTÃO. 32
- GRUPO DE LEVANTAMENTO-MOTOR. 33
- GRUPO DE MONTAGEM-ALTERNADOR. 34
- GRUPO DE MONTAGEM DO MOTOR. 35
- GRUPO DE FIXAÇÃO DO MOTOR E DA TRANSMISSÃO 36
- PAN GP-OIL 37
- PISTON & ROD GP 39
- GRUPO DO PISTÃO. 43
- GRUPO DO BUJÃO-BLOCO DO CILINDRO. 45
- GRUPO DO BUJÃO-MOTOR 46
- GRUPO DA POLIA-VIRABREQUIM. 47
- ROCKER ARM GP 48

LUBRICATION SYSTEM 52
- GRUPO DO BOCAL DE ENCHIMENTO DE ÓLEO DO MOTOR. 52
- GRUPO DO FILTRO DE ÓLEO DO MOTOR. 54
- GAUGE GP-OIL LEVEL (DIPSTICK) 55
- LINES GP-FAN DRIVE. 57
- GRUPO DE TUBULAÇÕES DE ÓLEO DO TURBOCOMPRESSOR 60
- GRUPO DE TROCA DE ÓLEO DE ALTA VELOCIDADE. 61
- GRUPO DA BOMBA DE ÓLEO DO MOTOR. 62
- GRUPO DA BOMBA DE ENGRENAGEM. 63
- GRUPO DE VÁLVULA DE COLETA DE AMOSTRA DE FLUIDO. 64

COOLING SYSTEM. 65
- BASE GP-OIL COOLER & FILTER 65
- GRUPO DE CONEXÕES DE ÁGUA 66
- GRUPO DO ARREFECEDOR DE ÓLEO DO MOTOR 67
- COOLING AR 68
- GRUPO DE ARREFECIMENTO. 68
- FAN GP-SUCTION (VELOCID VENTILADOR). 73
- GRUPO DE TUBULAÇÕES DE ÁGUA. 74
- GRUPO DA BOMBA-ÁGUA. 76

AIR INLET AND EXHAUST SYSTEM 78
- AIR CLEANER GP. 78
- DUST EJECTOR GP. 82
- GRUPO DE TUBULAÇÕES DE AR 84
- GRUPO DE TUBULAÇÕES DE AR DO TURBOCOMPRESSOR 86
- GRUPO DO COLETOR-ESCAPAMENTO 87
- GRUPO DO COLETOR DE ADMISSÃO. 88

ÍNDICE

NOME PÁGINA

MUFFLER GP 89
GRUPO DO TUBO DE ESCAPE 91
GRUPO DO PRÉ-PURIFICADOR 92
TURBOCHARGER GP 93

FUEL SYSTEM 94
ADAPTER GP-FAST FILL FUEL 94
GRUPO DA TAMPA-TRANSFERÊNCIA DE COMBUSTÍVEL 97
FILTER GP-FUEL 98
GRUPO DE FILTRO-SEPARADOR DE ÁGUA E COMBUSTÍVEL 101
INJECTOR GP-FUEL 102
LINES GP-FUEL 104
LINES GP-FUEL FILTER 113
GRUPO DE TUBULAÇÕES DE INJEÇÃO DE COMBUSTÍVEL 115
PUMP GP-FUEL INJECTION 117
PUMP GP-FUEL TRANSFER 120
RAIL GP-FUEL 123
TANK & MTG GP-FUEL 125
GRUPO DO TANQUE DE COMBUSTÍVEL 129
GRUPO DA VÁLVULA DE REABASTECIMENTO 132

ELECTRICAL AND STARTING SYSTEM 133
ALTERNATOR GP-CHARGING 133
GRUPO DE BATERIA E FIAÇÃO 136
GRUPO DE CAIXA-JUNÇÃO 142
GRUPO DE SUPORTE DE FIXAÇÃO 143
GRUPO DE CÂMERA E MONTAGEM 147
CONTROL & MTG GP-ELECTRONIC 148
GRUPO DE CONTROLE-COMUNICAÇÃO 152
GRUPO DE CONTROLE ELETRÔNICO 153
GRUPO DE CONTROLE SEM PROGRAMAÇÃO 155
ELECTRICAL AR 155
ELECTRONICS AR-MACHINE 155
GRUPO DA ELETRÔNICA DO MOTOR 155
GRUPO DA ELETRÔNICA DO IMPLEMENTO 156
GRUPO DA ELETRÔNICA DA MÁQUINA 156
GRUPO DA ELETRÔNICA DO MONITOR 156
GRADE CONTROL AR 159
GRUPO DE PROTETOR-ALTERNADOR 166

NOME PÁGINA

CONJUNTO DE CHICOTE DA CABINE 167
CONJUNTO DE CHICOTE DO CHASSI 180
CONJUNTO DE CONTROLE DO CHICOTE 183
CONJUNTO DE CHICOTE DO MOTOR 187
CONJUNTO DE CHICOTE DIANTEIRO 194
CONJUNTO DE CHICOTE DO AQUECEDOR E DO AR CONDICIONADO 197
GRUPO DE FIAÇÃO ELÉTRICA-TANQUE HIDRÁULICO 199
CONJUNTO DO CHICOTE DE ILUMINAÇÃO 199
CONJUNTO DA FIAÇÃO ELÉTRICA DO MONITOR 201
CONJUNTO DE CHICOTE DO RÁDIO 202
CONJUNTO DE CHICOTE DO SENSOR 203
CONJUNTO DA FIAÇÃO ELÉTRICA DO SOLENOIDE 204
CONJUNTO DE CHICOTE DA DIREÇÃO 205
CONJUNTO DE CHICOTE DA TRANSMISSÃO 205
CONJUNTO DE CHICOTE DA VÁLVULA 206
CONJUNTO DO CHICOTE-FIAÇÃO 206
GRUPO DO AQUECEDOR DA CAMISA DE ÁGUA DO MOTOR 208
INSTALLATION GP-COMMUNICATION 210
GRUPO LÂMPADA-HOLOFOTE 218
LIGHTING AR-FLOOD 220
LIGHTING GP-AUXILIARY 222
LIGHTING GP-FLOOD 225
GRUPO DE ILUMINAÇÃO - FAROL GIRATÓRIO DE ADVERTÊNCIA 232
METER & MONITOR GP-SERVICE 234
GRUPO DE MÓDULO DE CONTROLE 235
GRUPO DE MONTAGEM-CONTROLE ELETRÔNICO 236
RECEIVER GP-SATELLITE 237
RECEPTACLE GP-AUXILIARY START 238
GRUPO DO SENSOR DO MOTOR 241
SENSOR GP-POSITION 243
GRUPO DO SENSOR-VELOCIDADE 250
GRUPO DE SENSORES-TEMPERATURA 253
GRUPO DO AUXÍLIO DE PARTIDA 254
STARTING AID GP-ETHER 256

ÍNDICE

NOME PÁGINA

STARTING AR-ELECTRIC 258
GRUPO DO MOTOR DE PARTIDA ELÉTRICA 259
GRUPO DE INTERRUPTORES DE PRESSÃO 261
GRUPO DE INTERRUPTOR-BOTÃO PUSH 262
GRUPO DO INTERRUPTOR GIRATÓRIO 263
GRUPO DO INTERRUPTOR DE PARTIDA 264
GRUPO CHAVES SELETORAS 265
GRUPO DE INTERRUPTORES-LIMPADOR 266
GRUPO DE VÁLVULAS-PARTIDA A ÉTER 267
WIRING GP-AIR CONDITIONER 268
GRUPO DE FIAÇÃO-CABINE 272
WIRING GP-CHASSIS 308
GRUPO DE FIAÇÃO-MOTOR 320
WIRING GP-FENDER 327
GRUPO DE FIAÇÃO-DIANTEIRO 333
WIRING GP-GRADE CONTROL 335
WIRING GP-HOOD 353
WIRING GP-RECEIVER 355
WIRING GP-SEAT 356
WIRING GP-TRANSMISSION 357
WIRING GP-WINCH 358

POWER TRAIN 359
GRUPO DO ACUMULADOR 359
GRUPO DO EIXO 360
GRUPO DE FREIO E COMANDO DO DIFERENCIAL 362
GRUPO DE FREIO E PLANETÁRIO 366
GRUPO DA CAIXA DA TRANSMISSÃO 368
CONTROL GP-TRANSMISSION HYD 369
GRUPO DE DRENO ECOLÓGICO 371
DRIVE AR-FINAL 372
GRUPO DO COMANDO FINAL 382
GRUPO DO FILTRO DE ÓLEO 394
GEAR GP-BEVEL & TRANSFER 396
LINES GP-POWER TRAIN OIL 400
GRUPO DE MONTAGEM-COMANDO FINAL 407
MOUNTING GP-TORQUE CONVERTER 408
GRUPO DE FIXAÇÃO DA TRANSMISSÃO 410
GRUPO DE PLANETÁRIOS DA TRANSMISSÃO 413
POWER TRAIN AR 420
GRUPO DA BOMBA DE ENGRENAGEM 421
GRUPO DO SEGMENTO DA RODA MOTRIZ 423

NOME PÁGINA

GRUPO DO EIXO DE COMANDO 424
TORQUE CONVERTER & HOUSING GP 425
GRUPO DO CONVERSOR DE TORQUE 427
TRANSMISSION AR 429
GRUPO DA VÁLVULA-ALÍVIO 430

FRAME AND BODY 434
BAFFLE GP-RADIATOR 434
BAR AR-STRIKER 436
BAR GP-STRIKER 437
CONJUNTO DE CAIXA E CHASSI 439
CASE & FRAME GP 441
GRUPO DA TAMPA-ACESSO 442
GRUPO DA TAMPA-PARA-LAMA 452
DOOR GP-ACCESS 453
DRAWBAR AR 460
GRUPO DA BARRA DE TRAÇÃO 461
ENCLOSURE AR 462
ENCLOSURE GP-FENDER 463
GRUPO DO PARA-LAMA 469
GRUPO DE GRADE-RADIADOR 471
GUARD AR-BOTTOM 473
GUARD GP-BOTTOM 474
GUARD GP-FRONT 480
GUARD GP-FUEL TANK 483
GRUPO DE PROTEÇÃO-ILUMINAÇÃO 485
GRUPO DO PROTETOR DAS TUBULAÇÕES 487
GRUPO DE PROTEÇÃO-RADIADOR 488
GRUPO DE PROTETOR-TRASEIRO 490
GRUPO DE APOIO DE MÃO 494
HOOD GP-ENGINE 496
LADDER AR 505
LADDER GP 506
GRUPO DE TRAVA 513
GRUPO DO PAINEL DO CAPÔ 514
GRUPO DO BUJÃO 515
PLUG GP-CASE FRAME 517
SCREEN GP-PROTECTION 520
GRUPO DE RETENTORES-COBERTURA 523
GRUPO DE RETENTORES-MANUSEIO DE RESÍDUOS 524
GRUPO DE SUPORTE-CAPÔ 525
SWEEP AR 526
SWEEP GP 527

UNDERCARRIAGE 536
GRUPO DA BARRA-EQUALIZADOR 536
GRUPO DA TAMPA-RODA-GUIA DA ESTEIRA 540
FRAME GP-TRACK ROLLER 546
FRAME GP-UNDERCARRIAGE 554

ÍNDICE

NOME PÁGINA

GUARD GP-TRACK GUIDE 586
GRUPO DE PROTETOR-ROLETE DA ESTEIRA 595
GRUPO DA RODA-GUIA DA ESTEIRA 601
LINK AS-TRACK 607
CONJUNTO DE ELOS-CAIXA DA ESTEIRA 612
GRUPO DE MONTAGEM-ROLETE TRANSPORTADOR 614
GRUPO DA BARRA DE ARTICULAÇÃO 615
GRUPO DE ROLETES DA ESTEIRA 618
GRUPO DO ROLETE TRANSPORTADOR DA ESTEIRA 619
ROLLER GP-TRACK-DOUBLE FLANGE 620
ROLLER GP-TRACK-SINGLE FLANGE 624
STRIKER GP 628
GRUPO DE REGULADOR E TENSOR DA ESTEIRA 630
TRACK AR 634
TRACK GP 651
UNDERCARRIAGE AR 668

STEERING AND BRAKING SYSTEM 673
GRUPO DO TAMBOR-MOTOR 673
GRUPO DO TAMBOR-BOMBA 674
BRAKE GP-STEERING 675
CONTROL GP-STEERING & XMSN 676
GRUPO DO FILTRO DE ÓLEO 678
LINES GP-STEERING 680
MOTOR GP-PISTON 683
PUMP GP-PISTON 684
VALVE & MTG GP-CONTROL 689
VALVE GP-BRAKE CONTROL 690
GRUPO DA VÁLVULA SOLENOIDE 692

HYDRAULIC SYSTEM 694
GRUPO DO ACUMULADOR HIDRÁULICO 694
CONTROL AR-HYDRAULIC 696
GRUPO DO CILINDRO-ANGULAGEM 697
GRUPO DO CILINDRO-LEVANTAMENTO DO BULDÔZER 699
GRUPO DO CILINDRO-INCLINAÇÃO DO BULDÔZER 701
GRUPO DO CILINDRO-ESCARIFICADOR 703
FLANGE GP 705
GRUPO DE ALOJAMENTO-MOTOR 706
HYDRAULIC AR 708
GRUPO DE TUBULAÇÕES-ÂNGULO E INCLINAÇÃO 709

NOME PÁGINA

LINES GP-HYDRAULIC FAN 720
GRUPO DE LINHAS-CILINDRO DE LEVANTAMENTO 725
LINES GP-PUMP 732
GRUPO DE TUBULAÇÕES-ESCARIFICADOR 747
GRUPO DO COLETOR HIDRÁULICO 751
GRUPO DO MOTOR DE ENGRENAGEM 752
GRUPO DO BUJÃO-TUBULAÇÕES HIDRÁULICAS 755
PUMP GP-PISTON 756
GRUPO GIRATÓRIO-BOMBA 759
GRUPO DO EIXO-MOTOR HIDRÁULICO 760
GRUPO DE RESERVATÓRIO E FILTRO-HIDRÁULICO 762
TANK & MTG GP-HYDRAULIC 765
VALVE & MTG GP-CONTROL 766
GRUPO DE VÁLVULAS-BANCO 4 767
GRUPO DE VÁLVULA-CONTROLE DA BOMBA 770
GRUPO DA VÁLVULA SOLENOIDE 771

IMPLEMENTS 772
GRUPO DE ARMAÇÃO C-ANGULAGEM DE FORÇA 772
GRUPO DA TAMPA-MUNHÃO 774
INSTALLATION AR-BULLDOZER 775
GRUPO DE TUBULAÇÕES DE GRAXA 777
GRUPO DO ELO-PASSO 780
GRUPO DE PINO 781

OPERATOR STATION 783
GRUPO DE AJUSTADORES DE CONTROLE 783
AIR CONDITIONER & MOUNTING GP 790
AIR CONDITIONER AR 796
AIR CONDITIONER GP 797
GRUPO DE SUPORTE DE FIXAÇÃO 799
CAB AR 800
CAB GP 805
COMPRESSOR & MTG GP-REFRIG 812
GRUPO DO COMPRESSOR-FLUIDO REFRIGERANTE 813
GRUPO DE MONTAGEM E CONDENSADOR-REFRIGERANTE 814
CONTROL GP-HANDLE 816
CONTROL GP-JOYSTICK 821
CONTROL GP-RIPPER 826
GRUPO DA TAMPA-ACESSO 828
COVER GP-CAB 831
DISPLAY AR-MONITOR 839

ÍNDICE

NOME PÁGINA

DISPLAY GP-MONITOR 841
DOOR GP-ACCESS 845
DOOR GP-CAB 846
GRUPO DO VENTILADOR 850
FILTER GP-CAB AIR 851
HANDHOLD AR 854
GRUPO DE APOIO DE MÃO 855
GRUPO DE SUPORTE-COPO 856
GRUPO DE ALOJAMENTO-SUSPENSÃO DO ASSENTO 857
INSTALLATION AR-CAB 860
GRUPO DE INSTALAÇÃO-CABINE 863
KIT-ALAVANCA 864
GRUPO DE TRAVA 865
LINER GP-CAB 868
LINES GP-AIR CONDITIONER 874
LINES GP-HEATER 882
GRUPO DE TUBULAÇÕES-AQUECEDOR E AR-CONDICIONADO 888
GRUPO DE ESPELHOS RETROVISORES 890
MODULE GP-DISPLAY 891
GRUPO DO MOTOR-LIMPADOR DA JANELA 893
GRUPO DE MONTAGEM-ANTENA 897
GRUPO DE MONTAGEM DA CABINE 898
MOUNTING GP-CONTROL 908
GRUPO DE MONTAGEM-VISOR 916
GRUPO DE MONTAGEM-MONITOR 919
GRUPO DE MONTAGEM DA PLATAFORMA 921
GRUPO DE MONTAGEM DA ROPS 923
GRUPO DE REDE-ARMAZENAMENTO 925
PEDAL GP-BRAKE 926
PEDAL GP-GOVERNOR & BRAKE 927
PRECLEANER GP-CAB AIR 928
RADIO GP 930
GRUPO DE RETENTOR-PORTA 933
GRUPO DA ROPS FECHADA 935
SCREEN GP-PROTECTION 937
GRUPO DE RETENTORES-CABINE 956
SEAT & MOUNTING GP 957
GRUPO DO CINTO DE SEGURANÇA 961
GRUPO DO ASSENTO 962
SEAT GP-SUSPENSION 964
GRUPO DE SUSPENSÃO-ASSENTO 970
GRUPO DE VÁLVULAS DE ÁGUA 976
GRUPO DO LAVADOR DE VIDRO 977
WINDOW GP-CAB 979
WIPER GP-WINDOW 984

WORK TOOLS 988

NOME PÁGINA

GRUPO DE LÂMINA E BORDA-ANGULAGEM 988
GRUPO DE LÂMINA E BORDA-RETA 994
ARRANJO DE LÂMINA-ANGULAGEM 998
ARRANJO DE LÂMINA-RETA 1001
CONJUNTO DE LÂMINA-ANGULAGEM 1003
CONJUNTO DE LÂMINA-RETA 1004
GRUPO DE LÂMINA-ANGULAGEM 1006
CONTROL GP-WINCH 1009
GRUPO DE BORDA CORTANTE E CANTO 1011
GRUPO DE PROTETOR-GUINCHO 1015
GRUPO DE MONTAGEM-ESCARIFICADOR 1016
GRUPO DE MONTAGEM-GUINCHO 1018
RIPPER AR 1019
GRUPO DO ESCARIFICADOR 1021
TOOTH GP-RIPPER 1023
WINCH AR-TOWING 1027

SERVICE EQUIPMENT AND SUPPLIES 1029
FILM GP 1029
GRUPO DO DECALQUE - INTERNACIONAL 1039
DECALQUE DE INFORMAÇÃO 1041
KIT DE SELOS 1042
TUBULAÇÕES DO CONECTOR "GP-DIAGNOSTIC" 1043
PARTS GP-MISCELLANEOUS 1047
PLATE & FILM GP 1050
GRUPO DE PLACAS DE CERTIFICAÇÃO 1056
GRUPO DO BUJÃO 1057

ÍNDICE DE NÚMERO DE PEÇA B1

INFORMAÇÕES GERAIS

1. IDENTIFICAÇÃO DA MÁQUINA

As máquinas Cat são identificadas por Número de Identificação do Produto (PIN). Alguns componentes da máquina podem ser identificados por Número de Série (N/S). Alguns componentes que são serializados são os motores, transmissões, lâminas e ríperes. A máquina e o motor são adicionalmente identificados por números de arranjo e, em alguns casos, por números de modificação. Esses números são mostradas nas placas de número de identificação do produto e na placa mestre, no compartimento do operador.

Os revendedores Cat necessitam de todos esses números para determinar com precisão a identificação da peça.

A partir do primeiro trimestre de 2001, o Número de Identificação do Produto (PIN) Cat mudou de 8 para 17 caracteres. Num esforço para fornecer identificação uniforme dos equipamentos, a Caterpillar e outros fabricantes de equipamentos de construção estão procurando estar de acordo com a última versão do padrão de numeração de identificação do produto. Os PINs de máquinas não rodoviárias são definidos pela norma ISO 10261. O novo formato do PIN aplica-se a todas as máquinas e grupos geradores Cat. As placas de PIN e a marcação do chassi mostram o PIN de 17 caracteres. O novo formato se parece como a seguir:

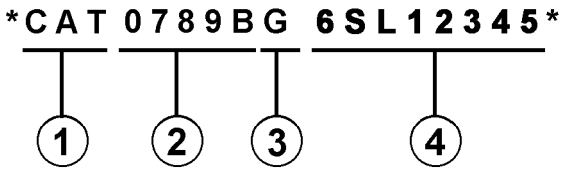

Onde:

1. Código de Fabricação Mundial da Caterpillar (caracteres 1-3)

2. Descritor da Máquina (caracteres 4-8)

3. Caractere de Verificação (caractere 9)

4. Seção do Indicador da Máquina (MIS) ou Número de Seqüência do Produto (caracteres 10-17). Esses caracteres eram anteriormente conhecidos como Número de Série.

Máquinas e grupos geradores produzidos antes do primeiro trimestre de 2001 têm o PIN no formato de oito caracteres.

Componentes tais como motores, transmissões, eixos, etc., e ferramentas de trabalho, continuam a usar o Número de Série (N/S) de oito caracteres.

2. PEDIDO DE PEÇAS

⚠ Advertência

Quando for necessário usar peças de reposição para este produto a Caterpillar recomenda o uso de peças de reposição Cat ou peça com especificações equivalentes incluindo, mas não limitadas a, dimensões físicas, tipo, resistência e material.

A não observância desta advertência pode levar a falhas prematuras, danos ao produto, ferimentos pessoais ou morte.

Peças de reposição de qualidade Cat estão disponíveis nos revendedores Cat em qualquer parte do mundo. Seus estoques de peças são atualizados e contêm todas as peças normalmente necessárias para proteger o seu investimento em Máquinas Cat. Os revendedores podem oferecer jogos de reparo ou peças remanufaturadas para lhe permitir escolher a alternativa de reparo mais conveniente para a sua situação específica. Quando encomendar peças, o seu pedido deve especificar a quantidade, o número da peça, o nome da peça e o número de série ou número de identificação da máquina na qual as peças serão usadas.

3. ORGANIZAÇÃO DO CATÁLOGO DE PEÇAS

As informações do produto neste catálogo estão apresentadas como "elementos de informação" que representam todos os componentes do modelo específico. Arranjo do Motor e Grupo do Assento são exemplos de elementos de informação. Os elementos de informação estão organizados em ordem alfabética por nome de peça e, em segundo lugar, por número de peça dentro de cada seção principal do catálogo;

4. SUMÁRIO DO CONTEÚDO

Um sumário do conteúdo encontra-se no início do catálogo. O sumário do conteúdo mostra, para cada seção do catálogo, uma lista completa de todos os elementos de informação organizados conforme eles aparecem no catálogo. Números de páginas são fornecidos para uma referência rápida de ilustrações para identificação detalhada das peças e para as listas de peças manuteniveis

5. ÍNDICE DAS PEÇAS DE MANUTENÇÃO

O Índice das Peças de Manutenção, localizado próximo ao início do catálogo, mostra os números de peça de manutenção usados mais freqüentemente, fornecendo descrição, quantidade, onde usada e número da página. Estas informações estão organizadas em ordem alfabética, por descrição da peça.

6. ÍNDICE

O índice localizado próximo à frente do catálogo é uma listagem alfabética de todos os elementos de informação inclusos no catálogo. Números de páginas são fornecidos para uma referência rápida de ilustrações para identificação detalhada das peças e para as listas de peças manuteniveis

7. ÍNDICE DOS NÚMEROS DE PEÇAS

Um índice numérico listando todos os números de peças e os números das páginas correspondentes aparece no final do catálogo.

8. LEGENDAS

Legendas localizadas no início de cada elemento de informação identificam o número e o nome da peça juntamente com informação descritiva adicional. As informações sobre o PIN e o N/S (número de série) encontradas em cada legenda devem ser usadas para selecionar a informação correta para uma máquina específica. Informações sobre opcionais de reposição no campo, identificação de componentes acessórios opcionais e onde usado ("parte de") também são fornecidas.

A primeira linha de uma legenda é mostrada em letras grandes para indicar o início de um elemento de informação. As legendas das páginas adicionais requeridas para ilustrar um elemento de informação serão mostradas em letras normais e conterão o termo (continuação).

9. PEÇAS NÃO MANUTENÍVEIS

Em alguns casos é necessário mostrar peças não manuteníveis que são uma ligação para um nível inferior de uma lista de peças manuteniveis Esses números de peças não serviçáveis são mostrados em itálico indicando que elas não estão disponíveis.

10. NÚMEROS DE REFERÊNCIA DA LISTA DE PEÇAS

Os números mostrados na coluna N° de Ref. correspondem aos números usados no(s) gráfico(s) associado(s). Um sufixo alfabético pode ser adicionado a um número de referência para identificar itens de um nível inferior. Os números mostrados na coluna Ref. Gráfica referem-se ao identificador do número do gráfico mostrado no canto inferior esquerdo de cada ilustração. O número Ref. Gráfica pode ser usado juntamente com o N° de Ref. do item para determinar o número de página correto. Pode haver uma omissão intencional de um N° de Ref. numa lista já que as informações são atualizadas para refletirem os números de peças serviçáveis mais atuais.

11. NOMES DE PEÇAS ENDENTADOS

Quando um nome de peça está deslocado dentro de uma lista de peças, ele faz parte do grupo ou conjunto sob o qual ele está deslocado.

12. LETRAS DE REFERÊNCIA DE ILUSTRAÇÕES

Quando necessário, as ilustrações conterão letras de referência (A, B, C, etc.) que têm a finalidade de rastrear as linhas e fiações entre um ponto e outro. Elas também são usadas para mostrar onde reconectar ilustrações que foram separadas.

13. ABREVIAÇÕES E SÍMBOLOS

D.E. – Diâmetro externo
D.I. – Diâmetro interno
A – Não faz parte deste grupo
B – Use conforme necessário
C – Mudança em relação ao tipo anterior
D – Encomende por metro
E – Encomende por centímetro
F – Não mostrado
G – Encomende por polegada
I – Consulte o Sistema de Informações Hidráulicas
M – Peça métrica
R – Peça remanufaturada pode estar disponível
Y – Ilustração em separado
Z – Não disponível separadamente

14. DESCRIÇÃO DAS MUDANÇAS DE TIPOS

Tipo - Um tipo é definido como qualquer mudança na configuração que requer um Elemento de Informação adicional para um Arranjo, Grupo ou Conjunto Se intervalos de números de série não forem disponíveis para os tipos, um número de tipo (Tipo 1, Tipo 2, Tipo 3, etc.) será mostrado na legenda. Essas mudanças de "tipo" são identificadas com uma nota "C" (mudança em relação ao tipo anterior) na lista de peças. Somente os "tipos" que se aplicam a este catálogo de peças serão incluídos Tipos adicionais podem existir fazendo com que notas "C" apareçam num elemento de informação quando nenhum outro tipo for mostrado.

15.<FIM>

Este símbolo indica o final de um elemento de informação.

NOTA:

O desenvolvimento e o melhoramento contínuos do projeto do produto podem causar mudanças na sua máquina que podem não estar inclusas nesta publicação. Sempre que surgir uma dúvida a respeito do seu produto Cat ou sobre esta publicação, consulte o seu revendedor Cat para obter as mais recentes informações disponíveis.

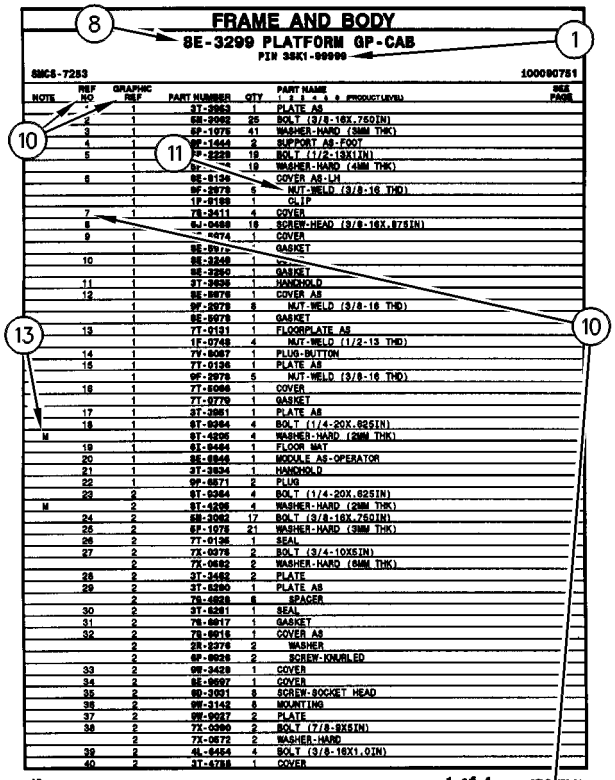

FRAME AND BODY

8E-3299 PLATFORM GP-CAB

PIN 38K1-99999

8MC6-7283 100090751

NOTE	REF NO	GRAPHIC REF	PART NUMBER	QTY	PART NAME (1 2 3 4 5 6 PRODUCT LEVEL)	SEE PAGE
	1	1	3T-3963	1	PLATE AS	
	2	1	5H-2062	25	BOLT (3/8-16X.750IN)	
	3	1	6P-1075	41	WASHER-HARD (3MM THK)	
	4	1	9P-1444	2	SUPPORT AS-FOOT	
	5	1	5P-2229	19	BOLT (1/2-13X1IN)	
		1	9z-	19	WASHER-HARD (4MM THK)	
	6	1	9E-8134		COVER AS-LH	
		1	9F-2979	6	NUT-WELD (3/8-16 THD)	
		1	1F-9189	1	CLIP	
	7	1	7S-2411	4	COVER	
	8		5J-0468	19	SCREW-HEAD (3/8-16X.87SIN)	
	9	1	9E-0974	1	COVER	
		1	9E-8975	1	GASKET	
	10	1	9E-3248	1		
		1	9E-3250	1	GASKET	
	11	1	3T-3930	1	HANDHOLD	
	12	1	9E-8978	1	COVER AS	
		1	9F-2979	6	NUT-WELD (3/8-16 THD)	
		1	9E-8979	1	GASKET	
	13	1	7T-0131	1	FLOORPLATE AS	
		1	1F-0748	4	NUT-WELD (1/2-13 THD)	
	14	1	7V-8067	1	PLUG-BUTTON	
	15	1	7T-0136	1	PLATE AS	
		1	9F-2979	5	NUT-WELD (3/8-16 THD)	
	16	1	7T-5066	1	COVER	
		1	7T-0779	1	GASKET	
	17	1	3T-3951	1	PLATE AS	
	18	1	9T-9364	4	BOLT (1/4-20X.62SIN)	
M		1	9T-4236	4	WASHER-HARD (2MM THK)	
	19	1	6I-9464	1	FLOOR MAT	
	20	1	9E-8946	1	MODULE AS-OPERATOR	
	21	1	3T-3934	1	HANDHOLD	
	22	1	9P-8571	2	PLUG	
	23	2	9T-9364	4	BOLT (1/4-20X.62SIN)	
M		2	9T-4236	4	WASHER-HARD (2MM THK)	
	24	2	5H-2062	17	BOLT (3/8-16X.750IN)	
	25	2	6P-1075	21	WASHER-HARD (3MM THK)	
	26	2	7T-0136	1	SEAL	
	27	2	7X-0375	2	BOLT (3/4-10X5IN)	
		2	7X-0682	2	WASHER-HARD (6MM THK)	
	28	2	3T-3482	2	PLATE	
	29	2	3T-8290	1	PLATE AS	
		2	7S-4828	6	SPACER	
	30	2	3T-8281	1	SEAL	
	31	2	7S-8017	1	GASKET	
	32	2	7S-8016	1	COVER AS	
		2	2R-2376	2	WASHER	
		2	6P-0626	2	SCREW-KNURLED	
	33	2	9W-3429	1	COVER	
	34	2	8E-9697	1	COVER	
	35	2	9D-3091	8	SCREW-SOCKET HEAD	
	36	2	9W-3142	8	MOUNTING	
	37	2	9W-9527	2	PLATE	
	38	2	7X-0390	2	BOLT (7/8-9X6IN)	
		2	7X-0672	2	WASHER-HARD	
	39	2	4L-6454	4	BOLT (3/8-16X1.0IN)	
	40	2	3T-4788	1	COVER	

12 FRAME AND BODY 1 of 4 SELP4570-01

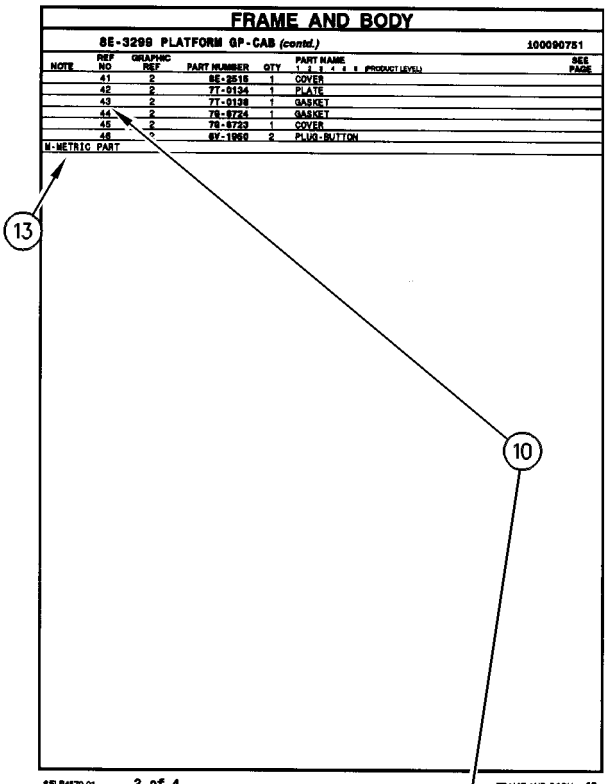

FRAME AND BODY

8E-3299 PLATFORM GP-CAB (contd.)

100090751

NOTE	REF NO	GRAPHIC REF	PART NUMBER	QTY	PART NAME (1 2 3 4 5 6 PRODUCT LEVEL)	SEE PAGE
	41	2	8E-2515	1	COVER	
	42	2	7T-0134	1	PLATE	
	43	2	7T-0126	1	GASKET	
	44	2	7S-8724	1	GASKET	
	45	2	7S-8723	1	COVER	
	46	2	6V-1960	2	PLUG-BUTTON	

M-METRIC PART

SELP4570-01 2 of 4 FRAME AND BODY 13

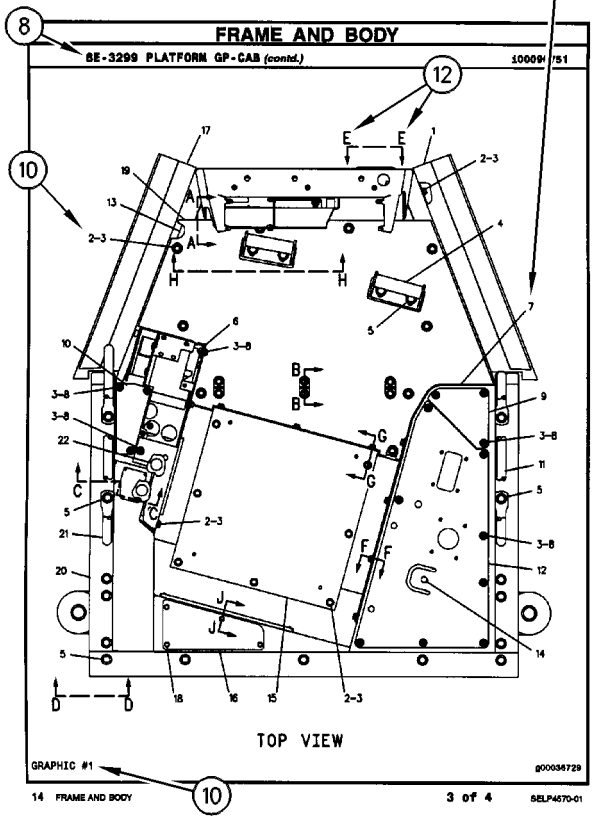

FRAME AND BODY

8E-3299 PLATFORM GP-CAB (contd.)

100090751

TOP VIEW

GRAPHIC #1 g00036729

14 FRAME AND BODY 3 of 4 SELP4570-01

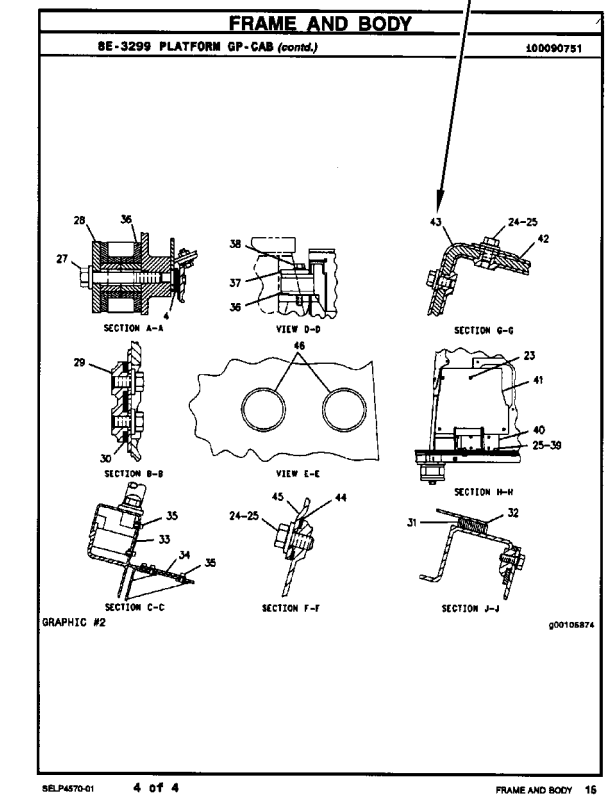

FRAME AND BODY

8E-3299 PLATFORM GP-CAB (contd.)

100090751

SECTION A-A
VIEW D-D
SECTION G-G
SECTION B-B
VIEW E-E
SECTION H-H
SECTION C-C
SECTION F-F
SECTION J-J

GRAPHIC #2 g00105874

SELP4570-01 4 of 4 FRAME AND BODY 15

COMPONENTES REMANUFATURADOS

Como uma opção ao fazer reparos, considere os Componentes Remanufaturados Cat. Os componentes disponíveis por meio do Programa de Remanufaturados Cat são identificados no manual de peças de três maneiras:

- com a letra R no campo de observação da lista de peças
- com um R* no início da primeira linha da legenda
- com um R* no fim da primeira linha da legenda

Os componentes típicos no Programa de Remanufatura incluem:

ALTERNADORES
BIELAS
VIRABREQUINS - ABAIXO DO TAMANHO
VIRABREQUINS - ATUALIZAÇÃO PARA NOVO
CABEÇOTES DE CILINDROS
MÓDULOS DE CONTROLE ELETRÔNICOS (ECM, ELECTRONIC CONTROL MODULES)
SENSORES ELETRÔNICOS
INJETORES DE COMBUSTÍVEL
BICOS DE COMBUSTÍVEL
BOMBAS DE COMBUSTÍVEL
GOVERNADORES
BOMBAS DE ÓLEO
PISTÕES
BLOCOS CURTOS
MOTORES DE PARTIDA
TURBOCOMPRESSORES COMPLETOS
CARTUCHOS DO TURBOCOMPRESSOR
BOMBAS DE ÁGUA

Motores Cat Remanufaturados também estão disponíveis para muitos arranjos de motor.

ADITIVOS SUPLEMENTARES DO LÍQUIDO ARREFECEDOR

BENEFÍCIOS PARA O CLIENTE:

Protege contra cavitação, espuma, erosão e acúmulo de escamação em sistemas de arrefecimento.

- Fornece condicionador do líquido arrefecedor medido.

DESCRIÇÃO:

Os aditivos se esgotam do líquido arrefecedor com a operação normal. Por esse motivo, os Aditivos Suplementares do Líquido Arrefecedor (SCA, Supplemental Coolant Additives) deverão ser adicionados a todos os líquidos arrefecedores de serviço pesado em intervalos regulares. Além disso, quando não usar um Anticongelante totalmente formulado, pré-carregado, como Cat DEAC, uma carga inicial de SCA deve ser adicionada ao sistema de arrefecimento. A quantidade de SCA adicionado ao sistema depende da capacidade do sistema.

O SCA para o enchimento inicial é fornecido como um líquido. O SCA para os intervalos de manutenção estão disponíveis na forma de líquido e como um elemento rosqueado. (Não disponível para a Família de Motores 3600)

OBSERVAÇÃO:

A quantidade de SCA adicionada no enchimento inicial não é a mesma que a quantidade adicionada nos intervalos de manutenção.

Os elementos de aditivo do líquido arrefecedor podem ser usados com um anticongelante tipo glicol de etileno ou propileno que atenda às Especificações ASTM D4985 ou ASTM D5345.

OBSERVAÇÃO:

Para uso somente com o líquido arrefecedor de serviço pesado padrão, não se destina ao uso com Líquido Arrefecedor de Vida Útil Prolongada.

PEÇAS NECESSÁRIAS:

Capacidade do Sistema de Arrefecimento		Líquido SCA no Enchimento Inicial	Líquido SCA em Manutenção*	Elemento de Manutenção SCA Rosqueado*
Litros	Galões			
22-30	(6-8)	3P-2044 (1)	6V-3542 (1)	111-2370 (1)
30-38	(8-10)	3P-2044 (1) 6V-3542 (1)	111-2372 (1)	111-2369 (1)
38-49	(10-13)	3P-2044 (1) 8T-1589 (1)	111-2372 (1)	111-2369 (1)
49-64	(13-17)	3P-2044 (2)	8T-1589 (1)	9N-3368 (1)
64-83	(17-22)	3P-2044 (2) 8T-1589 (1)	111-2372 (1) 6V-3542 (1)	111-2371 (1)
83-114	(22-30)	3P-2044 (3) 8T-1589 (1)	3P-2044 (1)	9N-3718 (1)
114-163	(30-43)	3P-2044 (5)	3P-2044 (1) 6V-3542 (1)	111-2371 (2)
163-242	(43-64)	3P-2044 (8)	3P-2044 (2)	9N-3718 (2)

* O período de manutenção normal é de 250 horas. Consulte o Manual de Operação e Manutenção para obter instruções de manutenção completa do líquido arrefecedor.

ADITIVOS SUPLEMENTARES DO LÍQUIDO ARREFECEDOR

( ) indica a quantidade necessária.

PEÇAS DE MANUTENÇÃO

DESCRIÇÃO	NÚMERO DA PEÇA	QTD.	ONDE É USADO	PÁGINA
AIR INLET AND EXHAUST SYSTEM (AIR INLET AND EXHAUST SYSTEM)				
ELEMENTO (PRIMÁRIO) (ELEMENT (PRIMARY))	479-8989	1	AIR CLEANER GP (ELEMENT)	78
ELEMENTO (SECUNDÁRIO) (ELEMENT (SECONDARY))	479-8991	1	AIR CLEANER GP (ELEMENT)	78
COOLING SYSTEM (COOLING SYSTEM)				
CONJUNTO DE REGULADOR-TEMPERATURA DA ÁGUA (INCLUI CONECTOR) (REGULATOR AS-WATER TEMPERATURE (INCLUDES CONNECTOR))	417-7782	1	GRUPO DE CONEXÕES DE ÁGUA (BOLT)	66
CONJUNTO DE TAMPA DO TANQUE DE LÍQUIDO ARREFECEDOR (CAP AS-COOLANT TANK)	345-1237	1	GRUPO DE ARREFECIMENTO (CORE AS-OIL COOLER)	69
		1	GRUPO DE ARREFECIMENTO (PLATE AS-RADIATOR)	71
JUNTA-FILTRO (ÓLEO DO MOTOR) (GASKET-FILTER (ENGINE OIL))	277-2526	1	BASE GP-OIL COOLER & FILTER (BOLT)	65
JUNTA-REGULADOR DE ÁGUA (TEMPERATURA) (GASKET-WATER REGULATOR (TEMPERATURE))	281-8744	1	GRUPO DE CONEXÕES DE ÁGUA (BOLT)	66
ELECTRICAL AND STARTING SYSTEM (ELECTRICAL AND STARTING SYSTEM)				
BUJÃO-BOTÃO (PLUG-BUTTON)	3D-9872	1	LIGHTING AR-FLOOD (LIGHTING AR-FLOOD)	220
CONJUNTO DA TAMPA-ENCHIMENTO (7/8-9 DE ROSCA) (CAP AS-FILLER (7/8-9-THD))	123-1373	6	GRUPO DE BATERIA E FIAÇÃO (BOLT)	136
CONJUNTO DA TAMPA-ENCHIMENTO (M18X2 DE ROSCA) (CAP AS-FILLER (M18X2-THD))	461-5232	6	GRUPO DE BATERIA E FIAÇÃO (BOLT)	136
CONJUNTO DE DISJUNTOR (15 AMPÈRES, REAJUSTE MANUAL) (CIRCUIT BREAKER AS (15-AMPERE, MANUAL RESET))	280-2709	3	CONJUNTO DE CHICOTE DA CABINE (BACKSHELL)	173
		3	CONJUNTO DE CHICOTE DA CABINE (KIT-RECEPTACLE)	171 178
		3	CONJUNTO DE CHICOTE DO MOTOR (KIT-RECEPTACLE)	193
CONJUNTO DE DISJUNTOR (50 AMPÈRES) (CIRCUIT BREAKER AS (50-AMPERE))	139-4726	1	WIRING GP-FENDER (BOLT)	329
CONJUNTO DE FILTRO E JUNTA (AUXÍLIO DE PARTIDA A ÉTER) (FILTER & GASKET AS (ETHER STARTING AID))	9X-7138	1	STARTING AID GP-ETHER (BOLT)	256
CORREIA TIPO SERPENTINA (ALTERNADOR) (BELT-SERPENTINE (ALTERNATOR))	350-8742	1	ALTERNATOR GP-CHARGING (PULLEY)	135
FILTRO (ÉTER) (FILTER (ETHER))	160-8761	1	STARTING AID GP-ETHER (BOLT)	256

PEÇAS DE MANUTENÇÃO

DESCRIÇÃO	NÚMERO DA PEÇA	QTD.	ONDE É USADO	PÁGINA
FUSÍVEL (10 AMPÈRES) (FUSE (10-AMPERE))	113-8490	13	CONJUNTO DE CHICOTE DA CABINE (BACKSHELL)	173
		15	CONJUNTO DE CHICOTE DA CABINE (KIT-RECEPTACLE)	169 176
		13	CONJUNTO DE CHICOTE DO MOTOR (KIT-RECEPTACLE)	191
	9W-1442	1	CONJUNTO DE CHICOTE DO CHASSI (CAP-FUSE HOLDER)	182
FUSÍVEL (15 AMPERE) (FUSE (15-AMPERE))	113-8491	21	CONJUNTO DE CHICOTE DA CABINE (BACKSHELL)	173
		24	CONJUNTO DE CHICOTE DA CABINE (KIT-RECEPTACLE)	169 176
		21	CONJUNTO DE CHICOTE DO MOTOR (KIT-RECEPTACLE)	191
GRUPO LÂMPADA-HOLOFOTE (LAMP GP-FLOOD)	564-2699	2	LIGHTING GP-FLOOD (CLIP)	225
VELA INCANDESCENTE (24 V) (GLOW PLUG (24-VOLT))	462-2235	6	GRUPO DO AUXÍLIO DE PARTIDA (BOLT)	254
FRAME AND BODY (FRAME AND BODY)				
BUJÃO-DRENAGEM (PLUG-DRAIN)	106-8187	1	CASE & FRAME GP (SEAL-O-RING)	441
FUEL SYSTEM (FUEL SYSTEM)				
CONJUNTO DE FILTRO SEPARADOR DE ÁGUA E COMBUSTÍVEL (FILTER AS-WATER SEP & FUEL)	439-5037	1	GRUPO DE FILTRO-SEPARADOR DE ÁGUA E COMBUSTÍVEL (PLUG)	101
CONJUNTO DE TAMPA DE COMBUSTÍVEL (TRAVÁVEL, VENTILADO) (CAP AS-FUEL (LOCKABLE, VENTED))	349-7059	1	GRUPO DO TANQUE DE COMBUSTÍVEL (SEAL-O-RING)	129
ELEMENTO FILTRANTE DE COMBUSTÍVEL (FILTER ELEMENT-FUEL)	360-8960	1	FILTER GP-FUEL (FILTER ELEMENT-FUEL)	98
TELA FILTRANTE (REABASTECIMENTO) (STRAINER (REFUELING))	451-6724	1	GRUPO DA VÁLVULA DE REABASTECIMENTO (STRAINER)	132
TELA FILTRANTE DE COMBUSTÍVEL (STRAINER-FUEL)	9P-7121	1	GRUPO DO TANQUE DE COMBUSTÍVEL (SEAL-O-RING)	129
HYDRAULIC SYSTEM (HYDRAULIC SYSTEM)				
BUJÃO-DRENAGEM (RESERVATÓRIO HIDRÁULICO) (PLUG-DRAIN (HYDRAULIC TANK))	9J-7031	1	GRUPO DE RESERVATÓRIO E FILTRO-HIDRÁULICO (GUIDE-VALVE)	762
CONJUNTO DE RESPIRO (ÓLEO HIDRÁULICO) (BREATHER AS (HYDRAULIC OIL))	507-0646	1	GRUPO DE RESERVATÓRIO E FILTRO-HIDRÁULICO (GUIDE-VALVE)	762
ELEMENTO (ÓLEO HIDRÁULICO) (ELEMENT (HYDRAULIC OIL))	532-3902	1	GRUPO DE RESERVATÓRIO E FILTRO-HIDRÁULICO (GUIDE-VALVE)	762
	532-3903	1	GRUPO DE RESERVATÓRIO E FILTRO-HIDRÁULICO (GUIDE-VALVE)	763

PEÇAS DE MANUTENÇÃO

DESCRIÇÃO	NÚMERO DA PEÇA	QTD.	ONDE É USADO	PÁGINA
TAMPA DO BOCAL DE ENCHIMENTO (RESERVATÓRIO HIDRÁULICO) (CAP-FILLER (HYDRAULIC TANK))	7H-1447	1	GRUPO DE RESERVATÓRIO E FILTRO-HIDRÁULICO (GUIDE-VALVE)	762
TELA FILTRANTE (ENCHIMENTO DO RESERVATÓRIO HIDRÁULICO) (STRAINER (HYDRAULIC TANK FILL))	492-6794	1	GRUPO DE RESERVATÓRIO E FILTRO-HIDRÁULICO (GUIDE-VALVE)	762
LUBRICATION SYSTEM (LUBRICATION SYSTEM)				
CONJUNTO DE TAMPA (CAP AS)	8W-3214	1	GRUPO DE TROCA DE ÓLEO DE ALTA VELOCIDADE (CONNECTOR AS)	61
CONJUNTO DE TAMPA DO BOCAL DE ENCHIMENTO DE ÓLEO (CAP AS-OIL FILLER)	369-3867	1	GRUPO DO BOCAL DE ENCHIMENTO DE ÓLEO DO MOTOR (BOLT)	52
FILTRO DE ÓLEO DO MOTOR (FILTER-ENGINE OIL)	462-1171	1	GRUPO DO FILTRO DE ÓLEO DO MOTOR (FILTER-ENGINE OIL)	54
MACHINE ARRANGEMENT (MACHINE ARRANGEMENT)				
CHAVE (KEY)	5P-8500	1	CHASSIS AR (BRACKET GP-MOUNTING)	1
OPERATOR STATION (OPERATOR STATION)				
CONJUNTO DA LÂMINA-LIMPADOR (BLADE AS-WIPER)	471-3357	1	WIPER GP-WINDOW (BLADE AS-WIPER)	984
CONJUNTO DA LÂMINA-LIMPADOR (330 MM) (BLADE AS-WIPER (330-MM))	128-5040	4	WIPER GP-WINDOW (BLADE AS-WIPER)	984
CONJUNTO DA LÂMINA-LIMPADOR (400 MM) (DIANTEIRA) (BLADE AS-WIPER (400-MM) (FRONT))	6V-5851	1	WIPER GP-WINDOW (BLADE AS-WIPER)	984
CONJUNTO DE FILTRO-AR (FILTER AS-AIR)	457-2836	1	PRECLEANER GP-CAB AIR (FILTER AS-AIR)	929
	593-1533	1	FILTER GP-CAB AIR (FILTER AS-AIR)	852
CONJUNTO DE FILTRO-AR (AR PARTICULADO DE ALTA EFICIÊNCIA) (FILTER AS-AIR (HIGH EFFICIENCY PARTICULATE AIR))	457-3049	1	PRECLEANER GP-CAB AIR (FILTER AS-AIR)	929
CONJUNTO DE FILTRO-AR (CARVÃO ATIVADO) (FILTER AS-AIR (ACTIVATED CHARCOAL))	472-7939	1	PRECLEANER GP-CAB AIR (FILTER AS-AIR)	929
CONJUNTO DE SCREEN (SCREEN AS)	599-7945	1	SCREEN GP-PROTECTION (BOLT AS-STRIKER)	947
CONJUNTO DE SECADOR DE REFRIGERANTE (DRYER AS-REFRIGERANT)	355-1793	1	LINES GP-AIR CONDITIONER (PLATE)	874
CONJUNTO DE TAMPA-VENTILADO (CAP AS-VENTED)	488-1568	1	GRUPO DO LAVADOR DE VIDRO (NUT)	977
FILTRO-AR DA CABINE (FILTER-CAB AIR)	545-8339	1	FILTER GP-CAB AIR (SEAL-LIP TYPE)	851
		1	PRECLEANER GP-CAB AIR (SEAL-LIP TYPE)	928

PEÇAS DE MANUTENÇÃO

DESCRIÇÃO	NÚMERO DA PEÇA	QTD.	ONDE É USADO	PÁGINA
GRUPO DO CINTO DE SEGURANÇA (SEAT BELT GP)	485-3445	1	INSTALLATION AR-CAB (COVER GP-CAB)	860
		1	INSTALLATION AR-CAB (INSTALLATION GP-CAB)	860
		1	INSTALLATION AR-CAB (SEAT BELT GP)	861
VEDADOR-TOTAL (1/2 POL) (SEAL-INTEGRAL (1/2-IN))	327-0282	1	AIR CONDITIONER GP (WASHER)	797
		1	GRUPO DE TUBULAÇÕES-AQUECEDOR E AR-CONDICIONADO (BRACKET)	888
		1	LINES GP-AIR CONDITIONER (BOLT)	878
		5	LINES GP-AIR CONDITIONER (PLATE)	874 880
		1	LINES GP-AIR CONDITIONER (SEAL-O-RING)	876
		2	LINES GP-HEATER (BRACKET)	886
VEDADOR-TOTAL (3/4 POL) (SEAL-INTEGRAL (3/4-IN))	327-0283	1	AIR CONDITIONER GP (WASHER)	797
		1	GRUPO DE TUBULAÇÕES-AQUECEDOR E AR-CONDICIONADO (BRACKET)	888
		1	LINES GP-AIR CONDITIONER (BOLT)	878
		1	LINES GP-AIR CONDITIONER (PLATE)	874 880
		1	LINES GP-AIR CONDITIONER (SEAL-O-RING)	876
		2	LINES GP-HEATER (BRACKET)	886
POWER TRAIN				
CONJUNTO DO ELEMENTO FILTRANTE-ÓLEO (TRANSMISSÃO) (TREM DE FORÇA)	337-5270	1	GRUPO DO FILTRO DE ÓLEO	395
POWER TRAIN (POWER TRAIN)				
BUJÃO MAGNÉTICO (COMANDO FINAL, VERIFICAÇÃO DE ÓLEO, ENCHIMENTO) (PLUG-MAGNETIC (FINAL DRIVE, OIL CHECK, FILL))	6V-0439	1	GRUPO DO COMANDO FINAL (CUP-BEARING)	388
		1	GRUPO DO COMANDO FINAL (SEAL GP-DUO-CONE)	382
BUJÃO MAGNÉTICO (COMANDO FINAL) (PLUG-MAGNETIC (FINAL DRIVE))	6V-0439	1	GRUPO DO COMANDO FINAL (PLUG-MAGNETIC)	386
		1	GRUPO DO COMANDO FINAL (SEAL GP-DUO-CONE)	384
BUJÃO-DRENAGEM (TREM DE FORÇA) (PLUG-DRAIN (POWER TRAIN))	4B-7739	1	GRUPO DE DRENO ECOLÓGICO (PLUG-DRAIN)	371
CONJUNTO DE SCREEN (CONVERSOR DE TORQUE) (SCREEN AS (TORQUE CONVERTER))	3T-6471	1	TORQUE CONVERTER & HOUSING GP (RING-LOCK)	425

PEÇAS DE MANUTENÇÃO

DESCRIÇÃO	NÚMERO DA PEÇA	QTD.	ONDE É USADO	PÁGINA
FILTRO-MAGNÉTICO (ÓLEO DO TREM DE FORÇA) (FILTER-MAGNETIC (POWER TRAIN OIL))	8S-9129	1	LINES GP-POWER TRAIN OIL (SEAL-O-RING)	400
RESPIRO (AR ATMOSFÉRICO) (TREM DE FORÇA) (BREATHER (ATMOSPHERIC AIR) (POWER TRAIN))	9G-5127	1	LINES GP-POWER TRAIN OIL (SEAL-O-RING)	401
TELA DE SUCÇÃO (TREM DE FORÇA) (SCREEN-SUCTION (POWER TRAIN))	8S-9130	1	LINES GP-POWER TRAIN OIL (SEAL-O-RING)	400
SERVICE EQUIPMENT AND SUPPLIES (SERVICE EQUIPMENT AND SUPPLIES)				
CHAVE (KEY)	5P-8500	1	PLATE & FILM GP (FILM-IDENTIFICATION)	1053
STEERING AND BRAKING SYSTEM (STEERING AND BRAKING SYSTEM)				
CONJUNTO DO ELEMENTO FILTRANTE-ÓLEO (FILTER ELEMENT AS-OIL)	389-1076	1	GRUPO DO FILTRO DE ÓLEO (SWITCH AS-PRESSURE)	678
UNDERCARRIAGE (UNDERCARRIAGE)				
CHAVE (KEY)	5P-8500	1	STRIKER GP (PADLOCK GP)	628

ÍNDICE

NOME PÁGINA

A

ADAPTER GP-FAST FILL FUEL 94
96
AIR CLEANER GP 78
79
80
81
AIR CONDITIONER & MOUNTING GP 790
791
793
794
AIR CONDITIONER AR 796
AIR CONDITIONER GP 797
ALTERNATOR GP-CHARGING 133
135
ARRANJO DE LÂMINA-ANGULAGEM 998
999
1000
ARRANJO DE LÂMINA-RETA 1001
1002

B

BAFFLE GP-RADIATOR 434
436
BAR AR-STRIKER 436
BAR GP-STRIKER 437
BASE GP-OIL COOLER & FILTER 65
BRAKE GP-STEERING 675
BUJÃO MAGNÉTICO (COMANDO FINAL, VERIFICAÇÃO DE ÓLEO, ENCHIMENTO)
PLUG-MAGNETIC (FINAL DRIVE, OIL CHECK, FILL) 382
388
391
BUJÃO MAGNÉTICO (COMANDO FINAL)
PLUG-MAGNETIC (FINAL DRIVE) 384
386
BUJÃO-BOTÃO
PLUG-BUTTON 220
BUJÃO-DRENAGEM
PLUG-DRAIN 441
BUJÃO-DRENAGEM (RESERVATÓRIO HIDRÁULICO)
PLUG-DRAIN (HYDRAULIC TANK) 762
BUJÃO-DRENAGEM (TREM DE FORÇA)
PLUG-DRAIN (POWER TRAIN) 371

C

CAB AR 800
801
802
803
CAB AR–PREMIUM 803
CAB AR–SILVICULTURA 804

NOME PÁGINA

CAB GP 805
806
807
CAB GP–MANUSEIO DE RESÍDUOS 809
CAB GP–SILVICULTURA 811
CAB GP–SIMPLES 808
CASE & FRAME GP 441
CHASSIS AR 1
CHAVE
KEY 1
628
1053
COLD WEATHER AR 1
COLETOR E GRUPO DE VÁLVULA
MANIFOLD & VALVE GP 768
COMMON AR 2
COMPRESSOR & MTG GP-REFRIG 812
CONFIGURATION AR 2
CONFIGURATION AR-ENGINE 6
CONJUNTO DA FIAÇÃO ELÉTRICA DO MONITOR 202
CONJUNTO DA FIAÇÃO ELÉTRICA DO MONITOR–TELA 201
CONJUNTO DA FIAÇÃO ELÉTRICA DO SOLENOIDE 204
CONJUNTO DA LÂMINA-LIMPADOR
BLADE AS-WIPER 984
CONJUNTO DA LÂMINA-LIMPADOR (330 MM)
BLADE AS-WIPER (330-MM) 984
CONJUNTO DA LÂMINA-LIMPADOR (400 MM) (DIANTEIRA)
BLADE AS-WIPER (400-MM) (FRONT) 984
CONJUNTO DA TAMPA-ENCHIMENTO (7/8-9 DE ROSCA)
CAP AS-FILLER (7/8-9-THD) 136
CONJUNTO DA TAMPA-ENCHIMENTO (M18X2 DE ROSCA)
CAP AS-FILLER (M18X2-THD) 136
140
CONJUNTO DE BOTÃO INTERRUPTOR
SWITCH AS-PUSH BUTTON 817
CONJUNTO DE CAIXA E CHASSI 439
CONJUNTO DE CHAVE SELETORA (LIBERAÇÃO DA PORTA, REMOTA)
SWITCH AS-TOGGLE (DOOR RELEASE, REMOTE) 265
CONJUNTO DE CHICOTE DA CABINE 167
168
169
172
173
176
CONJUNTO DE CHICOTE DA DIREÇÃO 205
CONJUNTO DE CHICOTE DA TRANSMISSÃO 205
CONJUNTO DE CHICOTE DA VÁLVULA 206
CONJUNTO DE CHICOTE DIANTEIRO 194
195
196

ÍNDICE

NOME PÁGINA

CONJUNTO DE CHICOTE DO AQUECEDOR E DO AR CONDICIONADO. 197 198
CONJUNTO DE CHICOTE DO CHASSI. 180 182
HARNESS AS-CHASSIS 308 312
CONJUNTO DE CHICOTE DO MOTOR. 187 189 191
CONJUNTO DE CHICOTE DO RÁDIO 202
HARNESS AS-RADIO. 281 290
CONJUNTO DE CHICOTE DO RÁDIO (BLUETOOTH)
HARNESS AS-RADIO (BLUETOOTH) 281 290
CONJUNTO DE CHICOTE DO RÁDIO (PORTA USB)
HARNESS AS-RADIO (USB PORT). 281
CONJUNTO DE CHICOTE DO SENSOR. 203 204
HARNESS AS-SENSOR. 273 289
CONJUNTO DE CHICOTE DO SENSOR (ACELERÔMETRO)
HARNESS AS-SENSOR (ACCELEROMETER). 280
CONJUNTO DE CHICOTE DO SENSOR (INCLINAÇÃO)
HARNESS AS-SENSOR (INCLINATION). 298
CONJUNTO DE CHICOTE DO SENSOR (LÂMINA)
HARNESS AS-SENSOR (BLADE). 341
CONJUNTO DE COLMEIA DO ARREFECEDOR DE ÓLEO
CORE AS-OIL COOLER 69 71
CONJUNTO DE COLMEIA DO PÓS-ARREFECEDOR
CORE AS-AFTERCOOLER 71
CONJUNTO DE COLMEIA DO RADIADOR
CORE AS-RADIATOR. 71
CONJUNTO DE CONTROLE DO CHICOTE 183 184 185 186
CONJUNTO DE DISJUNTOR (15 AMPÈRES, REAJUSTE MANUAL)
CIRCUIT BREAKER AS (15-AMPERE, MANUAL RESET). 171 173 178 193
CONJUNTO DE DISJUNTOR (50 AMPÈRES)
CIRCUIT BREAKER AS (50-AMPERE) 329
CONJUNTO DE ELOS-CAIXA DA ESTEIRA–CAIXA DE ELO 613
CONJUNTO DE ELOS-CAIXA DA ESTEIRA–SYSTEMONE. 612

NOME PÁGINA

CONJUNTO DE FIAÇÃO ELÉTRICA-AUXÍLIO DE PARTIDA
HARNESS AS-STARTING AID. 254
CONJUNTO DE FILTRO E JUNTA (AUXÍLIO DE PARTIDA A ÉTER)
FILTER & GASKET AS (ETHER STARTING AID) 256
CONJUNTO DE FILTRO SEPARADOR DE ÁGUA E COMBUSTÍVEL
FILTER AS-WATER SEP & FUEL 101
CONJUNTO DE FILTRO-AR
FILTER AS-AIR. 852 929
CONJUNTO DE FILTRO-AR (AR PARTICULADO DE ALTA EFICIÊNCIA)
FILTER AS-AIR (HIGH EFFICIENCY PARTICULATE AIR) 929
CONJUNTO DE FILTRO-AR (CARVÃO ATIVADO)
FILTER AS-AIR (ACTIVATED CHARCOAL) 929
CONJUNTO DE INTERRUPTOR DE FIM DE CURSO (PEDAL DO FREIO DE SERVIÇO)
SWITCH AS-LIMIT (SERVICE BRAKE PEDAL) 926
CONJUNTO DE INTERRUPTORES-BALANCIM (24 V)
SWITCH AS-ROCKER (24-VOLT). 274
CONJUNTO DE INTERRUPTORES-BALANCIM (24 V) (BLOQUEIO DO IMPLEMENTO)
SWITCH AS-ROCKER (24-VOLT) (IMPLEMENT LOCKOUT). 290 299
CONJUNTO DE INTERRUPTORES-BALANCIM (24 V) (FREIO DE ESTACIONAMENTO)
SWITCH AS-ROCKER (24-VOLT) (PARKING BRAKE). 281 290 299
CONJUNTO DE INTERRUPTORES-BALANCIM (24 V) (IMPLEMENTO, FRONTAL)
SWITCH AS-ROCKER (24-VOLT) (IMPLEMENT, FRONT). 282
CONJUNTO DE INTERRUPTORES-BALANCIM (24 V) (TRAVA DO GUINCHO)
SWITCH AS-ROCKER (24-VOLT) (WINCH LOCKOUT). 1009
CONJUNTO DE LÂMINA-ANGULAGEM 1003
CONJUNTO DE LÂMINA-RETA. 1004 1005
CONJUNTO DE MOLA DE GÁS
SPRING AS-GAS. 463 466
CONJUNTO DE NÚCLEO DO CONDENSADOR
CORE AS-CONDENSER 814
CONJUNTO DE REGULADOR-TEMPERATURA DA ÁGUA (INCLUI CONECTOR)
REGULATOR AS-WATER TEMPERATURE (INCLUDES CONNECTOR). 66
CONJUNTO DE REGULADOR-TENSÃO (24 V)
REGULATOR AS-VOLTAGE (24-VOLT) 133

ÍNDICE

NOME PÁGINA

CONJUNTO DE RELÉ-CRONÔMETRO (24 V)
RELAY AS-TIMER (24-VOLT). 272 281 290
CONJUNTO DE RELÉ-CRONÔMETRO (24 V) (LUZES DE ACESSO)
RELAY AS-TIMER (24-VOLT) (ACCESS LIGHTS) 299
CONJUNTO DE RESPIRO (ÓLEO HIDRÁULICO)
BREATHER AS (HYDRAULIC OIL) 762
CONJUNTO DE SCREEN
SCREEN AS 947
CONJUNTO DE SCREEN (CONVERSOR DE TORQUE)
SCREEN AS (TORQUE CONVERTER). 425
CONJUNTO DE SECADOR DE REFRIGERANTE
DRYER AS-REFRIGERANT 874 880
CONJUNTO DE SENSOR-NÍVEL DE COMBUSTÍVEL
SENSOR AS-FUEL LEVEL 125 127
CONJUNTO DE SENSORES DE NÍVEL DE LÍQUIDO (COMBUSTÍVEL)
SENSOR AS-LIQUID LEVEL (FUEL) 101
CONJUNTO DE TAMPA
CAP AS 61
CONJUNTO DE TAMPA DE COMBUSTÍVEL (TRAVÁVEL, VENTILADO)
CAP AS-FUEL (LOCKABLE, VENTED) 129 130
CONJUNTO DE TAMPA DO BOCAL DE ENCHIMENTO DE ÓLEO
CAP AS-OIL FILLER. 52
CONJUNTO DE TAMPA DO TANQUE DE LÍQUIDO ARREFECEDOR
CAP AS-COOLANT TANK. 69 71
CONJUNTO DE TAMPA-VENTILADO
CAP AS-VENTED. 977
CONJUNTO DE TAPETE
FLOOR MAT AS 832 902 903 921
CONJUNTO DE VÁLVULA DE ALÍVIO
VALVE AS-RELIEF 767
CONJUNTO DE VÁLVULA-ALÍVIO DE PRESSÃO (COMPRESSOR DO REFRIGERANTE)
VALVE AS-PRESSURE RELIEF (REFRIGERANT COMPRESSOR) 813
CONJUNTO DE VARETA DE NÍVEL DE ÓLEO
GAUGE AS-OIL LEVEL (DIPSTICK). 56
CONJUNTO DO BLOCO DO MOTOR. 16
CONJUNTO DO CABEÇOTE DO CILINDRO 20
CONJUNTO DO CHICOTE DE ILUMINAÇÃO . . . 199 200
CONJUNTO DO CHICOTE-FIAÇÃO 207

NOME PÁGINA

CONJUNTO DO CHICOTE-FIAÇÃO (CARREGADOR USB)
HARNESS AS-WIRING (USB CHARGER) . . . 291
CONJUNTO DO CHICOTE-FIAÇÃO–MOTOR . . . 206
CONJUNTO DO ELEMENTO FILTRANTE-ÓLEO
FILTER ELEMENT AS-OIL 678
CONJUNTO DO ELEMENTO FILTRANTE-ÓLEO (TRANSMISSÃO) (TREM DE FORÇA) 395
CONJUNTO DO INTERRUPTOR-AR-CONDICIONADO (24 V)
SWITCH AS-AIR CONDITIONER (24-VOLT) 274
CONJUNTO DO INTERRUPTOR-AR-CONDICIONADO (24 V) (AR CONDICIONADO)
SWITCH AS-AIR CONDITIONER (24-VOLT) (AIR CONDITIONER) 282 290 299
CONJUNTO DO INTERRUPTOR-DESCONECTAR (MESTRE) (DESLIGAMENTO DO MOTOR)
SWITCH AS-DISCONNECT (MASTER) (ENGINE SHUTDOWN). 327
CONJUNTO DO INTERRUPTOR-LIMPADOR
SWITCH AS-WIPER 274 291
CONJUNTO DO INTERRUPTOR-LIMPADOR (24 V)
SWITCH AS-WIPER (24-VOLT) 290
CONJUNTO DO INTERRUPTOR-PRESSÃO (ÓLEO)
SWITCH AS-PRESSURE (OIL) 678
CONJUNTO DO RELÉ
RELAY AS 273
CONJUNTO DO RELÉ (24 V)
RELAY AS (24-VOLT) 171 178 192
CONJUNTO DO RELÉ (24 V) (SUPRESSÃO)
RELAY AS (24-VOLT) (SUPPRESSION). 174
CONJUNTO DO RELÉ (ENERGIA PRINCIPAL)
RELAY AS (MAIN POWER) 282 291 300
CONJUNTO DO SENSOR INERCIAL
SENSOR AS-INERTIAL 273
CONJUNTO DO SENSOR INERCIAL (ÂNGULO DE ACELERAÇÃO)
SENSOR AS-INERTIAL (ACCELERATION, ANGLE). 280 289 298
CONTROL & MTG GP-ELECTRONIC 148 149 150 151
CONTROL AR-HYDRAULIC 696
CONTROL AR-HYDRAULIC–DUPLO 696
CONTROL GP-HANDLE. 816 817 819 820
CONTROL GP-HANDLE. 823

ÍNDICE

NOME PÁGINA

CONTROL GP-JOYSTICK 821
822
823
824
CONTROL GP-JOYSTICK–LADO DIREITO 825
CONTROL GP-RIPPER 826
827
CONTROL GP-STEERING & XMSN 676
CONTROL GP-TRANSMISSION HYD 369
CONTROL GP-WINCH 1009
COOLING AR 68
CORREIA TIPO SERPENTINA (ALTERNADOR)
BELT-SERPENTINE (ALTERNATOR) 135
COVER GP-CAB 831
832
834
837
838
CYLINDER BLOCK GP 17
CYLINDER BLOCK GP-SHORT 18
19

D

DECALQUE DE ADVERTÊNCIA (ACUMULADOR HIDRÁULICO)
FILM-WARNING (HYDRAULIC ACCUMULATOR) 359
DECALQUE DE ADVERTÊNCIA (ADVERTÊNCIA UNIVERSAL)
FILM-WARNING (UNIVERSAL WARNING) 1050
DECALQUE DE ADVERTÊNCIA (ALTA PRESSÃO, LEIA O MANUAL DE OPERAÇÃO E MANUTENÇÃO, INTL)
FILM-WARNING (HIGH PRESSURE, READ OMM, INTL) 1039
DECALQUE DE ADVERTÊNCIA (CILINDRO DE ALTA PRESSÃO, CONSULTE O MANUAL DE OPERAÇÃO E MANUTENÇÃO (OMM))
FILM-WARNING (HIGH PRESS CYLINDER, READ OMM) 1039
DECALQUE DE ADVERTÊNCIA (CILINDRO DE ALTA PRESSÃO)
FILM-WARNING (HIGH PRESSURE CYLINDER) 695
DECALQUE DE ADVERTÊNCIA (CINTO DE SEGURANÇA)
FILM-WARNING (SEAT BELT) 1029
DECALQUE DE ADVERTÊNCIA (ENTRELAÇAMENTO NO VENTILADOR GIRATÓRIO)
FILM-WARNING (ROTATING FAN, ENTANGLEMENT) 1040
DECALQUE DE ADVERTÊNCIA (FLUIDO QUENTE SOB PRESSÃO)
FILM-WARNING (HOT FLUID UNDER PRESS) 1039
DECALQUE DE ADVERTÊNCIA (LIGAÇÃO DO PRODUTO, CONSULTE O MANUAL DE OPERAÇÃO E MANUTENÇÃO (OMM))
FILM-WARNING (PRODUCT LINK, READ OMM) 1029
DECALQUE DE ADVERTÊNCIA (MOLA TENSORA)
FILM-WARNING (RECOIL SPRING) 546
548
551
552
DECALQUE DE ADVERTÊNCIA (NÃO BORRIFAR, CONSULTE O MANUAL DE OPERAÇÃO E MANUTENÇÃO (OMM))
FILM-WARNING (DO NOT SPRAY, READ OMM) 1050
DECALQUE DE ADVERTÊNCIA (NÃO LEVANTAR, LEIA O MANUAL DE OPERAÇÃO E MANUTENÇÃO (OMM))
FILM-WARNING (DO NOT LIFT, READ OMM) 490
492
530
532
DECALQUE DE ADVERTÊNCIA (NÃO LEVANTAR)
FILM-WARNING (DO NOT LIFT) 1053
DECALQUE DE ADVERTÊNCIA (NÃO OPERE, LEIA O OMM)
FILM-WARNING (DO NOT OPERATE, READ OMM) 1029
DECALQUE DE ADVERTÊNCIA (Não Pise)
FILM-WARNING (NO STEP) 1039
DECALQUE DE ADVERTÊNCIA (NÃO PULVERIZAR ÉTER/ADM DE AR, INTL)
FILM-WARNING (NO ETHER SPRAY/AIR INTK, INTL) 1039
DECALQUE DE ADVERTÊNCIA (NÃO SOLDE, NÃO PERFURE, CONSULTAR OMM)
FILM-WARNING (NO WELD, NO DRILL, READ OMM) 1029
DECALQUE DE ADVERTÊNCIA (PARTIDA AUXILIAR, LEIA O OMM, INTL)
FILM-WARNING (JUMP START, READ OMM, INTL) 1039
DECALQUE DE ADVERTÊNCIA (RISCO DE CHOQUE ELÉTRICO)
FILM-WARNING (ELECTRICAL SHOCK HAZARD) 1039
DECALQUE DE ADVERTÊNCIA (RISCO DE ELETROCUÇÃO, CONSULTE O MANUAL DE OPERAÇÃO E MANUTENÇÃO (OMM))
FILM-WARNING (ELECTROCUTION HAZARD, READ OMM) 1053
DECALQUE DE ADVERTÊNCIA (RISCO DE QUEDA, CORDÃO DE DISPARO, LEIA O MANUAL DE OPERAÇÃO E MANUTENÇÃO (OMM))
FILM-WARNING (FALL HAZARD, LANYARD, READ OMM) 1040

ÍNDICE

NOME PÁGINA

DECALQUE DE ADVERTÊNCIA (TUBULAÇÕES DE COMBUSTÍVEL DE ALTA PRESSÃO)
FILM-WARNING (HIGH PRESSURE FUEL LINES) 1040
DECALQUE DE ADVERTÊNCIA (UNIVERSAL, CONSULTAR OMM)
FILM-WARNING (UNIVERSAL, READ OMM) 1039
DECALQUE DE IDENTIFICAÇÃO
FILM-IDENTIFICATION 1038 1052
DECALQUE DE IDENTIFICAÇÃO (AJUSTE DO APOIO DE BRAÇO)
FILM-IDENTIFICATION (ARMREST ADJUSTMENT) 908 912 914
DECALQUE DE IDENTIFICAÇÃO (AJUSTE DO APOIO DE BRAÇO) (LADO ESQUERDO)
FILM-IDENTIFICATION (ARMREST ADJUSTMENT) (LH) 910
DECALQUE DE IDENTIFICAÇÃO (AMARRAÇÃO-PARA BAIXO)
FILM-IDENTIFICATION (TIE-DOWN) 515 1018 1020 1027 1052 1055
DECALQUE DE IDENTIFICAÇÃO (AQUECEDOR DE ÁGUA DA CAMISA DO MOTOR)
FILM-IDENTIFICATION (JACKET WATER HEATER) 208
DECALQUE DE IDENTIFICAÇÃO (CAT)
FILM-IDENTIFICATION (CAT) 1034 1050
DECALQUE DE IDENTIFICAÇÃO (CAT) (DIANTEIRA)
FILM-IDENTIFICATION (CAT) (FRONT) 1032
DECALQUE DE IDENTIFICAÇÃO (CAT) (LADO DIREITO)
FILM-IDENTIFICATION (CAT) (RH) 1032
DECALQUE DE IDENTIFICAÇÃO (CAT) (LADO ESQUERDO)
FILM-IDENTIFICATION (CAT) (LH) 1032
DECALQUE DE IDENTIFICAÇÃO (CAT) (TRASEIRO)
FILM-IDENTIFICATION (CAT) (REAR) 1032
DECALQUE DE IDENTIFICAÇÃO (CIRCULAR VERMELHO REFLEXIVO)
FILM-IDENTIFICATION (ROUND RED REFLECTIVE) 1052
DECALQUE DE IDENTIFICAÇÃO (CONTROLES DO LIMPADOR DE VIDRO)
FILM-IDENTIFICATION (WINDOW WIPER CONTROLS) 861 1029
DECALQUE DE IDENTIFICAÇÃO (D5)
FILM-IDENTIFICATION (D5) 1034
DECALQUE DE IDENTIFICAÇÃO (D5) (LADO DIREITO)
FILM-IDENTIFICATION (D5) (RH) 1032
DECALQUE DE IDENTIFICAÇÃO (D5) (LADO ESQUERDO)
FILM-IDENTIFICATION (D5) (LH) 1032
DECALQUE DE IDENTIFICAÇÃO (DESCONEXÃO DE BATERIA, CONSULTE O OMM)
FILM-IDENTIFICATION (BATTERY DISCONNECT, READ OMM) 1052 1053
DECALQUE DE IDENTIFICAÇÃO (DIAGNÓSTICO)
FILM-IDENTIFICATION (DIAGNOSTIC) 1044
DECALQUE DE IDENTIFICAÇÃO (ECOMMERCE)
FILM-IDENTIFICATION (ECOMMERCE) 1052
DECALQUE DE IDENTIFICAÇÃO (FILTRO DE ÓLEO HIDRÁULICO E DA TRANSMISSÃO)
FILM-IDENTIFICATION (HYDRAULIC & XMSN OIL FILTER) 681
DECALQUE DE IDENTIFICAÇÃO (FUSÍVEL, PAINEL DE RELÉS)
FILM-IDENTIFICATION (FUSE, RELAY PANEL) 861
DECALQUE DE IDENTIFICAÇÃO (INTERRUPTOR DE IGNIÇÃO)
FILM-IDENTIFICATION (IGNITION SWITCH) 1029
DECALQUE DE IDENTIFICAÇÃO (JOYSTICK DO CONSOLE)
FILM-IDENTIFICATION (CONSOLE JOYSTICK) 783
DECALQUE DE IDENTIFICAÇÃO (JOYSTICK DO CONSOLE) (ALAVANCA)
FILM-IDENTIFICATION (CONSOLE JOYSTICK) (LEVER) 787
DECALQUE DE IDENTIFICAÇÃO (LGP)
FILM-IDENTIFICATION (LGP) 1034
DECALQUE DE IDENTIFICAÇÃO (LIMPADOR, LAVADOR)
FILM-IDENTIFICATION (WIPER, WASHER) 839
DECALQUE DE IDENTIFICAÇÃO (LUZ DE TRABALHO)
FILM-IDENTIFICATION (WORK LIGHT) 222 230
DECALQUE DE IDENTIFICAÇÃO (MASTRO COM RECEPTOR DUPLO)
FILM-IDENTIFICATION (DUAL RECEIVER MAST) 337
DECALQUE DE IDENTIFICAÇÃO (ÓLEO HIDRÁULICO)
FILM-IDENTIFICATION (HYDRAULIC OIL) 1052
DECALQUE DE IDENTIFICAÇÃO (PÁ)
FILM-IDENTIFICATION (SHOVEL) 145

ÍNDICE

NOME PÁGINA

DECALQUE DE IDENTIFICAÇÃO (PAINEL DE RELÉ/FUSÍVEL)
FILM-IDENTIFICATION (FUSE/RELAY PANEL) 160 161 163 839 840

DECALQUE DE IDENTIFICAÇÃO (PARADA, FUNCIONAMENTO DO MOTOR)
FILM-IDENTIFICATION (ENGINE STOP, RUN) 1052

DECALQUE DE IDENTIFICAÇÃO (PL083)
FILM-IDENTIFICATION (PL083) 217

DECALQUE DE IDENTIFICAÇÃO (PONTOS DE LUBRIFICAÇÃO)
FILM-IDENTIFICATION (LUBRICATION POINTS) 1036 1037

DECALQUE DE IDENTIFICAÇÃO (ROTEAMENTO DA CORREIA)
FILM-IDENTIFICATION (BELT ROUTING) . . . 166

DECALQUE DE IDENTIFICAÇÃO (SEGURANÇA)
FILM-IDENTIFICATION (SAFETY) 492 532

DECALQUE DE INFORMAÇÃO 1041
FILM-INFORMATION 1031

DECALQUE DE INFORMAÇÃO (COMBUSTÍVEL DIESEL COM BAIXO TEOR DE ENXOFRE)
FILM-INFORMATION (LOW SULFUR DIESEL FUEL) 1039

DECALQUE DE INFORMAÇÃO (ESPECIFICAÇÕES DE TORQUE)
FILM-INFORMATION (TORQUE SPECIFICATIONS) 330

DECALQUE DE INFORMAÇÃO (FILTRO DA TRANSMISSÃO)
FILM-INFORMATION (TRANSMISSION FILTER) 402

DECALQUE DE INFORMAÇÃO (FRANÇA)
FILM-INFORMATION (FRANCE) 1020 1055

DECALQUE DE INFORMAÇÃO (HYDO Advanced 10)
FILM-INFORMATION (HYDO ADVANCED 10) 1041

DECALQUE DE INFORMAÇÃO (LEIA OMM, DIREÇÃO)
FILM-INFORMATION (READ OMM, STEERING) 908 912

DECALQUE DE INFORMAÇÃO (LIGAÇÃO DO PRODUTO, CONSULTE O MANUAL DE OPERAÇÃO E MANUTENÇÃO (OMM))
FILM-INFORMATION (PRODUCT LINK, READ OMM) 1029

DECALQUE DE INFORMAÇÃO (LÍQUIDO ARREFECEDOR DE VIDA ÚTIL PROLONGADA)
FILM-INFORMATION (EXTENDED LIFE COOLANT) 1053

NOME PÁGINA

DECALQUE DE INFORMAÇÃO (REFRIGERANTE DO MOTOR)
FILM-INFORMATION (ENGINE COOLANT) 1053

DECALQUE DE INFORMAÇÃO (TRAÇÃO, LEIA O MANUAL DE OPERAÇÃO E MANUTENÇÃO (OMM))
FILM-INFORMATION (DRAWBAR, READ OMM) 515

DECALQUE DE INSTRUÇÃO (AJUSTE DO ASSENTO)
FILM-INSTRUCTION (SEAT ADJUSTMENT) 970

DECALQUE DE INSTRUÇÃO (CONTROLE DO ESCARIFICADOR)
FILM-INSTRUCTION (RIPPER CONTROL) . . . 827

DECALQUE DE INSTRUÇÃO (CONTROLE DO GUINCHO)
FILM-INSTRUCTION (WINCH CONTROL) . . . 696

DECALQUE DE INSTRUÇÃO (ESCARIFICADOR, GUINCHO)
FILM-INSTRUCTION (RIPPER, WINCH) 696

DECALQUE DE INSTRUÇÃO (GRAU, INCLINAÇÃO)
FILM-INSTRUCTION (GRADE, SLOPE) 1029

DECALQUE DE INSTRUÇÃO (GRAXA, CONSULTE O OMM (OPERATION AND MAINTENANCE MANUAL, MANUAL DE OPERAÇÃO E MANUTENÇÃO))
FILM-INSTRUCTION (GREASE, READ OMM) 1053

DECALQUE DE INSTRUÇÃO (IMPLEMENTO)
FILM-INSTRUCTION (IMPLEMENT) 159 160

DECALQUE DE INSTRUÇÃO (JOYSTICK)
FILM-INSTRUCTION (JOYSTICK) 1031

DECALQUE DE INSTRUÇÃO (ÓLEO DO MOTOR)
FILM-INSTRUCTION (ENGINE OIL) 1053

DECALQUE-ROPS
FILM-ROPS 935 936

DISPLAY AR-MONITOR 839 840

DISPLAY GP-MONITOR 841 842 843 844

DISTRIBUTION AR 3 4

DOOR GP-ACCESS 453 455 457 458 845

DOOR GP-CAB 846

DRAWBAR AR 460

ÍNDICE

NOME PÁGINA

DRIVE AR-FINAL 372
374
375
377
378
379
380
381
DRIVE AR-FINAL–COM PROTEÇÕES 376
DRIVE AR-FINAL–TEMPO FRIO 373
DUST EJECTOR GP 82
83

E

ELECTRICAL AR 155
ELECTRONICS AR-MACHINE 155
ELEMENTO (ÓLEO HIDRÁULICO)
ELEMENT (HYDRAULIC OIL) 762
763
ELEMENTO (PRIMÁRIO)
ELEMENT (PRIMARY) 78
79
ELEMENTO (SECUNDÁRIO)
ELEMENT (SECONDARY) 78
79
ELEMENTO FILTRANTE DE COMBUSTÍVEL
FILTER ELEMENT-FUEL 98
ENCLOSURE AR 462
ENCLOSURE GP-FENDER 463
464
466
467
ENGINE AR-COMPLETE 6
ENGINE AR-PRIMARY 7

F

FAN GP-SUCTION (VELOCID VENTILADOR) 73
FILM GP 1031
1032
1034
1036
1037
1038
FILM GP 159
160
861
FILM GP–INTERNACIONAL 1029
FILM GP–TEMPO FRIO 1038
FILTER GP-CAB AIR 851
852
853
FILTER GP-FUEL 98
99
100
FILTRO (ÉTER)
FILTER (ETHER) 256
FILTRO DE ÓLEO DO MOTOR
FILTER-ENGINE OIL 54
FILTRO-AR DA CABINE
FILTER-CAB AIR 851
928
FILTRO-MAGNÉTICO (ÓLEO DO TREM DE FORÇA)
FILTER-MAGNETIC (POWER TRAIN OIL) . . . 400
FLANGE GP 705
FORESTRY AR 5
FRAME GP-TRACK ROLLER 550
552
FRAME GP-TRACK ROLLER–REFORÇADO 546
548
FRAME GP-UNDERCARRIAGE 558
560
566
568
570
572
578
580
582
584
FRAME GP-UNDERCARRIAGE–DIREITA, SYSTEMONE 562
FRAME GP-UNDERCARRIAGE–REFORÇADO 554
556
FRAME GP-UNDERCARRIAGE–SYSTEMONE . . 574
576
FRAME GP-UNDERCARRIAGE–SYSTEMONE, LADO ESQUERDO 564
FUSÍVEL (10 AMPÈRES)
FUSE (10-AMPERE) 169
173
176
182
191
FUSÍVEL (15 AMPERE)
FUSE (15-AMPERE) 169
173
176
191

G

GAUGE GP-OIL LEVEL (DIPSTICK) 55
56
GAUGE GP-OIL LEVEL (DIPSTICK) 403
GEAR GP-BEVEL & TRANSFER 396
GRADE CONTROL AR 159
160
161
163
165
GRUPO CHAVES SELETORAS 265
GRUPO CHAVES SELETORAS (LUZ DE TRABALHO)
SWITCH GP-TOGGLE (WORK LIGHT) 222

ÍNDICE

NOME PÁGINA

GRUPO CHAVES SELETORAS (LUZES DE ACESSO)
SWITCH GP-TOGGLE (ACCESS LIGHTS). . . 327
GRUPO DA ARTICULAÇÃO DO LIMPADOR (LADO DIREITO)
LINKAGE GP-WIPER (RH) 984
GRUPO DA ARTICULAÇÃO DO LIMPADOR (LADO ESQUERDO)
LINKAGE GP-WIPER (LH) 984
GRUPO DA BARRA DE ARTICULAÇÃO 615 616 617
GRUPO DA BARRA DE TRAÇÃO 461
GRUPO DA BARRA-EQUALIZADOR 536 537 538 539
GRUPO DA BATERIA (12 V, SEM NECESSIDADE DE MANUTENÇÃO, MOLHADA)
BATTERY GP (12-VOLT, MAINTENANCE FREE, WET) 136 140
GRUPO DA BIELA 12
GRUPO DA BIELA (GRAU G)
CONNECTING ROD GP (GRADE G) 39 41
GRUPO DA BOMBA DE ENGRENAGEM. 63 421
GRUPO DA BOMBA DE ÓLEO DO MOTOR 62
GRUPO DA BOMBA-ÁGUA 76
PUMP GP-WATER. 76
GRUPO DA CAIXA DA TRANSMISSÃO. 368
GRUPO DA CAIXA DO VOLANTE. 29
GRUPO DA ELETRÔNICA DA MÁQUINA 156
GRUPO DA ELETRÔNICA DO IMPLEMENTO 156
GRUPO DA ELETRÔNICA DO MONITOR. 156 157 158 159
GRUPO DA ELETRÔNICA DO MOTOR. 155
GRUPO DA JUNTA UNIVERSAL
UNIVERSAL JOINT GP 424
GRUPO DA POLIA-VIRABREQUIM 47
GRUPO DA PONTE-VÁLVULA
BRIDGE GP-VALVE 50
GRUPO DA RODA-GUIA DA ESTEIRA–REFORÇADO 601 603
GRUPO DA RODA-GUIA DA ESTEIRA–SYSTEMONE. 605
GRUPO DA ROPS FECHADA. 935 936

NOME PÁGINA

GRUPO DA TAMPA-ACESSO 442 443 445 446 447 450 451 828 829 830
COVER GP-ACCESS 413
GRUPO DA TAMPA-ACESSO–REFORÇADO . . . 449
GRUPO DA TAMPA-MECANISMO DA VÁLVULA 13
GRUPO DA TAMPA-MUNHÃO. 774
GRUPO DA TAMPA-PARA-LAMA 452
GRUPO DA TAMPA-RODA-GUIA DA ESTEIRA. 540 541 542 543
GRUPO DA TAMPA-RODA-GUIA DA ESTEIRA–SYSTEMONE. 544 545
GRUPO DA TAMPA-TRANSFERÊNCIA DE COMBUSTÍVEL. 97
GRUPO DA VÁLVULA DE CONTROLE (BOMBA DE PISTONÊNCIA)
VALVE GP-CONTROL (PISTON PUMP). 684
GRUPO DA VÁLVULA DE CONTROLE (IMPLEMENTO, DIREÇÃO, FREIO)
VALVE GP-CONTROL (IMPLEMENT, STEERING, BRAKE). 690
GRUPO DA VÁLVULA DE REABASTECIMENTO–PÉ 132
GRUPO DA VÁLVULA SOLENOIDE 692 693 771
GRUPO DA VÁLVULA SOLENOIDE (24 VCC) (CONTROLE PILOTO)
VALVE GP-SOLENOID (24-VDC) (PILOT CONTROL). 767
GRUPO DA VÁLVULA SOLENOIDE (24 VCC) (VENTILADOR HIDRÁULICO)
VALVE GP-SOLENOID (24-VDC) (HYDRAULIC FAN) 720
GRUPO DA VÁLVULA SOLENOIDE (CONVERSOR DE TORQUE)
VALVE GP-SOLENOID (TORQUE CONVERTER). 425
GRUPO DA VÁLVULA SOLENOIDE (EMBREAGEM)
VALVE GP-SOLENOID (SHIFT). 369
GRUPO DA VÁLVULA SOLENOIDE (VENTILADOR HIDRÁULICO)
VALVE GP-SOLENOID (HYDRAULIC FAN) 720 723

ÍNDICE

NOME PÁGINA

GRUPO DA VÁLVULA-ALÍVIO 430
432
VALVE GP-RELIEF 684
767
GRUPO DA VÁLVULAS REDUTORA DE PRESSÃO (FREIO)
VALVE GP-PRESSURE REDUCING (BRAKE) 690
GRUPO DE AJUSTADORES DE CONTROLE . . 783
787
GRUPO DE ALOJAMENTO-MOTOR 706
GRUPO DE ALOJAMENTO-SUSPENSÃO DO ASSENTO. 857
GRUPO DE APOIO DE MÃO 494
495
855
GRUPO DE ARMAÇÃO C-ANGULAGEM DE FORÇA 772
773
GRUPO DE ARREFECIMENTO. 68
69
71
GRUPO DE BATERIA E FIAÇÃO. 136
139
GRUPO DE BORDA CORTANTE E CANTO. . . 1011
1012
1013
1014
GRUPO DE BUJÃO-CONECTOR (64 PINOS)
PLUG GP-CONNECTOR (64-PIN). 187
GRUPO DE CADEADO
PADLOCK GP. 1
628
1053
GRUPO DE CAIXA-JUNÇÃO 142
BOX GP-JUNCTION 329
GRUPO DE CAIXA-TRANSFERÊNCIA DE COMBUSTÍVEL
BOX GP-FUEL TRANSFER 121
GRUPO DE CÂMERA (12 V) (ETHERNET)
CAMERA GP (12-VOLT) (ETHERNET) 147
GRUPO DE CÂMERA E MONTAGEM 147
GRUPO DE CHAPAS-IDENTIFICAÇÃO
PLATE GP-IDENTIFICATION 1051
GRUPO DE CONEXÃO-AR
CONNECTION GP-AIR. 88
GRUPO DE CONEXÃO-COMBUSTÍVEL
CONNECTION GP-FUEL 109
GRUPO DE CONEXÕES DE ÁGUA 66
GRUPO DE CONEXÕES HIDRÁULICAS
FITTING GP-HYDRAULIC 401
GRUPO DE CONTROLE ELETRÔNICO
CONTROL GP-ELECTRONIC 149
GRUPO DE CONTROLE ELETRÔNICO (COMUNICAÇÃO)
CONTROL GP-ELECTRONIC (COMMUNICATION) 272

NOME PÁGINA

GRUPO DE CONTROLE ELETRÔNICO (COMUNICAÇÃO) (COMUNICAÇÃO)
CONTROL GP-ELECTRONIC (COMMUNICATION) (COMMUNICATION) 298
GRUPO DE CONTROLE ELETRÔNICO (UNIDADE DE MEDIÇÃO INERCIAL)
CONTROL GP-ELECTRONIC (INERTIAL MEASUREMENT UNIT) 150
GRUPO DE CONTROLE ELETRÔNICO–CELULAR PL243-4G 154
GRUPO DE CONTROLE ELETRÔNICO–PL641I, CELULAR 153
GRUPO DE CONTROLE SEM PROGRAMAÇÃO 155
CONTROL GP-UNPROGRAMMED 148
237
272
280
289
GRUPO DE CONTROLE SEM PROGRAMAÇÃO (MÁQUINA)
CONTROL GP-UNPROGRAMMED (MACHINE). 298
GRUPO DE CONTROLE-COMUNICAÇÃO–ELETRÔNICO 152
GRUPO DE DRENAGEM-ÓLEO DO MOTOR. . . . 25
GRUPO DE DRENO ECOLÓGICO. 371
GRUPO DE ESPELHOS RETROVISORES–INTERIOR. 890
GRUPO DE EXTENSÃO-ENCOSTO (VINIL)
EXTENSION GP-BACKREST (VINYL) 967
GRUPO DE FERRAGENS-MONTAGEM
HARDWARE GP-MOUNTING 893
894
984
GRUPO DE FIAÇÃO ELÉTRICA-TANQUE HIDRÁULICO. 199
GRUPO DE FIAÇÃO-CABINE 272
280
288
289
298
306
GRUPO DE FIAÇÃO-DIANTEIRO 333
GRUPO DE FIAÇÃO-MOTOR 320
321
GRUPO DE FILTRO-SEPARADOR DE ÁGUA E COMBUSTÍVEL. 101
GRUPO DE FIXAÇÃO DA TRANSMISSÃO. 410
412
GRUPO DE FIXAÇÃO DO MOTOR E DA TRANSMISSÃO. 36
GRUPO DE FIXADORES DO AMORTECEDOR E DA POLIA 27
GRUPO DE FREIO E COMANDO DO DIFERENCIAL. 362
GRUPO DE FREIO E PLANETÁRIO. 366
GRUPO DE GRADE-RADIADOR. 471
472

ÍNDICE

NOME PÁGINA

GRUPO DE ILUMINAÇÃO - FAROL GIRATÓRIO DE ADVERTÊNCIA 232
GRUPO DE INSTALAÇÃO-CABINE 863
GRUPO DE INTERRUPTOR-BOTÃO PUSH 262
GRUPO DE INTERRUPTOR-BOTÃO PUSH (24 V)
SWITCH GP-PUSH BUTTON (24-VOLT) 273
GRUPO DE INTERRUPTOR-BOTÃO PUSH (24 V) (BUZINA)
SWITCH GP-PUSH BUTTON (24-VOLT) (HORN) 280 289 298
GRUPO DE INTERRUPTORES DE PRESSÃO 261
GRUPO DE INTERRUPTORES DE PRESSÃO (FILTRO HIDRÁULICO)
SWITCH GP-PRESSURE (HYDRAULIC FILTER). 762 763
GRUPO DE INTERRUPTORES-LIMPADOR (24 V)
SWITCH GP-WIPER (24-VOLT). 280 281
GRUPO DE INTERRUPTORES-LIMPADOR–CABINE. 266
GRUPO DE LÂMINA E BORDA-ANGULAGEM 988 990 992
GRUPO DE LÂMINA E BORDA-RETA 994 996
GRUPO DE LÂMINA-ANGULAGEM 1006
GRUPO DE LÂMPADA-TETO (24 V)
LAMP GP-DOME (24-VOLT). 272 281 290 299
GRUPO DE LÂMPADAS-FAROL DE ADVERTÊNCIA (30 VOLT) (ESTROBOSCÓPIO)
LAMP GP-WARNING BEACON (30-VOLT) (STROBE). 232
GRUPO DE LÂMPADAS-INDICADOR (ÂMBAR, LED, 24 V)
LAMP GP-INDICATOR (AMBER, LED, 24-VOLT) 222
GRUPO DE LEVANTAMENTO-MOTOR. 33
GRUPO DE LINHAS-CILINDRO DE LEVANTAMENTO 725 726 728 730
GRUPO DE LITERATURA
LITERATURE GP. 1
GRUPO DE LUBRIFICANTE
LUBRICANT GP 1027
GRUPO DE LUBRIFICANTE (GUINCHO)
LUBRICANT GP (WINCH). 1027
GRUPO DE MÓDULO DE CONTROLE
MODULE GP-CONTROL 322
GRUPO DE MÓDULO DE CONTROLE–CONTROLE 235

NOME PÁGINA

GRUPO DE MONTAGEM DA CABINE 898 899 900 901 902 903 904 906
GRUPO DE MONTAGEM DA PLATAFORMA . . . 921
GRUPO DE MONTAGEM DA ROPS. 923
GRUPO DE MONTAGEM DO MOTOR. 35
GRUPO DE MONTAGEM E CONDENSADOR-REFRIGERANTE 814
GRUPO DE MONTAGEM-ALTERNADOR 34
GRUPO DE MONTAGEM-ANTENA 897
GRUPO DE MONTAGEM-COMANDO FINAL . . . 407
GRUPO DE MONTAGEM-CONTROLE ELETRÔNICO 236
GRUPO DE MONTAGEM-ESCARIFICADOR . . . 1016
GRUPO DE MONTAGEM-GUINCHO 1018
GRUPO DE MONTAGEM-MONITOR 919
GRUPO DE MONTAGEM-ROLETE TRANSPORTADOR 614
GRUPO DE MONTAGEM-VISOR 916
GRUPO DE PINO 781
GRUPO DE PLACAS DE CERTIFICAÇÃO 1056
GRUPO DE PLANETÁRIOS DA TRANSMISSÃO. 413
GRUPO DE PROTEÇÃO-ILUMINAÇÃO. 485 486
GRUPO DE PROTEÇÃO-RADIADOR. 488 489
GRUPO DE PROTETOR-ALTERNADOR. 166
GRUPO DE PROTETOR-GUINCHO. 1015
GRUPO DE PROTETOR-ROLETE DA ESTEIRA–REFORÇADO 595 597
GRUPO DE PROTETOR-ROLETE DA ESTEIRA–SYSTEMONE. 599 600
GRUPO DE PROTETOR-TRASEIRO–SEMIUNIVERSAL 490 492
GRUPO DE REDE-ARMAZENAMENTO 925
GRUPO DE REGULADOR E TENSOR DA ESTEIRA. 630 632
GRUPO DE RESERVATÓRIO E FILTRO-HIDRÁULICO. 762
GRUPO DE RESERVATÓRIO-LIMPADOR DE JANELA
TANK GP-WINDOW WASHER. 977
GRUPO DE RETENTOR-PORTA 933 934
GRUPO DE RETENTORES-CABINE 956
GRUPO DE RETENTORES-COBERTURA 523
GRUPO DE RETENTORES-MANUSEIO DE RESÍDUOS. 524
GRUPO DE ROLETES DA ESTEIRA 618

ÍNDICE

NOME PÁGINA

GRUPO DE SENSORES-PRESSÃO (3 PINOS) (FILTRO DE AR)
SENSOR GP-PRESSURE (3-PIN) (AIR FILTER). 353
GRUPO DE SENSORES-PRESSÃO (3 PINOS) (ÓLEO DO MOTOR)
SENSOR GP-PRESSURE (3-PIN) (ENGINE OIL) 241
GRUPO DE SENSORES-PRESSÃO (ADMISSÃO DE AR)
SENSOR GP-PRESSURE (INLET AIR). 874 880
GRUPO DE SENSORES-PRESSÃO (AR DO COLETOR DE ENTRADA)
SENSOR GP-PRESSURE (INLET MANIFOLD AIR) 241
GRUPO DE SENSORES-PRESSÃO (SAÍDA DE AR)
SENSOR GP-PRESSURE (OUTLET AIR). . . . 874 880
GRUPO DE SENSORES-TEMPERATURA 253
SENSOR GP-TEMPERATURE 312
GRUPO DE SENSORES-TEMPERATURA (EVAPORADOR)
SENSOR GP-TEMPERATURE (EVAPORATOR) 797
GRUPO DE SENSORES-TEMPERATURA (ÓLEO DA TRANSMISSÃO)
SENSOR GP-TEMPERATURE (TRANSMISSION OIL) 321 402
GRUPO DE SENSORES-TEMPERATURA (ÓLEO HIDRÁULICO)
SENSOR GP-TEMPERATURE (HYDRAULIC OIL) 308
GRUPO DE SOFTWARE DA MÁQUINA
SOFTWARE GP-MACHINE 156 235
GRUPO DE SOFTWARE DA MÁQUINA (BLUETOOTH)
SOFTWARE GP-MACHINE (BLUETOOTH) . . 151
GRUPO DE SOFTWARE DO IMPLEMENTO
SOFTWARE GP-IMPLEMENT. 156
GRUPO DE SOFTWARE DO MONITOR
SOFTWARE GP-MONITOR. 153 154 155 156 157 159 248 345 919
GRUPO DE SOFTWARE DO MONITOR (APLICAÇÃO)
SOFTWARE GP-MONITOR (APPLICATION). 157 158
GRUPO DE SOFTWARE DO MONITOR (CELULAR)
SOFTWARE GP-MONITOR (CELLULAR) 159
GRUPO DE SOFTWARE DO MONITOR (CONFIGURAÇÃO DO VIMS (VITAL INFORMATIONS MANAGEMENT SYSTEM, SISTEMA DE GERENCIAMENTO DE INFORMAÇÕES VITAIS))
SOFTWARE GP-MONITOR (VIMS CONFIGURATION). 157 158
GRUPO DE SOFTWARE DO MONITOR (GERENCIADOR DE REDE)
SOFTWARE GP-MONITOR (NETWORK MANAGER) 158
GRUPO DE SOFTWARE DO MONITOR (LICENÇA)
SOFTWARE GP-MONITOR (LICENSE). 157 158
GRUPO DE SOFTWARE DO MONITOR (MÁQUINA)
SOFTWARE GP-MONITOR (MACHINE) 158
GRUPO DE SOFTWARE DO MONITOR (PADRÕES DA MÁQUINA)
SOFTWARE GP-MONITOR (MACHINE DEFAULTS) 157
GRUPO DE SOFTWARE DO MONITOR (PL083)
SOFTWARE GP-MONITOR (PL083). 217
GRUPO DE SOFTWARE DO MONITOR (RECEPTOR GPS)
SOFTWARE GP-MONITOR (GPS RECEIVER) 348 350
GRUPO DE SOFTWARE DO MONITOR (TELEMÁTICA)
SOFTWARE GP-MONITOR (TELEMATICS) 157
GRUPO DE SOFTWARE DO MONITOR (VISOR PRIMÁRIO)
SOFTWARE GP-MONITOR (PRIMARY DISPLAY) 158
GRUPO DE SUPORTE DE FIXAÇÃO. 10 143 145 146 799
GRUPO DE SUPORTE-CAPÔ 525
GRUPO DE SUPORTE-COPO. 856
GRUPO DE SUSPENSÃO-ASSENTO 970 974
GRUPO DE SUSPENSÃO-ASSENTO–AR. 972
GRUPO DE TRAVA 513 865 866 867
GRUPO DE TROCA DE ÓLEO DE ALTA VELOCIDADE 61
GRUPO DE TUBULAÇÕES DE ÁGUA 74
GRUPO DE TUBULAÇÕES DE AR. 84
GRUPO DE TUBULAÇÕES DE AR DO TURBOCOMPRESSOR. 86

ÍNDICE

NOME PÁGINA

GRUPO DE TUBULAÇÕES DE GRAXA. 777
779
GRUPO DE TUBULAÇÕES DE INJEÇÃO DE COMBUSTÍVEL 115
116
GRUPO DE TUBULAÇÕES DE ÓLEO DO TURBOCOMPRESSOR. 60
GRUPO DE TUBULAÇÕES-ÂNGULO E INCLINAÇÃO 709
712
716
GRUPO DE TUBULAÇÕES-AQUECEDOR E AR-CONDICIONADO 888
GRUPO DE TUBULAÇÕES-ESCARIFICADOR . . 747
749
GRUPO DE VÁLVULA DE COLETA DE AMOSTRA DE FLUIDO 64
GRUPO DE VÁLVULA-CONTROLE DA BOMBA–PRESSÃO, COMPENSADOR DE FLUXO. 770
GRUPO DE VÁLVULA-VERIFICAÇÃO
VALVE GP-CHECK 681
GRUPO DE VÁLVULAS DE ÁGUA 976
GRUPO DE VÁLVULAS-BANCO 4. 767
GRUPO DE VÁLVULAS-PARTIDA A ÉTER. 267
GRUPO DO ACUMULADOR (FREIO)
ACCUMULATOR GP (BRAKE). 690
GRUPO DO ACUMULADOR HIDRÁULICO–CARREGADO 694
GRUPO DO ACUMULADOR HIDRÁULICO–DESCARREGADO 695
GRUPO DO ACUMULADOR–DESCARREGADO 359
GRUPO DO ALOJAMENTO
HOUSING GP 768
GRUPO DO ALOJAMENTO DA ALAVANCA
HOUSING GP-LEVER. 819
GRUPO DO ALOJAMENTO DA ALAVANCA (JOYSTICK)
HOUSING GP-LEVER (JOYSTICK). 817
GRUPO DO ALOJAMENTO-DIANTEIRO. 30
GRUPO DO AQUECEDOR DA CAMISA DE ÁGUA DO MOTOR. 208
GRUPO DO ARREFECEDOR DE ÓLEO DO MOTOR. 67
GRUPO DO ASSENTO 963
GRUPO DO ASSENTO–TECIDO, AR 962
GRUPO DO AUXÍLIO DE PARTIDA 254
GRUPO DO BICO-ARREFECIMENTO DO PISTÃO. 32
GRUPO DO BOCAL DE ENCHIMENTO DE ÓLEO DO MOTOR. 52
FILLER GP-ENGINE OIL. 52
GRUPO DO BRAÇO-LIMPADOR DE PARA-BRISA (INFERIOR DO LADO DIREITO)
ARM GP-WINDOW WIPER (LOWER RH) . . . 984
GRUPO DO BRAÇO-LIMPADOR DE PARA-BRISA (INFERIOR DO LADO ESQUERDO)
ARM GP-WINDOW WIPER (LOWER LH). . . . 984

NOME PÁGINA

GRUPO DO BRAÇO-LIMPADOR DE PARA-BRISA (LADO DIREITO SUPERIOR)
ARM GP-WINDOW WIPER (UPPER RH). . . . 984
GRUPO DO BRAÇO-LIMPADOR DE PARA-BRISA (SUPERIOR DO LADO ESQUERDO)
ARM GP-WINDOW WIPER (UPPER LH) 984
GRUPO DO BUJÃO 515
516
1057
PLUG GP. 220
436
873
GRUPO DO BUJÃO-BLOCO DO CILINDRO. 45
GRUPO DO BUJÃO-CABINE
PLUG GP-CAB 529
GRUPO DO BUJÃO-MOTOR 46
GRUPO DO BUJÃO-TUBULAÇÕES HIDRÁULICAS. 755
PLUG GP-HYDRAULIC LINES. 684
GRUPO DO CABEÇOTE DO CILINDRO 21
22
23
24
GRUPO DO CILINDRO-ANGULAGEM. 697
GRUPO DO CILINDRO-ESCARIFICADOR–levantar 703
GRUPO DO CILINDRO-INCLINAÇÃO DO BULDÔZER 701
GRUPO DO CILINDRO-LEVANTAMENTO DO BULDÔZER 699
GRUPO DO CINTO DE SEGURANÇA 961
SEAT BELT GP 860
861
GRUPO DO COLETOR DE ADMISSÃO. 88
GRUPO DO COLETOR HIDRÁULICO. 751
GRUPO DO COLETOR-ESCAPAMENTO 87
GRUPO DO COMANDO DO VENTILADOR. 26
GRUPO DO COMANDO FINAL. 384
386
388
GRUPO DO COMANDO FINAL–COM PROTEÇÕES. 391
GRUPO DO COMANDO FINAL–TEMPO FRIO 382
GRUPO DO COMPRESSOR-FLUIDO REFRIGERANTE 813
GRUPO DO CONVERSOR DE TORQUE. 427
GRUPO DO DECALQUE - INTERNACIONAL 1039
GRUPO DO EIXO 360
361
GRUPO DO EIXO DE COMANDO. 424
GRUPO DO EIXO-COMANDO. 11
GRUPO DO EIXO-MOTOR HIDRÁULICO. 760
GRUPO DO ELO-PASSO 780
GRUPO DO ESCARIFICADOR 1021
GRUPO DO FILTRO DE ÓLEO 394
395
678
FILTER GP-OIL 762

ÍNDICE

NOME PÁGINA

GRUPO DO FILTRO DE ÓLEO DO MOTOR 54
GRUPO DO INTERRUPTOR DE NÍVEL DE LÍQUIDO (COMBUSTÍVEL)
SWITCH GP-LIQUID LEVEL (FUEL) 121
GRUPO DO INTERRUPTOR DE PARTIDA 264
GRUPO DO INTERRUPTOR DE PARTIDA (IGNIÇÃO)
SWITCH GP-START (IGNITION) 273
280
289
298
GRUPO DO INTERRUPTOR GIRATÓRIO 263
GRUPO DO INTERRUPTOR GIRATÓRIO (LIMPADOR, LAVADOR)
SWITCH GP-ROTARY (WIPER, WASHER) 273
298
GRUPO DO LAVADOR DE VIDRO 977
GRUPO DO MÓDULO-TECLADO
MODULE GP-KEYPAD 281
299
GRUPO DO MONITOR DO OPERADOR
MONITOR GP-OPERATOR 843
GRUPO DO MOTOR DE ENGRENAGEM 752
754
GRUPO DO MOTOR DE PARTIDA ELÉTRICA 259
260
STARTING MOTOR GP-ELECTRIC 259
260
GRUPO DO MOTOR-LIMPADOR DA JANELA 893
894
895
896
GRUPO DO PAINEL DO CAPÔ 514
GRUPO DO PARA-LAMA 469
GRUPO DO PISTÃO 43
PISTON GP 39
GRUPO DO PRÉ-PURIFICADOR–TURBINA 92
GRUPO DO PROTETOR DAS TUBULAÇÕES 487
GRUPO DO ROLETE TRANSPORTADOR DA ESTEIRA 619
GRUPO DO SEGMENTO DA RODA MOTRIZ 423
GRUPO DO SELO DUO-CONE
SEAL GP-DUO-CONE 382
384
386
388
391
GRUPO DO SENSOR DO MOTOR 241
SENSOR GP-ENGINE 8
GRUPO DO SENSOR-NIVELAMENTO (CONTROLE DE GRAU)
SENSOR GP-GRADE (GRADE CONTROL) 341
343
345

NOME PÁGINA

GRUPO DO SENSOR-VELOCIDADE 250
251
252
GRUPO DO SENSOR-VELOCIDADE (MAGNÉTICO, SAÍDA ALTA)
SENSOR GP-SPEED (MAGNETIC, HIGH OUTPUT) 396
GRUPO DO SENSOR-VELOCIDADE (MOTOR DA DIREÇÃO)
SENSOR GP-SPEED (STEERING MOTOR) 308
312
GRUPO DO SENSOR-VELOCIDADE (MOTOR)
SENSOR GP-SPEED (ENGINE) 241
GRUPO DO SENSOR-VELOCIDADE (SAÍDA DO CONVERSOR DE TORQUE)
SENSOR GP-SPEED (TORQUE CONVERTER OUTPUT) 425
GRUPO DO SOFTWARE-MOTOR
SOFTWARE GP-ENGINE 155
GRUPO DO SOFTWARE-MOTOR (CONTROLE DO VENTILADOR)
SOFTWARE GP-ENGINE (FAN CONTROL) 322
GRUPO DO SUPORTE DAS TUBULAÇÕES
SUPPORT GP-LINES 113
GRUPO DO TAMBOR-BOMBA 674
BARREL GP-PUMP 674
GRUPO DO TAMBOR-MOTOR 673
GRUPO DO TANQUE DE COMBUSTÍVEL 130
GRUPO DO TANQUE DE COMBUSTÍVEL–ENCHIMENTO RÁPIDO 129
GRUPO DO TENSOR DA CORREIA 9
GRUPO DO TUBO DE ESCAPE 91
GRUPO DO VENTILADOR (5 LÂMINAS)
FAN GP (5-BLADE) 929
GRUPO DO VENTILADOR–24 V 850
GRUPO DO VIRABREQUIM 14
GRUPO DO VOLANTE 28
GRUPO GIRATÓRIO-BOMBA 759
GRUPO LÂMPADA-HOLOFOTE 218
LAMP GP-FLOOD 225
GRUPO LÂMPADA-HOLOFOTE (9 V A 32 V, LED (LIGHT EMITTING DIODE, DIODO EMISSOR DE LUZ))
LAMP GP-FLOOD (9-VOLT TO 32-VOLT, LED) 225
226
227
231
GRUPO LÂMPADA-HOLOFOTE (9-32 VOLTS)
LAMP GP-FLOOD (9-32-VOLT) 229
GUARD AR-BOTTOM 473
GUARD GP-BOTTOM 474
476
477
478
479
GUARD GP-BOTTOM–REFORÇADO 475

ÍNDICE

NOME PÁGINA

GUARD GP-FRONT 480
481
GUARD GP-FUEL TANK 483
484
GUARD GP-TRACK GUIDE 586
592
GUARD GP-TRACK GUIDE–REFORÇADO 587
588
GUARD GP-TRACK GUIDE–SYSTEMONE 589
590
591
593
594

H

HANDHOLD AR 854
HOOD GP-ENGINE 496
500
HYDRAULIC AR 708

I

INJECTOR GP-FUEL 102
103
INSTALLATION AR-BULLDOZER 775
776
INSTALLATION AR-CAB 860
861
INSTALLATION AR-ENGINE 8
INSTALLATION GP-COMMUNICATION 210
213
214
215
216
217
INSTALLATION GP-COMMUNICATION–CELULAR PL243 211
212

J

JUNTA-FILTRO (ÓLEO DO MOTOR) GASKET-FILTER (ENGINE OIL) 65
JUNTA-REGULADOR DE ÁGUA (TEMPERATURA) GASKET-WATER REGULATOR (TEMPERATURE) 66

K

KIT DE SELOS–CILINDRO HIDRÁULICO 1042
KIT-ALAVANCA 864

L

LADDER AR 505
LADDER GP 506
508
509
511
LIGHTING AR-FLOOD 220
221
LIGHTING AR-FLOOD–VPAT 220
LIGHTING GP-AUXILIARY 222
224
LIGHTING GP-FLOOD 225
226
227
228
229
230
231
LINER GP-CAB 868
873
LINES GP-AIR CONDITIONER 874
876
877
878
880
LINES GP-FAN DRIVE 57
LINES GP-FUEL 104
106
107
108
109
112
LINES GP-FUEL 113
LINES GP-FUEL FILTER 113
LINES GP-HEATER 882
884
886
LINES GP-HYDRAULIC FAN 720
722
723
LINES GP-HYDRAULIC FAN–REVERSÍVEL 722
LINES GP-POWER TRAIN OIL 400
LINES GP-PUMP 732
737
742
LINES GP-STEERING 680
LINK AS-TRACK 611
LINK AS-TRACK–REFORÇADO 609
LINK AS-TRACK–SYSTEMONE 607
608

M

METER & MONITOR GP-SERVICE 234
MODULE GP-DISPLAY 891
MODULE GP-DISPLAY–TELA SENSÍVEL AO TOQUE DE 10 POL 892
MOTOR GP-PISTON 683
MOUNTING GP-CONTROL 908
910
912
914

ÍNDICE

NOME PÁGINA

MOUNTING GP-TORQUE CONVERTER. 408
MUFFLER GP. 89

P

PAN GP-OIL 37
38
PAN GP-OIL 18
37
PARTS GP-MISCELLANEOUS 1047
1048
1049
PEDAL GP-BRAKE 926
PEDAL GP-GOVERNOR & BRAKE 927
PELÍCULA-AVISO (EMBARQUE)
FILM-NOTICE (SHIPPING) 1036
1037
PISTON & ROD GP 39
41
PLACA DE AVISO (CILINDRO DE ALTA PRESSÃO, CONSULTE O MANUAL DE OPERAÇÃO E MANUTENÇÃO (OMM))
PLATE-WARNING (HIGH PRESS CYLINDER, READ OMM) 546
548
550
552
PLACA DE AVISO (MOLA TENSORA)
PLATE-WARNING (RECOIL SPRING) 546
548
550
552
PLACA DE NÚMERO DE SÉRIE (ESCARIFICADOR)
PLATE-SERIAL NUMBER (RIPPER). 1020
1055
PLATE & FILM GP 1050
1051
1052
1054
1055
PLATE & FILM GP 988
990
992
994
996
1006
1020
1055
PLUG GP-CASE FRAME. 517
518
519
POWER TRAIN AR. 420
PRECLEANER GP-CAB AIR. 928
929
PUMP GP-FUEL INJECTION 117
118
PUMP GP-FUEL TRANSFER 120
121
PUMP GP-PISTON 684
756

R

RADIO GP 930
931
932
RADIO GP (AM/FM/USB/BLUETOOTH)
RADIO GP (AM/FM/USB/BLUETOOTH). 930
932
RAIL GP-FUEL 123
RECEIVER GP-SATELLITE. 237
RECEIVER GP-SATELLITE (GPS)
RECEIVER GP-SATELLITE (GPS) 348
350
RECEPTACLE GP-AUXILIARY START 238
240
RESPIRO (AR ATMOSFÉRICO) (TREM DE FORÇA)
BREATHER (ATMOSPHERIC AIR) (POWER TRAIN) 401
RETENTOR DO VIRABREQUIM (TRASEIRO)
SEAL-CRANKSHAFT (REAR). 29
RIPPER AR. 1019
1020
RIPPER AR–CURVADO 1019
ROCKER ARM GP 48
50
51
ROLLER GP-TRACK-DOUBLE FLANGE–REFORÇADO 620
621
622
623
ROLLER GP-TRACK-SINGLE FLANGE. 626
627
ROLLER GP-TRACK-SINGLE FLANGE–SYSTEMONE. 624
625

S

SCREEN GP-PROTECTION 520
522
937
938
939
941
943
945
946
947
948
950
952
954
955

ÍNDICE

NOME PÁGINA

SEAT & MOUNTING GP 957
959
SEAT & MOUNTING GP–CONVERSOR 958
SEAT GP-SUSPENSION 966
967
969
SEAT GP-SUSPENSION–TECIDO, AR 965
SEAT GP-SUSPENSION–VINIL 964
SENSOR (PRESSÃO DA GALERIA DE DISTRIBUIÇÃO DE COMBUSTÍVEL)
SENSOR (FUEL RAIL PRESSURE) 123
SENSOR DE PRESSÃO (3 PINOS) (BOMBA HIDRÁULICA)
SENSOR-PRESSURE (3-PIN) (HYDRAULIC PUMP) 308
312
SENSOR DE PRESSÃO (Direção)
SENSOR-PRESSURE (STEERING) 321
SENSOR DE TEMPERATURA (2 PINOS)
SENSOR-TEMPERATURE (2-PIN) 253
273
SENSOR DE TEMPERATURA (2 PINOS) (ADMISSÃO DE AR)
SENSOR-TEMPERATURE (2-PIN) (AIR INLET) 353
SENSOR DE TEMPERATURA (2 PINOS) (AR)
SENSOR-TEMPERATURE (2-PIN) (AIR) 289
298
SENSOR DE TEMPERATURA (2 PINOS) (COLETOR DE ADMISSÃO DE AR)
SENSOR-TEMPERATURE (2-PIN) (AIR INLET MANIFOLD) 241
SENSOR DE TEMPERATURA (2 PINOS) (LÍQUIDO ARREFECEDOR)
SENSOR-TEMPERATURE (2-PIN) (COOLANT) 241
SENSOR DE TEMPERATURA (2 PINOS) (PURIFICADOR DE AR)
SENSOR-TEMPERATURE (2-PIN) (AIR CLEANER) 280
SENSOR GP-POSITION 244
245
247
248
SENSOR GP-POSITION (DESACELERADOR)
SENSOR GP-POSITION (DECELERATOR) 247
SENSOR GP-POSITION (Direção)
SENSOR GP-POSITION (STEERING) 676
SENSOR GP-POSITION (INÉRCIA) (Controle de inclinação)
SENSOR GP-POSITION (INERTIA) (SLOPE CONTROL) 248
SENSOR GP-POSITION (ROTATIVO) (DESACELERADOR, FREIO DE SERVIÇO)
SENSOR GP-POSITION (ROTARY) (DECELERATOR, SERVICE BRAKE) 926
SENSOR GP-POSITION (ROTATIVO) (Direção)
SENSOR GP-POSITION (ROTARY) (STEERING) 676

NOME PÁGINA

SENSOR GP-POSITION–ROTATIVO 243
SOLENÓIDE (24 V)
SOLENOID (24-VOLT) 88
STARTING AID GP-ETHER 256
STARTING AR-ELECTRIC 258
STRIKER GP 628
SWEEP AR 526
SWEEP GP 527
528
529
530
532

T

TAMPA DO BOCAL DE ENCHIMENTO (RESERVATÓRIO HIDRÁULICO)
CAP-FILLER (HYDRAULIC TANK) 762
TANK & MTG GP-FUEL 127
TANK & MTG GP-FUEL–ENCHIMENTO RÁPIDO 125
TANK & MTG GP-HYDRAULIC 765
TELA DE SUCÇÃO (TREM DE FORÇA)
SCREEN-SUCTION (POWER TRAIN) 400
TELA FILTRANTE (ENCHIMENTO DO RESERVATÓRIO HIDRÁULICO)
STRAINER (HYDRAULIC TANK FILL) 762
TELA FILTRANTE (REABASTECIMENTO)
STRAINER (REFUELING) 132
TELA FILTRANTE DE COMBUSTÍVEL
STRAINER-FUEL 129
130
TOOTH GP-RIPPER 1025
TOOTH GP-RIPPER–CURVADO 1024
1026
TOOTH GP-RIPPER–RETA 1023
TORQUE CONVERTER & HOUSING GP 425
TRACK AR–REFORÇADO 634
635
636
637
638
639
640
641
649
650
TRACK AR–SYSTEMONE 642
643
644
645
646
647
648

ÍNDICE

NOME PÁGINA

TRACK GP–NECESSÁRIOS 2, REFORÇADOS 658 659 660 661 662 663 664 665 666 667
TRACK GP–NECESSÁRIOS 2, SYSTEMONE . . . 651 652 653 654 655 656 657
TRANSMISSION AR 429
TUBULAÇÕES DO CONECTOR "GP-DIAGNOSTIC" 1043
TURBOCHARGER GP 93

U

UNDERCARRIAGE AR 668 669 670 671 672
UNDERCARRIAGE AR–REFORÇADO 668 669
UNDERCARRIAGE AR–SYSTEMONE 670

V

VALVE & MTG GP-CONTROL 689 766
VALVE GP-BRAKE CONTROL 690
VÁLVULA-SOLENOIDE (12 V) (ABAIXAMENTO DO ESCARIFICADOR)
VALVE-SOLENOID (12-VOLT) (RIPPER LOWER) 767
VÁLVULA-SOLENOIDE (12 V) (ÂNGULO, DIREITA)
VALVE-SOLENOID (12-VOLT) (ANGLE, RIGHT) 767
VÁLVULA-SOLENOIDE (12 V) (ÂNGULO, ESQUERDA)
VALVE-SOLENOID (12-VOLT) (ANGLE, LEFT) 767
VÁLVULA-SOLENOIDE (12 V) (ELEVAR, LEVANTAR)
VALVE-SOLENOID (12-VOLT) (LIFT, RAISE) 767
VÁLVULA-SOLENOIDE (12 V) (INCLINAÇÃO NO SENTIDO ANTI-HORÁRIO)
VALVE-SOLENOID (12-VOLT) (COUNTERCLOCKWISE TILT) 767
VÁLVULA-SOLENOIDE (12 V) (INCLINAÇÃO NO SENTIDO HORÁRIO)
VALVE-SOLENOID (12-VOLT) (CLOCKWISE TILT) 767
VÁLVULA-SOLENOIDE (12 V) (LEVANTAMENTO DO RÍPER)
VALVE-SOLENOID (12-VOLT) (RIPPER RAISE) 767
VÁLVULA-SOLENOIDE (12 V) (LEVANTAMENTO, ABAIXAMENTO)
VALVE-SOLENOID (12-VOLT) (LIFT, LOWER) 767
VEDADOR-TOTAL (1/2 POL)
SEAL-INTEGRAL (1/2-IN) 797 874 876 877 878 880 886 888
VEDADOR-TOTAL (3/4 POL)
SEAL-INTEGRAL (3/4-IN) 797 874 876 877 878 880 886 888
VELA INCANDESCENTE (24 V)
GLOW PLUG (24-VOLT) 254
VISOR DE NÍVEL () (LÍQUIDO ARREFECEDOR)
GAUGE-SIGHT (COOLANT) 69 71
VISOR DE NÍVEL () (ÓLEO HIDRÁULICO)
GAUGE-SIGHT (HYDRAULIC OIL) 762

W

WASTE HANDLING AR 5
WINCH AR-TOWING 1027 1028
WINDOW GP-CAB 979 980 981 982 983
WIPER GP-WINDOW 984
WIRING GP-AIR CONDITIONER 268 270
WIRING GP-CHASSIS 308 312 318
WIRING GP-FENDER 327 329

ÍNDICE

NOME	PÁGINA	NOME	PÁGINA
WIRING GP-GRADE CONTROL	335		
	337		
	339		
	341		
	343		
	345		
	347		
	348		
	350		
	352		
WIRING GP-HOOD	353		
WIRING GP-RECEIVER	355		
WIRING GP-SEAT	356		
WIRING GP-TRANSMISSION	357		
WIRING GP-WINCH	358		

MEMORANDOS

MACHINE ARRANGEMENT

510-9705 CHASSIS AR

S/N: Z2K1-UP; Z2N1-UP
VPAT
NÚMEROE DE 532-9781 CONFIGURATION AR
AN ATTACHMENT

SMCS-7000 **i08105197**

NOTA	NÚMERO DA PEÇA	QTY	NOME DA PEÇA 1 2 3 4 5 6 (NÍVEL DO PRODUTO)	CONSULTE PÁGINA
Y	*507-3673*	1	CASE & FRAME GP (CASE & FRAME GP)	441
Y	*507-8561*	1	GRUPO DE GRADE-RADIADOR (GRILL GP-RADIATOR)	471
Y	*507-8560*	1	GRUPO DE PROTEÇÃO-RADIADOR (GUARD GP-RADIATOR)	489
Y	*508-1350*	1	HOOD GP-ENGINE (HOOD GP-ENGINE)	496
Y	*591-5859*	1	PARTS GP-MISCELLANEOUS (PARTS GP-MISCELLANEOUS)	1047
Y - ILUSTRAÇÃO INDIVIDUAL				

<FIM>

559-5990 CHASSIS AR

S/N: Z2K1-UP; Z2N1-UP
NÚMEROE DE 532-9780 COMMON AR
AN ATTACHMENT

SMCS-7000 **i08159559**

NOTA	NÚMERO DA PEÇA	QTY	NOME DA PEÇA 1 2 3 4 5 6 (NÍVEL DO PRODUTO)	CONSULTE PÁGINA
Y	*559-1512*	1	GRUPO DE SUPORTE DE FIXAÇÃO (BRACKET GP-MOUNTING)	145
Y	*565-6671*	1	GRUPO DE SUPORTE DE FIXAÇÃO (BRACKET GP-MOUNTING)	799
Y	*508-1620*	1	GRUPO DO PARA-LAMA (FENDER GP)	469
Y	*507-6027*	1	GRUPO DE MONTAGEM DA ROPS (MOUNTING GP-ROPS)	923
Y	*565-5390*	1	GRUPO DE FIXAÇÃO DA TRANSMISSÃO (MOUNTING GP-TRANSMISSION)	412
Y	*515-6192*	1	GRUPO DE SUPORTE-CAPÔ (SUPPORT GP-HOOD)	525
	6V-1971	1	GRUPO DE LITERATURA (LITERATURE GP)	
	246-2641	1	GRUPO DE CADEADO (PADLOCK GP)	
	5P-8500	1	CHAVE (KEY)	
Y - ILUSTRAÇÃO INDIVIDUAL				

<FIM>

575-9704 COLD WEATHER AR

S/N: Z2K1-UP; Z2N1-UP
220 V. REFORÇADO
AN ATTACHMENT

SMCS-7000 **i07848631**

NOTA	NÚMERO DA PEÇA	QTY	NOME DA PEÇA 1 2 3 4 5 6 (NÍVEL DO PRODUTO)	CONSULTE PÁGINA
Y	*515-4400*	1	GRUPO DE BATERIA E FIAÇÃO (BATTERY & WIRING GP)	136
Y	*561-3220*	1	GRUPO DO AQUECEDOR DA CAMISA DE ÁGUA DO MOTOR (HEATER GP-JACKET WATER)	208
Y	*567-2688*	1	STARTING AID GP-ETHER (STARTING AID GP-ETHER)	256
Y	*557-5447*	1	GRUPO DO MOTOR DE PARTIDA ELÉTRICA (STARTING MOTOR GP-ELECTRIC)	260
Y - ILUSTRAÇÃO INDIVIDUAL				

<FIM>

MACHINE ARRANGEMENT

532-9780 COMMON AR

S/N: Z2K1-UP; Z2N1-UP
AN ATTACHMENT

SMCS-7000 **i07816143**

NOTA	NÚMERO DA PEÇA	QTY	NOME DA PEÇA 1 2 3 4 5 6 (NÍVEL DO PRODUTO)	CONSULTE PÁGINA
Y	*559-5990*	1	CHASSIS AR (CHASSIS AR)	1
Y	*559-5996*	1	ELECTRICAL AR (ELECTRICAL AR)	155
Y	*575-9703*	1	ELECTRONICS AR-MACHINE (ELECTRONICS AR-MACHINE)	155
Y	*575-9700*	1	HYDRAULIC AR (HYDRAULIC AR)	708
Y	*559-5994*	1	INSTALLATION AR-ENGINE (INSTALLATION AR-ENGINE)	8
Y	*559-6006*	1	PLATE & FILM GP (PLATE & FILM GP)	1054
Y	*510-9710*	1	POWER TRAIN AR (POWER TRAIN AR)	420

Y - ILUSTRAÇÃO INDIVIDUAL

<FIM>

532-9781 CONFIGURATION AR

S/N: Z2K1-UP; Z2N1-UP
TRANSMISSÃO POWER SHIFT, VPAT
NÚMEROE DE 532-9803 CONFIGURATION AR
AN ATTACHMENT

SMCS-7000 **i07828523**

NOTA	NÚMERO DA PEÇA	QTY	NOME DA PEÇA 1 2 3 4 5 6 (NÍVEL DO PRODUTO)	CONSULTE PÁGINA
Y	*568-5303*	1	BAFFLE GP-RADIATOR (BAFFLE GP-RADIATOR)	436
Y	*510-9705*	1	CHASSIS AR (CHASSIS AR)	1
Y	*510-9713*	1	HYDRAULIC AR (HYDRAULIC AR)	708

Y - ILUSTRAÇÃO INDIVIDUAL

<FIM>

532-9803 CONFIGURATION AR

S/N: Z2K1-UP; Z2N1-UP
VPAT
NÃO PODE SER USADO COM 505-5309–PÁGINA: 1051 , 532-9781–PÁGINA: 2 , 550-9960–PÁGINA: 1031 , 579-5780–PÁGINA: 1038
NÚMEROE DE 532-9851, 532-9856 DISTRIBUTION AR
AN ATTACHMENT

SMCS-7000 **i07840360**

NOTA	NÚMERO DA PEÇA	QTY	NOME DA PEÇA 1 2 3 4 5 6 (NÍVEL DO PRODUTO)	CONSULTE PÁGINA
Y	*532-9780*	1	COMMON AR (COMMON AR)	2
Y	*532-9781*	1	CONFIGURATION AR (CONFIGURATION AR)	2

Y - ILUSTRAÇÃO INDIVIDUAL

<FIM>

MACHINE ARRANGEMENT

532-9851 DISTRIBUTION AR

S/N: Z2K1-UP

AN ATTACHMENT

SMCS-7000 **i07839960**

NOTA	NÚMERO DA PEÇA	QTY	NOME DA PEÇA 1 2 3 4 5 6 (NÍVEL DO PRODUTO)	CONSULTE PÁGINA
Y	*521-4270*	1	AIR CLEANER GP (AIR CLEANER GP)	81
Y	*575-9697*	1	AIR CONDITIONER AR (AIR CONDITIONER AR)	796
Y	*536-6469*	1	CAB AR (CAB AR)	801
Y	*577-8623*	1	GRUPO DE CÂMERA E MONTAGEM (CAMERA & MOUNTING GP)	147
Y	*532-9803*	1	CONFIGURATION AR (CONFIGURATION AR)	2
Y	**435-5759**	1	CONTROL GP-JOYSTICK (CONTROL GP-JOYSTICK)	822
Y	*515-7372*	1	CONTROL GP-RIPPER (CONTROL GP-RIPPER)	827
Y	*559-6007*	1	COOLING AR (COOLING AR)	68
Y	*523-3958*	1	GRUPO DA TAMPA-ACESSO (COVER GP-ACCESS)	445
Y	*579-5778*	1	COVER GP-CAB (COVER GP-CAB)	837
Y	*510-9717*	1	DRIVE AR-FINAL (DRIVE AR-FINAL)	377
Y	*532-9793*	1	ENCLOSURE AR (ENCLOSURE AR)	462
Y	*575-9708*	1	ENGINE AR-COMPLETE (ENGINE AR-COMPLETE)	6
Y	*525-1198*	1	FILM GP (FILM GP)	1031
Y	*579-5780*	1	FILM GP (MERCADO BRASILEIRO) (FILM GP (BRAZILIAN MARKET))	1038
Y	*441-9252*	1	FILTER GP-CAB AIR (FILTER GP-CAB AIR)	851
Y	*550-5571*	1	GRADE CONTROL AR (GRADE CONTROL AR)	159
Y	*550-5575*	1	GRADE CONTROL AR (CABINE) (GRADE CONTROL AR (CAB))	160
Y	*550-5585*	1	GUARD AR-BOTTOM (GUARD AR-BOTTOM)	473
Y	*384-7413*	1	GUARD GP-TRACK GUIDE (GUARD GP-TRACK GUIDE)	592
Y	*515-3737*	1	INSTALLATION AR-BULLDOZER (INSTALLATION AR-BULLDOZER)	775
Y	*505-5306*	1	LADDER AR (LADDER AR)	505
Y	*575-5507*	1	LIGHTING AR-FLOOD (LIGHTING AR-FLOOD)	220
Y	*575-5503*	1	LIGHTING GP-AUXILIARY (LIGHTING GP-AUXILIARY)	224
Y	*575-9705*	1	LINES GP-FUEL (LINES GP-FUEL)	112
Y	*510-1530*	1	LINES GP-HYDRAULIC FAN (LINES GP-HYDRAULIC FAN)	722
Y	*577-7750*	1	METER & MONITOR GP-SERVICE (METER & MONITOR GP-SERVICE)	234
Y	*543-1114*	1	GRUPO DE MONTAGEM DA CABINE (MOUNTING GP-CAB)	903
Y	*568-5979*	1	GRUPO DE TROCA DE ÓLEO DE ALTA VELOCIDADE (OIL CHANGE GP-HIGH SPEED)	61
Y	*505-5308*	1	PLATE & FILM GP (PLATE & FILM GP)	1051
Y	*550-5600*	1	DECALQUE DE INFORMAÇÃO (FILM-INFORMATION)	1041
Y	*575-9699*	1	GRUPO DE PLACAS DE CERTIFICAÇÃO (PLATE GP-CERTIFICATION)	1056
Y	*470-7252*	1	SEAT & MOUNTING GP (SEAT & MOUNTING GP)	957
Y	*550-5561*	1	STARTING AR-ELECTRIC (STARTING AR-ELECTRIC)	258
Y	*508-1609*	1	TANK & MTG GP-FUEL (TANK & MTG GP-FUEL)	125
Y	*575-7733*	1	TRACK AR (TRACK AR)	634
Y	*523-9388*	1	UNDERCARRIAGE AR (UNDERCARRIAGE AR)	668

Y - ILUSTRAÇÃO INDIVIDUAL

<FIM>

532-9856 DISTRIBUTION AR

S/N: Z2K1-UP
BRASIL, REFORÇADO, VPAT, XL
AN ATTACHMENT

SMCS-7000 **i07861433**

NOTA	NÚMERO DA PEÇA	QTY	NOME DA PEÇA 1 2 3 4 5 6 (NÍVEL DO PRODUTO)	CONSULTE PÁGINA
Y	*521-4270*	1	AIR CLEANER GP (AIR CLEANER GP)	81
Y	*575-9695*	1	AIR CONDITIONER AR (AIR CONDITIONER AR)	796
Y	*536-6467*	1	CAB AR (CAB AR)	800
Y	*532-9803*	1	CONFIGURATION AR (CONFIGURATION AR)	2
Y	*435-5757*	1	CONTROL GP-JOYSTICK (CONTROL GP-JOYSTICK)	821
Y	*559-6007*	1	COOLING AR (COOLING AR)	68
Y	*579-5778*	1	COVER GP-CAB (COVER GP-CAB)	837
Y	*577-1292*	1	DISPLAY AR-MONITOR (DISPLAY AR-MONITOR)	839
Y	*510-9717*	1	DRIVE AR-FINAL (DRIVE AR-FINAL)	377
Y	*532-9793*	1	ENCLOSURE AR (ENCLOSURE AR)	462
Y	*575-9708*	1	ENGINE AR-COMPLETE (ENGINE AR-COMPLETE)	6
Y	*525-1198*	1	FILM GP (FILM GP)	1031
Y	*550-5570*	1	FILM GP (FILM GP)	1031
Y	*579-5780*	1	FILM GP (FILM GP)	1038
Y	*441-9252*	1	FILTER GP-CAB AIR (FILTER GP-CAB AIR)	851
Y	*550-5585*	1	GUARD AR-BOTTOM (GUARD AR-BOTTOM)	473
Y	*384-7413*	1	GUARD GP-TRACK GUIDE (GUARD GP-TRACK GUIDE)	592
Y	*515-3737*	1	INSTALLATION AR-BULLDOZER (INSTALLATION AR-BULLDOZER)	775
Y	*505-5306*	1	LADDER AR (LADDER AR)	505
Y	*575-5505*	1	LIGHTING AR-FLOOD (LIGHTING AR-FLOOD)	220
Y	*565-5309*	1	LINER GP-CAB (LINER GP-CAB)	873
Y	*575-9705*	1	LINES GP-FUEL (LINES GP-FUEL)	112
Y	*510-1530*	1	LINES GP-HYDRAULIC FAN (LINES GP-HYDRAULIC FAN)	722
Y	*543-1113*	1	GRUPO DE MONTAGEM DA CABINE (MOUNTING GP-CAB)	902
Y	*505-5308*	1	PLATE & FILM GP (PLATE & FILM GP)	1051
Y	*550-5600*	1	DECALQUE DE INFORMAÇÃO (FILM-INFORMATION)	1041
Y	*575-9699*	1	GRUPO DE PLACAS DE CERTIFICAÇÃO (PLATE GP-CERTIFICATION)	1056
Y	*569-2068*	1	SEAT & MOUNTING GP (SEAT & MOUNTING GP)	959
Y	*550-5561*	1	STARTING AR-ELECTRIC (STARTING AR-ELECTRIC)	258
Y	*508-1610*	1	TANK & MTG GP-FUEL (TANK & MTG GP-FUEL)	127
Y	*575-7733*	1	TRACK AR (TRACK AR)	634
Y	*523-9388*	1	UNDERCARRIAGE AR (UNDERCARRIAGE AR)	668

Y - ILUSTRAÇÃO INDIVIDUAL

<FIM>

532-9795 FORESTRY AR

S/N: Z2K1-UP; Z2N1-UP
REFORÇADO, VPAT
PARA USO COM 550-5566—PÁGINA: 97 , 550-5567—PÁGINA: 450 , 515-3719—PÁGINA: 436
AN ATTACHMENT

SMCS-7000 **i07848566**

NOTA	NÚMERO DA PEÇA	QTY	NOME DA PEÇA 1 2 3 4 5 6 (NÍVEL DO PRODUTO)	CONSULTE PÁGINA
Y	*548-1192*	1	DUST EJECTOR GP (DUST EJECTOR GP)	83
Y	*528-9537*	1	ENCLOSURE GP-FENDER (ENCLOSURE GP-FENDER)	466
Y	*550-5587*	1	GUARD AR-BOTTOM (GUARD AR-BOTTOM)	473
Y	*575-5630*	1	GRUPO DE PROTEÇÃO-ILUMINAÇÃO (GUARD GP-LIGHTING)	485
Y	*575-5509*	1	LIGHTING AR-FLOOD (LIGHTING AR-FLOOD)	221
Y	*550-5583*	1	SWEEP GP (SWEEP GP)	529
Y	*559-2709*	1	GRUPO DE RETENTORES-MANUSEIO DE RESÍDUOS (SEAL GP-WASTE HANDLING)	524

Y - ILUSTRAÇÃO INDIVIDUAL

<FIM>

532-9797 WASTE HANDLING AR

S/N: Z2K1-UP; Z2N1-UP
REFORÇADO, VPAT
AN ATTACHMENT

SMCS-7000 **i07882692**

NOTA	NÚMERO DA PEÇA	QTY	NOME DA PEÇA 1 2 3 4 5 6 (NÍVEL DO PRODUTO)	CONSULTE PÁGINA
Y	*533-7734*	1	DUST EJECTOR GP (DUST EJECTOR GP)	82
Y	*528-9537*	1	ENCLOSURE GP-FENDER (ENCLOSURE GP-FENDER)	466
Y	*550-5587*	1	GUARD AR-BOTTOM (GUARD AR-BOTTOM)	473
Y	*575-5630*	1	GRUPO DE PROTEÇÃO-ILUMINAÇÃO (DIANTEIRA) (GUARD GP-LIGHTING (FRONT))	485
Y	*550-5579*	1	HANDHOLD AR (HANDHOLD AR)	854
Y	*575-5509*	1	LIGHTING AR-FLOOD (LIGHTING AR-FLOOD)	221
Y	*559-2709*	1	GRUPO DE RETENTORES-MANUSEIO DE RESÍDUOS (SEAL GP-WASTE HANDLING)	524

Y - ILUSTRAÇÃO INDIVIDUAL

<FIM>

575-3346 CONFIGURATION AR-ENGINE

S/N: 4501-UP

NÚMEROE DE 569-0811 ENGINE AR-PRIMARY

AN ATTACHMENT

SMCS-1000 **i07945364**

NOTA	NÚMERO DA PEÇA	QTY	NOME DA PEÇA 1 2 3 4 5 6 (NÍVEL DO PRODUTO)	CONSULTE PÁGINA
Y	*451-8385*	1	CYLINDER BLOCK GP-SHORT (CYLINDER BLOCK GP-SHORT)	19
Y	*452-6582*	1	GRUPO DO CABEÇOTE DO CILINDRO (CURTO) (CYLINDER HEAD GP (SHORT))	22

Y - ILUSTRAÇÃO INDIVIDUAL

<FIM>

575-9708 ENGINE AR-COMPLETE

S/N: Z2K1-UP; Z2N1-UP

NÚMEROE DE 532-9851, 532-9856 DISTRIBUTION AR

AN ATTACHMENT

SMCS-1000 **i07945798**

NOTA	NÚMERO DA PEÇA	QTY	NOME DA PEÇA 1 2 3 4 5 6 (NÍVEL DO PRODUTO)	CONSULTE PÁGINA
Y	*566-3122*	1	GRUPO DA ELETRÔNICA DO MOTOR (ELECTRONICS GP-ENGINE)	155
Y	*569-0811*	1	ENGINE AR-PRIMARY (ENGINE AR-PRIMARY)	7

Y - ILUSTRAÇÃO INDIVIDUAL

<FIM>

569-0811 ENGINE AR-PRIMARY

S/N: 4501-UP

FREIO 139 KW (187 BHP) A 2.200 RPM

ENCOMENDA DE SUBSTITUIÇÃO DE CAMPO OPCIONAL 451-1222—PÁGINA: 18 , 452-6584—PÁGINA: 23

NÚMEROE DE 575-9708 ENGINE AR-COMPLETE

AN ATTACHMENT

SMCS-1000 **i07945366**

NOTA	NÚMERO DA PEÇA	QTY	NOME DA PEÇA 1 2 3 4 5 6 (NÍVEL DO PRODUTO)	CONSULTE PÁGINA
Y	*346-0099*	1	BASE GP-OIL COOLER & FILTER (BASE GP-OIL COOLER & FILTER)	65
Y	*376-1108*	1	GRUPO DO TENSOR DA CORREIA (BELT TENSIONER GP)	9
Y	*433-6938*	1	GRUPO DE SUPORTE DE FIXAÇÃO (RESPIRO) (BRACKET GP-MOUNTING (BREATHER))	10
Y	*396-2615*	1	GRUPO DO EIXO-COMANDO (CAMSHAFT GP)	11
Y	*374-7094*	1	COMPRESSOR & MTG GP-REFRIG (COMPRESSOR & MTG GP-REFRIG)	812
Y	*373-3607*	1	GRUPO DE CONEXÕES DE ÁGUA (CONNECTION GP-WATER)	66
Y	*495-3105*	1	CONTROL & MTG GP-ELECTRONIC (CONTROL & MTG GP-ELECTRONIC)	148
Y	*389-3346*	1	GRUPO DA TAMPA-MECANISMO DA VÁLVULA (COVER GP-VALVE MECHANISM)	13
Y	*374-6300*	1	GRUPO DO VIRABREQUIM (CRANKSHAFT GP)	14
Y	*390-0854*	1	CYLINDER BLOCK GP (CYLINDER BLOCK GP)	17
Y	*385-2572*	1	GRUPO DO CABEÇOTE DO CILINDRO (CYLINDER HEAD GP)	21
Y	*378-8166*	1	GRUPO DE DRENAGEM-ÓLEO DO MOTOR (DRAIN GP-ENGINE OIL)	25
Y	*375-3937*	1	GRUPO DO COMANDO DO VENTILADOR (DRIVE GP-FAN)	26
Y	*375-0098*	1	GRUPO DE FIXADORES DO AMORTECEDOR E DA POLIA (FASTENER GP-DAMPER & PULLEY)	27
Y	*419-6603*	1	GRUPO DO BOCAL DE ENCHIMENTO DE ÓLEO DO MOTOR (FILLER GP-ENGINE OIL)	52
Y	*346-0220*	1	GRUPO DO FILTRO DE ÓLEO DO MOTOR (FILTER GP-ENGINE OIL)	54
Y	*453-7163*	1	FILTER GP-FUEL (FILTER GP-FUEL)	100
Y	*345-9030*	1	GRUPO DO VOLANTE (FLYWHEEL GP)	28
Y	*378-0625*	1	GAUGE GP-OIL LEVEL (DIPSTICK) (GAUGE GP-OIL LEVEL (DIPSTICK))	55
Y	*345-8846*	1	GRUPO DA CAIXA DO VOLANTE (HOUSING GP-FLYWHEEL)	29
Y	*371-2716*	1	GRUPO DO ALOJAMENTO-DIANTEIRO (HOUSING GP-FRONT)	30
Y	*371-2483*	1	INJECTOR GP-FUEL (INJECTOR GP-FUEL)	102
Y	*371-2478*	1	GRUPO DO BICO-ARREFECIMENTO DO PISTÃO (JET GP-PISTON COOLING)	32
Y	*371-2740*	1	GRUPO DE LEVANTAMENTO-MOTOR (LIFTING GP-ENGINE)	33
Y	*432-6484*	1	LINES GP-FUEL FILTER (LINES GP-FUEL FILTER)	113
Y	*393-7694*	1	GRUPO DO COLETOR-ESCAPAMENTO (MANIFOLD GP-EXHAUST)	87
Y	*391-5523*	1	GRUPO DO COLETOR DE ADMISSÃO (MANIFOLD GP-INLET)	88
Y	*371-2558*	1	GRUPO DE MONTAGEM-ALTERNADOR (MOUNTING GP-ALTERNATOR)	34
Y	*395-0112*	1	GRUPO DE MONTAGEM-CONTROLE ELETRÔNICO (MOUNTING GP-ELECTRONIC CONTROL)	236
Y	*346-1510*	1	GRUPO DE MONTAGEM DO MOTOR (MOUNTING GP-ENGINE)	35
Y	*371-2544*	1	PAN GP-OIL (PAN GP-OIL)	37

569-0811 ENGINE AR-PRIMARY () (continuação) **i07945366**

NOTA	NÚMERO DA PEÇA	QTY	NOME DA PEÇA 1 2 3 4 5 6 (NÍVEL DO PRODUTO)	CONSULTE PÁGINA
Y	*486-3208*	1	PISTON & ROD GP (PISTON & ROD GP)	41
Y	*468-7356*	1	PLATE & FILM GP (PLATE & FILM GP)	1050
Y	*374-9295*	1	GRUPO DO BUJÃO-BLOCO DO CILINDRO (PLUG GP-CYLINDER BLOCK)	45
Y	*346-2908*	1	GRUPO DO BUJÃO-MOTOR (PLUG GP-ENGINE)	46
Y	*371-2554*	1	GRUPO DA POLIA-VIRABREQUIM (PULLEY GP-CRANKSHAFT)	47
Y	*462-6685*	1	GRUPO DA BOMBA DE ÓLEO DO MOTOR (PUMP GP-ENGINE OIL)	62
Y	*391-4811*	1	PUMP GP-FUEL INJECTION (PUMP GP-FUEL INJECTION)	118
Y	*372-2297*	1	GRUPO DA BOMBA-ÁGUA (PUMP GP-WATER)	76
Y	*394-9639*	1	RAIL GP-FUEL (RAIL GP-FUEL)	123
Y	*371-2480*	1	ROCKER ARM GP (ROCKER ARM GP)	50
Y	*395-0110*	1	GRUPO DO SENSOR DO MOTOR (SENSOR GP-ENGINE)	241
Y	*395-0114*	1	GRUPO DO AUXÍLIO DE PARTIDA (STARTING AID GP)	254
Y	*371-2720*	1	TURBOCHARGER GP (TURBOCHARGER GP)	93
Y	*371-2745*	1	GRUPO DE VÁLVULA DE COLETA DE AMOSTRA DE FLUIDO (VALVE GP-FLUID SAMPLING)	64
Y	*395-0113*	1	GRUPO DE FIAÇÃO-MOTOR (WIRING GP-ENGINE)	320
	478-6398	1	GRUPO DE CHAPAS-NÚMERO DE SÉRIE (PLATE GP-SERIAL NUMBER)	
			JOGO(S) DE REPARO DISPONÍVEL(ÍVEIS):	
Y	*575-3346*	1	CONFIGURATION AR-ENGINE (CONFIGURATION AR-ENGINE)	6

Y - ILUSTRAÇÃO INDIVIDUAL

<FIM>

559-5994 INSTALLATION AR-ENGINE

S/N: Z2K1-UP; Z2N1-UP
NÚMEROE DE 532-9780 COMMON AR
AN ATTACHMENT

SMCS-1000 **i07817541**

NOTA	NÚMERO DA PEÇA	QTY	NOME DA PEÇA 1 2 3 4 5 6 (NÍVEL DO PRODUTO)	CONSULTE PÁGINA
Y	*566-1884*	1	ALTERNATOR GP-CHARGING (ALTERNATOR GP-CHARGING)	135
Y	*507-8263*	1	FAN GP-SUCTION (VELOCID VENTILADOR) (FAN GP-SUCTION)	73
Y	*528-4814*	1	GRUPO DE PROTETOR-ALTERNADOR (GUARD GP-ALTERNATOR)	166
Y	*561-5159*	1	GRUPO DE TUBULAÇÕES DE AR (LINES GP-AIR)	84
Y	*561-4259*	1	LINES GP-HEATER (LINES GP-HEATER)	884
Y	*561-2381*	1	GRUPO DE TUBULAÇÕES DE ÁGUA (LINES GP-WATER)	74
Y	*508-2572*	1	GRUPO DE FIXAÇÃO DO MOTOR E DA TRANSMISSÃO (MOUNTING GP-ENGINE & XMSN)	36
Y	*565-3057*	1	MUFFLER GP (MUFFLER GP)	89

Y - ILUSTRAÇÃO INDIVIDUAL

<FIM>

376-1108 GRUPO DO TENSOR DA CORREIA

S/N: 4501-UP
NÚMEROE DE 569-0811 ENGINE AR-PRIMARY
AN ATTACHMENT

SMCS-1358 **i05330735**

NOTA	REF. NÃO	GRÁFICO REF.	NÚMERO DA PEÇA	QTY	NOME DA PEÇA 1 2 3 4 5 6 (NÍVEL DO PRODUTO)	CONSULTE PÁGINA
	1	1	**369-1255**	1	TENSOR (TENSIONER)	

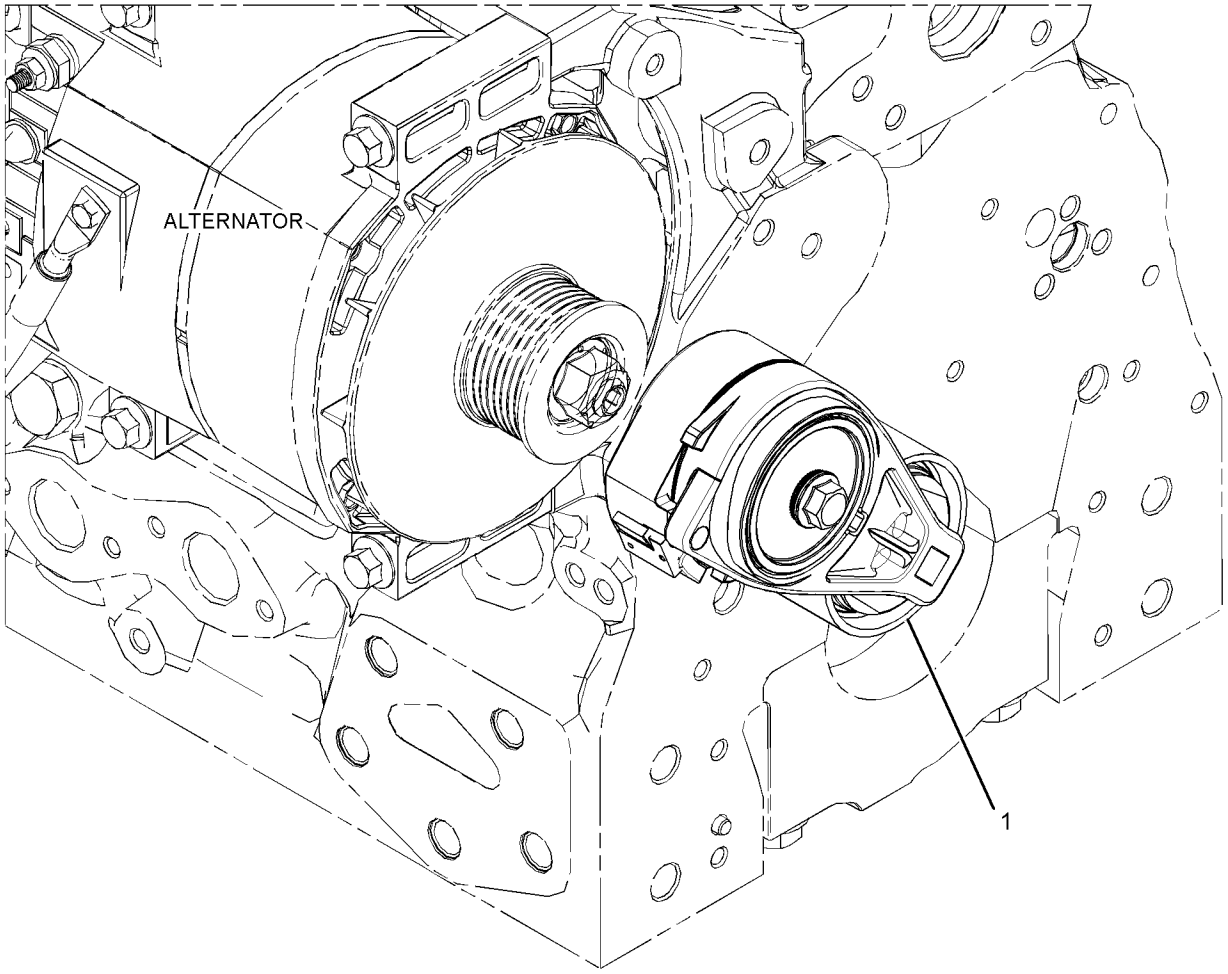

GRÁFICO 1 <FIM> g02514017

433-6938 GRUPO DE SUPORTE DE FIXAÇÃO

S/N: 4501-UP

NÚMEROE DE 569-0811 ENGINE AR-PRIMARY

AN ATTACHMENT

SMCS-0635 **i05892195**

NOTA	REF. NÃO	GRÁFICO REF.	NÚMERO DA PEÇA	QTY	NOME DA PEÇA 1 2 3 4 5 6 (NÍVEL DO PRODUTO)	CONSULTE PÁGINA
M	1	1	**105-2740**	3	PARAFUSO (M8X1,25X40 MM) (BOLT (M8X1.25X40-MM))	
M	2	1	**124-3815**	3	PARAFUSO (M8X1,25X16 MM) (BOLT (M8X1.25X16-MM))	
	3	1	**428-7042**	1	SUPORTE (BRACKET)	

M - PEÇA MÉTRICA

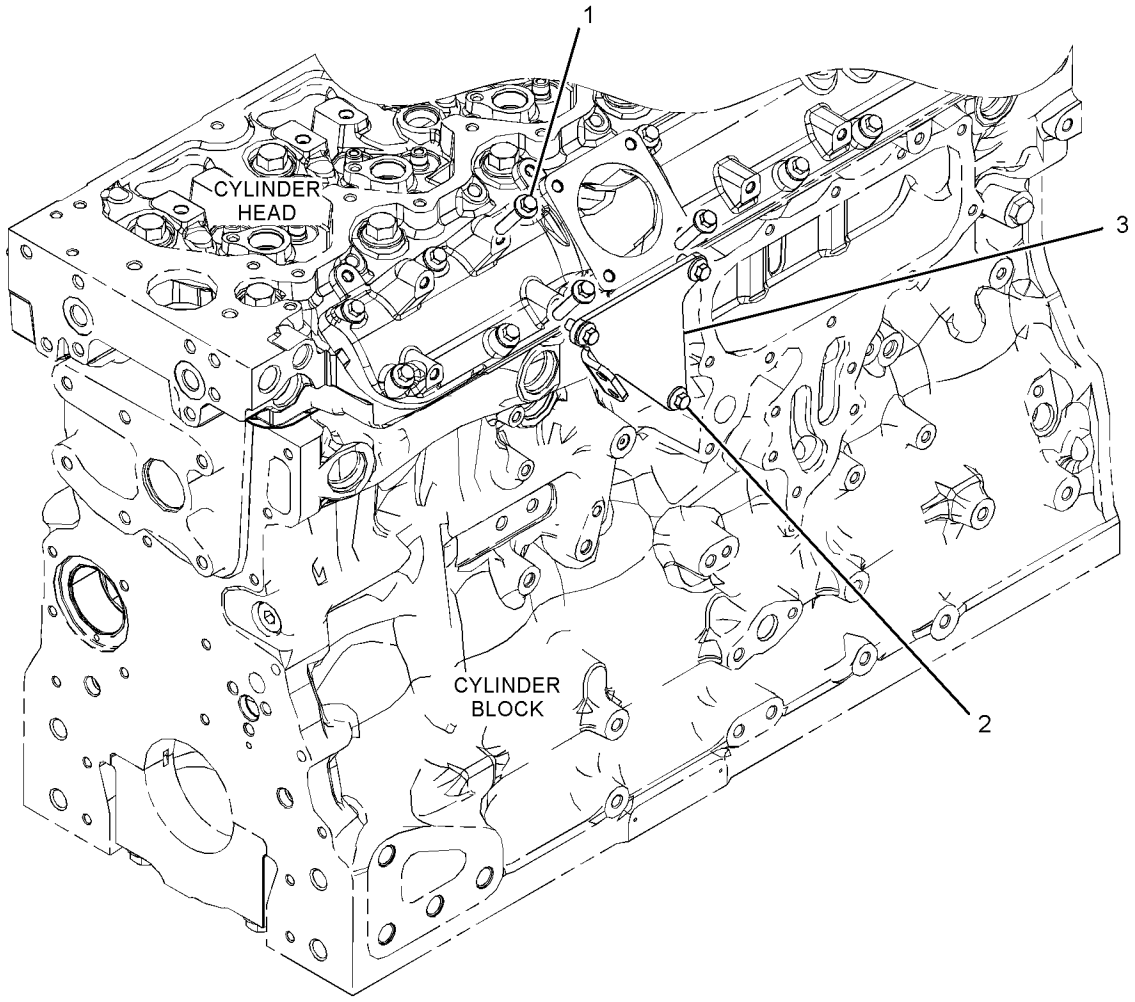

GRÁFICO 1 <FIM> g03578440

396-2615 GRUPO DO EIXO-COMANDO

S/N: 4501-UP
NÚMEROE DE 569-0811 ENGINE AR-PRIMARY
AN ATTACHMENT

SMCS-1210 **i05330842**

NOTA	REF. NÃO	GRÁFICO REF.	NÚMERO DA PEÇA	QTY	NOME DA PEÇA 1 2 3 4 5 6 (NÍVEL DO PRODUTO)	CONSULTE PÁGINA
	1	1	**278-5125**	12	TUCHO DE VÁLVULA (TAPPET)	
	2	1	**396-8795**	1	GRUPO DO EIXO-COMANDO (CAMSHAFT GP)	
	2A	1	**067-6135**	1	CHAVE WOODRUFF (KEY-WOODRUFF)	
	3	1	**319-8426**	12	HASTE DE COMANDO DA VÁLVULA (PUSHROD)	

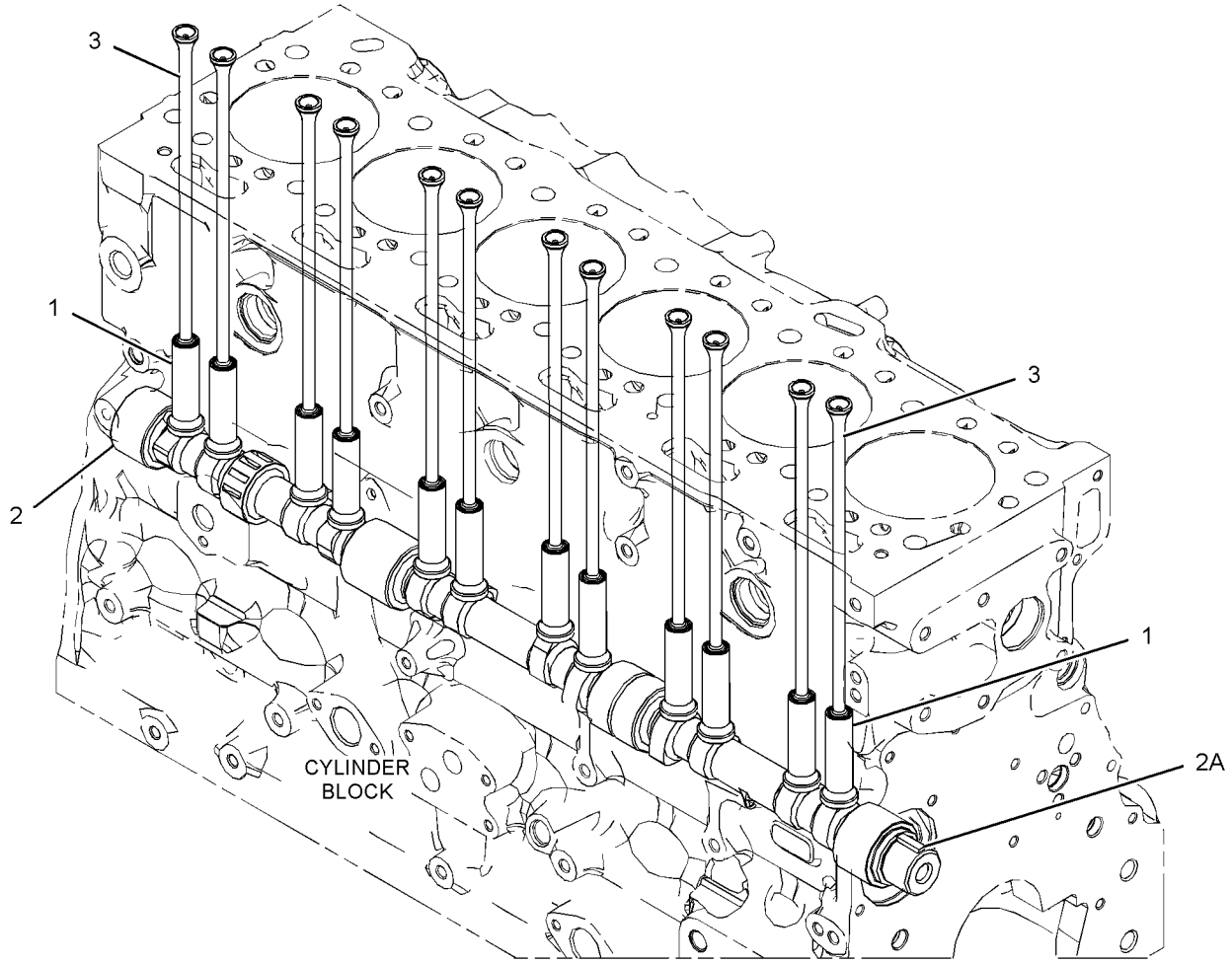

GRÁFICO 1 <FIM> g03380150

331-0290 GRUPO DA BIELA

S/N: 4501-UP
NÚMEROE DE 369-7304 PISTON & ROD GP
AN ATTACHMENT

SMCS-1218 **i06951990**

NOTA	REF. NÃO	GRÁFICO REF.	NÚMERO DA PEÇA	QTY	NOME DA PEÇA 1 2 3 4 5 6 (NÍVEL DO PRODUTO)	CONSULTE PÁGINA
	1	1	**276-7478**	1	BUCHA (BUSHING)	
M	2	1	**323-9312**	2	PARAFUSO (M10X1X50 MM) (BOLT (M10X1X50-MM))	

M - PEÇA MÉTRICA

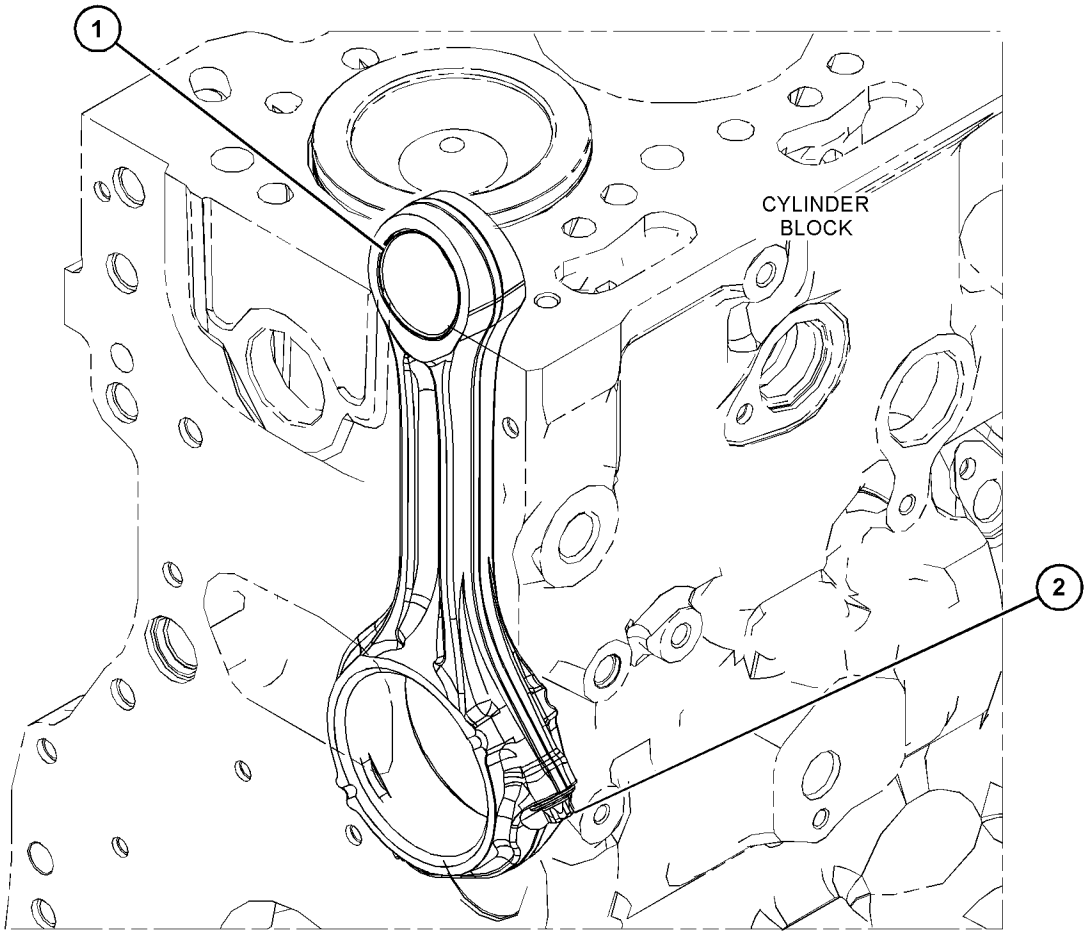

GRÁFICO 1 <FIM> g03551985

389-3346 GRUPO DA TAMPA-MECANISMO DA VÁLVULA

S/N: 4501-UP

NÚMEROE DE 569-0811 ENGINE AR-PRIMARY

AN ATTACHMENT

SMCS-1107 **i07636240**

NOTA	REF. NÃO	GRÁFICO REF.	NÚMERO DA PEÇA	QTY	NOME DA PEÇA 1 2 3 4 5 6 (NÍVEL DO PRODUTO)	CONSULTE PÁGINA
M	1	1	**101-3895**	9	PARAFUSO (M8X1,25X35 MM) (BOLT (M8X1.25X35-MM))	
M	2	1	**103-5705**	6	PARAFUSO (M8X1,25X110-MM) (BOLT (M8X1.25X110-MM))	
C	3	1	**527-1637**	1	GRUPO DA TAMPA-MECANISMO DA VÁLVULA (COVER GP-VALVE MECHANISM)	
M	3A	1	**195-9245**	3	PARAFUSO (M4X0,7X10 MM) (SCREW (M4X0.7X10-MM))	
	3B	1	**527-1641**	1	RETENTOR (SEAL)	
	3C	1	**380-9615**	1	RESPIRO (BREATHER)	
		1	**326-7289**	1	ANEL RETENTOR EM O (SEAL-O-RING)	
	4	1	**566-7931**	1	JUNTA (GASKET)	
	5	1	**383-1388**	1	TAMPA-BASE (COVER-BASE)	
M	6	1	**6I-0217**	14	PARAFUSO (M8X1,25X20 MM) (BOLT (M8X1.25X20-MM))	

C - ALTERAR DO TIPO ANTERIOR
M - PEÇA MÉTRICA

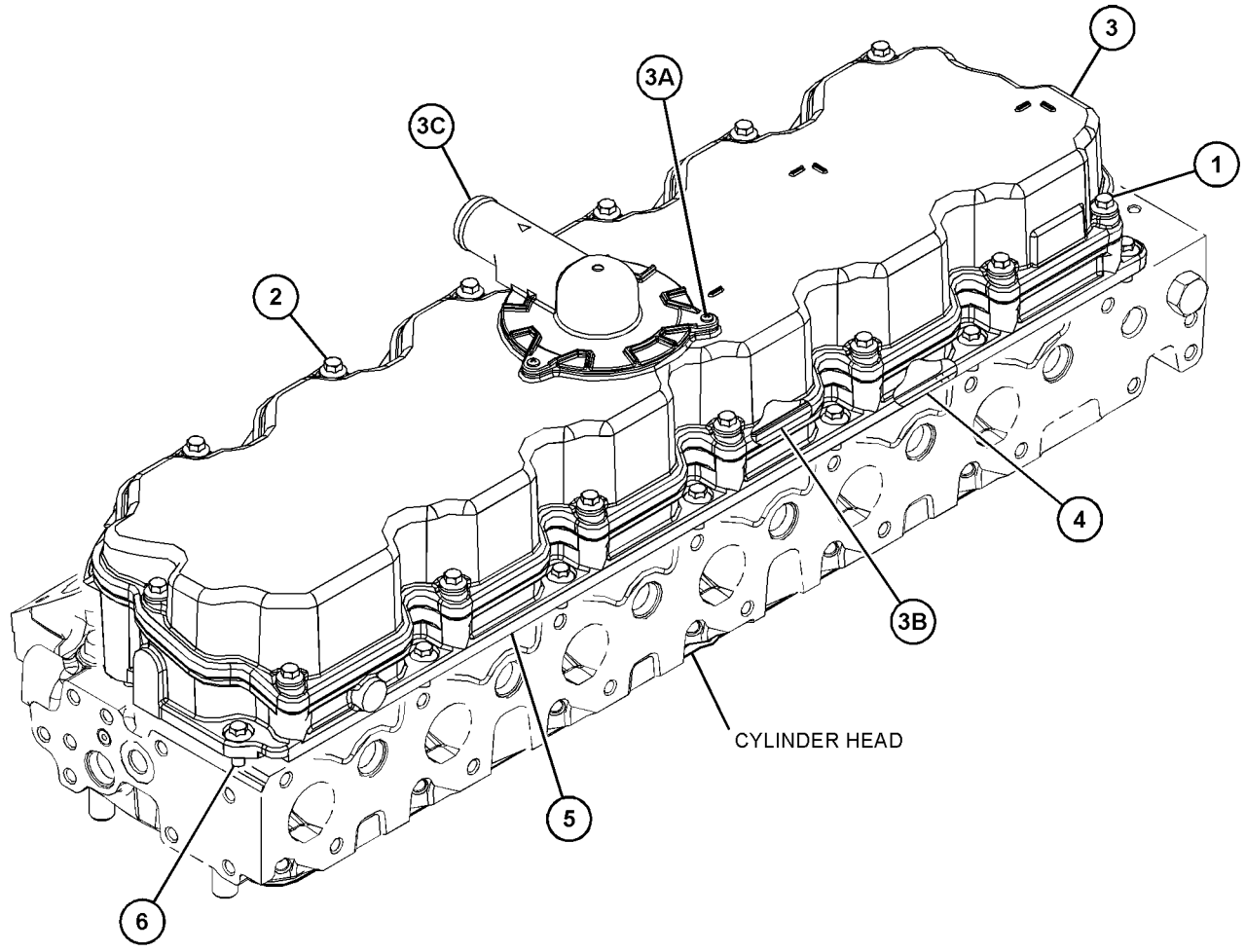

GRÁFICO 1 <FIM> g06145214

374-6300 GRUPO DO VIRABREQUIM

S/N: 4501-UP

NÚMEROE DE 451-1222 CYLINDER BLOCK GP-SHORT, 569-0811 ENGINE AR-PRIMARY AN ATTACHMENT

SMCS-1202 **i06990996**

NOTA	REF. NÃO	GRÁFICO REF.	NÚMERO DA PEÇA	QTY	NOME DA PEÇA 1 2 3 4 5 6 (NÍVEL DO PRODUTO)	CONSULTE PÁGINA
	1	1	**067-6135**	1	CHAVE WOODRUFF (KEY-WOODRUFF)	
	2	1	**276-7391**	1	ENGRENAGEM (34 DENTES) (GEAR (34-TEETH))	
M	3	1	**276-7394**	3	PARAFUSO (M6X1XX12 MM) (SCREW (M6X1XX12-MM))	
	4	1	**339-8780**	1	PINO-GUIA (DOWEL)	
J	5	1	*363-0559*	2	ARRUELA DE ENCOSTO (WASHER-THRUST)	
	6	1	**376-4074**	1	VIRABREQUIM (CRANKSHAFT)	
	7	1	**376-4078**	1	DISCO-DISTRIBUIÇÃO (DISC-TIMING)	
CP	8	1	*470-8101*	7	ROLAMENTO-VIRABREQUIM (PADRÃO-SUPERIOR) (BEARING-CRANKSHAFT (STANDARD-UPPER))	
CP	9	1	*470-8171*	7	ROLAMENTO-VIRABREQUIM (PADRÃO-INFERIOR) (BEARING-CRANKSHAFT (STANDARD-LOWER))	
					JOGO(S) DE REPARO DISPONÍVEL(ÍVEIS):	
P			**448-4217**	1	KIT DE ROLAMENTOS (PADRÃO) (KIT-BEARING (STANDARD))	
					(INCLUI ROLAMENTOS)	
AB			**448-4218**		KIT DE ROLAMENTOS (0,254 MM US) (KIT-BEARING (0.254-MM US))	
					(INCLUI ROLAMENTOS)	
AB			**448-4220**		KIT DE ROLAMENTOS (0,508 MM US) (KIT-BEARING (0.508-MM US))	
					(INCLUI ROLAMENTOS)	
AB			**448-4222**		KIT DE ROLAMENTOS (0,762 MM US) (KIT-BEARING (0.762-MM US))	
					(INCLUI ROLAMENTOS)	
J			**364-5145**	1	KIT-ARRUELA (PADRÃO) (KIT-WASHER (STANDARD))	
					(INCLUDES WASHERS)	
AB			**448-4227**		KIT-ARRUELA (0,20 MM ABAIXO DO TAMANHO) (KIT-WASHER (0.20-MM US))	
					(INCLUDES WASHERS)	

A - NÃO FAZ PARTE DESTE GRUPO
B - UTILIZAR CONFORME NECESSÁRIO
C - ALTERAR DO TIPO ANTERIOR
J - KIT MARKED J SERVICES PART(S) MARKED J
M - PEÇA MÉTRICA
P - KIT MARKED P SERVICES PART(S) MARKED P

374-6300 GRUPO DO VIRABREQUIM () (continuação) **i06990996**

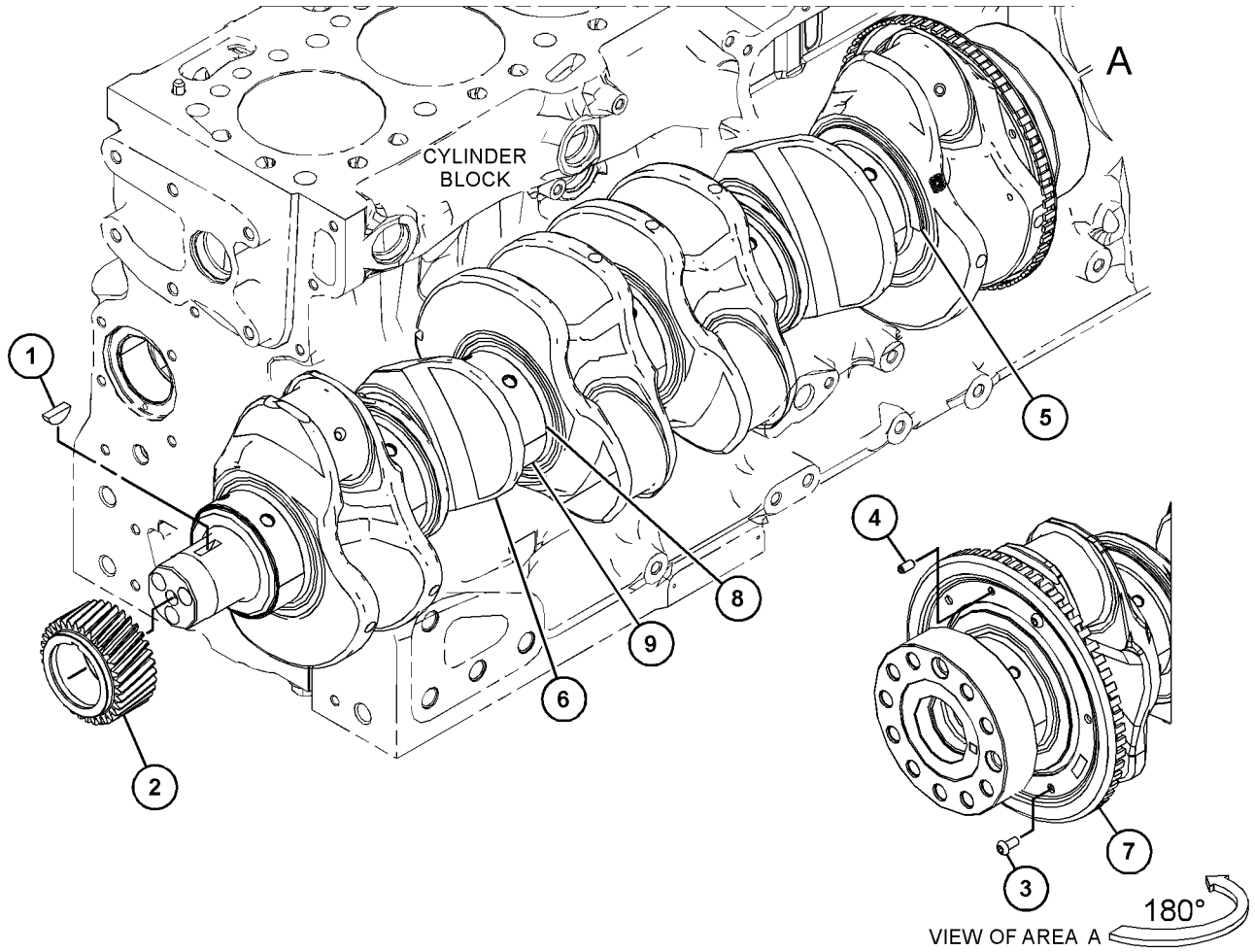

GRÁFICO 1 <FIM> g06188935

383-3581 CONJUNTO DO BLOCO DO MOTOR

S/N: 4501-UP

NÚMEROE DE 390-0854 CYLINDER BLOCK GP

AN ATTACHMENT

SMCS-1201 **i07383704**

NOTA	REF. NÃO	GRÁFICO REF.	NÚMERO DA PEÇA	QTY	NOME DA PEÇA 1 2 3 4 5 6 (NÍVEL DO PRODUTO)	CONSULTE PÁGINA
	1	1	**232-7597**	2	BUJÃO (PLUG)	
	2	1	**276-5602**	2	BUJÃO-NÚCLEO (PLUG-CORE)	
	3	1	**232-7596**	1	BUJÃO (PLUG)	
	4	1	**067-6043**	7	BUJÃO-LATERAL (PLUG-SIDE)	
	5	1	**067-6823**	1	BUJÃO (PLUG)	
	6	1	**185-0884**	2	PINO-GUIA (DOWEL)	
	7	1	**225-8858**	2	BUJÃO (PLUG)	
	8	1	**232-7599**	2	BUJÃO (7/8-14 ROSCA) (PLUG (7/8-14-THD))	
	9	1	**276-5600**	14	PARAFUSO ESPECIAL (BOLT-SPECIAL)	
	10	1	**331-6835**	2	BUJÃO DE RETENTOR (PLUG-SEAL)	
F			**370-6545**	1	BUCHA-EIXO-COMANDO (BUSHING-CAMSHAFT)	

F - NÃO APRESENTADO

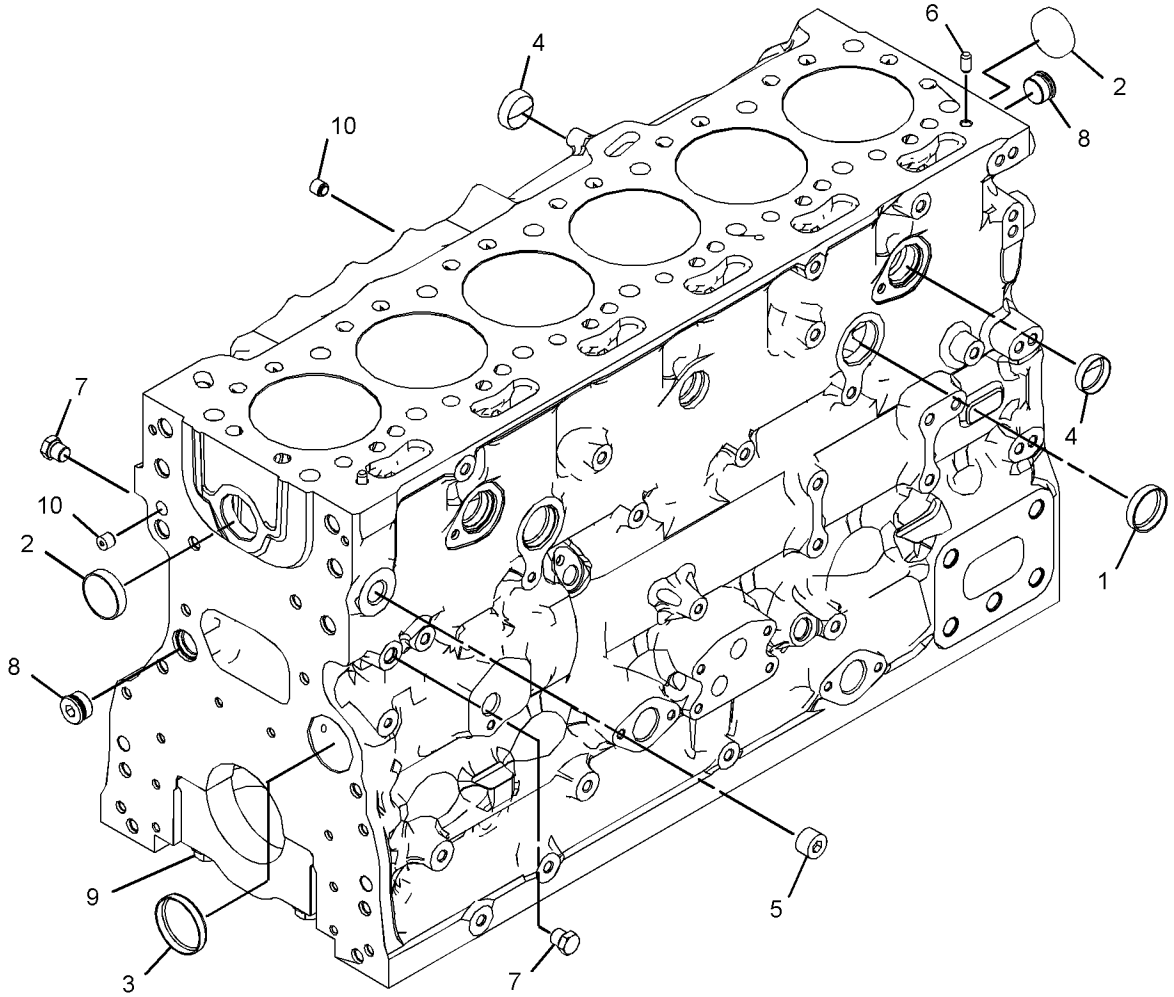

GRÁFICO 1 <FIM> g03351937

390-0854 CYLINDER BLOCK GP

S/N: 4501-UP

NÚMEROE DE 451-1222 CYLINDER BLOCK GP-SHORT, 569-0811 ENGINE AR-PRIMARY AN ATTACHMENT

SMCS-1201 **i06547930**

NOTA	REF. NÃO	GRÁFICO REF.	NÚMERO DA PEÇA	QTY	NOME DA PEÇA 1 2 3 4 5 6 (NÍVEL DO PRODUTO)	CONSULTE PÁGINA
	1	1	**276-5603**	1	ANEL RETENTOR EM O (SEAL-O-RING)	
Y	2	1	*383-3581*	1	CONJUNTO DO BLOCO DO MOTOR (CYLINDER BLOCK AS)	16
M	3	1	**209-9219**	10	PARAFUSO (M8X1,25X16 MM) (BOLT (M8X1.25X16-MM))	
	4	1	**232-7449**	1	CONJUNTO DE ALOJAMENTO (HOUSING AS)	
	5	1	**232-1322**	1	BUJÃO (PLUG)	

M - PEÇA MÉTRICA
Y - ILUSTRAÇÃO INDIVIDUAL

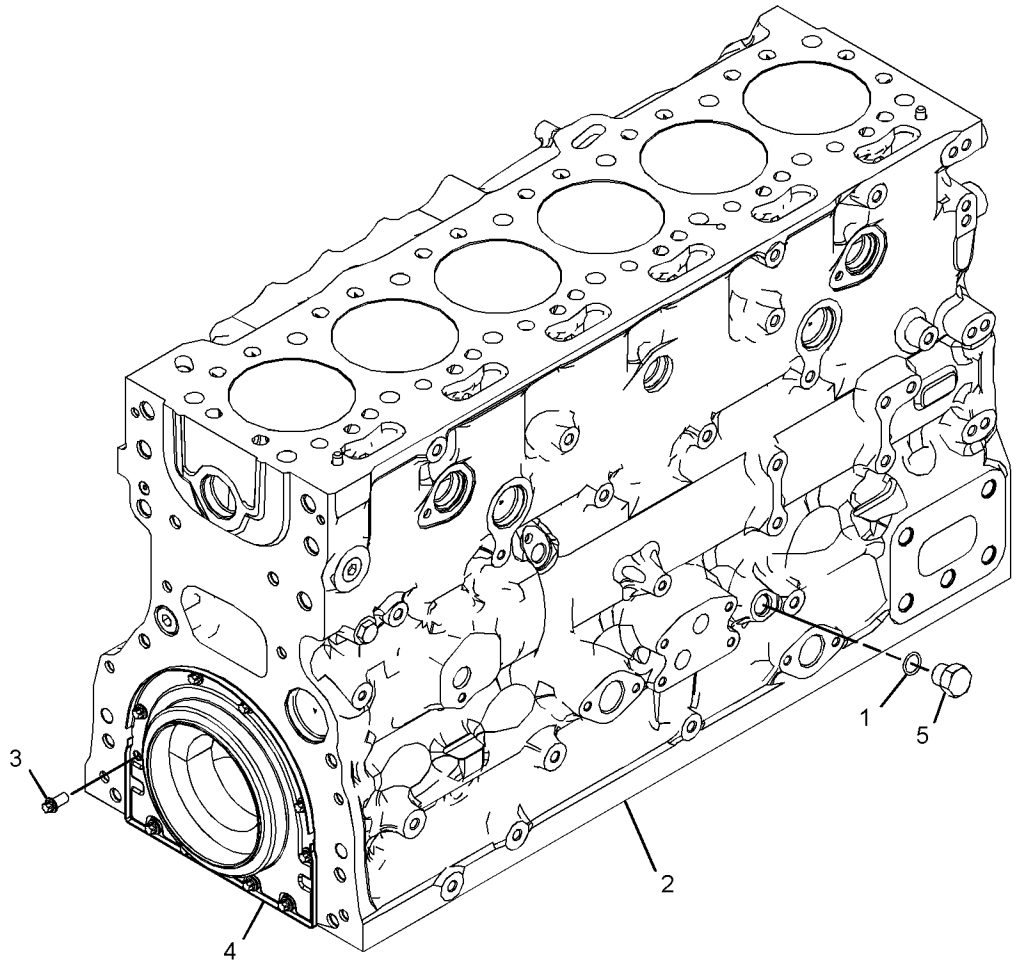

GRÁFICO 1 <FIM> g03384924

451-1222 CYLINDER BLOCK GP-SHORT

S/N: 4501-UP

REPOSIÇÃO EM CAMPO PARA 569-0811—PÁGINA: 7

NÚMEROE DE 451-8385 CYLINDER BLOCK GP-SHORT

AN ATTACHMENT

SMCS-1200 **i07270810**

NOTA	REF. NÃO	GRÁFICO REF.	NÚMERO DA PEÇA	QTY	NOME DA PEÇA 1 2 3 4 5 6 (NÍVEL DO PRODUTO)	CONSULTE PÁGINA
Y	1	1	*369-7304*	1	PISTON & ROD GP (PISTON & ROD GP)	39
Y	2	1	*371-2478*	1	GRUPO DO BICO-ARREFECIMENTO DO PISTÃO (JET GP-PISTON COOLING)	32
Y	3	1	*374-6300*	1	GRUPO DO VIRABREQUIM (CRANKSHAFT GP)	14
	4	1	*451-8317*	1	PAN GP-OIL (PAN GP-OIL)	
M	4A	1	**8T-0269**	2	PARAFUSO DE CABEÇA OCA (M6X1X20 MM) (BOLT-SOCKET HEAD (M6X1X20-MM))	
	4B	1	**230-8094**	1	PONTE (BRIDGE)	
Y	5	1	*390-0854*	1	CYLINDER BLOCK GP (CYLINDER BLOCK GP)	17

M - PEÇA MÉTRICA
Y - ILUSTRAÇÃO INDIVIDUAL

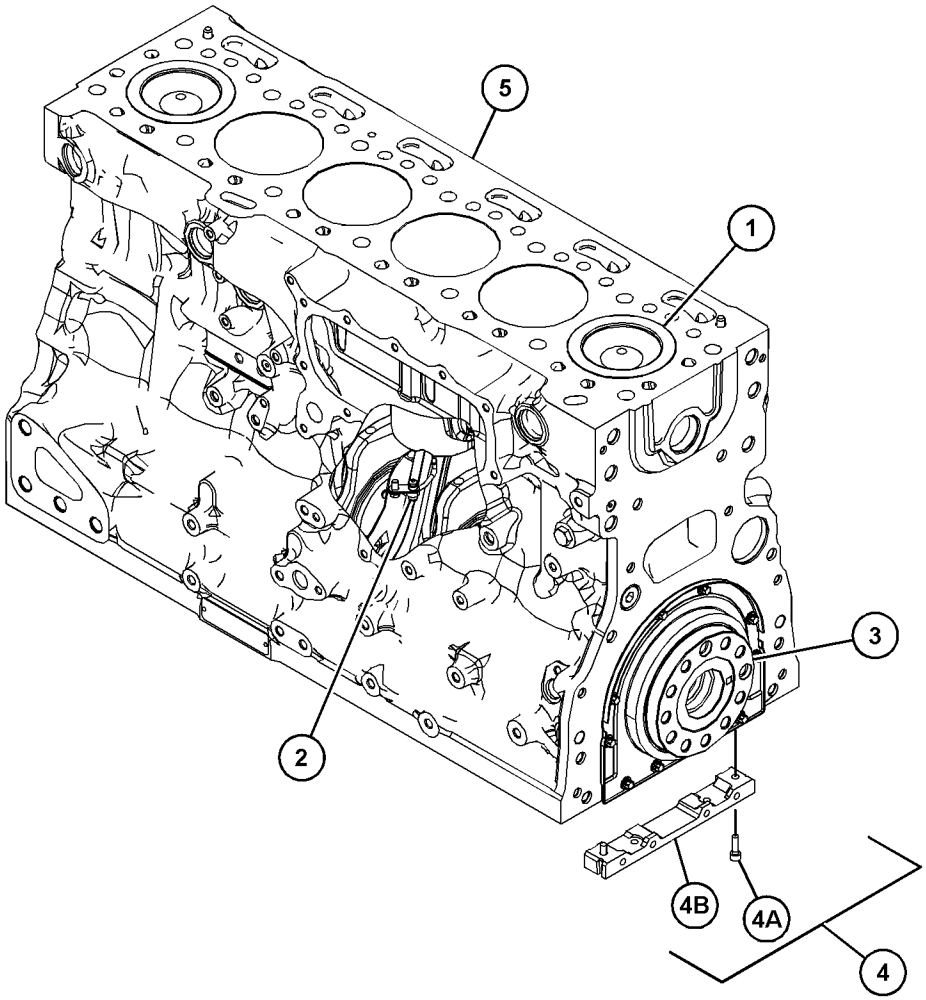

GRÁFICO 1 <FIM> g03733390

451-8385 CYLINDER BLOCK GP-SHORT

S/N: 4501-UP
NÚMEROE DE 575-3346 CONFIGURATION AR-ENGINE
AN ATTACHMENT

SMCS-1200 **i05906121**

NOTA	REF. NÃO	GRÁFICO REF.	NÚMERO DA PEÇA	QTY	NOME DA PEÇA 1 2 3 4 5 6 (NÍVEL DO PRODUTO)	CONSULTE PÁGINA
Y	1	1	**451-1222**	1	CYLINDER BLOCK GP-SHORT (CYLINDER BLOCK GP-SHORT)	18

Y - ILUSTRAÇÃO INDIVIDUAL

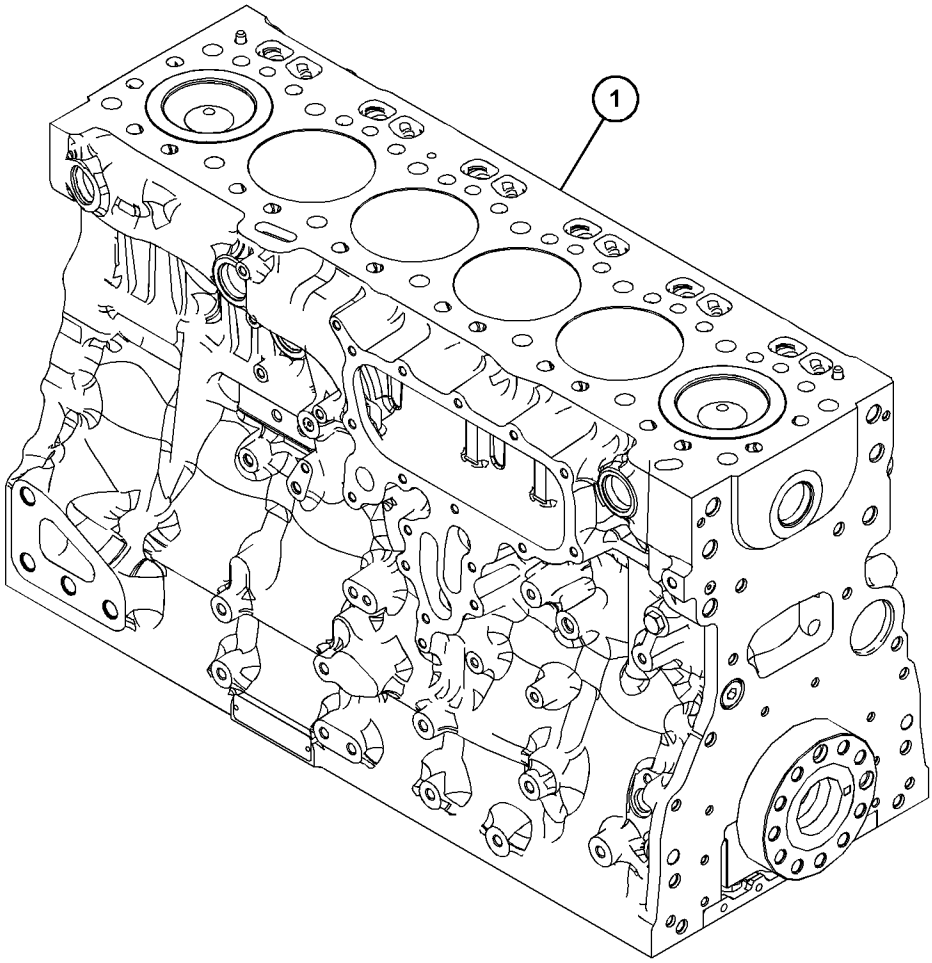

GRÁFICO 1 <FIM> g03697536

384-5313 CONJUNTO DO CABEÇOTE DO CILINDRO

S/N: 4501-UP

NÚMEROE DE 385-2572, 452-6586 GRUPO DO CABEÇOTE DO CILINDRO

AN ATTACHMENT

SMCS-1100, 1101

i05330860

NOTA	REF. NÃO	GRÁFICO REF.	NÚMERO DA PEÇA	QTY	NOME DA PEÇA 1 2 3 4 5 6 (NÍVEL DO PRODUTO)	CONSULTE PÁGINA
	1	1	**276-8116**	6	BUJÃO-NÚCLEO (PLUG-CORE)	
	2	1	**377-0400**	12	INSERÇÃO DE SEDE DE VÁLVULA (ESCAPE) (INSERT-VALVE SEAT (EXHAUST))	
	3	1	**377-0399**	12	INSERÇÃO DE SEDE DE VÁLVULA (ADMISSÃO) (INSERT-VALVE SEAT (INTAKE))	
	4	1	**276-8117**	13	BUJÃO-NÚCLEO (PLUG-CORE)	

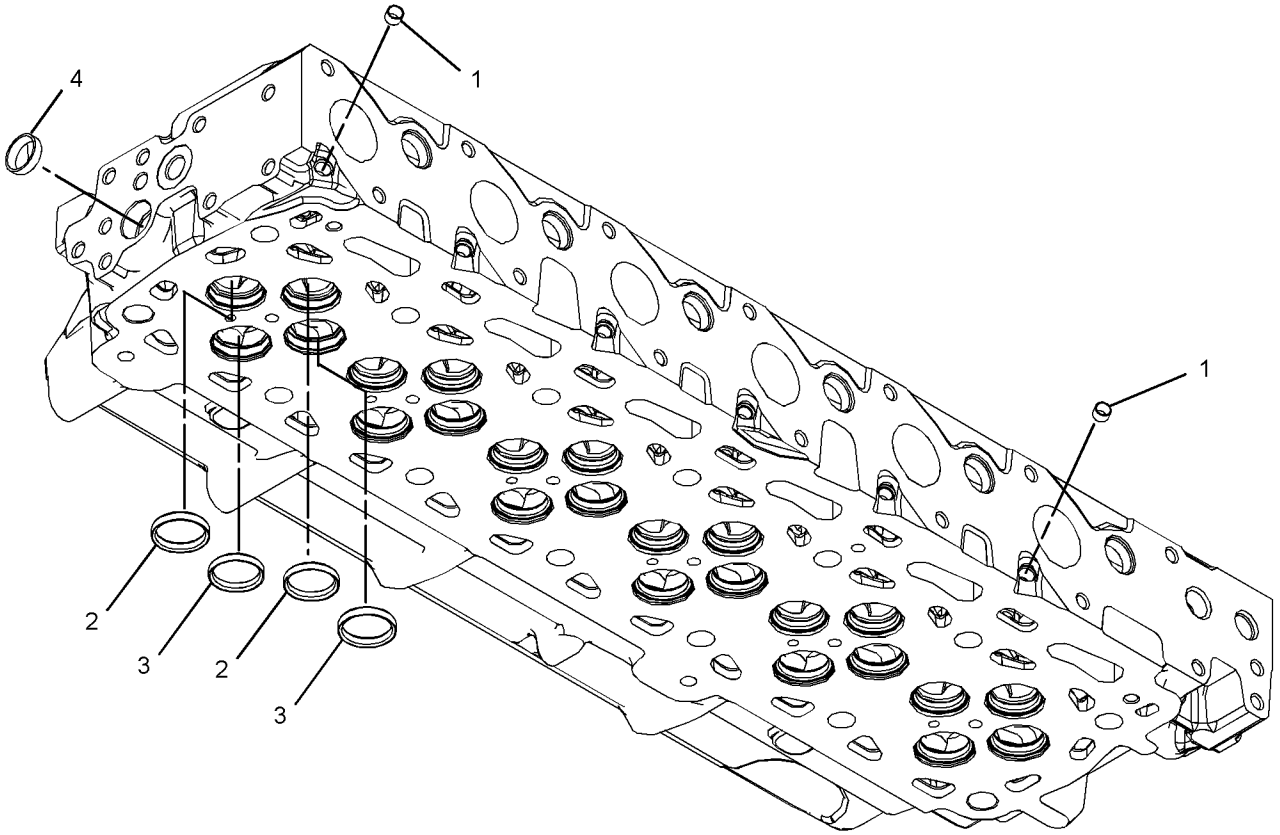

GRÁFICO 1 <FIM> g03379426

385-2572 GRUPO DO CABEÇOTE DO CILINDRO

S/N: 4501-UP

NÚMEROE DE 569-0811 ENGINE AR-PRIMARY

AN ATTACHMENT

SMCS-1100 **i05330848**

NOTA	REF. NÃO	GRÁFICO REF.	NÚMERO DA PEÇA	QTY	NOME DA PEÇA 1 2 3 4 5 6 (NÍVEL DO PRODUTO)	CONSULTE PÁGINA
	1	1	**199-9751**	1	ANEL RETENTOR EM O (SEAL-O-RING)	
Y	2	1	**384-5313**	1	CONJUNTO DO CABEÇOTE DO CILINDRO (CYLINDER HEAD AS)	20
	3	1	**388-4707**	1	JUNTA DO CABEÇOTE DO CILINDRO (GASKET-CYLINDER HEAD)	
	4	1	**232-1322**	1	BUJÃO (PLUG)	
M	5	1	**276-8134**	14	PARAFUSO ESPECIAL (M16X1,5X121 MM) (BOLT-SPECIAL (M16X1.5X121-MM))	
	6	1	**277-4302**	2	PINO-GUIA (DOWEL)	
	7	1	**295-6661**	1	BUJÃO (PLUG)	

M - PEÇA MÉTRICA
Y - ILUSTRAÇÃO INDIVIDUAL

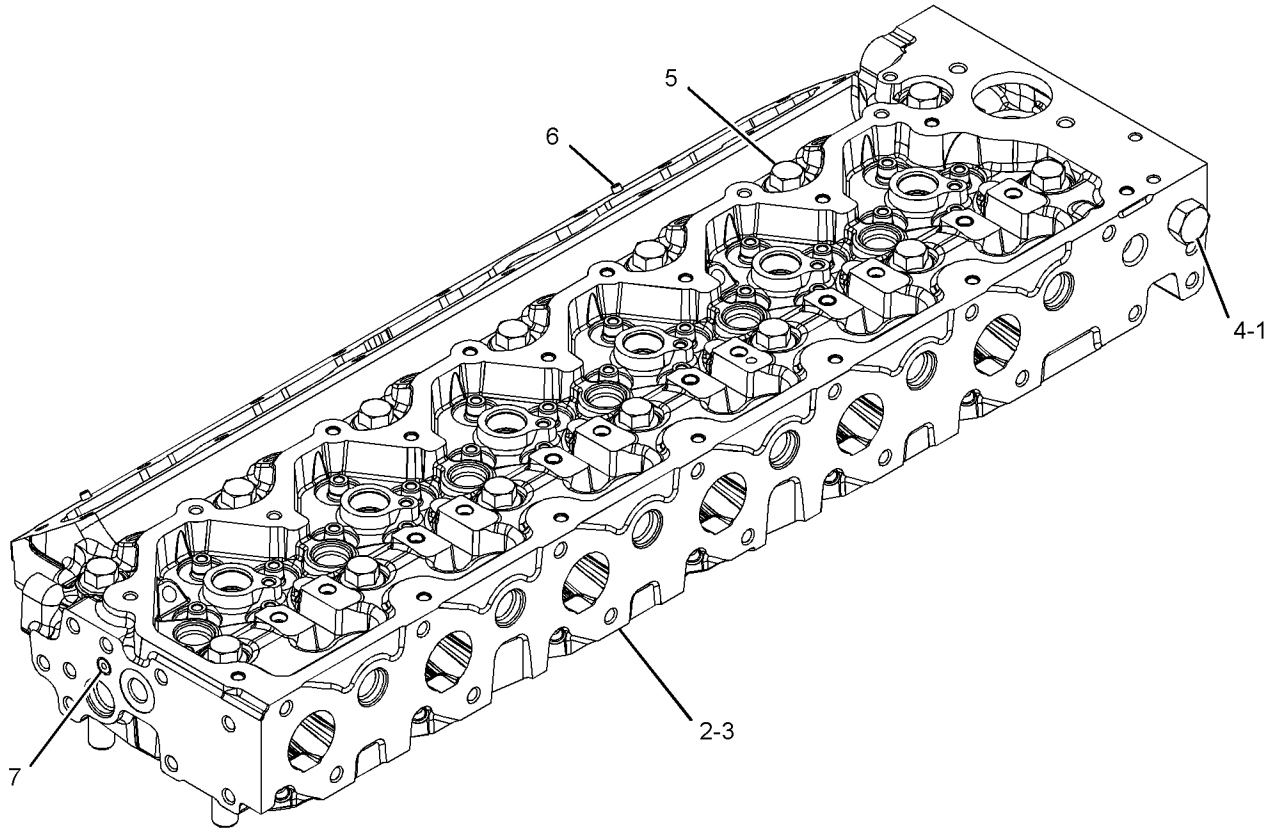

GRÁFICO 1 <FIM> g03379427

452-6582 GRUPO DO CABEÇOTE DO CILINDRO

S/N: 4501-UP

NÚMEROE DE 575-3346 CONFIGURATION AR-ENGINE

AN ATTACHMENT

SMCS-1100 **i05906125**

NOTA	REF. NÃO	GRÁFICO REF.	NÚMERO DA PEÇA	QTY	NOME DA PEÇA 1 2 3 4 5 6 (NÍVEL DO PRODUTO)	CONSULTE PÁGINA
Y	1	1	**452-6584**	1	GRUPO DO CABEÇOTE DO CILINDRO (CURTO) (CYLINDER HEAD GP (SHORT))	23

Y - ILUSTRAÇÃO INDIVIDUAL

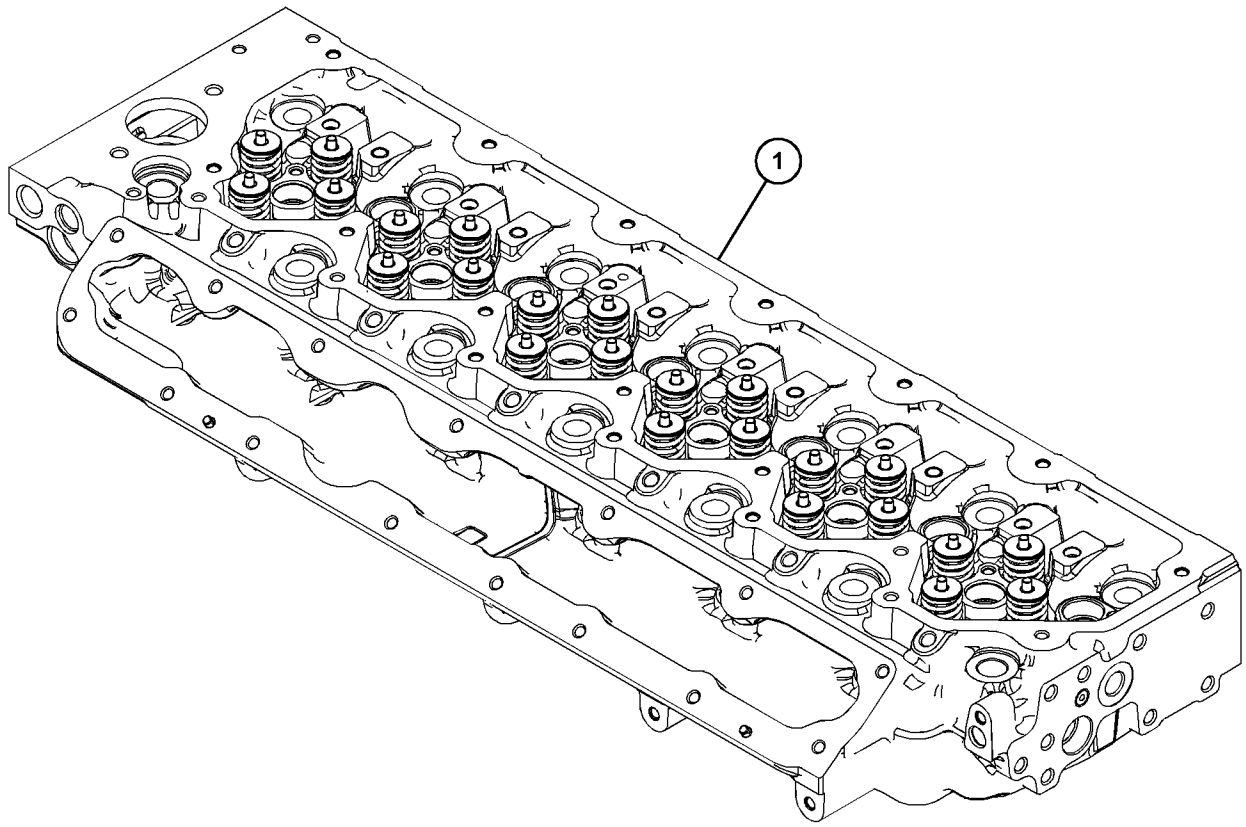

GRÁFICO 1 <FIM> g03697902

452-6584 GRUPO DO CABEÇOTE DO CILINDRO

S/N: 4501-UP

REPOSIÇÃO EM CAMPO PARA 569-0811—PÁGINA: 7

NÚMEROE DE 452-6582 GRUPO DO CABEÇOTE DO CILINDRO

AN ATTACHMENT

SMCS-1100 **i07270811**

NOTA	REF. NÃO	GRÁFICO REF.	NÚMERO DA PEÇA	QTY	NOME DA PEÇA 1 2 3 4 5 6 (NÍVEL DO PRODUTO)	CONSULTE PÁGINA
Y	1	1	*452-6585*	1	ROCKER ARM GP (ROCKER ARM GP)	51
Y	2	1	*452-6586*	1	GRUPO DO CABEÇOTE DO CILINDRO (CYLINDER HEAD GP)	24

Y - ILUSTRAÇÃO INDIVIDUAL

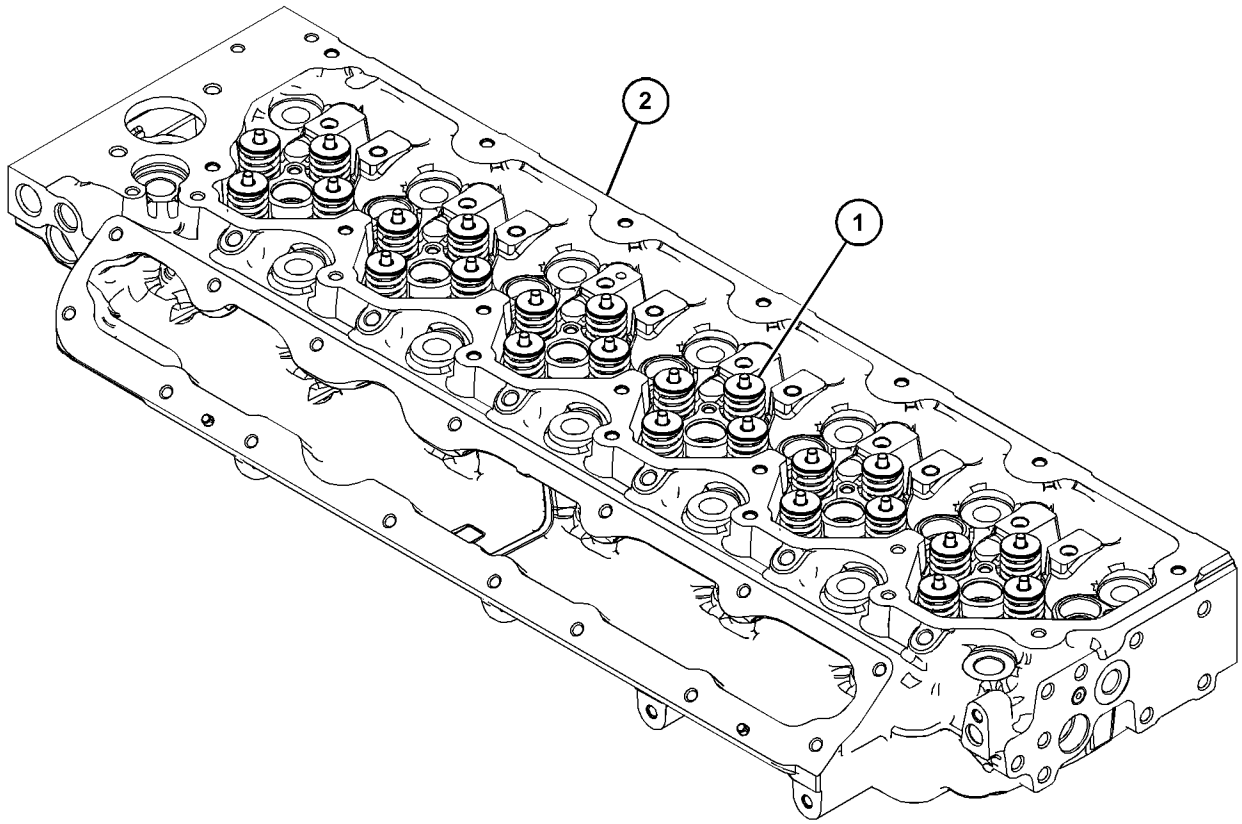

GRÁFICO 1 <FIM> g03674499

452-6586 GRUPO DO CABEÇOTE DO CILINDRO

S/N: 4501-UP

NÚMEROE DE 452-6584 GRUPO DO CABEÇOTE DO CILINDRO AN ATTACHMENT

SMCS-1100 **i05883716**

NOTA	REF. NÃO	GRÁFICO REF.	NÚMERO DA PEÇA	QTY	NOME DA PEÇA 1 2 3 4 5 6 (NÍVEL DO PRODUTO)	CONSULTE PÁGINA
	1	1	**199-9751**	1	ANEL RETENTOR EM O (SEAL-O-RING)	
	2	1	**277-4302**	2	PINO-GUIA (DOWEL)	
	3	1	**295-6661**	1	BUJÃO (PLUG)	
	4	1	**232-1322**	1	BUJÃO (PLUG)	
Y	5	1	*384-5313*	1	CONJUNTO DO CABEÇOTE DO CILINDRO (CYLINDER HEAD AS)	20

Y - ILUSTRAÇÃO INDIVIDUAL

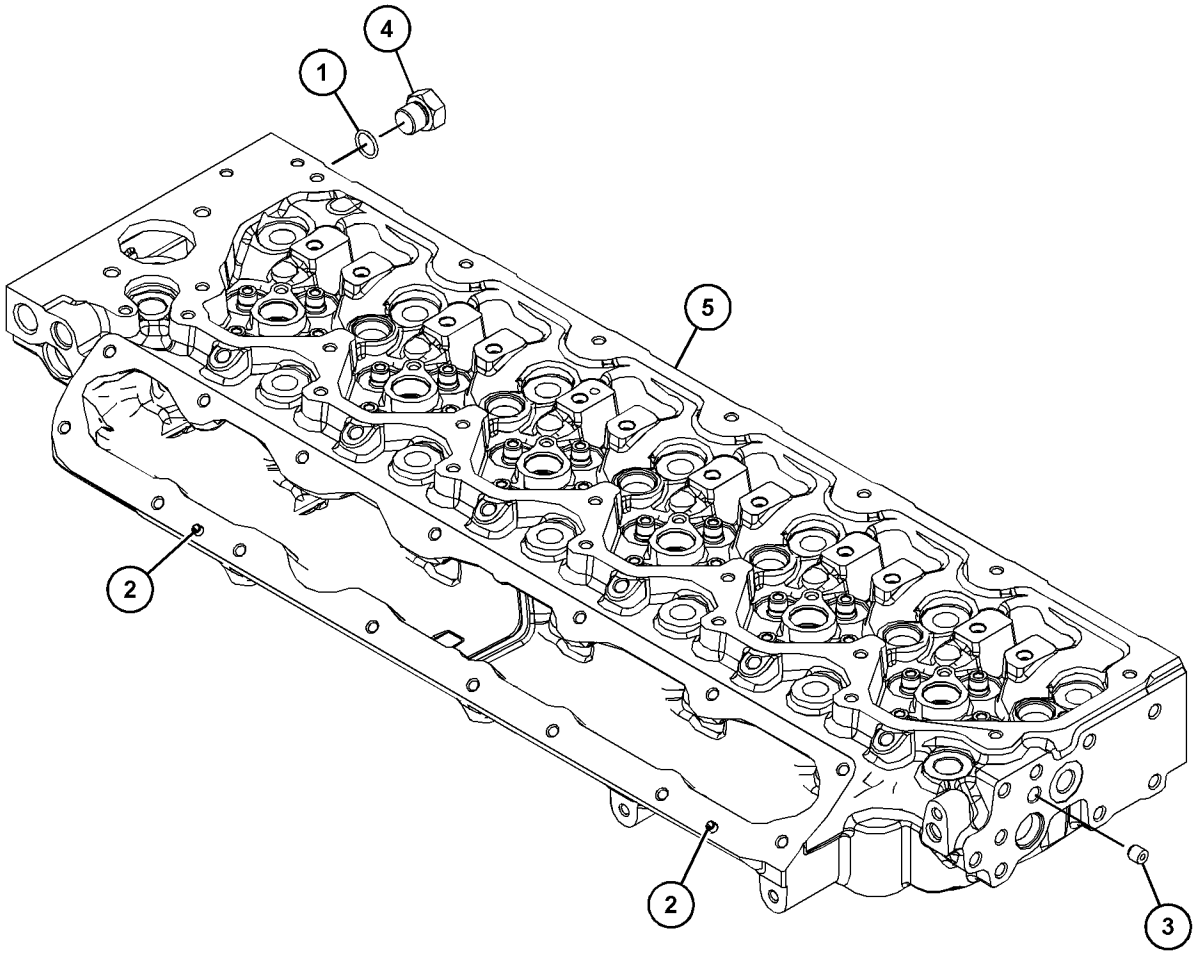

GRÁFICO 1 <FIM> g03714865

378-8166 GRUPO DE DRENAGEM-ÓLEO DO MOTOR

S/N: 4501-UP

NÚMEROE DE 569-0811 ENGINE AR-PRIMARY AN ATTACHMENT

SMCS-1302 **i05892196**

NOTA	REF. NÃO	GRÁFICO REF.	NÚMERO DA PEÇA	QTY	NOME DA PEÇA 1 2 3 4 5 6 (NÍVEL DO PRODUTO)	CONSULTE PÁGINA
	1	1	**6V-7238**	1	VÁLVULA DE CORTE (VALVE-SHUTOFF)	
	2	1	**3K-0360**	1	ANEL RETENTOR EM O (SEAL-O-RING)	

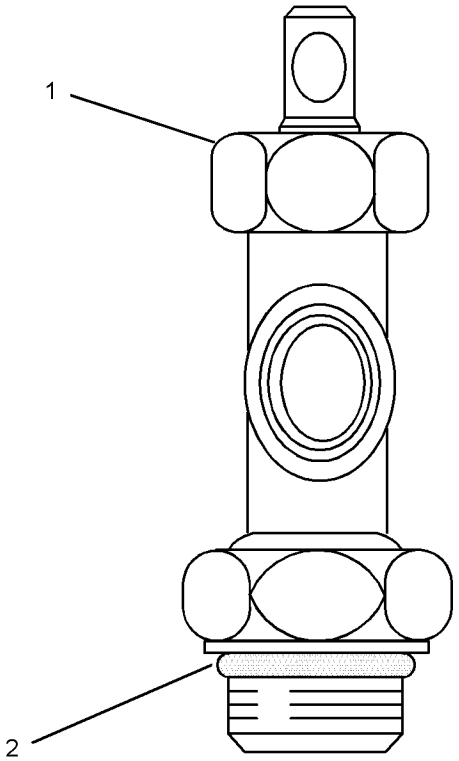

GRÁFICO 1 <FIM> g03457400

375-3937 GRUPO DO COMANDO DO VENTILADOR

S/N: 4501-UP

NÚMEROE DE 569-0811 ENGINE AR-PRIMARY

AN ATTACHMENT

SMCS-1359 **i07382388**

NOTA	REF. NÃO	GRÁFICO REF.	NÚMERO DA PEÇA	QTY	NOME DA PEÇA 1 2 3 4 5 6 (NÍVEL DO PRODUTO)	CONSULTE PÁGINA
	1	1	**371-8298**	1	SUPORTE (BRACKET)	
	2	1	**377-9255**	1	CONJUNTO DA POLIA (8 ESTRIAS) (PULLEY AS (8-GROOVE))	
M		1	**423-7576**	1	PARAFUSO (M10X1,5X50 MM) (BOLT (M10X1.5X50-MM))	
M	3	1	**111-0859**	2	PARAFUSO (M10X1,5X35 MM) (BOLT (M10X1.5X35-MM))	

M - PEÇA MÉTRICA

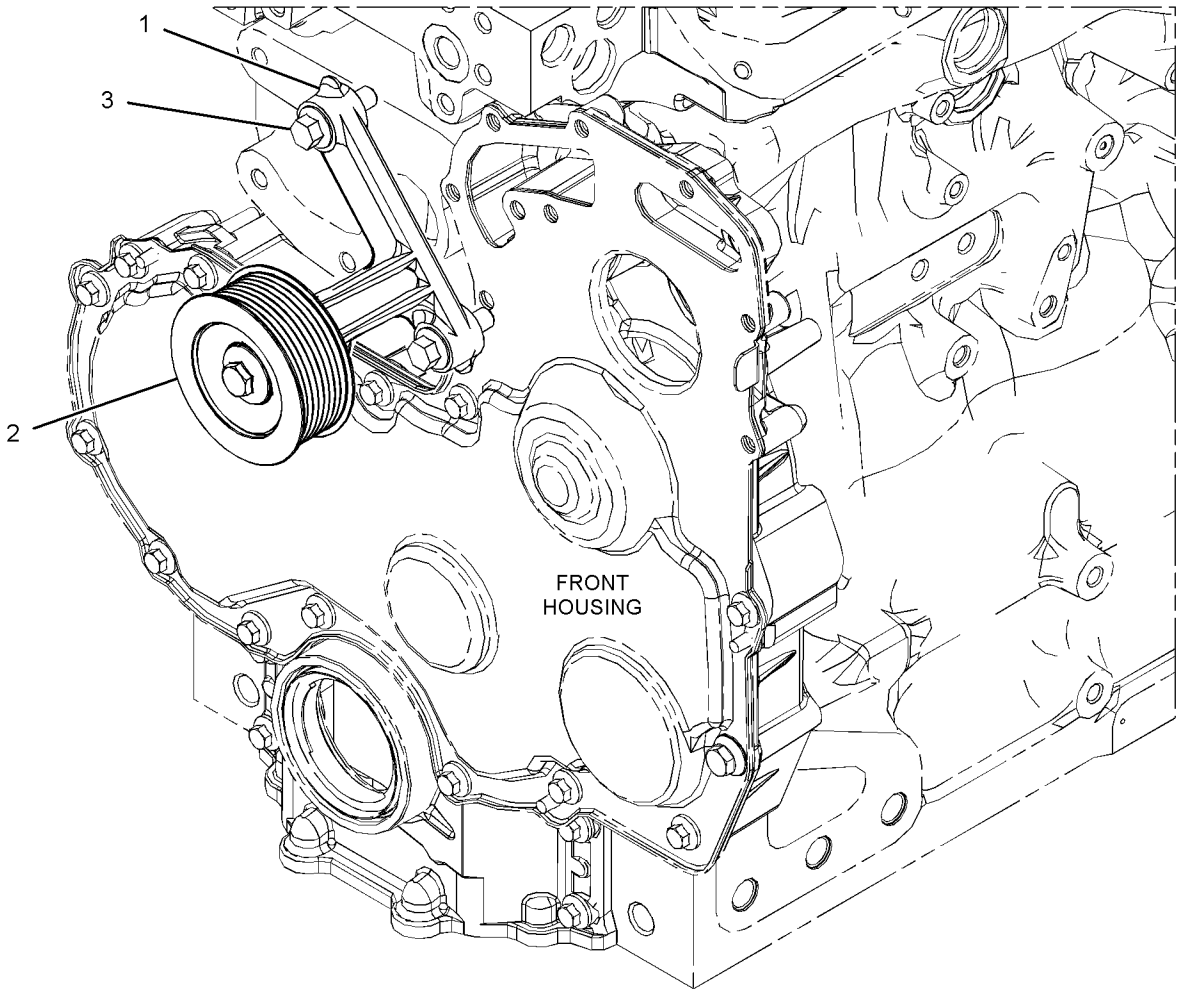

GRÁFICO 1 <FIM> g03108922

375-0098 GRUPO DE FIXADORES DO AMORTECEDOR E DA POLIA

S/N: 4501-UP

NÚMEROE DE 569-0811 ENGINE AR-PRIMARY AN ATTACHMENT

SMCS-1205 **i05332368**

NOTA	REF. NÃO	GRÁFICO REF.	NÚMERO DA PEÇA	QTY	NOME DA PEÇA 1 2 3 4 5 6 (NÍVEL DO PRODUTO)	CONSULTE PÁGINA
M	1	1	**274-1935**	6	PARAFUSO (M12X1,75X30 MM) (BOLT (M12X1.75X30-MM))	

M - PEÇA MÉTRICA

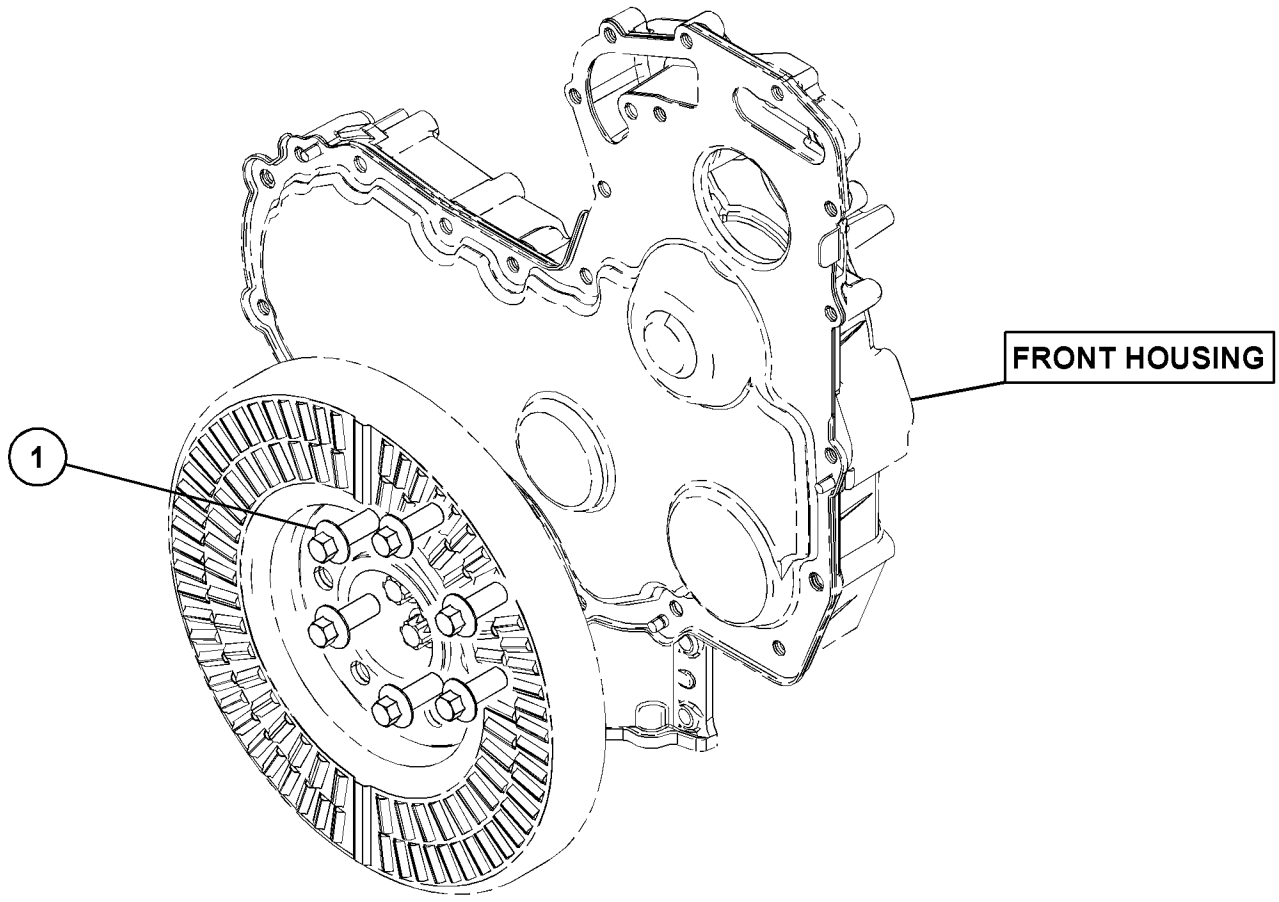

GRÁFICO 1 <FIM> g03172177

345-9030 GRUPO DO VOLANTE

S/N: 4501-UP
NÚMEROE DE 569-0811 ENGINE AR-PRIMARY
AN ATTACHMENT

SMCS-1156 **i07865317**

NOTA	REF. NÃO	GRÁFICO REF.	NÚMERO DA PEÇA	QTY	NOME DA PEÇA 1 2 3 4 5 6 (NÍVEL DO PRODUTO)	CONSULTE PÁGINA
	1	1	**145-4911**	12	ARRUELA (WASHER)	
	2	1	**279-9254**	12	PARAFUSO (1/2-20X2 POL) (BOLT (1/2-20X2-IN))	
	3	1	**561-5392**	1	CONJUNTO DE VOLANTE (134 DENTES) (FLYWHEEL AS (134-TEETH))	

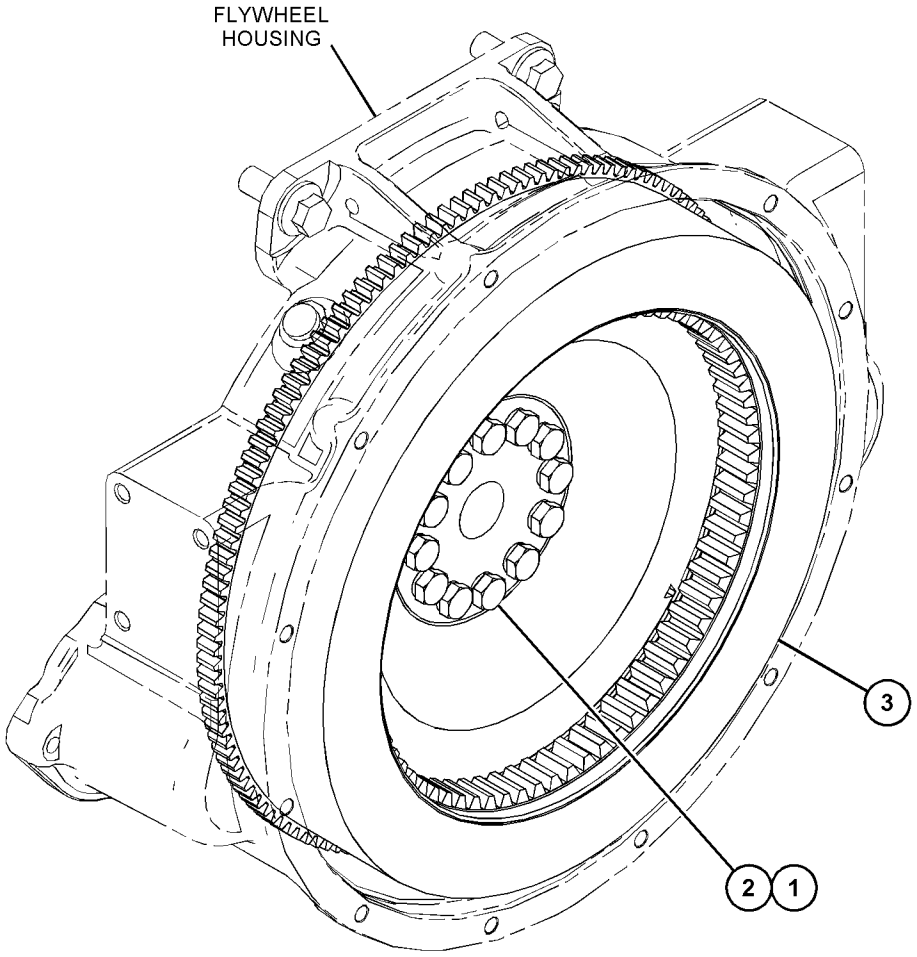

GRÁFICO 1 <FIM> g06034642

345-8846 GRUPO DA CAIXA DO VOLANTE

S/N: 4501-UP
NÚMEROE DE 569-0811 ENGINE AR-PRIMARY
AN ATTACHMENT

SMCS-1157 **i07891581**

NOTA	REF. NÃO	GRÁFICO REF.	NÚMERO DA PEÇA	QTY	NOME DA PEÇA 1 2 3 4 5 6 (NÍVEL DO PRODUTO)	CONSULTE PÁGINA
	1	1	**277-0116**	1	RETENTOR DO VIRABREQUIM (TRASEIRO) (SEAL-CRANKSHAFT (REAR))	
M	2	1	**283-4662**	2	PARAFUSO DE CABEÇA DE FLANGE (M12X1,75X55 MM) (BOLT-FLANGE HEAD (M12X1.75X55-MM))	
	3	1	**287-8597**	2	PINO-GUIA (DOWEL)	
M	4	1	**288-6974**	4	PARAFUSO (M10X1,5X50 MM) (BOLT (M10X1.5X50-MM))	
M	5	1	**288-6975**	2	PARAFUSO (M16X2X40 MM) (BOLT (M16X2X40-MM))	
	6	1	**302-6112**	1	JUNTA (GASKET)	
	7	1	**354-8322**	2	BUJÃO (PLUG)	
C	8	1	**366-6614**	1	CAIXA DO VOLANTE (HOUSING-FLYWHEEL)	
	9	1	**393-4006**	1	JUNTA (GASKET)	
	10	1	**1W-6735**	1	TAMPA DA CAIXA DO VOLANTE (COVER-FLYWHEEL HOUSING)	
M	11	1	**7E-7606**	4	PARAFUSO (M10X1,5X16 MM) (BOLT (M10X1.5X16-MM))	

C - ALTERAR DO TIPO ANTERIOR
M - PEÇA MÉTRICA

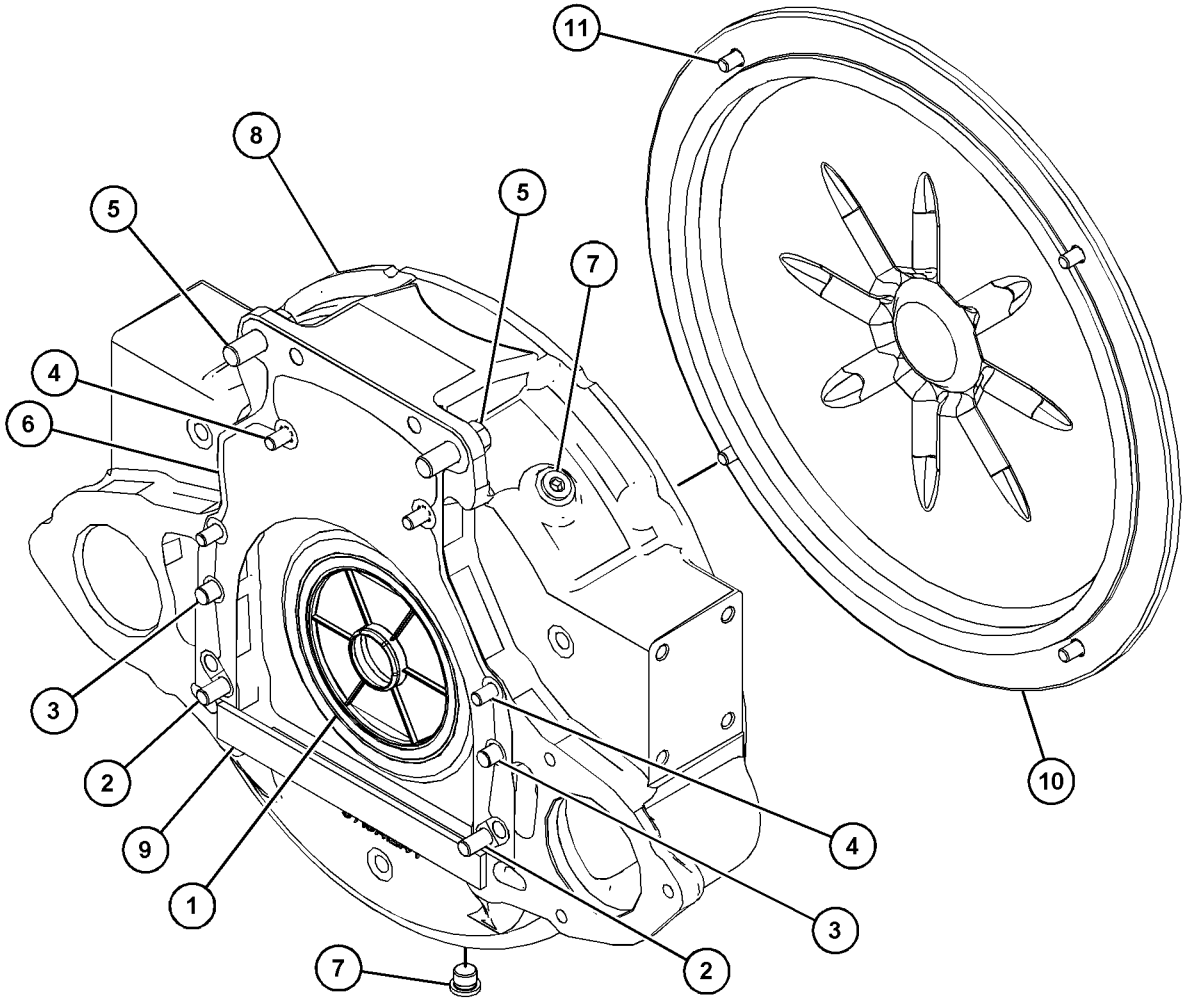

GRÁFICO 1 <FIM> g06482998

371-2716 GRUPO DO ALOJAMENTO-DIANTEIRO

S/N: 4501-UP

NÚMEROE DE 569-0811 ENGINE AR-PRIMARY

AN ATTACHMENT

SMCS-1151, 1162, 1206

i06909393

NOTA	REF. NÃO	GRÁFICO REF.	NÚMERO DA PEÇA	QTY	NOME DA PEÇA 1 2 3 4 5 6 (NÍVEL DO PRODUTO)	CONSULTE PÁGINA
M	1	1	**6I-0217**	6	PARAFUSO (M8X1,25X20 MM) (BOLT (M8X1.25X20-MM))	
M	2	1	**6I-0645**	4	PARAFUSO (M8X1,25X25 MM) (BOLT (M8X1.25X25-MM))	
M	3	1	**6I-0650**	3	PARAFUSO (M10X1,5X65 MM) (BOLT (M10X1.5X65-MM))	
M	4	1	**7C-4616**	1	PARAFUSO (M12X1,75X45 MM) (BOLT (M12X1.75X45-MM))	
	5	1	**067-6179**	1	PINO-GUIA (DOWEL)	
M	6	1	**100-3751**	5	PARAFUSO (M8X1,25X65 MM) (BOLT (M8X1.25X65-MM))	
M	7	1	**101-3895**	2	PARAFUSO (M8X1,25X35 MM) (BOLT (M8X1.25X35-MM))	
M	8	1	**124-3815**	10	PARAFUSO (M8X1,25X16 MM) (BOLT (M8X1.25X16-MM))	
	9	1	**133-1011**	1	ARRUELA (WASHER)	
	10	1	**425-7103**	1	ENGRENAGEM (68 DENTES) (GEAR (68-TEETH))	
	11	1	**232-3657**	1	CONJUNTO DE TAMPA-DIANTEIRA (COVER AS-FRONT)	
	11A	1	**225-8287**	1	JUNTA (GASKET)	
	12	1	**232-3666**	1	ARRUELA DE ENCOSTO (WASHER-THRUST)	
	13	1	**277-3012**	1	JUNTA-TAMPA (GASKET-COVER)	
	14	1	**277-3013**	1	RETENTOR (SEAL)	
	15	1	**324-0444**	1	CUBO-ENGRENAGEM DA RODA-GUIA (HUB-IDLER GEAR)	
	16	1	**346-0407**	1	ENGRENAGEM INTERMEDIÁRIA (GEAR-IDLER)	
	17	1	**346-0408**	1	PLACA (PLATE)	
	18	1	**386-2112**	1	CAIXA-ENGRENAGENS (CASE-GEAR)	

M - PEÇA MÉTRICA

371-2716 GRUPO DO ALOJAMENTO-DIANTEIRO () (continuação) **i06909393**

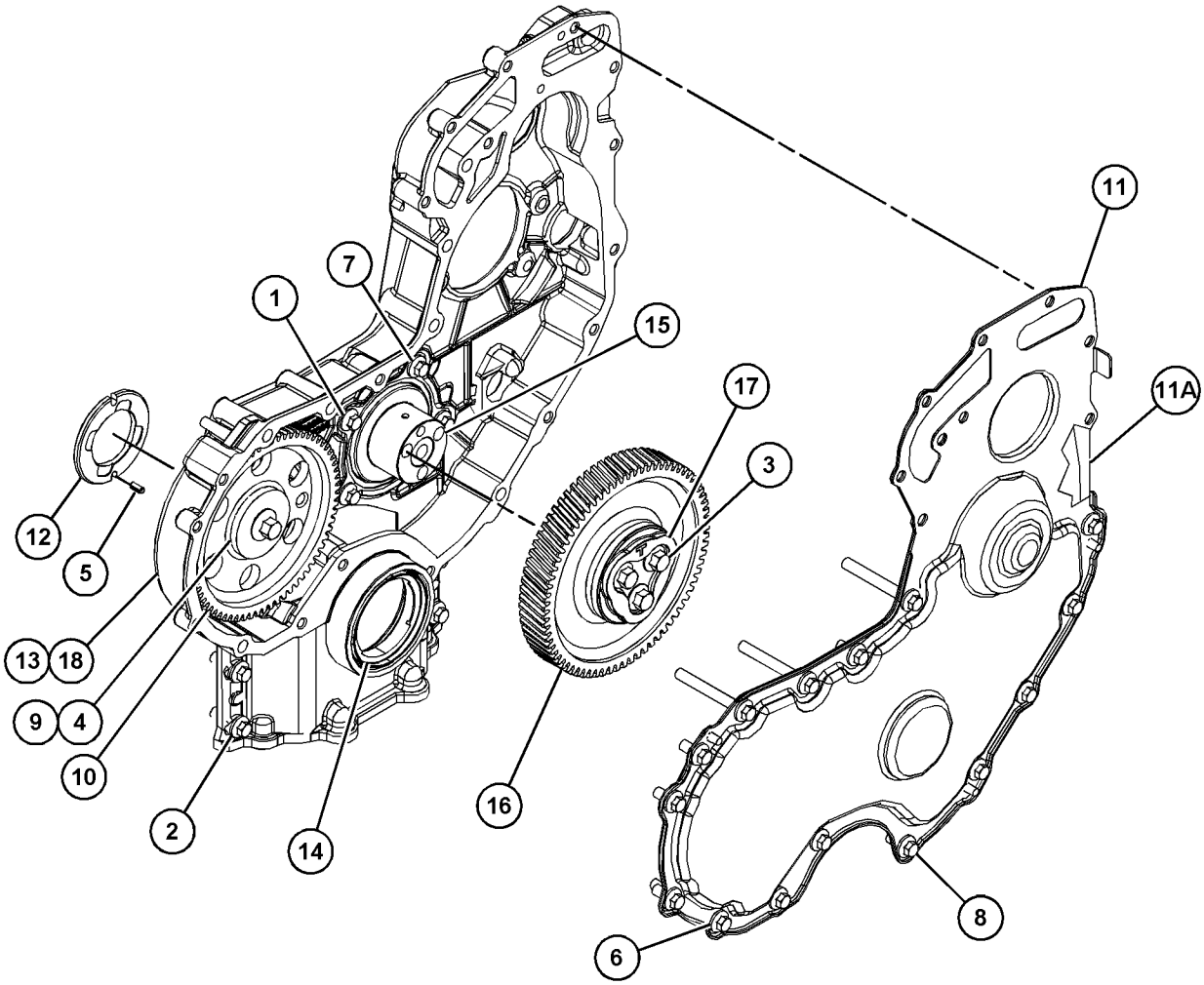

GRÁFICO 1 <FIM> g03483004

371-2478 GRUPO DO BICO-ARREFECIMENTO DO PISTÃO

S/N: 4501-UP

NÚMEROE DE 451-1222 CYLINDER BLOCK GP-SHORT, 569-0811 ENGINE AR-PRIMARY AN ATTACHMENT

SMCS-1331 **i05331889**

NOTA	REF. NÃO	GRÁFICO REF.	NÚMERO DA PEÇA	QTY	NOME DA PEÇA 1 2 3 4 5 6 (NÍVEL DO PRODUTO)	CONSULTE PÁGINA
M	1	1	**100-4841**	6	PARAFUSO (M6X1X10 MM) (BOLT (M6X1X10-MM))	
	2	1	**329-3796**	6	CONJUNTO DE TUBO DE ESGUICHO DE ÓLEO (TUBE AS-OIL JET)	

M - PEÇA MÉTRICA

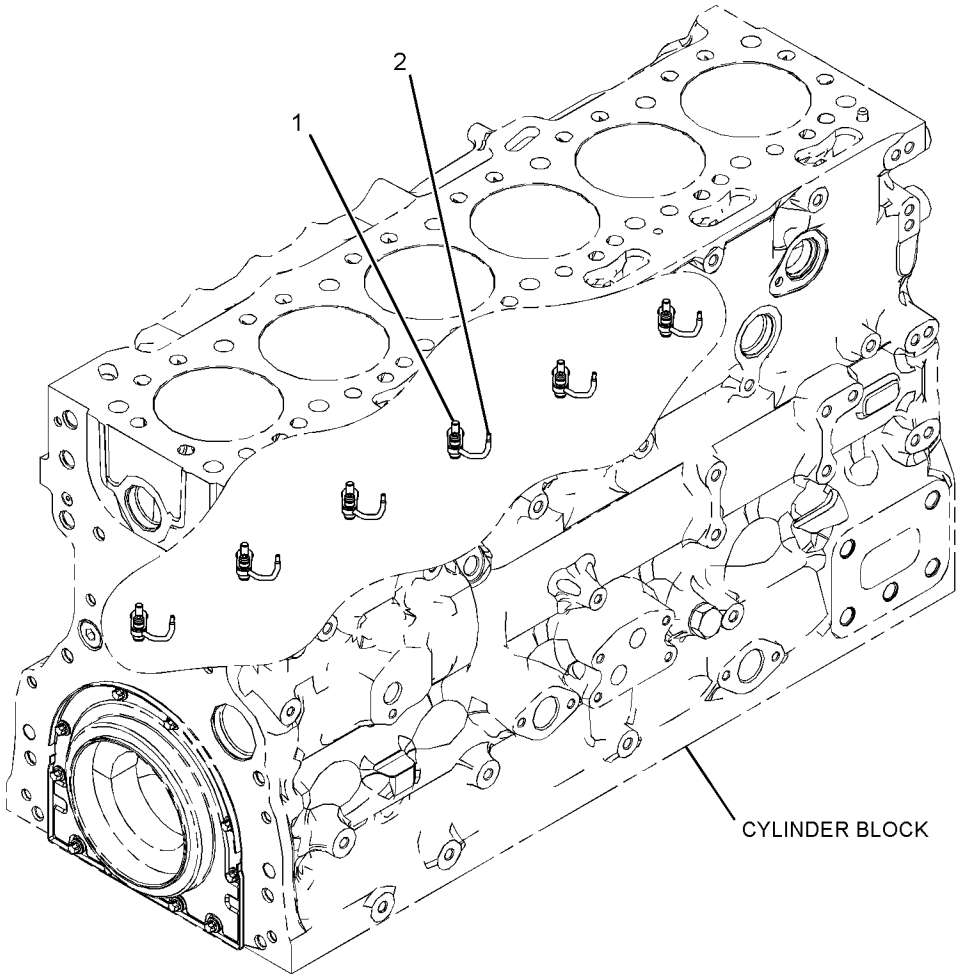

GRÁFICO 1 <FIM> g03378569

371-2740 GRUPO DE LEVANTAMENTO-MOTOR

S/N: 4501-UP

NÚMEROE DE 569-0811 ENGINE AR-PRIMARY AN ATTACHMENT

SMCS-1122 **i05496035**

NOTA	REF. NÃO	GRÁFICO REF.	NÚMERO DA PEÇA	QTY	NOME DA PEÇA 1 2 3 4 5 6 (NÍVEL DO PRODUTO)	CONSULTE PÁGINA
	1	1	**279-9651**	1	PLACA DE LEVANTAMENTO (PLATE-LIFTING)	
	2	1	**304-5062**	1	SUPORTE (BRACKET)	
M	3	1	**6I-0654**	2	PARAFUSO (M10X1,5X25 MM) (BOLT (M10X1.5X25-MM))	
M	4	1	**123-2899**	4	PARAFUSO (M10X1,5X40 MM) (BOLT (M10X1.5X40-MM))	
	5	1	**415-1604**	1	SUPORTE-LEVANTAMENTO (BRACKET-LIFTING)	

M - PEÇA MÉTRICA

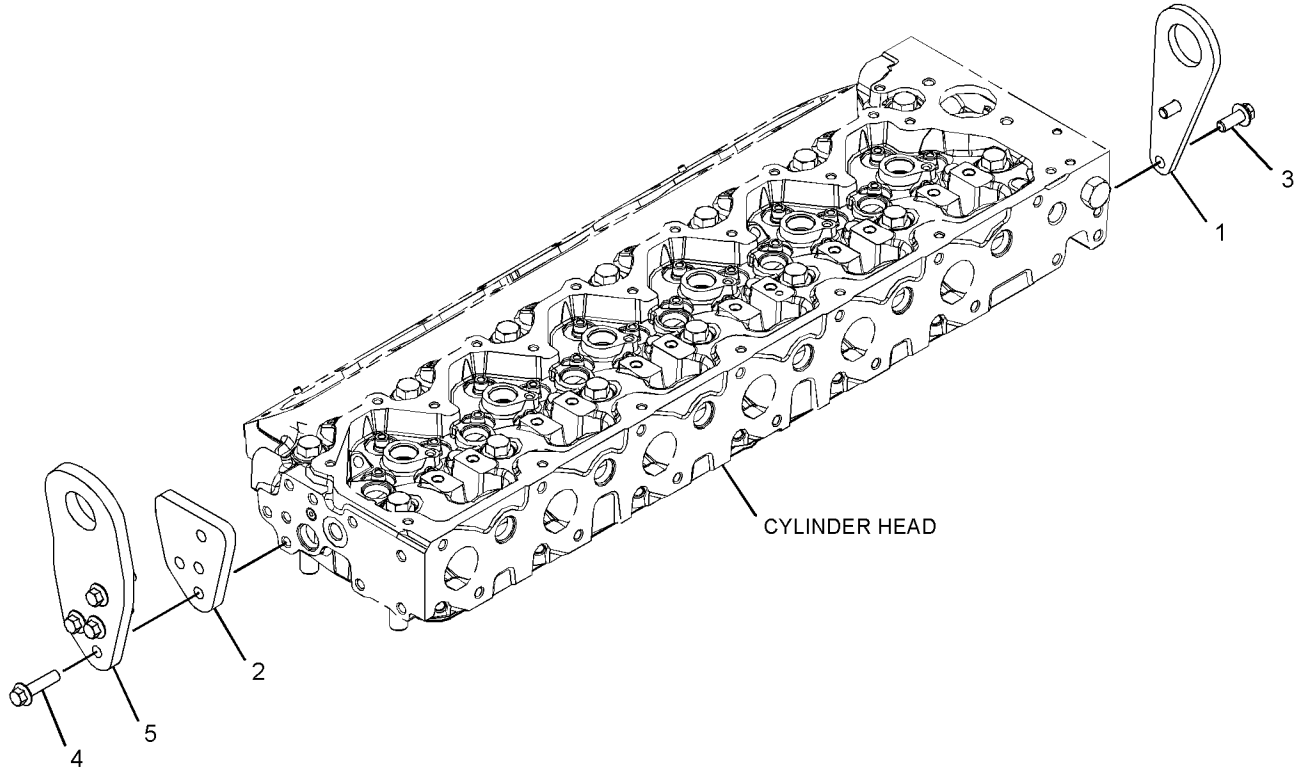

GRÁFICO 1 <FIM> g03456846

371-2558 GRUPO DE MONTAGEM-ALTERNADOR

S/N: 4501-UP

NÚMEROE DE 569-0811 ENGINE AR-PRIMARY

AN ATTACHMENT

SMCS-1405 **i05331892**

NOTA	REF. NÃO	GRÁFICO REF.	NÚMERO DA PEÇA	QTY	NOME DA PEÇA 1 2 3 4 5 6 (NÍVEL DO PRODUTO)	CONSULTE PÁGINA
M	1	1	**111-0859**	4	PARAFUSO (M10X1,5X35 MM) (BOLT (M10X1.5X35-MM))	
	2	1	**394-4451**	1	CONJUNTO DE SUPORTE (BRACKET AS)	
		1	**161-9820**	2	PINO (PIN)	

M - PEÇA MÉTRICA

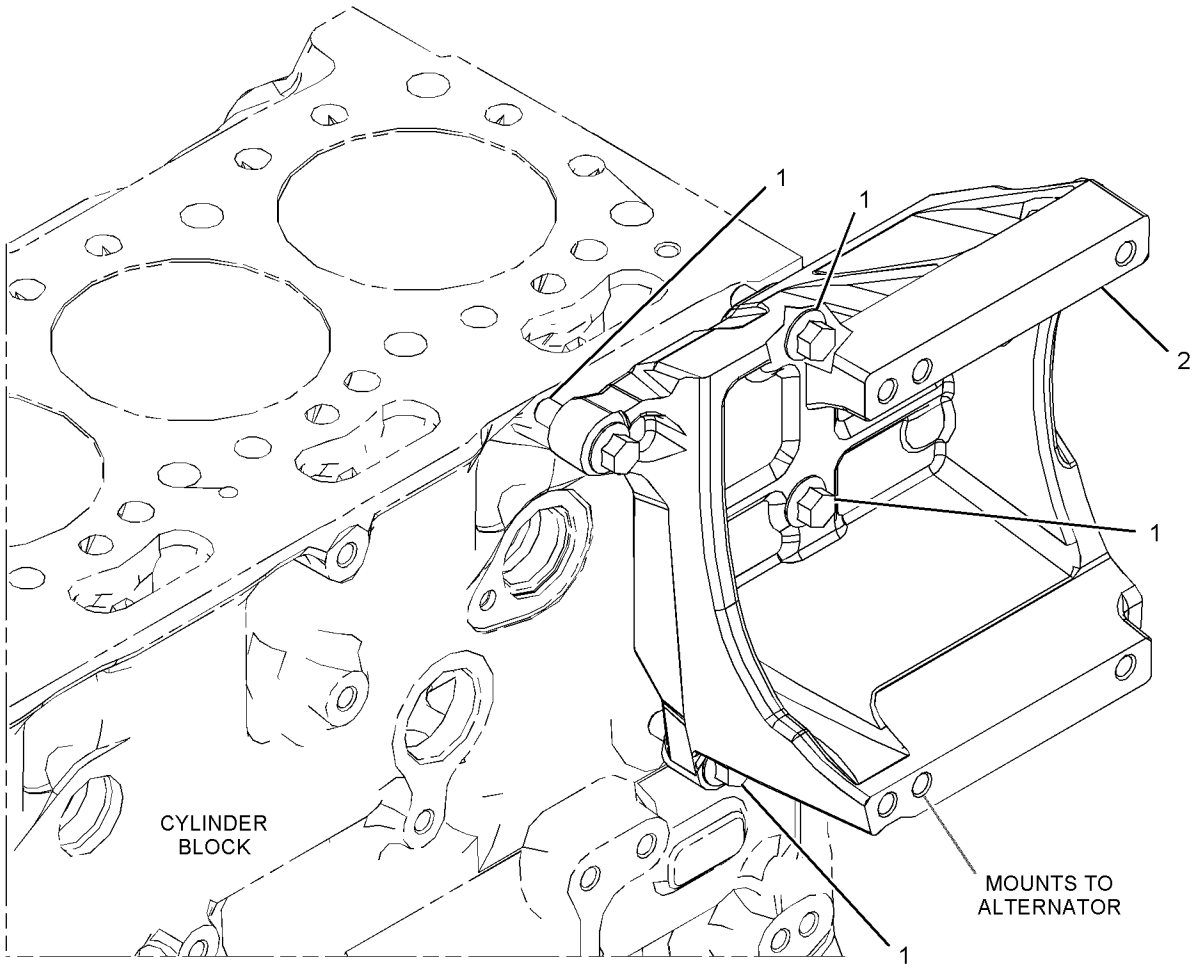

GRÁFICO 1 <FIM> g03378855

346-1510 GRUPO DE MONTAGEM DO MOTOR

S/N: 4501-UP
NÚMEROE DE 569-0811 ENGINE AR-PRIMARY
AN ATTACHMENT

SMCS-1152, 1153, 1154

i05892206

NOTA	REF. NÃO	GRÁFICO REF.	NÚMERO DA PEÇA	QTY	NOME DA PEÇA 1 2 3 4 5 6 (NÍVEL DO PRODUTO)	CONSULTE PÁGINA
M	1	1	**283-8301**	2	PARAFUSO (M16X2X60-MM) (BOLT (M16X2X60-MM))	
M	2	1	**283-8302**	6	PARAFUSO (M16X2X80-MM) (BOLT (M16X2X80-MM))	
	3	1	**277-4490**	2	SUPORTE DE MONTAGEM (BRACKET-MOUNTING)	

M - PEÇA MÉTRICA

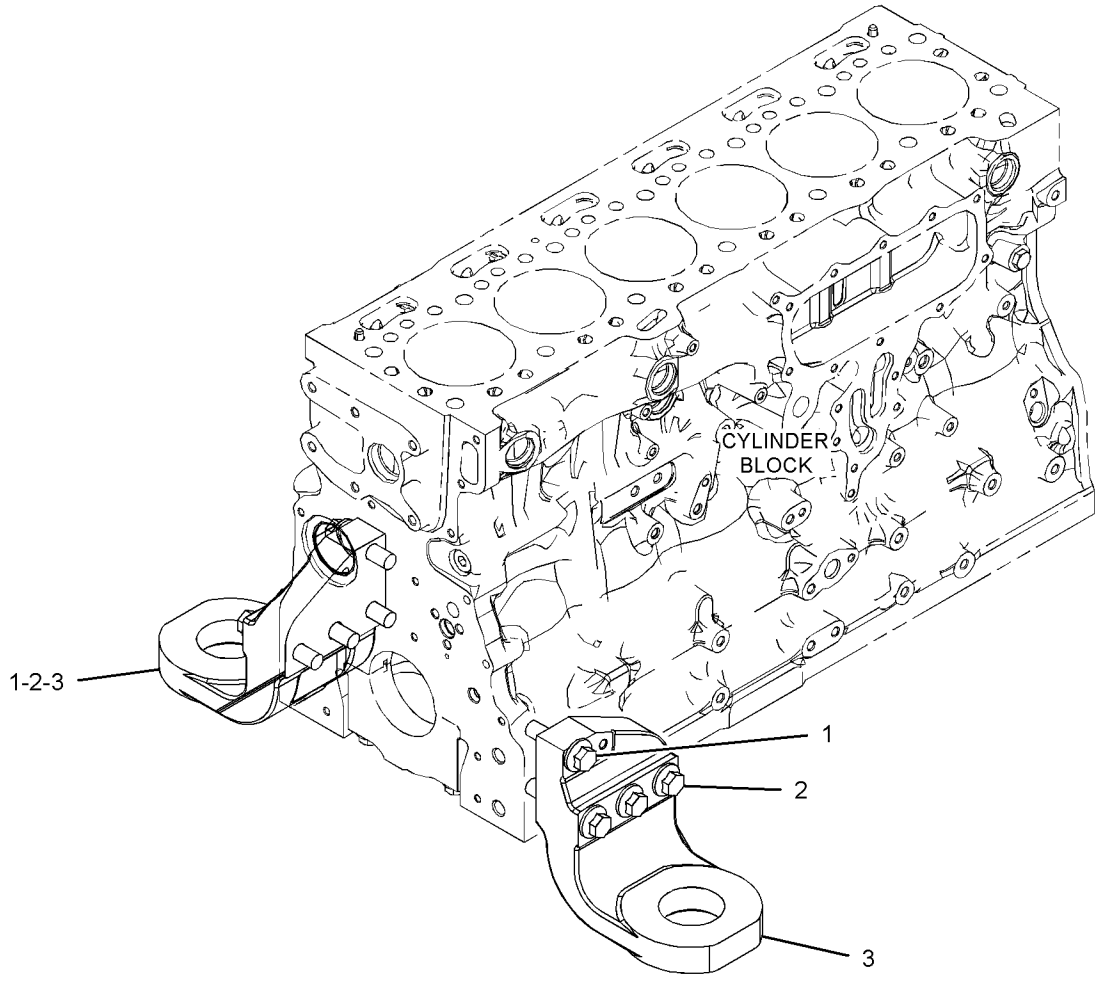

GRÁFICO 1 <FIM> g03507641

508-2572 GRUPO DE FIXAÇÃO DO MOTOR E DA TRANSMISSÃO

S/N: Z2K1-UP; Z2N1-UP

NÚMEROE DE 559-5994 INSTALLATION AR-ENGINE

AN ATTACHMENT

SMCS-1152, 1154, 3082 **i07817889**

NOTA	REF. NÃO	GRÁFICO REF.	NÚMERO DA PEÇA	QTY	NOME DA PEÇA 1 2 3 4 5 6 (NÍVEL DO PRODUTO)	CONSULTE PÁGINA
M	1	1	**8C-3290**	2	PARAFUSO (M24X3X150 MM) (BOLT (M24X3X150-MM))	
M	2	1	**8T-6381**	2	PARAFUSO (M20X2,5X120 MM) (BOLT (M20X2.5X120-MM))	
	3	1	**8T-4123**	2	ARRUELA (22X35X3,5 MM DE ESPESSURA) (WASHER (22X35X3.5-MM THK))	
	4	1	**8T-4167**	2	ARRUELA DURA (26X44X4 MM DE ESPESSURA) (WASHER-HARD (26X44X4-MM THK))	
	5	1	**9W-6582**	2	LUVA (SLEEVE)	
	6	1	**9W-6584**	2	ARRUELA (20,5X114X10 MM DE ESPESSURA) (WASHER (20.5X114X10-MM THK))	
	7	1	**9W-7385**	2	LUVA (SLEEVE)	
	8	1	**9W-9930**	2	CONJUNTO DE SUPORTE (MOUNT AS)	
	9	1	**9W-9940**	2	CONJUNTO DE SUPORTE (MOUNT AS)	
M	10	1	**189-6123**	8	PARAFUSO DE CABEÇA DE 12 PONTOS (M12X1,75X60 MM) (BOLT-12 POINT HEAD (M12X1.75X60-MM))	
	11	1	**252-0080**	2	ARRUELA (25 X144X12-MM DE ESPESSURA) (WASHER (25X144X12-MM THK))	
	12	1	**508-7772**	2	SUPORTE DO MOTOR (SUPPORT-ENGINE)	

M - PEÇA MÉTRICA

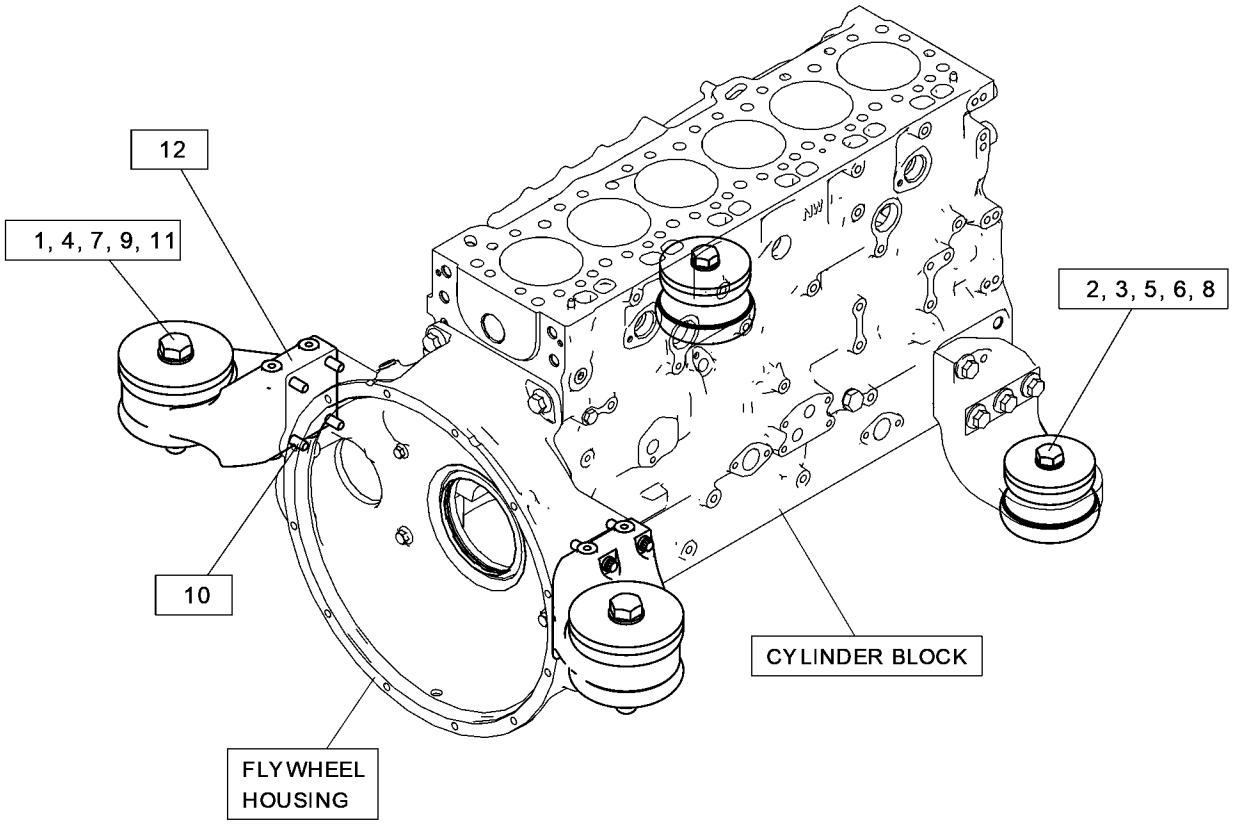

GRÁFICO 1 <FIM> g06451068

371-2544 PAN GP-OIL

S/N: 4501-UP
NÚMEROE DE 569-0811 ENGINE AR-PRIMARY
AN ATTACHMENT

SMCS-1302 **i05331983**

NOTA	REF. NÃO	GRÁFICO REF.	NÚMERO DA PEÇA	QTY	NOME DA PEÇA 1 2 3 4 5 6 (NÍVEL DO PRODUTO)	CONSULTE PÁGINA
	1	1	**230-8094**	1	PONTE (BRIDGE)	
M	2	1	**6I-0217**	29	PARAFUSO (M8X1,25X20 MM) (BOLT (M8X1.25X20-MM))	
M	3	1	**6I-0260**	2	PARAFUSO (M8X1,25X25 MM) (BOLT (M8X1.25X25-MM))	
M	4	1	**6I-0363**	2	PARAFUSO (M6X1X20 MM) (BOLT (M6X1X20-MM))	
M	5	1	**6I-0572**	2	PARAFUSO (M8X1,25X20 MM) (BOLT (M8X1.25X20-MM))	
	6	1	**351-4749**	1	JUNTA DO CÁRTER (GASKET-OIL PAN)	
Y	7	1	**377-4718**	1	PAN GP-OIL (PAN GP-OIL)	38
M	8	1	**6I-0654**	1	PARAFUSO (M10X1,5X25 MM) (BOLT (M10X1.5X25-MM))	
	9	1	**275-9897**	1	SUPORTE (BRACKET)	
	10	1	**280-1384**	1	CONJUNTO DE TUBOS-SUCÇÃO DE ÓLEO (TUBE AS-OIL SUCTION)	
	10A	1	**236-5511**	1	GRAMPO-TUBO (CLIP-PIPE)	
	11	1	**6I-4681**	1	JUNTA (GASKET)	

M - PEÇA MÉTRICA
Y - ILUSTRAÇÃO INDIVIDUAL

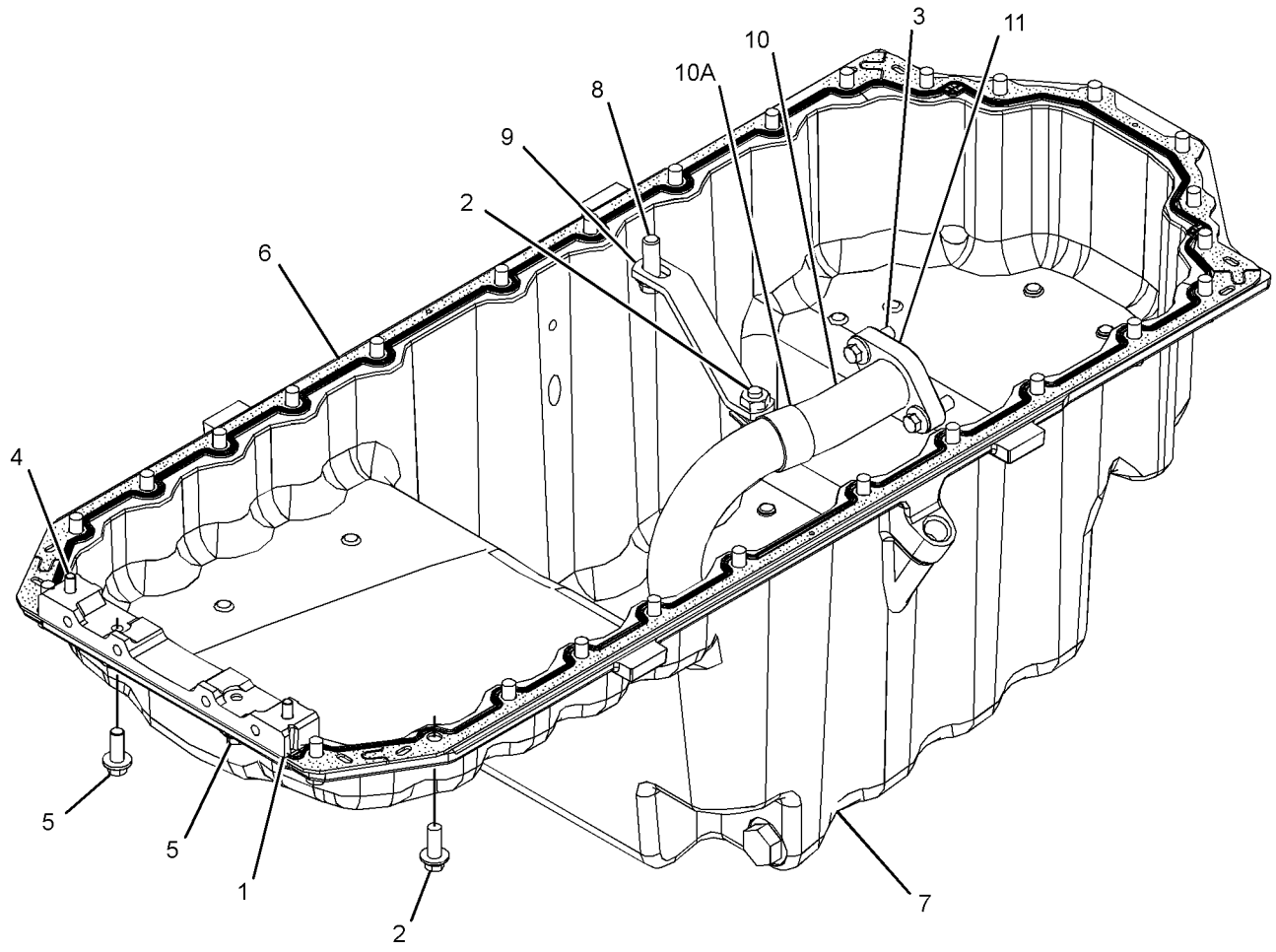

GRÁFICO 1 <FIM> g03110796

377-4718 PAN GP-OIL

S/N: 4501-UP

NÚMEROE DE 371-2544 PAN GP-OIL

AN ATTACHMENT

SMCS-1302 **i05596643**

NOTA	REF. NÃO	GRÁFICO REF.	NÚMERO DA PEÇA	QTY	NOME DA PEÇA 1 2 3 4 5 6 (NÍVEL DO PRODUTO)	CONSULTE PÁGINA
	1	1	**8L-2786**	2	ANEL RETENTOR EM O (SEAL-O-RING)	
	2	1	**9S-4185**	2	BUJÃO (ROSCA 3/4-16) (PLUG (3/4-16-THD))	

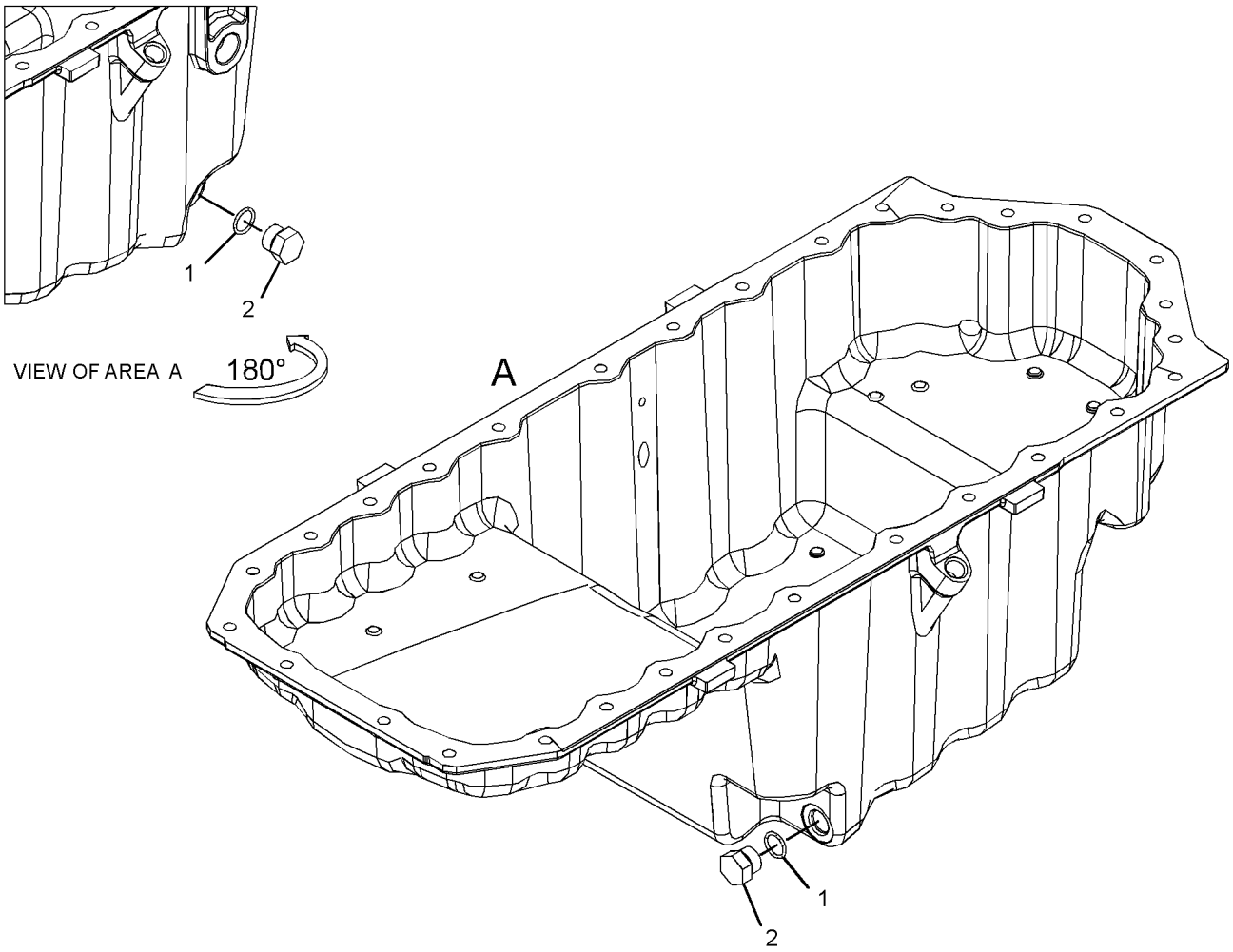

GRÁFICO 1 <FIM> g03371776

369-7304 PISTON & ROD GP

S/N: 4501-UP

NÚMEROE DE 451-1222 CYLINDER BLOCK GP-SHORT AN ATTACHMENT

SMCS-1225 **i08018679**

NOTA	REF. NÃO	GRÁFICO REF.	NÚMERO DA PEÇA	QTY	NOME DA PEÇA 1 2 3 4 5 6 (NÍVEL DO PRODUTO)	CONSULTE PÁGINA
Y	1	1	**331-0290**	6	GRUPO DA BIELA (GRAU G) (CONNECTING ROD GP (GRADE G))	12
CHNY	2	1	*504-2903*	6	GRUPO DO PISTÃO (PISTON GP)	43
J	3	1	*317-5482*	6	ROLAMENTO (BEARING)	
J	4	1	*470-8038*	6	ROLAMENTO (PADRÃO) (BEARING (STANDARD))	
N	5	1	**124-3536**	12	ANEL DE RETENÇÃO (RING-RETAINING)	
					JOGO(S) DE REPARO DISPONÍVEL(ÍVEIS):	
BJ			**436-7781**	1	KIT DE ROLAMENTOS (PADRÃO) (KIT-BEARING (STANDARD))	
					(INCLUI ROLAMENTOS)	
AB			**480-4489**		KIT DE ROLAMENTOS (0,254 MM US) (KIT-BEARING (0.254-MM US))	
					(INCLUI ROLAMENTOS)	
AB			**480-4490**		KIT DE ROLAMENTOS (0,51 MM US) (KIT-BEARING (0.51-MM US))	
					(INCLUI ROLAMENTOS)	
AB			**480-4491**		KIT DE ROLAMENTOS (0,762 MM US) (KIT-BEARING (0.762-MM US))	
					(INCLUI ROLAMENTOS)	
BH			**276-7476**	1	KIT DO ANEL DO PISTÃO (PADRÃO) (PADRÃO) (KIT-PISTON RING (STANDARD) (STANDARD))	
					(INCLUI ANÉIS)	
AB			**380-2065**		KIT DO ANEL DO PISTÃO (0,5-MM OS) (KIT-PISTON RING (0.5-MM OS))	
					(INCLUI ANÉIS)	
AB			**466-4849**		KIT DO ANEL DO PISTÃO (1 MM ACIMA DO TAMANHO) (KIT-PISTON RING (1-MM OS))	
					(INCLUI ANÉIS)	
BHN			**443-9475**	1	KIT DE PISTÕES (PADRÃO) (KIT-PISTON (STANDARD))	
					(INCLUI PISTÃO, PINO E ANÉIS)	
AB			**443-9898**		KIT DE PISTÕES (0,5-MM OS) (KIT-PISTON (0.5-MM OS))	
					(INCLUI PISTÃO, PINO E ANÉIS)	
AB			**443-9919**		KIT DE PISTÕES (1 MM ACIMA DO TAMANHO) (KIT-PISTON (1-MM OS))	
					(INCLUI PISTÃO, PINO E ANÉIS)	

A - NÃO FAZ PARTE DESTE GRUPO
B - UTILIZAR CONFORME NECESSÁRIO
C - ALTERAR DO TIPO ANTERIOR
H - KIT MARCADO COM H PARA MANUTENÇÃO DE PEÇAS MARCADAS COM H
J - KIT MARCADO COM J PARA MANUTENÇÃO DE PEÇAS MARCADAS COM J
N - KIT MARCADO COM N PARA MANUTENÇÃO DE PEÇAS MARCADAS COM N
Y - ILUSTRAÇÃO INDIVIDUAL

369-7304 PISTON & ROD GP () (continuação) **i08018679**

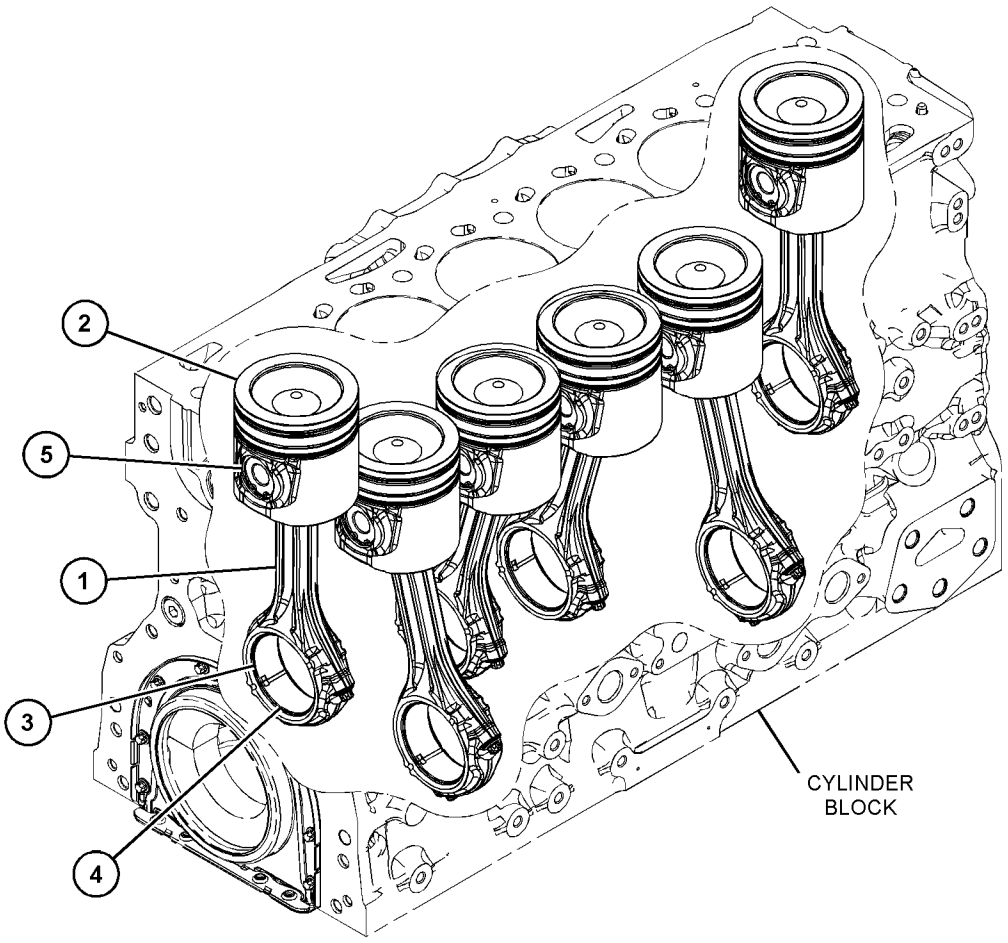

GRÁFICO 1 <FIM> g06540334

486-3208 PISTON & ROD GP

S/N: 4501-UP
NÚMEROE DE 569-0811 ENGINE AR-PRIMARY
AN ATTACHMENT

SMCS-1225 **i06945068**

NOTA	REF. NÃO	GRÁFICO REF.	NÚMERO DA PEÇA	QTY	NOME DA PEÇA 1 2 3 4 5 6 (NÍVEL DO PRODUTO)	CONSULTE PÁGINA
L	1	1	**124-3536**	12	ANEL DE RETENÇÃO (RING-RETAINING)	
J	2	1	*317-5482*	6	ROLAMENTO (BEARING)	
	3	1	**331-0290**	6	GRUPO DA BIELA (GRAU G) (CONNECTING ROD GP (GRADE G))	
					(CADA UM INCLUI)	
	3A	1	**276-7478**	1	BUCHA (BUSHING)	
M	3B	1	**323-9312**	2	PARAFUSO (M10X1X50 MM) (BOLT (M10X1X50-MM))	
L	4	1	*473-1373*	6	GRUPO DO PISTÃO (PISTON GP)	
AB		1	**391-3732**		GRUPO DO PISTÃO (0,5-MM OS) (PISTON GP (0.5-MM OS))	
AB		1	**391-3735**		GRUPO DO PISTÃO (1 MM ACIMA DO TAMANHO) (PISTON GP (1-MM OS))	
CT	5	1	*470-8038*	6	ROLAMENTO (PADRÃO) (BEARING (STANDARD))	
					AS PEÇAS MOSTRADAS NAS ILUSTRAÇÕES SEM UM NÚMERO DE REFERÊNCIA NÃO SÃO SUBMETIDAS À MANUTENÇÃO SEPARADAMENTE	
					JOGO(S) DE REPARO DISPONÍVEL(ÍVEIS):	
J			**360-1564**	1	KIT DE ROLAMENTOS (PADRÃO) (KIT-BEARING (STANDARD))	
					(INCLUI ROLAMENTOS)	
AB			**458-7918**		KIT DE ROLAMENTOS (0,25 MM US) (KIT-BEARING (0.25-MM US))	
					(INCLUI ROLAMENTOS)	
AB			**458-7939**		KIT DE ROLAMENTOS (0,50 MM ABAIXO DO TAMANHO) (KIT-BEARING (0.50-MM US))	
					(INCLUI ROLAMENTOS)	
AB			**458-7940**		KIT DE ROLAMENTOS (0,75 MM ABAIXO DO TAMANHO) (KIT-BEARING (0.75-MM US))	
					(INCLUI ROLAMENTOS)	
T			**436-7781**	1	KIT DE ROLAMENTOS (PADRÃO) (KIT-BEARING (STANDARD))	
					(INCLUI ROLAMENTOS)	
AB			**480-4489**		KIT DE ROLAMENTOS (0,254 MM US) (KIT-BEARING (0.254-MM US))	
					(INCLUI ROLAMENTOS)	
AB			**480-4490**		KIT DE ROLAMENTOS (0,51 MM US) (KIT-BEARING (0.51-MM US))	
					(INCLUI ROLAMENTOS)	
AB			**480-4491**		KIT DE ROLAMENTOS (0,762 MM US) (KIT-BEARING (0.762-MM US))	
					(INCLUI ROLAMENTOS)	
L			**443-9543**	1	KIT DE ANÉIS (PADRÃO) (KIT-RING (STANDARD))	
					(INCLUI ANÉIS DO PISTÃO)	
AB			**380-2065**		KIT DO ANEL DO PISTÃO (0,5-MM OS) (KIT-PISTON RING (0.5-MM OS))	
					(INCLUI ANÉIS DO PISTÃO)	
AB			**466-4849**		KIT DO ANEL DO PISTÃO (1 MM ACIMA DO TAMANHO) (KIT-PISTON RING (1-MM OS))	
					(INCLUI ANÉIS DO PISTÃO)	

486-3208 PISTON & ROD GP () (continuação) **i06945068**

NOTA	REF. NÃO	GRÁFICO REF.	NÚMERO DA PEÇA	QTY	NOME DA PEÇA 1 2 3 4 5 6 (NÍVEL DO PRODUTO)	CONSULTE PÁGINA
L			**444-2190**	1	KIT DE PISTÕES (KIT-PISTON)	
					(INCLUI ANÉIS DO PISTÃO, ANÉIS DE RETENÇÃO, PISTÃO E PINO)	

A - NÃO FAZ PARTE DESTE GRUPO
B - UTILIZAR CONFORME NECESSÁRIO
C - ALTERAR DO TIPO ANTERIOR
J - KIT MARCADO COM J PARA MANUTENÇÃO DE PEÇAS MARCADAS COM J
L - KIT MARCADO COM L PARA MANUTENÇÃO DE PEÇAS MARCADAS COM L
M - PEÇA MÉTRICA
T - KIT MARCADO COM T PARA MANUTENÇÃO DE PEÇAS MARCADAS COM T

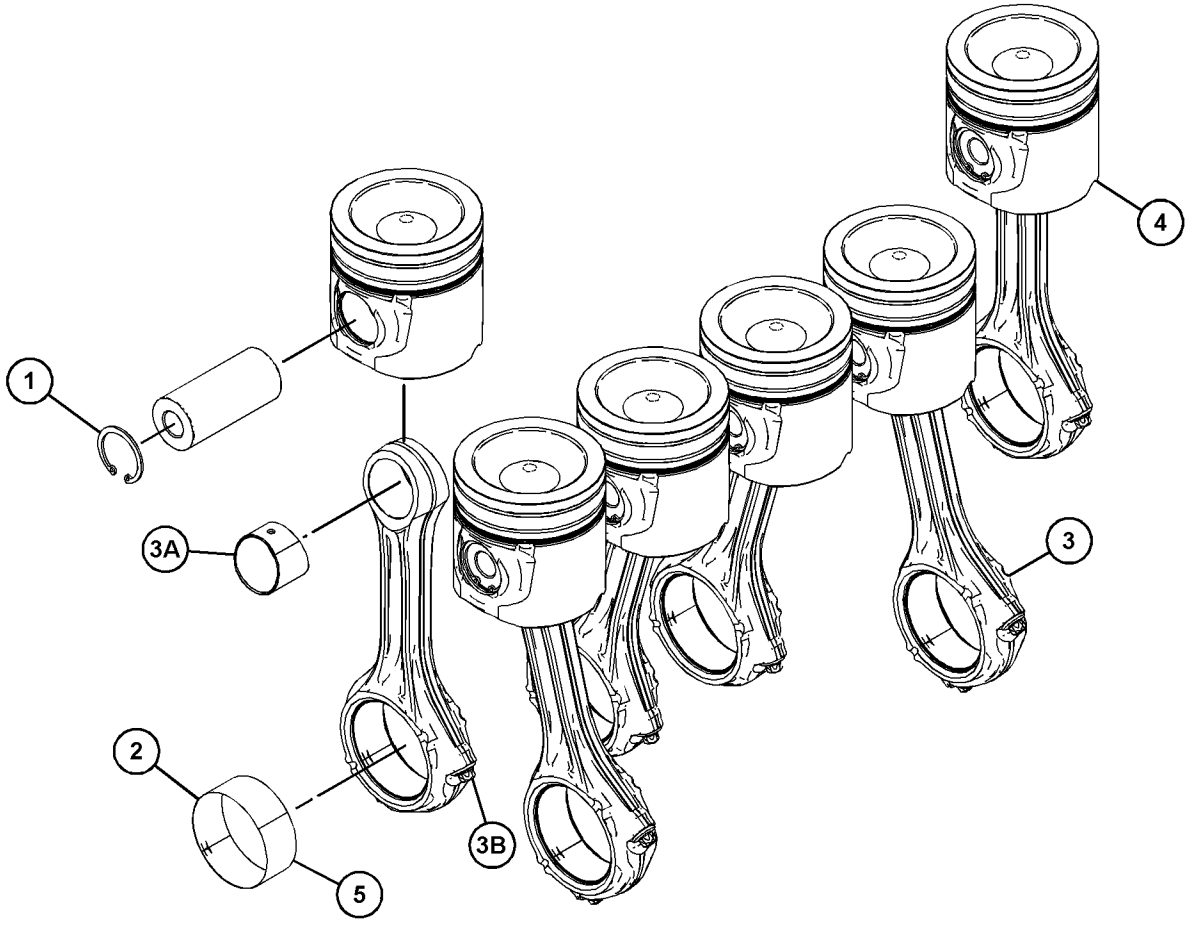

GRÁFICO 1 <FIM> g06160700

504-2903 GRUPO DO PISTÃO

S/N: 4501-UP

NÚMEROE DE 369-7304 PISTON & ROD GP

AN ATTACHMENT

SMCS-1214 **i07157641**

NOTA	REF. NÃO	GRÁFICO REF.	NÚMERO DA PEÇA	QTY	NOME DA PEÇA 1 2 3 4 5 6 (NÍVEL DO PRODUTO)	CONSULTE PÁGINA
PQT	1	1	**317-6214**	1	PINO (PIN)	
P	2	1	*369-3188*	1	PISTÃO (PISTON)	
JP	3	1	*454-9560*	1	ANEL DE PISTÃO (RING-PISTON)	
JP	4	1	*454-9569*	1	ANEL DE PISTÃO (RING-PISTON)	
JP	5	1	*454-9573*	1	ANEL-ÓLEO (RING-OIL)	
					JOGO(S) DE REPARO DISPONÍVEL(ÍVEIS):	
J			**276-7476**	1	KIT DO ANEL DO PISTÃO (PADRÃO) (PADRÃO) (KIT-PISTON RING (STANDARD) (STANDARD))	
					(INCLUI ANÉIS)	
AB			**380-2065**		KIT DO ANEL DO PISTÃO (0,5-MM OS) (KIT-PISTON RING (0.5-MM OS))	
					(INCLUI ANÉIS)	
AB			**466-4849**		KIT DO ANEL DO PISTÃO (1 MM ACIMA DO TAMANHO) (KIT-PISTON RING (1-MM OS))	
					(INCLUI ANÉIS)	
P			**443-9475**	1	KIT DE PISTÕES (PADRÃO) (KIT-PISTON (STANDARD))	
					(INCLUI PINO, ANÉIS DO PISTÃO, ANÉIS RETENTORES E PISTÃO)	
ABQ			**443-9898**		KIT DE PISTÕES (0,5-MM OS) (KIT-PISTON (0.5-MM OS))	
					(INCLUI PINO, ANÉIS DO PISTÃO, ANÉIS RETENTORES E PISTÃO)	
ABT			**443-9919**		KIT DE PISTÕES (1 MM ACIMA DO TAMANHO) (KIT-PISTON (1-MM OS))	
					(INCLUI PINO, ANÉIS DO PISTÃO, ANÉIS RETENTORES E PISTÃO)	

A - NÃO FAZ PARTE DESTE GRUPO
B - UTILIZAR CONFORME NECESSÁRIO
J - KIT MARCADO COM J PARA MANUTENÇÃO DE PEÇAS MARCADAS COM J
P - KIT MARCADO COM P PARA MANUTENÇÃO DE PEÇAS MARCADAS COM P
Q - KIT MARCADO COM Q PARA MANUTENÇÃO DE PEÇAS MARCADAS COM Q
T - KIT MARCADO COM T PARA MANUTENÇÃO DE PEÇAS MARCADAS COM T

504-2903 GRUPO DO PISTÃO () (continuação) **i07157641**

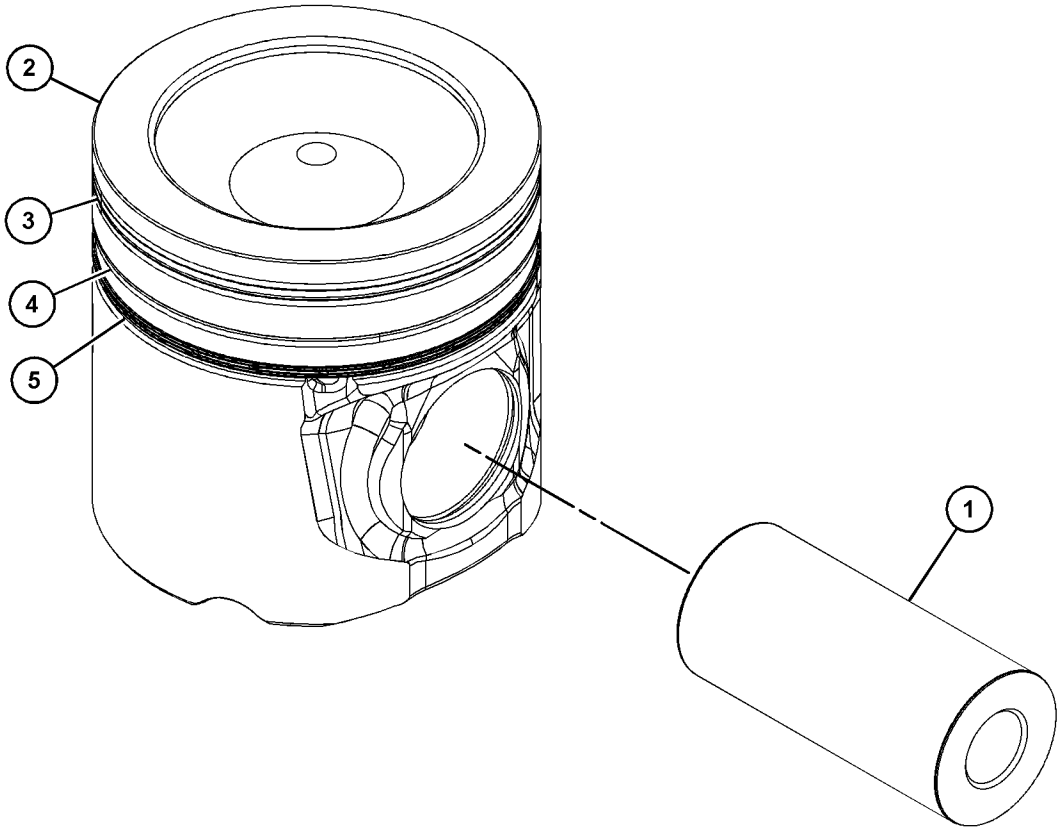

GRÁFICO 1 <FIM> g06238431

374-9295 GRUPO DO BUJÃO-BLOCO DO CILINDRO

S/N: 4501-UP

NÚMEROE DE 569-0811 ENGINE AR-PRIMARY

AN ATTACHMENT

SMCS-1201 **i05498259**

NOTA	REF. NÃO	GRÁFICO REF.	NÚMERO DA PEÇA	QTY	NOME DA PEÇA 1 2 3 4 5 6 (NÍVEL DO PRODUTO)	CONSULTE PÁGINA
	1	1	**277-4223**	1	BUJÃO (PLUG)	

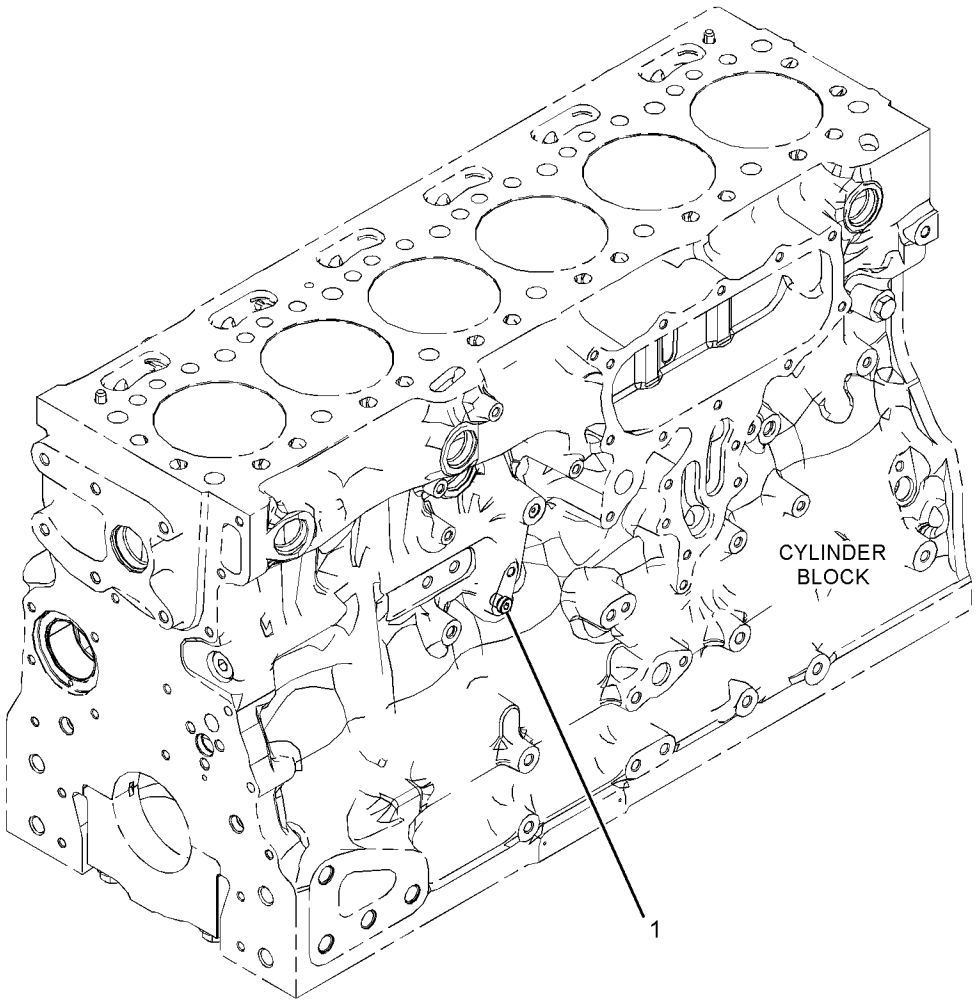

GRÁFICO 1 <FIM> g03483538

346-2908 GRUPO DO BUJÃO-MOTOR

S/N: 4501-UP
NÚMEROE DE 569-0811 ENGINE AR-PRIMARY
AN ATTACHMENT

SMCS-1000 **i05335667**

NOTA	REF. NÃO	GRÁFICO REF.	NÚMERO DA PEÇA	QTY	NOME DA PEÇA 1 2 3 4 5 6 (NÍVEL DO PRODUTO)	CONSULTE PÁGINA
	1	1	**067-6823**	3	BUJÃO (PLUG)	

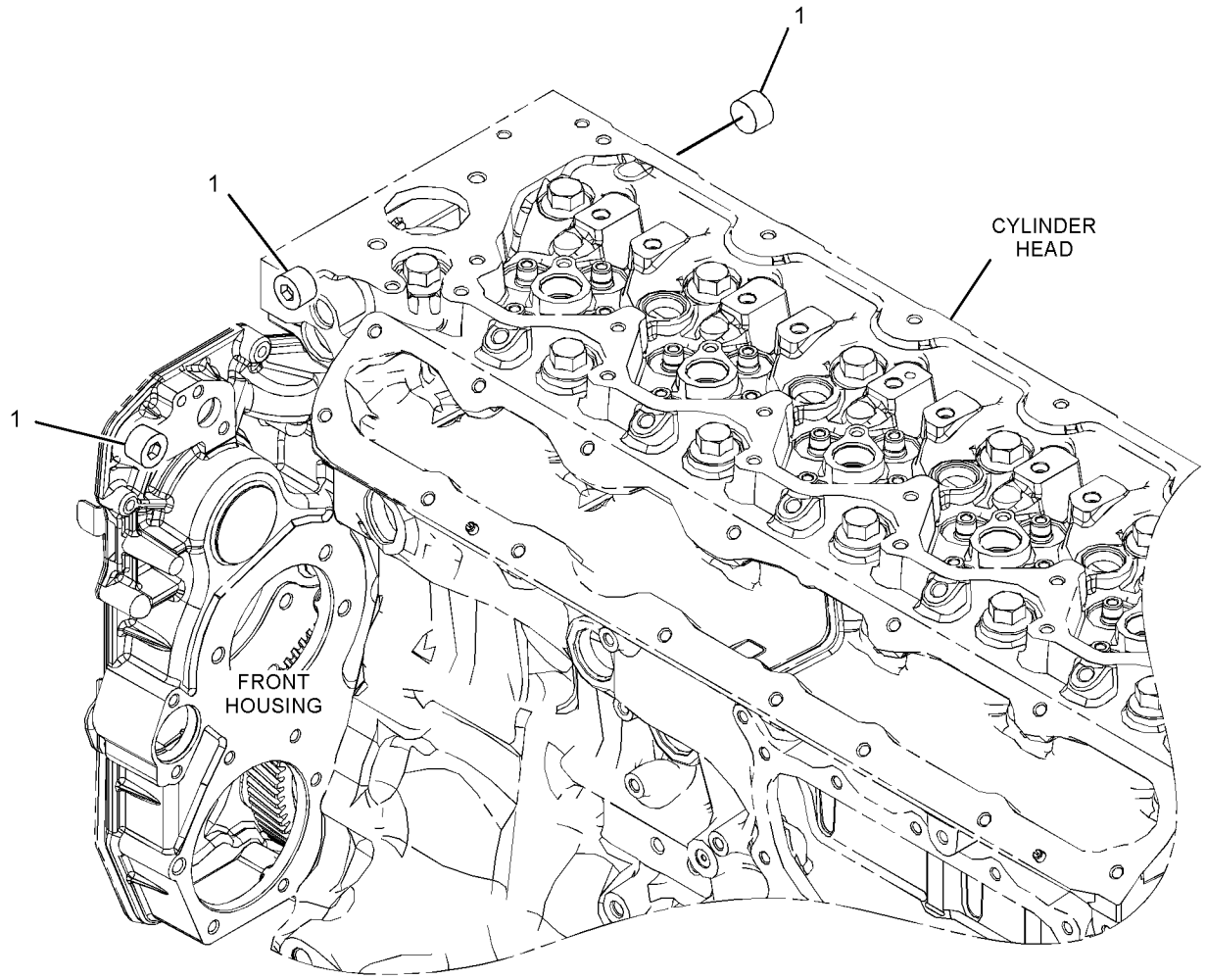

GRÁFICO 1 <FIM> g03380722

371-2554 GRUPO DA POLIA-VIRABREQUIM

S/N: 4501-UP

NÚMEROE DE 569-0811 ENGINE AR-PRIMARY AN ATTACHMENT

SMCS-1205 **i05332376**

NOTA	REF. NÃO	GRÁFICO REF.	NÚMERO DA PEÇA	QTY	NOME DA PEÇA 1 2 3 4 5 6 (NÍVEL DO PRODUTO)	CONSULTE PÁGINA
	1	1	**274-1931**	1	POLIA (8 ESTRIAS) (PULLEY (8-GROOVE))	
	2	1	**342-6502**	1	ADAPTADOR (ADAPTER)	
M	3	1	**342-6510**	3	PARAFUSO-TORX (M14X1,5X70 MM) (BOLT-TORX (M14X1.5X70-MM))	
	4	1	**351-1724**	1	AMORTECEDOR (DAMPER)	

M - PEÇA MÉTRICA

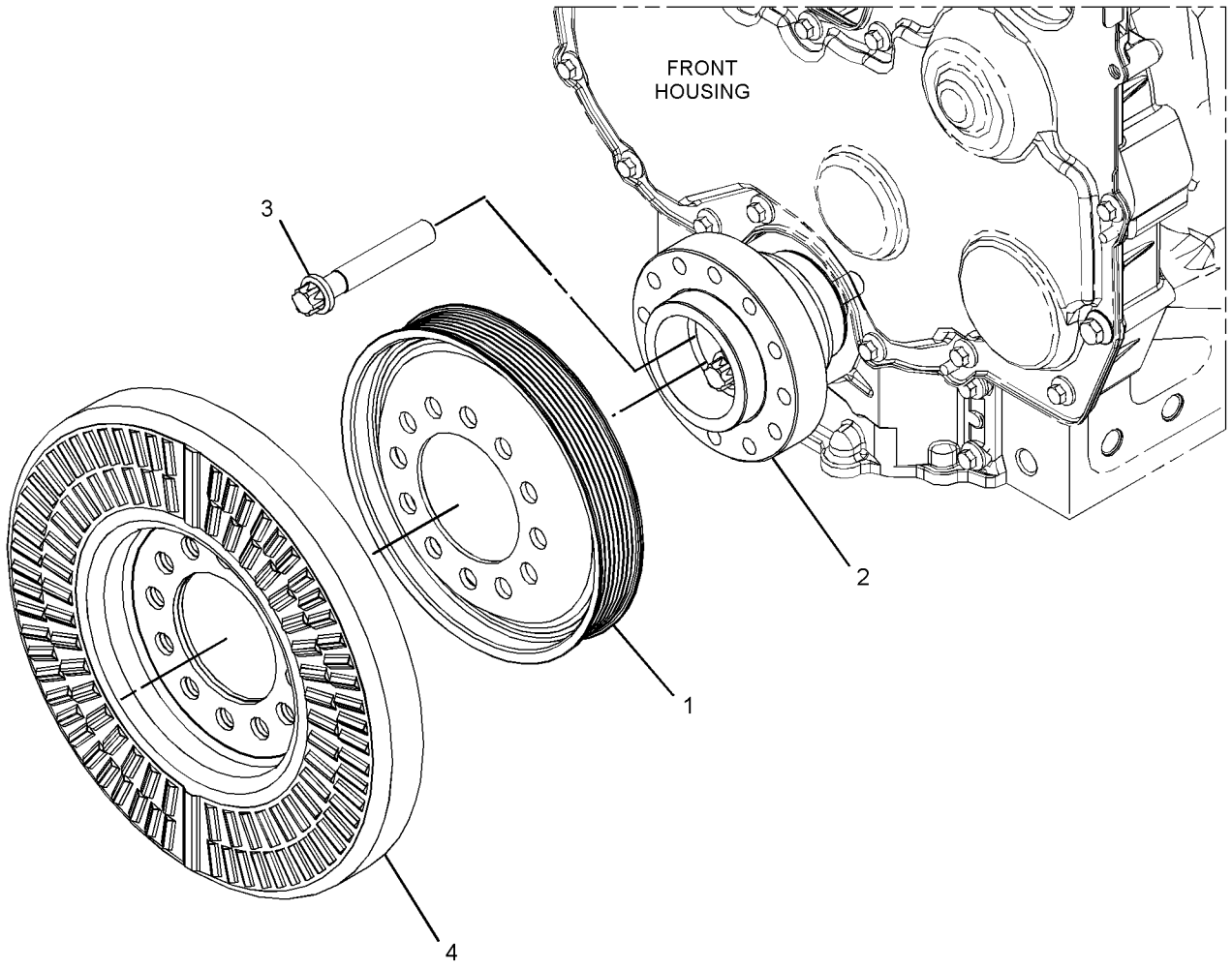

GRÁFICO 1 <FIM> g03110077

280-1911 ROCKER ARM GP

S/N: 4501-UP

NÚMEROE DE 371-2480 ROCKER ARM GP

AN ATTACHMENT

SMCS-1123 **i02752423**

NOTA	REF. NÃO	GRÁFICO REF.	NÚMERO DA PEÇA	QTY	NOME DA PEÇA 1 2 3 4 5 6 (NÍVEL DO PRODUTO)	CONSULTE PÁGINA
	1	1	**276-9201**	1	GRAMPO (CLIP)	
	2	1	**276-9206**	5	MOLA-EIXO (SPRING-SHAFT)	
	3	1	**276-9207**	1	MOLA-EIXO (SPRING-SHAFT)	
	4	1	**277-5307**	1	CONJUNTO DE EIXO DO BALANCIM (SHAFT AS-ROCKER ARM)	
	4A	1	**276-9200**	1	BUJÃO-EXTREMIDADE DO EIXO (PLUG-SHAFT END)	
	5	1	**278-5111**	6	CONJUNTO DE BALANCIM (ROCKER ARM AS)	
					(CADA UM INCLUI)	
	5A	1	**276-9230**	1	PORCA (NUT)	
	5B	1	**278-5113**	1	PARAFUSO DE AJUSTE (TORX) (SCREW-ADJUSTING (TORX))	
	6	1	**278-5112**	6	CONJUNTO DE BALANCIM (ROCKER ARM AS)	
					(CADA UM INCLUI)	
	6A	1	**276-9230**	1	PORCA (NUT)	
	6B	1	**278-5113**	1	PARAFUSO DE AJUSTE (TORX) (SCREW-ADJUSTING (TORX))	
	7	1	**280-1912**	6	SUPORTE (BRACKET)	
	8	1	**280-1913**	6	RETENTOR (RETAINER)	
	9	1	**280-1914**	12	PARAFUSO (M8X1,25X55 MM) (BOLT (M8X1.25X55-MM))	

280-1911 ROCKER ARM GP () (continuação) **i02752423**

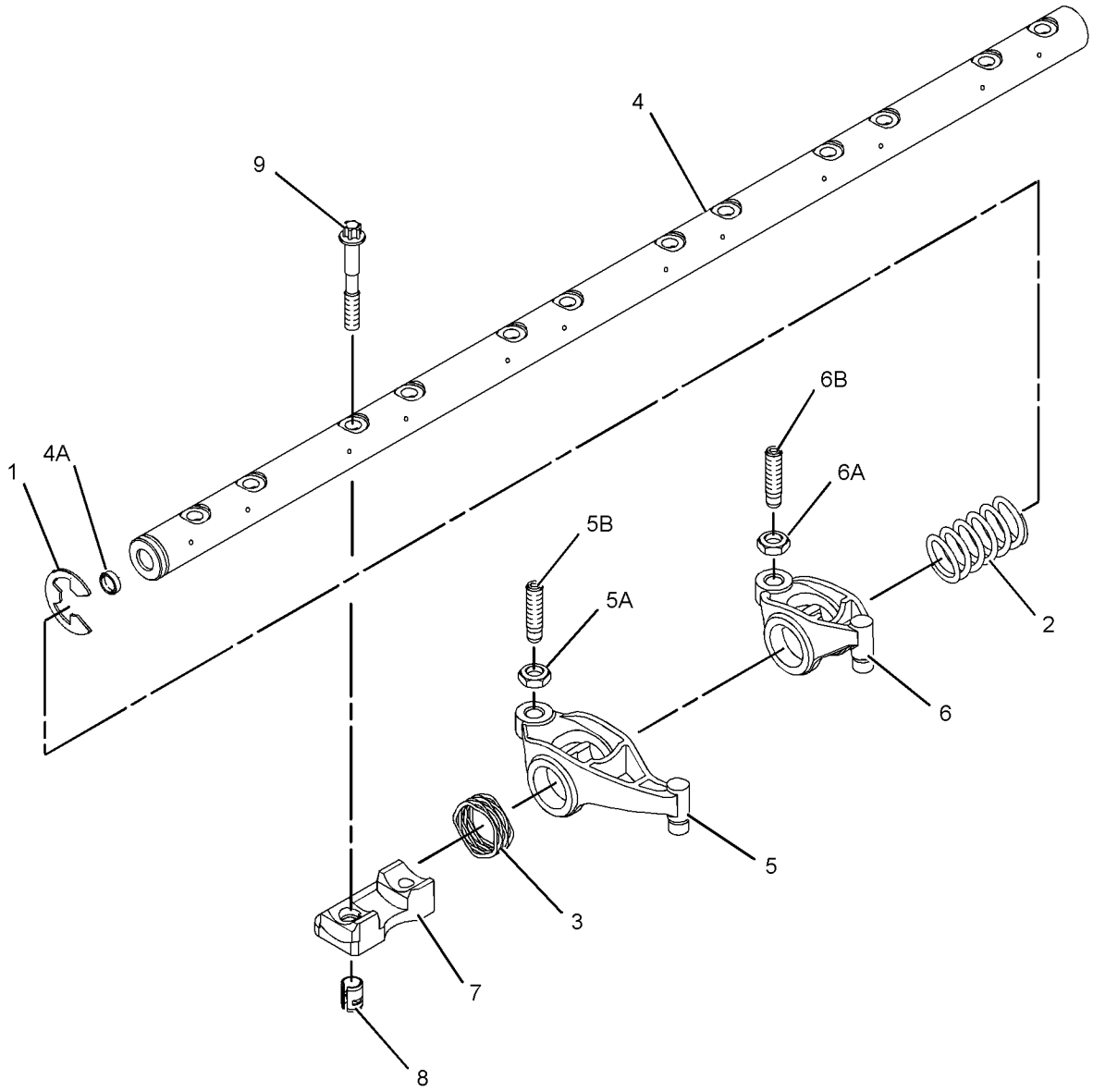

GRÁFICO 1 <FIM> g01235750

371-2480 ROCKER ARM GP

S/N: 4501-UP

NÚMEROE DE 569-0811 ENGINE AR-PRIMARY

AN ATTACHMENT

SMCS-1123 **i05773127**

NOTA	REF. NÃO	GRÁFICO REF.	NÚMERO DA PEÇA	QTY	NOME DA PEÇA 1 2 3 4 5 6 (NÍVEL DO PRODUTO)	CONSULTE PÁGINA
	1	1	**436-0521**	24	MOLA DA VÁLVULA (SPRING-VALVE)	
	2	1	**346-4709**	12	GRUPO DA PONTE-VÁLVULA (BRIDGE GP-VALVE)	
	3	1	**276-8123**	48	CHAVETA-TAMPA (COTTER-CAP)	
	4	1	**276-8133**	24	CAPA-VÁLVULA (CAP-VALVE)	
Y	5	1	**280-1911**	1	ROCKER ARM GP (ROCKER ARM GP)	48
	6	1	**299-5511**	24	RETENTOR DE HASTE DA VÁLVULA (SEAL-VALVE STEM)	
	7	1	**309-6678**	12	VÁLVULA DE ADMISSÃO (VALVE-INLET)	
	8	1	**339-9637**	12	VÁLVULA DE ESCAPE (VALVE-EXHAUST)	

Y - ILUSTRAÇÃO INDIVIDUAL

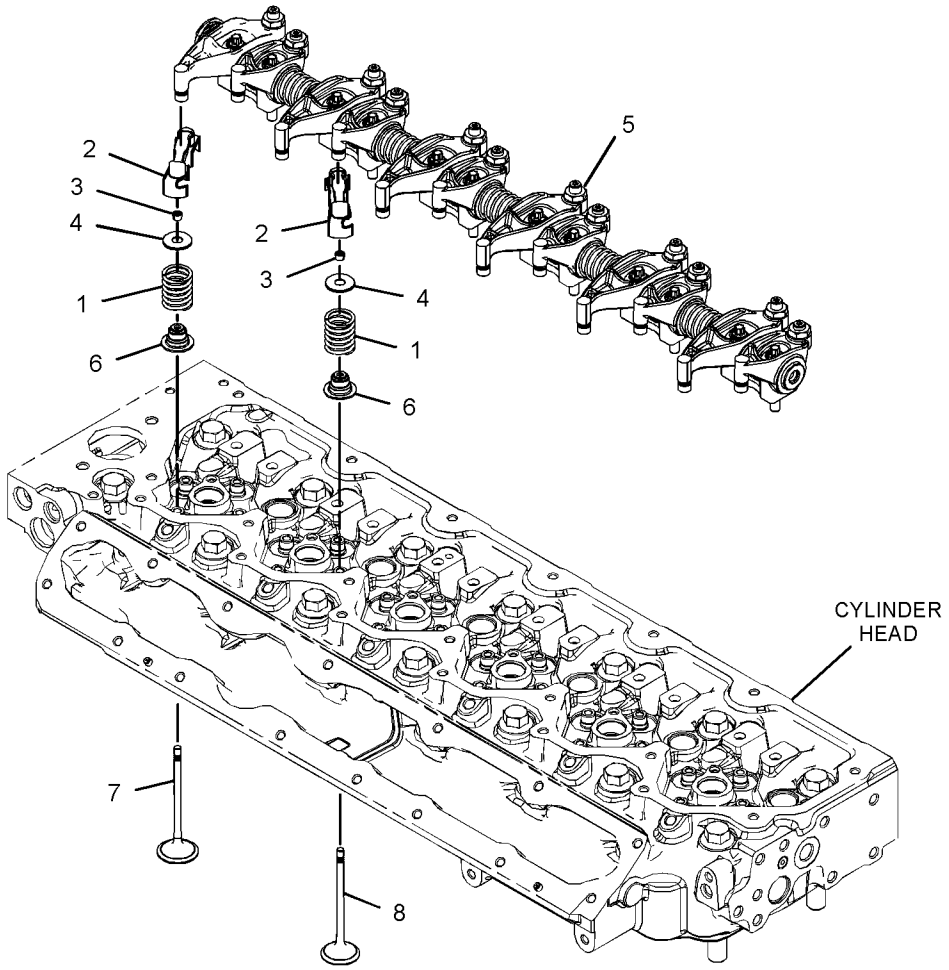

GRÁFICO 1 <FIM> g03103178

452-6585 ROCKER ARM GP

S/N: 4501-UP

NÚMEROE DE 452-6584 GRUPO DO CABEÇOTE DO CILINDRO

AN ATTACHMENT

SMCS-1123 **i06041076**

NOTA	REF. NÃO	GRÁFICO REF.	NÚMERO DA PEÇA	QTY	NOME DA PEÇA 1 2 3 4 5 6 (NÍVEL DO PRODUTO)	CONSULTE PÁGINA
	1	1	**436-0521**	24	MOLA DA VÁLVULA (SPRING-VALVE)	
	2	1	**276-8133**	24	CAPA-VÁLVULA (CAP-VALVE)	
	3	1	**276-8123**	48	CHAVETA-TAMPA (COTTER-CAP)	
	4	1	**299-5511**	24	RETENTOR DE HASTE DA VÁLVULA (SEAL-VALVE STEM)	
	5	1	**309-6678**	12	VÁLVULA DE ADMISSÃO (VALVE-INLET)	
	6	1	**339-9637**	12	VÁLVULA DE ESCAPE (VALVE-EXHAUST)	

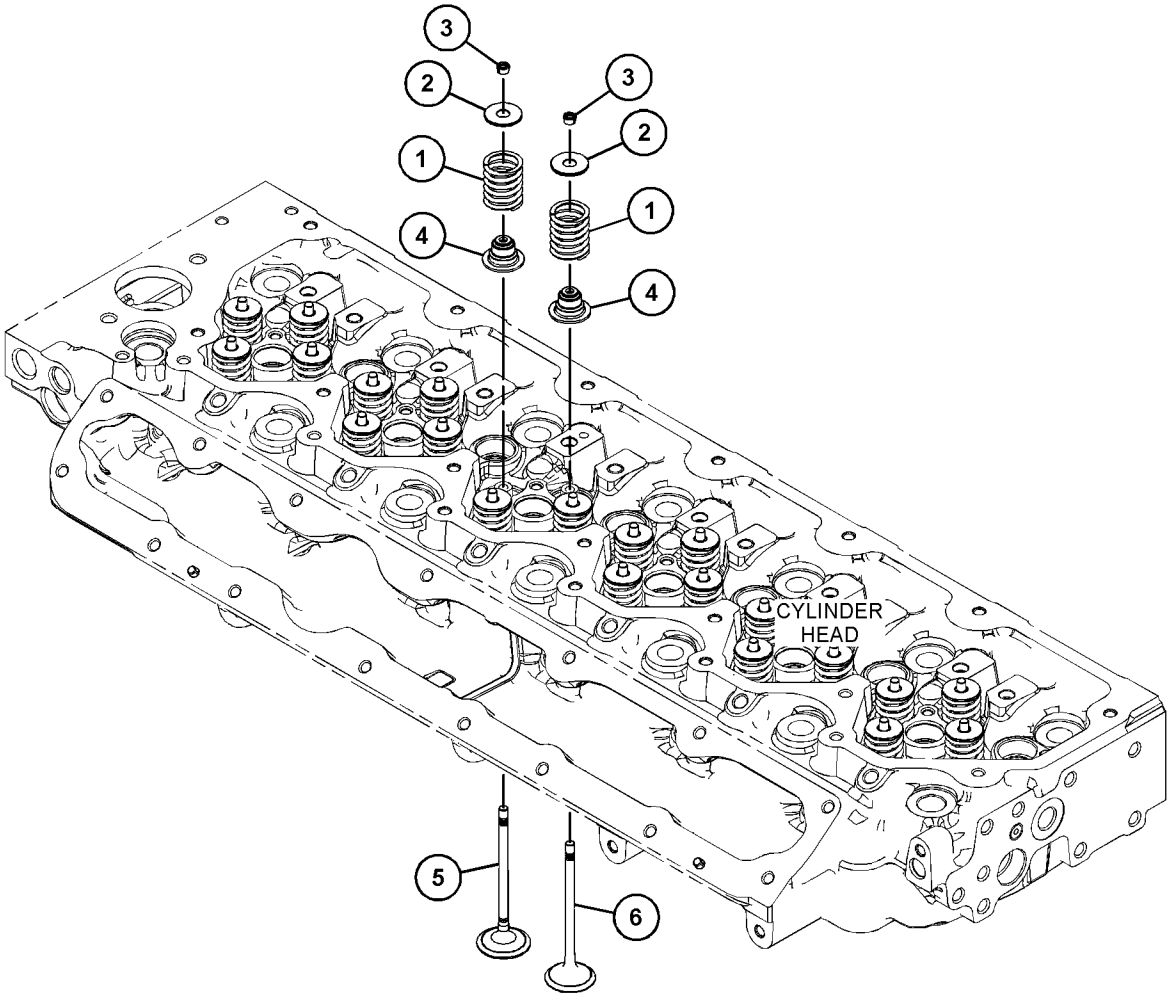

GRÁFICO 1 <FIM> g03674542

419-6603 GRUPO DO BOCAL DE ENCHIMENTO DE ÓLEO DO MOTOR

S/N: 4501-UP
NÚMEROE DE 569-0811 ENGINE AR-PRIMARY
AN ATTACHMENT

SMCS-1316 **i05892200**

NOTA	REF. NÃO	GRÁFICO REF.	NÚMERO DA PEÇA	QTY	NOME DA PEÇA 1 2 3 4 5 6 (NÍVEL DO PRODUTO)	CONSULTE PÁGINA
M	1	1	**6I-4374**	1	PARAFUSO (M8X1,25X60 MM) (BOLT (M8X1.25X60-MM))	
M	2	1	**124-3815**	1	PARAFUSO (M8X1,25X16 MM) (BOLT (M8X1.25X16-MM))	
	3	1	**225-6524**	1	BUJÃO TIPO COPO (PLUG-CUP)	
	4	1	**416-9520**	1	CONJUNTO DE SUPORTE (BRACKET AS)	
	5	1	*419-0384*	1	GRUPO DO BOCAL DE ENCHIMENTO DE ÓLEO DO MOTOR (FILLER GP-ENGINE OIL)	
	5A	1	**306-2337**	1	ANEL RETENTOR EM O (SEAL-O-RING)	
	5B	1	**369-3867**	1	CONJUNTO DE TAMPA DO BOCAL DE ENCHIMENTO DE ÓLEO (CAP AS-OIL FILLER)	
M	6	1	**6I-0217**	2	PARAFUSO (M8X1,25X20 MM) (BOLT (M8X1.25X20-MM))	
M	7	1	**6I-1090**	1	PARAFUSO (M8X1,25X40 MM) (BOLT (M8X1.25X40-MM))	
	8	1	**277-1974**	1	CONJUNTO DA PLACA (PLATE AS)	
	8A	1	**277-1975**	1	ANEL RETENTOR EM O (SEAL-O-RING)	

M - PEÇA MÉTRICA

419-6603 GRUPO DO BOCAL DE ENCHIMENTO DE ÓLEO DO MOTOR () (continuação) **i05892200**

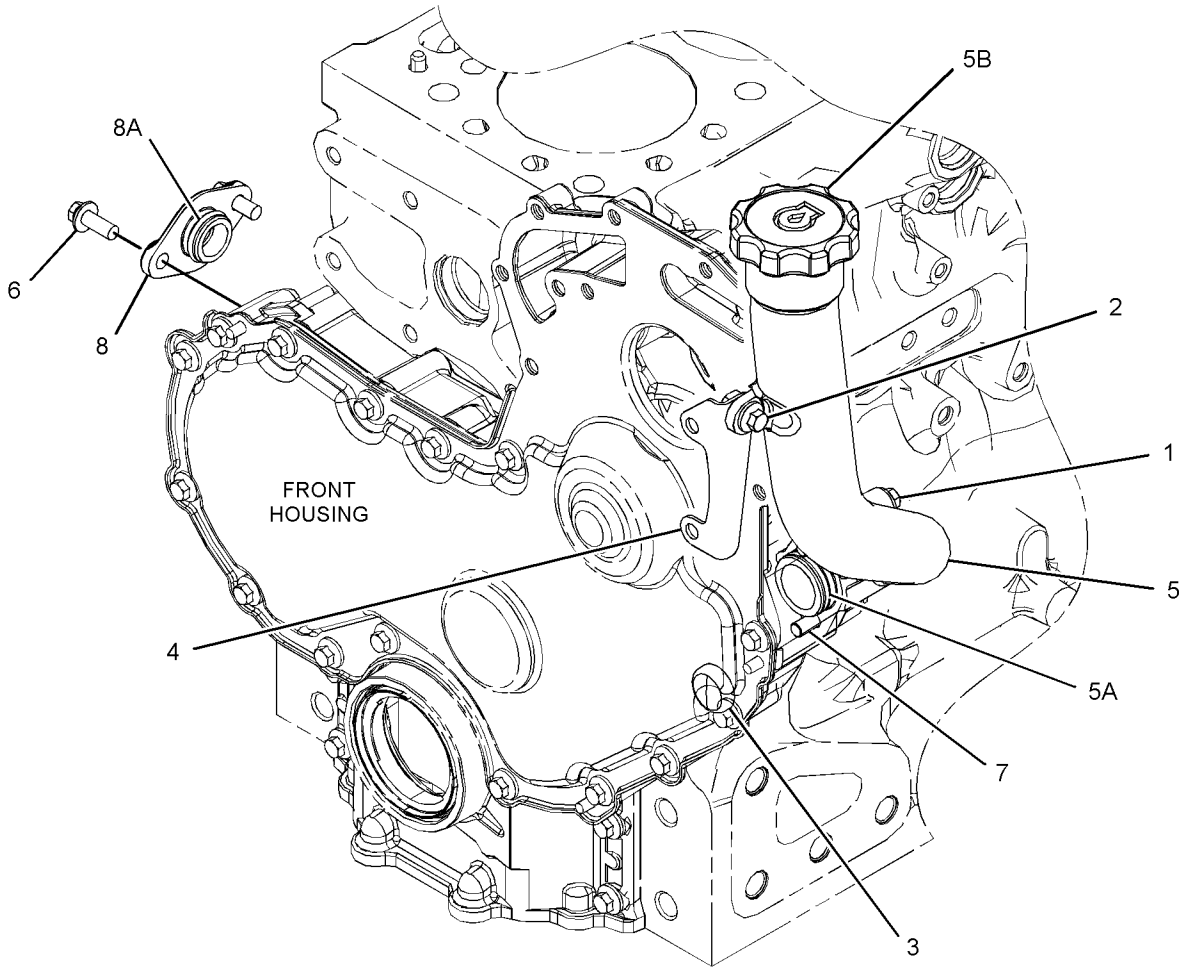

GRÁFICO 1 <FIM> g03556805

346-0220 GRUPO DO FILTRO DE ÓLEO DO MOTOR

S/N: 4501-UP
NÚMEROE DE 569-0811 ENGINE AR-PRIMARY
AN ATTACHMENT

SMCS-1306, 1308 **i05882505**

NOTA	REF. NÃO	GRÁFICO REF.	NÚMERO DA PEÇA	QTY	NOME DA PEÇA 1 2 3 4 5 6 (NÍVEL DO PRODUTO)	CONSULTE PÁGINA
	1	1	**462-1171**	1	FILTRO DE ÓLEO DO MOTOR (FILTER-ENGINE OIL)	

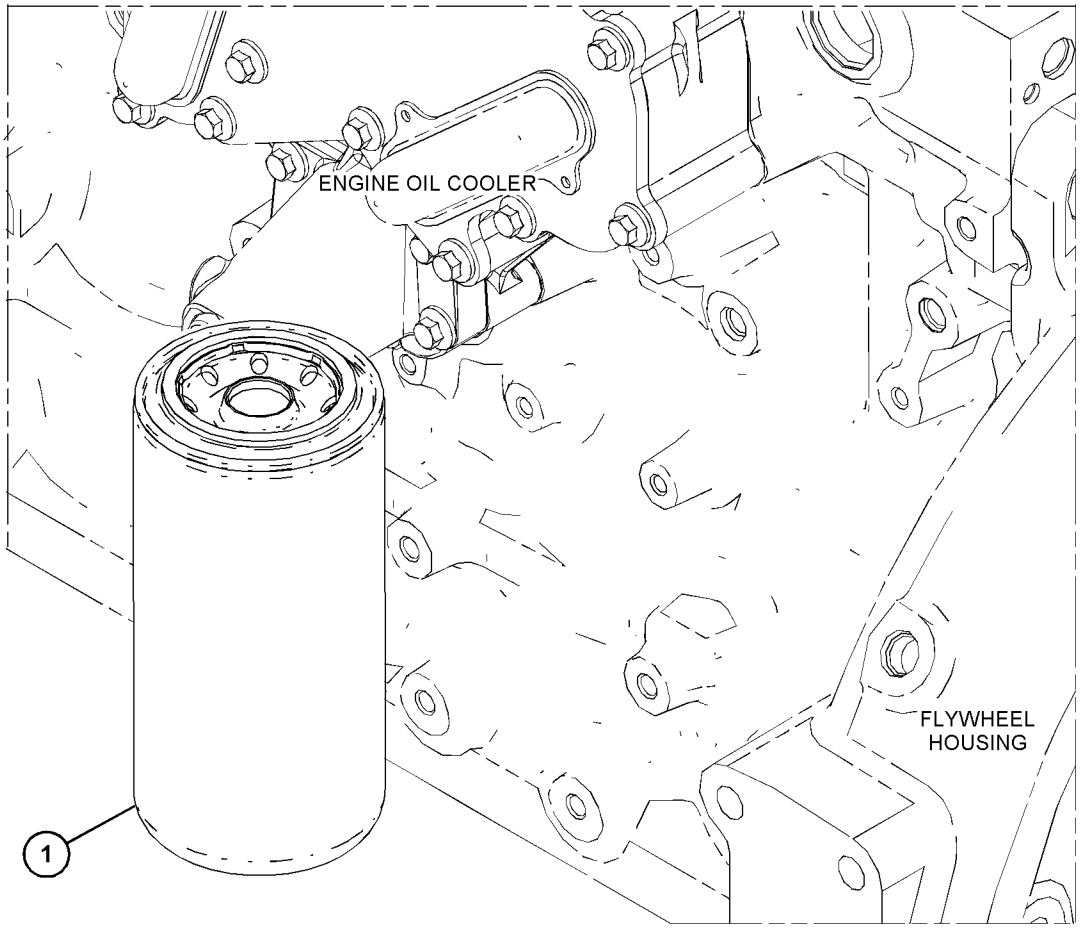

GRÁFICO 1 <FIM> g03710180

378-0625 GAUGE GP-OIL LEVEL (DIPSTICK)

S/N: 4501-UP
NÚMEROE DE 569-0811 ENGINE AR-PRIMARY
AN ATTACHMENT

SMCS-1326 **i07724424**

NOTA	REF. NÃO	GRÁFICO REF.	NÚMERO DA PEÇA	QTY	NOME DA PEÇA 1 2 3 4 5 6 (NÍVEL DO PRODUTO)	CONSULTE PÁGINA
	1	1	**6I-1497**	1	RETENTOR (SEAL)	
	2	1	**6I-0289**	1	BUJÃO (PLUG)	
Y	3	1	**420-4129**	1	GAUGE GP-OIL LEVEL (DIPSTICK) (GAUGE GP-OIL LEVEL (DIPSTICK))	56
	4	1	**420-4143**	1	ESPAÇADOR (SPACER)	
M	5	1	**6I-0293**	1	PARAFUSO (M8X1,25X80 MM) (BOLT (M8X1.25X80-MM))	

M - PEÇA MÉTRICA
Y - ILUSTRAÇÃO INDIVIDUAL

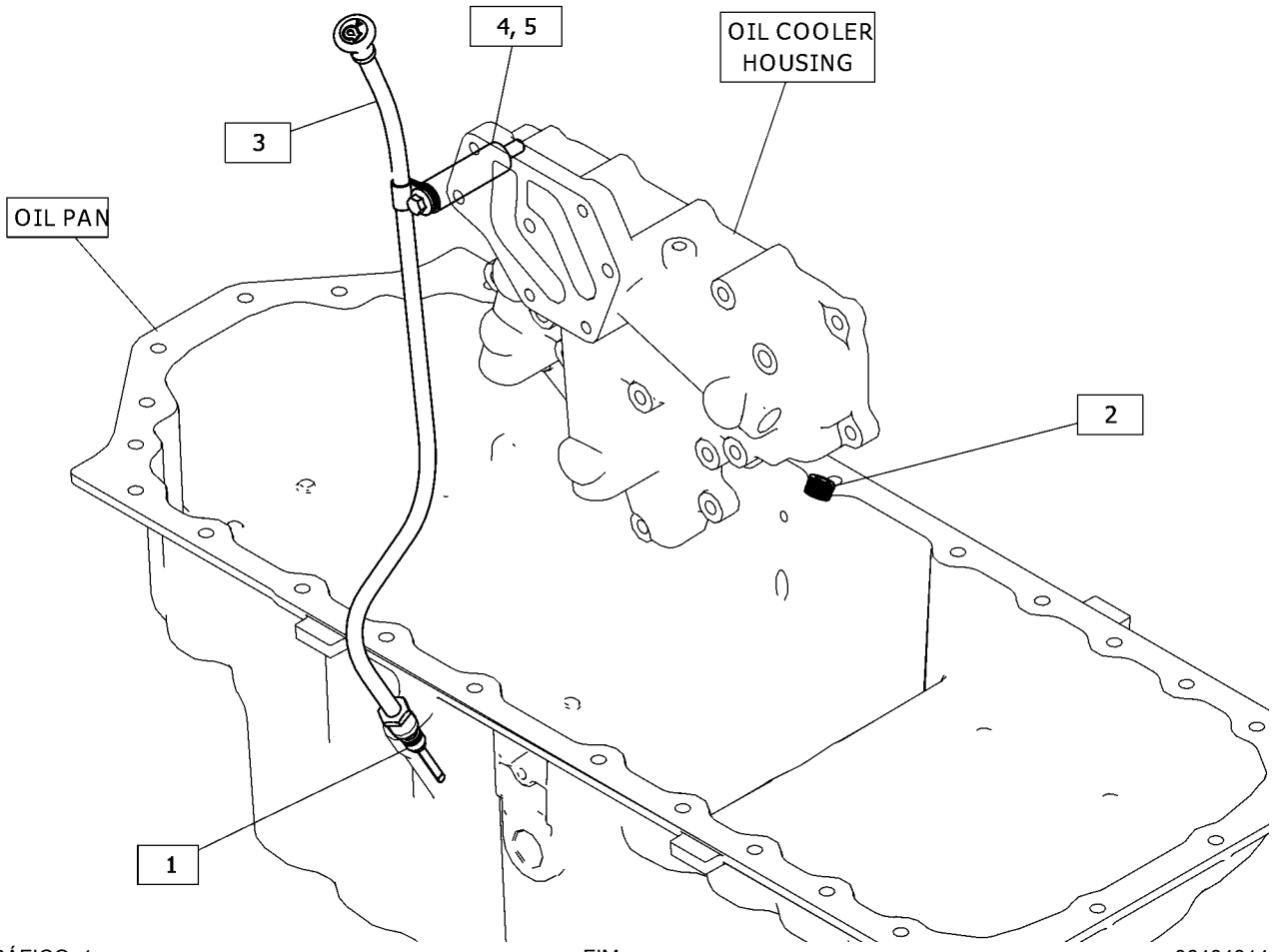

GRÁFICO 1 <FIM> g06404314

420-4129 GAUGE GP-OIL LEVEL (DIPSTICK)

S/N: 4501-UP

NÚMEROE DE 378-0625 GAUGE GP-OIL LEVEL (DIPSTICK)

AN ATTACHMENT

SMCS-1326 **i07724413**

NOTA	REF. NÃO	GRÁFICO REF.	NÚMERO DA PEÇA	QTY	NOME DA PEÇA 1 2 3 4 5 6 (NÍVEL DO PRODUTO)	CONSULTE PÁGINA
	1	1	*420-4133*	1	CONJUNTO DE TUBO DA VARETA DE ÓLEO (TUBE AS-OIL GAUGE)	
	1A	1	**123-2933**	1	GRAMPO (CLIP)	
	1B	1	**228-7089**	1	ANEL RETENTOR EM O (SEAL-O-RING)	
	2	1	*420-4136*	1	CONJUNTO DE VARETA DE NÍVEL DE ÓLEO (GAUGE AS-OIL LEVEL (DIPSTICK))	
	2A	1	**275-9891**	2	ANEL RETENTOR EM O (SEAL-O-RING)	

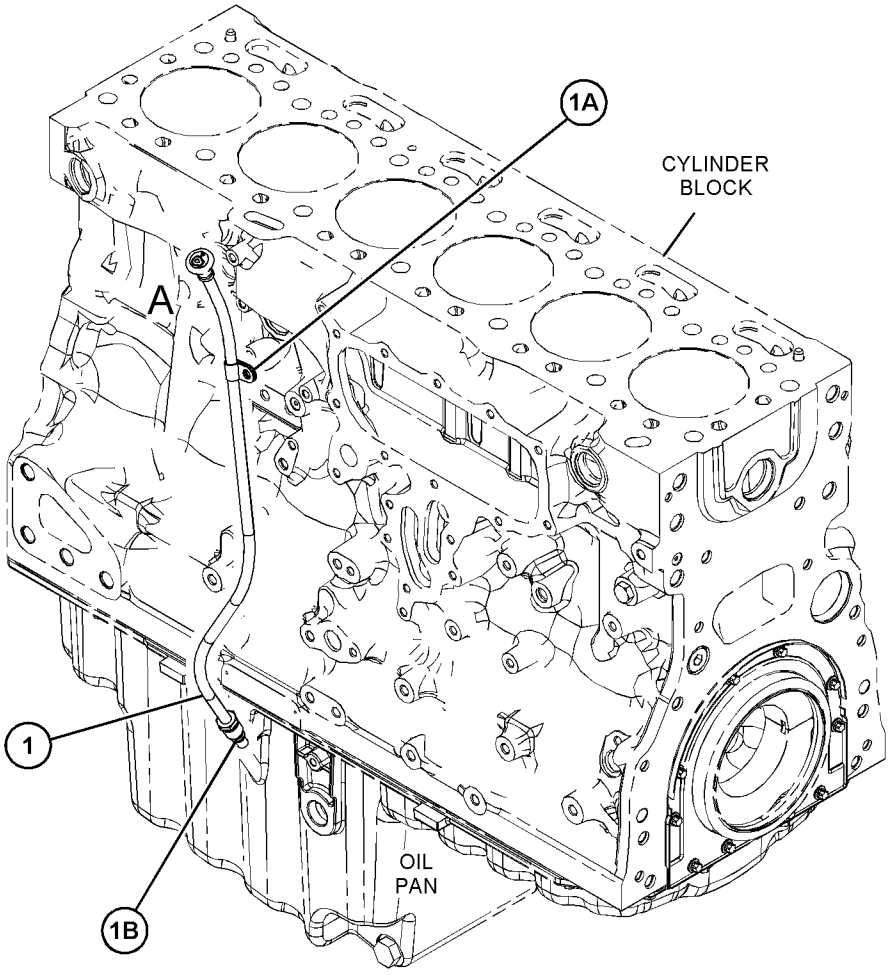

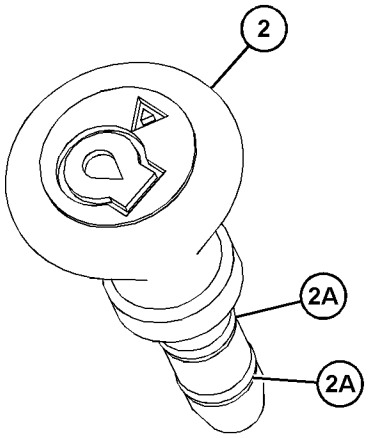

VIEW OF AREA A
(PARTS REMOVED FOR CLARITY)

GRÁFICO 1 <FIM> g06465542

531-1959 LINES GP-FAN DRIVE

S/N: Z2K1-UP; Z2N1-UP
NÚMEROE DE 510-9713 HYDRAULIC AR
AN ATTACHMENT

SMCS-1307, 1359 **i08303500**

NOTA	REF. NÃO	GRÁFICO REF.	NÚMERO DA PEÇA	QTY	NOME DA PEÇA 1 2 3 4 5 6 (NÍVEL DO PRODUTO)	CONSULTE PÁGINA
M	1	1	**8T-4182**	1	PARAFUSO (M10X1,5X45 MM) (BOLT (M10X1.5X45-MM))	
M	2	1	**8T-4185**	1	PARAFUSO (M10X1,5X50 MM) (BOLT (M10X1.5X50-MM))	
	3	1	**2P-1293**	2	CONTRAPORCA (ROSCA 3-1/16-12) (LOCKNUT (1-3/16-12-THD))	
	4	1	**5P-7466**	1	GRAMPO (RANHURA) (CLIP (SLOT))	
	5	1	**5P-7467**	1	GRAMPO (LINGUETA) (CLIP (TAB))	
	6	1	**8T-4121**	7	ARRUELA DURA (11X21X2,5 MM DE ESPESSURA) (WASHER-HARD (11X21X2.5-MM THK))	
	7	1	**091-9035**	1	ESPAÇADOR (11X25X20-MM DE ESPESSURA) (SPACER (11X25X20-MM THK))	
	8	1	*148-8388*	1	CONJUNTO DE COTOVELO (ELBOW AS)	
		1	**2M-9780**	1	ANEL RETENTOR EM O (SEAL-O-RING)	
		1	**6V-8629**	1	COTOVELO (ELBOW)	
		1	**6V-9746**	1	ANEL RETENTOR EM O (SEAL-O-RING)	
	9	1	*164-5606*	1	CONJUNTO DE CONECTOR (CONNECTOR AS)	
		1	**3D-2824**	1	ANEL RETENTOR EM O (SEAL-O-RING)	
		1	**6V-9746**	1	ANEL RETENTOR EM O (SEAL-O-RING)	
		1	**8T-0078**	1	CONECTOR (CONNECTOR)	
	10	1	*165-4933*	2	CONJUNTO DE COTOVELO (ELBOW AS)	
					(CADA UM INCLUI)	
		1	**6V-8990**	1	COTOVELO (ELBOW)	
		1	**6V-9746**	2	ANEL RETENTOR EM O (SEAL-O-RING)	
	11	1	**302-3908**	2	ESPAÇADOR (11X20X30 MM DE ESPESSURA) (SPACER (11X20X30-MM THK))	
	12	1	**320-6553**	1	CONJUNTO DE SUPORTE (BRACKET AS)	
M		1	**364-6428**	1	PRISIONEIRO-SOLDA (M10X1,5X35 MM) (STUD-WELD (M10X1.5X35-MM))	
	13	1	**488-3971**	2	CONJUNTO DE PARAFUSO (BOLT AS)	
	14	1	**529-6539**	3	CONJUNTO DE PARAFUSO (BOLT AS)	
	15	1	**533-4159**	2	CONJUNTO DE PARAFUSO (BOLT AS)	
	16	1	**541-6633**	9	GRAMPO (CIRCUITO) (CLIP (LOOP))	
	17	1	**574-9280**	1	CONJUNTO DE SUPORTE (BRACKET AS)	
M		1	**171-2419**	1	PRISIONEIRO-SOLDA (M10X1,5X35 MM) (STUD-WELD (M10X1.5X35-MM))	
M	18	1	**344-5675**	4	PORCA (ROSCA M10X1,5) (NUT (M10X1.5-THD))	
	19	1	**422-8724**	1	SUPORTE (BRACKET)	
	20	1	**479-2171**	3	CONJUNTO DE PARAFUSO (BOLT AS)	
	21	1	**479-2172**	1	CONJUNTO DE PARAFUSO (BOLT AS)	
	22	1	**516-7946**	1	CONJUNTO DE SUPORTE (BRACKET AS)	
M		1	**8T-3490**	2	PORCA DE SOLDA (ROSCA M10X1,5) (NUT-WELD (M10X1.5-THD))	
	23	1	**552-9981**	1	CONJUNTO DE SUPORTE (BRACKET AS)	
M		1	**171-2419**	1	PRISIONEIRO-SOLDA (M10X1,5X35 MM) (STUD-WELD (M10X1.5X35-MM))	
M		1	**8T-3490**	1	PORCA DE SOLDA (ROSCA M10X1,5) (NUT-WELD (M10X1.5-THD))	
Y	24	1	**556-3891**	1	GRUPO DA BOMBA DE ENGRENAGEM (VENTILADOR HIDRÁULICO) (PUMP GP-GEAR (HYDRAULIC FAN))	63
I	25	1	**573-0362**	1	CONJUNTO DE MANGUEIRA (HOSE AS)	
I	26	1	**581-1751**	1	CONJUNTO DE MANGUEIRA (HOSE AS)	

531-1959 LINES GP-FAN DRIVE () (continuação) **i08303500**

NOTA	REF. NÃO	GRÁFICO REF.	NÚMERO DA PEÇA	QTY	NOME DA PEÇA 1 2 3 4 5 6 (NÍVEL DO PRODUTO)	CONSULTE PÁGINA
	27	1	**5P-8112**	1	ILHÓ (GROMMET)	
M	28	1	**197-7481**	1	PRISIONEIRO (M10X1,5X83 MM) (STUD (M10X1.5X83-MM))	

I - CONSULTE O SISTEMA DE INFORMAÇÕES HIDRÁULICAS
M - PEÇA MÉTRICA
Y - ILUSTRAÇÃO INDIVIDUAL

531-1959 LINES GP-FAN DRIVE () (continuação) **i08303500**

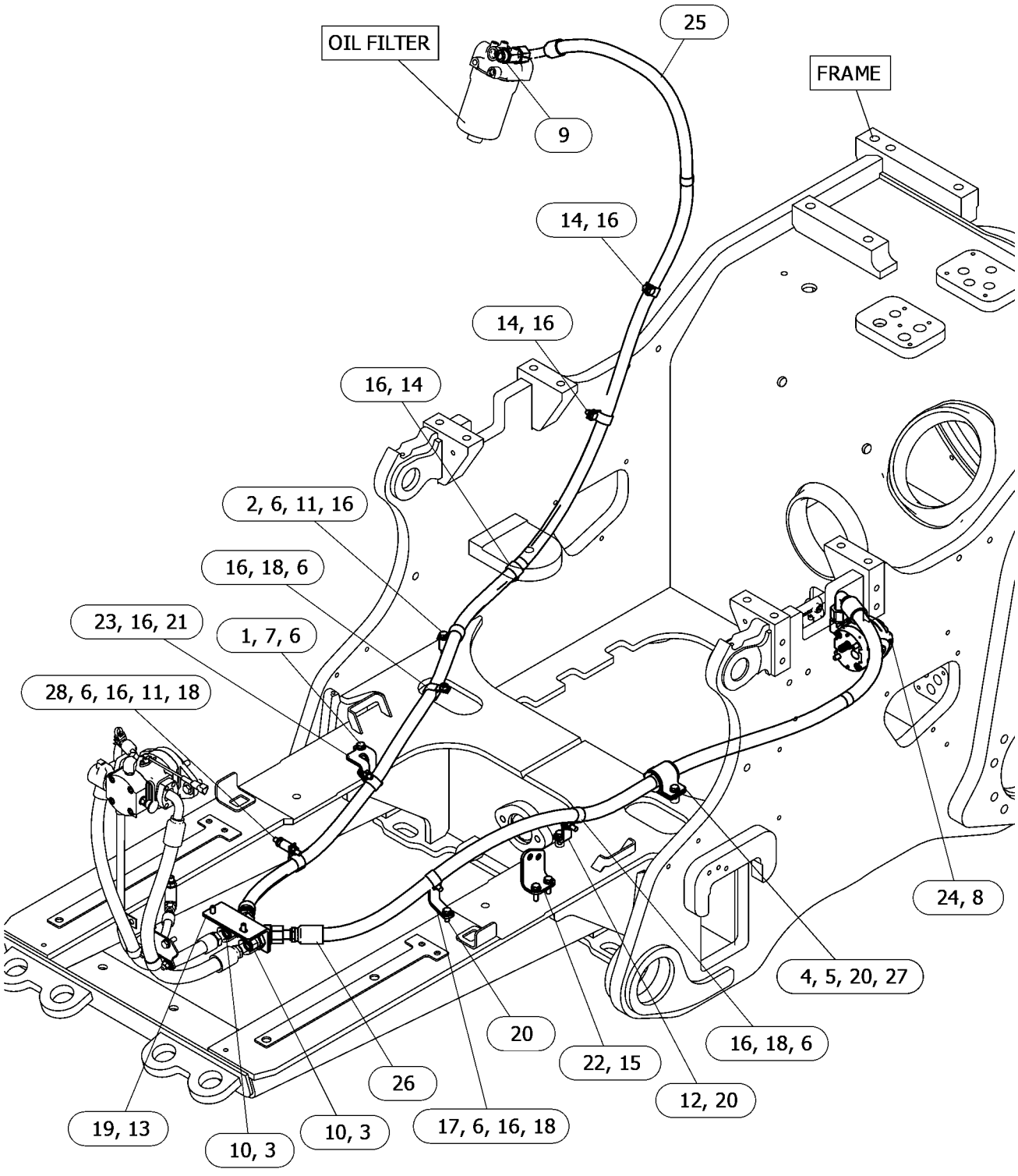

GRÁFICO 1 <FIM> g06630340

368-8559 GRUPO DE TUBULAÇÕES DE ÓLEO DO TURBOCOMPRESSOR

S/N: 4501-UP
NÚMEROE DE 371-2720 TURBOCHARGER GP
AN ATTACHMENT

SMCS-1052, 1307 **i04838031**

NOTA	REF. NÃO	GRÁFICO REF.	NÚMERO DA PEÇA	QTY	NOME DA PEÇA 1 2 3 4 5 6 (NÍVEL DO PRODUTO)	CONSULTE PÁGINA
	1	1	**277-9938**	1	PARAFUSO ESPECIAL (BANJO) (BOLT-SPECIAL (BANJO))	
	2	1	**277-9940**	1	ANEL RETENTOR EM O (SEAL-O-RING)	
	3	1	**365-5823**	2	ARRUELA (WASHER)	

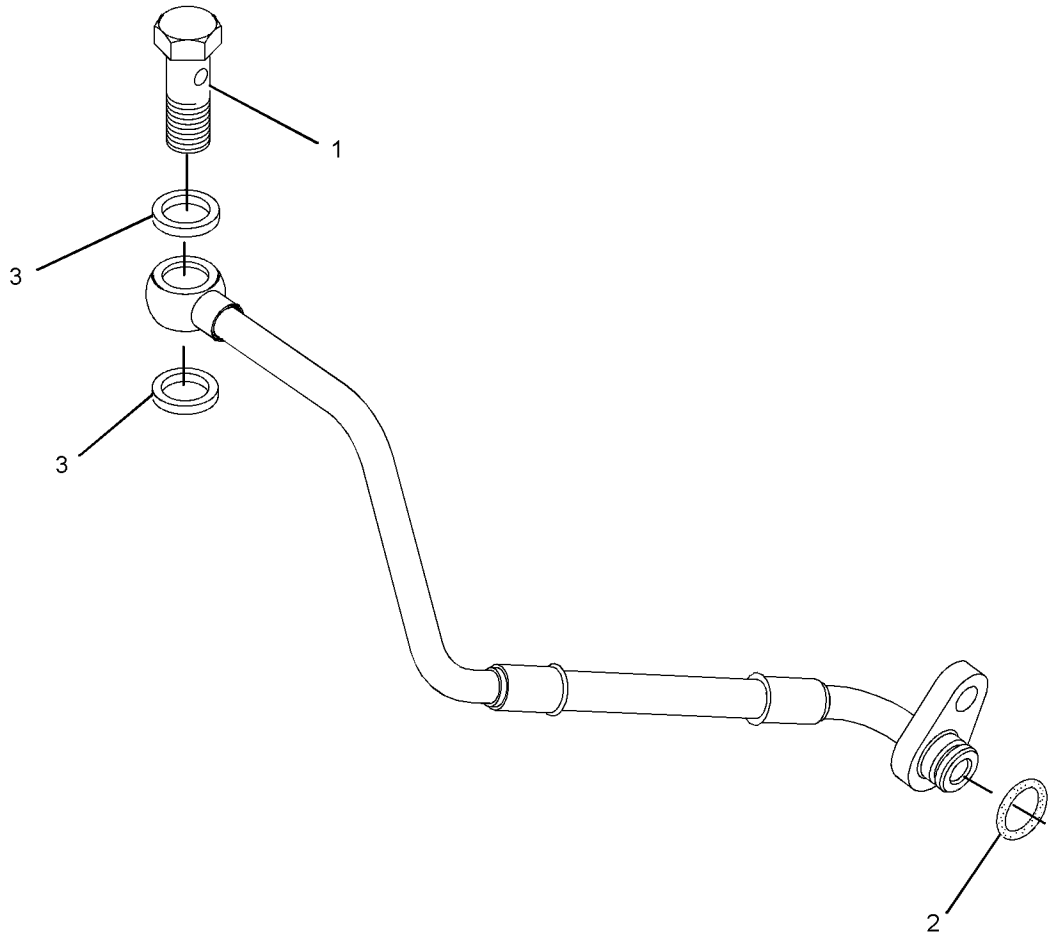

GRÁFICO 1 <FIM> g02400339

568-5979 GRUPO DE TROCA DE ÓLEO DE ALTA VELOCIDADE

S/N: Z2K1-UP; Z2N1-UP
NÚMEROE DE 532-9851 DISTRIBUTION AR
AN ATTACHMENT

SMCS-1325 **i07840004**

NOTA	REF. NÃO	GRÁFICO REF.	NÚMERO DA PEÇA	QTY	NOME DA PEÇA 1 2 3 4 5 6 (NÍVEL DO PRODUTO)	CONSULTE PÁGINA
	1	1	*148-8324*	1	CONJUNTO DE CONECTOR (CONNECTOR AS)	
		1	**3K-0360**	1	ANEL RETENTOR EM O (SEAL-O-RING)	
		1	**6V-9746**	1	ANEL RETENTOR EM O (SEAL-O-RING)	
		1	**6V-9874**	1	CONECTOR (RETA) (CONNECTOR (STRAIGHT))	
	2	1	**2P-1293**	1	CONTRAPORCA (ROSCA 3-1/16-12) (LOCKNUT (1-3/16-12-THD))	
I	3	1	**568-7464**	1	CONJUNTO DE MANGUEIRA (HOSE AS)	
	4	1	**6V-9746**	1	ANEL RETENTOR EM O (SEAL-O-RING)	
	5	1	**8T-5373**	1	ACOPLADOR MACHO (COUPLER-MALE)	
	6	1	**8W-3214**	1	CONJUNTO DE TAMPA (CAP AS)	

I - CONSULTE O SISTEMA DE INFORMAÇÕES HIDRÁULICAS

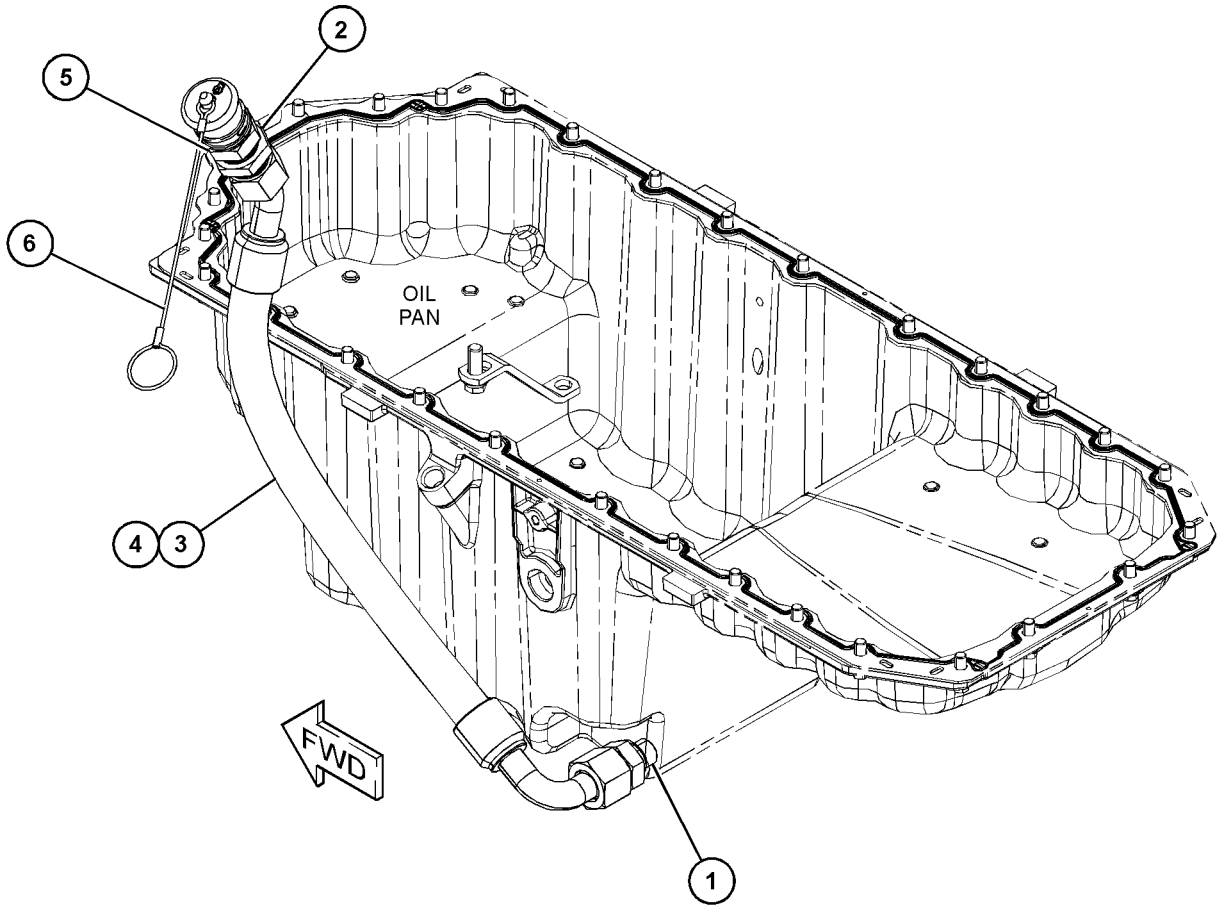

GRÁFICO 1 <FIM> g06456228

462-6685 GRUPO DA BOMBA DE ÓLEO DO MOTOR

S/N: 4501-UP

NÚMEROE DE 569-0811 ENGINE AR-PRIMARY

AN ATTACHMENT

SMCS-1304, 1315 **i07025307**

NOTA	REF. NÃO	GRÁFICO REF.	NÚMERO DA PEÇA	QTY	NOME DA PEÇA 1 2 3 4 5 6 (NÍVEL DO PRODUTO)	CONSULTE PÁGINA
	1	1	**420-0454**	1	CONJUNTO DA BOMBA-ÓLEO (PUMP AS-OIL)	
M	2	1	**6I-1090**	4	PARAFUSO (M8X1,25X40 MM) (BOLT (M8X1.25X40-MM))	

M - PEÇA MÉTRICA

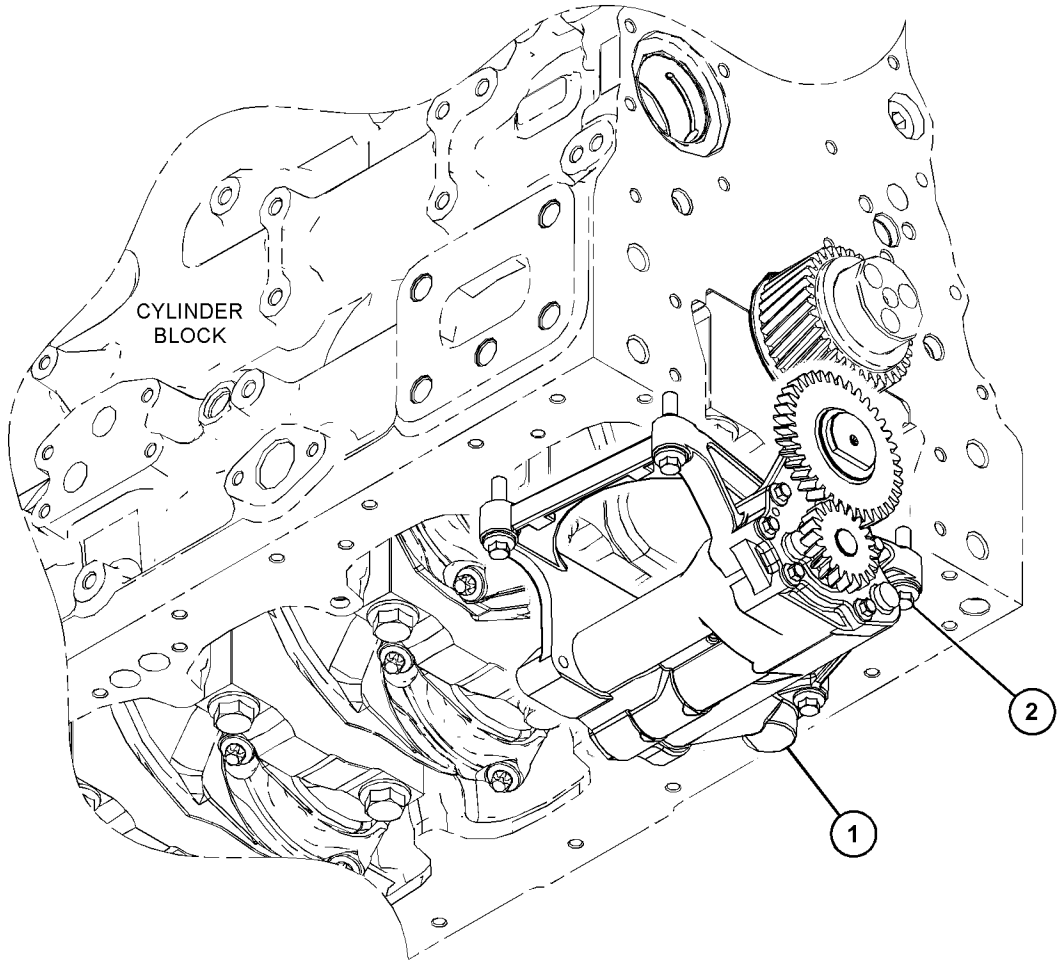

GRÁFICO 1 <FIM> g03797853

556-3891 GRUPO DA BOMBA DE ENGRENAGEM

S/N: Z2K1-UP; Z2N1-UP
VENTILADOR HIDRÁULICO
NÚMEROE DE 531-1959 LINES GP-FAN DRIVE
AN ATTACHMENT

SMCS-1304, 1324, 5073 **i07828851**

NOTA	REF. NÃO	GRÁFICO REF.	NÚMERO DA PEÇA	QTY	NOME DA PEÇA 1 2 3 4 5 6 (NÍVEL DO PRODUTO)	CONSULTE PÁGINA
	1	1	**5J-2974**	1	ANEL RETENTOR EM O (SEAL-O-RING)	
					AS PEÇAS MOSTRADAS NAS ILUSTRAÇÕES SEM UM NÚMERO DE REFERÊNCIA NÃO SÃO SUBMETIDAS À MANUTENÇÃO SEPARADAMENTE	
					JOGO(S) DE REPARO DISPONÍVEL(ÍVEIS):	
			565-4173	1	KIT DE SELOS (KIT-SEAL)	
					(INCLUI PEÇAS MARCADAS COM "J" NA ILUSTRAÇÃO)	

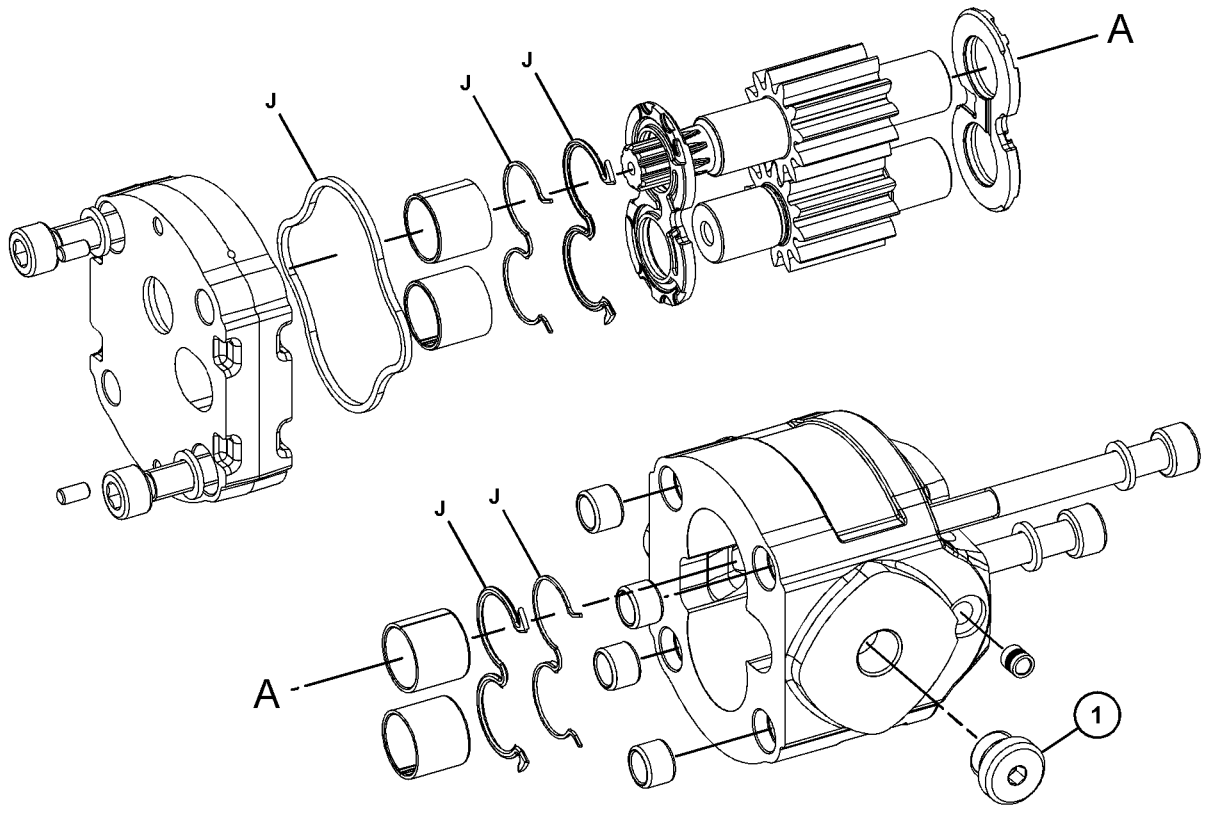

GRÁFICO 1 <FIM> g06451557

371-2745 GRUPO DE VÁLVULA DE COLETA DE AMOSTRA DE FLUIDO

S/N: 4501-UP
NÚMEROE DE 569-0811 ENGINE AR-PRIMARY
AN ATTACHMENT

SMCS-7542 **i05331565**

NOTA	REF. NÃO	GRÁFICO REF.	NÚMERO DA PEÇA	QTY	NOME DA PEÇA 1 2 3 4 5 6 (NÍVEL DO PRODUTO)	CONSULTE PÁGINA
	1	1	**216-9633**	1	CONJUNTO DE VÁLVULA DE COLETA DE AMOSTRA DE FLUIDO (VALVE AS-FLUID SAMPLING)	
	2	1	**8C-3445**	1	TAMPA CONTRA POEIRA (CAP-DUST)	

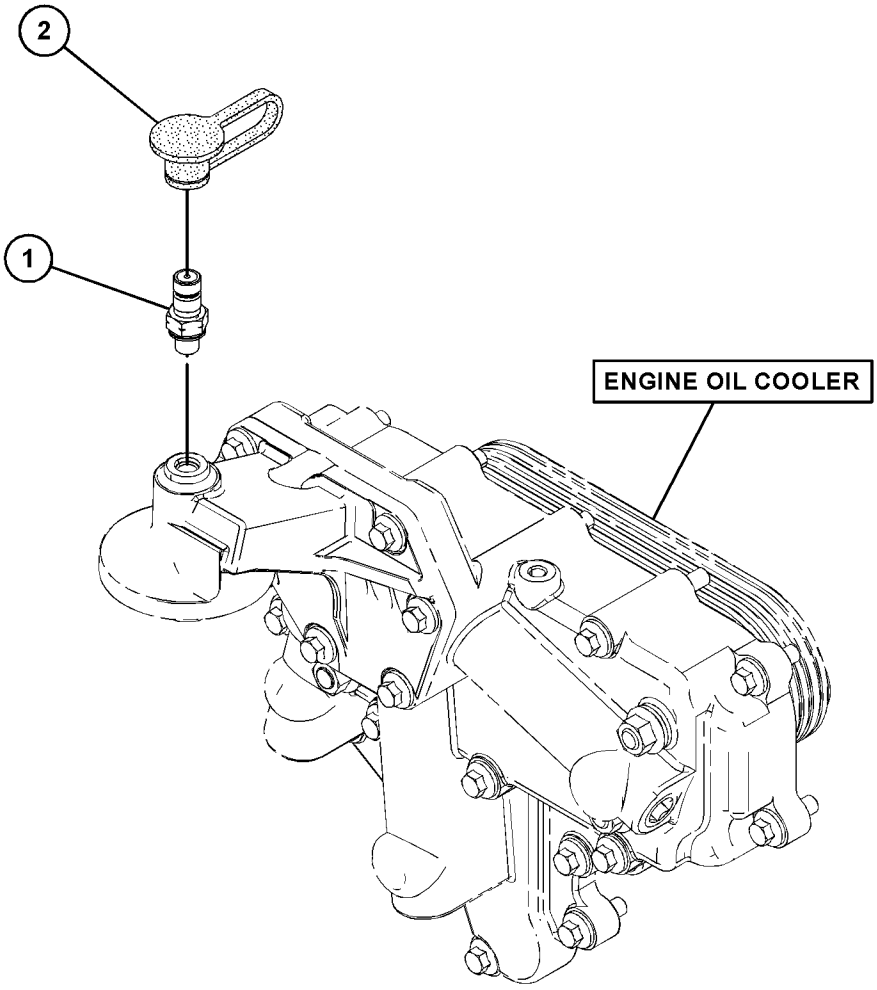

GRÁFICO 1 <FIM> g03178016

346-0099 BASE GP-OIL COOLER & FILTER

S/N: 4501-UP
NÚMEROE DE 569-0811 ENGINE AR-PRIMARY
AN ATTACHMENT

SMCS-1306, 1378

i06910465

NOTA	REF. NÃO	GRÁFICO REF.	NÚMERO DA PEÇA	QTY	NOME DA PEÇA 1 2 3 4 5 6 (NÍVEL DO PRODUTO)	CONSULTE PÁGINA
M	1	1	**100-3751**	5	PARAFUSO (M8X1,25X65 MM) (BOLT (M8X1.25X65-MM))	
	2	1	**225-7944**	1	JUNTA (GASKET)	
	3	1	**232-3751**	1	PLACA (PLATE)	
	4	1	**277-2525**	1	CONJUNTO DE CABEÇOTE-FILTRO DO ÓLEO (HEAD AS-OIL FILTER)	
	5	1	**277-2526**	1	JUNTA-FILTRO (ÓLEO DO MOTOR) (GASKET-FILTER (ENGINE OIL))	
	6	1	**277-2537**	1	PLACA (PLATE)	
Y	8	1	**295-8610**	1	GRUPO DO ARREFECEDOR DE ÓLEO DO MOTOR (COOLER GP-ENGINE OIL)	67
M	9	1	**6I-0217**	6	PARAFUSO (M8X1,25X20 MM) (BOLT (M8X1.25X20-MM))	
M	10	1	**6I-0260**	8	PARAFUSO (M8X1,25X25 MM) (BOLT (M8X1.25X25-MM))	
M	11	1	**6I-4709**	3	PARAFUSO (M8X1,25X100 MM) (BOLT (M8X1.25X100-MM))	

M - PEÇA MÉTRICA
Y - ILUSTRAÇÃO INDIVIDUAL

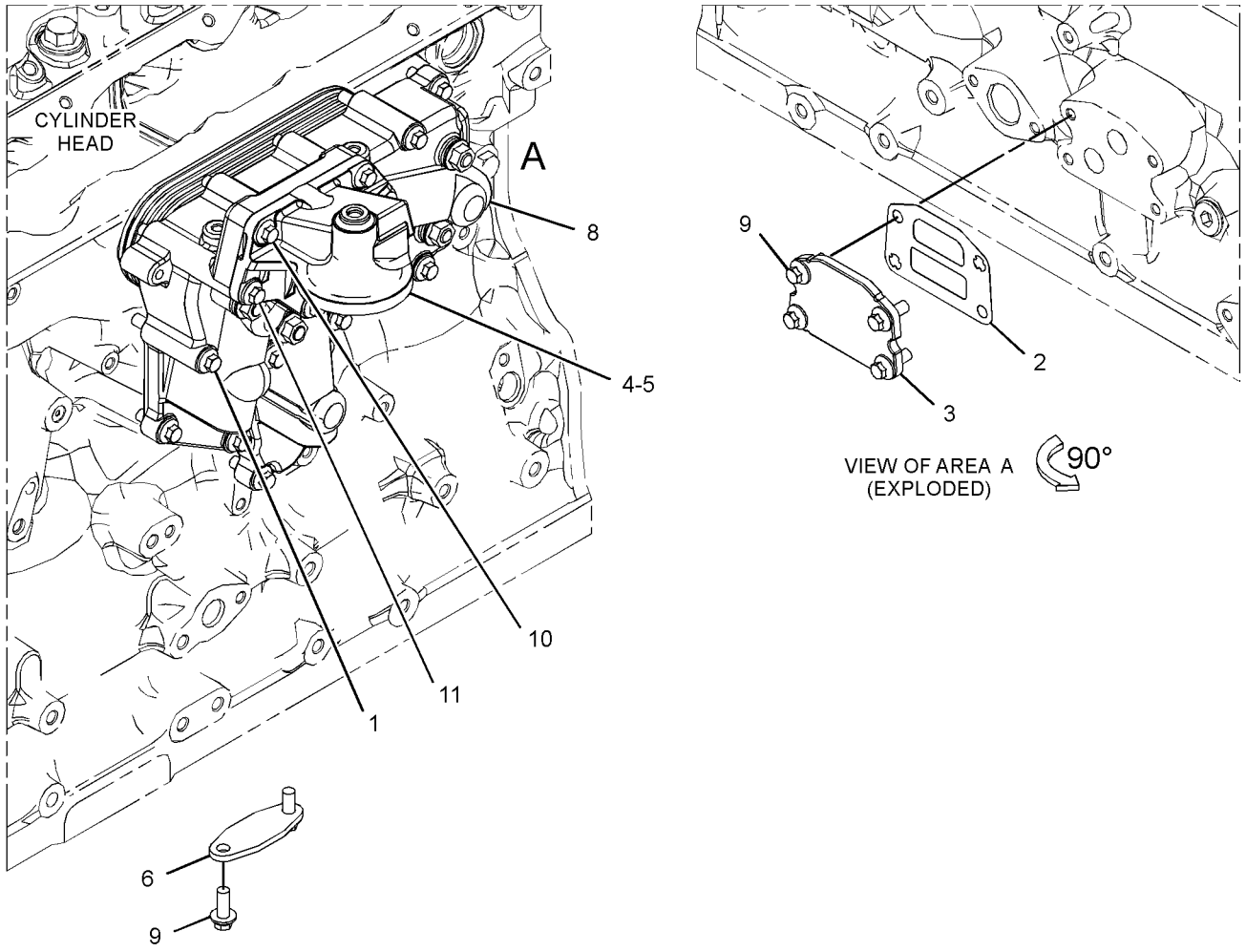

GRÁFICO 1 <FIM> g06161854

373-3607 GRUPO DE CONEXÕES DE ÁGUA

S/N: 4501-UP
NÚMEROE DE 569-0811 ENGINE AR-PRIMARY
AN ATTACHMENT

SMCS-1380 **i05331563**

NOTA	REF. NÃO	GRÁFICO REF.	NÚMERO DA PEÇA	QTY	NOME DA PEÇA 1 2 3 4 5 6 (NÍVEL DO PRODUTO)	CONSULTE PÁGINA
M	1	1	**123-2899**	2	PARAFUSO (M10X1,5X40 MM) (BOLT (M10X1.5X40-MM))	
	2	1	**417-7782**	1	CONJUNTO DE REGULADOR-TEMPERATURA DA ÁGUA (INCLUI CONECTOR) (REGULATOR AS-WATER TEMPERATURE (INCLUDES CONNECTOR))	
	3	1	**281-8744**	1	JUNTA-REGULADOR DE ÁGUA (TEMPERATURA) (GASKET-WATER REGULATOR (TEMPERATURE))	

M - PEÇA MÉTRICA

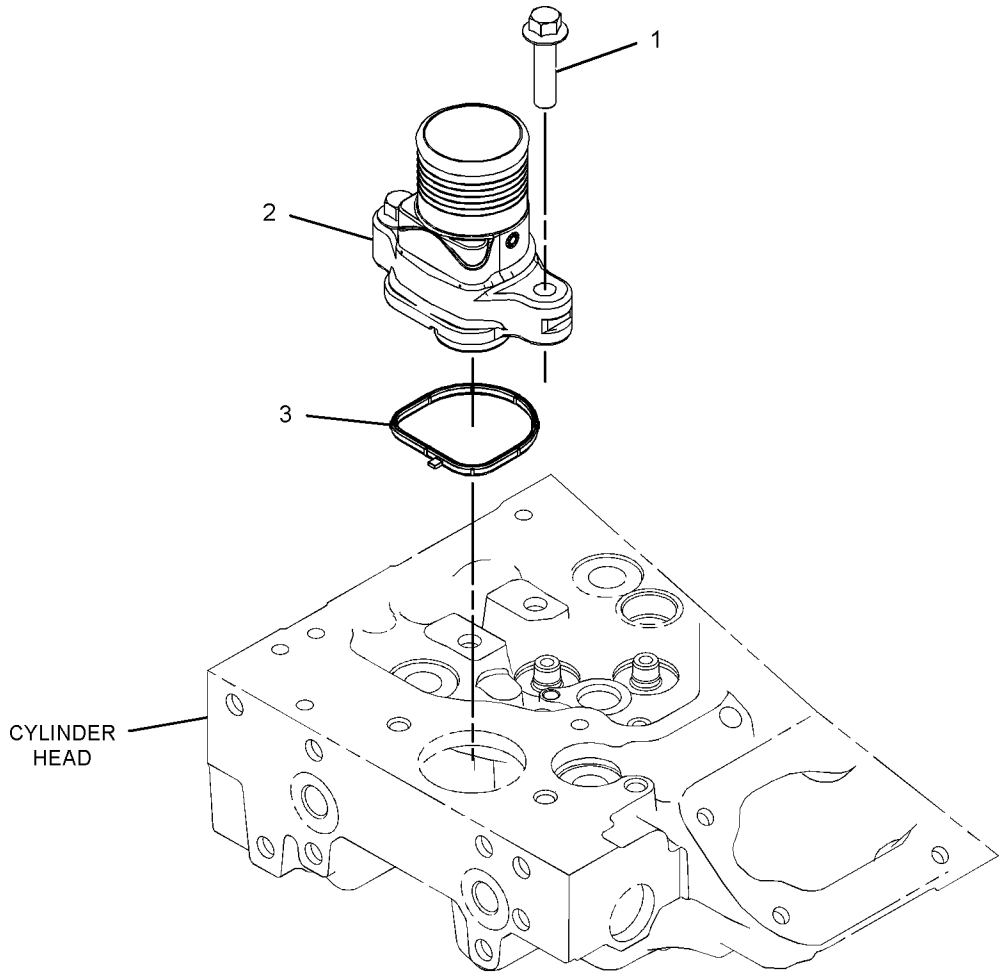

GRÁFICO 1 <FIM> g03341487

295-8610 GRUPO DO ARREFECEDOR DE ÓLEO DO MOTOR

S/N: 4501-UP

NÚMEROE DE 346-0099 BASE GP-OIL COOLER & FILTER AN ATTACHMENT

SMCS-1378 **i06300691**

NOTA	REF. NÃO	GRÁFICO REF.	NÚMERO DA PEÇA	QTY	NOME DA PEÇA 1 2 3 4 5 6 (NÍVEL DO PRODUTO)	CONSULTE PÁGINA
M	1	1	**6I-0260**	3	PARAFUSO (M8X1,25X25 MM) (BOLT (M8X1.25X25-MM))	
M	2	1	**6I-0594**	4	PORCA (ROSCA M10X1,5) (NUT (M10X1.5-THD))	
	3	1	**101-3917**	4	ARRUELA (10,5 X21X2 MM DE ESPESSURA) (WASHER (10.5X21X2-MM THK))	
	4	1	**101-7547**	4	ARRUELA DE PRESSÃO (LOCKWASHER)	
	5	1	**231-1455**	2	PRISIONEIRO (STUD)	
	6	1	**277-2500**	1	JUNTA (GASKET)	
	7	1	**277-2502**	2	PRISIONEIRO (STUD)	
	8	1	**277-2503**	3	BUJÃO (PLUG)	
	9	1	**295-8613**	1	ARREFECEDOR-ÓLEO (MOTOR) (COOLER-OIL (ENGINE))	
	10	1	**295-8615**	2	JUNTA (GASKET)	
					AS PEÇAS MOSTRADAS NAS ILUSTRAÇÕES SEM UM NÚMERO DE REFERÊNCIA NÃO SÃO SUBMETIDAS À MANUTENÇÃO SEPARADAMENTE	

M - PEÇA MÉTRICA

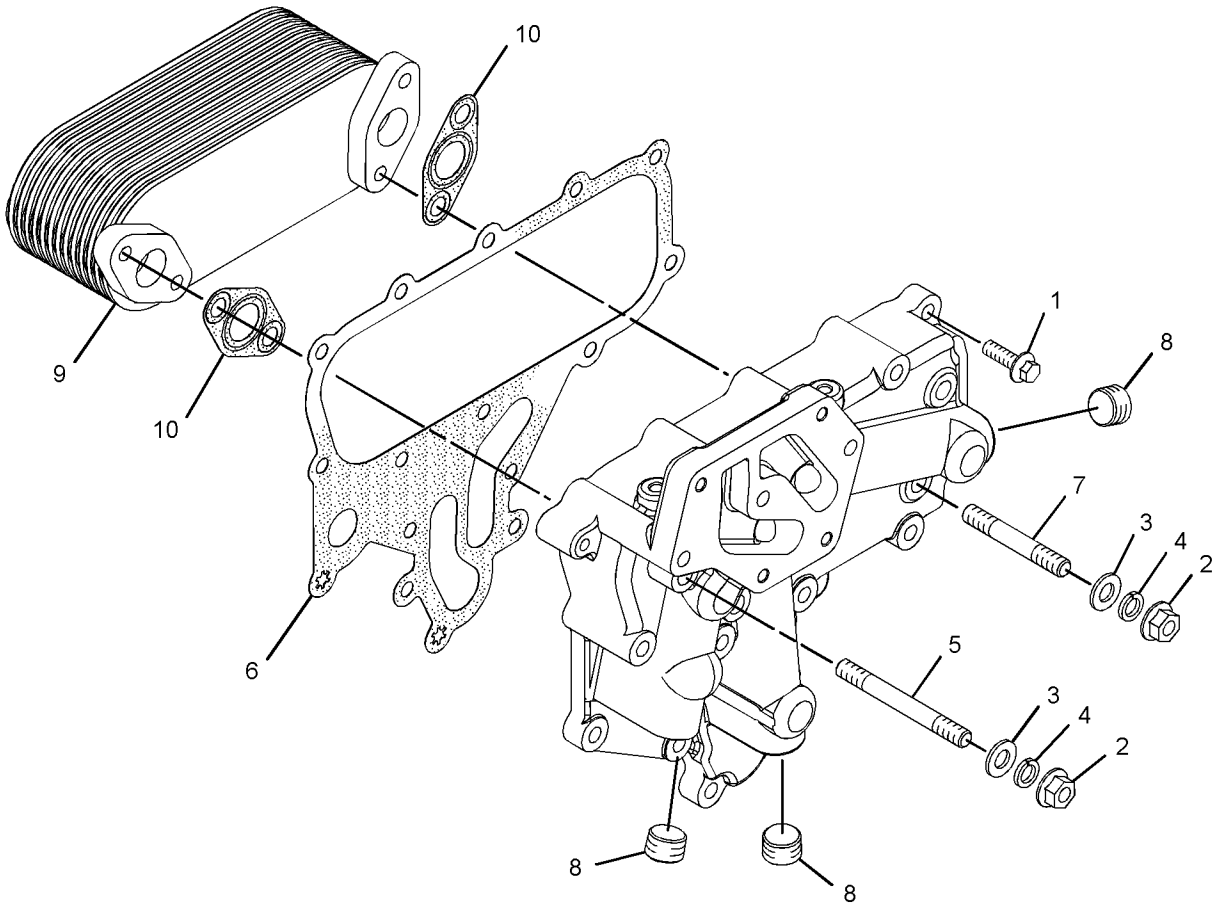

GRÁFICO 1 <FIM> g03105899

559-6007 COOLING AR

S/N: Z2K1-UP; Z2N1-UP
NÚMEROE DE 532-9851, 532-9856 DISTRIBUTION AR
AN ATTACHMENT

SMCS-1350 **i07828376**

NOTA	NÚMERO DA PEÇA	QTY	NOME DA PEÇA 1 2 3 4 5 6 (NÍVEL DO PRODUTO)	CONSULTE PÁGINA
Y	*562-2915*	1	GRUPO DE ARREFECIMENTO (COOLING GP)	69

Y - ILUSTRAÇÃO INDIVIDUAL

<FIM>

559-6008 GRUPO DE ARREFECIMENTO

S/N: Z2K1-UP; Z2N1-UP
RESISTENTE AO PÓ
AN ATTACHMENT

SMCS-1350, 1353, 1374, 1375 **i07845005**

NOTA	NÚMERO DA PEÇA	QTY	NOME DA PEÇA 1 2 3 4 5 6 (NÍVEL DO PRODUTO)	CONSULTE PÁGINA
Y	*570-4086*	1	GRUPO DE ARREFECIMENTO (COOLING GP)	71

Y - ILUSTRAÇÃO INDIVIDUAL

<FIM>

562-2915 GRUPO DE ARREFECIMENTO

S/N: Z2K1-UP; Z2N1-UP
NÚMEROE DE 559-6007 COOLING AR
AN ATTACHMENT

SMCS-1350, 1353, 1374, 1375 **i08101257**

NOTA	REF. NÃO	GRÁFICO REF.	NÚMERO DA PEÇA	QTY	NOME DA PEÇA 1 2 3 4 5 6 (NÍVEL DO PRODUTO)	CONSULTE PÁGINA
	1	1	**505-5758**	1	CONJUNTO DE COLMEIA DO ARREFECEDOR DE ÓLEO (CORE AS-OIL COOLER)	
		1	**476-8834**	1	CONJUNTO DE VÁLVULA DE CONTROLE (VALVE AS-CONTROL)	
		1	**238-5085**	1	ANEL RETENTOR EM O (SEAL-O-RING)	
	2	1	**562-2916**	1	CONJUNTO DE COLMEIA DO RADIADOR (CORE AS-RADIATOR)	
		1	**7M-8485**	1	ANEL RETENTOR EM O (SEAL-O-RING)	
		1	**9Y-9236**	1	VISOR DE NÍVEL (LÍQUIDO ARREFECEDOR) (GAUGE-SIGHT (COOLANT))	
		1	**345-1237**	1	CONJUNTO DE TAMPA DO TANQUE DE LÍQUIDO ARREFECEDOR (CAP AS-COOLANT TANK)	
	3	1	**562-2917**	1	CONJUNTO DE COLMEIA DO PÓS-ARREFECEDOR (CORE AS-AFTERCOOLER)	
	4	1	**562-2919**	1	CONJUNTO DE COLMEIA DO ARREFECEDOR DE ÓLEO (CORE AS-OIL COOLER)	
	5	1	**562-2920**	1	CONJUNTO DA PLACA DO RADIADOR (PLATE AS-RADIATOR)	
	6	1	**562-2921**	1	CONJUNTO DA PLACA DO RADIADOR (PLATE AS-RADIATOR)	
	7	1	**198-4778**	4	ARRUELA DURA (13,5X30X12 MM DE ESPESSURA) (WASHER-HARD (13.5X30X12-MM THK))	
M	8	1	**259-2627**	4	PARAFUSO-CABEÇA (M12X1,75X40 MM) (BOLT-HEAD (M12X1.75X40-MM))	
M	9	1	**8T-4195**	24	PARAFUSO (M10X1,5X30 MM) (BOLT (M10X1.5X30-MM))	
	10	1	**9M-6527**	24	ARRUELA DURA (10,2X25,5X5 MM DE ESPESSURA) (WASHER-HARD (10.2X25.5X5-MM THK))	
D	11	1	**6V-1392**		RETENTOR (1 M CADA) (SEAL (1-M EACH))	

D - ENCOMENDAR POR METROS
M - PEÇA MÉTRICA

562-2915 GRUPO DE ARREFECIMENTO () (continuação) **i08101257**

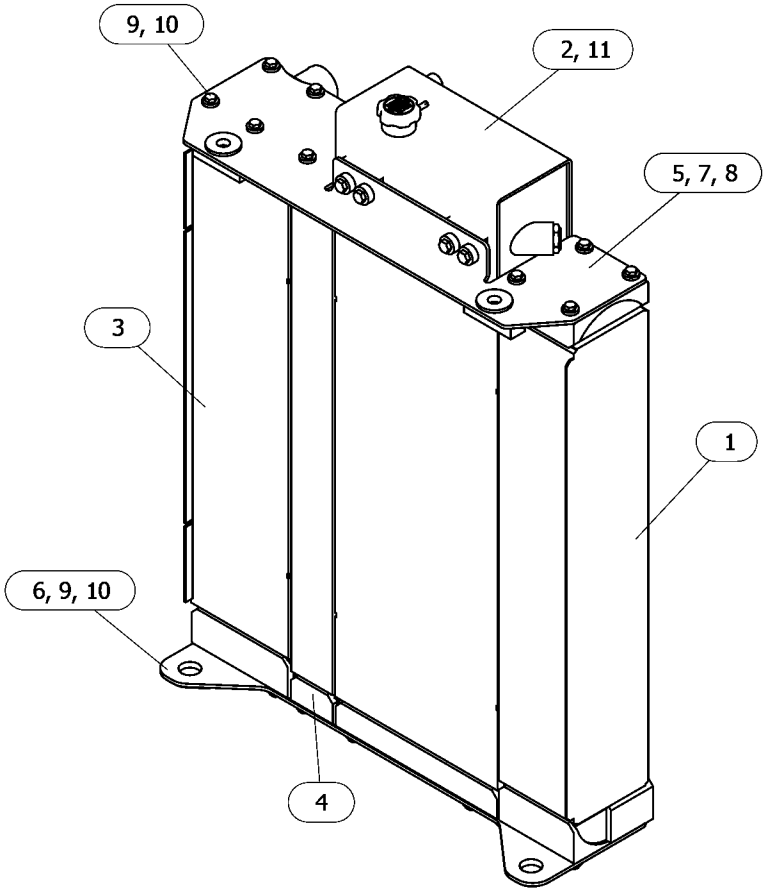

GRÁFICO 1 <FIM> g06625419

570-4086 GRUPO DE ARREFECIMENTO

S/N: Z2K1-UP; Z2N1-UP

NÚMEROE DE 559-6008 GRUPO DE ARREFECIMENTO AN ATTACHMENT

SMCS-1350, 1353, 1374, 1375 **i07845140**

NOTA	REF. NÃO	GRÁFICO REF.	NÚMERO DA PEÇA	QTY	NOME DA PEÇA 1 2 3 4 5 6 (NÍVEL DO PRODUTO)	CONSULTE PÁGINA
	1	1	**562-2920**	1	CONJUNTO DA PLACA DO RADIADOR (SUPERIOR) (PLATE AS-RADIATOR (TOP))	
	2	1	**562-2921**	1	CONJUNTO DA PLACA DO RADIADOR (PARTE INFERIOR) (PLATE AS-RADIATOR (BOTTOM))	
	3	1	**564-0798**	1	CONJUNTO DE COLMEIA DO ARREFECEDOR DE ÓLEO (CORE AS-OIL COOLER)	
		1	**476-8834**	1	CONJUNTO DE VÁLVULA DE CONTROLE (VALVE AS-CONTROL)	
		1	**238-5085**	1	ANEL RETENTOR EM O (SEAL-O-RING)	
	4	1	**570-4087**	1	CONJUNTO DE COLMEIA DO RADIADOR (CORE AS-RADIATOR)	
		1	**7M-8485**	1	ANEL RETENTOR EM O (SEAL-O-RING)	
		1	**9Y-9236**	1	VISOR DE NÍVEL (LÍQUIDO ARREFECEDOR) (GAUGE-SIGHT (COOLANT))	
		1	**345-1237**	1	CONJUNTO DE TAMPA DO TANQUE DE LÍQUIDO ARREFECEDOR (CAP AS-COOLANT TANK)	
	5	1	**570-4090**	1	CONJUNTO DE COLMEIA DO PÓS-ARREFECEDOR (CORE AS-AFTERCOOLER)	
	6	1	**570-4091**	1	CONJUNTO DE COLMEIA DO ARREFECEDOR DE ÓLEO (CORE AS-OIL COOLER)	
	7	1	**198-4778**	4	ARRUELA DURA (13,5X30X12 MM DE ESPESSURA) (WASHER-HARD (13.5X30X12-MM THK))	
M	8	1	**259-2627**	4	PARAFUSO-CABEÇA (M12X1,75X40 MM) (BOLT-HEAD (M12X1.75X40-MM))	
M	9	1	**8T-4195**	24	PARAFUSO (M10X1,5X30 MM) (BOLT (M10X1.5X30-MM))	
	10	1	**9M-6527**	24	ARRUELA DURA (10,2X25,5X5 MM DE ESPESSURA) (WASHER-HARD (10.2X25.5X5-MM THK))	
E	11	1	**392-0610**		RETENTOR (100 CM CADA) (SEAL (100-CM EACH))	
E	11A	1	**392-0610**		RETENTOR (19 CM CADA) (SEAL (19-CM EACH))	
E	11B	1	**392-0610**		RETENTOR (36 CM) (SEAL (36-CM))	

E - ENCOMENDAR POR CENTÍMETROS
M - PEÇA MÉTRICA

570-4086 GRUPO DE ARREFECIMENTO () (continuação) **i07845140**

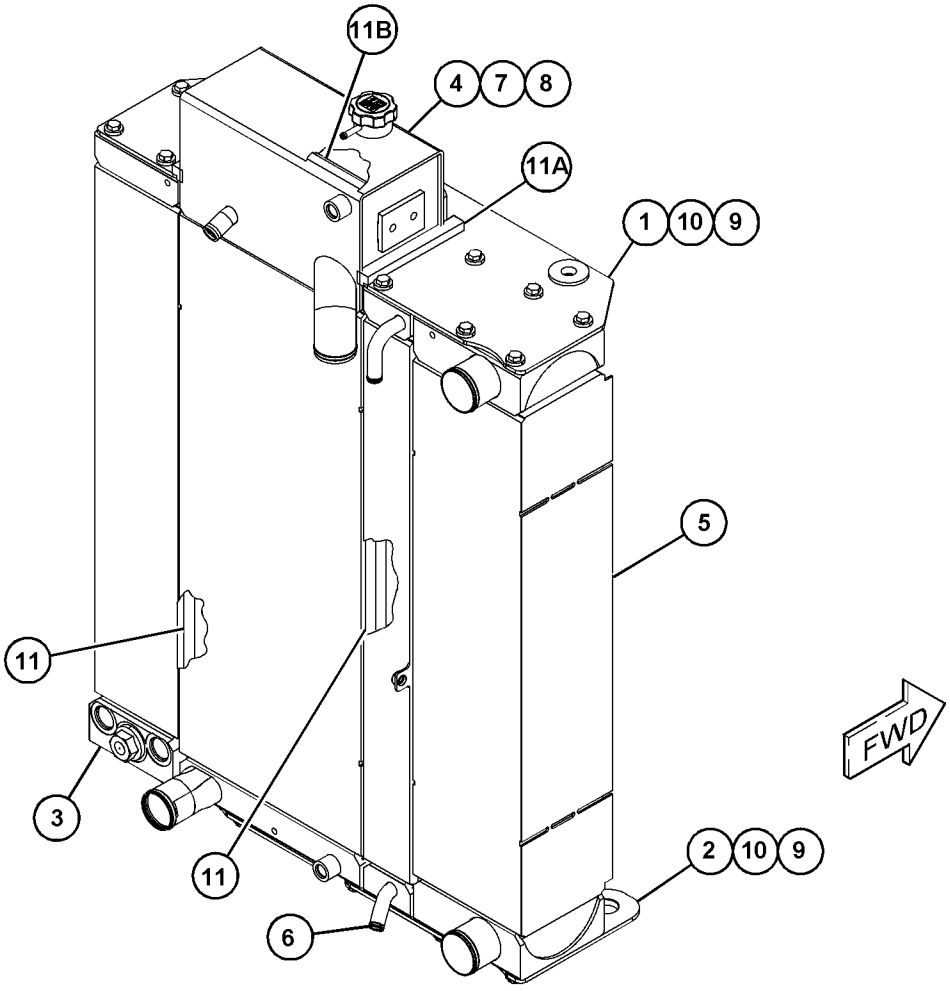

GRÁFICO 1 <FIM> g06457887

507-8263 FAN GP-SUCTION (VELOCID VENTILADOR)

S/N: Z2K1-UP; Z2N1-UP
REFORÇADO
NÚMEROE DE 559-5994 INSTALLATION AR-ENGINE
AN ATTACHMENT

SMCS-1356 **i07835679**

NOTA	REF. NÃO	GRÁFICO REF.	NÚMERO DA PEÇA	QTY	NOME DA PEÇA 1 2 3 4 5 6 (NÍVEL DO PRODUTO)	CONSULTE PÁGINA
M	1	1	**7X-2549**	4	PARAFUSO (M12X1,75X100 MM) (BOLT (M12X1.75X100-MM))	
M	2	1	**5W-9419**	1	PORCA (M12X1,5 DE ROSCA) (NUT (M12X1.5-THD))	
	3	1	**7X-3392**	1	ARRUELA DURA (13,5X22,5X3 MM DE ESPESSURA) (WASHER-HARD (13.5X22.5X3-MM THK))	
	4	1	**8T-4223**	4	ARRUELA DURA (13,5X25,5X3 MM DE ESPESSURA) (WASHER-HARD (13.5X25.5X3-MM THK))	
	5	1	**307-5172**	4	ESPAÇADOR (13,5X25X60 MM DE ESPESSURA) (SPACER (13.5X25X60-MM THK))	
	6	1	**479-2172**	6	CONJUNTO DE PARAFUSO (BOLT AS)	
	7	1	**576-0011**	1	CONJUNTO DE HÉLICE-VENTILADOR (6 LÂMINAS) (SPIDER AS-FAN (6-BLADE))	
	8	1	**576-1937**	1	ADAPTADOR (ADAPTER)	
	9	1	**582-2965**	1	CONJUNTO DE SUPORTE (SUPPORT AS)	
M		1	**8T-3490**	3	PORCA DE SOLDA (ROSCA M10X1,5) (NUT-WELD (M10X1.5-THD))	
M		1	**8T-3597**	2	PORCA DE SOLDA (M12X1,75 DE ESPESSURA) (NUT-WELD (M12X1.75-THD))	

M - PEÇA MÉTRICA

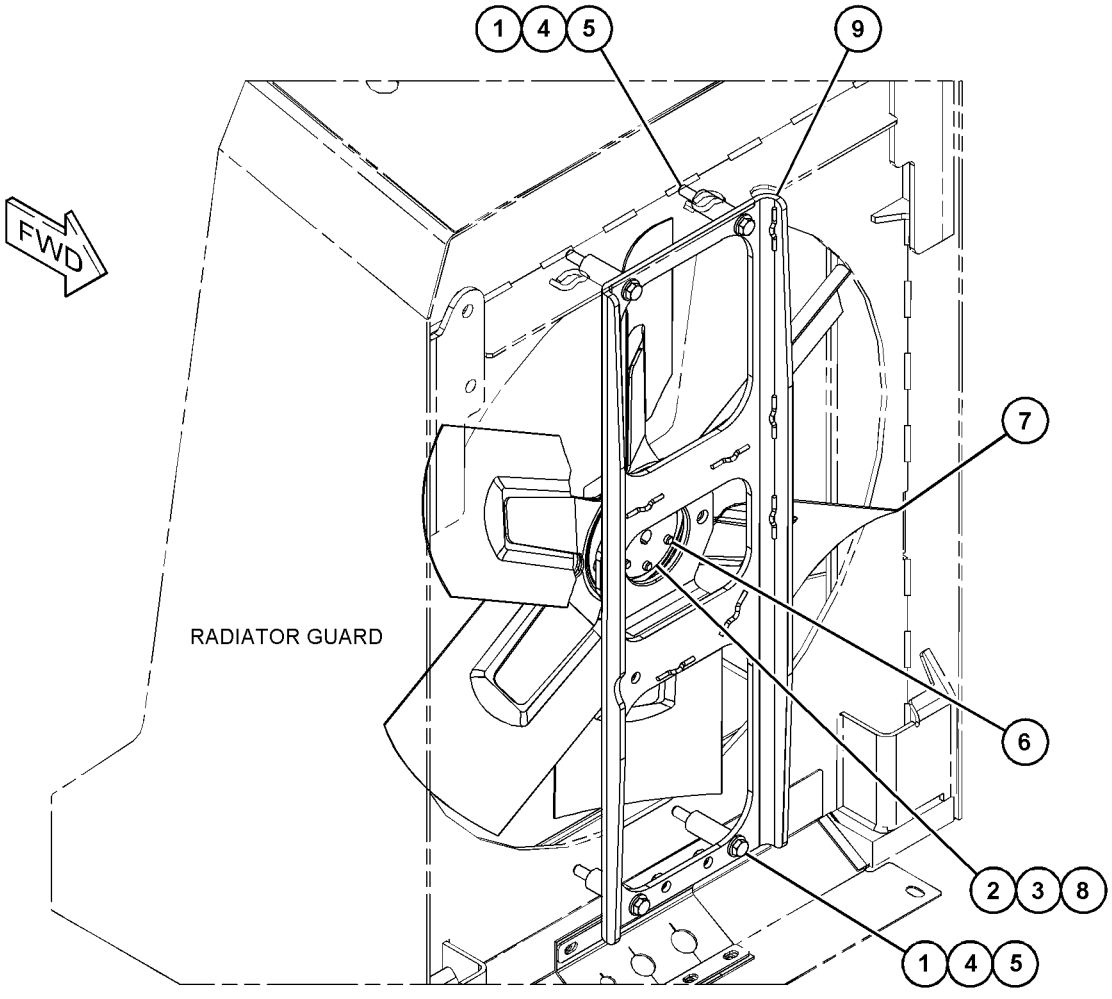

GRÁFICO 1 <FIM> g06457640

561-2381 GRUPO DE TUBULAÇÕES DE ÁGUA

S/N: Z2K1-UP; Z2N1-UP

NÚMEROE DE 559-5994 INSTALLATION AR-ENGINE

AN ATTACHMENT

SMCS-1380 **i08251131**

NOTA	REF. NÃO	GRÁFICO REF.	NÚMERO DA PEÇA	QTY	NOME DA PEÇA 1 2 3 4 5 6 (NÍVEL DO PRODUTO)	CONSULTE PÁGINA
	1	1	**204-2281**	2	CABO TIPO CINTA (STRAP-CABLE)	
	2	1	**154-9024**	1	VÁLVULA DE COLETA DE AMOSTRA (VALVE-SAMPLING)	
	3	1	**157-0670**	1	TAMPA CONTRA POEIRA (CAP-DUST)	
	4	1	*165-2273*	1	CONJUNTO DA VÁLVULA DE CORTE (VALVE AS-SHUTOFF)	
		1	**3K-0360**	1	ANEL RETENTOR EM O (SEAL-O-RING)	
		1	**6V-7238**	1	VÁLVULA DE CORTE (VALVE-SHUTOFF)	
	5	1	*194-2903*	1	CONJUNTO DE COTOVELO (ELBOW AS)	
		1	**3K-0360**	1	ANEL RETENTOR EM O (SEAL-O-RING)	
		1	**8T-0119**	1	COTOVELO (ELBOW)	
	6	1	**1P-4278**	2	ABRAÇADEIRA DE MANGUEIRA (CLAMP-HOSE)	
	7	1	**200-6345**	5	SELA-MONTAGEM (ARTICULAÇÃO GIRATÓRIA DUPLA) (SADDLE-MOUNTING (DUAL SWIVEL))	
	8	1	*225-0311*	1	CONJUNTO DE TEE (TEE AS)	
		1	**3K-0360**	1	ANEL RETENTOR EM O (SEAL-O-RING)	
		1	**168-3332**	1	TÊ-ADAPTADOR (TEE-ADAPTER)	
	9	1	**287-0427**	1	CONJUNTO DE TUBO (TUBE AS)	
	10	1	**288-4513**	1	MANGUEIRA (HOSE)	
	11	1	**2D-9155**	1	COTOVELO (ELBOW)	
	12	1	**3B-7255**	1	BUCHA REDUTORA (BUSHING-REDUCER)	
	13	1	*426-4167*	1	CONJUNTO DE COTOVELO (ELBOW AS)	
		1	**6V-9027**	1	ANEL RETENTOR EM O (SEAL-O-RING)	
		1	**426-4147**	1	COTOVELO ADAPTADOR (ADAPTER-ELBOW)	
	14	1	*482-4108*	1	CONJUNTO DO ADAPTADOR (ADAPTER AS)	
		1	**3K-0360**	1	ANEL RETENTOR EM O (SEAL-O-RING)	
		1	**515-4951**	1	ADAPTADOR (ADAPTER)	
	15	1	**561-2376**	1	MANGUEIRA (HOSE)	
	16	1	**561-2380**	1	MANGUEIRA (HOSE)	
	17	1	**562-1927**	1	CONJUNTO DE PARAFUSO (BOLT AS)	
	18	1	**574-4833**	1	MANGUEIRA (HOSE)	
	19	1	**7K-1181**	10	CABO TIPO CINTA (STRAP-CABLE)	
	20	1	**7X-7958**	2	ABRAÇADEIRA DE MANGUEIRA (TENSÃO CONSTANTE) (CLAMP-HOSE (CONSTANT TENSION))	
	21	1	**8M-2770**	1	GRAMPO (CIRCUITO) (CLIP (LOOP))	
	22	1	**8T-4984**	6	ABRAÇADEIRA DE MANGUEIRA (CLAMP-HOSE)	
E	23	1	**5P-0767**		MANGUEIRA (41,4 CM) (HOSE (41.4-CM))	
E	24	1	**5P-1465**		MANGUEIRA (68 CM) (HOSE (68-CM))	
E	25	1	**8C-3681**		MANGUEIRA-DRENO (145,2 CM) (HOSE-DRAIN (145.2-CM))	

E - ENCOMENDAR POR CENTÍMETROS

561-2381 GRUPO DE TUBULAÇÕES DE ÁGUA () (continuação) **i08251131**

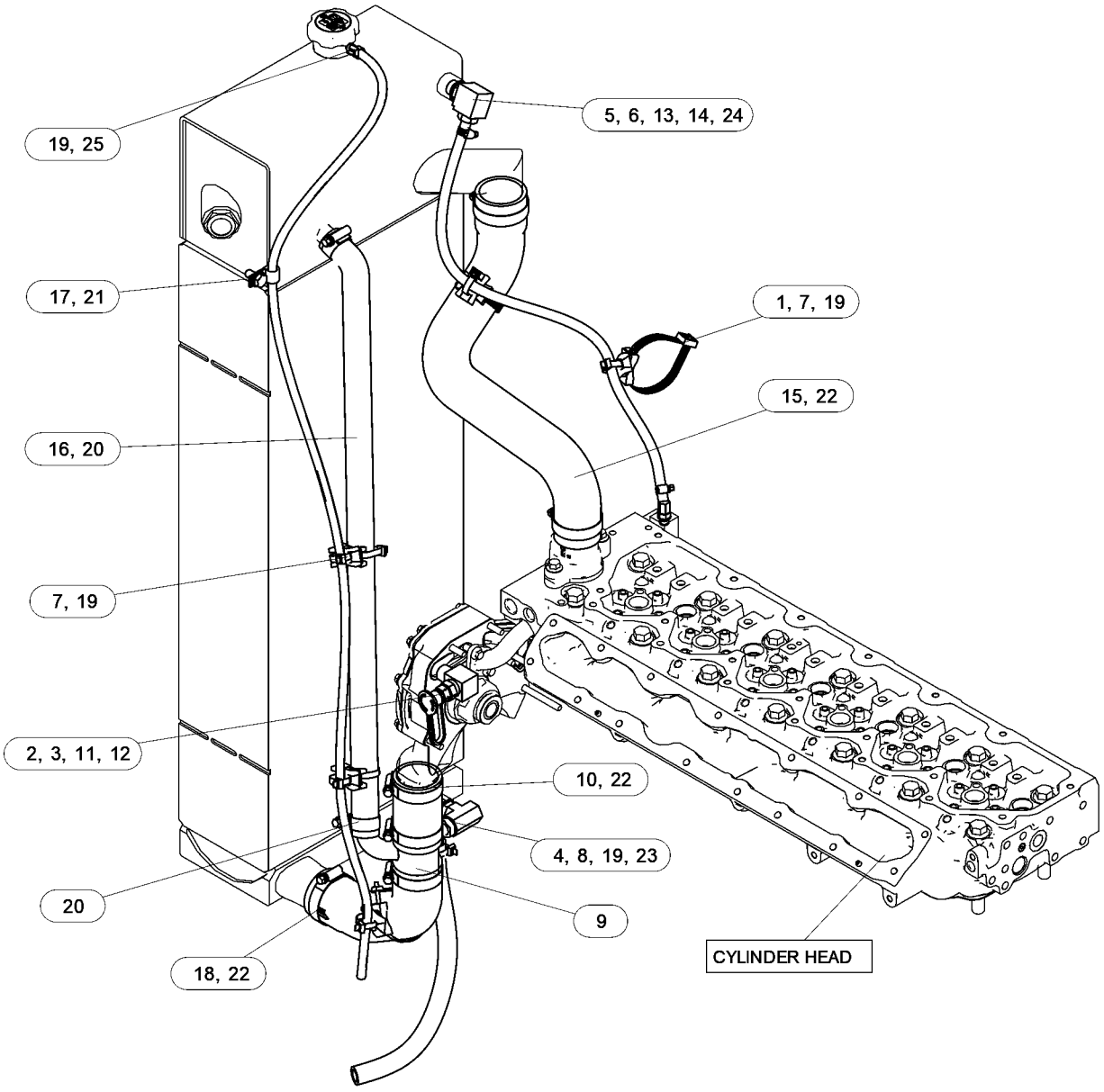

GRÁFICO 1 <FIM> g06453312

372-2297 GRUPO DA BOMBA-ÁGUA

S/N: 4501-UP

NÚMEROE DE 569-0811 ENGINE AR-PRIMARY

AN ATTACHMENT

SMCS-1361 **i06928393**

NOTA	REF. NÃO	GRÁFICO REF.	NÚMERO DA PEÇA	QTY	NOME DA PEÇA 1 2 3 4 5 6 (NÍVEL DO PRODUTO)	CONSULTE PÁGINA
M	1	1	**6I-0217**	2	PARAFUSO (M8X1,25X20 MM) (BOLT (M8X1.25X20-MM))	
J	2	1	*485-4894*	1	GRUPO DA BOMBA-ÁGUA (PUMP GP-WATER)	
M	2A	1	**278-3242**	3	PARAFUSO DE CABEÇA DE FLANGE (M8X1,25X18 MM) (BOLT-FLANGE HEAD (M8X1.25X18-MM))	
	2B	1	**374-4419**	1	JUNTA (GASKET)	
M	3	1	**113-8129**	2	PARAFUSO (M8X1,25X75 MM) (BOLT (M8X1.25X75-MM))	
	4	1	**225-8019**	1	JUNTA (GASKET)	
	5	1	**277-2925**	1	CONJUNTO DE CONEXÃO (CONNECTION AS)	
	5A	1	**225-7738**	1	ANEL RETENTOR EM O (SEAL-O-RING)	
	5B	1	**277-2923**	1	JUNTA (GASKET)	
M	6	1	**6I-0254**	2	PARAFUSO (M8X1,25X30 MM) (BOLT (M8X1.25X30-MM))	
M	7	1	**6I-0839**	5	PARAFUSO (M8X1,25X70 MM) (BOLT (M8X1.25X70-MM))	
FJ			**485-4895**	1	GRUPO DA BOMBA-ÁGUA (PUMP GP-WATER)	

F - NÃO APRESENTADO
J - PART MARKED J SERVICES 485-4894
M - PEÇA MÉTRICA

372-2297 GRUPO DA BOMBA-ÁGUA () (continuação) **i06928393**

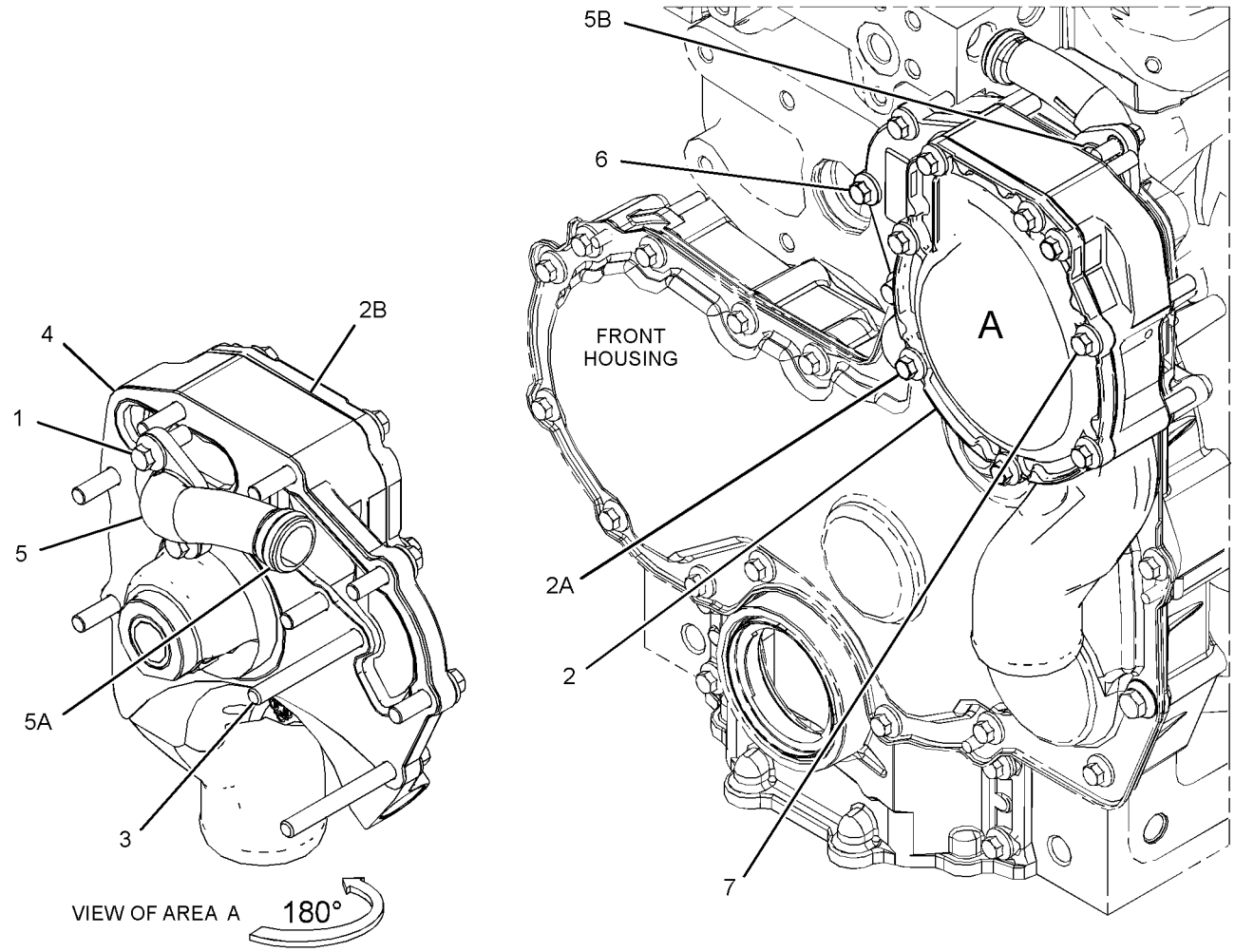

GRÁFICO 1 <FIM> g06129592

479-8987 AIR CLEANER GP

S/N: Z2K1-UP; Z2N1-UP

NÚMEROE DE 521-4270 AIR CLEANER GP

AN ATTACHMENT

SMCS-1051, 1054

i07360816

NOTA	REF. NÃO	GRÁFICO REF.	NÚMERO DA PEÇA	QTY	NOME DA PEÇA 1 2 3 4 5 6 (NÍVEL DO PRODUTO)	CONSULTE PÁGINA
	1	1	**479-8989**	1	ELEMENTO (PRIMÁRIO) (ELEMENT (PRIMARY))	
	2	1	**479-8991**	1	ELEMENTO (SECUNDÁRIO) (ELEMENT (SECONDARY))	
	3	1	**479-8993**	1	CONJUNTO DE TAMPA DO PURIFICADOR DE AR (COVER AS-AIR CLEANER)	
		1	**479-8995**	2	TAMPA COM TRAVA (COVER-LATCH)	
		1	**505-3564**	1	RETENTOR (SEAL)	

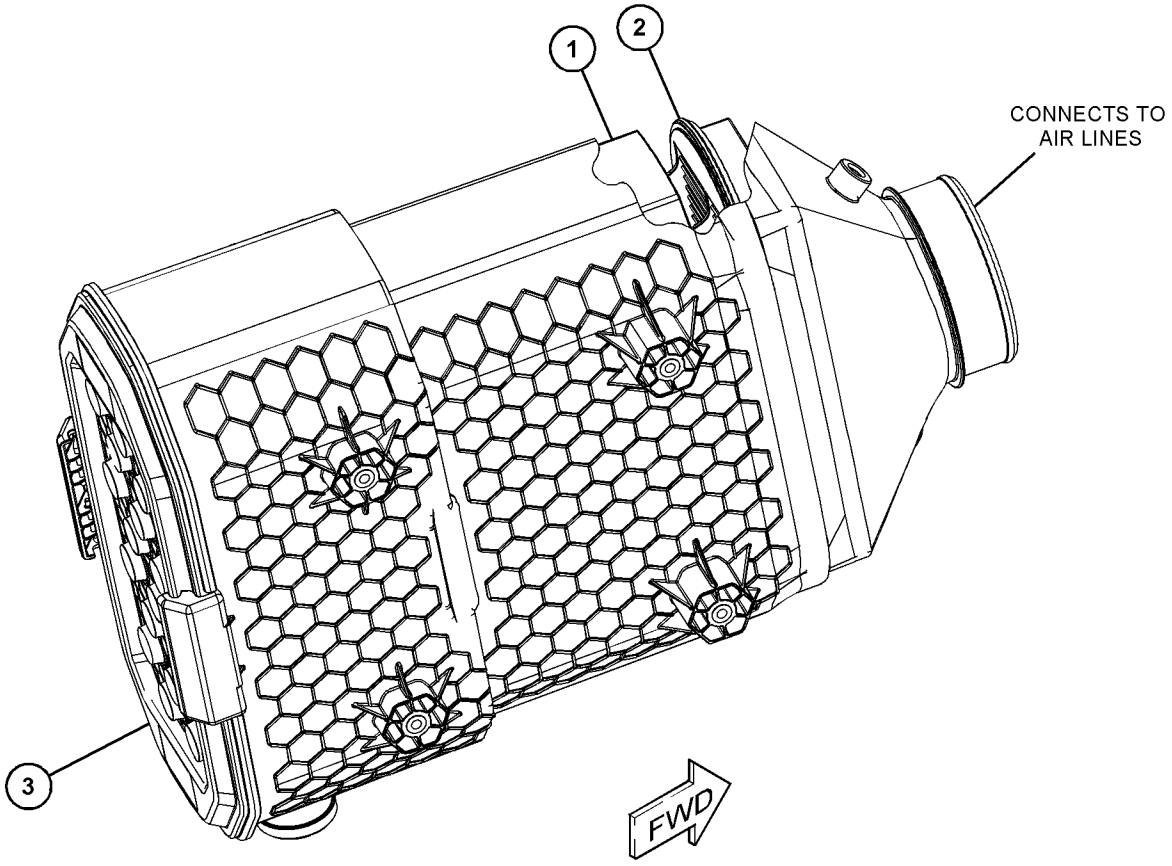

GRÁFICO 1 <FIM> g06233615

513-7940 AIR CLEANER GP

S/N: Z2K1-UP; Z2N1-UP
NÚMEROE DE 521-3388 AIR CLEANER GP
AN ATTACHMENT

SMCS-1051, 1054

i07816184

NOTA	REF. NÃO	GRÁFICO REF.	NÚMERO DA PEÇA	QTY	NOME DA PEÇA 1 2 3 4 5 6 (NÍVEL DO PRODUTO)	CONSULTE PÁGINA
	1	1	**479-8989**	1	ELEMENTO (PRIMÁRIO) (ELEMENT (PRIMARY))	
	2	1	**479-8991**	1	ELEMENTO (SECUNDÁRIO) (ELEMENT (SECONDARY))	
	3	1	**513-7941**	1	CONJUNTO DE TAMPA DO PURIFICADOR DE AR (COVER AS-AIR CLEANER)	
		1	**479-8995**	2	TAMPA COM TRAVA (COVER-LATCH)	
		1	**505-3564**	1	RETENTOR (SEAL)	

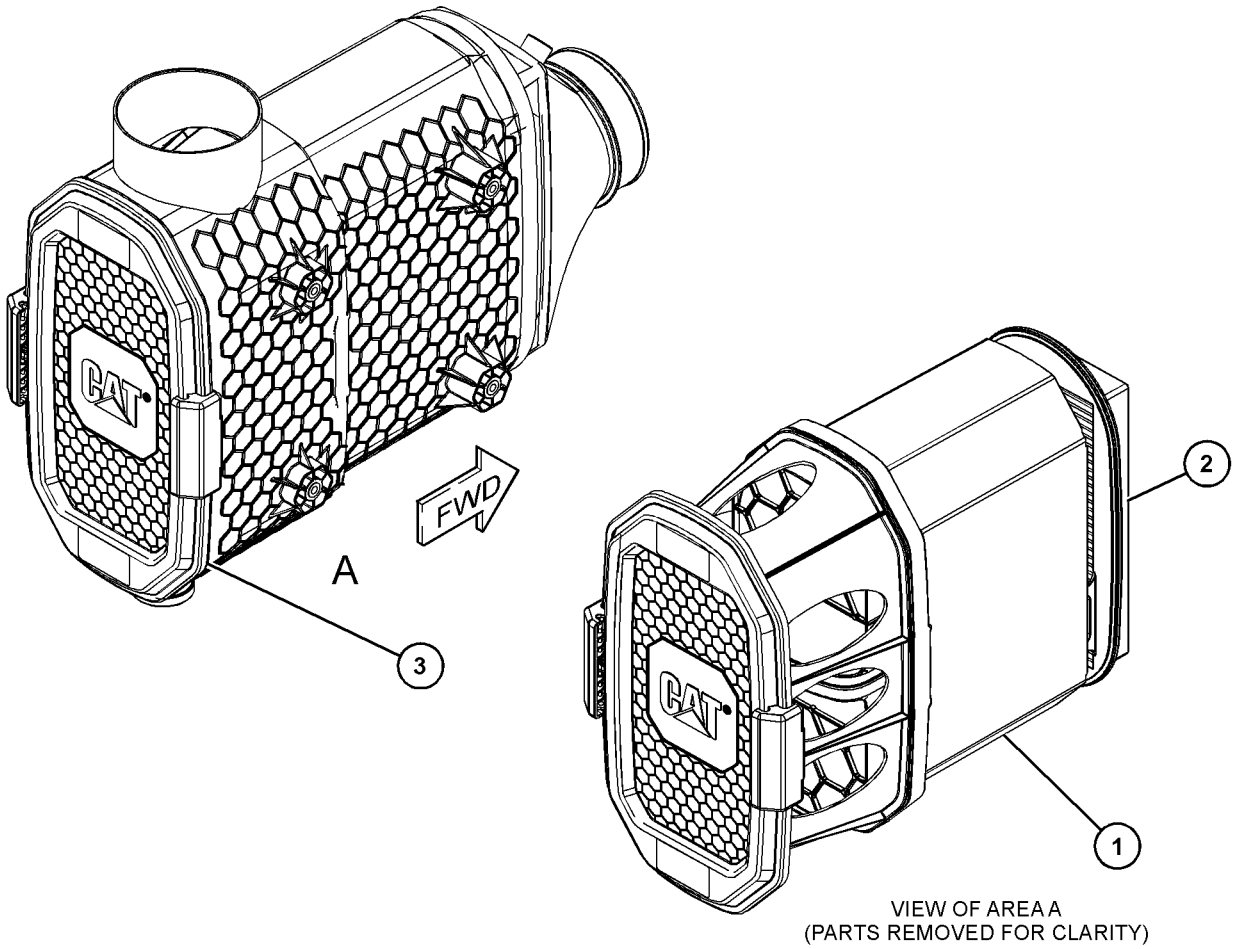

VIEW OF AREA A
(PARTS REMOVED FOR CLARITY)

GRÁFICO 1 <FIM> g06447189

521-3388 AIR CLEANER GP

S/N: Z2K1-UP; Z2N1-UP

AN ATTACHMENT

SMCS-1051, 1054 **i07825645**

NOTA	REF. NÃO	GRÁFICO REF.	NÚMERO DA PEÇA	QTY	NOME DA PEÇA 1 2 3 4 5 6 (NÍVEL DO PRODUTO)	CONSULTE PÁGINA
M	1	1	**8T-4189**	2	PARAFUSO (M8X1,25X20 MM) (BOLT (M8X1.25X20-MM))	
	2	1	**5P-4116**	2	ARRUELA DURA (8,8X20,5X2 MM DE ESPESSURA) (WASHER-HARD (8.8X20.5X2-MM THK))	
Y	3	1	*256-3455*	1	GRUPO DO PRÉ-PURIFICADOR (TURBINA) (PRECLEANER GP (TURBINE))	92
	4	1	**479-2171**	8	CONJUNTO DE PARAFUSO (BOLT AS)	
Y	5	1	**513-7940**	1	AIR CLEANER GP (AIR CLEANER GP)	79
	6	1	**526-8407**	1	CONJUNTO DO ADAPTADOR (ADAPTER AS)	
	7	1	**581-1621**	1	CONJUNTO DA PLACA (PLATE AS)	
H	8	1	**348-5409**		RETENTOR (4 DM) (SEAL (4-DM))	

H - SOLICITE POR DECÍMETRO
M - PEÇA MÉTRICA
Y - ILUSTRAÇÃO INDIVIDUAL

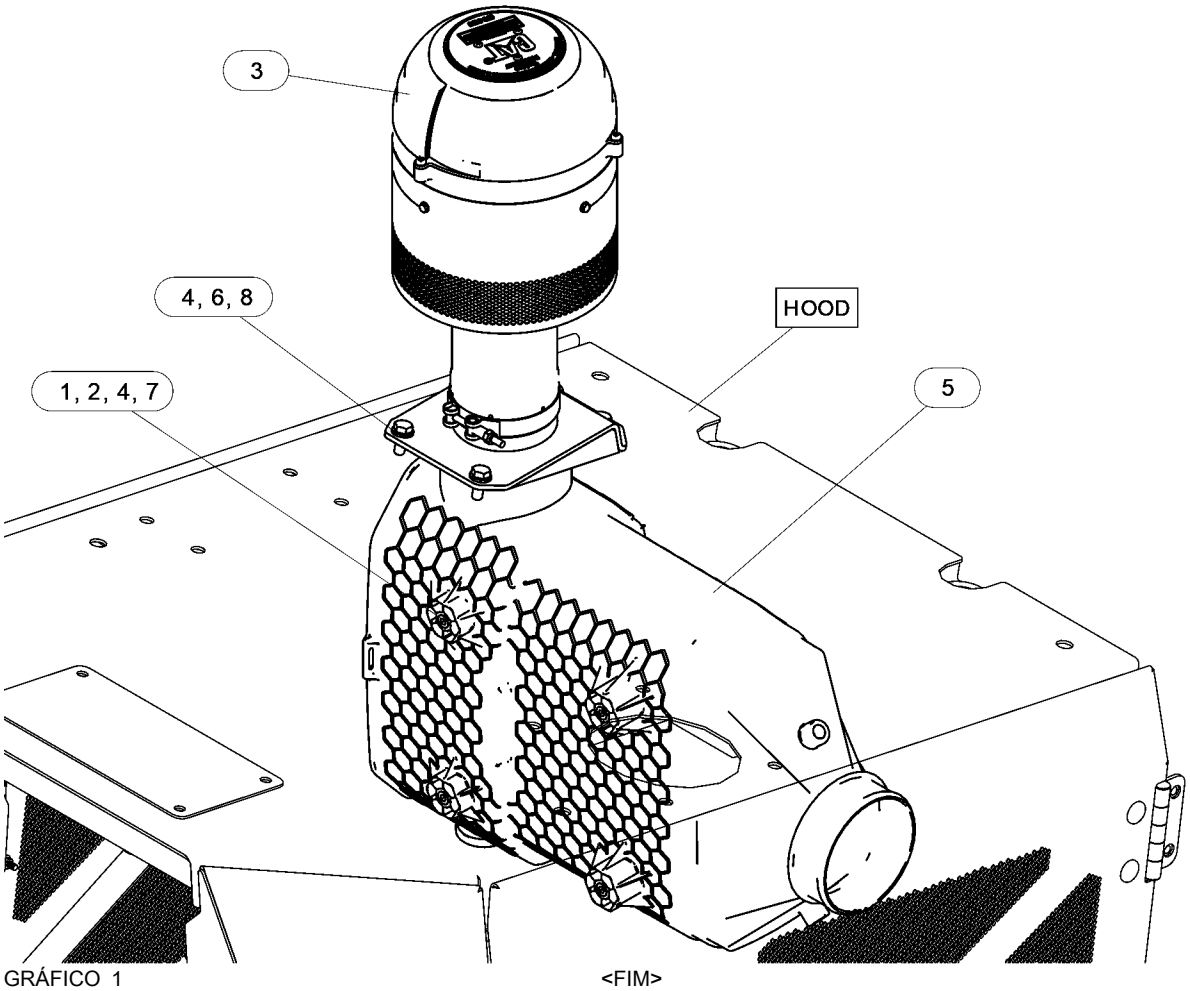

GRÁFICO 1 <FIM> g06447896

521-4270 AIR CLEANER GP

S/N: Z2K1-UP; Z2N1-UP
NÚMEROE DE 532-9851, 532-9856 DISTRIBUTION AR
AN ATTACHMENT

SMCS-1051, 1054

i07831548

NOTA	REF. NÃO	GRÁFICO REF.	NÚMERO DA PEÇA	QTY	NOME DA PEÇA 1 2 3 4 5 6 (NÍVEL DO PRODUTO)	CONSULTE PÁGINA
M	1	1	**8T-4189**	2	PARAFUSO (M8X1,25X20 MM) (BOLT (M8X1.25X20-MM))	
	2	1	**5P-4116**	2	ARRUELA DURA (8,8X20,5X2 MM DE ESPESSURA) (WASHER-HARD (8.8X20.5X2-MM THK))	
	3	1	**581-1621**	1	CONJUNTO DA PLACA (PLATE AS)	
		1	**7T-1099**	1	ELO (LINK)	
M		1	**171-2419**	2	PRISIONEIRO-SOLDA (M10X1,5X35 MM) (STUD-WELD (M10X1.5X35-MM))	
	4	1	**479-2171**	8	CONJUNTO DE PARAFUSO (BOLT AS)	
Y	5	1	**479-8987**	1	AIR CLEANER GP (AIR CLEANER GP)	78
	6	1	**526-8420**	1	PLACA (PLATE)	

M - PEÇA MÉTRICA
Y - ILUSTRAÇÃO INDIVIDUAL

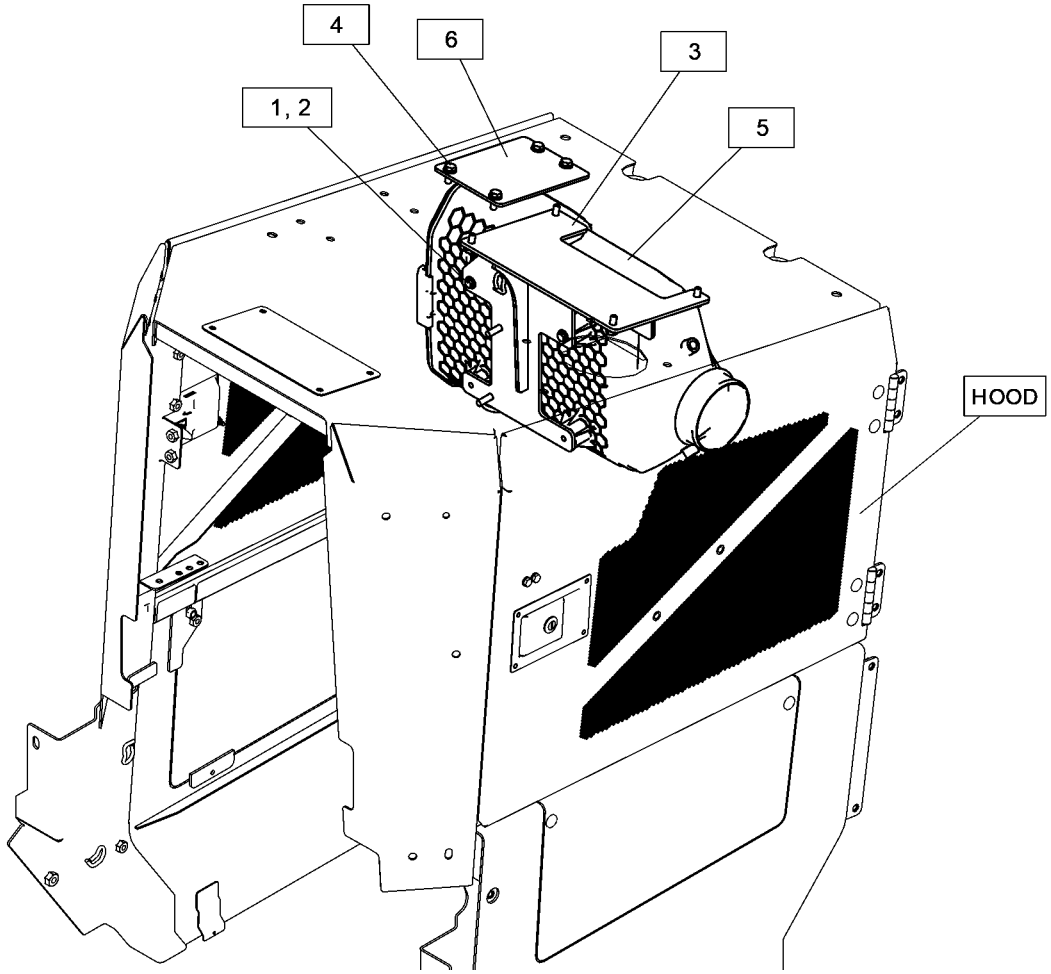

GRÁFICO 1 <FIM> g06449549

533-7734 DUST EJECTOR GP

S/N: Z2K1-UP; Z2N1-UP

NÚMEROE DE 532-9793 ENCLOSURE AR, 532-9797 WASTE HANDLING AR AN ATTACHMENT

SMCS-1068 **i07819914**

NOTA	REF. NÃO	GRÁFICO REF.	NÚMERO DA PEÇA	QTY	NOME DA PEÇA 1 2 3 4 5 6 (NÍVEL DO PRODUTO)	CONSULTE PÁGINA
Y	1	1	*418-7612*	1	GRUPO DO TUBO DE ESCAPE (EXTENSÃO) (PIPE GP-EXHAUST (EXTENSION))	91
	2	1	**488-3971**	4	CONJUNTO DE PARAFUSO (BOLT AS)	
	3	1	**552-7547**	1	CONJUNTO DE TUBOS-ESCAPE (STACK AS-EXHAUST)	

Y - ILUSTRAÇÃO INDIVIDUAL

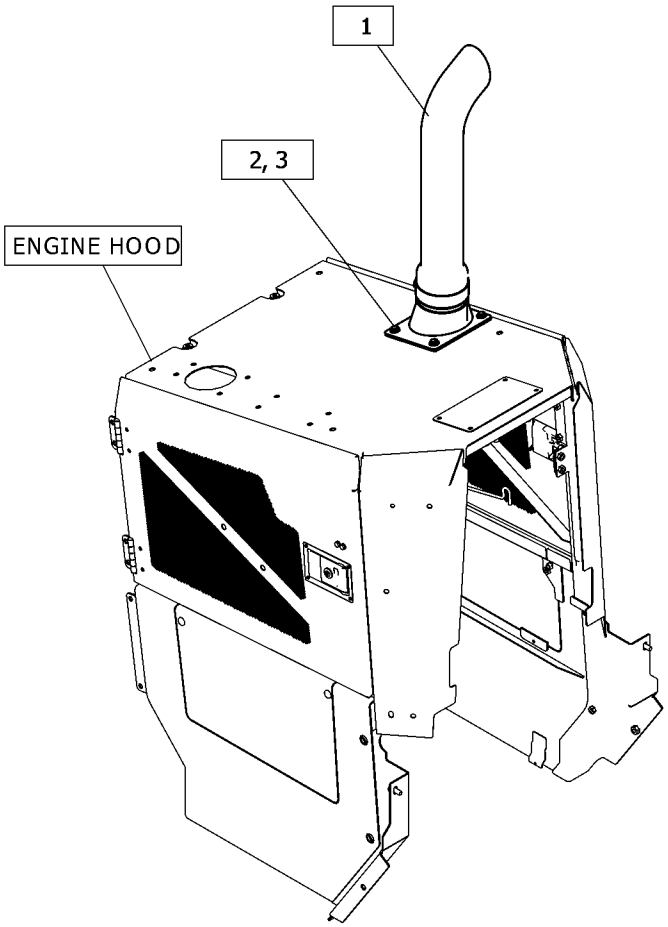

GRÁFICO 1 <FIM> g06446864

548-1192 DUST EJECTOR GP

S/N: Z2K1-UP; Z2N1-UP
NÚMEROE DE 532-9795 FORESTRY AR, 532-9799 SWEEP AR
AN ATTACHMENT

SMCS-1068 **i07839766**

NOTA	REF. NÃO	GRÁFICO REF.	NÚMERO DA PEÇA	QTY	NOME DA PEÇA 1 2 3 4 5 6 (NÍVEL DO PRODUTO)	CONSULTE PÁGINA
	1	1	**388-9525**	1	ABRAÇADEIRA-PARAFUSO CURVO (CLAMP-BENT BOLT)	
	2	1	**474-9959**	1	TUBO (PIPE)	
	3	1	**488-3971**	4	CONJUNTO DE PARAFUSO (BOLT AS)	
	4	1	**552-7547**	1	CONJUNTO DE TUBOS-ESCAPE (STACK AS-EXHAUST)	

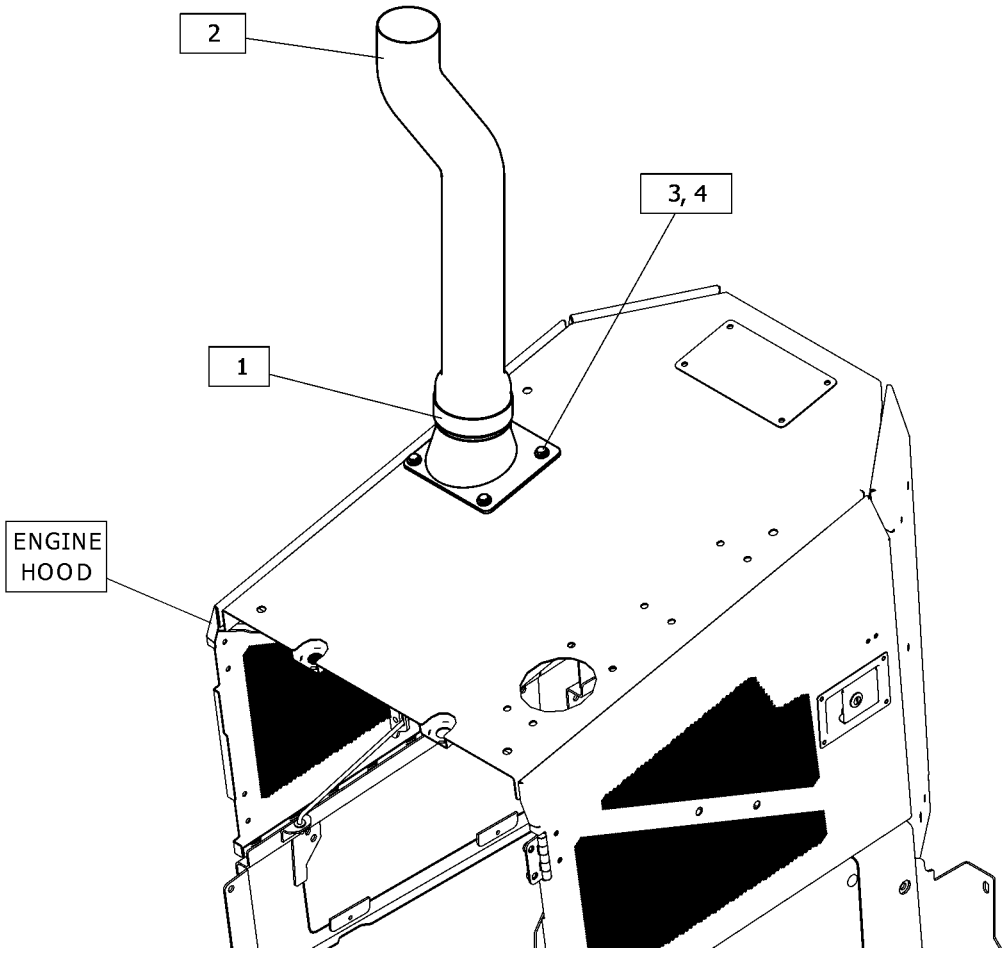

GRÁFICO 1 <FIM> g06449514

561-5159 GRUPO DE TUBULAÇÕES DE AR

S/N: Z2K1-UP; Z2N1-UP

NÚMEROE DE 559-5994 INSTALLATION AR-ENGINE

AN ATTACHMENT

SMCS-1071 **i08260538**

NOTA	REF. NÃO	GRÁFICO REF.	NÚMERO DA PEÇA	QTY	NOME DA PEÇA 1 2 3 4 5 6 (NÍVEL DO PRODUTO)	CONSULTE PÁGINA
	1	1	**6V-1868**	1	GRAMPO (LINGUETA) (CLIP (TAB))	
M	2	1	**8T-4182**	1	PARAFUSO (M10X1,5X45 MM) (BOLT (M10X1.5X45-MM))	
	3	1	**561-5155**	1	TUBO (TUBE)	
M	4	1	**8T-4198**	1	PARAFUSO (M10X1,5X100 MM) (BOLT (M10X1.5X100-MM))	
M	5	1	**8T-6685**	2	PARAFUSO (M10X1,5X110 MM) (BOLT (M10X1.5X110-MM))	
	6	1	**3E-4096**	10	CAPA (CAP)	
	7	1	**6V-1581**	2	GRAMPO (RANHURA) (CLIP (SLOT))	
	8	1	**6V-1582**	2	GRAMPO (LINGUETA) (CLIP (TAB))	
	9	1	**6V-1867**	1	GRAMPO (RANHURA) (CLIP (SLOT))	
	10	1	**8G-5258**	2	ESPAÇADOR (17X35X20 MM DE ESPESSURA) (SPACER (17X35X20-MM THK))	
M	11	1	**8T-1158**	2	PARAFUSO DE CABEÇA OCA (M8X1,25X20 MM) (BOLT-SOCKET HEAD (M8X1.25X20-MM))	
	12	1	**8T-4121**	1	ARRUELA DURA (11X21X2,5 MM DE ESPESSURA) (WASHER-HARD (11X21X2.5-MM THK))	
	13	1	**8T-4224**	2	ARRUELA DURA (8,8X16X2 MM DE ESPESSURA) (WASHER-HARD (8.8X16X2-MM THK))	
	14	1	**8T-4987**	1	ABRAÇADEIRA DE MANGUEIRA (TENSÃO CONSTANTE) (CLAMP-HOSE (CONSTANT TENSION))	
	15	1	**8T-7934**	2	ARRUELA DURA (11X21X5 MM DE ESPESSURA) (WASHER-HARD (11X21X5-MM THK))	
	16	1	**8U-4791**	2	ARRUELA (11 X 21 X 8 MM DE ESPESSURA) (WASHER (11X21X8-MM THK))	
	17	1	**9X-2201**	1	ABRAÇADEIRA DE MANGUEIRA (TENSÃO CONSTANTE) (CLAMP-HOSE (CONSTANT TENSION))	
	18	1	**198-4777**	1	ARRUELA DURA (11X25X10-MM DE ESPESSURA) (WASHER-HARD (11X25X10-MM THK))	
	19	1	**209-4573**	3	PARAFUSO EM T-ABRAÇADEIRA (CLAMP-T BOLT)	
	20	1	**209-4582**	3	PARAFUSO EM T-ABRAÇADEIRA (CLAMP-T BOLT)	
	21	1	**212-6933**	1	ABRAÇADEIRA (CLAMP)	
	22	1	**216-4983**	3	PARAFUSO EM T-ABRAÇADEIRA (CLAMP-T BOLT)	
	23	1	**299-3424**	2	ARRUELA DURA (17,5X30X6 MM DE ESPESSURA) (WASHER-HARD (17.5X30X6-MM THK))	
	24	1	**309-0572**	1	COTOVELO (ELBOW)	
	25	1	**342-2631**	1	MANGUEIRA (HOSE)	
	26	1	**421-7677**	1	MANGUEIRA (HOSE)	
	27	1	**533-4159**	2	CONJUNTO DE PARAFUSO (BOLT AS)	
M	28	1	**099-0169**	2	PARAFUSO (M16X2X55 MM) (BOLT (M16X2X55-MM))	
	29	1	**507-7082**	1	DUTO (DUCT)	
	30	1	**507-7083**	1	MANGUEIRA (HOSE)	
	31	1	**513-1126**	1	TUBO (TUBE)	
	32	1	**561-4852**	1	CONJUNTO DE SUPORTE (BRACKET AS)	
M		1	**8T-3490**	1	PORCA DE SOLDA (ROSCA M10X1,5) (NUT-WELD (M10X1.5-THD))	
	33	1	**561-4973**	1	DUTO (DUCT)	
	34	1	**561-4982**	1	TUBO (TUBE)	
	35	1	**561-5059**	1	CONJUNTO DE SUPORTE (BRACKET AS)	
M		1	**8T-3490**	1	PORCA DE SOLDA (ROSCA M10X1,5) (NUT-WELD (M10X1.5-THD))	

561-5159 GRUPO DE TUBULAÇÕES DE AR () (continuação) **i08260538**

NOTA	REF. NÃO	GRÁFICO REF.	NÚMERO DA PEÇA	QTY	NOME DA PEÇA 1 2 3 4 5 6 (NÍVEL DO PRODUTO)	CONSULTE PÁGINA
	36	1	**573-7310**	1	CONJUNTO DE SUPORTE (BRACKET AS)	
M		1	**8T-3490**	2	PORCA DE SOLDA (ROSCA M10X1,5) (NUT-WELD (M10X1.5-THD))	

M - PEÇA MÉTRICA

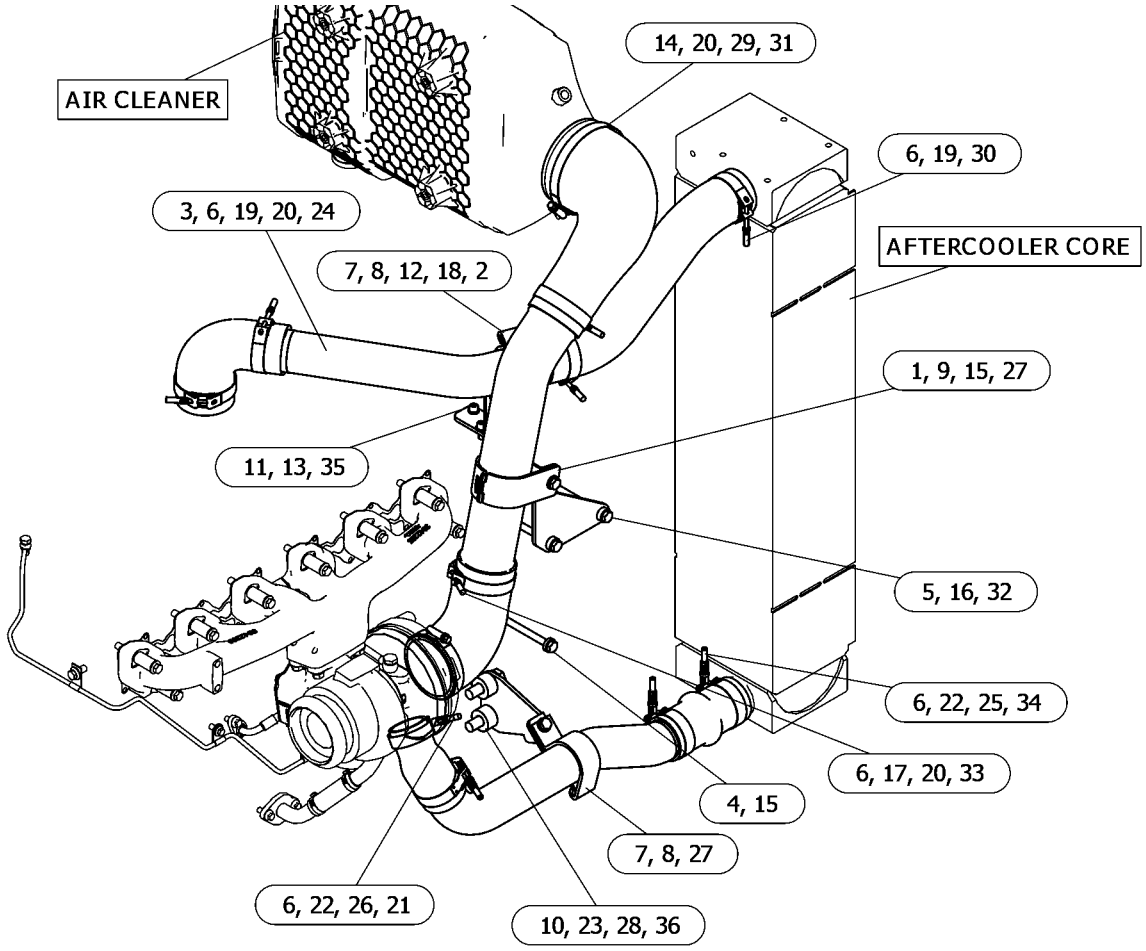

GRÁFICO 1 <FIM> g06633946

377-2877 GRUPO DE TUBULAÇÕES DE AR DO TURBOCOMPRESSOR

S/N: 4501-UP
NÚMEROE DE 371-2720 TURBOCHARGER GP
AN ATTACHMENT

SMCS-1052, 1071 **i05333394**

NOTA	REF. NÃO	GRÁFICO REF.	NÚMERO DA PEÇA	QTY	NOME DA PEÇA 1 2 3 4 5 6 (NÍVEL DO PRODUTO)	CONSULTE PÁGINA
	1	1	**225-8526**	2	ARRUELA (10,4X13,75X1,37 MM DE ESPESSURA) (WASHER (10.4X13.75X1.37-MM THK))	
	2	1	**133-9469**	1	GRAMPO (CLIP)	
M	3	1	**225-8524**	1	PARAFUSO ESPECIAL (M10X1,5X23 MM) (BOLT-SPECIAL (M10X1.5X23-MM))	
	4	1	**335-8611**	2	GRAMPO (CLIP)	
	5	1	**377-2876**	1	CONJUNTO DE TUBO (TUBE AS)	
	6	1	**422-7715**	1	MANGUEIRA-TURBOCOMPRESSOR (HOSE-TURBOCHARGER)	
	7	1	**107-2348**	2	GRAMPO (CLIP)	

M - PEÇA MÉTRICA

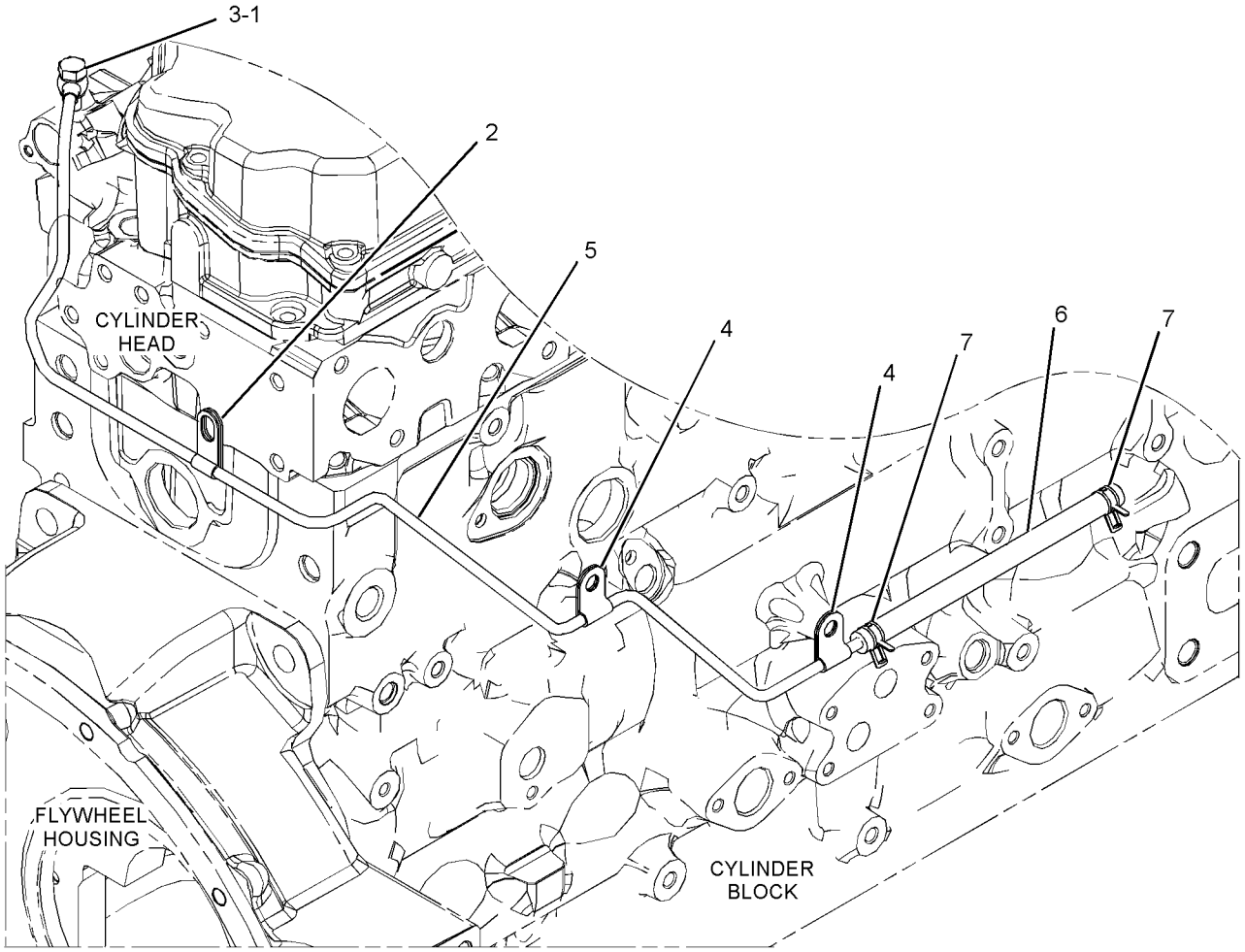

GRÁFICO 1 <FIM> g03380817

393-7694 GRUPO DO COLETOR-ESCAPAMENTO

S/N: 4501-UP

NÚMEROE DE 569-0811 ENGINE AR-PRIMARY AN ATTACHMENT

SMCS-1059 **i05331885**

NOTA	REF. NÃO	GRÁFICO REF.	NÚMERO DA PEÇA	QTY	NOME DA PEÇA 1 2 3 4 5 6 (NÍVEL DO PRODUTO)	CONSULTE PÁGINA
	1	1	**238-8292**	12	PARAFUSO DE CABEÇA DE FLANGE (BOLT-FLANGE HEAD)	
	2	1	**286-7851**	12	ESPAÇADOR (SPACER)	
	3	1	**367-3340**	4	PRISIONEIRO (STUD)	
	4	1	**384-2286**	1	COLETOR (MANIFOLD)	
	5	1	**416-7727**	2	JUNTA (GASKET)	

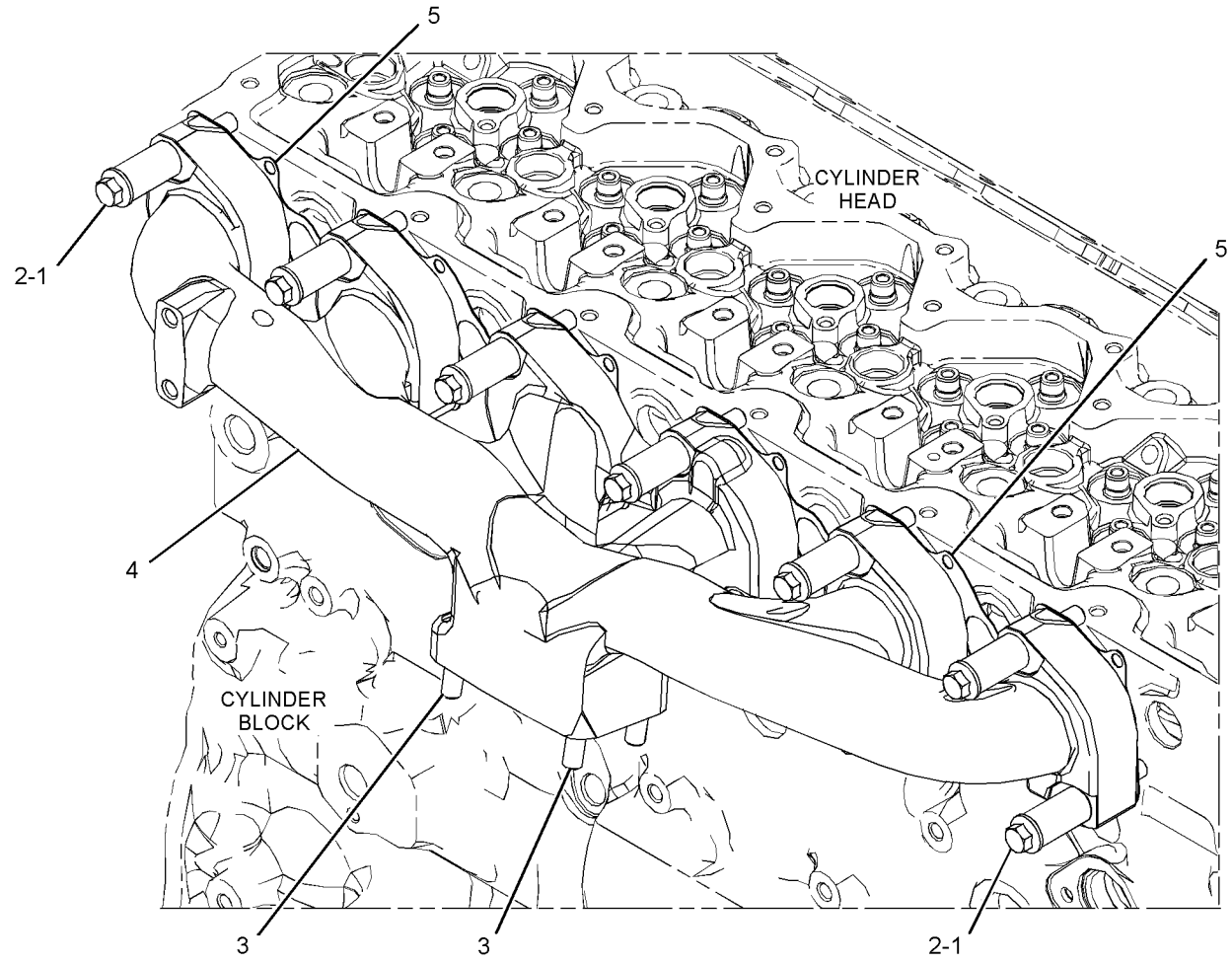

GRÁFICO 1 <FIM> g03379009

391-5523 GRUPO DO COLETOR DE ADMISSÃO

S/N: 4501-UP

NÚMEROE DE 569-0811 ENGINE AR-PRIMARY

AN ATTACHMENT

SMCS-1058, 1090 **i05832948**

NOTA	REF. NÃO	GRÁFICO REF.	NÚMERO DA PEÇA	QTY	NOME DA PEÇA 1 2 3 4 5 6 (NÍVEL DO PRODUTO)	CONSULTE PÁGINA
M	1	1	**6I-0917**	2	PARAFUSO (M6X1X25 MM) (BOLT (M6X1X25-MM))	
M	2	1	**105-2740**	12	PARAFUSO (M8X1,25X40 MM) (BOLT (M8X1.25X40-MM))	
	3	1	**369-1658**	1	SOLENÓIDE (24 V) (SOLENOID (24-VOLT))	
	4	1	**452-9704**	1	TAMPA (CABEÇOTE DE CILINDRO) (COVER (CYLINDER HEAD))	
M	5	1	**6I-0260**	4	PARAFUSO (M8X1,25X25 MM) (BOLT (M8X1.25X25-MM))	
	6	1	**390-7626**	1	GRUPO DE CONEXÃO-AR (CONNECTION GP-AIR)	
		1	**238-8288**	1	JUNTA-ADMISSÃO (GASKET-INLET)	
		1	**292-3462**	1	BUJÃO (PLUG-PIPE)	

M - PEÇA MÉTRICA

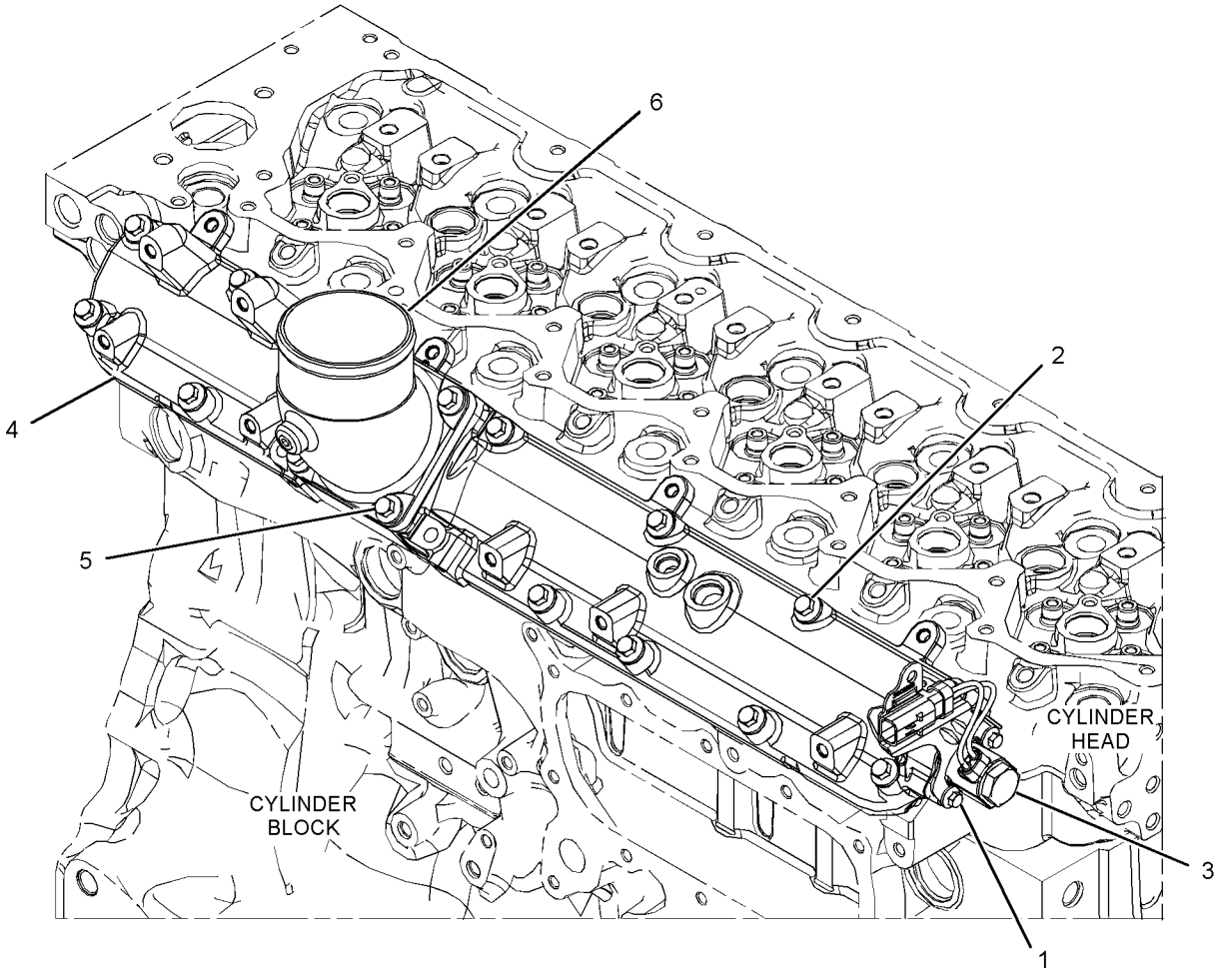

GRÁFICO 1 <FIM> g03476304

565-3057 MUFFLER GP

S/N: Z2K1-UP; Z2N1-UP
NÚMEROE DE 559-5994 INSTALLATION AR-ENGINE
AN ATTACHMENT

SMCS-1062 **i08251116**

NOTA	REF. NÃO	GRÁFICO REF.	NÚMERO DA PEÇA	QTY	NOME DA PEÇA 1 2 3 4 5 6 (NÍVEL DO PRODUTO)	CONSULTE PÁGINA
	1	1	**139-1398**	1	GRAMPO (CIRCUITO) (CLIP (LOOP))	
	2	1	**247-9730**	1	CONJUNTO DA VÁLVULA DE RETENÇÃO (VALVE AS-CHECK)	
	3	1	**260-0634**	1	TUBO (TUBE)	
	4	1	**277-9463**	1	ABRAÇADEIRA (CLAMP)	
	5	1	**337-7325**	3	ABRAÇADEIRA TIPO CINTA (CLAMP-BAND)	
	6	1	**346-0334**	1	ABRAÇADEIRA TIPO CINTA (CLAMP-BAND)	
	7	1	**348-5113**	1	MANGUEIRA (HOSE)	
	8	1	**354-6778**	1	CONJUNTO DE FOLE (BELLOWS AS)	
		1	**034-1432**	2	CABO TIPO CINTA (STRAP-CABLE)	
		1	**337-7325**	1	ABRAÇADEIRA TIPO CINTA (CLAMP-BAND)	
	9	1	**479-2172**	3	CONJUNTO DE PARAFUSO (BOLT AS)	
	10	1	**533-4159**	1	CONJUNTO DE PARAFUSO (BOLT AS)	
	11	1	**546-4993**	1	CONJUNTO DO SILENCIOSO (MUFFLER AS)	
	12	1	**559-1415**	1	CONJUNTO DE TUBO (TUBE AS)	
	13	1	**566-1095**	1	CONJUNTO DE SUPORTE (BRACKET AS)	
M		1	**8T-3490**	1	PORCA DE SOLDA (ROSCA M10X1,5) (NUT-WELD (M10X1.5-THD))	
	14	1	**567-1252**	1	MANGUEIRA (HOSE)	
Y	15	1	*570-5540*	1	GRUPO DE SUPORTE DE FIXAÇÃO (BRACKET GP-MOUNTING)	146
	16	1	**571-7344**	1	CONJUNTO DE TUBO (TUBE AS)	
	17	1	**571-7642**	1	CONJUNTO DE TUBO (TUBE AS)	
	18	1	**575-9893**	1	CONJUNTO DE TUBO (TUBE AS)	
	19	1	**6V-6782**	1	GRAMPO (RANHURA) (CLIP (SLOT))	
	20	1	**6V-6783**	1	GRAMPO (LINGUETA) (CLIP (TAB))	
	21	1	**8T-4983**	3	ABRAÇADEIRA DE MANGUEIRA (TENSÃO CONSTANTE) (CLAMP-HOSE (CONSTANT TENSION))	
	22	1	**8T-6703**	1	ABRAÇADEIRA DE MANGUEIRA (CLAMP-HOSE)	
	23	1	**9M-7959**	1	ABRAÇADEIRA DE MANGUEIRA (CLAMP-HOSE)	

M - PEÇA MÉTRICA
Y - ILUSTRAÇÃO INDIVIDUAL

565-3057 MUFFLER GP () (continuação) **i08251116**

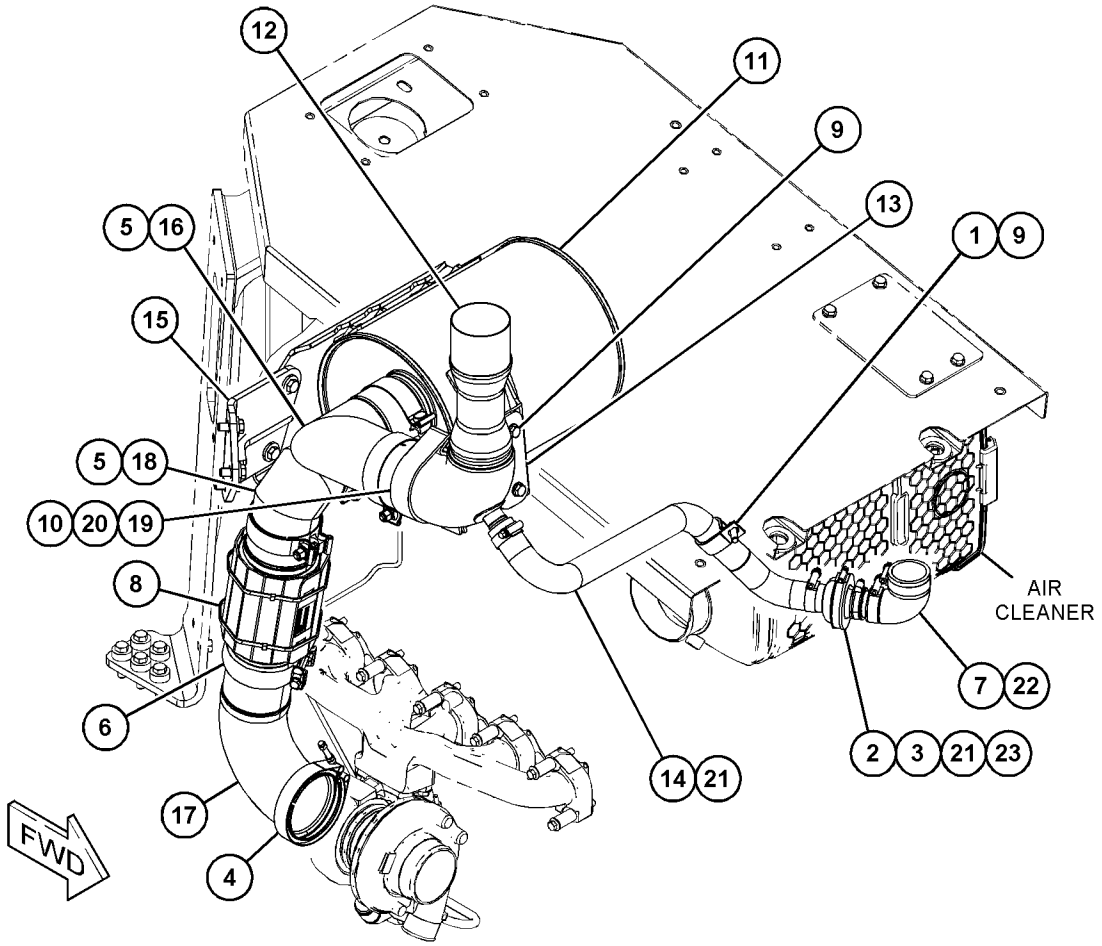

GRÁFICO 1 <FIM> g06453534

418-7612 GRUPO DO TUBO DE ESCAPE

S/N: Z2K1-UP; Z2N1-UP
NÚMEROE DE 533-7734 DUST EJECTOR GP
AN ATTACHMENT

SMCS-1061 **i07204183**

NOTA	REF. NÃO	GRÁFICO REF.	NÚMERO DA PEÇA	QTY	NOME DA PEÇA 1 2 3 4 5 6 (NÍVEL DO PRODUTO)	CONSULTE PÁGINA
	1	1	**243-2158**	1	TUBO DE ESCAPE (PIPE-EXHAUST)	
	2	1	**388-9525**	1	ABRAÇADEIRA-PARAFUSO CURVO (CLAMP-BENT BOLT)	

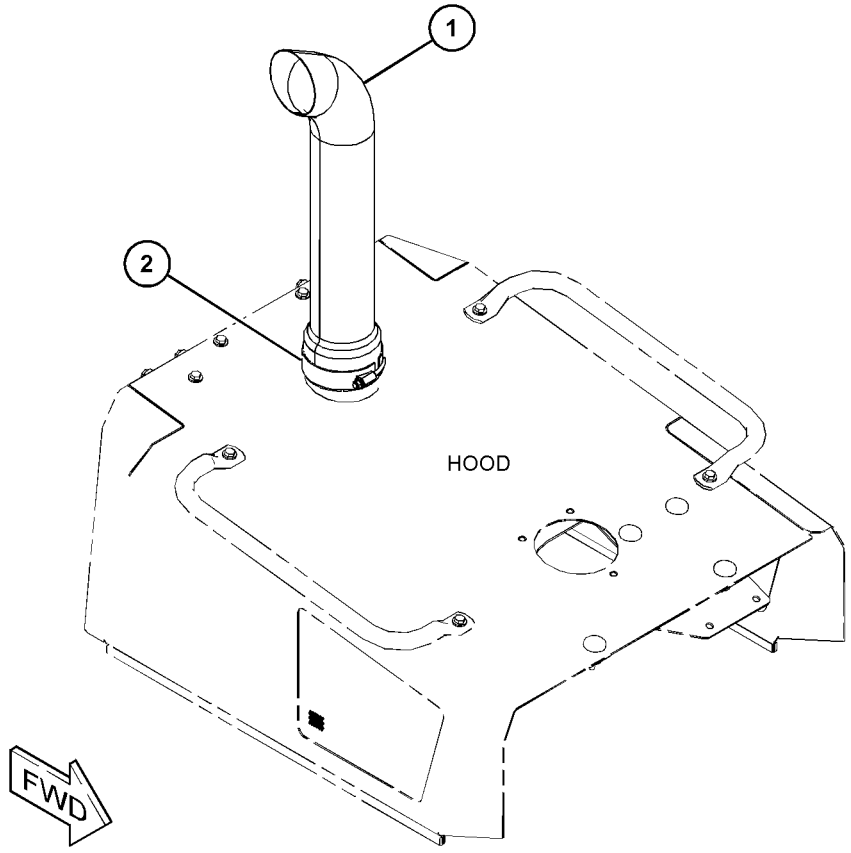

GRÁFICO 1 <FIM> g06253180

256-3455 GRUPO DO PRÉ-PURIFICADOR—TURBINA

S/N: Z2K1-UP; Z2N1-UP
NÚMEROE DE 521-3388 AIR CLEANER GP
AN ATTACHMENT

SMCS-1055 **i06702885**

NOTA	NÚMERO DA PEÇA	QTY	NOME DA PEÇA 1 2 3 4 5 6 (NÍVEL DO PRODUTO)	CONSULTE PÁGINA
	070-0195	1	GRUPO DO PRÉ-PURIFICADOR (PRECLEANER AS)	
	174-5414	1	ABRAÇADEIRA (CLAMP)	
	153-1276	1	KIT DE TELA (PRÉ-PURIFICADOR DA TURBINA) (KIT-SCREEN (TURBINE PRECLEANER))	
			(INCLUDES SCREEN, CLAMP, SCREWS & TUBE)	
			<FIM>	

371-2720 TURBOCHARGER GP

S/N: 4501-UP
NÚMEROE DE 569-0811 ENGINE AR-PRIMARY AN ATTACHMENT

SMCS-1052, 1053 **i08068850**

NOTA	REF. NÃO	GRÁFICO REF.	NÚMERO DA PEÇA	QTY	NOME DA PEÇA 1 2 3 4 5 6 (NÍVEL DO PRODUTO)	CONSULTE PÁGINA
M	1	1	**100-4830**	1	PARAFUSO (M10X1,5X20 MM) (BOLT (M10X1.5X20-MM))	
M	2	1	**124-3815**	2	PARAFUSO (M8X1,25X16 MM) (BOLT (M8X1.25X16-MM))	
	3	1	**437-4170**	1	JUNTA (GASKET)	
	4	1	**278-0017**	1	JUNTA (GASKET)	
CR	5	1	**569-6097**	1	CONJUNTO DO TURBOCOMPRESSOR (TURBOCHARGER AS)	
Y	6	1	**368-8559**	1	GRUPO DE TUBULAÇÕES DE ÓLEO DO TURBOCOMPRESSOR (LINES GP-TURBOCHARGER OIL)	60
Y	7	1	**377-2877**	1	GRUPO DE TUBULAÇÕES DE AR DO TURBOCOMPRESSOR (LINES GP-TURBOCHARGER AIR)	86
	8	1	**420-2371**	1	CONJUNTO DE TUBULAÇÃO (LINE AS)	
M	9	1	**6I-0217**	5	PARAFUSO (M8X1,25X20 MM) (BOLT (M8X1.25X20-MM))	
M	10	1	**6I-0563**	4	PORCA (ROSCA M10X1,5) (NUT (M10X1.5-THD))	

C - ALTERAR DO TIPO ANTERIOR
M - PEÇA MÉTRICA
R - PEÇA REMANUFATURADA PODE ESTAR DISPONÍVEL
Y - ILUSTRAÇÃO INDIVIDUAL

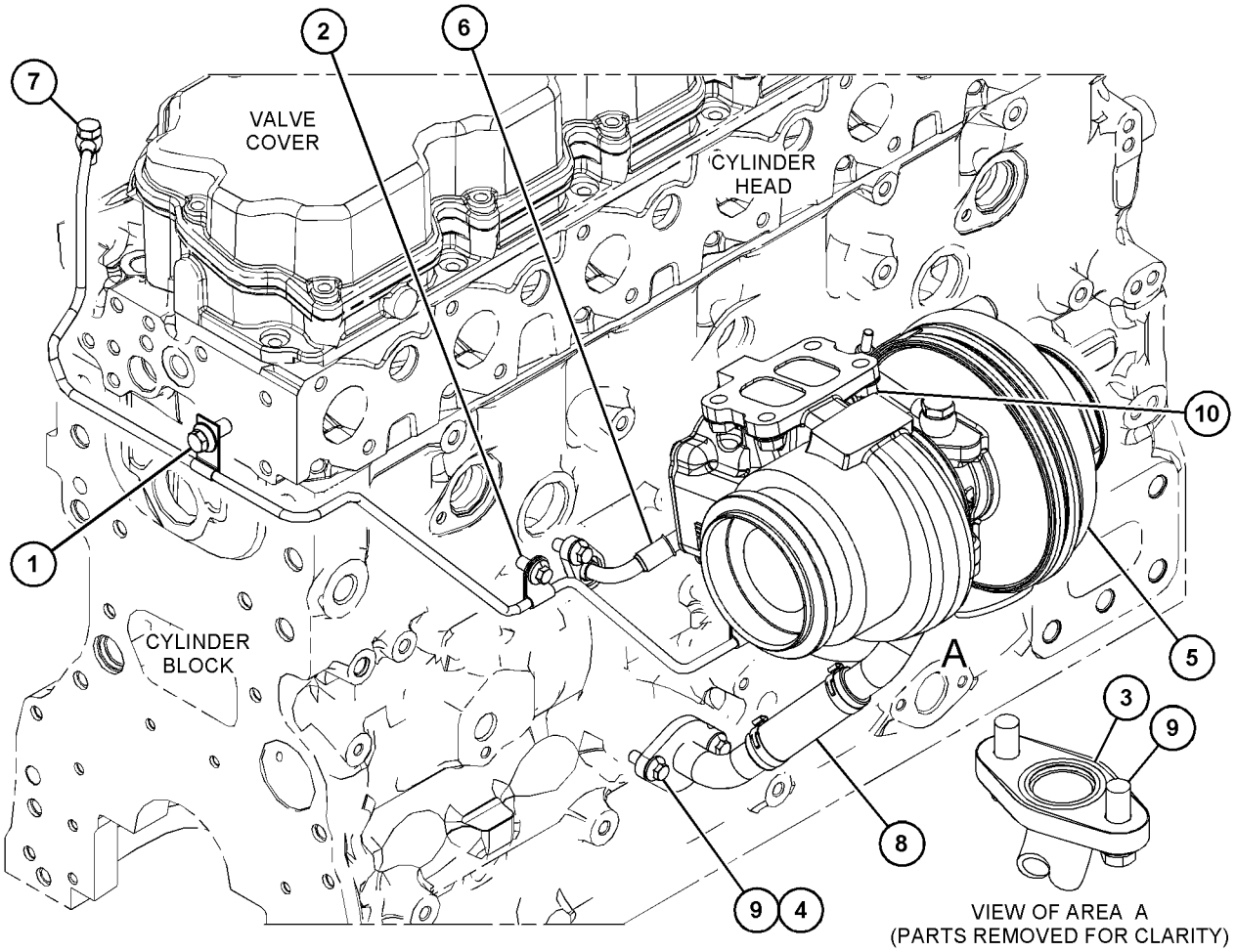

GRÁFICO 1 <FIM> g06328741

523-3959 ADAPTER GP-FAST FILL FUEL

S/N: Z2K1-UP; Z2N1-UP

PARA USO COM 508-1609—PÁGINA: 125

NÃO PODE SER USADO COM 523-3955—PÁGINA: 121 , 523-3958—PÁGINA: 445

NÚMEROE DE 579-5708 ADAPTER GP-FAST FILL FUEL

AN ATTACHMENT

SMCS-1273, 1710 **i07787474**

NOTA	REF. NÃO	GRÁFICO REF.	NÚMERO DA PEÇA	QTY	NOME DA PEÇA 1 2 3 4 5 6 (NÍVEL DO PRODUTO)	CONSULTE PÁGINA
M	1	1	**8T-4185**	2	PARAFUSO (M10X1,5X50 MM) (BOLT (M10X1.5X50-MM))	
M	2	1	**8T-4648**	4	PARAFUSO (M12X1,75X70 MM) (BOLT (M12X1.75X70-MM))	
	3	1	**3E-6773**	1	ANEL RETENTOR EM O (SEAL-O-RING)	
	4	1	**5P-2618**	2	CONECTOR (CONNECTOR)	
	5	1	**5P-7814**	2	ANEL RETENTOR EM O (SEAL-O-RING)	
	6	1	**447-7206**	1	ANEL RETENTOR EM O (SEAL-O-RING)	
	7	1	**7X-7729**	2	ARRUELA (11X25X3 MM DE ESPESSURA) (WASHER (11X25X3-MM THK))	
	8	1	**8T-4121**	6	ARRUELA DURA (11X21X2,5 MM DE ESPESSURA) (WASHER-HARD (11X21X2.5-MM THK))	
	9	1	**8T-4223**	4	ARRUELA DURA (13,5X25,5X3 MM DE ESPESSURA) (WASHER-HARD (13.5X25.5X3-MM THK))	
	10	1	**9X-7287**	1	ANEL RETENTOR EM O (SEAL-O-RING)	
M	11	1	**105-3484**	6	PARAFUSO DE CABEÇA OCA (M10X1,5X25 MM) (BOLT-SOCKET HEAD (M10X1.5X25-MM))	
	12	1	*148-8410*	2	CONJUNTO DE BUJÃO (PLUG AS)	
					(CADA UM INCLUI)	
		1	**2M-9780**	1	ANEL RETENTOR EM O (SEAL-O-RING)	
		1	**9S-4190**	1	BUJÃO DE ANEL RETENTOR (7/8-14 ROSCA) (PLUG-O-RING (7/8-14-THD))	
	13	1	**193-1598**	1	COTOVELO (ELBOW)	
	14	1	**252-5806**	1	CONJUNTO DA VÁLVULA DE CORTE (VALVE AS-SHUTOFF)	
	15	1	**355-2924**	1	CONJUNTO DO RESPIRO-TANQUE DE COMBUSTÍVEL (VENT AS-FUEL TANK)	
	16	1	**388-4327**	1	TAMPA CONTRA POEIRA (CAP-DUST)	
	17	1	**466-6951**	1	CONJUNTO DE GUARD (GUARD AS)	
	18	1	**471-8197**	1	ADAPTADOR DE COMBUSTÍVEL DE ENCHIMENTO RÁPIDO (ADAPTER-FAST FILL FUEL)	
I	19	1	**439-6487**	1	CONJUNTO DE MANGUEIRA (HOSE AS)	
	20	1	**479-2172**	6	CONJUNTO DE PARAFUSO (BOLT AS)	

I - CONSULTE O SISTEMA DE INFORMAÇÕES HIDRÁULICAS
M - PEÇA MÉTRICA

523-3959 ADAPTER GP-FAST FILL FUEL () (continuação) **i07787474**

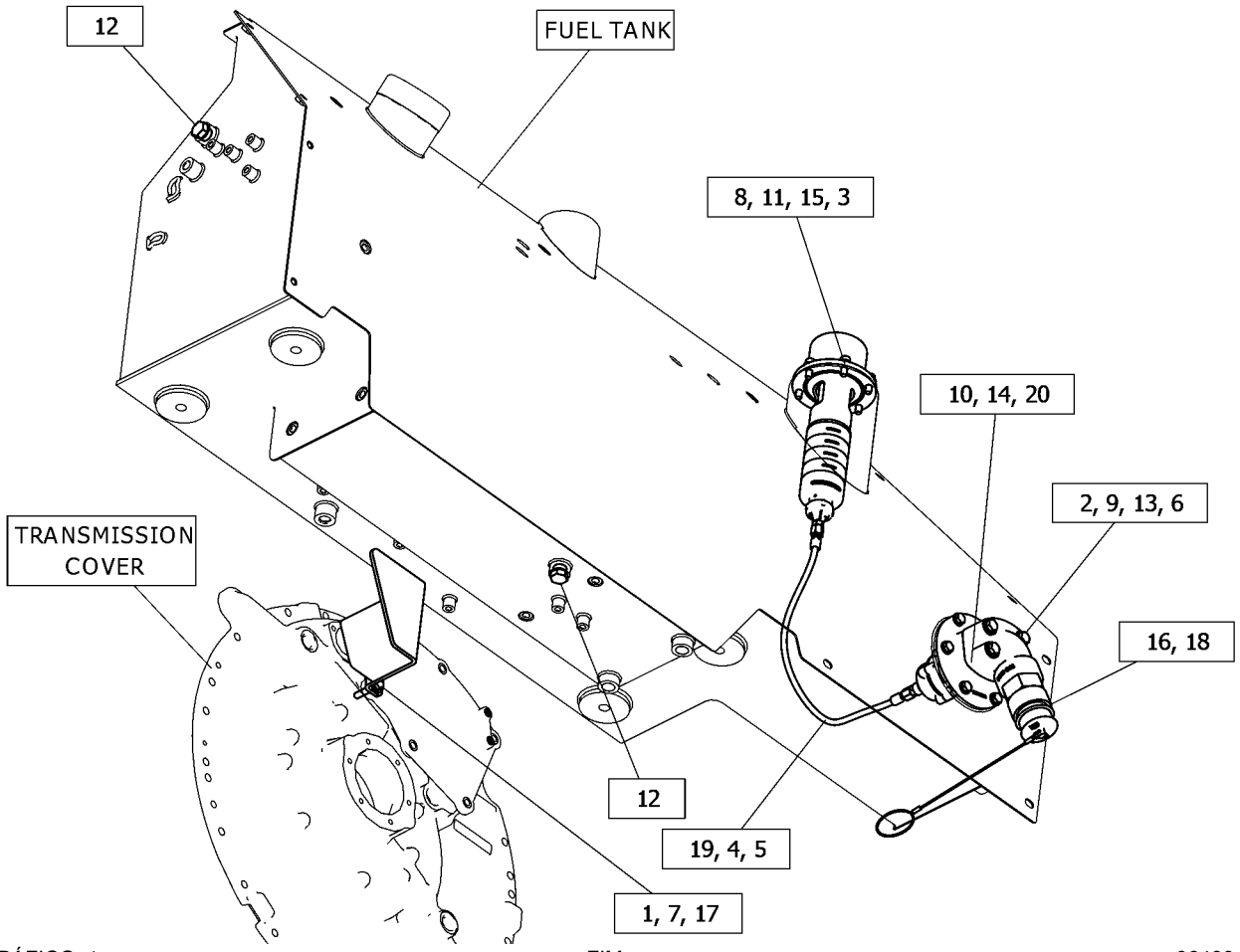

GRÁFICO 1 <FIM> g06439194

579-5708 ADAPTER GP-FAST FILL FUEL

S/N: Z2K1-UP; Z2N1-UP
PARA USO COM 508-1609—PÁGINA: 125
AN ATTACHMENT

SMCS-1273, 1710

i08301861

NOTA	NÚMERO DA PEÇA	QTY	NOME DA PEÇA 1 2 3 4 5 6 (NÍVEL DO PRODUTO)	CONSULTE PÁGINA
Y	*523-3959*	1	ADAPTER GP-FAST FILL FUEL (ADAPTER GP-FAST FILL FUEL)	94

Y - ILUSTRAÇÃO INDIVIDUAL

<FIM>

550-5566 GRUPO DA TAMPA-TRANSFERÊNCIA DE COMBUSTÍVEL

S/N: Z2K1-UP; Z2N1-UP
PARA USO COM 550-5587—PÁGINA: 473 , 550-5565—PÁGINA: 449 , 508-1609—PÁGINA: 125 , 523-3955—PÁGINA: 121
AN ATTACHMENT

SMCS-1256 **i07824650**

NOTA	REF. NÃO	GRÁFICO REF.	NÚMERO DA PEÇA	QTY	NOME DA PEÇA 1 2 3 4 5 6 (NÍVEL DO PRODUTO)	CONSULTE PÁGINA
	1	1	**523-3956**	1	PLACA (PLATE)	
	2	1	**540-2307**	1	CONJUNTO DE GUARD (GUARD AS)	

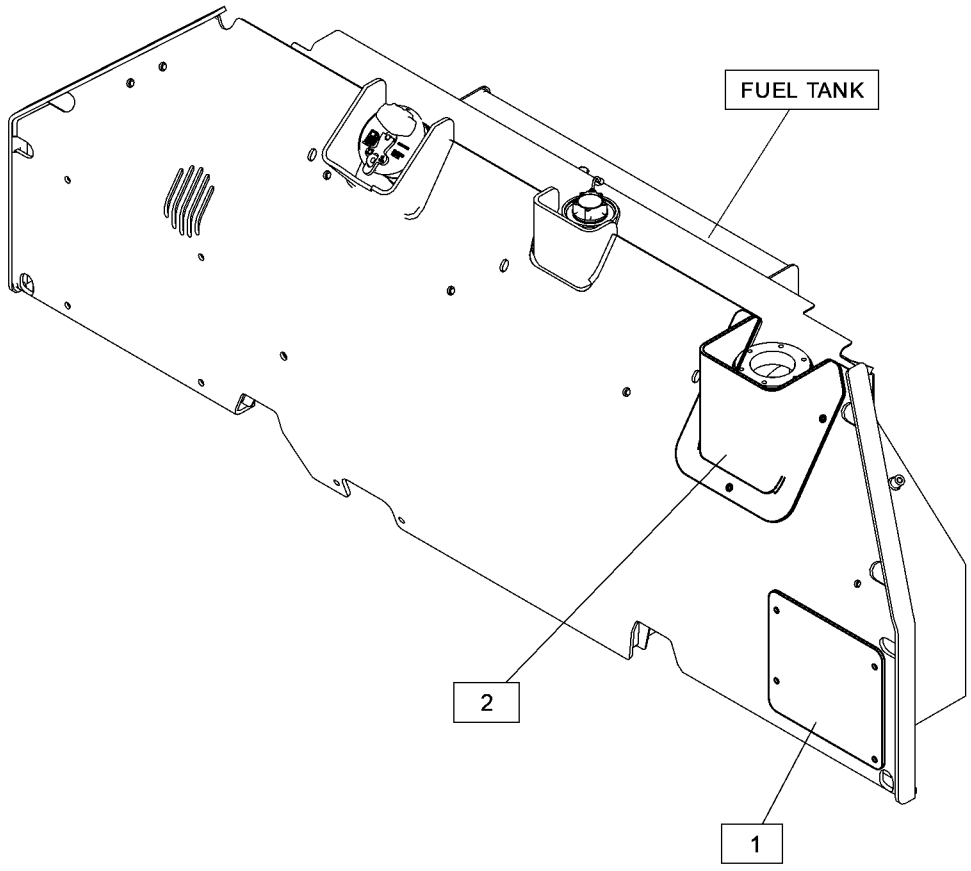

GRÁFICO 1 <FIM> g06448296

360-8958 FILTER GP-FUEL

S/N: 4501-UP

NÚMEROE DE 452-8547 FILTER GP-FUEL

AN ATTACHMENT

SMCS-1261 **i06791520**

NOTA	REF. NÃO	GRÁFICO REF.	NÚMERO DA PEÇA	QTY	NOME DA PEÇA 1 2 3 4 5 6 (NÍVEL DO PRODUTO)	CONSULTE PÁGINA
	1	1	**360-8960**	1	ELEMENTO FILTRANTE DE COMBUSTÍVEL (FILTER ELEMENT-FUEL)	
					JOGO(S) DE REPARO DISPONÍVEL(ÍVEIS):	
			362-5412	1	KIT-DRENO (FILTRO DE COMBUSTÍVEL) (KIT-DRAIN (FUEL FILTER))	
					(INCLUDES DRAIN, KNOB, & SEALS)	
			370-8376	1	KIT DE PEÇAS DO SISTEMA DE COMBUSTÍVEL (KIT-FUEL SYSTEM PARTS)	

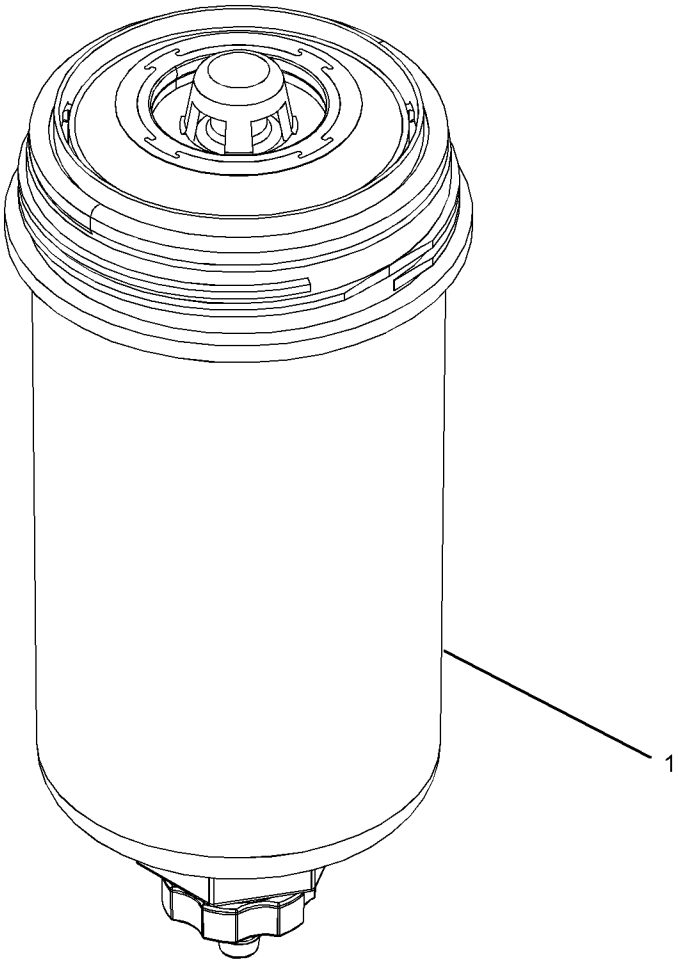

GRÁFICO 1 <FIM> g03173178

452-8547 FILTER GP-FUEL

S/N: 4501-UP

NÚMEROE DE 453-7163 FILTER GP-FUEL

AN ATTACHMENT

SMCS-1261 **i05856598**

NOTA	REF. NÃO	GRÁFICO REF.	NÚMERO DA PEÇA	QTY	NOME DA PEÇA 1 2 3 4 5 6 (NÍVEL DO PRODUTO)	CONSULTE PÁGINA
Y	1	1	**360-8958**	2	FILTER GP-FUEL (FILTER GP-FUEL)	98
	2	1	**362-9689**	2	PARAFUSO ESPECIAL (SCREW-SPECIAL)	
					JOGO(S) DE REPARO DISPONÍVEL(ÍVEIS):	
			362-5412	2	KIT-DRENO (KIT-DRAIN)	
					(EACH KIT INCLUDES DRAIN, KNOB & SEAL)	

Y - ILUSTRAÇÃO INDIVIDUAL

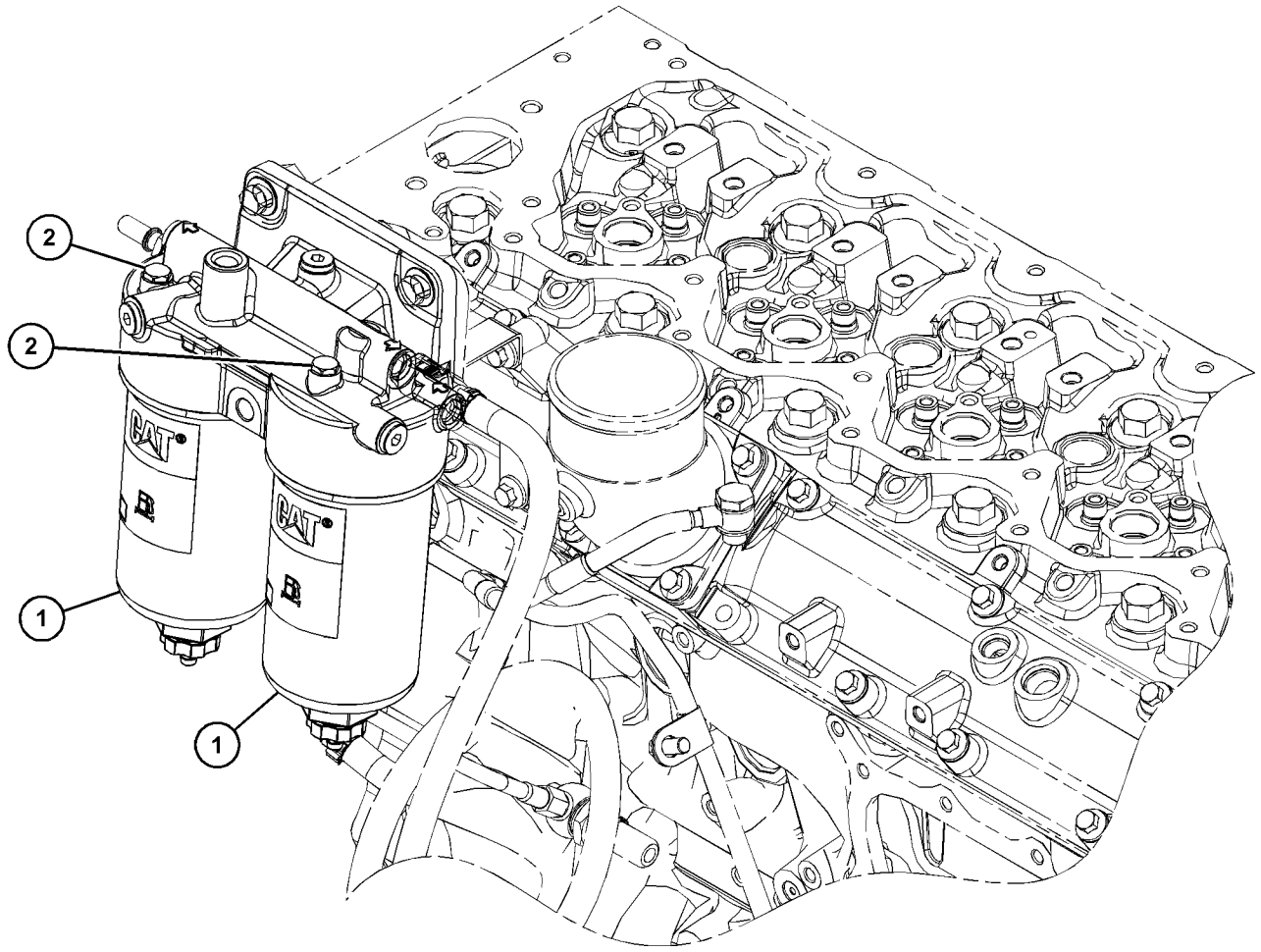

GRÁFICO 1 <FIM> g03701881

453-7163 FILTER GP-FUEL

S/N: 4501-UP
NÚMEROE DE 569-0811 ENGINE AR-PRIMARY
AN ATTACHMENT

SMCS-1261 **i05856596**

NOTA	REF. NÃO	GRÁFICO REF.	NÚMERO DA PEÇA	QTY	NOME DA PEÇA 1 2 3 4 5 6 (NÍVEL DO PRODUTO)	CONSULTE PÁGINA
Y	1	1	**452-8547**	1	FILTER GP-FUEL (FILTER GP-FUEL)	99

Y - ILUSTRAÇÃO INDIVIDUAL

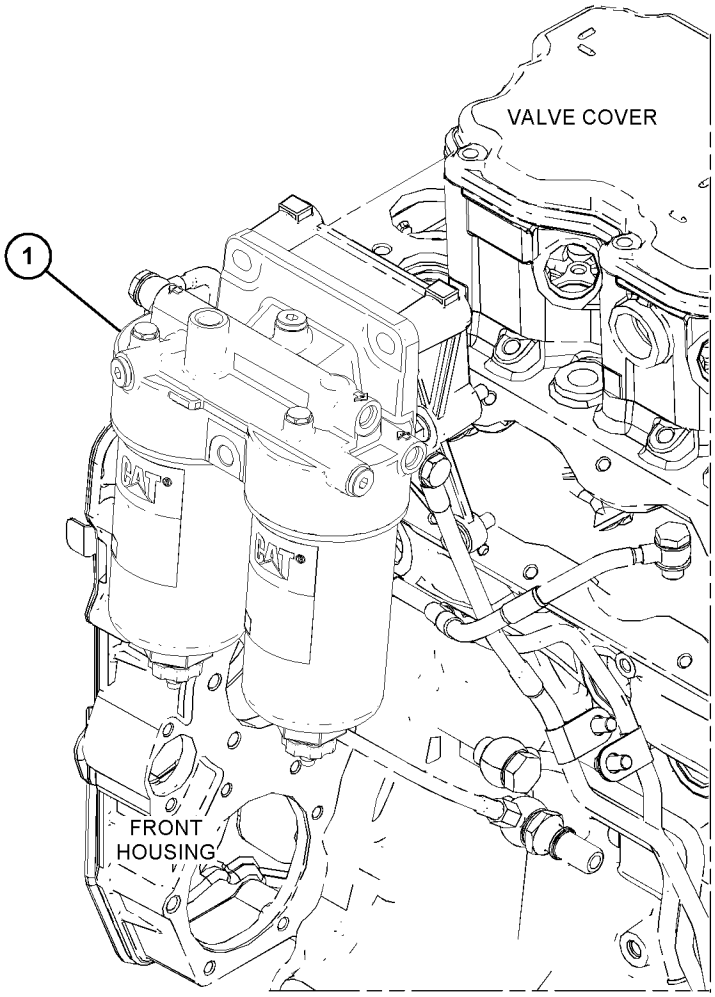

GRÁFICO 1 <FIM> g03695817

444-5022 GRUPO DE FILTRO-SEPARADOR DE ÁGUA E COMBUSTÍVEL

S/N: Z2K1-UP; Z2N1-UP
NÚMEROE DE 560-7813 LINES GP-FUEL
AN ATTACHMENT

SMCS-1261, 1263 **i08161599**

NOTA	REF. NÃO	GRÁFICO REF.	NÚMERO DA PEÇA	QTY	NOME DA PEÇA 1 2 3 4 5 6 (NÍVEL DO PRODUTO)	CONSULTE PÁGINA
	1	1	**439-1841**	2	BUJÃO (PLUG)	
	1A	1	**126-9093**	2	RETENTOR (SEAL)	
	2	1	**439-5037**	1	CONJUNTO DE FILTRO SEPARADOR DE ÁGUA E COMBUSTÍVEL (FILTER AS-WATER SEP & FUEL)	
	3	1	**549-6892**	1	CONJUNTO DE SENSORES DE NÍVEL DE LÍQUIDO (COMBUSTÍVEL) (SENSOR AS-LIQUID LEVEL (FUEL))	
	4	1	**439-5040**	1	CONJUNTO DA CUBA (BOWL AS)	
	5	1	**446-0105**	1	CONJUNTO DO MÓDULO (MODULE AS)	
	6	1	**445-5511**	1	CONJUNTO DA VÁLVULA (VALVE AS)	

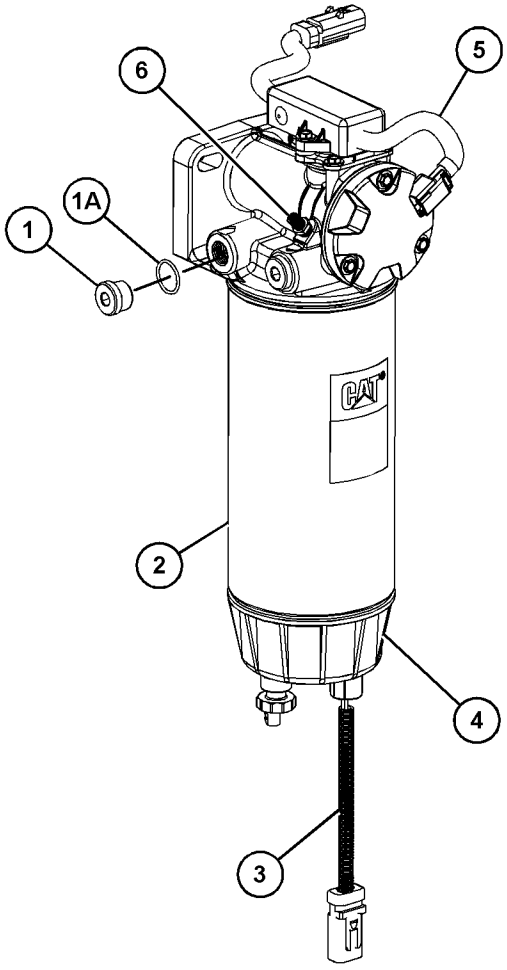

GRÁFICO 1 <FIM> g03651397

371-2483 INJECTOR GP-FUEL

S/N: 4501-UP
NÚMEROE DE 569-0811 ENGINE AR-PRIMARY
AN ATTACHMENT

SMCS-1251, 1254, 1290 **i06928408**

NOTA	REF. NÃO	GRÁFICO REF.	NÚMERO DA PEÇA	QTY	NOME DA PEÇA 1 2 3 4 5 6 (NÍVEL DO PRODUTO)	CONSULTE PÁGINA
	1	1	**278-5170**	6	PARAFUSO (BOLT)	
	2	1	**369-7799**	6	ABRAÇADEIRA DO INJETOR (CLAMP-INJECTOR)	
YR	3	1	**371-3974**	6	INJECTOR GP-FUEL (INJECTOR GP-FUEL)	103
	4	1	**517-8243**	6	LUVA INJETORA (SLEEVE-INJECTOR)	

R - PEÇA REMANUFATURADA PODE ESTAR DISPONÍVEL
Y - ILUSTRAÇÃO INDIVIDUAL

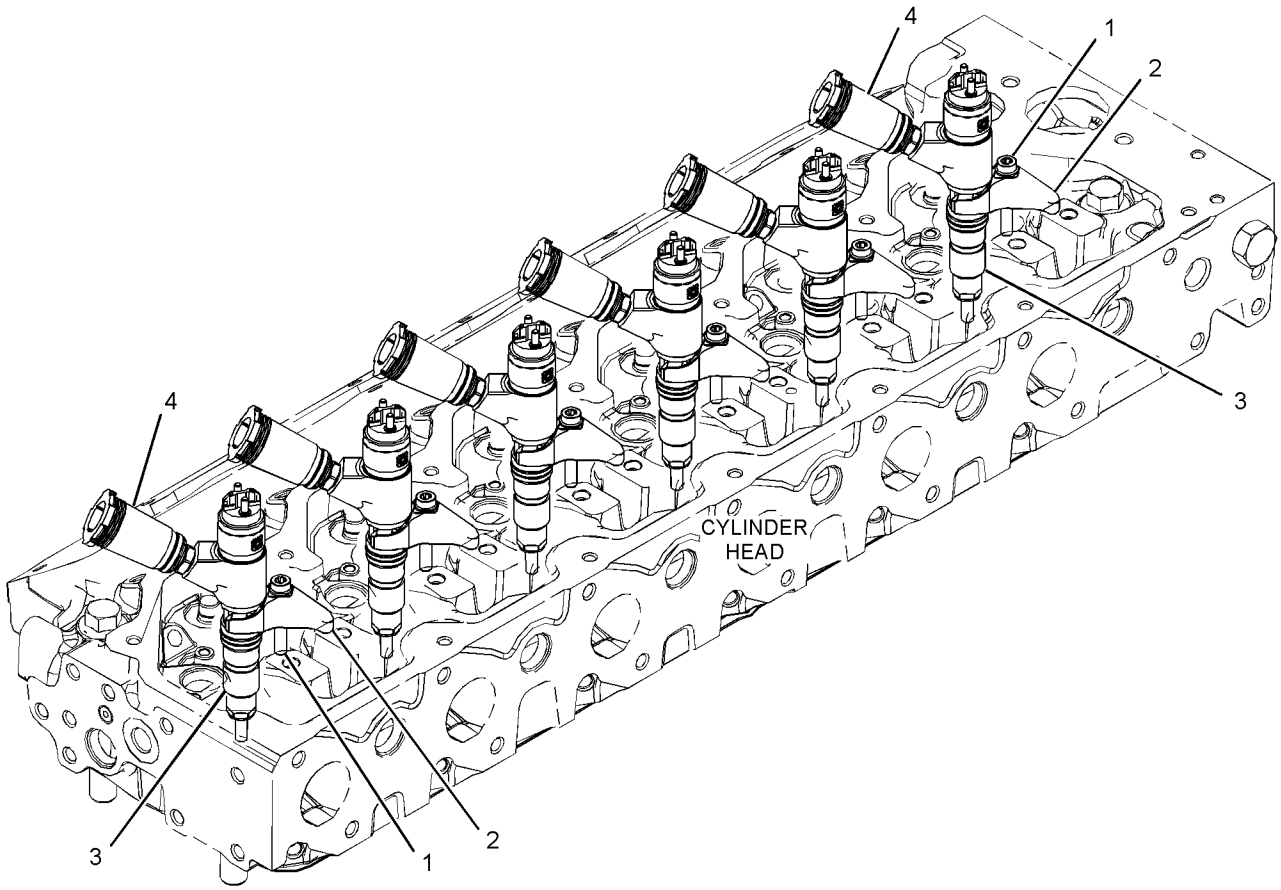

GRÁFICO 1 <FIM> g03378802

371-3974 INJECTOR GP-FUEL*R

S/N: 4501-UP

NÚMEROE DE 371-2483 INJECTOR GP-FUEL

AN ATTACHMENT

SMCS-1251, 1254, 1290

i07426454

NOTA	REF. NÃO	GRÁFICO REF.	NÚMERO DA PEÇA	QTY	NOME DA PEÇA 1 2 3 4 5 6 (NÍVEL DO PRODUTO)	CONSULTE PÁGINA
	1	1	**376-6403**	1	ARRUELA VEDADORA (WASHER-SEALING)	
	2	1	**376-6405**	1	ANEL RETENTOR EM O (SEAL-O-RING)	

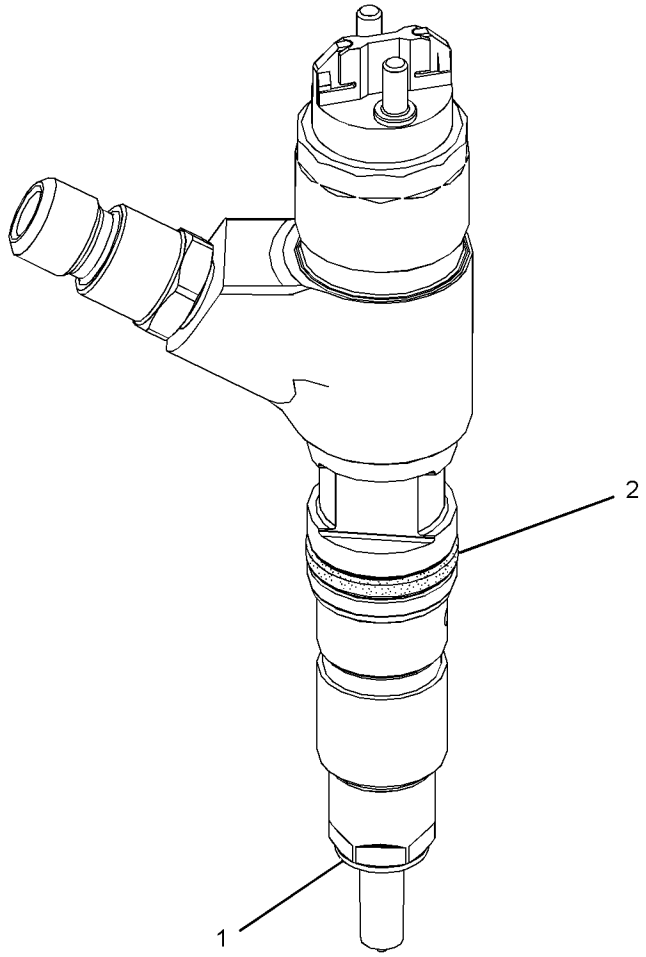

GRÁFICO 1 <FIM> g03110876

416-1069 LINES GP-FUEL

S/N: 4501-UP

NÚMEROE DE 432-6484 LINES GP-FUEL FILTER

AN ATTACHMENT

SMCS-1274 **i07952932**

NOTA	REF. NÃO	GRÁFICO REF.	NÚMERO DA PEÇA	QTY	NOME DA PEÇA 1 2 3 4 5 6 (NÍVEL DO PRODUTO)	CONSULTE PÁGINA
	1	1	**286-2890**	2	ARRUELA (WASHER)	
	2	1	**377-5988**	1	PARAFUSO (BOLT)	
	3	1	**277-4993**	1	ANEL RETENTOR EM O (SEAL-O-RING)	

416-1069 LINES GP-FUEL () (continuação) **i07952932**

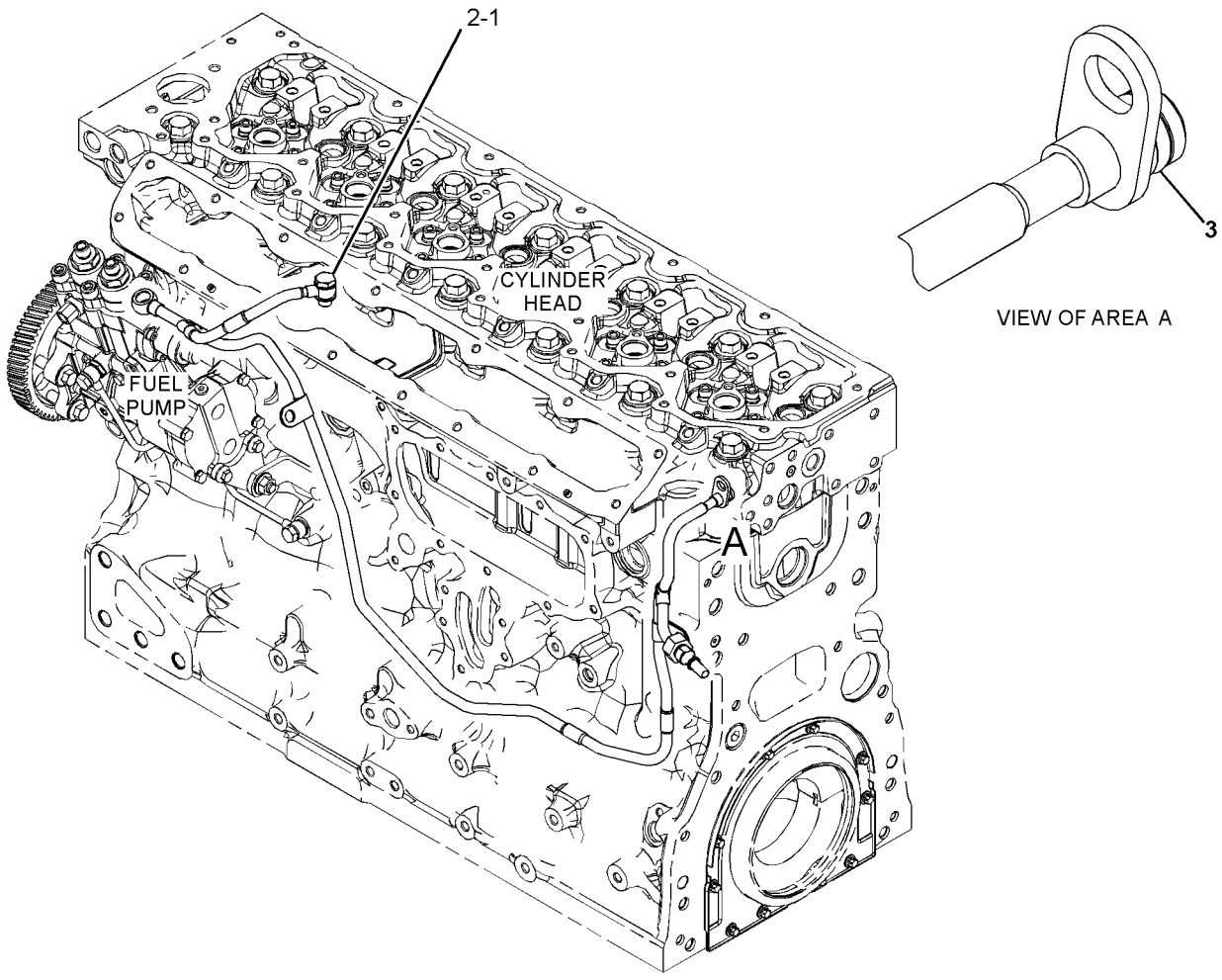

GRÁFICO 1 <FIM> g06493452

433-1316 LINES GP-FUEL

S/N: 4501-UP

NÚMEROE DE 432-6484 LINES GP-FUEL FILTER

AN ATTACHMENT

SMCS-1274 **i07953019**

NOTA	REF. NÃO	GRÁFICO REF.	NÚMERO DA PEÇA	QTY	NOME DA PEÇA 1 2 3 4 5 6 (NÍVEL DO PRODUTO)	CONSULTE PÁGINA
	1	1	**246-4361**	2	ARRUELA (10,5X14X1,5 MM DE ESPESSURA) (WASHER (10.5X14X1.5-MM THK))	
	2	1	**385-1398**	1	CONEXÃO-COMBUSTÍVEL (CONNECTION-FUEL)	
	3	1	**386-1864**	1	PARAFUSO-BANJO (BOLT-BANJO)	
	4	1	**247-4928**	2	ARRUELA (16,5X20,5X1,6 MM DE ESPESSURA) (WASHER (16.5X20.5X1.6-MM THK))	
					AS PEÇAS MOSTRADAS NAS ILUSTRAÇÕES SEM UM NÚMERO DE REFERÊNCIA NÃO SÃO SUBMETIDAS À MANUTENÇÃO SEPARADAMENTE	

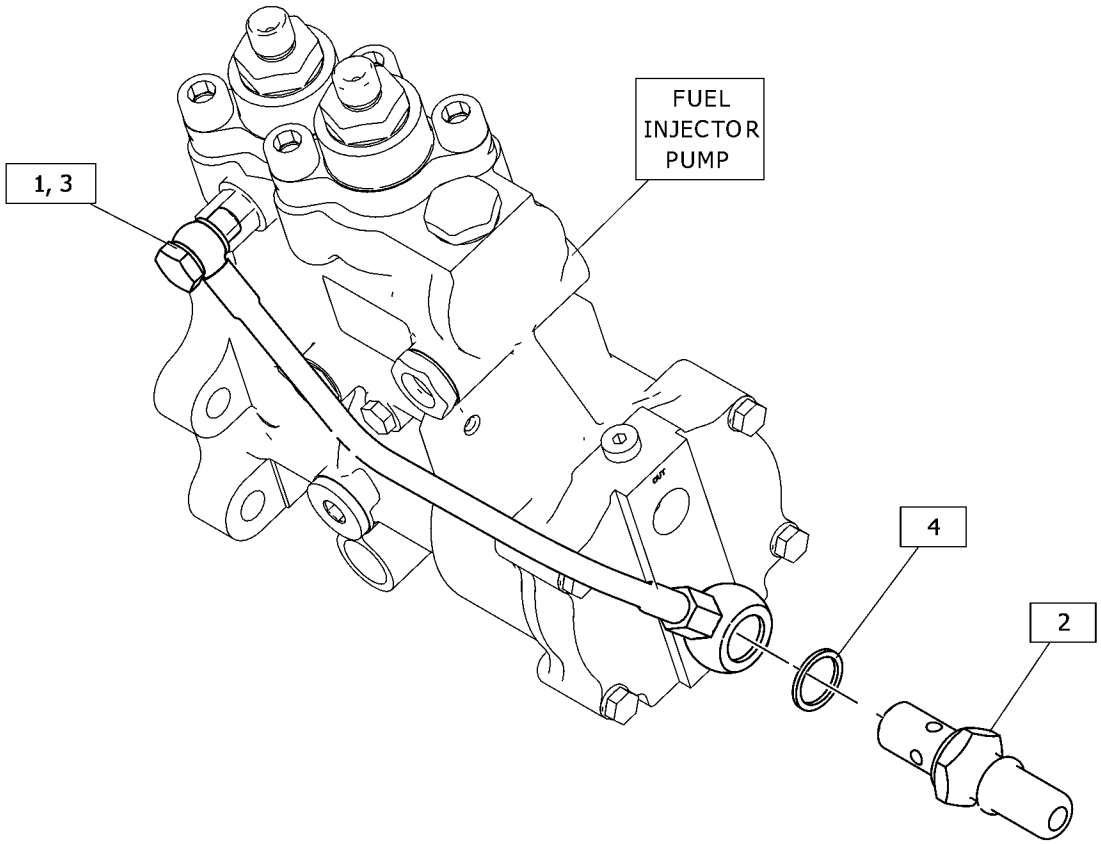

GRÁFICO 1 <FIM> g06494442

442-8465 LINES GP-FUEL

S/N: 4501-UP

NÚMEROE DE 432-6484 LINES GP-FUEL FILTER AN ATTACHMENT

SMCS-1274 **i07107150**

NOTA	REF. NÃO	GRÁFICO REF.	NÚMERO DA PEÇA	QTY	NOME DA PEÇA 1 2 3 4 5 6 (NÍVEL DO PRODUTO)	CONSULTE PÁGINA
	1	1	**277-9938**	1	PARAFUSO ESPECIAL (BANJO) (BOLT-SPECIAL (BANJO))	
	2	1	**286-2890**	2	ARRUELA (WASHER)	
	3	1	**295-4670**	1	PARAFUSO ESPECIAL (BANJO) (BOLT-SPECIAL (BANJO))	
	4	1	**348-0495**	2	ARRUELA (WASHER)	

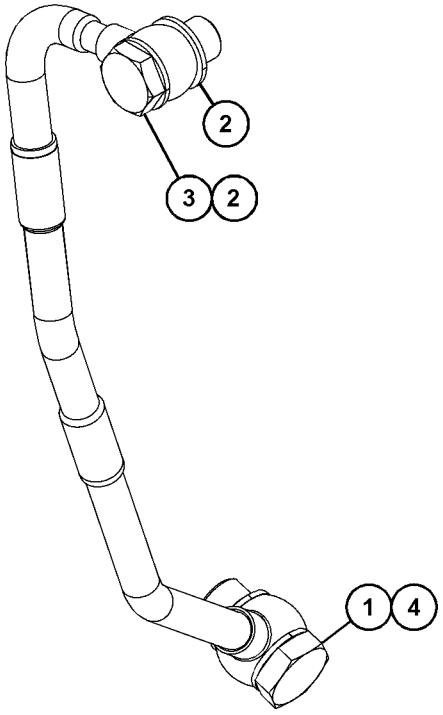

VIEW OF AREA A

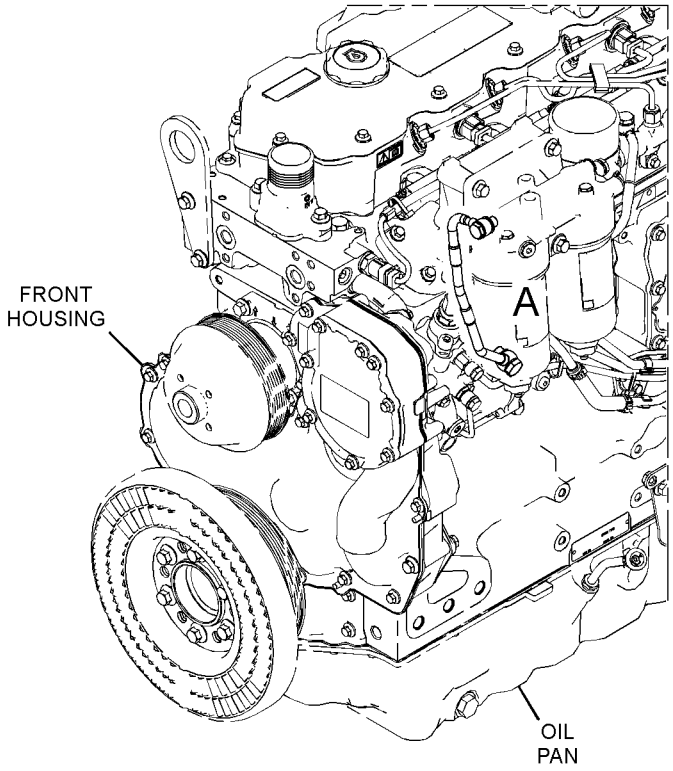

GRÁFICO 1 <FIM> g06240240

484-7200 LINES GP-FUEL

S/N: 4501-UP

NÚMEROE DE 432-6484 LINES GP-FUEL FILTER AN ATTACHMENT

SMCS-1274 **i07952990**

NOTA	REF. NÃO	GRÁFICO REF.	NÚMERO DA PEÇA	QTY	NOME DA PEÇA 1 2 3 4 5 6 (NÍVEL DO PRODUTO)	CONSULTE PÁGINA
	1	1	**247-4928**	2	ARRUELA (16,5X20,5X1,6 MM DE ESPESSURA) (WASHER (16.5X20.5X1.6-MM THK))	
	2	1	**286-2890**	2	ARRUELA (WASHER)	
	3	1	**295-4670**	1	PARAFUSO ESPECIAL (BANJO) (BOLT-SPECIAL (BANJO))	
M	4	1	**386-2737**	1	PARAFUSO-BANJO (M16X1,5X27 MM) (BOLT-BANJO (M16X1.5X27-MM))	
					AS PEÇAS MOSTRADAS NAS ILUSTRAÇÕES SEM UM NÚMERO DE REFERÊNCIA NÃO SÃO SUBMETIDAS À MANUTENÇÃO SEPARADAMENTE	

M - PEÇA MÉTRICA

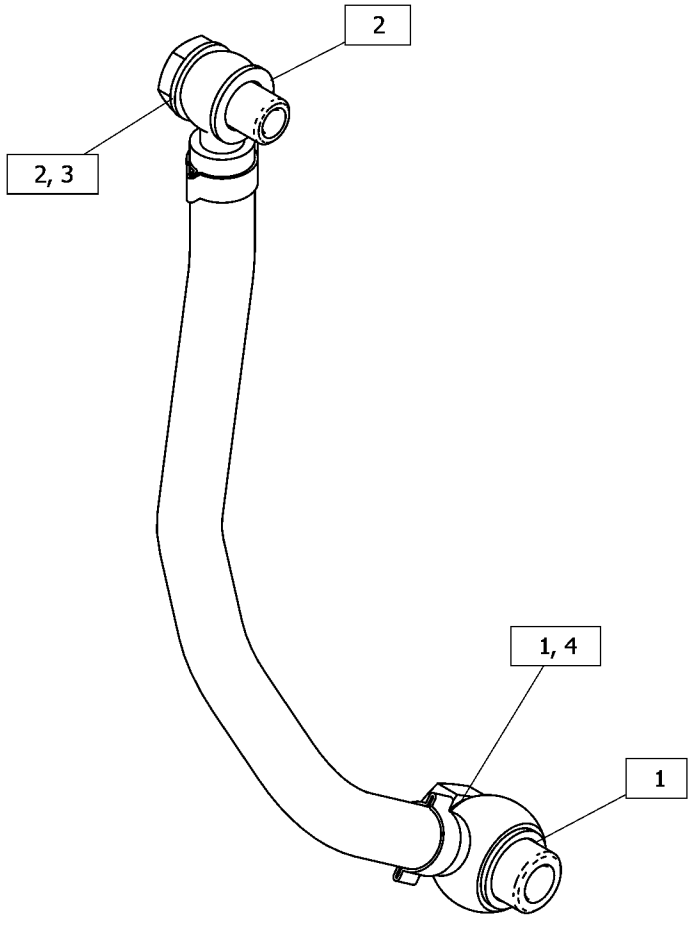

GRÁFICO 1 <FIM> g06494372

560-7813 LINES GP-FUEL

S/N: Z2K1-UP; Z2N1-UP
NÚMEROE DE 575-9705 LINES GP-FUEL
AN ATTACHMENT

SMCS-1274 **i08251140**

NOTA	REF. NÃO	GRÁFICO REF.	NÚMERO DA PEÇA	QTY	NOME DA PEÇA 1 2 3 4 5 6 (NÍVEL DO PRODUTO)	CONSULTE PÁGINA
	1	1	**204-2281**	2	CABO TIPO CINTA (STRAP-CABLE)	
M	2	1	**8T-4198**	1	PARAFUSO (M10X1,5X100 MM) (BOLT (M10X1.5X100-MM))	
	3	1	**1P-4278**	3	ABRAÇADEIRA DE MANGUEIRA (CLAMP-HOSE)	
	4	1	**3S-2093**	1	CABO TIPO CINTA (STRAP-CABLE)	
	5	1	**4D-7735**	2	GRAMPO (CLIP)	
	6	1	**5D-1026**	4	ABRAÇADEIRA TIPO CINTA (CLAMP-BAND)	
	7	1	**5P-4116**	2	ARRUELA DURA (8,8X20,5X2 MM DE ESPESSURA) (WASHER-HARD (8.8X20.5X2-MM THK))	
	8	1	**5P-4961**	2	ABRAÇADEIRA DE MANGUEIRA (CLAMP-HOSE)	
	9	1	**8T-4121**	7	ARRUELA DURA (11X21X2,5 MM DE ESPESSURA) (WASHER-HARD (11X21X2.5-MM THK))	
	10	1	**8T-7934**	2	ARRUELA DURA (11X21X5 MM DE ESPESSURA) (WASHER-HARD (11X21X5-MM THK))	
	11	1	**8T-7971**	1	ARRUELA DURA (13,5X25,5X5 MM DE ESPESSURA) (WASHER-HARD (13.5X25.5X5-MM THK))	
	12	1	**9X-8250**	1	GRAMPO (CIRCUITO) (CLIP (LOOP))	
M	13	1	**124-3815**	4	PARAFUSO (M8X1,25X16 MM) (BOLT (M8X1.25X16-MM))	
	14	1	**177-2215**	1	BRAÇADEIRA CINTA- DUPLA (STRAP-DUAL CLAMP)	
	15	1	*195-2037*	1	CONJUNTO DE CONEXÃO (FITTING AS)	
		1	**3K-0360**	1	ANEL RETENTOR EM O (SEAL-O-RING)	
		1	**034-3679**	1	ADAPTADOR (ADAPTER)	
	16	1	**200-6345**	1	SELA-MONTAGEM (ARTICULAÇÃO GIRATÓRIA DUPLA) (SADDLE-MOUNTING (DUAL SWIVEL))	
	17	1	**203-3847**	1	CONJUNTO DE SUPORTE (BRACKET AS)	
	18	1	**204-8000**	1	FIXAÇÃO DA CINTA (MOUNTING-CABLE TIE)	
	19	1	*264-3517*	2	GRUPO DE CONEXÃO-COMBUSTÍVEL (CONNECTION GP-FUEL)	
					(CADA UM INCLUI)	
		1	**264-3518**	1	CONECTOR-TOMADA (CONNECTOR-RECEPTACLE)	
		1	**264-3519**	1	CAPA (CAP)	
		1	**264-3520**	1	BUJÃO (PLUG)	
M	20	1	**274-9988**	2	PARAFUSO DE AJUSTE DA TOMADA (M10X1,5X110 MM) (SETSCREW-SOCKET (M10X1.5X110-MM))	
	21	1	**278-0518**	3	ESPAÇADOR (10,5 X 20 X 62,3 MM DE ESPESSURA) (SPACER (10.5X20X62.3-MM THK))	
	22	1	**301-2722**	1	CONECTOR DE MANGUEIRA (CONNECTOR-HOSE)	
	23	1	**302-3908**	1	ESPAÇADOR (11X20X30 MM DE ESPESSURA) (SPACER (11X20X30-MM THK))	
	24	1	*332-8591*	1	CONJUNTO DE COTOVELO (ELBOW AS)	
		1	**9X-3982**	1	COTOVELO (ELBOW)	
		1	**238-5080**	1	ANEL RETENTOR EM O (SEAL-O-RING)	
	25	1	*332-8593*	1	CONJUNTO DE VÁLVULA-ESFERA (VALVE AS-BALL)	
		1	**156-2525**	1	VÁLVULA DE CORTE (VALVE-SHUTOFF)	
		1	**238-5080**	1	ANEL RETENTOR EM O (SEAL-O-RING)	
	26	1	**397-9301**	1	ARRUELA DURA (11X20X15 MM DE ESPESSURA) (WASHER-HARD (11X20X15-MM THK))	
	27	1	*421-6190*	1	CONJUNTO DE COTOVELO (ELBOW AS)	
		1	**238-5081**	1	ANEL RETENTOR EM O (SEAL-O-RING)	
		1	**305-6991**	1	COTOVELO (ELBOW)	

560-7813 LINES GP-FUEL () (continuação) **i08251140**

NOTA	REF. NÃO	GRÁFICO REF.	NÚMERO DA PEÇA	QTY	NOME DA PEÇA 1 2 3 4 5 6 (NÍVEL DO PRODUTO)	CONSULTE PÁGINA
	28	1	**425-2633**	1	CONECTOR-ESPECIAL (CONNECTOR-SPECIAL)	
	29	1	*442-1579*	1	CONJUNTO DE CONEXÃO (FITTING AS)	
		1	**126-9093**	1	RETENTOR (SEAL)	
		1	**439-1840**	1	CONEXÃO (FITTING)	
	30	1	*529-7524*	1	CONJUNTO DE CONEXÃO (FITTING AS)	
		1	**126-9093**	1	RETENTOR (SEAL)	
		1	**529-7523**	1	CONEXÃO (FITTING)	
	31	1	**533-4159**	3	CONJUNTO DE PARAFUSO (BOLT AS)	
M	32	1	**101-3129**	2	PRISIONEIRO (ROSCA M10X1,5) (STUD (M10X1.5-THD))	
M	33	1	**234-9525**	1	PRISIONEIRO (ROSCA M10X1,5) (STUD (M10X1.5-THD))	
	34	1	**245-8842**	1	GRAMPO (CIRCUITO) (CLIP (LOOP))	
	35	1	**313-9198**	4	GRAMPO (CLIP)	
M	36	1	**344-5675**	4	PORCA (ROSCA M10X1,5) (NUT (M10X1.5-THD))	
	37	1	**363-7498**	2	GRAMPO (CLIP)	
	38	1	**363-7502**	3	GRAMPO (CLIP)	
Y	39	1	**444-5022**	1	GRUPO DE FILTRO-SEPARADOR DE ÁGUA E COMBUSTÍVEL (FILTER GP-WATER SEP & FUEL)	101
	40	1	**479-2171**	5	CONJUNTO DE PARAFUSO (BOLT AS)	
	41	1	**479-2172**	6	CONJUNTO DE PARAFUSO (BOLT AS)	
	42	1	**566-8123**	1	CONJUNTO DE SUPORTE (BRACKET AS)	
	43	1	**566-8924**	1	CONJUNTO DE SUPORTE (BRACKET AS)	
M		1	**8T-3490**	2	PORCA DE SOLDA (ROSCA M10X1,5) (NUT-WELD (M10X1.5-THD))	
	44	1	**579-3031**	1	CONJUNTO DE SUPORTE (BRACKET AS)	
M		1	**6V-9632**	2	PORCA DE SOLDA (ROSCA M6X1) (NUT-WELD (M6X1-THD))	
M		1	**8T-3490**	1	PORCA DE SOLDA (ROSCA M10X1,5) (NUT-WELD (M10X1.5-THD))	
	45	1	**579-3034**	1	CONJUNTO DE SUPORTE (BRACKET AS)	
M		1	**8T-3490**	3	PORCA DE SOLDA (ROSCA M10X1,5) (NUT-WELD (M10X1.5-THD))	
M		1	**8T-3612**	1	PORCA DE SOLDA (ROSCA M8X1,25) (NUT-WELD (M8X1.25-THD))	
	46	1	**579-3035**	1	CONJUNTO DE SUPORTE (BRACKET AS)	
M		1	**8T-3490**	1	PORCA DE SOLDA (ROSCA M10X1,5) (NUT-WELD (M10X1.5-THD))	
	47	1	**579-3036**	1	CONJUNTO DE SUPORTE (BRACKET AS)	
M		1	**8T-3490**	1	PORCA DE SOLDA (ROSCA M10X1,5) (NUT-WELD (M10X1.5-THD))	
M	48	1	**8T-4908**	2	PARAFUSO (M8X1,25X25 MM) (BOLT (M8X1.25X25-MM))	
	49	1	**9M-4995**	1	GRAMPO (CLIP)	
	50	1	**9M-8406**	2	GRAMPO (CIRCUITO) (CLIP (LOOP))	
D	51	1	**5P-5991**		MANGUEIRA (0,4 M CADA) (HOSE (0.4-M EACH))	
D	51A	1	**5P-5991**		MANGUEIRA (0,3 M) (HOSE (0.3-M))	
E	52	1	**347-8647**		MANGUEIRA (122 CM) (HOSE (122-CM))	
E	53	1	**347-8645**		MANGUEIRA (176 CM) (HOSE (176-CM))	
E	54	1	**347-8646**		MANGUEIRA (344 CM) (HOSE (344-CM))	

D - ENCOMENDAR POR METROS
E - ENCOMENDAR POR CENTÍMETROS
M - PEÇA MÉTRICA
Y - ILUSTRAÇÃO INDIVIDUAL

560-7813 LINES GP-FUEL () (continuação) **i08251140**

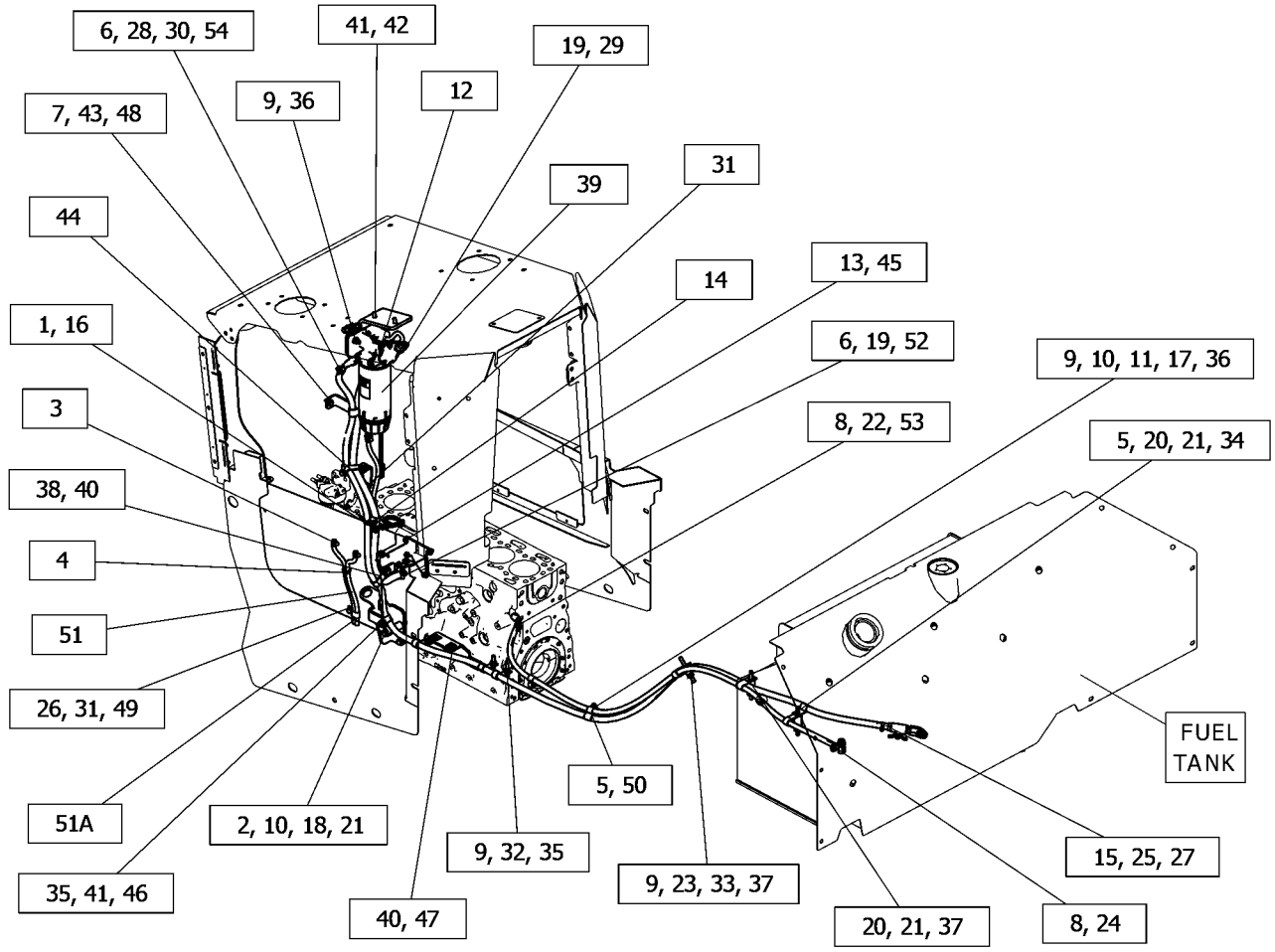

GRÁFICO 1 <FIM> g06453426

575-9705 LINES GP-FUEL

S/N: Z2K1-UP; Z2N1-UP
NÚMEROE DE 532-9851, 532-9856 DISTRIBUTION AR
AN ATTACHMENT

SMCS-1274 **i07840298**

NOTA	NÚMERO DA PEÇA	QTY	NOME DA PEÇA 1 2 3 4 5 6 (NÍVEL DO PRODUTO)	CONSULTE PÁGINA
Y	*560-7813*	1	LINES GP-FUEL (LINES GP-FUEL)	109

Y - ILUSTRAÇÃO INDIVIDUAL

<FIM>

432-6484 LINES GP-FUEL FILTER

S/N: 4501-UP

NÚMEROE DE 569-0811 ENGINE AR-PRIMARY

AN ATTACHMENT

SMCS-1261, 1274

i07171676

NOTA	REF. NÃO	GRÁFICO REF.	NÚMERO DA PEÇA	QTY	NOME DA PEÇA 1 2 3 4 5 6 (NÍVEL DO PRODUTO)	CONSULTE PÁGINA
M	1	1	**6I-0593**	2	PARAFUSO (M10X1,5X30 MM) (BOLT (M10X1.5X30-MM))	
M	2	1	**6I-4200**	2	PARAFUSO (M10X1,5X16 MM) (BOLT (M10X1.5X16-MM))	
M	3	1	**100-4458**	1	PARAFUSO (M8X1,25X14 MM) (BOLT (M8X1.25X14-MM))	
M	4	1	**124-3815**	1	PARAFUSO (M8X1,25X16 MM) (BOLT (M8X1.25X16-MM))	
M	5	1	**164-7468**	1	PARAFUSO (M10X1,5X95-MM) (BOLT (M10X1.5X95-MM))	
	6	1	**387-3577**	1	GRUPO DO SUPORTE DAS TUBULAÇÕES (SUPPORT GP-LINES)	
		1	**366-9373**	4	GRAMPO (CLIP)	
	7	1	**389-5775**	1	SUPORTE (BRACKET)	
	8	1	**389-5784**	1	ABRAÇADEIRA DE FILTRO (BRACKET-FILTER)	
	9	1	**391-1817**	1	GRUPO DO SUPORTE DAS TUBULAÇÕES (SUPPORT GP-LINES)	
		1	**366-9373**	2	GRAMPO (CLIP)	
Y	10	1	**416-1069**	1	LINES GP-FUEL (LINES GP-FUEL)	104
	11	1	**432-8723**	1	CONJUNTO DE SUPORTE (BRACKET AS)	
Y	12	1	**433-1316**	1	LINES GP-FUEL (LINES GP-FUEL)	106
Y	13	1	**442-8465**	1	LINES GP-FUEL (LINES GP-FUEL)	107
Y	14	1	**484-7200**	1	LINES GP-FUEL (LINES GP-FUEL)	108
	15	1	**442-8569**	1	GRAMPO-TUBO (CLIP-PIPE)	
M	16	1	**6I-0217**	1	PARAFUSO (M8X1,25X20 MM) (BOLT (M8X1.25X20-MM))	
M	17	1	**6I-0260**	3	PARAFUSO (M8X1,25X25 MM) (BOLT (M8X1.25X25-MM))	
M	18	1	**208-9287**	2	PARAFUSO DE CABEÇA DE FLANGE (M8X1,25X50 MM) (BOLT-FLANGE HEAD (M8X1.25X50-MM))	
	19	1	*330-9723*	2	CONJUNTO DE BUJÃO (PLUG AS)	
					(CADA UM INCLUI)	
		1	**228-7100**	1	ANEL RETENTOR EM O (SEAL-O-RING)	
		1	**241-6157**	1	BUJÃO (PLUG)	

M - PEÇA MÉTRICA
Y - ILUSTRAÇÃO INDIVIDUAL

432-6484 LINES GP-FUEL FILTER () (continuação) **i07171676**

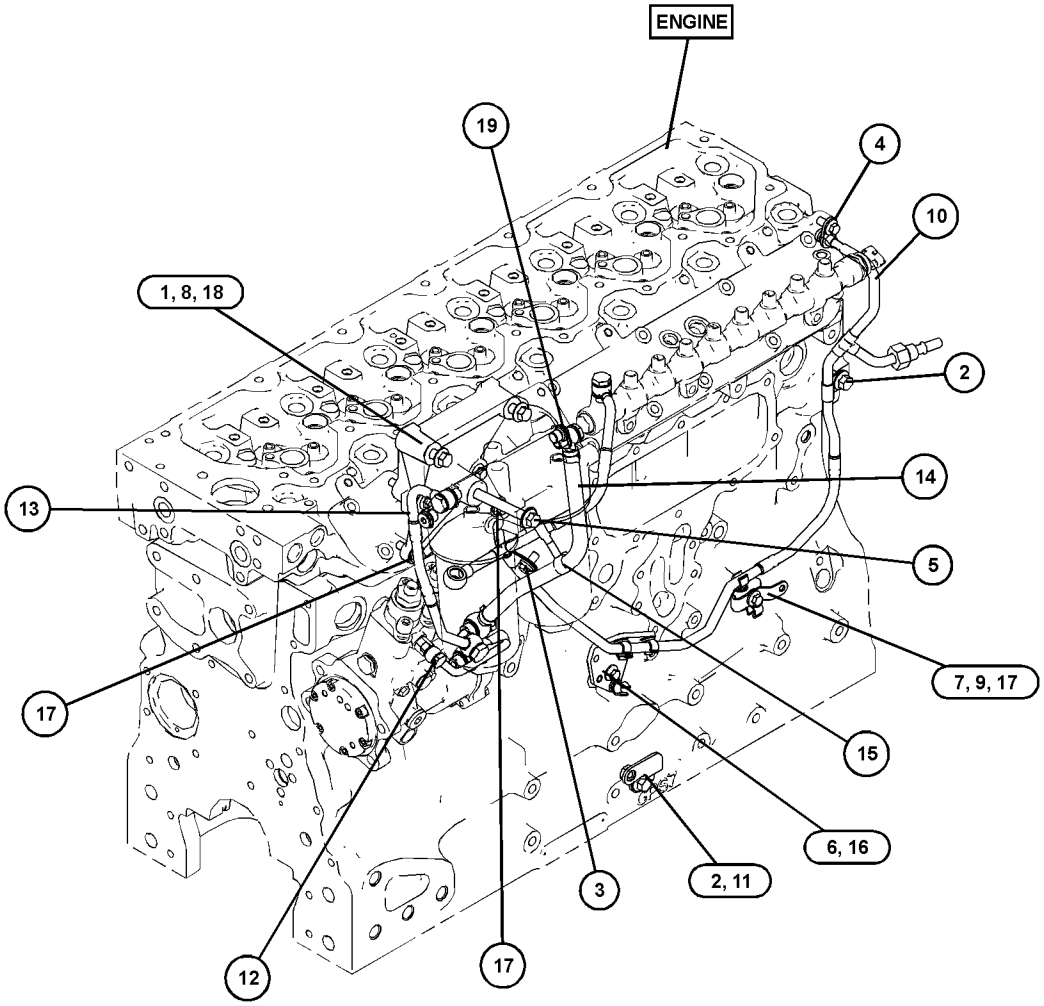

GRÁFICO 1 <FIM> g06241564

370-5520 GRUPO DE TUBULAÇÕES DE INJEÇÃO DE COMBUSTÍVEL

S/N: 4501-UP
NÚMEROE DE 394-9639 RAIL GP-FUEL
AN ATTACHMENT

SMCS-1252, 1254 **i07175141**

NOTA	REF. NÃO	GRÁFICO REF.	NÚMERO DA PEÇA	QTY	NOME DA PEÇA 1 2 3 4 5 6 (NÍVEL DO PRODUTO)	CONSULTE PÁGINA
	1	1	**395-1633**	1	CONJUNTO DE SUPORTE (BRACKET AS)	
M		1	**6I-0631**	1	PARAFUSO (M6X1X12 MM) (BOLT (M6X1X12-MM))	
	2	1	**370-5516**	1	CONJUNTO DE TUBULAÇÃO DE INJEÇÃO DE COMBUSTÍVEL (LINE AS-FUEL INJECTION)	
	3	1	**370-5517**	1	CONJUNTO DE TUBULAÇÃO DE INJEÇÃO DE COMBUSTÍVEL (LINE AS-FUEL INJECTION)	
	4	1	**370-5518**	1	CONJUNTO DE TUBULAÇÃO DE INJEÇÃO DE COMBUSTÍVEL (LINE AS-FUEL INJECTION)	

M - PEÇA MÉTRICA

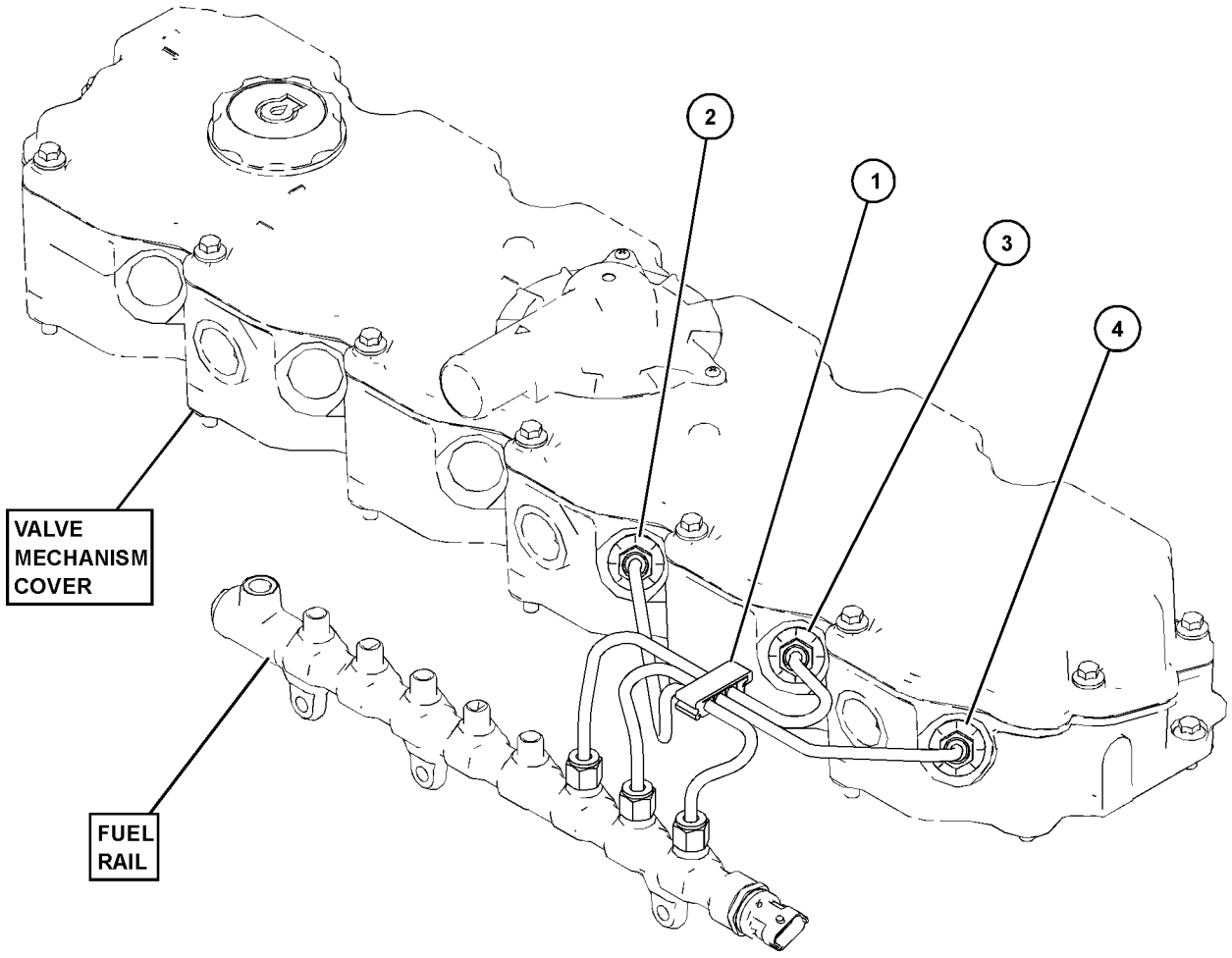

GRÁFICO 1 <FIM> g06238838

394-0525 GRUPO DE TUBULAÇÕES DE INJEÇÃO DE COMBUSTÍVEL

S/N: 4501-UP
NÚMEROE DE 394-9639 RAIL GP-FUEL
AN ATTACHMENT

SMCS-1252, 1254 **i07107179**

NOTA	REF. NÃO	GRÁFICO REF.	NÚMERO DA PEÇA	QTY	NOME DA PEÇA 1 2 3 4 5 6 (NÍVEL DO PRODUTO)	CONSULTE PÁGINA
	1	1	**395-1633**	1	CONJUNTO DE SUPORTE (BRACKET AS)	
M	1A	1	**6I-0631**	1	PARAFUSO (M6X1X12 MM) (BOLT (M6X1X12-MM))	
	2	1	**370-5513**	1	CONJUNTO DE TUBULAÇÃO DE COMBUSTÍVEL (LINE AS-FUEL)	
	3	1	**393-5467**	1	CONJUNTO DE TUBULAÇÃO DE COMBUSTÍVEL (LINE AS-FUEL)	
	4	1	**393-5468**	1	CONJUNTO DE TUBULAÇÃO DE COMBUSTÍVEL (LINE AS-FUEL)	

M - PEÇA MÉTRICA

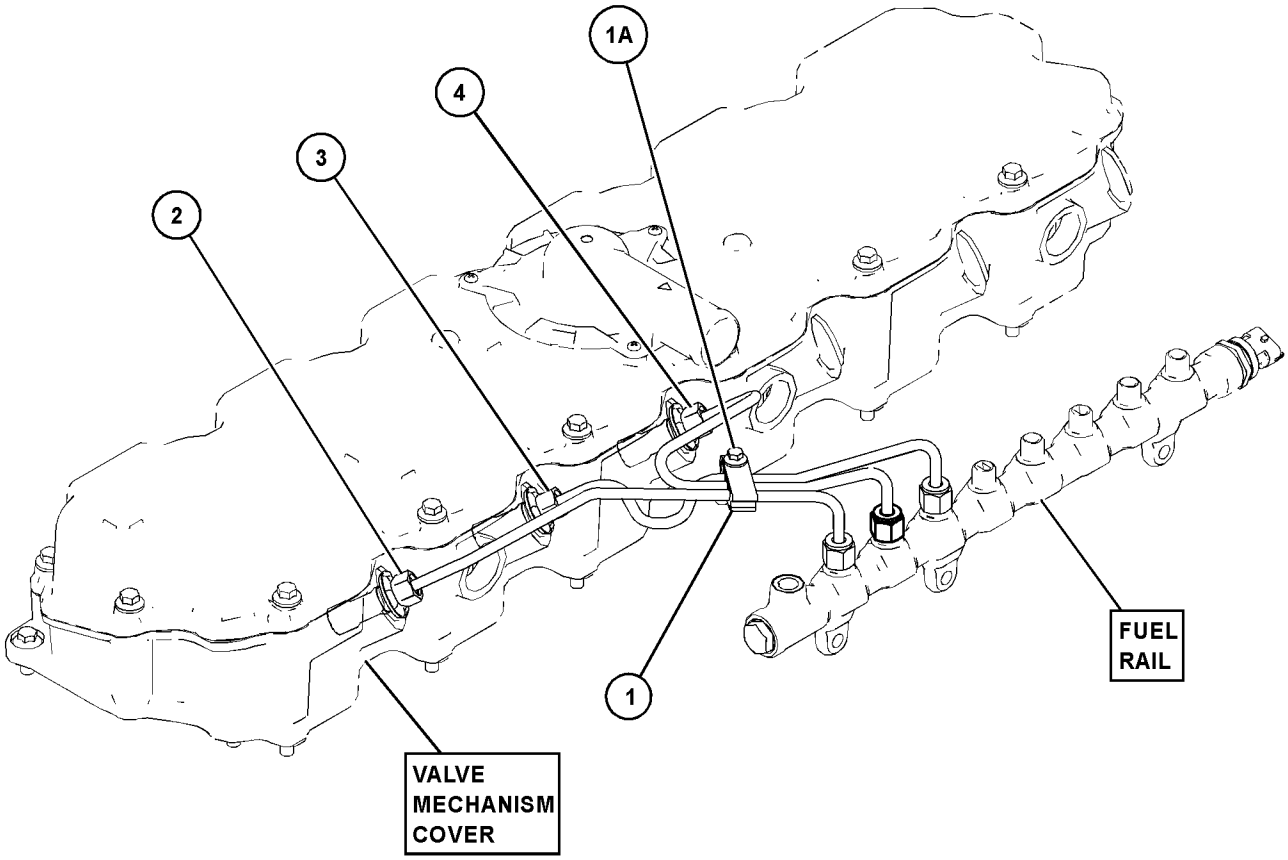

GRÁFICO 1 <FIM> g06241117

375-2647 PUMP GP-FUEL INJECTION*R

S/N: 4501-UP

NÚMEROE DE 391-4811 PUMP GP-FUEL INJECTION AN ATTACHMENT

SMCS-1251, 1290

i08287645

NOTA	REF. NÃO	GRÁFICO REF.	NÚMERO DA PEÇA	QTY	NOME DA PEÇA 1 2 3 4 5 6 (NÍVEL DO PRODUTO)	CONSULTE PÁGINA
	1	1	**386-3819**	1	CHAVE DO EIXO (KEY-SHAFT)	
	2	1	**375-8254**	1	VÁLVULA (VALVE)	
	3	1	**376-6409**	1	RETENTOR (SEAL)	
	4	1	**376-6410**	1	RETENTOR-ARRUELA (RETAINER-WASHER)	
	5	1	**376-6411**	1	PORCA-EIXO (NUT-SHAFT)	
	6	1	**386-2971**	2	ARRUELA (WASHER)	
M	7	1	**454-5109**	1	PARAFUSO-BANJO (M10X1X26 MM) (BOLT-BANJO (M10X1X26-MM))	
M	8	1	**453-0790**	3	PARAFUSO (M5X0,8X12 MM) (BOLT (M5X0.8X12-MM))	

M - PEÇA MÉTRICA

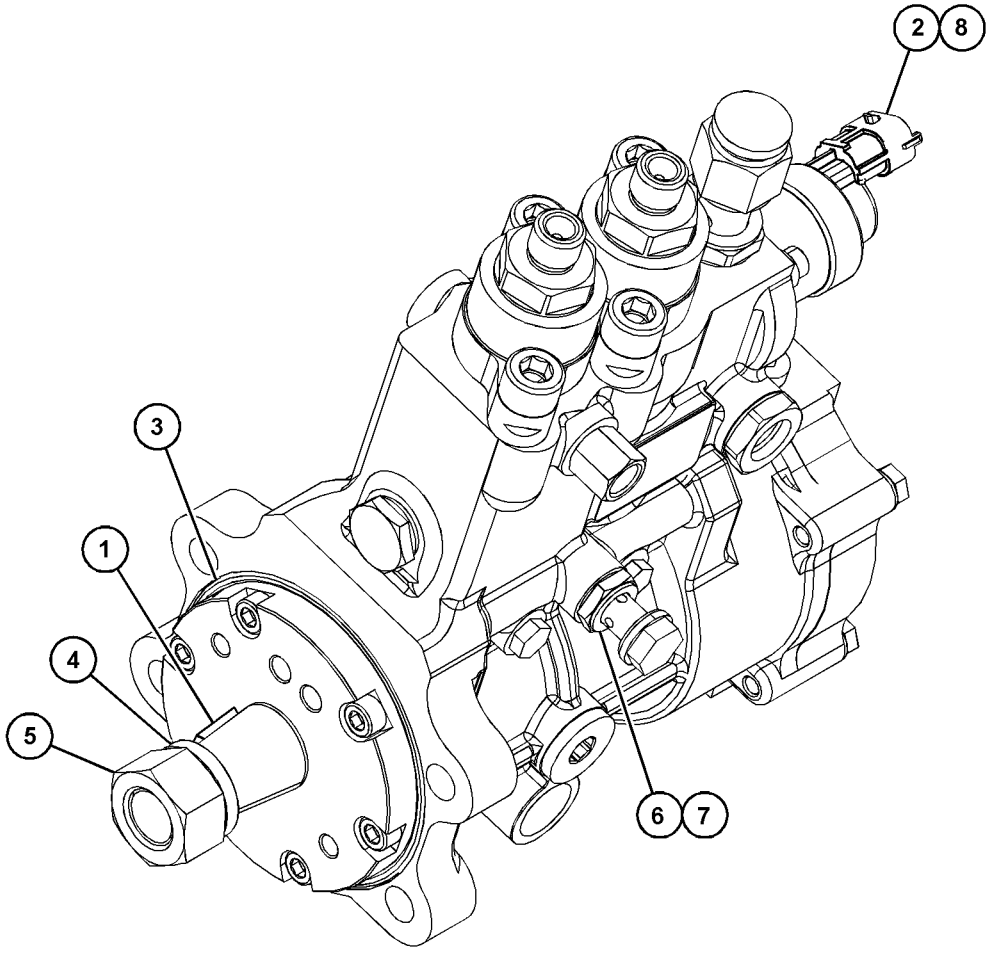

GRÁFICO 1 <FIM> g06572533

391-4811 PUMP GP-FUEL INJECTION

S/N: 4501-UP

NÚMEROE DE 569-0811 ENGINE AR-PRIMARY

AN ATTACHMENT

SMCS-1251, 1290

i08083019

NOTA	REF. NÃO	GRÁFICO REF.	NÚMERO DA PEÇA	QTY	NOME DA PEÇA 1 2 3 4 5 6 (NÍVEL DO PRODUTO)	CONSULTE PÁGINA
M	1	1	**111-0859**	4	PARAFUSO (M10X1,5X35 MM) (BOLT (M10X1.5X35-MM))	
M	2	1	**6I-0654**	3	PARAFUSO (M10X1,5X25 MM) (BOLT (M10X1.5X25-MM))	
	3	1	**371-2684**	1	SUPORTE (BRACKET)	
	4	1	**371-2691**	1	SUPORTE (BRACKET)	
	5	1	**371-7263**	1	CONJUNTO DE TUBULAÇÃO DE COMBUSTÍVEL (LINE AS-FUEL)	
YR	6	1	**375-2647**	1	PUMP GP-FUEL INJECTION (PUMP GP-FUEL INJECTION)	117
	7	1	**476-2947**	1	ENGRENAGEM-BOMBA DE COMBUSTÍVEL (68 DENTES) (GEAR-FUEL PUMP (68-TEETH))	
M	8	1	**6I-0217**	2	PARAFUSO (M8X1,25X20 MM) (BOLT (M8X1.25X20-MM))	
	9	1	**346-0006**	1	PARAFUSO ESPECIAL (BOLT-SPECIAL)	
	10	1	**346-0007**	2	ARRUELA (WASHER)	
M	11	1	**175-7141**	1	PORCA DE FLANGE SEXTAVADA (ROSCA M10X1,5) (NUT-HEX FLANGE (M10X1.5-THD))	
	12	1	**348-0495**	2	ARRUELA (WASHER)	

M - PEÇA MÉTRICA
R - PEÇA REMANUFATURADA PODE ESTAR DISPONÍVEL
Y - ILUSTRAÇÃO INDIVIDUAL

391-4811 PUMP GP-FUEL INJECTION () (continuação) **i08083019**

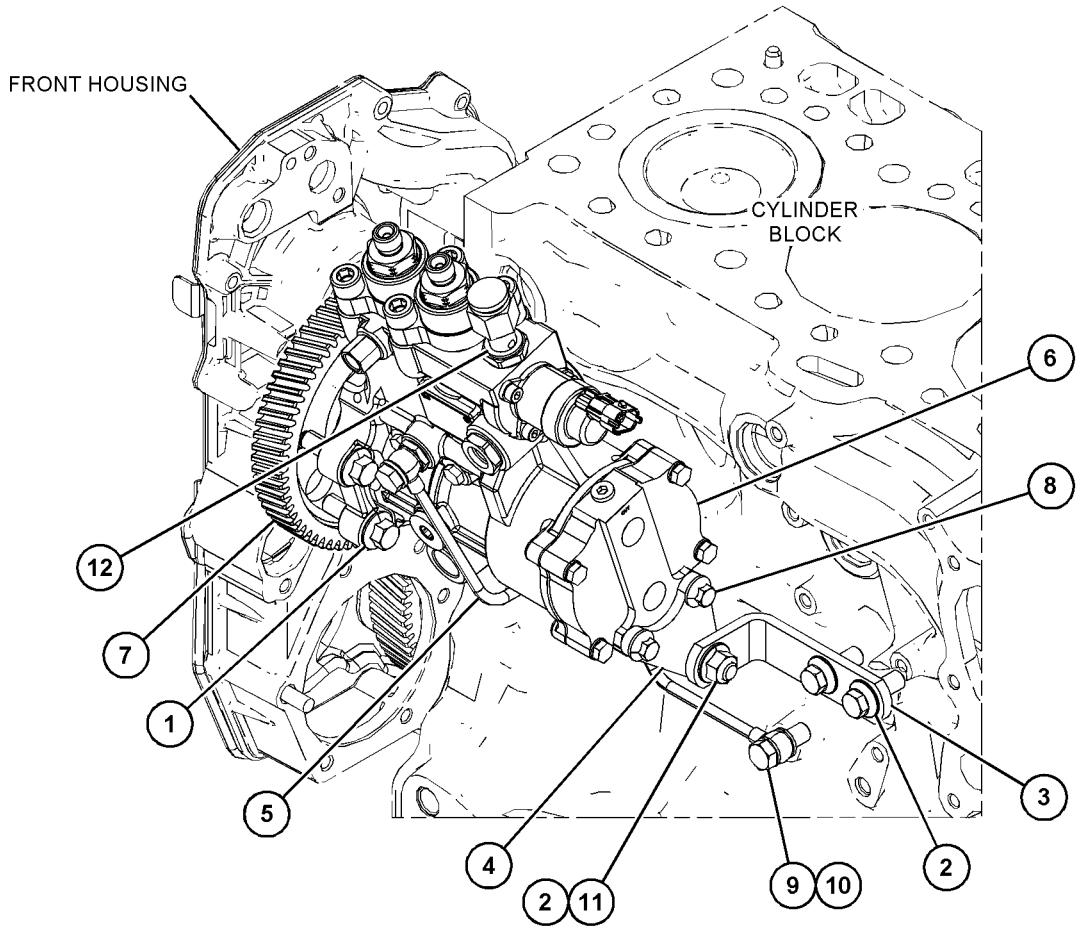

GRÁFICO 1 <FIM> g06537698

380-0415 PUMP GP-FUEL TRANSFER

S/N: Z2K1-UP; Z2N1-UP

NÚMEROE DE 523-3955 PUMP GP-FUEL TRANSFER

AN ATTACHMENT

SMCS-1256 **i06704268**

NOTA	REF. NÃO	GRÁFICO REF.	NÚMERO DA PEÇA	QTY	NOME DA PEÇA 1 2 3 4 5 6 (NÍVEL DO PRODUTO)	CONSULTE PÁGINA
	1	1	**9W-0852**	3	PINO DE CONECTOR (CALIBRE 14 A 16) (PIN-CONNECTOR (14-GA TO 16-GA))	
	2	1	**243-4506**	1	CONNECTOR DO CONJUNTO DE TOMADA (3 PINOS) (RECEPTACLE AS-CONNECTOR (3-PIN))	
	3	1	**380-4696**	1	BOMBA (PUMP)	
	4	1	**272-0710**	1	BOMBA DE CONTROLE-REABASTECIMENTO (CONTROL-REFUELING PUMP)	
	5	1	**7Y-3963**	2	TERMINAL-BALA (FÊMEA) (TERMINAL-BULLET (FEMALE))	
	6	1	**7Y-3962**	2	TERMINAL-BALA (MACHO) (TERMINAL-BULLET (MALE))	
	7	1	**7Y-3964**	2	TUBO (TUBE)	
	8	1	**7Y-3965**	2	TUBO (TUBE)	
E	9	1	**125-7876**		TUBO REDUTOR DE CALOR (17,78 MM DIA) (7 CM) (TUBE-HEAT SHRINK (17.78-MM DIA) (7-CM))	

E - ENCOMENDAR POR CENTÍMETROS

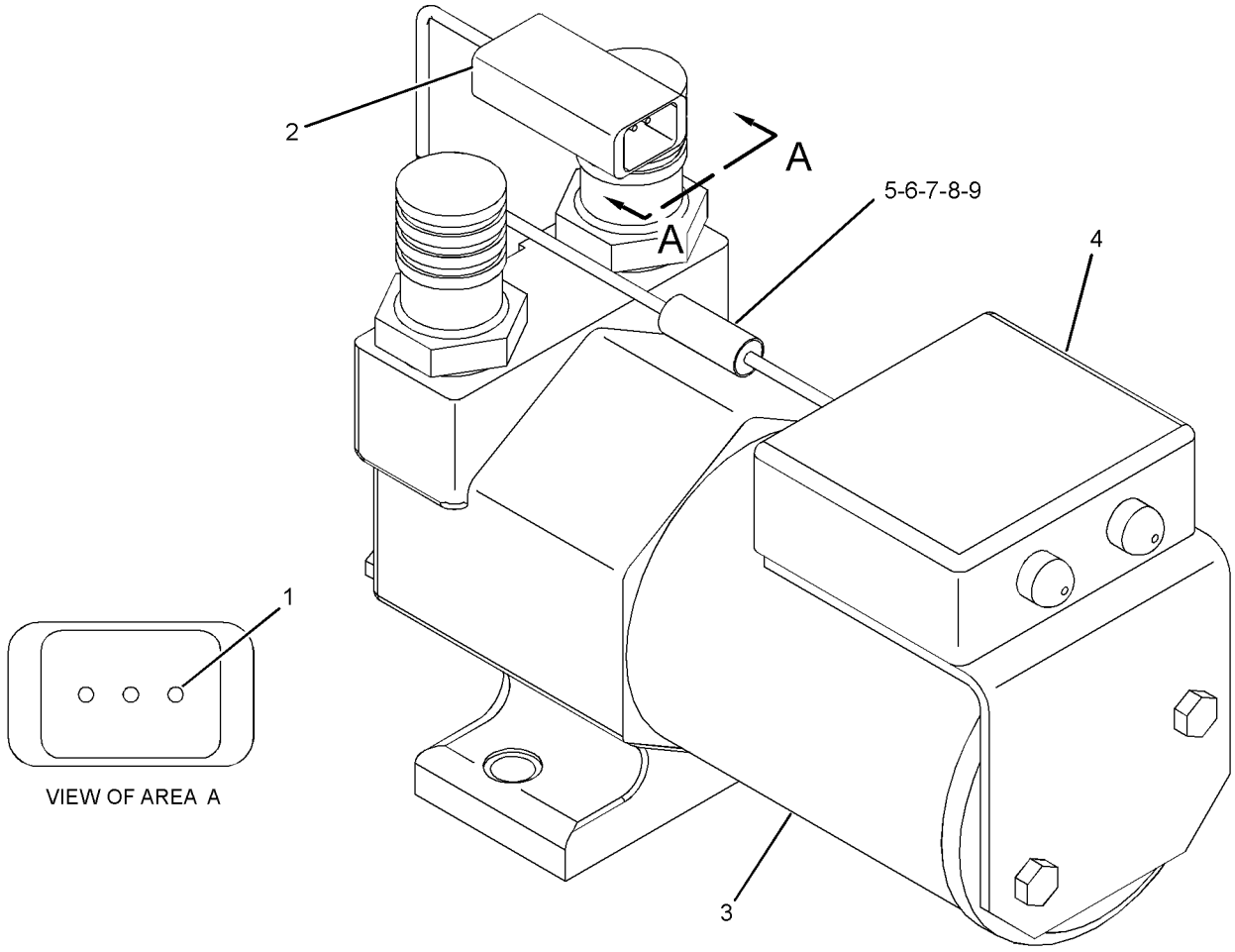

GRÁFICO 1 <FIM> g01364000

523-3955 PUMP GP-FUEL TRANSFER

S/N: Z2K1-UP; Z2N1-UP
PARA USO COM 508-1609—PÁGINA: 125
NÃO PODE SER USADO COM 523-3959—PÁGINA: 94 , 550-5565—PÁGINA: 449
AN ATTACHMENT

SMCS-1256 **i08303339**

NOTA	REF. NÃO	GRÁFICO REF.	NÚMERO DA PEÇA	QTY	NOME DA PEÇA 1 2 3 4 5 6 (NÍVEL DO PRODUTO)	CONSULTE PÁGINA
	1	1	**2M-9780**	1	ANEL RETENTOR EM O (SEAL-O-RING)	
	2	1	**3E-0105**	1	SUPORTE (MOUNT)	
	3	1	**3E-6773**	1	ANEL RETENTOR EM O (SEAL-O-RING)	
	4	1	**3S-2093**	1	CABO TIPO CINTA (STRAP-CABLE)	
	5	1	**7G-7053**	1	ILHÓ (GROMMET)	
	6	1	**8T-4121**	4	ARRUELA DURA (11X21X2,5 MM DE ESPESSURA) (WASHER-HARD (11X21X2.5-MM THK))	
M	7	1	**8T-4186**	2	PARAFUSO (M10X1,5X40 MM) (BOLT (M10X1.5X40-MM))	
	8	1	**9X-7287**	1	ANEL RETENTOR EM O (SEAL-O-RING)	
	9	1	**135-8575**	4	CONJUNTO DE PARAFUSO (BOLT AS)	
	10	1	**156-2525**	1	VÁLVULA DE CORTE (VALVE-SHUTOFF)	
	11	1	*163-4300*	1	CONJUNTO DO ADAPTADOR (ADAPTER AS)	
		1	**3K-0360**	1	ANEL RETENTOR EM O (SEAL-O-RING)	
		1	**377-9605**	1	ADAPTADOR (ADAPTER)	
	12	1	**164-3417**	1	TAMPA (COVER)	
	13	1	**187-1679**	1	TAMPA (COVER)	
	14	1	**238-5080**	1	ANEL RETENTOR EM O (SEAL-O-RING)	
	15	1	*268-1531*	1	CONJUNTO DE COTOVELO (ELBOW AS)	
		1	**2M-9780**	1	ANEL RETENTOR EM O (SEAL-O-RING)	
		1	**268-1530**	1	COTOVELO (ELBOW)	
M	16	1	**344-5675**	2	PORCA (ROSCA M10X1,5) (NUT (M10X1.5-THD))	
Y	17	1	**380-0415**	1	PUMP GP-FUEL TRANSFER (PUMP GP-FUEL TRANSFER)	120
	18	1	**418-6597**	1	GRUPO DO INTERRUPTOR DE NÍVEL DE LÍQUIDO (COMBUSTÍVEL) (SWITCH GP-LIQUID LEVEL (FUEL))	
		1	**102-8802**	1	KIT DE TOMADA (2 PINOS) (KIT-RECEPTACLE (2-PIN))	
					(INCLUI CONJUNTO DE TOMADA E CUNHA)	
		1	**9X-3401**	2	PINO DE CONECTOR (CALIBRE 16 A 18) (PIN-CONNECTOR (16-GA TO 18-GA))	
	19	1	**479-2171**	12	CONJUNTO DE PARAFUSO (BOLT AS)	
Y	20	1	**501-4187**	1	GRUPO DA VÁLVULA DE REABASTECIMENTO (PÉ) (VALVE GP-REFUELING (FOOT))	132
	21	1	*523-3954*	1	GRUPO DE CAIXA-TRANSFERÊNCIA DE COMBUSTÍVEL (BOX GP-FUEL TRANSFER)	
		1	**371-6432**	1	GARRA (PAWL)	
J		1	**465-6593**	1	CONJUNTO DA TRAVA (LATCH AS)	
		1	**523-3953**	1	CONJUNTO DE TAMPA-CAIXA (COVER AS-BOX)	
	22	1	**124-6257**	4	ABRAÇADEIRA DE MANGUEIRA (CLAMP-HOSE)	
E	23	1	**579-4881**		MANGUEIRA (300 CM) (HOSE (300-CM))	
E	23A	1	**579-4881**		MANGUEIRA (37,2 CM) (HOSE (37.2-CM))	

E - ENCOMENDAR POR CENTÍMETROS
J - REQUER CHAVE CORPORATIVA
M - PEÇA MÉTRICA
Y - ILUSTRAÇÃO INDIVIDUAL

523-3955 PUMP GP-FUEL TRANSFER () (continuação) **i08303339**

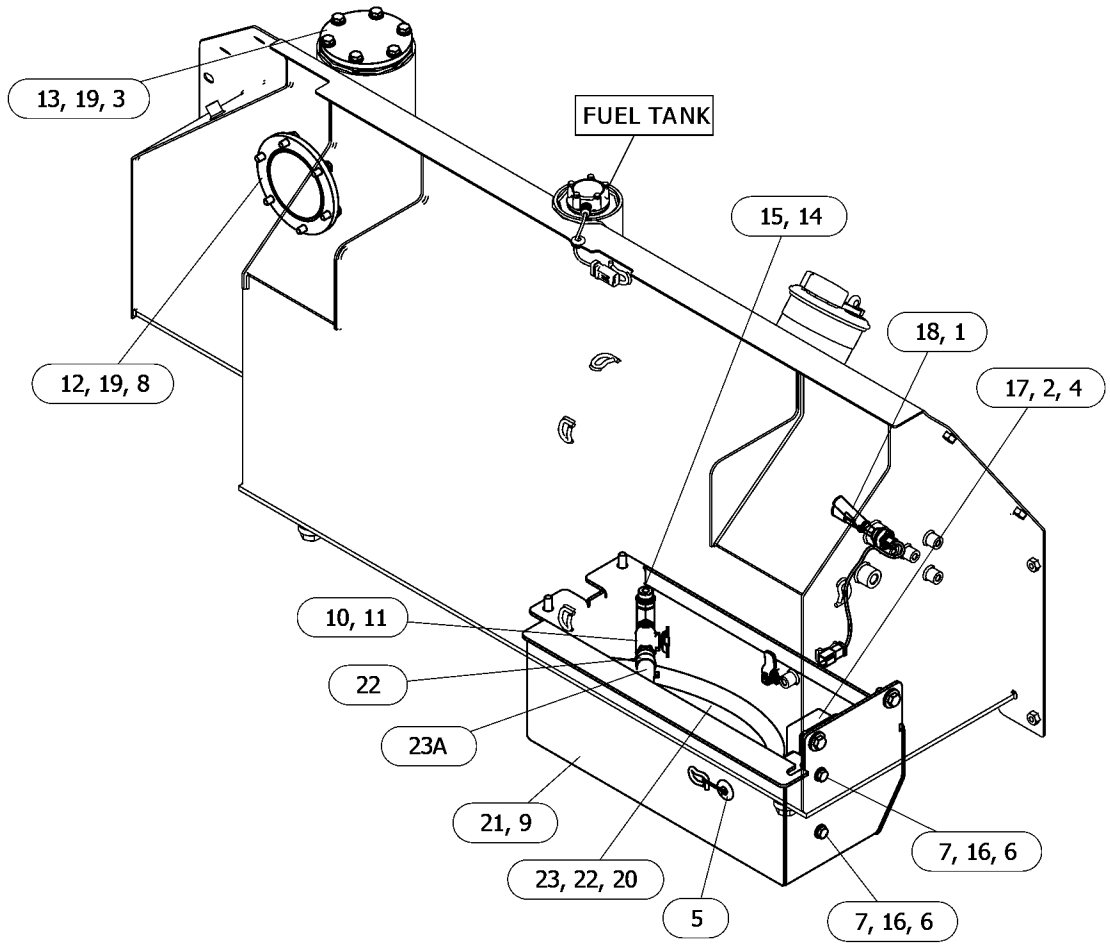

GRÁFICO 1 <FIM> g06630817

394-9639 RAIL GP-FUEL

S/N: 4501-UP
NÚMEROE DE 569-0811 ENGINE AR-PRIMARY
AN ATTACHMENT

SMCS-1288 **i05489964**

NOTA	REF. NÃO	GRÁFICO REF.	NÚMERO DA PEÇA	QTY	NOME DA PEÇA 1 2 3 4 5 6 (NÍVEL DO PRODUTO)	CONSULTE PÁGINA
M	1	1	**6I-0260**	3	PARAFUSO (M8X1,25X25 MM) (BOLT (M8X1.25X25-MM))	
M	2	1	**099-6418**	1	PORCA (ROSCA M6X1) (NUT (M6X1-THD))	
M	3	1	**206-1826**	2	PARAFUSO (M6X1X25 MM) (BOLT (M6X1X25-MM))	
Y	4	1	*370-5520*	1	GRUPO DE TUBULAÇÕES DE INJEÇÃO DE COMBUSTÍVEL (LINES GP-FUEL INJECTION)	115
	5	1	**375-0482**	4	ABRAÇADEIRA DE TUBO (CLAMP-PIPE)	
	6	1	**375-0483**	2	INSERÇÃO-ABRAÇADEIRA (INSERT-CLAMP)	
	7	1	**375-2649**	1	RAIL GP-FUEL (RAIL GP-FUEL)	
		1	**375-6988**	1	SENSOR (PRESSÃO DA GALERIA DE DISTRIBUIÇÃO DE COMBUSTÍVEL) (SENSOR (FUEL RAIL PRESSURE))	
		1	**398-6226**	1	VÁLVULA (PRESSÃO DA GALERIA DE DISTRIBUIÇÃO DE COMBUSTÍVEL) (VALVE (FUEL RAIL PRESSURE))	
	8	1	**393-2034**	1	CONJUNTO DE TUBULAÇÃO DE COMBUSTÍVEL (LINE AS-FUEL)	
	9	1	**393-2035**	1	CONJUNTO DE TUBULAÇÃO DE COMBUSTÍVEL (LINE AS-FUEL)	
Y	10	1	**394-0525**	1	GRUPO DE TUBULAÇÕES DE INJEÇÃO DE COMBUSTÍVEL (LINES GP-FUEL INJECTION)	116

M - PEÇA MÉTRICA
Y - ILUSTRAÇÃO INDIVIDUAL

394-9639 RAIL GP-FUEL () (continuação) **i05489964**

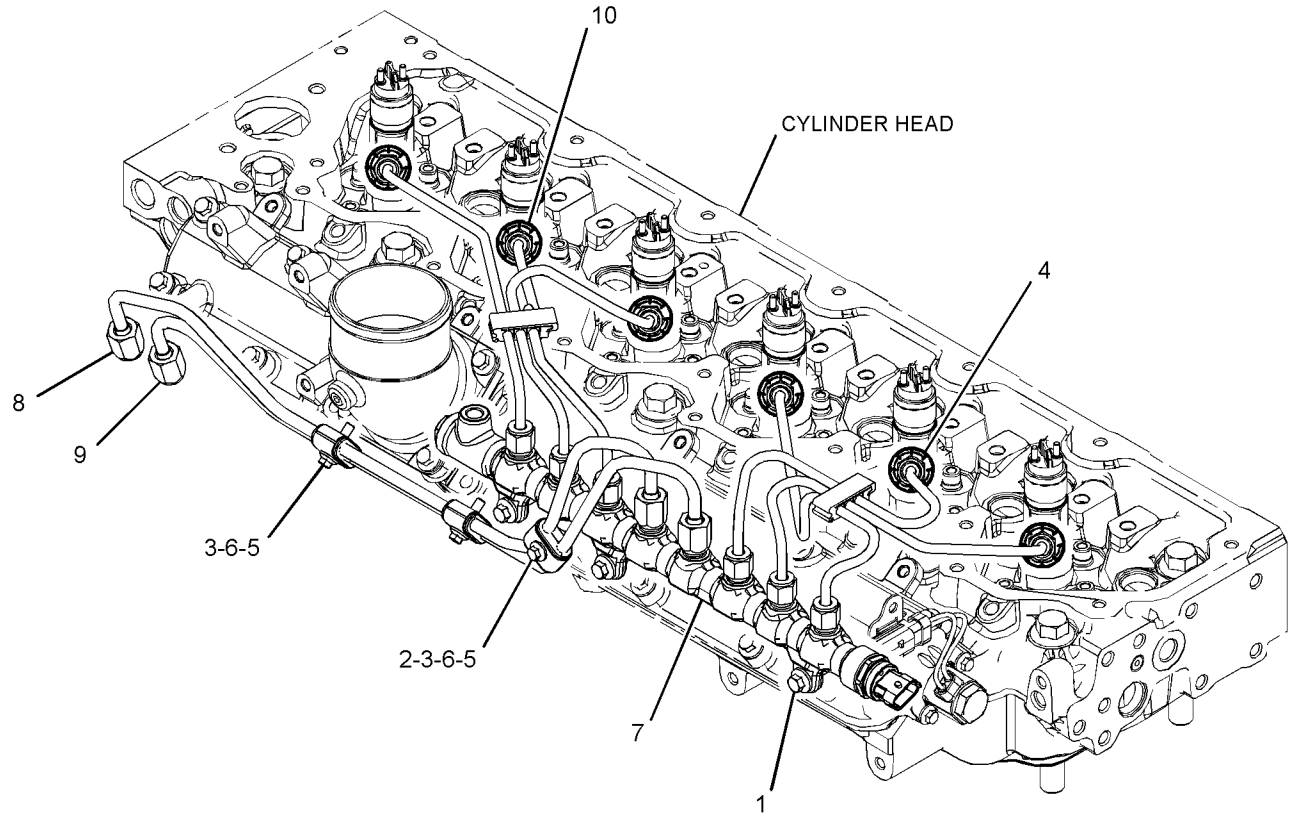

GRÁFICO 1 <FIM> g03380177

508-1609 TANK & MTG GP-FUEL—ENCHIMENTO RÁPIDO

S/N: Z2K1-UP; Z2N1-UP
320 L (84,5 GAL EUA)
NÚMEROE DE 532-9851 DISTRIBUTION AR
AN ATTACHMENT

SMCS-1273 **i07805552**

NOTA	REF. NÃO	GRÁFICO REF.	NÚMERO DA PEÇA	QTY	NOME DA PEÇA 1 2 3 4 5 6 (NÍVEL DO PRODUTO)	CONSULTE PÁGINA
M	1	1	**8T-4141**	4	PARAFUSO (M20X2,5X70 MM) (BOLT (M20X2.5X70-MM))	
	2	1	**2M-9780**	1	ANEL RETENTOR EM O (SEAL-O-RING)	
M	3	1	**6V-2314**	5	PARAFUSO (M5X0,8X35 MM) (BOLT (M5X0.8X35-MM))	
	4	1	**8T-0328**	5	ARRUELA DURA (5,5X10X1 MM DE ESPESSURA) (WASHER-HARD (5.5X10X1-MM THK))	
	5	1	**9D-8508**	1	ILHÓ (GROMMET)	
	6	1	**101-4639**	1	VÁLVULA-DRENAGEM (VALVE-DRAIN)	
	7	1	**159-3727**	1	CONJUNTO DE TUBOS-DRENO (TUBE AS-DRAIN)	
	8	1	**160-9192**	2	GRAMPO (CLIP)	
	9	1	**198-4781**	4	ARRUELA DURA (22X40X10 MM DE ESPESSURA) (WASHER-HARD (22X40X10-MM THK))	
	10	1	**475-7048**	1	CONJUNTO DE SENSOR-NÍVEL DE COMBUSTÍVEL (SENSOR AS-FUEL LEVEL)	
		1	**9X-3401**	3	PINO DE CONECTOR (CALIBRE 16 A 18) (PIN-CONNECTOR (16-GA TO 18-GA))	
		1	**230-4014**	1	CONNECTOR DO CONJUNTO DE TOMADA (3 PINOS) (RECEPTACLE AS-CONNECTOR (3-PIN))	
		1	**363-4123**	1	JUNTA (GASKET)	
Y	11	1	**508-1607**	1	GRUPO DO TANQUE DE COMBUSTÍVEL (TANK GP-FUEL)	129

M - PEÇA MÉTRICA
Y - ILUSTRAÇÃO INDIVIDUAL

508-1609 TANK & MTG GP-FUEL () (continuação) **i07805552**

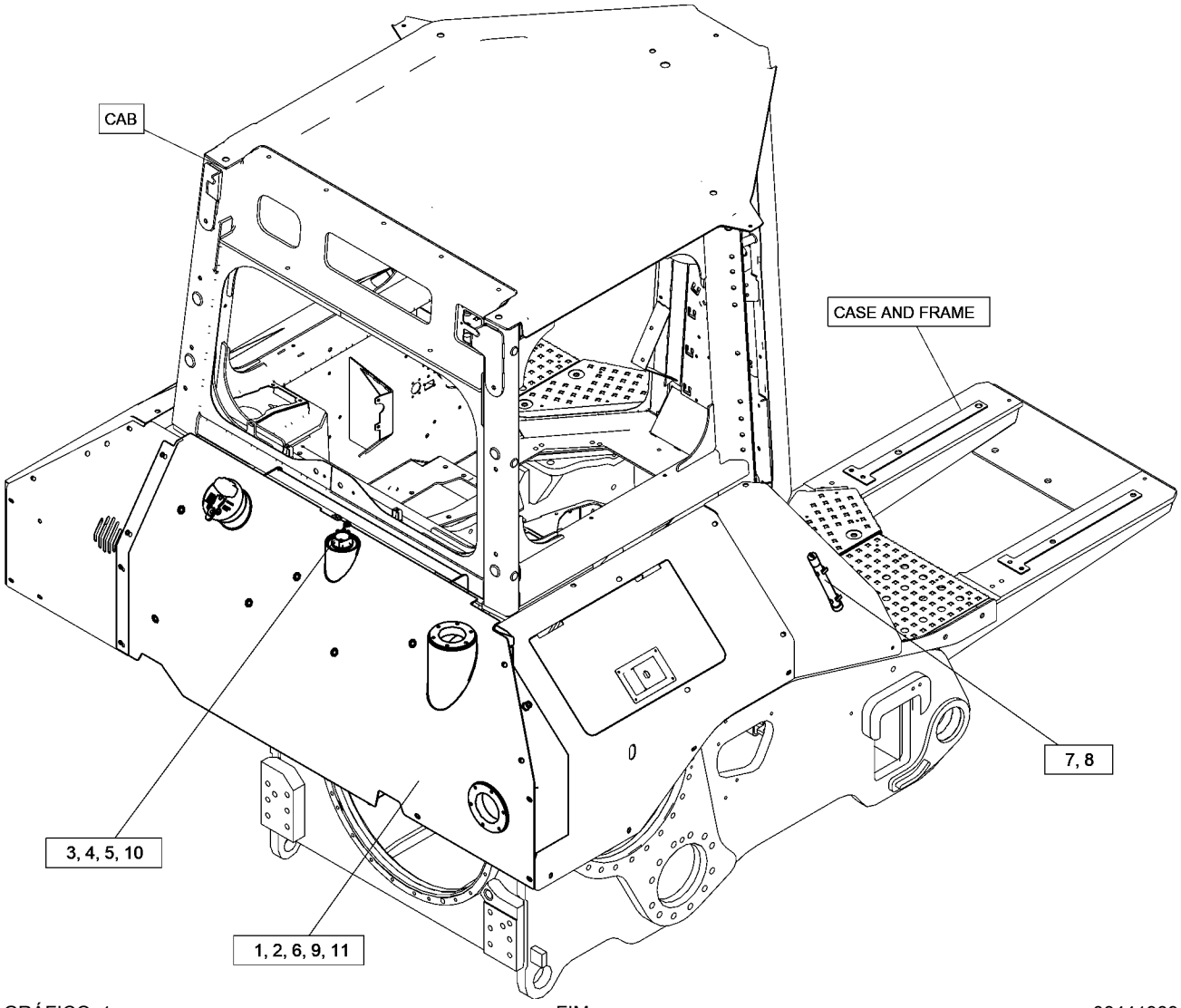

GRÁFICO 1 <FIM> g06441939

508-1610 TANK & MTG GP-FUEL

S/N: Z2K1-UP; Z2N1-UP
320 L (84,5 GAL EUA)
NÚMEROE DE 532-9856 DISTRIBUTION AR
AN ATTACHMENT

SMCS-1273 **i07806171**

NOTA	REF. NÃO	GRÁFICO REF.	NÚMERO DA PEÇA	QTY	NOME DA PEÇA 1 2 3 4 5 6 (NÍVEL DO PRODUTO)	CONSULTE PÁGINA
M	1	1	**8T-4185**	2	PARAFUSO (M10X1,5X50 MM) (BOLT (M10X1.5X50-MM))	
M	2	1	**8T-4141**	4	PARAFUSO (M20X2,5X70 MM) (BOLT (M20X2.5X70-MM))	
	3	1	**2M-9780**	1	ANEL RETENTOR EM O (SEAL-O-RING)	
	4	1	**7X-7729**	2	ARRUELA (11X25X3 MM DE ESPESSURA) (WASHER (11X25X3-MM THK))	
	5	1	**8T-0328**	5	ARRUELA DURA (5,5X10X1 MM DE ESPESSURA) (WASHER-HARD (5.5X10X1-MM THK))	
	6	1	**9D-8508**	1	ILHÓ (GROMMET)	
	7	1	**101-4639**	1	VÁLVULA-DRENAGEM (VALVE-DRAIN)	
	8	1	**159-3727**	1	CONJUNTO DE TUBOS-DRENO (TUBE AS-DRAIN)	
	9	1	**160-9192**	2	GRAMPO (CLIP)	
	10	1	**198-4781**	4	ARRUELA DURA (22X40X10 MM DE ESPESSURA) (WASHER-HARD (22X40X10-MM THK))	
	11	1	**466-6951**	1	CONJUNTO DE GUARD (GUARD AS)	
	12	1	**475-7048**	1	CONJUNTO DE SENSOR-NÍVEL DE COMBUSTÍVEL (SENSOR AS-FUEL LEVEL)	
		1	**9X-3401**	3	PINO DE CONECTOR (CALIBRE 16 A 18) (PIN-CONNECTOR (16-GA TO 18-GA))	
		1	**230-4014**	1	CONNECTOR DO CONJUNTO DE TOMADA (3 PINOS) (RECEPTACLE AS-CONNECTOR (3-PIN))	
		1	**363-4123**	1	JUNTA (GASKET)	
Y	13	1	**508-1611**	1	GRUPO DO TANQUE DE COMBUSTÍVEL (TANK GP-FUEL)	130
M	14	1	**6V-2314**	5	PARAFUSO (M5X0,8X35 MM) (BOLT (M5X0.8X35-MM))	

M - PEÇA MÉTRICA
Y - ILUSTRAÇÃO INDIVIDUAL

508-1610 TANK & MTG GP-FUEL () (continuação) **i07806171**

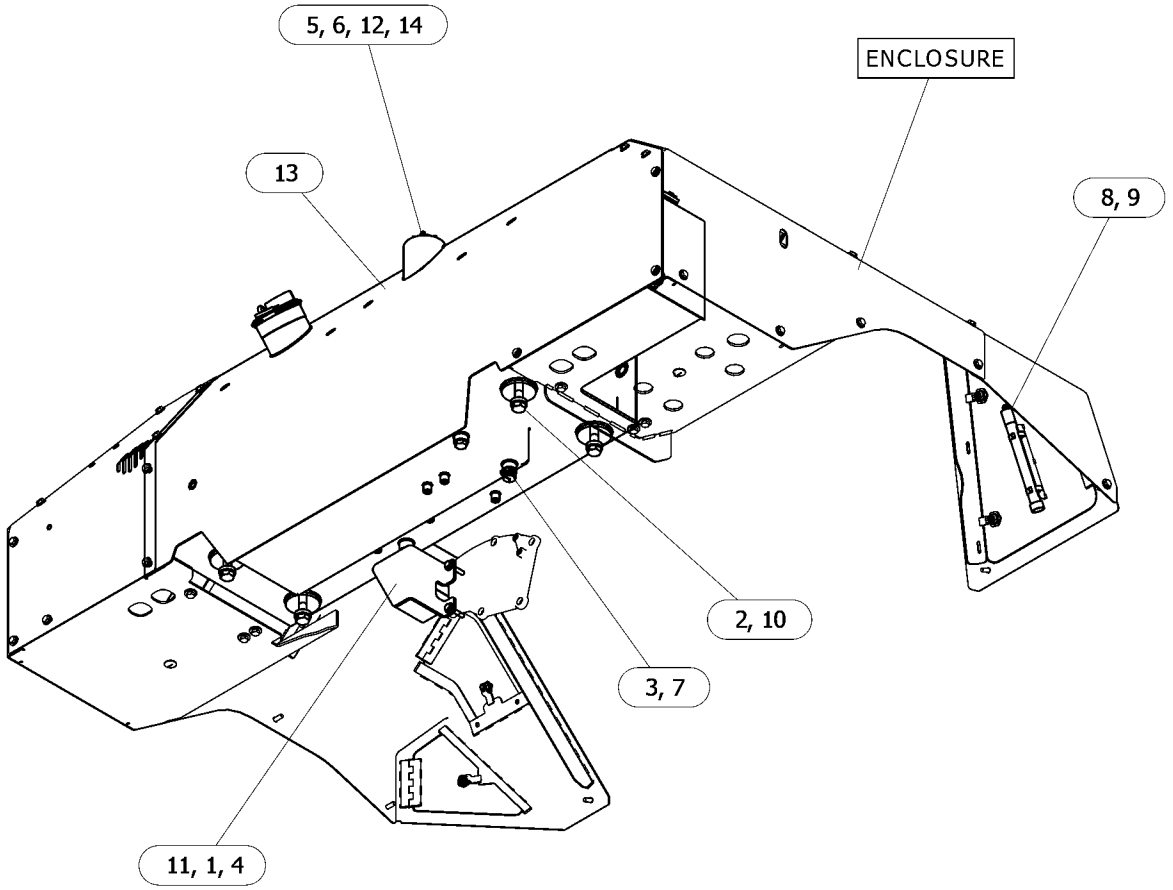

GRÁFICO 1 <FIM> g06441945

508-1607 GRUPO DO TANQUE DE COMBUSTÍVEL–ENCHIMENTO RÁPIDO

S/N: Z2K1-UP; Z2N1-UP
320 L (84,5 GAL EUA)
NÚMEROE DE 508-1609 TANK & MTG GP-FUEL AN ATTACHMENT

SMCS-1273 **i07805641**

NOTA	REF. NÃO	GRÁFICO REF.	NÚMERO DA PEÇA	QTY	NOME DA PEÇA 1 2 3 4 5 6 (NÍVEL DO PRODUTO)	CONSULTE PÁGINA
	1	1	**6V-5063**	1	ANEL RETENTOR EM O (SEAL-O-RING)	
	2	1	**9P-7121**	1	TELA FILTRANTE DE COMBUSTÍVEL (STRAINER-FUEL)	
	3	1	**9S-4183**	1	BUJÃO (1/1-16-12 DE ESPESSURA) (PLUG (1-1/16-12-THD))	
	4	1	*148-8410*	1	CONJUNTO DE BUJÃO (PLUG AS)	
		1	**2M-9780**	1	ANEL RETENTOR EM O (SEAL-O-RING)	
		1	**9S-4190**	1	BUJÃO DE ANEL RETENTOR (7/8-14 ROSCA) (PLUG-O-RING (7/8-14-THD))	
	5	1	**349-7059**	1	CONJUNTO DE TAMPA DE COMBUSTÍVEL (TRAVÁVEL, VENTILADO) (CAP AS-FUEL (LOCKABLE, VENTED))	
		1	**350-7735**	1	KIT DE TAMPA DO FILTRO (TANQUE DE COMBUSTÍVEL) (KIT-CAP FILTER (FUEL TANK))	
					(INCLUI RESPIRO DO CORPO, RESPIRO DA JUNTA, PARAFUSOS E ARRUELAS)	
	6	1	**508-1606**	1	CONJUNTO DE TANQUE DE COMBUSTÍVEL (TANK AS-FUEL)	

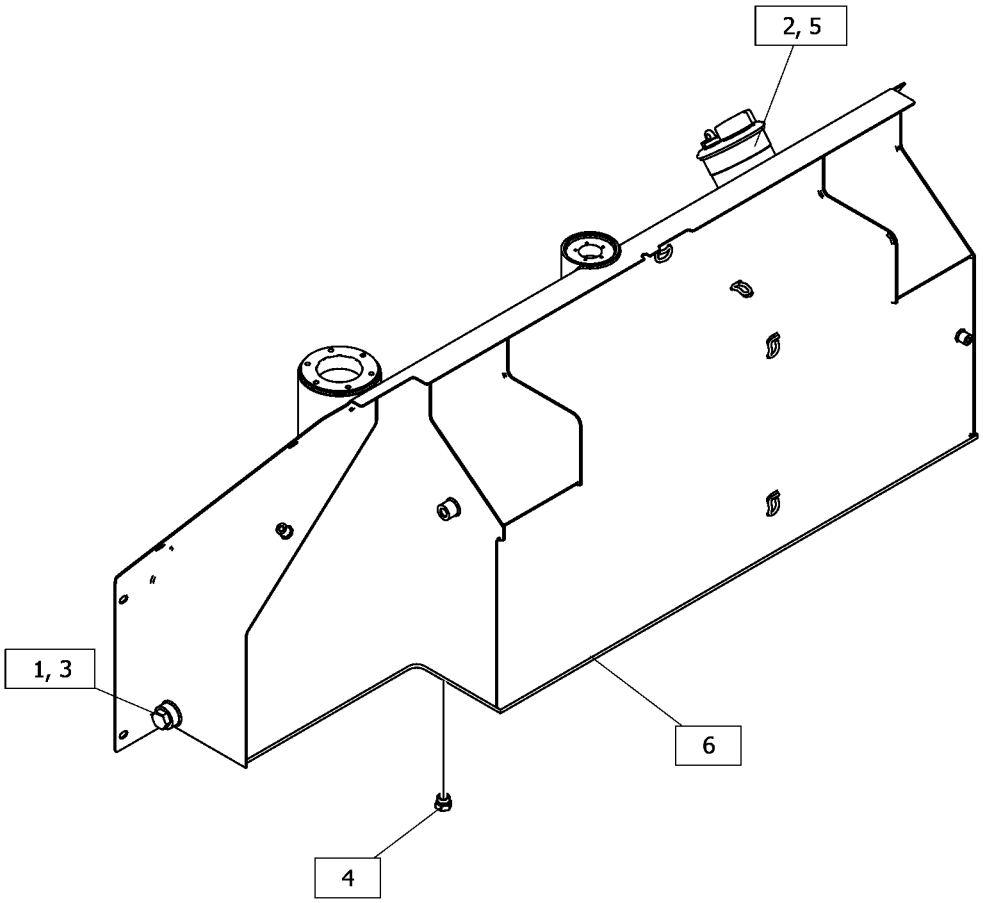

GRÁFICO 1 <FIM> g06442854

508-1611 GRUPO DO TANQUE DE COMBUSTÍVEL

S/N: Z2K1-UP; Z2N1-UP
320 L (84,5 GAL EUA)
NÚMEROE DE 508-1610 TANK & MTG GP-FUEL AN ATTACHMENT

SMCS-1273 **i08307514**

NOTA	REF. NÃO	GRÁFICO REF.	NÚMERO DA PEÇA	QTY	NOME DA PEÇA 1 2 3 4 5 6 (NÍVEL DO PRODUTO)	CONSULTE PÁGINA
	1	1	**6V-5063**	1	ANEL RETENTOR EM O (SEAL-O-RING)	
M	2	1	**8T-4138**	4	PARAFUSO (M6X1X20 MM) (BOLT (M6X1X20-MM))	
	3	1	**9P-7121**	1	TELA FILTRANTE DE COMBUSTÍVEL (STRAINER-FUEL)	
	4	1	**9S-4183**	1	BUJÃO (1/1-16-12 DE ESPESSURA) (PLUG (1-1/16-12-THD))	
	5	1	**9X-8256**	4	ARRUELA (6,6X12X2 MM DE ESPESSURA) (WASHER (6.6X12X2-MM THK))	
	6	1	**033-6031**	1	ANEL RETENTOR EM O (SEAL-O-RING)	
	7	1	*148-8410*	1	CONJUNTO DE BUJÃO (PLUG AS)	
		1	**2M-9780**	1	ANEL RETENTOR EM O (SEAL-O-RING)	
		1	**9S-4190**	1	BUJÃO DE ANEL RETENTOR (7/8-14 ROSCA) (PLUG-O-RING (7/8-14-THD))	
	8	1	**349-7059**	1	CONJUNTO DE TAMPA DE COMBUSTÍVEL (TRAVÁVEL, VENTILADO) (CAP AS-FUEL (LOCKABLE, VENTED))	
		1	**350-7735**	1	KIT DE TAMPA DO FILTRO (TANQUE DE COMBUSTÍVEL) (KIT-CAP FILTER (FUEL TANK))	
					(INCLUI RESPIRO, JUNTA, PARAFUSOS E ARRUELAS)	
	9	1	**494-1760**	1	TAMPA (COVER)	

M - PEÇA MÉTRICA

508-1611 GRUPO DO TANQUE DE COMBUSTÍVEL () (continuação) **i08307514**

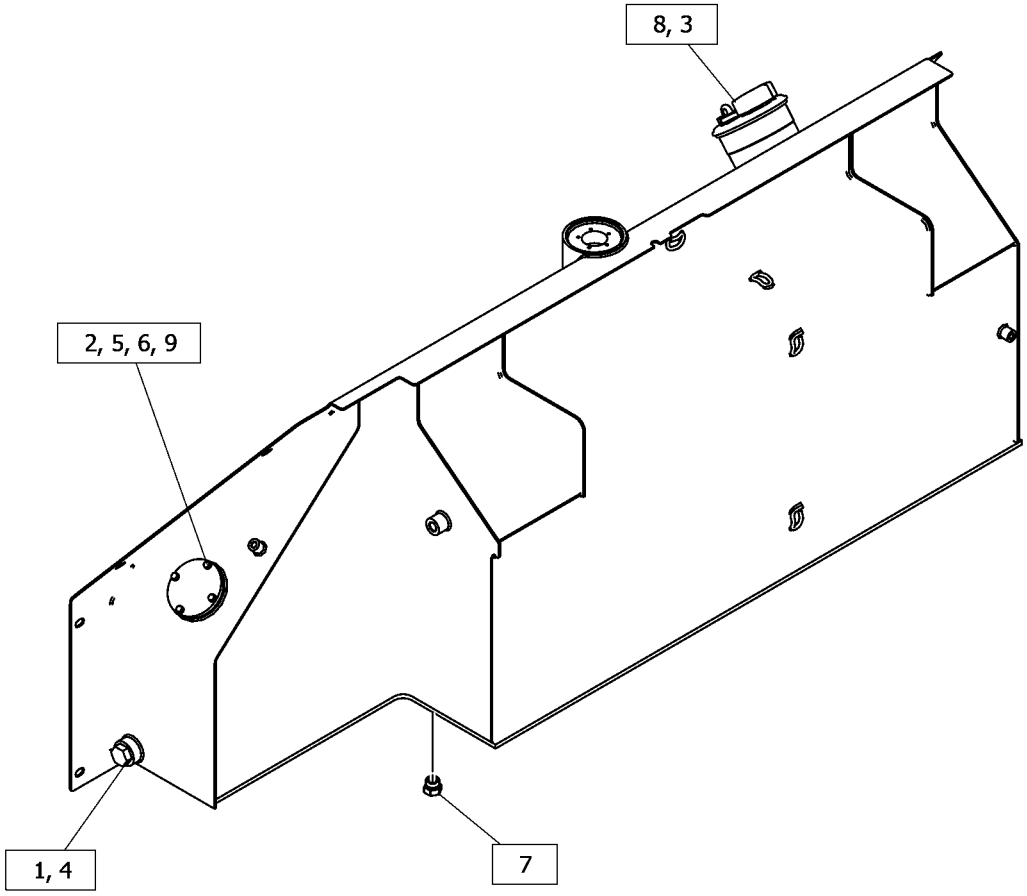

GRÁFICO 1 <FIM> g06442862

501-4187 GRUPO DA VÁLVULA DE REABASTECIMENTO–PÉ

S/N: Z2K1-UP; Z2N1-UP
NÚMEROE DE 523-3955 PUMP GP-FUEL TRANSFER
AN ATTACHMENT

SMCS-1256 **i08101538**

NOTA	REF. NÃO	GRÁFICO REF.	NÚMERO DA PEÇA	QTY	NOME DA PEÇA 1 2 3 4 5 6 (NÍVEL DO PRODUTO)	CONSULTE PÁGINA
	1	1	**451-6724**	1	TELA FILTRANTE (REABASTECIMENTO) (STRAINER (REFUELING))	
	2	1	**451-6726**	1	MOLA (TELA FILTRANTE) (SPRING (STRAINER))	
	3	1	**451-6728**	1	MOLA (SPRING)	
	4	1	**501-4188**	1	KIT-VÁLVULA (PÉ) (KIT-VALVE (FOOT))	
					(INCLUI TAMPA E SELO)	
					AS PEÇAS MOSTRADAS NAS ILUSTRAÇÕES SEM UM NÚMERO DE REFERÊNCIA NÃO SÃO SUBMETIDAS À MANUTENÇÃO SEPARADAMENTE	

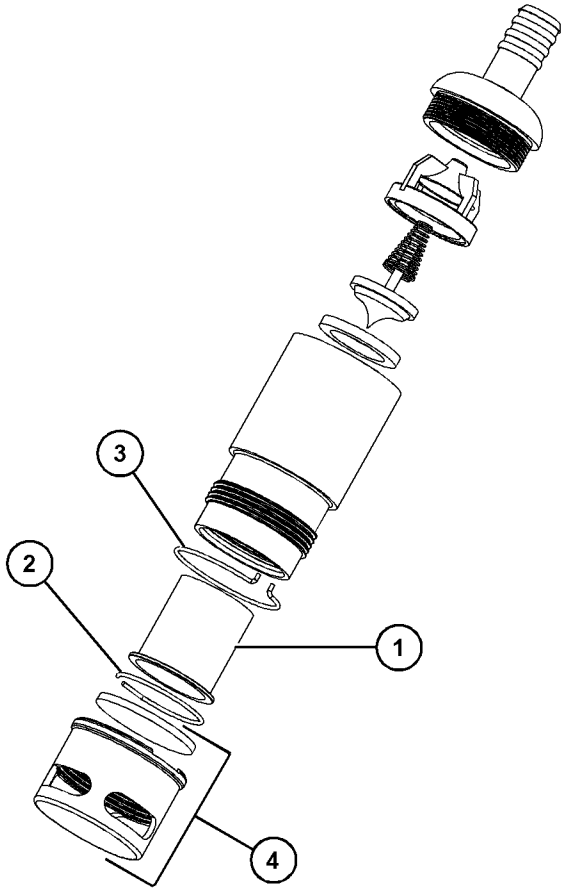

GRÁFICO 1 <FIM> g03700843

561-3001 ALTERNATOR GP-CHARGING*R

S/N: Z2K1-UP; Z2N1-UP

NÚMEROE DE 566-1884 ALTERNATOR GP-CHARGING AN ATTACHMENT

SMCS-1405 **i07831625**

NOTA	REF. NÃO	GRÁFICO REF.	NÚMERO DA PEÇA	QTY	NOME DA PEÇA 1 2 3 4 5 6 (NÍVEL DO PRODUTO)	CONSULTE PÁGINA
	1	1	**228-9656**	1	CONJUNTO DE ESTRUTURA DA EXTREMIDADE DO MOTOR (FRAME AS-DRIVE END)	
	2	1	**5S-7349**	1	PARAFUSO (1/4-20X0,5 POL) (BOLT (1/4-20X0.5-IN))	
	3	1	**185-2639**	1	CONJUNTO DE VENTILADOR (AR DO ALTERNADOR) (FAN AS (ALTERNATOR AIR))	
	4	1	**1H-3244**	1	ARRUELA DE PRESSÃO (LOCKWASHER)	
	5	1	**228-9655**	1	CONJUNTO DA ESTRUTURA DO ALTERNADOR (FRAME AS-ALTERNATOR)	
	6	1	**2K-4821**	1	CONTRAPORCA (5/8-18 DE ROSCA) (LOCKNUT (5/8-18-THD))	
	7	1	**5P-8247**	1	ARRUELA DURA (17X32X3,5 MM DE ESPESSURA) (WASHER-HARD (17X32X3.5-MM THK))	
	8	1	**228-9657**	1	CONJUNTO DA TAMPA (COVER AS)	
	9	1	**8T-4205**	1	ARRUELA DURA (7,2X14,5X2 MM DE ESPESSURA) (WASHER-HARD (7.2X14.5X2-MM THK))	
	10	1	**185-2647**	1	ILHÓ (GROMMET)	
	11	1	**9L-6770**	1	TAMPA CONTRA POEIRA (CAP-DUST)	
	12	1	**205-0626**	1	CONJUNTO ESTADOR DO ALTERNADOR (STATOR AS-ALTERNATOR)	
	13	1	**185-2638**	2	COLAR (COLLAR)	
	14	1	**185-2654**	1	PLACA (PLATE)	
	15	1	**185-2650**	1	CONJUNTO DE ROTOR (ROTOR AS)	
	16	1	**185-2644**	1	CONJUNTO DE BOBINA (COIL AS)	
	17	1	**561-3457**	1	CONJUNTO DE REGULADOR-TENSÃO (24 V) (REGULATOR AS-VOLTAGE (24-VOLT))	
	18	1	**6V-8189**	1	PORCA (5/16-18 DE ROSCA) (NUT (5/16-18-THD))	
	19	1	**8T-4224**	1	ARRUELA DURA (8,8X16X2 MM DE ESPESSURA) (WASHER-HARD (8.8X16X2-MM THK))	
	20	1	**3F-9556**	1	ARRUELA DE PRESSÃO (LOCKWASHER)	
	21	1	**185-2655**	1	KIT DE ROLAMENTOS (ALTERNADOR) (KIT-BEARING (ALTERNATOR))	
					(INCLUI ROLAMENTOS)	
	22	1	**199-8436**	1	KIT DE TERMINAL (AR DO ALTERNADOR) (KIT-TERMINAL (ALTERNATOR AIR))	
					(INCLUI CONJUNTO DE SUPORTE, CHAPA, ISOLANTE, PINO, KIT DE PARAFUSOS, ILHÓ E PORCA)	
	23	1	**199-7891**	1	KIT DE TERMINAL (AR DO ALTERNADOR) (KIT-TERMINAL (ALTERNATOR AIR))	
					(INCLUI ISOLANTES, ARRUELAS E PORCAS)	
	24	1	**185-2658**	1	KIT-APARELHAGEM (AR DO ALTERNADOR) (KIT-HARDWARE (ALTERNATOR AIR))	
					(INCLUI PARAFUSOS E KITS DE PARAFUSOS)	

561-3001 ALTERNATOR GP-CHARGING () (continuação) **i07831625**

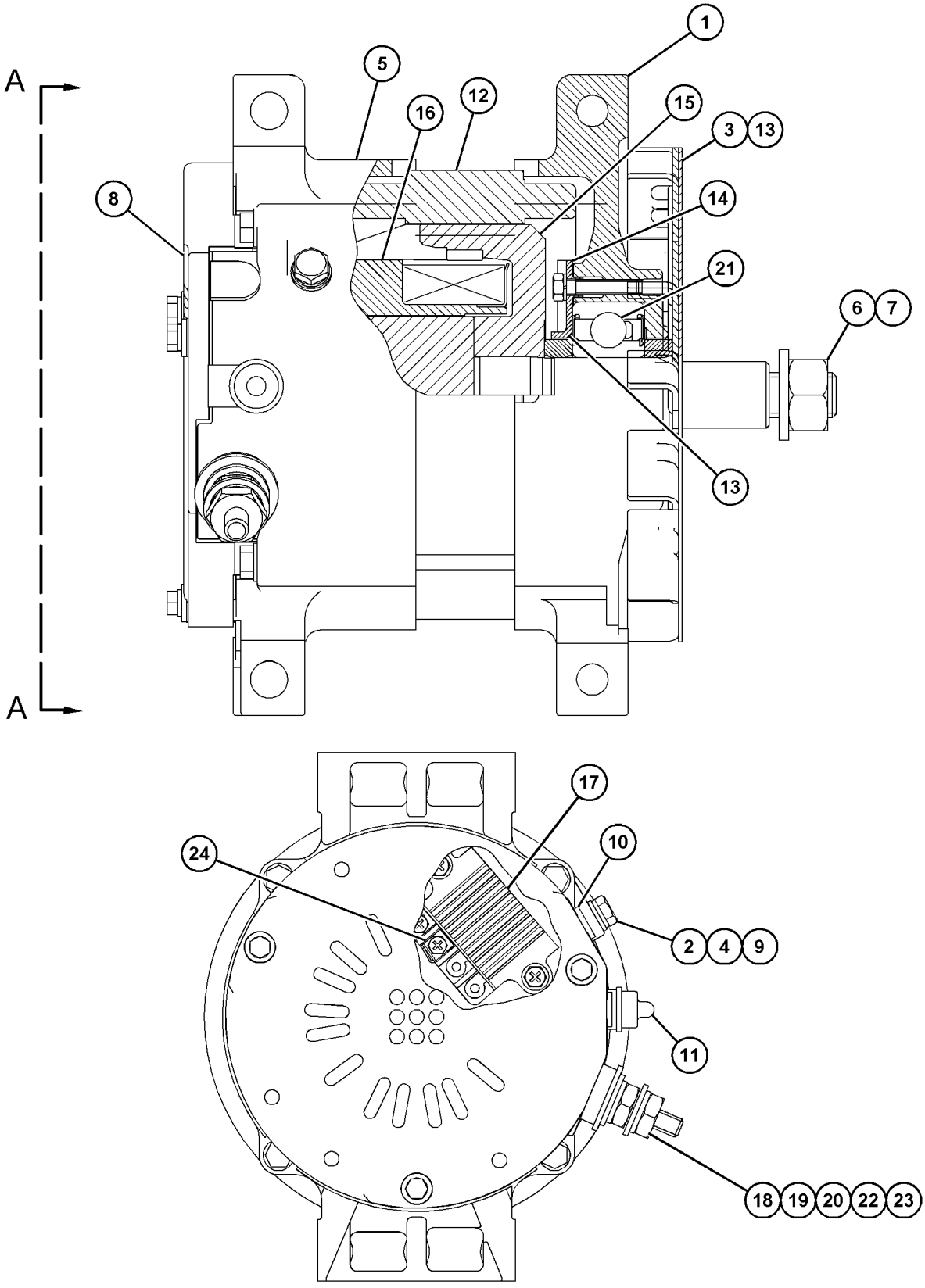

VIEW A-A

GRÁFICO 1 <FIM> g06399301

566-1884 ALTERNATOR GP-CHARGING

S/N: Z2K1-UP; Z2N1-UP
NÚMEROE DE 559-5994 INSTALLATION AR-ENGINE
AN ATTACHMENT

SMCS-1405 **i07818508**

NOTA	REF. NÃO	GRÁFICO REF.	NÚMERO DA PEÇA	QTY	NOME DA PEÇA 1 2 3 4 5 6 (NÍVEL DO PRODUTO)	CONSULTE PÁGINA
	1	1	**337-6324**	1	POLIA (8 ESTRIAS) (PULLEY (8-GROOVE))	
	2	1	**350-8742**	1	CORREIA TIPO SERPENTINA (ALTERNADOR) (BELT-SERPENTINE (ALTERNATOR))	
YR	3	1	**561-3001**	1	ALTERNATOR GP-CHARGING (24 V, 95 A) (ALTERNATOR GP-CHARGING (24-VOLT, 95-AMPÈRE))	133

R - PEÇA REMANUFATURADA PODE ESTAR DISPONÍVEL
Y - ILUSTRAÇÃO INDIVIDUAL

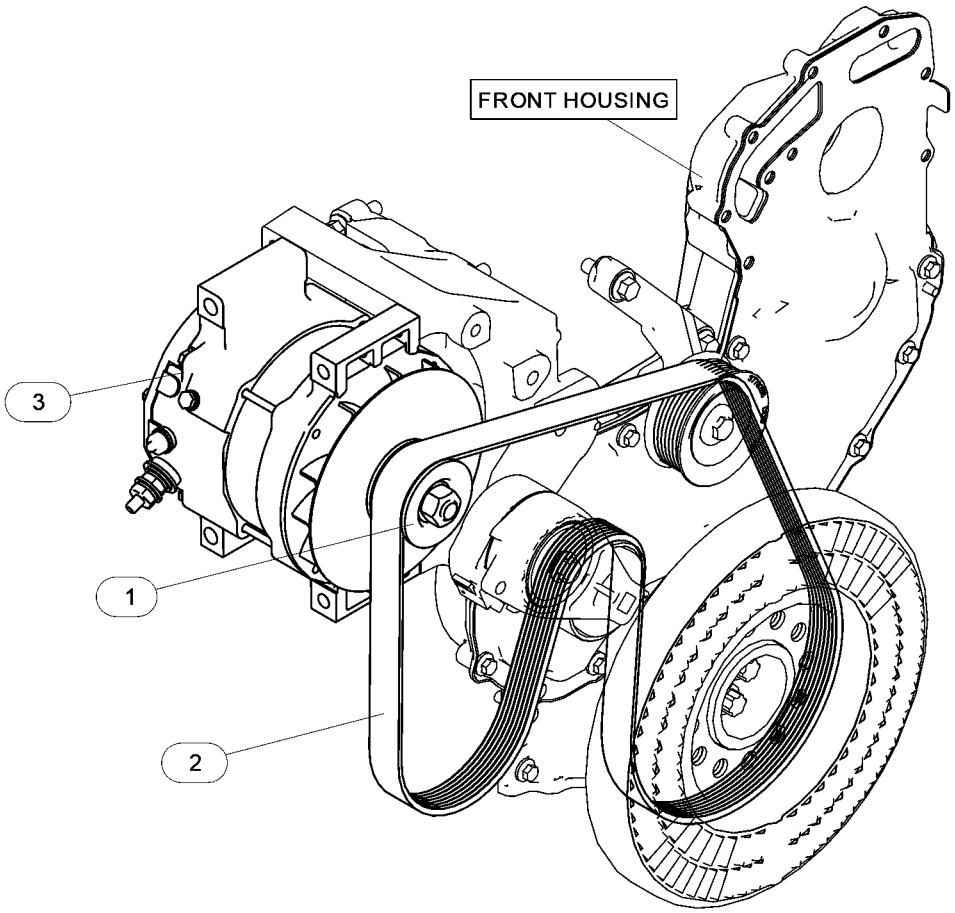

GRÁFICO 1 <FIM> g06451280

515-4400 GRUPO DE BATERIA E FIAÇÃO

S/N: Z2K1-UP; Z2N1-UP
REFORÇADO
NÚMEROE DE 575-9704 COLD WEATHER AR, 550-5562 STARTING AR-ELECTRIC AN ATTACHMENT

SMCS-1401, 1402, 1408 **i07818623**

NOTA	REF. NÃO	GRÁFICO REF.	NÚMERO DA PEÇA	QTY	NOME DA PEÇA 1 2 3 4 5 6 (NÍVEL DO PRODUTO)	CONSULTE PÁGINA
M	1	1	**8T-4179**	1	PARAFUSO (M12X1,75X20 MM) (BOLT (M12X1.75X20-MM))	
M	2	1	**8T-4189**	2	PARAFUSO (M8X1,25X20 MM) (BOLT (M8X1.25X20-MM))	
	3	1	**153-5710**	2	GRUPO DA BATERIA (12 V, SEM NECESSIDADE DE MANUTENÇÃO, MOLHADA) (BATTERY GP (12-VOLT, MAINTENANCE FREE, WET))	
					(CADA UM INCLUI)	
		1	**123-1373**	6	CONJUNTO DA TAMPA-ENCHIMENTO (7/8-9 DE ROSCA) (CAP AS-FILLER (7/8-9-THD))	
		1	**461-5232**	6	CONJUNTO DA TAMPA-ENCHIMENTO (M18X2 DE ROSCA) (CAP AS-FILLER (M18X2-THD))	
	4	1	**306-8526**	2	ILHÓ (GROMMET)	
	5	1	**321-1291**	1	CONJUNTO DA SUSTENTAÇÃO (HOLD-DOWN AS)	
M	6	1	**340-3690**	2	PRISIONEIRO (M10X1,5X295 MM) (STUD (M10X1.5X295-MM))	
M	7	1	**344-5675**	2	PORCA (ROSCA M10X1,5) (NUT (M10X1.5-THD))	
	8	1	**399-2842**	1	CONJUNTO DE CABO (CABLE AS)	
		1	**8C-5918**	1	CONJUNTO DE TERMINAL DE BATERIA (NEGATIVO) (TERMINAL AS-BATTERY (NEGATIVE))	
		1	**8T-9756**	1	CONJUNTO DE TERMINAL DE BATERIA (POSITIVO) (TERMINAL AS-BATTERY (POSITIVE))	
					(CADA CONJUNTO DE TERMINAL INCLUI)	
		1	**1M-6119**	1	PARAFUSO (5/16-18X1,375 POL) (BOLT (5/16-18X1.375-IN))	
		1	**1M-6120**	1	PORCA (5/16-18 DE ROSCA) (NUT (5/16-18-THD))	
		1	**9G-0002**	1	CONJUNTO DE TAMPA DE TERMINAL (VERMELHO) (COVER AS-TERMINAL (RED))	
		1	**9G-0005**	1	CONJUNTO DE TAMPA DE TERMINAL (PRETO) (COVER AS-TERMINAL (BLACK))	
					(CADA CONJUNTO DE TAMPA INCLUI)	
		1	**8L-8413**	1	CABO TIPO CINTA (BRANCO) (STRAP-CABLE (WHITE))	
E		1	**159-8049**		CABO (CALIBRE 00, VERMELHO) (17 CM) (CABLE (00-GA, RED) (17-CM))	
	9	1	**3S-2093**	6	CABO TIPO CINTA (STRAP-CABLE)	
	10	1	**428-8308**	1	PLACA (PLATE)	
	11	1	**479-2171**	1	CONJUNTO DE PARAFUSO (BOLT AS)	
	12	1	**518-1367**	1	CONJUNTO DE CABO (CABLE AS)	
		1	**3S-6050**	1	CONJUNTO DE TERMINAL DE BATERIA (NEGATIVO) (TERMINAL AS-BATTERY (NEGATIVE))	
		1	**1M-6119**	1	PARAFUSO (5/16-18X1,375 POL) (BOLT (5/16-18X1.375-IN))	
		1	**1M-6120**	1	PORCA (5/16-18 DE ROSCA) (NUT (5/16-18-THD))	
		1	**7N-5274**	1	CONJUNTO DE TAMPA DE TERMINAL (PRETO) (COVER AS-TERMINAL (BLACK))	
		1	**8L-8413**	1	CABO TIPO CINTA (BRANCO) (STRAP-CABLE (WHITE))	
E		1	**159-8050**		CABO (CALIBRE 00, PRETO) (94 CM) (CABLE (00-GA, BLACK) (94-CM))	

515-4400 GRUPO DE BATERIA E FIAÇÃO () (continuação) **i07818623**

NOTA	REF. NÃO	GRÁFICO REF.	NÚMERO DA PEÇA	QTY	NOME DA PEÇA 1 2 3 4 5 6 (NÍVEL DO PRODUTO)	CONSULTE PÁGINA
		1	**276-7278**	1	TERMINAL DE ANEL (TERMINAL-RING)	
		1	**299-6083**	1	TAMPA DE TERMINAL (COVER-TERMINAL)	
	13	1	**581-3703**	1	CONJUNTO DE CABO (CABLE AS)	
		1	**1S-7251**	1	TERMINAL-CABO (PARAFUSO DE 00 GA, 1/2 POL) (TERMINAL-CABLE (00-GA, 1/2-IN SCREW))	
		1	**3S-6049**	1	CONJUNTO DE TERMINAL DE BATERIA (POSITIVO) (TERMINAL AS-BATTERY (POSITIVE))	
		1	**1M-6119**	1	PARAFUSO (5/16-18X1,375 POL) (BOLT (5/16-18X1.375-IN))	
		1	**1M-6120**	1	PORCA (5/16-18 DE ROSCA) (NUT (5/16-18-THD))	
		1	**8N-0869**	1	TAMPA DE TERMINAL (VERMELHO) (COVER-TERMINAL (RED))	
		1	**8N-1725**	1	CONJUNTO DE TAMPA DE TERMINAL (VERMELHO) (COVER AS-TERMINAL (RED))	
		1	**8L-8413**	1	CABO TIPO CINTA (BRANCO) (STRAP-CABLE (WHITE))	
E		1	**159-8049**		CABO (CALIBRE 00, VERMELHO) (64 CM) (CABLE (00-GA, RED) (64-CM))	
M	14	1	**8T-0389**	2	CONTRAPORCA (ROSCA M10X1,5) (LOCKNUT (M10X1.5-THD))	
	15	1	**8T-1889**	2	GRAMPO (RANHURA) (CLIP (SLOT))	
	16	1	**8T-1890**	2	GRAMPO (LINGUETA) (CLIP (TAB))	
	17	1	**8T-4121**	2	ARRUELA DURA (11X21X2,5 MM DE ESPESSURA) (WASHER-HARD (11X21X2.5-MM THK))	
	18	1	**8T-4223**	1	ARRUELA DURA (13,5X25,5X3 MM DE ESPESSURA) (WASHER-HARD (13.5X25.5X3-MM THK))	
	19	1	**8T-4224**	2	ARRUELA DURA (8,8X16X2 MM DE ESPESSURA) (WASHER-HARD (8.8X16X2-MM THK))	

E - ENCOMENDAR POR CENTÍMETROS
M - PEÇA MÉTRICA

515-4400 GRUPO DE BATERIA E FIAÇÃO () (continuação) **i07818623**

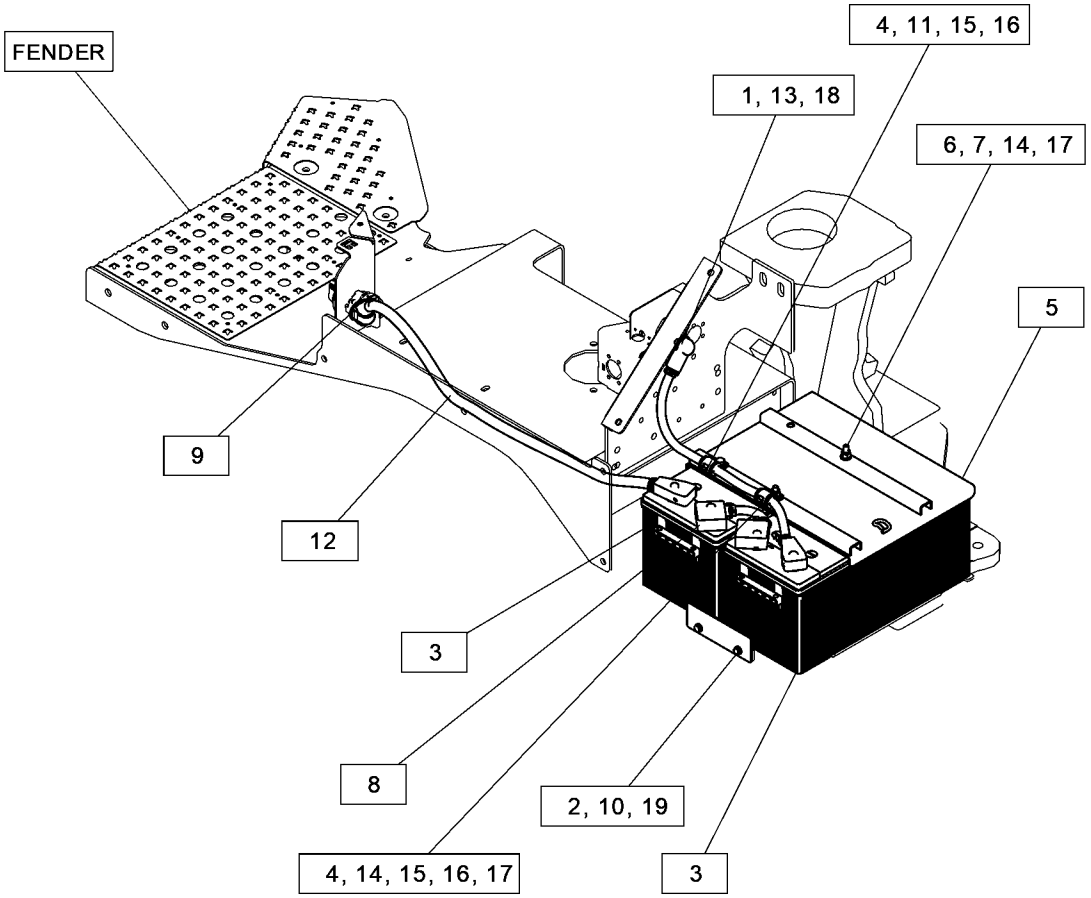

GRÁFICO 1 <FIM> g06447360

515-4415 GRUPO DE BATERIA E FIAÇÃO

S/N: Z2K1-UP; Z2N1-UP
NÚMEROE DE 550-5561 STARTING AR-ELECTRIC
AN ATTACHMENT

SMCS-1401, 1402, 1408 **i07820083**

NOTA	REF. NÃO	GRÁFICO REF.	NÚMERO DA PEÇA	QTY	NOME DA PEÇA 1 2 3 4 5 6 (NÍVEL DO PRODUTO)	CONSULTE PÁGINA
M	1	1	**8T-4179**	1	PARAFUSO (M12X1,75X20 MM) (BOLT (M12X1.75X20-MM))	
M	2	1	**8T-4189**	2	PARAFUSO (M8X1,25X20 MM) (BOLT (M8X1.25X20-MM))	
	3	1	**195-1117**	2	SUPORTE (BRACKET)	
	4	1	**252-6922**	1	TAMPA (COVER)	
M	5	1	**340-3690**	1	PRISIONEIRO (M10X1,5X295 MM) (STUD (M10X1.5X295-MM))	
M	6	1	**344-5675**	1	PORCA (ROSCA M10X1,5) (NUT (M10X1.5-THD))	
	7	1	**3S-2093**	6	CABO TIPO CINTA (STRAP-CABLE)	
	8	1	**422-5316**	1	CONJUNTO DE CABO (CABLE AS)	
		1	**8C-5918**	1	CONJUNTO DE TERMINAL DE BATERIA (NEGATIVO) (TERMINAL AS-BATTERY (NEGATIVE))	
		1	**1M-6119**	1	PARAFUSO (5/16-18X1,375 POL) (BOLT (5/16-18X1.375-IN))	
		1	**1M-6120**	1	PORCA (5/16-18 DE ROSCA) (NUT (5/16-18-THD))	
		1	**8T-9756**	1	CONJUNTO DE TERMINAL DE BATERIA (POSITIVO) (TERMINAL AS-BATTERY (POSITIVE))	
		1	**1M-6119**	1	PARAFUSO (5/16-18X1,375 POL) (BOLT (5/16-18X1.375-IN))	
		1	**1M-6120**	1	PORCA (5/16-18 DE ROSCA) (NUT (5/16-18-THD))	
		1	**9G-0002**	1	CONJUNTO DE TAMPA DE TERMINAL (VERMELHO) (COVER AS-TERMINAL (RED))	
		1	**8L-8413**	1	CABO TIPO CINTA (BRANCO) (STRAP-CABLE (WHITE))	
		1	**9G-0005**	1	CONJUNTO DE TAMPA DE TERMINAL (PRETO) (COVER AS-TERMINAL (BLACK))	
		1	**8L-8413**	1	CABO TIPO CINTA (BRANCO) (STRAP-CABLE (WHITE))	
E		1	**159-8049**		CABO (CALIBRE 00, VERMELHO) (32 CM) (CABLE (00-GA, RED) (32-CM))	
	9	1	**479-2171**	1	CONJUNTO DE PARAFUSO (BOLT AS)	
	10	1	**507-8880**	1	GRAMPO (CLIP)	
	11	1	**528-7313**	1	CONJUNTO DE CABO (CABLE AS)	
		1	**3S-6050**	1	CONJUNTO DE TERMINAL DE BATERIA (NEGATIVO) (TERMINAL AS-BATTERY (NEGATIVE))	
		1	**1M-6119**	1	PARAFUSO (5/16-18X1,375 POL) (BOLT (5/16-18X1.375-IN))	
		1	**1M-6120**	1	PORCA (5/16-18 DE ROSCA) (NUT (5/16-18-THD))	
		1	**7N-5274**	1	CONJUNTO DE TAMPA DE TERMINAL (PRETO) (COVER AS-TERMINAL (BLACK))	
		1	**8L-8413**	1	CABO TIPO CINTA (BRANCO) (STRAP-CABLE (WHITE))	
E		1	**159-8050**		CABO (CALIBRE 00, PRETO) (121 CM) (CABLE (00-GA, BLACK) (121-CM))	
		1	**276-7278**	1	TERMINAL DE ANEL (TERMINAL-RING)	
		1	**299-6083**	1	TAMPA DE TERMINAL (COVER-TERMINAL)	
	12	1	**581-3708**	1	CONJUNTO DE CABO (CABLE AS)	
		1	**1S-7251**	1	TERMINAL-CABO (PARAFUSO DE 00 GA, 1/2 POL) (TERMINAL-CABLE (00-GA, 1/2-IN SCREW))	

515-4415 GRUPO DE BATERIA E FIAÇÃO () (continuação) **i07820083**

NOTA	REF. NÃO	GRÁFICO REF.	NÚMERO DA PEÇA	QTY	NOME DA PEÇA 1 2 3 4 5 6 (NÍVEL DO PRODUTO)	CONSULTE PÁGINA
		1	**3S-6049**	1	CONJUNTO DE TERMINAL DE BATERIA (POSITIVO) (TERMINAL AS-BATTERY (POSITIVE))	
		1	**1M-6119**	1	PARAFUSO (5/16-18X1,375 POL) (BOLT (5/16-18X1.375-IN))	
		1	**1M-6120**	1	PORCA (5/16-18 DE ROSCA) (NUT (5/16-18-THD))	
		1	**8N-0869**	1	TAMPA DE TERMINAL (VERMELHO) (COVER-TERMINAL (RED))	
		1	**8N-1725**	1	CONJUNTO DE TAMPA DE TERMINAL (VERMELHO) (COVER AS-TERMINAL (RED))	
		1	**8L-8413**	1	CABO TIPO CINTA (BRANCO) (STRAP-CABLE (WHITE))	
E		1	**159-8049**		CABO (CALIBRE 00, VERMELHO) (35 CM) (CABLE (00-GA, RED) (35-CM))	
	13	1	**5P-4116**	2	ARRUELA DURA (8,8X20,5X2 MM DE ESPESSURA) (WASHER-HARD (8.8X20.5X2-MM THK))	
	14	1	**6W-6005**	1	PRENDEDOR DA BATERIA (HOLD-DOWN-BATTERY)	
M	15	1	**8T-0389**	1	CONTRAPORCA (ROSCA M10X1,5) (LOCKNUT (M10X1.5-THD))	
	16	1	**8T-4223**	1	ARRUELA DURA (13,5X25,5X3 MM DE ESPESSURA) (WASHER-HARD (13.5X25.5X3-MM THK))	
	17	1	**8T-4226**	2	ARRUELA DURA (10,5X45X3 MM DE ESPESSURA) (WASHER-PLATED (10.5X45X3-MM THK))	
	18	1	**9X-3404**	2	GRUPO DA BATERIA (12 V, SEM NECESSIDADE DE MANUTENÇÃO, MOLHADA) (BATTERY GP (12-VOLT, MAINTENANCE FREE, WET))	
					(CADA UM INCLUI)	
		1	**461-5232**	6	CONJUNTO DA TAMPA-ENCHIMENTO (M18X2 DE ROSCA) (CAP AS-FILLER (M18X2-THD))	

E - ENCOMENDAR POR CENTÍMETROS
M - PEÇA MÉTRICA

515-4415 GRUPO DE BATERIA E FIAÇÃO () (continuação) **i07820083**

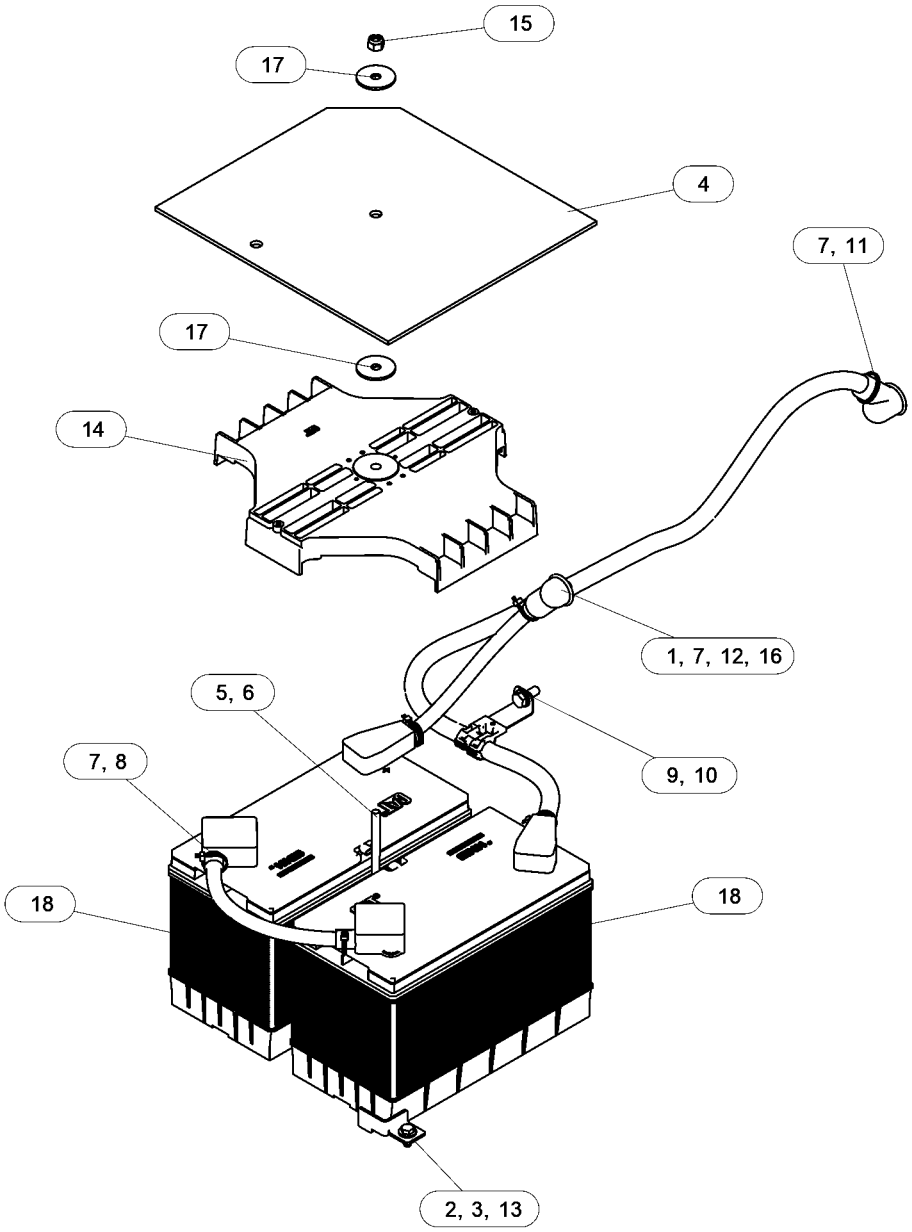

GRÁFICO 1 <FIM> g06449119

509-8118 GRUPO DE CAIXA-JUNÇÃO

S/N: Z2K1-UP; Z2N1-UP
NÚMEROE DE 524-9008 WIRING GP-GRADE CONTROL
AN ATTACHMENT

SMCS-1408 **i07828350**

NOTA	REF. NÃO	GRÁFICO REF.	NÚMERO DA PEÇA	QTY	NOME DA PEÇA 1 2 3 4 5 6 (NÍVEL DO PRODUTO)	CONSULTE PÁGINA
	1	1	**509-8119**	1	CONJUNTO DE SUPORTE (BRACKET AS)	
	2	1	**509-8120**	1	TAMPA (COVER)	
M	3	1	**8T-4186**	4	PARAFUSO (M10X1,5X40 MM) (BOLT (M10X1.5X40-MM))	
	4	1	**8C-3206**	2	FLANGE-METADE (FLANGE-HALF)	
	5	1	**8T-4121**	4	ARRUELA DURA (11X21X2,5 MM DE ESPESSURA) (WASHER-HARD (11X21X2.5-MM THK))	
	6	1	**479-2171**	7	CONJUNTO DE PARAFUSO (BOLT AS)	

M - PEÇA MÉTRICA

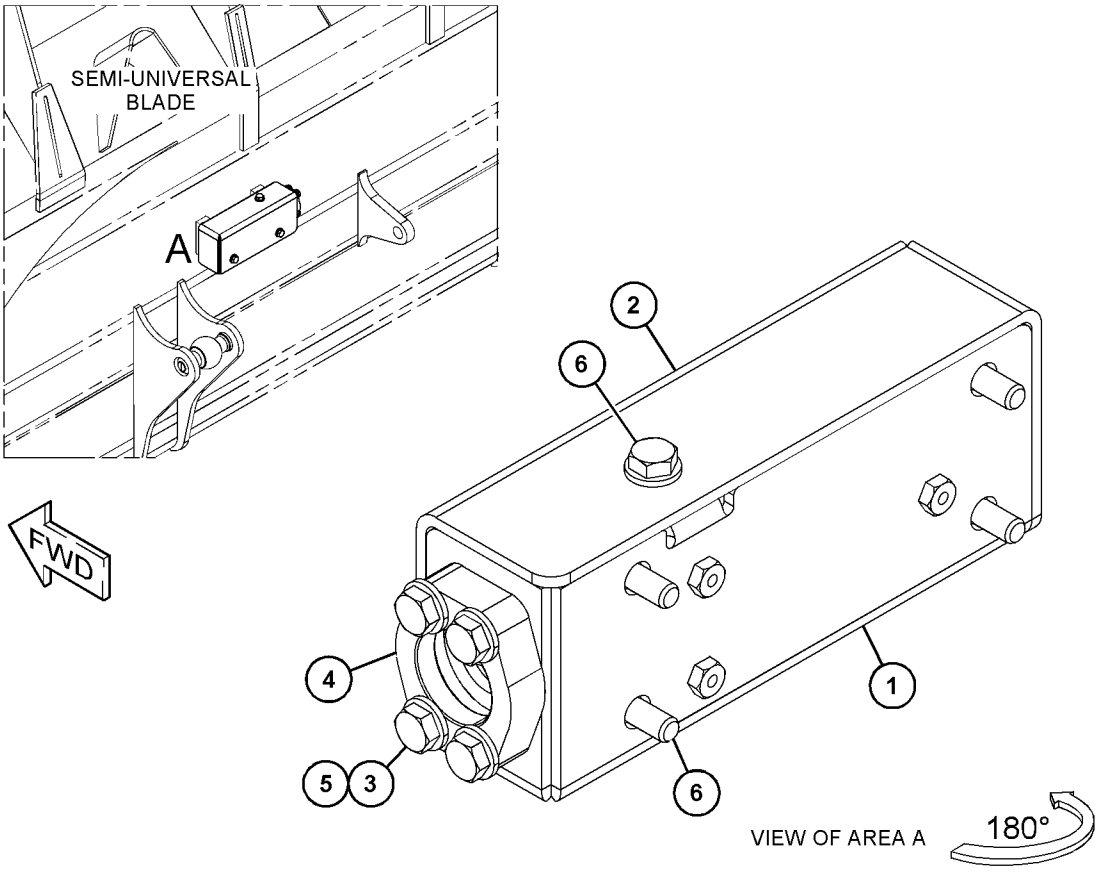

GRÁFICO 1 <FIM> g06355903

523-3946 GRUPO DE SUPORTE DE FIXAÇÃO

S/N: Z2K1-UP

NÚMEROE DE 523-3945, 528-6202 LADDER GP AN ATTACHMENT

SMCS-1408, 7010

i07786870

NOTA	REF. NÃO	GRÁFICO REF.	NÚMERO DA PEÇA	QTY	NOME DA PEÇA 1 2 3 4 5 6 (NÍVEL DO PRODUTO)	CONSULTE PÁGINA
	1	1	**2M-5795**	2	PINO-GARFO (PIN-CLEVIS)	
	2	1	**3B-4607**	2	CONTRAPINO (PIN-COTTER)	
M	3	1	**3T-0852**	2	CONTRAPORCA (ROSCA M8X1,25) (LOCKNUT (M8X1.25-THD))	
	4	1	**9M-3835**	2	TRINCO DE BORRACHA (LATCH-RUBBER)	
	5	1	**132-3421**	2	PÁRA-CHOQUE (BUMPER)	
	6	1	**570-7534**	1	CONJUNTO DE SUPORTE (BRACKET AS)	

M - PEÇA MÉTRICA

523-3946 GRUPO DE SUPORTE DE FIXAÇÃO () (continuação) **i07786870**

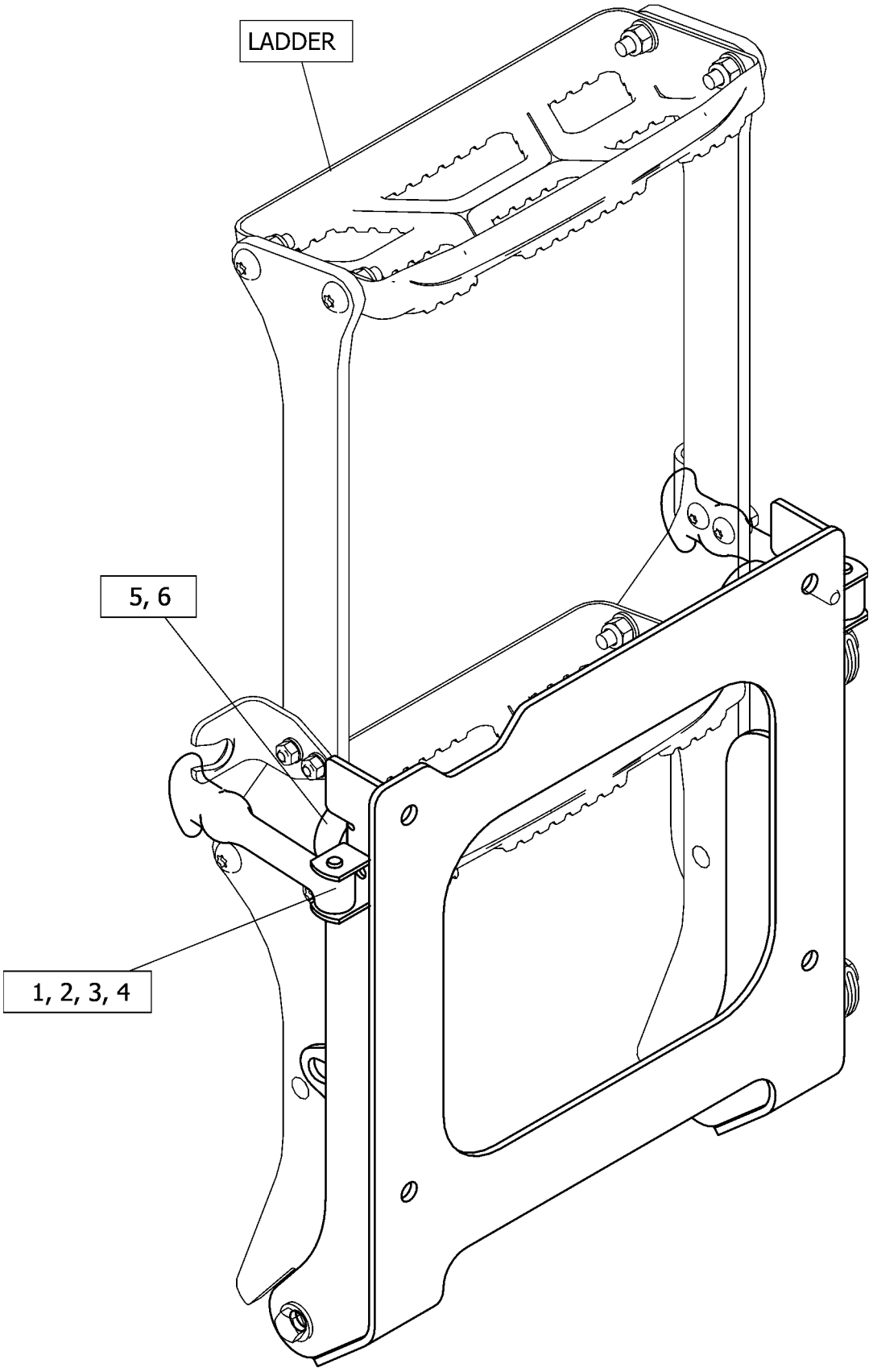

GRÁFICO 1 <FIM> g06438796

559-1512 GRUPO DE SUPORTE DE FIXAÇÃO

S/N: Z2K1-UP; Z2N1-UP
NÚMEROE DE 559-5990 CHASSIS AR
AN ATTACHMENT

SMCS-1408, 7010 **i07817517**

NOTA	REF. NÃO	GRÁFICO REF.	NÚMERO DA PEÇA	QTY	NOME DA PEÇA 1 2 3 4 5 6 (NÍVEL DO PRODUTO)	CONSULTE PÁGINA
	1	1	**5P-1076**	2	ARRUELA DURA (13,5X30X4-MM DE ESPESSURA) (WASHER-HARD (13.5X30X4-MM THK))	
M	2	1	**8T-6868**	2	PARAFUSO (M12X1,75X80 MM) (BOLT (M12X1.75X80-MM))	
	3	1	**561-8783**	1	GRUPO DE SUPORTE DE FIXAÇÃO (BRACKET GP-MOUNTING)	
		1	**2M-5795**	2	PINO-GARFO (PIN-CLEVIS)	
		1	**3B-4607**	2	CONTRAPINO (PIN-COTTER)	
		1	**9M-3835**	2	TRINCO DE BORRACHA (LATCH-RUBBER)	
		1	**561-8751**	1	DECALQUE DE IDENTIFICAÇÃO (PÁ) (FILM-IDENTIFICATION (SHOVEL))	
	4	1	**562-1927**	2	CONJUNTO DE PARAFUSO (BOLT AS)	
	5	1	**563-0549**	2	ESPAÇADOR (13,8 X30X50-MM DE ESPESSURA) (SPACER (13.8X30X50-MM THK))	
	6	1	**577-2233**	1	CONJUNTO DA PLACA (PLATE AS)	
M		1	**8T-3490**	2	PORCA DE SOLDA (ROSCA M10X1,5) (NUT-WELD (M10X1.5-THD))	

M - PEÇA MÉTRICA

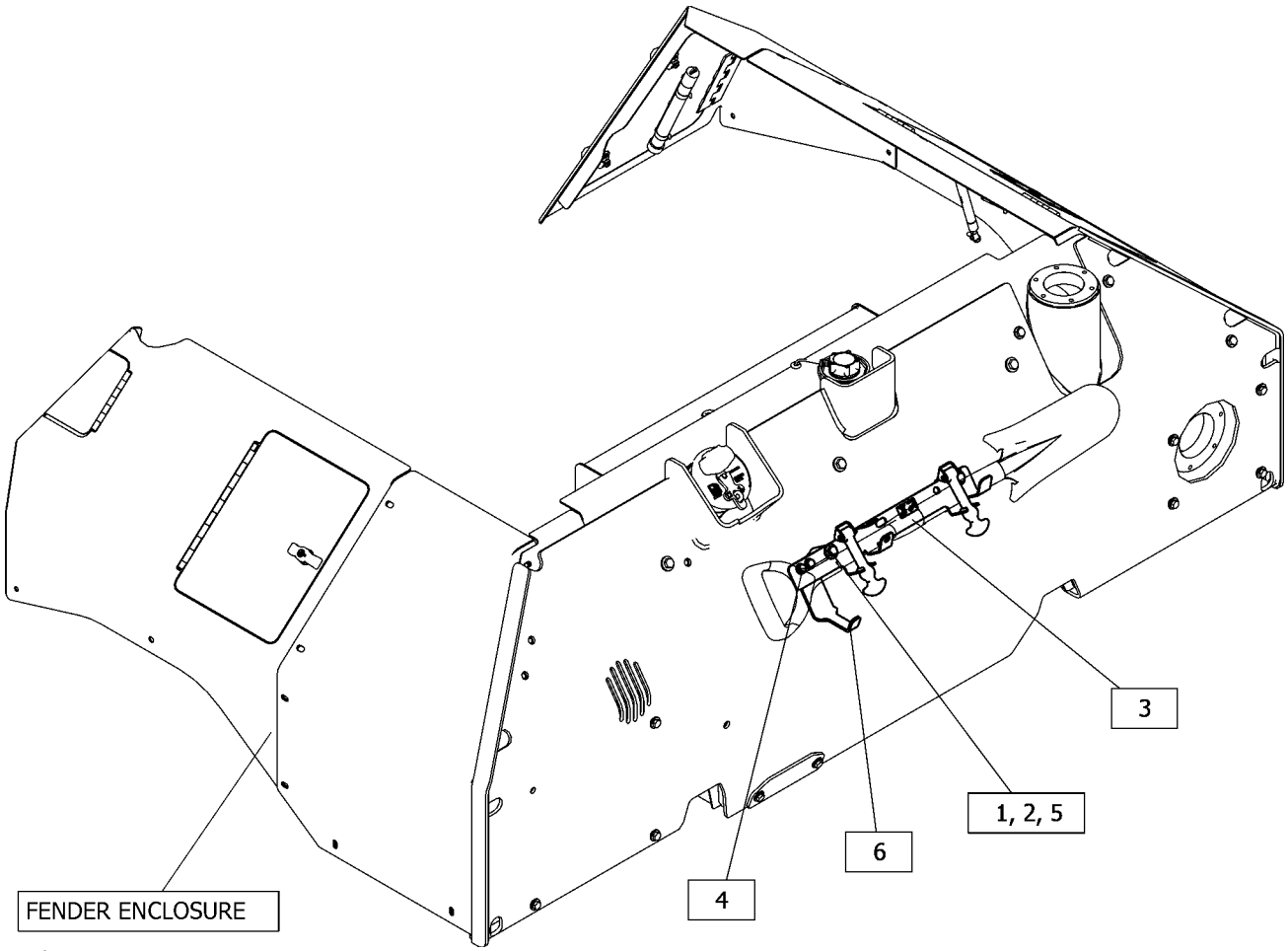

GRÁFICO 1 <FIM> g06450830

570-5540 GRUPO DE SUPORTE DE FIXAÇÃO

S/N: Z2K1-UP; Z2N1-UP
NÚMEROE DE 565-3057 MUFFLER GP
AN ATTACHMENT

SMCS-1408, 7010 **i07838167**

NOTA	REF. NÃO	GRÁFICO REF.	NÚMERO DA PEÇA	QTY	NOME DA PEÇA 1 2 3 4 5 6 (NÍVEL DO PRODUTO)	CONSULTE PÁGINA
	1	1	**135-8575**	6	CONJUNTO DE PARAFUSO (BOLT AS)	
	2	1	**135-8577**	4	CONJUNTO DE PARAFUSO (BOLT AS)	
	3	1	**488-3974**	4	CONJUNTO DE PARAFUSO (BOLT AS)	
	4	1	**582-7310**	1	CONJUNTO DE SUPORTE (BRACKET AS)	
M		1	**8T-3490**	4	PORCA DE SOLDA (ROSCA M10X1,5) (NUT-WELD (M10X1.5-THD))	
	5	1	**582-7312**	1	CONJUNTO DE SUPORTE (BRACKET AS)	
	6	1	**582-7316**	1	CONJUNTO DE SUPORTE (BRACKET AS)	

M - PEÇA MÉTRICA

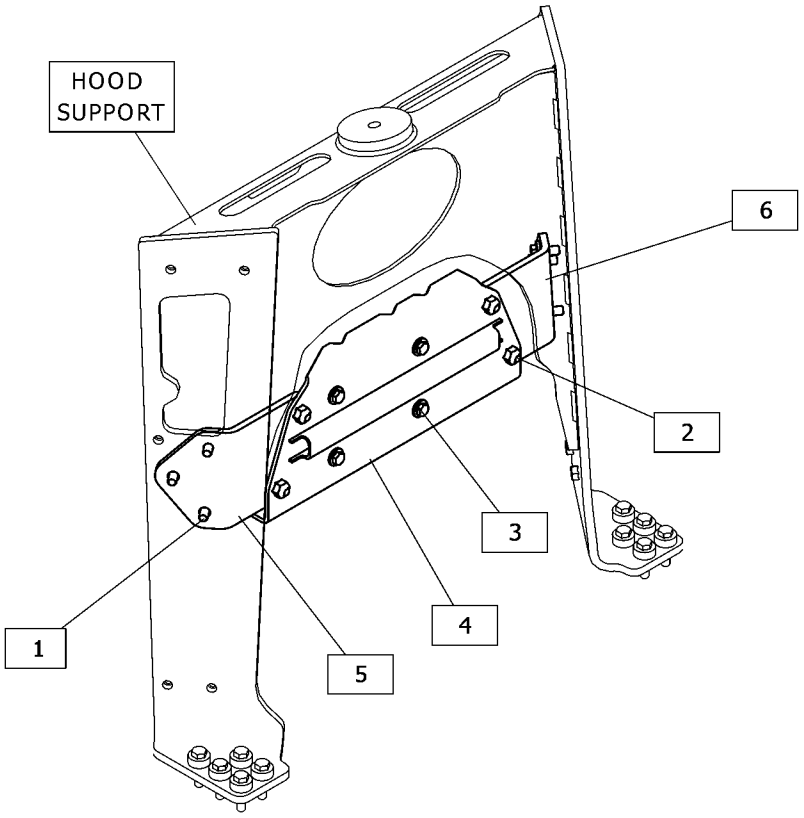

GRÁFICO 1 <FIM> g06455141

577-8623 GRUPO DE CÂMERA E MONTAGEM

S/N: Z2K1-UP; Z2N1-UP
NÚMEROE DE 532-9851 DISTRIBUTION AR
AN ATTACHMENT

SMCS-7348 **i07816781**

NOTA	REF. NÃO	GRÁFICO REF.	NÚMERO DA PEÇA	QTY	NOME DA PEÇA 1 2 3 4 5 6 (NÍVEL DO PRODUTO)	CONSULTE PÁGINA
M	1	1	**306-5048**	2	PARAFUSO DE CABEÇA PANELA (M4X0,7X10 MM) (SCREW-PAN HEAD (M4X0.7X10-MM))	
	2	1	**488-9163**	1	GRUPO DE CÂMERA (12 V) (ETHERNET) (CAMERA GP (12-VOLT) (ETHERNET))	
		1	**490-0572**	1	CONNECTOR DO CONJUNTO DE TOMADA (2 PINOS) (RECEPTACLE AS-CONNECTOR (2-PIN))	
		1	**490-0582**	1	CONNECTOR DO CONJUNTO DE TOMADA (2 PINOS) (RECEPTACLE AS-CONNECTOR (2-PIN))	
	3	1	**577-8099**	1	CONJUNTO DE SUPORTE (BRACKET AS)	
M		1	**6V-9632**	2	PORCA DE SOLDA (ROSCA M6X1) (NUT-WELD (M6X1-THD))	
	4	1	**7K-1181**	5	CABO TIPO CINTA (STRAP-CABLE)	
M	5	1	**9X-2044**	2	PARAFUSO DE CABEÇA CONVEXA (M6X1X16 MM) (SCREW-TRUSS HEAD (M6X1X16-MM))	

M - PEÇA MÉTRICA

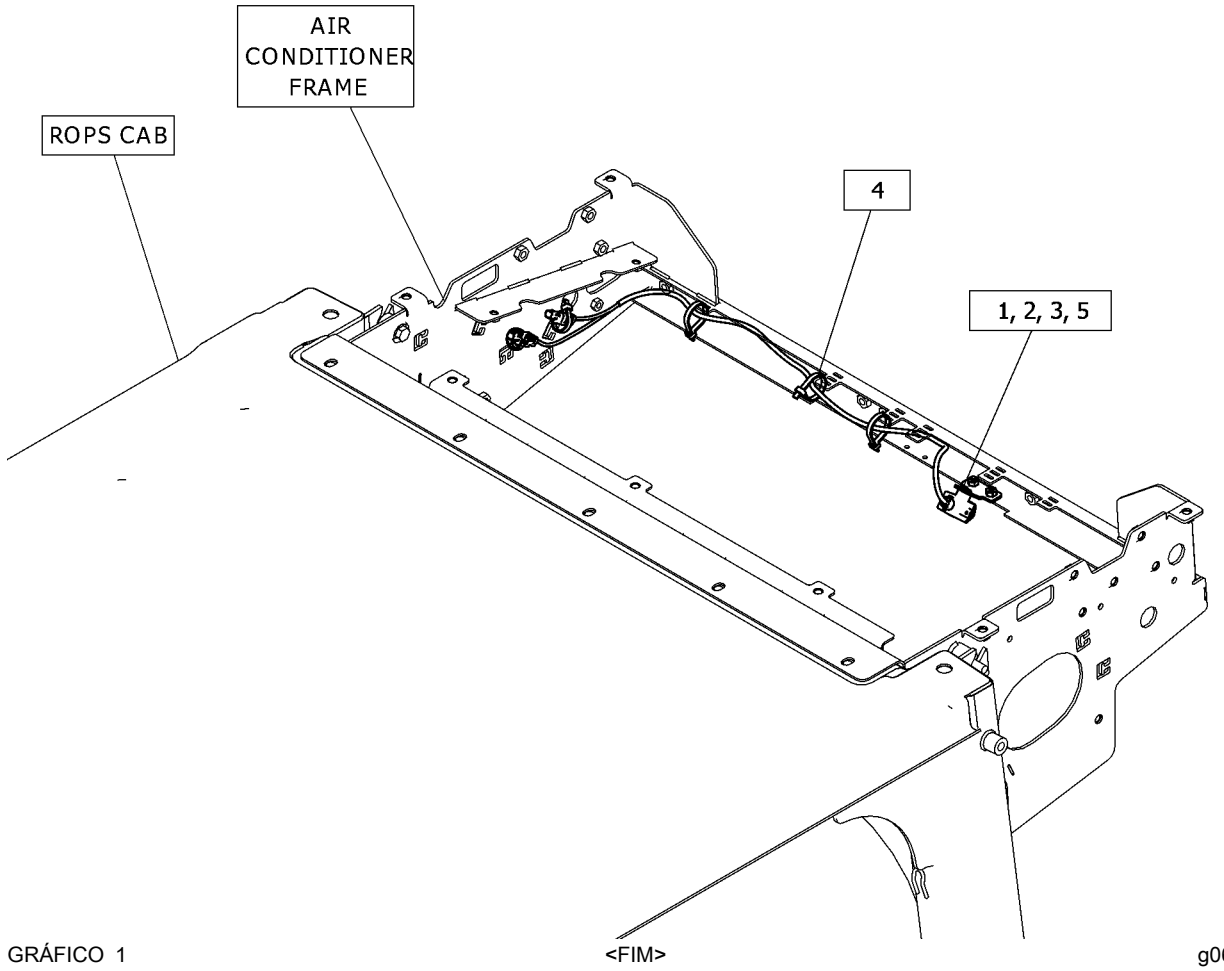

GRÁFICO 1 <FIM> g06420513

495-3105 CONTROL & MTG GP-ELECTRONIC

S/N: 4501-UP
NÚMEROE DE 569-0811 ENGINE AR-PRIMARY
AN ATTACHMENT
TIPO 1

SMCS-1901, 3168 **i07561447**

NOTA	REF. NÃO	GRÁFICO REF.	NÚMERO DA PEÇA	QTY	NOME DA PEÇA 1 2 3 4 5 6 (NÍVEL DO PRODUTO)	CONSULTE PÁGINA
	1	1	**155-0576**	8	SUPORTE DE ISOLAMENTO (MOUNT-ISOLATION)	
	2	1	**495-1742**	1	GRUPO DE CONTROLE SEM PROGRAMAÇÃO (CONTROL GP-UNPROGRAMMED)	
	3	1	**7W-2632**	1	ARRUELA (8,5X16,8X1,6 MM DE ESPESSURA) (WASHER (8.5X16.8X1.6-MM THK))	
	4	1	**217-0099**	4	ESPAÇADOR (8,2X25X2 MM DE ESPESSURA) (SPACER (8.2X25X2-MM THK))	
	5	1	**278-5203**	4	ESPAÇADOR (SPACER)	
M	6	1	**6I-0456**	4	PARAFUSO (M8X1,25X45 MM) (BOLT (M8X1.25X45-MM))	

M - PEÇA MÉTRICA

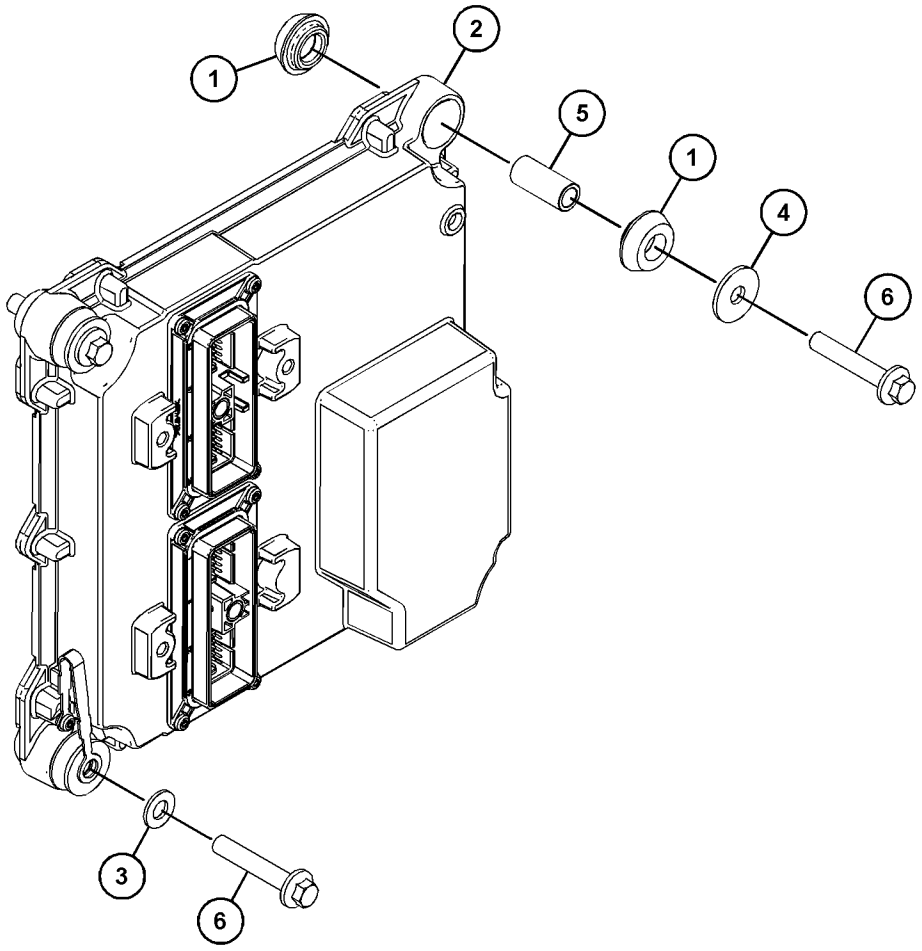

GRÁFICO 1 <FIM> g06366973

495-3105 CONTROL & MTG GP-ELECTRONIC

S/N: 4501-UP
NÚMEROE DE 569-0811 ENGINE AR-PRIMARY
AN ATTACHMENT
TIPO 2

SMCS-1901, 3168 **i08289967**

NOTA	REF. NÃO	GRÁFICO REF.	NÚMERO DA PEÇA	QTY	NOME DA PEÇA 1 2 3 4 5 6 (NÍVEL DO PRODUTO)	CONSULTE PÁGINA
C	1	1	**155-0576**	8	SUPORTE DE ISOLAMENTO (MOUNT-ISOLATION)	
C	2	1	**582-6901**	1	GRUPO DE CONTROLE ELETRÔNICO (CONTROL GP-ELECTRONIC)	
	3	1	**7W-2632**	1	ARRUELA (8,5X16,8X1,6 MM DE ESPESSURA) (WASHER (8.5X16.8X1.6-MM THK))	
	4	1	**217-0099**	4	ESPAÇADOR (8,2X25X2 MM DE ESPESSURA) (SPACER (8.2X25X2-MM THK))	
	5	1	**278-5203**	4	ESPAÇADOR (SPACER)	
M	6	1	**6I-0456**	4	PARAFUSO (M8X1,25X45 MM) (BOLT (M8X1.25X45-MM))	

C - ALTERAR DO TIPO ANTERIOR
M - PEÇA MÉTRICA

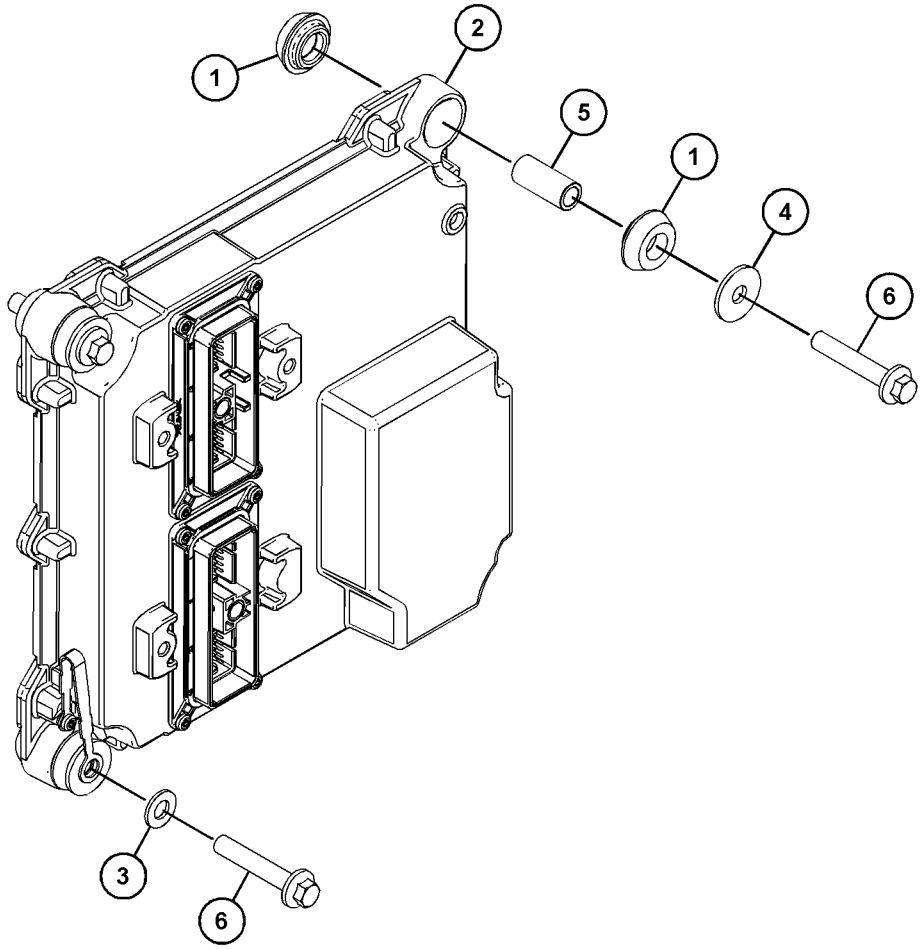

GRÁFICO 1 <FIM> g06366973

562-7887 CONTROL & MTG GP-ELECTRONIC

S/N: Z2K1-UP; Z2N1-UP
INCLINAÇÃO E NIVELAMENTO
NÚMEROE DE 550-5571, 550-5572 GRADE CONTROL AR
AN ATTACHMENT

SMCS-1901, 3168 **i07826962**

NOTA	REF. NÃO	GRÁFICO REF.	NÚMERO DA PEÇA	QTY	NOME DA PEÇA 1 2 3 4 5 6 (NÍVEL DO PRODUTO)	CONSULTE PÁGINA
M	1	1	**289-9555**	4	PARAFUSO DE CABEÇA OCA (M8X1,25X30 MM) (BOLT-SOCKET HEAD (M8X1.25X30-MM))	
	2	1	**554-8937**	1	GRUPO DE CONTROLE ELETRÔNICO (UNIDADE DE MEDIÇÃO INERCIAL) (CONTROL GP-ELECTRONIC (INERTIAL MEASUREMENT UNIT))	
		1	**552-3289**	1	COXIM (PAD)	
	3	1	**8T-4224**	4	ARRUELA DURA (8,8X16X2 MM DE ESPESSURA) (WASHER-HARD (8.8X16X2-MM THK))	

M - PEÇA MÉTRICA

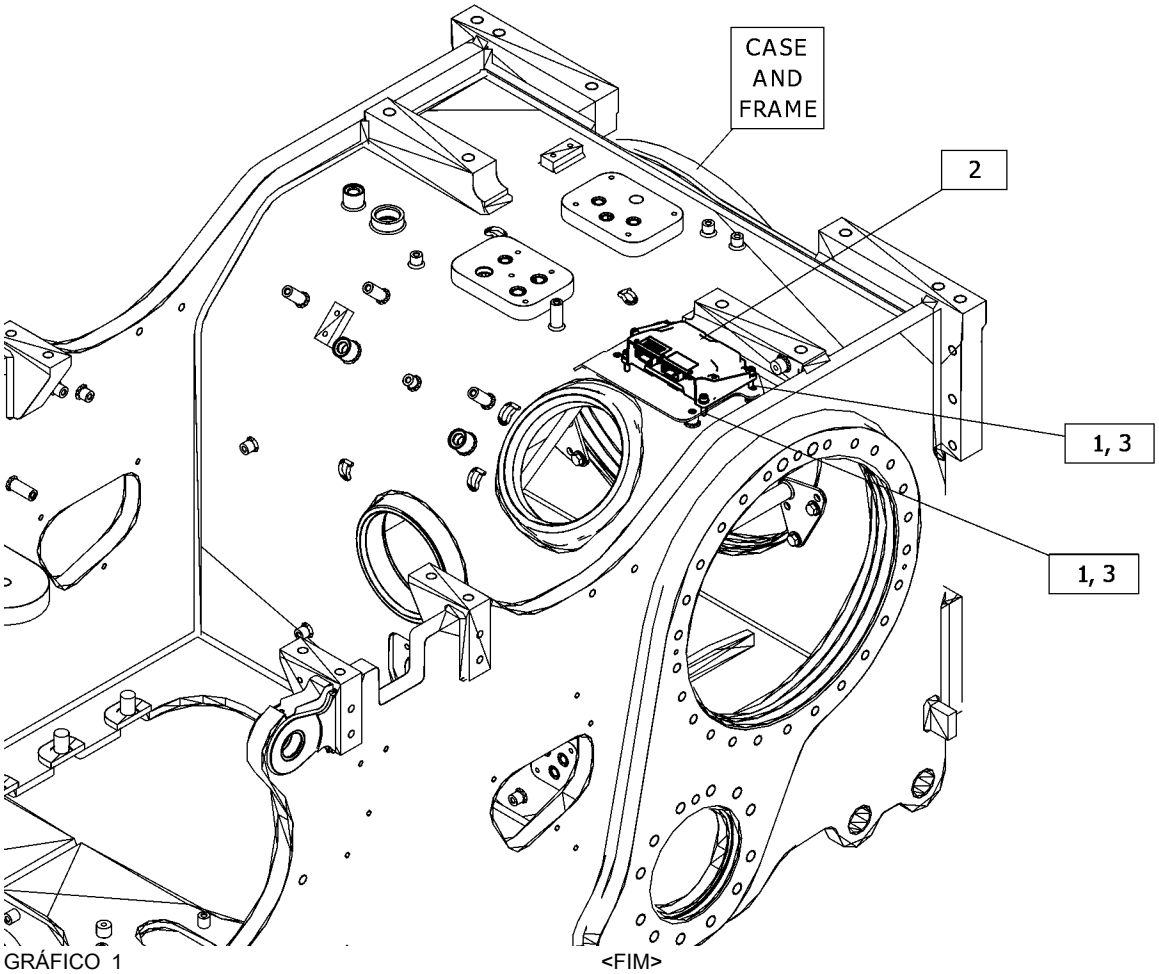

GRÁFICO 1 <FIM> g06449563

588-1039 CONTROL & MTG GP-ELECTRONIC

S/N: Z2K1-UP; Z2N1-UP
PRODUTIVIDADE AVANÇADA
FIELD INSTALLATION

SMCS-1901, 3168

i08302393

NOTA	NÚMERO DA PEÇA	QTY	NOME DA PEÇA 1 2 3 4 5 6 (NÍVEL DO PRODUTO)	CONSULTE PÁGINA
Y	**504-4980**	1	GRUPO DE MÓDULO DE CONTROLE (MODULE GP-CONTROL)	235
	600-3436	1	GRUPO DE SOFTWARE DA MÁQUINA (BLUETOOTH) (SOFTWARE GP-MACHINE (BLUETOOTH))	
M	**7X-2534**	2	PARAFUSO (M6X1X50 MM) (BOLT (M6X1X50-MM))	
	352-3964	1	GRAMPO (ESCADA) (CLIP (LADDER))	
	8C-5607	4	SUPORTE DE ISOLAMENTO (MOUNT-ISOLATION)	
	594-5545	1	CONJUNTO DA PLACA (PLATE AS)	
M	**6V-9632**	2	PORCA DE SOLDA (ROSCA M6X1) (NUT-WELD (M6X1-THD))	
M	**9X-2032**	4	PORCA DE SOLDA (M4X0,7 DE ROSCA) (NUT-WELD (M4X0.7-THD))	
M	**3E-8020**	4	PARAFUSO DE CABEÇA CONVEXA (M6X1X25 MM) (SCREW-TRUSS HEAD (M6X1X25-MM))	
	8C-5608	2	ESPAÇADOR (6,5X9,5X25,4 MM DE ESPESSURA) (SPACER (6.5X9.5X25.4-MM THK))	
	7K-1181	2	CABO TIPO CINTA (STRAP-CABLE)	
	9X-6165	4	ARRUELA (6,5X22X2,5 MM DE ESPESSURA) (WASHER (6.5X22X2.5-MM THK))	
	198-4775	2	ARRUELA DURA (6,6X15X6 MM DE ESPESSURA) (WASHER-HARD (6.6X15X6-MM THK))	

M - PEÇA MÉTRICA
Y - ILUSTRAÇÃO INDIVIDUAL

<FIM>

494-6472 GRUPO DE CONTROLE-COMUNICAÇÃO–ELETRÔNICO*R

S/N: Z2K1-UP; Z2N1-UP

NÚMEROE DE 526-7919, 558-2323 GRUPO DE FIAÇÃO-CABINE AN ATTACHMENT

SMCS-7610, 7620

i08327459

NOTA	REF. NÃO	GRÁFICO REF.	NÚMERO DA PEÇA	QTY	NOME DA PEÇA 1 2 3 4 5 6 (NÍVEL DO PRODUTO)	CONSULTE PÁGINA
	1	1	**7X-6315**	1	CONJUNTO DE CABO TERRA (STRAP AS-GROUND)	

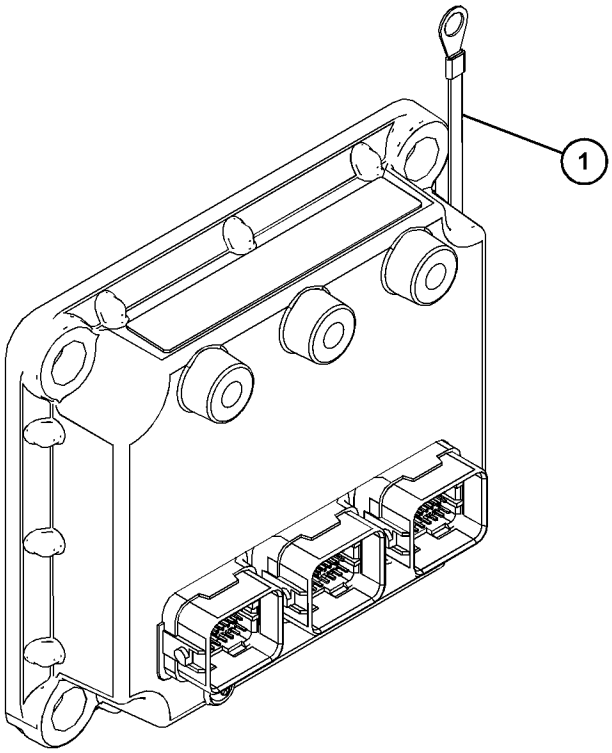

GRÁFICO 1 <FIM> g06323360

440-2104 GRUPO DE CONTROLE ELETRÔNICO—PL641I, CELULAR*R

S/N: Z2K1-UP; Z2N1-UP

NÚMEROE DE 581-6213 INSTALLATION GP-COMMUNICATION AN ATTACHMENT

SMCS-7490 **i07715121**

NOTA	NÚMERO DA PEÇA	QTY	NOME DA PEÇA 1 2 3 4 5 6 (NÍVEL DO PRODUTO)	CONSULTE PÁGINA
	568-5111	1	GRUPO DE SOFTWARE DO MONITOR (SOFTWARE GP-MONITOR)	

<FIM>

550-3269 GRUPO DE CONTROLE ELETRÔNICO–CELULAR PL243-4G

S/N: Z2K1-UP; Z2N1-UP

NÚMEROE DE 586-7501 INSTALLATION GP-COMMUNICATION

AN ATTACHMENT

SMCS-7490 **i08290137**

NOTA	REF. NÃO	GRÁFICO REF.	NÚMERO DA PEÇA	QTY	NOME DA PEÇA 1 2 3 4 5 6 (NÍVEL DO PRODUTO)	CONSULTE PÁGINA
F			**593-2137**	1	GRUPO DE SOFTWARE DO MONITOR (SOFTWARE GP-MONITOR)	

F - NÃO APRESENTADO

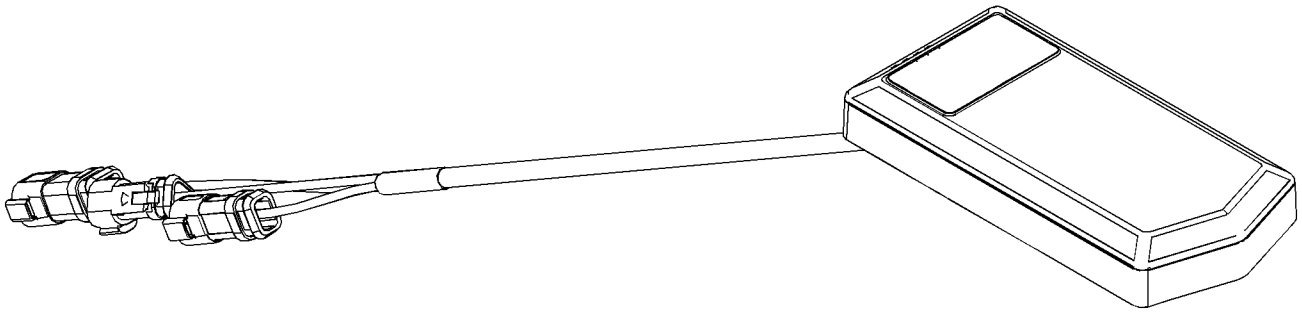

GRÁFICO 1 <FIM> g06614634

514-7505 GRUPO DE CONTROLE SEM PROGRAMAÇÃO

S/N: Z2K1-UP; Z2N1-UP
CELULAR
NÚMEROE DE 545-7813 INSTALLATION GP-COMMUNICATION
AN ATTACHMENT

SMCS-7610 **i07829262**

NOTA	NÚMERO DA PEÇA	QTY	NOME DA PEÇA 1 2 3 4 5 6 (NÍVEL DO PRODUTO)	CONSULTE PÁGINA
	576-5029	1	GRUPO DE SOFTWARE DO MONITOR (SOFTWARE GP-MONITOR)	

<FIM>

559-5996 ELECTRICAL AR

S/N: Z2K1-UP; Z2N1-UP
NÚMEROE DE 532-9780 COMMON AR
AN ATTACHMENT

SMCS-1400 **i07818621**

NOTA	NÚMERO DA PEÇA	QTY	NOME DA PEÇA 1 2 3 4 5 6 (NÍVEL DO PRODUTO)	CONSULTE PÁGINA
Y	*560-5946*	1	GRUPO DE FIAÇÃO-MOTOR (WIRING GP-ENGINE)	321
Y	*560-5951*	1	WIRING GP-FENDER (LADO ESQUERDO) (WIRING GP-FENDER (LH))	327
Y	*565-7287*	1	WIRING GP-HOOD (WIRING GP-HOOD)	353
Y	*580-9714*	1	WIRING GP-CHASSIS (WIRING GP-CHASSIS)	318

Y - ILUSTRAÇÃO INDIVIDUAL

<FIM>

575-9703 ELECTRONICS AR-MACHINE

S/N: Z2K1-UP; Z2N1-UP
NÚMEROE DE 532-9780 COMMON AR
AN ATTACHMENT

SMCS-7610, 7620 **i07827409**

NOTA	NÚMERO DA PEÇA	QTY	NOME DA PEÇA 1 2 3 4 5 6 (NÍVEL DO PRODUTO)	CONSULTE PÁGINA
Y	*558-8921*	1	GRUPO DA ELETRÔNICA DO IMPLEMENTO (ELECTRONICS GP-IMPLEMENT)	156
Y	*558-8919*	1	GRUPO DA ELETRÔNICA DA MÁQUINA (ELECTRONICS GP-MACHINE)	156

Y - ILUSTRAÇÃO INDIVIDUAL

<FIM>

566-3122 GRUPO DA ELETRÔNICA DO MOTOR

S/N: Z2K1-UP; Z2N1-UP
NÚMEROE DE 575-9708 ENGINE AR-COMPLETE
AN ATTACHMENT

SMCS-1901, 1920 **i07840291**

NOTA	NÚMERO DA PEÇA	QTY	NOME DA PEÇA 1 2 3 4 5 6 (NÍVEL DO PRODUTO)	CONSULTE PÁGINA
	566-3123	1	GRUPO DO SOFTWARE-MOTOR (SOFTWARE GP-ENGINE)	

<FIM>

558-8921 GRUPO DA ELETRÔNICA DO IMPLEMENTO

S/N: Z2K1-UP; Z2N1-UP
NÚMEROE DE 575-9703 ELECTRONICS AR-MACHINE
AN ATTACHMENT

SMCS-5701, 7610, 7620 **i08369775**

NOTA	NÚMERO DA PEÇA	QTY	NOME DA PEÇA 1 2 3 4 5 6 (NÍVEL DO PRODUTO)	CONSULTE PÁGINA
	593-8758	1	GRUPO DE SOFTWARE DO IMPLEMENTO (SOFTWARE GP-IMPLEMENT)	

<FIM>

558-8919 GRUPO DA ELETRÔNICA DA MÁQUINA

S/N: Z2K1-UP; Z2N1-UP
NÚMEROE DE 575-9703 ELECTRONICS AR-MACHINE
AN ATTACHMENT

SMCS-7610, 7620 **i08204786**

NOTA	NÚMERO DA PEÇA	QTY	NOME DA PEÇA 1 2 3 4 5 6 (NÍVEL DO PRODUTO)	CONSULTE PÁGINA
	593-8756	1	GRUPO DE SOFTWARE DA MÁQUINA (SOFTWARE GP-MACHINE)	

<FIM>

470-3673 GRUPO DA ELETRÔNICA DO MONITOR

S/N: Z2K1-UP; Z2N1-UP
HORÔMETRO
NÚMEROE DE 577-7750 METER & MONITOR GP-SERVICE
AN ATTACHMENT

SMCS-7490, 7601, 7603, 7610, 7620 **i07827348**

NOTA	NÚMERO DA PEÇA	QTY	NOME DA PEÇA 1 2 3 4 5 6 (NÍVEL DO PRODUTO)	CONSULTE PÁGINA
	572-6059	1	GRUPO DE SOFTWARE DO MONITOR (SOFTWARE GP-MONITOR)	

<FIM>

505-6759 GRUPO DA ELETRÔNICA DO MONITOR

S/N: Z2K1-UP; Z2N1-UP
PRIMÁRIO
NÚMEROE DE 577-1293 DISPLAY AR-MONITOR, 588-0882 DISPLAY GP-MONITOR, 550-5575, 577-1295, 577-1296 GRADE CONTROL AR
AN ATTACHMENT

SMCS-7490, 7601, 7603, 7610, 7620 **i08308455**

NOTA	NÚMERO DA PEÇA	QTY	NOME DA PEÇA 1 2 3 4 5 6 (NÍVEL DO PRODUTO)	CONSULTE PÁGINA
	606-1851	1	GRUPO DE SOFTWARE DO MONITOR (SOFTWARE GP-MONITOR)	

<FIM>

519-6970 GRUPO DA ELETRÔNICA DO MONITOR

S/N: Z2K1-UP; Z2N1-UP
NÚMEROE DE 490-5874, 584-5632 MODULE GP-DISPLAY
AN ATTACHMENT

SMCS-7490, 7601, 7603, 7610, 7620 **i08088423**

NOTA	NÚMERO DA PEÇA	QTY	NOME DA PEÇA 1 2 3 4 5 6 (NÍVEL DO PRODUTO)	CONSULTE PÁGINA
	589-5404	1	GRUPO DE SOFTWARE DO MONITOR (SOFTWARE GP-MONITOR)	

<FIM>

558-8922 GRUPO DA ELETRÔNICA DO MONITOR

S/N: Z2K1-UP; Z2N1-UP
GERENCIADOR DE REDE
NÚMEROE DE 577-1293 DISPLAY AR-MONITOR, 588-0882 DISPLAY GP-MONITOR, 550-5575, 577-1295, 577-1296 GRADE CONTROL AR
AN ATTACHMENT

SMCS-7490, 7601, 7603, 7610, 7620 **i08201330**

NOTA	NÚMERO DA PEÇA	QTY	NOME DA PEÇA 1 2 3 4 5 6 (NÍVEL DO PRODUTO)	CONSULTE PÁGINA
	594-8855	1	GRUPO DE SOFTWARE DO MONITOR (SOFTWARE GP-MONITOR)	
	557-8323	1	GRUPO DE SOFTWARE DO MONITOR (TELEMÁTICA) (SOFTWARE GP-MONITOR (TELEMATICS))	
	574-5257	1	GRUPO DE SOFTWARE DO MONITOR (CONFIGURAÇÃO DO VIMS (VITAL INFORMATIONS MANAGEMENT SYSTEM, SISTEMA DE GERENCIAMENTO DE INFORMAÇÕES VITAIS)) (SOFTWARE GP-MONITOR (VIMS CONFIGURATION))	

<FIM>

562-1812 GRUPO DA ELETRÔNICA DO MONITOR

S/N: Z2K1-UP; Z2N1-UP
CONTROLE DE GRAU
NÚMEROE DE 577-1295, 577-1296, 579-5717, 579-5718 GRADE CONTROL AR
AN ATTACHMENT

SMCS-7490, 7601, 7603, 7610, 7620 **i08043594**

NOTA	NÚMERO DA PEÇA	QTY	NOME DA PEÇA 1 2 3 4 5 6 (NÍVEL DO PRODUTO)	CONSULTE PÁGINA
	540-8953	1	GRUPO DE SOFTWARE DO MONITOR (LICENÇA) (SOFTWARE GP-MONITOR (LICENSE))	
	561-2947	1	GRUPO DE SOFTWARE DO MONITOR (PADRÕES DA MÁQUINA) (SOFTWARE GP-MONITOR (MACHINE DEFAULTS))	
	590-0878	1	GRUPO DE SOFTWARE DO MONITOR (APLICAÇÃO) (SOFTWARE GP-MONITOR (APPLICATION))	

<FIM>

562-1817 GRUPO DA ELETRÔNICA DO MONITOR

S/N: Z2K1-UP; Z2N1-UP
GRAU, INCLINAÇÃO
NÚMEROE DE 550-5575 GRADE CONTROL AR, 588-0892 RECEIVER GP-SATELLITE AN ATTACHMENT

SMCS-7490, 7601, 7603, 7610, 7620 **i08043582**

NOTA	NÚMERO DA PEÇA	QTY	NOME DA PEÇA 1 2 3 4 5 6 (NÍVEL DO PRODUTO)	CONSULTE PÁGINA
	540-8952	1	GRUPO DE SOFTWARE DO MONITOR (LICENÇA) (SOFTWARE GP-MONITOR (LICENSE))	
	561-2941	1	GRUPO DE SOFTWARE DO MONITOR (MÁQUINA) (SOFTWARE GP-MONITOR (MACHINE))	
	590-0878	1	GRUPO DE SOFTWARE DO MONITOR (APLICAÇÃO) (SOFTWARE GP-MONITOR (APPLICATION))	

<FIM>

575-4738 GRUPO DA ELETRÔNICA DO MONITOR

S/N: Z2K1-UP; Z2N1-UP
VISOR PRIMÁRIO
NÚMEROE DE 577-1292 DISPLAY AR-MONITOR AN ATTACHMENT

SMCS-7490, 7601, 7603, 7610, 7620 **i08186163**

NOTA	NÚMERO DA PEÇA	QTY	NOME DA PEÇA 1 2 3 4 5 6 (NÍVEL DO PRODUTO)	CONSULTE PÁGINA
	602-2336	1	GRUPO DE SOFTWARE DO MONITOR (VISOR PRIMÁRIO) (SOFTWARE GP-MONITOR (PRIMARY DISPLAY))	

<FIM>

575-8486 GRUPO DA ELETRÔNICA DO MONITOR

S/N: Z2K1-UP; Z2N1-UP
GERENCIADOR DE REDE
NÚMEROE DE 577-1292 DISPLAY AR-MONITOR AN ATTACHMENT

SMCS-7490, 7601, 7603, 7610, 7620 **i08197808**

NOTA	NÚMERO DA PEÇA	QTY	NOME DA PEÇA 1 2 3 4 5 6 (NÍVEL DO PRODUTO)	CONSULTE PÁGINA
	574-5257	1	GRUPO DE SOFTWARE DO MONITOR (CONFIGURAÇÃO DO VIMS (VITAL INFORMATIONS MANAGEMENT SYSTEM, SISTEMA DE GERENCIAMENTO DE INFORMAÇÕES VITAIS)) (SOFTWARE GP-MONITOR (VIMS CONFIGURATION))	
	594-8859	1	GRUPO DE SOFTWARE DO MONITOR (GERENCIADOR DE REDE) (SOFTWARE GP-MONITOR (NETWORK MANAGER))	

<FIM>

586-6828 GRUPO DA ELETRÔNICA DO MONITOR

S/N: Z2K1-UP; Z2N1-UP
MODO DUPLO, TELEMÁTICA
NÚMEROE DE 577-7698 INSTALLATION GP-COMMUNICATION
AN ATTACHMENT

SMCS-7490, 7601, 7603, 7610, 7620 **i08204783**

NOTA	NÚMERO DA PEÇA	QTY	NOME DA PEÇA 1 2 3 4 5 6 (NÍVEL DO PRODUTO)	CONSULTE PÁGINA
	593-2480	1	GRUPO DE SOFTWARE DO MONITOR (SOFTWARE GP-MONITOR)	

<FIM>

586-6831 GRUPO DA ELETRÔNICA DO MONITOR

S/N: Z2K1-UP; Z2N1-UP
CELULAR
NÚMEROE DE 577-7697 INSTALLATION GP-COMMUNICATION
AN ATTACHMENT

SMCS-7490, 7601, 7603, 7610, 7620 **i08201927**

NOTA	NÚMERO DA PEÇA	QTY	NOME DA PEÇA 1 2 3 4 5 6 (NÍVEL DO PRODUTO)	CONSULTE PÁGINA
	594-8246	1	GRUPO DE SOFTWARE DO MONITOR (CELULAR) (SOFTWARE GP-MONITOR (CELLULAR))	

<FIM>

550-5571 GRADE CONTROL AR

S/N: Z2K1-UP
NÚMEROE DE 532-9851 DISTRIBUTION AR
AN ATTACHMENT

SMCS-7220 **i07839547**

NOTA	NÚMERO DA PEÇA	QTY	NOME DA PEÇA 1 2 3 4 5 6 (NÍVEL DO PRODUTO)	CONSULTE PÁGINA
Y	*562-7887*	1	CONTROL & MTG GP-ELECTRONIC (CONTROL & MTG GP-ELECTRONIC)	150
Y	*521-7609*	1	SENSOR GP-POSITION (SENSOR GP-POSITION)	248
Y	*509-8959*	1	WIRING GP-GRADE CONTROL (PROTETOR DO RADIADOR) (WIRING GP-GRADE CONTROL (RADIATOR GUARD))	337
Y	*510-6064*	1	WIRING GP-GRADE CONTROL (ARMAÇÃO EM "C") (WIRING GP-GRADE CONTROL (C-FRAME))	339
Y	*524-9008*	1	WIRING GP-GRADE CONTROL (LÂMINA) (WIRING GP-GRADE CONTROL (BLADE))	341
	577-2146	1	FILM GP (FILM GP)	
	511-8776	1	DECALQUE DE INSTRUÇÃO (IMPLEMENTO) (FILM-INSTRUCTION (IMPLEMENT))	
			(NO REVESTIMENTO DIREITO DENTRO DA CABINE PERTO DO JOYSTICK, EM RECESSE SUPERFICIAL DEDICADO)	

Y - ILUSTRAÇÃO INDIVIDUAL

<FIM>

550-5572 GRADE CONTROL AR

S/N: Z2N1-UP
VPAT
AN ATTACHMENT

SMCS-7220 **i07820102**

NOTA	NÚMERO DA PEÇA	QTY	NOME DA PEÇA 1 2 3 4 5 6 (NÍVEL DO PRODUTO)	CONSULTE PÁGINA
Y	*562-7887*	1	CONTROL & MTG GP-ELECTRONIC (CONTROL & MTG GP-ELECTRONIC)	150
Y	*524-9008*	1	WIRING GP-GRADE CONTROL (LGP) (WIRING GP-GRADE CONTROL (LGP))	341
Y	*521-7609*	1	SENSOR GP-POSITION (INERCIAL) (SENSOR GP-POSITION (INERTIAL))	248
Y	*507-6853*	1	WIRING GP-GRADE CONTROL (LGP) (WIRING GP-GRADE CONTROL (LGP))	335
Y	*509-8959*	1	WIRING GP-GRADE CONTROL (ACCUGRADE PRONTO) (WIRING GP-GRADE CONTROL (ACCUGRADE READY))	337
	577-2146	1	FILM GP (FILM GP)	
	511-8776	1	DECALQUE DE INSTRUÇÃO (IMPLEMENTO) (FILM-INSTRUCTION (IMPLEMENT))	
			(NO REVESTIMENTO DIREITO DENTRO DA CABINE PERTO DO JOYSTICK, EM RECESSE SUPERFICIAL DEDICADO)	

Y - ILUSTRAÇÃO INDIVIDUAL

<FIM>

550-5575 GRADE CONTROL AR

S/N: Z2K1-UP; Z2N1-999
CABINE
NÚMEROE DE 532-9851 DISTRIBUTION AR
AN ATTACHMENT

SMCS-7220 **i08303471**

NOTA	NÚMERO DA PEÇA	QTY	NOME DA PEÇA 1 2 3 4 5 6 (NÍVEL DO PRODUTO)	CONSULTE PÁGINA
Y	*537-3141*	1	GRUPO DA TAMPA-ACESSO (COVER GP-ACCESS)	828
Y	*511-5453*	1	DISPLAY GP-MONITOR (DISPLAY GP-MONITOR)	841
Y	*505-6759*	1	GRUPO DA ELETRÔNICA DO MONITOR (PRIMÁRIO) (ELECTRONICS GP-MONITOR (PRIMARY))	156
Y	*558-8922*	1	GRUPO DA ELETRÔNICA DO MONITOR (VIMS) (ELECTRONICS GP-MONITOR (VIMS))	157
Y	*562-1817*	1	GRUPO DA ELETRÔNICA DO MONITOR (GRAU, INCLINAÇÃO) (ELECTRONICS GP-MONITOR (GRADE, SLOPE))	158
Y	*574-0148*	1	DOOR GP-ACCESS (DOOR GP-ACCESS)	458
Y	*575-4390*	1	WIRING GP-GRADE CONTROL (WIRING GP-GRADE CONTROL)	347
	582-1729	1	DECALQUE DE IDENTIFICAÇÃO (PAINEL DE RELÉ/ FUSÍVEL) (FILM-IDENTIFICATION (FUSE/RELAY PANEL))	
			(NA SUPERFÍCIE INTERNA DA TAMPA DO PAINEL DE FUSÍVEIS, DENTRO DA CABINE)	

Y - ILUSTRAÇÃO INDIVIDUAL

<FIM>

577-1295 GRADE CONTROL AR

S/N: Z2K1-UP; Z2N1-UP
PARA USO COM 536-6468—PÁGINA: 800 , 536-6469—PÁGINA: 801 , 536-6470—PÁGINA: 801 , 435-5759—PÁGINA: 822
AN ATTACHMENT

SMCS-7220 **i08166901**

NOTA	REF. NÃO	GRÁFICO REF.	NÚMERO DA PEÇA	QTY	NOME DA PEÇA 1 2 3 4 5 6 (NÍVEL DO PRODUTO)	CONSULTE PÁGINA
	1	1	**582-1729**	1	DECALQUE DE IDENTIFICAÇÃO (PAINEL DE RELÉ/ FUSÍVEL) (FILM-IDENTIFICATION (FUSE/RELAY PANEL))	
Y	2	1	*511-5453*	1	DISPLAY GP-MONITOR (DISPLAY GP-MONITOR)	841
Y	3	1	*575-4391*	1	WIRING GP-GRADE CONTROL (RECEPTOR DE SATÉLITE) (WIRING GP-GRADE CONTROL (SATELLITE RECEIVER))	348
Y	4	1	*575-4390*	1	WIRING GP-GRADE CONTROL (CABINE) (WIRING GP-GRADE CONTROL (CAB))	347
Y	5	1	*574-0149*	1	GRUPO DE MONTAGEM-MONITOR (MOUNTING GP-MONITOR)	919
Y	6	1	*561-6674*	1	GRUPO DA TAMPA-ACESSO (COVER GP-ACCESS)	830
FY			*505-6759*	1	GRUPO DA ELETRÔNICA DO MONITOR (PRIMÁRIO) (ELECTRONICS GP-MONITOR (PRIMARY))	156
FY			*558-8922*	1	GRUPO DA ELETRÔNICA DO MONITOR (VIMS) (ELECTRONICS GP-MONITOR (VIMS))	157
FY			*562-1812*	1	GRUPO DA ELETRÔNICA DO MONITOR (CONTROLE DE GRAU) (ELECTRONICS GP-MONITOR (GRADE CONTROL))	157
FJ			*513-5980*	1	CONFIGURAÇÃO PREMIUM (CONFIGURATION-PREMIUM)	

F - NÃO APRESENTADO
J - CONSULTE O REVENDEDOR PARA OBTER PREÇO, INSTALAÇÃO E ATIVAÇÃO DO SOFTWARE PREMIUM
Y - ILUSTRAÇÃO INDIVIDUAL

577-1295 GRADE CONTROL AR () (continuação) **i08166901**

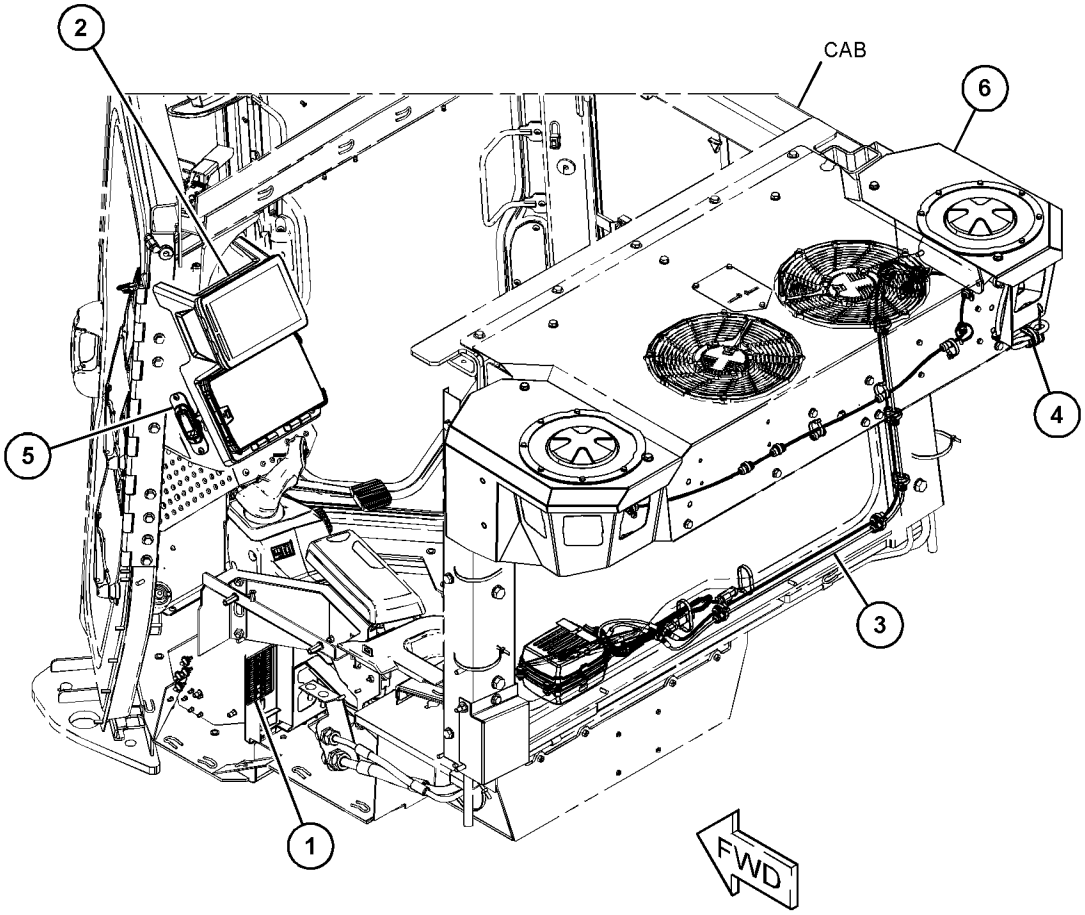

GRÁFICO 1 <FIM> g06454146

577-1296 GRADE CONTROL AR

S/N: Z2K1-UP; Z2N1-UP
BARRAS DE PROTEÇÃO DO CAPÔ
PARA USO COM 536-6468—PÁGINA: 800 , 536-6469—PÁGINA: 801 , 536-6470—PÁGINA: 801
AN ATTACHMENT

SMCS-7220 **i08166896**

NOTA	REF. NÃO	GRÁFICO REF.	NÚMERO DA PEÇA	QTY	NOME DA PEÇA 1 2 3 4 5 6 (NÍVEL DO PRODUTO)	CONSULTE PÁGINA
	1	1	**582-1729**	1	DECALQUE DE IDENTIFICAÇÃO (PAINEL DE RELÉ/ FUSÍVEL) (FILM-IDENTIFICATION (FUSE/RELAY PANEL))	
Y	2	1	*541-1192*	1	GRUPO DE MONTAGEM DA CABINE (MOUNTING GP-CAB)	901
Y	3	1	*575-4391*	1	WIRING GP-GRADE CONTROL (RECEPTOR DE SATÉLITE) (WIRING GP-GRADE CONTROL (SATELLITE RECEIVER))	348
Y	4	1	*575-4390*	1	WIRING GP-GRADE CONTROL (CABINE) (WIRING GP-GRADE CONTROL (CAB))	347
Y	5	1	*511-5453*	1	DISPLAY GP-MONITOR (DISPLAY GP-MONITOR)	841
Y	6	1	*574-0149*	1	GRUPO DE MONTAGEM-MONITOR (MOUNTING GP-MONITOR)	919
Y	7	1	*561-6674*	1	GRUPO DA TAMPA-ACESSO (COVER GP-ACCESS)	830
FY			*505-6759*	1	GRUPO DA ELETRÔNICA DO MONITOR (PRIMÁRIO) (ELECTRONICS GP-MONITOR (PRIMARY))	156
FY			*558-8922*	1	GRUPO DA ELETRÔNICA DO MONITOR (VIMS) (ELECTRONICS GP-MONITOR (VIMS))	157
FY			*562-1812*	1	GRUPO DA ELETRÔNICA DO MONITOR (CONTROLE DE GRAU) (ELECTRONICS GP-MONITOR (GRADE CONTROL))	157
FJ			*513-5980*	1	CONFIGURAÇÃO PREMIUM (CONFIGURATION-PREMIUM)	

F - NÃO APRESENTADO
J - CONSULTE O REVENDEDOR PARA OBTER PREÇO, INSTALAÇÃO E ATIVAÇÃO DO SOFTWARE PREMIUM
Y - ILUSTRAÇÃO INDIVIDUAL

577-1296 GRADE CONTROL AR () (continuação) **i08166896**

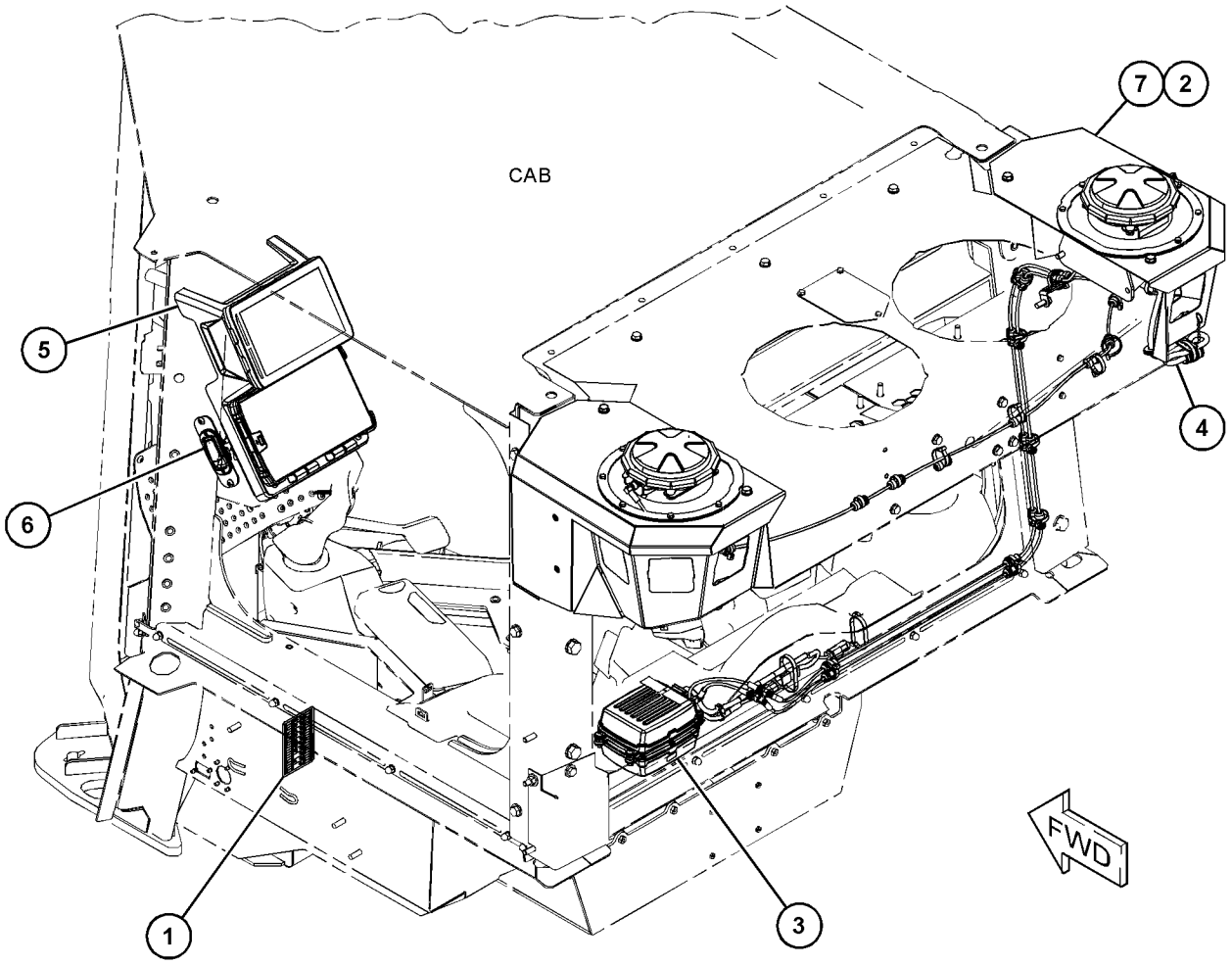

GRÁFICO 1 <FIM> g06452541

579-5717 GRADE CONTROL AR

S/N: Z2K1-UP; Z2N1-UP

AN ATTACHMENT

SMCS-7220 **i08301931**

NOTA	NÚMERO DA PEÇA	QTY	NOME DA PEÇA 1 2 3 4 5 6 (NÍVEL DO PRODUTO)	CONSULTE PÁGINA
Y	*562-1812*	1	GRUPO DA ELETRÔNICA DO MONITOR (ELECTRONICS GP-MONITOR)	157
Y	*568-5312*	1	GRUPO DE MONTAGEM-ANTENA (MOUNTING GP-ANTENNA)	897
Y	*574-0149*	1	GRUPO DE MONTAGEM-MONITOR (MOUNTING GP-MONITOR)	919
Y	*575-4391*	1	WIRING GP-GRADE CONTROL (WIRING GP-GRADE CONTROL)	348
J	*513-5980*	1	CONFIGURAÇÃO PREMIUM (CONFIGURATION-PREMIUM)	

J - CONSULTE O REVENDEDOR PARA OBTER PREÇO, INSTALAÇÃO E ATIVAÇÃO DO SOFTWARE PREMIUM
Y - ILUSTRAÇÃO INDIVIDUAL

<FIM>

579-5718 GRADE CONTROL AR

S/N: Z2K1-UP; Z2N1-UP

AN ATTACHMENT

SMCS-7220 **i08301934**

NOTA	NÚMERO DA PEÇA	QTY	NOME DA PEÇA 1 2 3 4 5 6 (NÍVEL DO PRODUTO)	CONSULTE PÁGINA
Y	*562-1812*	1	GRUPO DA ELETRÔNICA DO MONITOR (ELECTRONICS GP-MONITOR)	157
Y	*568-5312*	1	GRUPO DE MONTAGEM-ANTENA (MOUNTING GP-ANTENNA)	897
Y	*541-1192*	1	GRUPO DE MONTAGEM DA CABINE (MOUNTING GP-CAB)	901
Y	*574-0149*	1	GRUPO DE MONTAGEM-MONITOR (MOUNTING GP-MONITOR)	919
Y	*575-4391*	1	WIRING GP-GRADE CONTROL (WIRING GP-GRADE CONTROL)	348
J	*513-5980*	1	CONFIGURAÇÃO PREMIUM (CONFIGURATION-PREMIUM)	

J - CONSULTE O REVENDEDOR PARA OBTER PREÇO, INSTALAÇÃO E ATIVAÇÃO DO SOFTWARE PREMIUM
Y - ILUSTRAÇÃO INDIVIDUAL

<FIM>

528-4814 GRUPO DE PROTETOR-ALTERNADOR

S/N: Z2K1-UP; Z2N1-UP
NÚMEROE DE 559-5994 INSTALLATION AR-ENGINE
AN ATTACHMENT

SMCS-7168 **i07817931**

NOTA	REF. NÃO	GRÁFICO REF.	NÚMERO DA PEÇA	QTY	NOME DA PEÇA 1 2 3 4 5 6 (NÍVEL DO PRODUTO)	CONSULTE PÁGINA
M	1	1	**7X-2543**	1	PARAFUSO (M10X1,5X120 MM) (BOLT (M10X1.5X120-MM))	
	2	1	**089-7365**	1	ARRUELA (7X24X10 MM DE ESPESSURA) (WASHER (7X24X10-MM THK))	
	3	1	**348-5034**	1	DECALQUE DE IDENTIFICAÇÃO (ROTEAMENTO DA CORREIA) (FILM-IDENTIFICATION (BELT ROUTING))	
	4	1	**4P-7481**	1	ESPAÇADOR (6,6X25X21 MM DE ESPESSURA) (SPACER (6.6X25X21-MM THK))	
	5	1	**561-7221**	1	CONJUNTO DO PROTETOR DO ALTERNADOR (GUARD AS-ALTERNATOR)	
M		1	**8T-3490**	2	PORCA DE SOLDA (ROSCA M10X1,5) (NUT-WELD (M10X1.5-THD))	
	6	1	**7X-0563**	2	ARRUELA DURA (12X35X8 MM DE ESPESSURA) (WASHER-HARD (12X35X8-MM THK))	
	7	1	**7X-0613**	1	ARRUELA DURA (8,8X25,5X5 MM DE ESPESSURA) (WASHER-HARD (8.8X25.5X5-MM THK))	
	8	1	**7X-7729**	1	ARRUELA (11X25X3 MM DE ESPESSURA) (WASHER (11X25X3-MM THK))	
M	9	1	**8T-4908**	1	PARAFUSO (M8X1,25X25 MM) (BOLT (M8X1.25X25-MM))	
M	10	1	**9X-2480**	1	PARAFUSO (M6X1X45 MM) (BOLT (M6X1X45-MM))	

M - PEÇA MÉTRICA

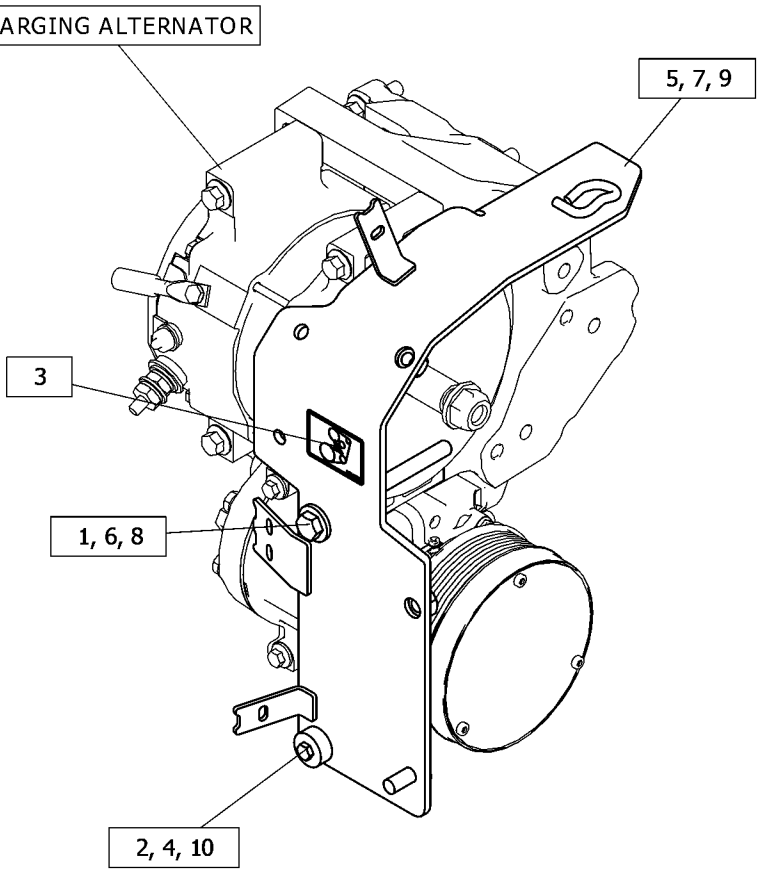

GRÁFICO 1 <FIM> g06451027

533-5453 CONJUNTO DE CHICOTE DA CABINE

S/N: Z2K1-UP; Z2N1-UP
BOMBA DO LAVADOR DE VIDROS
NÚMEROE DE 523-0605, 526-7919, 558-2323, 565-8666 GRUPO DE FIAÇÃO-CABINE
AN ATTACHMENT

SMCS-1408 **i07814278**

NOTA	NÚMERO DA PEÇA	QTY	NOME DA PEÇA 1 2 3 4 5 6 (NÍVEL DO PRODUTO)	CONSULTE PÁGINA
	8T-8737	6	BUJÃO DE RETENTOR (PLUG-SEAL)	
	8T-8730	14	SOQUETE DE CONECTOR (16 GA A 20 GA) (SOCKET-CONNECTOR (16-GA TO 20-GA))	
E	**125-7874**		TUBO REDUTOR DE CALOR (5,72 MM DIA) (10 CM) (TUBE-HEAT SHRINK (5.72-MM DIA) (10-CM))	
	155-2255	1	KIT DE PLUGUE DE CONEXÃO (12 PINOS) (KIT-CONNECTING PLUG (12-PIN))	
	155-2270	4	KIT DE PLUGUE DE CONEXÃO (2 PINOS) (KIT-CONNECTING PLUG (2-PIN))	
			(CADA KIT DE PLUGUE INCLUI CONJUNTO DO PLUGUE, CUNHA E SELO DA INTERFACE)	
B	**329-3734**		FITA-ELÉTRICA (TAPE-ELECTRICAL)	

B - UTILIZAR CONFORME NECESSÁRIO
E - ENCOMENDAR POR CENTÍMETROS

<FIM>

533-5461 CONJUNTO DE CHICOTE DA CABINE

S/N: Z2K1-UP; Z2N1-UP
NÚMEROE DE 575-4388 WIRING GP-SEAT
AN ATTACHMENT

SMCS-1408 **i07821086**

NOTA	NÚMERO DA PEÇA	QTY	NOME DA PEÇA 1 2 3 4 5 6 (NÍVEL DO PRODUTO)	CONSULTE PÁGINA
	155-2255	1	KIT DE PLUGUE DE CONEXÃO (12 PINOS) (KIT-CONNECTING PLUG (12-PIN))	
	155-2260	1	KIT DE PLUGUE DE CONEXÃO (3 PINOS) (KIT-CONNECTING PLUG (3-PIN))	
	155-2271	1	KIT DE PLUGUE DE CONEXÃO (4 PINOS) (KIT-CONNECTING PLUG (4-PIN))	
			(CADA KIT DE PLUGUE INCLUI CONJUNTO DE PLUGUE, CUNHAS E SELO DA INTERFACE)	
	8T-8737	5	BUJÃO DE RETENTOR (PLUG-SEAL)	
	9W-0844	4	SOQUETE DE CONECTOR (CALIBRE 14 A 16) (SOCKET-CONNECTOR (14-GA TO 16-GA))	
	9X-3402	10	SOQUETE DE CONECTOR (CALIBRE 16 A 18) (SOCKET-CONNECTOR (16-GA TO 18-GA))	
B	**1P-0810**		FITA-ELÉTRICA (TAPE-ELECTRICAL)	
B	**329-3734**		FITA-ELÉTRICA (TAPE-ELECTRICAL)	

B - UTILIZAR CONFORME NECESSÁRIO

<FIM>

559-2195 CONJUNTO DE CHICOTE DA CABINE

S/N: Z2K1-UP; Z2N1-UP

NÚMEROE DE 545-7815 GRUPO DE FIAÇÃO-CABINE

AN ATTACHMENT

SMCS-1408 **i07831972**

NOTA	NÚMERO DA PEÇA	QTY	NOME DA PEÇA 1 2 3 4 5 6 (NÍVEL DO PRODUTO)	CONSULTE PÁGINA
E	**144-0195**		MANGUEIRA (68 CM) (HOSE (68-CM))	
	155-2274	2	KIT DE PLUGUE DE CONEXÃO (6 PINOS) (KIT-CONNECTING PLUG (6-PIN))	
			(CADA UM INCLUI CONJUNTO DE PLUGUE, CUNHA E SELO DA INTERFACE)	
	8T-8737	2	BUJÃO DE RETENTOR (PLUG-SEAL)	
	9X-3402	10	SOQUETE DE CONECTOR (CALIBRE 16 A 18) (SOCKET-CONNECTOR (16-GA TO 18-GA))	
B	**329-3734**		FITA-ELÉTRICA (TAPE-ELECTRICAL)	

B - UTILIZAR CONFORME NECESSÁRIO
E - ENCOMENDAR POR CENTÍMETROS

<FIM>

566-2020 CONJUNTO DE CHICOTE DA CABINE

S/N: Z2K1-UP; Z2N1-UP
PRINCIPAL
NÚMEROE DE 526-7919 GRUPO DE FIAÇÃO-CABINE
AN ATTACHMENT

SMCS-1408 **i07859841**

NOTA	NÚMERO DA PEÇA	QTY	NOME DA PEÇA 1 2 3 4 5 6 (NÍVEL DO PRODUTO)	CONSULTE PÁGINA
	102-8802	3	KIT DE TOMADA (KIT-RECEPTACLE)	
	102-8804	3	KIT DE TOMADA (4 PINOS) (KIT-RECEPTACLE (4-PIN))	
	102-8805	3	KIT DE TOMADA (6 PINOS) (KIT-RECEPTACLE (6-PIN))	
	102-8801	2	KIT DE TOMADA (12 PINOS) (KIT-RECEPTACLE (12-PIN))	
			(CADA KIT DE TOMADA INCLUI CONJUNTO DE TOMADA E CUNHA)	
	3S-2093	8	CABO TIPO CINTA (STRAP-CABLE)	
	6V-0491	4	TERMINAL DE LÂMINA (CALIBRE 14 A 18) (TERMINAL-BLADE (14-GA TO 18-GA))	
	6V-0891	1	CONJUNTO DE CONECTOR DE TOMADA (PLUG AS-CONNECTOR)	
	7R-2751	20	PLUGUE DE CONECTOR (1 PINO) (PLUG-CONNECTOR (1-PIN))	
	8T-8737	240	BUJÃO DE RETENTOR (PLUG-SEAL)	
	9W-0844	87	SOQUETE DE CONECTOR (CALIBRE 14 A 16) (SOCKET-CONNECTOR (14-GA TO 16-GA))	
	9W-0852	21	PINO DE CONECTOR (CALIBRE 14 A 16) (PIN-CONNECTOR (14-GA TO 16-GA))	
	9X-3401	94	PINO DE CONECTOR (CALIBRE 16 A 18) (PIN-CONNECTOR (16-GA TO 18-GA))	
	9X-3402	477	SOQUETE DE CONECTOR (CALIBRE 16 A 18) (SOCKET-CONNECTOR (16-GA TO 18-GA))	
	196-2412	25	CONJUNTO DE TERMINAL (16 GA) (TERMINAL AS (16-GA))	
	113-8490	15	FUSÍVEL (10 AMPÈRES) (FUSE (10-AMPERE))	
	113-8491	24	FUSÍVEL (15 AMPERE) (FUSE (15-AMPERE))	
E	**119-3662**		TUBO REDUTOR DE CALOR (10,85 MM DIA) (221 CM) (TUBE-HEAT SHRINK (10.85-MM DIA) (221-CM))	
	122-4376	3	TERMINAL (TERMINAL)	
	123-7615	2	CONECTOR (1 PINO) (CONNECTOR (1-PIN))	
E	**125-7874**		TUBO REDUTOR DE CALOR (5,72 MM DIA) (475 CM) (TUBE-HEAT SHRINK (5.72-MM DIA) (475-CM))	
E	**125-7875**		TUBO REDUTOR DE CALOR (7,44 MM DIA) (25 CM) (TUBE-HEAT SHRINK (7.44-MM DIA) (25-CM))	
	126-1774	4	TAMPA DE CONECTOR (COVER-CONNECTOR)	
	128-5016	76	RETENTOR DE CABO (SEAL-CABLE)	
	5P-4571	2	TERMINAL DE LÂMINA (CALIBRE 14 A 16) (TERMINAL-BLADE (14-GA TO 16-GA))	
	097-7234	4	TERMINAL DE LÂMINA (CALIBRE 18 A 22) (TERMINAL-BLADE (18-GA TO 22-GA))	
	2L-8069	16	TERMINAL DE ANEL (2-PARA P/ 10 PARA, PARAFUSO DE 3/8 POL) (TERMINAL-RING (2-GA TO 10-GA, 3/8-IN SCREW))	
	2L-8079	2	TERMINAL DE ANEL (PARAFUSO DE CALIBRE 14 A 16, 3/8 POL) (TERMINAL-RING (14-GA TO 16-GA, 3/8-IN SCREW))	
	134-2540	4	CONNECTOR DO CONJUNTO DE TOMADA (3 PINOS) (RECEPTACLE AS-CONNECTOR (3-PIN))	
	147-1445	2	CONJUNTO DE CONECTOR DE TOMADA (70 PINOS) (PLUG AS-CONNECTOR (70-PIN))	
			(CADA UM INCLUI)	
	159-9322	1	ANEL RETENTOR EM O (SEAL-O-RING)	

566-2020 CONJUNTO DE CHICOTE DA CABINE () (continuação) **i07859841**

NOTA	NÚMERO DA PEÇA	QTY	NOME DA PEÇA 1 2 3 4 5 6 (NÍVEL DO PRODUTO)	CONSULTE PÁGINA
	147-1446	2	CONJUNTO DE CONECTOR DE TOMADA (70 PINOS) (PLUG AS-CONNECTOR (70-PIN))	
			(CADA UM INCLUI)	
	159-9322	1	ANEL RETENTOR EM O (SEAL-O-RING)	
	155-2255	2	KIT DE PLUGUE DE CONEXÃO (12 PINOS) (KIT-CONNECTING PLUG (12-PIN))	
	155-2265	8	KIT DE PLUGUE DE CONEXÃO (8 PINOS) (KIT-CONNECTING PLUG (8-PIN))	
	155-2270	5	KIT DE PLUGUE DE CONEXÃO (2 PINOS) (KIT-CONNECTING PLUG (2-PIN))	
	155-2271	3	KIT DE PLUGUE DE CONEXÃO (4 PINOS) (KIT-CONNECTING PLUG (4-PIN))	
	155-2274	9	KIT DE PLUGUE DE CONEXÃO (6 PINOS) (KIT-CONNECTING PLUG (6-PIN))	
	155-2260	10	KIT DE PLUGUE DE CONEXÃO (3 PINOS) (KIT-CONNECTING PLUG (3-PIN))	
			(CADA KIT DE PLUGUE INCLUI CONJUNTO DE PLUGUE, CUNHAS E SELO)	
B	**1P-0810**		FITA-ELÉTRICA (TAPE-ELECTRICAL)	
	166-5229	2	KIT DE TOMADA (12 PINOS) (KIT-RECEPTACLE (12-PIN))	
			(INCLUI CONJUNTO DE TOMADA E CUNHA)	
	196-2413	47	CONJUNTO DE TERMINAL (12 GA) (TERMINAL AS (12-GA))	
	185-1860	16	RETENTOR DO FIO (SEAL-WIRE)	
	185-1861	2	RETENTOR DO FIO (SEAL-WIRE)	
	188-2128	1	CONJUNTO DE BUJÃO (PLUG AS)	
	8T-8737	2	BUJÃO DE RETENTOR (PLUG-SEAL)	
	155-2270	1	KIT DE PLUGUE DE CONEXÃO (2 PINOS) (KIT-CONNECTING PLUG (2-PIN))	
			(INCLUI CONJUNTO DE PLUGUE, CUNHA E SELO DA INTERFACE)	
	9G-9435	1	TERMINAL DE ANEL (PARAFUSO DE BITOLA 18 A 22, 3/8 POL) (TERMINAL-RING (18-GA TO 22-GA, 3/8-IN SCREW))	
	202-0314	4	CONJUNTO DE TERMINAL (CALIBRE 14) (TERMINAL AS (14-GA))	
	202-5397	12	BUJÃO (PLUG)	
	204-1297	16	CONJUNTO DE TERMINAL DE LÂMINA (18-GA A 20-GA) (TERMINAL AS-BLADE (18-GA TO 20-GA))	
			(CADA UM INCLUI)	
	235-4123	1	TERMINAL (18-GA A 20-GA) (TERMINAL (18-GA TO 20-GA))	
	214-4208	1	CONNECTOR DO CONJUNTO DE TOMADA (70 PINOS) (RECEPTACLE AS-CONNECTOR (70-PIN))	
	245-7434	3	KIT DE PLUGUE DE CONEXÃO (10 PINOS) (KIT-CONNECTING PLUG (10-PIN))	
			(CADA UM INCLUI PLUGUES E CONJUNTO DE FIOS)	
	288-7146	2	CONJUNTO DE WIRE (16 GA) (WIRE AS (16-GA))	
	230-4009	1	CONJUNTO DE CONECTOR DE TOMADA (12 PINOS) (PLUG AS-CONNECTOR (12-PIN))	
	455-0709	1	RETENTOR DE CONECTOR (SEAL-CONNECTOR)	
	230-4011	2	CONJUNTO DE CONECTOR DE TOMADA (2 PINOS) (PLUG AS-CONNECTOR (2-PIN))	
			(CADA UM INCLUI)	
	455-0704	1	RETENTOR DE CONECTOR (SEAL-CONNECTOR)	
	230-4013	1	CONJUNTO DE CONECTOR DE TOMADA (3 PINOS) (PLUG AS-CONNECTOR (3-PIN))	
	455-0705	1	RETENTOR DE CONECTOR (SEAL-CONNECTOR)	

566-2020 CONJUNTO DE CHICOTE DA CABINE () (continuação) **i07859841**

NOTA	NÚMERO DA PEÇA	QTY	NOME DA PEÇA 1 2 3 4 5 6 (NÍVEL DO PRODUTO)	CONSULTE PÁGINA
	230-5010	2	CONJUNTO DE CONECTOR DE TOMADA (6 PINOS) (PLUG AS-CONNECTOR (6-PIN))	
			(CADA UM INCLUI)	
	455-0707	1	RETENTOR DE CONECTOR (SEAL-CONNECTOR)	
	242-1555	1	EXTRATOR DE FUSÍVEIS (PULLER-FUSE)	
	248-2841	8	CONJUNTO DO RELÉ (24 V) (RELAY AS (24-VOLT))	
	264-5732	2	CONJUNTO DE CONECTOR DE TOMADA (120 PINOS) (PLUG AS-CONNECTOR (120-PIN))	
			(CADA UM INCLUI)	
	288-7324	1	RETENTOR DE CONECTOR (SEAL-CONNECTOR)	
	280-2709	3	CONJUNTO DE DISJUNTOR (15 AMPÈRES, REAJUSTE MANUAL) (CIRCUIT BREAKER AS (15-AMPERE, MANUAL RESET))	
	281-8811	1	CONJUNTO DE CONECTOR DE TOMADA (6 PINOS) (PLUG AS-CONNECTOR (6-PIN))	
	455-0707	1	RETENTOR DE CONECTOR (SEAL-CONNECTOR)	
B	**329-3734**		FITA-ELÉTRICA (TAPE-ELECTRICAL)	
	331-4931	1	CONJUNTO DE BUJÃO (PLUG AS)	
	8T-8737	12	BUJÃO DE RETENTOR (PLUG-SEAL)	
	155-2255	1	KIT DE PLUGUE DE CONEXÃO (12 PINOS) (KIT-CONNECTING PLUG (12-PIN))	
			(INCLUI CONJUNTO DO PLUGUE, CUNHA E SELO DA INTERFACE)	
	342-2976	1	CAPA DE CONECTOR (12 PINOS) (CAP-CONNECTOR (12-PIN))	
E	**370-1739**		TUBO (119 CM) (TUBE (119-CM))	
	374-7463	1	TAMPA-VEDAÇÃO (CAP-SEAL)	
	374-7464	5	TAMPA-VEDAÇÃO (CAP-SEAL)	
	374-7466	5	TAMPA-VEDAÇÃO (CAP-SEAL)	
	374-7467	4	TAMPA-VEDAÇÃO (CAP-SEAL)	
	391-2898	1	CONJUNTO DE BLOCO DE FUSÍVEIS (BLOCK AS-FUSE)	
	451-8019	1	CONNECTOR DO CONJUNTO DE TOMADA (14 PINOS) (RECEPTACLE AS-CONNECTOR (14-PIN))	
	483-2761	1	CONJUNTO DE CONECTOR DE TOMADA (44 PINOS) (PLUG AS-CONNECTOR (44-PIN))	
	483-2762	2	CONJUNTO DE CONECTOR DE TOMADA (44 PINOS) (PLUG AS-CONNECTOR (44-PIN))	
	483-2763	1	CONJUNTO DE CONECTOR DE TOMADA (44 PINOS) (PLUG AS-CONNECTOR (44-PIN))	
	483-2765	11	CONJUNTO DE TERMINAL (20 GA) (TERMINAL AS (20-GA))	
	483-2767	29	CONJUNTO DE TERMINAL (CALIBRE 18) (TERMINAL AS (18-GA))	
	483-2768	136	BUJÃO DE RETENTOR (PLUG-SEAL)	
	483-2777	4	TAMPA DE CONECTOR (COVER-CONNECTOR)	
	490-0571	4	CONJUNTO DE CONECTOR DE TOMADA (2 PINOS) (PLUG AS-CONNECTOR (2-PIN))	
	490-0578	3	CONJUNTO DE CONECTOR DE TOMADA (2 PINOS) (PLUG AS-CONNECTOR (2-PIN))	
	490-0586	7	REVESTIMENTO TRASEIRO (BACKSHELL)	

B - UTILIZAR CONFORME NECESSÁRIO
E - ENCOMENDAR POR CENTÍMETROS

<FIM>

583-4666 CONJUNTO DE CHICOTE DA CABINE

S/N: Z2K1000-UP; Z2N1000-UP
LIMPADOR
NÚMEROE DE 588-0904 GRUPO DE FIAÇÃO-CABINE
AN ATTACHMENT

SMCS-1408 **i08258374**

NOTA	NÚMERO DA PEÇA	QTY	NOME DA PEÇA 1 2 3 4 5 6 (NÍVEL DO PRODUTO)	CONSULTE PÁGINA
E	**144-0195**		MANGUEIRA (87 CM) (HOSE (87-CM))	
	155-2274	2	KIT DE PLUGUE DE CONEXÃO (6 PINOS) (KIT-CONNECTING PLUG (6-PIN))	
			(CADA UM INCLUI CONJUNTO DE PLUGUE, CUNHA E SELO DA INTERFACE)	
	8T-8737	2	BUJÃO DE RETENTOR (PLUG-SEAL)	
	9X-3402	10	SOQUETE DE CONECTOR (CALIBRE 16 A 18) (SOCKET-CONNECTOR (16-GA TO 18-GA))	
B	**329-3734**		FITA-ELÉTRICA (TAPE-ELECTRICAL)	
B	**1P-0810**		FITA-ELÉTRICA (TAPE-ELECTRICAL)	

B - UTILIZAR CONFORME NECESSÁRIO
E - ENCOMENDAR POR CENTÍMETROS

<FIM>

583-4667 CONJUNTO DE CHICOTE DA CABINE

S/N: Z2K1-UP
PRINCIPAL
NÚMEROE DE 565-8666 GRUPO DE FIAÇÃO-CABINE
AN ATTACHMENT

SMCS-1408 **i07814389**

NOTA	NÚMERO DA PEÇA	QTY	NOME DA PEÇA 1 2 3 4 5 6 (NÍVEL DO PRODUTO)	CONSULTE PÁGINA
	490-0586	5	REVESTIMENTO TRASEIRO (BACKSHELL)	
	391-2898	1	CONJUNTO DE BLOCO DE FUSÍVEIS (BLOCK AS-FUSE)	
J	**467-2859**		CABO (89 DM) (CABLE (89-DM))	
	342-2976	1	CAPA DE CONECTOR (12 PINOS) (CAP-CONNECTOR (12-PIN))	
	374-7464	4	TAMPA-VEDAÇÃO (CAP-SEAL)	
	374-7466	2	TAMPA-VEDAÇÃO (CAP-SEAL)	
	374-7467	1	TAMPA-VEDAÇÃO (CAP-SEAL)	
	280-2709	3	CONJUNTO DE DISJUNTOR (15 AMPÈRES, REAJUSTE MANUAL) (CIRCUIT BREAKER AS (15-AMPERE, MANUAL RESET))	
	123-7615	2	CONECTOR (1 PINO) (CONNECTOR (1-PIN))	
	483-2777	3	TAMPA DE CONECTOR (COVER-CONNECTOR)	
	126-1774	4	TAMPA DE CONECTOR (COVER-CONNECTOR)	
	113-8490	13	FUSÍVEL (10 AMPÈRES) (FUSE (10-AMPERE))	
	113-8491	21	FUSÍVEL (15 AMPERE) (FUSE (15-AMPERE))	
	155-2255	3	KIT DE PLUGUE DE CONEXÃO (12 PINOS) (KIT-CONNECTING PLUG (12-PIN))	
	155-2265	5	KIT DE PLUGUE DE CONEXÃO (8 PINOS) (KIT-CONNECTING PLUG (8-PIN))	
	155-2260	8	KIT DE PLUGUE DE CONEXÃO (3 PINOS) (KIT-CONNECTING PLUG (3-PIN))	
	155-2270	4	KIT DE PLUGUE DE CONEXÃO (2 PINOS) (KIT-CONNECTING PLUG (2-PIN))	
	155-2271	3	KIT DE PLUGUE DE CONEXÃO (4 PINOS) (KIT-CONNECTING PLUG (4-PIN))	
	155-2274	7	KIT DE PLUGUE DE CONEXÃO (6 PINOS) (KIT-CONNECTING PLUG (6-PIN))	
			(CADA KIT DE PLUGUE INCLUI CONJUNTO DE PLUGUE, CUNHAS E SELO DA INTERFACE)	
	245-7434	3	KIT DE PLUGUE DE CONEXÃO (10 PINOS) (KIT-CONNECTING PLUG (10-PIN))	
			(CADA UM INCLUI CONECTOR, TERMINAL E PLUGUE)	
	102-8802	3	KIT DE TOMADA (2 PINOS) (KIT-RECEPTACLE (2-PIN))	
	102-8804	3	KIT DE TOMADA (4 PINOS) (KIT-RECEPTACLE (4-PIN))	
	102-8805	3	KIT DE TOMADA (6 PINOS) (KIT-RECEPTACLE (6-PIN))	
	102-8801	2	KIT DE TOMADA (12 PINOS) (KIT-RECEPTACLE (12-PIN))	
	166-5229	2	KIT DE TOMADA (12 PINOS) (KIT-RECEPTACLE (12-PIN))	
			(CADA KIT DE TOMADA INCLUI CONJUNTO DE TOMADA E CUNHA)	
	192-3258	1	TRAVAR (LOCK)	
	9W-0852	15	PINO DE CONECTOR (CALIBRE 14 A 16) (PIN-CONNECTOR (14-GA TO 16-GA))	
	9X-3401	85	PINO DE CONECTOR (CALIBRE 16 A 18) (PIN-CONNECTOR (16-GA TO 18-GA))	
	202-5397	12	BUJÃO (PLUG)	
	6V-0891	1	CONJUNTO DE CONECTOR DE TOMADA (PLUG AS-CONNECTOR)	

583-4667 CONJUNTO DE CHICOTE DA CABINE () (continuação) **i07814389**

NOTA	NÚMERO DA PEÇA	QTY	NOME DA PEÇA 1 2 3 4 5 6 (NÍVEL DO PRODUTO)	CONSULTE PÁGINA
	147-1445	2	CONJUNTO DE CONECTOR DE TOMADA (70 PINOS) (PLUG AS-CONNECTOR (70-PIN))	
	147-1446	2	CONJUNTO DE CONECTOR DE TOMADA (70 PINOS) (PLUG AS-CONNECTOR (70-PIN))	
			(CADA CONJUNTO DE PLUGUE-CONECTOR INCLUI)	
	159-9322	1	ANEL RETENTOR EM O (SEAL-O-RING)	
	230-4009	1	CONJUNTO DE CONECTOR DE TOMADA (12 PINOS) (PLUG AS-CONNECTOR (12-PIN))	
	455-0709	1	RETENTOR DE CONECTOR (SEAL-CONNECTOR)	
	230-4011	2	CONJUNTO DE CONECTOR DE TOMADA (2 PINOS) (PLUG AS-CONNECTOR (2-PIN))	
			(CADA UM INCLUI)	
	455-0704	1	RETENTOR DE CONECTOR (SEAL-CONNECTOR)	
	230-4013	1	CONJUNTO DE CONECTOR DE TOMADA (3 PINOS) (PLUG AS-CONNECTOR (3-PIN))	
	455-0705	1	RETENTOR DE CONECTOR (SEAL-CONNECTOR)	
	230-5010	2	CONJUNTO DE CONECTOR DE TOMADA (6 PINOS) (PLUG AS-CONNECTOR (6-PIN))	
			(CADA UM INCLUI)	
	455-0707	1	RETENTOR DE CONECTOR (SEAL-CONNECTOR)	
	264-5732	2	CONJUNTO DE CONECTOR DE TOMADA (120 PINOS) (PLUG AS-CONNECTOR (120-PIN))	
			(CADA UM INCLUI)	
	288-7324	1	RETENTOR DE CONECTOR (SEAL-CONNECTOR)	
	281-8811	1	CONJUNTO DE CONECTOR DE TOMADA (6 PINOS) (PLUG AS-CONNECTOR (6-PIN))	
	455-0707	1	RETENTOR DE CONECTOR (SEAL-CONNECTOR)	
	483-2762	2	CONJUNTO DE CONECTOR DE TOMADA (44 PINOS) (PLUG AS-CONNECTOR (44-PIN))	
	483-2763	1	CONJUNTO DE CONECTOR DE TOMADA (44 PINOS) (PLUG AS-CONNECTOR (44-PIN))	
	490-0571	3	CONJUNTO DE CONECTOR DE TOMADA (2 PINOS) (PLUG AS-CONNECTOR (2-PIN))	
	490-0578	2	CONJUNTO DE CONECTOR DE TOMADA (2 PINOS) (PLUG AS-CONNECTOR (2-PIN))	
	7R-2751	69	PLUGUE DE CONECTOR (1 PINO) (PLUG-CONNECTOR (1-PIN))	
	8T-8737	313	BUJÃO DE RETENTOR (PLUG-SEAL)	
	483-2768	108	BUJÃO DE RETENTOR (PLUG-SEAL)	
	242-1555	1	EXTRATOR DE FUSÍVEIS (PULLER-FUSE)	
	134-2540	3	CONNECTOR DO CONJUNTO DE TOMADA (3 PINOS) (RECEPTACLE AS-CONNECTOR (3-PIN))	
	214-4208	1	CONNECTOR DO CONJUNTO DE TOMADA (70 PINOS) (RECEPTACLE AS-CONNECTOR (70-PIN))	
	451-8019	1	CONNECTOR DO CONJUNTO DE TOMADA (14 PINOS) (RECEPTACLE AS-CONNECTOR (14-PIN))	
	248-2841	7	CONJUNTO DO RELÉ (24 V) (SUPRESSÃO) (RELAY AS (24-VOLT) (SUPPRESSION))	
	128-5016	75	RETENTOR DE CABO (SEAL-CABLE)	
	185-1860	16	RETENTOR DO FIO (SEAL-WIRE)	
	185-1861	2	RETENTOR DO FIO (SEAL-WIRE)	
	9W-0844	66	SOQUETE DE CONECTOR (CALIBRE 14 A 16) (SOCKET-CONNECTOR (14-GA TO 16-GA))	
	9X-3402	406	SOQUETE DE CONECTOR (CALIBRE 16 A 18) (SOCKET-CONNECTOR (16-GA TO 18-GA))	
B	**1P-0810**	1	FITA-ELÉTRICA (41 CM) (TAPE-ELECTRICAL (41-CM))	
BE	**329-3734**		FITA-ELÉTRICA (TAPE-ELECTRICAL)	
	122-4376	3	TERMINAL (TERMINAL)	

583-4667 CONJUNTO DE CHICOTE DA CABINE () (continuação) **i07814389**

NOTA	NÚMERO DA PEÇA	QTY	NOME DA PEÇA 1 2 3 4 5 6 (NÍVEL DO PRODUTO)	CONSULTE PÁGINA
	196-2412	22	CONJUNTO DE TERMINAL (16 GA) (TERMINAL AS (16-GA))	
	196-2413	41	CONJUNTO DE TERMINAL (12 GA) (TERMINAL AS (12-GA))	
	202-0314	4	CONJUNTO DE TERMINAL (CALIBRE 14) (TERMINAL AS (14-GA))	
	483-2765	4	CONJUNTO DE TERMINAL (20 GA) (TERMINAL AS (20-GA))	
	483-2767	20	CONJUNTO DE TERMINAL (CALIBRE 18) (TERMINAL AS (18-GA))	
	204-1297	16	CONJUNTO DE TERMINAL DE LÂMINA (18-GA A 20-GA) (TERMINAL AS-BLADE (18-GA TO 20-GA))	
			(CADA UM INCLUI)	
	235-4123	1	TERMINAL (18-GA A 20-GA) (TERMINAL (18-GA TO 20-GA))	
	097-7234	4	TERMINAL DE LÂMINA (CALIBRE 18 A 22) (TERMINAL-BLADE (18-GA TO 22-GA))	
	5P-4571	2	TERMINAL DE LÂMINA (CALIBRE 14 A 16) (TERMINAL-BLADE (14-GA TO 16-GA))	
	6V-0491	4	TERMINAL DE LÂMINA (CALIBRE 14 A 18) (TERMINAL-BLADE (14-GA TO 18-GA))	
	9G-9435	1	TERMINAL DE ANEL (PARAFUSO DE BITOLA 18 A 22, 3/8 POL) (TERMINAL-RING (18-GA TO 22-GA, 3/8-IN SCREW))	
	2L-8069	13	TERMINAL DE ANEL (2-PARA P/ 10 PARA, PARAFUSO DE 3/8 POL) (TERMINAL-RING (2-GA TO 10-GA, 3/8-IN SCREW))	
	2L-8079	5	TERMINAL DE ANEL (PARAFUSO DE CALIBRE 14 A 16, 3/8 POL) (TERMINAL-RING (14-GA TO 16-GA, 3/8-IN SCREW))	
E	**125-7874**		TUBO REDUTOR DE CALOR (5,72 MM DIA) (510 CM) (TUBE-HEAT SHRINK (5.72-MM DIA) (510-CM))	
E	**125-7875**		TUBO REDUTOR DE CALOR (7,44 MM DIA) (25 CM) (TUBE-HEAT SHRINK (7.44-MM DIA) (25-CM))	
	288-7146	2	CONJUNTO DE WIRE (16 GA) (WIRE AS (16-GA))	

B - UTILIZAR CONFORME NECESSÁRIO
E - ENCOMENDAR POR CENTÍMETROS
J - SOLICITE POR DECÍMETRO

<FIM>

588-0903 CONJUNTO DE CHICOTE DA CABINE

S/N: Z2K1000-UP; Z2N1000-UP

PRINCIPAL

NÚMEROE DE 558-2323 GRUPO DE FIAÇÃO-CABINE

AN ATTACHMENT

SMCS-1408 **i08246726**

NOTA	NÚMERO DA PEÇA	QTY	NOME DA PEÇA 1 2 3 4 5 6 (NÍVEL DO PRODUTO)	CONSULTE PÁGINA
	102-8802	3	KIT DE TOMADA (KIT-RECEPTACLE)	
	102-8804	3	KIT DE TOMADA (4 PINOS) (KIT-RECEPTACLE (4-PIN))	
	102-8805	3	KIT DE TOMADA (6 PINOS) (KIT-RECEPTACLE (6-PIN))	
	102-8801	2	KIT DE TOMADA (12 PINOS) (KIT-RECEPTACLE (12-PIN))	
			(CADA KIT DE TOMADA INCLUI CONJUNTO DE TOMADA E CUNHA)	
	3S-2093	8	CABO TIPO CINTA (STRAP-CABLE)	
	6V-0491	4	TERMINAL DE LÂMINA (CALIBRE 14 A 18) (TERMINAL-BLADE (14-GA TO 18-GA))	
	7R-2751	50	PLUGUE DE CONECTOR (1 PINO) (PLUG-CONNECTOR (1-PIN))	
	8T-8737	241	BUJÃO DE RETENTOR (PLUG-SEAL)	
	9W-0844	90	SOQUETE DE CONECTOR (CALIBRE 14 A 16) (SOCKET-CONNECTOR (14-GA TO 16-GA))	
	9W-0852	24	PINO DE CONECTOR (CALIBRE 14 A 16) (PIN-CONNECTOR (14-GA TO 16-GA))	
	9X-3401	102	PINO DE CONECTOR (CALIBRE 16 A 18) (PIN-CONNECTOR (16-GA TO 18-GA))	
	9X-3402	480	SOQUETE DE CONECTOR (CALIBRE 16 A 18) (SOCKET-CONNECTOR (16-GA TO 18-GA))	
	196-2412	33	CONJUNTO DE TERMINAL (16 GA) (TERMINAL AS (16-GA))	
			(CADA UM INCLUI)	
	7R-2750		RETENTOR DE CONECTOR (SEAL-CONNECTOR)	
	113-8490	16	FUSÍVEL (10 AMPÈRES) (FUSE (10-AMPERE))	
	113-8491	25	FUSÍVEL (15 AMPERE) (FUSE (15-AMPERE))	
E	**119-3662**		TUBO REDUTOR DE CALOR (10,85 MM DIA) (78 CM) (TUBE-HEAT SHRINK (10.85-MM DIA) (78-CM))	
	123-7615	2	CONECTOR (1 PINO) (CONNECTOR (1-PIN))	
E	**125-7874**		TUBO REDUTOR DE CALOR (5,72 MM DIA) (570 CM) (TUBE-HEAT SHRINK (5.72-MM DIA) (570-CM))	
E	**125-7875**		TUBO REDUTOR DE CALOR (7,44 MM DIA) (25 CM) (TUBE-HEAT SHRINK (7.44-MM DIA) (25-CM))	
	126-1774	4	TAMPA DE CONECTOR (COVER-CONNECTOR)	
	128-5016	75	RETENTOR DE CABO (SEAL-CABLE)	
	5P-4571	2	TERMINAL DE LÂMINA (CALIBRE 14 A 16) (TERMINAL-BLADE (14-GA TO 16-GA))	
	097-7234	4	TERMINAL DE LÂMINA (CALIBRE 18 A 22) (TERMINAL-BLADE (18-GA TO 22-GA))	
	2L-8069	16	TERMINAL DE ANEL (2-PARA P/ 10 PARA, PARAFUSO DE 3/8 POL) (TERMINAL-RING (2-GA TO 10-GA, 3/8-IN SCREW))	
	2L-8079	4	TERMINAL DE ANEL (PARAFUSO DE CALIBRE 14 A 16, 3/8 POL) (TERMINAL-RING (14-GA TO 16-GA, 3/8-IN SCREW))	
	134-2540	4	CONNECTOR DO CONJUNTO DE TOMADA (3 PINOS) (RECEPTACLE AS-CONNECTOR (3-PIN))	
	147-1445	2	CONJUNTO DE CONECTOR DE TOMADA (70 PINOS) (PLUG AS-CONNECTOR (70-PIN))	
			(CADA UM INCLUI)	
	159-9322	1	ANEL RETENTOR EM O (SEAL-O-RING)	

588-0903 CONJUNTO DE CHICOTE DA CABINE () (continuação) **i08246726**

NOTA	NÚMERO DA PEÇA	QTY	NOME DA PEÇA 1 2 3 4 5 6 (NÍVEL DO PRODUTO)	CONSULTE PÁGINA
	147-1446	2	CONJUNTO DE CONECTOR DE TOMADA (70 PINOS) (PLUG AS-CONNECTOR (70-PIN))	
			(CADA UM INCLUI)	
	159-9322	1	ANEL RETENTOR EM O (SEAL-O-RING)	
	155-2255	14	KIT DE PLUGUE DE CONEXÃO (12 PINOS) (KIT-CONNECTING PLUG (12-PIN))	
	155-2265	4	KIT DE PLUGUE DE CONEXÃO (8 PINOS) (KIT-CONNECTING PLUG (8-PIN))	
	155-2260	10	KIT DE PLUGUE DE CONEXÃO (3 PINOS) (KIT-CONNECTING PLUG (3-PIN))	
	155-2270	6	KIT DE PLUGUE DE CONEXÃO (2 PINOS) (KIT-CONNECTING PLUG (2-PIN))	
	155-2271	3	KIT DE PLUGUE DE CONEXÃO (4 PINOS) (KIT-CONNECTING PLUG (4-PIN))	
	155-2274	9	KIT DE PLUGUE DE CONEXÃO (6 PINOS) (KIT-CONNECTING PLUG (6-PIN))	
			(CADA KIT DE PLUGUE INCLUI CONJUNTO DE PLUGUE, CUNHAS E SELO DA INTERFACE)	
B	**1P-0810**		FITA-ELÉTRICA (TAPE-ELECTRICAL)	
	166-5229	3	KIT DE TOMADA (12 PINOS) (KIT-RECEPTACLE (12-PIN))	
			(CADA UM INCLUI CONJUNTO DE TOMADA E CUNHA)	
	196-2413	49	CONJUNTO DE TERMINAL (12 GA) (TERMINAL AS (12-GA))	
			(CADA UM INCLUI)	
	128-4123		RETENTOR DE CABO (SEAL-CABLE)	
	185-1860	16	RETENTOR DO FIO (SEAL-WIRE)	
	185-1861	2	RETENTOR DO FIO (SEAL-WIRE)	
	9G-9435	1	TERMINAL DE ANEL (PARAFUSO DE BITOLA 18 A 22, 3/8 POL) (TERMINAL-RING (18-GA TO 22-GA, 3/8-IN SCREW))	
	202-0314	4	CONJUNTO DE TERMINAL (CALIBRE 14) (TERMINAL AS (14-GA))	
			(CADA UM INCLUI)	
	128-4123		RETENTOR DE CABO (SEAL-CABLE)	
	202-5397	12	BUJÃO (PLUG)	
	204-1297	16	CONJUNTO DE TERMINAL DE LÂMINA (18-GA A 20-GA) (TERMINAL AS-BLADE (18-GA TO 20-GA))	
			(CADA UM INCLUI)	
	235-4123	1	TERMINAL (18-GA A 20-GA) (TERMINAL (18-GA TO 20-GA))	
	211-6807	2	TAMPA DE CONECTOR (COVER-CONNECTOR)	
	214-4208	1	CONNECTOR DO CONJUNTO DE TOMADA (70 PINOS) (RECEPTACLE AS-CONNECTOR (70-PIN))	
	245-7434	3	KIT DE PLUGUE DE CONEXÃO (10 PINOS) (KIT-CONNECTING PLUG (10-PIN))	
			(CADA UM INCLUI CONECTOR, PLUGUES E CONJUNTOS DE FIOS)	
	288-7146	2	CONJUNTO DE WIRE (16 GA) (WIRE AS (16-GA))	
	230-4009	1	CONJUNTO DE CONECTOR DE TOMADA (12 PINOS) (PLUG AS-CONNECTOR (12-PIN))	
	455-0709	1	RETENTOR DE CONECTOR (SEAL-CONNECTOR)	
	230-4011	2	CONJUNTO DE CONECTOR DE TOMADA (2 PINOS) (PLUG AS-CONNECTOR (2-PIN))	
			(CADA UM INCLUI)	
	455-0704	1	RETENTOR DE CONECTOR (SEAL-CONNECTOR)	
	230-4013	1	CONJUNTO DE CONECTOR DE TOMADA (3 PINOS) (PLUG AS-CONNECTOR (3-PIN))	
	455-0705	1	RETENTOR DE CONECTOR (SEAL-CONNECTOR)	

588-0903 CONJUNTO DE CHICOTE DA CABINE () (continuação) **i08246726**

NOTA	NÚMERO DA PEÇA	QTY	NOME DA PEÇA 1 2 3 4 5 6 (NÍVEL DO PRODUTO)	CONSULTE PÁGINA
	230-5010	2	CONJUNTO DE CONECTOR DE TOMADA (6 PINOS) (PLUG AS-CONNECTOR (6-PIN))	
			(CADA UM INCLUI)	
	455-0707	1	RETENTOR DE CONECTOR (SEAL-CONNECTOR)	
	239-7352	4	CONJUNTO DE CONECTOR DE TOMADA (6 PINOS) (PLUG AS-CONNECTOR (6-PIN))	
			(CADA UM INCLUI)	
	455-0707	1	RETENTOR DE CONECTOR (SEAL-CONNECTOR)	
	242-1555	1	EXTRATOR DE FUSÍVEIS (PULLER-FUSE)	
	248-2841	8	CONJUNTO DO RELÉ (24 V) (RELAY AS (24-VOLT))	
	264-5732	2	CONJUNTO DE CONECTOR DE TOMADA (120 PINOS) (PLUG AS-CONNECTOR (120-PIN))	
			(CADA UM INCLUI)	
	288-7324	1	RETENTOR DE CONECTOR (SEAL-CONNECTOR)	
	280-2709	3	CONJUNTO DE DISJUNTOR (15 AMPÈRES, REAJUSTE MANUAL) (CIRCUIT BREAKER AS (15-AMPERE, MANUAL RESET))	
	281-8811	1	CONJUNTO DE CONECTOR DE TOMADA (6 PINOS) (PLUG AS-CONNECTOR (6-PIN))	
	455-0707	1	RETENTOR DE CONECTOR (SEAL-CONNECTOR)	
B	**329-3734**		FITA-ELÉTRICA (TAPE-ELECTRICAL)	
	331-4931	1	CONJUNTO DE BUJÃO (PLUG AS)	
	8T-8737	12	BUJÃO DE RETENTOR (PLUG-SEAL)	
	155-2255	1	KIT DE PLUGUE DE CONEXÃO (12 PINOS) (KIT-CONNECTING PLUG (12-PIN))	
			(INCLUI CONJUNTO DE PLUGUE, CUNHAS E SELO DA INTERFACE)	
	342-2976	1	CAPA DE CONECTOR (12 PINOS) (CAP-CONNECTOR (12-PIN))	
E	**370-1739**		TUBO (120 CM) (TUBE (120-CM))	
	374-7463	1	TAMPA-VEDAÇÃO (CAP-SEAL)	
	374-7464	5	TAMPA-VEDAÇÃO (CAP-SEAL)	
	374-7466	5	TAMPA-VEDAÇÃO (CAP-SEAL)	
	374-7467	4	TAMPA-VEDAÇÃO (CAP-SEAL)	
	391-2898	1	CONJUNTO DE BLOCO DE FUSÍVEIS (BLOCK AS-FUSE)	
	451-8019	1	CONNECTOR DO CONJUNTO DE TOMADA (14 PINOS) (RECEPTACLE AS-CONNECTOR (14-PIN))	
J	**467-2859**		CABO (188 DM) (CABLE (188-DM))	
	483-2761	1	CONJUNTO DE CONECTOR DE TOMADA (44 PINOS) (PLUG AS-CONNECTOR (44-PIN))	
	483-2762	2	CONJUNTO DE CONECTOR DE TOMADA (44 PINOS) (PLUG AS-CONNECTOR (44-PIN))	
	483-2763	1	CONJUNTO DE CONECTOR DE TOMADA (44 PINOS) (PLUG AS-CONNECTOR (44-PIN))	
	483-2765	13	CONJUNTO DE TERMINAL (20 GA) (TERMINAL AS (20-GA))	
	483-2767	29	CONJUNTO DE TERMINAL (CALIBRE 18) (TERMINAL AS (18-GA))	
	483-2768	134	BUJÃO DE RETENTOR (PLUG-SEAL)	
	483-2777	4	TAMPA DE CONECTOR (COVER-CONNECTOR)	
	490-0571	4	CONJUNTO DE CONECTOR DE TOMADA (2 PINOS) (PLUG AS-CONNECTOR (2-PIN))	
	490-0572	2	CONNECTOR DO CONJUNTO DE TOMADA (2 PINOS) (RECEPTACLE AS-CONNECTOR (2-PIN))	
	490-0576	2	PINO DE CONECTOR (18-GA A 20-GA) (PIN-CONNECTOR (18-GA TO 20-GA))	
	490-0578	3	CONJUNTO DE CONECTOR DE TOMADA (2 PINOS) (PLUG AS-CONNECTOR (2-PIN))	

588-0903 CONJUNTO DE CHICOTE DA CABINE () (continuação) **i08246726**

NOTA	NÚMERO DA PEÇA	QTY	NOME DA PEÇA 1 2 3 4 5 6 (NÍVEL DO PRODUTO)	CONSULTE PÁGINA
	490-0582	1	CONNECTOR DO CONJUNTO DE TOMADA (2 PINOS) (RECEPTACLE AS-CONNECTOR (2-PIN))	
	490-0586	7	REVESTIMENTO TRASEIRO (BACKSHELL)	
	490-0589	4	BUJÃO DE RETENTOR (PLUG-SEAL)	
	505-7637	1	CONJUNTO DE CONECTOR DE TOMADA (2 PINOS) (PLUG AS-CONNECTOR (2-PIN))	
	169-0705	2	BUJÃO DE RETENTOR (PLUG-SEAL)	
	490-0571	1	CONJUNTO DE CONECTOR DE TOMADA (2 PINOS) (PLUG AS-CONNECTOR (2-PIN))	

B - UTILIZAR CONFORME NECESSÁRIO
E - ENCOMENDAR POR CENTÍMETROS
J - SOLICITE POR DECÍMETRO

<FIM>

580-0726 CONJUNTO DE CHICOTE DO CHASSI

S/N: Z2K1-UP; Z2N1-UP
TRASEIRO
NÚMEROE DE 543-4745 WIRING GP-CHASSIS
AN ATTACHMENT

SMCS-1408 **i07824406**

NOTA	NÚMERO DA PEÇA	QTY	NOME DA PEÇA 1 2 3 4 5 6 (NÍVEL DO PRODUTO)	CONSULTE PÁGINA
	211-6807	1	TAMPA DE CONECTOR (COVER-CONNECTOR)	
	155-2255	2	KIT DE PLUGUE DE CONEXÃO (12 PINOS) (KIT-CONNECTING PLUG (12-PIN))	
	155-2265	1	KIT DE PLUGUE DE CONEXÃO (8 PINOS) (KIT-CONNECTING PLUG (8-PIN))	
	155-2260	3	KIT DE PLUGUE DE CONEXÃO (3 PINOS) (KIT-CONNECTING PLUG (3-PIN))	
	155-2270	3	KIT DE PLUGUE DE CONEXÃO (2 PINOS) (KIT-CONNECTING PLUG (2-PIN))	
	155-2271	2	KIT DE PLUGUE DE CONEXÃO (4 PINOS) (KIT-CONNECTING PLUG (4-PIN))	
	155-2274	1	KIT DE PLUGUE DE CONEXÃO (6 PINOS) (KIT-CONNECTING PLUG (6-PIN))	
			(CADA KIT DE PLUGUE INCLUI CONJUNTO DE PLUGUE, CUNHAS E SELO DA INTERFACE)	
	102-8804	1	KIT DE TOMADA (4 PINOS) (KIT-RECEPTACLE (4-PIN))	
	102-8801	1	KIT DE TOMADA (12 PINOS) (KIT-RECEPTACLE (12-PIN))	
			(CADA KIT DE TOMADA INCLUI CONJUNTO DE TOMADA E CUNHA)	
	180-9339	98	PINO DE CONECTOR (CALIBRE 14 A 18) (PIN-CONNECTOR (14-GA TO 18-GA))	
	253-8110	1	BUJÃO (12 PINOS) (PLUG (12-PIN))	
	253-8111	1	BUJÃO (12 PINOS) (PLUG (12-PIN))	
	230-4011	1	CONJUNTO DE CONECTOR DE TOMADA (2 PINOS) (PLUG AS-CONNECTOR (2-PIN))	
	455-0704	1	RETENTOR DE CONECTOR (SEAL-CONNECTOR)	
	230-4013	2	CONJUNTO DE CONECTOR DE TOMADA (3 PINOS) (PLUG AS-CONNECTOR (3-PIN))	
			(CADA UM INCLUI)	
	455-0705	1	RETENTOR DE CONECTOR (SEAL-CONNECTOR)	
	230-5008	1	CONJUNTO DE CONECTOR DE TOMADA (4 PINOS) (PLUG AS-CONNECTOR (4-PIN))	
	455-0706	1	RETENTOR DE CONECTOR (SEAL-CONNECTOR)	
	576-8851	1	CONJUNTO DE CONECTOR DE TOMADA (17 PINOS) (PLUG AS-CONNECTOR (17-PIN))	
	8T-8737	66	BUJÃO DE RETENTOR (PLUG-SEAL)	
	312-4626	1	CONJUNTO DE RECIPIENTE (12 PINOS) (RECEPTACLE AS (12-PIN))	
	312-8811	1	KIT DE TOMADA (12 PINOS) (KIT-RECEPTACLE (12-PIN))	
			(INCLUI CONJUNTO DE TOMADA E CUNHA)	
	134-2540	3	CONNECTOR DO CONJUNTO DE TOMADA (3 PINOS) (RECEPTACLE AS-CONNECTOR (3-PIN))	
	230-4014	1	CONNECTOR DO CONJUNTO DE TOMADA (3 PINOS) (RECEPTACLE AS-CONNECTOR (3-PIN))	
	324-5680	1	CONNECTOR DO CONJUNTO DE TOMADA (120 PINOS) (RECEPTACLE AS-CONNECTOR (120-PIN))	
	324-5681	1	RETENTOR (SEAL)	
	435-9861	1	CONNECTOR DO CONJUNTO DE TOMADA (12 PINOS) (RECEPTACLE AS-CONNECTOR (12-PIN))	
	169-0705	28	BUJÃO DE RETENTOR (PLUG-SEAL)	
	283-8106	20	SOQUETE DE CONECTOR (20 GA) (SOCKET-CONNECTOR (20-GA))	

580-0726 CONJUNTO DE CHICOTE DO CHASSI () (continuação) **i07824406**

NOTA	NÚMERO DA PEÇA	QTY	NOME DA PEÇA 1 2 3 4 5 6 (NÍVEL DO PRODUTO)	CONSULTE PÁGINA
			–OU–	
	374-8372	20	SOQUETE DE CONECTOR (CALIBRE 16 A 18) (SOCKET-CONNECTOR (16-GA TO 18-GA))	
B	**329-3734**		FITA-ELÉTRICA (TAPE-ELECTRICAL)	
	2L-8069	1	TERMINAL DE ANEL (2-PARA P/ 10 PARA, PARAFUSO DE 3/8 POL) (TERMINAL-RING (2-GA TO 10-GA, 3/8-IN SCREW))	
	2L-8079	2	TERMINAL DE ANEL (PARAFUSO DE CALIBRE 14 A 16, 3/8 POL) (TERMINAL-RING (14-GA TO 16-GA, 3/8-IN SCREW))	
E	**119-3662**		TUBO REDUTOR DE CALOR (10,85 MM DIA) (20 CM) (TUBE-HEAT SHRINK (10.85-MM DIA) (20-CM))	
E	**125-7874**		TUBO REDUTOR DE CALOR (5,72 MM DIA) (25 CM) (TUBE-HEAT SHRINK (5.72-MM DIA) (25-CM))	
	253-8113	2	CUNHA (12 PINOS) (WEDGE (12-PIN))	
	194-5226	48	CONJUNTO DE TERMINAL (16 GA) (TERMINAL AS (16-GA))	
			–OU–	
	194-5227	48	CONJUNTO DE TERMINAL (CALIBRE 14) (TERMINAL AS (14-GA))	

B - UTILIZAR CONFORME NECESSÁRIO
E - ENCOMENDAR POR CENTÍMETROS

<FIM>

581-3681 CONJUNTO DE CHICOTE DO CHASSI

S/N: Z2K1-UP; Z2N1-UP
LADO ESQUERDO
NÚMEROE DE 560-5951 WIRING GP-FENDER
AN ATTACHMENT

SMCS-1408 **i08227919**

NOTA	NÚMERO DA PEÇA	QTY	NOME DA PEÇA 1 2 3 4 5 6 (NÍVEL DO PRODUTO)	CONSULTE PÁGINA
	107-0803	1	TAMPA-FIXADOR DO FUSÍVEL (CAP-FUSE HOLDER)	
	9W-1442	1	FUSÍVEL (10 AMPÈRES) (FUSE (10-AMPERE))	
	155-2260	2	KIT DE PLUGUE DE CONEXÃO (3 PINOS) (KIT-CONNECTING PLUG (3-PIN))	
	155-2270	5	KIT DE PLUGUE DE CONEXÃO (2 PINOS) (KIT-CONNECTING PLUG (2-PIN))	
	155-2271	1	KIT DE PLUGUE DE CONEXÃO (4 PINOS) (KIT-CONNECTING PLUG (4-PIN))	
	155-2274	1	KIT DE PLUGUE DE CONEXÃO (6 PINOS) (KIT-CONNECTING PLUG (6-PIN))	
			(CADA KIT DE PLUGUE INCLUI CONJUNTO DE PLUGUE, CUNHAS E SELO DA INTERFACE)	
	102-8802	2	KIT DE TOMADA (2 PINOS) (KIT-RECEPTACLE (2-PIN))	
	102-8803	2	KIT DE TOMADA (3 PINOS) (KIT-RECEPTACLE (3-PIN))	
	102-8805	1	KIT DE TOMADA (6 PINOS) (KIT-RECEPTACLE (6-PIN))	
	102-8801	1	KIT DE TOMADA (12 PINOS) (KIT-RECEPTACLE (12-PIN))	
	177-9653	1	KIT DE TOMADA (4 PINOS) (KIT-RECEPTACLE (4-PIN))	
	190-7615	1	KIT DE TOMADA (12 PINOS) (KIT-RECEPTACLE (12-PIN))	
			(CADA KIT DE TOMADA INCLUI CONJUNTO DE TOMADA E CUNHA)	
	9X-3401	13	PINO DE CONECTOR (CALIBRE 16 A 18) (PIN-CONNECTOR (16-GA TO 18-GA))	
			—OU—	
	126-1767	13	PINO DE CONECTOR (CALIBRE 14 A 16) (PIN-CONNECTOR (14-GA TO 16-GA))	
	8T-8737	33	BUJÃO DE RETENTOR (PLUG-SEAL)	
	361-6052	1	CONJUNTO DE RESISTOR (RESISTOR AS)	
	8T-8729	2	PINO DE CONECTOR (16 GA A 20 GA) (PIN-CONNECTOR (16-GA TO 20-GA))	
	102-8802	1	KIT DE TOMADA (2 PINOS) (KIT-RECEPTACLE (2-PIN))	
			(INCLUI CONJUNTO DE TOMADA E CUNHA)	
B	**329-3734**		FITA-ELÉTRICA (TAPE-ELECTRICAL)	
	9X-1056	2	CONJUNTO DE TERMINAL (CALIBRE 14 A 16) (TERMINAL AS (14-GA TO 16-GA))	
	2L-8078	1	TERMINAL DE ANEL (14-PARA P/ 16 PARA, PARAFUSO DE 5/16 POL) (TERMINAL-RING (14-GA TO 16-GA, 5/16-IN SCREW))	
	2L-8050	1	TERMINAL DE ANEL (PARAFUSO DE CALIBRE 6, 1/4 POL) (TERMINAL-RING (6-GA, 1/4-IN SCREW))	
			—OU—	
	2L-8058	1	TERMINAL DE ANEL (PARAFUSO DE CALIBRE 8, 1/4 POL) (TERMINAL-RING (8-GA, 1/4-IN SCREW))	
	2L-8069	1	TERMINAL DE ANEL (2-PARA P/ 10 PARA, PARAFUSO DE 3/8 POL) (TERMINAL-RING (2-GA TO 10-GA, 3/8-IN SCREW))	
	2L-8079	2	TERMINAL DE ANEL (PARAFUSO DE CALIBRE 14 A 16, 3/8 POL) (TERMINAL-RING (14-GA TO 16-GA, 3/8-IN SCREW))	

581-3681 CONJUNTO DE CHICOTE DO CHASSI () (continuação) **i08227919**

NOTA	NÚMERO DA PEÇA	QTY	NOME DA PEÇA 1 2 3 4 5 6 (NÍVEL DO PRODUTO)	CONSULTE PÁGINA
E	**125-7874**		TUBO REDUTOR DE CALOR (5,72 MM DIA) (20 CM) (TUBE-HEAT SHRINK (5.72-MM DIA) (20-CM))	
	194-5226	21	CONJUNTO DE TERMINAL (16 GA) (TERMINAL AS (16-GA))	
			—OU—	
	194-5227	21	CONJUNTO DE TERMINAL (CALIBRE 14) (TERMINAL AS (14-GA))	

B - UTILIZAR CONFORME NECESSÁRIO
E - ENCOMENDAR POR CENTÍMETROS

<FIM>

523-2364 CONJUNTO DE CONTROLE DO CHICOTE

S/N: Z2K1-UP; Z2N1-UP
NÚMEROE DE 435-5769 CONTROL GP-WINCH
AN ATTACHMENT

SMCS-1408 **i07816179**

NOTA	NÚMERO DA PEÇA	QTY	NOME DA PEÇA 1 2 3 4 5 6 (NÍVEL DO PRODUTO)	CONSULTE PÁGINA
	155-2255	1	KIT DE PLUGUE DE CONEXÃO (KIT-CONNECTING PLUG)	
	155-2274	1	KIT DE PLUGUE DE CONEXÃO (6 PINOS) (KIT-CONNECTING PLUG (6-PIN))	
			(CADA KIT DE PLUGUE INCLUI CONJUNTO DO PLUGUE, CUNHA E SELO DA INTERFACE)	
	245-7434	1	KIT DE PLUGUE DE CONEXÃO (10 PINOS) (KIT-CONNECTING PLUG (10-PIN))	
			(INCLUI CONJUNTO DE FIOS E PLUGUES)	
	202-5397	3	BUJÃO (PLUG)	
	230-4009	1	CONJUNTO DE CONECTOR DE TOMADA (12 PINOS) (PLUG AS-CONNECTOR (12-PIN))	
	455-0709	1	RETENTOR DE CONECTOR (SEAL-CONNECTOR)	
	230-5010	1	CONJUNTO DE CONECTOR DE TOMADA (6 PINOS) (PLUG AS-CONNECTOR (6-PIN))	
	455-0707	1	RETENTOR DE CONECTOR (SEAL-CONNECTOR)	
	8T-8737	18	BUJÃO DE RETENTOR (PLUG-SEAL)	
	185-1861	7	RETENTOR DO FIO (SEAL-WIRE)	
	8T-8730	2	SOQUETE DE CONECTOR (16 GA A 20 GA) (SOCKET-CONNECTOR (16-GA TO 20-GA))	
	9X-3402	16	SOQUETE DE CONECTOR (CALIBRE 16 A 18) (SOCKET-CONNECTOR (16-GA TO 18-GA))	
B	**329-3734**		FITA-ELÉTRICA (TAPE-ELECTRICAL)	
	204-1297	7	CONJUNTO DE TERMINAL DE LÂMINA (18-GA A 20-GA) (TERMINAL AS-BLADE (18-GA TO 20-GA))	
			(CADA UM INCLUI)	
	235-4123	1	TERMINAL (18-GA A 20-GA) (TERMINAL (18-GA TO 20-GA))	
E	**125-7874**		TUBO REDUTOR DE CALOR (5,72 MM DIA) (15 CM) (TUBE-HEAT SHRINK (5.72-MM DIA) (15-CM))	

B - UTILIZAR CONFORME NECESSÁRIO
E - ENCOMENDAR POR CENTÍMETROS

<FIM>

540-2510 CONJUNTO DE CONTROLE DO CHICOTE

S/N: Z2K1-UP; Z2N1-UP
AR CONDICIONADO
NÚMEROE DE 575-4390, 588-0883 WIRING GP-GRADE CONTROL
AN ATTACHMENT

SMCS-1408 **i07820604**

NOTA	NÚMERO DA PEÇA	QTY	NOME DA PEÇA 1 2 3 4 5 6 (NÍVEL DO PRODUTO)	CONSULTE PÁGINA
	490-6042	1	CONJUNTO DE TAMPA DO CONECTOR (CAP AS-CONNECTOR)	
	102-8804	1	KIT DE TOMADA (4 PINOS) (KIT-RECEPTACLE (4-PIN))	
			(INCLUI CONJUNTO DE TOMADA E CUNHA)	
	9X-3401	4	PINO DE CONECTOR (CALIBRE 16 A 18) (PIN-CONNECTOR (16-GA TO 18-GA))	

<FIM>

575-4392 CONJUNTO DE CONTROLE DO CHICOTE

S/N: Z2K1-UP; Z2N1-UP
NÚMEROE DE 575-4391 WIRING GP-GRADE CONTROL
AN ATTACHMENT

SMCS-1408 **i07868162**

NOTA	NÚMERO DA PEÇA	QTY	NOME DA PEÇA 1 2 3 4 5 6 (NÍVEL DO PRODUTO)	CONSULTE PÁGINA
	155-2255	2	KIT DE PLUGUE DE CONEXÃO (12 PINOS) (KIT-CONNECTING PLUG (12-PIN))	
	155-2260	2	KIT DE PLUGUE DE CONEXÃO (3 PINOS) (KIT-CONNECTING PLUG (3-PIN))	
			(CADA KIT DE PLUGUE INCLUI CONJUNTO DE PLUGUE, CUNHAS E SELO DA INTERFACE)	
	102-8805	1	KIT DE TOMADA (6 PINOS) (KIT-RECEPTACLE (6-PIN))	
			(INCLUI CONJUNTO DE TOMADA E CUNHA)	
	9W-0852	2	PINO DE CONECTOR (CALIBRE 14 A 16) (PIN-CONNECTOR (14-GA TO 16-GA))	
	9X-3401	4	PINO DE CONECTOR (CALIBRE 16 A 18) (PIN-CONNECTOR (16-GA TO 18-GA))	
	8T-8737	13	BUJÃO DE RETENTOR (PLUG-SEAL)	
	134-2540	2	CONNECTOR DO CONJUNTO DE TOMADA (3 PINOS) (RECEPTACLE AS-CONNECTOR (3-PIN))	
	9W-0844	5	SOQUETE DE CONECTOR (CALIBRE 14 A 16) (SOCKET-CONNECTOR (14-GA TO 16-GA))	
	9X-3402	12	SOQUETE DE CONECTOR (CALIBRE 16 A 18) (SOCKET-CONNECTOR (16-GA TO 18-GA))	
B	**329-3734**		FITA-ELÉTRICA (TAPE-ELECTRICAL)	
E	**119-3662**		TUBO REDUTOR DE CALOR (10,85 MM DIA) (13 CM) (TUBE-HEAT SHRINK (10.85-MM DIA) (13-CM))	
E	**125-7874**		TUBO REDUTOR DE CALOR (5,72 MM DIA) (20 CM) (TUBE-HEAT SHRINK (5.72-MM DIA) (20-CM))	

B - UTILIZAR CONFORME NECESSÁRIO
E - ENCOMENDAR POR CENTÍMETROS

<FIM>

577-7699 CONJUNTO DE CONTROLE DO CHICOTE

S/N: Z2K1-UP; Z2N1-UP
PRODUCT LINK
NÚMEROE DE 577-7697, 586-7501, 586-7502 INSTALLATION GP-COMMUNICATION
AN ATTACHMENT

SMCS-1408 **i07816804**

NOTA	NÚMERO DA PEÇA	QTY	NOME DA PEÇA 1 2 3 4 5 6 (NÍVEL DO PRODUTO)	CONSULTE PÁGINA
	155-2255	1	KIT DE PLUGUE DE CONEXÃO (12 PINOS) (KIT-CONNECTING PLUG (12-PIN))	
	155-2260	1	KIT DE PLUGUE DE CONEXÃO (3 PINOS) (KIT-CONNECTING PLUG (3-PIN))	
	155-2271	1	KIT DE PLUGUE DE CONEXÃO (4 PINOS) (KIT-CONNECTING PLUG (4-PIN))	
			(CADA KIT DE PLUGUE INCLUI CONJUNTO DE PLUGUE, CUNHAS E SELO DA INTERFACE)	
	8T-8737	5	BUJÃO DE RETENTOR (PLUG-SEAL)	
	9X-3402	14	SOQUETE DE CONECTOR (CALIBRE 16 A 18) (SOCKET-CONNECTOR (16-GA TO 18-GA))	
			<FIM>	

580-3608 CONJUNTO DE CONTROLE DO CHICOTE

S/N: Z2K1-UP; Z2N1-UP
CONTROLE DE GRAU
NÚMEROE DE 509-8959 WIRING GP-GRADE CONTROL
AN ATTACHMENT

SMCS-1408 **i08373127**

NOTA	NÚMERO DA PEÇA	QTY	NOME DA PEÇA 1 2 3 4 5 6 (NÍVEL DO PRODUTO)	CONSULTE PÁGINA
	102-8804	1	KIT DE TOMADA (KIT-RECEPTACLE)	
			(INCLUI CONJUNTO DE TOMADA E CUNHA)	
	8T-8737	3	BUJÃO DE RETENTOR (PLUG-SEAL)	
	9W-0852	2	PINO DE CONECTOR (CALIBRE 14 A 16) (PIN-CONNECTOR (14-GA TO 16-GA))	
E	**125-7874**		TUBO REDUTOR DE CALOR (5,72 MM DIA) (45 CM) (TUBE-HEAT SHRINK (5.72-MM DIA) (45-CM))	
E	**125-7875**		TUBO REDUTOR DE CALOR (7,44 MM DIA) (5 CM) (TUBE-HEAT SHRINK (7.44-MM DIA) (5-CM))	
	134-2540	3	CONNECTOR DO CONJUNTO DE TOMADA (3 PINOS) (RECEPTACLE AS-CONNECTOR (3-PIN))	
	155-2260	3	KIT DE PLUGUE DE CONEXÃO (3 PINOS) (KIT-CONNECTING PLUG (3-PIN))	
			(CADA UM INCLUI CONJUNTO DO PLUGUE, CUNHAS E SELO DA INTERFACE)	
	180-9339	2	PINO DE CONECTOR (CALIBRE 14 A 18) (PIN-CONNECTOR (14-GA TO 18-GA))	
	194-5226	6	CONJUNTO DE TERMINAL (16 GA) (TERMINAL AS (16-GA))	
			—OU—	
	194-5227	6	CONJUNTO DE TERMINAL (CALIBRE 14) (TERMINAL AS (14-GA))	
	228-3323	2	CLIPE DA MOLA (CLIP-SPRING)	
B	**329-3734**		FITA-ELÉTRICA (TAPE-ELECTRICAL)	

B - UTILIZAR CONFORME NECESSÁRIO
E - ENCOMENDAR POR CENTÍMETROS

<FIM>

582-9860 CONJUNTO DE CONTROLE DO CHICOTE

S/N: Z2K1-UP; Z2N1-UP
PRODUCT LINK, FIO-PONTE
NÚMEROE DE 581-6213 INSTALLATION GP-COMMUNICATION
AN ATTACHMENT

SMCS-1408 **i07848828**

NOTA	NÚMERO DA PEÇA	QTY	NOME DA PEÇA 1 2 3 4 5 6 (NÍVEL DO PRODUTO)	CONSULTE PÁGINA
	155-2255	1	KIT DE PLUGUE DE CONEXÃO (KIT-CONNECTING PLUG)	
	155-2256	1	KIT DE PLUGUE DE CONEXÃO (12 PINOS) (KIT-CONNECTING PLUG (12-PIN))	
			(CADA KIT DE PLUGUE INCLUI CONJUNTO DO PLUGUE, CUNHA E SELO DA INTERFACE)	
	8T-8737	10	BUJÃO DE RETENTOR (PLUG-SEAL)	
	9X-3402	14	SOQUETE DE CONECTOR (CALIBRE 16 A 18) (SOCKET-CONNECTOR (16-GA TO 18-GA))	
			<FIM>	

385-5997 CONJUNTO DE CHICOTE DO MOTOR

S/N: 4501-UP

NÚMEROE DE 395-0113 GRUPO DE FIAÇÃO-MOTOR

AN ATTACHMENT

SMCS-1408 **i07383493**

NOTA	NÚMERO DA PEÇA	QTY	NOME DA PEÇA 1 2 3 4 5 6 (NÍVEL DO PRODUTO)	CONSULTE PÁGINA
	377-6932	1	TAMPA (COVER)	
E	**292-2896**		CONDUÍTE (DIÂMETRO INTERNO DE 16,9 MM) (45 CM) (CONDUIT (16.9-MM ID) (45-CM))	
	155-2271	3	KIT DE PLUGUE DE CONEXÃO (4 PINOS) (KIT-CONNECTING PLUG (4-PIN))	
			(CADA UM INCLUI CONJUNTO DE PLUGUE, CUNHA E SELO DA INTERFACE)	
	245-1044	2	TRAVA-CONECTOR (LOCK-CONNECTOR)	
	316-9351	7	FIXAÇÃO DA CINTA (MOUNTING-CABLE TIE)	
	230-4011	2	CONJUNTO DE CONECTOR DE TOMADA (2 PINOS) (PLUG AS-CONNECTOR (2-PIN))	
			(CADA UM INCLUI)	
	264-7029	1	RETENTOR DE CONECTOR (SEAL-CONNECTOR)	
	238-8245	1	CONJUNTO DE CONECTOR DE TOMADA (2 PINOS) (PLUG AS-CONNECTOR (2-PIN))	
	455-0704	1	RETENTOR DE CONECTOR (SEAL-CONNECTOR)	
	238-8247	2	CONJUNTO DE CONECTOR DE TOMADA (2 PINOS) (PLUG AS-CONNECTOR (2-PIN))	
			(CADA UM INCLUI)	
	455-0704	1	RETENTOR DE CONECTOR (SEAL-CONNECTOR)	
	245-1043	1	GRUPO DE BUJÃO-CONECTOR (64 PINOS) (PLUG GP-CONNECTOR (64-PIN))	
	267-7208	1	ANEL DE RETENÇÃO (RING-RETAINING)	
	274-4990	1	RETENTOR (SEAL)	
M	**267-7207**	1	PARAFUSO ESPECIAL (ROSCA M6X1) (BOLT-SPECIAL (M6X1-THD))	
	281-8804	2	CONJUNTO DE CONECTOR DE TOMADA (3 PINOS) (PLUG AS-CONNECTOR (3-PIN))	
			(CADA UM INCLUI)	
	455-0705	1	RETENTOR DE CONECTOR (SEAL-CONNECTOR)	
	536-7946	1	CONJUNTO DE CONECTOR DE TOMADA (2 PINOS) (PLUG AS-CONNECTOR (2-PIN))	
	444-7604	2	SOQUETE DE CONECTOR (16 GA) (SOCKET-CONNECTOR (16-GA))	
	536-7945	1	CONJUNTO DE CONECTOR DE TOMADA (PLUG AS-CONNECTOR)	
	444-7604	3	SOQUETE DE CONECTOR (16 GA) (SOCKET-CONNECTOR (16-GA))	
	245-1048	33	PLUGUE DE CONECTOR (1 PINO) (PLUG-CONNECTOR (1-PIN))	
	185-1860	5	RETENTOR DO FIO (SEAL-WIRE)	
	267-9572	31	SOQUETE-CONEXÃO (CALIBRE 18) (SOCKET-CONNECTION (18-GA))	
	9X-3402	16	SOQUETE DE CONECTOR (CALIBRE 16 A 18) (SOCKET-CONNECTOR (16-GA TO 18-GA))	
			–OU–	
	126-1768	16	SOQUETE DE CONECTOR (CALIBRE 14 A 16) (SOCKET-CONNECTOR (14-GA TO 16-GA))	
	217-9039	6	CABO TIPO CINTA (STRAP-CABLE)	
	356-1219	1	CABO TIPO CINTA (STRAP-CABLE)	
	206-1345	14	CABO TIPO CINTA (STRAP-CABLE)	
E	**125-7874**		TUBO REDUTOR DE CALOR (5,72 MM DIA) (10 CM) (TUBE-HEAT SHRINK (5.72-MM DIA) (10-CM))	
	194-5226	12	CONJUNTO DE TERMINAL (16 GA) (TERMINAL AS (16-GA))	

385-5997 CONJUNTO DE CHICOTE DO MOTOR () (continuação) **i07383493**

NOTA	NÚMERO DA PEÇA	QTY	NOME DA PEÇA 1 2 3 4 5 6 (NÍVEL DO PRODUTO)	CONSULTE PÁGINA
			–OU–	
	194-5227	12	CONJUNTO DE TERMINAL (CALIBRE 14) (TERMINAL AS (14-GA))	

E - ENCOMENDAR POR CENTÍMETROS
M - PEÇA MÉTRICA

<FIM>

581-3677 CONJUNTO DE CHICOTE DO MOTOR

S/N: Z2K1-UP; Z2N1-UP
NÚMEROE DE 560-5946 GRUPO DE FIAÇÃO-MOTOR
AN ATTACHMENT

SMCS-1408 **i08202907**

NOTA	NÚMERO DA PEÇA	QTY	NOME DA PEÇA 1 2 3 4 5 6 (NÍVEL DO PRODUTO)	CONSULTE PÁGINA
	211-6807	1	TAMPA DE CONECTOR (COVER-CONNECTOR)	
	245-1045	1	TAMPA (COVER)	
	245-1044	2	TRAVA-CONECTOR (LOCK-CONNECTOR)	
	9X-3401	45	PINO DE CONECTOR (CALIBRE 16 A 18) (PIN-CONNECTOR (16-GA TO 18-GA))	
			—OU—	
	126-1767	45	PINO DE CONECTOR (CALIBRE 14 A 16) (PIN-CONNECTOR (14-GA TO 16-GA))	
	155-2255	4	KIT DE PLUGUE DE CONEXÃO (12 PINOS) (KIT-CONNECTING PLUG (12-PIN))	
	155-2256	1	KIT DE PLUGUE DE CONEXÃO (12 PINOS) (KIT-CONNECTING PLUG (12-PIN))	
	155-2257	1	KIT DE PLUGUE DE CONEXÃO (12 PINOS) (KIT-CONNECTING PLUG (12-PIN))	
	155-2260	2	KIT DE PLUGUE DE CONEXÃO (3 PINOS) (KIT-CONNECTING PLUG (3-PIN))	
	155-2270	6	KIT DE PLUGUE DE CONEXÃO (2 PINOS) (KIT-CONNECTING PLUG (2-PIN))	
	155-2271	1	KIT DE PLUGUE DE CONEXÃO (4 PINOS) (KIT-CONNECTING PLUG (4-PIN))	
	177-9656	1	KIT DE PLUGUE DE CONEXÃO (4 PINOS) (KIT-CONNECTING PLUG (4-PIN))	
			(CADA KIT DE PLUGUE INCLUI CONJUNTO DE PLUGUE, CUNHAS E SELO DA INTERFACE)	
	230-4011	3	CONJUNTO DE CONECTOR DE TOMADA (2 PINOS) (PLUG AS-CONNECTOR (2-PIN))	
			(CADA UM INCLUI)	
	455-0704	1	RETENTOR DE CONECTOR (SEAL-CONNECTOR)	
	230-4013	1	CONJUNTO DE CONECTOR DE TOMADA (3 PINOS) (PLUG AS-CONNECTOR (3-PIN))	
	237-0227	2	CONJUNTO DE CONECTOR DE TOMADA (3 PINOS) (PLUG AS-CONNECTOR (3-PIN))	
			(CADA CONJUNTO DO PLUGUE INCLUI)	
	455-0705	1	RETENTOR DE CONECTOR (SEAL-CONNECTOR)	
	245-1042	1	CONJUNTO DE CONECTOR DE TOMADA (64 PINOS) (PLUG AS-CONNECTOR (64-PIN))	
M	**267-7207**	1	PARAFUSO ESPECIAL (ROSCA M6X1) (BOLT-SPECIAL (M6X1-THD))	
	281-3395	1	CONJUNTO DE CONECTOR DE TOMADA (12 PINOS) (PLUG AS-CONNECTOR (12-PIN))	
	455-0709	1	RETENTOR DE CONECTOR (SEAL-CONNECTOR)	
	8T-8737	103	BUJÃO DE RETENTOR (PLUG-SEAL)	
	245-1048	36	PLUGUE DE CONECTOR (1 PINO) (PLUG-CONNECTOR (1-PIN))	
	102-8802	2	KIT DE TOMADA (2 PINOS) (KIT-RECEPTACLE (2-PIN))	
	102-8804	1	KIT DE TOMADA (4 PINOS) (KIT-RECEPTACLE (4-PIN))	
			(CADA KIT DE TOMADA INCLUI CONJUNTO DE TOMADA E CUNHA)	
	134-2540	2	CONNECTOR DO CONJUNTO DE TOMADA (3 PINOS) (RECEPTACLE AS-CONNECTOR (3-PIN))	
	324-5680	1	CONNECTOR DO CONJUNTO DE TOMADA (120 PINOS) (RECEPTACLE AS-CONNECTOR (120-PIN))	
	324-5681	1	RETENTOR (SEAL)	

581-3677 CONJUNTO DE CHICOTE DO MOTOR () (continuação) **i08202907**

NOTA	NÚMERO DA PEÇA	QTY	NOME DA PEÇA 1 2 3 4 5 6 (NÍVEL DO PRODUTO)	CONSULTE PÁGINA
	3E-5226	2	SOQUETE DE CONECTOR (CALIBRE 12 A 14) (SOCKET-CONNECTOR (12-GA TO 14-GA))	
	194-5226	75	CONJUNTO DE TERMINAL (16 GA) (TERMINAL AS (16-GA))	
			–OU–	
	194-5227	75	CONJUNTO DE TERMINAL (CALIBRE 14) (TERMINAL AS (14-GA))	
	267-9572	28	SOQUETE-CONEXÃO (CALIBRE 18) (SOCKET-CONNECTION (18-GA))	
B	**329-3734**		FITA-ELÉTRICA (TAPE-ELECTRICAL)	
	2L-8069	4	TERMINAL DE ANEL (2-PARA P/ 10 PARA, PARAFUSO DE 3/8 POL) (TERMINAL-RING (2-GA TO 10-GA, 3/8-IN SCREW))	
E	**119-3662**		TUBO REDUTOR DE CALOR (10,85 MM DIA) (20 CM) (TUBE-HEAT SHRINK (10.85-MM DIA) (20-CM))	
E	**125-7874**		TUBO REDUTOR DE CALOR (5,72 MM DIA) (98 CM) (TUBE-HEAT SHRINK (5.72-MM DIA) (98-CM))	
E	**125-7875**		TUBO REDUTOR DE CALOR (7,44 MM DIA) (13 CM) (TUBE-HEAT SHRINK (7.44-MM DIA) (13-CM))	

B - UTILIZAR CONFORME NECESSÁRIO
E - ENCOMENDAR POR CENTÍMETROS
M - PEÇA MÉTRICA

<FIM>

588-0901 CONJUNTO DE CHICOTE DO MOTOR

S/N: Z2K1000-UP; Z2N1000-UP
NÚMEROE DE 523-0605 GRUPO DE FIAÇÃO-CABINE
AN ATTACHMENT

SMCS-1408 **i08197150**

NOTA	NÚMERO DA PEÇA	QTY	NOME DA PEÇA 1 2 3 4 5 6 (NÍVEL DO PRODUTO)	CONSULTE PÁGINA
	102-8802	3	KIT DE TOMADA (KIT-RECEPTACLE)	
	102-8804	3	KIT DE TOMADA (4 PINOS) (KIT-RECEPTACLE (4-PIN))	
	102-8805	3	KIT DE TOMADA (6 PINOS) (KIT-RECEPTACLE (6-PIN))	
	102-8801	2	KIT DE TOMADA (12 PINOS) (KIT-RECEPTACLE (12-PIN))	
			(CADA KIT DE TOMADA INCLUI CONJUNTO DE TOMADA E CUNHA)	
	3S-2093	8	CABO TIPO CINTA (STRAP-CABLE)	
	6V-0491	4	TERMINAL DE LÂMINA (CALIBRE 14 A 18) (TERMINAL-BLADE (14-GA TO 18-GA))	
	7R-2750	47	RETENTOR DE CONECTOR (SEAL-CONNECTOR)	
	7R-2751	29	PLUGUE DE CONECTOR (1 PINO) (PLUG-CONNECTOR (1-PIN))	
	8T-8737	312	BUJÃO DE RETENTOR (PLUG-SEAL)	
	9W-0844	66	SOQUETE DE CONECTOR (CALIBRE 14 A 16) (SOCKET-CONNECTOR (14-GA TO 16-GA))	
	9W-0852	15	PINO DE CONECTOR (CALIBRE 14 A 16) (PIN-CONNECTOR (14-GA TO 16-GA))	
	9X-3401	85	PINO DE CONECTOR (CALIBRE 16 A 18) (PIN-CONNECTOR (16-GA TO 18-GA))	
	9X-3402	407	SOQUETE DE CONECTOR (CALIBRE 16 A 18) (SOCKET-CONNECTOR (16-GA TO 18-GA))	
	196-2412	22	CONJUNTO DE TERMINAL (16 GA) (TERMINAL AS (16-GA))	
	113-8490	13	FUSÍVEL (10 AMPÈRES) (FUSE (10-AMPERE))	
	113-8491	21	FUSÍVEL (15 AMPERE) (FUSE (15-AMPERE))	
E	**125-7874**		TUBO REDUTOR DE CALOR (5,72 MM DIA) (505 CM) (TUBE-HEAT SHRINK (5.72-MM DIA) (505-CM))	
E	**125-7875**		TUBO REDUTOR DE CALOR (7,44 MM DIA) (25 CM) (TUBE-HEAT SHRINK (7.44-MM DIA) (25-CM))	
	5P-4571	2	TERMINAL DE LÂMINA (CALIBRE 14 A 16) (TERMINAL-BLADE (14-GA TO 16-GA))	
	097-7234	4	TERMINAL DE LÂMINA (CALIBRE 18 A 22) (TERMINAL-BLADE (18-GA TO 22-GA))	
	2L-8069	13	TERMINAL DE ANEL (2-PARA P/ 10 PARA, PARAFUSO DE 3/8 POL) (TERMINAL-RING (2-GA TO 10-GA, 3/8-IN SCREW))	
	2L-8079	5	TERMINAL DE ANEL (PARAFUSO DE CALIBRE 14 A 16, 3/8 POL) (TERMINAL-RING (14-GA TO 16-GA, 3/8-IN SCREW))	
	134-2540	3	CONNECTOR DO CONJUNTO DE TOMADA (3 PINOS) (RECEPTACLE AS-CONNECTOR (3-PIN))	
	147-1445	2	CONJUNTO DE CONECTOR DE TOMADA (70 PINOS) (PLUG AS-CONNECTOR (70-PIN))	
			(CADA UM INCLUI)	
	159-9322	1	ANEL RETENTOR EM O (SEAL-O-RING)	
	147-1446	2	CONJUNTO DE CONECTOR DE TOMADA (70 PINOS) (PLUG AS-CONNECTOR (70-PIN))	
			(CADA UM INCLUI)	
	159-9322		ANEL RETENTOR EM O (SEAL-O-RING)	
	155-2255	3	KIT DE PLUGUE DE CONEXÃO (12 PINOS) (KIT-CONNECTING PLUG (12-PIN))	
	155-2265	4	KIT DE PLUGUE DE CONEXÃO (8 PINOS) (KIT-CONNECTING PLUG (8-PIN))	

588-0901 CONJUNTO DE CHICOTE DO MOTOR () (continuação) **i08197150**

NOTA	NÚMERO DA PEÇA	QTY	NOME DA PEÇA 1 2 3 4 5 6 (NÍVEL DO PRODUTO)	CONSULTE PÁGINA
	155-2260	8	KIT DE PLUGUE DE CONEXÃO (3 PINOS) (KIT-CONNECTING PLUG (3-PIN))	
	155-2270	4	KIT DE PLUGUE DE CONEXÃO (2 PINOS) (KIT-CONNECTING PLUG (2-PIN))	
	155-2271	3	KIT DE PLUGUE DE CONEXÃO (4 PINOS) (KIT-CONNECTING PLUG (4-PIN))	
	155-2274	7	KIT DE PLUGUE DE CONEXÃO (6 PINOS) (KIT-CONNECTING PLUG (6-PIN))	
			(CADA KIT DE BUJÃO INCLUI CONJUNTO DO PLUGUE, CUNHAS E SELO DA INTERFACE)	
B	**163-4519**		FITA (TAPE)	
	166-5229	2	KIT DE TOMADA (12 PINOS) (KIT-RECEPTACLE (12-PIN))	
			(CADA UM INCLUI CONJUNTO DE TOMADA E CUNHA)	
	196-2413	41	CONJUNTO DE TERMINAL (12 GA) (TERMINAL AS (12-GA))	
	185-1860	16	RETENTOR DO FIO (SEAL-WIRE)	
	185-1861	2	RETENTOR DO FIO (SEAL-WIRE)	
	9G-9435	1	TERMINAL DE ANEL (PARAFUSO DE BITOLA 18 A 22, 3/8 POL) (TERMINAL-RING (18-GA TO 22-GA, 3/8-IN SCREW))	
	202-0314	4	CONJUNTO DE TERMINAL (CALIBRE 14) (TERMINAL AS (14-GA))	
	202-5397	12	BUJÃO (PLUG)	
	204-1297	16	CONJUNTO DE TERMINAL DE LÂMINA (18-GA A 20-GA) (TERMINAL AS-BLADE (18-GA TO 20-GA))	
			(CADA UM INCLUI)	
	235-4123	1	TERMINAL (18-GA A 20-GA) (TERMINAL (18-GA TO 20-GA))	
	214-4208	1	CONNECTOR DO CONJUNTO DE TOMADA (70 PINOS) (RECEPTACLE AS-CONNECTOR (70-PIN))	
	245-7434	3	KIT DE PLUGUE DE CONEXÃO (10 PINOS) (KIT-CONNECTING PLUG (10-PIN))	
			(CADA UM INCLUI PLUGUES E CONJUNTOS DE FIOS)	
	288-7146	2	CONJUNTO DE WIRE (16 GA) (WIRE AS (16-GA))	
	230-4009	1	CONJUNTO DE CONECTOR DE TOMADA (12 PINOS) (PLUG AS-CONNECTOR (12-PIN))	
	455-0709	1	RETENTOR DE CONECTOR (SEAL-CONNECTOR)	
	230-4011	2	CONJUNTO DE CONECTOR DE TOMADA (2 PINOS) (PLUG AS-CONNECTOR (2-PIN))	
			(CADA UM INCLUI)	
	455-0704	1	RETENTOR DE CONECTOR (SEAL-CONNECTOR)	
	230-4013	1	CONJUNTO DE CONECTOR DE TOMADA (3 PINOS) (PLUG AS-CONNECTOR (3-PIN))	
	455-0705	1	RETENTOR DE CONECTOR (SEAL-CONNECTOR)	
	230-5010	2	CONJUNTO DE CONECTOR DE TOMADA (6 PINOS) (PLUG AS-CONNECTOR (6-PIN))	
			(CADA UM INCLUI)	
	455-0707	1	RETENTOR DE CONECTOR (SEAL-CONNECTOR)	
	239-7352	1	CONJUNTO DE CONECTOR DE TOMADA (6 PINOS) (PLUG AS-CONNECTOR (6-PIN))	
	455-0707	1	RETENTOR DE CONECTOR (SEAL-CONNECTOR)	
	242-1555	1	EXTRATOR DE FUSÍVEIS (PULLER-FUSE)	
	248-2841	7	CONJUNTO DO RELÉ (24 V) (RELAY AS (24-VOLT))	
	264-5732	2	CONJUNTO DE CONECTOR DE TOMADA (120 PINOS) (PLUG AS-CONNECTOR (120-PIN))	
			(CADA UM INCLUI)	
	288-7324	1	RETENTOR DE CONECTOR (SEAL-CONNECTOR)	

588-0901 CONJUNTO DE CHICOTE DO MOTOR () (continuação) **i08197150**

NOTA	NÚMERO DA PEÇA	QTY	NOME DA PEÇA 1 2 3 4 5 6 (NÍVEL DO PRODUTO)	CONSULTE PÁGINA
	280-2709	3	CONJUNTO DE DISJUNTOR (15 AMPÈRES, REAJUSTE MANUAL) (CIRCUIT BREAKER AS (15-AMPERE, MANUAL RESET))	
	281-8811	1	CONJUNTO DE CONECTOR DE TOMADA (6 PINOS) (PLUG AS-CONNECTOR (6-PIN))	
	455-0707	1	RETENTOR DE CONECTOR (SEAL-CONNECTOR)	
B	**329-3734**		FITA-ELÉTRICA (TAPE-ELECTRICAL)	
	342-2976	1	CAPA DE CONECTOR (12 PINOS) (CAP-CONNECTOR (12-PIN))	
E	**370-1739**		TUBO (121 CM) (TUBE (121-CM))	
	374-7464	4	TAMPA-VEDAÇÃO (CAP-SEAL)	
	374-7466	2	TAMPA-VEDAÇÃO (CAP-SEAL)	
	374-7467	1	TAMPA-VEDAÇÃO (CAP-SEAL)	
	391-2898	1	CONJUNTO DE BLOCO DE FUSÍVEIS (BLOCK AS-FUSE)	
	451-8019	1	CONNECTOR DO CONJUNTO DE TOMADA (14 PINOS) (RECEPTACLE AS-CONNECTOR (14-PIN))	
J	**467-2859**		CABO (88 DM) (CABLE (88-DM))	
	483-2762	2	CONJUNTO DE CONECTOR DE TOMADA (44 PINOS) (PLUG AS-CONNECTOR (44-PIN))	
	483-2763	1	CONJUNTO DE CONECTOR DE TOMADA (44 PINOS) (PLUG AS-CONNECTOR (44-PIN))	
	483-2765	4	CONJUNTO DE TERMINAL (20 GA) (TERMINAL AS (20-GA))	
	483-2767	20	CONJUNTO DE TERMINAL (CALIBRE 18) (TERMINAL AS (18-GA))	
	483-2768	108	BUJÃO DE RETENTOR (PLUG-SEAL)	
	483-2777	3	TAMPA DE CONECTOR (COVER-CONNECTOR)	
	490-0571	3	CONJUNTO DE CONECTOR DE TOMADA (2 PINOS) (PLUG AS-CONNECTOR (2-PIN))	
	490-0578	2	CONJUNTO DE CONECTOR DE TOMADA (2 PINOS) (PLUG AS-CONNECTOR (2-PIN))	
	490-0586	5	REVESTIMENTO TRASEIRO (BACKSHELL)	

B - UTILIZAR CONFORME NECESSÁRIO
E - ENCOMENDAR POR CENTÍMETROS
J - SOLICITE POR DECÍMETRO

<FIM>

580-0725 CONJUNTO DE CHICOTE DIANTEIRO

S/N: Z2K1-UP; Z2N1-UP
RADIADOR
NÚMEROE DE 510-6812 GRUPO DE FIAÇÃO-DIANTEIRO
AN ATTACHMENT

SMCS-1408 **i08205295**

NOTA	NÚMERO DA PEÇA	QTY	NOME DA PEÇA 1 2 3 4 5 6 (NÍVEL DO PRODUTO)	CONSULTE PÁGINA
	155-2260	1	KIT DE PLUGUE DE CONEXÃO (3 PINOS) (KIT-CONNECTING PLUG (3-PIN))	
	155-2270	7	KIT DE PLUGUE DE CONEXÃO (2 PINOS) (KIT-CONNECTING PLUG (2-PIN))	
			(CADA KIT DE PLUGUE INCLUI CONJUNTO DE PLUGUE, CUNHAS E SELO DA INTERFACE)	
	102-8802	3	KIT DE TOMADA (2 PINOS) (KIT-RECEPTACLE (2-PIN))	
	102-8801	1	KIT DE TOMADA (12 PINOS) (KIT-RECEPTACLE (12-PIN))	
			(CADA KIT DE TOMADA INCLUI CONJUNTO DE TOMADA E CUNHA)	
	9X-3401	11	PINO DE CONECTOR (CALIBRE 16 A 18) (PIN-CONNECTOR (16-GA TO 18-GA))	
			–OU–	
	126-1767	11	PINO DE CONECTOR (CALIBRE 14 A 16) (PIN-CONNECTOR (14-GA TO 16-GA))	
	8T-8737	7	BUJÃO DE RETENTOR (PLUG-SEAL)	
B	**329-3734**		FITA-ELÉTRICA (TAPE-ELECTRICAL)	
E	**119-3662**		TUBO REDUTOR DE CALOR (10,85 MM DIA) (26 CM) (TUBE-HEAT SHRINK (10.85-MM DIA) (26-CM))	
	194-5226	17	CONJUNTO DE TERMINAL (16 GA) (TERMINAL AS (16-GA))	
			–OU–	
	194-5227	17	CONJUNTO DE TERMINAL (CALIBRE 14) (TERMINAL AS (14-GA))	

B - UTILIZAR CONFORME NECESSÁRIO
E - ENCOMENDAR POR CENTÍMETROS

<FIM>

581-3674 CONJUNTO DE CHICOTE DIANTEIRO

S/N: Z2K1-UP
ARMAÇÃO EM "C", XL
NÚMEROE DE 510-6064 WIRING GP-GRADE CONTROL
AN ATTACHMENT

SMCS-1408 **i07849118**

NOTA	NÚMERO DA PEÇA	QTY	NOME DA PEÇA 1 2 3 4 5 6 (NÍVEL DO PRODUTO)	CONSULTE PÁGINA
	3E-4071	1	GRAMPO-PROTETOR (CLIP-GUARD)	
	124-2100	1	ACOPLAMENTO-PERMANENTE (COUPLING-PERMANENT)	
E	**6V-0744**		PROTETOR DE MANGUEIRA (200 CM) (GUARD-HOSE (200-CM))	
E	**456-8429**		MANGUEIRA (283 CM) (HOSE (283-CM))	
	180-9339	8	PINO DE CONECTOR (CALIBRE 14 A 18) (PIN-CONNECTOR (14-GA TO 18-GA))	
	155-2260	1	KIT DE PLUGUE DE CONEXÃO (3 PINOS) (KIT-CONNECTING PLUG (3-PIN))	
	155-2271	1	KIT DE PLUGUE DE CONEXÃO (4 PINOS) (KIT-CONNECTING PLUG (4-PIN))	
			(CADA KIT DE PLUGUE INCLUI CONJUNTO DE PLUGUE, CUNHAS E SELO DA INTERFACE)	
	8T-8737	1	BUJÃO DE RETENTOR (PLUG-SEAL)	
	102-8804	2	KIT DE TOMADA (4 PINOS) (KIT-RECEPTACLE (4-PIN))	
			(CADA UM INCLUI CONJUNTO DE TOMADA E CUNHA)	
	134-2540	1	CONNECTOR DO CONJUNTO DE TOMADA (3 PINOS) (RECEPTACLE AS-CONNECTOR (3-PIN))	
E	**329-0419**		LUVA (49 CM) (SLEEVE (49-CM))	
	194-5226	6	CONJUNTO DE TERMINAL (16 GA) (TERMINAL AS (16-GA))	
			—OU—	
	194-5227	6	CONJUNTO DE TERMINAL (CALIBRE 14) (TERMINAL AS (14-GA))	
E	**119-3662**		TUBO REDUTOR DE CALOR (10,85 MM DIA) (26 CM) (TUBE-HEAT SHRINK (10.85-MM DIA) (26-CM))	
E	**210-8958**		TUBO REDUTOR DE CALOR (24 MM DIA) (10 CM) (TUBE-HEAT SHRINK (24-MM DIA) (10-CM))	

E - ENCOMENDAR POR CENTÍMETROS

<FIM>

581-3702 CONJUNTO DE CHICOTE DIANTEIRO

S/N: Z2K1-UP; Z2N1-UP
NÚMEROE DE 565-7287 WIRING GP-HOOD
AN ATTACHMENT

SMCS-1408 **i07820579**

NOTA	NÚMERO DA PEÇA	QTY	NOME DA PEÇA 1 2 3 4 5 6 (NÍVEL DO PRODUTO)	CONSULTE PÁGINA
	155-2255	1	KIT DE PLUGUE DE CONEXÃO (KIT-CONNECTING PLUG)	
	155-2260	1	KIT DE PLUGUE DE CONEXÃO (3 PINOS) (KIT-CONNECTING PLUG (3-PIN))	
	155-2270	1	KIT DE PLUGUE DE CONEXÃO (2 PINOS) (KIT-CONNECTING PLUG (2-PIN))	
	155-2271	1	KIT DE PLUGUE DE CONEXÃO (4 PINOS) (KIT-CONNECTING PLUG (4-PIN))	
			(CADA KIT DE PLUGUE INCLUI CONJUNTO DE PLUGUE, CUNHAS E SELO DA INTERFACE)	
	102-8802	1	KIT DE TOMADA (2 PINOS) (KIT-RECEPTACLE (2-PIN))	
	102-8803	1	KIT DE TOMADA (3 PINOS) (KIT-RECEPTACLE (3-PIN))	
	102-8804	1	KIT DE TOMADA (4 PINOS) (KIT-RECEPTACLE (4-PIN))	
	102-8801	1	KIT DE TOMADA (12 PINOS) (KIT-RECEPTACLE (12-PIN))	
	190-7614	1	KIT DE TOMADA (12 PINOS) (KIT-RECEPTACLE (12-PIN))	
			(CADA KIT DE TOMADA INCLUI CONJUNTO DE TOMADA E CUNHA)	
	180-9339	21	PINO DE CONECTOR (CALIBRE 14 A 18) (PIN-CONNECTOR (14-GA TO 18-GA))	
	230-4011	1	CONJUNTO DE CONECTOR DE TOMADA (2 PINOS) (PLUG AS-CONNECTOR (2-PIN))	
	455-0704	1	RETENTOR DE CONECTOR (SEAL-CONNECTOR)	
	281-8803	1	CONJUNTO DE CONECTOR DE TOMADA (3 PINOS) (PLUG AS-CONNECTOR (3-PIN))	
	455-0705	1	RETENTOR DE CONECTOR (SEAL-CONNECTOR)	
	8T-8737	14	BUJÃO DE RETENTOR (PLUG-SEAL)	
B	**329-3734**		FITA-ELÉTRICA (TAPE-ELECTRICAL)	
E	**125-7874**		TUBO REDUTOR DE CALOR (5,72 MM DIA) (5 CM) (TUBE-HEAT SHRINK (5.72-MM DIA) (5-CM))	
	194-5226	24	CONJUNTO DE TERMINAL (16 GA) (TERMINAL AS (16-GA))	
			—OU—	
	194-5227	24	CONJUNTO DE TERMINAL (CALIBRE 14) (TERMINAL AS (14-GA))	

B - UTILIZAR CONFORME NECESSÁRIO
E - ENCOMENDAR POR CENTÍMETROS

<FIM>

558-2328 CONJUNTO DE CHICOTE DO AQUECEDOR E DO AR CONDICIONADO

S/N: Z2K1000-UP; Z2N1000-UP
NÚMEROE DE 523-0604 WIRING GP-AIR CONDITIONER AN ATTACHMENT

SMCS-1408 **i08198301**

NOTA	NÚMERO DA PEÇA	QTY	NOME DA PEÇA 1 2 3 4 5 6 (NÍVEL DO PRODUTO)	CONSULTE PÁGINA
	274-3774	1	CAPA DE CONECTOR (CAP-CONNECTOR)	
	274-3775	2	CAPA DE CONECTOR (CAP-CONNECTOR)	
	274-3776	2	TAMPA-VEDAÇÃO (CAP-SEAL)	
	274-3778	1	TAMPA-VEDAÇÃO (CAP-SEAL)	
	374-7463	1	TAMPA-VEDAÇÃO (CAP-SEAL)	
	237-0336	1	TAMPA (CONECTOR) (COVER (CONNECTOR))	
	155-2265	1	KIT DE PLUGUE DE CONEXÃO (8 PINOS) (KIT-CONNECTING PLUG (8-PIN))	
	155-2260	2	KIT DE PLUGUE DE CONEXÃO (3 PINOS) (KIT-CONNECTING PLUG (3-PIN))	
	155-2270	2	KIT DE PLUGUE DE CONEXÃO (2 PINOS) (KIT-CONNECTING PLUG (2-PIN))	
	155-2271	8	KIT DE PLUGUE DE CONEXÃO (4 PINOS) (KIT-CONNECTING PLUG (4-PIN))	
			(CADA KIT DE PLUGUE INCLUI CONJUNTO DE PLUGUE, CUNHAS E SELO DA INTERFACE)	
	102-8804	2	KIT DE TOMADA (4 PINOS) (KIT-RECEPTACLE (4-PIN))	
			(CADA UM INCLUI CONJUNTO DE TOMADA E CUNHA)	
	9W-0852	1	PINO DE CONECTOR (CALIBRE 14 A 16) (PIN-CONNECTOR (14-GA TO 16-GA))	
	9X-3401	5	PINO DE CONECTOR (CALIBRE 16 A 18) (PIN-CONNECTOR (16-GA TO 18-GA))	
	160-7689	1	CONJUNTO DE CONECTOR DE TOMADA (70 PINOS) (PLUG AS-CONNECTOR (70-PIN))	
	159-9322	1	ANEL RETENTOR EM O (SEAL-O-RING)	
	230-4011	1	CONJUNTO DE CONECTOR DE TOMADA (2 PINOS) (PLUG AS-CONNECTOR (2-PIN))	
	455-0704	1	RETENTOR DE CONECTOR (SEAL-CONNECTOR)	
	230-4013	1	CONJUNTO DE CONECTOR DE TOMADA (3 PINOS) (PLUG AS-CONNECTOR (3-PIN))	
	237-0227	1	CONJUNTO DE CONECTOR DE TOMADA (3 PINOS) (PLUG AS-CONNECTOR (3-PIN))	
			(CADA CONJUNTO DO PLUGUE INCLUI)	
	455-0705	1	RETENTOR DE CONECTOR (SEAL-CONNECTOR)	
	8T-8737	37	BUJÃO DE RETENTOR (PLUG-SEAL)	
	9W-0844	33	SOQUETE DE CONECTOR (CALIBRE 14 A 16) (SOCKET-CONNECTOR (14-GA TO 16-GA))	
	9X-3402	60	SOQUETE DE CONECTOR (CALIBRE 16 A 18) (SOCKET-CONNECTOR (16-GA TO 18-GA))	
B	**329-3734**		FITA-ELÉTRICA (TAPE-ELECTRICAL)	
D	**6V-2689**		TUBO REDUTOR DE CALOR (6,35 MM DIA) (0,2 M) (TUBE-HEAT SHRINK (6.35-MM DIA) (0.2-M))	
E	**119-3662**		TUBO REDUTOR DE CALOR (10,85 MM DIA) (37 CM) (TUBE-HEAT SHRINK (10.85-MM DIA) (37-CM))	
E	**125-7874**		TUBO REDUTOR DE CALOR (5,72 MM DIA) (5 CM) (TUBE-HEAT SHRINK (5.72-MM DIA) (5-CM))	

B - UTILIZAR CONFORME NECESSÁRIO
D - ENCOMENDAR POR METROS
E - ENCOMENDAR POR CENTÍMETROS

<FIM>

575-4389 CONJUNTO DE CHICOTE DO AQUECEDOR E DO AR CONDICIONADO

S/N: Z2K1-UP; Z2N1-UP

NÚMEROE DE 577-0177 WIRING GP-AIR CONDITIONER AN ATTACHMENT

SMCS-1408 **i07814509**

NOTA	NÚMERO DA PEÇA	QTY	NOME DA PEÇA 1 2 3 4 5 6 (NÍVEL DO PRODUTO)	CONSULTE PÁGINA
	274-3774	1	CAPA DE CONECTOR (CAP-CONNECTOR)	
	374-7463	1	TAMPA-VEDAÇÃO (CAP-SEAL)	
	374-7464	2	TAMPA-VEDAÇÃO (CAP-SEAL)	
	374-7465	2	TAMPA-VEDAÇÃO (CAP-SEAL)	
	374-7467	1	TAMPA-VEDAÇÃO (CAP-SEAL)	
	155-2265	1	KIT DE PLUGUE DE CONEXÃO (8 PINOS) (KIT-CONNECTING PLUG (8-PIN))	
	155-2260	2	KIT DE PLUGUE DE CONEXÃO (3 PINOS) (KIT-CONNECTING PLUG (3-PIN))	
	155-2270	2	KIT DE PLUGUE DE CONEXÃO (2 PINOS) (KIT-CONNECTING PLUG (2-PIN))	
	155-2271	8	KIT DE PLUGUE DE CONEXÃO (4 PINOS) (KIT-CONNECTING PLUG (4-PIN))	
			(CADA KIT DE PLUGUE INCLUI CONJUNTO DE PLUGUE, CUNHAS E SELO DA INTERFACE)	
	102-8804	2	KIT DE TOMADA (4 PINOS) (KIT-RECEPTACLE (4-PIN))	
			(CADA UM INCLUI CONJUNTO DE TOMADA E CUNHA)	
	9W-0852	1	PINO DE CONECTOR (CALIBRE 14 A 16) (PIN-CONNECTOR (14-GA TO 16-GA))	
	9X-3401	7	PINO DE CONECTOR (CALIBRE 16 A 18) (PIN-CONNECTOR (16-GA TO 18-GA))	
	160-7689	1	CONJUNTO DE CONECTOR DE TOMADA (70 PINOS) (PLUG AS-CONNECTOR (70-PIN))	
	159-9322	1	ANEL RETENTOR EM O (SEAL-O-RING)	
	230-4011	1	CONJUNTO DE CONECTOR DE TOMADA (2 PINOS) (PLUG AS-CONNECTOR (2-PIN))	
	455-0704	1	RETENTOR DE CONECTOR (SEAL-CONNECTOR)	
	230-4013	1	CONJUNTO DE CONECTOR DE TOMADA (3 PINOS) (PLUG AS-CONNECTOR (3-PIN))	
	237-0227	1	CONJUNTO DE CONECTOR DE TOMADA (3 PINOS) (PLUG AS-CONNECTOR (3-PIN))	
			(CADA CONJUNTO DO PLUGUE INCLUI)	
	455-0705	1	RETENTOR DE CONECTOR (SEAL-CONNECTOR)	
	8T-8737	37	BUJÃO DE RETENTOR (PLUG-SEAL)	
	9W-0844	33	SOQUETE DE CONECTOR (CALIBRE 14 A 16) (SOCKET-CONNECTOR (14-GA TO 16-GA))	
	9X-3402	58	SOQUETE DE CONECTOR (CALIBRE 16 A 18) (SOCKET-CONNECTOR (16-GA TO 18-GA))	
B	**329-3734**		FITA-ELÉTRICA (TAPE-ELECTRICAL)	
E	**125-7874**		TUBO REDUTOR DE CALOR (5,72 MM DIA) (30 CM) (TUBE-HEAT SHRINK (5.72-MM DIA) (30-CM))	

B - UTILIZAR CONFORME NECESSÁRIO
E - ENCOMENDAR POR CENTÍMETROS

<FIM>

559-4330 GRUPO DE FIAÇÃO ELÉTRICA-TANQUE HIDRÁULICO

S/N: Z2K1-UP; Z2N1-UP

NÚMEROE DE 543-4745 WIRING GP-CHASSIS

AN ATTACHMENT

SMCS-1408 **i08217268**

NOTA	NÚMERO DA PEÇA	QTY	NOME DA PEÇA 1 2 3 4 5 6 (NÍVEL DO PRODUTO)	CONSULTE PÁGINA
	155-2270	2	KIT DE PLUGUE DE CONEXÃO (2 PINOS) (KIT-CONNECTING PLUG (2-PIN))	
			(CADA UM INCLUI CONJUNTO DE PLUGUE, CUNHA E SELO DA INTERFACE)	
	102-8805	1	KIT DE TOMADA (6 PINOS) (KIT-RECEPTACLE (6-PIN))	
			(INCLUI CONJUNTO DE TOMADA E CUNHA)	
	9X-3401	5	PINO DE CONECTOR (CALIBRE 16 A 18) (PIN-CONNECTOR (16-GA TO 18-GA))	
	230-4011	1	CONJUNTO DE CONECTOR DE TOMADA (2 PINOS) (PLUG AS-CONNECTOR (2-PIN))	
	455-0704	1	RETENTOR DE CONECTOR (SEAL-CONNECTOR)	
	8T-8737	1	BUJÃO DE RETENTOR (PLUG-SEAL)	
	9X-3402	6	SOQUETE DE CONECTOR (CALIBRE 16 A 18) (SOCKET-CONNECTOR (16-GA TO 18-GA))	
E	**125-7874**		TUBO REDUTOR DE CALOR (5,72 MM DIA) (5 CM) (TUBE-HEAT SHRINK (5.72-MM DIA) (5-CM))	

E - ENCOMENDAR POR CENTÍMETROS

<FIM>

533-5458 CONJUNTO DO CHICOTE DE ILUMINAÇÃO

S/N: Z2K1-UP; Z2N1-UP

NÚMEROE DE 545-7815, 588-0904 GRUPO DE FIAÇÃO-CABINE

AN ATTACHMENT

SMCS-1408 **i07899058**

NOTA	NÚMERO DA PEÇA	QTY	NOME DA PEÇA 1 2 3 4 5 6 (NÍVEL DO PRODUTO)	CONSULTE PÁGINA
	374-7463	1	TAMPA-VEDAÇÃO (CAP-SEAL)	
	155-2260	1	KIT DE PLUGUE DE CONEXÃO (3 PINOS) (KIT-CONNECTING PLUG (3-PIN))	
			(INCLUI CONJUNTO DE PLUGUE, CUNHAS E SELO DA INTERFACE)	
	155-2270	1	KIT DE PLUGUE DE CONEXÃO (2 PINOS) (KIT-CONNECTING PLUG (2-PIN))	
	155-2271	1	KIT DE PLUGUE DE CONEXÃO (4 PINOS) (KIT-CONNECTING PLUG (4-PIN))	
			(CADA KIT DE PLUGUE INCLUI CONJUNTO DO PLUGUE, CUNHA E SELO DA INTERFACE)	
	102-8803	1	KIT DE TOMADA (3 PINOS) (KIT-RECEPTACLE (3-PIN))	
			(INCLUI CONJUNTO DE TOMADA E CUNHA)	
	8T-8737	3	BUJÃO DE RETENTOR (PLUG-SEAL)	
	9W-0844	5	SOQUETE DE CONECTOR (CALIBRE 14 A 16) (SOCKET-CONNECTOR (14-GA TO 16-GA))	
	9X-3402	4	SOQUETE DE CONECTOR (CALIBRE 16 A 18) (SOCKET-CONNECTOR (16-GA TO 18-GA))	
E	**125-7874**		TUBO REDUTOR DE CALOR (5,72 MM DIA) (5 CM) (TUBE-HEAT SHRINK (5.72-MM DIA) (5-CM))	

E - ENCOMENDAR POR CENTÍMETROS

<FIM>

564-6737 CONJUNTO DO CHICOTE DE ILUMINAÇÃO

S/N: Z2K1-UP; Z2N1-UP

HVAC (HEATING, VENTILATION AND AR CONDITIONING, AQUECEDOR, VENTILAÇÃO E AR-CONDICIONADO)

NÚMEROE DE 503-0097 LIGHTING GP-FLOOD

AN ATTACHMENT

SMCS-1408 **i07824628**

NOTA	NÚMERO DA PEÇA	QTY	NOME DA PEÇA 1 2 3 4 5 6 (NÍVEL DO PRODUTO)	CONSULTE PÁGINA
	374-7463	2	TAMPA-VEDAÇÃO (CAP-SEAL)	
	155-2270	3	KIT DE PLUGUE DE CONEXÃO (2 PINOS) (KIT-CONNECTING PLUG (2-PIN))	
	155-2271	1	KIT DE PLUGUE DE CONEXÃO (4 PINOS) (KIT-CONNECTING PLUG (4-PIN))	
			(CADA KIT DE PLUGUE INCLUI CONJUNTO DO PLUGUE, CUNHA E SELO DA INTERFACE)	
	8T-8737	1	BUJÃO DE RETENTOR (PLUG-SEAL)	
	8T-8730	8	SOQUETE DE CONECTOR (16 GA A 20 GA) (SOCKET-CONNECTOR (16-GA TO 20-GA))	
	9W-0844	1	SOQUETE DE CONECTOR (CALIBRE 14 A 16) (SOCKET-CONNECTOR (14-GA TO 16-GA))	
B	**329-3734**		FITA-ELÉTRICA (TAPE-ELECTRICAL)	
E	**119-3662**		TUBO REDUTOR DE CALOR (10,85 MM DIA) (7 CM) (TUBE-HEAT SHRINK (10.85-MM DIA) (7-CM))	
E	**125-7875**		TUBO REDUTOR DE CALOR (7,44 MM DIA) (5 CM) (TUBE-HEAT SHRINK (7.44-MM DIA) (5-CM))	

B - UTILIZAR CONFORME NECESSÁRIO
E - ENCOMENDAR POR CENTÍMETROS

<FIM>

510-4915 CONJUNTO DA FIAÇÃO ELÉTRICA DO MONITOR–TELA

S/N: Z2K1-UP; Z2N1-UP

NÚMEROE DE 575-4390 WIRING GP-GRADE CONTROL AN ATTACHMENT

SMCS-1408 **i07482926**

NOTA	NÚMERO DA PEÇA	QTY	NOME DA PEÇA 1 2 3 4 5 6 (NÍVEL DO PRODUTO)	CONSULTE PÁGINA
	374-7465	1	TAMPA-VEDAÇÃO (CAP-SEAL)	
	155-2271	1	KIT DE PLUGUE DE CONEXÃO (4 PINOS) (KIT-CONNECTING PLUG (4-PIN))	
			(INCLUI CONJUNTO DO PLUGUE, CUNHA E SELO DA INTERFACE)	
	102-8806	1	KIT DE TOMADA (8 PINOS) (KIT-RECEPTACLE (8-PIN))	
			(INCLUI CONJUNTO DE TOMADA E CUNHA)	
	9W-0852	2	PINO DE CONECTOR (CALIBRE 14 A 16) (PIN-CONNECTOR (14-GA TO 16-GA))	
	9X-3401	6	PINO DE CONECTOR (CALIBRE 16 A 18) (PIN-CONNECTOR (16-GA TO 18-GA))	
	167-8987	1	CONJUNTO DE CONECTOR DE TOMADA (8 PINOS) (PLUG AS-CONNECTOR (8-PIN))	
	9W-0844	2	SOQUETE DE CONECTOR (CALIBRE 14 A 16) (SOCKET-CONNECTOR (14-GA TO 16-GA))	
	9X-3402	2	SOQUETE DE CONECTOR (CALIBRE 16 A 18) (SOCKET-CONNECTOR (16-GA TO 18-GA))	
E	**125-7874**		TUBO REDUTOR DE CALOR (5,72 MM DIA) (10 CM) (TUBE-HEAT SHRINK (5.72-MM DIA) (10-CM))	
	3E-3389	1	CUNHA-TRAVA DO RECIPIENTE (8 PINOS) (WEDGE-RECEPTACLE LOCK (8-PIN))	

E - ENCOMENDAR POR CENTÍMETROS

<FIM>

600-3175 CONJUNTO DA FIAÇÃO ELÉTRICA DO MONITOR

S/N: Z2K1000-UP; Z2N1000-UP
NÚMEROE DE 588-0883 WIRING GP-GRADE CONTROL
AN ATTACHMENT

SMCS-1408 **i08193745**

NOTA	NÚMERO DA PEÇA	QTY	NOME DA PEÇA 1 2 3 4 5 6 (NÍVEL DO PRODUTO)	CONSULTE PÁGINA
	375-4240	1	TALÃO-FERRITA (BEAD-FERRITE)	
	374-7465	1	TAMPA-VEDAÇÃO (CAP-SEAL)	
	155-2271	1	KIT DE PLUGUE DE CONEXÃO (4 PINOS) (KIT-CONNECTING PLUG (4-PIN))	
			(INCLUI CONJUNTO DE PLUGUE, CUNHAS E SELO DA INTERFACE)	
	102-8806	1	KIT DE TOMADA (8 PINOS) (KIT-RECEPTACLE (8-PIN))	
			(INCLUI CONJUNTO DE TOMADA E CUNHA)	
	9W-0852	2	PINO DE CONECTOR (CALIBRE 14 A 16) (PIN-CONNECTOR (14-GA TO 16-GA))	
	9X-3401	6	PINO DE CONECTOR (CALIBRE 16 A 18) (PIN-CONNECTOR (16-GA TO 18-GA))	
	167-8987	1	CONJUNTO DE CONECTOR DE TOMADA (8 PINOS) (PLUG AS-CONNECTOR (8-PIN))	
	9W-0844	2	SOQUETE DE CONECTOR (CALIBRE 14 A 16) (SOCKET-CONNECTOR (14-GA TO 16-GA))	
	9X-3402	2	SOQUETE DE CONECTOR (CALIBRE 16 A 18) (SOCKET-CONNECTOR (16-GA TO 18-GA))	
E	**125-7874**		TUBO REDUTOR DE CALOR (5,72 MM DIA) (10 CM) (TUBE-HEAT SHRINK (5.72-MM DIA) (10-CM))	

E - ENCOMENDAR POR CENTÍMETROS

<FIM>

200-5728 CONJUNTO DE CHICOTE DO RÁDIO

S/N: Z2K1-UP; Z2N1-UP
4 FLANGES
NÚMEROE DE 487-5821, 579-5779 RADIO GP
AN ATTACHMENT

SMCS-1408 **i05716252**

NOTA	NÚMERO DA PEÇA	QTY	NOME DA PEÇA 1 2 3 4 5 6 (NÍVEL DO PRODUTO)	CONSULTE PÁGINA
	172-8037	1	CONECTOR (CONNECTOR)	
	160-3518	1	KIT DE TOMADA (8 PINOS) (KIT-RECEPTACLE (8-PIN))	
			(INCLUI CONJUNTO DE TOMADA E CUNHA)	
	8T-8729	7	PINO DE CONECTOR (16 GA A 20 GA) (PIN-CONNECTOR (16-GA TO 20-GA))	
	8T-8737	1	BUJÃO DE RETENTOR (PLUG-SEAL)	
	172-8039	11	TERMINAL (Rádio) (TERMINAL (RADIO))	

<FIM>

581-3676 CONJUNTO DE CHICOTE DO SENSOR

S/N: Z2N1-UP
CONTROLE DE GRAU
NÚMEROE DE 507-6853 WIRING GP-GRADE CONTROL
AN ATTACHMENT

SMCS-1408 **i07820480**

NOTA	NÚMERO DA PEÇA	QTY	NOME DA PEÇA 1 2 3 4 5 6 (NÍVEL DO PRODUTO)	CONSULTE PÁGINA
	3E-4071	1	GRAMPO-PROTETOR (CLIP-GUARD)	
	124-2100	1	ACOPLAMENTO-PERMANENTE (COUPLING-PERMANENT)	
E	**6V-0744**		PROTETOR DE MANGUEIRA (240 CM) (GUARD-HOSE (240-CM))	
E	**456-8429**		MANGUEIRA (320 CM) (HOSE (320-CM))	
	155-2260	1	KIT DE PLUGUE DE CONEXÃO (3 PINOS) (KIT-CONNECTING PLUG (3-PIN))	
	155-2271	1	KIT DE PLUGUE DE CONEXÃO (4 PINOS) (KIT-CONNECTING PLUG (4-PIN))	
			(CADA KIT DE PLUGUE INCLUI CONJUNTO DE PLUGUE, CUNHAS E SELO DA INTERFACE)	
	102-8804	2	KIT DE TOMADA (4 PINOS) (KIT-RECEPTACLE (4-PIN))	
			(CADA UM INCLUI CONJUNTO DE TOMADA E CUNHA)	
	180-9339	8	PINO DE CONECTOR (CALIBRE 14 A 18) (PIN-CONNECTOR (14-GA TO 18-GA))	
	8T-8737	1	BUJÃO DE RETENTOR (PLUG-SEAL)	
	134-2540	1	CONNECTOR DO CONJUNTO DE TOMADA (3 PINOS) (RECEPTACLE AS-CONNECTOR (3-PIN))	
E	**329-0419**		LUVA (48 CM) (SLEEVE (48-CM))	
E	**119-3662**		TUBO REDUTOR DE CALOR (10,85 MM DIA) (26 CM) (TUBE-HEAT SHRINK (10.85-MM DIA) (26-CM))	
E	**210-8958**		TUBO REDUTOR DE CALOR (24 MM DIA) (10 CM) (TUBE-HEAT SHRINK (24-MM DIA) (10-CM))	
	194-5226	6	CONJUNTO DE TERMINAL (16 GA) (TERMINAL AS (16-GA))	
			—OU—	
	194-5227	6	CONJUNTO DE TERMINAL (CALIBRE 14) (TERMINAL AS (14-GA))	

E - ENCOMENDAR POR CENTÍMETROS

<FIM>

590-8553 CONJUNTO DE CHICOTE DO SENSOR

S/N: Z2K1-UP; Z2N1-UP
LÂMINA
NÚMEROE DE 524-9008 WIRING GP-GRADE CONTROL
AN ATTACHMENT

SMCS-1408 **i08097519**

NOTA	NÚMERO DA PEÇA	QTY	NOME DA PEÇA 1 2 3 4 5 6 (NÍVEL DO PRODUTO)	CONSULTE PÁGINA
	9X-3402	2	SOQUETE DE CONECTOR (SOCKET-CONNECTOR)	
			–OU–	
	126-1768	2	SOQUETE DE CONECTOR (CALIBRE 14 A 16) (SOCKET-CONNECTOR (14-GA TO 16-GA))	
	155-2271	1	KIT DE PLUGUE DE CONEXÃO (4 PINOS) (KIT-CONNECTING PLUG (4-PIN))	
			(INCLUI CONJUNTO DO PLUGUE, CUNHAS E SELO DA INTERFACE)	
B	**1P-0810**		FITA-ELÉTRICA (TAPE-ELECTRICAL)	
	9X-3402	2	SOQUETE DE CONECTOR (CALIBRE 16 A 18) (SOCKET-CONNECTOR (16-GA TO 18-GA))	
I	**590-8554**	1	CONJUNTO DE MANGUEIRA (HOSE AS)	

B - UTILIZAR CONFORME NECESSÁRIO
I - CONSULTE O SISTEMA DE INFORMAÇÕES HIDRÁULICAS

<FIM>

525-7915 CONJUNTO DA FIAÇÃO ELÉTRICA DO SOLENOIDE

S/N: Z2K1-UP; Z2N1-UP
GUINCHO
NÚMEROE DE 526-4250 WIRING GP-WINCH
AN ATTACHMENT

SMCS-1408 **i08355439**

NOTA	NÚMERO DA PEÇA	QTY	NOME DA PEÇA 1 2 3 4 5 6 (NÍVEL DO PRODUTO)	CONSULTE PÁGINA
	1U-9458	1	CONECTOR (CONNECTOR)	
	155-2255	1	KIT DE PLUGUE DE CONEXÃO (12 PINOS) (KIT-CONNECTING PLUG (12-PIN))	
	155-2271	1	KIT DE PLUGUE DE CONEXÃO (4 PINOS) (KIT-CONNECTING PLUG (4-PIN))	
			(CADA KIT DE PLUGUE INCLUI CONJUNTO DO PLUGUE, CUNHA E SELO DA INTERFACE)	
	8T-8737	13	BUJÃO DE RETENTOR (PLUG-SEAL)	
E	**125-7874**		TUBO REDUTOR DE CALOR (5,72 MM DIA) (5 CM) (TUBE-HEAT SHRINK (5.72-MM DIA) (5-CM))	
	194-5226	34	CONJUNTO DE TERMINAL (16 GA) (TERMINAL AS (16-GA))	
			–OU–	
	194-5227	34	CONJUNTO DE TERMINAL (CALIBRE 14) (TERMINAL AS (14-GA))	

E - ENCOMENDAR POR CENTÍMETROS

<FIM>

526-0868 CONJUNTO DE CHICOTE DA DIREÇÃO

S/N: Z2K1-UP; Z2N1-UP

NÚMEROE DE 523-0605, 526-7919, 558-2323, 565-8666 GRUPO DE FIAÇÃO-CABINE AN ATTACHMENT

SMCS-1408 **i07814260**

NOTA	NÚMERO DA PEÇA	QTY	NOME DA PEÇA 1 2 3 4 5 6 (NÍVEL DO PRODUTO)	CONSULTE PÁGINA
	253-8110	1	BUJÃO (PLUG)	
	155-2274	1	KIT DE PLUGUE DE CONEXÃO (6 PINOS) (KIT-CONNECTING PLUG (6-PIN))	
			(INCLUI CONJUNTO DO PLUGUE, CUNHA E SELO DA INTERFACE)	
	102-8801	1	KIT DE TOMADA (12 PINOS) (KIT-RECEPTACLE (12-PIN))	
			(INCLUI CONJUNTO DE TOMADA E CUNHA)	
	9X-3402	6	SOQUETE DE CONECTOR (CALIBRE 16 A 18) (SOCKET-CONNECTOR (16-GA TO 18-GA))	
	283-8106	12	SOQUETE DE CONECTOR (20 GA) (SOCKET-CONNECTOR (20-GA))	
			—OU—	
	374-8372	12	SOQUETE DE CONECTOR (CALIBRE 16 A 18) (SOCKET-CONNECTOR (16-GA TO 18-GA))	
B	**329-3734**		FITA-ELÉTRICA (TAPE-ELECTRICAL)	
E	**125-7874**		TUBO REDUTOR DE CALOR (5,72 MM DIA) (5 CM) (TUBE-HEAT SHRINK (5.72-MM DIA) (5-CM))	
E	**125-7875**		TUBO REDUTOR DE CALOR (7,44 MM DIA) (5 CM) (TUBE-HEAT SHRINK (7.44-MM DIA) (5-CM))	
	253-8113	1	CUNHA (12 PINOS) (WEDGE (12-PIN))	

B - UTILIZAR CONFORME NECESSÁRIO
E - ENCOMENDAR POR CENTÍMETROS

<FIM>

445-6134 CONJUNTO DE CHICOTE DA TRANSMISSÃO

S/N: D5H1-UP; D6M1-UP; D7M1-UP; D9M1-UP

NÚMEROE DE 445-6133 WIRING GP-TRANSMISSION AN ATTACHMENT

SMCS-1408, 3030 **i06708700**

NOTA	NÚMERO DA PEÇA	QTY	NOME DA PEÇA 1 2 3 4 5 6 (NÍVEL DO PRODUTO)	CONSULTE PÁGINA
E	**8T-6342**		TUBO REDUTOR DE CALOR (39 CM) (TUBE-HEAT SHRINK (39-CM))	
E	**125-7874**		TUBO REDUTOR DE CALOR (5,72 MM DIA) (10 CM) (TUBE-HEAT SHRINK (5.72-MM DIA) (10-CM))	
	9X-3402	14	SOQUETE DE CONECTOR (CALIBRE 16 A 18) (SOCKET-CONNECTOR (16-GA TO 18-GA))	
			—OU—	
	126-1768	14	SOQUETE DE CONECTOR (CALIBRE 14 A 16) (SOCKET-CONNECTOR (14-GA TO 16-GA))	
	331-4226	7	KIT DE PLUGUE DE CONEXÃO (2 PINOS) (KIT-CONNECTING PLUG (2-PIN))	
			(CADA UM INCLUI CONJUNTO DO PLUGUE, CUNHA E SELO DA INTERFACE)	

E - ENCOMENDAR POR CENTÍMETROS

<FIM>

580-0727 CONJUNTO DE CHICOTE DA VÁLVULA

S/N: Z2K1-UP; Z2N1-UP

NÚMEROE DE 543-4745 WIRING GP-CHASSIS

AN ATTACHMENT

SMCS-1408 **i07824432**

NOTA	NÚMERO DA PEÇA	QTY	NOME DA PEÇA 1 2 3 4 5 6 (NÍVEL DO PRODUTO)	CONSULTE PÁGINA
	155-2270	11	KIT DE PLUGUE DE CONEXÃO (KIT-CONNECTING PLUG)	
			(CADA UM INCLUI CONJUNTO DE PLUGUE, CUNHA E SELO DA INTERFACE)	
	102-8806	1	KIT DE TOMADA (8 PINOS) (KIT-RECEPTACLE (8-PIN))	
	102-8801	1	KIT DE TOMADA (12 PINOS) (KIT-RECEPTACLE (12-PIN))	
			(CADA KIT DE TOMADA INCLUI CONJUNTO DE TOMADA E CUNHA)	
	180-9339	18	PINO DE CONECTOR (CALIBRE 14 A 18) (PIN-CONNECTOR (14-GA TO 18-GA))	
	230-4013	1	CONJUNTO DE CONECTOR DE TOMADA (3 PINOS) (PLUG AS-CONNECTOR (3-PIN))	
	455-0705	1	RETENTOR DE CONECTOR (SEAL-CONNECTOR)	
	8T-8737	2	BUJÃO DE RETENTOR (PLUG-SEAL)	
B	**329-3734**		FITA-ELÉTRICA (TAPE-ELECTRICAL)	
E	**119-3662**		TUBO REDUTOR DE CALOR (10,85 MM DIA) (13 CM) (TUBE-HEAT SHRINK (10.85-MM DIA) (13-CM))	
E	**125-7874**		TUBO REDUTOR DE CALOR (5,72 MM DIA) (5 CM) (TUBE-HEAT SHRINK (5.72-MM DIA) (5-CM))	
	194-5226	25	CONJUNTO DE TERMINAL (16 GA) (TERMINAL AS (16-GA))	
			—OU—	
	194-5227	25	CONJUNTO DE TERMINAL (CALIBRE 14) (TERMINAL AS (14-GA))	

B - UTILIZAR CONFORME NECESSÁRIO
E - ENCOMENDAR POR CENTÍMETROS

<FIM>

375-8407 CONJUNTO DO CHICOTE-FIAÇÃO—MOTOR

S/N: 4501-UP

NÚMEROE DE 395-0113 GRUPO DE FIAÇÃO-MOTOR

AN ATTACHMENT

SMCS-1408 **i05333790**

NOTA	NÚMERO DA PEÇA	QTY	NOME DA PEÇA 1 2 3 4 5 6 (NÍVEL DO PRODUTO)	CONSULTE PÁGINA
	102-8804	1	KIT DE TOMADA (KIT-RECEPTACLE)	
			(INCLUI CONJUNTO DE TOMADA E CUNHA)	
	113-4630	1	CONNECTOR DO CONJUNTO DE TOMADA (4 PINOS) (RECEPTACLE AS-CONNECTOR (4-PIN))	
	9X-3401	4	PINO DE CONECTOR (CALIBRE 16 A 18) (PIN-CONNECTOR (16-GA TO 18-GA))	
			—OU—	
	126-1767	4	PINO DE CONECTOR (CALIBRE 14 A 16) (PIN-CONNECTOR (14-GA TO 16-GA))	
	332-7865	1	LIGAÇÃO DO CABO (TIE-CABLE)	

<FIM>

588-0900 CONJUNTO DO CHICOTE-FIAÇÃO

S/N: Z2K1000-UP; Z2N1000-UP
BARRAS DE PROTEÇÃO DO CAPÔ
NÚMEROE DE 588-0899 WIRING GP-RECEIVER
AN ATTACHMENT

SMCS-1408 **i08304491**

NOTA	NÚMERO DA PEÇA	QTY	NOME DA PEÇA 1 2 3 4 5 6 (NÍVEL DO PRODUTO)	CONSULTE PÁGINA
	374-7464	1	TAMPA-VEDAÇÃO (CAP-SEAL)	
	374-7465	1	TAMPA-VEDAÇÃO (CAP-SEAL)	
	155-2260	1	KIT DE PLUGUE DE CONEXÃO (3 PINOS) (KIT-CONNECTING PLUG (3-PIN))	
	155-2271	1	KIT DE PLUGUE DE CONEXÃO (4 PINOS) (KIT-CONNECTING PLUG (4-PIN))	
			(CADA KIT DE PLUGUE INCLUI CONJUNTO DE PLUGUE, CUNHAS E SELO DA INTERFACE)	
	102-8803	1	KIT DE TOMADA (3 PINOS) (KIT-RECEPTACLE (3-PIN))	
	102-8804	1	KIT DE TOMADA (4 PINOS) (KIT-RECEPTACLE (4-PIN))	
			(CADA KIT DE TOMADA INCLUI CONJUNTO DE TOMADA E CUNHA)	
	9W-0852	3	PINO DE CONECTOR (CALIBRE 14 A 16) (PIN-CONNECTOR (14-GA TO 16-GA))	
	9X-3401	2	PINO DE CONECTOR (CALIBRE 16 A 18) (PIN-CONNECTOR (16-GA TO 18-GA))	
	8T-8737	4	BUJÃO DE RETENTOR (PLUG-SEAL)	
	9X-3402	2	SOQUETE DE CONECTOR (CALIBRE 16 A 18) (SOCKET-CONNECTOR (16-GA TO 18-GA))	
	9W-0844	3	SOQUETE DE CONECTOR (CALIBRE 14 A 16) (SOCKET-CONNECTOR (14-GA TO 16-GA))	
			<FIM>	

561-3220 GRUPO DO AQUECEDOR DA CAMISA DE ÁGUA DO MOTOR

S/N: Z2K1-UP; Z2N1-UP
240 V, 1. 000 W
NÚMEROE DE 575-9704 COLD WEATHER AR AN ATTACHMENT

SMCS-1383 **i08355540**

NOTA	REF. NÃO	GRÁFICO REF.	NÚMERO DA PEÇA	QTY	NOME DA PEÇA 1 2 3 4 5 6 (NÍVEL DO PRODUTO)	CONSULTE PÁGINA
	1	1	**352-3968**	1	GRAMPO (ESCADA) (CLIP (LADDER))	
M	2	1	**8T-4189**	1	PARAFUSO (M8X1,25X20 MM) (BOLT (M8X1.25X20-MM))	
M	3	1	**8T-4198**	1	PARAFUSO (M10X1,5X100 MM) (BOLT (M10X1.5X100-MM))	
	4	1	**3S-2093**	10	CABO TIPO CINTA (STRAP-CABLE)	
	5	1	**8T-4121**	1	ARRUELA DURA (11X21X2,5 MM DE ESPESSURA) (WASHER-HARD (11X21X2.5-MM THK))	
	6	1	**8T-4224**	1	ARRUELA DURA (8,8X16X2 MM DE ESPESSURA) (WASHER-HARD (8.8X16X2-MM THK))	
	7	1	**096-6166**	4	ARRUELA DURA (4,5X9X1 MM DE ESPESSURA) (WASHER-HARD (4.5X9X1-MM THK))	
M	8	1	**170-5632**	4	PARAFUSO (M4X0,7X16 MM) (BOLT (M4X0.7X16-MM))	
	9	1	**260-1556**	1	CONJUNTO DE ELEMENTO DO AQUECEDOR DE ÁGUA DA CAMISA (240 V, 1. 000 W) (ELEMENT AS-JACKET WATER HEATER (240-VOLT, 1000-WATT))	
		1	**3D-2824**	1	ANEL RETENTOR EM O (SEAL-O-RING)	
	10	1	**261-0634**	1	DECALQUE DE IDENTIFICAÇÃO (AQUECEDOR DE ÁGUA DA CAMISA DO MOTOR) (FILM-IDENTIFICATION (JACKET WATER HEATER))	
	11	1	**303-4649**	1	GRAMPO (ESCADA) (CLIP (LADDER))	
	12	1	**395-3268**	1	CONJUNTO DE RECIPIENTE (AQUECEDOR) (RECEPTACLE AS (HEATER))	
	13	1	**352-3970**	1	GRAMPO (ESCADA) (CLIP (LADDER))	
	14	1	**479-2171**	1	CONJUNTO DE PARAFUSO (BOLT AS)	
	15	1	**4P-8134**	1	GRAMPO (ESCADA) (CLIP (LADDER))	
	16	1	**540-3800**	1	CONJUNTO DO CABO-AQUECEDOR (CORD AS-HEATER)	
	17	1	**206-2423**	1	SELA-MONTAGEM (SADDLE-MOUNTING)	
	18	1	**7K-1181**	1	CABO TIPO CINTA (STRAP-CABLE)	

M - PEÇA MÉTRICA

561-3220 GRUPO DO AQUECEDOR DA CAMISA DE ÁGUA DO MOTOR () (continuação) **i08355540**

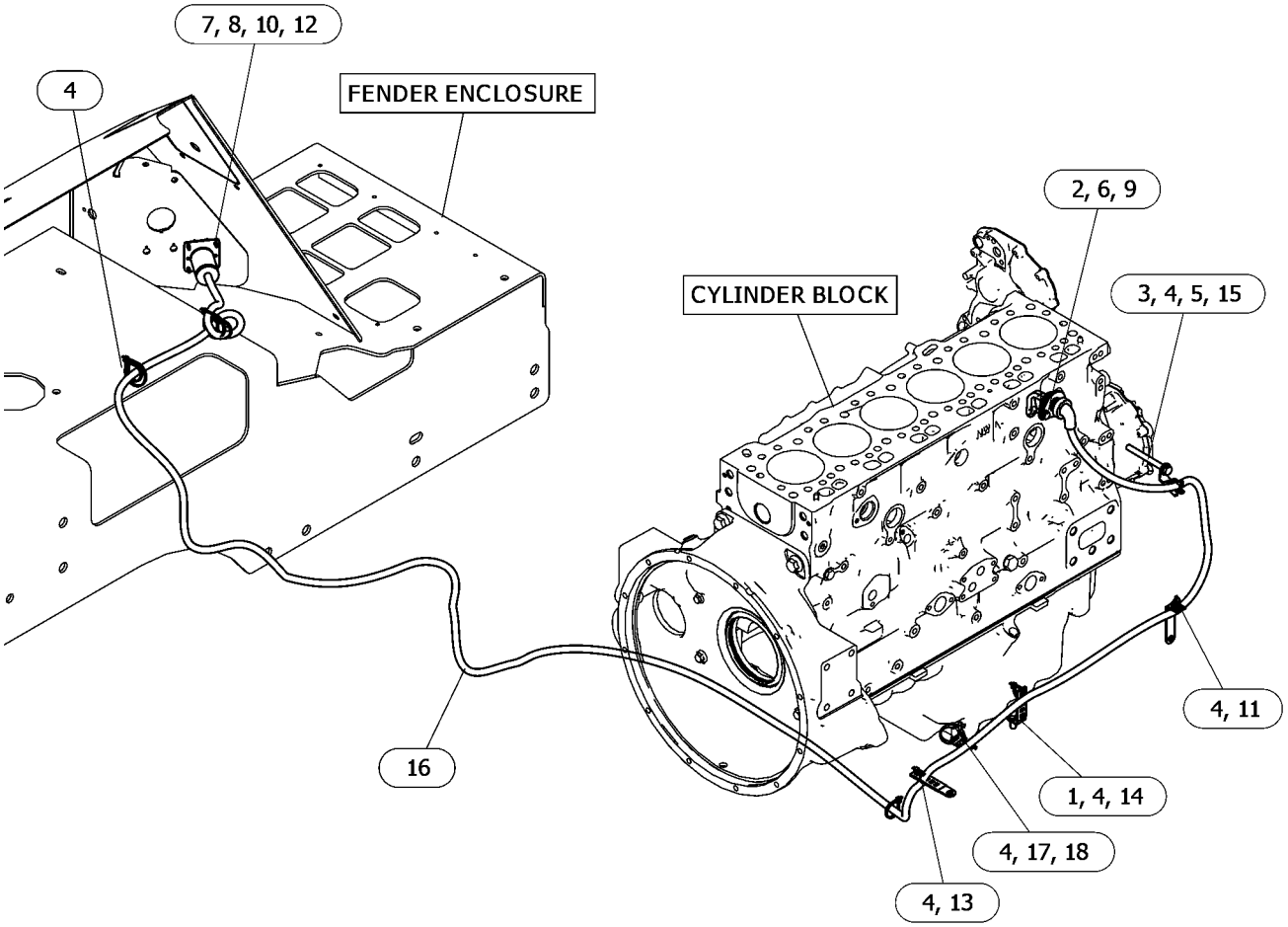

GRÁFICO 1 <FIM> g06630309

545-7813 INSTALLATION GP-COMMUNICATION

S/N: Z2K1-UP; Z2N1-UP
CELULAR PL042
AN ATTACHMENT

SMCS-7606 **i07820016**

NOTA	REF. NÃO	GRÁFICO REF.	NÚMERO DA PEÇA	QTY	NOME DA PEÇA 1 2 3 4 5 6 (NÍVEL DO PRODUTO)	CONSULTE PÁGINA
Y	1	1	**514-7505**	1	GRUPO DE CONTROLE SEM PROGRAMAÇÃO (CELULAR PL042) (CONTROL GP-UNPROGRAMMED (PL042 CELLULAR))	155
	2	1	**7K-1181**	3	CABO TIPO CINTA (STRAP-CABLE)	

Y - ILUSTRAÇÃO INDIVIDUAL

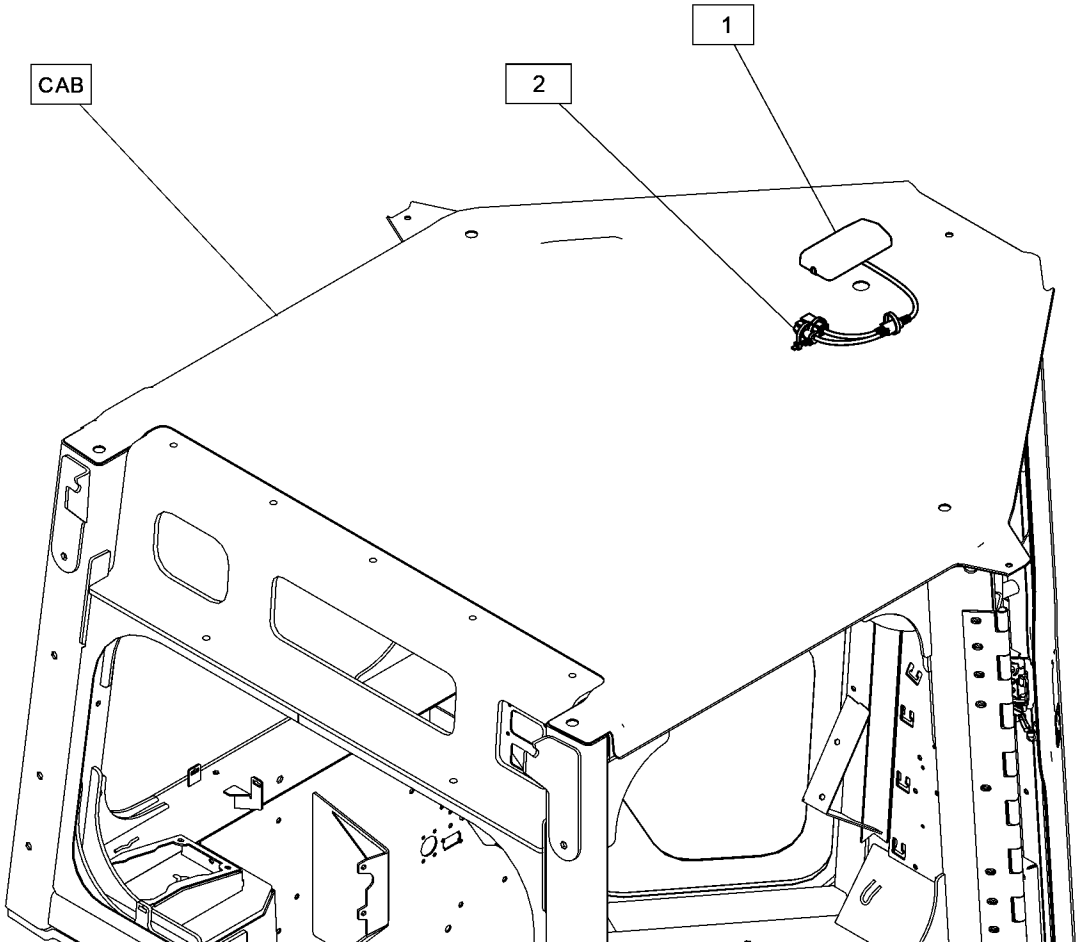

GRÁFICO 1 <FIM> g06453068

577-7697 INSTALLATION GP-COMMUNICATION–CELULAR PL243

S/N: Z2K1-UP; Z2N1-UP

-CELULAR PL243

AN ATTACHMENT

TIPO 1

SMCS-7606 **i07865757**

NOTA	REF. NÃO	GRÁFICO REF.	NÚMERO DA PEÇA	QTY	NOME DA PEÇA 1 2 3 4 5 6 (NÍVEL DO PRODUTO)	CONSULTE PÁGINA
	1	1	*433-6515*	1	CONJUNTO DE BUJÃO (PLUG AS)	
		1	**8T-8737**	6	BUJÃO DE RETENTOR (PLUG-SEAL)	
		1	**155-2274**	1	KIT DE PLUGUE DE CONEXÃO (6 PINOS) (KIT-CONNECTING PLUG (6-PIN))	
	2	1	**550-3269**	1	GRUPO DE CONTROLE ELETRÔNICO (CELULAR PL243-4G) (CONTROL GP-ELECTRONIC (PL243-4G CELLULAR))	
Y	3	1	**577-7699**	1	CONJUNTO DE CONTROLE DO CHICOTE (PRODUCT LINK) (HARNESS AS-CONTROL (PRODUCT LINK))	185
	4	1	**7K-1181**	7	CABO TIPO CINTA (STRAP-CABLE)	

Y - ILUSTRAÇÃO INDIVIDUAL

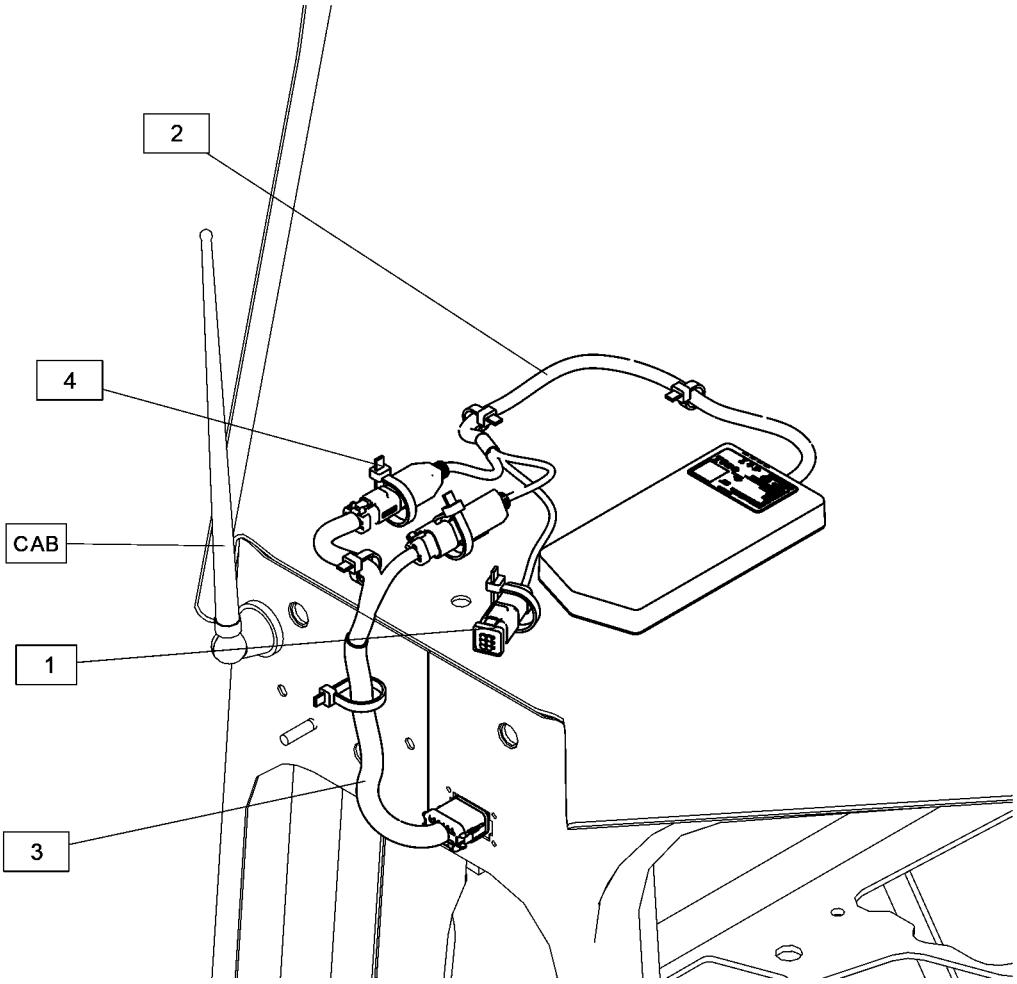

GRÁFICO 1 <FIM> g06422449

577-7697 INSTALLATION GP-COMMUNICATION–CELULAR PL243

S/N: Z2K1-UP; Z2N1-UP

-CELULAR PL243

AN ATTACHMENT

TIPO 2

SMCS-7606 **i08201923**

NOTA	NÚMERO DA PEÇA	QTY	NOME DA PEÇA 1 2 3 4 5 6 (NÍVEL DO PRODUTO)	CONSULTE PÁGINA
Y	**550-3269**	1	GRUPO DE CONTROLE ELETRÔNICO (CONTROL GP-ELECTRONIC)	154
Y	*586-6831*	1	GRUPO DA ELETRÔNICA DO MONITOR (ELECTRONICS GP-MONITOR)	159
Y	**577-7699**	1	CONJUNTO DE CONTROLE DO CHICOTE (PRODUCT LINK) (HARNESS AS-CONTROL (PRODUCT LINK))	185
Y	*586-7501*	1	INSTALLATION GP-COMMUNICATION (INSTALLATION GP-COMMUNICATION)	216

Y - ILUSTRAÇÃO INDIVIDUAL

<FIM>

577-7698 INSTALLATION GP-COMMUNICATION

S/N: Z2K1-UP; Z2N1-UP
PL083
AN ATTACHMENT

SMCS-7606 **i08043718**

NOTA	REF. NÃO	GRÁFICO REF.	NÚMERO DA PEÇA	QTY	NOME DA PEÇA 1 2 3 4 5 6 (NÍVEL DO PRODUTO)	CONSULTE PÁGINA
Y	1	1	*586-7502*	1	INSTALLATION GP-COMMUNICATION (INSTALLATION GP-COMMUNICATION)	217
FY			*586-6828*	1	GRUPO DA ELETRÔNICA DO MONITOR (TELEMÁTICA) (ELECTRONICS GP-MONITOR (TELEMATICS))	159

F - NÃO APRESENTADO
Y - ILUSTRAÇÃO INDIVIDUAL

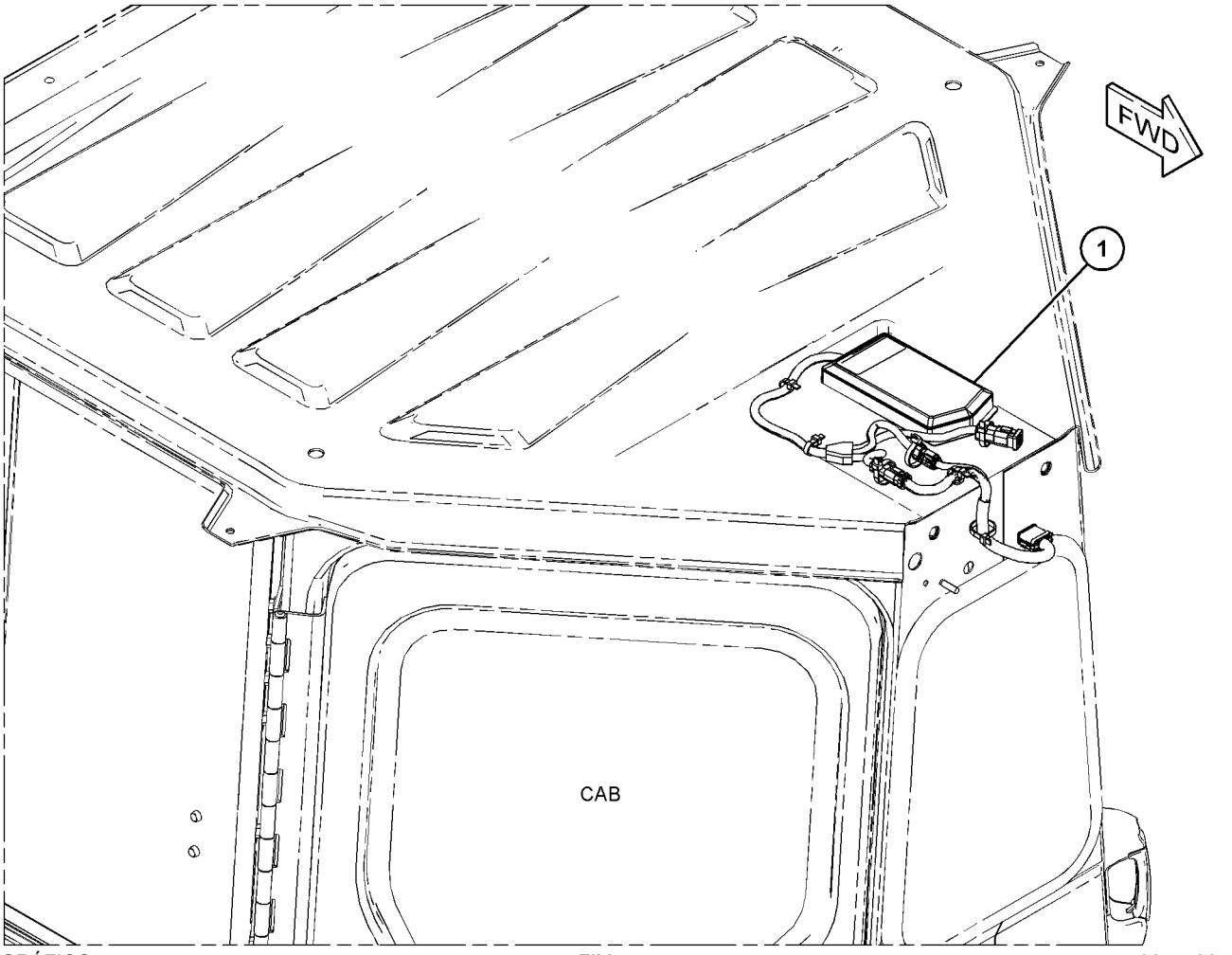

GRÁFICO 1 <FIM> g06511365

579-5636 INSTALLATION GP-COMMUNICATION

S/N: Z2K1-UP; Z2N1-UP
PL641 CELULAR
AN ATTACHMENT

SMCS-7606 **i07834677**

NOTA	NÚMERO DA PEÇA	QTY	NOME DA PEÇA 1 2 3 4 5 6 (NÍVEL DO PRODUTO)	CONSULTE PÁGINA
Y	*581-6213*	1	INSTALLATION GP-COMMUNICATION (PL641 CELULAR) (INSTALLATION GP-COMMUNICATION (PL641 CELLULAR))	215

Y - ILUSTRAÇÃO INDIVIDUAL

<FIM>

581-6213 INSTALLATION GP-COMMUNICATION

S/N: Z2K1-UP; Z2N1-UP
PL641 CELULAR
NÚMEROE DE 579-5636 INSTALLATION GP-COMMUNICATION
AN ATTACHMENT

SMCS-7606 **i07848793**

NOTA	REF. NÃO	GRÁFICO REF.	NÚMERO DA PEÇA	QTY	NOME DA PEÇA 1 2 3 4 5 6 (NÍVEL DO PRODUTO)	CONSULTE PÁGINA
YR	1	1	**440-2104**	1	GRUPO DE CONTROLE ELETRÔNICO (PL641I, CELULAR) (CONTROL GP-ELECTRONIC (PL641I CELLULAR))	153
Y	2	1	**582-9860**	1	CONJUNTO DE CONTROLE DO CHICOTE (HARNESS AS-CONTROL)	186
	3	1	**583-6928**	1	CONJUNTO DE SUPORTE (BRACKET AS)	
	4	1	**5P-1076**	3	ARRUELA DURA (13,5X30X4-MM DE ESPESSURA) (WASHER-HARD (13.5X30X4-MM THK))	
M	5	1	**6V-8225**	4	PORCA (ROSCA M6X1) (NUT (M6X1-THD))	
	6	1	**7K-1181**	4	CABO TIPO CINTA (STRAP-CABLE)	
M	7	1	**8T-4183**	3	PARAFUSO (M12X1,75X40 MM) (BOLT (M12X1.75X40-MM))	
	8	1	**9X-8256**	4	ARRUELA (6,6X12X2 MM DE ESPESSURA) (WASHER (6.6X12X2-MM THK))	

M - PEÇA MÉTRICA
R - PEÇA REMANUFATURADA PODE ESTAR DISPONÍVEL
Y - ILUSTRAÇÃO INDIVIDUAL

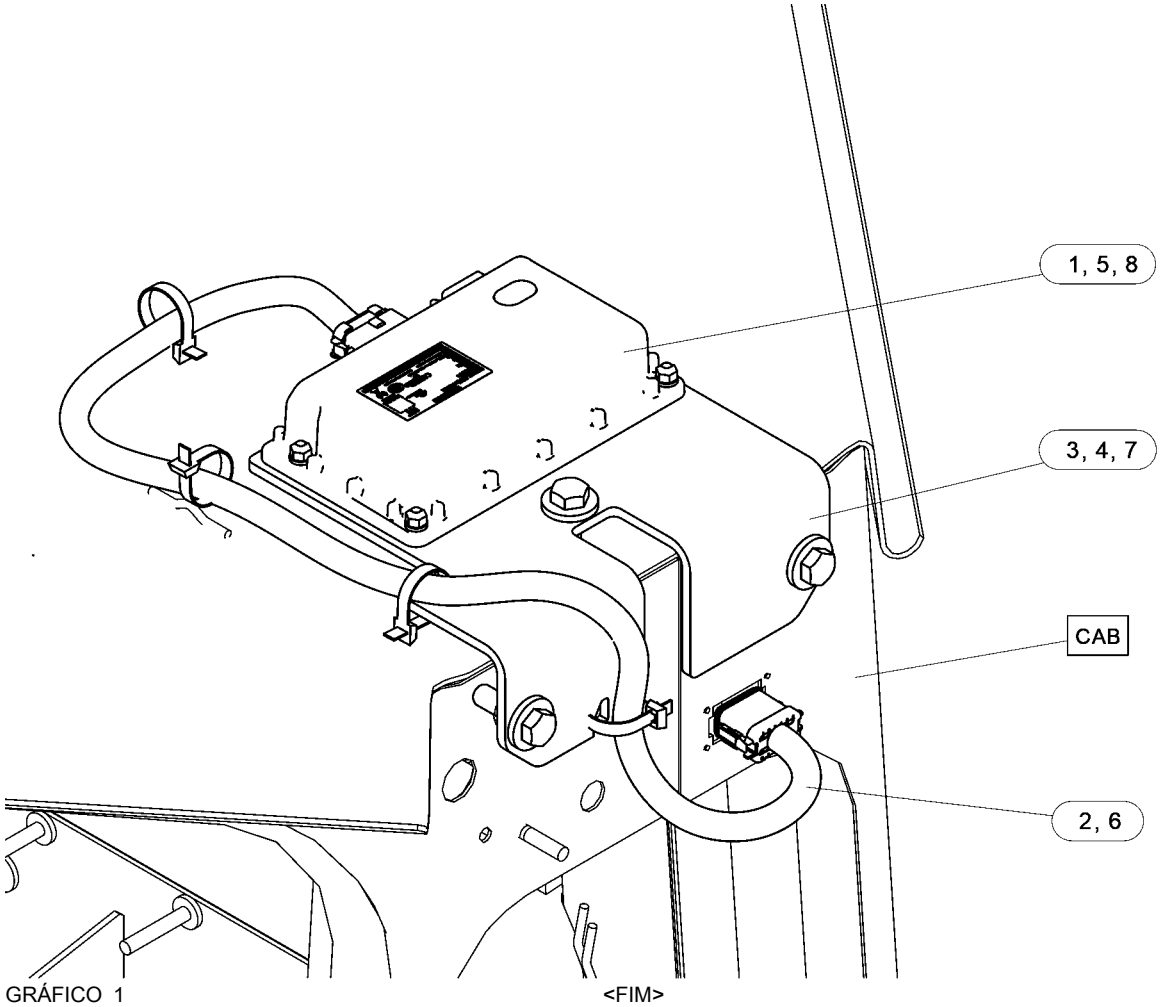

GRÁFICO 1 <FIM> g06453615

586-7501 INSTALLATION GP-COMMUNICATION

S/N: Z2K1-UP; Z2N1-UP
CELULAR PL243
NÚMEROE DE 577-7697 INSTALLATION GP-COMMUNICATION
AN ATTACHMENT

SMCS-7606 **i08201937**

NOTA	REF. NÃO	GRÁFICO REF.	NÚMERO DA PEÇA	QTY	NOME DA PEÇA 1 2 3 4 5 6 (NÍVEL DO PRODUTO)	CONSULTE PÁGINA
	1	1	*433-6515*	1	CONJUNTO DE BUJÃO (PLUG AS)	
		1	**155-2274**	1	KIT DE PLUGUE DE CONEXÃO (6 PINOS) (KIT-CONNECTING PLUG (6-PIN))	
					(INCLUI CONJUNTO DE PLUGUE, CUNHAS E SELO DA INTERFACE)	
		1	**8T-8737**	6	BUJÃO DE RETENTOR (PLUG-SEAL)	
Y	2	1	**550-3269**	1	GRUPO DE CONTROLE ELETRÔNICO (CELULAR PL243-4G) (CONTROL GP-ELECTRONIC (PL243-4G CELLULAR))	154
Y	3	1	**577-7699**	1	CONJUNTO DE CONTROLE DO CHICOTE (PRODUCT LINK) (HARNESS AS-CONTROL (PRODUCT LINK))	185
	4	1	**7K-1181**	7	CABO TIPO CINTA (STRAP-CABLE)	

Y - ILUSTRAÇÃO INDIVIDUAL

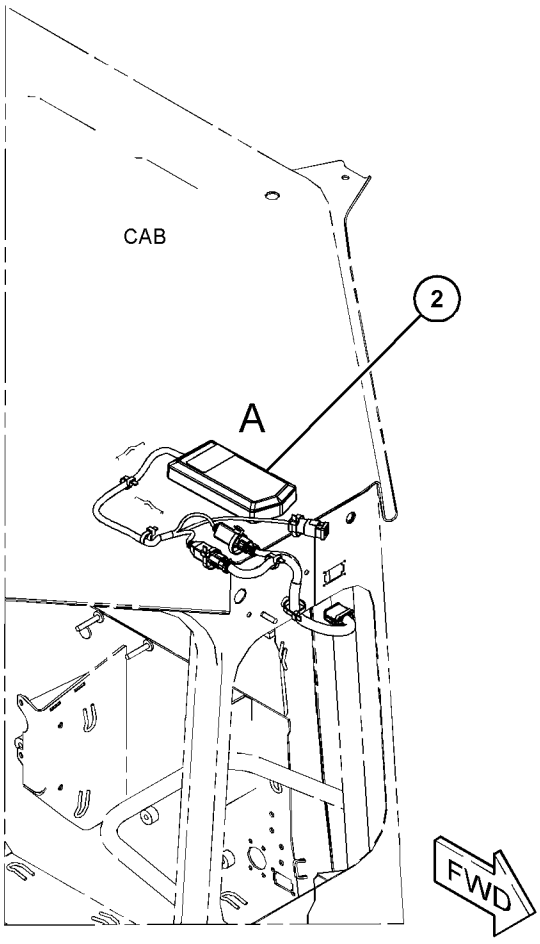

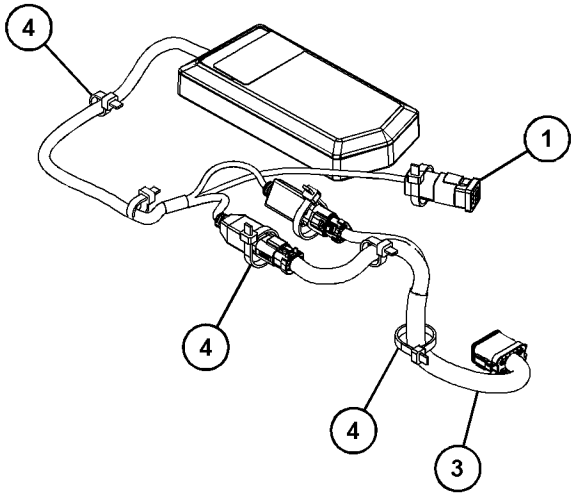

VIEW OF AREA A

GRÁFICO 1 <FIM> g06554589

586-7502 INSTALLATION GP-COMMUNICATION

S/N: Z2K1-UP; Z2N1-UP
PL083, MODO DUPLO
NÚMEROE DE 577-7698 INSTALLATION GP-COMMUNICATION
AN ATTACHMENT

SMCS-7606 **i08323618**

NOTA	REF. NÃO	GRÁFICO REF.	NÚMERO DA PEÇA	QTY	NOME DA PEÇA 1 2 3 4 5 6 (NÍVEL DO PRODUTO)	CONSULTE PÁGINA
	1	1	*433-6515*	1	CONJUNTO DE BUJÃO (PLUG AS)	
		1	**8T-8737**	6	BUJÃO DE RETENTOR (PLUG-SEAL)	
		1	**155-2274**	1	KIT DE PLUGUE DE CONEXÃO (6 PINOS) (KIT-CONNECTING PLUG (6-PIN))	
					(INCLUI CONJUNTO DE PLUGUE, CUNHAS E SELO DA INTERFACE)	
	2	1	**545-3987**	1	GRUPO DE CONTROLE-COMUNICAÇÃO (PRODUCT LINK 083) (CONTROL GP-COMMUNICATION (PRODUCT LINK 083))	
		1	**562-6151**	1	DECALQUE DE IDENTIFICAÇÃO (PL083) (FILM-IDENTIFICATION (PL083))	
		1	**593-2480**	1	GRUPO DE SOFTWARE DO MONITOR (PL083) (SOFTWARE GP-MONITOR (PL083))	
Y	3	1	**577-7699**	1	CONJUNTO DE CONTROLE DO CHICOTE (HARNESS AS-CONTROL)	185
	4	1	**7K-1181**	8	CABO TIPO CINTA (STRAP-CABLE)	

Y - ILUSTRAÇÃO INDIVIDUAL

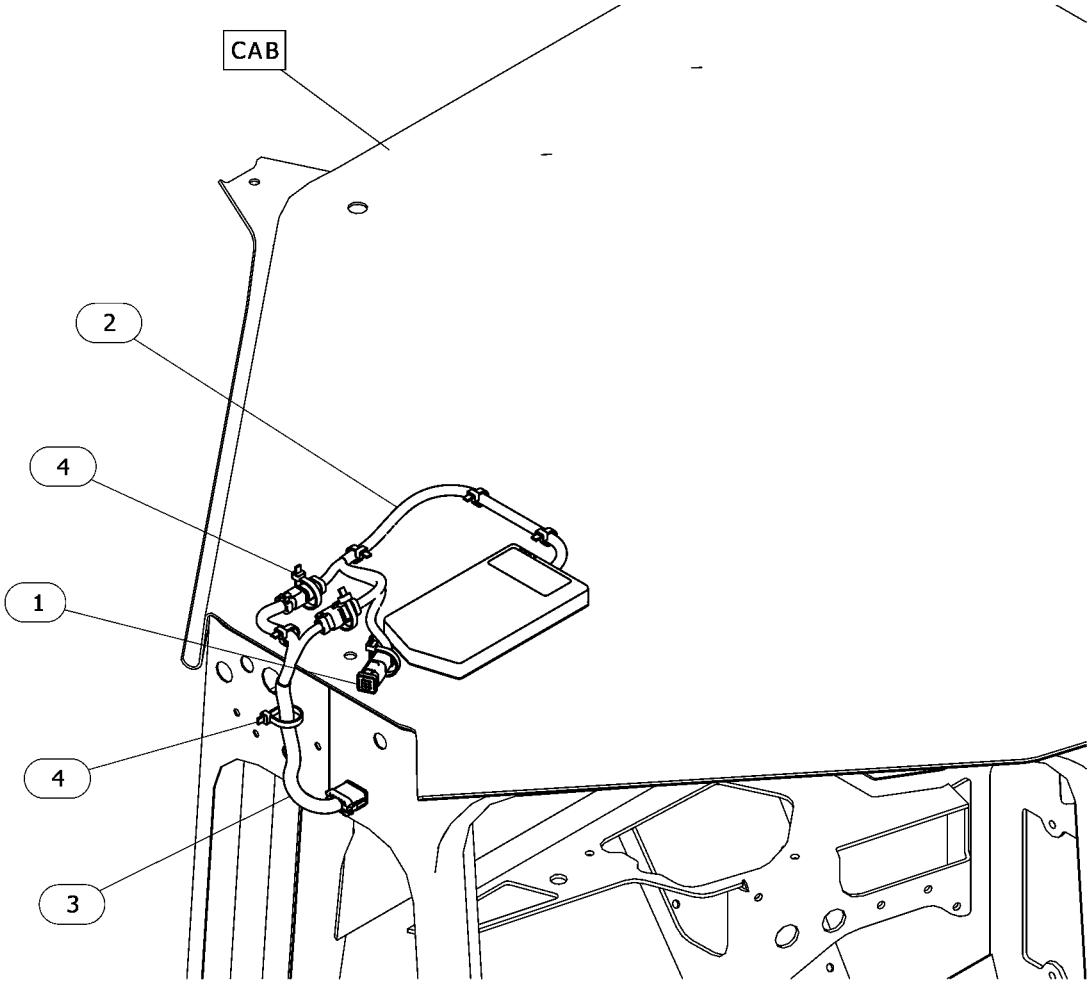

GRÁFICO 1 <FIM> g06628024

564-2666 GRUPO LÂMPADA-HOLOFOTE

S/N: Z2K1-UP; Z2N1-UP

NÚMEROE DE 555-1263 LIGHTING GP-FLOOD

AN ATTACHMENT

SMCS-1434 **i07819975**

NOTA	REF. NÃO	GRÁFICO REF.	NÚMERO DA PEÇA	QTY	NOME DA PEÇA 1 2 3 4 5 6 (NÍVEL DO PRODUTO)	CONSULTE PÁGINA
	1	1	**548-3254**	1	CONJUNTO DE SUPORTE (BRACKET AS)	

564-2666 GRUPO LÂMPADA-HOLOFOTE () (continuação) **i07819975**

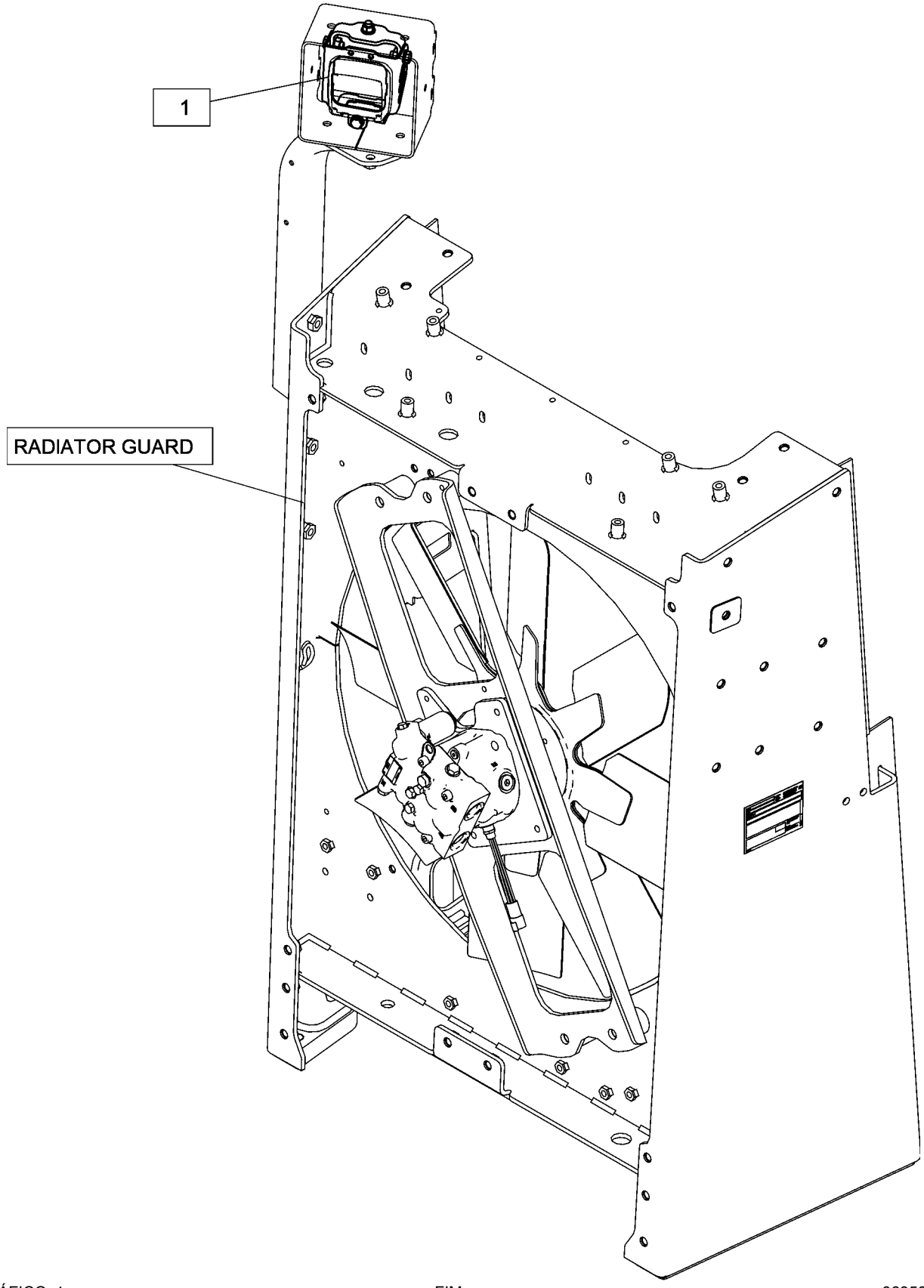

GRÁFICO 1 <FIM> g06350236

575-5502 LIGHTING AR-FLOOD

S/N: Z2K1-UP; Z2N1-UP
CABINE, PROTETOR DO RADIADOR
NÚMEROE DE 575-5505, 575-5507, 575-5509 LIGHTING AR-FLOOD
AN ATTACHMENT

SMCS-1434 **i08204863**

NOTA	NÚMERO DA PEÇA	QTY	NOME DA PEÇA 1 2 3 4 5 6 (NÍVEL DO PRODUTO)	CONSULTE PÁGINA
Y	*503-0097*	1	LIGHTING GP-FLOOD (CABINE) (LIGHTING GP-FLOOD (CAB))	226
Y	*589-0021*	1	LIGHTING GP-FLOOD (PROTETOR DO RADIADOR) (LIGHTING GP-FLOOD (RADIATOR GUARD))	231
Y - ILUSTRAÇÃO INDIVIDUAL				

<FIM>

575-5505 LIGHTING AR-FLOOD–VPAT

S/N: Z2K1-UP; Z2N1-UP
NÚMEROE DE 532-9856 DISTRIBUTION AR
AN ATTACHMENT

SMCS-1434 **i07840677**

NOTA	NÚMERO DA PEÇA	QTY	NOME DA PEÇA 1 2 3 4 5 6 (NÍVEL DO PRODUTO)	CONSULTE PÁGINA
Y	*575-5502*	1	LIGHTING AR-FLOOD (DIANTEIRO, TRASEIRO) (LIGHTING AR-FLOOD (FRONT, REAR))	220
	575-1114	1	GRUPO DO BUJÃO (PLUG GP)	
	3D-9872	1	BUJÃO-BOTÃO (PLUG-BUTTON)	
			(DENTRO DO CENTRO DE SERVIÇO NO NÍVEL DO SOLO, PARA TAMPAR O ORIFÍCIO DESTINADO AO INTERRUPTOR DAS LUZES DA COLUNA B)	
	577-2145	1	GRUPO DO BUJÃO (PLUG GP)	
	278-5921	1	BUJÃO (PLUG)	
			(NO TOPO DO PROTETOR DO RADIADOR, PARA TAMPAR O ORIFÍCIO NA FACE SUPERIOR ESQUERDA DESTINADA A LUZES PREMIUM)	
Y - ILUSTRAÇÃO INDIVIDUAL				

<FIM>

575-5507 LIGHTING AR-FLOOD

S/N: Z2K1-UP; Z2N1-UP
CABINE, PROTETOR DO RADIADOR
NÚMEROE DE 532-9851 DISTRIBUTION AR
AN ATTACHMENT

SMCS-1434 **i07876692**

NOTA	NÚMERO DA PEÇA	QTY	NOME DA PEÇA 1 2 3 4 5 6 (NÍVEL DO PRODUTO)	CONSULTE PÁGINA
Y	*575-5502*	1	LIGHTING AR-FLOOD (CABINE, PROTETOR DO RADIADOR) (LIGHTING AR-FLOOD (CAB, RADIATOR GUARD))	220
Y	*570-0376*	1	LIGHTING GP-FLOOD (CABINE) (LIGHTING GP-FLOOD (CAB))	230
	577-2145	1	GRUPO DO BUJÃO (PLUG GP)	
	278-5921	1	BUJÃO (PLUG)	
			(NO TOPO DO PROTETOR DO RADIADOR, PARA TAMPAR O ORIFÍCIO NA FACE SUPERIOR ESQUERDA DESTINADA A LUZES PREMIUM)	
Y - ILUSTRAÇÃO INDIVIDUAL				

<FIM>

575-5509 LIGHTING AR-FLOOD

S/N: Z2K1-UP; Z2N1-UP
NÚMEROE DE 532-9795 FORESTRY AR, 532-9797 WASTE HANDLING AR
AN ATTACHMENT

SMCS-1434 **i07876036**

NOTA	NÚMERO DA PEÇA	QTY	NOME DA PEÇA 1 2 3 4 5 6 (NÍVEL DO PRODUTO)	CONSULTE PÁGINA
Y	*575-5502*	1	LIGHTING AR-FLOOD (CABINE, PROTETOR DO RADIADOR) (LIGHTING AR-FLOOD (CAB, RADIATOR GUARD))	220
Y	*555-1263*	1	LIGHTING GP-FLOOD (PROTETOR DO RADIADOR) (LIGHTING GP-FLOOD (RADIATOR GUARD))	228
Y	*566-3386*	1	LIGHTING GP-FLOOD (CABINA, TRASEIRA) (LIGHTING GP-FLOOD (CAB, REAR))	229
Y	*570-0376*	1	LIGHTING GP-FLOOD (CABINE) (LIGHTING GP-FLOOD (CAB))	230

Y - ILUSTRAÇÃO INDIVIDUAL

<FIM>

579-5709 LIGHTING AR-FLOOD

S/N: Z2K1-UP; Z2N1-UP
NÃO PODE SER USADO COM 532-9795—PÁGINA: 5 , 532-9797—PÁGINA: 5
AN ATTACHMENT

SMCS-1434 **i08360038**

NOTA	NÚMERO DA PEÇA	QTY	NOME DA PEÇA 1 2 3 4 5 6 (NÍVEL DO PRODUTO)	CONSULTE PÁGINA
Y	*555-1263*	1	LIGHTING GP-FLOOD (PROTETOR DO RADIADOR) (LIGHTING GP-FLOOD (RADIATOR GUARD))	228
Y	*566-3386*	1	LIGHTING GP-FLOOD (CABINA, TRASEIRA) (LIGHTING GP-FLOOD (CAB, REAR))	229

Y - ILUSTRAÇÃO INDIVIDUAL

<FIM>

533-6467 LIGHTING GP-AUXILIARY

S/N: Z2K1-UP; Z2N1-UP
COMPARTIMENTO DO MOTOR
NÚMEROE DE 575-5503 LIGHTING GP-AUXILIARY
AN ATTACHMENT

SMCS-1429 **i07820006**

NOTA	REF. NÃO	GRÁFICO REF.	NÚMERO DA PEÇA	QTY	NOME DA PEÇA 1 2 3 4 5 6 (NÍVEL DO PRODUTO)	CONSULTE PÁGINA
	1	1	**130-5300**	2	GRAMPO (CLIP)	
M	2	1	**7X-2536**	2	PARAFUSO (M8X1,25X14 MM) (BOLT (M8X1.25X14-MM))	
	3	1	**4P-7581**	1	GRAMPO (ESCADA) (CLIP (LADDER))	
	4	1	**7K-1181**	1	CABO TIPO CINTA (STRAP-CABLE)	
	5	1	**8T-4224**	2	ARRUELA DURA (8,8X16X2 MM DE ESPESSURA) (WASHER-HARD (8.8X16X2-MM THK))	
M	6	1	**153-8003**	2	PARAFUSO DE CABEÇA OCA (M4X0,7X30 MM) (BOLT-SOCKET HEAD (M4X0.7X30-MM))	
	7	1	**248-6862**	1	DECALQUE DE IDENTIFICAÇÃO (LUZ DE TRABALHO) (FILM-IDENTIFICATION (WORK LIGHT))	
	8	1	**353-4515**	1	GRUPO CHAVES SELETORAS (LUZ DE TRABALHO) (SWITCH GP-TOGGLE (WORK LIGHT))	
		1	**102-8803**	1	KIT DE TOMADA (3 PINOS) (KIT-RECEPTACLE (3-PIN))	
					(INCLUI CONJUNTO DE TOMADA E CUNHA)	
		1	**3E-3390**	3	PINO DE CONECTOR (CALIBRE 16 A 18) (PIN-CONNECTOR (16-GA TO 18-GA))	
	9	1	**418-5545**	1	GRUPO DE LÂMPADAS-INDICADOR (ÂMBAR, LED, 24 V) (LAMP GP-INDICATOR (AMBER, LED, 24-VOLT))	
		1	**8T-8729**	2	PINO DE CONECTOR (16 GA A 20 GA) (PIN-CONNECTOR (16-GA TO 20-GA))	
		1	**102-8802**	1	KIT DE TOMADA (2 PINOS) (KIT-RECEPTACLE (2-PIN))	
					(INCLUI CONJUNTO DE TOMADA E CUNHA)	
M	10	1	**446-8945**	2	PORCA (M4X0,7 DE ROSCA) (NUT (M4X0.7-THD))	
	11	1	**479-2171**	1	CONJUNTO DE PARAFUSO (BOLT AS)	
	12	1	**533-6468**	1	CONJUNTO DE SUPORTE (BRACKET AS)	
		1	**198-4777**	2	ARRUELA DURA (11X25X10-MM DE ESPESSURA) (WASHER-HARD (11X25X10-MM THK))	

M - PEÇA MÉTRICA

533-6467 LIGHTING GP-AUXILIARY () (continuação) **i07820006**

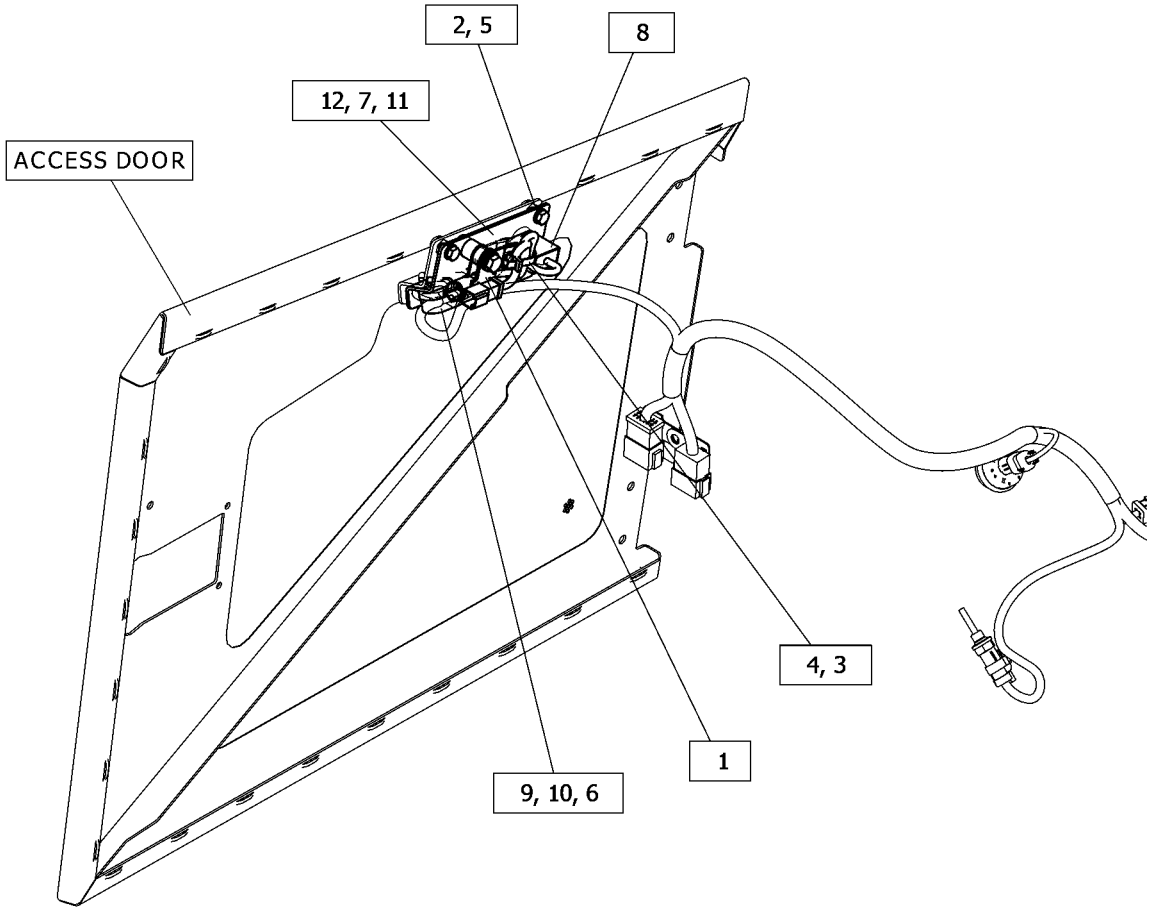

GRÁFICO 1 <FIM> g06453088

575-5503 LIGHTING GP-AUXILIARY

S/N: Z2K1-UP; Z2N1-UP
COMPARTIMENTO DO MOTOR
NÚMEROE DE 532-9851 DISTRIBUTION AR
AN ATTACHMENT

SMCS-1429 **i07840008**

NOTA	NÚMERO DA PEÇA	QTY	NOME DA PEÇA 1 2 3 4 5 6 (NÍVEL DO PRODUTO)	CONSULTE PÁGINA
Y	*533-6467*	1	LIGHTING GP-AUXILIARY (COMPARTIMENTO DO MOTOR) (LIGHTING GP-AUXILIARY (UNDERHOOD))	222

Y - ILUSTRAÇÃO INDIVIDUAL

<FIM>

503-0096 LIGHTING GP-FLOOD

S/N: Z2K1-UP; Z2N1-UP
CABINE
NÚMEROE DE 570-0376 LIGHTING GP-FLOOD
AN ATTACHMENT

SMCS-1434 **i07816773**

NOTA	REF. NÃO	GRÁFICO REF.	NÚMERO DA PEÇA	QTY	NOME DA PEÇA 1 2 3 4 5 6 (NÍVEL DO PRODUTO)	CONSULTE PÁGINA
	1	1	**4P-7581**	2	GRAMPO (ESCADA) (CLIP (LADDER))	
	2	1	*564-2699*	2	GRUPO LÂMPADA-HOLOFOTE (LAMP GP-FLOOD)	
					(CADA UM INCLUI)	
		1	**539-5524**	1	GRUPO LÂMPADA-HOLOFOTE (9 V A 32 V, LED (LIGHT EMITTING DIODE, DIODO EMISSOR DE LUZ)) (LAMP GP-FLOOD (9-VOLT TO 32-VOLT, LED))	
		1	**548-3254**	1	CONJUNTO DE SUPORTE (BRACKET AS)	
		1	**8T-4121**	1	ARRUELA DURA (11X21X2,5 MM DE ESPESSURA) (WASHER-HARD (11X21X2.5-MM THK))	
M		1	**344-5675**	1	PORCA (ROSCA M10X1,5) (NUT (M10X1.5-THD))	
	3	1	**7K-1181**	2	CABO TIPO CINTA (STRAP-CABLE)	

M - PEÇA MÉTRICA

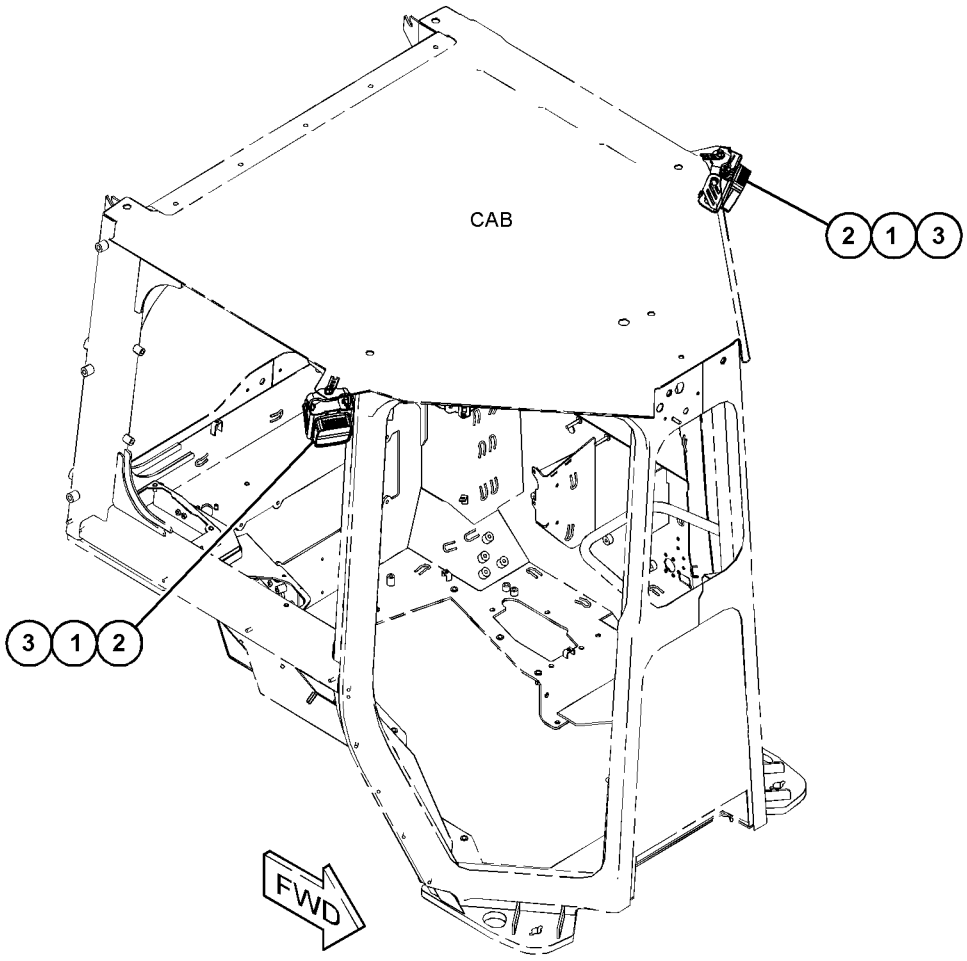

GRÁFICO 1 <FIM> g06347106

503-0097 LIGHTING GP-FLOOD

S/N: Z2K1-UP; Z2N1-UP
CABINA, TRASEIRA
NÚMEROE DE 575-5502 LIGHTING AR-FLOOD
AN ATTACHMENT
TIPO 1

SMCS-1434 **i07824626**

NOTA	REF. NÃO	GRÁFICO REF.	NÚMERO DA PEÇA	QTY	NOME DA PEÇA 1 2 3 4 5 6 (NÍVEL DO PRODUTO)	CONSULTE PÁGINA
Y	1	1	**564-6737**	2	CONJUNTO DO CHICOTE DE ILUMINAÇÃO (HVAC (Heating, Ventilation and Ar Conditioning, Aquecedor, Ventilação e Ar-condicionado)) (HARNESS AS-LIGHTING (HVAC))	200
	2	1	**539-5524**	2	GRUPO LÂMPADA-HOLOFOTE (9 V A 32 V, LED (LIGHT EMITTING DIODE, DIODO EMISSOR DE LUZ)) (LAMP GP-FLOOD (9-VOLT TO 32-VOLT, LED))	
	3	1	**7K-1181**	8	CABO TIPO CINTA (STRAP-CABLE)	

Y - ILUSTRAÇÃO INDIVIDUAL

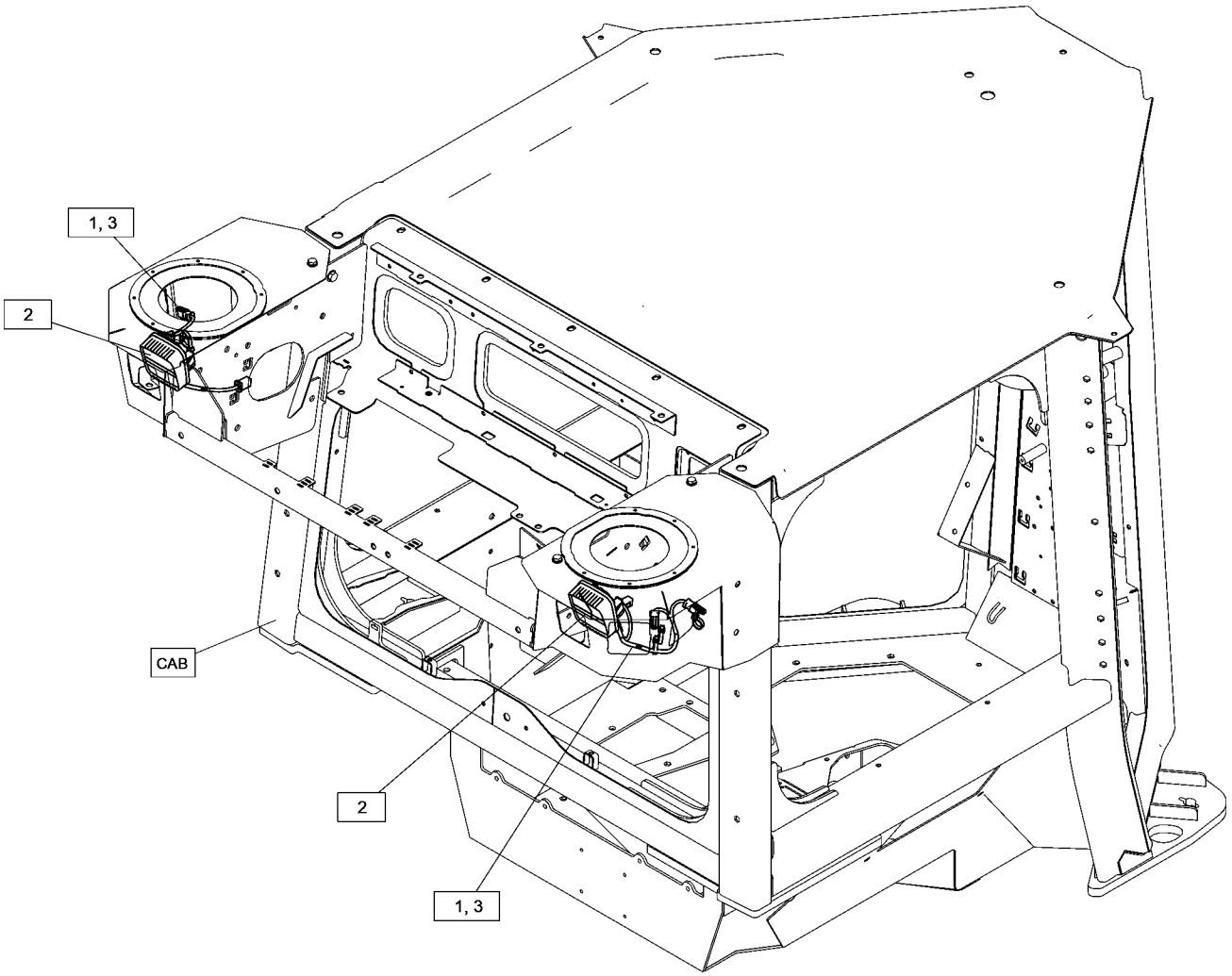

GRÁFICO 1 <FIM> g06354625

503-0097 LIGHTING GP-FLOOD

S/N: Z2K1-UP; Z2N1-UP
CABINA, TRASEIRA
NÚMEROE DE 575-5502 LIGHTING AR-FLOOD
AN ATTACHMENT
TIPO 2

SMCS-1434 **i08385431**

NOTA	REF. NÃO	GRÁFICO REF.	NÚMERO DA PEÇA	QTY	NOME DA PEÇA 1 2 3 4 5 6 (NÍVEL DO PRODUTO)	CONSULTE PÁGINA
Y	1	1	**564-6737**	2	CONJUNTO DO CHICOTE DE ILUMINAÇÃO (HVAC (Heating, Ventilation and Ar Conditioning, Aquecedor, Ventilação e Ar-condicionado)) (HARNESS AS-LIGHTING (HVAC))	200
C	2	1	**599-1842**	2	GRUPO LÂMPADA-HOLOFOTE (9 V A 32 V, LED (LIGHT EMITTING DIODE, DIODO EMISSOR DE LUZ)) (LAMP GP-FLOOD (9-VOLT TO 32-VOLT, LED))	
	3	1	**7K-1181**	8	CABO TIPO CINTA (STRAP-CABLE)	

C - ALTERAR DO TIPO ANTERIOR
Y - ILUSTRAÇÃO INDIVIDUAL

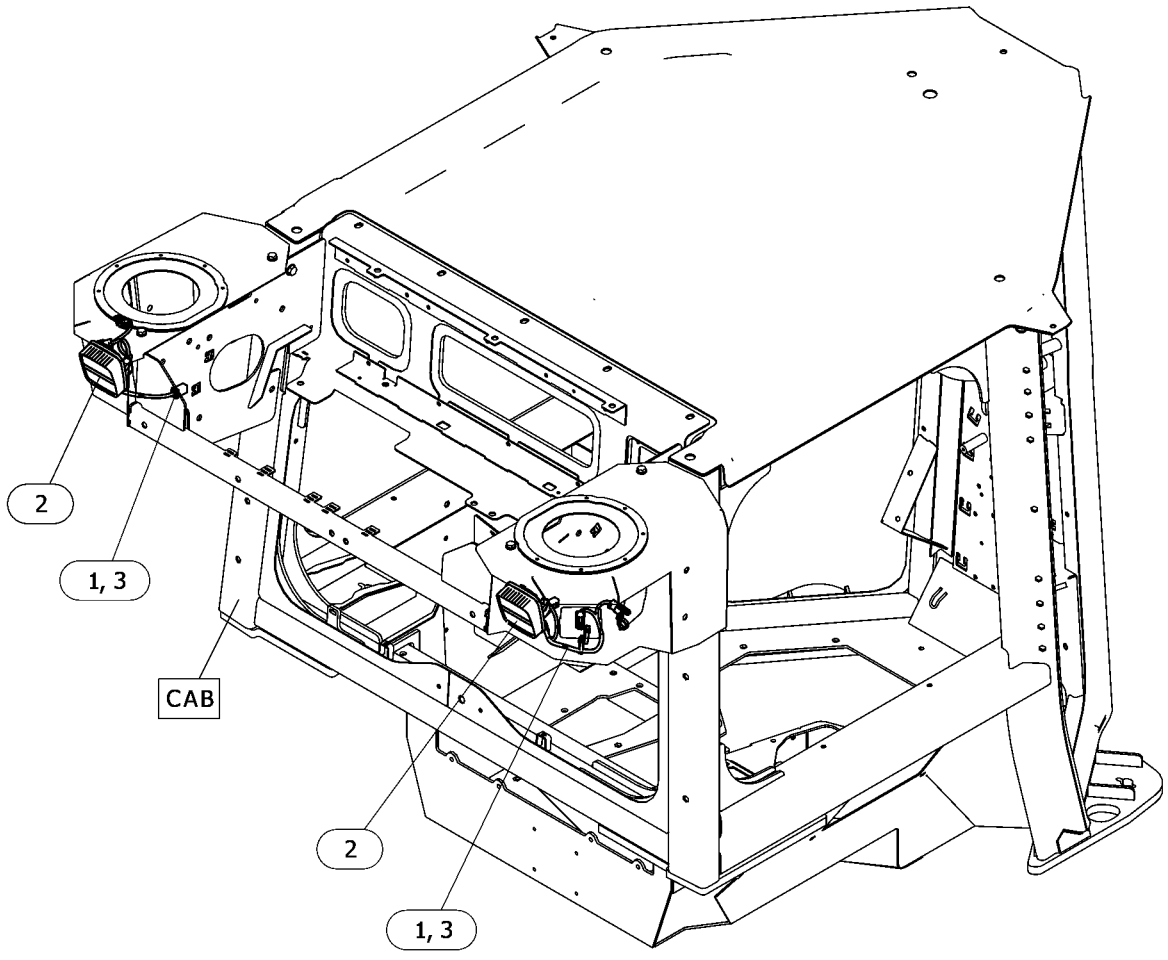

GRÁFICO 1 <FIM> g06633830

555-1263 LIGHTING GP-FLOOD

S/N: Z2K1-UP; Z2N1-UP
PROTETOR DO RADIADOR
NÚMEROE DE 575-5509, 579-5709 LIGHTING AR-FLOOD
AN ATTACHMENT

SMCS-1434 **i07819960**

NOTA	REF. NÃO	GRÁFICO REF.	NÚMERO DA PEÇA	QTY	NOME DA PEÇA 1 2 3 4 5 6 (NÍVEL DO PRODUTO)	CONSULTE PÁGINA
M	1	1	**344-5675**	4	PORCA (ROSCA M10X1,5) (NUT (M10X1.5-THD))	
	2	1	**479-2171**	4	CONJUNTO DE PARAFUSO (BOLT AS)	
	3	1	**525-8504**	2	PROTETOR (GUARD)	
Y	4	1	*564-2666*	2	GRUPO LÂMPADA-HOLOFOTE (LAMP GP-FLOOD)	218
	5	1	**582-9275**	2	CONJUNTO DE SUPORTE (BRACKET AS)	
	6	1	**5P-6264**	2	ILHÓ (GROMMET)	
	7	1	**7K-1181**	6	CABO TIPO CINTA (STRAP-CABLE)	
	8	1	**8T-4121**	4	ARRUELA DURA (11X21X2,5 MM DE ESPESSURA) (WASHER-HARD (11X21X2.5-MM THK))	

M - PEÇA MÉTRICA
Y - ILUSTRAÇÃO INDIVIDUAL

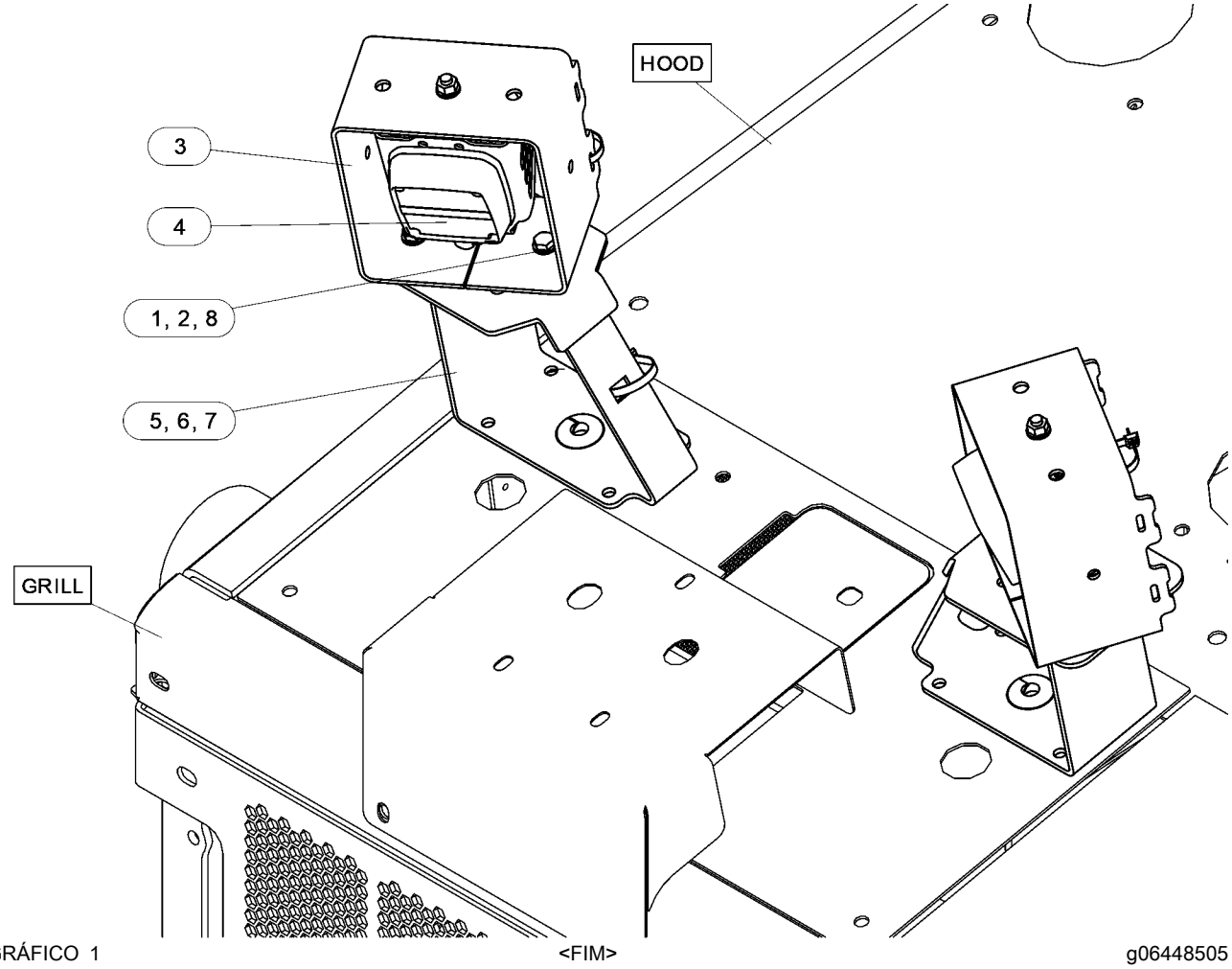

GRÁFICO 1 <FIM> g06448505

566-3386 LIGHTING GP-FLOOD

S/N: Z2K1-UP; Z2N1-UP
CABINA, TRASEIRA
NÚMEROE DE 575-5509, 579-5709 LIGHTING AR-FLOOD
AN ATTACHMENT

SMCS-1434 **i08368401**

NOTA	REF. NÃO	GRÁFICO REF.	NÚMERO DA PEÇA	QTY	NOME DA PEÇA 1 2 3 4 5 6 (NÍVEL DO PRODUTO)	CONSULTE PÁGINA
	1	1	**548-1921**	4	GRUPO LÂMPADA-HOLOFOTE (9-32 VOLTS) (LAMP GP-FLOOD (9-32-VOLT))	

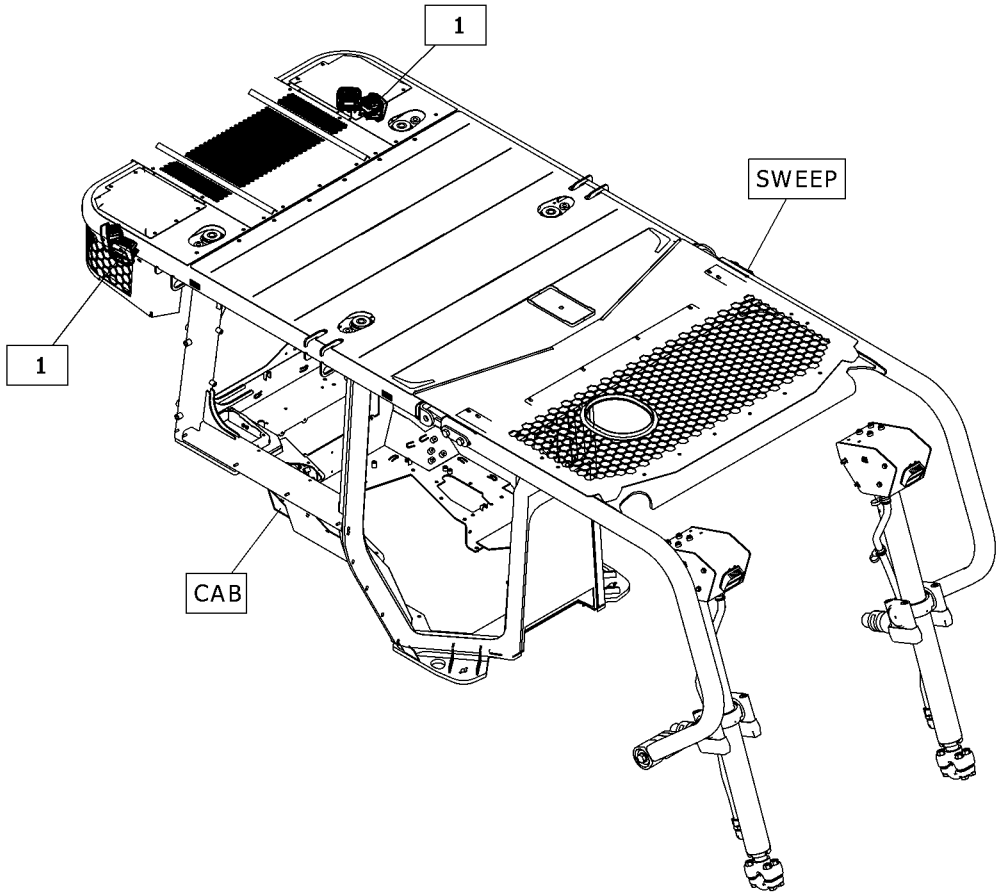

GRÁFICO 1 <FIM> g06357808

570-0376 LIGHTING GP-FLOOD

S/N: Z2K1-UP; Z2N1-UP
CABINE, DIANTEIRA
NÚMEROE DE 575-5507, 575-5509 LIGHTING AR-FLOOD
AN ATTACHMENT

SMCS-1434 **i07870162**

NOTA	REF. NÃO	GRÁFICO REF.	NÚMERO DA PEÇA	QTY	NOME DA PEÇA 1 2 3 4 5 6 (NÍVEL DO PRODUTO)	CONSULTE PÁGINA
	1	1	**248-6862**	1	DECALQUE DE IDENTIFICAÇÃO (LUZ DE TRABALHO) (FILM-IDENTIFICATION (WORK LIGHT))	
Y	2	1	**260-5864**	1	GRUPO CHAVES SELETORAS (FILTRO DE COMBUSTÍVEL) (LUZ DE TRABALHO) (SWITCH GP-TOGGLE (FUEL FILTER) (WORK LIGHT))	265
Y	3	1	*503-0096*	1	LIGHTING GP-FLOOD (CABINE) (LIGHTING GP-FLOOD (CAB))	225

Y - ILUSTRAÇÃO INDIVIDUAL

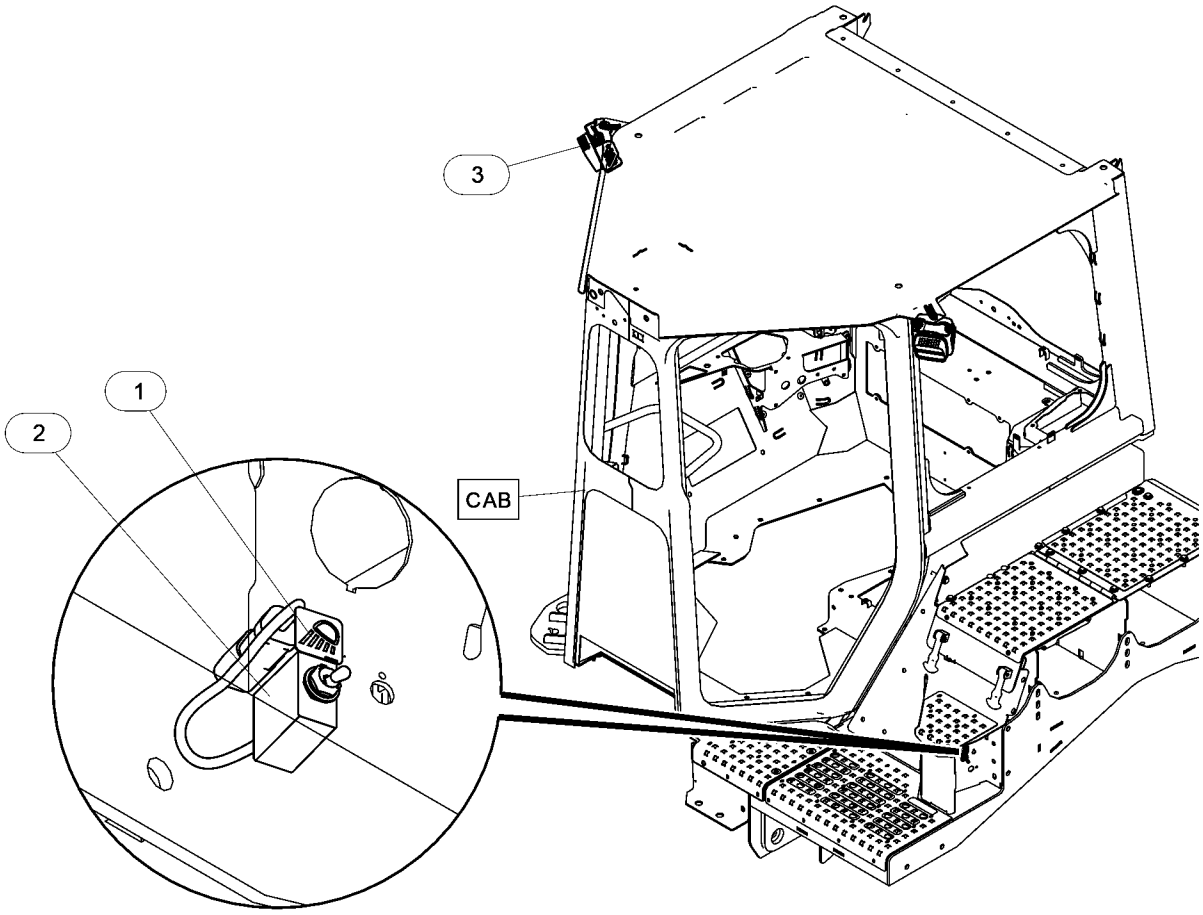

GRÁFICO 1 <FIM> g06448119

589-0021 LIGHTING GP-FLOOD

S/N: Z2K1-UP; Z2N1-UP
PROTETOR DO RADIADOR
NÚMEROE DE 575-5502 LIGHTING AR-FLOOD
AN ATTACHMENT

SMCS-1434 **i08204870**

NOTA	REF. NÃO	GRÁFICO REF.	NÚMERO DA PEÇA	QTY	NOME DA PEÇA 1 2 3 4 5 6 (NÍVEL DO PRODUTO)	CONSULTE PÁGINA
	1	1	**539-5524**	2	GRUPO LÂMPADA-HOLOFOTE (9 V A 32 V, LED (LIGHT EMITTING DIODE, DIODO EMISSOR DE LUZ)) (LAMP GP-FLOOD (9-VOLT TO 32-VOLT, LED))	

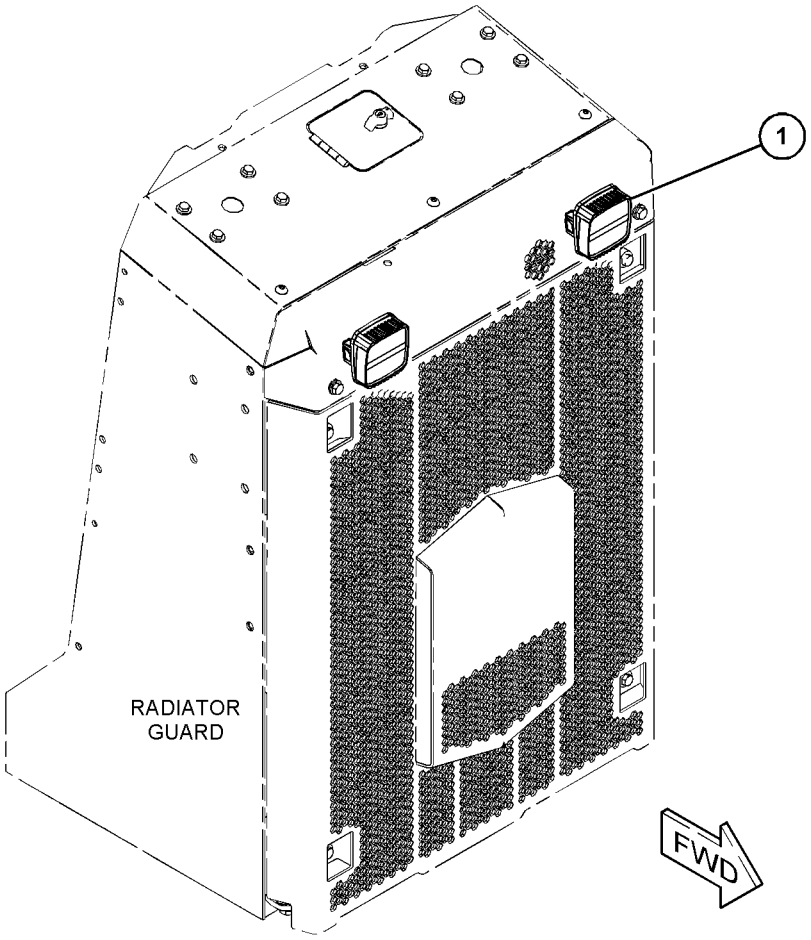

GRÁFICO 1 <FIM> g06508903

472-5584 GRUPO DE ILUMINAÇÃO - FAROL GIRATÓRIO DE ADVERTÊNCIA

S/N: Z2K1-UP; Z2N1-UP
AN ATTACHMENT

SMCS-1431 **i08043889**

NOTA	REF. NÃO	GRÁFICO REF.	NÚMERO DA PEÇA	QTY	NOME DA PEÇA 1 2 3 4 5 6 (NÍVEL DO PRODUTO)	CONSULTE PÁGINA
M	1	1	**120-9027**	4	PARAFUSO DE CABEÇA PANELA (M3X0,5X16 MM) (SCREW-PAN HEAD (M3X0.5X16-MM))	
	2	1	**479-2172**	4	CONJUNTO DE PARAFUSO (BOLT AS)	
	3	1	**582-1585**	2	CONJUNTO DE SUPORTE (BRACKET AS)	
					(CADA UM INCLUI)	
M		1	**8T-3490**	2	PORCA DE SOLDA (ROSCA M10X1,5) (NUT-WELD (M10X1.5-THD))	
	4	1	**543-5298**	3	GRUPO DE LÂMPADAS-FAROL DE ADVERTÊNCIA (30 VOLT) (ESTROBOSCÓPIO) (LAMP GP-WARNING BEACON (30-VOLT) (STROBE))	
					(CADA UM INCLUI)	
		1	**8T-8729**	3	PINO DE CONECTOR (16 GA A 20 GA) (PIN-CONNECTOR (16-GA TO 20-GA))	
		1	**102-8803**	1	KIT DE TOMADA (3 PINOS) (KIT-RECEPTACLE (3-PIN))	
					(INCLUI CONJUNTO DE TOMADA E CUNHA)	
	5	1	**7K-1181**	5	CABO TIPO CINTA (STRAP-CABLE)	
M	6	1	**342-9023**	2	PARAFUSO DE CABEÇA PANELA (M3X0,5X10 MM) (SCREW-PAN HEAD (M3X0.5X10-MM))	
M	7	1	**8T-2658**	4	CONTRAPORCA (M3X0,5 DE ROSCA) (LOCKNUT (M3X0.5-THD))	

M - PEÇA MÉTRICA

472-5584 GRUPO DE ILUMINAÇÃO - FAROL GIRATÓRIO DE ADVERTÊNCIA () (continuação) **i08043889**

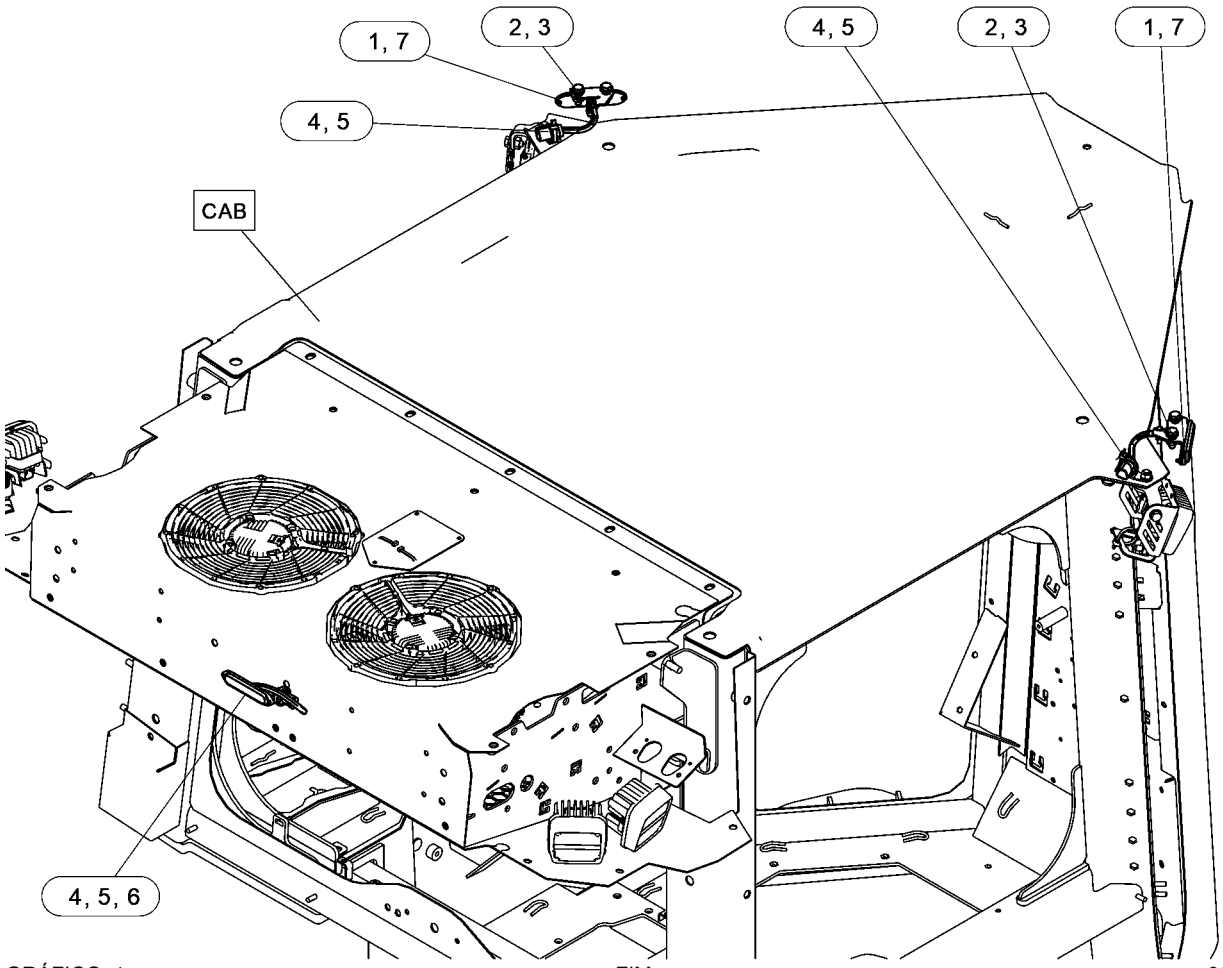

GRÁFICO 1 <FIM> g06522252

577-7750 METER & MONITOR GP-SERVICE

S/N: Z2K1-UP; Z2N1-UP
HORÔMETRO
NÚMEROE DE 532-9851 DISTRIBUTION AR
AN ATTACHMENT

SMCS-7478 **i07827345**

NOTA	REF. NÃO	GRÁFICO REF.	NÚMERO DA PEÇA	QTY	NOME DA PEÇA 1 2 3 4 5 6 (NÍVEL DO PRODUTO)	CONSULTE PÁGINA
Y	1	1	*470-3673*	1	GRUPO DA ELETRÔNICA DO MONITOR (HORÔMETRO) (ELECTRONICS GP-MONITOR (HOUR METER))	156
	2	1	**363-7544**	1	MEDIDOR-SERVIÇO (INDICADOR) (METER-SERVICE (INDICATOR))	

Y - ILUSTRAÇÃO INDIVIDUAL

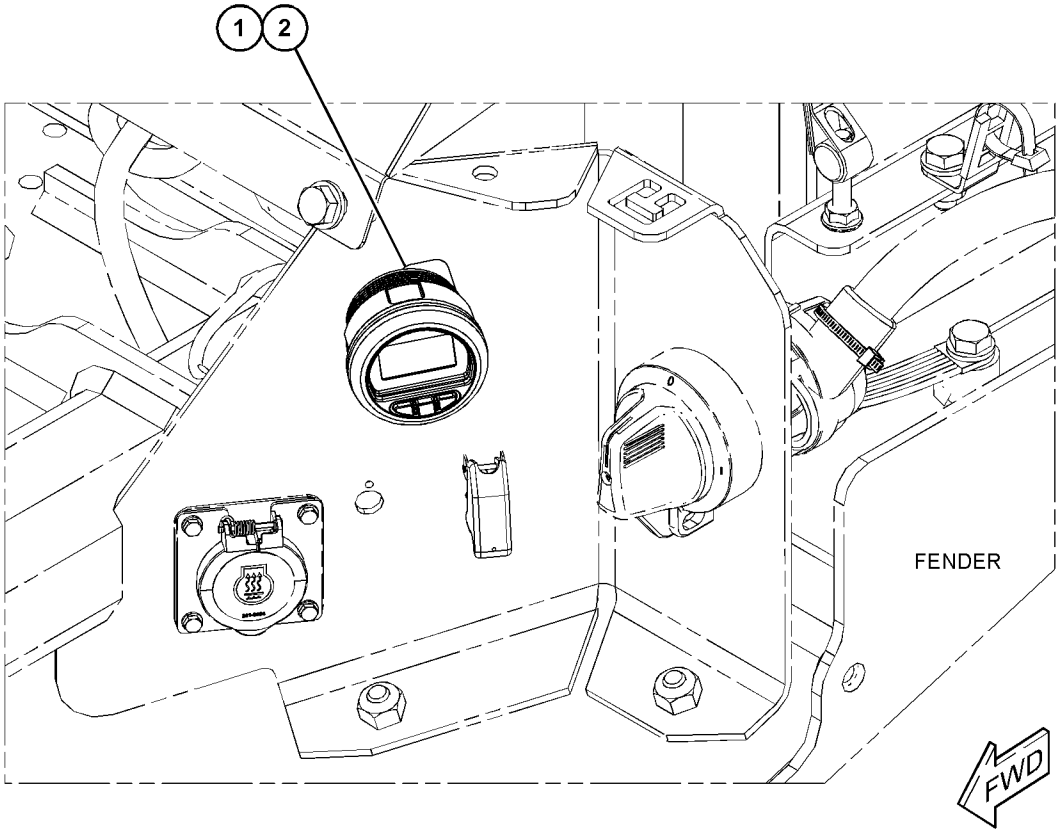

GRÁFICO 1 <FIM> g06452152

504-4980 GRUPO DE MÓDULO DE CONTROLE–CONTROLE

S/N: Z2K1-UP; Z2N1-UP

NÚMEROE DE 588-1039 CONTROL & MTG GP-ELECTRONIC

SMCS-7610 **i07838415**

NOTA	NÚMERO DA PEÇA	QTY	NOME DA PEÇA 1 2 3 4 5 6 (NÍVEL DO PRODUTO)	CONSULTE PÁGINA
	569-7620	1	GRUPO DE SOFTWARE DA MÁQUINA (SOFTWARE GP-MACHINE)	

<FIM>

395-0112 GRUPO DE MONTAGEM-CONTROLE ELETRÔNICO

S/N: 4501-UP

NÚMEROE DE 569-0811 ENGINE AR-PRIMARY

AN ATTACHMENT

SMCS-1901, 7610 **i06554274**

NOTA	REF. NÃO	GRÁFICO REF.	NÚMERO DA PEÇA	QTY	NOME DA PEÇA 1 2 3 4 5 6 (NÍVEL DO PRODUTO)	CONSULTE PÁGINA
	1	1	**446-1268**	1	CONJUNTO DE SUPORTE (BRACKET AS)	
M	2	1	**6I-0292**	2	PARAFUSO (M8X1,25X140 MM) (BOLT (M8X1.25X140-MM))	
M	3	1	**6I-0293**	2	PARAFUSO (M8X1,25X80 MM) (BOLT (M8X1.25X80-MM))	

M - PEÇA MÉTRICA

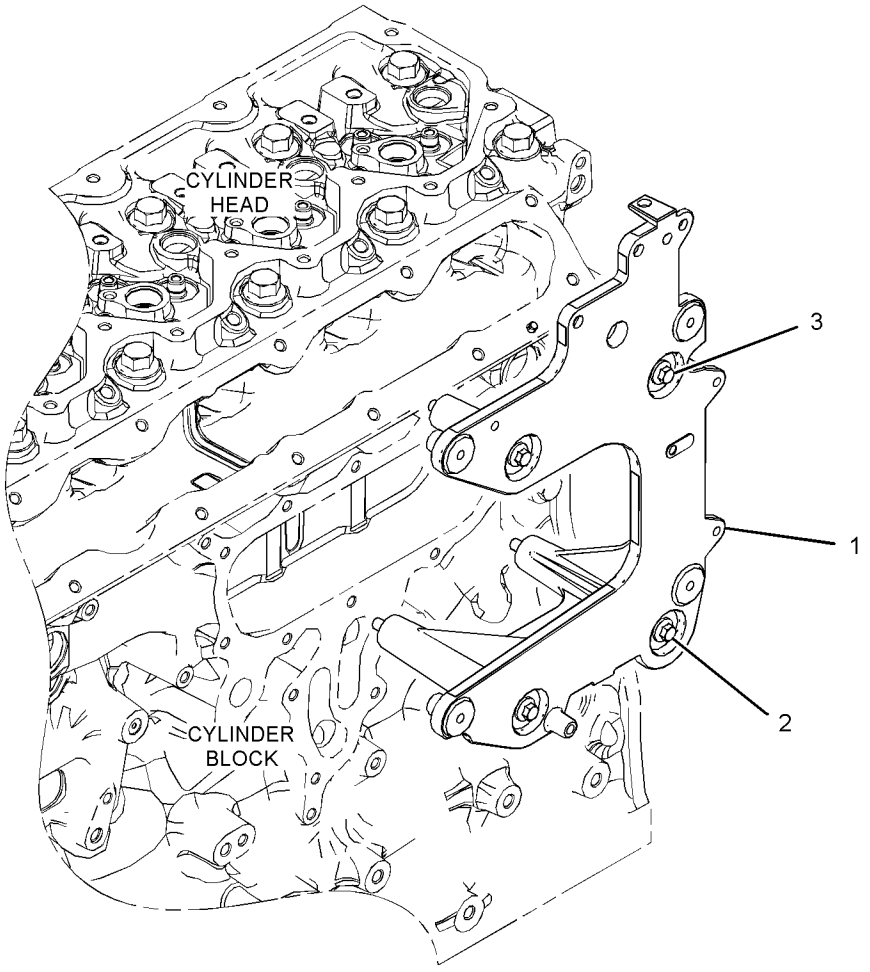

GRÁFICO 1 <FIM> g06032947

588-0892 RECEIVER GP-SATELLITE

S/N: Z2K1000-UP; Z2N1000-UP
GNSS
NÚMEROE DE 587-7162 INSTALLATION AR-CAB
AN ATTACHMENT

SMCS-7010 **i08292223**

NOTA	REF. NÃO	GRÁFICO REF.	NÚMERO DA PEÇA	QTY	NOME DA PEÇA 1 2 3 4 5 6 (NÍVEL DO PRODUTO)	CONSULTE PÁGINA
	1	1	**540-3132**	1	GRUPO DE CONTROLE SEM PROGRAMAÇÃO (CONTROL GP-UNPROGRAMMED)	
	2	1	**7K-1181**	5	CABO TIPO CINTA (STRAP-CABLE)	
FY			*562-1817*	1	GRUPO DA ELETRÔNICA DO MONITOR (ELECTRONICS GP-MONITOR)	158

F - NÃO APRESENTADO
Y - ILUSTRAÇÃO INDIVIDUAL

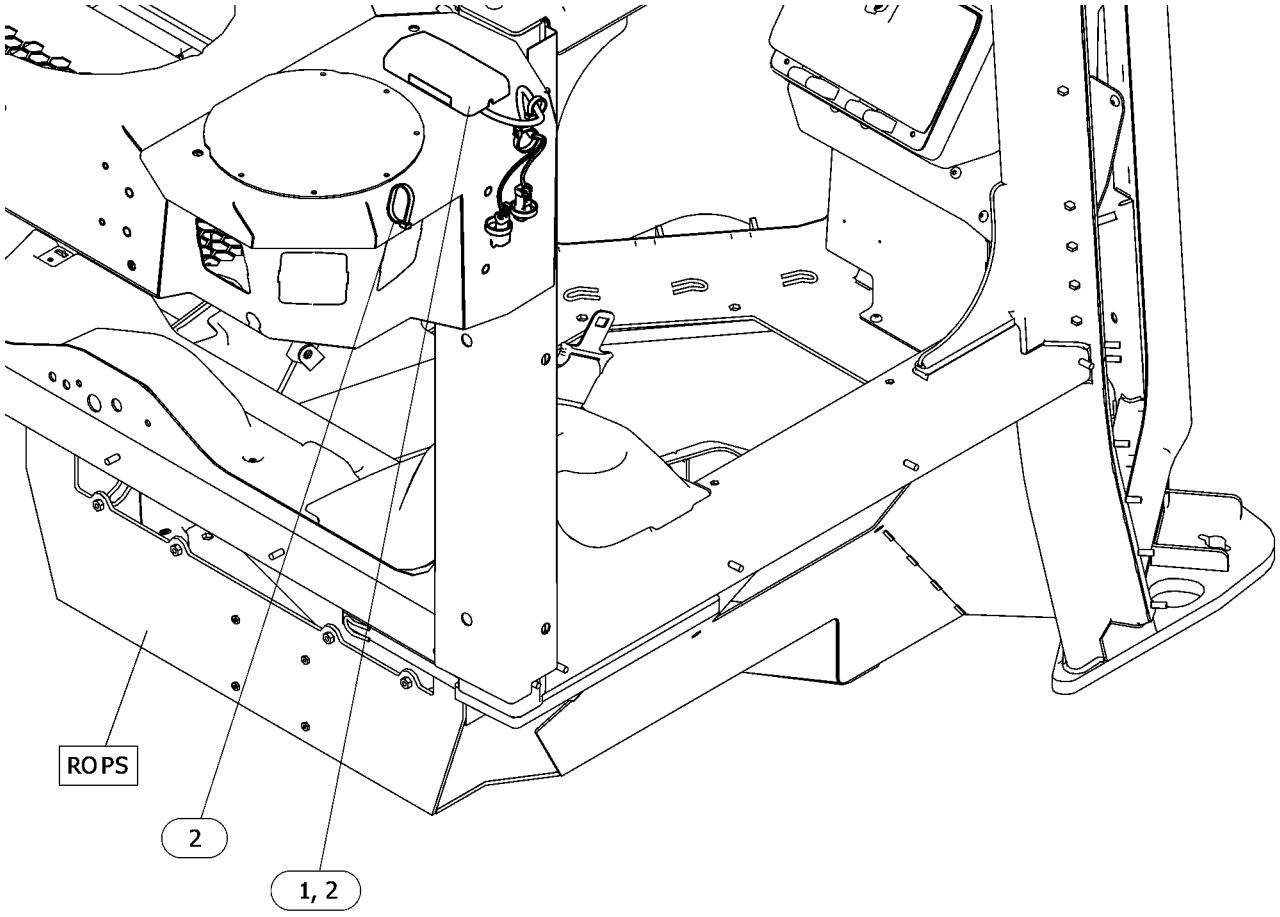

GRÁFICO 1 <FIM> g06616491

558-8923 RECEPTACLE GP-AUXILIARY START

S/N: Z2K1000-UP; Z2N1000-UP

NÚMEROE DE 601-6315 RECEPTACLE GP-AUXILIARY START

AN ATTACHMENT

SMCS-1463 **i07849096**

NOTA	REF. NÃO	GRÁFICO REF.	NÚMERO DA PEÇA	QTY	NOME DA PEÇA 1 2 3 4 5 6 (NÍVEL DO PRODUTO)	CONSULTE PÁGINA
M	1	1	**8T-4189**	1	PARAFUSO (M8X1,25X20 MM) (BOLT (M8X1.25X20-MM))	
M	2	1	**8T-4908**	4	PARAFUSO (M8X1,25X25 MM) (BOLT (M8X1.25X25-MM))	
	3	1	**8T-4224**	5	ARRUELA DURA (8,8X16X2 MM DE ESPESSURA) (WASHER-HARD (8.8X16X2-MM THK))	
	4	1	**342-9671**	1	CONJUNTO DE TOMADA DE PARTIDA AUXILIAR (RECEPTACLE AS-AUXILIARY START)	
	5	1	**306-6688**	1	CONJUNTO DA TIRA (STRAP AS)	
M	6	1	**344-5675**	1	PORCA (ROSCA M10X1,5) (NUT (M10X1.5-THD))	
	7	1	**381-2621**	1	FIXAÇÃO DA CINTA (MOUNTING-CABLE TIE)	
	8	1	**479-2171**	1	CONJUNTO DE PARAFUSO (BOLT AS)	
	9	1	**479-2172**	3	CONJUNTO DE PARAFUSO (BOLT AS)	
	10	1	**561-1908**	1	CONJUNTO DE CABO (CABLE AS)	
		1	**1M-4986**	1	TERMINAL DE ANEL (PARAFUSO DE CALIBRE 0, 1/2 POL) (TERMINAL-RING (0-GA, 1/2-IN SCREW))	
		1	**030-1708**	1	TERMINAL DE ANEL (CALIBRE 0) (TERMINAL-RING (0-GA))	
E		1	**135-5009**		TUBO REDUTOR DE CALOR (32 MM DIA) (4 CM) (TUBE-HEAT SHRINK (32-MM DIA) (4-CM))	
E		1	**159-8047**		CABO ELÉTRICO (CALIBRE 0, VERMELHO) (32 CM) (CABLE-ELECTRICAL (0-GA, RED) (32-CM))	
		1	**301-0091**	1	TAMPA DE TERMINAL (VERMELHO) (COVER-TERMINAL (RED))	
	11	1	**562-2456**	1	CONJUNTO DE SUPORTE (BRACKET AS)	
M		1	**8T-3490**	2	PORCA DE SOLDA (ROSCA M10X1,5) (NUT-WELD (M10X1.5-THD))	
M		1	**8T-3612**	4	PORCA DE SOLDA (ROSCA M8X1,25) (NUT-WELD (M8X1.25-THD))	
	12	1	**7K-1181**	1	CABO TIPO CINTA (STRAP-CABLE)	
	13	1	**8S-2634**	1	CONJUNTO DA TAMPA (COVER AS)	
	14	1	**8T-4121**	1	ARRUELA DURA (11X21X2,5 MM DE ESPESSURA) (WASHER-HARD (11X21X2.5-MM THK))	

E - ENCOMENDAR POR CENTÍMETROS
M - PEÇA MÉTRICA

558-8923 RECEPTACLE GP-AUXILIARY START () (continuação) **i07849096**

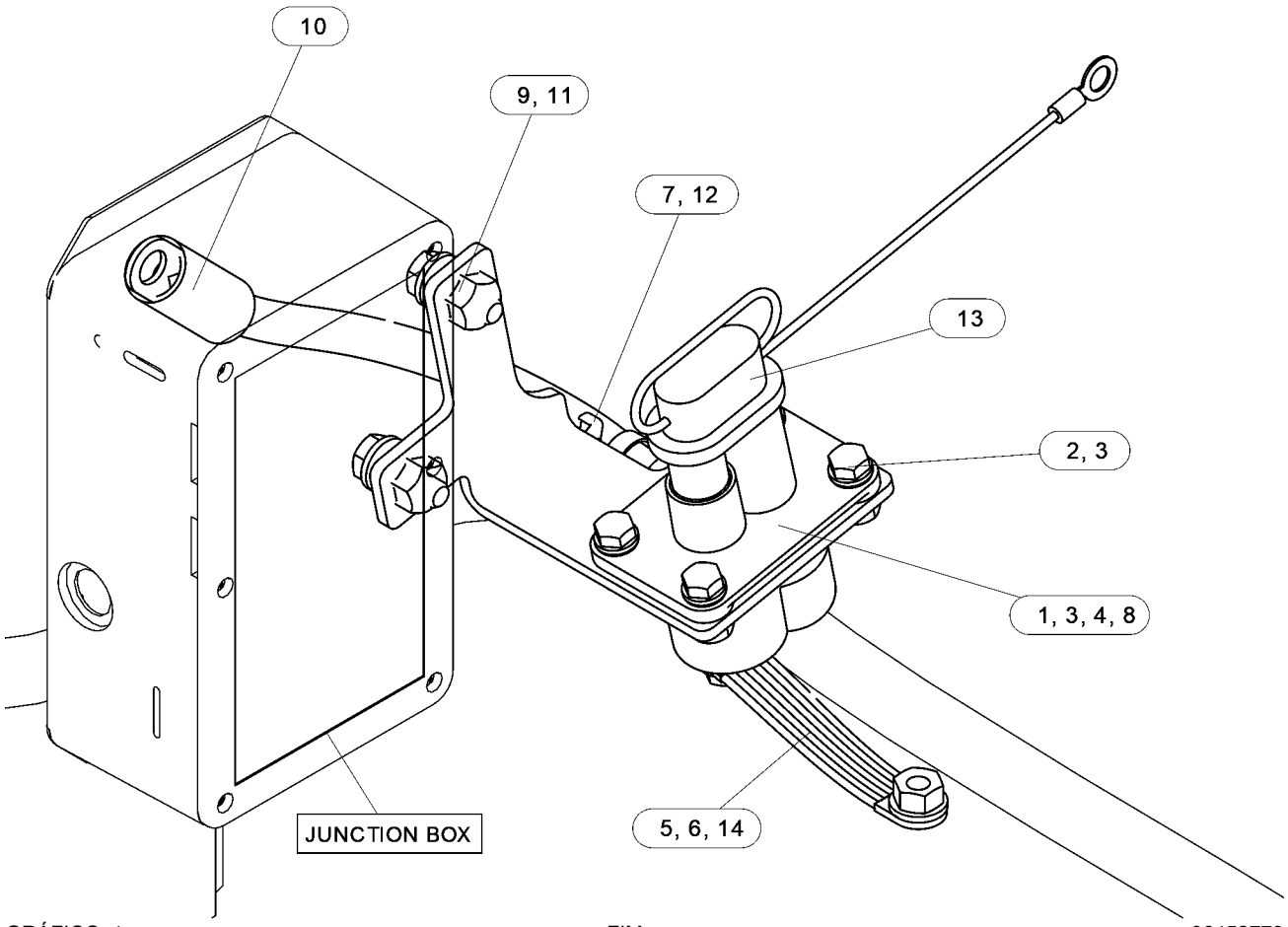

GRÁFICO 1 <FIM> g06452779

601-6315 RECEPTACLE GP-AUXILIARY START

S/N: Z2K1000-UP; Z2N1000-UP

PARTIDA AUXILIAR

AN ATTACHMENT

SMCS-1463 **i08302954**

NOTA	NÚMERO DA PEÇA	QTY	NOME DA PEÇA 1 2 3 4 5 6 (NÍVEL DO PRODUTO)	CONSULTE PÁGINA
Y	*558-8923*	1	RECEPTACLE GP-AUXILIARY START (RECEPTACLE GP-AUXILIARY START)	238

Y - ILUSTRAÇÃO INDIVIDUAL

<FIM>

395-0110 GRUPO DO SENSOR DO MOTOR

S/N: 4501-UP

NÚMEROE DE 569-0811 ENGINE AR-PRIMARY AN ATTACHMENT

SMCS-1718, 1906, 1907, 1912, 1917, 1923, 1924, 1925, 1928, 1929, 7400, 7422

i08303437

NOTA	REF. NÃO	GRÁFICO REF.	NÚMERO DA PEÇA	QTY	NOME DA PEÇA 1 2 3 4 5 6 (NÍVEL DO PRODUTO)	CONSULTE PÁGINA
M	1	1	**124-3815**	2	PARAFUSO (M8X1,25X16 MM) (BOLT (M8X1.25X16-MM))	
	2	1	**199-9252**	1	ANEL RETENTOR EM O (SEAL-O-RING)	
	3	1	**199-9267**	1	ANEL RETENTOR EM O (SEAL-O-RING)	
	4	1	**199-9751**	1	ANEL RETENTOR EM O (SEAL-O-RING)	
	5	1	**238-0120**	2	GRUPO DO SENSOR-VELOCIDADE (MOTOR) (SENSOR GP-SPEED (ENGINE))	
	6	1	**256-6454**	1	SENSOR DE TEMPERATURA (2 PINOS) (COLETOR DE ADMISSÃO DE AR) (SENSOR-TEMPERATURE (2-PIN) (AIR INLET MANIFOLD))	
	6A	1	**256-6454**	1	SENSOR DE TEMPERATURA (2 PINOS) (LÍQUIDO ARREFECEDOR) (SENSOR-TEMPERATURE (2-PIN) (COOLANT))	
	7	1	**276-5603**	1	ANEL RETENTOR EM O (SEAL-O-RING)	
	8	1	**320-3060**	1	GRUPO DE SENSORES-PRESSÃO (3 PINOS) (ÓLEO DO MOTOR) (SENSOR GP-PRESSURE (3-PIN) (ENGINE OIL))	
	9	1	**320-3062**	1	GRUPO DE SENSORES-PRESSÃO (AR DO COLETOR DE ENTRADA) (SENSOR GP-PRESSURE (INLET MANIFOLD AIR))	
	10	1	**228-4947**	2	ANEL RETENTOR EM O (SEAL-O-RING)	

M - PEÇA MÉTRICA

395-0110 GRUPO DO SENSOR DO MOTOR () (continuação) **i08303437**

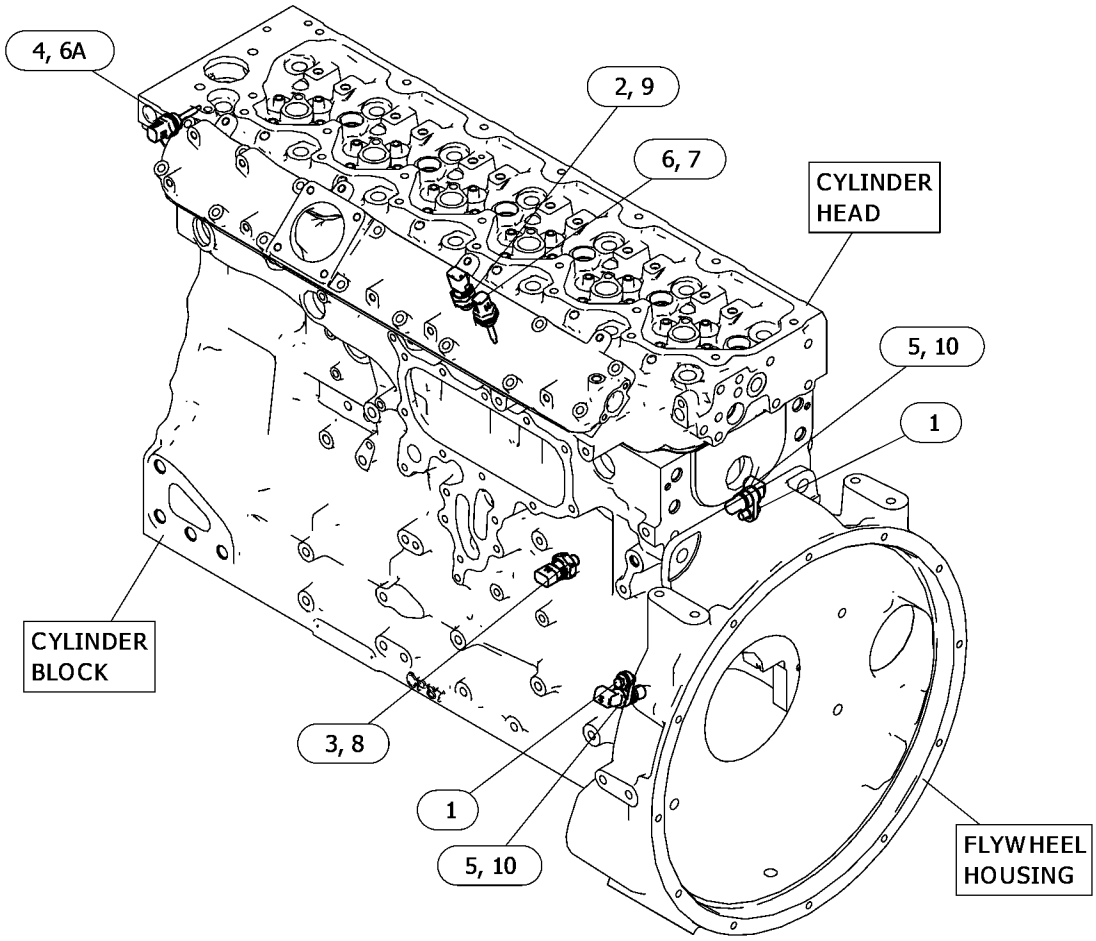

GRÁFICO 1 <FIM> g06622649

266-1467 SENSOR GP-POSITION–ROTATIVO

S/N: Z2K1-UP; Z2N1-999
NÚMEROE DE 486-3160 PEDAL GP-BRAKE
AN ATTACHMENT

SMCS-1408, 1439

i07284646

NOTA	REF. NÃO	GRÁFICO REF.	NÚMERO DA PEÇA	QTY	NOME DA PEÇA 1 2 3 4 5 6 (NÍVEL DO PRODUTO)	CONSULTE PÁGINA
	1	1	**9X-3401**	3	PINO DE CONECTOR (CALIBRE 16 A 18) (PIN-CONNECTOR (16-GA TO 18-GA))	
					–OU–	
		1	**126-1767**	3	PINO DE CONECTOR (CALIBRE 14 A 16) (PIN-CONNECTOR (14-GA TO 16-GA))	
	2	1	**102-8803**	1	KIT DE TOMADA (3 PINOS) (KIT-RECEPTACLE (3-PIN))	
					(INCLUI CONJUNTO DE TOMADA E CUNHA)	
E	3	1	**3E-9375**		CONDUÍTE (14 CM) (CONDUIT (14-CM))	

E - ENCOMENDAR POR CENTÍMETROS

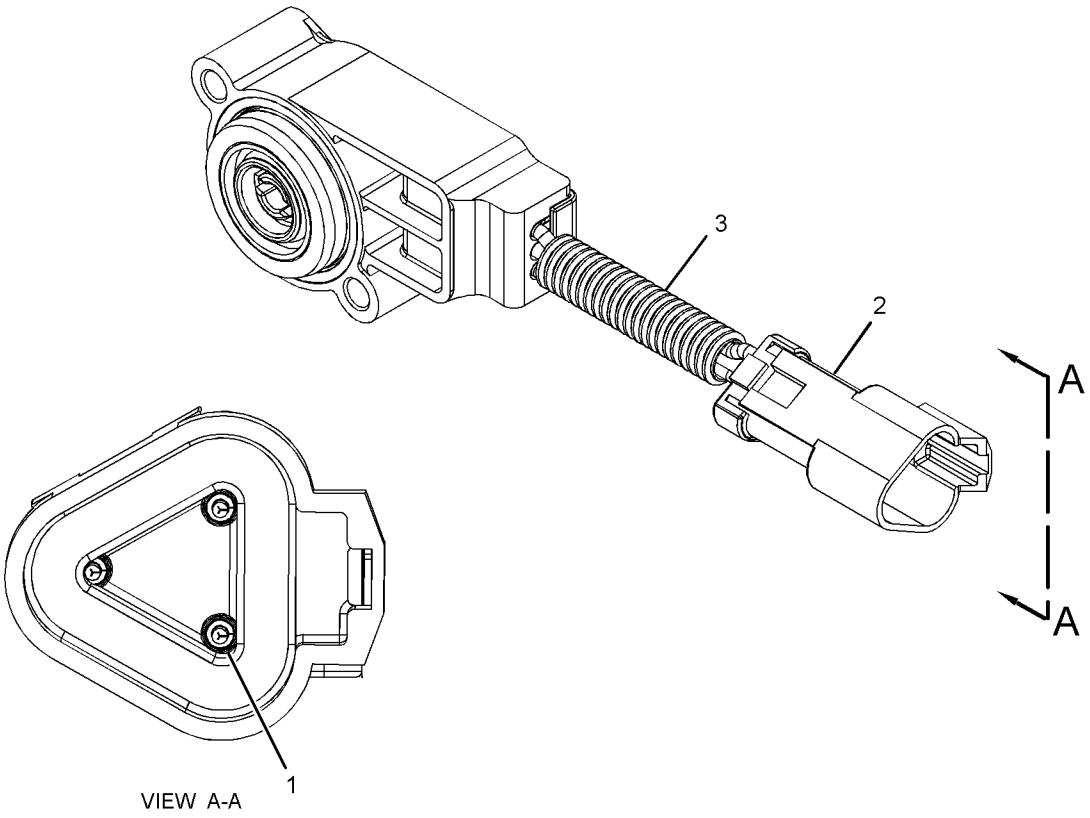

GRÁFICO 1 <FIM> g03547699

269-1981 SENSOR GP-POSITION

S/N: Z2K1-UP; Z2N1-999
NÚMEROE DE 486-3161 SENSOR GP-POSITION
AN ATTACHMENT

SMCS-1408, 1439

i04199134

NOTA	REF. NÃO	GRÁFICO REF.	NÚMERO DA PEÇA	QTY	NOME DA PEÇA 1 2 3 4 5 6 (NÍVEL DO PRODUTO)	CONSULTE PÁGINA
	1	1	**230-4014**	2	CONNECTOR DO CONJUNTO DE TOMADA (3 PINOS) (RECEPTACLE AS-CONNECTOR (3-PIN))	
	2	1	**9X-3401**	6	PINO DE CONECTOR (CALIBRE 16 A 18) (PIN-CONNECTOR (16-GA TO 18-GA))	
					–OU–	
			126-1767	6	PINO DE CONECTOR (CALIBRE 14 A 16) (PIN-CONNECTOR (14-GA TO 16-GA))	

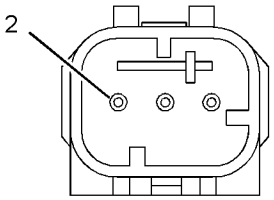

VIEW A-A

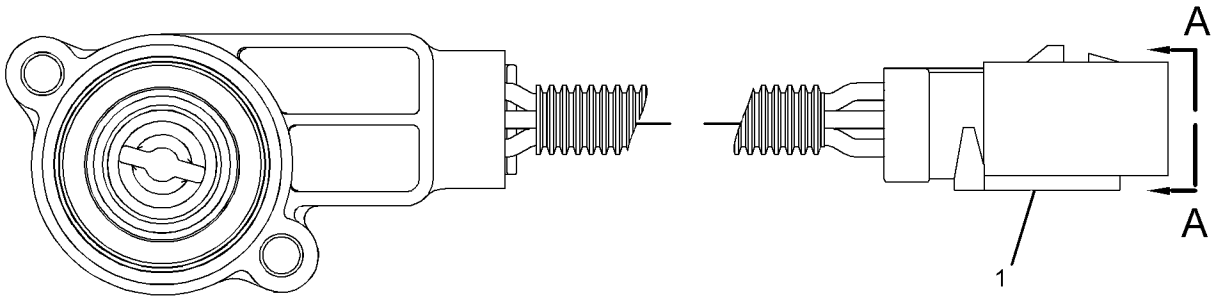

GRÁFICO 1 <FIM> g01391032

360-5122 SENSOR GP-POSITION

S/N: Z2K1-UP; Z2N1-UP

NÚMEROE DE 488-1756 CONTROL GP-STEERING & XMSN

AN ATTACHMENT

SMCS-1408, 1439

i07021951

NOTA	REF. NÃO	GRÁFICO REF.	NÚMERO DA PEÇA	QTY	NOME DA PEÇA 1 2 3 4 5 6 (NÍVEL DO PRODUTO)	CONSULTE PÁGINA
	1	1	**7P-4190**	2	ROLAMENTO DE ROLOS (BEARING-ROLLER)	
	2	1	**237-0145**	1	ESPAÇADOR (19,5X58X3,5 MM DE ESPESSURA) (SPACER (19.5X58X3.5-MM THK))	
	3	1	**292-1357**	1	MOLA (SPRING)	
	4	1	**9X-8256**	4	ARRUELA (6,6X12X2 MM DE ESPESSURA) (WASHER (6.6X12X2-MM THK))	
	5	1	**8T-4994**	1	ARRUELA DURA (20X36,5X3,5 MM DE ESPESSURA) (WASHER-HARD (20X36.5X3.5-MM THK))	
	6	1	**360-5120**	1	CONJUNTO DE EXCÊNTRICO (CAM AS)	
		1	**3H-0702**	1	PINO-GUIA (DOWEL)	
	7	1	**1B-8706**	1	CHAVE WOODRUFF (KEY-WOODRUFF)	
	8	1	**1W-6448**	3	PINO-GUIA (DOWEL)	
	9	1	**2H-9445**	1	PINO DE MOLA (PIN-SPRING)	
	10	1	**2J-6356**	2	ANEL DE RETENÇÃO (RING-RETAINING)	
	11	1	**5M-1179**	1	PINO DE MOLA (PIN-SPRING)	
	12	1	**8F-7702**	2	ANEL DE RETENÇÃO (SEAL-LIP TYPE)	
M	13	1	**8T-0640**	4	PARAFUSO (M6X1X30 MM) (BOLT (M6X1X30-MM))	
					AS PEÇAS MOSTRADAS NAS ILUSTRAÇÕES SEM UM NÚMERO DE REFERÊNCIA NÃO SÃO SUBMETIDAS À MANUTENÇÃO SEPARADAMENTE	

M - PEÇA MÉTRICA

360-5122 SENSOR GP-POSITION () (continuação) **i07021951**

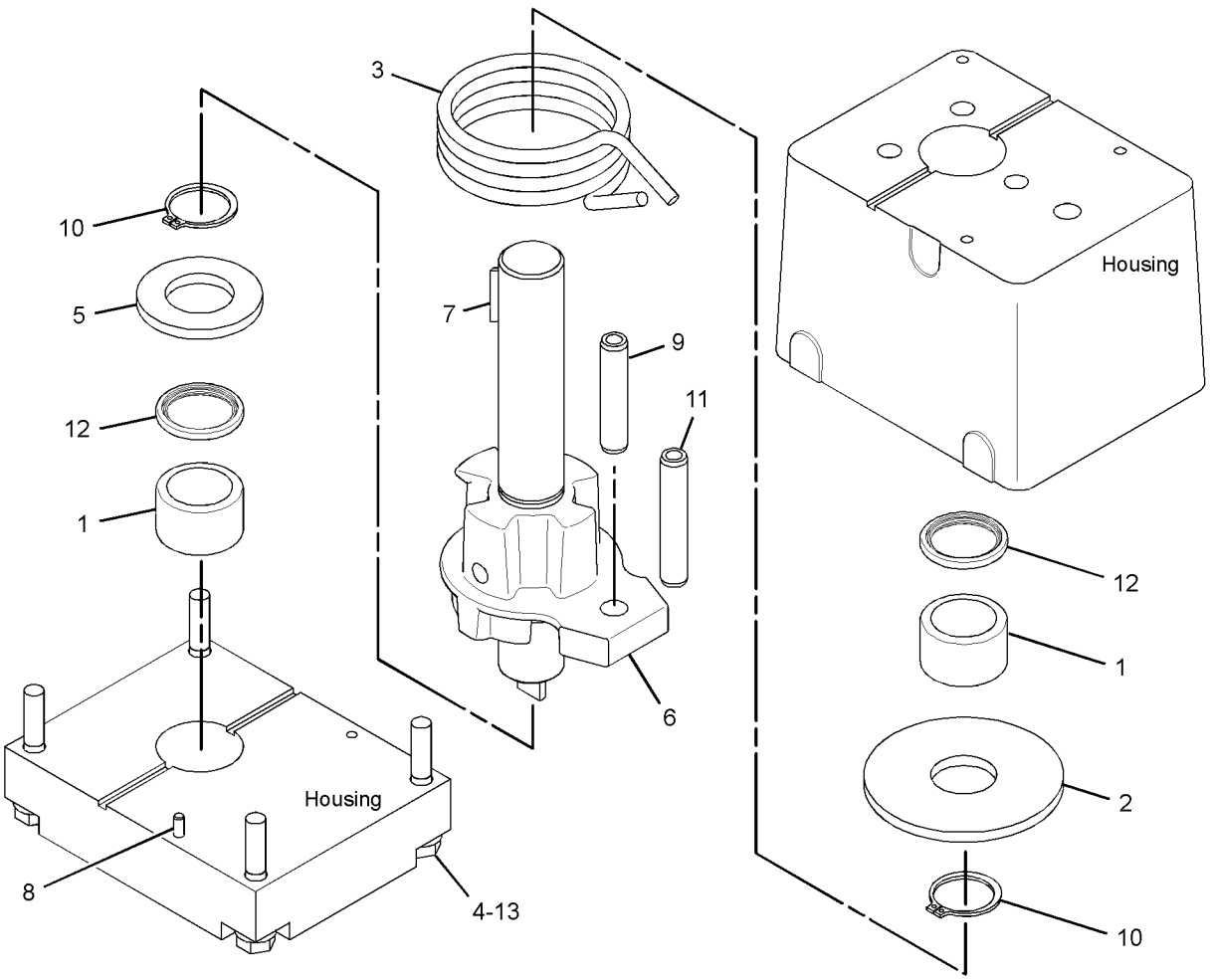

GRÁFICO 1 <FIM> g06199117

486-3161 SENSOR GP-POSITION

S/N: Z2K1-UP; Z2N1-UP
DESACELERADOR
NÚMEROE DE 435-5734 PEDAL GP-GOVERNOR & BRAKE
AN ATTACHMENT

SMCS-1408, 1439

i07793242

NOTA	REF. NÃO	GRÁFICO REF.	NÚMERO DA PEÇA	QTY	NOME DA PEÇA 1 2 3 4 5 6 (NÍVEL DO PRODUTO)	CONSULTE PÁGINA
Y	1	1	**269-1981**	1	SENSOR GP-POSITION (DESACELERADOR) (SENSOR GP-POSITION (DECELERATOR))	244

Y - ILUSTRAÇÃO INDIVIDUAL

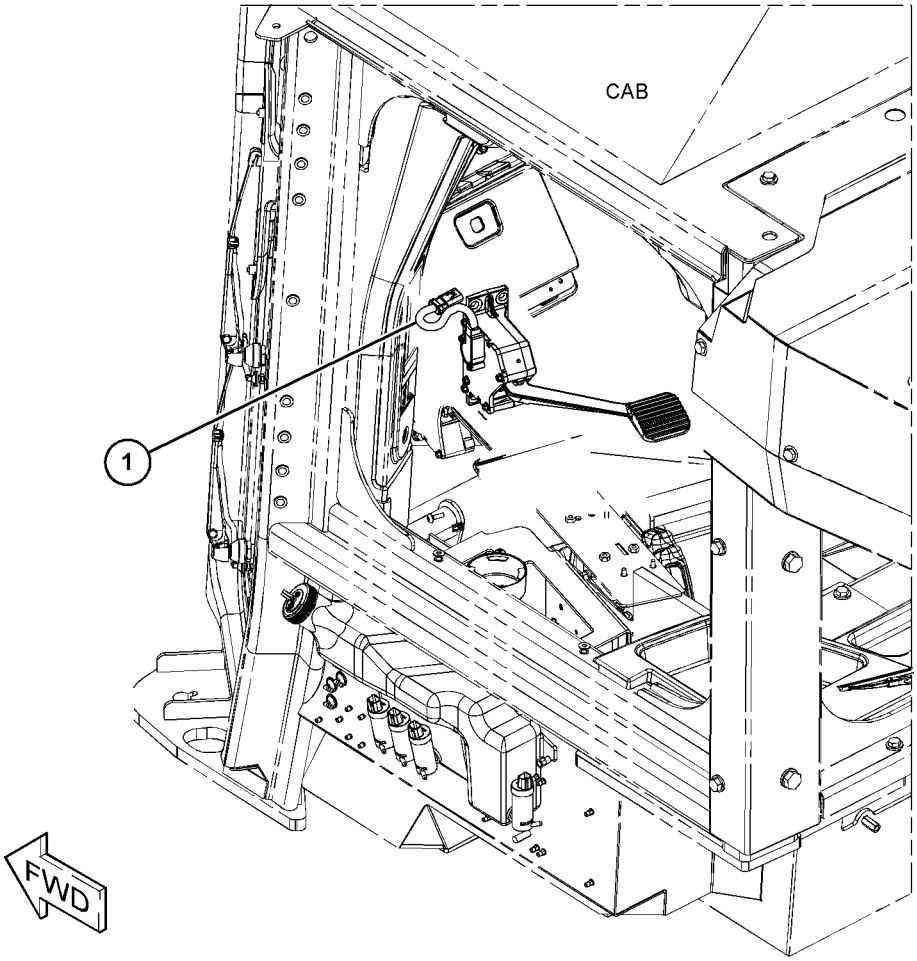

GRÁFICO 1 <FIM> g06345159

521-7609 SENSOR GP-POSITION

S/N: Z2K1-UP; Z2N1-UP
INERCIAL
NÚMEROE DE 550-5571, 550-5572 GRADE CONTROL AR
AN ATTACHMENT

SMCS-1408, 1439 **i07820526**

NOTA	REF. NÃO	GRÁFICO REF.	NÚMERO DA PEÇA	QTY	NOME DA PEÇA 1 2 3 4 5 6 (NÍVEL DO PRODUTO)	CONSULTE PÁGINA
M	1	1	**5C-9553**	3	PARAFUSO (M6X1X16 MM) (BOLT (M6X1X16-MM))	
	2	1	**171-7077**	2	HASTE ROSCADA (ROD-THREADED)	
	3	1	**277-1873**	1	GRAMPO (ESCADA) (CLIP (LADDER))	
M	4	1	**344-5675**	2	PORCA (ROSCA M10X1,5) (NUT (M10X1.5-THD))	
	5	1	**4P-7581**	1	GRAMPO (ESCADA) (CLIP (LADDER))	
	6	1	**552-6116**	1	SENSOR GP-POSITION (INÉRCIA) (Controle de inclinação) (SENSOR GP-POSITION (INERTIA) (SLOPE CONTROL))	
		1	**528-6793**	1	GRUPO DE SOFTWARE DO MONITOR (SOFTWARE GP-MONITOR)	
	7	1	**562-3500**	1	CONJUNTO DE SUPORTE (BRACKET AS)	
M		1	**6V-9632**	3	PORCA DE SOLDA (ROSCA M6X1) (NUT-WELD (M6X1-THD))	
	8	1	**8T-7934**	2	ARRUELA DURA (11X21X5 MM DE ESPESSURA) (WASHER-HARD (11X21X5-MM THK))	
	9	1	**9X-8256**	3	ARRUELA (6,6X12X2 MM DE ESPESSURA) (WASHER (6.6X12X2-MM THK))	

M - PEÇA MÉTRICA

521-7609 SENSOR GP-POSITION () (continuação) **i07820526**

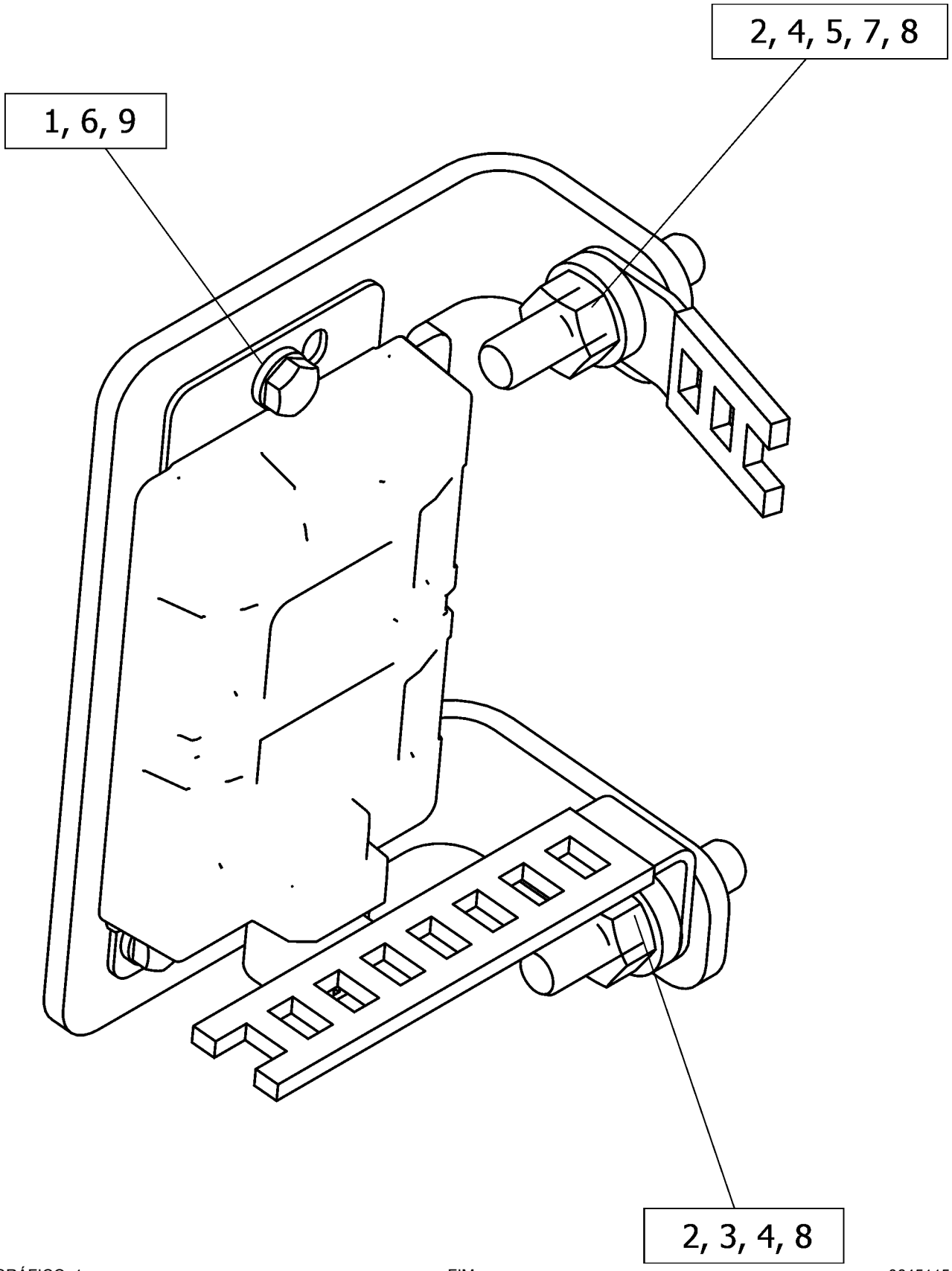

GRÁFICO 1 <FIM> g06451154

290-5792 GRUPO DO SENSOR-VELOCIDADE

S/N: Z2K1-UP; Z2N1-UP

NÚMEROE DE 528-9635 TORQUE CONVERTER & HOUSING GP

AN ATTACHMENT

SMCS-1907 **i03645015**

NOTA	REF. NÃO	GRÁFICO REF.	NÚMERO DA PEÇA	QTY	NOME DA PEÇA 1 2 3 4 5 6 (NÍVEL DO PRODUTO)	CONSULTE PÁGINA
	1	1	**171-5349**	1	TIRA-MARCADOR (STRAP-MARKER)	
	2	1	**102-8802**	1	KIT DE TOMADA (2 PINOS) (KIT-RECEPTACLE (2-PIN))	
					(INCLUI CONJUNTO DE TOMADA E CUNHA)	
	3	1	**144-1636**	2	PINO DE CONECTOR (CALIBRE 14 A 18) (PIN-CONNECTOR (14-GA TO 18-GA))	
E	4	1	**9X-1813**		LUVA (14 CM) (SLEEVE (14-CM))	

E - ENCOMENDAR POR CENTÍMETROS

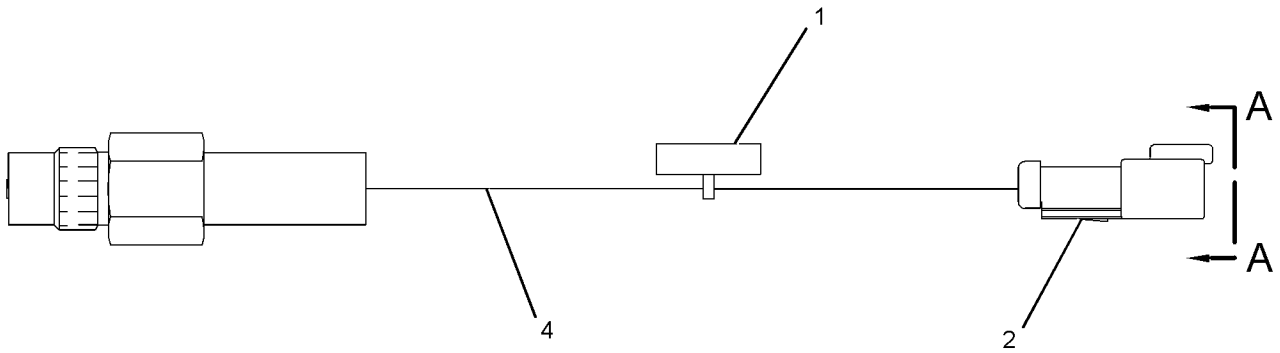

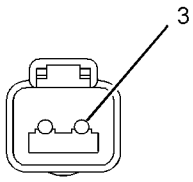

VIEW A-A

GRÁFICO 1 <FIM> g01409880

318-1179 GRUPO DO SENSOR-VELOCIDADE

S/N: D5H1-UP; D6M1-UP; D7M1-UP; D9M1-UP
MAGNÉTICO. ALTA SAÍDA
NÚMEROE DE 419-6899 GEAR GP-BEVEL & TRANSFER
AN ATTACHMENT

SMCS-1907 **i05366097**

NOTA	REF. NÃO	GRÁFICO REF.	NÚMERO DA PEÇA	QTY	NOME DA PEÇA 1 2 3 4 5 6 (NÍVEL DO PRODUTO)	CONSULTE PÁGINA
	1	1	**171-5349**	1	TIRA-MARCADOR (STRAP-MARKER)	
	2	1	**102-8802**	1	KIT DE TOMADA (2 PINOS) (KIT-RECEPTACLE (2-PIN))	
					(INCLUI CONJUNTO DE TOMADA E CUNHA)	
	3	1	**9X-3401**	2	PINO DE CONECTOR (CALIBRE 16 A 18) (PIN-CONNECTOR (16-GA TO 18-GA))	
					–OU–	
		1	**126-1767**	2	PINO DE CONECTOR (CALIBRE 14 A 16) (PIN-CONNECTOR (14-GA TO 16-GA))	
E	4	1	**329-0418**		LUVA (14 CM) (SLEEVE (14-CM))	

E - ENCOMENDAR POR CENTÍMETROS

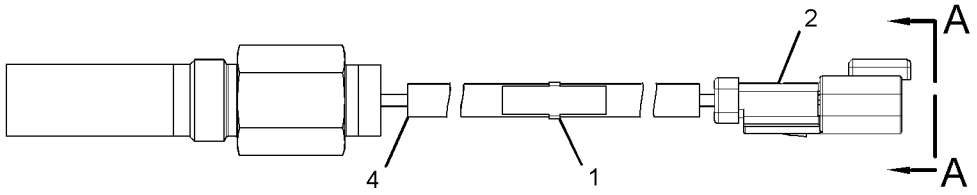

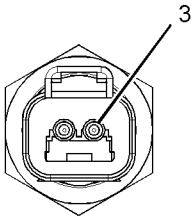

VIEW A-A

GRÁFICO 1 <FIM> g03177638

358-2399 GRUPO DO SENSOR-VELOCIDADE

S/N: Z2K1-UP; Z2N1-UP
NÚMEROE DE 543-4745 WIRING GP-CHASSIS
AN ATTACHMENT

SMCS-1907 **i06707363**

NOTA	REF. NÃO	GRÁFICO REF.	NÚMERO DA PEÇA	QTY	NOME DA PEÇA 1 2 3 4 5 6 (NÍVEL DO PRODUTO)	CONSULTE PÁGINA
					(NENHUMA PEÇA SUBMETIDA À MANUTENÇÃO)	

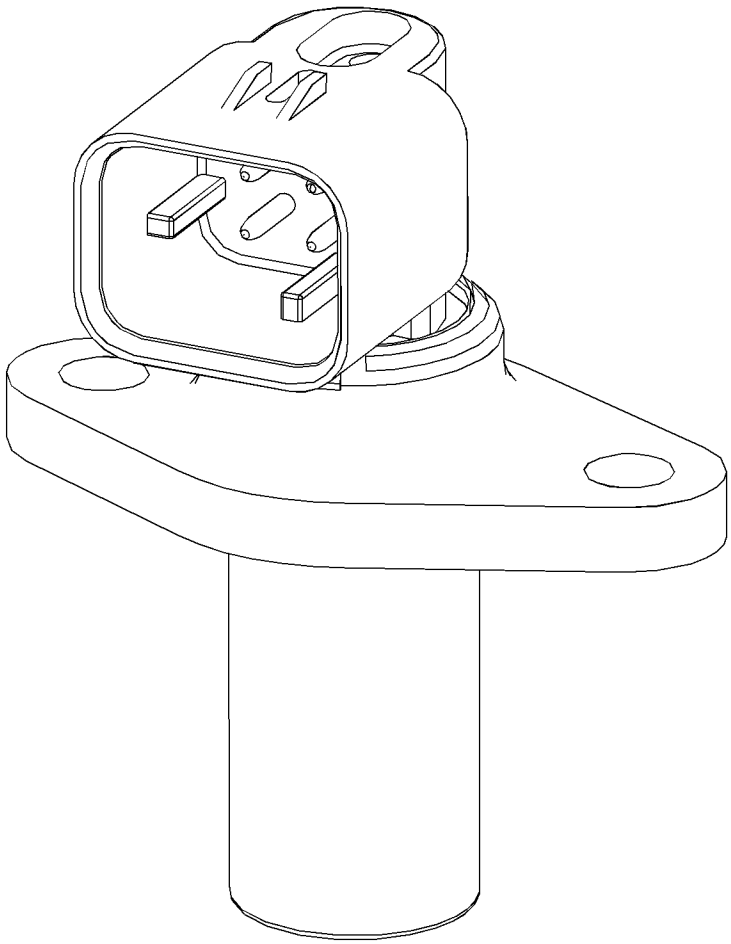

GRÁFICO 1 <FIM> g03348192

234-5013 GRUPO DE SENSORES-TEMPERATURA

S/N: Z2K1-UP; Z2N1-UP
CONECTOR AMPSEAL
NÚMEROE DE 560-5946 GRUPO DE FIAÇÃO-MOTOR, 509-3799 LINES GP-POWER TRAIN OIL, 543-4745 WIRING GP-CHASSIS
AN ATTACHMENT

SMCS-1906, 1919, 1921, 1922, 1928, 1929 **i03645027**

NOTA	REF. NÃO	GRÁFICO REF.	NÚMERO DA PEÇA	QTY	NOME DA PEÇA 1 2 3 4 5 6 (NÍVEL DO PRODUTO)	CONSULTE PÁGINA
	1	1	**256-6453**	1	SENSOR DE TEMPERATURA (2 PINOS) (SENSOR-TEMPERATURE (2-PIN))	
	2	1	**238-5080**	1	ANEL RETENTOR EM O (SEAL-O-RING)	

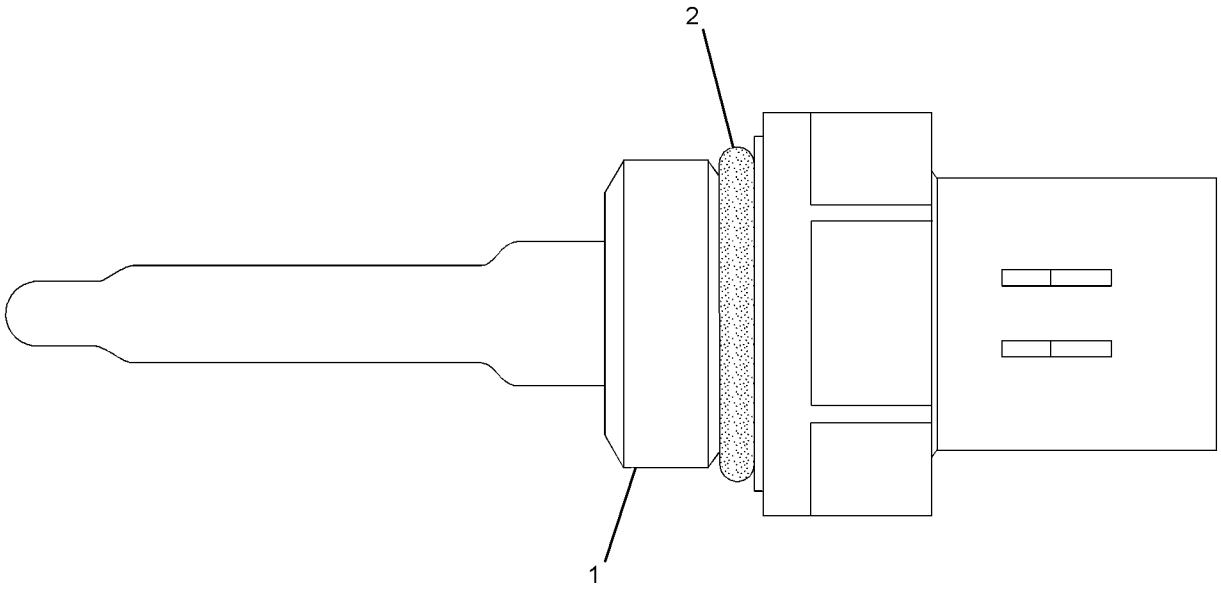

GRÁFICO 1 <FIM> g01164268

395-0114 GRUPO DO AUXÍLIO DE PARTIDA

S/N: 4501-UP

NÚMEROE DE 569-0811 ENGINE AR-PRIMARY

AN ATTACHMENT

SMCS-1090 **i07383456**

NOTA	REF. NÃO	GRÁFICO REF.	NÚMERO DA PEÇA	QTY	NOME DA PEÇA 1 2 3 4 5 6 (NÍVEL DO PRODUTO)	CONSULTE PÁGINA
M	1	1	**112-7704**	1	PARAFUSO (M6X1X30 MM) (BOLT (M6X1X30-MM))	
M	2	1	**5C-2890**	2	PORCA (ROSCA M6X1) (NUT (M6X1-THD))	
	3	1	**217-9039**	1	CABO TIPO CINTA (STRAP-CABLE)	
	4	1	**462-2235**	6	VELA INCANDESCENTE (24 V) (GLOW PLUG (24-VOLT))	
	5	1	**368-3145**	1	CONJUNTO DA BARRA CONDUTORA (BUS BAR AS)	
	6	1	**384-7567**	1	CONJUNTO DE FIAÇÃO ELÉTRICA-AUXÍLIO DE PARTIDA (HARNESS AS-STARTING AID)	
E		1	**292-2893**		CONDUÍTE (10,1 MM DE DIÂMETRO INTERNO) (4 CM) (CONDUIT (10.1-MM ID) (4-CM))	
		1	**2L-8050**	2	TERMINAL DE ANEL (PARAFUSO DE CALIBRE 6, 1/4 POL) (TERMINAL-RING (6-GA, 1/4-IN SCREW))	
					—OU—	
		1	**2L-8058**	2	TERMINAL DE ANEL (PARAFUSO DE CALIBRE 8, 1/4 POL) (TERMINAL-RING (8-GA, 1/4-IN SCREW))	
		1	**427-9771**	1	TIRANTE (TIE)	
M	7	1	**208-8469**	1	CONTRAPORCA (ROSCA M6X1) (LOCKNUT (M6X1-THD))	
	8	1	**275-2428**	1	ISOLANTE (INSULATOR)	
	9	1	**277-4409**	1	CAPA (CAP)	
	10	1	**067-6070**	1	ARRUELA (WASHER)	
	11	1	**275-2431**	1	ARRUELA (WASHER)	

E - ENCOMENDAR POR CENTÍMETROS
M - PEÇA MÉTRICA

395-0114 GRUPO DO AUXÍLIO DE PARTIDA () (continuação) **i07383456**

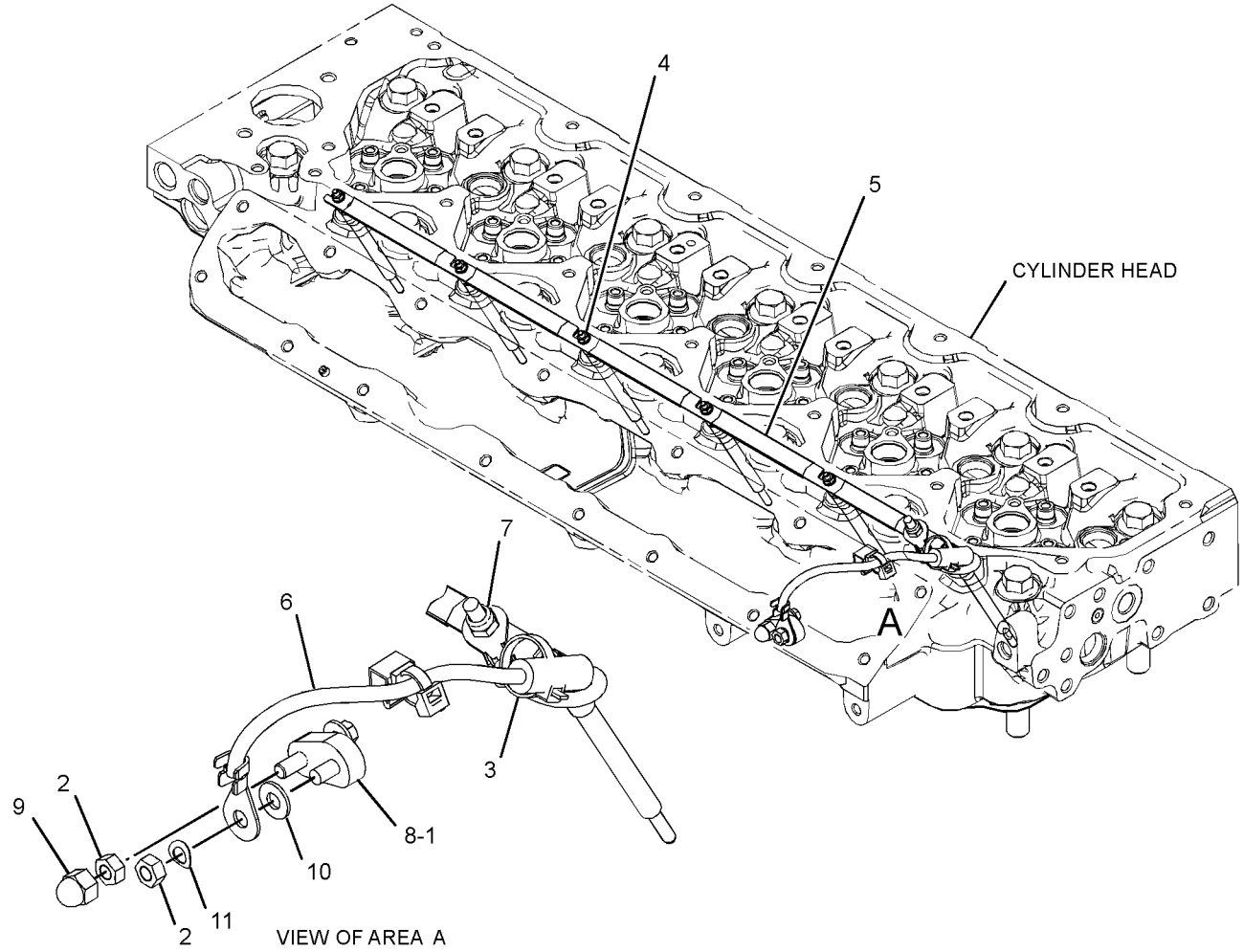

GRÁFICO 1 <FIM> g06032380

567-2688 STARTING AID GP-ETHER

S/N: Z2K1-UP; Z2N1-UP
NÚMEROE DE 575-9704 COLD WEATHER AR
AN ATTACHMENT

SMCS-1456 **i07848635**

NOTA	REF. NÃO	GRÁFICO REF.	NÚMERO DA PEÇA	QTY	NOME DA PEÇA 1 2 3 4 5 6 (NÍVEL DO PRODUTO)	CONSULTE PÁGINA
M	1	1	**8T-4189**	3	PARAFUSO (M8X1,25X20 MM) (BOLT (M8X1.25X20-MM))	
	2	1	**3S-2093**	5	CABO TIPO CINTA (STRAP-CABLE)	
	3	1	**5P-4115**	2	ARRUELA DURA (7,2X19X2 MM DE ESPESSURA) (WASHER-HARD (7.2X19X2-MM THK))	
	4	1	**6V-2686**	2	GRAMPO (CLIP)	
	5	1	**7X-0613**	1	ARRUELA DURA (8,8X25,5X5 MM DE ESPESSURA) (WASHER-HARD (8.8X25.5X5-MM THK))	
	6	1	**8T-4121**	4	ARRUELA DURA (11X21X2,5 MM DE ESPESSURA) (WASHER-HARD (11X21X2.5-MM THK))	
M	7	1	**8T-4138**	2	PARAFUSO (M6X1X20 MM) (BOLT (M6X1X20-MM))	
	8	1	**8T-4224**	4	ARRUELA DURA (8,8X16X2 MM DE ESPESSURA) (WASHER-HARD (8.8X16X2-MM THK))	
M	9	1	**8T-7547**	2	PARAFUSO (M8X1,25X30 MM) (BOLT (M8X1.25X30-MM))	
	10	1	**160-8763**	1	CONJUNTO DE CONEXÃO (FITTING AS)	
		1	**160-8761**	1	FILTRO (ÉTER) (FILTER (ETHER))	
	11	1	**175-1367**	2	ESPAÇADOR (8,8X16X10 MM DE ESPESSURA) (SPACER (8.8X16X10-MM THK))	
	12	1	**252-1607**	1	CONJUNTO DE ATOMIZER (ATOMIZER AS)	
		1	**236-4545**	1	PORCA DA LUVA (5/16-24 DE ROSCA) (NUT-SLEEVE (5/16-24-THD))	
	13	1	**206-2423**	2	SELA-MONTAGEM (SADDLE-MOUNTING)	
M	14	1	**344-5675**	1	PORCA (ROSCA M10X1,5) (NUT (M10X1.5-THD))	
	15	1	**384-4858**	1	ABRAÇADEIRA (CLAMP)	
Y	16	1	**447-5581**	1	GRUPO DE VÁLVULAS-PARTIDA A ÉTER (24 V) (VALVE GP-ETHER STARTING (24-VOLT))	267
	17	1	**4P-7581**	4	GRAMPO (ESCADA) (CLIP (LADDER))	
	18	1	**561-8689**	1	CONJUNTO DE SUPORTE (BRACKET AS)	
M		1	**8T-3612**	5	PORCA DE SOLDA (ROSCA M8X1,25) (NUT-WELD (M8X1.25-THD))	
	19	1	**7K-1181**	3	CABO TIPO CINTA (STRAP-CABLE)	
M	20	1	**8T-6466**	3	PARAFUSO (M10X1,5X60 MM) (BOLT (M10X1.5X60-MM))	
D	21	1	**5P-5630**		TUBO (1 M) (TUBE (1-M))	
AFH			**7X-1062**	1	CONJUNTO CILINDRO DE ÉTER (CYLINDER AS-ETHER)	
AFH			**9X-7138**	1	CONJUNTO DE FILTRO E JUNTA (AUXÍLIO DE PARTIDA A ÉTER) (FILTER & GASKET AS (ETHER STARTING AID))	

A - NÃO FAZ PARTE DESTE GRUPO
D - ENCOMENDAR POR METROS
F - NÃO APRESENTADO
H - DEVE SER ADQUIRIDO LOCALMENTE DO REVENDEDOR CAT
M - PEÇA MÉTRICA
Y - ILUSTRAÇÃO INDIVIDUAL

567-2688 STARTING AID GP-ETHER () (continuação) **i07848635**

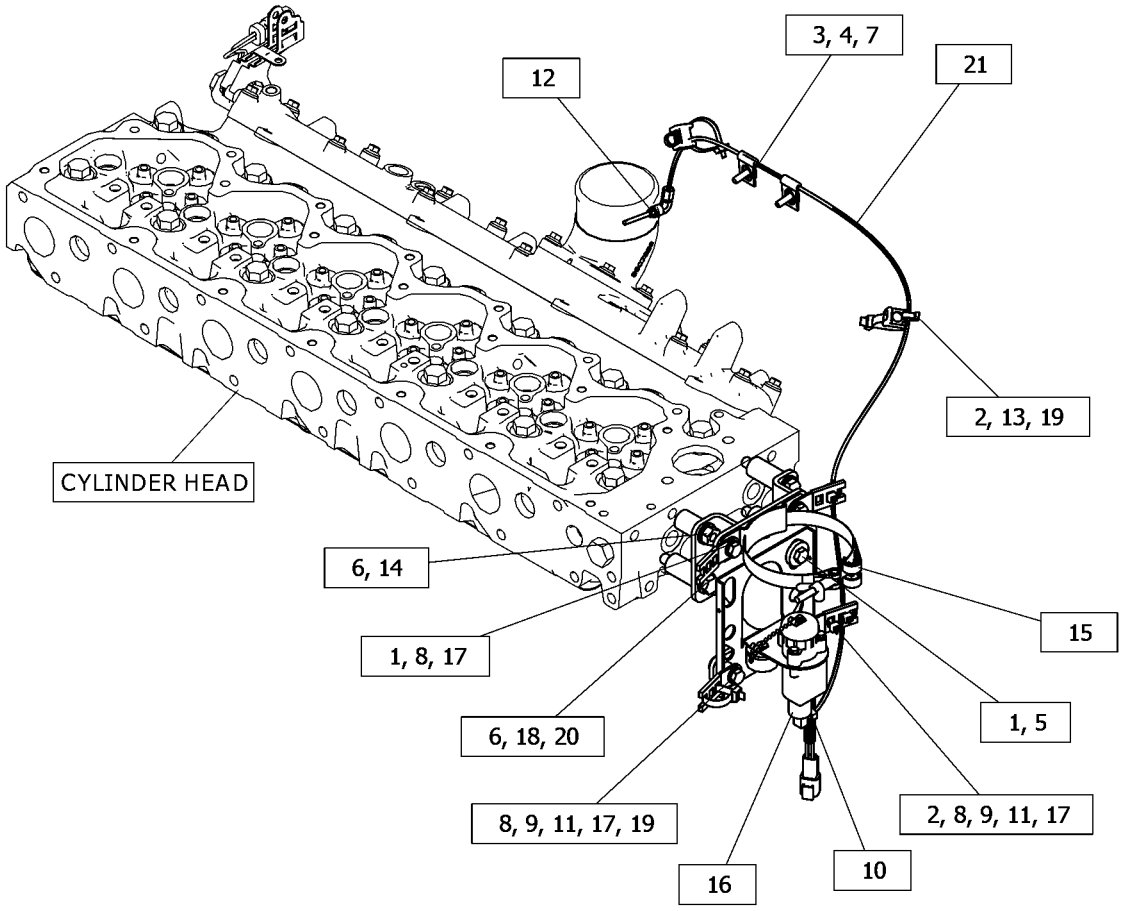

GRÁFICO 1 <FIM> g06457331

550-5561 STARTING AR-ELECTRIC

S/N: Z2K1-UP; Z2N1-UP
SERVIÇO-LEVE
NÚMEROE DE 532-9851, 532-9856 DISTRIBUTION AR
AN ATTACHMENT

SMCS-1450 **i07820060**

NOTA	NÚMERO DA PEÇA	QTY	NOME DA PEÇA 1 2 3 4 5 6 (NÍVEL DO PRODUTO)	CONSULTE PÁGINA
Y	*515-4415*	1	GRUPO DE BATERIA E FIAÇÃO (BATTERY & WIRING GP)	139
Y	*562-0250*	1	GRUPO DO BUJÃO (CENTRO DE SERVIÇO) (PLUG GP (SERVICE CENTER))	1057
Y	*348-5129*	1	GRUPO DO MOTOR DE PARTIDA ELÉTRICA (STARTING MOTOR GP-ELECTRIC)	259

Y - ILUSTRAÇÃO INDIVIDUAL

<FIM>

550-5562 STARTING AR-ELECTRIC

S/N: Z2K1-UP; Z2N1-UP
AN ATTACHMENT

SMCS-1450 **i07828409**

NOTA	NÚMERO DA PEÇA	QTY	NOME DA PEÇA 1 2 3 4 5 6 (NÍVEL DO PRODUTO)	CONSULTE PÁGINA
Y	*515-4400*	1	GRUPO DE BATERIA E FIAÇÃO (BATTERY & WIRING GP)	136
Y	*562-0250*	1	GRUPO DO BUJÃO (CENTRO DE SERVIÇO) (PLUG GP (SERVICE CENTER))	1057
Y	*348-5129*	1	GRUPO DO MOTOR DE PARTIDA ELÉTRICA (STARTING MOTOR GP-ELECTRIC)	259

Y - ILUSTRAÇÃO INDIVIDUAL

<FIM>

348-5129 GRUPO DO MOTOR DE PARTIDA ELÉTRICA

S/N: Z2K1-UP; Z2N1-UP
24 V
NÚMEROE DE 550-5561, 550-5562 STARTING AR-ELECTRIC AN ATTACHMENT

SMCS-1453 **i07828315**

NOTA	REF. NÃO	GRÁFICO REF.	NÚMERO DA PEÇA	QTY	NOME DA PEÇA 1 2 3 4 5 6 (NÍVEL DO PRODUTO)	CONSULTE PÁGINA
M	1	1	**184-0983**	3	PORCA DE FLANGE SEXTAVADA (M12X1,75 DE ESPESSURA) (NUT-HEX FLANGE (M12X1.75-THD))	
M	2	1	**183-1343**	3	PRISIONEIRO (M12X1,75X53 MM) (STUD (M12X1.75X53-MM))	
R	3	1	**387-9639**	1	GRUPO DO MOTOR DE PARTIDA ELÉTRICA (STARTING MOTOR GP-ELECTRIC)	
		1	**230-4012**	1	CONNECTOR DO CONJUNTO DE TOMADA (2 PINOS) (RECEPTACLE AS-CONNECTOR (2-PIN))	
	4	1	**399-5260**	1	JUNTA (GASKET)	

M - PEÇA MÉTRICA
R - PEÇA REMANUFATURADA PODE ESTAR DISPONÍVEL

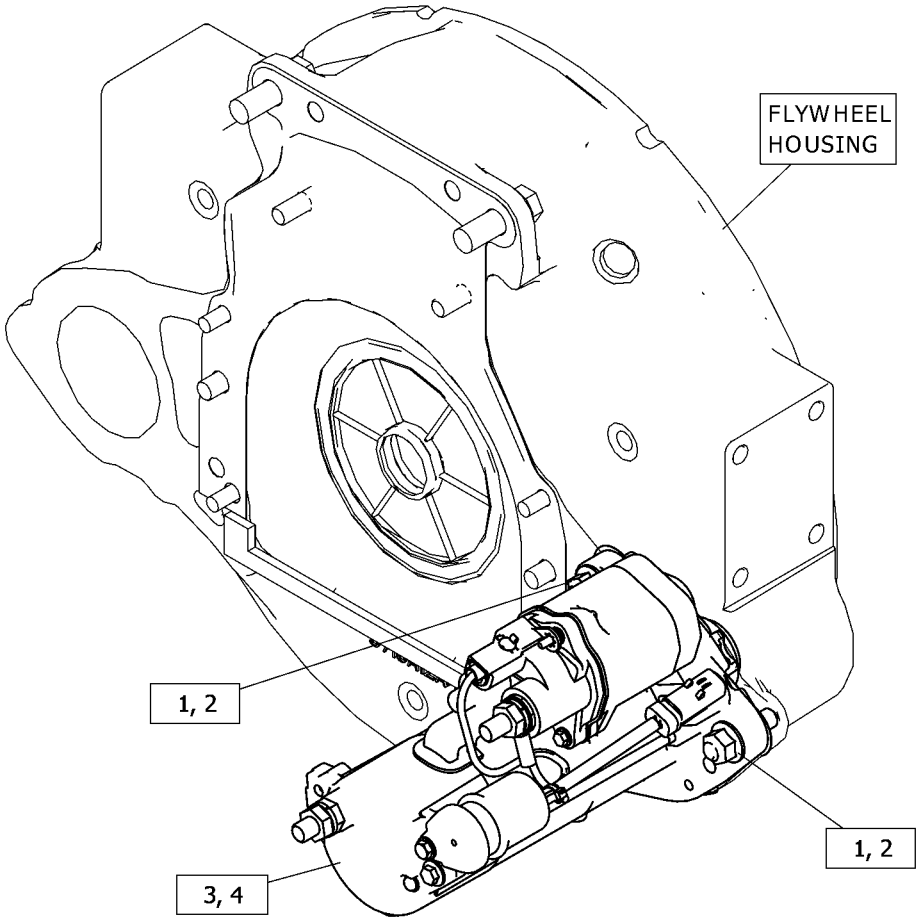

GRÁFICO 1 <FIM> g06449479

557-5447 GRUPO DO MOTOR DE PARTIDA ELÉTRICA

S/N: Z2K1-UP; Z2N1-UP
REFORÇADO, 24 V
NÚMEROE DE 575-9704 COLD WEATHER AR
AN ATTACHMENT

SMCS-1453 **i07818626**

NOTA	REF. NÃO	GRÁFICO REF.	NÚMERO DA PEÇA	QTY	NOME DA PEÇA 1 2 3 4 5 6 (NÍVEL DO PRODUTO)	CONSULTE PÁGINA
M	1	1	**184-0983**	3	PORCA DE FLANGE SEXTAVADA (M12X1,75 DE ESPESSURA) (NUT-HEX FLANGE (M12X1.75-THD))	
M	2	1	**183-1343**	3	PRISIONEIRO (M12X1,75X53 MM) (STUD (M12X1.75X53-MM))	
	3	1	**516-2856**	1	GRUPO DO MOTOR DE PARTIDA ELÉTRICA (STARTING MOTOR GP-ELECTRIC)	
		1	**230-4012**	1	CONNECTOR DO CONJUNTO DE TOMADA (2 PINOS) (RECEPTACLE AS-CONNECTOR (2-PIN))	
		1	**423-9049**	1	ANEL RETENTOR EM O (SEAL-O-RING)	

M - PEÇA MÉTRICA

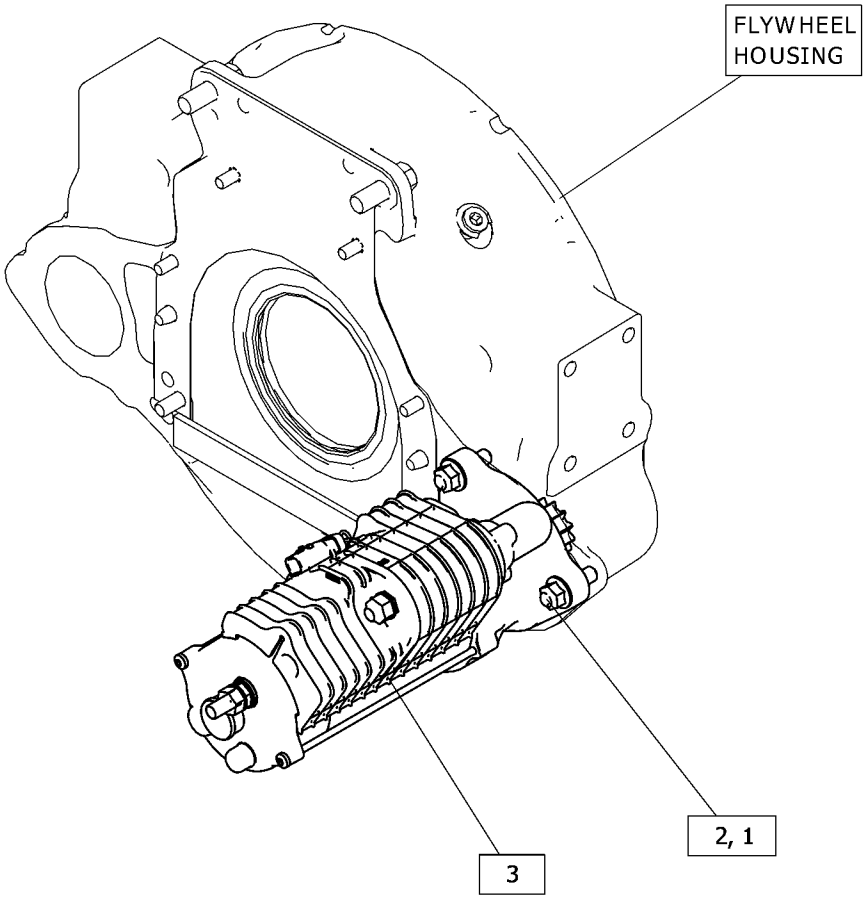

GRÁFICO 1 <FIM> g06445604

440-0257 GRUPO DE INTERRUPTORES DE PRESSÃO

S/N: Z2K1-UP; Z2N1-UP
NÚMEROE DE 332-8833 GRUPO DO FILTRO DE ÓLEO
AN ATTACHMENT

SMCS-7400, 7421 **i05979712**

NOTA	REF. NÃO	GRÁFICO REF.	NÚMERO DA PEÇA	QTY	NOME DA PEÇA 1 2 3 4 5 6 (NÍVEL DO PRODUTO)	CONSULTE PÁGINA
	1	1	**102-8802**	1	KIT DE TOMADA (2 PINOS) (KIT-RECEPTACLE (2-PIN))	
					(INCLUI CONJUNTO DE TOMADA E CUNHA)	
	2	1	**033-6033**	1	ANEL RETENTOR EM O (SEAL-O-RING)	
	3	1	**8T-8729**	2	PINO DE CONECTOR (16 GA A 20 GA) (PIN-CONNECTOR (16-GA TO 20-GA))	
E	4	1	**9X-1813**		LUVA (28 CM) (SLEEVE (28-CM))	
	5	1	**206-9295**	1	ANEL RETENTOR EM O (SEAL-O-RING)	

E - ENCOMENDAR POR CENTÍMETROS

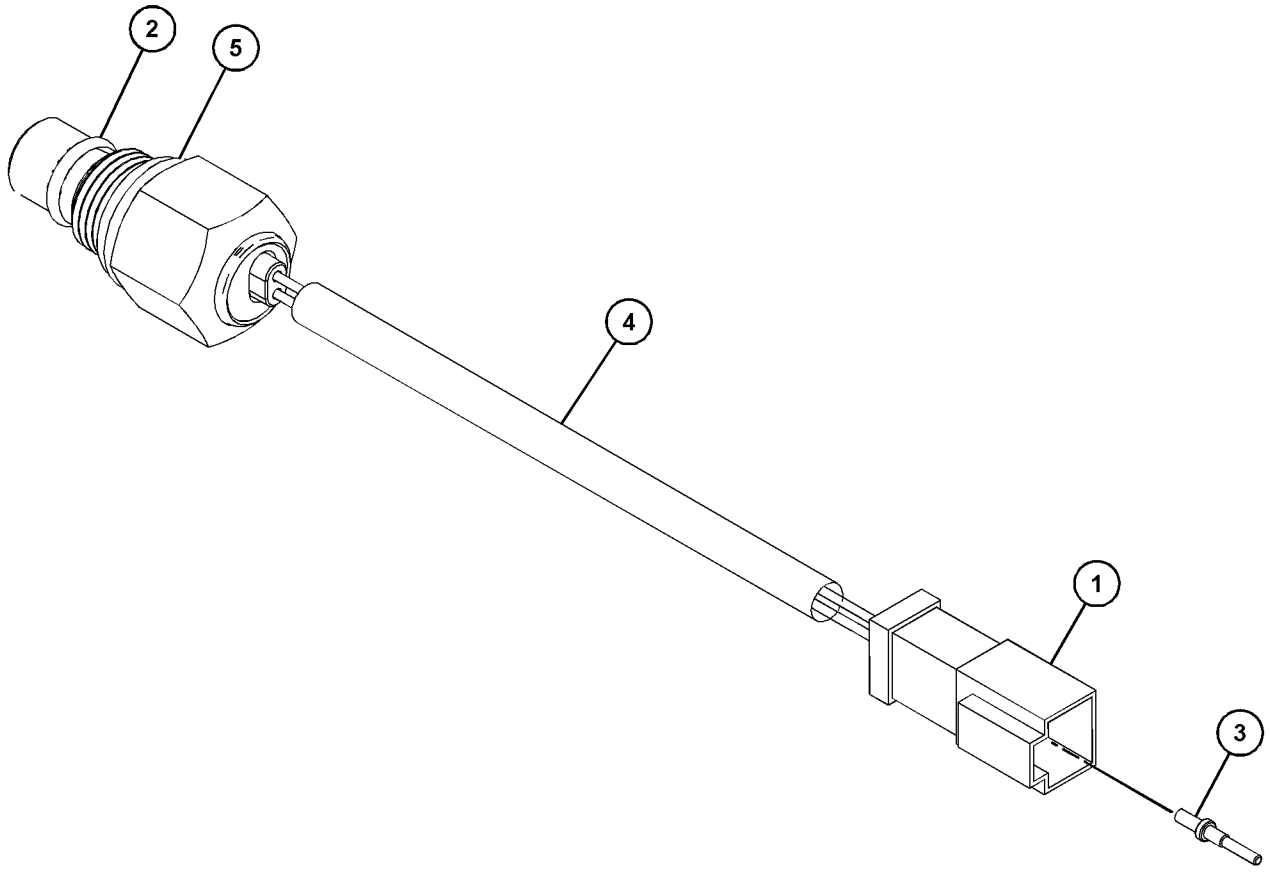

GRÁFICO 1 <FIM> g03688962

158-6632 GRUPO DE INTERRUPTOR-BOTÃO PUSH

S/N: Z2K1-UP; Z2N1-UP

NÚMEROE DE 523-0605, 526-7919, 558-2323, 565-8666 GRUPO DE FIAÇÃO-CABINE AN ATTACHMENT

SMCS-1435, 7332 **i01837970**

NOTA	REF. NÃO	GRÁFICO REF.	NÚMERO DA PEÇA	QTY	NOME DA PEÇA 1 2 3 4 5 6 (NÍVEL DO PRODUTO)	CONSULTE PÁGINA
	1	1	**9X-0199**	1	PROTETOR-INTERRUPTOR (BOOT-SWITCH)	
	2	1	**7T-9515**	1	BOTÃO-BUZINA (KNOB-HORN)	
	3	1	**5L-7200**	1	PARAFUSO (8-32X0,375 POL) (SCREW (8-32X0.375-IN))	
	4	1	**3B-4501**	1	ARRUELA DE PRESSÃO (LOCKWASHER)	
	5	1	**6V-8370**	1	PORCA SEXTAVADA (ROSCA 3/4-32) (NUT-HEX (3/4-32-THD))	
	6	1	**2H-3922**	1	ARRUELA DE PRESSÃO (LOCKWASHER)	
	7	1	**102-8802**	1	KIT DE TOMADA (2 PINOS) (KIT-RECEPTACLE (2-PIN))	
					(INCLUI CONJUNTO DE TOMADA E CUNHA)	
	8	1	**9X-3401**	2	PINO DE CONECTOR (CALIBRE 16 A 18) (PIN-CONNECTOR (16-GA TO 18-GA))	
	9	1	**3E-3365**	1	CUNHA-TRAVA DO RECIPIENTE (2 PINOS) (WEDGE-RECEPTACLE LOCK (2-PIN))	

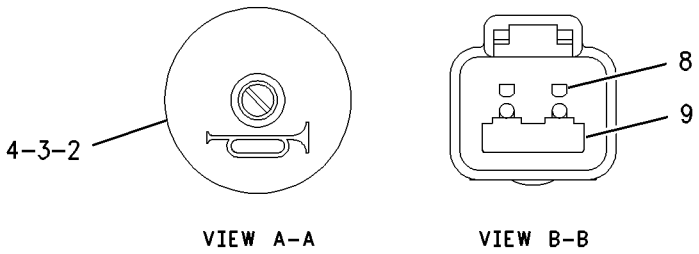

VIEW A–A VIEW B–B

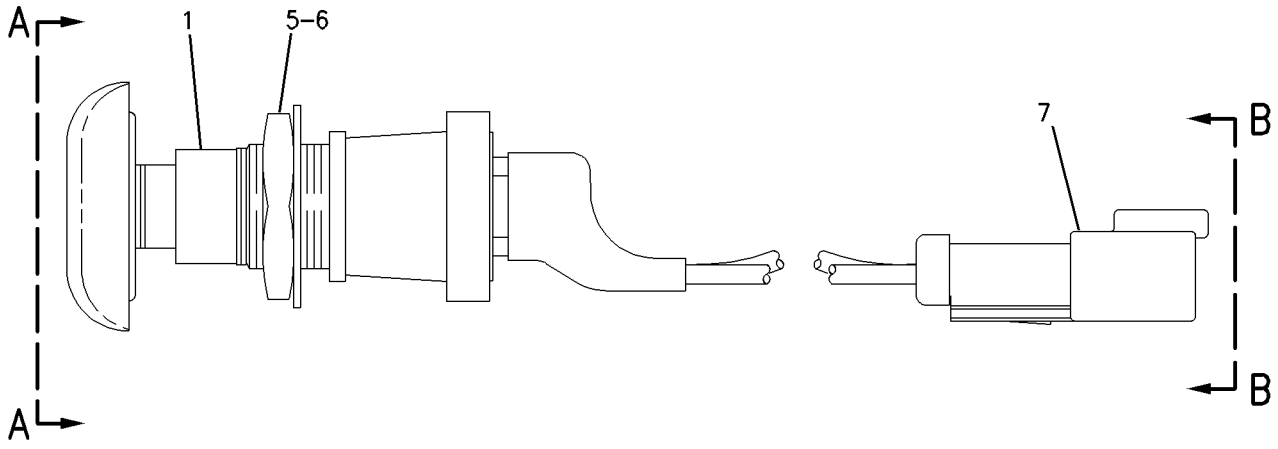

GRÁFICO 1 <FIM> g00942674

112-6174 GRUPO DO INTERRUPTOR GIRATÓRIO

S/N: Z2K1-UP; Z2N1000-UP

NÚMEROE DE 523-0605, 565-8666 GRUPO DE FIAÇÃO-CABINE AN ATTACHMENT

SMCS-7332 **i05864930**

NOTA	REF. NÃO	GRÁFICO REF.	NÚMERO DA PEÇA	QTY	NOME DA PEÇA 1 2 3 4 5 6 (NÍVEL DO PRODUTO)	CONSULTE PÁGINA
	1	1	**6V-8369**	1	PORCA (ROSCA DE 7/16-28) (NUT (7/16-28-THD))	
	2	1	**2H-3920**	1	ARRUELA DE PRESSÃO (LOCKWASHER)	
	3	1	**102-8806**	1	KIT DE TOMADA (8 PINOS) (KIT-RECEPTACLE (8-PIN))	
					(INCLUI CONJUNTO DE TOMADA E CUNHA)	
	4	1	**8T-8737**	2	BUJÃO DE RETENTOR (PLUG-SEAL)	
	5	1	**8T-8729**	6	PINO DE CONECTOR (16 GA A 20 GA) (PIN-CONNECTOR (16-GA TO 20-GA))	

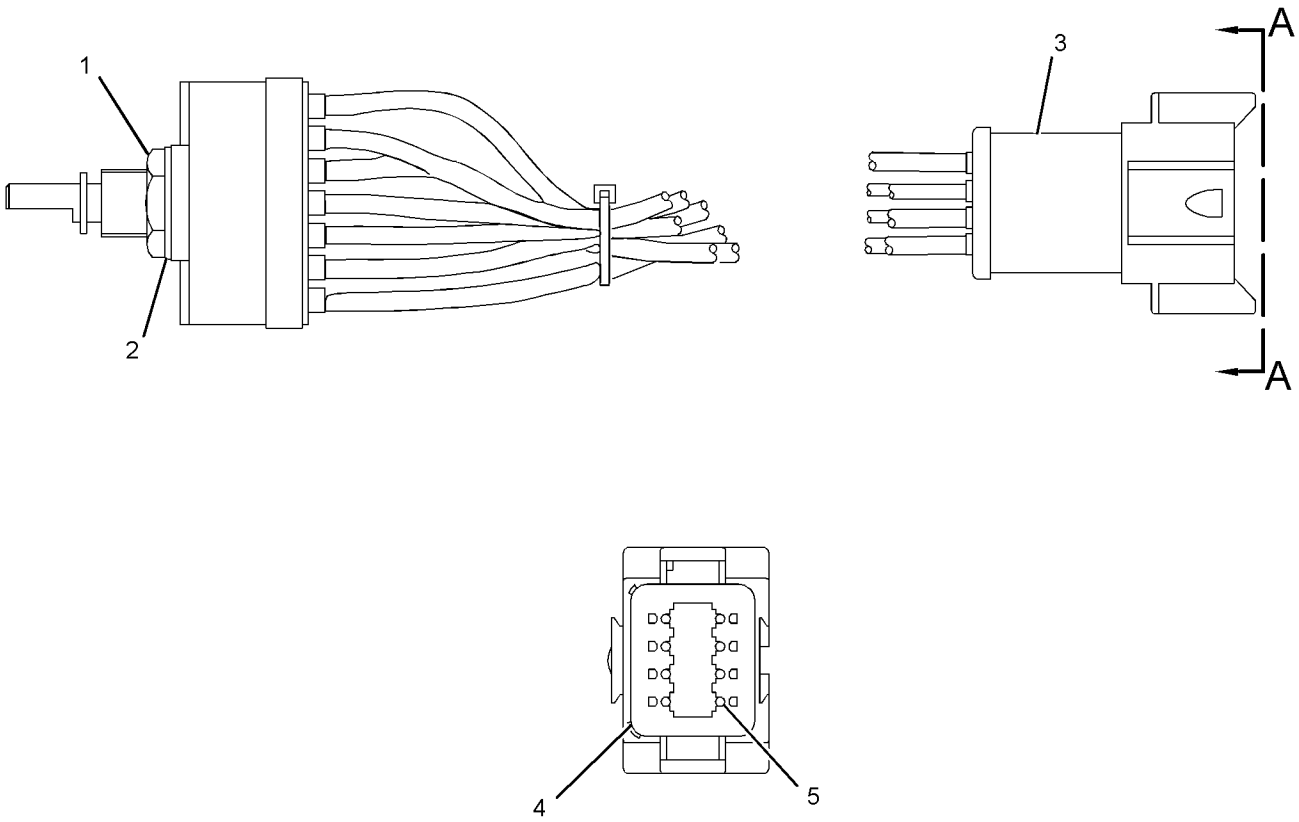

VIEW A-A

GRÁFICO 1 <FIM> g03197518

255-2752 GRUPO DO INTERRUPTOR DE PARTIDA

S/N: Z2K1-UP; Z2N1-UP

NÚMEROE DE 523-0605, 526-7919, 558-2323, 565-8666 GRUPO DE FIAÇÃO-CABINE AN ATTACHMENT

SMCS-1416 **i05909865**

NOTA	REF. NÃO	GRÁFICO REF.	NÚMERO DA PEÇA	QTY	NOME DA PEÇA 1 2 3 4 5 6 (NÍVEL DO PRODUTO)	CONSULTE PÁGINA
	1	1	**7T-6799**	1	PORCA DE FIXAÇÃO (1-32 DE ROSCA) (NUT-MOUNTING (1-32-THD))	
	2	1	**102-8805**	1	KIT DE TOMADA (6 PINOS) (KIT-RECEPTACLE (6-PIN))	
					'(INCLUDES RECEPTACLE AS & WEDGE)	
	3	1	**8T-8729**	5	PINO DE CONECTOR (16 GA A 20 GA) (PIN-CONNECTOR (16-GA TO 20-GA))	
	4	1	**8T-8737**	1	BUJÃO DE RETENTOR (PLUG-SEAL)	

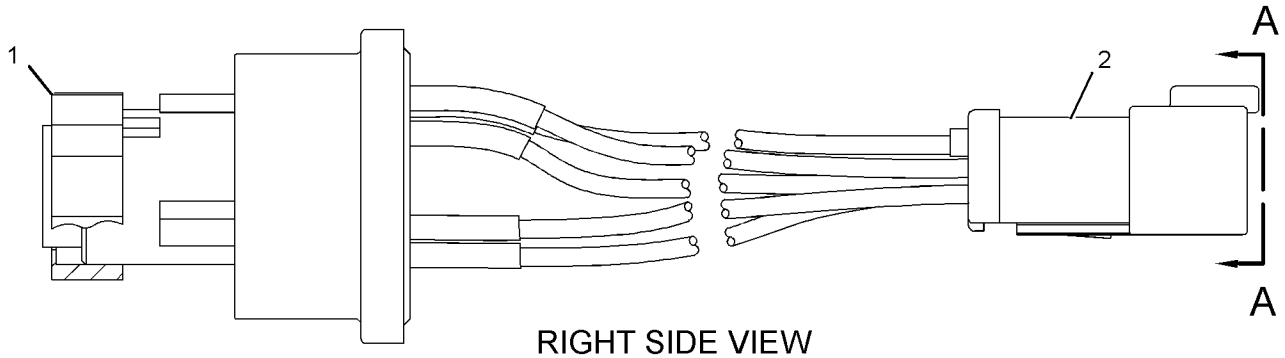

RIGHT SIDE VIEW

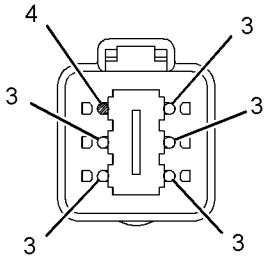

VIEW A-A

GRÁFICO 1 <FIM> g02255874

260-5864 GRUPO CHAVES SELETORAS

S/N: Z2K1-UP; Z2N1-UP
NÚMEROE DE 570-0376 LIGHTING GP-FLOOD
AN ATTACHMENT

SMCS-7332 **i07840246**

NOTA	REF. NÃO	GRÁFICO REF.	NÚMERO DA PEÇA	QTY	NOME DA PEÇA 1 2 3 4 5 6 (NÍVEL DO PRODUTO)	CONSULTE PÁGINA
	1	1	**102-8803**	1	KIT DE TOMADA (3 PINOS) (KIT-RECEPTACLE (3-PIN))	
					(INCLUI CONJUNTO DE TOMADA E CUNHA)	
	2	1	*271-2180*	1	CONJUNTO DE CHAVE SELETORA (LIBERAÇÃO DA PORTA, REMOTA) (SWITCH AS-TOGGLE (DOOR RELEASE, REMOTE))	
		1	**6T-3631**	2	PORCA SEXTAVADA (15/32-32 DE ROSCA) (NUT-HEX (15/32-32-THD))	
		1	**6T-3632**	1	ARRUELA DE PRESSÃO (LOCKWASHER)	
		1	**6T-3633**	1	ANEL DE TRAVAMENTO (RING-LOCKING)	
	3	1	**8T-8729**	3	PINO DE CONECTOR (16 GA A 20 GA) (PIN-CONNECTOR (16-GA TO 20-GA))	
E	4	1	**112-4550**		LUVA (21 CM) (SLEEVE (21-CM))	
BD	5	1	**5P-5677**		FIO (CALIBRE 18, PRETO) (WIRE (18-GA, BLACK))	

B - UTILIZAR CONFORME NECESSÁRIO
D - ENCOMENDAR POR METROS
E - ENCOMENDAR POR CENTÍMETROS

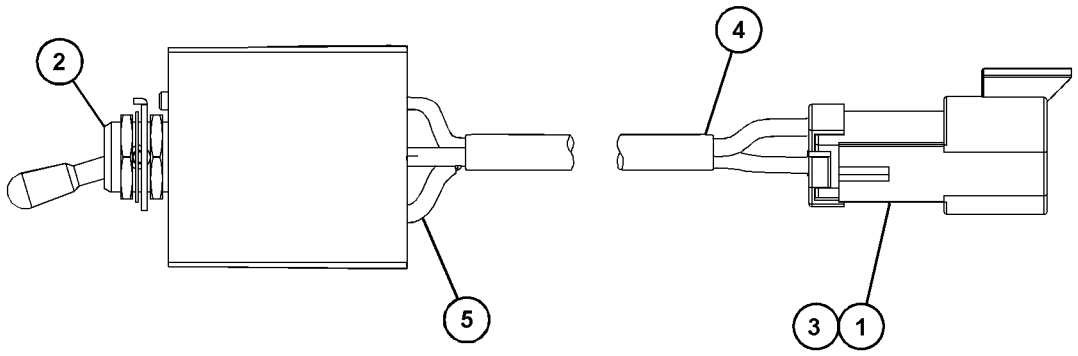

GRÁFICO 1 <FIM> g06455613

275-7741 GRUPO DE INTERRUPTORES-LIMPADOR—CABINE

S/N: Z2K1-UP; Z2N1-UP
24 V, INTERMITENTE
NÚMEROE DE 526-7919 GRUPO DE FIAÇÃO-CABINE
AN ATTACHMENT

SMCS-7305, 7332 **i07523601**

NOTA	REF. NÃO	GRÁFICO REF.	NÚMERO DA PEÇA	QTY	NOME DA PEÇA 1 2 3 4 5 6 (NÍVEL DO PRODUTO)	CONSULTE PÁGINA
	1	1	**6V-8369**	1	PORCA (ROSCA DE 7/16-28) (NUT (7/16-28-THD))	
	2	1	**2H-3920**	1	ARRUELA DE PRESSÃO (LOCKWASHER)	
	3	1	**8T-8737**	2	BUJÃO DE RETENTOR (PLUG-SEAL)	
	4	1	**186-3735**	6	PINO DE CONECTOR (CALIBRE 16 A 18) (PIN-CONNECTOR (16-GA TO 18-GA))	
	5	1	**102-8806**	1	KIT DE TOMADA (8 PINOS) (KIT-RECEPTACLE (8-PIN))	
					(INCLUI CONJUNTO DE TOMADA E CUNHA)	

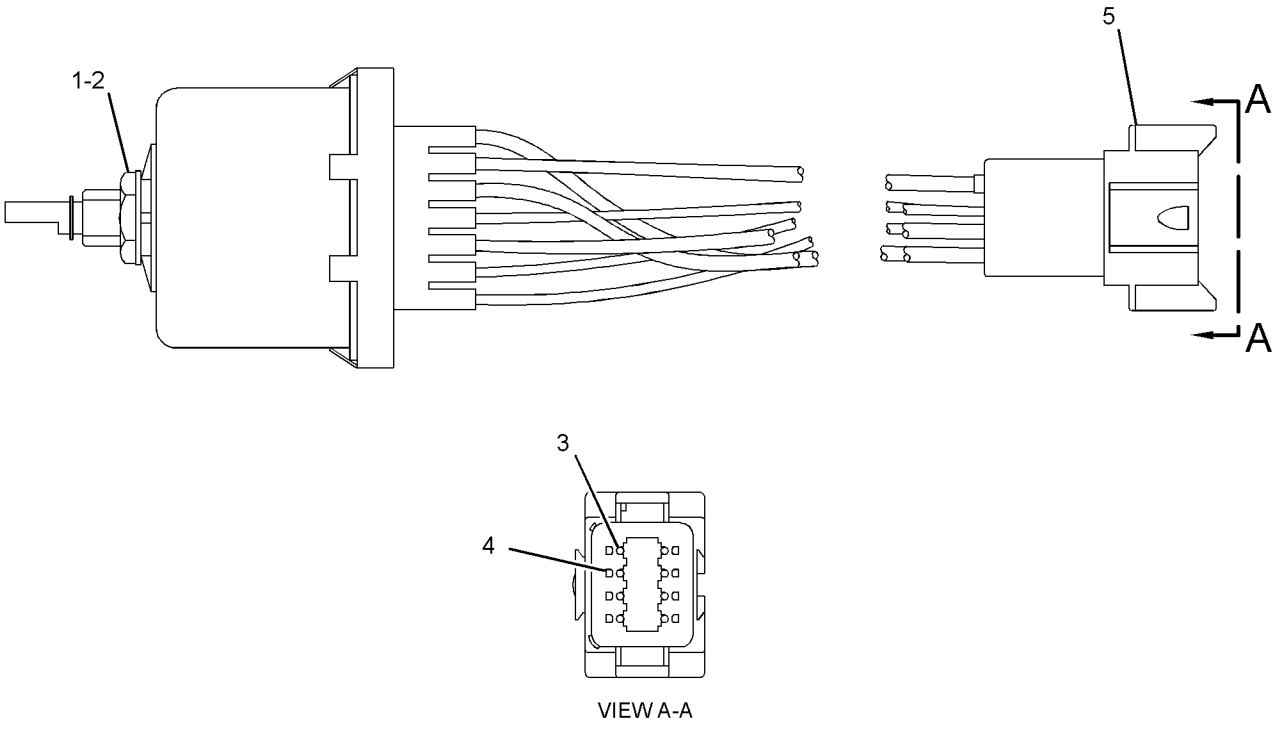

GRÁFICO 1 <FIM> g01445891

447-5581 GRUPO DE VÁLVULAS-PARTIDA A ÉTER

S/N: Z2K1-UP; Z2N1-UP

NÚMEROE DE 567-2688 STARTING AID GP-ETHER AN ATTACHMENT

SMCS-1456 **i07729973**

NOTA	REF. NÃO	GRÁFICO REF.	NÚMERO DA PEÇA	QTY	NOME DA PEÇA 1 2 3 4 5 6 (NÍVEL DO PRODUTO)	CONSULTE PÁGINA
	1	1	**102-8802**	1	KIT DE TOMADA (2 PINOS) (KIT-RECEPTACLE (2-PIN))	
					(INCLUI CONJUNTO DE TOMADA E CUNHA)	
	2	1	**8T-8729**	2	PINO DE CONECTOR (16 GA A 20 GA) (PIN-CONNECTOR (16-GA TO 20-GA))	

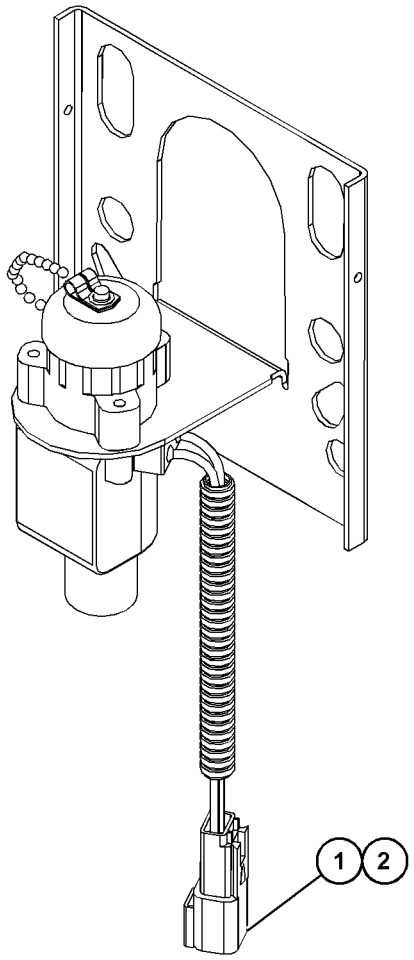

GRÁFICO 1 <FIM> g06412350

523-0604 WIRING GP-AIR CONDITIONER

S/N: Z2K1000-UP; Z2N1000-UP

NÚMEROE DE 589-3595 AIR CONDITIONER & MOUNTING GP

AN ATTACHMENT

SMCS-1408, 7320

i08198246

NOTA	REF. NÃO	GRÁFICO REF.	NÚMERO DA PEÇA	QTY	NOME DA PEÇA 1 2 3 4 5 6 (NÍVEL DO PRODUTO)	CONSULTE PÁGINA
	1	1	**7K-1181**	27	CABO TIPO CINTA (STRAP-CABLE)	
	2	1	**387-5691**	1	ISOLAMENTO (INSULATION)	
	3	1	**132-5789**	1	GRAMPO (ESCADA) (CLIP (LADDER))	
	4	1	**277-1873**	2	GRAMPO (ESCADA) (CLIP (LADDER))	
	5	1	**3D-5279**	3	ILHÓ (GROMMET)	
	6	1	**4P-7581**	1	GRAMPO (ESCADA) (CLIP (LADDER))	
Y	7	1	**558-2328**	1	CONJUNTO DE CHICOTE DO AQUECEDOR E DO AR CONDICIONADO (HARNESS AS-HEATER & AIR COND)	197
	8	1	**575-0404**	1	SUPORTE (BRACKET)	
	9	1	**590-2536**	1	CONJUNTO DE SUPORTE (BRACKET AS)	
M		1	**8T-3612**	1	PORCA DE SOLDA (ROSCA M8X1,25) (NUT-WELD (M8X1.25-THD))	
M	10	1	**6V-7357**	2	PARAFUSO (M6X1X25 MM) (BOLT (M6X1X25-MM))	
	11	1	**8T-4121**	1	ARRUELA DURA (11X21X2,5 MM DE ESPESSURA) (WASHER-HARD (11X21X2.5-MM THK))	
M	12	1	**8T-4136**	1	PARAFUSO (M10X1,5X25 MM) (BOLT (M10X1.5X25-MM))	
M	13	1	**8T-4189**	3	PARAFUSO (M8X1,25X20 MM) (BOLT (M8X1.25X20-MM))	
	14	1	**8T-4224**	3	ARRUELA DURA (8,8X16X2 MM DE ESPESSURA) (WASHER-HARD (8.8X16X2-MM THK))	
	15	1	**9X-2038**	2	ARRUELA (7X19X2 MM DE ESPESSURA) (WASHER (7X19X2-MM THK))	

M - PEÇA MÉTRICA
Y - ILUSTRAÇÃO INDIVIDUAL

523-0604 WIRING GP-AIR CONDITIONER () (continuação) **i08198246**

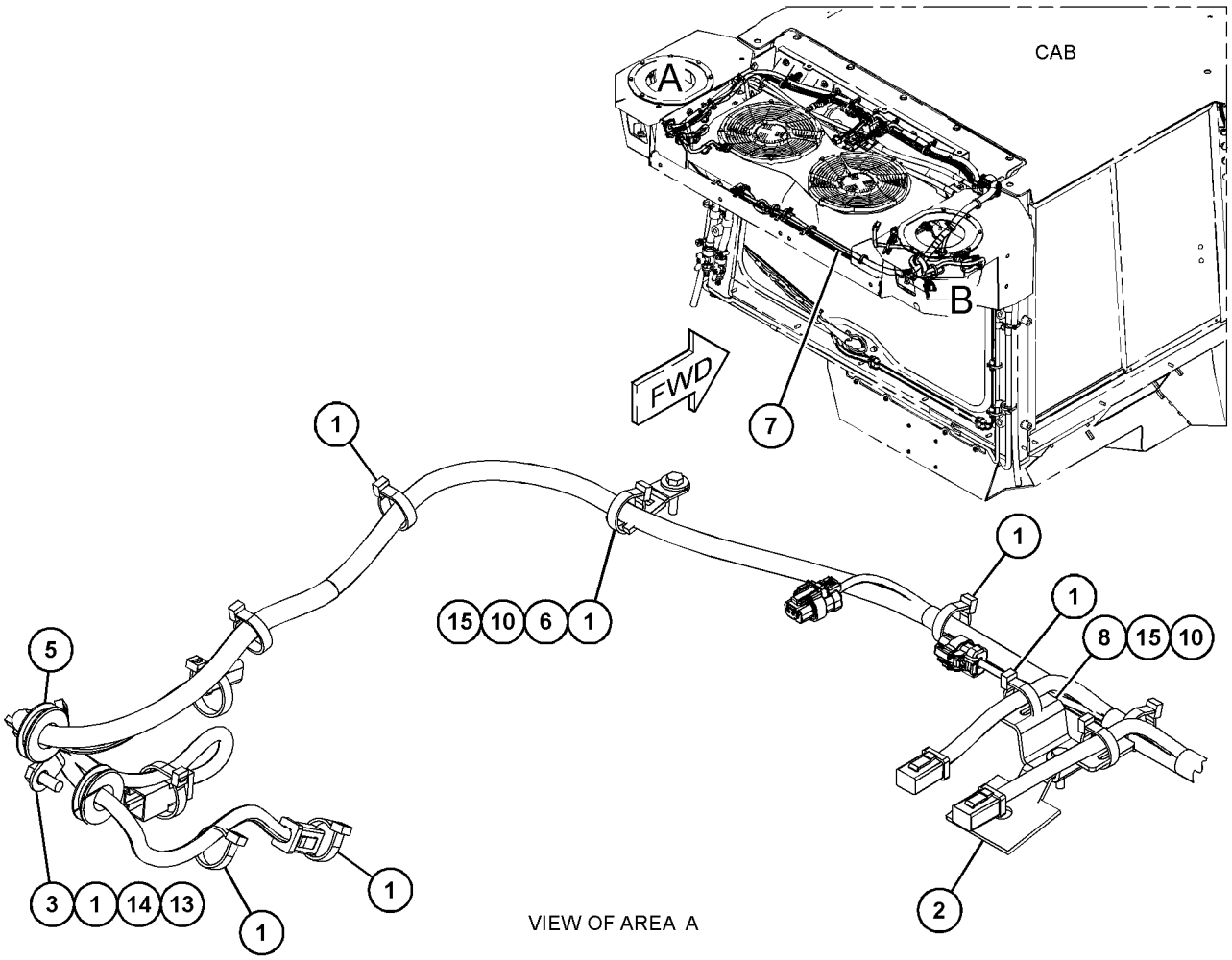

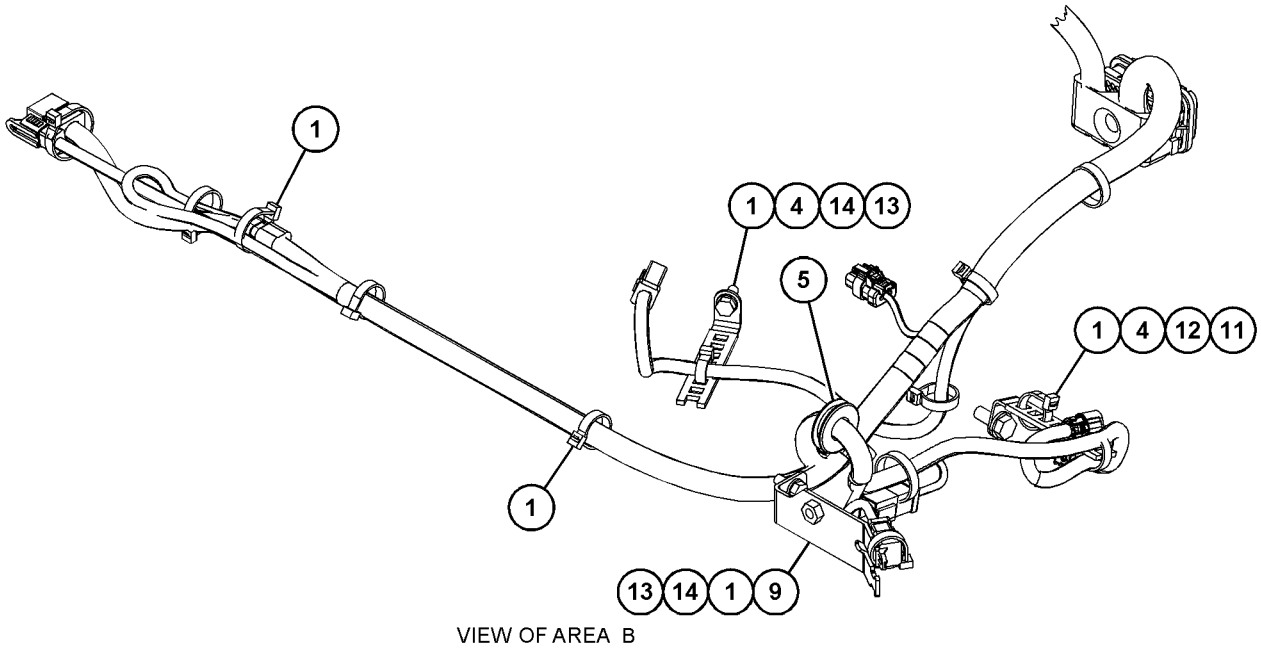

GRÁFICO 1 <FIM> g06585292

577-0177 WIRING GP-AIR CONDITIONER

S/N: Z2K1-UP; Z2N1-UP

NÚMEROE DE 577-0168 AIR CONDITIONER & MOUNTING GP

AN ATTACHMENT

SMCS-1408, 7320

i07814494

NOTA	REF. NÃO	GRÁFICO REF.	NÚMERO DA PEÇA	QTY	NOME DA PEÇA 1 2 3 4 5 6 (NÍVEL DO PRODUTO)	CONSULTE PÁGINA
	1	1	**7K-1181**	27	CABO TIPO CINTA (STRAP-CABLE)	
	2	1	**387-5691**	1	ISOLAMENTO (INSULATION)	
	3	1	**277-1873**	2	GRAMPO (ESCADA) (CLIP (LADDER))	
	4	1	**352-3967**	1	GRAMPO (ESCADA) (CLIP (LADDER))	
	5	1	**3D-5279**	3	ILHÓ (GROMMET)	
	6	1	**4P-7581**	1	GRAMPO (ESCADA) (CLIP (LADDER))	
	7	1	**575-0404**	1	SUPORTE (BRACKET)	
Y	8	1	**575-4389**	1	CONJUNTO DE CHICOTE DO AQUECEDOR E DO AR CONDICIONADO (HARNESS AS-HEATER & AIR COND)	198
M	9	1	**6V-7357**	2	PARAFUSO (M6X1X25 MM) (BOLT (M6X1X25-MM))	
	10	1	**8T-4121**	1	ARRUELA DURA (11X21X2,5 MM DE ESPESSURA) (WASHER-HARD (11X21X2.5-MM THK))	
M	11	1	**8T-4136**	1	PARAFUSO (M10X1,5X25 MM) (BOLT (M10X1.5X25-MM))	
M	12	1	**8T-4189**	2	PARAFUSO (M8X1,25X20 MM) (BOLT (M8X1.25X20-MM))	
	13	1	**8T-4224**	2	ARRUELA DURA (8,8X16X2 MM DE ESPESSURA) (WASHER-HARD (8.8X16X2-MM THK))	
	14	1	**9X-8256**	2	ARRUELA (6,6X12X2 MM DE ESPESSURA) (WASHER (6.6X12X2-MM THK))	

M - PEÇA MÉTRICA
Y - ILUSTRAÇÃO INDIVIDUAL

577-0177 WIRING GP-AIR CONDITIONER () (continuação) **i07814494**

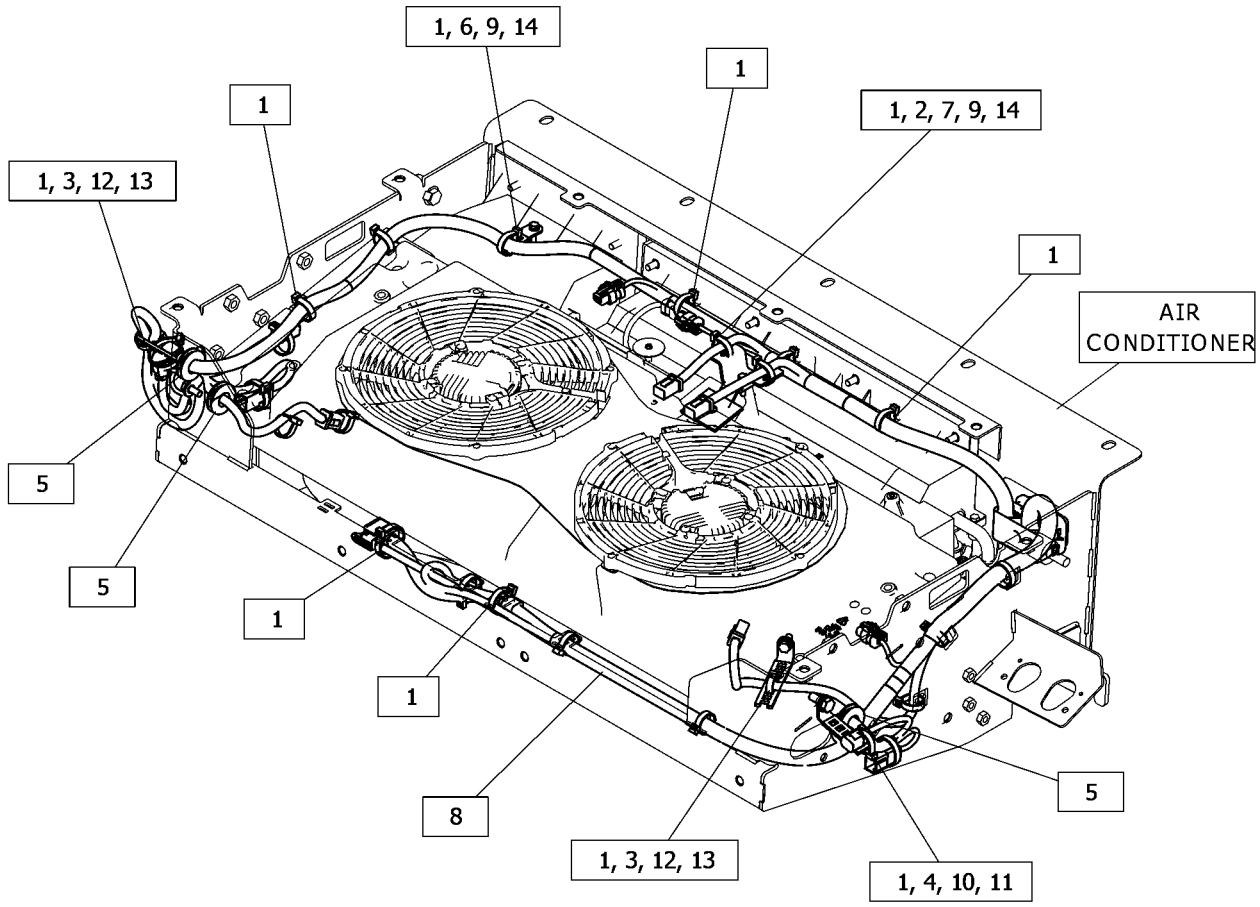

GRÁFICO 1 <FIM> g06446516

523-0605 GRUPO DE FIAÇÃO-CABINE

S/N: Z2K1000-UP; Z2N1000-UP
NÚMEROE DE 583-9461 CAB AR
AN ATTACHMENT

SMCS-1408, 7301 **i08197093**

NOTA	REF. NÃO	GRÁFICO REF.	NÚMERO DA PEÇA	QTY	NOME DA PEÇA 1 2 3 4 5 6 (NÍVEL DO PRODUTO)	CONSULTE PÁGINA
	1	1,3	**286-0323**	3	JUNTA (GASKET)	
	2	2	**346-0663**	1	SUPORTE (BRACKET)	
R	3	4	**491-6843**	2	GRUPO DE CONTROLE SEM PROGRAMAÇÃO (CONTROL GP-UNPROGRAMMED)	
R	4	2	**517-4512**	1	GRUPO DE CONTROLE ELETRÔNICO (COMUNICAÇÃO) (CONTROL GP-ELECTRONIC (COMMUNICATION))	
		2	**7X-6315**	1	CONJUNTO DE CABO TERRA (STRAP AS-GROUND)	
J		2	**5P-6006**		TUBO REDUTOR DE CALOR (9,52 MM DIA) (1 DM) (TUBE-HEAT SHRINK (9.52-MM DIA) (1-DM))	
		2	**2L-8078**	1	TERMINAL DE ANEL (14-PARA P/ 16 PARA, PARAFUSO DE 5/16 POL) (TERMINAL-RING (14-GA TO 16-GA, 5/16-IN SCREW))	
	5	1	**6T-7695**	2	CONJUNTO DO ALTO-FALANTE-RÁDIO (SPEAKER AS-RADIO)	
	6	2	**8C-5607**	8	SUPORTE DE ISOLAMENTO (MOUNT-ISOLATION)	
	7	4	**8T-9655**	16	SUPORTE DE ISOLAMENTO (MOUNT-ISOLATION)	
	8	4	**187-8675**	1	JUNTA (GASKET)	
	9	1	**228-6089**	3	BUJÃO (CHAVE SELETORA) (PLUG (ROCKER SWITCH))	
	10	1	**285-1204**	1	RETENTOR (RETAINER)	
	11	1	**290-5562**	1	SUPORTE (ARTICULAÇÃO GIRATÓRIA DUPLA) (MOUNT (DUAL SWIVEL))	
	12	3,4	**335-5365**	2	TOMADA DE ENERGIA AUXILIAR (12 V) (SOCKET-AUXILIARY POWER (12-VOLT))	
	13	1	**347-0794**	1	GRUPO DE LÂMPADA-TETO (24 V) (LAMP GP-DOME (24-VOLT))	
	14	2	**348-7842**	1	CONVERSOR DE POTÊNCIA (24 V A 12 V) (CONVERTER-POWER (24-VOLT TO 12-VOLT))	
		2	**379-3491**	1	CONJUNTO DA PLACA (PLATE AS)	
	15	3	**365-1418**	1	PLACA (PLATE)	
	16	1	**441-3637**	1	CONJUNTO DE RELÉ-CRONÔMETRO (24 V) (RELAY AS-TIMER (24-VOLT))	
	17	4	**455-9568**	1	CONJUNTO DE TAMPA (CAP AS)	
		4	**424-4322**	1	TAMPA DE CONECTOR (COVER-CONNECTOR)	
	18	1	**461-7396**	1	CONJUNTO DE PAINEL (PANEL AS)	
		1	**271-7312**	2	BOTÃO (KNOB)	
	19	4	**490-4245**	4	ARRUELA-CÔNICA (WASHER-CONICAL)	
Y	20	4	**526-0868**	1	CONJUNTO DE CHICOTE DA DIREÇÃO (HARNESS AS-STEERING)	205
	21	4	**526-1511**	1	PLACA (PLATE)	
	22	4	**533-5449**	1	CONJUNTO DE CABO (CABLE AS)	
		4	**6T-5598**	1	TERMINAL DE ANEL (PARAFUSO DE CALIBRE 1 A 2, 5/16 POL) (TERMINAL-RING (1-GA TO 2-GA, 5/16-IN SCREW))	
E		4	**8C-3056**		CABO (CALIBRE 2, VERMELHO) (40 CM) (CABLE (2-GA, RED) (40-CM))	
E		4	**125-7876**		TUBO REDUTOR DE CALOR (17,78 MM DIA) (4 CM) (TUBE-HEAT SHRINK (17.78-MM DIA) (4-CM))	
		4	*291-6819*	1	CONJUNTO DE TERMINAIS DE ANEL (TERMINAL AS-RING)	
E		4	**125-7876**		TUBO REDUTOR DE CALOR (17,78 MM DIA) (4 CM) (TUBE-HEAT SHRINK (17.78-MM DIA) (4-CM))	

523-0605 GRUPO DE FIAÇÃO-CABINE () (continuação) **i08197093**

NOTA	REF. NÃO	GRÁFICO REF.	NÚMERO DA PEÇA	QTY	NOME DA PEÇA 1 2 3 4 5 6 (NÍVEL DO PRODUTO)	CONSULTE PÁGINA
		4	**299-6082**	1	TAMPA DE TERMINAL (VERMELHO) (COVER-TERMINAL (RED))	
Y	23	1	**533-5453**	1	CONJUNTO DE CHICOTE DA CABINE (HARNESS AS-CAB)	167
	24	4	**542-3264**	1	CONJUNTO DO RELÉ (RELAY AS)	
		4	**8T-8730**	2	SOQUETE DE CONECTOR (16 GA A 20 GA) (SOCKET-CONNECTOR (16-GA TO 20-GA))	
		4	**155-2270**	1	KIT DE PLUGUE DE CONEXÃO (2 PINOS) (KIT-CONNECTING PLUG (2-PIN))	
					(INCLUI CONJUNTO DE PLUGUE, CUNHAS E SELO DA INTERFACE)	
Y	25	3	**112-6174**	3	GRUPO DO INTERRUPTOR GIRATÓRIO (LIMPADOR, LAVADOR) (SWITCH GP-ROTARY (WIPER, WASHER))	263
	26	2,4	**130-5300**	5	GRAMPO (CLIP)	
	27	2	**133-6934**	1	ESPAÇADOR (11X20X25 MM DE ESPESSURA) (SPACER (11X20X25-MM THK))	
Y	28	2	**158-6632**	1	GRUPO DE INTERRUPTOR-BOTÃO PUSH (24 V) (SWITCH GP-PUSH BUTTON (24-VOLT))	262
M	29	1	**200-1131**	4	PARAFUSO DE CABEÇA CONVEXA (M4X0,7X20 MM) (SCREW-TRUSS HEAD (M4X0.7X20-MM))	
	30	4	**203-9007**	1	PORCA (ROSCA 1-1/2-18) (NUT (1-1/2-18-THD))	
	31	3	**204-2281**	8	CABO TIPO CINTA (STRAP-CABLE)	
	32	2,3	**204-8000**	2	FIXAÇÃO DA CINTA (MOUNTING-CABLE TIE)	
	33	3	**234-5925**	1	JUNTA (GASKET)	
Y	34	3	**255-2752**	1	GRUPO DO INTERRUPTOR DE PARTIDA (IGNIÇÃO) (SWITCH GP-START (IGNITION))	264
	35	1	**256-6454**	2	SENSOR DE TEMPERATURA (2 PINOS) (SENSOR-TEMPERATURE (2-PIN))	
	36	4	**270-2679**	1	ARRUELA DE PRESSÃO (LOCKWASHER)	
M	37	4	**271-9408**	4	PARAFUSO DE CABEÇA CONVEXA (M5X0,8X10-MM) (SCREW-TRUSS HEAD (M5X0.8X10-MM))	
	38	4	**272-7239**	1	CONJUNTO DE BLOCO (BLOCK AS)	
	39	1	**277-1873**	1	GRAMPO (ESCADA) (CLIP (LADDER))	
	40	3	**278-2145**	1	CONJUNTO DE CABO TERRA (STRAP AS-GROUND)	
	41	2	**2V-1771**	1	ILHÓ (GROMMET)	
	42	1	**2V-3216**	1	GRAMPO (CIRCUITO) (CLIP (LOOP))	
	43	3	**307-0649**	4	BOTÃO (KNOB)	
	44	4	**333-8538**	1	CONJUNTO DO SENSOR INERCIAL (SENSOR AS-INERTIAL)	
		4	**386-0444**	1	CONJUNTO DE CHICOTE DO SENSOR (HARNESS AS-SENSOR)	
		4	**151-9275**	1	KIT DE TOMADA (6 PINOS) (KIT-RECEPTACLE (6-PIN))	
					(INCLUI CONJUNTO DE TOMADA E CUNHA)	
E		4	**112-4550**		LUVA (20 CM) (SLEEVE (20-CM))	
		4	**9X-3401**	6	PINO DE CONECTOR (CALIBRE 16 A 18) (PIN-CONNECTOR (16-GA TO 18-GA))	
	45	2	**335-2252**	2	FIXAÇÃO DA CINTA (MOUNTING-CABLE TIE)	
M	46	1	**342-9290**	1	PARAFUSO DE CABEÇA PANELA (M4X0,7X10 MM) (SCREW-PAN HEAD (M4X0.7X10-MM))	
M	47	4	**344-5674**	4	PORCA (ROSCA M8X1,25) (NUT (M8X1.25-THD))	
	48	3	**352-3968**	1	GRAMPO (ESCADA) (CLIP (LADDER))	
M	49	2,3,4	**3E-8020**	8	PARAFUSO DE CABEÇA CONVEXA (M6X1X25 MM) (SCREW-TRUSS HEAD (M6X1X25-MM))	
	50	4	**3F-9556**	2	ARRUELA DE PRESSÃO (LOCKWASHER)	
	51	1,2,3,4	**3S-2093**	42	CABO TIPO CINTA (STRAP-CABLE)	
	52	4	**4B-4277**	4	ARRUELA (8,8X17,5X1,6 MM DE ESPESSURA) (WASHER (8.8X17.5X1.6-MM THK))	
	53	1	**4B-4863**	1	ARRUELA (4,7X11X1,2 MM DE ESPESSURA) (WASHER (4.7X11X1.2-MM THK))	

523-0605 GRUPO DE FIAÇÃO-CABINE () (continuação) **i08197093**

NOTA	REF. NÃO	GRÁFICO REF.	NÚMERO DA PEÇA	QTY	NOME DA PEÇA 1 2 3 4 5 6 (NÍVEL DO PRODUTO)	CONSULTE PÁGINA
	54	2	**4P-7581**	1	GRAMPO (ESCADA) (CLIP (LADDER))	
	55	2	**4P-8134**	1	GRAMPO (ESCADA) (CLIP (LADDER))	
	56	2,4	**4S-1962**	3	GRAMPO (CIRCUITO) (CLIP (LOOP))	
	57	4	**525-7217**	1	CONJUNTO DE SUPORTE (BRACKET AS)	
M		4	**6V-9632**	1	PORCA DE SOLDA (ROSCA M6X1) (NUT-WELD (M6X1-THD))	
M		4	**8T-3490**	1	PORCA DE SOLDA (ROSCA M10X1,5) (NUT-WELD (M10X1.5-THD))	
	58	3	**526-3825**	1	CONJUNTO DE INTERRUPTORES-BALANCIM (24 V) (SWITCH AS-ROCKER (24-VOLT))	
	59	3	**526-3826**	1	CONJUNTO DE INTERRUPTORES-BALANCIM (24 V) (SWITCH AS-ROCKER (24-VOLT))	
	60	1	**526-3828**	1	CONJUNTO DO INTERRUPTOR-AR-CONDICIONADO (24 V) (SWITCH AS-AIR CONDITIONER (24-VOLT))	
	61	3	**526-7925**	1	ILHÓ (GROMMET)	
	62	4	**560-3061**	1	CONJUNTO DE SUPORTE (BRACKET AS)	
M		4	**6V-9632**	2	PORCA DE SOLDA (ROSCA M6X1) (NUT-WELD (M6X1-THD))	
	63	3	**572-9650**	1	CONJUNTO DO INTERRUPTOR-LIMPADOR (SWITCH AS-WIPER)	
		3	**2H-3920**	1	ARRUELA DE PRESSÃO (LOCKWASHER)	
		3	**7F-6999**	1	CONTRAPORCA (7/16-20 DE ROSCA) (NUT-JAM (7/16-20-THD))	
	64	4	**575-4387**	1	CONJUNTO DE SUPORTE (BRACKET AS)	
M		4	**6V-9632**	3	PORCA DE SOLDA (ROSCA M6X1) (NUT-WELD (M6X1-THD))	
	65	4	**582-2335**	1	CONJUNTO DE CABO (CABLE AS)	
D		4	**6V-2369**		CABO (CALIBRE 4, PRETO) (0,2 M) (CABLE (4-GA, BLACK) (0.2-M))	
		4	*284-8481*	1	CONJUNTO DE TERMINAIS DE ANEL (TERMINAL AS-RING)	
E		4	**119-3662**		TUBO REDUTOR DE CALOR (10,85 MM DIA) (4 CM) (TUBE-HEAT SHRINK (10.85-MM DIA) (4-CM))	
		4	*289-1502*	1	CONJUNTO DE TERMINAIS DE ANEL (TERMINAL AS-RING)	
E		4	**125-7876**		TUBO REDUTOR DE CALOR (17,78 MM DIA) (4 CM) (TUBE-HEAT SHRINK (17.78-MM DIA) (4-CM))	
		4	**301-0091**	1	TAMPA DE TERMINAL (VERMELHO) (COVER-TERMINAL (RED))	
		4	**316-5240**	1	TAMPA DE TERMINAL (COVER-TERMINAL)	
	66	4	**582-2336**	1	CONJUNTO DE CABO (CABLE AS)	
D		4	**6V-2369**		CABO (CALIBRE 4, PRETO) (0,3 M) (CABLE (4-GA, BLACK) (0.3-M))	
		4	**283-6447**	1	TERMINAL DE ANEL (TERMINAL-RING)	
		4	*289-1502*	1	CONJUNTO DE TERMINAIS DE ANEL (TERMINAL AS-RING)	
E		4	**125-7876**		TUBO REDUTOR DE CALOR (17,78 MM DIA) (4 CM) (TUBE-HEAT SHRINK (17.78-MM DIA) (4-CM))	
		4	**301-0091**	2	TAMPA DE TERMINAL (VERMELHO) (COVER-TERMINAL (RED))	
Y	67	1	**588-0901**	1	CONJUNTO DE CHICOTE DO MOTOR (HARNESS AS-ENGINE)	191
	68	3	**588-9626**	1	GRUPO DO MÓDULO-TECLADO (MODULE GP-KEYPAD)	
		3	**8F-1326**	2	ARRUELA (4,2X9,5X0,8 MM DE ESPESSURA) (WASHER (4.2X9.5X0.8-MM THK))	
M		3	**8T-2659**	2	CONTRAPORCA (M4X0,7 DE ROSCA) (LOCKNUT (M4X0.7-THD))	
M	69	4	**5C-7261**	4	PORCA (ROSCA M8X1,25) (NUT (M8X1.25-THD))	

523-0605 GRUPO DE FIAÇÃO-CABINE () (continuação) **i08197093**

NOTA	REF. NÃO	GRÁFICO REF.	NÚMERO DA PEÇA	QTY	NOME DA PEÇA 1 2 3 4 5 6 (NÍVEL DO PRODUTO)	CONSULTE PÁGINA
	70	4	**5P-4115**	2	ARRUELA DURA (7,2X19X2 MM DE ESPESSURA) (WASHER-HARD (7.2X19X2-MM THK))	
	71	4	**6I-1418**	8	ESPAÇADOR (8,2X12,7X28,7 MM DE ESPESSURA) (SPACER (8.2X12.7X28.7-MM THK))	
	72	2,4	**6V-0826**	3	ILHÓ (GROMMET)	
M	73	1	**6V-8227**	2	PORCA (ROSCA M18X1,5) (NUT (M18X1.5-THD))	
	74	1,2,3,4	**7K-1181**	73	CABO TIPO CINTA (STRAP-CABLE)	
	75	2	**8C-5608**	4	ESPAÇADOR (6,5X9,5X25,4 MM DE ESPESSURA) (SPACER (6.5X9.5X25.4-MM THK))	
M	76	2,4	**8C-8451**	6	PARAFUSO (M6X1X40 MM) (BOLT (M6X1X40-MM))	
	77	4	**8J-1256**	1	GRAMPO (CLIP)	
	78	2	**8S-0948**	1	GRAMPO (CLIP)	
	79	4	**8T-0328**	4	ARRUELA DURA (5,5X10X1 MM DE ESPESSURA) (WASHER-HARD (5.5X10X1-MM THK))	
	80	1,2,3,4	**8T-4121**	20	ARRUELA DURA (11X21X2,5 MM DE ESPESSURA) (WASHER-HARD (11X21X2.5-MM THK))	
M	81	2	**8T-4136**	4	PARAFUSO (M10X1,5X25 MM) (BOLT (M10X1.5X25-MM))	
M	82	1,2,3,4	**8T-4137**	10	PARAFUSO (M10X1,5X20 MM) (BOLT (M10X1.5X20-MM))	
M	83	4	**8T-4179**	1	PARAFUSO (M12X1,75X20 MM) (BOLT (M12X1.75X20-MM))	
M	84	2	**8T-4182**	1	PARAFUSO (M10X1,5X45 MM) (BOLT (M10X1.5X45-MM))	
M	85	3,4	**8T-4195**	2	PARAFUSO (M10X1,5X30 MM) (BOLT (M10X1.5X30-MM))	
M	86	4	**8T-4197**	4	PARAFUSO (M8X1,25X40 MM) (BOLT (M8X1.25X40-MM))	
	87	4	**8T-4223**	1	ARRUELA DURA (13,5X25,5X3 MM DE ESPESSURA) (WASHER-HARD (13.5X25.5X3-MM THK))	
	88	4	**8T-7934**	1	ARRUELA DURA (11X21X5 MM DE ESPESSURA) (WASHER-HARD (11X21X5-MM THK))	
	89	4	**9N-0869**	10	ARRUELA DURA (8,8X25,5X2 MM DE ESPESSURA) (WASHER-HARD (8.8X25.5X2-MM THK))	
M	90	1,2,3,4	**9X-1046**	24	PARAFUSO (M4X0,7X18 MM) (SCREW (M4X0.7X18-MM))	
	91	1,2,4	**9X-2038**	4	ARRUELA (7X19X2 MM DE ESPESSURA) (WASHER (7X19X2-MM THK))	
M	92	4	**9X-2041**	3	PARAFUSO DE CABEÇA CONVEXA (M10X1,5X20 MM) (SCREW-TRUSS HEAD (M10X1.5X20-MM))	
M	93	4	**9X-2044**	3	PARAFUSO DE CABEÇA CONVEXA (M6X1X16 MM) (SCREW-TRUSS HEAD (M6X1X16-MM))	
M	94	1,4	**9X-2045**	5	PARAFUSO DE CABEÇA CONVEXA (M6X1X20 MM) (SCREW-TRUSS HEAD (M6X1X20-MM))	
	95	2	**9X-6165**	4	ARRUELA (6,5X22X2,5 MM DE ESPESSURA) (WASHER (6.5X22X2.5-MM THK))	

D - ENCOMENDAR POR METROS
E - ENCOMENDAR POR CENTÍMETROS
J - SOLICITE POR DECÍMETRO
M - PEÇA MÉTRICA
R - PEÇA REMANUFATURADA PODE ESTAR DISPONÍVEL
Y - ILUSTRAÇÃO INDIVIDUAL

523-0605 GRUPO DE FIAÇÃO-CABINE () (continuação) **i08197093**

REFER TO ALL ILLUSTRATIONS OF THIS GROUP FOR AUXILIARY VIEWS

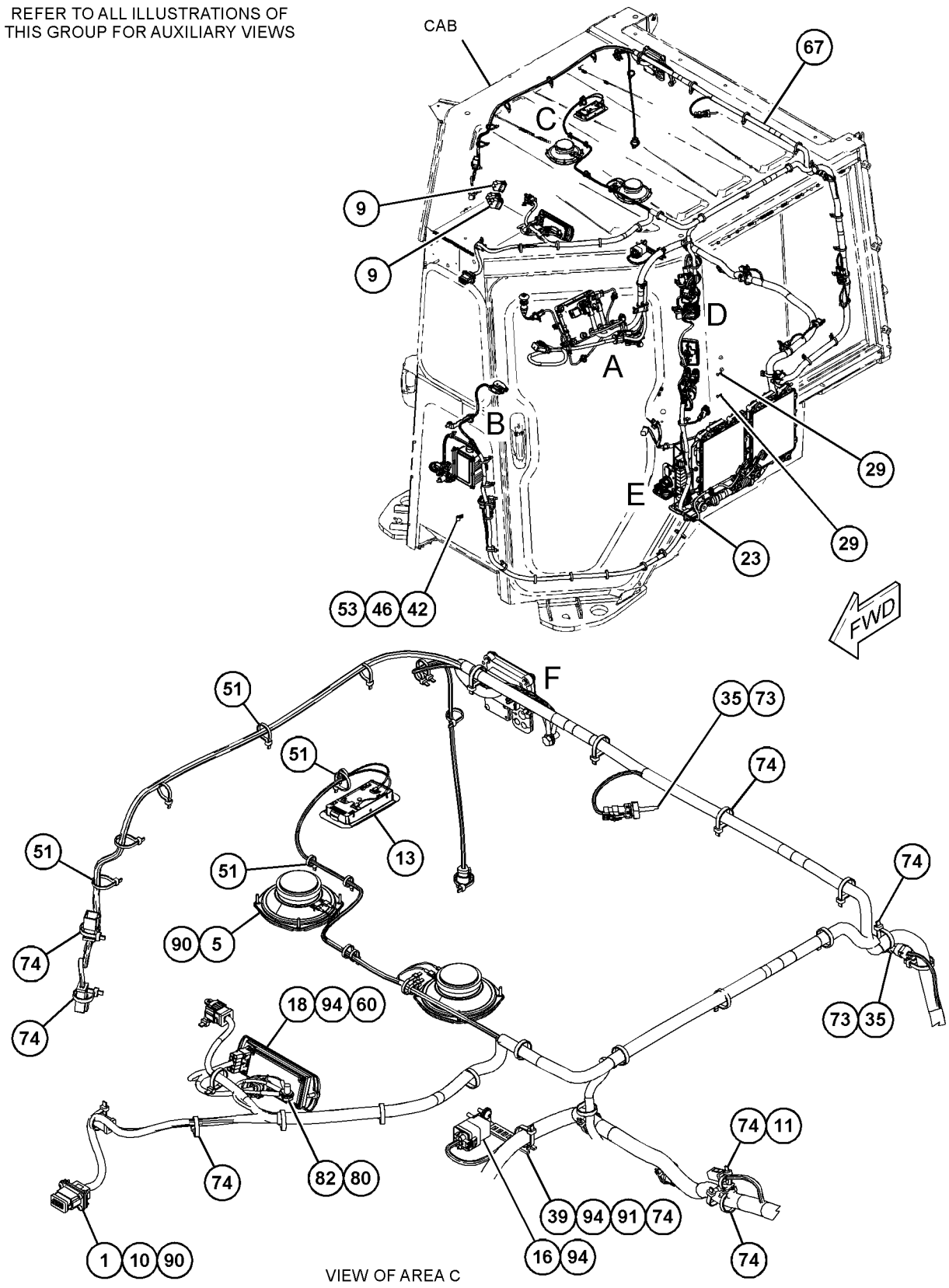

GRÁFICO 1 g06596203

523-0605 GRUPO DE FIAÇÃO-CABINE () (continuação) **i08197093**

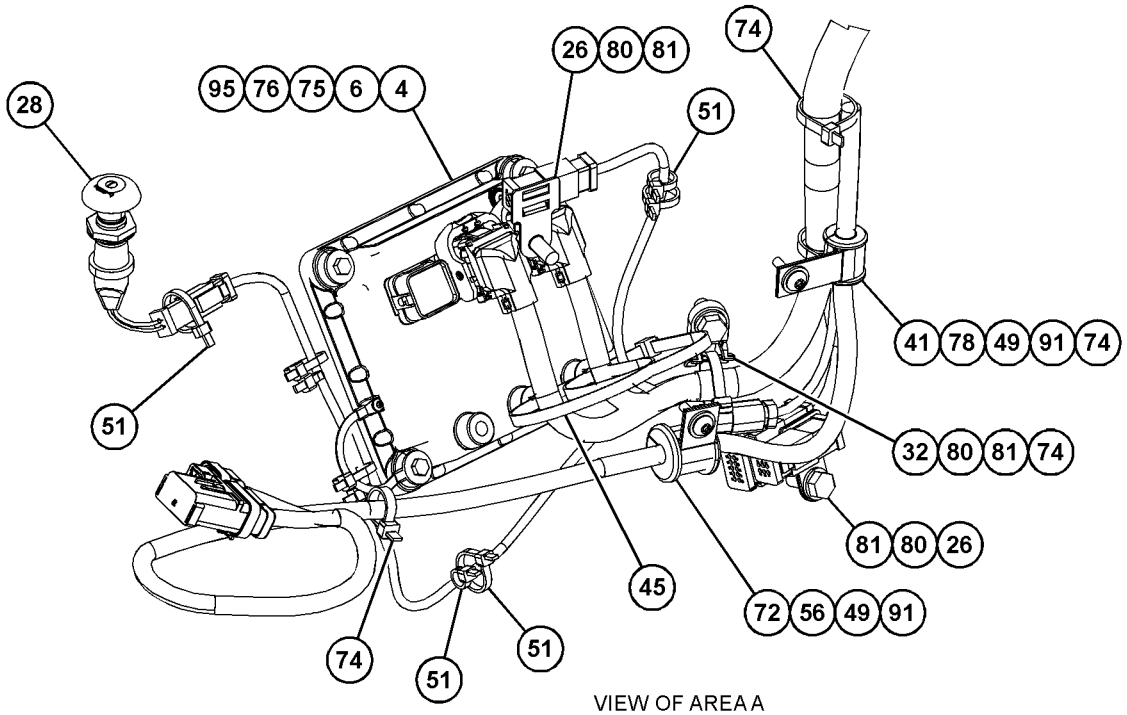

VIEW OF AREA A

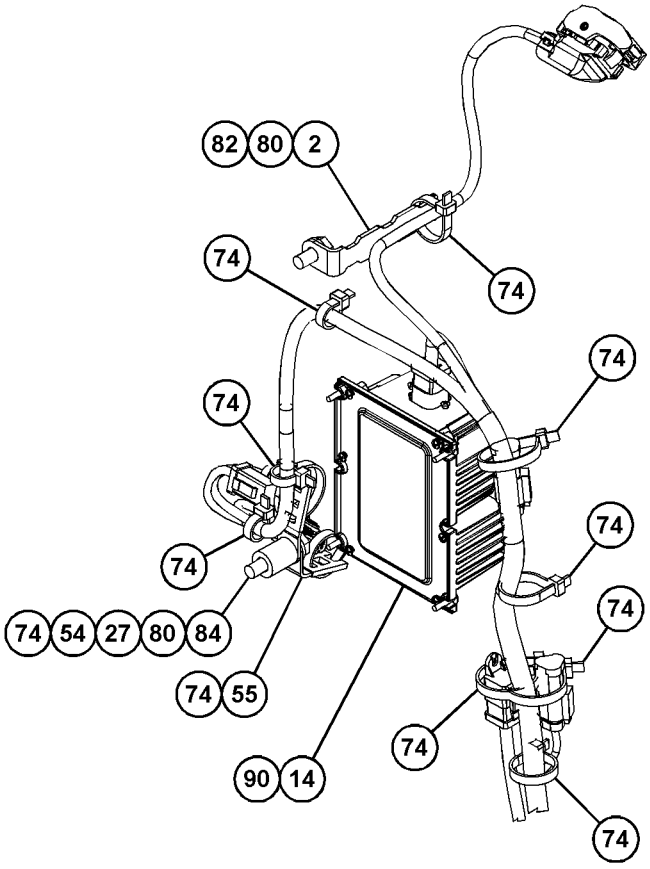

VIEW OF AREA B

GRÁFICO 2 g06596204

523-0605 GRUPO DE FIAÇÃO-CABINE () (continuação) **i08197093**

REFER TO ALL ILLUSTRATIONS OF
THIS GROUP FOR AUXILIARY VIEWS

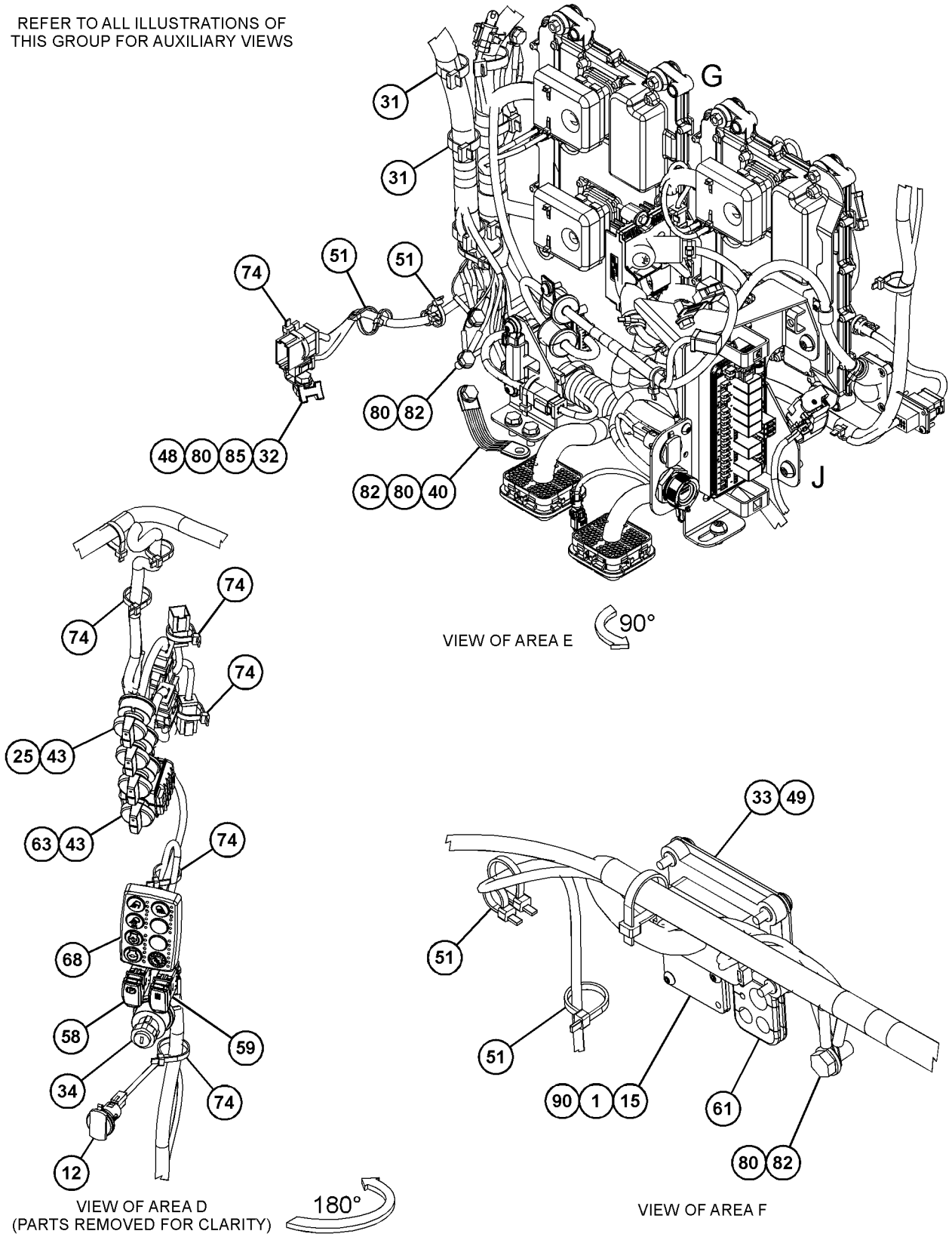

GRÁFICO 3 g06596205

523-0605 GRUPO DE FIAÇÃO-CABINE () (continuação) **i08197093**

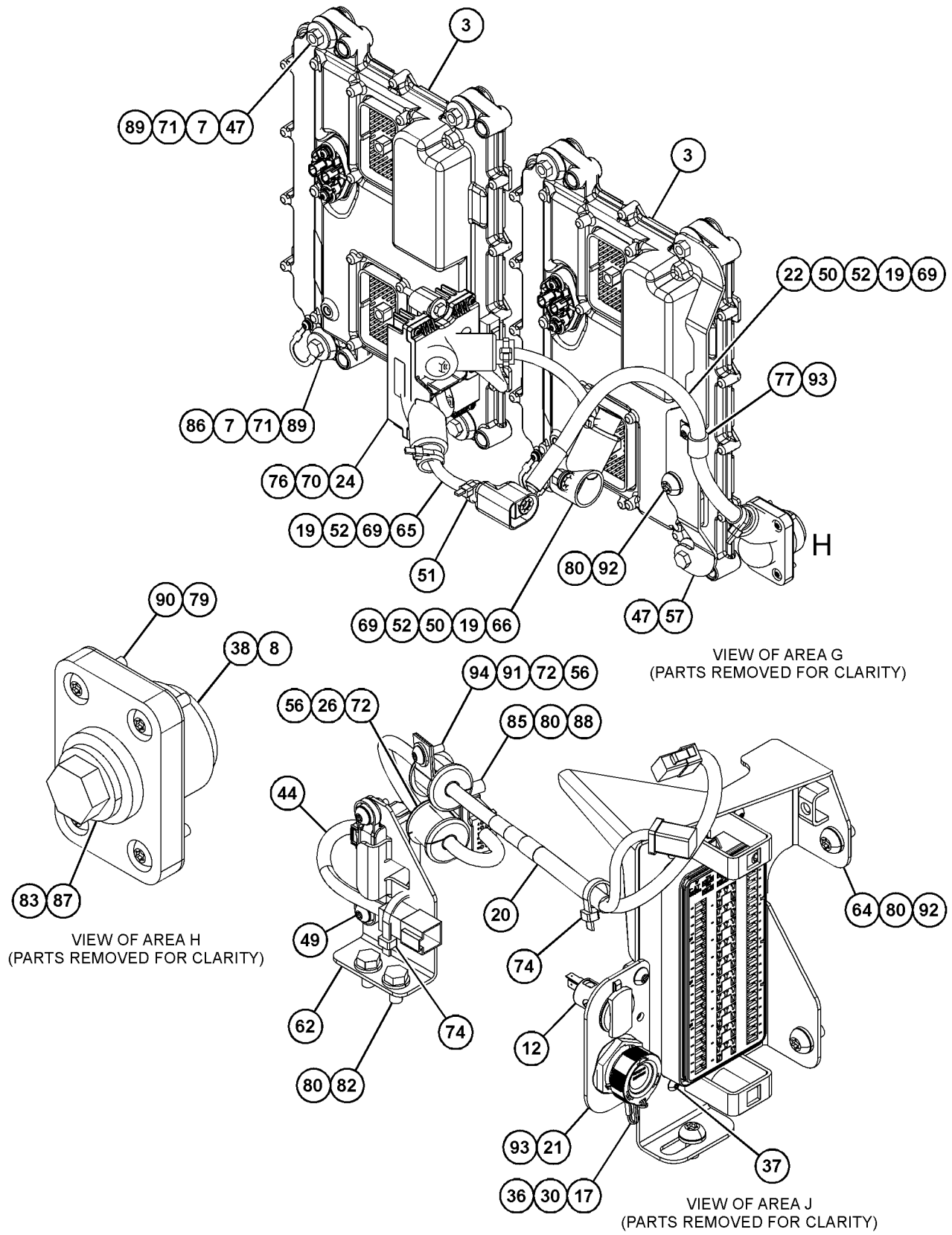

GRÁFICO 4 <FIM> g06596206

526-7919 GRUPO DE FIAÇÃO-CABINE

S/N: Z2K1-UP; Z2N1-UP

NÚMEROE DE 536-6468, 536-6469, 536-6470, 579-6887 CAB AR AN ATTACHMENT

SMCS-1408, 7301 **i07821075**

NOTA	REF. NÃO	GRÁFICO REF.	NÚMERO DA PEÇA	QTY	NOME DA PEÇA 1 2 3 4 5 6 (NÍVEL DO PRODUTO)	CONSULTE PÁGINA
	1	2,3	**286-0323**	2	JUNTA (GASKET)	
	2	2	**346-0663**	1	SUPORTE (BRACKET)	
R	3	3	**491-6843**	2	GRUPO DE CONTROLE SEM PROGRAMAÇÃO (CONTROL GP-UNPROGRAMMED)	
YR	4	1	**494-6472**	1	GRUPO DE CONTROLE-COMUNICAÇÃO (ELETRÔNICO) (CONTROL GP-COMMUNICATION (ELECTRONIC))	152
	5	1,3,4	**130-5300**	6	GRAMPO (CLIP)	
	6	2,4	**133-6934**	2	ESPAÇADOR (11X20X25 MM DE ESPESSURA) (SPACER (11X20X25-MM THK))	
Y	7	1	**158-6632**	1	GRUPO DE INTERRUPTOR-BOTÃO PUSH (24 V) (BUZINA) (SWITCH GP-PUSH BUTTON (24-VOLT) (HORN))	262
	8	1	**187-8675**	1	JUNTA (GASKET)	
M	9	3	**198-9706**	4	PARAFUSO DE CABEÇA CONVEXA (M5X0,8X16 MM) (SCREW-TRUSS HEAD (M5X0.8X16-MM))	
M	10	1	**200-1131**	4	PARAFUSO DE CABEÇA CONVEXA (M4X0,7X20 MM) (SCREW-TRUSS HEAD (M4X0.7X20-MM))	
	11	3	**203-9007**	1	PORCA (ROSCA 1-1/2-18) (NUT (1-1/2-18-THD))	
	12	1	**204-8000**	1	FIXAÇÃO DA CINTA (MOUNTING-CABLE TIE)	
	13	2	**228-6089**	3	BUJÃO (CHAVE SELETORA) (PLUG (ROCKER SWITCH))	
	14	2	**234-5925**	1	JUNTA (GASKET)	
Y	15	4	**255-2752**	1	GRUPO DO INTERRUPTOR DE PARTIDA (IGNIÇÃO) (SWITCH GP-START (IGNITION))	264
	16	1,2	**256-6454**	2	SENSOR DE TEMPERATURA (2 PINOS) (PURIFICADOR DE AR) (SENSOR-TEMPERATURE (2-PIN) (AIR CLEANER))	
	17	3	**270-2679**	1	ARRUELA DE PRESSÃO (LOCKWASHER)	
	18	1	**272-7239**	1	CONJUNTO DE BLOCO (BLOCK AS)	
Y	19	4	**275-7741**	3	GRUPO DE INTERRUPTORES-LIMPADOR (24 V) (SWITCH GP-WIPER (24-VOLT))	266
	20	2	**277-1873**	1	GRAMPO (ESCADA) (CLIP (LADDER))	
	21	4	**278-2145**	1	CONJUNTO DE CABO TERRA (STRAP AS-GROUND)	
	22	2	**285-1204**	1	RETENTOR (RETAINER)	
	23	1	**2V-3216**	1	GRAMPO (CIRCUITO) (CLIP (LOOP))	
	24	4	**307-0649**	4	BOTÃO (KNOB)	
	25	4	**333-8538**	1	CONJUNTO DO SENSOR INERCIAL (ÂNGULO DE ACELERAÇÃO) (SENSOR AS-INERTIAL (ACCELERATION, ANGLE))	
		4	**386-0444**	1	CONJUNTO DE CHICOTE DO SENSOR (ACELERÔMETRO) (HARNESS AS-SENSOR (ACCELEROMETER))	
		4	**9X-3401**	6	PINO DE CONECTOR (CALIBRE 16 A 18) (PIN-CONNECTOR (16-GA TO 18-GA))	
		4	**151-9275**	1	KIT DE TOMADA (6 PINOS) (KIT-RECEPTACLE (6-PIN))	
		4	**102-8805**	1	KIT DE TOMADA (6 PINOS) (KIT-RECEPTACLE (6-PIN))	
					(INCLUI CONJUNTO DA TOMADA E CUNHA)	
E		4	**112-4550**		LUVA (20 CM) (SLEEVE (20-CM))	
	26	1	**335-2252**	3	FIXAÇÃO DA CINTA (MOUNTING-CABLE TIE)	
	27	3,4	**335-5365**	2	TOMADA DE ENERGIA AUXILIAR (12 V) (SOCKET-AUXILIARY POWER (12-VOLT))	

526-7919 GRUPO DE FIAÇÃO-CABINE () (continuação) **i07821075**

NOTA	REF. NÃO	GRÁFICO REF.	NÚMERO DA PEÇA	QTY	NOME DA PEÇA 1 2 3 4 5 6 (NÍVEL DO PRODUTO)	CONSULTE PÁGINA
M	28	1	**342-9290**	1	PARAFUSO DE CABEÇA PANELA (M4X0,7X10 MM) (SCREW-PAN HEAD (M4X0.7X10-MM))	
M	29	3	**344-5674**	4	PORCA (ROSCA M8X1,25) (NUT (M8X1.25-THD))	
	30	2	**347-0794**	1	GRUPO DE LÂMPADA-TETO (24 V) (LAMP GP-DOME (24-VOLT))	
	31	2	**348-7842**	1	CONVERSOR DE POTÊNCIA (24 V A 12 V) (CONVERTER-POWER (24-VOLT TO 12-VOLT))	
	32	2	**353-1634**	1	CONJUNTO DE CHICOTE DO RÁDIO (BLUETOOTH) (HARNESS AS-RADIO (BLUETOOTH))	
	33	4	**381-2621**	1	FIXAÇÃO DA CINTA (MOUNTING-CABLE TIE)	
	34	4	**382-4473**	1	GRUPO DE INTERRUPTORES-LIMPADOR (24 V) (SWITCH GP-WIPER (24-VOLT))	
		4	**2H-3920**	1	ARRUELA DE PRESSÃO (LOCKWASHER)	
		4	**6V-8369**	1	PORCA (ROSCA DE 7/16-28) (NUT (7/16-28-THD))	
		4	**8T-8729**	6	PINO DE CONECTOR (16 GA A 20 GA) (PIN-CONNECTOR (16-GA TO 20-GA))	
		4	**8T-8737**	2	BUJÃO DE RETENTOR (PLUG-SEAL)	
		4	**102-8806**	1	KIT DE TOMADA (8 PINOS) (KIT-RECEPTACLE (8-PIN))	
					(INCLUI CONJUNTO DE TOMADA E CUNHA)	
M	35	1,2	**3E-8020**	6	PARAFUSO DE CABEÇA CONVEXA (M6X1X25 MM) (SCREW-TRUSS HEAD (M6X1X25-MM))	
	36	3	**3F-9556**	2	ARRUELA DE PRESSÃO (LOCKWASHER)	
	37	1,2	**3S-2093**	19	CABO TIPO CINTA (STRAP-CABLE)	
	38	2	**441-3637**	1	CONJUNTO DE RELÉ-CRONÔMETRO (24 V) (RELAY AS-TIMER (24-VOLT))	
	39	3	**455-9568**	1	CONJUNTO DE TAMPA (CAP AS)	
	40	2	**461-7396**	1	CONJUNTO DE PAINEL (PANEL AS)	
		2	**271-7312**	2	BOTÃO (KNOB)	
	41	3	**490-4245**	4	ARRUELA-CÔNICA (WASHER-CONICAL)	
	42	3	**4B-4277**	4	ARRUELA (8,8X17,5X1,6 MM DE ESPESSURA) (WASHER (8.8X17.5X1.6-MM THK))	
	43	1	**4B-4863**	1	ARRUELA (4,7X11X1,2 MM DE ESPESSURA) (WASHER (4.7X11X1.2-MM THK))	
	44	2	**4P-7581**	1	GRAMPO (ESCADA) (CLIP (LADDER))	
	45	2	**4P-8134**	1	GRAMPO (ESCADA) (CLIP (LADDER))	
	46	1,3	**4S-1962**	4	GRAMPO (CIRCUITO) (CLIP (LOOP))	
	47	2	**501-3885**	1	CONJUNTO DE CHICOTE DO RÁDIO (HARNESS AS-RADIO)	
	48	4	*506-2390*	1	GRUPO DO MÓDULO-TECLADO (MODULE GP-KEYPAD)	
		4	**8F-1326**	2	ARRUELA (4,2X9,5X0,8 MM DE ESPESSURA) (WASHER (4.2X9.5X0.8-MM THK))	
M		4	**8T-2659**	2	CONTRAPORCA (M4X0,7 DE ROSCA) (LOCKNUT (M4X0.7-THD))	
	49	2	**514-6437**	1	CONJUNTO DE CHICOTE DO RÁDIO (PORTA USB) (HARNESS AS-RADIO (USB PORT))	
	50	3	**525-7217**	1	CONJUNTO DE SUPORTE (BRACKET AS)	
M		3	**6V-9632**	1	PORCA DE SOLDA (ROSCA M6X1) (NUT-WELD (M6X1-THD))	
M		3	**8T-3490**	1	PORCA DE SOLDA (ROSCA M10X1,5) (NUT-WELD (M10X1.5-THD))	
Y	51	3	**526-0868**	1	CONJUNTO DE CHICOTE DA DIREÇÃO (LADO ESQUERDO) (HARNESS AS-STEERING (LH))	205
	52	3	**526-1511**	1	PLACA (PLATE)	
	53	4	**526-3825**	1	CONJUNTO DE INTERRUPTORES-BALANCIM (24 V) (FREIO DE ESTACIONAMENTO) (SWITCH AS-ROCKER (24-VOLT) (PARKING BRAKE))	

526-7919 GRUPO DE FIAÇÃO-CABINE () (continuação) **i07821075**

NOTA	REF. NÃO	GRÁFICO REF.	NÚMERO DA PEÇA	QTY	NOME DA PEÇA 1 2 3 4 5 6 (NÍVEL DO PRODUTO)	CONSULTE PÁGINA
	54	4	**526-3826**	1	CONJUNTO DE INTERRUPTORES-BALANCIM (24 V) (IMPLEMENTO, FRONTAL) (SWITCH AS-ROCKER (24-VOLT) (IMPLEMENT, FRONT))	
	55	2	**526-3828**	1	CONJUNTO DO INTERRUPTOR-AR-CONDICIONADO (24 V) (AR CONDICIONADO) (SWITCH AS-AIR CONDITIONER (24-VOLT) (AIR CONDITIONER))	
	56	2	**526-7925**	1	ILHÓ (GROMMET)	
	57	3	**533-5449**	1	CONJUNTO DE CABO (CABLE AS)	
		3	**6T-5598**	1	TERMINAL DE ANEL (PARAFUSO DE CALIBRE 1 A 2, 5/16 POL) (TERMINAL-RING (1-GA TO 2-GA, 5/16-IN SCREW))	
E		3	**8C-3056**		CABO (CALIBRE 2, VERMELHO) (40 CM) (CABLE (2-GA, RED) (40-CM))	
E		3	**125-7876**		TUBO REDUTOR DE CALOR (17,78 MM DIA) (4 CM) (TUBE-HEAT SHRINK (17.78-MM DIA) (4-CM))	
		3	*291-6819*	1	CONJUNTO DE TERMINAIS DE ANEL (TERMINAL AS-RING)	
E		3	**125-7876**		TUBO REDUTOR DE CALOR (17,78 MM DIA) (4 CM) (TUBE-HEAT SHRINK (17.78-MM DIA) (4-CM))	
		3	**299-6082**	1	TAMPA DE TERMINAL (VERMELHO) (COVER-TERMINAL (RED))	
	58	3	**533-5450**	1	CONJUNTO DE CABO (CABLE AS)	
D		3	**6V-2369**		CABO (CALIBRE 4, PRETO) (0,2 M) (CABLE (4-GA, BLACK) (0.2-M))	
		3	**229-7367**	1	TAMPA DE TERMINAL (COVER-TERMINAL)	
		3	**316-5240**	1	TAMPA DE TERMINAL (COVER-TERMINAL)	
		3	*284-8481*	1	CONJUNTO DE TERMINAIS DE ANEL (TERMINAL AS-RING)	
E		3	**119-3662**		TUBO REDUTOR DE CALOR (10,85 MM DIA) (4 CM) (TUBE-HEAT SHRINK (10.85-MM DIA) (4-CM))	
		3	*289-1502*	1	CONJUNTO DE TERMINAIS DE ANEL (TERMINAL AS-RING)	
E		3	**125-7876**		TUBO REDUTOR DE CALOR (17,78 MM DIA) (4 CM) (TUBE-HEAT SHRINK (17.78-MM DIA) (4-CM))	
		3	**316-5240**	1	TAMPA DE TERMINAL (COVER-TERMINAL)	
	59	3	**533-5451**	1	CONJUNTO DE CABO (CABLE AS)	
D		3	**6V-2369**		CABO (CALIBRE 4, PRETO) (0,3 M) (CABLE (4-GA, BLACK) (0.3-M))	
		3	**229-7367**	1	TAMPA DE TERMINAL (COVER-TERMINAL)	
		3	**283-6447**	1	TERMINAL DE ANEL (TERMINAL-RING)	
		3	*289-1502*	1	CONJUNTO DE TERMINAIS DE ANEL (TERMINAL AS-RING)	
E		3	**125-7876**		TUBO REDUTOR DE CALOR (17,78 MM DIA) (4 CM) (TUBE-HEAT SHRINK (17.78-MM DIA) (4-CM))	
Y	60	1	**533-5453**	1	CONJUNTO DE CHICOTE DA CABINE (BOMBA DO LAVADOR DE VIDROS) (HARNESS AS-CAB (WINDOW WASHER PUMP))	167
	61	3	**542-3264**	1	CONJUNTO DO RELÉ (ENERGIA PRINCIPAL) (RELAY AS (MAIN POWER))	
		3	**8T-8730**	2	SOQUETE DE CONECTOR (16 GA A 20 GA) (SOCKET-CONNECTOR (16-GA TO 20-GA))	
		3	**155-2270**	1	KIT DE PLUGUE DE CONEXÃO (2 PINOS) (KIT-CONNECTING PLUG (2-PIN))	
					(INCLUI CONJUNTO DE PLUGUE, CUNHA E SELO DA INTERFACE)	
	62	2	**542-5471**	1	BASE (BASE)	
	63	4	**560-3061**	1	CONJUNTO DE SUPORTE (BRACKET AS)	
M		4	**6V-9632**	2	PORCA DE SOLDA (ROSCA M6X1) (NUT-WELD (M6X1-THD))	

526-7919 GRUPO DE FIAÇÃO-CABINE () (continuação) **i07821075**

NOTA	REF. NÃO	GRÁFICO REF.	NÚMERO DA PEÇA	QTY	NOME DA PEÇA 1 2 3 4 5 6 (NÍVEL DO PRODUTO)	CONSULTE PÁGINA
Y	64	1	**566-2020**	1	CONJUNTO DE CHICOTE DA CABINE (HARNESS AS-CAB)	169
	65	3	**575-4387**	1	CONJUNTO DE SUPORTE (BRACKET AS)	
M		3	**6V-9632**	3	PORCA DE SOLDA (ROSCA M6X1) (NUT-WELD (M6X1-THD))	
M	66	3	**5C-7261**	4	PORCA (ROSCA M8X1,25) (NUT (M8X1.25-THD))	
	67	3	**5P-4115**	2	ARRUELA DURA (7,2X19X2 MM DE ESPESSURA) (WASHER-HARD (7.2X19X2-MM THK))	
	68	3	**6I-1418**	8	ESPAÇADOR (8,2X12,7X28,7 MM DE ESPESSURA) (SPACER (8.2X12.7X28.7-MM THK))	
	69	2	**6T-7695**	2	CONJUNTO DO ALTO-FALANTE-RÁDIO (SPEAKER AS-RADIO)	
	70	1,3	**6V-0826**	4	ILHÓ (GROMMET)	
M	71	4	**6V-7357**	2	PARAFUSO (M6X1X25 MM) (BOLT (M6X1X25-MM))	
M	72	1,2	**6V-8227**	2	PORCA (ROSCA M18X1,5) (NUT (M18X1.5-THD))	
	73	1,2,3,4	**7K-1181**	103	CABO TIPO CINTA (STRAP-CABLE)	
	74	1	**8C-5607**	8	SUPORTE DE ISOLAMENTO (MOUNT-ISOLATION)	
	75	1	**8C-5608**	4	ESPAÇADOR (6,5X9,5X25,4 MM DE ESPESSURA) (SPACER (6.5X9.5X25.4-MM THK))	
M	76	1,3	**8C-8451**	6	PARAFUSO (M6X1X40 MM) (BOLT (M6X1X40-MM))	
	77	3	**8J-1256**	1	GRAMPO (CLIP)	
	78	1	**8T-0328**	4	ARRUELA DURA (5,5X10X1 MM DE ESPESSURA) (WASHER-HARD (5.5X10X1-MM THK))	
	79	1,2,3,4	**8T-4121**	20	ARRUELA DURA (11X21X2,5 MM DE ESPESSURA) (WASHER-HARD (11X21X2.5-MM THK))	
M	80	1,3	**8T-4136**	4	PARAFUSO (M10X1,5X25 MM) (BOLT (M10X1.5X25-MM))	
M	81	2,3,4	**8T-4137**	13	PARAFUSO (M10X1,5X20 MM) (BOLT (M10X1.5X20-MM))	
M	82	1	**8T-4179**	1	PARAFUSO (M12X1,75X20 MM) (BOLT (M12X1.75X20-MM))	
M	83	2	**8T-4182**	1	PARAFUSO (M10X1,5X45 MM) (BOLT (M10X1.5X45-MM))	
M	84	4	**8T-4185**	1	PARAFUSO (M10X1,5X50 MM) (BOLT (M10X1.5X50-MM))	
M	85	3	**8T-4195**	1	PARAFUSO (M10X1,5X30 MM) (BOLT (M10X1.5X30-MM))	
M	86	3	**8T-4197**	4	PARAFUSO (M8X1,25X40 MM) (BOLT (M8X1.25X40-MM))	
	87	1	**8T-4223**	1	ARRUELA DURA (13,5X25,5X3 MM DE ESPESSURA) (WASHER-HARD (13.5X25.5X3-MM THK))	
	88	3	**8T-7934**	1	ARRUELA DURA (11X21X5 MM DE ESPESSURA) (WASHER-HARD (11X21X5-MM THK))	
	89	3	**8T-9655**	16	SUPORTE DE ISOLAMENTO (MOUNT-ISOLATION)	
	90	3	**9N-0869**	10	ARRUELA DURA (8,8X25,5X2 MM DE ESPESSURA) (WASHER-HARD (8.8X25.5X2-MM THK))	
M	91	1,2,3	**9X-1046**	22	PARAFUSO (M4X0,7X18 MM) (SCREW (M4X0.7X18-MM))	
	92	1,2,3	**9X-2038**	4	ARRUELA (7X19X2 MM DE ESPESSURA) (WASHER (7X19X2-MM THK))	
M	93	3	**9X-2044**	3	PARAFUSO DE CABEÇA CONVEXA (M6X1X16 MM) (SCREW-TRUSS HEAD (M6X1X16-MM))	
M	94	2,3	**9X-2045**	5	PARAFUSO DE CABEÇA CONVEXA (M6X1X20 MM) (SCREW-TRUSS HEAD (M6X1X20-MM))	
	95	1	**9X-6165**	4	ARRUELA (6,5X22X2,5 MM DE ESPESSURA) (WASHER (6.5X22X2.5-MM THK))	
	96	4	**9X-8256**	2	ARRUELA (6,6X12X2 MM DE ESPESSURA) (WASHER (6.6X12X2-MM THK))	

D - ENCOMENDAR POR METROS
E - ENCOMENDAR POR CENTÍMETROS
M - PEÇA MÉTRICA
R - PEÇA REMANUFATURADA PODE ESTAR DISPONÍVEL
Y - ILUSTRAÇÃO INDIVIDUAL

526-7919 GRUPO DE FIAÇÃO-CABINE () (continuação) **i07821075**

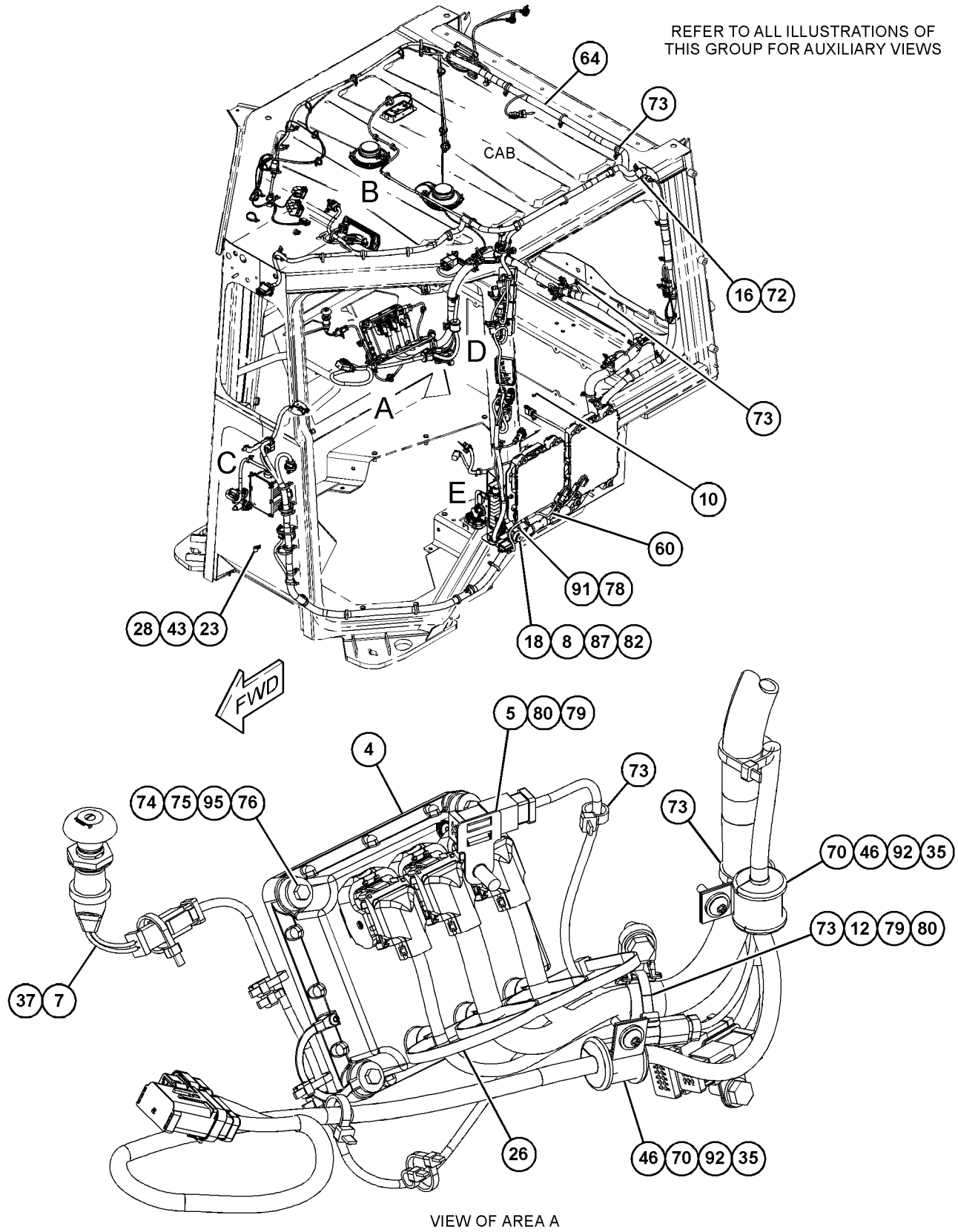

VIEW OF AREA A

GRÁFICO 1 g06462202

526-7919 GRUPO DE FIAÇÃO-CABINE () (continuação) **i07821075**

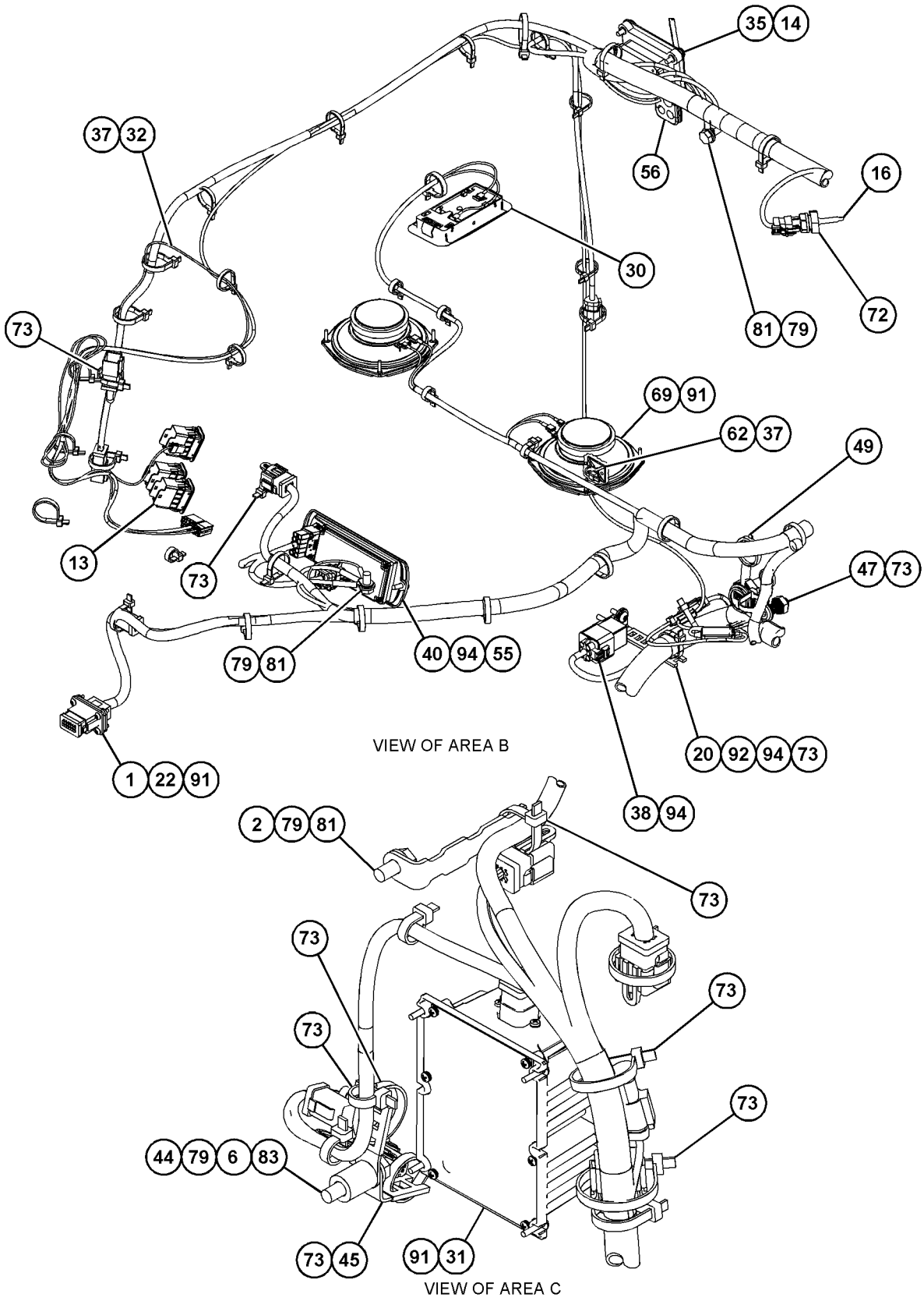

GRÁFICO 2 g06462203

526-7919 GRUPO DE FIAÇÃO-CABINE () (continuação) **i07821075**

REFER TO ALL ILLUSTRATIONS OF
THIS GROUP FOR AUXILIARY VIEWS

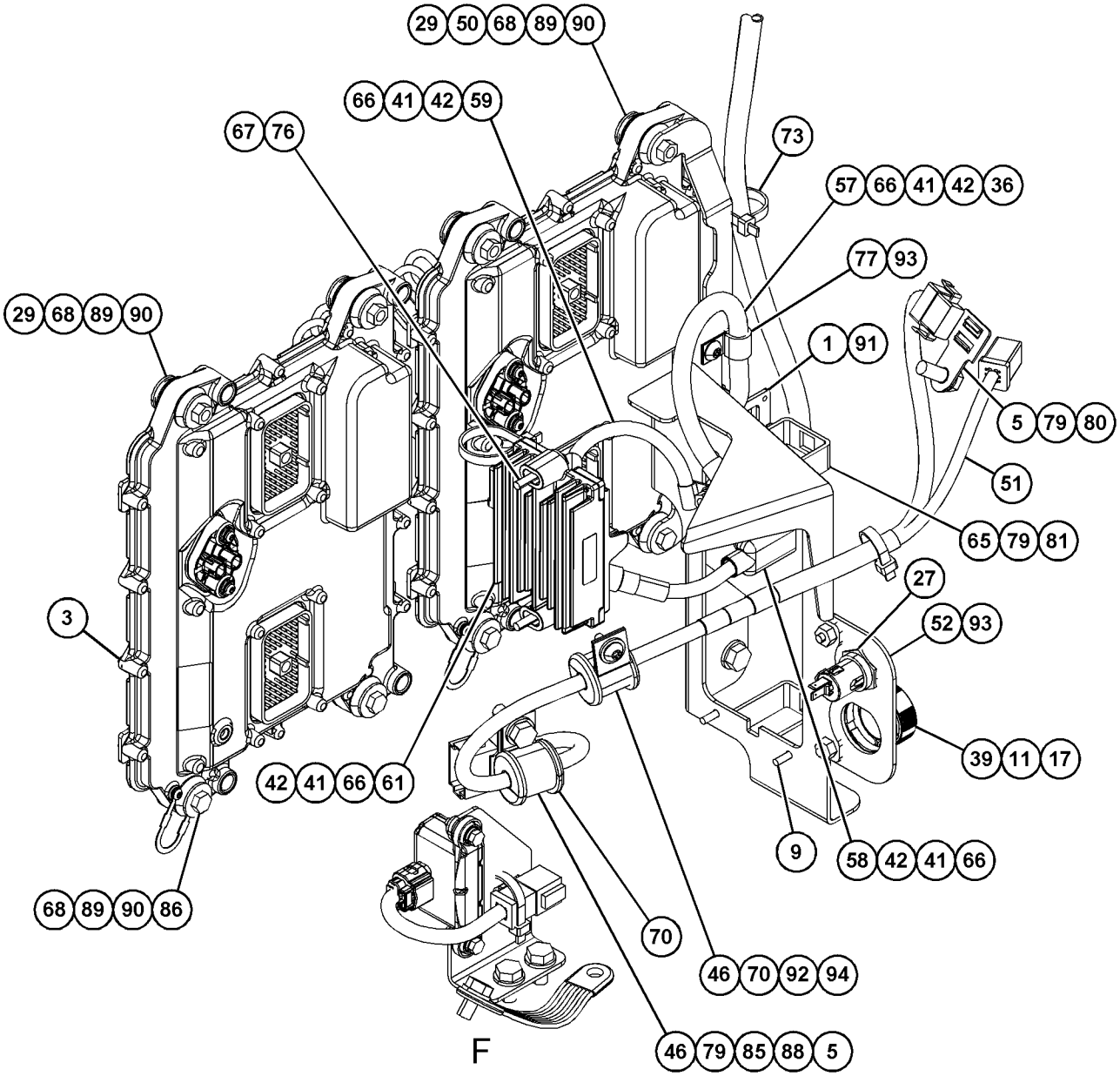

VIEW OF AREA E
(PARTS REMOVED FOR CLARITY) 180°

GRÁFICO 3 g06462206

526-7919 GRUPO DE FIAÇÃO-CABINE () (continuação) **i07821075**

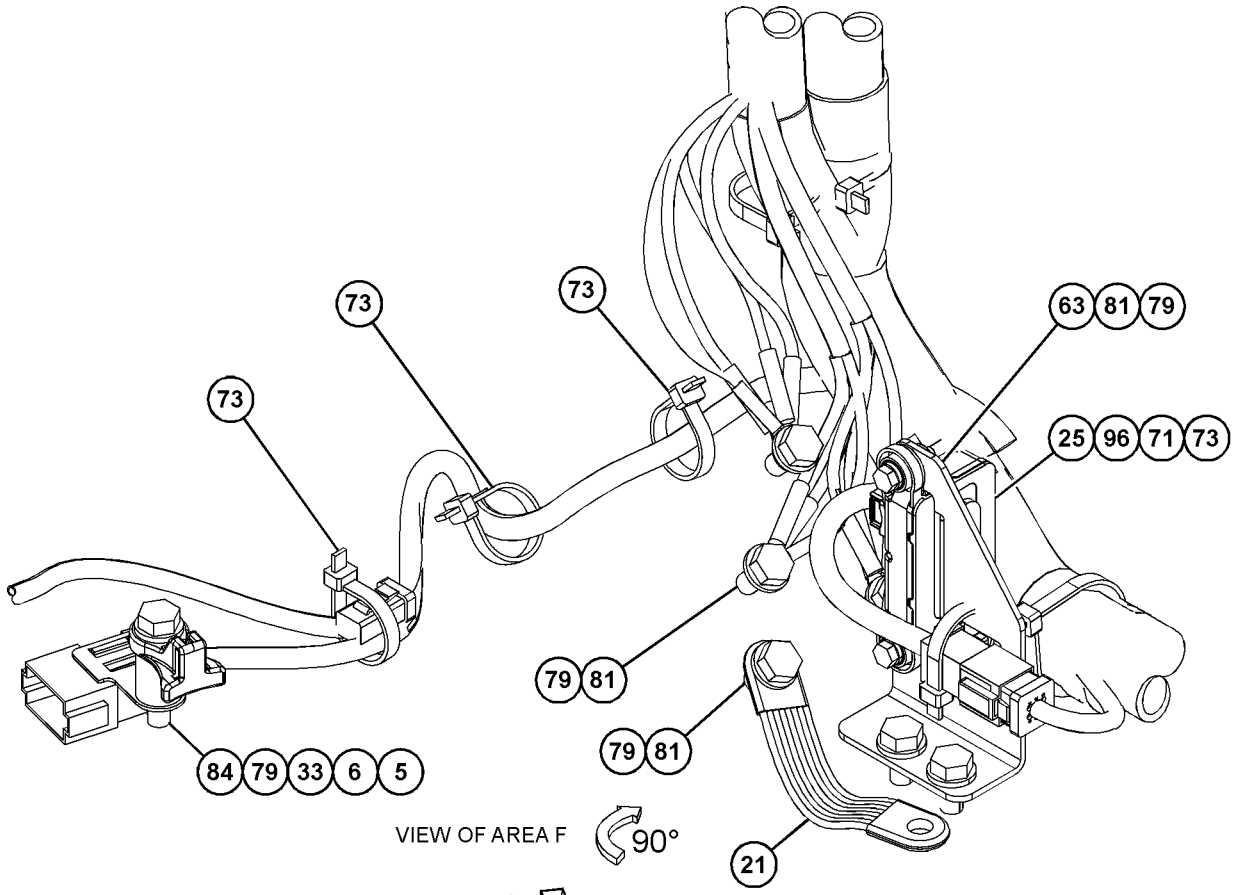

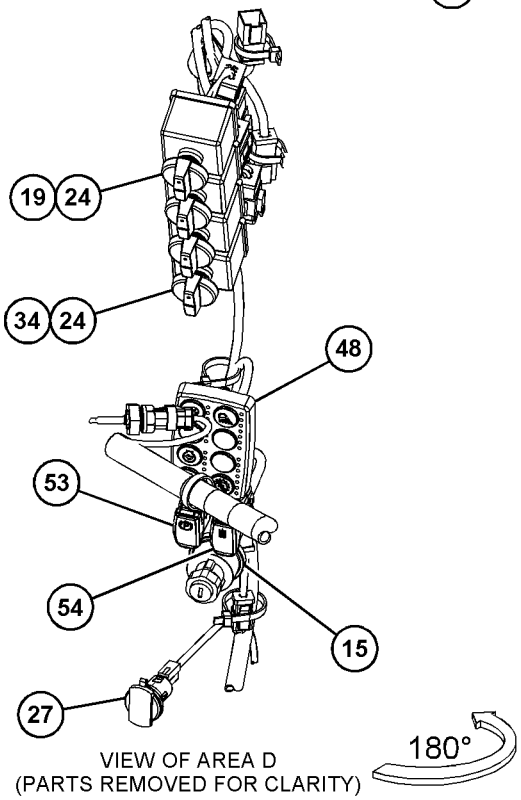

GRÁFICO 4 <FIM> g06462207

545-7815 GRUPO DE FIAÇÃO-CABINE

S/N: Z2K1-UP; Z2N1-UP
NÚMEROE DE 536-6476, 536-6478, 579-6896 CAB GP
AN ATTACHMENT

SMCS-1408, 7301 **i07805179**

NOTA	REF. NÃO	GRÁFICO REF.	NÚMERO DA PEÇA	QTY	NOME DA PEÇA 1 2 3 4 5 6 (NÍVEL DO PRODUTO)	CONSULTE PÁGINA
	1	1	**3V-4694**	2	BUJÃO-BOTÃO (PLUG-BUTTON)	
	2	1	**8D-2388**	2	ILHÓ (GROMMET)	
	3	1	**8E-1118**	1	CONJUNTO DE ANTENA (ANTENNA AS)	
	4	1	**118-3509**	2	ILHÓ (GROMMET)	
	5	1	**209-7253**	1	CONJUNTO DE CABO (CABLE AS)	
	6	1	**3S-2093**	2	CABO TIPO CINTA (STRAP-CABLE)	
	7	1	**4V-5090**	2	PÁRA-CHOQUE (BUMPER)	
Y	8	1	**533-5458**	2	CONJUNTO DO CHICOTE DE ILUMINAÇÃO (PORTAS) (HARNESS AS-LIGHTING (DOORS))	199
Y	9	1	**559-2195**	2	CONJUNTO DE CHICOTE DA CABINE (LIMPADOR, PORTA DO LADO DIREITO) (HARNESS AS-CAB (WIPER, RH DOOR))	168
	10	1	**7G-7053**	2	ILHÓ (GROMMET)	
	11	1	**7K-1181**	12	CABO TIPO CINTA (STRAP-CABLE)	

Y - ILUSTRAÇÃO INDIVIDUAL

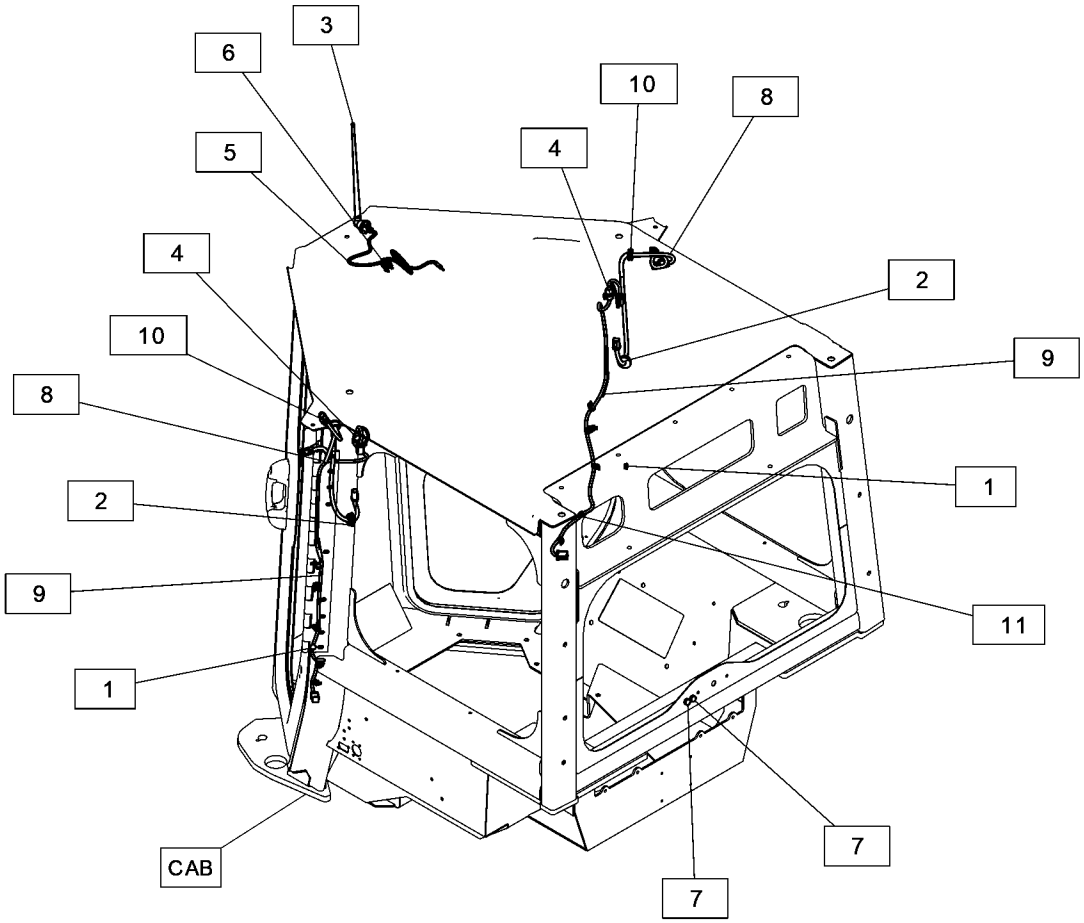

GRÁFICO 1 <FIM> g06449852

558-2323 GRUPO DE FIAÇÃO-CABINE

S/N: Z2K1000-UP; Z2N1000-UP
NÚMEROE DE 583-9463, 583-9464, 583-9465 CAB AR
AN ATTACHMENT

SMCS-1408, 7301 **i08266132**

NOTA	REF. NÃO	GRÁFICO REF.	NÚMERO DA PEÇA	QTY	NOME DA PEÇA 1 2 3 4 5 6 (NÍVEL DO PRODUTO)	CONSULTE PÁGINA
	1	3,4	**286-0323**	3	JUNTA (GASKET)	
	2	2	**346-0663**	1	SUPORTE (BRACKET)	
R	3	4	**491-6843**	2	GRUPO DE CONTROLE SEM PROGRAMAÇÃO (CONTROL GP-UNPROGRAMMED)	
YR	4	2	**494-6472**	1	GRUPO DE CONTROLE-COMUNICAÇÃO (ELETRÔNICO) (CONTROL GP-COMMUNICATION (ELECTRONIC))	152
	5	2,4	**130-5300**	5	GRAMPO (CLIP)	
	6	2	**133-6934**	1	ESPAÇADOR (11X20X25 MM DE ESPESSURA) (SPACER (11X20X25-MM THK))	
Y	7	2	**158-6632**	1	GRUPO DE INTERRUPTOR-BOTÃO PUSH (24 V) (BUZINA) (SWITCH GP-PUSH BUTTON (24-VOLT) (HORN))	262
	8	5	**187-8675**	1	JUNTA (GASKET)	
M	9	1	**200-1131**	4	PARAFUSO DE CABEÇA CONVEXA (M4X0,7X20 MM) (SCREW-TRUSS HEAD (M4X0.7X20-MM))	
	10	4	**203-9007**	1	PORCA (ROSCA 1-1/2-18) (NUT (1-1/2-18-THD))	
	11	5	**204-2281**	8	CABO TIPO CINTA (STRAP-CABLE)	
	12	2,5	**204-8000**	2	FIXAÇÃO DA CINTA (MOUNTING-CABLE TIE)	
	13	3	**228-6089**	3	BUJÃO (CHAVE SELETORA) (PLUG (ROCKER SWITCH))	
	14	3	**234-5925**	1	JUNTA (GASKET)	
Y	15	3	**255-2752**	1	GRUPO DO INTERRUPTOR DE PARTIDA (IGNIÇÃO) (SWITCH GP-START (IGNITION))	264
	16	3	**256-6454**	2	SENSOR DE TEMPERATURA (2 PINOS) (AR) (SENSOR-TEMPERATURE (2-PIN) (AIR))	
	17	4	**270-2679**	1	ARRUELA DE PRESSÃO (LOCKWASHER)	
M	18	4	**271-9408**	4	PARAFUSO DE CABEÇA CONVEXA (M5X0,8X10-MM) (SCREW-TRUSS HEAD (M5X0.8X10-MM))	
	19	5	**272-7239**	1	CONJUNTO DE BLOCO (BLOCK AS)	
	20	3	**277-1873**	1	GRAMPO (ESCADA) (CLIP (LADDER))	
	21	4	**278-2145**	1	CONJUNTO DE CABO TERRA (STRAP AS-GROUND)	
	22	3	**285-1204**	1	RETENTOR (RETAINER)	
	23	3	**290-5562**	1	SUPORTE (ARTICULAÇÃO GIRATÓRIA DUPLA) (MOUNT (DUAL SWIVEL))	
	24	2	**2V-1771**	1	ILHÓ (GROMMET)	
	25	1	**2V-3216**	1	GRAMPO (CIRCUITO) (CLIP (LOOP))	
	26	3	**307-0649**	4	BOTÃO (KNOB)	
	27	4	**333-8538**	1	CONJUNTO DO SENSOR INERCIAL (ÂNGULO DE ACELERAÇÃO) (SENSOR AS-INERTIAL (ACCELERATION, ANGLE))	
		4	*386-0444*	1	CONJUNTO DE CHICOTE DO SENSOR (HARNESS AS-SENSOR)	
		4	**151-9275**	1	KIT DE TOMADA (6 PINOS) (KIT-RECEPTACLE (6-PIN))	
					(INCLUI CONJUNTO DE TOMADA E CUNHA)	
		4	**9X-3401**	6	PINO DE CONECTOR (CALIBRE 16 A 18) (PIN-CONNECTOR (16-GA TO 18-GA))	
E		4	**112-4550**		LUVA (20 CM) (SLEEVE (20-CM))	
	28	2	**335-2252**	3	FIXAÇÃO DA CINTA (MOUNTING-CABLE TIE)	
	29	3,4	**335-5365**	2	TOMADA DE ENERGIA AUXILIAR (12 V) (SOCKET-AUXILIARY POWER (12-VOLT))	
M	30	1	**342-9290**	1	PARAFUSO DE CABEÇA PANELA (M4X0,7X10 MM) (SCREW-PAN HEAD (M4X0.7X10-MM))	

558-2323 GRUPO DE FIAÇÃO-CABINE () (continuação) **i08266132**

NOTA	REF. NÃO	GRÁFICO REF.	NÚMERO DA PEÇA	QTY	NOME DA PEÇA 1 2 3 4 5 6 (NÍVEL DO PRODUTO)	CONSULTE PÁGINA
M	31	4	**344-5674**	4	PORCA (ROSCA M8X1,25) (NUT (M8X1.25-THD))	
	32	3	**347-0794**	1	GRUPO DE LÂMPADA-TETO (24 V) (LAMP GP-DOME (24-VOLT))	
	33	2	**348-7842**	1	CONVERSOR DE POTÊNCIA (24 V A 12 V) (CONVERTER-POWER (24-VOLT TO 12-VOLT))	
	34	5	**352-3968**	1	GRAMPO (ESCADA) (CLIP (LADDER))	
	35	3	**353-1634**	1	CONJUNTO DE CHICOTE DO RÁDIO (BLUETOOTH) (HARNESS AS-RADIO (BLUETOOTH))	
M	36	2,3,4	**3E-8020**	8	PARAFUSO DE CABEÇA CONVEXA (M6X1X25 MM) (SCREW-TRUSS HEAD (M6X1X25-MM))	
	37	5	**3F-9556**	2	ARRUELA DE PRESSÃO (LOCKWASHER)	
	38	2,3,5	**3S-2093**	57	CABO TIPO CINTA (STRAP-CABLE)	
	39	3	**441-3637**	1	CONJUNTO DE RELÉ-CRONÔMETRO (24 V) (RELAY AS-TIMER (24-VOLT))	
	40	4	**455-9568**	1	CONJUNTO DE TAMPA (CAP AS)	
		4	**424-4322**	1	TAMPA DE CONECTOR (COVER-CONNECTOR)	
	41	3	**461-7396**	1	CONJUNTO DE PAINEL (PANEL AS)	
		3	**271-7312**	2	BOTÃO (KNOB)	
	42	3	**487-6510**	3	CONJUNTO DO INTERRUPTOR-LIMPADOR (24 V) (SWITCH AS-WIPER (24-VOLT))	
					(CADA UM INCLUI)	
		3	**2H-3920**	2	ARRUELA DE PRESSÃO (LOCKWASHER)	
		3	**7F-6999**	2	CONTRAPORCA (7/16-20 DE ROSCA) (NUT-JAM (7/16-20-THD))	
	43	5	**490-4245**	4	ARRUELA-CÔNICA (WASHER-CONICAL)	
	44	5	**4B-4277**	4	ARRUELA (8,8X17,5X1,6 MM DE ESPESSURA) (WASHER (8.8X17.5X1.6-MM THK))	
	45	1	**4B-4863**	1	ARRUELA (4,7X11X1,2 MM DE ESPESSURA) (WASHER (4.7X11X1.2-MM THK))	
	46	2	**4P-7581**	2	GRAMPO (ESCADA) (CLIP (LADDER))	
	47	2	**4P-8134**	1	GRAMPO (ESCADA) (CLIP (LADDER))	
	48	2,4	**4S-1962**	3	GRAMPO (CIRCUITO) (CLIP (LOOP))	
	49	3	**501-3885**	1	CONJUNTO DE CHICOTE DO RÁDIO (HARNESS AS-RADIO)	
	50	4	**525-7217**	1	CONJUNTO DE SUPORTE (BRACKET AS)	
M		4	**6V-9632**	1	PORCA DE SOLDA (ROSCA M6X1) (NUT-WELD (M6X1-THD))	
M		4	**8T-3490**	1	PORCA DE SOLDA (ROSCA M10X1,5) (NUT-WELD (M10X1.5-THD))	
Y	51	4	**526-0868**	1	CONJUNTO DE CHICOTE DA DIREÇÃO (LADO ESQUERDO) (HARNESS AS-STEERING (LH))	205
	52	4	**526-1511**	1	PLACA (PLATE)	
	53	3	**526-3825**	1	CONJUNTO DE INTERRUPTORES-BALANCIM (24 V) (FREIO DE ESTACIONAMENTO) (SWITCH AS-ROCKER (24-VOLT) (PARKING BRAKE))	
	54	3	**526-3826**	1	CONJUNTO DE INTERRUPTORES-BALANCIM (24 V) (BLOQUEIO DO IMPLEMENTO) (SWITCH AS-ROCKER (24-VOLT) (IMPLEMENT LOCKOUT))	
	55	3	**526-3828**	1	CONJUNTO DO INTERRUPTOR-AR-CONDICIONADO (24 V) (AR CONDICIONADO) (SWITCH AS-AIR CONDITIONER (24-VOLT) (AIR CONDITIONER))	
	56	3	**526-7925**	1	ILHÓ (GROMMET)	
	57	5	**533-5449**	1	CONJUNTO DE CABO (CABLE AS)	
		5	*291-6819*	1	CONJUNTO DE TERMINAIS DE ANEL (TERMINAL AS-RING)	
E		5	**125-7876**		TUBO REDUTOR DE CALOR (17,78 MM DIA) (4 CM) (TUBE-HEAT SHRINK (17.78-MM DIA) (4-CM))	

558-2323 GRUPO DE FIAÇÃO-CABINE () (continuação) **i08266132**

NOTA	REF. NÃO	GRÁFICO REF.	NÚMERO DA PEÇA	QTY	NOME DA PEÇA 1 2 3 4 5 6 (NÍVEL DO PRODUTO)	CONSULTE PÁGINA
		5	**6T-5598**	1	TERMINAL DE ANEL (PARAFUSO DE CALIBRE 1 A 2, 5/16 POL) (TERMINAL-RING (1-GA TO 2-GA, 5/16-IN SCREW))	
E		5	**8C-3056**		CABO (CALIBRE 2, VERMELHO) (40 CM) (CABLE (2-GA, RED) (40-CM))	
E		5	**125-7876**		TUBO REDUTOR DE CALOR (17,78 MM DIA) (4 CM) (TUBE-HEAT SHRINK (17.78-MM DIA) (4-CM))	
		5	**299-6082**	1	TAMPA DE TERMINAL (VERMELHO) (COVER-TERMINAL (RED))	
Y	58	4	**533-5453**	1	CONJUNTO DE CHICOTE DA CABINE (BOMBA DO LAVADOR DE VIDROS) (HARNESS AS-CAB (WINDOW WASHER PUMP))	167
	59	3	**539-3587**	1	CONJUNTO DO CHICOTE-FIAÇÃO (CARREGADOR USB) (HARNESS AS-WIRING (USB CHARGER))	
		3	**102-8802**	1	KIT DE TOMADA (2 PINOS) (KIT-RECEPTACLE (2-PIN))	
					(INCLUI CONJUNTO DE TOMADA E CUNHA)	
	60	4	**542-3264**	1	CONJUNTO DO RELÉ (ENERGIA PRINCIPAL) (RELAY AS (MAIN POWER))	
		4	**8T-8730**	2	SOQUETE DE CONECTOR (16 GA A 20 GA) (SOCKET-CONNECTOR (16-GA TO 20-GA))	
		4	**155-2270**	1	KIT DE PLUGUE DE CONEXÃO (2 PINOS) (KIT-CONNECTING PLUG (2-PIN))	
					(INCLUI CONJUNTO DE PLUGUE E CUNHAS)	
	61	4	**560-3061**	1	CONJUNTO DE SUPORTE (BRACKET AS)	
M		4	**6V-9632**	2	PORCA DE SOLDA (ROSCA M6X1) (NUT-WELD (M6X1-THD))	
	62	3	**572-9650**	1	CONJUNTO DO INTERRUPTOR-LIMPADOR (SWITCH AS-WIPER)	
		3	**2H-3920**	1	ARRUELA DE PRESSÃO (LOCKWASHER)	
		3	**7F-6999**	1	CONTRAPORCA (7/16-20 DE ROSCA) (NUT-JAM (7/16-20-THD))	
	63	4	**575-4387**	1	CONJUNTO DE SUPORTE (BRACKET AS)	
M		4	**6V-9632**	3	PORCA DE SOLDA (ROSCA M6X1) (NUT-WELD (M6X1-THD))	
	64	5	**582-2335**	1	CONJUNTO DE CABO (CABLE AS)	
D		5	**6V-2369**		CABO (CALIBRE 4, PRETO) (0,2 M) (CABLE (4-GA, BLACK) (0.2-M))	
		5	*284-8481*	1	CONJUNTO DE TERMINAIS DE ANEL (TERMINAL AS-RING)	
E		5	**119-3662**		TUBO REDUTOR DE CALOR (10,85 MM DIA) (4 CM) (TUBE-HEAT SHRINK (10.85-MM DIA) (4-CM))	
		5	*289-1502*	1	CONJUNTO DE TERMINAIS DE ANEL (TERMINAL AS-RING)	
E		5	**125-7876**		TUBO REDUTOR DE CALOR (17,78 MM DIA) (4 CM) (TUBE-HEAT SHRINK (17.78-MM DIA) (4-CM))	
		5	**301-0091**	1	TAMPA DE TERMINAL (VERMELHO) (COVER-TERMINAL (RED))	
		5	**316-5240**	1	TAMPA DE TERMINAL (COVER-TERMINAL)	
	65	5	**582-2336**	1	CONJUNTO DE CABO (CABLE AS)	
D		5	**6V-2369**		CABO (CALIBRE 4, PRETO) (0,3 M) (CABLE (4-GA, BLACK) (0.3-M))	
		5	*289-1502*	1	CONJUNTO DE TERMINAIS DE ANEL (TERMINAL AS-RING)	
		5	**125-7876**		TUBO REDUTOR DE CALOR (17,78 MM DIA) (4 CM) (TUBE-HEAT SHRINK (17.78-MM DIA) (4-CM))	
		5	**283-6447**	1	TERMINAL DE ANEL (TERMINAL-RING)	
		5	**301-0091**	2	TAMPA DE TERMINAL (VERMELHO) (COVER-TERMINAL (RED))	
Y	66	1	**588-0903**	1	CONJUNTO DE CHICOTE DA CABINE (HARNESS AS-CAB)	176

558-2323 GRUPO DE FIAÇÃO-CABINE () (continuação) **i08266132**

NOTA	REF. NÃO	GRÁFICO REF.	NÚMERO DA PEÇA	QTY	NOME DA PEÇA 1 2 3 4 5 6 (NÍVEL DO PRODUTO)	CONSULTE PÁGINA
	67	3	**588-9626**	1	GRUPO DO MÓDULO-TECLADO (MODULE GP-KEYPAD)	
		3	**8F-1326**	2	ARRUELA (4,2X9,5X0,8 MM DE ESPESSURA) (WASHER (4.2X9.5X0.8-MM THK))	
M		3	**8T-2659**	2	CONTRAPORCA (M4X0,7 DE ROSCA) (LOCKNUT (M4X0.7-THD))	
M	68	5	**5C-7261**	4	PORCA (ROSCA M8X1,25) (NUT (M8X1.25-THD))	
	69	4	**5P-4115**	2	ARRUELA DURA (7,2X19X2 MM DE ESPESSURA) (WASHER-HARD (7.2X19X2-MM THK))	
	70	4	**6I-1418**	8	ESPAÇADOR (8,2X12,7X28,7 MM DE ESPESSURA) (SPACER (8.2X12.7X28.7-MM THK))	
	71	3	**6T-7695**	2	CONJUNTO DO ALTO-FALANTE-RÁDIO (SPEAKER AS-RADIO)	
	72	2,4	**6V-0826**	3	ILHÓ (GROMMET)	
M	73	3	**6V-8227**	2	PORCA (ROSCA M18X1,5) (NUT (M18X1.5-THD))	
	74	2,3,4,5	**7K-1181**	83	CABO TIPO CINTA (STRAP-CABLE)	
	75	2	**8C-5607**	8	SUPORTE DE ISOLAMENTO (MOUNT-ISOLATION)	
	76	2	**8C-5608**	4	ESPAÇADOR (6,5X9,5X25,4 MM DE ESPESSURA) (SPACER (6.5X9.5X25.4-MM THK))	
M	77	2,4	**8C-8451**	6	PARAFUSO (M6X1X40 MM) (BOLT (M6X1X40-MM))	
	78	5	**8J-1256**	1	GRAMPO (CLIP)	
	79	2	**8S-0948**	1	GRAMPO (CLIP)	
	80	5	**8T-0328**	4	ARRUELA DURA (5,5X10X1 MM DE ESPESSURA) (WASHER-HARD (5.5X10X1-MM THK))	
	81	2,3,4,5	**8T-4121**	20	ARRUELA DURA (11X21X2,5 MM DE ESPESSURA) (WASHER-HARD (11X21X2.5-MM THK))	
M	82	2,4	**8T-4136**	4	PARAFUSO (M10X1,5X25 MM) (BOLT (M10X1.5X25-MM))	
M	83	2,3,4,5	**8T-4137**	10	PARAFUSO (M10X1,5X20 MM) (BOLT (M10X1.5X20-MM))	
M	84	5	**8T-4179**	1	PARAFUSO (M12X1,75X20 MM) (BOLT (M12X1.75X20-MM))	
M	85	2	**8T-4182**	1	PARAFUSO (M10X1,5X45 MM) (BOLT (M10X1.5X45-MM))	
M	86	4,5	**8T-4195**	2	PARAFUSO (M10X1,5X30 MM) (BOLT (M10X1.5X30-MM))	
M	87	4	**8T-4197**	4	PARAFUSO (M8X1,25X40 MM) (BOLT (M8X1.25X40-MM))	
	88	5	**8T-4223**	1	ARRUELA DURA (13,5X25,5X3 MM DE ESPESSURA) (WASHER-HARD (13.5X25.5X3-MM THK))	
	89	4	**8T-7934**	1	ARRUELA DURA (11X21X5 MM DE ESPESSURA) (WASHER-HARD (11X21X5-MM THK))	
	90	4	**8T-9655**	16	SUPORTE DE ISOLAMENTO (MOUNT-ISOLATION)	
	91	4	**9N-0869**	10	ARRUELA DURA (8,8X25,5X2 MM DE ESPESSURA) (WASHER-HARD (8.8X25.5X2-MM THK))	
M	92	2,3,4,5	**9X-1046**	24	PARAFUSO (M4X0,7X18 MM) (SCREW (M4X0.7X18-MM))	
	93	2,3,4	**9X-2038**	4	ARRUELA (7X19X2 MM DE ESPESSURA) (WASHER (7X19X2-MM THK))	
M	94	4	**9X-2041**	3	PARAFUSO DE CABEÇA CONVEXA (M10X1,5X20 MM) (SCREW-TRUSS HEAD (M10X1.5X20-MM))	
M	95	4,5	**9X-2044**	3	PARAFUSO DE CABEÇA CONVEXA (M6X1X16 MM) (SCREW-TRUSS HEAD (M6X1X16-MM))	
M	96	3,4	**9X-2045**	5	PARAFUSO DE CABEÇA CONVEXA (M6X1X20 MM) (SCREW-TRUSS HEAD (M6X1X20-MM))	
	97	2	**9X-6165**	4	ARRUELA (6,5X22X2,5 MM DE ESPESSURA) (WASHER (6.5X22X2.5-MM THK))	

D - ENCOMENDAR POR METROS
E - ENCOMENDAR POR CENTÍMETROS
M - PEÇA MÉTRICA
R - PEÇA REMANUFATURADA PODE ESTAR DISPONÍVEL
Y - ILUSTRAÇÃO INDIVIDUAL

558-2323 GRUPO DE FIAÇÃO-CABINE () (continuação) **i08266132**

REFER TO ALL ILLUSTRATIONS OF
THIS GROUP FOR AUXILIARY VIEWS

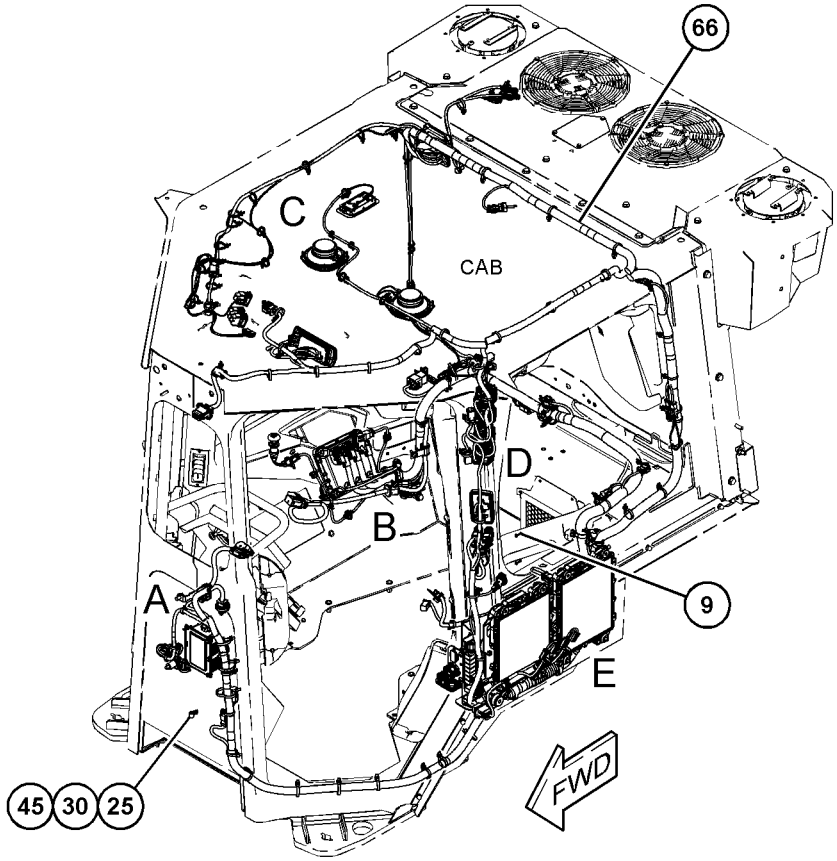

GRÁFICO 1 g06594889

558-2323 GRUPO DE FIAÇÃO-CABINE () (continuação) **i08266132**

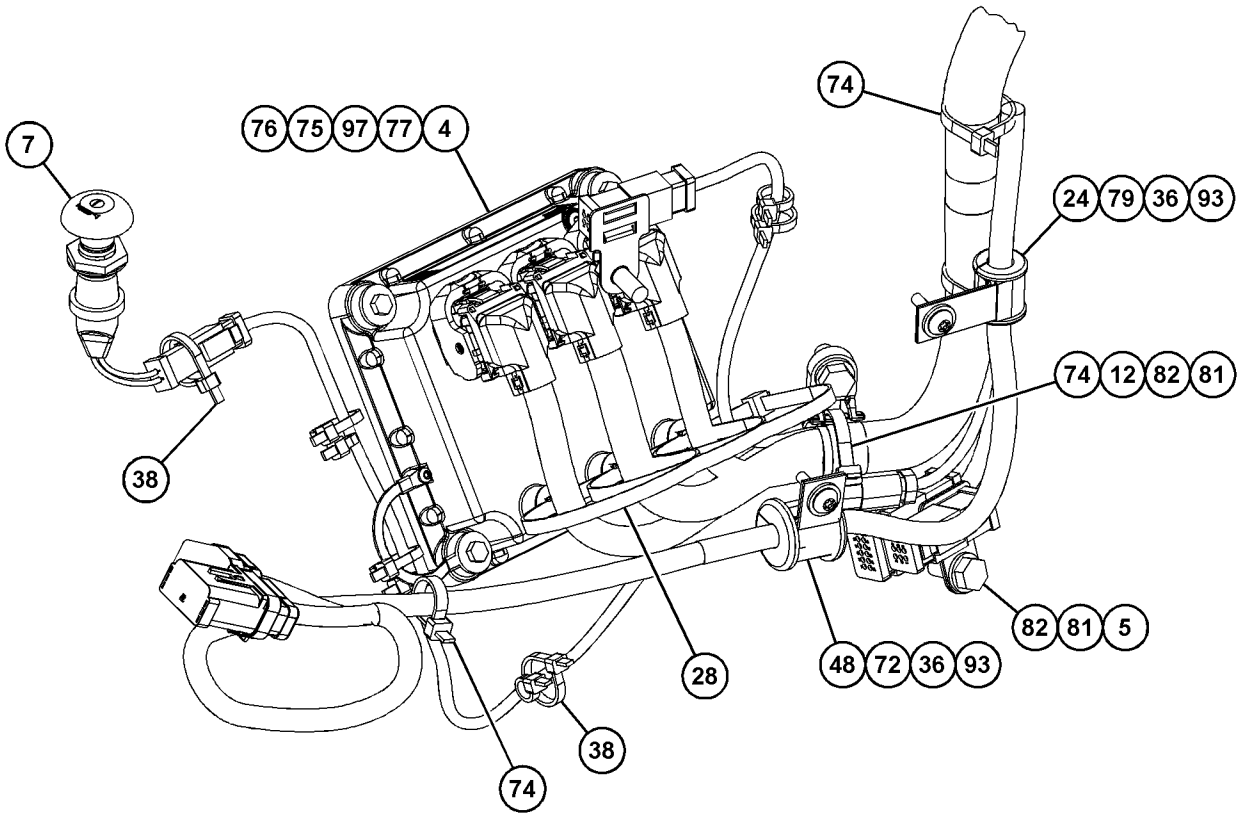

VIEW OF AREA B

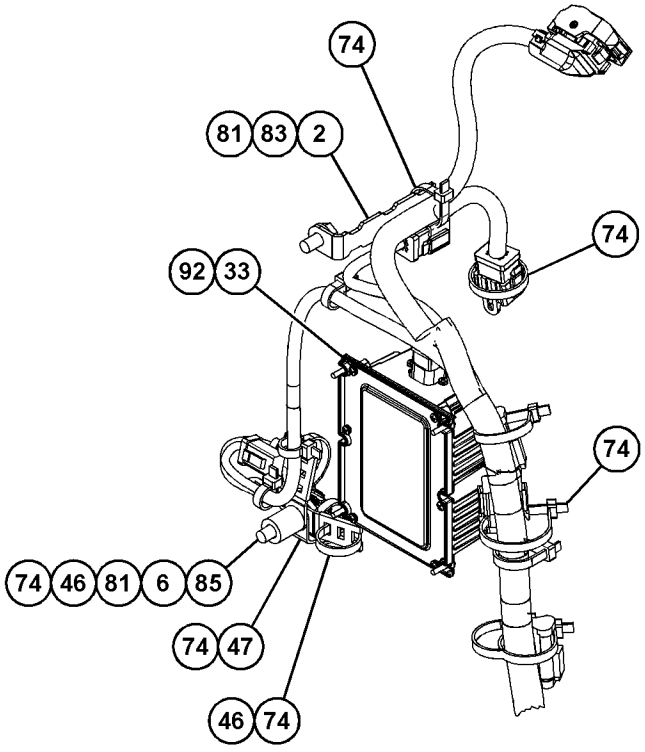

VIEW OF AREA A

GRÁFICO 2 g06594890

558-2323 GRUPO DE FIAÇÃO-CABINE () (continuação) **i08266132**

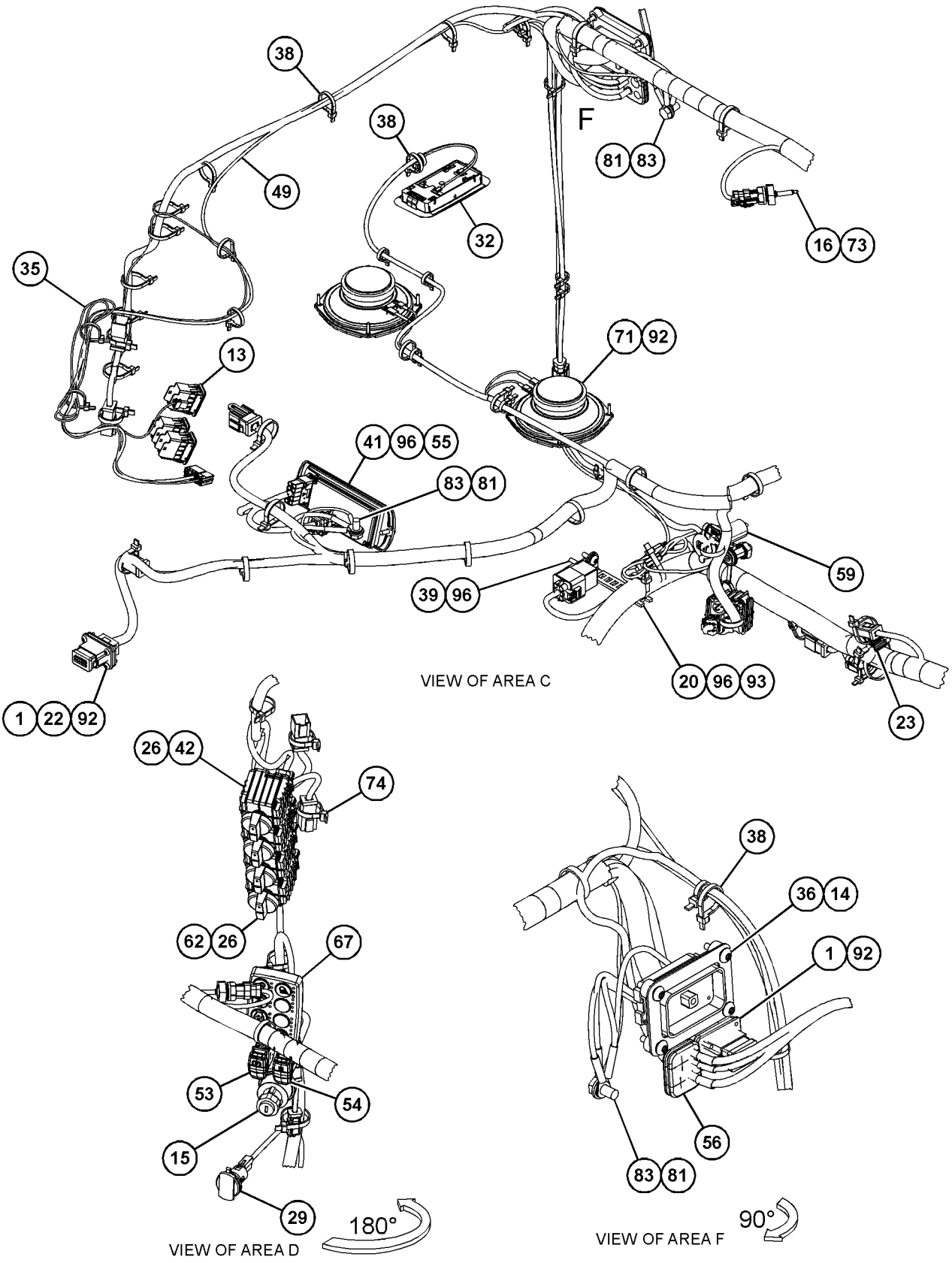

GRÁFICO 3 g06594891

558-2323 GRUPO DE FIAÇÃO-CABINE () (continuação) **i08266132**

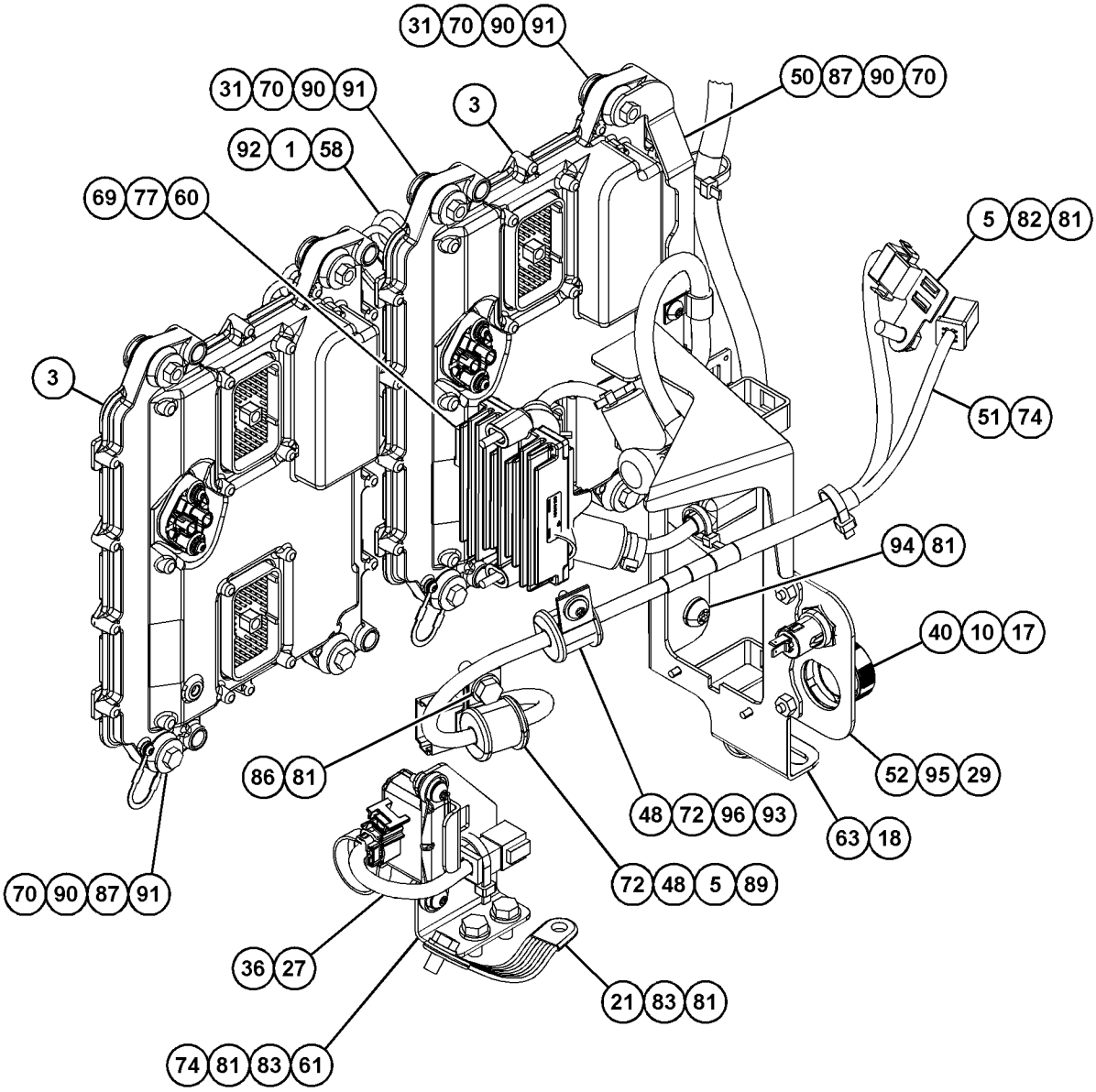

VIEW OF AREA E
(PARTS REMOVED FOR CLARITY)

GRÁFICO 4 g06594892

558-2323 GRUPO DE FIAÇÃO-CABINE () (continuação) **i08266132**

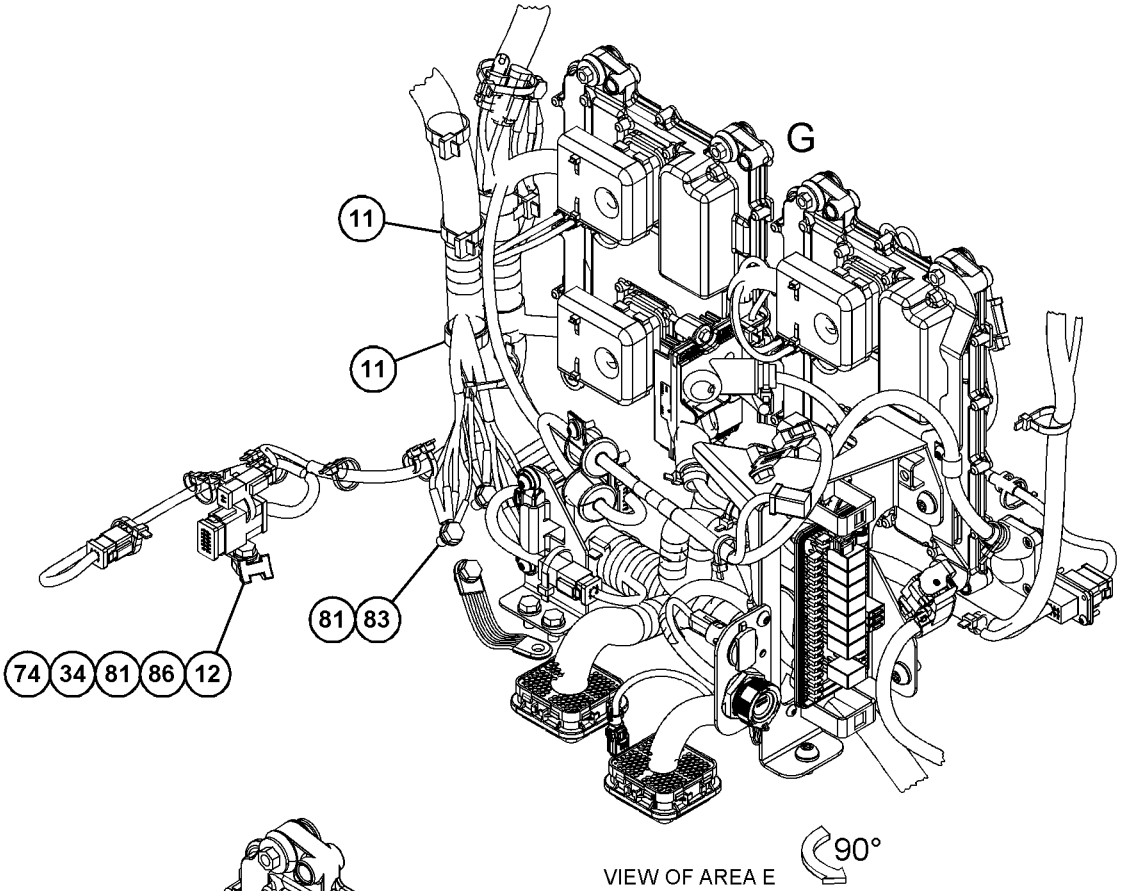

VIEW OF AREA E

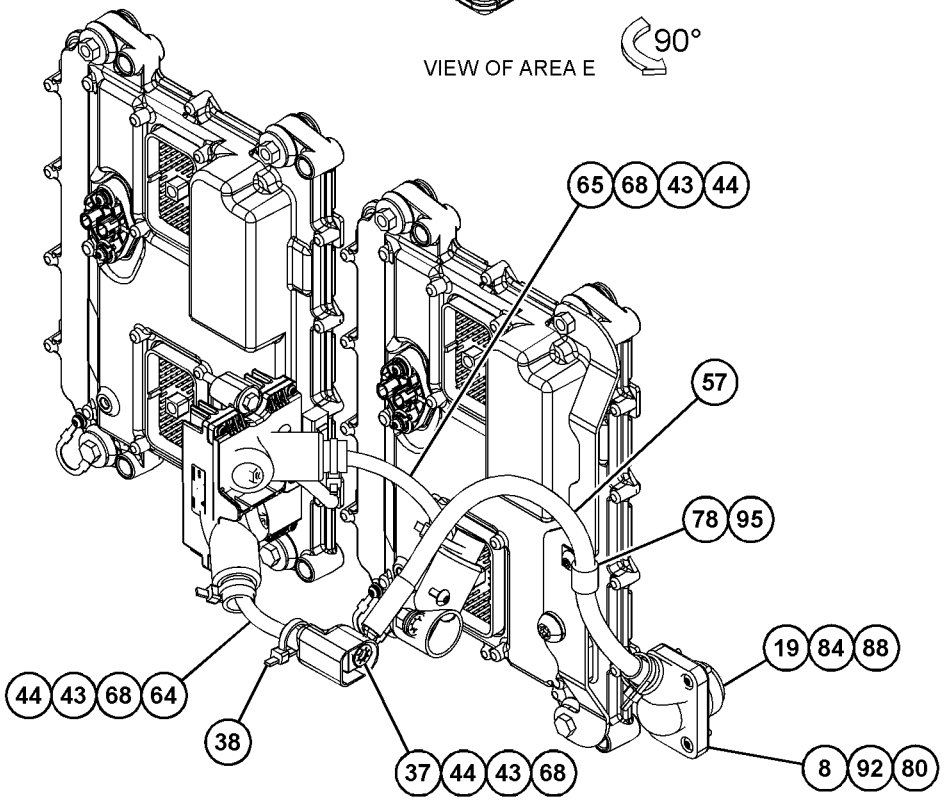

VIEW OF AREA G
(PARTS REMOVED FOR CLARITY)

GRÁFICO 5 <FIM> g06595699

565-8666 GRUPO DE FIAÇÃO-CABINE

S/N: Z2K1-UP
NÚMEROE DE 536-6467 CAB AR
AN ATTACHMENT

SMCS-1408, 7301 **i07813892**

NOTA	REF. NÃO	GRÁFICO REF.	NÚMERO DA PEÇA	QTY	NOME DA PEÇA 1 2 3 4 5 6 (NÍVEL DO PRODUTO)	CONSULTE PÁGINA
	1	2,3	**286-0323**	2	JUNTA (GASKET)	
	2	2	**346-0663**	1	SUPORTE (BRACKET)	
R	3	3	**491-6843**	2	GRUPO DE CONTROLE SEM PROGRAMAÇÃO (MÁQUINA) (CONTROL GP-UNPROGRAMMED (MACHINE))	
R	4	1	**517-4512**	1	GRUPO DE CONTROLE ELETRÔNI-CO (COMUNICAÇÃO) (COMUNICAÇÃO) (CONTROL GP-ELECTRONIC (COMMUNICATION) (COMMUNICATION))	
		1	**7X-6315**	1	CONJUNTO DE CABO TERRA (STRAP AS-GROUND)	
Y	5	4	**112-6174**	4	GRUPO DO INTERRUPTOR GIRATÓRIO (LIMPADOR, LAVADOR) (SWITCH GP-ROTARY (WIPER, WASHER))	263
	6	1,3,4	**130-5300**	6	GRAMPO (CLIP)	
	7	2,4	**133-6934**	2	ESPAÇADOR (11X20X25 MM DE ESPESSURA) (SPACER (11X20X25-MM THK))	
Y	8	1	**158-6632**	1	GRUPO DE INTERRUPTOR-BOTÃO PUSH (24 V) (BUZINA) (SWITCH GP-PUSH BUTTON (24-VOLT) (HORN))	262
	9	1	**187-8675**	1	JUNTA (GASKET)	
M	10	1	**200-1131**	4	PARAFUSO DE CABEÇA CONVEXA (M4X0,7X20 MM) (SCREW-TRUSS HEAD (M4X0.7X20-MM))	
	11	3	**203-9007**	1	PORCA (ROSCA 1-1/2-18) (NUT (1-1/2-18-THD))	
	12	1	**204-2281**	8	CABO TIPO CINTA (STRAP-CABLE)	
	13	1	**204-8000**	1	FIXAÇÃO DA CINTA (MOUNTING-CABLE TIE)	
	14	2	**228-6089**	4	BUJÃO (CHAVE SELETORA) (PLUG (ROCKER SWITCH))	
	15	2	**234-5925**	1	JUNTA (GASKET)	
Y	16	4	**255-2752**	1	GRUPO DO INTERRUPTOR DE PARTIDA (IGNIÇÃO) (SWITCH GP-START (IGNITION))	264
	17	1,2	**256-6454**	2	SENSOR DE TEMPERATURA (2 PINOS) (AR) (SENSOR-TEMPERATURE (2-PIN) (AIR))	
	18	3	**270-2679**	1	ARRUELA DE PRESSÃO (LOCKWASHER)	
M	19	3	**271-9408**	4	PARAFUSO DE CABEÇA CONVEXA (M5X0,8X10-MM) (SCREW-TRUSS HEAD (M5X0.8X10-MM))	
	20	1	**272-7239**	1	CONJUNTO DE BLOCO (BLOCK AS)	
	21	2	**277-1873**	1	GRAMPO (ESCADA) (CLIP (LADDER))	
	22	4	**278-2145**	1	CONJUNTO DE CABO TERRA (STRAP AS-GROUND)	
	23	2	**285-1204**	1	RETENTOR (RETAINER)	
	24	1	**290-5562**	1	SUPORTE (ARTICULAÇÃO GIRATÓRIA DUPLA) (MOUNT (DUAL SWIVEL))	
	25	1	**2V-1771**	1	ILHÓ (GROMMET)	
	26	1	**2V-3216**	1	GRAMPO (CIRCUITO) (CLIP (LOOP))	
	27	4	**307-0649**	4	BOTÃO (KNOB)	
	28	4	**333-8538**	1	CONJUNTO DO SENSOR INERCIAL (ÂNGULO DE ACELERAÇÃO) (SENSOR AS-INERTIAL (ACCELERATION, ANGLE))	
		4	*386-0444*	1	CONJUNTO DE CHICOTE DO SENSOR (INCLINAÇÃO) (HARNESS AS-SENSOR (INCLINATION))	
		4	**9X-3401**	6	PINO DE CONECTOR (CALIBRE 16 A 18) (PIN-CONNECTOR (16-GA TO 18-GA))	
		4	**151-9275**	1	KIT DE TOMADA (6 PINOS) (KIT-RECEPTACLE (6-PIN))	
					(INCLUI CONJUNTO DA TOMADA E CUNHA)	

565-8666 GRUPO DE FIAÇÃO-CABINE () (continuação) **i07813892**

NOTA	REF. NÃO	GRÁFICO REF.	NÚMERO DA PEÇA	QTY	NOME DA PEÇA 1 2 3 4 5 6 (NÍVEL DO PRODUTO)	CONSULTE PÁGINA
E		4	**112-4550**		LUVA (20 CM) (SLEEVE (20-CM))	
	29	1	**335-2252**	2	FIXAÇÃO DA CINTA (MOUNTING-CABLE TIE)	
	30	3,4	**335-5365**	2	TOMADA DE ENERGIA AUXILIAR (12 V) (SOCKET-AUXILIARY POWER (12-VOLT))	
M	31	1	**296-4285**	1	PARAFUSO DE CABEÇA PANELA (M4X0,7X10 MM) (SCREW-PAN HEAD (M4X0.7X10-MM))	
M	32	3	**344-5674**	4	PORCA (ROSCA M8X1,25) (NUT (M8X1.25-THD))	
	33	2	**347-0794**	1	GRUPO DE LÂMPADA-TETO (24 V) (LAMP GP-DOME (24-VOLT))	
	34	2	**348-7842**	1	CONVERSOR DE POTÊNCIA (24 V A 12 V) (CONVERTER-POWER (24-VOLT TO 12-VOLT))	
	35	4	**381-2621**	1	FIXAÇÃO DA CINTA (MOUNTING-CABLE TIE)	
M	36	1,2	**3E-8020**	6	PARAFUSO DE CABEÇA CONVEXA (M6X1X25 MM) (SCREW-TRUSS HEAD (M6X1X25-MM))	
	37	3	**3F-9556**	2	ARRUELA DE PRESSÃO (LOCKWASHER)	
	38	1,3,4	**3S-2093**	37	CABO TIPO CINTA (STRAP-CABLE)	
	39	2	**441-3637**	1	CONJUNTO DE RELÉ-CRONÔMETRO (24 V) (LUZES DE ACESSO) (RELAY AS-TIMER (24-VOLT) (ACCESS LIGHTS))	
	40	3	**455-9568**	1	CONJUNTO DE TAMPA (CAP AS)	
		3	**424-4322**	1	TAMPA DE CONECTOR (COVER-CONNECTOR)	
	41	2	**461-7396**	1	CONJUNTO DE PAINEL (PANEL AS)	
		2	**271-7312**	2	BOTÃO (VENTILADOR, CONTROLE DE TEMPERATURA) (KNOB (BLOWER, TEMPERATURE CONTROL))	
	42	3	**490-4245**	4	ARRUELA-CÔNICA (WASHER-CONICAL)	
	43	3	**4B-4277**	4	ARRUELA (8,8X17,5X1,6 MM DE ESPESSURA) (WASHER (8.8X17.5X1.6-MM THK))	
	44	1	**4B-4863**	1	ARRUELA (4,7X11X1,2 MM DE ESPESSURA) (WASHER (4.7X11X1.2-MM THK))	
	45	2	**4P-7581**	1	GRAMPO (ESCADA) (CLIP (LADDER))	
	46	2	**4P-8134**	1	GRAMPO (ESCADA) (CLIP (LADDER))	
	47	1,3	**4S-1962**	3	GRAMPO (CIRCUITO) (CLIP (LOOP))	
	48	2	**4V-5090**	1	PÁRA-CHOQUE (BUMPER)	
	49	4	**506-2390**	1	GRUPO DO MÓDULO-TECLADO (MODULE GP-KEYPAD)	
		4	**8F-1326**	2	ARRUELA (4,2X9,5X0,8 MM DE ESPESSURA) (WASHER (4.2X9.5X0.8-MM THK))	
M		4	**8T-2659**	2	CONTRAPORCA (M4X0,7 DE ROSCA) (LOCKNUT (M4X0.7-THD))	
	50	3	**525-7217**	1	CONJUNTO DE SUPORTE (BRACKET AS)	
M		3	**6V-9632**	1	PORCA DE SOLDA (ROSCA M6X1) (NUT-WELD (M6X1-THD))	
M		3	**8T-3490**	1	PORCA DE SOLDA (ROSCA M10X1,5) (NUT-WELD (M10X1.5-THD))	
Y	51	3	**526-0868**	1	CONJUNTO DE CHICOTE DA DIREÇÃO (HARNESS AS-STEERING)	205
	52	3	**526-1511**	1	PLACA (PLATE)	
	53	4	**526-3825**	1	CONJUNTO DE INTERRUPTORES-BALANCIM (24 V) (FREIO DE ESTACIONAMENTO) (SWITCH AS-ROCKER (24-VOLT) (PARKING BRAKE))	
	54	4	**526-3826**	1	CONJUNTO DE INTERRUPTORES-BALANCIM (24 V) (BLOQUEIO DO IMPLEMENTO) (SWITCH AS-ROCKER (24-VOLT) (IMPLEMENT LOCKOUT))	
	55	2	**526-3828**	1	CONJUNTO DO INTERRUPTOR-AR-CONDICIONADO (24 V) (AR CONDICIONADO) (SWITCH AS-AIR CONDITIONER (24-VOLT) (AIR CONDITIONER))	
	56	2	**526-7925**	1	ILHÓ (GROMMET)	
	57	3	**533-5449**	1	CONJUNTO DE CABO (CABLE AS)	

565-8666 GRUPO DE FIAÇÃO-CABINE () (continuação) **i07813892**

NOTA	REF. NÃO	GRÁFICO REF.	NÚMERO DA PEÇA	QTY	NOME DA PEÇA 1 2 3 4 5 6 (NÍVEL DO PRODUTO)	CONSULTE PÁGINA
		3	**6T-5598**	1	TERMINAL DE ANEL (PARAFUSO DE CALIBRE 1 A 2, 5/16 POL) (TERMINAL-RING (1-GA TO 2-GA, 5/16-IN SCREW))	
E		3	**8C-3056**		CABO (CALIBRE 2, VERMELHO) (40 CM) (CABLE (2-GA, RED) (40-CM))	
E		3	**125-7876**		TUBO REDUTOR DE CALOR (17,78 MM DIA) (4 CM) (TUBE-HEAT SHRINK (17.78-MM DIA) (4-CM))	
		3	**299-6082**	1	TAMPA DE TERMINAL (VERMELHO) (COVER-TERMINAL (RED))	
		3	*291-6819*	1	CONJUNTO DE TERMINAIS DE ANEL (TERMINAL AS-RING)	
E		3	**125-7876**		TUBO REDUTOR DE CALOR (17,78 MM DIA) (4 CM) (TUBE-HEAT SHRINK (17.78-MM DIA) (4-CM))	
Y	58	1	**533-5453**	1	CONJUNTO DE CHICOTE DA CABINE (BOMBA DO LAVADOR DE VIDROS) (HARNESS AS-CAB (WINDOW WASHER PUMP))	167
	59	3	**542-3264**	1	CONJUNTO DO RELÉ (ENERGIA PRINCIPAL) (RELAY AS (MAIN POWER))	
		3	**8T-8730**	2	SOQUETE DE CONECTOR (16 GA A 20 GA) (SOCKET-CONNECTOR (16-GA TO 20-GA))	
		3	**155-2270**	1	KIT DE PLUGUE DE CONEXÃO (2 PINOS) (KIT-CONNECTING PLUG (2-PIN))	
					(INCLUI CONJUNTO DE PLUGUE, CUNHA E SELO DA INTERFACE)	
	60	4	**560-3061**	1	CONJUNTO DE SUPORTE (BRACKET AS)	
M		4	**6V-9632**	2	PORCA DE SOLDA (ROSCA M6X1) (NUT-WELD (M6X1-THD))	
	61	3	**575-4387**	1	CONJUNTO DE SUPORTE (BRACKET AS)	
M		3	**6V-9632**	3	PORCA DE SOLDA (ROSCA M6X1) (NUT-WELD (M6X1-THD))	
	62	3	**582-2335**	1	CONJUNTO DE CABO (CABLE AS)	
D		3	**6V-2369**		CABO (CALIBRE 4, PRETO) (0,2 M) (CABLE (4-GA, BLACK) (0.2-M))	
		3	*284-8481*	1	CONJUNTO DE TERMINAIS DE ANEL (TERMINAL AS-RING)	
E		3	**119-3662**		TUBO REDUTOR DE CALOR (10,85 MM DIA) (4 CM) (TUBE-HEAT SHRINK (10.85-MM DIA) (4-CM))	
		3	*289-1502*	1	CONJUNTO DE TERMINAIS DE ANEL (TERMINAL AS-RING)	
E		3	**125-7876**		TUBO REDUTOR DE CALOR (17,78 MM DIA) (4 CM) (TUBE-HEAT SHRINK (17.78-MM DIA) (4-CM))	
		3	**301-0091**	1	TAMPA DE TERMINAL (VERMELHO) (COVER-TERMINAL (RED))	
		3	**316-5240**	1	TAMPA DE TERMINAL (COVER-TERMINAL)	
	63	3	**582-2336**	1	CONJUNTO DE CABO (CABLE AS)	
D		3	**6V-2369**		CABO (CALIBRE 4, PRETO) (0,3 M) (CABLE (4-GA, BLACK) (0.3-M))	
		3	**283-6447**	1	TERMINAL DE ANEL (TERMINAL-RING)	
		3	*289-1502*	1	CONJUNTO DE TERMINAIS DE ANEL (TERMINAL AS-RING)	
E		3	**125-7876**		TUBO REDUTOR DE CALOR (17,78 MM DIA) (4 CM) (TUBE-HEAT SHRINK (17.78-MM DIA) (4-CM))	
		3	**301-0091**	2	TAMPA DE TERMINAL (VERMELHO) (COVER-TERMINAL (RED))	
Y	64	1	**583-4667**	1	CONJUNTO DE CHICOTE DA CABINE (PRINCIPAL) (HARNESS AS-CAB (MAIN))	173
M	65	3	**5C-7261**	4	PORCA (ROSCA M8X1,25) (NUT (M8X1.25-THD))	
	66	3	**5P-4115**	2	ARRUELA DURA (7,2X19X2 MM DE ESPESSURA) (WASHER-HARD (7.2X19X2-MM THK))	

565-8666 GRUPO DE FIAÇÃO-CABINE () (continuação) **i07813892**

NOTA	REF. NÃO	GRÁFICO REF.	NÚMERO DA PEÇA	QTY	NOME DA PEÇA 1 2 3 4 5 6 (NÍVEL DO PRODUTO)	CONSULTE PÁGINA
	67	3	**6I-1418**	8	ESPAÇADOR (8,2X12,7X28,7 MM DE ESPESSURA) (SPACER (8.2X12.7X28.7-MM THK))	
	68	2	**6T-7695**	2	CONJUNTO DO ALTO-FALANTE-RÁDIO (SPEAKER AS-RADIO)	
	69	1,3	**6V-0826**	3	ILHÓ (GROMMET)	
M	70	4	**6V-7357**	2	PARAFUSO (M6X1X25 MM) (BOLT (M6X1X25-MM))	
M	71	1,2	**6V-8227**	2	PORCA (ROSCA M18X1,5) (NUT (M18X1.5-THD))	
	72	1,2,3,4	**7K-1181**	75	CABO TIPO CINTA (STRAP-CABLE)	
	73	1	**8C-5607**	8	SUPORTE DE ISOLAMENTO (MOUNT-ISOLATION)	
	74	1	**8C-5608**	4	ESPAÇADOR (6,5X9,5X25,4 MM DE ESPESSURA) (SPACER (6.5X9.5X25.4-MM THK))	
M	75	1,3	**8C-8451**	6	PARAFUSO (M6X1X40 MM) (BOLT (M6X1X40-MM))	
	76	3	**8J-1256**	1	GRAMPO (CLIP)	
	77	1	**8S-0948**	1	GRAMPO (CLIP)	
	78	1	**8T-0328**	4	ARRUELA DURA (5,5X10X1 MM DE ESPESSURA) (WASHER-HARD (5.5X10X1-MM THK))	
	79	1,2,3,4	**8T-4121**	20	ARRUELA DURA (11X21X2,5 MM DE ESPESSURA) (WASHER-HARD (11X21X2.5-MM THK))	
M	80	1,3	**8T-4136**	4	PARAFUSO (M10X1,5X25 MM) (BOLT (M10X1.5X25-MM))	
M	81	2,3,4	**8T-4137**	13	PARAFUSO (M10X1,5X20 MM) (BOLT (M10X1.5X20-MM))	
M	82	1	**8T-4179**	1	PARAFUSO (M12X1,75X20 MM) (BOLT (M12X1.75X20-MM))	
M	83	2	**8T-4182**	1	PARAFUSO (M10X1,5X45 MM) (BOLT (M10X1.5X45-MM))	
M	84	4	**8T-4185**	1	PARAFUSO (M10X1,5X50 MM) (BOLT (M10X1.5X50-MM))	
M	85	3	**8T-4195**	1	PARAFUSO (M10X1,5X30 MM) (BOLT (M10X1.5X30-MM))	
M	86	3	**8T-4197**	4	PARAFUSO (M8X1,25X40 MM) (BOLT (M8X1.25X40-MM))	
	87	3	**8T-4223**	1	ARRUELA DURA (13,5X25,5X3 MM DE ESPESSURA) (WASHER-HARD (13.5X25.5X3-MM THK))	
	88	3	**8T-7934**	1	ARRUELA DURA (11X21X5 MM DE ESPESSURA) (WASHER-HARD (11X21X5-MM THK))	
	89	3	**8T-9655**	16	SUPORTE DE ISOLAMENTO (MOUNT-ISOLATION)	
	90	2	**8V-6990**	1	ILHÓ (GROMMET)	
	91	3	**9N-0869**	10	ARRUELA DURA (8,8X25,5X2 MM DE ESPESSURA) (WASHER-HARD (8.8X25.5X2-MM THK))	
M	92	1,2,3	**9X-1046**	22	PARAFUSO (M4X0,7X18 MM) (SCREW (M4X0.7X18-MM))	
	93	1,2,3	**9X-2038**	4	ARRUELA (7X19X2 MM DE ESPESSURA) (WASHER (7X19X2-MM THK))	
M	94	3	**9X-2044**	3	PARAFUSO DE CABEÇA CONVEXA (M6X1X16 MM) (SCREW-TRUSS HEAD (M6X1X16-MM))	
M	95	2,3	**9X-2045**	5	PARAFUSO DE CABEÇA CONVEXA (M6X1X20 MM) (SCREW-TRUSS HEAD (M6X1X20-MM))	
	96	1	**9X-6165**	4	ARRUELA (6,5X22X2,5 MM DE ESPESSURA) (WASHER (6.5X22X2.5-MM THK))	
	97	4	**9X-8256**	2	ARRUELA (6,6X12X2 MM DE ESPESSURA) (WASHER (6.6X12X2-MM THK))	

D - ENCOMENDAR POR METROS
E - ENCOMENDAR POR CENTÍMETROS
M - PEÇA MÉTRICA
R - PEÇA REMANUFATURADA PODE ESTAR DISPONÍVEL
Y - ILUSTRAÇÃO INDIVIDUAL

565-8666 GRUPO DE FIAÇÃO-CABINE () (continuação) **i07813892**

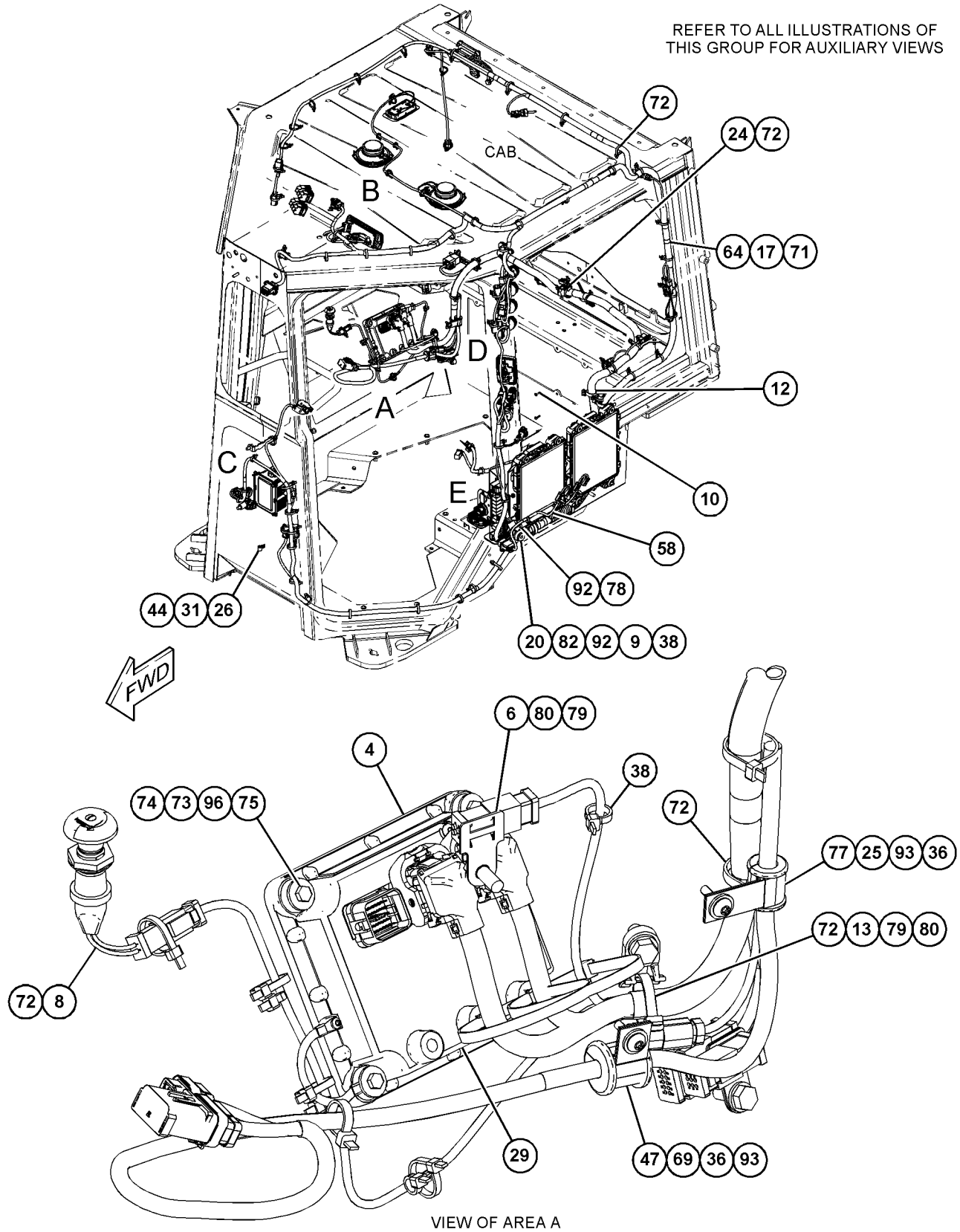

VIEW OF AREA A

GRÁFICO 1 g06457162

565-8666 GRUPO DE FIAÇÃO-CABINE () (continuação) **i07813892**

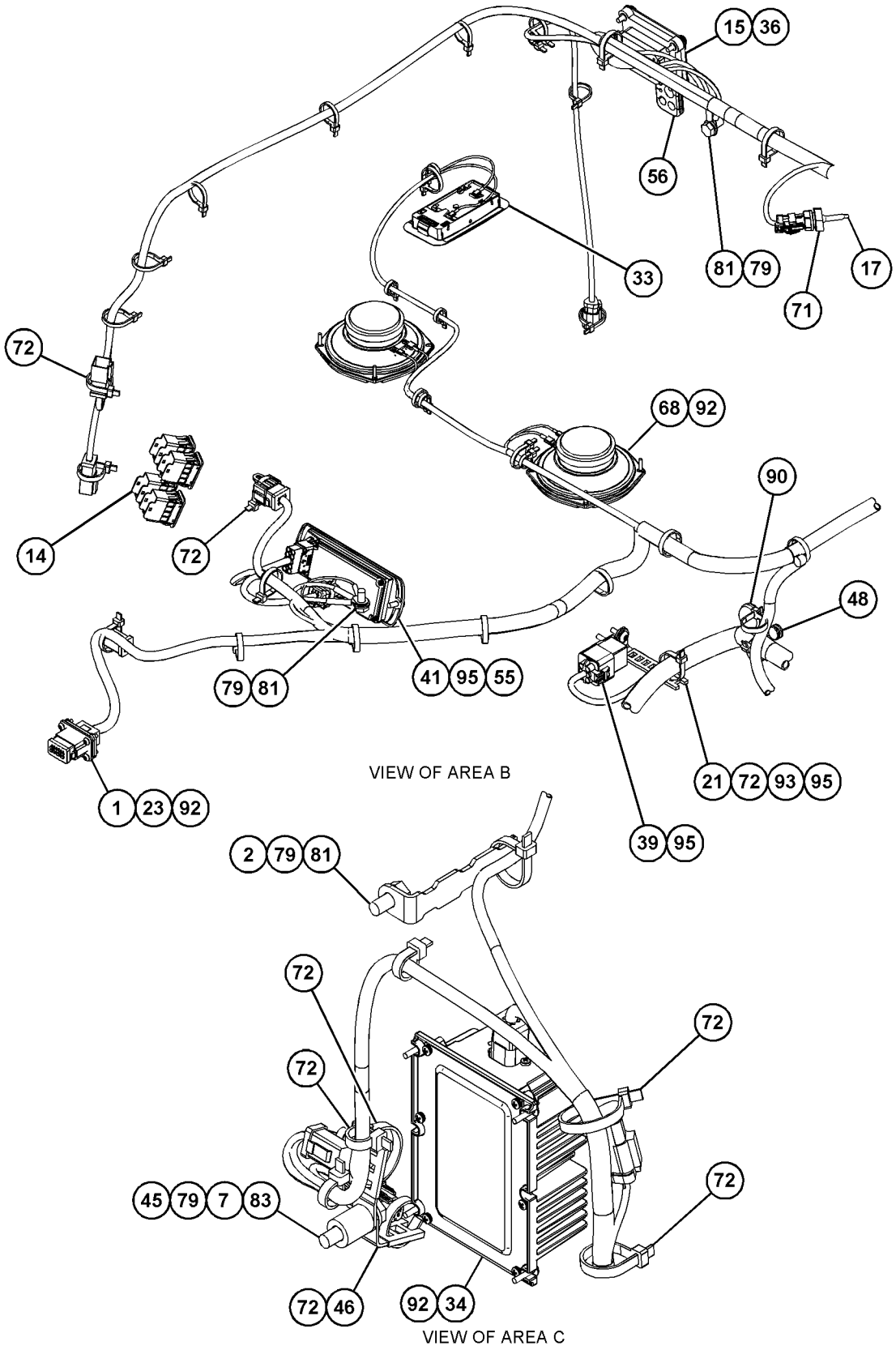

GRÁFICO 2 g06457164

565-8666 GRUPO DE FIAÇÃO-CABINE () (continuação) **i07813892**

REFER TO ALL ILLUSTRATIONS OF
THIS GROUP FOR AUXILIARY VIEWS

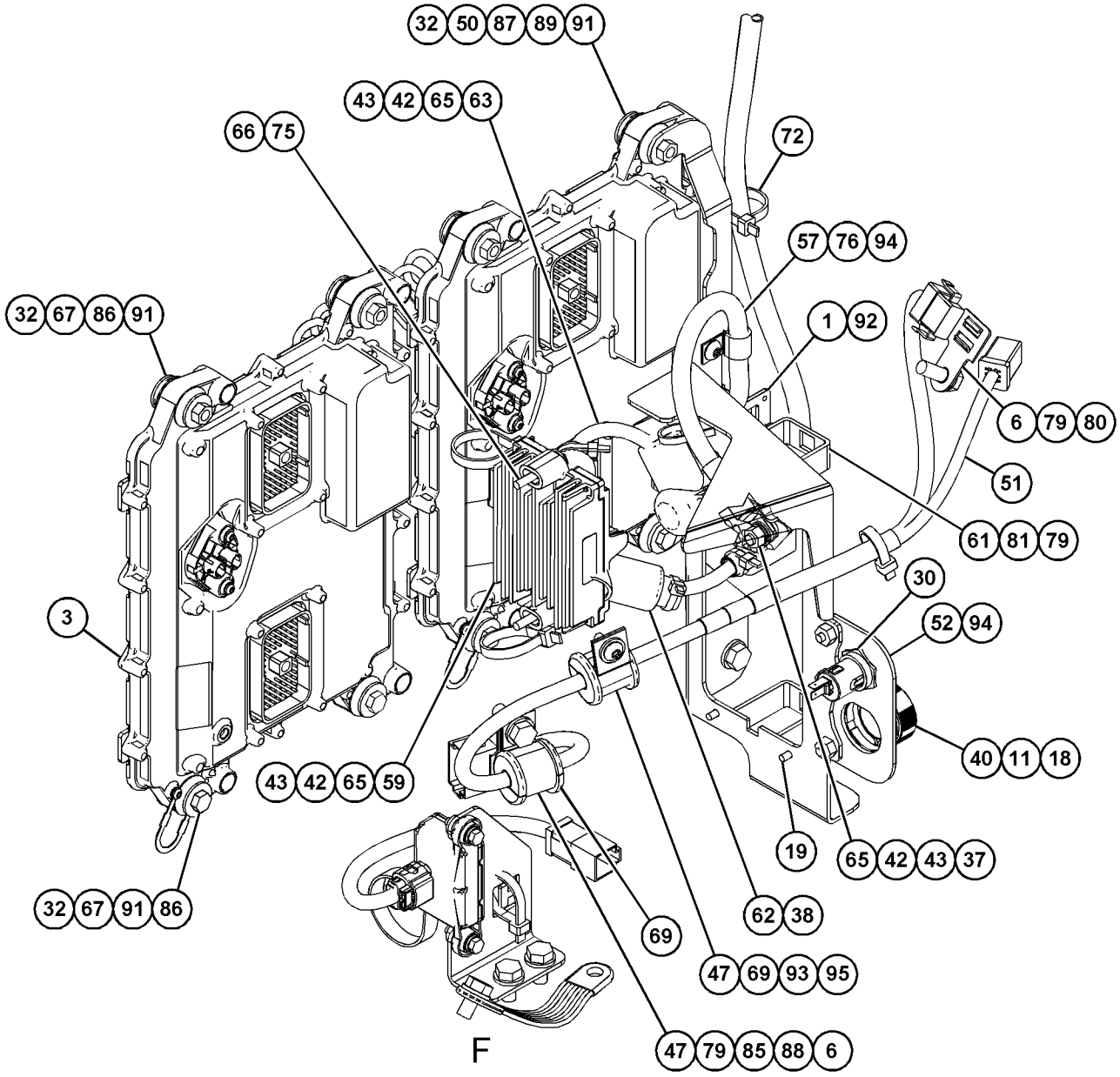

VIEW OF AREA E
(PARTS REMOVED FOR CLARITY) 180°

GRÁFICO 3 g06457165

565-8666 GRUPO DE FIAÇÃO-CABINE () (continuação) **i07813892**

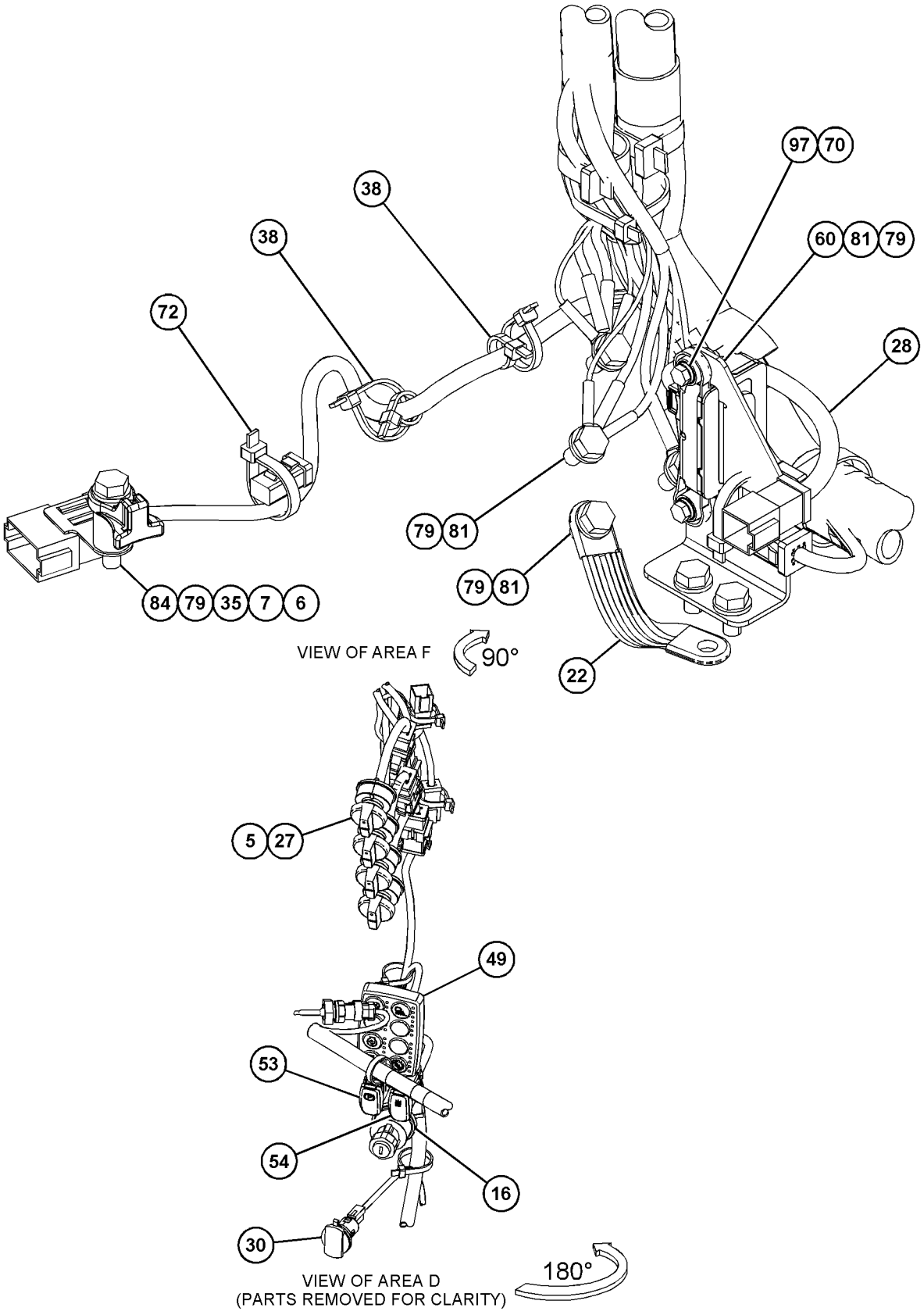

GRÁFICO 4 <FIM> g06454863

588-0904 GRUPO DE FIAÇÃO-CABINE

S/N: Z2K1000-UP; Z2N1000-UP
NÚMEROE DE 588-1426, 588-1427, 588-1428 CAB GP
AN ATTACHMENT

SMCS-1408, 7301 **i08230328**

NOTA	REF. NÃO	GRÁFICO REF.	NÚMERO DA PEÇA	QTY	NOME DA PEÇA 1 2 3 4 5 6 (NÍVEL DO PRODUTO)	CONSULTE PÁGINA
	1	1	**118-3509**	2	ILHÓ (GROMMET)	
	2	1	**209-7253**	1	CONJUNTO DE CABO (CABLE AS)	
	3	1	**3S-2093**	14	CABO TIPO CINTA (STRAP-CABLE)	
	4	1	**3V-4694**	2	BUJÃO-BOTÃO (PLUG-BUTTON)	
	5	1	**4V-5090**	2	PÁRA-CHOQUE (BUMPER)	
Y	6	1	**533-5458**	2	CONJUNTO DO CHICOTE DE ILUMINAÇÃO (PORTA) (HARNESS AS-LIGHTING (DOOR))	199
	7	1	**551-3491**	1	BUJÃO (PLUG)	
Y	8	1	**583-4666**	2	CONJUNTO DE CHICOTE DA CABINE (LIMPADOR) (HARNESS AS-CAB (WIPER))	172
	9	1	**7G-7053**	2	ILHÓ (GROMMET)	
	10	1	**7K-1181**	2	CABO TIPO CINTA (STRAP-CABLE)	
	11	1	**8D-2388**	2	ILHÓ (GROMMET)	
	12	1	**8E-1118**	1	CONJUNTO DE ANTENA (ANTENNA AS)	

Y - ILUSTRAÇÃO INDIVIDUAL

588-0904 GRUPO DE FIAÇÃO-CABINE () (continuação) **i08230328**

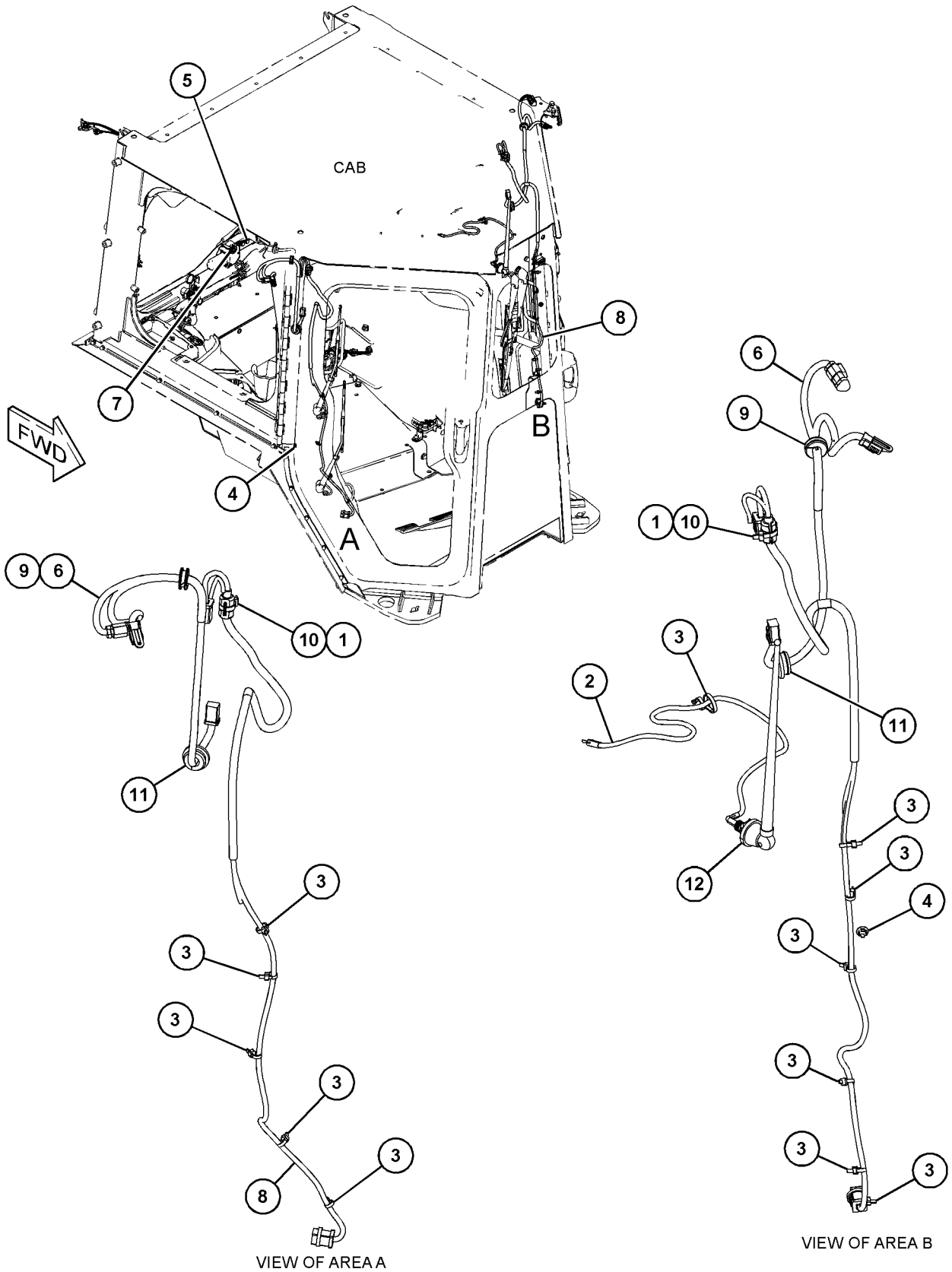

GRÁFICO 1 <FIM> g06595185

543-4745 WIRING GP-CHASSIS

S/N: Z2K1-999; Z2N1-999
TRASEIRO
NÚMEROE DE 580-9714 WIRING GP-CHASSIS
AN ATTACHMENT

SMCS-1408 **i07820644**

NOTA	REF. NÃO	GRÁFICO REF.	NÚMERO DA PEÇA	QTY	NOME DA PEÇA 1 2 3 4 5 6 (NÍVEL DO PRODUTO)	CONSULTE PÁGINA
	1	2	**130-5300**	1	GRAMPO (CLIP)	
	2	1,2	**204-2281**	2	CABO TIPO CINTA (STRAP-CABLE)	
	3	1	**352-3968**	1	GRAMPO (ESCADA) (CLIP (LADDER))	
	4	1	**8T-1895**	3	GRAMPO (RANHURA) (CLIP (SLOT))	
M	5	2	**8T-4191**	1	PARAFUSO (M10X1,5X16 MM) (BOLT (M10X1.5X16-MM))	
M	6	1	**101-3129**	1	PRISIONEIRO (ROSCA M10X1,5) (STUD (M10X1.5-THD))	
	7	2	**116-0118**	1	GRAMPO (CLIP)	
	8	2	**132-1805**	1	CONJUNTO DE CABO TERRA (STRAP AS-GROUND)	
M	9	1	**133-7810**	1	PRISIONEIRO DE TRAVAMENTO POR ROSCA CÔNICA (M10X1,5X45 MM) (STUD-TAPERLOCK (M10X1.5X45-MM))	
	10	2	**138-7500**	1	ESPAÇADOR (11X25X50 MM DE ESPESSURA) (SPACER (11X25X50-MM THK))	
	11	2	**204-8000**	2	FIXAÇÃO DA CINTA (MOUNTING-CABLE TIE)	
	12	2	**206-2423**	1	SELA-MONTAGEM (SADDLE-MOUNTING)	
	13	2	**220-5946**	1	GRAMPO (CLIP)	
	14	1	**230-7732**	1	FIXAÇÃO DA CINTA (MOUNTING-CABLE TIE)	
Y	15	1	*234-5013*	1	GRUPO DE SENSORES-TEMPERATURA (ÓLEO HIDRÁULICO) (SENSOR GP-TEMPERATURE (HYDRAULIC OIL))	253
M	16	2	**303-9449**	1	PRISIONEIRO (ROSCA M10X1,5) (STUD (M10X1.5-THD))	
M	17	1	**329-3356**	1	PORCA (M12X1,75 DE ESPESSURA) (NUT (M12X1.75-THD))	
M	18	1,2	**344-5675**	10	PORCA (ROSCA M10X1,5) (NUT (M10X1.5-THD))	
	19	2	**344-7391**	1	SENSOR DE PRESSÃO (3 PINOS) (BOMBA HIDRÁULICA) (SENSOR-PRESSURE (3-PIN) (HYDRAULIC PUMP))	
	20	2	**351-1904**	1	ANEL RETENTOR EM O (SEAL-O-RING)	
	21	1	**353-7952**	4	ILHÓ (GROMMET)	
Y	22	2	**358-2399**	1	GRUPO DO SENSOR-VELOCIDADE (MOTOR DA DIREÇÃO) (SENSOR GP-SPEED (STEERING MOTOR))	252
	23	1	**380-8401**	1	PRISIONEIRO ESPECIAL (STUD-SPECIAL)	
	24	1	**383-2629**	1	CONJUNTO DE CHICOTE DO CHASSI (HARNESS AS-CHASSIS)	
		1	**9X-3401**	3	PINO DE CONECTOR (CALIBRE 16 A 18) (PIN-CONNECTOR (16-GA TO 18-GA))	
		1	**230-4013**	1	CONJUNTO DE CONECTOR DE TOMADA (3 PINOS) (PLUG AS-CONNECTOR (3-PIN))	
		1	**455-0705**	1	RETENTOR DE CONECTOR (SEAL-CONNECTOR)	
		1	**230-4014**	1	CONNECTOR DO CONJUNTO DE TOMADA (3 PINOS) (RECEPTACLE AS-CONNECTOR (3-PIN))	
		1	**9X-3402**	3	SOQUETE DE CONECTOR (CALIBRE 16 A 18) (SOCKET-CONNECTOR (16-GA TO 18-GA))	
	25	2	**3J-1907**	1	ANEL RETENTOR EM O (SEAL-O-RING)	
	26	1,2	**3S-2093**	37	CABO TIPO CINTA (STRAP-CABLE)	
	27	2	**479-2171**	5	CONJUNTO DE PARAFUSO (BOLT AS)	
	28	2	**479-2172**	2	CONJUNTO DE PARAFUSO (BOLT AS)	
	29	1	**488-3974**	1	CONJUNTO DE PARAFUSO (BOLT AS)	
	30	2	**490-0579**	1	CONJUNTO DO ADAPTADOR (ADAPTER AS)	

543-4745 WIRING GP-CHASSIS () (continuação) **i07820644**

NOTA	REF. NÃO	GRÁFICO REF.	NÚMERO DA PEÇA	QTY	NOME DA PEÇA 1 2 3 4 5 6 (NÍVEL DO PRODUTO)	CONSULTE PÁGINA
	31	2	**490-0588**	1	PORCA (NUT)	
	32	2	**4P-7581**	4	GRAMPO (ESCADA) (CLIP (LADDER))	
	33	2	**4P-8134**	3	GRAMPO (ESCADA) (CLIP (LADDER))	
	34	2	**507-8882**	1	GRAMPO (CLIP)	
	35	2	**516-6853**	1	CONJUNTO DE SUPORTE (BRACKET AS)	
M		2	**8T-3612**	4	PORCA DE SOLDA (ROSCA M8X1,25) (NUT-WELD (M8X1.25-THD))	
	36	1,2	**529-6539**	6	CONJUNTO DE PARAFUSO (BOLT AS)	
	37	1	**533-4159**	1	CONJUNTO DE PARAFUSO (BOLT AS)	
	38	2	**559-2193**	1	CONJUNTO DA PLACA (PLATE AS)	
Y	39	1	**559-4330**	1	GRUPO DE FIAÇÃO ELÉTRICA-TANQUE HIDRÁULICO (HARNESS AS-HYDRAULIC TANK)	199
	40	1	**562-6488**	1	CONJUNTO DA PLACA (PLATE AS)	
M		1	**8T-3490**	1	PORCA DE SOLDA (ROSCA M10X1,5) (NUT-WELD (M10X1.5-THD))	
	41	2	**562-6802**	1	JUNTA (GASKET)	
Y	42	1	**580-0726**	1	CONJUNTO DE CHICOTE DO CHASSI (HARNESS AS-CHASSIS)	180
Y	43	2	**580-0727**	1	CONJUNTO DE CHICOTE DA VÁLVULA (HARNESS AS-VALVE)	206
	44	1	**581-3713**	1	CONJUNTO DE CABO (CABLE AS)	
		1	**1S-7251**	1	TERMINAL-CABO (PARAFUSO DE 00 GA, 1/2 POL) (TERMINAL-CABLE (00-GA, 1/2-IN SCREW))	
E		1	**5P-0695**		CONDUÍTE (512 CM) (CONDUIT (512-CM))	
		1	**6T-5598**	1	TERMINAL DE ANEL (PARAFUSO DE CALIBRE 1 A 2, 5/16 POL) (TERMINAL-RING (1-GA TO 2-GA, 5/16-IN SCREW))	
E		1	**8C-3056**		CABO (CALIBRE 2, VERMELHO) (274 CM) (CABLE (2-GA, RED) (274-CM))	
		1	**8T-8827**	1	INICIALIZAÇÃO (VERMELHO) (BOOT (RED))	
E		1	**159-8049**		CABO (CALIBRE 00, VERMELHO) (239 CM) (CABLE (00-GA, RED) (239-CM))	
		1	**301-0091**	1	TAMPA DE TERMINAL (VERMELHO) (COVER-TERMINAL (RED))	
		1	**353-0297**	1	TERMINAL DE ANEL (TERMINAL-RING)	
		1	**368-9752**	1	INICIALIZAÇÃO (BOOT)	
	45	2	**582-4725**	1	SUPORTE (BRACKET)	
	46	2	**5P-7464**	1	GRAMPO (RANHURA) (CLIP (SLOT))	
	47	2	**5P-7465**	1	GRAMPO (LINGUETA) (CLIP (TAB))	
	48	1,2	**7K-1181**	45	CABO TIPO CINTA (STRAP-CABLE)	
M	49	2	**8T-0267**	2	PARAFUSO DE CABEÇA OCA (M6X1X12 MM) (BOLT-SOCKET HEAD (M6X1X12-MM))	
	50	1	**8T-1896**	3	GRAMPO (LINGUETA) (CLIP (TAB))	
	51	1	**8T-1897**	1	GRAMPO (RANHURA) (CLIP (SLOT))	
	52	1	**8T-1898**	1	GRAMPO (LINGUETA) (CLIP (TAB))	
	53	2	**8T-2920**	1	ILHÓ (27 MM DE DIÂM. INTERNO) (GROMMET (27-MM ID))	
	54	1,2	**8T-4121**	13	ARRUELA DURA (11X21X2,5 MM DE ESPESSURA) (WASHER-HARD (11X21X2.5-MM THK))	
	55	1	**8T-4223**	2	ARRUELA DURA (13,5X25,5X3 MM DE ESPESSURA) (WASHER-HARD (13.5X25.5X3-MM THK))	
M	56	2	**9X-2043**	4	PARAFUSO DE CABEÇA CONVEXA (M6X1X14 MM) (SCREW-TRUSS HEAD (M6X1X14-MM))	

E - ENCOMENDAR POR CENTÍMETROS
M - PEÇA MÉTRICA
Y - ILUSTRAÇÃO INDIVIDUAL

543-4745 WIRING GP-CHASSIS () (continuação) **i07820644**

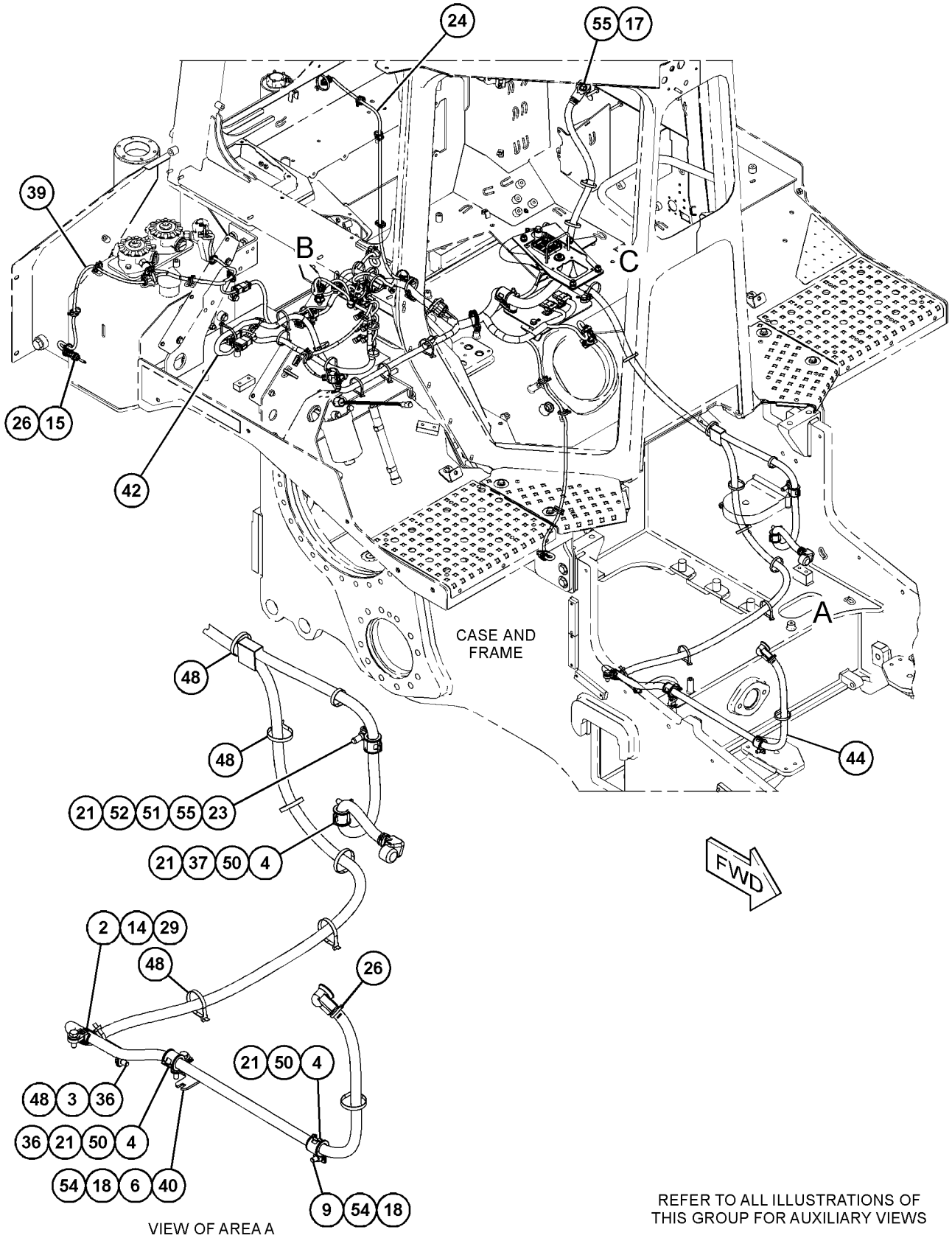

GRÁFICO 1 g06453583

543-4745 WIRING GP-CHASSIS () (continuação) **i07820644**

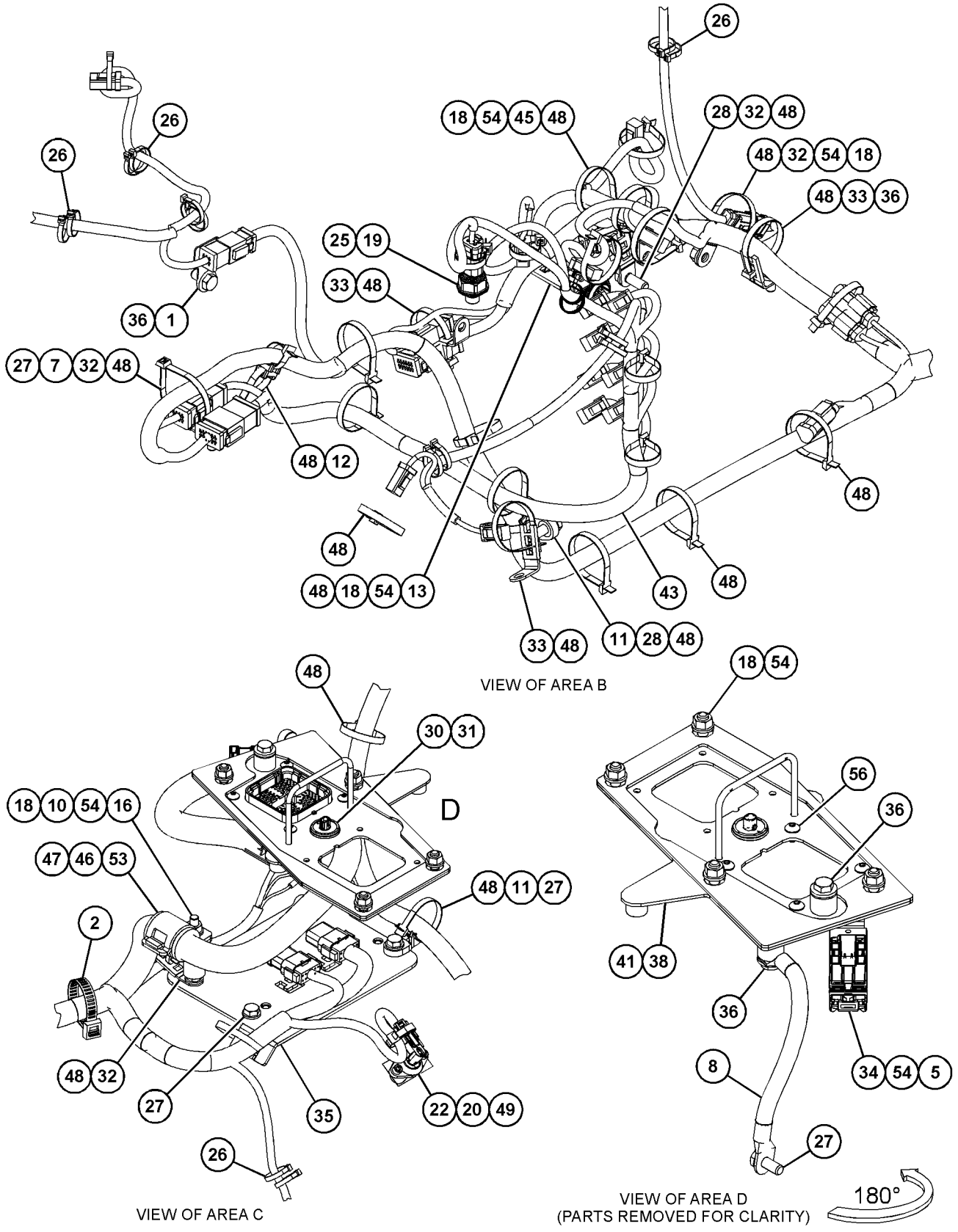

GRÁFICO 2 <FIM> g06453585

543-4745 WIRING GP-CHASSIS

S/N: Z2K1000-UP; Z2N1000-UP
TRASEIRO
NÚMEROE DE 580-9714 WIRING GP-CHASSIS
AN ATTACHMENT

SMCS-1408 **i08362834**

NOTA	REF. NÃO	GRÁFICO REF.	NÚMERO DA PEÇA	QTY	NOME DA PEÇA 1 2 3 4 5 6 (NÍVEL DO PRODUTO)	CONSULTE PÁGINA
C	1	1	**204-2281**	2	CABO TIPO CINTA (STRAP-CABLE)	
	2	1	**352-3968**	1	GRAMPO (ESCADA) (CLIP (LADDER))	
	3	1	**8T-1895**	3	GRAMPO (RANHURA) (CLIP (SLOT))	
M	4	2	**8T-4191**	1	PARAFUSO (M10X1,5X16 MM) (BOLT (M10X1.5X16-MM))	
M	5	1	**101-3129**	1	PRISIONEIRO (ROSCA M10X1,5) (STUD (M10X1.5-THD))	
	6	3	**116-0118**	1	GRAMPO (CLIP)	
	7	2	**132-1805**	1	CONJUNTO DE CABO TERRA (STRAP AS-GROUND)	
		2	**035-0425**	2	ANEL DE TERMINAL (PARAFUSO DE CALIBRE 000, 3/8 POL) (RING-TERMINAL (000-GA, 3/8-IN SCREW))	
C	8	3	**132-5789**	1	GRAMPO (ESCADA) (CLIP (LADDER))	
M	9	1	**133-7810**	1	PRISIONEIRO DE TRAVAMENTO POR ROSCA CÔNICA (M10X1,5X45 MM) (STUD-TAPERLOCK (M10X1.5X45-MM))	
	10	2	**204-8000**	1	FIXAÇÃO DA CINTA (MOUNTING-CABLE TIE)	
	11	3	**206-2423**	1	SELA-MONTAGEM (SADDLE-MOUNTING)	
	12	1	**220-5946**	1	GRAMPO (CLIP)	
	13	1	**230-7732**	1	FIXAÇÃO DA CINTA (MOUNTING-CABLE TIE)	
Y	14	3	*234-5013*	1	GRUPO DE SENSORES-TEMPERATURA (SENSOR GP-TEMPERATURE)	253
C	15	2	**277-1873**	1	GRAMPO (ESCADA) (CLIP (LADDER))	
M	16	1	**329-3356**	1	PORCA (M12X1,75 DE ESPESSURA) (NUT (M12X1.75-THD))	
CM	17	1,2,3	**344-5675**	9	PORCA (ROSCA M10X1,5) (NUT (M10X1.5-THD))	
	18	3	**344-7391**	1	SENSOR DE PRESSÃO (3 PINOS) (BOMBA HIDRÁULICA) (SENSOR-PRESSURE (3-PIN) (HYDRAULIC PUMP))	
	19	2	**351-1904**	1	ANEL RETENTOR EM O (SEAL-O-RING)	
	20	1	**353-7952**	4	ILHÓ (GROMMET)	
Y	21	2	**358-2399**	1	GRUPO DO SENSOR-VELOCIDADE (MOTOR DA DIREÇÃO) (SENSOR GP-SPEED (STEERING MOTOR))	252
	22	1	**380-8401**	1	PRISIONEIRO ESPECIAL (STUD-SPECIAL)	
	23	1	**383-2629**	1	CONJUNTO DE CHICOTE DO CHASSI (HARNESS AS-CHASSIS)	
		1	**9X-3401**	3	PINO DE CONECTOR (CALIBRE 16 A 18) (PIN-CONNECTOR (16-GA TO 18-GA))	
		1	**230-4013**	1	CONJUNTO DE CONECTOR DE TOMADA (3 PINOS) (PLUG AS-CONNECTOR (3-PIN))	
		1	**455-0705**	1	RETENTOR DE CONECTOR (SEAL-CONNECTOR)	
		1	**230-4014**	1	CONNECTOR DO CONJUNTO DE TOMADA (3 PINOS) (RECEPTACLE AS-CONNECTOR (3-PIN))	
		1	**9X-3402**	3	SOQUETE DE CONECTOR (CALIBRE 16 A 18) (SOCKET-CONNECTOR (16-GA TO 18-GA))	
	24	3	**3J-1907**	1	ANEL RETENTOR EM O (SEAL-O-RING)	
	25	1,3	**3S-2093**	37	CABO TIPO CINTA (STRAP-CABLE)	
C	26	2,3	**479-2171**	7	CONJUNTO DE PARAFUSO (BOLT AS)	
C	27	1	**479-2172**	1	CONJUNTO DE PARAFUSO (BOLT AS)	
	28	1	**488-3974**	1	CONJUNTO DE PARAFUSO (BOLT AS)	
	29	2	**490-0579**	1	CONJUNTO DO ADAPTADOR (ADAPTER AS)	
	30	2	**490-0588**	1	PORCA (NUT)	

543-4745 WIRING GP-CHASSIS () (continuação) **i08362834**

NOTA	REF. NÃO	GRÁFICO REF.	NÚMERO DA PEÇA	QTY	NOME DA PEÇA 1 2 3 4 5 6 (NÍVEL DO PRODUTO)	CONSULTE PÁGINA
C	31	1,3	**4P-7581**	4	GRAMPO (ESCADA) (CLIP (LADDER))	
	32	3	**4P-8134**	3	GRAMPO (ESCADA) (CLIP (LADDER))	
	33	2	**507-8882**	1	GRAMPO (CLIP)	
	34	2	**516-6853**	1	CONJUNTO DE SUPORTE (BRACKET AS)	
M		2	**8T-3612**	4	PORCA DE SOLDA (ROSCA M8X1,25) (NUT-WELD (M8X1.25-THD))	
	35	1,2,3	**529-6539**	6	CONJUNTO DE PARAFUSO (BOLT AS)	
C	36	1,2	**533-4159**	2	CONJUNTO DE PARAFUSO (BOLT AS)	
	37	2	**559-2193**	1	CONJUNTO DA PLACA (PLATE AS)	
M		2	**9R-2821**	3	RESSALTO (M10X1,5X15 MM) (BOSS (M10X1.5X15-MM))	
M		2	**175-1540**	2	RESSALTO-TERRA (M10X1,5 MM DE ROSCA) (BOSS-GROUND (M10X1.5-MM THD))	
M		2	**8T-5413**	4	PRISIONEIRO-SOLDA (M10X1,5X25 MM) (STUD-WELD (M10X1.5X25-MM))	
Y	38	3	**559-4330**	1	GRUPO DE FIAÇÃO ELÉTRICA-TANQUE HIDRÁULICO (HARNESS AS-HYDRAULIC TANK)	199
	39	1	**562-6488**	1	CONJUNTO DA PLACA (PLATE AS)	
M		1	**9R-2672**	1	RESSALTO ROSCADO (M10X1,5X20 MM) (BOSS-THREADED (M10X1.5X20-MM))	
M		1	**8T-3490**	1	PORCA DE SOLDA (ROSCA M10X1,5) (NUT-WELD (M10X1.5-THD))	
	40	2	**562-6802**	1	JUNTA (GASKET)	
Y	41	2	**580-0726**	1	CONJUNTO DE CHICOTE DO CHASSI (HARNESS AS-CHASSIS)	180
Y	42	3	**580-0727**	1	CONJUNTO DE CHICOTE DA VÁLVULA (HARNESS AS-VALVE)	206
	43	1	**581-3713**	1	CONJUNTO DE CABO (CABLE AS)	
		1	**6T-5598**	1	TERMINAL DE ANEL (PARAFUSO DE CALIBRE 1 A 2, 5/16 POL) (TERMINAL-RING (1-GA TO 2-GA, 5/16-IN SCREW))	
		1	**8T-8827**	1	INICIALIZAÇÃO (VERMELHO) (BOOT (RED))	
		1	**368-9752**	1	INICIALIZAÇÃO (BOOT)	
E		1	**8C-3056**		CABO (CALIBRE 2, VERMELHO) (274 CM) (CABLE (2-GA, RED) (274-CM))	
E		1	**159-8049**		CABO (CALIBRE 00, VERMELHO) (239 CM) (CABLE (00-GA, RED) (239-CM))	
E		1	**5P-0695**		CONDUÍTE (512 CM) (CONDUIT (512-CM))	
		1	**301-0091**	1	TAMPA DE TERMINAL (VERMELHO) (COVER-TERMINAL (RED))	
		1	**1S-7251**	1	TERMINAL-CABO (PARAFUSO DE 00 GA, 1/2 POL) (TERMINAL-CABLE (00-GA, 1/2-IN SCREW))	
		1	**353-0297**	1	TERMINAL DE ANEL (TERMINAL-RING)	
	44	3	**582-4725**	1	SUPORTE (BRACKET)	
	45	2	**5P-7464**	1	GRAMPO (RANHURA) (CLIP (SLOT))	
	46	2	**5P-7465**	1	GRAMPO (LINGUETA) (CLIP (TAB))	
C	47	2	**602-7434**	1	CONJUNTO DE SUPORTE (BRACKET AS)	
M		2	**8T-3490**	1	PORCA DE SOLDA (ROSCA M10X1,5) (NUT-WELD (M10X1.5-THD))	
C	48	1,2,3	**7K-1181**	48	CABO TIPO CINTA (STRAP-CABLE)	
M	49	2	**8T-0267**	2	PARAFUSO DE CABEÇA OCA (M6X1X12 MM) (BOLT-SOCKET HEAD (M6X1X12-MM))	
	50	1	**8T-1896**	3	GRAMPO (LINGUETA) (CLIP (TAB))	
	51	1	**8T-1897**	1	GRAMPO (RANHURA) (CLIP (SLOT))	
	52	1	**8T-1898**	1	GRAMPO (LINGUETA) (CLIP (TAB))	
	53	2	**8T-2920**	1	ILHÓ (27 MM DE DIÂM. INTERNO) (GROMMET (27-MM ID))	
C	54	1,2,3	**8T-4121**	11	ARRUELA DURA (11X21X2,5 MM DE ESPESSURA) (WASHER-HARD (11X21X2.5-MM THK))	

543-4745 WIRING GP-CHASSIS () (continuação) **i08362834**

NOTA	REF. NÃO	GRÁFICO REF.	NÚMERO DA PEÇA	QTY	NOME DA PEÇA 1 2 3 4 5 6 (NÍVEL DO PRODUTO)	CONSULTE PÁGINA
	55	1	**8T-4223**	2	ARRUELA DURA (13,5X25,5X3 MM DE ESPESSURA) (WASHER-HARD (13.5X25.5X3-MM THK))	
M	56	2	**9X-2043**	4	PARAFUSO DE CABEÇA CONVEXA (M6X1X14 MM) (SCREW-TRUSS HEAD (M6X1X14-MM))	

C - ALTERAR DO TIPO ANTERIOR
E - ENCOMENDAR POR CENTÍMETROS
M - PEÇA MÉTRICA
Y - ILUSTRAÇÃO INDIVIDUAL

543-4745 WIRING GP-CHASSIS () (continuação) **i08362834**

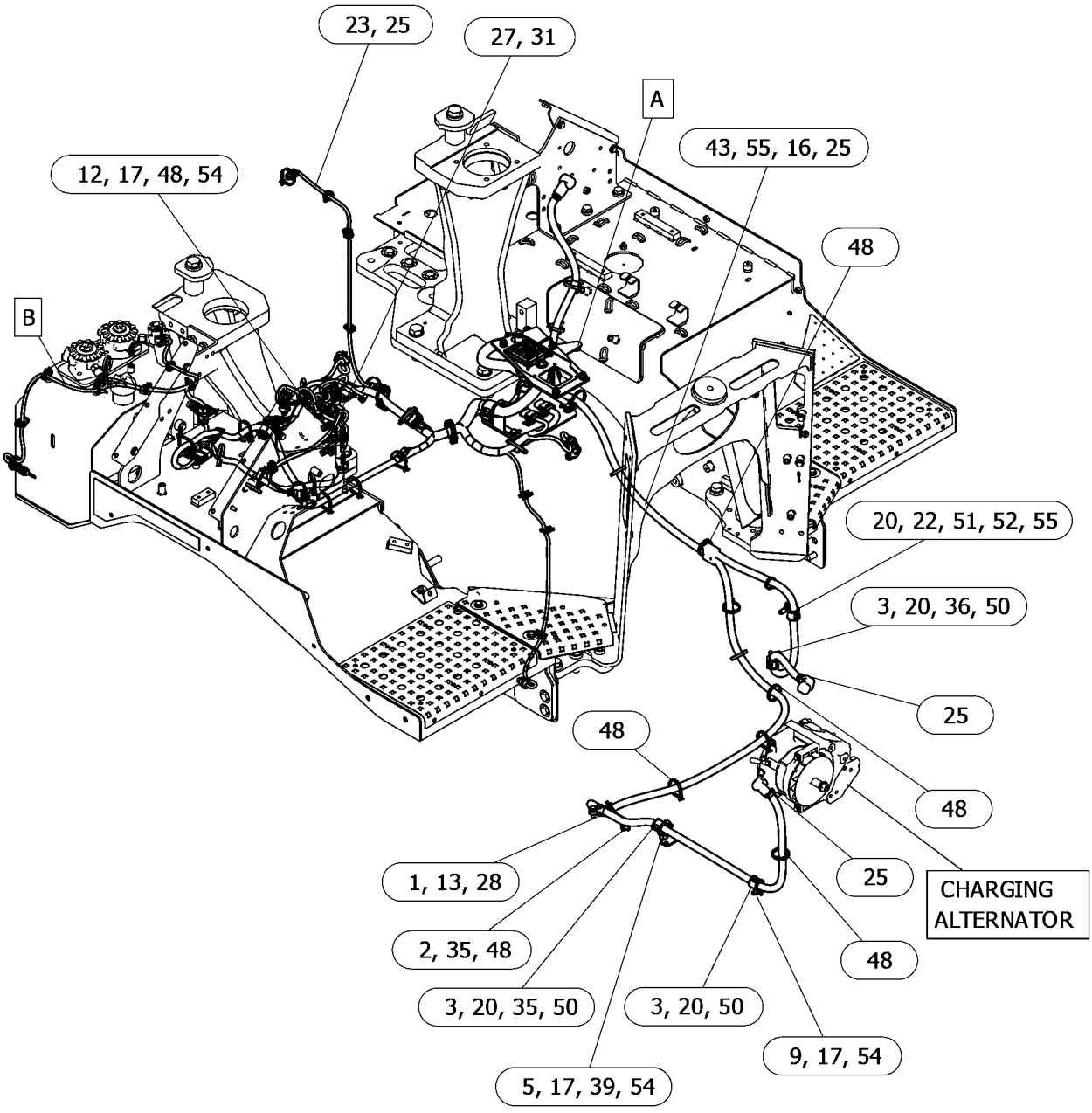

GRÁFICO 1 g06637955

543-4745 WIRING GP-CHASSIS () (continuação) **i08362834**

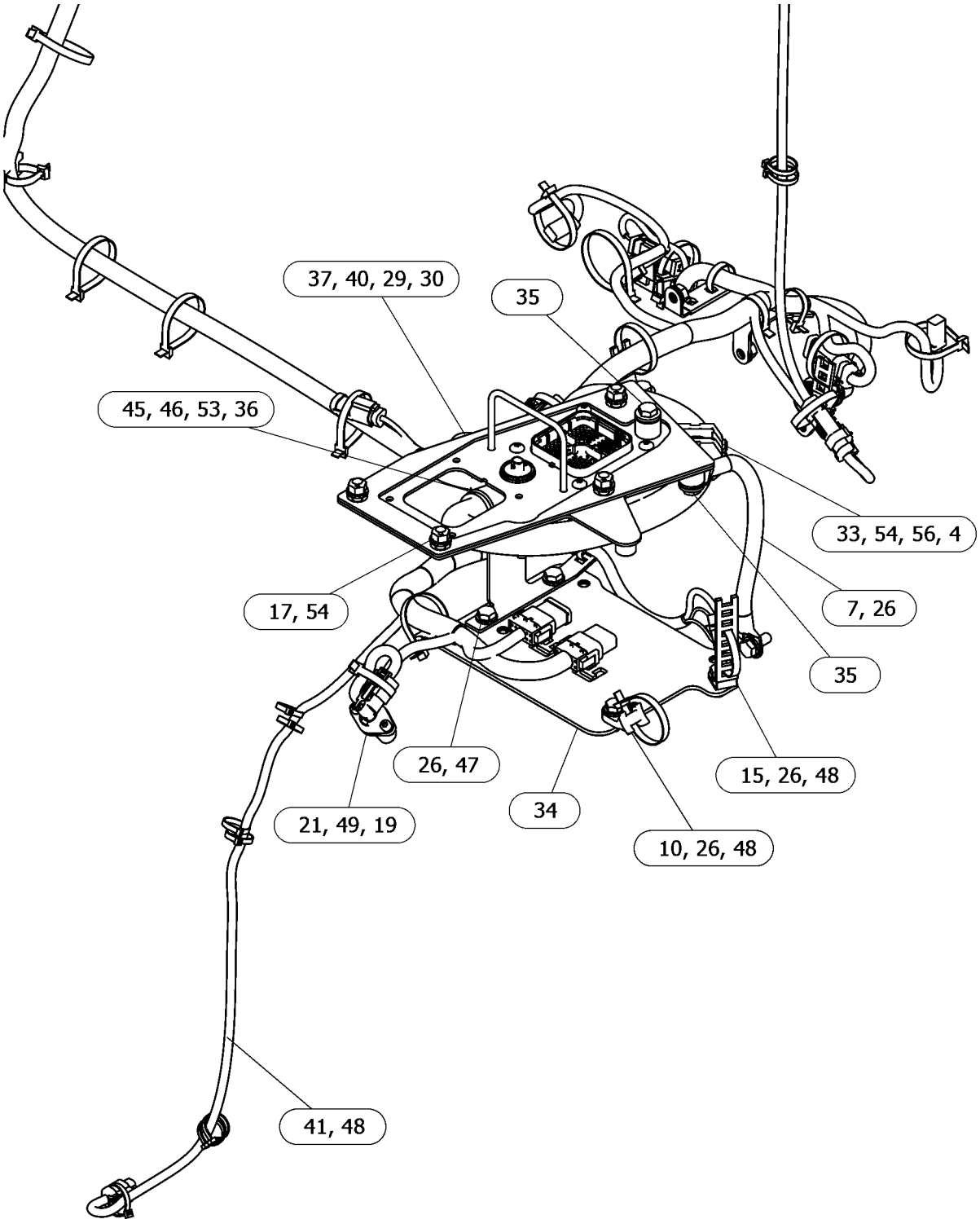

VIEW OF AREA A
(VIEW ROTATED 90° CLOCKWISE)
(PARTS REMOVED FOR CLARITY)

GRÁFICO 2 g06637955_01

543-4745 WIRING GP-CHASSIS () (continuação) **i08362834**

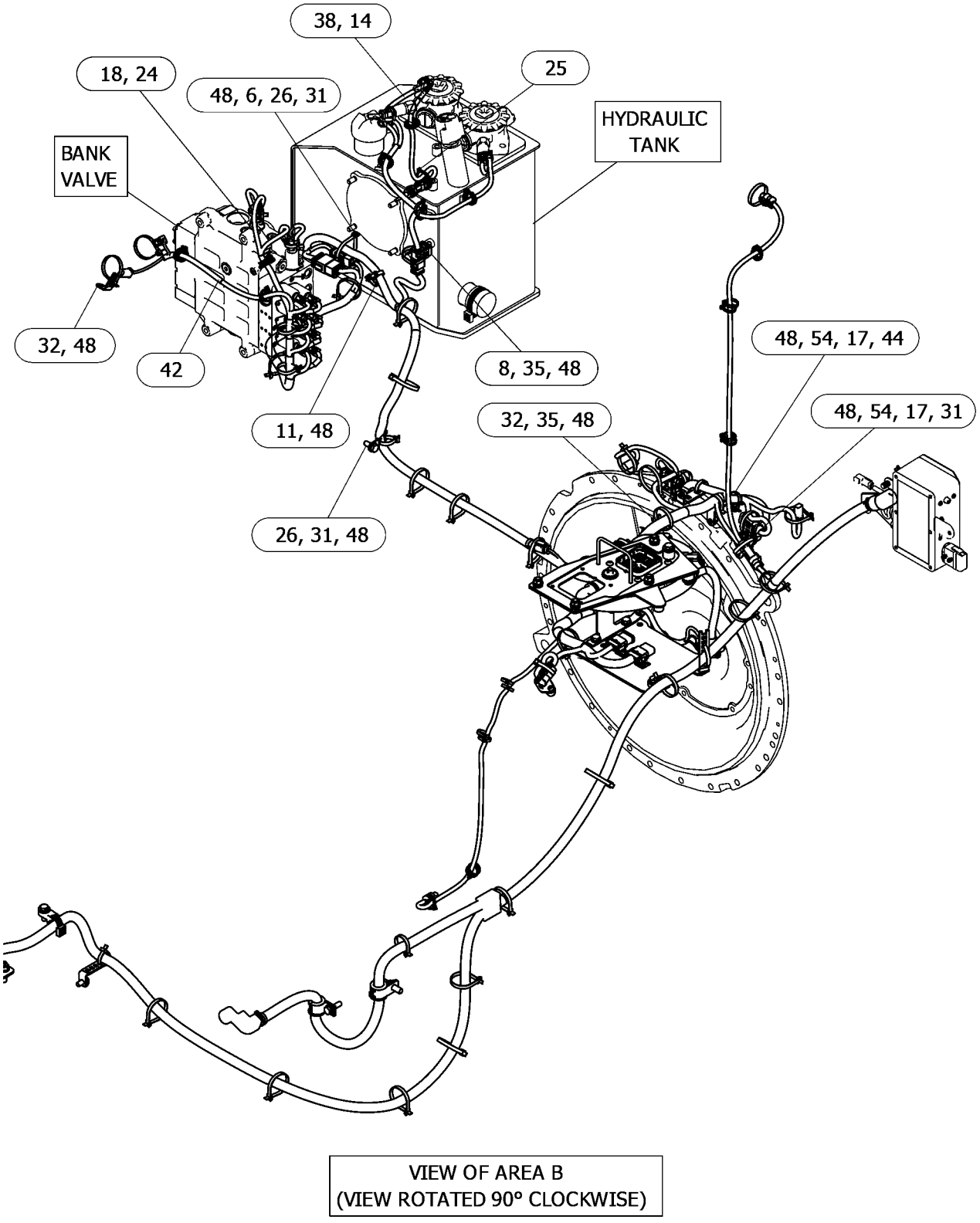

GRÁFICO 3 <FIM> g06637955_02

580-9714 WIRING GP-CHASSIS

S/N: Z2K1-UP; Z2N1-UP
NÚMEROE DE 559-5996 ELECTRICAL AR
AN ATTACHMENT

SMCS-1408 **i07820601**

NOTA	REF. NÃO	GRÁFICO REF.	NÚMERO DA PEÇA	QTY	NOME DA PEÇA 1 2 3 4 5 6 (NÍVEL DO PRODUTO)	CONSULTE PÁGINA
Y	1	1	*543-4745*	1	WIRING GP-CHASSIS (WIRING GP-CHASSIS)	308
	2	1	**585-4449**	1	CONJUNTO DE SUPORTE (BRACKET AS)	
		1	**7T-1099**	1	ELO (LINK)	
M		1	**8T-3490**	2	PORCA DE SOLDA (ROSCA M10X1,5) (NUT-WELD (M10X1.5-THD))	
	3	1	**102-8802**	1	KIT DE TOMADA (2 PINOS) (KIT-RECEPTACLE (2-PIN))	
					(INCLUI CONJUNTO DE TOMADA E CUNHA)	
	4	1	**7X-7729**	2	ARRUELA (11X25X3 MM DE ESPESSURA) (WASHER (11X25X3-MM THK))	
M	5	1	**8T-6466**	2	PARAFUSO (M10X1,5X60 MM) (BOLT (M10X1.5X60-MM))	

M - PEÇA MÉTRICA
Y - ILUSTRAÇÃO INDIVIDUAL

580-9714 WIRING GP-CHASSIS () (continuação) **i07820601**

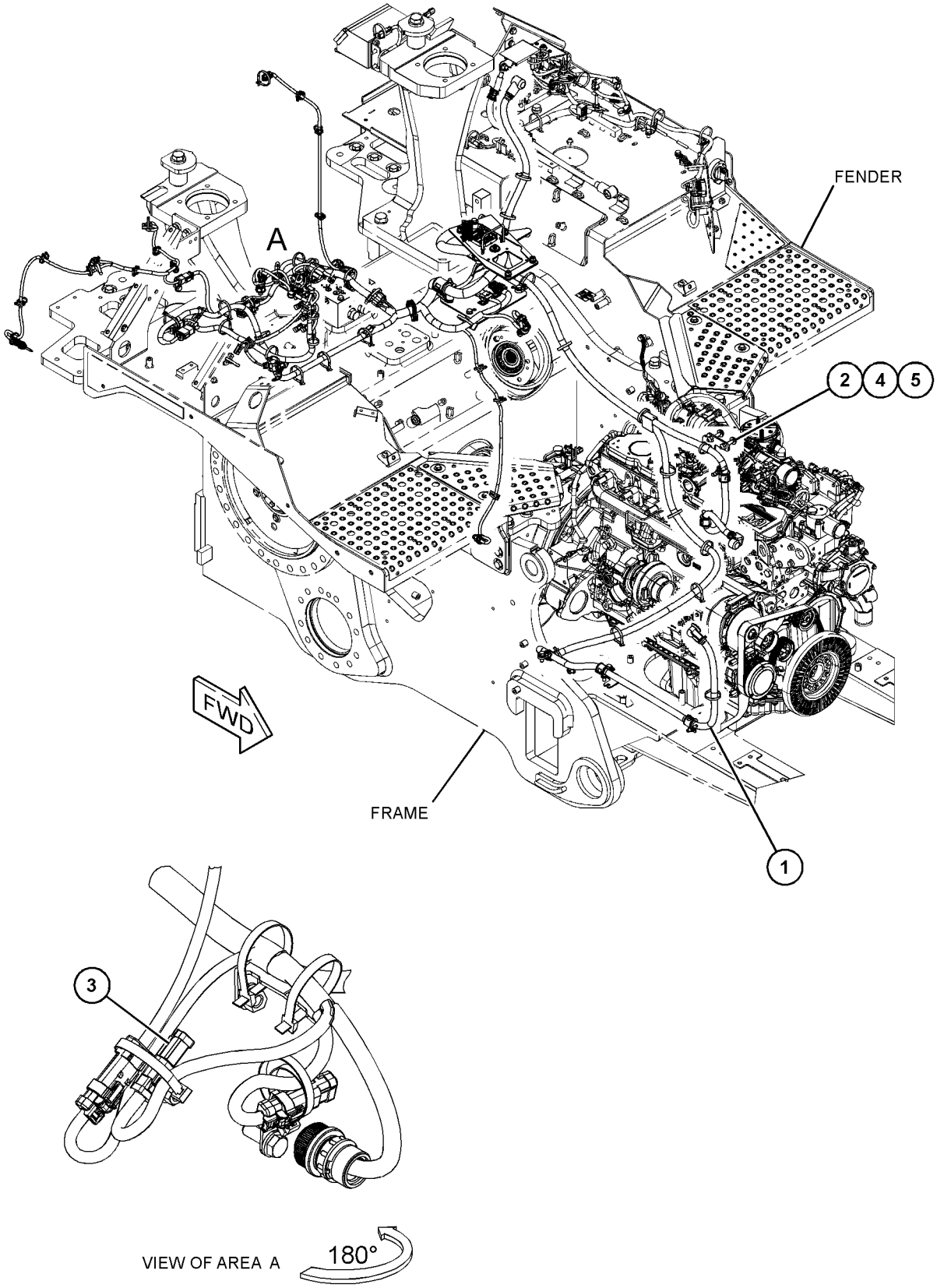

GRÁFICO 1 <FIM> g06453879

395-0113 GRUPO DE FIAÇÃO-MOTOR

S/N: 4501-UP

NÚMEROE DE 569-0811 ENGINE AR-PRIMARY

AN ATTACHMENT

SMCS-1403, 1408

i06997746

NOTA	REF. NÃO	GRÁFICO REF.	NÚMERO DA PEÇA	QTY	NOME DA PEÇA 1 2 3 4 5 6 (NÍVEL DO PRODUTO)	CONSULTE PÁGINA
C	1	1	**033-6034**	3	ANEL RETENTOR EM O (SEAL-O-RING)	
C	2	1	**277-5065**	3	GRAMPO (CLIP)	
M	3	1	**124-3815**	4	PARAFUSO (M8X1,25X16 MM) (BOLT (M8X1.25X16-MM))	
	4	1	**217-9039**	1	CABO TIPO CINTA (STRAP-CABLE)	
	5	1	**348-4637**	1	PARAFUSO (BOLT)	
CY	6	1	**375-8407**	3	CONJUNTO DO CHICOTE-FIAÇÃO (INJETOR) (HARNESS AS-WIRING (INJECTOR))	206
	7	1	**377-1293**	1	SUPORTE (BRACKET)	
Y	8	1	**385-5997**	1	CONJUNTO DE CHICOTE DO MOTOR (HARNESS AS-ENGINE)	187
	9	1	**389-3863**	1	SUPORTE (BRACKET)	
	10	1	**392-2780**	1	SUPORTE (BRACKET)	
	11	1	**132-5789**	1	GRAMPO (ESCADA) (CLIP (LADDER))	
M	12	1	**232-1693**	1	PARAFUSO DE CABEÇA DE FLANGE (M6X1X35 MM) (BOLT-FLANGE HEAD (M6X1X35-MM))	

C - ALTERAR DO TIPO ANTERIOR
M - PEÇA MÉTRICA
Y - ILUSTRAÇÃO INDIVIDUAL

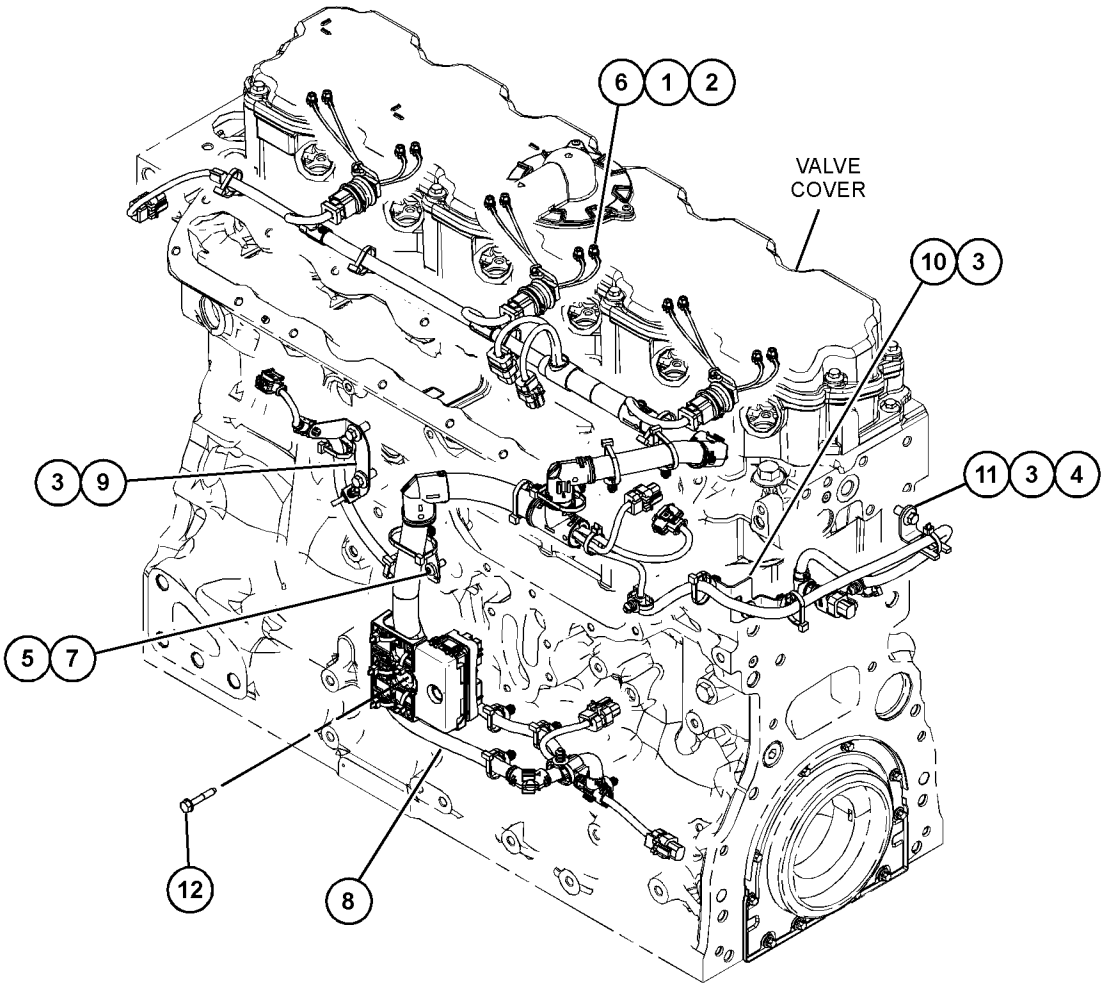

GRÁFICO 1 <FIM> g06177895

560-5946 GRUPO DE FIAÇÃO-MOTOR

S/N: Z2K1-UP; Z2N1-UP
NÚMEROE DE 559-5996 ELECTRICAL AR
AN ATTACHMENT

SMCS-1403, 1408 **i08247867**

NOTA	REF. NÃO	GRÁFICO REF.	NÚMERO DA PEÇA	QTY	NOME DA PEÇA 1 2 3 4 5 6 (NÍVEL DO PRODUTO)	CONSULTE PÁGINA
	1	2	**204-2281**	3	CABO TIPO CINTA (STRAP-CABLE)	
	2	2	**352-3968**	1	GRAMPO (ESCADA) (CLIP (LADDER))	
M	3	1	**8T-4191**	1	PARAFUSO (M10X1,5X16 MM) (BOLT (M10X1.5X16-MM))	
	4	2	**5P-4116**	1	ARRUELA DURA (8,8X20,5X2 MM DE ESPESSURA) (WASHER-HARD (8.8X20.5X2-MM THK))	
	5	2	**5T-6374**	1	ESPAÇADOR (11X20X40 MM DE ESPESSURA) (SPACER (11X20X40-MM THK))	
M	6	2	**8T-6869**	1	PARAFUSO (M8X1,25X60 MM) (BOLT (M8X1.25X60-MM))	
	7	2,3	**132-5789**	5	GRAMPO (ESCADA) (CLIP (LADDER))	
	8	3	**133-6934**	1	ESPAÇADOR (11X20X25 MM DE ESPESSURA) (SPACER (11X20X25-MM THK))	
	9	3	*148-8307*	1	CONJUNTO DO ADAPTADOR (ADAPTER AS)	
		3	**3J-1907**	1	ANEL RETENTOR EM O (SEAL-O-RING)	
		3	**5P-8874**	1	ADAPTADOR (ADAPTER)	
	10	2	**156-6175**	1	GRAMPO (ESCADA) (CLIP (LADDER))	
M	11	3	**175-9079**	2	ELO DA HASTE (ROD-LINK)	
	12	2	**177-2215**	1	BRAÇADEIRA CINTA- DUPLA (STRAP-DUAL CLAMP)	
	13	3	**178-1780**	1	GRAMPO (CLIP)	
M	14	2	**197-7481**	1	PRISIONEIRO (M10X1,5X83 MM) (STUD (M10X1.5X83-MM))	
	15	3	**198-4776**	1	ARRUELA DURA (8,8X20X8 MM DE ESPESSURA) (WASHER-HARD (8.8X20X8-MM THK))	
	16	3	**198-4777**	2	ARRUELA DURA (11X25X10-MM DE ESPESSURA) (WASHER-HARD (11X25X10-MM THK))	
	17	3	**204-8000**	1	FIXAÇÃO DA CINTA (MOUNTING-CABLE TIE)	
	18	2	**206-2423**	1	SELA-MONTAGEM (SADDLE-MOUNTING)	
M	19	2	**227-6715**	2	PRISIONEIRO (M10X1,5X30 MM) (STUD (M10X1.5X30-MM))	
Y	20	3	*234-5013*	1	GRUPO DE SENSORES-TEMPERATURA (ÓLEO DA TRANSMISSÃO) (SENSOR GP-TEMPERATURE (TRANSMISSION OIL))	253
	21	2	**277-1873**	1	GRAMPO (ESCADA) (CLIP (LADDER))	
M	22	3	**287-3049**	1	PRISIONEIRO (M10X1,5X50 MM) (STUD (M10X1.5X50-MM))	
	23	1	**2T-3019**	1	GRAMPO (CIRCUITO) (CLIP (LOOP))	
	24	1	**303-4649**	1	GRAMPO (ESCADA) (CLIP (LADDER))	
	25	4	**306-6687**	2	CONJUNTO DA TIRA (STRAP AS)	
	26	2	**9X-8256**	4	ARRUELA (6,6X12X2 MM DE ESPESSURA) (WASHER (6.6X12X2-MM THK))	
M	27	2	**344-5673**	4	PORCA (ROSCA M6X1) (NUT (M6X1-THD))	
M	28	1,2,3,4	**344-5675**	12	PORCA (ROSCA M10X1,5) (NUT (M10X1.5-THD))	
	29	1	**349-1178**	2	SENSOR DE PRESSÃO (Direção) (SENSOR-PRESSURE (STEERING))	
	30	2	**352-3970**	1	GRAMPO (ESCADA) (CLIP (LADDER))	
	31	2	**353-7953**	2	ILHÓ (GROMMET)	
	32	2,3	**381-2621**	2	FIXAÇÃO DA CINTA (MOUNTING-CABLE TIE)	
	33	1	**3J-1907**	2	ANEL RETENTOR EM O (SEAL-O-RING)	
	34	1,3	**3S-2093**	3	CABO TIPO CINTA (STRAP-CABLE)	
	35	3	**449-5872**	1	CONJUNTO DE WIRE (WIRE AS)	
	36	2,3,4	**479-2171**	5	CONJUNTO DE PARAFUSO (BOLT AS)	

560-5946 GRUPO DE FIAÇÃO-MOTOR () (continuação) **i08247867**

NOTA	REF. NÃO	GRÁFICO REF.	NÚMERO DA PEÇA	QTY	NOME DA PEÇA 1 2 3 4 5 6 (NÍVEL DO PRODUTO)	CONSULTE PÁGINA
	37	2,3	**479-2172**	2	CONJUNTO DE PARAFUSO (BOLT AS)	
	38	2	**490-0590**	1	TAMPA DE TOMADA (CAP-RECEPTACLE)	
	39	1	**4B-4274**	1	ARRUELA (5,5X13X1,2 MM DE ESPESSURA) (WASHER (5.5X13X1.2-MM THK))	
	40	2	**4P-7581**	1	GRAMPO (ESCADA) (CLIP (LADDER))	
	41	1	**507-8882**	1	GRAMPO (CLIP)	
	42	1	**514-6421**	1	CONJUNTO DE CABO (CABLE AS)	
D		1	**5P-5689**		FIO (CALIBRE 8, PRETO) (2,2 M) (WIRE (8-GA, BLACK) (2.2-M))	
		1	**2L-8051**	1	TERMINAL DE ANEL (PARAFUSO CALIBRE 6, 5/16 POL) (TERMINAL-RING (6-GA, 5/16-IN SCREW))	
					—OU—	
		1	**5P-3455**	1	TERMINAL DE ANEL (PARAFUSO CALIBRE 8, 5/16 POL) (TERMINAL-RING (8-GA, 5/16-IN SCREW))	
		1	**8N-1545**	1	SOQUETE DE CONECTOR (CALIBRE 8) (SOCKET-CONNECTOR (8-GA))	
		1	**127-5485**	1	CONJUNTO DE CONECTOR DE TOMADA (1 PINO) (PLUG AS-CONNECTOR (1-PIN))	
		1	**131-3201**	1	INICIALIZAÇÃO (BOOT)	
	43	2,3	**523-7808**	3	ILHÓ (GROMMET)	
	44	3	**523-7899**	1	CONJUNTO DA PLACA (PLATE AS)	
M		3	**8T-3490**	2	PORCA DE SOLDA (ROSCA M10X1,5) (NUT-WELD (M10X1.5-THD))	
	45	3	**524-5487**	1	CONJUNTO DE SUPORTE (BRACKET AS)	
M		3	**8T-3490**	1	PORCA DE SOLDA (ROSCA M10X1,5) (NUT-WELD (M10X1.5-THD))	
	46	2,3	**525-7037**	2	ILHÓ (GROMMET)	
	47	2,3	**527-5872**	4	SUPORTE (BRACKET)	
	48	2	**529-6957**	1	CONJUNTO DE SUPORTE (BRACKET AS)	
		2	**369-3812**	4	PRISIONEIRO-SOLDA (STUD-WELD)	
	49	2,3	**529-7641**	5	SUPORTE (BRACKET)	
	50	2	**533-4159**	2	CONJUNTO DE PARAFUSO (BOLT AS)	
	51	4	**562-1927**	2	CONJUNTO DE PARAFUSO (BOLT AS)	
	52	3	**579-4147**	1	CONJUNTO DE SUPORTE (BRACKET AS)	
M		3	**8T-3490**	2	PORCA DE SOLDA (ROSCA M10X1,5) (NUT-WELD (M10X1.5-THD))	
Y	53	1	**581-3677**	1	CONJUNTO DE CHICOTE DO MOTOR (HARNESS AS-ENGINE)	189
	54	2	**584-6132**	1	CONJUNTO DE SUPORTE (BRACKET AS)	
M		2	**8T-3490**	1	PORCA DE SOLDA (ROSCA M10X1,5) (NUT-WELD (M10X1.5-THD))	
	55	2	*584-7747*	1	GRUPO DE MÓDULO DE CONTROLE (MODULE GP-CONTROL)	
		2	**478-2338**	1	GRUPO DO SOFTWARE-MOTOR (CONTROLE DO VENTILADOR) (SOFTWARE GP-ENGINE (FAN CONTROL))	
R		2	**370-9478**	1	GRUPO DE MÓDULO DE CONTROLE (MODULE GP-CONTROL)	
M	56	1	**5C-2874**	1	PORCA (M5X0,8 DE ROSCA) (NUT (M5X0.8-THD))	
	57	1,2,3	**7K-1181**	36	CABO TIPO CINTA (STRAP-CABLE)	
	58	2	**8T-1889**	2	GRAMPO (RANHURA) (CLIP (SLOT))	
	59	2	**8T-1890**	2	GRAMPO (LINGUETA) (CLIP (TAB))	
	60	1,2,3,4	**8T-4121**	28	ARRUELA DURA (11X21X2,5 MM DE ESPESSURA) (WASHER-HARD (11X21X2.5-MM THK))	
	61	2,3	**8T-4224**	3	ARRUELA DURA (8,8X16X2 MM DE ESPESSURA) (WASHER-HARD (8.8X16X2-MM THK))	
M	62	2	**8T-4908**	2	PARAFUSO (M8X1,25X25 MM) (BOLT (M8X1.25X25-MM))	

560-5946 GRUPO DE FIAÇÃO-MOTOR () (continuação) **i08247867**

NOTA	REF. NÃO	GRÁFICO REF.	NÚMERO DA PEÇA	QTY	NOME DA PEÇA 1 2 3 4 5 6 (NÍVEL DO PRODUTO)	CONSULTE PÁGINA
M	63	3	**8T-7547**	1	PARAFUSO (M8X1,25X30 MM) (BOLT (M8X1.25X30-MM))	
M	64	2	**9X-2043**	4	PARAFUSO DE CABEÇA CONVEXA (M6X1X14 MM) (SCREW-TRUSS HEAD (M6X1X14-MM))	
	65	4	**283-8650**	1	ARRUELA DURA (10,2X18,5X5 MM DE ESPESSURA) (WASHER-HARD (10.2X18.5X5-MM THK))	
	66	4	**203-3847**	1	CONJUNTO DE SUPORTE (BRACKET AS)	
M		4	**364-6428**	1	PRISIONEIRO-SOLDA (M10X1,5X35 MM) (STUD-WELD (M10X1.5X35-MM))	
	67	4	**203-0463**	1	CONJUNTO DA TIRA (STRAP AS)	
	68	4	**166-1579**	1	GRAMPO (CIRCUITO) (CLIP (LOOP))	
	69	4	**091-9035**	1	ESPAÇADOR (11X25X20-MM DE ESPESSURA) (SPACER (11X25X20-MM THK))	
	70	4	**9X-2038**	1	ARRUELA (7X19X2 MM DE ESPESSURA) (WASHER (7X19X2-MM THK))	
M	71	4	**8T-4186**	1	PARAFUSO (M10X1,5X40 MM) (BOLT (M10X1.5X40-MM))	
	72	4	**4M-5281**	1	PARAFUSO (1/4-20X0,75 POL) (BOLT (1/4-20X0.75-IN))	

D - ENCOMENDAR POR METROS
M - PEÇA MÉTRICA
R - PEÇA REMANUFATURADA PODE ESTAR DISPONÍVEL
Y - ILUSTRAÇÃO INDIVIDUAL

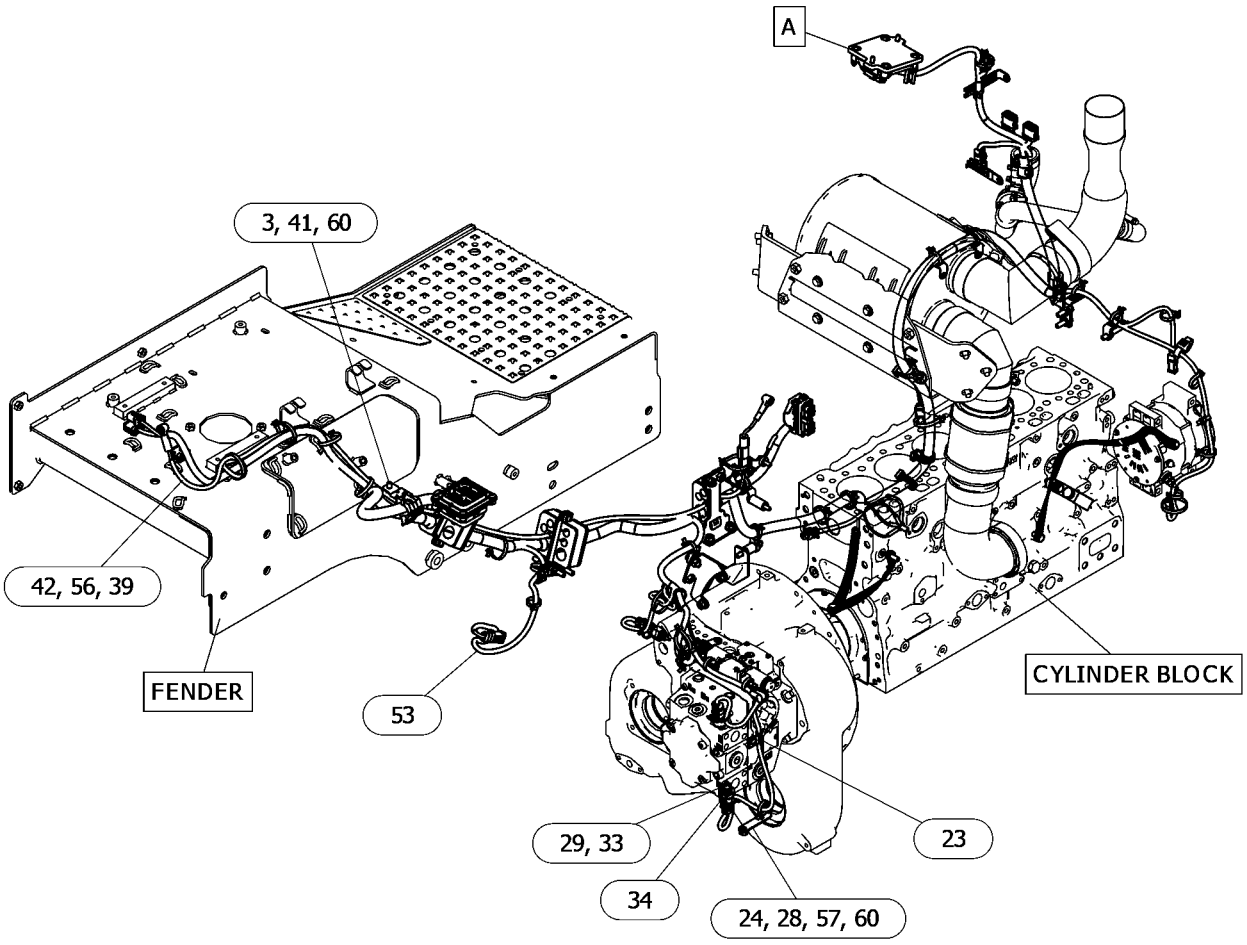

GRÁFICO 1 g06634679

560-5946 GRUPO DE FIAÇÃO-MOTOR () (continuação) **i08247867**

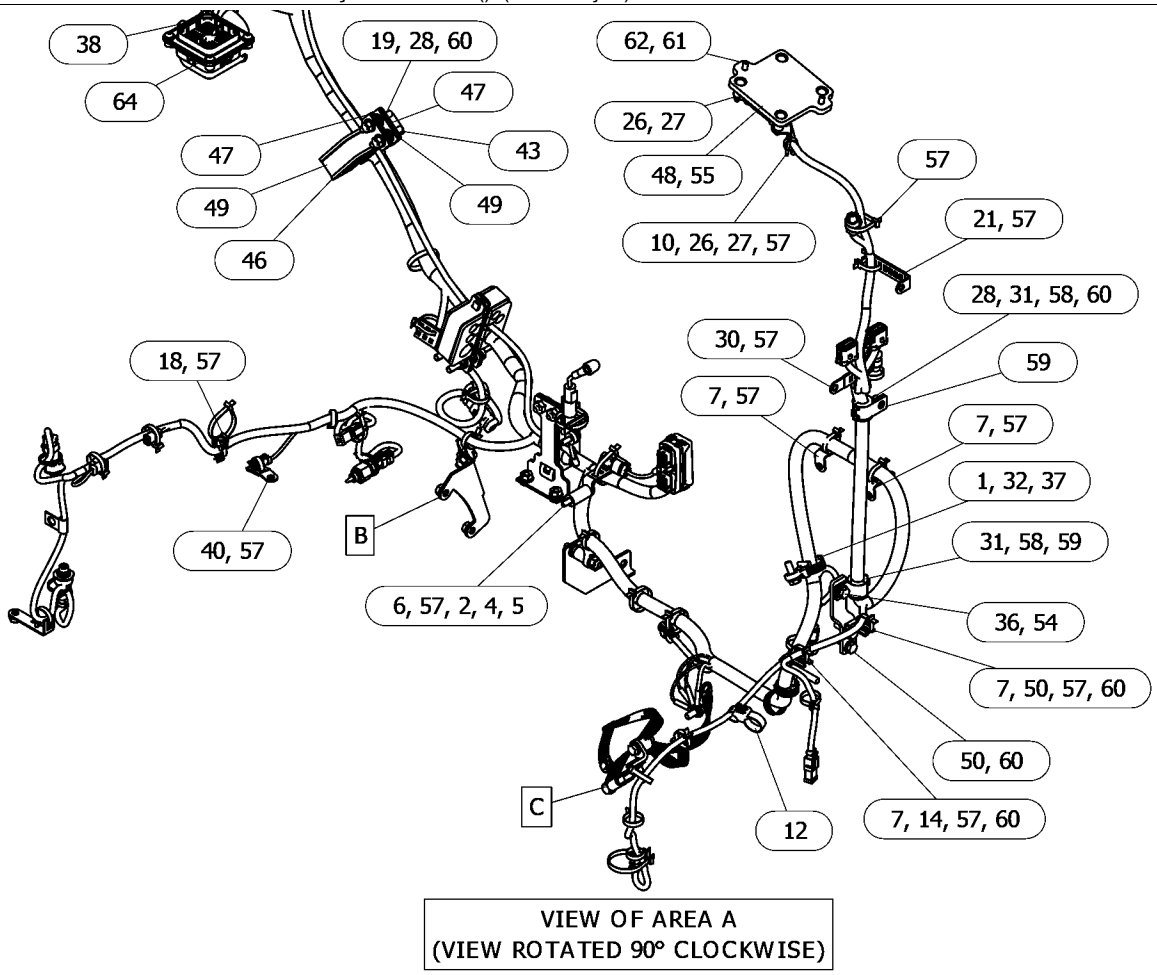

GRÁFICO 2 g06634679_01

560-5946 GRUPO DE FIAÇÃO-MOTOR () (continuação) **i08247867**

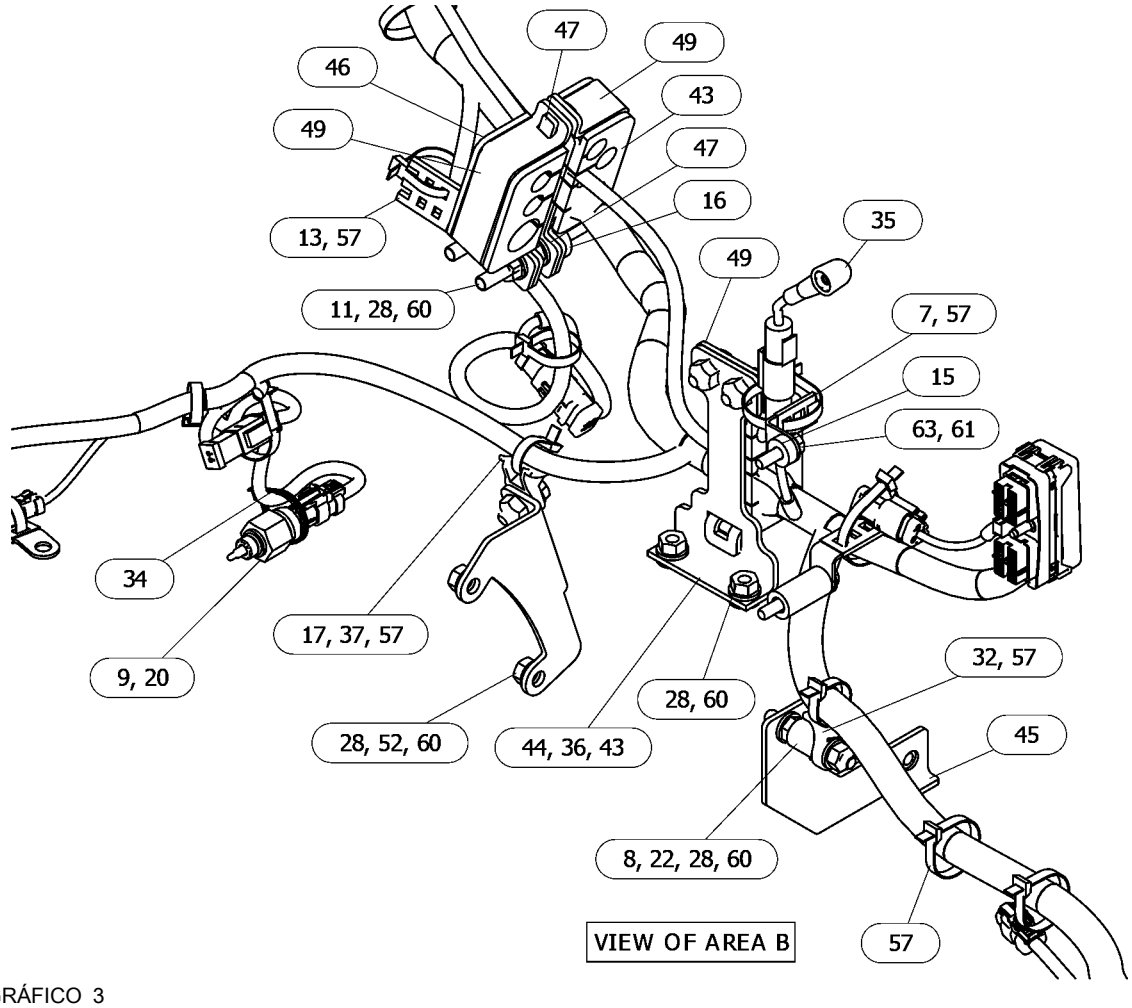

GRÁFICO 3 g06634679_02

560-5946 GRUPO DE FIAÇÃO-MOTOR () (continuação) **i08247867**

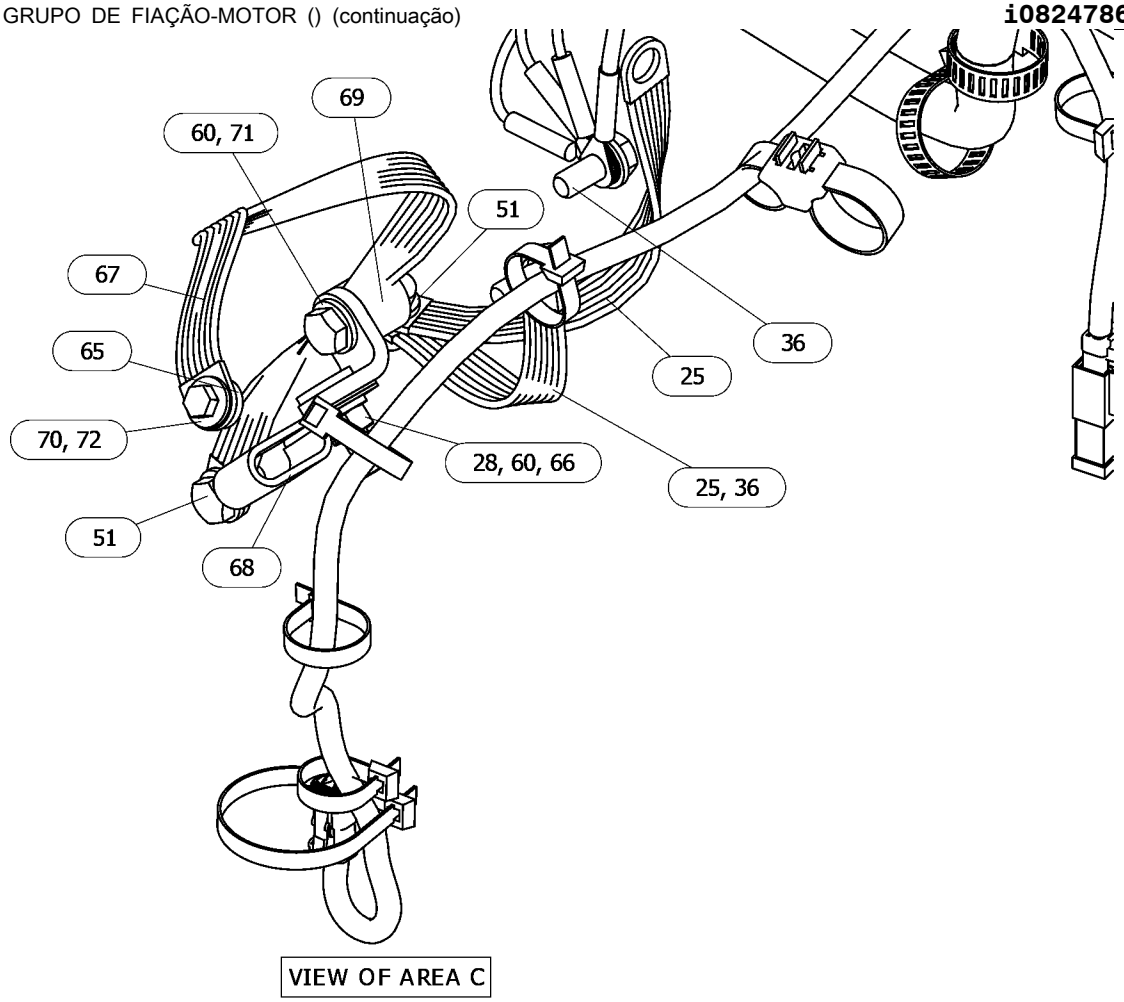

GRÁFICO 4 <FIM> g06634679_03

560-5951 WIRING GP-FENDER

S/N: Z2K1-UP; Z2N1-UP
LADO ESQUERDO
NÚMEROE DE 559-5996 ELECTRICAL AR
AN ATTACHMENT

SMCS-1408 **i08330305**

NOTA	REF. NÃO	GRÁFICO REF.	NÚMERO DA PEÇA	QTY	NOME DA PEÇA 1 2 3 4 5 6 (NÍVEL DO PRODUTO)	CONSULTE PÁGINA
	1	1	**131-3201**	1	INICIALIZAÇÃO (BOOT)	
	2	1	**132-5789**	2	GRAMPO (ESCADA) (CLIP (LADDER))	
	3	1	**1L-6561**	1	BUJÃO (PLUG)	
	4	1	**277-1873**	1	GRAMPO (ESCADA) (CLIP (LADDER))	
	5	1	**301-2979**	1	GRUPO CHAVES SELETORAS (LUZES DE ACESSO) (SWITCH GP-TOGGLE (ACCESS LIGHTS))	
		1	**102-8804**	1	KIT DE TOMADA (4 PINOS) (KIT-RECEPTACLE (4-PIN))	
					(INCLUI CONJUNTO DE TOMADA E CUNHA)	
		1	**3E-3390**	3	PINO DE CONECTOR (CALIBRE 16 A 18) (PIN-CONNECTOR (16-GA TO 18-GA))	
		1	**6T-3631**	2	PORCA SEXTAVADA (15/32-32 DE ROSCA) (NUT-HEX (15/32-32-THD))	
		1	**6T-3632**	1	ARRUELA DE PRESSÃO (LOCKWASHER)	
		1	**6T-3633**	1	ANEL DE TRAVAMENTO (RING-LOCKING)	
	6	1	**369-4098**	1	CONJUNTO DO INTERRUPTOR-DESCONECTAR (MESTRE) (DESLIGAMENTO DO MOTOR) (SWITCH AS-DISCONNECT (MASTER) (ENGINE SHUTDOWN))	
		1	**2H-3922**	1	ARRUELA DE PRESSÃO (LOCKWASHER)	
		1	**6F-7045**	2	PORCA REGULAR (3/8-24 DE ROSCA) (NUT-FULL (3/8-24-THD))	
		1	**8H-5303**	2	PORCA (ROSCA 3/4-16) (NUT (3/4-16-THD))	
		1	**449-8192**	1	KIT-BOTÃO (CHAVE GERAL) (KIT-KNOB (DISCONNECT SWITCH))	
					(INCLUI MOLDURA, BOTÃO, PORCA SEXTAVADA E ARRUELA DE TRAVAMENTO)	
	7	1	**381-2621**	1	FIXAÇÃO DA CINTA (MOUNTING-CABLE TIE)	
	8	1	**3E-5169**	1	PROTETOR DE INTERRUPTOR (GUARD-SWITCH)	
	9	1	**479-2171**	4	CONJUNTO DE PARAFUSO (BOLT AS)	
	10	1	**479-2172**	1	CONJUNTO DE PARAFUSO (BOLT AS)	
	11	1	**4P-8134**	2	GRAMPO (ESCADA) (CLIP (LADDER))	
Y	12	1	*570-8524*	1	WIRING GP-FENDER (WIRING GP-FENDER)	329
Y	13	1	**581-3681**	1	CONJUNTO DE CHICOTE DO CHASSI (HARNESS AS-CHASSIS)	182
	14	1	**7K-1181**	14	CABO TIPO CINTA (STRAP-CABLE)	

Y - ILUSTRAÇÃO INDIVIDUAL

560-5951 WIRING GP-FENDER () (continuação) **i08330305**

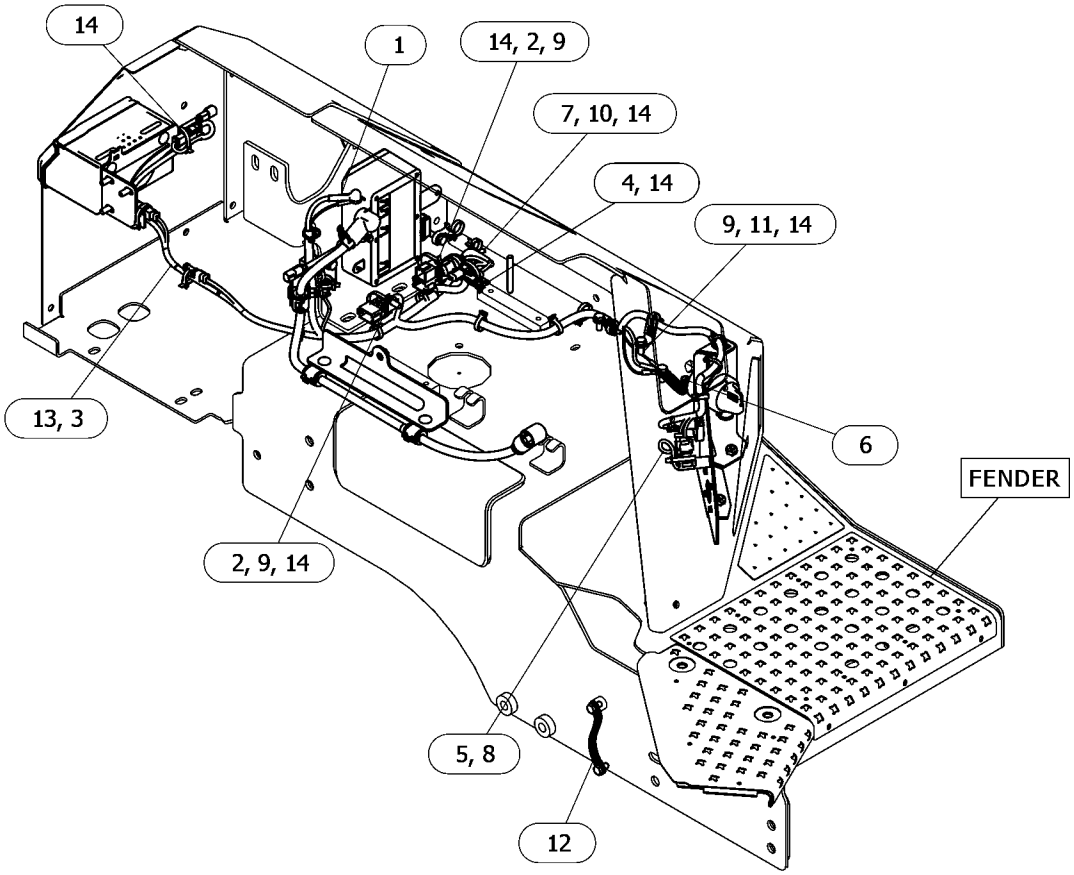

GRÁFICO 1 <FIM> g06634434

570-8524 WIRING GP-FENDER

S/N: Z2K1-UP; Z2N1-UP

NÚMEROE DE 560-5951 WIRING GP-FENDER

AN ATTACHMENT

SMCS-1408 **i08134900**

NOTA	REF. NÃO	GRÁFICO REF.	NÚMERO DA PEÇA	QTY	NOME DA PEÇA 1 2 3 4 5 6 (NÍVEL DO PRODUTO)	CONSULTE PÁGINA
M	1	1	**8T-4179**	1	PARAFUSO (M12X1,75X20 MM) (BOLT (M12X1.75X20-MM))	
M	2	2	**131-3540**	3	CONTRAPORCA (ROSCA M8X1,25) (LOCKNUT (M8X1.25-THD))	
	3	1	**133-6934**	1	ESPAÇADOR (11X20X25 MM DE ESPESSURA) (SPACER (11X20X25-MM THK))	
	4	2	**198-4776**	3	ARRUELA DURA (8,8X20X8 MM DE ESPESSURA) (WASHER-HARD (8.8X20X8-MM THK))	
	5	1	**220-0229**	1	CONJUNTO DE ALARME (SUPORTE) (ALARM AS (BACKUP))	
		1	**102-8802**	1	KIT DE TOMADA (2 PINOS) (KIT-RECEPTACLE (2-PIN))	
					(INCLUI CONJUNTO DE TOMADA E CUNHA)	
J		1	**6A-3361**		FIO ELÉTRICO (16 GA, PRETO) (4 DM) (WIRE-ELECTRICAL (16-GA, BLACK) (4-DM))	
		1	**8T-8729**	2	PINO DE CONECTOR (16 GA A 20 GA) (PIN-CONNECTOR (16-GA TO 20-GA))	
E		1	**9X-1813**		LUVA (29 CM) (SLEEVE (29-CM))	
M	6	1	**259-7140**	1	PRISIONEIRO DE TRAVAMENTO POR ROSCA CÔNICA (M10X1,5X80 MM) (STUD-TAPERLOCK (M10X1.5X80-MM))	
	7	1	**306-6688**	2	CONJUNTO DA TIRA (STRAP AS)	
	8	1	**306-8526**	3	ILHÓ (GROMMET)	
M	9	2	**329-3356**	1	PORCA (M12X1,75 DE ESPESSURA) (NUT (M12X1.75-THD))	
M	10	1	**344-5675**	7	PORCA (ROSCA M10X1,5) (NUT (M10X1.5-THD))	
	11	1	**381-2621**	1	FIXAÇÃO DA CINTA (MOUNTING-CABLE TIE)	
	12	1	**3S-2093**	4	CABO TIPO CINTA (STRAP-CABLE)	
	13	1	**479-2171**	6	CONJUNTO DE PARAFUSO (BOLT AS)	
	14	1	**479-2172**	1	CONJUNTO DE PARAFUSO (BOLT AS)	
	15	1	**488-3971**	2	CONJUNTO DE PARAFUSO (BOLT AS)	
	16	2	**4B-4274**	1	ARRUELA (5,5X13X1,2 MM DE ESPESSURA) (WASHER (5.5X13X1.2-MM THK))	
	17	1	**562-1927**	2	CONJUNTO DE PARAFUSO (BOLT AS)	
	18	2	**580-0643**	1	GRUPO DE CAIXA-JUNÇÃO (BOX GP-JUNCTION)	
		2	**272-7239**	1	CONJUNTO DE BLOCO (BLOCK AS)	
		2	**139-4726**	1	CONJUNTO DE DISJUNTOR (50 AMPÈRES) (CIRCUIT BREAKER AS (50-AMPERE))	
		2	**8F-1434**	2	ARRUELA DE PRESSÃO (LOCKWASHER)	
		2	**6V-8378**	2	PORCA (ROSCA 10-32) (NUT (10-32-THD))	
		2	**8T-0328**	2	ARRUELA DURA (5,5X10X1 MM DE ESPESSURA) (WASHER-HARD (5.5X10X1-MM THK))	
		2	**123-8838**	1	CONJUNTO DE SUPORTE-FUSÍVEL (HOLDER AS-FUSE)	
	19	1	**581-3714**	1	CONJUNTO DE CABO (CABLE AS)	
		1	**1M-4986**	2	TERMINAL DE ANEL (PARAFUSO DE CALIBRE 0, 1/2 POL) (TERMINAL-RING (0-GA, 1/2-IN SCREW))	
E		1	**159-8047**		CABO ELÉTRICO (CALIBRE 0, VERMELHO) (99 CM) (CABLE-ELECTRICAL (0-GA, RED) (99-CM))	
		1	**301-0091**	2	TAMPA DE TERMINAL (VERMELHO) (COVER-TERMINAL (RED))	
	20	1	**581-3755**	1	CONJUNTO DE SUPORTE (BRACKET AS)	
M		1	**171-2419**	3	PRISIONEIRO-SOLDA (M10X1,5X35 MM) (STUD-WELD (M10X1.5X35-MM))	
	21	1	**581-3756**	1	TAMPA (COVER)	

570-8524 WIRING GP-FENDER () (continuação) **i08134900**

NOTA	REF. NÃO	GRÁFICO REF.	NÚMERO DA PEÇA	QTY	NOME DA PEÇA 1 2 3 4 5 6 (NÍVEL DO PRODUTO)	CONSULTE PÁGINA
	22	1	**582-2157**	1	CONJUNTO DA PLACA (PLATE AS)	
M		1	**8T-3490**	2	PORCA DE SOLDA (ROSCA M10X1,5) (NUT-WELD (M10X1.5-THD))	
M		1	**9X-2032**	4	PORCA DE SOLDA (M4X0,7 DE ROSCA) (NUT-WELD (M4X0.7-THD))	
	23	1	**582-2158**	1	CONJUNTO DE SUPORTE (BRACKET AS)	
M		1	**8T-5413**	2	PRISIONEIRO-SOLDA (M10X1,5X25 MM) (STUD-WELD (M10X1.5X25-MM))	
	24	1	**582-2159**	1	CONJUNTO DE SUPORTE (BRACKET AS)	
		1	**7T-1099**	2	ELO (LINK)	
	25	1	**584-4723**	1	DECALQUE DE INFORMAÇÃO (ESPECIFICAÇÕES DE TORQUE) (FILM-INFORMATION (TORQUE SPECIFICATIONS))	
M	26	2	**5C-2874**	1	PORCA (M5X0,8 DE ROSCA) (NUT (M5X0.8-THD))	
	27	2	**5P-4116**	3	ARRUELA DURA (8,8X20,5X2 MM DE ESPESSURA) (WASHER-HARD (8.8X20.5X2-MM THK))	
	28	1	**7K-1181**	10	CABO TIPO CINTA (STRAP-CABLE)	
	29	1	**8T-1889**	3	GRAMPO (RANHURA) (CLIP (SLOT))	
	30	1	**8T-1890**	3	GRAMPO (LINGUETA) (CLIP (TAB))	
	31	1	**8T-4121**	6	ARRUELA DURA (11X21X2,5 MM DE ESPESSURA) (WASHER-HARD (11X21X2.5-MM THK))	
	32	1	**8T-4222**	1	ARRUELA DURA (11X32X2,5 MM DE ESPESSURA) (WASHER-PLATED (11X32X2.5-MM THK))	
	33	1,2	**8T-4223**	2	ARRUELA DURA (13,5X25,5X3 MM DE ESPESSURA) (WASHER-HARD (13.5X25.5X3-MM THK))	
	34	1	**9G-1307**	1	ILHÓ (GROMMET)	
J	35	1	**201-4066**		RETENTOR (1,2 DM CADA) (SEAL (1.2-DM EACH))	

E - ENCOMENDAR POR CENTÍMETROS
J - SOLICITE POR DECÍMETRO
M - PEÇA MÉTRICA

570-8524 WIRING GP-FENDER () (continuação) **i08134900**

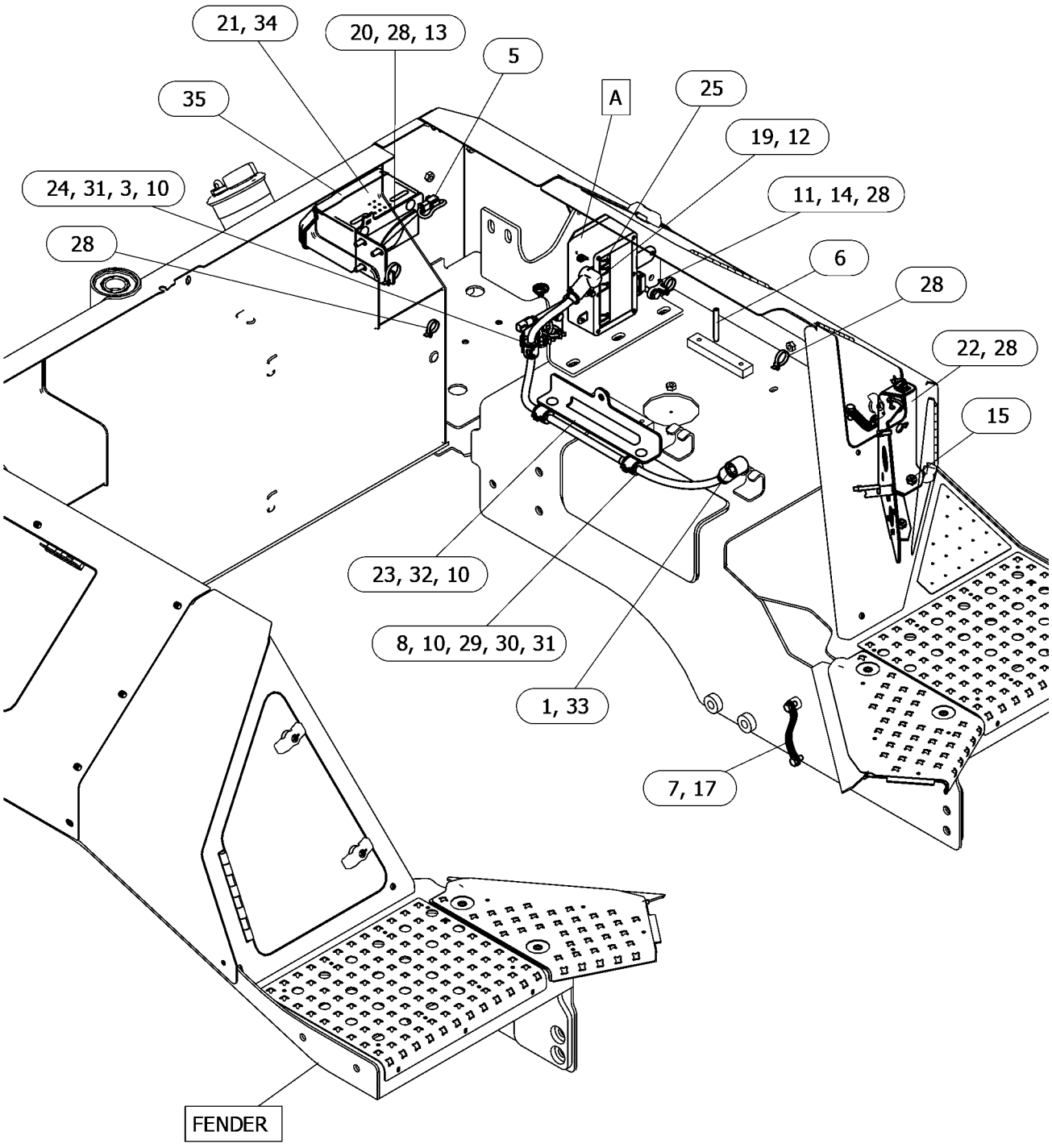

GRÁFICO 1 g06633941

570-8524 WIRING GP-FENDER () (continuação) **i08134900**

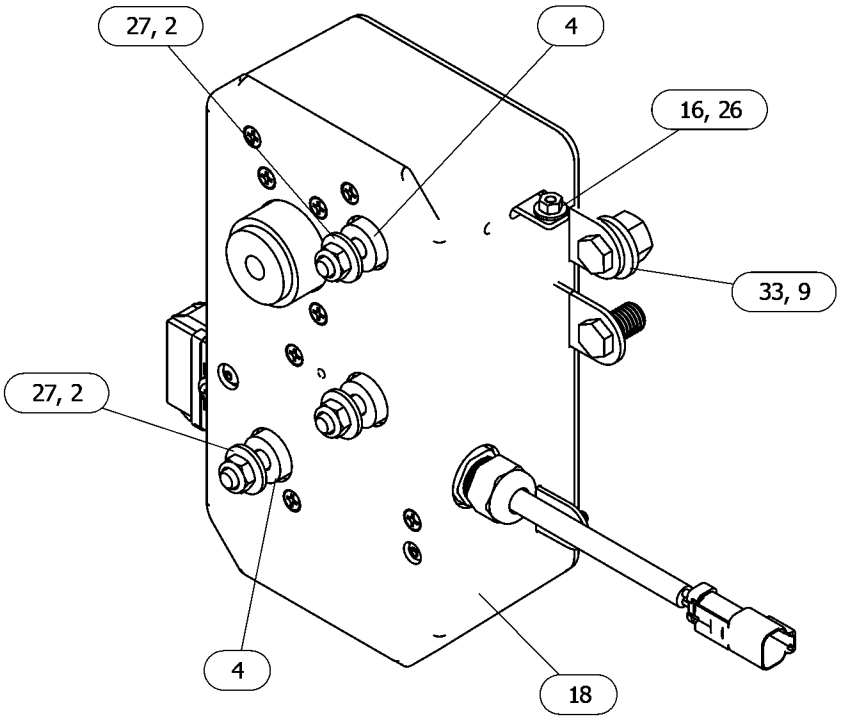

VIEW OF AREA A
(PARTS REMOVED FOR CLARITY)
(VIEW ROTATED 90° COUNTERCLOCKWISE)

GRÁFICO 2 <FIM> g06633941_01

510-6812 GRUPO DE FIAÇÃO-DIANTEIRO

S/N: Z2K1-UP; Z2N1-UP
RADIADOR
NÚMEROE DE 568-5303 BAFFLE GP-RADIATOR
AN ATTACHMENT

SMCS-1408 **i07819719**

NOTA	REF. NÃO	GRÁFICO REF.	NÚMERO DA PEÇA	QTY	NOME DA PEÇA 1 2 3 4 5 6 (NÍVEL DO PRODUTO)	CONSULTE PÁGINA
M	1	1	**8T-6912**	1	PARAFUSO (M8X1,25X50 MM) (BOLT (M8X1.25X50-MM))	
	2	1	**3S-2093**	1	CABO TIPO CINTA (STRAP-CABLE)	
	3	1	**5P-4116**	1	ARRUELA DURA (8,8X20,5X2 MM DE ESPESSURA) (WASHER-HARD (8.8X20.5X2-MM THK))	
	4	1	**131-7546**	1	ILHÓ (GROMMET)	
	5	1	**164-0150**	1	ESPAÇADOR (9 X20X20 MM DE ESPESSURA) (SPACER (9X20X20-MM THK))	
	6	1	**183-4274**	1	SUPORTE (BRACKET)	
	7	1	**2M-3433**	1	ILHÓ (GROMMET)	
	8	1	**352-3964**	1	GRAMPO (ESCADA) (CLIP (LADDER))	
	9	1	**562-1927**	2	CONJUNTO DE PARAFUSO (BOLT AS)	
	10	1	**576-1032**	1	CONJUNTO DE BUZINA (24 V, TOM BAIXO) (HORN AS (24-VOLT, LOW TONE))	
		1	**8T-8729**	2	PINO DE CONECTOR (16 GA A 20 GA) (PIN-CONNECTOR (16-GA TO 20-GA))	
E		1	**9X-1813**		LUVA (13 CM) (SLEEVE (13-CM))	
		1	**102-8802**	1	KIT DE TOMADA (2 PINOS) (KIT-RECEPTACLE (2-PIN))	
					(INCLUI CONJUNTO DE TOMADA E CUNHA)	
Y	11	1	**580-0725**	1	CONJUNTO DE CHICOTE DIANTEIRO (HARNESS AS-FRONT)	194
	12	1	**7K-1181**	12	CABO TIPO CINTA (STRAP-CABLE)	

E - ENCOMENDAR POR CENTÍMETROS
M - PEÇA MÉTRICA
Y - ILUSTRAÇÃO INDIVIDUAL

510-6812 GRUPO DE FIAÇÃO-DIANTEIRO () (continuação) **i07819719**

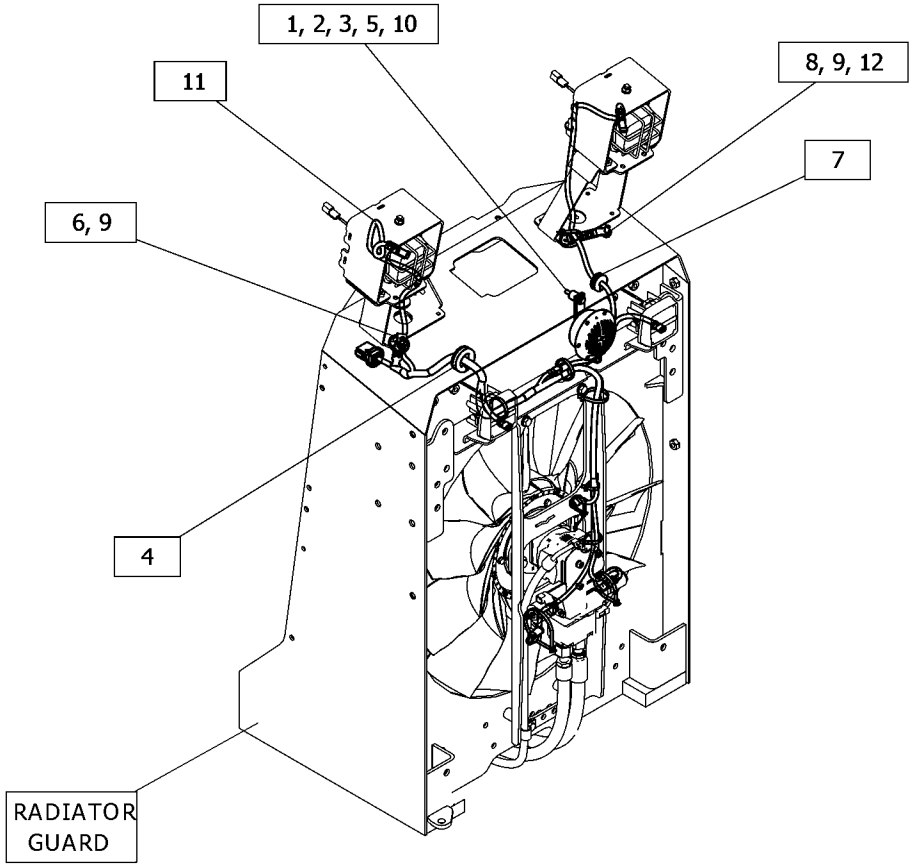

GRÁFICO 1 <FIM> g06451089

507-6853 WIRING GP-GRADE CONTROL

S/N: Z2N1-UP
BULDÔZER, LGP
NÚMEROE DE 550-5572 GRADE CONTROL AR
AN ATTACHMENT

SMCS-1408 **i07820441**

NOTA	REF. NÃO	GRÁFICO REF.	NÚMERO DA PEÇA	QTY	NOME DA PEÇA 1 2 3 4 5 6 (NÍVEL DO PRODUTO)	CONSULTE PÁGINA
	1	1	**124-1479**	1	GRAMPO (CIRCUITO) (CLIP (LOOP))	
	2	1	**198-4777**	1	ARRUELA DURA (11X25X10-MM DE ESPESSURA) (WASHER-HARD (11X25X10-MM THK))	
	3	1	**3S-2093**	2	CABO TIPO CINTA (STRAP-CABLE)	
	4	1	**479-2171**	1	CONJUNTO DE PARAFUSO (BOLT AS)	
	5	1	**479-2172**	1	CONJUNTO DE PARAFUSO (BOLT AS)	
	6	1	**4P-7581**	1	GRAMPO (ESCADA) (CLIP (LADDER))	
Y	7	1	**581-3676**	1	CONJUNTO DE CHICOTE DO SENSOR (HARNESS AS-SENSOR)	203
	8	1	**5P-7462**	1	GRAMPO (RANHURA) (CLIP (SLOT))	
	9	1	**5P-7463**	1	GRAMPO (LINGUETA) (CLIP (TAB))	
	10	1	**7K-1181**	3	CABO TIPO CINTA (STRAP-CABLE)	
	11	1	**7X-7729**	1	ARRUELA (11X25X3 MM DE ESPESSURA) (WASHER (11X25X3-MM THK))	
	12	1	**8S-7583**	1	ILHÓ (GROMMET)	
	13	1	**8T-4121**	1	ARRUELA DURA (11X21X2,5 MM DE ESPESSURA) (WASHER-HARD (11X21X2.5-MM THK))	
M	14	1	**8T-4196**	1	PARAFUSO (M10X1,5X35 MM) (BOLT (M10X1.5X35-MM))	

M - PEÇA MÉTRICA
Y - ILUSTRAÇÃO INDIVIDUAL

507-6853 WIRING GP-GRADE CONTROL () (continuação) **i07820441**

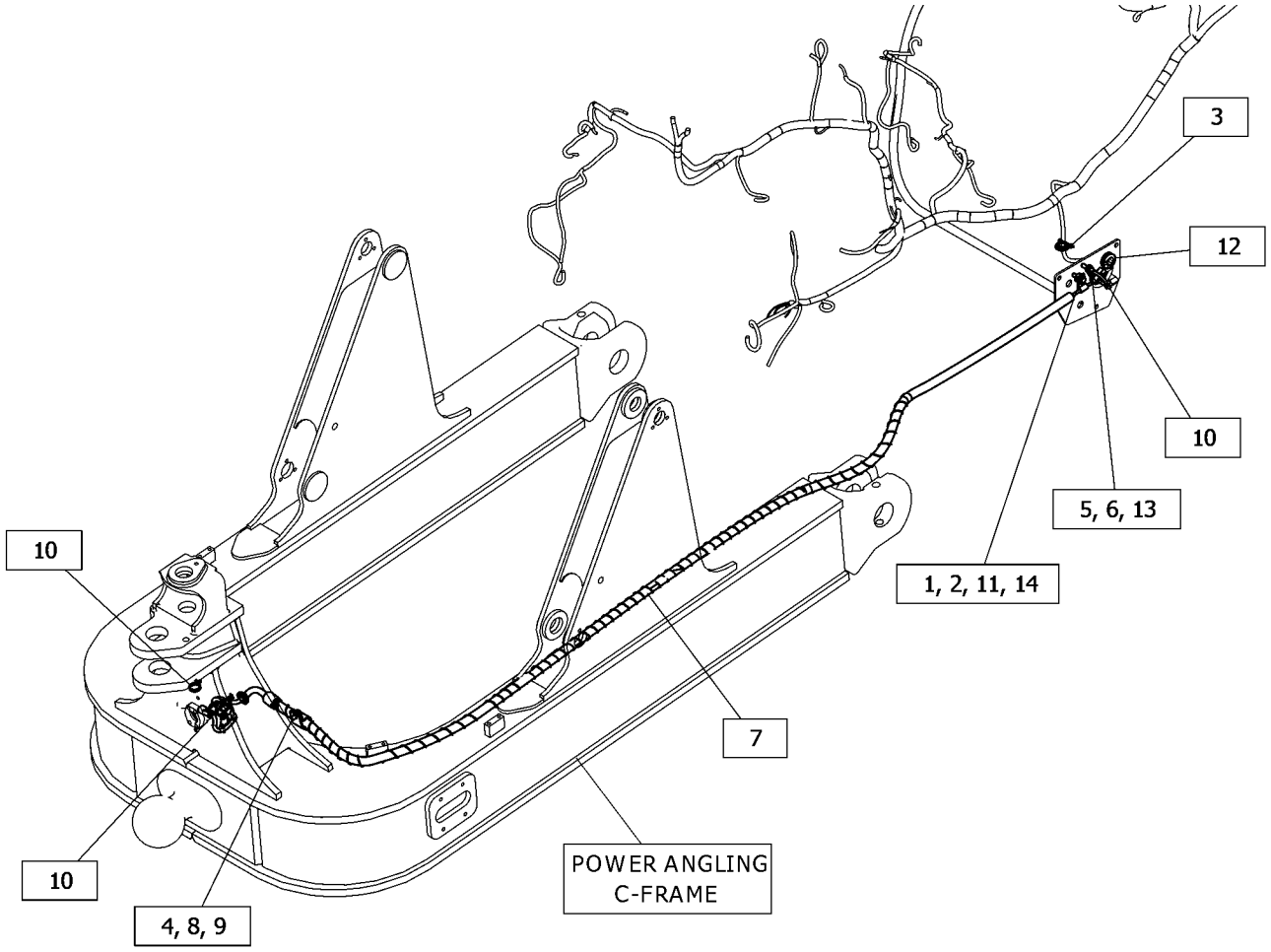

GRÁFICO 1 <FIM> g06449038

509-8959 WIRING GP-GRADE CONTROL

S/N: Z2K1-UP; Z2N1-UP
PROTETOR DO RADIADOR, ACCUGRADE PRONTO
NÚMEROE DE 550-5571, 550-5572 GRADE CONTROL AR
AN ATTACHMENT

SMCS-1408 **i08341924**

NOTA	REF. NÃO	GRÁFICO REF.	NÚMERO DA PEÇA	QTY	NOME DA PEÇA 1 2 3 4 5 6 (NÍVEL DO PRODUTO)	CONSULTE PÁGINA
	1	1	**132-8487**	2	PORCA-ANEL (NUT-RING)	
M	2	1	**210-8236**	2	PARAFUSO (M8X1,25X35 MM) (SCREW (M8X1.25X35-MM))	
	3	1	**258-4819**	2	RESSALTO (BOSS)	
	4	1	**278-5921**	1	BUJÃO (PLUG)	
	5	1	**479-2171**	1	CONJUNTO DE PARAFUSO (BOLT AS)	
	6	1	**519-9809**	1	CONJUNTO DE SUPORTE (BRACKET AS)	
M		1	**8T-3490**	1	PORCA DE SOLDA (ROSCA M10X1,5) (NUT-WELD (M10X1.5-THD))	
	7	1	**533-0464**	1	CONJUNTO DE SUPORTE (BRACKET AS)	
M		1	**8T-3612**	2	PORCA DE SOLDA (ROSCA M8X1,25) (NUT-WELD (M8X1.25-THD))	
Y	8	1	**580-3608**	1	CONJUNTO DE CONTROLE DO CHICOTE (CONTROLE DE GRAU) (HARNESS AS-CONTROL (GRADE CONTROL))	185
	9	1	**6D-3033**	8	PARAFUSO-CABEÇA SOQUETE (4-40X0,5 POL) (SCREW-SOCKET HEAD (4-40X0.5-IN))	
	10	1	**7K-1181**	7	CABO TIPO CINTA (STRAP-CABLE)	
	11	1	**7M-3361**	1	ILHÓ (GROMMET)	
	12	1	**7R-3029**	2	TAMPA CONTRA POEIRA (CAP-DUST)	
	13	1	**325-1558**	1	DECALQUE DE IDENTIFICAÇÃO (MASTRO COM RECEPTOR DUPLO) (FILM-IDENTIFICATION (DUAL RECEIVER MAST))	
	14	1	**352-3969**	1	GRAMPO (ESCADA) (CLIP (LADDER))	

M - PEÇA MÉTRICA
Y - ILUSTRAÇÃO INDIVIDUAL

509-8959 WIRING GP-GRADE CONTROL () (continuação) **i08341924**

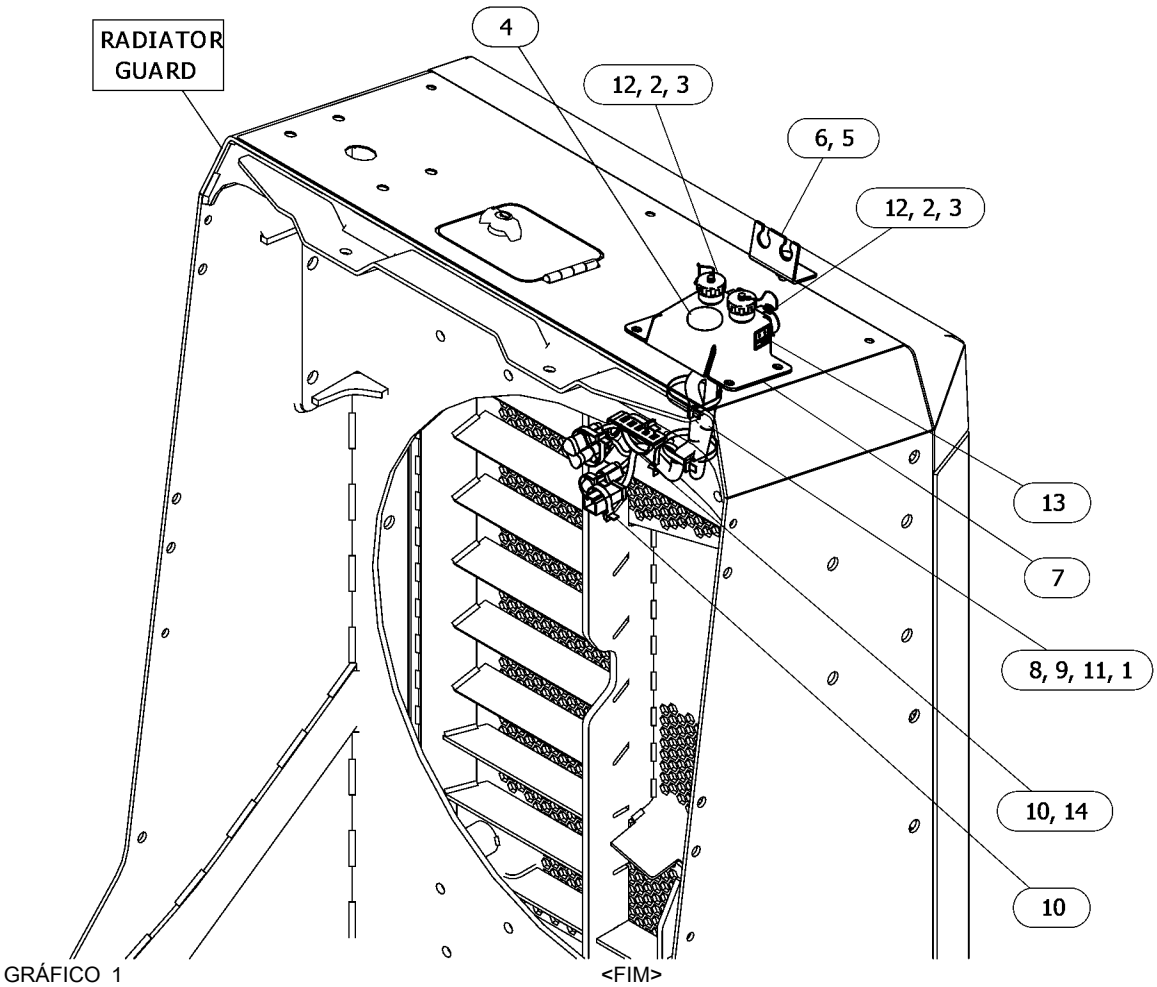

GRÁFICO 1 <FIM> g06630346

510-6064 WIRING GP-GRADE CONTROL

S/N: Z2K1-UP
ARMAÇÃO EM "C", XL
NÚMEROE DE 550-5571 GRADE CONTROL AR
AN ATTACHMENT

SMCS-1408 **i07849117**

NOTA	REF. NÃO	GRÁFICO REF.	NÚMERO DA PEÇA	QTY	NOME DA PEÇA 1 2 3 4 5 6 (NÍVEL DO PRODUTO)	CONSULTE PÁGINA
	1	1	**124-1479**	1	GRAMPO (CIRCUITO) (CLIP (LOOP))	
	2	1	**198-4777**	1	ARRUELA DURA (11X25X10-MM DE ESPESSURA) (WASHER-HARD (11X25X10-MM THK))	
	3	1	**3S-2093**	2	CABO TIPO CINTA (STRAP-CABLE)	
	4	1	**479-2171**	1	CONJUNTO DE PARAFUSO (BOLT AS)	
	5	1	**479-2172**	1	CONJUNTO DE PARAFUSO (BOLT AS)	
	6	1	**4P-7581**	1	GRAMPO (ESCADA) (CLIP (LADDER))	
Y	7	1	**581-3674**	1	CONJUNTO DE CHICOTE DIANTEIRO (HARNESS AS-FRONT)	195
	8	1	**5P-7462**	1	GRAMPO (RANHURA) (CLIP (SLOT))	
	9	1	**5P-7463**	1	GRAMPO (LINGUETA) (CLIP (TAB))	
	10	1	**7K-1181**	2	CABO TIPO CINTA (STRAP-CABLE)	
	11	1	**7X-7729**	1	ARRUELA (11X25X3 MM DE ESPESSURA) (WASHER (11X25X3-MM THK))	
	12	1	**8S-7583**	1	ILHÓ (GROMMET)	
	13	1	**8T-4121**	1	ARRUELA DURA (11X21X2,5 MM DE ESPESSURA) (WASHER-HARD (11X21X2.5-MM THK))	
M	14	1	**8T-4196**	1	PARAFUSO (M10X1,5X35 MM) (BOLT (M10X1.5X35-MM))	

M - PEÇA MÉTRICA
Y - ILUSTRAÇÃO INDIVIDUAL

510-6064 WIRING GP-GRADE CONTROL () (continuação) **i07849117**

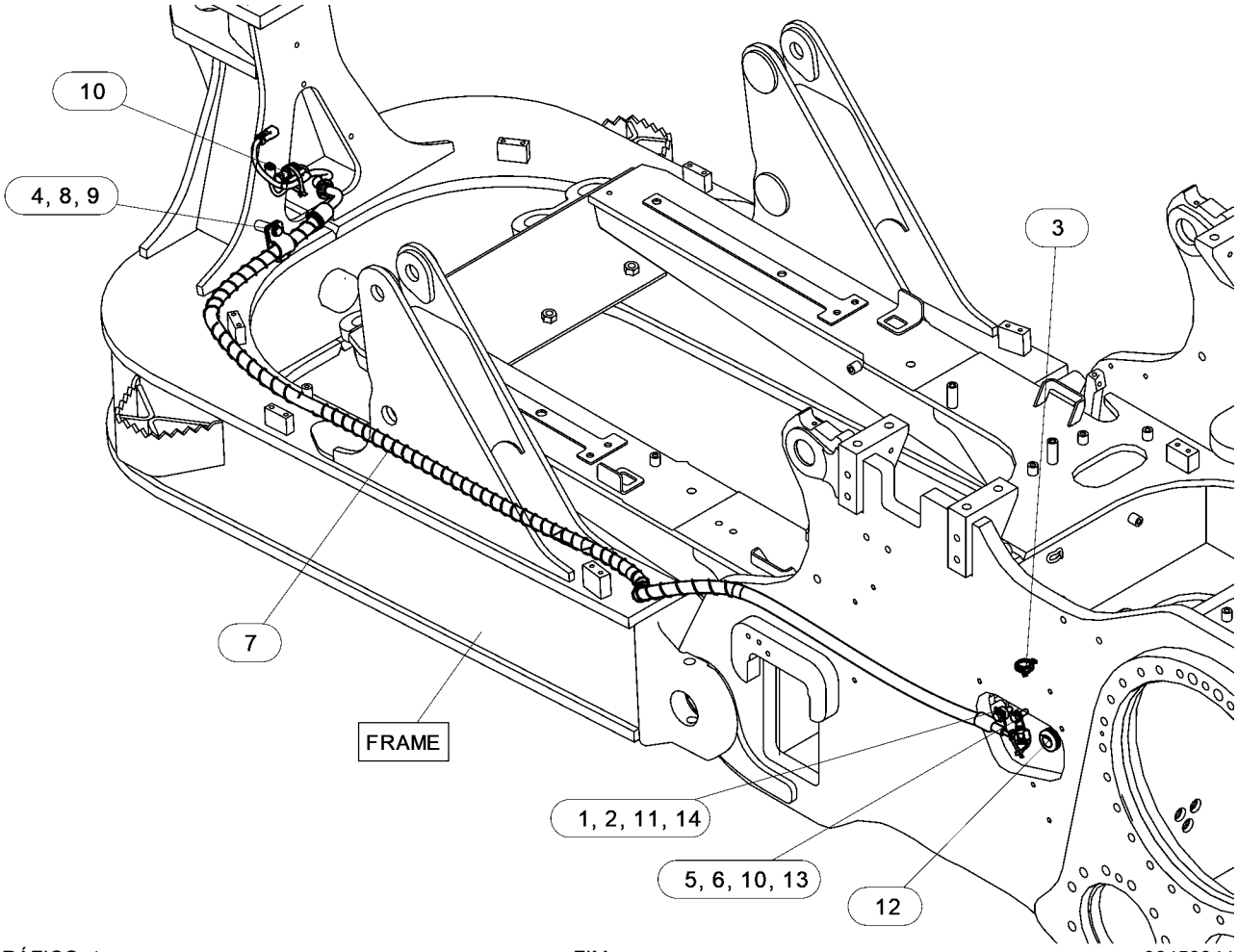

GRÁFICO 1 <FIM> g06453344

524-9008 WIRING GP-GRADE CONTROL

S/N: Z2K1-UP; Z2N1-UP
PRESSÃO BAIXA NO SOLO, LÂMINA
NÚMEROE DE 550-5571, 550-5572 GRADE CONTROL AR
AN ATTACHMENT
TIPO 1

SMCS-1408 **i07820533**

NOTA	REF. NÃO	GRÁFICO REF.	NÚMERO DA PEÇA	QTY	NOME DA PEÇA 1 2 3 4 5 6 (NÍVEL DO PRODUTO)	CONSULTE PÁGINA
M	1	1	**8T-4182**	2	PARAFUSO (M10X1,5X45 MM) (BOLT (M10X1.5X45-MM))	
	2	1	**7K-1181**	1	CABO TIPO CINTA (STRAP-CABLE)	
	3	1	**8E-6334**	2	GRAMPO (LINGUETA) (CLIP (TAB))	
	4	1	**8T-4121**	2	ARRUELA DURA (11X21X2,5 MM DE ESPESSURA) (WASHER-HARD (11X21X2.5-MM THK))	
	5	1	**8T-7934**	2	ARRUELA DURA (11X21X5 MM DE ESPESSURA) (WASHER-HARD (11X21X5-MM THK))	
	6	1	**470-4959**	1	GRUPO DO SENSOR-NIVELAMENTO (CONTROLE DE GRAU) (SENSOR GP-GRADE (GRADE CONTROL))	
		1	**552-3288**	1	COXIM (PAD)	
	7	1	**479-2171**	1	CONJUNTO DE PARAFUSO (BOLT AS)	
Y	8	1	*509-8118*	1	GRUPO DE CAIXA-JUNÇÃO (BOX GP-JUNCTION)	142
	9	1	**574-8683**	1	CONJUNTO DA PLACA (PLATE AS)	
M		1	**8T-3490**	2	PORCA DE SOLDA (ROSCA M10X1,5) (NUT-WELD (M10X1.5-THD))	
	10	1	**581-3701**	1	CONJUNTO DE CHICOTE DO SENSOR (LÂMINA) (HARNESS AS-SENSOR (BLADE))	
		1	**9X-3402**	4	SOQUETE DE CONECTOR (CALIBRE 16 A 18) (SOCKET-CONNECTOR (16-GA TO 18-GA))	
I		1	**563-8309**	1	CONJUNTO DE MANGUEIRA (HOSE AS)	
		1	**155-2271**	1	KIT DE PLUGUE DE CONEXÃO (4 PINOS) (KIT-CONNECTING PLUG (4-PIN))	
					(INCLUI CONJUNTO DO PLUGUE, CUNHA E SELO DA INTERFACE)	
	11	1	**5P-8112**	2	ILHÓ (GROMMET)	
M	12	1	**6V-7357**	3	PARAFUSO (M6X1X25 MM) (BOLT (M6X1X25-MM))	
	13	1	**8E-6332**	2	GRAMPO (RANHURA) (CLIP (SLOT))	
	14	1	**8T-1897**	1	GRAMPO (RANHURA) (CLIP (SLOT))	
	15	1	**8T-1898**	1	GRAMPO (LINGUETA) (CLIP (TAB))	
M	16	1	**8T-4195**	2	PARAFUSO (M10X1,5X30 MM) (BOLT (M10X1.5X30-MM))	
	17	1	**9X-8256**	3	ARRUELA (6,6X12X2 MM DE ESPESSURA) (WASHER (6.6X12X2-MM THK))	

I - CONSULTE O SISTEMA DE INFORMAÇÕES HIDRÁULICAS
M - PEÇA MÉTRICA
Y - ILUSTRAÇÃO INDIVIDUAL

524-9008 WIRING GP-GRADE CONTROL () (continuação) **i07820533**

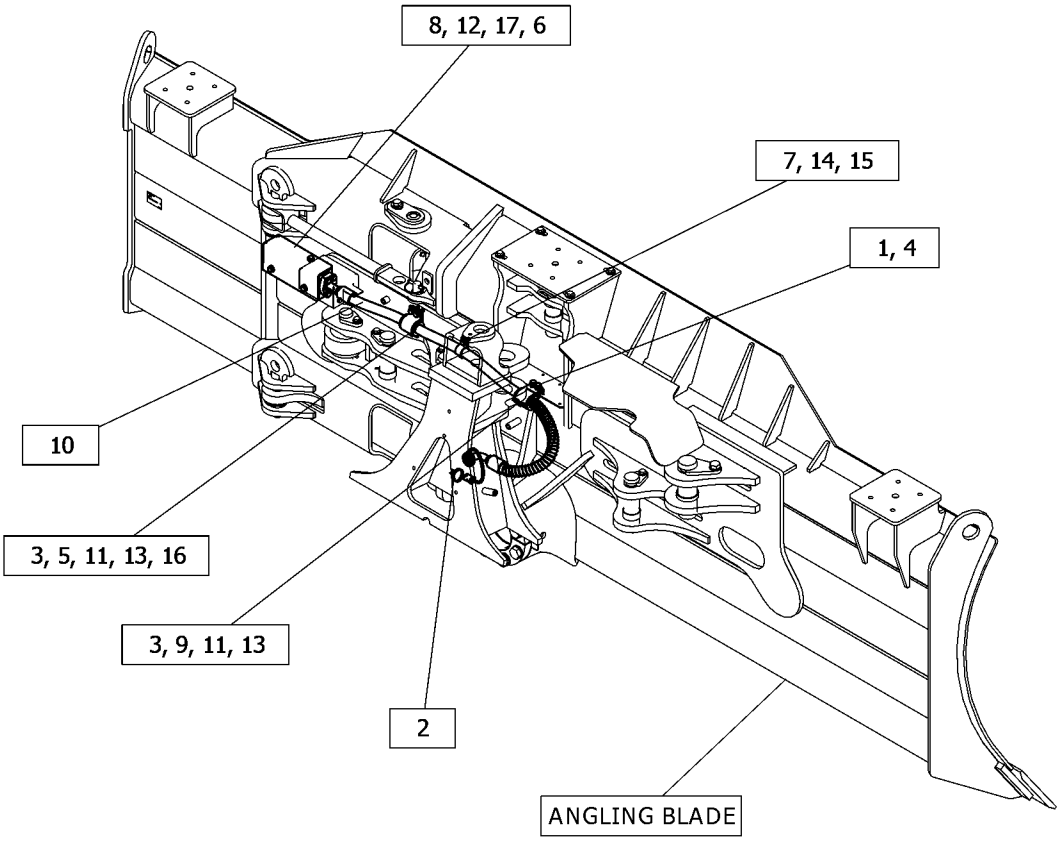

GRÁFICO 1 <FIM> g06449588

524-9008 WIRING GP-GRADE CONTROL

S/N: Z2K1-UP; Z2N1-UP
PRESSÃO BAIXA NO SOLO, LÂMINA
NÚMEROE DE 550-5571, 550-5572 GRADE CONTROL AR
AN ATTACHMENT
TIPO 2

SMCS-1408 **i08088637**

NOTA	REF. NÃO	GRÁFICO REF.	NÚMERO DA PEÇA	QTY	NOME DA PEÇA 1 2 3 4 5 6 (NÍVEL DO PRODUTO)	CONSULTE PÁGINA
M	1	1	**8T-4182**	2	PARAFUSO (M10X1,5X45 MM) (BOLT (M10X1.5X45-MM))	
C	2	1	**7K-1181**	2	CABO TIPO CINTA (STRAP-CABLE)	
	3	1	**8E-6334**	2	GRAMPO (LINGUETA) (CLIP (TAB))	
	4	1	**8T-4121**	2	ARRUELA DURA (11X21X2,5 MM DE ESPESSURA) (WASHER-HARD (11X21X2.5-MM THK))	
	5	1	**8T-7934**	2	ARRUELA DURA (11X21X5 MM DE ESPESSURA) (WASHER-HARD (11X21X5-MM THK))	
	6	1	**470-4959**	1	GRUPO DO SENSOR-NIVELAMENTO (CONTROLE DE GRAU) (SENSOR GP-GRADE (GRADE CONTROL))	
		1	**552-3288**	1	COXIM (PAD)	
	7	1	**479-2171**	1	CONJUNTO DE PARAFUSO (BOLT AS)	
Y	8	1	*509-8118*	1	GRUPO DE CAIXA-JUNÇÃO (BOX GP-JUNCTION)	142
	9	1	**574-8683**	1	CONJUNTO DA PLACA (PLATE AS)	
M		1	**8T-3490**	2	PORCA DE SOLDA (ROSCA M10X1,5) (NUT-WELD (M10X1.5-THD))	
CY	10	1	**590-8553**	1	CONJUNTO DE CHICOTE DO SENSOR (LÂMINA) (HARNESS AS-SENSOR (BLADE))	204
	11	1	**5P-8112**	2	ILHÓ (GROMMET)	
M	12	1	**6V-7357**	3	PARAFUSO (M6X1X25 MM) (BOLT (M6X1X25-MM))	
	13	1	**8E-6332**	2	GRAMPO (RANHURA) (CLIP (SLOT))	
	14	1	**8T-1897**	1	GRAMPO (RANHURA) (CLIP (SLOT))	
	15	1	**8T-1898**	1	GRAMPO (LINGUETA) (CLIP (TAB))	
M	16	1	**8T-4195**	2	PARAFUSO (M10X1,5X30 MM) (BOLT (M10X1.5X30-MM))	
	17	1	**9X-8256**	3	ARRUELA (6,6X12X2 MM DE ESPESSURA) (WASHER (6.6X12X2-MM THK))	

C - ALTERAR DO TIPO ANTERIOR
M - PEÇA MÉTRICA
Y - ILUSTRAÇÃO INDIVIDUAL

524-9008 WIRING GP-GRADE CONTROL () (continuação) **i08088637**

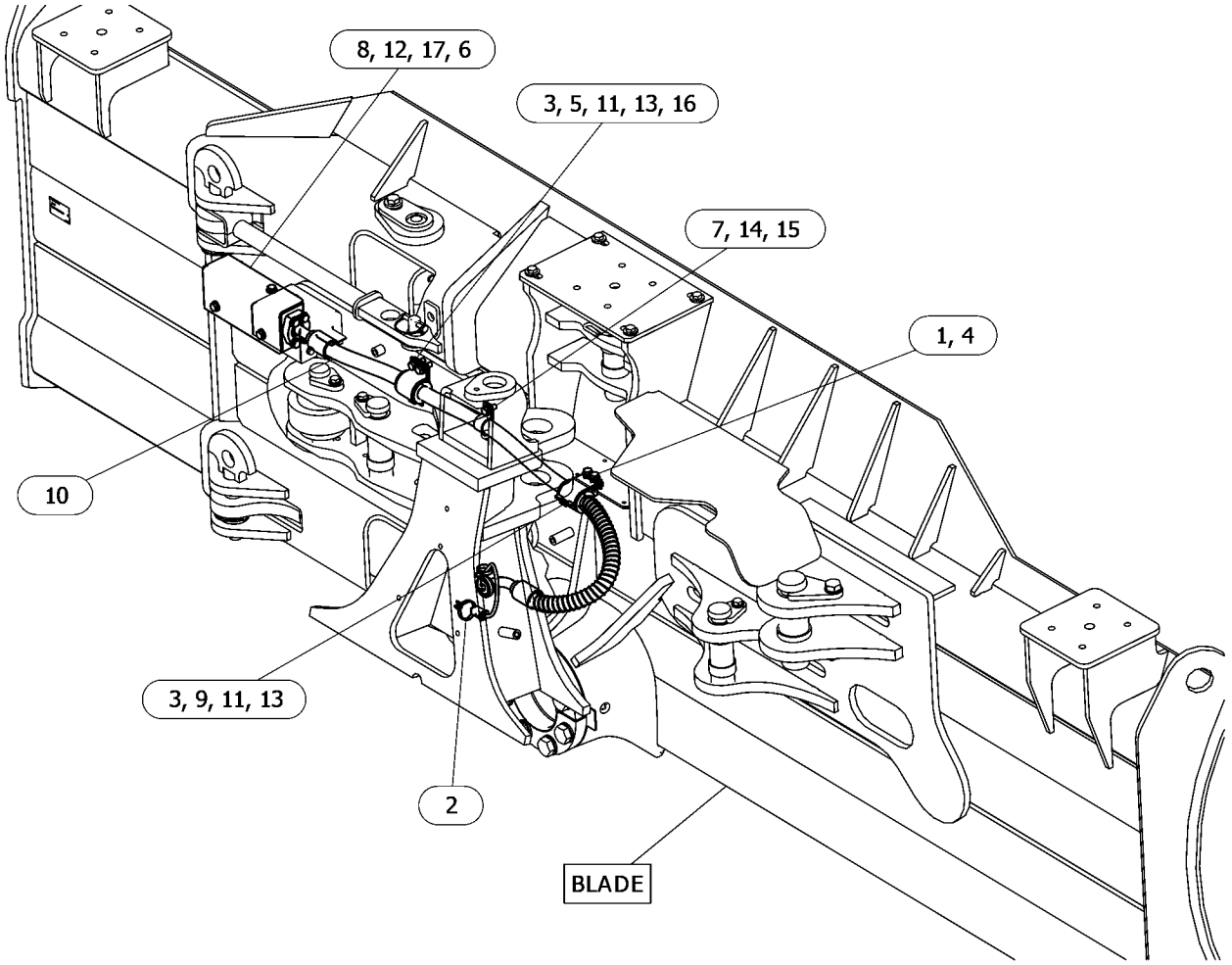

GRÁFICO 1 <FIM> g06555535

524-9008 WIRING GP-GRADE CONTROL

S/N: Z2K1-UP; Z2N1-UP
PRESSÃO BAIXA NO SOLO, LÂMINA
NÚMEROE DE 550-5571, 550-5572 GRADE CONTROL AR
AN ATTACHMENT
TIPO 3

SMCS-1408 **i08362030**

NOTA	REF. NÃO	GRÁFICO REF.	NÚMERO DA PEÇA	QTY	NOME DA PEÇA 1 2 3 4 5 6 (NÍVEL DO PRODUTO)	CONSULTE PÁGINA
M	1	1	**8T-4182**	2	PARAFUSO (M10X1,5X45 MM) (BOLT (M10X1.5X45-MM))	
	2	1	**7K-1181**	2	CABO TIPO CINTA (STRAP-CABLE)	
	3	1	**8E-6334**	2	GRAMPO (LINGUETA) (CLIP (TAB))	
C	4	1	**8T-4121**	4	ARRUELA DURA (11X21X2,5 MM DE ESPESSURA) (WASHER-HARD (11X21X2.5-MM THK))	
	5	1	**8T-7934**	2	ARRUELA DURA (11X21X5 MM DE ESPESSURA) (WASHER-HARD (11X21X5-MM THK))	
	6	1	**470-4959**	1	GRUPO DO SENSOR-NIVELAMENTO (CONTROLE DE GRAU) (SENSOR GP-GRADE (GRADE CONTROL))	
F			**521-5127**	1	GRUPO DE SOFTWARE DO MONITOR (SOFTWARE GP-MONITOR)	
		1	**552-3288**	1	COXIM (PAD)	
	7	1	**479-2171**	1	CONJUNTO DE PARAFUSO (BOLT AS)	
Y	8	1	*509-8118*	1	GRUPO DE CAIXA-JUNÇÃO (BOX GP-JUNCTION)	142
CM	9	1	**344-5675**	2	PORCA (ROSCA M10X1,5) (NUT (M10X1.5-THD))	
Y	10	1	**590-8553**	1	CONJUNTO DE CHICOTE DO SENSOR (LÂMINA) (HARNESS AS-SENSOR (BLADE))	204
	11	1	**5P-8112**	2	ILHÓ (GROMMET)	
M	12	1	**6V-7357**	3	PARAFUSO (M6X1X25 MM) (BOLT (M6X1X25-MM))	
	13	1	**8E-6332**	2	GRAMPO (RANHURA) (CLIP (SLOT))	
	14	1	**8T-1897**	1	GRAMPO (RANHURA) (CLIP (SLOT))	
	15	1	**8T-1898**	1	GRAMPO (LINGUETA) (CLIP (TAB))	
M	16	1	**8T-4195**	2	PARAFUSO (M10X1,5X30 MM) (BOLT (M10X1.5X30-MM))	
	17	1	**9X-8256**	3	ARRUELA (6,6X12X2 MM DE ESPESSURA) (WASHER (6.6X12X2-MM THK))	

C - ALTERAR DO TIPO ANTERIOR
F - NÃO APRESENTADO
M - PEÇA MÉTRICA
Y - ILUSTRAÇÃO INDIVIDUAL

524-9008 WIRING GP-GRADE CONTROL () (continuação) **i08362030**

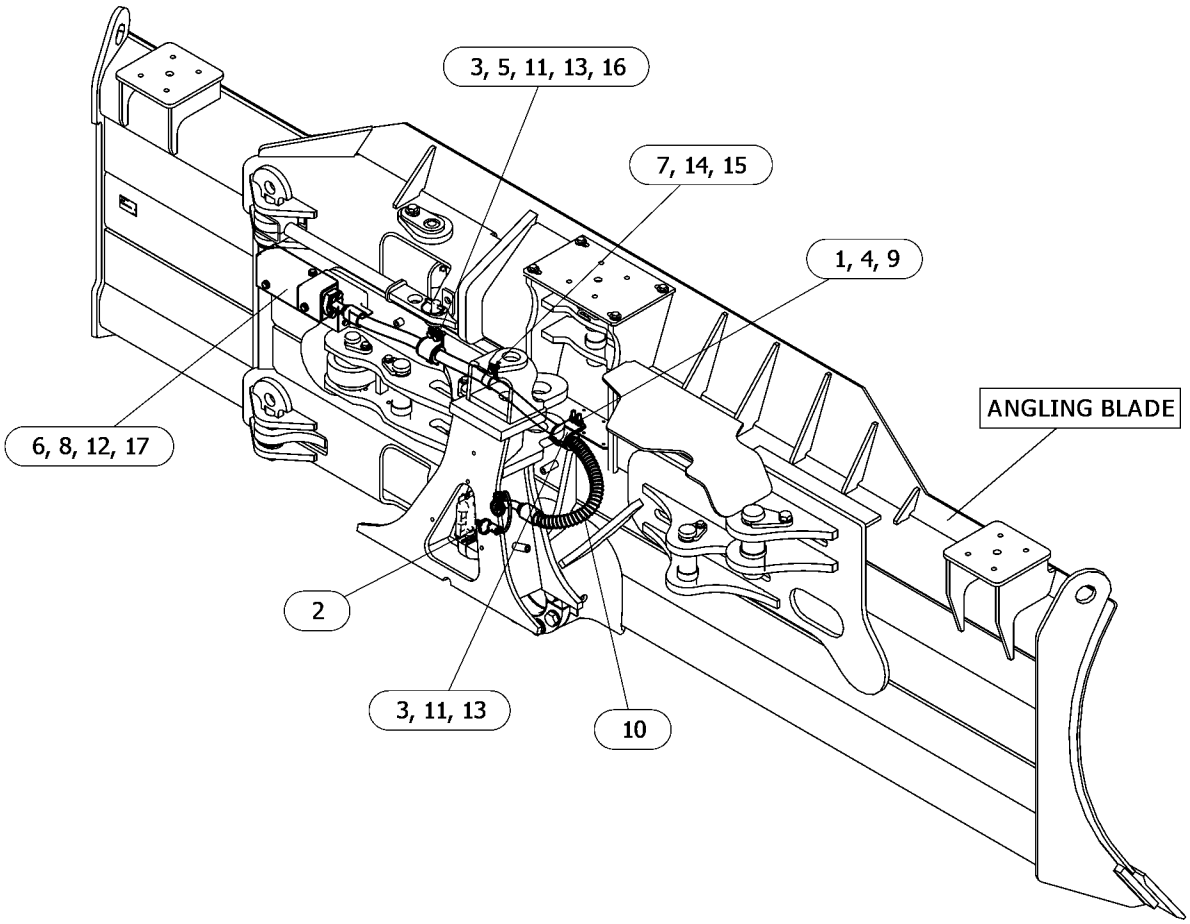

GRÁFICO 1 <FIM> g06615134

575-4390 WIRING GP-GRADE CONTROL

S/N: Z2K1-UP; Z2N1-UP
CABINE
NÚMEROE DE 550-5575, 577-1295, 577-1296 GRADE CONTROL AR
AN ATTACHMENT

SMCS-1408 **i07820597**

NOTA	REF. NÃO	GRÁFICO REF.	NÚMERO DA PEÇA	QTY	NOME DA PEÇA 1 2 3 4 5 6 (NÍVEL DO PRODUTO)	CONSULTE PÁGINA
	1	1	**4P-7581**	1	GRAMPO (ESCADA) (CLIP (LADDER))	
Y	2	1	**510-4915**	1	CONJUNTO DA FIAÇÃO ELÉTRICA DO MONITOR (TELA) (HARNESS AS-MONITOR (DISPLAY))	201
Y	3	1	**540-2510**	1	CONJUNTO DE CONTROLE DO CHICOTE (Rádio) (HARNESS AS-CONTROL (RADIO))	184
	4	1	**5P-8440**	1	ILHÓ (GROMMET)	
	5	1	**7K-1181**	3	CABO TIPO CINTA (STRAP-CABLE)	
	6	1	**9F-6656**	1	ANEL DE RETENÇÃO (RING-RETAINING)	

Y - ILUSTRAÇÃO INDIVIDUAL

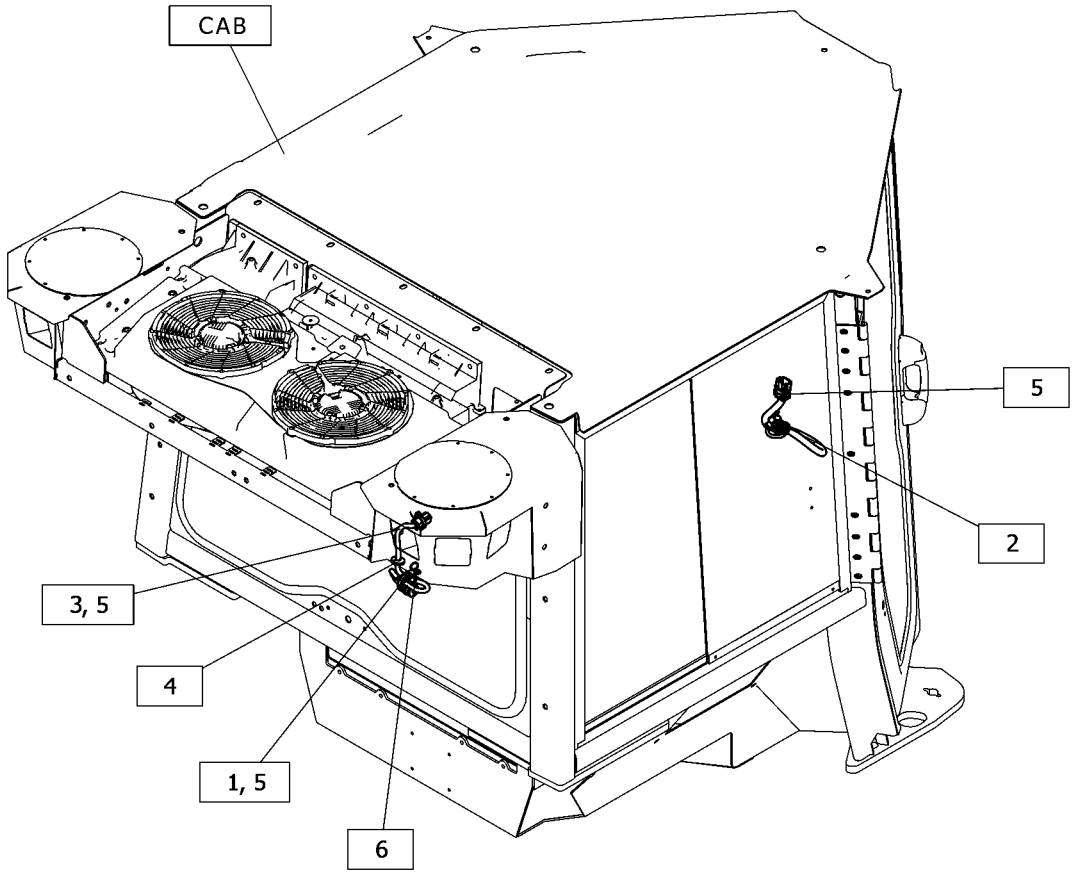

GRÁFICO 1 <FIM> g06449735

575-4391 WIRING GP-GRADE CONTROL

S/N: Z2K1-UP; Z2N1-UP

NÚMEROE DE 577-1295, 577-1296, 579-5717, 579-5718 GRADE CONTROL AR AN ATTACHMENT

TIPO 1

SMCS-1408 **i07848556**

NOTA	REF. NÃO	GRÁFICO REF.	NÚMERO DA PEÇA	QTY	NOME DA PEÇA 1 2 3 4 5 6 (NÍVEL DO PRODUTO)	CONSULTE PÁGINA
	1	1	**117-6512**	22	ILHÓ (GROMMET)	
M	2	1	**111-4627**	4	PARAFUSO DE MÁQUINA (M6X1X30 MM) (SCREW-MACHINE (M6X1X30-MM))	
	3	1	**316-9351**	2	FIXAÇÃO DA CINTA (MOUNTING-CABLE TIE)	
M	4	1	**344-5673**	4	PORCA (ROSCA M6X1) (NUT (M6X1-THD))	
	5	1	**352-3968**	1	GRAMPO (ESCADA) (CLIP (LADDER))	
	6	1	**450-6214**	2	RECEIVER GP-SATELLITE (GPS) (RECEIVER GP-SATELLITE (GPS))	
					(CADA UM INCLUI)	
		1	**569-8077**	1	GRUPO DE SOFTWARE DO MONITOR (RECEPTOR GPS) (SOFTWARE GP-MONITOR (GPS RECEIVER))	
	7	1	**479-2171**	7	CONJUNTO DE PARAFUSO (BOLT AS)	
	8	1	**492-7319**	2	ANTENA (GPS) (ANTENNA (GPS))	
	9	1	**510-1477**	1	CONJUNTO DA PLACA (PLATE AS)	
	10	1	**510-1478**	1	CONJUNTO DA PLACA (PLATE AS)	
Y	11	1	**575-4392**	1	CONJUNTO DE CONTROLE DO CHICOTE (HARNESS AS-CONTROL)	184
	12	1	**575-4393**	1	CONJUNTO DE CABO (CABLE AS)	
	13	1	**575-4394**	1	CONJUNTO DE CABO (CABLE AS)	
	14	1	**575-4396**	1	CONJUNTO DE CABO (CABLE AS)	
	15	1	**575-4397**	1	CONJUNTO DE CABO (CABLE AS)	
	16	1	**7K-1181**	18	CABO TIPO CINTA (STRAP-CABLE)	
	17	1	**8T-4121**	1	ARRUELA DURA (11X21X2,5 MM DE ESPESSURA) (WASHER-HARD (11X21X2.5-MM THK))	
M	18	1	**8T-4136**	1	PARAFUSO (M10X1,5X25 MM) (BOLT (M10X1.5X25-MM))	
M	19	1	**8T-4200**	8	PARAFUSO (M8X1,25X16 MM) (BOLT (M8X1.25X16-MM))	
	20	1	**8T-4224**	8	ARRUELA DURA (8,8X16X2 MM DE ESPESSURA) (WASHER-HARD (8.8X16X2-MM THK))	
	21	1	**9X-8256**	4	ARRUELA (6,6X12X2 MM DE ESPESSURA) (WASHER (6.6X12X2-MM THK))	

M - PEÇA MÉTRICA
Y - ILUSTRAÇÃO INDIVIDUAL

575-4391 WIRING GP-GRADE CONTROL () (continuação) **i07848556**

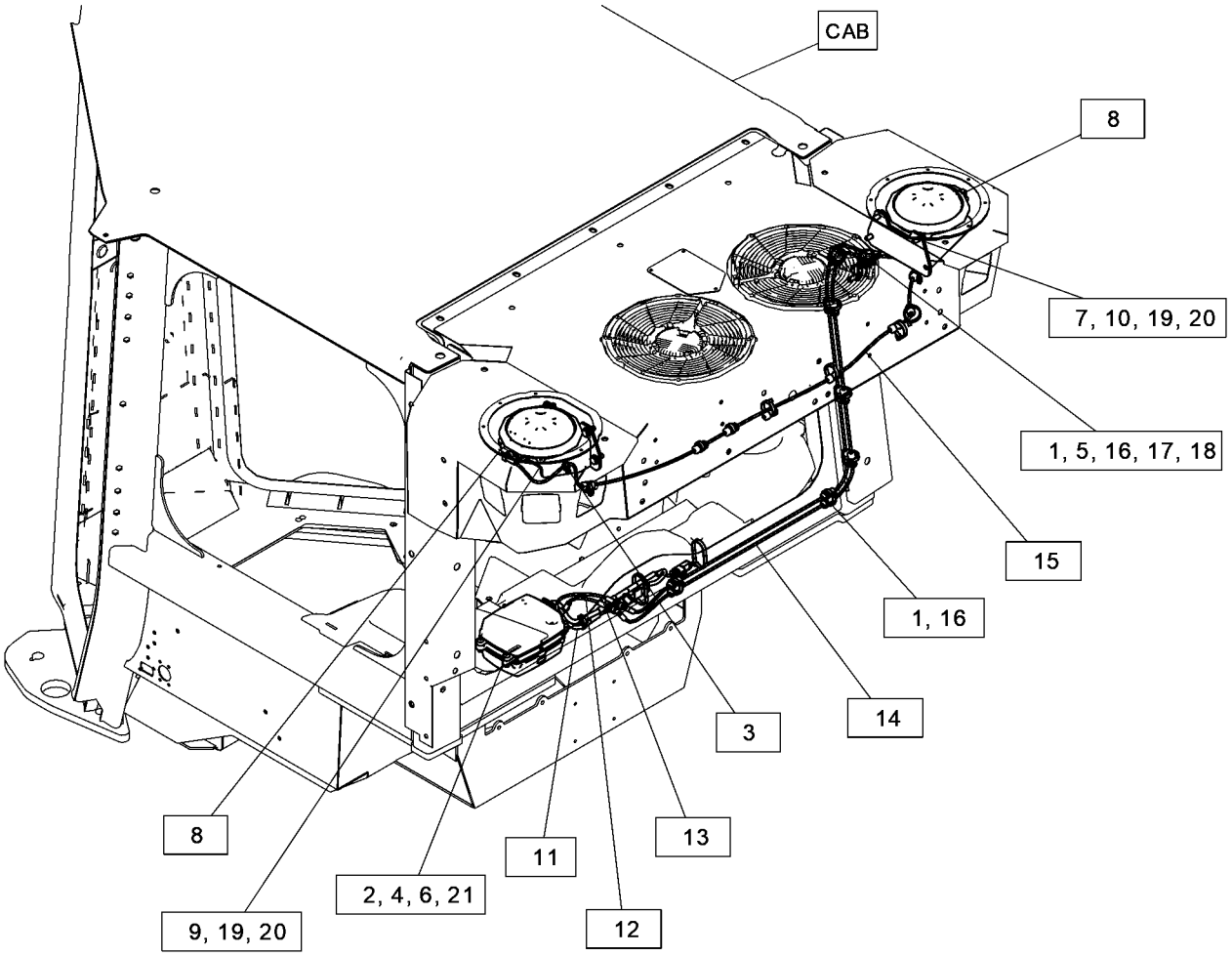

GRÁFICO 1 <FIM> g06455170

575-4391 WIRING GP-GRADE CONTROL

S/N: Z2K1-UP; Z2N1-UP

NÚMEROE DE 577-1295, 577-1296, 579-5717, 579-5718 GRADE CONTROL AR AN ATTACHMENT

TIPO 2

SMCS-1408 **i08201943**

NOTA	REF. NÃO	GRÁFICO REF.	NÚMERO DA PEÇA	QTY	NOME DA PEÇA 1 2 3 4 5 6 (NÍVEL DO PRODUTO)	CONSULTE PÁGINA
M	1	1	**111-4627**	4	PARAFUSO DE MÁQUINA (M6X1X30 MM) (SCREW-MACHINE (M6X1X30-MM))	
C	2	1	**117-6512**	20	ILHÓ (GROMMET)	
	3	1	**316-9351**	2	FIXAÇÃO DA CINTA (MOUNTING-CABLE TIE)	
M	4	1	**344-5673**	4	PORCA (ROSCA M6X1) (NUT (M6X1-THD))	
	5	1	**352-3968**	1	GRAMPO (ESCADA) (CLIP (LADDER))	
	6	1	**450-6214**	2	RECEIVER GP-SATELLITE (GPS) (RECEIVER GP-SATELLITE (GPS))	
					(CADA UM INCLUI)	
		1	**595-6183**	1	GRUPO DE SOFTWARE DO MONITOR (RECEPTOR GPS) (SOFTWARE GP-MONITOR (GPS RECEIVER))	
	7	1	**479-2171**	7	CONJUNTO DE PARAFUSO (BOLT AS)	
	8	1	**492-7319**	2	ANTENA (GPS) (ANTENNA (GPS))	
	9	1	**510-1477**	1	CONJUNTO DA PLACA (PLATE AS)	
	10	1	**510-1478**	1	CONJUNTO DA PLACA (PLATE AS)	
Y	11	1	**575-4392**	1	CONJUNTO DE CONTROLE DO CHICOTE (HARNESS AS-CONTROL)	184
	12	1	**575-4394**	1	CONJUNTO DE CABO (CABLE AS)	
C	13	1	**588-0893**	1	CONJUNTO DE CABO (CABLE AS)	
C	14	1	**588-0894**	1	CONJUNTO DE CABO (CABLE AS)	
C	15	1	**588-0905**	1	CONJUNTO DE CABO (CABLE AS)	
C	16	1	**7K-1181**	16	CABO TIPO CINTA (STRAP-CABLE)	
	17	1	**8T-4121**	1	ARRUELA DURA (11X21X2,5 MM DE ESPESSURA) (WASHER-HARD (11X21X2.5-MM THK))	
M	18	1	**8T-4136**	1	PARAFUSO (M10X1,5X25 MM) (BOLT (M10X1.5X25-MM))	
M	19	1	**8T-4200**	8	PARAFUSO (M8X1,25X16 MM) (BOLT (M8X1.25X16-MM))	
	20	1	**8T-4224**	8	ARRUELA DURA (8,8X16X2 MM DE ESPESSURA) (WASHER-HARD (8.8X16X2-MM THK))	
	21	1	**9X-8256**	4	ARRUELA (6,6X12X2 MM DE ESPESSURA) (WASHER (6.6X12X2-MM THK))	

C - ALTERAR DO TIPO ANTERIOR
M - PEÇA MÉTRICA
Y - ILUSTRAÇÃO INDIVIDUAL

575-4391 WIRING GP-GRADE CONTROL () (continuação) **i08201943**

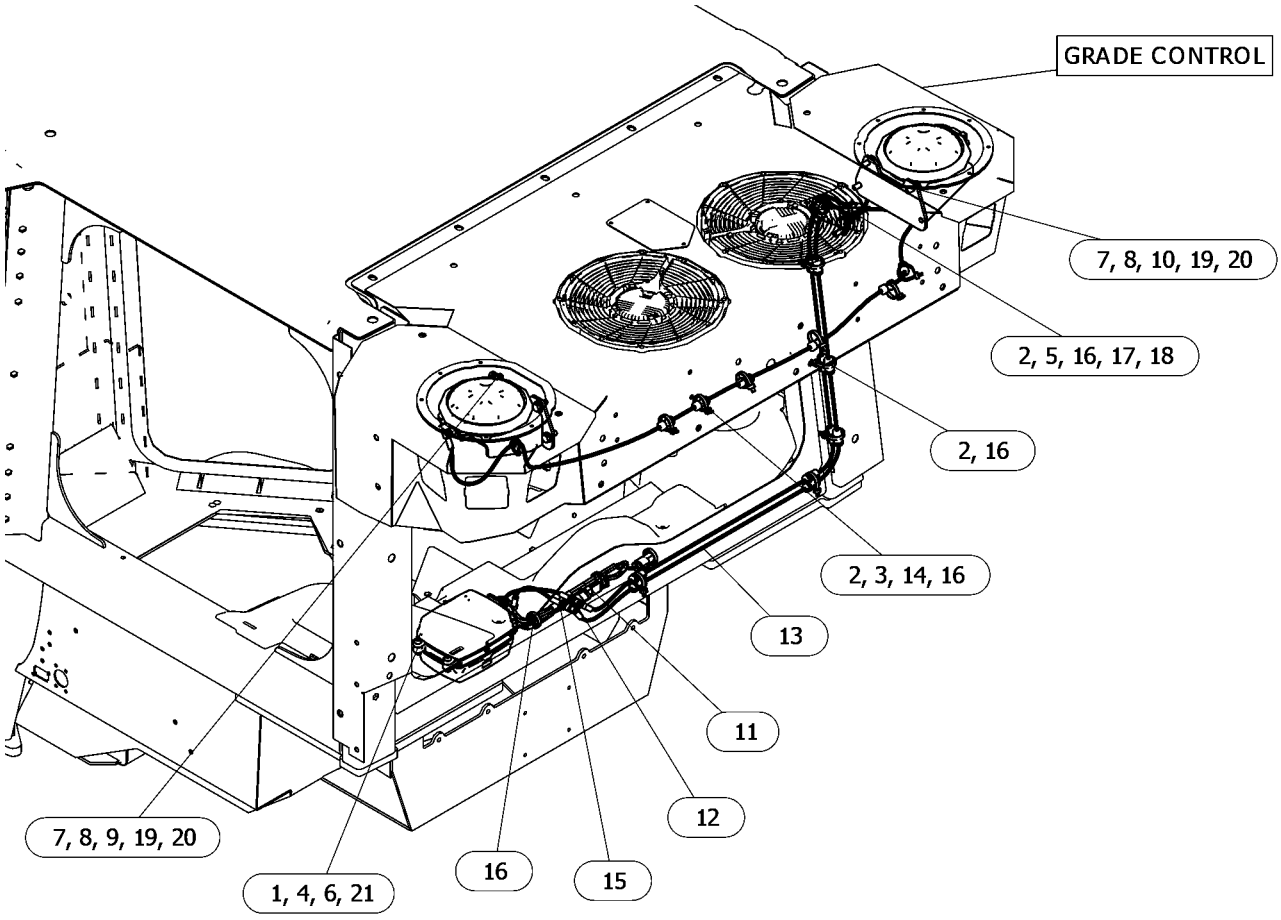

GRÁFICO 1 <FIM> g06594140

588-0883 WIRING GP-GRADE CONTROL

S/N: Z2K1000-UP; Z2N1000-UP
CABINE
NÚMEROE DE 587-7162 INSTALLATION AR-CAB
AN ATTACHMENT

SMCS-1408 **i08291858**

NOTA	REF. NÃO	GRÁFICO REF.	NÚMERO DA PEÇA	QTY	NOME DA PEÇA 1 2 3 4 5 6 (NÍVEL DO PRODUTO)	CONSULTE PÁGINA
	1	1	**7K-1181**	2	CABO TIPO CINTA (STRAP-CABLE)	
	2	1	**9F-6656**	1	ANEL DE RETENÇÃO (RING-RETAINING)	
	3	1	**4P-7581**	1	GRAMPO (ESCADA) (CLIP (LADDER))	
Y	4	1	**540-2510**	1	CONJUNTO DE CONTROLE DO CHICOTE (HARNESS AS-CONTROL)	184
Y	5	1	**600-3175**	1	CONJUNTO DA FIAÇÃO ELÉTRICA DO MONITOR (HARNESS AS-MONITOR)	202
	6	1	**5P-8440**	1	ILHÓ (GROMMET)	

Y - ILUSTRAÇÃO INDIVIDUAL

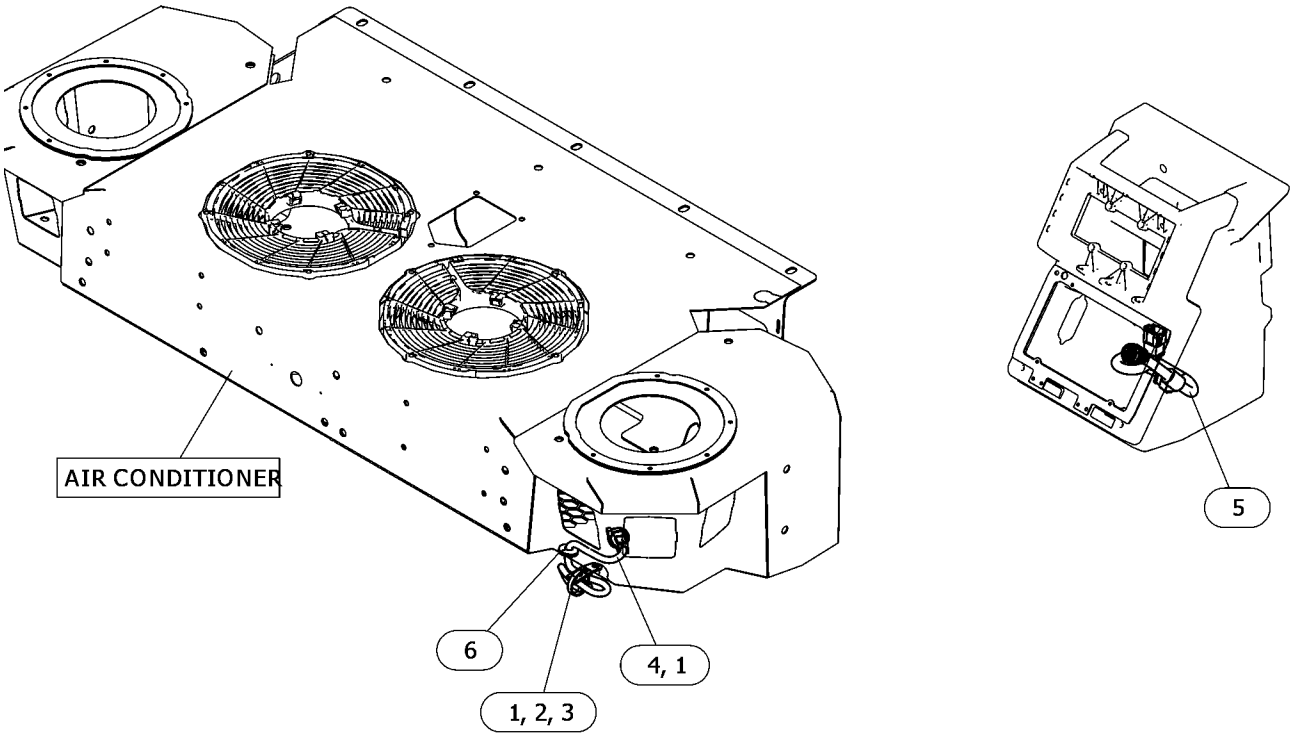

GRÁFICO 1 <FIM> g06616490

565-7287 WIRING GP-HOOD

S/N: Z2K1-UP; Z2N1-UP
NÚMEROE DE 559-5996 ELECTRICAL AR
AN ATTACHMENT

SMCS-1408 **i07820535**

NOTA	REF. NÃO	GRÁFICO REF.	NÚMERO DA PEÇA	QTY	NOME DA PEÇA 1 2 3 4 5 6 (NÍVEL DO PRODUTO)	CONSULTE PÁGINA
	1	1	**228-7100**	1	ANEL RETENTOR EM O (SEAL-O-RING)	
M	2	1	**8T-4176**	2	PARAFUSO (M12X1,75X90 MM) (BOLT (M12X1.75X90-MM))	
	3	1	**132-5789**	1	GRAMPO (ESCADA) (CLIP (LADDER))	
	4	1	**169-5414**	1	GRAMPO (CLIP)	
	5	1	**198-4777**	1	ARRUELA DURA (11X25X10-MM DE ESPESSURA) (WASHER-HARD (11X25X10-MM THK))	
	6	1	**219-0669**	1	ANEL RETENTOR EM O (SEAL-O-RING)	
	7	1	**238-0112**	1	SENSOR DE TEMPERATURA (2 PINOS) (ADMISSÃO DE AR) (SENSOR-TEMPERATURE (2-PIN) (AIR INLET))	
	8	1	**320-3063**	1	GRUPO DE SENSORES-PRESSÃO (3 PINOS) (FILTRO DE AR) (SENSOR GP-PRESSURE (3-PIN) (AIR FILTER))	
M	9	1	**344-5675**	1	PORCA (ROSCA M10X1,5) (NUT (M10X1.5-THD))	
	10	1	**356-9301**	2	ESPAÇADOR (13,8X30X60 MM DE ESPESSURA) (SPACER (13.8X30X60-MM THK))	
	11	1	**4P-7581**	1	GRAMPO (ESCADA) (CLIP (LADDER))	
	12	1	**554-8761**	1	SUPORTE (BRACKET)	
Y	13	1	**581-3702**	1	CONJUNTO DE CHICOTE DIANTEIRO (HARNESS AS-FRONT)	196
	14	1	**5P-1076**	2	ARRUELA DURA (13,5X30X4-MM DE ESPESSURA) (WASHER-HARD (13.5X30X4-MM THK))	
	15	1	**7K-1181**	8	CABO TIPO CINTA (STRAP-CABLE)	
	16	1	**8T-4121**	1	ARRUELA DURA (11X21X2,5 MM DE ESPESSURA) (WASHER-HARD (11X21X2.5-MM THK))	

M - PEÇA MÉTRICA
Y - ILUSTRAÇÃO INDIVIDUAL

565-7287 WIRING GP-HOOD () (continuação) **i07820535**

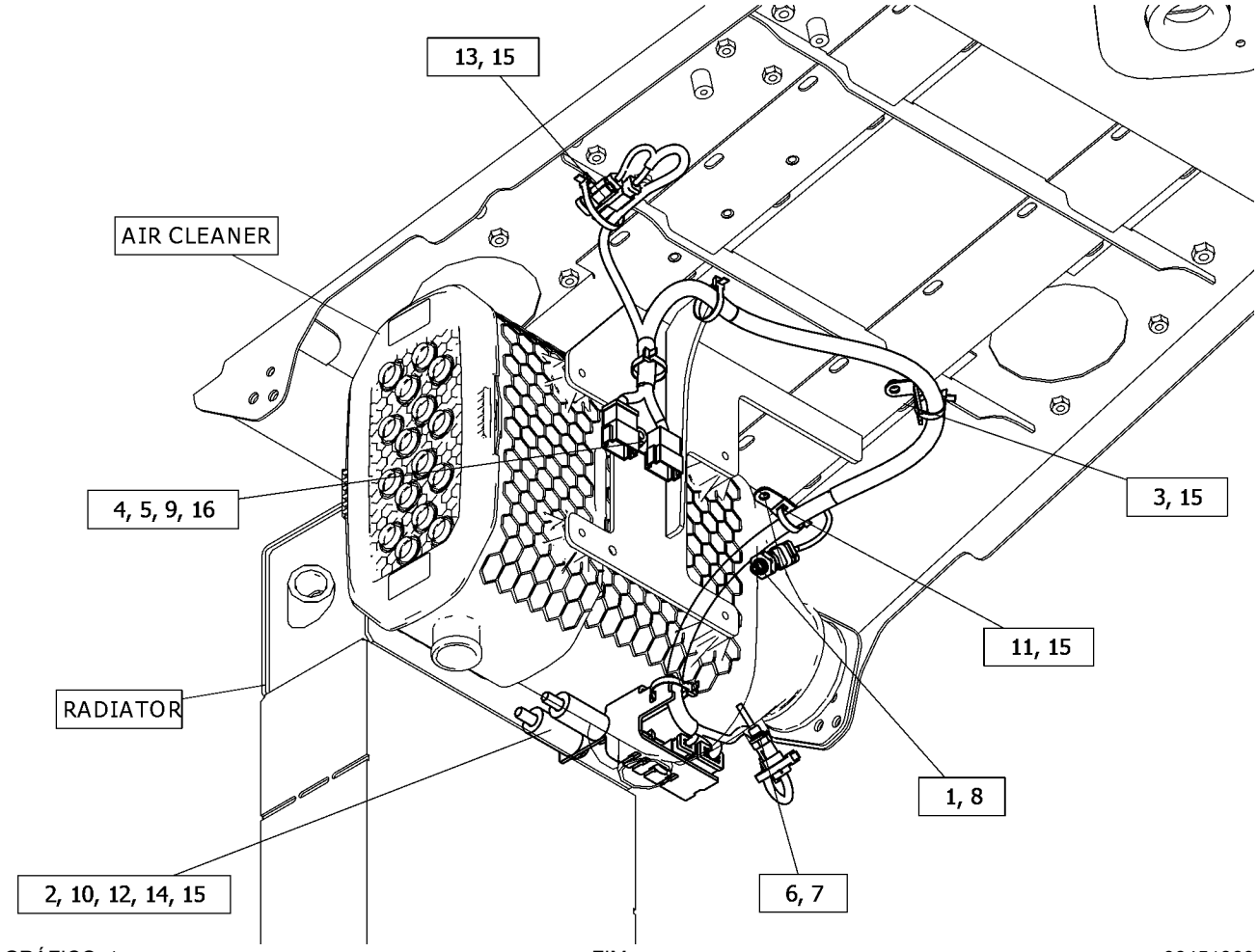

GRÁFICO 1 <FIM> g06451860

588-0899 WIRING GP-RECEIVER

S/N: Z2K1000-UP; Z2N1000-UP
NÚMEROE DE 563-0542 SWEEP GP
AN ATTACHMENT

SMCS-1408 **i08304394**

NOTA	REF. NÃO	GRÁFICO REF.	NÚMERO DA PEÇA	QTY	NOME DA PEÇA 1 2 3 4 5 6 (NÍVEL DO PRODUTO)	CONSULTE PÁGINA
	1	1	**352-3964**	1	GRAMPO (ESCADA) (CLIP (LADDER))	
Y	2	1	**588-0900**	1	CONJUNTO DO CHICOTE-FIAÇÃO (HARNESS AS-WIRING)	207
	3	1	**3E-6753**	1	ILHÓ (GROMMET)	
	4	1	**7K-1181**	5	CABO TIPO CINTA (STRAP-CABLE)	

Y - ILUSTRAÇÃO INDIVIDUAL

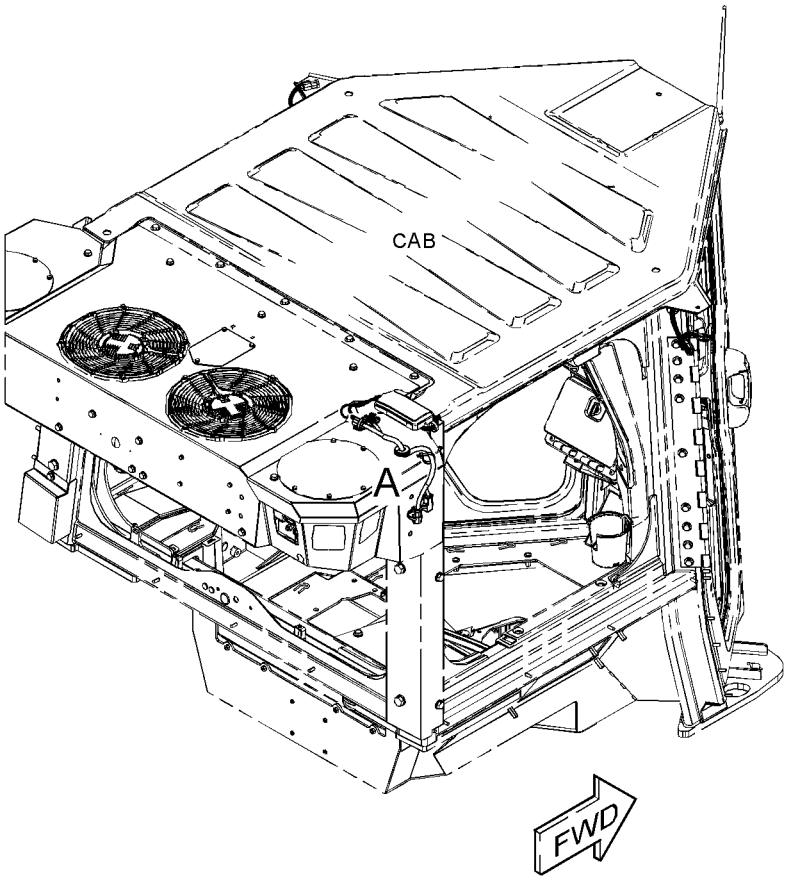

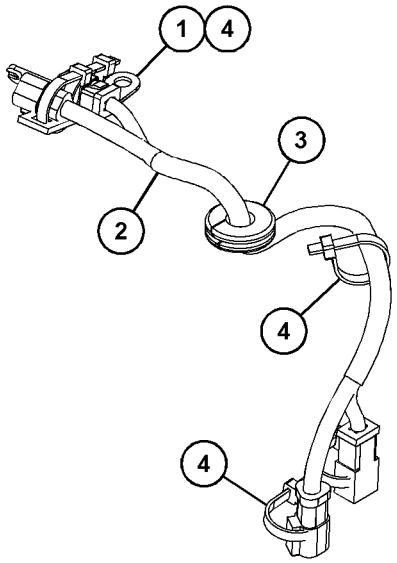

VIEW OF AREA A

GRÁFICO 1 <FIM> g06628812

575-4388 WIRING GP-SEAT

S/N: Z2K1-UP; Z2N1-UP
NÚMEROE DE 568-7695, 568-7696, 587-7162 INSTALLATION AR-CAB
AN ATTACHMENT

SMCS-1408 **i07852805**

NOTA	REF. NÃO	GRÁFICO REF.	NÚMERO DA PEÇA	QTY	NOME DA PEÇA 1 2 3 4 5 6 (NÍVEL DO PRODUTO)	CONSULTE PÁGINA
	1	1	**352-3968**	1	GRAMPO (ESCADA) (CLIP (LADDER))	
Y	2	1	**533-5461**	1	CONJUNTO DE CHICOTE DA CABINE (ASSENTO) (HARNESS AS-CAB (SEAT))	167
	3	1	**7K-1181**	3	CABO TIPO CINTA (STRAP-CABLE)	
M	4	1	**8T-4200**	1	PARAFUSO (M8X1,25X16 MM) (BOLT (M8X1.25X16-MM))	
	5	1	**8T-4224**	1	ARRUELA DURA (8,8X16X2 MM DE ESPESSURA) (WASHER-HARD (8.8X16X2-MM THK))	

M - PEÇA MÉTRICA
Y - ILUSTRAÇÃO INDIVIDUAL

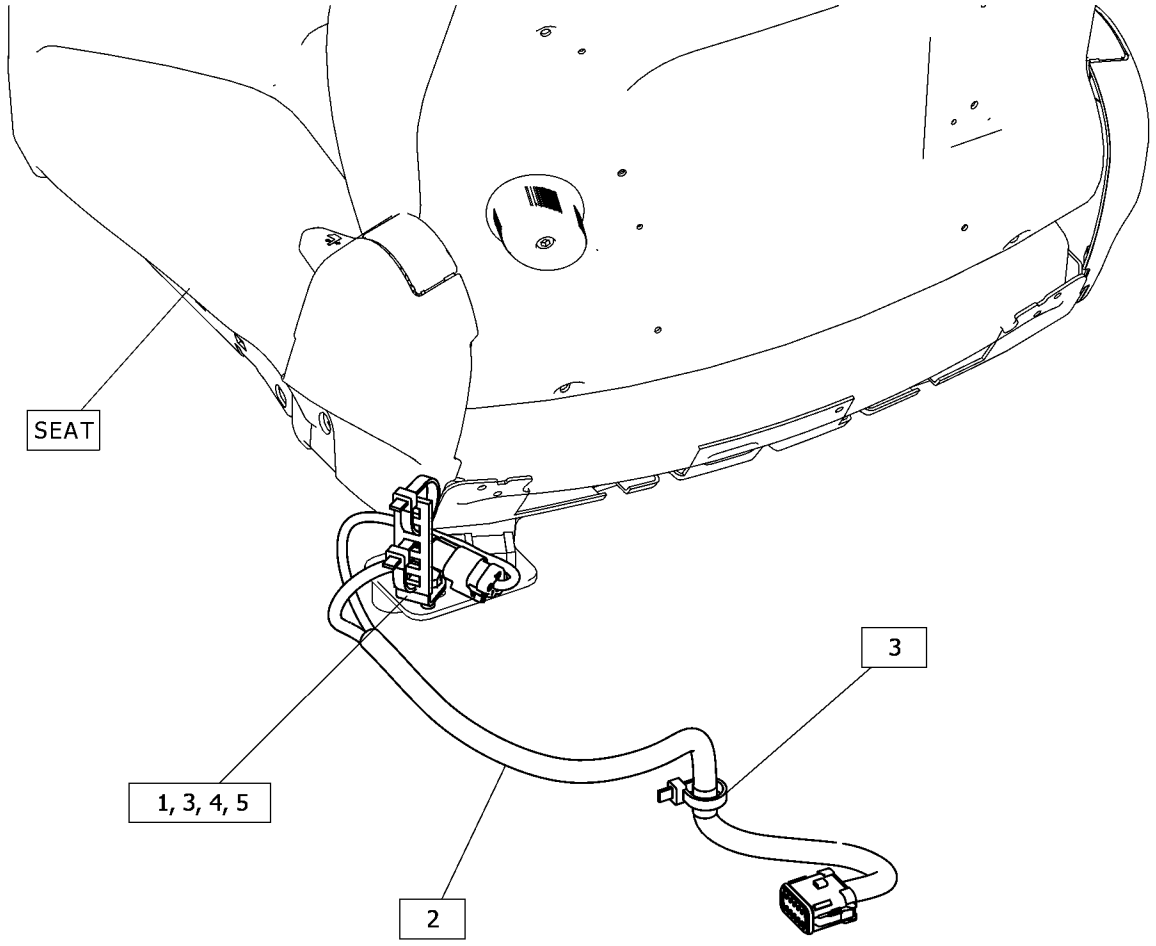

GRÁFICO 1 <FIM> g06461151

445-6133 WIRING GP-TRANSMISSION

S/N: D5H1-UP; D6M1-UP; D7M1-UP; D9M1-UP
NÚMEROE DE 394-2666 CONTROL GP-TRANSMISSION HYD
AN ATTACHMENT

SMCS-1408, 3030, 3104

i06708699

NOTA	NÚMERO DA PEÇA	QTY	NOME DA PEÇA 1 2 3 4 5 6 (NÍVEL DO PRODUTO)	CONSULTE PÁGINA
Y	*445-6134*	1	CONJUNTO DE CHICOTE DA TRANSMISSÃO (HARNESS AS-TRANSMISSION)	205
	132-5789	5	GRAMPO (ESCADA) (CLIP (LADDER))	
	352-3964	1	GRAMPO (ESCADA) (CLIP (LADDER))	
	3S-2093	6	CABO TIPO CINTA (STRAP-CABLE)	

Y - ILUSTRAÇÃO INDIVIDUAL

<FIM>

526-4250 WIRING GP-WINCH

S/N: Z2K1-UP; Z2N1-UP
NÚMEROE DE 515-3713, 515-3714 WINCH AR-TOWING
AN ATTACHMENT

SMCS-1408, 5163 **i07839865**

NOTA	REF. NÃO	GRÁFICO REF.	NÚMERO DA PEÇA	QTY	NOME DA PEÇA 1 2 3 4 5 6 (NÍVEL DO PRODUTO)	CONSULTE PÁGINA
Y	1	1	**525-7915**	1	CONJUNTO DA FIAÇÃO ELÉTRICA DO SOLENOIDE (HARNESS AS-SOLENOID)	204
	2	1	**7K-1181**	2	CABO TIPO CINTA (STRAP-CABLE)	

Y - ILUSTRAÇÃO INDIVIDUAL

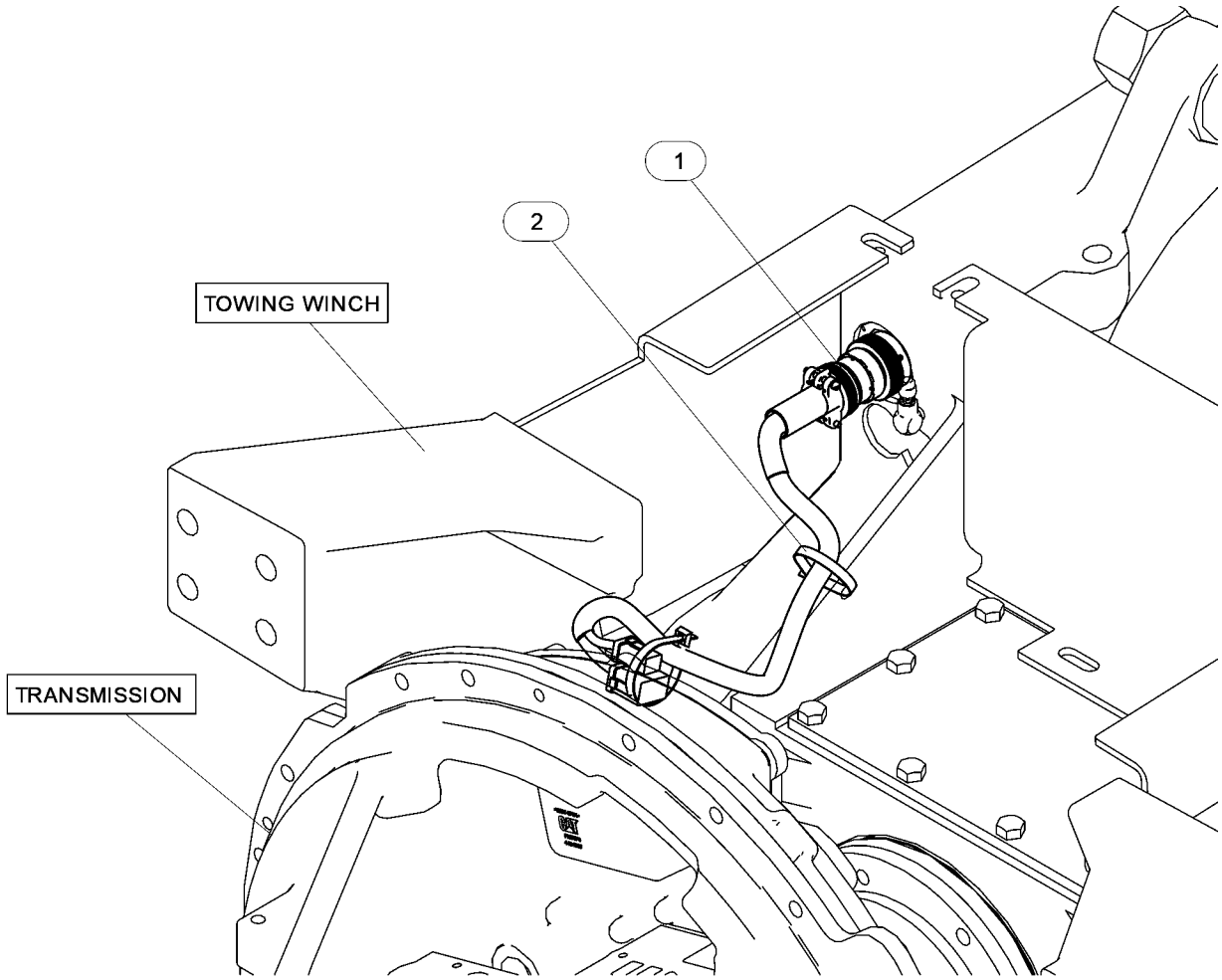

GRÁFICO 1 <FIM> g06452295

250-0393 GRUPO DO ACUMULADOR–DESCARREGADO

S/N: Z2K1-UP; Z2N1-UP

NÚMEROE DE 509-3799 LINES GP-POWER TRAIN OIL

AN ATTACHMENT

SMCS-5077 **i04024728**

NOTA	REF. NÃO	GRÁFICO REF.	NÚMERO DA PEÇA	QTY	NOME DA PEÇA 1 2 3 4 5 6 (NÍVEL DO PRODUTO)	CONSULTE PÁGINA
	1	1	**241-0037**	1	DECALQUE DE ADVERTÊNCIA (ACUMULADOR HIDRÁULICO) (FILM-WARNING (HYDRAULIC ACCUMULATOR))	
	2	1	**224-5152**	1	VÁLVULA DE GÁS (VALVE-GAS)	
	3	1	**224-5132**	1	CAPA (VÁLVULA DE GÁS) (CAP (GAS VALVE))	
	4	1	**3J-7354**	1	ANEL RETENTOR EM O (SEAL-O-RING)	
	5	1	**1J-9671**	1	ANEL RETENTOR EM O (SEAL-O-RING)	

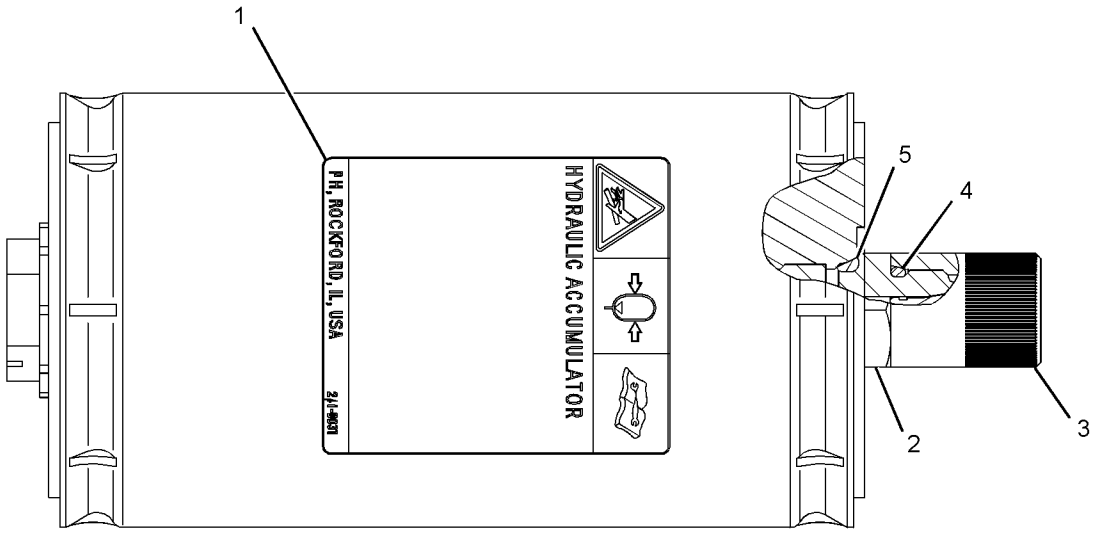

GRÁFICO 1 <FIM> g02207893

193-7361 GRUPO DO EIXO

S/N: Z2K1-UP

NÚMEROE DE 458-3587, 458-3589, 478-7557 DRIVE AR-FINAL

AN ATTACHMENT

SMCS-3282 **i07419608**

NOTA	REF. NÃO	GRÁFICO REF.	NÚMERO DA PEÇA	QTY	NOME DA PEÇA 1 2 3 4 5 6 (NÍVEL DO PRODUTO)	CONSULTE PÁGINA
	1	1	**191-4916**	1	EIXO-ENGRENAGEM SOL (34 DENTES) (SHAFT-SUN GEAR (34-TEETH))	
	2	1	**193-7365**	1	EIXO (SHAFT)	
	3	1	**193-7366**	1	EIXO-ENGRENAGEM SOL (34 DENTES) (SHAFT-SUN GEAR (34-TEETH))	

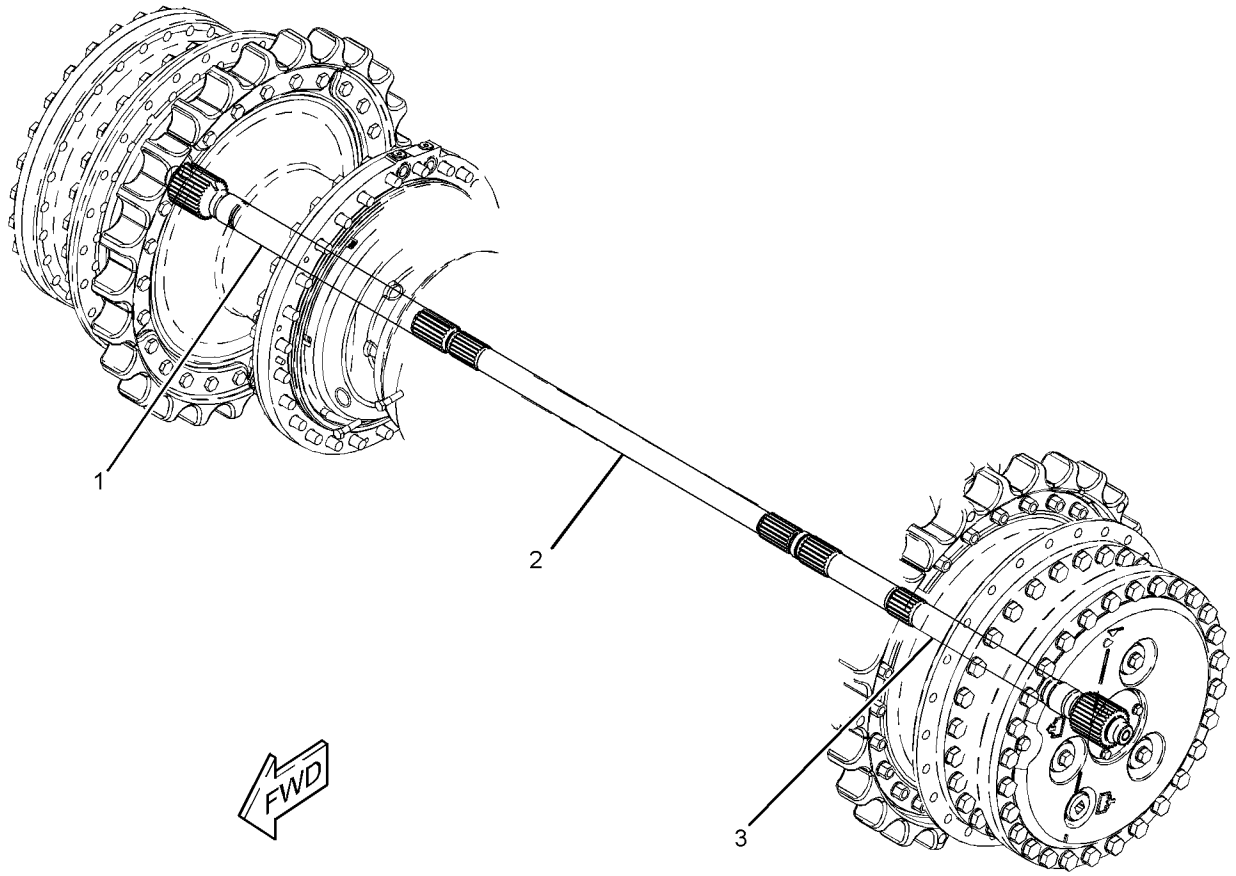

GRÁFICO 1 <FIM> g02410477

193-7362 GRUPO DO EIXO

S/N: Z2N1-UP

NÚMEROE DE 458-3590, 478-7558 DRIVE AR-FINAL AN ATTACHMENT

SMCS-3282 **i07286978**

NOTA	REF. NÃO	GRÁFICO REF.	NÚMERO DA PEÇA	QTY	NOME DA PEÇA 1 2 3 4 5 6 (NÍVEL DO PRODUTO)	CONSULTE PÁGINA
	1	1	**191-4917**	1	EIXO-ENGRENAGEM SOL (34 DENTES) (SHAFT-SUN GEAR (34-TEETH))	
	2	1	**193-7365**	1	EIXO (SHAFT)	
	3	1	**193-7367**	1	EIXO-ENGRENAGEM SOL (34 DENTES) (SHAFT-SUN GEAR (34-TEETH))	

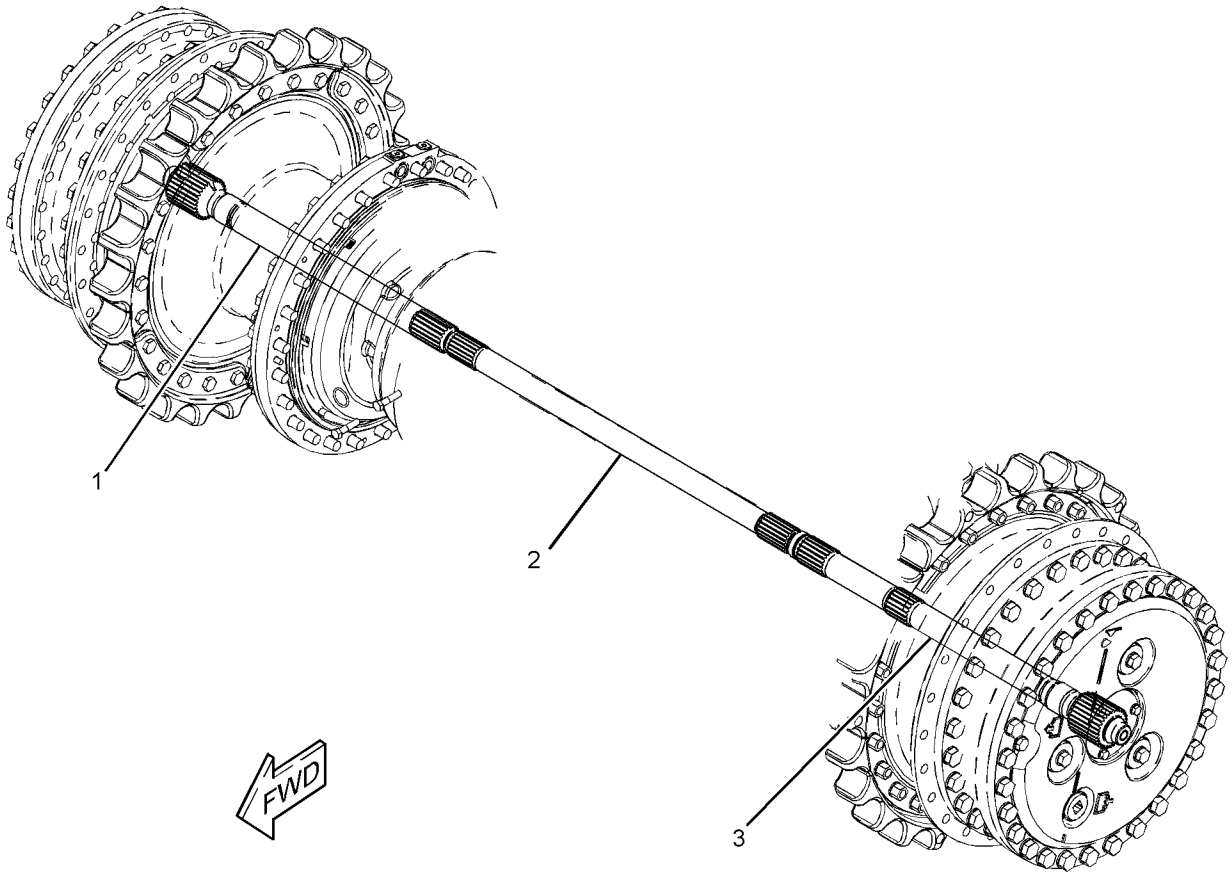

GRÁFICO 1 <FIM> g02410441

526-0846 GRUPO DE FREIO E COMANDO DO DIFERENCIAL

S/N: Z2K1-UP; Z2N1-UP
NÚMEROE DE 509-3795 BRAKE GP-STEERING
AN ATTACHMENT

SMCS-4131 **i07816679**

NOTA	REF. NÃO	GRÁFICO REF.	NÚMERO DA PEÇA	QTY	NOME DA PEÇA 1 2 3 4 5 6 (NÍVEL DO PRODUTO)	CONSULTE PÁGINA
	1	1	**536-5248**	1	GRUPO DE ENGRENAGENS SOL (24 DENTES) (GEAR AS-SUN (24-TEETH))	
		1	**290-9849**	1	ANEL DE RETENÇÃO (RING-RETAINING)	
		1	**442-0013**	1	ESPAÇADOR (SPACER)	
	2	1	**6Y-2704**	1	MOLA DE DISCO (SPRING-DISC)	
	3	1	**3T-4568**	3	EIXO PLANETÁRIO (SHAFT-PLANETARY)	
	4	1	**3T-4824**	4	ENGRENAGEM PLANETÁRIA (30 DENTES) (GEAR-PLANETARY (30-TEETH))	
	5	1	**3T-6963**	1	ANEL RETENTOR (SEAL-RING)	
B	6	2	**3T-9272**	1	PACOTE DE CALÇOS (INCLUI 8 CALÇOS) (SHIM PACK (INCLUDES 8-SHIMS))	
	7	1	**6I-8724**	1	ANEL DE TRAVA (RING-LOCK)	
	8	1	**6T-0062**	1	PLACA (PLATE)	
	9	1	**6T-0064**	4	EIXO PLANETÁRIO (SHAFT-PLANETARY)	
	10	2	**6T-0850**	2	ARRUELA DE ENCOSTO (255X287,25X2,75 MM DE ESPESSURA) (WASHER-THRUST (255X287.25X2.75-MM THK))	
	11	1	**6Y-0926**	3	ENGRENAGEM PLANETÁRIA (23 DENTES) (GEAR-PLANETARY (23-TEETH))	
	12	1	**6Y-0984**	1	COROA (75 DENTES) (GEAR-RING (75-TEETH))	
	13	1	**7G-1596**	1	ANEL DE RETENÇÃO (RING-RETAINING)	
	14	2	**7T-1885**	1	ANEL (RING)	
	15	2	**7T-6994**	3	CHAPA-EMBREAGEM E FREIO (PLATE-CLUTCH & BRAKE)	
	16	1	**7T-8130**	1	ANEL DE RETENÇÃO (RING-RETAINING)	
	17	2	**7T-9832**	1	RETENTOR (RETAINER)	
	18	2	**7T-9837**	1	PLACA (PLATE)	
	19	1	**8E-8307**	6	DISCO DE ENCOSTO (DISC-THRUST)	
	20	1	**8E-8310**	8	DISCO DE ENCOSTO (DISC-THRUST)	
	21	1	**9W-1571**	1	DEFLETOR (SLINGER)	
B	22	1	**9W-2853**	1	PACOTE DE CALÇOS (INCLUI 21 CALÇOS) (SHIM PACK (INCLUDES 21-SHIMS))	
	23	1	**9W-6102**	1	COROA (84 DENTES) (GEAR-RING (84-TEETH))	
	24	1	**136-1595**	1	ALOJAMENTO GIRATÓRIO (HOUSING-ROTATING)	
	25	1	**191-0938**	1	SUPORTE DE PLANETÁRIOS (CARRIER-PLANETARY)	
	26	1	**191-0940**	1	SUPORTE DE PLANETÁRIOS (CARRIER-PLANETARY)	
	27	2	**193-7405**	1	CUBO (HUB)	
	28	2	**214-3573**	1	PISTÃO (PISTON)	
	29	2	**216-7431**	1	TRANSPORTADOR (CARRIER)	
	30	2	**217-2293**	1	RETENTOR (RETAINER)	
	31	1	**227-2451**	1	CONJUNTO DE ALOJAMENTO (HOUSING AS)	
		1	**1A-1460**	12	PARAFUSO (1/2-13X2 POL) (BOLT (1/2-13X2-IN))	
		1	**1A-2223**	2	PINO-GUIA (DOWEL)	
		1	**5P-8245**	12	ARRUELA DURA (13,5X25,5X3 MM DE ESPESSURA) (WASHER-HARD (13.5X25.5X3-MM THK))	
	32	2	**255-9267**	4	DISCO DE FRICÇÃO (DISC-FRICTION)	
	33	1	**440-9567**	1	ANEL-ENCOSTO (RING-THRUST)	
	34	1	**502-3927**	1	CONJUNTO DE COROA (GEAR SET-BEVEL)	
					(INCLUI COROA E PINHÃO)	

526-0846 GRUPO DE FREIO E COMANDO DO DIFERENCIAL () (continuação) **i07816679**

NOTA	REF. NÃO	GRÁFICO REF.	NÚMERO DA PEÇA	QTY	NOME DA PEÇA 1 2 3 4 5 6 (NÍVEL DO PRODUTO)	CONSULTE PÁGINA
	35	2	**005-4834**	2	CONJUNTO DE ROLAMENTO DE ROLOS CÔNICOS (BEARING AS-TAPERED ROLLER)	
	36	1	**030-2135**	4	PARAFUSO-TRAVA (5/16-18X0,625 POL) (BOLT-LOCKING (5/16-18X0.625-IN))	
	37	1	**0L-1143**	21	PARAFUSO (3/8-16X2,5 POL) (BOLT (3/8-16X2.5-IN))	
	38	1	**0S-1614**	3	PARAFUSO (1/4-20X0,5 POL) (BOLT (1/4-20X0.5-IN))	
	39	2	**1A-1460**	6	PARAFUSO (1/2-13X2 POL) (BOLT (1/2-13X2-IN))	
	40	2	**1A-2029**	6	PARAFUSO (3/8-16X1,125 POL) (BOLT (3/8-16X1.125-IN))	
	41	2	**2A-4639**	1	PARAFUSO (3/8-16X1,625 POL) (BOLT (3/8-16X1.625-IN))	
	42	1	**2K-5069**	1	COPO-ROLAMENTO (ROLETE CÔNICO) (CUP-BEARING (TAPERED ROLLER))	
	43	2	**2K-9295**	1	CONJUNTO DE ROLAMENTO DE ROLOS CÔNICOS (BEARING AS-TAPERED ROLLER)	
	44	2	**3B-4124**	1	COPO-ROLAMENTO (ROLETE CÔNICO) (CUP-BEARING (TAPERED ROLLER))	
	45	1	**3K-0360**	2	ANEL RETENTOR EM O (SEAL-O-RING)	
	46	1	**3S-2708**	7	PINO DE MOLA (PIN-SPRING)	
	47	1	**5K-9107**	3	PARAFUSO-TRAVA (3/8-16X0,75 POL) (BOLT-LOCKING (3/8-16X0.75-IN))	
	48	1	**5M-0578**	3	CONJUNTO DE ROLAMENTO DE ROLOS (BEARING AS-ROLLER)	
	49	2	**5M-2894**	7	ARRUELA DURA (10,2X18,5X2,5 MM DE ESPESSURA) (WASHER-HARD (10.2X18.5X2.5-MM THK))	
	50	1	**5M-7925**	4	CONJUNTO DE ROLAMENTO DE ROLOS (BEARING AS-ROLLER)	
	51	2	**5P-8245**	6	ARRUELA DURA (13,5X25,5X3 MM DE ESPESSURA) (WASHER-HARD (13.5X25.5X3-MM THK))	
	52	2	**6P-1735**	1	ARRUELA DE PRESSÃO (LOCKWASHER)	
	53	2	**6P-1736**	1	ARRUELA (55,17X76,2X2,67 MM DE ESPESSURA) (WASHER (55.17X76.2X2.67-MM THK))	
	54	2	**6P-5317**	1	ANEL-RETENTOR (EXTERNO) (RING-SEAL (EXTERNAL))	
	55	2	**7H-4566**	2	COPO-ROLAMENTO (ROLETE CÔNICO) (CUP-BEARING (TAPERED ROLLER))	
	56	1	**104-5604**	3	ARRUELA (7,2X25X2-MM DE ESPESSURA) (WASHER (7.2X25X2-MM THK))	
	57	1	**7W-6534**	4	BUJÃO (PLUG-PIPE)	
	58	1	**8M-4438**	1	ANEL RETENTOR EM O (SEAL-O-RING)	
	59	1	**8P-8357**	1	ANEL-RETENTOR (INTERNO) (RING-SEAL (INTERNAL))	
	60	1	**8T-0072**	1	CONE-ROLAMENTO (CONE-BEARING)	
	61	2	**9B-0576**	1	CONTRAPORCA DO ROLAMENTO (LOCKNUT-BEARING)	
	62	1	**9L-9132**	3	ARRUELA DURA (10,2X25,5X2,5 MM DE ESPESSURA) (WASHER-HARD (10.2X25.5X2.5-MM THK))	
	63	1	**9S-8005**	2	BUJÃO (ROSCA 3/4-16) (PLUG (3/4-16-THD))	
BF			**1U-8846**		RETENTOR-JUNTA (SEALANT-GASKET)	

B - UTILIZAR CONFORME NECESSÁRIO
F - NÃO APRESENTADO

526-0846 GRUPO DE FREIO E COMANDO DO DIFERENCIAL () (continuação) **i07816679**

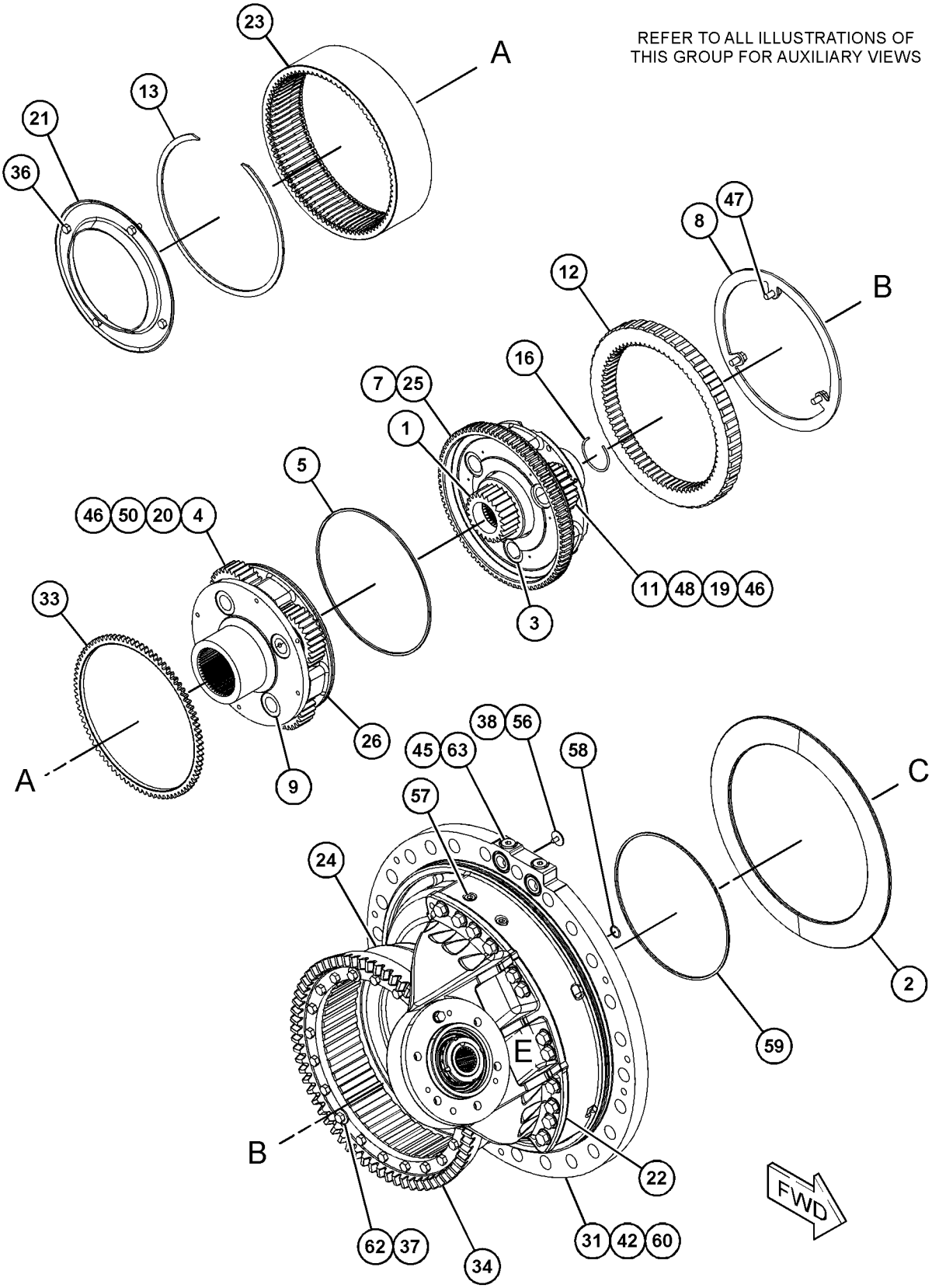

GRÁFICO 1 g06454979

526-0846 GRUPO DE FREIO E COMANDO DO DIFERENCIAL () (continuação) **i07816679**

REFER TO ALL ILLUSTRATIONS OF
THIS GROUP FOR AUXILIARY VIEWS

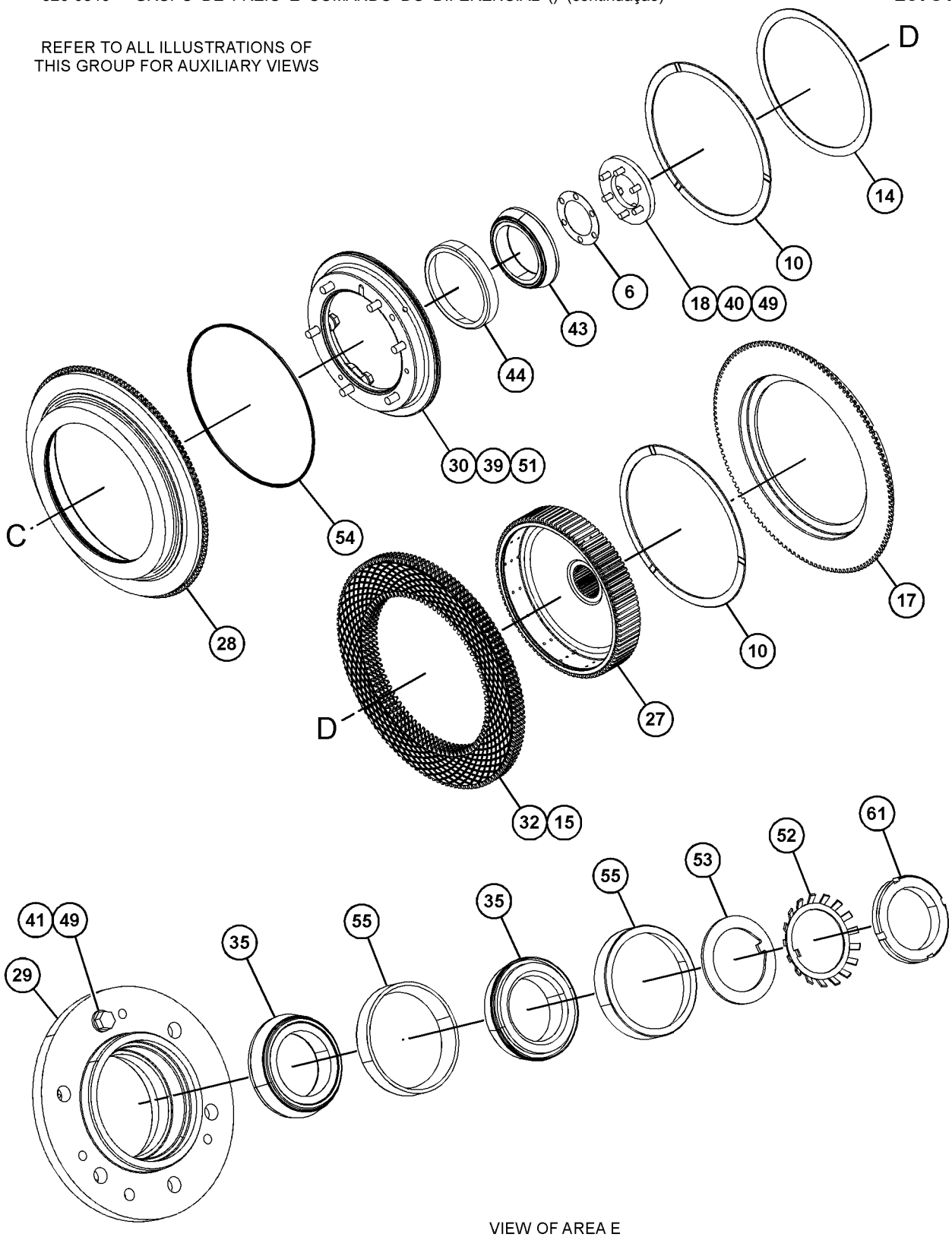

VIEW OF AREA E
(PARTS REMOVED FOR CLARITY)

GRÁFICO 2 <FIM> g06454978

526-0847 GRUPO DE FREIO E PLANETÁRIO

S/N: Z2K1-UP; Z2N1-UP

NÚMEROE DE 509-3795 BRAKE GP-STEERING

AN ATTACHMENT

SMCS-4011, 4132, 4255 **i07816740**

NOTA	REF. NÃO	GRÁFICO REF.	NÚMERO DA PEÇA	QTY	NOME DA PEÇA 1 2 3 4 5 6 (NÍVEL DO PRODUTO)	CONSULTE PÁGINA
	1	1	**6Y-2704**	1	MOLA DE DISCO (SPRING-DISC)	
	2	1	**3T-5807**	1	DEFLETOR (SLINGER)	
	3	1	**7T-1885**	1	ANEL (RING)	
	4	1	**7T-6994**	3	CHAPA-EMBREAGEM E FREIO (PLATE-CLUTCH & BRAKE)	
	5	1	**7T-8136**	3	EIXO PLANETÁRIO (SHAFT-PLANETARY)	
	6	1	**7T-9031**	1	COROA (75 DENTES) (GEAR-RING (75-TEETH))	
	7	1	**7T-9837**	1	PLACA (PLATE)	
	8	1	**8E-8307**	6	DISCO DE ENCOSTO (DISC-THRUST)	
	9	1	**205-5314**	1	ALOJAMENTO (HOUSING)	
	10	1	**214-3573**	1	PISTÃO (PISTON)	
	11	1	**446-4935**	1	CONJUNTO DE RETAINER (RETAINER AS)	
		1	**8S-0527**	1	BUJÃO TIPO COPO (PLUG-CUP)	
	12	1	**244-2310**	3	ENGRENAGEM PLANETÁRIA (23 DENTES) (GEAR-PLANETARY (23-TEETH))	
	13	1	**255-9267**	4	DISCO DE FRICÇÃO (DISC-FRICTION)	
	14	1	**305-2418**	1	GRUPO DE ENGRENAGENS SOL (30 DENTES) (GEAR AS-SUN (30-TEETH))	
		1	**3E-4354**	2	ESFERA (BALL)	
	15	1	**523-8662**	1	SUPORTE DE PLANETÁRIOS (CARRIER-PLANETARY)	
	16	1	**0S-1585**	12	PARAFUSO (1/2-13X1,5 POL) (BOLT (1/2-13X1.5-IN))	
	17	1	**1A-1460**	6	PARAFUSO (1/2-13X2 POL) (BOLT (1/2-13X2-IN))	
	18	1	**1A-2029**	6	PARAFUSO (3/8-16X1,125 POL) (BOLT (3/8-16X1.125-IN))	
	19	1	**1C-0569**	6	PARAFUSO (5/16-18X0,5 POL) (BOLT (5/16-18X0.5-IN))	
	20	1	**3K-0360**	2	ANEL RETENTOR EM O (SEAL-O-RING)	
	21	1	**3S-2708**	3	PINO DE MOLA (PIN-SPRING)	
	22	1	**5M-0578**	6	CONJUNTO DE ROLAMENTO DE ROLOS (BEARING AS-ROLLER)	
	23	1	**5M-2894**	6	ARRUELA DURA (10,2X18,5X2,5 MM DE ESPESSURA) (WASHER-HARD (10.2X18.5X2.5-MM THK))	
	24	1	**5P-8245**	18	ARRUELA DURA (13,5X25,5X3 MM DE ESPESSURA) (WASHER-HARD (13.5X25.5X3-MM THK))	
	25	1	**6P-5317**	1	ANEL-RETENTOR (EXTERNO) (RING-SEAL (EXTERNAL))	
	26	1	**8M-4438**	1	ANEL RETENTOR EM O (SEAL-O-RING)	
	27	1	**8P-8357**	1	ANEL-RETENTOR (INTERNO) (RING-SEAL (INTERNAL))	
	28	1	**9S-8005**	2	BUJÃO (ROSCA 3/4-16) (PLUG (3/4-16-THD))	
	29	1	**2K-9295**	2	CONJUNTO DE ROLAMENTO DE ROLOS CÔNICOS (BEARING AS-TAPERED ROLLER)	
	30	1	**3B-4124**	2	COPO-ROLAMENTO (ROLETE CÔNICO) (CUP-BEARING (TAPERED ROLLER))	
BF			**8C-8422**		Vedante (SEALANT)	

B - UTILIZAR CONFORME NECESSÁRIO
F - NÃO APRESENTADO

526-0847 GRUPO DE FREIO E PLANETÁRIO () (continuação) **i07816740**

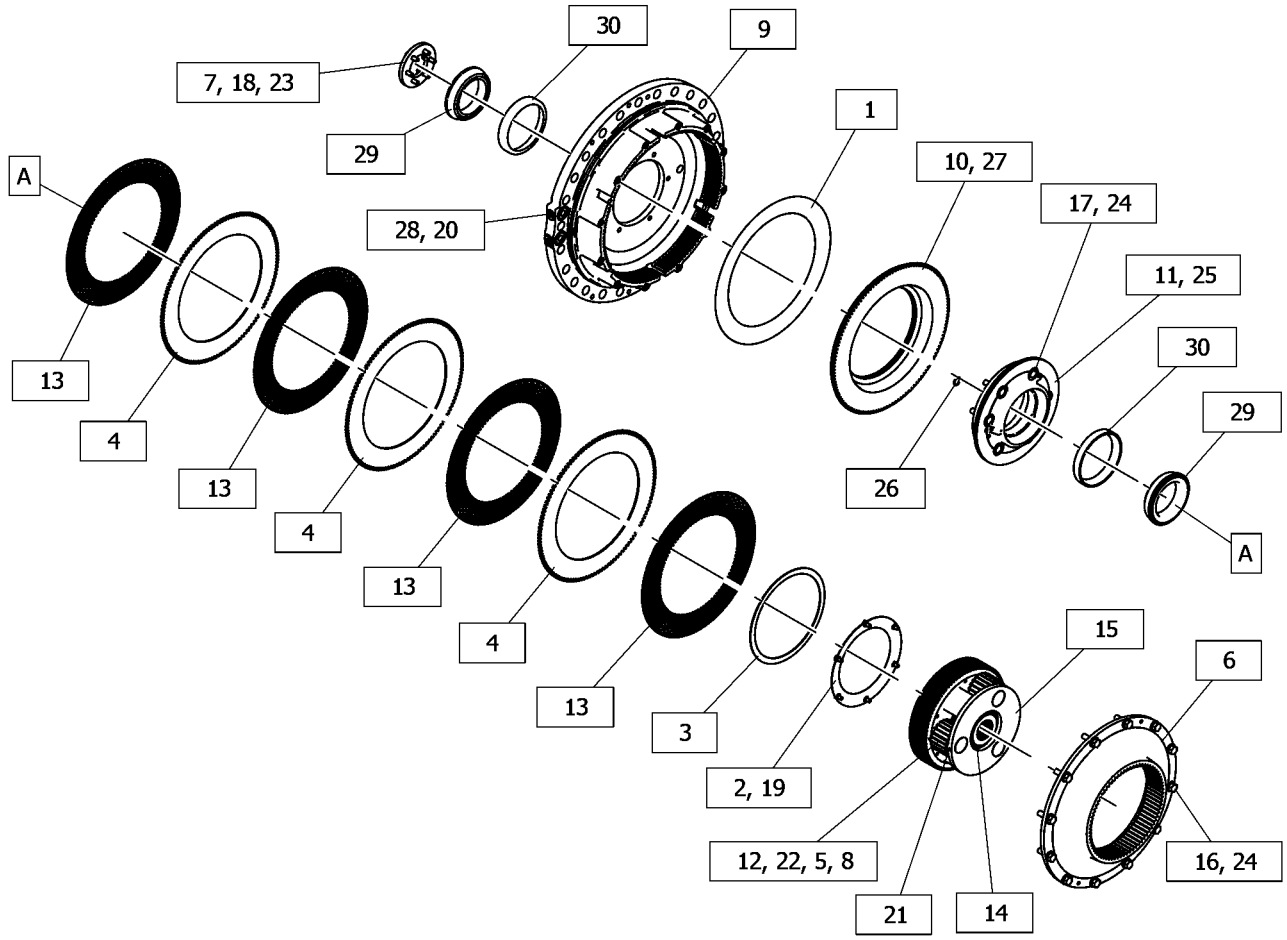

GRÁFICO 1 <FIM> g06454549

434-4496 GRUPO DA CAIXA DA TRANSMISSÃO

S/N: D5H1-UP; D6M1-UP; D7M1-UP; D9M1-UP
NÚMEROE DE 419-6899 GEAR GP-BEVEL & TRANSFER
AN ATTACHMENT

SMCS-3064 **i06708692**

NOTA	REF. NÃO	GRÁFICO REF.	NÚMERO DA PEÇA	QTY	NOME DA PEÇA 1 2 3 4 5 6 (NÍVEL DO PRODUTO)	CONSULTE PÁGINA
	1	1	**7T-9356**	1	BUJÃO TIPO COPO (PLUG-CUP)	
	2	1	**434-4497**	1	CONJUNTO DA CAIXA DA TRANSMISSÃO (CASE AS-TRANSMISSION)	
		1	**0S-1585**	18	PARAFUSO (1/2-13X1,5 POL) (BOLT (1/2-13X1.5-IN))	
		1	**5H-6202**	2	PINO (PIN)	
	3	1	**2A-3576**	1	PINO (PIN)	

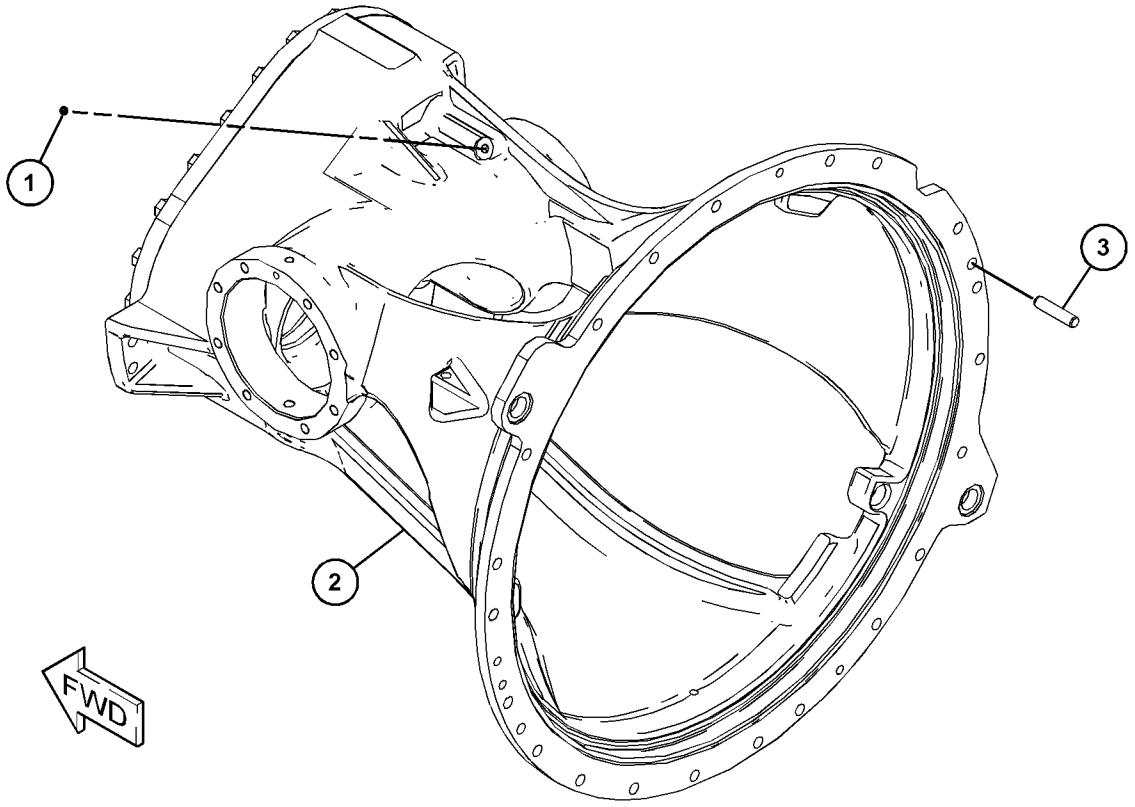

GRÁFICO 1 <FIM> g03877093

394-2666 CONTROL GP-TRANSMISSION HYD

S/N: D5H1-UP; D6M1-UP; D7M1-UP; D9M1-UP
NÚMEROE DE 549-8359 TRANSMISSION AR
AN ATTACHMENT

SMCS-3073, 3167 **i07609732**

NOTA	REF. NÃO	GRÁFICO REF.	NÚMERO DA PEÇA	QTY	NOME DA PEÇA 1 2 3 4 5 6 (NÍVEL DO PRODUTO)	CONSULTE PÁGINA
	1	1	**104-6729**	1	RETENTOR (RETAINER)	
	2	1	**169-5414**	1	GRAMPO (CLIP)	
Y	3	1	**365-6807**	1	GRUPO DA VÁLVULA-ALÍVIO (TRANSMISSÃO) (VALVE GP-RELIEF (TRANSMISSION))	430
	4	1	**448-2859**	2	DRENO (DRAIN)	
	5	1	**372-3740**	5	CARROCERIA (BODY)	
J	6	1	**518-5072**	5	GRUPO DA VÁLVULA SOLENOIDE (EMBREAGEM) (VALVE GP-SOLENOID (SHIFT))	
Y	7	1	**445-6133**	1	WIRING GP-TRANSMISSION (WIRING GP-TRANSMISSION)	357
	8	1	**0S-0509**	1	PARAFUSO (3/8-16X0,75 POL) (BOLT (3/8-16X0.75-IN))	
	9	1	**104-6730**	1	JUNTA (GASKET)	
M	10	1	**162-2165**	10	PARAFUSO DE CABEÇA OCA (M4X0,7X16 MM) (BOLT-SOCKET HEAD (M4X0.7X16-MM))	
	11	1	*164-5567*	5	CONJUNTO DO ENGATE-DESCONEXÃO RÁPIDA (MACHO) (COUPLER AS-QUICK DISCONNECT (MALE))	
					(CADA UM INCLUI)	
		1	**6V-3965**	1	CONEXÃO (DESLIGAMENTO RÁPIDO) (FITTING (QUICK DISCONNECT))	
		1	**214-7568**	1	ANEL RETENTOR EM O (SEAL-O-RING)	
	12	1	**1D-4540**	14	PARAFUSO (5/16-18X2,75 POL) (BOLT (5/16-18X2.75-IN))	
	13	1	**5M-2894**	1	ARRUELA DURA (10,2X18,5X2,5 MM DE ESPESSURA) (WASHER-HARD (10.2X18.5X2.5-MM THK))	
M	14	1	**8T-4136**	2	PARAFUSO (M10X1,5X25 MM) (BOLT (M10X1.5X25-MM))	
	15	1	**9M-1974**	14	ARRUELA DURA (8,8X16X2 MM DE ESPESSURA) (WASHER-HARD (8.8X16X2-MM THK))	
	16	1	**3S-2093**	2	CABO TIPO CINTA (STRAP-CABLE)	
	18	1	**125-5341**	1	PORCA (1/1-4-18 DE ESPESSURA) (NUT (1-1/4-18-THD))	
	19	1	**5P-8065**	1	ANEL RETENTOR EM O (SEAL-O-RING)	
					JOGO(S) DE REPARO DISPONÍVEL(ÍVEIS):	
J			**387-2867**	1	KIT DE SELOS (KIT-SEAL)	
					(INCLUI ANÉIS RETENTORES)	

J - KIT MARCADO COM J PARA MANUTENÇÃO DE PEÇAS MARCADAS COM J
M - PEÇA MÉTRICA
Y - ILUSTRAÇÃO INDIVIDUAL

394-2666 CONTROL GP-TRANSMISSION HYD () (continuação) **i07609732**

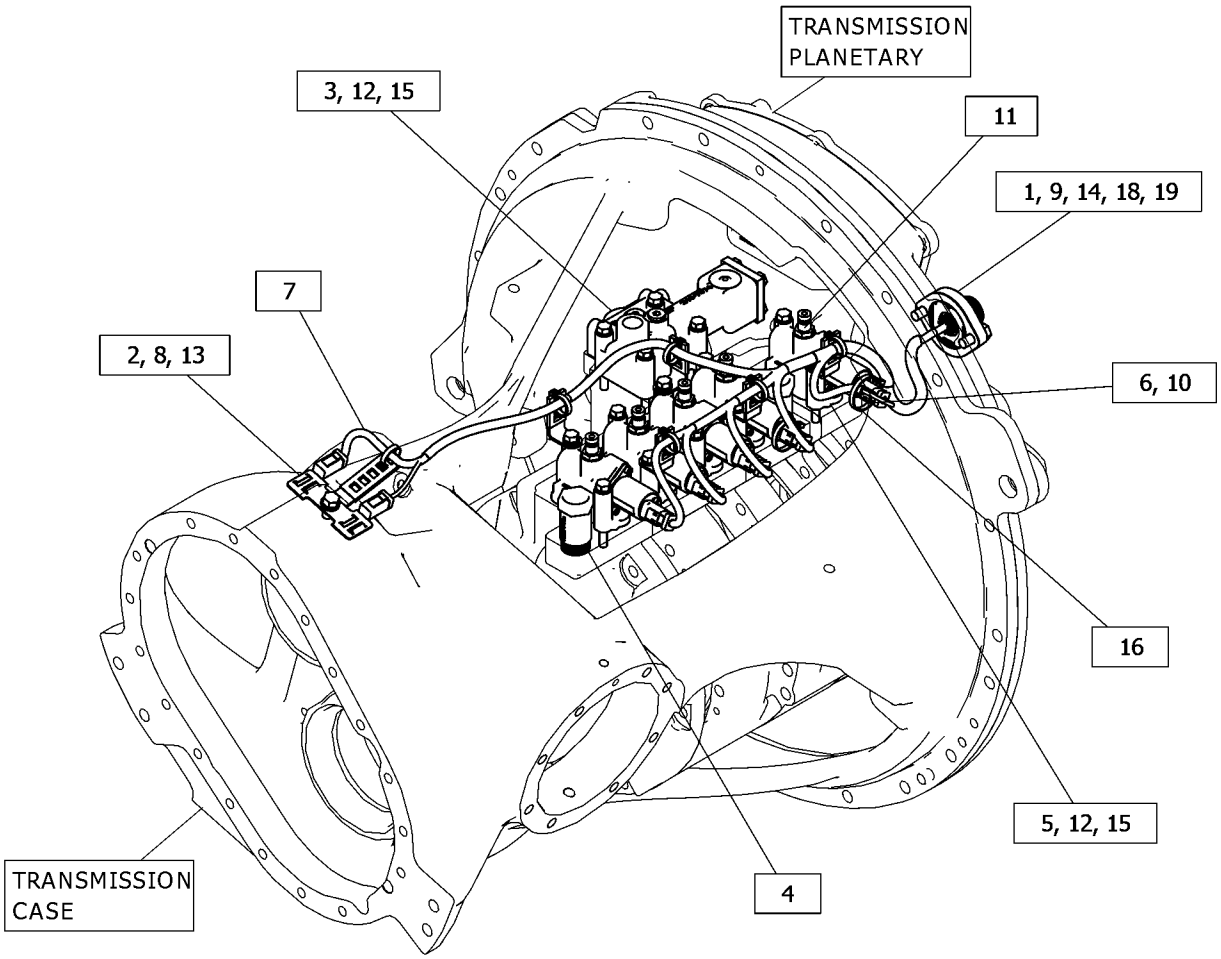

GRÁFICO 1 <FIM> g06378601

487-6297 GRUPO DE DRENO ECOLÓGICO

S/N: Z2K1-UP; Z2N1-UP

NÚMEROE DE 509-3797 MOUNTING GP-TORQUE CONVERTER AN ATTACHMENT

SMCS-3100 **i07360110**

NOTA	REF. NÃO	GRÁFICO REF.	NÚMERO DA PEÇA	QTY	NOME DA PEÇA 1 2 3 4 5 6 (NÍVEL DO PRODUTO)	CONSULTE PÁGINA
	1	1	**4B-7739**	1	BUJÃO-DRENAGEM (TREM DE FORÇA) (PLUG-DRAIN (POWER TRAIN))	
	2	1	**8H-9819**	1	ADAPTADOR DE BUJÃO (ADAPTER-PLUG)	
	3	1	**2B-0858**	1	BUJÃO (PLUG-PIPE)	
	4	1	**8H-9818**	1	JUNTA (GASKET)	
	5	1	**479-2172**	2	CONJUNTO DE PARAFUSO (BOLT AS)	

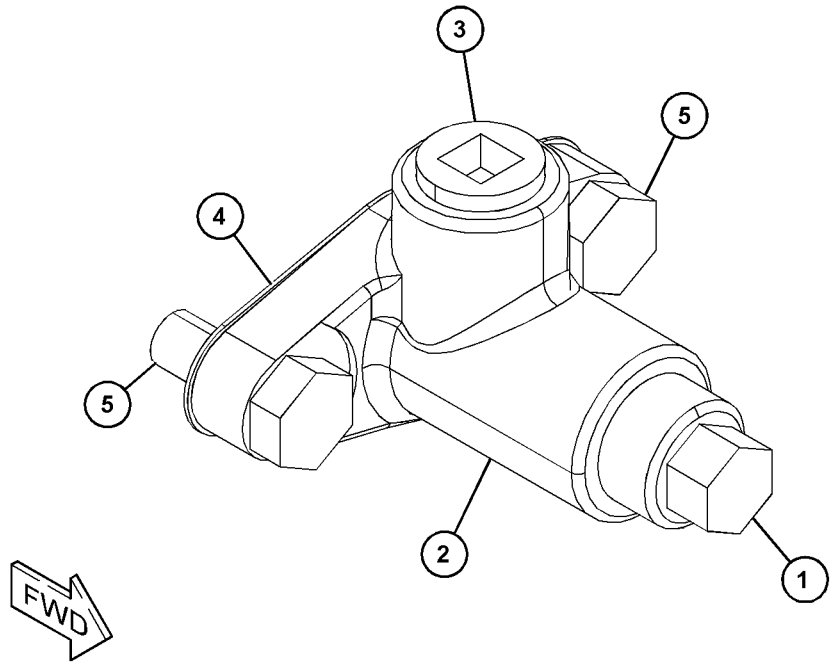

GRÁFICO 1 <FIM> g06143913

458-3587 DRIVE AR-FINAL

S/N: Z2K1-UP

NÚMEROE DE 510-9717 DRIVE AR-FINAL

AN ATTACHMENT

SMCS-4050 **i07023446**

NOTA	REF. NÃO	GRÁFICO REF.	NÚMERO DA PEÇA	QTY	NOME DA PEÇA 1 2 3 4 5 6 (NÍVEL DO PRODUTO)	CONSULTE PÁGINA
Y	1	1	*193-7361*	1	GRUPO DO EIXO (AXLE GP)	360
Y	2	1	**448-1167**	2	GRUPO DO COMANDO FINAL (DRIVE GP-FINAL)	384
Y	3	1	*449-0302*	1	GRUPO DE MONTAGEM-COMANDO FINAL (MOUNTING GP-FINAL DRIVE)	407

Y - ILUSTRAÇÃO INDIVIDUAL

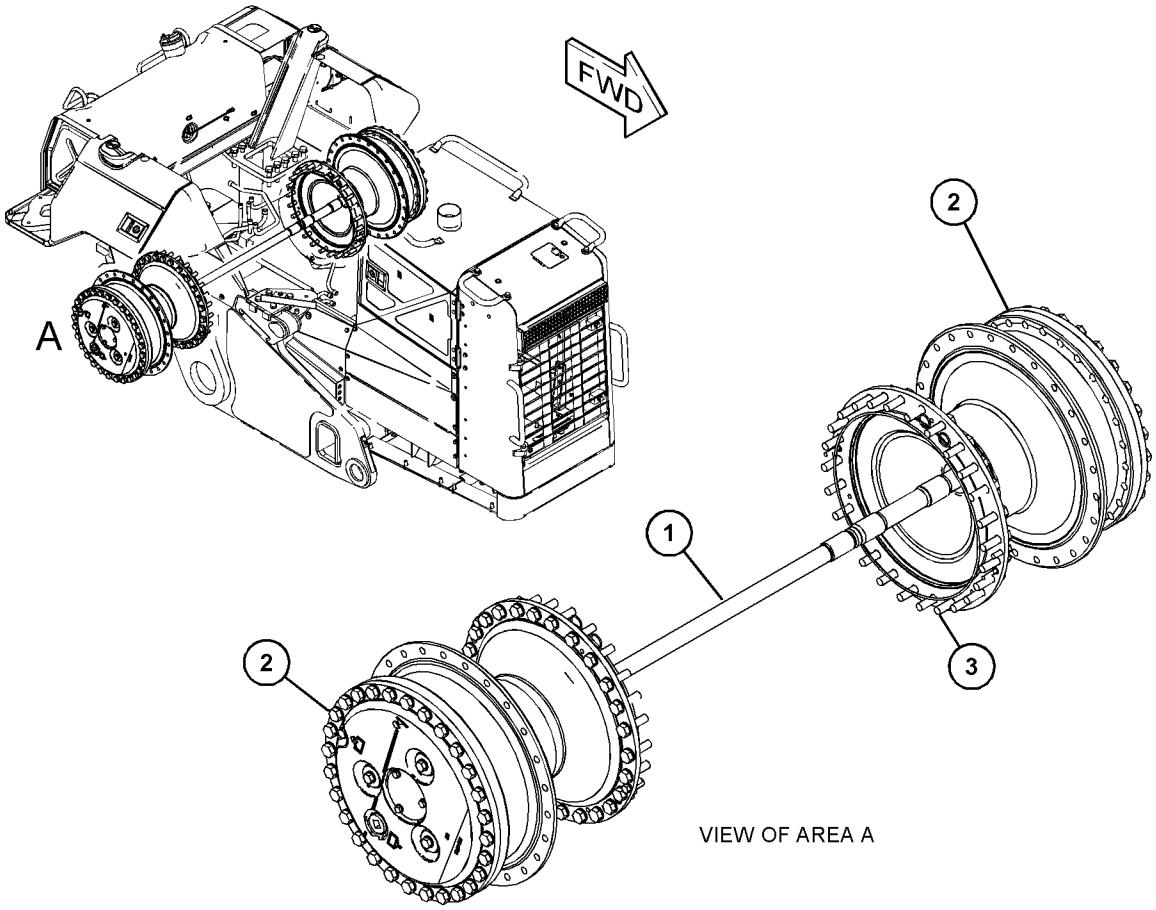

VIEW OF AREA A

GRÁFICO 1 <FIM> g03785786

458-3589 DRIVE AR-FINAL—TEMPO FRIO

S/N: Z2K1-UP
XL
NÚMEROE DE 510-9723 DRIVE AR-FINAL
AN ATTACHMENT

SMCS-4050 **i07849681**

NOTA	REF. NÃO	GRÁFICO REF.	NÚMERO DA PEÇA	QTY	NOME DA PEÇA 1 2 3 4 5 6 (NÍVEL DO PRODUTO)	CONSULTE PÁGINA
Y	1	1	*193-7361*	1	GRUPO DO EIXO (AXLE GP)	360
Y	2	1	*443-6917*	2	GRUPO DO COMANDO FINAL (DRIVE GP-FINAL)	382
Y	3	1	*449-0302*	1	GRUPO DE MONTAGEM-COMANDO FINAL (MOUNTING GP-FINAL DRIVE)	407

Y - ILUSTRAÇÃO INDIVIDUAL

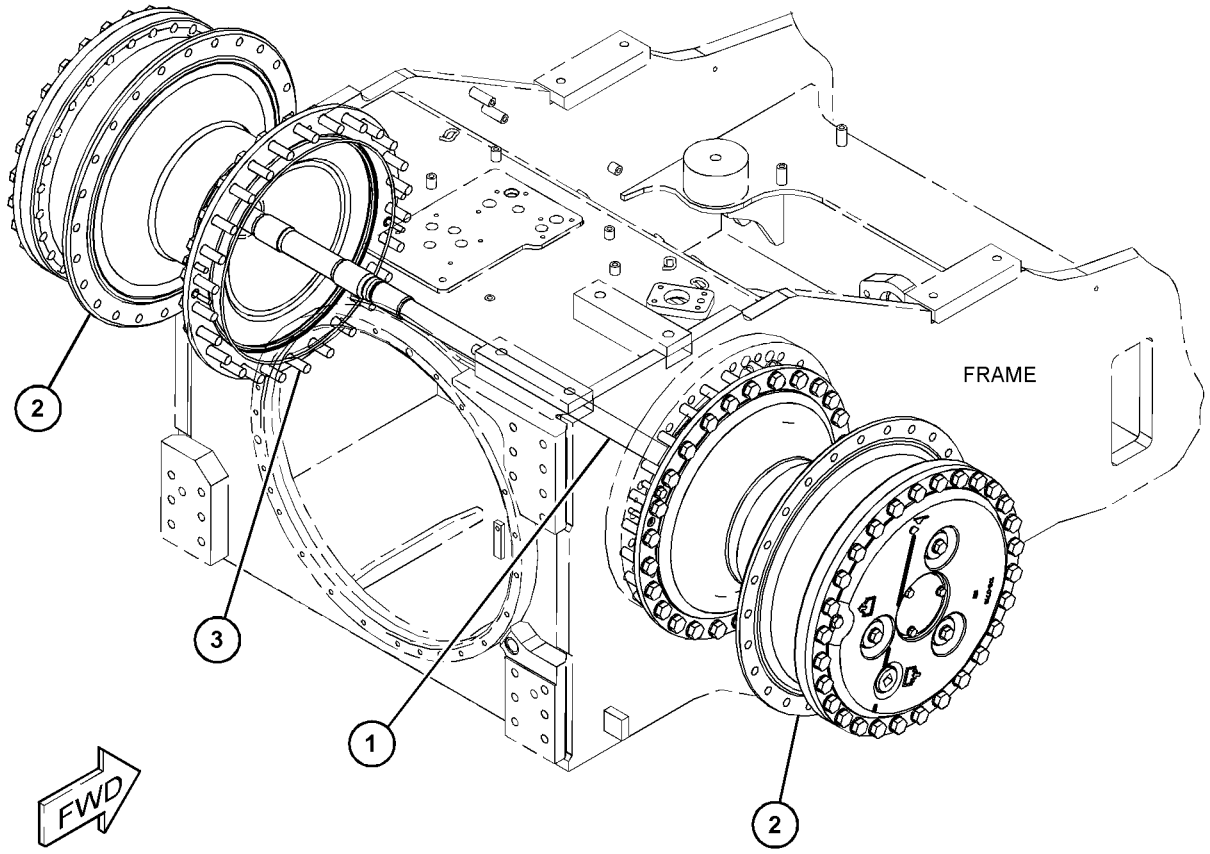

GRÁFICO 1 <FIM> g06024820

458-3590 DRIVE AR-FINAL

S/N: Z2N1-UP

NÚMEROE DE 510-9718 DRIVE AR-FINAL

AN ATTACHMENT

SMCS-4050 **i06704476**

NOTA	REF. NÃO	GRÁFICO REF.	NÚMERO DA PEÇA	QTY	NOME DA PEÇA 1 2 3 4 5 6 (NÍVEL DO PRODUTO)	CONSULTE PÁGINA
Y	1	1	*193-7362*	1	GRUPO DO EIXO (AXLE GP)	361
Y	2	1	**448-1230**	2	GRUPO DO COMANDO FINAL (DRIVE GP-FINAL)	386
Y	3	1	*449-0302*	1	GRUPO DE MONTAGEM-COMANDO FINAL (MOUNTING GP-FINAL DRIVE)	407

Y - ILUSTRAÇÃO INDIVIDUAL

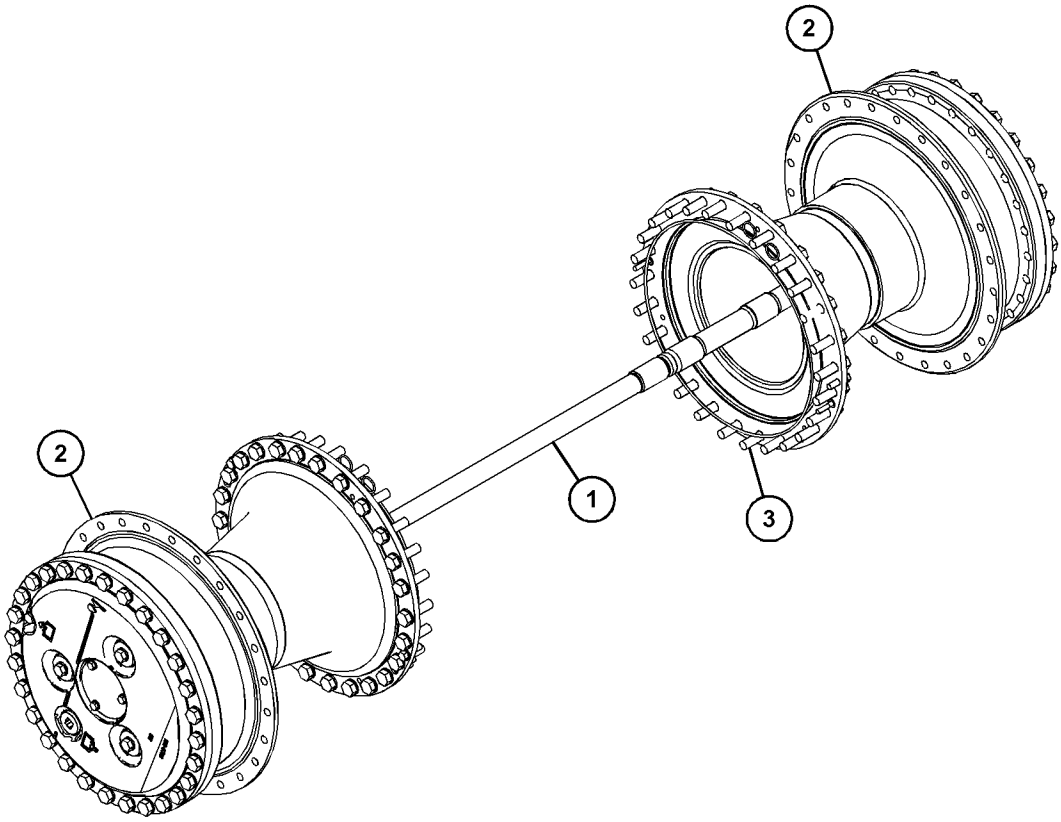

GRÁFICO 1 <FIM> g03784799

478-7557 DRIVE AR-FINAL

S/N: Z2K1-UP
PROTEGIDO
NÚMEROE DE 510-9719 DRIVE AR-FINAL
AN ATTACHMENT

SMCS-4050 **i06918788**

NOTA	REF. NÃO	GRÁFICO REF.	NÚMERO DA PEÇA	QTY	NOME DA PEÇA 1 2 3 4 5 6 (NÍVEL DO PRODUTO)	CONSULTE PÁGINA
Y	1	1	**478-7555**	2	GRUPO DO COMANDO FINAL (DRIVE GP-FINAL)	388
Y	2	1	*193-7361*	1	GRUPO DO EIXO (AXLE GP)	360
Y	3	1	*449-0302*	1	GRUPO DE MONTAGEM-COMANDO FINAL (MOUNTING GP-FINAL DRIVE)	407

Y - ILUSTRAÇÃO INDIVIDUAL

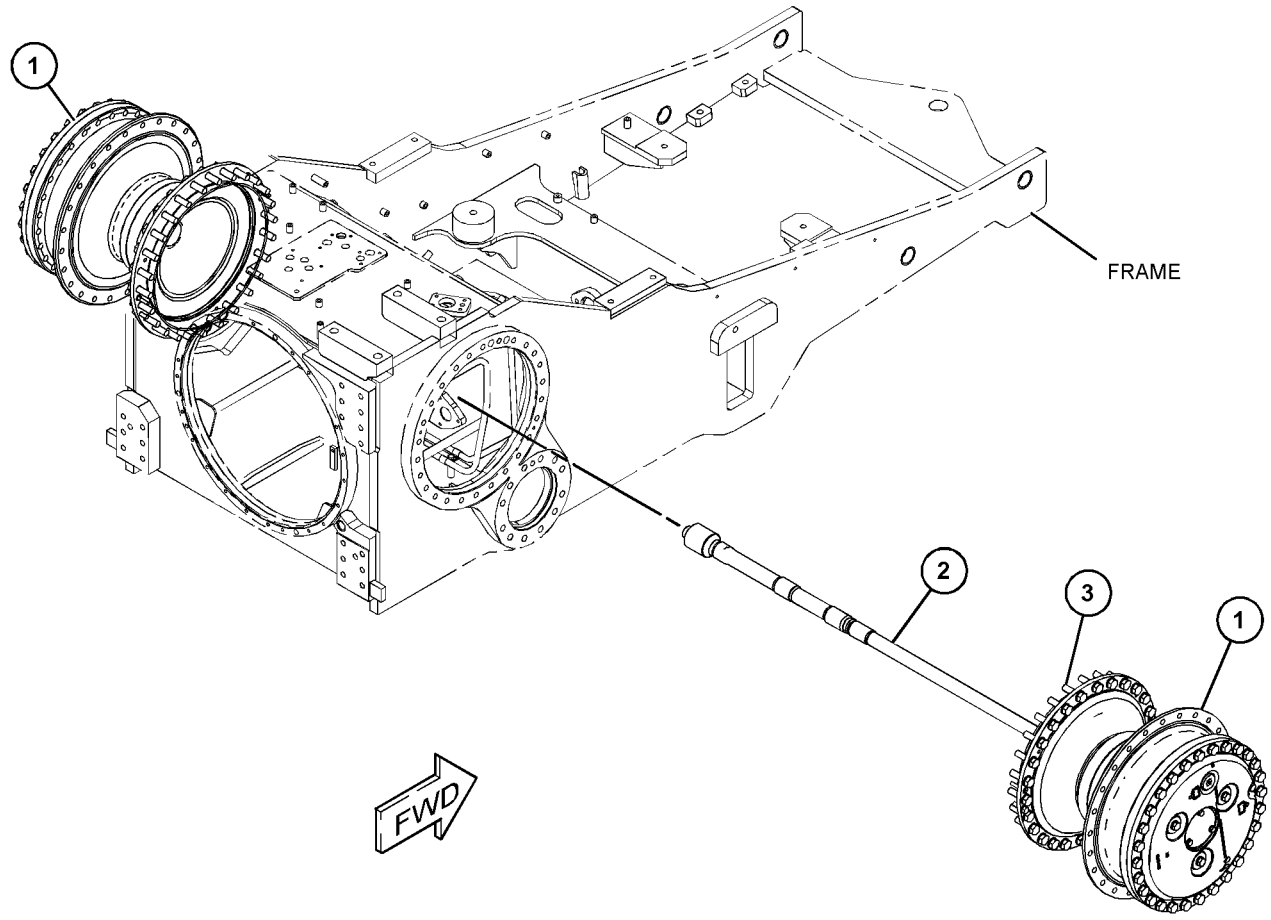

GRÁFICO 1 <FIM> g06027964

478-7558 DRIVE AR-FINAL—COM PROTEÇÕES

S/N: Z2N1-UP

NÚMEROE DE 510-9720 DRIVE AR-FINAL

AN ATTACHMENT

SMCS-4050 **i07026275**

NOTA	REF. NÃO	GRÁFICO REF.	NÚMERO DA PEÇA	QTY	NOME DA PEÇA 1 2 3 4 5 6 (NÍVEL DO PRODUTO)	CONSULTE PÁGINA
Y	1	1	*193-7362*	1	GRUPO DO EIXO (AXLE GP)	361
Y	2	1	*478-7556*	2	GRUPO DO COMANDO FINAL (DRIVE GP-FINAL)	391
Y	3	1	*449-0302*	1	GRUPO DE MONTAGEM-COMANDO FINAL (MOUNTING GP-FINAL DRIVE)	407

Y - ILUSTRAÇÃO INDIVIDUAL

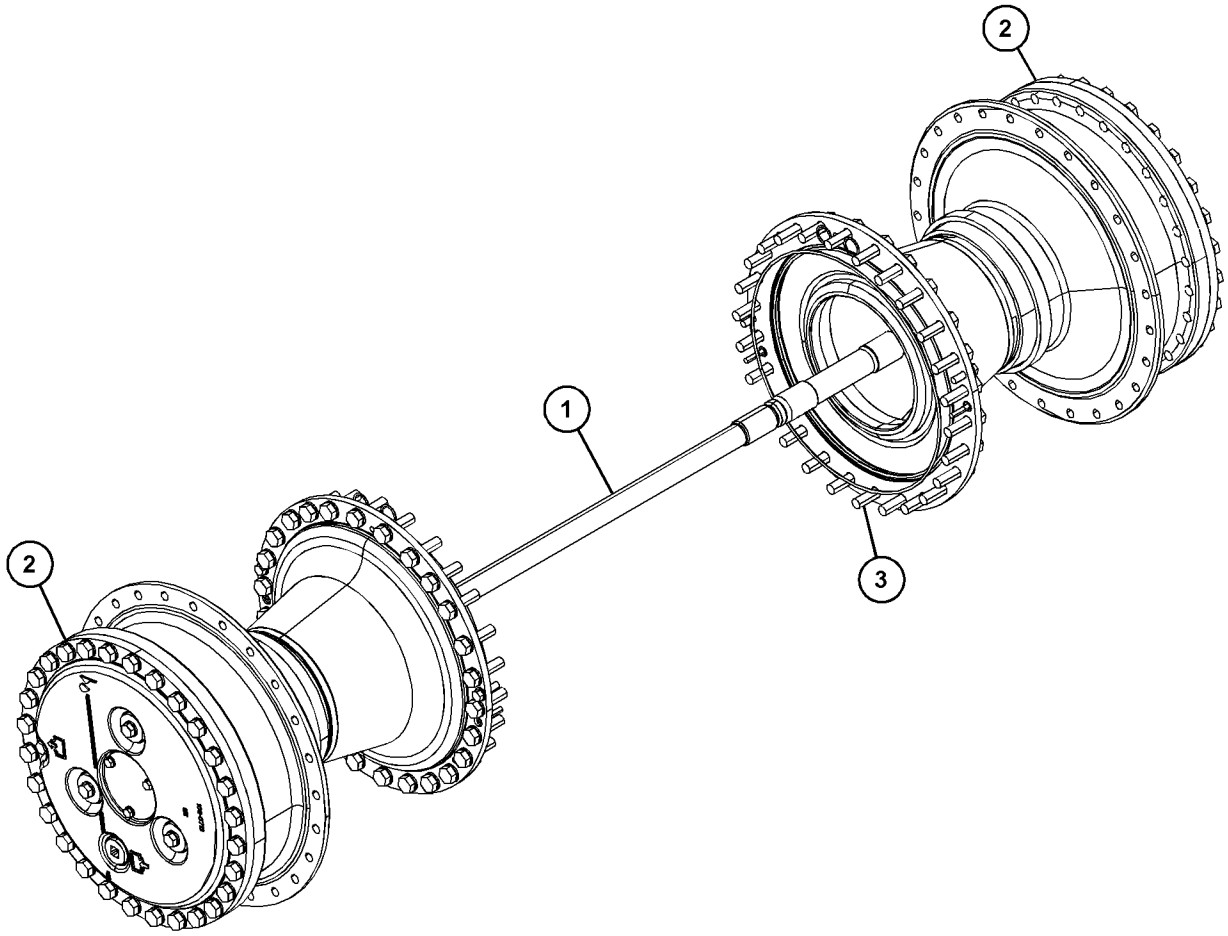

GRÁFICO 1 <FIM> g06200820

510-9717 DRIVE AR-FINAL

S/N: Z2K1-UP
1.890 MM (74 POL)
NÚMEROE DE 532-9851, 532-9856 DISTRIBUTION AR
AN ATTACHMENT

SMCS-4050 **i07813858**

NOTA	REF. NÃO	GRÁFICO REF.	NÚMERO DA PEÇA	QTY	NOME DA PEÇA 1 2 3 4 5 6 (NÍVEL DO PRODUTO)	CONSULTE PÁGINA
Y	1	1	*6I-8078*	2	GRUPO DO SEGMENTO DA RODA MOTRIZ (SEGMENT GP-SPROCKET)	423
Y	2	1	*458-3587*	1	DRIVE AR-FINAL (DRIVE AR-FINAL)	372

Y - ILUSTRAÇÃO INDIVIDUAL

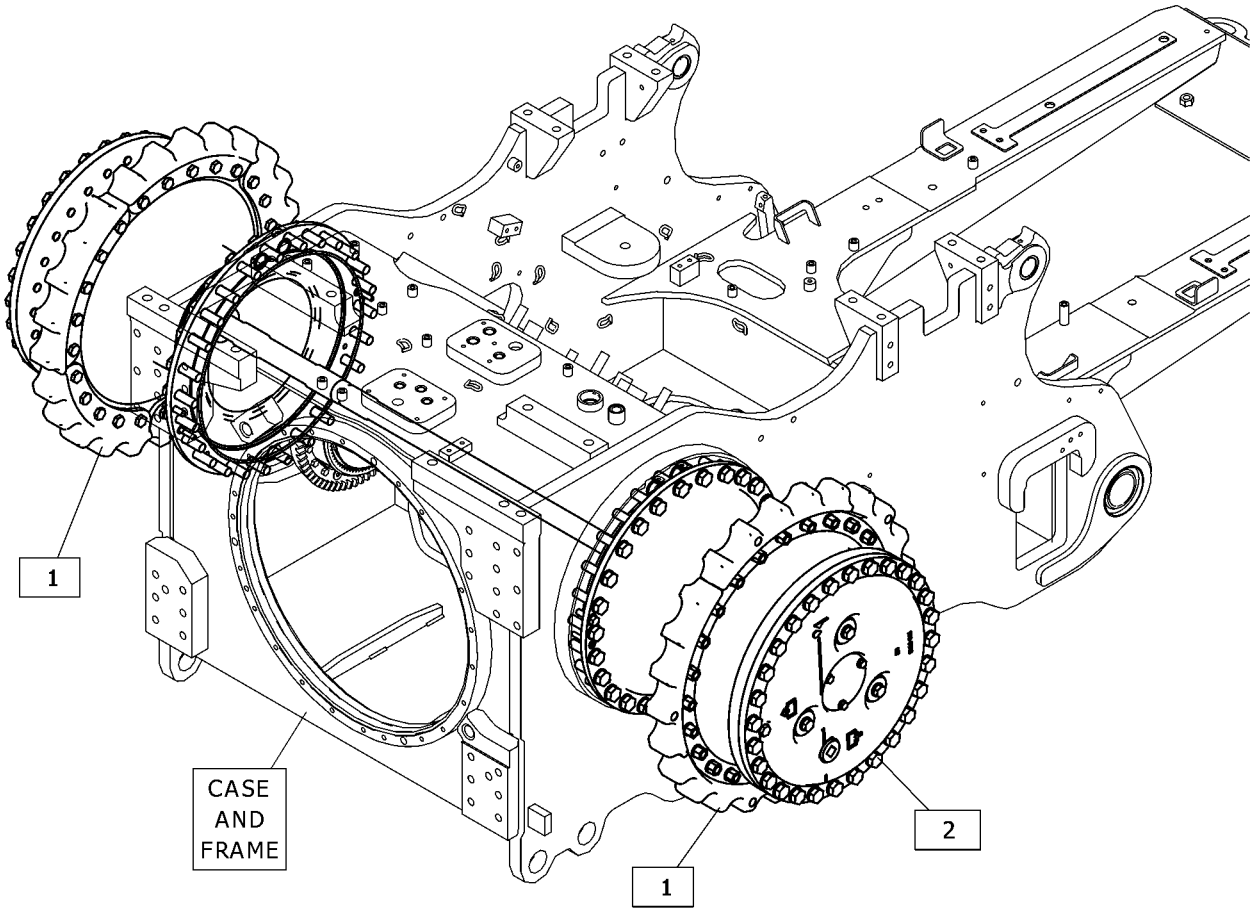

GRÁFICO 1 <FIM> g06444040

510-9718 DRIVE AR-FINAL

S/N: Z2N1-UP
2.160 MM (85 POL). LGP
AN ATTACHMENT

SMCS-4050 **i07827787**

NOTA	REF. NÃO	GRÁFICO REF.	NÚMERO DA PEÇA	QTY	NOME DA PEÇA 1 2 3 4 5 6 (NÍVEL DO PRODUTO)	CONSULTE PÁGINA
Y	1	1	*6I-8078*	2	GRUPO DO SEGMENTO DA RODA MOTRIZ (SEGMENT GP-SPROCKET)	423
Y	2	1	*458-3590*	1	DRIVE AR-FINAL (DRIVE AR-FINAL)	374

Y - ILUSTRAÇÃO INDIVIDUAL

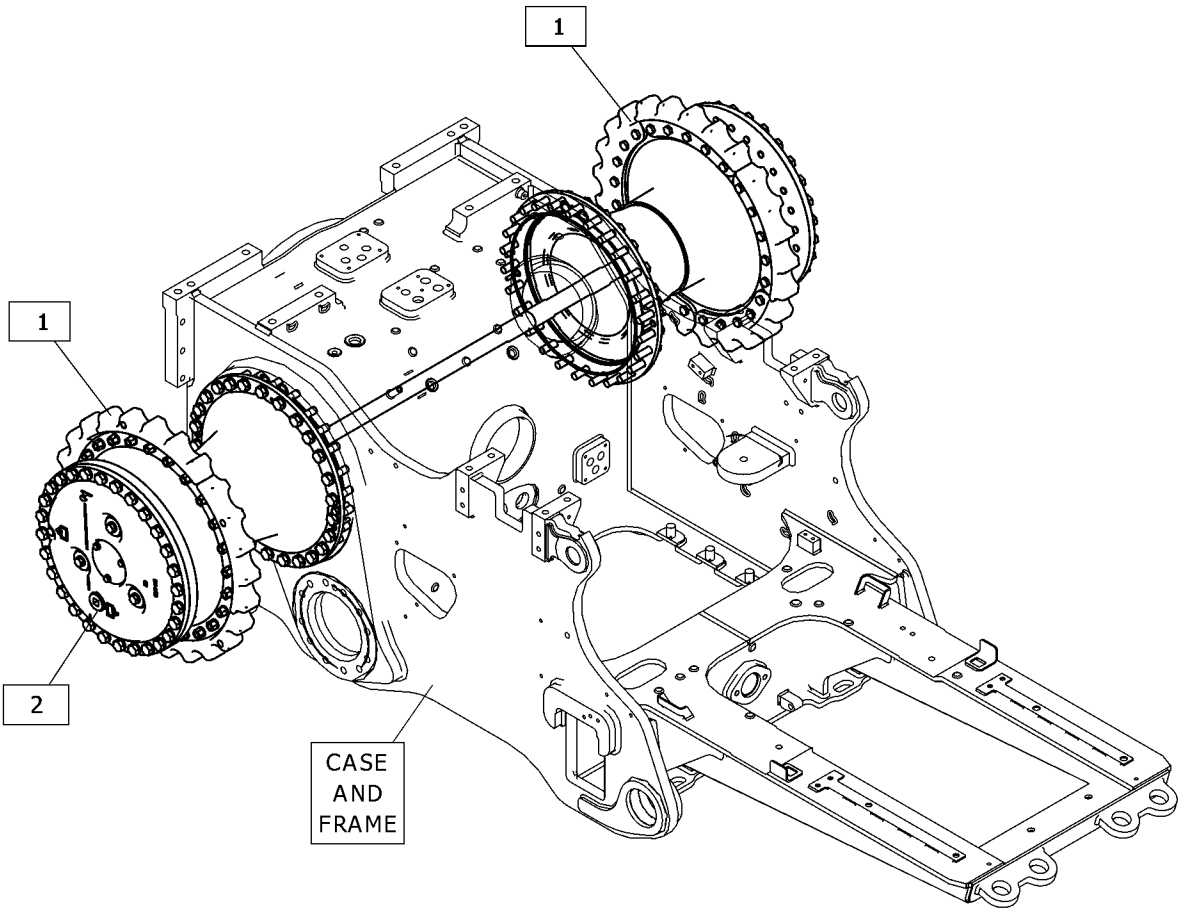

GRÁFICO 1 <FIM> g06452173

510-9719 DRIVE AR-FINAL

S/N: Z2K1-UP
1.890 MM (74 POL). MANUSEIO DE RESÍDUOS
AN ATTACHMENT

SMCS-4050 **i07822040**

NOTA	REF. NÃO	GRÁFICO REF.	NÚMERO DA PEÇA	QTY	NOME DA PEÇA 1 2 3 4 5 6 (NÍVEL DO PRODUTO)	CONSULTE PÁGINA
Y	1	1	*6I-8078*	2	GRUPO DO SEGMENTO DA RODA MOTRIZ (SEGMENT GP-SPROCKET)	423
Y	2	1	*478-7557*	1	DRIVE AR-FINAL (DRIVE AR-FINAL)	375

Y - ILUSTRAÇÃO INDIVIDUAL

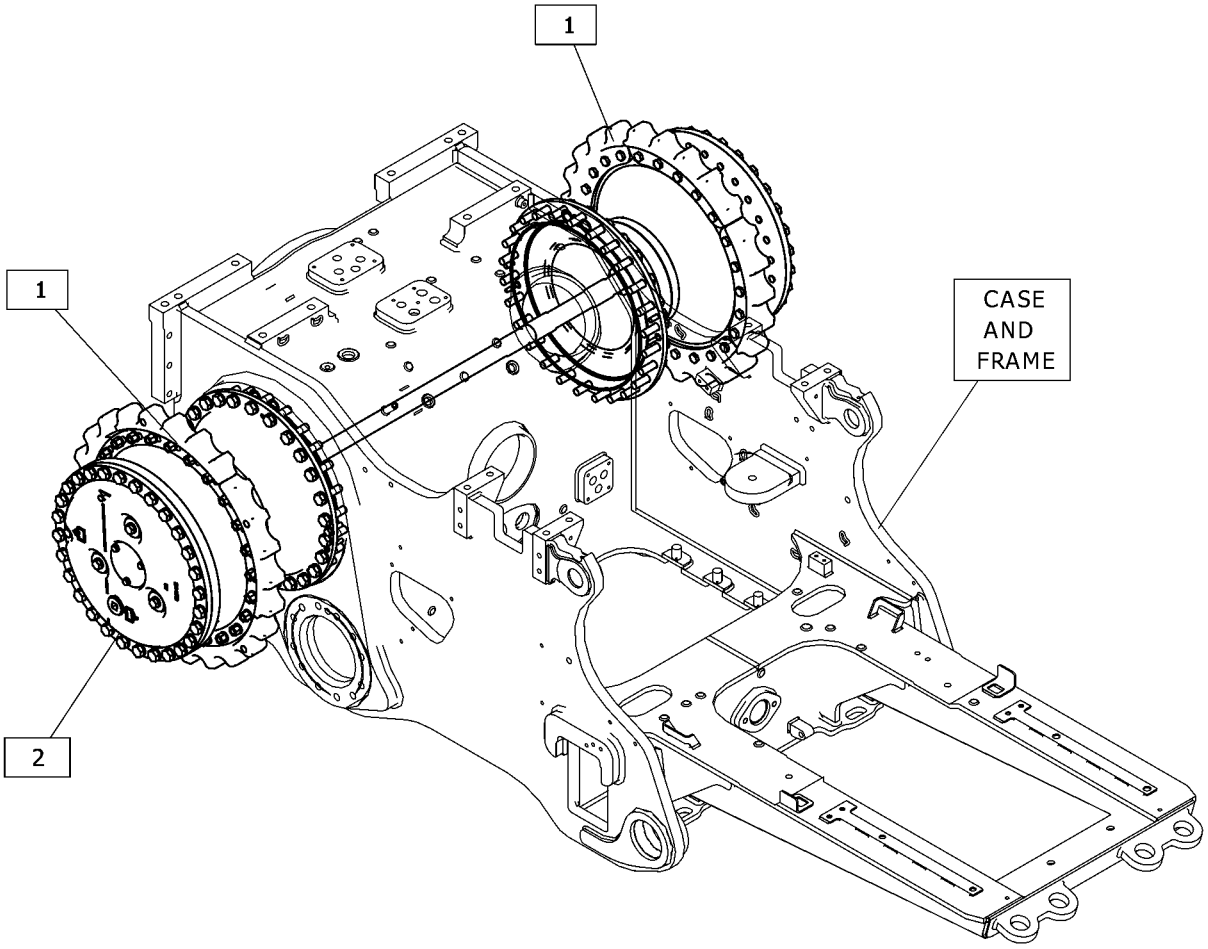

GRÁFICO 1 <FIM> g06450477

510-9720 DRIVE AR-FINAL

S/N: Z2N1-UP
2.160 MM (85 POL). MANUSEIO DE RESÍDUOS
AN ATTACHMENT

SMCS-4050 **i07827834**

NOTA	REF. NÃO	GRÁFICO REF.	NÚMERO DA PEÇA	QTY	NOME DA PEÇA 1 2 3 4 5 6 (NÍVEL DO PRODUTO)	CONSULTE PÁGINA
Y	1	1	*6I-8078*	2	GRUPO DO SEGMENTO DA RODA MOTRIZ (SEGMENT GP-SPROCKET)	423
Y	2	1	*478-7558*	1	DRIVE AR-FINAL (DRIVE AR-FINAL)	376

Y - ILUSTRAÇÃO INDIVIDUAL

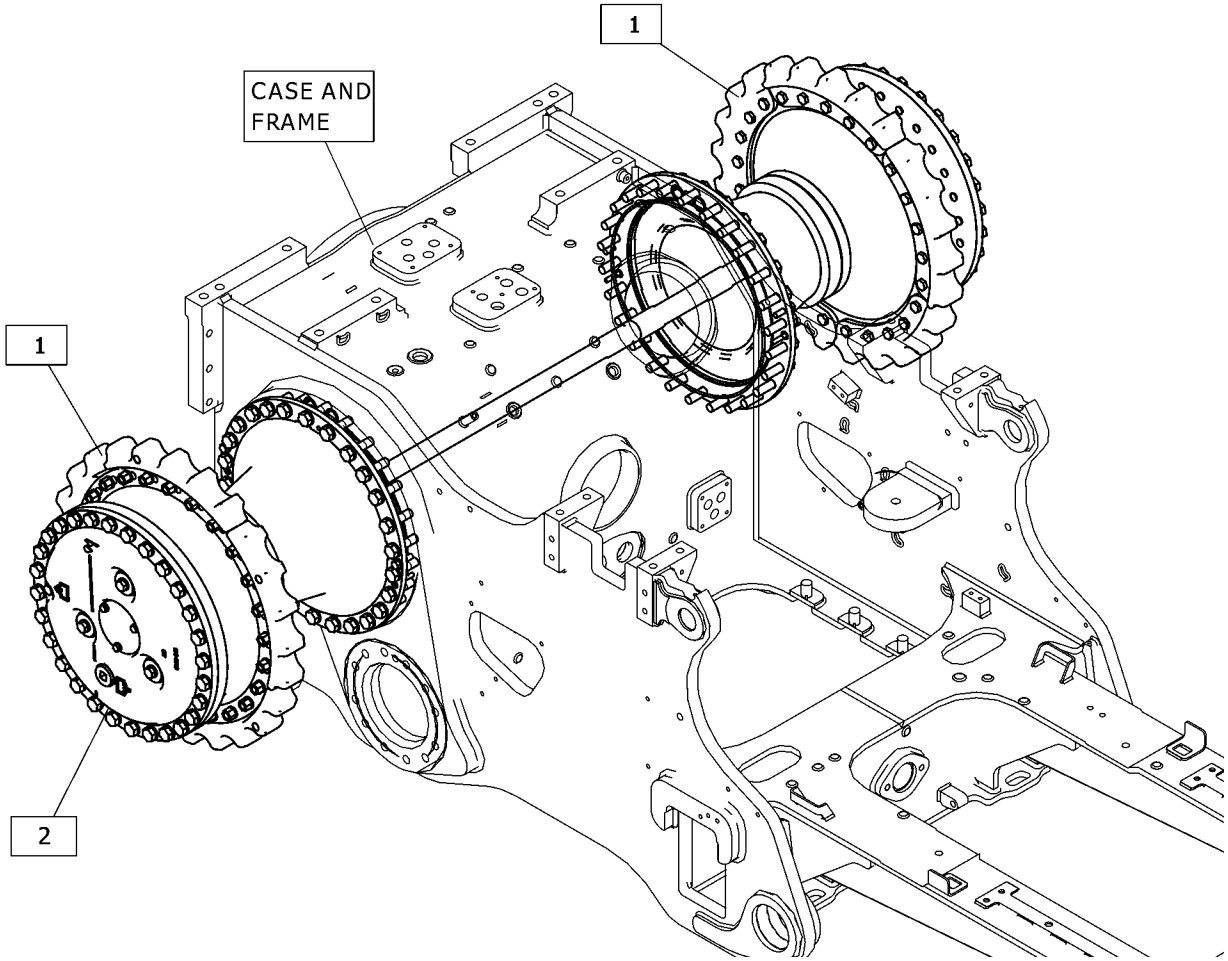

GRÁFICO 1 <FIM> g06453696

510-9723 DRIVE AR-FINAL

S/N: Z2K1-UP
1.890 MM (74 POL). TEMPO FRIO. XL
AN ATTACHMENT

SMCS-4050 **i07849065**

NOTA	NÚMERO DA PEÇA	QTY	NOME DA PEÇA 1 2 3 4 5 6 (NÍVEL DO PRODUTO)	CONSULTE PÁGINA
Y	*458-3589*	1	DRIVE AR-FINAL (DRIVE AR-FINAL)	373
Y	*6I-8078*	2	GRUPO DO SEGMENTO DA RODA MOTRIZ (SEGMENT GP-SPROCKET)	423

Y - ILUSTRAÇÃO INDIVIDUAL

<FIM>

443-6917 GRUPO DO COMANDO FINAL–TEMPO FRIO

S/N: Z2K1-UP

NÚMEROE DE 458-3589 DRIVE AR-FINAL

AN ATTACHMENT

SMCS-4050 **i07849667**

NOTA	REF. NÃO	GRÁFICO REF.	NÚMERO DA PEÇA	QTY	NOME DA PEÇA 1 2 3 4 5 6 (NÍVEL DO PRODUTO)	CONSULTE PÁGINA
	1	1	**6Y-6277**	1	GRUPO DO SELO DUO-CONE (SEAL GP-DUO-CONE)	
	2	1	**8E-3075**	3	RETENTOR (RETAINER)	
	3	1	**8G-4565**	3	ENGRENAGEM PLANETÁRIA (30 DENTES) (GEAR-PLANETARY (30-TEETH))	
	4	1	**8G-4566**	1	PLACA (PLATE)	
	5	1	**8G-4568**	1	COROA (74 DENTES) (GEAR-RING (74-TEETH))	
	6	1	**9G-4876**	1	RETENTOR (RETAINER)	
	7	1	**106-0713**	1	TRANSPORTADOR (CARRIER)	
	8	1	**107-1763**	1	CUBO-RODA MOTRIZ (HUB-SPROCKET)	
	9	1	**178-6854**	1	CUBO-COROA (HUB-RING GEAR)	
	10	1	**179-6707**	3	EIXO (SHAFT)	
	11	1	**9X-8257**	3	ARRUELA (17,5X30X3,5 MM DE ESPESSURA) (WASHER (17.5X30X3.5-MM THK))	
	12	1	**191-4923**	1	PONTA DE EIXO (SPINDLE)	
	13	1	**480-6340**	1	ANEL DE RETENÇÃO (SEAL-LIP TYPE)	
	14	1	**1B-3978**	6	COPO-ROLAMENTO (ROLETE CÔNICO) (CUP-BEARING (TAPERED ROLLER))	
	15	1	**1B-3980**	6	CONE-ROLAMENTO (ROLETE CÔNICO) (CONE-BEARING (TAPERED ROLLER))	
	16	1	**1H-8128**	1	ANEL RETENTOR EM O (SEAL-O-RING)	
	17	1	**1H-9696**	3	ANEL RETENTOR EM O (SEAL-O-RING)	
	18	1	**2S-4078**	1	ANEL RETENTOR EM O (SEAL-O-RING)	
	19	1	**3K-0360**	1	ANEL RETENTOR EM O (SEAL-O-RING)	
	20	1	**8H-0901**	1	COPO-ROLAMENTO (ROLETE CÔNICO) (CUP-BEARING (TAPERED ROLLER))	
	21	1	**8H-0902**	1	CONE-ROLAMENTO (ROLETE CÔNICO) (CONE-BEARING (TAPERED ROLLER))	
	22	1	**2K-5066**	1	CONE-ROLAMENTO (ROLETE CÔNICO) (CONE-BEARING (TAPERED ROLLER))	
	23	1	**6V-0330**	1	COPO-ROLAMENTO (ROLETE CÔNICO) (CUP-BEARING (TAPERED ROLLER))	
	24	1	**6V-0439**	1	BUJÃO MAGNÉTICO (COMANDO FINAL, VERIFICAÇÃO DE ÓLEO, ENCHIMENTO) (PLUG-MAGNETIC (FINAL DRIVE, OIL CHECK, FILL))	
M	25	1	**7X-2563**	28	PARAFUSO (M20X2,5X60 MM) (BOLT (M20X2.5X60-MM))	
M	26	1	**8C-8729**	9	PARAFUSO DE CABEÇA OCA (M12X1,75X80 MM) (BOLT-SOCKET HEAD (M12X1.75X80-MM))	
	27	1	**8D-4771**	1	ANEL RETENTOR EM O (SEAL-O-RING)	
	28	1	**8G-4569**	1	ANEL (RING)	
	29	1	**8T-4121**	3	ARRUELA DURA (11X21X2,5 MM DE ESPESSURA) (WASHER-HARD (11X21X2.5-MM THK))	
	30	1	**8T-4123**	28	ARRUELA (22X35X3,5 MM DE ESPESSURA) (WASHER (22X35X3.5-MM THK))	
M	31	1	**8T-4136**	3	PARAFUSO (M10X1,5X25 MM) (BOLT (M10X1.5X25-MM))	
M	32	1	**8T-4193**	3	PARAFUSO (M16X2X50-MM) (BOLT (M16X2X50-MM))	
	33	1	**8T-4223**	9	ARRUELA DURA (13,5X25,5X3 MM DE ESPESSURA) (WASHER-HARD (13.5X25.5X3-MM THK))	
	34	1	**9S-4185**	1	BUJÃO (ROSCA 3/4-16) (DRENO DE ÓLEO DO COMANDO FINAL) (PLUG (3/4-16-THD) (FINAL DRIVE OIL DRAIN))	

M - PEÇA MÉTRICA

443-6917 GRUPO DO COMANDO FINAL () (continuação) **i07849667**

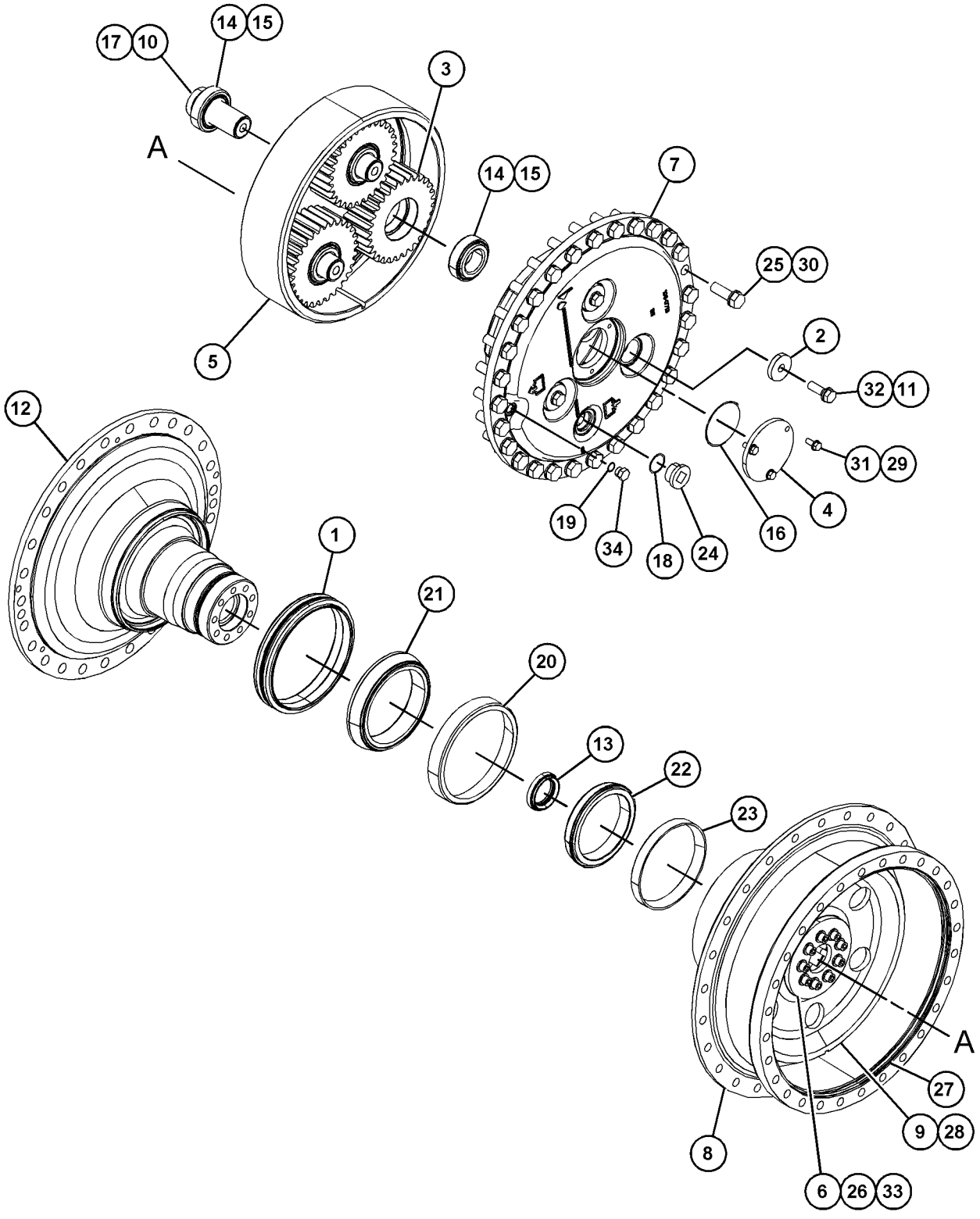

GRÁFICO 1 <FIM> g06025836

448-1167 GRUPO DO COMANDO FINAL

S/N: Z2K1-UP

NÚMEROE DE 458-3587 DRIVE AR-FINAL

AN ATTACHMENT

SMCS-4050 **i07432499**

NOTA	REF. NÃO	GRÁFICO REF.	NÚMERO DA PEÇA	QTY	NOME DA PEÇA 1 2 3 4 5 6 (NÍVEL DO PRODUTO)	CONSULTE PÁGINA
	1	1	**6Y-0859**	1	GRUPO DO SELO DUO-CONE (SEAL GP-DUO-CONE)	
		1	**1M-9011**	2	ANEL TÓRICO (RING-TORIC)	
	2	1	**8E-3075**	3	RETENTOR (RETAINER)	
	3	1	**8G-4565**	3	ENGRENAGEM PLANETÁRIA (30 DENTES) (GEAR-PLANETARY (30-TEETH))	
	4	1	**8G-4566**	1	PLACA (PLATE)	
	5	1	**8G-4568**	1	COROA (74 DENTES) (GEAR-RING (74-TEETH))	
	6	1	**9G-4876**	1	RETENTOR (RETAINER)	
	7	1	**106-0713**	1	TRANSPORTADOR (CARRIER)	
	8	1	**107-1763**	1	CUBO-RODA MOTRIZ (HUB-SPROCKET)	
	9	1	**178-6854**	1	CUBO-COROA (HUB-RING GEAR)	
	10	1	**179-6707**	3	EIXO (SHAFT)	
	12	1	**191-4923**	1	PONTA DE EIXO (SPINDLE)	
	13	1	**460-4832**	1	ANEL DE RETENÇÃO (SEAL-LIP TYPE)	
	14	1	**1B-3978**	6	COPO-ROLAMENTO (ROLETE CÔNICO) (CUP-BEARING (TAPERED ROLLER))	
	15	1	**1B-3980**	6	CONE-ROLAMENTO (ROLETE CÔNICO) (CONE-BEARING (TAPERED ROLLER))	
	16	1	**1H-8128**	1	ANEL RETENTOR EM O (SEAL-O-RING)	
	17	1	**1H-9696**	3	ANEL RETENTOR EM O (SEAL-O-RING)	
	18	1	**2S-4078**	1	ANEL RETENTOR EM O (SEAL-O-RING)	
	19	1	**3K-0360**	1	ANEL RETENTOR EM O (SEAL-O-RING)	
	20	1	**8H-0901**	1	COPO-ROLAMENTO (ROLETE CÔNICO) (CUP-BEARING (TAPERED ROLLER))	
	21	1	**8H-0902**	1	CONE-ROLAMENTO (ROLETE CÔNICO) (CONE-BEARING (TAPERED ROLLER))	
	22	1	**2K-5066**	1	CONE-ROLAMENTO (ROLETE CÔNICO) (CONE-BEARING (TAPERED ROLLER))	
	23	1	**6V-0330**	1	COPO-ROLAMENTO (ROLETE CÔNICO) (CUP-BEARING (TAPERED ROLLER))	
	24	1	**6V-0439**	1	BUJÃO MAGNÉTICO (COMANDO FINAL) (PLUG-MAGNETIC (FINAL DRIVE))	
M	25	1	**7X-2563**	28	PARAFUSO (M20X2,5X60 MM) (BOLT (M20X2.5X60-MM))	
M	26	1	**8C-8729**	9	PARAFUSO DE CABEÇA OCA (M12X1,75X80 MM) (BOLT-SOCKET HEAD (M12X1.75X80-MM))	
	27	1	**8D-4771**	1	ANEL RETENTOR EM O (SEAL-O-RING)	
	28	1	**8G-4569**	1	ANEL (RING)	
	29	1	**8T-4121**	3	ARRUELA DURA (11X21X2,5 MM DE ESPESSURA) (WASHER-HARD (11X21X2.5-MM THK))	
	30	1	**8T-4123**	28	ARRUELA (22X35X3,5 MM DE ESPESSURA) (WASHER (22X35X3.5-MM THK))	
M	31	1	**8T-4136**	3	PARAFUSO (M10X1,5X25 MM) (BOLT (M10X1.5X25-MM))	
M	32	1	**8T-4193**	3	PARAFUSO (M16X2X50-MM) (BOLT (M16X2X50-MM))	
	33	1	**8T-4223**	9	ARRUELA DURA (13,5X25,5X3 MM DE ESPESSURA) (WASHER-HARD (13.5X25.5X3-MM THK))	
	34	1	**9S-4185**	1	BUJÃO (ROSCA 3/4-16) (PLUG (3/4-16-THD))	
	35	1	**9X-8257**	3	ARRUELA (17,5X30X3,5 MM DE ESPESSURA) (WASHER (17.5X30X3.5-MM THK))	

M - PEÇA MÉTRICA

448-1167 GRUPO DO COMANDO FINAL () (continuação) **i07432499**

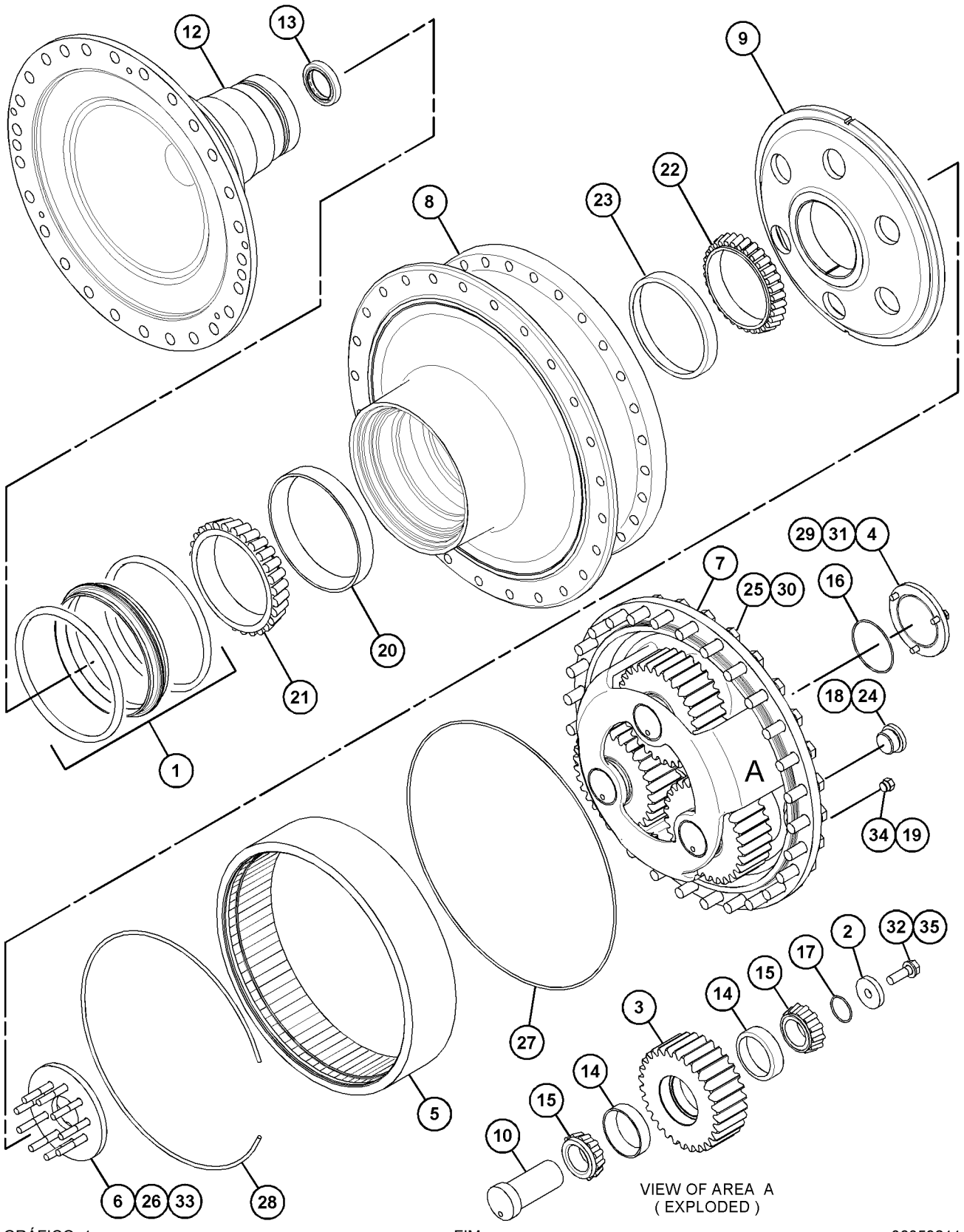

GRÁFICO 1 <FIM> g06059211

448-1230 GRUPO DO COMANDO FINAL

S/N: Z2N1-UP

NÚMEROE DE 458-3590 DRIVE AR-FINAL

AN ATTACHMENT

SMCS-4050 **i07424356**

NOTA	REF. NÃO	GRÁFICO REF.	NÚMERO DA PEÇA	QTY	NOME DA PEÇA 1 2 3 4 5 6 (NÍVEL DO PRODUTO)	CONSULTE PÁGINA
	1	1	**6V-0439**	1	BUJÃO MAGNÉTICO (COMANDO FINAL) (PLUG-MAGNETIC (FINAL DRIVE))	
	2	1	**6Y-0859**	1	GRUPO DO SELO DUO-CONE (SEAL GP-DUO-CONE)	
	3	1	**8E-3075**	3	RETENTOR (RETAINER)	
	4	1	**8G-4565**	3	ENGRENAGEM PLANETÁRIA (30 DENTES) (GEAR-PLANETARY (30-TEETH))	
	5	1	**8G-4566**	1	PLACA (PLATE)	
	6	1	**8G-4568**	1	COROA (74 DENTES) (GEAR-RING (74-TEETH))	
	7	1	**9G-4876**	1	RETENTOR (RETAINER)	
	8	1	**106-0713**	1	TRANSPORTADOR (CARRIER)	
	9	1	**107-1763**	1	CUBO-RODA MOTRIZ (HUB-SPROCKET)	
	10	1	**178-6854**	1	CUBO-COROA (HUB-RING GEAR)	
	11	1	**179-6707**	3	EIXO (SHAFT)	
	13	1	**191-4925**	1	PONTA DE EIXO (SPINDLE)	
	14	1	**460-4832**	1	ANEL DE RETENÇÃO (SEAL-LIP TYPE)	
	15	1	**1B-3978**	6	COPO-ROLAMENTO (ROLETE CÔNICO) (CUP-BEARING (TAPERED ROLLER))	
	16	1	**1B-3980**	6	CONE-ROLAMENTO (ROLETE CÔNICO) (CONE-BEARING (TAPERED ROLLER))	
	17	1	**1H-8128**	1	ANEL RETENTOR EM O (SEAL-O-RING)	
	18	1	**1H-9696**	3	ANEL RETENTOR EM O (SEAL-O-RING)	
	19	1	**2S-4078**	1	ANEL RETENTOR EM O (SEAL-O-RING)	
	20	1	**3K-0360**	1	ANEL RETENTOR EM O (SEAL-O-RING)	
	21	1	**8H-0901**	1	COPO-ROLAMENTO (ROLETE CÔNICO) (CUP-BEARING (TAPERED ROLLER))	
	22	1	**8H-0902**	1	CONE-ROLAMENTO (ROLETE CÔNICO) (CONE-BEARING (TAPERED ROLLER))	
	23	1	**2K-5066**	1	CONE-ROLAMENTO (ROLETE CÔNICO) (CONE-BEARING (TAPERED ROLLER))	
	24	1	**6V-0330**	1	COPO-ROLAMENTO (ROLETE CÔNICO) (CUP-BEARING (TAPERED ROLLER))	
M	25	1	**7X-2563**	28	PARAFUSO (M20X2,5X60 MM) (BOLT (M20X2.5X60-MM))	
M	26	1	**8C-8729**	9	PARAFUSO DE CABEÇA OCA (M12X1,75X80 MM) (BOLT-SOCKET HEAD (M12X1.75X80-MM))	
	27	1	**8D-4771**	1	ANEL RETENTOR EM O (SEAL-O-RING)	
	28	1	**8G-4569**	1	ANEL (RING)	
	29	1	**8T-4121**	3	ARRUELA DURA (11X21X2,5 MM DE ESPESSURA) (WASHER-HARD (11X21X2.5-MM THK))	
	30	1	**8T-4123**	28	ARRUELA (22X35X3,5 MM DE ESPESSURA) (WASHER (22X35X3.5-MM THK))	
M	31	1	**8T-4136**	3	PARAFUSO (M10X1,5X25 MM) (BOLT (M10X1.5X25-MM))	
M	32	1	**8T-4193**	3	PARAFUSO (M16X2X50-MM) (BOLT (M16X2X50-MM))	
	33	1	**8T-4223**	9	ARRUELA DURA (13,5X25,5X3 MM DE ESPESSURA) (WASHER-HARD (13.5X25.5X3-MM THK))	
	34	1	**9S-4185**	1	BUJÃO (ROSCA 3/4-16) (PLUG (3/4-16-THD))	
	35	1	**9X-8257**	3	ARRUELA (17,5X30X3,5 MM DE ESPESSURA) (WASHER (17.5X30X3.5-MM THK))	

M - PEÇA MÉTRICA

448-1230 GRUPO DO COMANDO FINAL () (continuação) **i07424356**

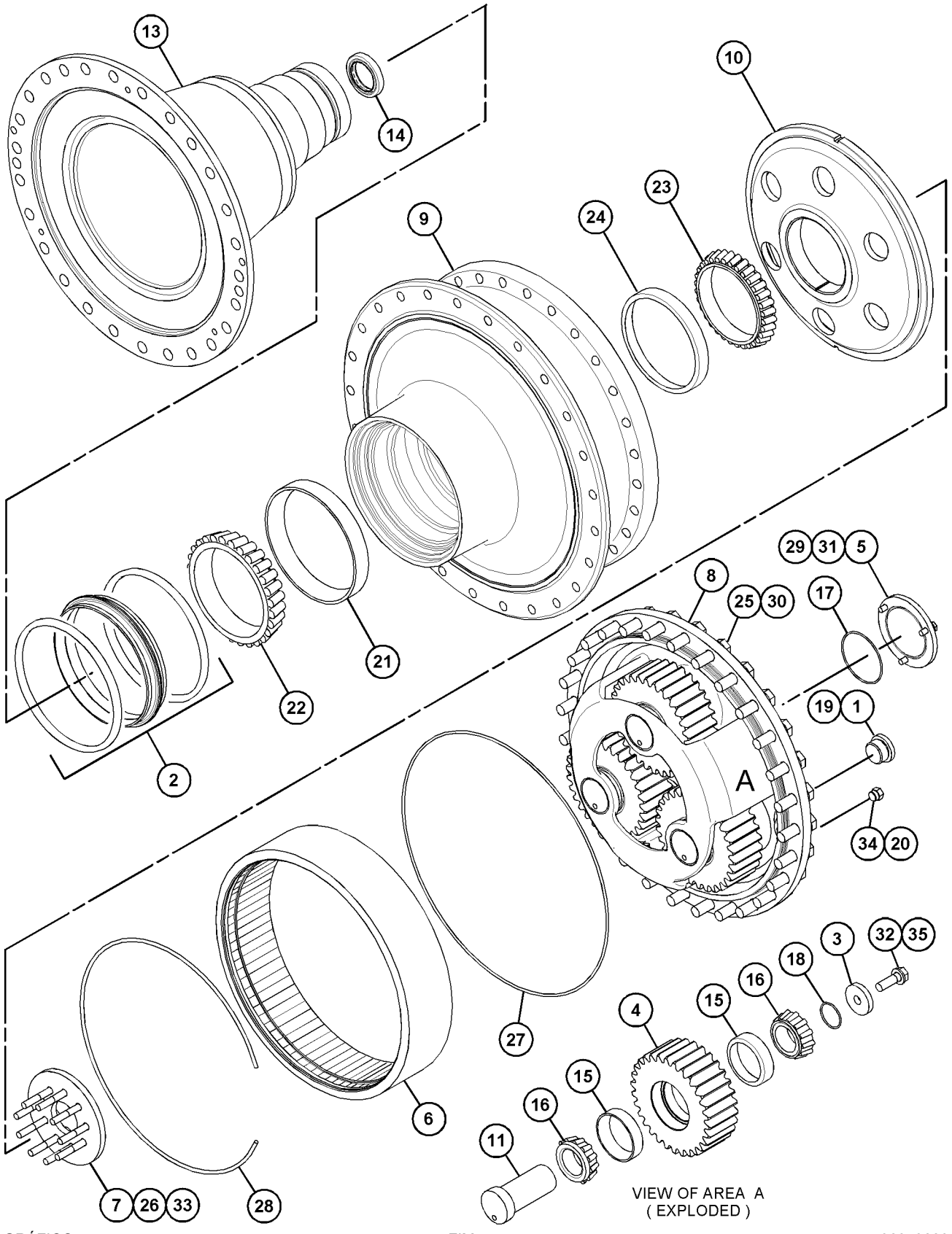

GRÁFICO 1 <FIM> g06059839

478-7555 GRUPO DO COMANDO FINAL

S/N: Z2K1-UP
COM PROTETOR
NÚMEROE DE 478-7557 DRIVE AR-FINAL
AN ATTACHMENT

SMCS-4050 **i07756888**

NOTA	REF. NÃO	GRÁFICO REF.	NÚMERO DA PEÇA	QTY	NOME DA PEÇA 1 2 3 4 5 6 (NÍVEL DO PRODUTO)	CONSULTE PÁGINA
	1	1	**1B-3978**	6	COPO-ROLAMENTO (ROLETE CÔNICO) (CUP-BEARING (TAPERED ROLLER))	
	2	1	**1B-3980**	6	CONE-ROLAMENTO (ROLETE CÔNICO) (CONE-BEARING (TAPERED ROLLER))	
	3	1	**460-4832**	1	ANEL DE RETENÇÃO (SEAL-LIP TYPE)	
	4	1	**8H-0901**	1	COPO-ROLAMENTO (ROLETE CÔNICO) (CUP-BEARING (TAPERED ROLLER))	
	5	1	**8H-0902**	1	CONE-ROLAMENTO (ROLETE CÔNICO) (CONE-BEARING (TAPERED ROLLER))	
	6	1	**2K-5066**	1	CONE-ROLAMENTO (ROLETE CÔNICO) (CONE-BEARING (TAPERED ROLLER))	
	7	1	**6V-0330**	1	COPO-ROLAMENTO (ROLETE CÔNICO) (CUP-BEARING (TAPERED ROLLER))	
	8	1	**5Q-7578**	1	CONJUNTO DE CUBO (HUB AS)	
		1	**1Q-4230**	1	PROTETOR (GUARD)	
	9	1	**6V-0439**	1	BUJÃO MAGNÉTICO (COMANDO FINAL, VERIFICAÇÃO DE ÓLEO, ENCHIMENTO) (PLUG-MAGNETIC (FINAL DRIVE, OIL CHECK, FILL))	
	10	1	**8E-3075**	3	RETENTOR (RETAINER)	
	11	1	**8G-4565**	3	ENGRENAGEM PLANETÁRIA (30 DENTES) (GEAR-PLANETARY (30-TEETH))	
	12	1	**8G-4566**	1	PLACA (PLATE)	
	13	1	**8G-4568**	1	COROA (74 DENTES) (GEAR-RING (74-TEETH))	
	14	1	**9G-4876**	1	RETENTOR (RETAINER)	
	15	1	**106-0713**	1	TRANSPORTADOR (CARRIER)	
	16	1	**178-6854**	1	CUBO-COROA (HUB-RING GEAR)	
	17	1	**179-6707**	3	EIXO (SHAFT)	
	18	1	**226-1416**	1	CONJUNTO DA PONTA-DE-EIXO (SPINDLE AS)	
	19	1	**1H-8128**	1	ANEL RETENTOR EM O (SEAL-O-RING)	
	20	1	**1H-9696**	3	ANEL RETENTOR EM O (SEAL-O-RING)	
	21	1	**2S-4078**	1	ANEL RETENTOR EM O (SEAL-O-RING)	
	22	1	**3K-0360**	1	ANEL RETENTOR EM O (SEAL-O-RING)	
	23	1	**6Y-0859**	1	GRUPO DO SELO DUO-CONE (SEAL GP-DUO-CONE)	
M	24	1	**7X-2563**	28	PARAFUSO (M20X2,5X60 MM) (BOLT (M20X2.5X60-MM))	
M	25	1	**8C-8729**	9	PARAFUSO DE CABEÇA OCA (M12X1,75X80 MM) (BOLT-SOCKET HEAD (M12X1.75X80-MM))	
	26	1	**8D-4771**	1	ANEL RETENTOR EM O (SEAL-O-RING)	
	27	1	**8G-4569**	1	ANEL (RING)	
	28	1	**8T-4121**	3	ARRUELA DURA (11X21X2,5 MM DE ESPESSURA) (WASHER-HARD (11X21X2.5-MM THK))	
	29	1	**8T-4123**	28	ARRUELA (22X35X3,5 MM DE ESPESSURA) (WASHER (22X35X3.5-MM THK))	
M	30	1	**8T-4136**	3	PARAFUSO (M10X1,5X25 MM) (BOLT (M10X1.5X25-MM))	
M	31	1	**8T-4193**	3	PARAFUSO (M16X2X50-MM) (BOLT (M16X2X50-MM))	
	32	1	**8T-4223**	9	ARRUELA DURA (13,5X25,5X3 MM DE ESPESSURA) (WASHER-HARD (13.5X25.5X3-MM THK))	

478-7555 GRUPO DO COMANDO FINAL () (continuação) **i07756888**

NOTA	REF. NÃO	GRÁFICO REF.	NÚMERO DA PEÇA	QTY	NOME DA PEÇA 1 2 3 4 5 6 (NÍVEL DO PRODUTO)	CONSULTE PÁGINA
	33	1	**9S-4185**	1	BUJÃO (ROSCA 3/4-16) (DRENO DE ÓLEO DO COMANDO FINAL) (PLUG (3/4-16-THD) (FINAL DRIVE OIL DRAIN))	
	34	1	**9X-8257**	3	ARRUELA (17,5X30X3,5 MM DE ESPESSURA) (WASHER (17.5X30X3.5-MM THK))	

M - PEÇA MÉTRICA

478-7555 GRUPO DO COMANDO FINAL () (continuação) **i07756888**

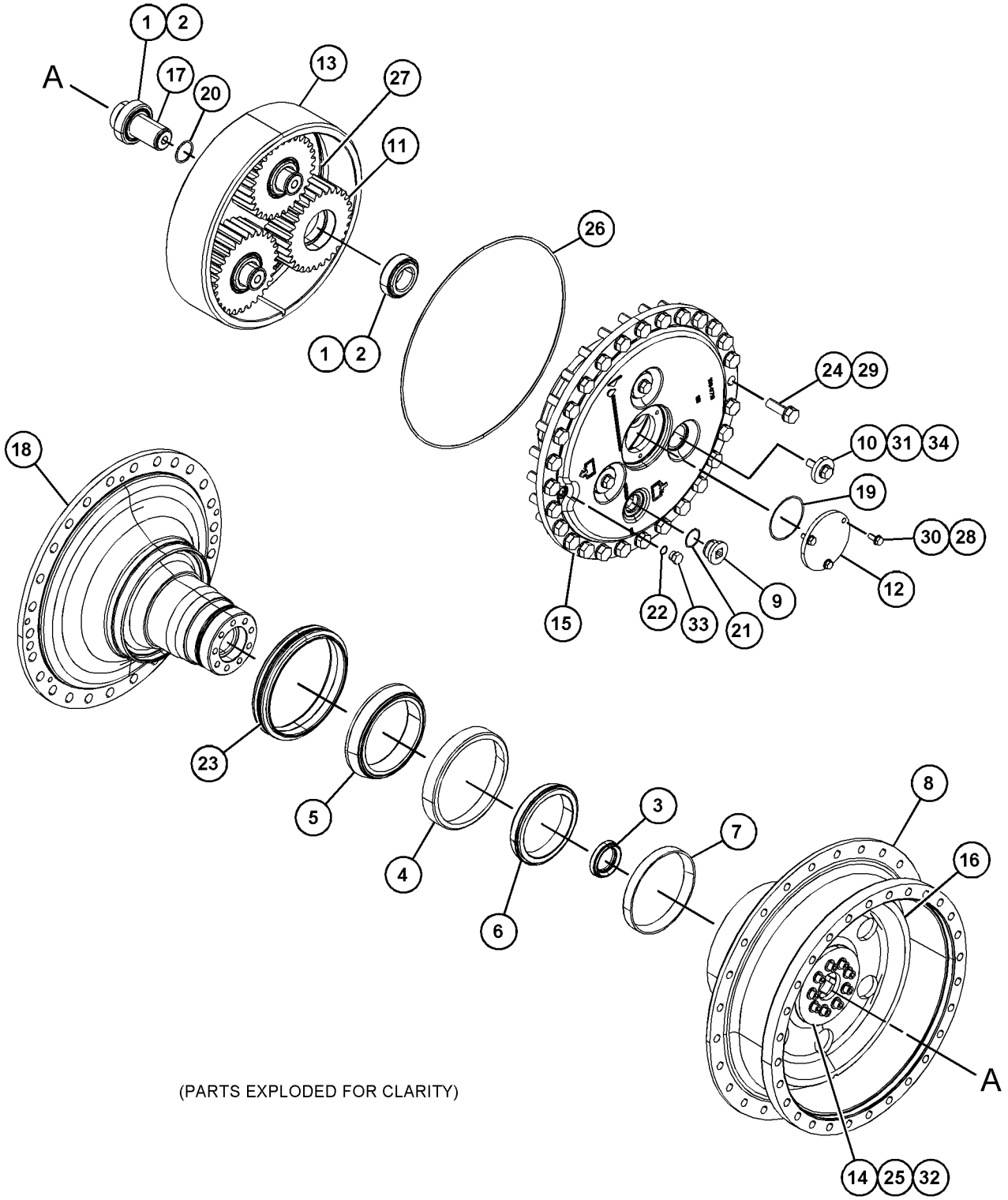

(PARTS EXPLODED FOR CLARITY)

GRÁFICO 1 <FIM> g06029210

478-7556 GRUPO DO COMANDO FINAL–COM PROTEÇÕES

S/N: Z2N1-UP

NÚMEROE DE 478-7558 DRIVE AR-FINAL

AN ATTACHMENT

SMCS-4050 **i07785961**

NOTA	REF. NÃO	GRÁFICO REF.	NÚMERO DA PEÇA	QTY	NOME DA PEÇA 1 2 3 4 5 6 (NÍVEL DO PRODUTO)	CONSULTE PÁGINA
	1	1	**1B-3978**	6	COPO-ROLAMENTO (ROLETE CÔNICO) (CUP-BEARING (TAPERED ROLLER))	
	2	1	**1B-3980**	6	CONE-ROLAMENTO (ROLETE CÔNICO) (CONE-BEARING (TAPERED ROLLER))	
	3	1	**460-4832**	1	ANEL DE RETENÇÃO (SEAL-LIP TYPE)	
	4	1	**6V-0327**	1	COPO-ROLAMENTO (ROLETE CÔNICO) (CUP-BEARING (TAPERED ROLLER))	
	5	1	**8H-0902**	1	CONE-ROLAMENTO (ROLETE CÔNICO) (CONE-BEARING (TAPERED ROLLER))	
	6	1	**2K-5066**	1	CONE-ROLAMENTO (ROLETE CÔNICO) (CONE-BEARING (TAPERED ROLLER))	
	7	1	**6V-0330**	1	COPO-ROLAMENTO (ROLETE CÔNICO) (CUP-BEARING (TAPERED ROLLER))	
	8	1	**6V-0439**	1	BUJÃO MAGNÉTICO (COMANDO FINAL, VERIFICAÇÃO DE ÓLEO, ENCHIMENTO) (PLUG-MAGNETIC (FINAL DRIVE, OIL CHECK, FILL))	
	9	1	**5Q-7578**	1	CONJUNTO DE CUBO (HUB AS)	
		1	**1Q-4230**	1	PROTETOR (GUARD)	
		1	**107-1763**	1	CUBO-RODA MOTRIZ (HUB-SPROCKET)	
	10	1	**8E-3075**	3	RETENTOR (RETAINER)	
	11	1	**8G-4565**	3	ENGRENAGEM PLANETÁRIA (30 DENTES) (GEAR-PLANETARY (30-TEETH))	
	12	1	**8G-4566**	1	PLACA (PLATE)	
	13	1	**8G-4568**	1	COROA (74 DENTES) (GEAR-RING (74-TEETH))	
	14	1	**9G-4876**	1	RETENTOR (RETAINER)	
	15	1	**106-0713**	1	TRANSPORTADOR (CARRIER)	
	16	1	**178-6854**	1	CUBO-COROA (HUB-RING GEAR)	
	17	1	**179-6707**	3	EIXO (SHAFT)	
	18	1	**228-8811**	1	CONJUNTO DA PONTA-DE-EIXO (SPINDLE AS)	
	19	1	**1H-8128**	1	ANEL RETENTOR EM O (SEAL-O-RING)	
	20	1	**1H-9696**	3	ANEL RETENTOR EM O (SEAL-O-RING)	
	21	1	**2S-4078**	1	ANEL RETENTOR EM O (SEAL-O-RING)	
	22	1	**3K-0360**	1	ANEL RETENTOR EM O (SEAL-O-RING)	
	23	1	**6Y-0859**	1	GRUPO DO SELO DUO-CONE (SEAL GP-DUO-CONE)	
M	24	1	**7X-2563**	28	PARAFUSO (M20X2,5X60 MM) (BOLT (M20X2.5X60-MM))	
M	25	1	**8C-8729**	9	PARAFUSO DE CABEÇA OCA (M12X1,75X80 MM) (BOLT-SOCKET HEAD (M12X1.75X80-MM))	
	26	1	**8D-4771**	1	ANEL RETENTOR EM O (SEAL-O-RING)	
	27	1	**8G-4569**	1	ANEL (RING)	
	28	1	**8T-4121**	3	ARRUELA DURA (11X21X2,5 MM DE ESPESSURA) (WASHER-HARD (11X21X2.5-MM THK))	
	29	1	**8T-4123**	28	ARRUELA (22X35X3,5 MM DE ESPESSURA) (WASHER (22X35X3.5-MM THK))	
M	30	1	**8T-4136**	3	PARAFUSO (M10X1,5X25 MM) (BOLT (M10X1.5X25-MM))	
M	31	1	**8T-4193**	3	PARAFUSO (M16X2X50-MM) (BOLT (M16X2X50-MM))	
	32	1	**8T-4223**	9	ARRUELA DURA (13,5X25,5X3 MM DE ESPESSURA) (WASHER-HARD (13.5X25.5X3-MM THK))	

478-7556 GRUPO DO COMANDO FINAL () (continuação) **i07785961**

NOTA	REF. NÃO	GRÁFICO REF.	NÚMERO DA PEÇA	QTY	NOME DA PEÇA 1 2 3 4 5 6 (NÍVEL DO PRODUTO)	CONSULTE PÁGINA
	33	1	**9S-4185**	1	BUJÃO (ROSCA 3/4-16) (DRENO DE ÓLEO DO COMANDO FINAL) (PLUG (3/4-16-THD) (FINAL DRIVE OIL DRAIN))	
	34	1	**9X-8257**	3	ARRUELA (17,5X30X3,5 MM DE ESPESSURA) (WASHER (17.5X30X3.5-MM THK))	

M - PEÇA MÉTRICA

478-7556 GRUPO DO COMANDO FINAL () (continuação) **i07785961**

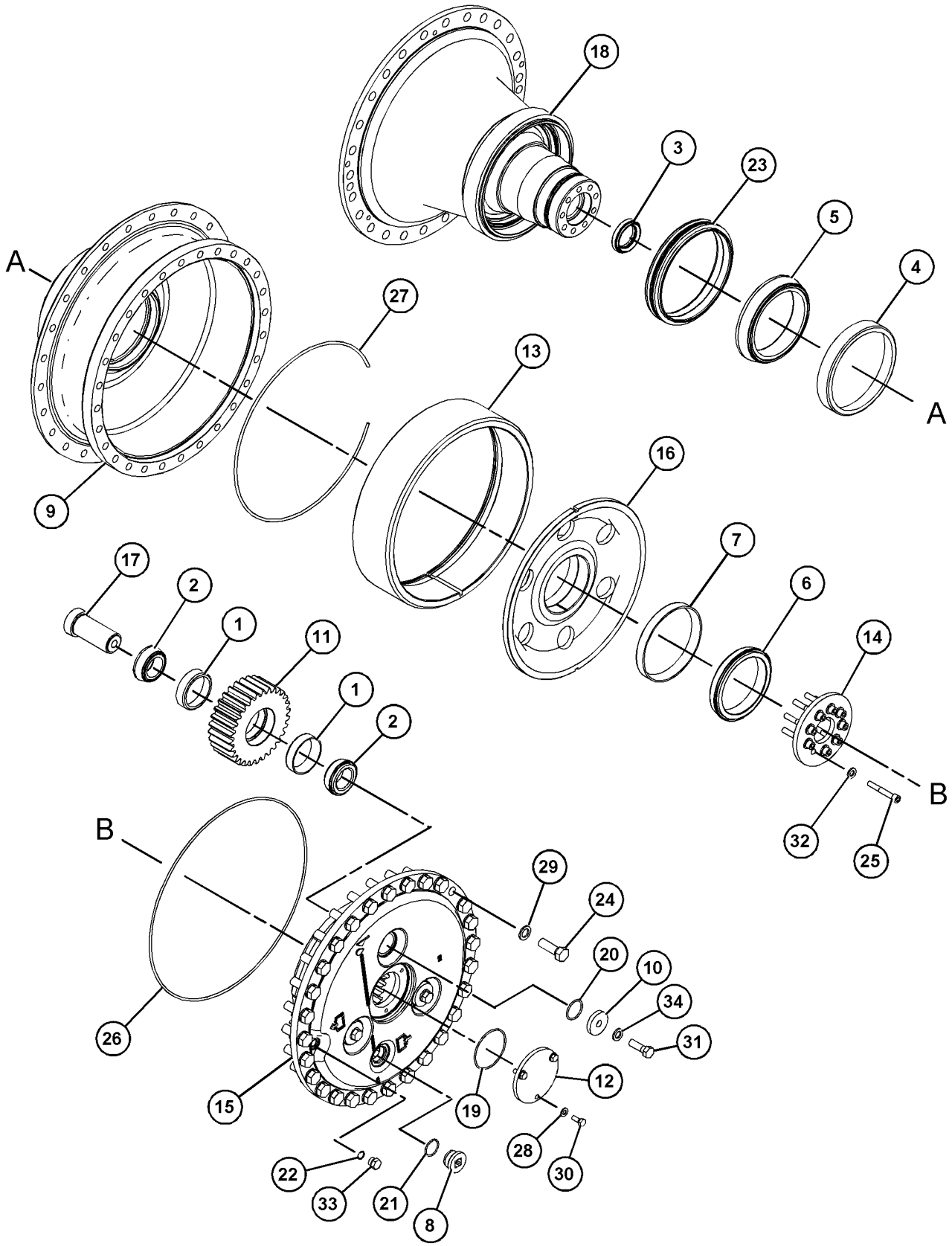

GRÁFICO 1 <FIM> g06060708

332-8833 GRUPO DO FILTRO DE ÓLEO

S/N: Z2K1-UP; Z2N1-UP

NÚMEROE DE 509-3799 LINES GP-POWER TRAIN OIL AN ATTACHMENT

SMCS-3004, 3067 **i05822872**

NOTA	REF. NÃO	GRÁFICO REF.	NÚMERO DA PEÇA	QTY	NOME DA PEÇA 1 2 3 4 5 6 (NÍVEL DO PRODUTO)	CONSULTE PÁGINA
	1	1	**332-8832**	1	CONJUNTO DE BASE DO FILTRO DO ÓLEO (BASE AS-OIL FILTER)	
		1	**5P-7701**	1	ANEL RETENTOR EM O (SEAL-O-RING)	
		1	**9S-4181**	1	BUJÃO (1-5/16-12 DE ROSCA) (PLUG (1-5/16-12-THD))	
		1	**114-0561**	1	BUJÃO (PLUG)	
		1	**206-9292**	1	ANEL RETENTOR EM O (SEAL-O-RING)	
Y	2	1	**440-0257**	1	GRUPO DE INTERRUPTORES DE PRESSÃO (ÓLEO DO TREM DE FORÇA) (SWITCH GP-PRESSURE (POWER TRAIN OIL))	261
Y	3	1	**353-4688**	1	GRUPO DO FILTRO DE ÓLEO (TREM DE FORÇA) (FILTER GP-OIL (POWER TRAIN))	395

Y - ILUSTRAÇÃO INDIVIDUAL

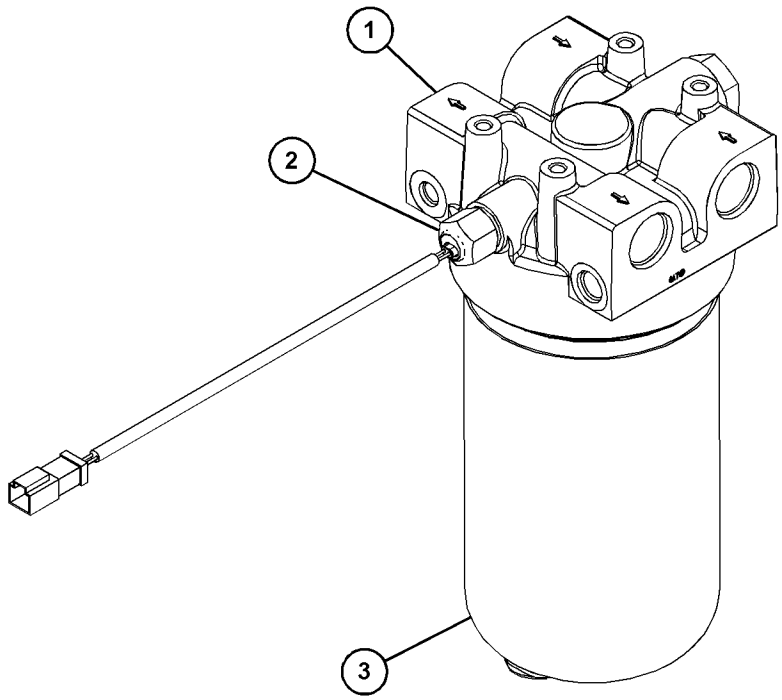

GRÁFICO 1 <FIM> g03687729

353-4688 GRUPO DO FILTRO DE ÓLEO

S/N: Z2K1-UP; Z2N1-UP

NÚMEROE DE 332-8833 GRUPO DO FILTRO DE ÓLEO

AN ATTACHMENT

SMCS-3004, 3067 **i05412736**

NOTA	REF. NÃO	GRÁFICO REF.	NÚMERO DA PEÇA	QTY	NOME DA PEÇA 1 2 3 4 5 6 (NÍVEL DO PRODUTO)	CONSULTE PÁGINA
	1	1	**9S-8005**	1	BUJÃO (ROSCA 3/4-16) (PLUG (3/4-16-THD))	
	2	1	**337-5270**	1	CONJUNTO DO ELEMENTO FILTRANTE-ÓLEO (TRANSMISSÃO) (TREM DE FORÇA) (FILTER ELEMENT AS-OIL (TRANSMISSION) (POWER TRAIN))	
	2A	1	**095-1678**	1	ANEL RETENTOR EM O (SEAL-O-RING)	
	3	1	**347-7407**	1	TUBO CENTRAL (TUBE-CENTER)	
	4	1	**8L-2786**	1	ANEL RETENTOR EM O (SEAL-O-RING)	
					AS PEÇAS MOSTRADAS NAS ILUSTRAÇÕES SEM UM NÚMERO DE REFERÊNCIA NÃO SÃO SUBMETIDAS À MANUTENÇÃO SEPARADAMENTE	

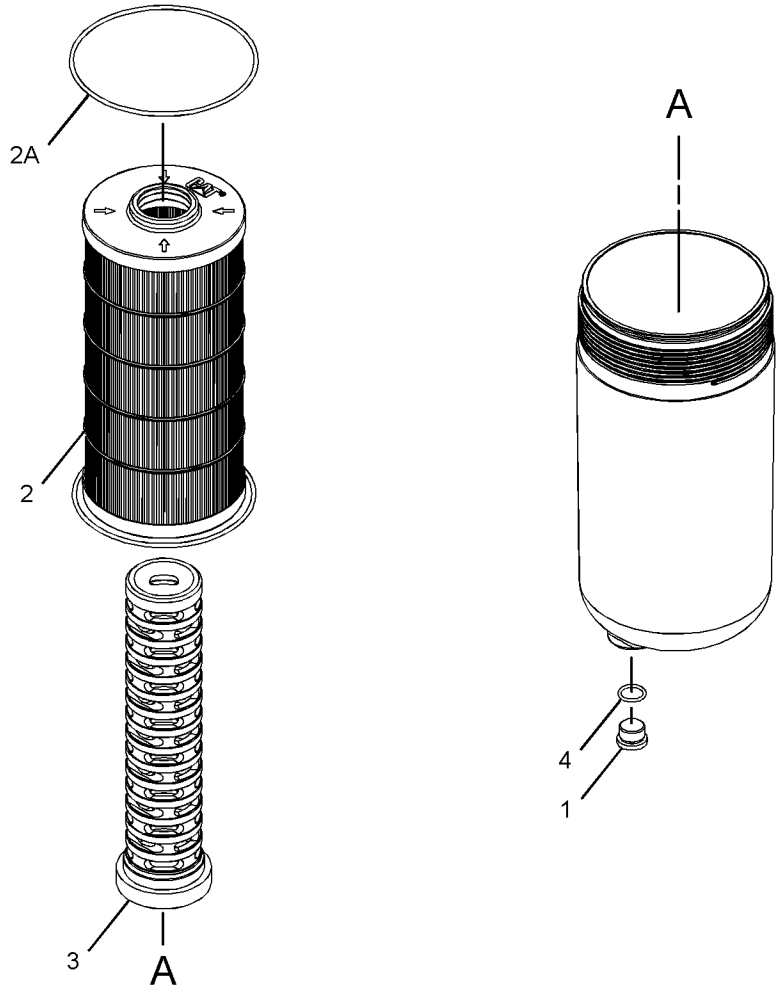

GRÁFICO 1 <FIM> g02308153

419-6899 GEAR GP-BEVEL & TRANSFER

S/N: D5H1-UP; D6M1-UP; D7M1-UP; D9M1-UP
NÚMEROE DE 549-8359 TRANSMISSION AR
AN ATTACHMENT

SMCS-3011 **i07290534**

NOTA	REF. NÃO	GRÁFICO REF.	NÚMERO DA PEÇA	QTY	NOME DA PEÇA 1 2 3 4 5 6 (NÍVEL DO PRODUTO)	CONSULTE PÁGINA
	1	2	**2S-8983**	2	ANEL-RETENTOR (RING-SEAL)	
B	2	2	**3T-9819**	1	PACOTE DE CALÇOS (INCLUI 19 CALÇOS) (SHIM PACK (INCLUDES 19-SHIMS))	
	3	1	**6T-7995**	1	CONJUNTO DE TUBO (TUBE AS)	
	4	1	**6T-7996**	1	CONJUNTO DE TUBO (TUBE AS)	
	5	1	**8D-0071**	1	TÊ CÔNICO (TEE-FLARED)	
	6	2	**108-8250**	1	SUPORTE-RETENTOR (CARRIER-SEAL)	
	7	1	**198-9162**	1	CONJUNTO DE TUBO (TUBE AS)	
	8	1	**198-9163**	1	CONJUNTO DE TUBO (TUBE AS)	
B	9	2	**200-8644**	2	PACOTE DE CALÇOS (INCLUI 24 CALÇOS) (SHIM PACK (INCLUDES 24-SHIMS))	
	10	2	**201-1281**	1	TAMPA (COVER)	
B	11	2	**201-1282**	1	PACOTE DE CALÇOS (INCLUI 25 CALÇOS) (SHIM PACK (INCLUDES 25-SHIMS))	
	12	2	**203-4786**	1	TRANSPORTADOR (CARRIER)	
	13	1	**204-5341**	1	T (TEE)	
	14	2	**204-9092**	1	EIXO (SHAFT)	
	15	2	*204-9096*	1	CONJUNTO DE CAIXA (CAGE AS)	
		2	**124-6657**	1	ORIFÍCIO (ORIFICE)	
		2	**204-8981**	1	CAIXA DE ROLAMENTOS (CAGE-BEARING)	
	16	1	**206-2080**	1	CONJUNTO DE TUBO (TUBE AS)	
	17	1	**206-2963**	1	CONJUNTO DE TUBO (TUBE AS)	
	18	2	**265-2109**	1	CONJUNTO-COROA CÔNICA (31, 14 DENTES) (SET-BEVEL GEAR (31, 14-TEETH))	
	19	2	**317-8261**	1	CAIXA DE ROLAMENTOS (CAGE-BEARING)	
Y	20	1	**318-1179**	2	GRUPO DO SENSOR-VELOCIDADE (MAGNÉTICO, SAÍDA ALTA) (SENSOR GP-SPEED (MAGNETIC, HIGH OUTPUT))	251
	21	2	**419-6901**	1	ENGRENAGEM (38 DENTES) (GEAR (38-TEETH))	
	22	2	**419-6903**	1	ENGRENAGEM (46 DENTES) (GEAR (46-TEETH))	
Y	23	1	**434-4496**	1	GRUPO DA CAIXA DA TRANSMISSÃO (CASE GP-TRANSMISSION)	368
	24	1	**032-1267**	1	CONECTOR (RETA) (CONNECTOR (STRAIGHT))	
	25	1	**032-1268**	1	CONECTOR (90 GRAUS) (CONNECTOR (90-DEG))	
	26	1	**052-0572**	1	CONEXÃO ARTICULADA T (TEE-SWIVEL)	
	27	1	**0S-0509**	1	PARAFUSO (3/8-16X0,75 POL) (BOLT (3/8-16X0.75-IN))	
	28	2	**0S-1595**	19	PARAFUSO (1/2-13X1,25 POL) (BOLT (1/2-13X1.25-IN))	
	29	2	**0S-1599**	1	PARAFUSO (1/2-20X2,75 POL) (BOLT (1/2-20X2.75-IN))	
	30	1	**0S-1614**	2	PARAFUSO (1/4-20X0,5 POL) (BOLT (1/4-20X0.5-IN))	
	31	1	**1A-5350**	2	GRAMPO (CLIP)	
	32	2	**1L-6957**	1	CONTRAPORCA DO ROLAMENTO (LOCKNUT-BEARING)	
	33	1	**1T-0720**	3	PARAFUSO DE CABEÇA DE 12 PONTOS (3/8-16X1,25 POL) (BOLT-12 POINT HEAD (3/8-16X1.25-IN))	
	34	2	**205-7396**	1	CONE-ROLAMENTO (ROLETE CÔNICO) (CONE-BEARING (TAPERED ROLLER))	
	35	2	**205-7397**	1	CONE-ROLAMENTO (ROLETE CÔNICO) (CONE-BEARING (TAPERED ROLLER))	

419-6899 GEAR GP-BEVEL & TRANSFER () (continuação) **i07290534**

NOTA	REF. NÃO	GRÁFICO REF.	NÚMERO DA PEÇA	QTY	NOME DA PEÇA 1 2 3 4 5 6 (NÍVEL DO PRODUTO)	CONSULTE PÁGINA
	36	2	**205-7398**	1	COPO-ROLAMENTO (ROLETE CÔNICO) (CUP-BEARING (TAPERED ROLLER))	
	37	1	**2B-2404**	1	GRAMPO (CLIP)	
	38	2	**2D-8009**	1	ANEL RETENTOR EM O (SEAL-O-RING)	
	39	2	**2J-6362**	1	ROLAMENTO (BEARING)	
	40	1	**2N-1287**	1	COTOVELO ALARGADO (ELBOW-FLARED)	
	41	2	**318-0106**	1	ANEL DE RETENÇÃO (SEAL-LIP TYPE)	
	42	2	**3B-1915**	6	PARAFUSO (3/8-16X1,375 POL) (BOLT (3/8-16X1.375-IN))	
	43	2	**3L-9410**	1	CONE-ROLAMENTO (CONE-BEARING)	
	44	2	**3T-9674**	1	RETENTOR (RETAINER)	
	45	2	**5B-0841**	20	PARAFUSO (5/8-18X1,75 POL) (BOLT (5/8-18X1.75-IN))	
	46	1	**5M-2894**	1	ARRUELA DURA (10,2X18,5X2,5 MM DE ESPESSURA) (WASHER-HARD (10.2X18.5X2.5-MM THK))	
	47	1	**5P-0537**	2	ARRUELA DURA (7,2X14,5X2 MM DE ESPESSURA) (WASHER-HARD (7.2X14.5X2-MM THK))	
	48	2	**5P-4920**	1	GRUPO DE PISTA E ROLETE (RACE & ROLLER AS)	
	49	2	**5P-4921**	1	PISTA DE ROLAMENTO EXTERNA (RACE-BEARING OUTER)	
	50	2	**6K-8328**	3	COPO-ROLAMENTO (CUP-BEARING)	
	51	2	**6K-8329**	3	CONE-ROLAMENTO (CONE-BEARING)	
	52	2	**6V-1864**	1	COPO-ROLAMENTO (CUP-BEARING)	
	53	2	**6V-2404**	1	ARRUELA DE PRESSÃO-ROLAMENTO (LOCKWASHER-BEARING)	
	54	2	**7T-8859**	1	COPO-ROLAMENTO (CUP-BEARING)	
	55	1	**8L-6557**	1	CONECTOR (CONNECTOR)	
M	56	2	**8T-4136**	4	PARAFUSO (M10X1,5X25 MM) (BOLT (M10X1.5X25-MM))	
	57	2	**9P-7072**	1	ARRUELA (90,6X115X2,5 MM DE ESPESSURA) (WASHER (90.6X115X2.5-MM THK))	
					AS PEÇAS MOSTRADAS NAS ILUSTRAÇÕES SEM UM NÚMERO DE REFERÊNCIA NÃO SÃO SUBMETIDAS À MANUTENÇÃO SEPARADAMENTE	

B - UTILIZAR CONFORME NECESSÁRIO
M - PEÇA MÉTRICA
Y - ILUSTRAÇÃO INDIVIDUAL

419-6899 GEAR GP-BEVEL & TRANSFER () (continuação) **i07290534**

REFER TO ALL ILLUSTRATIONS OF
THIS GROUP FOR AUXILIARY VIEWS

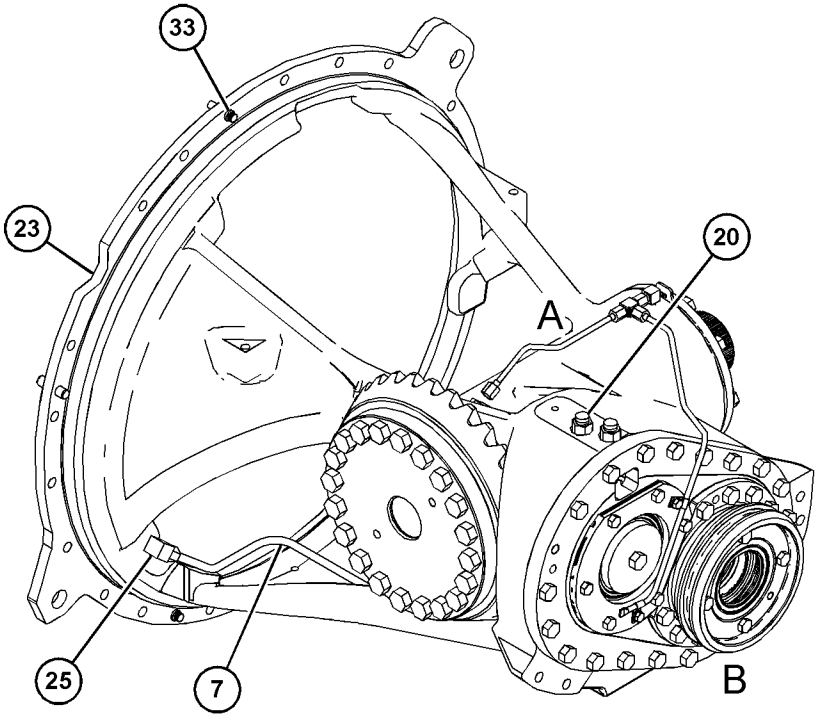

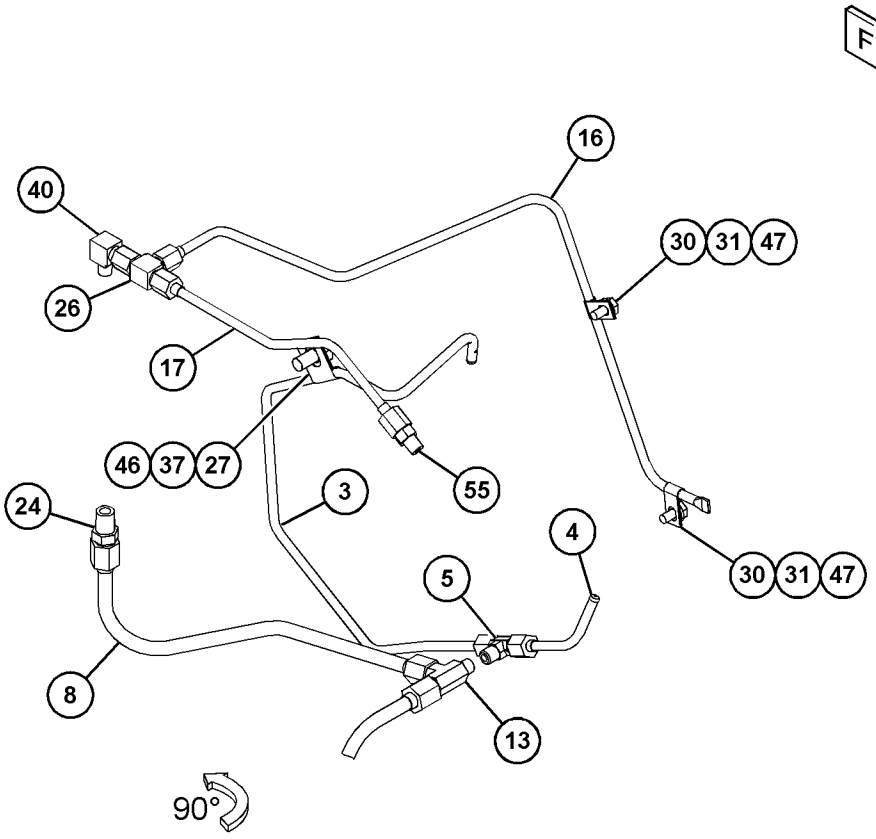

VIEW OF AREA A
(PARTS REMOVED FOR CLARITY)

GRÁFICO 1 g03878685

419-6899 GEAR GP-BEVEL & TRANSFER () (continuação) **i07290534**

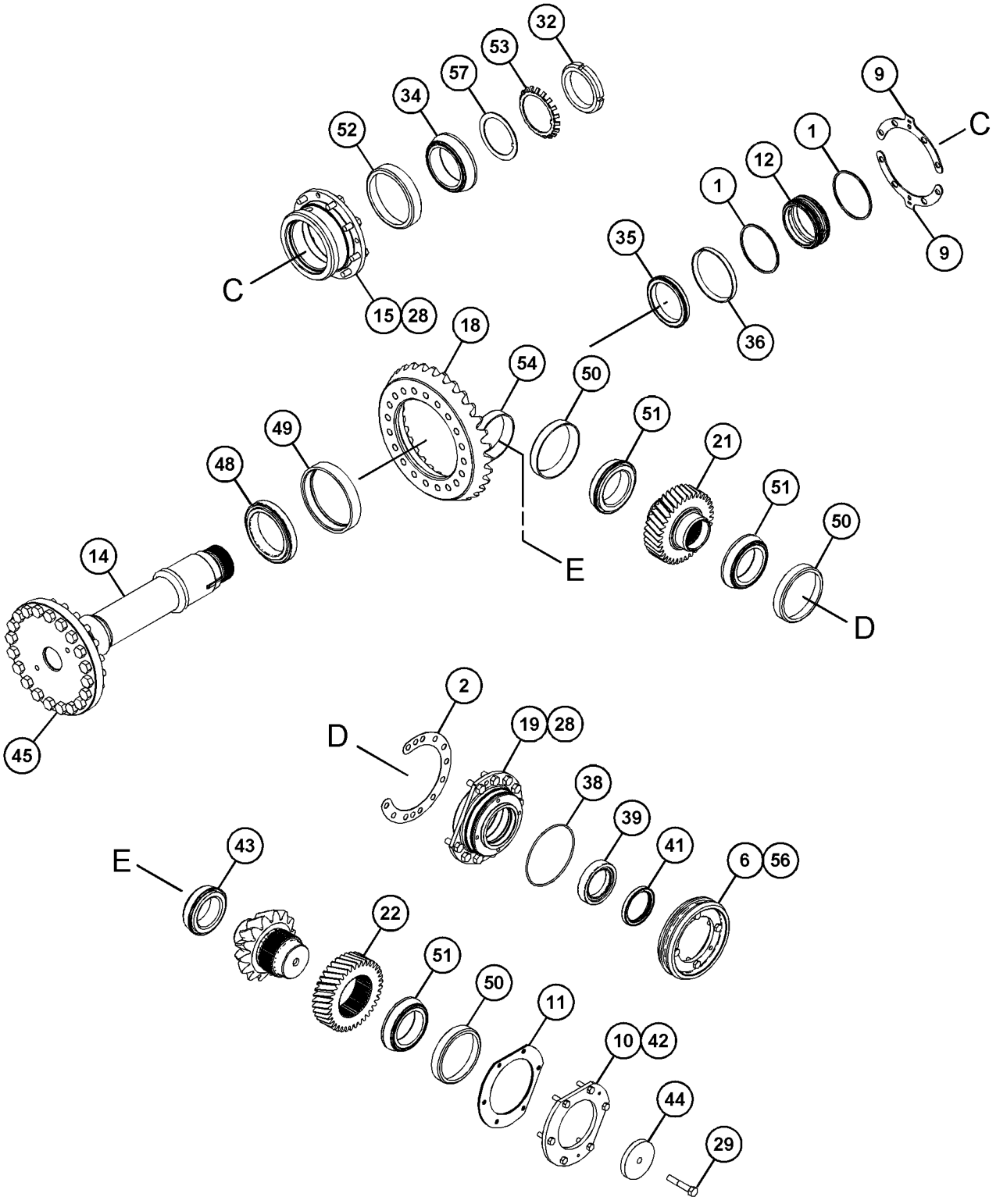

VIEW OF AREA B
(PARTS REMOVED FOR CLARITY AND EXPLODED)

GRÁFICO 2 <FIM> g03878694

509-3799 LINES GP-POWER TRAIN OIL

S/N: Z2K1-UP; Z2N1-UP

NÚMEROE DE 510-9713, 575-9700 HYDRAULIC AR

AN ATTACHMENT

SMCS-3016 **i08303311**

NOTA	REF. NÃO	GRÁFICO REF.	NÚMERO DA PEÇA	QTY	NOME DA PEÇA 1 2 3 4 5 6 (NÍVEL DO PRODUTO)	CONSULTE PÁGINA
	1	1	**175-7904**	1	ANEL RETENTOR EM O (SEAL-O-RING)	
	2	2	**5K-1770**	1	ANEL RETENTOR EM O (SEAL-O-RING)	
	3	2	**6L-5359**	1	ANEL RETENTOR EM O (SEAL-O-RING)	
	4	3	**8M-5249**	1	ANEL RETENTOR EM O (SEAL-O-RING)	
	5	3	**8M-5254**	3	ANEL RETENTOR EM O (SEAL-O-RING)	
M	6	1	**8T-4183**	4	PARAFUSO (M12X1,75X40 MM) (BOLT (M12X1.75X40-MM))	
M	7	3	**8T-4184**	1	PARAFUSO (M12X1,75X45 MM) (BOLT (M12X1.75X45-MM))	
M	8	1	**8T-4186**	1	PARAFUSO (M10X1,5X40 MM) (BOLT (M10X1.5X40-MM))	
M	9	3	**183-7121**	8	PARAFUSO (M10X1,5X35 MM) (BOLT (M10X1.5X35-MM))	
M	10	1	**8T-5005**	1	PARAFUSO (M10X1,5X70 MM) (BOLT (M10X1.5X70-MM))	
M	11	2	**7X-2549**	4	PARAFUSO (M12X1,75X100 MM) (BOLT (M12X1.75X100-MM))	
M	12	3	**8T-4172**	7	PARAFUSO (M10X1,5X80 MM) (BOLT (M10X1.5X80-MM))	
	13	3	**1P-4578**	2	FLANGE-METADE (FLANGE-HALF)	
	14	1	**1P-4582**	2	FLANGE-METADE (FLANGE-HALF)	
	15	3	**3G-8054**	2	GRAMPO (LINGUETA) (CLIP (TAB))	
	16	3	**3G-8057**	2	GRAMPO (RANHURA) (CLIP (SLOT))	
	17	1	**3H-1461**	1	ANEL RETENTOR EM O (SEAL-O-RING)	
	18	2	**3S-2093**	2	CABO TIPO CINTA (STRAP-CABLE)	
	19	1,3	**4J-0520**	3	ANEL RETENTOR EM O (SEAL-O-RING)	
	20	1,3	**4J-0522**	3	ANEL RETENTOR EM O (SEAL-O-RING)	
	21	1,2	**4J-0527**	2	ANEL RETENTOR EM O (SEAL-O-RING)	
	22	3	**4J-5267**	1	ANEL RETENTOR EM O (SEAL-O-RING)	
	23	1,3	**5P-4961**	4	ABRAÇADEIRA DE MANGUEIRA (CLAMP-HOSE)	
	24	3	**5P-7466**	1	GRAMPO (RANHURA) (CLIP (SLOT))	
	25	3	**5P-7467**	1	GRAMPO (LINGUETA) (CLIP (TAB))	
	26	2	**6H-3977**	1	ANEL RETENTOR EM O (SEAL-O-RING)	
	27	2	**6V-1572**	2	GRAMPO (RANHURA) (CLIP (SLOT))	
	28	2	**6V-1573**	2	GRAMPO (LINGUETA) (CLIP (TAB))	
	29	2	**6V-9169**	1	PORCA (ROSCA 13/16-16) (NUT (13/16-16-THD))	
	30	2	**8T-1896**	1	GRAMPO (LINGUETA) (CLIP (TAB))	
	31	2	**8T-1895**	1	GRAMPO (RANHURA) (CLIP (SLOT))	
	32	1,2,3	**7X-3392**	16	ARRUELA DURA (13,5X22,5X3 MM DE ESPESSURA) (WASHER-HARD (13.5X22.5X3-MM THK))	
	33	3	**7X-7729**	4	ARRUELA (11X25X3 MM DE ESPESSURA) (WASHER (11X25X3-MM THK))	
	34	3	**8C-3205**	2	FLANGE-METADE (FLANGE-HALF)	
	35	1,3	**8C-3206**	6	FLANGE-METADE (FLANGE-HALF)	
	36	2	**8S-9129**	1	FILTRO-MAGNÉTICO (ÓLEO DO TREM DE FORÇA) (FILTER-MAGNETIC (POWER TRAIN OIL))	
	37	2	**8S-9130**	1	TELA DE SUCÇÃO (TREM DE FORÇA) (SCREEN-SUCTION (POWER TRAIN))	
	38	1	**8T-1885**	1	GRAMPO (RANHURA) (CLIP (SLOT))	
	39	1	**8T-1886**	1	GRAMPO (LINGUETA) (CLIP (TAB))	
	40	2	**8T-1899**	1	GRAMPO (RANHURA) (CLIP (SLOT))	

509-3799 LINES GP-POWER TRAIN OIL () (continuação) **i08303311**

NOTA	REF. NÃO	GRÁFICO REF.	NÚMERO DA PEÇA	QTY	NOME DA PEÇA 1 2 3 4 5 6 (NÍVEL DO PRODUTO)	CONSULTE PÁGINA
	41	2	**8T-1900**	1	GRAMPO (LINGUETA) (CLIP (TAB))	
	42	2,3	**8T-4121**	15	ARRUELA DURA (11X21X2,5 MM DE ESPESSURA) (WASHER-HARD (11X21X2.5-MM THK))	
M	43	2	**8T-4136**	4	PARAFUSO (M10X1,5X25 MM) (BOLT (M10X1.5X25-MM))	
M	44	2	**8T-4139**	4	PARAFUSO (M12X1,75X30 MM) (BOLT (M12X1.75X30-MM))	
	45	2	**8T-4223**	4	ARRUELA DURA (13,5X25,5X3 MM DE ESPESSURA) (WASHER-HARD (13.5X25.5X3-MM THK))	
M	46	1,3	**8T-4956**	7	PARAFUSO (M12X1,75X35 MM) (BOLT (M12X1.75X35-MM))	
	47	2	**8T-4983**	2	ABRAÇADEIRA DE MANGUEIRA (TENSÃO CONSTANTE) (CLAMP-HOSE (CONSTANT TENSION))	
	48	2,3	**8T-7934**	7	ARRUELA DURA (11X21X5 MM DE ESPESSURA) (WASHER-HARD (11X21X5-MM THK))	
	49	2	**9G-5127**	1	RESPIRO (AR ATMOSFÉRICO) (TREM DE FORÇA) (BREATHER (ATMOSPHERIC AIR) (POWER TRAIN))	
	50	2	*9U-6995*	1	GRUPO DE CONEXÕES HIDRÁULICAS (FITTING GP-HYDRAULIC)	
		2	**2S-4078**	1	ANEL RETENTOR EM O (SEAL-O-RING)	
		2	**034-2151**	1	CONECTOR (CONNECTOR)	
	51	3	**9X-4609**	1	ANEL RETENTOR EM O (SEAL-O-RING)	
M	52	1	**085-8091**	1	PARAFUSO (M10X1,5X55 MM) (BOLT (M10X1.5X55-MM))	
	53	2	**135-8578**	2	CONJUNTO DE PARAFUSO (BOLT AS)	
	54	3	**148-1928**	1	VÁLVULA DE ALÍVIO (VALVE-RELIEF)	
	55	1,3	*148-8339*	3	CONJUNTO DE CONECTOR (CONNECTOR AS)	
					(CADA UM INCLUI)	
		1,3	**6V-8716**	1	CONECTOR (RETA) (CONNECTOR (STRAIGHT))	
		1,3	**6V-9746**	1	ANEL RETENTOR EM O (SEAL-O-RING)	
		1,3	**7M-8485**	1	ANEL RETENTOR EM O (SEAL-O-RING)	
	56	2	*148-8355*	1	CONJUNTO DE COTOVELO (ELBOW AS)	
		2	**5K-9090**	1	ANEL RETENTOR EM O (SEAL-O-RING)	
		2	**6V-9005**	1	COTOVELO (ELBOW)	
		2	**7M-8485**	1	ANEL RETENTOR EM O (SEAL-O-RING)	
	57	3	*148-8364*	1	CONJUNTO DE COTOVELO (ELBOW AS)	
		3	**3K-0360**	1	ANEL RETENTOR EM O (SEAL-O-RING)	
		3	**6V-8398**	1	ANEL RETENTOR EM O (SEAL-O-RING)	
		3	**6V-8625**	1	COTOVELO (ELBOW)	
	58	2	*148-8395*	1	CONJUNTO DE BUJÃO (PLUG AS)	
		2	**3K-0360**	1	ANEL RETENTOR EM O (SEAL-O-RING)	
		2	**9S-8005**	1	BUJÃO (ROSCA 3/4-16) (PLUG (3/4-16-THD))	
	59	2	*148-8428*	1	CONJUNTO DE TEE (TEE AS)	
		2	**3K-0360**	1	ANEL RETENTOR EM O (SEAL-O-RING)	
		2	**6V-8398**	2	ANEL RETENTOR EM O (SEAL-O-RING)	
		2	**6V-8782**	1	T (TEE)	
	60	1,3	*150-3026*	2	CONJUNTO DE COTOVELO (ELBOW AS)	
					(CADA UM INCLUI)	
		1,3	**3K-0360**	1	ANEL RETENTOR EM O (SEAL-O-RING)	
		1,3	**6V-4292**	1	COTOVELO (ELBOW)	
	61	2	*150-4049*	1	CONJUNTO DE COTOVELO (ELBOW AS)	
		2	**6V-9746**	1	ANEL RETENTOR EM O (SEAL-O-RING)	
		2	**7M-8485**	1	ANEL RETENTOR EM O (SEAL-O-RING)	
		2	**8T-4149**	1	COTOVELO (ELBOW)	

509-3799 LINES GP-POWER TRAIN OIL () (continuação) **i08303311**

NOTA	REF. NÃO	GRÁFICO REF.	NÚMERO DA PEÇA	QTY	NOME DA PEÇA 1 2 3 4 5 6 (NÍVEL DO PRODUTO)	CONSULTE PÁGINA
	62	2	*153-6252*	1	CONJUNTO DE CONECTOR (CONNECTOR AS)	
		2	**6V-8398**	1	ANEL RETENTOR EM O (SEAL-O-RING)	
		2	**7M-8485**	1	ANEL RETENTOR EM O (SEAL-O-RING)	
		2	**9X-8408**	1	CONECTOR (CONNECTOR)	
	63	2	*162-0177*	2	CONJUNTO DE BUJÃO (PLUG AS)	
					(CADA UM INCLUI)	
		2	**3J-1907**	1	ANEL RETENTOR EM O (SEAL-O-RING)	
		2	**9S-8004**	1	BUJÃO (ROSCA 9/16-18) (PLUG (9/16-18-THD))	
	64	2	**162-9523**	2	ILHÓ (GROMMET)	
	65	2	*164-5608*	1	CONJUNTO DE CONECTOR (CONNECTOR AS)	
		2	**3K-0360**	1	ANEL RETENTOR EM O (SEAL-O-RING)	
		2	**6V-8398**	1	ANEL RETENTOR EM O (SEAL-O-RING)	
		2	**8T-1687**	1	CONECTOR (CONNECTOR)	
	66	3	*164-5624*	1	CONJUNTO DE COTOVELO (ELBOW AS)	
		3	**3J-1907**	1	ANEL RETENTOR EM O (SEAL-O-RING)	
		3	**6V-8398**	1	ANEL RETENTOR EM O (SEAL-O-RING)	
		3	**9X-2085**	1	COTOVELO (ELBOW)	
	67	3	**175-7896**	1	ANEL RETENTOR EM O (SEAL-O-RING)	
	68	3	*195-2037*	2	CONJUNTO DE CONEXÃO (FITTING AS)	
					(CADA UM INCLUI)	
		3	**3K-0360**	1	ANEL RETENTOR EM O (SEAL-O-RING)	
		3	**034-3679**	1	ADAPTADOR (ADAPTER)	
	69	1,3	**197-3295**	4	FLANGE-METADE (FLANGE-HALF)	
	70	1	**198-4777**	3	ARRUELA DURA (11X25X10-MM DE ESPESSURA) (WASHER-HARD (11X25X10-MM THK))	
YR	71	1	**202-4364**	1	GRUPO DA BOMBA DE ENGRENAGEM (ÓLEO DO TREM DE FORÇA) (PUMP GP-GEAR (POWER TRAIN OIL))	421
	72	2	**203-3847**	1	CONJUNTO DE SUPORTE (BRACKET AS)	
M		2	**364-6428**	1	PRISIONEIRO-SOLDA (M10X1,5X35 MM) (STUD-WELD (M10X1.5X35-MM))	
	73	1	**203-4600**	1	MANGUEIRA (HOSE)	
Y	74	2	*234-5013*	1	GRUPO DE SENSORES-TEMPERATURA (ÓLEO DA TRANSMISSÃO) (SENSOR GP-TEMPERATURE (TRANSMISSION OIL))	253
Y	75	2	**250-0393**	1	GRUPO DO ACUMULADOR (DESCARREGADO) (ACCUMULATOR GP (UNCHARGED))	359
Y	76	2	*332-8833*	1	GRUPO DO FILTRO DE ÓLEO (PRESSÃO MÉDIA) (HIDRÁULICA, TRANSMISSÃO) (FILTER GP-OIL (MEDIUM PRESSURE) (HYDRAULIC, TRANSMISSION))	394
	77	2	**344-7132**	1	DECALQUE DE INFORMAÇÃO (FILTRO DA TRANSMISSÃO) (FILM-INFORMATION (TRANSMISSION FILTER))	
	78	2	*365-0587*	1	CONJUNTO DO ADAPTADOR (ADAPTER AS)	
		2	**228-7090**	1	ANEL RETENTOR EM O (SEAL-O-RING)	
		2	**365-0588**	1	ADAPTADOR (ADAPTER)	
	79	3	**447-0748**	1	MANGUEIRA (HOSE)	
	80	2	**472-4434**	1	BICO (SPOUT)	
	81	3	**479-0017**	2	ILHÓ (GROMMET)	
	82	2	**590-8135**	1	MANGUEIRA (HOSE)	
	83	1,3	**533-4159**	16	CONJUNTO DE PARAFUSO (BOLT AS)	
	84	1	**541-6633**	2	GRAMPO (CIRCUITO) (CLIP (LOOP))	
	85	1,2	**139-1398**	2	GRAMPO (CIRCUITO) (CLIP (LOOP))	

509-3799 LINES GP-POWER TRAIN OIL () (continuação) **i08303311**

NOTA	REF. NÃO	GRÁFICO REF.	NÚMERO DA PEÇA	QTY	NOME DA PEÇA 1 2 3 4 5 6 (NÍVEL DO PRODUTO)	CONSULTE PÁGINA
	86	1	**1S-0994**	1	GRAMPO (CIRCUITO) (CLIP (LOOP))	
	87	2	**206-2423**	1	SELA-MONTAGEM (SADDLE-MOUNTING)	
	88	2	**344-5360**	1	GRAMPO (CIRCUITO) (CLIP (LOOP))	
M	89	2	**344-5675**	7	PORCA (ROSCA M10X1,5) (NUT (M10X1.5-THD))	
	90	1,2	**479-2171**	6	CONJUNTO DE PARAFUSO (BOLT AS)	
	91	1,2,3	**479-2172**	10	CONJUNTO DE PARAFUSO (BOLT AS)	
	92	3	**509-3805**	1	FLANGE (FLANGE)	
	93	2	**509-3811**	1	ALOJAMENTO (HOUSING)	
I	94	1	**512-8093**	1	CONJUNTO DE MANGUEIRA (HOSE AS)	
	95	3	**515-3745**	1	CONJUNTO DO COLETOR (MANIFOLD AS)	
		3	*148-8406*	1	CONJUNTO DE BUJÃO (PLUG AS)	
		3	**7M-8485**	1	ANEL RETENTOR EM O (SEAL-O-RING)	
		3	**9S-9334**	1	BUJÃO (1-5/16-12 DE ROSCA) (PLUG (1-5/16-12-THD))	
		3	**217-2730**	1	ORIFÍCIO (ORIFICE)	
		3	**515-3746**	1	COLETOR (MANIFOLD)	
I	96	1	**516-7941**	1	CONJUNTO DE MANGUEIRA (HOSE AS)	
	97	1	**516-7942**	1	CONJUNTO DE MANGUEIRA (HOSE AS)	
I	98	2	**516-7944**	1	CONJUNTO DE MANGUEIRA (HOSE AS)	
I	99	1	**516-7945**	1	CONJUNTO DE MANGUEIRA (HOSE AS)	
I	100	1	**517-0033**	1	CONJUNTO DE MANGUEIRA (HOSE AS)	
	101	1	**517-2426**	1	CONJUNTO DE TUBO (TUBE AS)	
	102	2	**524-2296**	1	MANGUEIRA (HOSE)	
	103	1	**529-6295**	1	TUBO (TUBE)	
I	104	2	**529-7050**	1	CONJUNTO DE MANGUEIRA (HOSE AS)	
	105	2	**550-3491**	1	CONJUNTO DE TUBO (TUBE AS)	
	106	2	**550-4389**	1	CONJUNTO DA TAMPA (COVER AS)	
I	107	1	**555-9632**	1	CONJUNTO DE MANGUEIRA (HOSE AS)	
	108	1	**562-1927**	2	CONJUNTO DE PARAFUSO (BOLT AS)	
	109	2	**571-3530**	1	SUPORTE (BRACKET)	
I	110	2	**571-3546**	1	CONJUNTO DE MANGUEIRA (HOSE AS)	
	111	2	**579-2103**	1	CONJUNTO DE SUPORTE (BRACKET AS)	
M		2	**8T-3490**	1	PORCA DE SOLDA (ROSCA M10X1,5) (NUT-WELD (M10X1.5-THD))	
	112	2	**581-1098**	1	GAUGE GP-OIL LEVEL (DIPSTICK) (GAUGE GP-OIL LEVEL (DIPSTICK))	
	113	3	**5P-8112**	1	ILHÓ (GROMMET)	
Y	114	3	**6Y-8473**	1	GRUPO DA VÁLVULA-ALÍVIO (VALVE GP-RELIEF)	432
	115	1	**7K-1181**	1	CABO TIPO CINTA (STRAP-CABLE)	
	116	2	**8M-2770**	1	GRAMPO (CIRCUITO) (CLIP (LOOP))	
	117	2	**8T-6703**	2	ABRAÇADEIRA DE MANGUEIRA (CLAMP-HOSE)	
	118	2	**275-1741**	2	ILHÓ (GROMMET)	
	119	2	**275-1740**	2	GRAMPO (RANHURA) (CLIP (SLOT))	
	120	2	**275-1739**	2	GRAMPO (LINGUETA) (CLIP (TAB))	
	121	3	**177-2215**	1	BRAÇADEIRA CINTA- DUPLA (STRAP-DUAL CLAMP)	
	122	2	**091-0081**	1	ESPAÇADOR (10,5X20X10 MM DE ESPESSURA) (SPACER (10.5X20X10-MM THK))	

I - CONSULTE O SISTEMA DE INFORMAÇÕES HIDRÁULICAS
M - PEÇA MÉTRICA
R - PEÇA REMANUFATURADA PODE ESTAR DISPONÍVEL
Y - ILUSTRAÇÃO INDIVIDUAL

509-3799 LINES GP-POWER TRAIN OIL () (continuação) **i08303311**

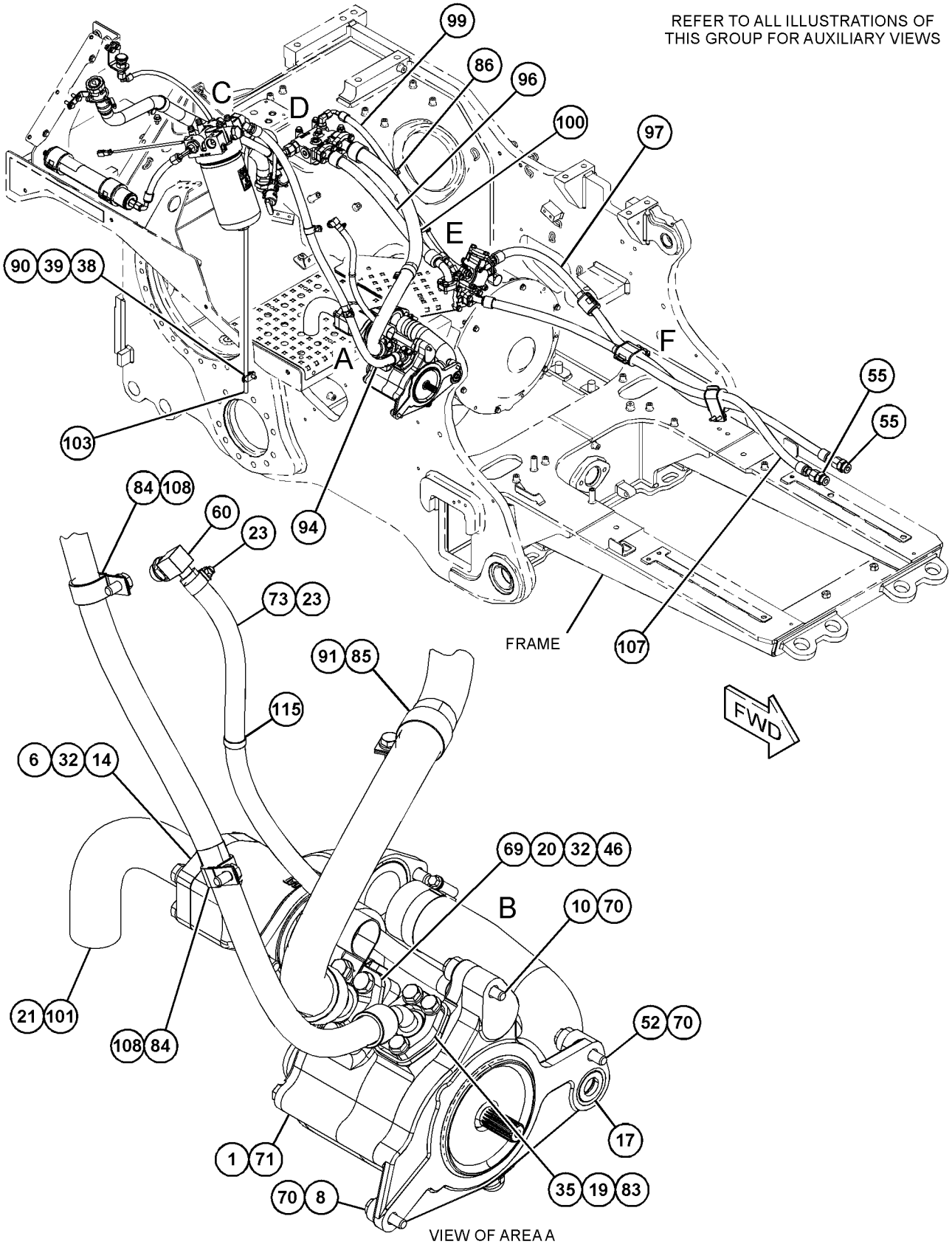

GRÁFICO 1 g06623163

509-3799 LINES GP-POWER TRAIN OIL () (continuação) **i08303311**

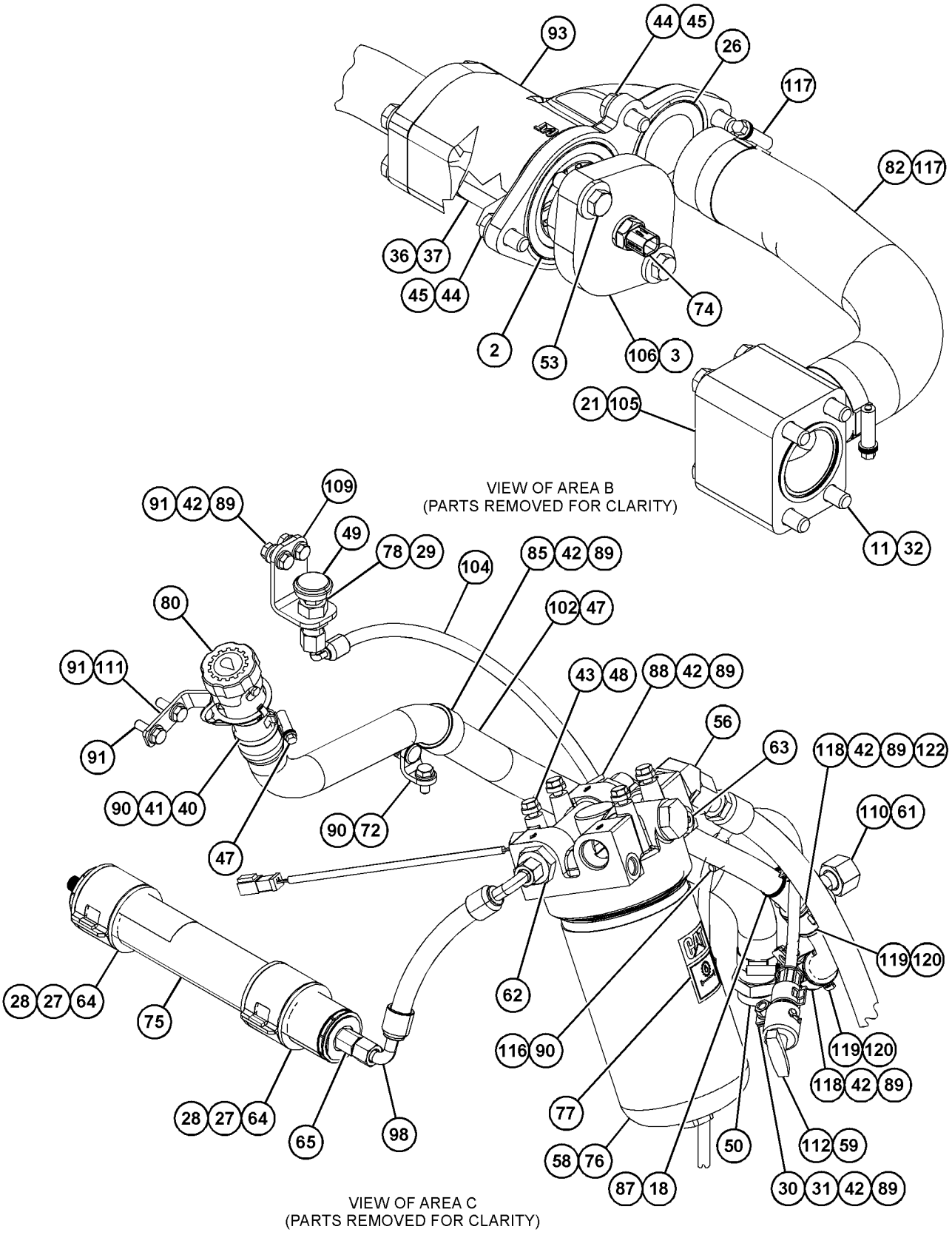

GRÁFICO 2 g06623164

509-3799 LINES GP-POWER TRAIN OIL () (continuação) **i08303311**

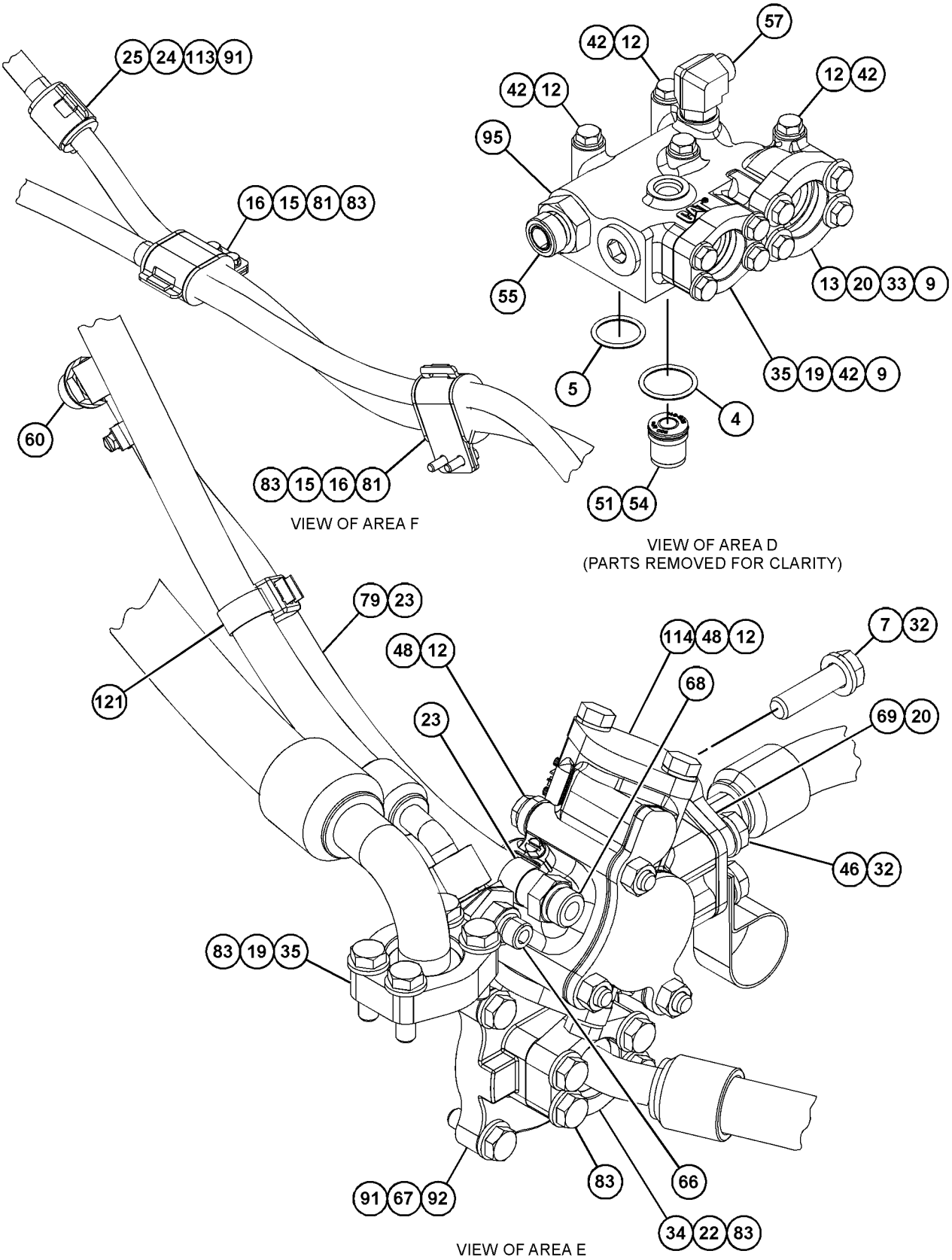

GRÁFICO 3 <FIM> g06623165

449-0302 GRUPO DE MONTAGEM-COMANDO FINAL

S/N: Z2K1-UP; Z2N1-UP

NÚMEROE DE 458-3587, 458-3589, 458-3590, 478-7557, 478-7558 DRIVE AR-FINAL AN ATTACHMENT

SMCS-4050 **i06704502**

NOTA	REF. NÃO	GRÁFICO REF.	NÚMERO DA PEÇA	QTY	NOME DA PEÇA 1 2 3 4 5 6 (NÍVEL DO PRODUTO)	CONSULTE PÁGINA
	1	1	**2R-0098**	2	ANEL RETENTOR EM O (SEAL-O-RING)	
	2	1	**6F-6673**	4	ANEL RETENTOR EM O (SEAL-O-RING)	
	3	1	**8D-4771**	2	ANEL RETENTOR EM O (SEAL-O-RING)	
M	4	1	**8T-2223**	4	PARAFUSO DE CABEÇA OCA (M10X1,5X45 MM) (BOLT-SOCKET HEAD (M10X1.5X45-MM))	
	5	1	**8T-4123**	52	ARRUELA (22X35X3,5 MM DE ESPESSURA) (WASHER (22X35X3.5-MM THK))	
M	6	1	**8T-4141**	52	PARAFUSO (M20X2,5X70 MM) (BOLT (M20X2.5X70-MM))	
	7	1	**8T-4223**	4	ARRUELA DURA (13,5X25,5X3 MM DE ESPESSURA) (WASHER-HARD (13.5X25.5X3-MM THK))	
	8	1	**8T-8919**	4	PARAFUSO (1/2-13X1,75 POL) (BOLT (1/2-13X1.75-IN))	
	9	1	**9X-2027**	4	ARRUELA (11X18X2-MM DE ESPESSURA) (WASHER (11X18X2-MM THK))	

M - PEÇA MÉTRICA

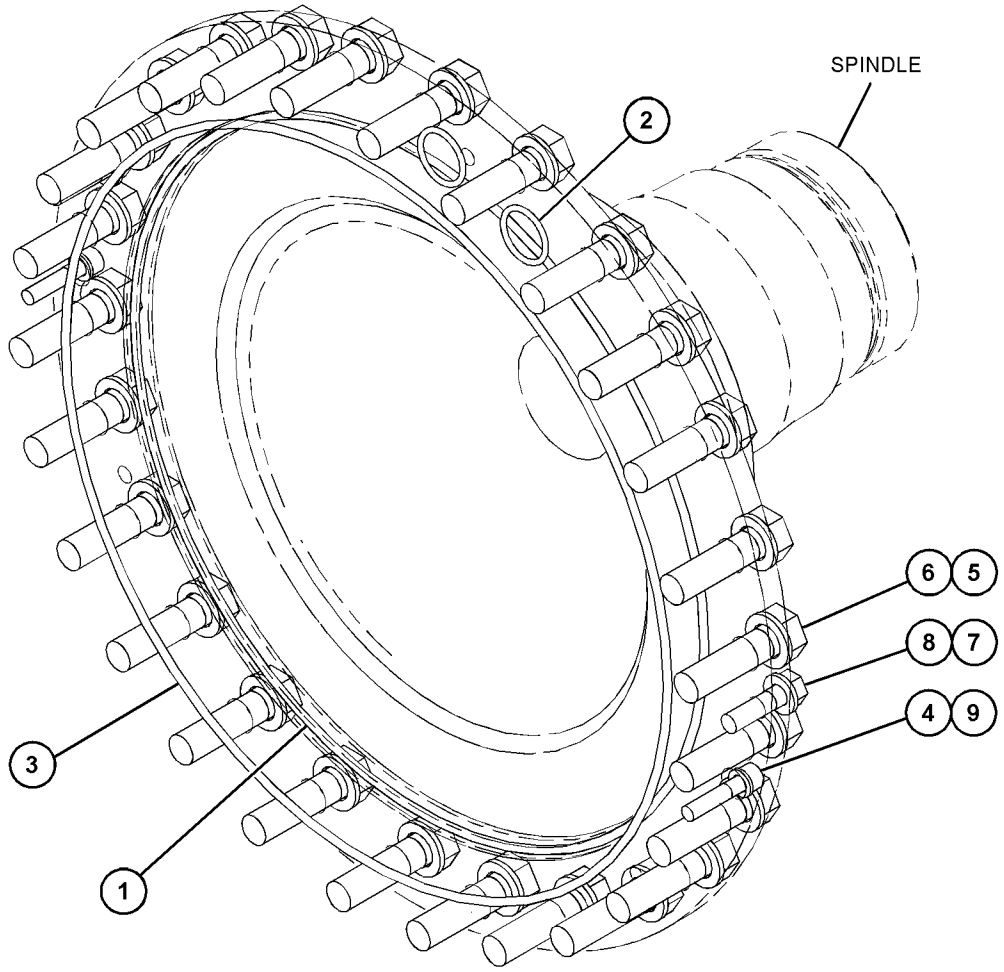

GRÁFICO 1 <FIM> g03787996

509-3797 MOUNTING GP-TORQUE CONVERTER

S/N: Z2K1-UP; Z2N1-UP
NÚMEROE DE 510-9710 POWER TRAIN AR
AN ATTACHMENT

SMCS-3101 **i07816760**

NOTA	REF. NÃO	GRÁFICO REF.	NÚMERO DA PEÇA	QTY	NOME DA PEÇA 1 2 3 4 5 6 (NÍVEL DO PRODUTO)	CONSULTE PÁGINA
M	1	1	**234-9525**	2	PRISIONEIRO (ROSCA M10X1,5) (STUD (M10X1.5-THD))	
M	2	1	**249-6365**	8	PRISIONEIRO DE TRAVAMENTO POR ROSCA CÔNICA (M10X1,5X79 MM) (STUD-TAPERLOCK (M10X1.5X79-MM))	
	3	1	**266-9180**	1	ADAPTADOR (ADAPTER)	
M	4	1	**344-5675**	8	PORCA (ROSCA M10X1,5) (NUT (M10X1.5-THD))	
Y	5	1	*487-6297*	1	GRUPO DE DRENO ECOLÓGICO (CONVERSOR DE TORQUE) (DRAIN GP-ECOLOGY (TORQUE CONVERTER))	371
	6	1	**5P-9806**	1	ANEL RETENTOR EM O (SEAL-O-RING)	
	7	1	**6V-0852**	1	TAMPA CONTRA POEIRA (CAP-DUST)	
M	8	1	**8T-6466**	2	PARAFUSO (M10X1,5X60 MM) (BOLT (M10X1.5X60-MM))	

M - PEÇA MÉTRICA
Y - ILUSTRAÇÃO INDIVIDUAL

509-3797 MOUNTING GP-TORQUE CONVERTER () (continuação) **i07816760**

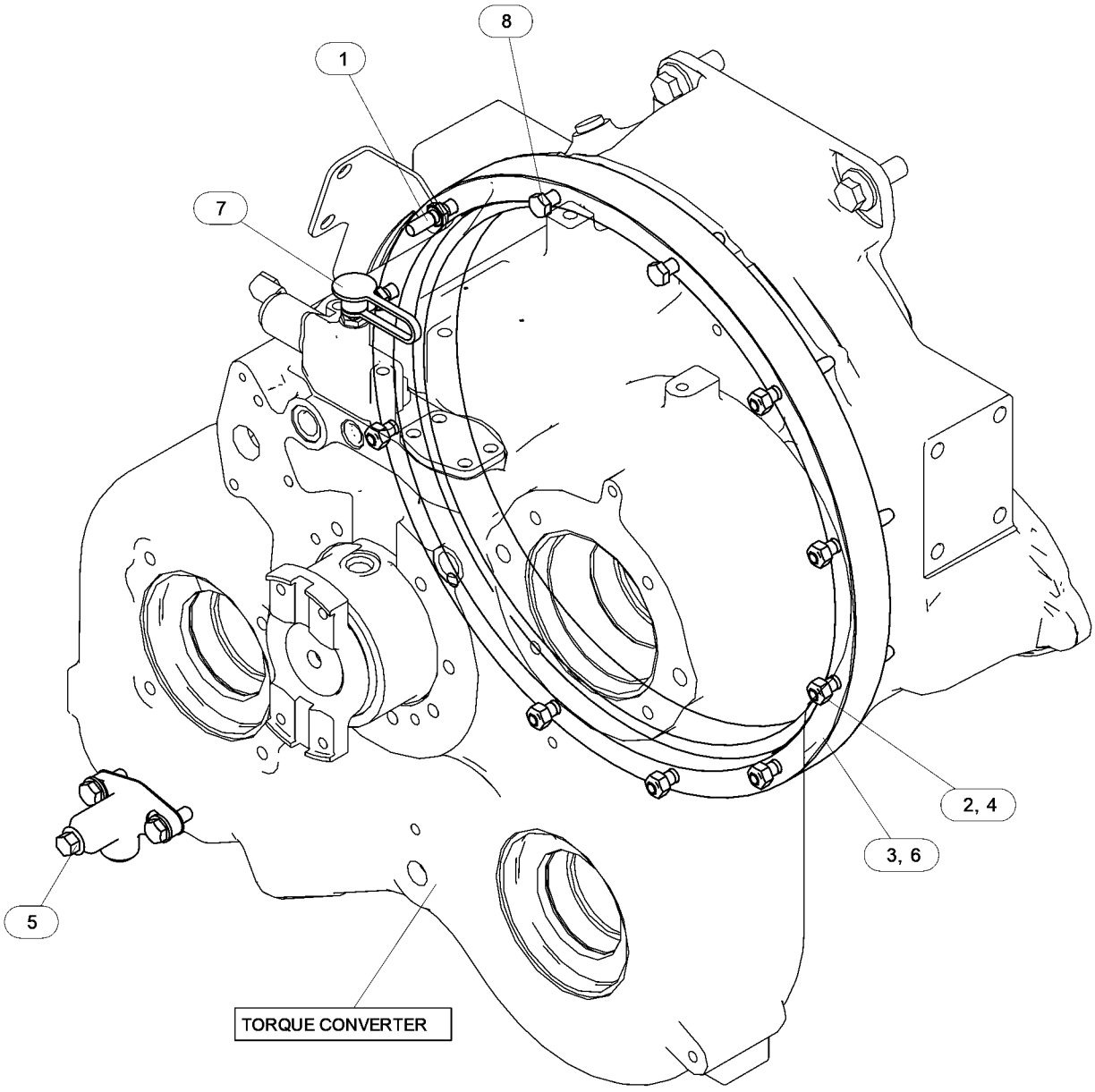

GRÁFICO 1 <FIM> g06451174

553-3782 GRUPO DE FIXAÇÃO DA TRANSMISSÃO

S/N: Z2K1-UP; Z2N1-UP

NÚMEROE DE 510-9710 POWER TRAIN AR

AN ATTACHMENT

SMCS-3082 **i08228749**

NOTA	REF. NÃO	GRÁFICO REF.	NÚMERO DA PEÇA	QTY	NOME DA PEÇA 1 2 3 4 5 6 (NÍVEL DO PRODUTO)	CONSULTE PÁGINA
M	1	1	**096-3216**	2	PARAFUSO DE AJUSTE DA TOMADA (M12X1,75X12 MM) (SETSCREW-SOCKET (M12X1.75X12-MM))	
M	2	1	**8T-4910**	18	PARAFUSO (M12X1,75X60 MM) (BOLT (M12X1.75X60-MM))	
	3	1	**8T-4223**	2	ARRUELA DURA (13,5X25,5X3 MM DE ESPESSURA) (WASHER-HARD (13.5X25.5X3-MM THK))	
	4	1	**112-5056**	1	SUPORTE (BRACKET)	
	5	1	**112-5057**	1	CONJUNTO DE SUPORTE (BRACKET AS)	
M	6	1	**329-3356**	2	PORCA (M12X1,75 DE ESPESSURA) (NUT (M12X1.75-THD))	
	7	1	**379-0067**	3	PRISIONEIRO (STUD)	
	8	1	**3S-2093**	1	CABO TIPO CINTA (STRAP-CABLE)	
	9	1	**3T-9315**	2	ESPAÇADOR (13,5X19,05X29 MM DE ESPESSURA) (SPACER (13.5X19.05X29-MM THK))	
	10	1	**563-6608**	6	CONJUNTO DE PARAFUSO (BOLT AS)	
	11	1	**5D-7523**	1	ANEL RETENTOR EM O (SEAL-O-RING)	
	12	1	**5V-0564**	2	ESPAÇADOR (20X28,5 X28-MM DE ESPESSURA) (SPACER (20X28.5X28-MM THK))	
	13	1	**7M-0475**	1	ANEL RETENTOR (RING-SEALING)	
	14	1	**8M-5254**	2	ANEL RETENTOR EM O (SEAL-O-RING)	
M	15	1	**362-1320**	2	PARAFUSO (M12X1,75X35 MM) (BOLT (M12X1.75X35-MM))	
	16	1	**8T-7971**	23	ARRUELA DURA (13,5X25,5X5 MM DE ESPESSURA) (WASHER-HARD (13.5X25.5X5-MM THK))	

M - PEÇA MÉTRICA

553-3782 GRUPO DE FIXAÇÃO DA TRANSMISSÃO () (continuação) **i08228749**

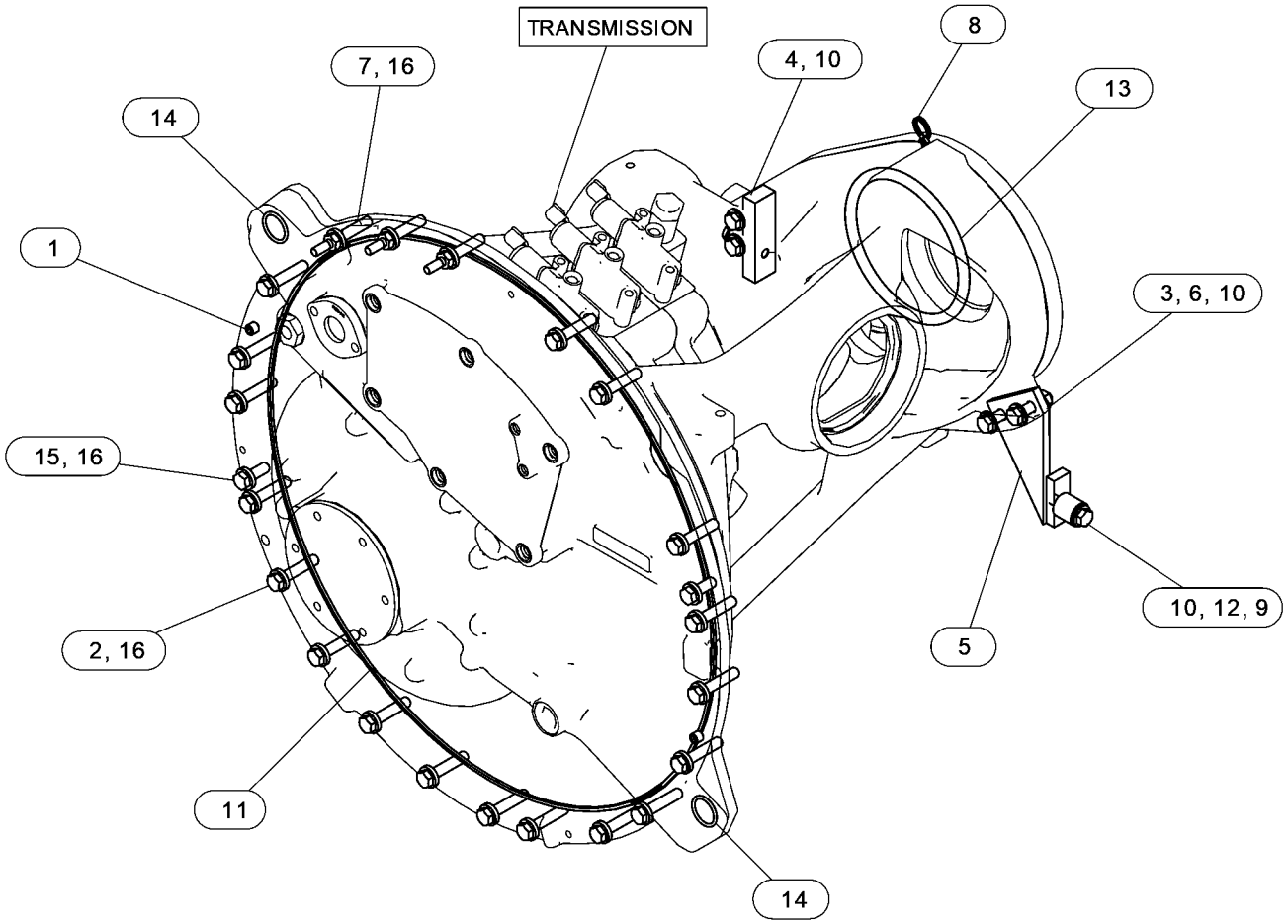

GRÁFICO 1 <FIM> g06593866

565-5390 GRUPO DE FIXAÇÃO DA TRANSMISSÃO

S/N: Z2K1-UP; Z2N1-UP
NÚMEROE DE 559-5990 CHASSIS AR
AN ATTACHMENT

SMCS-3082 **i07826996**

NOTA	REF. NÃO	GRÁFICO REF.	NÚMERO DA PEÇA	QTY	NOME DA PEÇA 1 2 3 4 5 6 (NÍVEL DO PRODUTO)	CONSULTE PÁGINA
M	1	1	**8C-8992**	4	PARAFUSO-TRAVA (M12X1,75X30 MM) (BOLT-LOCKING (M12X1.75X30-MM))	
	2	1	**8T-4223**	4	ARRUELA DURA (13,5X25,5X3 MM DE ESPESSURA) (WASHER-HARD (13.5X25.5X3-MM THK))	
	3	1	**520-6888**	2	CONJUNTO DA GALERIA (RAIL AS)	

M - PEÇA MÉTRICA

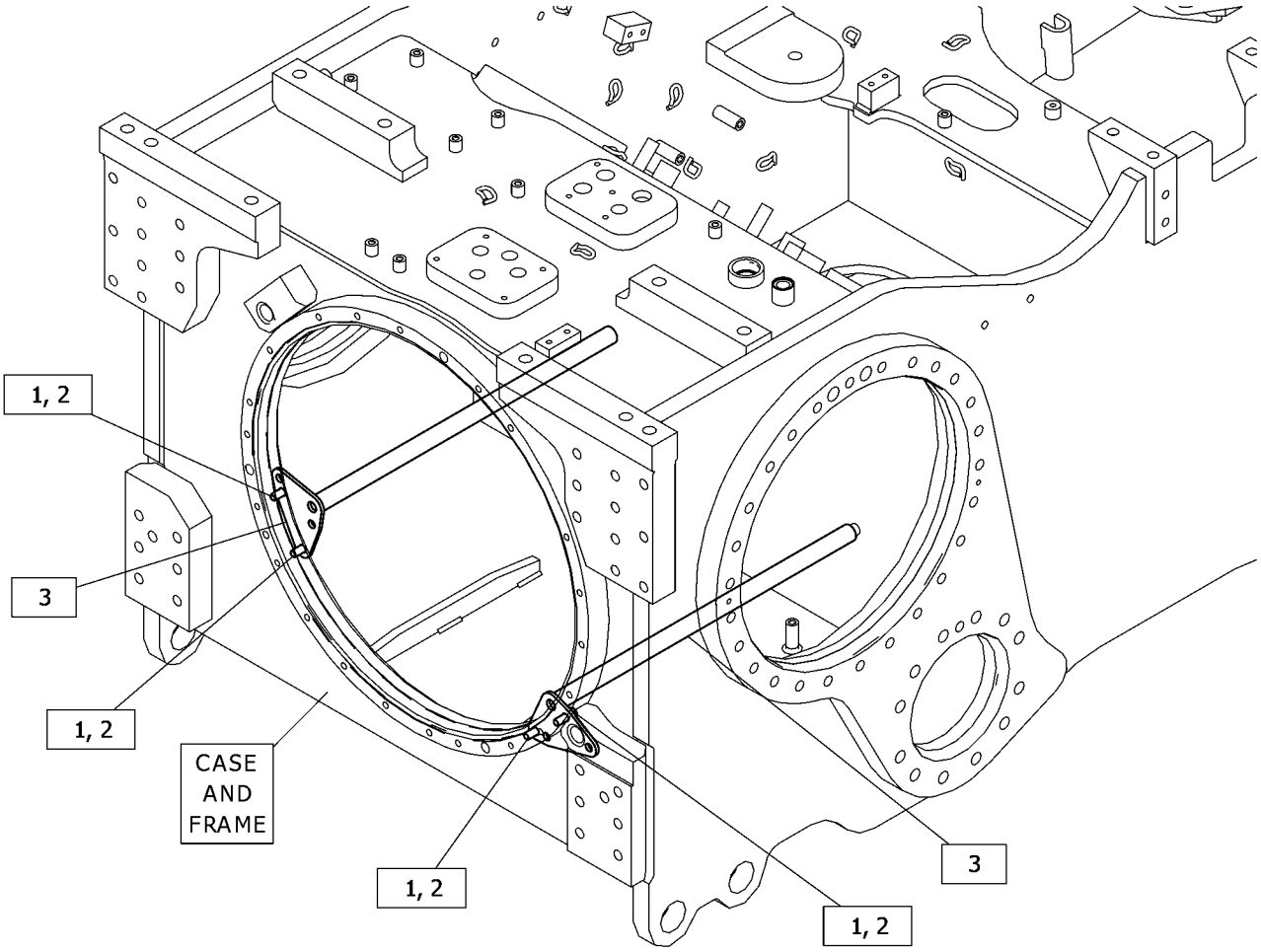

GRÁFICO 1 <FIM> g06449135

549-8381 GRUPO DE PLANETÁRIOS DA TRANSMISSÃO

S/N: D5H1-UP; D6M1-UP; D7M1-UP; D9M1-UP
NÚMEROE DE 549-8359 TRANSMISSION AR
AN ATTACHMENT

SMCS-3160 **i08364420**

NOTA	REF. NÃO	GRÁFICO REF.	NÚMERO DA PEÇA	QTY	NOME DA PEÇA 1 2 3 4 5 6 (NÍVEL DO PRODUTO)	CONSULTE PÁGINA
	1	1	**3P-7019**	2	RETENTOR-METAL (SEAL-METAL)	
	2	4	**3T-0810**	1	LUVA (SLEEVE)	
	3	2	**3T-3447**	1	GRUPO DE ENGRENAGENS SOL (44 DENTES) (GEAR AS-SUN (44-TEETH))	
		2	**8S-0527**	2	BUJÃO TIPO COPO (PLUG-CUP)	
	4	2	**6I-8488**	1	COROA (82 DENTES) (GEAR-RING (82-TEETH))	
	5	3	**6P-2233**	3	ENGRENAGEM PLANETÁRIA (20 DENTES) (GEAR-PLANETARY (20-TEETH))	
	6	4	**6P-4977**	1	LUVA (SLEEVE)	
	7	3	**6P-7742**	4	EIXO PLANETÁRIO (SHAFT-PLANETARY)	
	8	3	**6P-7743**	4	EIXO PLANETÁRIO (SHAFT-PLANETARY)	
	9	1	**113-9212**	1	DISCO DE ENCOSTO (DISC-THRUST)	
	10	2	**6P-7985**	2	ANEL-RETENTOR (RING-SEAL)	
	11	1	**6V-1720**	1	PLACA DE NÚMERO DE SÉRIE (TRANSMISSÃO) (PLATE-SERIAL NUMBER (TRANSMISSION))	
	12	1	**7G-6061**	1	ACOPLAMENTO (COUPLING)	
	13	2	**7G-8121**	2	ANEL DE TRAVA (RING-LOCK)	
	14	1	**8D-5096**	1	ANEL RETENTOR EM O (SEAL-O-RING)	
	15	2	**8E-1484**	1	CONJUNTO DO ALOJAMENTO-EMBREAGEM (HOUSING AS-CLUTCH)	
		2	**3S-8109**	1	PINO DE MOLA (PIN-SPRING)	
		2	**4S-8537**	1	PINO-GUIA (DOWEL)	
	16	2	**8E-1666**	1	PLACA DE RETENÇÃO (PLATE-RETAINER)	
	17	1	**8E-8118**	1	SUPORTE DE ANEL (CARRIER-RING)	
	18	1	**8P-8950**	2	ANEL RETENTOR DE METAL (RING-METAL SEAL)	
	19	2	**9G-1234**	5	MOLA DE DISCO (SPRING-DISC)	
	20	1	**9G-8615**	1	TAMPA (COVER)	
	21	2	**9M-1503**	1	ANEL RETENTOR DE METAL (RING-METAL SEAL)	
	22	1	**9P-5558**	1	ANEL DE RETENÇÃO (RING-RETAINING)	
	23	2	**108-5621**	1	SUPORTE DE PLANETÁRIOS (CARRIER-PLANETARY)	
	24	1	**144-0761**	1	SUPORTE DE PLANETÁRIOS (CARRIER-PLANETARY)	
	25	2	**177-4487**	1	COROA (71 DENTES) (GEAR-RING (71-TEETH))	
	26	1	**202-2380**	1	CONJUNTO DO EIXO-ENTRADA (SHAFT AS-INPUT)	
		1	**156-4406**	1	BUJÃO (PLUG-PIPE)	
	27	2	**213-3719**	1	PLACA DE REAÇÃO (PLATE-REACTION)	
	28	2	**321-5715**	1	PISTÃO (PISTON)	
	29	1	*326-0319*	1	CONJUNTO DE BUJÃO (PLUG AS)	
		1	**9S-4188**	1	BUJÃO (PLUG)	
		1	**238-5083**	1	ANEL RETENTOR EM O (SEAL-O-RING)	
	30	1	*365-6805*	1	CONJUNTO DE ALOJAMENTO (HOUSING AS)	
		1	**204-7876**	1	ORIFÍCIO (ORIFICE)	
		1	**365-6800**	1	ALOJAMENTO DA EMBREAGEM (HOUSING-CLUTCH)	
	31	1,2	**366-8298**	2	PISTÃO (PISTON)	
	32	1	*448-1354*	1	GRUPO DA TAMPA-ACESSO (COVER GP-ACCESS)	
		1	**239-1139**	1	RETENTOR (SEAL)	
		1	**448-1367**	1	CONJUNTO DA TAMPA (COVER AS)	
	33	2	**035-3360**	1	ANEL DE RETENÇÃO (RING-RETAINING)	

549-8381 GRUPO DE PLANETÁRIOS DA TRANSMISSÃO () (continuação) **i08364420**

NOTA	REF. NÃO	GRÁFICO REF.	NÚMERO DA PEÇA	QTY	NOME DA PEÇA 1 2 3 4 5 6 (NÍVEL DO PRODUTO)	CONSULTE PÁGINA
	34	2	**108-5618**	1	ENGRENAGEM SOL (33 DENTES) (GEAR-SUN (33-TEETH))	
	35	2	**108-5620**	1	SUPORTE DE PLANETÁRIOS (CARRIER-PLANETARY)	
	36	2	**108-5623**	1	COROA (71 DENTES) (GEAR-RING (71-TEETH))	
	37	4	**451-1493**	2	ANEL RETENTOR EM O (SEAL-O-RING)	
	38	1	*148-8309*	2	CONJUNTO DO ADAPTADOR (ADAPTER AS)	
					(CADA UM INCLUI)	
		1	**2P-8421**	1	ADAPTADOR-ANEL RETENTOR EM O (ADAPTER-O-RING)	
		1	**3D-2824**	1	ANEL RETENTOR EM O (SEAL-O-RING)	
	39	1	*164-5567*	2	CONJUNTO DO ENGATE-DESCONEXÃO RÁPIDA (MACHO) (COUPLER AS-QUICK DISCONNECT (MALE))	
					(CADA UM INCLUI)	
		1	**6V-3965**	1	CONEXÃO (DESLIGAMENTO RÁPIDO) (FITTING (QUICK DISCONNECT))	
		1	**214-7568**	1	ANEL RETENTOR EM O (SEAL-O-RING)	
M	40	1	**9X-2125**	6	PARAFUSO-TRAVA (M10X1,5X25 MM) (BOLT-LOCKING (M10X1.5X25-MM))	
	41	1	**1M-8649**	1	ANEL DE RETENÇÃO (RING-RETAINING)	
	42	2	**2D-0516**	3	PARAFUSO (1/2-13X8,75 POL) (BOLT (1/2-13X8.75-IN))	
	44	1,2	**355-2617**	15	DISCO DE FRICÇÃO (DISC-FRICTION)	
	45	2	**355-2618**	4	DISCO DE FRICÇÃO (DISC-FRICTION)	
	46	2	**363-4541**	8	MOLA (SPRING)	
	47	1	**365-6798**	1	TAMPA (COVER)	
	48	2	**365-6801**	1	PLACA (PLATE)	
	49	2	**365-6802**	1	ALOJAMENTO DA EMBREAGEM (HOUSING-CLUTCH)	
	50	2	**365-6803**	1	ALOJAMENTO DA EMBREAGEM (HOUSING-CLUTCH)	
	51	3	**365-6804**	1	ALOJAMENTO-SUPORTE (HOUSING-SUPPORT)	
	52	1	**3K-1432**	2	ANEL RETENTOR DE METAL (RING-METAL SEAL)	
	53	3	**3P-3441**	1	ANEL DE RETENÇÃO (RING-RETAINING)	
	54	3	**3S-8109**	11	PINO DE MOLA (PIN-SPRING)	
	55	1	**3T-4629**	1	COROA (80 DENTES) (GEAR-RING (80-TEETH))	
	56	3	**3T-6769**	4	ENGRENAGEM PLANETÁRIA (24 DENTES) (GEAR-PLANETARY (24-TEETH))	
	57	1	**3T-7584**	4	MOLA (SPRING)	
	58	2	**458-3635**	2	PISTÃO DA EMBREAGEM (PISTON-CLUTCH)	
	59	3	**555-8382**	3	EIXO (SHAFT)	
	60	3	**556-4537**	8	ENGRENAGEM PLANETÁRIA (20 DENTES) (GEAR-PLANETARY (20-TEETH))	
	61	2	**556-4538**	1	ENGRENAGEM SOL (33 DENTES) (GEAR-SUN (33-TEETH))	
	62	1	**5J-3864**	1	ANEL DE TRAVA (RING-LOCK)	
	63	2	**5K-9106**	1	ANEL DE RETENÇÃO (RING-RETAINING)	
	64	3	**5P-3131**	3	CONJUNTO DE ROLAMENTO DE ROLOS (BEARING AS-ROLLER)	
	65	3	**5P-3930**	8	CONJUNTO DE ROLAMENTO DE ROLOS (BEARING AS-ROLLER)	
	66	1,2	**5P-7530**	7	ANEL RETENTOR EM O (SEAL-O-RING)	
	67	2	**6P-7983**	1	ANEL DE RETENÇÃO (RING-RETAINING)	
	68	4	**5P-8210**	2	ANEL RETENTOR EM O (SEAL-O-RING)	
	69	2,3	**5P-8245**	9	ARRUELA DURA (13,5X25,5X3 MM DE ESPESSURA) (WASHER-HARD (13.5X25.5X3-MM THK))	
	70	4	**5P-9186**	2	ANEL RETENTOR EM O (SEAL-O-RING)	
	71	2	**6P-7772**	1	ANEL-RETENTOR (RING-SEAL)	

549-8381 GRUPO DE PLANETÁRIOS DA TRANSMISSÃO () (continuação) **i08364420**

NOTA	REF. NÃO	GRÁFICO REF.	NÚMERO DA PEÇA	QTY	NOME DA PEÇA 1 2 3 4 5 6 (NÍVEL DO PRODUTO)	CONSULTE PÁGINA
	72	1,2	**6P-7773**	4	ANEL-RETENTOR (RING-SEAL)	
	73	2	**6P-7968**	3	PLACA DA EMBREAGEM (PLATE-CLUTCH)	
	74	2	**6V-0834**	1	ANEL DE RETENÇÃO (RING-RETAINING)	
	75	2	**6V-0835**	1	ANEL DE RETENÇÃO (RING-RETAINING)	
	76	1	**6V-0852**	2	TAMPA CONTRA POEIRA (CAP-DUST)	
	77	3	**6V-1586**	1	ANEL DE RETENÇÃO (RING-RETAINING)	
	78	1,2	**6V-1649**	2	ROLAMENTO DE ESFERAS (BALL BEARING)	
	79	3	**6V-7568**	6	PARAFUSO (1/2-13X14,86 POL) (BOLT (1/2-13X14.86-IN))	
	80	3	**6Y-3484**	1	ROLAMENTO DE ESFERAS (BALL BEARING)	
	81	1	**7B-7515**	1	ROLAMENTO DE ESFERAS (BALL BEARING)	
R	82	1,2	**7G-0437**	15	PLACA DA EMBREAGEM (PLATE-CLUTCH)	
	83	1	**7G-3710**	4	HASTE (ROD)	
	84	1,2	**7G-5675**	4	ANEL-RETENTOR (RING-SEAL)	
	85	2	**7G-5730**	1	ANEL-RETENTOR (RING-SEAL)	
	86	3	**7S-4534**	4	ROLAMENTO-EM GAIOLA (BEARING-CAGED)	
	87	3	**7X-7608**	1	ANEL DE RETENÇÃO (RING-RETAINING)	
	88	2	**8E-8115**	1	CONJUNTO DE EIXO DE SAÍDA (SHAFT AS-OUTPUT)	
	88A	2	**6Y-0306**	2	BUCHA (BUSHING)	
		2	**8S-3426**	1	PINO-GUIA (DOWEL)	
	89	1	**8E-8117**	1	ENGRENAGEM SOL (32 DENTES) (GEAR-SUN (32-TEETH))	
	90	3	**8E-8297**	6	DISCO DE ENCOSTO (DISC-THRUST)	
	91	3	**8E-8299**	24	DISCO DE ENCOSTO (DISC-THRUST)	
	92	1	**8P-0058**	1	JUNTA-TAMPA (GASKET-COVER)	
M	93	1	**8T-4186**	6	PARAFUSO (M10X1,5X40 MM) (BOLT (M10X1.5X40-MM))	
	94	3	**9G-1233**	1	ACOPLAMENTO (COUPLING)	
	95	2	**9H-5604**	1	ANEL DE RETENÇÃO (RING-RETAINING)	

M - PEÇA MÉTRICA
R - PEÇA REMANUFATURADA PODE ESTAR DISPONÍVEL

549-8381 GRUPO DE PLANETÁRIOS DA TRANSMISSÃO () (continuação) **i08364420**

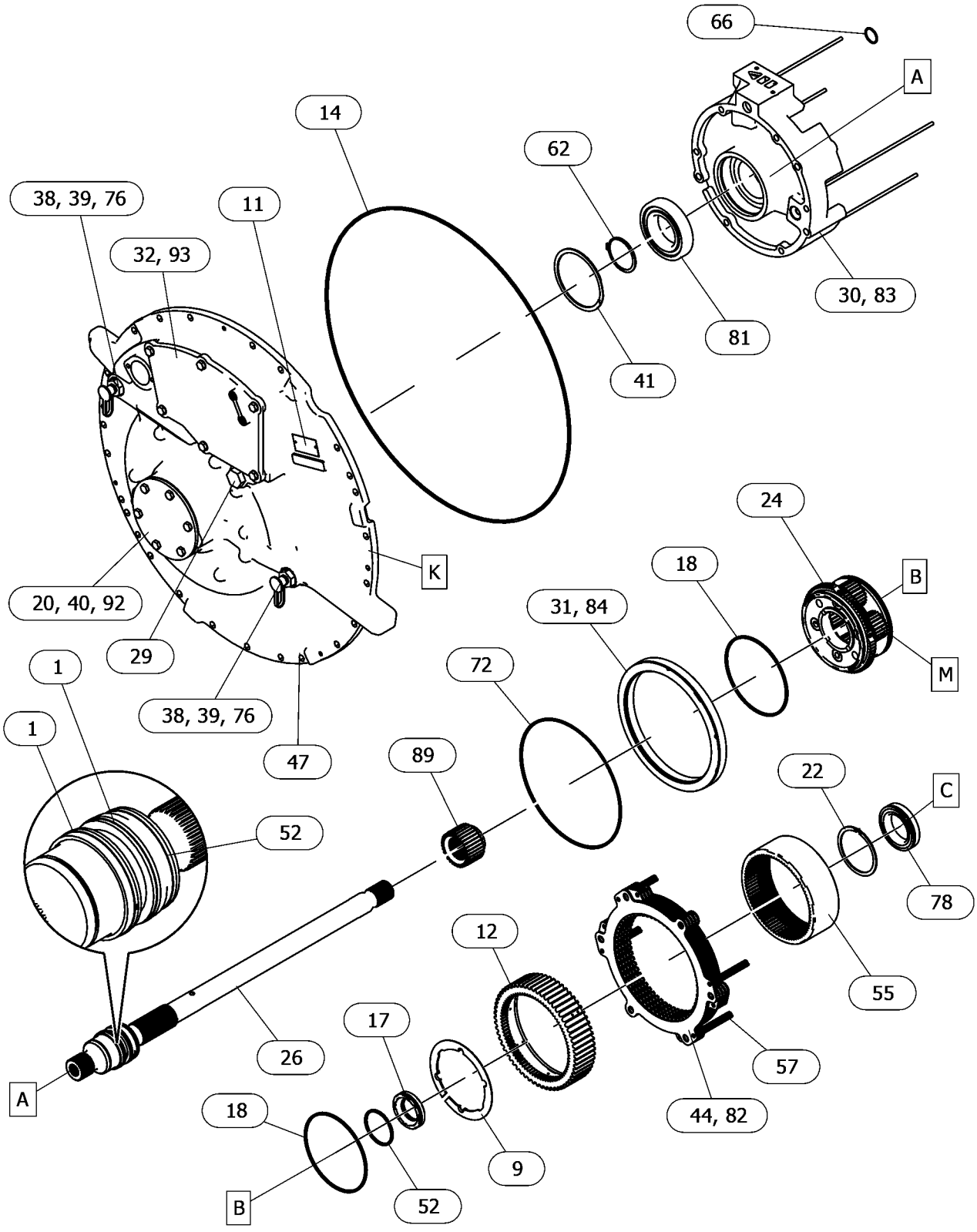

GRÁFICO 1 g06636121

549-8381 GRUPO DE PLANETÁRIOS DA TRANSMISSÃO () (continuação) **i08364420**

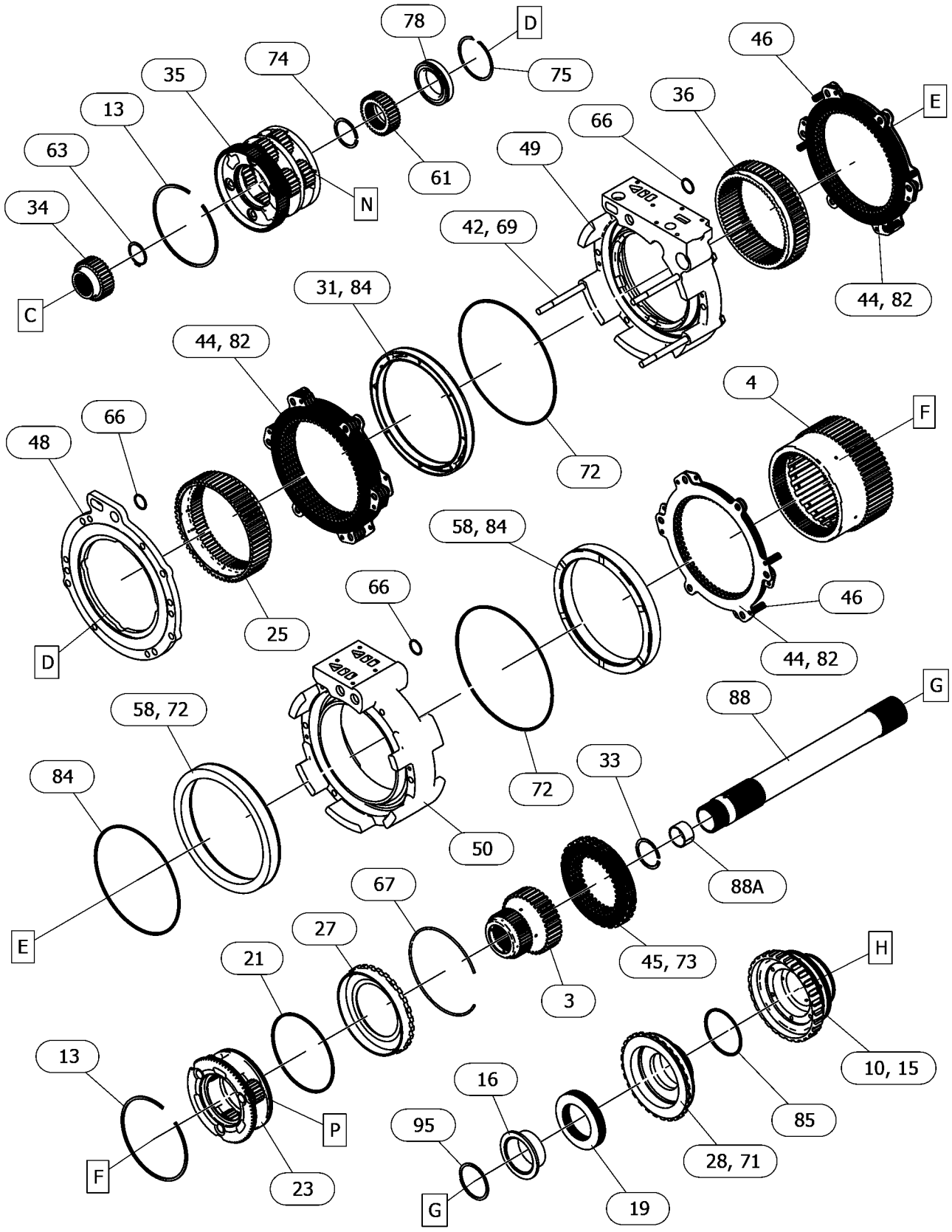

GRÁFICO 2 g06636121_01

549-8381 GRUPO DE PLANETÁRIOS DA TRANSMISSÃO () (continuação) **i08364420**

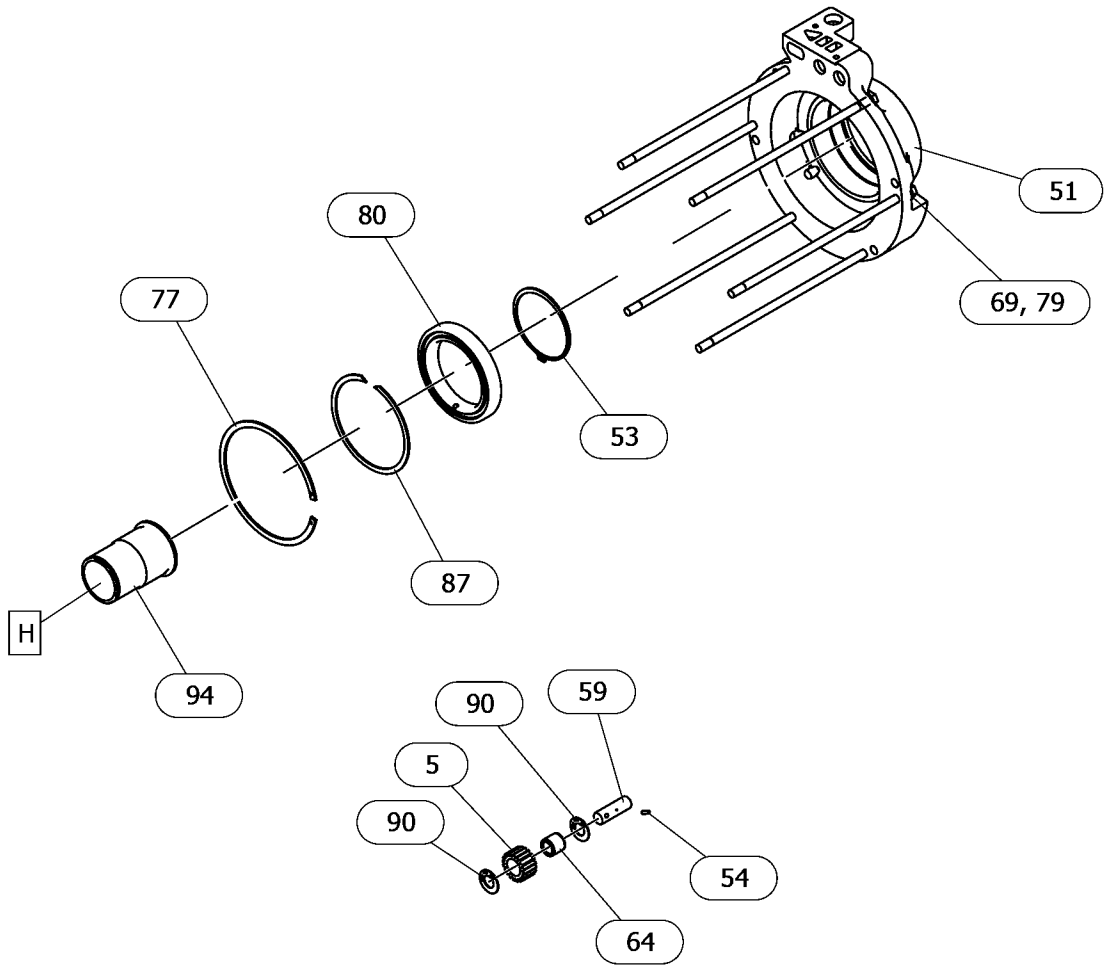

VIEW OF AREA P
(PARTS REMOVED FOR CALRITY)

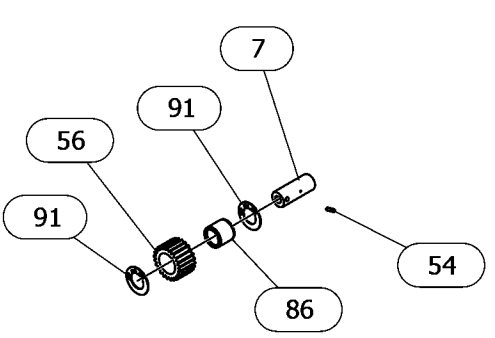

VIEW OF AREA M
(PARTS REMOVED FOR CALRITY)

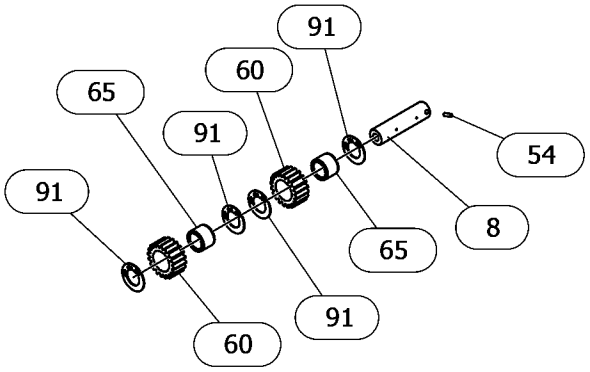

VIEW OF AREA N
(PARTS REMOVED FOR CALRITY)

GRÁFICO 3 g06636121_02

549-8381 GRUPO DE PLANETÁRIOS DA TRANSMISSÃO () (continuação) **i08364420**

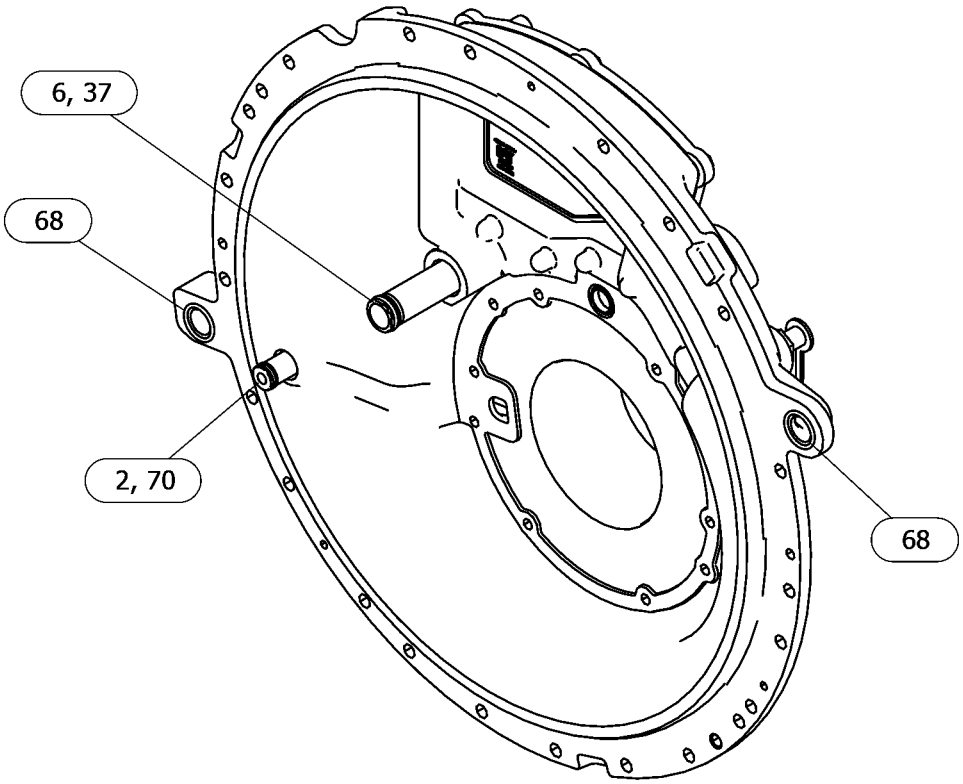

VIEW OF AREA K
(PARTS REMOVED FOR CALRITY)

GRÁFICO 4 <FIM> g06636121_03

510-9710 POWER TRAIN AR

S/N: Z2K1-UP; Z2N1-UP
NÚMEROE DE 532-9780 COMMON AR
AN ATTACHMENT

SMCS-3000, 4000

i07816167

NOTA	NÚMERO DA PEÇA	QTY	NOME DA PEÇA 1 2 3 4 5 6 (NÍVEL DO PRODUTO)	CONSULTE PÁGINA
Y	*509-3795*	1	BRAKE GP-STEERING (BRAKE GP-STEERING)	675
Y	*509-3797*	1	MOUNTING GP-TORQUE CONVERTER (MOUNTING GP-TORQUE CONVERTER)	408
Y	*553-3782*	1	GRUPO DE FIXAÇÃO DA TRANSMISSÃO (MOUNTING GP-TRANSMISSION)	410
Y	*428-7687*	1	GRUPO DO EIXO DE COMANDO (SHAFT GP-DRIVE)	424
Y	*528-9635*	1	TORQUE CONVERTER & HOUSING GP (TORQUE CONVERTER & HOUSING GP)	425
Y	**549-8359**	1	TRANSMISSION AR (TRANSMISSION AR)	429
Y	*509-3796*	1	VALVE & MTG GP-CONTROL (VALVE & MTG GP-CONTROL)	689

Y - ILUSTRAÇÃO INDIVIDUAL

<FIM>

202-4364 GRUPO DA BOMBA DE ENGRENAGEM*R

S/N: Z2K1-UP; Z2N1-UP
3 SEÇÕES
NÚMEROE DE 509-3799 LINES GP-POWER TRAIN OIL
AN ATTACHMENT

SMCS-3066, 3115, 5073 **i05091130**

NOTA	REF. NÃO	GRÁFICO REF.	NÚMERO DA PEÇA	QTY	NOME DA PEÇA 1 2 3 4 5 6 (NÍVEL DO PRODUTO)	CONSULTE PÁGINA
	1	1	**202-6488**	1	CARROCERIA-BOMBA DE ÓLEO (LIMPEZA DO CONVERSOR) (BODY-OIL PUMP (CONVERTER SCAVENGE))	
	2	1	**178-9041**	1	CONJUNTO DE CORPO DA BOMBA DE ÓLEO (CARREGAMENTO DA TRANSMISSÃO) (BODY AS-OIL PUMP (TRANSMISSION CHARGING))	
	2A	1	**5M-3320**	2	BUCHA (BUSHING)	
	2B	1	**8M-8489**	4	PINO-GUIA (DOWEL)	
	3	1	**202-0552**	1	CONJUNTO DE CORPO DA BOMBA DE ÓLEO (LUBRIFICAÇÃO DO CONVERSOR/ ARREFECEDOR) (BODY AS-OIL PUMP (CONVERTER/ COOLER LUBRICATION))	
	3A	1	**131-0167**	2	BUCHA (BUSHING)	
	3B	1	**8M-8489**	2	PINO-GUIA (DOWEL)	
M	4	1	**8T-5030**	2	PARAFUSO (M10X1,5X120 MM) (BOLT (M10X1.5X120-MM))	
	5	1	**3S-0004**	6	ARRUELA (0,406X0,728X0,09 POL DE ESPESSURA) (WASHER (0.406X0.728X0.09-IN THK))	
	6	1	**1B-8736**	1	CHAVE WOODRUFF (KEY-WOODRUFF)	
	7	1	**133-1222**	1	CONJUNTO DA TAMPA-BOMBA DE ÓLEO (COVER AS-OIL PUMP)	
	7A	1	**131-0167**	2	BUCHA (BUSHING)	
	8	1	**2D-8009**	3	ANEL RETENTOR EM O (SEAL-O-RING)	
	9	1	**202-0551**	2	ENGRENAGEM (12 DENTES) (GEAR (12-TEETH))	
	10	1	**202-0549**	1	ENGRENAGEM (12 DENTES) (GEAR (12-TEETH))	
	11	1	**3T-8757**	2	ENGRENAGEM (12 DENTES) (GEAR (12-TEETH))	
	12	1	**202-0550**	1	ENGRENAGEM (12 DENTES) (GEAR (12-TEETH))	
	13	1	**1B-8705**	1	CHAVE WOODRUFF (KEY-WOODRUFF)	
	14	1	**3H-1461**	1	ANEL RETENTOR EM O (SEAL-O-RING)	
	15	1	**9S-4191**	2	BUJÃO (ROSCA 9/16-18) (PLUG (9/16-18-THD))	
	16	1	**3J-1907**	2	ANEL RETENTOR EM O (SEAL-O-RING)	
M	17	1	**8T-0356**	4	PARAFUSO (M10X1,5X160 MM) (BOLT (M10X1.5X160-MM))	
	18	1	**6Y-5010**	8	ARRUELA (10,16X19X0,84 MM DE ESPESSURA) (WASHER (10.16X19X0.84-MM THK))	

M - PEÇA MÉTRICA

202-4364 GRUPO DA BOMBA DE ENGRENAGEM () (continuação) **i05091130**

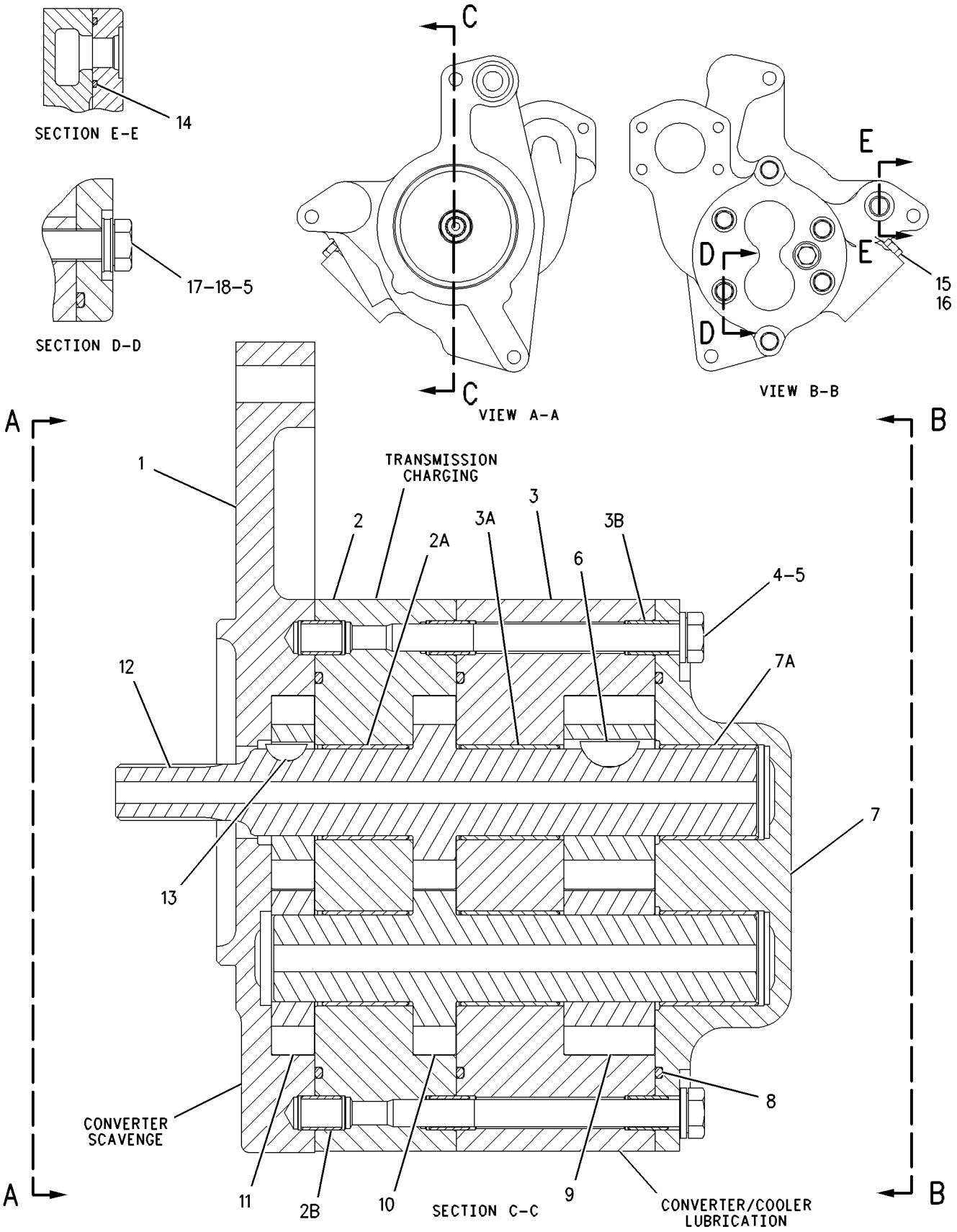

GRÁFICO 1 <FIM> g00778277

6I-8078 GRUPO DO SEGMENTO DA RODA MOTRIZ

S/N: Z2K1-UP; Z2N1-UP

NÚMEROE DE 510-9717, 510-9718, 510-9719, 510-9720, 510-9723 DRIVE AR-FINAL AN ATTACHMENT

SMCS-4155 **i02875740**

NOTA	REF. NÃO	GRÁFICO REF.	NÚMERO DA PEÇA	QTY	NOME DA PEÇA 1 2 3 4 5 6 (NÍVEL DO PRODUTO)	CONSULTE PÁGINA
	1	1	**6I-8077**	5	SEGMENTO-RODA MOTRIZ (SEGMENT-SPROCKET)	
	2	1	**2S-5658**	25	ARRUELA DURA (17X29X3-MM DE ESPESSURA) (WASHER-HARD (17X29X3-MM THK))	
	3	1	**6V-0937**	25	PARAFUSO (5/8-18X2,1 POL) (BOLT (5/8-18X2.1-IN))	
	4	1	**7H-3607**	25	PORCA (5/8-18 DE ROSCA) (NUT (5/8-18-THD))	

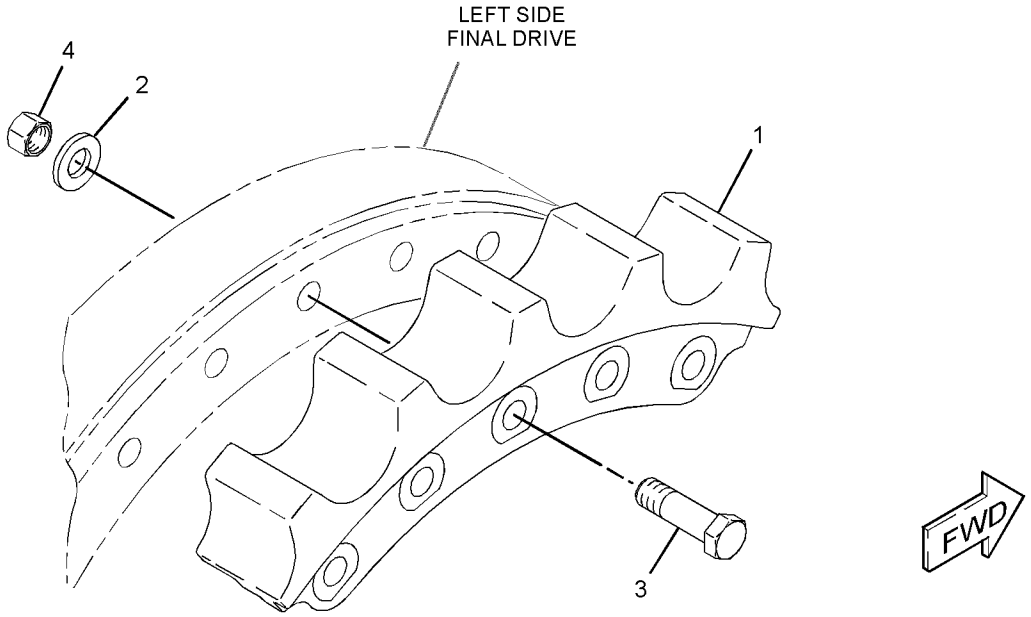

GRÁFICO 1 <FIM> g01432220

428-7687 GRUPO DO EIXO DE COMANDO

S/N: Z2K1-UP; Z2N1-UP
NÚMEROE DE 510-9710 POWER TRAIN AR
AN ATTACHMENT

SMCS-3253 **i06716314**

NOTA	REF. NÃO	GRÁFICO REF.	NÚMERO DA PEÇA	QTY	NOME DA PEÇA 1 2 3 4 5 6 (NÍVEL DO PRODUTO)	CONSULTE PÁGINA
	1	1	**108-8296**	1	CONJUNTO DO GARFO (YOKE AS)	
	1A	1	**7F-6935**	1	PISTA DE ROLAMENTO INTERNA (RACE-BEARING INNER)	
		1	**4B-4098**	1	BUJÃO TIPO COPO (PLUG-CUP)	
	2	1	**367-7644**	1	GRUPO DA JUNTA UNIVERSAL (UNIVERSAL JOINT GP)	
		1	**488-7916**	2	CONJUNTO DA JUNTA UNIVERSAL (UNIVERSAL JOINT AS)	
M		1	**6V-5843**	8	PARAFUSO (M10X1,5X45 MM) (BOLT (M10X1.5X45-MM))	
M	3	1	**8T-4182**	8	PARAFUSO (M10X1,5X45 MM) (BOLT (M10X1.5X45-MM))	

M - PEÇA MÉTRICA

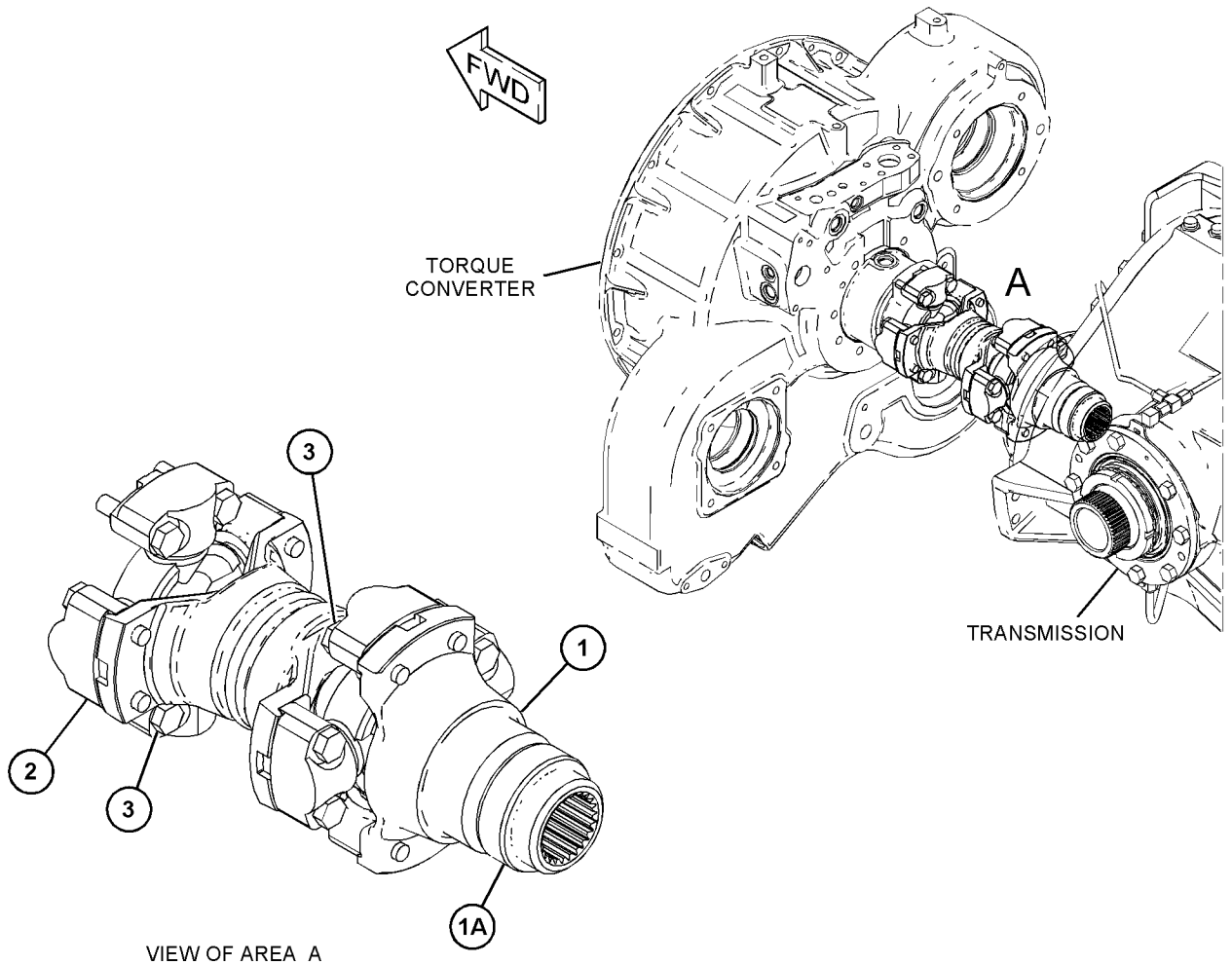

VIEW OF AREA A

GRÁFICO 1 <FIM> g03877315

528-9635 TORQUE CONVERTER & HOUSING GP

S/N: Z2K1-UP; Z2N1-UP
NÚMEROE DE 510-9710 POWER TRAIN AR
AN ATTACHMENT

SMCS-3101, 3105

i07851947

NOTA	REF. NÃO	GRÁFICO REF.	NÚMERO DA PEÇA	QTY	NOME DA PEÇA 1 2 3 4 5 6 (NÍVEL DO PRODUTO)	CONSULTE PÁGINA
	1	1	**1T-0034**	2	ANEL DE TRAVA (RING-LOCK)	
	2	1	**1T-0933**	2	ANEL DE RETENÇÃO (RING-RETAINING)	
	3	1	**3T-6471**	1	CONJUNTO DE SCREEN (CONVERSOR DE TORQUE) (SCREEN AS (TORQUE CONVERTER))	
		1	**3T-6469**	1	ARRUELA (19X26X1,6 MM DE ESPESSURA) (WASHER (19X26X1.6-MM THK))	
	4	1	**6D-7889**	1	ANEL RETENTOR EM O (SEAL-O-RING)	
	5	1	**6Y-3164**	1	ENGRENAGEM DE COMANDO DA BOMBA (77 DENTES) (GEAR-PUMP DRIVE (77-TEETH))	
	6	1	**7X-7816**	1	PLACA DE NÚMERO DE SÉRIE (CONVERSOR DE TORQUE) (PLATE-SERIAL NUMBER (TORQUE CONVERTER))	
	7	1	**9J-0461**	1	MOLA (SPRING)	
	8	1	**106-0721**	1	GARFO (YOKE)	
	9	1	**110-1211**	1	ENGRENAGEM DE COMANDO DA BOMBA (77 DENTES) (GEAR-PUMP DRIVE (77-TEETH))	
	10	1	**225-4286**	1	ENGRENAGEM DE COMANDO DA BOMBA (68 DENTES) (GEAR-PUMP DRIVE (68-TEETH))	
	11	1	**366-8968**	1	ALOJAMENTO (HOUSING)	
	12	1	**372-3740**	1	CARROCERIA (BODY)	
J	13	1	**518-5072**	1	GRUPO DA VÁLVULA SOLENOIDE (CONVERSOR DE TORQUE) (VALVE GP-SOLENOID (TORQUE CONVERTER))	
Y	14	1	**290-5792**	1	GRUPO DO SENSOR-VELOCIDADE (SAÍDA DO CONVERSOR DE TORQUE) (SENSOR GP-SPEED (TORQUE CONVERTER OUTPUT))	250
Y	15	1	**528-9636**	1	GRUPO DO CONVERSOR DE TORQUE (TORQUE CONVERTER GP)	427
	16	1	**293-9452**	1	FIXAÇÃO DA CINTA (MOUNTING-CABLE TIE)	
M	17	1	**162-2165**	2	PARAFUSO DE CABEÇA OCA (M4X0,7X16 MM) (BOLT-SOCKET HEAD (M4X0.7X16-MM))	
	18	1	*164-5567*	1	CONJUNTO DO ENGATE-DESCONEXÃO RÁPIDA (MACHO) (COUPLER AS-QUICK DISCONNECT (MALE))	
		1	**6V-3965**	1	CONEXÃO (DESLIGAMENTO RÁPIDO) (FITTING (QUICK DISCONNECT))	
		1	**214-7568**	1	ANEL RETENTOR EM O (SEAL-O-RING)	
	19	1	**1T-0043**	1	ROLAMENTO DE ESFERAS (BALL BEARING)	
	20	1	**1T-0205**	1	ANEL DE RETENÇÃO (RING-SNAP)	
	21	1	**1T-1639**	1	ANEL (RING)	
	22	1	*307-2670*	2	CONJUNTO DE BUJÃO (PLUG AS)	
					(CADA UM INCLUI)	
		1	**9S-4185**	1	BUJÃO (ROSCA 3/4-16) (PLUG (3/4-16-THD))	
		1	**238-5080**	1	ANEL RETENTOR EM O (SEAL-O-RING)	
	23	1	*326-0319*	1	CONJUNTO DE BUJÃO (PLUG AS)	
		1	**9S-4188**	1	BUJÃO (PLUG)	
		1	**238-5083**	1	ANEL RETENTOR EM O (SEAL-O-RING)	
	24	1	**238-5080**	1	ANEL RETENTOR EM O (SEAL-O-RING)	
	25	1	**4B-3665**	2	ROLAMENTO DE ESFERAS (BALL BEARING)	
	26	1	**5P-5846**	1	ANEL RETENTOR EM O (SEAL-O-RING)	
	27	1	**5P-9806**	1	ANEL RETENTOR EM O (SEAL-O-RING)	
M	28	1	**8T-0100**	1	PARAFUSO (M8X1,25X60 MM) (BOLT (M8X1.25X60-MM))	

528-9635 TORQUE CONVERTER & HOUSING GP () (continuação) **i07851947**

NOTA	REF. NÃO	GRÁFICO REF.	NÚMERO DA PEÇA	QTY	NOME DA PEÇA 1 2 3 4 5 6 (NÍVEL DO PRODUTO)	CONSULTE PÁGINA
	29	1	**7G-3496**	1	RETENTOR (RETAINER)	
	30	1	**8C-3229**	1	ANEL DE RETENÇÃO (RING-RETAINING)	
	31	1	**8T-4121**	8	ARRUELA DURA (11X21X2,5 MM DE ESPESSURA) (WASHER-HARD (11X21X2.5-MM THK))	
M	32	1	**8T-4195**	8	PARAFUSO (M10X1,5X30 MM) (BOLT (M10X1.5X30-MM))	
M	33	1	**8T-4910**	1	PARAFUSO (M12X1,75X60 MM) (BOLT (M12X1.75X60-MM))	
	34	1	**9F-1399**	1	ANEL RETENTOR EM O (SEAL-O-RING)	
	35	1	**9M-1974**	2	ARRUELA DURA (8,8X16X2 MM DE ESPESSURA) (WASHER-HARD (8.8X16X2-MM THK))	
	36	1	**9X-7719**	1	ANEL DE RETENÇÃO (SEAL-LIP TYPE)	
	37	1	**7B-3028**	2	CHAVE DE FENDA (Nº 4X 3/16 POL) (SCREW-DRIVE (NO 4X 3/16-IN))	
M	38	1	**8T-3647**	1	PARAFUSO (M8X1,25X80 MM) (BOLT (M8X1.25X80-MM))	
	39	1	**267-4211**	1	ESPAÇADOR (8,8X16X15 MM DE ESPESSURA) (SPACER (8.8X16X15-MM THK))	
					JOGO(S) DE REPARO DISPONÍVEL(ÍVEIS):	
J			**387-2867**	1	KIT DE SELOS (KIT-SEAL)	
					(INCLUI ANÉIS RETENTORES EM O)	

J - KIT MARCADO COM J PARA MANUTENÇÃO DE PEÇAS MARCADAS COM J
M - PEÇA MÉTRICA
Y - ILUSTRAÇÃO INDIVIDUAL

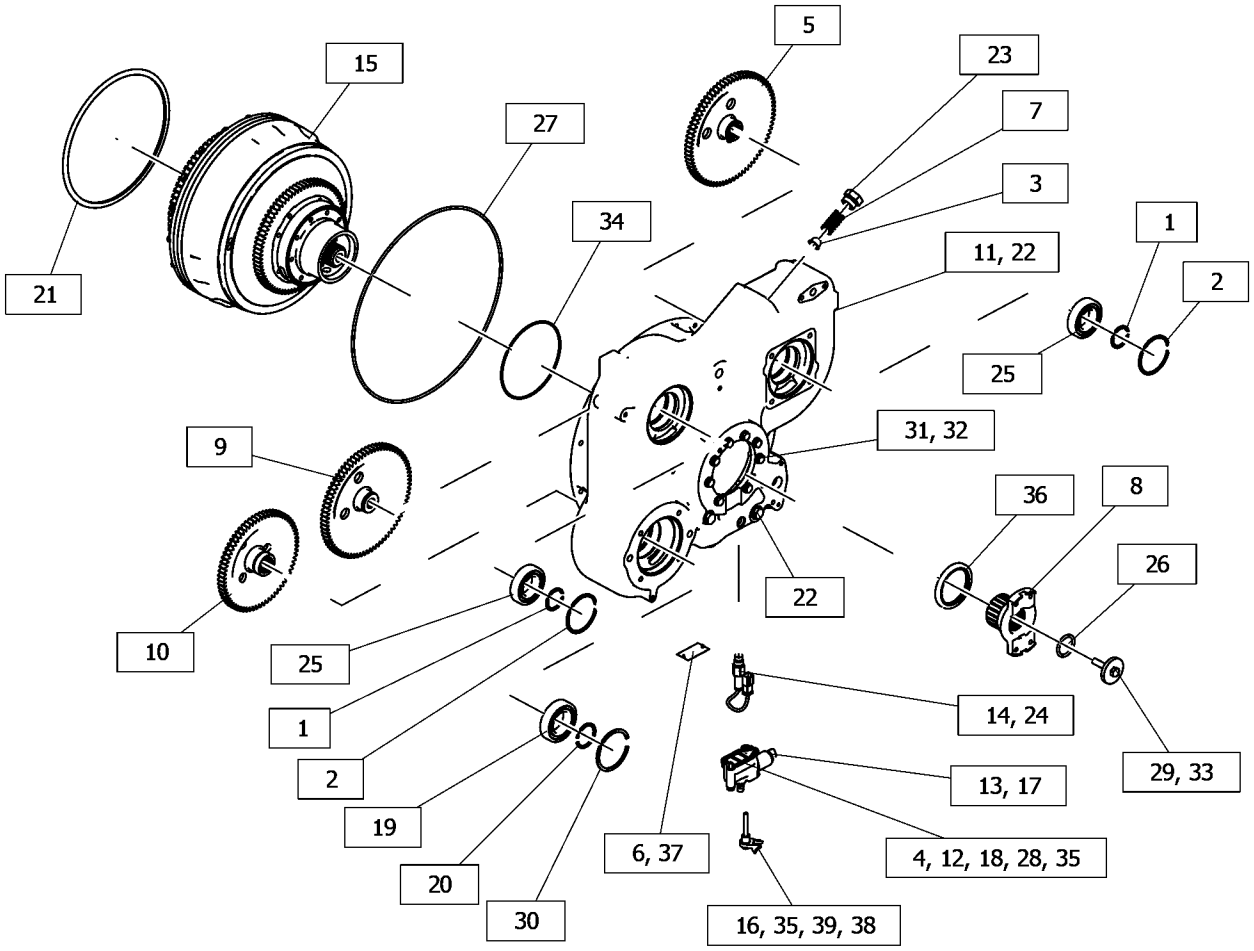

GRÁFICO 1 <FIM> g06455249

528-9636 GRUPO DO CONVERSOR DE TORQUE

S/N: TC31-UP; 1RZ1-UP

NÚMEROE DE 528-9635 TORQUE CONVERTER & HOUSING GP

AN ATTACHMENT

SMCS-3101 **i08125818**

NOTA	REF. NÃO	GRÁFICO REF.	NÚMERO DA PEÇA	QTY	NOME DA PEÇA 1 2 3 4 5 6 (NÍVEL DO PRODUTO)	CONSULTE PÁGINA
	1	1	**433-5968**	1	ANEL RETENTOR EM O (SEAL-O-RING)	
	2	1	**1N-7057**	1	ANEL-RETENTOR (RING-SEAL)	
	3	1	**331-7132**	1	ANEL-RETENTOR (RING-SEAL)	
	4	1	**363-8109**	1	ESTATOR DO CONVERSOR (STATOR-CONVERTER)	
	5	1	**8P-8555**	1	PISTA-RODA LIVRE (RACE-FREEWHEEL)	
	6	1	**258-5652**	1	DISCO DE FRICÇÃO (DISC-FRICTION)	
	7	1	**268-5577**	1	TURBINA DO CONVERSOR (TURBINE-CONVERTER)	
	8	1	**274-4254**	1	ANEL-RETENTOR (RING-SEAL)	
	9	1	**517-7206**	1	EXCÊNTRICO DA RODA LIVRE (CAM-FREEWHEEL)	
	10	1	**323-2092**	1	PLACA (PLATE)	
	11	1	**323-2093**	1	PLACA ESTRIADA (PLATE-SPLINED)	
	12	1	**325-9335**	1	CHAPA-SEPARADOR (PLATE-SEPARATOR)	
	13	1	**357-7450**	1	CUBO DO ROTOR (HUB-IMPELLER)	
	14	1	**357-7451**	1	CUBO (HUB)	
	15	1	**357-9709**	1	PLACA (PLATE)	
	16	1	**361-6722**	2	ARRUELA DE ENCOSTO (WASHER-THRUST)	
	17	1	**361-6725**	1	PISTA-ENCOSTO (RACE-THRUST)	
	18	1	**521-5446**	1	ANEL DE RETENÇÃO (RING-RETAINING)	
	19	1	**439-5274**	1	SUPORTE DO ESTATOR (CARRIER-STATOR)	
	20	1	**439-5272**	1	EIXO-SAÍDA (SHAFT-OUTPUT)	
	21	1	**366-8971**	1	ENGRENAGEM DE COMANDO (GEAR-DRIVE)	
	22	1	**368-6505**	1	ROTOR (IMPELLER)	
	23	1	**433-5967**	1	ANEL RETENTOR EM O (SEAL-O-RING)	
	24	1	**527-0485**	18	MOLA DA RODA LIVRE (SPRING-FREEWHEEL)	
	25	1	**416-2583**	1	PISTÃO (PISTON)	
	26	1	**416-2585**	1	CONJUNTO DO ALOJAMENTO-EMBREAGEM (HOUSING AS-CLUTCH)	
	26A	1	**392-9262**	1	BUCHA (BUSHING)	
		1	**1T-0936**	1	BUJÃO-ORIFÍCIO (PLUG-ORIFICE)	
	27	1	**1J-6472**	1	ANEL DE RETENÇÃO (RING-RETAINING)	
	28	1	**1T-0043**	1	ROLAMENTO DE ESFERAS (BALL BEARING)	
	29	1	**304-2746**	2	MANCAL DE ENCOSTO (BEARING-THRUST)	
	30	1	**359-4894**	2	ANEL DE RETENÇÃO (RING-RETAINING)	
	31	1	**360-6838**	1	MANCAL DE ENCOSTO (BEARING-THRUST)	
	32	1	**5G-7636**	2	PINO-GUIA (DOWEL)	
	33	1	**5P-3629**	1	ANEL DE RETENÇÃO (RING-RETAINING)	
M	34	1	**6V-5230**	18	PARAFUSO (M10X1,5X60 MM) (BOLT (M10X1.5X60-MM))	
	35	1	**9X-2027**	18	ARRUELA (11X18X2-MM DE ESPESSURA) (WASHER (11X18X2-MM THK))	
	36	1	**8M-2031**	1	ROLAMENTO DE ESFERAS (BALL BEARING)	
M	37	1	**105-3478**	8	PARAFUSO DE CABEÇA OCA (M10X1,5X35 MM) (BOLT-SOCKET HEAD (M10X1.5X35-MM))	
M	38	1	**101-7398**	16	PARAFUSO DE CABEÇA OCA (M10X1,5X40 MM) (BOLT-SOCKET HEAD (M10X1.5X40-MM))	
	39	1	**196-8548**	1	ANEL-RETENTOR (RING-SEAL)	
	40	1	**3S-1281**	1	ANEL-RETENTOR (RING-SEAL)	

528-9636 GRUPO DO CONVERSOR DE TORQUE () (continuação) **i08125818**

NOTA	REF. NÃO	GRÁFICO REF.	NÚMERO DA PEÇA	QTY	NOME DA PEÇA 1 2 3 4 5 6 (NÍVEL DO PRODUTO)	CONSULTE PÁGINA
	41	1	**265-5287**	1	ANEL-RETENTOR (RING-SEAL)	
	42	1	**541-3260**	18	ROLETE DA RODA LIVRE (ROLLER-FREEWHEEL)	

M - PEÇA MÉTRICA

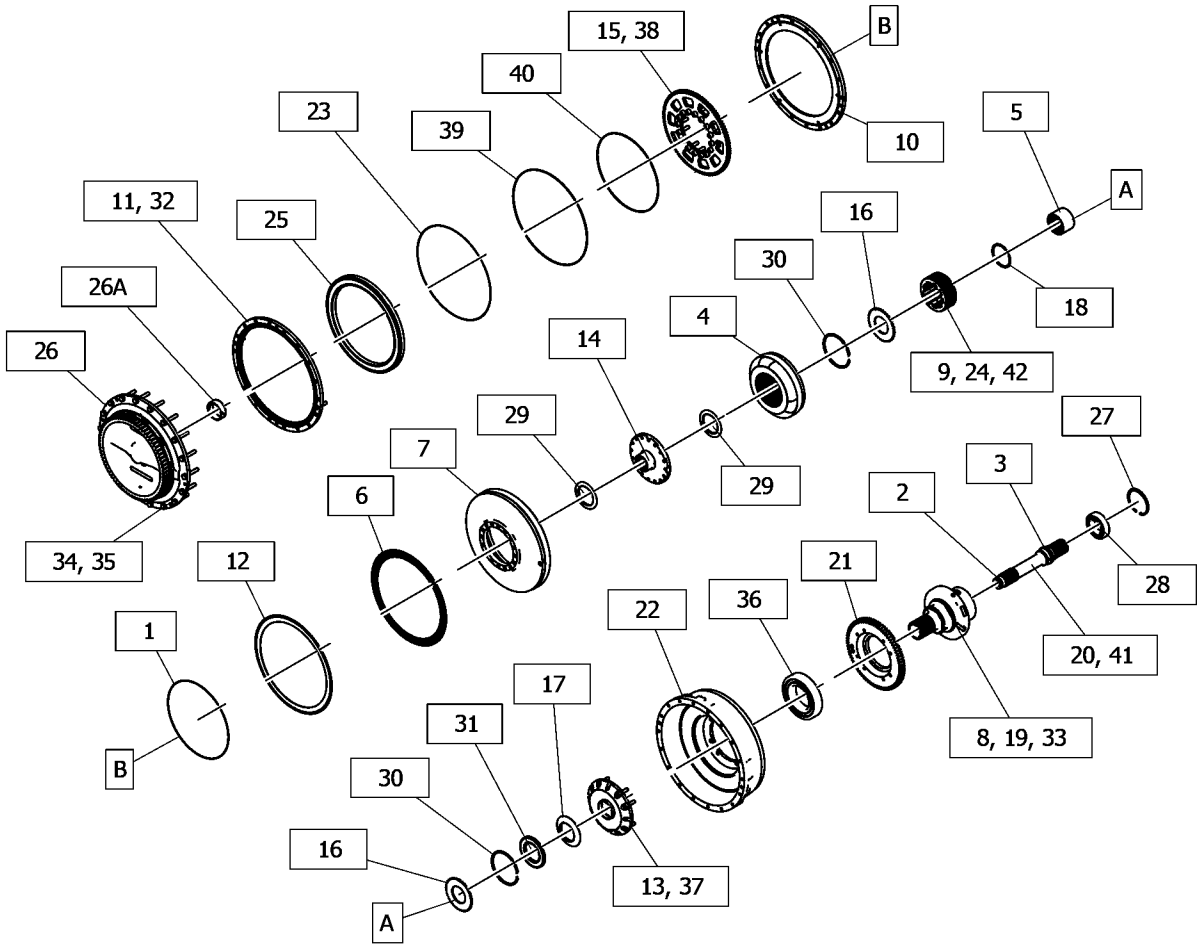

GRÁFICO 1 <FIM> g06451521

549-8359 TRANSMISSION AR

S/N: D5H1-UP; D6M1-UP; D7M1-UP; D9M1-UP
NÚMEROE DE 510-9710 POWER TRAIN AR
AN ATTACHMENT

SMCS-3030 **i07816410**

NOTA	REF. NÃO	GRÁFICO REF.	NÚMERO DA PEÇA	QTY	NOME DA PEÇA 1 2 3 4 5 6 (NÍVEL DO PRODUTO)	CONSULTE PÁGINA
Y	1	1	*549-8381*	1	GRUPO DE PLANETÁRIOS DA TRANSMISSÃO (PLANETARY GP-TRANSMISSION)	413
Y	2	1	*394-2666*	1	CONTROL GP-TRANSMISSION HYD (CONTROL GP-TRANSMISSION HYD)	369
Y	3	1	*419-6899*	1	GEAR GP-BEVEL & TRANSFER (GEAR GP-BEVEL & TRANSFER)	396

Y - ILUSTRAÇÃO INDIVIDUAL

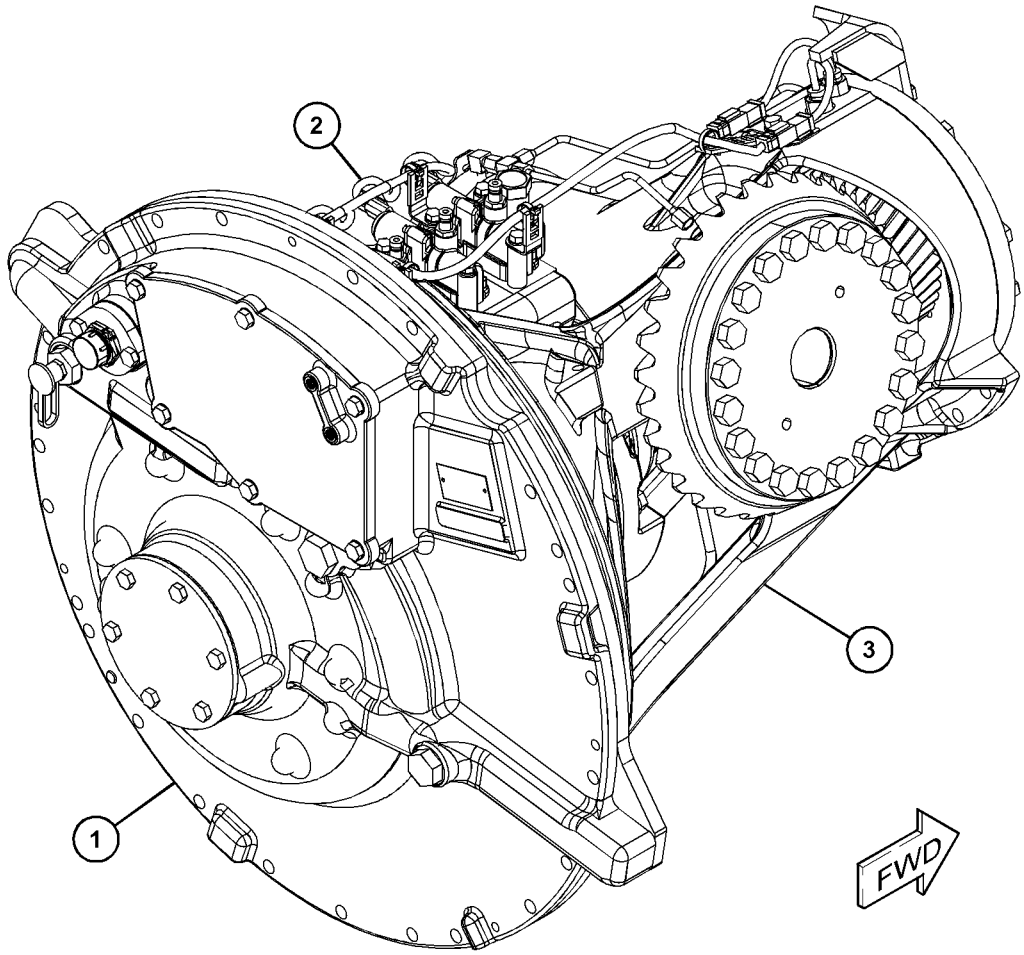

GRÁFICO 1 <FIM> g06452930

365-6807 GRUPO DA VÁLVULA-ALÍVIO

S/N: D5H1-UP; D6M1-UP; D7M1-UP; D9M1-UP
NÚMEROE DE 394-2666 CONTROL GP-TRANSMISSION HYD
AN ATTACHMENT

SMCS-3133, 3182 **i05381307**

NOTA	REF. NÃO	GRÁFICO REF.	NÚMERO DA PEÇA	QTY	NOME DA PEÇA 1 2 3 4 5 6 (NÍVEL DO PRODUTO)	CONSULTE PÁGINA
	1	1	**1M-9351**	1	MOLA (SPRING)	
	2	1	**2S-5835**	1	PISTÃO DE CARGA (PISTON-LOAD)	
	3	1	**8E-1143**	1	PISTÃO DE REAÇÃO (SLUG)	
	4	1	**9U-8668**	1	CONJUNTO DO CARRETEL (SPOOL AS)	
		1	**3D-8317**	1	ANEL DE RETENÇÃO (RING-RETAINING)	
		1	**4B-9880**	1	ESFERA (BALL)	
		1	**4M-2381**	1	MOLA (SPRING)	
		1	**9U-8669**	1	RETENTOR (RETAINER)	
	5	1	**202-2005**	1	TAMPA (COVER)	
	6	1	**355-2381**	1	PARAFUSO DE AJUSTE (5/16-24X1,5 POL) (SCREW-ADJUSTING (5/16-24X1.5-IN))	
	7	1	*162-0177*	2	CONJUNTO DE BUJÃO (PLUG AS)	
					(CADA UM INCLUI)	
		1	**3J-1907**	1	ANEL RETENTOR EM O (SEAL-O-RING)	
		1	**9S-8004**	1	BUJÃO (ROSCA 9/16-18) (PLUG (9/16-18-THD))	
	8	1	**4F-2294**	1	CONTRAPORCA (5/16-24 DE ROSCA) (NUT-JAM (5/16-24-THD))	
M	9	1	**6V-3940**	4	PARAFUSO (M8X1,25X25 MM) (BOLT (M8X1.25X25-MM))	
	10	1	**9M-1974**	1	ARRUELA DURA (8,8X16X2 MM DE ESPESSURA) (WASHER-HARD (8.8X16X2-MM THK))	

M - PEÇA MÉTRICA

365-6807 GRUPO DA VÁLVULA-ALÍVIO () (continuação) **i05381307**

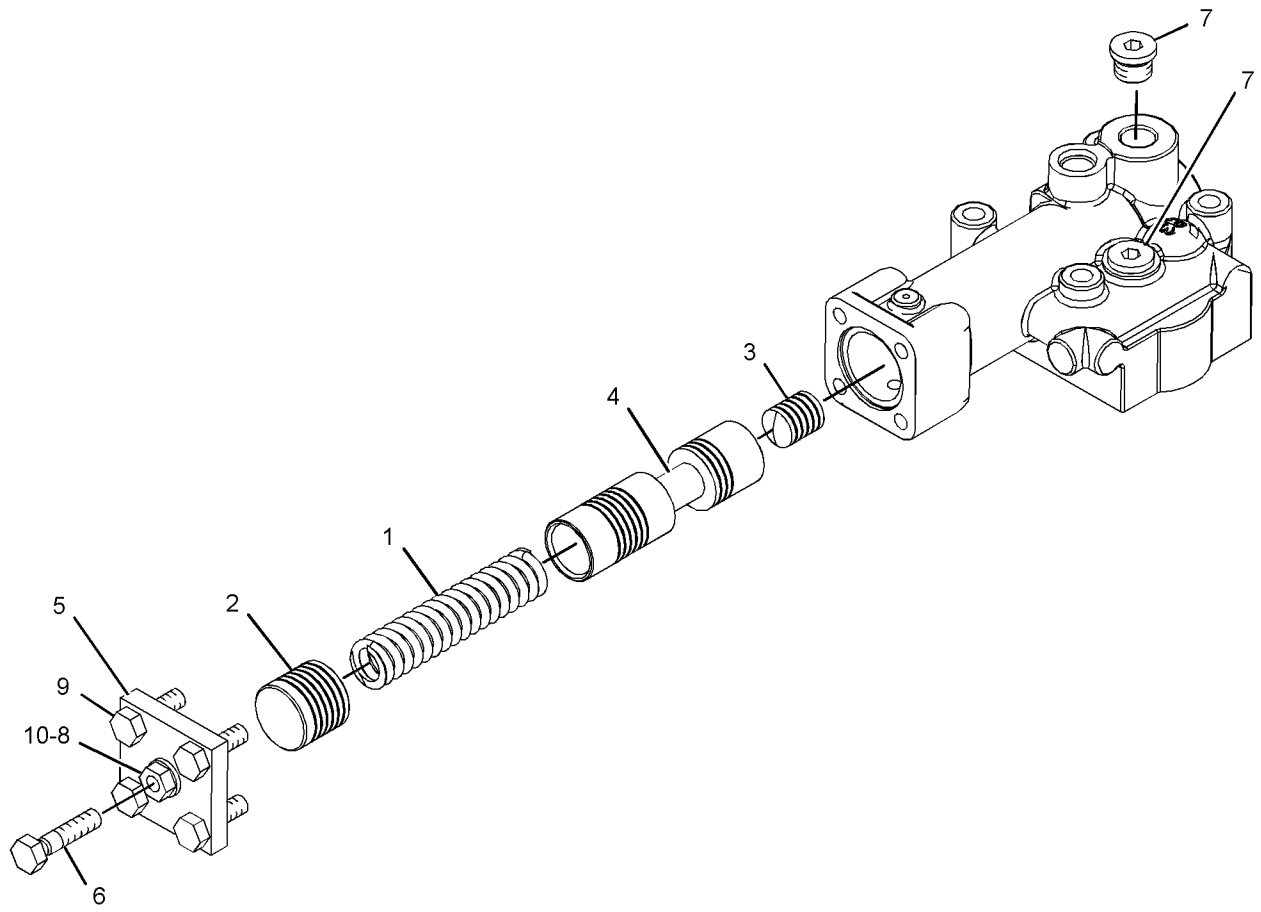

GRÁFICO 1 <FIM> g02416237

6Y-8473 GRUPO DA VÁLVULA-ALÍVIO

S/N: Z2K1-UP; Z2N1-UP

NÚMEROE DE 509-3799 LINES GP-POWER TRAIN OIL

AN ATTACHMENT

SMCS-3133, 3182

i05378653

NOTA	REF. NÃO	GRÁFICO REF.	NÚMERO DA PEÇA	QTY	NOME DA PEÇA 1 2 3 4 5 6 (NÍVEL DO PRODUTO)	CONSULTE PÁGINA
	1	1	**2S-1384**	1	CONJUNTO DO CARRETEL-ALÍVIO (SPOOL AS-RELIEF)	
		1	**2S-1385**	1	SPOOL-RELIEF VALVE (SPOOL-RELIEF VALVE)	
		1	**5M-9548**	1	MOLA (SPRING)	
		1	**7M-8592**	1	ANEL DE RETENÇÃO (RING-RETAINING)	
		1	**8M-2538**	1	GATILHO (POPPET)	
		1	**8M-4409**	1	RETENTOR (RETAINER)	
	2	1	**9X-2027**	4	ARRUELA (11X18X2-MM DE ESPESSURA) (WASHER (11X18X2-MM THK))	
	3	1	**6Y-8475**	1	ALOJAMENTO DE VÁLVULA (HOUSING-VALVE)	
	4	1	**2S-1382**	1	MOLA (SPRING)	
	5	1	**3J-1907**	1	ANEL RETENTOR EM O (SEAL-O-RING)	
B	6	1	**4M-1751**	3	ESPAÇADOR (15,09X0,4 MM DE ESPESSURA) (SPACER (15.09X0.4-MM THK))	
	7	1	**4M-8239**	2	TAMPA (COVER)	
B	8	1	**5S-7001**	5	ESPAÇADOR (7,54X14,15X0,9 MM DE ESPESSURA) (SPACER (7.54X14.15X0.9-MM THK))	
	9	1	**6V-0852**	1	TAMPA CONTRA POEIRA (CAP-DUST)	
	10	1	**6V-3965**	1	CONEXÃO (DESLIGAMENTO RÁPIDO) (FITTING (QUICK DISCONNECT))	
	11	1	**6V-4365**	1	ANEL RETENTOR EM O (SEAL-O-RING)	
M	12	1	**8T-4136**	4	PARAFUSO (M10X1,5X25 MM) (BOLT (M10X1.5X25-MM))	
	13	1	**8M-4986**	3	ANEL RETENTOR EM O (SEAL-O-RING)	

B - UTILIZAR CONFORME NECESSÁRIO
M - PEÇA MÉTRICA

6Y-8473 GRUPO DA VÁLVULA-ALÍVIO () (continuação) **i05378653**

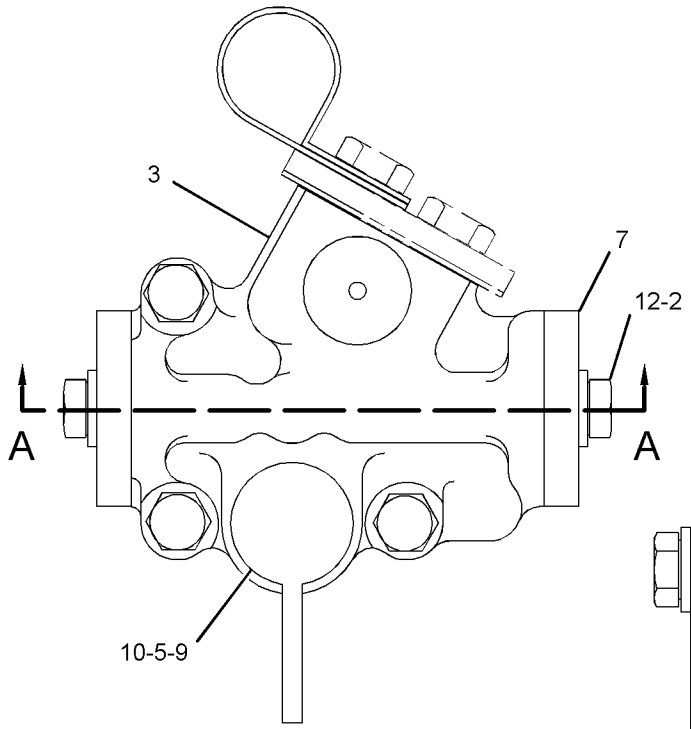

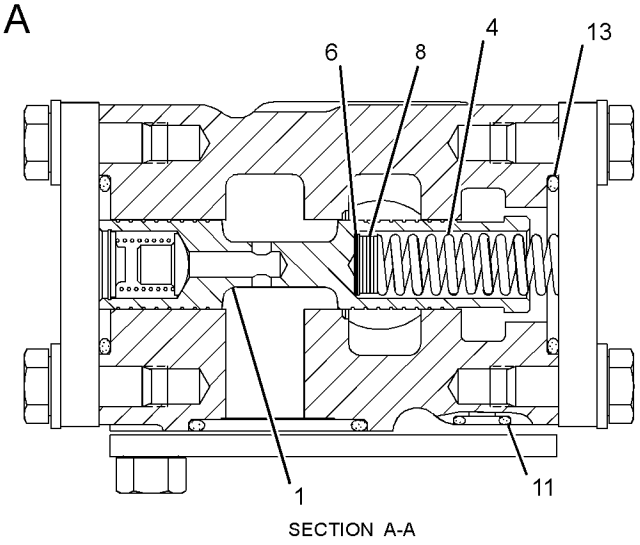

SECTION A-A

GRÁFICO 1 <FIM> g03404262

513-5066 BAFFLE GP-RADIATOR

S/N: Z2K1-UP; Z2N1-UP
NÚMEROE DE 568-5303 BAFFLE GP-RADIATOR
AN ATTACHMENT

SMCS-1353, 1806 **i07819728**

NOTA	REF. NÃO	GRÁFICO REF.	NÚMERO DA PEÇA	QTY	NOME DA PEÇA 1 2 3 4 5 6 (NÍVEL DO PRODUTO)	CONSULTE PÁGINA
	1	1	**187-7331**	8	MONTAGEM-BORRACHA (MOUNT-RUBBER)	
	2	1	**528-7140**	1	DEFLETOR (BAFFLE)	
M	3	1	**7X-2554**	2	PARAFUSO (M16X2X70 MM) (BOLT (M16X2X70-MM))	
M	4	1	**8T-4175**	2	PARAFUSO (M16X2X90 MM) (BOLT (M16X2X90-MM))	
	5	1	**7X-0515**	4	ARRUELA DURA (17X35X5-MM DE ESPESSURA) (WASHER-HARD (17X35X5-MM THK))	
	6	1	**7X-0607**	4	ARRUELA DURA (20 X55X8-MM DE ESPESSURA) (WASHER-HARD (20X55X8-MM THK))	
	7	1	**8T-4121**	5	ARRUELA DURA (11X21X2,5 MM DE ESPESSURA) (WASHER-HARD (11X21X2.5-MM THK))	
	8	1	**135-8573**	2	CONJUNTO DE PARAFUSO (BOLT AS)	
	9	1	**198-4778**	4	ARRUELA DURA (13,5X30X12 MM DE ESPESSURA) (WASHER-HARD (13.5X30X12-MM THK))	
	10	1	**433-8954**	1	TIRA (STRIP)	
	11	1	**386-6145**	2	PLACA (PLATE)	
	12	1	**479-2171**	3	CONJUNTO DE PARAFUSO (BOLT AS)	
	13	1	**479-2172**	13	CONJUNTO DE PARAFUSO (BOLT AS)	
	14	1	**513-5079**	2	CONJUNTO DA PLACA (PLATE AS)	
					(CADA UM INCLUI)	
M		1	**8T-3490**	4	PORCA DE SOLDA (ROSCA M10X1,5) (NUT-WELD (M10X1.5-THD))	
	15	1	**518-0169**	1	CONJUNTO DA PLACA (PLATE AS)	
M		1	**8T-3490**	3	PORCA DE SOLDA (ROSCA M10X1,5) (NUT-WELD (M10X1.5-THD))	
	16	1	**563-9734**	1	TIRA (STRIP)	
M	17	1	**8T-4194**	4	PARAFUSO (M12X1,75X50 MM) (BOLT (M12X1.75X50-MM))	
E	18	1	**222-5093**		RETENTOR (11,5 CM CADA) (SEAL (11.5-CM EACH))	
E	19	1	**233-6832**		RETENTOR (89 CM CADA) (SEAL (89-CM EACH))	
E	20	1	**398-1743**		RETENTOR (78,5 CM CADA) (SEAL (78.5-CM EACH))	
E	20A	1	**398-1743**		RETENTOR (7,5 CM CADA) (SEAL (7.5-CM EACH))	

E - ENCOMENDAR POR CENTÍMETROS
M - PEÇA MÉTRICA

513-5066 BAFFLE GP-RADIATOR () (continuação) **i07819728**

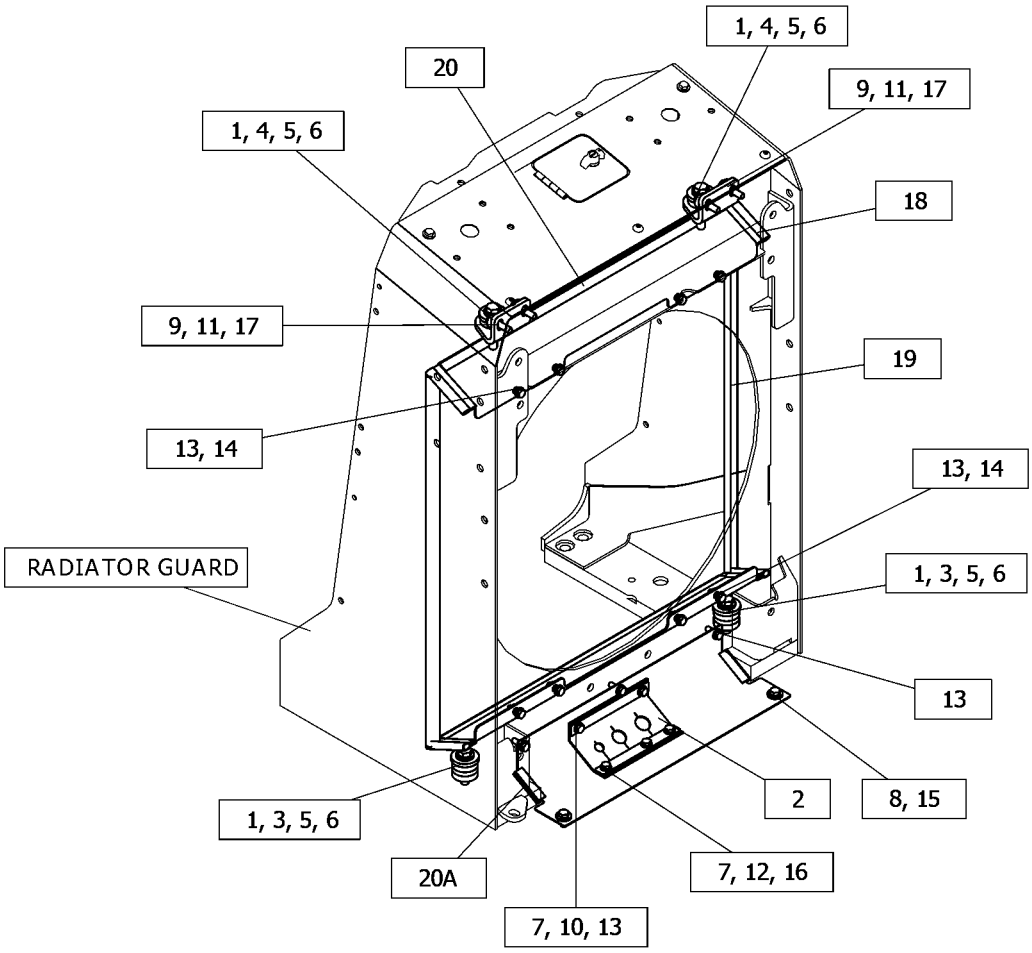

GRÁFICO 1 <FIM> g06450592

568-5303 BAFFLE GP-RADIATOR

S/N: Z2K1-UP; Z2N1-UP
VPAT
NÚMEROE DE 532-9781 CONFIGURATION AR
AN ATTACHMENT

SMCS-1353, 1806 **i07819709**

NOTA	NÚMERO DA PEÇA	QTY	NOME DA PEÇA 1 2 3 4 5 6 (NÍVEL DO PRODUTO)	CONSULTE PÁGINA
Y	*513-5066*	1	BAFFLE GP-RADIATOR (BAFFLE GP-RADIATOR)	434
Y	*510-6812*	1	GRUPO DE FIAÇÃO-DIANTEIRO (WIRING GP-FRONT)	333

Y - ILUSTRAÇÃO INDIVIDUAL

<FIM>

515-3719 BAR AR-STRIKER

S/N: Z2K1-UP; Z2N1-UP
TRASEIRO
PARA USO COM ARRANJO OPCIONAL-FLORESTAL
NÃO PODE SER USADO COM ARRANJO DO ESCARIFICADOR, ARRANJO DE GUINCHO, GRUPO DA BOMBA DE REABASTECIMENTO
AN ATTACHMENT

SMCS-7180 **i07814530**

NOTA	NÚMERO DA PEÇA	QTY	NOME DA PEÇA 1 2 3 4 5 6 (NÍVEL DO PRODUTO)	CONSULTE PÁGINA
Y	*559-4300*	1	STRIKER GP (STRIKER GP)	628
	562-9032	1	GRUPO DO BUJÃO (PLUG GP)	
B	**4E-9452**	4	BUJÃO (PLUG)	

B - UTILIZAR CONFORME NECESSÁRIO
Y - ILUSTRAÇÃO INDIVIDUAL

<FIM>

559-4308 BAR GP-STRIKER

S/N: Z2K1-UP; Z2N1-UP
NÚMEROE DE 559-4300 STRIKER GP
AN ATTACHMENT

SMCS-7180 **i07961517**

NOTA	REF. NÃO	GRÁFICO REF.	NÚMERO DA PEÇA	QTY	NOME DA PEÇA 1 2 3 4 5 6 (NÍVEL DO PRODUTO)	CONSULTE PÁGINA
	1	1	**6F-8499**	2	MOLA (SPRING)	
	2	1	**1P-2841**	2	ESPAÇADOR (0,531 X 1 X 0,69 POL DE ESPESSURA) (SPACER (0.531X1X0.69-IN THK))	
	3	1	**1Z-9932**	2	CONJUNTO DE HINGE (HINGE AS)	
M	4	1	**5C-7261**	2	PORCA (ROSCA M8X1,25) (NUT (M8X1.25-THD))	
	5	1	**5P-1076**	4	ARRUELA DURA (13,5X30X4-MM DE ESPESSURA) (WASHER-HARD (13.5X30X4-MM THK))	
	6	1	**8T-1579**	1	PLACA (PLATE)	
	7	1	**8T-4121**	3	ARRUELA DURA (11X21X2,5 MM DE ESPESSURA) (WASHER-HARD (11X21X2.5-MM THK))	
M	8	1	**259-2627**	8	PARAFUSO-CABEÇA (M12X1,75X40 MM) (BOLT-HEAD (M12X1.75X40-MM))	
	9	1	**8T-4223**	8	ARRUELA DURA (13,5X25,5X3 MM DE ESPESSURA) (WASHER-HARD (13.5X25.5X3-MM THK))	
	10	1	**8T-4224**	4	ARRUELA DURA (8,8X16X2 MM DE ESPESSURA) (WASHER-HARD (8.8X16X2-MM THK))	
M	11	1	**8T-7547**	2	PARAFUSO (M8X1,25X30 MM) (BOLT (M8X1.25X30-MM))	
	12	1	**8T-9496**	2	CONTRAPORCA (ROSCA 9/16-18) (LOCKNUT (9/16-18-THD))	
Y	13	1	**8Y-6400**	1	GRUPO DE TRAVA (BARRA EM T, COMPARTIMENTO) (LATCH GP (T-BAR, COMPARTMENT))	513
	14	1	**9Z-9214**	2	CONJUNTO DA HASTE (ROD AS)	
					(CADA UM INCLUI)	
		1	**1Z-9787**	1	RESSALTO (BOSS)	
	15	1	**201-2557**	2	CONJUNTO DE HINGE (HINGE AS)	
	16	1	**559-4303**	1	CONJUNTO DE BARRA-PERCUSSORA (BAR AS-STRIKER)	
		1	**1P-1547**	1	PLACA-TRAVA (PLATE-LOCK)	
		1	**8F-3556**	4	ESPAÇADOR (0,75X1,25X1 POL DE ESPESSURA) (SPACER (0.75X1.25X1-IN THK))	
M		1	**8T-3490**	7	PORCA DE SOLDA (ROSCA M10X1,5) (NUT-WELD (M10X1.5-THD))	
M		1	**8T-3612**	2	PORCA DE SOLDA (ROSCA M8X1,25) (NUT-WELD (M8X1.25-THD))	
		1	**9Z-9211**	2	PLACA (PLATE)	
		1	**190-5149**	1	DOBRADIÇA (HINGE)	
	17	1	**560-2035**	1	PLACA (PLATE)	
	18	1	**581-7275**	1	CONJUNTO DE DOOR (LADO DIREITO) (DOOR AS (RH))	
	19	1	**581-7276**	1	CONJUNTO DE DOOR (LADO ESQUERDO) (DOOR AS (LH))	
					(CADA CONJUNTO DE PORTA INCLUI)	
M		1	**8T-3597**	4	PORCA DE SOLDA (M12X1,75 DE ESPESSURA) (NUT-WELD (M12X1.75-THD))	
	20	1	**2K-8467**	4	PINO DE MOLA (PIN-SPRING)	
M	21	1	**8T-4137**	3	PARAFUSO (M10X1,5X20 MM) (BOLT (M10X1.5X20-MM))	
M	22	1	**8T-4908**	2	PARAFUSO (M8X1,25X25 MM) (BOLT (M8X1.25X25-MM))	

M - PEÇA MÉTRICA
Y - ILUSTRAÇÃO INDIVIDUAL

559-4308 BAR GP-STRIKER () (continuação) **i07961517**

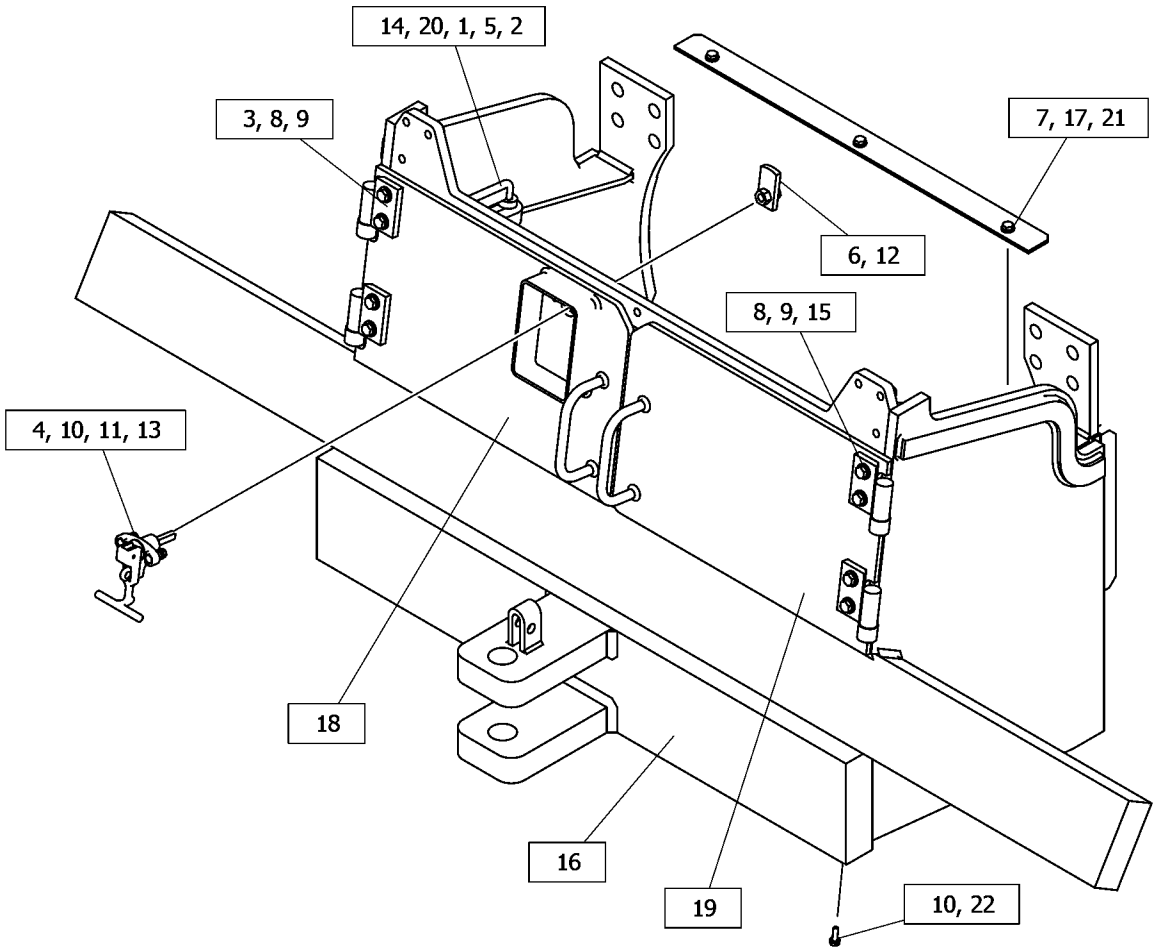

GRÁFICO 1 <FIM> g06494245

507-3678 CONJUNTO DE CAIXA E CHASSI

S/N: Z2K1-UP; Z2N1-UP
NÚMEROE DE 507-3673 CASE & FRAME GP
AN ATTACHMENT

SMCS-7051 **i07832578**

NOTA	REF. NÃO	GRÁFICO REF.	NÚMERO DA PEÇA	QTY	NOME DA PEÇA 1 2 3 4 5 6 (NÍVEL DO PRODUTO)	CONSULTE PÁGINA
	1	1	**8G-4386**	11	LUVA (SLEEVE)	
	2	1	**8G-5247**	4	LUVA (SLEEVE)	
	3	1	**8T-4121**	1	ARRUELA DURA (11X21X2,5 MM DE ESPESSURA) (WASHER-HARD (11X21X2.5-MM THK))	
	4	1	**111-5009**	1	TUBO (TUBE)	
	5	1	**529-6539**	2	CONJUNTO DE PARAFUSO (BOLT AS)	
M	6	1	**344-5675**	1	PORCA (ROSCA M10X1,5) (NUT (M10X1.5-THD))	
	7	1	**479-2172**	1	CONJUNTO DE PARAFUSO (BOLT AS)	
	8	1	*507-3679*	1	CONJUNTO DA CAIXA (CASE AS)	
	8A	1	**7P-6596**	2	BUCHA (BUSHING)	
	9	1	**521-2750**	1	TUBO (TUBE)	
	10	1	**521-2751**	1	TUBO (TUBE)	
	11	1	**521-2752**	1	TUBO (TUBE)	
	12	1	**521-2753**	1	TUBO (TUBE)	
	13	1	**521-2754**	1	TUBO (TUBE)	
	14	1	**521-2755**	1	TUBO (TUBE)	
	15	1	**521-2756**	1	TUBO (TUBE)	
	16	1	**521-2757**	1	TUBO (TUBE)	
	17	1	**5K-9660**	3	GRAMPO (CIRCUITO) (CLIP (LOOP))	

M - PEÇA MÉTRICA

507-3678 CONJUNTO DE CAIXA E CHASSI () (continuação) **i07832578**

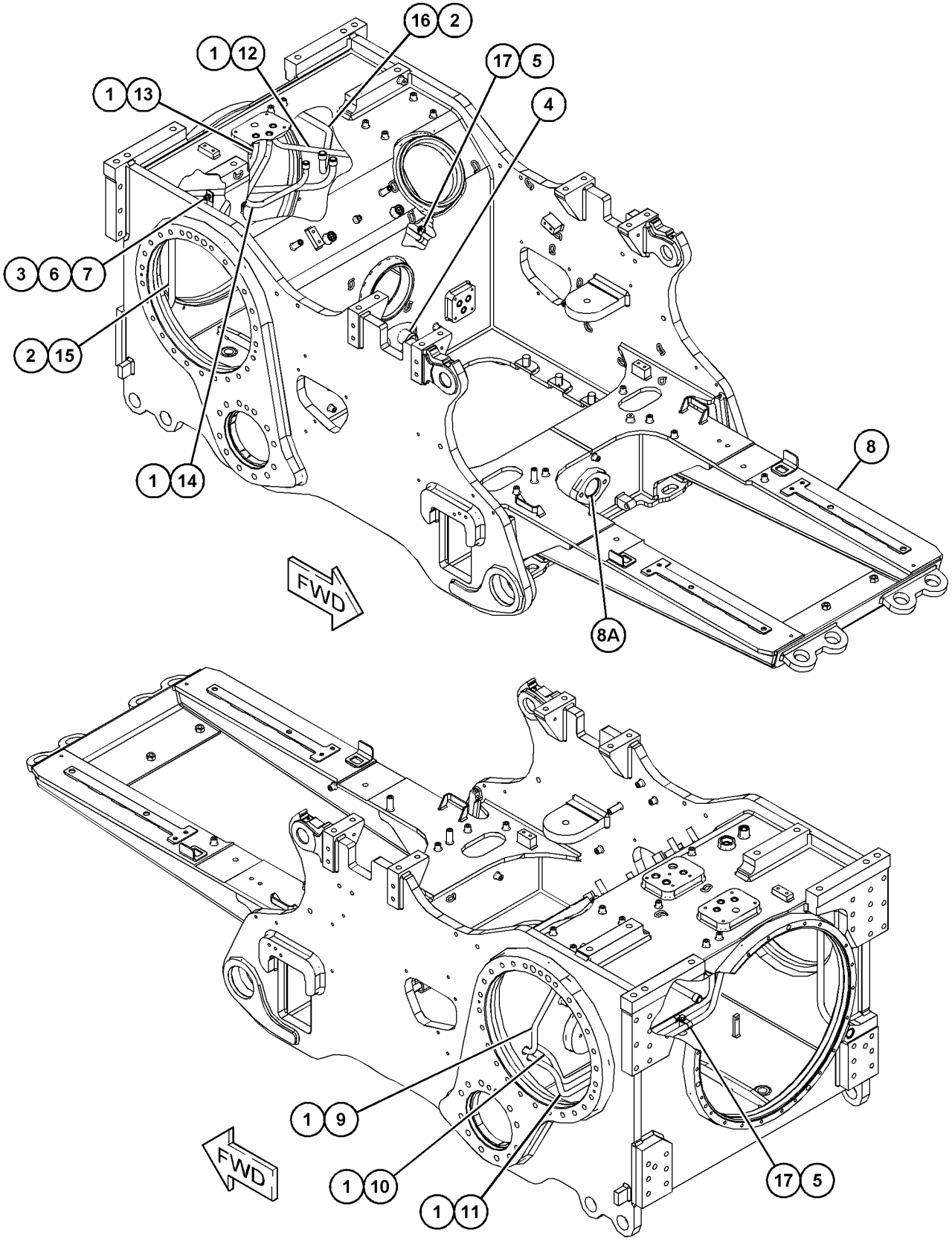

GRÁFICO 1 <FIM> g06452110

507-3673 CASE & FRAME GP

S/N: Z2K1-UP; Z2N1-UP
NÚMEROE DE 510-9705 CHASSIS AR
AN ATTACHMENT

SMCS-7051 **i07819236**

NOTA	REF. NÃO	GRÁFICO REF.	NÚMERO DA PEÇA	QTY	NOME DA PEÇA 1 2 3 4 5 6 (NÍVEL DO PRODUTO)	CONSULTE PÁGINA
	1	1	**6F-0711**	1	ANEL RETENTOR EM O (SEAL-O-RING)	
	2	1	**106-8186**	1	GRUPO DE VÁLVULAS DE DRENAGEM (ECOLOGIA) (VALVE AS-DRAIN (ECOLOGY))	
		1	**077-3241**	1	ANEL RETENTOR EM O (SEAL-O-RING)	
	3	1	**106-8187**	1	BUJÃO-DRENAGEM (PLUG-DRAIN)	
	4	1	**107-8126**	2	ROLAMENTO (BEARING)	
	5	1	**109-0959**	4	ANEL (RING)	
Y	6	1	*507-3678*	1	CONJUNTO DE CAIXA E CHASSI (CASE & FRAME AS)	439
	7	1	**6E-5449**	2	ROLAMENTO (BEARING)	

Y - ILUSTRAÇÃO INDIVIDUAL

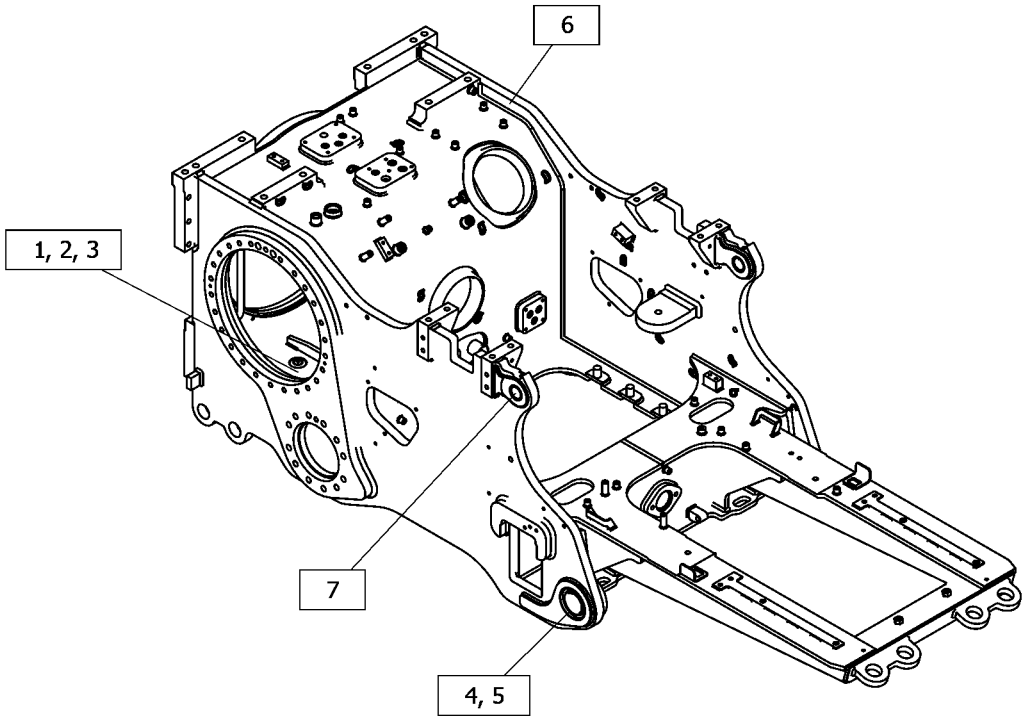

GRÁFICO 1 <FIM> g06454243

515-6179 GRUPO DA TAMPA-ACESSO

S/N: Z2K1-UP; Z2N1-UP
LADO ESQUERDO
NÚMEROE DE 523-3962 ENCLOSURE GP-FENDER
AN ATTACHMENT

SMCS-726A **i07819904**

NOTA	REF. NÃO	GRÁFICO REF.	NÚMERO DA PEÇA	QTY	NOME DA PEÇA 1 2 3 4 5 6 (NÍVEL DO PRODUTO)	CONSULTE PÁGINA
	1	1	**275-0571**	2	EXCÊNTRICO-TRAVA (CAM-LATCH)	
	2	1	**293-3081**	1	EXCÊNTRICO-TRAVA (CAM-LATCH)	
J	3	1	**465-6593**	1	CONJUNTO DA TRAVA (LATCH AS)	
	4	1	**508-1623**	1	CONJUNTO DE ENCLOSURE (ENCLOSURE AS)	
	5	1	**529-6131**	1	CONJUNTO DA TRAVA (LATCH AS)	
J	6	1	**543-0545**	1	CONJUNTO DA TRAVA (LATCH AS)	

J - REQUER CHAVE CORPORATIVA

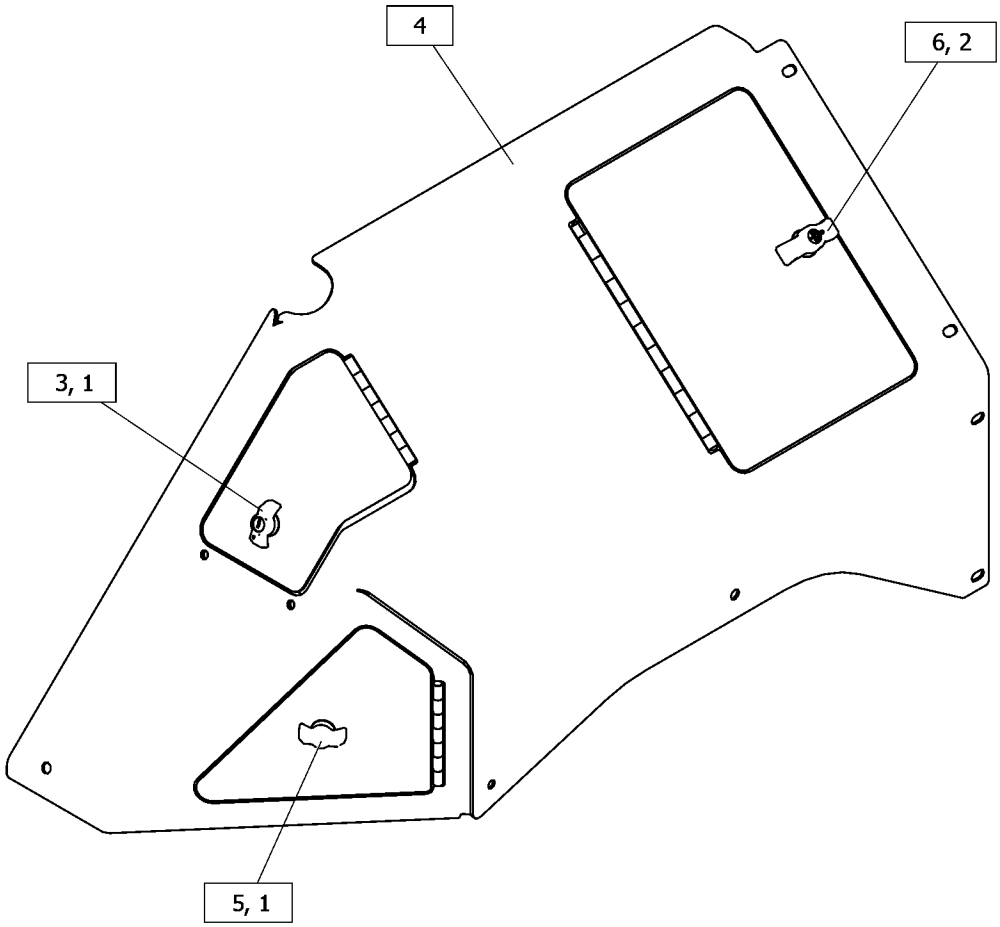

GRÁFICO 1 <FIM> g06448374

515-6198 GRUPO DA TAMPA-ACESSO

S/N: Z2K1-UP; Z2N1-UP
LADO DIREITO
NÚMEROE DE 523-3962 ENCLOSURE GP-FENDER
AN ATTACHMENT

SMCS-726A **i07820270**

NOTA	REF. NÃO	GRÁFICO REF.	NÚMERO DA PEÇA	QTY	NOME DA PEÇA 1 2 3 4 5 6 (NÍVEL DO PRODUTO)	CONSULTE PÁGINA
M	1	1	**099-6418**	4	PORCA (ROSCA M6X1) (NUT (M6X1-THD))	
B	2	1	**216-0143**	2	CALÇO (1 MM DE ESPESSURA) (SHIM (1-MM THK))	
J	3	1	**358-0921**	1	CONJUNTO DA TRAVA (LATCH AS)	
		1	**385-3458**	1	CONJUNTO DE TRAVAMENTO (LOCK AS)	
	4	1	**479-2171**	6	CONJUNTO DE PARAFUSO (BOLT AS)	
	5	1	**508-1358**	1	CONJUNTO DA PORTA-ACESSO (DOOR AS-ACCESS)	
		1	**8R-2566**	2	DOBRADIÇA (HINGE)	
M		1	**8T-3612**	1	PORCA DE SOLDA (ROSCA M8X1,25) (NUT-WELD (M8X1.25-THD))	
	6	1	**508-1367**	1	SUPORTE (BRACKET)	
	7	1	**508-1624**	1	CONJUNTO DE ENCLOSURE (ENCLOSURE AS)	
M		1	**8T-3490**	8	PORCA DE SOLDA (ROSCA M10X1,5) (NUT-WELD (M10X1.5-THD))	
H	8	1	**202-5293**		RETENTOR (3,9 DM) (SEAL (3.9-DM))	
H	8A	1	**202-5293**		RETENTOR (1,4 DM) (SEAL (1.4-DM))	

B - UTILIZAR CONFORME NECESSÁRIO
H - SOLICITE POR DECÍMETRO
J - REQUER CHAVE CORPORATIVA
M - PEÇA MÉTRICA

515-6198 GRUPO DA TAMPA-ACESSO () (continuação) **i07820270**

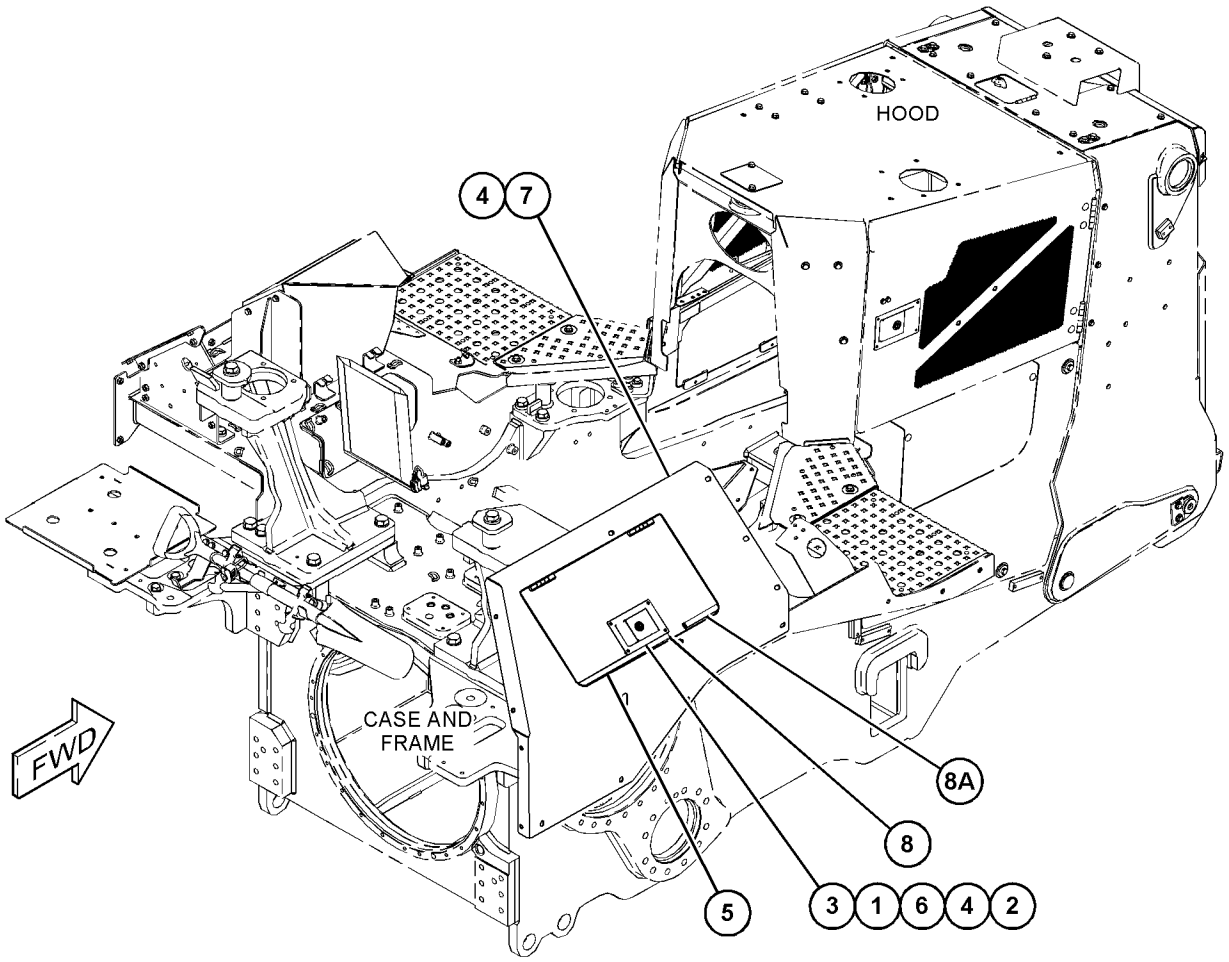

GRÁFICO 1 <FIM> g06451982

523-3958 GRUPO DA TAMPA-ACESSO

S/N: Z2K1-UP; Z2N1-UP
PARA USO COM 508-1609—PÁGINA: 125
NÃO PODE SER USADO COM 523-3959—PÁGINA: 94 , 523-3955—PÁGINA: 121
NÚMEROE DE 532-9851 DISTRIBUTION AR
AN ATTACHMENT

SMCS-726A **i07816186**

NOTA	REF. NÃO	GRÁFICO REF.	NÚMERO DA PEÇA	QTY	NOME DA PEÇA 1 2 3 4 5 6 (NÍVEL DO PRODUTO)	CONSULTE PÁGINA
M	1	1	**8T-4185**	2	PARAFUSO (M10X1,5X50 MM) (BOLT (M10X1.5X50-MM))	
	2	1	**3E-6773**	1	ANEL RETENTOR EM O (SEAL-O-RING)	
	3	1	**7X-7729**	2	ARRUELA (11X25X3 MM DE ESPESSURA) (WASHER (11X25X3-MM THK))	
	4	1	**9X-7287**	1	ANEL RETENTOR EM O (SEAL-O-RING)	
	5	1	*148-8410*	2	CONJUNTO DE BUJÃO (PLUG AS)	
					(CADA UM INCLUI)	
		1	**2M-9780**	1	ANEL RETENTOR EM O (SEAL-O-RING)	
		1	**9S-4190**	1	BUJÃO DE ANEL RETENTOR (7/8-14 ROSCA) (PLUG-O-RING (7/8-14-THD))	
	6	1	**164-3417**	1	TAMPA (COVER)	
	7	1	**187-1679**	1	TAMPA (COVER)	
	8	1	**466-6951**	1	CONJUNTO DE GUARD (GUARD AS)	
	9	1	**479-2171**	12	CONJUNTO DE PARAFUSO (BOLT AS)	

M - PEÇA MÉTRICA

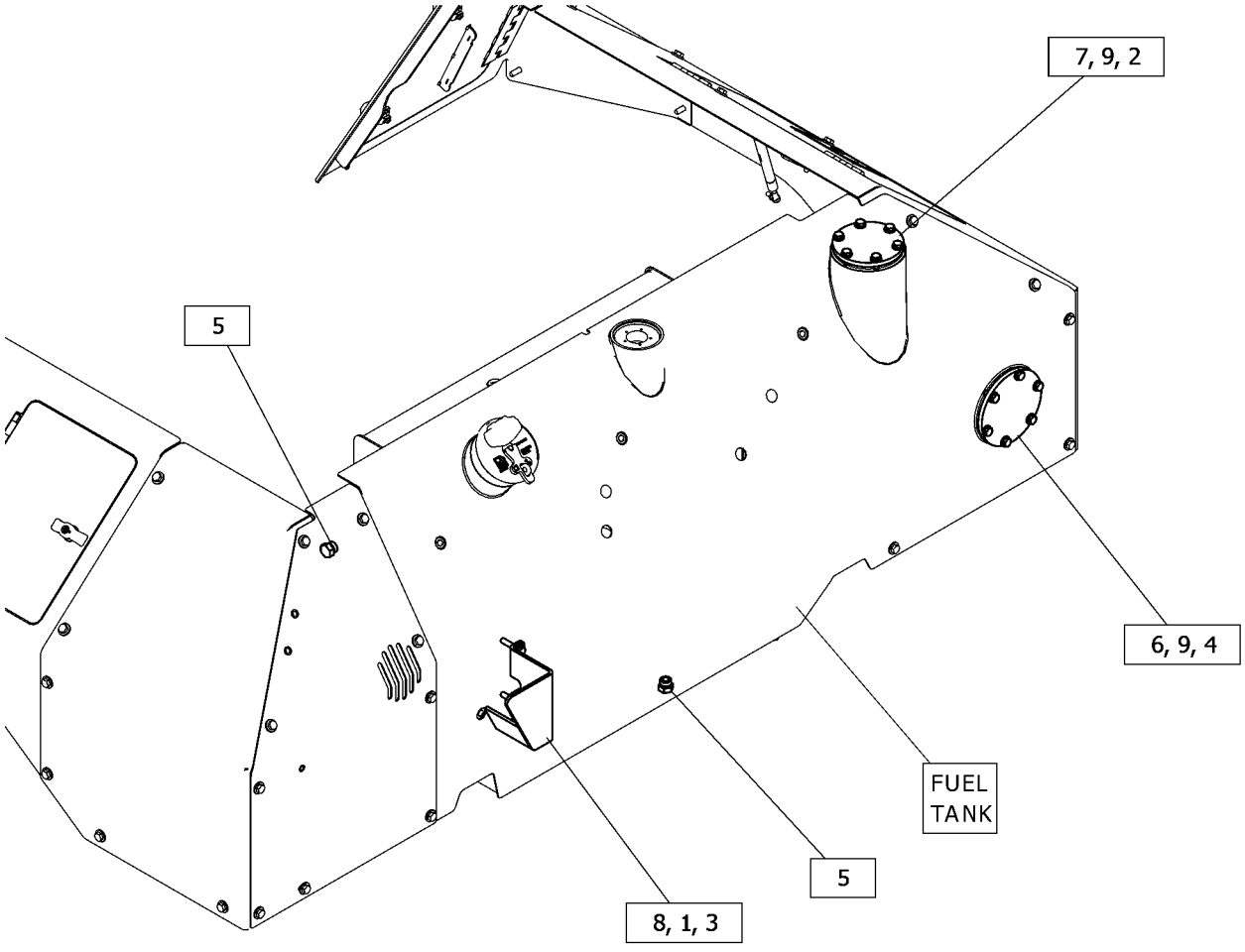

GRÁFICO 1 <FIM> g06444187

528-9547 GRUPO DA TAMPA-ACESSO

S/N: Z2K1-UP; Z2N1-UP
LADO ESQUERDO
NÚMEROE DE 548-4774 ENCLOSURE GP-FENDER
AN ATTACHMENT

SMCS-726A **i07831706**

NOTA	REF. NÃO	GRÁFICO REF.	NÚMERO DA PEÇA	QTY	NOME DA PEÇA 1 2 3 4 5 6 (NÍVEL DO PRODUTO)	CONSULTE PÁGINA
	1	1	**293-3081**	1	EXCÊNTRICO-TRAVA (CAM-LATCH)	
	2	1	**319-2305**	2	EXCÊNTRICO-TRAVA (CAM-LATCH)	
J	3	1	**465-6593**	1	CONJUNTO DA TRAVA (LATCH AS)	
	4	1	**528-9549**	1	CONJUNTO DE ENCLOSURE (ENCLOSURE AS)	
		1	**578-4915**	2	CONJUNTO DE HINGE (HINGE AS)	
		1	**578-4916**	1	CONJUNTO DE HINGE (HINGE AS)	
	5	1	**529-6131**	1	CONJUNTO DA TRAVA (LATCH AS)	
J	6	1	**543-0545**	1	CONJUNTO DA TRAVA (LATCH AS)	

J - REQUER CHAVE CORPORATIVA

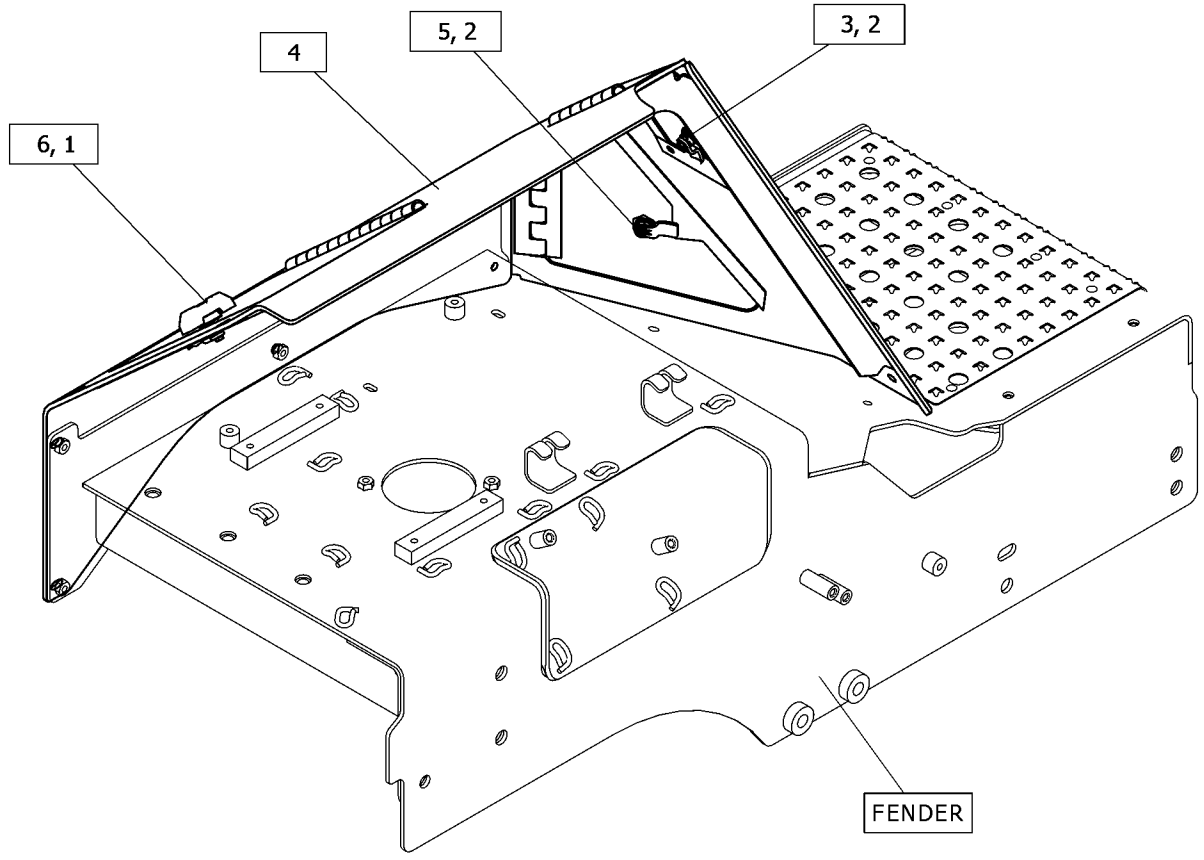

GRÁFICO 1 <FIM> g06451489

528-9550 GRUPO DA TAMPA-ACESSO

S/N: Z2K1-UP; Z2N1-UP
LADO DIREITO
NÚMEROE DE 548-4774 ENCLOSURE GP-FENDER AN ATTACHMENT

SMCS-726A **i07831634**

NOTA	REF. NÃO	GRÁFICO REF.	NÚMERO DA PEÇA	QTY	NOME DA PEÇA 1 2 3 4 5 6 (NÍVEL DO PRODUTO)	CONSULTE PÁGINA
	1	1	**479-2171**	6	CONJUNTO DE PARAFUSO (BOLT AS)	
H	2	1	**202-5293**		RETENTOR (3,9 DM) (SEAL (3.9-DM))	
H	2A	1	**202-5293**		RETENTOR (1,4 DM) (SEAL (1.4-DM))	
	3	1	**528-9551**	1	CONJUNTO DE ENCLOSURE (ENCLOSURE AS)	
M		1	**8T-3490**	4	PORCA DE SOLDA (ROSCA M10X1,5) (NUT-WELD (M10X1.5-THD))	
M	4	1	**099-6418**	4	PORCA (ROSCA M6X1) (NUT (M6X1-THD))	
B	5	1	**216-0143**	2	CALÇO (1 MM DE ESPESSURA) (SHIM (1-MM THK))	
J	6	1	**358-0921**	1	CONJUNTO DA TRAVA (LATCH AS)	
		1	**385-3458**	1	CONJUNTO DE TRAVAMENTO (LOCK AS)	
	7	1	**549-0463**	1	CONJUNTO DA PORTA-ACESSO (DOOR AS-ACCESS)	
M		1	**8T-3612**	1	PORCA DE SOLDA (ROSCA M8X1,25) (NUT-WELD (M8X1.25-THD))	
		1	**8R-2566**	2	DOBRADIÇA (HINGE)	
	8	1	**508-1367**	1	SUPORTE (BRACKET)	

B - UTILIZAR CONFORME NECESSÁRIO
H - SOLICITE POR DECÍMETRO
J - REQUER CHAVE CORPORATIVA
M - PEÇA MÉTRICA

528-9550 GRUPO DA TAMPA-ACESSO () (continuação) **i07831634**

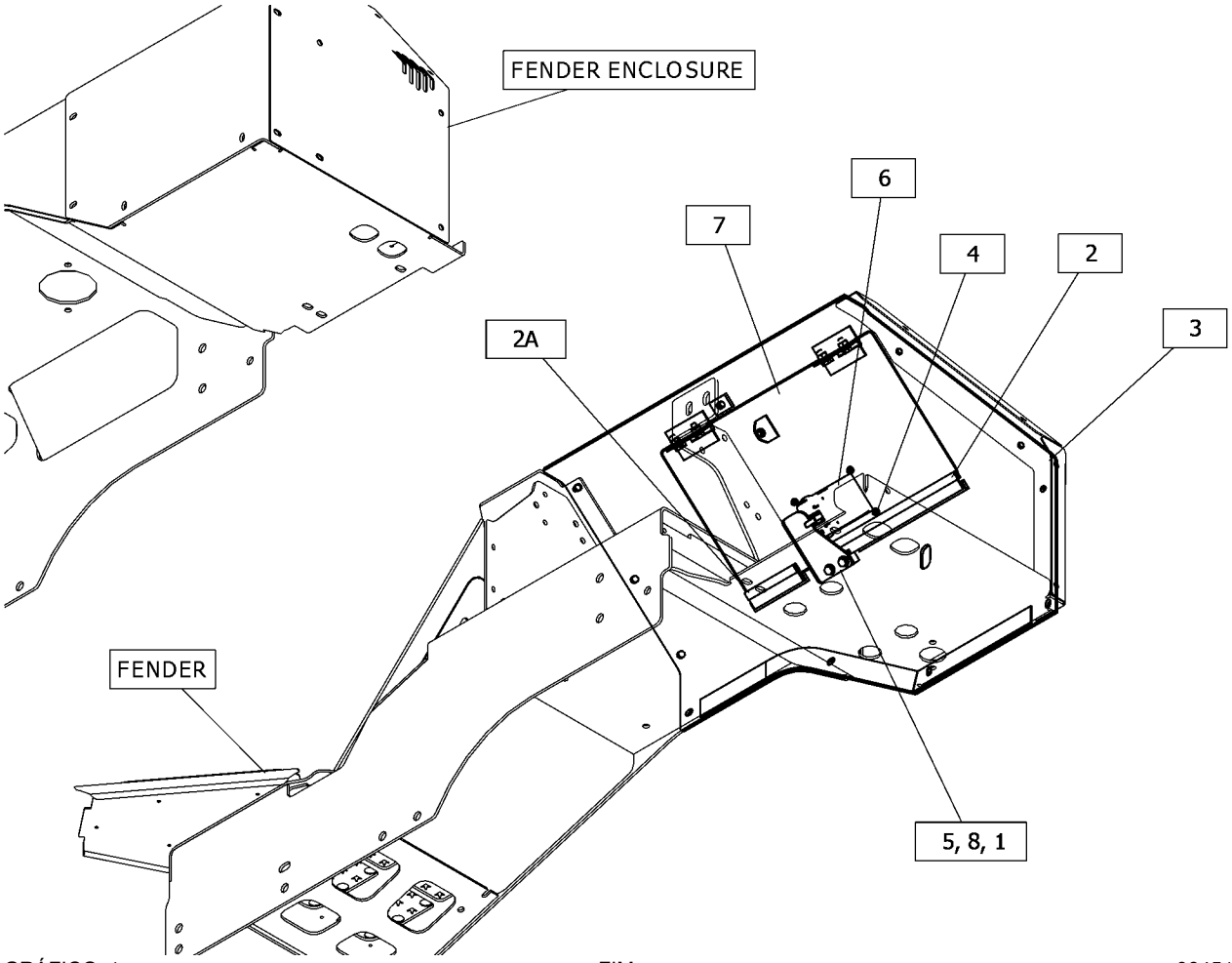

GRÁFICO 1 <FIM> g06451475

550-5565 GRUPO DA TAMPA-ACESSO–REFORÇADO

S/N: Z2K1-UP; Z2N1-UP

PARA USO COM 508-1610–PÁGINA: 127 , 550-5587–PÁGINA: 473

AN ATTACHMENT

SMCS-726A **i07817579**

NOTA	REF. NÃO	GRÁFICO REF.	NÚMERO DA PEÇA	QTY	NOME DA PEÇA 1 2 3 4 5 6 (NÍVEL DO PRODUTO)	CONSULTE PÁGINA
	1	1	**523-3956**	1	PLACA (PLATE)	
	2	1	**529-6402**	1	PLACA (PLATE)	

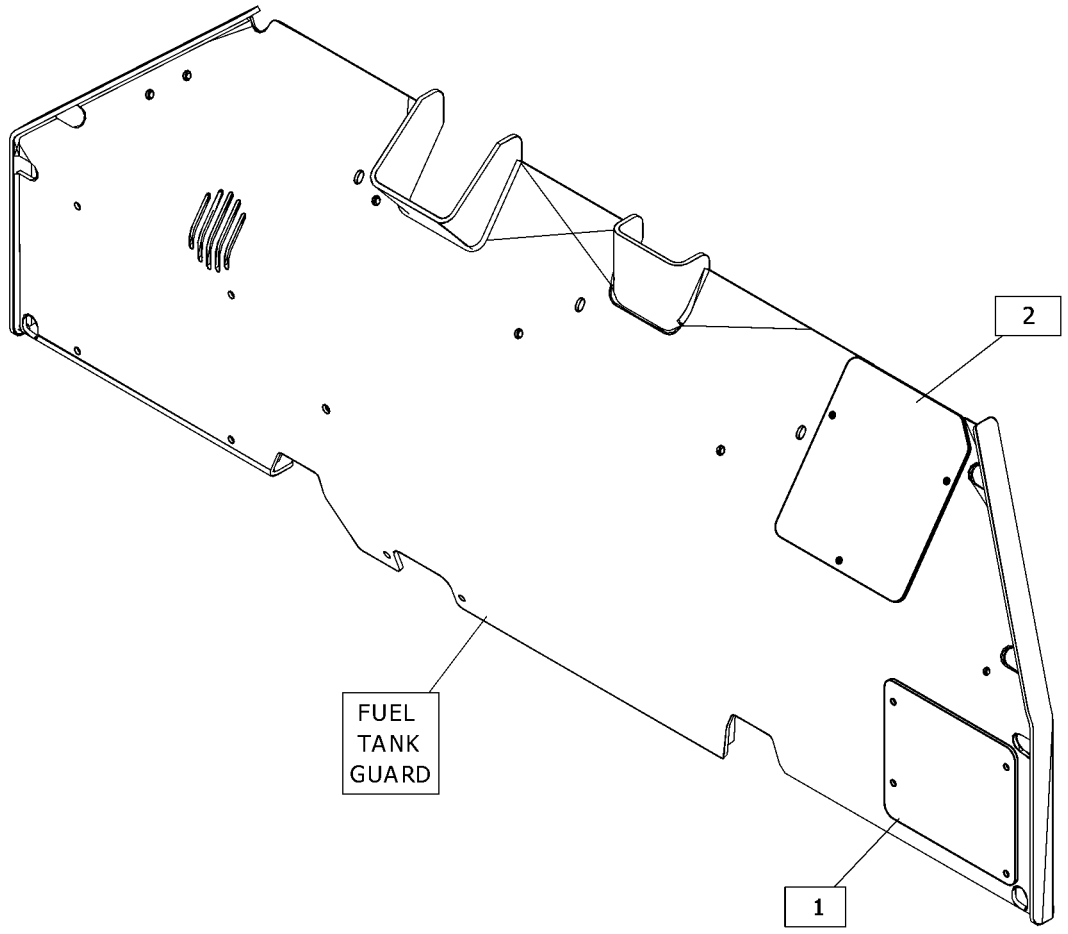

GRÁFICO 1 <FIM> g06445958

550-5567 GRUPO DA TAMPA-ACESSO

S/N: Z2K1-UP; Z2N1-UP
ENCHIMENTO RÁPIDO
PARA USO COM 550-5587—PÁGINA: 473 , 523-3959—PÁGINA: 94 , 508-1609—PÁGINA: 125
AN ATTACHMENT

SMCS-726A **i07818642**

NOTA	REF. NÃO	GRÁFICO REF.	NÚMERO DA PEÇA	QTY	NOME DA PEÇA 1 2 3 4 5 6 (NÍVEL DO PRODUTO)	CONSULTE PÁGINA
	1	1	**523-3964**	1	CONJUNTO DE GUARD (GUARD AS)	
	2	1	**540-2307**	1	CONJUNTO DE GUARD (GUARD AS)	

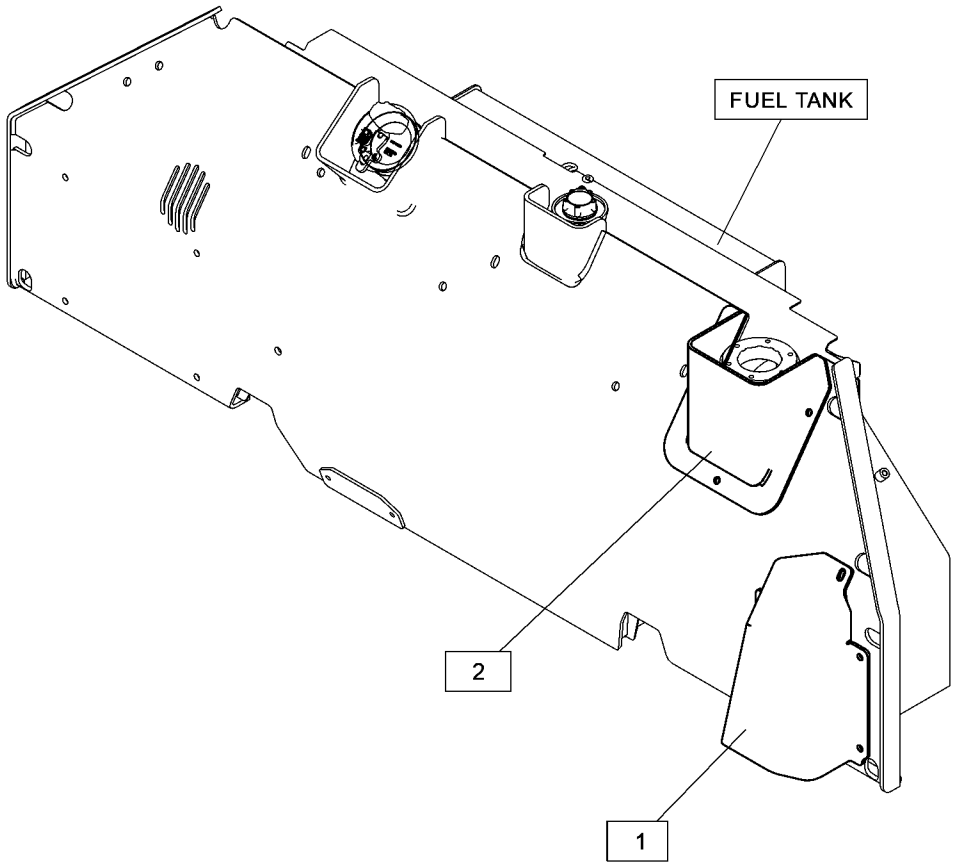

GRÁFICO 1 <FIM> g06445650

554-3767 GRUPO DA TAMPA-ACESSO

S/N: Z2K1-UP; Z2N1-UP
NÚMEROE DE 533-7717, 533-7718 INSTALLATION AR-BULLDOZER AN ATTACHMENT

SMCS-726A **i07792345**

NOTA	REF. NÃO	GRÁFICO REF.	NÚMERO DA PEÇA	QTY	NOME DA PEÇA 1 2 3 4 5 6 (NÍVEL DO PRODUTO)	CONSULTE PÁGINA
M	1	1	**8T-4186**	4	PARAFUSO (M10X1,5X40 MM) (BOLT (M10X1.5X40-MM))	
	2	1	**1P-4576**	2	FLANGE-METADE (FLANGE-HALF)	
	3	1	**8C-3206**	2	FLANGE-METADE (FLANGE-HALF)	
	4	1	**8T-4121**	4	ARRUELA DURA (11X21X2,5 MM DE ESPESSURA) (WASHER-HARD (11X21X2.5-MM THK))	
	5	1	**135-8575**	3	CONJUNTO DE PARAFUSO (BOLT AS)	
	6	1	**533-4159**	4	CONJUNTO DE PARAFUSO (BOLT AS)	
	7	1	**522-9007**	1	CONJUNTO DE TAMPA-ACESSO (COVER AS-ACCESS)	
M		1	**8T-3490**	4	PORCA DE SOLDA (ROSCA M10X1,5) (NUT-WELD (M10X1.5-THD))	

M - PEÇA MÉTRICA

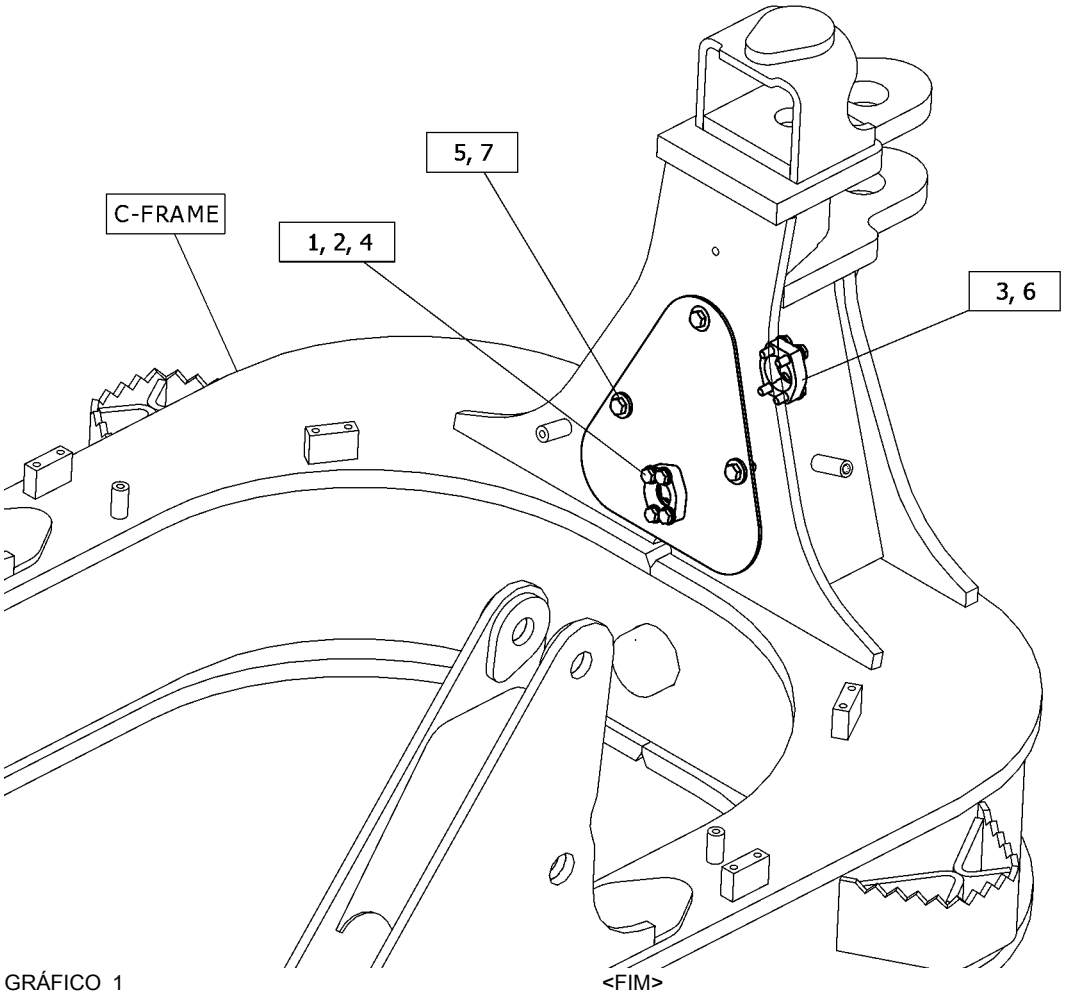

GRÁFICO 1 <FIM> g06441758

515-6180 GRUPO DA TAMPA-PARA-LAMA

S/N: Z2K1-UP; Z2N1-UP
LADO DIREITO
NÚMEROE DE 523-3962 ENCLOSURE GP-FENDER
AN ATTACHMENT

SMCS-7252 **i07825726**

NOTA	REF. NÃO	GRÁFICO REF.	NÚMERO DA PEÇA	QTY	NOME DA PEÇA 1 2 3 4 5 6 (NÍVEL DO PRODUTO)	CONSULTE PÁGINA
	1	1	**293-3081**	2	EXCÊNTRICO-TRAVA (CAM-LATCH)	
	2	1	**508-1622**	1	CONJUNTO DE ENCLOSURE (ENCLOSURE AS)	
J	3	1	**543-0545**	2	CONJUNTO DA TRAVA (LATCH AS)	

J - REQUER CHAVE CORPORATIVA

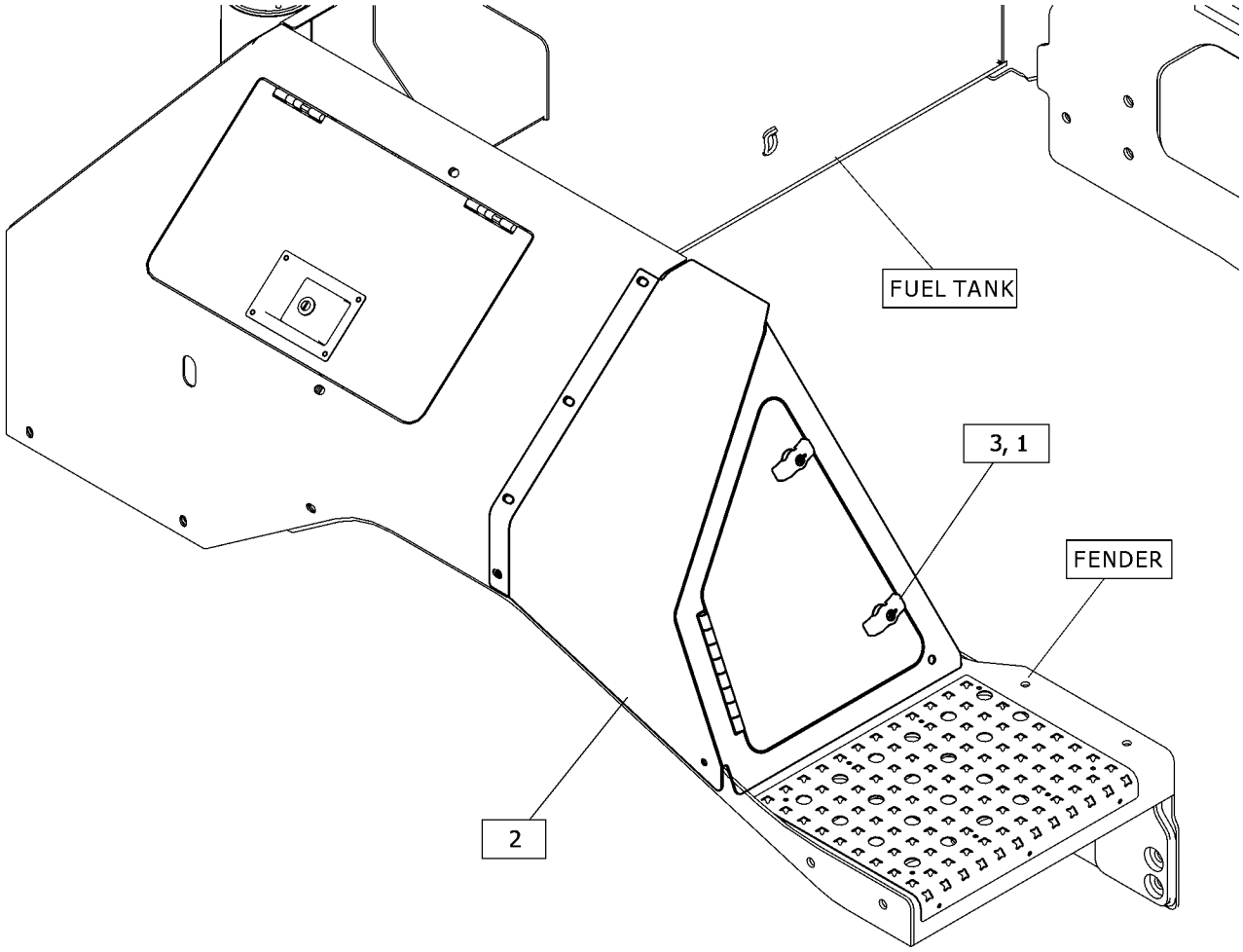

GRÁFICO 1 <FIM> g06449598

508-1352 DOOR GP-ACCESS

S/N: Z2K1-UP; Z2N1-UP
LADO DIREITO
NÚMEROE DE 508-1360 DOOR GP-ACCESS
AN ATTACHMENT

SMCS-7273 **i08217764**

NOTA	REF. NÃO	GRÁFICO REF.	NÚMERO DA PEÇA	QTY	NOME DA PEÇA 1 2 3 4 5 6 (NÍVEL DO PRODUTO)	CONSULTE PÁGINA
M	1	1	**8T-4189**	2	PARAFUSO (M8X1,25X20 MM) (BOLT (M8X1.25X20-MM))	
	2	1	**7X-7729**	4	ARRUELA (11X25X3 MM DE ESPESSURA) (WASHER (11X25X3-MM THK))	
	3	1	**8T-4224**	2	ARRUELA DURA (8,8X16X2 MM DE ESPESSURA) (WASHER-HARD (8.8X16X2-MM THK))	
M	4	1	**099-6418**	4	PORCA (ROSCA M6X1) (NUT (M6X1-THD))	
J	5	1	**358-0921**	1	CONJUNTO DA TRAVA (LATCH AS)	
		1	**385-3458**	1	CONJUNTO DE TRAVAMENTO (LOCK AS)	
	6	1	**378-9488**	1	GUIA (GUIDE)	
M	7	1	**344-5675**	4	PORCA (ROSCA M10X1,5) (NUT (M10X1.5-THD))	
	8	1	*508-1354*	1	CONJUNTO DA PORTA-ACESSO (LADO DIREITO) (DOOR AS-ACCESS (RH))	
M		1	**8T-3597**	2	PORCA DE SOLDA (M12X1,75 DE ESPESSURA) (NUT-WELD (M12X1.75-THD))	
M		1	**8T-3612**	2	PORCA DE SOLDA (ROSCA M8X1,25) (NUT-WELD (M8X1.25-THD))	
	9	1	**523-3957**	2	PLACA (PLATE)	
	10	1	**528-6203**	2	CONJUNTO DE HINGE (HINGE AS)	
					(CADA UM INCLUI)	
M		1	**8T-3490**	2	PORCA DE SOLDA (ROSCA M10X1,5) (NUT-WELD (M10X1.5-THD))	
D	11	1	**5P-7483**		RETENTOR (0,9 M CADA) (SEAL (0.9-M EACH))	
D	11A	1	**5P-7483**		RETENTOR (0,7 M) (SEAL (0.7-M))	

D - ENCOMENDAR POR METROS
J - REQUER CHAVE CORPORATIVA
M - PEÇA MÉTRICA

508-1352 DOOR GP-ACCESS () (continuação) **i08217764**

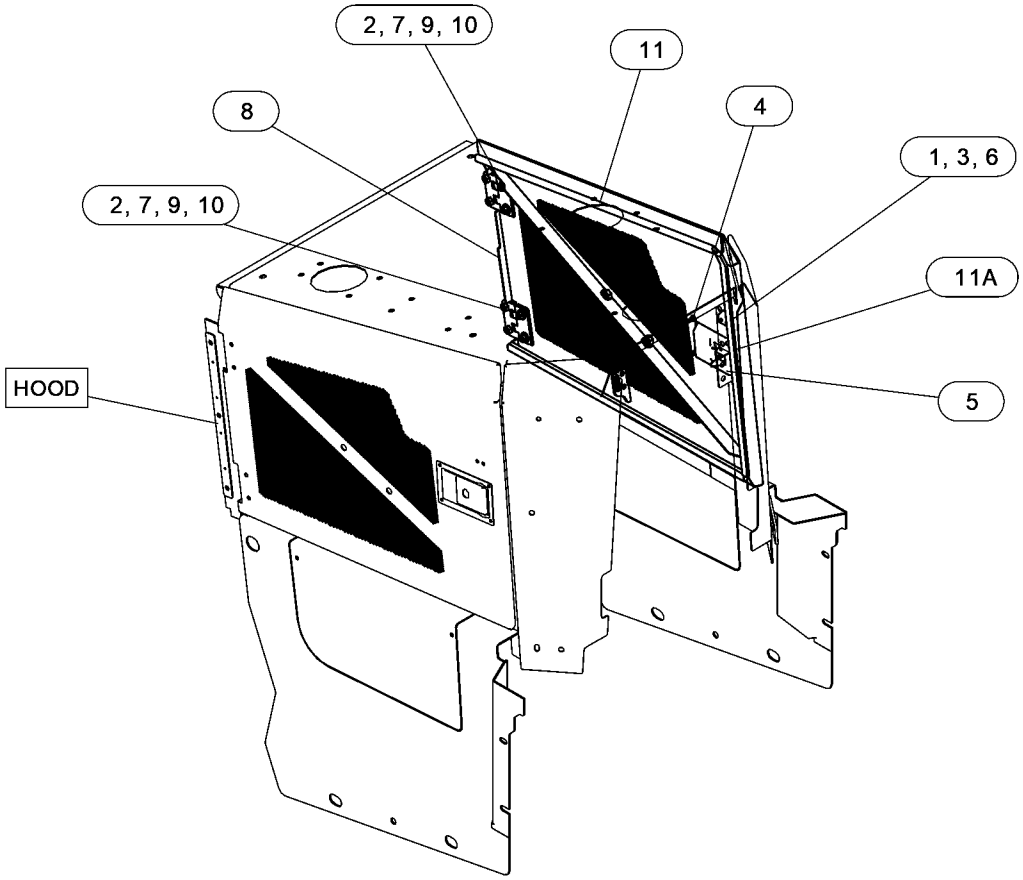

GRÁFICO 1 <FIM> g06590743

508-1353 DOOR GP-ACCESS

S/N: Z2K1-UP; Z2N1-UP
LADO ESQUERDO
NÚMEROE DE 508-1360 DOOR GP-ACCESS
AN ATTACHMENT

SMCS-7273 **i08217768**

NOTA	REF. NÃO	GRÁFICO REF.	NÚMERO DA PEÇA	QTY	NOME DA PEÇA 1 2 3 4 5 6 (NÍVEL DO PRODUTO)	CONSULTE PÁGINA
M	1	1	**8T-4189**	2	PARAFUSO (M8X1,25X20 MM) (BOLT (M8X1.25X20-MM))	
	2	1	**7X-7729**	4	ARRUELA (11X25X3 MM DE ESPESSURA) (WASHER (11X25X3-MM THK))	
	3	1	**8T-4224**	2	ARRUELA DURA (8,8X16X2 MM DE ESPESSURA) (WASHER-HARD (8.8X16X2-MM THK))	
M	4	1	**099-6418**	4	PORCA (ROSCA M6X1) (NUT (M6X1-THD))	
L	5	1	**358-0921**	1	CONJUNTO DA TRAVA (LATCH AS)	
		1	**385-3458**	1	CONJUNTO DE TRAVAMENTO (LOCK AS)	
	6	1	**378-9488**	1	GUIA (GUIDE)	
M	7	1	**344-5675**	4	PORCA (ROSCA M10X1,5) (NUT (M10X1.5-THD))	
	8	1	*508-1355*	1	CONJUNTO DA PORTA-ACESSO (DOOR AS-ACCESS)	
M		1	**8T-3597**	2	PORCA DE SOLDA (M12X1,75 DE ESPESSURA) (NUT-WELD (M12X1.75-THD))	
M		1	**8T-3612**	2	PORCA DE SOLDA (ROSCA M8X1,25) (NUT-WELD (M8X1.25-THD))	
	9	1	**523-3957**	2	PLACA (PLATE)	
	10	1	**528-6203**	2	CONJUNTO DE HINGE (HINGE AS)	
					(CADA UM INCLUI)	
M		1	**8T-3490**	2	PORCA DE SOLDA (ROSCA M10X1,5) (NUT-WELD (M10X1.5-THD))	
D	11	1	**5P-7483**		RETENTOR (0,7 M) (SEAL (0.7-M))	
	11A	1	**5P-7483**		RETENTOR (0,9 M CADA) (SEAL (0.9-M EACH))	

D - ENCOMENDAR POR METROS
L - EXIGE CHAVE CORPORATIVA
M - PEÇA MÉTRICA

508-1353 DOOR GP-ACCESS () (continuação) **i08217768**

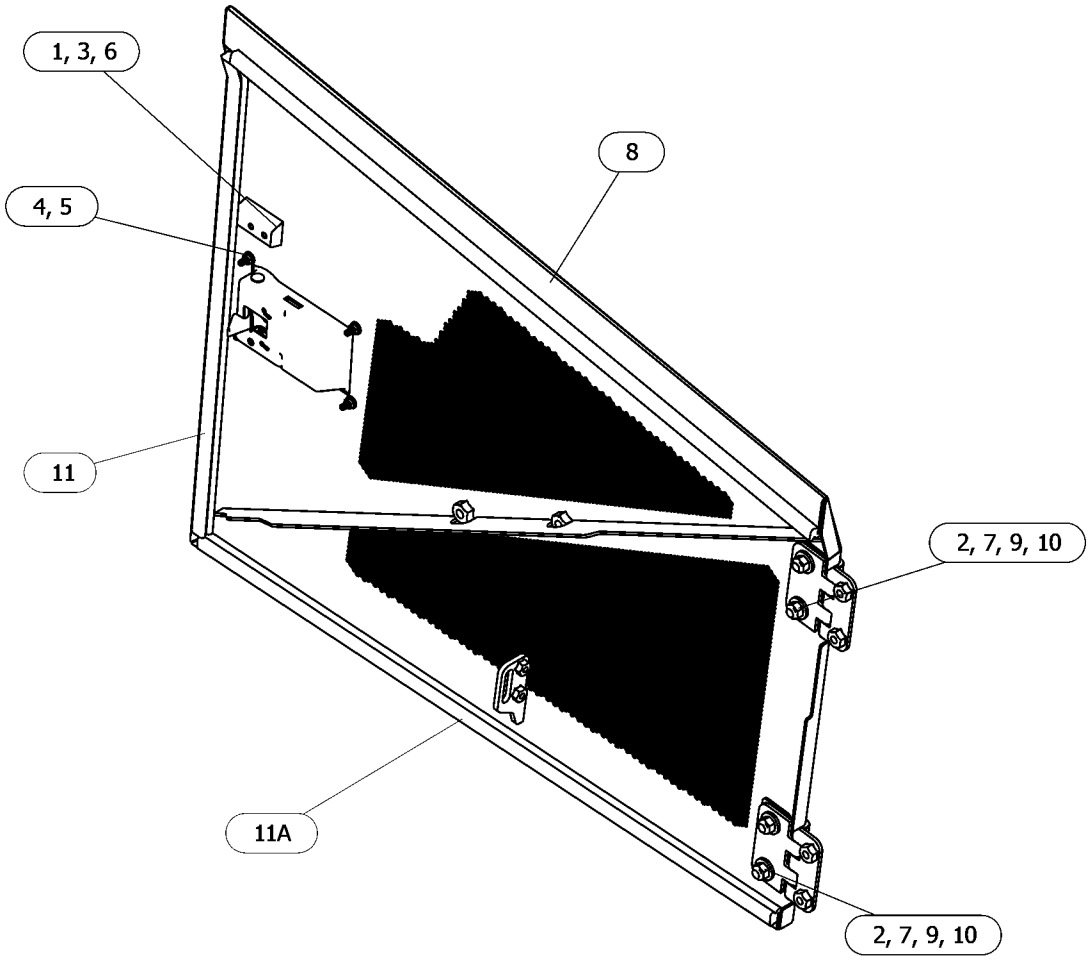

GRÁFICO 1 <FIM> g06456362

508-1360 DOOR GP-ACCESS

S/N: Z2K1-UP; Z2N1-UP
MOTOR
NÚMEROE DE 508-1350 HOOD GP-ENGINE
AN ATTACHMENT

SMCS-7273 **i07819313**

NOTA	REF. NÃO	GRÁFICO REF.	NÚMERO DA PEÇA	QTY	NOME DA PEÇA 1 2 3 4 5 6 (NÍVEL DO PRODUTO)	CONSULTE PÁGINA
Y	1	1	**508-1352**	1	DOOR GP-ACCESS (LADO DIREITO) (DOOR GP-ACCESS (RH))	453
Y	2	1	**508-1353**	1	DOOR GP-ACCESS (LADO ESQUERDO) (DOOR GP-ACCESS (LH))	455

Y - ILUSTRAÇÃO INDIVIDUAL

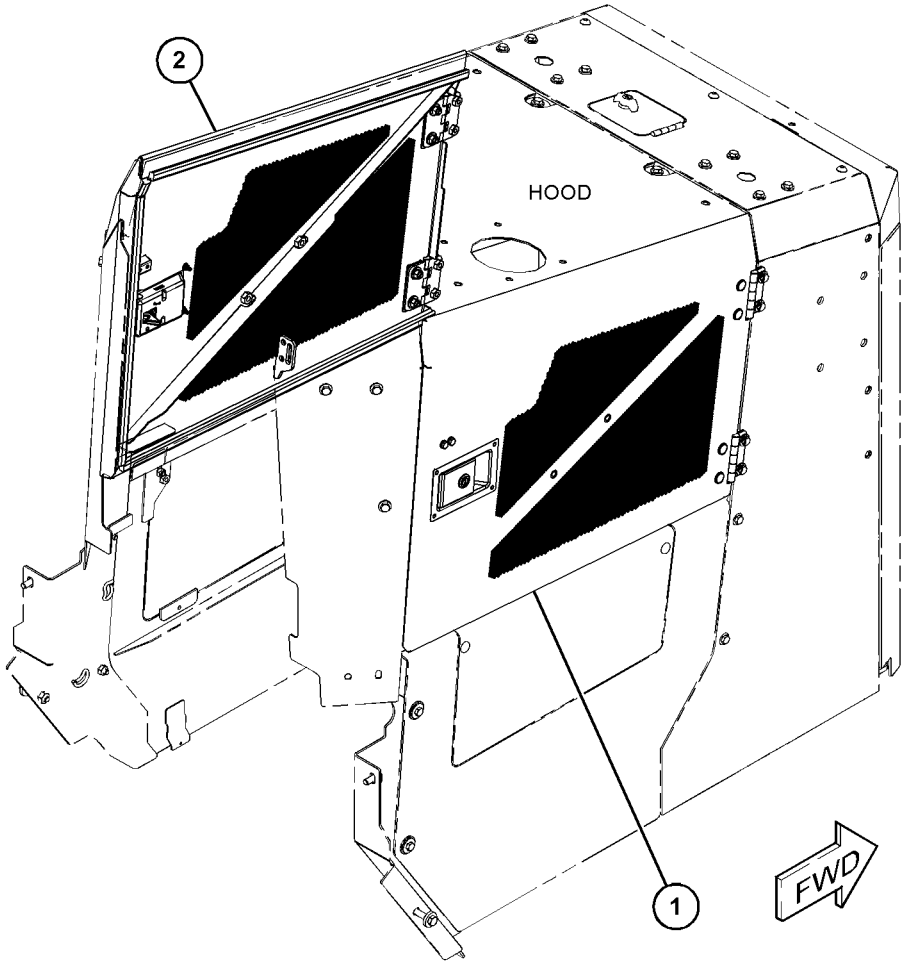

GRÁFICO 1 <FIM> g06452045

574-0148 DOOR GP-ACCESS

S/N: Z2K1-UP; Z2N1-999
NÚMEROE DE 550-5575 GRADE CONTROL AR
AN ATTACHMENT

SMCS-7273 **i07898950**

NOTA	REF. NÃO	GRÁFICO REF.	NÚMERO DA PEÇA	QTY	NOME DA PEÇA 1 2 3 4 5 6 (NÍVEL DO PRODUTO)	CONSULTE PÁGINA
	1	1	**574-0150**	1	PLACA (PLATE)	
M	2	1	**121-9870**	2	PARAFUSO DE MÁQUINA (M6X1X40 MM) (SCREW-MACHINE (M6X1X40-MM))	
	3	1	**137-6723**	2	PARAFUSO DE CABEÇA CHATA (6-32X0,5 POL) (SCREW-FLAT HEAD (6-32X0.5-IN))	
	4	1	**367-5533**	1	CONJUNTO DE LEVER (LEVER AS)	
	5	1	**393-2286**	1	CONJUNTO DA TRAVA (LATCH AS)	
M	6	1	**3E-8020**	4	PARAFUSO DE CABEÇA CONVEXA (M6X1X25 MM) (SCREW-TRUSS HEAD (M6X1X25-MM))	
	7	1	**418-3925**	1	CONJUNTO DA TRAVA (LATCH AS)	
	8	1	**426-0972**	2	PÁRA-CHOQUE (BUMPER)	
	9	1	**427-5774**	2	CONJUNTO DE HINGE (HINGE AS)	
	10	1	**489-5594**	1	CONJUNTO DA PORTA-ACESSO (DOOR AS-ACCESS)	
	11	1	**503-6466**	1	PLACA (PLATE)	
	12	1	**503-7483**	1	CONJUNTO DE CABO (CABLE AS)	
	13	1	**503-7485**	1	PLACA (PLATE)	
	14	1	**574-0151**	1	PLACA (PLATE)	
	15	1	**574-0152**	1	CONJUNTO DE STRIKER (STRIKER AS)	
	16	1	**574-0153**	2	ESPAÇADOR (6,6X12,7X13 MM DE ESPESSURA) (SPACER (6.6X12.7X13-MM THK))	
M	17	1	**7Y-7388**	12	PARAFUSO-CABEÇA DE BOTÃO (M5X0,8X12 MM) (SCREW-BUTTON HEAD (M5X0.8X12-MM))	
M	18	1	**7Y-7389**	4	PARAFUSO (M5X0,8X16 MM) (SCREW (M5X0.8X16-MM))	
M	19	1	**9X-2042**	2	PARAFUSO DE CABEÇA CONVEXA (M6X1X12 MM) (SCREW-TRUSS HEAD (M6X1X12-MM))	

M - PEÇA MÉTRICA

574-0148 DOOR GP-ACCESS () (continuação) **i07898950**

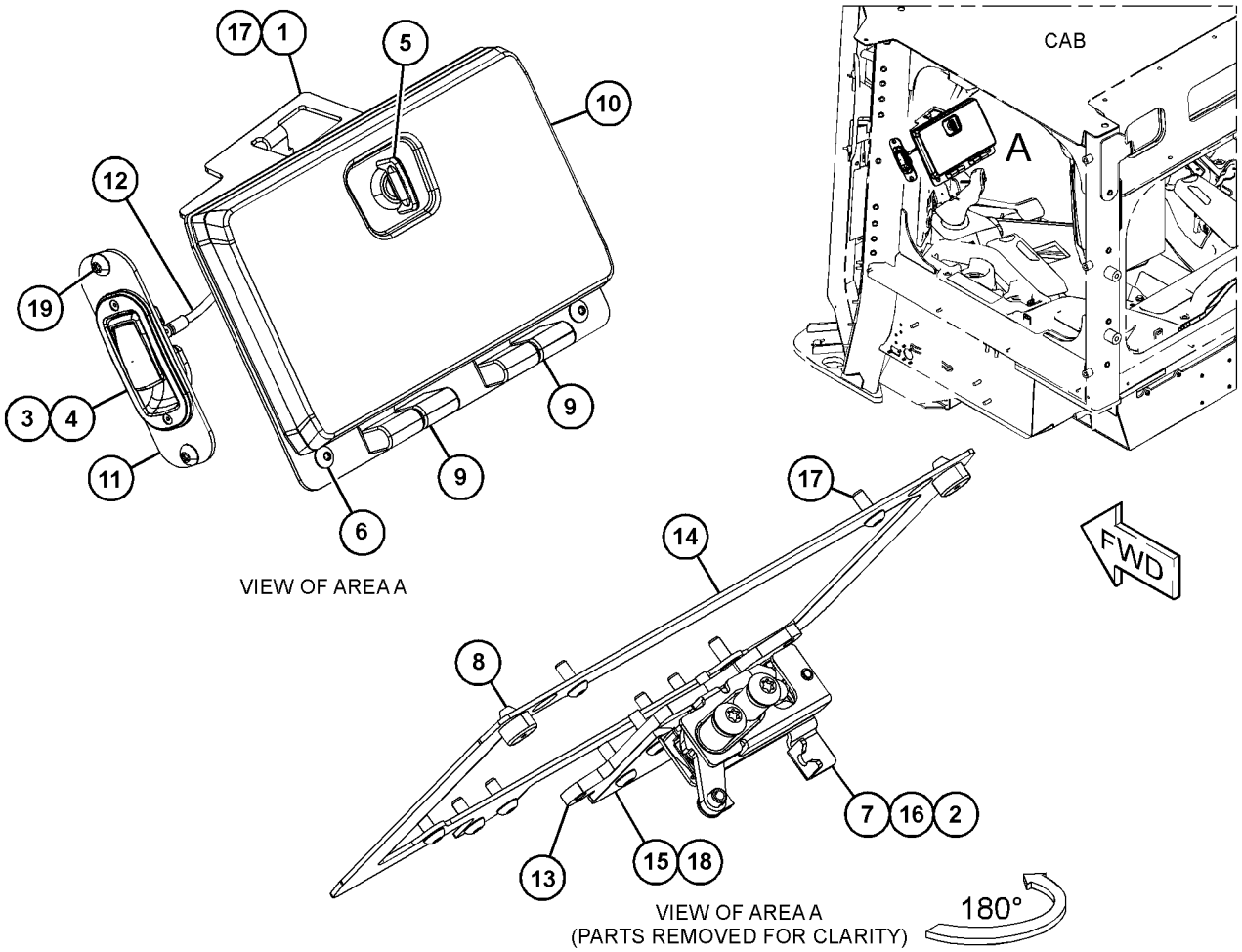

GRÁFICO 1 <FIM> g06482997

515-3712 DRAWBAR AR

S/N: Z2K1-UP; Z2N1-UP
NÃO PODE SER USADO COM ARRANJO DO ESCARIFICADOR, ARRANJO DE GUINCHO, ARRANJO DA PERCUSSORA
NÚMEROE DE 579-5712 DRAWBAR AR
AN ATTACHMENT

SMCS-7105, 7119 **i07814516**

NOTA	NÚMERO DA PEÇA	QTY	NOME DA PEÇA 1 2 3 4 5 6 (NÍVEL DO PRODUTO)	CONSULTE PÁGINA
Y	*556-1607*	1	GRUPO DA BARRA DE TRAÇÃO (DRAWBAR GP)	461
Y	*509-3808*	1	GRUPO DO BUJÃO (PLUG GP)	515

Y - ILUSTRAÇÃO INDIVIDUAL

<FIM>

579-5712 DRAWBAR AR

S/N: Z2K1-UP; Z2N1-UP
AN ATTACHMENT

SMCS-7105, 7119 **i08301888**

NOTA	NÚMERO DA PEÇA	QTY	NOME DA PEÇA 1 2 3 4 5 6 (NÍVEL DO PRODUTO)	CONSULTE PÁGINA
Y	*515-3712*	1	DRAWBAR AR (DRAWBAR AR)	460

Y - ILUSTRAÇÃO INDIVIDUAL

<FIM>

556-1607 GRUPO DA BARRA DE TRAÇÃO

S/N: Z2K1-UP; Z2N1-UP
NÚMEROE DE 515-3712 DRAWBAR AR
AN ATTACHMENT

SMCS-7105, 7119 **i07814526**

NOTA	REF. NÃO	GRÁFICO REF.	NÚMERO DA PEÇA	QTY	NOME DA PEÇA 1 2 3 4 5 6 (NÍVEL DO PRODUTO)	CONSULTE PÁGINA
M	1	1	**7X-2565**	12	PARAFUSO (M20X2,5X100 MM) (BOLT (M20X2.5X100-MM))	
M	2	1	**8T-4140**	1	PARAFUSO (M16X2X60-MM) (BOLT (M16X2X60-MM))	
	3	1	**7B-0863**	1	TRAVA-PINO (LATCH-PIN)	
	4	1	**8T-4123**	12	ARRUELA (22X35X3,5 MM DE ESPESSURA) (WASHER (22X35X3.5-MM THK))	
M	5	1	**8T-4778**	1	CONTRAPORCA (ROSCA M16X2) (LOCKNUT (M16X2-THD))	
	6	1	**558-0716**	1	CONJUNTO DE BARRA DE TRAÇÃO (DRAWBAR AS)	
	7	1	**8G-7085**	1	CONJUNTO DE PINO (PIN AS)	
		1	**7F-9543**	1	COLAR (COLLAR)	

M - PEÇA MÉTRICA

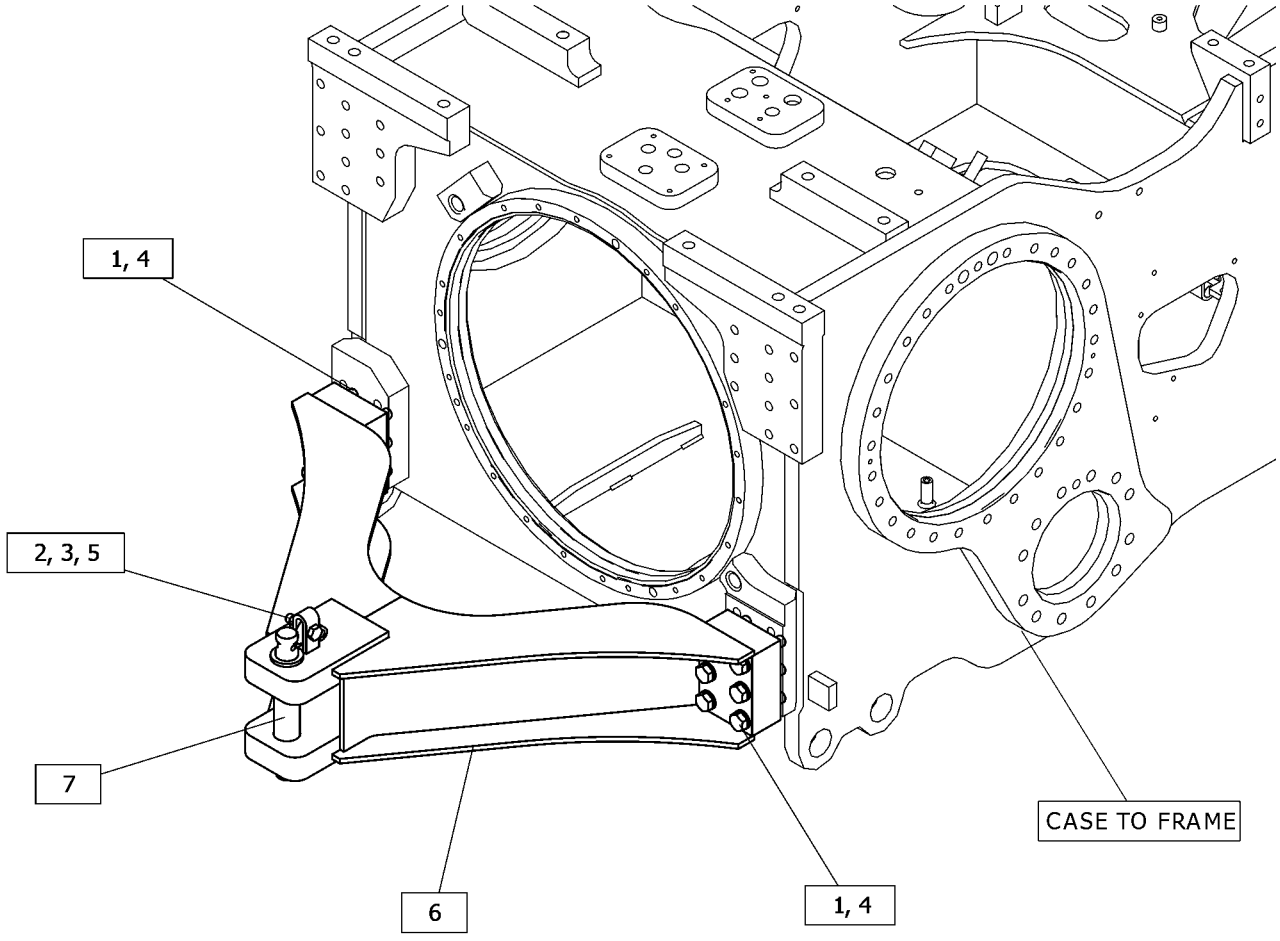

GRÁFICO 1 <FIM> g06443512

532-9793 ENCLOSURE AR

S/N: Z2K1-UP; Z2N1-UP
SERVIÇO-LEVE
NÚMEROE DE 532-9851, 532-9856 DISTRIBUTION AR
AN ATTACHMENT

SMCS-7000, 7155, 7251, 7263 **i08304279**

NOTA	NÚMERO DA PEÇA	QTY	NOME DA PEÇA 1 2 3 4 5 6 (NÍVEL DO PRODUTO)	CONSULTE PÁGINA
Y	*533-7734*	1	DUST EJECTOR GP (DUST EJECTOR GP)	82
Y	*508-1621*	1	ENCLOSURE GP-FENDER (ENCLOSURE GP-FENDER)	463
Y	*550-5579*	1	HANDHOLD AR (HANDHOLD AR)	854
Y	*591-9095*	1	GRUPO DE RETENTORES-COBERTURA (SEAL GP-ENCLOSURE)	523

Y - ILUSTRAÇÃO INDIVIDUAL

<FIM>

508-1621 ENCLOSURE GP-FENDER

S/N: Z2K1-UP; Z2N1-UP
NÚMEROE DE 532-9793 ENCLOSURE AR, 532-9799 SWEEP AR
AN ATTACHMENT

SMCS-7267 **i07819748**

NOTA	REF. NÃO	GRÁFICO REF.	NÚMERO DA PEÇA	QTY	NOME DA PEÇA 1 2 3 4 5 6 (NÍVEL DO PRODUTO)	CONSULTE PÁGINA
	1	1	**135-8575**	6	CONJUNTO DE PARAFUSO (BOLT AS)	
	2	1	**488-3974**	34	CONJUNTO DE PARAFUSO (BOLT AS)	
	3	1	**508-1359**	1	CONJUNTO DE MOLA DE GÁS (SPRING AS-GAS)	
Y	4	1	*523-3962*	1	ENCLOSURE GP-FENDER (ENCLOSURE GP-FENDER)	464

Y - ILUSTRAÇÃO INDIVIDUAL

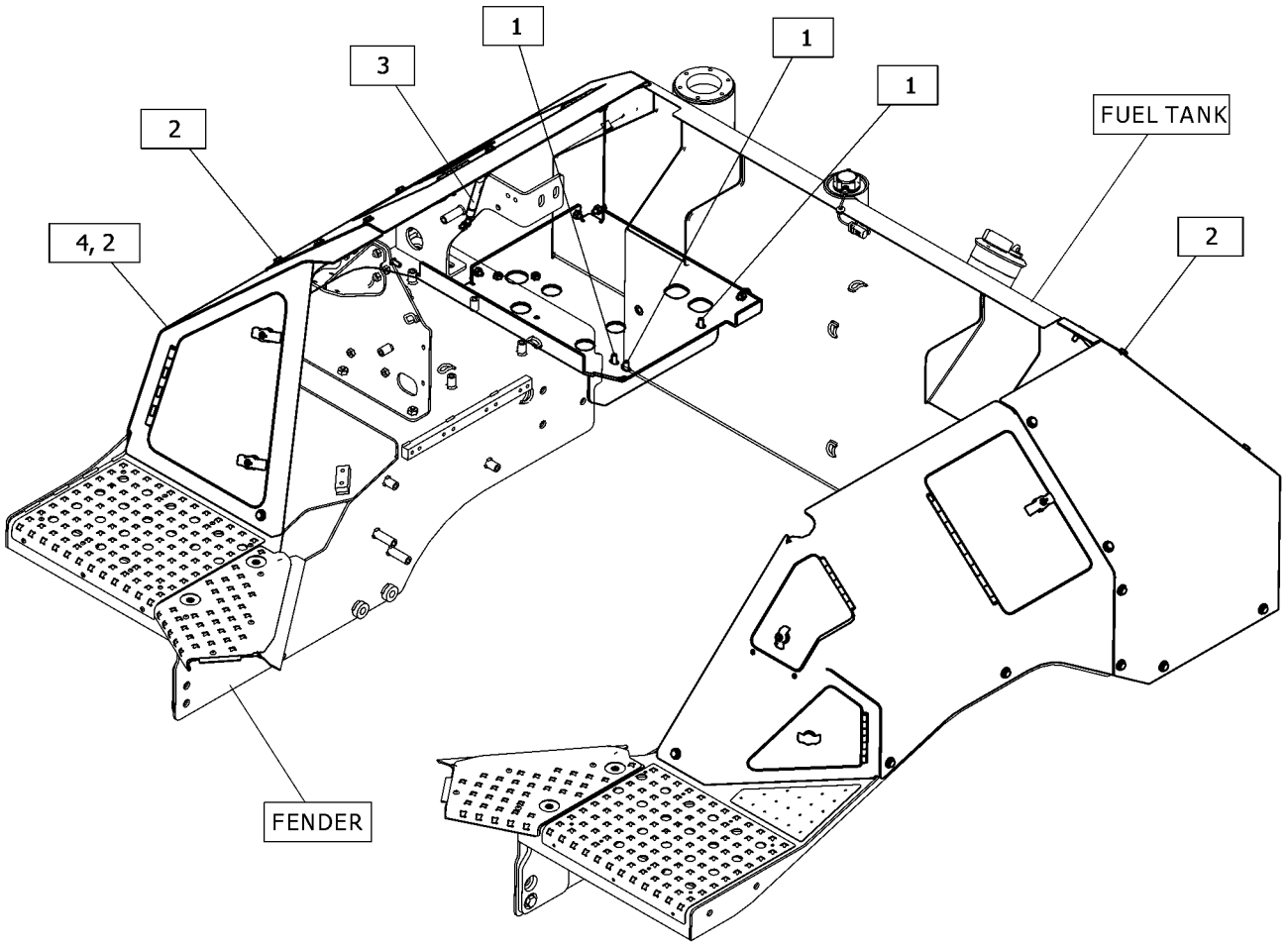

GRÁFICO 1 <FIM> g06449595

523-3962 ENCLOSURE GP-FENDER

S/N: Z2K1-UP; Z2N1-UP

NÚMEROE DE 508-1621 ENCLOSURE GP-FENDER

AN ATTACHMENT

SMCS-7267 **i07819755**

NOTA	REF. NÃO	GRÁFICO REF.	NÚMERO DA PEÇA	QTY	NOME DA PEÇA 1 2 3 4 5 6 (NÍVEL DO PRODUTO)	CONSULTE PÁGINA
	1	1	**479-2171**	2	CONJUNTO DE PARAFUSO (BOLT AS)	
	2	1	**508-1613**	1	CONJUNTO DA TAMPA (COVER AS)	
M		1	**8T-3490**	4	PORCA DE SOLDA (ROSCA M10X1,5) (NUT-WELD (M10X1.5-THD))	
	3	1	**508-1614**	1	CONJUNTO DA TAMPA (COVER AS)	
M		1	**8T-3490**	1	PORCA DE SOLDA (ROSCA M10X1,5) (NUT-WELD (M10X1.5-THD))	
M		1	**8T-3597**	2	PORCA DE SOLDA (M12X1,75 DE ESPESSURA) (NUT-WELD (M12X1.75-THD))	
Y	4	1	*515-6179*	1	GRUPO DA TAMPA-ACESSO (LADO ESQUERDO) (COVER GP-ACCESS (LH))	442
Y	5	1	*515-6180*	1	GRUPO DA TAMPA-PARA-LAMA (LADO DIREITO) (COVER GP-FENDER (RH))	452
	6	1	**515-6189**	1	CONJUNTO DA PLACA (PLATE AS)	
M		1	**8T-3490**	3	PORCA DE SOLDA (ROSCA M10X1,5) (NUT-WELD (M10X1.5-THD))	
	7	1	**515-6190**	1	CONJUNTO DA PLACA (PLATE AS)	
M		1	**8T-3490**	5	PORCA DE SOLDA (ROSCA M10X1,5) (NUT-WELD (M10X1.5-THD))	
Y	8	1	*515-6198*	1	GRUPO DA TAMPA-ACESSO (LADO DIREITO) (COVER GP-ACCESS (RH))	443
	9	1	**580-0633**	1	PLACA (PLATE)	

M - PEÇA MÉTRICA
Y - ILUSTRAÇÃO INDIVIDUAL

523-3962 ENCLOSURE GP-FENDER () (continuação) **i07819755**

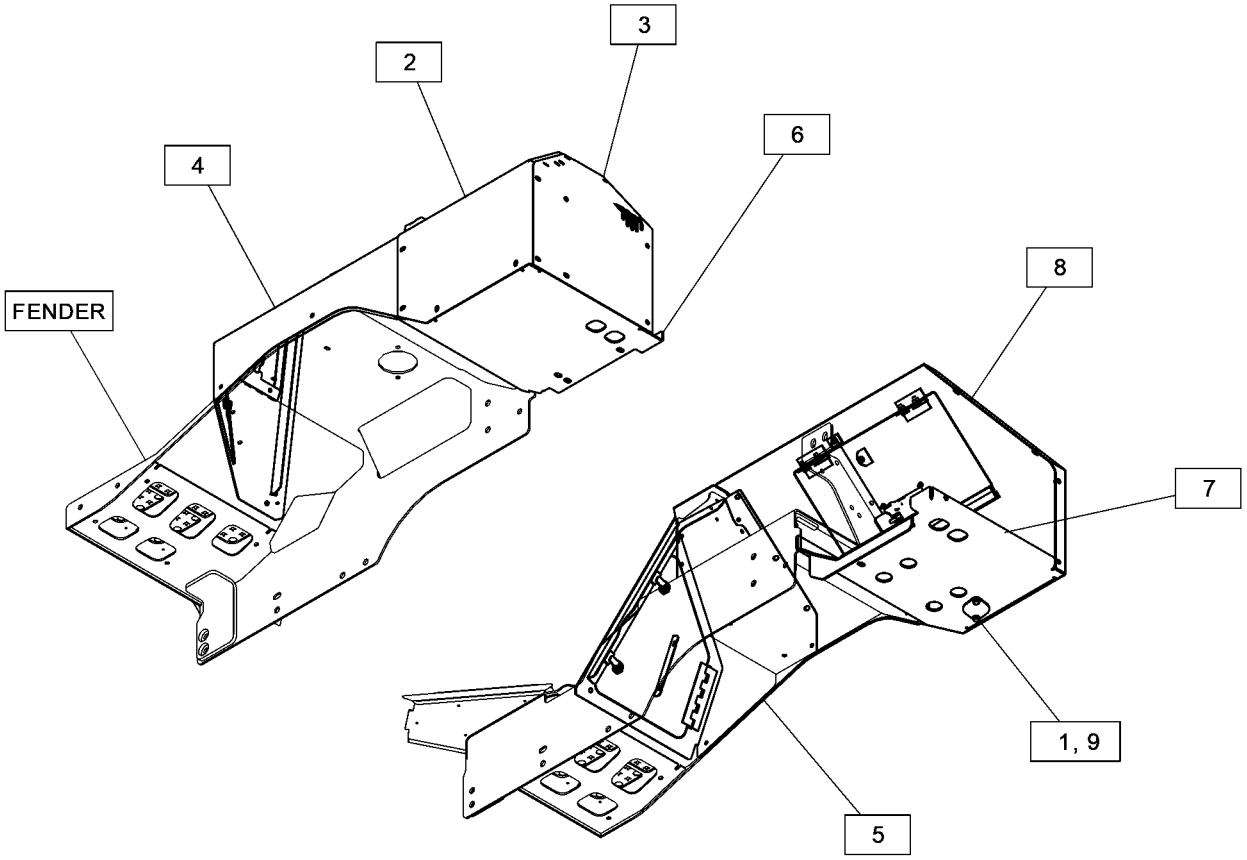

GRÁFICO 1 <FIM> g06451572

528-9537 ENCLOSURE GP-FENDER

S/N: Z2K1-UP; Z2N1-UP

NÚMEROE DE 532-9795 FORESTRY AR, 532-9797 WASTE HANDLING AR

AN ATTACHMENT

SMCS-7267 **i07836436**

NOTA	REF. NÃO	GRÁFICO REF.	NÚMERO DA PEÇA	QTY	NOME DA PEÇA 1 2 3 4 5 6 (NÍVEL DO PRODUTO)	CONSULTE PÁGINA
M	1	1	**8T-4196**	6	PARAFUSO (M10X1,5X35 MM) (BOLT (M10X1.5X35-MM))	
	2	1	**7X-7729**	6	ARRUELA (11X25X3 MM DE ESPESSURA) (WASHER (11X25X3-MM THK))	
	3	1	**135-8575**	6	CONJUNTO DE PARAFUSO (BOLT AS)	
	4	1	**488-3974**	31	CONJUNTO DE PARAFUSO (BOLT AS)	
	5	1	**508-1359**	1	CONJUNTO DE MOLA DE GÁS (SPRING AS-GAS)	
Y	6	1	*548-4774*	1	ENCLOSURE GP-FENDER (ENCLOSURE GP-FENDER)	467
	7	1	**548-4775**	1	CONJUNTO DE SUPORTE (BRACKET AS)	
M		1	**8T-3490**	7	PORCA DE SOLDA (ROSCA M10X1,5) (NUT-WELD (M10X1.5-THD))	

M - PEÇA MÉTRICA
Y - ILUSTRAÇÃO INDIVIDUAL

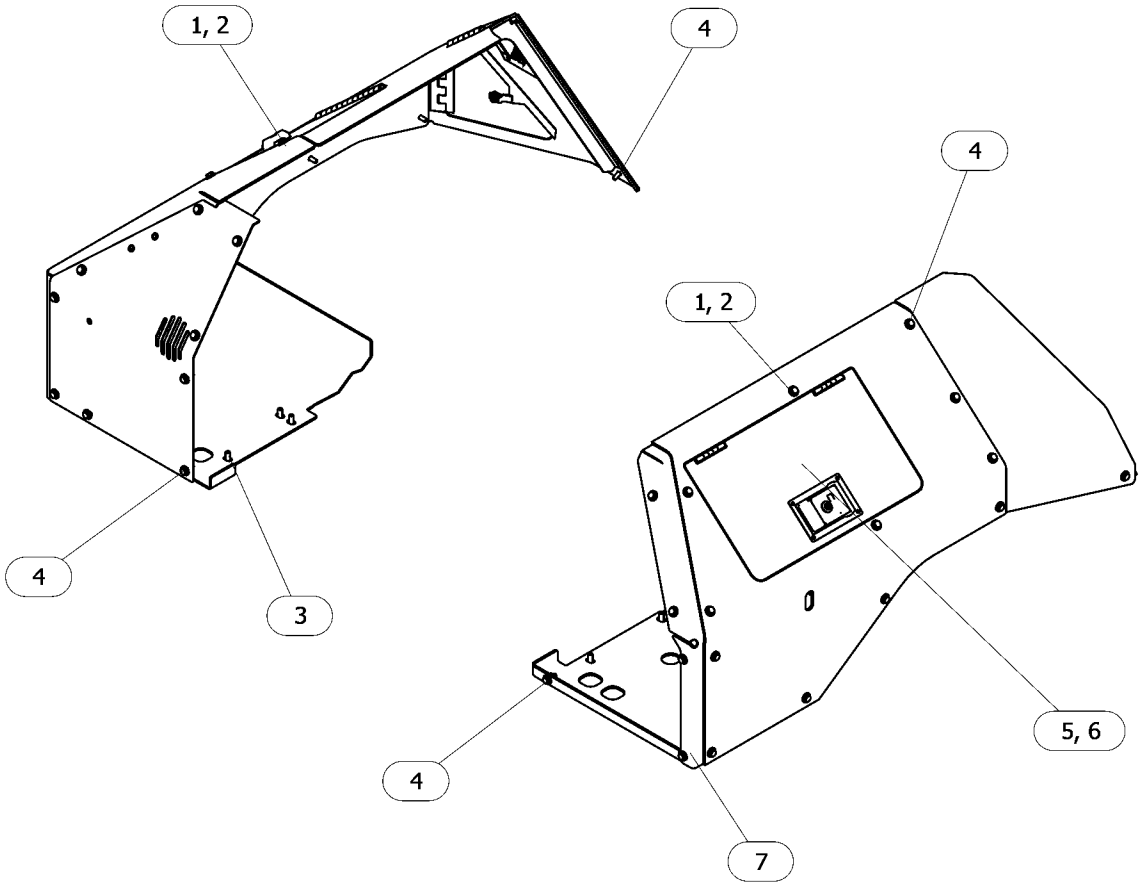

GRÁFICO 1 <FIM> g06456935

548-4774 ENCLOSURE GP-FENDER

S/N: Z2K1-UP; Z2N1-UP
NÚMEROE DE 528-9537 ENCLOSURE GP-FENDER
AN ATTACHMENT

SMCS-7267 **i08251760**

NOTA	REF. NÃO	GRÁFICO REF.	NÚMERO DA PEÇA	QTY	NOME DA PEÇA 1 2 3 4 5 6 (NÍVEL DO PRODUTO)	CONSULTE PÁGINA
	1	1	*528-9539*	1	CONJUNTO DE TAMPA-COMPARTIMENTO (LADO DIREITO) (COVER AS-ENCLOSURE (RH))	
		1	**293-3081**	2	EXCÊNTRICO-TRAVA (CAM-LATCH)	
		1	**528-9540**	1	CONJUNTO DE ENCLOSURE (ENCLOSURE AS)	
		1	**578-4914**	1	CONJUNTO DE HINGE (HINGE AS)	
J		1	**543-0545**	2	CONJUNTO DA TRAVA (LATCH AS)	
Y	2	1	*528-9547*	1	GRUPO DA TAMPA-ACESSO (LADO ESQUERDO) (COVER GP-ACCESS (LH))	446
Y	3	1	*528-9550*	1	GRUPO DA TAMPA-ACESSO (LADO DIREITO) (COVER GP-ACCESS (RH))	447
	4	1	**528-9552**	1	CONJUNTO DA TAMPA (COVER AS)	
M		1	**8T-3490**	4	PORCA DE SOLDA (ROSCA M10X1,5) (NUT-WELD (M10X1.5-THD))	
	5	1	**508-1614**	1	CONJUNTO DA TAMPA (COVER AS)	
M		1	**8T-3490**	1	PORCA DE SOLDA (ROSCA M10X1,5) (NUT-WELD (M10X1.5-THD))	
M		1	**8T-3597**	2	PORCA DE SOLDA (M12X1,75 DE ESPESSURA) (NUT-WELD (M12X1.75-THD))	
	6	1	**515-6189**	1	CONJUNTO DA PLACA (PLATE AS)	
M		1	**8T-3490**	3	PORCA DE SOLDA (ROSCA M10X1,5) (NUT-WELD (M10X1.5-THD))	
	7	1	**515-6190**	1	CONJUNTO DA PLACA (PLATE AS)	
M		1	**8T-3490**	5	PORCA DE SOLDA (ROSCA M10X1,5) (NUT-WELD (M10X1.5-THD))	
	8	1	**479-2171**	2	CONJUNTO DE PARAFUSO (BOLT AS)	
	9	1	**580-0633**	1	PLACA (PLATE)	

J - REQUER CHAVE CORPORATIVA
M - PEÇA MÉTRICA
Y - ILUSTRAÇÃO INDIVIDUAL

548-4774 ENCLOSURE GP-FENDER () (continuação) **i08251760**

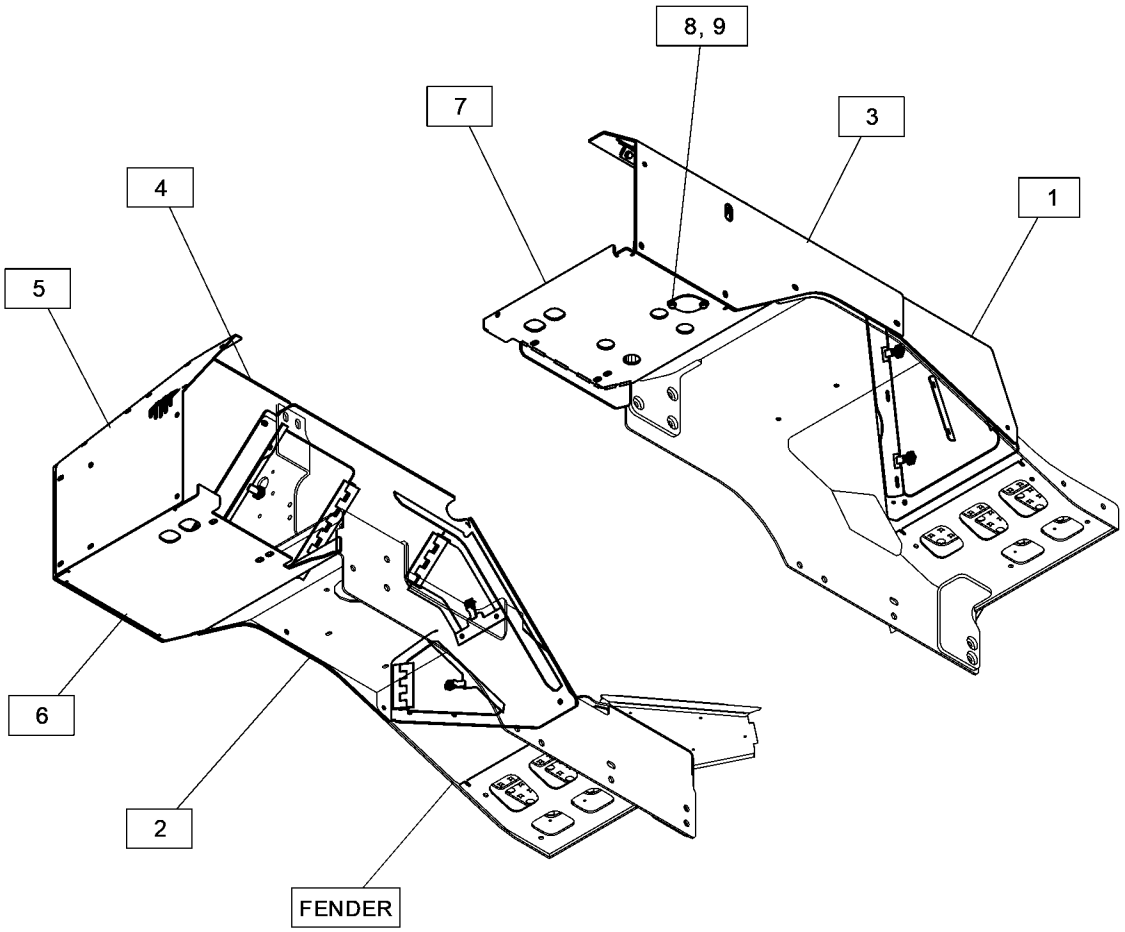

GRÁFICO 1 <FIM> g06454712

508-1620 GRUPO DO PARA-LAMA

S/N: Z2K1-UP; Z2N1-UP
NÚMEROE DE 559-5990 CHASSIS AR
AN ATTACHMENT

SMCS-7252 **i07817147**

NOTA	REF. NÃO	GRÁFICO REF.	NÚMERO DA PEÇA	QTY	NOME DA PEÇA 1 2 3 4 5 6 (NÍVEL DO PRODUTO)	CONSULTE PÁGINA
M	1	1	**7X-2553**	23	PARAFUSO (M16X2X40 MM) (BOLT (M16X2X40-MM))	
M	2	1	**8T-4140**	4	PARAFUSO (M16X2X60-MM) (BOLT (M16X2X60-MM))	
	3	1	**8T-7934**	1	ARRUELA DURA (11X21X5 MM DE ESPESSURA) (WASHER-HARD (11X21X5-MM THK))	
	4	1	**135-8575**	7	CONJUNTO DE PARAFUSO (BOLT AS)	
	5	1	**198-4780**	27	ARRUELA DURA (17,5X32X8 MM DE ESPESSURA) (WASHER-HARD (17.5X32X8-MM THK))	
	6	1	**434-1217**	1	PLACA (PLATE)	
	7	1	**488-3971**	4	CONJUNTO DE PARAFUSO (BOLT AS)	
	8	1	**488-3974**	14	CONJUNTO DE PARAFUSO (BOLT AS)	
	9	1	**515-6196**	2	CONJUNTO DA PLACA (PLATE AS)	
					(CADA UM INCLUI)	
M		1	**8T-3490**	2	PORCA DE SOLDA (ROSCA M10X1,5) (NUT-WELD (M10X1.5-THD))	
	10	1	**508-1626**	1	SUPORTE (BRACKET)	
	11	1	**515-6183**	1	GRUPO DE DEGRAU (STEP GP)	
	12	1	**515-6186**	1	GRUPO DE DEGRAU (STEP GP)	
	13	1	*527-0701*	1	GRUPO DO PARA-LAMA (FENDER GP)	
		1	**515-6194**	1	GRUPO DO PARA-LAMA (LADO DIREITO) (FENDER GP (RH))	
		1	**515-6195**	1	GRUPO DO PARA-LAMA (LADO ESQUERDO) (FENDER GP (LH))	
					(CADA GRUPO DE PARA-LAMAS INCLUI)	
		1	**6C-7875**	11	REBITE-RESSALTADO (RIVET-POP)	
	14	1	**569-0794**	1	CONJUNTO DE SUPORTE (BRACKET AS)	
		1	**7T-1099**	4	ELO (LINK)	
M		1	**8T-3490**	5	PORCA DE SOLDA (ROSCA M10X1,5) (NUT-WELD (M10X1.5-THD))	
M		1	**8T-3597**	3	PORCA DE SOLDA (M12X1,75 DE ESPESSURA) (NUT-WELD (M12X1.75-THD))	
M		1	**178-7023**	1	RESSALTO (M10X1,5X30 MM) (BOSS (M10X1.5X30-MM))	
	15	1	**569-0796**	1	CONJUNTO DE SUPORTE (BRACKET AS)	
M		1	**8T-3490**	2	PORCA DE SOLDA (ROSCA M10X1,5) (NUT-WELD (M10X1.5-THD))	
	16	1	**576-1010**	1	CONJUNTO DE SUPORTE (BRACKET AS)	
		1	**7T-1099**	1	ELO (LINK)	
M		1	**8T-3490**	5	PORCA DE SOLDA (ROSCA M10X1,5) (NUT-WELD (M10X1.5-THD))	
	17	1	**576-1011**	1	CONJUNTO DA PLACA (PLATE AS)	
M		1	**8T-3490**	4	PORCA DE SOLDA (ROSCA M10X1,5) (NUT-WELD (M10X1.5-THD))	
	18	1	**576-4212**	1	CONJUNTO DE SUPORTE (SUPPORT AS)	
M		1	**8T-3490**	3	PORCA DE SOLDA (ROSCA M10X1,5) (NUT-WELD (M10X1.5-THD))	
M		1	**8T-3612**	4	PORCA DE SOLDA (ROSCA M8X1,25) (NUT-WELD (M8X1.25-THD))	
	19	1	**580-5698**	1	CONJUNTO DE SUPORTE (BRACKET AS)	
M		1	**8T-3490**	5	PORCA DE SOLDA (ROSCA M10X1,5) (NUT-WELD (M10X1.5-THD))	
M		1	**178-5457**	1	RESSALTO (M8X1,25X40 MM) (BOSS (M8X1.25X40-MM))	
	20	1	**580-5699**	2	CONJUNTO DA PLACA (PLATE AS)	

508-1620 GRUPO DO PARA-LAMA () (continuação) **i07817147**

NOTA	REF. NÃO	GRÁFICO REF.	NÚMERO DA PEÇA	QTY	NOME DA PEÇA 1 2 3 4 5 6 (NÍVEL DO PRODUTO)	CONSULTE PÁGINA
					(CADA UM INCLUI)	
M		1	**8T-3490**	3	PORCA DE SOLDA (ROSCA M10X1,5) (NUT-WELD (M10X1.5-THD))	
M	21	1	**8T-4195**	1	PARAFUSO (M10X1,5X30 MM) (BOLT (M10X1.5X30-MM))	

M - PEÇA MÉTRICA

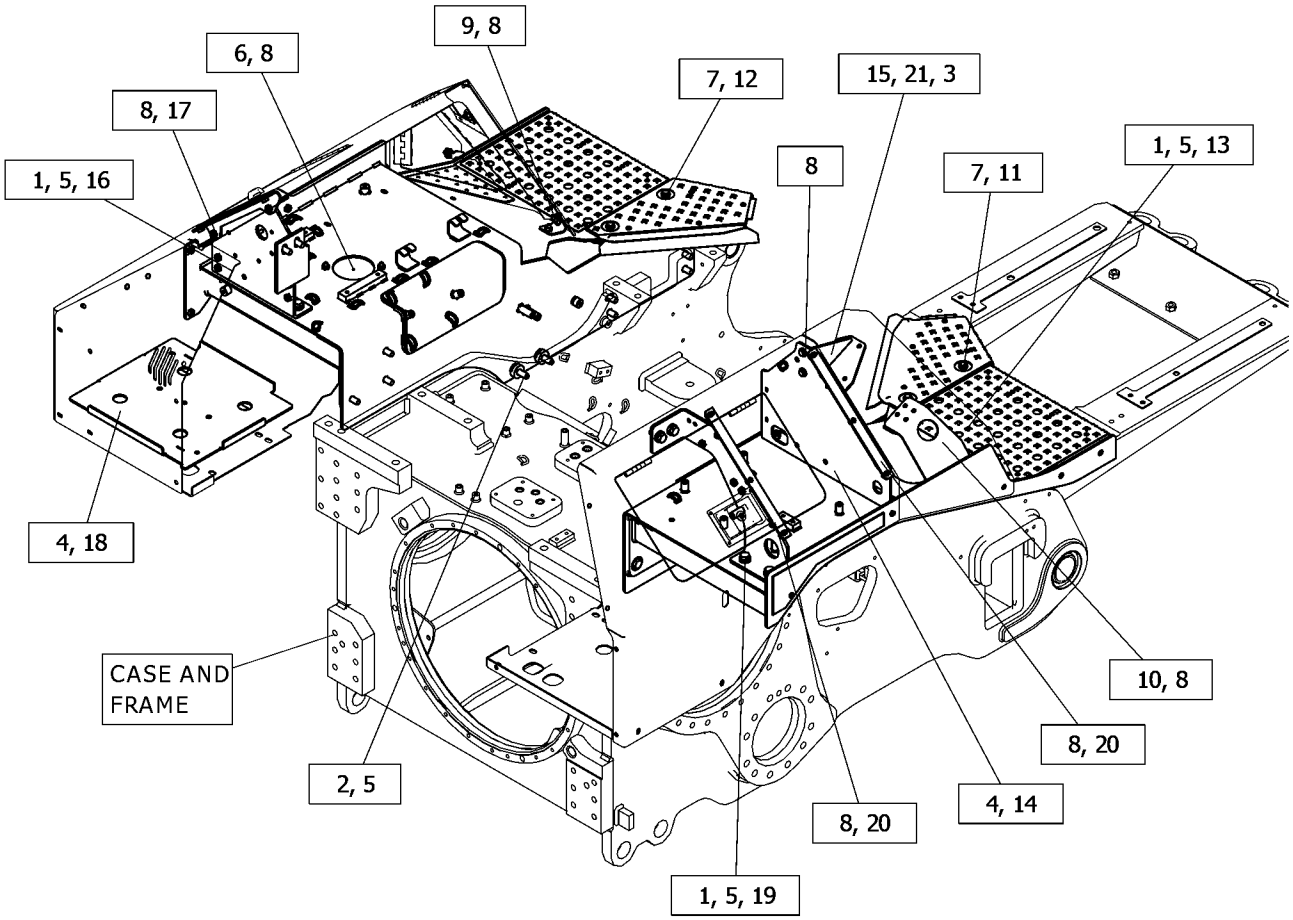

GRÁFICO 1 <FIM> g06454814

507-8561 GRUPO DE GRADE-RADIADOR

S/N: Z2K1-UP; Z2N1-UP
NÚMEROE DE 510-9705 CHASSIS AR
AN ATTACHMENT

SMCS-7170 **i07819248**

NOTA	REF. NÃO	GRÁFICO REF.	NÚMERO DA PEÇA	QTY	NOME DA PEÇA 1 2 3 4 5 6 (NÍVEL DO PRODUTO)	CONSULTE PÁGINA
	1	1	**5P-1076**	1	ARRUELA DURA (13,5X30X4-MM DE ESPESSURA) (WASHER-HARD (13.5X30X4-MM THK))	
M	2	1	**7X-2549**	4	PARAFUSO (M12X1,75X100 MM) (BOLT (M12X1.75X100-MM))	
	3	1	**8T-4223**	2	ARRUELA DURA (13,5X25,5X3 MM DE ESPESSURA) (WASHER-HARD (13.5X25.5X3-MM THK))	
M	4	1	**8T-5412**	2	PARAFUSO (M12X1,75X140 MM) (BOLT (M12X1.75X140-MM))	
	5	1	**198-4778**	4	ARRUELA DURA (13,5X30X12 MM DE ESPESSURA) (WASHER-HARD (13.5X30X12-MM THK))	
	6	1	**479-2171**	2	CONJUNTO DE PARAFUSO (BOLT AS)	
Y	7	1	*561-3838*	1	GRUPO DE GRADE-RADIADOR (GRILL GP-RADIATOR)	472

M - PEÇA MÉTRICA
Y - ILUSTRAÇÃO INDIVIDUAL

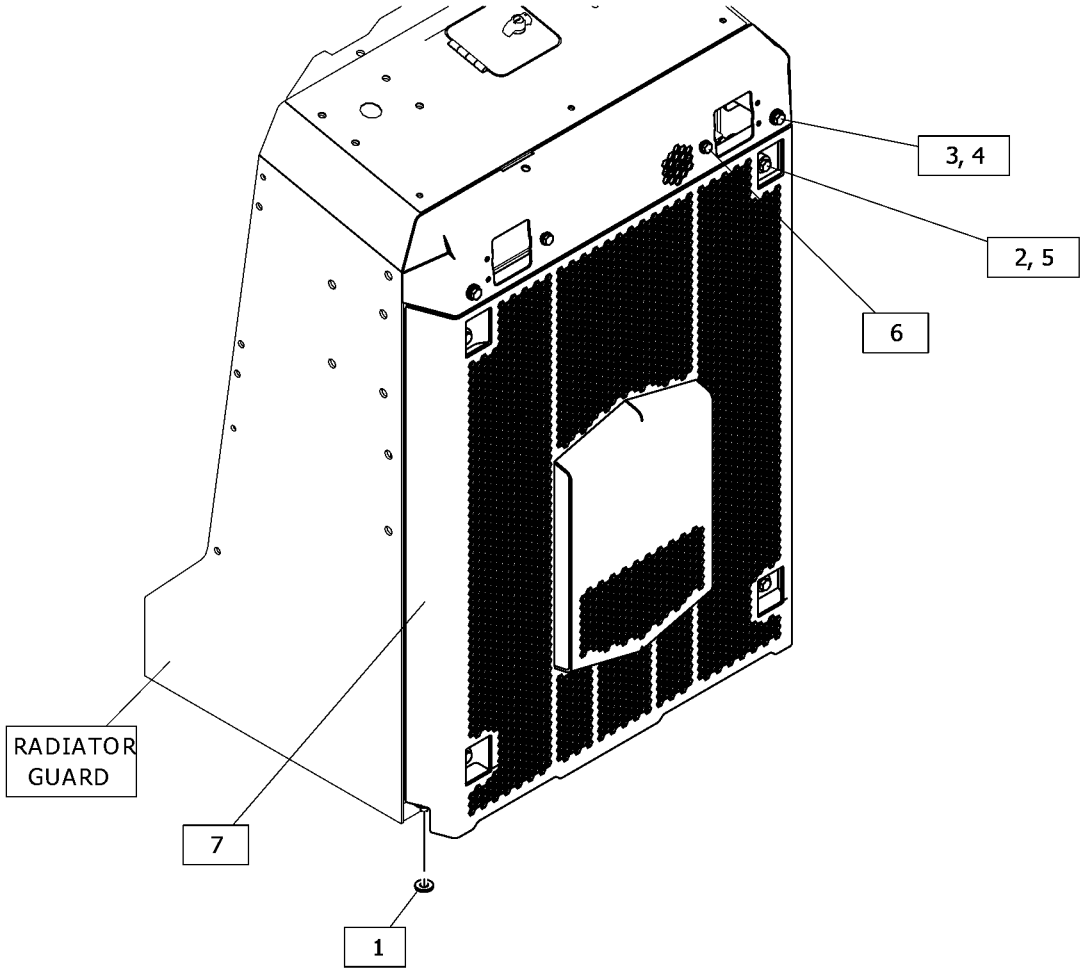

GRÁFICO 1 <FIM> g06448289

561-3838 GRUPO DE GRADE-RADIADOR

S/N: Z2K1-UP; Z2N1-UP

NÚMEROE DE 507-8561 GRUPO DE GRADE-RADIADOR AN ATTACHMENT

SMCS-7170 **i07819290**

NOTA	REF. NÃO	GRÁFICO REF.	NÚMERO DA PEÇA	QTY	NOME DA PEÇA 1 2 3 4 5 6 (NÍVEL DO PRODUTO)	CONSULTE PÁGINA
	1	1	**507-8563**	1	CONJUNTO DA GRADE DO RADIADOR (GRILL AS-RADIATOR)	
M		1	**8T-3490**	2	PORCA DE SOLDA (ROSCA M10X1,5) (NUT-WELD (M10X1.5-THD))	
	2	1	**509-6606**	1	CONJUNTO DA TAMPA (COVER AS)	
M		1	**8T-3490**	2	PORCA DE SOLDA (ROSCA M10X1,5) (NUT-WELD (M10X1.5-THD))	

M - PEÇA MÉTRICA

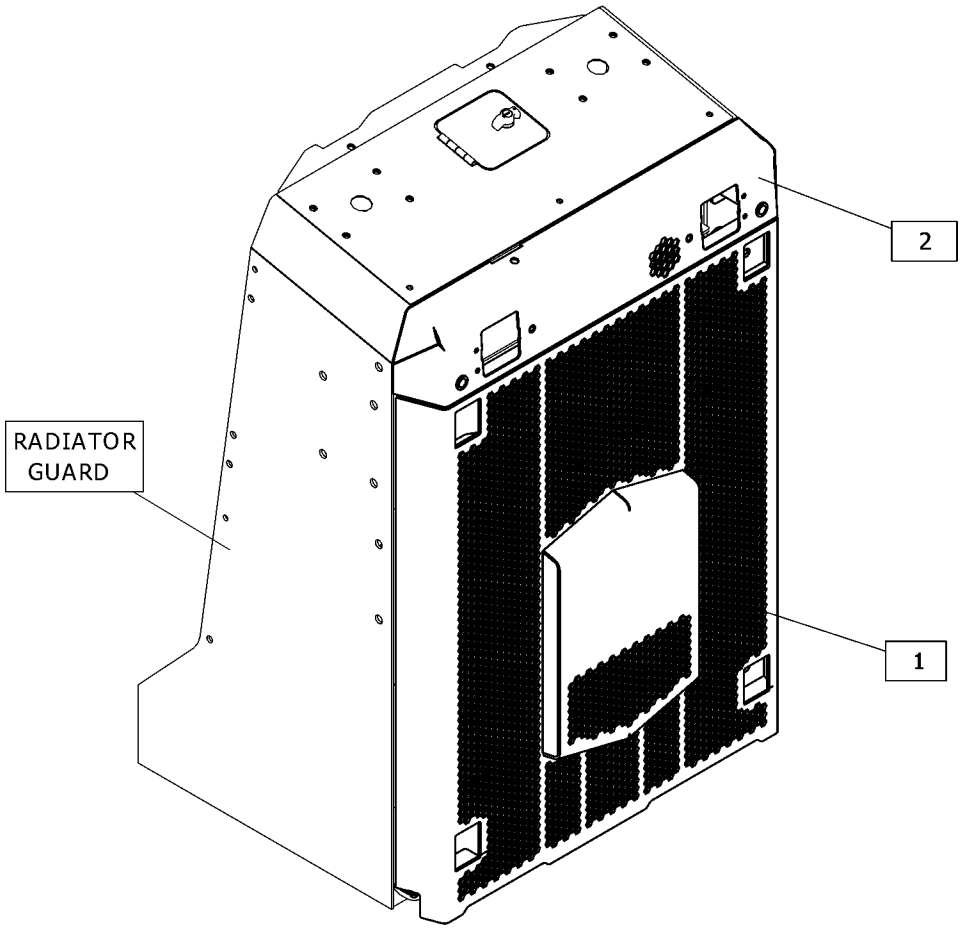

GRÁFICO 1 <FIM> g06448306

550-5585 GUARD AR-BOTTOM

S/N: Z2K1-UP; Z2N1-UP
SERVIÇO-LEVE, VPAT
NÚMEROE DE 532-9851, 532-9856 DISTRIBUTION AR
AN ATTACHMENT

SMCS-7153 **i07816814**

NOTA	NÚMERO DA PEÇA	QTY	NOME DA PEÇA 1 2 3 4 5 6 (NÍVEL DO PRODUTO)	CONSULTE PÁGINA
Y	*517-0093*	1	GUARD GP-BOTTOM (GUARD GP-BOTTOM)	476
	559-3061	1	GRUPO DO BUJÃO (PLUG GP)	
	125-7037	2	INSERÇÃO (INSERT)	

Y - ILUSTRAÇÃO INDIVIDUAL

<FIM>

550-5587 GUARD AR-BOTTOM

S/N: Z2K1-UP; Z2N1-UP
REFORÇADO, VPAT
NÃO PODE SER USADO COM 532-9797—PÁGINA: 5
NÚMEROE DE 532-9795 FORESTRY AR, 532-9797 WASTE HANDLING AR
AN ATTACHMENT

SMCS-7153 **i07818651**

NOTA	NÚMERO DA PEÇA	QTY	NOME DA PEÇA 1 2 3 4 5 6 (NÍVEL DO PRODUTO)	CONSULTE PÁGINA
Y	*517-0094*	1	GUARD GP-BOTTOM (GUARD GP-BOTTOM)	477
Y	*532-5917*	1	GUARD GP-FUEL TANK (GUARD GP-FUEL TANK)	483
Y	*559-3063*	1	GRUPO DO BUJÃO (PLUG GP)	516

Y - ILUSTRAÇÃO INDIVIDUAL

<FIM>

480-8190 GUARD GP-BOTTOM

S/N: Z2K1-UP; Z2N1-UP
NÚMEROE DE 517-0093 GUARD GP-BOTTOM
AN ATTACHMENT

SMCS-7153 **i06918831**

NOTA	REF. NÃO	GRÁFICO REF.	NÚMERO DA PEÇA	QTY	NOME DA PEÇA 1 2 3 4 5 6 (NÍVEL DO PRODUTO)	CONSULTE PÁGINA
	1	1	**428-5968**	1	PLACA (PLATE)	
	2	1	**480-7724**	1	CONJUNTO DE GUARD (GUARD AS)	
	3	1	**8T-4121**	2	ARRUELA DURA (11X21X2,5 MM DE ESPESSURA) (WASHER-HARD (11X21X2.5-MM THK))	
M	4	1	**8T-4196**	2	PARAFUSO (M10X1,5X35 MM) (BOLT (M10X1.5X35-MM))	

M - PEÇA MÉTRICA

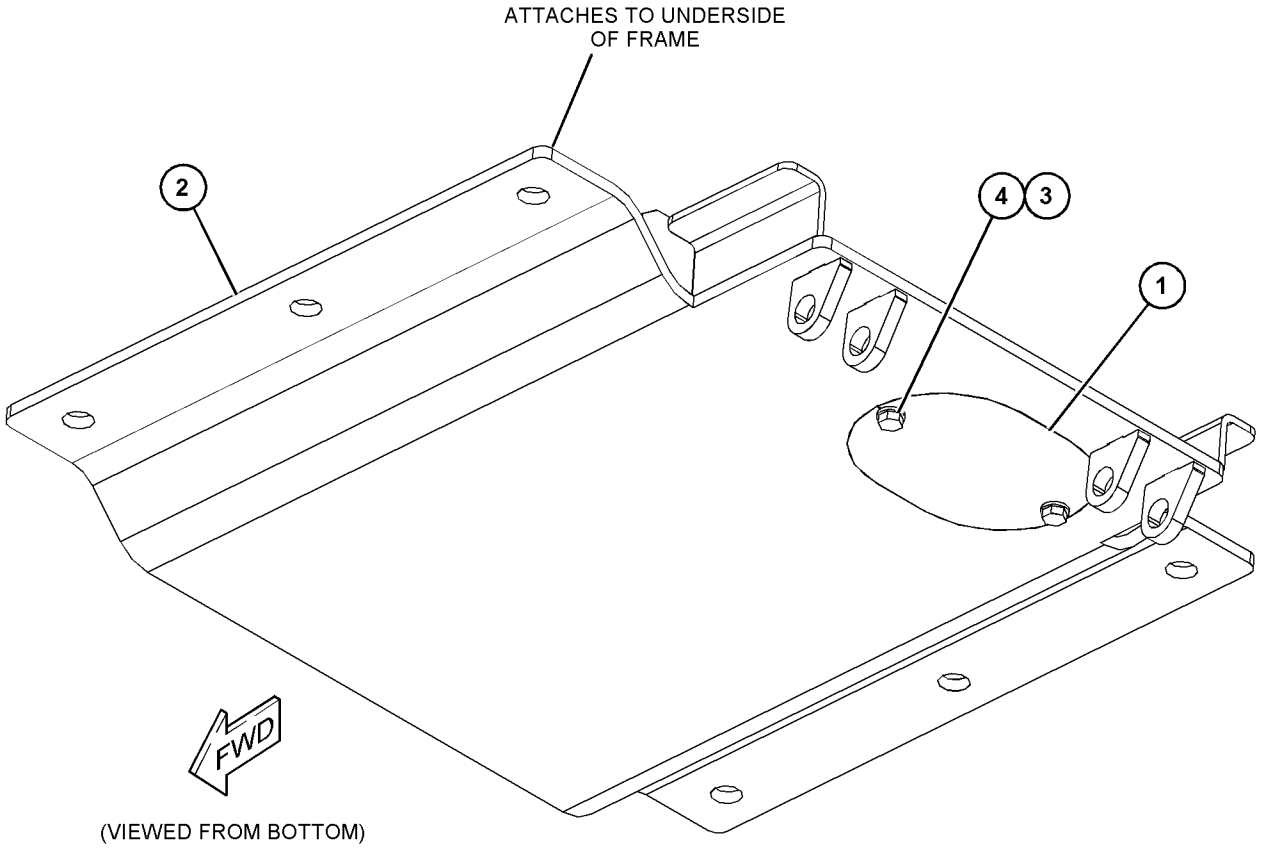

(VIEWED FROM BOTTOM)

GRÁFICO 1 <FIM> g06167356

480-8191 GUARD GP-BOTTOM—REFORÇADO

S/N: Z2K1-UP; Z2N1-UP

NÚMEROE DE 517-0094, 579-5767 GUARD GP-BOTTOM AN ATTACHMENT

SMCS-7153 **i06918861**

NOTA	REF. NÃO	GRÁFICO REF.	NÚMERO DA PEÇA	QTY	NOME DA PEÇA 1 2 3 4 5 6 (NÍVEL DO PRODUTO)	CONSULTE PÁGINA
	1	1	**428-5969**	1	PLACA (PLATE)	
	2	1	**480-7725**	1	CONJUNTO DE GUARD (GUARD AS)	
	3	1	**8T-4121**	2	ARRUELA DURA (11X21X2,5 MM DE ESPESSURA) (WASHER-HARD (11X21X2.5-MM THK))	
M	4	1	**8T-4186**	2	PARAFUSO (M10X1,5X40 MM) (BOLT (M10X1.5X40-MM))	

M - PEÇA MÉTRICA

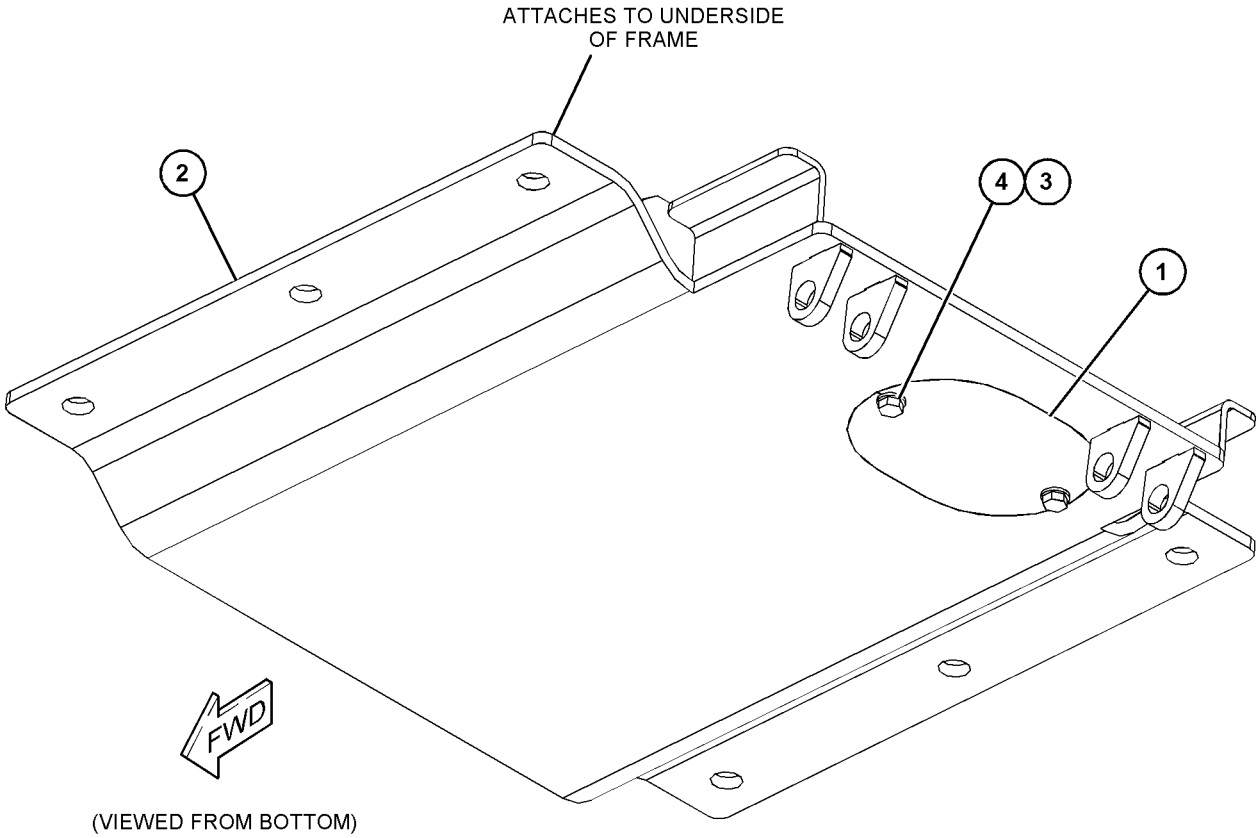

(VIEWED FROM BOTTOM)

GRÁFICO 1 <FIM> g06167360

517-0093 GUARD GP-BOTTOM

S/N: Z2K1-UP; Z2N1-UP
VPAT
NÚMEROE DE 550-5585 GUARD AR-BOTTOM
AN ATTACHMENT

SMCS-7153 **i07816858**

NOTA	REF. NÃO	GRÁFICO REF.	NÚMERO DA PEÇA	QTY	NOME DA PEÇA 1 2 3 4 5 6 (NÍVEL DO PRODUTO)	CONSULTE PÁGINA
M	1	1	**8T-4193**	13	PARAFUSO (M16X2X50-MM) (BOLT (M16X2X50-MM))	
	2	1	**3B-4617**	4	CONTRAPINO (PIN-COTTER)	
	3	1	**5P-1076**	8	ARRUELA DURA (13,5X30X4-MM DE ESPESSURA) (WASHER-HARD (13.5X30X4-MM THK))	
	4	1	**7X-0515**	13	ARRUELA DURA (17X35X5-MM DE ESPESSURA) (WASHER-HARD (17X35X5-MM THK))	
	5	1	**7X-0618**	12	ARRUELA DURA (13,5X40X5 MM DE ESPESSURA) (WASHER-HARD (13.5X40X5-MM THK))	
	6	1	**345-7738**	4	PINO-GARFO (PIN-CLEVIS)	
Y	7	1	*480-8190*	1	GUARD GP-BOTTOM (GUARD GP-BOTTOM)	474
	8	1	**517-3275**	1	CONJUNTO DE PROTETOR-INFERIOR (GUARD AS-BOTTOM)	
Y	9	1	*563-1588*	1	GUARD GP-BOTTOM (GUARD GP-BOTTOM)	479
M	10	1	**8T-4194**	12	PARAFUSO (M12X1,75X50 MM) (BOLT (M12X1.75X50-MM))	

M - PEÇA MÉTRICA
Y - ILUSTRAÇÃO INDIVIDUAL

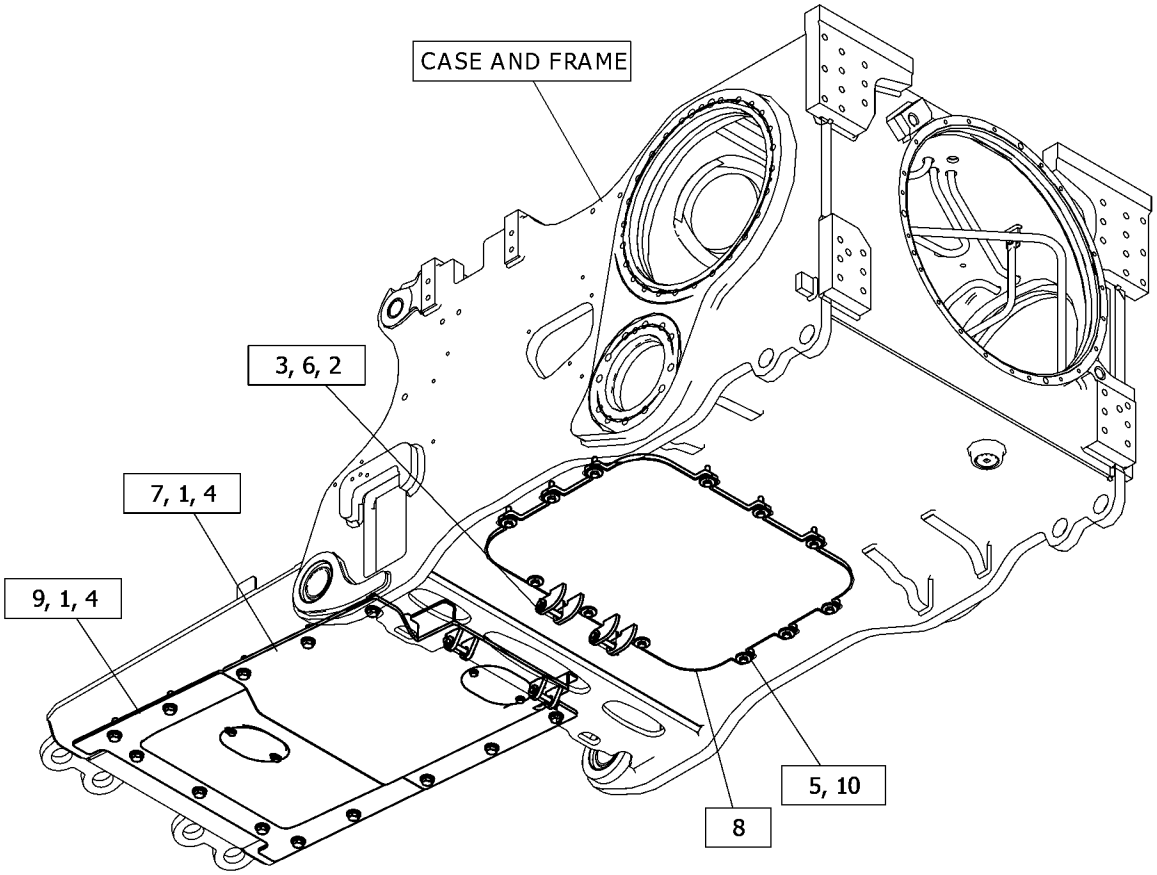

GRÁFICO 1 <FIM> g06446198

517-0094 GUARD GP-BOTTOM

S/N: Z2K1-UP; Z2N1-UP
REFORÇADO, VPAT
NÚMEROE DE 550-5587 GUARD AR-BOTTOM
AN ATTACHMENT

SMCS-7153 **i07876688**

NOTA	REF. NÃO	GRÁFICO REF.	NÚMERO DA PEÇA	QTY	NOME DA PEÇA 1 2 3 4 5 6 (NÍVEL DO PRODUTO)	CONSULTE PÁGINA
M	1	1	**8T-4193**	13	PARAFUSO (M16X2X50-MM) (BOLT (M16X2X50-MM))	
	2	1	**3B-4617**	4	CONTRAPINO (PIN-COTTER)	
	3	1	**5P-1076**	8	ARRUELA DURA (13,5X30X4-MM DE ESPESSURA) (WASHER-HARD (13.5X30X4-MM THK))	
	4	1	**7X-0515**	13	ARRUELA DURA (17X35X5-MM DE ESPESSURA) (WASHER-HARD (17X35X5-MM THK))	
	5	1	**7X-0618**	12	ARRUELA DURA (13,5X40X5 MM DE ESPESSURA) (WASHER-HARD (13.5X40X5-MM THK))	
M	6	1	**8T-4194**	12	PARAFUSO (M12X1,75X50 MM) (BOLT (M12X1.75X50-MM))	
	7	1	**345-7738**	4	PINO-GARFO (PIN-CLEVIS)	
Y	8	1	*480-8191*	1	GUARD GP-BOTTOM (REFORÇADO) (GUARD GP-BOTTOM (HEAVY-DUTY))	475
	9	1	**517-3275**	1	CONJUNTO DE PROTETOR-INFERIOR (GUARD AS-BOTTOM)	
Y	10	1	*563-1588*	1	GUARD GP-BOTTOM (DIANTEIRA) (GUARD GP-BOTTOM (FRONT))	479

M - PEÇA MÉTRICA
Y - ILUSTRAÇÃO INDIVIDUAL

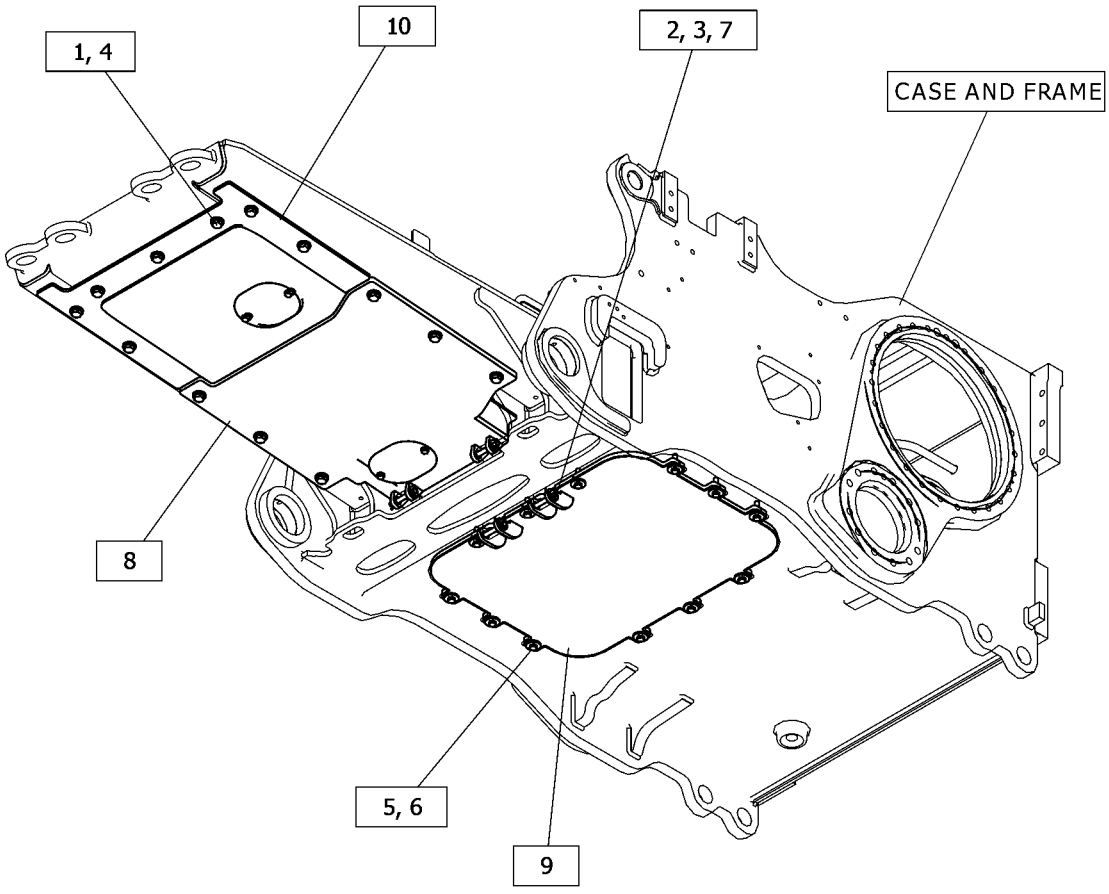

GRÁFICO 1 <FIM> g06445622

556-8474 GUARD GP-BOTTOM

S/N: Z2K1-UP; Z2N1-UP
DIANTEIRA, BRASIL
NÚMEROE DE 563-1588 GUARD GP-BOTTOM
AN ATTACHMENT

SMCS-7153 **i07818173**

NOTA	REF. NÃO	GRÁFICO REF.	NÚMERO DA PEÇA	QTY	NOME DA PEÇA 1 2 3 4 5 6 (NÍVEL DO PRODUTO)	CONSULTE PÁGINA
M	1	1	**8T-4195**	2	PARAFUSO (M10X1,5X30 MM) (BOLT (M10X1.5X30-MM))	
	2	1	**8T-4121**	2	ARRUELA DURA (11X21X2,5 MM DE ESPESSURA) (WASHER-HARD (11X21X2.5-MM THK))	
	3	1	**422-7837**	1	PLACA (PLATE)	
	4	1	**556-8476**	1	CONJUNTO DE PROTETOR-INFERIOR (GUARD AS-BOTTOM)	
M		1	**8T-4133**	2	PORCA (ROSCA M10X1,5) (NUT (M10X1.5-THD))	

M - PEÇA MÉTRICA

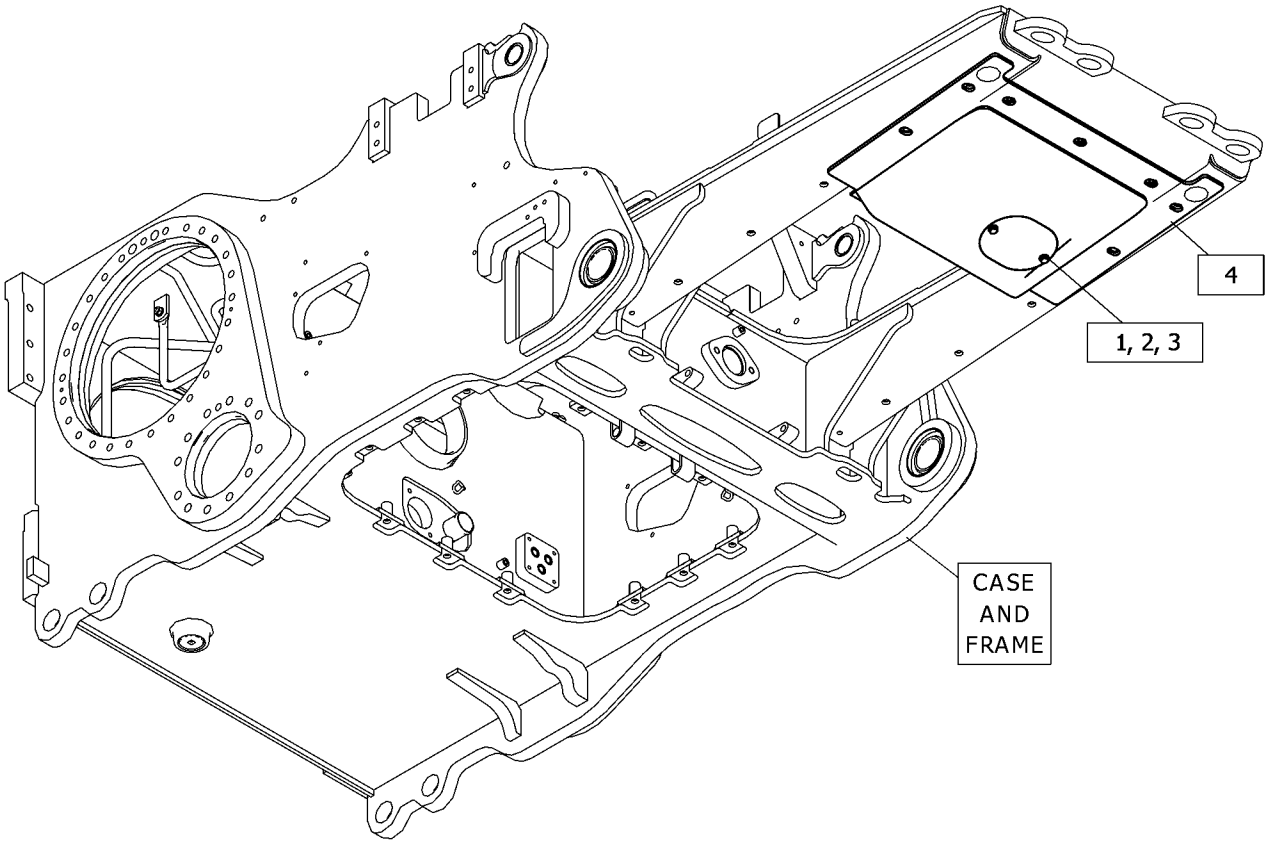

GRÁFICO 1 <FIM> g06445607

563-1588 GUARD GP-BOTTOM

S/N: Z2K1-UP; Z2N1-UP
DIANTEIRA
NÚMEROE DE 517-0093, 517-0094 GUARD GP-BOTTOM
AN ATTACHMENT

SMCS-7153 **i07818170**

NOTA	NÚMERO DA PEÇA	QTY	NOME DA PEÇA 1 2 3 4 5 6 (NÍVEL DO PRODUTO)	CONSULTE PÁGINA
Y	*556-8474*	1	GUARD GP-BOTTOM (GUARD GP-BOTTOM)	478

Y - ILUSTRAÇÃO INDIVIDUAL

<FIM>

579-5767 GUARD GP-BOTTOM

S/N: Z2K1-UP; Z2N1-UP
REFORÇADO, DIANTEIRA
NÃO PODE SER USADO COM 532-9797—PÁGINA: 5 , 532-9795—PÁGINA: 5
AN ATTACHMENT

SMCS-7153 **i08356761**

NOTA	NÚMERO DA PEÇA	QTY	NOME DA PEÇA 1 2 3 4 5 6 (NÍVEL DO PRODUTO)	CONSULTE PÁGINA
Y	*480-8191*	1	GUARD GP-BOTTOM (GUARD GP-BOTTOM)	475

Y - ILUSTRAÇÃO INDIVIDUAL

<FIM>

512-6096 GUARD GP-FRONT

S/N: Z2K1-UP; Z2N1-UP
SILVICULTURA
NÚMEROE DE 512-6093 SWEEP GP
AN ATTACHMENT

SMCS-7167 **i07848583**

NOTA	REF. NÃO	GRÁFICO REF.	NÚMERO DA PEÇA	QTY	NOME DA PEÇA 1 2 3 4 5 6 (NÍVEL DO PRODUTO)	CONSULTE PÁGINA
	1	1	**488-3971**	12	CONJUNTO DE PARAFUSO (BOLT AS)	
	2	1	**488-3974**	4	CONJUNTO DE PARAFUSO (BOLT AS)	
	3	1	**536-9109**	1	CONJUNTO DE CAPOTA (CANOPY AS)	
Y	4	1	*580-7781*	1	GUARD GP-FRONT (GUARD GP-FRONT)	481

Y - ILUSTRAÇÃO INDIVIDUAL

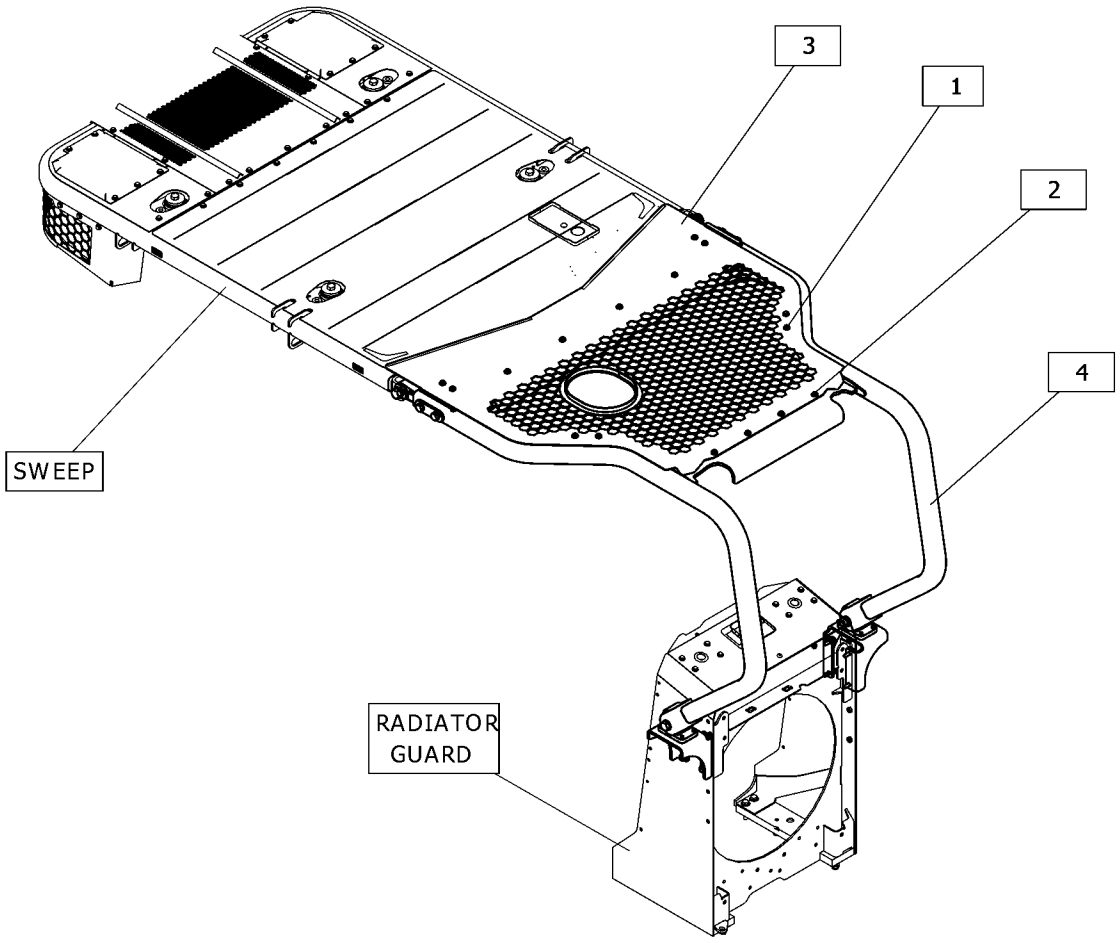

GRÁFICO 1 <FIM> g06453135

580-7781 GUARD GP-FRONT

S/N: Z2K1-UP; Z2N1-UP

NÚMEROE DE 512-6096 GUARD GP-FRONT, 512-6094 SWEEP GP AN ATTACHMENT

SMCS-7167 **i07836748**

NOTA	REF. NÃO	GRÁFICO REF.	NÚMERO DA PEÇA	QTY	NOME DA PEÇA 1 2 3 4 5 6 (NÍVEL DO PRODUTO)	CONSULTE PÁGINA
M	1	1	**8C-8478**	4	PARAFUSO (M20X2,5X140 MM) (BOLT (M20X2.5X140-MM))	
	2	1	**5P-1076**	8	ARRUELA DURA (13,5X30X4-MM DE ESPESSURA) (WASHER-HARD (13.5X30X4-MM THK))	
	3	1	**6K-3632**	2	CONTRAPORCA (1-8 DE ROSCA) (LOCKNUT (1-8-THD))	
	4	1	**8C-8844**	2	PARAFUSO (1-8X5 POL) (BOLT (1-8X5-IN))	
	5	1	**8P-5244**	4	ARRUELA (33,3X69,8X6,35 MM DE ESPESSURA) (WASHER (33.3X69.8X6.35-MM THK))	
	6	1	**8T-4123**	4	ARRUELA (22X35X3,5 MM DE ESPESSURA) (WASHER (22X35X3.5-MM THK))	
	7	1	**8T-4167**	4	ARRUELA DURA (26X44X4 MM DE ESPESSURA) (WASHER-HARD (26X44X4-MM THK))	
	8	1	**8T-5361**	4	ARRUELA DURA (28X49X5 MM DE ESPESSURA) (WASHER-HARD (28X49X5-MM THK))	
	9	1	**198-4778**	8	ARRUELA DURA (13,5X30X12 MM DE ESPESSURA) (WASHER-HARD (13.5X30X12-MM THK))	
M	10	1	**317-1117**	2	CONTRAPORCA (M24X3 DE ROSCA) (LOCKNUT (M24X3-THD))	
	11	1	**337-7619**	2	CONJUNTO DE SUPORTE (MOUNT AS)	
	12	1	**357-4339**	4	PLACA (PLATE)	
	13	1	**472-7499**	2	SUPORTE (BRACKET)	
	14	1	**513-8115**	2	PLACA (PLATE)	
	15	1	**544-0428**	2	PLACA (PLATE)	
	16	1	**512-6099**	1	CONJUNTO DE PROTETOR DIANTEIRO (GUARD AS-FRONT)	
M		1	**8T-3490**	16	PORCA DE SOLDA (ROSCA M10X1,5) (NUT-WELD (M10X1.5-THD))	
	17	1	**513-9227**	2	CONJUNTO DE SUPORTE (BRACKET AS)	
					(CADA UM INCLUI)	
		1	**9S-5187**	1	MONTAGEM (MOUNTING)	
M	18	1	**7X-2567**	2	PARAFUSO (M24X3X160-MM) (BOLT (M24X3X160-MM))	
M	19	1	**8T-4194**	16	PARAFUSO (M12X1,75X50 MM) (BOLT (M12X1.75X50-MM))	

M - PEÇA MÉTRICA

580-7781 GUARD GP-FRONT () (continuação) **i07836748**

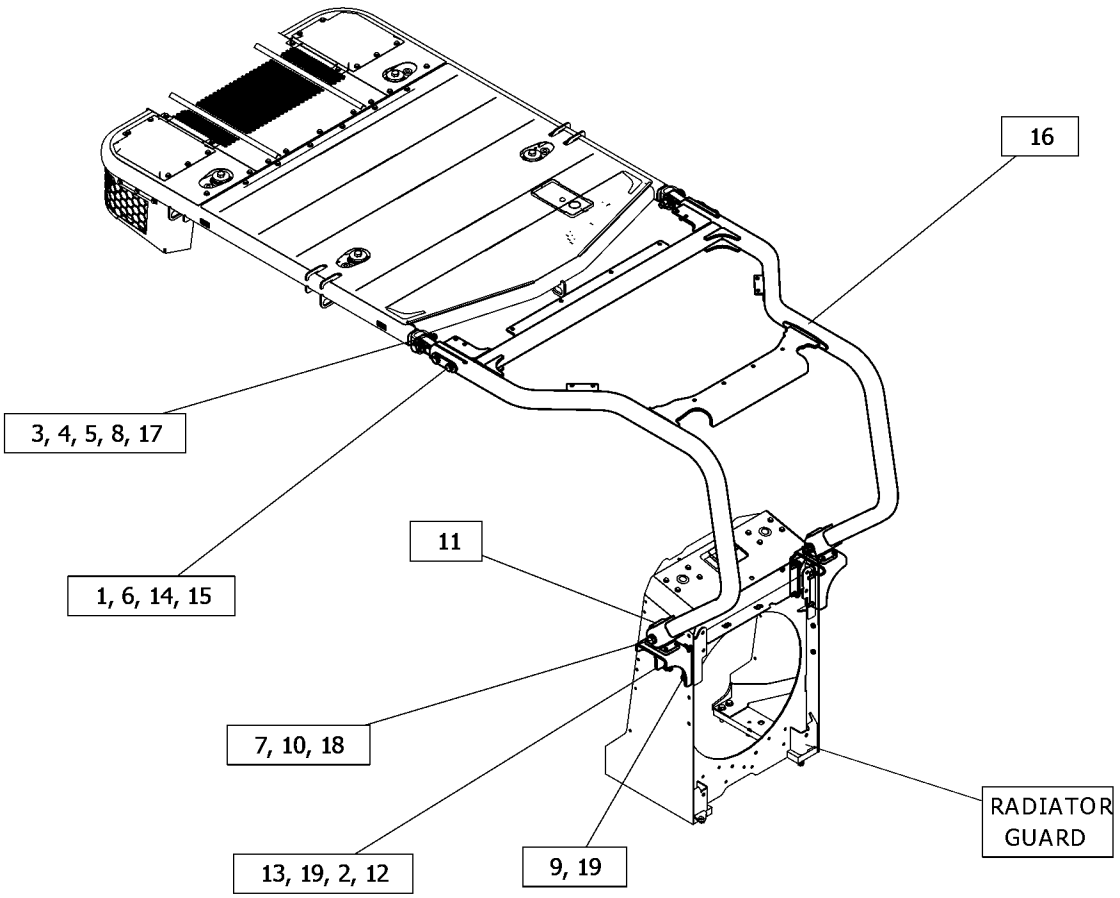

GRÁFICO 1 <FIM> g06453141

532-5917 GUARD GP-FUEL TANK

S/N: Z2K1-UP; Z2N1-UP
NÚMEROE DE 550-5587 GUARD AR-BOTTOM, 579-5768 GUARD GP-FUEL TANK
AN ATTACHMENT

SMCS-1273, 7150 **i07820147**

NOTA	REF. NÃO	GRÁFICO REF.	NÚMERO DA PEÇA	QTY	NOME DA PEÇA 1 2 3 4 5 6 (NÍVEL DO PRODUTO)	CONSULTE PÁGINA
M	1	1	**8T-4184**	4	PARAFUSO (M12X1,75X45 MM) (BOLT (M12X1.75X45-MM))	
M	2	1	**8T-4910**	3	PARAFUSO (M12X1,75X60 MM) (BOLT (M12X1.75X60-MM))	
	3	1	**5P-1076**	3	ARRUELA DURA (13,5X30X4-MM DE ESPESSURA) (WASHER-HARD (13.5X30X4-MM THK))	
	4	1	**488-3974**	13	CONJUNTO DE PARAFUSO (BOLT AS)	
	5	1	**523-3961**	1	CONJUNTO DE PROTETOR-TANQUE DE COMBUSTÍVEL (GUARD AS-FUEL TANK)	
M		1	**8T-3490**	14	PORCA DE SOLDA (ROSCA M10X1,5) (NUT-WELD (M10X1.5-THD))	
M		1	**8T-3597**	6	PORCA DE SOLDA (M12X1,75 DE ESPESSURA) (NUT-WELD (M12X1.75-THD))	
	6	1	**540-2311**	1	PLACA (PLATE)	
	7	1	**7X-0618**	4	ARRUELA DURA (13,5X40X5 MM DE ESPESSURA) (WASHER-HARD (13.5X40X5-MM THK))	

M - PEÇA MÉTRICA

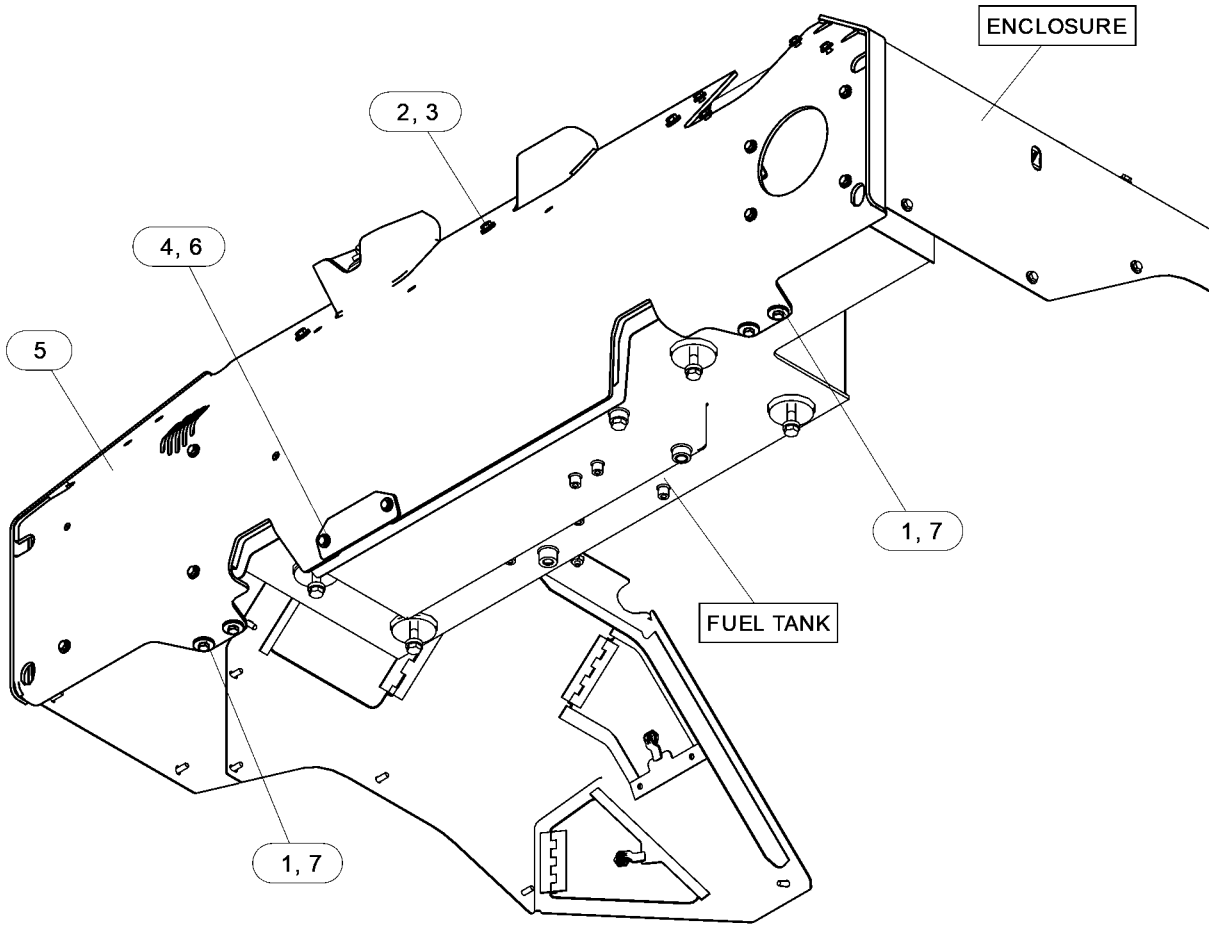

GRÁFICO 1 <FIM> g06446288

579-5768 GUARD GP-FUEL TANK

S/N: Z2K1-UP; Z2N1-UP

AN ATTACHMENT

SMCS-1273, 7150

i08301990

NOTA	NÚMERO DA PEÇA	QTY	NOME DA PEÇA 1 2 3 4 5 6 (NÍVEL DO PRODUTO)	CONSULTE PÁGINA
Y	*532-5917*	1	GUARD GP-FUEL TANK (GUARD GP-FUEL TANK)	483
Y	*559-3063*	1	GRUPO DO BUJÃO (PLUG GP)	516

Y - ILUSTRAÇÃO INDIVIDUAL

<FIM>

575-5630 GRUPO DE PROTEÇÃO-ILUMINAÇÃO

S/N: Z2K1-UP; Z2N1-UP
CABINE, PROTETOR DO RADIADOR
PARA USO COM 575-5509—PÁGINA: 221
NÚMEROE DE 532-9795 FORESTRY AR, 579-5710 GRUPO DE PROTEÇÃO-ILUMINAÇÃO, 532-9797 WASTE HANDLING AR
AN ATTACHMENT

SMCS-715L **i07844176**

NOTA	REF. NÃO	GRÁFICO REF.	NÚMERO DA PEÇA	QTY	NOME DA PEÇA 1 2 3 4 5 6 (NÍVEL DO PRODUTO)	CONSULTE PÁGINA
	1	1	**507-2963**	4	CONJUNTO DO PROTETOR-ILUMINAÇÃO (GUARD AS-LIGHTING)	
	2	1	**559-0352**	1	CONJUNTO DO PROTETOR-ILUMINAÇÃO (GUARD AS-LIGHTING)	
	3	1	**561-3447**	1	CONJUNTO DO PROTETOR-ILUMINAÇÃO (GUARD AS-LIGHTING)	

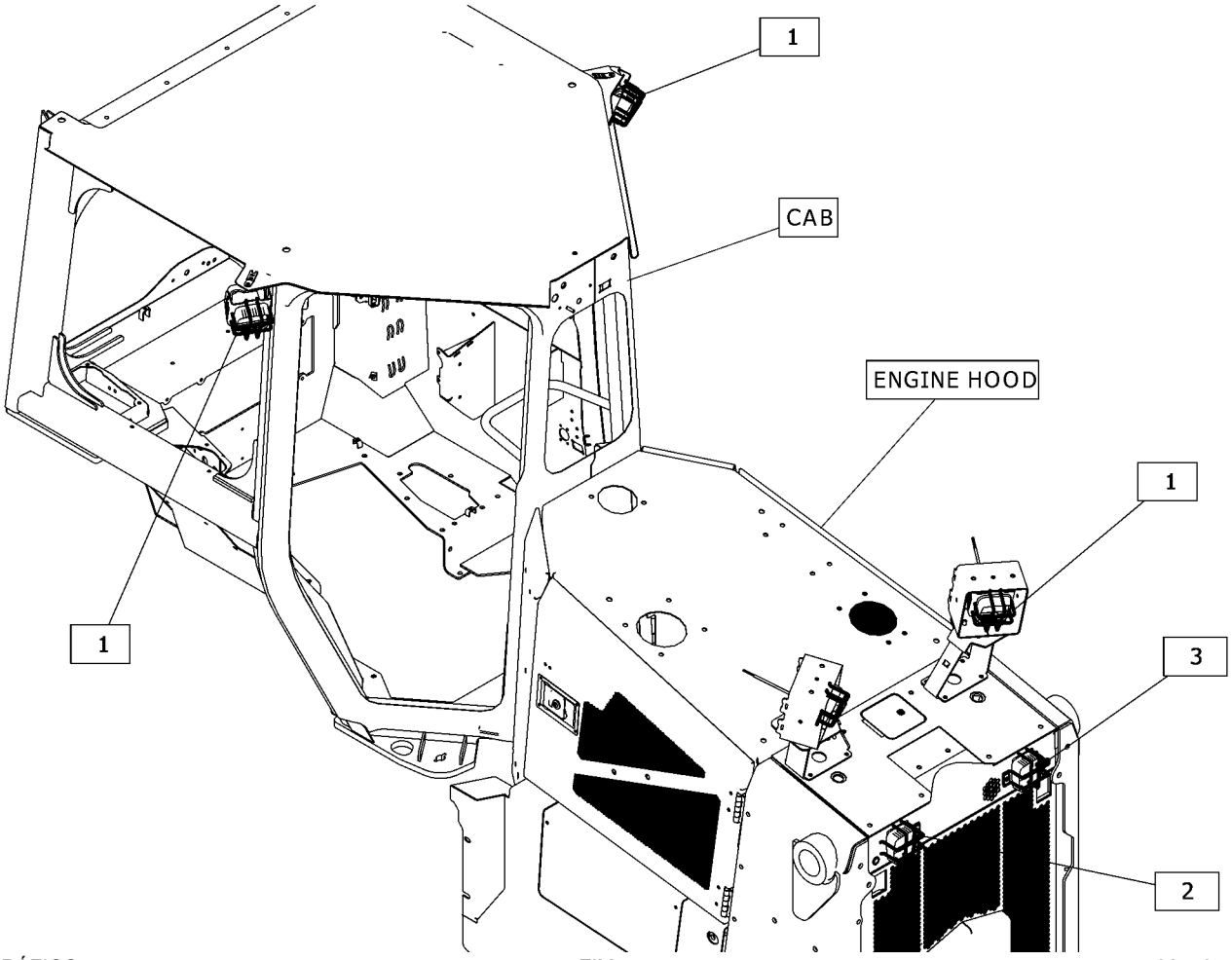

GRÁFICO 1 <FIM> g06449543

579-5710 GRUPO DE PROTEÇÃO-ILUMINAÇÃO

S/N: Z2K1-UP; Z2N1-UP
AN ATTACHMENT

SMCS-715L **i08356762**

NOTA	NÚMERO DA PEÇA	QTY	NOME DA PEÇA 1 2 3 4 5 6 (NÍVEL DO PRODUTO)	CONSULTE PÁGINA
Y	*575-5630*	1	GRUPO DE PROTEÇÃO-ILUMINAÇÃO (GUARD GP-LIGHTING)	485

Y - ILUSTRAÇÃO INDIVIDUAL

<FIM>

523-9933 GRUPO DO PROTETOR DAS TUBULAÇÕES

S/N: Z2K1-UP; Z2N1-UP

NÚMEROE DE 533-7717, 533-7718 INSTALLATION AR-BULLDOZER AN ATTACHMENT

SMCS-7167 **i07790520**

NOTA	REF. NÃO	GRÁFICO REF.	NÚMERO DA PEÇA	QTY	NOME DA PEÇA 1 2 3 4 5 6 (NÍVEL DO PRODUTO)	CONSULTE PÁGINA
	1	1	**5I-8748**	2	ESPAÇADOR (11X18X5 MM DE ESPESSURA) (SPACER (11X18X5-MM THK))	
	2	1	**8T-4222**	2	ARRUELA DURA (11X32X2,5 MM DE ESPESSURA) (WASHER-PLATED (11X32X2.5-MM THK))	
	3	1	**488-3971**	8	CONJUNTO DE PARAFUSO (BOLT AS)	
	4	1	**488-3974**	4	CONJUNTO DE PARAFUSO (BOLT AS)	
	5	1	**529-6539**	4	CONJUNTO DE PARAFUSO (BOLT AS)	
	6	1	**532-9809**	1	CONJUNTO DE SUPORTE (BRACKET AS)	
M		1	**8T-3490**	1	PORCA DE SOLDA (ROSCA M10X1,5) (NUT-WELD (M10X1.5-THD))	
	7	1	**532-9810**	1	CONJUNTO DE SUPORTE (BRACKET AS)	
M		1	**8T-3490**	1	PORCA DE SOLDA (ROSCA M10X1,5) (NUT-WELD (M10X1.5-THD))	
	8	1	**533-6465**	1	TAMPA (COVER)	
	9	1	**533-6466**	1	TAMPA (COVER)	
	10	1	**580-8225**	1	TAMPA (COVER)	
	11	1	**580-8226**	1	TAMPA (COVER)	
M	12	1	**8T-4195**	2	PARAFUSO (M10X1,5X30 MM) (BOLT (M10X1.5X30-MM))	

M - PEÇA MÉTRICA

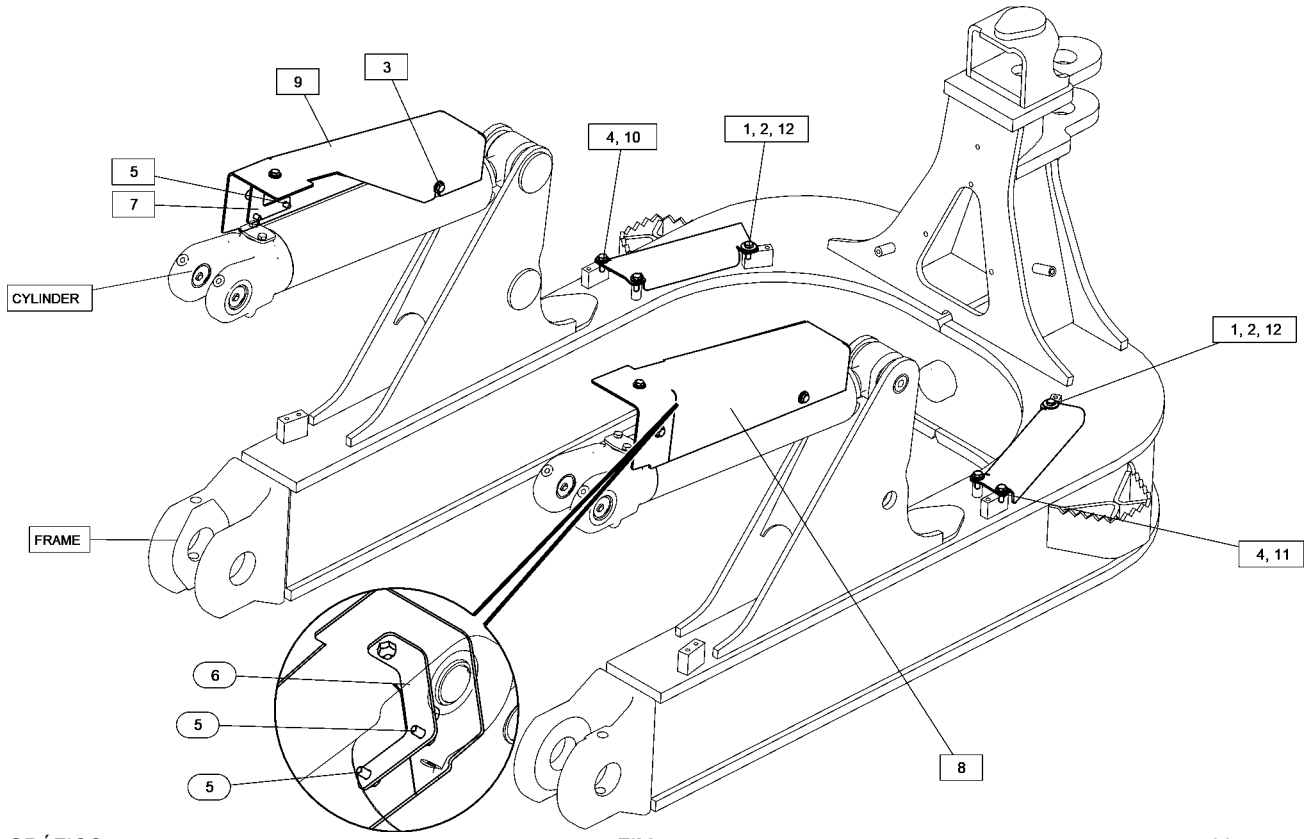

GRÁFICO 1 <FIM> g06441141

507-8559 GRUPO DE PROTEÇÃO-RADIADOR

S/N: Z2K1-UP; Z2N1-UP

NÚMEROE DE 507-8560 GRUPO DE PROTEÇÃO-RADIADOR

AN ATTACHMENT

SMCS-7155 **i07819247**

NOTA	REF. NÃO	GRÁFICO REF.	NÚMERO DA PEÇA	QTY	NOME DA PEÇA 1 2 3 4 5 6 (NÍVEL DO PRODUTO)	CONSULTE PÁGINA
M	1	1	**9X-2040**	3	PARAFUSO DE CABEÇA CONVEXA (M10X1,5X25 MM) (SCREW-TRUSS HEAD (M10X1.5X25-MM))	
	2	1	**319-2305**	1	EXCÊNTRICO-TRAVA (CAM-LATCH)	
	3	1	**488-3974**	2	CONJUNTO DE PARAFUSO (BOLT AS)	
	4	1	**507-8557**	1	CONJUNTO DE GUARD (GUARD AS)	
M		1	**8T-3490**	18	PORCA DE SOLDA (ROSCA M10X1,5) (NUT-WELD (M10X1.5-THD))	
M		1	**8T-3597**	28	PORCA DE SOLDA (M12X1,75 DE ESPESSURA) (NUT-WELD (M12X1.75-THD))	
M		1	**8T-3612**	1	PORCA DE SOLDA (ROSCA M8X1,25) (NUT-WELD (M8X1.25-THD))	
J	5	1	**465-6593**	1	CONJUNTO DA TRAVA (LATCH AS)	
	6	1	**540-2308**	1	CONJUNTO DA PLACA (PLATE AS)	

J - REQUER CHAVE CORPORATIVA
M - PEÇA MÉTRICA

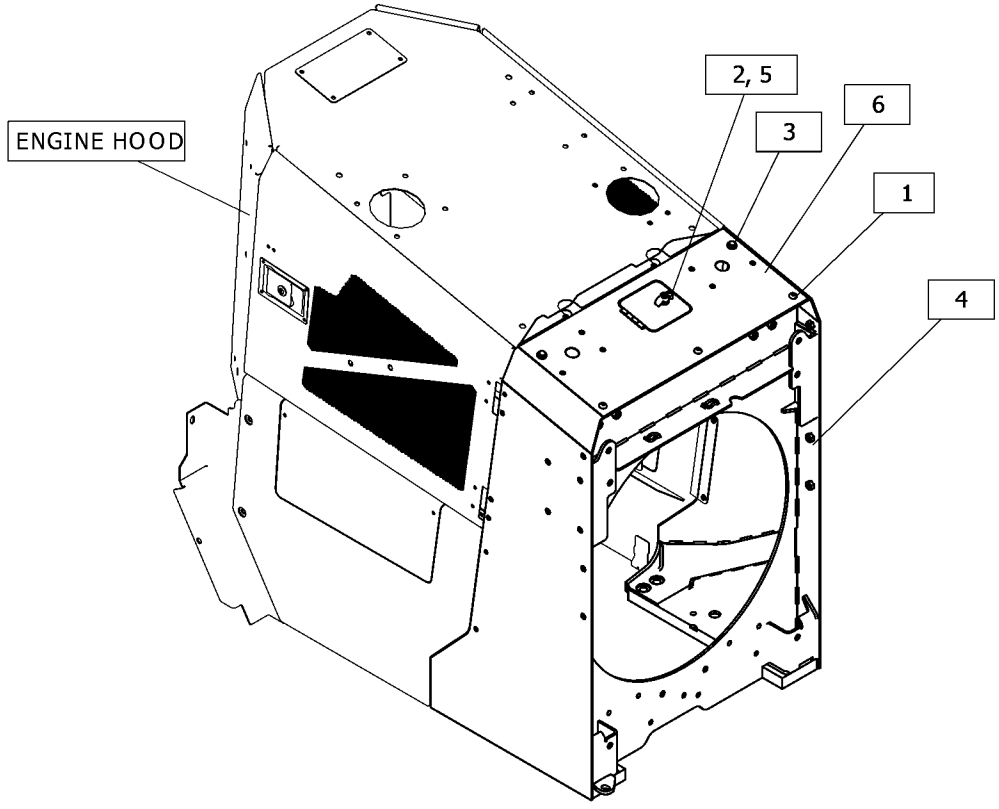

GRÁFICO 1 <FIM> g06446892

507-8560 GRUPO DE PROTEÇÃO-RADIADOR

S/N: Z2K1-UP; Z2N1-UP
NÚMEROE DE 510-9705 CHASSIS AR
AN ATTACHMENT

SMCS-7155 **i07819239**

NOTA	REF. NÃO	GRÁFICO REF.	NÚMERO DA PEÇA	QTY	NOME DA PEÇA 1 2 3 4 5 6 (NÍVEL DO PRODUTO)	CONSULTE PÁGINA
M	1	1	**7X-2555**	4	PARAFUSO (M16X2X80-MM) (BOLT (M16X2X80-MM))	
M	2	1	**8T-4140**	4	PARAFUSO (M16X2X60-MM) (BOLT (M16X2X60-MM))	
	3	1	**198-4780**	8	ARRUELA DURA (17,5X32X8 MM DE ESPESSURA) (WASHER-HARD (17.5X32X8-MM THK))	
	4	1	**488-3974**	6	CONJUNTO DE PARAFUSO (BOLT AS)	
Y	5	1	*507-8559*	1	GRUPO DE PROTEÇÃO-RADIADOR (GUARD GP-RADIATOR)	488

M - PEÇA MÉTRICA
Y - ILUSTRAÇÃO INDIVIDUAL

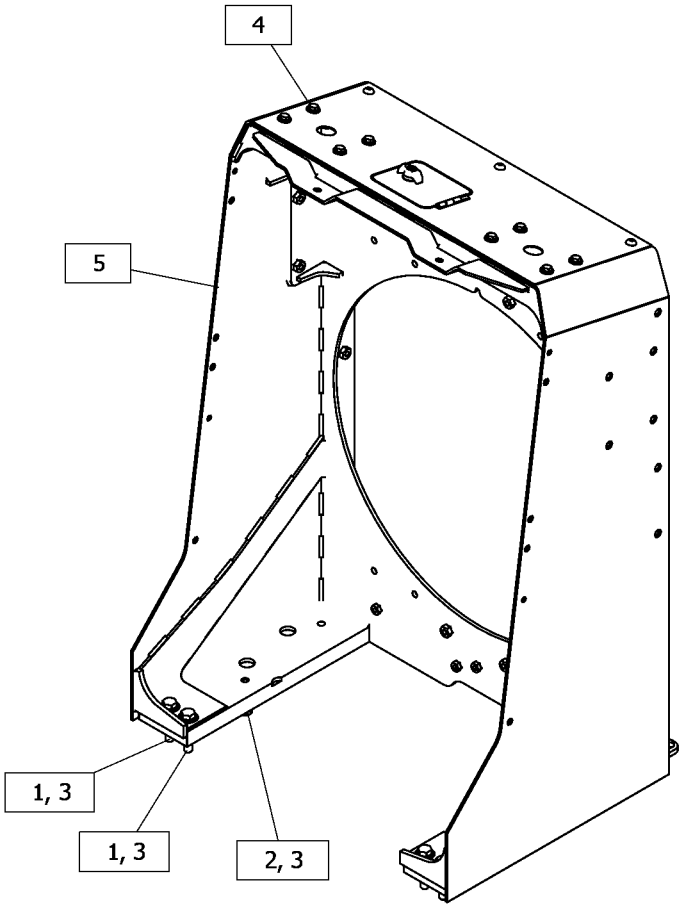

GRÁFICO 1 <FIM> g06445959

563-0545 GRUPO DE PROTETOR-TRASEIRO–SEMIUNIVERSAL

S/N: Z2K1-UP; Z2N1-UP
TRASEIRO
–SEMIUNIVERSAL
NÚMEROE DE 512-6094 SWEEP GP
AN ATTACHMENT
TIPO 1

SMCS-7187 **i07836730**

NOTA	REF. NÃO	GRÁFICO REF.	NÚMERO DA PEÇA	QTY	NOME DA PEÇA 1 2 3 4 5 6 (NÍVEL DO PRODUTO)	CONSULTE PÁGINA
	1	1	**135-8575**	3	CONJUNTO DE PARAFUSO (BOLT AS)	
	2	1	**332-2788**	4	DECALQUE DE ADVERTÊNCIA (NÃO LEVANTAR, LEIA O MANUAL DE OPERAÇÃO E MANUTENÇÃO (OMM)) (FILM-WARNING (DO NOT LIFT, READ OMM))	
	3	1	**488-3971**	14	CONJUNTO DE PARAFUSO (BOLT AS)	
	4	1	**241-2501**	8	ARRUELA (22X82,55 X11 MM DE ESPESSURA) (WASHER (22X82.55X11-MM THK))	
	5	1	**577-2230**	1	CONJUNTO DE GUARD (GUARD AS)	
	6	1	**4P-7581**	1	GRAMPO (ESCADA) (CLIP (LADDER))	
	7	1	**582-2453**	1	CONJUNTO DE PROTETOR TRASEIRO (GUARD AS-REAR)	
M		1	**8T-3490**	12	PORCA DE SOLDA (ROSCA M10X1,5) (NUT-WELD (M10X1.5-THD))	
	8	1	**563-8759**	1	CONJUNTO DE GUARD (LADO DIREITO) (GUARD AS (RH))	
M		1	**8T-3490**	1	PORCA DE SOLDA (ROSCA M10X1,5) (NUT-WELD (M10X1.5-THD))	
	9	1	**563-8760**	1	CONJUNTO DE GUARD (LADO ESQUERDO) (GUARD AS (LH))	
M		1	**8T-3490**	1	PORCA DE SOLDA (ROSCA M10X1,5) (NUT-WELD (M10X1.5-THD))	
	10	1	**5P-8441**	1	ILHÓ (GROMMET)	
	11	1	**6T-1698**	8	SUPORTE (MOUNT)	
M	12	1	**7X-2565**	4	PARAFUSO (M20X2,5X100 MM) (BOLT (M20X2.5X100-MM))	
	13	1	**9X-3994**	1	BUJÃO (PLUG)	
	14	1	**578-9044**	1	CONJUNTO DA PLACA (PLATE AS)	

M - PEÇA MÉTRICA

563-0545 GRUPO DE PROTETOR-TRASEIRO () (continuação) **i07836730**

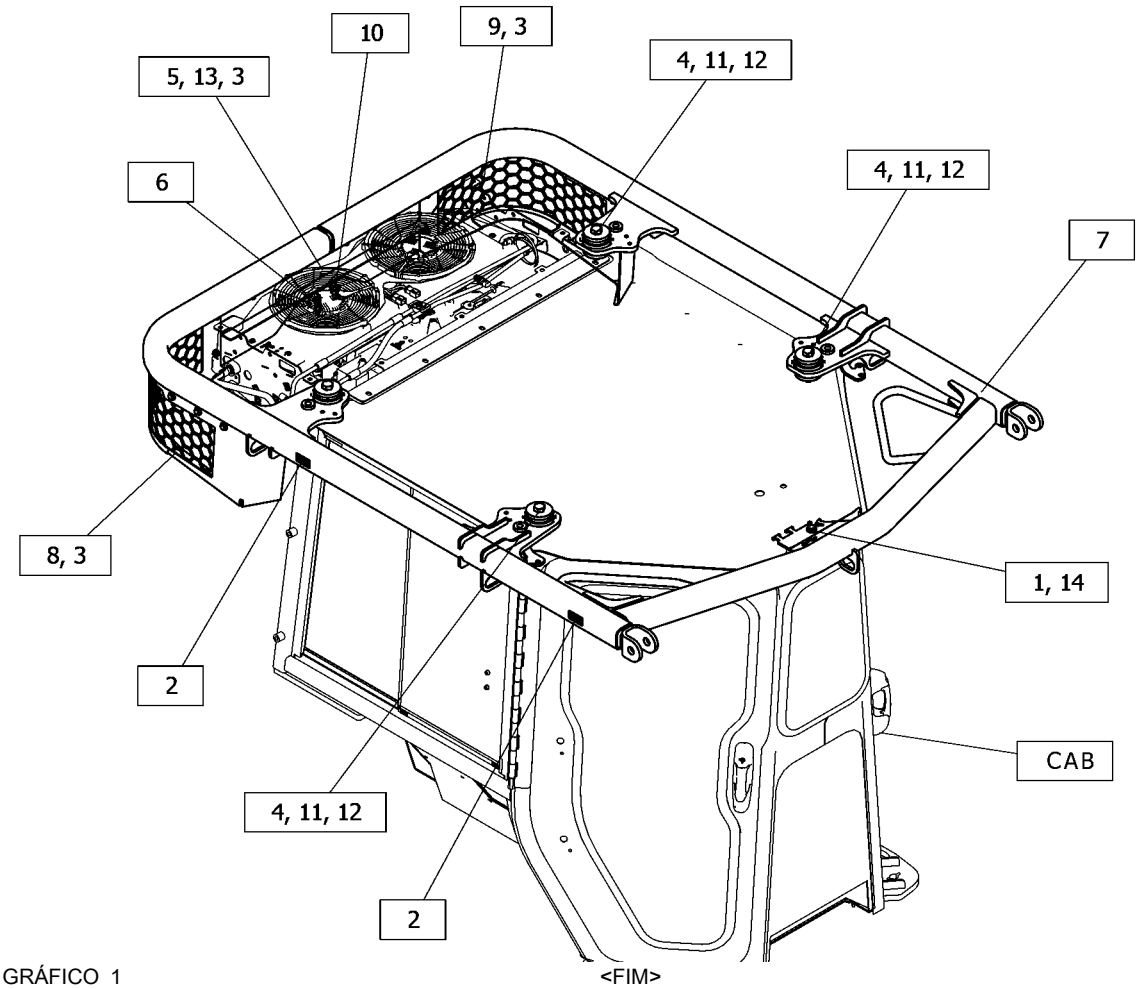

GRÁFICO 1 <FIM> g06447219

563-0545 GRUPO DE PROTETOR-TRASEIRO–SEMIUNIVERSAL

S/N: Z2K1-UP; Z2N1-UP
TRASEIRO
–SEMIUNIVERSAL
NÚMEROE DE 512-6094 SWEEP GP
AN ATTACHMENT
TIPO 2

SMCS-7187 **i08260367**

NOTA	REF. NÃO	GRÁFICO REF.	NÚMERO DA PEÇA	QTY	NOME DA PEÇA 1 2 3 4 5 6 (NÍVEL DO PRODUTO)	CONSULTE PÁGINA
	1	1	**6T-1698**	8	SUPORTE (MOUNT)	
	2	1	**9X-3994**	1	BUJÃO (PLUG)	
	3	1	**135-8575**	3	CONJUNTO DE PARAFUSO (BOLT AS)	
	4	1	**332-2788**	4	DECALQUE DE ADVERTÊNCIA (NÃO LEVANTAR, LEIA O MANUAL DE OPERAÇÃO E MANUTENÇÃO (OMM)) (FILM-WARNING (DO NOT LIFT, READ OMM))	
	5	1	**488-3971**	14	CONJUNTO DE PARAFUSO (BOLT AS)	
	6	1	**241-2501**	8	ARRUELA (22X82,55 X11 MM DE ESPESSURA) (WASHER (22X82.55X11-MM THK))	
C	7	1	**4E-9452**	4	BUJÃO (PLUG)	
	8	1	**4P-7581**	1	GRAMPO (ESCADA) (CLIP (LADDER))	
	9	1	**563-8759**	1	CONJUNTO DE GUARD (LADO DIREITO) (GUARD AS (RH))	
M		1	**8T-3490**	1	PORCA DE SOLDA (ROSCA M10X1,5) (NUT-WELD (M10X1.5-THD))	
	10	1	**577-2230**	1	CONJUNTO DE GUARD (GUARD AS)	
	11	1	**578-9044**	1	CONJUNTO DA PLACA (PLATE AS)	
		1	**5D-9629**	1	HASTE (ROD)	
C	12	1	**588-6755**	1	CONJUNTO DE PROTETOR TRASEIRO (GUARD AS-REAR)	
M		1	**221-5467**	4	RESSALTO (M20X2,5X35 MM) (BOSS (M20X2.5X35-MM))	
M		1	**8T-3490**	12	PORCA DE SOLDA (ROSCA M10X1,5) (NUT-WELD (M10X1.5-THD))	
C	13	1	**589-2655**	2	DECALQUE DE IDENTIFICAÇÃO (SEGURANÇA) (FILM-IDENTIFICATION (SAFETY))	
C	14	1	**591-9317**	1	CONJUNTO DE GUARD (LADO ESQUERDO) (GUARD AS (LH))	
M		1	**8T-3490**	4	PORCA DE SOLDA (ROSCA M10X1,5) (NUT-WELD (M10X1.5-THD))	
	15	1	**5P-8441**	1	ILHÓ (GROMMET)	
M	16	1	**7X-2565**	4	PARAFUSO (M20X2,5X100 MM) (BOLT (M20X2.5X100-MM))	
CM	17	1	**8T-4171**	8	PARAFUSO (M6X1X12 MM) (BOLT (M6X1X12-MM))	
CM	18	1	**8T-4192**	8	PARAFUSO (M12X1,75X25 MM) (BOLT (M12X1.75X25-MM))	
C	19	1	**8T-4223**	8	ARRUELA DURA (13,5X25,5X3 MM DE ESPESSURA) (WASHER-HARD (13.5X25.5X3-MM THK))	
C	20	1	**9X-8256**	8	ARRUELA (6,6X12X2 MM DE ESPESSURA) (WASHER (6.6X12X2-MM THK))	

C - ALTERAR DO TIPO ANTERIOR
M - PEÇA MÉTRICA

563-0545 GRUPO DE PROTETOR-TRASEIRO () (continuação) **i08260367**

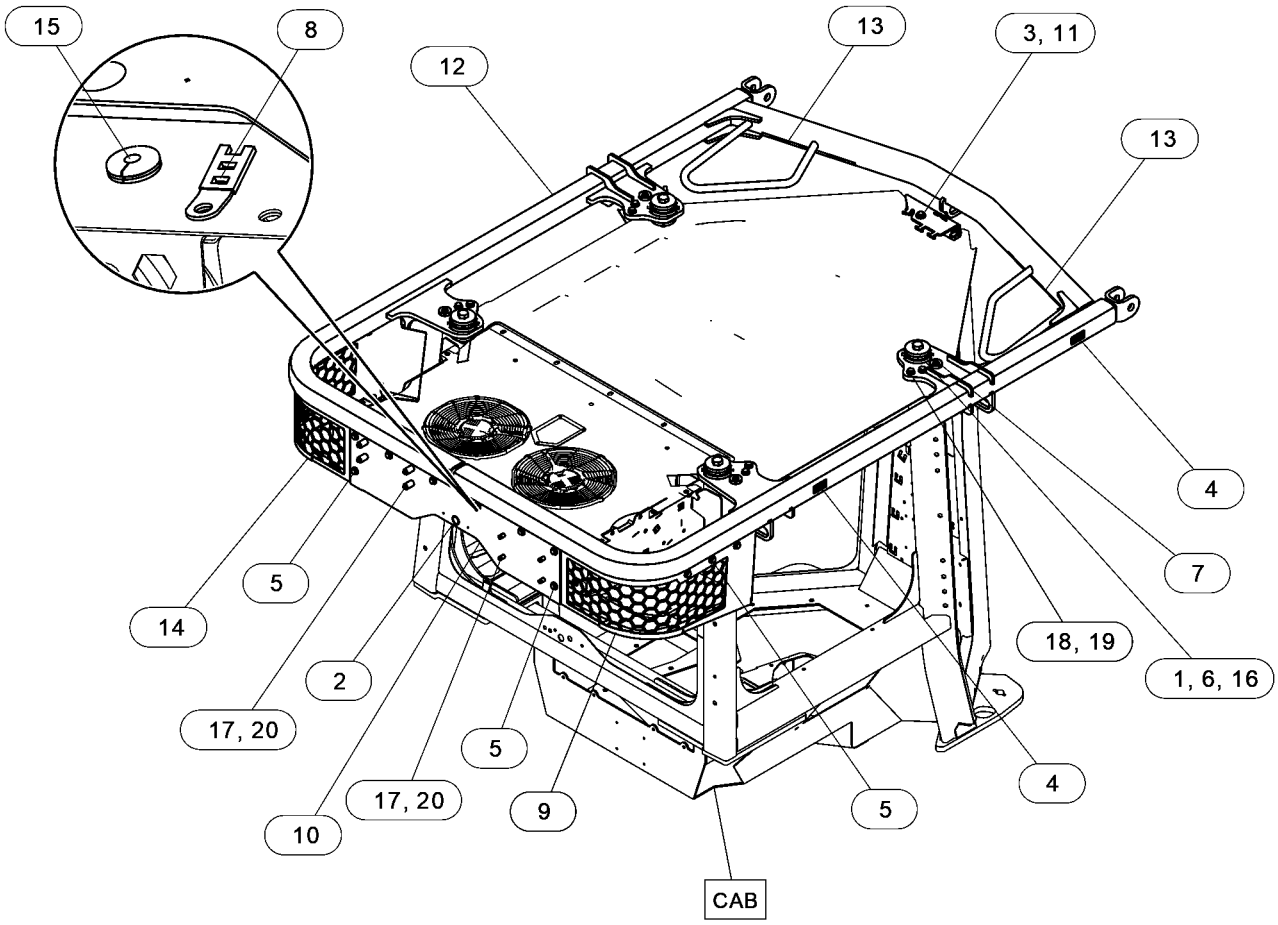

GRÁFICO 1 <FIM> g06598894

527-6683 GRUPO DE APOIO DE MÃO

S/N: Z2K1-UP
XL, VPAT
NÚMEROE DE 505-5306 LADDER AR
AN ATTACHMENT

SMCS-7256 **i07787322**

NOTA	REF. NÃO	GRÁFICO REF.	NÚMERO DA PEÇA	QTY	NOME DA PEÇA 1 2 3 4 5 6 (NÍVEL DO PRODUTO)	CONSULTE PÁGINA
M	1	1	**8T-4910**	4	PARAFUSO (M12X1,75X60 MM) (BOLT (M12X1.75X60-MM))	
	2	1	**5P-1076**	4	ARRUELA DURA (13,5X30X4-MM DE ESPESSURA) (WASHER-HARD (13.5X30X4-MM THK))	
	3	1	**125-7037**	10	INSERÇÃO (INSERT)	
	4	1	**135-8575**	4	CONJUNTO DE PARAFUSO (BOLT AS)	
	5	1	**332-8888**	4	ESPAÇADOR (13,8X30X20 MM DE ESPESSURA) (SPACER (13.8X30X20-MM THK))	
	6	1	**378-9463**	2	APOIO (HANDHOLD)	
	7	1	**535-5961**	2	ALÇA (HANDLE)	

M - PEÇA MÉTRICA

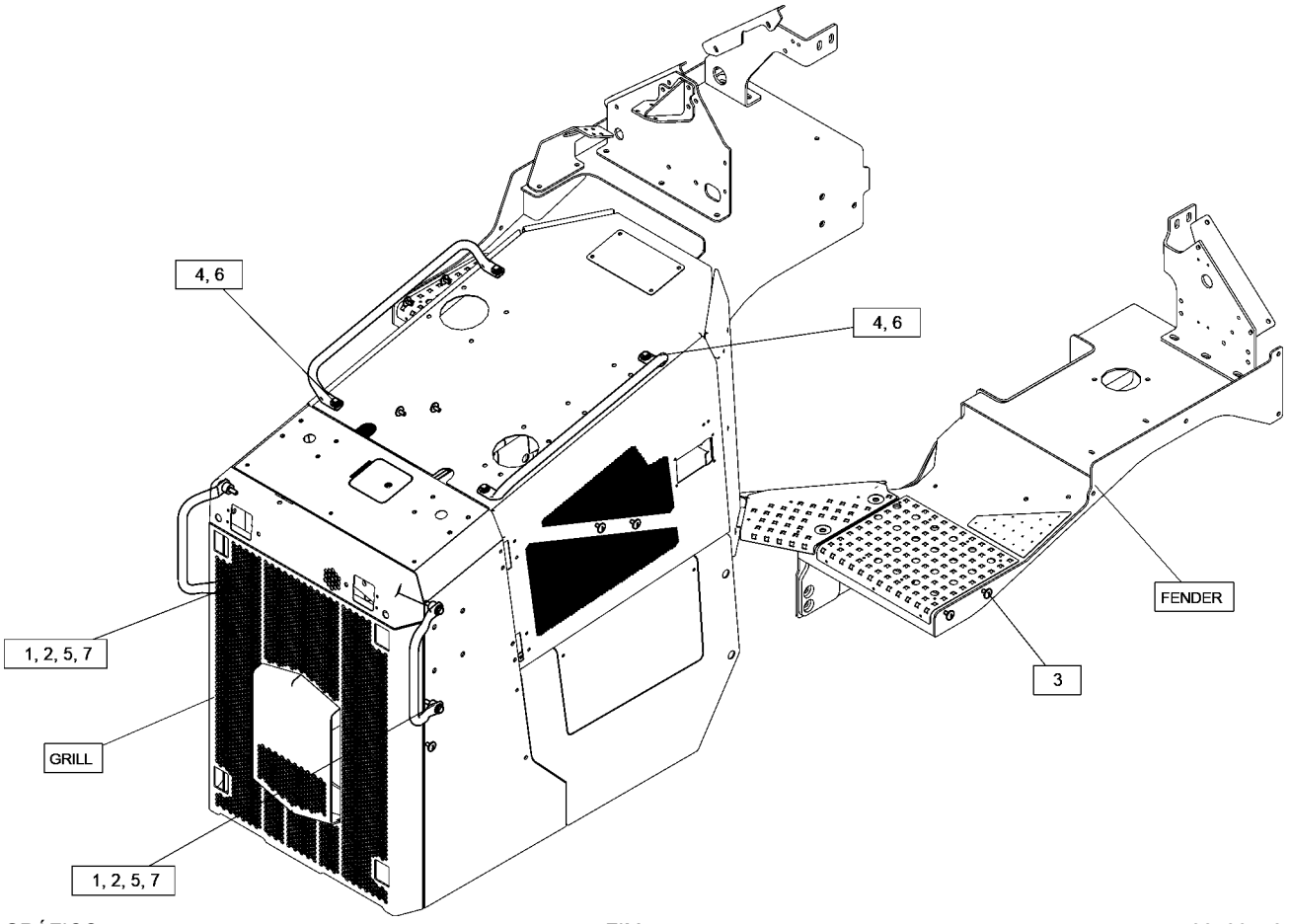

GRÁFICO 1 <FIM> g06439443

527-6684 GRUPO DE APOIO DE MÃO

S/N: Z2K1-UP
VPAT, LGP
NÚMEROE DE 505-5307 LADDER AR
AN ATTACHMENT

SMCS-7256 **i07786775**

NOTA	REF. NÃO	GRÁFICO REF.	NÚMERO DA PEÇA	QTY	NOME DA PEÇA 1 2 3 4 5 6 (NÍVEL DO PRODUTO)	CONSULTE PÁGINA
M	1	1	**8T-4910**	4	PARAFUSO (M12X1,75X60 MM) (BOLT (M12X1.75X60-MM))	
	2	1	**5P-1076**	4	ARRUELA DURA (13,5X30X4-MM DE ESPESSURA) (WASHER-HARD (13.5X30X4-MM THK))	
	3	1	**125-7037**	10	INSERÇÃO (INSERT)	
	4	1	**135-8575**	4	CONJUNTO DE PARAFUSO (BOLT AS)	
	5	1	**332-8888**	4	ESPAÇADOR (13,8X30X20 MM DE ESPESSURA) (SPACER (13.8X30X20-MM THK))	
	6	1	**378-9463**	2	APOIO (HANDHOLD)	
	7	1	**535-5960**	2	ALÇA (HANDLE)	

M - PEÇA MÉTRICA

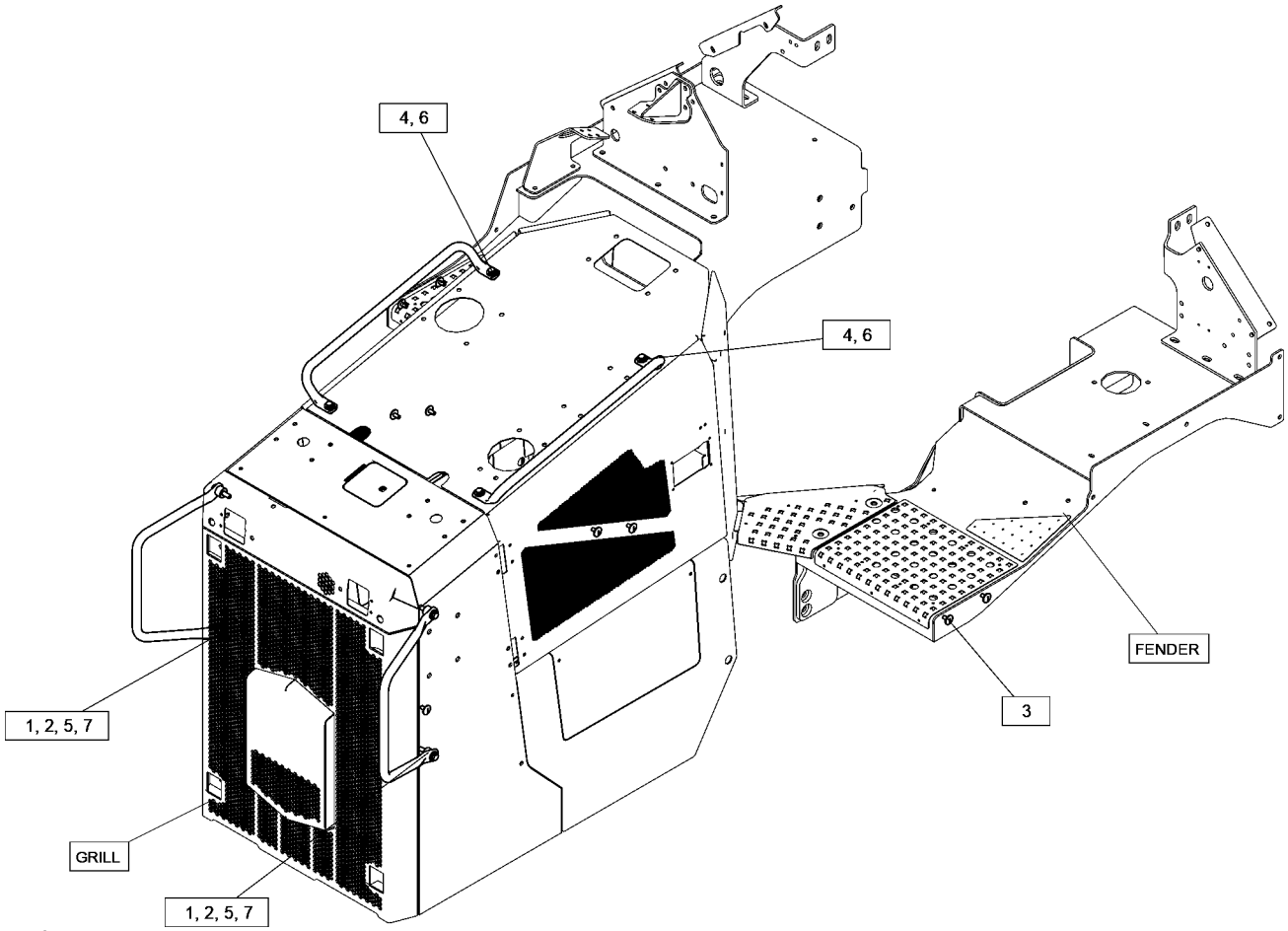

GRÁFICO 1 <FIM> g06439423

508-1350 HOOD GP-ENGINE

S/N: Z2K1-UP; Z2N1-UP
NÚMEROE DE 510-9705 CHASSIS AR
AN ATTACHMENT
TIPO 1

SMCS-7251 **i07819291**

NOTA	REF. NÃO	GRÁFICO REF.	NÚMERO DA PEÇA	QTY	NOME DA PEÇA 1 2 3 4 5 6 (NÍVEL DO PRODUTO)	CONSULTE PÁGINA
	1	2	**4M-7470**	2	ILHÓ (GROMMET)	
	2	2	**5P-4116**	2	ARRUELA DURA (8,8X20,5X2 MM DE ESPESSURA) (WASHER-HARD (8.8X20.5X2-MM THK))	
	3	2	**6P-8269**	1	ARRUELA (20,5X88X6 MM DE ESPESSURA) (WASHER (20.5X88X6-MM THK))	
M	4	2	**303-9441**	1	PARAFUSO (M16X2X80-MM) (BOLT (M16X2X80-MM))	
	5	1	**7X-3391**	4	ARRUELA DURA (13,5X32X6-MM DE ESPESSURA) (WASHER-HARD (13.5X32X6-MM THK))	
	6	1	**7X-7729**	2	ARRUELA (11X25X3 MM DE ESPESSURA) (WASHER (11X25X3-MM THK))	
	7	1	**7Y-2854**	4	ESPAÇADOR (24X38X3 MM DE ESPESSURA) (SPACER (24X38X3-MM THK))	
	8	2	**8E-4832**	2	PERCUSSOR (STRIKER)	
M	9	1	**8T-4139**	2	PARAFUSO (M12X1,75X30 MM) (BOLT (M12X1.75X30-MM))	
	10	1	**8T-4222**	4	ARRUELA DURA (11X32X2,5 MM DE ESPESSURA) (WASHER-PLATED (11X32X2.5-MM THK))	
M	11	1	**8T-4910**	2	PARAFUSO (M12X1,75X60 MM) (BOLT (M12X1.75X60-MM))	
	12	2	**9P-3066**	2	MONTAGEM (MOUNTING)	
	13	1	**115-6433**	2	ARRUELA (11X50X6-MM DE ESPESSURA) (WASHER (11X50X6-MM THK))	
	14	2	**135-8573**	4	CONJUNTO DE PARAFUSO (BOLT AS)	
	15	1	**146-2282**	4	COLAR (COLLAR)	
B	16	2	**216-0143**	4	CALÇO (1 MM DE ESPESSURA) (SHIM (1-MM THK))	
	17	1	**488-3971**	12	CONJUNTO DE PARAFUSO (BOLT AS)	
	18	1	**488-3974**	6	CONJUNTO DE PARAFUSO (BOLT AS)	
	19	2	**529-6539**	4	CONJUNTO DE PARAFUSO (BOLT AS)	
	20	2	**271-9247**	2	SUPORTE (BRACKET)	
	21	2	**6V-9197**	2	PINO DE TRAVA (LOCK PIN)	
	22	2	**378-9500**	2	CONJUNTO DA HASTE (ROD AS)	
	23	1	**479-2171**	8	CONJUNTO DE PARAFUSO (BOLT AS)	
	24	2	**479-2172**	4	CONJUNTO DE PARAFUSO (BOLT AS)	
Y	25	1	*508-1360*	1	DOOR GP-ACCESS (DOOR GP-ACCESS)	457
	26	1	**508-1365**	1	CONJUNTO DE PLACA LATERAL (PLATE AS-SIDE)	
	27	1	**508-1366**	1	CONJUNTO DE PLACA LATERAL (PLATE AS-SIDE)	
					(CADA CONJUNTO DA PLACA INCLUI)	
M		1	**8T-3490**	2	PORCA DE SOLDA (ROSCA M10X1,5) (NUT-WELD (M10X1.5-THD))	
M		1	**8T-3597**	1	PORCA DE SOLDA (M12X1,75 DE ESPESSURA) (NUT-WELD (M12X1.75-THD))	
	28	1	**570-4062**	1	CONJUNTO DO CAPÔ (HOOD AS)	
M		1	**8T-3490**	22	PORCA DE SOLDA (ROSCA M10X1,5) (NUT-WELD (M10X1.5-THD))	
M		1	**8T-3597**	4	PORCA DE SOLDA (M12X1,75 DE ESPESSURA) (NUT-WELD (M12X1.75-THD))	
	29	1	**570-4088**	1	CONJUNTO DE TAMPA-CAPÔ (COVER AS-HOOD)	
	30	1	**570-4089**	1	CONJUNTO DE TAMPA-CAPÔ (COVER AS-HOOD)	
					(CADA CONJUNTO DE TAMPA INCLUI)	
M		1	**8T-3490**	4	PORCA DE SOLDA (ROSCA M10X1,5) (NUT-WELD (M10X1.5-THD))	
	31	2	**571-2065**	1	CONJUNTO DA PLACA (PLATE AS)	

508-1350 HOOD GP-ENGINE () (continuação) **i07819291**

NOTA	REF. NÃO	GRÁFICO REF.	NÚMERO DA PEÇA	QTY	NOME DA PEÇA 1 2 3 4 5 6 (NÍVEL DO PRODUTO)	CONSULTE PÁGINA
M		2	**8T-3597**	4	PORCA DE SOLDA (M12X1,75 DE ESPESSURA) (NUT-WELD (M12X1.75-THD))	
	32	1	**571-2066**	1	TAMPA (COVER)	
Y	33	1	*579-0072*	1	GRUPO DO PAINEL DO CAPÔ (PANEL GP-HOOD)	514
	34	1	**6S-6251**	2	SUPORTE (MOUNT)	
M	35	1	**8T-4195**	4	PARAFUSO (M10X1,5X30 MM) (BOLT (M10X1.5X30-MM))	
M	36	1	**8T-6466**	2	PARAFUSO (M10X1,5X60 MM) (BOLT (M10X1.5X60-MM))	
	37	2	**9X-8257**	1	ARRUELA (17,5X30X3,5 MM DE ESPESSURA) (WASHER (17.5X30X3.5-MM THK))	
D	38	1	**5P-7483**		RETENTOR (0,3 M CADA) (SEAL (0.3-M EACH))	

B - UTILIZAR CONFORME NECESSÁRIO
D - ENCOMENDAR POR METROS
M - PEÇA MÉTRICA
Y - ILUSTRAÇÃO INDIVIDUAL

508-1350 HOOD GP-ENGINE () (continuação) **i07819291**

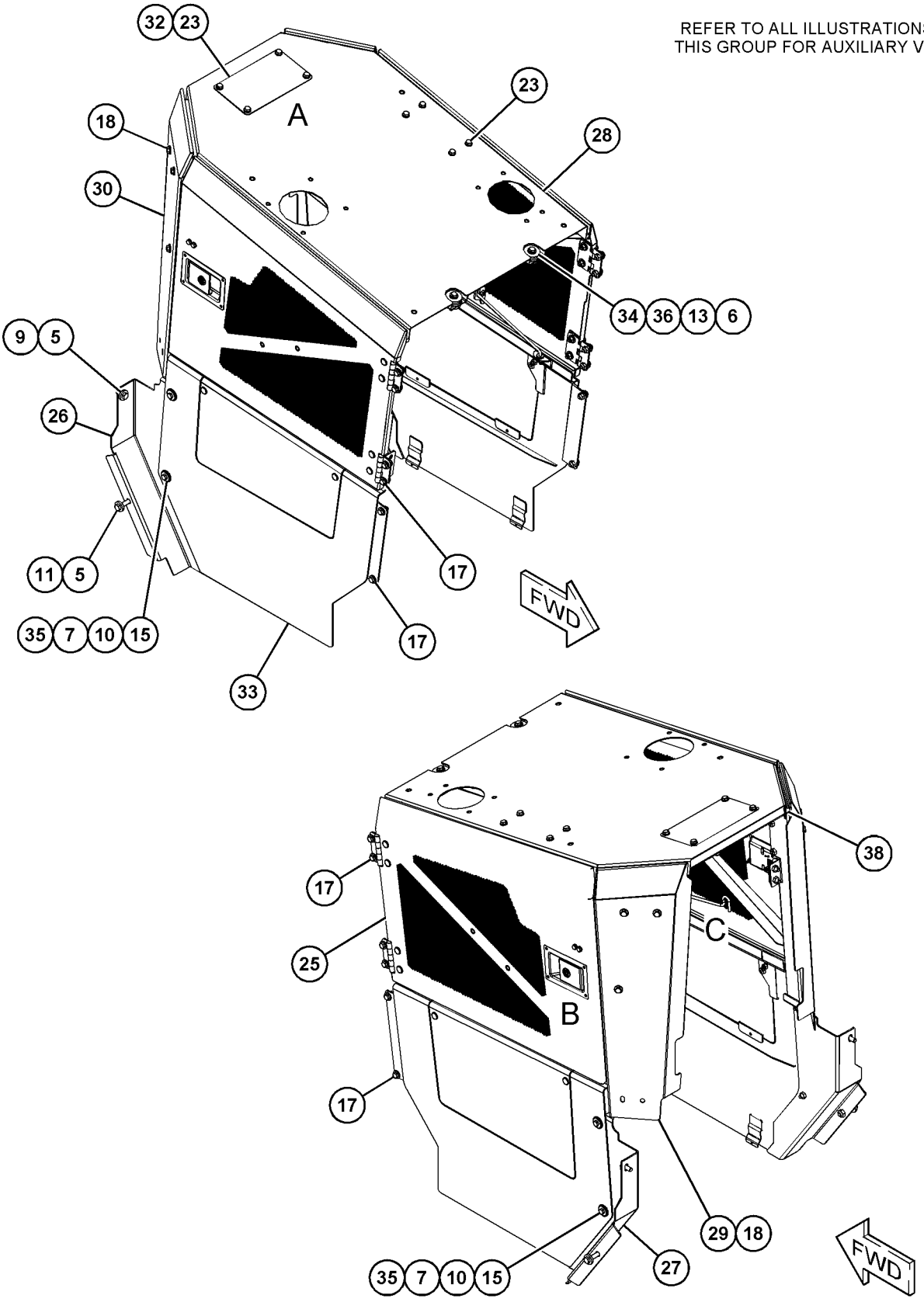

GRÁFICO 1 g06455260

508-1350 HOOD GP-ENGINE () (continuação) **i07819291**

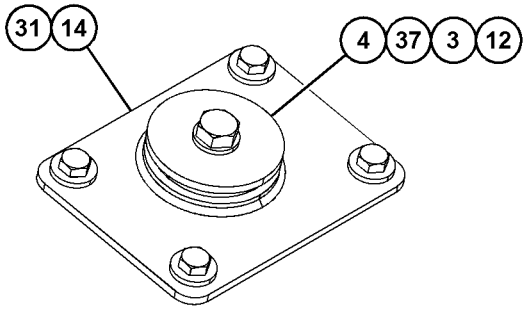

VIEW OF AREA A
(PARTS REMOVED FOR CLARITY)

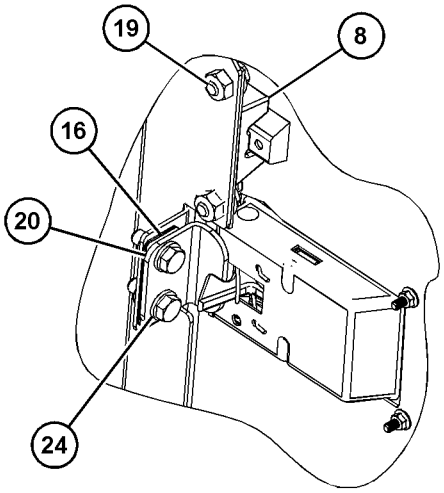

VIEW OF AREA B



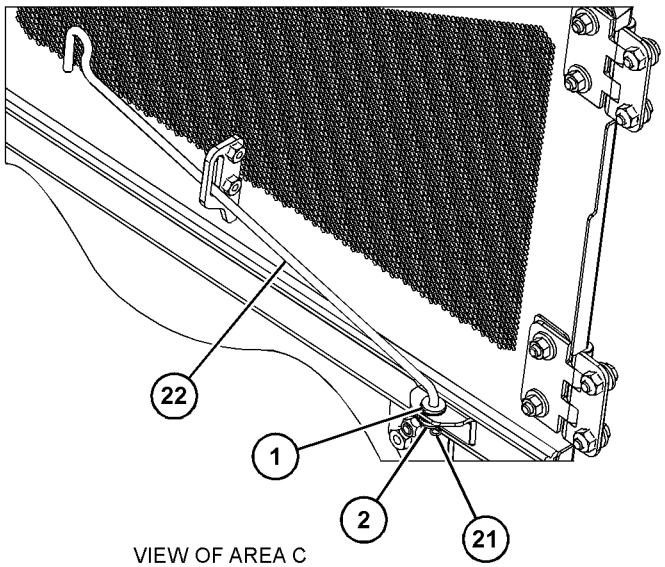

VIEW OF AREA C
(PARTS REMOVED FOR CLARITY)

GRÁFICO 2 <FIM> g06455261

508-1350 HOOD GP-ENGINE

S/N: Z2K1-UP; Z2N1-UP
NÚMEROE DE 510-9705 CHASSIS AR
AN ATTACHMENT
TIPO 2

SMCS-7251 **i08247697**

NOTA	REF. NÃO	GRÁFICO REF.	NÚMERO DA PEÇA	QTY	NOME DA PEÇA 1 2 3 4 5 6 (NÍVEL DO PRODUTO)	CONSULTE PÁGINA
	1	3	**4M-7470**	2	ILHÓ (GROMMET)	
	2	3	**5P-4116**	2	ARRUELA DURA (8,8X20,5X2 MM DE ESPESSURA) (WASHER-HARD (8.8X20.5X2-MM THK))	
	3	3	**6P-8269**	1	ARRUELA (20,5X88X6 MM DE ESPESSURA) (WASHER (20.5X88X6-MM THK))	
M	4	3	**7X-2555**	1	PARAFUSO (M16X2X80-MM) (BOLT (M16X2X80-MM))	
	5	1	**7X-3391**	4	ARRUELA DURA (13,5X32X6-MM DE ESPESSURA) (WASHER-HARD (13.5X32X6-MM THK))	
	6	1	**7X-7729**	2	ARRUELA (11X25X3 MM DE ESPESSURA) (WASHER (11X25X3-MM THK))	
C	7	1,2	**7Y-2853**	4	ESPAÇADOR (13X38X5 MM DE ESPESSURA) (SPACER (13X38X5-MM THK))	
	8	3	**8E-4832**	2	PERCUSSOR (STRIKER)	
CM	9	1,2	**8T-4139**	6	PARAFUSO (M12X1,75X30 MM) (BOLT (M12X1.75X30-MM))	
C	10	1,2	**385-2306**	4	ESPAÇADOR (24X50X2 MM DE ESPESSURA) (SPACER (24X50X2-MM THK))	
M	11	1	**8T-4910**	2	PARAFUSO (M12X1,75X60 MM) (BOLT (M12X1.75X60-MM))	
	12	3	**9P-3066**	2	MONTAGEM (MOUNTING)	
	13	1	**115-6433**	2	ARRUELA (11X50X6-MM DE ESPESSURA) (WASHER (11X50X6-MM THK))	
	14	3	**135-8573**	4	CONJUNTO DE PARAFUSO (BOLT AS)	
B	16	3	**216-0143**	6	CALÇO (1 MM DE ESPESSURA) (SHIM (1-MM THK))	
	17	1,2	**488-3971**	12	CONJUNTO DE PARAFUSO (BOLT AS)	
	18	1,2	**488-3974**	6	CONJUNTO DE PARAFUSO (BOLT AS)	
	19	3	**529-6539**	4	CONJUNTO DE PARAFUSO (BOLT AS)	
	20	3	**271-9247**	2	SUPORTE (BRACKET)	
	21	3	**6V-9197**	2	PINO DE TRAVA (LOCK PIN)	
	22	3	**378-9500**	2	CONJUNTO DA HASTE (ROD AS)	
					(CADA UM INCLUI)	
		3	**3E-4352**	1	ARRUELA DURA (8,8X20,5X2,5 MM DE ESPESSURA) (WASHER-HARD (8.8X20.5X2.5-MM THK))	
	23	1	**479-2171**	8	CONJUNTO DE PARAFUSO (BOLT AS)	
	24	3	**479-2172**	4	CONJUNTO DE PARAFUSO (BOLT AS)	
Y	25	2	*508-1360*	1	DOOR GP-ACCESS (DOOR GP-ACCESS)	457
C	26	1	**590-8546**	1	CONJUNTO DE PLACA LATERAL (LADO DIREITO) (PLATE AS-SIDE (RH))	
M		1	**8T-3597**	3	PORCA DE SOLDA (M12X1,75 DE ESPESSURA) (NUT-WELD (M12X1.75-THD))	
C	27	2	**590-8547**	1	CONJUNTO DE PLACA LATERAL (LADO ESQUERDO) (PLATE AS-SIDE (LH))	
		2	**7T-1099**	2	ELO (LINK)	
M		2	**8T-3597**	3	PORCA DE SOLDA (M12X1,75 DE ESPESSURA) (NUT-WELD (M12X1.75-THD))	
	28	1	**570-4062**	1	CONJUNTO DO CAPÔ (HOOD AS)	
M		1	**8R-3857**	2	RESSALTO (M8X1,25X12-MM) (BOSS (M8X1.25X12-MM))	
M		1	**9R-2160**	2	RESSALTO (M8X1,25X25 MM) (BOSS (M8X1.25X25-MM))	
M		1	**8T-3490**	22	PORCA DE SOLDA (ROSCA M10X1,5) (NUT-WELD (M10X1.5-THD))	

508-1350 HOOD GP-ENGINE () (continuação) **i08247697**

NOTA	REF. NÃO	GRÁFICO REF.	NÚMERO DA PEÇA	QTY	NOME DA PEÇA 1 2 3 4 5 6 (NÍVEL DO PRODUTO)	CONSULTE PÁGINA
M		1	**8T-3597**	4	PORCA DE SOLDA (M12X1,75 DE ESPESSURA) (NUT-WELD (M12X1.75-THD))	
	29	2	**570-4088**	1	CONJUNTO DE TAMPA-CAPÔ (LADO ESQUERDO) (COVER AS-HOOD (LH))	
M		2	**8T-3490**	4	PORCA DE SOLDA (ROSCA M10X1,5) (NUT-WELD (M10X1.5-THD))	
	30	1	**570-4089**	1	CONJUNTO DE TAMPA-CAPÔ (LADO DIREITO) (COVER AS-HOOD (RH))	
M		1	**8T-3490**	4	PORCA DE SOLDA (ROSCA M10X1,5) (NUT-WELD (M10X1.5-THD))	
	31	3	**571-2065**	1	CONJUNTO DA PLACA (PLATE AS)	
M		3	**8T-3597**	4	PORCA DE SOLDA (M12X1,75 DE ESPESSURA) (NUT-WELD (M12X1.75-THD))	
	32	1	**571-2066**	1	TAMPA (COVER)	
Y	33	1	*579-0072*	1	GRUPO DO PAINEL DO CAPÔ (PANEL GP-HOOD)	514
	34	1	**6S-6251**	2	SUPORTE (MOUNT)	
M	36	1	**8T-6466**	2	PARAFUSO (M10X1,5X60 MM) (BOLT (M10X1.5X60-MM))	
	37	3	**9X-8257**	1	ARRUELA (17,5X30X3,5 MM DE ESPESSURA) (WASHER (17.5X30X3.5-MM THK))	
D	38	2	**5P-7483**		RETENTOR (0,3 M CADA) (SEAL (0.3-M EACH))	

B - UTILIZAR CONFORME NECESSÁRIO
C - ALTERAR DO TIPO ANTERIOR
D - ENCOMENDAR POR METROS
M - PEÇA MÉTRICA
Y - ILUSTRAÇÃO INDIVIDUAL

508-1350 HOOD GP-ENGINE () (continuação) **i08247697**

REFER TO ALL ILLUSTRATIONS OF
THIS GROUP FOR AUXILIARY VIEWS

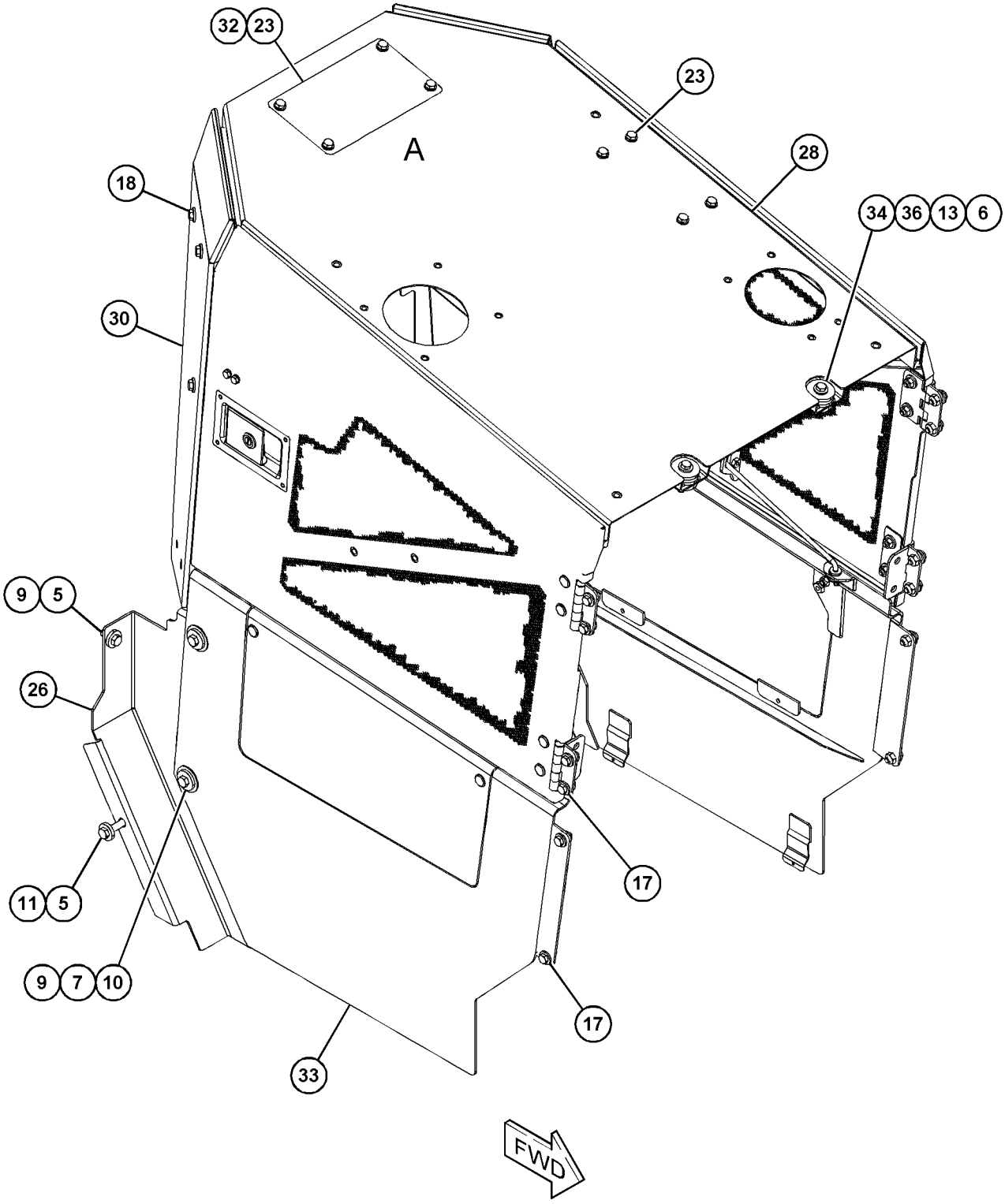

GRÁFICO 1 g06562938

508-1350 HOOD GP-ENGINE () (continuação) **i08247697**

REFER TO ALL ILLUSTRATIONS OF
THIS GROUP FOR AUXILIARY VIEWS

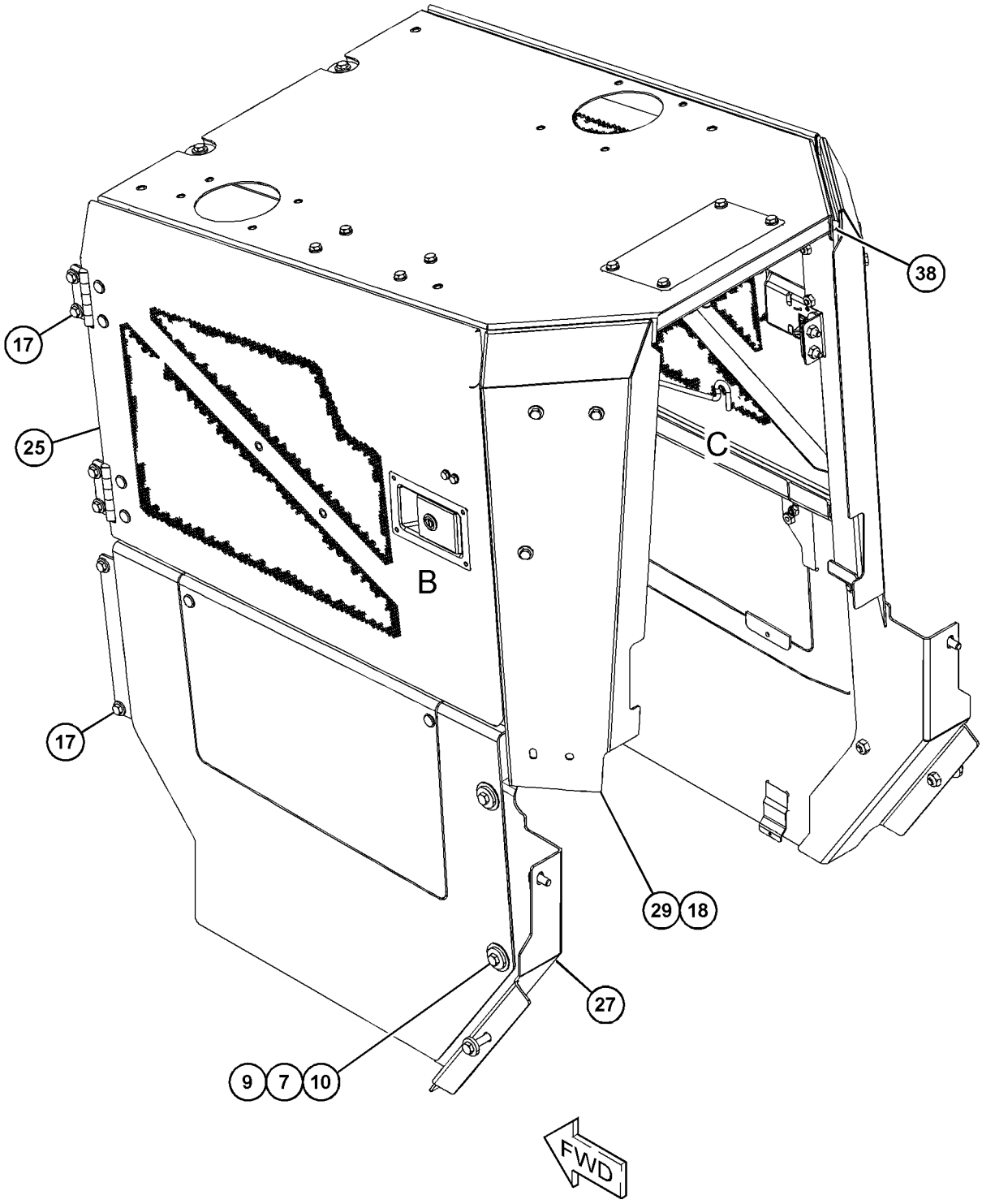

GRÁFICO 2 g06562939

508-1350 HOOD GP-ENGINE () (continuação) **i08247697**

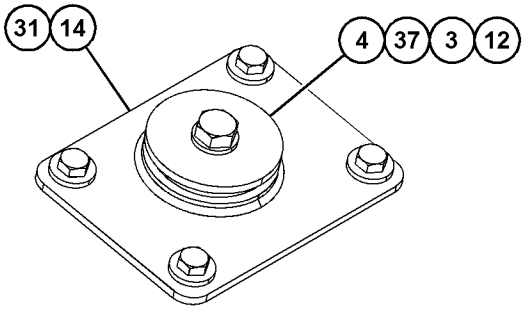

VIEW OF AREA A
(PARTS REMOVED FOR CLARITY)

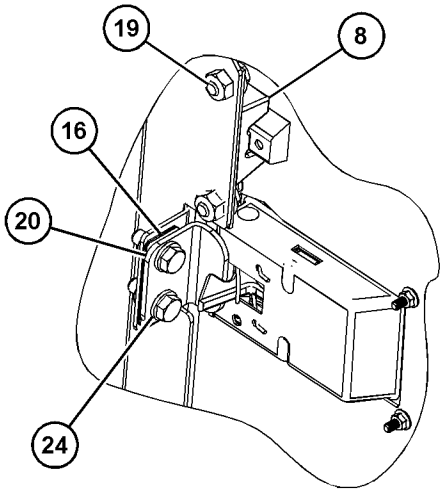

VIEW OF AREA B



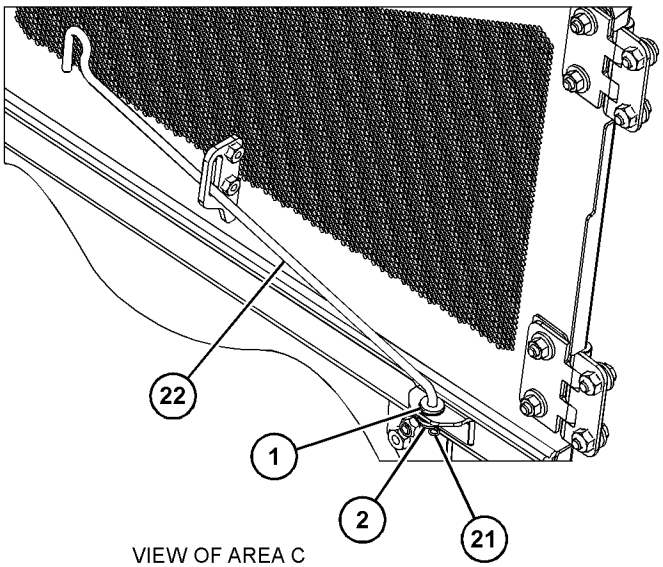

VIEW OF AREA C
(PARTS REMOVED FOR CLARITY)

GRÁFICO 3 <FIM> g06562980

505-5306 LADDER AR

S/N: Z2K1-UP
VPAT, XL
PARA USO COM 515-3737—PÁGINA: 775 , 515-3730—PÁGINA: 1001 , 515-3731—PÁGINA: 998
NÚMEROE DE 532-9851, 532-9856 DISTRIBUTION AR
AN ATTACHMENT

SMCS-7254 **i07786911**

NOTA	NÚMERO DA PEÇA	QTY	NOME DA PEÇA 1 2 3 4 5 6 (NÍVEL DO PRODUTO)	CONSULTE PÁGINA
Y	*527-6683*	1	GRUPO DE APOIO DE MÃO (HANDHOLD GP)	494
Y	*523-3945*	1	LADDER GP (LADDER GP)	506

Y - ILUSTRAÇÃO INDIVIDUAL

<FIM>

505-5307 LADDER AR

S/N: Z2K1-UP
VPAT, PRESSÃO BAIXA NO SOLO
PARA USO COM 515-3734—PÁGINA: 998 , 559-6020—PÁGINA: 999 , 515-3733—PÁGINA: 1001
AN ATTACHMENT

SMCS-7254 **i07786761**

NOTA	NÚMERO DA PEÇA	QTY	NOME DA PEÇA 1 2 3 4 5 6 (NÍVEL DO PRODUTO)	CONSULTE PÁGINA
Y	*527-6684*	1	GRUPO DE APOIO DE MÃO (HANDHOLD GP)	495
Y	*528-6202*	1	LADDER GP (LADDER GP)	509

Y - ILUSTRAÇÃO INDIVIDUAL

<FIM>

523-3945 LADDER GP

S/N: Z2K1-UP

XL

NÚMEROE DE 505-5306 LADDER AR

AN ATTACHMENT

SMCS-7254 **i07787243**

NOTA	REF. NÃO	GRÁFICO REF.	NÚMERO DA PEÇA	QTY	NOME DA PEÇA 1 2 3 4 5 6 (NÍVEL DO PRODUTO)	CONSULTE PÁGINA
M	1	1	**8T-4648**	2	PARAFUSO (M12X1,75X70 MM) (BOLT (M12X1.75X70-MM))	
	2	1	**7X-7729**	2	ARRUELA (11X25X3 MM DE ESPESSURA) (WASHER (11X25X3-MM THK))	
	3	1	**8T-4223**	4	ARRUELA DURA (13,5X25,5X3 MM DE ESPESSURA) (WASHER-HARD (13.5X25.5X3-MM THK))	
M	4	1	**8T-8549**	2	CONTRAPORCA (M12X1,75 DE ESPESSURA) (LOCKNUT (M12X1.75-THD))	
	5	1	**135-8575**	6	CONJUNTO DE PARAFUSO (BOLT AS)	
M	6	1	**344-5675**	2	PORCA (ROSCA M10X1,5) (NUT (M10X1.5-THD))	
	7	1	**366-2382**	4	ARRUELA DE NYLON (12,2X25X2 MM DE ESPESSURA) (WASHER-NYLON (12.2X25X2-MM THK))	
	8	1	**488-3974**	1	CONJUNTO DE PARAFUSO (BOLT AS)	
	9	1	**508-6279**	1	ALAVANCA-PEGADOR (HANDLE-GRAB)	
	10	1	**512-9202**	2	CONJUNTO DE MAÇANETA (HANDLE AS)	
Y	11	1	*523-3946*	1	GRUPO DE SUPORTE DE FIXAÇÃO (BRACKET GP-MOUNTING)	143
Y	12	1	*523-3949*	1	LADDER GP (LADDER GP)	508
	13	1	**540-2321**	1	ALÇA (HANDLE)	

M - PEÇA MÉTRICA
Y - ILUSTRAÇÃO INDIVIDUAL

523-3945 LADDER GP () (continuação) **i07787243**

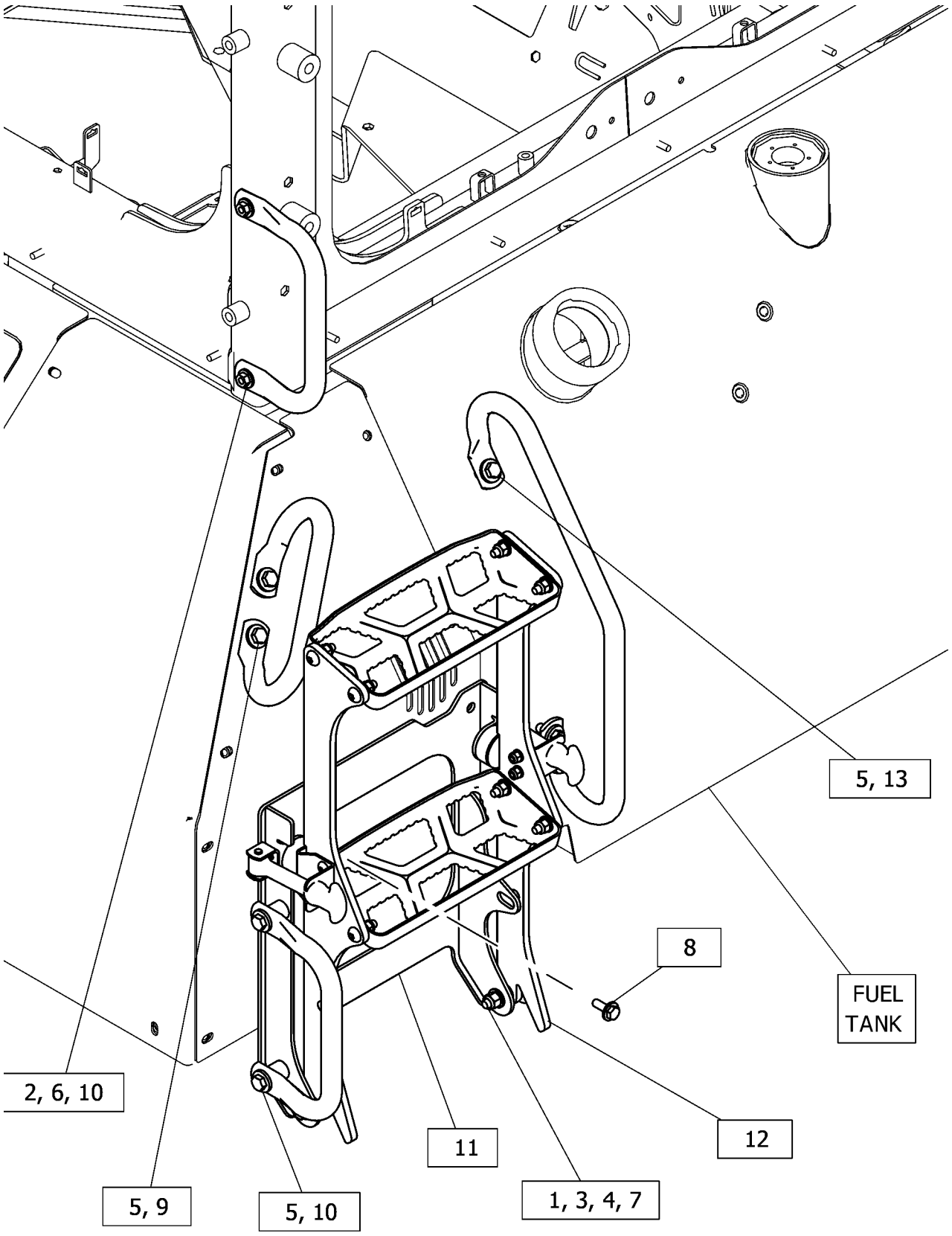

GRÁFICO 1 <FIM> g06439545

523-3949 LADDER GP

S/N: Z2K1-UP

XL

NÚMEROE DE 523-3945 LADDER GP

AN ATTACHMENT

SMCS-7254 **i07786946**

NOTA	REF. NÃO	GRÁFICO REF.	NÚMERO DA PEÇA	QTY	NOME DA PEÇA 1 2 3 4 5 6 (NÍVEL DO PRODUTO)	CONSULTE PÁGINA
M	1	1	**3T-0852**	4	CONTRAPORCA (ROSCA M8X1,25) (LOCKNUT (M8X1.25-THD))	
M	2	1	**7Y-9099**	4	PARAFUSO DE CABEÇA CONVEXA (M8X1,25X25 MM) (SCREW-TRUSS HEAD (M8X1.25X25-MM))	
M	3	1	**8T-0389**	8	CONTRAPORCA (ROSCA M10X1,5) (LOCKNUT (M10X1.5-THD))	
	4	1	**8T-4121**	8	ARRUELA DURA (11X21X2,5 MM DE ESPESSURA) (WASHER-HARD (11X21X2.5-MM THK))	
	5	1	**8T-4224**	4	ARRUELA DURA (8,8X16X2 MM DE ESPESSURA) (WASHER-HARD (8.8X16X2-MM THK))	
M	6	1	**9X-2039**	8	PARAFUSO DE CABEÇA CONVEXA (M10X1,5X35 MM) (SCREW-TRUSS HEAD (M10X1.5X35-MM))	
	7	1	**454-7797**	2	Objetivo da chamada (STEP)	
	8	1	**570-6945**	2	PLACA (PLATE)	
	9	1	**570-6948**	2	SUPORTE (BRACKET)	

M - PEÇA MÉTRICA

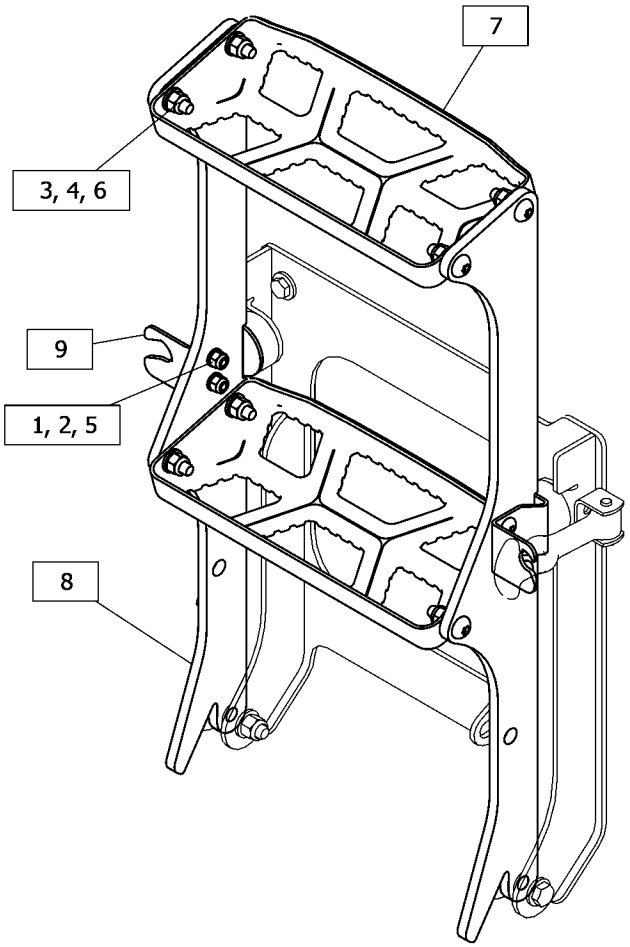

GRÁFICO 1 <FIM> g06439595

528-6202 LADDER GP

S/N: Z2K1-UP
PRESSÃO BAIXA NO SOLO
NÚMEROE DE 505-5307 LADDER AR
AN ATTACHMENT

SMCS-7254 **i07786811**

NOTA	REF. NÃO	GRÁFICO REF.	NÚMERO DA PEÇA	QTY	NOME DA PEÇA 1 2 3 4 5 6 (NÍVEL DO PRODUTO)	CONSULTE PÁGINA
M	1	1	**8T-4648**	2	PARAFUSO (M12X1,75X70 MM) (BOLT (M12X1.75X70-MM))	
	2	1	**7X-7729**	2	ARRUELA (11X25X3 MM DE ESPESSURA) (WASHER (11X25X3-MM THK))	
	3	1	**8T-4223**	4	ARRUELA DURA (13,5X25,5X3 MM DE ESPESSURA) (WASHER-HARD (13.5X25.5X3-MM THK))	
M	4	1	**8T-8549**	2	CONTRAPORCA (M12X1,75 DE ESPESSURA) (LOCKNUT (M12X1.75-THD))	
	5	1	**135-8575**	6	CONJUNTO DE PARAFUSO (BOLT AS)	
M	6	1	**344-5675**	2	PORCA (ROSCA M10X1,5) (NUT (M10X1.5-THD))	
	7	1	**366-2382**	4	ARRUELA DE NYLON (12,2X25X2 MM DE ESPESSURA) (WASHER-NYLON (12.2X25X2-MM THK))	
	8	1	**488-3974**	1	CONJUNTO DE PARAFUSO (BOLT AS)	
	9	1	**508-6279**	1	ALAVANCA-PEGADOR (HANDLE-GRAB)	
	10	1	**512-9202**	2	CONJUNTO DE MAÇANETA (HANDLE AS)	
Y	11	1	*523-3946*	1	GRUPO DE SUPORTE DE FIXAÇÃO (BRACKET GP-MOUNTING)	143
	12	1	**540-2321**	1	ALÇA (HANDLE)	
Y	13	1	*562-7044*	1	LADDER GP (LADDER GP)	511

M - PEÇA MÉTRICA
Y - ILUSTRAÇÃO INDIVIDUAL

528-6202 LADDER GP () (continuação) **i07786811**

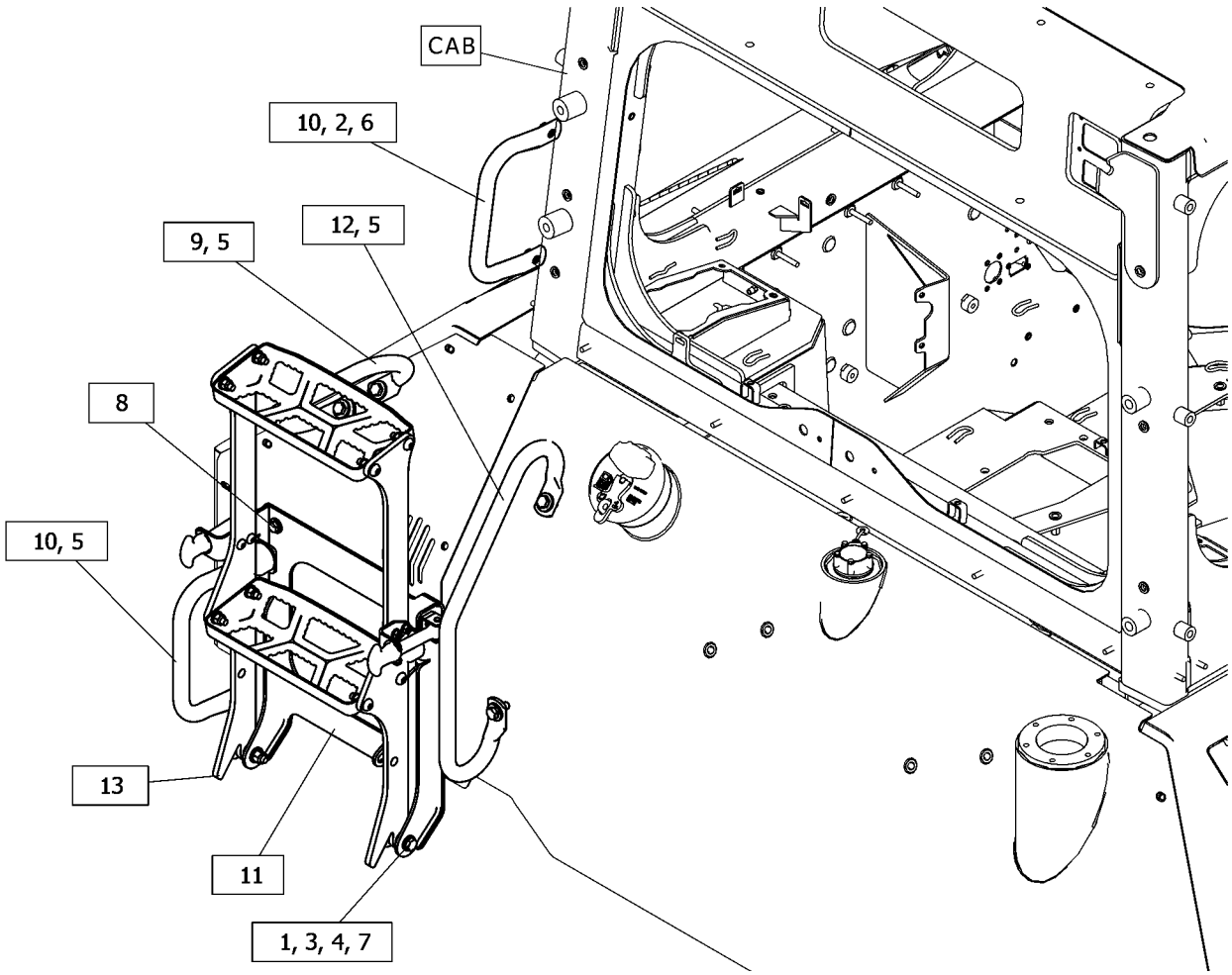

GRÁFICO 1 <FIM> g06441044

562-7044 LADDER GP

S/N: Z2K1-UP
PRESSÃO BAIXA NO SOLO
NÚMEROE DE 528-6202 LADDER GP
AN ATTACHMENT

SMCS-7254 **i07786883**

NOTA	REF. NÃO	GRÁFICO REF.	NÚMERO DA PEÇA	QTY	NOME DA PEÇA 1 2 3 4 5 6 (NÍVEL DO PRODUTO)	CONSULTE PÁGINA
M	1	1	**3T-0852**	4	CONTRAPORCA (ROSCA M8X1,25) (LOCKNUT (M8X1.25-THD))	
M	2	1	**7Y-9099**	4	PARAFUSO DE CABEÇA CONVEXA (M8X1,25X25 MM) (SCREW-TRUSS HEAD (M8X1.25X25-MM))	
M	3	1	**8T-0389**	8	CONTRAPORCA (ROSCA M10X1,5) (LOCKNUT (M10X1.5-THD))	
	4	1	**8T-4121**	8	ARRUELA DURA (11X21X2,5 MM DE ESPESSURA) (WASHER-HARD (11X21X2.5-MM THK))	
	5	1	**8T-4224**	4	ARRUELA DURA (8,8X16X2 MM DE ESPESSURA) (WASHER-HARD (8.8X16X2-MM THK))	
M	6	1	**9X-2039**	8	PARAFUSO DE CABEÇA CONVEXA (M10X1,5X35 MM) (SCREW-TRUSS HEAD (M10X1.5X35-MM))	
	7	1	**454-7797**	2	Objetivo da chamada (STEP)	
	8	1	**570-6946**	2	PLACA (PLATE)	
	9	1	**570-6948**	2	SUPORTE (BRACKET)	

M - PEÇA MÉTRICA

562-7044 LADDER GP () (continuação) **i07786883**

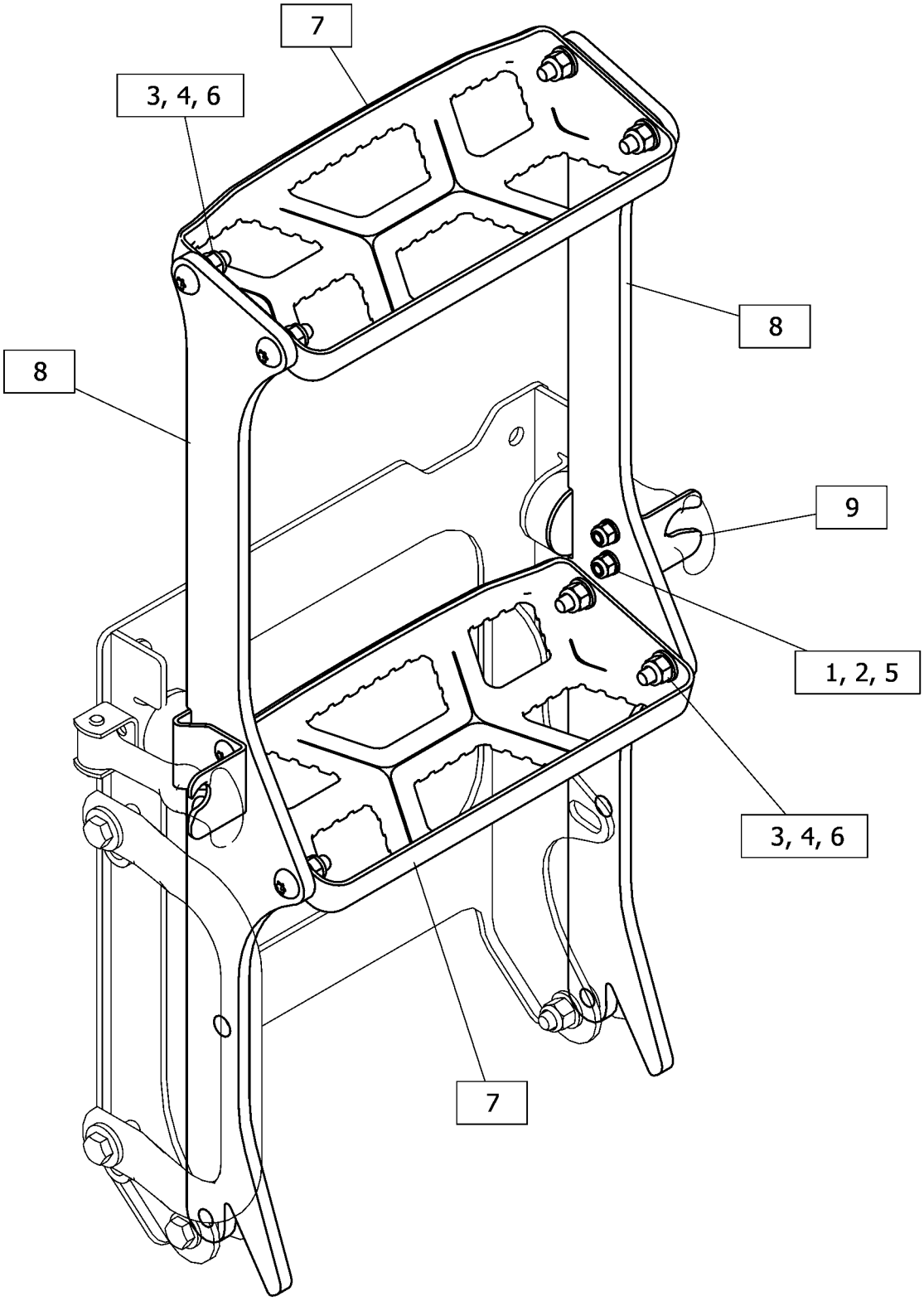

GRÁFICO 1 <FIM> g06439489

8Y-6400 GRUPO DE TRAVA

S/N: Z2K1-UP; Z2N1-UP
NÚMEROE DE 559-4308 BAR GP-STRIKER
AN ATTACHMENT

SMCS-7251 **i02160253**

NOTA	REF. NÃO	GRÁFICO REF.	NÚMERO DA PEÇA	QTY	NOME DA PEÇA 1 2 3 4 5 6 (NÍVEL DO PRODUTO)	CONSULTE PÁGINA
	1	1	**7X-0766**	1	MOLA-TRAVA (SPRING-LATCH)	
	2	1	**8Y-5747**	1	SUPORTE DE MONTAGEM (BRACKET-MOUNTING)	
	3	1	**8Y-3998**	1	ALAVANCA-TRAVA (HANDLE-LATCH)	
	4	1	**8Y-3966**	1	ARRUELA (14,7X35X1,57 MM DE ESPESSURA) (WASHER (14.7X35X1.57-MM THK))	
	5	1	**8Y-8306**	1	EIXO-TRAVA (SHAFT-LATCH)	
	6	1	**6H-3956**	1	PINO (PIN)	

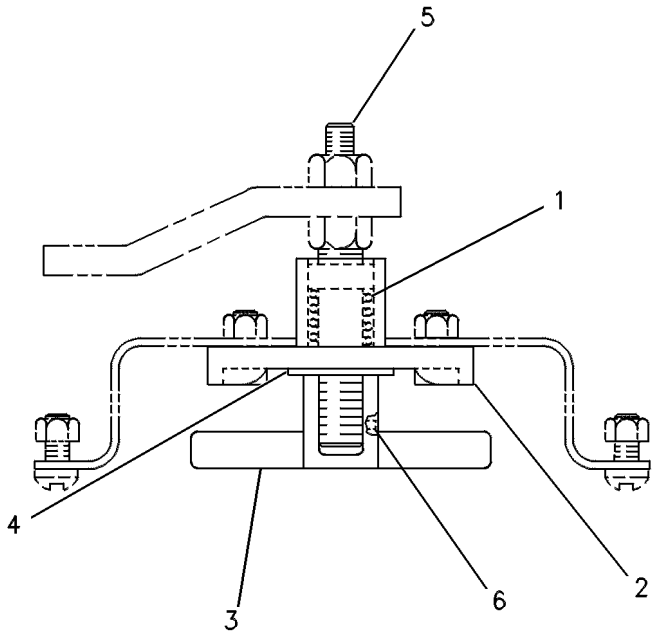

GRÁFICO 1 <FIM> g00236353

579-0072 GRUPO DO PAINEL DO CAPÔ

S/N: Z2K1-UP; Z2N1-UP
NÚMEROE DE 508-1350 HOOD GP-ENGINE
AN ATTACHMENT

SMCS-7251 **i08217665**

NOTA	REF. NÃO	GRÁFICO REF.	NÚMERO DA PEÇA	QTY	NOME DA PEÇA 1 2 3 4 5 6 (NÍVEL DO PRODUTO)	CONSULTE PÁGINA
	1	1	**508-1357**	1	CONJUNTO DE PAINEL (LADO DIREITO) (PANEL AS (RH))	
M		1	**8T-3490**	4	PORCA DE SOLDA (ROSCA M10X1,5) (NUT-WELD (M10X1.5-THD))	
	2	1	**508-1356**	1	CONJUNTO DE PAINEL (LADO ESQUERDO) (PANEL AS (LH))	
M		1	**8T-3490**	4	PORCA DE SOLDA (ROSCA M10X1,5) (NUT-WELD (M10X1.5-THD))	
	3	1	**508-1363**	1	CONJUNTO DE SHEET (LADO ESQUERDO) (SHEET AS (LH))	
M		1	**6V-7744**	2	CONTRAPORCA (ROSCA M10X1,5) (LOCKNUT (M10X1.5-THD))	
	4	1	**508-1364**	1	CONJUNTO DE SHEET (LADO DIREITO) (SHEET AS (RH))	
M		1	**6V-7744**	2	CONTRAPORCA (ROSCA M10X1,5) (LOCKNUT (M10X1.5-THD))	

M - PEÇA MÉTRICA

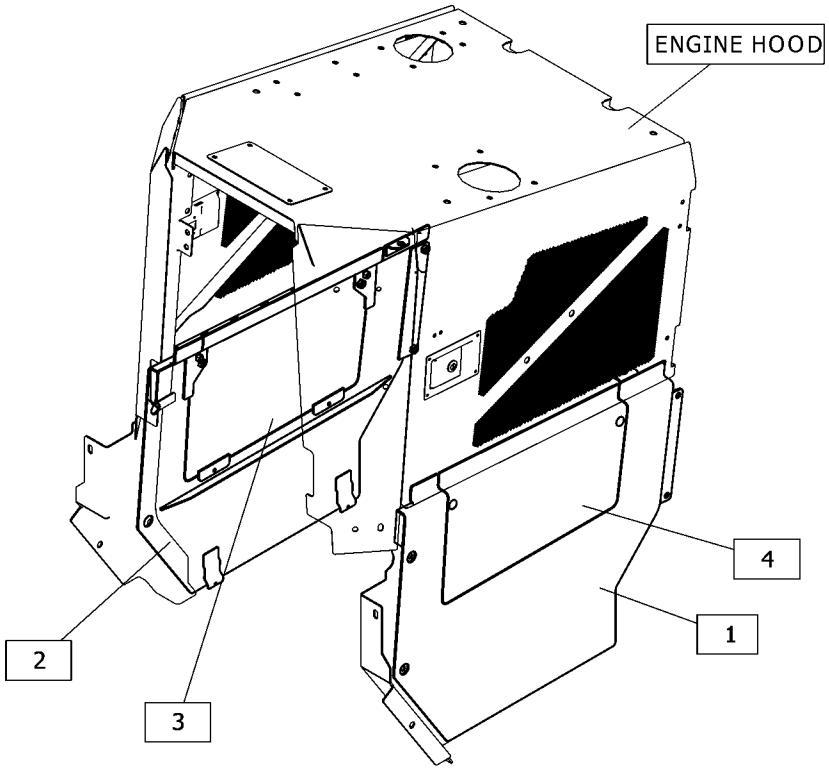

GRÁFICO 1 <FIM> g06446889

509-3808 GRUPO DO BUJÃO

S/N: Z2K1-UP; Z2N1-UP
NÚMEROE DE 515-3712 DRAWBAR AR
AN ATTACHMENT

SMCS-7051 **i07814524**

NOTA	REF. NÃO	GRÁFICO REF.	NÚMERO DA PEÇA	QTY	NOME DA PEÇA 1 2 3 4 5 6 (NÍVEL DO PRODUTO)	CONSULTE PÁGINA
	1	1	**7X-7644**	1	DECALQUE DE IDENTIFICAÇÃO (AMARRAÇÃO-PARA BAIXO) (FILM-IDENTIFICATION (TIE-DOWN))	
	2	1	**357-6890**	1	DECALQUE DE INFORMAÇÃO (TRAÇÃO, LEIA O MANUAL DE OPERAÇÃO E MANUTENÇÃO (OMM)) (FILM-INFORMATION (DRAWBAR, READ OMM))	
B	3	1	**4E-9452**	14	BUJÃO (PLUG)	

B - UTILIZAR CONFORME NECESSÁRIO

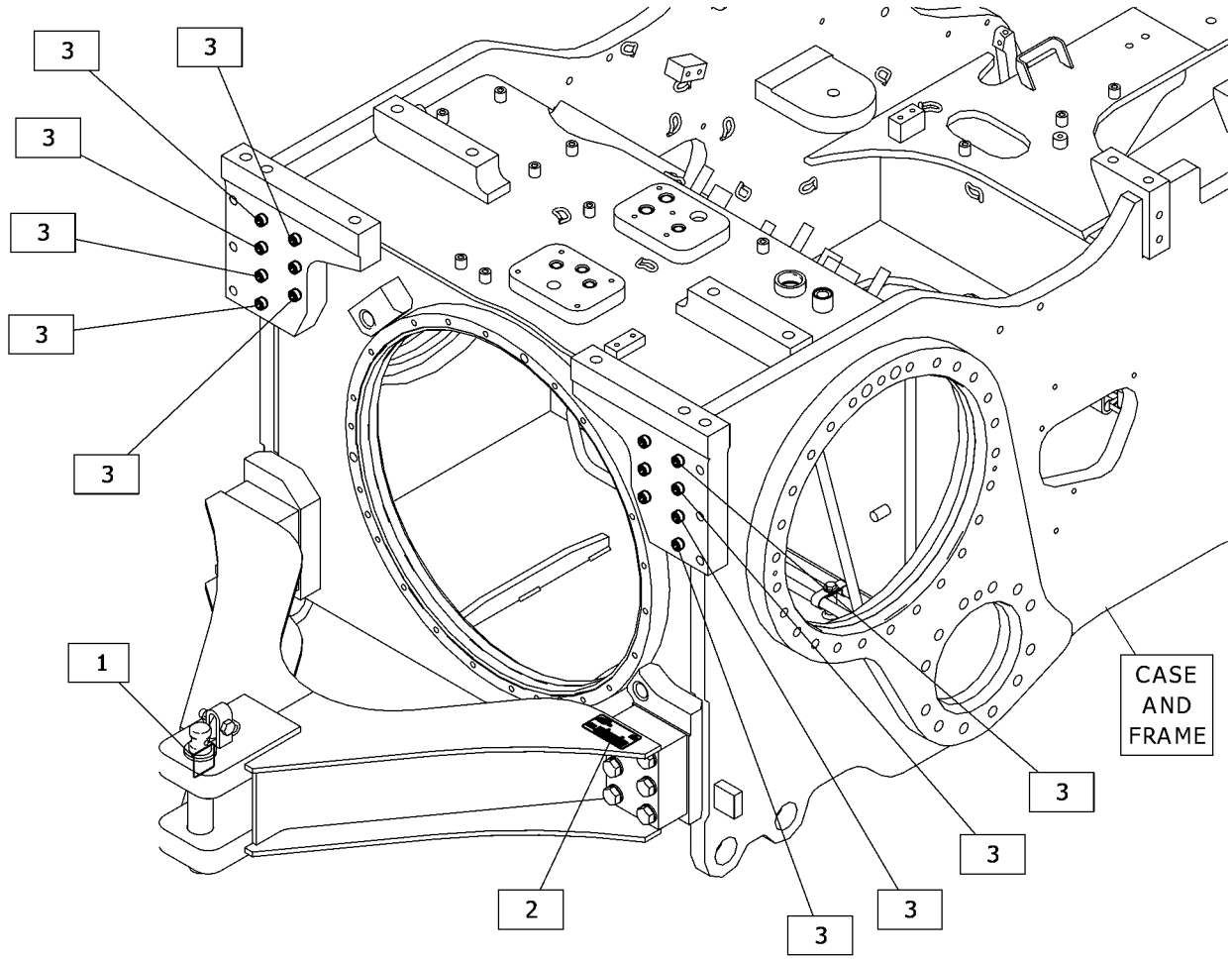

GRÁFICO 1 <FIM> g06444006

559-3063 GRUPO DO BUJÃO

S/N: Z2K1-UP; Z2N1-UP

PROTETOR DO TANQUE DE COMBUSTÍVEL

NÚMEROE DE 550-5587 GUARD AR-BOTTOM, 579-5768 GUARD GP-FUEL TANK

AN ATTACHMENT

SMCS-7051 **i07828371**

NOTA	REF. NÃO	GRÁFICO REF.	NÚMERO DA PEÇA	QTY	NOME DA PEÇA 1 2 3 4 5 6 (NÍVEL DO PRODUTO)	CONSULTE PÁGINA
	1	1	**125-7037**	3	INSERÇÃO (INSERT)	
	2	1	**488-3974**	1	CONJUNTO DE PARAFUSO (BOLT AS)	

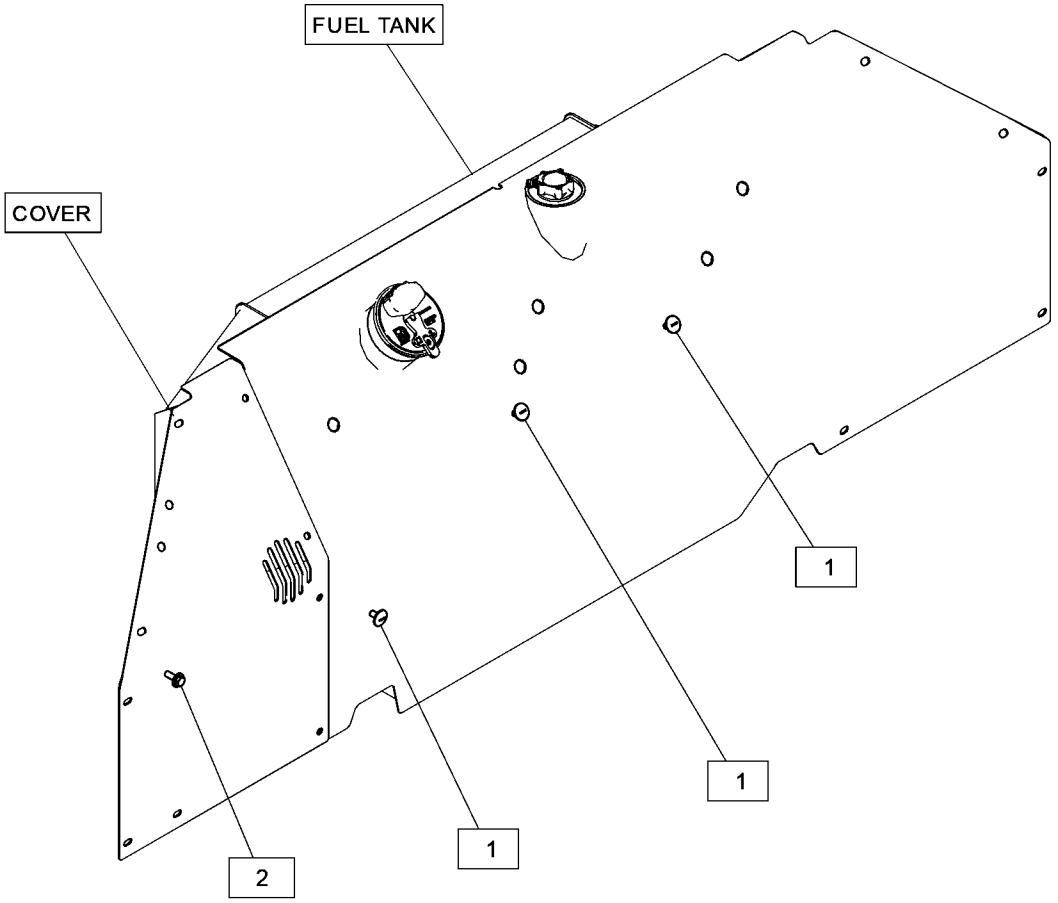

GRÁFICO 1 <FIM> g06449914

515-3711 PLUG GP-CASE FRAME

S/N: Z2K1-UP; Z2N1-UP
PARA USO COM SEM OPÇÃO DE FERRAMENTAS DE TRABALHO TRASEIRAS
NÚMEROE DE 579-5711 PLUG GP-CASE FRAME
AN ATTACHMENT

SMCS-7051 **i07867109**

NOTA	NÚMERO DA PEÇA	QTY	NOME DA PEÇA 1 2 3 4 5 6 (NÍVEL DO PRODUTO)	CONSULTE PÁGINA
Y	*568-5294*	1	PLUG GP-CASE FRAME (PLUG GP-CASE FRAME)	518

Y - ILUSTRAÇÃO INDIVIDUAL

<FIM>

568-5294 PLUG GP-CASE FRAME

S/N: Z2K1-UP; Z2N1-UP
PARA USO COM SEM OPÇÃO DE FERRAMENTAS DE TRABALHO TRASEIRAS
NÚMEROE DE 515-3711 PLUG GP-CASE FRAME
AN ATTACHMENT

SMCS-7051 **i07836314**

NOTA	REF. NÃO	GRÁFICO REF.	NÚMERO DA PEÇA	QTY	NOME DA PEÇA 1 2 3 4 5 6 (NÍVEL DO PRODUTO)	CONSULTE PÁGINA
	1	1	**193-5917**	26	BUJÃO (PLUG)	

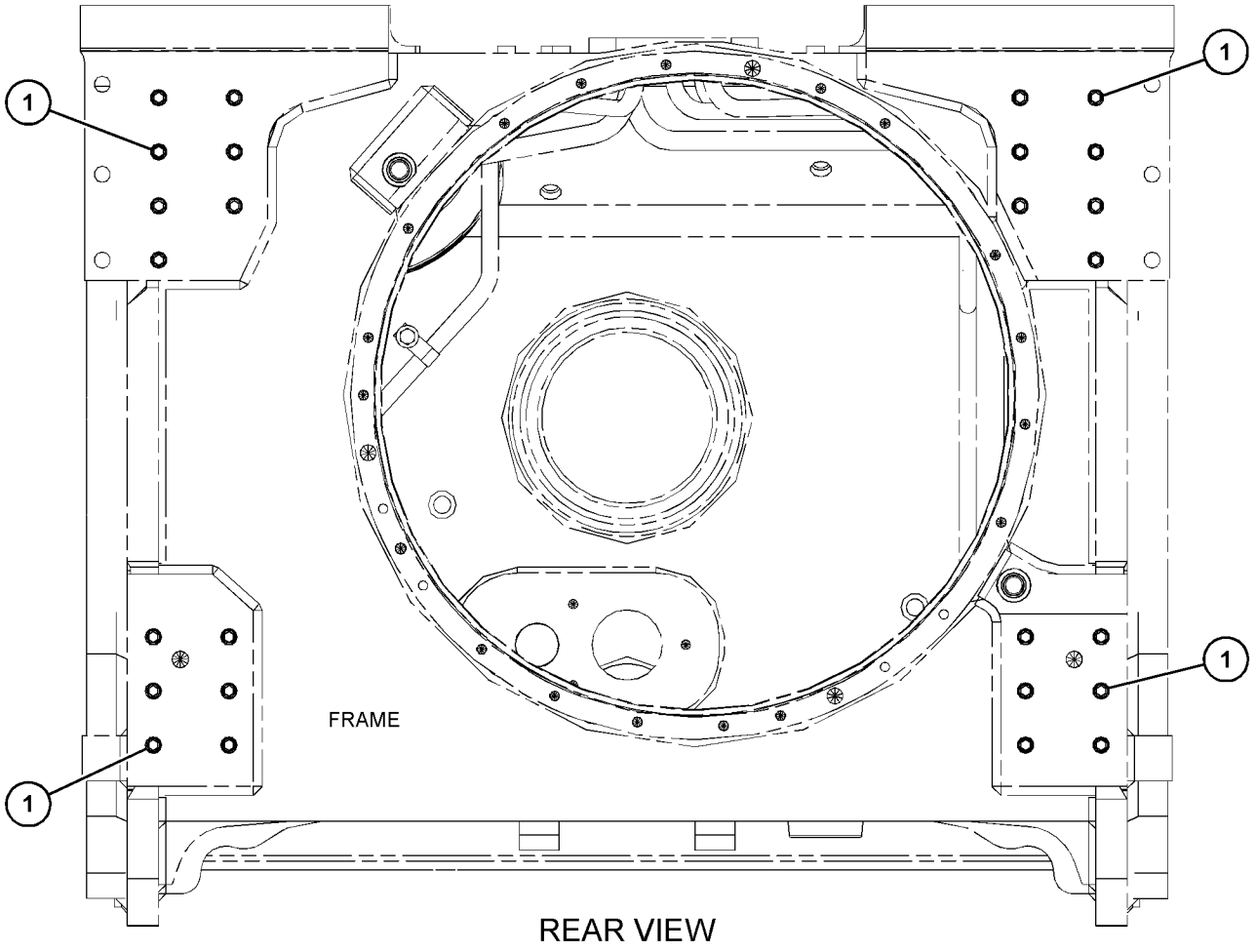

REAR VIEW

GRÁFICO 1 <FIM> g06452872

579-5711 PLUG GP-CASE FRAME

S/N: Z2K1-UP; Z2N1-UP

AN ATTACHMENT

SMCS-7051 **i08301885**

NOTA	NÚMERO DA PEÇA	QTY	NOME DA PEÇA 1 2 3 4 5 6 (NÍVEL DO PRODUTO)	CONSULTE PÁGINA
Y	*515-3711*	1	PLUG GP-CASE FRAME (PLUG GP-CASE FRAME)	517

Y - ILUSTRAÇÃO INDIVIDUAL

<FIM>

536-8780 SCREEN GP-PROTECTION

S/N: Z2K1-UP; Z2N1-UP
TRASEIRO
NÚMEROE DE 550-5589 SCREEN GP-PROTECTION
AN ATTACHMENT

SMCS-7150 **i08258232**

NOTA	REF. NÃO	GRÁFICO REF.	NÚMERO DA PEÇA	QTY	NOME DA PEÇA 1 2 3 4 5 6 (NÍVEL DO PRODUTO)	CONSULTE PÁGINA
	1	1	**114-9284**	2	PÁRA-CHOQUE (BUMPER)	
	2	1	**279-0942**	1	CONJUNTO DE PARAFUSO-BATENTE (BOLT AS-STRIKER)	
		1	**8T-4158**	1	TAMPA PROTETORA (WASHER-SPECIAL)	
	3	1	**172-2385**	1	CONJUNTO DE TRAVA GIRATÓRIA (LATCH AS-ROTARY)	
M	4	1	**184-0983**	1	PORCA DE FLANGE SEXTAVADA (M12X1,75 DE ESPESSURA) (NUT-HEX FLANGE (M12X1.75-THD))	
M	5	1	**344-5674**	2	PORCA (ROSCA M8X1,25) (NUT (M8X1.25-THD))	
	6	1	**581-4229**	1	CONJUNTO DA PLACA (PLATE AS)	
	7	1	**581-4230**	1	CONJUNTO DA PLACA (PLATE AS)	
	8	1	**581-4231**	1	CONJUNTO DA TELA-PROTEÇÃO (SCREEN AS-PROTECTION)	
	9	1	**565-3713**	1	PLACA (PLATE)	
	10	1	**5P-0372**	2	PINO DE TRAVA (LOCK PIN)	
	11	1	**6S-9277**	2	PINO (PIN)	
	12	1	**7X-3391**	2	ARRUELA DURA (13,5X32X6-MM DE ESPESSURA) (WASHER-HARD (13.5X32X6-MM THK))	
M	13	1	**8C-8451**	4	PARAFUSO (M6X1X40 MM) (BOLT (M6X1X40-MM))	
	14	1	**9X-2038**	4	ARRUELA (7X19X2 MM DE ESPESSURA) (WASHER (7X19X2-MM THK))	
	15	1	**3B-4615**	1	CONTRAPINO (PIN-COTTER)	
	16	1	**4E-8957**	2	ILHÓ (GROMMET)	
	17	1	**282-3117**	1	HASTE (ROD)	
	18	1	**569-7576**	1	PLACA (PLATE)	
	19	1	**313-6347**	1	COXIM (PAD)	

M - PEÇA MÉTRICA

536-8780 SCREEN GP-PROTECTION () (continuação) **i08258232**

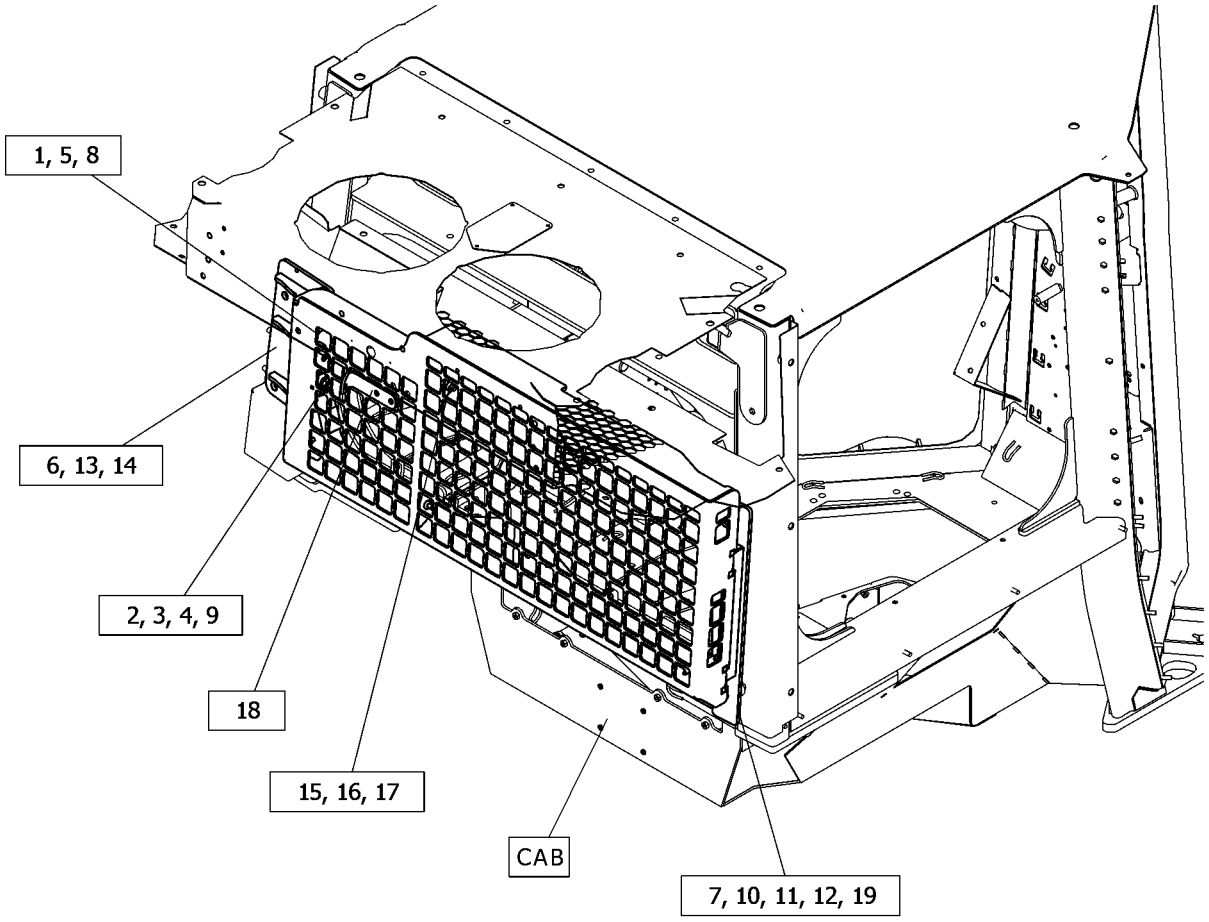

GRÁFICO 1 <FIM> g06448465

550-5589 SCREEN GP-PROTECTION

S/N: Z2K1-UP; Z2N1-UP
LATERAL, TRASEIRO
NÃO PODE SER USADO COM 550-5581—PÁGINA: 529 , 550-5579—PÁGINA: 854
NÚMEROE DE 550-5583 SWEEP GP
AN ATTACHMENT

SMCS-7150 **i07820631**

NOTA	NÚMERO DA PEÇA	QTY	NOME DA PEÇA 1 2 3 4 5 6 (NÍVEL DO PRODUTO)	CONSULTE PÁGINA
Y	*536-8780*	1	SCREEN GP-PROTECTION (TRASEIRO) (SCREEN GP-PROTECTION (REAR))	520
Y	*560-0311*	1	SCREEN GP-PROTECTION (CABINE, LATERAL) (SCREEN GP-PROTECTION (CAB, SIDE))	943

Y - ILUSTRAÇÃO INDIVIDUAL

<FIM>

591-9095 GRUPO DE RETENTORES-COBERTURA

S/N: Z2K1-UP; Z2N1-UP
PARA-LAMA
NÚMEROE DE 532-9793 ENCLOSURE AR, 532-9799 SWEEP AR
AN ATTACHMENT

SMCS-7555 **i08304281**

NOTA	REF. NÃO	GRÁFICO REF.	NÚMERO DA PEÇA	QTY	NOME DA PEÇA 1 2 3 4 5 6 (NÍVEL DO PRODUTO)	CONSULTE PÁGINA
	1	1	**562-1927**	8	CONJUNTO DE PARAFUSO (BOLT AS)	

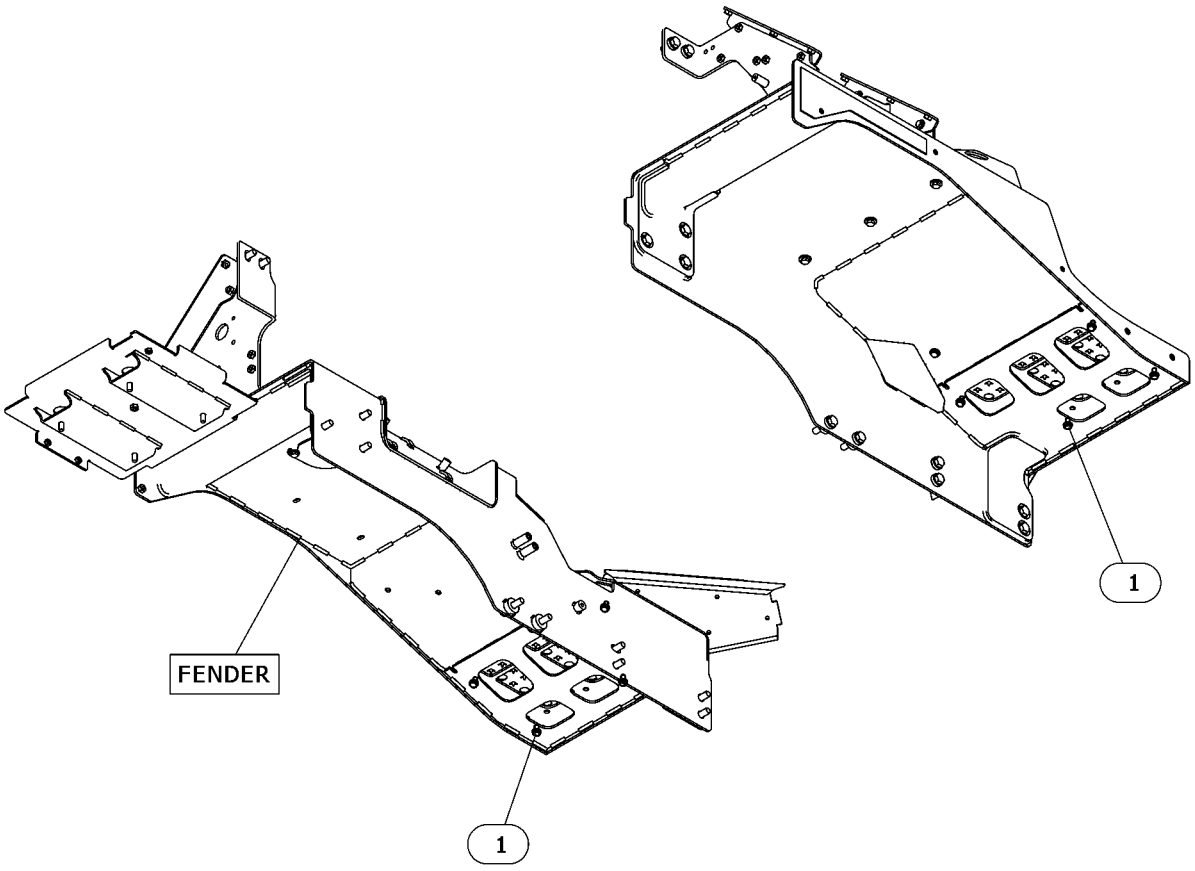

GRÁFICO 1 <FIM> g06632258

559-2709 GRUPO DE RETENTORES-MANUSEIO DE RESÍDUOS

S/N: Z2K1-UP; Z2N1-UP
NÚMEROE DE 532-9795 FORESTRY AR, 532-9797 WASTE HANDLING AR
AN ATTACHMENT

SMCS-7555 **i07819955**

NOTA	REF. NÃO	GRÁFICO REF.	NÚMERO DA PEÇA	QTY	NOME DA PEÇA 1 2 3 4 5 6 (NÍVEL DO PRODUTO)	CONSULTE PÁGINA
	1	1	**488-3974**	8	CONJUNTO DE PARAFUSO (BOLT AS)	
	2	1	**562-7151**	1	CONJUNTO DA PLACA (PLATE AS)	
	3	1	**562-7152**	1	CONJUNTO DA PLACA (PLATE AS)	
E	4	1	**233-6832**		RETENTOR (55 CM CADA) (SEAL (55-CM EACH))	
D	5	1	**5P-5649**		RETENTOR-GRANEL (0,1 M CADA) (SEAL-BULK (0.1-M EACH))	
D	5A	1	**5P-5649**		RETENTOR-GRANEL (0,8 M CADA) (SEAL-BULK (0.8-M EACH))	
D	5B	1	**5P-5649**		RETENTOR-GRANEL (0,3 M CADA) (SEAL-BULK (0.3-M EACH))	
E	6	1	**125-3518**		RETENTOR (80 CM CADA) (SEAL (80-CM EACH))	
E	6A	1	**125-3518**		RETENTOR (10 CM EACH) (SEAL (10-CM EACH))	
E	6B	1	**125-3518**		RETENTOR (41 CM) (SEAL (41-CM))	
E	7	1	**3E-8082**		RETENTOR (54 CM CADA) (SEAL (54-CM EACH))	

D - ENCOMENDAR POR METROS
E - ENCOMENDAR POR CENTÍMETROS

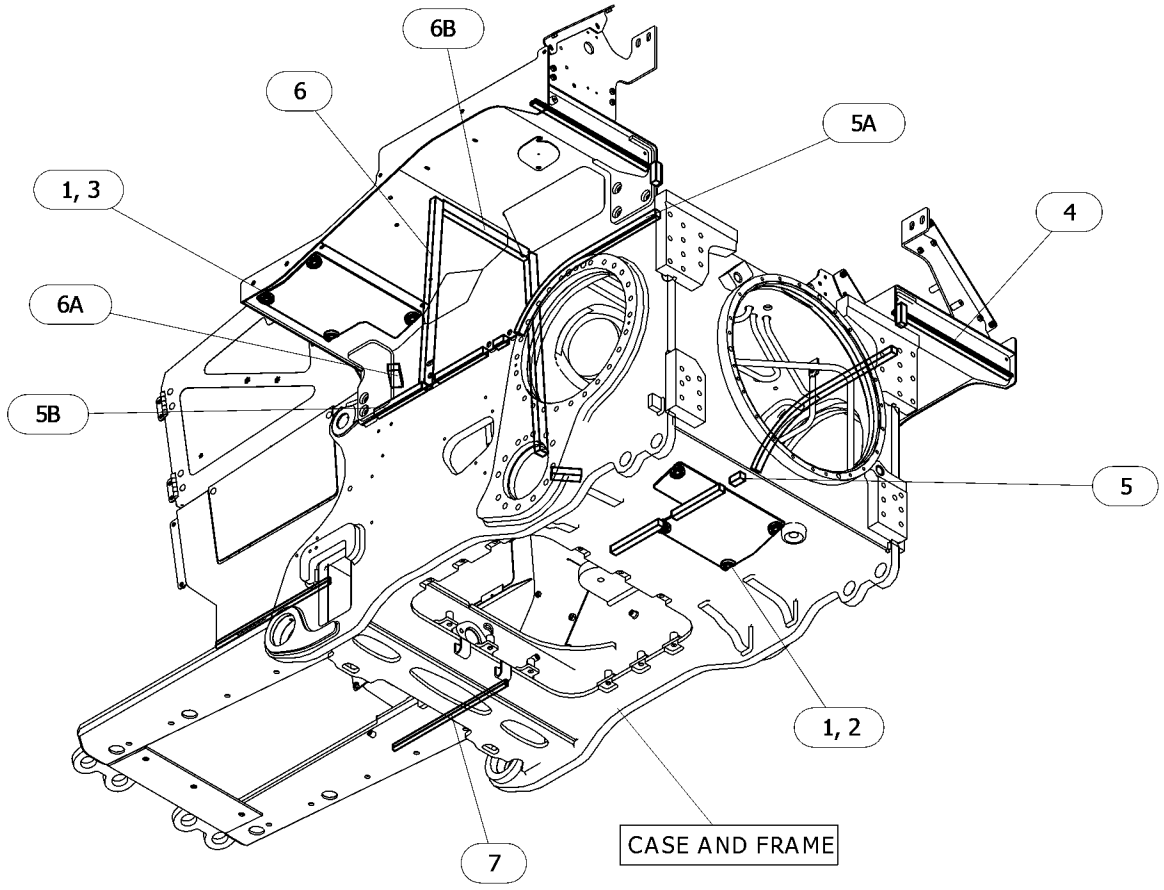

GRÁFICO 1 <FIM> g06463234

515-6192 GRUPO DE SUPORTE-CAPÔ

S/N: Z2K1-UP; Z2N1-UP
NÚMEROE DE 559-5990 CHASSIS AR
AN ATTACHMENT

SMCS-7251 **i07817218**

NOTA	REF. NÃO	GRÁFICO REF.	NÚMERO DA PEÇA	QTY	NOME DA PEÇA 1 2 3 4 5 6 (NÍVEL DO PRODUTO)	CONSULTE PÁGINA
	1	1	**198-4778**	10	ARRUELA DURA (13,5X30X12 MM DE ESPESSURA) (WASHER-HARD (13.5X30X12-MM THK))	
	2	1	**569-1973**	1	CONJUNTO DE SUPORTE-CAPÔ (SUPPORT AS-HOOD)	
M		1	**8T-3490**	10	PORCA DE SOLDA (ROSCA M10X1,5) (NUT-WELD (M10X1.5-THD))	
M	3	1	**8T-4194**	10	PARAFUSO (M12X1,75X50 MM) (BOLT (M12X1.75X50-MM))	

M - PEÇA MÉTRICA

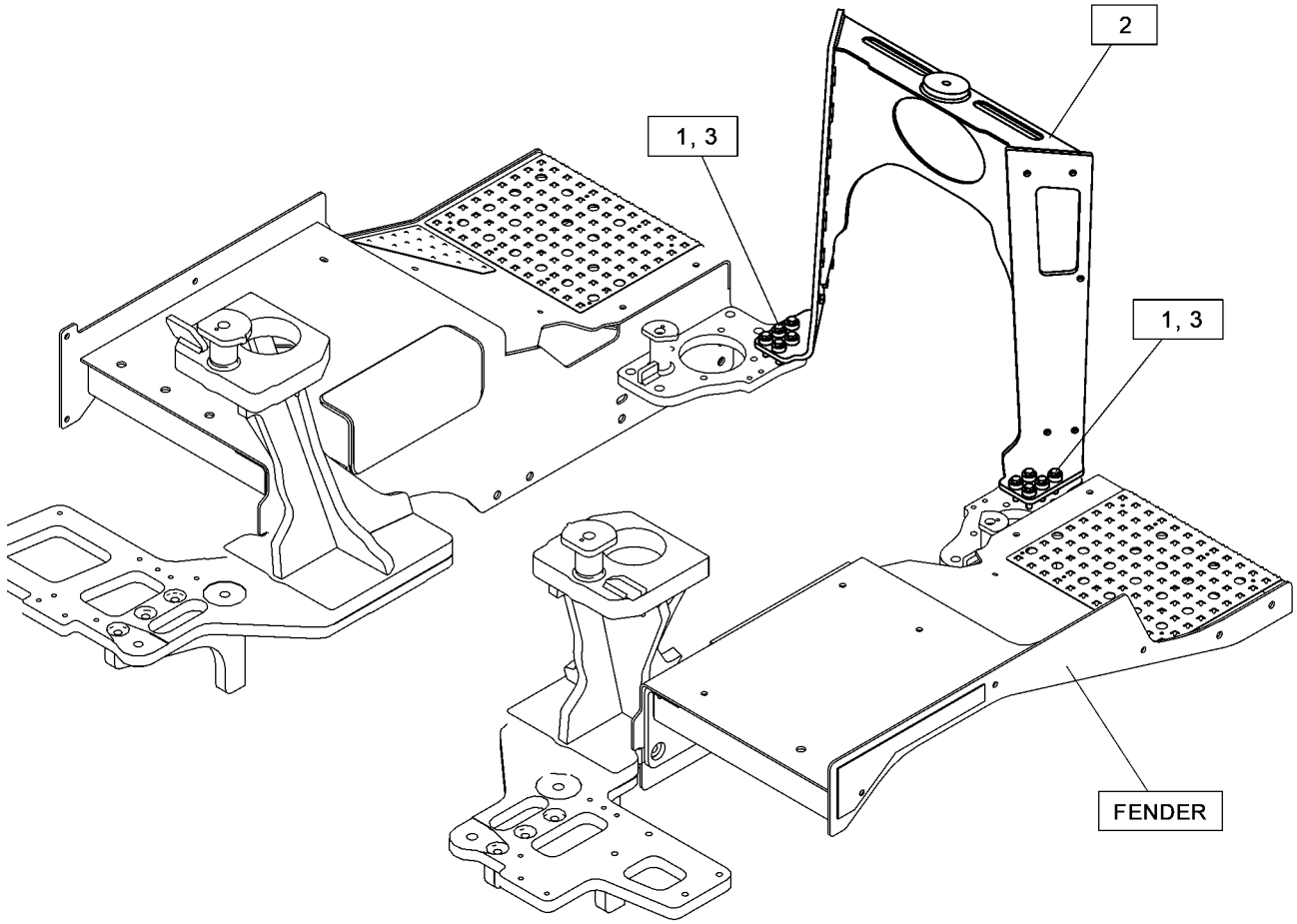

GRÁFICO 1 <FIM> g06452195

532-9799 SWEEP AR

S/N: Z2K1-UP; Z2N1-UP
VPAT, ABERTO
AN ATTACHMENT

SMCS-7000 **i08396141**

NOTA	NÚMERO DA PEÇA	QTY	NOME DA PEÇA 1 2 3 4 5 6 (NÍVEL DO PRODUTO)	CONSULTE PÁGINA
Y	*548-1192*	1	DUST EJECTOR GP (DUST EJECTOR GP)	83
Y	*508-1621*	1	ENCLOSURE GP-FENDER (ENCLOSURE GP-FENDER)	463
Y	*591-9095*	1	GRUPO DE RETENTORES-COBERTURA (PARA-LAMA) (SEAL GP-ENCLOSURE (FENDER))	523
Y	*550-5581*	1	SWEEP GP (SWEEP GP)	529

Y - ILUSTRAÇÃO INDIVIDUAL

<FIM>

512-6093 SWEEP GP

S/N: Z2K1-UP; Z2N1-UP
SILVICULTURA, VPAT
NÚMEROE DE 550-5583 SWEEP GP
AN ATTACHMENT

SMCS-7162 **i07848570**

NOTA	REF. NÃO	GRÁFICO REF.	NÚMERO DA PEÇA	QTY	NOME DA PEÇA 1 2 3 4 5 6 (NÍVEL DO PRODUTO)	CONSULTE PÁGINA
Y	1	1	*512-6096*	1	GUARD GP-FRONT (GUARD GP-FRONT)	480
Y	2	1	*563-0542*	1	SWEEP GP (SWEEP GP)	530

Y - ILUSTRAÇÃO INDIVIDUAL

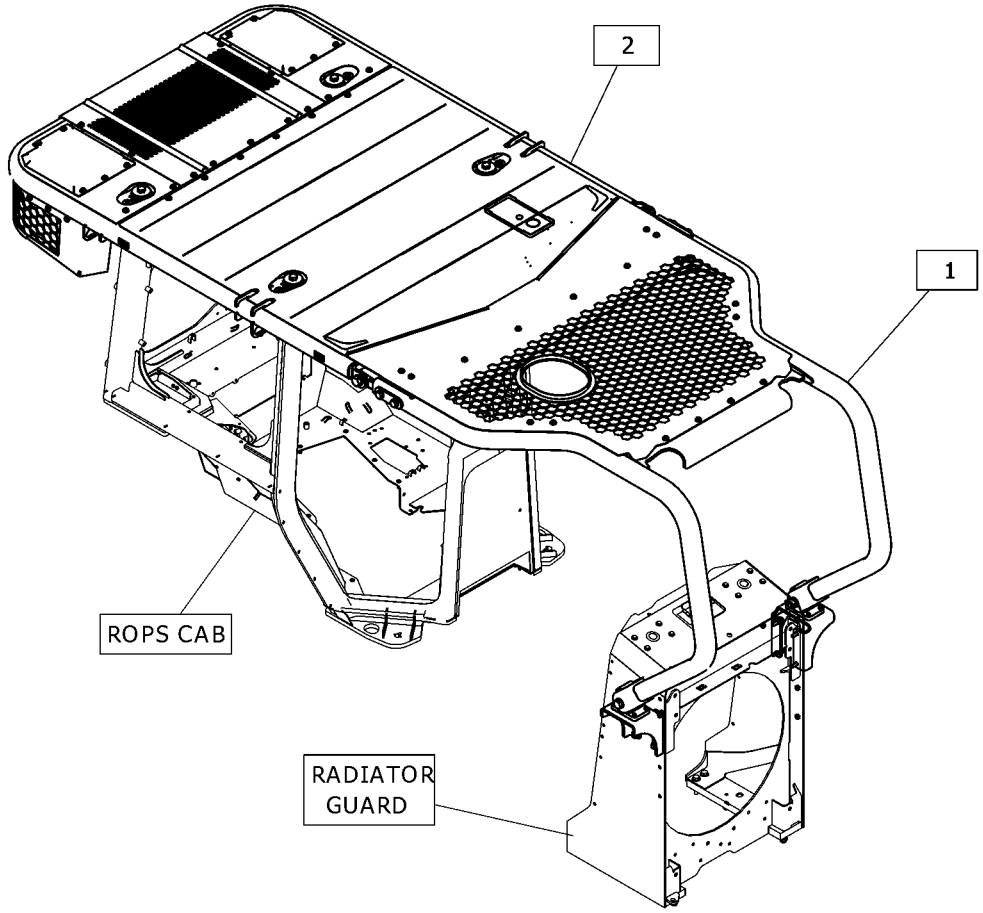

GRÁFICO 1 <FIM> g06451899

512-6094 SWEEP GP

S/N: Z2K1-UP; Z2N1-UP
NÚMEROE DE 550-5581 SWEEP GP
AN ATTACHMENT

SMCS-7162 **i07836727**

NOTA	REF. NÃO	GRÁFICO REF.	NÚMERO DA PEÇA	QTY	NOME DA PEÇA 1 2 3 4 5 6 (NÍVEL DO PRODUTO)	CONSULTE PÁGINA
Y	1	1	*563-0545*	1	GRUPO DE PROTETOR-TRASEIRO (GUARD GP-REAR)	490
Y	2	1	*580-7781*	1	GUARD GP-FRONT (GUARD GP-FRONT)	481

Y - ILUSTRAÇÃO INDIVIDUAL

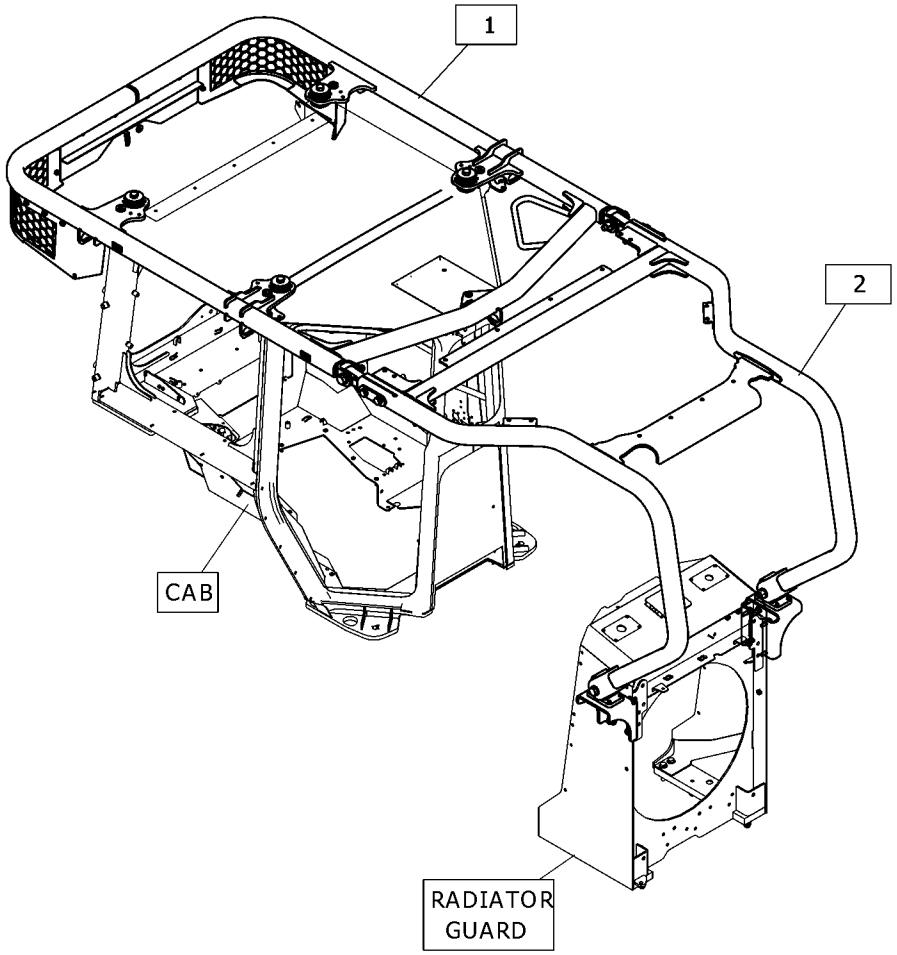

GRÁFICO 1 <FIM> g06454075

550-5581 SWEEP GP

S/N: Z2K1-UP; Z2N1-UP
NÚMEROE DE 532-9799 SWEEP AR
AN ATTACHMENT

SMCS-7162 **i07826986**

NOTA	NÚMERO DA PEÇA	QTY	NOME DA PEÇA 1 2 3 4 5 6 (NÍVEL DO PRODUTO)	CONSULTE PÁGINA
Y	*435-5755*	1	GRUPO DE MONTAGEM DA CABINE (MOUNTING GP-CAB)	900
Y	*512-6094*	1	SWEEP GP (SWEEP GP)	528
	568-5281	1	GRUPO DO BUJÃO-CABINE (PLUG GP-CAB)	
	4E-9452	1	BUJÃO (PLUG)	

Y - ILUSTRAÇÃO INDIVIDUAL

<FIM>

550-5583 SWEEP GP

S/N: Z2K1-UP; Z2N1-UP
VPAT
NÚMEROE DE 532-9795 FORESTRY AR
AN ATTACHMENT

SMCS-7162 **i07848568**

NOTA	NÚMERO DA PEÇA	QTY	NOME DA PEÇA 1 2 3 4 5 6 (NÍVEL DO PRODUTO)	CONSULTE PÁGINA
Y	*435-5755*	1	GRUPO DE MONTAGEM DA CABINE (MOUNTING GP-CAB)	900
Y	*550-5589*	1	SCREEN GP-PROTECTION (SCREEN GP-PROTECTION)	522
Y	*512-6093*	1	SWEEP GP (SWEEP GP)	527
	568-5281	1	GRUPO DO BUJÃO-CABINE (PLUG GP-CAB)	
	4E-9452	4	BUJÃO (PLUG)	
			(EM ORIFÍCIOS DE PROTEÇÃO NÃO USADOS NA TRASEIRA DA CABINE, NO TOPO)	

Y - ILUSTRAÇÃO INDIVIDUAL

<FIM>

563-0542 SWEEP GP

S/N: Z2K1-999; Z2N1-999
SILVICULTURA, SEMIUNIVERSAL
NÚMEROE DE 512-6093 SWEEP GP
AN ATTACHMENT

SMCS-7162 **i07848593**

NOTA	REF. NÃO	GRÁFICO REF.	NÚMERO DA PEÇA	QTY	NOME DA PEÇA 1 2 3 4 5 6 (NÍVEL DO PRODUTO)	CONSULTE PÁGINA
	1	1	**565-3818**	1	TAMPA (COVER)	
	2	1	**135-8573**	4	CONJUNTO DE PARAFUSO (BOLT AS)	
	3	1	**135-8575**	3	CONJUNTO DE PARAFUSO (BOLT AS)	
	4	1	**241-2501**	8	ARRUELA (22X82,55 X11 MM DE ESPESSURA) (WASHER (22X82.55X11-MM THK))	
	5	1	**332-2788**	4	DECALQUE DE ADVERTÊNCIA (NÃO LEVANTAR, LEIA O MANUAL DE OPERAÇÃO E MANUTENÇÃO (OMM)) (FILM-WARNING (DO NOT LIFT, READ OMM))	
	6	1	**374-6716**	1	TAMPA (COVER)	
	7	1	**488-3971**	45	CONJUNTO DE PARAFUSO (BOLT AS)	
	8	1	**4P-7428**	1	GRAMPO (ESCADA) (CLIP (LADDER))	
	9	1	**4P-7581**	1	GRAMPO (ESCADA) (CLIP (LADDER))	
	10	1	**563-8759**	1	CONJUNTO DE GUARD (LADO DIREITO) (GUARD AS (RH))	
M		1	**8T-3490**	1	PORCA DE SOLDA (ROSCA M10X1,5) (NUT-WELD (M10X1.5-THD))	
	11	1	**563-8760**	1	CONJUNTO DE GUARD (LADO ESQUERDO) (GUARD AS (LH))	
M		1	**8T-3490**	1	PORCA DE SOLDA (ROSCA M10X1,5) (NUT-WELD (M10X1.5-THD))	
	12	1	**565-3813**	1	CONJUNTO DA PLACA (PLATE AS)	
M		1	**8T-3490**	7	PORCA DE SOLDA (ROSCA M10X1,5) (NUT-WELD (M10X1.5-THD))	
	13	1	**565-3814**	1	CONJUNTO DA PLACA (PLATE AS)	
M		1	**8T-3490**	7	PORCA DE SOLDA (ROSCA M10X1,5) (NUT-WELD (M10X1.5-THD))	
	14	1	**565-3816**	1	CONJUNTO DA PLACA (PLATE AS)	
	15	1	**565-3819**	1	TAMPA (COVER)	
	16	1	**565-3820**	1	CONJUNTO DA PLACA (PLATE AS)	
M		1	**8T-3490**	15	PORCA DE SOLDA (ROSCA M10X1,5) (NUT-WELD (M10X1.5-THD))	
	17	1	**577-2230**	1	CONJUNTO DE GUARD (GUARD AS)	
	18	1	**582-2454**	1	CONJUNTO DE PROTETOR TRASEIRO (GUARD AS-REAR)	
		1	**7T-1099**	6	ELO (LINK)	
M		1	**8T-3490**	4	PORCA DE SOLDA (ROSCA M10X1,5) (NUT-WELD (M10X1.5-THD))	
		1	**582-2453**	1	CONJUNTO DE PROTETOR TRASEIRO (GUARD AS-REAR)	
M		1	**8T-3490**	12	PORCA DE SOLDA (ROSCA M10X1,5) (NUT-WELD (M10X1.5-THD))	
	19	1	**5P-8441**	1	ILHÓ (GROMMET)	
	20	1	**6T-1698**	8	SUPORTE (MOUNT)	
	21	1	**6W-1594**	1	BUJÃO (PLUG)	
	22	1	**7K-1181**	1	CABO TIPO CINTA (STRAP-CABLE)	
M	23	1	**7X-2565**	4	PARAFUSO (M20X2,5X100 MM) (BOLT (M20X2.5X100-MM))	
	24	1	**7X-7729**	2	ARRUELA (11X25X3 MM DE ESPESSURA) (WASHER (11X25X3-MM THK))	
M	25	1	**8T-4182**	2	PARAFUSO (M10X1,5X45 MM) (BOLT (M10X1.5X45-MM))	
	26	1	**9X-3994**	1	BUJÃO (PLUG)	
D	27	1	**5P-5637**		RETENTOR (0,7 M CADA) (SEAL (0.7-M EACH))	

563-0542 SWEEP GP () (continuação) **i07848593**

NOTA	REF. NÃO	GRÁFICO REF.	NÚMERO DA PEÇA	QTY	NOME DA PEÇA 1 2 3 4 5 6 (NÍVEL DO PRODUTO)	CONSULTE PÁGINA

D - ENCOMENDAR POR METROS
M - PEÇA MÉTRICA

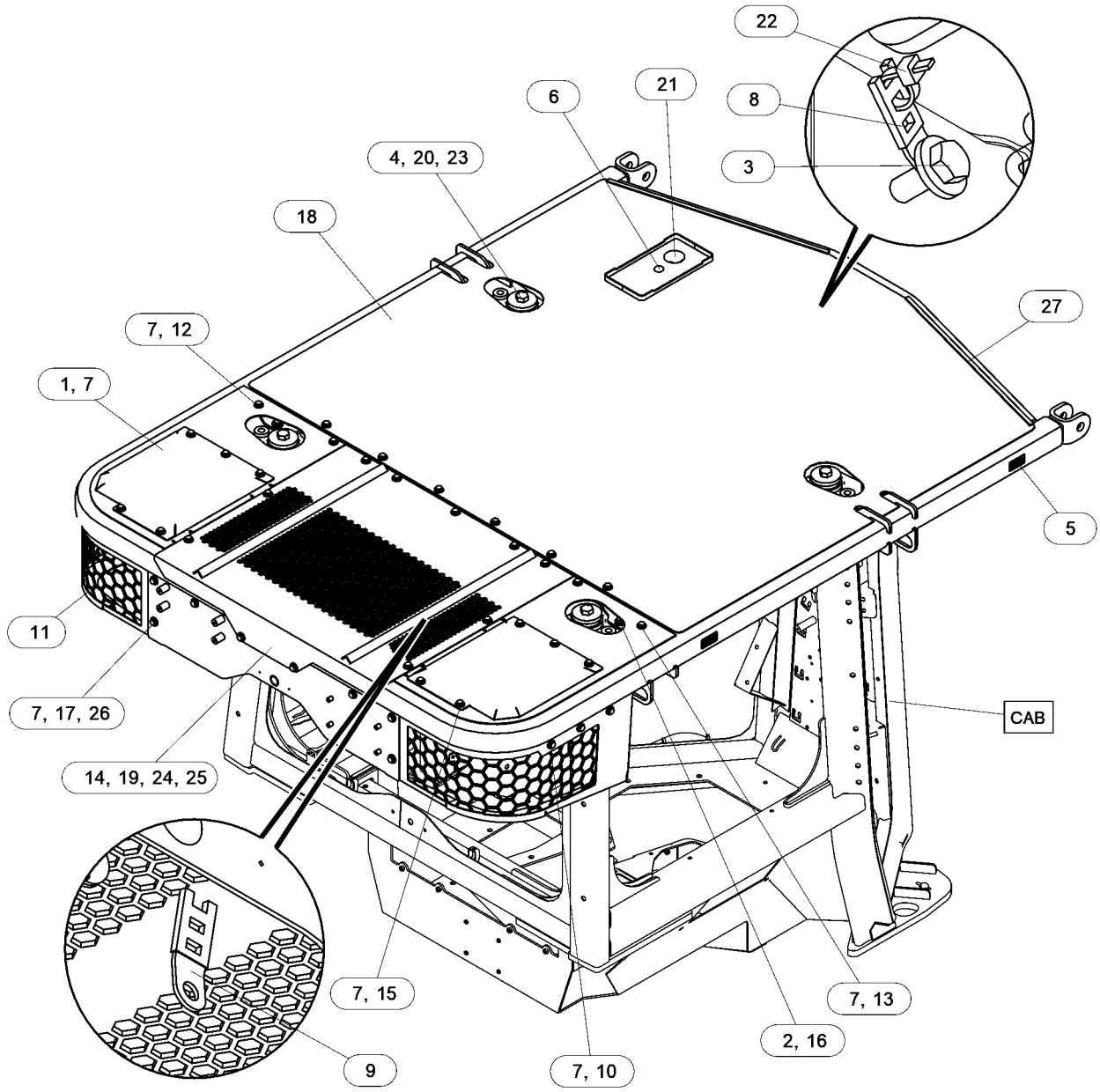

GRÁFICO 1 <FIM> g06453698

563-0542 SWEEP GP

S/N: Z2K1000-UP; Z2N1000-UP
SILVICULTURA, SEMIUNIVERSAL
NÚMEROE DE 512-6093 SWEEP GP
AN ATTACHMENT

SMCS-7162 **i08304504**

NOTA	REF. NÃO	GRÁFICO REF.	NÚMERO DA PEÇA	QTY	NOME DA PEÇA 1 2 3 4 5 6 (NÍVEL DO PRODUTO)	CONSULTE PÁGINA
	1	1	**565-3818**	1	TAMPA (COVER)	
	2	1	**135-8573**	4	CONJUNTO DE PARAFUSO (BOLT AS)	
	3	2	**135-8575**	3	CONJUNTO DE PARAFUSO (BOLT AS)	
M	4	1	**155-4098**	2	PARAFUSO-CABEÇA DE BOTÃO (M3X0,5X1 MM) (SCREW-BUTTON HEAD (M3X0.5X1-MM))	
	5	1	**241-2501**	8	ARRUELA (22X82,55 X11 MM DE ESPESSURA) (WASHER (22X82.55X11-MM THK))	
	6	1	**332-2788**	4	DECALQUE DE ADVERTÊNCIA (NÃO LEVANTAR, LEIA O MANUAL DE OPERAÇÃO E MANUTENÇÃO (OMM)) (FILM-WARNING (DO NOT LIFT, READ OMM))	
	7	1	**374-6716**	1	TAMPA (COVER)	
	8	1	**391-1756**	2	ARRUELA (3,3 X 9,5 X 1,6 MM DE ESPESSURA) (WASHER (3.3X9.5X1.6-MM THK))	
C	9	1	**450-9014**	1	BUJÃO (PLUG)	
	10	1	**488-3971**	45	CONJUNTO DE PARAFUSO (BOLT AS)	
C	11	1	**4E-9452**	4	BUJÃO (PLUG)	
	12	2	**4P-7428**	1	GRAMPO (ESCADA) (CLIP (LADDER))	
	13	2	**4P-7581**	1	GRAMPO (ESCADA) (CLIP (LADDER))	
	14	1	**563-8759**	1	CONJUNTO DE GUARD (LADO DIREITO) (GUARD AS (RH))	
M		1	**8T-3490**	1	PORCA DE SOLDA (ROSCA M10X1,5) (NUT-WELD (M10X1.5-THD))	
	15	1	**565-3813**	1	CONJUNTO DA PLACA (PLATE AS)	
M		1	**8T-3490**	7	PORCA DE SOLDA (ROSCA M10X1,5) (NUT-WELD (M10X1.5-THD))	
	16	1	**565-3816**	1	CONJUNTO DA PLACA (PLATE AS)	
	17	1	**565-3819**	1	TAMPA (COVER)	
	18	1	**565-3820**	1	CONJUNTO DA PLACA (PLATE AS)	
M		1	**8T-3490**	15	PORCA DE SOLDA (ROSCA M10X1,5) (NUT-WELD (M10X1.5-THD))	
CY	19	2	*588-0899*	1	WIRING GP-RECEIVER (WIRING GP-RECEIVER)	355
C	20	1	**588-8583**	1	CONJUNTO DE PROTETOR TRASEIRO (GUARD AS-REAR)	
		1	**7T-1099**	6	ELO (LINK)	
M		1	**8T-3490**	4	PORCA DE SOLDA (ROSCA M10X1,5) (NUT-WELD (M10X1.5-THD))	
		1	**588-6755**	1	CONJUNTO DE PROTETOR TRASEIRO (GUARD AS-REAR)	
M		1	**8T-3490**	12	PORCA DE SOLDA (ROSCA M10X1,5) (NUT-WELD (M10X1.5-THD))	
M		1	**221-5467**	4	RESSALTO (M20X2,5X35 MM) (BOSS (M20X2.5X35-MM))	
C	21	1	**589-0463**	1	CONJUNTO DA PLACA (PLATE AS)	
		1	**7T-1099**	2	ELO (LINK)	
M		1	**8T-3490**	7	PORCA DE SOLDA (ROSCA M10X1,5) (NUT-WELD (M10X1.5-THD))	
C	22	1	**589-2655**	2	DECALQUE DE IDENTIFICAÇÃO (SEGURANÇA) (FILM-IDENTIFICATION (SAFETY))	
C	23	1	**591-9317**	1	CONJUNTO DE GUARD (GUARD AS)	
M		1	**8T-3490**	4	PORCA DE SOLDA (ROSCA M10X1,5) (NUT-WELD (M10X1.5-THD))	
	24	2	**5P-8441**	1	ILHÓ (GROMMET)	
	25	1	**605-7742**	1	CONJUNTO DE GUARD (GUARD AS)	

563-0542 SWEEP GP () (continuação) **i08304504**

NOTA	REF. NÃO	GRÁFICO REF.	NÚMERO DA PEÇA	QTY	NOME DA PEÇA 1 2 3 4 5 6 (NÍVEL DO PRODUTO)	CONSULTE PÁGINA
	26	1	**6T-1698**	8	SUPORTE (MOUNT)	
	27	1	**6W-1594**	1	BUJÃO (PLUG)	
	28	2	**7K-1181**	1	CABO TIPO CINTA (STRAP-CABLE)	
M	29	1	**7X-2565**	4	PARAFUSO (M20X2,5X100 MM) (BOLT (M20X2.5X100-MM))	
	30	1	**7X-7729**	2	ARRUELA (11X25X3 MM DE ESPESSURA) (WASHER (11X25X3-MM THK))	
CM	31	1	**8T-4171**	8	PARAFUSO (M6X1X12 MM) (BOLT (M6X1X12-MM))	
M	32	1	**8T-4182**	2	PARAFUSO (M10X1,5X45 MM) (BOLT (M10X1.5X45-MM))	
	33	1	**9X-3994**	1	BUJÃO (PLUG)	
C	34	1	**9X-8256**	8	ARRUELA (6,6X12X2 MM DE ESPESSURA) (WASHER (6.6X12X2-MM THK))	
D	35	1	**5P-5637**		RETENTOR (0,7 M CADA) (SEAL (0.7-M EACH))	

C - ALTERAR DO TIPO ANTERIOR
D - ENCOMENDAR POR METROS
M - PEÇA MÉTRICA
Y - ILUSTRAÇÃO INDIVIDUAL

563-0542 SWEEP GP () (continuação) **i08304504**

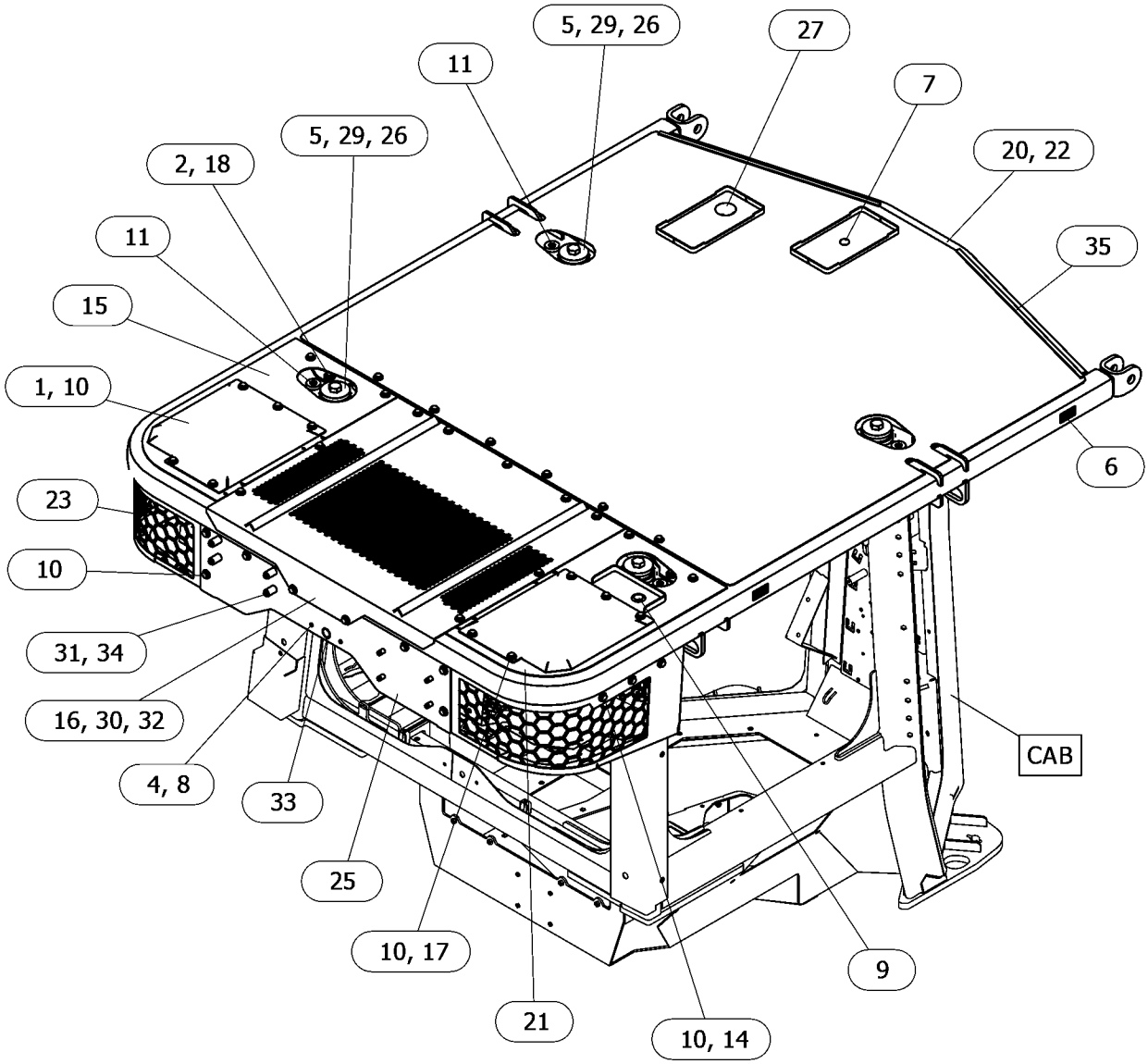

GRÁFICO 1 g06630746

563-0542 SWEEP GP () (continuação) **i08304504**

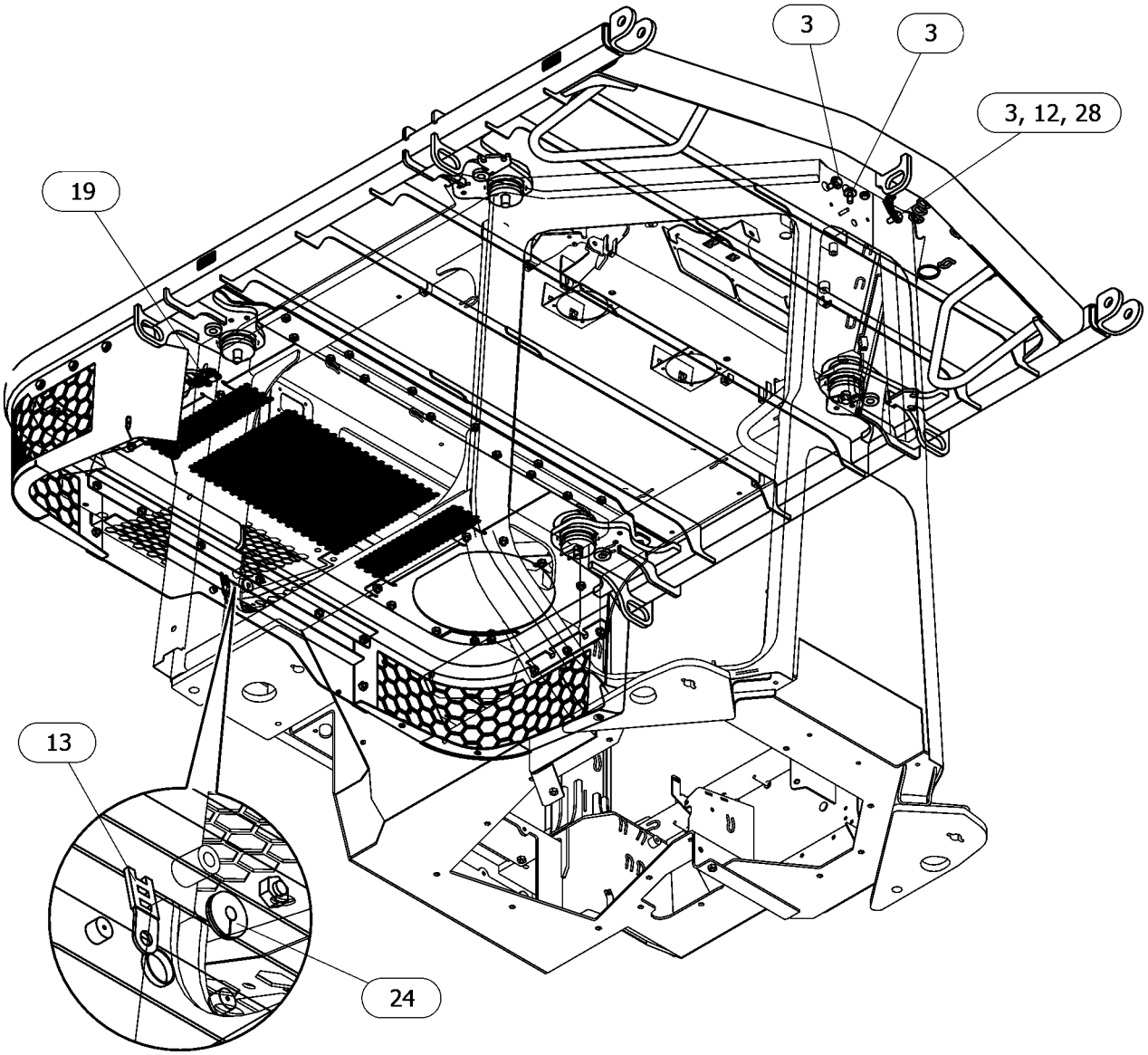

(VIEWED FROM BOTTOM)

GRÁFICO 2 <FIM> g06630746_01

448-0181 GRUPO DA BARRA-EQUALIZADOR

S/N: Z2K1-UP; Z2N1-UP

NÚMEROE DE 523-9388, 523-9389, 523-9390, 523-9394, 523-9395, 563-1027 UNDERCARRIAGE AR AN ATTACHMENT

SMCS-7206 **i06716843**

NOTA	REF. NÃO	GRÁFICO REF.	NÚMERO DA PEÇA	QTY	NOME DA PEÇA 1 2 3 4 5 6 (NÍVEL DO PRODUTO)	CONSULTE PÁGINA
	1	1	**340-7503**	2	CONJUNTO DE PINO (PIN AS)	
	2	1	**346-2900**	2	TAMPA (COVER)	
	3	1	**435-5614**	1	PINO (PIN)	
Y	4	1	*448-0182*	1	GRUPO DA BARRA-EQUALIZADOR (BAR GP-EQUALIZER)	537
	5	1	**3B-8489**	2	ADAPTADOR (1/8-27 PTF) (ADAPTER (1/8-27 PTF))	
	6	1	**7X-0587**	2	ARRUELA DURA (17 X54X3-MM DE ESPESSURA) (WASHER-HARD (17X54X3-MM THK))	
	7	1	**8G-8316**	2	ESPAÇADOR (64,7 X85X7-MM DE ESPESSURA) (SPACER (64.7X85X7-MM THK))	
M	8	1	**8T-4190**	2	PARAFUSO (M16X2X25 MM) (BOLT (M16X2X25-MM))	
M	9	1	**8T-7338**	4	PARAFUSO (M16X2X45 MM) (BOLT (M16X2X45-MM))	
	10	1	**9X-8257**	4	ARRUELA (17,5X30X3,5 MM DE ESPESSURA) (WASHER (17.5X30X3.5-MM THK))	

M - PEÇA MÉTRICA
Y - ILUSTRAÇÃO INDIVIDUAL

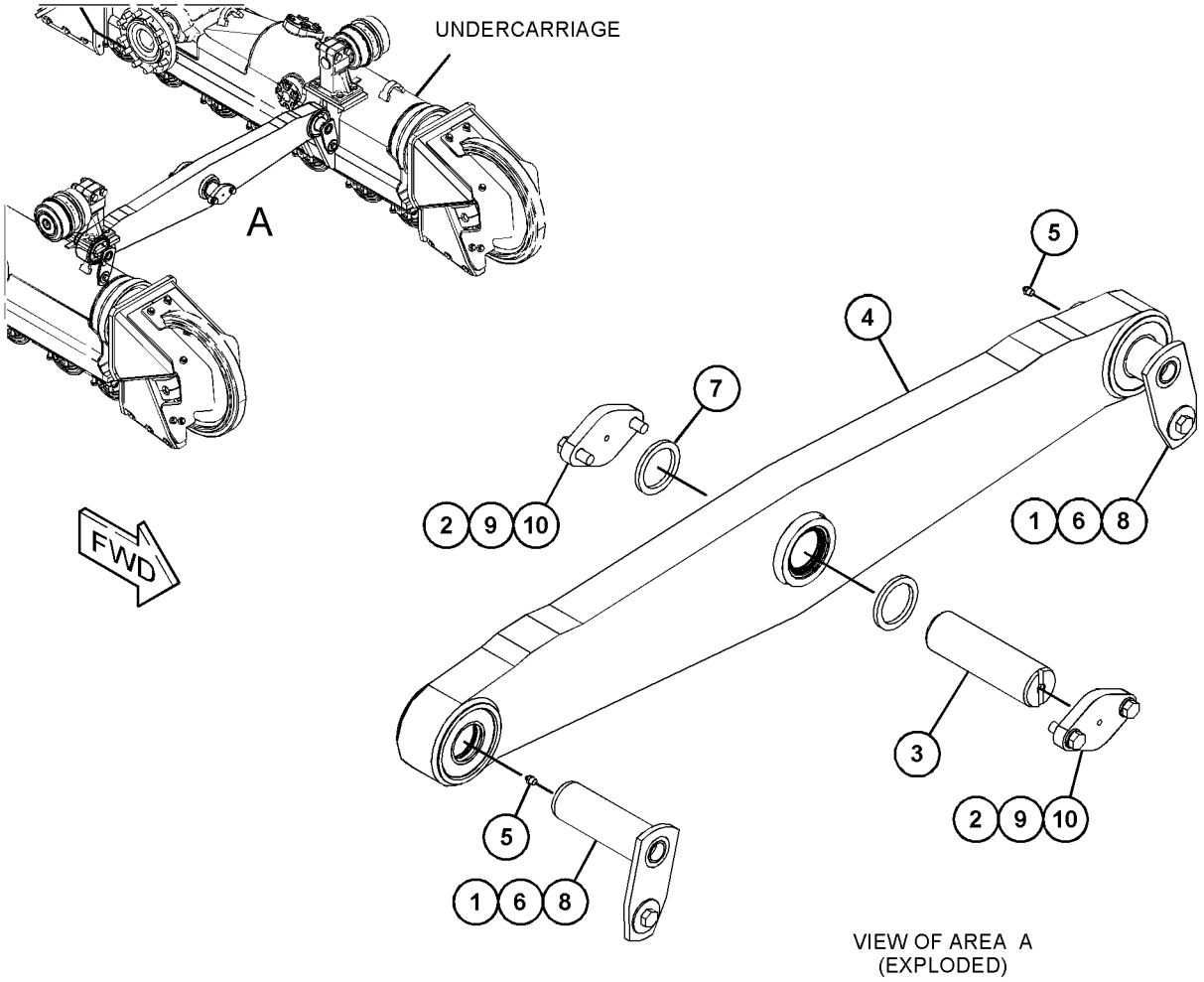

VIEW OF AREA A (EXPLODED)

GRÁFICO 1 <FIM> g03890545

448-0182 GRUPO DA BARRA-EQUALIZADOR

S/N: Z2K1-UP; Z2N1-UP

NÚMEROE DE 448-0181 GRUPO DA BARRA-EQUALIZADOR AN ATTACHMENT

SMCS-7206 **i07572874**

NOTA	REF. NÃO	GRÁFICO REF.	NÚMERO DA PEÇA	QTY	NOME DA PEÇA 1 2 3 4 5 6 (NÍVEL DO PRODUTO)	CONSULTE PÁGINA
	1	1	**448-0183**	1	CONJUNTO DE BARRA (BAR AS)	
	2	1	**1J-6472**	4	ANEL DE RETENÇÃO (RING-RETAINING)	
	3	1	**7K-9205**	2	ANEL DE RETENÇÃO (SEAL-LIP TYPE)	
	4	1	**7P-6596**	1	BUCHA (BUSHING)	
	5	1	**8G-4189**	2	ROLAMENTO DE AUTOALINHAMENTO (BEARING-SELF-ALIGNING)	
	6	1	**8G-4190**	4	RETENTOR (SEAL)	
	7	1	**8G-8311**	1	BUCHA (BUSHING)	

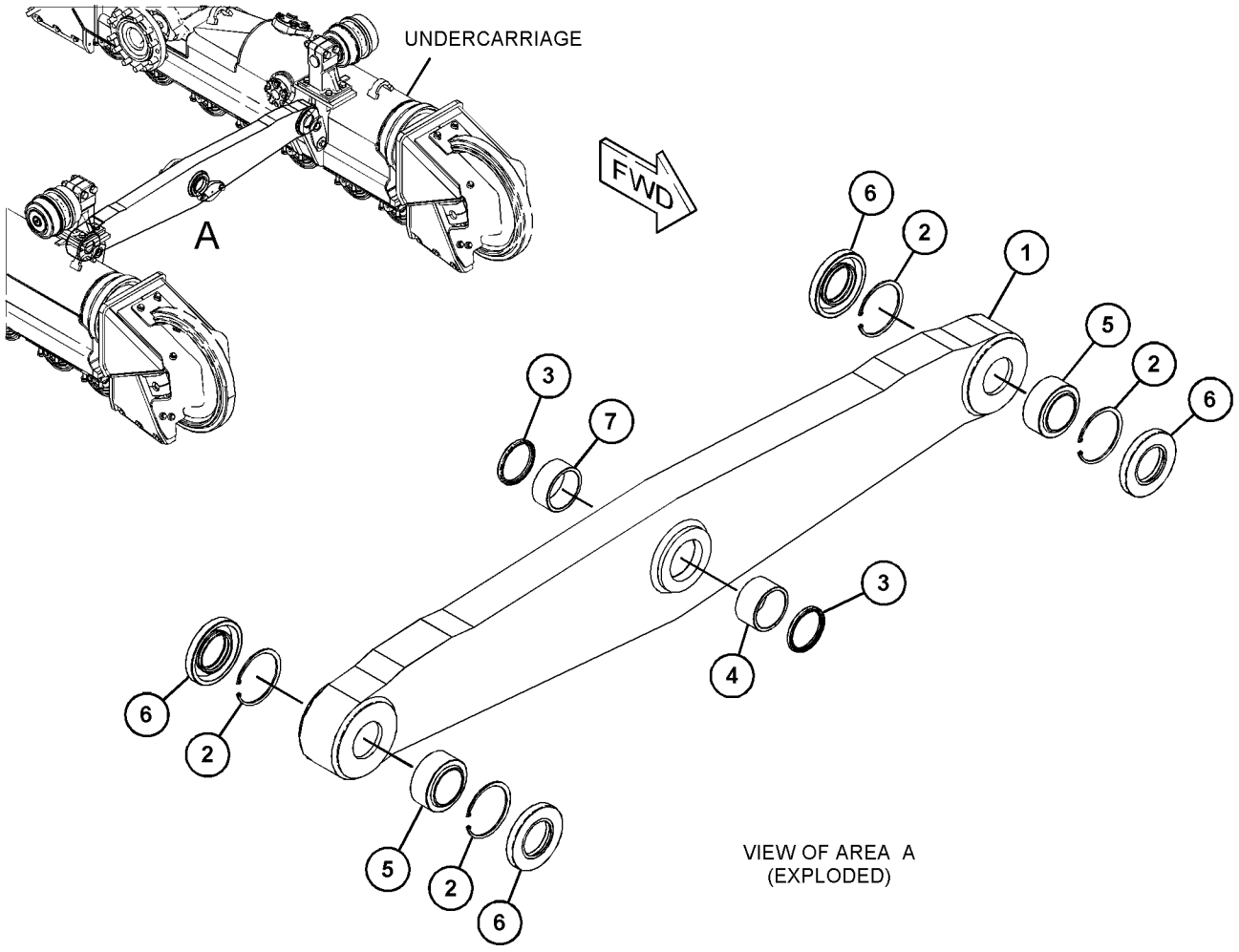

GRÁFICO 1 <FIM> g03890509

448-0185 GRUPO DA BARRA-EQUALIZADOR

S/N: Z2N1-UP

NÚMEROE DE 523-9391, 523-9392, 523-9393, 563-1028 UNDERCARRIAGE AR AN ATTACHMENT

SMCS-7206 **i06710155**

NOTA	REF. NÃO	GRÁFICO REF.	NÚMERO DA PEÇA	QTY	NOME DA PEÇA 1 2 3 4 5 6 (NÍVEL DO PRODUTO)	CONSULTE PÁGINA
	1	1	**340-7503**	2	CONJUNTO DE PINO (PIN AS)	
	2	1	**346-2900**	2	TAMPA (COVER)	
	3	1	**435-5614**	1	PINO (PIN)	
Y	4	1	*448-0186*	1	GRUPO DA BARRA-EQUALIZADOR (BAR GP-EQUALIZER)	539
	5	1	**3B-8489**	2	ADAPTADOR (1/8-27 PTF) (ADAPTER (1/8-27 PTF))	
	6	1	**7X-0587**	2	ARRUELA DURA (17 X54X3-MM DE ESPESSURA) (WASHER-HARD (17X54X3-MM THK))	
	7	1	**8G-8316**	2	ESPAÇADOR (64,7 X85X7-MM DE ESPESSURA) (SPACER (64.7X85X7-MM THK))	
M	8	1	**8T-4190**	2	PARAFUSO (M16X2X25 MM) (BOLT (M16X2X25-MM))	
M	9	1	**8T-7338**	4	PARAFUSO (M16X2X45 MM) (BOLT (M16X2X45-MM))	
	10	1	**9X-8257**	4	ARRUELA (17,5X30X3,5 MM DE ESPESSURA) (WASHER (17.5X30X3.5-MM THK))	

M - PEÇA MÉTRICA
Y - ILUSTRAÇÃO INDIVIDUAL

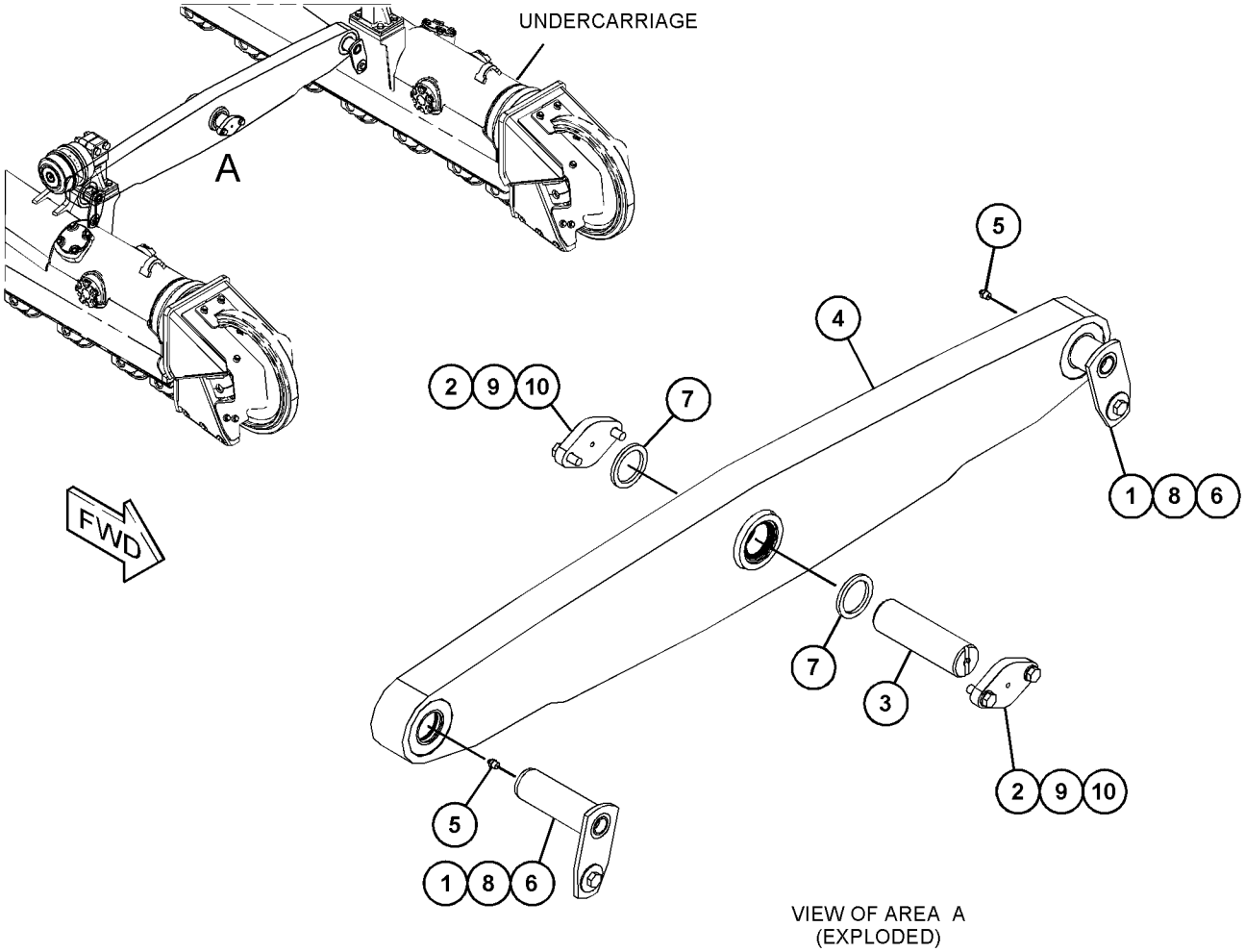

VIEW OF AREA A
(EXPLODED)

GRÁFICO 1 <FIM> g03890609

448-0186 GRUPO DA BARRA-EQUALIZADOR

S/N: Z2N1-UP

NÚMEROE DE 448-0185 GRUPO DA BARRA-EQUALIZADOR

AN ATTACHMENT

SMCS-7206 **i06710158**

NOTA	REF. NÃO	GRÁFICO REF.	NÚMERO DA PEÇA	QTY	NOME DA PEÇA 1 2 3 4 5 6 (NÍVEL DO PRODUTO)	CONSULTE PÁGINA
	1	1	**448-0187**	1	CONJUNTO DE BARRA (BAR AS)	
	2	1	**1J-6472**	4	ANEL DE RETENÇÃO (RING-RETAINING)	
	3	1	**7K-9205**	2	ANEL DE RETENÇÃO (SEAL-LIP TYPE)	
	4	1	**7P-6596**	1	BUCHA (BUSHING)	
	5	1	**8G-4189**	2	ROLAMENTO DE AUTOALINHAMENTO (BEARING-SELF-ALIGNING)	
	6	1	**8G-4190**	4	RETENTOR (SEAL)	
	7	1	**8G-8311**	1	BUCHA (BUSHING)	

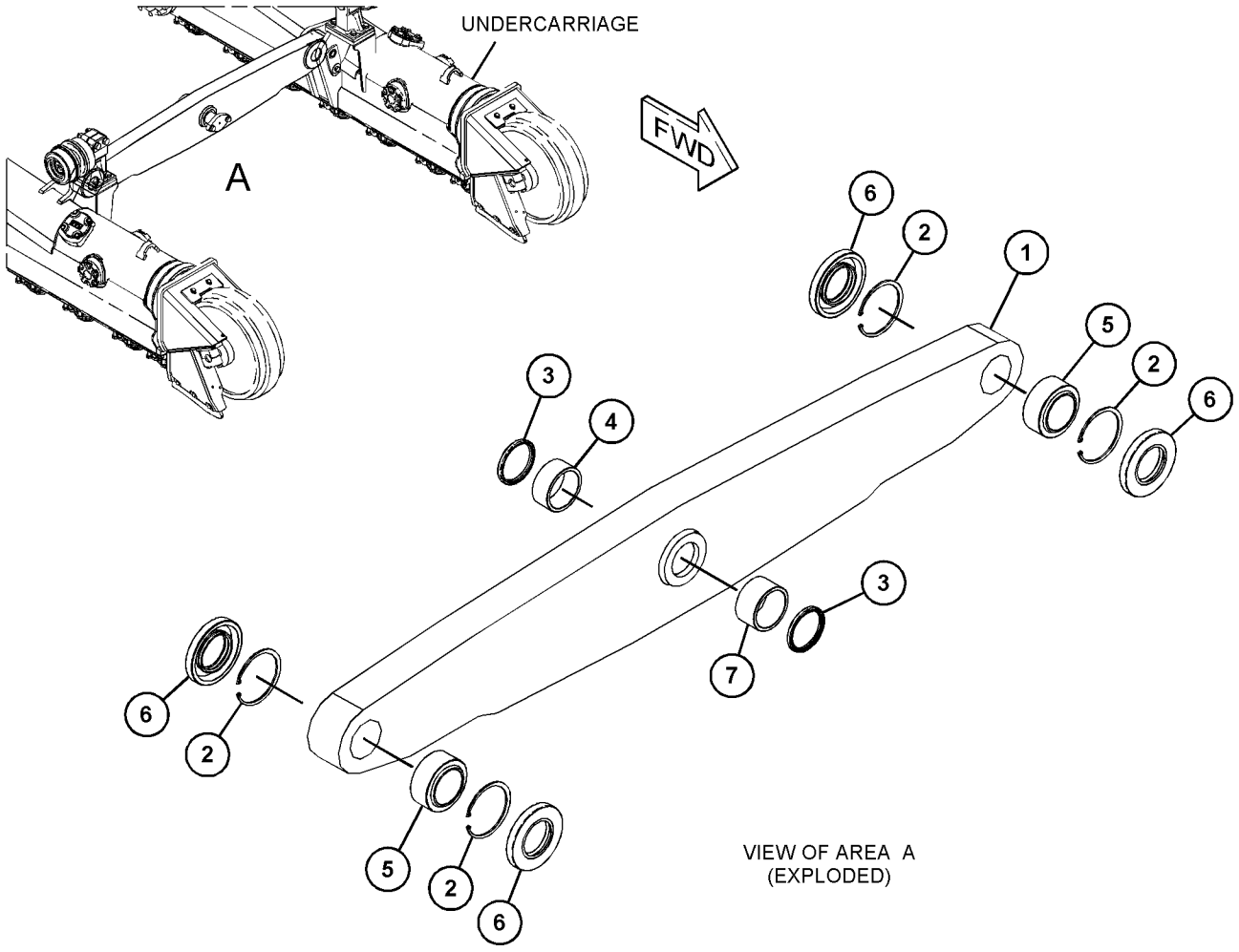

GRÁFICO 1 <FIM> g03890676

233-0367 GRUPO DA TAMPA-RODA-GUIA DA ESTEIRA

S/N: Z2K1-UP; Z2N1-UP

NÚMEROE DE 523-9366, 523-9367, 523-9368, 523-9369, 523-9370, 523-9371, 523-9372, 523-9373, 523-9374, 523-9375, 523-9376, 523-9377, 563-1029, 563-1030, 563-1138, 563-1139 FRAME GP-UNDERCARRIAGE

AN ATTACHMENT

SMCS-4159 **i07784063**

NOTA	REF. NÃO	GRÁFICO REF.	NÚMERO DA PEÇA	QTY	NOME DA PEÇA 1 2 3 4 5 6 (NÍVEL DO PRODUTO)	CONSULTE PÁGINA
	1	1	**571-6709**	1	CONJUNTO DE TAMPA-RODA-GUIA DA ESTEIRA (CAP AS-TRACK IDLER)	
		1	**6B-6863**	1	PINO DE MOLA (PIN-SPRING)	
	2	1	**571-6705**	1	BLOCO-RODA-GUIA DA ESTEIRA (BLOCK-TRACK IDLER)	
	3	1	**254-3929**	1	CALÇO (10 MM DE ESPESSURA) (SHIM (10-MM THK))	
	4	1	**5P-8247**	2	ARRUELA DURA (17X32X3,5 MM DE ESPESSURA) (WASHER-HARD (17X32X3.5-MM THK))	
M	5	1	**8T-0359**	2	PARAFUSO (M16X2X130 MM) (BOLT (M16X2X130-MM))	

M - PEÇA MÉTRICA

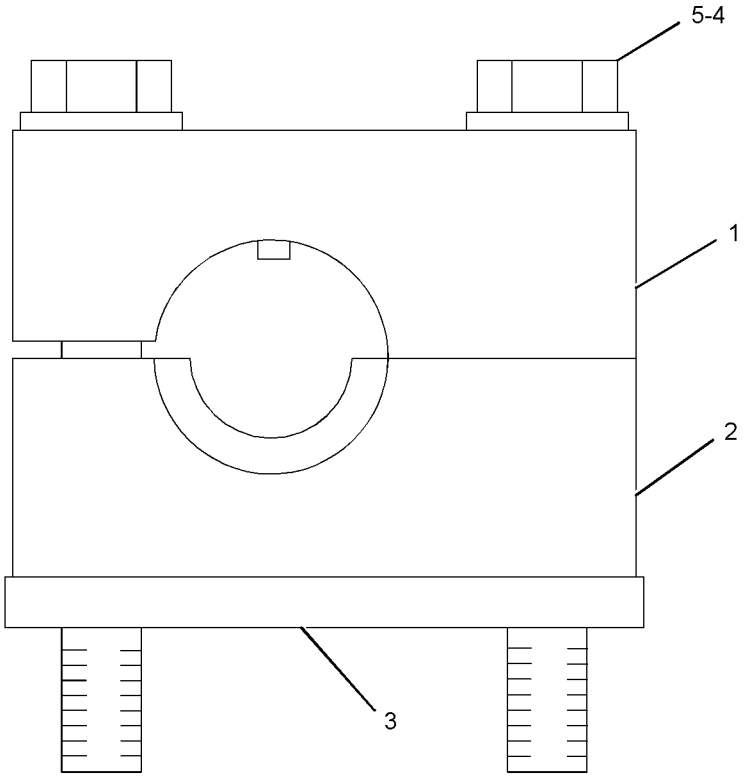

GRÁFICO 1 <FIM> g01240617

233-0854 GRUPO DA TAMPA-RODA-GUIA DA ESTEIRA

S/N: Z2K1-UP; Z2N1-UP

NÚMEROE DE 523-9366, 523-9367, 523-9368, 523-9369, 523-9370, 523-9371, 523-9372, 523-9373, 523-9374, 523-9375, 523-9376, 523-9377, 563-1029, 563-1030, 563-1138, 563-1139 FRAME GP-UNDERCARRIAGE

AN ATTACHMENT

SMCS-4159 **i07784054**

NOTA	REF. NÃO	GRÁFICO REF.	NÚMERO DA PEÇA	QTY	NOME DA PEÇA 1 2 3 4 5 6 (NÍVEL DO PRODUTO)	CONSULTE PÁGINA
	1	1	**571-6710**	1	CONJUNTO DE TAMPA-RODA-GUIA DA ESTEIRA (CAP AS-TRACK IDLER)	
		1	**6B-6863**	1	PINO DE MOLA (PIN-SPRING)	
	2	1	**571-6706**	1	BLOCO-RODA-GUIA DA ESTEIRA (BLOCK-TRACK IDLER)	
	3	1	**254-3929**	1	CALÇO (10 MM DE ESPESSURA) (SHIM (10-MM THK))	
	4	1	**5P-8247**	2	ARRUELA DURA (17X32X3,5 MM DE ESPESSURA) (WASHER-HARD (17X32X3.5-MM THK))	
M	5	1	**8T-0359**	2	PARAFUSO (M16X2X130 MM) (BOLT (M16X2X130-MM))	

M - PEÇA MÉTRICA

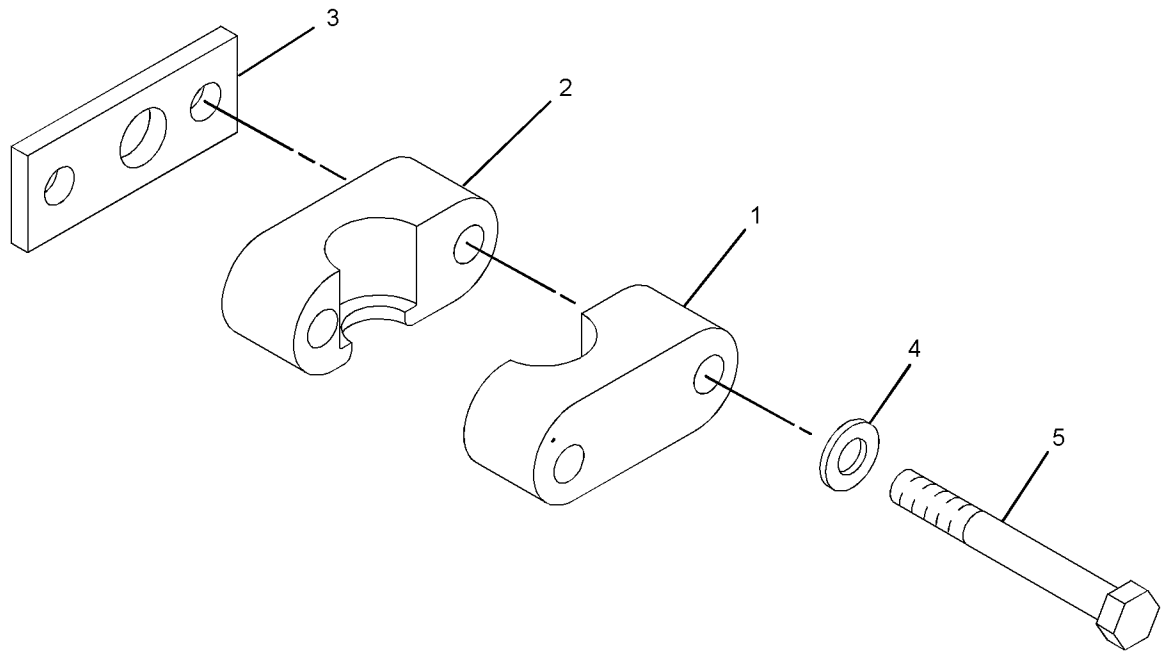

GRÁFICO 1 <FIM> g01239189

255-0045 GRUPO DA TAMPA-RODA-GUIA DA ESTEIRA

S/N: Z2K1-UP; Z2N1-UP

NÚMEROE DE 523-9366, 523-9367, 523-9368, 523-9369, 523-9372, 523-9373, 523-9374, 523-9375, 563-1029, 563-1030, 563-1138, 563-1139 FRAME GP-UNDERCARRIAGE AN ATTACHMENT

SMCS-4159 **i07833192**

NOTA	REF. NÃO	GRÁFICO REF.	NÚMERO DA PEÇA	QTY	NOME DA PEÇA 1 2 3 4 5 6 (NÍVEL DO PRODUTO)	CONSULTE PÁGINA
	1	1	**571-6710**	1	CONJUNTO DE TAMPA-RODA-GUIA DA ESTEIRA (CAP AS-TRACK IDLER)	
		1	**6B-6863**	1	PINO DE MOLA (PIN-SPRING)	
	2	1	**239-8090**	1	BLOCO-RODA-GUIA DA ESTEIRA (BLOCK-TRACK IDLER)	
	3	1	**5P-8247**	2	ARRUELA DURA (17X32X3,5 MM DE ESPESSURA) (WASHER-HARD (17X32X3.5-MM THK))	
M	4	1	**8T-0282**	2	PARAFUSO (M16X2X120 MM) (BOLT (M16X2X120-MM))	

M - PEÇA MÉTRICA

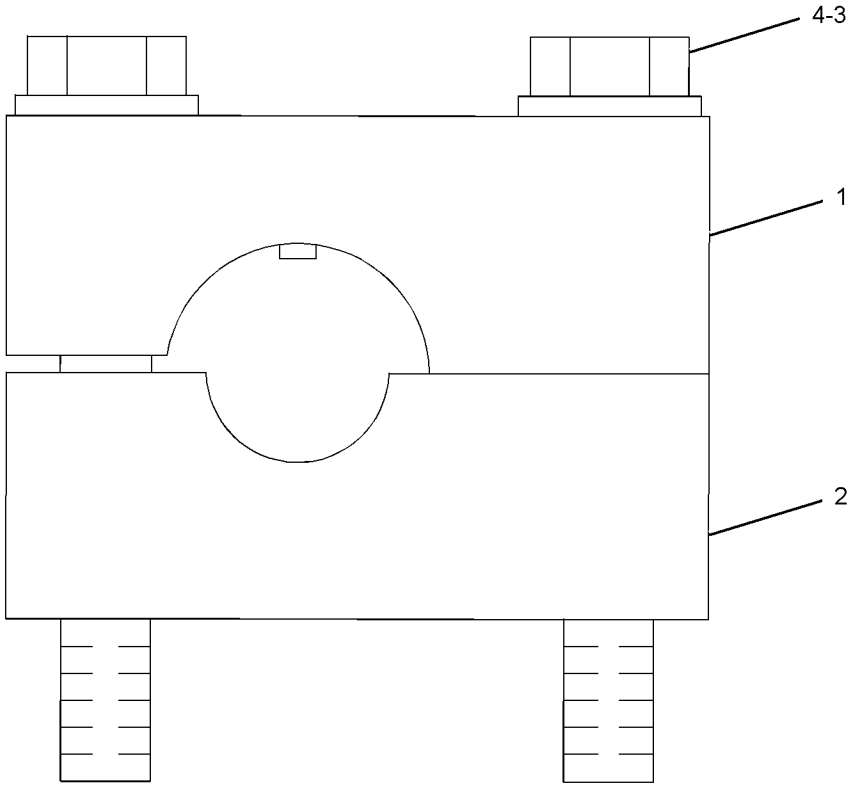

GRÁFICO 1 <FIM> g01294307

255-0046 GRUPO DA TAMPA-RODA-GUIA DA ESTEIRA

S/N: Z2K1-UP; Z2N1-UP

NÚMEROE DE 523-9366, 523-9367, 523-9368, 523-9369, 523-9372, 523-9373, 523-9374, 523-9375, 563-1029, 563-1030, 563-1138, 563-1139 FRAME GP-UNDERCARRIAGE AN ATTACHMENT

SMCS-4159 **i07838642**

NOTA	REF. NÃO	GRÁFICO REF.	NÚMERO DA PEÇA	QTY	NOME DA PEÇA 1 2 3 4 5 6 (NÍVEL DO PRODUTO)	CONSULTE PÁGINA
	1	1	**571-6709**	1	CONJUNTO DE TAMPA-RODA-GUIA DA ESTEIRA (CAP AS-TRACK IDLER)	
		1	**6B-6863**	1	PINO DE MOLA (PIN-SPRING)	
	2	1	**239-8091**	1	BLOCO-RODA-GUIA DA ESTEIRA (BLOCK-TRACK IDLER)	
	3	1	**5P-8247**	2	ARRUELA DURA (17X32X3,5 MM DE ESPESSURA) (WASHER-HARD (17X32X3.5-MM THK))	
M	4	1	**8T-0282**	2	PARAFUSO (M16X2X120 MM) (BOLT (M16X2X120-MM))	

M - PEÇA MÉTRICA

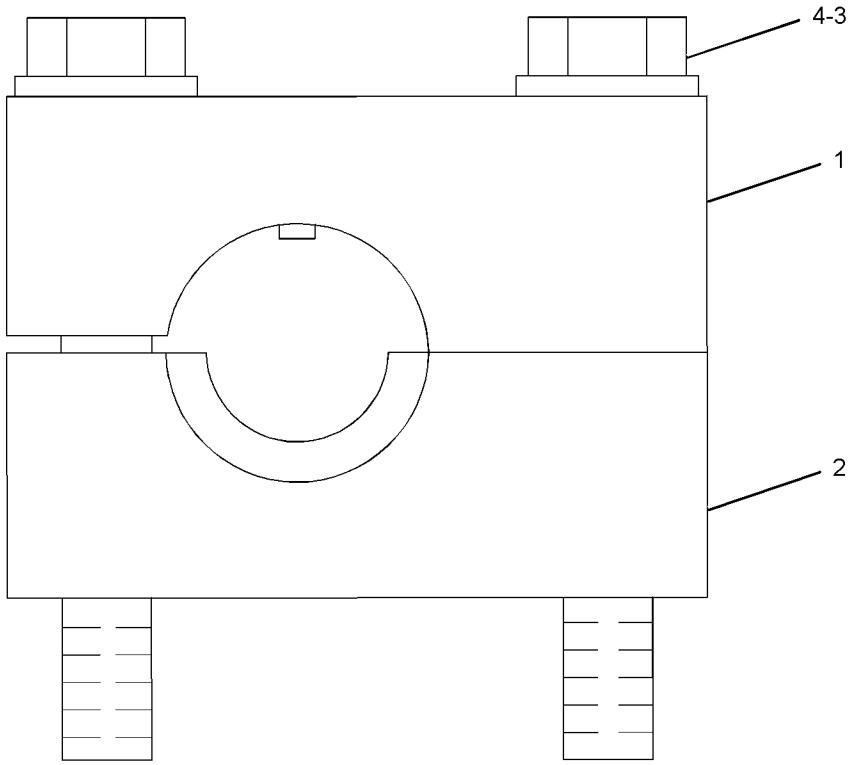

GRÁFICO 1 <FIM> g01294304

283-5745 GRUPO DA TAMPA-RODA-GUIA DA ESTEIRA–

SYSTEMONE

S/N: Z2K1-UP; Z2N1-UP

NÚMEROE DE 523-9370, 523-9371, 523-9376, 523-9377 FRAME GP-UNDERCARRIAGE AN ATTACHMENT

SMCS-4159 **i06918871**

NOTA	REF. NÃO	GRÁFICO REF.	NÚMERO DA PEÇA	QTY	NOME DA PEÇA 1 2 3 4 5 6 (NÍVEL DO PRODUTO)	CONSULTE PÁGINA
	1	1	**283-5746**	1	CONJUNTO DE TAMPA-RODA-GUIA DA ESTEIRA (CAP AS-TRACK IDLER)	
	1A	1	**6B-6863**	1	PINO DE MOLA (PIN-SPRING)	
	2	1	**283-5748**	1	BLOCO-RODA-GUIA DA ESTEIRA (BLOCK-TRACK IDLER)	
	3	1	**283-5753**	1	CALÇO (5 MM DE ESPESSURA) (SHIM (5-MM THK))	
M	4	1	**146-5132**	2	PARAFUSO (M16X2X135 MM) (BOLT (M16X2X135-MM))	
	5	1	**5P-8247**	2	ARRUELA DURA (17X32X3,5 MM DE ESPESSURA) (WASHER-HARD (17X32X3.5-MM THK))	

M - PEÇA MÉTRICA

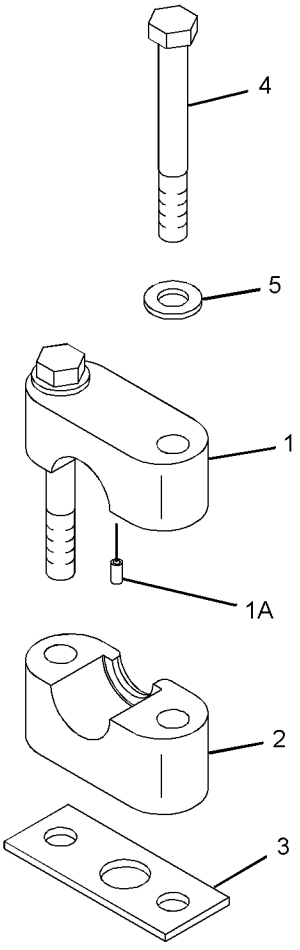

GRÁFICO 1 <FIM> g01291362

283-5749 GRUPO DA TAMPA-RODA-GUIA DA ESTEIRA–

SYSTEMONE

S/N: Z2K1-UP; Z2N1-UP

NÚMEROE DE 523-9370, 523-9371, 523-9376, 523-9377 FRAME GP-UNDERCARRIAGE AN ATTACHMENT

SMCS-4159 **i02638770**

NOTA	REF. NÃO	GRÁFICO REF.	NÚMERO DA PEÇA	QTY	NOME DA PEÇA 1 2 3 4 5 6 (NÍVEL DO PRODUTO)	CONSULTE PÁGINA
	1	1	**283-5750**	1	CONJUNTO DE TAMPA-RODA-GUIA DA ESTEIRA (CAP AS-TRACK IDLER)	
	1A	1	**6B-6863**	1	PINO DE MOLA (PIN-SPRING)	
	2	1	**283-5752**	1	BLOCO-RODA-GUIA DA ESTEIRA (BLOCK-TRACK IDLER)	
	3	1	**283-5753**	1	CALÇO (5 MM DE ESPESSURA) (SHIM (5-MM THK))	
M	4	1	**146-5132**	2	PARAFUSO (M16X2X135 MM) (BOLT (M16X2X135-MM))	
	5	1	**5P-8247**	2	ARRUELA DURA (17X32X3,5 MM DE ESPESSURA) (WASHER-HARD (17X32X3.5-MM THK))	

M - PEÇA MÉTRICA

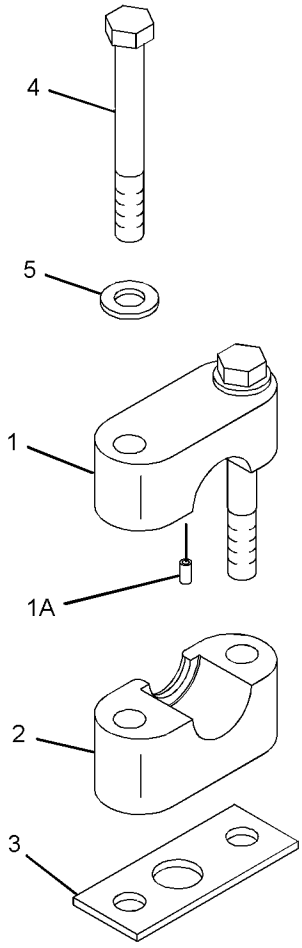

GRÁFICO 1 <FIM> g01291363

510-3810 FRAME GP-TRACK ROLLER–REFORÇADO

S/N: Z2K1-UP; Z2N1-UP
LADO DIREITO
NÚMEROE DE 523-9366, 523-9368, 523-9370, 563-1030 FRAME GP-UNDERCARRIAGE AN ATTACHMENT

SMCS-4151 **i08303475**

NOTA	REF. NÃO	GRÁFICO REF.	NÚMERO DA PEÇA	QTY	NOME DA PEÇA 1 2 3 4 5 6 (NÍVEL DO PRODUTO)	CONSULTE PÁGINA
	1	1	**9X-4580**	1	CONJUNTO DE SEAL (SEAL AS)	
	2	1	**1B-5174**	1	BUJÃO (PLUG-PIPE)	
	3	1	**2D-8009**	1	ANEL RETENTOR EM O (SEAL-O-RING)	
	4	1	**3K-0360**	1	ANEL RETENTOR EM O (SEAL-O-RING)	
	5	1	**3W-2025**	1	ANEL DE RETENÇÃO (RING-RETAINING)	
	6	1	**8T-4121**	4	ARRUELA DURA (11X21X2,5 MM DE ESPESSURA) (WASHER-HARD (11X21X2.5-MM THK))	
M	7	1	**8T-4136**	4	PARAFUSO (M10X1,5X25 MM) (BOLT (M10X1.5X25-MM))	
	8	1	**8T-4223**	12	ARRUELA DURA (13,5X25,5X3 MM DE ESPESSURA) (WASHER-HARD (13.5X25.5X3-MM THK))	
	9	1	**9S-4185**	1	BUJÃO (ROSCA 3/4-16) (PLUG (3/4-16-THD))	
M	10	1	**3E-4313**	2	PARAFUSO-CABEÇA DE BOTÃO (M4X0,7X8 MM) (SCREW-BUTTON HEAD (M4X0.7X8-MM))	
	11	1	**221-3197**	1	BUCHA (BUSHING)	
	12	1	*507-7656*	1	CONJUNTO DA TAMPA (COVER AS)	
		1	**7B-3028**	4	CHAVE DE FENDA (Nº 4X 3/16 POL) (SCREW-DRIVE (NO 4X 3/16-IN))	
		1	**253-1346**	1	PLACA DE AVISO (CILINDRO DE ALTA PRESSÃO, CONSULTE O MANUAL DE OPERAÇÃO E MANUTENÇÃO (OMM)) (PLATE-WARNING (HIGH PRESS CYLINDER, READ OMM))	
		1	**389-7847**	1	PLACA (PLATE)	
	13	1	**421-4533**	1	PISTA DE ROLAMENTO (BEARING-SLEEVE)	
	14	1	**510-3812**	1	CONJUNTO DE ARMAÇÃO-MATERIAL RODANTE (FRAME AS-UNDERCARRIAGE)	
		1	**8K-0589**	2	PINO-GUIA (DOWEL)	
		1	**353-2172**	1	CONJUNTO DE GUARD (LADO DIREITO) (GUARD AS (RH))	
		1	**353-2173**	1	CONJUNTO DE GUARD (LADO ESQUERDO) (GUARD AS (LH))	
	15	1	**525-8332**	1	CONJUNTO DE ARMAÇÃO (FRAME AS)	
	15A	1	**8G-3202**	1	BUCHA (BUSHING)	
		1	**8K-0589**	2	PINO-GUIA (DOWEL)	
		1	**8T-9530**	2	GARRA (METAL) (TACK (METAL))	
		1	**239-4989**	1	PLACA DE AVISO (MOLA TENSORA) (PLATE-WARNING (RECOIL SPRING))	
Y	16	1	*580-8200*	1	GRUPO DE REGULADOR E TENSOR DA ESTEIRA (TRACK ADJUSTER & RECOIL GP)	630
	17	1	**582-5249**	2	CONJUNTO DE RETAINER (RETAINER AS)	
					(CADA UM INCLUI)	
		1	**3K-4025**	1	ANEL RETENTOR EM O (SEAL-O-RING)	
		1	**241-3720**	1	DECALQUE DE ADVERTÊNCIA (MOLA TENSORA) (FILM-WARNING (RECOIL SPRING))	
	18	1	**582-5252**	1	VARETA DE NÍVEL DE ÓLEO (ÓLEO DA MOLA TENSORA) (GAUGE-OIL LEVEL (RECOIL SPRING OIL))	
M	19	1	**8T-4956**	12	PARAFUSO (M12X1,75X35 MM) (BOLT (M12X1.75X35-MM))	
	20	1	**9P-8899**	1	ROLAMENTO (BEARING)	
	21	1	**096-6166**	2	ARRUELA DURA (4,5X9X1 MM DE ESPESSURA) (WASHER-HARD (4.5X9X1-MM THK))	

510-3810 FRAME GP-TRACK ROLLER () (continuação) **i08303475**

NOTA	REF. NÃO	GRÁFICO REF.	NÚMERO DA PEÇA	QTY	NOME DA PEÇA 1 2 3 4 5 6 (NÍVEL DO PRODUTO)	CONSULTE PÁGINA

M - PEÇA MÉTRICA
Y - ILUSTRAÇÃO INDIVIDUAL

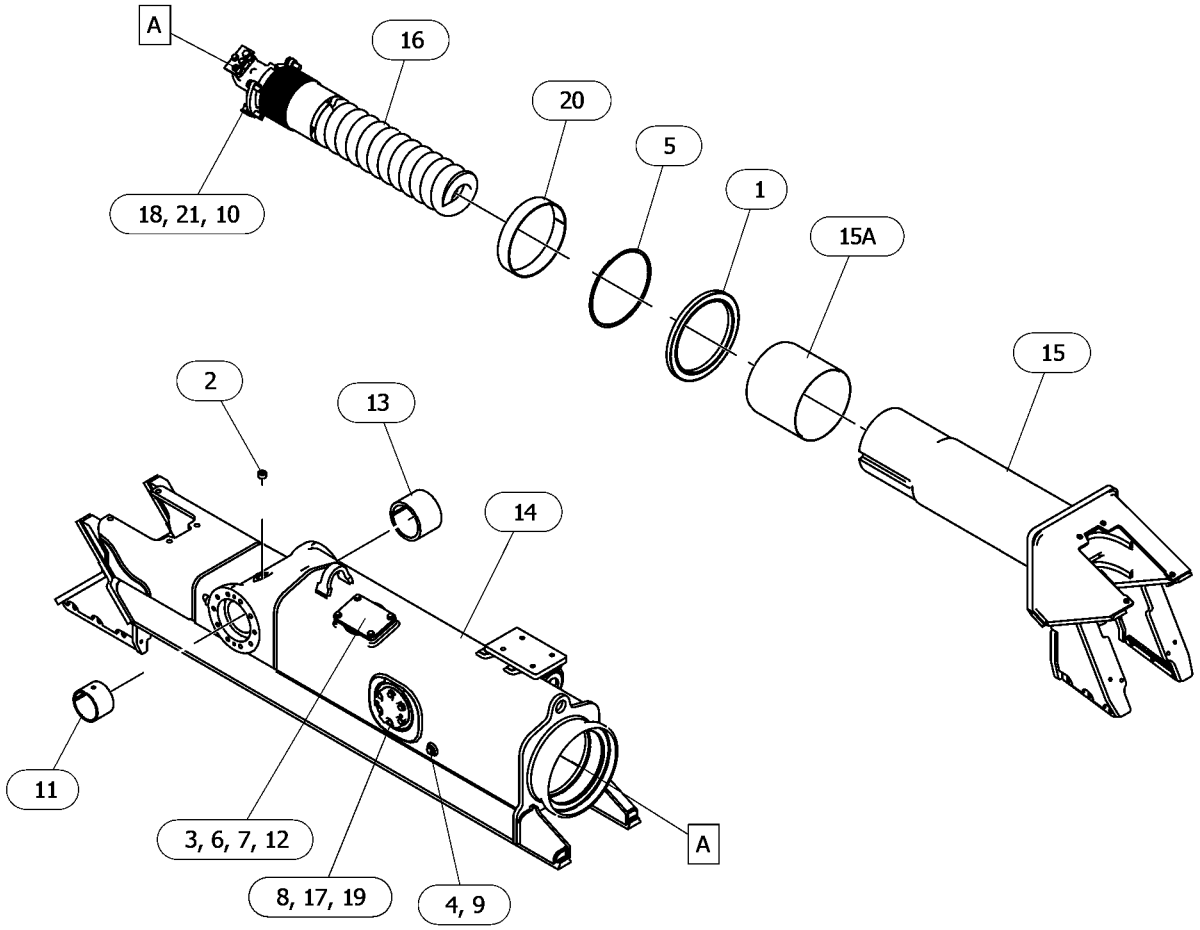

GRÁFICO 1 <FIM> g06630304

510-3811 FRAME GP-TRACK ROLLER–REFORÇADO

S/N: Z2K1-UP; Z2N1-UP
LADO ESQUERDO, XL
NÚMEROE DE 523-9367, 523-9369, 523-9371, 563-1029 FRAME GP-UNDERCARRIAGE AN ATTACHMENT

SMCS-4151 **i08303474**

NOTA	REF. NÃO	GRÁFICO REF.	NÚMERO DA PEÇA	QTY	NOME DA PEÇA 1 2 3 4 5 6 (NÍVEL DO PRODUTO)	CONSULTE PÁGINA
	1	1	**9X-4580**	1	CONJUNTO DE SEAL (SEAL AS)	
	2	1	**1B-5174**	1	BUJÃO (PLUG-PIPE)	
	3	1	**2D-8009**	1	ANEL RETENTOR EM O (SEAL-O-RING)	
	4	1	**3K-0360**	1	ANEL RETENTOR EM O (SEAL-O-RING)	
	5	1	**3W-2025**	1	ANEL DE RETENÇÃO (RING-RETAINING)	
	6	1	**8T-4121**	4	ARRUELA DURA (11X21X2,5 MM DE ESPESSURA) (WASHER-HARD (11X21X2.5-MM THK))	
M	7	1	**8T-4136**	4	PARAFUSO (M10X1,5X25 MM) (BOLT (M10X1.5X25-MM))	
	8	1	**8T-4223**	12	ARRUELA DURA (13,5X25,5X3 MM DE ESPESSURA) (WASHER-HARD (13.5X25.5X3-MM THK))	
	9	1	**9S-4185**	1	BUJÃO (ROSCA 3/4-16) (PLUG (3/4-16-THD))	
M	10	1	**3E-4313**	2	PARAFUSO-CABEÇA DE BOTÃO (M4X0,7X8 MM) (SCREW-BUTTON HEAD (M4X0.7X8-MM))	
	11	1	**221-3197**	1	BUCHA (BUSHING)	
	12	1	*507-7656*	1	CONJUNTO DA TAMPA (COVER AS)	
		1	**7B-3028**	4	CHAVE DE FENDA (Nº 4X 3/16 POL) (SCREW-DRIVE (NO 4X 3/16-IN))	
		1	**253-1346**	1	PLACA DE AVISO (CILINDRO DE ALTA PRESSÃO, CONSULTE O MANUAL DE OPERAÇÃO E MANUTENÇÃO (OMM)) (PLATE-WARNING (HIGH PRESS CYLINDER, READ OMM))	
		1	**389-7847**	1	PLACA (PLATE)	
	13	1	**421-4533**	1	PISTA DE ROLAMENTO (BEARING-SLEEVE)	
	14	1	**510-3813**	1	CONJUNTO DE ARMAÇÃO DA CARREGADEIRA (FRAME AS-LOADER)	
		1	**8K-0589**	2	PINO-GUIA (DOWEL)	
		1	**353-2172**	1	CONJUNTO DE GUARD (LADO DIREITO) (GUARD AS (RH))	
		1	**353-2173**	1	CONJUNTO DE GUARD (LADO ESQUERDO) (GUARD AS (LH))	
	15	1	**525-8332**	1	CONJUNTO DE ARMAÇÃO (FRAME AS)	
	15A	1	**8G-3202**	1	BUCHA (BUSHING)	
		1	**8K-0589**	2	PINO-GUIA (DOWEL)	
		1	**8T-9530**	2	GARRA (METAL) (TACK (METAL))	
		1	**239-4989**	1	PLACA DE AVISO (MOLA TENSORA) (PLATE-WARNING (RECOIL SPRING))	
Y	16	1	*580-8200*	1	GRUPO DE REGULADOR E TENSOR DA ESTEIRA (TRACK ADJUSTER & RECOIL GP)	630
	17	1	**582-5249**	2	CONJUNTO DE RETAINER (RETAINER AS)	
		1	**3K-4025**	1	ANEL RETENTOR EM O (SEAL-O-RING)	
		1	**241-3720**	1	DECALQUE DE ADVERTÊNCIA (MOLA TENSORA) (FILM-WARNING (RECOIL SPRING))	
	18	1	**582-5252**	1	VARETA DE NÍVEL DE ÓLEO (ÓLEO DA MOLA TENSORA) (GAUGE-OIL LEVEL (RECOIL SPRING OIL))	
M	19	1	**8T-4956**	12	PARAFUSO (M12X1,75X35 MM) (BOLT (M12X1.75X35-MM))	
	20	1	**9P-8899**	1	ROLAMENTO (BEARING)	
	21	1	**096-6166**	2	ARRUELA DURA (4,5X9X1 MM DE ESPESSURA) (WASHER-HARD (4.5X9X1-MM THK))	

M - PEÇA MÉTRICA
Y - ILUSTRAÇÃO INDIVIDUAL

510-3811 FRAME GP-TRACK ROLLER () (continuação) **i08303474**

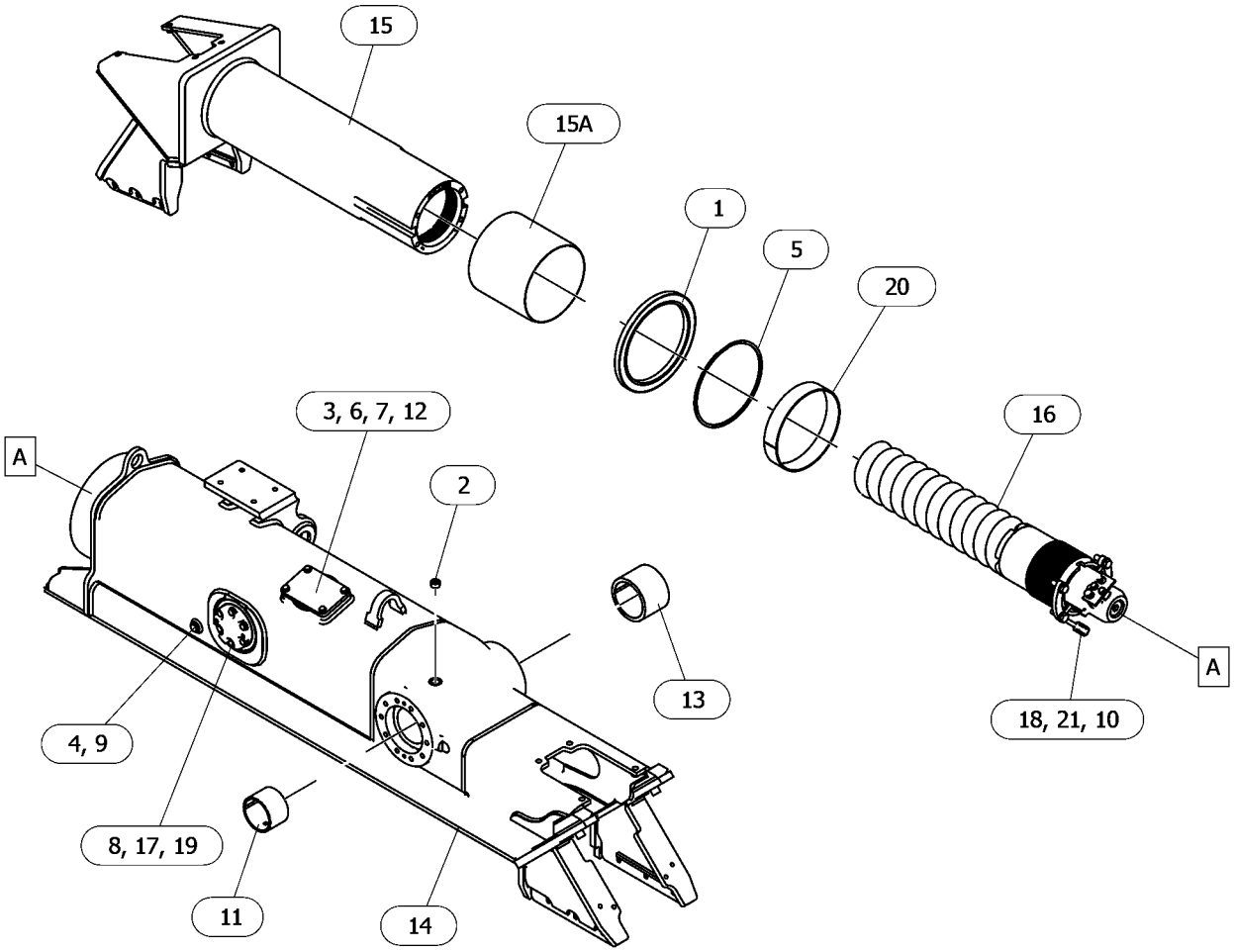

GRÁFICO 1 <FIM> g06630303

510-3820 FRAME GP-TRACK ROLLER

S/N: Z2K1-UP; Z2N1-UP
LADO DIREITO
NÚMEROE DE 523-9372, 523-9374, 523-9376, 563-1138 FRAME GP-UNDERCARRIAGE AN ATTACHMENT

SMCS-4151 **i08357011**

NOTA	REF. NÃO	GRÁFICO REF.	NÚMERO DA PEÇA	QTY	NOME DA PEÇA 1 2 3 4 5 6 (NÍVEL DO PRODUTO)	CONSULTE PÁGINA
	1	1	**9X-4580**	1	CONJUNTO DE SEAL (SEAL AS)	
	2	1	**1B-5174**	1	BUJÃO (PLUG-PIPE)	
	3	1	**2D-8009**	1	ANEL RETENTOR EM O (SEAL-O-RING)	
	4	1	**3K-0360**	1	ANEL RETENTOR EM O (SEAL-O-RING)	
	5	1	**3W-2025**	1	ANEL DE RETENÇÃO (RING-RETAINING)	
	6	1	**8T-4121**	4	ARRUELA DURA (11X21X2,5 MM DE ESPESSURA) (WASHER-HARD (11X21X2.5-MM THK))	
M	7	1	**8T-4136**	4	PARAFUSO (M10X1,5X25 MM) (BOLT (M10X1.5X25-MM))	
	8	1	**8T-4223**	12	ARRUELA DURA (13,5X25,5X3 MM DE ESPESSURA) (WASHER-HARD (13.5X25.5X3-MM THK))	
	9	1	**9S-4185**	1	BUJÃO (ROSCA 3/4-16) (PLUG (3/4-16-THD))	
M	10	1	**3E-4313**	2	PARAFUSO-CABEÇA DE BOTÃO (M4X0,7X8 MM) (SCREW-BUTTON HEAD (M4X0.7X8-MM))	
	11	1	**221-3197**	1	BUCHA (BUSHING)	
	12	1	*507-7656*	1	CONJUNTO DA TAMPA (COVER AS)	
		1	**7B-3028**	4	CHAVE DE FENDA (Nº 4X 3/16 POL) (SCREW-DRIVE (NO 4X 3/16-IN))	
		1	**253-1346**	1	PLACA DE AVISO (CILINDRO DE ALTA PRESSÃO, CONSULTE O MANUAL DE OPERAÇÃO E MANUTENÇÃO (OMM)) (PLATE-WARNING (HIGH PRESS CYLINDER, READ OMM))	
					(RISCO DE BORRIFO DE ALTA PRESSÃO. PODE PENETRAR O CORPO, O QUE PODERIA CAUSAR FERIMENTOS GRAVES OU MORTE. LEIA O MANUAL DO OPERADOR)	
		1	**389-7847**	1	PLACA (PLATE)	
	13	1	**421-4533**	1	PISTA DE ROLAMENTO (BEARING-SLEEVE)	
	14	1	**510-3822**	1	CONJUNTO DE ARMAÇÃO-ROLETE DA ESTEIRA-LADO ESQUERDO (FRAME AS-TRACK ROLLER)	
		1	**8K-0589**	2	PINO-GUIA (DOWEL)	
		1	**353-2172**	1	CONJUNTO DE GUARD (LADO DIREITO) (GUARD AS (RH))	
		1	**353-2173**	1	CONJUNTO DE GUARD (LADO ESQUERDO) (GUARD AS (LH))	
	15	1	**536-1550**	1	GRUPO DA ARMAÇÃO DIANTEIRA (FRAME AS-FRONT)	
	15A	1	**8G-3202**	1	BUCHA (BUSHING)	
		1	**8K-0589**	2	PINO-GUIA (DOWEL)	
		1	**8T-9530**	2	GARRA (METAL) (TACK (METAL))	
		1	**239-4989**	1	PLACA DE AVISO (MOLA TENSORA) (PLATE-WARNING (RECOIL SPRING))	
					(MOLA COMPRIMIDA. SE NÃO FOR DESMONTADA ADEQUADAMENTE, A MOLA PODERÁ CAUSAR FERIMENTOS GRAVES OU MORTE. LEIA O MANUAL DE SERVIÇO)	
Y	16	1	*580-8202*	1	GRUPO DE REGULADOR E TENSOR DA ESTEIRA (TRACK ADJUSTER & RECOIL GP)	632
	17	1	**582-5249**	2	CONJUNTO DE RETAINER (RETAINER AS)	
					(CADA UM INCLUI)	
		1	**3K-4025**	1	ANEL RETENTOR EM O (SEAL-O-RING)	
M		1	**096-3216**	2	PARAFUSO DE AJUSTE DA TOMADA (M12X1,75X12 MM) (SETSCREW-SOCKET (M12X1.75X12-MM))	

510-3820 FRAME GP-TRACK ROLLER () (continuação) **i08357011**

NOTA	REF. NÃO	GRÁFICO REF.	NÚMERO DA PEÇA	QTY	NOME DA PEÇA 1 2 3 4 5 6 (NÍVEL DO PRODUTO)	CONSULTE PÁGINA
		1	**241-3720**	1	DECALQUE DE ADVERTÊNCIA (MOLA TENSORA) (FILM-WARNING (RECOIL SPRING))	
					(RISCO DE PROJEÇÃO DE OBJETOS. PODE CAUSAR FERIMENTOS GRAVES OU MORTE. LEIA O MANUAL DE SERVIÇO)	
	18	1	**582-5252**	1	VARETA DE NÍVEL DE ÓLEO (GAUGE-OIL LEVEL)	
M	19	1	**8T-4956**	12	PARAFUSO (M12X1,75X35 MM) (BOLT (M12X1.75X35-MM))	
	20	1	**9P-8899**	1	ROLAMENTO (BEARING)	
	21	1	**096-6166**	2	ARRUELA DURA (4,5X9X1 MM DE ESPESSURA) (WASHER-HARD (4.5X9X1-MM THK))	

M - PEÇA MÉTRICA
Y - ILUSTRAÇÃO INDIVIDUAL

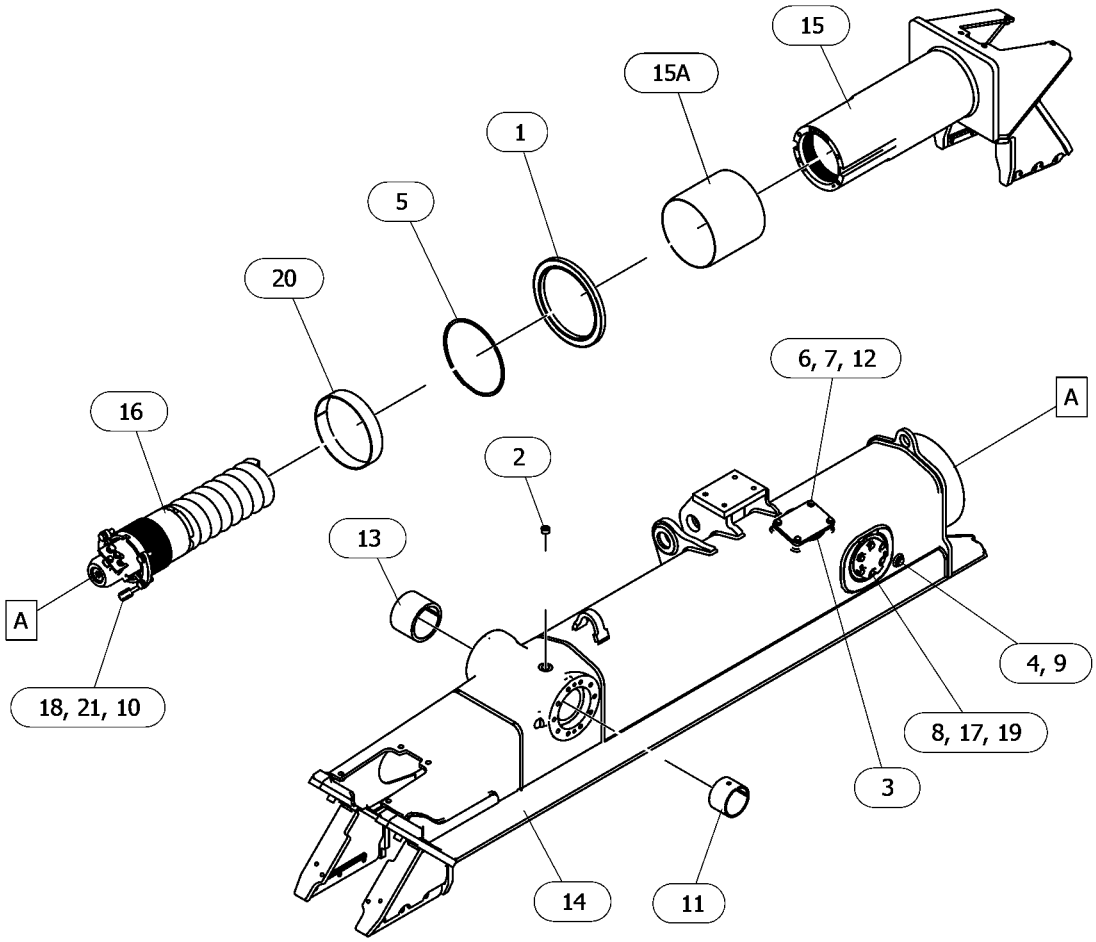

GRÁFICO 1 <FIM> g06630307

510-3821 FRAME GP-TRACK ROLLER

S/N: Z2K1-UP; Z2N1-UP
LADO ESQUERDO
NÚMEROE DE 523-9373, 523-9375, 523-9377, 563-1139 FRAME GP-UNDERCARRIAGE AN ATTACHMENT

SMCS-4151 **i08361172**

NOTA	REF. NÃO	GRÁFICO REF.	NÚMERO DA PEÇA	QTY	NOME DA PEÇA 1 2 3 4 5 6 (NÍVEL DO PRODUTO)	CONSULTE PÁGINA
	1	1	**9X-4580**	1	CONJUNTO DE SEAL (SEAL AS)	
	2	1	**1B-5174**	1	BUJÃO (PLUG-PIPE)	
	3	1	**2D-8009**	1	ANEL RETENTOR EM O (SEAL-O-RING)	
	4	1	**3K-0360**	1	ANEL RETENTOR EM O (SEAL-O-RING)	
	5	1	**3W-2025**	1	ANEL DE RETENÇÃO (RING-RETAINING)	
	6	1	**8T-4121**	4	ARRUELA DURA (11X21X2,5 MM DE ESPESSURA) (WASHER-HARD (11X21X2.5-MM THK))	
M	7	1	**8T-4136**	4	PARAFUSO (M10X1,5X25 MM) (BOLT (M10X1.5X25-MM))	
	8	1	**8T-4223**	12	ARRUELA DURA (13,5X25,5X3 MM DE ESPESSURA) (WASHER-HARD (13.5X25.5X3-MM THK))	
	9	1	**9S-4185**	1	BUJÃO (ROSCA 3/4-16) (PLUG (3/4-16-THD))	
M	10	1	**3E-4313**	2	PARAFUSO-CABEÇA DE BOTÃO (M4X0,7X8 MM) (SCREW-BUTTON HEAD (M4X0.7X8-MM))	
	11	1	**221-3197**	1	BUCHA (BUSHING)	
	12	1	*507-7656*	1	CONJUNTO DA TAMPA (COVER AS)	
		1	**7B-3028**	4	CHAVE DE FENDA (Nº 4X 3/16 POL) (SCREW-DRIVE (NO 4X 3/16-IN))	
		1	**253-1346**	1	PLACA DE AVISO (CILINDRO DE ALTA PRESSÃO, CONSULTE O MANUAL DE OPERAÇÃO E MANUTENÇÃO (OMM)) (PLATE-WARNING (HIGH PRESS CYLINDER, READ OMM))	
					(RISCO DE BORRIFO DE ALTA PRESSÃO. PODE PENETRAR O CORPO, O QUE PODERIA CAUSAR FERIMENTOS GRAVES OU MORTE. LEIA O MANUAL DO OPERADOR.)	
		1	**389-7847**	1	PLACA (PLATE)	
	13	1	**421-4533**	1	PISTA DE ROLAMENTO (BEARING-SLEEVE)	
	14	1	**510-3823**	1	CONJUNTO DE ARMAÇÃO-ROLETE DA ESTEIRA-LADO ESQUERDO (FRAME AS-TRACK ROLLER)	
		1	**8K-0589**	2	PINO-GUIA (DOWEL)	
		1	**353-2172**	1	CONJUNTO DE GUARD (LADO DIREITO) (GUARD AS (RH))	
		1	**353-2173**	1	CONJUNTO DE GUARD (LADO ESQUERDO) (GUARD AS (LH))	
	15	1	**536-1550**	1	GRUPO DA ARMAÇÃO DIANTEIRA (FRAME AS-FRONT)	
	15A	1	**8G-3202**	1	BUCHA (BUSHING)	
		1	**8K-0589**	2	PINO-GUIA (DOWEL)	
		1	**8T-9530**	2	GARRA (METAL) (TACK (METAL))	
		1	**239-4989**	1	PLACA DE AVISO (MOLA TENSORA) (PLATE-WARNING (RECOIL SPRING))	
					(MOLA COMPRIMIDA. SE NÃO FOR DESMONTADA ADEQUADAMENTE, A MOLA PODERÁ CAUSAR FERIMENTOS GRAVES OU MORTE. LEIA O MANUAL DE SERVIÇO.)	
Y	16	1	*580-8202*	1	GRUPO DE REGULADOR E TENSOR DA ESTEIRA (TRACK ADJUSTER & RECOIL GP)	632
	17	1	**582-5249**	2	CONJUNTO DE RETAINER (RETAINER AS)	
					(CADA UM INCLUI)	
		1	**3K-4025**	1	ANEL RETENTOR EM O (SEAL-O-RING)	
		1	**241-3720**	1	DECALQUE DE ADVERTÊNCIA (MOLA TENSORA) (FILM-WARNING (RECOIL SPRING))	

510-3821 FRAME GP-TRACK ROLLER () (continuação) **i08361172**

NOTA	REF. NÃO	GRÁFICO REF.	NÚMERO DA PEÇA	QTY	NOME DA PEÇA 1 2 3 4 5 6 (NÍVEL DO PRODUTO)	CONSULTE PÁGINA
					(RISCO DE PROJEÇÃO DE OBJETOS. PODE CAUSAR FERIMENTOS GRAVES OU MORTE. LEIA O MANUAL DE SERVIÇO.)	
	18	1	**582-5252**	1	VARETA DE NÍVEL DE ÓLEO (GAUGE-OIL LEVEL)	
M	19	1	**8T-4956**	12	PARAFUSO (M12X1,75X35 MM) (BOLT (M12X1.75X35-MM))	
	20	1	**9P-8899**	1	ROLAMENTO (BEARING)	
	21	1	**096-6166**	2	ARRUELA DURA (4,5X9X1 MM DE ESPESSURA) (WASHER-HARD (4.5X9X1-MM THK))	

M - PEÇA MÉTRICA
Y - ILUSTRAÇÃO INDIVIDUAL

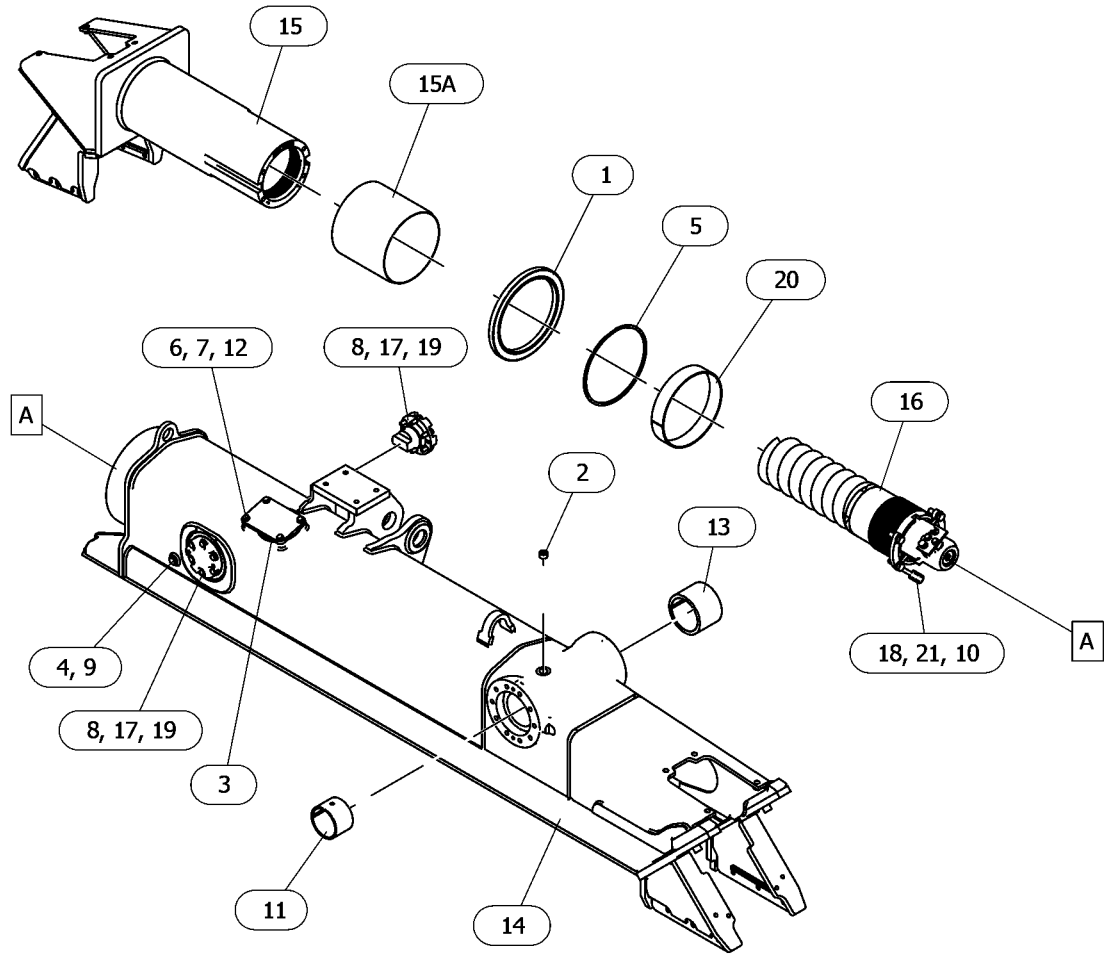

GRÁFICO 1 <FIM> g06630306

523-9366 FRAME GP-UNDERCARRIAGE–REFORÇADO

S/N: Z2K1-UP; Z2N1-UP
LADO DIREITO, XL
NÚMEROE DE 523-9388 UNDERCARRIAGE AR
AN ATTACHMENT

SMCS-4150 **i07816575**

NOTA	REF. NÃO	GRÁFICO REF.	NÚMERO DA PEÇA	QTY	NOME DA PEÇA 1 2 3 4 5 6 (NÍVEL DO PRODUTO)	CONSULTE PÁGINA
Y	1	1	*510-3810*	1	FRAME GP-TRACK ROLLER (FRAME GP-TRACK ROLLER)	546
M	2	1	**8T-4183**	2	PARAFUSO (M12X1,75X40 MM) (BOLT (M12X1.75X40-MM))	
M	3	1	**8T-4192**	12	PARAFUSO (M12X1,75X25 MM) (BOLT (M12X1.75X25-MM))	
	4	1	**196-7074**	2	TIRA-DESGASTE (TRASEIRO) (STRIP-WEAR (REAR))	
Y	5	1	*233-0367*	1	GRUPO DA TAMPA-RODA-GUIA DA ESTEIRA (DIANTEIRO, LADO DIREITO) (DIANTEIRO, LADO ESQUERDO) (CAP GP-TRACK IDLER (FRONT, RH) (FRONT, LH))	540
Y	6	1	*233-0854*	1	GRUPO DA TAMPA-RODA-GUIA DA ESTEIRA (DIANTEIRO, LADO ESQUERDO) (DIANTEIRO, LADO DIREITO) (CAP GP-TRACK IDLER (FRONT, LH) (FRONT, RH))	541
	7	1	**251-8601**	1	ESCRÊIPER (SCRAPER)	
Y	8	1	*255-0045*	1	GRUPO DA TAMPA-RODA-GUIA DA ESTEIRA (TRASEIRO, LADO DIREITO) (CAP GP-TRACK IDLER (REAR, RH))	542
Y	9	1	*255-0046*	1	GRUPO DA TAMPA-RODA-GUIA DA ESTEIRA (TRASEIRO, LADO ESQUERDO) (CAP GP-TRACK IDLER (REAR, LH))	543
	10	1	**536-6332**	2	TIRA (STRIP)	
	11	1	**8T-4223**	14	ARRUELA DURA (13,5X25,5X3 MM DE ESPESSURA) (WASHER-HARD (13.5X25.5X3-MM THK))	
Y	12	1	**190-1546**	2	GRUPO DA RODA-GUIA DA ESTEIRA (IDLER GP-TRACK)	601
Y	13	1	*358-7239*	4	ROLLER GP-TRACK-SINGLE FLANGE (ROLLER GP-TRACK-SINGLE FLANGE)	627
Y	14	1	*358-8583*	3	ROLLER GP-TRACK-DOUBLE FLANGE (ROLLER GP-TRACK-DOUBLE FLANGE)	622

M - PEÇA MÉTRICA
Y - ILUSTRAÇÃO INDIVIDUAL

523-9366 FRAME GP-UNDERCARRIAGE () (continuação) **i07816575**

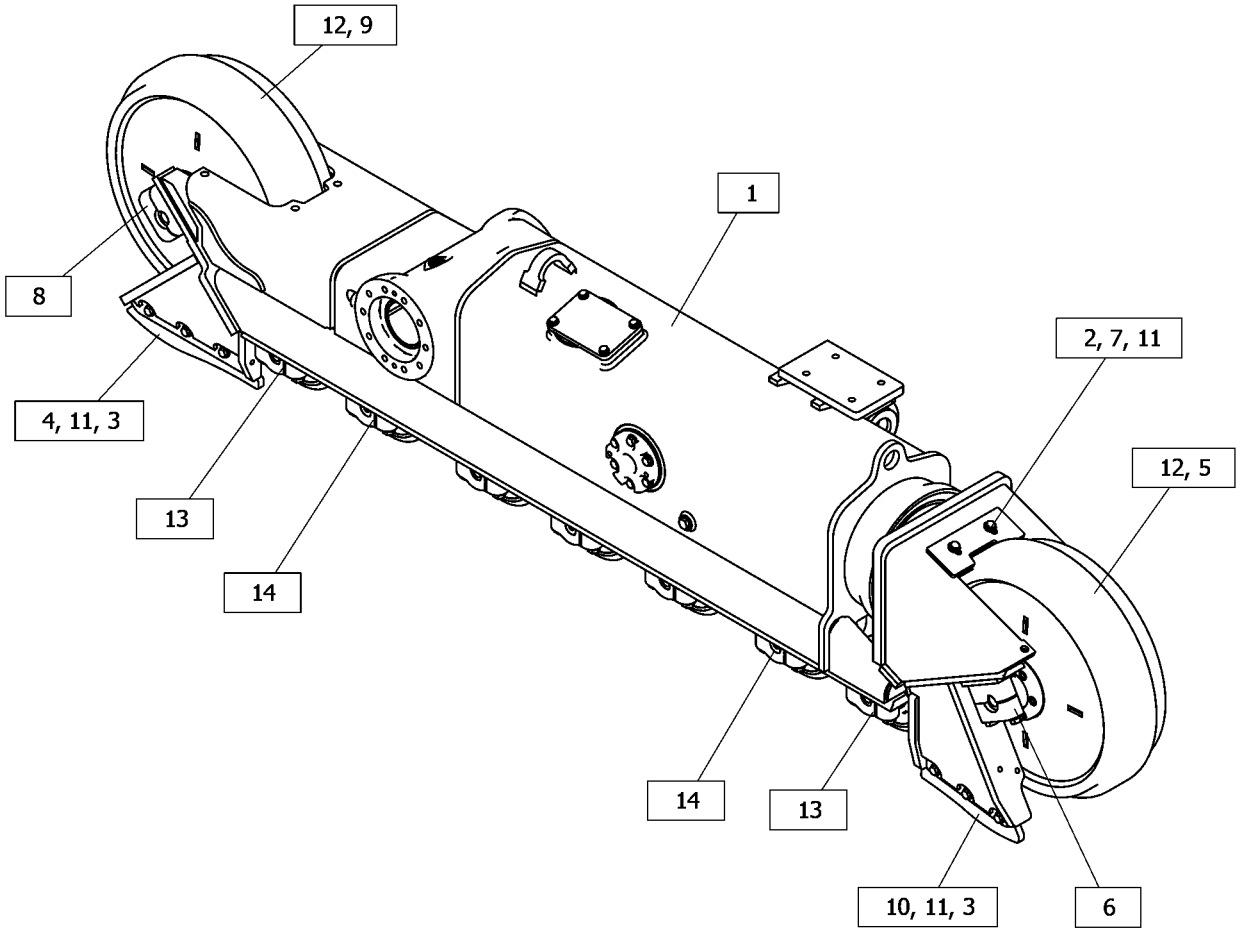

GRÁFICO 1 <FIM> g06450493

523-9367 FRAME GP-UNDERCARRIAGE–REFORÇADO

S/N: Z2K1-UP; Z2N1-UP
LADO ESQUERDO, XL
NÚMEROE DE 523-9388 UNDERCARRIAGE AR
AN ATTACHMENT

SMCS-4150 **i07816717**

NOTA	REF. NÃO	GRÁFICO REF.	NÚMERO DA PEÇA	QTY	NOME DA PEÇA 1 2 3 4 5 6 (NÍVEL DO PRODUTO)	CONSULTE PÁGINA
Y	1	1	*510-3811*	1	FRAME GP-TRACK ROLLER (FRAME GP-TRACK ROLLER)	548
M	2	1	**8T-4183**	2	PARAFUSO (M12X1,75X40 MM) (BOLT (M12X1.75X40-MM))	
M	3	1	**8T-4192**	12	PARAFUSO (M12X1,75X25 MM) (BOLT (M12X1.75X25-MM))	
	4	1	**196-7074**	2	TIRA-DESGASTE (TRASEIRO) (STRIP-WEAR (REAR))	
Y	5	1	*233-0367*	1	GRUPO DA TAMPA-RODA-GUIA DA ESTEIRA (DIANTEIRO, LADO DIREITO) (DIANTEIRO, LADO ESQUERDO) (CAP GP-TRACK IDLER (FRONT, RH) (FRONT, LH))	540
Y	6	1	*233-0854*	1	GRUPO DA TAMPA-RODA-GUIA DA ESTEIRA (DIANTEIRO, LADO ESQUERDO) (DIANTEIRO, LADO DIREITO) (CAP GP-TRACK IDLER (FRONT, LH) (FRONT, RH))	541
	7	1	**251-8601**	1	ESCRÊIPER (SCRAPER)	
Y	8	1	*255-0045*	1	GRUPO DA TAMPA-RODA-GUIA DA ESTEIRA (TRASEIRO, LADO DIREITO) (CAP GP-TRACK IDLER (REAR, RH))	542
Y	9	1	*255-0046*	1	GRUPO DA TAMPA-RODA-GUIA DA ESTEIRA (TRASEIRO, LADO ESQUERDO) (CAP GP-TRACK IDLER (REAR, LH))	543
	10	1	**536-6332**	2	TIRA (STRIP)	
	11	1	**8T-4223**	14	ARRUELA DURA (13,5X25,5X3 MM DE ESPESSURA) (WASHER-HARD (13.5X25.5X3-MM THK))	
Y	12	1	**190-1546**	2	GRUPO DA RODA-GUIA DA ESTEIRA (IDLER GP-TRACK)	601
Y	13	1	*358-7239*	4	ROLLER GP-TRACK-SINGLE FLANGE (ROLLER GP-TRACK-SINGLE FLANGE)	627
Y	14	1	*358-8583*	3	ROLLER GP-TRACK-DOUBLE FLANGE (ROLLER GP-TRACK-DOUBLE FLANGE)	622

M - PEÇA MÉTRICA
Y - ILUSTRAÇÃO INDIVIDUAL

523-9367 FRAME GP-UNDERCARRIAGE () (continuação) **i07816717**

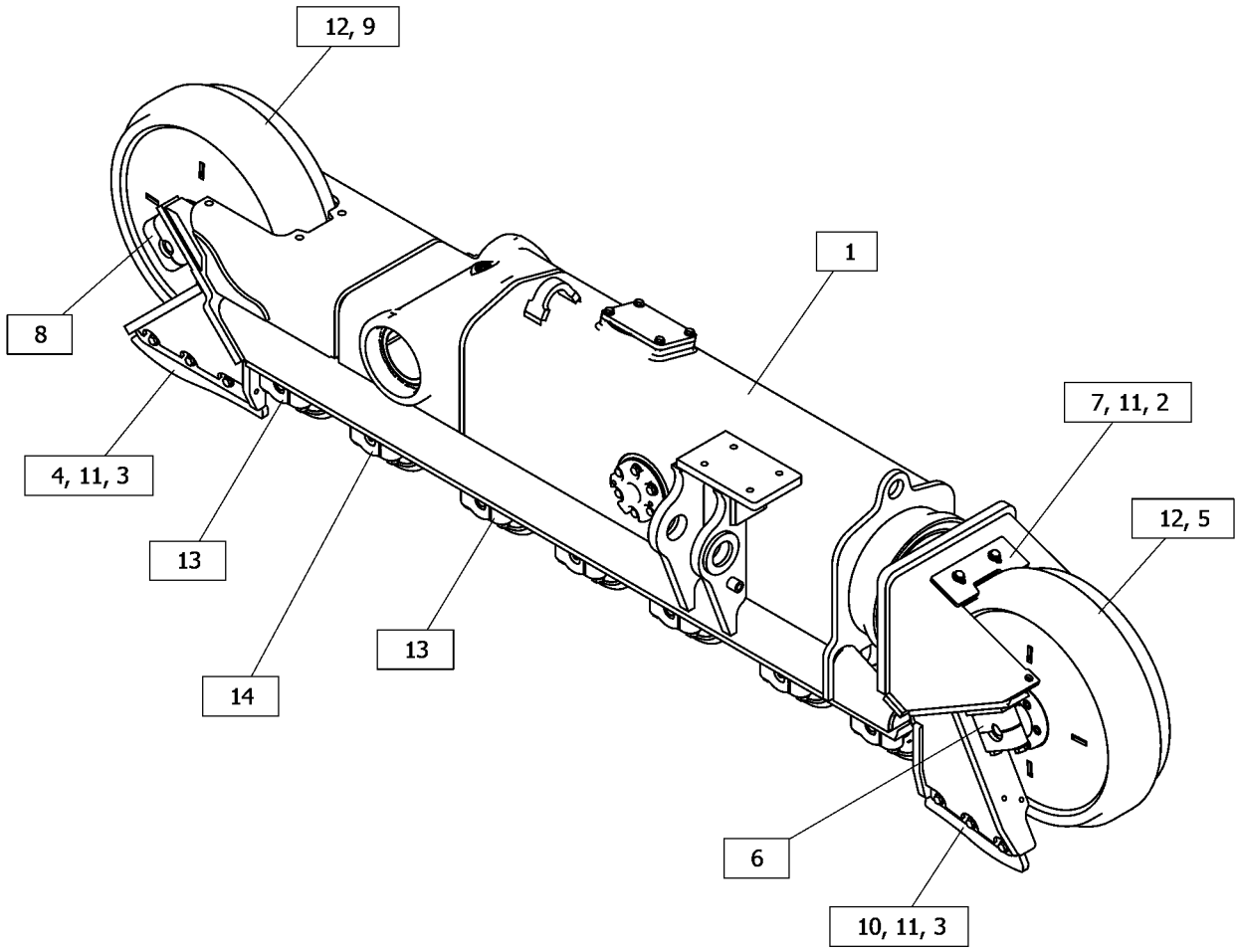

GRÁFICO 1 <FIM> g06450548

523-9368 FRAME GP-UNDERCARRIAGE

S/N: Z2K1-UP
REFORÇADO, LADO DIREITO, FLANGE DUPLO, XL
NÚMEROE DE 523-9389 UNDERCARRIAGE AR
AN ATTACHMENT

SMCS-4150 **i07849922**

NOTA	REF. NÃO	GRÁFICO REF.	NÚMERO DA PEÇA	QTY	NOME DA PEÇA 1 2 3 4 5 6 (NÍVEL DO PRODUTO)	CONSULTE PÁGINA
Y	1	1	*510-3810*	1	FRAME GP-TRACK ROLLER (LADO DIREITO) (FRAME GP-TRACK ROLLER (RH))	546
M	2	1	**8T-4192**	12	PARAFUSO (M12X1,75X25 MM) (BOLT (M12X1.75X25-MM))	
	3	1	**8T-4223**	14	ARRUELA DURA (13,5X25,5X3 MM DE ESPESSURA) (WASHER-HARD (13.5X25.5X3-MM THK))	
	4	1	**196-7074**	2	TIRA-DESGASTE (TRASEIRO) (STRIP-WEAR (REAR))	
	5	1	**251-8601**	1	ESCRÊIPER (SCRAPER)	
Y	6	1	*233-0367*	1	GRUPO DA TAMPA-RODA-GUIA DA ESTEIRA (DIANTEIRO, LADO DIREITO) (DIANTEIRO, LADO ESQUERDO) (CAP GP-TRACK IDLER (FRONT, RH) (FRONT, LH))	540
Y	7	1	*233-0854*	1	GRUPO DA TAMPA-RODA-GUIA DA ESTEIRA (DIANTEIRO, LADO ESQUERDO) (DIANTEIRO, LADO DIREITO) (CAP GP-TRACK IDLER (FRONT, LH) (FRONT, RH))	541
Y	8	1	*255-0045*	1	GRUPO DA TAMPA-RODA-GUIA DA ESTEIRA (TRASEIRO, LADO DIREITO) (CAP GP-TRACK IDLER (REAR, RH))	542
Y	9	1	*255-0046*	1	GRUPO DA TAMPA-RODA-GUIA DA ESTEIRA (TRASEIRO, LADO ESQUERDO) (CAP GP-TRACK IDLER (REAR, LH))	543
	10	1	**536-6332**	2	TIRA (STRIP)	
M	11	1	**8T-4183**	2	PARAFUSO (M12X1,75X40 MM) (BOLT (M12X1.75X40-MM))	
Y	12	1	*358-7239*	2	ROLLER GP-TRACK-SINGLE FLANGE (ROLLER GP-TRACK-SINGLE FLANGE)	627
Y	13	1	*384-3275*	5	ROLLER GP-TRACK-DOUBLE FLANGE (ROLLER GP-TRACK-DOUBLE FLANGE)	623
Y	14	1	**190-1546**	2	GRUPO DA RODA-GUIA DA ESTEIRA (IDLER GP-TRACK)	601

M - PEÇA MÉTRICA
Y - ILUSTRAÇÃO INDIVIDUAL

523-9368 FRAME GP-UNDERCARRIAGE () (continuação) **i07849922**

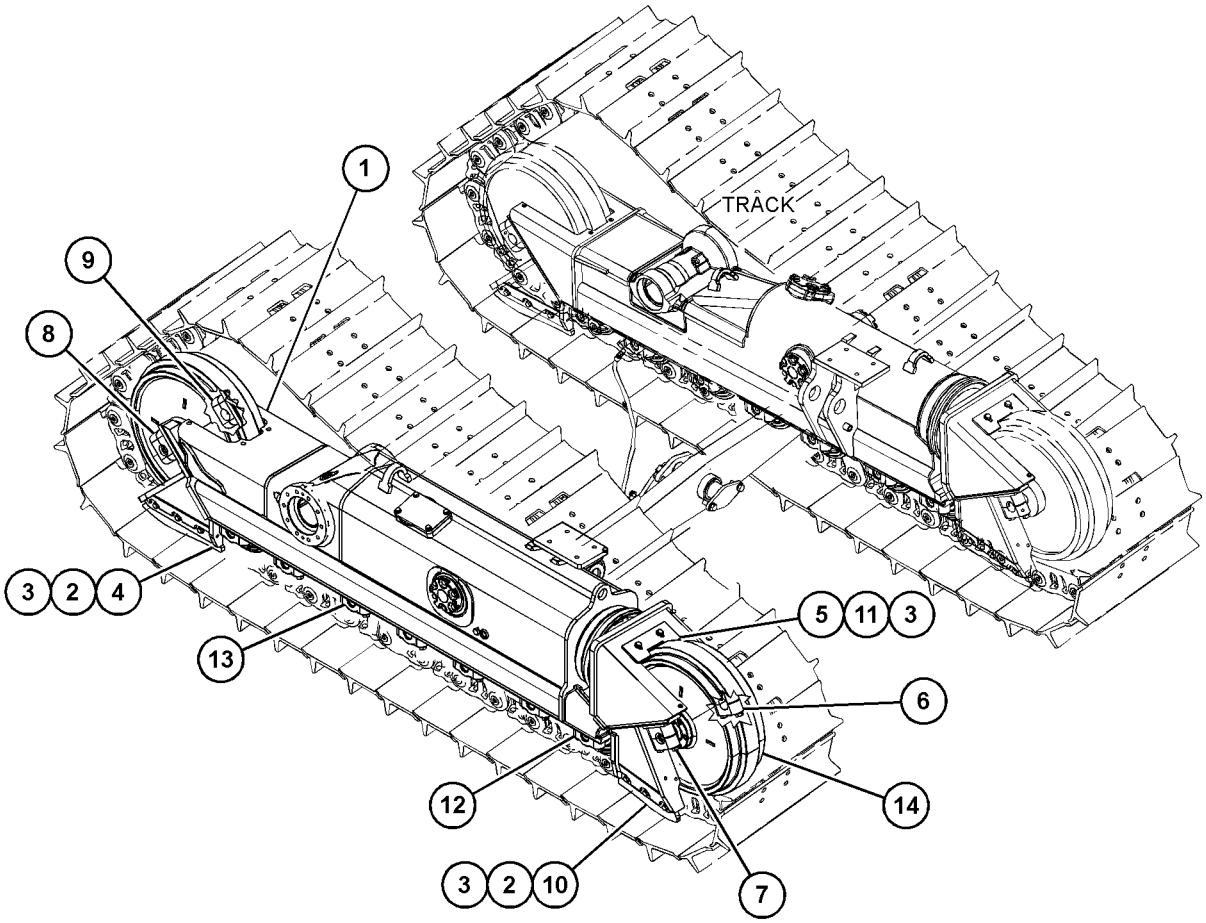

GRÁFICO 1 <FIM> g06456183

523-9369 FRAME GP-UNDERCARRIAGE

S/N: Z2K1-UP
REFORÇADO, LADO ESQUERDO, FLANGE DUPLO, XL
NÚMEROE DE 523-9389 UNDERCARRIAGE AR
AN ATTACHMENT

SMCS-4150 **i07849125**

NOTA	REF. NÃO	GRÁFICO REF.	NÚMERO DA PEÇA	QTY	NOME DA PEÇA 1 2 3 4 5 6 (NÍVEL DO PRODUTO)	CONSULTE PÁGINA
Y	1	1	*510-3811*	1	FRAME GP-TRACK ROLLER (LADO ESQUERDO) (FRAME GP-TRACK ROLLER (LH))	548
M	2	1	**8T-4192**	12	PARAFUSO (M12X1,75X25 MM) (BOLT (M12X1.75X25-MM))	
	3	1	**8T-4223**	14	ARRUELA DURA (13,5X25,5X3 MM DE ESPESSURA) (WASHER-HARD (13.5X25.5X3-MM THK))	
	4	1	**196-7074**	2	TIRA-DESGASTE (TRASEIRO) (STRIP-WEAR (REAR))	
	5	1	**251-8601**	1	ESCRÊIPER (SCRAPER)	
Y	6	1	*233-0367*	1	GRUPO DA TAMPA-RODA-GUIA DA ESTEIRA (DIANTEIRO, LADO DIREITO) (DIANTEIRO, LADO ESQUERDO) (CAP GP-TRACK IDLER (FRONT, RH) (FRONT, LH))	540
Y	7	1	*233-0854*	1	GRUPO DA TAMPA-RODA-GUIA DA ESTEIRA (DIANTEIRO, LADO ESQUERDO) (DIANTEIRO, LADO DIREITO) (CAP GP-TRACK IDLER (FRONT, LH) (FRONT, RH))	541
Y	8	1	*255-0045*	1	GRUPO DA TAMPA-RODA-GUIA DA ESTEIRA (TRASEIRO, LADO DIREITO) (CAP GP-TRACK IDLER (REAR, RH))	542
Y	9	1	*255-0046*	1	GRUPO DA TAMPA-RODA-GUIA DA ESTEIRA (TRASEIRO, LADO ESQUERDO) (CAP GP-TRACK IDLER (REAR, LH))	543
	10	1	**536-6332**	2	TIRA (STRIP)	
M	11	1	**8T-4183**	2	PARAFUSO (M12X1,75X40 MM) (BOLT (M12X1.75X40-MM))	
Y	12	1	*358-7239*	2	ROLLER GP-TRACK-SINGLE FLANGE (ROLLER GP-TRACK-SINGLE FLANGE)	627
Y	13	1	*384-3275*	5	ROLLER GP-TRACK-DOUBLE FLANGE (ROLLER GP-TRACK-DOUBLE FLANGE)	623
Y	14	1	**190-1546**	2	GRUPO DA RODA-GUIA DA ESTEIRA (IDLER GP-TRACK)	601

M - PEÇA MÉTRICA
Y - ILUSTRAÇÃO INDIVIDUAL

523-9369 FRAME GP-UNDERCARRIAGE () (continuação) **i07849125**

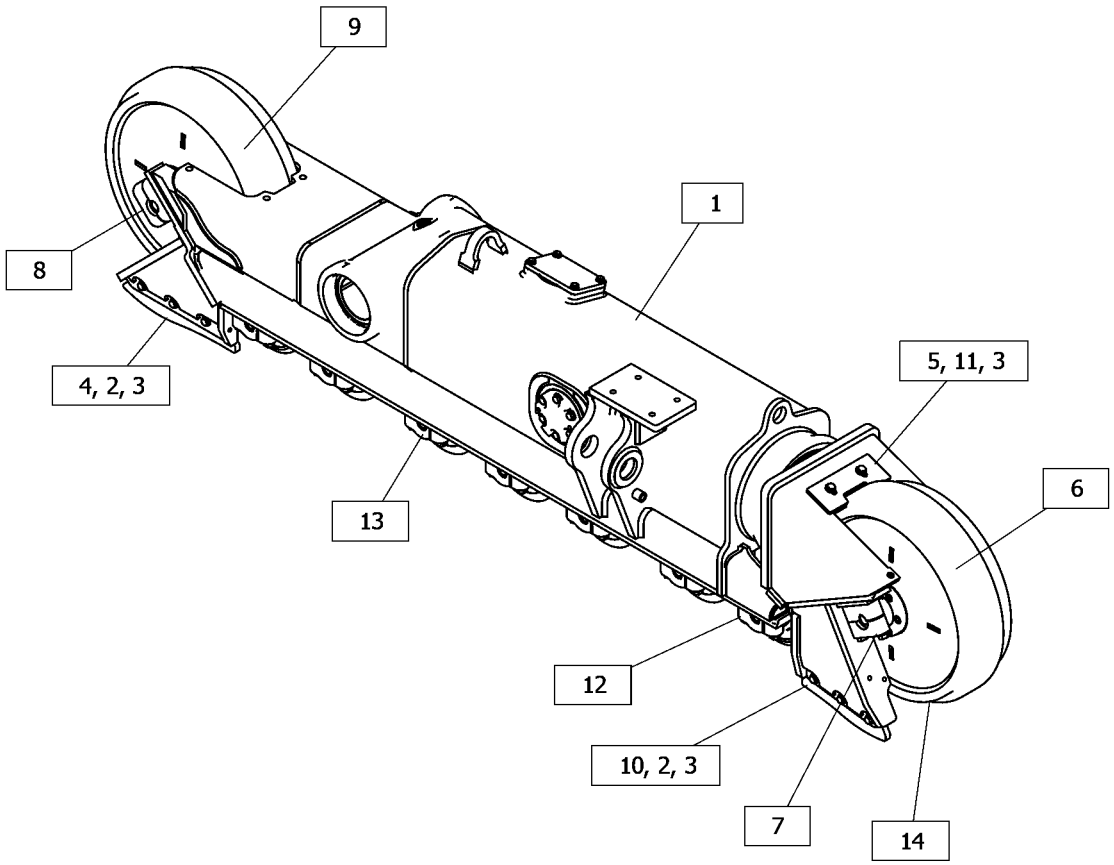

GRÁFICO 1 <FIM> g06454040

523-9370 FRAME GP-UNDERCARRIAGE—DIREITA, SYSTEMONE

S/N: Z2K1-UP

NÚMEROE DE 523-9390 UNDERCARRIAGE AR

AN ATTACHMENT

SMCS-4150 **i07816730**

NOTA	REF. NÃO	GRÁFICO REF.	NÚMERO DA PEÇA	QTY	NOME DA PEÇA 1 2 3 4 5 6 (NÍVEL DO PRODUTO)	CONSULTE PÁGINA
Y	1	1	*510-3810*	1	FRAME GP-TRACK ROLLER (FRAME GP-TRACK ROLLER)	546
M	2	1	**8T-4910**	4	PARAFUSO (M12X1,75X60 MM) (BOLT (M12X1.75X60-MM))	
M	3	1	**8T-4192**	12	PARAFUSO (M12X1,75X25 MM) (BOLT (M12X1.75X25-MM))	
	4	1	**198-4778**	16	ARRUELA DURA (13,5X30X12 MM DE ESPESSURA) (WASHER-HARD (13.5X30X12-MM THK))	
Y	5	1	*233-0367*	1	GRUPO DA TAMPA-RODA-GUIA DA ESTEIRA (DIANTEIRO, LADO DIREITO) (DIANTEIRO, LADO DIREITO) (CAP GP-TRACK IDLER (FRONT, RH) (FRONT, RH))	540
Y	6	1	*233-0854*	1	GRUPO DA TAMPA-RODA-GUIA DA ESTEIRA (DIANTEIRO, LADO ESQUERDO) (DIANTEIRO, LADO ESQUERDO) (CAP GP-TRACK IDLER (FRONT, LH) (FRONT, LH))	541
Y	7	1	*283-5745*	1	GRUPO DA TAMPA-RODA-GUIA DA ESTEIRA (TRASEIRO) (CAP GP-TRACK IDLER (REAR))	544
Y	8	1	*283-5749*	1	GRUPO DA TAMPA-RODA-GUIA DA ESTEIRA (TRASEIRO) (CAP GP-TRACK IDLER (REAR))	545
	9	1	**353-2187**	2	PLATE-WEAR (TRASEIRO) (PLATE-WEAR (REAR))	
	10	1	**536-6333**	2	TIRA (STRIP)	
	11	1	**538-3651**	1	ESCRÊIPER (SCRAPER)	
	12	1	**538-3652**	1	ESCRÊIPER (SCRAPER)	
	13	1	**538-3656**	1	ESCRÊIPER (SCRAPER)	
	14	1	**538-3657**	1	ESCRÊIPER (SCRAPER)	
	15	1	**538-3658**	1	ESCRÊIPER (SCRAPER)	
	16	1	**538-3659**	1	ESCRÊIPER (SCRAPER)	
M	17	1	**8T-4194**	12	PARAFUSO (M12X1,75X50 MM) (BOLT (M12X1.75X50-MM))	
	18	1	**8T-4223**	12	ARRUELA DURA (13,5X25,5X3 MM DE ESPESSURA) (WASHER-HARD (13.5X25.5X3-MM THK))	
Y	19	1	*273-3989*	7	ROLLER GP-TRACK-SINGLE FLANGE (SYSTEMONE) (ROLLER GP-TRACK-SINGLE FLANGE (SYSTEMONE))	625
Y	20	1	**456-9904**	2	GRUPO DA RODA-GUIA DA ESTEIRA (SYSTEMONE) (IDLER GP-TRACK (SYSTEMONE))	605

M - PEÇA MÉTRICA
Y - ILUSTRAÇÃO INDIVIDUAL

523-9370 FRAME GP-UNDERCARRIAGE () (continuação) **i07816730**

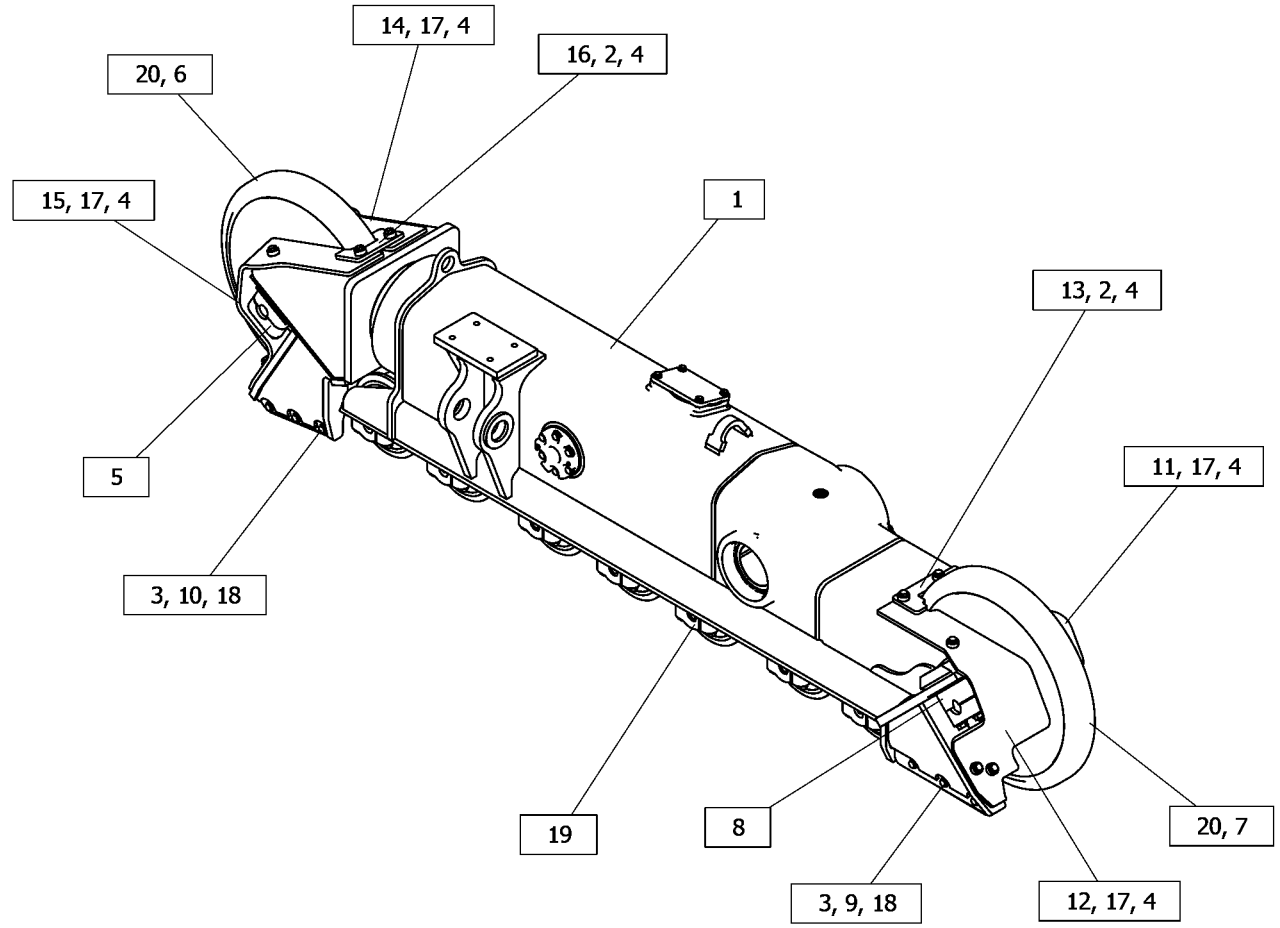

GRÁFICO 1 <FIM> g06450672

523-9371 FRAME GP-UNDERCARRIAGE—SYSTEMONE, LADO ESQUERDO

S/N: Z2K1-UP

NÚMEROE DE 523-9390 UNDERCARRIAGE AR

AN ATTACHMENT

SMCS-4150 **i07816735**

NOTA	REF. NÃO	GRÁFICO REF.	NÚMERO DA PEÇA	QTY	NOME DA PEÇA 1 2 3 4 5 6 (NÍVEL DO PRODUTO)	CONSULTE PÁGINA
Y	1	1	*510-3811*	1	FRAME GP-TRACK ROLLER (FRAME GP-TRACK ROLLER)	548
M	2	1	**8T-4910**	4	PARAFUSO (M12X1,75X60 MM) (BOLT (M12X1.75X60-MM))	
M	3	1	**8T-4192**	12	PARAFUSO (M12X1,75X25 MM) (BOLT (M12X1.75X25-MM))	
	4	1	**198-4778**	16	ARRUELA DURA (13,5X30X12 MM DE ESPESSURA) (WASHER-HARD (13.5X30X12-MM THK))	
Y	5	1	*233-0367*	1	GRUPO DA TAMPA-RODA-GUIA DA ESTEIRA (DIANTEIRO, LADO DIREITO) (DIANTEIRO, LADO DIREITO) (CAP GP-TRACK IDLER (FRONT, RH) (FRONT, RH))	540
Y	6	1	*233-0854*	1	GRUPO DA TAMPA-RODA-GUIA DA ESTEIRA (DIANTEIRO, LADO ESQUERDO) (DIANTEIRO, LADO ESQUERDO) (CAP GP-TRACK IDLER (FRONT, LH) (FRONT, LH))	541
Y	7	1	*283-5745*	1	GRUPO DA TAMPA-RODA-GUIA DA ESTEIRA (TRASEIRO) (CAP GP-TRACK IDLER (REAR))	544
Y	8	1	*283-5749*	1	GRUPO DA TAMPA-RODA-GUIA DA ESTEIRA (TRASEIRO) (CAP GP-TRACK IDLER (REAR))	545
	9	1	**353-2187**	2	PLATE-WEAR (TRASEIRO) (PLATE-WEAR (REAR))	
	10	1	**536-6333**	2	TIRA (STRIP)	
	11	1	**538-3651**	1	ESCRÊIPER (SCRAPER)	
	12	1	**538-3652**	1	ESCRÊIPER (SCRAPER)	
	13	1	**538-3656**	1	ESCRÊIPER (SCRAPER)	
	14	1	**538-3657**	1	ESCRÊIPER (SCRAPER)	
	15	1	**538-3658**	1	ESCRÊIPER (SCRAPER)	
	16	1	**538-3659**	1	ESCRÊIPER (SCRAPER)	
M	17	1	**8T-4194**	12	PARAFUSO (M12X1,75X50 MM) (BOLT (M12X1.75X50-MM))	
	18	1	**8T-4223**	12	ARRUELA DURA (13,5X25,5X3 MM DE ESPESSURA) (WASHER-HARD (13.5X25.5X3-MM THK))	
Y	19	1	*273-3989*	7	ROLLER GP-TRACK-SINGLE FLANGE (SYSTEMONE) (ROLLER GP-TRACK-SINGLE FLANGE (SYSTEMONE))	625
Y	20	1	**456-9904**	2	GRUPO DA RODA-GUIA DA ESTEIRA (SYSTEMONE) (IDLER GP-TRACK (SYSTEMONE))	605

M - PEÇA MÉTRICA
Y - ILUSTRAÇÃO INDIVIDUAL

523-9371 FRAME GP-UNDERCARRIAGE () (continuação) **i07816735**

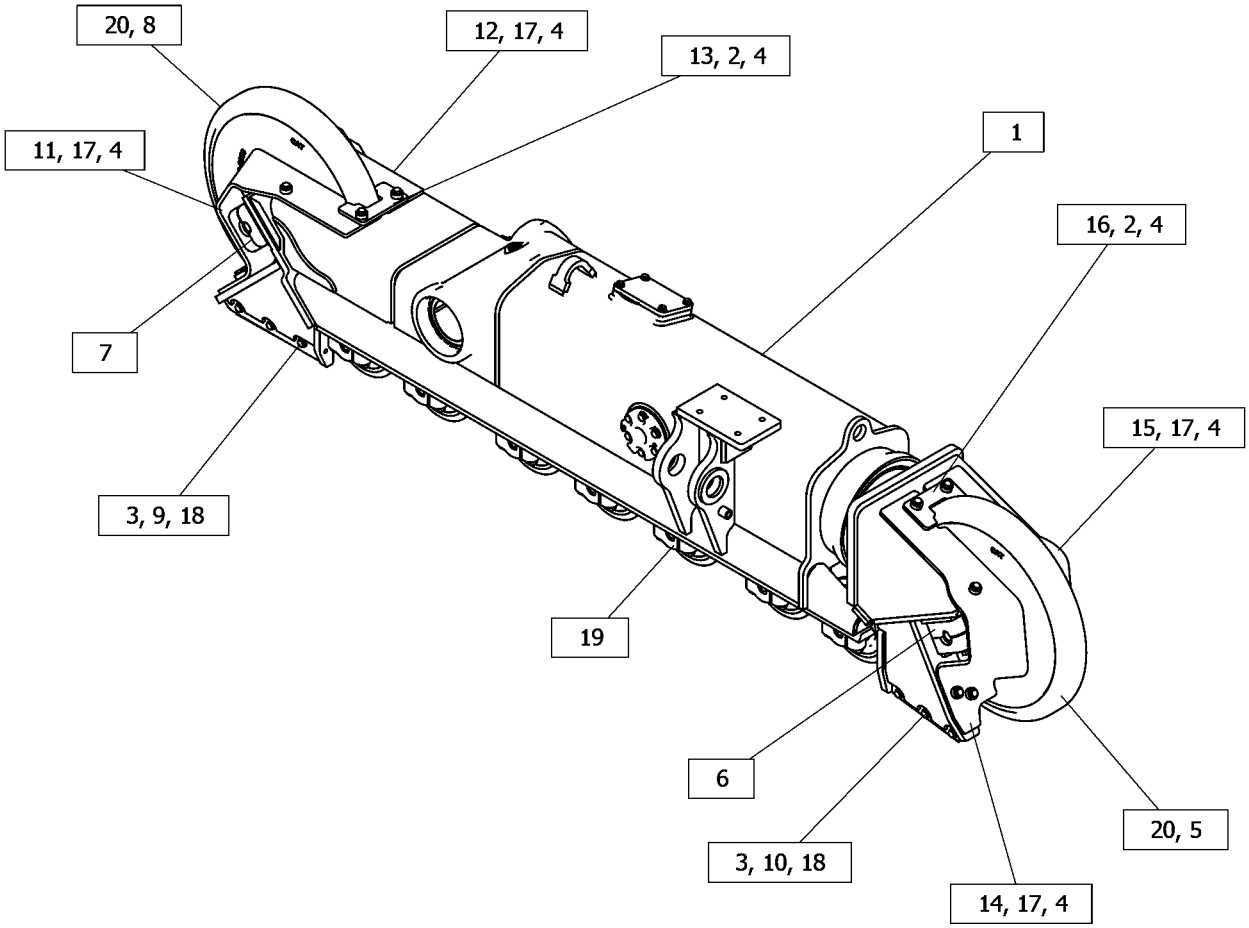

GRÁFICO 1 <FIM> g06450668

523-9372 FRAME GP-UNDERCARRIAGE

S/N: Z2K1-UP; Z2N1-UP
REFORÇADO, LADO DIREITO, LGP
NÚMEROE DE 523-9391, 523-9394 UNDERCARRIAGE AR
AN ATTACHMENT

SMCS-4150 **i07827848**

NOTA	REF. NÃO	GRÁFICO REF.	NÚMERO DA PEÇA	QTY	NOME DA PEÇA 1 2 3 4 5 6 (NÍVEL DO PRODUTO)	CONSULTE PÁGINA
Y	1	1	*510-3820*	1	FRAME GP-TRACK ROLLER (FRAME GP-TRACK ROLLER)	550
M	2	1	**8T-4183**	2	PARAFUSO (M12X1,75X40 MM) (BOLT (M12X1.75X40-MM))	
M	3	1	**8T-4192**	12	PARAFUSO (M12X1,75X25 MM) (BOLT (M12X1.75X25-MM))	
	4	1	**196-7074**	2	TIRA-DESGASTE (TRASEIRO) (STRIP-WEAR (REAR))	
Y	5	1	*233-0367*	1	GRUPO DA TAMPA-RODA-GUIA DA ESTEIRA (DIANTEIRO, LADO DIREITO) (DIANTEIRO, LADO ESQUERDO) (CAP GP-TRACK IDLER (FRONT, RH) (FRONT, LH))	540
Y	6	1	*233-0854*	1	GRUPO DA TAMPA-RODA-GUIA DA ESTEIRA (DIANTEIRO, LADO ESQUERDO) (DIANTEIRO, LADO DIREITO) (CAP GP-TRACK IDLER (FRONT, LH) (FRONT, RH))	541
	7	1	**251-8601**	1	ESCRÊIPER (SCRAPER)	
Y	8	1	*255-0045*	1	GRUPO DA TAMPA-RODA-GUIA DA ESTEIRA (TRASEIRO, LADO DIREITO) (CAP GP-TRACK IDLER (REAR, RH))	542
Y	9	1	*255-0046*	1	GRUPO DA TAMPA-RODA-GUIA DA ESTEIRA (TRASEIRO, LADO ESQUERDO) (CAP GP-TRACK IDLER (REAR, LH))	543
	10	1	**536-6332**	2	TIRA (STRIP)	
	11	1	**8T-4223**	14	ARRUELA DURA (13,5X25,5X3 MM DE ESPESSURA) (WASHER-HARD (13.5X25.5X3-MM THK))	
Y	12	1	**190-1546**	2	GRUPO DA RODA-GUIA DA ESTEIRA (IDLER GP-TRACK)	601
Y	13	1	*358-7239*	4	ROLLER GP-TRACK-SINGLE FLANGE (ROLLER GP-TRACK-SINGLE FLANGE)	627
Y	14	1	*358-8583*	4	ROLLER GP-TRACK-DOUBLE FLANGE (ROLLER GP-TRACK-DOUBLE FLANGE)	622

M - PEÇA MÉTRICA
Y - ILUSTRAÇÃO INDIVIDUAL

523-9372 FRAME GP-UNDERCARRIAGE () (continuação) **i07827848**

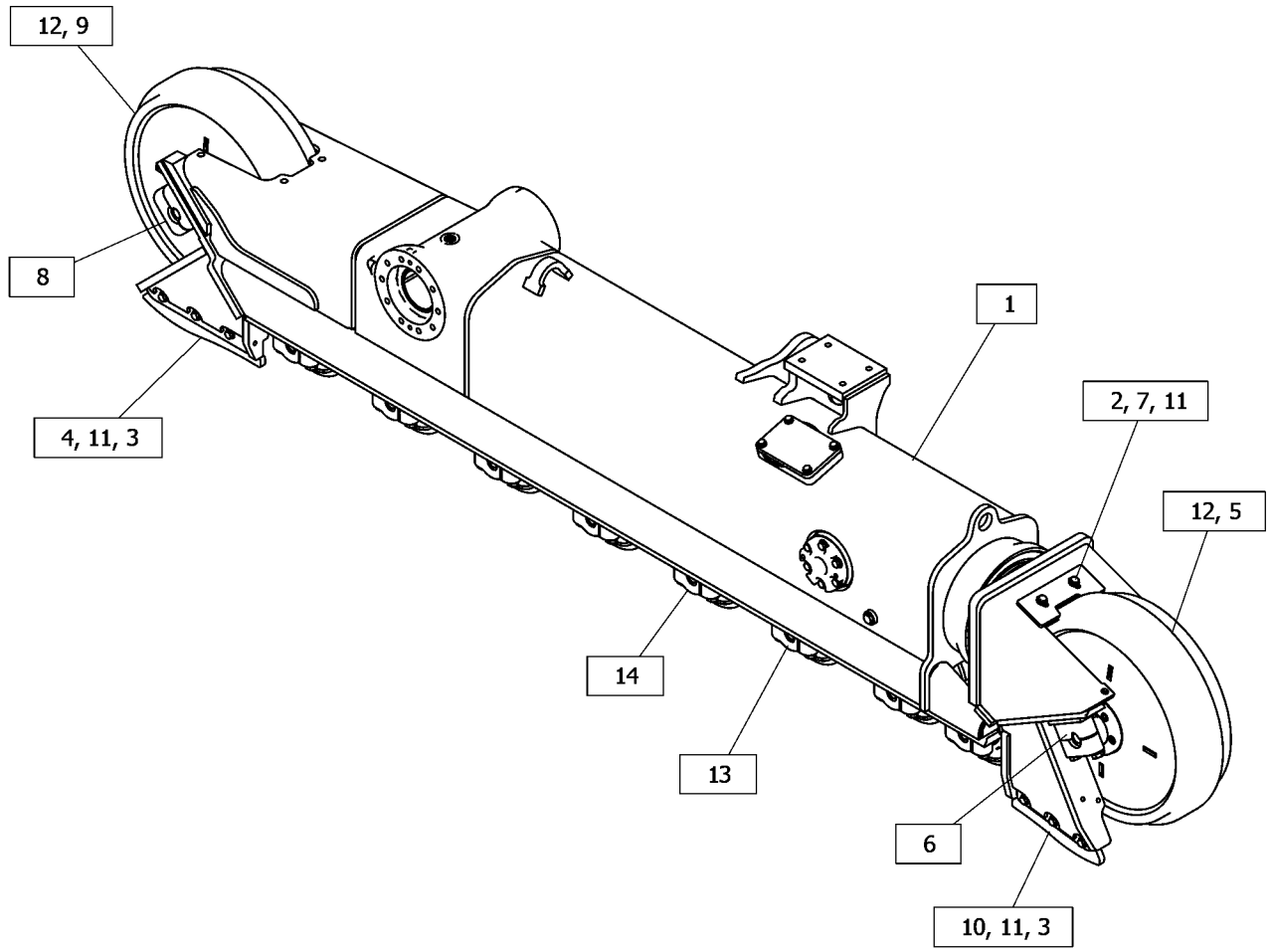

GRÁFICO 1 <FIM> g06451193

523-9373 FRAME GP-UNDERCARRIAGE

S/N: Z2K1-UP; Z2N1-UP
LADO ESQUERDO, REFORÇADO, LGP
NÚMEROE DE 523-9391, 523-9394 UNDERCARRIAGE AR
AN ATTACHMENT

SMCS-4150 **i07827856**

NOTA	REF. NÃO	GRÁFICO REF.	NÚMERO DA PEÇA	QTY	NOME DA PEÇA 1 2 3 4 5 6 (NÍVEL DO PRODUTO)	CONSULTE PÁGINA
M	1	1	**8T-4183**	2	PARAFUSO (M12X1,75X40 MM) (BOLT (M12X1.75X40-MM))	
Y	2	1	*510-3821*	1	FRAME GP-TRACK ROLLER (FRAME GP-TRACK ROLLER)	552
M	3	1	**8T-4192**	12	PARAFUSO (M12X1,75X25 MM) (BOLT (M12X1.75X25-MM))	
	4	1	**8T-4223**	14	ARRUELA DURA (13,5X25,5X3 MM DE ESPESSURA) (WASHER-HARD (13.5X25.5X3-MM THK))	
	5	1	**196-7074**	2	TIRA-DESGASTE (TRASEIRO) (STRIP-WEAR (REAR))	
Y	6	1	*233-0367*	1	GRUPO DA TAMPA-RODA-GUIA DA ESTEIRA (DIANTEIRO, LADO DIREITO) (DIANTEIRO, LADO ESQUERDO) (CAP GP-TRACK IDLER (FRONT, RH) (FRONT, LH))	540
Y	7	1	*233-0854*	1	GRUPO DA TAMPA-RODA-GUIA DA ESTEIRA (DIANTEIRO, LADO ESQUERDO) (DIANTEIRO, LADO DIREITO) (CAP GP-TRACK IDLER (FRONT, LH) (FRONT, RH))	541
	8	1	**251-8601**	1	ESCRÊIPER (SCRAPER)	
Y	9	1	*255-0045*	1	GRUPO DA TAMPA-RODA-GUIA DA ESTEIRA (TRASEIRO, LADO DIREITO) (CAP GP-TRACK IDLER (REAR, RH))	542
Y	10	1	*255-0046*	1	GRUPO DA TAMPA-RODA-GUIA DA ESTEIRA (TRASEIRO, LADO ESQUERDO) (CAP GP-TRACK IDLER (REAR, LH))	543
	11	1	**536-6332**	2	TIRA (STRIP)	
Y	12	1	*358-7239*	4	ROLLER GP-TRACK-SINGLE FLANGE (ROLLER GP-TRACK-SINGLE FLANGE)	627
Y	13	1	*358-8583*	4	ROLLER GP-TRACK-DOUBLE FLANGE (ROLLER GP-TRACK-DOUBLE FLANGE)	622
Y	14	1	**190-1546**	2	GRUPO DA RODA-GUIA DA ESTEIRA (IDLER GP-TRACK)	601

M - PEÇA MÉTRICA
Y - ILUSTRAÇÃO INDIVIDUAL

523-9373 FRAME GP-UNDERCARRIAGE () (continuação) **i07827856**

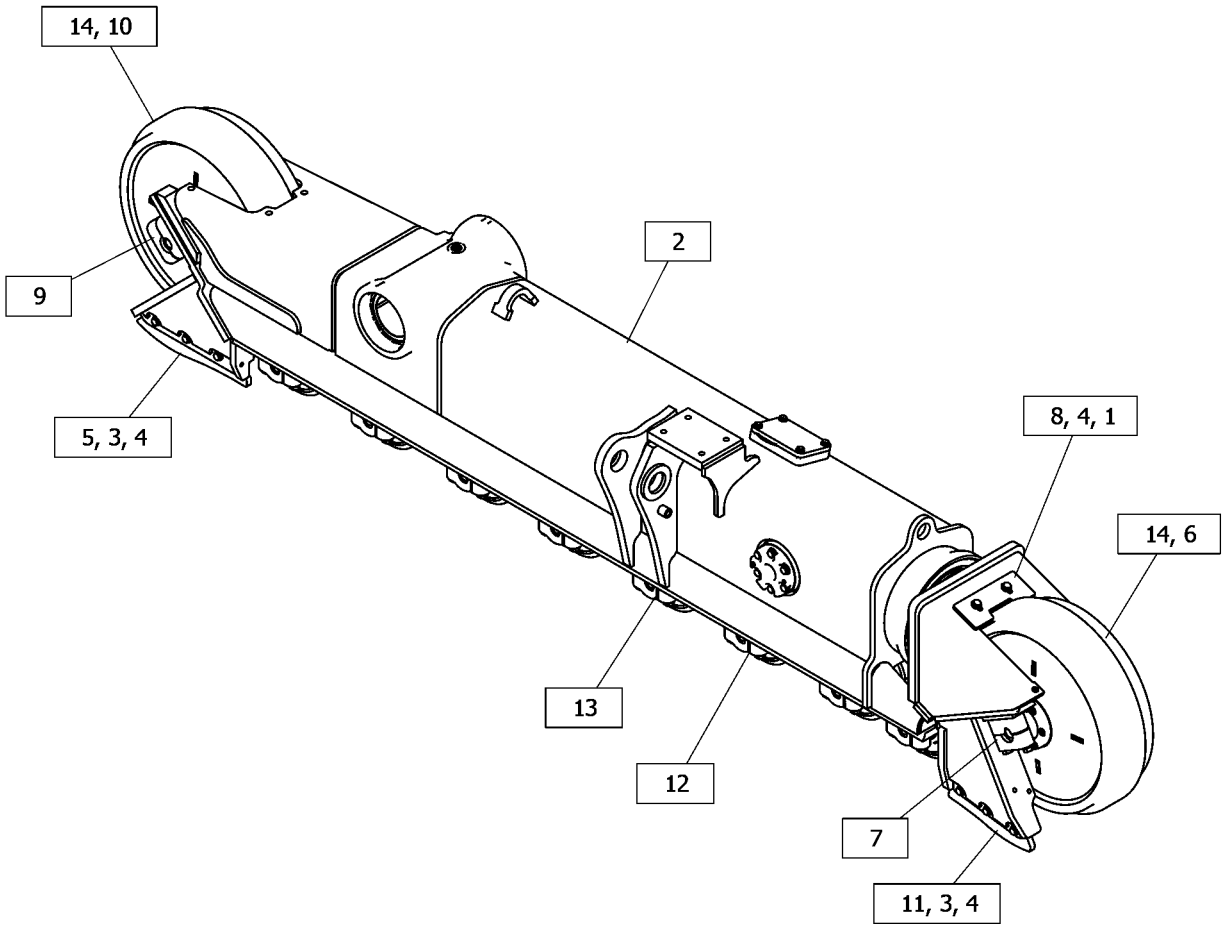

GRÁFICO 1 <FIM> g06451219

523-9374 FRAME GP-UNDERCARRIAGE

S/N: Z2N1-UP
REFORÇADO, LADO DIREITO, FLANGE DUPLO, LGP
NÚMEROE DE 523-9392 UNDERCARRIAGE AR
AN ATTACHMENT

SMCS-4150 **i07848516**

NOTA	REF. NÃO	GRÁFICO REF.	NÚMERO DA PEÇA	QTY	NOME DA PEÇA 1 2 3 4 5 6 (NÍVEL DO PRODUTO)	CONSULTE PÁGINA
Y	1	1	*510-3820*	1	FRAME GP-TRACK ROLLER (LADO DIREITO) (FRAME GP-TRACK ROLLER (RH))	550
M	2	1	**8T-4192**	12	PARAFUSO (M12X1,75X25 MM) (BOLT (M12X1.75X25-MM))	
	3	1	**8T-4223**	14	ARRUELA DURA (13,5X25,5X3 MM DE ESPESSURA) (WASHER-HARD (13.5X25.5X3-MM THK))	
	4	1	**196-7074**	2	TIRA-DESGASTE (TRASEIRO) (STRIP-WEAR (REAR))	
	5	1	**251-8601**	1	ESCRÊIPER (SCRAPER)	
Y	6	1	*233-0367*	1	GRUPO DA TAMPA-RODA-GUIA DA ESTEIRA (DIANTEIRO, LADO DIREITO) (DIANTEIRO, LADO ESQUERDO) (CAP GP-TRACK IDLER (FRONT, RH) (FRONT, LH))	540
Y	7	1	*233-0854*	1	GRUPO DA TAMPA-RODA-GUIA DA ESTEIRA (DIANTEIRO, LADO ESQUERDO) (DIANTEIRO, LADO DIREITO) (CAP GP-TRACK IDLER (FRONT, LH) (FRONT, RH))	541
Y	8	1	*255-0045*	1	GRUPO DA TAMPA-RODA-GUIA DA ESTEIRA (TRASEIRO, LADO DIREITO) (CAP GP-TRACK IDLER (REAR, RH))	542
Y	9	1	*255-0046*	1	GRUPO DA TAMPA-RODA-GUIA DA ESTEIRA (TRASEIRO, LADO ESQUERDO) (CAP GP-TRACK IDLER (REAR, LH))	543
	10	1	**536-6332**	2	TIRA (STRIP)	
M	11	1	**8T-4183**	2	PARAFUSO (M12X1,75X40 MM) (BOLT (M12X1.75X40-MM))	
Y	12	1	*358-7239*	2	ROLLER GP-TRACK-SINGLE FLANGE (ROLLER GP-TRACK-SINGLE FLANGE)	627
Y	13	1	*384-3275*	6	ROLLER GP-TRACK-DOUBLE FLANGE (ROLLER GP-TRACK-DOUBLE FLANGE)	623
Y	14	1	**190-1546**	2	GRUPO DA RODA-GUIA DA ESTEIRA (IDLER GP-TRACK)	601

M - PEÇA MÉTRICA
Y - ILUSTRAÇÃO INDIVIDUAL

523-9374 FRAME GP-UNDERCARRIAGE () (continuação) **i07848516**

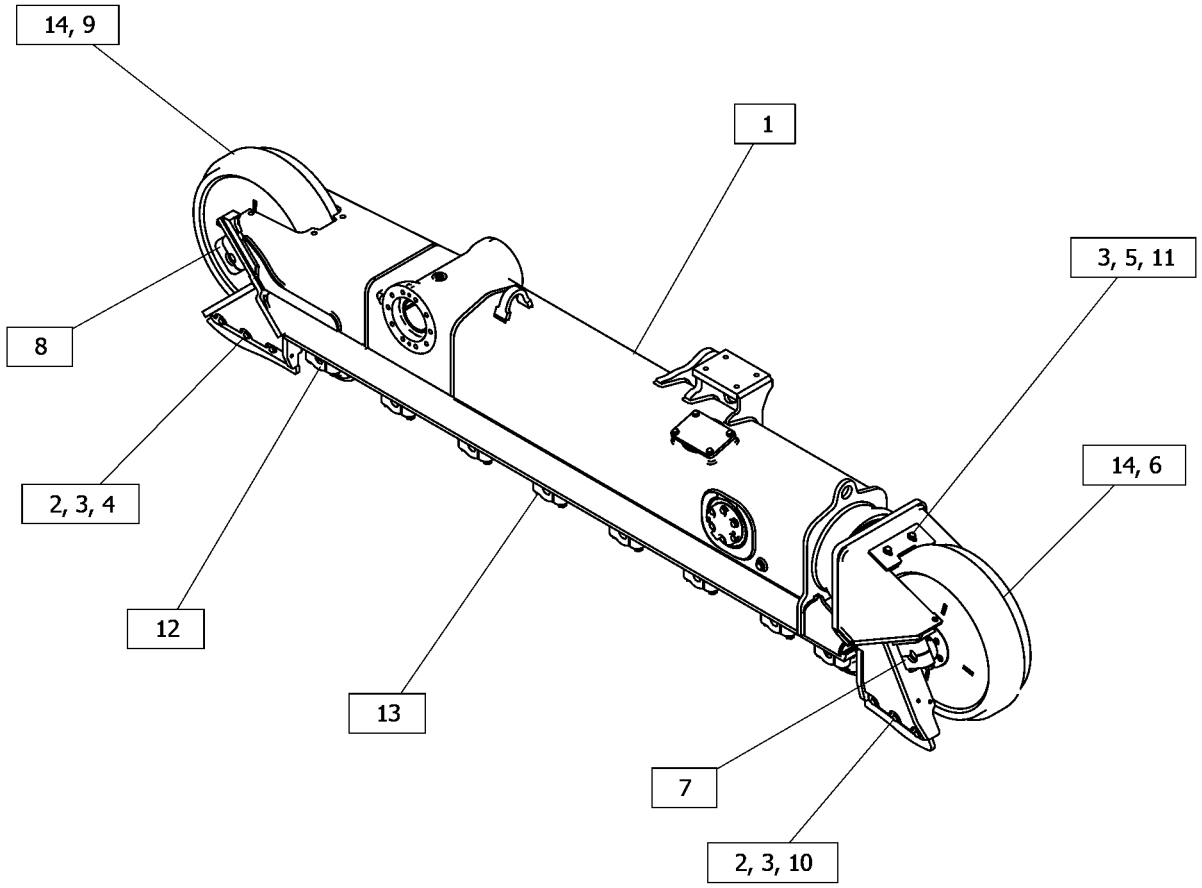

GRÁFICO 1 <FIM> g06453572

523-9375 FRAME GP-UNDERCARRIAGE

S/N: Z2N1-UP
REFORÇADO, LADO ESQUERDO, FLANGE DUPLO, LGP
NÚMEROE DE 523-9392 UNDERCARRIAGE AR
AN ATTACHMENT

SMCS-4150 **i07848519**

NOTA	REF. NÃO	GRÁFICO REF.	NÚMERO DA PEÇA	QTY	NOME DA PEÇA 1 2 3 4 5 6 (NÍVEL DO PRODUTO)	CONSULTE PÁGINA
Y	1	1	*510-3821*	1	FRAME GP-TRACK ROLLER (LADO ESQUERDO) (FRAME GP-TRACK ROLLER (LH))	552
M	2	1	**8T-4192**	12	PARAFUSO (M12X1,75X25 MM) (BOLT (M12X1.75X25-MM))	
	3	1	**8T-4223**	14	ARRUELA DURA (13,5X25,5X3 MM DE ESPESSURA) (WASHER-HARD (13.5X25.5X3-MM THK))	
	4	1	**196-7074**	2	TIRA-DESGASTE (TRASEIRO) (STRIP-WEAR (REAR))	
	5	1	**251-8601**	1	ESCRÊIPER (SCRAPER)	
Y	6	1	*233-0367*	1	GRUPO DA TAMPA-RODA-GUIA DA ESTEIRA (DIANTEIRO, LADO DIREITO) (DIANTEIRO, LADO ESQUERDO) (CAP GP-TRACK IDLER (FRONT, RH) (FRONT, LH))	540
Y	7	1	*233-0854*	1	GRUPO DA TAMPA-RODA-GUIA DA ESTEIRA (DIANTEIRO, LADO ESQUERDO) (DIANTEIRO, LADO DIREITO) (CAP GP-TRACK IDLER (FRONT, LH) (FRONT, RH))	541
Y	8	1	*255-0045*	1	GRUPO DA TAMPA-RODA-GUIA DA ESTEIRA (TRASEIRO, LADO DIREITO) (CAP GP-TRACK IDLER (REAR, RH))	542
Y	9	1	*255-0046*	1	GRUPO DA TAMPA-RODA-GUIA DA ESTEIRA (TRASEIRO, LADO ESQUERDO) (CAP GP-TRACK IDLER (REAR, LH))	543
	10	1	**536-6332**	2	TIRA (STRIP)	
M	11	1	**8T-4183**	2	PARAFUSO (M12X1,75X40 MM) (BOLT (M12X1.75X40-MM))	
Y	12	1	*358-7239*	2	ROLLER GP-TRACK-SINGLE FLANGE (ROLLER GP-TRACK-SINGLE FLANGE)	627
Y	13	1	*384-3275*	6	ROLLER GP-TRACK-DOUBLE FLANGE (ROLLER GP-TRACK-DOUBLE FLANGE)	623
Y	14	1	**190-1546**	2	GRUPO DA RODA-GUIA DA ESTEIRA (IDLER GP-TRACK)	601

M - PEÇA MÉTRICA
Y - ILUSTRAÇÃO INDIVIDUAL

523-9375 FRAME GP-UNDERCARRIAGE () (continuação) **i07848519**

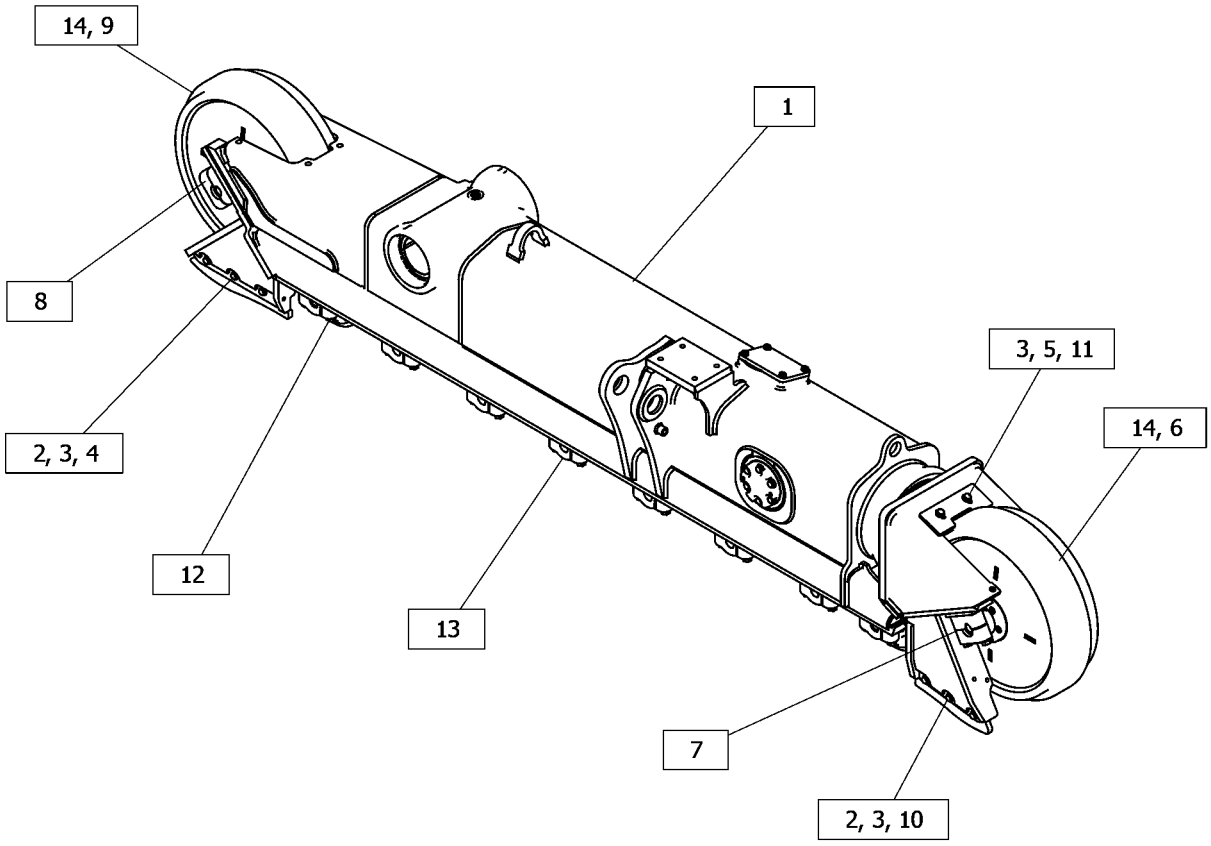

GRÁFICO 1 <FIM> g06453560

523-9376 FRAME GP-UNDERCARRIAGE–SYSTEMONE

S/N: Z2K1-UP; Z2N1-UP
LADO DIREITO, LGP
NÚMEROE DE 523-9393, 523-9395 UNDERCARRIAGE AR
AN ATTACHMENT

SMCS-4150 **i07827875**

NOTA	REF. NÃO	GRÁFICO REF.	NÚMERO DA PEÇA	QTY	NOME DA PEÇA 1 2 3 4 5 6 (NÍVEL DO PRODUTO)	CONSULTE PÁGINA
M	1	1	**8T-4910**	4	PARAFUSO (M12X1,75X60 MM) (BOLT (M12X1.75X60-MM))	
Y	2	1	*510-3820*	1	FRAME GP-TRACK ROLLER (FRAME GP-TRACK ROLLER)	550
M	3	1	**8T-4192**	12	PARAFUSO (M12X1,75X25 MM) (BOLT (M12X1.75X25-MM))	
M	4	1	**8T-4194**	12	PARAFUSO (M12X1,75X50 MM) (BOLT (M12X1.75X50-MM))	
	5	1	**8T-4223**	12	ARRUELA DURA (13,5X25,5X3 MM DE ESPESSURA) (WASHER-HARD (13.5X25.5X3-MM THK))	
	6	1	**198-4778**	16	ARRUELA DURA (13,5X30X12 MM DE ESPESSURA) (WASHER-HARD (13.5X30X12-MM THK))	
Y	7	1	*233-0367*	1	GRUPO DA TAMPA-RODA-GUIA DA ESTEIRA (DIANTEIRO, LADO DIREITO) (DIANTEIRO, LADO ESQUERDO) (CAP GP-TRACK IDLER (FRONT, RH) (FRONT, LH))	540
Y	8	1	*233-0854*	1	GRUPO DA TAMPA-RODA-GUIA DA ESTEIRA (DIANTEIRO, LADO ESQUERDO) (DIANTEIRO, LADO DIREITO) (CAP GP-TRACK IDLER (FRONT, LH) (FRONT, RH))	541
Y	9	1	*283-5745*	1	GRUPO DA TAMPA-RODA-GUIA DA ESTEIRA (TRASEIRO) (CAP GP-TRACK IDLER (REAR))	544
Y	10	1	*283-5749*	1	GRUPO DA TAMPA-RODA-GUIA DA ESTEIRA (TRASEIRO) (CAP GP-TRACK IDLER (REAR))	545
	11	1	**353-2187**	2	PLATE-WEAR (TRASEIRO) (PLATE-WEAR (REAR))	
	12	1	**536-6333**	2	TIRA (STRIP)	
	13	1	**538-3654**	1	ESCRÊIPER (SCRAPER)	
	14	1	**538-3655**	1	ESCRÊIPER (SCRAPER)	
	15	1	**538-3656**	1	ESCRÊIPER (SCRAPER)	
	16	1	**538-3657**	1	ESCRÊIPER (SCRAPER)	
	17	1	**538-3658**	1	ESCRÊIPER (SCRAPER)	
	18	1	**538-3659**	1	ESCRÊIPER (SCRAPER)	
Y	19	1	*273-3989*	8	ROLLER GP-TRACK-SINGLE FLANGE (SYSTEMONE) (ROLLER GP-TRACK-SINGLE FLANGE (SYSTEMONE))	625
Y	20	1	**456-9904**	2	GRUPO DA RODA-GUIA DA ESTEIRA (SYSTEMONE) (IDLER GP-TRACK (SYSTEMONE))	605

M - PEÇA MÉTRICA
Y - ILUSTRAÇÃO INDIVIDUAL

523-9376 FRAME GP-UNDERCARRIAGE () (continuação) **i07827875**

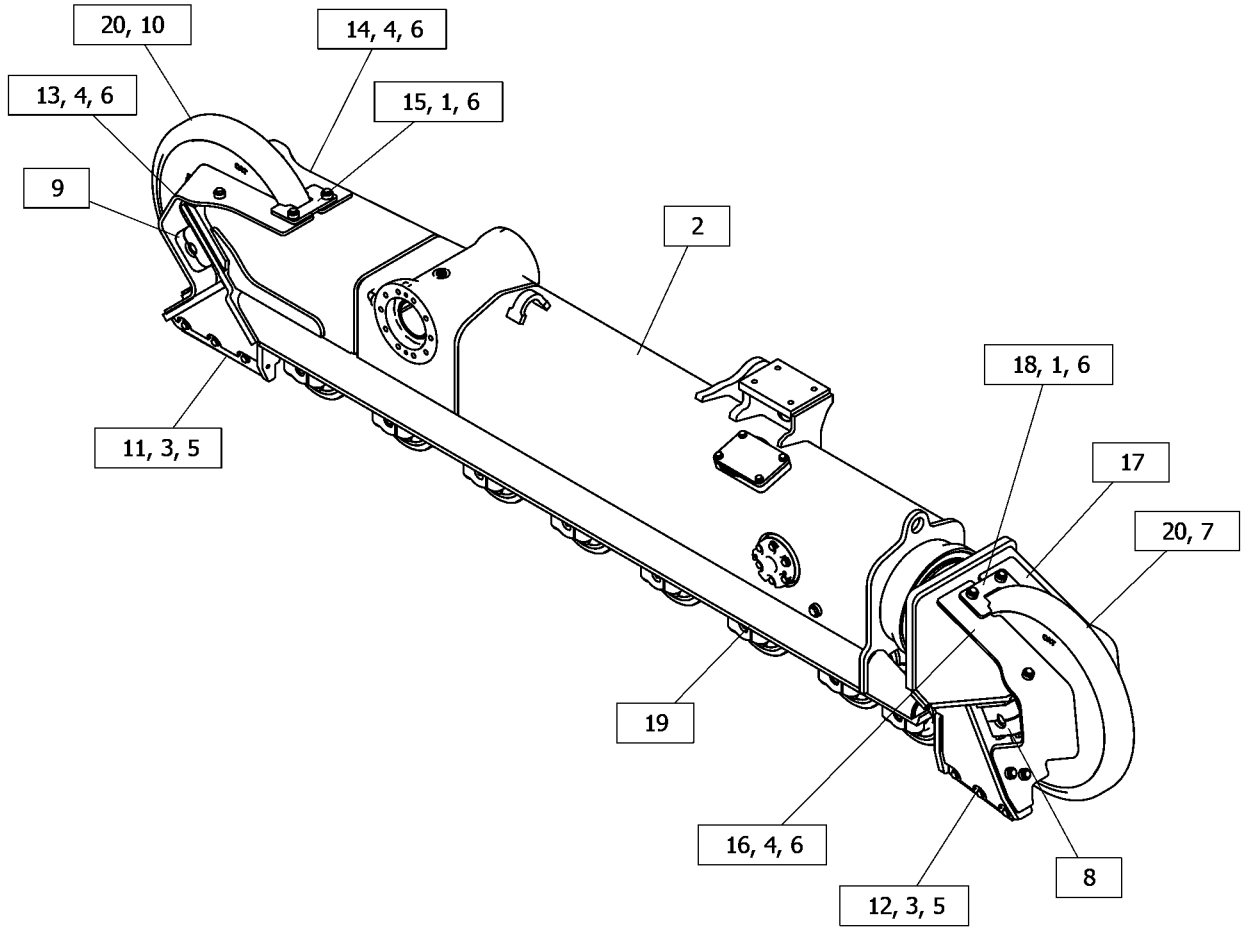

GRÁFICO 1 <FIM> g06451221

523-9377 FRAME GP-UNDERCARRIAGE–SYSTEMONE

S/N: Z2K1-UP; Z2N1-UP
LADO ESQUERDO, LGP
NÚMEROE DE 523-9393, 523-9395 UNDERCARRIAGE AR
AN ATTACHMENT

SMCS-4150 **i07838003**

NOTA	REF. NÃO	GRÁFICO REF.	NÚMERO DA PEÇA	QTY	NOME DA PEÇA 1 2 3 4 5 6 (NÍVEL DO PRODUTO)	CONSULTE PÁGINA
M	1	1	**8T-4910**	4	PARAFUSO (M12X1,75X60 MM) (BOLT (M12X1.75X60-MM))	
Y	2	1	*510-3821*	1	FRAME GP-TRACK ROLLER (FRAME GP-TRACK ROLLER)	552
M	3	1	**8T-4192**	12	PARAFUSO (M12X1,75X25 MM) (BOLT (M12X1.75X25-MM))	
M	4	1	**8T-4194**	12	PARAFUSO (M12X1,75X50 MM) (BOLT (M12X1.75X50-MM))	
	5	1	**8T-4223**	12	ARRUELA DURA (13,5X25,5X3 MM DE ESPESSURA) (WASHER-HARD (13.5X25.5X3-MM THK))	
	6	1	**198-4778**	16	ARRUELA DURA (13,5X30X12 MM DE ESPESSURA) (WASHER-HARD (13.5X30X12-MM THK))	
Y	7	1	*233-0367*	1	GRUPO DA TAMPA-RODA-GUIA DA ESTEIRA (DIANTEIRO, LADO DIREITO) (DIANTEIRO, LADO ESQUERDO) (CAP GP-TRACK IDLER (FRONT, RH) (FRONT, LH))	540
Y	8	1	*233-0854*	1	GRUPO DA TAMPA-RODA-GUIA DA ESTEIRA (DIANTEIRO, LADO ESQUERDO) (DIANTEIRO, LADO DIREITO) (CAP GP-TRACK IDLER (FRONT, LH) (FRONT, RH))	541
Y	9	1	*283-5745*	1	GRUPO DA TAMPA-RODA-GUIA DA ESTEIRA (TRASEIRO) (CAP GP-TRACK IDLER (REAR))	544
Y	10	1	*283-5749*	1	GRUPO DA TAMPA-RODA-GUIA DA ESTEIRA (TRASEIRO) (CAP GP-TRACK IDLER (REAR))	545
	11	1	**353-2187**	2	PLATE-WEAR (TRASEIRO) (PLATE-WEAR (REAR))	
	12	1	**536-6333**	2	TIRA (STRIP)	
	13	1	**538-3654**	1	ESCRÊIPER (SCRAPER)	
	14	1	**538-3655**	1	ESCRÊIPER (SCRAPER)	
	15	1	**538-3656**	1	ESCRÊIPER (SCRAPER)	
	16	1	**538-3657**	1	ESCRÊIPER (SCRAPER)	
	17	1	**538-3658**	1	ESCRÊIPER (SCRAPER)	
	18	1	**538-3659**	1	ESCRÊIPER (SCRAPER)	
Y	19	1	*273-3989*	8	ROLLER GP-TRACK-SINGLE FLANGE (SYSTEMONE) (ROLLER GP-TRACK-SINGLE FLANGE (SYSTEMONE))	625
Y	20	1	**456-9904**	2	GRUPO DA RODA-GUIA DA ESTEIRA (SYSTEMONE) (IDLER GP-TRACK (SYSTEMONE))	605

M - PEÇA MÉTRICA
Y - ILUSTRAÇÃO INDIVIDUAL

523-9377 FRAME GP-UNDERCARRIAGE () (continuação) **i07838003**

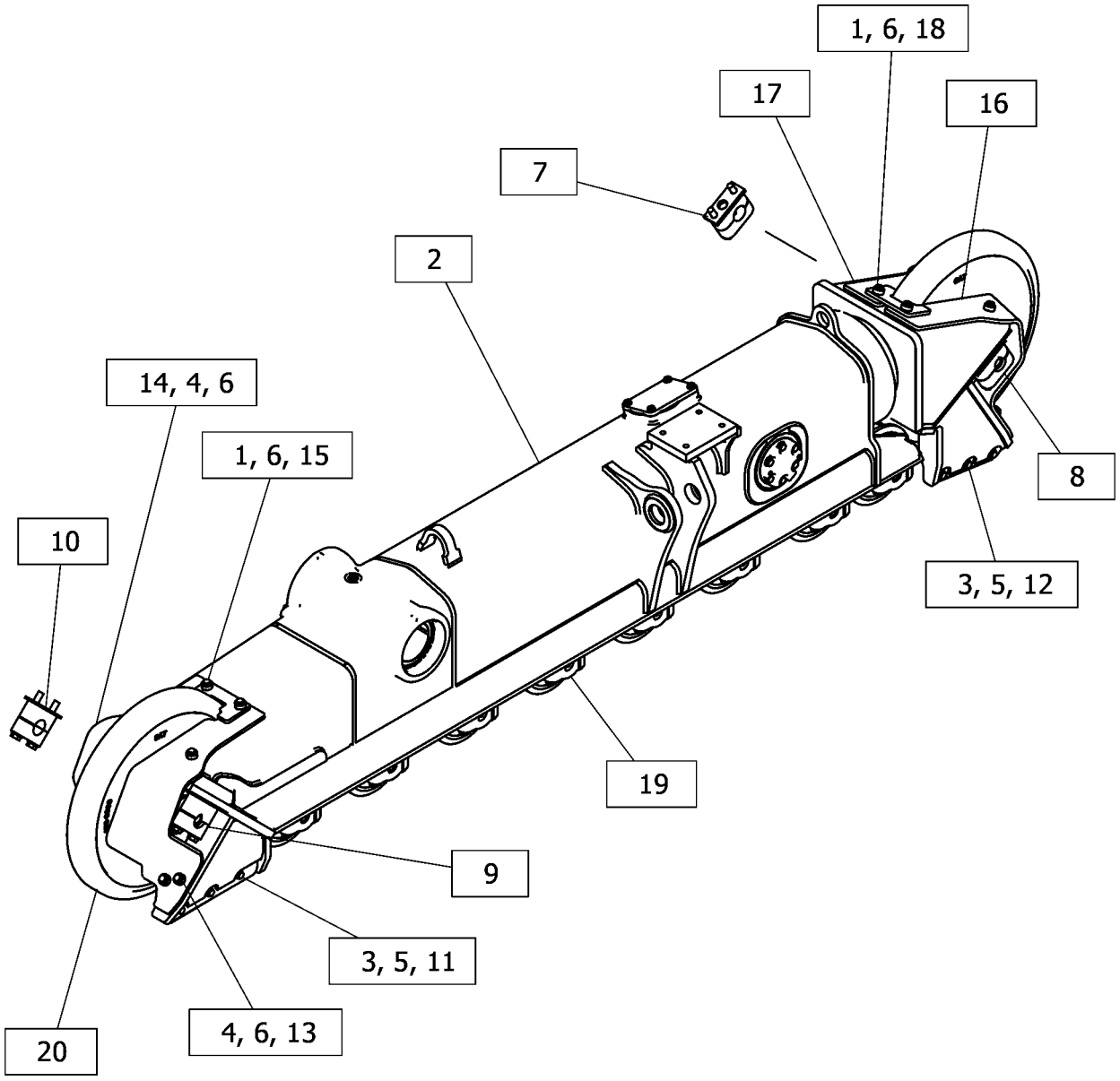

GRÁFICO 1 <FIM> g06451277

563-1029 FRAME GP-UNDERCARRIAGE

S/N: Z2K1-UP
LADO ESQUERDO, MANUSEIO DE RESÍDUOS, XL, REFORÇADO
NÚMEROE DE 563-1027 UNDERCARRIAGE AR
AN ATTACHMENT

SMCS-4150 **i07844475**

NOTA	REF. NÃO	GRÁFICO REF.	NÚMERO DA PEÇA	QTY	NOME DA PEÇA 1 2 3 4 5 6 (NÍVEL DO PRODUTO)	CONSULTE PÁGINA
Y	1	1	*510-3811*	1	FRAME GP-TRACK ROLLER (LADO ESQUERDO) (FRAME GP-TRACK ROLLER (LH))	548
M	2	1	**8T-4183**	2	PARAFUSO (M12X1,75X40 MM) (BOLT (M12X1.75X40-MM))	
M	3	1	**8T-4192**	12	PARAFUSO (M12X1,75X25 MM) (BOLT (M12X1.75X25-MM))	
	4	1	**196-7074**	2	TIRA-DESGASTE (TRASEIRO) (STRIP-WEAR (REAR))	
Y	5	1	*233-0367*	1	GRUPO DA TAMPA-RODA-GUIA DA ESTEIRA (DIANTEIRO, LADO DIREITO) (DIANTEIRO, LADO ESQUERDO) (CAP GP-TRACK IDLER (FRONT, RH) (FRONT, LH))	540
Y	6	1	*233-0854*	1	GRUPO DA TAMPA-RODA-GUIA DA ESTEIRA (DIANTEIRO, LADO ESQUERDO) (DIANTEIRO, LADO DIREITO) (CAP GP-TRACK IDLER (FRONT, LH) (FRONT, RH))	541
	7	1	**251-8601**	1	ESCRÊIPER (SCRAPER)	
Y	8	1	*255-0045*	1	GRUPO DA TAMPA-RODA-GUIA DA ESTEIRA (TRASEIRO, LADO DIREITO) (CAP GP-TRACK IDLER (REAR, RH))	542
Y	9	1	*255-0046*	1	GRUPO DA TAMPA-RODA-GUIA DA ESTEIRA (TRASEIRO, LADO ESQUERDO) (CAP GP-TRACK IDLER (REAR, LH))	543
	10	1	**536-6332**	2	TIRA (STRIP)	
	11	1	**8T-4223**	14	ARRUELA DURA (13,5X25,5X3 MM DE ESPESSURA) (WASHER-HARD (13.5X25.5X3-MM THK))	
Y	12	1	**204-7266**	2	GRUPO DA RODA-GUIA DA ESTEIRA (MANUSEIO DE RESÍDUOS) (IDLER GP-TRACK (WASTE HANDLING))	603
Y	13	1	*358-7239*	4	ROLLER GP-TRACK-SINGLE FLANGE (REFORÇADO) (ROLLER GP-TRACK-SINGLE FLANGE (HEAVY-DUTY))	627
Y	14	1	*358-8583*	3	ROLLER GP-TRACK-DOUBLE FLANGE (ROLLER GP-TRACK-DOUBLE FLANGE)	622

M - PEÇA MÉTRICA
Y - ILUSTRAÇÃO INDIVIDUAL

563-1029 FRAME GP-UNDERCARRIAGE () (continuação) **i07844475**

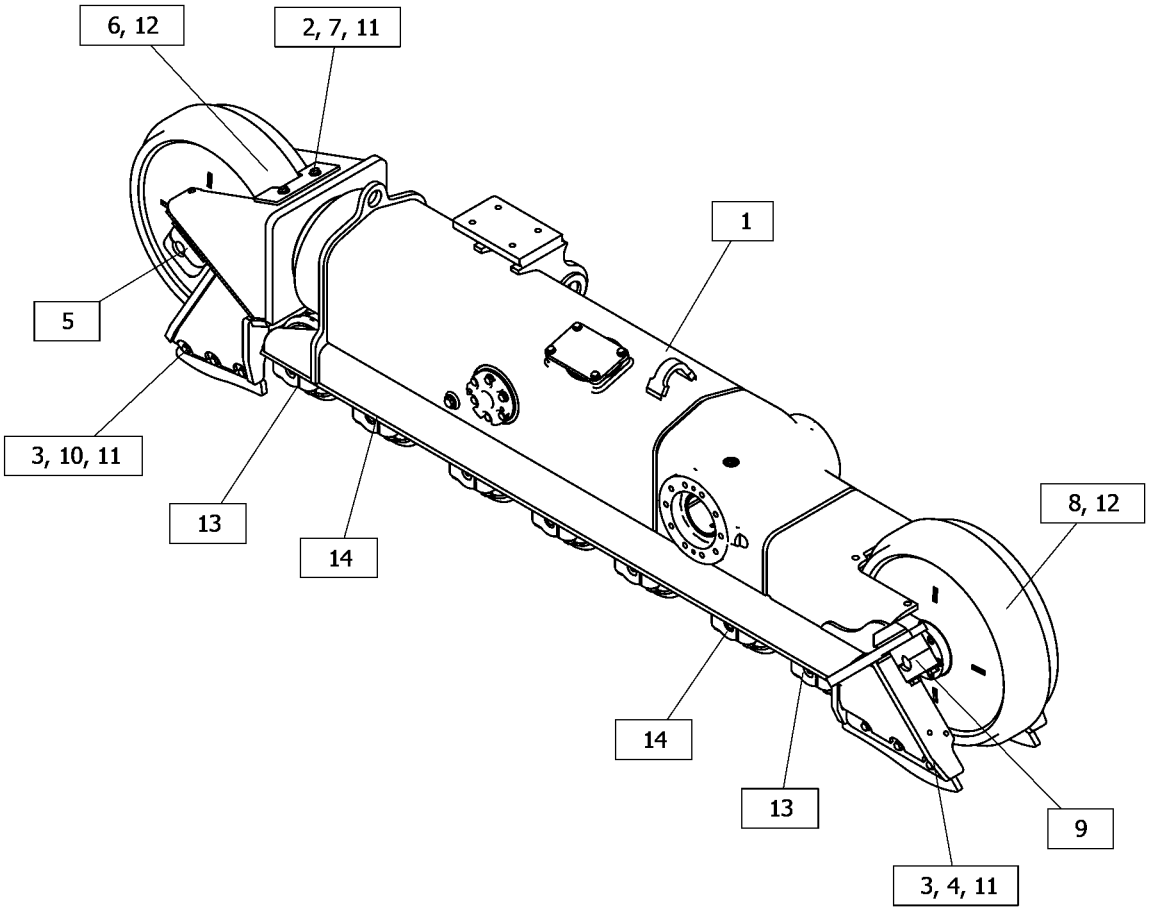

GRÁFICO 1 <FIM> g06454195

563-1030 FRAME GP-UNDERCARRIAGE

S/N: Z2K1-UP
LADO DIREITO, MANUSEIO DE RESÍDUOS, XL, REFORÇADO
NÚMEROE DE 563-1027 UNDERCARRIAGE AR
AN ATTACHMENT

SMCS-4150 **i07844502**

NOTA	REF. NÃO	GRÁFICO REF.	NÚMERO DA PEÇA	QTY	NOME DA PEÇA 1 2 3 4 5 6 (NÍVEL DO PRODUTO)	CONSULTE PÁGINA
M	1	1	**8T-4183**	2	PARAFUSO (M12X1,75X40 MM) (BOLT (M12X1.75X40-MM))	
Y	2	1	*510-3810*	1	FRAME GP-TRACK ROLLER (LADO DIREITO) (FRAME GP-TRACK ROLLER (RH))	546
M	3	1	**8T-4192**	12	PARAFUSO (M12X1,75X25 MM) (BOLT (M12X1.75X25-MM))	
	4	1	**8T-4223**	14	ARRUELA DURA (13,5X25,5X3 MM DE ESPESSURA) (WASHER-HARD (13.5X25.5X3-MM THK))	
	5	1	**196-7074**	2	TIRA-DESGASTE (TRASEIRO) (STRIP-WEAR (REAR))	
Y	6	1	*233-0367*	1	GRUPO DA TAMPA-RODA-GUIA DA ESTEIRA (DIANTEIRO, LADO DIREITO) (DIANTEIRO, LADO ESQUERDO) (CAP GP-TRACK IDLER (FRONT, RH) (FRONT, LH))	540
Y	7	1	*233-0854*	1	GRUPO DA TAMPA-RODA-GUIA DA ESTEIRA (DIANTEIRO, LADO ESQUERDO) (DIANTEIRO, LADO DIREITO) (CAP GP-TRACK IDLER (FRONT, LH) (FRONT, RH))	541
	8	1	**251-8601**	1	ESCRÊIPER (SCRAPER)	
Y	9	1	*255-0045*	1	GRUPO DA TAMPA-RODA-GUIA DA ESTEIRA (TRASEIRO, LADO DIREITO) (CAP GP-TRACK IDLER (REAR, RH))	542
Y	10	1	*255-0046*	1	GRUPO DA TAMPA-RODA-GUIA DA ESTEIRA (TRASEIRO, LADO ESQUERDO) (CAP GP-TRACK IDLER (REAR, LH))	543
	11	1	**536-6332**	2	TIRA (STRIP)	
Y	12	1	*358-7239*	4	ROLLER GP-TRACK-SINGLE FLANGE (ROLLER GP-TRACK-SINGLE FLANGE)	627
Y	13	1	*358-8583*	3	ROLLER GP-TRACK-DOUBLE FLANGE (ROLLER GP-TRACK-DOUBLE FLANGE)	622
Y	14	1	**204-7266**	2	GRUPO DA RODA-GUIA DA ESTEIRA (IDLER GP-TRACK)	603

M - PEÇA MÉTRICA
Y - ILUSTRAÇÃO INDIVIDUAL

563-1030 FRAME GP-UNDERCARRIAGE () (continuação) **i07844502**

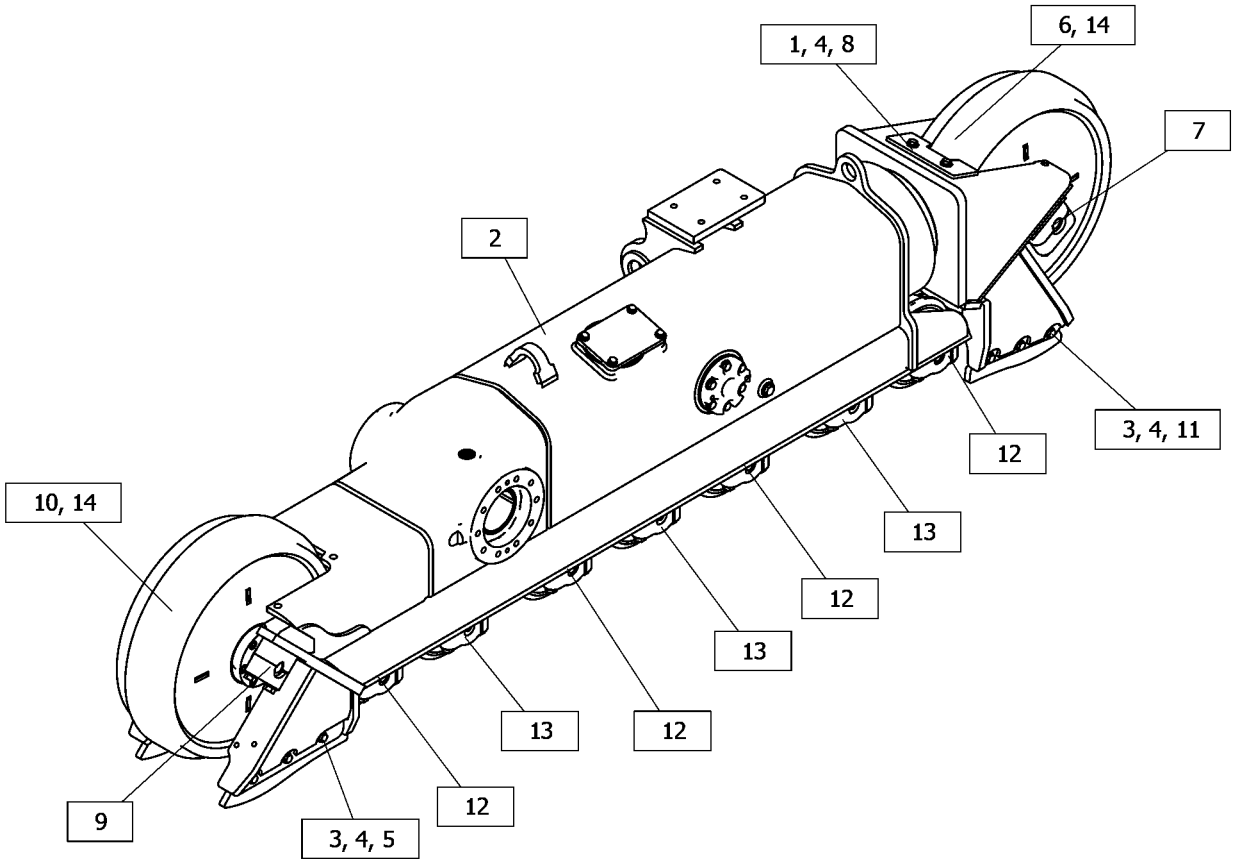

GRÁFICO 1 <FIM> g06454300

563-1138 FRAME GP-UNDERCARRIAGE

S/N: Z2N1-UP
LADO DIREITO, REFORÇADO, LGP
NÚMEROE DE 563-1028 UNDERCARRIAGE AR
AN ATTACHMENT

SMCS-4150 **i07837928**

NOTA	REF. NÃO	GRÁFICO REF.	NÚMERO DA PEÇA	QTY	NOME DA PEÇA 1 2 3 4 5 6 (NÍVEL DO PRODUTO)	CONSULTE PÁGINA
M	1	1	**8T-4183**	2	PARAFUSO (M12X1,75X40 MM) (BOLT (M12X1.75X40-MM))	
Y	2	1	*510-3820*	1	FRAME GP-TRACK ROLLER (FRAME GP-TRACK ROLLER)	550
M	3	1	**8T-4192**	12	PARAFUSO (M12X1,75X25 MM) (BOLT (M12X1.75X25-MM))	
	4	1	**8T-4223**	14	ARRUELA DURA (13,5X25,5X3 MM DE ESPESSURA) (WASHER-HARD (13.5X25.5X3-MM THK))	
	5	1	**196-7074**	2	TIRA-DESGASTE (TRASEIRO) (STRIP-WEAR (REAR))	
Y	6	1	*233-0367*	1	GRUPO DA TAMPA-RODA-GUIA DA ESTEIRA (DIANTEIRO, LADO DIREITO) (DIANTEIRO, LADO ESQUERDO) (CAP GP-TRACK IDLER (FRONT, RH) (FRONT, LH))	540
Y	7	1	*233-0854*	1	GRUPO DA TAMPA-RODA-GUIA DA ESTEIRA (DIANTEIRO, LADO ESQUERDO) (DIANTEIRO, LADO DIREITO) (CAP GP-TRACK IDLER (FRONT, LH) (FRONT, RH))	541
	8	1	**251-8601**	1	ESCRÊIPER (SCRAPER)	
Y	9	1	*255-0045*	1	GRUPO DA TAMPA-RODA-GUIA DA ESTEIRA (TRASEIRO, LADO DIREITO) (CAP GP-TRACK IDLER (REAR, RH))	542
Y	10	1	*255-0046*	1	GRUPO DA TAMPA-RODA-GUIA DA ESTEIRA (TRASEIRO, LADO ESQUERDO) (CAP GP-TRACK IDLER (REAR, LH))	543
	11	1	**536-6332**	2	TIRA (STRIP)	
Y	12	1	*358-7239*	4	ROLLER GP-TRACK-SINGLE FLANGE (ROLLER GP-TRACK-SINGLE FLANGE)	627
Y	13	1	*358-8583*	4	ROLLER GP-TRACK-DOUBLE FLANGE (ROLLER GP-TRACK-DOUBLE FLANGE)	622
Y	14	1	**204-7266**	2	GRUPO DA RODA-GUIA DA ESTEIRA (IDLER GP-TRACK)	603

M - PEÇA MÉTRICA
Y - ILUSTRAÇÃO INDIVIDUAL

563-1138 FRAME GP-UNDERCARRIAGE () (continuação) **i07837928**

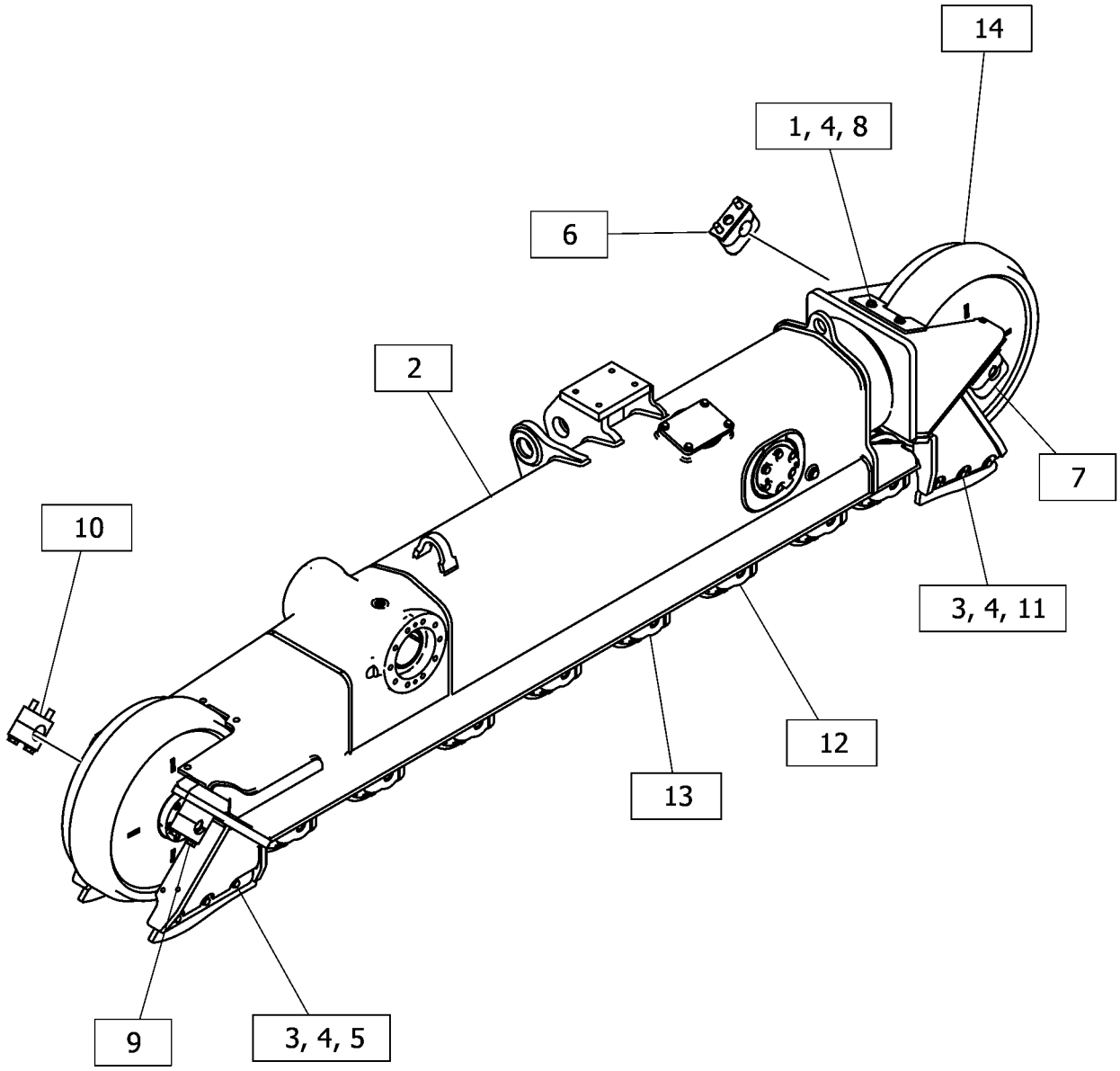

GRÁFICO 1 <FIM> g06451237

563-1139 FRAME GP-UNDERCARRIAGE

S/N: Z2N1-UP
LADO ESQUERDO, MANUSEIO DE RESÍDUOS, REFORÇADO, LGP
NÚMEROE DE 563-1028 UNDERCARRIAGE AR
AN ATTACHMENT

SMCS-4150 **i07827881**

NOTA	REF. NÃO	GRÁFICO REF.	NÚMERO DA PEÇA	QTY	NOME DA PEÇA 1 2 3 4 5 6 (NÍVEL DO PRODUTO)	CONSULTE PÁGINA
M	1	1	**8T-4183**	2	PARAFUSO (M12X1,75X40 MM) (BOLT (M12X1.75X40-MM))	
Y	2	1	*510-3821*	1	FRAME GP-TRACK ROLLER (FRAME GP-TRACK ROLLER)	552
M	3	1	**8T-4192**	12	PARAFUSO (M12X1,75X25 MM) (BOLT (M12X1.75X25-MM))	
	4	1	**8T-4223**	14	ARRUELA DURA (13,5X25,5X3 MM DE ESPESSURA) (WASHER-HARD (13.5X25.5X3-MM THK))	
	5	1	**196-7074**	2	TIRA-DESGASTE (TRASEIRO) (STRIP-WEAR (REAR))	
Y	6	1	*233-0367*	1	GRUPO DA TAMPA-RODA-GUIA DA ESTEIRA (DIANTEIRO, LADO DIREITO) (DIANTEIRO, LADO ESQUERDO) (CAP GP-TRACK IDLER (FRONT, RH) (FRONT, LH))	540
Y	7	1	*233-0854*	1	GRUPO DA TAMPA-RODA-GUIA DA ESTEIRA (DIANTEIRO, LADO ESQUERDO) (DIANTEIRO, LADO DIREITO) (CAP GP-TRACK IDLER (FRONT, LH) (FRONT, RH))	541
	8	1	**251-8601**	1	ESCRÊIPER (SCRAPER)	
Y	9	1	*255-0045*	1	GRUPO DA TAMPA-RODA-GUIA DA ESTEIRA (TRASEIRO, LADO DIREITO) (CAP GP-TRACK IDLER (REAR, RH))	542
Y	10	1	*255-0046*	1	GRUPO DA TAMPA-RODA-GUIA DA ESTEIRA (TRASEIRO, LADO ESQUERDO) (CAP GP-TRACK IDLER (REAR, LH))	543
	11	1	**536-6332**	2	TIRA (STRIP)	
Y	12	1	*358-7239*	4	ROLLER GP-TRACK-SINGLE FLANGE (ROLLER GP-TRACK-SINGLE FLANGE)	627
Y	13	1	*358-8583*	4	ROLLER GP-TRACK-DOUBLE FLANGE (ROLLER GP-TRACK-DOUBLE FLANGE)	622
Y	14	1	**204-7266**	2	GRUPO DA RODA-GUIA DA ESTEIRA (IDLER GP-TRACK)	603

M - PEÇA MÉTRICA
Y - ILUSTRAÇÃO INDIVIDUAL

563-1139 FRAME GP-UNDERCARRIAGE () (continuação) **i07827881**

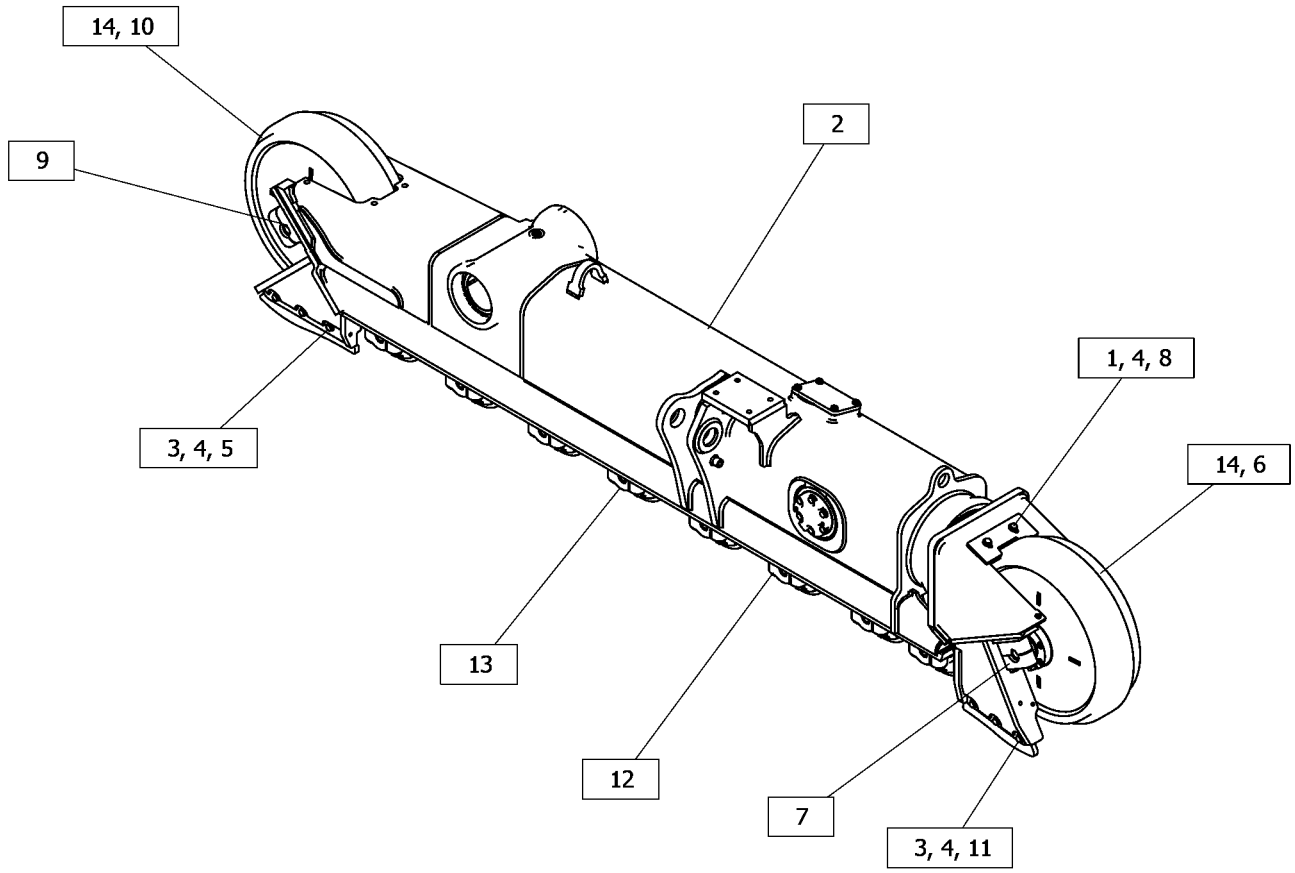

GRÁFICO 1 <FIM> g06451471

205-6127 GUARD GP-TRACK GUIDE

S/N: Z2K1-UP
PROTETORES DUPLOS CURTOS
AN ATTACHMENT

SMCS-4177 **i01830997**

NOTA	REF. NÃO	GRÁFICO REF.	NÚMERO DA PEÇA	QTY	NOME DA PEÇA 1 2 3 4 5 6 (NÍVEL DO PRODUTO)	CONSULTE PÁGINA
	1	1	**204-6365**	16	ESPAÇADOR (15 MM DE ESPESSURA) (SPACER (15-MM THK))	
	2	1	**205-6160**	4	CONJUNTO DE GUIDE (GUIDE AS)	
M	3	1	**8T-4140**	16	PARAFUSO (M16X2X60-MM) (BOLT (M16X2X60-MM))	

M - PEÇA MÉTRICA

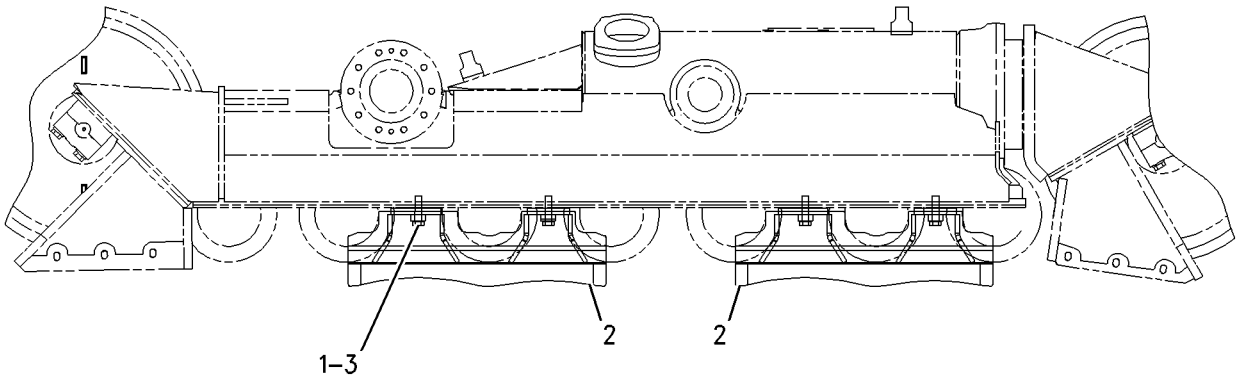

RIGHT SIDE VIEW

GRÁFICO 1 <FIM> g00899177

205-6129 GUARD GP-TRACK GUIDE–REFORÇADO

S/N: Z2K1-UP; Z2N1-UP
CURTO
AN ATTACHMENT

SMCS-4177 **i06933635**

NOTA	REF. NÃO	GRÁFICO REF.	NÚMERO DA PEÇA	QTY	NOME DA PEÇA 1 2 3 4 5 6 (NÍVEL DO PRODUTO)	CONSULTE PÁGINA
	1	1	**204-6365**	16	ESPAÇADOR (15 MM DE ESPESSURA) (SPACER (15-MM THK))	
	2	1	**205-6165**	4	CONJUNTO DE GUIDE (GUIDE AS)	
M	3	1	**8T-4140**	16	PARAFUSO (M16X2X60-MM) (BOLT (M16X2X60-MM))	

M - PEÇA MÉTRICA

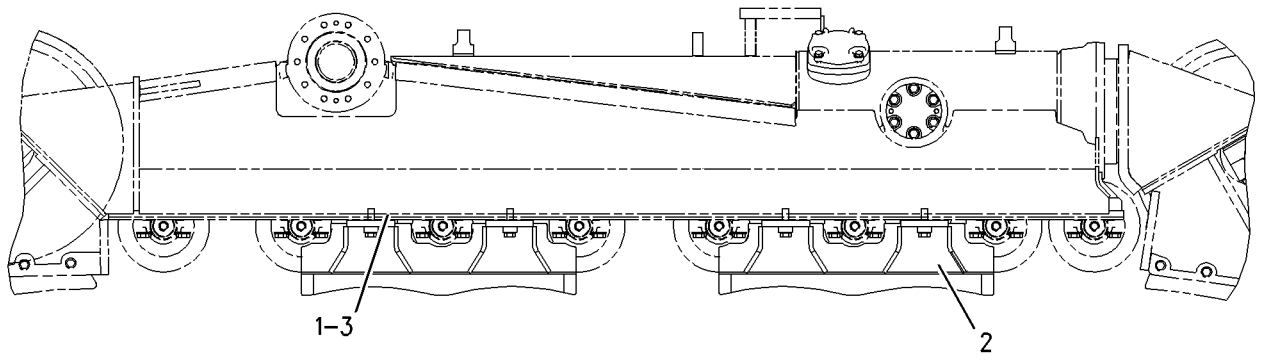

RIGHT SIDE VIEW

GRÁFICO 1 <FIM> g00899200

205-6131 GUARD GP-TRACK GUIDE–REFORÇADO

S/N: Z2N1-UP
CENTRO
AN ATTACHMENT

SMCS-4177 **i06701792**

NOTA	REF. NÃO	GRÁFICO REF.	NÚMERO DA PEÇA	QTY	NOME DA PEÇA 1 2 3 4 5 6 (NÍVEL DO PRODUTO)	CONSULTE PÁGINA
	1	1	**204-6365**	12	ESPAÇADOR (15 MM DE ESPESSURA) (SPACER (15-MM THK))	
	2	1	**205-6164**	2	CONJUNTO DE GUIDE (GUIDE AS)	
M	3	1	**8T-4140**	12	PARAFUSO (M16X2X60-MM) (BOLT (M16X2X60-MM))	
					AS QUANTIDADES MOSTRADAS SÃO AQUELAS NECESSÁRIAS PARA OS LADOS ESQUERDO E DIREITO	

M - PEÇA MÉTRICA

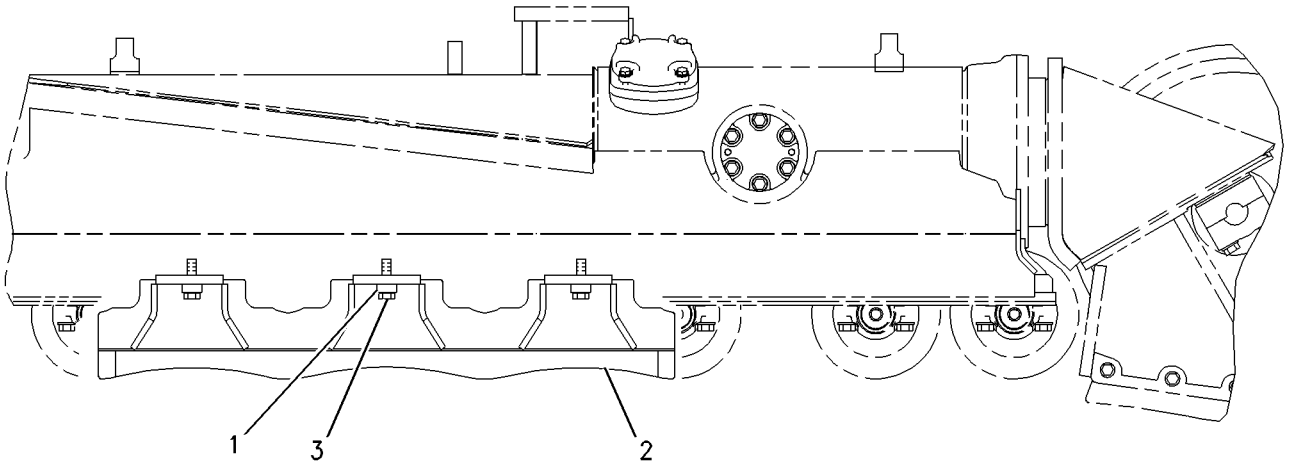

RIGHT SIDE VIEW

GRÁFICO 1 <FIM> g00938144

251-8569 GUARD GP-TRACK GUIDE–SYSTEMONE

S/N: Z2K1-UP; Z2N1-UP

NÚMEROE DE 251-8616, 271-6164 GUARD GP-TRACK GUIDE AN ATTACHMENT

SMCS-4177 **i03659573**

NOTA	REF. NÃO	GRÁFICO REF.	NÚMERO DA PEÇA	QTY	NOME DA PEÇA 1 2 3 4 5 6 (NÍVEL DO PRODUTO)	CONSULTE PÁGINA
	1	1	**204-6365**	4	ESPAÇADOR (15 MM DE ESPESSURA) (SPACER (15-MM THK))	
	2	1	**251-8570**	1	CONJUNTO DE GUIDE (GUIDE AS)	
M	3	1	**8T-4140**	4	PARAFUSO (M16X2X60-MM) (BOLT (M16X2X60-MM))	

M - PEÇA MÉTRICA

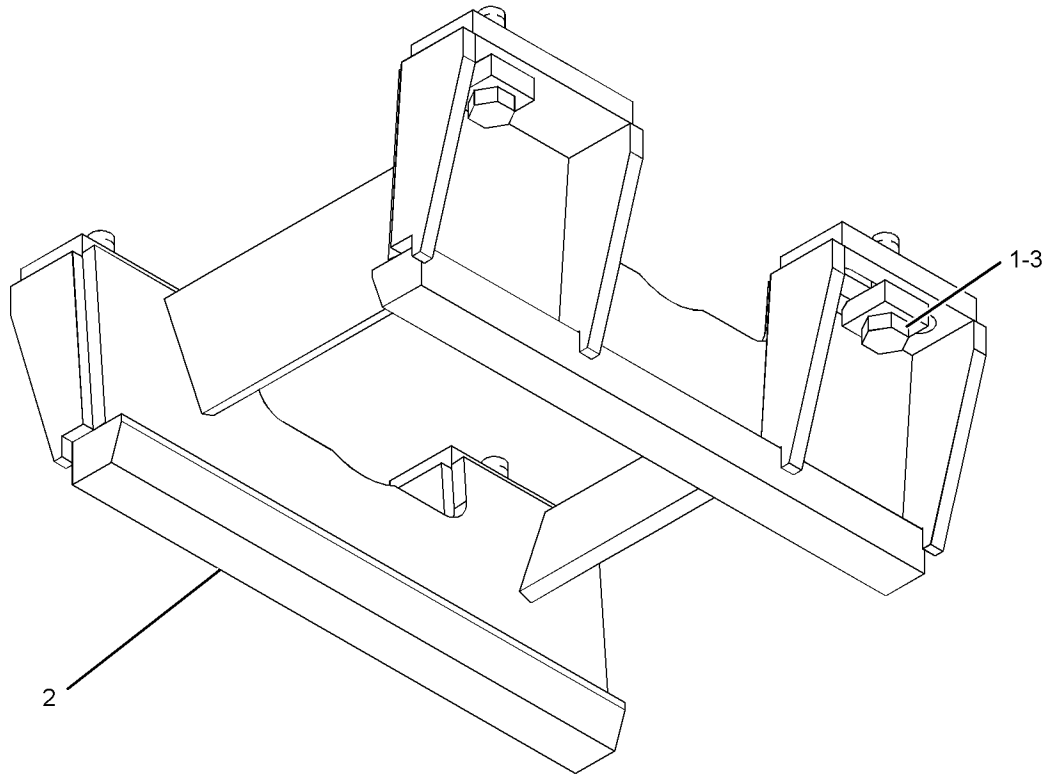

GRÁFICO 1 <FIM> g01943275

251-8616 GUARD GP-TRACK GUIDE—SYSTEMONE

S/N: Z2K1-UP

ALINHA COM TRILHOS DA CORREIA DA ESTEIRA EM VEZ DE COM OS RESSALTOS DOS PINOS DA CORREIA DA ESTEIRA

NÃO PODE SER USADO COM 205-6127—PÁGINA: 586 , 205-6128—PÁGINA: 595 , 251-8619—PÁGINA: 599

AN ATTACHMENT

SMCS-4177 **i07792954**

NOTA	REF. NÃO	GRÁFICO REF.	NÚMERO DA PEÇA	QTY	NOME DA PEÇA 1 2 3 4 5 6 (NÍVEL DO PRODUTO)	CONSULTE PÁGINA
Y	1	1	*251-8569*	4	GUARD GP-TRACK GUIDE (SYSTEMONE) (GUARD GP-TRACK GUIDE (SYSTEMONE))	589

Y - ILUSTRAÇÃO INDIVIDUAL

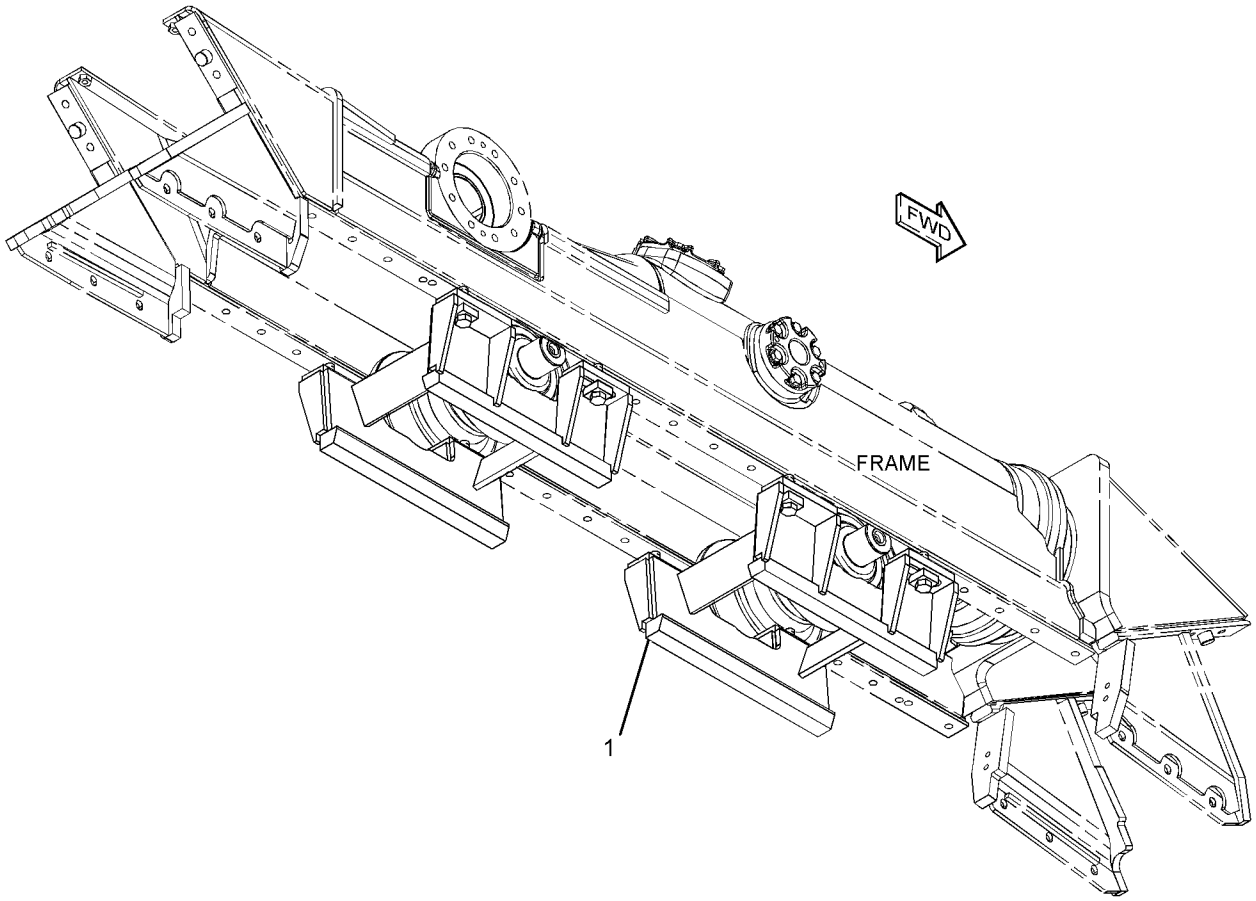

GRÁFICO 1 <FIM> g01287973

271-6164 GUARD GP-TRACK GUIDE—SYSTEMONE

S/N: Z2K1-UP; Z2N1-UP

SERVIÇO DO MODERATE, GUIAS CENTRAIS QUE ALINHAM COM TRILHOS DA CORREIA DA ESTEIRA

NÚMEROE DE 394-7564 GUARD GP-TRACK GUIDE

AN ATTACHMENT

SMCS-4177 **i03626242**

NOTA	NÚMERO DA PEÇA	QTY	NOME DA PEÇA 1 2 3 4 5 6 (NÍVEL DO PRODUTO)	CONSULTE PÁGINA
Y	*251-8569*	2	GUARD GP-TRACK GUIDE (GUARD GP-TRACK GUIDE)	589

Y - ILUSTRAÇÃO INDIVIDUAL

<FIM>

384-7413 GUARD GP-TRACK GUIDE

S/N: Z2K1-UP
PROTETORES CENTRAIS
NÚMEROE DE 532-9851, 532-9856 DISTRIBUTION AR
AN ATTACHMENT

SMCS-4177 **i06918872**

NOTA	REF. NÃO	GRÁFICO REF.	NÚMERO DA PEÇA	QTY	NOME DA PEÇA 1 2 3 4 5 6 (NÍVEL DO PRODUTO)	CONSULTE PÁGINA
	1	1	**204-6365**	8	ESPAÇADOR (15 MM DE ESPESSURA) (SPACER (15-MM THK))	
	2	1	**205-6160**	2	CONJUNTO DE GUIDE (GUIDE AS)	
M	3	1	**8T-4140**	8	PARAFUSO (M16X2X60-MM) (BOLT (M16X2X60-MM))	

M - PEÇA MÉTRICA

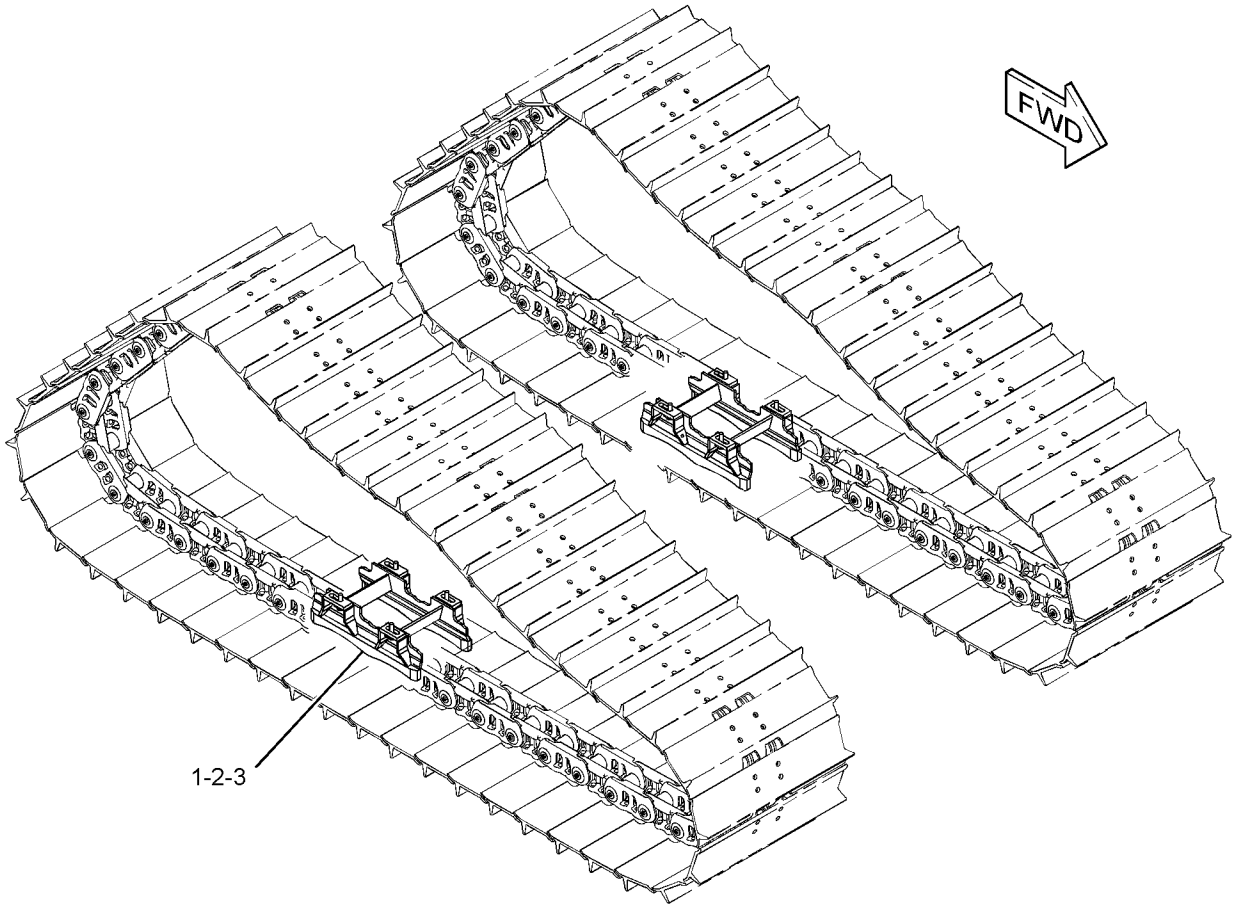

GRÁFICO 1 <FIM> g02795738

384-7414 GUARD GP-TRACK GUIDE—SYSTEMONE

S/N: Z2K1-UP; Z2N1-UP
SERVIÇO DO MODERATE
NÃO PODE SER USADO COM ARRANJO DO MATERIAL RODANTE (GRAU PRECISO), ARRANJO DO MATERIAL RODANTE (REFORÇADO), ARRANJO DO MATERIAL RODANTE (REFORÇADO, ALTO, ROLETES DE FLANGE DUPLO)
AN ATTACHMENT

SMCS-4177 **i06702344**

NOTA	REF. NÃO	GRÁFICO REF.	NÚMERO DA PEÇA	QTY	NOME DA PEÇA 1 2 3 4 5 6 (NÍVEL DO PRODUTO)	CONSULTE PÁGINA
	1	1	**204-6365**	16	ESPAÇADOR (15 MM DE ESPESSURA) (SPACER (15-MM THK))	
	2	1	**251-8570**	2	CONJUNTO DE GUIDE (TRASEIRO) (GUIDE AS (REAR))	
	3	1	**271-5995**	2	CONJUNTO DE GUIDE (DIANTEIRA) (GUIDE AS (FRONT))	
M	4	1	**8T-4140**	16	PARAFUSO (M16X2X60-MM) (BOLT (M16X2X60-MM))	

M - PEÇA MÉTRICA

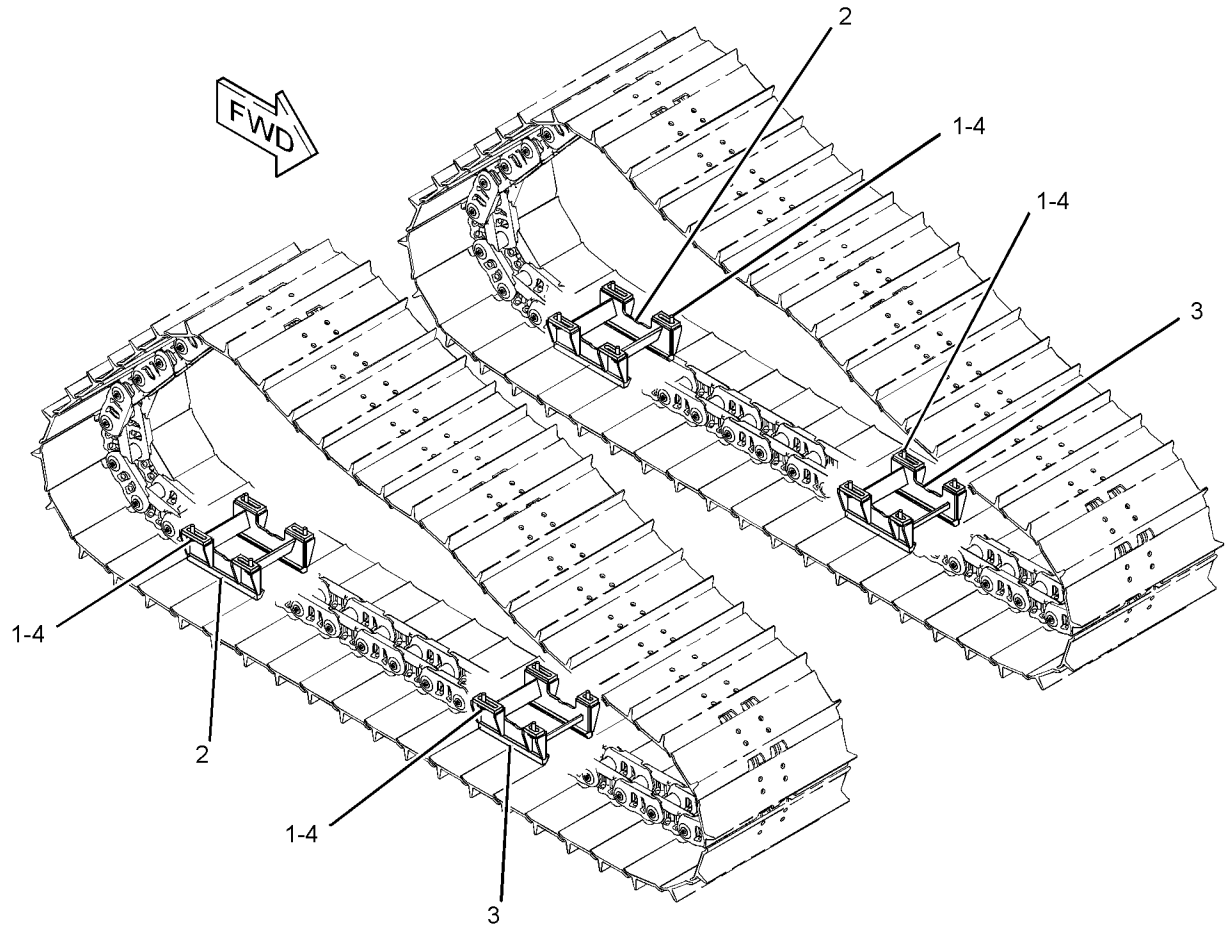

GRÁFICO 1 <FIM> g02817438

394-7564 GUARD GP-TRACK GUIDE—SYSTEMONE

S/N: Z2N1-UP

CENTRO

NÃO PODE SER USADO COM ARRANJO DO MATERIAL RODANTE (REFORÇADO), ARRANJO DO MATERIAL RODANTE (GRAU PRECISO), ARRANJO DE ORIENTAÇÃO (SERVIÇO MODERADO), ARRANJO DE ORIENTAÇÃO (SERVIÇO EXTREMO), ARRANJO DE ORIENTAÇÃO (REFORÇADO, SERVIÇO MODERADO), ARRANJO DE ORIENTAÇÃO (REFORÇADO, SERVIÇO EXTREMO)

AN ATTACHMENT

SMCS-4177 **i06702418**

NOTA	NÚMERO DA PEÇA	QTY	NOME DA PEÇA 1 2 3 4 5 6 (NÍVEL DO PRODUTO)	CONSULTE PÁGINA
Y	*271-6164*	1	GUARD GP-TRACK GUIDE (GUARD GP-TRACK GUIDE)	591

Y - ILUSTRAÇÃO INDIVIDUAL

<FIM>

205-6128 GRUPO DE PROTETOR-ROLETE DA ESTEIRA–

REFORÇADO
S/N: Z2K1-UP; Z2N1-UP
PROTETORES COMPLETOS
AN ATTACHMENT

SMCS-7152 **i05936216**

NOTA	REF. NÃO	GRÁFICO REF.	NÚMERO DA PEÇA	QTY	NOME DA PEÇA 1 2 3 4 5 6 (NÍVEL DO PRODUTO)	CONSULTE PÁGINA
	1	1	**204-6365**	24	ESPAÇADOR (15 MM DE ESPESSURA) (SPACER (15-MM THK))	
	2	1	**205-6141**	8	TUBO (TUBE)	
	3	1	**205-6162**	2	CONJUNTO DE GUARD (LADO DIREITO) (GUARD AS (RH))	
	4	1	**205-6163**	2	CONJUNTO DE GUARD (LADO ESQUERDO) (GUARD AS (LH))	
M	5	1	**110-6969**	8	PARAFUSO (M16X2X300 MM) (BOLT (M16X2X300-MM))	
C	6	1	**7X-0550**	4	ARRUELA DURA (13,5X32X5 MM DE ESPESSURA) (WASHER-HARD (13.5X32X5-MM THK))	
B	7	1	**7X-0605**	4	ARRUELA DURA (13X28X1,6 MM DE ESPESSURA) (WASHER-HARD (13X28X1.6-MM THK))	
M	8	1	**8T-4140**	24	PARAFUSO (M16X2X60-MM) (BOLT (M16X2X60-MM))	
M	9	1	**8T-4194**	4	PARAFUSO (M12X1,75X50 MM) (BOLT (M12X1.75X50-MM))	
M	10	1	**8T-4778**	8	CONTRAPORCA (ROSCA M16X2) (LOCKNUT (M16X2-THD))	
	11	1	**9X-8257**	16	ARRUELA (17,5X30X3,5 MM DE ESPESSURA) (WASHER (17.5X30X3.5-MM THK))	

B - UTILIZAR CONFORME NECESSÁRIO
C - ALTERAR DO TIPO ANTERIOR
M - PEÇA MÉTRICA

205-6128 GRUPO DE PROTETOR-ROLETE DA ESTEIRA () (continuação) **i05936216**

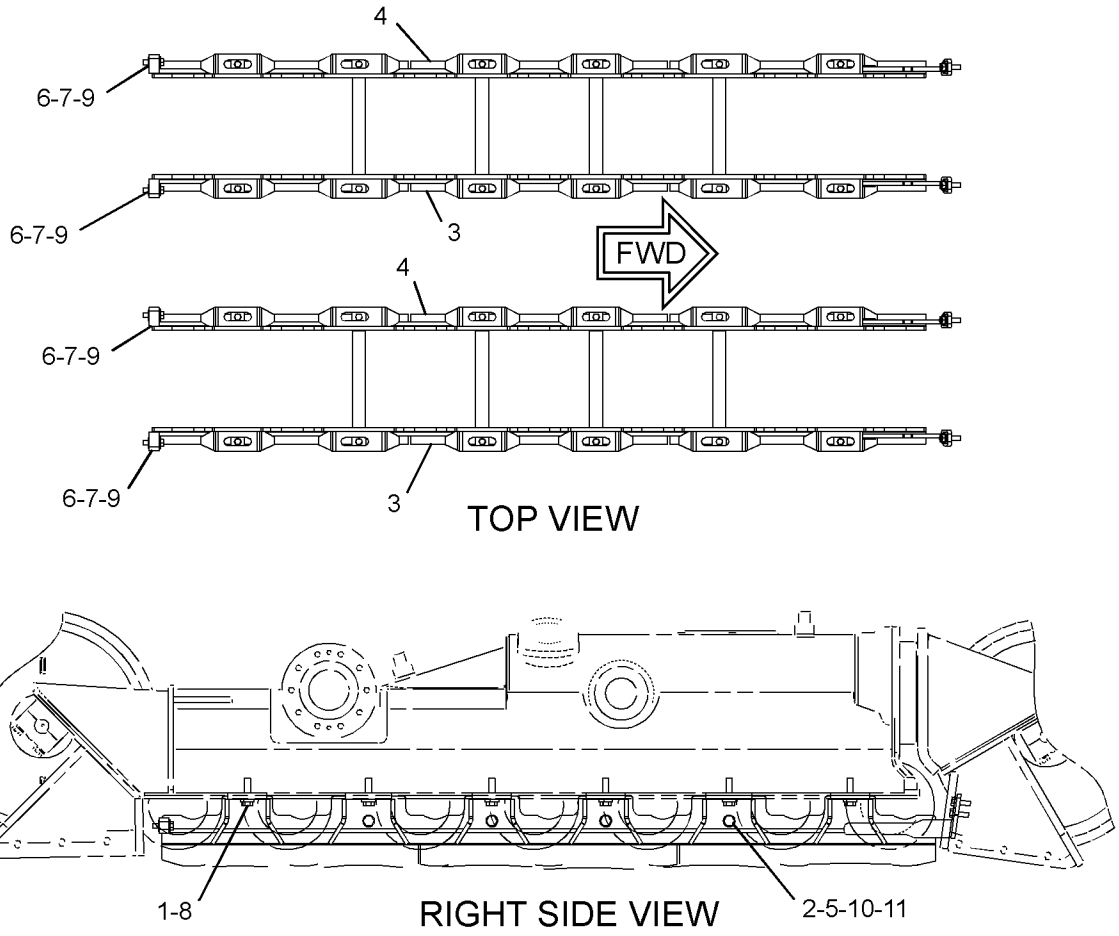

GRÁFICO 1 <FIM> g03729909

205-6130 GRUPO DE PROTETOR-ROLETE DA ESTEIRA–REFORÇADO

S/N: Z2K1-UP; Z2N1-UP

PARA USO COM ARRANJO DO MATERIAL RODANTE (REFORÇADO, ALTO, ROLETES DE FLANGE DUPLO)
NÃO PODE SER USADO COM ARRANJO DO MATERIAL RODANTE (SYSTEMONE) AN ATTACHMENT

SMCS-7152 **i06701809**

NOTA	REF. NÃO	GRÁFICO REF.	NÚMERO DA PEÇA	QTY	NOME DA PEÇA 1 2 3 4 5 6 (NÍVEL DO PRODUTO)	CONSULTE PÁGINA
	1	1	**204-6365**	28	ESPAÇADOR (15 MM DE ESPESSURA) (SPACER (15-MM THK))	
	2	1	**205-6141**	10	TUBO (TUBE)	
	3	1	**205-6167**	2	CONJUNTO DE GUARD (LADO DIREITO) (GUARD AS (RH))	
	4	1	**205-6168**	2	CONJUNTO DE GUARD (LADO ESQUERDO) (GUARD AS (LH))	
M	5	1	**110-6969**	10	PARAFUSO (M16X2X300 MM) (BOLT (M16X2X300-MM))	
	6	1	**7X-0550**	4	ARRUELA DURA (13,5X32X5 MM DE ESPESSURA) (WASHER-HARD (13.5X32X5-MM THK))	
B	7	1	**7X-0605**	4	ARRUELA DURA (13X28X1,6 MM DE ESPESSURA) (WASHER-HARD (13X28X1.6-MM THK))	
M	8	1	**8T-4140**	28	PARAFUSO (M16X2X60-MM) (BOLT (M16X2X60-MM))	
M	9	1	**8T-4194**	4	PARAFUSO (M12X1,75X50 MM) (BOLT (M12X1.75X50-MM))	
M	10	1	**8T-4778**	10	CONTRAPORCA (ROSCA M16X2) (LOCKNUT (M16X2-THD))	
	11	1	**9X-8257**	20	ARRUELA (17,5X30X3,5 MM DE ESPESSURA) (WASHER (17.5X30X3.5-MM THK))	

B - UTILIZAR CONFORME NECESSÁRIO
M - PEÇA MÉTRICA

205-6130 GRUPO DE PROTETOR-ROLETE DA ESTEIRA () (continuação) **i06701809**

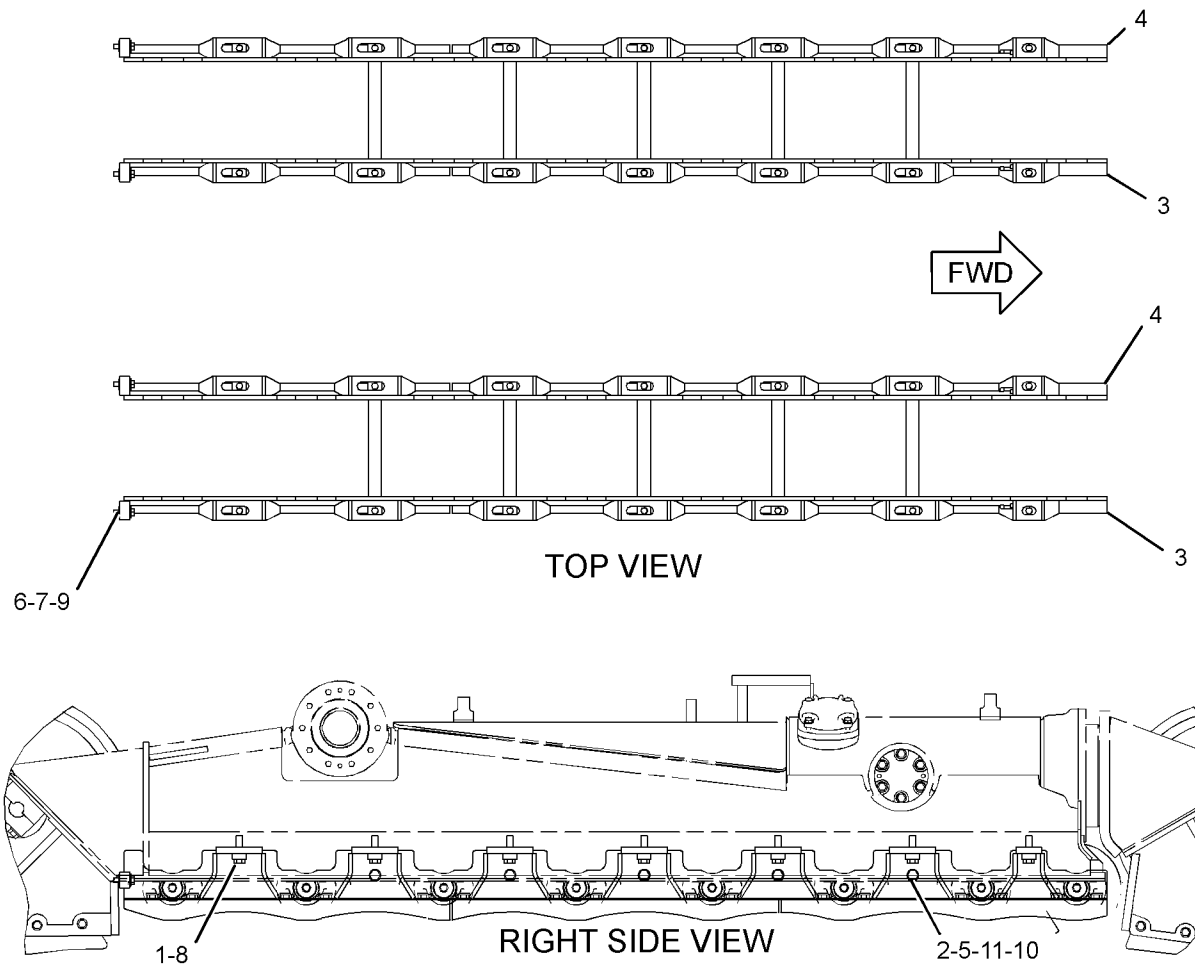

GRÁFICO 1 <FIM> g02915881

251-8619 GRUPO DE PROTETOR-ROLETE DA ESTEIRA–

SYSTEMONE
S/N: Z2K1-UP
PROTETORES COMPLETOS
NÃO PODE SER USADO COM 205-6127–PÁGINA: 586 , 205-6128–PÁGINA: 595 , 251-8616–PÁGINA: 590
AN ATTACHMENT

SMCS-7152 **i02795798**

NOTA	REF. NÃO	GRÁFICO REF.	NÚMERO DA PEÇA	QTY	NOME DA PEÇA 1 2 3 4 5 6 (NÍVEL DO PRODUTO)	CONSULTE PÁGINA
	1	1	**204-6365**	24	ESPAÇADOR (15 MM DE ESPESSURA) (SPACER (15-MM THK))	
	2	1	**205-6141**	12	TUBO (TUBE)	
	3	1	**261-2044**	4	CONJUNTO DE GUARD (GUARD AS)	
M	4	1	**110-6969**	12	PARAFUSO (M16X2X300 MM) (BOLT (M16X2X300-MM))	
M	5	1	**8T-4140**	24	PARAFUSO (M16X2X60-MM) (BOLT (M16X2X60-MM))	
M	6	1	**8T-4778**	12	CONTRAPORCA (ROSCA M16X2) (LOCKNUT (M16X2-THD))	
	7	1	**9X-8257**	24	ARRUELA (17,5X30X3,5 MM DE ESPESSURA) (WASHER (17.5X30X3.5-MM THK))	

M - PEÇA MÉTRICA

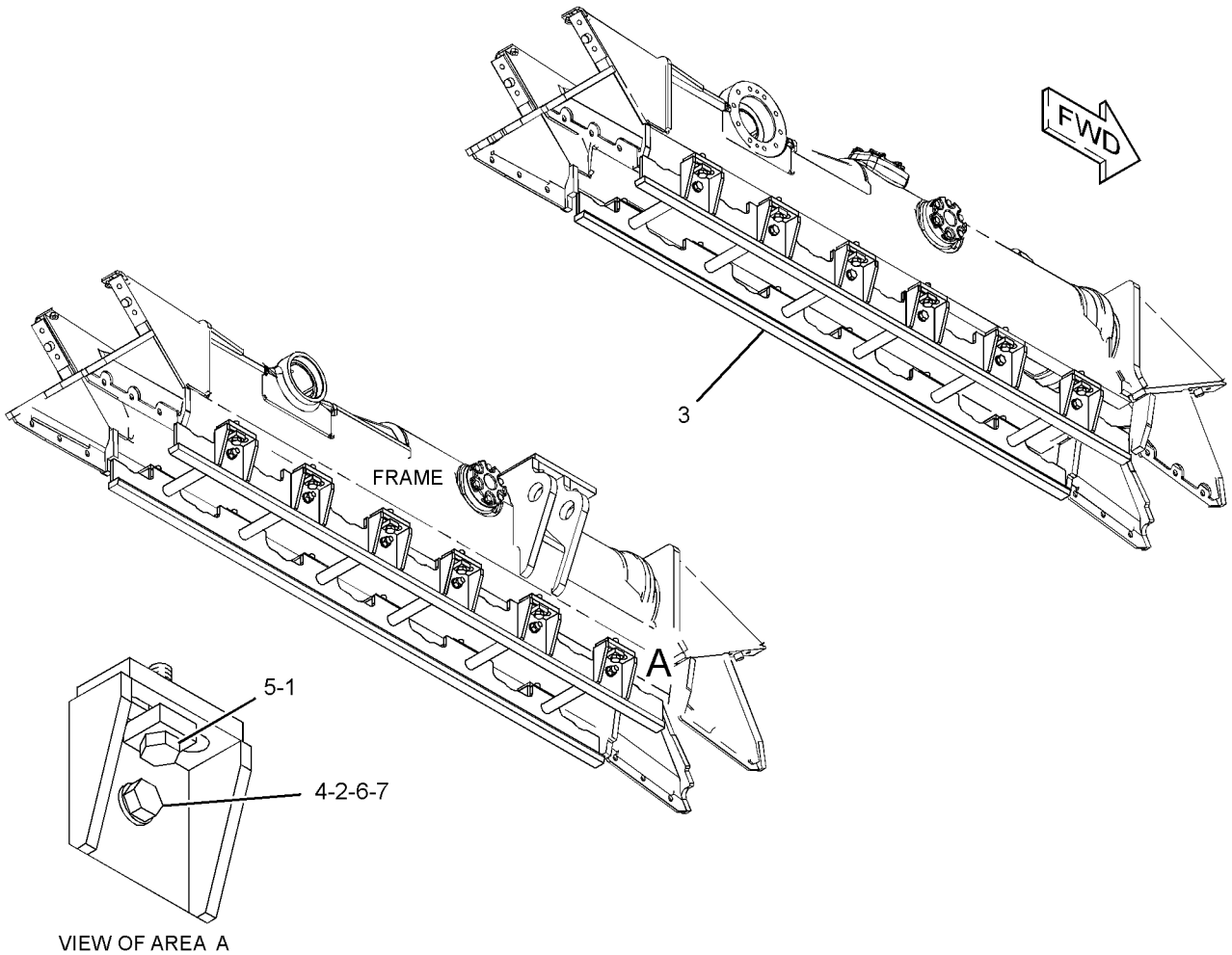

GRÁFICO 1 <FIM> g01287985

384-7415 GRUPO DE PROTETOR-ROLETE DA ESTEIRA–

SYSTEMONE

S/N: Z2K1-UP; Z2N1-UP

NÃO PODE SER USADO COM ARRANJO DO MATERIAL RODANTE (REFORÇADO), ARRANJO DO MATERIAL RODANTE (GRAU PRECISO), ARRANJO DO MATERIAL RODANTE (REFORÇADO, ALTO, ROLETES DE FLANGE DUPLO)

AN ATTACHMENT

SMCS-7152 **i06702404**

NOTA	REF. NÃO	GRÁFICO REF.	NÚMERO DA PEÇA	QTY	NOME DA PEÇA 1 2 3 4 5 6 (NÍVEL DO PRODUTO)	CONSULTE PÁGINA
	1	1	**204-6365**	28	ESPAÇADOR (15 MM DE ESPESSURA) (SPACER (15-MM THK))	
	2	1	**205-6141**	12	TUBO (TUBE)	
	3	1	**261-2046**	2	CONJUNTO DE GUARD (LADO DIREITO) (GUARD AS (RH))	
	4	1	**261-2047**	2	CONJUNTO DE GUARD (LADO ESQUERDO) (GUARD AS (LH))	
M	5	1	**110-6969**	12	PARAFUSO (M16X2X300 MM) (BOLT (M16X2X300-MM))	
M	6	1	**8T-4140**	28	PARAFUSO (M16X2X60-MM) (BOLT (M16X2X60-MM))	
M	7	1	**8T-4778**	12	CONTRAPORCA (ROSCA M16X2) (LOCKNUT (M16X2-THD))	
	8	1	**9X-8257**	24	ARRUELA (17,5X30X3,5 MM DE ESPESSURA) (WASHER (17.5X30X3.5-MM THK))	

M - PEÇA MÉTRICA

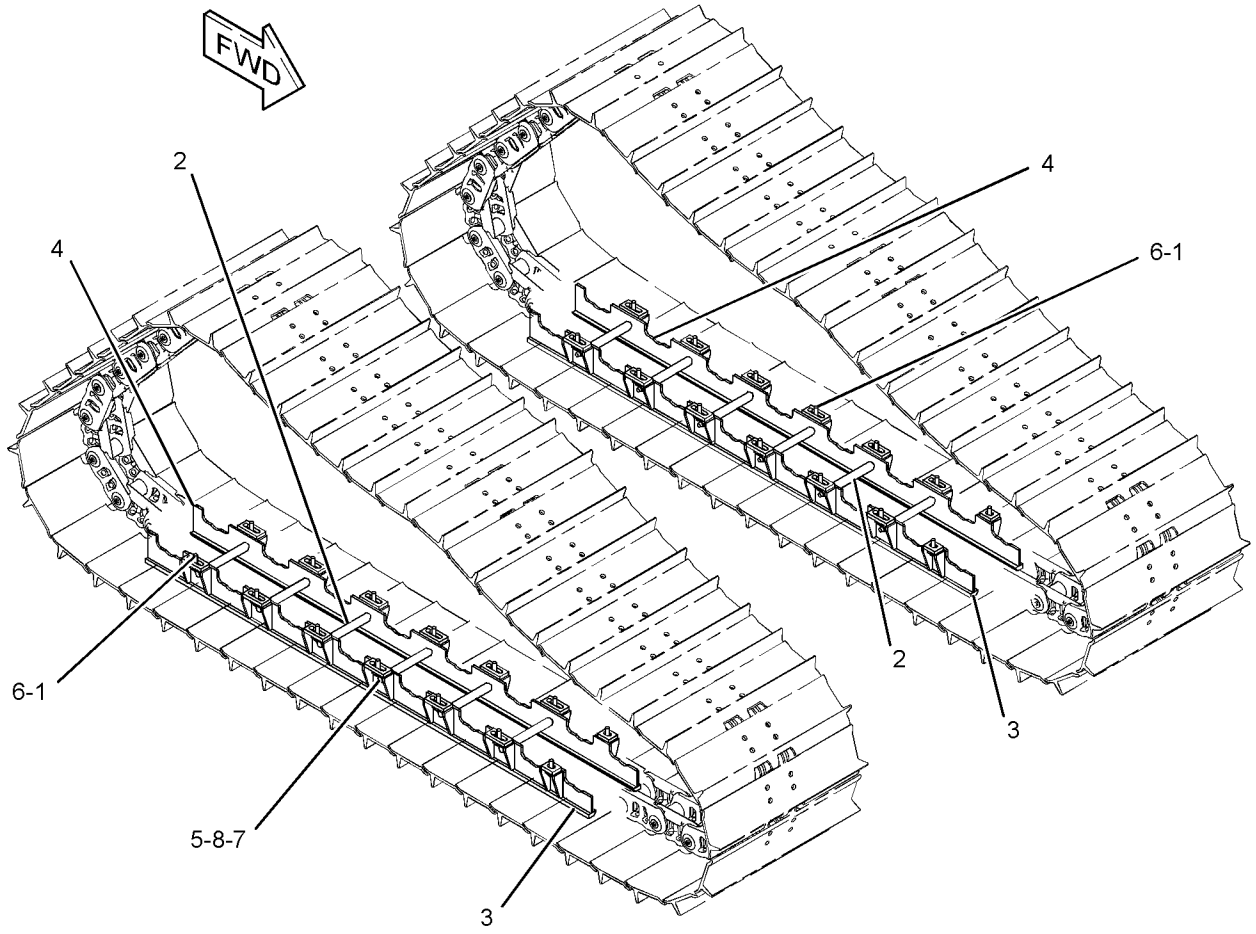

GRÁFICO 1 <FIM> g02817439

190-1546 GRUPO DA RODA-GUIA DA ESTEIRA–REFORÇADO

S/N: Z2K1-UP; Z2N1-UP

NÚMEROE DE 523-9366, 523-9367, 523-9368, 523-9369, 523-9372, 523-9373, 523-9374, 523-9375 FRAME GP-UNDERCARRIAGE

AN ATTACHMENT

SMCS-4159 **i08015279**

NOTA	REF. NÃO	GRÁFICO REF.	NÚMERO DA PEÇA	QTY	NOME DA PEÇA 1 2 3 4 5 6 (NÍVEL DO PRODUTO)	CONSULTE PÁGINA
	1	1	**8H-7521**	2	ANEL RETENTOR EM O (SEAL-O-RING)	
	2	1	**3T-9536**	1	PINO PLÁSTICO-BORRACHA (STOPPER-RUBBER)	
	3	1	**5K-0216**	2	ANEL RETENTOR EM O (SEAL-O-RING)	
	4	1	**6Y-0473**	1	BUJÃO-TRANSPARENTE (PLUG-CLEAR)	
	5	1	**110-3362**	2	ARRUELA DE ENCOSTO (74X101,65X4,52 MM DE ESPESSURA) (WASHER-THRUST (74X101.65X4.52-MM THK))	
	6	1	**160-9756**	2	COLAR (COLLAR)	
	7	1	**473-1457**	2	GRUPO DO SELO DUO-CONE (SEAL GP-DUO-CONE)	
	8	1	**526-9282**	1	EIXO-RODA-GUIA DA ESTEIRA (SHAFT-TRACK IDLER)	
	9	1	**161-7550**	2	RETENTOR (RETAINER)	
	10	1	*190-1547*	1	CONJUNTO DE RODA-GUIA E ROLAMENTO (IDLER & BEARING AS)	
	10A	1	**9P-1360**	2	BUCHA (BUSHING)	
	11	1	**053-2294**	12	PARAFUSO DE CABEÇA DE 12 PONTOS (3/8-16X1,75 POL) (BOLT-12 POINT HEAD (3/8-16X1.75-IN))	
	12	1	**5M-2894**	12	ARRUELA DURA (10,2X18,5X2,5 MM DE ESPESSURA) (WASHER-HARD (10.2X18.5X2.5-MM THK))	

190-1546 GRUPO DA RODA-GUIA DA ESTEIRA () (continuação) **i08015279**

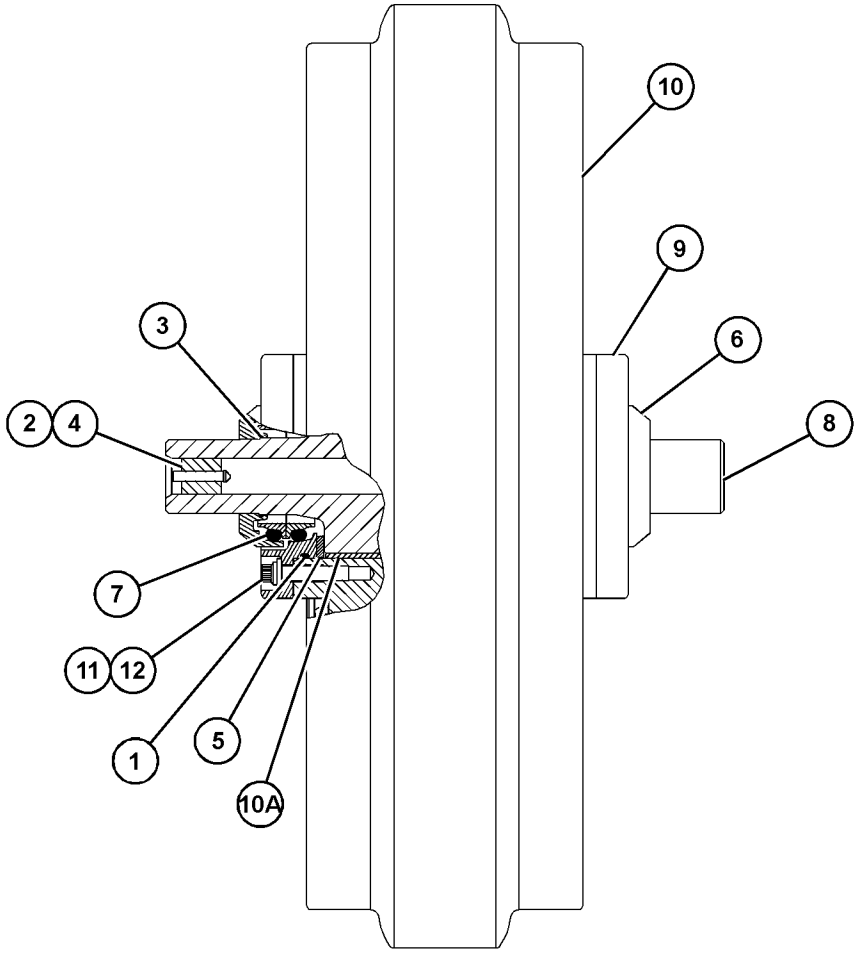

GRÁFICO 1 <FIM> g06503158

204-7266 GRUPO DA RODA-GUIA DA ESTEIRA–REFORÇADO

S/N: Z2K1-UP; Z2N1-UP
MANUSEIO DE RESÍDUOS
NÚMEROE DE 563-1029, 563-1030, 563-1138, 563-1139 FRAME GP-UNDERCARRIAGE AN ATTACHMENT

SMCS-4159 **i07833462**

NOTA	REF. NÃO	GRÁFICO REF.	NÚMERO DA PEÇA	QTY	NOME DA PEÇA 1 2 3 4 5 6 (NÍVEL DO PRODUTO)	CONSULTE PÁGINA
	1	1	**3T-9536**	1	PINO PLÁSTICO-BORRACHA (STOPPER-RUBBER)	
	2	1	**6Y-0473**	1	BUJÃO-TRANSPARENTE (PLUG-CLEAR)	
	3	1	**110-3362**	2	ARRUELA DE ENCOSTO (74X101,65X4,52 MM DE ESPESSURA) (WASHER-THRUST (74X101.65X4.52-MM THK))	
	4	1	**473-1457**	2	GRUPO DO SELO DUO-CONE (SEAL GP-DUO-CONE)	
	5	1	**526-9282**	1	EIXO-RODA-GUIA DA ESTEIRA (SHAFT-TRACK IDLER)	
	6	1	**189-2164**	2	RETENTOR (RETAINER)	
	7	1	**189-2165**	2	ANEL (RING)	
	8	1	**189-2170**	2	COLAR (COLLAR)	
	9	1	**189-2171**	2	RETENTOR (SEAL)	
	10	1	*190-1547*	1	CONJUNTO DE RODA-GUIA E ROLAMENTO (IDLER & BEARING AS)	
	10A	1	**9P-1360**	2	BUCHA (BUSHING)	
	11	1	**8H-7521**	2	ANEL RETENTOR EM O (SEAL-O-RING)	
	12	1	**3S-1307**	12	PARAFUSO DE CABEÇA DE 12 PONTOS (3/8-16X2 POL) (BOLT-12 POINT HEAD (3/8-16X2-IN))	
	13	1	**5K-0216**	2	ANEL RETENTOR EM O (SEAL-O-RING)	
	14	1	**8T-4896**	12	ARRUELA DURA (10,2X18,5X2,5 MM DE ESPESSURA) (WASHER-HARD (10.2X18.5X2.5-MM THK))	

204-7266 GRUPO DA RODA-GUIA DA ESTEIRA () (continuação) **i07833462**

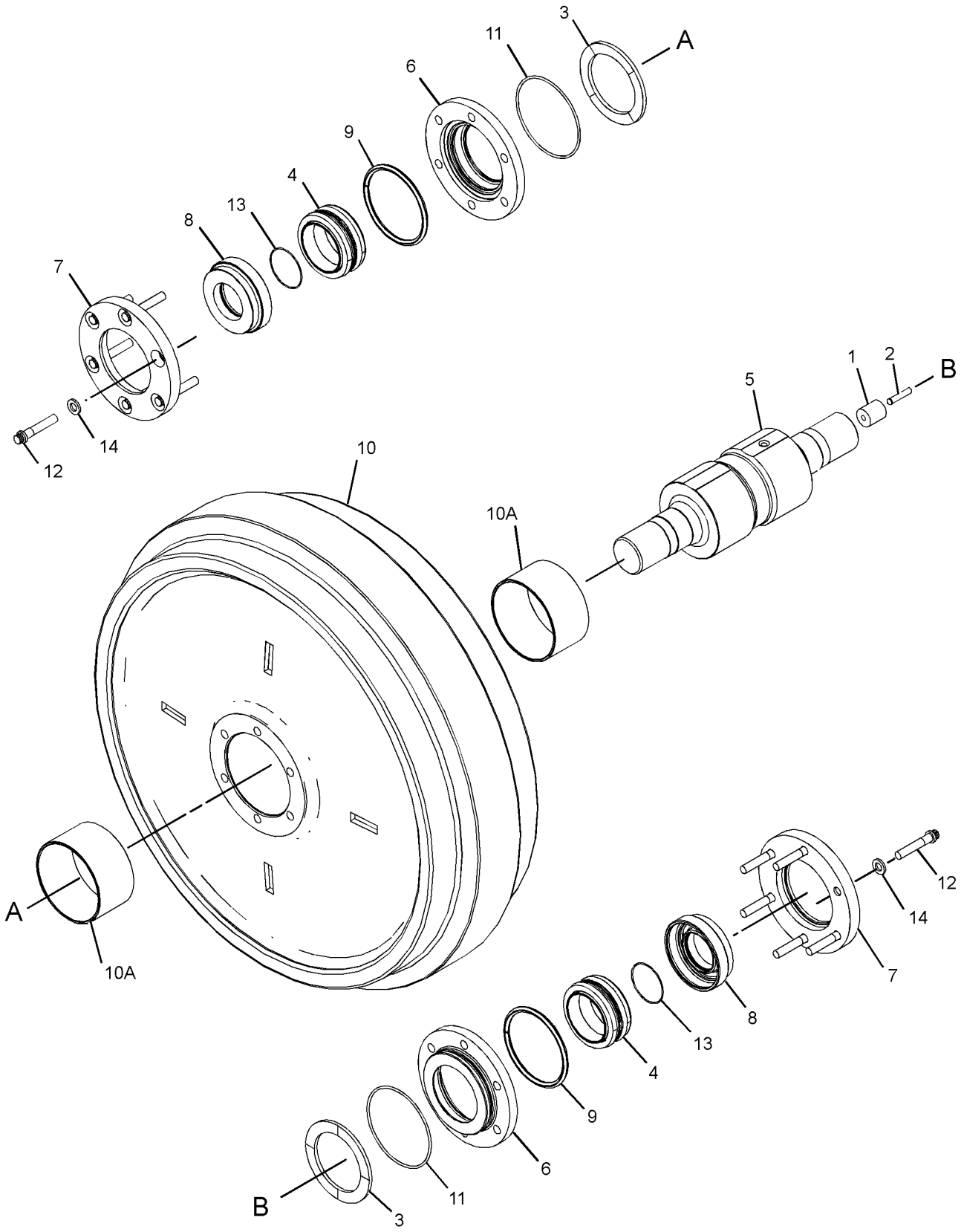

GRÁFICO 1 <FIM> g03353392

456-9904 GRUPO DA RODA-GUIA DA ESTEIRA–SYSTEMONE

S/N: Z2K1-UP; Z2N1-UP

NÚMEROE DE 523-9370, 523-9371, 523-9376, 523-9377 FRAME GP-UNDERCARRIAGE AN ATTACHMENT

SMCS-4159 **i08029502**

NOTA	REF. NÃO	GRÁFICO REF.	NÚMERO DA PEÇA	QTY	NOME DA PEÇA 1 2 3 4 5 6 (NÍVEL DO PRODUTO)	CONSULTE PÁGINA
M	1	1	**9X-8271**	12	PARAFUSO DE CABEÇA DE 12 PONTOS (M10X1,5X45 MM) (BOLT-12 POINT HEAD (M10X1.5X45-MM))	
	2	1	**110-3362**	2	ARRUELA DE ENCOSTO (74X101,65X4,52 MM DE ESPESSURA) (WASHER-THRUST (74X101.65X4.52-MM THK))	
	3	1	**160-9756**	2	COLAR (COLLAR)	
	4	1	**161-7247**	2	GRUPO DO SELO DUO-CONE (SEAL GP-DUO-CONE)	
	5	1	**526-9282**	1	EIXO-RODA-GUIA DA ESTEIRA (SHAFT-TRACK IDLER)	
	6	1	**161-7550**	2	RETENTOR (RETAINER)	
	7	1	*323-6974*	1	CONJUNTO DE BATENTE (STOP AS)	
	7A	1	**3T-9536**	1	PINO PLÁSTICO-BORRACHA (STOPPER-RUBBER)	
	7B	1	**6Y-0473**	1	BUJÃO-TRANSPARENTE (PLUG-CLEAR)	
	8	1	*456-9905*	1	CONJUNTO DE RODA-GUIA E ROLAMENTO (IDLER & BEARING AS)	
	8A	1	**9P-1360**	2	BUCHA (BUSHING)	
	9	1	**8H-7521**	2	ANEL RETENTOR EM O (SEAL-O-RING)	
	10	1	**5K-0216**	2	ANEL RETENTOR EM O (SEAL-O-RING)	
	11	1	**9X-2027**	12	ARRUELA (11X18X2-MM DE ESPESSURA) (WASHER (11X18X2-MM THK))	

M - PEÇA MÉTRICA

456-9904 GRUPO DA RODA-GUIA DA ESTEIRA () (continuação) **i08029502**

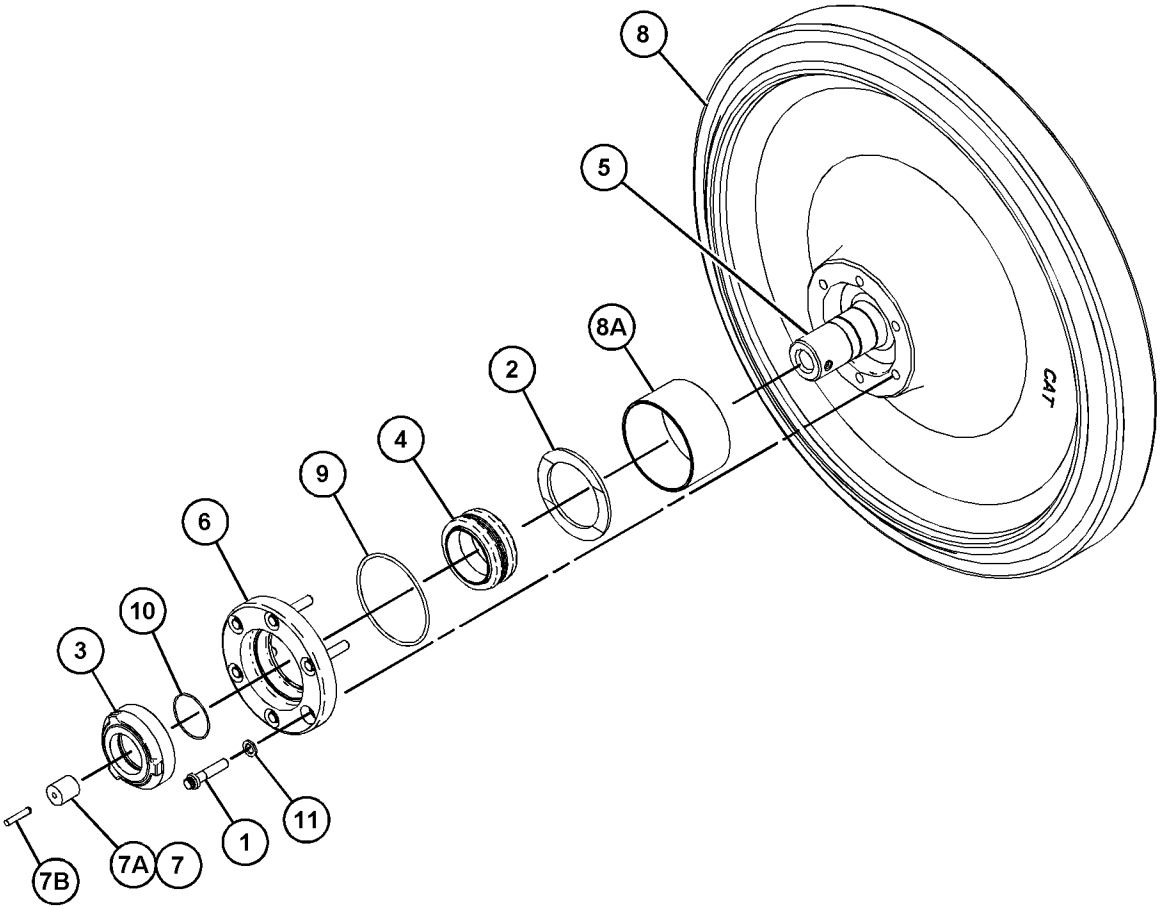

GRÁFICO 1 <FIM> g06514781

235-2511 LINK AS-TRACK–SYSTEMONE

S/N: Z2K1-UP
40 JUNTAS. SELADO, LUBRIFICADO
PARA USO COM PROTETORES, FAIXAS-GUIA, SAPATAS E ROLETES SYSTEMONE
NÚMEROE DE 246-5759, 256-4873 TRACK GP
AN ATTACHMENT

SMCS-4169, 4171 **i07285961**

NOTA	REF. NÃO	GRÁFICO REF.	NÚMERO DA PEÇA	QTY	NOME DA PEÇA 1 2 3 4 5 6 (NÍVEL DO PRODUTO)	CONSULTE PÁGINA
	1	1	**235-2501**	38	ELO-ESTEIRA (LINK-TRACK)	
Y	2	1	**235-2509**	20	CONJUNTO DE ELOS-CAIXA DA ESTEIRA (LINK AS-TRACK BOX)	612

Y - ILUSTRAÇÃO INDIVIDUAL

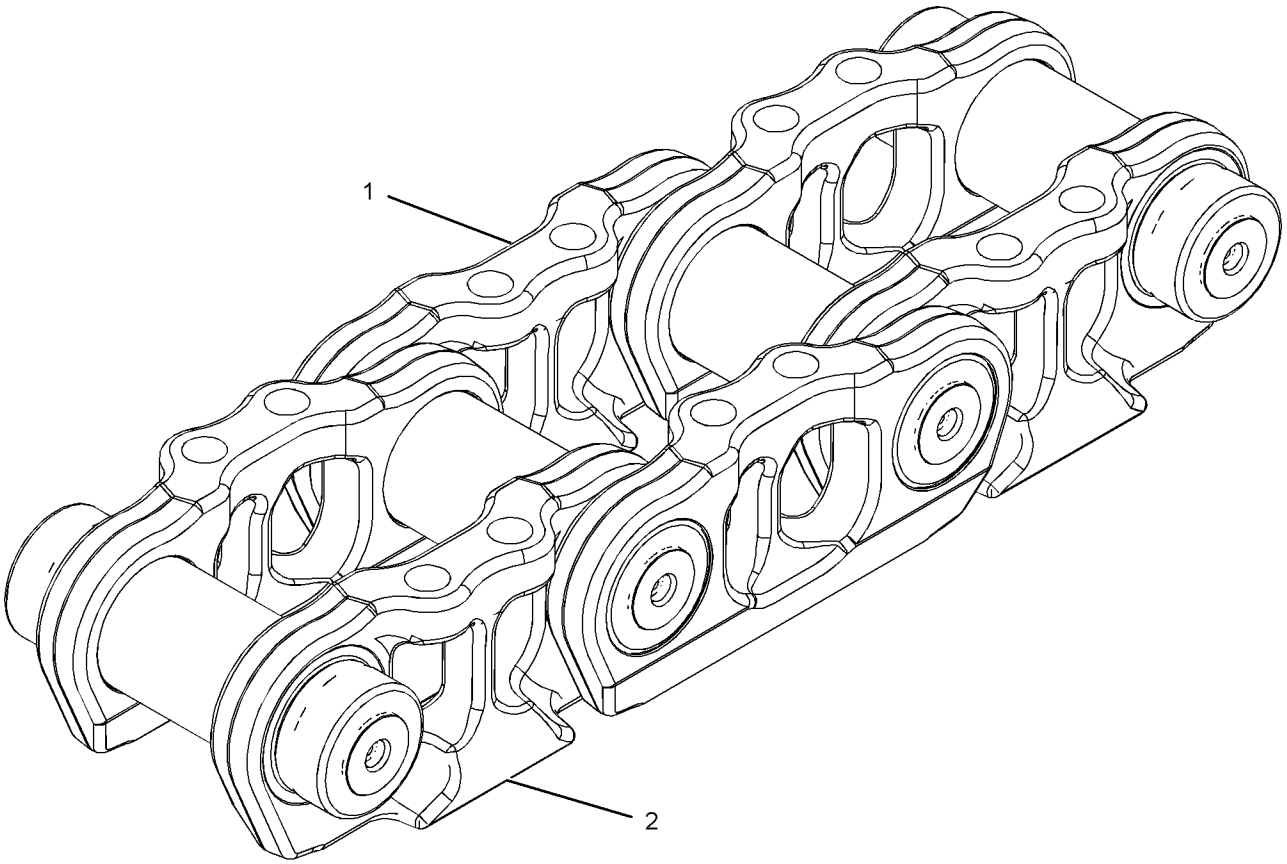

GRÁFICO 1 <FIM> g01193467

351-0961 LINK AS-TRACK—SYSTEMONE

S/N: Z2K1-UP; Z2N1-UP
46 JUNTAS. SELADO, LUBRIFICADO
PARA USO COM ROLETES DO SYSTEMONE, PROTETORES, FAIXAS-GUIA, SAPATAS NÚMEROE DE 267-6097, 274-7646, 287-6106, 320-0360, 375-4607 TRACK GP AN ATTACHMENT

SMCS-4169, 4171

i07286059

NOTA	NÚMERO DA PEÇA	QTY	NOME DA PEÇA 1 2 3 4 5 6 (NÍVEL DO PRODUTO)	CONSULTE PÁGINA
Y	**351-0959**	23	CONJUNTO DE ELOS-CAIXA DA ESTEIRA (LINK AS-TRACK BOX)	613
	235-2501	44	ELO-ESTEIRA (LINK-TRACK)	

Y - ILUSTRAÇÃO INDIVIDUAL

<FIM>

541-4629 LINK AS-TRACK–REFORÇADO

S/N: Z2K1-UP

40 JUNTAS. SELADO, LUBRIFICADO. RETENÇÃO POSITIVA DO PINO

NÚMEROE DE 558-6604, 558-9212, 558-9213, 575-7726, 575-7727 TRACK GP AN ATTACHMENT

SMCS-4169, 4171

i07789917

NOTA	REF. NÃO	GRÁFICO REF.	NÚMERO DA PEÇA	QTY	NOME DA PEÇA 1 2 3 4 5 6 (NÍVEL DO PRODUTO)	CONSULTE PÁGINA
	1	1	*6Y-1198*	40	CONJUNTO DE BATENTE (STOP AS)	
					(CADA UM INCLUI)	
		1	**6Y-0473**	1	BUJÃO-TRANSPARENTE (PLUG-CLEAR)	
		1	**5G-2247**	1	PINO PLÁSTICO-BORRACHA (STOPPER-RUBBER)	
	2	1	**152-8070**	80	ANEL-ENCOSTO (RING-THRUST)	
	3	1	**250-3988**	80	CONJUNTO DE SEAL (SEAL AS)	
	4	1	**541-4626**	39	ELO-ESTEIRA (LADO ESQUERDO) (LINK-TRACK (LH))	
	5	1	**541-4625**	39	ELO-ESTEIRA (LADO DIREITO) (LINK-TRACK (RH))	
	6	1	**541-4628**	1	ELO-MESTRE (EXTREMIDADE DO PINO, LADO ESQUERDO) (LINK-MASTER (PIN END, LH))	
	7	1	**541-4627**	1	ELO-MESTRE (EXTREMIDADE DO PINO, LADO DIREITO) (LINK-MASTER (PIN END, RH))	
	8	1	**106-1630**	1	ELO-ESTEIRA MESTRA (EXTREMIDADE DA BUCHA, LADO ESQUERDO) (LINK-TRACK MASTER (BUSHING END, LH))	
	9	1	**106-1629**	1	ELO-ESTEIRA MESTRA (EXTREMIDADE DA BUCHA, LADO DIREITO) (LINK-TRACK MASTER (BUSHING END, RH))	
	10	1	**106-1618**	40	BUCHA-ESTEIRA (BUSHING-TRACK)	
	11	1	**541-4624**	40	PINO-ESTEIRA (PIN-TRACK)	

541-4629 LINK AS-TRACK () (continuação) **i07789917**

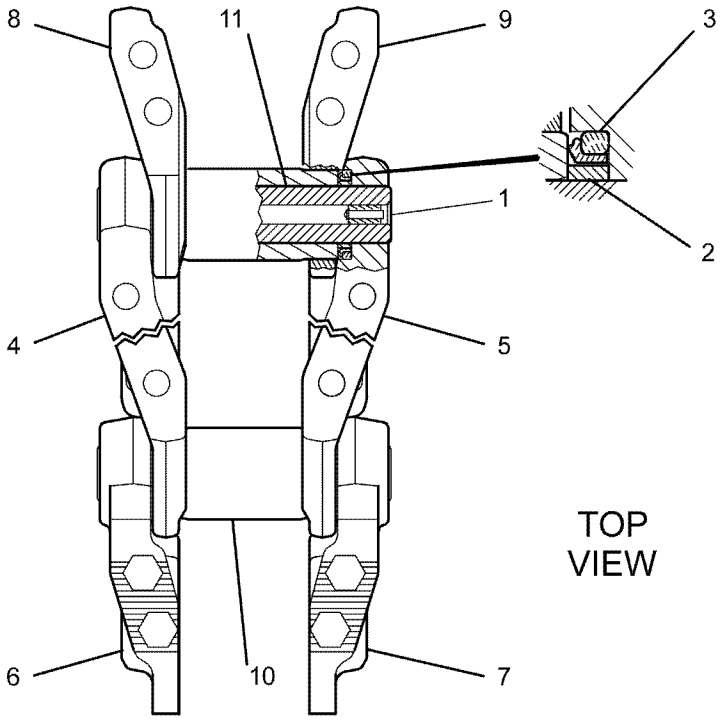

GRÁFICO 1 <FIM> g01088373

541-4630 LINK AS-TRACK

S/N: Z2K1-UP; Z2N1-UP
46 JUNTAS. SELADO, LUBRIFICADO. RETENÇÃO POSITIVA DO PINO
NÚMEROE DE 558-9216, 558-9217, 575-7729, 575-7730, 576-4402 TRACK GP
AN ATTACHMENT

SMCS-4169, 4171 **i07680093**

NOTA	REF. NÃO	GRÁFICO REF.	NÚMERO DA PEÇA	QTY	NOME DA PEÇA 1 2 3 4 5 6 (NÍVEL DO PRODUTO)	CONSULTE PÁGINA
	1	1	*6Y-1198*	46	CONJUNTO DE BATENTE (STOP AS)	
					(CADA UM INCLUI)	
		1	**5G-2247**	1	PINO PLÁSTICO-BORRACHA (STOPPER-RUBBER)	
		1	**6Y-0473**	1	BUJÃO-TRANSPARENTE (PLUG-CLEAR)	
	2	1	**106-1618**	46	BUCHA-ESTEIRA (BUSHING-TRACK)	
	3	1	**106-1629**	1	ELO-ESTEIRA MESTRA (EXTREMIDADE DA BUCHA, LADO DIREITO) (LINK-TRACK MASTER (BUSHING END, RH))	
	4	1	**106-1630**	1	ELO-ESTEIRA MESTRA (EXTREMIDADE DA BUCHA, LADO ESQUERDO) (LINK-TRACK MASTER (BUSHING END, LH))	
	5	1	**152-8070**	92	ANEL-ENCOSTO (RING-THRUST)	
	6	1	**250-3988**	92	CONJUNTO DE SEAL (SEAL AS)	
	7	1	**541-4624**	46	PINO-ESTEIRA (PIN-TRACK)	
	8	1	**541-4625**	45	ELO-ESTEIRA (LADO DIREITO) (LINK-TRACK (RH))	
	9	1	**541-4626**	45	ELO-ESTEIRA (LADO ESQUERDO) (LINK-TRACK (LH))	
	10	1	**541-4627**	1	ELO-MESTRE (EXTREMIDADE DO PINO, LADO DIREITO) (LINK-MASTER (PIN END, RH))	
	11	1	**541-4628**	1	ELO-MESTRE (EXTREMIDADE DO PINO, LADO ESQUERDO) (LINK-MASTER (PIN END, LH))	

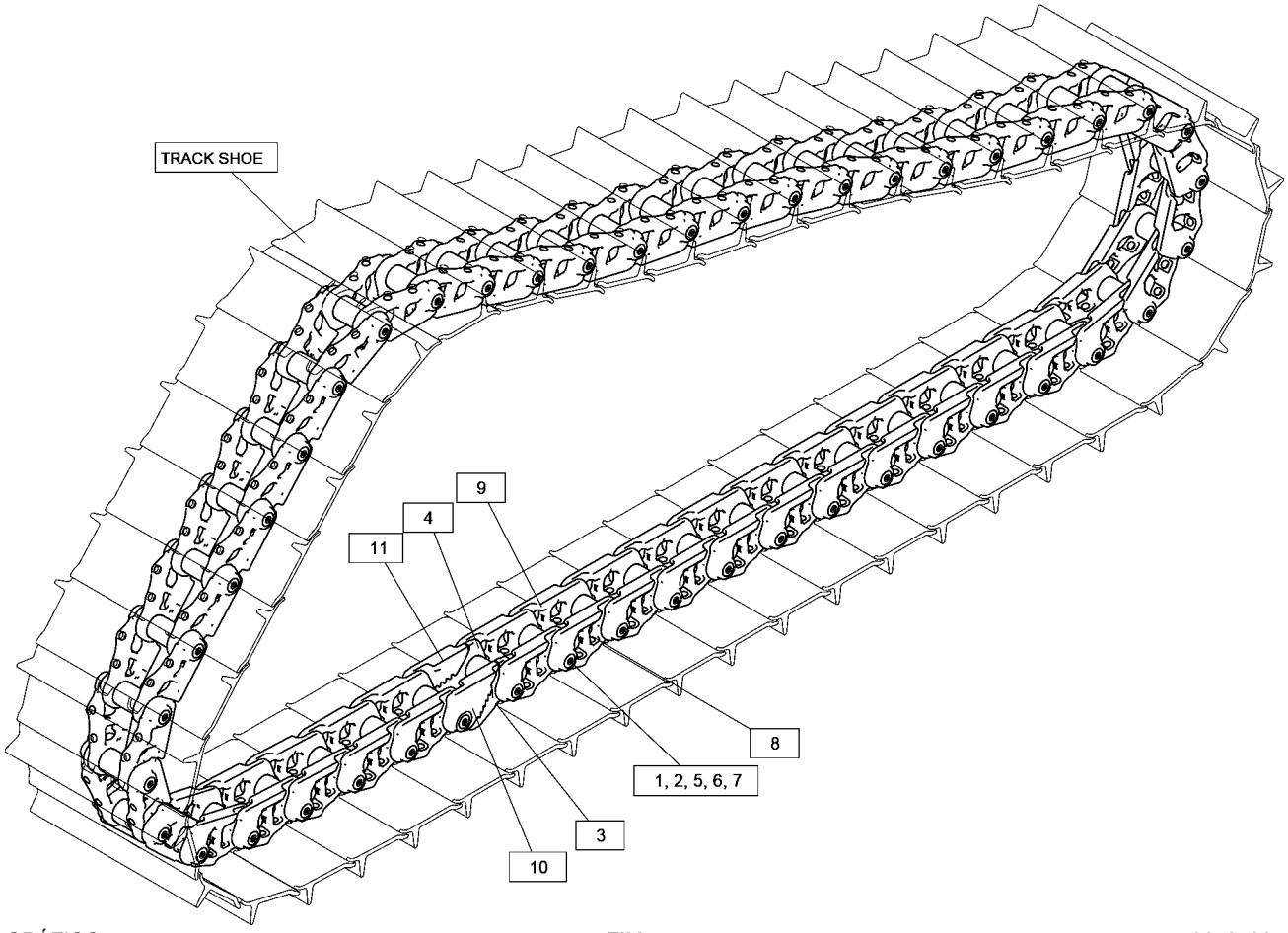

GRÁFICO 1 <FIM> g06434364

235-2509 CONJUNTO DE ELOS-CAIXA DA ESTEIRA–SYSTEMONE

S/N: Z2K1-UP

SELADO, LUBRIFICADO, PARA REPOSIÇÃO EM CAMPO DE CAIXA DE ELO COM DESGASTE SUPERIOR A 40%, SOLICITE A CAIXA DE ESTEIRA - CONJUNTO DE ELOS 339-0264, PARA REPOSIÇÃO EM CAMPO DE CAIXA DE ELO COM DESGASTE INFERIOR A 40%, SOLICITE A CAIXA DE ESTEIRA - CONJUNTO DE ELOS 351-0959

NÚMEROE DE 235-2511 LINK AS-TRACK

AN ATTACHMENT

SMCS-4169 **i07756889**

NOTA	REF. NÃO	GRÁFICO REF.	NÚMERO DA PEÇA	QTY	NOME DA PEÇA 1 2 3 4 5 6 (NÍVEL DO PRODUTO)	CONSULTE PÁGINA
	1	1	**235-2501**	2	ELO-ESTEIRA (LINK-TRACK)	
	2	1	*447-9951*	2	CONJUNTO DE CARTUCHO-ELO DA ESTEIRA (CARTRIDGE AS-TRACK LINK)	
					(CADA UM INCLUI)	
		1	**6Y-0473**	2	BUJÃO-TRANSPARENTE (PLUG-CLEAR)	
		1	**9G-1642**	2	PINO PLÁSTICO-BORRACHA (STOPPER-RUBBER)	

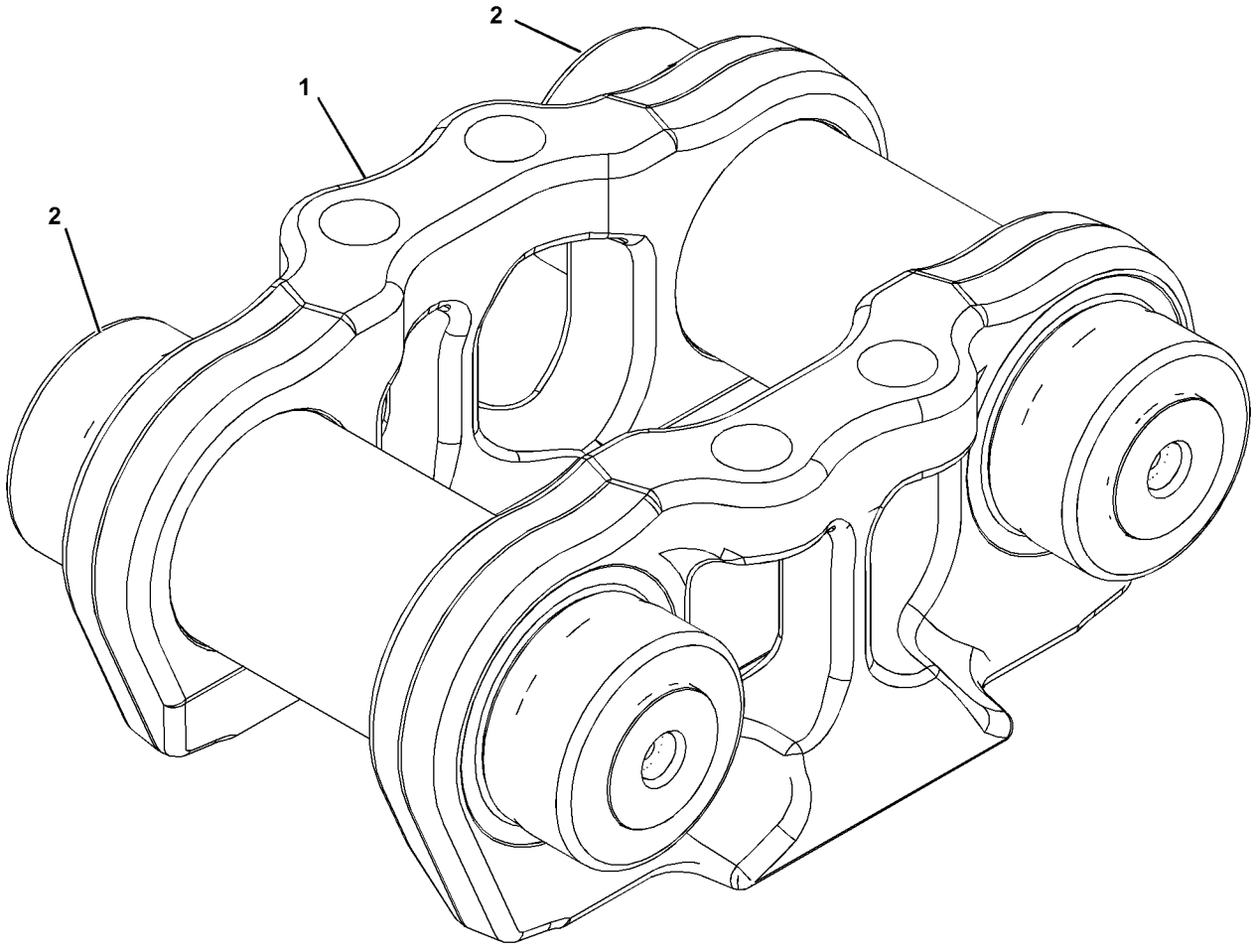

GRÁFICO 1 <FIM> g01378067

351-0959 CONJUNTO DE ELOS-CAIXA DA ESTEIRA—CAIXA DE ELO

S/N: Z2K1-UP; Z2N1-UP

SELADO, LUBRIFICADO, PARA REPOSIÇÃO EM CAMPO DE CAIXA DE ELO COM DESGASTE SUPERIOR A 40%, SOLICITE O CONJUNTO DE ELOS 339-0264

REPOSIÇÃO EM CAMPO PARA 235-2509—PÁGINA: 612 , CONJUNTO DE ELO QUE ESTEJA MENOS DE 40% GASTO

NÚMEROE DE 351-0961 LINK AS-TRACK

AN ATTACHMENT

SMCS-4169 **i06754238**

NOTA	REF. NÃO	GRÁFICO REF.	NÚMERO DA PEÇA	QTY	NOME DA PEÇA 1 2 3 4 5 6 (NÍVEL DO PRODUTO)	CONSULTE PÁGINA
	1	1	**235-2501**	2	ELO-ESTEIRA (LINK-TRACK)	
	2	1	*447-9950*	2	CONJUNTO DE CARTUCHO (CARTRIDGE AS)	
					(CADA UM INCLUI)	
		1	**6Y-0473**	2	BUJÃO-TRANSPARENTE (PLUG-CLEAR)	
		1	**9G-1642**	2	PINO PLÁSTICO-BORRACHA (STOPPER-RUBBER)	

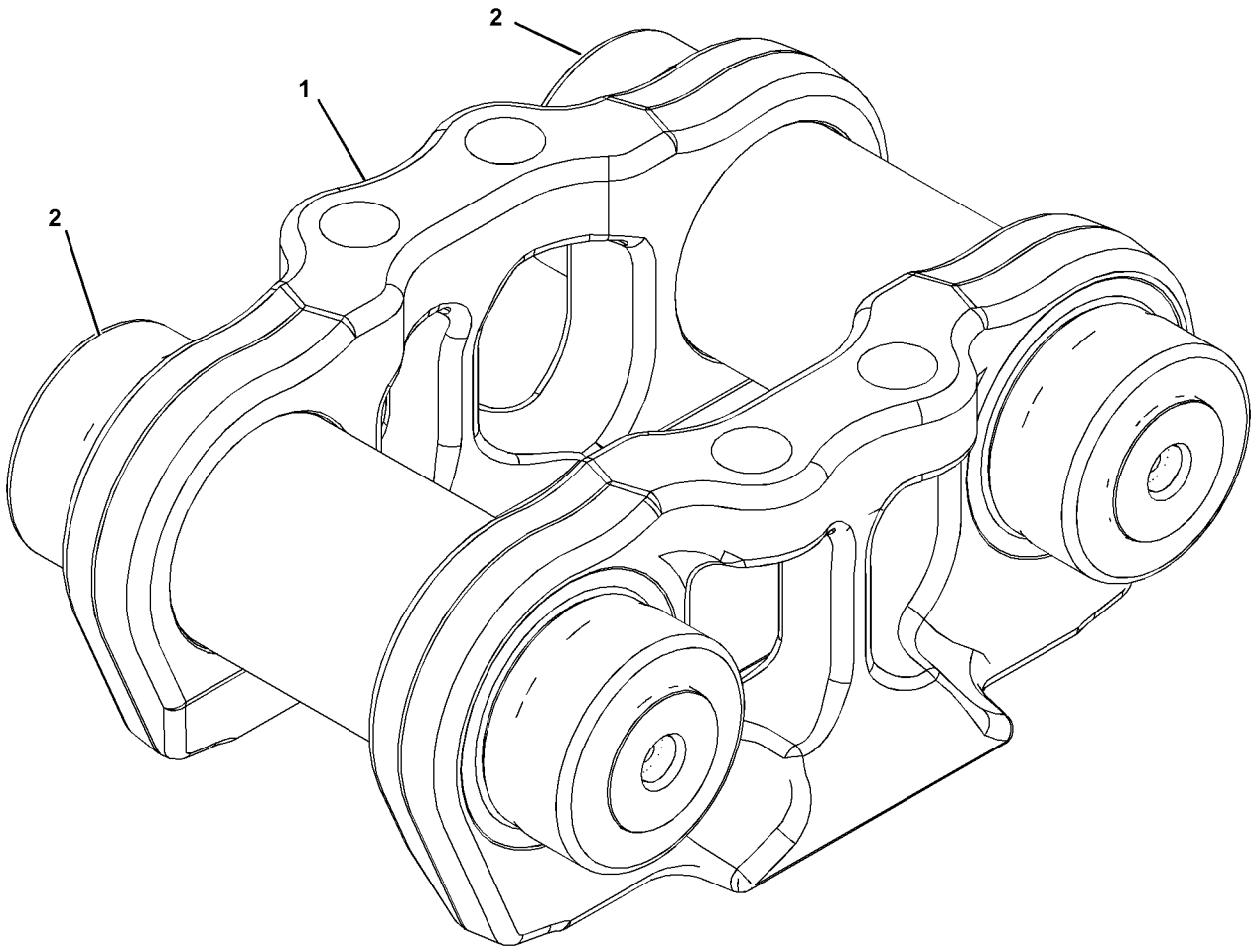

GRÁFICO 1 <FIM> g01378067

118-6345 GRUPO DE MONTAGEM-ROLETE TRANSPORTADOR

S/N: Z2K1-UP; Z2N1-UP

NÚMEROE DE 523-9388, 523-9389, 523-9390, 523-9391, 523-9392, 523-9393, 523-9394, 523-9395, 563-1027, 563-1028 UNDERCARRIAGE AR AN ATTACHMENT

SMCS-4154 **i07432636**

NOTA	REF. NÃO	GRÁFICO REF.	NÚMERO DA PEÇA	QTY	NOME DA PEÇA 1 2 3 4 5 6 (NÍVEL DO PRODUTO)	CONSULTE PÁGINA
	1	1	**6Y-3125**	2	CONJUNTO DE SUPORTE (BRACKET AS)	
M	2	1	**7X-2532**	4	PARAFUSO (M20X2,5X130 MM) (BOLT (M20X2.5X130-MM))	
	3	1	**8T-4123**	8	ARRUELA (22X35X3,5 MM DE ESPESSURA) (WASHER (22X35X3.5-MM THK))	
M	4	1	**8T-4131**	4	PORCA (ROSCA M20X2,5) (NUT (M20X2.5-THD))	
M	5	1	**8T-7338**	8	PARAFUSO (M16X2X45 MM) (BOLT (M16X2X45-MM))	
	6	1	**9X-8257**	8	ARRUELA (17,5X30X3,5 MM DE ESPESSURA) (WASHER (17.5X30X3.5-MM THK))	
					AS QUANTIDADES MOSTRADAS SÃO AQUELAS NECESSÁRIAS PARA OS LADOS ESQUERDO E DIREITO	

M - PEÇA MÉTRICA

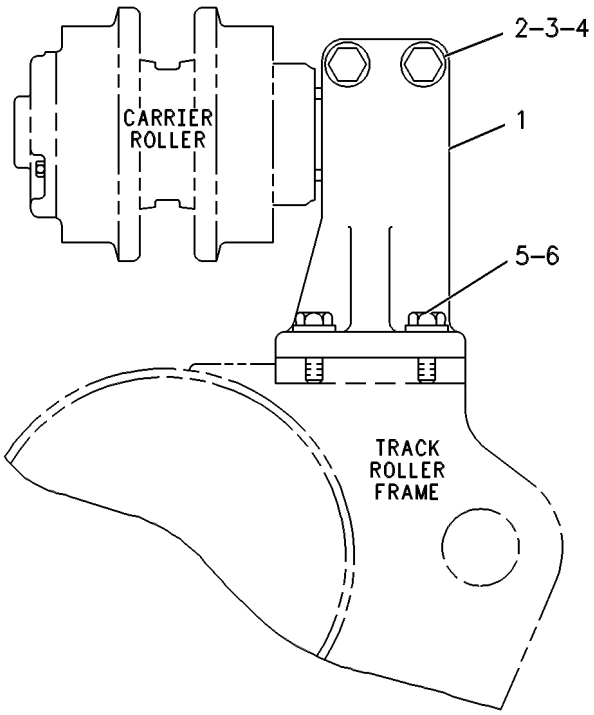

GRÁFICO 1 <FIM> g00252461

447-6844 GRUPO DA BARRA DE ARTICULAÇÃO

S/N: Z2K1-UP; Z2N1-UP

NÚMEROE DE 523-9388, 523-9389, 523-9390, 523-9394, 523-9395, 563-1027 UNDERCARRIAGE

AR

AN ATTACHMENT

SMCS-4153 **i07845717**

NOTA	REF. NÃO	GRÁFICO REF.	NÚMERO DA PEÇA	QTY	NOME DA PEÇA 1 2 3 4 5 6 (NÍVEL DO PRODUTO)	CONSULTE PÁGINA
M	1	1	**178-3707**	10	PARAFUSO (M16X2X50-MM) (BOLT (M16X2X50-MM))	
	2	1	**198-0918**	4	BUJÃO (PLUG)	
	3	1	**421-4529**	2	RETENTOR (SEAL)	
	4	1	**435-5629**	2	PLACA (PLATE)	
	5	1	**447-6847**	2	CONJUNTO DE EIXO (SHAFT AS)	
					(CADA UM INCLUI)	
		1	**421-4525**	1	ANEL (RING)	
	6	1	**126-8928**	24	ARRUELA DURA (26X40X8 MM DE ESPESSURA) (WASHER-HARD (26X40X8-MM THK))	
M	7	1	**8T-5878**	24	PARAFUSO (M24X3X80 MM) (BOLT (M24X3X80-MM))	

M - PEÇA MÉTRICA

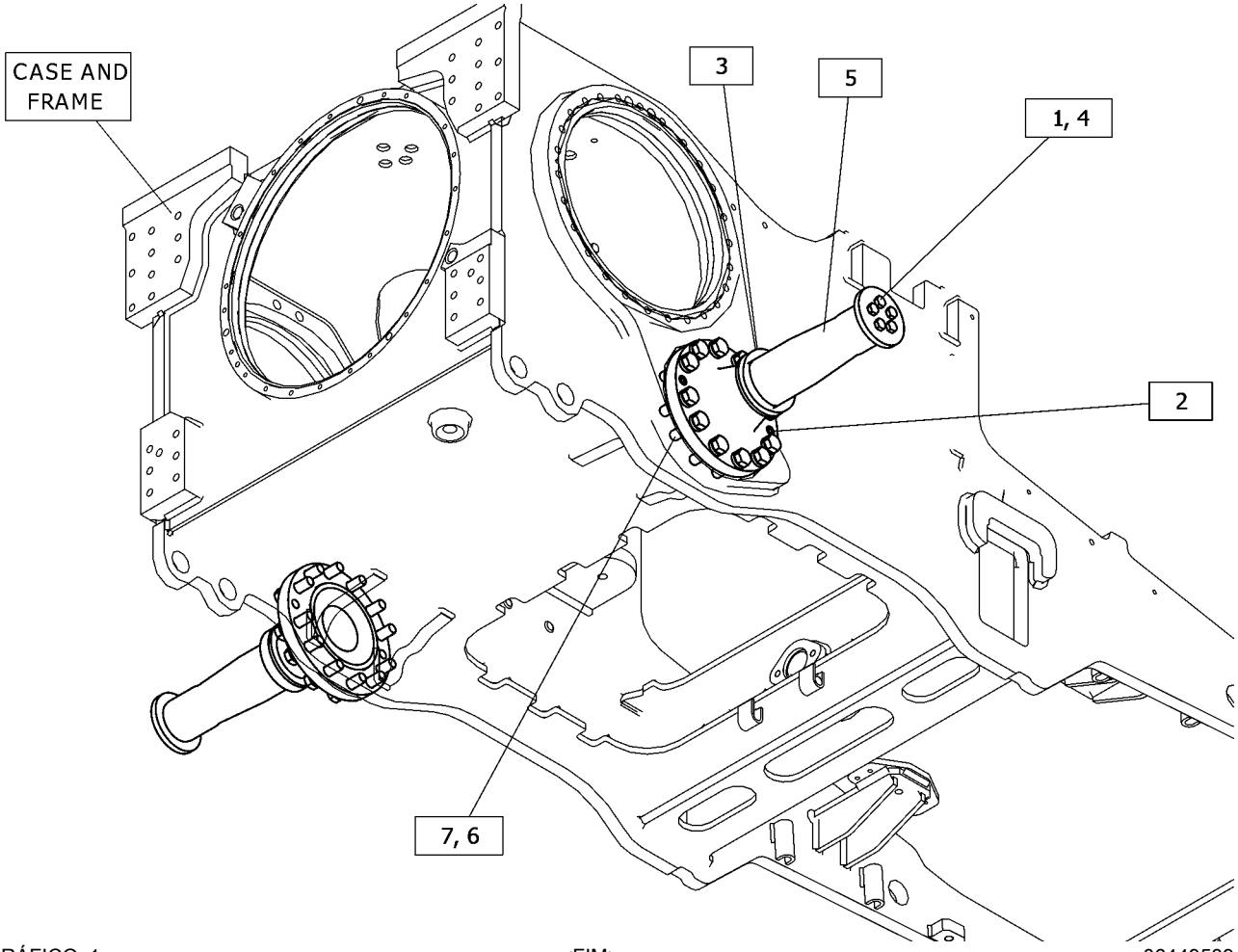

GRÁFICO 1 <FIM> g06449539

447-6845 GRUPO DA BARRA DE ARTICULAÇÃO

S/N: Z2N1-UP
RETA, LGP
NÚMEROE DE 523-9391, 523-9392, 563-1028 UNDERCARRIAGE AR
AN ATTACHMENT

SMCS-4153 **i07827847**

NOTA	REF. NÃO	GRÁFICO REF.	NÚMERO DA PEÇA	QTY	NOME DA PEÇA 1 2 3 4 5 6 (NÍVEL DO PRODUTO)	CONSULTE PÁGINA
M	1	1	**178-3707**	10	PARAFUSO (M16X2X50-MM) (BOLT (M16X2X50-MM))	
	2	1	**198-0918**	4	BUJÃO (PLUG)	
	3	1	**421-4529**	2	RETENTOR (SEAL)	
	4	1	**435-5629**	2	PLACA (PLATE)	
	5	1	**447-6848**	2	CONJUNTO DE EIXO (SHAFT AS)	
	6	1	**126-8928**	24	ARRUELA DURA (26X40X8 MM DE ESPESSURA) (WASHER-HARD (26X40X8-MM THK))	
M	7	1	**8T-5878**	24	PARAFUSO (M24X3X80 MM) (BOLT (M24X3X80-MM))	

M - PEÇA MÉTRICA

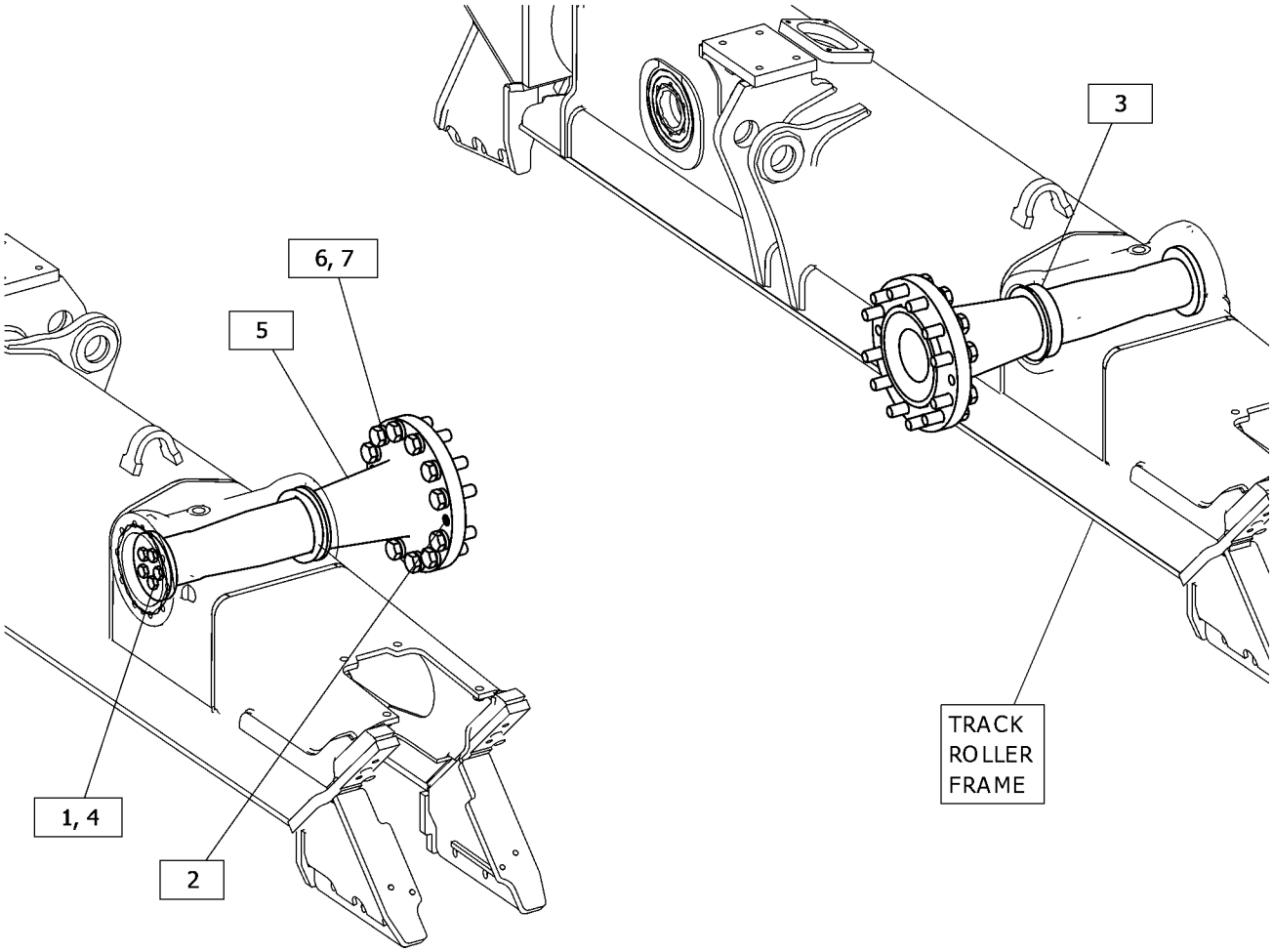

GRÁFICO 1 <FIM> g06448758

447-6846 GRUPO DA BARRA DE ARTICULAÇÃO

S/N: Z2N1-UP
LGP
NÚMEROE DE 523-9393 UNDERCARRIAGE AR
AN ATTACHMENT

SMCS-4153 **i07827874**

NOTA	REF. NÃO	GRÁFICO REF.	NÚMERO DA PEÇA	QTY	NOME DA PEÇA 1 2 3 4 5 6 (NÍVEL DO PRODUTO)	CONSULTE PÁGINA
M	1	1	**178-3707**	10	PARAFUSO (M16X2X50-MM) (BOLT (M16X2X50-MM))	
	2	1	**198-0918**	4	BUJÃO (PLUG)	
	3	1	**421-4529**	2	RETENTOR (SEAL)	
	4	1	**435-5629**	2	PLACA (PLATE)	
	5	1	*447-6849*	2	CONJUNTO DE EIXO (SHAFT AS)	
					(CADA UM INCLUI)	
		1	**3E-5000**	1	PINO DE MOLA (PIN-SPRING)	
		1	**421-4525**	1	ANEL (RING)	
	6	1	**126-8928**	24	ARRUELA DURA (26X40X8 MM DE ESPESSURA) (WASHER-HARD (26X40X8-MM THK))	
M	7	1	**8T-5878**	24	PARAFUSO (M24X3X80 MM) (BOLT (M24X3X80-MM))	

M - PEÇA MÉTRICA

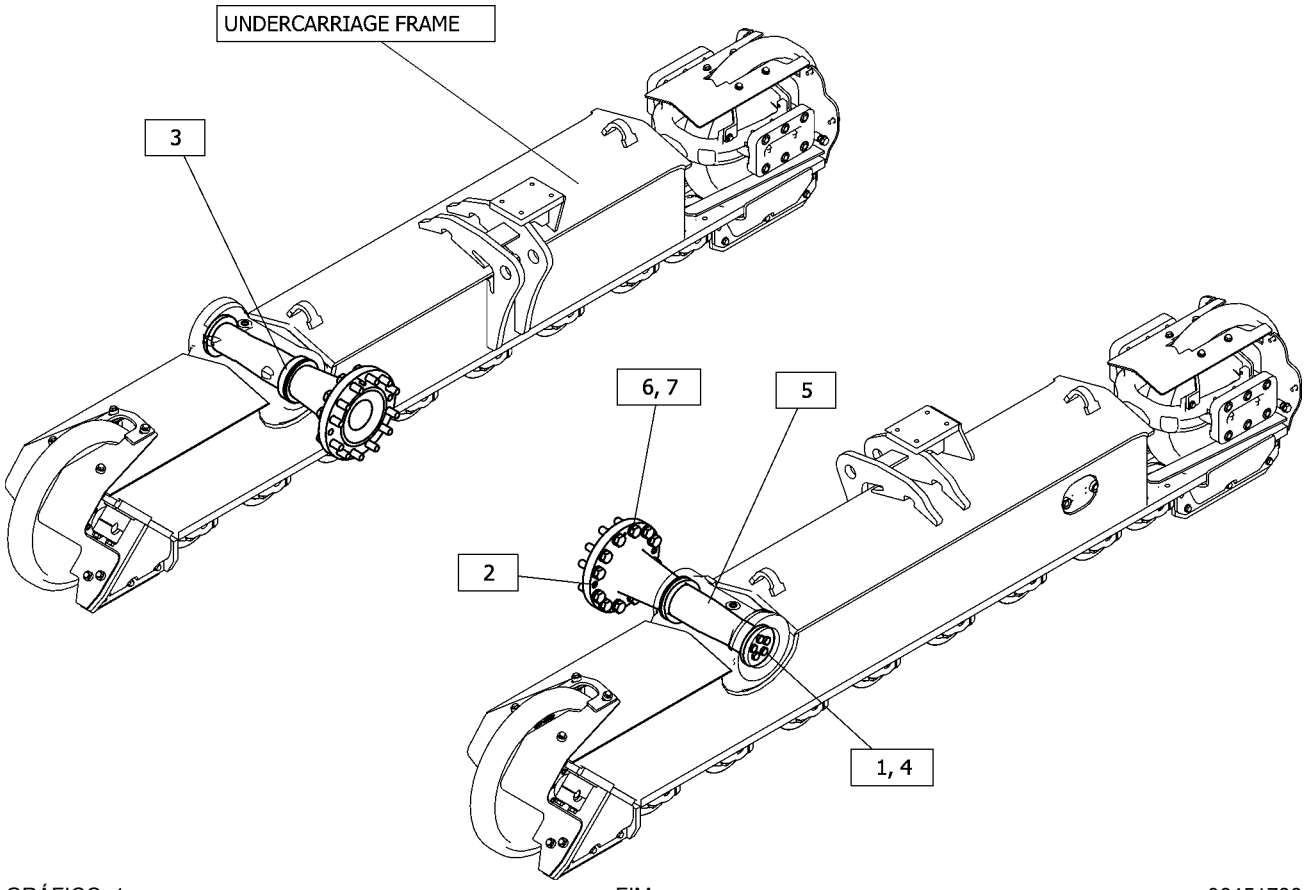

GRÁFICO 1 <FIM> g06451786

174-4770 GRUPO DE ROLETES DA ESTEIRA

S/N: Z2K1-UP; Z2N1-UP

AN ATTACHMENT

SMCS-4180 **i07839953**

NOTA	REF. NÃO	GRÁFICO REF.	NÚMERO DA PEÇA	QTY	NOME DA PEÇA 1 2 3 4 5 6 (NÍVEL DO PRODUTO)	CONSULTE PÁGINA
	1	1	**119-2174**	2	ROLAMENTO (BEARING)	
	2	1	**3K-3963**	2	COPO-ROLAMENTO (CUP-BEARING)	
	3	1	**118-5803**	2	CONJUNTO DE GUARD (GUARD AS)	
	4	1	**124-0763**	1	ROLETE (ROLLER)	
	5	1	**118-6604**	1	CONJUNTO DE EIXO (SHAFT AS)	
	6	1	**119-2211**	1	ARRUELA (WASHER)	
	7	1	**5M-6667**	1	CONTRAPORCA (1/1-2-12 DE ESPESSURA) (LOCKNUT (1-1/2-12-THD))	
	8	1	**8T-9383**	1	PARAFUSO (1/2-13X0,75 POL) (BOLT (1/2-13X0.75-IN))	
	9	1	**3B-8489**	1	ADAPTADOR (1/8-27 PTF) (ADAPTER (1/8-27 PTF))	
	10	1	**120-7536**	1	ESPAÇADOR (SPACER)	

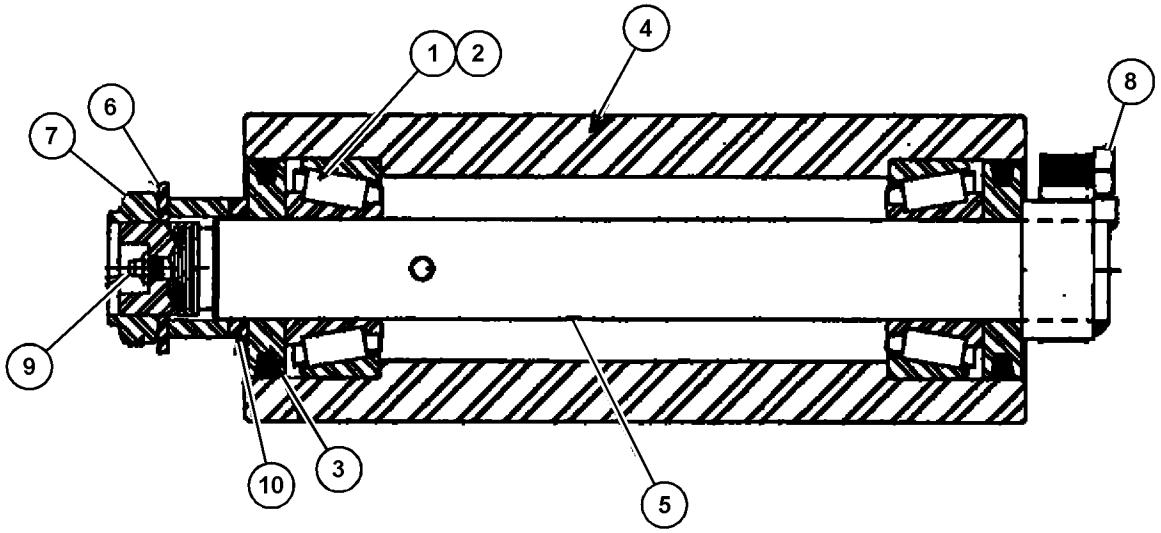

GRÁFICO 1 <FIM> g06164755

229-5446 GRUPO DO ROLETE TRANSPORTADOR DA ESTEIRA

S/N: Z2K1-UP; Z2N1-UP

NÚMEROE DE 523-9388, 523-9389, 523-9390, 523-9391, 523-9392, 523-9393, 523-9394, 523-9395, 563-1027, 563-1028 UNDERCARRIAGE AR AN ATTACHMENT

SMCS-4154 **i04536648**

NOTA	REF. NÃO	GRÁFICO REF.	NÚMERO DA PEÇA	QTY	NOME DA PEÇA 1 2 3 4 5 6 (NÍVEL DO PRODUTO)	CONSULTE PÁGINA
					(AS PEÇAS INDIVIDUAIS NÃO SÃO SUBMETIDAS À MANUTENÇÃO SEPARADAMENTE)	

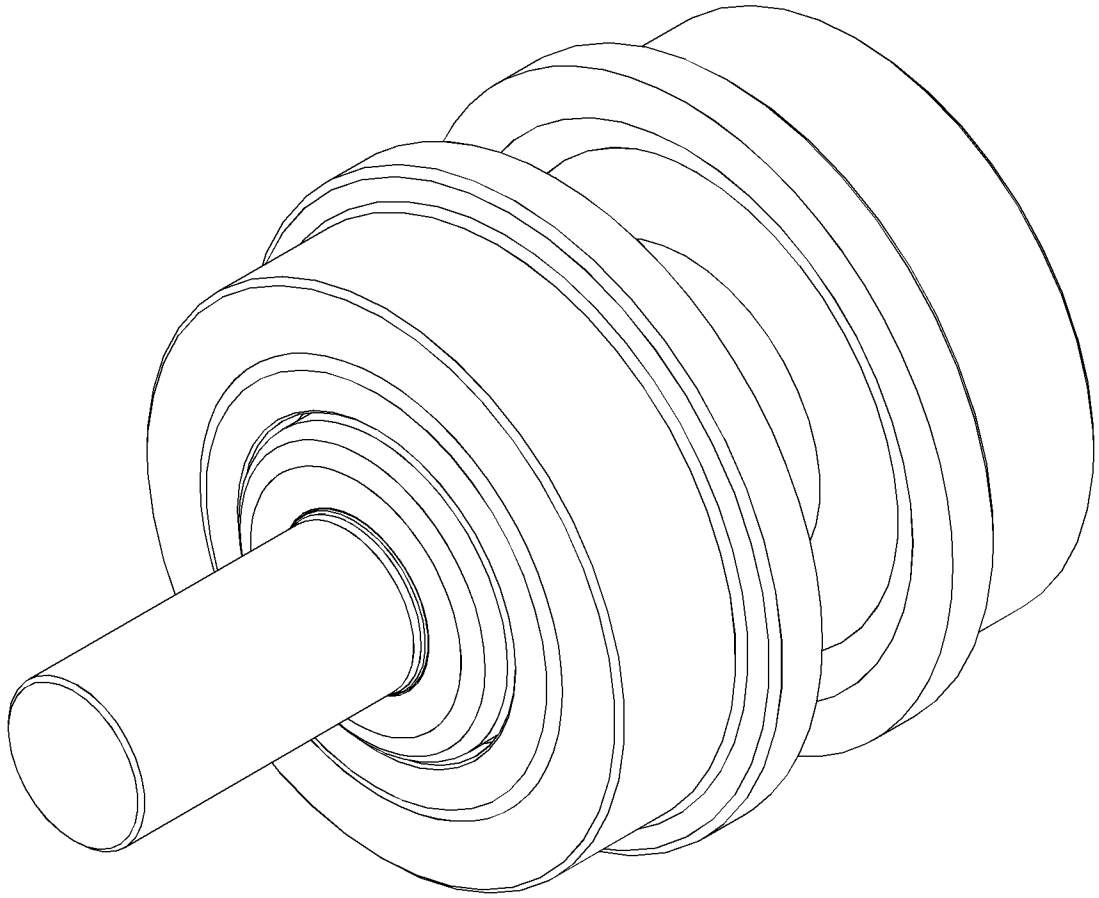

GRÁFICO 1 <FIM> g01395978

310-4915 ROLLER GP-TRACK-DOUBLE FLANGE–REFORÇADO

S/N: Z2K1-UP; Z2N1-UP

NÚMEROE DE 358-8583 ROLLER GP-TRACK-DOUBLE FLANGE AN ATTACHMENT

SMCS-4180 **i07052827**

NOTA	REF. NÃO	GRÁFICO REF.	NÚMERO DA PEÇA	QTY	NOME DA PEÇA 1 2 3 4 5 6 (NÍVEL DO PRODUTO)	CONSULTE PÁGINA
					(AS PEÇAS INDIVIDUAIS NÃO SÃO SUBMETIDAS À MANUTENÇÃO SEPARADAMENTE)	

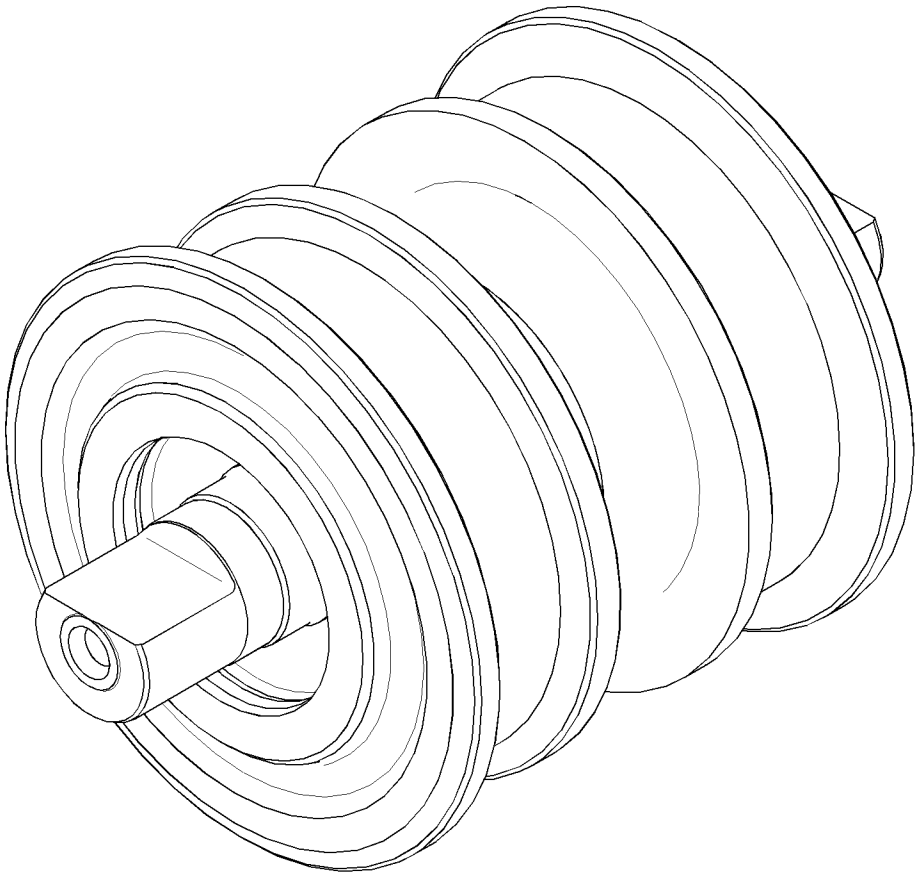

GRÁFICO 1 <FIM> g01972217

310-4918 ROLLER GP-TRACK-DOUBLE FLANGE–REFORÇADO

S/N: Z2K1-UP; Z2N1-UP
ALTO
NÚMEROE DE 384-3275 ROLLER GP-TRACK-DOUBLE FLANGE
AN ATTACHMENT

SMCS-4180 **i07053166**

NOTA	REF. NÃO	GRÁFICO REF.	NÚMERO DA PEÇA	QTY	NOME DA PEÇA 1 2 3 4 5 6 (NÍVEL DO PRODUTO)	CONSULTE PÁGINA
					(AS PEÇAS INDIVIDUAIS NÃO SÃO SUBMETIDAS À MANUTENÇÃO SEPARADAMENTE)	

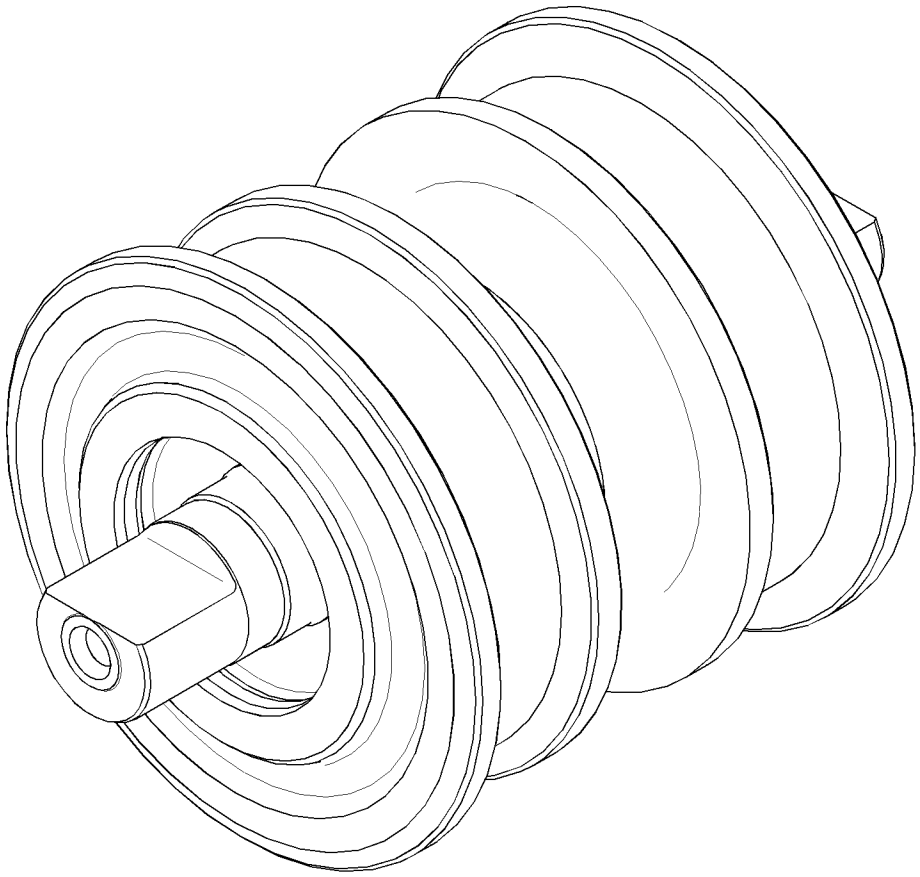

GRÁFICO 1 <FIM> g01972217

358-8583 ROLLER GP-TRACK-DOUBLE FLANGE–REFORÇADO

S/N: Z2K1-UP; Z2N1-UP

NÚMEROE DE 523-9366, 523-9367, 523-9372, 523-9373, 563-1029, 563-1030, 563-1138, 563-1139 FRAME GP-UNDERCARRIAGE

AN ATTACHMENT

SMCS-4180 **i04286130**

NOTA	REF. NÃO	GRÁFICO REF.	NÚMERO DA PEÇA	QTY	NOME DA PEÇA 1 2 3 4 5 6 (NÍVEL DO PRODUTO)	CONSULTE PÁGINA
	1	1	**223-9110**	2	TAMPA-ROLETE DA ESTEIRA (CAP-TRACK ROLLER)	
Y	2	1	**310-4915**	1	ROLLER GP-TRACK-DOUBLE FLANGE (ROLLER GP-TRACK-DOUBLE FLANGE)	620
M	3	1	**8T-0281**	4	PARAFUSO (M16X2X80-MM) (BOLT (M16X2X80-MM))	
	4	1	**9X-8268**	4	ARRUELA (17,5X30X3,5 MM DE ESPESSURA) (WASHER (17.5X30X3.5-MM THK))	

M - PEÇA MÉTRICA
Y - ILUSTRAÇÃO INDIVIDUAL

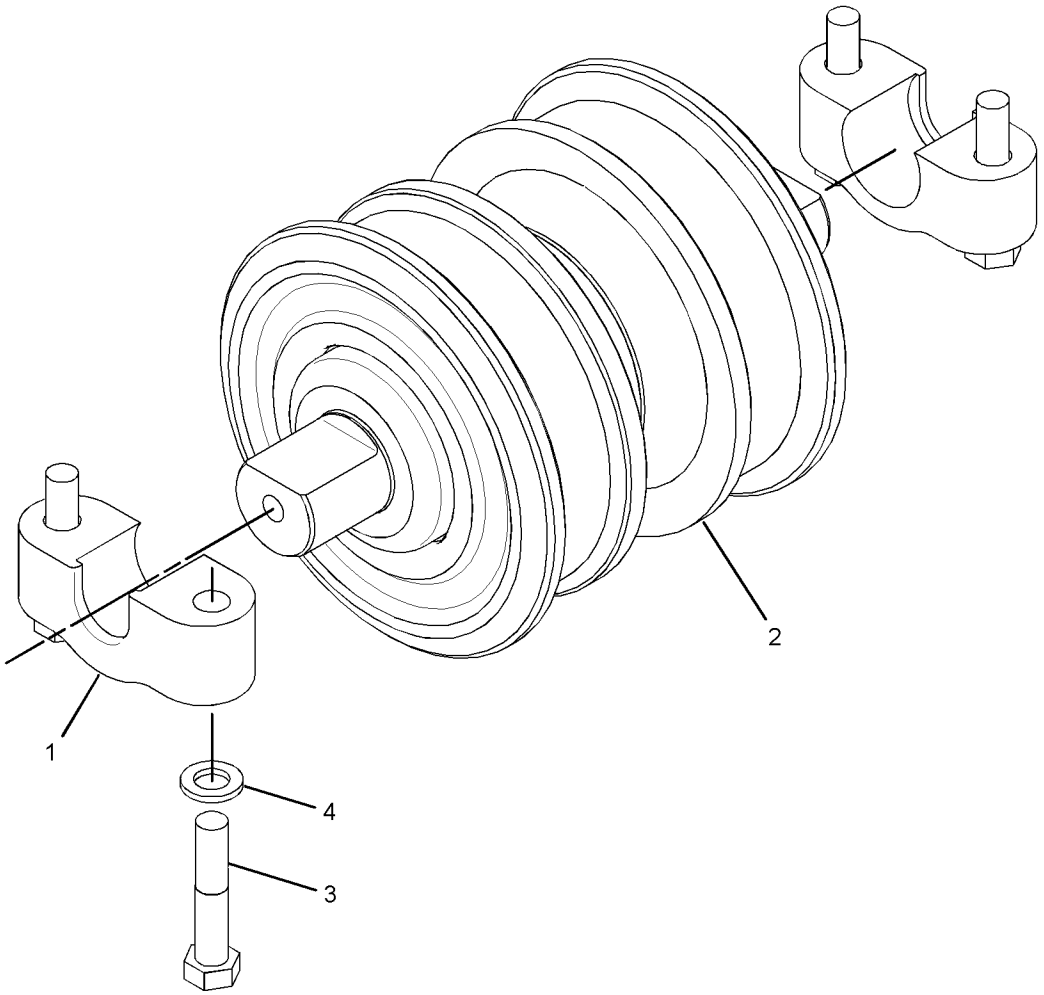

GRÁFICO 1 <FIM> g02323534

384-3275 ROLLER GP-TRACK-DOUBLE FLANGE–REFORÇADO

S/N: Z2K1-UP; Z2N1-UP
ALTO
NÚMEROE DE 523-9368, 523-9369, 523-9374, 523-9375 FRAME GP-UNDERCARRIAGE
AN ATTACHMENT

SMCS-4180 **i06711571**

NOTA	REF. NÃO	GRÁFICO REF.	NÚMERO DA PEÇA	QTY	NOME DA PEÇA 1 2 3 4 5 6 (NÍVEL DO PRODUTO)	CONSULTE PÁGINA
	1	1	**223-9110**	2	TAMPA-ROLETE DA ESTEIRA (CAP-TRACK ROLLER)	
Y	2	1	**310-4918**	1	ROLLER GP-TRACK-DOUBLE FLANGE (ROLLER GP-TRACK-DOUBLE FLANGE)	621
M	3	1	**8T-0281**	4	PARAFUSO (M16X2X80-MM) (BOLT (M16X2X80-MM))	
	4	1	**9X-8268**	4	ARRUELA (17,5X30X3,5 MM DE ESPESSURA) (WASHER (17.5X30X3.5-MM THK))	

M - PEÇA MÉTRICA
Y - ILUSTRAÇÃO INDIVIDUAL

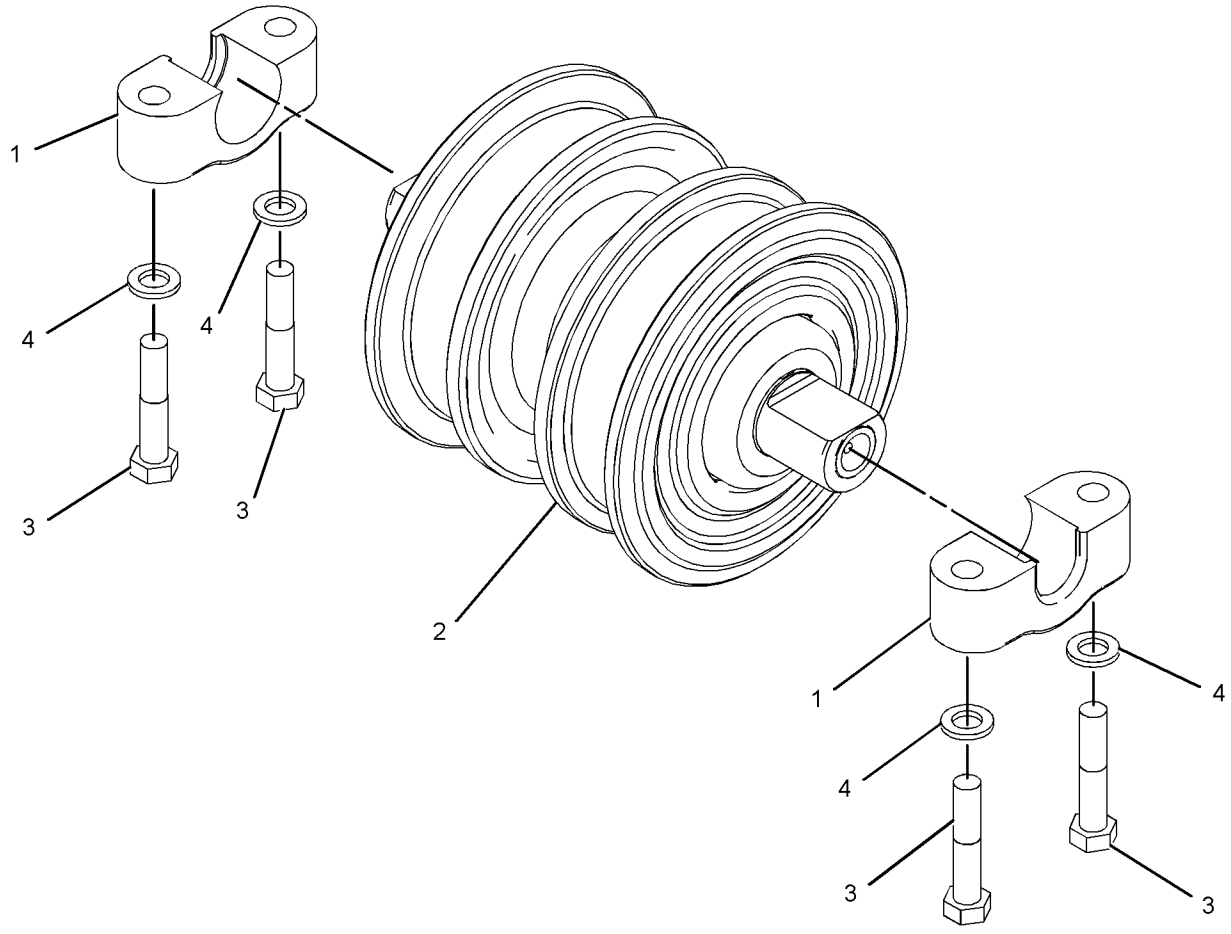

GRÁFICO 1 <FIM> g02806037

240-9557 ROLLER GP-TRACK-SINGLE FLANGE–SYSTEMONE

S/N: Z2K1-UP; Z2N1-UP

NÚMEROE DE 273-3989 ROLLER GP-TRACK-SINGLE FLANGE

AN ATTACHMENT

SMCS-4180 **i07278807**

NOTA	REF. NÃO	GRÁFICO REF.	NÚMERO DA PEÇA	QTY	NOME DA PEÇA 1 2 3 4 5 6 (NÍVEL DO PRODUTO)	CONSULTE PÁGINA
					(AS PEÇAS INDIVIDUAIS NÃO SÃO SUBMETIDAS À MANUTENÇÃO SEPARADAMENTE)	

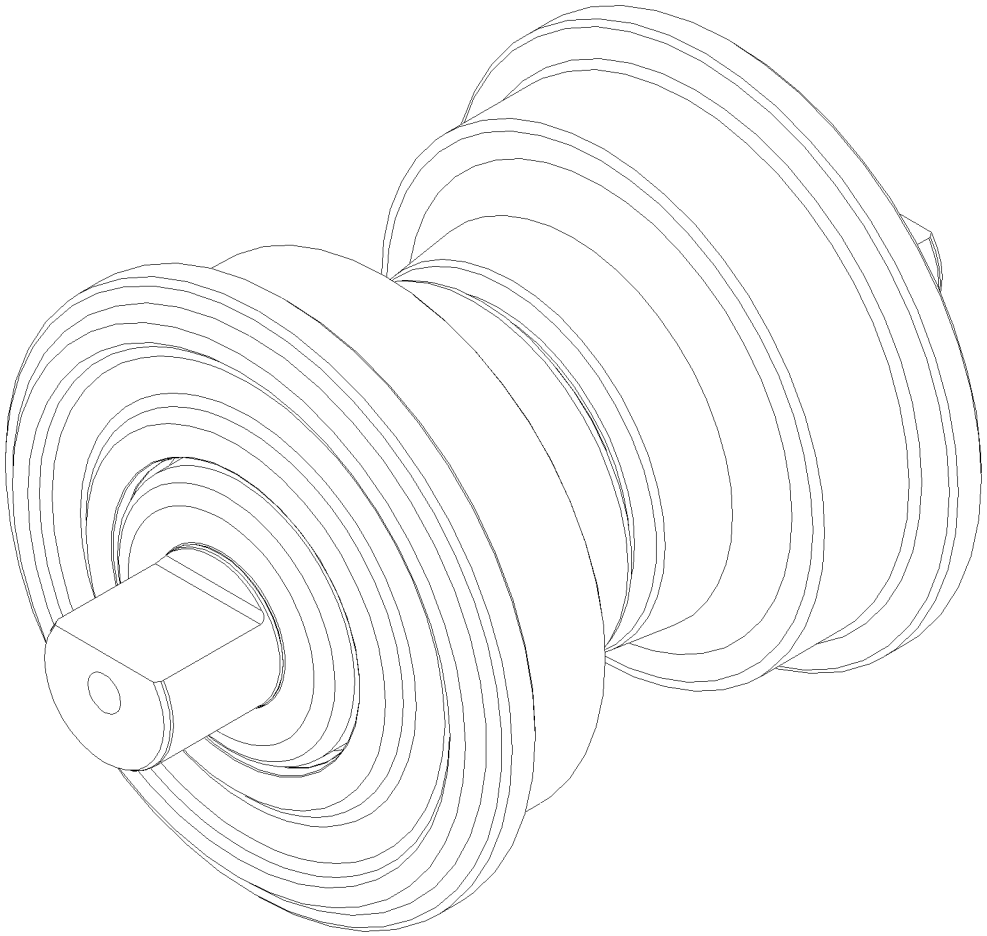

GRÁFICO 1 <FIM> g01395989

273-3989 ROLLER GP-TRACK-SINGLE FLANGE–SYSTEMONE

S/N: Z2K1-UP; Z2N1-UP

NÚMEROE DE 523-9370, 523-9371, 523-9376, 523-9377 FRAME GP-UNDERCARRIAGE AN ATTACHMENT

SMCS-4180 **i02798997**

NOTA	NÚMERO DA PEÇA	QTY	NOME DA PEÇA 1 2 3 4 5 6 (NÍVEL DO PRODUTO)	CONSULTE PÁGINA
Y	**240-9557**	1	ROLLER GP-TRACK-SINGLE FLANGE (SYSTEMONE) (ROLLER GP-TRACK-SINGLE FLANGE (SYSTEMONE))	624
M	**8T-0281**	4	PARAFUSO (M16X2X80-MM) (BOLT (M16X2X80-MM))	
	223-9110	2	TAMPA-ROLETE DA ESTEIRA (CAP-TRACK ROLLER)	
	9X-8268	4	ARRUELA (17,5X30X3,5 MM DE ESPESSURA) (WASHER (17.5X30X3.5-MM THK))	

M - PEÇA MÉTRICA
Y - ILUSTRAÇÃO INDIVIDUAL

<FIM>

310-4912 ROLLER GP-TRACK-SINGLE FLANGE

S/N: Z2K1-UP; Z2N1-UP

NÚMEROE DE 358-7239 ROLLER GP-TRACK-SINGLE FLANGE

AN ATTACHMENT

SMCS-4180 **i07052842**

NOTA	REF. NÃO	GRÁFICO REF.	NÚMERO DA PEÇA	QTY	NOME DA PEÇA 1 2 3 4 5 6 (NÍVEL DO PRODUTO)	CONSULTE PÁGINA
					(AS PEÇAS INDIVIDUAIS NÃO SÃO SUBMETIDAS À MANUTENÇÃO SEPARADAMENTE)	

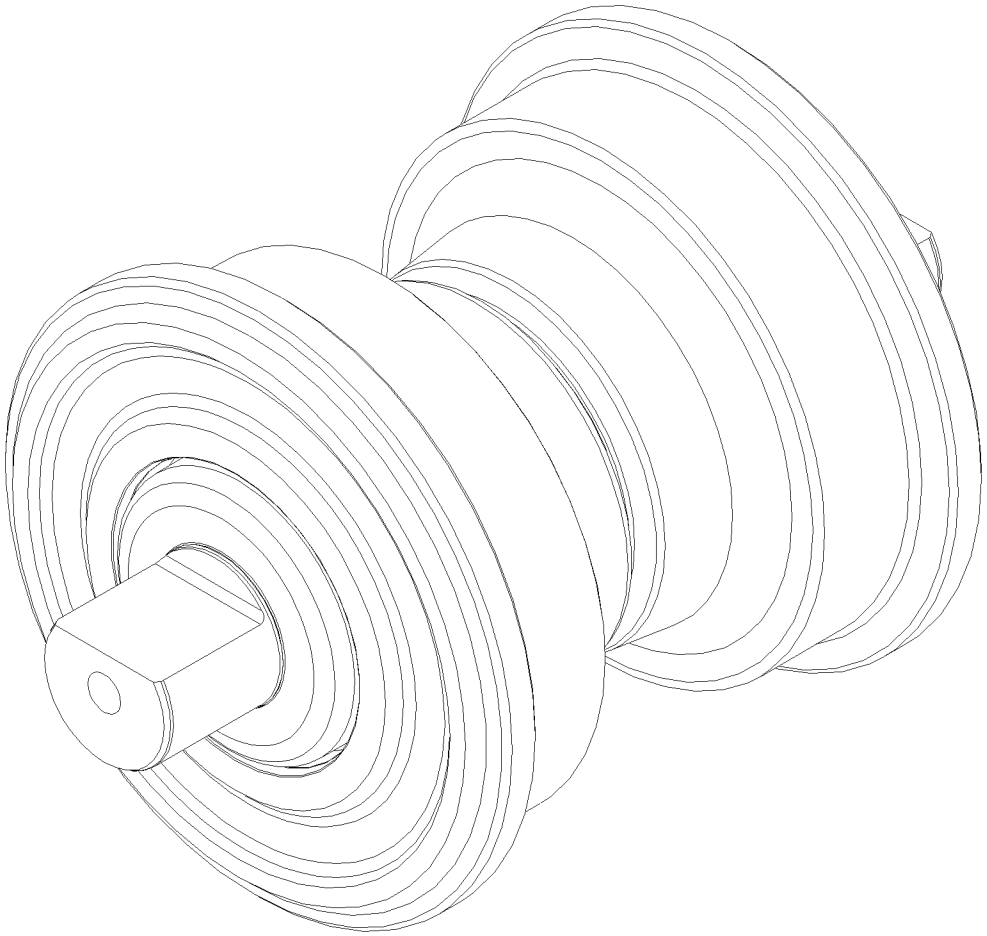

GRÁFICO 1 <FIM> g01395989

358-7239 ROLLER GP-TRACK-SINGLE FLANGE

S/N: Z2K1-UP; Z2N1-UP

NÚMEROE DE 523-9366, 523-9367, 523-9368, 523-9369, 523-9372, 523-9373, 523-9374, 523-9375, 563-1029, 563-1030, 563-1138, 563-1139 FRAME GP-UNDERCARRIAGE AN ATTACHMENT

SMCS-4180 **i04286128**

NOTA	REF. NÃO	GRÁFICO REF.	NÚMERO DA PEÇA	QTY	NOME DA PEÇA 1 2 3 4 5 6 (NÍVEL DO PRODUTO)	CONSULTE PÁGINA
	1	1	**223-9110**	2	TAMPA-ROLETE DA ESTEIRA (CAP-TRACK ROLLER)	
Y	2	1	**310-4912**	1	ROLLER GP-TRACK-SINGLE FLANGE (ROLLER GP-TRACK-SINGLE FLANGE)	626
M	3	1	**8T-0281**	4	PARAFUSO (M16X2X80-MM) (BOLT (M16X2X80-MM))	
	4	1	**9X-8268**	4	ARRUELA (17,5X30X3,5 MM DE ESPESSURA) (WASHER (17.5X30X3.5-MM THK))	

M - PEÇA MÉTRICA
Y - ILUSTRAÇÃO INDIVIDUAL

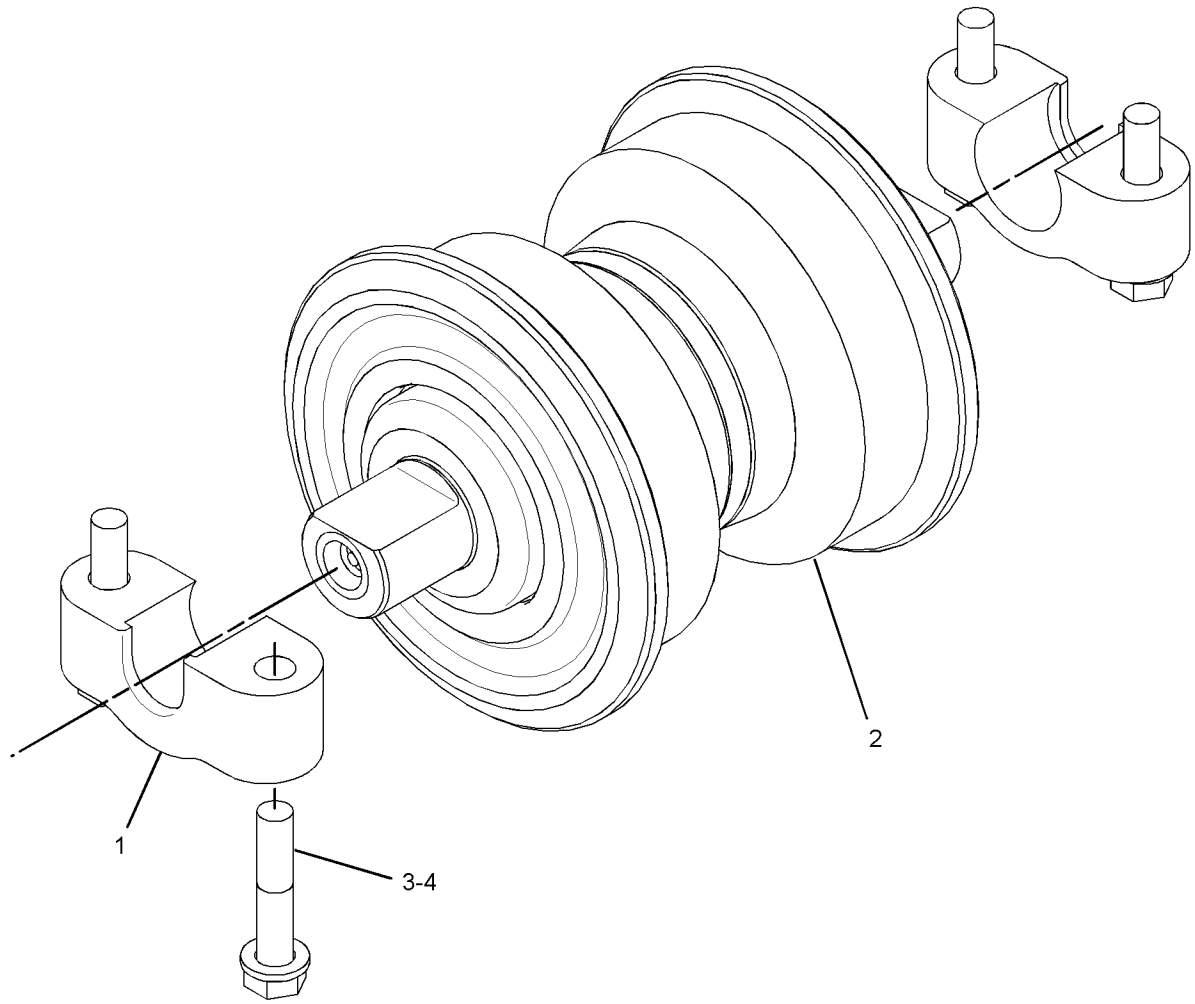

GRÁFICO 1 <FIM> g02323593

559-4300 STRIKER GP

S/N: Z2K1-UP; Z2N1-UP
TRASEIRO
NÚMEROE DE 515-3719 BAR AR-STRIKER
AN ATTACHMENT

SMCS-4150 **i07814532**

NOTA	REF. NÃO	GRÁFICO REF.	NÚMERO DA PEÇA	QTY	NOME DA PEÇA 1 2 3 4 5 6 (NÍVEL DO PRODUTO)	CONSULTE PÁGINA
	1	1	**246-2641**	1	GRUPO DE CADEADO (PADLOCK GP)	
		1	**5P-8500**	1	CHAVE (KEY)	
	2	1	**7B-0863**	1	TRAVA-PINO (LATCH-PIN)	
	3	1	**8G-7085**	1	CONJUNTO DE PINO (PIN AS)	
		1	**7F-9543**	1	COLAR (COLLAR)	
	4	1	**8T-4123**	20	ARRUELA (22X35X3,5 MM DE ESPESSURA) (WASHER (22X35X3.5-MM THK))	
M	5	1	**8T-4140**	1	PARAFUSO (M16X2X60-MM) (BOLT (M16X2X60-MM))	
M	6	1	**8T-4778**	1	CONTRAPORCA (ROSCA M16X2) (LOCKNUT (M16X2-THD))	
M	7	1	**8T-6430**	20	PARAFUSO (M20X2,5X50 MM) (BOLT (M20X2.5X50-MM))	
Y	8	1	*559-4308*	1	BAR GP-STRIKER (BAR GP-STRIKER)	437
E	9	1	**149-5933**		RETENTOR (10 CM EACH) (SEAL (10-CM EACH))	
E	9A	1	**149-5933**		RETENTOR (16 CM CADA) (SEAL (16-CM EACH))	
E	9B	1	**149-5933**		RETENTOR (89 CM) (SEAL (89-CM))	
E	10	1	**247-5838**		RETENTOR (57 CM CADA) (SEAL (57-CM EACH))	

E - ENCOMENDAR POR CENTÍMETROS
M - PEÇA MÉTRICA
Y - ILUSTRAÇÃO INDIVIDUAL

559-4300 STRIKER GP () (continuação) **i07814532**

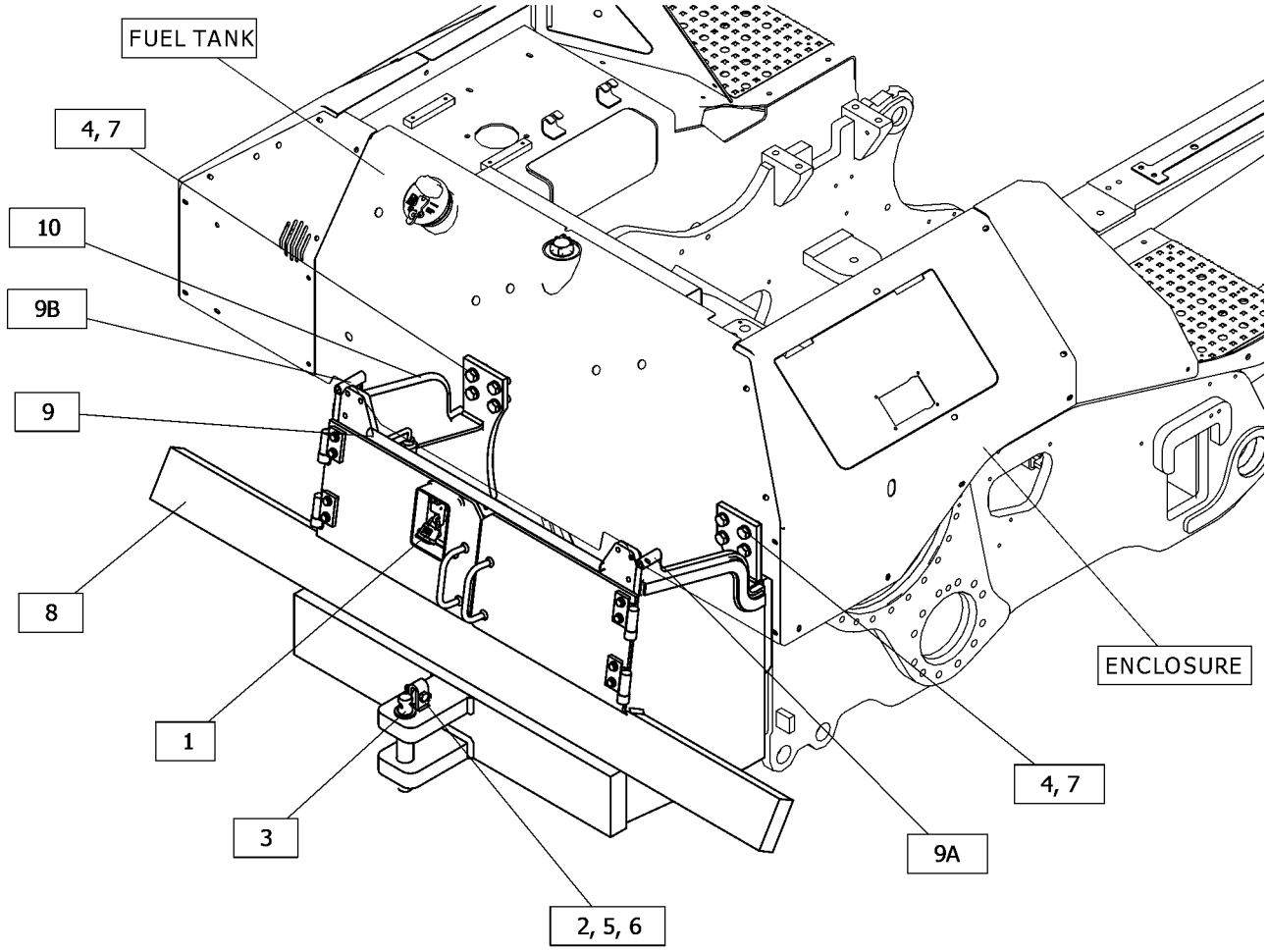

GRÁFICO 1 <FIM> g06444317

580-8200 GRUPO DE REGULADOR E TENSOR DA ESTEIRA

S/N: Z2K1-UP; Z2N1-UP

NÚMEROE DE 510-3810, 510-3811 FRAME GP-TRACK ROLLER AN ATTACHMENT

SMCS-4157, 4158

i07816705

NOTA	REF. NÃO	GRÁFICO REF.	NÚMERO DA PEÇA	QTY	NOME DA PEÇA 1 2 3 4 5 6 (NÍVEL DO PRODUTO)	CONSULTE PÁGINA
M	1	1	**8T-4182**	2	PARAFUSO (M10X1,5X45 MM) (BOLT (M10X1.5X45-MM))	
	2	1	**580-8201**	1	CILINDRO (CYLINDER)	
	3	1	**2J-6274**	1	ANEL RETENTOR EM O (SEAL-O-RING)	
	4	1	**2S-4078**	1	ANEL RETENTOR EM O (SEAL-O-RING)	
	5	1	**2S-5926**	1	VÁLVULA DE ALÍVIO (VALVE-RELIEF)	
	6	1	**3W-2369**	1	CONJUNTO DA PLACA (PLATE AS)	
	7	1	**8G-3102**	1	PISTÃO (PISTON)	
	8	1	**8G-4945**	1	CONJUNTO DE SEAL (SEAL AS)	
	9	1	**8T-4121**	2	ARRUELA DURA (11X21X2,5 MM DE ESPESSURA) (WASHER-HARD (11X21X2.5-MM THK))	
	10	1	**9S-8010**	1	BUJÃO (PLUG)	
	11	1	**9X-8268**	4	ARRUELA (17,5X30X3,5 MM DE ESPESSURA) (WASHER (17.5X30X3.5-MM THK))	
	12	1	**190-8609**	1	VÁLVULA-ENCHIMENTO (VALVE-FILL)	
	13	1	**271-6185**	1	MOLA (SPRING)	
	14	1	**331-2427**	1	CONJUNTO DE TUBO (TUBE AS)	
	15	1	**331-2430**	1	RETENTOR (RETAINER)	
	16	1	**582-1429**	2	PLACA DE RETENÇÃO (PLATE-RETAINER)	
M	17	1	**8T-0375**	4	PARAFUSO (M16X2X45 MM) (BOLT (M16X2X45-MM))	

M - PEÇA MÉTRICA

580-8200 GRUPO DE REGULADOR E TENSOR DA ESTEIRA () (continuação) **i07816705**

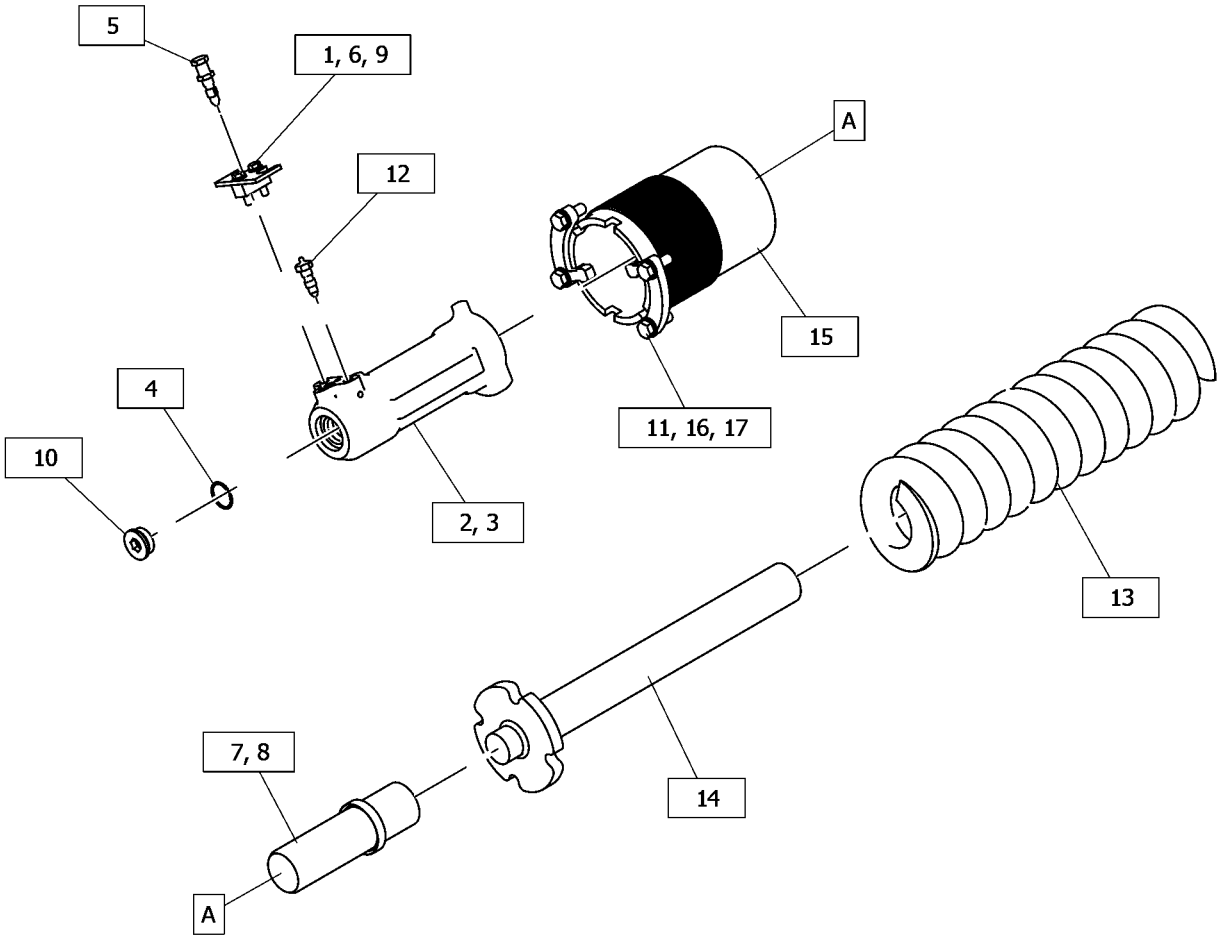

GRÁFICO 1 <FIM> g06453625

580-8202 GRUPO DE REGULADOR E TENSOR DA ESTEIRA

S/N: Z2K1-UP; Z2N1-UP
LGP
NÚMEROE DE 510-3820, 510-3821 FRAME GP-TRACK ROLLER
AN ATTACHMENT

SMCS-4157, 4158 **i07827853**

NOTA	REF. NÃO	GRÁFICO REF.	NÚMERO DA PEÇA	QTY	NOME DA PEÇA 1 2 3 4 5 6 (NÍVEL DO PRODUTO)	CONSULTE PÁGINA
M	1	1	**8T-4182**	2	PARAFUSO (M10X1,5X45 MM) (BOLT (M10X1.5X45-MM))	
	2	1	**580-8201**	1	CILINDRO (CYLINDER)	
	3	1	**2J-6274**	1	ANEL RETENTOR EM O (SEAL-O-RING)	
	4	1	**2S-4078**	1	ANEL RETENTOR EM O (SEAL-O-RING)	
	5	1	**2S-5926**	1	VÁLVULA DE ALÍVIO (VALVE-RELIEF)	
	6	1	**3W-2369**	1	CONJUNTO DA PLACA (PLATE AS)	
	7	1	**8G-3102**	1	PISTÃO (PISTON)	
	8	1	**8G-4945**	1	CONJUNTO DE SEAL (SEAL AS)	
	9	1	**8G-4960**	1	RETENTOR (RETAINER)	
	10	1	**8T-4121**	2	ARRUELA DURA (11X21X2,5 MM DE ESPESSURA) (WASHER-HARD (11X21X2.5-MM THK))	
	11	1	**9S-8010**	1	BUJÃO (PLUG)	
	12	1	**9X-8268**	4	ARRUELA (17,5X30X3,5 MM DE ESPESSURA) (WASHER (17.5X30X3.5-MM THK))	
	13	1	**190-8609**	1	VÁLVULA-ENCHIMENTO (VALVE-FILL)	
	14	1	**215-1594**	1	CONJUNTO DE TUBO (TUBE AS)	
	15	1	**251-8609**	1	MOLA (SPRING)	
	16	1	**582-1429**	2	PLACA DE RETENÇÃO (PLATE-RETAINER)	
M	17	1	**8T-0375**	4	PARAFUSO (M16X2X45 MM) (BOLT (M16X2X45-MM))	

M - PEÇA MÉTRICA

580-8202 GRUPO DE REGULADOR E TENSOR DA ESTEIRA () (continuação) **i07827853**

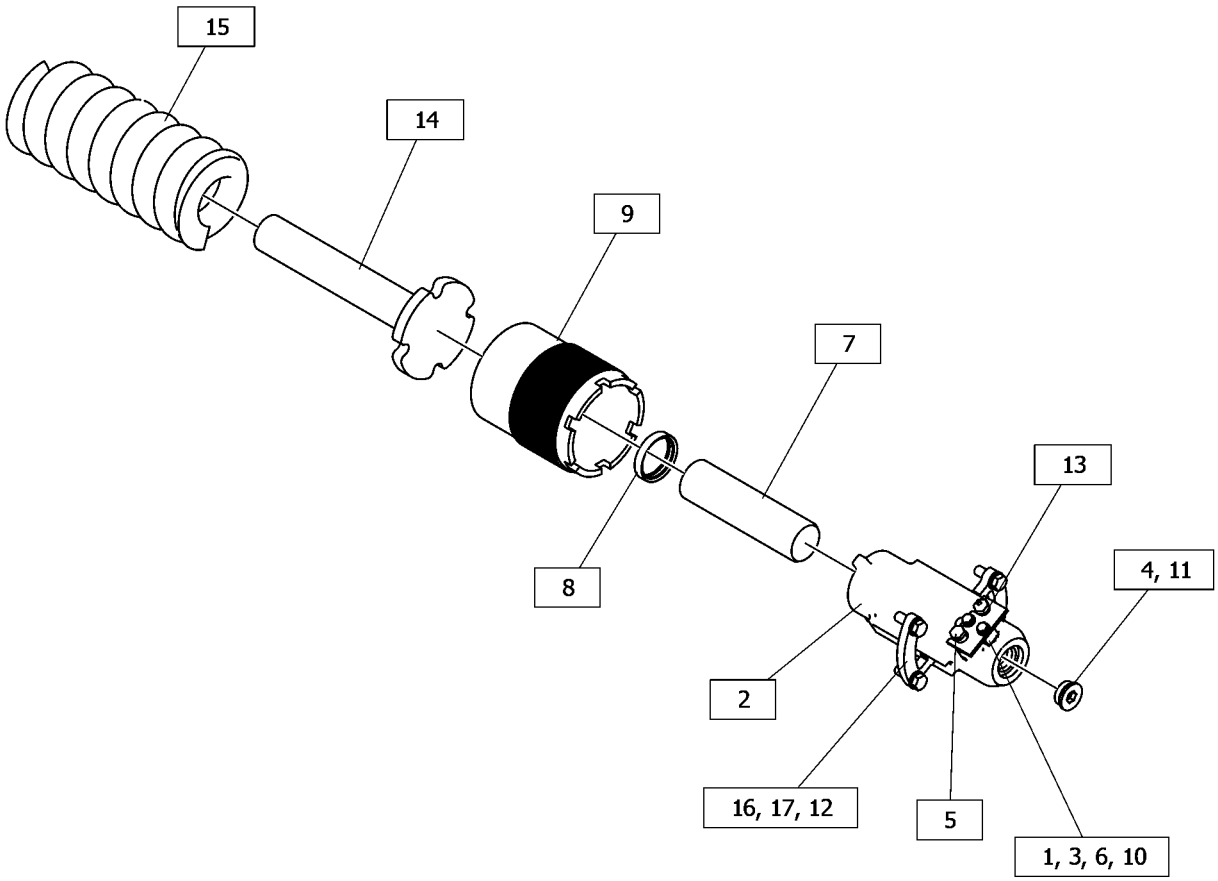

GRÁFICO 1 <FIM> g06449873

575-7733 TRACK AR–REFORÇADO

S/N: Z2K1-UP

SAPATA COM GARRA DE 600 MM (23,62 POL). SELADO, LUBRIFICADO. SERVIÇO EXTREMO.
RETENÇÃO POSITIVA DO PINO
PARA USO COM ROLETES REFORÇADOS, PROTETORES, FAIXAS-GUIA E RODAS-GUIA CONVENCIONAIS
NÚMEROE DE 532-9851, 532-9856 DISTRIBUTION AR
AN ATTACHMENT

SMCS-4170 **i07828406**

NOTA	REF. NÃO	GRÁFICO REF.	NÚMERO DA PEÇA	QTY	NOME DA PEÇA 1 2 3 4 5 6 (NÍVEL DO PRODUTO)	CONSULTE PÁGINA
Y	1	1	*558-9213*	2	TRACK GP (TRACK GP)	660

Y - ILUSTRAÇÃO INDIVIDUAL

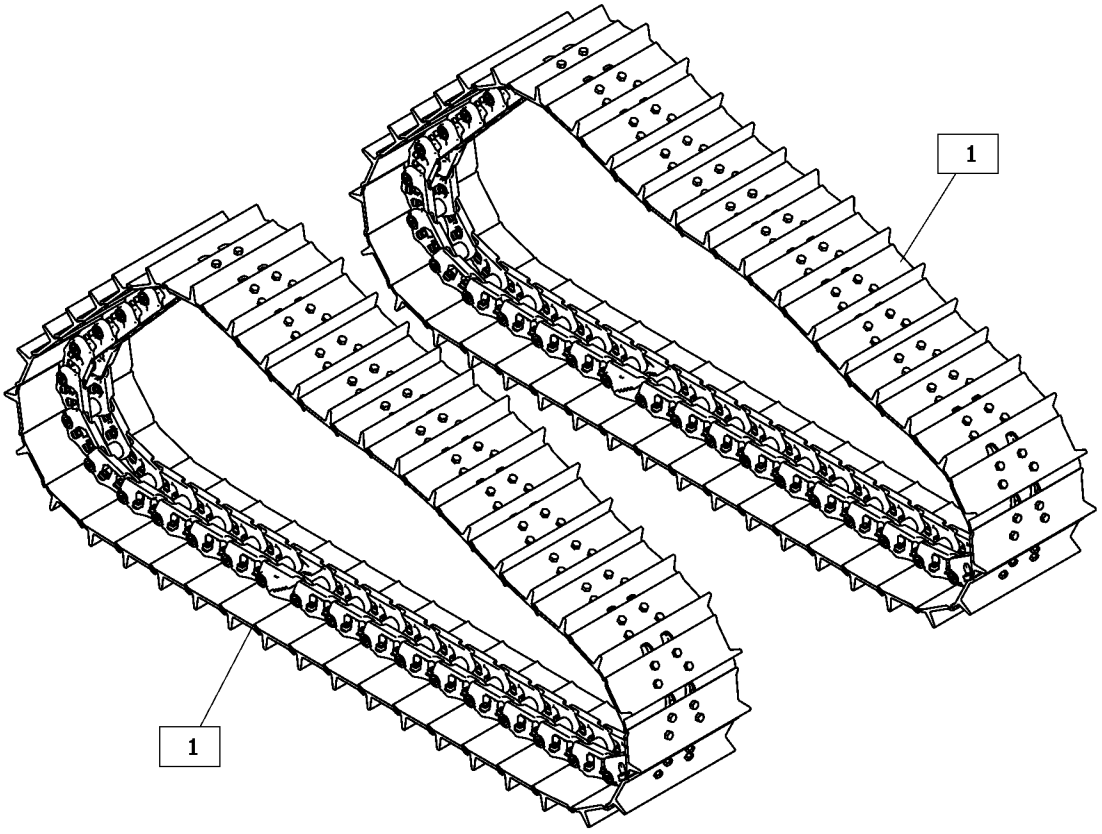

GRÁFICO 1 <FIM> g06449454

575-7734 TRACK AR–REFORÇADO

S/N: Z2K1-UP

SAPATA COM GARRA 560 MM (22 POL). SELADO, LUBRIFICADO. SERVIÇO EXTREMO. RETENÇÃO POSITIVA DO PINO

PARA USO COM ROLETES REFORÇADOS, PROTETORES, FAIXAS-GUIA E RODAS-GUIA CONVENCIONAIS AN ATTACHMENT

SMCS-4170 **i07828453**

NOTA	REF. NÃO	GRÁFICO REF.	NÚMERO DA PEÇA	QTY	NOME DA PEÇA 1 2 3 4 5 6 (NÍVEL DO PRODUTO)	CONSULTE PÁGINA
Y	1	1	*575-7726*	2	TRACK GP (TRACK GP)	663

Y - ILUSTRAÇÃO INDIVIDUAL

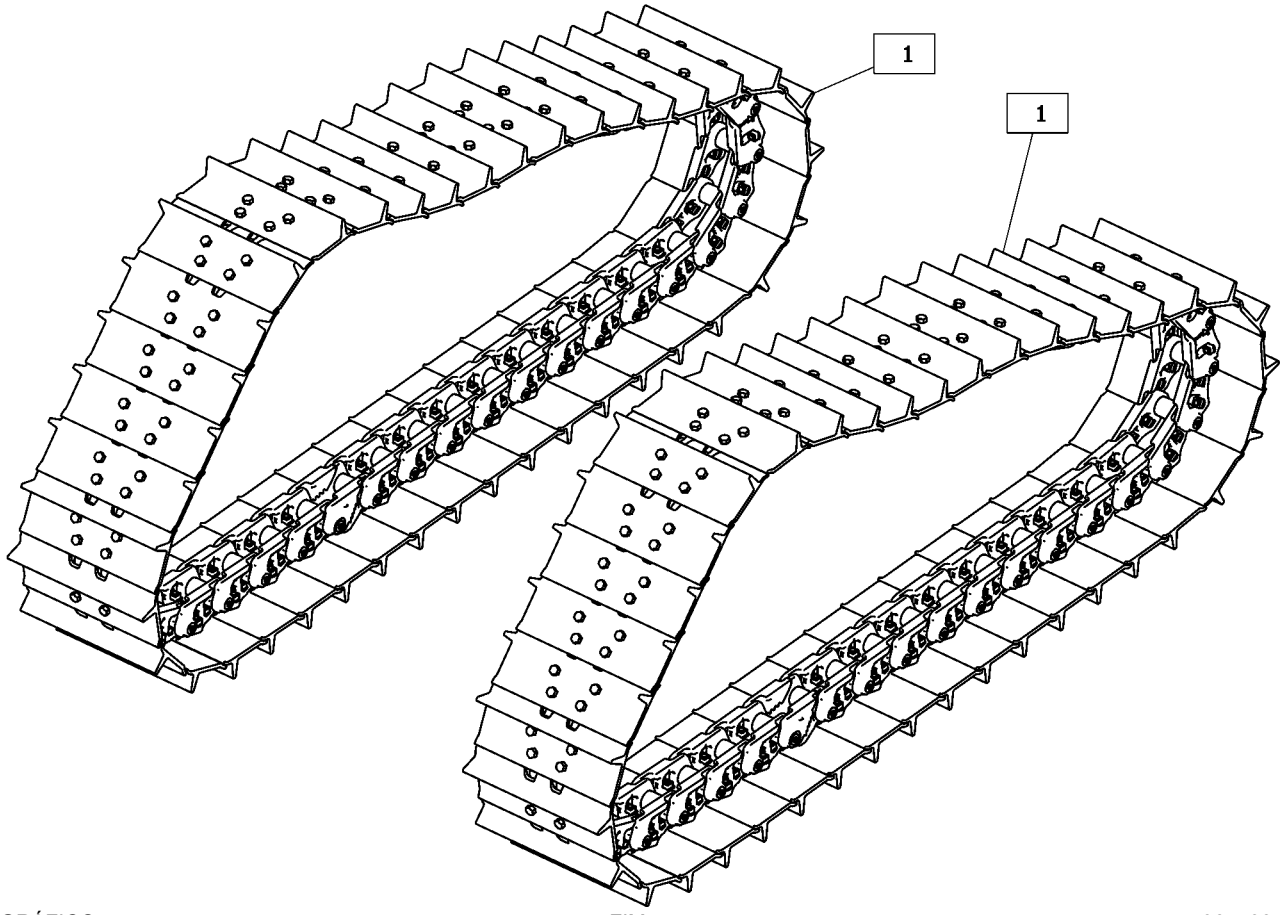

GRÁFICO 1 <FIM> g06450313

575-7735 TRACK AR–REFORÇADO

S/N: Z2K1-UP

SAPATA COM GARRA DE 600 MM (23,62 POL). SELADO, LUBRIFICADO. SERVIÇO EXTREMO. RETENÇÃO POSITIVA DO PINO. TRAPEZOIDAL

PARA USO COM ROLETES REFORÇADOS, PROTETORES, FAIXAS-GUIA E RODAS-GUIA CONVENCIONAIS AN ATTACHMENT

SMCS-4170 **i07828685**

NOTA	REF. NÃO	GRÁFICO REF.	NÚMERO DA PEÇA	QTY	NOME DA PEÇA 1 2 3 4 5 6 (NÍVEL DO PRODUTO)	CONSULTE PÁGINA
Y	1	1	*575-7727*	2	TRACK GP (TRACK GP)	664

Y - ILUSTRAÇÃO INDIVIDUAL

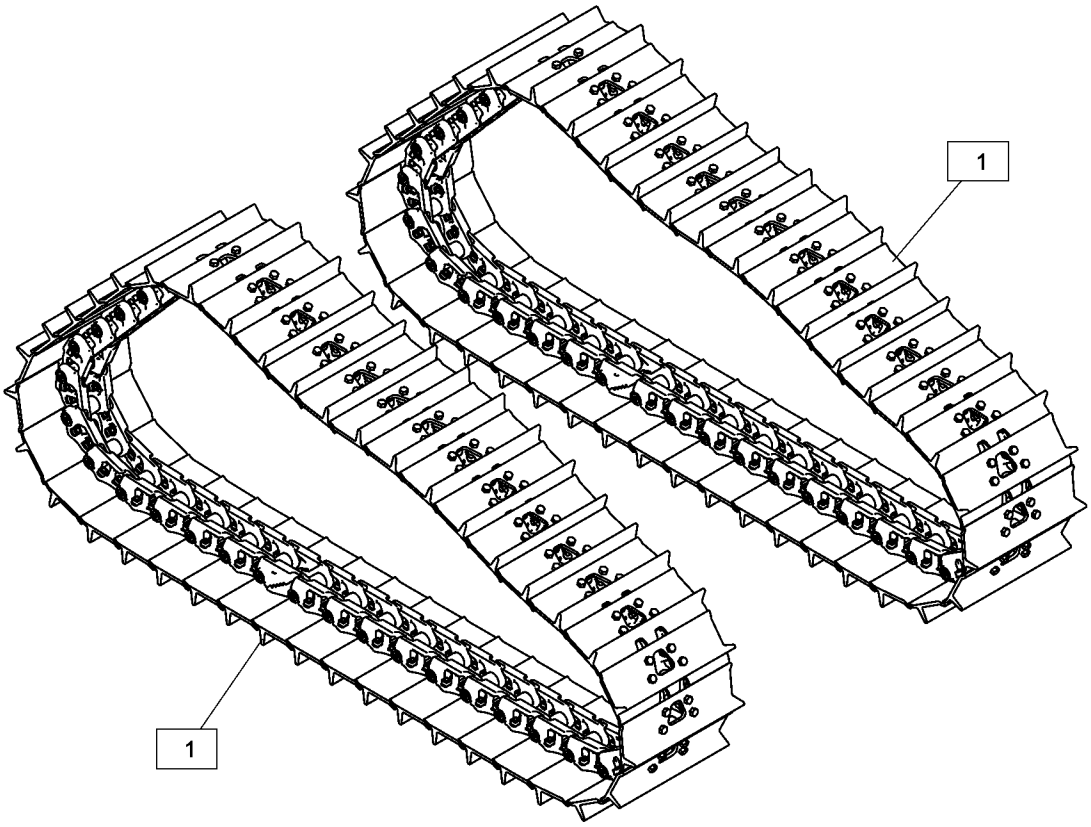

GRÁFICO 1 <FIM> g06450469

575-7736 TRACK AR–REFORÇADO

S/N: Z2K1-UP

SAPATA COM GARRA DE 600 MM (23,62 POL). SELADO, LUBRIFICADO. SERVIÇO DO MODERATE. RETENÇÃO POSITIVA DO PINO

PARA USO COM ROLETES REFORÇADOS, PROTETORES, FAIXAS-GUIA E RODAS-GUIA CONVENCIONAIS AN ATTACHMENT

SMCS-4170 **i07831063**

NOTA	REF. NÃO	GRÁFICO REF.	NÚMERO DA PEÇA	QTY	NOME DA PEÇA 1 2 3 4 5 6 (NÍVEL DO PRODUTO)	CONSULTE PÁGINA
Y	1	1	*576-4402*	2	TRACK GP (TRACK GP)	667

Y - ILUSTRAÇÃO INDIVIDUAL

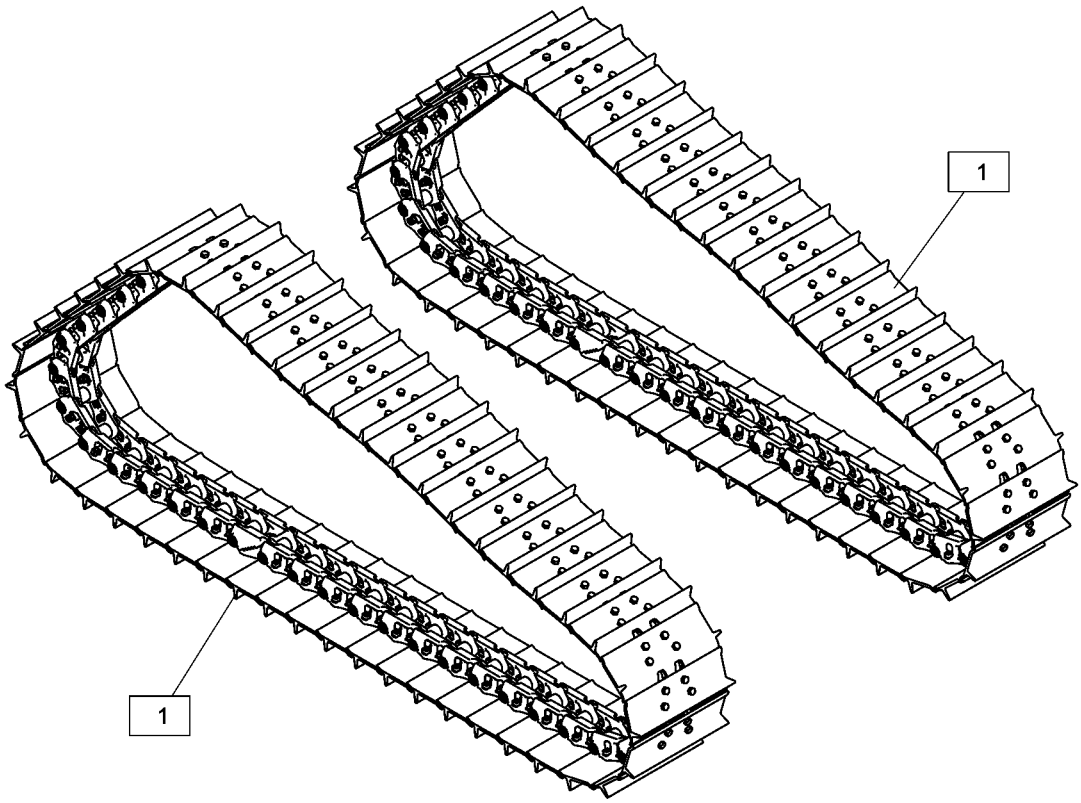

GRÁFICO 1 <FIM> g06450439

575-7738 TRACK AR–REFORÇADO

S/N: Z2N1-UP

SAPATA COM GARRA DE 835 MM (32,87 POL). SELADO, LUBRIFICADO. SERVIÇO EXTREMO.
RETENÇÃO POSITIVA DO PINO
PARA USO COM ROLETES REFORÇADOS, PROTETORES, FAIXAS-GUIA E RODAS-GUIA CONVENCIONAIS
AN ATTACHMENT

SMCS-4170 **i07828736**

NOTA	REF. NÃO	GRÁFICO REF.	NÚMERO DA PEÇA	QTY	NOME DA PEÇA 1 2 3 4 5 6 (NÍVEL DO PRODUTO)	CONSULTE PÁGINA
Y	1	1	*558-9217*	2	TRACK GP (TRACK GP)	662

Y - ILUSTRAÇÃO INDIVIDUAL

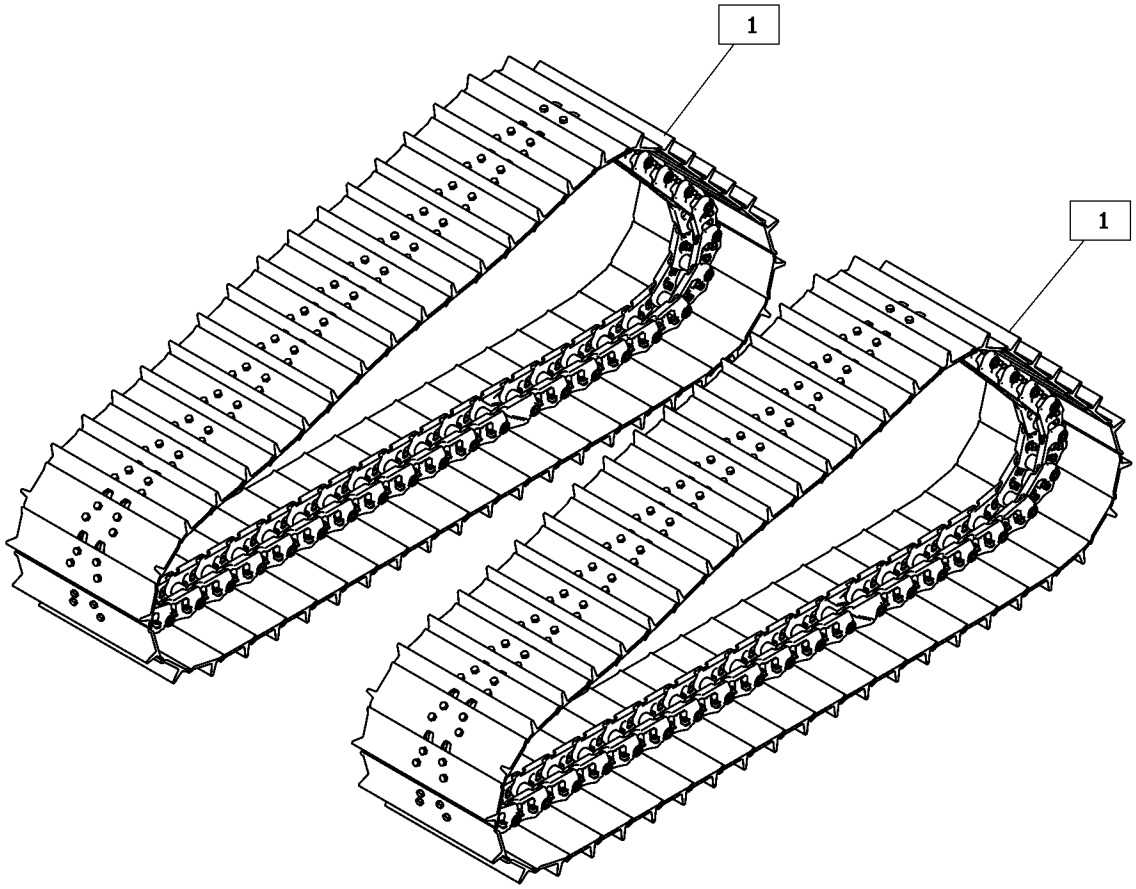

GRÁFICO 1 <FIM> g06454547

575-7739 TRACK AR–REFORÇADO

S/N: Z2N1-UP

SAPATA COM GARRA 840 MM (33,1 POL). SELADO. LUBRIFICADO. SERVIÇO EXTREMO. RETENÇÃO POSITIVA DO PINO. TRAPEZOIDAL

PARA USO COM ROLETES REFORÇADOS, PROTETORES, FAIXAS-GUIA E RODAS-GUIA CONVENCIONAIS AN ATTACHMENT

SMCS-4170 **i07828497**

NOTA	REF. NÃO	GRÁFICO REF.	NÚMERO DA PEÇA	QTY	NOME DA PEÇA 1 2 3 4 5 6 (NÍVEL DO PRODUTO)	CONSULTE PÁGINA
Y	1	1	**575-7729**	2	TRACK GP (TRACK GP)	665

Y - ILUSTRAÇÃO INDIVIDUAL

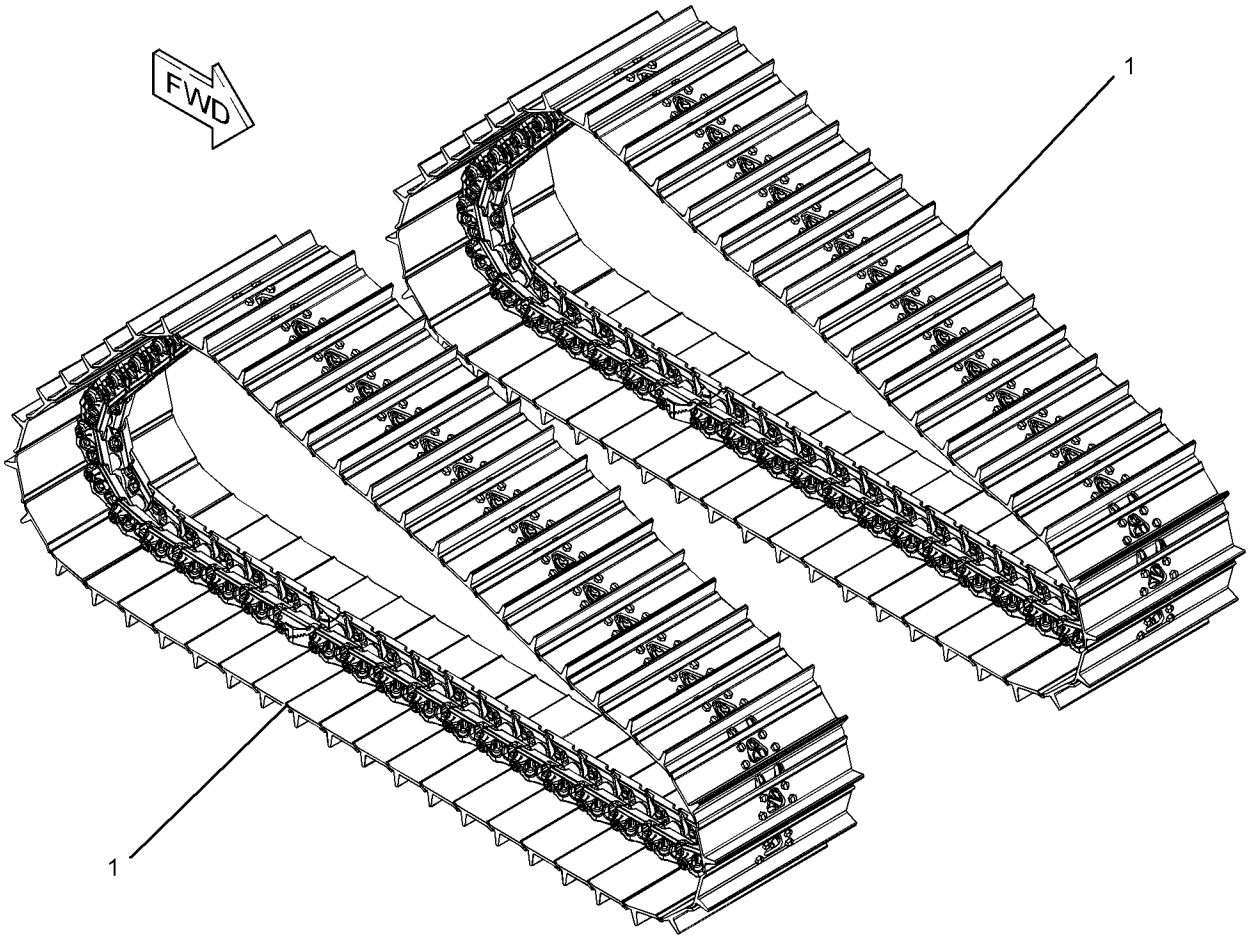

GRÁFICO 1 <FIM> g02812377

575-7740 TRACK AR–REFORÇADO

S/N: Z2N1-UP

SAPATA COM GARRA 860 MM (33,9 POL). SELADO, LUBRIFICADO. SERVIÇO EXTREMO. RETENÇÃO POSITIVA DO PINO

PARA USO COM ROLETES REFORÇADOS, PROTETORES, FAIXAS-GUIA E RODAS-GUIA CONVENCIONAIS AN ATTACHMENT

SMCS-4170 **i07828732**

NOTA	REF. NÃO	GRÁFICO REF.	NÚMERO DA PEÇA	QTY	NOME DA PEÇA 1 2 3 4 5 6 (NÍVEL DO PRODUTO)	CONSULTE PÁGINA
Y	1	1	**558-9216**	2	TRACK GP (TRACK GP)	661

Y - ILUSTRAÇÃO INDIVIDUAL

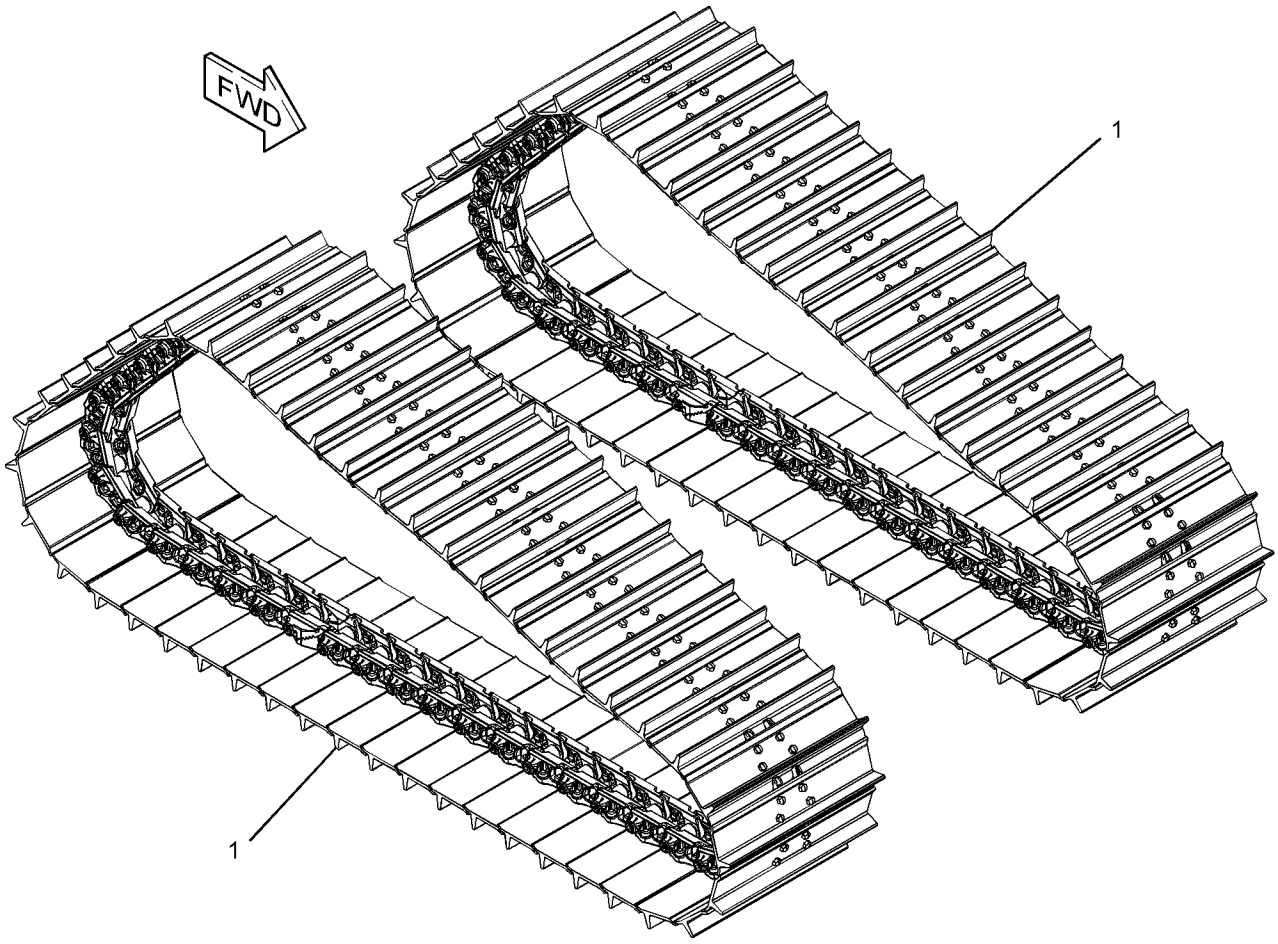

GRÁFICO 1 <FIM> g02814838

575-7741 TRACK AR–REFORÇADO

S/N: Z2N1-UP

SAPATA COM GARRA AUTOLIMPANTE DE 865 MM (34 POL). SELADO, LUBRIFICADO. RETENÇÃO POSITIVA DO PINO

PARA USO COM ROLETES REFORÇADOS, PROTETORES, FAIXAS-GUIA E RODAS-GUIA CONVENCIONAIS AN ATTACHMENT

SMCS-4170 **i07828771**

NOTA	REF. NÃO	GRÁFICO REF.	NÚMERO DA PEÇA	QTY	NOME DA PEÇA 1 2 3 4 5 6 (NÍVEL DO PRODUTO)	CONSULTE PÁGINA
Y	1	1	**575-7730**	2	TRACK GP (TRACK GP)	666

Y - ILUSTRAÇÃO INDIVIDUAL

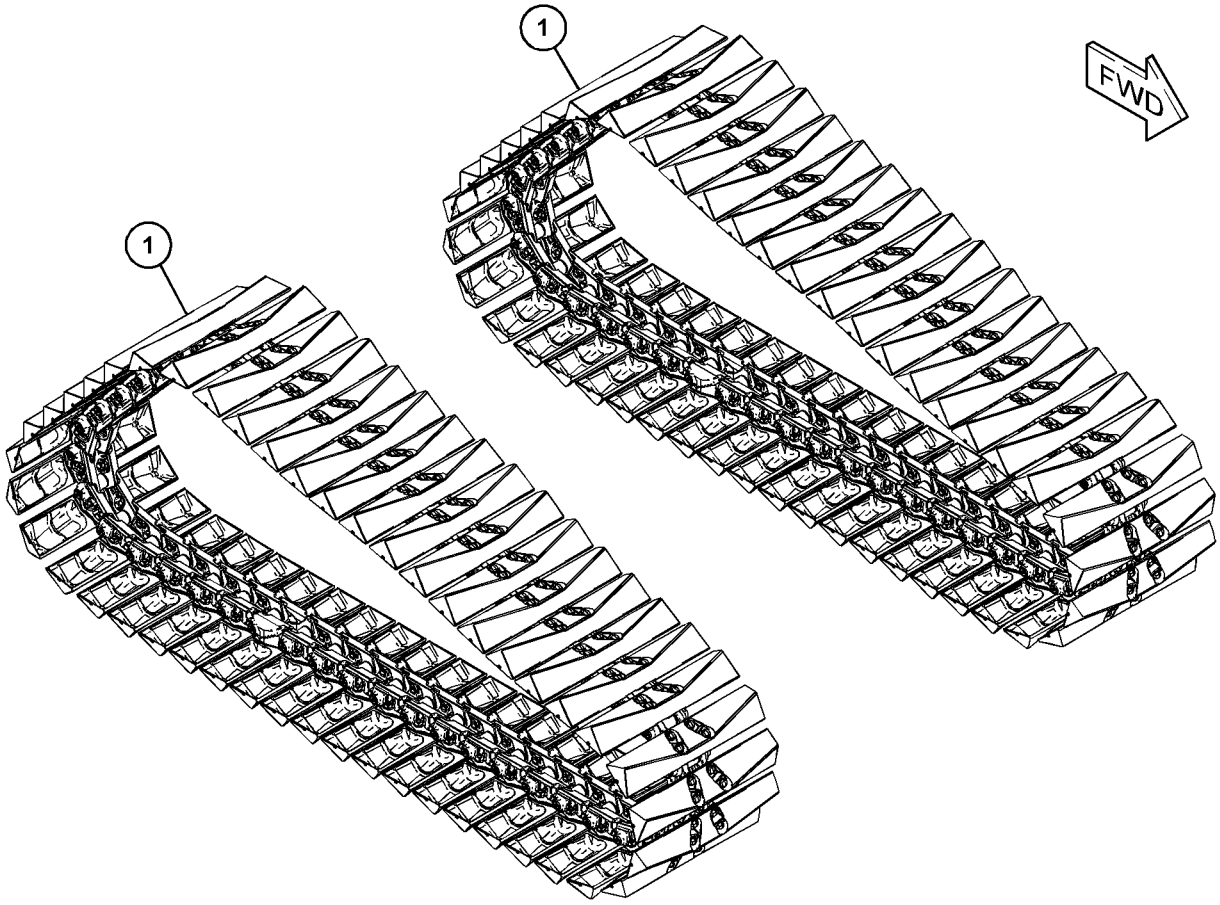

GRÁFICO 1 <FIM> g06172686

579-5770 TRACK AR–SYSTEMONE

S/N: Z2K1-UP

SAPATA COM GARRA 560 MM (22 POL). SELADO, LUBRIFICADO. SERVIÇO EXTREMO PARA USO COM ROLETES, PROTETORES E FAIXAS-GUIA SYSTEMONE AN ATTACHMENT

SMCS-4170 **i07843996**

NOTA	REF. NÃO	GRÁFICO REF.	NÚMERO DA PEÇA	QTY	NOME DA PEÇA 1 2 3 4 5 6 (NÍVEL DO PRODUTO)	CONSULTE PÁGINA
Y	1	1	*246-5759*	2	TRACK GP (TRACK GP)	651

Y - ILUSTRAÇÃO INDIVIDUAL

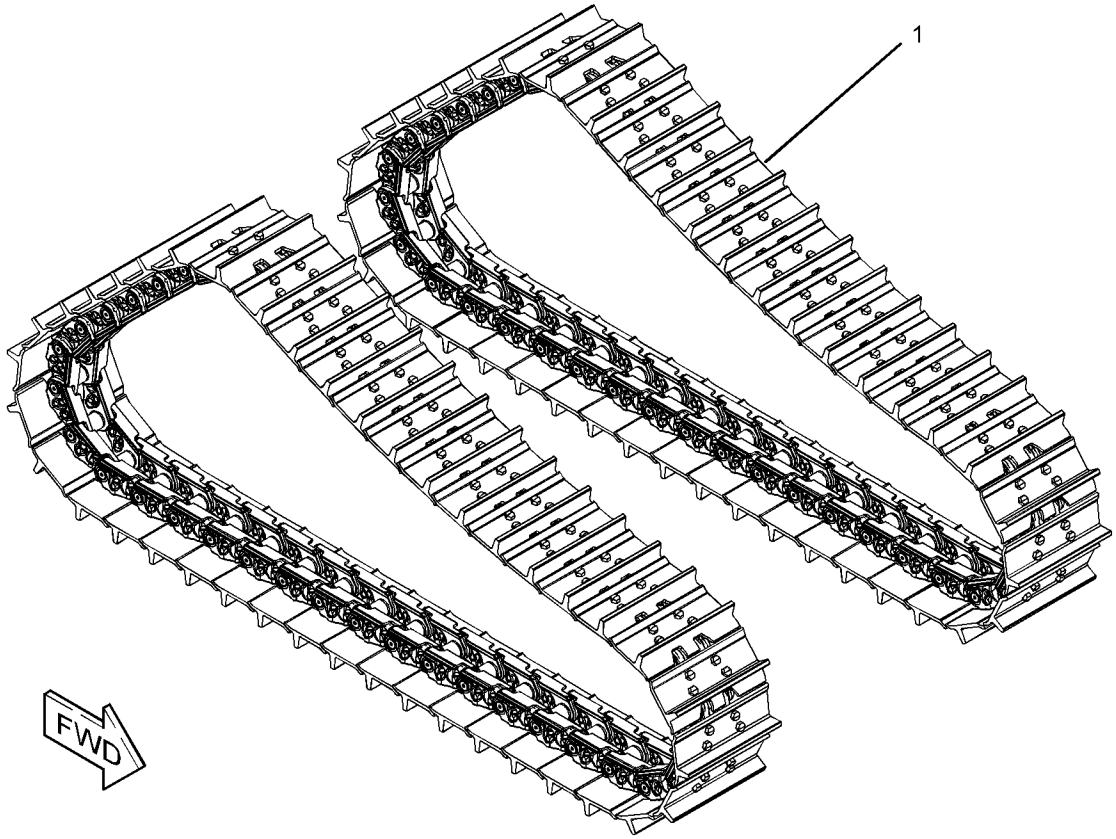

GRÁFICO 1 <FIM> g02723663

579-5771 TRACK AR–SYSTEMONE

S/N: Z2K1-UP

SAPATA COM GARRA 610 MM (24 POL). SELADO, LUBRIFICADO. SERVIÇO EXTREMO PARA USO COM ROLETES, PROTETORES E FAIXAS-GUIA SYSTEMONE AN ATTACHMENT

SMCS-4170 **i07844007**

NOTA	REF. NÃO	GRÁFICO REF.	NÚMERO DA PEÇA	QTY	NOME DA PEÇA 1 2 3 4 5 6 (NÍVEL DO PRODUTO)	CONSULTE PÁGINA
Y	1	1	*256-4873*	2	TRACK GP (TRACK GP)	652

Y - ILUSTRAÇÃO INDIVIDUAL

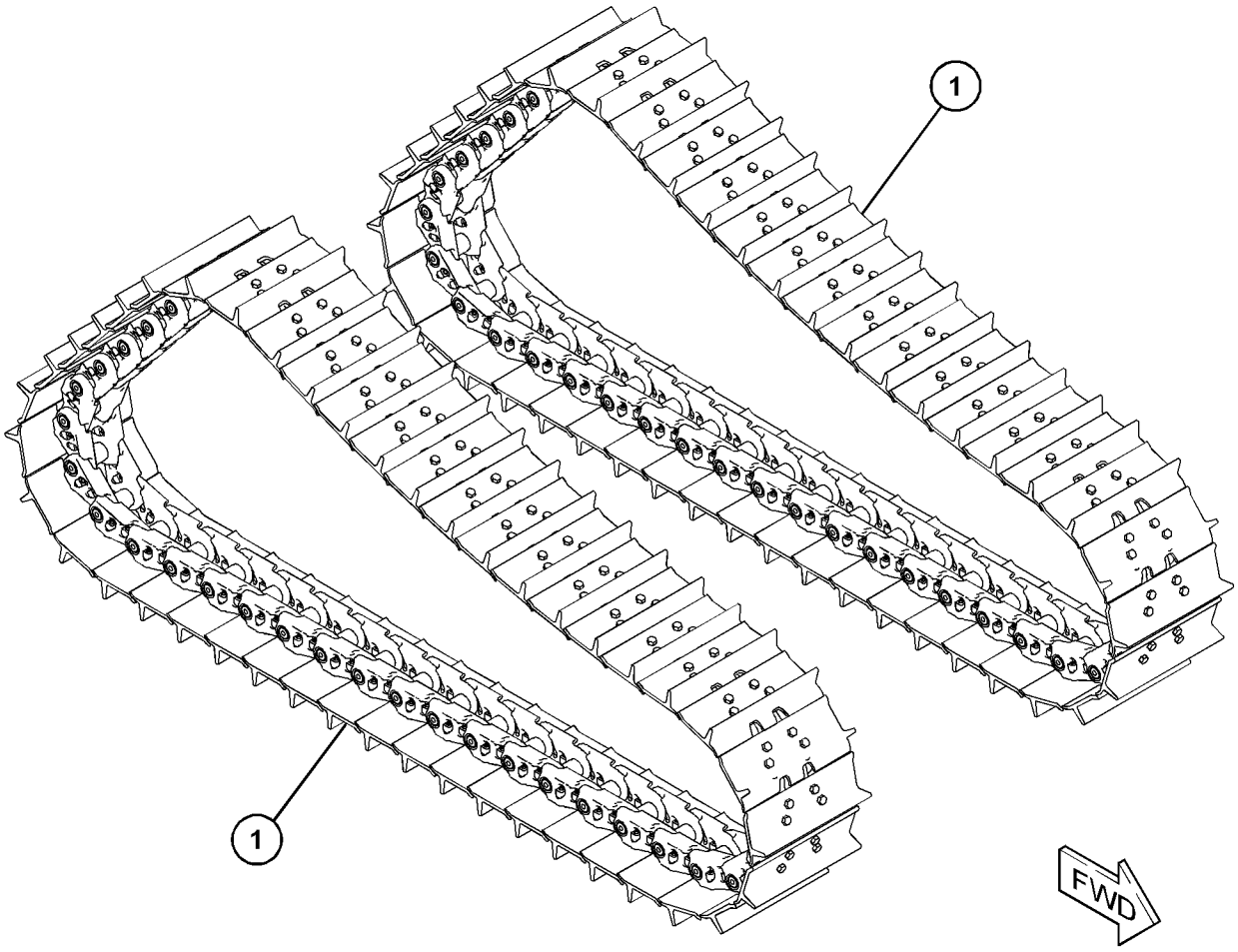

GRÁFICO 1 <FIM> g03246100

579-5773 TRACK AR–SYSTEMONE

S/N: Z2K1-UP

SAPATA COM GARRA 610 MM (24 POL). SELADO, LUBRIFICADO. SERVIÇO DO MODERATE PARA USO COM ROLETES SYSTEMONE, PROTETORES, FAIXAS-GUIA E RODAS-GUIA DE ROSCA CENTRAL

AN ATTACHMENT

SMCS-4170 **i07844019**

NOTA	REF. NÃO	GRÁFICO REF.	NÚMERO DA PEÇA	QTY	NOME DA PEÇA 1 2 3 4 5 6 (NÍVEL DO PRODUTO)	CONSULTE PÁGINA
Y	1	1	*375-4607*	2	TRACK GP (TRACK GP)	657

Y - ILUSTRAÇÃO INDIVIDUAL

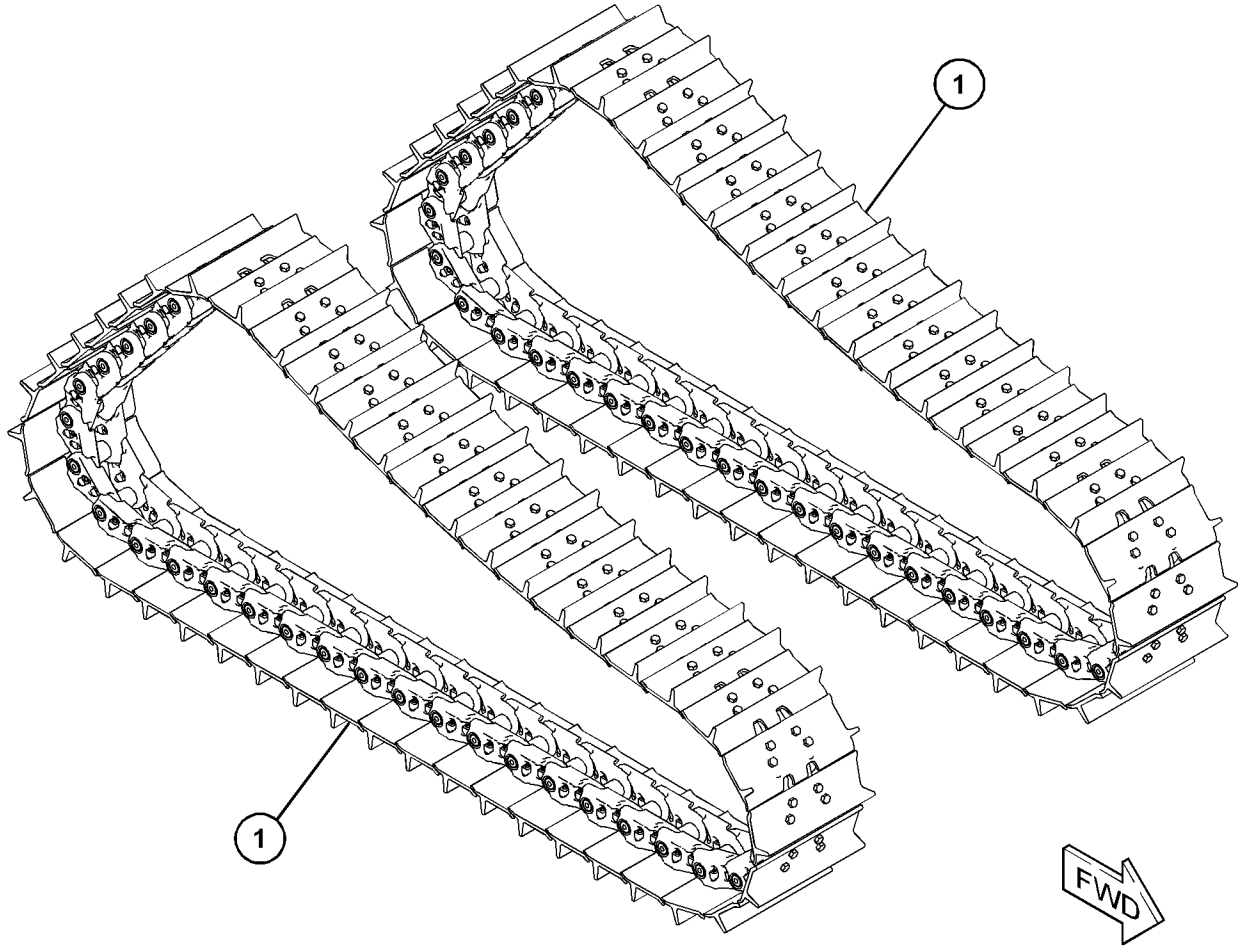

GRÁFICO 1 <FIM> g03246100

579-5774 TRACK AR–SYSTEMONE

S/N: Z2N1-UP

SAPATA COM GARRA 790 MM (31 POL). SELADO, LUBRIFICADO. SERVIÇO EXTREMO PARA USO COM ROLETES, PROTETORES E FAIXAS-GUIA SYSTEMONE AN ATTACHMENT

SMCS-4170 **i07848559**

NOTA	REF. NÃO	GRÁFICO REF.	NÚMERO DA PEÇA	QTY	NOME DA PEÇA 1 2 3 4 5 6 (NÍVEL DO PRODUTO)	CONSULTE PÁGINA
Y	1	1	*320-0360*	2	TRACK GP (TRACK GP)	656

Y - ILUSTRAÇÃO INDIVIDUAL

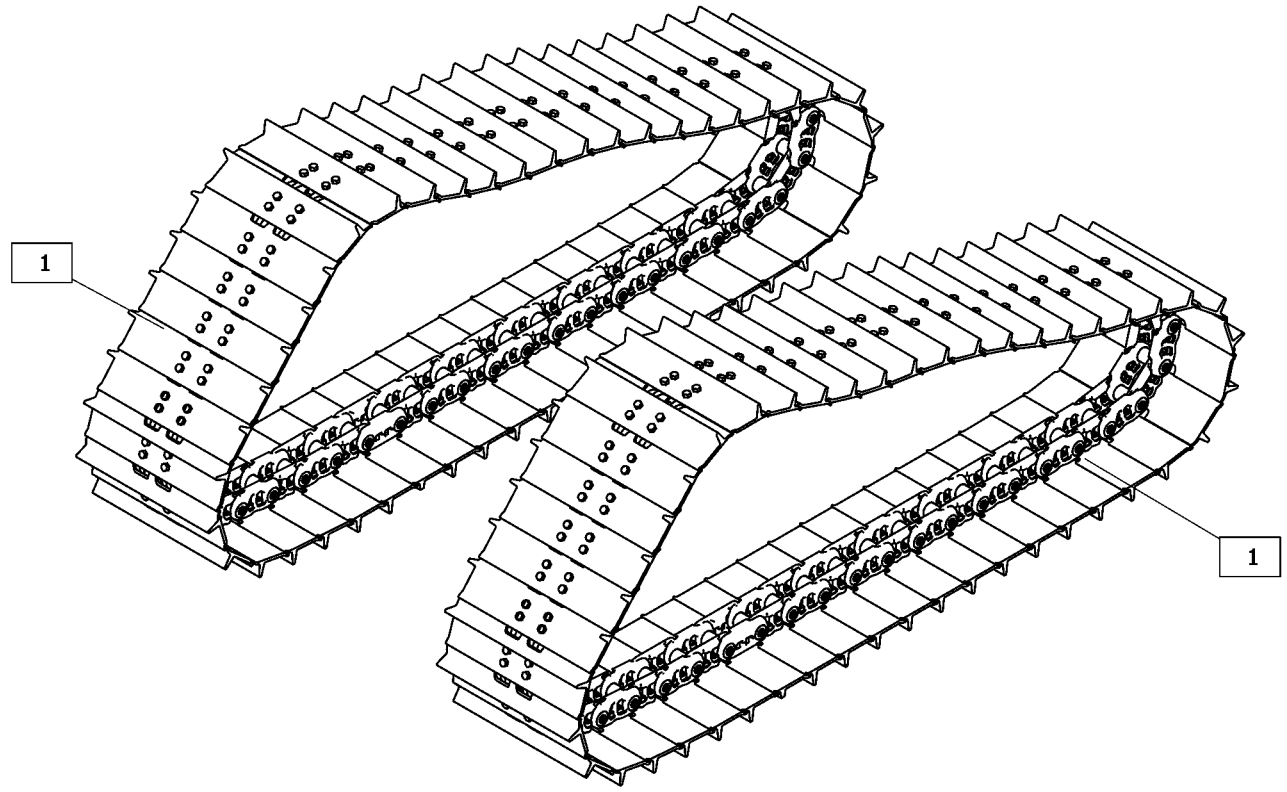

GRÁFICO 1 <FIM> g06453124

579-5775 TRACK AR–SYSTEMONE

S/N: Z2N1-UP

SAPATA COM GARRA 840 MM (33,1 POL). SELADO, LUBRIFICADO. SERVIÇO EXTREMO PARA USO COM ROLETES, PROTETORES E FAIXAS-GUIA SYSTEMONE AN ATTACHMENT

SMCS-4170 **i07848562**

NOTA	REF. NÃO	GRÁFICO REF.	NÚMERO DA PEÇA	QTY	NOME DA PEÇA 1 2 3 4 5 6 (NÍVEL DO PRODUTO)	CONSULTE PÁGINA
Y	1	1	*287-6106*	2	TRACK GP (TRACK GP)	655

Y - ILUSTRAÇÃO INDIVIDUAL

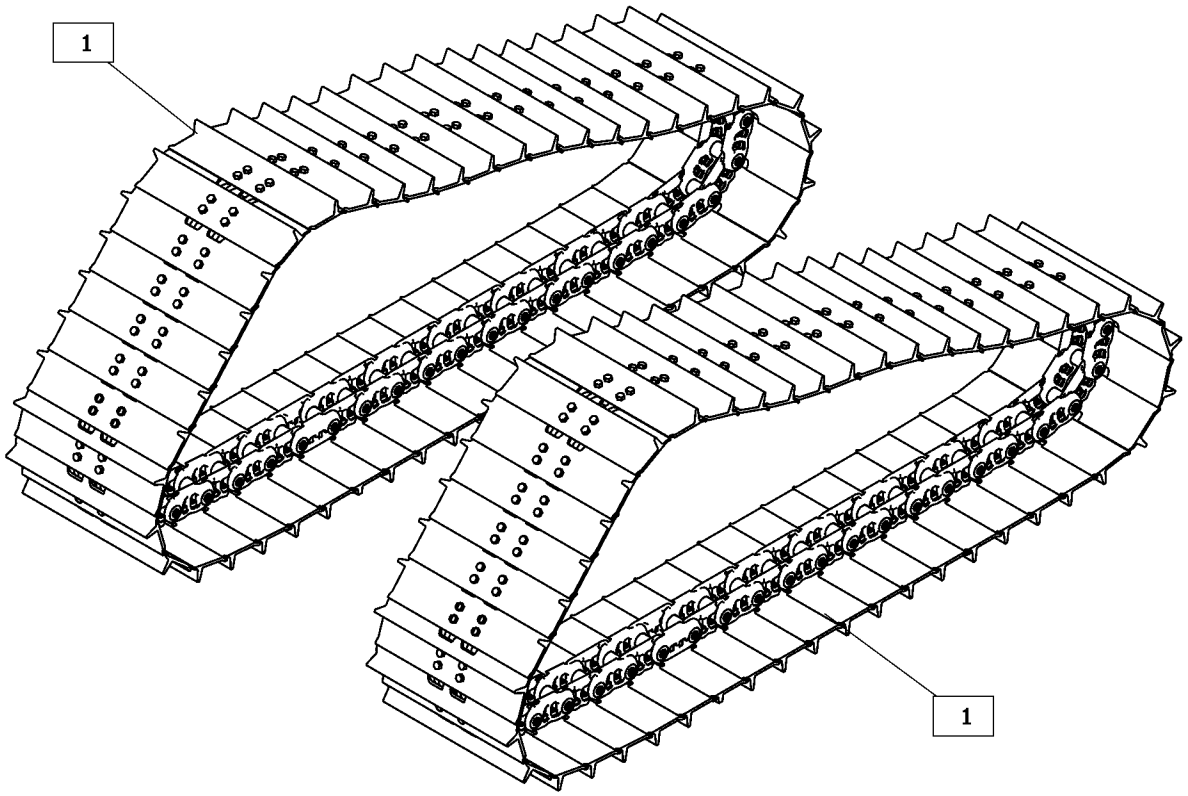

GRÁFICO 1 <FIM> g06453099

579-5776 TRACK AR–SYSTEMONE

S/N: Z2N1-UP

SAPATA COM GARRA 840 MM (33,1 POL). SELADO, LUBRIFICADO. SERVIÇO DO MODERATE PARA USO COM ROLETES, PROTETORES E FAIXAS-GUIA SYSTEMONE AN ATTACHMENT

SMCS-4170 **i07848563**

NOTA	REF. NÃO	GRÁFICO REF.	NÚMERO DA PEÇA	QTY	NOME DA PEÇA 1 2 3 4 5 6 (NÍVEL DO PRODUTO)	CONSULTE PÁGINA
Y	1	1	*274-7646*	2	TRACK GP (TRACK GP)	654

Y - ILUSTRAÇÃO INDIVIDUAL

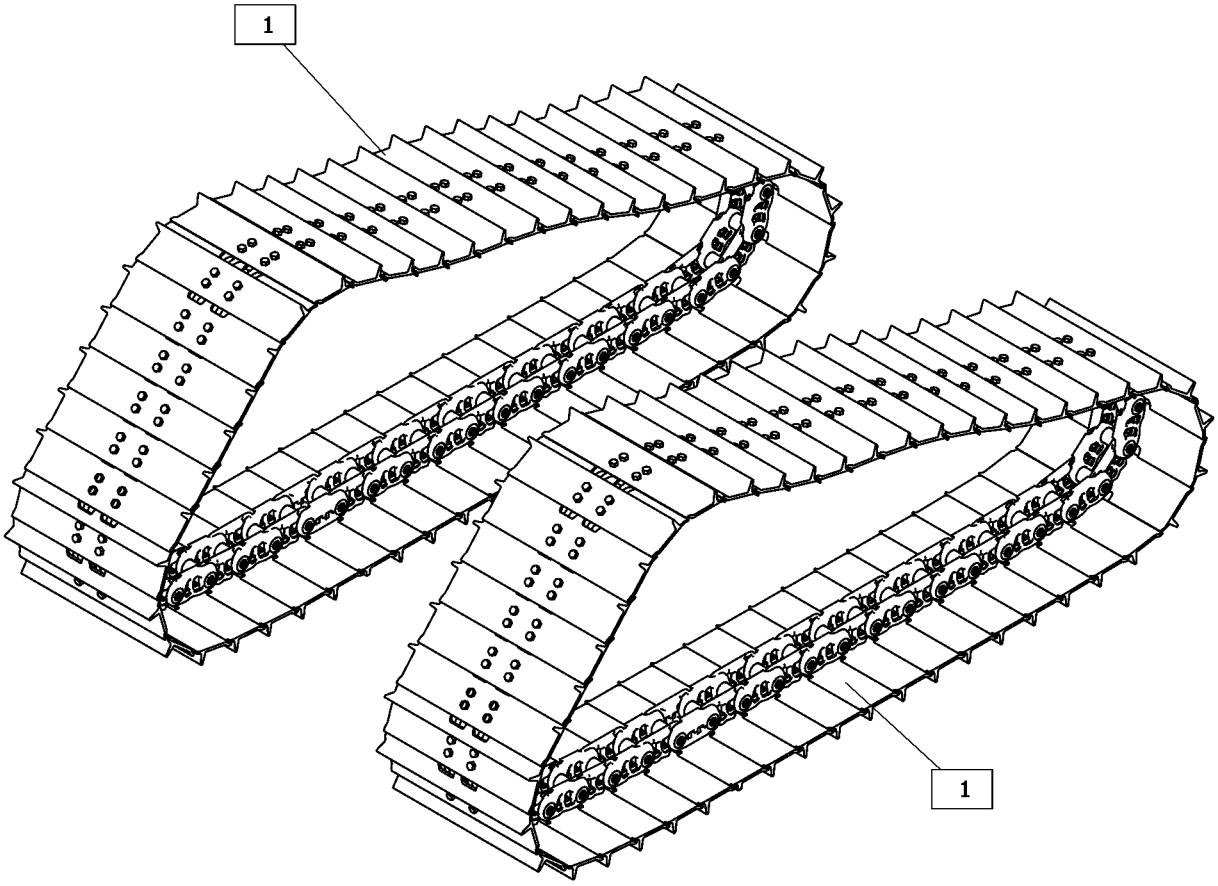

GRÁFICO 1 <FIM> g06453115

579-5777 TRACK AR–SYSTEMONE

S/N: Z2N1-UP

SAPATA COM GARRA 860 MM (33,9 POL). SELADO, LUBRIFICADO. SERVIÇO EXTREMO PARA USO COM ROLETES, PROTETORES E FAIXAS-GUIA SYSTEMONE AN ATTACHMENT

SMCS-4170 **i07848565**

NOTA	REF. NÃO	GRÁFICO REF.	NÚMERO DA PEÇA	QTY	NOME DA PEÇA 1 2 3 4 5 6 (NÍVEL DO PRODUTO)	CONSULTE PÁGINA
Y	1	1	*267-6097*	2	TRACK GP (TRACK GP)	653

Y - ILUSTRAÇÃO INDIVIDUAL

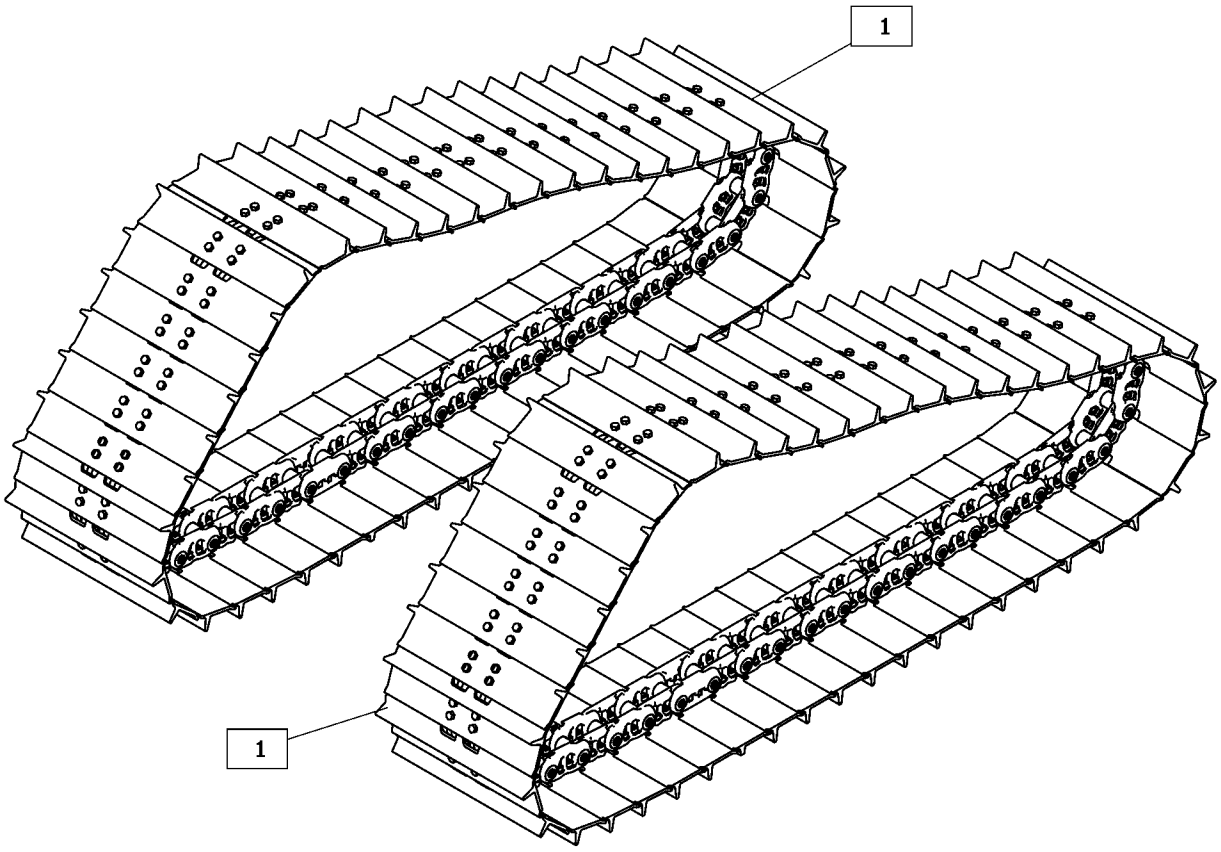

GRÁFICO 1 <FIM> g06453137

584-2192 TRACK AR–REFORÇADO

S/N: Z2K1-UP

SAPATA COM GARRA DE 600 MM (23,62 POL). SELADO, LUBRIFICADO. SERVIÇO DO MODERATE. RETENÇÃO POSITIVA DO PINO

PARA USO COM ROLETES REFORÇADOS, PROTETORES, FAIXAS-GUIA E RODAS-GUIA CONVENCIONAIS AN ATTACHMENT

SMCS-4170 **i07828807**

NOTA	REF. NÃO	GRÁFICO REF.	NÚMERO DA PEÇA	QTY	NOME DA PEÇA 1 2 3 4 5 6 (NÍVEL DO PRODUTO)	CONSULTE PÁGINA
Y	1	1	**558-9212**	2	TRACK GP (TRACK GP)	659

Y - ILUSTRAÇÃO INDIVIDUAL

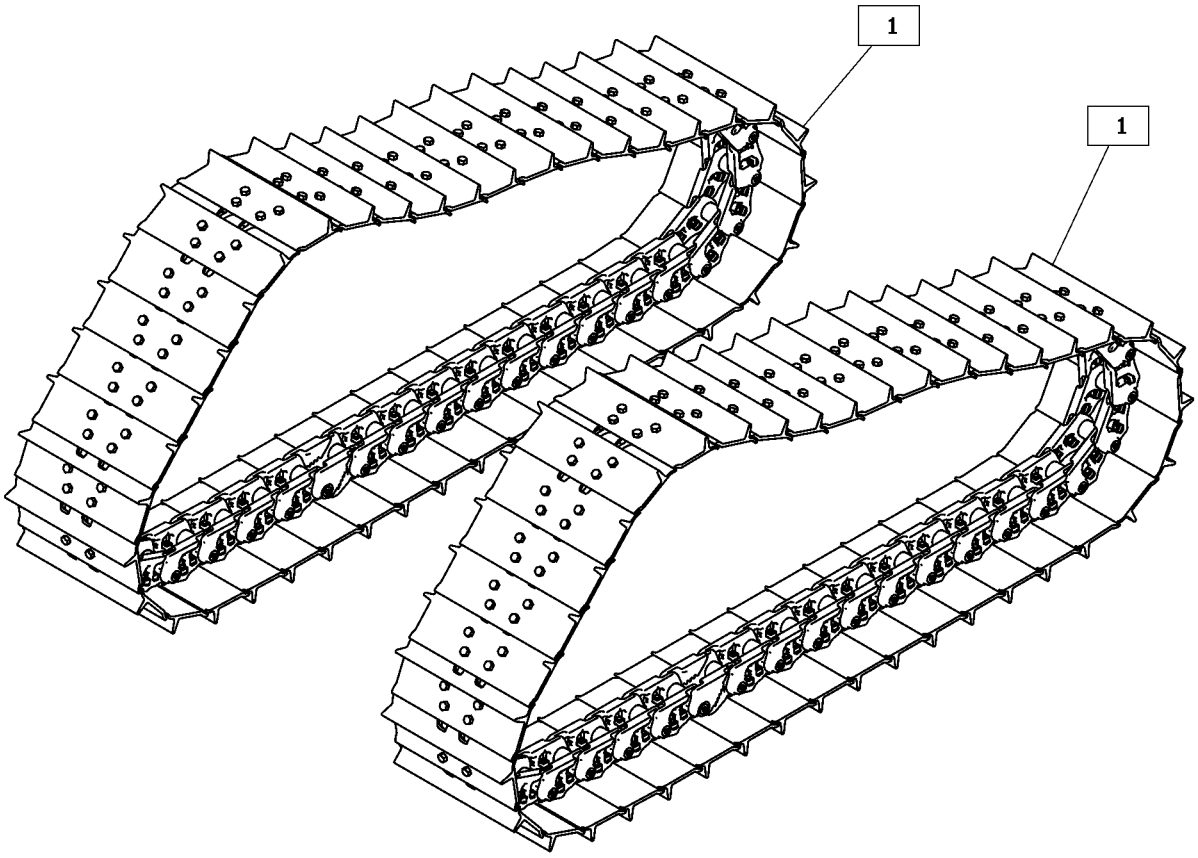

GRÁFICO 1 <FIM> g06450346

584-2193 TRACK AR–REFORÇADO

S/N: Z2K1-UP

SAPATA COM GARRA 560 MM (22 POL). SELADO, LUBRIFICADO. SERVIÇO DO MODERATE. RETENÇÃO POSITIVA DO PINO

PARA USO COM ROLETES REFORÇADOS, PROTETORES, FAIXAS-GUIA E RODAS-GUIA CONVENCIONAIS AN ATTACHMENT

SMCS-4170 **i07828839**

NOTA	REF. NÃO	GRÁFICO REF.	NÚMERO DA PEÇA	QTY	NOME DA PEÇA 1 2 3 4 5 6 (NÍVEL DO PRODUTO)	CONSULTE PÁGINA
Y	1	1	*558-6604*	2	TRACK GP (TRACK GP)	658

Y - ILUSTRAÇÃO INDIVIDUAL

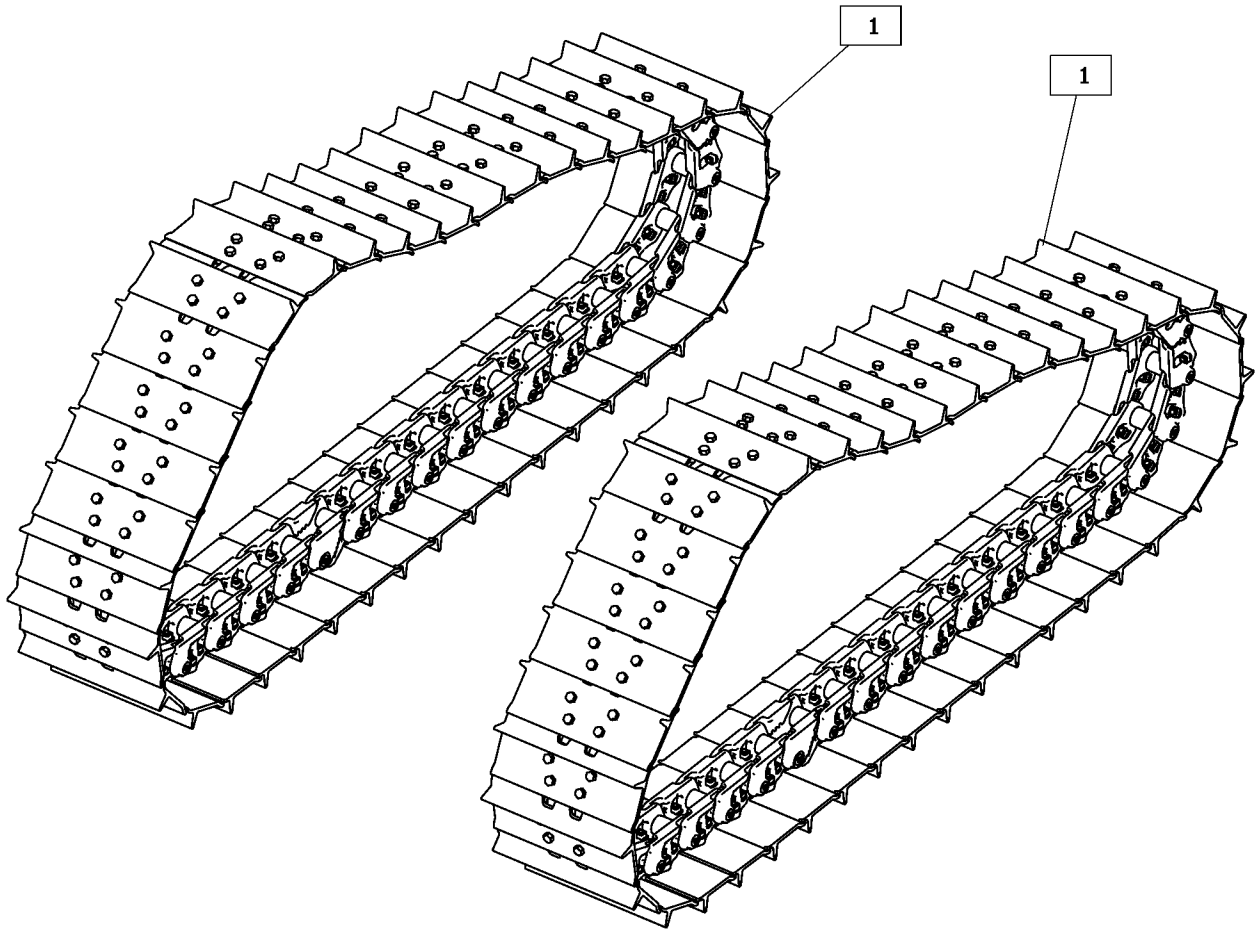

GRÁFICO 1 <FIM> g06450306

246-5759 TRACK GP—NECESSÁRIOS 2, SYSTEMONE

S/N: Z2K1-UP

SAPATA COM GARRA 560 MM (22 POL). SELADO, LUBRIFICADO. SERVIÇO EXTREMO PARA USO COM ROLETES DO SYSTEMONE, PROTETORES, FAIXAS-GUIA NÚMEROE DE 579-5770 TRACK AR AN ATTACHMENT

SMCS-4170 **i05017433**

NOTA	NÚMERO DA PEÇA	QTY	NOME DA PEÇA 1 2 3 4 5 6 (NÍVEL DO PRODUTO)	CONSULTE PÁGINA
Y	**235-2511**	1	LINK AS-TRACK (LINK AS-TRACK)	607
M	**6Y-0846**	156	PARAFUSO-ESTEIRA (M20X1,5X63 MM) (BOLT-TRACK (M20X1.5X63-MM))	
M	**254-0225**	4	PARAFUSO-MESTRE DA ESTEIRA (M20X1,5X101 MM) (BOLT-TRACK MASTER (M20X1.5X101-MM))	
	318-2375	2	ELO-ESTEIRA MESTRA (LINK-TRACK MASTER)	
M	**9W-3361**	156	PORCA-ESTEIRA (ROSCA M20X1,5) (NUT-TRACK (M20X1.5-THD))	
	246-5748	39	SAPATA-ESTEIRA (SHOE-TRACK)	
	254-9052	1	SAPATA-ESTEIRA MESTRA (SHOE-TRACK MASTER)	

M - PEÇA MÉTRICA
Y - ILUSTRAÇÃO INDIVIDUAL

<FIM>

256-4873 TRACK GP—NECESSÁRIOS 2, SYSTEMONE

S/N: Z2K1-UP

SAPATA COM GARRA 610 MM (24 POL). SELADO, LUBRIFICADO. SERVIÇO EXTREMO. ABRAÇADEIRA PRINCIPAL

PARA USO COM ROLETES DO SYSTEMONE, PROTETORES, FAIXAS-GUIA

NÚMEROE DE 579-5771 TRACK AR

AN ATTACHMENT

SMCS-4170 **i04747954**

NOTA	REF. NÃO	GRÁFICO REF.	NÚMERO DA PEÇA	QTY	NOME DA PEÇA 1 2 3 4 5 6 (NÍVEL DO PRODUTO)	CONSULTE PÁGINA
	1	1	**246-5747**	39	SAPATA-ESTEIRA (SHOE-TRACK)	
Y	2	1	**235-2511**	1	LINK AS-TRACK (SYSTEMONE) (LINK AS-TRACK (SYSTEMONE))	607
	3	1	**254-9050**	1	SAPATA-ESTEIRA MESTRA (SHOE-TRACK MASTER)	
	4	1	**318-2375**	2	ELO-ESTEIRA MESTRA (LINK-TRACK MASTER)	
M	5	1	**254-0225**	4	PARAFUSO-MESTRE DA ESTEIRA (M20X1,5X101 MM) (BOLT-TRACK MASTER (M20X1.5X101-MM))	
M	6	1	**6Y-0846**	156	PARAFUSO-ESTEIRA (M20X1,5X63 MM) (BOLT-TRACK (M20X1.5X63-MM))	
M	7	1	**9W-3361**	156	PORCA-ESTEIRA (ROSCA M20X1,5) (NUT-TRACK (M20X1.5-THD))	

M - PEÇA MÉTRICA
Y - ILUSTRAÇÃO INDIVIDUAL

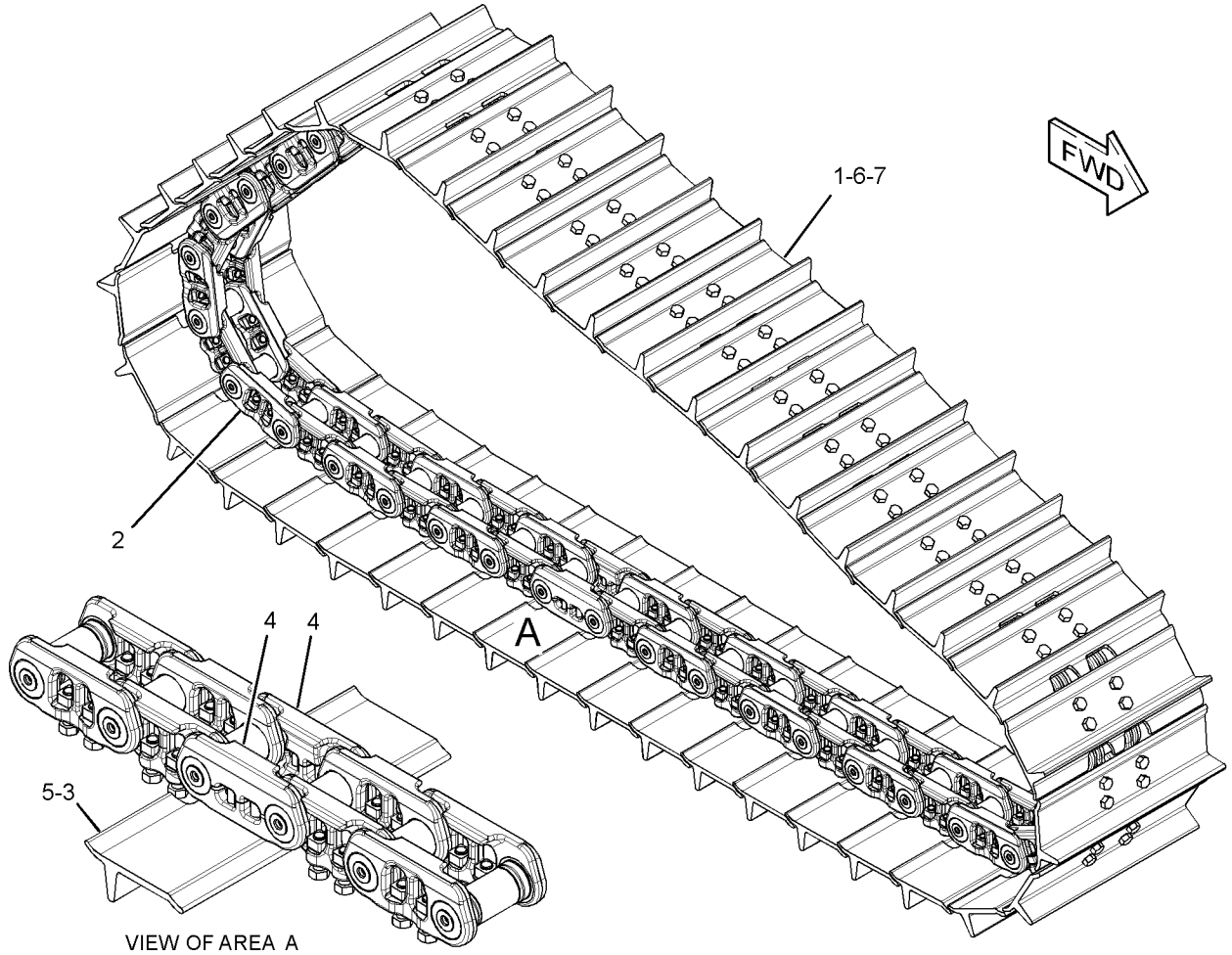

GRÁFICO 1 <FIM> g02912678

267-6097 TRACK GP—NECESSÁRIOS 2, SYSTEMONE

S/N: Z2N1-UP

SAPATA COM GARRA 860 MM (33,9 POL). SELADO, LUBRIFICADO, SERVIÇO EXTREMO, ABRAÇADEIRA PRINCIPAL

PARA USO COM ROLETES DO SYSTEMONE, PROTEÇÕES E FAIXAS-GUIA

NÚMEROE DE 579-5777 TRACK AR

AN ATTACHMENT

SMCS-4170 **i06701884**

NOTA	REF. NÃO	GRÁFICO REF.	NÚMERO DA PEÇA	QTY	NOME DA PEÇA 1 2 3 4 5 6 (NÍVEL DO PRODUTO)	CONSULTE PÁGINA
	1	1	**267-6099**	45	SAPATA-ESTEIRA (SHOE-TRACK)	
	2	1	**318-2375**	2	ELO-ESTEIRA MESTRA (LINK-TRACK MASTER)	
Y	3	1	**351-0961**	1	LINK AS-TRACK (SYSTEMONE) (LINK AS-TRACK (SYSTEMONE))	608
	4	1	**294-4813**	1	SAPATA-ESTEIRA MESTRA (SHOE-TRACK MASTER)	
M	5	1	**254-0225**	4	PARAFUSO-MESTRE DA ESTEIRA (M20X1,5X101 MM) (BOLT-TRACK MASTER (M20X1.5X101-MM))	
M	6	1	**6Y-0846**	180	PARAFUSO-ESTEIRA (M20X1,5X63 MM) (BOLT-TRACK (M20X1.5X63-MM))	
M	7	1	**9W-3361**	180	PORCA-ESTEIRA (ROSCA M20X1,5) (NUT-TRACK (M20X1.5-THD))	

M - PEÇA MÉTRICA
Y - ILUSTRAÇÃO INDIVIDUAL

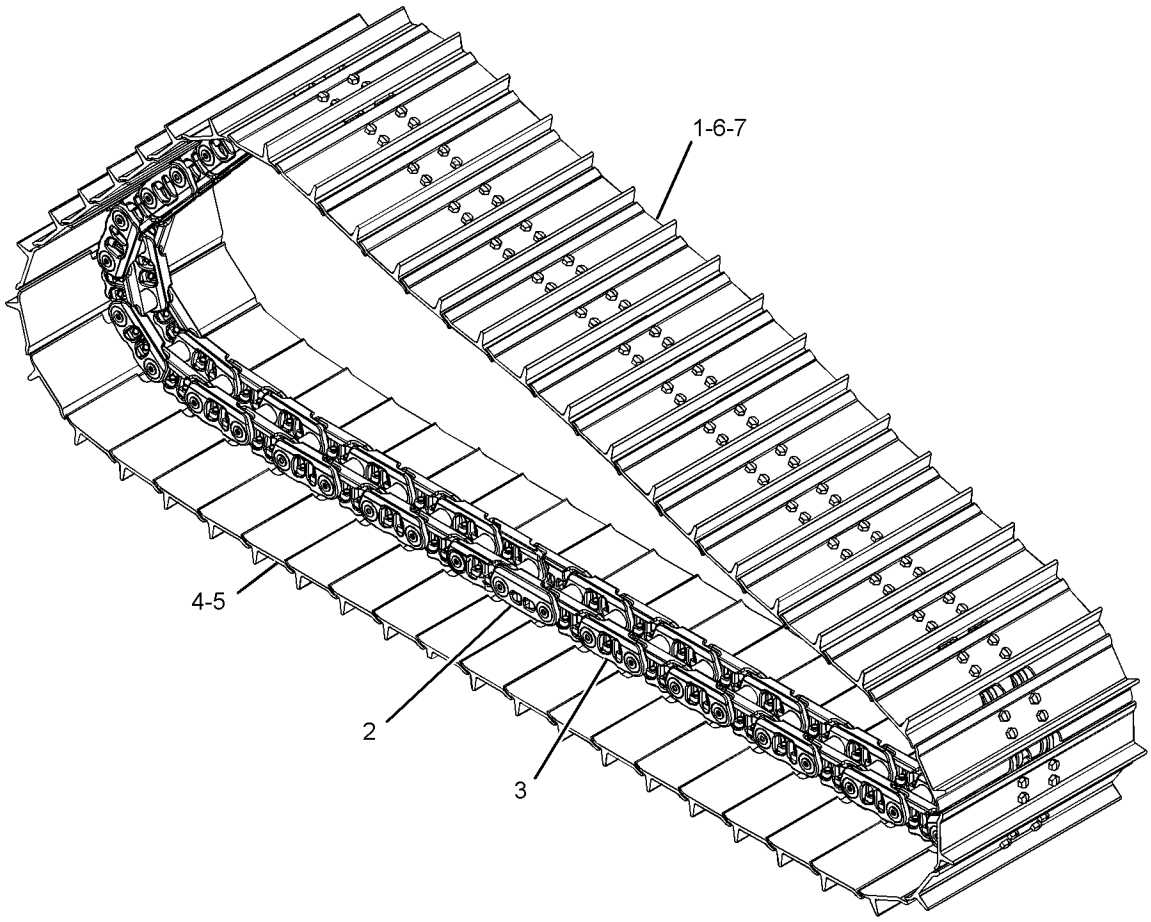

GRÁFICO 1 <FIM> g02815096

274-7646 TRACK GP—NECESSÁRIOS 2, SYSTEMONE

S/N: Z2N1-UP

SAPATA COM GARRA 840 MM (33,1 POL). SELADO, LUBRIFICADO, SERVIÇO MODERADO, ABRAÇADEIRA PRINCIPAL

PARA USO COM ROLETES, PROTETORES E FAIXAS-GUIA SYSTEMONE

NÚMEROE DE 579-5776 TRACK AR

AN ATTACHMENT

SMCS-4170 **i06701999**

NOTA	REF. NÃO	GRÁFICO REF.	NÚMERO DA PEÇA	QTY	NOME DA PEÇA 1 2 3 4 5 6 (NÍVEL DO PRODUTO)	CONSULTE PÁGINA
	1	1	**267-8910**	45	SAPATA-ESTEIRA (SHOE-TRACK)	
	2	1	**318-2375**	2	ELO-ESTEIRA MESTRA (LINK-TRACK MASTER)	
Y	3	1	**351-0961**	1	LINK AS-TRACK (SYSTEMONE) (LINK AS-TRACK (SYSTEMONE))	608
	4	1	**355-1651**	1	SAPATA-ESTEIRA MESTRA (SHOE-TRACK MASTER)	
M	5	1	**254-0225**	4	PARAFUSO-MESTRE DA ESTEIRA (M20X1,5X101 MM) (BOLT-TRACK MASTER (M20X1.5X101-MM))	
M	6	1	**6Y-0846**	180	PARAFUSO-ESTEIRA (M20X1,5X63 MM) (BOLT-TRACK (M20X1.5X63-MM))	
M	7	1	**9W-3361**	180	PORCA-ESTEIRA (ROSCA M20X1,5) (NUT-TRACK (M20X1.5-THD))	

M - PEÇA MÉTRICA
Y - ILUSTRAÇÃO INDIVIDUAL

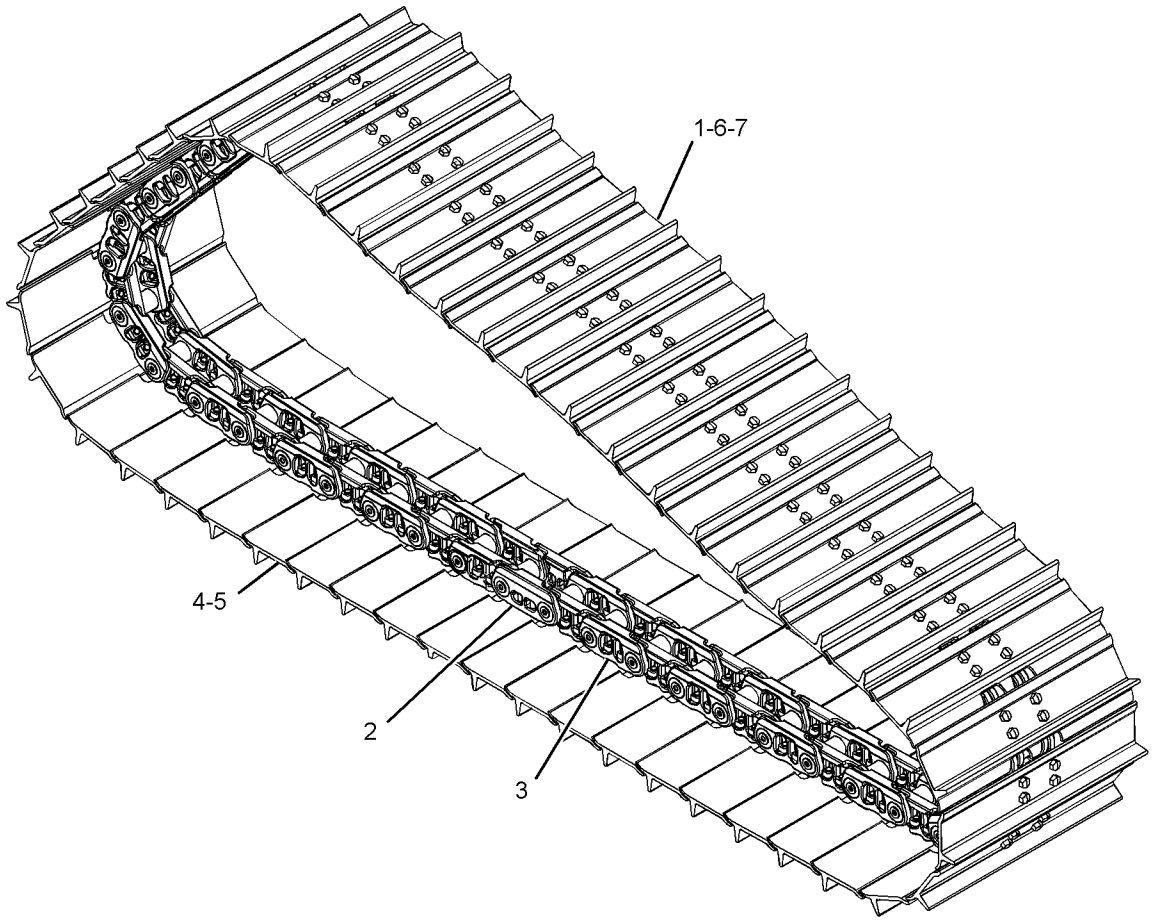

GRÁFICO 1 <FIM> g02815096

287-6106 TRACK GP—NECESSÁRIOS 2, SYSTEMONE

S/N: Z2N1-UP

SAPATA COM GARRA 840 MM (33,1 POL). SELADO, LUBRIFICADO, SERVIÇO EXTREMO, ABRAÇADEIRA PRINCIPAL

PARA USO COM ROLETES DO SYSTEMONE, PROTETORES, FAIXAS-GUIA

NÚMEROE DE 579-5775 TRACK AR

AN ATTACHMENT

SMCS-4170 **i07836192**

NOTA	REF. NÃO	GRÁFICO REF.	NÚMERO DA PEÇA	QTY	NOME DA PEÇA 1 2 3 4 5 6 (NÍVEL DO PRODUTO)	CONSULTE PÁGINA
	1	1	**287-6104**	45	SAPATA-ESTEIRA (SHOE-TRACK)	
	2	1	**313-4542**	1	SAPATA-ESTEIRA MESTRA (SHOE-TRACK MASTER)	
	3	1	**318-2375**	2	ELO-ESTEIRA MESTRA (LINK-TRACK MASTER)	
Y	4	1	**351-0961**	1	LINK AS-TRACK (LINK AS-TRACK)	608
M	5	1	**254-0225**	4	PARAFUSO-MESTRE DA ESTEIRA (M20X1,5X101 MM) (BOLT-TRACK MASTER (M20X1.5X101-MM))	
M	6	1	**6Y-0846**	180	PARAFUSO-ESTEIRA (M20X1,5X63 MM) (BOLT-TRACK (M20X1.5X63-MM))	
M	7	1	**9W-3361**	180	PORCA-ESTEIRA (ROSCA M20X1,5) (NUT-TRACK (M20X1.5-THD))	

M - PEÇA MÉTRICA
Y - ILUSTRAÇÃO INDIVIDUAL

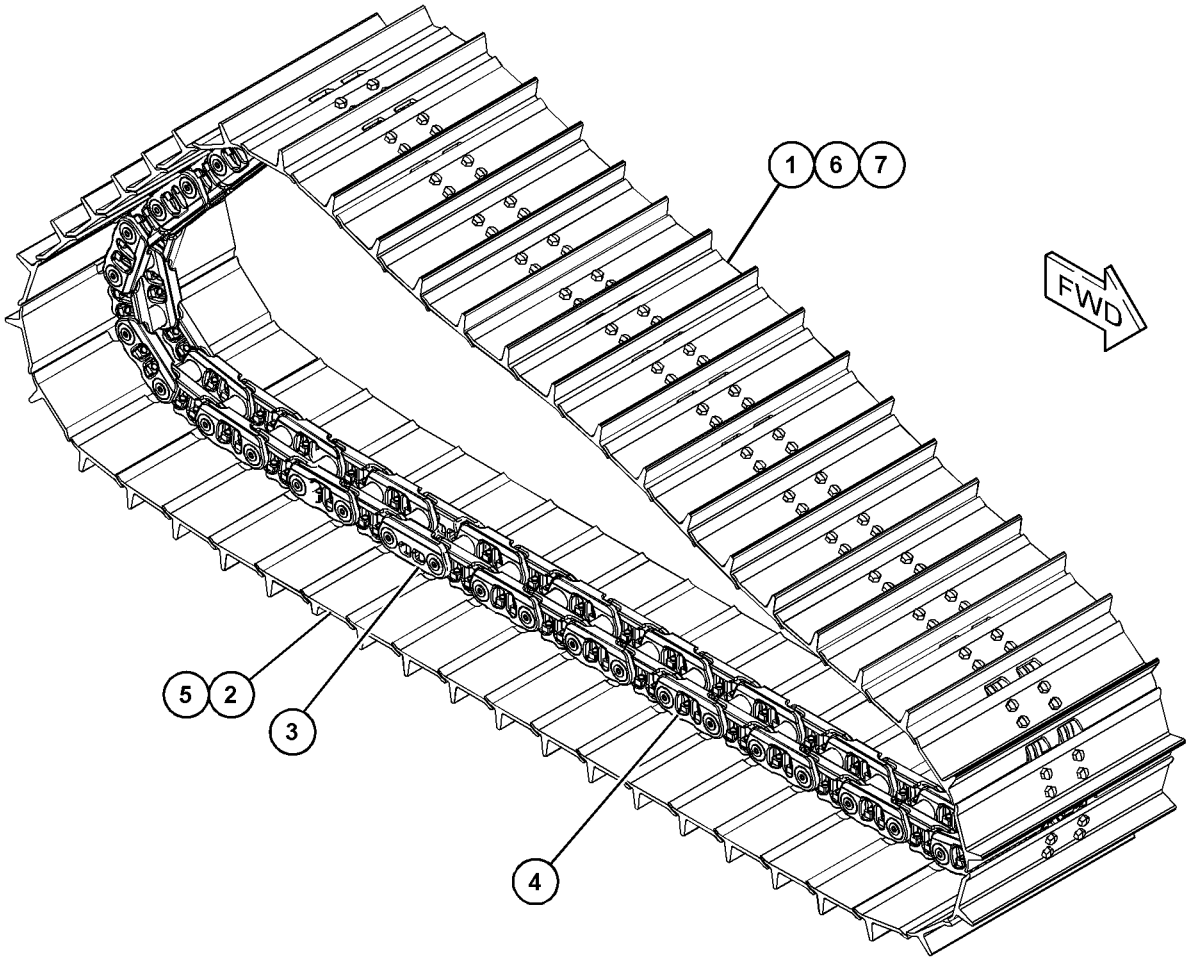

GRÁFICO 1 <FIM> g06022906

320-0360 TRACK GP—NECESSÁRIOS 2, SYSTEMONE

S/N: Z2N1-UP

SAPATA COM GARRA 790 MM (31 POL). SELADO, LUBRIFICADO. SERVIÇO EXTREMO. ABRAÇADEIRA PRINCIPAL

PARA USO COM ROLETES DO SYSTEMONE, PROTETORES, FAIXAS-GUIA

NÚMEROE DE 579-5774 TRACK AR

AN ATTACHMENT

SMCS-4170 **i07848560**

NOTA	REF. NÃO	GRÁFICO REF.	NÚMERO DA PEÇA	QTY	NOME DA PEÇA 1 2 3 4 5 6 (NÍVEL DO PRODUTO)	CONSULTE PÁGINA
	1	1	**318-2375**	2	ELO-ESTEIRA MESTRA (LINK-TRACK MASTER)	
	2	1	**320-0361**	45	SAPATA-ESTEIRA (SHOE-TRACK)	
Y	3	1	**351-0961**	1	LINK AS-TRACK (LINK AS-TRACK)	608
	4	1	**355-2290**	1	SAPATA-ESTEIRA MESTRA (SHOE-TRACK MASTER)	
M	5	1	**254-0225**	4	PARAFUSO-MESTRE DA ESTEIRA (M20X1,5X101 MM) (BOLT-TRACK MASTER (M20X1.5X101-MM))	
M	6	1	**6Y-0846**	180	PARAFUSO-ESTEIRA (M20X1,5X63 MM) (BOLT-TRACK (M20X1.5X63-MM))	
M	7	1	**9W-3361**	180	PORCA-ESTEIRA (ROSCA M20X1,5) (NUT-TRACK (M20X1.5-THD))	

M - PEÇA MÉTRICA
Y - ILUSTRAÇÃO INDIVIDUAL

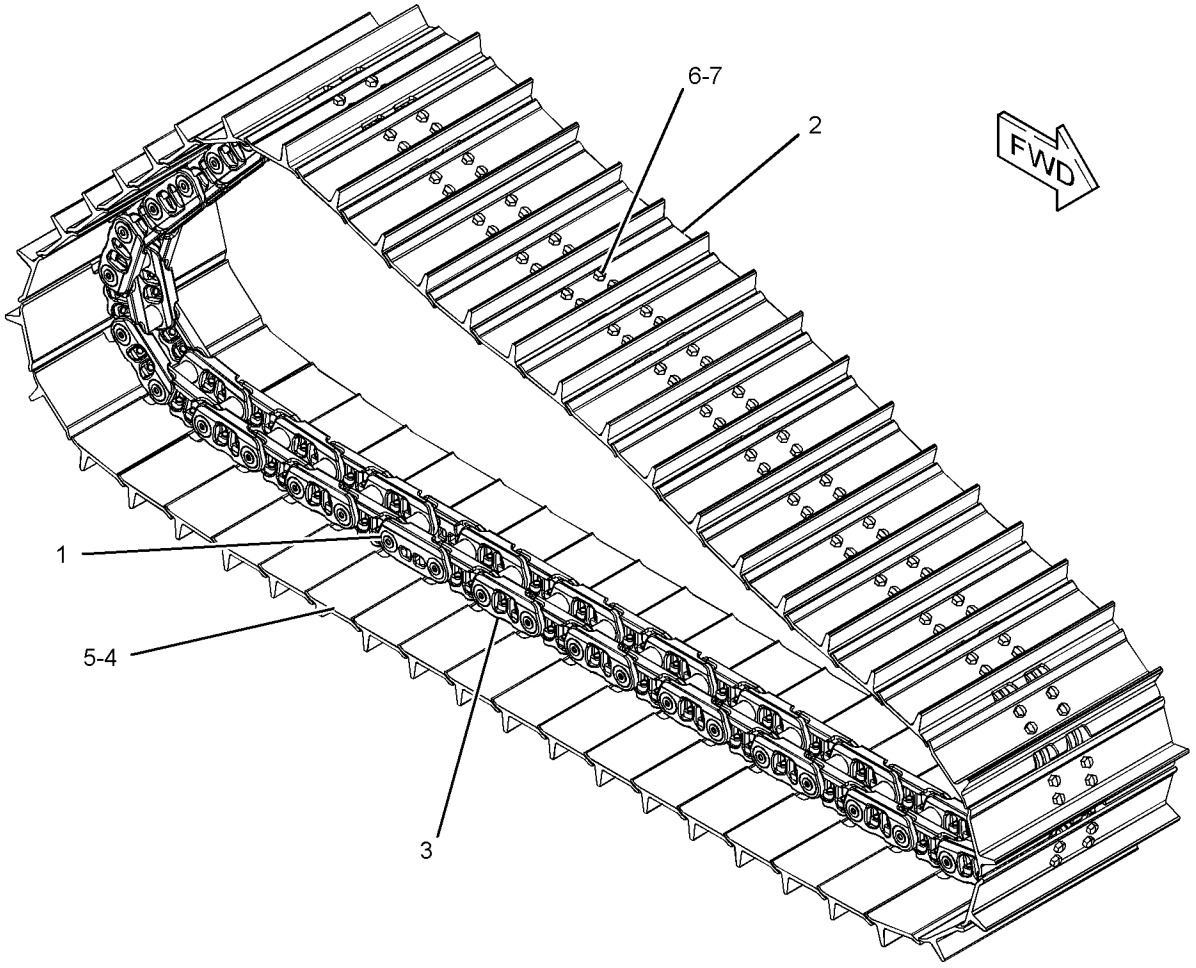

GRÁFICO 1 <FIM> g02812376

375-4607 TRACK GP—NECESSÁRIOS 2, SYSTEMONE

S/N: Z2K1-UP

SAPATA COM GARRA 610 MM (24 POL). SELADO, LUBRIFICADO, SERVIÇO MODERADO PARA USO COM ROLETES SYSTEMONE, PROTETORES, FAIXAS-GUIA E RODAS-GUIA DE ROSCA CENTRAL

NÚMEROE DE 579-5773 TRACK AR

AN ATTACHMENT

SMCS-4170 **i06717105**

NOTA	REF. NÃO	GRÁFICO REF.	NÚMERO DA PEÇA	QTY	NOME DA PEÇA 1 2 3 4 5 6 (NÍVEL DO PRODUTO)	CONSULTE PÁGINA
	1	1	**235-2504**	45	SAPATA-ESTEIRA (SHOE-TRACK)	
	2	1	**318-2375**	2	ELO-ESTEIRA MESTRA (LINK-TRACK MASTER)	
Y	3	1	**351-0961**	1	LINK AS-TRACK (SYSTEMONE) (LINK AS-TRACK (SYSTEMONE))	608
	4	1	**254-9049**	1	SAPATA-ESTEIRA MESTRA (SHOE-TRACK MASTER)	
M	5	1	**254-0225**	4	PARAFUSO-MESTRE DA ESTEIRA (M20X1,5X101 MM) (BOLT-TRACK MASTER (M20X1.5X101-MM))	
M	6	1	**6Y-0846**	180	PARAFUSO-ESTEIRA (M20X1,5X63 MM) (BOLT-TRACK (M20X1.5X63-MM))	
M	7	1	**9W-3361**	180	PORCA-ESTEIRA (ROSCA M20X1,5) (NUT-TRACK (M20X1.5-THD))	

M - PEÇA MÉTRICA
Y - ILUSTRAÇÃO INDIVIDUAL

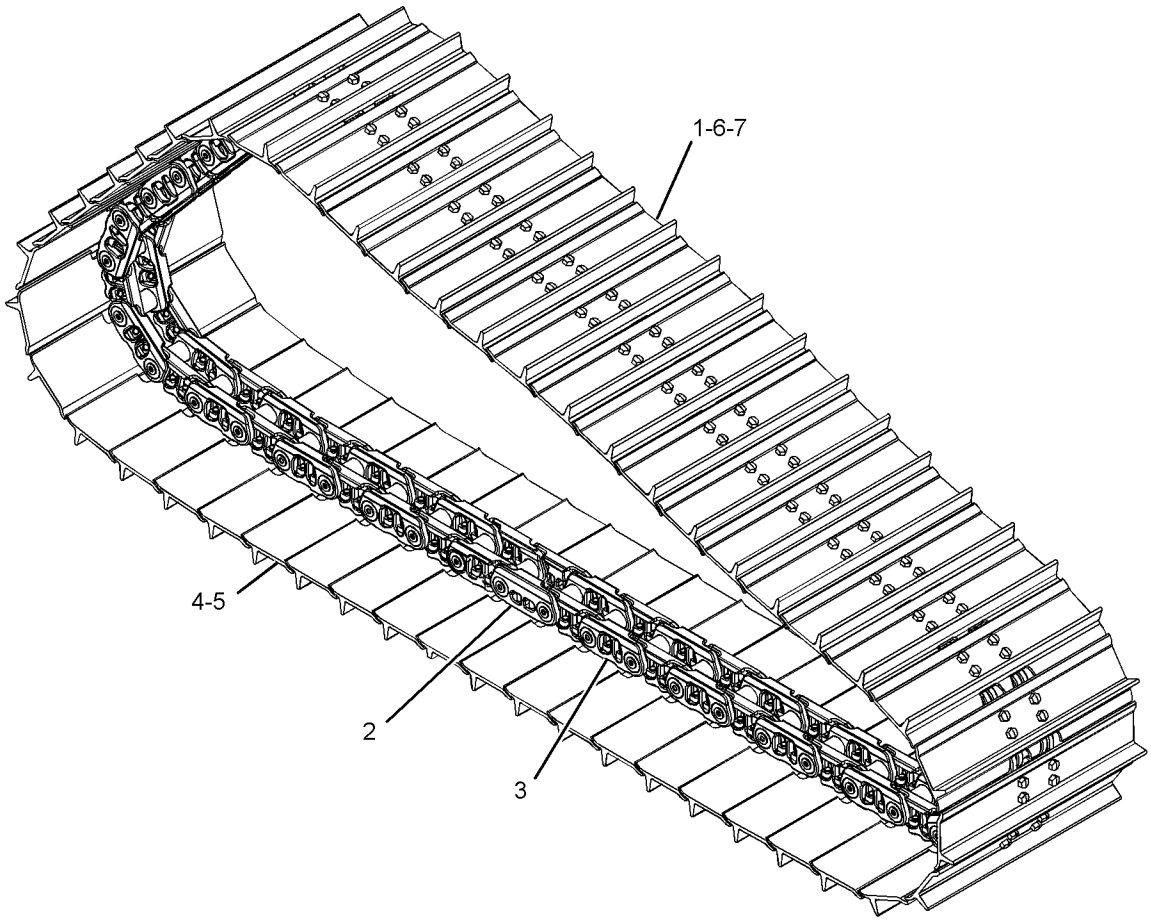

GRÁFICO 1 <FIM> g02815096

558-6604 TRACK GP—NECESSÁRIOS 2, REFORÇADOS

S/N: Z2K1-UP

SAPATA COM GARRA 560 MM (22 POL). SERVIÇO DO MODERATE. SELADO, LUBRIFICADO. RETENÇÃO POSITIVA DO PINO

PARA USO COM ROLETES REFORÇADOS, PROTETORES, FAIXAS-GUIA E RODAS-GUIA CONVENCIONAIS

NÚMEROE DE 584-2193 TRACK AR

AN ATTACHMENT

SMCS-4170 **i07828885**

NOTA	REF. NÃO	GRÁFICO REF.	NÚMERO DA PEÇA	QTY	NOME DA PEÇA 1 2 3 4 5 6 (NÍVEL DO PRODUTO)	CONSULTE PÁGINA
	1	1	**106-1607**	39	SAPATA-ESTEIRA (SHOE-TRACK)	
	2	1	**106-1613**	1	SAPATA-ESTEIRA (SHOE-TRACK)	
Y	3	1	**541-4629**	1	LINK AS-TRACK (LINK AS-TRACK)	609
	4	1	**106-1642**	2	PARAFUSO-MESTRE DA ESTEIRA (3/4-16X2,9 POL) (BOLT-TRACK MASTER (3/4-16X2.9-IN))	
	5	1	**107-0719**	2	PARAFUSO-MESTRE DA ESTEIRA (3/4-16X3,9 POL) (BOLT-TRACK MASTER (3/4-16X3.9-IN))	
	6	1	**1S-1860**	156	PORCA-ESTEIRA (ROSCA 3/4-16) (NUT-TRACK (3/4-16-THD))	
	7	1	**6V-1792**	156	PARAFUSO-ESTEIRA (3/4-16X2,4 POL) (BOLT-TRACK (3/4-16X2.4-IN))	

Y - ILUSTRAÇÃO INDIVIDUAL

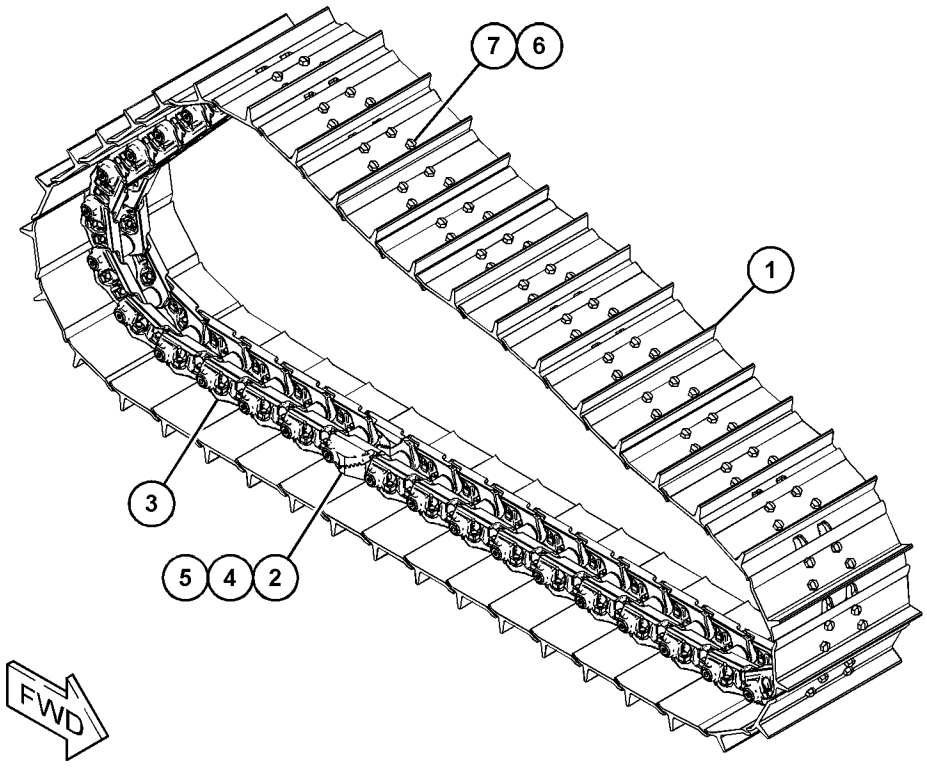

GRÁFICO 1 <FIM> g06034710

558-9212 TRACK GP—NECESSÁRIOS 2, REFORÇADOS

S/N: Z2K1-UP

SAPATA COM GARRA 600 MM (23,6 POL). SELADO, LUBRIFICADO. SERVIÇO DO MODERATE. RETENÇÃO POSITIVA DO PINO

PARA USO COM ROLETES REFORÇADOS, PROTETORES, FAIXAS-GUIA E RODAS-GUIA CONVENCIONAIS

NÚMEROE DE 584-2192 TRACK AR

AN ATTACHMENT

SMCS-4170 **i07789835**

NOTA	REF. NÃO	GRÁFICO REF.	NÚMERO DA PEÇA	QTY	NOME DA PEÇA 1 2 3 4 5 6 (NÍVEL DO PRODUTO)	CONSULTE PÁGINA
	1	1	**117-0615**	39	SAPATA-ESTEIRA (SHOE-TRACK)	
	2	1	**117-0616**	1	SAPATA-ESTEIRA MESTRA (SHOE-TRACK MASTER)	
Y	3	1	**541-4629**	1	LINK AS-TRACK (LINK AS-TRACK)	609
	4	1	**106-1642**	2	PARAFUSO-MESTRE DA ESTEIRA (3/4-16X2,9 POL) (BOLT-TRACK MASTER (3/4-16X2.9-IN))	
	5	1	**107-0719**	2	PARAFUSO-MESTRE DA ESTEIRA (3/4-16X3,9 POL) (BOLT-TRACK MASTER (3/4-16X3.9-IN))	
	6	1	**1S-1860**	156	PORCA-ESTEIRA (ROSCA 3/4-16) (NUT-TRACK (3/4-16-THD))	
	7	1	**6V-1792**	156	PARAFUSO-ESTEIRA (3/4-16X2,4 POL) (BOLT-TRACK (3/4-16X2.4-IN))	

Y - ILUSTRAÇÃO INDIVIDUAL

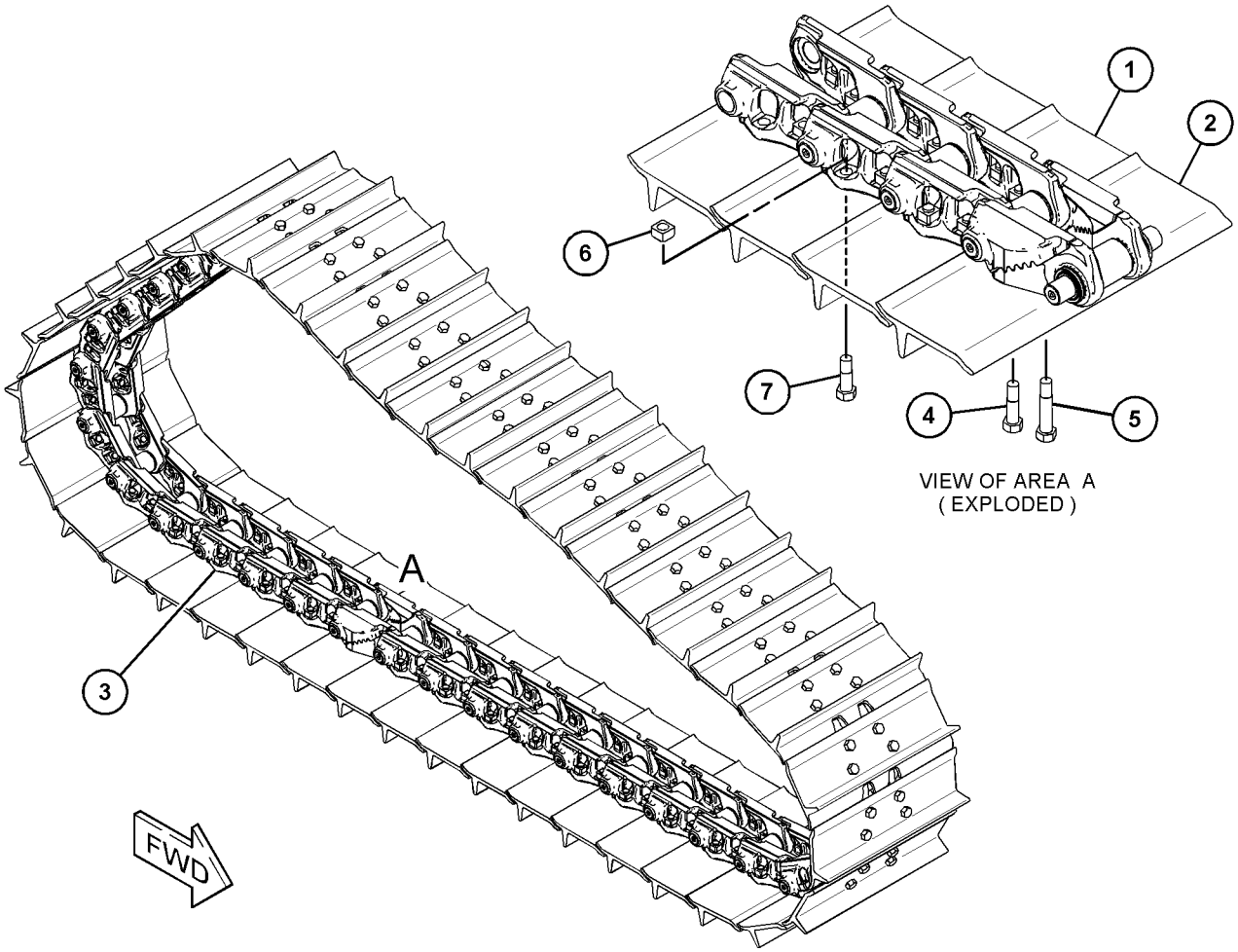

GRÁFICO 1 <FIM> g06033005

558-9213 TRACK GP—NECESSÁRIOS 2, REFORÇADOS

S/N: Z2K1-UP

SAPATA COM GARRA DE 600 MM (23,62 POL). SELADO, LUBRIFICADO. SERVIÇO EXTREMO.
RETENÇÃO POSITIVA DO PINO
PARA USO COM ROLETES REFORÇADOS, PROTETORES, FAIXAS-GUIA E RODAS-GUIA CONVENCIONAIS
NÚMEROE DE 575-7733 TRACK AR
AN ATTACHMENT

SMCS-4170 **i07828413**

NOTA	REF. NÃO	GRÁFICO REF.	NÚMERO DA PEÇA	QTY	NOME DA PEÇA 1 2 3 4 5 6 (NÍVEL DO PRODUTO)	CONSULTE PÁGINA
	1	1	**132-1334**	39	SAPATA-ESTEIRA (SHOE-TRACK)	
	2	1	**132-1336**	1	SAPATA-ESTEIRA MESTRA (SHOE-TRACK MASTER)	
	3	1	**106-1642**	2	PARAFUSO-MESTRE DA ESTEIRA (3/4-16X2,9 POL) (BOLT-TRACK MASTER (3/4-16X2.9-IN))	
	4	1	**107-0719**	2	PARAFUSO-MESTRE DA ESTEIRA (3/4-16X3,9 POL) (BOLT-TRACK MASTER (3/4-16X3.9-IN))	
	5	1	**1S-1860**	156	PORCA-ESTEIRA (ROSCA 3/4-16) (NUT-TRACK (3/4-16-THD))	
Y	6	1	**541-4629**	1	LINK AS-TRACK (LINK AS-TRACK)	609
	7	1	**6V-1792**	156	PARAFUSO-ESTEIRA (3/4-16X2,4 POL) (BOLT-TRACK (3/4-16X2.4-IN))	

Y - ILUSTRAÇÃO INDIVIDUAL

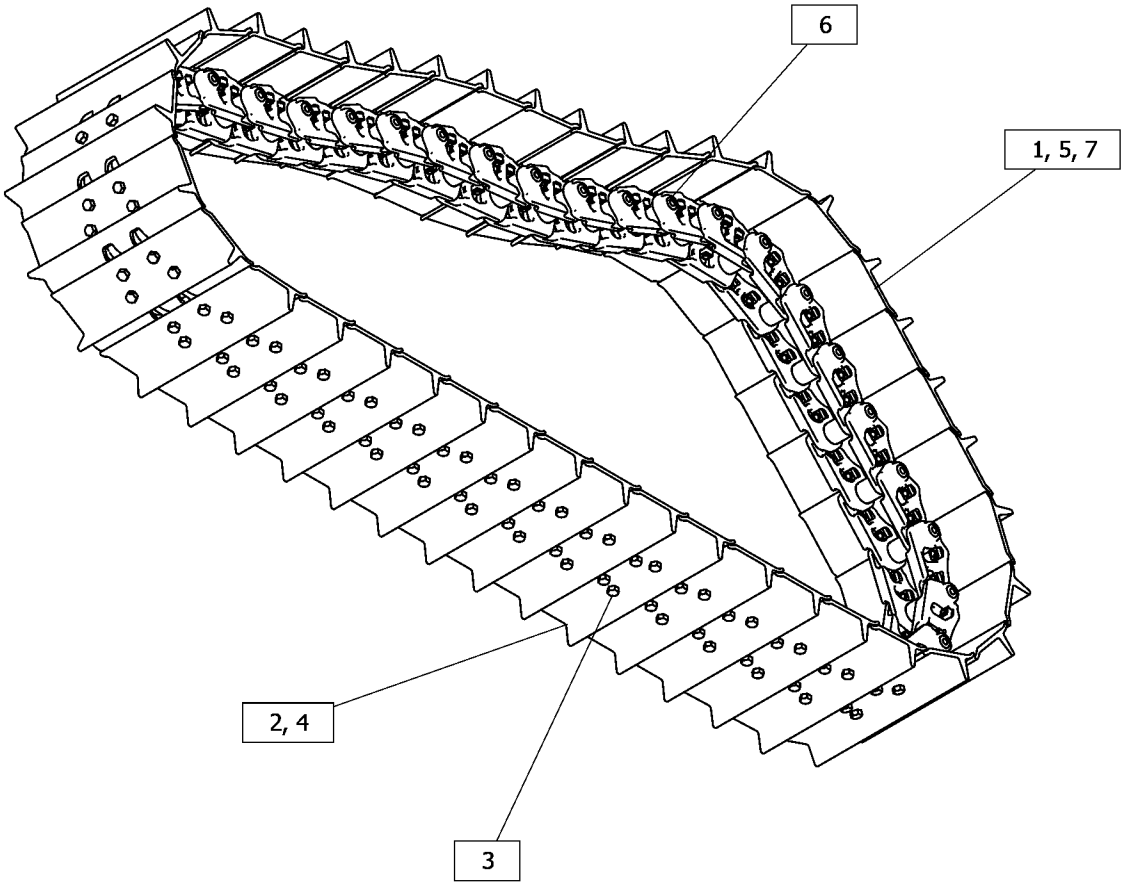

GRÁFICO 1 <FIM> g06450465

558-9216 TRACK GP—NECESSÁRIOS 2, REFORÇADOS

S/N: Z2N1-UP

SAPATA COM GARRA SIMPLES DE 860 MM (33,9 POL). SELADO, LUBRIFICADO. SERVIÇO EXTREMO. RETENÇÃO POSITIVA DO PINO

PARA USO COM ROLETES REFORÇADOS, PROTETORES, FAIXAS-GUIA E RODAS-GUIA CONVENCIONAIS

NÚMEROE DE 575-7740 TRACK AR

AN ATTACHMENT

SMCS-4170 **i07708352**

NOTA	REF. NÃO	GRÁFICO REF.	NÚMERO DA PEÇA	QTY	NOME DA PEÇA 1 2 3 4 5 6 (NÍVEL DO PRODUTO)	CONSULTE PÁGINA
	1	1	**222-1796**	45	SAPATA-ESTEIRA (SHOE-TRACK)	
	2	1	**222-1797**	1	SAPATA-ESTEIRA MESTRA (SHOE-TRACK MASTER)	
	3	1	**106-1642**	2	PARAFUSO-MESTRE DA ESTEIRA (3/4-16X2,9 POL) (BOLT-TRACK MASTER (3/4-16X2.9-IN))	
	4	1	**107-0719**	2	PARAFUSO-MESTRE DA ESTEIRA (3/4-16X3,9 POL) (BOLT-TRACK MASTER (3/4-16X3.9-IN))	
	5	1	**1S-1860**	180	PORCA-ESTEIRA (ROSCA 3/4-16) (NUT-TRACK (3/4-16-THD))	
Y	6	1	**541-4630**	1	LINK AS-TRACK (LINK AS-TRACK)	611
	7	1	**6V-1792**	180	PARAFUSO-ESTEIRA (3/4-16X2,4 POL) (BOLT-TRACK (3/4-16X2.4-IN))	

Y - ILUSTRAÇÃO INDIVIDUAL

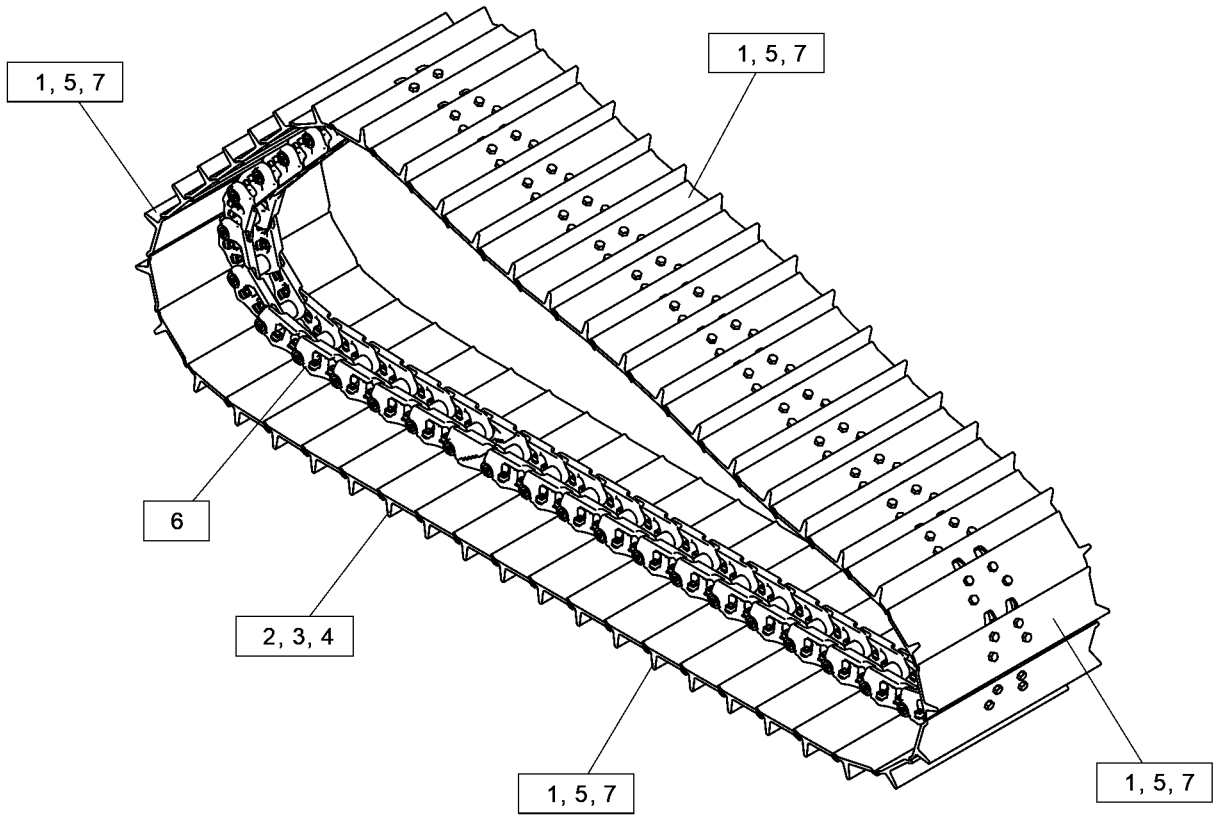

GRÁFICO 1 <FIM> g06447203

558-9217 TRACK GP—NECESSÁRIOS 2, REFORÇADOS

S/N: Z2N1-UP

SAPATA COM GARRA DE 835 MM (32,87 POL). SELADO, LUBRIFICADO. SERVIÇO EXTREMO.
RETENÇÃO POSITIVA DO PINO
PARA USO COM ROLETES REFORÇADOS, PROTETORES, FAIXAS-GUIA E RODAS-GUIA CONVENCIONAIS
NÚMEROE DE 575-7738 TRACK AR
AN ATTACHMENT

SMCS-4170 **i07828744**

NOTA	REF. NÃO	GRÁFICO REF.	NÚMERO DA PEÇA	QTY	NOME DA PEÇA 1 2 3 4 5 6 (NÍVEL DO PRODUTO)	CONSULTE PÁGINA
	1	1	**106-1642**	2	PARAFUSO-MESTRE DA ESTEIRA (3/4-16X2,9 POL) (BOLT-TRACK MASTER (3/4-16X2.9-IN))	
	2	1	**107-0719**	2	PARAFUSO-MESTRE DA ESTEIRA (3/4-16X3,9 POL) (BOLT-TRACK MASTER (3/4-16X3.9-IN))	
	3	1	**1S-1860**	180	PORCA-ESTEIRA (ROSCA 3/4-16) (NUT-TRACK (3/4-16-THD))	
	4	1	**356-3429**	45	SAPATA-ESTEIRA (SHOE-TRACK)	
	5	1	**356-3430**	1	SAPATA-ESTEIRA MESTRA (SHOE-TRACK MASTER)	
Y	6	1	**541-4630**	1	LINK AS-TRACK (LINK AS-TRACK)	611
	7	1	**6V-1792**	180	PARAFUSO-ESTEIRA (3/4-16X2,4 POL) (BOLT-TRACK (3/4-16X2.4-IN))	

Y - ILUSTRAÇÃO INDIVIDUAL

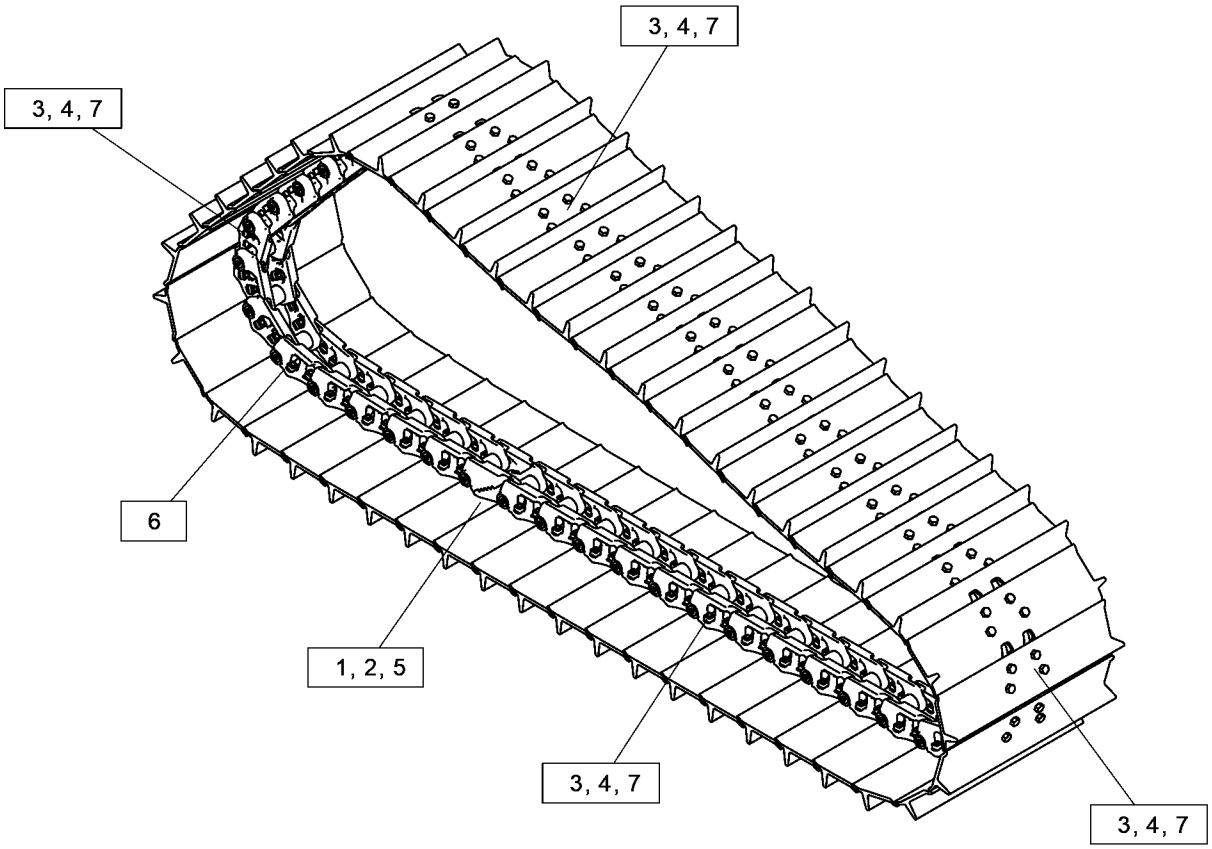

GRÁFICO 1 <FIM> g06451004

575-7726 TRACK GP—NECESSÁRIOS 2, REFORÇADOS

S/N: Z2K1-UP

SAPATA COM GARRA 560 MM (22 POL). SELADO, LUBRIFICADO. SERVIÇO EXTREMO. RETENÇÃO POSITIVA DO PINO

PARA USO COM ROLETES REFORÇADOS, PROTETORES, FAIXAS-GUIA E RODAS-GUIA CONVENCIONAIS

NÚMEROE DE 575-7734 TRACK AR

AN ATTACHMENT

SMCS-4170 **i07828468**

NOTA	REF. NÃO	GRÁFICO REF.	NÚMERO DA PEÇA	QTY	NOME DA PEÇA 1 2 3 4 5 6 (NÍVEL DO PRODUTO)	CONSULTE PÁGINA
	1	1	**106-1642**	2	PARAFUSO-MESTRE DA ESTEIRA (3/4-16X2,9 POL) (BOLT-TRACK MASTER (3/4-16X2.9-IN))	
	2	1	**107-0713**	39	SAPATA-ESTEIRA (SHOE-TRACK)	
	3	1	**107-0714**	1	SAPATA-ESTEIRA MESTRA (SHOE-TRACK MASTER)	
	4	1	**107-0719**	2	PARAFUSO-MESTRE DA ESTEIRA (3/4-16X3,9 POL) (BOLT-TRACK MASTER (3/4-16X3.9-IN))	
	5	1	**1S-1860**	156	PORCA-ESTEIRA (ROSCA 3/4-16) (NUT-TRACK (3/4-16-THD))	
Y	6	1	**541-4629**	1	LINK AS-TRACK (LINK AS-TRACK)	609
	7	1	**6V-1792**	156	PARAFUSO-ESTEIRA (3/4-16X2,4 POL) (BOLT-TRACK (3/4-16X2.4-IN))	

Y - ILUSTRAÇÃO INDIVIDUAL

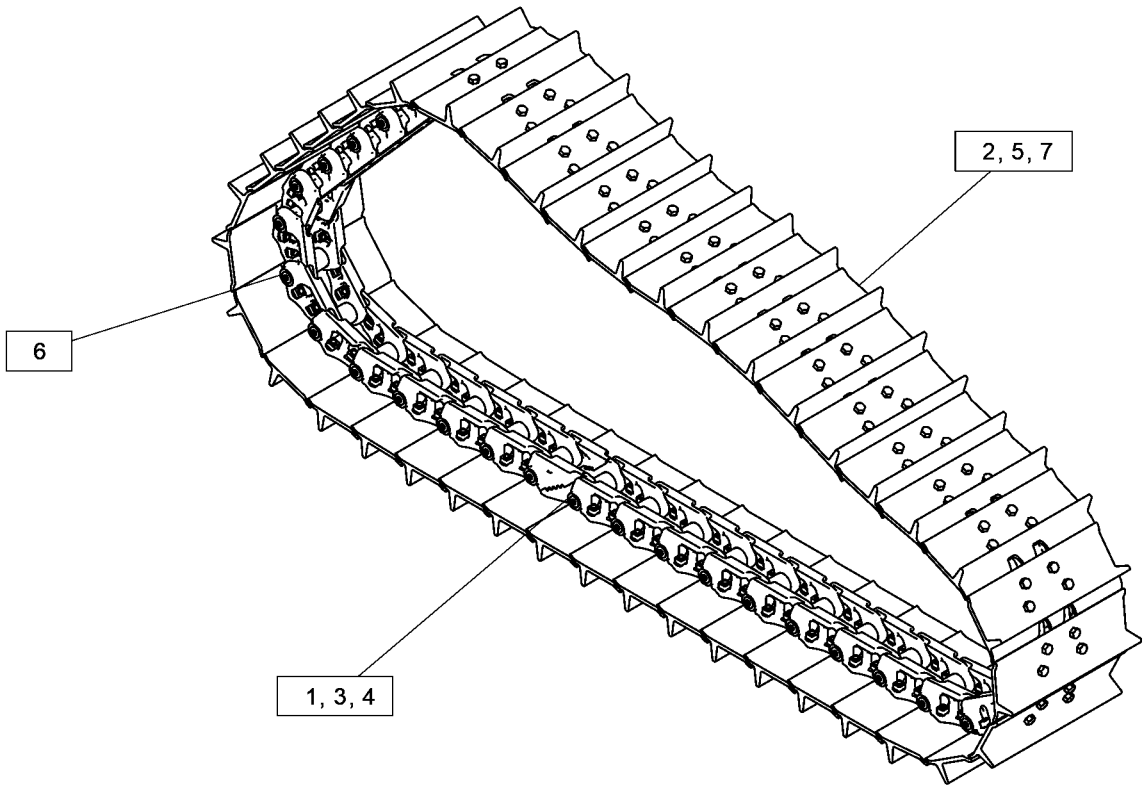

GRÁFICO 1 <FIM> g06449919

575-7727 TRACK GP—NECESSÁRIOS 2, REFORÇADOS

S/N: Z2K1-UP

SAPATA COM GARRA DE 600 MM (23,62 POL). SELADO, LUBRIFICADO. SERVIÇO EXTREMO. RETENÇÃO POSITIVA DO PINO. TRAPEZOIDAL

PARA USO COM ROLETES REFORÇADOS, PROTETORES, FAIXAS-GUIA E RODAS-GUIA CONVENCIONAIS

NÚMEROE DE 575-7735 TRACK AR

AN ATTACHMENT

SMCS-4170 **i07828691**

NOTA	REF. NÃO	GRÁFICO REF.	NÚMERO DA PEÇA	QTY	NOME DA PEÇA 1 2 3 4 5 6 (NÍVEL DO PRODUTO)	CONSULTE PÁGINA
	1	1	**356-3427**	39	SAPATA-ESTEIRA (SHOE-TRACK)	
	2	1	**356-3428**	1	SAPATA-ESTEIRA MESTRA (SHOE-TRACK MASTER)	
	3	1	**106-1642**	2	PARAFUSO-MESTRE DA ESTEIRA (3/4-16X2,9 POL) (BOLT-TRACK MASTER (3/4-16X2.9-IN))	
	4	1	**107-0719**	2	PARAFUSO-MESTRE DA ESTEIRA (3/4-16X3,9 POL) (BOLT-TRACK MASTER (3/4-16X3.9-IN))	
	5	1	**1S-1860**	156	PORCA-ESTEIRA (ROSCA 3/4-16) (NUT-TRACK (3/4-16-THD))	
Y	6	1	**541-4629**	1	LINK AS-TRACK (LINK AS-TRACK)	609
	7	1	**6V-1792**	156	PARAFUSO-ESTEIRA (3/4-16X2,4 POL) (BOLT-TRACK (3/4-16X2.4-IN))	

Y - ILUSTRAÇÃO INDIVIDUAL

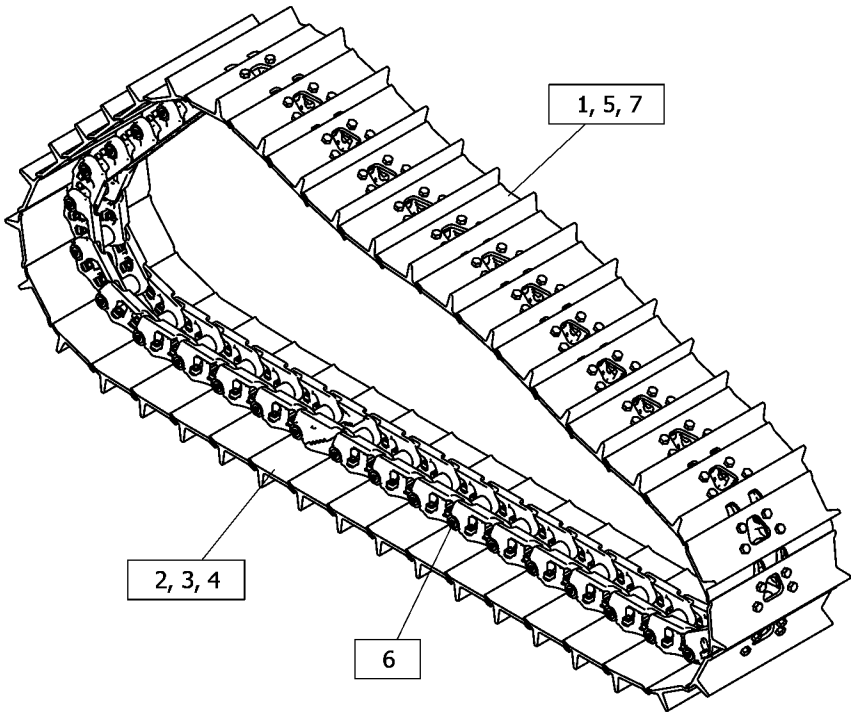

GRÁFICO 1 <FIM> g06451586

575-7729 TRACK GP—NECESSÁRIOS 2, REFORÇADOS

S/N: Z2N1-UP

SAPATA COM GARRA 840 MM (33,1 POL). SELADO, LUBRIFICADO. SERVIÇO EXTREMO. RETENÇÃO POSITIVA DO PINO. TRAPEZOIDAL

PARA USO COM MATERIAL RODANTE REFORÇADO, ROLETES, PROTETORES, FAIXAS-GUIA E RODAS-GUIA CONVENCIONAIS

NÚMEROE DE 575-7739 TRACK AR

AN ATTACHMENT

SMCS-4170 **i07828702**

NOTA	REF. NÃO	GRÁFICO REF.	NÚMERO DA PEÇA	QTY	NOME DA PEÇA 1 2 3 4 5 6 (NÍVEL DO PRODUTO)	CONSULTE PÁGINA
Y	1	1	**541-4630**	1	LINK AS-TRACK (LINK AS-TRACK)	611
	2	1	**356-3431**	45	SAPATA-ESTEIRA (SHOE-TRACK)	
	3	1	**356-3432**	1	SAPATA-ESTEIRA MESTRA (SHOE-TRACK MASTER)	
	4	1	**106-1642**	2	PARAFUSO-MESTRE DA ESTEIRA (3/4-16X2,9 POL) (BOLT-TRACK MASTER (3/4-16X2.9-IN))	
	5	1	**107-0719**	2	PARAFUSO-MESTRE DA ESTEIRA (3/4-16X3,9 POL) (BOLT-TRACK MASTER (3/4-16X3.9-IN))	
	6	1	**1S-1860**	180	PORCA-ESTEIRA (ROSCA 3/4-16) (NUT-TRACK (3/4-16-THD))	
	7	1	**6V-1792**	180	PARAFUSO-ESTEIRA (3/4-16X2,4 POL) (BOLT-TRACK (3/4-16X2.4-IN))	

Y - ILUSTRAÇÃO INDIVIDUAL

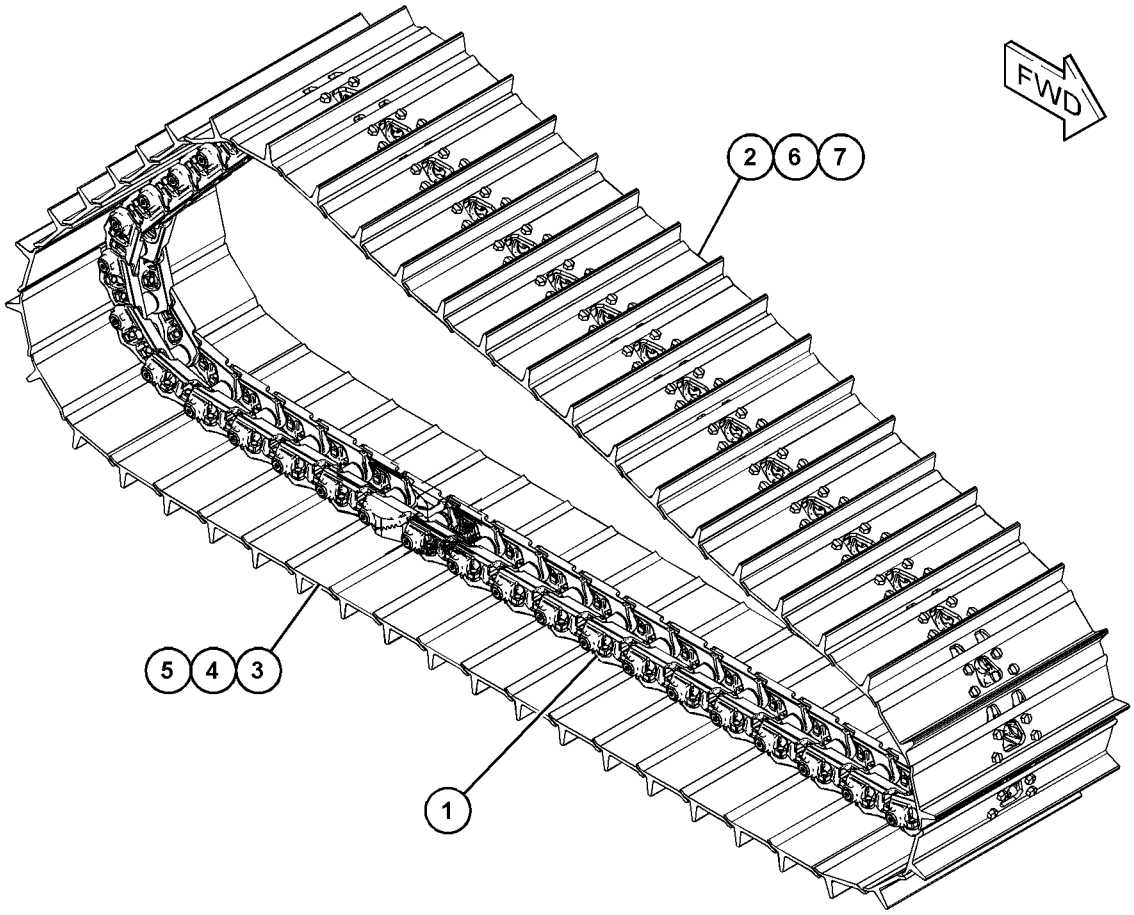

GRÁFICO 1 <FIM> g06022917

575-7730 TRACK GP—NECESSÁRIOS 2, REFORÇADOS

S/N: Z2N1-UP

SAPATA COM GARRA AUTOLIMPANTE DE 865 MM (34 POL). SELADO, LUBRIFICADO. RETENÇÃO POSITIVA DO PINO

PARA USO COM ROLETES REFORÇADOS, PROTETORES, FAIXAS-GUIA E RODAS-GUIA CONVENCIONAIS

NÚMEROE DE 575-7741 TRACK AR

AN ATTACHMENT

SMCS-4170 **i07828790**

NOTA	REF. NÃO	GRÁFICO REF.	NÚMERO DA PEÇA	QTY	NOME DA PEÇA 1 2 3 4 5 6 (NÍVEL DO PRODUTO)	CONSULTE PÁGINA
Y	1	1	**541-4630**	1	LINK AS-TRACK (LINK AS-TRACK)	611
	2	1	**107-0715**	45	SAPATA-ESTEIRA (SHOE-TRACK)	
	3	1	**107-0716**	1	SAPATA-ESTEIRA MESTRA (SHOE-TRACK MASTER)	
	4	1	**107-0717**	2	PARAFUSO-MESTRE DA ESTEIRA (3/4-16X4,29 POL) (BOLT-TRACK MASTER (3/4-16X4.29-IN))	
	5	1	**107-0718**	90	PARAFUSO-ESTEIRA (BOLT-TRACK)	
	6	1	**107-0719**	2	PARAFUSO-MESTRE DA ESTEIRA (3/4-16X3,9 POL) (BOLT-TRACK MASTER (3/4-16X3.9-IN))	
	7	1	**1S-1860**	180	PORCA-ESTEIRA (ROSCA 3/4-16) (NUT-TRACK (3/4-16-THD))	
	8	1	**6V-1792**	90	PARAFUSO-ESTEIRA (3/4-16X2,4 POL) (BOLT-TRACK (3/4-16X2.4-IN))	

Y - ILUSTRAÇÃO INDIVIDUAL

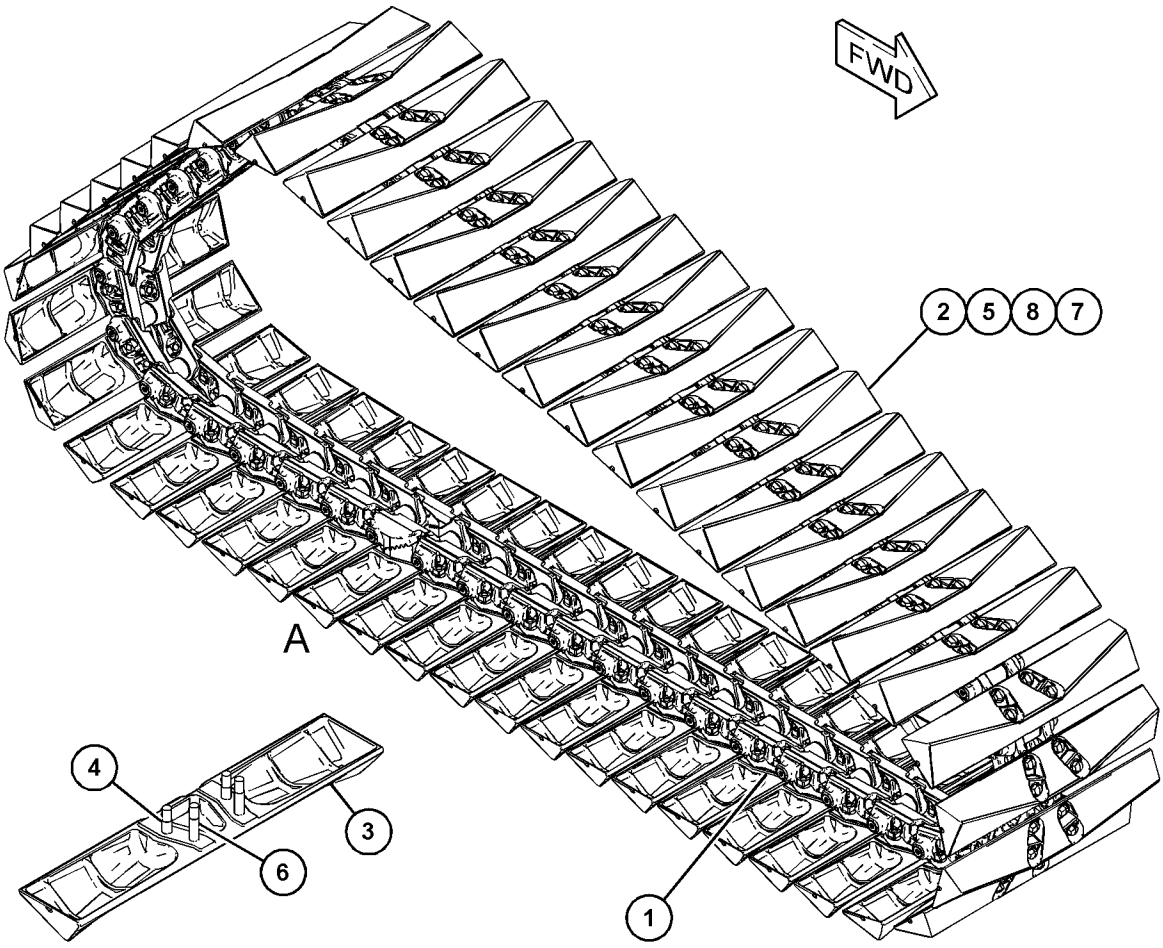

VIEW OF AREA A

GRÁFICO 1 <FIM> g06172681

576-4402 TRACK GP—NECESSÁRIOS 2, REFORÇADOS

S/N: Z2K1-UP

SAPATA COM GARRA DE 600 MM (23,62 POL). SELADO, LUBRIFICADO. SERVIÇO DO MODERATE. RETENÇÃO POSITIVA DO PINO

PARA USO COM ROLETES REFORÇADOS, PROTETORES, FAIXAS-GUIA E RODAS-GUIA CONVENCIONAIS NÚMEROE DE 575-7736 TRACK AR AN ATTACHMENT

SMCS-4170 **i07828706**

NOTA	REF. NÃO	GRÁFICO REF.	NÚMERO DA PEÇA	QTY	NOME DA PEÇA 1 2 3 4 5 6 (NÍVEL DO PRODUTO)	CONSULTE PÁGINA
	1	1	**117-0615**	45	SAPATA-ESTEIRA (SHOE-TRACK)	
	2	1	**117-0616**	1	SAPATA-ESTEIRA MESTRA (SHOE-TRACK MASTER)	
	3	1	**106-1642**	2	PARAFUSO-MESTRE DA ESTEIRA (3/4-16X2,9 POL) (BOLT-TRACK MASTER (3/4-16X2.9-IN))	
	4	1	**107-0719**	2	PARAFUSO-MESTRE DA ESTEIRA (3/4-16X3,9 POL) (BOLT-TRACK MASTER (3/4-16X3.9-IN))	
	5	1	**1S-1860**	180	PORCA-ESTEIRA (ROSCA 3/4-16) (NUT-TRACK (3/4-16-THD))	
Y	6	1	**541-4630**	1	LINK AS-TRACK (LINK AS-TRACK)	611
	7	1	**6V-1792**	180	PARAFUSO-ESTEIRA (3/4-16X2,4 POL) (BOLT-TRACK (3/4-16X2.4-IN))	

Y - ILUSTRAÇÃO INDIVIDUAL

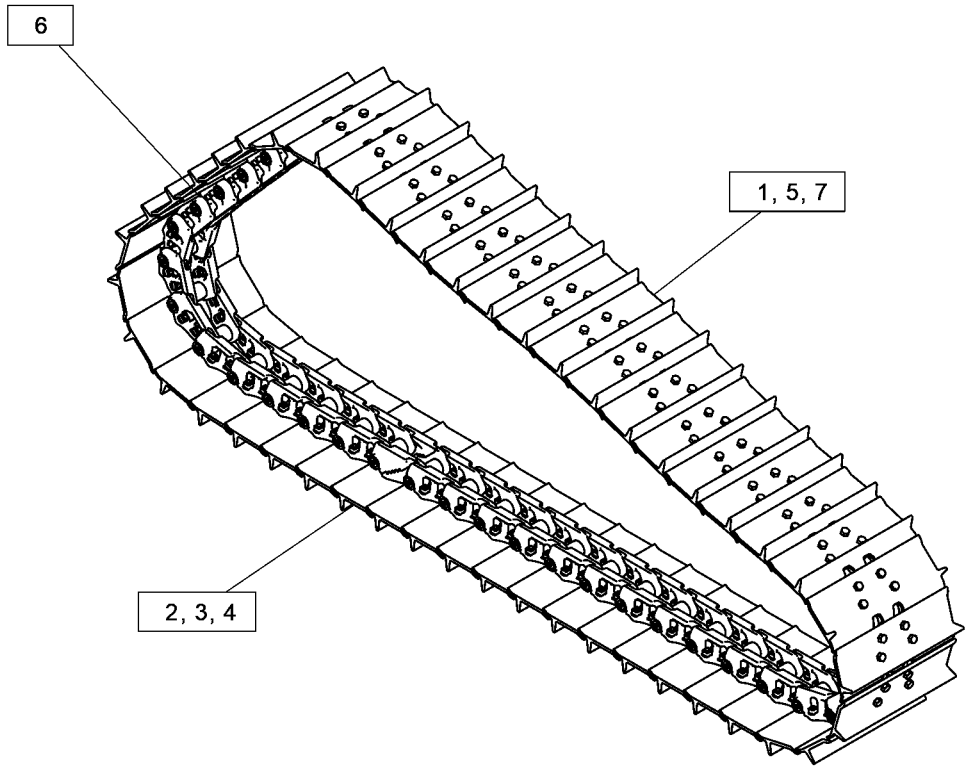

GRÁFICO 1 <FIM> g06450981

523-9388 UNDERCARRIAGE AR–REFORÇADO

S/N: Z2K1-UP; Z2N1-UP
XL
NÚMEROE DE 532-9851, 532-9856 DISTRIBUTION AR
AN ATTACHMENT

SMCS-4150 **i07816527**

NOTA	NÚMERO DA PEÇA	QTY	NOME DA PEÇA 1 2 3 4 5 6 (NÍVEL DO PRODUTO)	CONSULTE PÁGINA
Y	*448-0181*	1	GRUPO DA BARRA-EQUALIZADOR (BAR GP-EQUALIZER)	536
Y	*523-9366*	1	FRAME GP-UNDERCARRIAGE (FRAME GP-UNDERCARRIAGE)	554
Y	*523-9367*	1	FRAME GP-UNDERCARRIAGE (FRAME GP-UNDERCARRIAGE)	556
Y	*118-6345*	1	GRUPO DE MONTAGEM-ROLETE TRANSPORTADOR (MOUNTING GP-CARRIER ROLLER)	614
Y	*447-6844*	1	GRUPO DA BARRA DE ARTICULAÇÃO (PIVOT BAR GP)	615
Y	**229-5446**	2	GRUPO DO ROLETE TRANSPORTADOR DA ESTEIRA (ROLLER GP-TRACK CARRIER)	619

Y - ILUSTRAÇÃO INDIVIDUAL

<FIM>

523-9389 UNDERCARRIAGE AR

S/N: Z2K1-UP
REFORÇADO, FLANGE DUPLO, XL
AN ATTACHMENT

SMCS-4150 **i07839343**

NOTA	NÚMERO DA PEÇA	QTY	NOME DA PEÇA 1 2 3 4 5 6 (NÍVEL DO PRODUTO)	CONSULTE PÁGINA
Y	*448-0181*	1	GRUPO DA BARRA-EQUALIZADOR (BAR GP-EQUALIZER)	536
Y	*523-9368*	1	FRAME GP-UNDERCARRIAGE (REFORÇADO, LADO DIREITO) (FRAME GP-UNDERCARRIAGE (HEAVY-DUTY, RH))	558
Y	*523-9369*	1	FRAME GP-UNDERCARRIAGE (REFORÇADO, LADO ESQUERDO) (FRAME GP-UNDERCARRIAGE (HEAVY-DUTY, LH))	560
Y	*118-6345*	1	GRUPO DE MONTAGEM-ROLETE TRANSPORTADOR (MOUNTING GP-CARRIER ROLLER)	614
Y	*447-6844*	1	GRUPO DA BARRA DE ARTICULAÇÃO (PIVOT BAR GP)	615
Y	**229-5446**	2	GRUPO DO ROLETE TRANSPORTADOR DA ESTEIRA (SYSTEMONE) (ROLLER GP-TRACK CARRIER (SYSTEMONE))	619

Y - ILUSTRAÇÃO INDIVIDUAL

<FIM>

523-9390 UNDERCARRIAGE AR

S/N: Z2K1-UP
SYSTEMONE
AN ATTACHMENT

SMCS-4150 **i07828452**

NOTA	NÚMERO DA PEÇA	QTY	NOME DA PEÇA 1 2 3 4 5 6 (NÍVEL DO PRODUTO)	CONSULTE PÁGINA
Y	*448-0181*	1	GRUPO DA BARRA-EQUALIZADOR (BAR GP-EQUALIZER)	536
Y	*523-9370*	1	FRAME GP-UNDERCARRIAGE (DIREITA, SYSTEMONE) (FRAME GP-UNDERCARRIAGE (RH, SYSTEMONE))	562
Y	*523-9371*	1	FRAME GP-UNDERCARRIAGE (SYSTEMONE, LADO ESQUERDO) (FRAME GP-UNDERCARRIAGE (SYSTEMONE, LH))	564
Y	*118-6345*	1	GRUPO DE MONTAGEM-ROLETE TRANSPORTADOR (MOUNTING GP-CARRIER ROLLER)	614
Y	*447-6844*	1	GRUPO DA BARRA DE ARTICULAÇÃO (PIVOT BAR GP)	615
Y	**229-5446**	2	GRUPO DO ROLETE TRANSPORTADOR DA ESTEIRA (ROLLER GP-TRACK CARRIER)	619

Y - ILUSTRAÇÃO INDIVIDUAL

<FIM>

523-9391 UNDERCARRIAGE AR—REFORÇADO

S/N: Z2N1-UP
LGP
PARA USO COM GRUPO DE ESTEIRA REFORÇADA
AN ATTACHMENT

SMCS-4150 **i07827843**

NOTA	NÚMERO DA PEÇA	QTY	NOME DA PEÇA 1 2 3 4 5 6 (NÍVEL DO PRODUTO)	CONSULTE PÁGINA
Y	*448-0185*	1	GRUPO DA BARRA-EQUALIZADOR (BAR GP-EQUALIZER)	538
Y	*523-9372*	1	FRAME GP-UNDERCARRIAGE (LADO DIREITO) (FRAME GP-UNDERCARRIAGE (RH))	566
Y	*523-9373*	1	FRAME GP-UNDERCARRIAGE (LADO ESQUERDO) (FRAME GP-UNDERCARRIAGE (LH))	568
Y	*118-6345*	1	GRUPO DE MONTAGEM-ROLETE TRANSPORTADOR (MOUNTING GP-CARRIER ROLLER)	614
Y	*447-6845*	1	GRUPO DA BARRA DE ARTICULAÇÃO (PIVOT BAR GP)	616
Y	**229-5446**	2	GRUPO DO ROLETE TRANSPORTADOR DA ESTEIRA (ROLLER GP-TRACK CARRIER)	619

Y - ILUSTRAÇÃO INDIVIDUAL

<FIM>

523-9392 UNDERCARRIAGE AR

S/N: Z2N1-UP
LGP, REFORÇADO, FLANGE DUPLO
PARA USO COM GRUPO DE ESTEIRA REFORÇADA, GRUPO DE PROTETOR-REFORÇADO AN ATTACHMENT

SMCS-4150 **i07848507**

NOTA	NÚMERO DA PEÇA	QTY	NOME DA PEÇA 1 2 3 4 5 6 (NÍVEL DO PRODUTO)	CONSULTE PÁGINA
Y	*448-0185*	1	GRUPO DA BARRA-EQUALIZADOR (BAR GP-EQUALIZER)	538
Y	*523-9374*	1	FRAME GP-UNDERCARRIAGE (LADO DIREITO) (FRAME GP-UNDERCARRIAGE (RH))	570
Y	*523-9375*	1	FRAME GP-UNDERCARRIAGE (LADO ESQUERDO) (FRAME GP-UNDERCARRIAGE (LH))	572
Y	*118-6345*	1	GRUPO DE MONTAGEM-ROLETE TRANSPORTADOR (MOUNTING GP-CARRIER ROLLER)	614
Y	*447-6845*	1	GRUPO DA BARRA DE ARTICULAÇÃO (PIVOT BAR GP)	616
Y	**229-5446**	2	GRUPO DO ROLETE TRANSPORTADOR DA ESTEIRA (ROLLER GP-TRACK CARRIER)	619

Y - ILUSTRAÇÃO INDIVIDUAL

<FIM>

523-9393 UNDERCARRIAGE AR—SYSTEMONE

S/N: Z2N1-UP
LGP
PARA USO COM GRUPO DE ESTEIRA REFORÇADA AN ATTACHMENT

SMCS-4150 **i07827873**

NOTA	NÚMERO DA PEÇA	QTY	NOME DA PEÇA 1 2 3 4 5 6 (NÍVEL DO PRODUTO)	CONSULTE PÁGINA
Y	*448-0185*	1	GRUPO DA BARRA-EQUALIZADOR (BAR GP-EQUALIZER)	538
Y	*523-9376*	1	FRAME GP-UNDERCARRIAGE (FRAME GP-UNDERCARRIAGE)	574
Y	*523-9377*	1	FRAME GP-UNDERCARRIAGE (FRAME GP-UNDERCARRIAGE)	576
Y	*118-6345*	1	GRUPO DE MONTAGEM-ROLETE TRANSPORTADOR (MOUNTING GP-CARRIER ROLLER)	614
Y	*447-6846*	1	GRUPO DA BARRA DE ARTICULAÇÃO (PIVOT BAR GP)	617
Y	**229-5446**	2	GRUPO DO ROLETE TRANSPORTADOR DA ESTEIRA (ROLLER GP-TRACK CARRIER)	619

Y - ILUSTRAÇÃO INDIVIDUAL

<FIM>

523-9394 UNDERCARRIAGE AR

S/N: Z2K1-UP
REFORÇADO
AN ATTACHMENT

SMCS-4150 **i07839444**

NOTA	NÚMERO DA PEÇA	QTY	NOME DA PEÇA 1 2 3 4 5 6 (NÍVEL DO PRODUTO)	CONSULTE PÁGINA
Y	*448-0181*	1	GRUPO DA BARRA-EQUALIZADOR (BAR GP-EQUALIZER)	536
Y	*523-9372*	1	FRAME GP-UNDERCARRIAGE (LADO DIREITO) (FRAME GP-UNDERCARRIAGE (RH))	566
Y	*523-9373*	1	FRAME GP-UNDERCARRIAGE (LADO ESQUERDO) (FRAME GP-UNDERCARRIAGE (LH))	568
Y	*118-6345*	1	GRUPO DE MONTAGEM-ROLETE TRANSPORTADOR (MOUNTING GP-CARRIER ROLLER)	614
Y	*447-6844*	1	GRUPO DA BARRA DE ARTICULAÇÃO (PIVOT BAR GP)	615
Y	**229-5446**	2	GRUPO DO ROLETE TRANSPORTADOR DA ESTEIRA (ROLLER GP-TRACK CARRIER)	619

Y - ILUSTRAÇÃO INDIVIDUAL

<FIM>

523-9395 UNDERCARRIAGE AR

S/N: Z2K1-UP
SYSTEMONE
AN ATTACHMENT

SMCS-4150 **i07839519**

NOTA	NÚMERO DA PEÇA	QTY	NOME DA PEÇA 1 2 3 4 5 6 (NÍVEL DO PRODUTO)	CONSULTE PÁGINA
Y	*448-0181*	1	GRUPO DA BARRA-EQUALIZADOR (BAR GP-EQUALIZER)	536
Y	*523-9376*	1	FRAME GP-UNDERCARRIAGE (LADO DIREITO) (FRAME GP-UNDERCARRIAGE (RH))	574
Y	*523-9377*	1	FRAME GP-UNDERCARRIAGE (LADO ESQUERDO) (FRAME GP-UNDERCARRIAGE (LH))	576
Y	*118-6345*	1	GRUPO DE MONTAGEM-ROLETE TRANSPORTADOR (MOUNTING GP-CARRIER ROLLER)	614
Y	*447-6844*	1	GRUPO DA BARRA DE ARTICULAÇÃO (PIVOT BAR GP)	615
Y	**229-5446**	2	GRUPO DO ROLETE TRANSPORTADOR DA ESTEIRA (ROLLER GP-TRACK CARRIER)	619

Y - ILUSTRAÇÃO INDIVIDUAL

<FIM>

563-1027 UNDERCARRIAGE AR

S/N: Z2K1-UP
MANUSEIO DE RESÍDUOS, REFORÇADO, XL
PARA USO COM GRUPO DE ESTEIRA (REFORÇADA)
AN ATTACHMENT

SMCS-4150 **i07876653**

NOTA	NÚMERO DA PEÇA	QTY	NOME DA PEÇA 1 2 3 4 5 6 (NÍVEL DO PRODUTO)	CONSULTE PÁGINA
Y	*448-0181*	1	GRUPO DA BARRA-EQUALIZADOR (BAR GP-EQUALIZER)	536
Y	*563-1030*	1	FRAME GP-UNDERCARRIAGE (LADO DIREITO) (FRAME GP-UNDERCARRIAGE (RH))	580
Y	*563-1029*	1	FRAME GP-UNDERCARRIAGE (LADO ESQUERDO) (FRAME GP-UNDERCARRIAGE (LH))	578
Y	*118-6345*	1	GRUPO DE MONTAGEM-ROLETE TRANSPORTADOR (MOUNTING GP-CARRIER ROLLER)	614
Y	*447-6844*	1	GRUPO DA BARRA DE ARTICULAÇÃO (PIVOT BAR GP)	615
Y	**229-5446**	2	GRUPO DO ROLETE TRANSPORTADOR DA ESTEIRA (ROLLER GP-TRACK CARRIER)	619

Y - ILUSTRAÇÃO INDIVIDUAL

<FIM>

563-1028 UNDERCARRIAGE AR

S/N: Z2N1-UP
MANUSEIO DE RESÍDUOS, REFORÇADO, LGP
PARA USO COM GRUPO DE ESTEIRA REFORÇADA
AN ATTACHMENT

SMCS-4150 **i07834584**

NOTA	NÚMERO DA PEÇA	QTY	NOME DA PEÇA 1 2 3 4 5 6 (NÍVEL DO PRODUTO)	CONSULTE PÁGINA
Y	*448-0185*	1	GRUPO DA BARRA-EQUALIZADOR (BAR GP-EQUALIZER)	538
Y	*563-1139*	1	FRAME GP-UNDERCARRIAGE (LADO ESQUERDO) (FRAME GP-UNDERCARRIAGE (LH))	584
Y	*563-1138*	1	FRAME GP-UNDERCARRIAGE (LADO DIREITO) (FRAME GP-UNDERCARRIAGE (RH))	582
Y	*118-6345*	1	GRUPO DE MONTAGEM-ROLETE TRANSPORTADOR (MOUNTING GP-CARRIER ROLLER)	614
Y	*447-6845*	1	GRUPO DA BARRA DE ARTICULAÇÃO (PIVOT BAR GP)	616
Y	**229-5446**	2	GRUPO DO ROLETE TRANSPORTADOR DA ESTEIRA (ROLLER GP-TRACK CARRIER)	619

Y - ILUSTRAÇÃO INDIVIDUAL

<FIM>

562-7339 GRUPO DO TAMBOR-MOTOR

S/N: Z2K1-UP; Z2N1-UP
NÚMEROE DE 509-5165 MOTOR GP-PISTON
AN ATTACHMENT

SMCS-5058 **i07827318**

NOTA	REF. NÃO	GRÁFICO REF.	NÚMERO DA PEÇA	QTY	NOME DA PEÇA 1 2 3 4 5 6 (NÍVEL DO PRODUTO)	CONSULTE PÁGINA
	1	1	**562-7347**	1	TAMBOR (BARREL)	
	2	1	**562-7348**	1	PLACA-CONTROLE (PLATE-CONTROL)	
	3	1	**558-1801**	1	PINO CENTRAL (PIN-CENTER)	
	4	1	**562-7342**	7	CONJUNTO DE PISTON (PISTON AS)	
	5	1	**558-1803**	1	MOLA (SPRING)	
B	6	1	**460-6047**	1	KIT DE CALÇOS (INCLUI 8 CALÇOS) (KIT-SHIM (INCLUDES 8-SHIMS))	

B - UTILIZAR CONFORME NECESSÁRIO

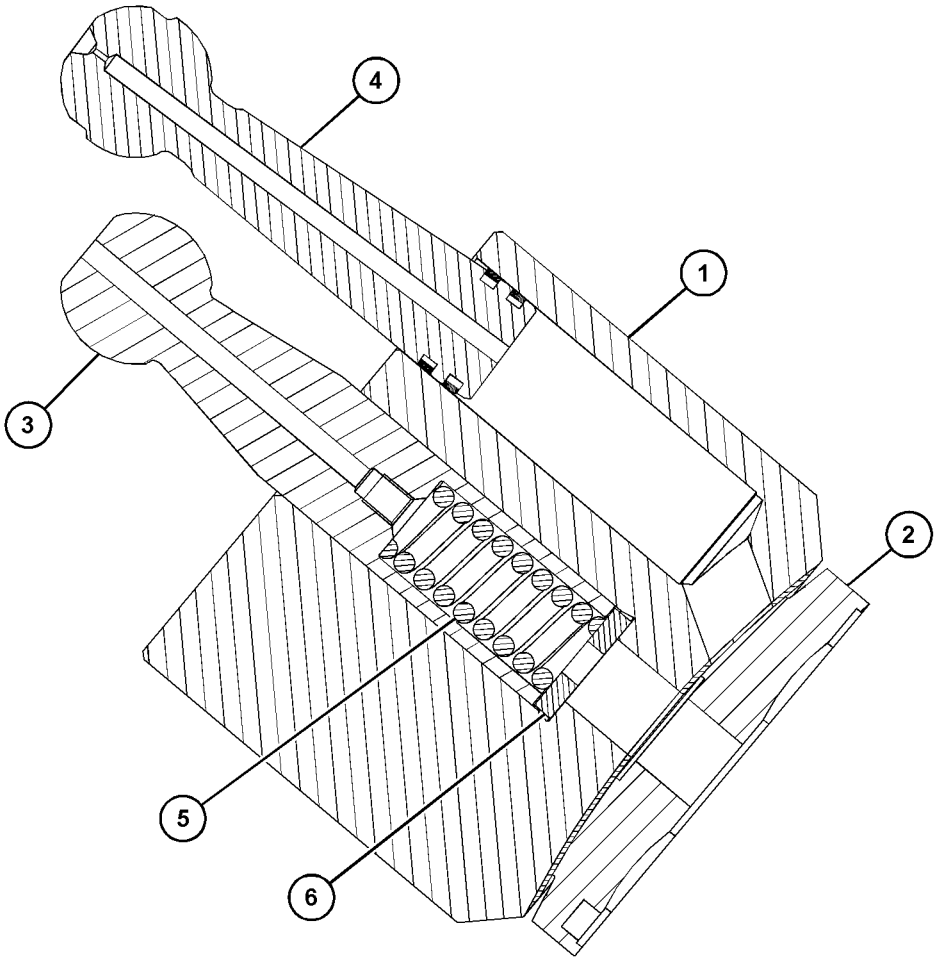

GRÁFICO 1 <FIM> g06451493

563-4606 GRUPO DO TAMBOR-BOMBA

S/N: Z2K1-UP; Z2N1-UP
NÚMEROE DE 461-3125 PUMP GP-PISTON
AN ATTACHMENT

SMCS-5070 **i07826941**

NOTA	REF. NÃO	GRÁFICO REF.	NÚMERO DA PEÇA	QTY	NOME DA PEÇA 1 2 3 4 5 6 (NÍVEL DO PRODUTO)	CONSULTE PÁGINA
	1	1	**485-9988**	1	KIT DE PISTÕES (KIT-PISTON)	
	2	1	**485-9971**	1	PLACA DE RETENÇÃO (PLATE-RETAINING)	
	3	1	**563-4607**	1	RETENTOR-ESFERA (RETAINER-BALL)	
	4	1	**563-4608**	1	MOLA (SPRING)	
	5	1	**485-9973**	1	GRUPO DO TAMBOR-BOMBA (BARREL GP-PUMP)	

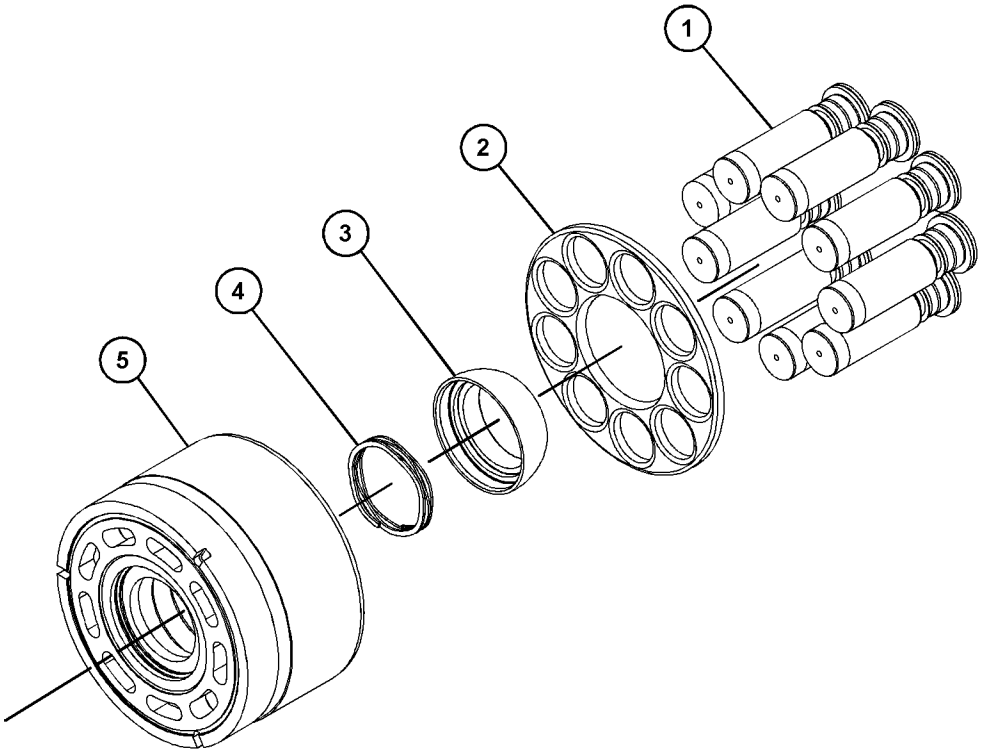

GRÁFICO 1 <FIM> g06453557

509-3795 BRAKE GP-STEERING

S/N: Z2K1-UP; Z2N1-UP
NÚMEROE DE 510-9710 POWER TRAIN AR
AN ATTACHMENT

SMCS-4269 **i07816582**

NOTA	NÚMERO DA PEÇA	QTY	NOME DA PEÇA 1 2 3 4 5 6 (NÍVEL DO PRODUTO)	CONSULTE PÁGINA
Y	*526-0846*	1	GRUPO DE FREIO E COMANDO DO DIFERENCIAL (BRAKE & DIFFERENTIAL DRIVE GP)	362
Y	*526-0847*	1	GRUPO DE FREIO E PLANETÁRIO (BRAKE & PLANETARY GP)	366

Y - ILUSTRAÇÃO INDIVIDUAL

<FIM>

488-1756 CONTROL GP-STEERING & XMSN

S/N: Z2K1-UP; Z2N1-UP

NÚMEROE DE 493-9035, 565-7935 MOUNTING GP-CONTROL AN ATTACHMENT

SMCS-3033 **i07821007**

NOTA	REF. NÃO	GRÁFICO REF.	NÚMERO DA PEÇA	QTY	NOME DA PEÇA 1 2 3 4 5 6 (NÍVEL DO PRODUTO)	CONSULTE PÁGINA
	1	1	**3S-2093**	2	CABO TIPO CINTA (STRAP-CABLE)	
	2	1	**358-6190**	1	SENSOR GP-POSITION (ROTATIVO) (Direção) (SENSOR GP-POSITION (ROTARY) (STEERING))	
Y	3	1	**360-5122**	1	SENSOR GP-POSITION (Direção) (SENSOR GP-POSITION (STEERING))	245
	4	1	**364-0147**	1	PLACA (PLATE)	
Y	5	1	**462-6407**	1	CONTROL GP-HANDLE (TRANSMISSÃO DA DIREÇÃO) (CONTROL GP-HANDLE (STEERING, TRANSMISSION))	820
	6	1	**488-8130**	1	CONJUNTO DE SUPORTE (LADO ESQUERDO) (BRACKET AS (LH))	
M	7	1	**127-2170**	3	PARAFUSO DE CABEÇA CONVEXA (M8X1,25X20 MM) (SCREW-TRUSS HEAD (M8X1.25X20-MM))	
	8	1	**6V-0894**	1	ANEL RETENTOR EM O (SEAL-O-RING)	
M	9	1	**6V-2314**	2	PARAFUSO (M5X0,8X35 MM) (BOLT (M5X0.8X35-MM))	
M	10	1	**6V-7357**	4	PARAFUSO (M6X1X25 MM) (BOLT (M6X1X25-MM))	
	11	1	**9X-8256**	2	ARRUELA (6,6X12X2 MM DE ESPESSURA) (WASHER (6.6X12X2-MM THK))	
	12	1	**198-4775**	4	ARRUELA DURA (6,6X15X6 MM DE ESPESSURA) (WASHER-HARD (6.6X15X6-MM THK))	

M - PEÇA MÉTRICA
Y - ILUSTRAÇÃO INDIVIDUAL

488-1756 CONTROL GP-STEERING & XMSN () (continuação) **i07821007**

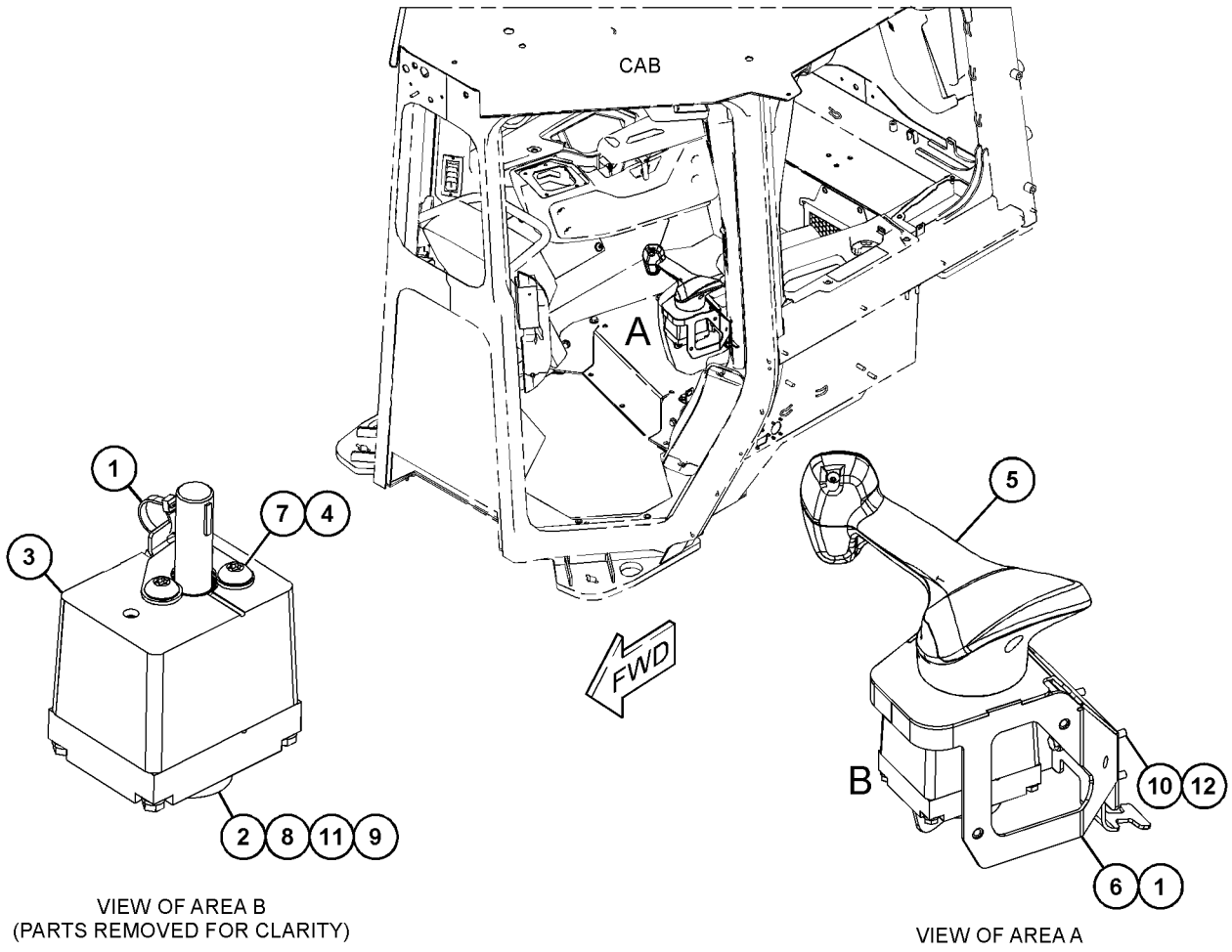

VIEW OF AREA B
(PARTS REMOVED FOR CLARITY)

VIEW OF AREA A

GRÁFICO 1 <FIM> g06358680

416-8305 GRUPO DO FILTRO DE ÓLEO

S/N: Z2K1-UP; Z2N1-UP
NÚMEROE DE 507-7423 LINES GP-STEERING
AN ATTACHMENT

SMCS-5068 **i06145812**

NOTA	REF. NÃO	GRÁFICO REF.	NÚMERO DA PEÇA	QTY	NOME DA PEÇA 1 2 3 4 5 6 (NÍVEL DO PRODUTO)	CONSULTE PÁGINA
	1	1	**349-6097**	1	CONJUNTO DO INTERRUPTOR-PRESSÃO (ÓLEO) (SWITCH AS-PRESSURE (OIL))	
		1	**033-6033**	1	ANEL RETENTOR EM O (SEAL-O-RING)	
		1	**206-9295**	1	ANEL RETENTOR EM O (SEAL-O-RING)	
	2	1	**359-3609**	1	CONJUNTO DA BASE DO FILTRO (BASE AS-FILTER)	
		1	**5P-7701**	1	ANEL RETENTOR EM O (SEAL-O-RING)	
		1	**6V-5048**	1	ANEL RETENTOR EM O (SEAL-O-RING)	
		1	**9S-4181**	1	BUJÃO (1-5/16-12 DE ROSCA) (PLUG (1-5/16-12-THD))	
		1	**9S-4182**	1	BUJÃO (7/16-20 DE ROSCA) (PLUG (7/16-20-THD))	
		1	**9S-4191**	1	BUJÃO (ROSCA 9/16-18) (PLUG (9/16-18-THD))	
		1	**214-7568**	1	ANEL RETENTOR EM O (SEAL-O-RING)	
	3	1	**428-8644**	1	CONJUNTO DO ALOJAMENTO DO FILTRO (HOUSING AS-FILTER)	
		1	**6V-5048**	1	ANEL RETENTOR EM O (SEAL-O-RING)	
		1	**9S-8002**	1	BUJÃO (7/16-20 DE ROSCA) (PLUG (7/16-20-THD))	
		1	**095-1671**	1	ANEL RETENTOR EM O (SEAL-O-RING)	
		1	**389-1076**	1	CONJUNTO DO ELEMENTO FILTRANTE-ÓLEO (FILTER ELEMENT AS-OIL)	
		1	**095-1671**	1	ANEL RETENTOR EM O (SEAL-O-RING)	

416-8305 GRUPO DO FILTRO DE ÓLEO () (continuação) **i06145812**

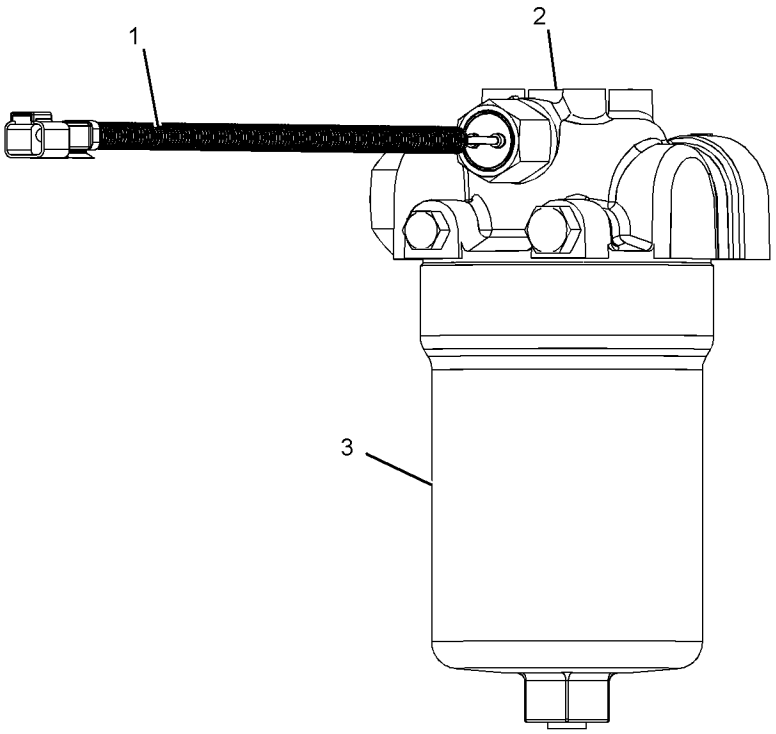

GRÁFICO 1 <FIM> g03783366

507-7423 LINES GP-STEERING

S/N: Z2K1-UP; Z2N1-UP

NÚMEROE DE 510-9713, 575-9700 HYDRAULIC AR

AN ATTACHMENT

SMCS-4104, 4133, 4304

i08247748

NOTA	REF. NÃO	GRÁFICO REF.	NÚMERO DA PEÇA	QTY	NOME DA PEÇA 1 2 3 4 5 6 (NÍVEL DO PRODUTO)	CONSULTE PÁGINA
	1	1	**175-7904**	1	ANEL RETENTOR EM O (SEAL-O-RING)	
M	2	1	**8T-4184**	8	PARAFUSO (M12X1,75X45 MM) (BOLT (M12X1.75X45-MM))	
M	3	1	**8T-4186**	2	PARAFUSO (M10X1,5X40 MM) (BOLT (M10X1.5X40-MM))	
M	4	1	**8T-4910**	2	PARAFUSO (M12X1,75X60 MM) (BOLT (M12X1.75X60-MM))	
	5	1	**8S-0024**	1	GRAMPO (LINGUETA) (CLIP (TAB))	
M	6	1	**8T-4192**	4	PARAFUSO (M12X1,75X25 MM) (BOLT (M12X1.75X25-MM))	
	7	1	**1P-3703**	4	RETENTOR RETANGULAR (SEAL-RECTANGULAR)	
	8	1	**2K-2939**	1	ANEL RETENTOR EM O (SEAL-O-RING)	
	9	1	**5P-7464**	1	GRAMPO (RANHURA) (CLIP (SLOT))	
	10	1	**5P-7465**	1	GRAMPO (LINGUETA) (CLIP (TAB))	
	11	1	**6V-0400**	8	FLANGE-METADE (FLANGE-HALF)	
	12	1	**7G-3832**	1	ILHÓ (GROMMET)	
	13	1	**7G-3833**	1	GRAMPO (LINGUETA) (CLIP (TAB))	
	14	1	**7G-3834**	1	GRAMPO (RANHURA) (CLIP (SLOT))	
	15	1	**7K-6058**	6	PARAFUSO DE CABEÇA DE 12 PONTOS (1/2-13X2,5 POL) (BOLT-12 POINT HEAD (1/2-13X2.5-IN))	
	16	1	**8T-4121**	5	ARRUELA DURA (11X21X2,5 MM DE ESPESSURA) (WASHER-HARD (11X21X2.5-MM THK))	
	17	1	**8T-4123**	2	ARRUELA (22X35X3,5 MM DE ESPESSURA) (WASHER (22X35X3.5-MM THK))	
M	18	1	**8T-4136**	4	PARAFUSO (M10X1,5X25 MM) (BOLT (M10X1.5X25-MM))	
	19	1	**8T-4223**	20	ARRUELA DURA (13,5X25,5X3 MM DE ESPESSURA) (WASHER-HARD (13.5X25.5X3-MM THK))	
	20	1	**8T-4983**	4	ABRAÇADEIRA DE MANGUEIRA (TENSÃO CONSTANTE) (CLAMP-HOSE (CONSTANT TENSION))	
	21	1	**8T-7934**	4	ARRUELA DURA (11X21X5 MM DE ESPESSURA) (WASHER-HARD (11X21X5-MM THK))	
	22	1	**8T-7971**	4	ARRUELA DURA (13,5X25,5X5 MM DE ESPESSURA) (WASHER-HARD (13.5X25.5X5-MM THK))	
	23	1	**8T-9402**	4	ABRAÇADEIRA DE MANGUEIRA (CLAMP-HOSE)	
	24	1	**136-4992**	1	ESPAÇADOR (11X20X40 MM DE ESPESSURA) (SPACER (11X20X40-MM THK))	
	25	1	*148-8390*	1	CONJUNTO DE COTOVELO (ELBOW AS)	
		1	**2M-9780**	1	ANEL RETENTOR EM O (SEAL-O-RING)	
		1	**6V-8626**	1	COTOVELO (ELBOW)	
		1	**7J-9108**	1	ANEL RETENTOR EM O (SEAL-O-RING)	
	26	1	*164-5641*	1	CONJUNTO DE TEE (TEE AS)	
		1	**3D-2824**	1	ANEL RETENTOR EM O (SEAL-O-RING)	
		1	**5K-9090**	1	ANEL RETENTOR EM O (SEAL-O-RING)	
		1	**6V-9746**	1	ANEL RETENTOR EM O (SEAL-O-RING)	
		1	**128-7625**	1	T (TEE)	
	27	1	*260-9174*	1	CONJUNTO DE CONECTOR (CONNECTOR AS)	
		1	**3D-2824**	1	ANEL RETENTOR EM O (SEAL-O-RING)	
		1	**7J-9108**	1	ANEL RETENTOR EM O (SEAL-O-RING)	
		1	**109-5815**	1	CONECTOR (CONNECTOR)	
	28	1	*330-9751*	1	CONJUNTO DE CONEXÃO (FITTING AS)	
		1	**7M-8485**	1	ANEL RETENTOR EM O (SEAL-O-RING)	

507-7423 LINES GP-STEERING () (continuação) **i08247748**

NOTA	REF. NÃO	GRÁFICO REF.	NÚMERO DA PEÇA	QTY	NOME DA PEÇA 1 2 3 4 5 6 (NÍVEL DO PRODUTO)	CONSULTE PÁGINA
		1	**9X-3962**	1	CONEXÃO (FITTING)	
M	29	1	**355-7217**	1	PRISIONEIRO (M10X1,5X90 MM) (STUD (M10X1.5X90-MM))	
	30	1	**373-7039**	1	GRUPO DE VÁLVULA-VERIFICAÇÃO (VALVE GP-CHECK)	
		1	**3D-2824**	1	ANEL RETENTOR EM O (SEAL-O-RING)	
	31	1	**389-5922**	1	DECALQUE DE IDENTIFICAÇÃO (FILTRO DE ÓLEO HIDRÁULICO E DA TRANSMISSÃO) (FILM-IDENTIFICATION (HYDRAULIC & XMSN OIL FILTER))	
Y	32	1	**416-8305**	1	GRUPO DO FILTRO DE ÓLEO (DIREÇÃO HIDRÁULICA) (FILTER GP-OIL (HYDRAULIC, STEERING))	678
	33	1	*485-1325*	1	CONJUNTO DE COTOVELO (ELBOW AS)	
		1	**2M-9780**	1	ANEL RETENTOR EM O (SEAL-O-RING)	
		1	**7J-9108**	1	ANEL RETENTOR EM O (SEAL-O-RING)	
		1	**7X-7933**	1	COTOVELO ADAPTADOR (ADAPTER-ELBOW)	
	34	1	**516-5804**	1	MANGUEIRA (HOSE)	
	35	1	**529-6539**	2	CONJUNTO DE PARAFUSO (BOLT AS)	
	36	1	**541-6633**	2	GRAMPO (CIRCUITO) (CLIP (LOOP))	
	37	1	**139-1398**	1	GRAMPO (CIRCUITO) (CLIP (LOOP))	
M	38	1	**344-5675**	2	PORCA (ROSCA M10X1,5) (NUT (M10X1.5-THD))	
	39	1	**391-8044**	1	GRAMPO (CIRCUITO) (CLIP (LOOP))	
	40	1	**3N-0759**	1	ANEL RETENTOR (RING-SEALING)	
Y	41	1	**461-3125**	1	PUMP GP-PISTON (Direção) (PUMP GP-PISTON (STEERING))	684
	42	1	**479-2171**	4	CONJUNTO DE PARAFUSO (BOLT AS)	
	43	1	**483-2517**	3	GRAMPO (CIRCUITO) (CLIP (LOOP))	
I	44	1	**508-1826**	1	CONJUNTO DE MANGUEIRA (HOSE AS)	
I	45	1	**508-1827**	1	CONJUNTO DE MANGUEIRA (HOSE AS)	
I	46	1	**508-1830**	1	CONJUNTO DE MANGUEIRA (HOSE AS)	
Y	47	1	**509-5165**	1	MOTOR GP-PISTON (Direção) (MOTOR GP-PISTON (STEERING))	683
	48	1	**513-2374**	1	MANGUEIRA (HOSE)	
	49	1	**516-5819**	1	CONJUNTO DE TUBO (TUBE AS)	
	50	1	**516-6869**	1	CONJUNTO DE TUBO (TUBE AS)	
	51	1	**516-7947**	1	CONJUNTO DA PLACA (PLATE AS)	
M		1	**171-2419**	1	PRISIONEIRO-SOLDA (M10X1,5X35 MM) (STUD-WELD (M10X1.5X35-MM))	
	52	1	**520-9790**	1	CONJUNTO DE SUPORTE (BRACKET AS)	
M		1	**8T-3490**	2	PORCA DE SOLDA (ROSCA M10X1,5) (NUT-WELD (M10X1.5-THD))	
	53	1	**526-3291**	1	ADAPTADOR (ADAPTER)	
I	54	1	**528-3856**	1	CONJUNTO DE MANGUEIRA (HOSE AS)	
I	55	1	**528-3857**	1	CONJUNTO DE MANGUEIRA (HOSE AS)	
I	56	1	**552-7563**	1	CONJUNTO DE MANGUEIRA (HOSE AS)	
	57	1	**6V-7359**	1	ILHÓ (25 MM DE DIÂM. INTERNO, 37 MM DE DIÂM. EXTERNO) (GROMMET (25-MM ID, 37-MM OD))	
M	58	1	**106-4175**	2	PARAFUSO (M20X2,5X60 MM) (BOLT (M20X2.5X60-MM))	
	59	1	**8S-0023**	1	GRAMPO (RANHURA) (CLIP (SLOT))	
M	60	1	**8T-4183**	4	PARAFUSO (M12X1,75X40 MM) (BOLT (M12X1.75X40-MM))	
M	61	1	**8T-4194**	6	PARAFUSO (M12X1,75X50 MM) (BOLT (M12X1.75X50-MM))	
	62	1	**177-2215**	1	BRAÇADEIRA CINTA- DUPLA (STRAP-DUAL CLAMP)	

507-7423 LINES GP-STEERING () (continuação) **i08247748**

NOTA	REF. NÃO	GRÁFICO REF.	NÚMERO DA PEÇA	QTY	NOME DA PEÇA 1 2 3 4 5 6 (NÍVEL DO PRODUTO)	CONSULTE PÁGINA

I - CONSULTE O SISTEMA DE INFORMAÇÕES HIDRÁULICAS
M - PEÇA MÉTRICA
Y - ILUSTRAÇÃO INDIVIDUAL

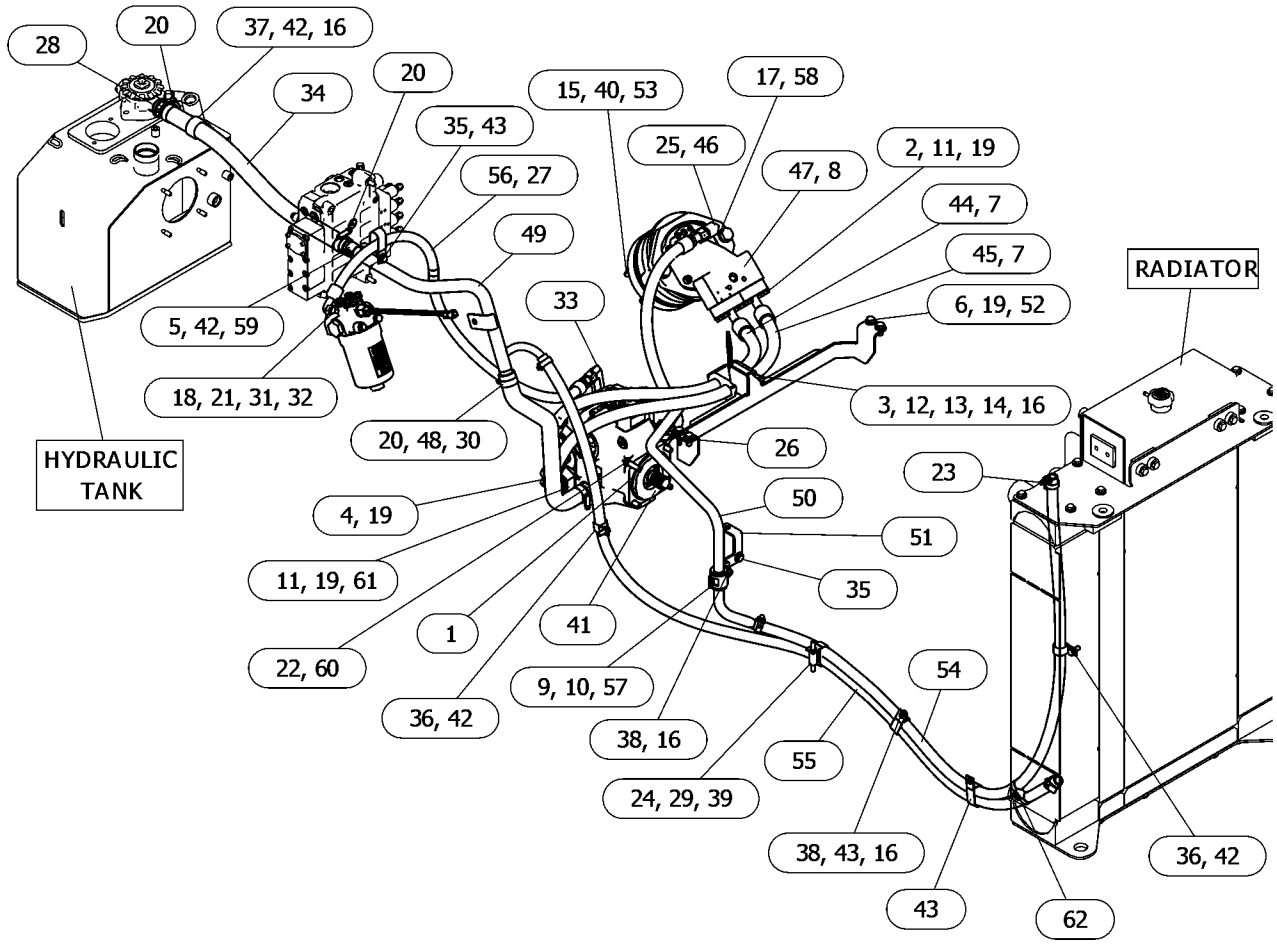

GRÁFICO 1 <FIM> g06630312

509-5165 MOTOR GP-PISTON

S/N: Z2K1-UP; Z2N1-UP
DIREÇÃO
NÚMEROE DE 507-7423 LINES GP-STEERING
AN ATTACHMENT

SMCS-5058 **i07826965**

NOTA	REF. NÃO	GRÁFICO REF.	NÚMERO DA PEÇA	QTY	NOME DA PEÇA 1 2 3 4 5 6 (NÍVEL DO PRODUTO)	CONSULTE PÁGINA
Y	1	1	**562-7337**	1	GRUPO DE ALOJAMENTO-MOTOR (HOUSING GP-MOTOR)	706
Y	2	1	**562-7338**	1	FLANGE GP (FLANGE GP)	705
Y	3	1	**562-7339**	1	GRUPO DO TAMBOR-MOTOR (BARREL GP-MOTOR)	673
M	4	1	**8T-3957**	4	PARAFUSO DE CABEÇA OCA (M12X1,75X30 MM) (BOLT-SOCKET HEAD (M12X1.75X30-MM))	
	5	1	**7X-2906**	2	PINO (PIN)	

M - PEÇA MÉTRICA
Y - ILUSTRAÇÃO INDIVIDUAL

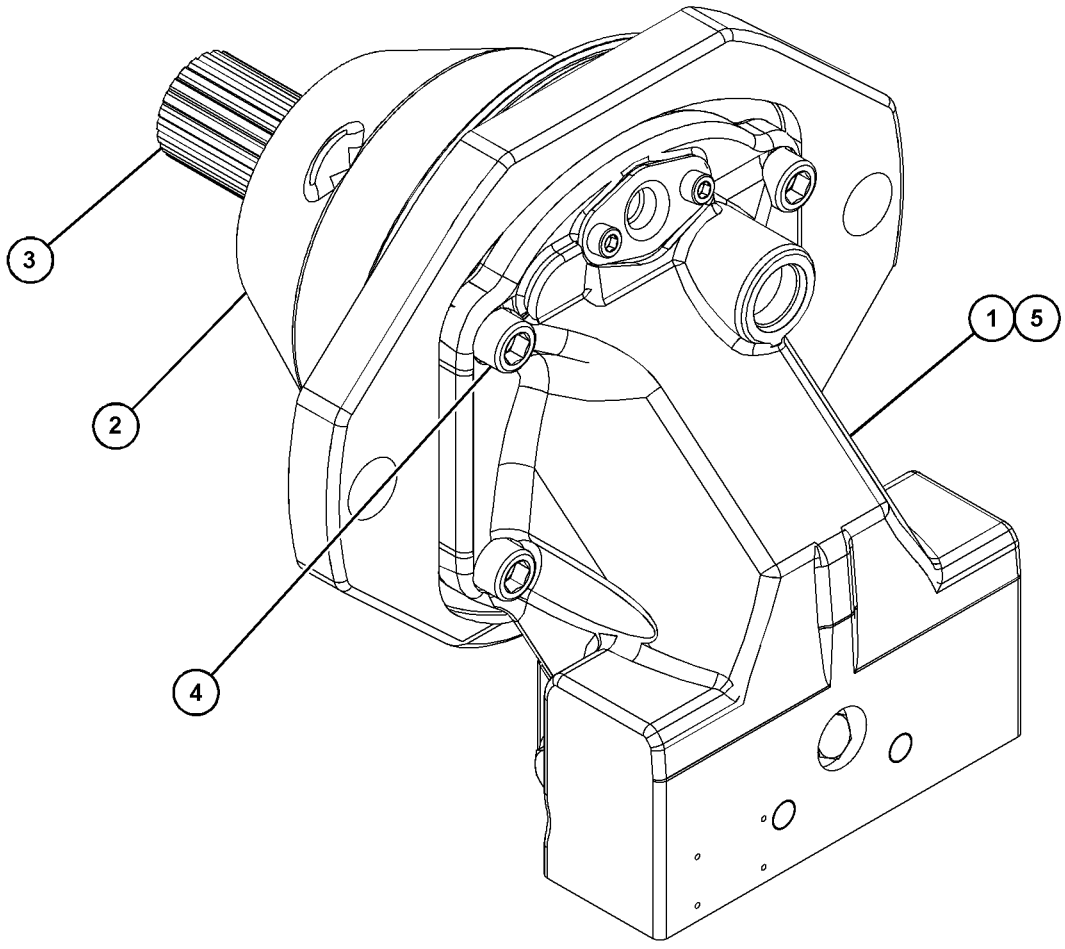

GRÁFICO 1 <FIM> g06453532

461-3125 PUMP GP-PISTON

S/N: Z2K1-UP; Z2N1-UP
DIREÇÃO
NÚMEROE DE 507-7423 LINES GP-STEERING
AN ATTACHMENT

SMCS-5070 **i07826925**

NOTA	REF. NÃO	GRÁFICO REF.	NÚMERO DA PEÇA	QTY	NOME DA PEÇA 1 2 3 4 5 6 (NÍVEL DO PRODUTO)	CONSULTE PÁGINA
	1	1,3	**077-8353**	4	PINO (MOLA) (PIN (SPRING))	
	2	1	**9S-8002**	2	BUJÃO (7/16-20 DE ROSCA) (PLUG (7/16-20-THD))	
	3	1,2	**9S-8006**	4	BUJÃO (7/8-14 ROSCA) (PLUG (7/8-14-THD))	
	4	1	**470-3528**	2	SOQUETE-BUJÃO (SOCKET-PLUG)	
Y	5	1	**563-4606**	1	GRUPO DO TAMBOR-BOMBA (BARREL GP-PUMP)	674
	6	3	**418-0199**	1	PINO (PIN)	
	7	3	**489-3875**	1	PLACA-CONTROLE (PLATE-CONTROL)	
	8	1	**485-9975**	1	PLACA OSCILANTE (SWASHPLATE)	
	9	2	**563-4609**	1	ELO (LINK)	
	10	2	**418-1411**	2	PINO-GUIA (PIN-DOWEL)	
	11	1	**485-9978**	1	KIT DE PISTÕES (KIT-PISTON)	
	12	1	**485-9979**	2	KIT DO CILINDRO (KIT-CYLINDER)	
	13	1	**418-1417**	2	PLACA-TRAVA (PLATE-LOCK)	
	14	1,3	**418-1418**	6	PARAFUSO DE CABEÇA DE FLANGE (BOLT-FLANGE HEAD)	
	15	1,2	**2M-9780**	4	ANEL RETENTOR EM O (SEAL-O-RING)	
J	16	3	**485-9983**	1	JUNTA-CABEÇOTE (GASKET-HEAD)	
	17	3	**525-1038**	3	CONJUNTO DE BUJÃO (PLUG AS)	
	18	3	**418-0176**	3	GRUPO DO BUJÃO-TUBULAÇÕES HIDRÁULICAS (PLUG GP-HYDRAULIC LINES)	
					(CADA UM INCLUI)	
		3	**4J-7533**	1	ANEL RETENTOR EM O (SEAL-O-RING)	
M	19	3	**395-6991**	4	PARAFUSO (M14X2X90 MM) (SCREW (M14X2X90-MM))	
M	20	3	**8T-0338**	2	PARAFUSO DE CABEÇA OCA (M8X1,25X45 MM) (BOLT-SOCKET HEAD (M8X1.25X45-MM))	
	21	3	**9S-9334**	1	BUJÃO (1-5/16-12 DE ROSCA) (PLUG (1-5/16-12-THD))	
	22	3	**7R-5517**	1	SUPORTE-LEVANTAMENTO (BRACKET-LIFTING)	
	23	1	**563-4611**	1	EIXO (SHAFT)	
	24	1	**485-9985**	1	ROLAMENTO DE ROLOS (BEARING-ROLLER)	
	25	1	**212-4483**	2	ANEL DE RETENÇÃO (RING-RETAINING)	
J	26	1	**377-4687**	1	RETENTOR TIPO LÁBIO (SEAL-LIP)	
	27	1	**8T-4240**	1	ANEL DE RETENÇÃO (RING-RETAINING)	
	28	2	**311-8131**	1	TAMPA-ADAPTADOR (COVER-ADAPTER)	
J	29	2	**377-4690**	1	SELO-ADAPTADOR (SEAL-ADAPTER)	
	30	2	**489-3877**	1	EIXO (SHAFT)	
	31	2	**418-1428**	4	PARAFUSO DE CABEÇA OCA (BOLT-SOCKET HEAD)	
	32	2	**311-8132**	1	PLACA DE ENCOSTO (PLATE-THRUST)	
	33	3	**442-5653**	2	GRUPO DA VÁLVULA-ALÍVIO (VALVE GP-RELIEF)	
					(CADA UM INCLUI)	
		3	**160-5656**	1	ANEL RETENTOR EM O (SEAL-O-RING)	
		3	**243-2709**	1	ANEL RETENTOR EM O (SEAL-O-RING)	
	34	3	**489-3878**	2	CONJUNTO DE BUJÃO (PLUG AS)	
	35	1	**485-9989**	1	KIT DE ROLAMENTOS (KIT-BEARING)	
	36	2	**311-0326**	1	GRUPO DA VÁLVULA DE CONTROLE (BOMBA DE PISTONÊNCIA) (VALVE GP-CONTROL (PISTON PUMP))	
M		2	**8C-6965**	6	PARAFUSO DE CABEÇA OCA (M6X1X45 MM) (BOLT-SOCKET HEAD (M6X1X45-MM))	

461-3125 PUMP GP-PISTON () (continuação) **i07826925**

NOTA	REF. NÃO	GRÁFICO REF.	NÚMERO DA PEÇA	QTY	NOME DA PEÇA 1 2 3 4 5 6 (NÍVEL DO PRODUTO)	CONSULTE PÁGINA
		2	**160-5656**	6	ANEL RETENTOR EM O (SEAL-O-RING)	
		2	**243-2709**	2	ANEL RETENTOR EM O (SEAL-O-RING)	
	37	2	**485-9990**	1	ALOJAMENTO (HOUSING)	
	38	3	**311-0325**	1	KIT DE VÁLVULA DE ALÍVIO (KIT-RELIEF VALVE)	
		3	**2M-9780**	1	ANEL RETENTOR EM O (SEAL-O-RING)	
		3	**116-3883**	1	PORCA-RETENTOR (NUT-SEAL)	
	39	3	**7M-8485**	1	ANEL RETENTOR EM O (SEAL-O-RING)	
	40	1	**3J-7354**	2	ANEL RETENTOR EM O (SEAL-O-RING)	
					JOGO(S) DE REPARO DISPONÍVEL(ÍVEIS):	
J			**487-6212**	1	KIT DE SELOS (PISTÃO) (KIT-SEAL (PISTON))	
					(INCLUI ANÉIS RETENTORES, JUNTAS, PORCAS E SELOS)	

J - KIT MARCADO COM J PARA MANUTENÇÃO DE PEÇAS MARCADAS COM J
M - PEÇA MÉTRICA
Y - ILUSTRAÇÃO INDIVIDUAL

461-3125 PUMP GP-PISTON () (continuação) **i07826925**

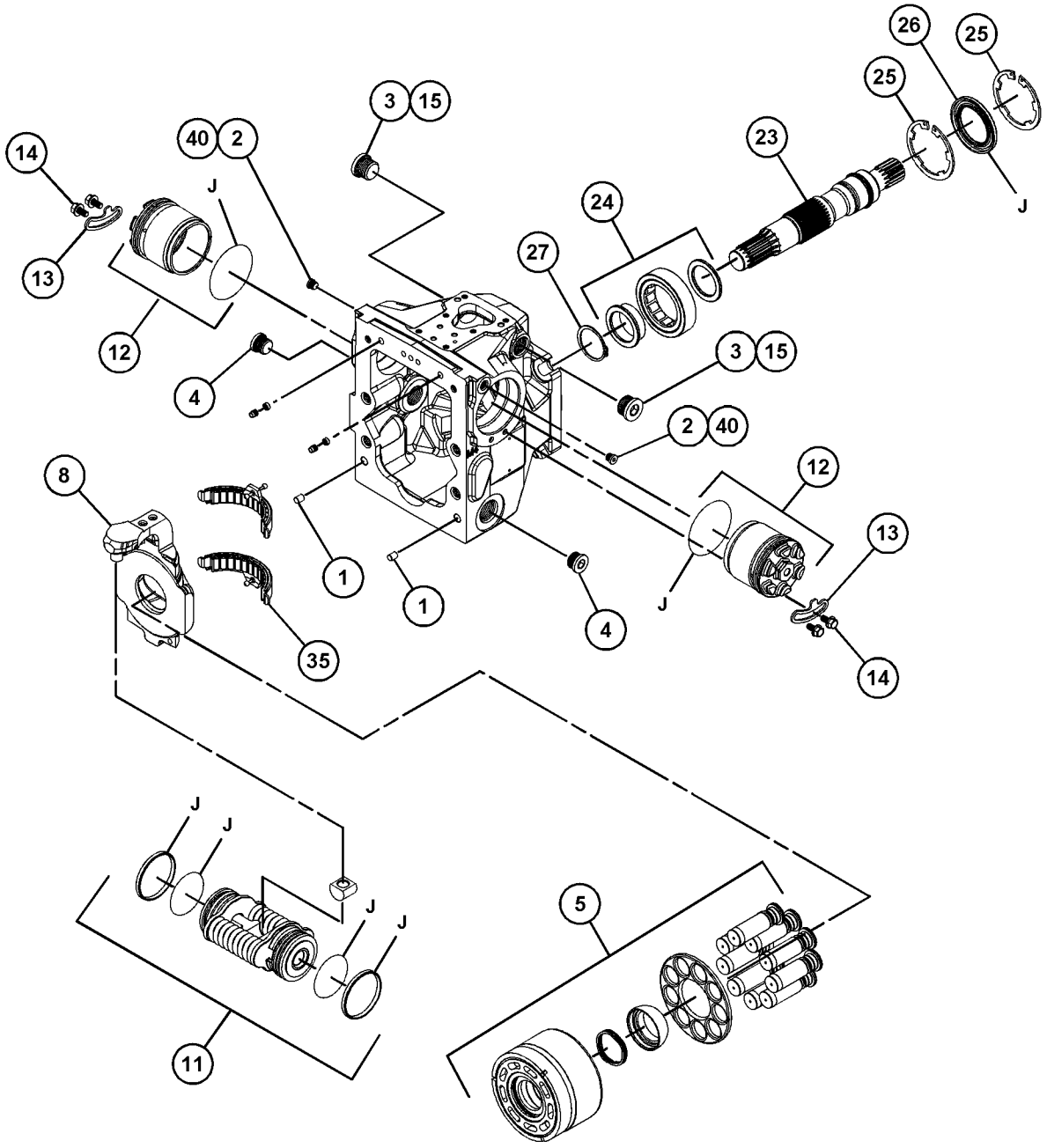

GRÁFICO 1 g06459811

461-3125 PUMP GP-PISTON () (continuação) **i07826925**

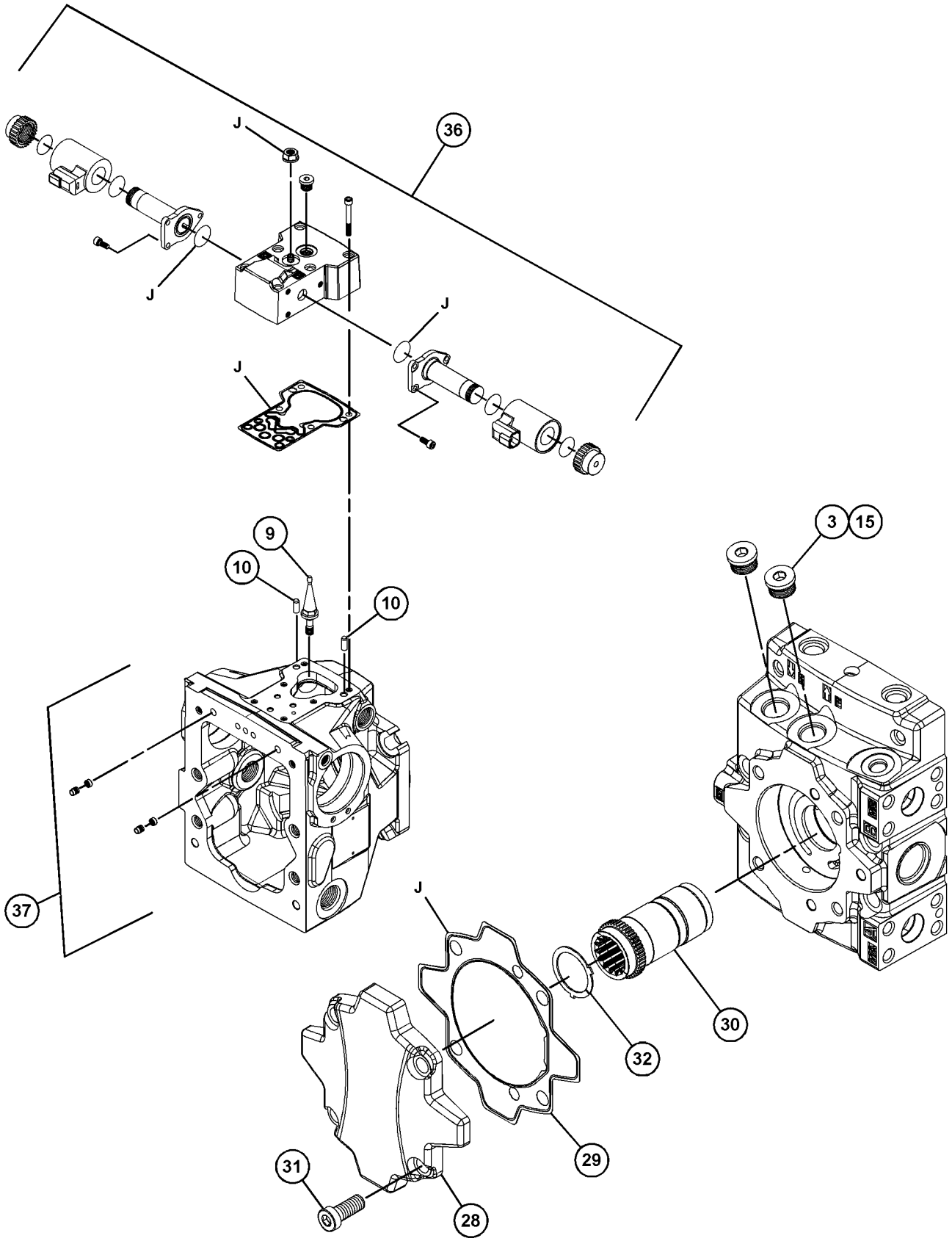

GRÁFICO 2 g06459831

461-3125 PUMP GP-PISTON () (continuação) **i07826925**

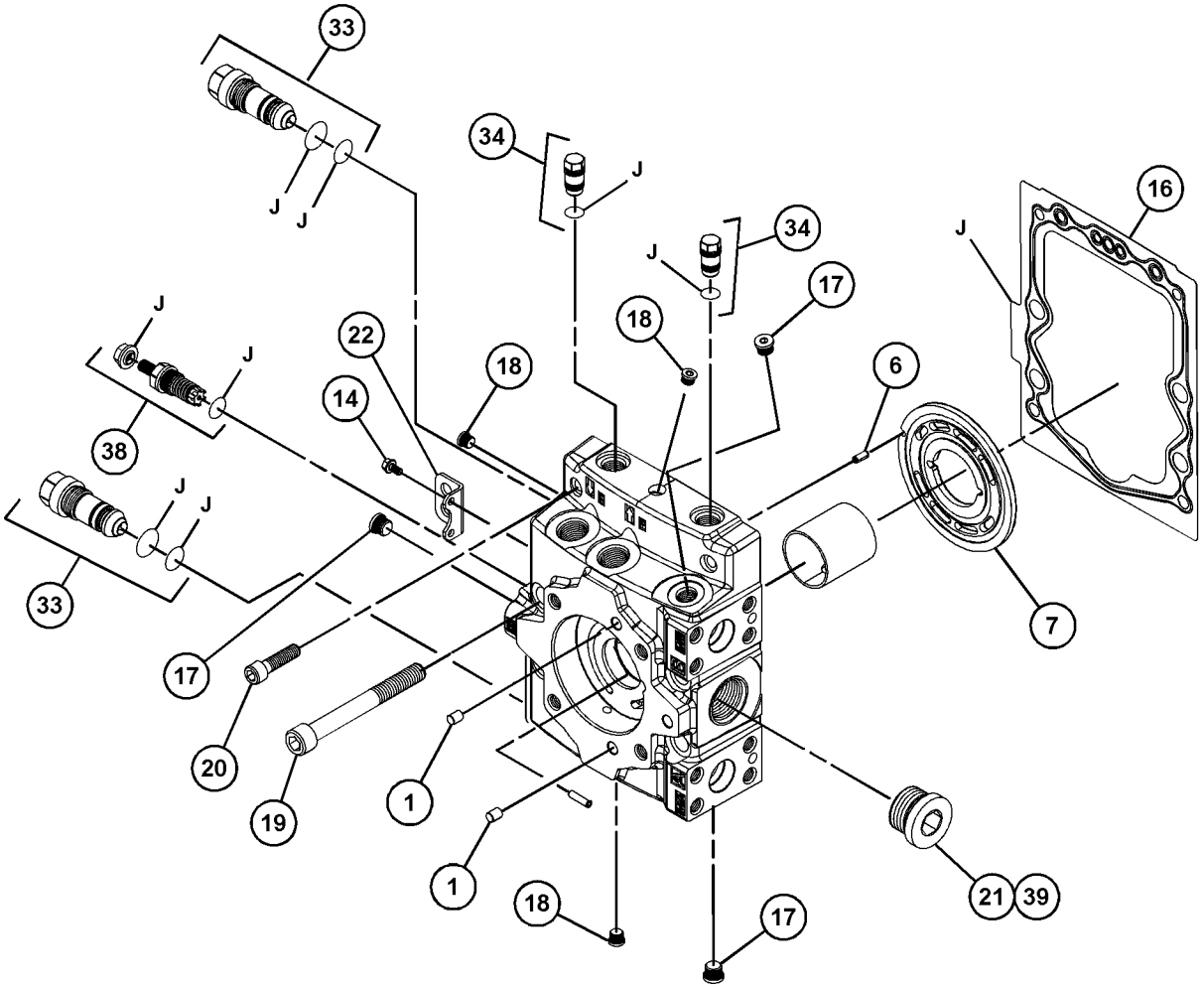

GRÁFICO 3 <FIM> g06459833

509-3796 VALVE & MTG GP-CONTROL

S/N: Z2K1-UP; Z2N1-UP
FREIO
NÚMEROE DE 510-9710 POWER TRAIN AR
AN ATTACHMENT

SMCS-5051 **i07816746**

NOTA	REF. NÃO	GRÁFICO REF.	NÚMERO DA PEÇA	QTY	NOME DA PEÇA 1 2 3 4 5 6 (NÍVEL DO PRODUTO)	CONSULTE PÁGINA
	1	1	**8M-5254**	4	ANEL RETENTOR EM O (SEAL-O-RING)	
M	2	1	**7X-2543**	4	PARAFUSO (M10X1,5X120 MM) (BOLT (M10X1.5X120-MM))	
	3	1	**8T-4121**	4	ARRUELA DURA (11X21X2,5 MM DE ESPESSURA) (WASHER-HARD (11X21X2.5-MM THK))	
	4	1	*148-8395*	1	CONJUNTO DE BUJÃO (PLUG AS)	
		1	**3K-0360**	1	ANEL RETENTOR EM O (SEAL-O-RING)	
		1	**9S-8005**	1	BUJÃO (ROSCA 3/4-16) (PLUG (3/4-16-THD))	
	5	1	*162-0177*	1	CONJUNTO DE BUJÃO (PLUG AS)	
		1	**3J-1907**	1	ANEL RETENTOR EM O (SEAL-O-RING)	
		1	**9S-8004**	1	BUJÃO (ROSCA 9/16-18) (PLUG (9/16-18-THD))	
Y	6	1	**485-5146**	1	VALVE GP-BRAKE CONTROL (VALVE GP-BRAKE CONTROL)	690

M - PEÇA MÉTRICA
Y - ILUSTRAÇÃO INDIVIDUAL

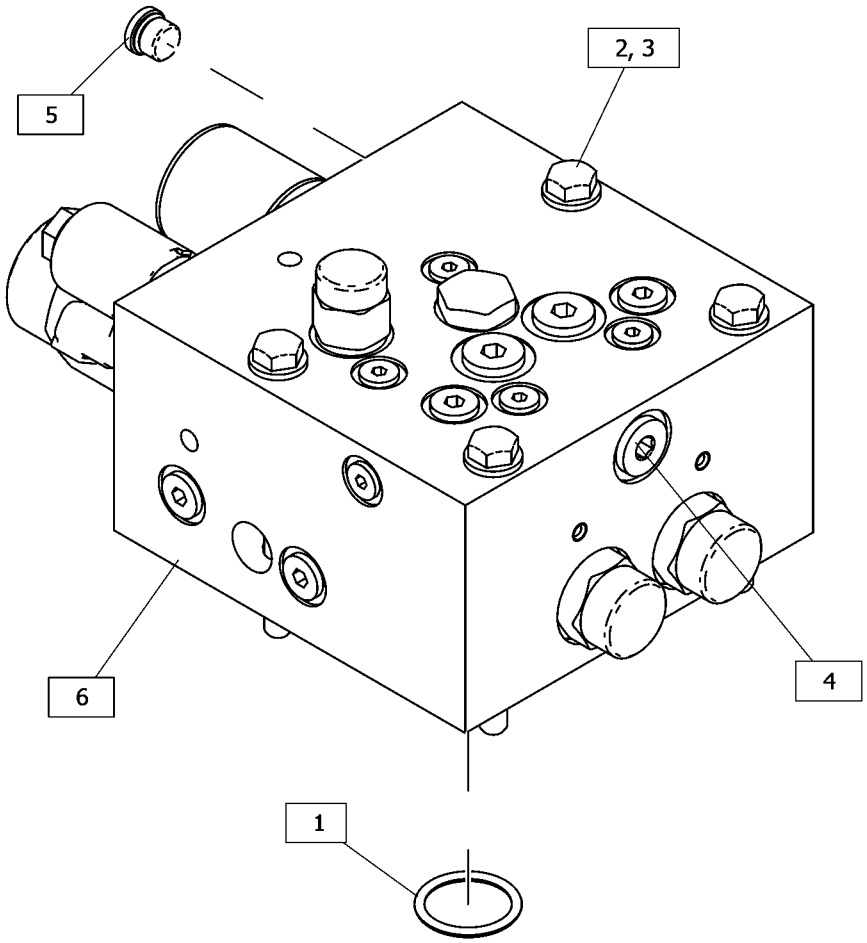

GRÁFICO 1 <FIM> g06451047

485-5146 VALVE GP-BRAKE CONTROL

S/N: Z2K1-UP; Z2N1-UP

NÚMEROE DE 509-3796 VALVE & MTG GP-CONTROL

AN ATTACHMENT

SMCS-4265, 4282

i07444201

NOTA	REF. NÃO	GRÁFICO REF.	NÚMERO DA PEÇA	QTY	NOME DA PEÇA 1 2 3 4 5 6 (NÍVEL DO PRODUTO)	CONSULTE PÁGINA
Y	1	1	**174-4909**	1	GRUPO DA VÁLVULA SOLENOIDE (FREIO DE SERVIÇO) (VALVE GP-SOLENOID (SERVICE BRAKE))	692
	2	1	**251-3269**	1	CONJUNTO DO CARTUCHO DA VÁLVULA (TELA) (CARTRIDGE AS-VALVE (SCREEN))	
J	3	1	**382-0936**	2	GRUPO DA VÁLVULAS REDUTORA DE PRESSÃO (FREIO) (VALVE GP-PRESSURE REDUCING (BRAKE))	
H	4	1	**382-0937**	1	GRUPO DO ACUMULADOR (FREIO) (ACCUMULATOR GP (BRAKE))	
	5	1	**382-0938**	1	GRUPO DA VÁLVULA DE CONTROLE (IMPLEMENTO, DIREÇÃO, FREIO) (VALVE GP-CONTROL (IMPLEMENT, STEERING, BRAKE))	
		1	**033-6027**	1	ANEL RETENTOR EM O (SEAL-O-RING)	
		1	**033-6043**	1	ANEL RETENTOR EM O (SEAL-O-RING)	
		1	**169-1616**	2	ANEL-REFORÇO (RING-BACKUP)	
Y	6	1	**478-8207**	1	GRUPO DA VÁLVULA SOLENOIDE (24 V) (DESCARGA DO FREIO DE ESTACIONAMENTO) (VALVE GP-SOLENOID (24-VOLT) (PARKING BRAKE DUMP))	693
	7	1	**3J-1907**	7	ANEL RETENTOR EM O (SEAL-O-RING)	
	8	1	**3J-7354**	7	ANEL RETENTOR EM O (SEAL-O-RING)	
	9	1	**3K-0360**	2	ANEL RETENTOR EM O (SEAL-O-RING)	
	10	1	**9S-8002**	7	BUJÃO (7/16-20 DE ROSCA) (PLUG (7/16-20-THD))	
	11	1	**9S-8004**	7	BUJÃO (ROSCA 9/16-18) (PLUG (9/16-18-THD))	
	12	1	**9S-8005**	2	BUJÃO (ROSCA 3/4-16) (PLUG (3/4-16-THD))	
					JOGO(S) DE REPARO DISPONÍVEL(ÍVEIS):	
J			**166-0321**	1	KIT DE SELOS (VÁLVULA DE CONTROLE) (KIT-SEAL (CONTROL VALVE))	
					(INCLUI SELOS)	
H			**172-7753**	1	KIT DE SELOS (KIT-SEAL)	
					(INCLUI SELOS E ANEL DE ENCOSTO)	

H - KIT MARCADO COM H PARA MANUTENÇÃO DE PEÇAS MARCADAS COM H
J - KIT MARCADO COM J PARA MANUTENÇÃO DE PEÇAS MARCADAS COM J
Y - ILUSTRAÇÃO INDIVIDUAL

485-5146 VALVE GP-BRAKE CONTROL () (continuação) **i07444201**

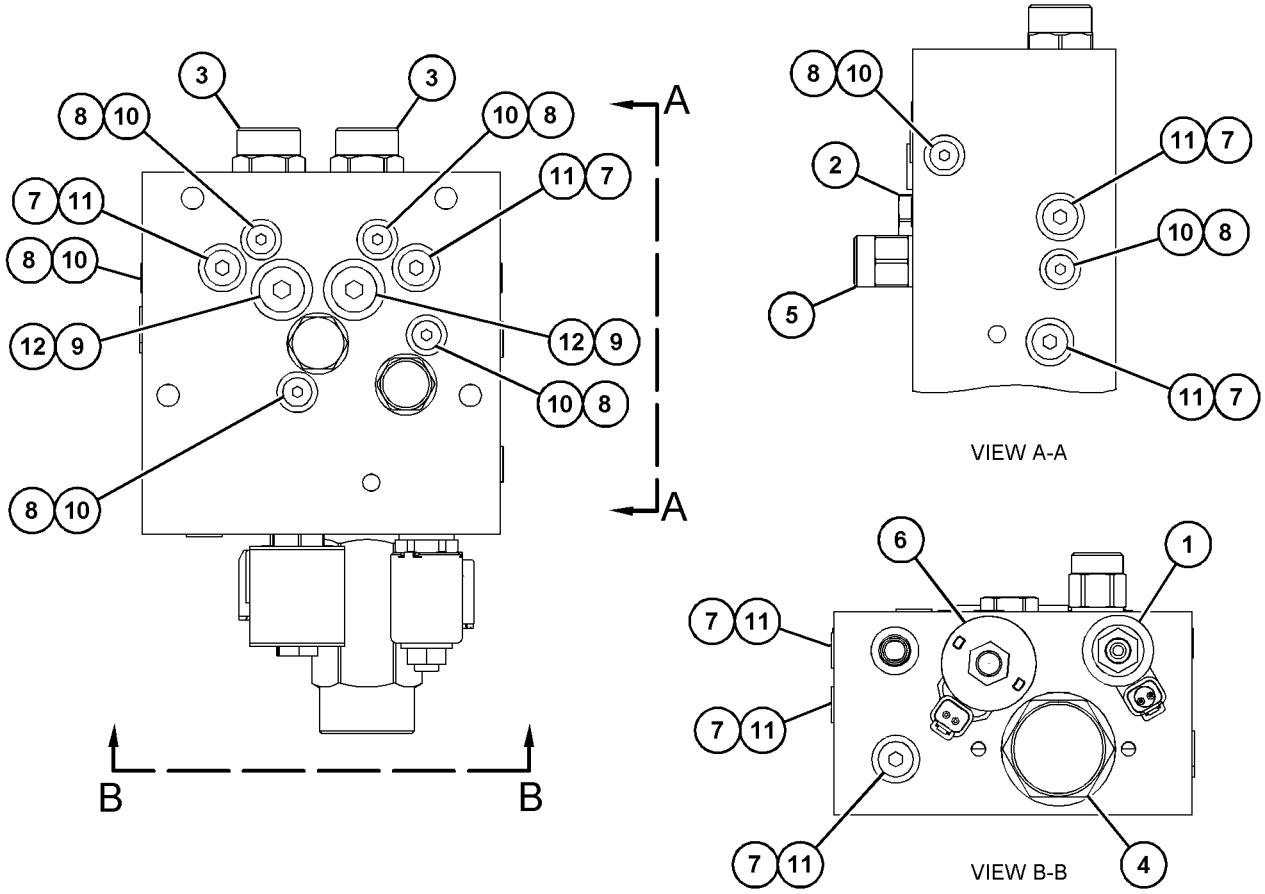

GRÁFICO 1 <FIM> g06023780

174-4909 GRUPO DA VÁLVULA SOLENOIDE

S/N: Z2K1-UP; Z2N1-UP
24 V
NÚMEROE DE 485-5146 VALVE GP-BRAKE CONTROL AN ATTACHMENT

SMCS-4804 **i08133562**

NOTA	REF. NÃO	GRÁFICO REF.	NÚMERO DA PEÇA	QTY	NOME DA PEÇA 1 2 3 4 5 6 (NÍVEL DO PRODUTO)	CONSULTE PÁGINA
	1	1	**323-9531**	1	CONJUNTO DE BOBINA (24 V) (COIL AS (24-VOLT))	
	2	1	**164-2108**	1	ARRUELA (13,03X25,4X2,38 MM DE ESPESSURA) (WASHER (13.03X25.4X2.38-MM THK))	
	3	1	**218-2373**	1	PORCA (1/2-28 DE ROSCA) (NUT (1/2-28-THD))	
	4	1	**136-7227**	1	ANEL RETENTOR EM O (SEAL-O-RING)	
	5	1	**8L-2746**	1	ANEL RETENTOR EM O (SEAL-O-RING)	

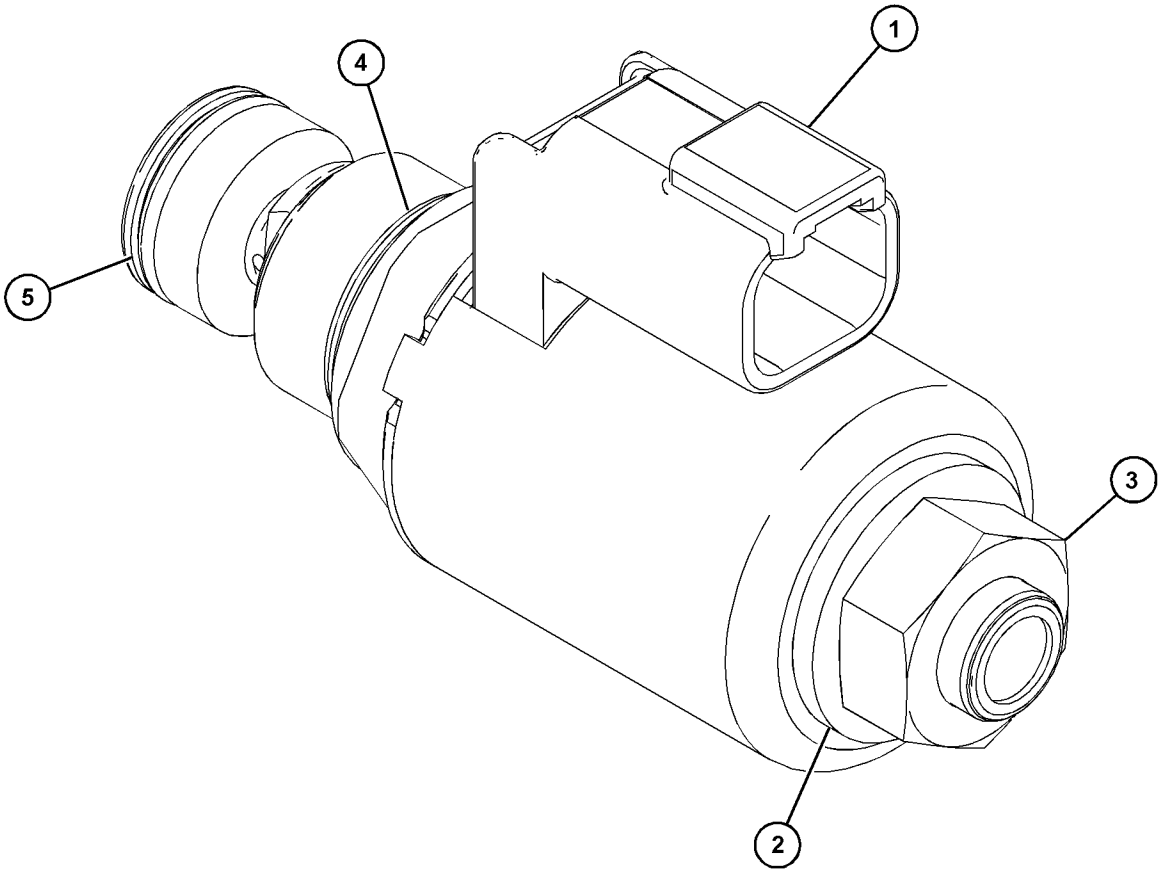

GRÁFICO 1 <FIM> g06532163

478-8207 GRUPO DA VÁLVULA SOLENOIDE

S/N: Z2K1-UP; Z2N1-UP
24 VCC
NÚMEROE DE 485-5146 VALVE GP-BRAKE CONTROL
AN ATTACHMENT

SMCS-4804 **i06543239**

NOTA	REF. NÃO	GRÁFICO REF.	NÚMERO DA PEÇA	QTY	NOME DA PEÇA 1 2 3 4 5 6 (NÍVEL DO PRODUTO)	CONSULTE PÁGINA
	1	1	**254-0072**	1	CONJUNTO DE BOBINA (24 V) (COIL AS (24-VOLT))	
	2	1	**114-2772**	1	PORCA (ROSCA 1/2-20) (NUT (1/2-20-THD))	
					JOGO(S) DE REPARO DISPONÍVEL(ÍVEIS):	
			277-8873	1	KIT DE SELOS (VÁLVULA SOLENOIDE) (KIT-SEAL (SOLENOID VALVE))	
					(INCLUDES SEALS & BACKUP RINGS)	

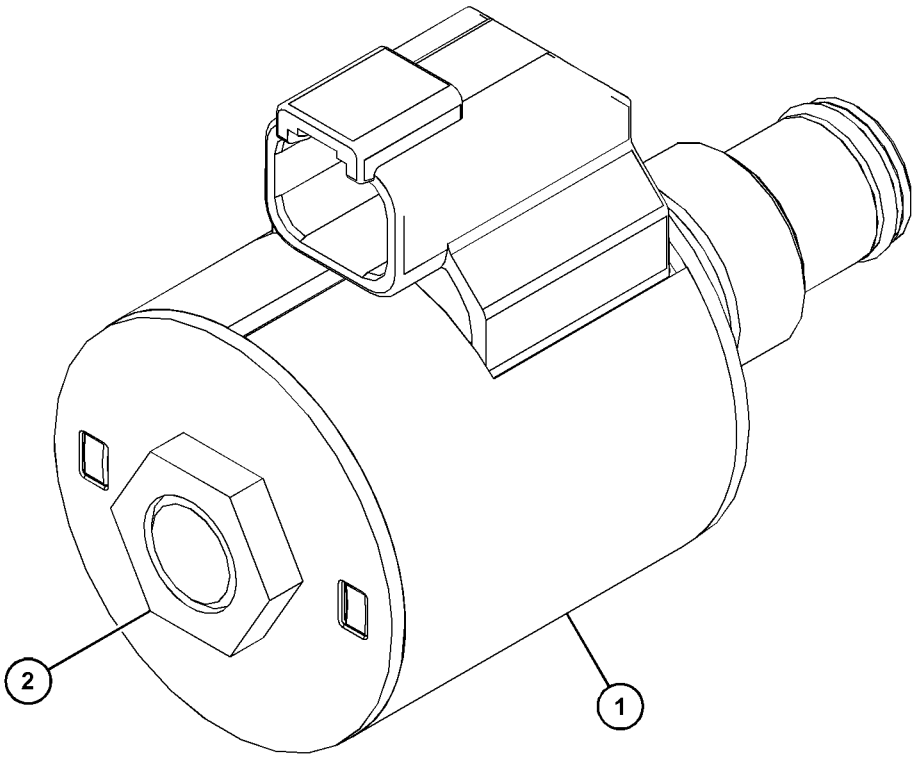

GRÁFICO 1 <FIM> g06015915

160-2669 GRUPO DO ACUMULADOR HIDRÁULICO–CARREGADO

S/N: Z2K1-UP; Z2N1-UP
ENCOMENDA DE SUBSTITUIÇÃO DE CAMPO 180-9419–PÁGINA: 695
NÚMEROE DE 507-7422 LINES GP-PUMP
AN ATTACHMENT

SMCS-5077 **i07452221**

NOTA	REF. NÃO	GRÁFICO REF.	NÚMERO DA PEÇA	QTY	NOME DA PEÇA 1 2 3 4 5 6 (NÍVEL DO PRODUTO)	CONSULTE PÁGINA
	1	1	**512-8331**	1	DECALQUE DE IDENTIFICAÇÃO (ACUMULADOR HIDRÁULICO) (FILM-IDENTIFICATION (HYDRAULIC ACCUMULATOR))	

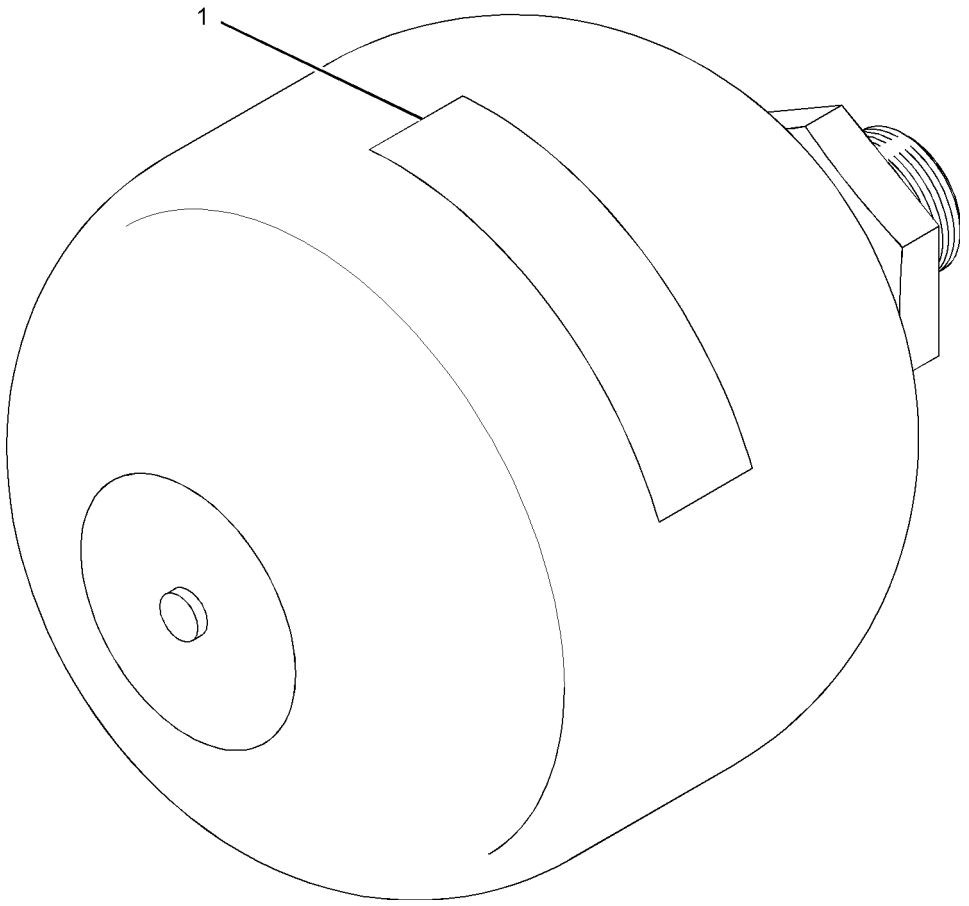

GRÁFICO 1 <FIM> g01034166

180-9419 GRUPO DO ACUMULADOR HIDRÁULICO–DESCARREGADO

S/N: Z2K1-UP; Z2N1-UP

REPOSIÇÃO EM CAMPO PARA 160-2669–PÁGINA: 694

SMCS-5077 **i03922093**

NOTA	REF. NÃO	GRÁFICO REF.	NÚMERO DA PEÇA	QTY	NOME DA PEÇA 1 2 3 4 5 6 (NÍVEL DO PRODUTO)	CONSULTE PÁGINA
	1	1	**161-6879**	1	CAPA (CAP)	
	2	1	**159-4700**	1	DECALQUE DE ADVERTÊNCIA (CILINDRO DE ALTA PRESSÃO) (FILM-WARNING (HIGH PRESSURE CYLINDER))	
	3	1	**161-6880**	1	COLMEIA (CORE)	

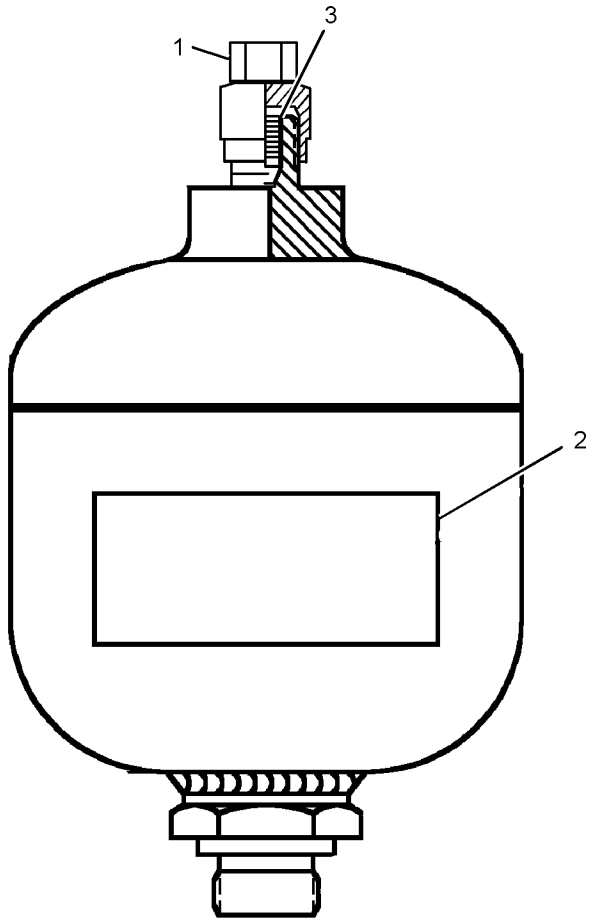

GRÁFICO 1 <FIM> g03053799

515-7373 CONTROL AR-HYDRAULIC—DUPLO

S/N: Z2K1-UP; Z2N1-UP
ESCARIFICADOR, GUINCHO
AN ATTACHMENT

SMCS-5057, 5170, 5357 **i07816176**

NOTA	NÚMERO DA PEÇA	QTY	NOME DA PEÇA 1 2 3 4 5 6 (NÍVEL DO PRODUTO)	CONSULTE PÁGINA
Y	*435-5769*	1	CONTROL GP-WINCH (CONTROL GP-WINCH)	1009
Y	*507-7434*	1	GRUPO DE TUBULAÇÕES-ESCARIFICADOR (LINES GP-RIPPER)	747
	511-8774	1	DECALQUE DE INSTRUÇÃO (ESCARIFICADOR, GUINCHO) (FILM-INSTRUCTION (RIPPER, WINCH))	

Y - ILUSTRAÇÃO INDIVIDUAL

<FIM>

579-5762 CONTROL AR-HYDRAULIC

S/N: Z2K1-UP; Z2N1-UP
GUINCHO
AN ATTACHMENT

SMCS-5057, 5170, 5357 **i08301978**

NOTA	NÚMERO DA PEÇA	QTY	NOME DA PEÇA 1 2 3 4 5 6 (NÍVEL DO PRODUTO)	CONSULTE PÁGINA
Y	*435-5769*	1	CONTROL GP-WINCH (CONTROL GP-WINCH)	1009
	591-9102	1	FILM GP (FILM GP)	
	599-8178		DECALQUE DE INSTRUÇÃO (CONTROLE DO GUINCHO) (FILM-INSTRUCTION (WINCH CONTROL))	

Y - ILUSTRAÇÃO INDIVIDUAL

<FIM>

379-3507 GRUPO DO CILINDRO-ANGULAGEM

S/N: Z2K1-UP; Z2N1-UP
DIÂMETRO INTERNO DE 101,6 MM (4 POL) X CURSO DE 538 MM (21,2 POL)
NÚMEROE DE 533-7717, 533-7718 INSTALLATION AR-BULLDOZER
AN ATTACHMENT

SMCS-5101 **i07835976**

NOTA	REF. NÃO	GRÁFICO REF.	NÚMERO DA PEÇA	QTY	NOME DA PEÇA 1 2 3 4 5 6 (NÍVEL DO PRODUTO)	CONSULTE PÁGINA
	1	1	**135-7393**	1	CONJUNTO DO CABEÇOTE (HEAD AS)	
		1	**308-1845**	1	RETENTOR DE LIMPADOR (SEAL-WIPER)	
J	2	1	**289-2935**	1	CONJUNTO DE RETENTOR DO AMORTECEDOR (SEAL AS-BUFFER)	
	3	1	**358-6490**	1	CONJUNTO DE PISTON (PISTON AS)	
		1	**8N-5083**	1	MOLA (SPRING)	
		1	**8C-9160**	1	CONJUNTO DE SEAL (SEAL AS)	
	4	1	**358-6494**	1	ARRUELA (33X59X6 MM DE ESPESSURA) (WASHER (33X59X6-MM THK))	
	5	1	**379-5199**	1	CONJUNTO DO CILINDRO HIDRÁULICO (CYLINDER AS-HYDRAULIC)	
		1	**9T-7045**	1	COTOVELO (ELBOW)	
		1	**1J-6472**	2	ANEL DE RETENÇÃO (RING-RETAINING)	
	5A	1	**237-4860**	1	ROLAMENTO DE AUTOALINHAMENTO (BEARING-SELF-ALIGNING)	
	6	1	**379-5200**	1	CONJUNTO DA HASTE (ROD AS)	
		1	**1J-6472**	2	ANEL DE RETENÇÃO (RING-RETAINING)	
	6A	1	**237-4860**	1	ROLAMENTO DE AUTOALINHAMENTO (BEARING-SELF-ALIGNING)	
J	7	1	**421-4023**	1	RETENTOR EM U (SEAL-U-CUP)	
	8	1	**2J-6384**	1	PORCA-AUTOTRAVAMENTO (1/1-4-12 DE ESPESSURA) (NUT-SELF LOCKING (1-1/4-12-THD))	
J	9	1	**2K-6830**	1	ANEL-REFORÇO (RING-BACKUP)	
J	10	1	**308-1845**	1	RETENTOR DE LIMPADOR (SEAL-WIPER)	
J	11	1	**4T-5613**	1	ANEL DE DESGASTE (RING-WEAR)	
J	12	1	**6J-2797**	1	ANEL DE DESGASTE (RING-WEAR)	
J	13	1	**9X-4611**	1	ANEL RETENTOR EM O (SEAL-O-RING)	
					JOGO(S) DE REPARO DISPONÍVEL(ÍVEIS):	
J			**580-3600**	1	KIT DE SELOS (CILINDRO HIDRÁULICO) (KIT-SEAL (HYDRAULIC CYLINDER))	
					(INCLUI ANEL DE ENCOSTO, ANÉIS DE DESGASTE, CONJUNTO DE SELO E SELOS)	

J - KIT MARCADO COM J PARA MANUTENÇÃO DE PEÇAS MARCADAS COM J

379-3507 GRUPO DO CILINDRO-ANGULAGEM () (continuação) **i07835976**

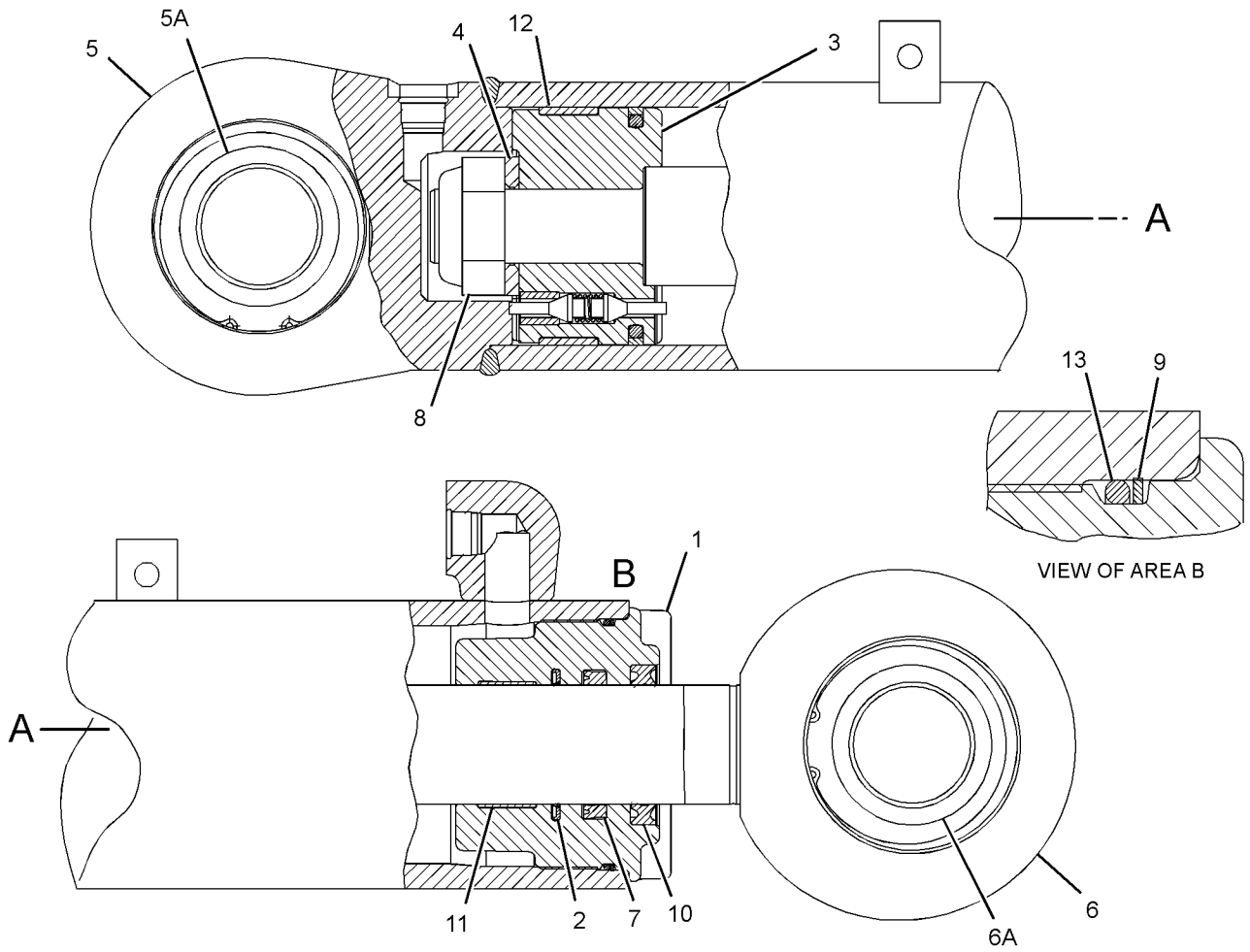

GRÁFICO 1 <FIM> g03586161

544-5051 GRUPO DO CILINDRO-LEVANTAMENTO DO BULDÔZER

S/N: Z2K1-UP; Z2N1-UP
DIÂMETRO INTERNO DE 114,3 MM (4,5 POL) X CURSO DE 445 MM (17,6 POL)
NÚMEROE DE 533-7717, 533-7718 INSTALLATION AR-BULLDOZER
AN ATTACHMENT

SMCS-5102 **i07799867**

NOTA	REF. NÃO	GRÁFICO REF.	NÚMERO DA PEÇA	QTY	NOME DA PEÇA 1 2 3 4 5 6 (NÍVEL DO PRODUTO)	CONSULTE PÁGINA
	1	1	**1K-7095**	1	ANEL-REFORÇO (RING-BACKUP)	
	2	1	**4J-3745**	1	ANEL DE DESGASTE (RING-WEAR)	
	3	1	**6E-3569**	1	PISTÃO (PISTON)	
	4	1	**6E-3570**	1	CABEÇOTE (HEAD)	
	5	1	**8T-4958**	1	ANEL DE DESGASTE (RING-WEAR)	
	6	1	**9X-8399**	1	ARRUELA (33X56X6-MM DE ESPESSURA) (WASHER (33X56X6-MM THK))	
	7	1	**167-2200**	1	CONJUNTO DE SEAL (SEAL AS)	
M	8	1	**173-9683**	1	PARAFUSO (M30X3,5X90 MM) (BOLT (M30X3.5X90-MM))	
	9	1	**175-7902**	1	ANEL RETENTOR EM O (SEAL-O-RING)	
	10	1	**231-3538**	1	RETENTOR DE LIMPADOR (SEAL-WIPER)	
	11	1	**421-4024**	1	RETENTOR EM U (SEAL-U-CUP)	
	12	1	**495-8197**	1	CONJUNTO DE SEAL (SEAL AS)	
	13	1	**544-5052**	1	CONJUNTO DE CILINDRO-LEVANTAMENTO (CYLINDER AS-LIFT)	
	13A	1	**539-6535**	2	PISTA DE ROLAMENTO (BEARING-SLEEVE)	
	14	1	**544-5054**	1	CONJUNTO DA HASTE (ROD AS)	
	14A	1	**6E-5449**	1	ROLAMENTO (BEARING)	

M - PEÇA MÉTRICA

544-5051 GRUPO DO CILINDRO-LEVANTAMENTO DO BULDÔZER () (continuação) **i07799867**

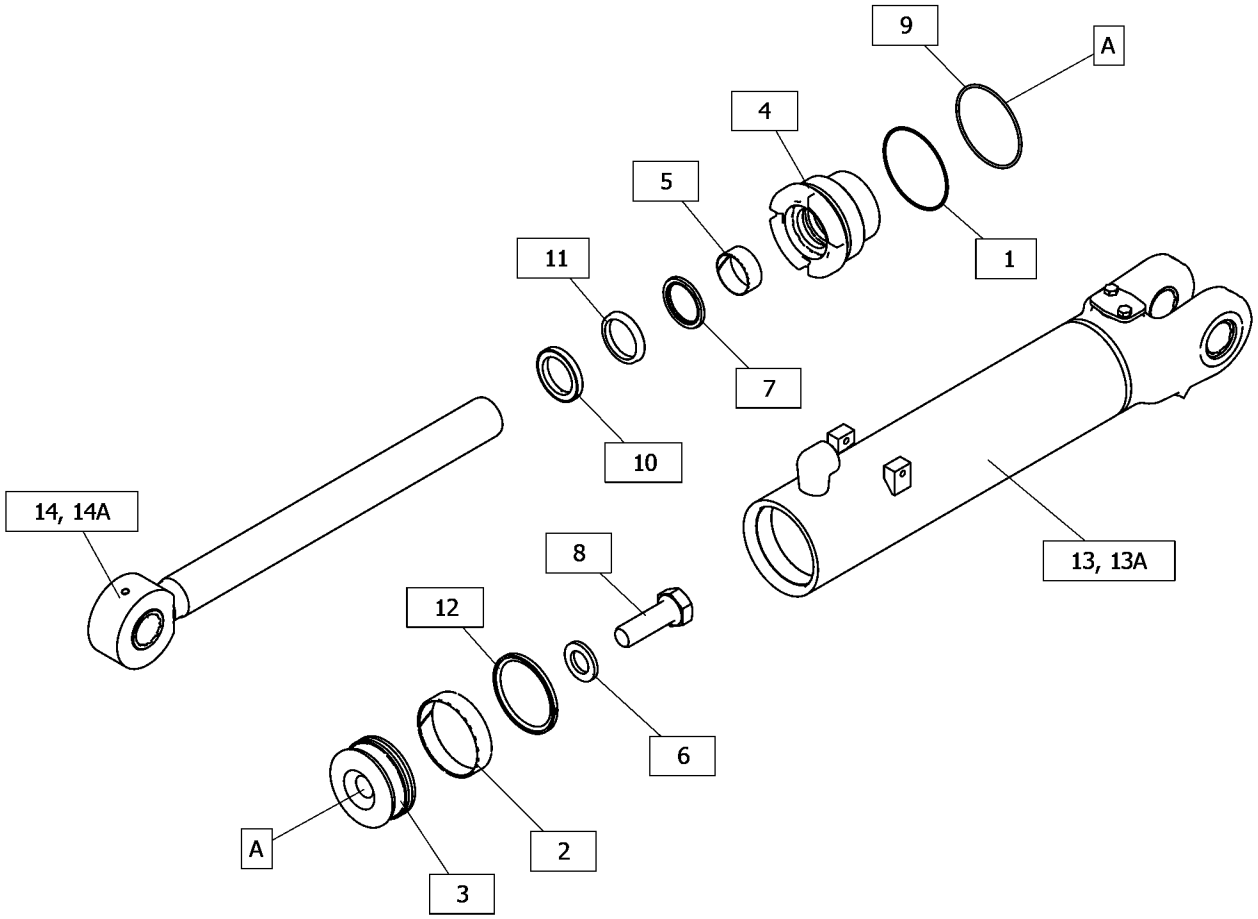

GRÁFICO 1 <FIM> g06453289

379-3506 GRUPO DO CILINDRO-INCLINAÇÃO DO BULDÔZER

S/N: Z2K1-UP; Z2N1-UP
DIÂMETRO INTERNO DE 120 MM (4,7 POL) X CURSO DE 167 MM (6,6 POL)
NÚMEROE DE 533-7717, 533-7718 INSTALLATION AR-BULLDOZER
AN ATTACHMENT

SMCS-5104 **i07329615**

NOTA	REF. NÃO	GRÁFICO REF.	NÚMERO DA PEÇA	QTY	NOME DA PEÇA 1 2 3 4 5 6 (NÍVEL DO PRODUTO)	CONSULTE PÁGINA
	1	1	**1U-4049**	1	ARRUELA (51X73X12,7 MM DE ESPESSURA) (WASHER (51X73X12.7-MM THK))	
J	2	1	**9X-3592**	1	CONJUNTO DE SEAL (SEAL AS)	
	3	1	**266-9983**	1	CABEÇOTE (HEAD)	
	4	1	**3J-9545**	1	CONTRAPORCA (2/12 DE ESPESSURA) (LOCKNUT (2-12-THD))	
	5	1	**379-5189**	1	CONJUNTO DE CILINDRO-INCLINAÇÃO (CYLINDER AS-TILT)	
	5A	1	**7J-1309**	1	ROLAMENTO (BEARING)	
	5B	1	**1S-3311**	1	ANEL DE RETENÇÃO (RING-RETAINING)	
	6	1	**379-5190**	1	CONJUNTO DA HASTE (ROD AS)	
	6A	1	**7J-1309**	1	ROLAMENTO (BEARING)	
	6B	1	**1S-3311**	1	ANEL DE RETENÇÃO (RING-RETAINING)	
J	7	1	**3E-6703**	1	ANEL RETENTOR EM O (SEAL-O-RING)	
J	8	1	**146-0742**	1	ANEL DE DESGASTE (RING-WEAR)	
J	9	1	**167-2204**	1	CONJUNTO DE RETENTOR DO AMORTECEDOR (SEAL AS-BUFFER)	
J	10	1	**167-2314**	1	RETENTOR EM U (SEAL-U-CUP)	
J	11	1	**227-1148**	1	RETENTOR DE LIMPADOR (SEAL-WIPER)	
J	12	1	**2J-3961**	1	ANEL-REFORÇO (RING-BACKUP)	
J	13	1	**310-2187**	1	ANEL RETENTOR EM O (SEAL-O-RING)	
					JOGO(S) DE REPARO DISPONÍVEL(ÍVEIS):	
J			**393-3605**	1	KIT-RETENTOR DO CILINDRO HIDRÁULICO (KIT-HYD CYLINDER SEAL)	
					(INCLUI ANÉIS DE ENCOSTO, SELOS, CONJUNTO DE SELO, ANEL DE DESGASTE E ANEL)	

J - KIT MARCADO COM J PARA MANUTENÇÃO DE PEÇAS MARCADAS COM J

379-3506 GRUPO DO CILINDRO-INCLINAÇÃO DO BULDÔZER () (continuação) **i07329615**

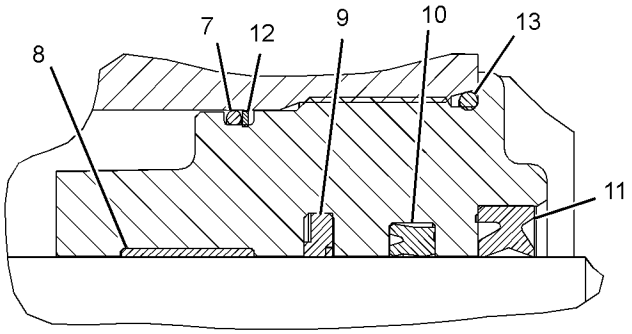

VIEW OF AREA A

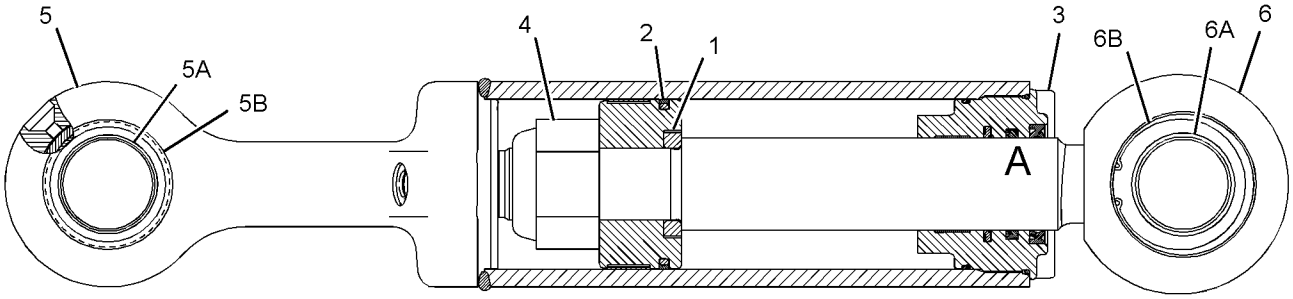

GRÁFICO 1 <FIM> g02794484

448-4913 GRUPO DO CILINDRO-ESCARIFICADOR–LEVANTAR

S/N: BB61-UP; Z2K1-UP; Z2N1-UP; H9Z1-UP
DIÂMETRO INTERNO DE 127 MM (5 POL) X CURSO DE 362 MM (14,25 POL)
NÚMEROE DE 533-7719 RIPPER AR
AN ATTACHMENT

SMCS-5352, 5356 **i05946022**

NOTA	REF. NÃO	GRÁFICO REF.	NÚMERO DA PEÇA	QTY	NOME DA PEÇA 1 2 3 4 5 6 (NÍVEL DO PRODUTO)	CONSULTE PÁGINA
	1	1	**448-6997**	1	CONJUNTO DO CILINDRO (CYLINDER AS)	
	1A	1	**4K-3128**	2	BUCHA (BUSHING)	
	2	1	**2J-0564**	1	CONTRAPORCA (2/12 DE ESPESSURA) (LOCKNUT (2-12-THD))	
	3	1	**3G-1753**	1	PISTÃO (PISTON)	
J	4	1	**4J-3420**	1	ANEL DE DESGASTE (RING-WEAR)	
J	5	1	**9X-7264**	1	CONJUNTO DE SEAL (SEAL AS)	
	6	1	**3G-1757**	1	ARRUELA (50,95X82X12 MM DE ESPESSURA) (WASHER (50.95X82X12-MM THK))	
J	7	1	**2K-4096**	1	ANEL-REFORÇO (RING-BACKUP)	
	8	1	**310-2189**	1	ANEL RETENTOR EM O (SEAL-O-RING)	
	9	1	**230-4872**	1	CABEÇOTE (HEAD)	
	10	1	**9T-2714**	1	CONJUNTO DA HASTE (ROD AS)	
	10A	1	**2K-4507**	1	BUCHA (BUSHING)	
J	11	1	**8T-5668**	1	ANEL DE DESGASTE (RING-WEAR)	
J	12	1	**289-2937**	1	CONJUNTO DE RETENTOR DO AMORTECEDOR (SEAL AS-BUFFER)	
J	13	1	**289-2948**	1	RETENTOR EM U (SEAL-U-CUP)	
J	14	1	**225-3281**	1	RETENTOR DE LIMPADOR (SEAL-WIPER)	
	15	1	**6V-8237**	4	ARRUELA (26X44X4 MM DE ESPESSURA) (WASHER (26X44X4-MM THK))	
M	16	1	**173-9779**	4	PARAFUSO (M24X3X80 MM) (BOLT (M24X3X80-MM))	
	17	1	**1P-4576**	4	FLANGE-METADE (FLANGE-HALF)	
M	18	1	**8T-4186**	8	PARAFUSO (M10X1,5X40 MM) (BOLT (M10X1.5X40-MM))	
	19	1	**8T-4121**	8	ARRUELA DURA (11X21X2,5 MM DE ESPESSURA) (WASHER-HARD (11X21X2.5-MM THK))	
					JOGO(S) DE REPARO DISPONÍVEL(ÍVEIS):	
J			**242-2542**	1	KIT DE SELOS (CILINDRO HIDRÁULICO) (KIT-SEAL (HYDRAULIC CYLINDER))	
					(INCLUDES RINGS & SEALS) (FOR USE WITH REHS1392)	

J - KIT MARCADO COM J PARA MANUTENÇÃO DE PEÇAS MARCADAS COM J
M - PEÇA MÉTRICA

448-4913 GRUPO DO CILINDRO-ESCARIFICADOR () (continuação) **i05946022**

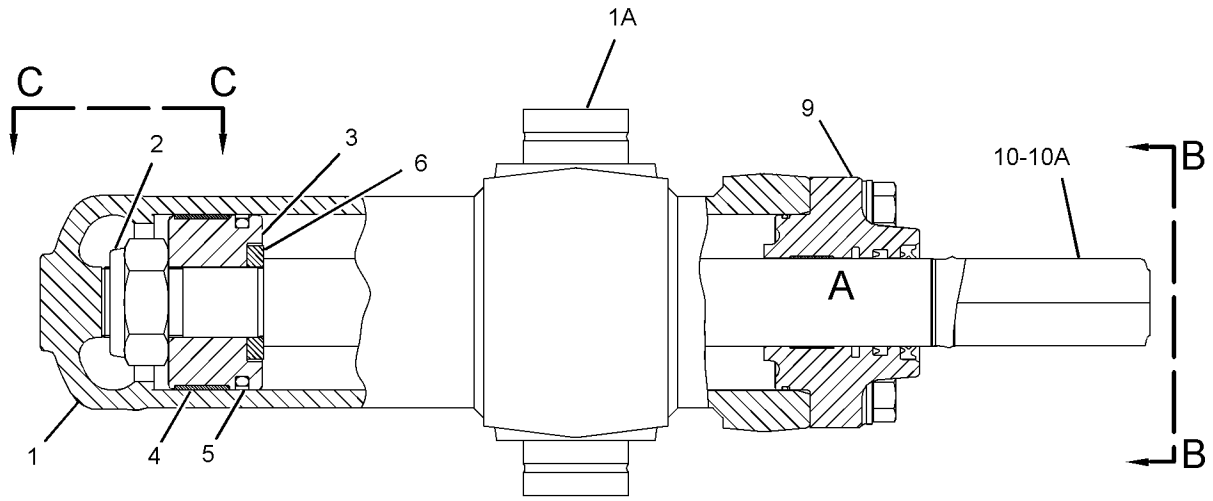

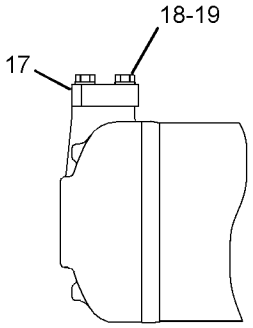

VIEW C-C

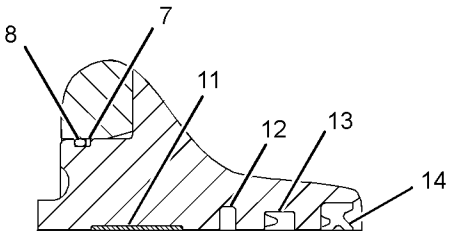

VIEW OF AREA A

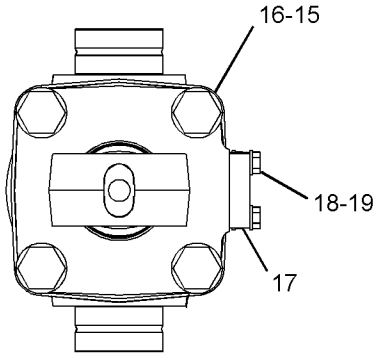

VIEW B-B

GRÁFICO 1 <FIM> g03733700

562-7338 FLANGE GP

S/N: Z2K1-UP; Z2N1-UP
NÚMEROE DE 509-5165 MOTOR GP-PISTON
AN ATTACHMENT

SMCS-1386, 5058 **i07827312**

NOTA	REF. NÃO	GRÁFICO REF.	NÚMERO DA PEÇA	QTY	NOME DA PEÇA 1 2 3 4 5 6 (NÍVEL DO PRODUTO)	CONSULTE PÁGINA
Y	1	1	**562-7341**	1	GRUPO DO EIXO-MOTOR HIDRÁULICO (SHAFT GP-HYDRAULIC MOTOR)	760
	2	1	**562-7346**	1	FLANGE-MANCAL (FLANGE-BEARING)	
	3	1	**531-1124**	1	RETENTOR-EIXO (SEAL-SHAFT)	
	4	1	**140-1739**	1	ANEL DE RETENÇÃO (RING-RETAINING)	
	5	1	**6V-1195**	1	ANEL RETENTOR EM O (SEAL-O-RING)	

Y - ILUSTRAÇÃO INDIVIDUAL

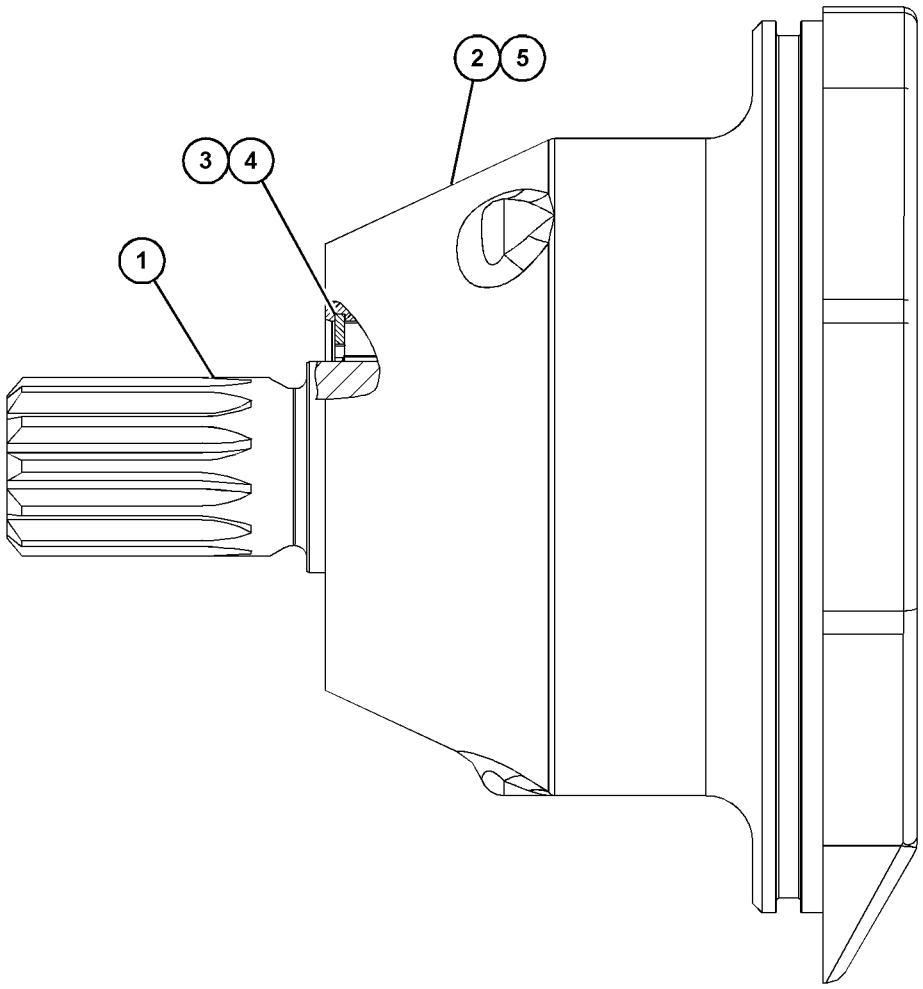

GRÁFICO 1 <FIM> g06453827

562-7337 GRUPO DE ALOJAMENTO-MOTOR

S/N: Z2K1-UP; Z2N1-UP
NÚMEROE DE 509-5165 MOTOR GP-PISTON
AN ATTACHMENT

SMCS-5058 **i07826970**

NOTA	REF. NÃO	GRÁFICO REF.	NÚMERO DA PEÇA	QTY	NOME DA PEÇA 1 2 3 4 5 6 (NÍVEL DO PRODUTO)	CONSULTE PÁGINA
	1	1	**124-9960**	1	PISTÃO (PISTON)	
	2	1	**124-9899**	2	ESPAÇADOR (SPACER)	
	3	1	**124-9900**	2	MOLA (SPRING)	
	4	1	**460-6052**	2	PARAFUSO DE TRAVAMENTO (LOCKSCREW)	
	5	1	**558-1782**	1	CALÇO (0,6 MM DE ESPESSURA) (SHIM (0.6-MM THK))	
	6	1	**558-1783**	1	MOLA (SPRING)	
	7	1	**562-7344**	1	PISTÃO (PISTON)	
	8	1	**222-5693**	1	BUJÃO DE ANEL RETENTOR (PLUG-O-RING)	
	9	1	**214-7566**	1	ANEL RETENTOR EM O (SEAL-O-RING)	
M	10	1	**8T-3957**	4	PARAFUSO DE CABEÇA OCA (M12X1,75X30 MM) (BOLT-SOCKET HEAD (M12X1.75X30-MM))	
	11	1	**7X-2906**	2	PINO (PIN)	
	12	1	**8T-4231**	1	PINO-GUIA (DOWEL)	
	13	1	**464-7762**	2	ANEL RETENTOR EM O (SEAL-O-RING)	
	14	1	**335-8230**	4	BUJÃO (PLUG)	
					AS PEÇAS MOSTRADAS NAS ILUSTRAÇÕES SEM UM NÚMERO DE REFERÊNCIA NÃO SÃO SUBMETIDAS À MANUTENÇÃO SEPARADAMENTE	

M - PEÇA MÉTRICA

562-7337 GRUPO DE ALOJAMENTO-MOTOR () (continuação) **i07826970**

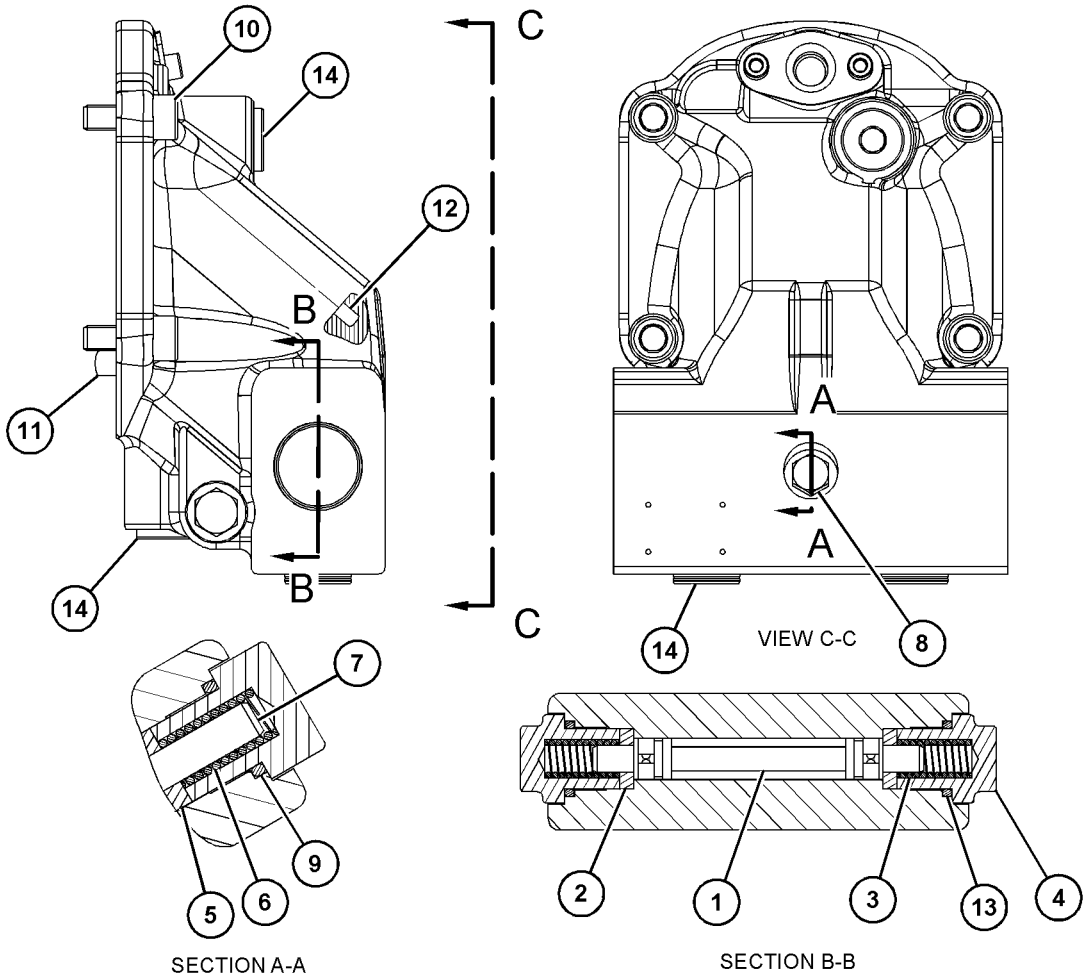

GRÁFICO 1 <FIM> g06451986

510-9713 HYDRAULIC AR

S/N: Z2K1-UP; Z2N1-UP
VPAT
NÚMEROE DE 532-9781 CONFIGURATION AR
AN ATTACHMENT

SMCS-5050 **i08308317**

NOTA	NÚMERO DA PEÇA	QTY	NOME DA PEÇA 1 2 3 4 5 6 (NÍVEL DO PRODUTO)	CONSULTE PÁGINA
Y	*507-7431*	1	GRUPO DE TUBULAÇÕES-ÂNGULO E INCLINAÇÃO (LINES GP-ANGLE & TILT)	709
Y	*507-7424*	1	TUBULAÇÕES DO CONECTOR "GP-DIAGNOSTIC" (LINES GP-DIAGNOSTIC)	1043
			S/N: Z2K1000-UP ; Z2N1000-UP	
Y	*531-1959*	1	LINES GP-FAN DRIVE (LINES GP-FAN DRIVE)	57
Y	*524-1773*	1	GRUPO DE TUBULAÇÕES DE GRAXA (LINES GP-GREASE)	777
Y	*507-7425*	1	GRUPO DE LINHAS-CILINDRO DE LEVANTAMENTO (LINES GP-LIFT CYLINDER)	725
Y	*509-3799*	1	LINES GP-POWER TRAIN OIL (LINES GP-POWER TRAIN OIL)	400
			S/N: Z2K1000-UP ; Z2N1000-UP	
Y	*507-7422*	1	LINES GP-PUMP (LINES GP-PUMP)	732
			S/N: Z2K1000-UP ; Z2N1000-UP	
Y	*507-7423*	1	LINES GP-STEERING (LINES GP-STEERING)	680
			S/N: Z2K1000-UP ; Z2N1000-UP	

Y - ILUSTRAÇÃO INDIVIDUAL

<FIM>

575-9700 HYDRAULIC AR

S/N: Z2K1-UP; Z2N1-UP
NÚMEROE DE 532-9780 COMMON AR
AN ATTACHMENT

SMCS-5050 **i07824601**

NOTA	NÚMERO DA PEÇA	QTY	NOME DA PEÇA 1 2 3 4 5 6 (NÍVEL DO PRODUTO)	CONSULTE PÁGINA
Y	*507-7424*	1	TUBULAÇÕES DO CONECTOR "GP-DIAGNOSTIC" (LINES GP-DIAGNOSTIC)	1043
Y	*509-3799*	1	LINES GP-POWER TRAIN OIL (LINES GP-POWER TRAIN OIL)	400
Y	*507-7422*	1	LINES GP-PUMP (LINES GP-PUMP)	732
Y	*507-7423*	1	LINES GP-STEERING (LINES GP-STEERING)	680
Y	*507-7404*	1	TANK & MTG GP-HYDRAULIC (TANK & MTG GP-HYDRAULIC)	765
Y	*507-7405*	1	VALVE & MTG GP-CONTROL (VALVE & MTG GP-CONTROL)	766

Y - ILUSTRAÇÃO INDIVIDUAL

<FIM>

507-7431 GRUPO DE TUBULAÇÕES-ÂNGULO E INCLINAÇÃO

S/N: Z2K1-UP; Z2N1-UP
NÚMEROE DE 510-9713 HYDRAULIC AR
AN ATTACHMENT

SMCS-5057, 5101, 5104 **i08373284**

NOTA	REF. NÃO	GRÁFICO REF.	NÚMERO DA PEÇA	QTY	NOME DA PEÇA 1 2 3 4 5 6 (NÍVEL DO PRODUTO)	CONSULTE PÁGINA
M	1	1	**8T-4185**	1	PARAFUSO (M10X1,5X50 MM) (BOLT (M10X1.5X50-MM))	
	2	1	**310-4947**	1	GRAMPO (RANHURA) (CLIP (SLOT))	
	3	1	**5P-7464**	2	GRAMPO (RANHURA) (CLIP (SLOT))	
	4	1	**5P-7465**	2	GRAMPO (LINGUETA) (CLIP (TAB))	
	5	1	**6V-1249**	2	ILHÓ (DIAM. INTERNO 22 MM) (GROMMET (22-MM ID))	
	6	1	**6V-9169**	4	PORCA (ROSCA 13/16-16) (NUT (13/16-16-THD))	
	7	1	**6V-9170**	2	PORCA DE ANTEPARO (ROSCA 1-14) (NUT-BULKHEAD (1-14-THD))	
	8	1	**8T-4121**	13	ARRUELA DURA (11X21X2,5 MM DE ESPESSURA) (WASHER-HARD (11X21X2.5-MM THK))	
M	9	1	**085-8091**	2	PARAFUSO (M10X1,5X55 MM) (BOLT (M10X1.5X55-MM))	
	10	1	**135-8574**	6	CONJUNTO DE PARAFUSO (BOLT AS)	
	11	1	*148-8327*	1	CONJUNTO DE CONECTOR (CONNECTOR AS)	
		1	**3D-2824**	1	ANEL RETENTOR EM O (SEAL-O-RING)	
		1	**6V-8637**	1	CONECTOR (CONNECTOR)	
		1	**6V-9746**	1	ANEL RETENTOR EM O (SEAL-O-RING)	
	12	1	*148-8328*	1	CONJUNTO DE CONECTOR (CONNECTOR AS)	
		1	**3D-2824**	1	ANEL RETENTOR EM O (SEAL-O-RING)	
		1	**6V-8398**	1	ANEL RETENTOR EM O (SEAL-O-RING)	
		1	**6V-8633**	1	CONECTOR (CONNECTOR)	
	13	1	*148-8370*	3	CONJUNTO DE COTOVELO (ELBOW AS)	
					(CADA UM INCLUI)	
		1	**6V-8398**	1	ANEL RETENTOR EM O (SEAL-O-RING)	
		1	**6V-9851**	1	COTOVELO (ELBOW)	
	14	1	*148-8375*	4	CONJUNTO DE COTOVELO (ELBOW AS)	
					(CADA UM INCLUI)	
		1	**6V-8398**	2	ANEL RETENTOR EM O (SEAL-O-RING)	
		1	**6V-8981**	1	COTOVELO (ELBOW)	
	15	1	*155-6258*	1	CONJUNTO DE COTOVELO (ELBOW AS)	
		1	**3D-2824**	1	ANEL RETENTOR EM O (SEAL-O-RING)	
		1	**6V-8398**	1	ANEL RETENTOR EM O (SEAL-O-RING)	
		1	**127-1647**	1	COTOVELO (ELBOW)	
M	16	1	**274-9987**	4	PARAFUSO DE AJUSTE DA TOMADA (M10X1,5X120 MM) (SETSCREW-SOCKET (M10X1.5X120-MM))	
	17	1	*281-5969*	2	CONJUNTO DE COTOVELO (ELBOW AS)	
					(CADA UM INCLUI)	
		1	**6V-8398**	1	ANEL RETENTOR EM O (SEAL-O-RING)	
		1	**6V-9796**	1	COTOVELO (ELBOW)	
		1	**7J-9108**	1	ANEL RETENTOR EM O (SEAL-O-RING)	
	18	1	*286-6498*	1	CONJUNTO DE CONECTOR (CONNECTOR AS)	
		1	**3D-2824**	1	ANEL RETENTOR EM O (SEAL-O-RING)	
		1	**6V-9746**	1	ANEL RETENTOR EM O (SEAL-O-RING)	
		1	**110-5897**	1	CONECTOR (CONNECTOR)	
	19	1	**294-5374**	1	PLACA (PLATE)	
M	20	1	**309-1905**	2	PRISIONEIRO DE TRAVAMENTO POR ROSCA CÔNICA (M10X1,5X100 MM) (STUD-TAPERLOCK (M10X1.5X100-MM))	

507-7431 GRUPO DE TUBULAÇÕES-ÂNGULO E INCLINAÇÃO () (continuação) **i08373284**

NOTA	REF. NÃO	GRÁFICO REF.	NÚMERO DA PEÇA	QTY	NOME DA PEÇA 1 2 3 4 5 6 (NÍVEL DO PRODUTO)	CONSULTE PÁGINA
	21	1	**310-4948**	1	GRAMPO (LINGUETA) (CLIP (TAB))	
	22	1	**448-1398**	2	CONJUNTO DE ABRAÇADEIRA (CLAMP AS)	
	23	1	**476-0700**	2	PLACA (PLATE)	
	24	1	**519-6303**	1	CONJUNTO DE ABRAÇADEIRA (CLAMP AS)	
	25	1	**526-6691**	1	CONJUNTO DE ABRAÇADEIRA (CLAMP AS)	
	26	1	**526-7172**	1	PLACA (PLATE)	
	27	1	**529-6539**	1	CONJUNTO DE PARAFUSO (BOLT AS)	
	28	1	**536-7106**	1	ILHÓ (GROMMET)	
	29	1	**561-7171**	1	CONJUNTO DE SUPORTE (BRACKET AS)	
M		1	**8Y-3795**	1	RESSALTO (M10X1,5X40 MM) (BOSS (M10X1.5X40-MM))	
		1	**526-7171**	1	PLACA (PLATE)	
I	30	1	**571-4816**	1	CONJUNTO DE MANGUEIRA (HOSE AS)	
I	31	1	**571-4826**	1	CONJUNTO DE MANGUEIRA (HOSE AS)	
I	32	1	**571-4832**	1	CONJUNTO DE MANGUEIRA (HOSE AS)	
M	33	1	**344-5675**	9	PORCA (ROSCA M10X1,5) (NUT (M10X1.5-THD))	
	34	1	**479-2171**	1	CONJUNTO DE PARAFUSO (BOLT AS)	
M	35	1	**109-3001**	1	PRISIONEIRO DE TRAVAMENTO POR ROSCA CÔNICA (M10X1,5X65 MM) (STUD-TAPERLOCK (M10X1.5X65-MM))	
	36	1	**483-2517**	1	GRAMPO (CIRCUITO) (CLIP (LOOP))	
	37	1	**556-1691**	1	CONJUNTO DA PLACA (PLATE AS)	
M		1	**8T-3490**	2	PORCA DE SOLDA (ROSCA M10X1,5) (NUT-WELD (M10X1.5-THD))	
	38	1	**556-1695**	1	PLACA (PLATE)	
I	39	1	**556-6623**	1	CONJUNTO DE MANGUEIRA (HOSE AS)	
I	40	1	**556-6629**	1	CONJUNTO DE MANGUEIRA (HOSE AS)	
I	41	1	**556-6631**	1	CONJUNTO DE MANGUEIRA (HOSE AS)	
	42	1	*571-0032*	2	CONJUNTO DE TEE (TEE AS)	
					(CADA UM INCLUI)	
		1	**6V-8398**	1	ANEL RETENTOR EM O (SEAL-O-RING)	
		1	**6V-9746**	1	ANEL RETENTOR EM O (SEAL-O-RING)	
		1	**571-0031**	1	T (TEE)	
	43	1	**6D-4244**	1	GRAMPO (CIRCUITO) (CLIP (LOOP))	
	44	1	**7X-7729**	1	ARRUELA (11X25X3 MM DE ESPESSURA) (WASHER (11X25X3-MM THK))	

I - CONSULTE O SISTEMA DE INFORMAÇÕES HIDRÁULICAS
M - PEÇA MÉTRICA

507-7431 GRUPO DE TUBULAÇÕES-ÂNGULO E INCLINAÇÃO () (continuação) **i08373284**

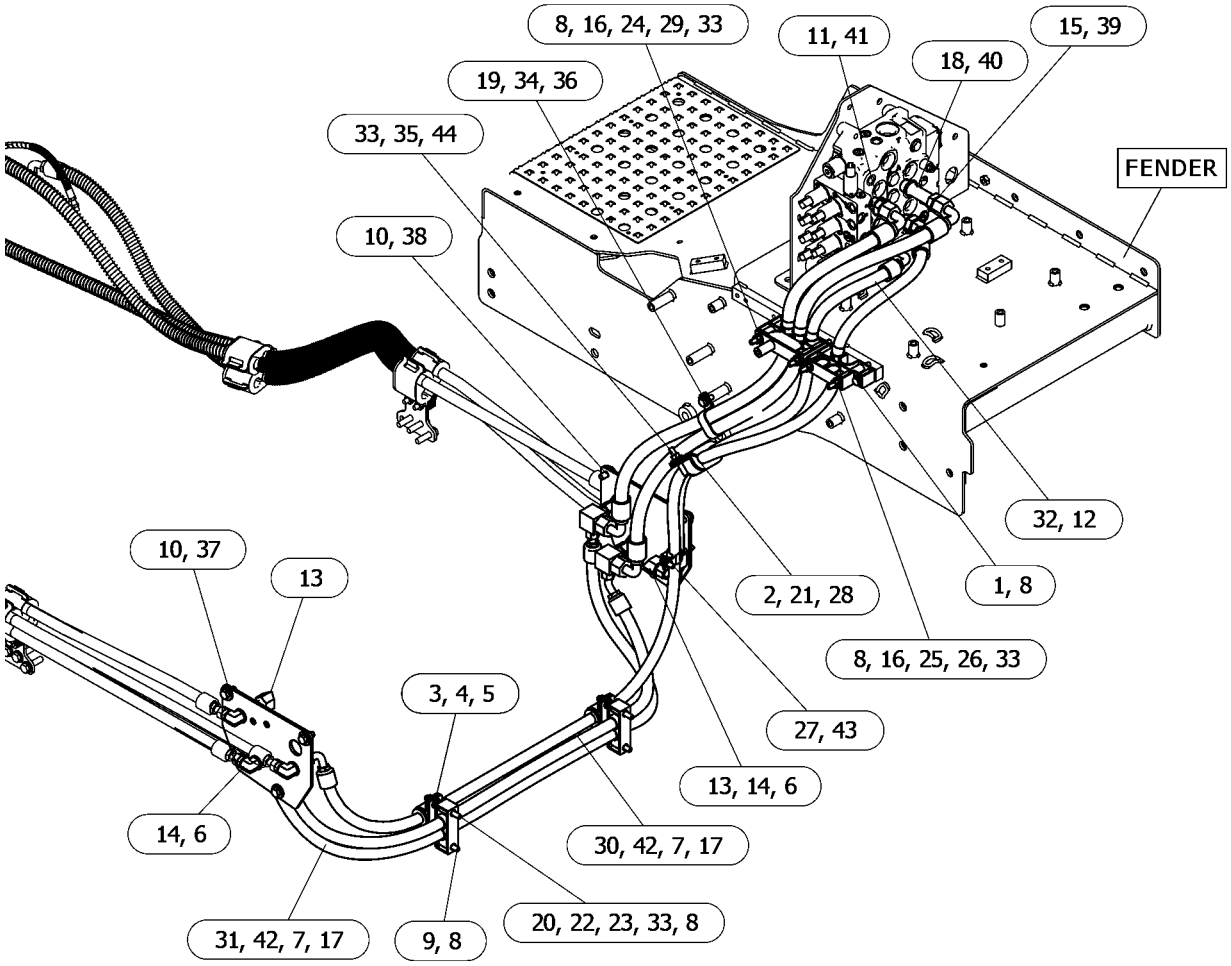

GRÁFICO 1 <FIM> g06630308

507-7432 GRUPO DE TUBULAÇÕES-ÂNGULO E INCLINAÇÃO

S/N: Z2K1-UP

NÚMEROE DE 533-7717 INSTALLATION AR-BULLDOZER AN ATTACHMENT

SMCS-5057, 5101, 5104 **i07863817**

NOTA	REF. NÃO	GRÁFICO REF.	NÚMERO DA PEÇA	QTY	NOME DA PEÇA 1 2 3 4 5 6 (NÍVEL DO PRODUTO)	CONSULTE PÁGINA
M	1	1	**8T-4185**	8	PARAFUSO (M10X1,5X50 MM) (BOLT (M10X1.5X50-MM))	
	2	2	**310-4947**	2	GRAMPO (RANHURA) (CLIP (SLOT))	
M	3	1	**8T-4184**	6	PARAFUSO (M12X1,75X45 MM) (BOLT (M12X1.75X45-MM))	
	4	2	**3B-6552**	2	COTOVELO DE TUBO (ELBOW-PIPE)	
	5	1	**3B-8489**	4	ADAPTADOR (1/8-27 PTF) (ADAPTER (1/8-27 PTF))	
	6	1	**3G-8047**	8	ILHÓ (GROMMET)	
	7	1	**3G-8054**	8	GRAMPO (LINGUETA) (CLIP (TAB))	
	8	1	**3G-8057**	8	GRAMPO (RANHURA) (CLIP (SLOT))	
	9	2	**5P-0370**	2	PINO DE TRAVA (LOCK PIN)	
	10	2	**5P-7464**	4	GRAMPO (RANHURA) (CLIP (SLOT))	
	11	2	**5P-7465**	4	GRAMPO (LINGUETA) (CLIP (TAB))	
	12	2	**6V-1249**	4	ILHÓ (DIAM. INTERNO 22 MM) (GROMMET (22-MM ID))	
	13	1	**7X-7729**	8	ARRUELA (11X25X3 MM DE ESPESSURA) (WASHER (11X25X3-MM THK))	
M	14	1,2	**8T-4139**	4	PARAFUSO (M12X1,75X30 MM) (BOLT (M12X1.75X30-MM))	
	15	1,2	**8T-4223**	10	ARRUELA DURA (13,5X25,5X3 MM DE ESPESSURA) (WASHER-HARD (13.5X25.5X3-MM THK))	
	16	2	**8T-4994**	2	ARRUELA DURA (20X36,5X3,5 MM DE ESPESSURA) (WASHER-HARD (20X36.5X3.5-MM THK))	
	17	1,2	**9J-4782**	6	PROTETOR (PROTECTOR)	
	18	1	**135-8573**	8	CONJUNTO DE PARAFUSO (BOLT AS)	
	19	2	*148-8340*	6	CONJUNTO DE CONECTOR (CONNECTOR AS)	
					(CADA UM INCLUI)	
		2	**3K-0360**	1	ANEL RETENTOR EM O (SEAL-O-RING)	
		2	**6V-8398**	1	ANEL RETENTOR EM O (SEAL-O-RING)	
		2	**6V-8639**	1	CONECTOR (CONNECTOR)	
	20	2	**197-2477**	2	PINO (PIN)	
	21	2	**310-4948**	2	GRAMPO (LINGUETA) (CLIP (TAB))	
	22	2	**479-2172**	2	CONJUNTO DE PARAFUSO (BOLT AS)	
	23	2	**488-3974**	4	CONJUNTO DE PARAFUSO (BOLT AS)	
	24	2	**530-1846**	2	PROTETOR (GUARD)	
	25	2	**536-7106**	2	ILHÓ (GROMMET)	
	26	2	**464-3454**	2	CONJUNTO DE MANGUEIRA (HOSE AS)	
I	27	1	**521-9011**	1	CONJUNTO DE MANGUEIRA (HOSE AS)	
I	28	1	**521-9012**	1	CONJUNTO DE MANGUEIRA (HOSE AS)	
I	29	1	**521-9013**	1	CONJUNTO DE MANGUEIRA (HOSE AS)	
I	30	1	**521-9014**	1	CONJUNTO DE MANGUEIRA (HOSE AS)	
	31	2	**533-0021**	1	CONJUNTO DA TAMPA (COVER AS)	
	32	1	**557-1860**	2	TAMPA (COVER)	
I	33	1	**537-6032**	1	CONJUNTO DE MANGUEIRA (HOSE AS)	
I	34	1	**537-6033**	1	CONJUNTO DE MANGUEIRA (HOSE AS)	
	35	1	**554-7029**	1	CONJUNTO DA TAMPA (COVER AS)	
	36	1	**574-3366**	2	CONJUNTO DA PLACA (PLATE AS)	
					(CADA UM INCLUI)	
M		1	**8T-3490**	2	PORCA DE SOLDA (ROSCA M10X1,5) (NUT-WELD (M10X1.5-THD))	

507-7432 GRUPO DE TUBULAÇÕES-ÂNGULO E INCLINAÇÃO () (continuação) **i07863817**

NOTA	REF. NÃO	GRÁFICO REF.	NÚMERO DA PEÇA	QTY	NOME DA PEÇA 1 2 3 4 5 6 (NÍVEL DO PRODUTO)	CONSULTE PÁGINA

I - CONSULTE O SISTEMA DE INFORMAÇÕES HIDRÁULICAS
M - PEÇA MÉTRICA

507-7432 GRUPO DE TUBULAÇÕES-ÂNGULO E INCLINAÇÃO () (continuação) **i07863817**

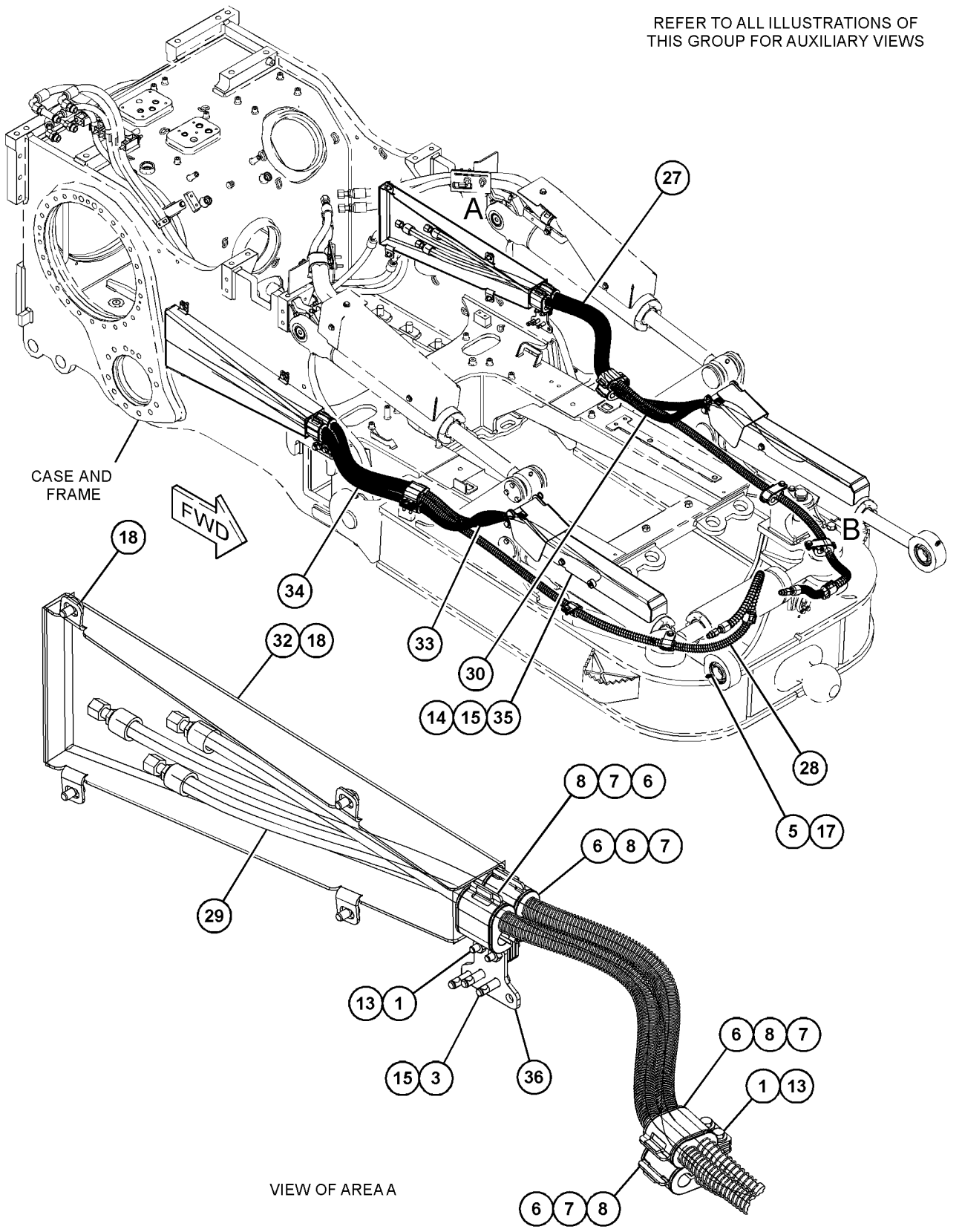

GRÁFICO 1 g06463689

507-7432 GRUPO DE TUBULAÇÕES-ÂNGULO E INCLINAÇÃO () (continuação) **i07863817**

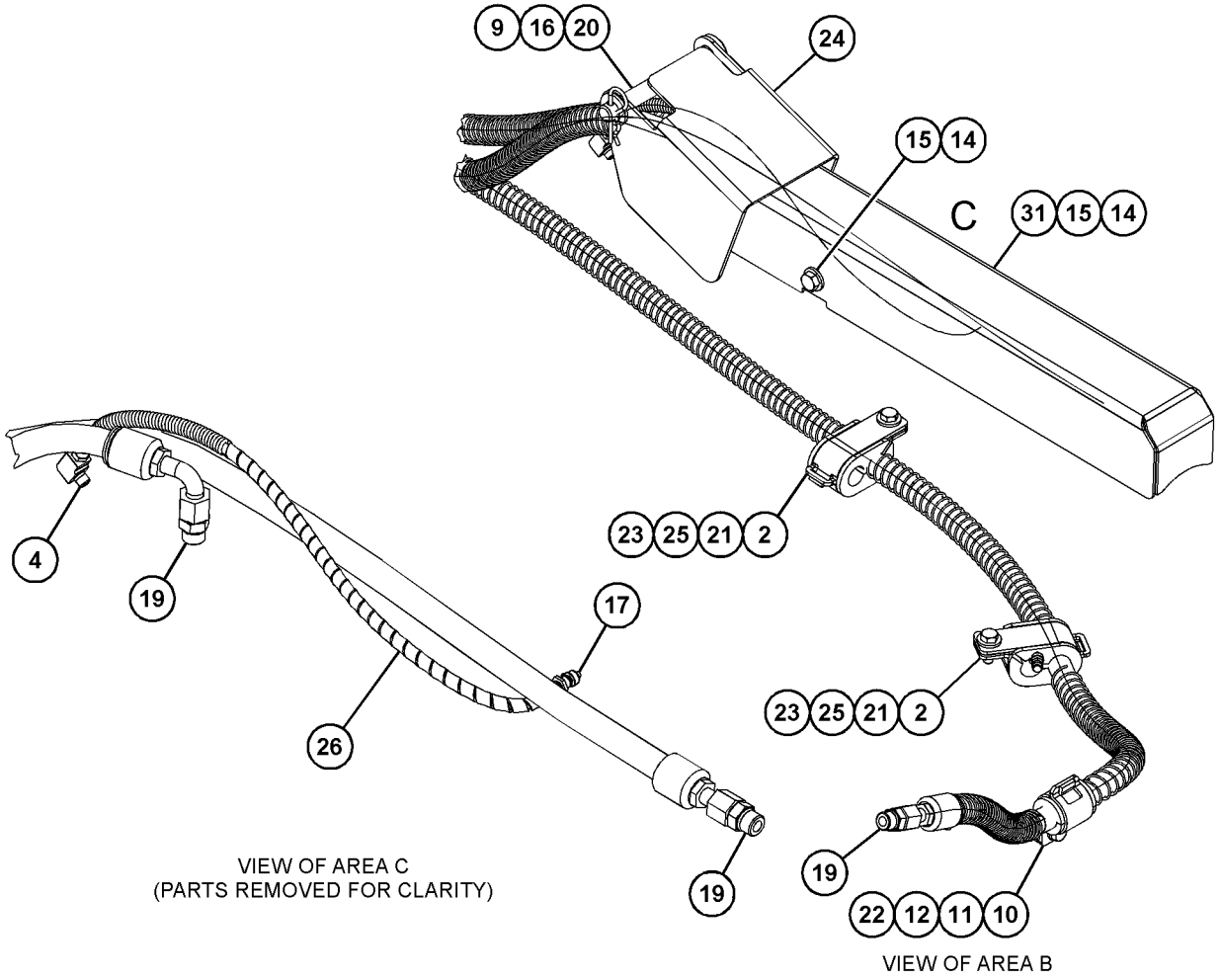

GRÁFICO 2 <FIM> g06463691

507-7433 GRUPO DE TUBULAÇÕES-ÂNGULO E INCLINAÇÃO

S/N: Z2K1-UP; Z2N1-UP

NÚMEROE DE 533-7718 INSTALLATION AR-BULLDOZER AN ATTACHMENT

SMCS-5057, 5101, 5104 **i08217746**

NOTA	REF. NÃO	GRÁFICO REF.	NÚMERO DA PEÇA	QTY	NOME DA PEÇA 1 2 3 4 5 6 (NÍVEL DO PRODUTO)	CONSULTE PÁGINA
M	1	1	**8T-4184**	6	PARAFUSO (M12X1,75X45 MM) (BOLT (M12X1.75X45-MM))	
M	2	1	**8T-4185**	8	PARAFUSO (M10X1,5X50 MM) (BOLT (M10X1.5X50-MM))	
	3	2	**310-4947**	2	GRAMPO (RANHURA) (CLIP (SLOT))	
	4	2	**533-0020**	2	PROTETOR (GUARD)	
	5	2	**3B-6552**	2	COTOVELO DE TUBO (ELBOW-PIPE)	
	6	1	**3B-8489**	4	ADAPTADOR (1/8-27 PTF) (ADAPTER (1/8-27 PTF))	
	7	1	**3G-8047**	8	ILHÓ (GROMMET)	
	8	1	**3G-8054**	8	GRAMPO (LINGUETA) (CLIP (TAB))	
	9	1	**3G-8057**	8	GRAMPO (RANHURA) (CLIP (SLOT))	
	10	2	**5P-0370**	2	PINO DE TRAVA (LOCK PIN)	
	11	2	**5P-7464**	4	GRAMPO (RANHURA) (CLIP (SLOT))	
	12	2	**5P-7465**	4	GRAMPO (LINGUETA) (CLIP (TAB))	
	13	2	**6V-1249**	4	ILHÓ (DIAM. INTERNO 22 MM) (GROMMET (22-MM ID))	
	14	1	**7X-7729**	8	ARRUELA (11X25X3 MM DE ESPESSURA) (WASHER (11X25X3-MM THK))	
M	15	1,2	**8T-4139**	4	PARAFUSO (M12X1,75X30 MM) (BOLT (M12X1.75X30-MM))	
	16	1,2	**8T-4223**	10	ARRUELA DURA (13,5X25,5X3 MM DE ESPESSURA) (WASHER-HARD (13.5X25.5X3-MM THK))	
	17	2	**8T-4994**	2	ARRUELA DURA (20X36,5X3,5 MM DE ESPESSURA) (WASHER-HARD (20X36.5X3.5-MM THK))	
	18	1,2	**9J-4782**	6	PROTETOR (PROTECTOR)	
	19	1	**135-8573**	8	CONJUNTO DE PARAFUSO (BOLT AS)	
	20	2	*148-8340*	6	CONJUNTO DE CONECTOR (CONNECTOR AS)	
					(CADA UM INCLUI)	
		2	**3K-0360**	1	ANEL RETENTOR EM O (SEAL-O-RING)	
		2	**6V-8398**	1	ANEL RETENTOR EM O (SEAL-O-RING)	
		2	**6V-8639**	1	CONECTOR (CONNECTOR)	
	21	2	**197-2477**	2	PINO (PIN)	
	22	2	**310-4948**	2	GRAMPO (LINGUETA) (CLIP (TAB))	
	23	2	**488-3974**	4	CONJUNTO DE PARAFUSO (BOLT AS)	
	24	2	**536-7106**	2	ILHÓ (GROMMET)	
	25	2	**464-3454**	2	CONJUNTO DE MANGUEIRA (HOSE AS)	
	26	2	**479-2172**	2	CONJUNTO DE PARAFUSO (BOLT AS)	
I	27	1	**532-3471**	1	CONJUNTO DE MANGUEIRA (HOSE AS)	
I	28	1	**532-3472**	1	CONJUNTO DE MANGUEIRA (HOSE AS)	
I	29	1	**532-3473**	1	CONJUNTO DE MANGUEIRA (HOSE AS)	
I	30	1	**532-3474**	1	CONJUNTO DE MANGUEIRA (HOSE AS)	
	31	2	**533-0021**	1	CONJUNTO DA TAMPA (COVER AS)	
I	32	1	**537-6034**	1	CONJUNTO DE MANGUEIRA (HOSE AS)	
I	33	1	**537-6035**	1	CONJUNTO DE MANGUEIRA (HOSE AS)	
	34	1	**554-7029**	1	CONJUNTO DA TAMPA (COVER AS)	
	35	1	**557-1860**	2	TAMPA (COVER)	
	36	1	**574-3366**	2	CONJUNTO DA PLACA (PLATE AS)	
					(CADA UM INCLUI)	
M		1	**8T-3490**	2	PORCA DE SOLDA (ROSCA M10X1,5) (NUT-WELD (M10X1.5-THD))	

507-7433 GRUPO DE TUBULAÇÕES-ÂNGULO E INCLINAÇÃO () (continuação) **i08217746**

NOTA	REF. NÃO	GRÁFICO REF.	NÚMERO DA PEÇA	QTY	NOME DA PEÇA 1 2 3 4 5 6 (NÍVEL DO PRODUTO)	CONSULTE PÁGINA

I - CONSULTE O SISTEMA DE INFORMAÇÕES HIDRÁULICAS
M - PEÇA MÉTRICA

507-7433 GRUPO DE TUBULAÇÕES-ÂNGULO E INCLINAÇÃO () (continuação) **i08217746**

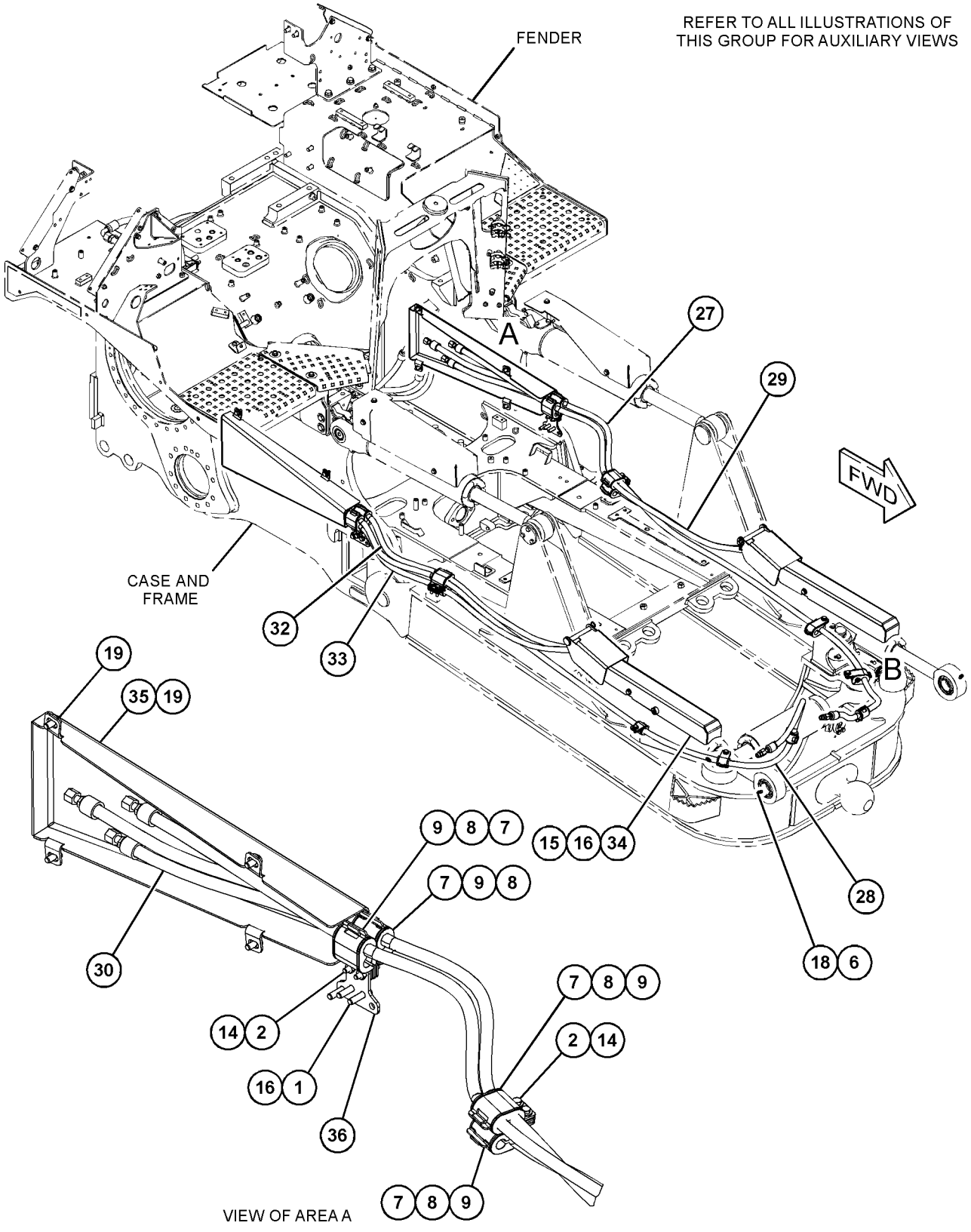

GRÁFICO 1 g06446313

507-7433 GRUPO DE TUBULAÇÕES-ÂNGULO E INCLINAÇÃO () (continuação) **i08217746**

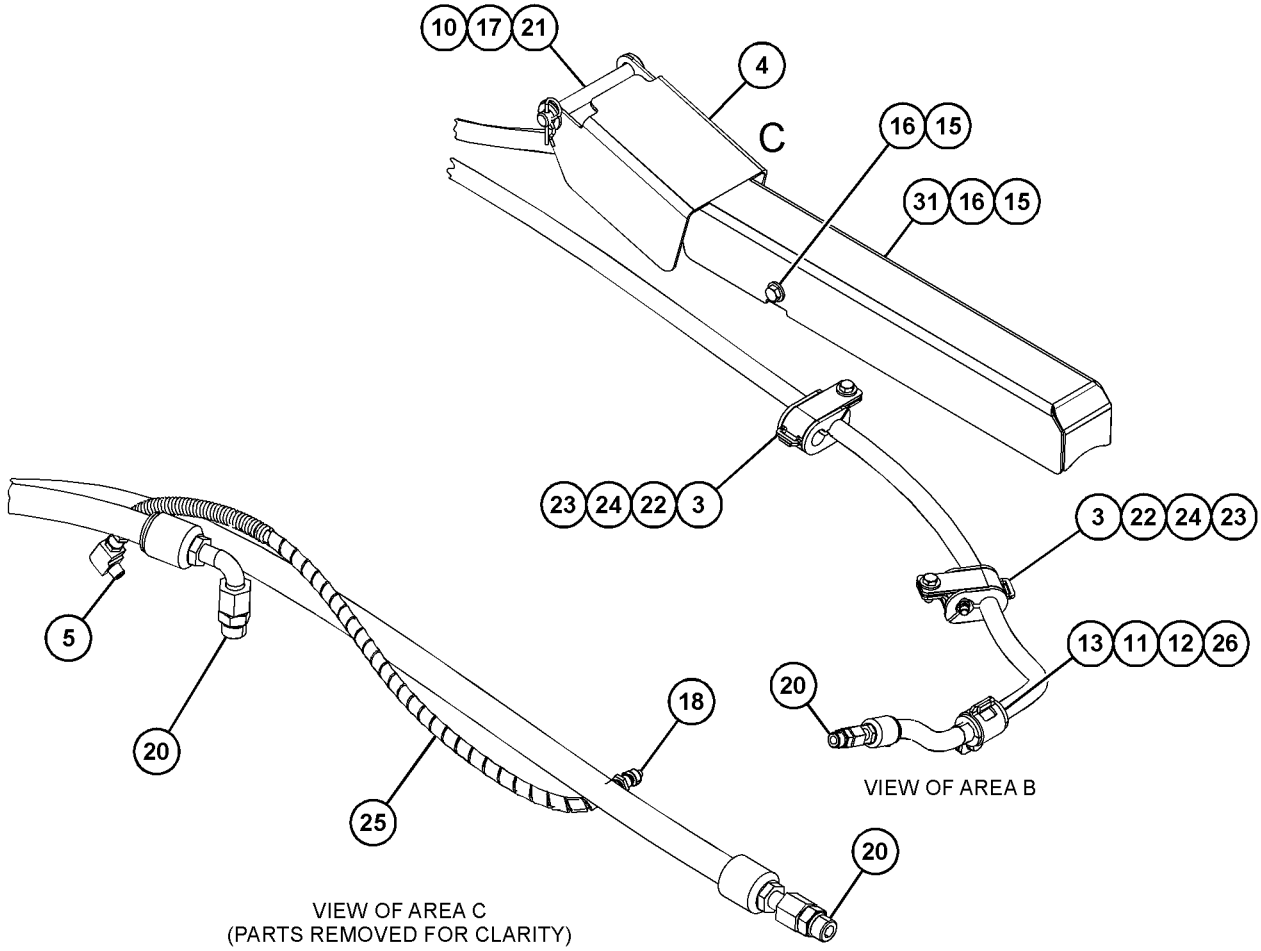

GRÁFICO 2 <FIM> g06446319

507-6716 LINES GP-HYDRAULIC FAN

S/N: Z2K1-UP; Z2N1-UP
REVERSÍVEL
NÚMEROE DE 510-1532 LINES GP-HYDRAULIC FAN
AN ATTACHMENT

SMCS-1386, 1387, 5057 **i08135068**

NOTA	REF. NÃO	GRÁFICO REF.	NÚMERO DA PEÇA	QTY	NOME DA PEÇA 1 2 3 4 5 6 (NÍVEL DO PRODUTO)	CONSULTE PÁGINA
	1	1	**5P-4295**	2	GRAMPO (CLIP)	
	2	1	**6V-0852**	1	TAMPA CONTRA POEIRA (CAP-DUST)	
	3	1	**110-6349**	1	CONJUNTO DE CONEXÃO (DESLIGAMENTO RÁPIDO) (FITTING AS (QUICK DISCONNECT))	
		1	**3J-7354**	1	ANEL RETENTOR EM O (SEAL-O-RING)	
	4	1	**135-8578**	2	CONJUNTO DE PARAFUSO (BOLT AS)	
	5	1	*148-8322*	1	CONJUNTO DE CONECTOR (CONNECTOR AS)	
		1	**2M-9780**	1	ANEL RETENTOR EM O (SEAL-O-RING)	
		1	**6V-8640**	1	CONECTOR (CONNECTOR)	
		1	**6V-9746**	1	ANEL RETENTOR EM O (SEAL-O-RING)	
	6	1	*148-8361*	1	CONJUNTO DE COTOVELO (90 GRAUS) (ELBOW AS (90-DEG))	
		1	**3J-7354**	1	ANEL RETENTOR EM O (SEAL-O-RING)	
		1	**6V-8397**	1	ANEL RETENTOR EM O (SEAL-O-RING)	
		1	**6V-9200**	1	COTOVELO (ELBOW)	
	7	1	*150-3036*	1	CONJUNTO DE COTOVELO (ELBOW AS)	
		1	**3J-1907**	1	ANEL RETENTOR EM O (SEAL-O-RING)	
		1	**6V-8397**	1	ANEL RETENTOR EM O (SEAL-O-RING)	
		1	**8T-1905**	1	COTOVELO (ELBOW)	
	8	1	*150-4041*	1	CONJUNTO DE CONECTOR (CONNECTOR AS)	
		1	**2M-9780**	1	ANEL RETENTOR EM O (SEAL-O-RING)	
		1	**3E-7420**	1	CONECTOR (CONNECTOR)	
		1	**6V-9746**	1	ANEL RETENTOR EM O (SEAL-O-RING)	
Y	9	1	**437-2846**	1	GRUPO DA VÁLVULA SOLENOIDE (24 VCC) (VENTILADOR HIDRÁULICO) (VALVE GP-SOLENOID (24-VDC) (HYDRAULIC FAN))	771
	10	1	**479-2171**	3	CONJUNTO DE PARAFUSO (BOLT AS)	
I	11	1	**508-1822**	1	CONJUNTO DE MANGUEIRA (HOSE AS)	
I	12	1	**508-1824**	1	CONJUNTO DE MANGUEIRA (HOSE AS)	
Y	13	1	**509-5174**	1	GRUPO DO MOTOR DE ENGRENAGEM (VENTILADOR HIDRÁULICO) (MOTOR GP-GEAR (HYDRAULIC FAN))	754
I	14	1	**513-7595**	1	CONJUNTO DE MANGUEIRA (HOSE AS)	
	15	1	**532-6139**	1	GRUPO DA VÁLVULA SOLENOIDE (VENTILADOR HIDRÁULICO) (VALVE GP-SOLENOID (HYDRAULIC FAN))	
		1	**362-1114**	1	CONJUNTO DE BOBINA (COIL AS)	

I - CONSULTE O SISTEMA DE INFORMAÇÕES HIDRÁULICAS
Y - ILUSTRAÇÃO INDIVIDUAL

507-6716 LINES GP-HYDRAULIC FAN () (continuação) **i08135068**

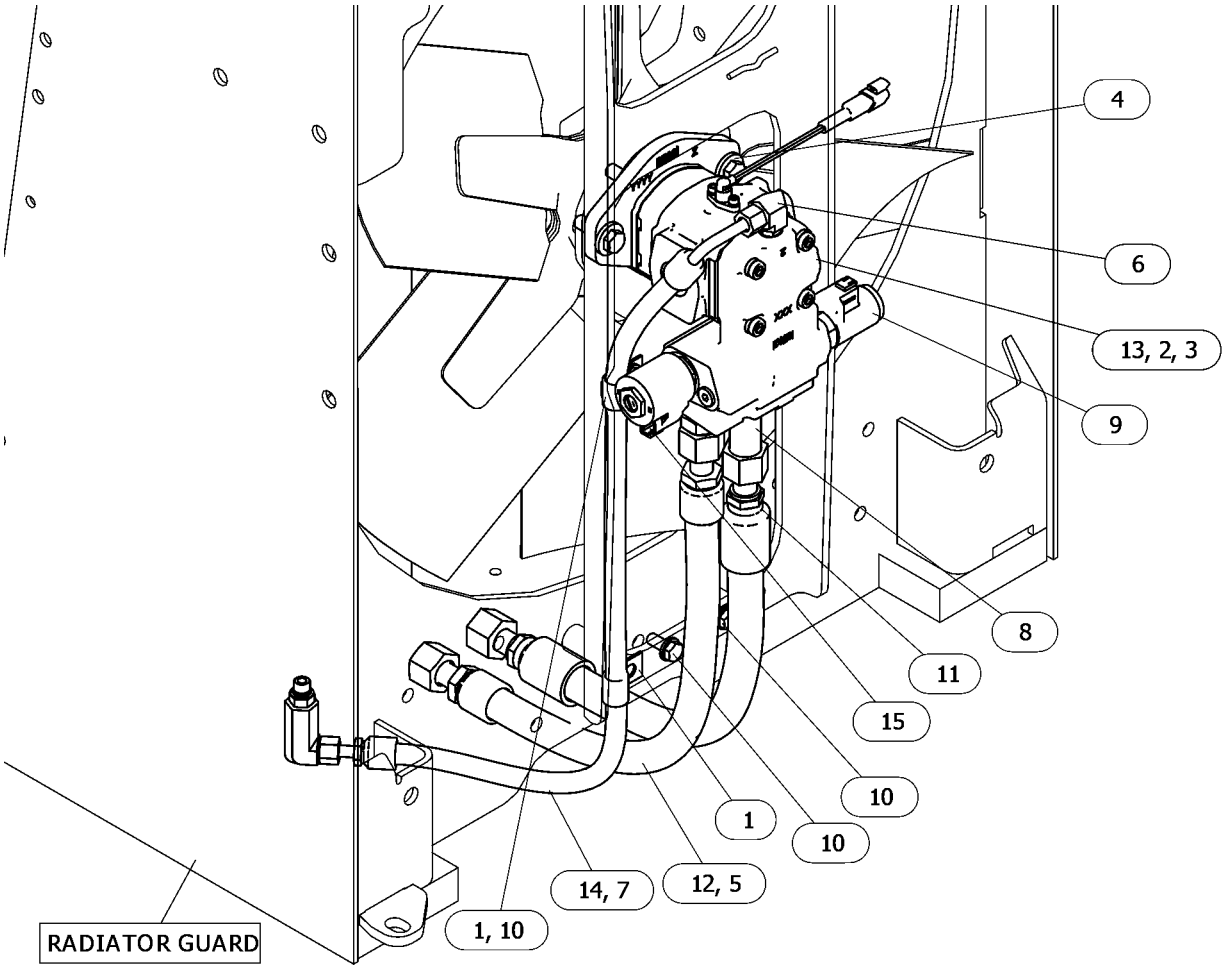

GRÁFICO 1 <FIM> g06630744

510-1530 LINES GP-HYDRAULIC FAN

S/N: Z2K1-UP; Z2N1-UP
NÚMEROE DE 532-9851, 532-9856 DISTRIBUTION AR
AN ATTACHMENT

SMCS-1386, 1387, 5057 **i07819184**

NOTA	NÚMERO DA PEÇA	QTY	NOME DA PEÇA 1 2 3 4 5 6 (NÍVEL DO PRODUTO)	CONSULTE PÁGINA
Y	*527-0210*	1	LINES GP-HYDRAULIC FAN (LINES GP-HYDRAULIC FAN)	723

Y - ILUSTRAÇÃO INDIVIDUAL

<FIM>

510-1532 LINES GP-HYDRAULIC FAN—REVERSÍVEL

S/N: Z2K1-UP; Z2N1-UP
AN ATTACHMENT

SMCS-1386, 1387, 5057 **i07813836**

NOTA	NÚMERO DA PEÇA	QTY	NOME DA PEÇA 1 2 3 4 5 6 (NÍVEL DO PRODUTO)	CONSULTE PÁGINA
Y	*507-6716*	1	LINES GP-HYDRAULIC FAN (REVERSÍVEL) (LINES GP-HYDRAULIC FAN (REVERSING))	720

Y - ILUSTRAÇÃO INDIVIDUAL

<FIM>

527-0210 LINES GP-HYDRAULIC FAN

S/N: Z2K1-UP; Z2N1-UP

NÚMEROE DE 510-1530 LINES GP-HYDRAULIC FAN

AN ATTACHMENT

SMCS-1386, 1387, 5057

i08360896

NOTA	REF. NÃO	GRÁFICO REF.	NÚMERO DA PEÇA	QTY	NOME DA PEÇA 1 2 3 4 5 6 (NÍVEL DO PRODUTO)	CONSULTE PÁGINA
	1	1	**4J-5267**	2	ANEL RETENTOR EM O (SEAL-O-RING)	
	2	1	**5P-4295**	2	GRAMPO (CLIP)	
	3	1	**6V-0852**	1	TAMPA CONTRA POEIRA (CAP-DUST)	
	4	1	**8C-3205**	4	FLANGE-METADE (FLANGE-HALF)	
	5	1	**8T-4121**	2	ARRUELA DURA (11X21X2,5 MM DE ESPESSURA) (WASHER-HARD (11X21X2.5-MM THK))	
	6	1	**110-6349**	1	CONJUNTO DE CONEXÃO (DESLIGAMENTO RÁPIDO) (FITTING AS (QUICK DISCONNECT))	
		1	**3J-7354**	1	ANEL RETENTOR EM O (SEAL-O-RING)	
	7	1	**135-8578**	2	CONJUNTO DE PARAFUSO (BOLT AS)	
	8	1	*148-8361*	1	CONJUNTO DE COTOVELO (90 GRAUS) (ELBOW AS (90-DEG))	
		1	**3J-7354**	1	ANEL RETENTOR EM O (SEAL-O-RING)	
		1	**6V-8397**	1	ANEL RETENTOR EM O (SEAL-O-RING)	
		1	**6V-9200**	1	COTOVELO (ELBOW)	
	9	1	**149-7738**	1	GRAMPO (CIRCUITO) (CLIP (LOOP))	
	10	1	*150-3036*	1	CONJUNTO DE COTOVELO (ELBOW AS)	
		1	**3J-1907**	1	ANEL RETENTOR EM O (SEAL-O-RING)	
		1	**6V-8397**	1	ANEL RETENTOR EM O (SEAL-O-RING)	
		1	**8T-1905**	1	COTOVELO (ELBOW)	
	11	1	**533-4159**	8	CONJUNTO DE PARAFUSO (BOLT AS)	
	12	1	**206-2423**	1	SELA-MONTAGEM (SADDLE-MOUNTING)	
M	13	1	**344-5675**	2	PORCA (ROSCA M10X1,5) (NUT (M10X1.5-THD))	
	14	1	**479-2171**	1	CONJUNTO DE PARAFUSO (BOLT AS)	
	15	1	**479-2172**	2	CONJUNTO DE PARAFUSO (BOLT AS)	
Y	16	1	**509-5171**	1	GRUPO DO MOTOR DE ENGRENAGEM (VENTILADOR HIDRÁULICO) (MOTOR GP-GEAR (HYDRAULIC FAN))	752
I	17	1	**527-0308**	1	CONJUNTO DE MANGUEIRA (HOSE AS)	
I	18	1	**527-0309**	1	CONJUNTO DE MANGUEIRA (HOSE AS)	
I	19	1	**527-0310**	1	CONJUNTO DE MANGUEIRA (HOSE AS)	
	20	1	**532-6139**	1	GRUPO DA VÁLVULA SOLENOIDE (VENTILADOR HIDRÁULICO) (VALVE GP-SOLENOID (HYDRAULIC FAN))	
		1	**362-1114**	1	CONJUNTO DE BOBINA (COIL AS)	
	21	1	**593-3413**	1	CONJUNTO DE SUPORTE (BRACKET AS)	
	22	1	**6V-1889**	1	GRAMPO (CIRCUITO) (CLIP (LOOP))	
	23	1	**7K-1181**	2	CABO TIPO CINTA (STRAP-CABLE)	

I - CONSULTE O SISTEMA DE INFORMAÇÕES HIDRÁULICAS
M - PEÇA MÉTRICA
Y - ILUSTRAÇÃO INDIVIDUAL

527-0210 LINES GP-HYDRAULIC FAN () (continuação) **i08360896**

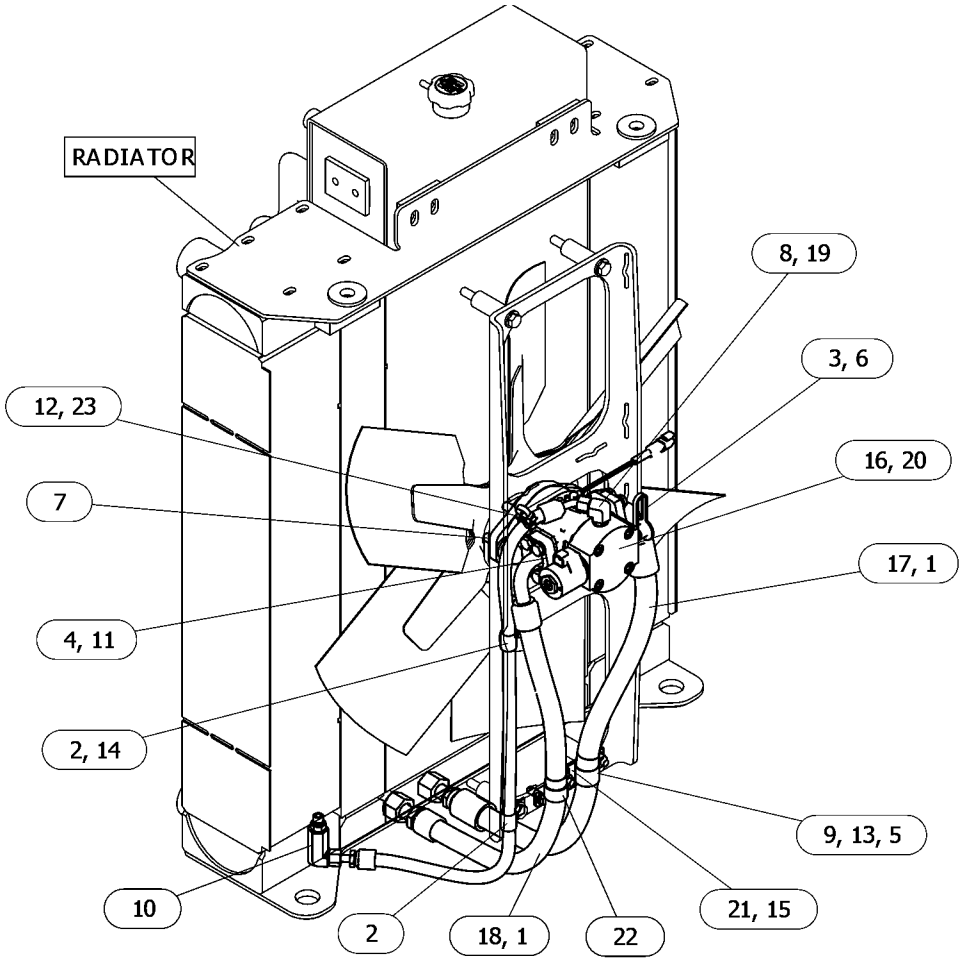

GRÁFICO 1 <FIM> g06600859

507-7425 GRUPO DE LINHAS-CILINDRO DE LEVANTAMENTO

S/N: Z2K1-UP; Z2N1-UP
NÚMEROE DE 510-9713 HYDRAULIC AR
AN ATTACHMENT

SMCS-5057, 5102

i08361354

NOTA	REF. NÃO	GRÁFICO REF.	NÚMERO DA PEÇA	QTY	NOME DA PEÇA 1 2 3 4 5 6 (NÍVEL DO PRODUTO)	CONSULTE PÁGINA
	1	1	**6V-9170**	2	PORCA DE ANTEPARO (ROSCA 1-14) (NUT-BULKHEAD (1-14-THD))	
	2	1	*148-8317*	2	CONJUNTO DE CONECTOR (CONNECTOR AS)	
					(CADA UM INCLUI)	
		1	**3D-2824**	1	ANEL RETENTOR EM O (SEAL-O-RING)	
		1	**5K-9090**	1	ANEL RETENTOR EM O (SEAL-O-RING)	
		1	**6V-8714**	1	CONECTOR (CONNECTOR)	
	3	1	*439-1867*	2	CONJUNTO DO ADAPTADOR (ADAPTER AS)	
					(CADA UM INCLUI)	
		1	**6V-9746**	1	ANEL RETENTOR EM O (SEAL-O-RING)	
		1	**7J-9108**	2	ANEL RETENTOR EM O (SEAL-O-RING)	
		1	**379-6986**	1	ADAPTADOR-TÊ (ADAPTER-TEE)	
	4	1	**591-7591**	1	CONJUNTO DE MANGUEIRA E TUBO (HOSE & TUBE AS)	
	5	1	**591-7594**	1	CONJUNTO DE MANGUEIRA E TUBO (HOSE & TUBE AS)	
	6	1	**206-2423**	2	SELA-MONTAGEM (SADDLE-MOUNTING)	
	7	1	**7K-1181**	4	CABO TIPO CINTA (STRAP-CABLE)	

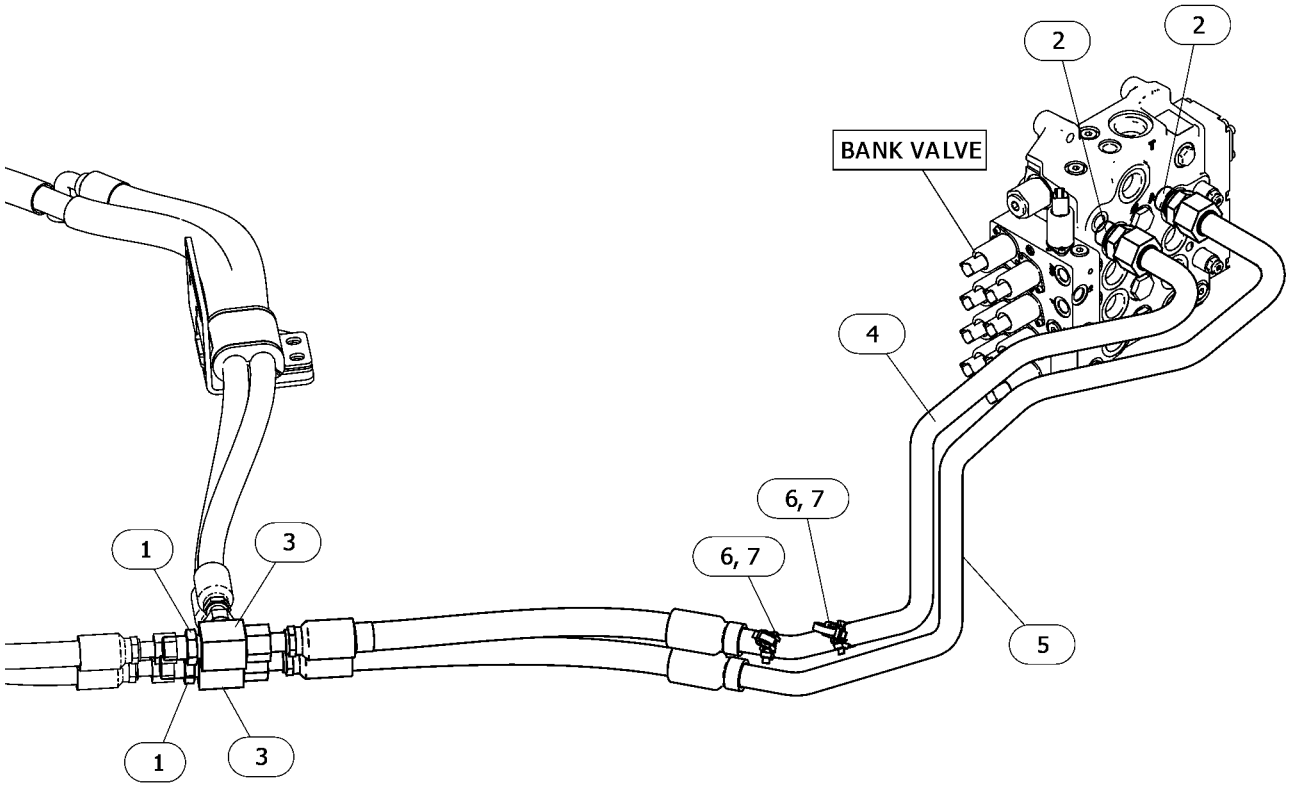

GRÁFICO 1 <FIM> g06627089

507-7426 GRUPO DE LINHAS-CILINDRO DE LEVANTAMENTO

S/N: Z2K1-UP; Z2N1-UP

NÚMEROE DE 533-7718 INSTALLATION AR-BULLDOZER

AN ATTACHMENT

SMCS-5057, 5102

i08030675

NOTA	REF. NÃO	GRÁFICO REF.	NÚMERO DA PEÇA	QTY	NOME DA PEÇA 1 2 3 4 5 6 (NÍVEL DO PRODUTO)	CONSULTE PÁGINA
M	1	1	**8T-4182**	4	PARAFUSO (M10X1,5X45 MM) (BOLT (M10X1.5X45-MM))	
M	2	1	**8T-4185**	8	PARAFUSO (M10X1,5X50 MM) (BOLT (M10X1.5X50-MM))	
	3	1	**3B-8486**	2	CONEXÃO-GRAXA (1/8-27 PTF) (FITTING-GREASE (1/8-27 PTF))	
	4	1	**3B-8489**	2	ADAPTADOR (1/8-27 PTF) (ADAPTER (1/8-27 PTF))	
	5	1	**3G-8054**	2	GRAMPO (LINGUETA) (CLIP (TAB))	
	6	1	**3G-8057**	2	GRAMPO (RANHURA) (CLIP (SLOT))	
	7	1	**4J-5267**	4	ANEL RETENTOR EM O (SEAL-O-RING)	
	8	1	**5P-7464**	2	GRAMPO (RANHURA) (CLIP (SLOT))	
	9	1	**5P-7465**	2	GRAMPO (LINGUETA) (CLIP (TAB))	
	10	1	**7X-7729**	10	ARRUELA (11X25X3 MM DE ESPESSURA) (WASHER (11X25X3-MM THK))	
	11	1	**8C-3205**	4	FLANGE-METADE (FLANGE-HALF)	
	12	1	**8T-4121**	8	ARRUELA DURA (11X21X2,5 MM DE ESPESSURA) (WASHER-HARD (11X21X2.5-MM THK))	
	13	1	**9J-4782**	4	PROTETOR (PROTECTOR)	
	14	1	*148-8341*	2	CONJUNTO DE CONECTOR (CONNECTOR AS)	
					(CADA UM INCLUI)	
		1	**3D-2824**	1	ANEL RETENTOR EM O (SEAL-O-RING)	
		1	**6V-8713**	1	CONECTOR (CONNECTOR)	
		1	**7J-9108**	1	ANEL RETENTOR EM O (SEAL-O-RING)	
	15	1	**479-0017**	2	ILHÓ (GROMMET)	
	16	1	**488-3971**	2	CONJUNTO DE PARAFUSO (BOLT AS)	
	17	1	**533-4159**	8	CONJUNTO DE PARAFUSO (BOLT AS)	
M	18	1	**344-5675**	6	PORCA (ROSCA M10X1,5) (NUT (M10X1.5-THD))	
Y	19	1	*519-3678*	2	GRUPO DO COLETOR HIDRÁULICO (MANIFOLD GP-HYDRAULIC)	751
I	20	1	**529-6460**	2	CONJUNTO DE MANGUEIRA (HOSE AS)	
I	21	1	**529-6461**	1	CONJUNTO DE MANGUEIRA (HOSE AS)	
	22	1	**532-5958**	2	CONJUNTO DE SUPORTE (BRACKET AS)	
	23	1	**581-1001**	1	CONJUNTO DE SUPORTE (BRACKET AS)	
	24	1	**581-1002**	1	CONJUNTO DE SUPORTE (BRACKET AS)	
	25	1	**6V-7359**	2	ILHÓ (25 MM DE DIÂM. INTERNO, 37 MM DE DIÂM. EXTERNO) (GROMMET (25-MM ID, 37-MM OD))	
I	26	1	**591-8869**	1	CONJUNTO DE MANGUEIRA (HOSE AS)	

I - CONSULTE O SISTEMA DE INFORMAÇÕES HIDRÁULICAS

M - PEÇA MÉTRICA

Y - ILUSTRAÇÃO INDIVIDUAL

507-7426 GRUPO DE LINHAS-CILINDRO DE LEVANTAMENTO () (continuação) **i08030675**

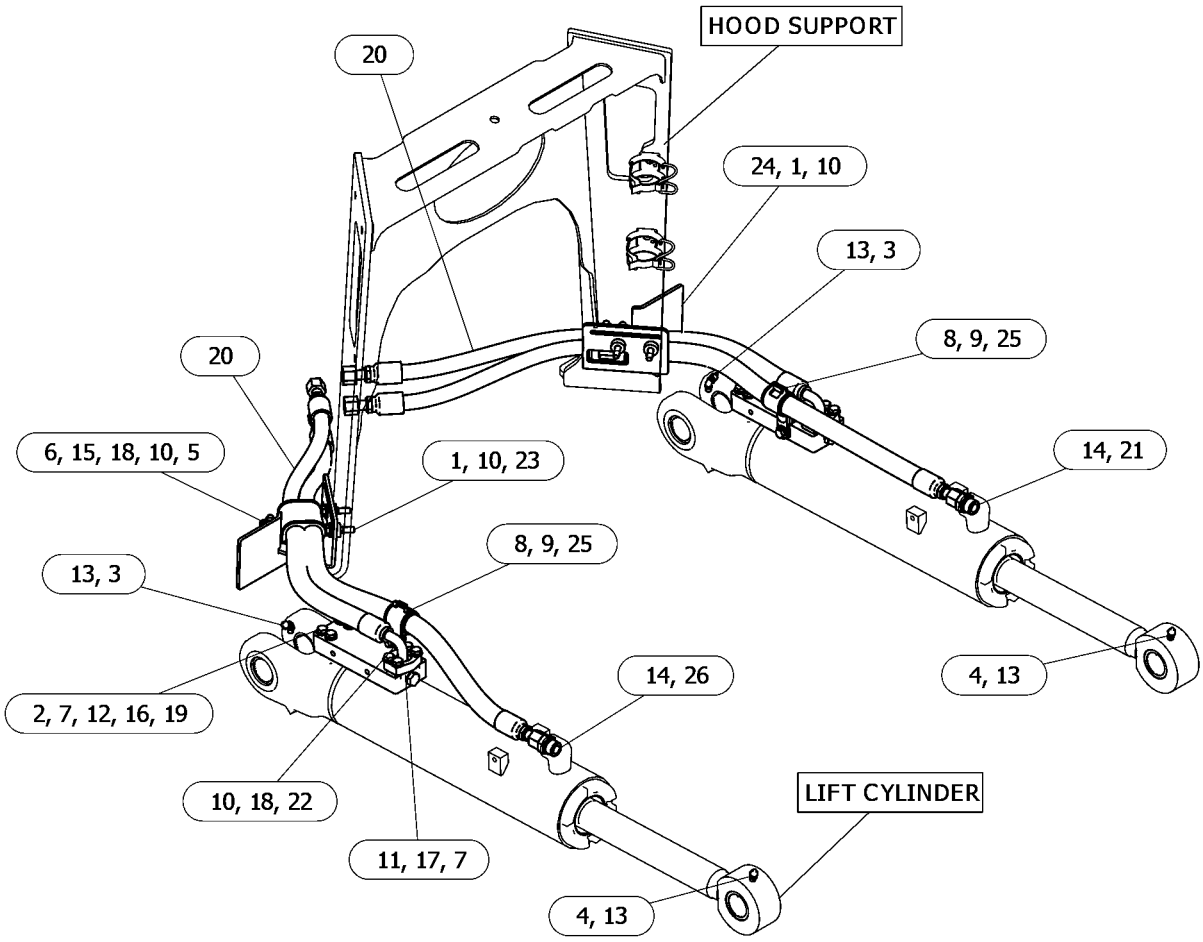

GRÁFICO 1 <FIM> g06571023

507-7427 GRUPO DE LINHAS-CILINDRO DE LEVANTAMENTO

S/N: Z2K1-UP
NÚMEROE DE 533-7717 INSTALLATION AR-BULLDOZER
AN ATTACHMENT
TIPO 1

SMCS-5057, 5102 **i07790467**

NOTA	REF. NÃO	GRÁFICO REF.	NÚMERO DA PEÇA	QTY	NOME DA PEÇA 1 2 3 4 5 6 (NÍVEL DO PRODUTO)	CONSULTE PÁGINA
M	1	1	**8T-4182**	4	PARAFUSO (M10X1,5X45 MM) (BOLT (M10X1.5X45-MM))	
M	2	1	**8T-4185**	8	PARAFUSO (M10X1,5X50 MM) (BOLT (M10X1.5X50-MM))	
	3	1	**3B-8486**	2	CONEXÃO-GRAXA (1/8-27 PTF) (FITTING-GREASE (1/8-27 PTF))	
	4	1	**3B-8489**	2	ADAPTADOR (1/8-27 PTF) (ADAPTER (1/8-27 PTF))	
	5	1	**3G-8054**	2	GRAMPO (LINGUETA) (CLIP (TAB))	
	6	1	**3G-8057**	2	GRAMPO (RANHURA) (CLIP (SLOT))	
	7	1	**4J-5267**	4	ANEL RETENTOR EM O (SEAL-O-RING)	
	8	1	**5P-7464**	2	GRAMPO (RANHURA) (CLIP (SLOT))	
	9	1	**5P-7465**	2	GRAMPO (LINGUETA) (CLIP (TAB))	
	10	1	**7X-7729**	10	ARRUELA (11X25X3 MM DE ESPESSURA) (WASHER (11X25X3-MM THK))	
	11	1	**8C-3205**	4	FLANGE-METADE (FLANGE-HALF)	
	12	1	**8T-4121**	8	ARRUELA DURA (11X21X2,5 MM DE ESPESSURA) (WASHER-HARD (11X21X2.5-MM THK))	
	13	1	**9J-4782**	4	PROTETOR (PROTECTOR)	
	14	1	*148-8341*	2	CONJUNTO DE CONECTOR (CONNECTOR AS)	
					(CADA UM INCLUI)	
		1	**3D-2824**	1	ANEL RETENTOR EM O (SEAL-O-RING)	
		1	**6V-8713**	1	CONECTOR (CONNECTOR)	
		1	**7J-9108**	1	ANEL RETENTOR EM O (SEAL-O-RING)	
	15	1	**479-0017**	2	ILHÓ (GROMMET)	
	16	1	**488-3971**	2	CONJUNTO DE PARAFUSO (BOLT AS)	
I	17	1	**509-1019**	2	CONJUNTO DE MANGUEIRA (HOSE AS)	
	18	1	**533-4159**	8	CONJUNTO DE PARAFUSO (BOLT AS)	
M	19	1	**344-5675**	6	PORCA (ROSCA M10X1,5) (NUT (M10X1.5-THD))	
I	20	1	**509-1018**	2	CONJUNTO DE MANGUEIRA (HOSE AS)	
	21	1	**6V-7359**	2	ILHÓ (25 MM DE DIÂM. INTERNO, 37 MM DE DIÂM. EXTERNO) (GROMMET (25-MM ID, 37-MM OD))	
Y	22	1	*519-3678*	2	GRUPO DO COLETOR HIDRÁULICO (MANIFOLD GP-HYDRAULIC)	751
	23	1	**532-5958**	2	CONJUNTO DE SUPORTE (BRACKET AS)	
					(CADA UM INCLUI)	
M		1	**171-2419**	1	PRISIONEIRO-SOLDA (M10X1,5X35 MM) (STUD-WELD (M10X1.5X35-MM))	
	24	1	**581-1001**	1	CONJUNTO DE SUPORTE (BRACKET AS)	
	25	1	**581-1002**	1	CONJUNTO DE SUPORTE (BRACKET AS)	
					(CADA CONJUNTO DE SUPORTE INCLUI)	
M		1	**171-2419**	2	PRISIONEIRO-SOLDA (M10X1,5X35 MM) (STUD-WELD (M10X1.5X35-MM))	
		1	**198-4777**	2	ARRUELA DURA (11X25X10-MM DE ESPESSURA) (WASHER-HARD (11X25X10-MM THK))	

I - CONSULTE O SISTEMA DE INFORMAÇÕES HIDRÁULICAS
M - PEÇA MÉTRICA
Y - ILUSTRAÇÃO INDIVIDUAL

507-7427 GRUPO DE LINHAS-CILINDRO DE LEVANTAMENTO () (continuação) **i07790467**

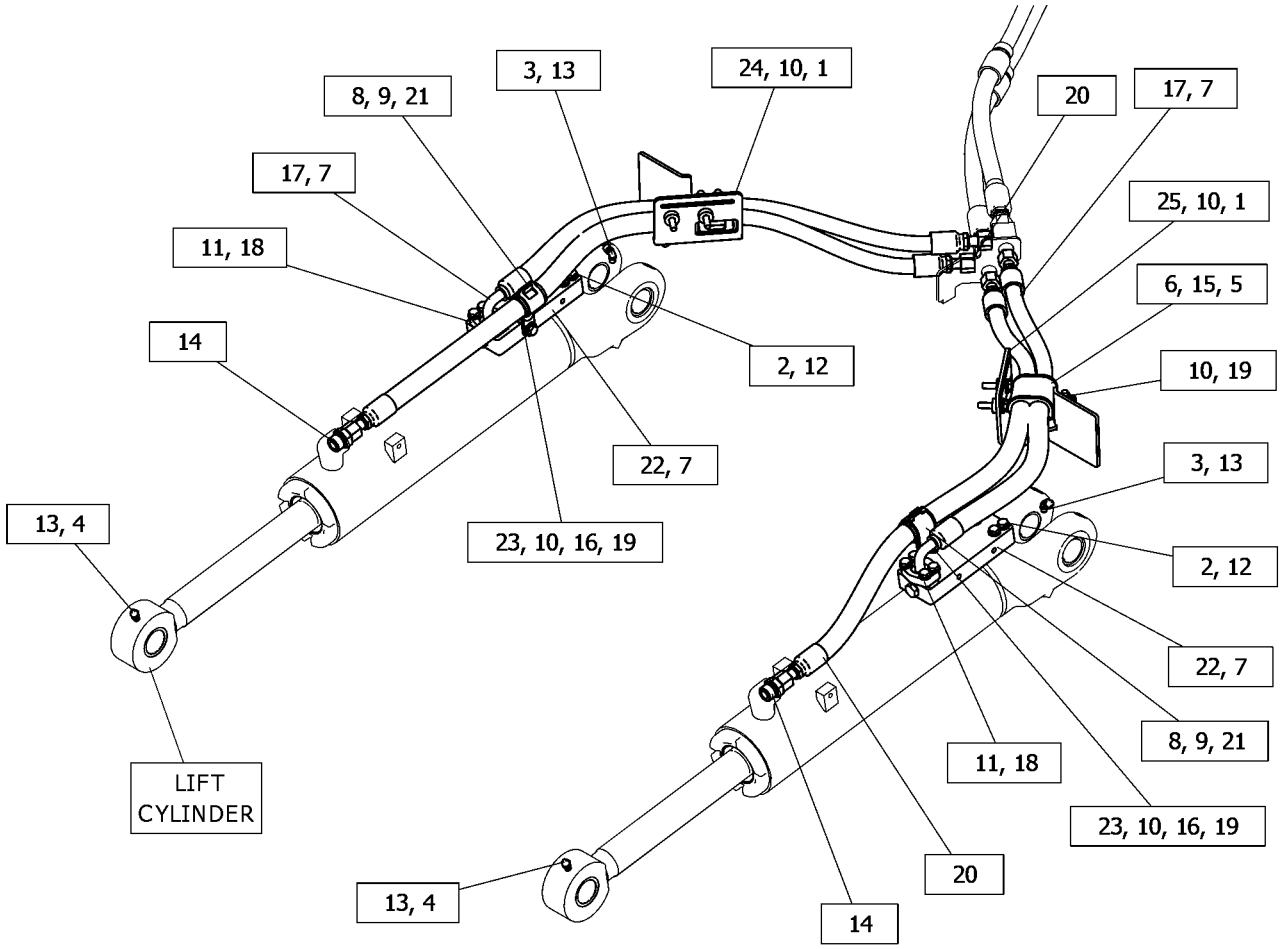

GRÁFICO 1 <FIM> g06449856

507-7427 GRUPO DE LINHAS-CILINDRO DE LEVANTAMENTO

S/N: Z2K1-UP
NÚMEROE DE 533-7717 INSTALLATION AR-BULLDOZER
AN ATTACHMENT
TIPO 2

SMCS-5057, 5102 **i08088647**

NOTA	REF. NÃO	GRÁFICO REF.	NÚMERO DA PEÇA	QTY	NOME DA PEÇA 1 2 3 4 5 6 (NÍVEL DO PRODUTO)	CONSULTE PÁGINA
M	1	1	**8T-4182**	4	PARAFUSO (M10X1,5X45 MM) (BOLT (M10X1.5X45-MM))	
M	2	1	**8T-4185**	8	PARAFUSO (M10X1,5X50 MM) (BOLT (M10X1.5X50-MM))	
	3	1	**3B-8486**	2	CONEXÃO-GRAXA (1/8-27 PTF) (FITTING-GREASE (1/8-27 PTF))	
	4	1	**3B-8489**	2	ADAPTADOR (1/8-27 PTF) (ADAPTER (1/8-27 PTF))	
	5	1	**3G-8054**	2	GRAMPO (LINGUETA) (CLIP (TAB))	
	6	1	**3G-8057**	2	GRAMPO (RANHURA) (CLIP (SLOT))	
	7	1	**4J-5267**	4	ANEL RETENTOR EM O (SEAL-O-RING)	
	8	1	**5P-7464**	2	GRAMPO (RANHURA) (CLIP (SLOT))	
	9	1	**5P-7465**	2	GRAMPO (LINGUETA) (CLIP (TAB))	
	10	1	**7X-7729**	10	ARRUELA (11X25X3 MM DE ESPESSURA) (WASHER (11X25X3-MM THK))	
	11	1	**8C-3205**	4	FLANGE-METADE (FLANGE-HALF)	
	12	1	**8T-4121**	8	ARRUELA DURA (11X21X2,5 MM DE ESPESSURA) (WASHER-HARD (11X21X2.5-MM THK))	
	13	1	**9J-4782**	4	PROTETOR (PROTECTOR)	
	14	1	*148-8341*	2	CONJUNTO DE CONECTOR (CONNECTOR AS)	
					(CADA UM INCLUI)	
		1	**3D-2824**	1	ANEL RETENTOR EM O (SEAL-O-RING)	
		1	**6V-8713**	1	CONECTOR (CONNECTOR)	
		1	**7J-9108**	1	ANEL RETENTOR EM O (SEAL-O-RING)	
	15	1	**479-0017**	2	ILHÓ (GROMMET)	
	16	1	**488-3971**	2	CONJUNTO DE PARAFUSO (BOLT AS)	
I	17	1	**509-1019**	2	CONJUNTO DE MANGUEIRA (HOSE AS)	
	18	1	**533-4159**	8	CONJUNTO DE PARAFUSO (BOLT AS)	
M	19	1	**344-5675**	6	PORCA (ROSCA M10X1,5) (NUT (M10X1.5-THD))	
CI	20	1	**509-1018**	1	CONJUNTO DE MANGUEIRA (HOSE AS)	
	21	1	**6V-7359**	2	ILHÓ (25 MM DE DIÂM. INTERNO, 37 MM DE DIÂM. EXTERNO) (GROMMET (25-MM ID, 37-MM OD))	
Y	22	1	*519-3678*	2	GRUPO DO COLETOR HIDRÁULICO (MANIFOLD GP-HYDRAULIC)	751
	23	1	**532-5958**	2	CONJUNTO DE SUPORTE (BRACKET AS)	
					(CADA UM INCLUI)	
M		1	**171-2419**	1	PRISIONEIRO-SOLDA (M10X1,5X35 MM) (STUD-WELD (M10X1.5X35-MM))	
	24	1	**581-1001**	1	CONJUNTO DE SUPORTE (BRACKET AS)	
	25	1	**581-1002**	1	CONJUNTO DE SUPORTE (BRACKET AS)	
					(CADA CONJUNTO DE SUPORTE INCLUI)	
M		1	**171-2419**	2	PRISIONEIRO-SOLDA (M10X1,5X35 MM) (STUD-WELD (M10X1.5X35-MM))	
		1	**198-4777**	2	ARRUELA DURA (11X25X10-MM DE ESPESSURA) (WASHER-HARD (11X25X10-MM THK))	
CI	26	1	**592-3188**	1	CONJUNTO DE MANGUEIRA (HOSE AS)	

C - ALTERAR DO TIPO ANTERIOR
I - CONSULTE O SISTEMA DE INFORMAÇÕES HIDRÁULICAS
M - PEÇA MÉTRICA
Y - ILUSTRAÇÃO INDIVIDUAL

507-7427 GRUPO DE LINHAS-CILINDRO DE LEVANTAMENTO () (continuação) **i08088647**

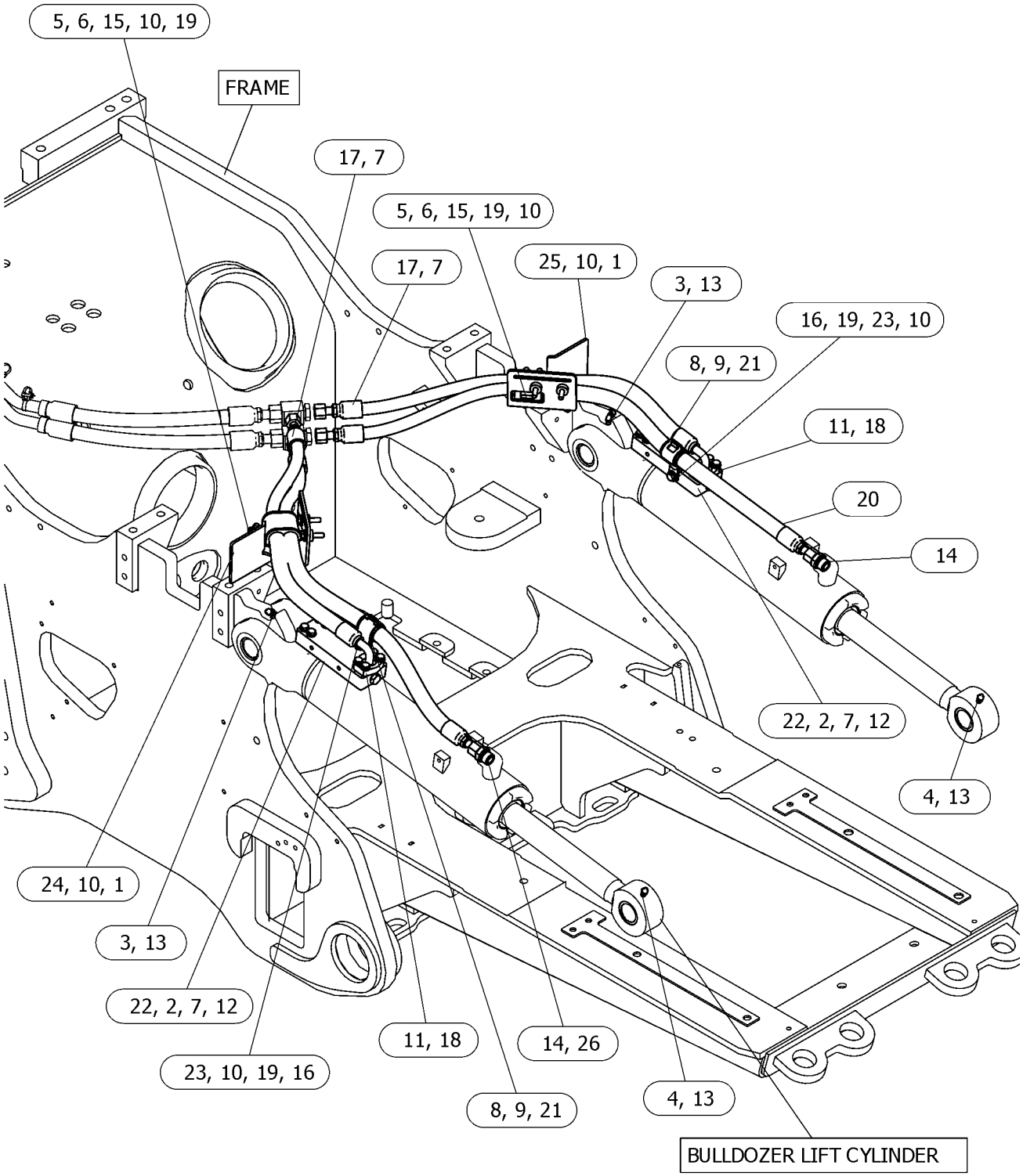

GRÁFICO 1 <FIM> g06582619

507-7422 LINES GP-PUMP

S/N: Z2K1-UP; Z2N1-UP
NÚMEROE DE 575-9700 HYDRAULIC AR
AN ATTACHMENT

SMCS-5057 **i07825680**

NOTA	REF. NÃO	GRÁFICO REF.	NÚMERO DA PEÇA	QTY	NOME DA PEÇA 1 2 3 4 5 6 (NÍVEL DO PRODUTO)	CONSULTE PÁGINA
	1	2	**175-7904**	1	ANEL RETENTOR EM O (SEAL-O-RING)	
M	2	1	**8T-4185**	1	PARAFUSO (M10X1,5X50 MM) (BOLT (M10X1.5X50-MM))	
	3	1	**204-2281**	2	CABO TIPO CINTA (STRAP-CABLE)	
	4	1	**3K-0360**	1	ANEL RETENTOR EM O (SEAL-O-RING)	
	5	1	**5P-4961**	2	ABRAÇADEIRA DE MANGUEIRA (CLAMP-HOSE)	
	6	2	**5P-7466**	2	GRAMPO (RANHURA) (CLIP (SLOT))	
	7	2	**5P-7467**	2	GRAMPO (LINGUETA) (CLIP (TAB))	
	8	2	**5P-7468**	2	GRAMPO (RANHURA) (CLIP (SLOT))	
	9	2	**5P-7469**	2	GRAMPO (LINGUETA) (CLIP (TAB))	
	10	2	**6K-8178**	1	GRAMPO (CIRCUITO) (CLIP (LOOP))	
	11	2	**447-7206**	1	ANEL RETENTOR EM O (SEAL-O-RING)	
	12	1	**6V-8397**	1	ANEL RETENTOR EM O (SEAL-O-RING)	
	13	1	**6V-9168**	1	PORCA (11/16-16 DE ROSCA) (NUT (11/16-16-THD))	
	14	1	**8C-8835**	1	ADAPTADOR DE ANTEPARO (ADAPTER-BULKHEAD)	
	15	1,2	**8T-4121**	7	ARRUELA DURA (11X21X2,5 MM DE ESPESSURA) (WASHER-HARD (11X21X2.5-MM THK))	
M	16	2	**8T-4139**	4	PARAFUSO (M12X1,75X30 MM) (BOLT (M12X1.75X30-MM))	
	17	2	**8T-4223**	4	ARRUELA DURA (13,5X25,5X3 MM DE ESPESSURA) (WASHER-HARD (13.5X25.5X3-MM THK))	
	18	2	**8T-4984**	2	ABRAÇADEIRA DE MANGUEIRA (CLAMP-HOSE)	
	19	2	**8T-7971**	4	ARRUELA DURA (13,5X25,5X5 MM DE ESPESSURA) (WASHER-HARD (13.5X25.5X5-MM THK))	
	20	2	*148-8316*	1	CONJUNTO DE CONECTOR (CONNECTOR AS)	
		2	**3J-7354**	1	ANEL RETENTOR EM O (SEAL-O-RING)	
		2	**4J-5477**	1	ANEL RETENTOR EM O (SEAL-O-RING)	
		2	**6V-8647**	1	CONECTOR (CONNECTOR)	
	21	1	*148-8335*	1	CONJUNTO DE CONECTOR (CONNECTOR AS)	
		1	**5K-9090**	1	ANEL RETENTOR EM O (SEAL-O-RING)	
		1	**6V-8635**	1	CONECTOR (CONNECTOR)	
		1	**7M-8485**	1	ANEL RETENTOR EM O (SEAL-O-RING)	
	22	1	*148-8344*	1	CONJUNTO DE CONECTOR (CONNECTOR AS)	
		1	**3D-2824**	1	ANEL RETENTOR EM O (SEAL-O-RING)	
		1	**6V-9162**	1	CONECTOR (CONNECTOR)	
		1	**6V-9746**	1	ANEL RETENTOR EM O (SEAL-O-RING)	
	23	1	*148-8357*	1	CONJUNTO DE COTOVELO (ELBOW AS)	
		1	**5K-9090**	1	ANEL RETENTOR EM O (SEAL-O-RING)	
		1	**6V-9008**	1	COTOVELO (90 GRAUS) (ELBOW (90-DEG))	
		1	**7M-8485**	1	ANEL RETENTOR EM O (SEAL-O-RING)	
	24	2	*148-8360*	1	CONJUNTO DE COTOVELO (ELBOW AS)	
		2	**6V-9182**	1	COTOVELO (ELBOW)	
		2	**6V-9746**	1	ANEL RETENTOR EM O (SEAL-O-RING)	
		2	**7M-8485**	1	ANEL RETENTOR EM O (SEAL-O-RING)	
	25	1	*148-8378*	1	CONJUNTO DE COTOVELO (ELBOW AS)	
		1	**3J-1907**	1	ANEL RETENTOR EM O (SEAL-O-RING)	
		1	**6V-8397**	1	ANEL RETENTOR EM O (SEAL-O-RING)	
		1	**6V-8724**	1	COTOVELO (ELBOW)	
	26	1	*150-3024*	1	CONJUNTO DE COTOVELO (ELBOW AS)	

507-7422 LINES GP-PUMP () (continuação) **i07825680**

NOTA	REF. NÃO	GRÁFICO REF.	NÚMERO DA PEÇA	QTY	NOME DA PEÇA 1 2 3 4 5 6 (NÍVEL DO PRODUTO)	CONSULTE PÁGINA
		1	**3J-1907**	1	ANEL RETENTOR EM O (SEAL-O-RING)	
		1	**5P-4924**	1	COTOVELO (ELBOW)	
	27	1	*150-3036*	1	CONJUNTO DE COTOVELO (ELBOW AS)	
		1	**3J-1907**	1	ANEL RETENTOR EM O (SEAL-O-RING)	
		1	**6V-8397**	1	ANEL RETENTOR EM O (SEAL-O-RING)	
		1	**8T-1905**	1	COTOVELO (ELBOW)	
	28	2	*150-4043*	1	CONJUNTO DE CONECTOR (CONNECTOR AS)	
		2	**3J-1907**	1	ANEL RETENTOR EM O (SEAL-O-RING)	
		2	**6V-8398**	1	ANEL RETENTOR EM O (SEAL-O-RING)	
		2	**6V-9873**	1	CONECTOR (CONNECTOR)	
	29	1	*153-6258*	1	CONJUNTO DE CONECTOR (CONNECTOR AS)	
		1	**3J-1907**	1	ANEL RETENTOR EM O (SEAL-O-RING)	
		1	**6V-8398**	1	ANEL RETENTOR EM O (SEAL-O-RING)	
		1	**8T-5050**	1	CONECTOR (CONNECTOR)	
	30	1	*164-5562*	1	CONJUNTO DE CONECTOR (CONNECTOR AS)	
		1	**3J-1907**	1	ANEL RETENTOR EM O (SEAL-O-RING)	
		1	**5P-1046**	1	CONECTOR (CONNECTOR)	
	31	1	**177-2215**	2	BRAÇADEIRA CINTA- DUPLA (STRAP-DUAL CLAMP)	
	32	1	**200-6345**	1	SELA-MONTAGEM (ARTICULAÇÃO GIRATÓRIA DUPLA) (SADDLE-MOUNTING (DUAL SWIVEL))	
	33	1,2	**203-3847**	2	CONJUNTO DE SUPORTE (BRACKET AS)	
M	34	1	**274-9987**	2	PARAFUSO DE AJUSTE DA TOMADA (M10X1,5X120 MM) (SETSCREW-SOCKET (M10X1.5X120-MM))	
E	35	1	**456-8410**		MANGUEIRA (53 CM) (HOSE (53-CM))	
	36	1	**524-2226**	1	CONJUNTO DE ABRAÇADEIRA (CLAMP AS)	
	37	1,2	**529-6539**	3	CONJUNTO DE PARAFUSO (BOLT AS)	
	38	2	**533-4159**	2	CONJUNTO DE PARAFUSO (BOLT AS)	
	39	1	**541-6633**	1	GRAMPO (CIRCUITO) (CLIP (LOOP))	
Y	40	1	*160-2669*	1	GRUPO DO ACUMULADOR HIDRÁULICO (CARREGADO) (ACCUMULATOR GP-HYDRAULIC (CHARGED))	694
	41	2	**194-6478**	1	MANGUEIRA (HOSE)	
	42	1	**206-2423**	1	SELA-MONTAGEM (SADDLE-MOUNTING)	
M	43	1,2	**264-0168**	2	PRISIONEIRO DE TRAVAMENTO POR ROSCA CÔNICA (M10X1,5X50 MM) (STUD-TAPERLOCK (M10X1.5X50-MM))	
M	44	1,2	**344-5675**	6	PORCA (ROSCA M10X1,5) (NUT (M10X1.5-THD))	
	45	1,2	**479-2171**	3	CONJUNTO DE PARAFUSO (BOLT AS)	
	46	1,2	**479-2172**	2	CONJUNTO DE PARAFUSO (BOLT AS)	
Y	47	2	**508-6786**	1	PUMP GP-PISTON (IMPLEMENTO) (PUMP GP-PISTON (IMPLEMENT))	756
	48	1	**517-9188**	1	CONJUNTO DE TUBO (TUBE AS)	
	49	1	**518-0621**	1	MANGUEIRA (HOSE)	
	50	1	**526-7172**	1	PLACA (PLATE)	
I	51	1	**544-0774**	1	CONJUNTO DE MANGUEIRA (HOSE AS)	
I	52	1	**561-0321**	1	CONJUNTO DE MANGUEIRA (HOSE AS)	
	53	1	**561-4781**	1	CONJUNTO DE SUPORTE (BRACKET AS)	
	54	2	**566-7683**	1	JUNTA (GASKET)	
I	55	1	**571-4239**	1	CONJUNTO DE MANGUEIRA (HOSE AS)	
I	56	1	**571-4240**	1	CONJUNTO DE MANGUEIRA (HOSE AS)	
	57	2	**572-2292**	1	CONJUNTO DE SUPORTE (BRACKET AS)	
M		2	**8T-3490**	1	PORCA DE SOLDA (ROSCA M10X1,5) (NUT-WELD (M10X1.5-THD))	
	58	2	**572-2293**	1	CONJUNTO DE SUPORTE (BRACKET AS)	

507-7422 LINES GP-PUMP () (continuação) **i07825680**

NOTA	REF. NÃO	GRÁFICO REF.	NÚMERO DA PEÇA	QTY	NOME DA PEÇA 1 2 3 4 5 6 (NÍVEL DO PRODUTO)	CONSULTE PÁGINA
M		2	**8T-3490**	1	PORCA DE SOLDA (ROSCA M10X1,5) (NUT-WELD (M10X1.5-THD))	
	59	2	**574-5932**	1	CONJUNTO DE TUBO (TUBE AS)	
	60	1	**580-3589**	1	CONJUNTO DE TUBO (TUBE AS)	
	61	2	**5P-8112**	2	ILHÓ (GROMMET)	
	62	2	**6D-3479**	1	GRAMPO (CIRCUITO) (CLIP (LOOP))	
	63	2	**6D-4244**	1	GRAMPO (CIRCUITO) (CLIP (LOOP))	
	64	1	**7D-7233**	1	GRAMPO (CIRCUITO) (CLIP (LOOP))	
	65	1	**7K-1181**	2	CABO TIPO CINTA (STRAP-CABLE)	
M	66	2	**8T-4183**	4	PARAFUSO (M12X1,75X40 MM) (BOLT (M12X1.75X40-MM))	
	67	1	**8T-6703**	2	ABRAÇADEIRA DE MANGUEIRA (CLAMP-HOSE)	

E - ENCOMENDAR POR CENTÍMETROS
I - CONSULTE O SISTEMA DE INFORMAÇÕES HIDRÁULICAS
M - PEÇA MÉTRICA
Y - ILUSTRAÇÃO INDIVIDUAL

507-7422 LINES GP-PUMP () (continuação) **i07825680**

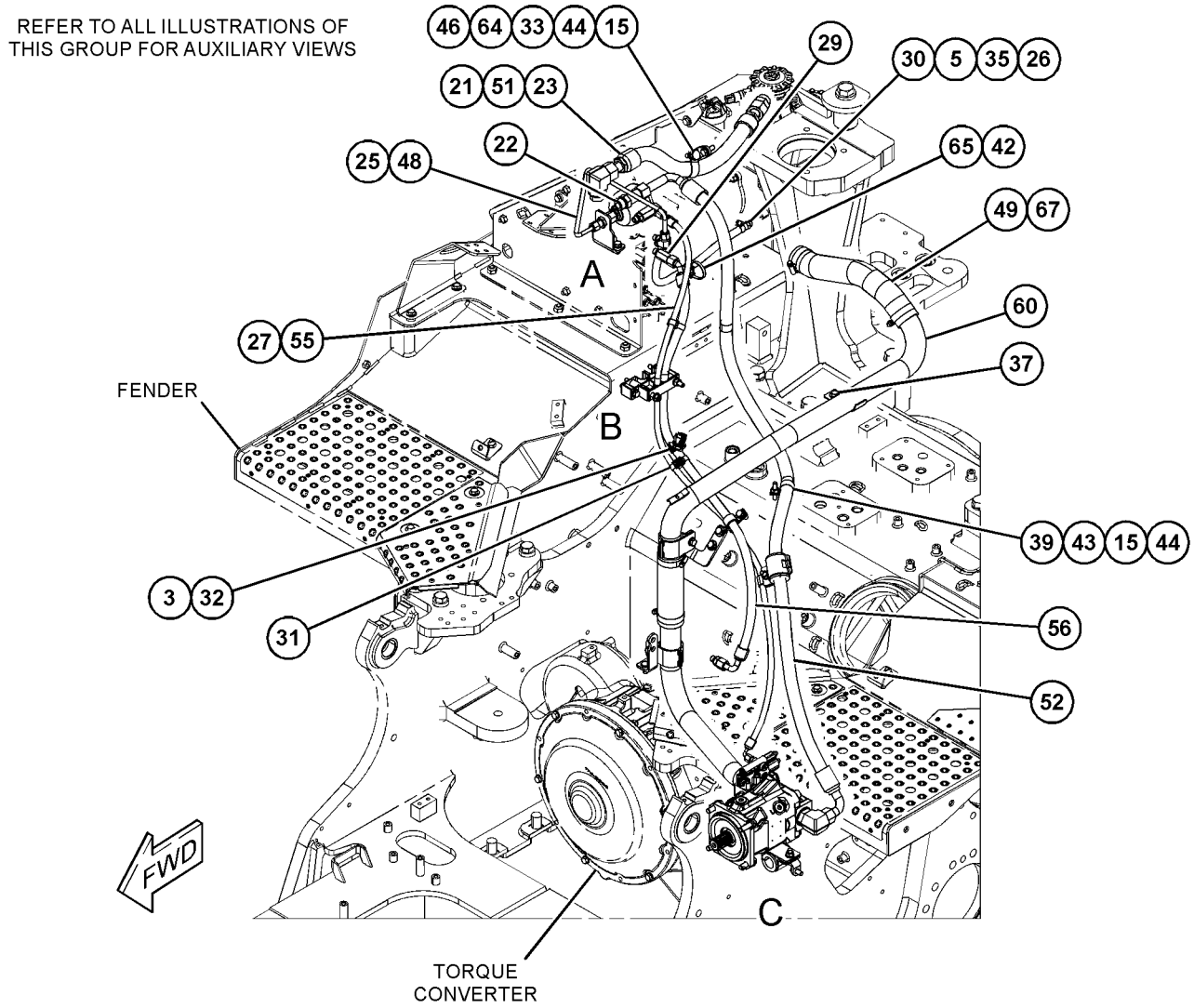

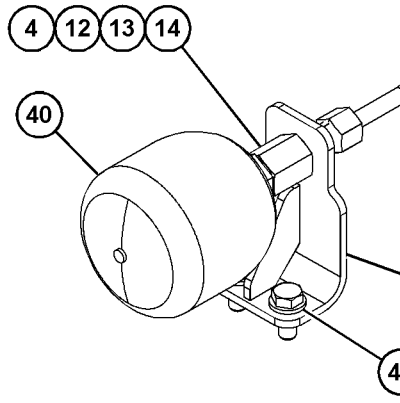

VIEW OF AREA A 180°

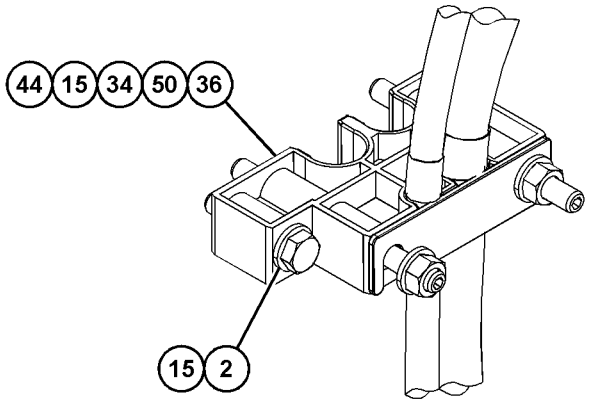

VIEW OF AREA B

GRÁFICO 1 g06453924

507-7422 LINES GP-PUMP () (continuação) **i07825680**

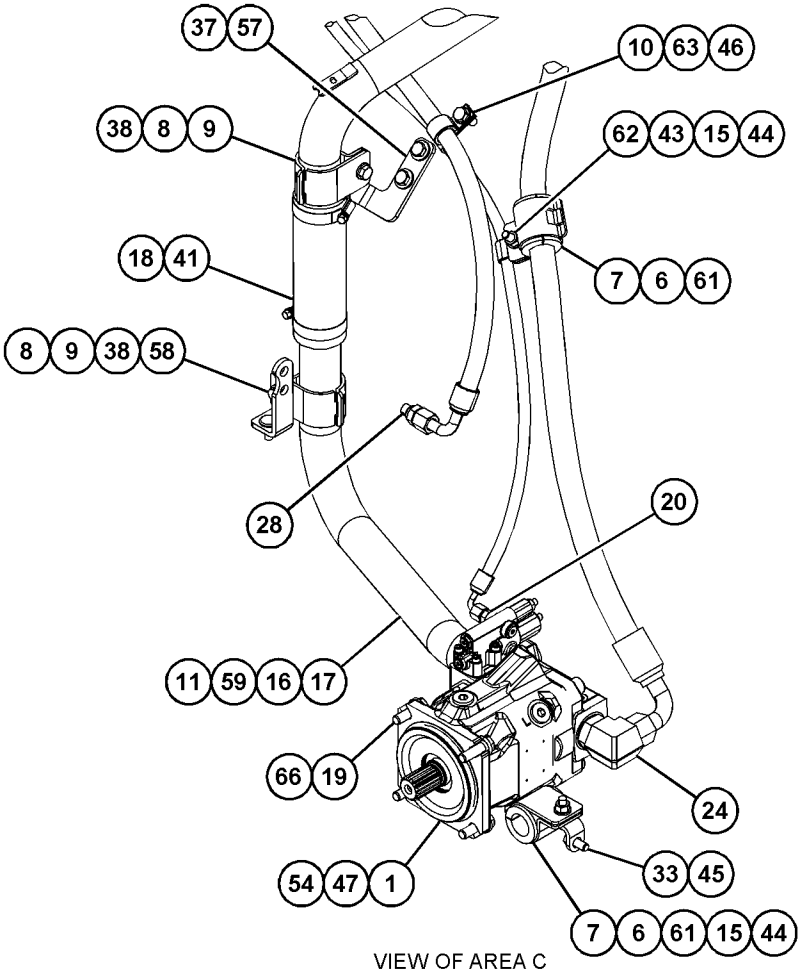

VIEW OF AREA C

GRÁFICO 2 <FIM> g06453925

507-7422 LINES GP-PUMP

S/N: Z2K1-292; Z2N1-UP
NÚMEROE DE 575-9700 HYDRAULIC AR
AN ATTACHMENT

SMCS-5057 **i08299582**

NOTA	REF. NÃO	GRÁFICO REF.	NÚMERO DA PEÇA	QTY	NOME DA PEÇA 1 2 3 4 5 6 (NÍVEL DO PRODUTO)	CONSULTE PÁGINA
	1	1	**175-7904**	1	ANEL RETENTOR EM O (SEAL-O-RING)	
M	2	2	**8T-4185**	1	PARAFUSO (M10X1,5X50 MM) (BOLT (M10X1.5X50-MM))	
	4	1	**3K-0360**	1	ANEL RETENTOR EM O (SEAL-O-RING)	
	5	3	**5P-4961**	2	ABRAÇADEIRA DE MANGUEIRA (CLAMP-HOSE)	
	6	1	**5P-7466**	2	GRAMPO (RANHURA) (CLIP (SLOT))	
	7	1	**5P-7467**	2	GRAMPO (LINGUETA) (CLIP (TAB))	
	8	1	**5P-7468**	2	GRAMPO (RANHURA) (CLIP (SLOT))	
	9	1	**5P-7469**	2	GRAMPO (LINGUETA) (CLIP (TAB))	
	10	2	**6K-8178**	1	GRAMPO (CIRCUITO) (CLIP (LOOP))	
	11	1	**447-7206**	1	ANEL RETENTOR EM O (SEAL-O-RING)	
	12	1	**6V-8397**	1	ANEL RETENTOR EM O (SEAL-O-RING)	
	13	1	**6V-9168**	1	PORCA (11/16-16 DE ROSCA) (NUT (11/16-16-THD))	
	14	1	**8C-8835**	1	ADAPTADOR DE ANTEPARO (ADAPTER-BULKHEAD)	
	15	1,2,3	**8T-4121**	7	ARRUELA DURA (11X21X2,5 MM DE ESPESSURA) (WASHER-HARD (11X21X2.5-MM THK))	
M	16	1	**8T-4139**	4	PARAFUSO (M12X1,75X30 MM) (BOLT (M12X1.75X30-MM))	
	17	1	**8T-4223**	4	ARRUELA DURA (13,5X25,5X3 MM DE ESPESSURA) (WASHER-HARD (13.5X25.5X3-MM THK))	
	18	1	**8T-4984**	2	ABRAÇADEIRA DE MANGUEIRA (CLAMP-HOSE)	
	19	1	**8T-7971**	4	ARRUELA DURA (13,5X25,5X5 MM DE ESPESSURA) (WASHER-HARD (13.5X25.5X5-MM THK))	
	20	1	*148-8316*	1	CONJUNTO DE CONECTOR (CONNECTOR AS)	
		1	**3J-7354**	1	ANEL RETENTOR EM O (SEAL-O-RING)	
		1	**4J-5477**	1	ANEL RETENTOR EM O (SEAL-O-RING)	
		1	**6V-8647**	1	CONECTOR (CONNECTOR)	
	21	1	*148-8335*	1	CONJUNTO DE CONECTOR (CONNECTOR AS)	
		1	**5K-9090**	1	ANEL RETENTOR EM O (SEAL-O-RING)	
		1	**6V-8635**	1	CONECTOR (CONNECTOR)	
		1	**7M-8485**	1	ANEL RETENTOR EM O (SEAL-O-RING)	
	22	3	*148-8344*	1	CONJUNTO DE CONECTOR (CONNECTOR AS)	
		3	**3D-2824**	1	ANEL RETENTOR EM O (SEAL-O-RING)	
		3	**6V-9162**	1	CONECTOR (CONNECTOR)	
		3	**6V-9746**	1	ANEL RETENTOR EM O (SEAL-O-RING)	
	23	1	*148-8357*	1	CONJUNTO DE COTOVELO (ELBOW AS)	
		1	**5K-9090**	1	ANEL RETENTOR EM O (SEAL-O-RING)	
		1	**6V-9008**	1	COTOVELO (90 GRAUS) (ELBOW (90-DEG))	
		1	**7M-8485**	1	ANEL RETENTOR EM O (SEAL-O-RING)	
	24	1	*148-8360*	1	CONJUNTO DE COTOVELO (ELBOW AS)	
		1	**6V-9182**	1	COTOVELO (ELBOW)	
		1	**6V-9746**	1	ANEL RETENTOR EM O (SEAL-O-RING)	
		1	**7M-8485**	1	ANEL RETENTOR EM O (SEAL-O-RING)	
	25	3	*148-8378*	1	CONJUNTO DE COTOVELO (ELBOW AS)	
		3	**3J-1907**	1	ANEL RETENTOR EM O (SEAL-O-RING)	
		3	**6V-8397**	1	ANEL RETENTOR EM O (SEAL-O-RING)	
		3	**6V-8724**	1	COTOVELO (ELBOW)	
	26	3	*150-3024*	1	CONJUNTO DE COTOVELO (ELBOW AS)	
		3	**3J-1907**	1	ANEL RETENTOR EM O (SEAL-O-RING)	

507-7422 LINES GP-PUMP () (continuação) **i08299582**

NOTA	REF. NÃO	GRÁFICO REF.	NÚMERO DA PEÇA	QTY	NOME DA PEÇA 1 2 3 4 5 6 (NÍVEL DO PRODUTO)	CONSULTE PÁGINA
		3	**5P-4924**	1	COTOVELO (ELBOW)	
	27	3	*150-3036*	1	CONJUNTO DE COTOVELO (ELBOW AS)	
		3	**3J-1907**	1	ANEL RETENTOR EM O (SEAL-O-RING)	
		3	**6V-8397**	1	ANEL RETENTOR EM O (SEAL-O-RING)	
		3	**8T-1905**	1	COTOVELO (ELBOW)	
	28	1	*150-4043*	1	CONJUNTO DE CONECTOR (CONNECTOR AS)	
		1	**3J-1907**	1	ANEL RETENTOR EM O (SEAL-O-RING)	
		1	**6V-8398**	1	ANEL RETENTOR EM O (SEAL-O-RING)	
		1	**6V-9873**	1	CONECTOR (CONNECTOR)	
	29	3	*153-6258*	1	CONJUNTO DE CONECTOR (CONNECTOR AS)	
		3	**3J-1907**	1	ANEL RETENTOR EM O (SEAL-O-RING)	
		3	**6V-8398**	1	ANEL RETENTOR EM O (SEAL-O-RING)	
		3	**8T-5050**	1	CONECTOR (CONNECTOR)	
	30	3	*164-5562*	1	CONJUNTO DE CONECTOR (CONNECTOR AS)	
		3	**3J-1907**	1	ANEL RETENTOR EM O (SEAL-O-RING)	
		3	**5P-1046**	1	CONECTOR (CONNECTOR)	
C	31	1	**177-2215**	1	BRAÇADEIRA CINTA- DUPLA (STRAP-DUAL CLAMP)	
	33	1,3	**203-3847**	2	CONJUNTO DE SUPORTE (BRACKET AS)	
M	34	2	**274-9987**	2	PARAFUSO DE AJUSTE DA TOMADA (M10X1,5X120 MM) (SETSCREW-SOCKET (M10X1.5X120-MM))	
CG	35	3	**423-1982**		MANGUEIRA (21 POL) (HOSE (21-IN))	
	36	2	**524-2226**	1	CONJUNTO DE ABRAÇADEIRA (CLAMP AS)	
	37	1	**529-6539**	3	CONJUNTO DE PARAFUSO (BOLT AS)	
	38	1	**533-4159**	2	CONJUNTO DE PARAFUSO (BOLT AS)	
	39	2	**541-6633**	1	GRAMPO (CIRCUITO) (CLIP (LOOP))	
Y	40	1	*160-2669*	1	GRUPO DO ACUMULADOR HIDRÁULICO (CARREGADO) (ACCUMULATOR GP-HYDRAULIC (CHARGED))	694
E	41	1	**5P-1293**		MANGUEIRA (21 CM) (HOSE (21-CM))	
	42	1	**206-2423**	1	SELA-MONTAGEM (SADDLE-MOUNTING)	
M	43	1,2	**264-0168**	2	PRISIONEIRO DE TRAVAMENTO POR ROSCA CÔNICA (M10X1,5X50 MM) (STUD-TAPERLOCK (M10X1.5X50-MM))	
M	44	1,2,3	**344-5675**	6	PORCA (ROSCA M10X1,5) (NUT (M10X1.5-THD))	
	45	1	**479-2171**	3	CONJUNTO DE PARAFUSO (BOLT AS)	
	46	2,3	**479-2172**	2	CONJUNTO DE PARAFUSO (BOLT AS)	
Y	47	1	**508-6786**	1	PUMP GP-PISTON (IMPLEMENTO) (PUMP GP-PISTON (IMPLEMENT))	756
	48	3	**517-9188**	1	CONJUNTO DE TUBO (TUBE AS)	
	49	1	**518-0621**	1	MANGUEIRA (HOSE)	
	50	2	**526-7172**	1	PLACA (PLATE)	
I	51	1	**544-0774**	1	CONJUNTO DE MANGUEIRA (HOSE AS)	
I	52	1	**561-0321**	1	CONJUNTO DE MANGUEIRA (HOSE AS)	
	53	1	**561-4781**	1	CONJUNTO DE SUPORTE (BRACKET AS)	
	54	1	**566-7683**	1	JUNTA (GASKET)	
I	55	1	**571-4239**	1	CONJUNTO DE MANGUEIRA (HOSE AS)	
I	56	1	**571-4240**	1	CONJUNTO DE MANGUEIRA (HOSE AS)	
	57	1	**572-2292**	1	CONJUNTO DE SUPORTE (BRACKET AS)	
M		1	**8T-3490**	1	PORCA DE SOLDA (ROSCA M10X1,5) (NUT-WELD (M10X1.5-THD))	
	58	1	**572-2293**	1	CONJUNTO DE SUPORTE (BRACKET AS)	
M		1	**8T-3490**	1	PORCA DE SOLDA (ROSCA M10X1,5) (NUT-WELD (M10X1.5-THD))	
	59	1	**574-5932**	1	CONJUNTO DE TUBO (TUBE AS)	

507-7422 LINES GP-PUMP () (continuação) **i08299582**

NOTA	REF. NÃO	GRÁFICO REF.	NÚMERO DA PEÇA	QTY	NOME DA PEÇA 1 2 3 4 5 6 (NÍVEL DO PRODUTO)	CONSULTE PÁGINA
	60	1	**580-3589**	1	CONJUNTO DE TUBO (TUBE AS)	
	61	1	**5P-8112**	2	ILHÓ (GROMMET)	
	62	1	**6D-3479**	1	GRAMPO (CIRCUITO) (CLIP (LOOP))	
	63	2	**6D-4244**	1	GRAMPO (CIRCUITO) (CLIP (LOOP))	
	64	3	**7D-7233**	1	GRAMPO (CIRCUITO) (CLIP (LOOP))	
	65	1	**7K-1181**	2	CABO TIPO CINTA (STRAP-CABLE)	
M	66	1	**8T-4183**	4	PARAFUSO (M12X1,75X40 MM) (BOLT (M12X1.75X40-MM))	
	67	1	**8T-6703**	2	ABRAÇADEIRA DE MANGUEIRA (CLAMP-HOSE)	

C - ALTERAR DO TIPO ANTERIOR
E - ENCOMENDAR POR CENTÍMETROS
G - ENCOMENDAR POR POLEGADAS
I - CONSULTE O SISTEMA DE INFORMAÇÕES HIDRÁULICAS
M - PEÇA MÉTRICA
Y - ILUSTRAÇÃO INDIVIDUAL

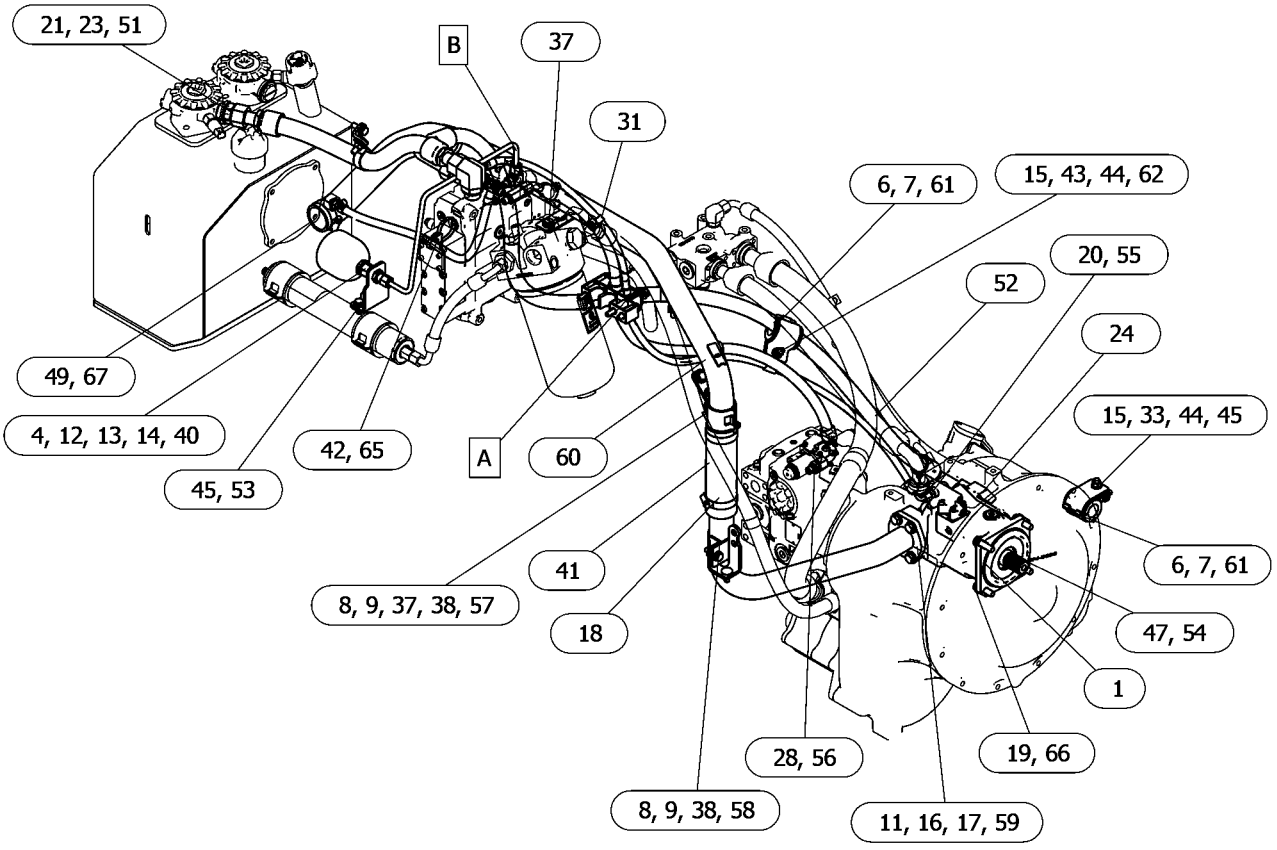

GRÁFICO 1 g06616618

507-7422 LINES GP-PUMP () (continuação) **i08299582**

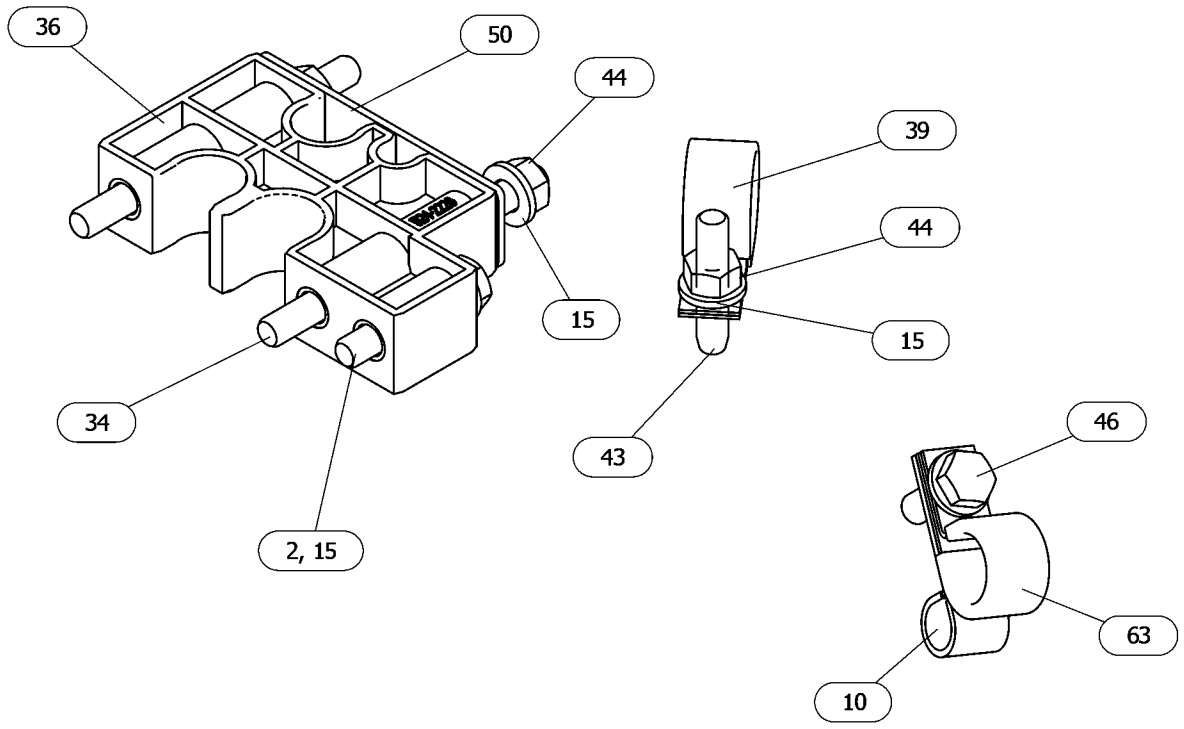

VIEW OF AREA A
(PARTS REMOVED FOR CLARITY)

GRÁFICO 2 g06616618_01

507-7422 LINES GP-PUMP () (continuação) **i08299582**

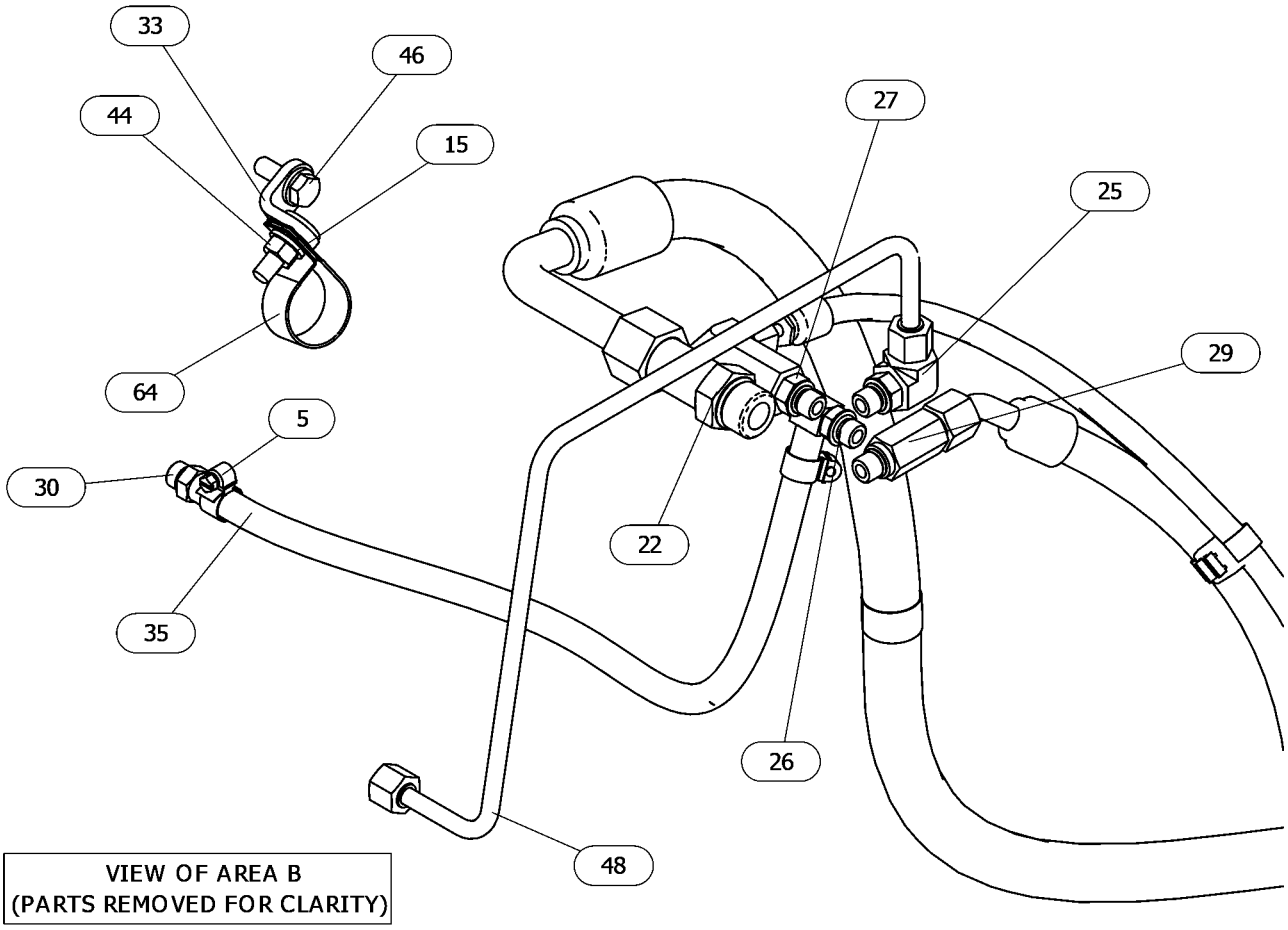

GRÁFICO 3 <FIM> g06616618_02

507-7422 LINES GP-PUMP

S/N: Z2K293-UP; Z2N1-UP

NÚMEROE DE 510-9713, 575-9700 HYDRAULIC AR

AN ATTACHMENT

SMCS-5057 **i08304297**

NOTA	REF. NÃO	GRÁFICO REF.	NÚMERO DA PEÇA	QTY	NOME DA PEÇA 1 2 3 4 5 6 (NÍVEL DO PRODUTO)	CONSULTE PÁGINA
	1	1	**175-7904**	1	ANEL RETENTOR EM O (SEAL-O-RING)	
M	2	2	**8T-4185**	1	PARAFUSO (M10X1,5X50 MM) (BOLT (M10X1.5X50-MM))	
I	3	2	**591-0000**	1	CONJUNTO DE MANGUEIRA (HOSE AS)	
	4	2	**3K-0360**	1	ANEL RETENTOR EM O (SEAL-O-RING)	
	5	2	**5P-4961**	2	ABRAÇADEIRA DE MANGUEIRA (CLAMP-HOSE)	
	6	1	**5P-7466**	2	GRAMPO (RANHURA) (CLIP (SLOT))	
	7	1	**5P-7467**	2	GRAMPO (LINGUETA) (CLIP (TAB))	
	8	1	**5P-7468**	2	GRAMPO (RANHURA) (CLIP (SLOT))	
	9	1	**5P-7469**	2	GRAMPO (LINGUETA) (CLIP (TAB))	
	10	2	**6K-8178**	1	GRAMPO (CIRCUITO) (CLIP (LOOP))	
	11	1	**447-7206**	1	ANEL RETENTOR EM O (SEAL-O-RING)	
	12	2	**6V-8397**	1	ANEL RETENTOR EM O (SEAL-O-RING)	
	13	2	**6V-9168**	1	PORCA (11/16-16 DE ROSCA) (NUT (11/16-16-THD))	
	14	2	**8C-8835**	1	ADAPTADOR DE ANTEPARO (ADAPTER-BULKHEAD)	
	15	1,2	**8T-4121**	7	ARRUELA DURA (11X21X2,5 MM DE ESPESSURA) (WASHER-HARD (11X21X2.5-MM THK))	
M	16	1	**8T-4139**	4	PARAFUSO (M12X1,75X30 MM) (BOLT (M12X1.75X30-MM))	
	17	1	**8T-4223**	4	ARRUELA DURA (13,5X25,5X3 MM DE ESPESSURA) (WASHER-HARD (13.5X25.5X3-MM THK))	
	18	1	**8T-4984**	2	ABRAÇADEIRA DE MANGUEIRA (CLAMP-HOSE)	
	19	1	**8T-7971**	4	ARRUELA DURA (13,5X25,5X5 MM DE ESPESSURA) (WASHER-HARD (13.5X25.5X5-MM THK))	
	20	1	*148-8316*	1	CONJUNTO DE CONECTOR (CONNECTOR AS)	
		1	**3J-7354**	1	ANEL RETENTOR EM O (SEAL-O-RING)	
		1	**4J-5477**	1	ANEL RETENTOR EM O (SEAL-O-RING)	
		1	**6V-8647**	1	CONECTOR (CONNECTOR)	
	21	1	*148-8335*	1	CONJUNTO DE CONECTOR (CONNECTOR AS)	
		1	**5K-9090**	1	ANEL RETENTOR EM O (SEAL-O-RING)	
		1	**6V-8635**	1	CONECTOR (CONNECTOR)	
		1	**7M-8485**	1	ANEL RETENTOR EM O (SEAL-O-RING)	
	22	1	*148-8344*	1	CONJUNTO DE CONECTOR (CONNECTOR AS)	
		1	**3D-2824**	1	ANEL RETENTOR EM O (SEAL-O-RING)	
		1	**6V-9162**	1	CONECTOR (CONNECTOR)	
		1	**6V-9746**	1	ANEL RETENTOR EM O (SEAL-O-RING)	
	23	1	*148-8357*	1	CONJUNTO DE COTOVELO (ELBOW AS)	
		1	**5K-9090**	1	ANEL RETENTOR EM O (SEAL-O-RING)	
		1	**6V-9008**	1	COTOVELO (90 GRAUS) (ELBOW (90-DEG))	
		1	**7M-8485**	1	ANEL RETENTOR EM O (SEAL-O-RING)	
	24	1	*148-8360*	1	CONJUNTO DE COTOVELO (ELBOW AS)	
		1	**6V-9182**	1	COTOVELO (ELBOW)	
		1	**6V-9746**	1	ANEL RETENTOR EM O (SEAL-O-RING)	
		1	**7M-8485**	1	ANEL RETENTOR EM O (SEAL-O-RING)	
	25	1	*148-8378*	1	CONJUNTO DE COTOVELO (ELBOW AS)	
		1	**3J-1907**	1	ANEL RETENTOR EM O (SEAL-O-RING)	
		1	**6V-8397**	1	ANEL RETENTOR EM O (SEAL-O-RING)	
		1	**6V-8724**	1	COTOVELO (ELBOW)	
	26	2	*150-3024*	1	CONJUNTO DE COTOVELO (ELBOW AS)	

507-7422 LINES GP-PUMP () (continuação) **i08304297**

NOTA	REF. NÃO	GRÁFICO REF.	NÚMERO DA PEÇA	QTY	NOME DA PEÇA 1 2 3 4 5 6 (NÍVEL DO PRODUTO)	CONSULTE PÁGINA
		2	**3J-1907**	1	ANEL RETENTOR EM O (SEAL-O-RING)	
		2	**5P-4924**	1	COTOVELO (ELBOW)	
	27	1	*150-3036*	1	CONJUNTO DE COTOVELO (ELBOW AS)	
		1	**3J-1907**	1	ANEL RETENTOR EM O (SEAL-O-RING)	
		1	**6V-8397**	1	ANEL RETENTOR EM O (SEAL-O-RING)	
		1	**8T-1905**	1	COTOVELO (ELBOW)	
	28	1	*150-4043*	1	CONJUNTO DE CONECTOR (CONNECTOR AS)	
		1	**3J-1907**	1	ANEL RETENTOR EM O (SEAL-O-RING)	
		1	**6V-8398**	1	ANEL RETENTOR EM O (SEAL-O-RING)	
		1	**6V-9873**	1	CONECTOR (CONNECTOR)	
	29	2	*153-6258*	1	CONJUNTO DE CONECTOR (CONNECTOR AS)	
		2	**3J-1907**	1	ANEL RETENTOR EM O (SEAL-O-RING)	
		2	**6V-8398**	1	ANEL RETENTOR EM O (SEAL-O-RING)	
		2	**8T-5050**	1	CONECTOR (CONNECTOR)	
	30	2	*164-5562*	1	CONJUNTO DE CONECTOR (CONNECTOR AS)	
		2	**3J-1907**	1	ANEL RETENTOR EM O (SEAL-O-RING)	
		2	**5P-1046**	1	CONECTOR (CONNECTOR)	
	31	1	**177-2215**	1	BRAÇADEIRA CINTA- DUPLA (STRAP-DUAL CLAMP)	
	33	1,2	**203-3847**	2	CONJUNTO DE SUPORTE (BRACKET AS)	
					(CADA UM INCLUI)	
M		1,2	**364-6428**	1	PRISIONEIRO-SOLDA (M10X1,5X35 MM) (STUD-WELD (M10X1.5X35-MM))	
M	34	2	**274-9987**	2	PARAFUSO DE AJUSTE DA TOMADA (M10X1,5X120 MM) (SETSCREW-SOCKET (M10X1.5X120-MM))	
	36	2	**524-2226**	1	CONJUNTO DE ABRAÇADEIRA (CLAMP AS)	
	37	1	**529-6539**	3	CONJUNTO DE PARAFUSO (BOLT AS)	
	38	1	**533-4159**	2	CONJUNTO DE PARAFUSO (BOLT AS)	
	39	2	**541-6633**	1	GRAMPO (CIRCUITO) (CLIP (LOOP))	
Y	40	2	*160-2669*	1	GRUPO DO ACUMULADOR HIDRÁULICO (CARREGADO) (ACCUMULATOR GP-HYDRAULIC (CHARGED))	694
E	41	1	**5P-1293**		MANGUEIRA (21 CM) (HOSE (21-CM))	
	42	1	**206-2423**	1	SELA-MONTAGEM (SADDLE-MOUNTING)	
M	43	1,2	**264-0168**	2	PRISIONEIRO DE TRAVAMENTO POR ROSCA CÔNICA (M10X1,5X50 MM) (STUD-TAPERLOCK (M10X1.5X50-MM))	
M	44	1,2	**344-5675**	6	PORCA (ROSCA M10X1,5) (NUT (M10X1.5-THD))	
	45	1,2	**479-2171**	3	CONJUNTO DE PARAFUSO (BOLT AS)	
	46	2	**479-2172**	2	CONJUNTO DE PARAFUSO (BOLT AS)	
Y	47	1	**508-6786**	1	PUMP GP-PISTON (IMPLEMENTO) (PUMP GP-PISTON (IMPLEMENT))	756
	48	1	**517-9188**	1	CONJUNTO DE TUBO (TUBE AS)	
	49	1	**518-0621**	1	MANGUEIRA (HOSE)	
C	50	2	**594-9390**	1	CONJUNTO DA PLACA (PLATE AS)	
M		2	**364-6428**	2	PRISIONEIRO-SOLDA (M10X1,5X35 MM) (STUD-WELD (M10X1.5X35-MM))	
I	51	1	**544-0774**	1	CONJUNTO DE MANGUEIRA (HOSE AS)	
I	52	1	**561-0321**	1	CONJUNTO DE MANGUEIRA (HOSE AS)	
	53	2	**561-4781**	1	CONJUNTO DE SUPORTE (BRACKET AS)	
	54	1	**566-7683**	1	JUNTA (GASKET)	
I	55	1	**571-4239**	1	CONJUNTO DE MANGUEIRA (HOSE AS)	
I	56	1	**571-4240**	1	CONJUNTO DE MANGUEIRA (HOSE AS)	
	57	1	**572-2292**	1	CONJUNTO DE SUPORTE (BRACKET AS)	
M		1	**8T-3490**	1	PORCA DE SOLDA (ROSCA M10X1,5) (NUT-WELD (M10X1.5-THD))	

507-7422 LINES GP-PUMP () (continuação) **i08304297**

NOTA	REF. NÃO	GRÁFICO REF.	NÚMERO DA PEÇA	QTY	NOME DA PEÇA 1 2 3 4 5 6 (NÍVEL DO PRODUTO)	CONSULTE PÁGINA
	58	1	**572-2293**	1	CONJUNTO DE SUPORTE (BRACKET AS)	
M		1	**8T-5413**	1	PRISIONEIRO-SOLDA (M10X1,5X25 MM) (STUD-WELD (M10X1.5X25-MM))	
M		1	**8T-3490**	1	PORCA DE SOLDA (ROSCA M10X1,5) (NUT-WELD (M10X1.5-THD))	
	59	1	**574-5932**	1	CONJUNTO DE TUBO (TUBE AS)	
	60	1	**580-3589**	1	CONJUNTO DE TUBO (TUBE AS)	
	61	1	**5P-8112**	2	ILHÓ (GROMMET)	
	62	1	**6D-3479**	1	GRAMPO (CIRCUITO) (CLIP (LOOP))	
	63	2	**6D-4244**	1	GRAMPO (CIRCUITO) (CLIP (LOOP))	
	64	2	**7D-7233**	1	GRAMPO (CIRCUITO) (CLIP (LOOP))	
	65	1	**7K-1181**	2	CABO TIPO CINTA (STRAP-CABLE)	
M	66	1	**8T-4183**	4	PARAFUSO (M12X1,75X40 MM) (BOLT (M12X1.75X40-MM))	
	67	1	**8T-6703**	2	ABRAÇADEIRA DE MANGUEIRA (CLAMP-HOSE)	

C - ALTERAR DO TIPO ANTERIOR
E - ENCOMENDAR POR CENTÍMETROS
I - CONSULTE O SISTEMA DE INFORMAÇÕES HIDRÁULICAS
M - PEÇA MÉTRICA
Y - ILUSTRAÇÃO INDIVIDUAL

507-7422 LINES GP-PUMP () (continuação) **i08304297**

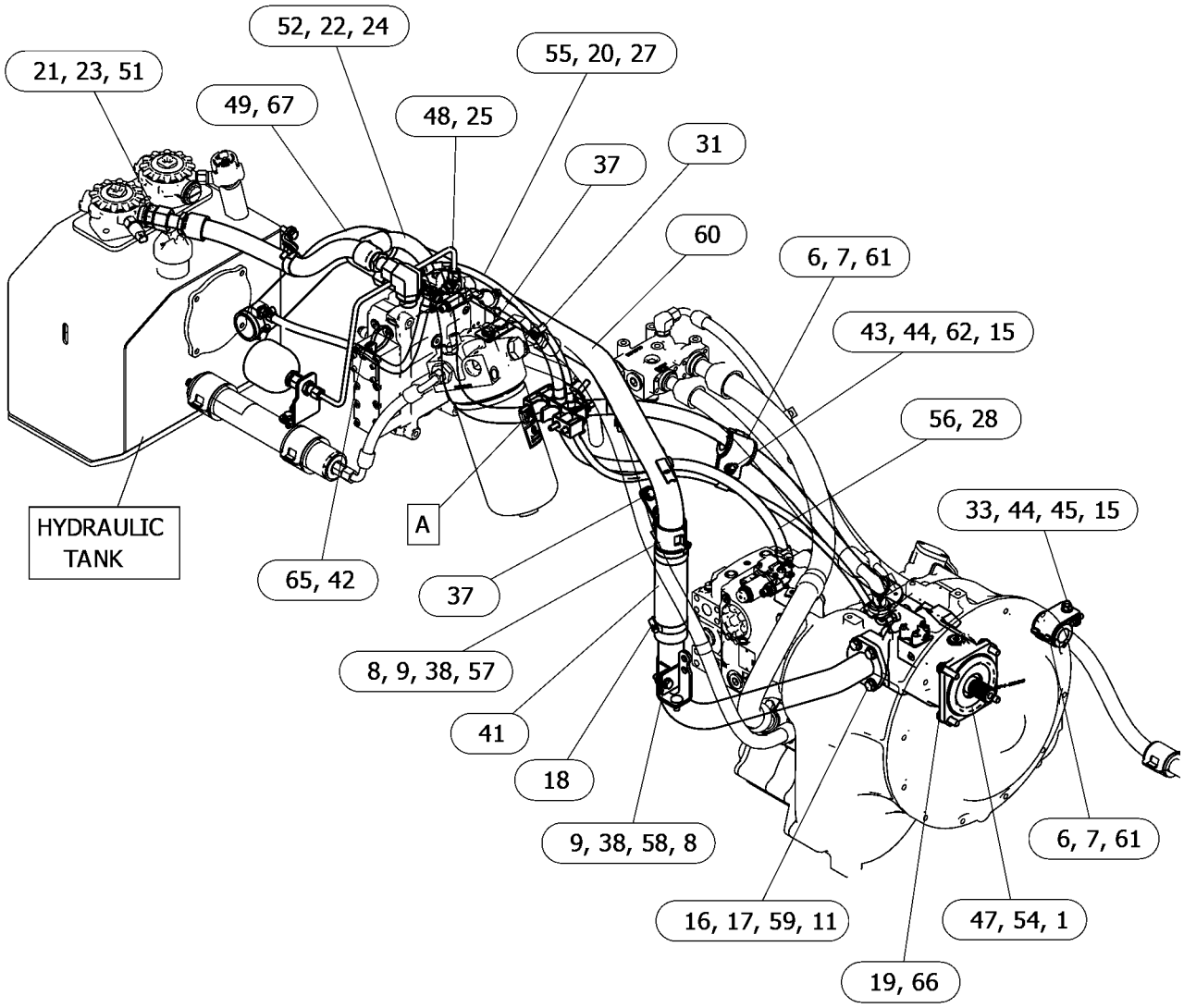

GRÁFICO 1 g06630725

507-7422 LINES GP-PUMP () (continuação) **i08304297**

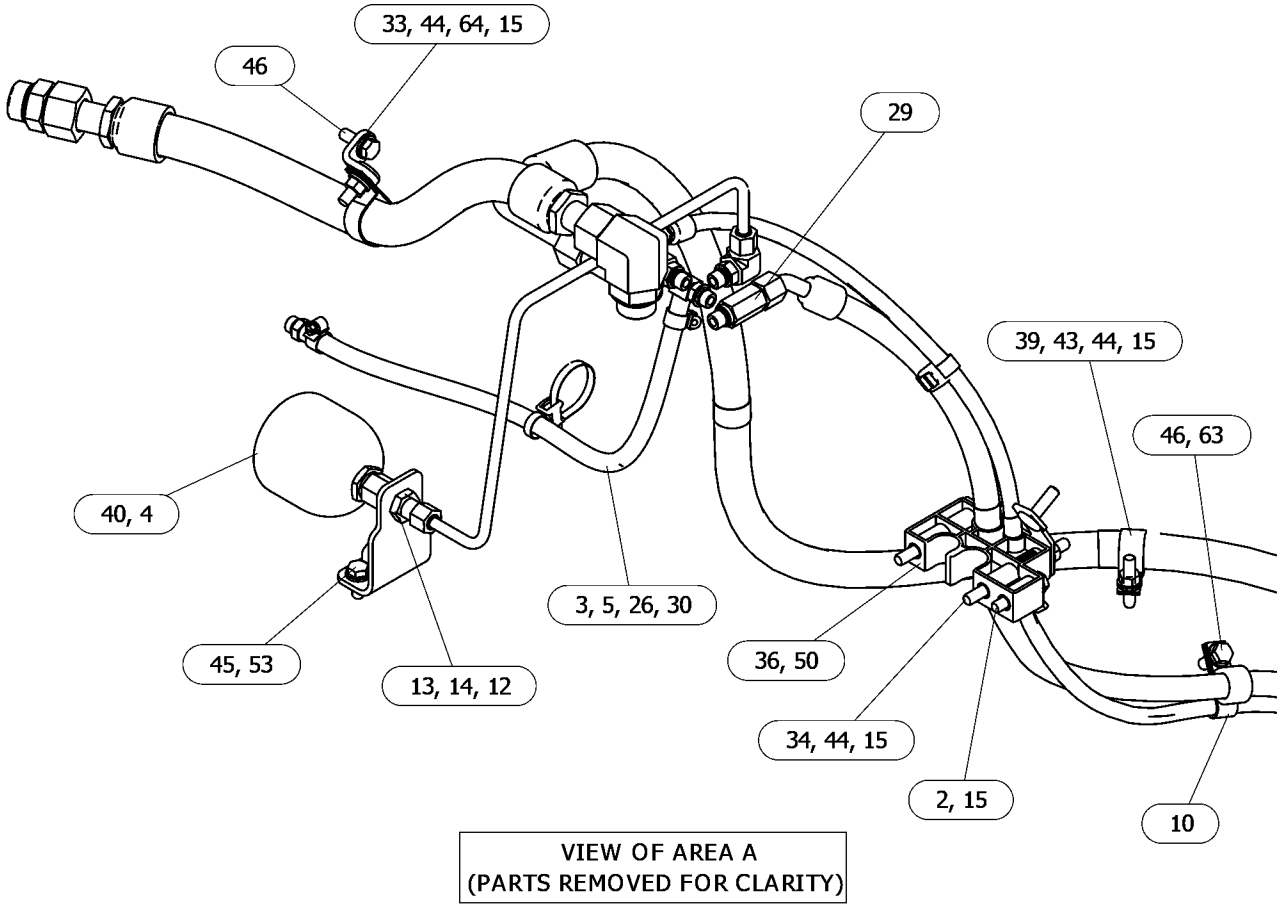

GRÁFICO 2 <FIM> g06630725_01

507-7434 GRUPO DE TUBULAÇÕES-ESCARIFICADOR

S/N: Z2K1-UP; Z2N1-UP

NÚMEROE DE 515-7373 CONTROL AR-HYDRAULIC, 515-7372 CONTROL GP-RIPPER AN ATTACHMENT

SMCS-5057, 5352, 5356 **i07816175**

NOTA	REF. NÃO	GRÁFICO REF.	NÚMERO DA PEÇA	QTY	NOME DA PEÇA 1 2 3 4 5 6 (NÍVEL DO PRODUTO)	CONSULTE PÁGINA
	1	1	**310-4947**	1	GRAMPO (RANHURA) (CLIP (SLOT))	
M	2	1	**7X-0818**	1	PARAFUSO (M8X1,25X45 MM) (BOLT (M8X1.25X45-MM))	
	3	1	**6V-9169**	2	PORCA (ROSCA 13/16-16) (NUT (13/16-16-THD))	
	4	1	**6V-9830**	2	CAPA (ORFS (O-RING FACE SEAL, ANEL RETENTOR FACIAL)) (CAP (ORFS))	
	5	1	**8T-4121**	1	ARRUELA DURA (11X21X2,5 MM DE ESPESSURA) (WASHER-HARD (11X21X2.5-MM THK))	
	6	1	*148-8328*	1	CONJUNTO DE CONECTOR (CONNECTOR AS)	
		1	**3D-2824**	1	ANEL RETENTOR EM O (SEAL-O-RING)	
		1	**6V-8398**	1	ANEL RETENTOR EM O (SEAL-O-RING)	
		1	**6V-8633**	1	CONECTOR (CONNECTOR)	
	7	1	*148-8457*	2	CONJUNTO DE UNION (RETA) (UNION AS (STRAIGHT))	
					(CADA UM INCLUI)	
		1	**6V-8398**	2	ANEL RETENTOR EM O (SEAL-O-RING)	
		1	**6V-8995**	1	UNIÃO (RETA) (UNION (STRAIGHT))	
	8	1	*205-2357*	1	CONJUNTO DE CONECTOR (CONNECTOR AS)	
		1	**3D-2824**	1	ANEL RETENTOR EM O (SEAL-O-RING)	
		1	**6V-8398**	1	ANEL RETENTOR EM O (SEAL-O-RING)	
		1	**8T-7968**	1	CONECTOR (CONNECTOR)	
M	9	1	**231-0336**	1	PRISIONEIRO DE TRAVAMENTO POR ROSCA CÔNICA (M10X1,5X70 MM) (STUD-TAPERLOCK (M10X1.5X70-MM))	
	10	1	**241-0624**	1	CARROCERIA-ABRAÇADEIRA (BODY-CLAMP)	
	11	1	**310-4948**	1	GRAMPO (LINGUETA) (CLIP (TAB))	
	12	1	**459-1938**	1	PLACA (PLATE)	
	13	1	**529-6539**	2	CONJUNTO DE PARAFUSO (BOLT AS)	
	14	1	**536-7106**	1	ILHÓ (GROMMET)	
M	15	1	**344-5675**	1	PORCA (ROSCA M10X1,5) (NUT (M10X1.5-THD))	
	16	1	**479-2171**	2	CONJUNTO DE PARAFUSO (BOLT AS)	
	17	1	**518-5927**	1	CONJUNTO DE SUPORTE (BRACKET AS)	
	18	1	**518-5928**	1	SUPORTE (BRACKET)	
I	19	1	**571-8375**	1	CONJUNTO DE MANGUEIRA (HOSE AS)	
I	20	1	**571-8376**	1	CONJUNTO DE MANGUEIRA (HOSE AS)	

I - CONSULTE O SISTEMA DE INFORMAÇÕES HIDRÁULICAS
M - PEÇA MÉTRICA

507-7434 GRUPO DE TUBULAÇÕES-ESCARIFICADOR () (continuação) **i07816175**

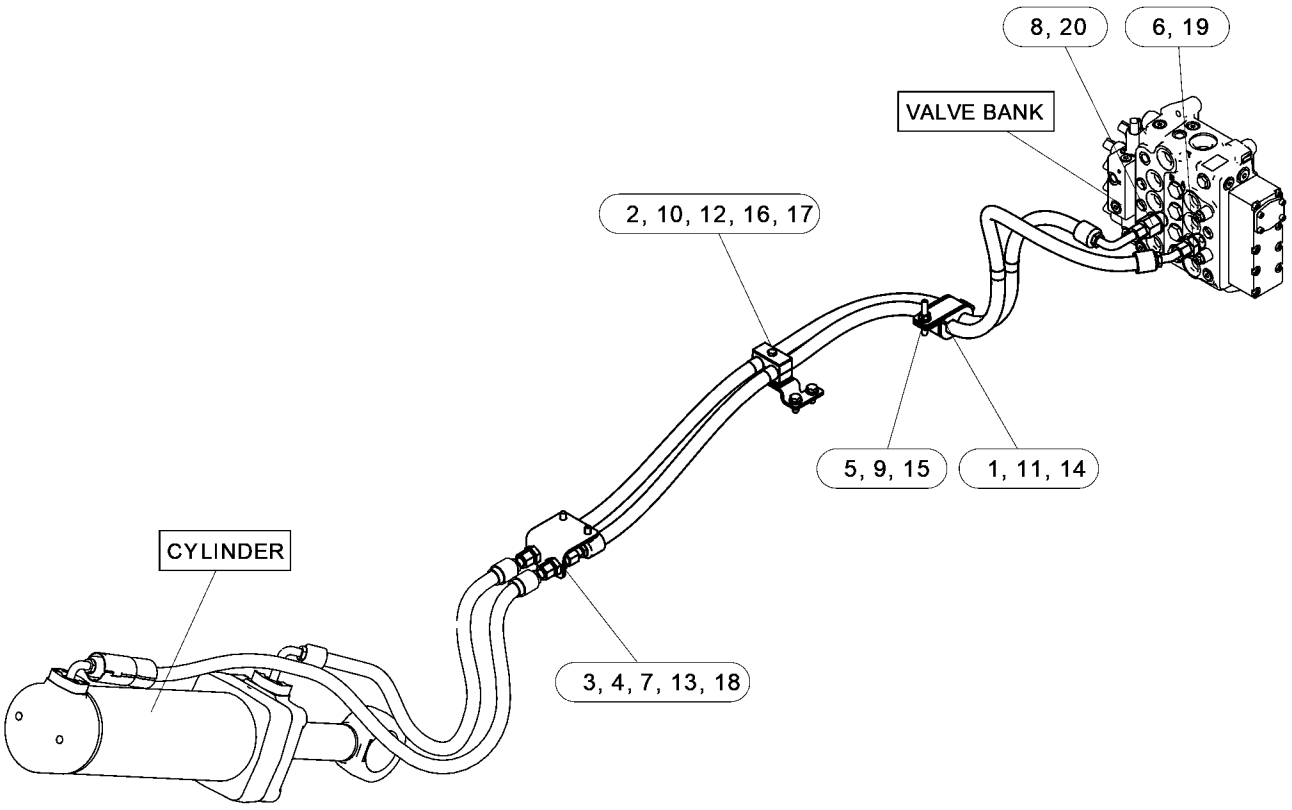

GRÁFICO 1 <FIM> g06444054

524-1772 GRUPO DE TUBULAÇÕES-ESCARIFICADOR

S/N: BB61-UP; Z2K1-UP; Z2N1-UP; H9Z1-UP
NÚMEROE DE 533-7719 RIPPER AR
AN ATTACHMENT

SMCS-5057, 5352, 5356 **i07817574**

NOTA	REF. NÃO	GRÁFICO REF.	NÚMERO DA PEÇA	QTY	NOME DA PEÇA 1 2 3 4 5 6 (NÍVEL DO PRODUTO)	CONSULTE PÁGINA
	1	1	**4J-5267**	2	ANEL RETENTOR EM O (SEAL-O-RING)	
	2	1	**5P-7466**	1	GRAMPO (RANHURA) (CLIP (SLOT))	
	3	1	**5P-7467**	1	GRAMPO (LINGUETA) (CLIP (TAB))	
	4	1	**8T-4121**	8	ARRUELA DURA (11X21X2,5 MM DE ESPESSURA) (WASHER-HARD (11X21X2.5-MM THK))	
	5	1	**9M-2904**	4	ABRAÇADEIRA DE MANGUEIRA (CLAMP-HOSE)	
	6	1	**130-1977**	4	PROTETOR (SHIELD)	
	7	1	**130-9192**	4	ILHÓ (GROMMET)	
	8	1	**208-6727**	2	PROTETOR (SHIELD)	
	9	1	**397-9301**	1	ARRUELA DURA (11X20X15 MM DE ESPESSURA) (WASHER-HARD (11X20X15-MM THK))	
I	10	1	**524-2978**	1	CONJUNTO DE MANGUEIRA (HOSE AS)	
I	11	1	**524-2979**	1	CONJUNTO DE MANGUEIRA (HOSE AS)	
	12	1	**5P-8112**	1	ILHÓ (GROMMET)	
M	13	1	**8T-4186**	7	PARAFUSO (M10X1,5X40 MM) (BOLT (M10X1.5X40-MM))	
M	14	1	**8T-6466**	1	PARAFUSO (M10X1,5X60 MM) (BOLT (M10X1.5X60-MM))	

I - CONSULTE O SISTEMA DE INFORMAÇÕES HIDRÁULICAS
M - PEÇA MÉTRICA

524-1772 GRUPO DE TUBULAÇÕES-ESCARIFICADOR () (continuação) **i07817574**

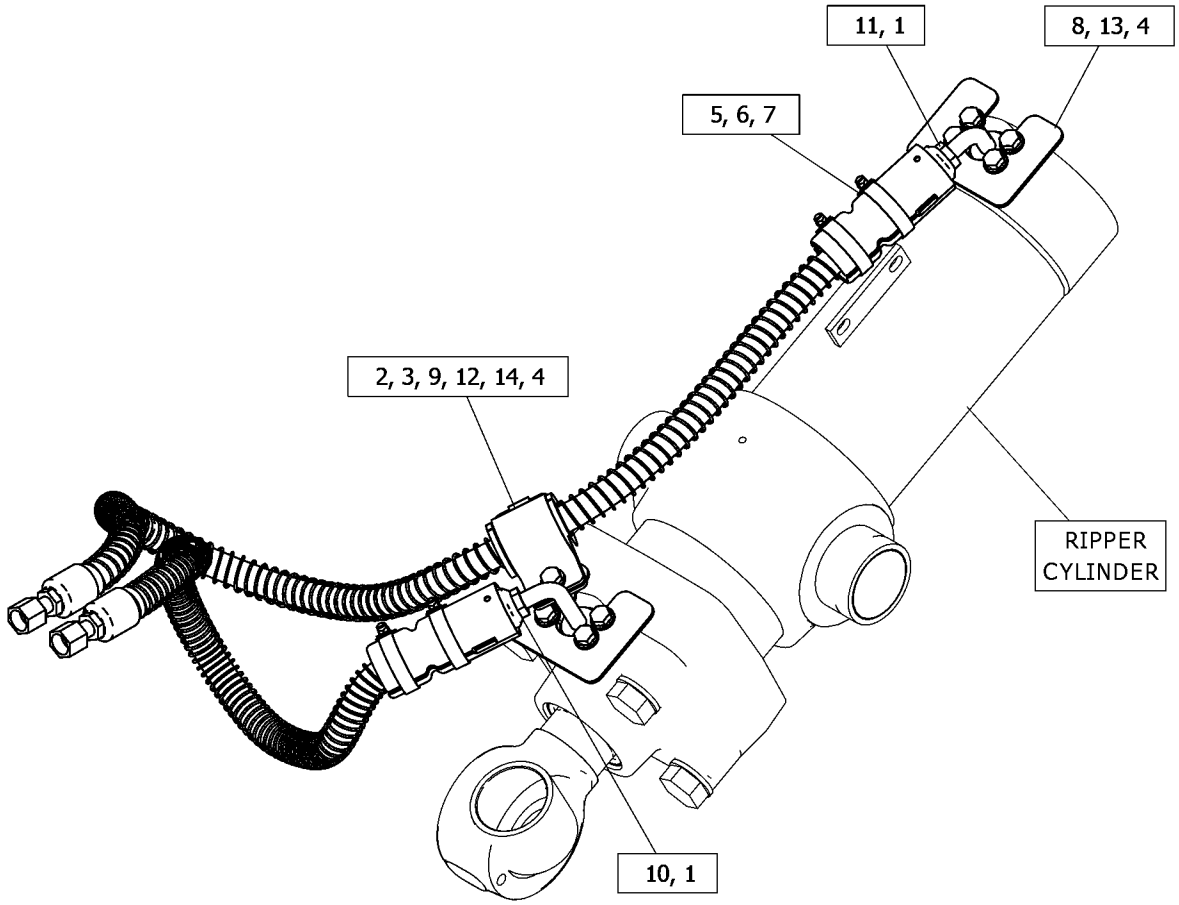

GRÁFICO 1 <FIM> g06445530

519-3678 GRUPO DO COLETOR HIDRÁULICO

S/N: Z2K1-UP; Z2N1-UP

NÚMEROE DE 507-7426, 507-7427 GRUPO DE LINHAS-CILINDRO DE LEVANTAMENTO AN ATTACHMENT

SMCS-5264 **i07815465**

NOTA	REF. NÃO	GRÁFICO REF.	NÚMERO DA PEÇA	QTY	NOME DA PEÇA 1 2 3 4 5 6 (NÍVEL DO PRODUTO)	CONSULTE PÁGINA
	1	1	*148-8411*	1	CONJUNTO DE BUJÃO (PLUG AS)	
		1	**3K-0360**	1	ANEL RETENTOR EM O (SEAL-O-RING)	
		1	**9S-4185**	1	BUJÃO (ROSCA 3/4-16) (PLUG (3/4-16-THD))	
	2	1	**530-1111**	1	COLETOR (MANIFOLD)	

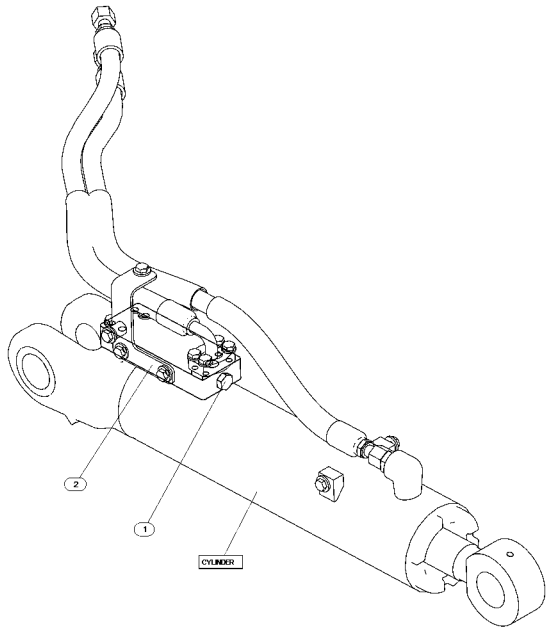

GRÁFICO 1 <FIM> g06444042

509-5171 GRUPO DO MOTOR DE ENGRENAGEM

S/N: Z2K1-UP; Z2N1-UP
NÚMEROE DE 527-0210 LINES GP-HYDRAULIC FAN
AN ATTACHMENT

SMCS-5061 **i07819707**

NOTA	REF. NÃO	GRÁFICO REF.	NÚMERO DA PEÇA	QTY	NOME DA PEÇA 1 2 3 4 5 6 (NÍVEL DO PRODUTO)	CONSULTE PÁGINA
M	1	1	**095-0664**	4	PARAFUSO DE CABEÇA OCA (M10X1,5X145 MM) (BOLT-SOCKET HEAD (M10X1.5X145-MM))	
	2	1	**326-3269**	8	ARRUELA (10X16X2 MM DE ESPESSURA) (WASHER (10X16X2-MM THK))	
	3	1	**515-5462**	1	CONJUNTO DE SENSOR DE VELOCIDADE (SENSOR AS-SPEED)	
M	4	1	**8C-6364**	2	PARAFUSO DE CABEÇA OCA (M5X0,8X14 MM) (BOLT-SOCKET HEAD (M5X0.8X14-MM))	
	5	1	**180-7451**	2	ARRUELA DURA (5,3X8,8X2 MM DE ESPESSURA) (WASHER-HARD (5.3X8.8X2-MM THK))	
J	6	1	**095-0919**	1	ANEL DE RETENÇÃO (RING-RETAINING)	
	7	1	**095-0936**	1	ANEL DE RETENÇÃO (RING-RETAINING)	
	8	1	**3E-4333**	1	CHAVE WOODRUFF (KEY-WOODRUFF)	
					AS PEÇAS MOSTRADAS NAS ILUSTRAÇÕES SEM UM NÚMERO DE REFERÊNCIA NÃO SÃO SUBMETIDAS À MANUTENÇÃO SEPARADAMENTE	
					JOGO(S) DE REPARO DISPONÍVEL(ÍVEIS):	
			380-8573	1	KIT DE SELOS (MOTOR DE ENGRENAGEM) (KIT-SEAL (GEAR MOTOR))	
					(INCLUI SELOS E ANEL)	

J - KIT MARCADO COM J PARA MANUTENÇÃO DE PEÇAS MARCADAS COM J
M - PEÇA MÉTRICA

509-5171 GRUPO DO MOTOR DE ENGRENAGEM () (continuação) **i07819707**

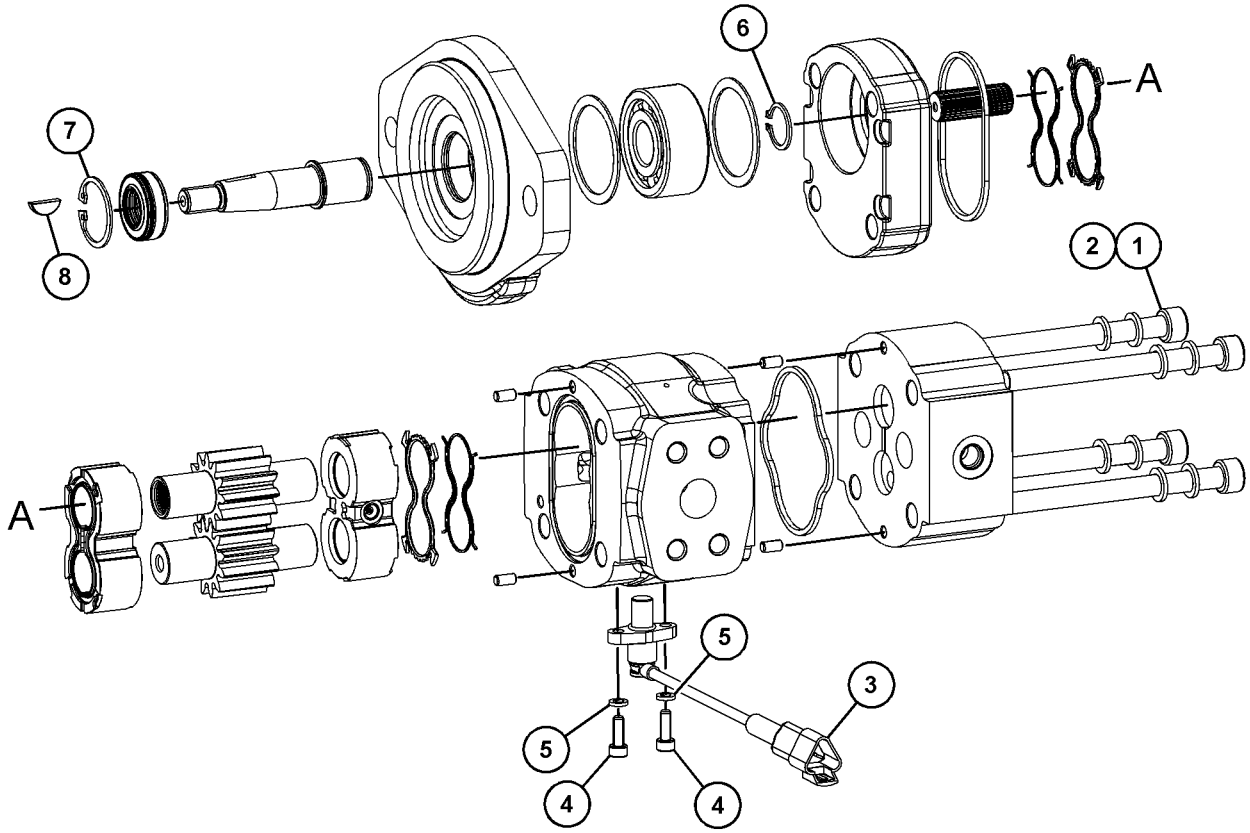

GRÁFICO 1 <FIM> g06451565

509-5174 GRUPO DO MOTOR DE ENGRENAGEM

S/N: Z2K1-UP; Z2N1-UP
NÚMEROE DE 507-6716 LINES GP-HYDRAULIC FAN
AN ATTACHMENT

SMCS-5061 **i07813847**

NOTA	REF. NÃO	GRÁFICO REF.	NÚMERO DA PEÇA	QTY	NOME DA PEÇA 1 2 3 4 5 6 (NÍVEL DO PRODUTO)	CONSULTE PÁGINA
	1	1	**515-5462**	1	CONJUNTO DE SENSOR DE VELOCIDADE (SENSOR AS-SPEED)	
M	2	1	**8C-6364**	2	PARAFUSO DE CABEÇA OCA (M5X0,8X14 MM) (BOLT-SOCKET HEAD (M5X0.8X14-MM))	
	3	1	**180-7451**	2	ARRUELA DURA (5,3X8,8X2 MM DE ESPESSURA) (WASHER-HARD (5.3X8.8X2-MM THK))	
	4	1	**095-0919**	1	ANEL DE RETENÇÃO (RING-RETAINING)	
J	5	1	**095-0936**	1	ANEL DE RETENÇÃO (RING-RETAINING)	
	6	1	**3E-4333**	1	CHAVE WOODRUFF (KEY-WOODRUFF)	
					AS PEÇAS MOSTRADAS NAS ILUSTRAÇÕES SEM UM NÚMERO DE REFERÊNCIA NÃO SÃO SUBMETIDAS À MANUTENÇÃO SEPARADAMENTE	
					JOGO(S) DE REPARO DISPONÍVEL(ÍVEIS):	
J			**380-8573**	1	KIT DE SELOS (KIT-SEAL)	

J - KIT MARCADO COM J PARA MANUTENÇÃO DE PEÇAS MARCADAS COM J
M - PEÇA MÉTRICA

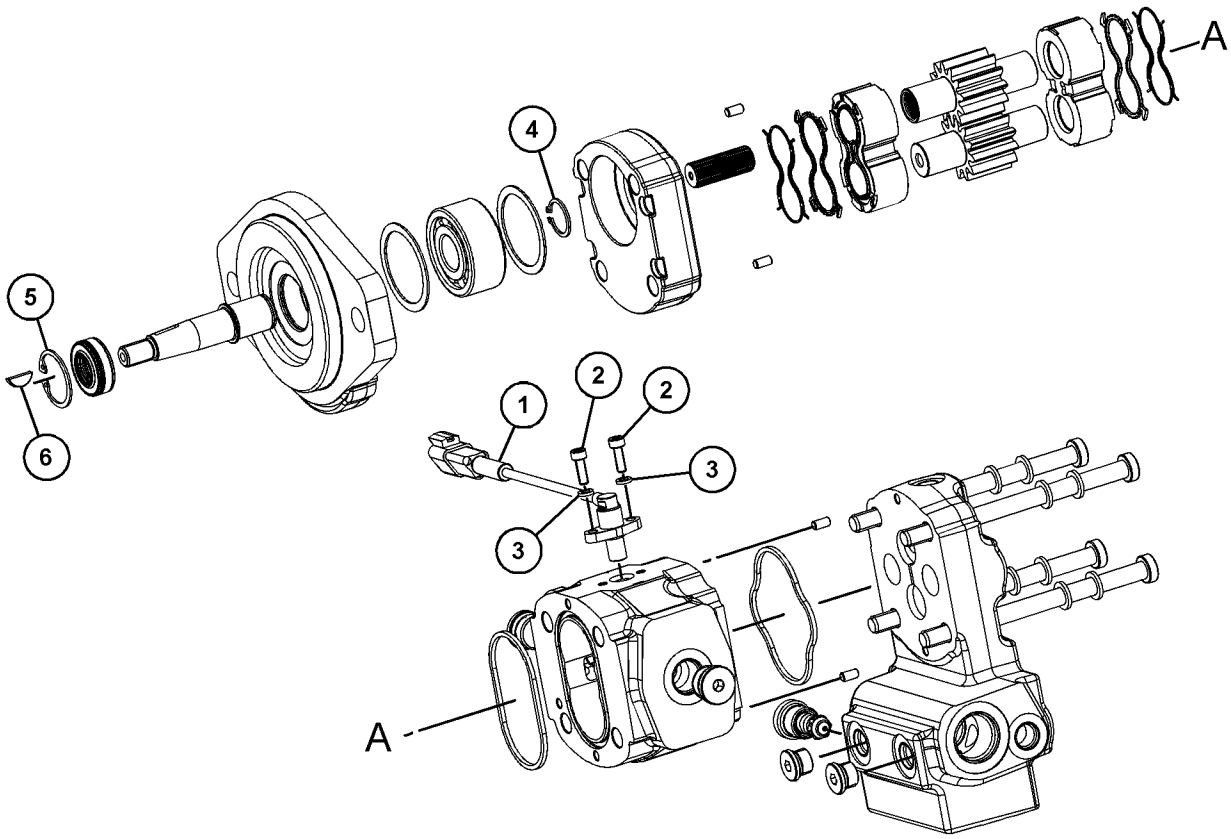

GRÁFICO 1 <FIM> g06446787

563-0090 GRUPO DO BUJÃO-TUBULAÇÕES HIDRÁULICAS

S/N: Z2K1-UP; Z2N1-UP
NÚMEROE DE 550-5570 FILM GP
AN ATTACHMENT

SMCS-5057 **i07818675**

NOTA	NÚMERO DA PEÇA	QTY	NOME DA PEÇA 1 2 3 4 5 6 (NÍVEL DO PRODUTO)	CONSULTE PÁGINA
	479-2171	3	CONJUNTO DE PARAFUSO (BOLT AS)	
			(1 PARAFUSO - NA TORRE DA ARMAÇÃO C FRONTAL, NA FACE FRONTAL PARA TAMPAR O ORIFÍCIO ROSQUEADO SUPERIOR) (1 PARAFUSO - NA TORRE DA ARMAÇÃO C FRONTAL, NA FACE FRONTAL PARA TAMPAR O ORIFÍCIO ROSQUEADO INFERIOR) (1 PARAFUSO - NA TORRE DA ARMAÇÃO C FRONTAL, NA BASE SOLDADA PERTO DA CHAPA DE COBERTURA TRASEIRA REMOVÍVEL)	
	5H-4018	1	TAMPA (COVER)	
			(NA TORRE DA ARMAÇÃO C FRONTAL, NA CHAPA DE COBERTURA TRASEIRA REMOVÍVEL)	
	5H-4019	1	TAMPA (COVER)	
			(NA TORRE DA ARMAÇÃO C FRONTAL, NA FACE FRONTAL ACIMA DO MUNHÃO)	
	278-5921	1	BUJÃO (PLUG)	
			(NO PROTETOR DO RADIADOR, PARA TAMPAR O ORIFÍCIO NA PARTE SUPERIOR DIREITA)	
	7K-1181	2	CABO TIPO CINTA (STRAP-CABLE)	
			(1 FAIXA - PARA PRENDER RAMIFICAÇÃO DO "CONECTOR PRINCIPAL" DA FIAÇÃO ELÉTRICA NO SUPORTE DE MONTAGEM DO SENSOR DO CHASSI DO EC520) (1 FAIXA - PARA PRENDER RAMIFICAÇÃO DO "CONECTOR ETHERNET" DA FIAÇÃO ELÉTRICA NO SUPORTE DE MONTAGEM DO SENSOR DO CHASSI DO EC520)	
			<FIM>	

508-6786 PUMP GP-PISTON

S/N: Z2K1-UP; Z2N1-UP
IMPLEMENTO
NÚMEROE DE 507-7422 LINES GP-PUMP
AN ATTACHMENT

SMCS-5070 **i07825696**

NOTA	REF. NÃO	GRÁFICO REF.	NÚMERO DA PEÇA	QTY	NOME DA PEÇA 1 2 3 4 5 6 (NÍVEL DO PRODUTO)	CONSULTE PÁGINA
Y	1	1	**285-5240**	1	GRUPO DE VÁLVULA-CONTROLE DA BOMBA (PRESSÃO, COMPENSADOR DE FLUXO) (VALVE GP-PUMP CONTROL (PRESSURE, FLOW COMPENSATOR))	770
	2	1	**335-8230**	2	BUJÃO (PLUG)	
Y	3	2	**471-5752**	1	GRUPO GIRATÓRIO-BOMBA (ROTATING GP-PUMP)	759
	4	2	**174-9994**	1	PISTÃO DE CONTROLE (PISTON-CONTROL)	
	5	2	**274-7452**	1	ELO DE CONTROLE (LINK-CONTROL)	
	6	1	**468-9828**	1	ALOJAMENTO (HOUSING)	
	7	2	**565-4166**	1	CABEÇOTE (HEAD)	
	8	2	**168-7317**	1	PLACA OSCILANTE (SWASHPLATE)	
	9	2	**565-4167**	1	EIXO (SHAFT)	
	10	1	**310-7267**	1	BUJÃO DE CONTROLE (PLUG-CONTROL)	
	11	2	**168-2197**	1	MOLA (SPRING)	
	12	2	**565-4190**	1	ACOPLAMENTO (COUPLING)	
B	13	2	**168-2203**	1	CALÇO DO EIXO (3 MM DE ESPESSURA) (SHIM-SHAFT (3-MM THK))	
	14	2	**3P-1210**	1	CONE-ROLAMENTO (CONE-BEARING)	
	15	2	**9W-2109**	1	CONE-ROLAMENTO (CONE-BEARING)	
	16	2	**282-0919**	1	ROLAMENTO DE ASSENTO (BEARING-CRADLE)	
	17	2	**282-0918**	1	ROLAMENTO DE ASSENTO (BEARING-CRADLE)	
	18	2	**139-2840**	1	RETENTOR-EIXO (SEAL-SHAFT)	
	19	2	**475-1055**	1	ANEL RETENTOR EM O (SEAL-O-RING)	
	20	1	**449-5139**	2	ANEL RETENTOR EM O (SEAL-O-RING)	
	21	2	**335-8226**	1	ANEL DE RETENÇÃO (RING-RETAINING)	
M	22	1	**8T-2503**	4	PARAFUSO DE CABEÇA OCA (M14X2X35 MM) (BOLT-SOCKET HEAD (M14X2X35-MM))	
	23	2	**190-6507**	1	ANEL-PARADA (RING-STOP)	
	24	2	**9X-8979**	1	PINO-GUIA (DOWEL)	
	25	1	**280-7870**	1	JUNTA (GASKET)	
M	26	1	**8T-8442**	4	PARAFUSO DE CABEÇA OCA (M6X1X30 MM) (BOLT-SOCKET HEAD (M6X1X30-MM))	
	27	2	**9W-2110**	1	COPO-ROLETE CÔNICO (CUP-TAPERED ROLLER)	
M	28	2	**6R-7943**	2	PARAFUSO (M5X0,8X15-MM) (SCREW (M5X0.8X15-MM))	
	29	2	**8J-0412**	1	COPO-ROLAMENTO (CUP-BEARING)	

B - UTILIZAR CONFORME NECESSÁRIO
M - PEÇA MÉTRICA
Y - ILUSTRAÇÃO INDIVIDUAL

508-6786 PUMP GP-PISTON () (continuação) **i07825696**

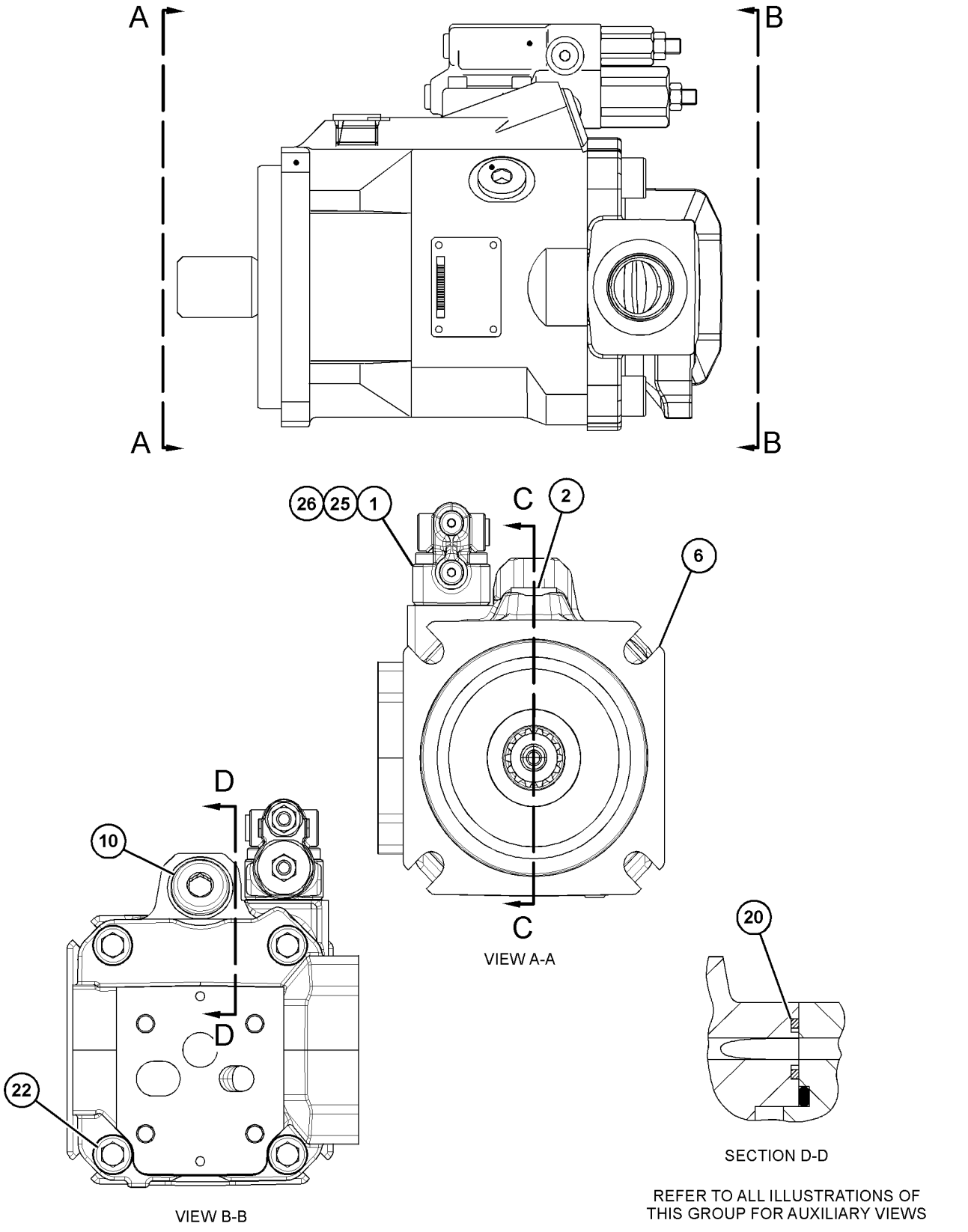

GRÁFICO 1 g06454704

508-6786 PUMP GP-PISTON () (continuação) **i07825696**

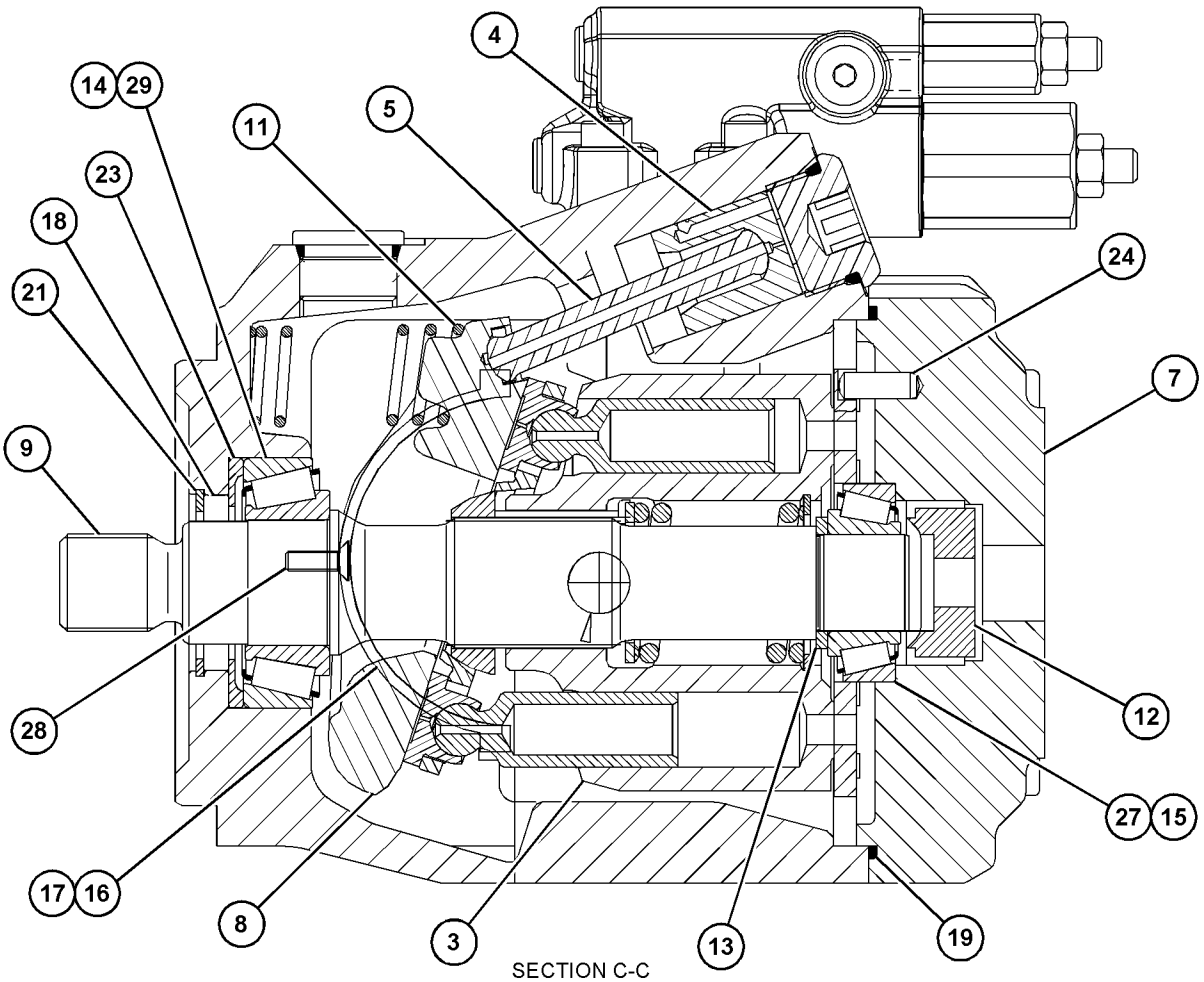

SECTION C-C

GRÁFICO 2 <FIM> g06454705

471-5752 GRUPO GIRATÓRIO-BOMBA

S/N: Z2K1-UP; Z2N1-UP
BÁSICO
NÚMEROE DE 508-6786 PUMP GP-PISTON
AN ATTACHMENT

SMCS-5070 **i07825711**

NOTA	REF. NÃO	GRÁFICO REF.	NÚMERO DA PEÇA	QTY	NOME DA PEÇA 1 2 3 4 5 6 (NÍVEL DO PRODUTO)	CONSULTE PÁGINA
	1	1	**168-3384**	9	CONJUNTO DE PISTÃO DA BOMBA (PISTON AS-PUMP)	
	2	1	**168-3380**	1	CILINDRO (BARREL-CYLINDER)	
	3	1	**376-0898**	1	CHAPA DA VÁLVULA (PLATE-VALVE)	
	4	1	**168-3385**	1	CHAPA DE RETRAÇÃO (PLATE-RETRACTION)	
	5	1	**168-3378**	1	ROLAMENTO ESFÉRICO (BEARING-SPHERICAL)	
	6	1	**168-3381**	1	MOLA (SPRING)	
	7	1	**168-3379**	3	PINO (PIN)	
	8	1	**6V-7723**	1	ANEL DE RETENÇÃO (RING-RETAINING)	
	9	1	**168-3382**	1	ARRUELA (30X42X2,7 MM DE ESPESSURA) (WASHER (30X42X2.7-MM THK))	

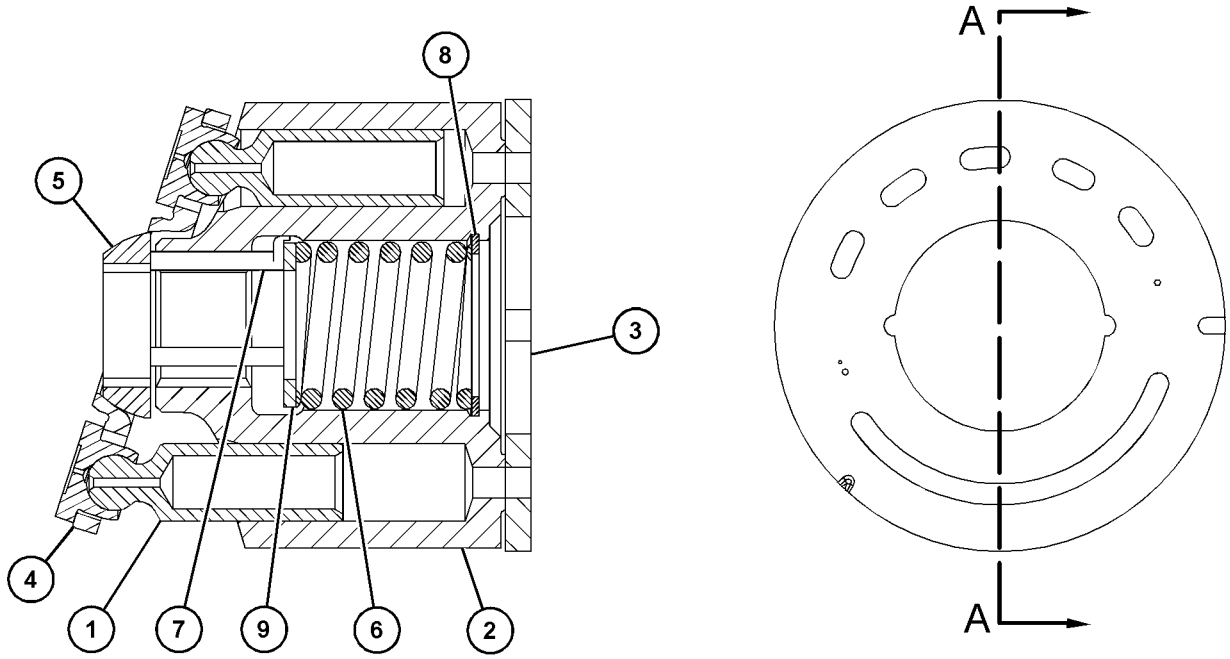

SECTION A-A

GRÁFICO 1 <FIM> g06095756

562-7341 GRUPO DO EIXO-MOTOR HIDRÁULICO

S/N: Z2K1-UP; Z2N1-UP
NÚMEROE DE 562-7338 FLANGE GP
AN ATTACHMENT

SMCS-5058 **i07836383**

NOTA	REF. NÃO	GRÁFICO REF.	NÚMERO DA PEÇA	QTY	NOME DA PEÇA 1 2 3 4 5 6 (NÍVEL DO PRODUTO)	CONSULTE PÁGINA
	1	1	**562-7345**	1	EIXO (SHAFT)	
B	2	1	**234-2872**	1	CALÇO (3,90 MM DE ESPESSURA) (SHIM (3.90-MM THK))	
B	3	1	**141-0241**	1	CALÇO (2,95 MM DE ESPESSURA) (SHIM (2.95-MM THK))	
B		1	**141-0240**	1	CALÇO (2,9 MM DE ESPESSURA) (SHIM (2.9-MM THK))	
B		1	**141-0239**	1	CALÇO (2,85 MM DE ESPESSURA) (SHIM (2.85-MM THK))	
B		1	**141-0238**	1	CALÇO (2,8 MM DE ESPESSURA) (SHIM (2.8-MM THK))	
B		1	**141-0237**	1	CALÇO (2,75 MM DE ESPESSURA) (SHIM (2.75-MM THK))	
B		1	**141-0236**	1	CALÇO (2,7 MM DE ESPESSURA) (SHIM (2.7-MM THK))	
B		1	**141-0235**	1	CALÇO (2,65 MM DE ESPESSURA) (SHIM (2.65-MM THK))	
B		1	**440-3455**	1	CALÇO (2,6 MM DE ESPESSURA) (SHIM (2.60-MM THK))	
B		1	**440-3456**	1	CALÇO (2,55 MM DE ESPESSURA) (SHIM (2.55-MM THK))	
B		1	**440-3457**	1	CALÇO (2,5 MM DE ESPESSURA) (SHIM (2.50-MM THK))	
B		1	**440-3473**	1	CALÇO (2,45 MM DE ESPESSURA) (SHIM (2.45-MM THK))	
B		1	**141-0224**	1	CALÇO (3 MM DE ESPESSURA) (SHIM (3-MM THK))	
	4	1	**8T-4241**	1	ANEL DE RETENÇÃO (RING-RETAINING)	
	5	1	**133-8929**	1	CONJUNTO DE BEARING (BEARING AS)	
	6	1	**141-0244**	1	CONJUNTO DE BEARING (BEARING AS)	

B - UTILIZAR CONFORME NECESSÁRIO

562-7341 GRUPO DO EIXO-MOTOR HIDRÁULICO () (continuação) **i07836383**

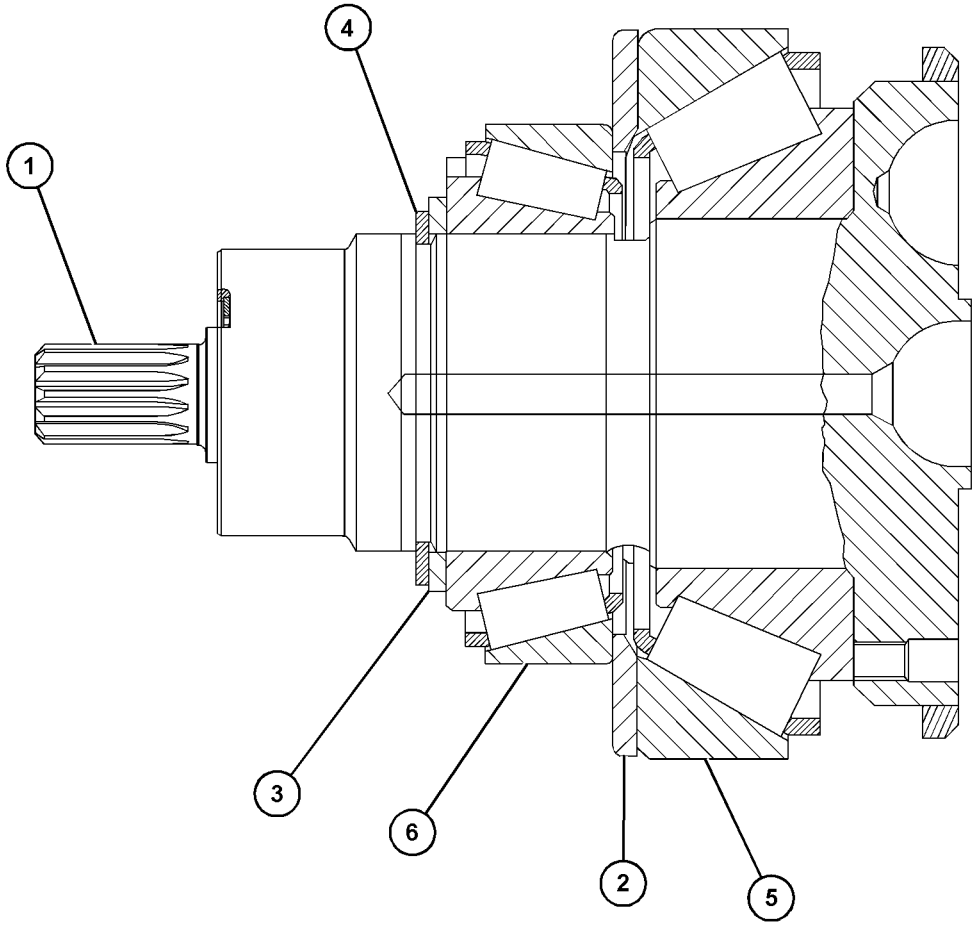

GRÁFICO 1 <FIM> g06459270

468-7433 GRUPO DE RESERVATÓRIO E FILTRO-HIDRÁULICO

S/N: Z2K1-UP; Z2N1-UP

NÚMEROE DE 507-7404 TANK & MTG GP-HYDRAULIC

AN ATTACHMENT

SMCS-5056, 5068 **i08455090**

NOTA	REF. NÃO	GRÁFICO REF.	NÚMERO DA PEÇA	QTY	NOME DA PEÇA 1 2 3 4 5 6 (NÍVEL DO PRODUTO)	CONSULTE PÁGINA
	1	1	**1U-2827**	1	GUIA DE VÁLVULA (GUIDE-VALVE)	
	2	1	**2D-4202**	1	PLACA (PLATE)	
	3	1	**4F-7507**	1	ANEL RETENTOR EM O (SEAL-O-RING)	
	4	1	**4J-8251**	1	ILHÓ (GROMMET)	
	5	1	**4J-8252**	1	VISOR DE NÍVEL (ÓLEO HIDRÁULICO) (GAUGE-SIGHT (HYDRAULIC OIL))	
	6	1	**5M-2057**	1	ANEL RETENTOR EM O (SEAL-O-RING)	
	7	1	**6H-9361**	1	ANEL DE RETENÇÃO (RING-RETAINING)	
	8	1	**6V-5839**	4	ARRUELA (11X21X2,5 MM DE ESPESSURA) (WASHER (11X21X2.5-MM THK))	
	9	1	**7B-3039**	1	MOLA (SPRING)	
	10	1	**7H-1447**	1	TAMPA DO BOCAL DE ENCHIMENTO (RESERVATÓRIO HIDRÁULICO) (CAP-FILLER (HYDRAULIC TANK))	
	11	1	**8J-6913**	1	RETENTOR (RETAINER)	
	12	1	**8J-8782**	1	VÁLVULA DE DRENO DA CARROCERIA (BODY-DRAIN VALVE)	
	13	1	**8J-8783**	1	VÁLVULA-DRENAGEM (VALVE-DRAIN)	
	14	1	**8T-2275**	1	ESFERA (BALL)	
	15	1	**8T-3298**	1	RETENTOR RETANGULAR (SEAL-RECTANGULAR)	
	16	1	**8T-4121**	6	ARRUELA DURA (11X21X2,5 MM DE ESPESSURA) (WASHER-HARD (11X21X2.5-MM THK))	
	17	1	**9H-6454**	1	JUNTA (GASKET)	
	18	1	**9J-7031**	1	BUJÃO-DRENAGEM (RESERVATÓRIO HIDRÁULICO) (PLUG-DRAIN (HYDRAULIC TANK))	
	19	1	**9X-2027**	4	ARRUELA (11X18X2-MM DE ESPESSURA) (WASHER (11X18X2-MM THK))	
	20	1	**187-9194**	1	PLACA (Visor) (PLATE (SIGHT GLASS))	
	21	1	**492-6794**	1	TELA FILTRANTE (ENCHIMENTO DO RESERVATÓRIO HIDRÁULICO) (STRAINER (HYDRAULIC TANK FILL))	
M	22	1	**344-5675**	4	PORCA (ROSCA M10X1,5) (NUT (M10X1.5-THD))	
	23	1	**468-7434**	1	CONJUNTO DO RESERVATÓRIO-HIDRÁULICO (TANK AS-HYDRAULIC)	
	24	1	**507-0646**	1	CONJUNTO DE RESPIRO (ÓLEO HIDRÁULICO) (BREATHER AS (HYDRAULIC OIL))	
		1	**3D-2824**	1	ANEL RETENTOR EM O (SEAL-O-RING)	
	25	1	**517-3434**	1	TAMPA (COVER)	
	26	1	**532-3900**	1	GRUPO DO FILTRO DE ÓLEO (FILTER GP-OIL)	
		1	**532-3904**	1	KIT DE SELOS (KIT-SEAL)	
					(INCLUI JUNTA, SELO E ANEL RETENTOR EM O)	
		1	**594-0364**	1	GRUPO DE INTERRUPTORES DE PRESSÃO (FILTRO HIDRÁULICO) (SWITCH GP-PRESSURE (HYDRAULIC FILTER))	
		1	**532-3902**	1	ELEMENTO (ÓLEO HIDRÁULICO) (ELEMENT (HYDRAULIC OIL))	
		1	**532-3905**	1	CONJUNTO DA TAMPA (LID AS)	
	27	1	**532-3901**	1	GRUPO DO FILTRO DE ÓLEO (FILTER GP-OIL)	
		1	**532-3904**	1	KIT DE SELOS (KIT-SEAL)	
					(INCLUI JUNTA, SELO E ANEL RETENTOR EM O)	

468-7433 GRUPO DE RESERVATÓRIO E FILTRO-HIDRÁULICO () (continuação) **i08455090**

NOTA	REF. NÃO	GRÁFICO REF.	NÚMERO DA PEÇA	QTY	NOME DA PEÇA 1 2 3 4 5 6 (NÍVEL DO PRODUTO)	CONSULTE PÁGINA
		1	**530-2865**	1	GRUPO DE INTERRUPTORES DE PRESSÃO (FILTRO HIDRÁULICO) (SWITCH GP-PRESSURE (HYDRAULIC FILTER))	
		1	**532-3903**	1	ELEMENTO (ÓLEO HIDRÁULICO) (ELEMENT (HYDRAULIC OIL))	
		1	**532-3905**	1	CONJUNTO DA TAMPA (LID AS)	
M	28	1	**6V-7744**	6	CONTRAPORCA (ROSCA M10X1,5) (LOCKNUT (M10X1.5-THD))	
M	29	1	**8T-4195**	4	PARAFUSO (M10X1,5X30 MM) (BOLT (M10X1.5X30-MM))	

M - PEÇA MÉTRICA

468-7433 GRUPO DE RESERVATÓRIO E FILTRO-HIDRÁULICO () (continuação) **i08455090**

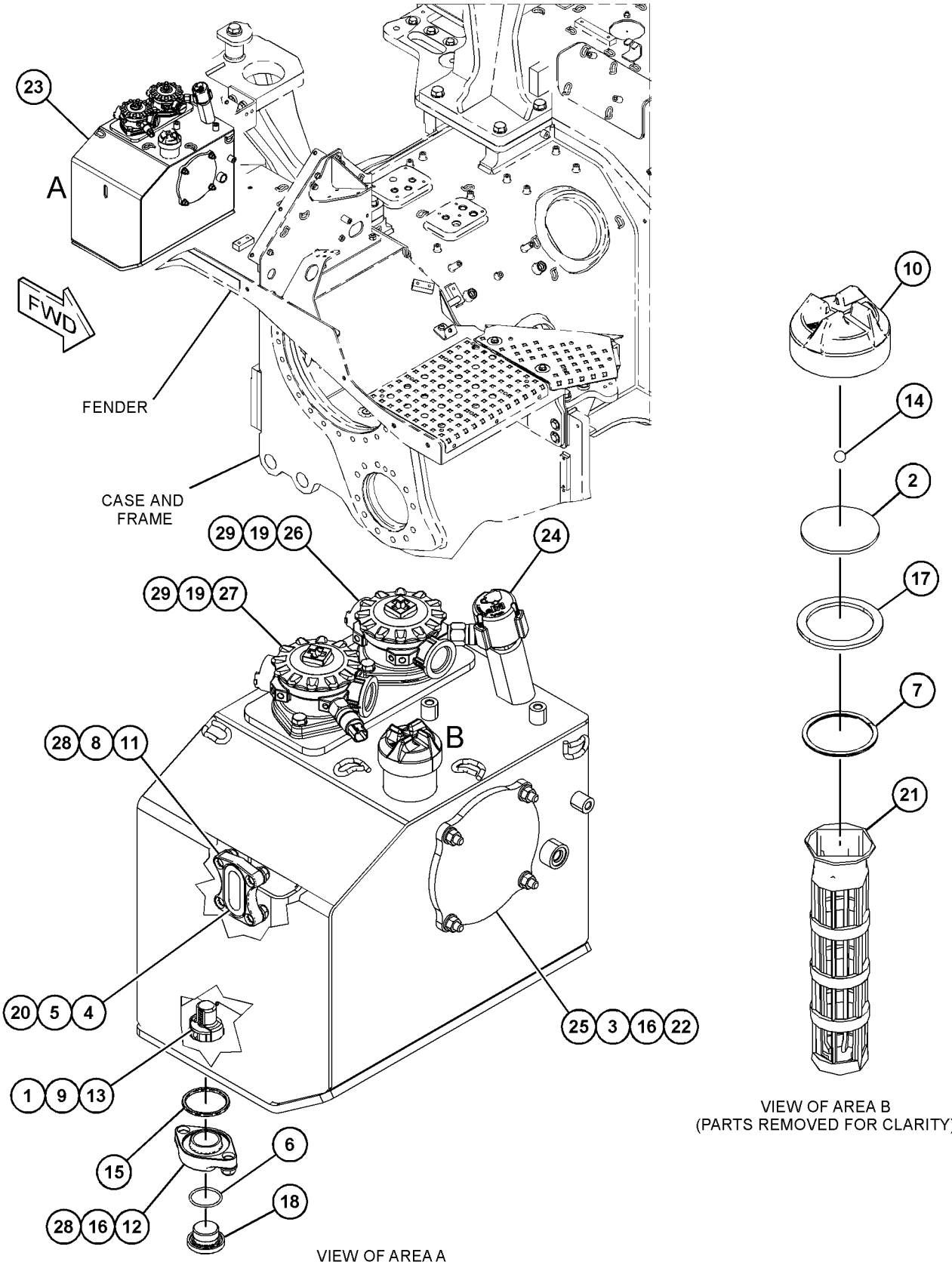

VIEW OF AREA A

VIEW OF AREA B
(PARTS REMOVED FOR CLARITY)

GRÁFICO 1 <FIM> g06453040

507-7404 TANK & MTG GP-HYDRAULIC

S/N: Z2K1-UP; Z2N1-UP
NÚMEROE DE 575-9700 HYDRAULIC AR
AN ATTACHMENT

SMCS-5056 **i07824624**

NOTA	REF. NÃO	GRÁFICO REF.	NÚMERO DA PEÇA	QTY	NOME DA PEÇA 1 2 3 4 5 6 (NÍVEL DO PRODUTO)	CONSULTE PÁGINA
M	1	1	**8T-4910**	4	PARAFUSO (M12X1,75X60 MM) (BOLT (M12X1.75X60-MM))	
	2	1	**7D-1649**	4	ARRUELA DURA (13,5X32X5 MM DE ESPESSURA) (WASHER-HARD (13.5X32X5-MM THK))	
Y	3	1	*468-7433*	1	GRUPO DE RESERVATÓRIO E FILTRO-HIDRÁULICO (TANK & FILTER GP-HYDRAULIC)	762

M - PEÇA MÉTRICA
Y - ILUSTRAÇÃO INDIVIDUAL

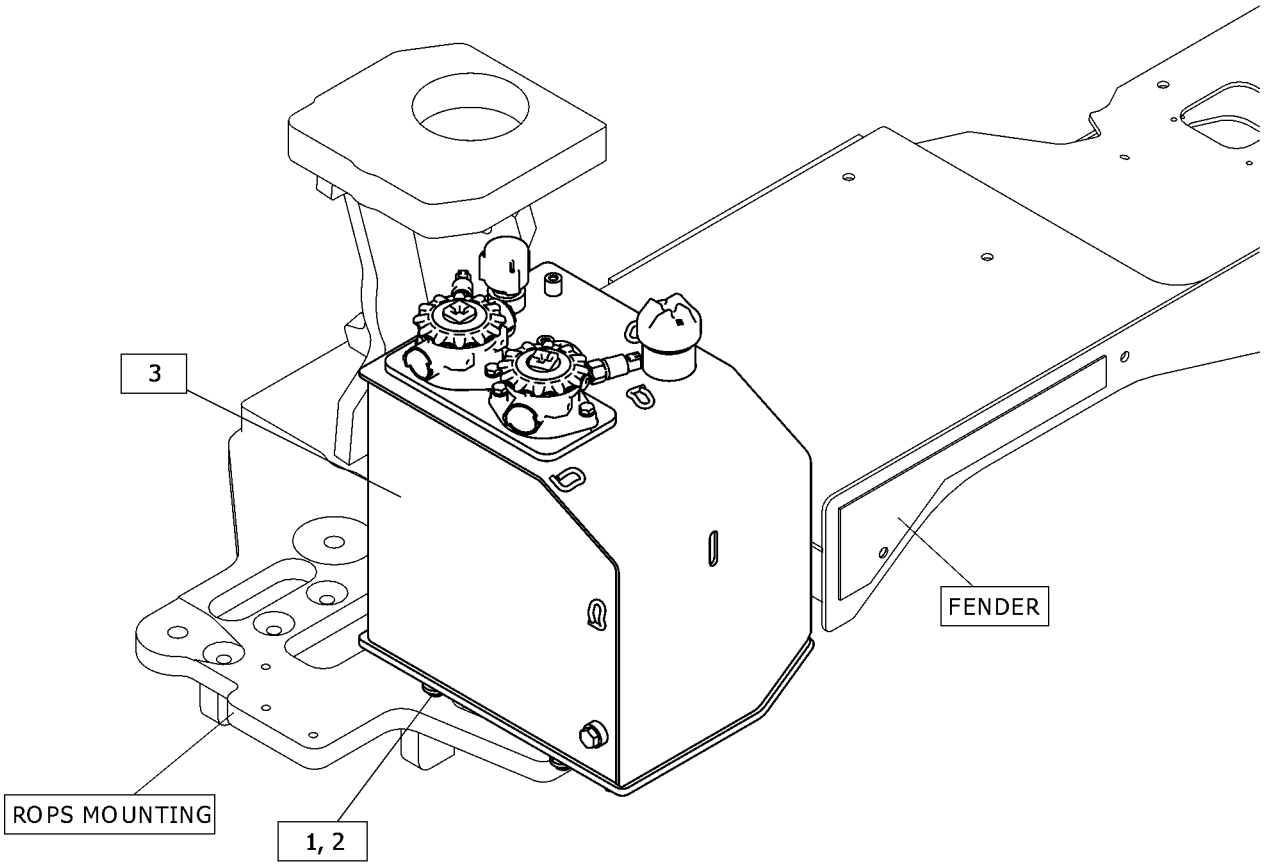

GRÁFICO 1 <FIM> g06452222

507-7405 VALVE & MTG GP-CONTROL

S/N: Z2K1-UP; Z2N1-UP
NÚMEROE DE 575-9700 HYDRAULIC AR
AN ATTACHMENT

SMCS-5051 **i07824658**

NOTA	REF. NÃO	GRÁFICO REF.	NÚMERO DA PEÇA	QTY	NOME DA PEÇA 1 2 3 4 5 6 (NÍVEL DO PRODUTO)	CONSULTE PÁGINA
M	1	1	**8T-5005**	3	PARAFUSO (M10X1,5X70 MM) (BOLT (M10X1.5X70-MM))	
	2	1	**8T-4121**	3	ARRUELA DURA (11X21X2,5 MM DE ESPESSURA) (WASHER-HARD (11X21X2.5-MM THK))	
Y	3	1	**507-1295**	1	GRUPO DE VÁLVULAS-BANCO 4 (BULDÔZER, ESCARIFICADOR) (VALVE GP-BANK 4 (BULLDOZER, RIPPER))	767

M - PEÇA MÉTRICA
Y - ILUSTRAÇÃO INDIVIDUAL

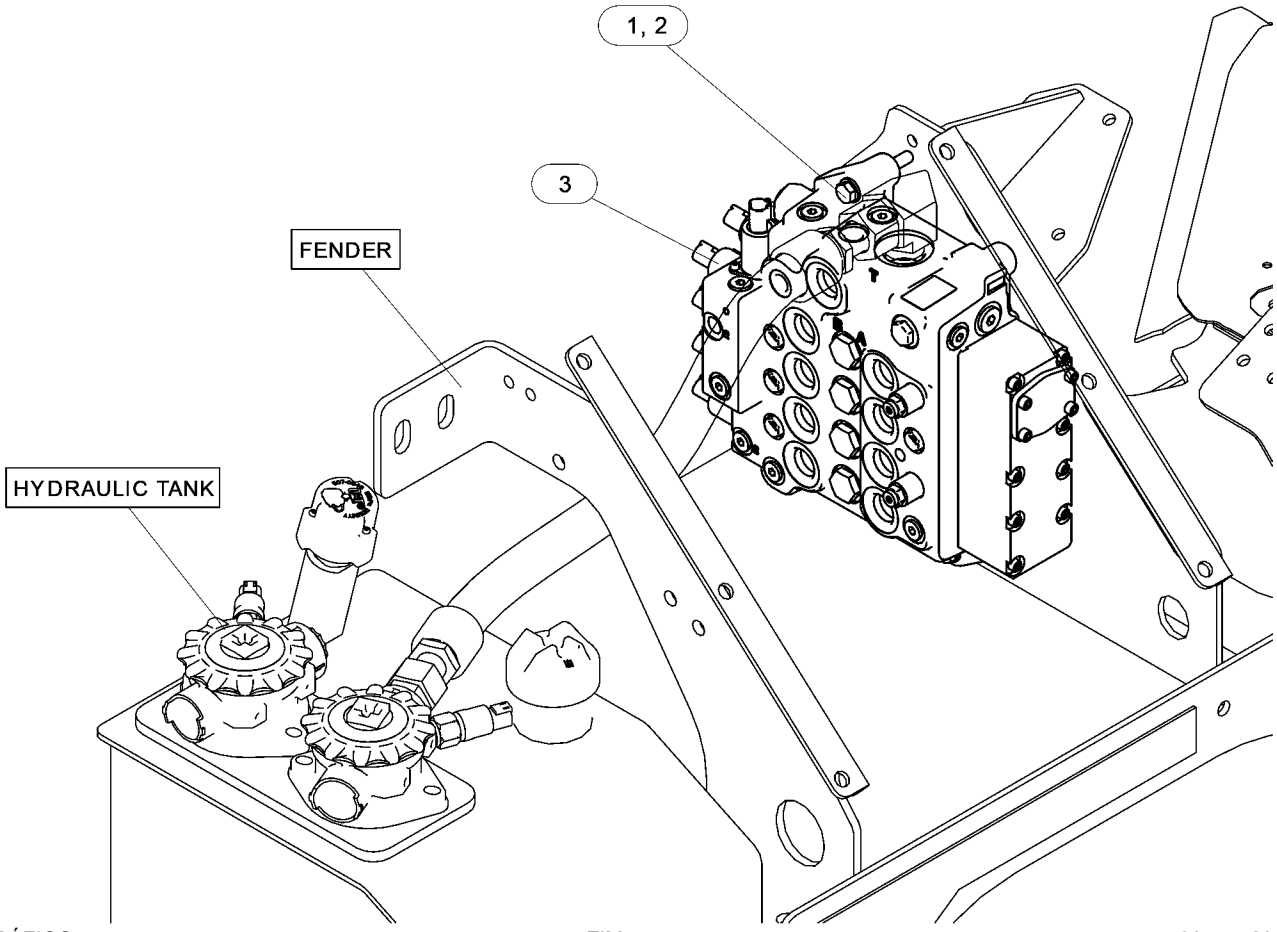

GRÁFICO 1 <FIM> g06451160

507-1295 GRUPO DE VÁLVULAS-BANCO 4

S/N: Z2K1-UP; Z2N1-UP
IMPLEMENTO
NÚMEROE DE 507-7405 VALVE & MTG GP-CONTROL
AN ATTACHMENT

SMCS-5051 **i08232746**

NOTA	REF. NÃO	GRÁFICO REF.	NÚMERO DA PEÇA	QTY	NOME DA PEÇA 1 2 3 4 5 6 (NÍVEL DO PRODUTO)	CONSULTE PÁGINA
	1	1	**570-1041**	1	CONJUNTO DA VÁLVULA DE RETENÇÃO (VALVE AS-CHECK)	
		1	**8J-2413**	1	ANEL RETENTOR EM O (SEAL-O-RING)	
	2	1	**421-5456**	1	GRUPO DA VÁLVULA-ALÍVIO (VALVE GP-RELIEF)	
		1	**228-7103**	1	ANEL RETENTOR EM O (SEAL-O-RING)	
	3	1	**570-1042**	1	CONJUNTO DE VÁLVULA DE ALÍVIO (VALVE AS-RELIEF)	
		1	**228-7103**	1	ANEL RETENTOR EM O (SEAL-O-RING)	
	4	1	**570-1038**	4	CONJUNTO DE VÁLVULA DE ALÍVIO (VALVE AS-RELIEF)	
					(CADA UM INCLUI)	
		1	**228-7103**	1	ANEL RETENTOR EM O (SEAL-O-RING)	
	5	1	**437-2831**	4	CONJUNTO DA VÁLVULA DE RETENÇÃO (VALVE AS-CHECK)	
					(CADA UM INCLUI)	
		1	**2M-9780**	1	ANEL RETENTOR EM O (SEAL-O-RING)	
	6	1	**9S-8005**	3	BUJÃO (ROSCA 3/4-16) (PLUG (3/4-16-THD))	
	7	1	**570-1048**	1	CONJUNTO DE VÁLVULA DE ALÍVIO (VALVE AS-RELIEF)	
		1	**238-5081**	1	ANEL RETENTOR EM O (SEAL-O-RING)	
		1	**238-5082**	1	ANEL RETENTOR EM O (SEAL-O-RING)	
	8	1	**346-4995**	1	VÁLVULA-SOLENOIDE (12 V) (INCLINAÇÃO NO SENTIDO HORÁRIO) (VALVE-SOLENOID (12-VOLT) (CLOCKWISE TILT))	
	8A	1	**346-4995**	1	VÁLVULA-SOLENOIDE (12 V) (INCLINAÇÃO NO SENTIDO ANTI-HORÁRIO) (VALVE-SOLENOID (12-VOLT) (COUNTERCLOCKWISE TILT))	
	8B	1	**346-4995**	1	VÁLVULA-SOLENOIDE (12 V) (LEVANTAMENTO DO RÍPER) (VALVE-SOLENOID (12-VOLT) (RIPPER RAISE))	
	8C	1	**346-4995**	1	VÁLVULA-SOLENOIDE (12 V) (ABAIXAMENTO DO ESCARIFICADOR) (VALVE-SOLENOID (12-VOLT) (RIPPER LOWER))	
	8D	1	**346-4995**	1	VÁLVULA-SOLENOIDE (12 V) (ÂNGULO, ESQUERDA) (VALVE-SOLENOID (12-VOLT) (ANGLE, LEFT))	
	8E	1	**346-4995**	1	VÁLVULA-SOLENOIDE (12 V) (ÂNGULO, DIREITA) (VALVE-SOLENOID (12-VOLT) (ANGLE, RIGHT))	
	8F	1	**346-4995**	1	VÁLVULA-SOLENOIDE (12 V) (ELEVAR, LEVANTAR) (VALVE-SOLENOID (12-VOLT) (LIFT, RAISE))	
	8G	1	**346-4995**	1	VÁLVULA-SOLENOIDE (12 V) (LEVANTAMENTO, ABAIXAMENTO) (VALVE-SOLENOID (12-VOLT) (LIFT, LOWER))	
	9	1	**485-9850**	1	GRUPO DA VÁLVULA SOLENOIDE (24 VCC) (CONTROLE PILOTO) (VALVE GP-SOLENOID (24-VDC) (PILOT CONTROL))	
M	10	1	**6V-8653**	4	PARAFUSO DE CABEÇA OCA (M6X1X40 MM) (BOLT-SOCKET HEAD (M6X1X40-MM))	
M	11	1	**105-3486**	6	PARAFUSO DE CABEÇA OCA (M6X1X50 MM) (BOLT-SOCKET HEAD (M6X1X50-MM))	

507-1295 GRUPO DE VÁLVULAS-BANCO 4 () (continuação) **i08232746**

NOTA	REF. NÃO	GRÁFICO REF.	NÚMERO DA PEÇA	QTY	NOME DA PEÇA 1 2 3 4 5 6 (NÍVEL DO PRODUTO)	CONSULTE PÁGINA
M	12	1	**9X-2537**	8	PARAFUSO DE CABEÇA OCA (M6X1X70 MM) (BOLT-SOCKET HEAD (M6X1X70-MM))	
M	13	1	**109-1393**	18	PARAFUSO DE CABEÇA OCA (M4X0,7X10 MM) (BOLT-SOCKET HEAD (M4X0.7X10-MM))	
	14	1	**9S-8001**	3	BUJÃO (5/16-24 DE ROSCA) (PLUG (5/16-24-THD))	
	15	1	**9S-8004**	10	BUJÃO (ROSCA 9/16-18) (PLUG (9/16-18-THD))	
	16	1	**570-1054**	1	GRUPO DO ALOJAMENTO (HOUSING GP)	
	17	1	**570-1056**	1	COLETOR E GRUPO DE VÁLVULA (MANIFOLD & VALVE GP)	
					JOGO(S) DE REPARO DISPONÍVEL(ÍVEIS):	
			570-1055	1	KIT DE SELOS (KIT-SEAL)	
					(INCLUI PEÇAS MARCADAS COM "N" NA ILUSTRAÇÃO)	
			570-1058	1	KIT DE SELOS (KIT-SEAL)	
					(INCLUI PEÇAS MARCADAS COM "T" NA ILUSTRAÇÃO)	
			570-1050	1	KIT-MOLA (KIT-SPRING)	
					(INCLUI PEÇAS MARCADAS COM "J" NA ILUSTRAÇÃO)	
			570-1052	1	KIT-MOLA (KIT-SPRING)	
					(INCLUI PEÇAS MARCADAS COM "L" NA ILUSTRAÇÃO)	

M - PEÇA MÉTRICA

507-1295 GRUPO DE VÁLVULAS-BANCO 4 () (continuação) **i08232746**

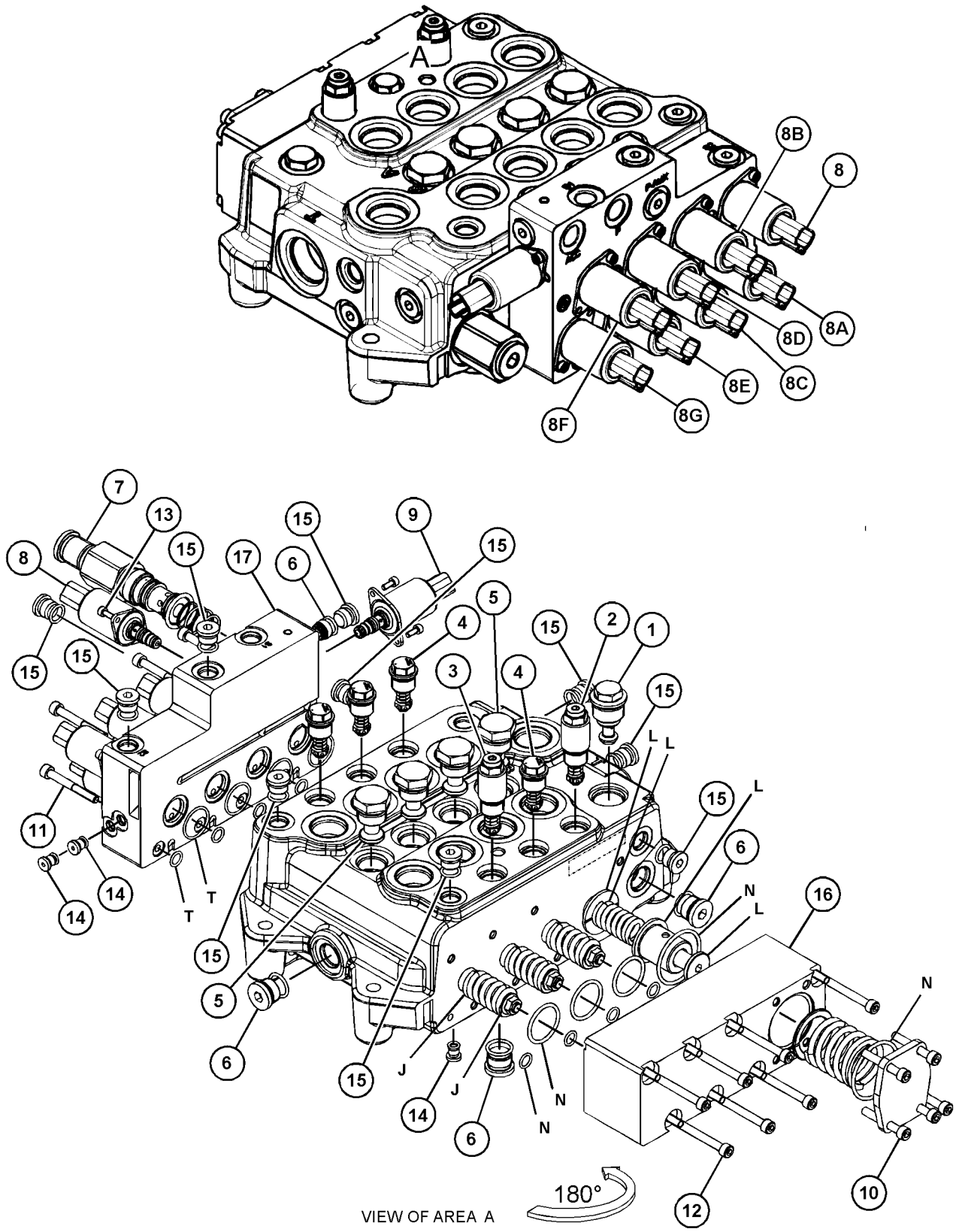

GRÁFICO 1 <FIM> g06595207

285-5240 GRUPO DE VÁLVULA-CONTROLE DA BOMBA–PRESSÃO, COMPENSADOR DE FLUXO

S/N: Z2K1-UP; Z2N1-UP
NÚMEROE DE 508-6786 PUMP GP-PISTON
AN ATTACHMENT

SMCS-5455 **i03996598**

NOTA	REF. NÃO	GRÁFICO REF.	NÚMERO DA PEÇA	QTY	NOME DA PEÇA 1 2 3 4 5 6 (NÍVEL DO PRODUTO)	CONSULTE PÁGINA
M	1	1	**8T-8442**	4	PARAFUSO DE CABEÇA OCA (M6X1X30 MM) (BOLT-SOCKET HEAD (M6X1X30-MM))	
	2	1	**280-7870**	1	JUNTA (GASKET)	
J	3	1	**6E-6528**	2	RETENTOR (SEAL)	
	4	1	**9S-8002**	1	BUJÃO (7/16-20 DE ROSCA) (PLUG (7/16-20-THD))	
	5	1	**3J-7354**	1	ANEL RETENTOR EM O (SEAL-O-RING)	
J	6	1	**033-6043**	1	ANEL RETENTOR EM O (SEAL-O-RING)	
J	7	1	**6V-6339**	1	ANEL RETENTOR EM O (SEAL-O-RING)	
					JOGO(S) DE REPARO DISPONÍVEL(ÍVEIS):	
J			**293-8350**	1	KIT DE SELOS (COMPENSADOR DE FLUXO) (KIT-SEAL (FLOW COMPENSATOR))	
					(INCLUDES SEAL-O-RINGS & BACK-UP RINGS)	

J - KIT MARCADO COM J PARA MANUTENÇÃO DE PEÇAS MARCADAS COM J
M - PEÇA MÉTRICA

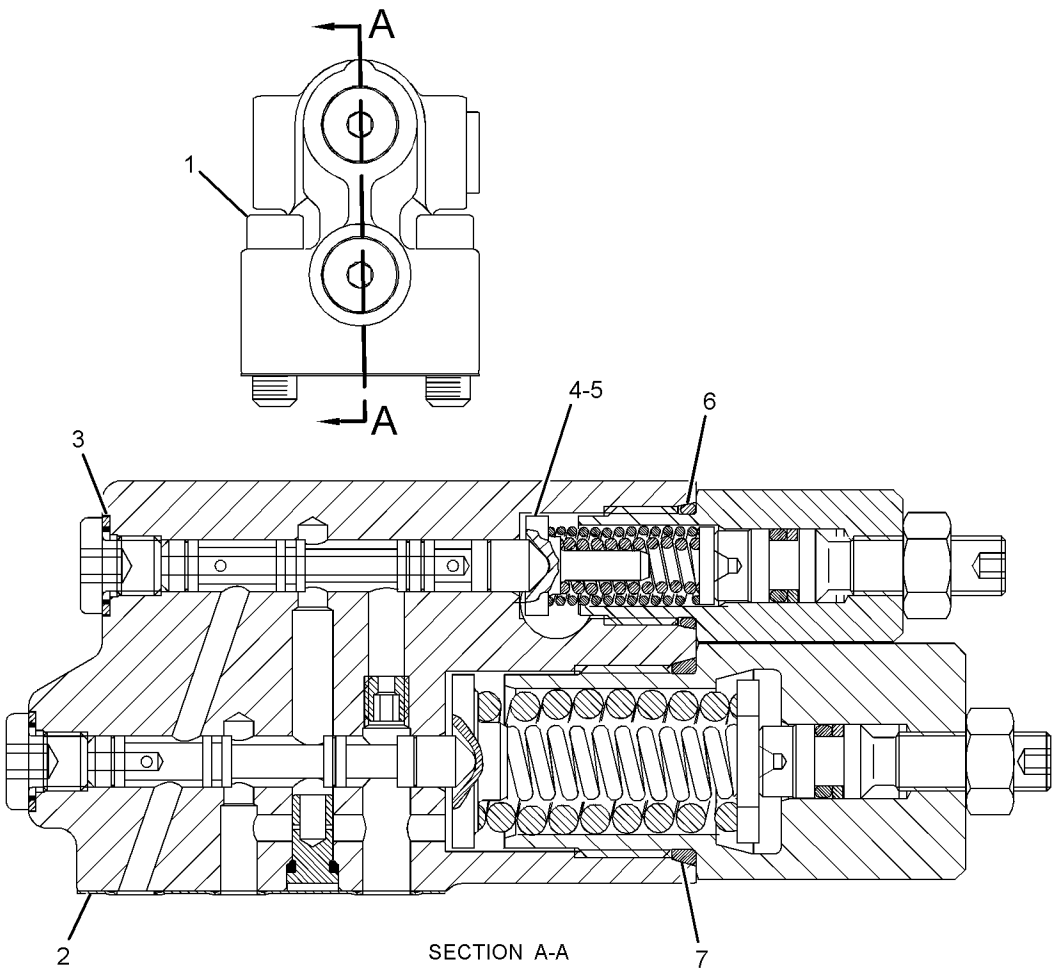

GRÁFICO 1 <FIM> g01297140

437-2846 GRUPO DA VÁLVULA SOLENOIDE

S/N: Z2K1-UP; Z2N1-UP
24 V
NÚMEROE DE 507-6716 LINES GP-HYDRAULIC FAN AN ATTACHMENT

SMCS-5479 **i07828625**

NOTA	REF. NÃO	GRÁFICO REF.	NÚMERO DA PEÇA	QTY	NOME DA PEÇA 1 2 3 4 5 6 (NÍVEL DO PRODUTO)	CONSULTE PÁGINA
	1	1	**3E-6786**	1	ANEL RETENTOR EM O (SEAL-O-RING)	
M	2	1	**465-5626**	1	PORCA ESPECIAL (ROSCA M18X1,5) (NUT-SPECIAL (M18X1.5-THD))	
	3	1	**466-2974**	1	CONJUNTO DE BOBINA (COIL AS)	
	4	1	**456-1826**	1	ANEL RETENTOR EM O (SEAL-O-RING)	
					JOGO(S) DE REPARO DISPONÍVEL(ÍVEIS):	
			499-7325	1	KIT DE SELOS (KIT-SEAL)	
					(INCLUI PEÇAS MARCADAS COM "H" NA ILUSTRAÇÃO)	

M - PEÇA MÉTRICA

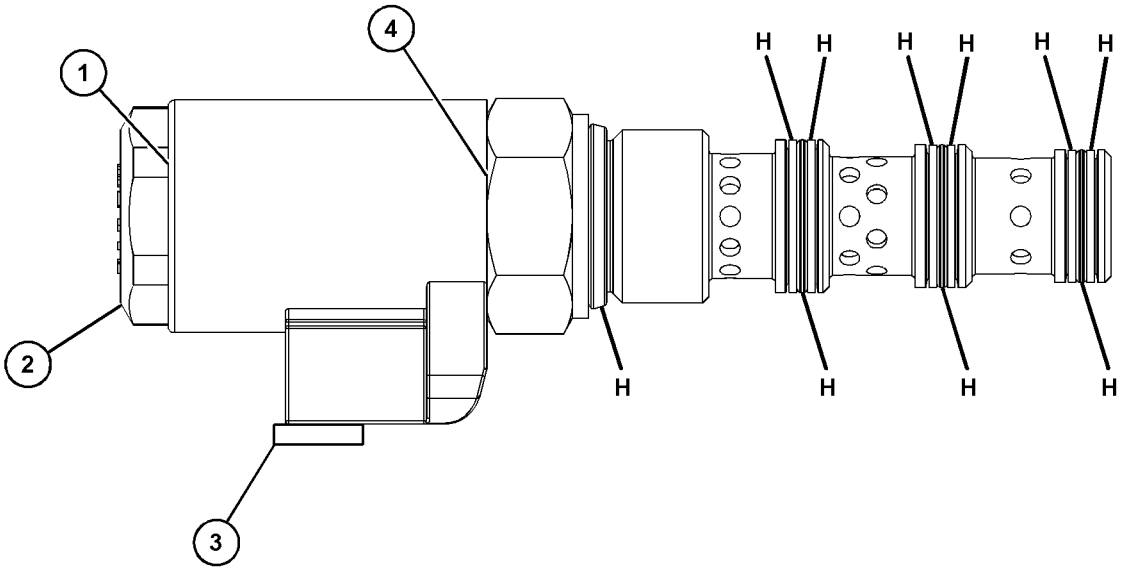

GRÁFICO 1 <FIM> g06391293

533-7731 GRUPO DE ARMAÇÃO C-ANGULAGEM DE FORÇA

S/N: Z2K1-UP
VPAT, XL
NÚMEROE DE 533-7717 INSTALLATION AR-BULLDOZER AN ATTACHMENT

SMCS-6063 **i07791732**

NOTA	REF. NÃO	GRÁFICO REF.	NÚMERO DA PEÇA	QTY	NOME DA PEÇA 1 2 3 4 5 6 (NÍVEL DO PRODUTO)	CONSULTE PÁGINA
	1	1	**510-1559**	1	CONJUNTO DE ARMAÇÃO (FRAME AS)	
	1A	1	**342-8909**	1	MUNHÃO (TRUNNION)	
M		1	**8Y-3795**	2	RESSALTO (M10X1,5X40 MM) (BOSS (M10X1.5X40-MM))	
		1	**224-0683**	2	CONJUNTO DO DEGRAU (STEP AS)	
		1	**286-2562**	4	PLACA (PLATE)	
		1	*529-8472*	1	CONJUNTO DA TORRE (TOWER AS)	
M		1	**8Y-3795**	1	RESSALTO (M10X1,5X40 MM) (BOSS (M10X1.5X40-MM))	
M		1	**9R-2672**	1	RESSALTO ROSCADO (M10X1,5X20 MM) (BOSS-THREADED (M10X1.5X20-MM))	
M		1	**9R-3761**	1	RESSALTO (M10X1,5X51 MM) (BOSS (M10X1.5X51-MM))	
Y	2	1	*519-7099*	1	GRUPO DE PINO (PIN GP)	781

M - PEÇA MÉTRICA
Y - ILUSTRAÇÃO INDIVIDUAL

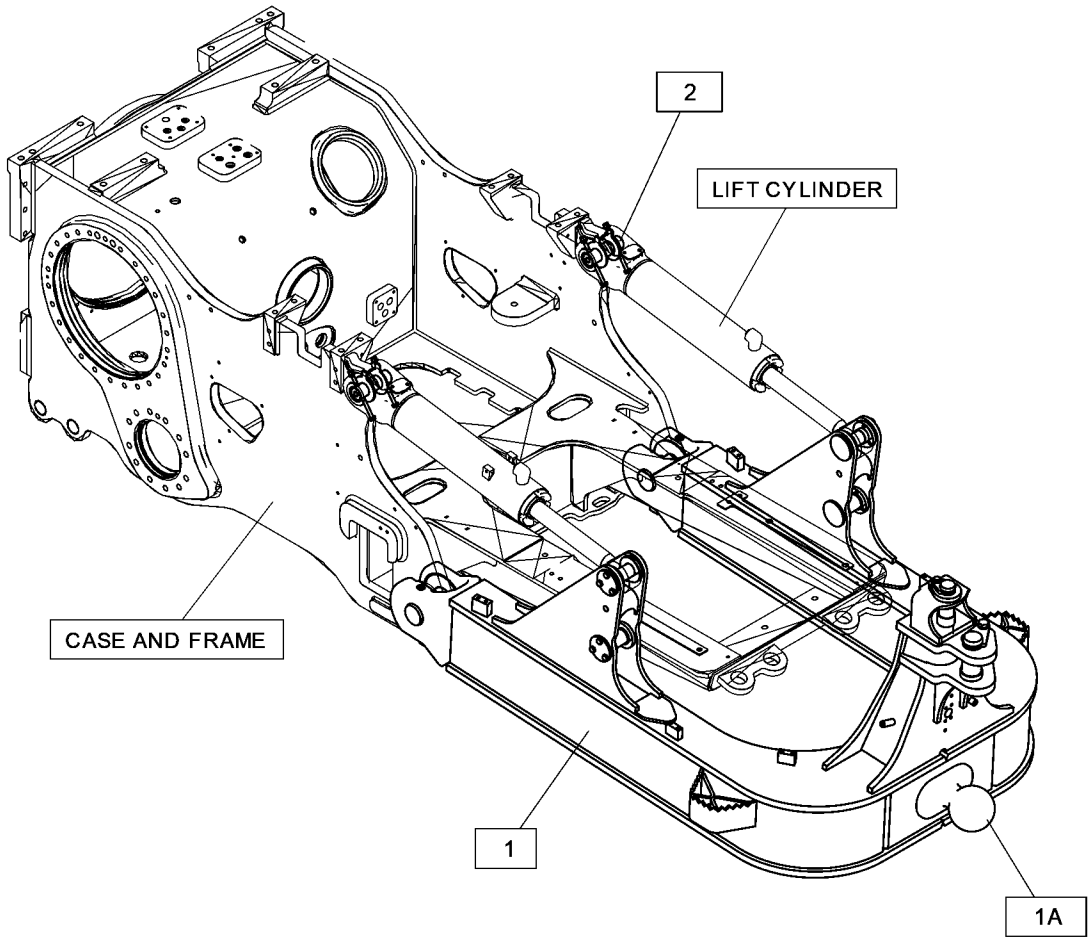

GRÁFICO 1 <FIM> g06448246

533-7732 GRUPO DE ARMAÇÃO C-ANGULAGEM DE FORÇA

S/N: Z2K1-UP; Z2N1-UP

NÚMEROE DE 533-7718 INSTALLATION AR-BULLDOZER AN ATTACHMENT

SMCS-6063 **i07815656**

NOTA	REF. NÃO	GRÁFICO REF.	NÚMERO DA PEÇA	QTY	NOME DA PEÇA 1 2 3 4 5 6 (NÍVEL DO PRODUTO)	CONSULTE PÁGINA
M	1	1	**8T-4192**	2	PARAFUSO (M12X1,75X25 MM) (BOLT (M12X1.75X25-MM))	
	2	1	**198-4778**	8	ARRUELA DURA (13,5X30X12 MM DE ESPESSURA) (WASHER-HARD (13.5X30X12-MM THK))	
	3	1	**329-8607**	2	CONJUNTO DO DEGRAU (STEP AS)	
	4	1	**510-1561**	1	CONJUNTO DE ARMAÇÃO (FRAME AS)	
	4A	1	**342-8909**	1	MUNHÃO (TRUNNION)	
M		1	**8Y-3795**	2	RESSALTO (M10X1,5X40 MM) (BOSS (M10X1.5X40-MM))	
		1	**286-2562**	4	PLACA (PLATE)	
Y	5	1	*519-7099*	1	GRUPO DE PINO (PIN GP)	781
M	6	1	**362-1320**	6	PARAFUSO (M12X1,75X35 MM) (BOLT (M12X1.75X35-MM))	

M - PEÇA MÉTRICA
Y - ILUSTRAÇÃO INDIVIDUAL

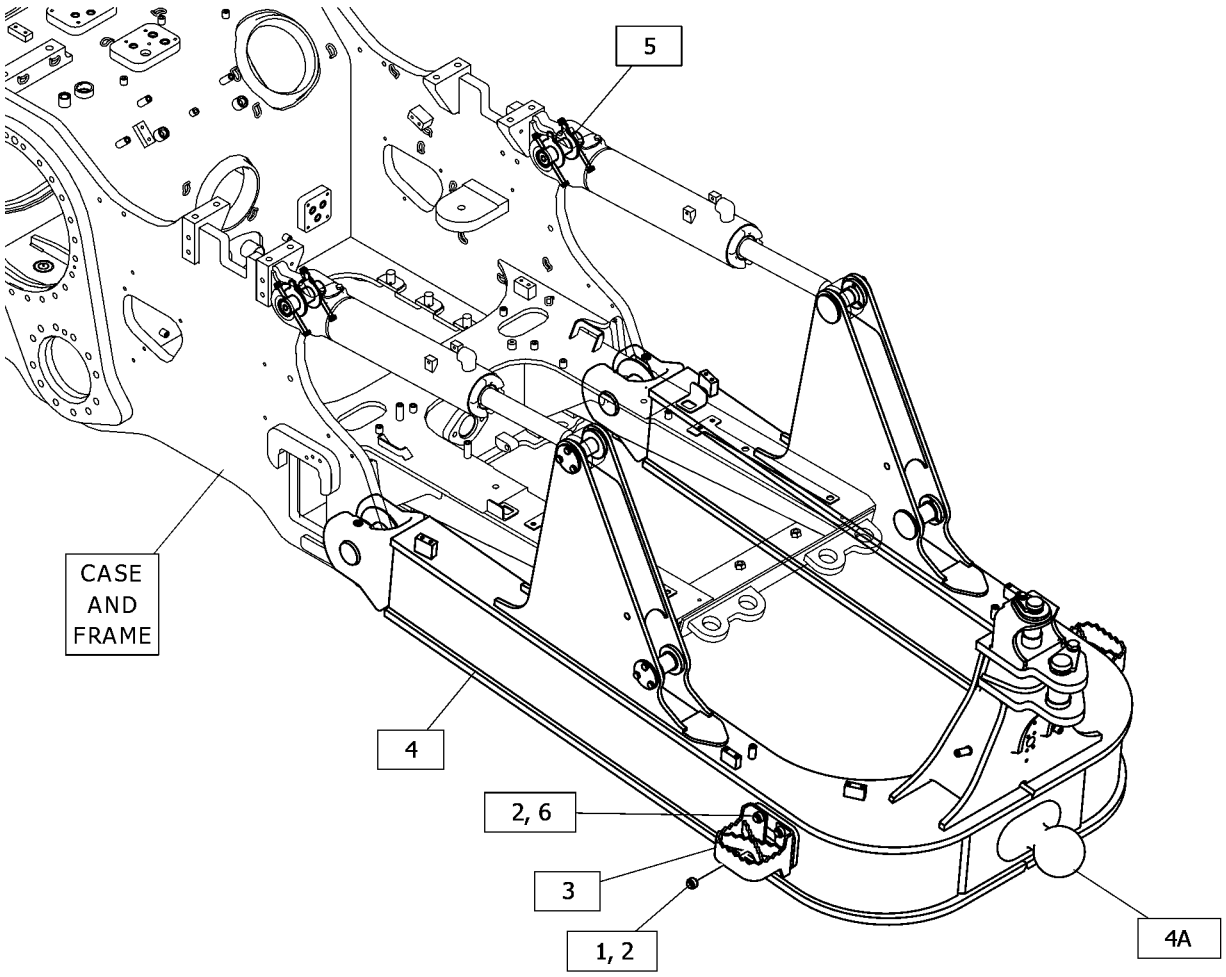

GRÁFICO 1 <FIM> g06445254

435-5628 GRUPO DA TAMPA-MUNHÃO

S/N: Z2K1-UP; Z2N1-UP
VPAT
NÚMEROE DE 515-3737, 515-3738 INSTALLATION AR-BULLDOZER AN ATTACHMENT

SMCS-4077, 6069 **i08268826**

NOTA	REF. NÃO	GRÁFICO REF.	NÚMERO DA PEÇA	QTY	NOME DA PEÇA 1 2 3 4 5 6 (NÍVEL DO PRODUTO)	CONSULTE PÁGINA
M	1	1	**096-3216**	4	PARAFUSO DE AJUSTE DA TOMADA (M12X1,75X12 MM) (SETSCREW-SOCKET (M12X1.75X12-MM))	
	2	1	**421-4528**	2	TAMPA (COVER)	
M	3	1	**8T-4193**	20	PARAFUSO (M16X2X50-MM) (BOLT (M16X2X50-MM))	
	4	1	**9M-3786**	2	ANEL RETENTOR EM O (SEAL-O-RING)	
	5	1	**9X-8257**	20	ARRUELA (17,5X30X3,5 MM DE ESPESSURA) (WASHER (17.5X30X3.5-MM THK))	

M - PEÇA MÉTRICA

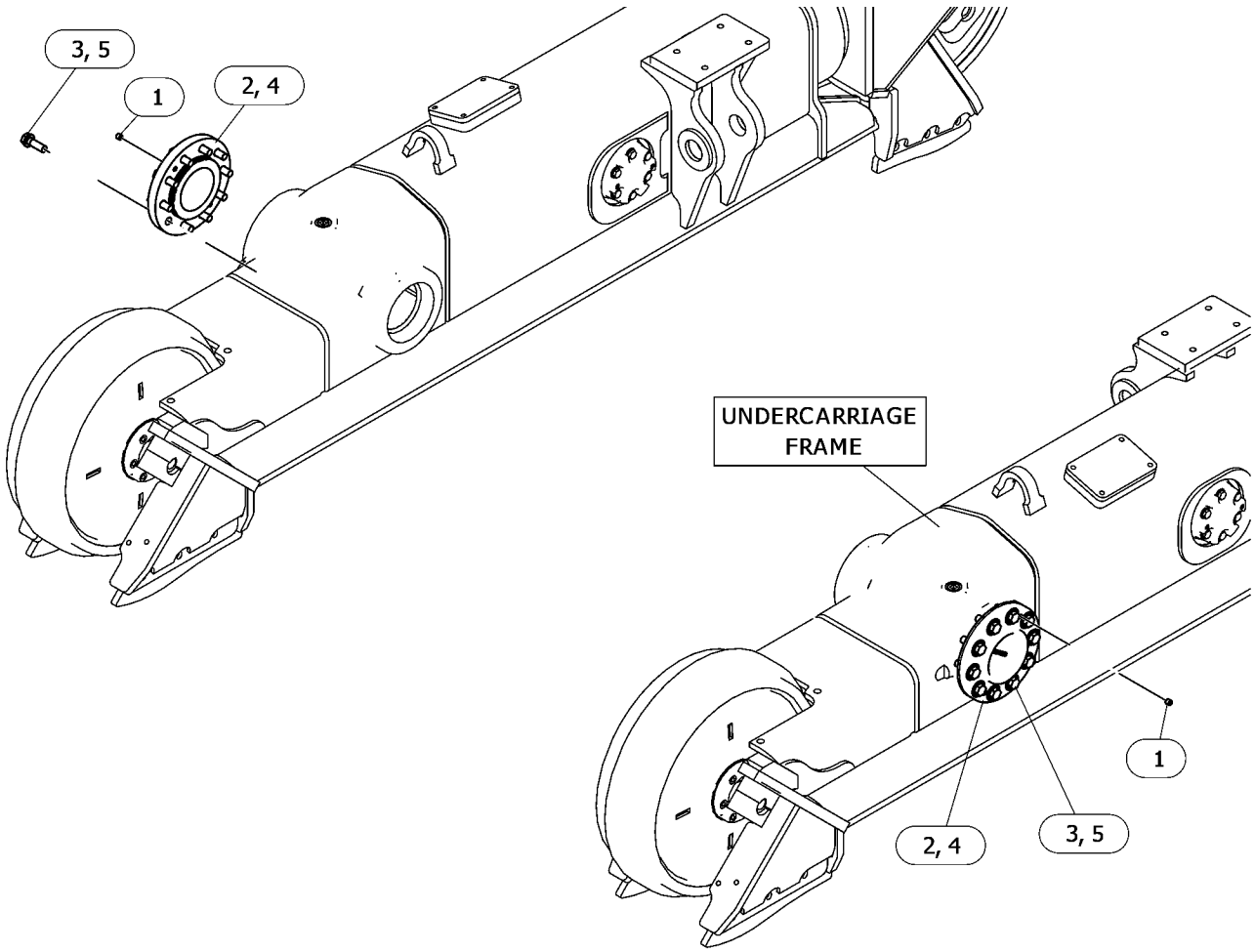

GRÁFICO 1 <FIM> g06633939

515-3737 INSTALLATION AR-BULLDOZER

S/N: Z2K1-UP
CONTROLE DE GRAU, VPAT, XL
NÚMEROE DE 532-9851, 532-9856 DISTRIBUTION AR
AN ATTACHMENT

SMCS-6050 **i07790322**

NOTA	NÚMERO DA PEÇA	QTY	NOME DA PEÇA 1 2 3 4 5 6 (NÍVEL DO PRODUTO)	CONSULTE PÁGINA
Y	*435-5628*	1	GRUPO DA TAMPA-MUNHÃO (COVER GP-TRUNNION)	774
Y	*533-7717*	1	INSTALLATION AR-BULLDOZER (INSTALLATION AR-BULLDOZER)	775

Y - ILUSTRAÇÃO INDIVIDUAL

<FIM>

515-3738 INSTALLATION AR-BULLDOZER

S/N: Z2K1-UP; Z2N1-UP
GLP, VPAT, CONTROLE DE GRAU
PARA USO COM ARRANJO DO MATERIAL RODANTE-GRAU PRECISO
AN ATTACHMENT

SMCS-6050 **i07814572**

NOTA	NÚMERO DA PEÇA	QTY	NOME DA PEÇA 1 2 3 4 5 6 (NÍVEL DO PRODUTO)	CONSULTE PÁGINA
Y	*435-5628*	1	GRUPO DA TAMPA-MUNHÃO (COVER GP-TRUNNION)	774
Y	*533-7718*	1	INSTALLATION AR-BULLDOZER (INSTALLATION AR-BULLDOZER)	776

Y - ILUSTRAÇÃO INDIVIDUAL

<FIM>

533-7717 INSTALLATION AR-BULLDOZER

S/N: Z2K1-UP
XL
NÚMEROE DE 515-3737 INSTALLATION AR-BULLDOZER
AN ATTACHMENT

SMCS-6050 **i07790429**

NOTA	NÚMERO DA PEÇA	QTY	NOME DA PEÇA 1 2 3 4 5 6 (NÍVEL DO PRODUTO)	CONSULTE PÁGINA
Y	*533-7731*	1	GRUPO DE ARMAÇÃO C-ANGULAGEM DE FORÇA (C-FRAME GP-POWER ANGLING)	772
Y	*554-3767*	1	GRUPO DA TAMPA-ACESSO (COVER GP-ACCESS)	451
Y	**544-5051**	2	GRUPO DO CILINDRO-LEVANTAMENTO DO BULDÔZER (CYLINDER GP-BULLDOZER LIFT)	699
Y	**379-3507**	2	GRUPO DO CILINDRO-ANGULAGEM (CYLINDER GP-ANGLING)	697
Y	**379-3506**	1	GRUPO DO CILINDRO-INCLINAÇÃO DO BULDÔZER (CYLINDER GP-BULLDOZER TILT)	701
Y	*523-9933*	1	GRUPO DO PROTETOR DAS TUBULAÇÕES (GUARD GP-LINES)	487
Y	*507-7432*	1	GRUPO DE TUBULAÇÕES-ÂNGULO E INCLINAÇÃO (LINES GP-ANGLE & TILT)	712
Y	*507-7427*	1	GRUPO DE LINHAS-CILINDRO DE LEVANTAMENTO (LINES GP-LIFT CYLINDER)	728
Y	*348-6250*	1	GRUPO DO ELO-PASSO (LINK GP-PITCH)	780

Y - ILUSTRAÇÃO INDIVIDUAL

<FIM>

533-7718 INSTALLATION AR-BULLDOZER

S/N: Z2K1-UP; Z2N1-UP
LGP
NÚMEROE DE 515-3738 INSTALLATION AR-BULLDOZER
AN ATTACHMENT

SMCS-6050 **i07814596**

NOTA	NÚMERO DA PEÇA	QTY	NOME DA PEÇA 1 2 3 4 5 6 (NÍVEL DO PRODUTO)	CONSULTE PÁGINA
Y	*533-7732*	1	GRUPO DE ARMAÇÃO C-ANGULAGEM DE FORÇA (C-FRAME GP-POWER ANGLING)	773
Y	*554-3767*	1	GRUPO DA TAMPA-ACESSO (COVER GP-ACCESS)	451
Y	**379-3507**	2	GRUPO DO CILINDRO-ANGULAGEM (CYLINDER GP-ANGLING)	697
Y	**379-3506**	1	GRUPO DO CILINDRO-INCLINAÇÃO DO BULDÔZER (CYLINDER GP-BULLDOZER TILT)	701
Y	**544-5051**	2	GRUPO DO CILINDRO-LEVANTAMENTO DO BULDÔZER (CYLINDER GP-BULLDOZER LIFT)	699
Y	*523-9933*	1	GRUPO DO PROTETOR DAS TUBULAÇÕES (GUARD GP-LINES)	487
Y	*507-7433*	1	GRUPO DE TUBULAÇÕES-ÂNGULO E INCLINAÇÃO (LINES GP-ANGLE & TILT)	716
Y	*507-7426*	1	GRUPO DE LINHAS-CILINDRO DE LEVANTAMENTO (LINES GP-LIFT CYLINDER)	726
Y	*348-6250*	1	GRUPO DO ELO-PASSO (LINK GP-PITCH)	780

Y - ILUSTRAÇÃO INDIVIDUAL

<FIM>

524-1773 GRUPO DE TUBULAÇÕES DE GRAXA

S/N: Z2K1-UP; Z2N1-UP
NÚMEROE DE 510-9713 HYDRAULIC AR
AN ATTACHMENT

SMCS-7510 **i08304356**

NOTA	REF. NÃO	GRÁFICO REF.	NÚMERO DA PEÇA	QTY	NOME DA PEÇA 1 2 3 4 5 6 (NÍVEL DO PRODUTO)	CONSULTE PÁGINA
	1	1	**204-2281**	4	CABO TIPO CINTA (STRAP-CABLE)	
	2	1	**561-3837**	1	TAMPA (COVER)	
M	3	1	**8T-4192**	4	PARAFUSO (M12X1,75X25 MM) (BOLT (M12X1.75X25-MM))	
	4	1	**3B-6552**	1	COTOVELO DE TUBO (ELBOW-PIPE)	
	5	1	**4K-6177**	1	GRAMPO (CLIP)	
	6	1	**5M-6214**	3	BUJÃO (1/8-27 PTF) (PLUG (1/8-27 PTF))	
	7	1	**8T-4223**	4	ARRUELA DURA (13,5X25,5X3 MM DE ESPESSURA) (WASHER-HARD (13.5X25.5X3-MM THK))	
	8	1	**532-6050**	1	CONJUNTO DE MANGUEIRA (HOSE AS)	
	9	1	**532-6051**	1	CONJUNTO DE MANGUEIRA (HOSE AS)	
	10	1	**561-3836**	1	TAMPA (COVER)	
	11	1	**562-1927**	4	CONJUNTO DE PARAFUSO (BOLT AS)	
	12	1	**569-1137**	1	CONJUNTO DE MANGUEIRA (HOSE AS)	
	13	1	**8M-2770**	4	GRAMPO (CIRCUITO) (CLIP (LOOP))	
	14	1	**9J-4782**	3	PROTETOR (PROTECTOR)	

M - PEÇA MÉTRICA

524-1773 GRUPO DE TUBULAÇÕES DE GRAXA () (continuação) **i08304356**

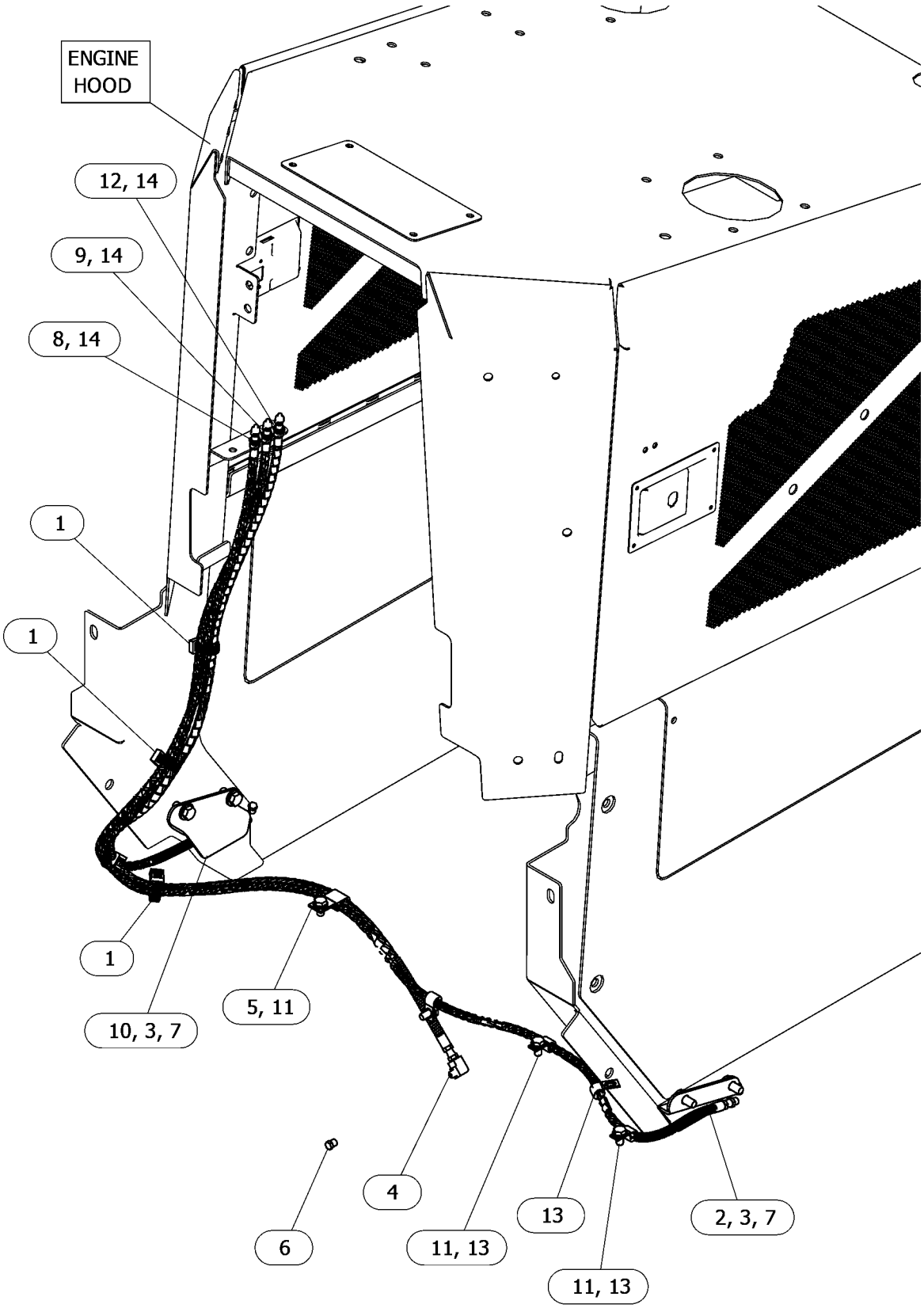

GRÁFICO 1 <FIM> g06630338

559-5182 GRUPO DE TUBULAÇÕES DE GRAXA

S/N: AA31-UP; AA91-UP; Z2K1-UP; Z2N1-UP
NÚMEROE DE 515-3731, 515-3734, 559-6019, 559-6020 ARRANJO DE LÂMINA-ANGULAGEM, 515-3730, 515-3733 ARRANJO DE LÂMINA-RETA
AN ATTACHMENT

SMCS-7510 **i08345377**

NOTA	REF. NÃO	GRÁFICO REF.	NÚMERO DA PEÇA	QTY	NOME DA PEÇA 1 2 3 4 5 6 (NÍVEL DO PRODUTO)	CONSULTE PÁGINA
	1	1	**8T-1885**	3	GRAMPO (RANHURA) (CLIP (SLOT))	
	2	1	**8T-1886**	3	GRAMPO (LINGUETA) (CLIP (TAB))	
	3	1	**9J-4782**	1	PROTETOR (PROTECTOR)	
	4	1	**374-2065**	1	CONJUNTO DE MANGUEIRA (HOSE AS)	
	5	1	**479-2171**	3	CONJUNTO DE PARAFUSO (BOLT AS)	

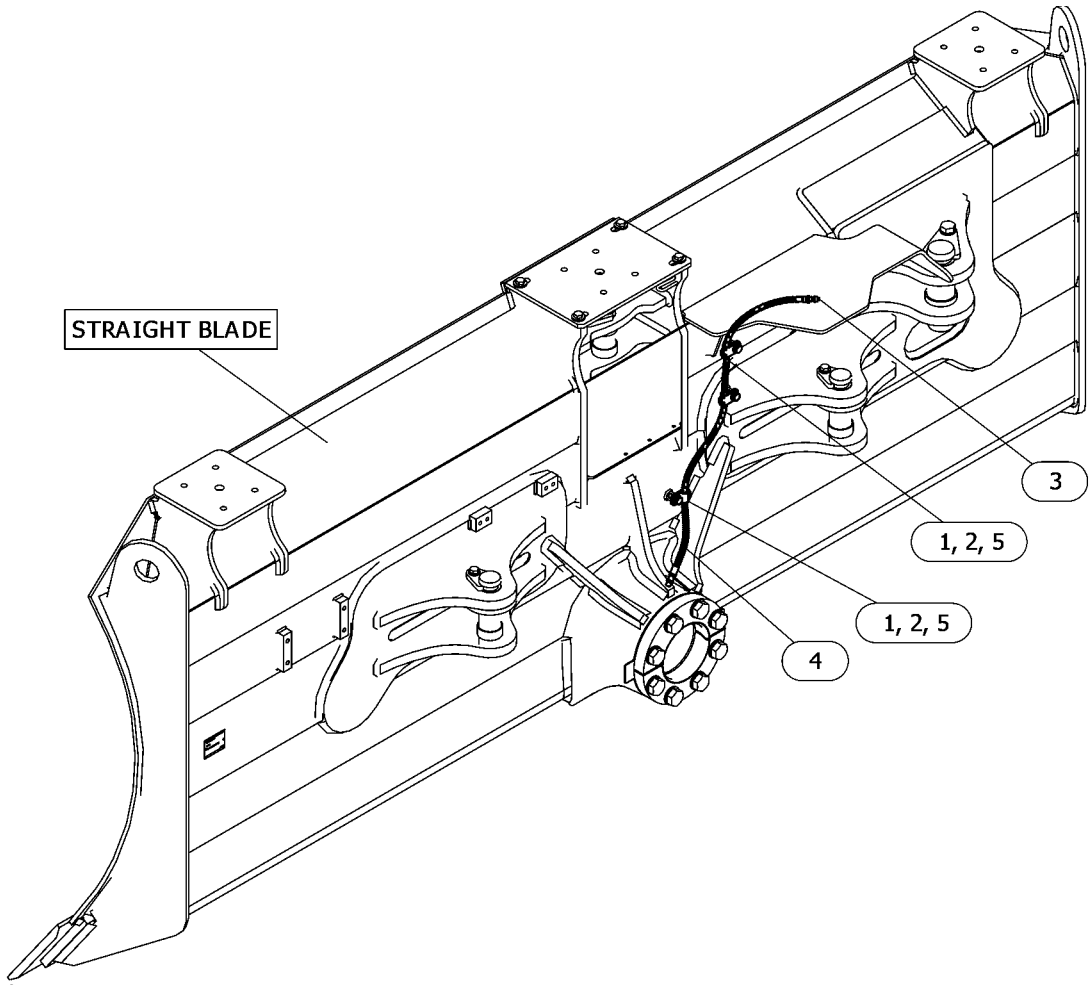

GRÁFICO 1 <FIM> g06630270

348-6250 GRUPO DO ELO-PASSO

S/N: Z2K1-UP; Z2N1-UP
NÚMEROE DE 533-7717, 533-7718 INSTALLATION AR-BULLDOZER
AN ATTACHMENT

SMCS-6079, 6081

i07107186

NOTA	REF. NÃO	GRÁFICO REF.	NÚMERO DA PEÇA	QTY	NOME DA PEÇA 1 2 3 4 5 6 (NÍVEL DO PRODUTO)	CONSULTE PÁGINA
	1	1	**3B-8489**	4	ADAPTADOR (1/8-27 PTF) (ADAPTER (1/8-27 PTF))	
	2	1	**9J-4782**	4	PROTETOR (PROTECTOR)	
	3	1	**444-0092**	1	HASTE-OLHAL (ROD-EYE)	
	4	1	**444-0093**	1	HASTE-OLHAL (ROD-EYE)	
	5	1	**348-6253**	1	LUVA (SLEEVE)	
	6	1	**3B-4617**	1	CONTRAPINO (PIN-COTTER)	
	7	1	**3T-7184**	1	PINO-GARFO (PIN-CLEVIS)	
	8	1	**5M-6214**	1	BUJÃO (1/8-27 PTF) (PLUG (1/8-27 PTF))	
	9	1	**8T-0333**	2	ROLAMENTO (BEARING)	
	10	1	**8T-9599**	2	ANEL DE RETENÇÃO (RING-RETAINING)	

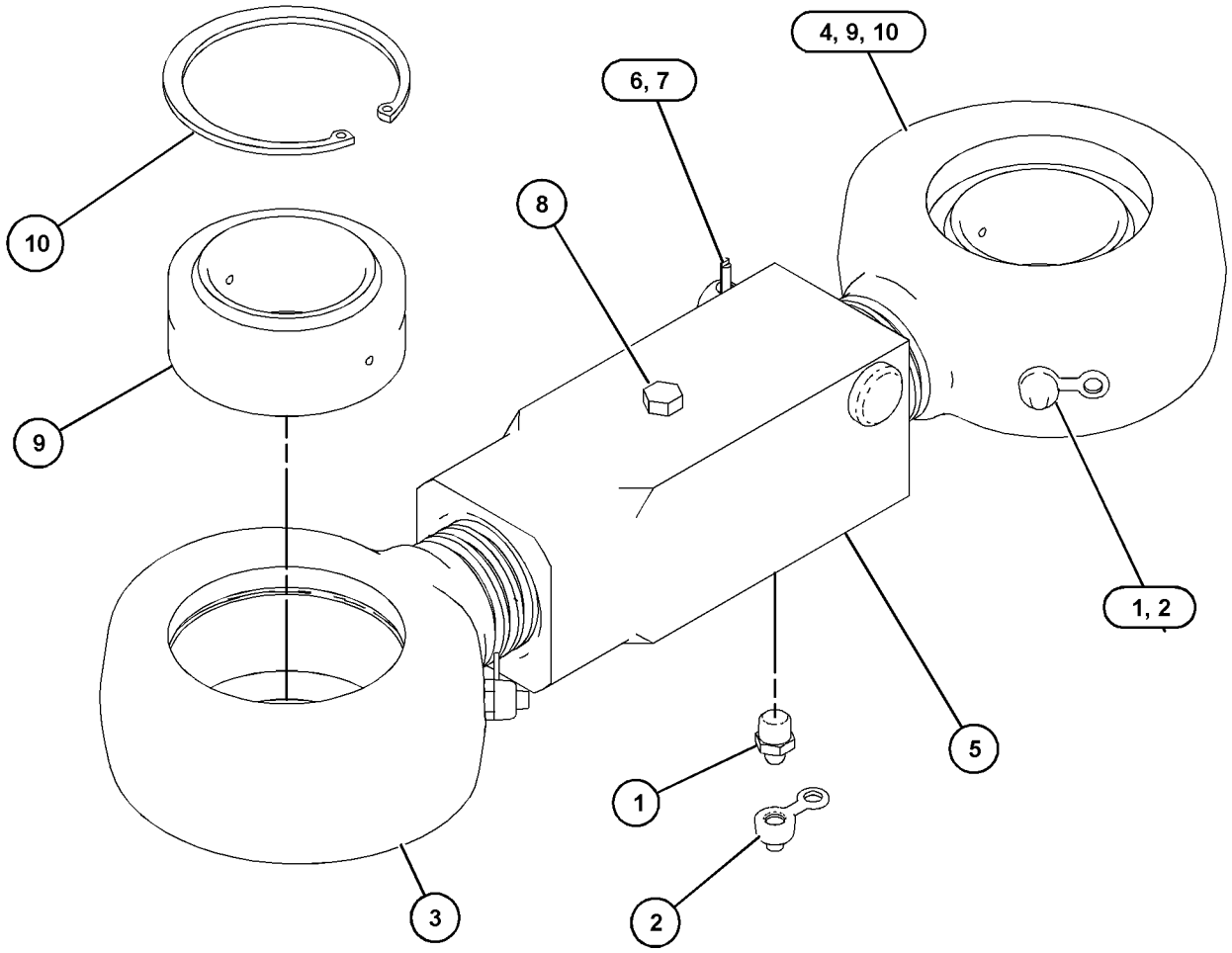

GRÁFICO 1 <FIM> g06239765

519-7099 GRUPO DE PINO

S/N: Z2K1-UP; Z2N1-UP
XL, PRESSÃO BAIXA NO SOLO, VPAT
NÚMEROE DE 533-7731, 533-7732 GRUPO DE ARMAÇÃO C-ANGULAGEM DE FORÇA AN ATTACHMENT

SMCS-6108 **i07792323**

NOTA	REF. NÃO	GRÁFICO REF.	NÚMERO DA PEÇA	QTY	NOME DA PEÇA 1 2 3 4 5 6 (NÍVEL DO PRODUTO)	CONSULTE PÁGINA
	1	1	**109-0958**	2	PINO (PIN)	
M	2	1	**7X-2562**	1	PARAFUSO (M20X2,5X45 MM) (BOLT (M20X2.5X45-MM))	
	3	1	**104-4746**	2	PINO-GUIA (DOWEL)	
	4	1	**104-4817**	1	PINO (PIN)	
	5	1	**108-5794**	4	BUJÃO (PLUG-PIPE)	
	6	1	**124-5234**	4	RETENTOR (RETAINER)	
	7	1	**124-5741**	2	PINO (PIN)	
M	8	1	**149-4156**	2	PARAFUSO DE AJUSTE DA TOMADA (ROSCA M16X2) (SETSCREW-SOCKET (M16X2-THD))	
M	9	1	**212-2085**	4	PARAFUSO (M10X1,5X170 MM) (BOLT (M10X1.5X170-MM))	
	10	1	**223-3279**	1	RETENTOR (RETAINER)	
	11	1	**226-7192**	1	ESPAÇADOR (50,8X57,15 X25-MM DE ESPESSURA) (SPACER (50.8X57.15X25-MM THK))	
	12	1	**229-1516**	2	ESPAÇADOR (64 X72X18-MM DE ESPESSURA) (SPACER (64X72X18-MM THK))	
	13	1	**473-4512**	1	PINO (PIN)	
	14	1	**282-6598**	4	ESPAÇADOR (50,8X57,15X4,73 MM DE ESPESSURA) (SPACER (50.8X57.15X4.73-MM THK))	
	15	1	**313-9790**	1	ESPAÇADOR (50,8X57,15X35 MM DE ESPESSURA) (SPACER (50.8X57.15X35-MM THK))	
	16	1	**358-2191**	2	PINO (PIN)	
	17	1	**4T-0231**	1	RETENTOR (RETAINER)	
	18	1	**4Y-4905**	6	ARRUELA (79 X175X2-MM DE ESPESSURA) (WASHER (79X175X2-MM THK))	
	19	1	**529-8307**	2	PINO (PIN)	
B	20	1	**564-3012**	4	CALÇO (3 MM DE ESPESSURA) (SHIM (3-MM THK))	
	21	1	**8G-5747**	2	ESPAÇADOR (45X50X15 MM DE ESPESSURA) (SPACER (45X50X15-MM THK))	
M	22	1	**8T-0389**	4	CONTRAPORCA (ROSCA M10X1,5) (LOCKNUT (M10X1.5-THD))	
	23	1	**8T-4121**	8	ARRUELA DURA (11X21X2,5 MM DE ESPESSURA) (WASHER-HARD (11X21X2.5-MM THK))	
	24	1	**8T-4123**	1	ARRUELA (22X35X3,5 MM DE ESPESSURA) (WASHER (22X35X3.5-MM THK))	
M	25	1	**8T-4139**	12	PARAFUSO (M12X1,75X30 MM) (BOLT (M12X1.75X30-MM))	
	26	1	**8T-4223**	1	ARRUELA DURA (13,5X25,5X3 MM DE ESPESSURA) (WASHER-HARD (13.5X25.5X3-MM THK))	
M	27	1	**8T-4956**	1	PARAFUSO (M12X1,75X35 MM) (BOLT (M12X1.75X35-MM))	

B - UTILIZAR CONFORME NECESSÁRIO
M - PEÇA MÉTRICA

519-7099 GRUPO DE PINO () (continuação) **i07792323**

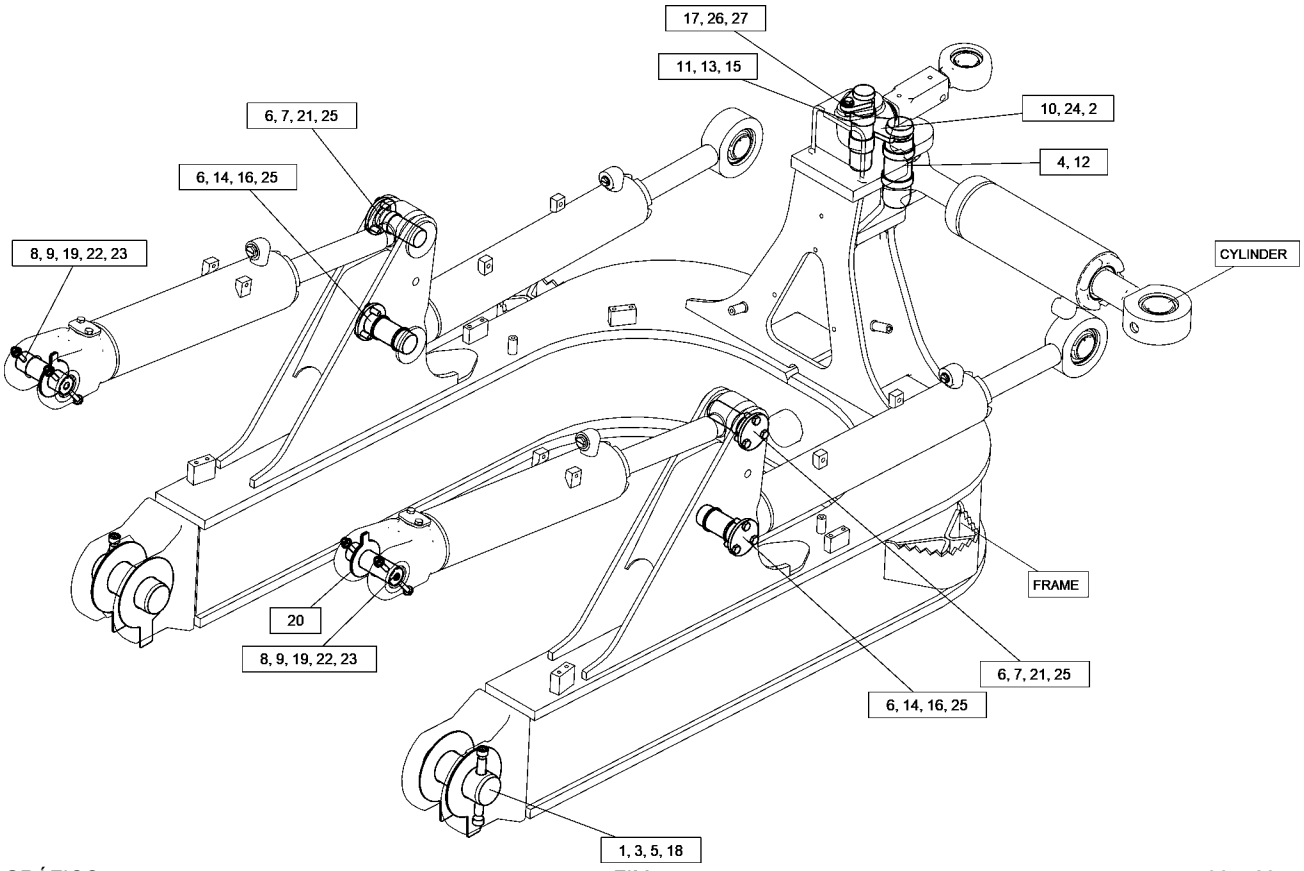

GRÁFICO 1 <FIM> g06442317

482-7008 GRUPO DE AJUSTADORES DE CONTROLE

S/N: Z2K1-UP; Z2N1-UP
NÚMEROE DE 493-9035 MOUNTING GP-CONTROL
AN ATTACHMENT

SMCS-3033, 7312 **i08303486**

NOTA	REF. NÃO	GRÁFICO REF.	NÚMERO DA PEÇA	QTY	NOME DA PEÇA 1 2 3 4 5 6 (NÍVEL DO PRODUTO)	CONSULTE PÁGINA
	1	2	**3S-2093**	2	CABO TIPO CINTA (STRAP-CABLE)	
	2	3	**6V-9197**	1	PINO DE TRAVA (LOCK PIN)	
	3	2	**164-0850**	1	ALAVANCA (LEVER)	
	4	2	**266-3214**	1	PINO (PIN)	
	5	3	**369-1864**	1	GRAMPO (CLIP)	
	7	2	**468-3625**	1	CONJUNTO DE CABO (CABLE AS)	
	8	2	*469-2653*	1	CONJUNTO DE BELLCRANK (LADO DIREITO) (BELLCRANK AS (RH))	
M		2	**6V-9632**	1	PORCA DE SOLDA (ROSCA M6X1) (NUT-WELD (M6X1-THD))	
	9	3	**483-6363**	1	ALAVANCA (LEVER)	
	10	3	*491-8177*	1	CONJUNTO DE SUPORTE (BRACKET AS)	
M		3	**6V-9632**	3	PORCA DE SOLDA (ROSCA M6X1) (NUT-WELD (M6X1-THD))	
	14	1	*498-3748*	1	CONJUNTO DA PLACA (PLATE AS)	
M		1	**6V-9632**	6	PORCA DE SOLDA (ROSCA M6X1) (NUT-WELD (M6X1-THD))	
M		1	**8T-3490**	1	PORCA DE SOLDA (ROSCA M10X1,5) (NUT-WELD (M10X1.5-THD))	
	15	3	**511-8780**	1	DECALQUE DE IDENTIFICAÇÃO (JOYSTICK DO CONSOLE) (FILM-IDENTIFICATION (CONSOLE JOYSTICK))	
	16	3	**532-7849**	1	PINO (PIN)	
	17	2	**522-4209**	1	CONJUNTO DE SUPORTE (BRACKET AS)	
M		2	**6V-9632**	10	PORCA DE SOLDA (ROSCA M6X1) (NUT-WELD (M6X1-THD))	
M	18	2	**096-4876**	1	PORCA (M14X2-ROSCA) (NUT (M14X2-THD))	
M	19	2	**128-2136**	1	PARAFUSO DE CABEÇA CONVEXA (M6X1X16 MM) (SCREW-TRUSS HEAD (M6X1X16-MM))	
M	20	2	**7X-0818**	4	PARAFUSO (M8X1,25X45 MM) (BOLT (M8X1.25X45-MM))	
M	21	3	**344-5673**	1	PORCA (ROSCA M6X1) (NUT (M6X1-THD))	
M	22	2	**344-5674**	1	PORCA (ROSCA M8X1,25) (NUT (M8X1.25-THD))	
M	23	2	**6V-5218**	1	PARAFUSO (M8X1,25X35 MM) (BOLT (M8X1.25X35-MM))	
	24	2	**7X-0578**	1	ARRUELA DURA (10,2X32X2,5 MM DE ESPESSURA) (WASHER-HARD (10.2X32X2.5-MM THK))	
M	25	3	**8T-4138**	4	PARAFUSO (M6X1X20 MM) (BOLT (M6X1X20-MM))	
	26	2	**8T-4224**	1	ARRUELA DURA (8,8X16X2 MM DE ESPESSURA) (WASHER-HARD (8.8X16X2-MM THK))	
M	27	2	**8T-8442**	4	PARAFUSO DE CABEÇA OCA (M6X1X30 MM) (BOLT-SOCKET HEAD (M6X1X30-MM))	
	28	3	**9X-2038**	2	ARRUELA (7X19X2 MM DE ESPESSURA) (WASHER (7X19X2-MM THK))	
M	29	2	**9X-2046**	2	PARAFUSO DE CABEÇA CONVEXA (M6X1X35 MM) (SCREW-TRUSS HEAD (M6X1X35-MM))	
	30	3	**9X-8256**	3	ARRUELA (6,6X12X2 MM DE ESPESSURA) (WASHER (6.6X12X2-MM THK))	
	31	2	**589-1375**	1	SUPORTE (BRACKET)	
	32	2	**584-9567**	1	CONJUNTO DO CURSOR (SLIDER AS)	

M - PEÇA MÉTRICA

482-7008 GRUPO DE AJUSTADORES DE CONTROLE () (continuação) **i08303486**

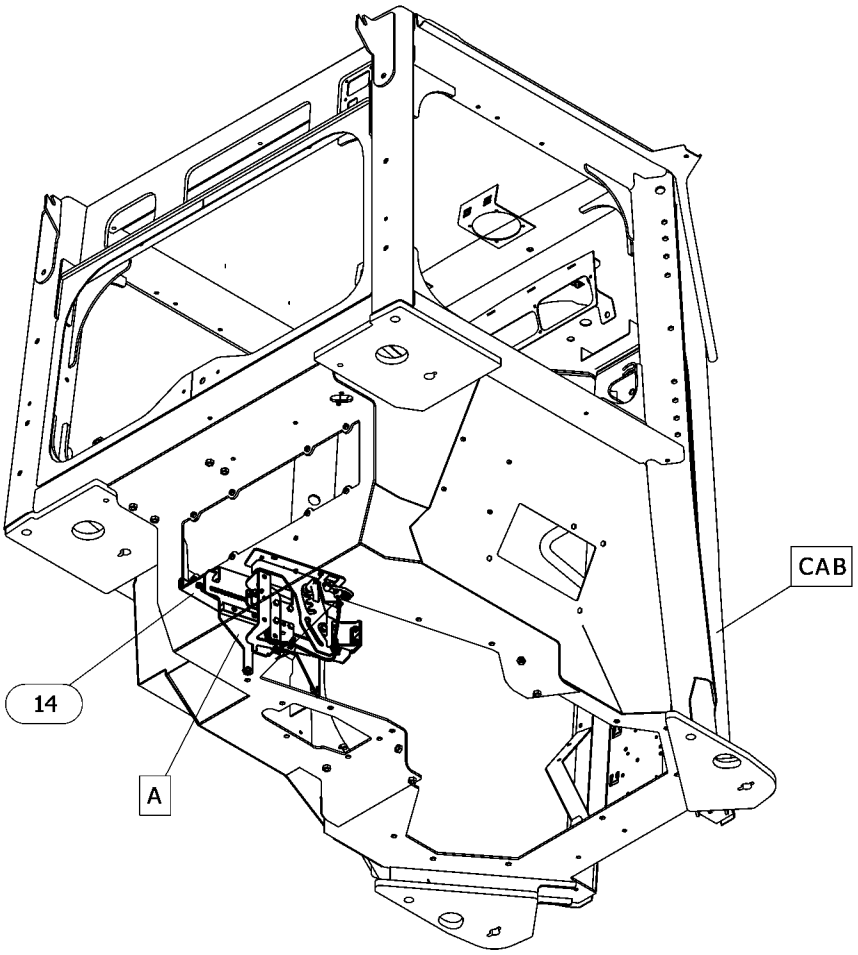

GRÁFICO 1 g06630727

482-7008 GRUPO DE AJUSTADORES DE CONTROLE () (continuação) **i08303486**

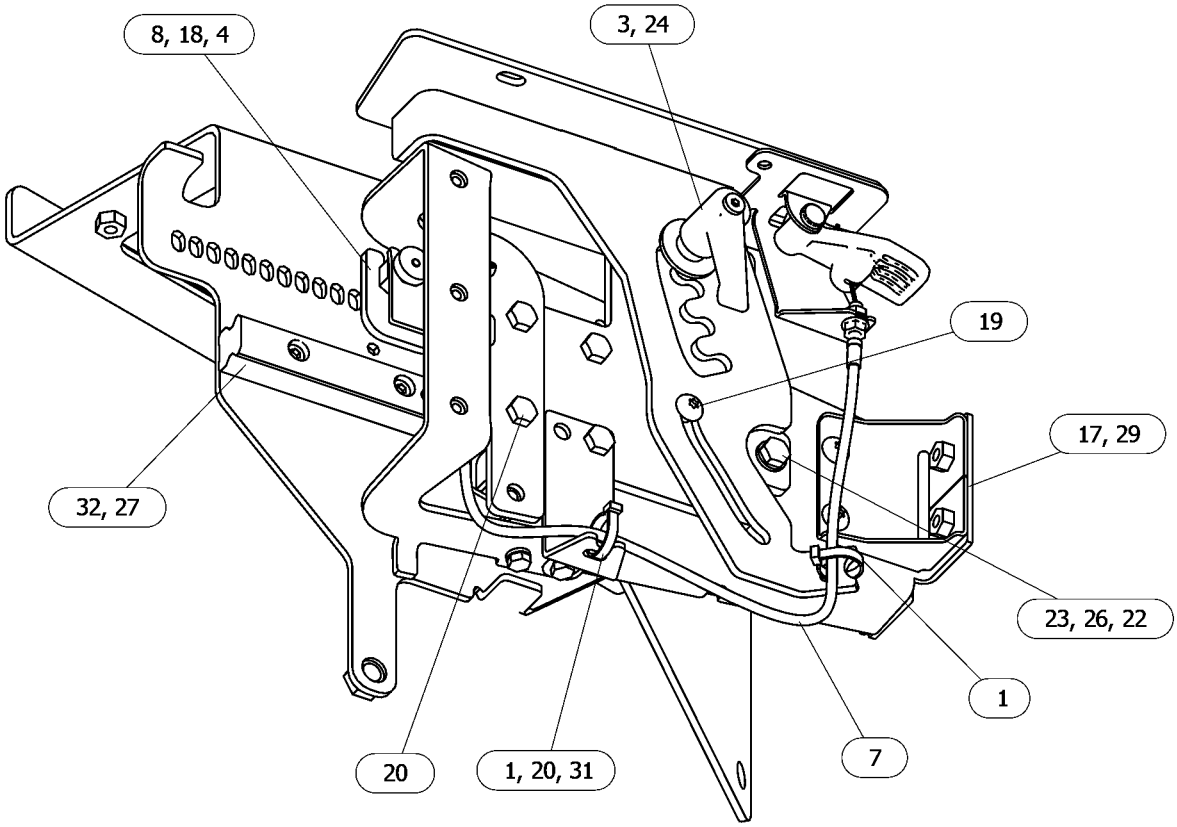

GRÁFICO 2 g06630727_01

482-7008 GRUPO DE AJUSTADORES DE CONTROLE () (continuação) **i08303486**

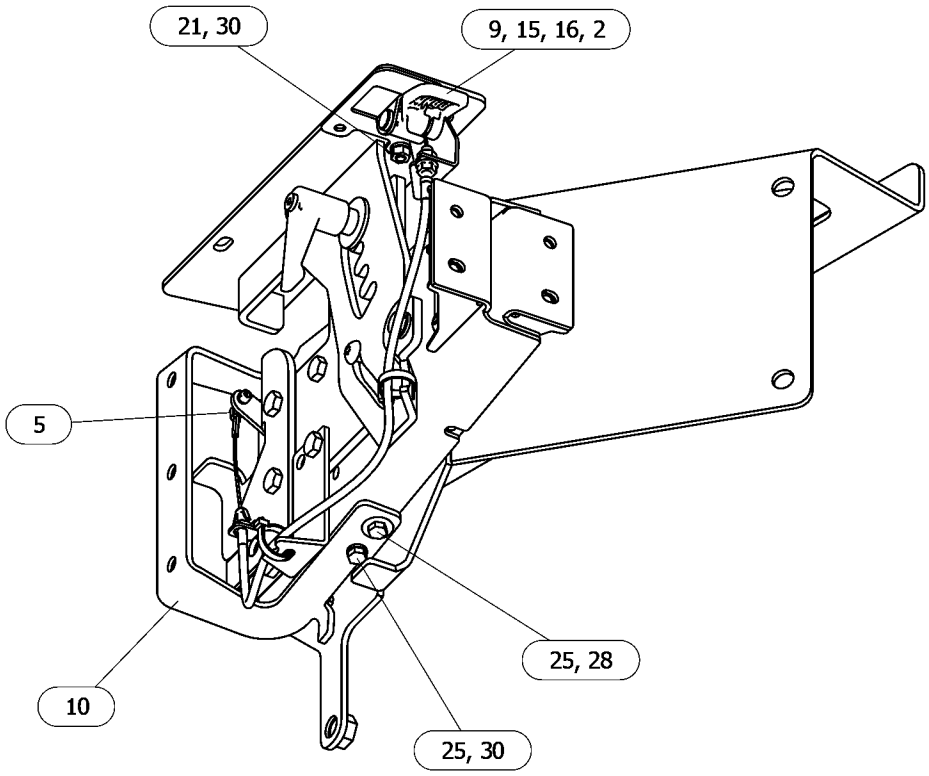

VIEW OF AREA A
(ROTATED 90° CLOCKWISE)

GRÁFICO 3 <FIM> g06630727_02

482-7009 GRUPO DE AJUSTADORES DE CONTROLE

S/N: Z2K1-UP; Z2N1-UP
NÚMEROE DE 563-8073 MOUNTING GP-CONTROL
AN ATTACHMENT

SMCS-3033, 7312

i08303485

NOTA	REF. NÃO	GRÁFICO REF.	NÚMERO DA PEÇA	QTY	NOME DA PEÇA 1 2 3 4 5 6 (NÍVEL DO PRODUTO)	CONSULTE PÁGINA
	1	2	**3S-2093**	2	CABO TIPO CINTA (STRAP-CABLE)	
	2	2	**532-7849**	1	PINO (PIN)	
	3	1	**6V-9197**	1	PINO DE TRAVA (LOCK PIN)	
	4	2	**164-0850**	1	ALAVANCA (LEVER)	
	5	1	**266-3214**	1	PINO (PIN)	
	6	2	**369-1864**	1	GRAMPO (CLIP)	
	7	2	**584-9567**	1	CONJUNTO DO CURSOR (SLIDER AS)	
	8	2	**468-3485**	1	CONJUNTO DE BELLCRANK (LADO ESQUERDO) (BELLCRANK AS (LH))	
M		2	**6V-9632**	1	PORCA DE SOLDA (ROSCA M6X1) (NUT-WELD (M6X1-THD))	
	9	2	**468-3625**	1	CONJUNTO DE CABO (CABLE AS)	
	10	2	**473-4859**	1	ALAVANCA (LEVER)	
	14	2	**491-8252**	1	CONJUNTO DE SUPORTE (BRACKET AS)	
	16	1	**511-8780**	1	DECALQUE DE IDENTIFICAÇÃO (JOYSTICK DO CONSOLE) (ALAVANCA) (FILM-IDENTIFICATION (CONSOLE JOYSTICK) (LEVER))	
	17	2	**522-4209**	1	CONJUNTO DE SUPORTE (BRACKET AS)	
M		2	**6V-9632**	10	PORCA DE SOLDA (ROSCA M6X1) (NUT-WELD (M6X1-THD))	
M	18	1	**096-4876**	1	PORCA (M14X2-ROSCA) (NUT (M14X2-THD))	
M	19	2	**128-2136**	1	PARAFUSO DE CABEÇA CONVEXA (M6X1X16 MM) (SCREW-TRUSS HEAD (M6X1X16-MM))	
M	20	2	**7X-0818**	4	PARAFUSO (M8X1,25X45 MM) (BOLT (M8X1.25X45-MM))	
M	21	2	**344-5673**	1	PORCA (ROSCA M6X1) (NUT (M6X1-THD))	
M	22	2	**344-5674**	1	PORCA (ROSCA M8X1,25) (NUT (M8X1.25-THD))	
M	23	2	**6V-5218**	1	PARAFUSO (M8X1,25X35 MM) (BOLT (M8X1.25X35-MM))	
	24	2	**7X-0578**	1	ARRUELA DURA (10,2X32X2,5 MM DE ESPESSURA) (WASHER-HARD (10.2X32X2.5-MM THK))	
M	25	2	**8T-4138**	4	PARAFUSO (M6X1X20 MM) (BOLT (M6X1X20-MM))	
	26	2	**8T-4224**	1	ARRUELA DURA (8,8X16X2 MM DE ESPESSURA) (WASHER-HARD (8.8X16X2-MM THK))	
M	27	1	**8T-8442**	2	PARAFUSO DE CABEÇA OCA (M6X1X30 MM) (BOLT-SOCKET HEAD (M6X1X30-MM))	
	28	2	**9X-2038**	2	ARRUELA (7X19X2 MM DE ESPESSURA) (WASHER (7X19X2-MM THK))	
M	29	2	**9X-2046**	2	PARAFUSO DE CABEÇA CONVEXA (M6X1X35 MM) (SCREW-TRUSS HEAD (M6X1X35-MM))	
	30	2	**9X-8256**	3	ARRUELA (6,6X12X2 MM DE ESPESSURA) (WASHER (6.6X12X2-MM THK))	
	31	2	**589-1375**	1	SUPORTE (BRACKET)	

M - PEÇA MÉTRICA

482-7009 GRUPO DE AJUSTADORES DE CONTROLE () (continuação) **i08303485**

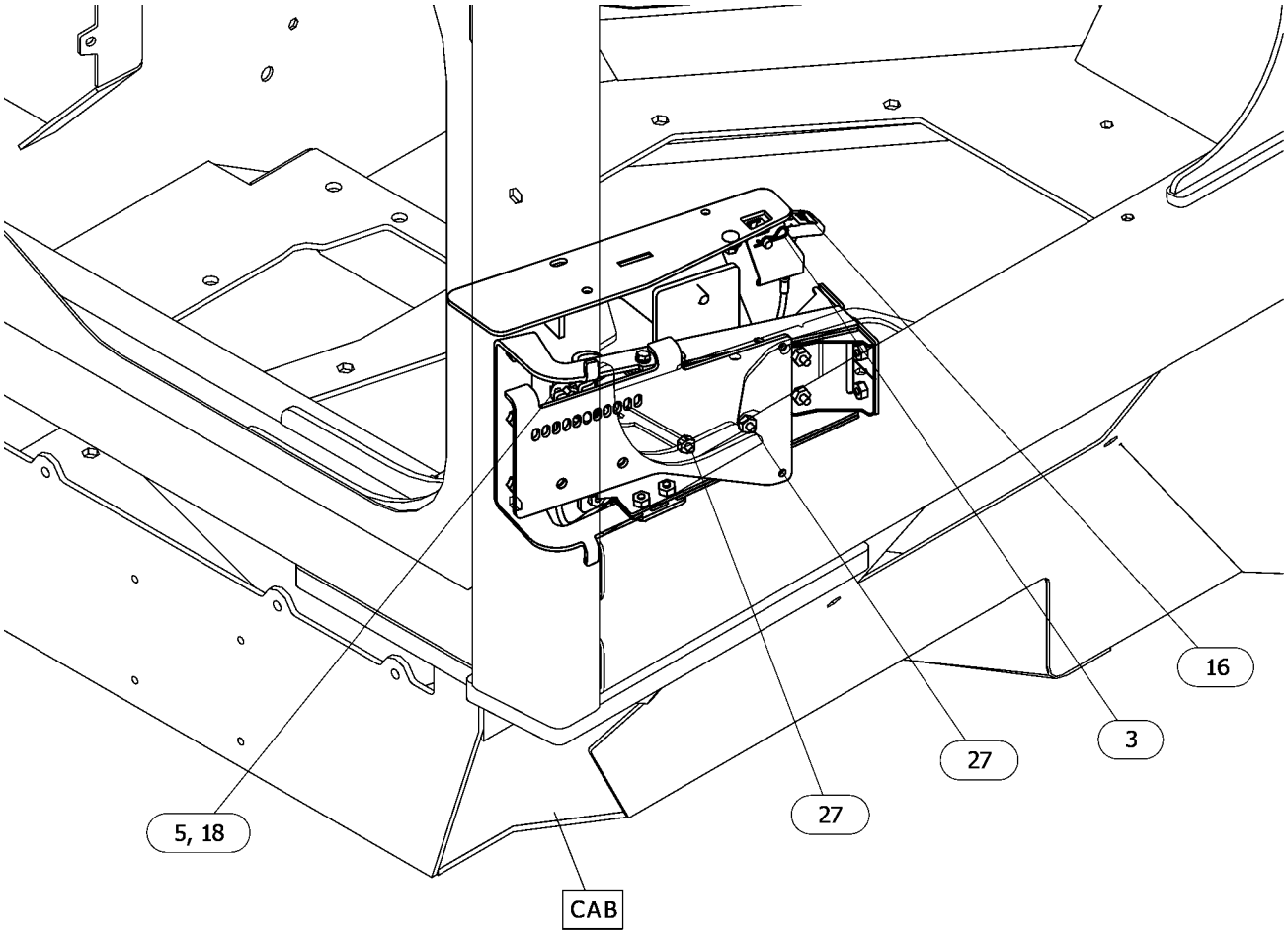

GRÁFICO 1 g06631007

482-7009 GRUPO DE AJUSTADORES DE CONTROLE () (continuação) **i08303485**

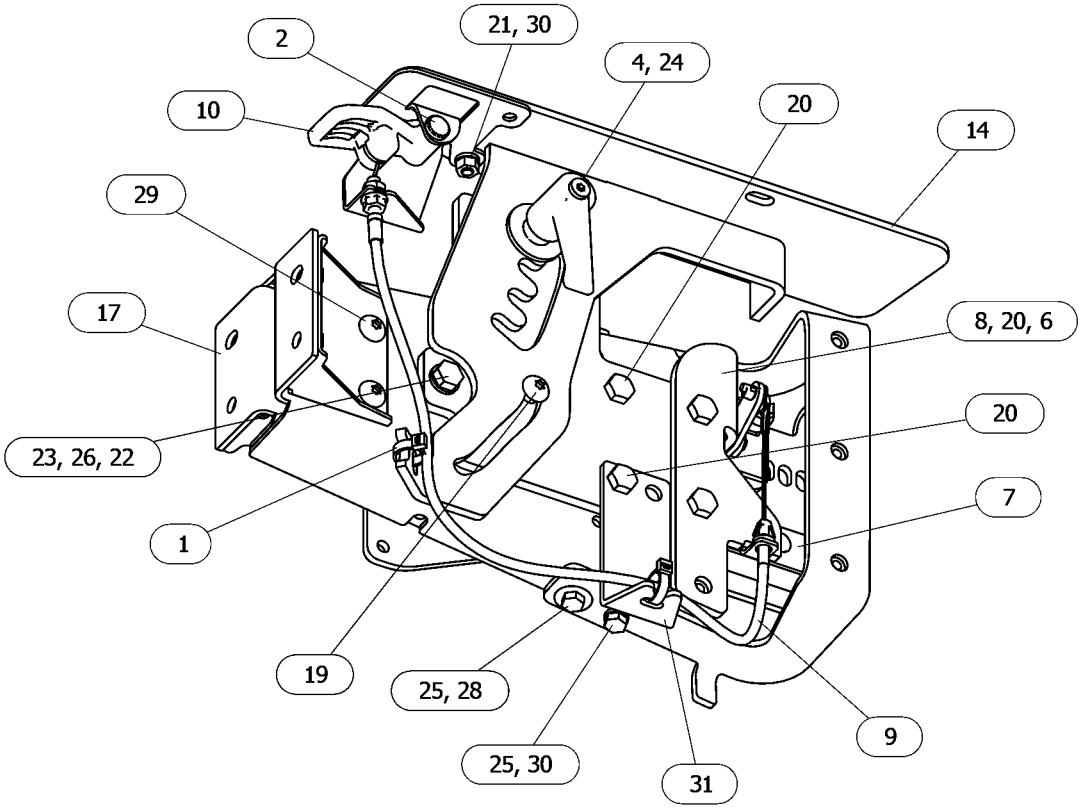

(VIEWED FROM BOTTOM)

GRÁFICO 2 <FIM> g06631007_01

577-0167 AIR CONDITIONER & MOUNTING GP

S/N: Z2K1-UP; Z2N1-UP

NÚMEROE DE 536-6467, 536-6468, 536-6469, 536-6470, 579-6887 CAB AR AN ATTACHMENT

SMCS-7320 **i08202023**

NOTA	REF. NÃO	GRÁFICO REF.	NÚMERO DA PEÇA	QTY	NOME DA PEÇA 1 2 3 4 5 6 (NÍVEL DO PRODUTO)	CONSULTE PÁGINA
Y	1	1	**577-0168**	1	AIR CONDITIONER & MOUNTING GP (AIR CONDITIONER & MOUNTING GP)	791
	2	1	**7X-7729**	5	ARRUELA (11X25X3 MM DE ESPESSURA) (WASHER (11X25X3-MM THK))	
	3	1	**8T-4121**	2	ARRUELA DURA (11X21X2,5 MM DE ESPESSURA) (WASHER-HARD (11X21X2.5-MM THK))	
M	4	1	**8T-4136**	5	PARAFUSO (M10X1,5X25 MM) (BOLT (M10X1.5X25-MM))	
M	5	1	**8T-4182**	2	PARAFUSO (M10X1,5X45 MM) (BOLT (M10X1.5X45-MM))	
	6	1	**8T-4222**	2	ARRUELA DURA (11X32X2,5 MM DE ESPESSURA) (WASHER-PLATED (11X32X2.5-MM THK))	
M	7	1	**8T-4185**	2	PARAFUSO (M10X1,5X50 MM) (BOLT (M10X1.5X50-MM))	

M - PEÇA MÉTRICA
Y - ILUSTRAÇÃO INDIVIDUAL

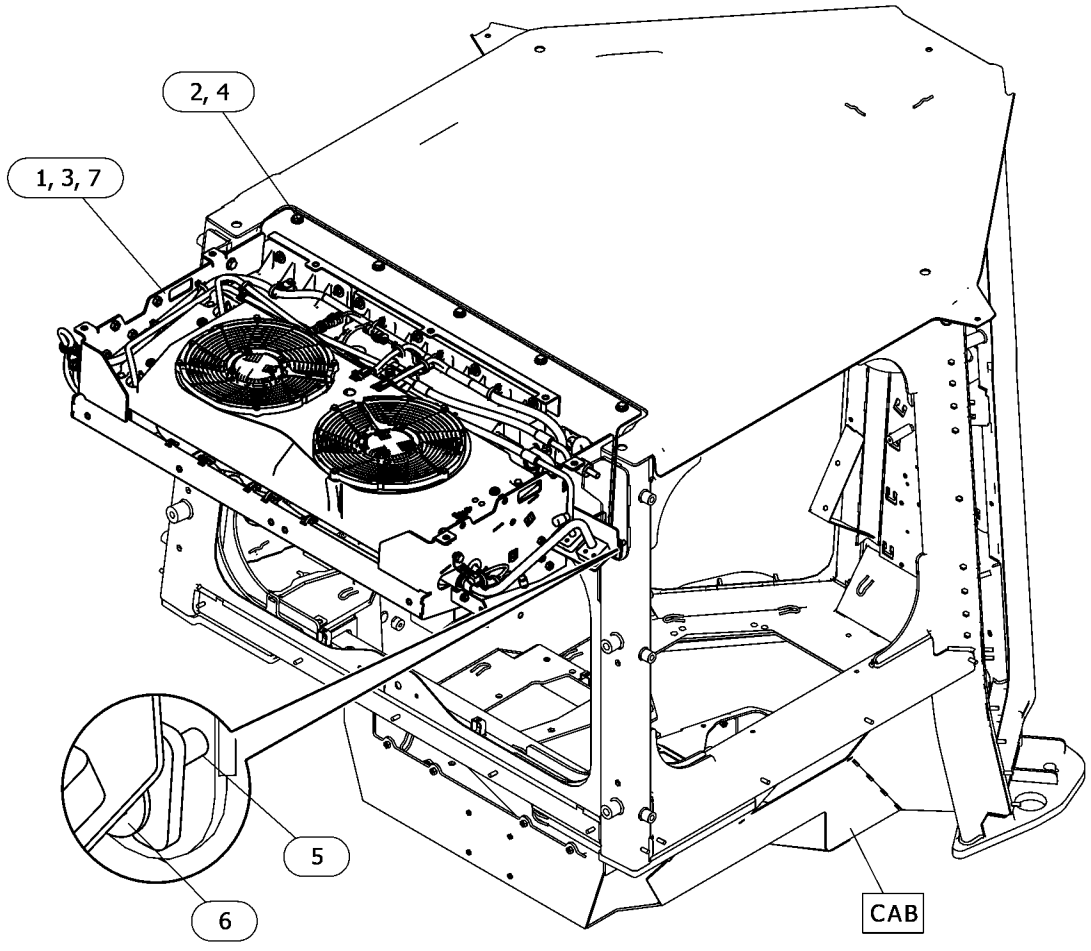

GRÁFICO 1 <FIM> g06634050

577-0168 AIR CONDITIONER & MOUNTING GP

S/N: Z2K1-UP; Z2N1-UP

NÚMEROE DE 577-0167 AIR CONDITIONER & MOUNTING GP AN ATTACHMENT

SMCS-7320 **i08195319**

NOTA	REF. NÃO	GRÁFICO REF.	NÚMERO DA PEÇA	QTY	NOME DA PEÇA 1 2 3 4 5 6 (NÍVEL DO PRODUTO)	CONSULTE PÁGINA
M	1	1	**344-5674**	6	PORCA (ROSCA M8X1,25) (NUT (M8X1.25-THD))	
	2	1	**488-4533**	1	CONJUNTO DE SUPORTE (BRACKET AS)	
M		1	**8T-3612**	5	PORCA DE SOLDA (ROSCA M8X1,25) (NUT-WELD (M8X1.25-THD))	
Y	3	1	*495-4405*	1	LINES GP-AIR CONDITIONER (LINES GP-AIR CONDITIONER)	874
Y	4	1	**533-3131**	1	AIR CONDITIONER GP (AIR CONDITIONER GP)	797
Y	5	1	**533-3132**	1	GRUPO DE MONTAGEM E CONDENSADOR-REFRIGERANTE (CONDENSER & MTG GP-REFRIGERANT)	814
	6	1	**577-0175**	1	CONJUNTO DE ARMAÇÃO (HVAC (Heating, Ventilation and Ar Conditioning, Aquecedor, Ventilação e Ar-condicionado)) (FRAME AS (HVAC))	
M		1	**8T-4910**	2	PARAFUSO (M12X1,75X60 MM) (BOLT (M12X1.75X60-MM))	
		1	**7T-1099**	2	ELO (LINK)	
M		1	**8T-3490**	31	PORCA DE SOLDA (ROSCA M10X1,5) (NUT-WELD (M10X1.5-THD))	
M		1	**8T-3612**	7	PORCA DE SOLDA (ROSCA M8X1,25) (NUT-WELD (M8X1.25-THD))	
Y	7	1	*577-0177*	1	WIRING GP-AIR CONDITIONER (HVAC (Heating, Ventilation and Ar Conditioning, Aquecedor, Ventilação e Ar-condicionado)) (WIRING GP-AIR CONDITIONER (HVAC))	270
M	8	1	**6V-7357**	4	PARAFUSO (M6X1X25 MM) (BOLT (M6X1X25-MM))	
	9	1	**7X-0579**	6	ARRUELA DURA (8,8X25,5X2 MM DE ESPESSURA) (WASHER-HARD (8.8X25.5X2-MM THK))	
M	10	1	**8T-4189**	3	PARAFUSO (M8X1,25X20 MM) (BOLT (M8X1.25X20-MM))	
	11	1	**8T-4224**	7	ARRUELA DURA (8,8X16X2 MM DE ESPESSURA) (WASHER-HARD (8.8X16X2-MM THK))	
M	12	1	**8T-7547**	4	PARAFUSO (M8X1,25X30 MM) (BOLT (M8X1.25X30-MM))	
	13	1	**9X-8256**	4	ARRUELA (6,6X12X2 MM DE ESPESSURA) (WASHER (6.6X12X2-MM THK))	

M - PEÇA MÉTRICA
Y - ILUSTRAÇÃO INDIVIDUAL

577-0168 AIR CONDITIONER & MOUNTING GP () (continuação) **i08195319**

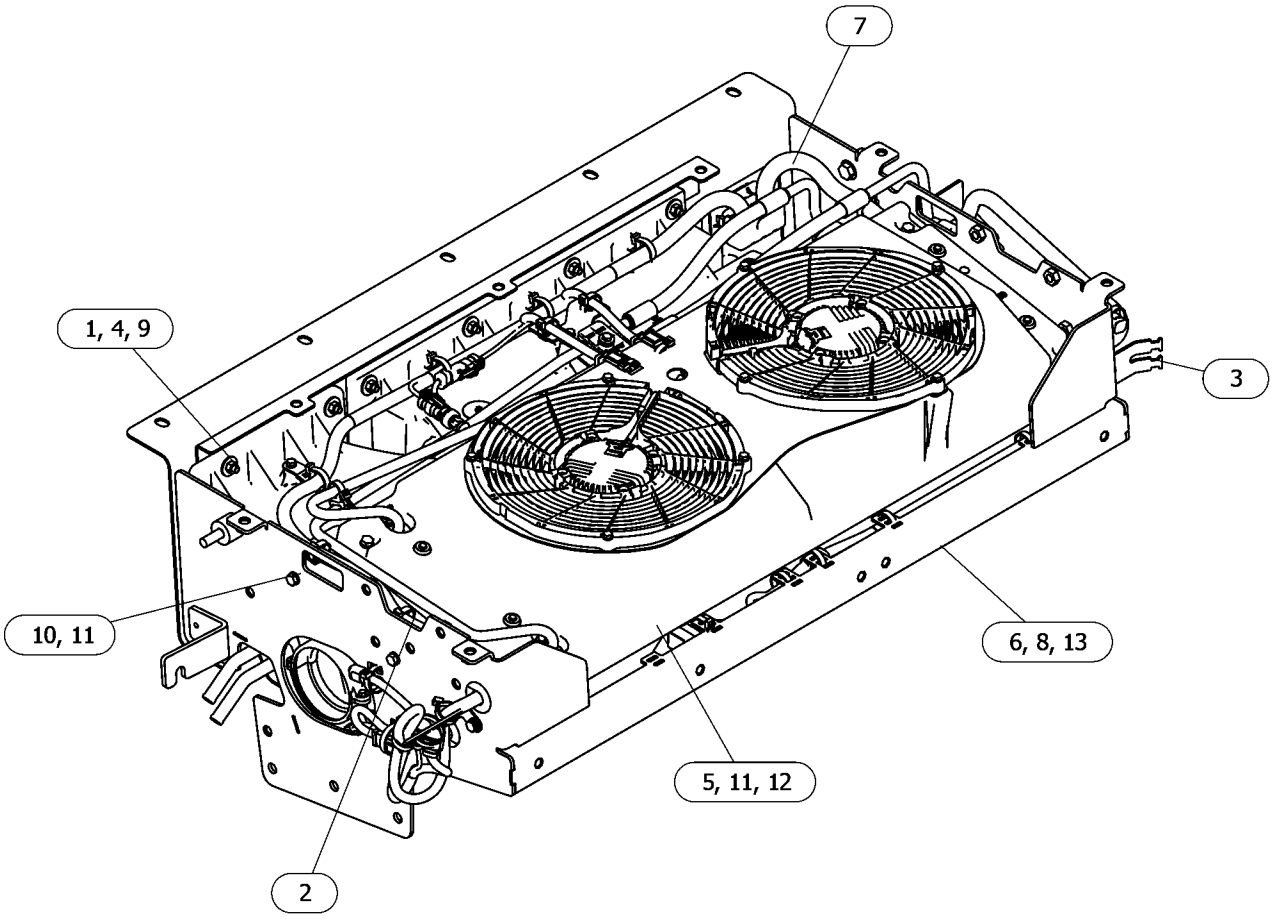

GRÁFICO 1 <FIM> g06624610

589-3593 AIR CONDITIONER & MOUNTING GP

S/N: Z2K1000-UP; Z2N1000-UP
NÚMEROE DE 583-9461, 583-9463, 583-9464, 583-9465 CAB AR AN ATTACHMENT

SMCS-7320 **i08193473**

NOTA	REF. NÃO	GRÁFICO REF.	NÚMERO DA PEÇA	QTY	NOME DA PEÇA 1 2 3 4 5 6 (NÍVEL DO PRODUTO)	CONSULTE PÁGINA
Y	1	1	**589-3595**	1	AIR CONDITIONER & MOUNTING GP (AIR CONDITIONER & MOUNTING GP)	794
	2	1	**7X-7729**	5	ARRUELA (11X25X3 MM DE ESPESSURA) (WASHER (11X25X3-MM THK))	
	3	1	**8T-4121**	2	ARRUELA DURA (11X21X2,5 MM DE ESPESSURA) (WASHER-HARD (11X21X2.5-MM THK))	
M	4	1	**8T-4136**	5	PARAFUSO (M10X1,5X25 MM) (BOLT (M10X1.5X25-MM))	
M	5	1	**8T-4182**	2	PARAFUSO (M10X1,5X45 MM) (BOLT (M10X1.5X45-MM))	
M	6	1	**8T-4185**	2	PARAFUSO (M10X1,5X50 MM) (BOLT (M10X1.5X50-MM))	
	7	1	**8T-4222**	2	ARRUELA DURA (11X32X2,5 MM DE ESPESSURA) (WASHER-PLATED (11X32X2.5-MM THK))	

M - PEÇA MÉTRICA
Y - ILUSTRAÇÃO INDIVIDUAL

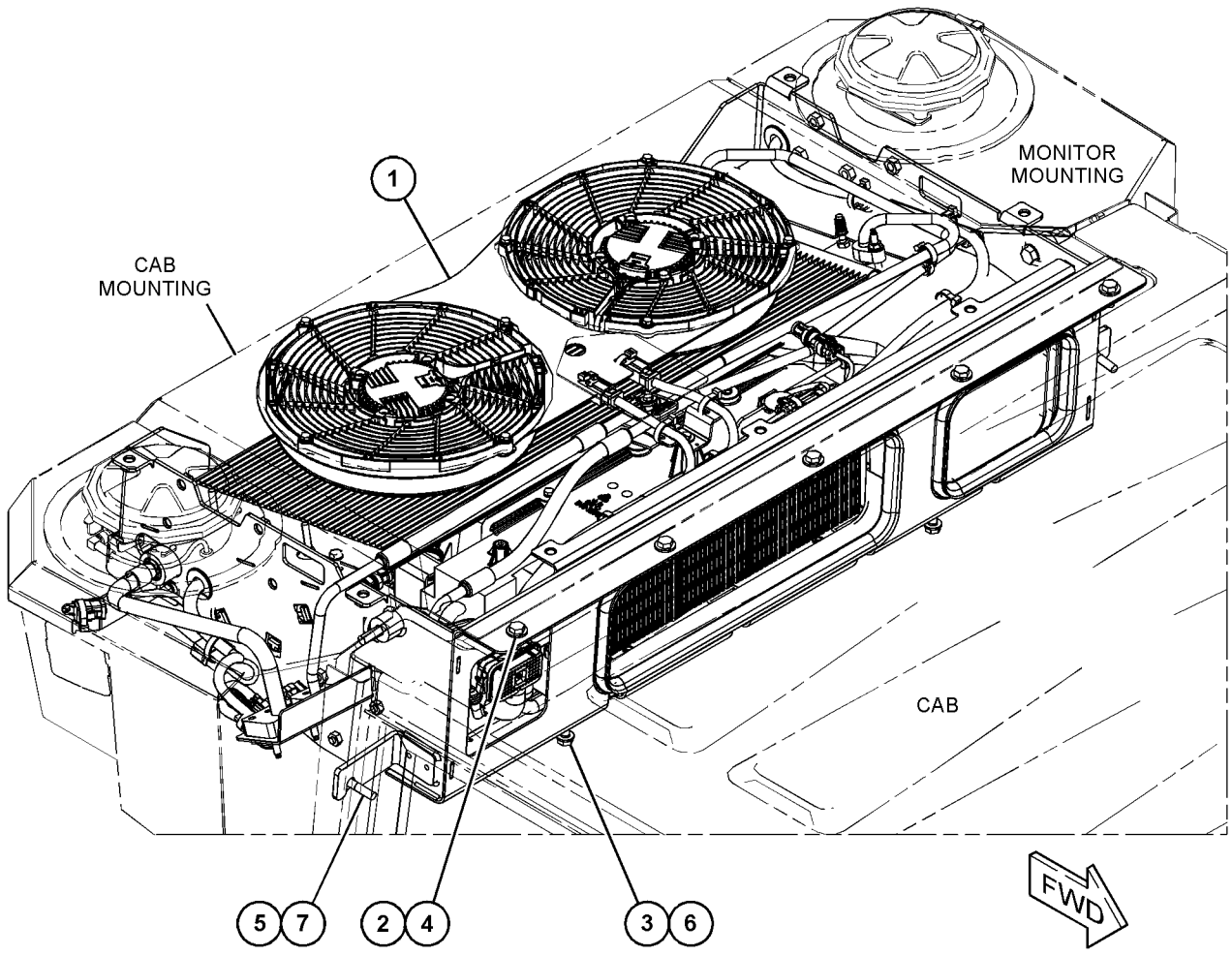

GRÁFICO 1 <FIM> g06592888

589-3595 AIR CONDITIONER & MOUNTING GP

S/N: Z2K1000-UP; Z2N1000-UP

NÚMEROE DE 589-3593 AIR CONDITIONER & MOUNTING GP AN ATTACHMENT

SMCS-7320 **i08193485**

NOTA	REF. NÃO	GRÁFICO REF.	NÚMERO DA PEÇA	QTY	NOME DA PEÇA 1 2 3 4 5 6 (NÍVEL DO PRODUTO)	CONSULTE PÁGINA
M	1	1	**344-5674**	6	PORCA (ROSCA M8X1,25) (NUT (M8X1.25-THD))	
	2	1	**488-4533**	1	CONJUNTO DE SUPORTE (BRACKET AS)	
M		1	**8T-3612**	5	PORCA DE SOLDA (ROSCA M8X1,25) (NUT-WELD (M8X1.25-THD))	
Y	3	1	*523-0604*	1	WIRING GP-AIR CONDITIONER (WIRING GP-AIR CONDITIONER)	268
Y	4	1	**533-3131**	1	AIR CONDITIONER GP (AIR CONDITIONER GP)	797
Y	5	1	**533-3132**	1	GRUPO DE MONTAGEM E CONDENSADOR-REFRIGERANTE (CONDENSER & MTG GP-REFRIGERANT)	814
	6	1	**577-0175**	1	CONJUNTO DE ARMAÇÃO (FRAME AS)	
		1	**7T-1099**	2	ELO (LINK)	
M		1	**8T-3490**	31	PORCA DE SOLDA (ROSCA M10X1,5) (NUT-WELD (M10X1.5-THD))	
M		1	**8T-3612**	7	PORCA DE SOLDA (ROSCA M8X1,25) (NUT-WELD (M8X1.25-THD))	
M		1	**8T-4910**	2	PARAFUSO (M12X1,75X60 MM) (BOLT (M12X1.75X60-MM))	
Y	7	1	*589-6679*	1	LINES GP-AIR CONDITIONER (LINES GP-AIR CONDITIONER)	880
M	8	1	**6V-7357**	4	PARAFUSO (M6X1X25 MM) (BOLT (M6X1X25-MM))	
	9	1	**7X-0579**	6	ARRUELA DURA (8,8X25,5X2 MM DE ESPESSURA) (WASHER-HARD (8.8X25.5X2-MM THK))	
M	10	1	**8T-4189**	3	PARAFUSO (M8X1,25X20 MM) (BOLT (M8X1.25X20-MM))	
	11	1	**8T-4224**	7	ARRUELA DURA (8,8X16X2 MM DE ESPESSURA) (WASHER-HARD (8.8X16X2-MM THK))	
M	12	1	**8T-7547**	4	PARAFUSO (M8X1,25X30 MM) (BOLT (M8X1.25X30-MM))	
	13	1	**9X-8256**	4	ARRUELA (6,6X12X2 MM DE ESPESSURA) (WASHER (6.6X12X2-MM THK))	

M - PEÇA MÉTRICA
Y - ILUSTRAÇÃO INDIVIDUAL

589-3595 AIR CONDITIONER & MOUNTING GP () (continuação) **i08193485**

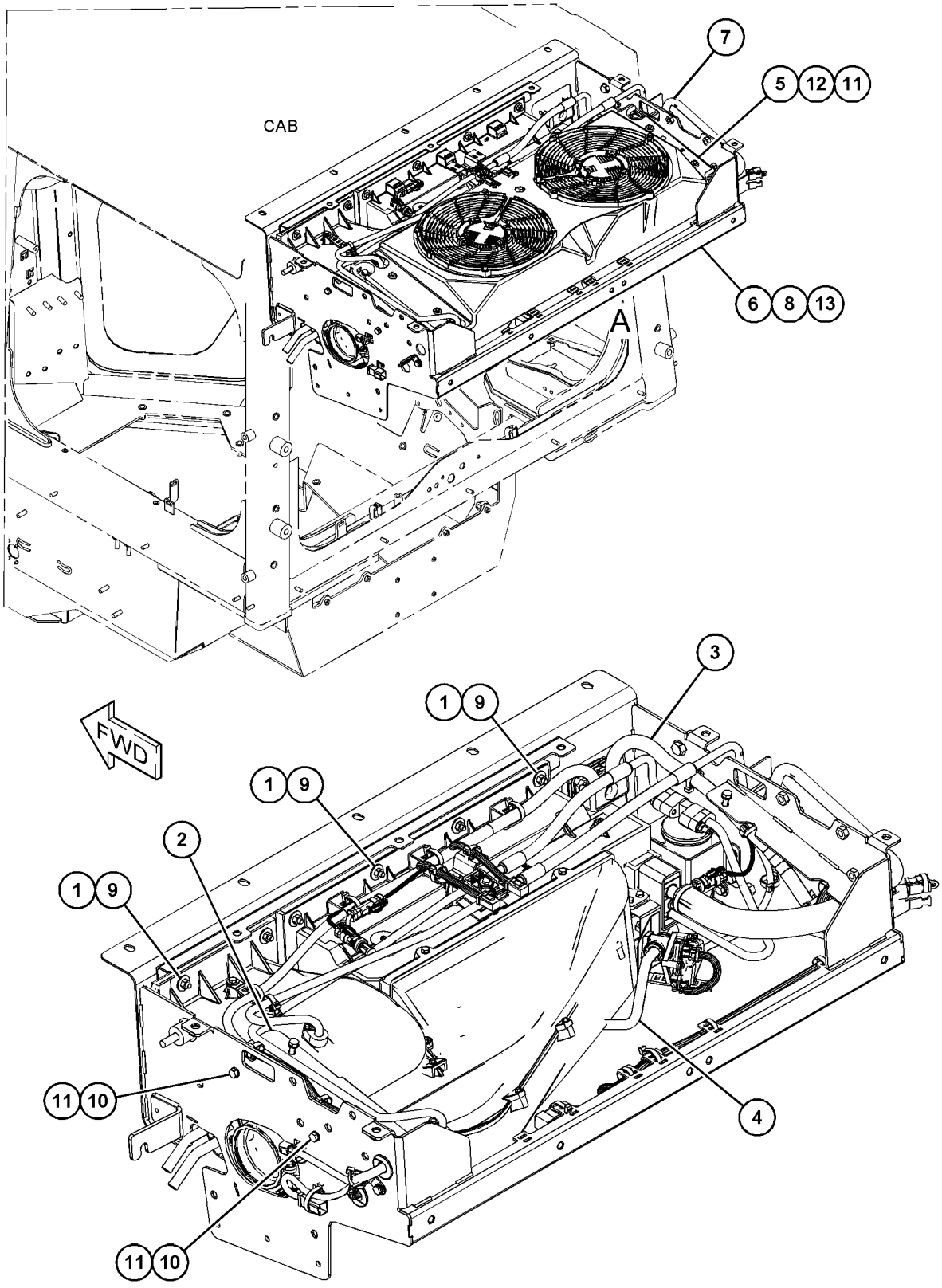

VIEW OF AREA A
(PARTS REMOVED FOR CLARITY)

GRÁFICO 1 <FIM> g06592728

575-9695 AIR CONDITIONER AR

S/N: Z2K1-UP; Z2N1-UP
NÚMEROE DE 532-9856 DISTRIBUTION AR
AN ATTACHMENT

SMCS-7320 **i07840530**

NOTA	NÚMERO DA PEÇA	QTY	NOME DA PEÇA 1 2 3 4 5 6 (NÍVEL DO PRODUTO)	CONSULTE PÁGINA
Y	*568-7695*	1	INSTALLATION AR-CAB (INSTALLATION AR-CAB)	860
Y	*566-4326*	1	LINES GP-AIR CONDITIONER (LINES GP-AIR CONDITIONER)	877
Y	*567-1308*	1	GRUPO DE MONTAGEM DA CABINE (MOUNTING GP-CAB)	904
	533-3137	1	PLATE & FILM GP (PLATE & FILM GP)	
	489-5533	1	PLACA DE INSTRUÇÃO (AR CONDICIONADO) (PLATE-INSTRUCTION (AIR CONDITIONER))	
Y - ILUSTRAÇÃO INDIVIDUAL				
			<FIM>	

575-9697 AIR CONDITIONER AR

S/N: Z2K1-UP; Z2N1-UP
DESLIGAMENTO RÁPIDO
NÚMEROE DE 532-9851 DISTRIBUTION AR
AN ATTACHMENT

SMCS-7320 **i07840013**

NOTA	NÚMERO DA PEÇA	QTY	NOME DA PEÇA 1 2 3 4 5 6 (NÍVEL DO PRODUTO)	CONSULTE PÁGINA
Y	*568-7696*	1	INSTALLATION AR-CAB (INSTALLATION AR-CAB)	860
Y	*509-3200*	1	LINES GP-AIR CONDITIONER (LINES GP-AIR CONDITIONER)	876
Y	*567-1308*	1	GRUPO DE MONTAGEM DA CABINE (MOUNTING GP-CAB)	904
	533-3137	1	PLATE & FILM GP (PLATE & FILM GP)	
	489-5533	1	PLACA DE INSTRUÇÃO (AR CONDICIONADO) (PLATE-INSTRUCTION (AIR CONDITIONER))	
Y - ILUSTRAÇÃO INDIVIDUAL				
			<FIM>	

533-3131 AIR CONDITIONER GP

S/N: Z2K1-UP; Z2N1-UP

NÚMEROE DE 577-0168, 589-3595 AIR CONDITIONER & MOUNTING GP AN ATTACHMENT

SMCS-7320 **i08195307**

NOTA	REF. NÃO	GRÁFICO REF.	NÚMERO DA PEÇA	QTY	NOME DA PEÇA 1 2 3 4 5 6 (NÍVEL DO PRODUTO)	CONSULTE PÁGINA
	1	1	**4I-7924**	1	ARRUELA (4,5X40X1,2 MM DE ESPESSURA) (WASHER (4.5X40X1.2-MM THK))	
	2	1	**308-2525**	1	GRUPO DE SENSORES-TEMPERATURA (EVAPORADOR) (SENSOR GP-TEMPERATURE (EVAPORATOR))	
	3	1	**327-0282**	1	VEDADOR-TOTAL (1/2 POL) (SEAL-INTEGRAL (1/2-IN))	
	4	1	**327-0283**	1	VEDADOR-TOTAL (3/4 POL) (SEAL-INTEGRAL (3/4-IN))	
	5	1	**465-7609**	1	PARAFUSO DE CABEÇA DA ARRUELA (8-16X2,3 POL) (SCREW-WASHER HEAD (8-16X2.3-IN))	
	6	1	**540-3281**	1	ILHÓ (GROMMET)	
	7	1	**540-3282**	1	ILHÓ (GROMMET)	
	8	1	**540-3283**	1	JUNTA (GASKET)	
	9	1	**540-3284**	1	JUNTA (GASKET)	
M	10	1	**151-6282**	2	PARAFUSO DE CABEÇA OCA (M6X1X40 MM) (BOLT-SOCKET HEAD (M6X1X40-MM))	
	11	1	**454-0780**	1	CONJUNTO DE VENTILADOR (FAN AS)	
		1	**102-8804**	1	KIT DE TOMADA (4 PINOS) (KIT-RECEPTACLE (4-PIN))	
					(INCLUI CONJUNTO DE TOMADA E CUNHA)	
	12	1	**506-5854**	1	CONJUNTO DA BOBINA DO EVAPORADOR (COIL AS-EVAPORATOR)	
Y	13	1	*533-3134*	1	LINES GP-HEATER (LINES GP-HEATER)	882
	14	1	**540-3275**	1	CONJUNTO DA CAIXA (CASE AS)	
		1	**439-2964**	4	ESPAÇADOR (8,8X13,4X16 MM DE ESPESSURA) (SPACER (8.8X13.4X16-MM THK))	
	15	1	**540-3276**	1	CONJUNTO DA CAIXA (CASE AS)	
	16	1	**540-3277**	1	CONJUNTO DA CAIXA (CASE AS)	
		1	**371-1679**	16	PARAFUSO-FORMAÇÃO (SCREW-FORMING)	
		1	**540-3272**	1	CONJUNTO DA CAIXA (CASE AS)	
		1	**540-3273**	1	CONJUNTO DA CAIXA (CASE AS)	
		1	**439-2964**	2	ESPAÇADOR (8,8X13,4X16 MM DE ESPESSURA) (SPACER (8.8X13.4X16-MM THK))	
	17	1	**540-3299**	1	CONJUNTO DA BOBINA-AQUECEDOR (COIL AS-HEATER)	
	18	1	**552-8910**	1	VÁLVULA-EXPANSÃO (VALVE-EXPANSION)	
M	19	1	**6V-7357**	15	PARAFUSO (M6X1X25 MM) (BOLT (M6X1X25-MM))	
	20	1	**9X-8256**	15	ARRUELA (6,6X12X2 MM DE ESPESSURA) (WASHER (6.6X12X2-MM THK))	
E	21	1	**373-6044**		RETENTOR (124,5 CM) (SEAL (124.5-CM))	
E	21A	1	**373-6044**		RETENTOR (68,6 CM) (SEAL (68.6-CM))	

E - ENCOMENDAR POR CENTÍMETROS
M - PEÇA MÉTRICA
Y - ILUSTRAÇÃO INDIVIDUAL

533-3131 AIR CONDITIONER GP () (continuação) **i08195307**

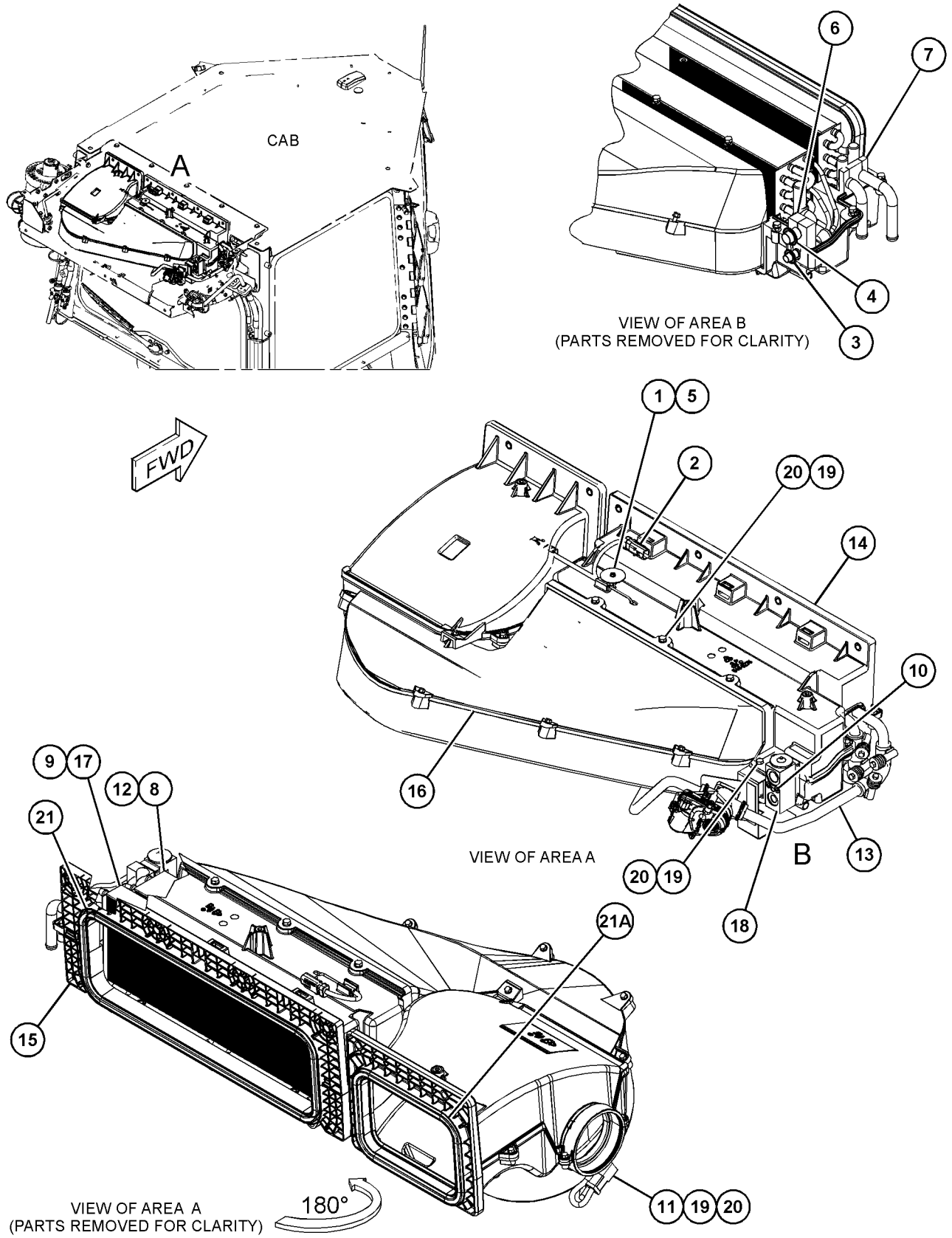

GRÁFICO 1 <FIM> g06595605

565-6671 GRUPO DE SUPORTE DE FIXAÇÃO

S/N: Z2K1-UP; Z2N1-UP
NÚMEROE DE 559-5990 CHASSIS AR
AN ATTACHMENT

SMCS-7301 **i08213141**

NOTA	REF. NÃO	GRÁFICO REF.	NÚMERO DA PEÇA	QTY	NOME DA PEÇA 1 2 3 4 5 6 (NÍVEL DO PRODUTO)	CONSULTE PÁGINA
	1	1	**8T-4121**	2	ARRUELA DURA (11X21X2,5 MM DE ESPESSURA) (WASHER-HARD (11X21X2.5-MM THK))	
	2	1	**488-3971**	4	CONJUNTO DE PARAFUSO (BOLT AS)	
M	3	1	**344-5675**	2	PORCA (ROSCA M10X1,5) (NUT (M10X1.5-THD))	
	4	1	**479-2172**	6	CONJUNTO DE PARAFUSO (BOLT AS)	
	5	1	**584-3325**	1	CONJUNTO DA CAIXA (BOX AS)	
M		1	**8T-3490**	6	PORCA DE SOLDA (ROSCA M10X1,5) (NUT-WELD (M10X1.5-THD))	
	6	1	**585-2954**	1	CONJUNTO DE SUPORTE (BRACKET AS)	
M		1	**8T-3490**	3	PORCA DE SOLDA (ROSCA M10X1,5) (NUT-WELD (M10X1.5-THD))	
H	7	1	**201-4066**		RETENTOR (2 DM) (SEAL (2-DM))	

H - SOLICITE POR DECÍMETRO
M - PEÇA MÉTRICA

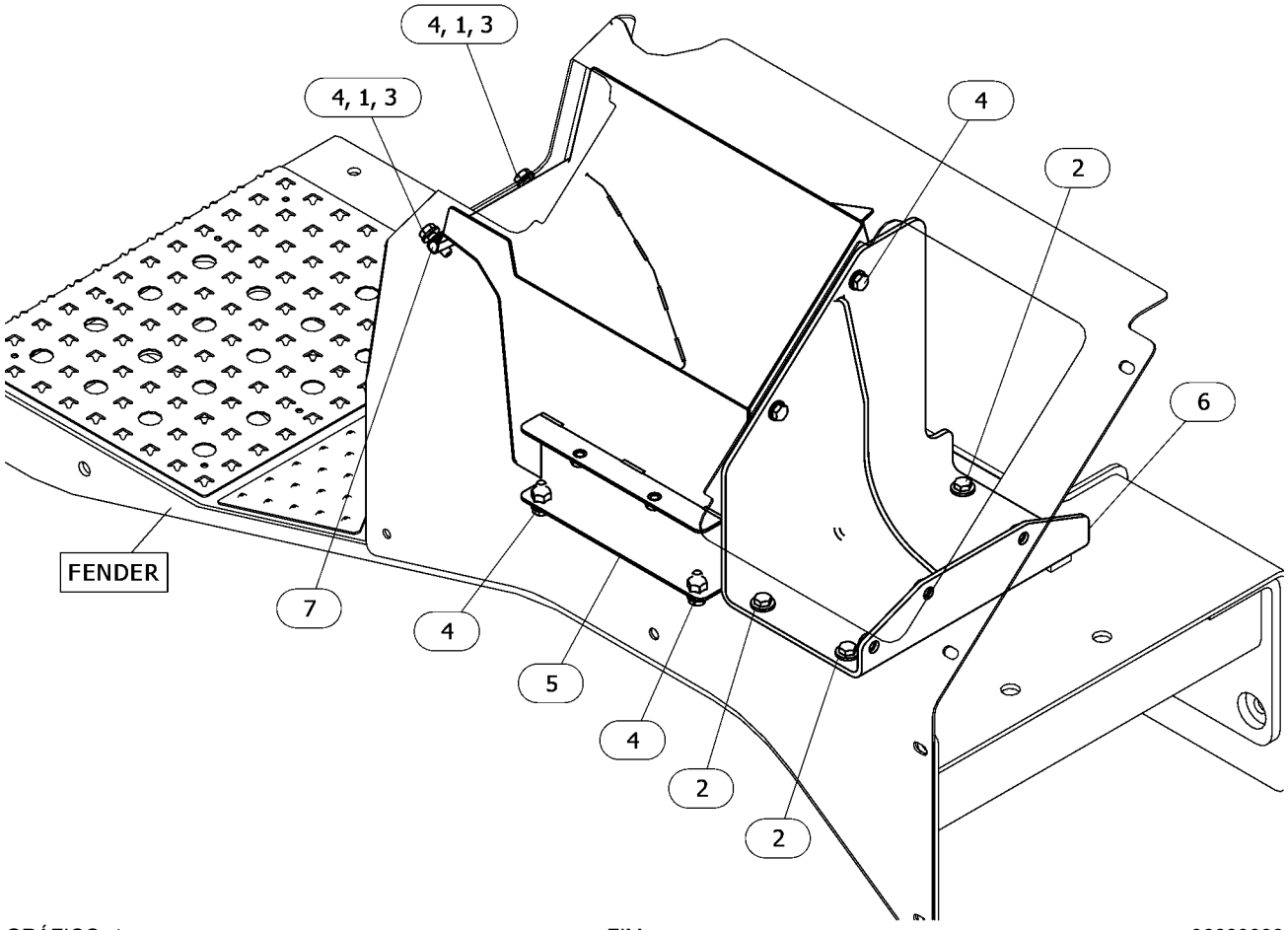

GRÁFICO 1 <FIM> g06633998

536-6467 CAB AR

S/N: Z2K1-UP
NÚMEROE DE 532-9856 DISTRIBUTION AR
AN ATTACHMENT

SMCS-7301 **i07828296**

NOTA	NÚMERO DA PEÇA	QTY	NOME DA PEÇA 1 2 3 4 5 6 (NÍVEL DO PRODUTO)	CONSULTE PÁGINA
Y	*577-0167*	1	AIR CONDITIONER & MOUNTING GP (AIR CONDITIONER & MOUNTING GP)	790
Y	*536-6476*	1	CAB GP (CAB GP)	805
Y	*562-3973*	1	LINER GP-CAB (LINER GP-CAB)	868
Y	*105-9659*	1	GRUPO DE ESPELHOS RETROVISORES (INTERIOR) (MIRROR GP-REAR VIEW (INTERIOR))	890
Y	*565-7935*	1	MOUNTING GP-CONTROL (MOUNTING GP-CONTROL)	912
Y	*565-7936*	1	MOUNTING GP-CONTROL (MOUNTING GP-CONTROL)	914
Y	*435-5734*	1	PEDAL GP-GOVERNOR & BRAKE (PEDAL GP-GOVERNOR & BRAKE)	927
Y	*578-5040*	1	GRUPO DE RETENTORES-CABINE (SEAL GP-CAB)	956
Y	*518-1561*	1	GRUPO DO LAVADOR DE VIDRO (WASHER GP-WINDOW)	977
Y	*565-8666*	1	GRUPO DE FIAÇÃO-CABINE (WIRING GP-CAB)	298
Y	*577-0169*	1	GRUPO DE TUBULAÇÕES-AQUECEDOR E AR-CONDICIONADO (LINES GP-HEATER & AIR COND)	888

Y - ILUSTRAÇÃO INDIVIDUAL

<FIM>

536-6468 CAB AR

S/N: Z2K1-UP; Z2N1-UP
COMFORT
PARA USO COM 575-9697—PÁGINA: 796
AN ATTACHMENT

SMCS-7301 **i07839910**

NOTA	NÚMERO DA PEÇA	QTY	NOME DA PEÇA 1 2 3 4 5 6 (NÍVEL DO PRODUTO)	CONSULTE PÁGINA
Y	*577-0167*	1	AIR CONDITIONER & MOUNTING GP (AIR CONDITIONER & MOUNTING GP)	790
Y	*536-6476*	1	CAB GP (CAB GP)	805
Y	*562-3973*	1	LINER GP-CAB (LINER GP-CAB)	868
Y	*578-9542*	1	LINES GP-HEATER (LINES GP-HEATER)	886
Y	*105-9659*	1	GRUPO DE ESPELHOS RETROVISORES (INTERIOR) (MIRROR GP-REAR VIEW (INTERIOR))	890
Y	*493-9035*	1	MOUNTING GP-CONTROL (MOUNTING GP-CONTROL)	908
Y	*565-7936*	1	MOUNTING GP-CONTROL (MOUNTING GP-CONTROL)	914
Y	*435-5734*	1	PEDAL GP-GOVERNOR & BRAKE (PEDAL GP-GOVERNOR & BRAKE)	927
Y	*578-5040*	1	GRUPO DE RETENTORES-CABINE (SEAL GP-CAB)	956
Y	*518-1561*	1	GRUPO DO LAVADOR DE VIDRO (WASHER GP-WINDOW)	977
Y	*526-7919*	1	GRUPO DE FIAÇÃO-CABINE (WIRING GP-CAB)	280

Y - ILUSTRAÇÃO INDIVIDUAL

<FIM>

536-6469 CAB AR

S/N: Z2K1-UP; Z2N1-999
PREMIUM
PARA USO COM 575-9697—PÁGINA: 796
NÚMEROE DE 532-9851 DISTRIBUTION AR
AN ATTACHMENT

SMCS-7301 **i08303468**

NOTA	NÚMERO DA PEÇA	QTY	NOME DA PEÇA 1 2 3 4 5 6 (NÍVEL DO PRODUTO)	CONSULTE PÁGINA
Y	*577-0167*	1	AIR CONDITIONER & MOUNTING GP (AIR CONDITIONER & MOUNTING GP)	790
Y	*536-6476*	1	CAB GP (CAB GP)	805
Y	*562-3973*	1	LINER GP-CAB (LINER GP-CAB)	868
Y	*578-9542*	1	LINES GP-HEATER (LINES GP-HEATER)	886
Y	*105-9659*	1	GRUPO DE ESPELHOS RETROVISORES (INTERIOR) (MIRROR GP-REAR VIEW (INTERIOR))	890
Y	*493-9035*	1	MOUNTING GP-CONTROL (MOUNTING GP-CONTROL)	908
Y	*563-8073*	1	MOUNTING GP-CONTROL (MOUNTING GP-CONTROL)	910
Y	*435-5734*	1	PEDAL GP-GOVERNOR & BRAKE (PEDAL GP-GOVERNOR & BRAKE)	927
Y	*578-5040*	1	GRUPO DE RETENTORES-CABINE (SEAL GP-CAB)	956
Y	*518-1561*	1	GRUPO DO LAVADOR DE VIDRO (WASHER GP-WINDOW)	977
Y	*526-7919*	1	GRUPO DE FIAÇÃO-CABINE (WIRING GP-CAB)	280

Y - ILUSTRAÇÃO INDIVIDUAL

<FIM>

536-6470 CAB AR

S/N: Z2K1-999; Z2N1-999
MANUSEIO DE RESÍDUOS
PARA USO COM 575-9697—PÁGINA: 796
AN ATTACHMENT

SMCS-7301 **i08303464**

NOTA	NÚMERO DA PEÇA	QTY	NOME DA PEÇA 1 2 3 4 5 6 (NÍVEL DO PRODUTO)	CONSULTE PÁGINA
Y	*577-0167*	1	AIR CONDITIONER & MOUNTING GP (AIR CONDITIONER & MOUNTING GP)	790
Y	**536-6478**	1	CAB GP (CAB GP)	806
Y	*562-3973*	1	LINER GP-CAB (LINER GP-CAB)	868
Y	*578-9542*	1	LINES GP-HEATER (LINES GP-HEATER)	886
Y	*105-9659*	1	GRUPO DE ESPELHOS RETROVISORES (INTERIOR) (MIRROR GP-REAR VIEW (INTERIOR))	890
Y	*493-9035*	1	MOUNTING GP-CONTROL (MOUNTING GP-CONTROL)	908
Y	*563-8073*	1	MOUNTING GP-CONTROL (MOUNTING GP-CONTROL)	910
Y	*435-5734*	1	PEDAL GP-GOVERNOR & BRAKE (PEDAL GP-GOVERNOR & BRAKE)	927
Y	*578-5040*	1	GRUPO DE RETENTORES-CABINE (SEAL GP-CAB)	956
Y	*518-1561*	1	GRUPO DO LAVADOR DE VIDRO (WASHER GP-WINDOW)	977
Y	*526-7919*	1	GRUPO DE FIAÇÃO-CABINE (WIRING GP-CAB)	280

Y - ILUSTRAÇÃO INDIVIDUAL

<FIM>

579-6887 CAB AR

S/N: Z2K1-999; Z2N1-999

AN ATTACHMENT

SMCS-7301 **i08303457**

NOTA	NÚMERO DA PEÇA	QTY	NOME DA PEÇA 1 2 3 4 5 6 (NÍVEL DO PRODUTO)	CONSULTE PÁGINA
Y	*577-0167*	1	AIR CONDITIONER & MOUNTING GP (AIR CONDITIONER & MOUNTING GP)	790
Y	**579-6896**	1	CAB GP (CAB GP)	807
Y	*562-3973*	1	LINER GP-CAB (LINER GP-CAB)	868
Y	*578-9542*	1	LINES GP-HEATER (LINES GP-HEATER)	886
Y	*105-9659*	1	GRUPO DE ESPELHOS RETROVISORES (INTERIOR) (MIRROR GP-REAR VIEW (INTERIOR))	890
Y	*493-9035*	1	MOUNTING GP-CONTROL (MOUNTING GP-CONTROL)	908
Y	*563-8073*	1	MOUNTING GP-CONTROL (MOUNTING GP-CONTROL)	910
Y	*435-5734*	1	PEDAL GP-GOVERNOR & BRAKE (PEDAL GP-GOVERNOR & BRAKE)	927
Y	*578-5040*	1	GRUPO DE RETENTORES-CABINE (SEAL GP-CAB)	956
Y	*518-1561*	1	GRUPO DO LAVADOR DE VIDRO (WASHER GP-WINDOW)	977
Y	*526-7919*	1	GRUPO DE FIAÇÃO-CABINE (WIRING GP-CAB)	280

Y - ILUSTRAÇÃO INDIVIDUAL

<FIM>

583-9461 CAB AR

S/N: Z2K1000-UP; Z2N1000-UP

AN ATTACHMENT

SMCS-7301 **i08376056**

NOTA	NÚMERO DA PEÇA	QTY	NOME DA PEÇA 1 2 3 4 5 6 (NÍVEL DO PRODUTO)	CONSULTE PÁGINA
Y	*589-3593*	1	AIR CONDITIONER & MOUNTING GP (AIR CONDITIONER & MOUNTING GP)	793
Y	*588-1426*	1	CAB GP (CAB GP)	808
Y	*562-3973*	1	LINER GP-CAB (LINER GP-CAB)	868
Y	*577-0169*	1	GRUPO DE TUBULAÇÕES-AQUECEDOR E AR-CONDICIONADO (LINES GP-HEATER & AIR COND)	888
Y	*105-9659*	1	GRUPO DE ESPELHOS RETROVISORES (INTERIOR) (MIRROR GP-REAR VIEW (INTERIOR))	890
Y	*565-7935*	1	MOUNTING GP-CONTROL (LADO ESQUERDO) (MOUNTING GP-CONTROL (LH))	912
Y	*565-7936*	1	MOUNTING GP-CONTROL (LADO DIREITO) (MOUNTING GP-CONTROL (RH))	914
Y	*435-5734*	1	PEDAL GP-GOVERNOR & BRAKE (PEDAL GP-GOVERNOR & BRAKE)	927
Y	*578-5040*	1	GRUPO DE RETENTORES-CABINE (SEAL GP-CAB)	956
Y	*518-1561*	1	GRUPO DO LAVADOR DE VIDRO (WASHER GP-WINDOW)	977
Y	*523-0605*	1	GRUPO DE FIAÇÃO-CABINE (WIRING GP-CAB)	272

Y - ILUSTRAÇÃO INDIVIDUAL

<FIM>

583-9463 CAB AR–PREMIUM

S/N: Z2K1000-UP; Z2N1000-UP

AN ATTACHMENT

SMCS-7301 **i08301997**

NOTA	NÚMERO DA PEÇA	QTY	NOME DA PEÇA 1 2 3 4 5 6 (NÍVEL DO PRODUTO)	CONSULTE PÁGINA
Y	*589-3593*	1	AIR CONDITIONER & MOUNTING GP (AIR CONDITIONER & MOUNTING GP)	793
Y	*588-1426*	1	CAB GP (CAB GP)	808
Y	*562-3973*	1	LINER GP-CAB (LINER GP-CAB)	868
Y	*578-9542*	1	LINES GP-HEATER (LINES GP-HEATER)	886
Y	*105-9659*	1	GRUPO DE ESPELHOS RETROVISORES (INTERIOR) (MIRROR GP-REAR VIEW (INTERIOR))	890
Y	*493-9035*	1	MOUNTING GP-CONTROL (LADO ESQUERDO) (MOUNTING GP-CONTROL (LH))	908
Y	*563-8073*	1	MOUNTING GP-CONTROL (LADO DIREITO) (MOUNTING GP-CONTROL (RH))	910
Y	*435-5734*	1	PEDAL GP-GOVERNOR & BRAKE (PEDAL GP-GOVERNOR & BRAKE)	927
Y	*578-5040*	1	GRUPO DE RETENTORES-CABINE (SEAL GP-CAB)	956
Y	*518-1561*	1	GRUPO DO LAVADOR DE VIDRO (WASHER GP-WINDOW)	977
Y	*558-2323*	1	GRUPO DE FIAÇÃO-CABINE (WIRING GP-CAB)	289

Y - ILUSTRAÇÃO INDIVIDUAL

<FIM>

583-9464 CAB AR

S/N: Z2K1000-UP; Z2N1000-UP

MANUSEIO DE RESÍDUOS

AN ATTACHMENT

SMCS-7301 **i08302019**

NOTA	NÚMERO DA PEÇA	QTY	NOME DA PEÇA 1 2 3 4 5 6 (NÍVEL DO PRODUTO)	CONSULTE PÁGINA
Y	*589-3593*	1	AIR CONDITIONER & MOUNTING GP (AIR CONDITIONER & MOUNTING GP)	793
Y	*588-1427*	1	CAB GP (CAB GP)	809
Y	*562-3973*	1	LINER GP-CAB (LINER GP-CAB)	868
Y	*578-9542*	1	LINES GP-HEATER (LINES GP-HEATER)	886
Y	*105-9659*	1	GRUPO DE ESPELHOS RETROVISORES (INTERIOR) (MIRROR GP-REAR VIEW (INTERIOR))	890
Y	*493-9035*	1	MOUNTING GP-CONTROL (LADO ESQUERDO) (MOUNTING GP-CONTROL (LH))	908
Y	*563-8073*	1	MOUNTING GP-CONTROL (LADO DIREITO) (MOUNTING GP-CONTROL (RH))	910
Y	*435-5734*	1	PEDAL GP-GOVERNOR & BRAKE (PEDAL GP-GOVERNOR & BRAKE)	927
Y	*578-5040*	1	GRUPO DE RETENTORES-CABINE (SEAL GP-CAB)	956
Y	*518-1561*	1	GRUPO DO LAVADOR DE VIDRO (WASHER GP-WINDOW)	977
Y	*558-2323*	1	GRUPO DE FIAÇÃO-CABINE (WIRING GP-CAB)	289

Y - ILUSTRAÇÃO INDIVIDUAL

<FIM>

583-9465 CAB AR–SILVICULTURA

S/N: Z2K1000-UP; Z2N1000-UP

AN ATTACHMENT

SMCS-7301 **i08302028**

NOTA	NÚMERO DA PEÇA	QTY	NOME DA PEÇA 1 2 3 4 5 6 (NÍVEL DO PRODUTO)	CONSULTE PÁGINA
Y	*589-3593*	1	AIR CONDITIONER & MOUNTING GP (AIR CONDITIONER & MOUNTING GP)	793
Y	*588-1428*	1	CAB GP (CAB GP)	811
Y	*562-3973*	1	LINER GP-CAB (LINER GP-CAB)	868
Y	*578-9542*	1	LINES GP-HEATER (LINES GP-HEATER)	886
Y	*105-9659*	1	GRUPO DE ESPELHOS RETROVISORES (INTERIOR) (MIRROR GP-REAR VIEW (INTERIOR))	890
Y	*493-9035*	1	MOUNTING GP-CONTROL (LADO ESQUERDO) (MOUNTING GP-CONTROL (LH))	908
Y	*563-8073*	1	MOUNTING GP-CONTROL (LADO DIREITO) (MOUNTING GP-CONTROL (RH))	910
Y	*435-5734*	1	PEDAL GP-GOVERNOR & BRAKE (PEDAL GP-GOVERNOR & BRAKE)	927
Y	*578-5040*	1	GRUPO DE RETENTORES-CABINE (SEAL GP-CAB)	956
Y	*518-1561*	1	GRUPO DO LAVADOR DE VIDRO (WASHER GP-WINDOW)	977
Y	*558-2323*	1	GRUPO DE FIAÇÃO-CABINE (WIRING GP-CAB)	289

Y - ILUSTRAÇÃO INDIVIDUAL

<FIM>

536-6476 CAB GP

S/N: Z2K1-UP; Z2N1-UP
SIMPLES
NÚMEROE DE 536-6467, 536-6468, 536-6469 CAB AR
AN ATTACHMENT

SMCS-7301 **i07793455**

NOTA	REF. NÃO	GRÁFICO REF.	NÚMERO DA PEÇA	QTY	NOME DA PEÇA 1 2 3 4 5 6 (NÍVEL DO PRODUTO)	CONSULTE PÁGINA
Y	1	1	*435-5737*	1	WIPER GP-WINDOW (WIPER GP-WINDOW)	984
Y	2	1	*435-5743*	1	GRUPO DE MONTAGEM DA CABINE (MOUNTING GP-CAB)	898
Y	3	1	*435-5789*	1	WINDOW GP-CAB (WINDOW GP-CAB)	979
Y	4	1	*475-9767*	1	DOOR GP-CAB (DOOR GP-CAB)	846
Y	5	1	*545-7815*	1	GRUPO DE FIAÇÃO-CABINE (WIRING GP-CAB)	288
Y	6	1	**579-5061**	1	GRUPO DA ROPS FECHADA (ROPS GP-ENCLOSED)	935

Y - ILUSTRAÇÃO INDIVIDUAL

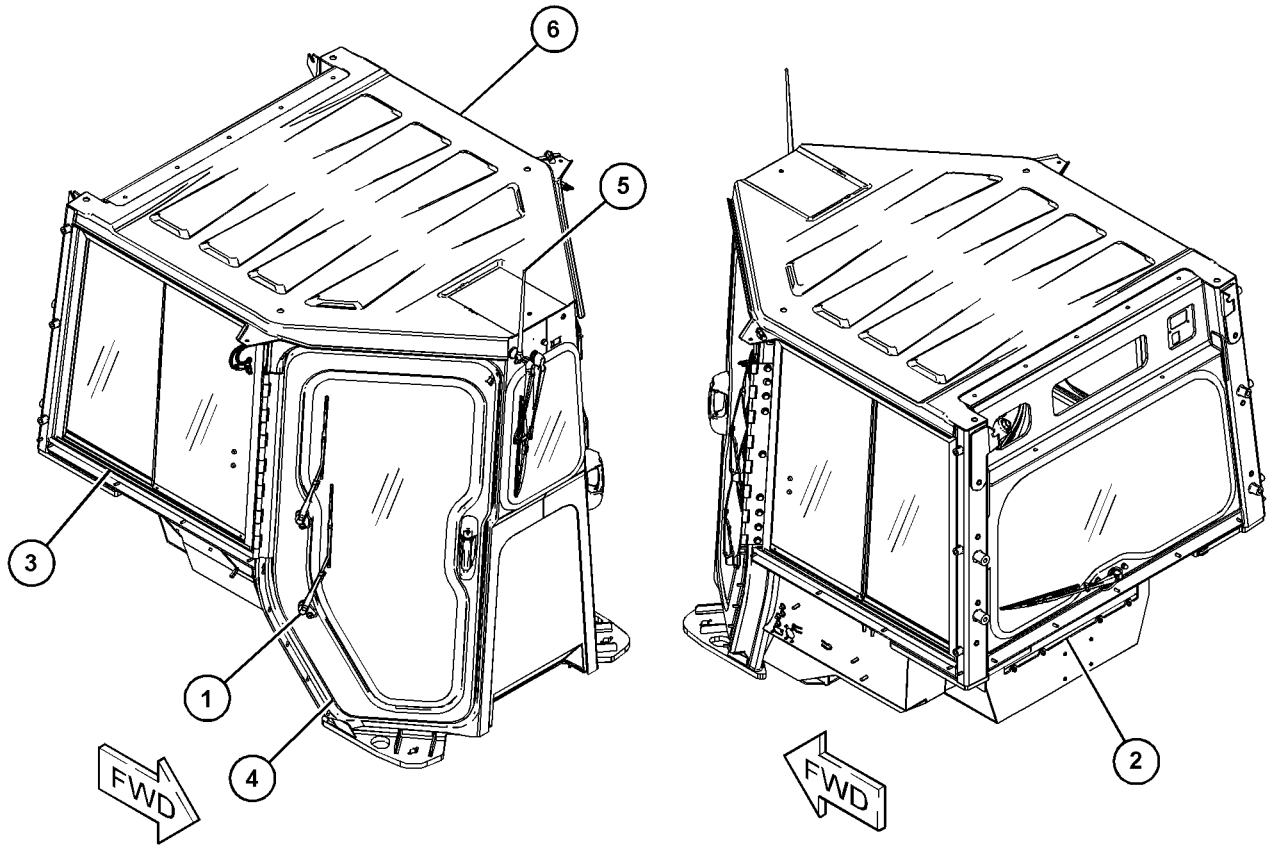

GRÁFICO 1 <FIM> g06452043

536-6478 CAB GP

S/N: Z2K1-999; Z2N1-999
MANUSEIO DE RESÍDUOS
NÚMEROE DE 536-6470 CAB AR
AN ATTACHMENT

SMCS-7301 **i07839940**

NOTA	REF. NÃO	GRÁFICO REF.	NÚMERO DA PEÇA	QTY	NOME DA PEÇA 1 2 3 4 5 6 (NÍVEL DO PRODUTO)	CONSULTE PÁGINA
Y	1	1	*435-5792*	1	WINDOW GP-CAB (WINDOW GP-CAB)	981
Y	2	1	*435-5737*	1	WIPER GP-WINDOW (WIPER GP-WINDOW)	984
Y	3	1	*435-5743*	1	GRUPO DE MONTAGEM DA CABINE (MOUNTING GP-CAB)	898
Y	4	1	*475-9767*	1	DOOR GP-CAB (DOOR GP-CAB)	846
Y	5	1	*545-7815*	1	GRUPO DE FIAÇÃO-CABINE (WIRING GP-CAB)	288
Y	6	1	**579-5061**	1	GRUPO DA ROPS FECHADA (ROPS GP-ENCLOSED)	935

Y - ILUSTRAÇÃO INDIVIDUAL

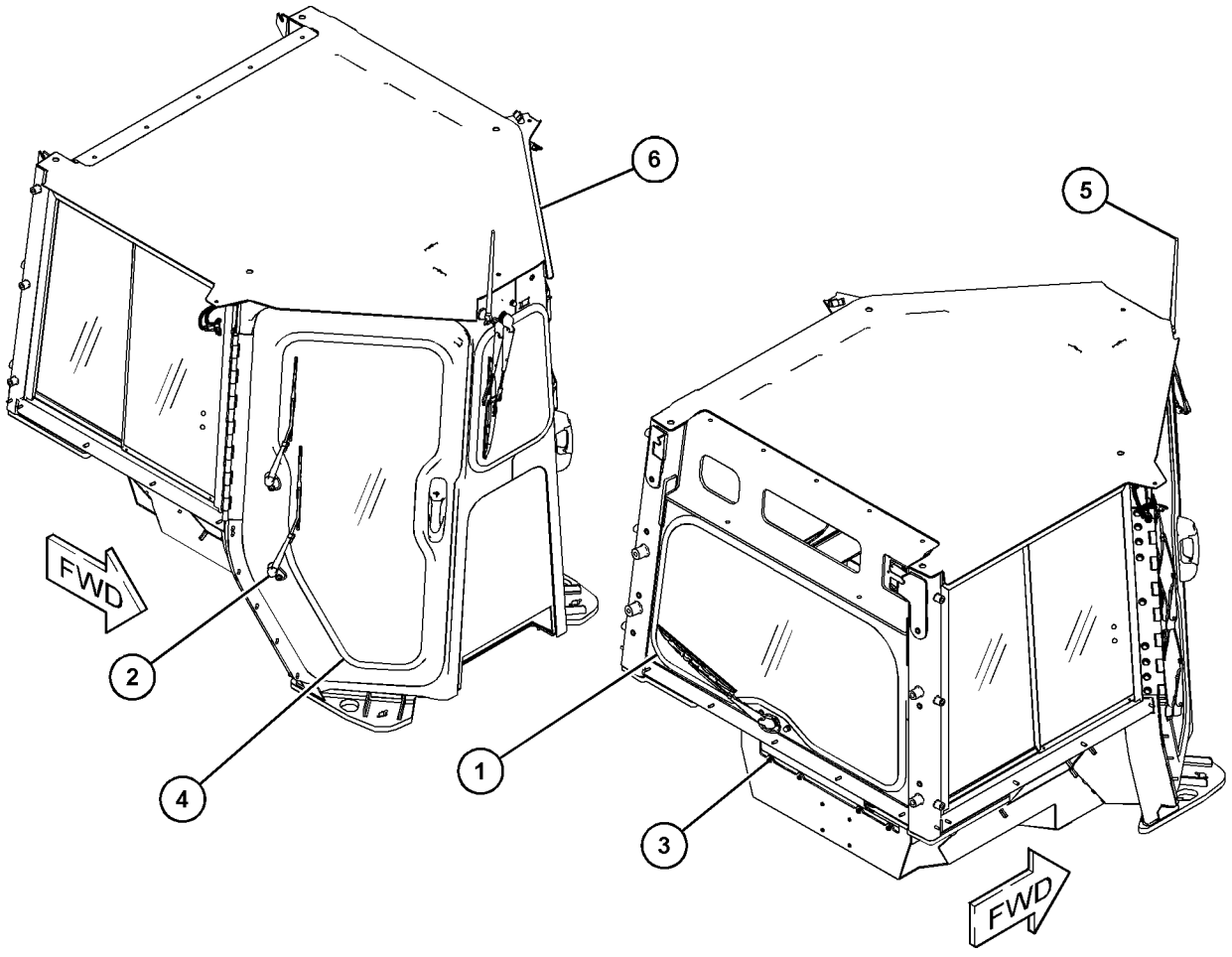

GRÁFICO 1 <FIM> g06452283

579-6896 CAB GP

S/N: Z2K1-999; Z2N1-999
SILVICULTURA
NÚMEROE DE 579-6887 CAB AR
AN ATTACHMENT

SMCS-7301 **i07844097**

NOTA	REF. NÃO	GRÁFICO REF.	NÚMERO DA PEÇA	QTY	NOME DA PEÇA 1 2 3 4 5 6 (NÍVEL DO PRODUTO)	CONSULTE PÁGINA
Y	1	1	*435-5737*	1	WIPER GP-WINDOW (WIPER GP-WINDOW)	984
Y	2	1	*435-5743*	1	GRUPO DE MONTAGEM DA CABINE (MOUNTING GP-CAB)	898
Y	3	1	*435-5791*	1	WINDOW GP-CAB (WINDOW GP-CAB)	980
Y	4	1	*475-9767*	1	DOOR GP-CAB (DOOR GP-CAB)	846
Y	5	1	*545-7815*	1	GRUPO DE FIAÇÃO-CABINE (WIRING GP-CAB)	288
Y	6	1	**579-5061**	1	GRUPO DA ROPS FECHADA (ROPS GP-ENCLOSED)	935

Y - ILUSTRAÇÃO INDIVIDUAL

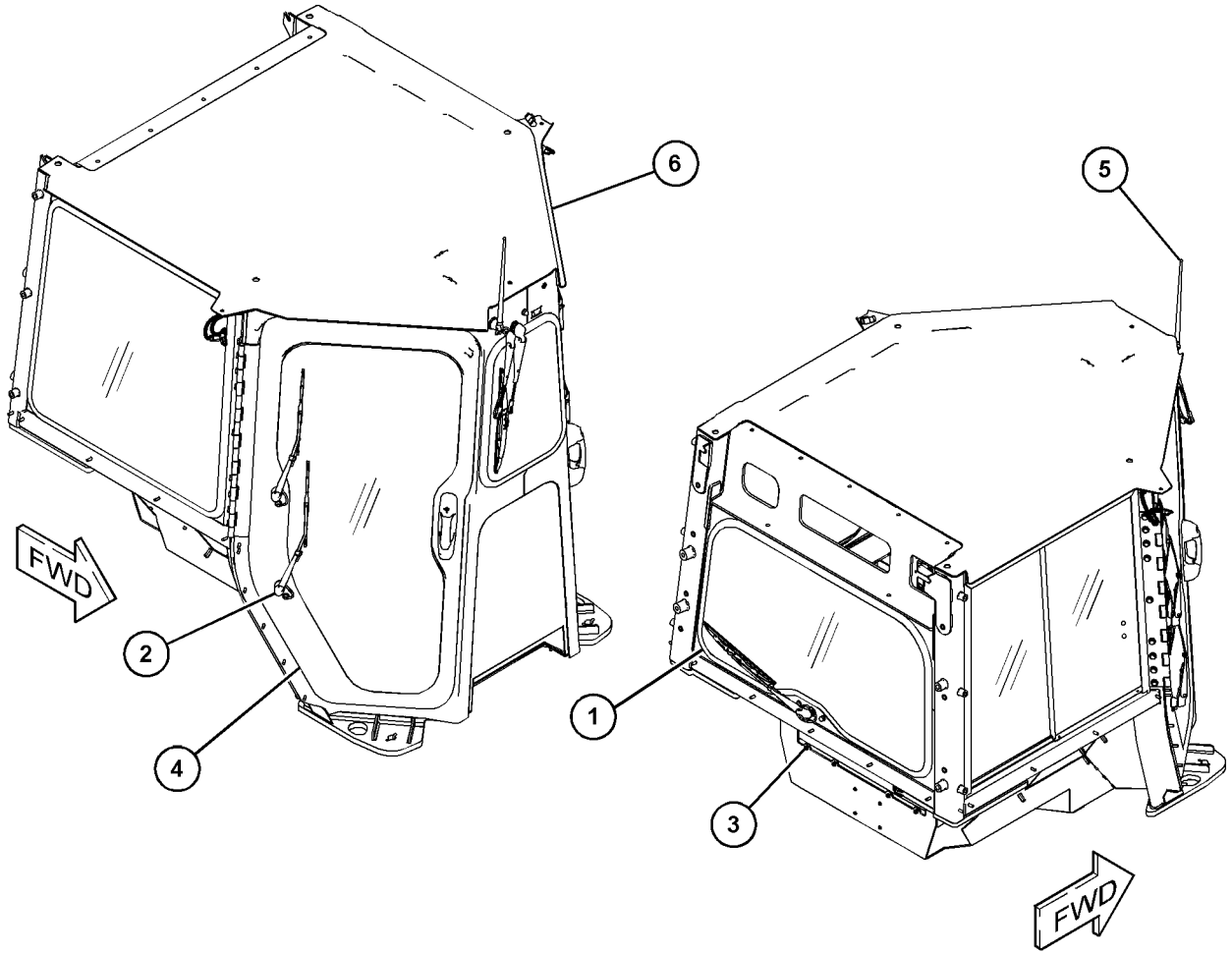

GRÁFICO 1 <FIM> g06452297

588-1426 CAB GP—SIMPLES

S/N: Z2K1000-UP; Z2N1000-UP
NÚMEROE DE 583-9461, 583-9463 CAB AR
AN ATTACHMENT

SMCS-7301 **i08302004**

NOTA	NÚMERO DA PEÇA	QTY	NOME DA PEÇA 1 2 3 4 5 6 (NÍVEL DO PRODUTO)	CONSULTE PÁGINA
Y	*475-9767*	1	DOOR GP-CAB (DOOR GP-CAB)	846
Y	*588-1509*	1	GRUPO DE MONTAGEM DA CABINE (MOUNTING GP-CAB)	906
Y	*588-0100*	1	GRUPO DA ROPS FECHADA (ROPS GP-ENCLOSED)	936
Y	*435-5789*	1	WINDOW GP-CAB (WINDOW GP-CAB)	979
Y	*435-5737*	1	WIPER GP-WINDOW (WIPER GP-WINDOW)	984
Y	*588-0904*	1	GRUPO DE FIAÇÃO-CABINE (WIRING GP-CAB)	306

Y - ILUSTRAÇÃO INDIVIDUAL

<FIM>

588-1427 CAB GP—MANUSEIO DE RESÍDUOS

S/N: Z2K1000-UP; Z2N1000-UP
NÚMEROE DE 583-9464 CAB AR
AN ATTACHMENT

SMCS-7301 **i08302024**

NOTA	REF. NÃO	GRÁFICO REF.	NÚMERO DA PEÇA	QTY	NOME DA PEÇA 1 2 3 4 5 6 (NÍVEL DO PRODUTO)	CONSULTE PÁGINA
Y	1	1	*435-5737*	1	WIPER GP-WINDOW (WIPER GP-WINDOW)	984
Y	2	1	*588-1509*	1	GRUPO DE MONTAGEM DA CABINE (MOUNTING GP-CAB)	906
Y	3	1	*435-5792*	1	WINDOW GP-CAB (WINDOW GP-CAB)	981
Y	4	1	*475-9767*	1	DOOR GP-CAB (DOOR GP-CAB)	846
Y	5	1	*588-0904*	1	GRUPO DE FIAÇÃO-CABINE (WIRING GP-CAB)	306
Y	6	1	**588-0100**	1	GRUPO DA ROPS FECHADA (ROPS GP-ENCLOSED)	936

Y - ILUSTRAÇÃO INDIVIDUAL

588-1427 CAB GP () (continuação) **i08302024**

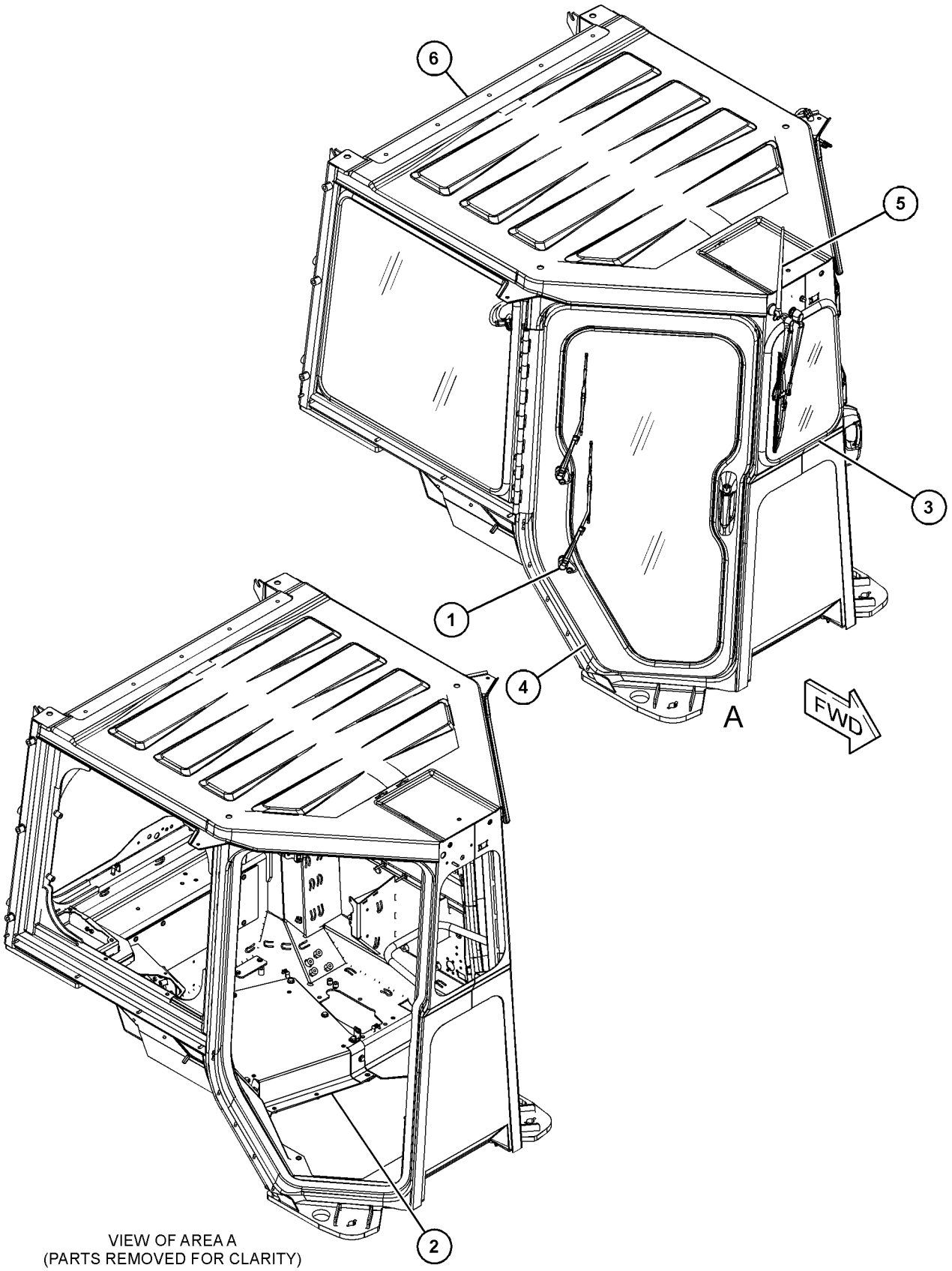

VIEW OF AREA A
(PARTS REMOVED FOR CLARITY)

GRÁFICO 1 <FIM> g06605450

588-1428 CAB GP–SILVICULTURA

S/N: Z2K1000-UP; Z2N1000-UP
NÚMEROE DE 583-9465 CAB AR
AN ATTACHMENT

SMCS-7301 **i08302037**

NOTA	REF. NÃO	GRÁFICO REF.	NÚMERO DA PEÇA	QTY	NOME DA PEÇA 1 2 3 4 5 6 (NÍVEL DO PRODUTO)	CONSULTE PÁGINA
Y	1	1	*435-5737*	1	WIPER GP-WINDOW (WIPER GP-WINDOW)	984
Y	2	1	*588-1509*	1	GRUPO DE MONTAGEM DA CABINE (MOUNTING GP-CAB)	906
Y	3	1	*435-5791*	1	WINDOW GP-CAB (WINDOW GP-CAB)	980
Y	4	1	*475-9767*	1	DOOR GP-CAB (DOOR GP-CAB)	846
Y	5	1	*588-0904*	1	GRUPO DE FIAÇÃO-CABINE (WIRING GP-CAB)	306
Y	6	1	**588-0100**	1	GRUPO DA ROPS FECHADA (ROPS GP-ENCLOSED)	936

Y - ILUSTRAÇÃO INDIVIDUAL

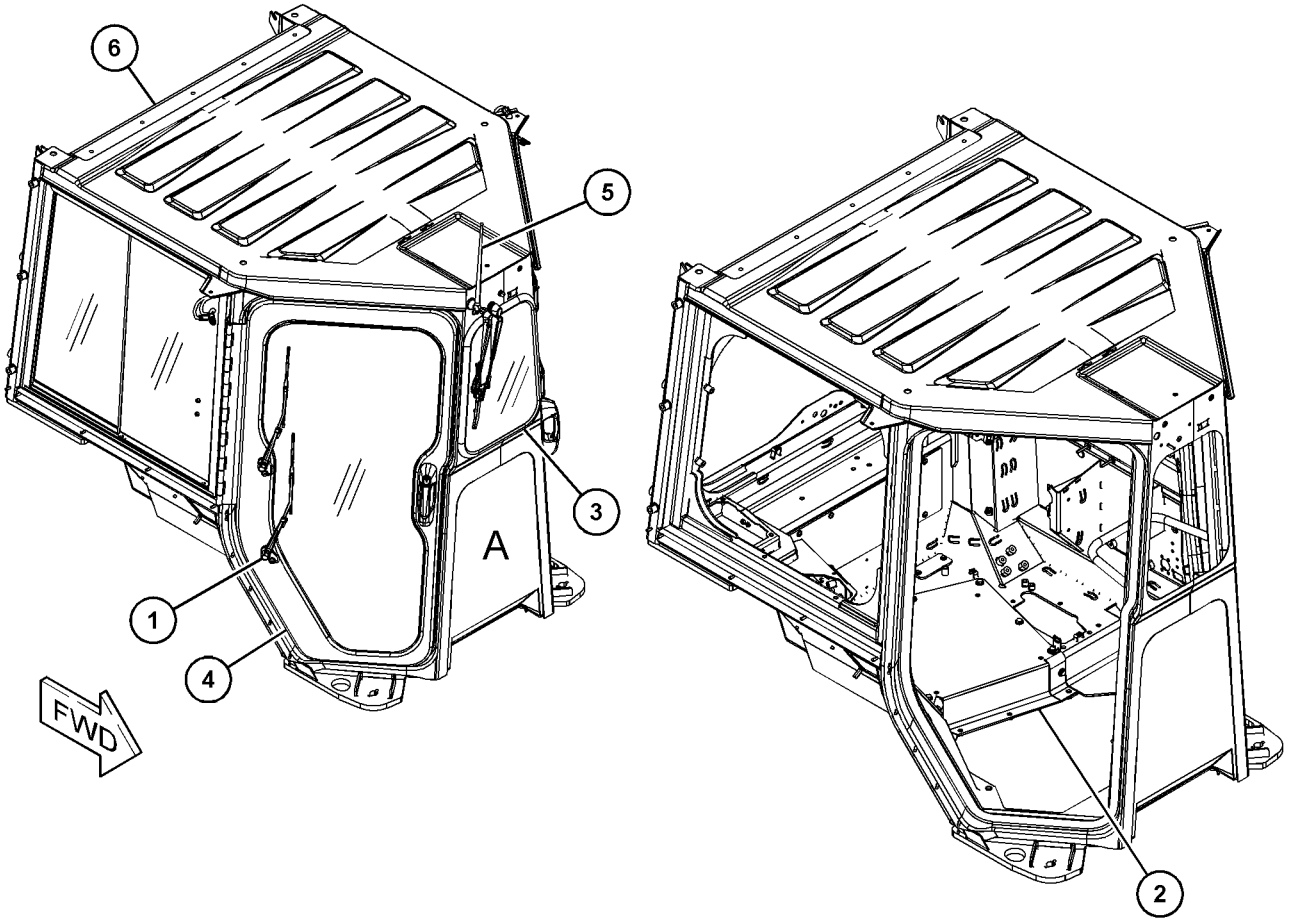

VIEW OF AREA A
(PARTS REMOVED FOR CLARITY)

GRÁFICO 1 <FIM> g06605346

374-7094 COMPRESSOR & MTG GP-REFRIG

S/N: 4501-UP
NÚMEROE DE 569-0811 ENGINE AR-PRIMARY
AN ATTACHMENT

SMCS-1802 **i05330642**

NOTA	REF. NÃO	GRÁFICO REF.	NÚMERO DA PEÇA	QTY	NOME DA PEÇA 1 2 3 4 5 6 (NÍVEL DO PRODUTO)	CONSULTE PÁGINA
M	1	1	**127-3361**	2	PARAFUSO (M8X1,25X95 MM) (BOLT (M8X1.25X95-MM))	
M	2	1	**101-7178**	3	PARAFUSO (M10X1,5X55 MM) (BOLT (M10X1.5X55-MM))	
Y	3	1	**320-1291**	1	GRUPO DO COMPRESSOR-FLUIDO REFRIGERANTE (COMPRESSOR GP-REFRIGERANT)	813
	4	1	**330-1725**	1	CONJUNTO DE SUPORTE (BRACKET AS)	
		1	**161-9820**	2	PINO (PIN)	
M	5	1	**346-2999**	2	PARAFUSO (M8X1,25X16,6 MM) (BOLT (M8X1.25X16.6-MM))	

M - PEÇA MÉTRICA
Y - ILUSTRAÇÃO INDIVIDUAL

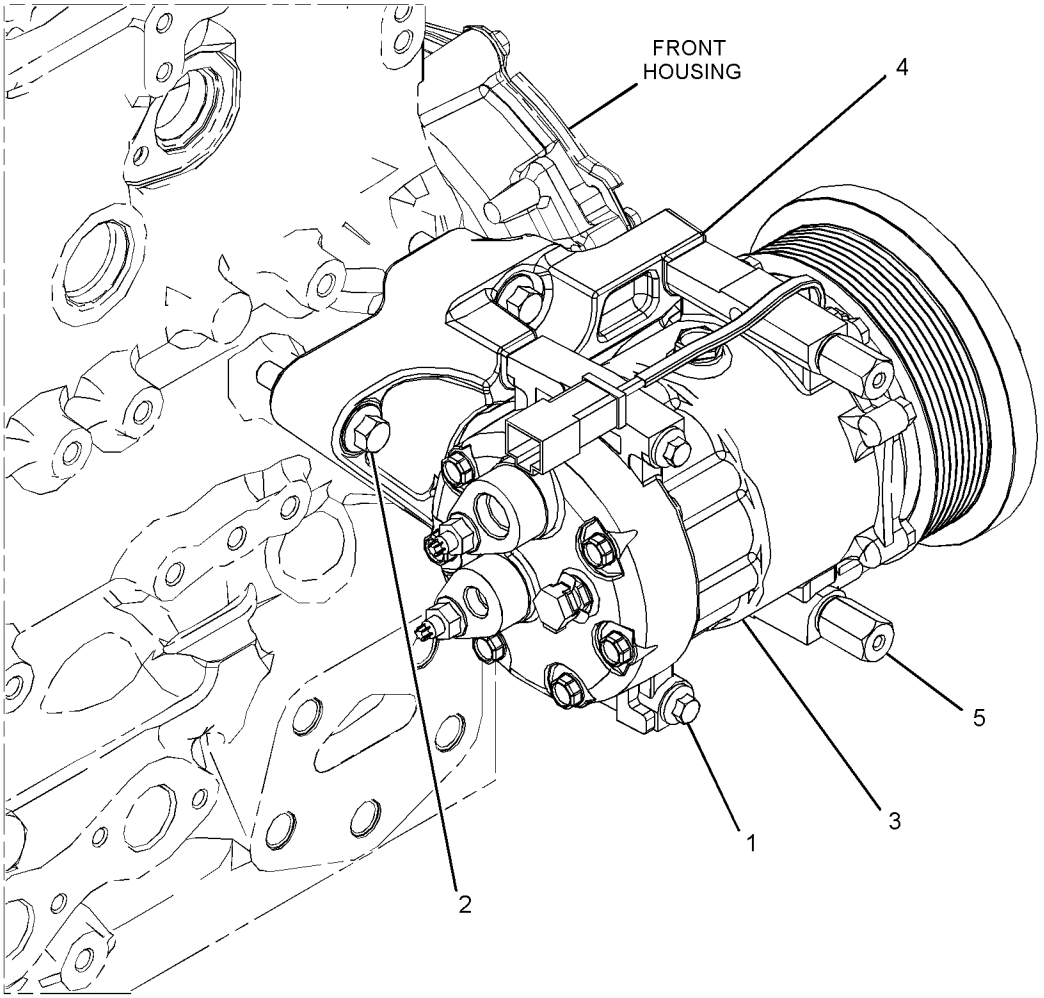

GRÁFICO 1 <FIM> g02510958

320-1291 GRUPO DO COMPRESSOR-FLUIDO REFRIGERANTE

S/N: 4501-UP

NÚMEROE DE 374-7094 COMPRESSOR & MTG GP-REFRIG

AN ATTACHMENT

SMCS-1802 **i07285125**

NOTA	REF. NÃO	GRÁFICO REF.	NÚMERO DA PEÇA	QTY	NOME DA PEÇA 1 2 3 4 5 6 (NÍVEL DO PRODUTO)	CONSULTE PÁGINA
	1	1	**102-8802**	1	KIT DE TOMADA (2 PINOS) (KIT-RECEPTACLE (2-PIN))	
					(INCLUI CONJUNTO DE TOMADA E CUNHA)	
	2	1	**314-4018**	1	CONJUNTO DE VÁLVULA-ALÍVIO DE PRESSÃO (COMPRESSOR DO REFRIGERANTE) (VALVE AS-PRESSURE RELIEF (REFRIGERANT COMPRESSOR))	
	3	1	**126-1767**	2	PINO DE CONECTOR (CALIBRE 14 A 16) (PIN-CONNECTOR (14-GA TO 16-GA))	
	4	1	**7T-4532**	1	CONJUNTO DE BUJÃO (PLUG AS)	

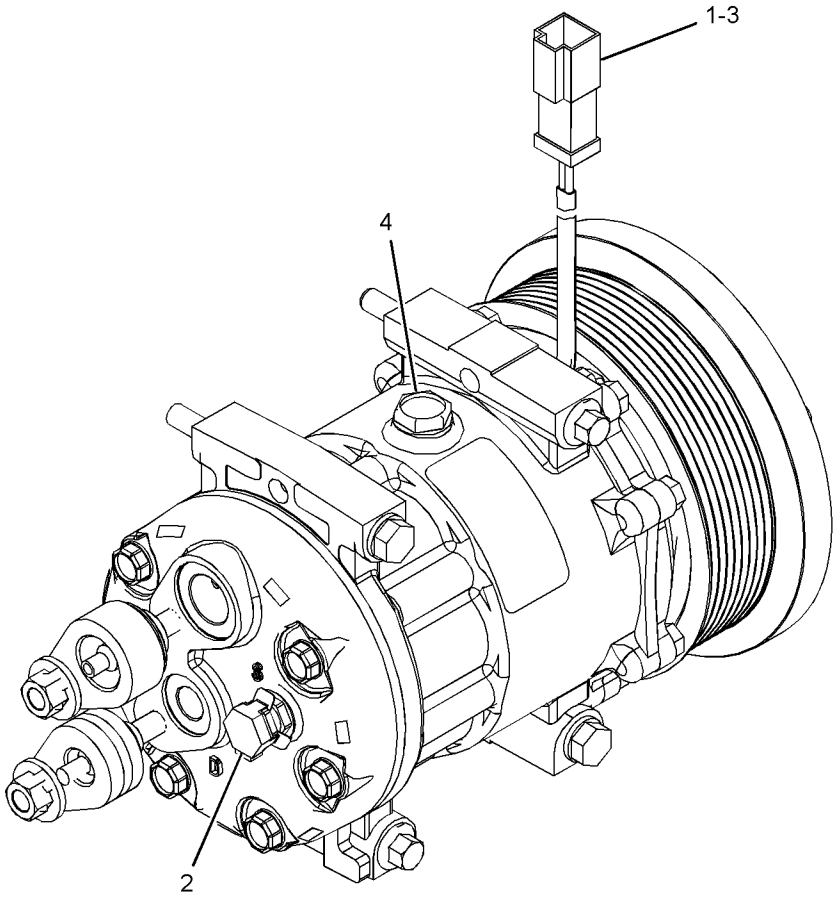

GRÁFICO 1 <FIM> g02214255

533-3132 GRUPO DE MONTAGEM E CONDENSADOR-REFRIGERANTE

S/N: Z2K1-UP; Z2N1-UP

NÚMEROE DE 577-0168, 589-3595 AIR CONDITIONER & MOUNTING GP AN ATTACHMENT

SMCS-1805 **i08192795**

NOTA	REF. NÃO	GRÁFICO REF.	NÚMERO DA PEÇA	QTY	NOME DA PEÇA 1 2 3 4 5 6 (NÍVEL DO PRODUTO)	CONSULTE PÁGINA
	1	1	**361-5582**	2	CONJUNTO DE VENTILADOR (5 LÂMINAS) (FAN AS (5-BLADE))	
					(CADA UM INCLUI)	
		1	**102-8804**	1	KIT DE TOMADA (4 PINOS) (KIT-RECEPTACLE (4-PIN))	
					(INCLUI CONJUNTO DE TOMADA E CUNHA)	
		1	**8T-8729**	2	PINO DE CONECTOR (16 GA A 20 GA) (PIN-CONNECTOR (16-GA TO 20-GA))	
		1	**9X-3401**	2	PINO DE CONECTOR (CALIBRE 16 A 18) (PIN-CONNECTOR (16-GA TO 18-GA))	
	2	1	**488-4526**	1	CONJUNTO DE NÚCLEO DO CONDENSADOR (CORE AS-CONDENSER)	
		1	**095-0878**	1	PINO DE MOLA (PIN-SPRING)	
		1	**317-8141**	4	SUPORTE (MOUNT)	
M		1	**325-4416**	2	PRISIONEIRO (M8X1,25X52 MM) (STUD (M8X1.25X52-MM))	
	3	1	**540-3270**	1	CONJUNTO DE DEFLETOR (SHROUD AS)	
		1	**439-2964**	4	ESPAÇADOR (8,8X13,4X16 MM DE ESPESSURA) (SPACER (8.8X13.4X16-MM THK))	
	4	1	**7K-1181**	2	CABO TIPO CINTA (STRAP-CABLE)	
M	5	1	**6V-7357**	8	PARAFUSO (M6X1X25 MM) (BOLT (M6X1X25-MM))	
	6	1	**7X-0579**	4	ARRUELA DURA (8,8X25,5X2 MM DE ESPESSURA) (WASHER-HARD (8.8X25.5X2-MM THK))	
M	7	1	**7X-2537**	4	PARAFUSO (M8X1,25X35 MM) (BOLT (M8X1.25X35-MM))	
	8	1	**9X-8256**	8	ARRUELA (6,6X12X2 MM DE ESPESSURA) (WASHER (6.6X12X2-MM THK))	
	9	1	**588-0642**	1	PLACA (PLATE)	
D	10	1	**5P-5637**		RETENTOR (0,1 M) (SEAL (0.1-M))	

D - ENCOMENDAR POR METROS
M - PEÇA MÉTRICA

533-3132 GRUPO DE MONTAGEM E CONDENSADOR-REFRIGERANTE () (continuação) **i08192795**

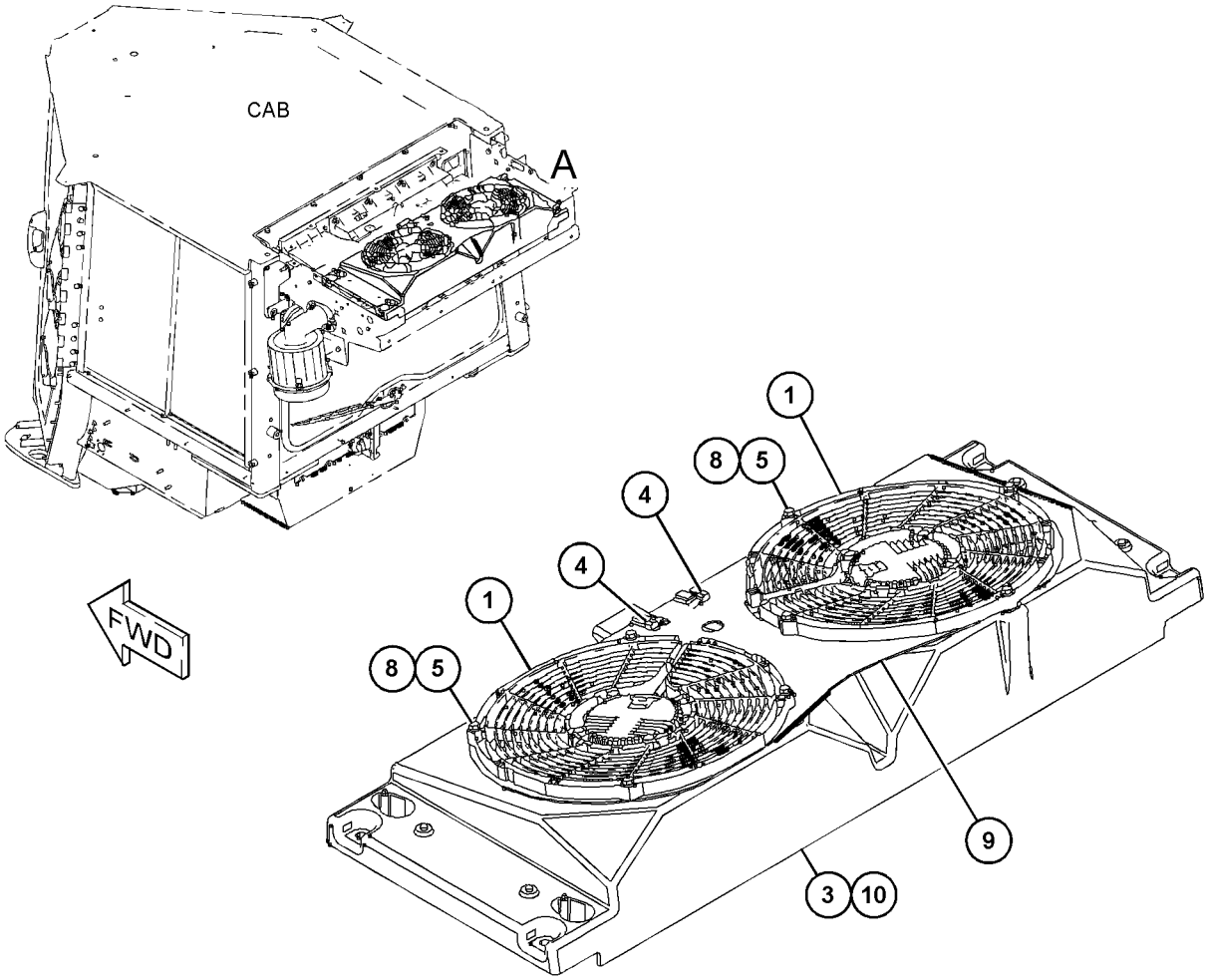

VIEW OF AREA A

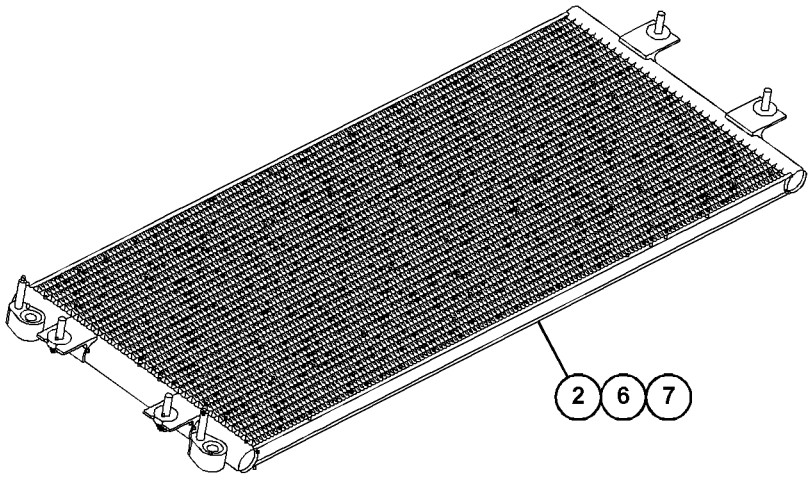

VIEW OF AREA A
(PARTS REMOVED FOR CLARITY)

GRÁFICO 1 <FIM> g06581445

432-0047 CONTROL GP-HANDLE

S/N: Z2K1-UP; Z2N1-UP
ALAVANCA DE EIXO ÚNICO
NÚMEROE DE 435-5767 CONTROL GP-RIPPER
AN ATTACHMENT

SMCS-5063, 5705 **i07816166**

NOTA	REF. NÃO	GRÁFICO REF.	NÚMERO DA PEÇA	QTY	NOME DA PEÇA 1 2 3 4 5 6 (NÍVEL DO PRODUTO)	CONSULTE PÁGINA
	1	1	**151-9274**	1	KIT DE TOMADA (4 PINOS) (KIT-RECEPTACLE (4-PIN))	
					(INCLUI CONJUNTO DE TOMADA E CUNHA)	
Y	2	1	*563-5532*	1	KIT-ALAVANCA (KIT-HANDLE)	864

Y - ILUSTRAÇÃO INDIVIDUAL

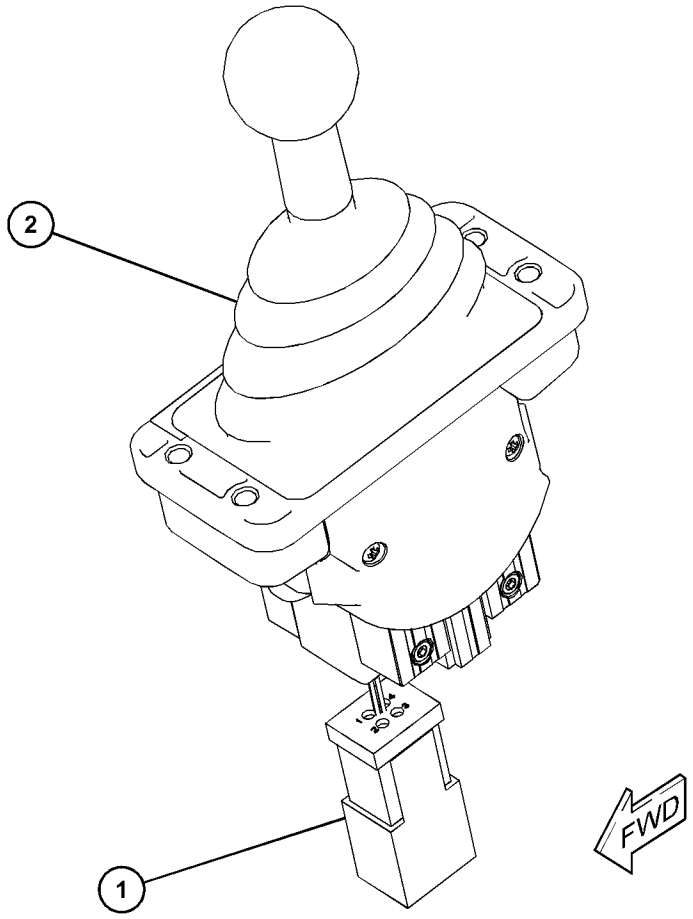

GRÁFICO 1 <FIM> g06339083

461-9456 CONTROL GP-HANDLE

S/N: Z2K1-UP; Z2N1-UP

NÚMEROE DE 461-3381 CONTROL GP-JOYSTICK AN ATTACHMENT

SMCS-5063, 5705

i06799052

NOTA	REF. NÃO	GRÁFICO REF.	NÚMERO DA PEÇA	QTY	NOME DA PEÇA 1 2 3 4 5 6 (NÍVEL DO PRODUTO)	CONSULTE PÁGINA
	1	1	**1S-9593**	2	CABO TIPO CINTA (STRAP-CABLE)	
	2	1	**162-8387**	1	ALAVANCA (LEVER)	
	3	1	**162-8389**	1	PLACA (INTERRUPTOR) (PLATE (SWITCH))	
	4	1	**179-7376**	1	CONJUNTO DE BOTÃO INTERRUPTOR (IMPLEMENTO) (SWITCH AS-PUSH BUTTON (IMPLEMENT))	
		1	**162-8378**	1	CONJUNTO DE BOTÃO INTERRUPTOR (SWITCH AS-PUSH BUTTON)	
		1	**144-0331**	1	TAMPA-BOTÃO (AMARELO) (CAP-PUSH BUTTON (YELLOW))	
	5	1	**144-0331**	1	TAMPA-BOTÃO (AMARELO) (SELEÇÃO DE MODO) (CAP-PUSH BUTTON (YELLOW) (MODE SELECT))	
	5A	1	**144-0331**	1	TAMPA-BOTÃO (AMARELO) (MANUAL) (CAP-PUSH BUTTON (YELLOW) (MANUAL))	
	6	1	**8T-8729**	11	PINO DE CONECTOR (16 GA A 20 GA) (PIN-CONNECTOR (16-GA TO 20-GA))	
E	7	1	**218-7136**		LUVA (63 CM) (SLEEVE (63-CM))	
	8	1	**434-3203**	1	GRUPO DO ALOJAMENTO DA ALAVANCA (JOYSTICK) (HOUSING GP-LEVER (JOYSTICK))	
	9	1	**175-4165**	2	PARAFUSO DE CABEÇA PANELA (4-20X0,5 POL) (SCREW-PAN HEAD (4-20X0.5-IN))	
	10	1	**175-4170**	2	PARAFUSO DE CABEÇA PANELA (6-19X1,625 POL) (SCREW-PAN HEAD (6-19X1.625-IN))	
	11	1	**260-6728**	1	CONNECTOR DO CONJUNTO DE TOMADA (12 PINOS) (RECEPTACLE AS-CONNECTOR (12-PIN))	
	12	1	**9B-1117**	2	ARRUELA DE PRESSÃO (LOCKWASHER)	
	13	1	**8T-8737**	1	BUJÃO DE RETENTOR (PLUG-SEAL)	
	14	1	**268-3696**	1	ANEL ADAPTADOR (RING-ADAPTER)	

E - ENCOMENDAR POR CENTÍMETROS

461-9456 CONTROL GP-HANDLE () (continuação) **i06799052**

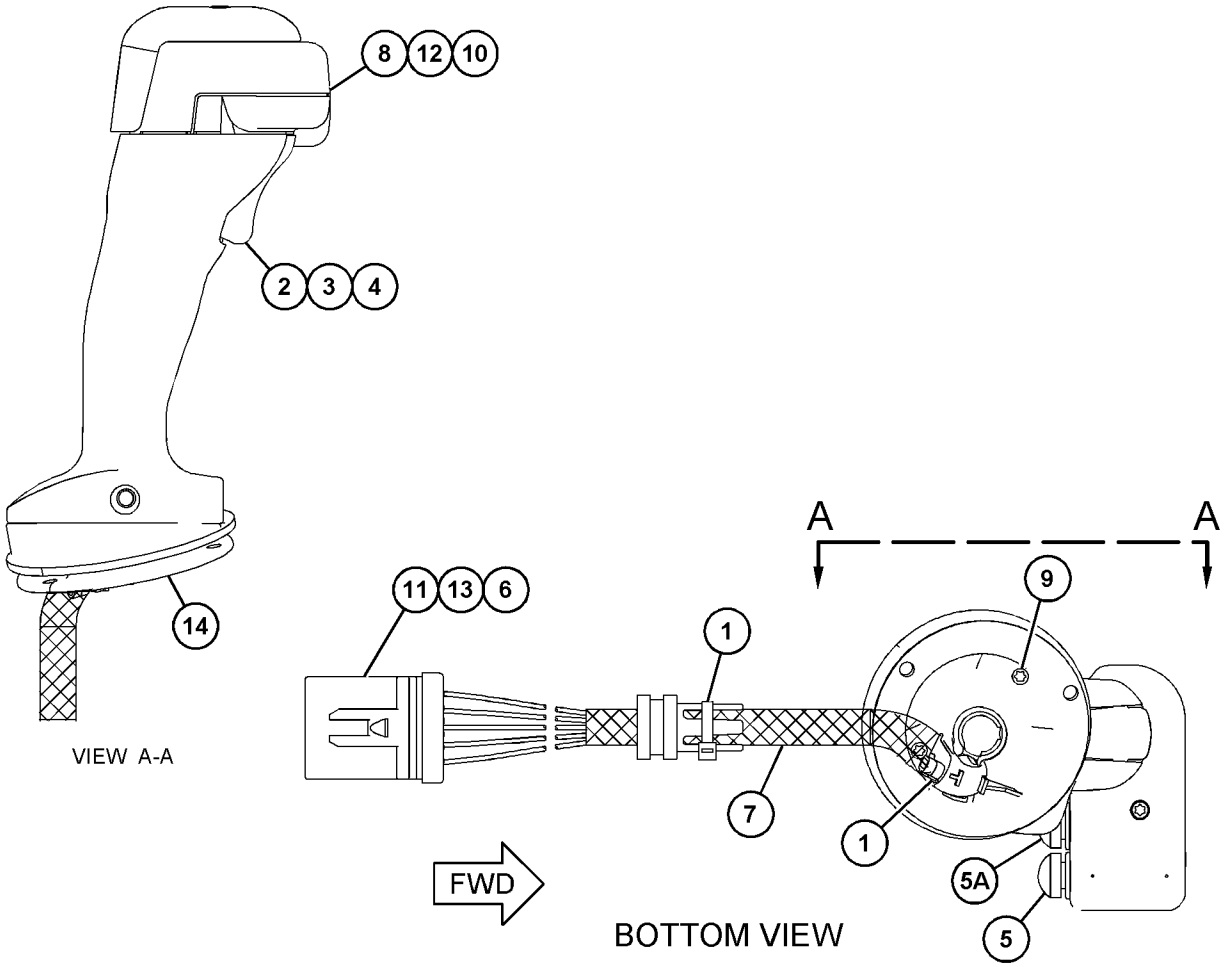

GRÁFICO 1 <FIM> g06143108

461-9457 CONTROL GP-HANDLE

S/N: Z2K1-UP; Z2N1-UP
NÚMEROE DE 461-3380 CONTROL GP-JOYSTICK
AN ATTACHMENT

SMCS-5063, 5705 **i07839691**

NOTA	REF. NÃO	GRÁFICO REF.	NÚMERO DA PEÇA	QTY	NOME DA PEÇA 1 2 3 4 5 6 (NÍVEL DO PRODUTO)	CONSULTE PÁGINA
E	1	1	**218-7136**		LUVA (63 CM) (SLEEVE (63-CM))	
	2	1	**1S-9593**	2	CABO TIPO CINTA (STRAP-CABLE)	
	3	1	**8T-8737**	1	BUJÃO DE RETENTOR (PLUG-SEAL)	
	4	1	**8T-8729**	11	PINO DE CONECTOR (16 GA A 20 GA) (PIN-CONNECTOR (16-GA TO 20-GA))	
	5	1	**276-4878**	1	ILHÓ (GROMMET)	
	6	1	**434-3205**	1	GRUPO DO ALOJAMENTO DA ALAVANCA (HOUSING GP-LEVER)	
	7	1	**175-4165**	2	PARAFUSO DE CABEÇA PANELA (4-20X0,5 POL) (SCREW-PAN HEAD (4-20X0.5-IN))	
	8	1	**175-4170**	2	PARAFUSO DE CABEÇA PANELA (6-19X1,625 POL) (SCREW-PAN HEAD (6-19X1.625-IN))	
	9	1	**260-6728**	1	CONNECTOR DO CONJUNTO DE TOMADA (12 PINOS) (RECEPTACLE AS-CONNECTOR (12-PIN))	
	10	1	**9B-1117**	2	ARRUELA DE PRESSÃO (LOCKWASHER)	

E - ENCOMENDAR POR CENTÍMETROS

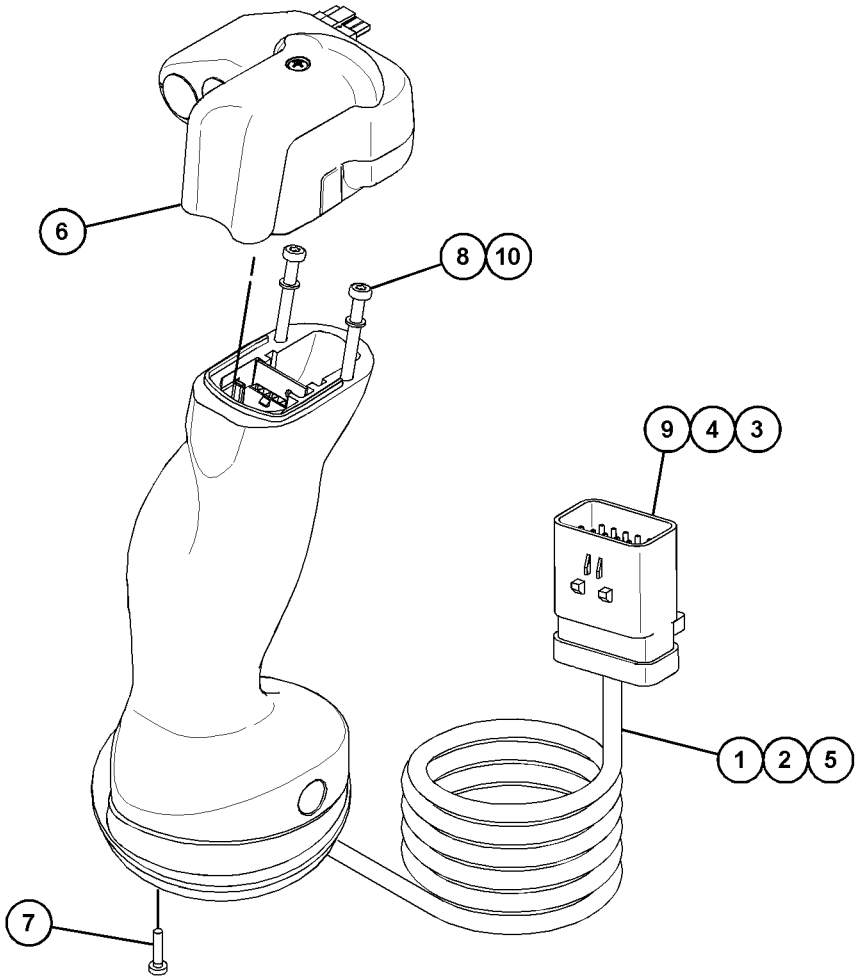

GRÁFICO 1 <FIM> g06132745

462-6407 CONTROL GP-HANDLE

S/N: Z2K1-UP; Z2N1-UP

NÚMEROE DE 488-1756 CONTROL GP-STEERING & XMSN

AN ATTACHMENT

SMCS-5063, 5705 **i07357171**

NOTA	REF. NÃO	GRÁFICO REF.	NÚMERO DA PEÇA	QTY	NOME DA PEÇA 1 2 3 4 5 6 (NÍVEL DO PRODUTO)	CONSULTE PÁGINA
	1	1	**292-1368**	1	CONJUNTO DE MAÇANETA (ABAIXAR) (HANDLE AS (LOWER))	
M		1	**8T-8442**	1	PARAFUSO DE CABEÇA OCA (M6X1X30 MM) (BOLT-SOCKET HEAD (M6X1X30-MM))	
	2	1	**3S-2093**	1	CABO TIPO CINTA (STRAP-CABLE)	
	3	1	**131-0447**	1	PORCA ESPECIAL (15/32-32 DE ROSCA) (NUT-SPECIAL (15/32-32-THD))	
	4	1	**292-1366**	1	ALÇA (SUPERIOR) (HANDLE (UPPER))	
M	5	1	**174-8131**	3	PARAFUSO DE CABEÇA CONVEXA (M4X0,7X12 MM) (SCREW-TRUSS HEAD (M4X0.7X12-MM))	
M	6	1	**184-0982**	3	PARAFUSO DE CABEÇA PANELA (M6X1X16 MM) (SCREW-PAN HEAD (M6X1X16-MM))	
	7	1	**9X-8256**	3	ARRUELA (6,6X12X2 MM DE ESPESSURA) (WASHER (6.6X12X2-MM THK))	

M - PEÇA MÉTRICA

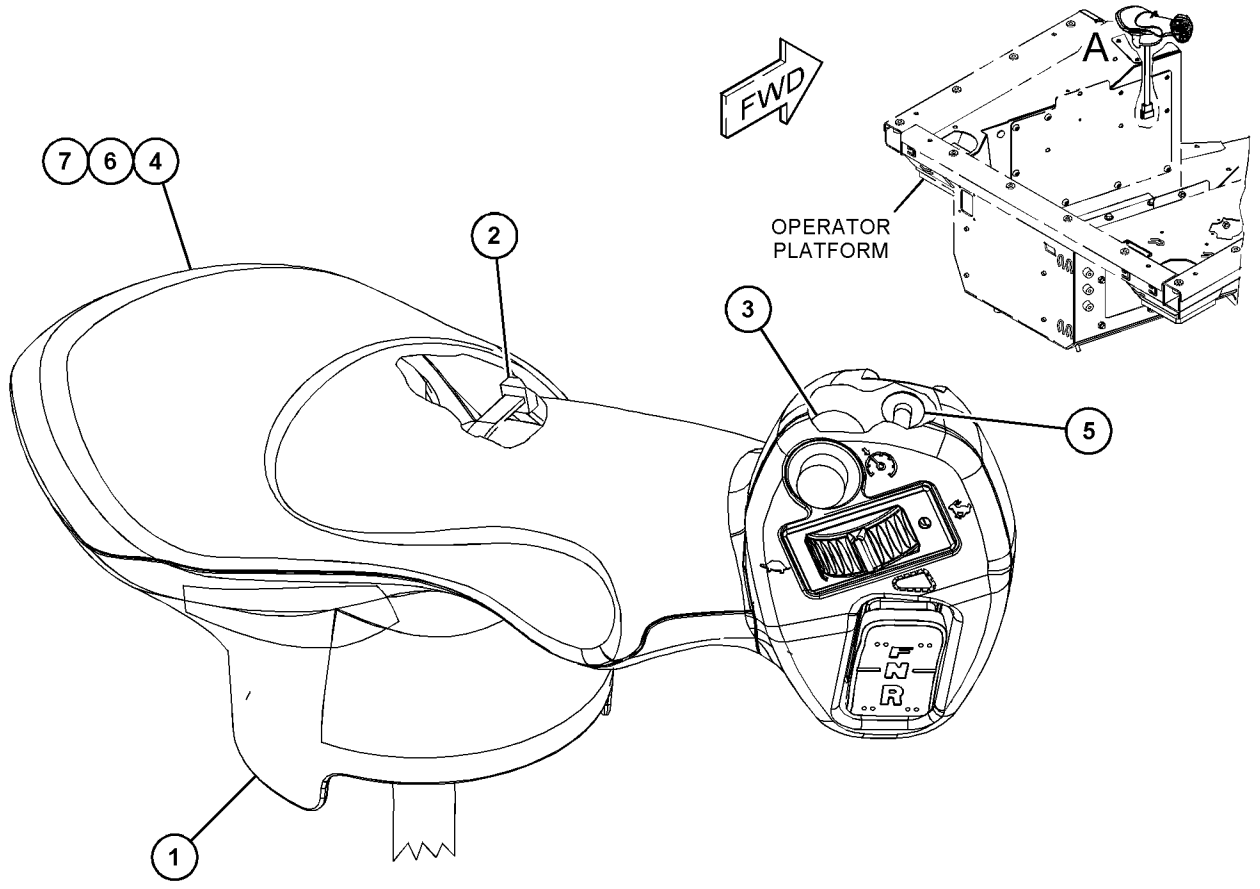

VIEW OF AREA A

GRÁFICO 1 <FIM> g06107665

435-5757 CONTROL GP-JOYSTICK

S/N: Z2K1-UP; Z2N1-UP
NÚMEROE DE 532-9856 DISTRIBUTION AR
AN ATTACHMENT

SMCS-5705 **i07839587**

NOTA	REF. NÃO	GRÁFICO REF.	NÚMERO DA PEÇA	QTY	NOME DA PEÇA 1 2 3 4 5 6 (NÍVEL DO PRODUTO)	CONSULTE PÁGINA
	1	1	**7K-1181**	2	CABO TIPO CINTA (STRAP-CABLE)	
Y	2	1	**461-3380**	1	CONTROL GP-JOYSTICK (BULDÔZER) (CONTROL GP-JOYSTICK (BULLDOZER))	824
	3	1	**495-9034**	1	PLACA (PLATE)	
	4	1	**498-0810**	1	TAMPA (COVER)	
	5	1	**526-7430**	1	SUPORTE (BRACKET)	
M	6	1	**112-6646**	4	CONTRAPORCA (ROSCA M6X1) (LOCKNUT (M6X1-THD))	
M	7	1	**9X-2044**	4	PARAFUSO DE CABEÇA CONVEXA (M6X1X16 MM) (SCREW-TRUSS HEAD (M6X1X16-MM))	

M - PEÇA MÉTRICA
Y - ILUSTRAÇÃO INDIVIDUAL

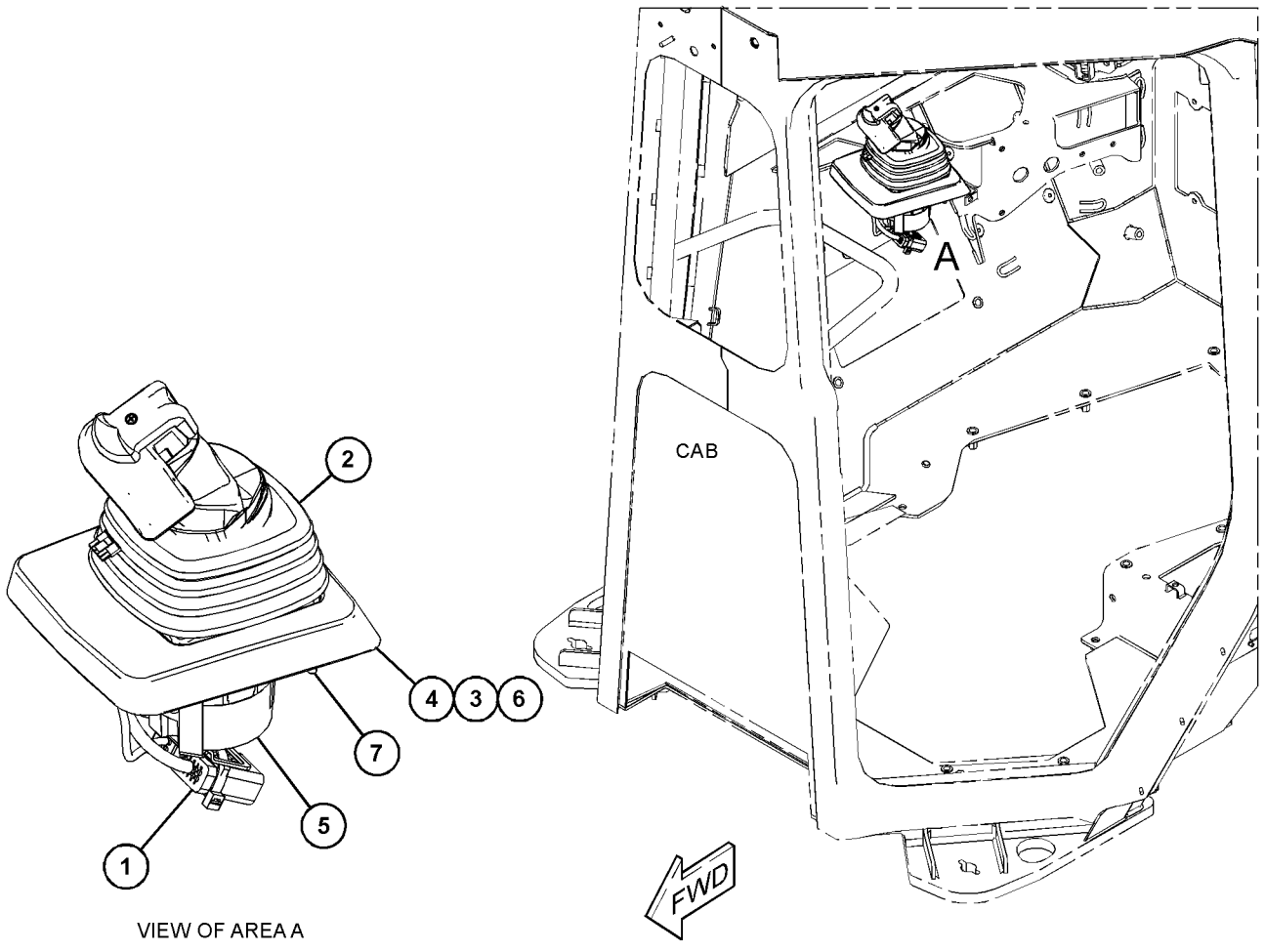

VIEW OF AREA A

GRÁFICO 1 <FIM> g06350048

435-5759 CONTROL GP-JOYSTICK

S/N: Z2K1-UP; Z2N1-UP
CONTROLE DE GRAU
NÚMEROE DE 532-9851 DISTRIBUTION AR
AN ATTACHMENT

SMCS-5705 **i07839986**

NOTA	REF. NÃO	GRÁFICO REF.	NÚMERO DA PEÇA	QTY	NOME DA PEÇA 1 2 3 4 5 6 (NÍVEL DO PRODUTO)	CONSULTE PÁGINA
	1	1	**7K-1181**	2	CABO TIPO CINTA (STRAP-CABLE)	
Y	2	1	**461-3381**	1	CONTROL GP-JOYSTICK (CONTROLE DE GRAU) (CONTROL GP-JOYSTICK (GRADE CONTROL))	825
	3	1	**495-9034**	1	PLACA (PLATE)	
	4	1	**498-0810**	1	TAMPA (COVER)	
	5	1	**526-7430**	1	SUPORTE (BRACKET)	
M	6	1	**112-6646**	4	CONTRAPORCA (ROSCA M6X1) (LOCKNUT (M6X1-THD))	
M	7	1	**9X-2044**	4	PARAFUSO DE CABEÇA CONVEXA (M6X1X16 MM) (SCREW-TRUSS HEAD (M6X1X16-MM))	

M - PEÇA MÉTRICA
Y - ILUSTRAÇÃO INDIVIDUAL

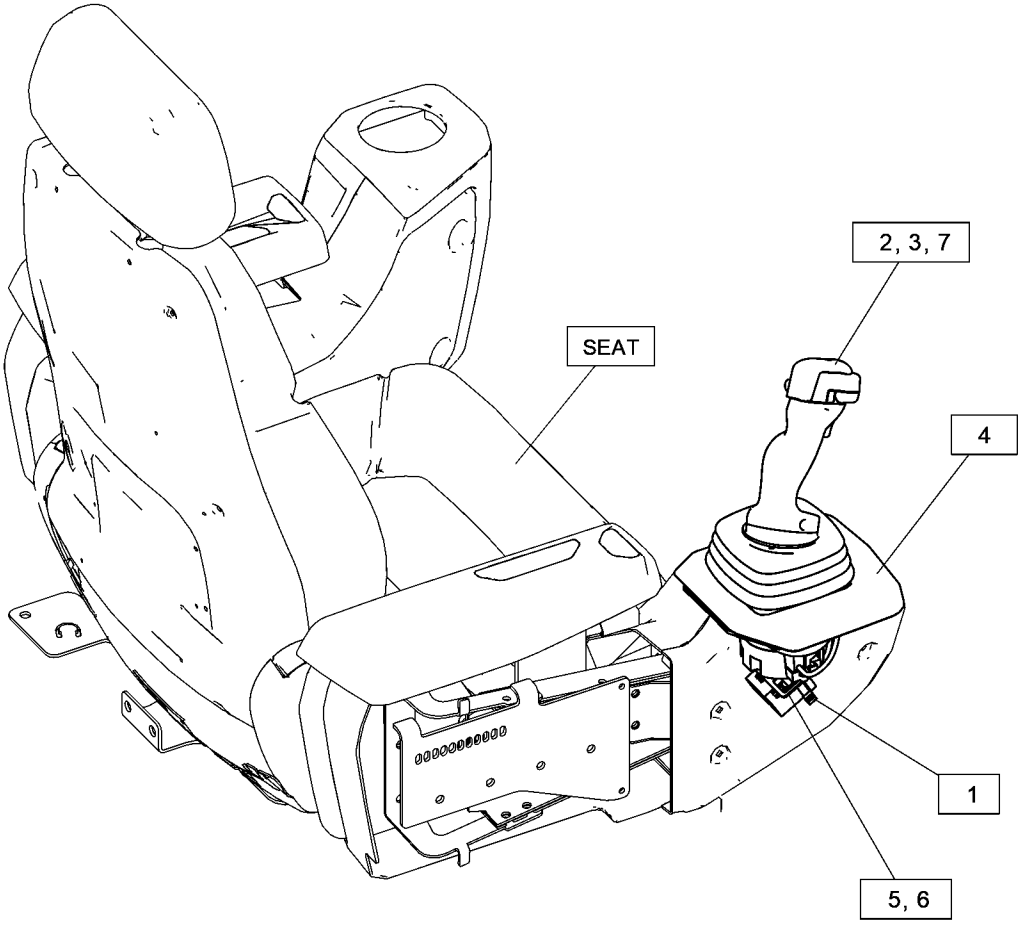

GRÁFICO 1 <FIM> g06410645

438-8680 CONTROL GP-JOYSTICK

S/N: Z2K1-UP; Z2N1-UP
NÚMEROE DE 435-5769 CONTROL GP-WINCH
AN ATTACHMENT

SMCS-5705 **i07580660**

NOTA	REF. NÃO	GRÁFICO REF.	NÚMERO DA PEÇA	QTY	NOME DA PEÇA 1 2 3 4 5 6 (NÍVEL DO PRODUTO)	CONSULTE PÁGINA
	1	1	**285-0150**	1	INICIALIZAÇÃO (BOOT)	
	2	1	**425-8520**	1	CONJUNTO DE BASE (BASE AS)	
	2A	1	**8T-8729**	6	PINO DE CONECTOR (16 GA A 20 GA) (PIN-CONNECTOR (16-GA TO 20-GA))	
	2B	1	**281-3136**	1	CONNECTOR DO CONJUNTO DE TOMADA (6 PINOS) (RECEPTACLE AS-CONNECTOR (6-PIN))	
	3	1	**279-2506**	1	CONTROL GP-HANDLE (CONTROL GP-HANDLE)	
	3A	1	**8T-8737**	9	BUJÃO DE RETENTOR (PLUG-SEAL)	
	3B	1	**260-6728**	1	CONNECTOR DO CONJUNTO DE TOMADA (12 PINOS) (RECEPTACLE AS-CONNECTOR (12-PIN))	
	3C	1	**8T-8729**	3	PINO DE CONECTOR (16 GA A 20 GA) (PIN-CONNECTOR (16-GA TO 20-GA))	
M	4	1	**8T-0640**	4	PARAFUSO (M6X1X30 MM) (BOLT (M6X1X30-MM))	
	5	1	**144-0331**	1	TAMPA-BOTÃO (AMARELO) (CAP-PUSH BUTTON (YELLOW))	
M	6	1	**213-7489**	3	PARAFUSO (M4X0,7X25 MM) (SCREW (M4X0.7X25-MM))	
M	7	1	**178-9983**	3	CONTRAPORCA (M4X0,7 DE ROSCA) (LOCKNUT (M4X0.7-THD))	

M - PEÇA MÉTRICA

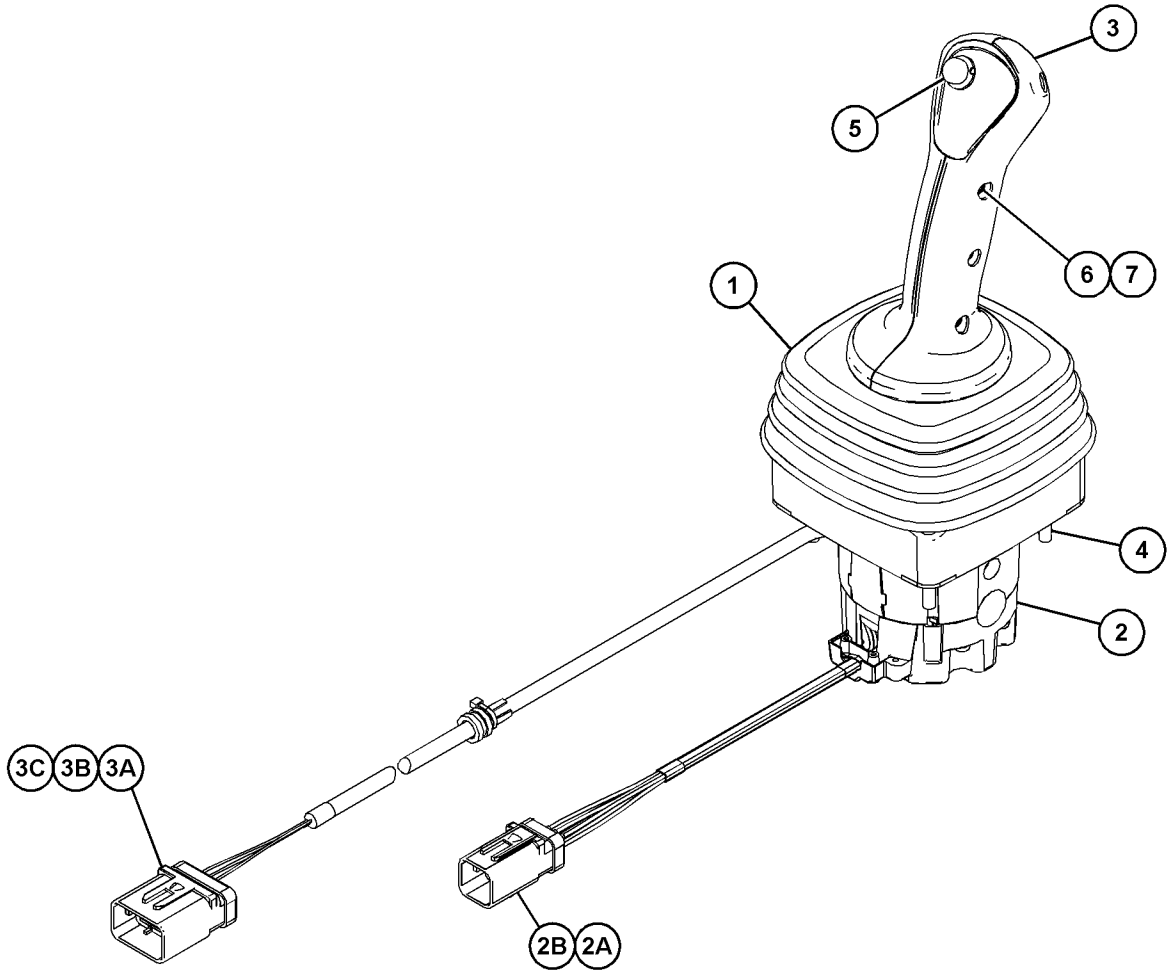

GRÁFICO 1 <FIM> g03817145

461-3380 CONTROL GP-JOYSTICK

S/N: Z2K1-UP; Z2N1-UP
BULDÔZER
NÚMEROE DE 435-5757 CONTROL GP-JOYSTICK
AN ATTACHMENT

SMCS-5705 **i07839658**

NOTA	REF. NÃO	GRÁFICO REF.	NÚMERO DA PEÇA	QTY	NOME DA PEÇA 1 2 3 4 5 6 (NÍVEL DO PRODUTO)	CONSULTE PÁGINA
Y	1	1	**461-9457**	1	CONTROL GP-HANDLE (BULDÔZER) (CONTROL GP-HANDLE (BULLDOZER))	819
	2	1	**461-3376**	1	CONJUNTO DE BASE-JOYSTICK (BASE AS-JOYSTICK)	
	2A	1	**281-3136**	1	CONNECTOR DO CONJUNTO DE TOMADA (6 PINOS) (RECEPTACLE AS-CONNECTOR (6-PIN))	
	2B	1	**8T-8729**	6	PINO DE CONECTOR (16 GA A 20 GA) (PIN-CONNECTOR (16-GA TO 20-GA))	
M	2C	1	**280-0440**	4	PRISIONEIRO DE MONTAGEM (ROSCA M6X1) (STUD-MOUNTING (M6X1-THD))	
	3	1	**285-0150**	1	INICIALIZAÇÃO (BOOT)	
	4	1	**4B-9808**	2	PARAFUSO DE FIXAÇÃO (1/4-20X0,5 POL) (SETSCREW (1/4-20X0.5-IN))	
	5	1	**260-6728**	1	CONNECTOR DO CONJUNTO DE TOMADA (12 PINOS) (RECEPTACLE AS-CONNECTOR (12-PIN))	
	6	1	**8T-8737**	1	BUJÃO DE RETENTOR (PLUG-SEAL)	
	7	1	**8T-8729**	11	PINO DE CONECTOR (16 GA A 20 GA) (PIN-CONNECTOR (16-GA TO 20-GA))	

M - PEÇA MÉTRICA
Y - ILUSTRAÇÃO INDIVIDUAL

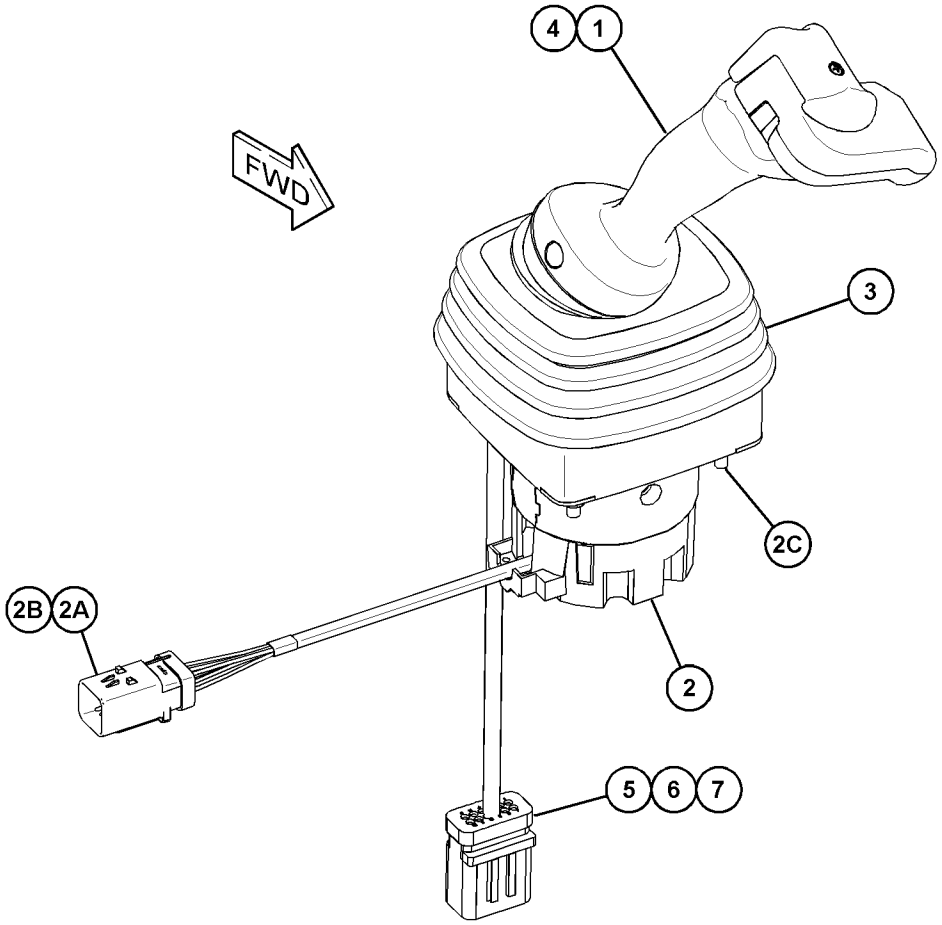

GRÁFICO 1 <FIM> g06133076

461-3381 CONTROL GP-JOYSTICK—LADO DIREITO

S/N: Z2K1-UP; Z2N1-UP
NÚMEROE DE 435-5759 CONTROL GP-JOYSTICK
AN ATTACHMENT

SMCS-5705 **i06799035**

NOTA	REF. NÃO	GRÁFICO REF.	NÚMERO DA PEÇA	QTY	NOME DA PEÇA 1 2 3 4 5 6 (NÍVEL DO PRODUTO)	CONSULTE PÁGINA
Y	1	1	**461-9456**	1	CONTROL GP-HANDLE (BULDÔZER) (CONTROL GP-HANDLE (BULLDOZER))	817
	2	1	**461-3376**	1	CONJUNTO DE BASE-JOYSTICK (BASE AS-JOYSTICK)	
	2A	1	**8T-8729**	6	PINO DE CONECTOR (16 GA A 20 GA) (PIN-CONNECTOR (16-GA TO 20-GA))	
	2B	1	**281-3136**	1	CONNECTOR DO CONJUNTO DE TOMADA (6 PINOS) (RECEPTACLE AS-CONNECTOR (6-PIN))	
M		1	**280-0440**	4	PRISIONEIRO DE MONTAGEM (ROSCA M6X1) (STUD-MOUNTING (M6X1-THD))	
	3	1	**285-0150**	1	INICIALIZAÇÃO (BOOT)	
	4	1	**4B-9808**	2	PARAFUSO DE FIXAÇÃO (1/4-20X0,5 POL) (SETSCREW (1/4-20X0.5-IN))	
	5	1	**260-6728**	1	CONNECTOR DO CONJUNTO DE TOMADA (12 PINOS) (RECEPTACLE AS-CONNECTOR (12-PIN))	
	6	1	**8T-8737**	1	BUJÃO DE RETENTOR (PLUG-SEAL)	
	7	1	**8T-8729**	11	PINO DE CONECTOR (16 GA A 20 GA) (PIN-CONNECTOR (16-GA TO 20-GA))	

M - PEÇA MÉTRICA
Y - ILUSTRAÇÃO INDIVIDUAL

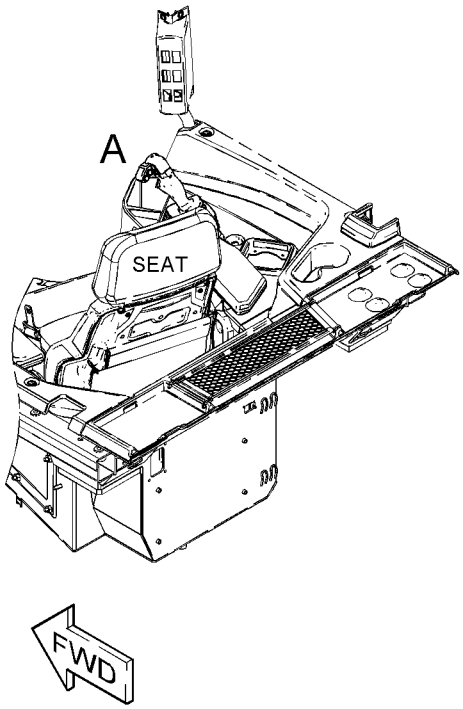

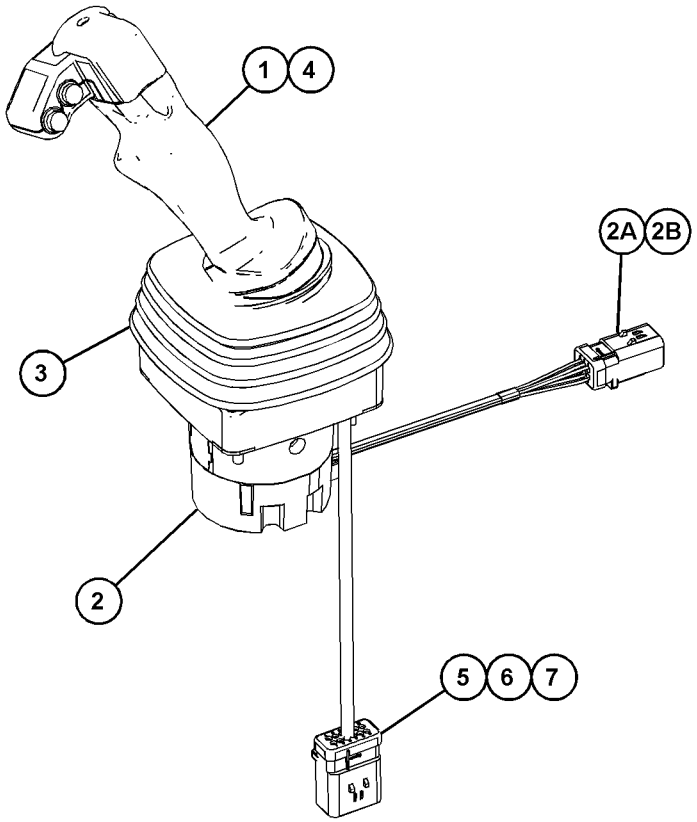

VIEW OF AREA A

GRÁFICO 1 <FIM> g06136281

435-5767 CONTROL GP-RIPPER

S/N: Z2K1-UP; Z2N1-UP
NÚMEROE DE 515-7372 CONTROL GP-RIPPER
AN ATTACHMENT

SMCS-5357 **i07816162**

NOTA	REF. NÃO	GRÁFICO REF.	NÚMERO DA PEÇA	QTY	NOME DA PEÇA 1 2 3 4 5 6 (NÍVEL DO PRODUTO)	CONSULTE PÁGINA
Y	1	1	**432-0047**	1	CONTROL GP-HANDLE (CONTROL GP-HANDLE)	816
	2	1	**467-6262**	1	CONJUNTO DE BISEL (BEZEL AS)	
M	3	1	**121-9870**	3	PARAFUSO DE MÁQUINA (M6X1X40 MM) (SCREW-MACHINE (M6X1X40-MM))	
M	4	1	**9X-2045**	4	PARAFUSO DE CABEÇA CONVEXA (M6X1X20 MM) (SCREW-TRUSS HEAD (M6X1X20-MM))	

M - PEÇA MÉTRICA
Y - ILUSTRAÇÃO INDIVIDUAL

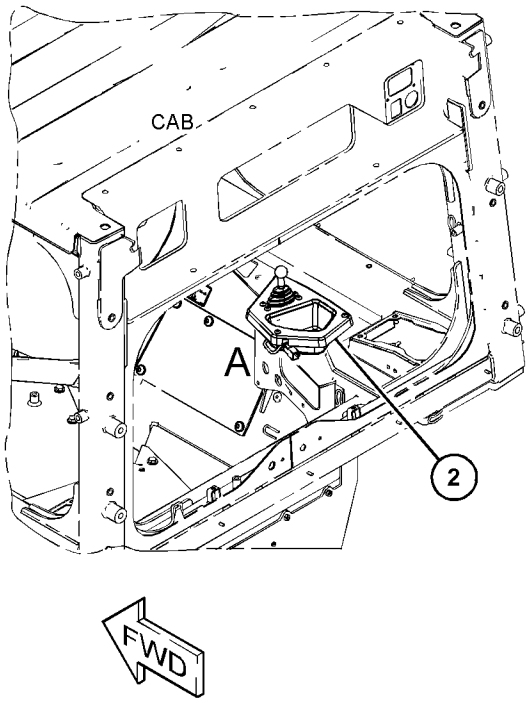

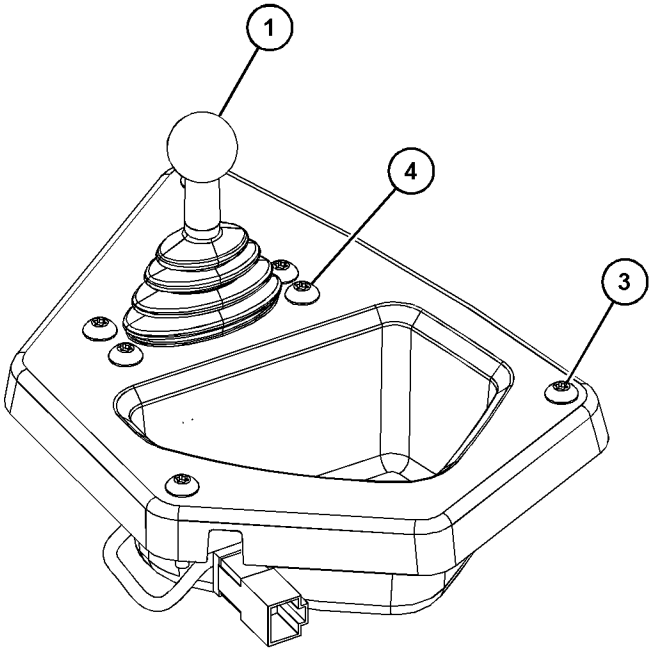

VIEW OF AREA A

GRÁFICO 1 <FIM> g06356279

515-7372 CONTROL GP-RIPPER

S/N: Z2K1-UP; Z2N1-UP
NÃO PODE SER USADO COM ARRANJO DE GUINCHO
NÚMEROE DE 532-9851 DISTRIBUTION AR
AN ATTACHMENT

SMCS-5357 **i07816145**

NOTA	NÚMERO DA PEÇA	QTY	NOME DA PEÇA 1 2 3 4 5 6 (NÍVEL DO PRODUTO)	CONSULTE PÁGINA
Y	*435-5767*	1	CONTROL GP-RIPPER (CONTROL GP-RIPPER)	826
Y	*507-7434*	1	GRUPO DE TUBULAÇÕES-ESCARIFICADOR (LINES GP-RIPPER)	747
	511-8773	1	DECALQUE DE INSTRUÇÃO (CONTROLE DO ESCARIFICADOR) (FILM-INSTRUCTION (RIPPER CONTROL))	

Y - ILUSTRAÇÃO INDIVIDUAL

<FIM>

537-3141 GRUPO DA TAMPA-ACESSO

S/N: Z2K1-UP; Z2N1-999
NÚMEROE DE 550-5575 GRADE CONTROL AR
AN ATTACHMENT

SMCS-726A **i07852062**

NOTA	REF. NÃO	GRÁFICO REF.	NÚMERO DA PEÇA	QTY	NOME DA PEÇA 1 2 3 4 5 6 (NÍVEL DO PRODUTO)	CONSULTE PÁGINA
	1	1	**537-3138**	2	PLACA (PLATE)	
M	2	1	**8T-4138**	12	PARAFUSO (M6X1X20 MM) (BOLT (M6X1X20-MM))	
	3	1	**9X-8256**	12	ARRUELA (6,6X12X2 MM DE ESPESSURA) (WASHER (6.6X12X2-MM THK))	
	4	1	**510-8174**	1	CONJUNTO DA PLACA (PLATE AS)	
	5	1	**510-8175**	1	CONJUNTO DA PLACA (PLATE AS)	
	6	1	**479-2171**	4	CONJUNTO DE PARAFUSO (BOLT AS)	

M - PEÇA MÉTRICA

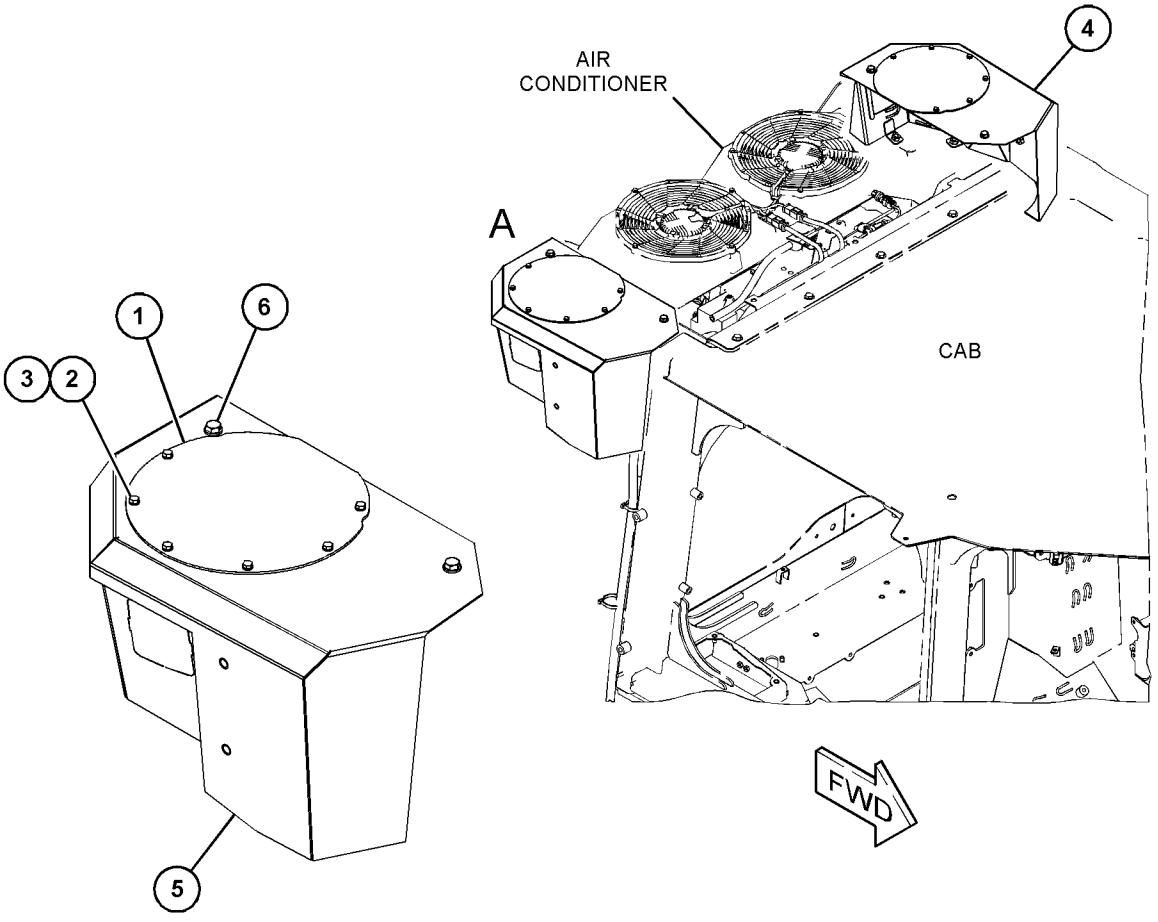

VIEW OF AREA A

GRÁFICO 1 <FIM> g06351119

561-6673 GRUPO DA TAMPA-ACESSO

S/N: Z2K1-UP; Z2N1-UP
NÚMEROE DE 577-1292, 577-1293 DISPLAY AR-MONITOR
AN ATTACHMENT

SMCS-726A **i07817874**

NOTA	REF. NÃO	GRÁFICO REF.	NÚMERO DA PEÇA	QTY	NOME DA PEÇA 1 2 3 4 5 6 (NÍVEL DO PRODUTO)	CONSULTE PÁGINA
	1	1	**561-6676**	1	CONJUNTO DA PLACA (PLATE AS)	
	2	1	**561-6677**	1	CONJUNTO DA PLACA (PLATE AS)	
	3	1	**479-2171**	4	CONJUNTO DE PARAFUSO (BOLT AS)	

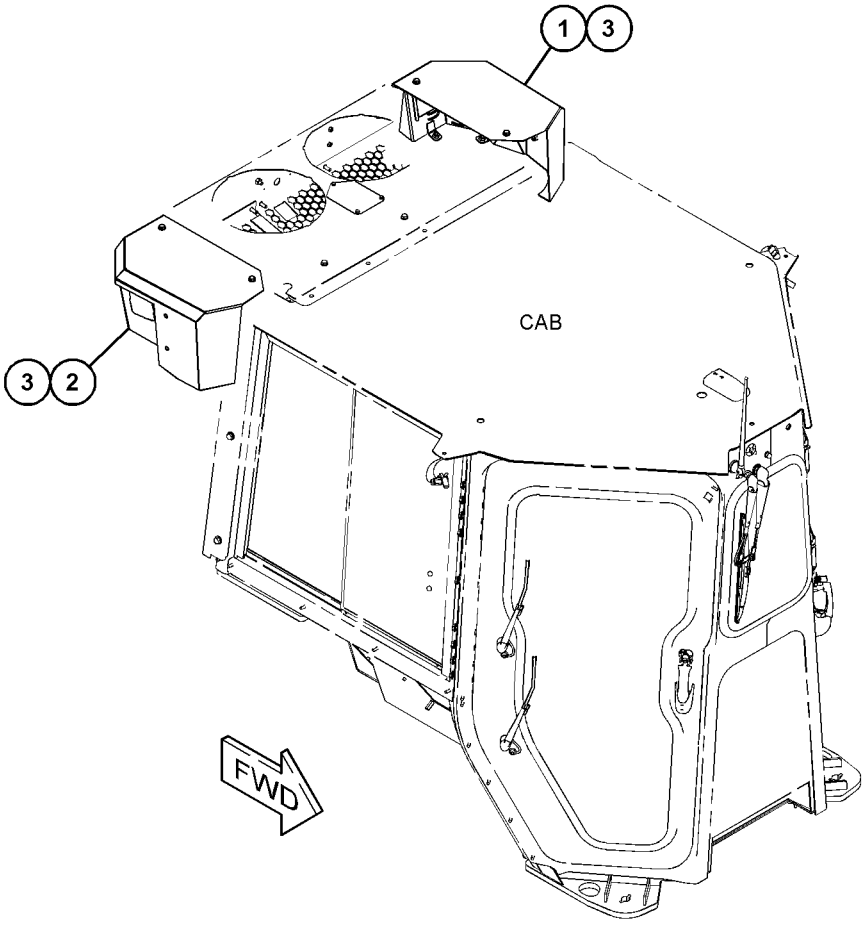

GRÁFICO 1 <FIM> g06334115

561-6674 GRUPO DA TAMPA-ACESSO

S/N: Z2K1-UP; Z2N1-UP

NÚMEROE DE 577-1295, 577-1296 GRADE CONTROL AR

AN ATTACHMENT

SMCS-726A **i07850056**

NOTA	REF. NÃO	GRÁFICO REF.	NÚMERO DA PEÇA	QTY	NOME DA PEÇA 1 2 3 4 5 6 (NÍVEL DO PRODUTO)	CONSULTE PÁGINA
	1	1	**510-8174**	1	CONJUNTO DA PLACA (PLATE AS)	
	2	1	**510-8175**	1	CONJUNTO DA PLACA (PLATE AS)	
	3	1	**537-3135**	2	PLACA (PLATE)	
	4	1	**537-3136**	2	RETENTOR (SEAL)	
M	5	1	**8T-4138**	12	PARAFUSO (M6X1X20 MM) (BOLT (M6X1X20-MM))	
	6	1	**9X-8256**	12	ARRUELA (6,6X12X2 MM DE ESPESSURA) (WASHER (6.6X12X2-MM THK))	
	7	1	**479-2171**	4	CONJUNTO DE PARAFUSO (BOLT AS)	

M - PEÇA MÉTRICA

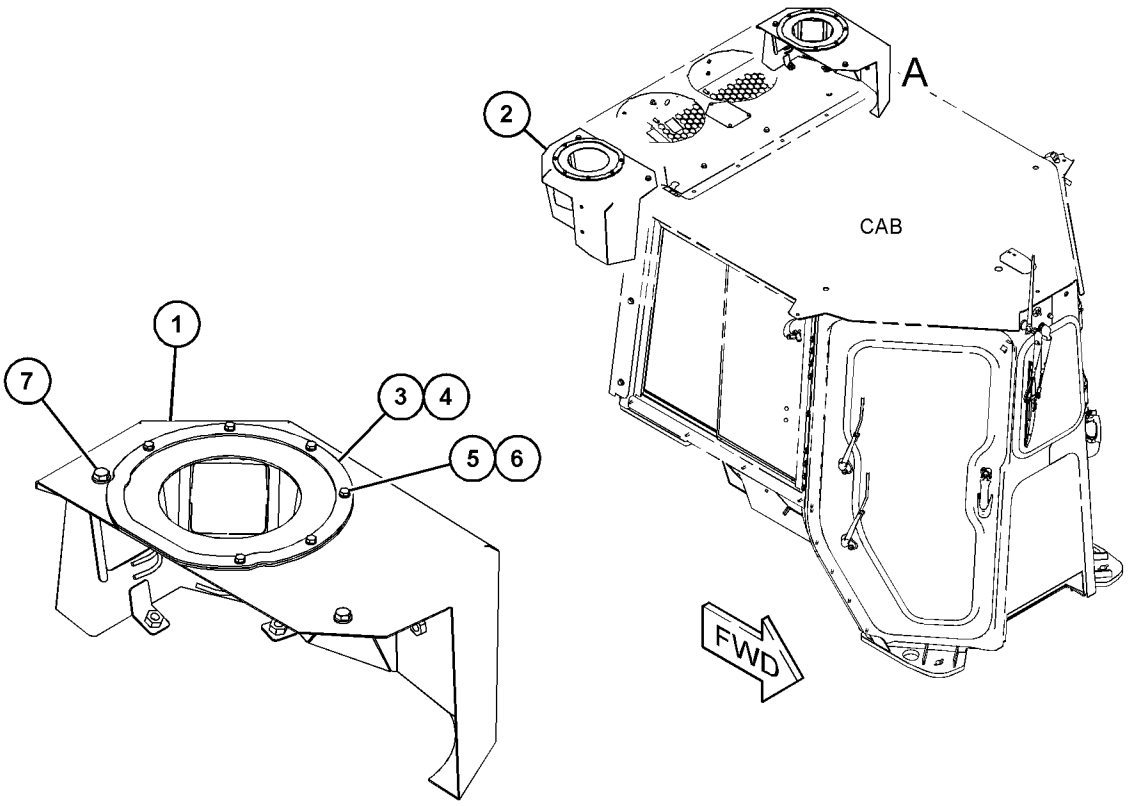

VIEW OF AREA A

GRÁFICO 1 <FIM> g06334681

487-5822 COVER GP-CAB

S/N: Z2K1-UP; Z2N1-UP
NÚMEROE DE 579-5778 COVER GP-CAB
AN ATTACHMENT

SMCS-7301 **i06858705**

NOTA	REF. NÃO	GRÁFICO REF.	NÚMERO DA PEÇA	QTY	NOME DA PEÇA 1 2 3 4 5 6 (NÍVEL DO PRODUTO)	CONSULTE PÁGINA
	1	1	**9U-8263**	1	TAMPA (COVER)	
	2	1	**373-4446**	1	BUJÃO (PLUG)	

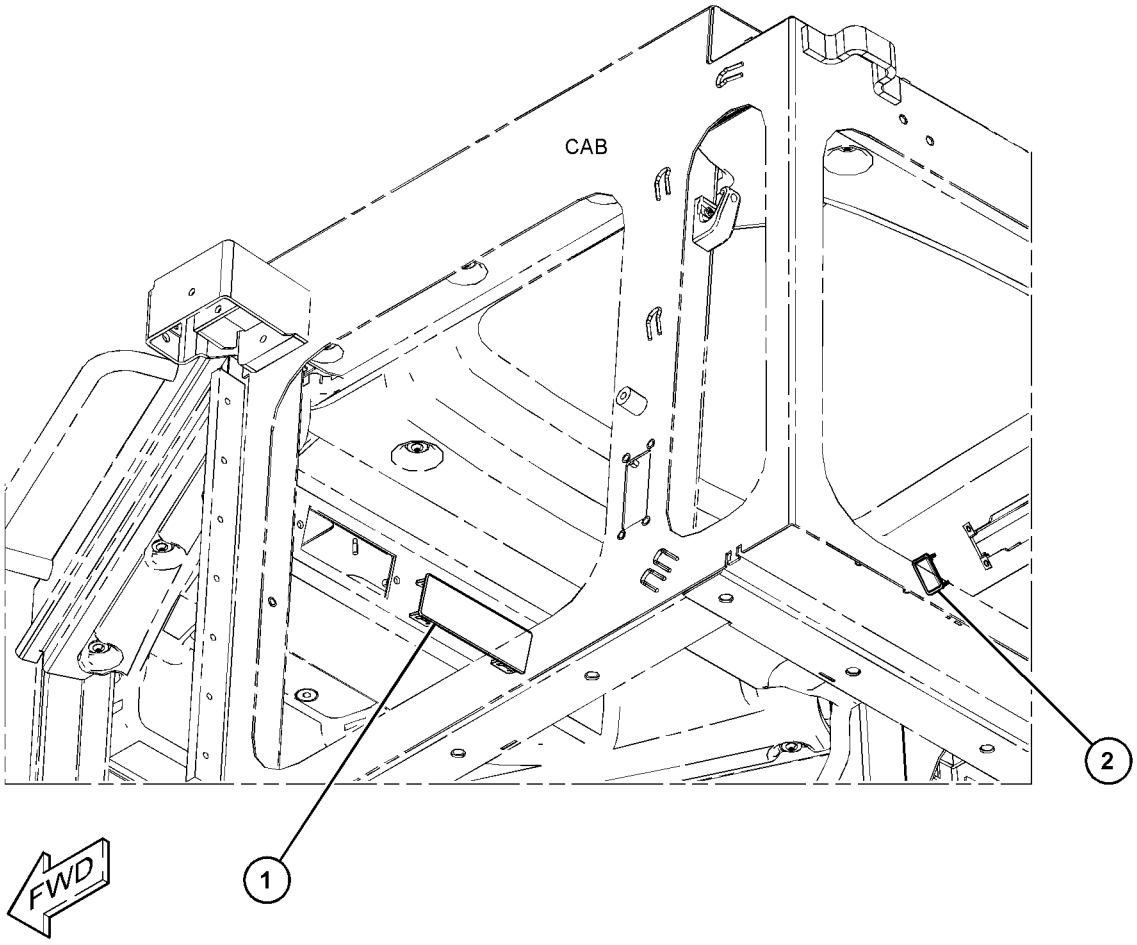

(VIEWED FROM BOTTOM)

GRÁFICO 1 <FIM> g06144352

539-1378 COVER GP-CAB

S/N: Z2K1-UP; Z2N1-UP

NÚMEROE DE 568-7696, 587-7162 INSTALLATION AR-CAB

AN ATTACHMENT

SMCS-7301 **i08311570**

NOTA	REF. NÃO	GRÁFICO REF.	NÚMERO DA PEÇA	QTY	NOME DA PEÇA 1 2 3 4 5 6 (NÍVEL DO PRODUTO)	CONSULTE PÁGINA
M	1	1	**172-8591**	5	PORCA-RETENÇÃO (ROSCA M6X1) (NUT-CLIP (M6X1-THD))	
	2	1	**464-8549**	1	TAMPA-TRASEIRA (COVER-REAR)	
	3	1	**471-2055**	1	TAMPA DE ARMAZENAGEM (COVER-STORAGE)	
	4	1	**500-5043**	1	TAMPA-TRASEIRA (COVER-REAR)	
	5	1	**507-3864**	1	BANDEJA (TRAY)	
	6	1	**514-5496**	1	CONJUNTO DE TAPETE (FLOOR MAT AS)	
	7	1	**527-6937**	1	BASE (INSTALAÇÃO DO CABO) (BASE (CABLE MOUNTING))	
	8	1	**539-3468**	1	PLACA (PLATE)	
	9	1	**114-6658**	8	ARRUELA (6,5X17X1 MM DE ESPESSURA) (WASHER (6.5X17X1-MM THK))	
	10	1	**7K-1181**	1	CABO TIPO CINTA (STRAP-CABLE)	
M	11	1	**9X-2045**	4	PARAFUSO DE CABEÇA CONVEXA (M6X1X20 MM) (SCREW-TRUSS HEAD (M6X1X20-MM))	
	12	1	**593-6026**	1	TAMPA (COVER)	
	13	1	**500-5046**	1	TAMPA (COVER)	
	14	1	**514-6888**	1	BANDEJA (TRAY)	
	15	1	**355-5860**	2	RECIPIENTE (GRAMPO) (RECEPTACLE (CLIP))	
	16	1	**455-6127**	2	CONJUNTO DO PRISIONEIRO (STUD AS)	
	17	1	**491-1972**	1	CONJUNTO DA CÂMARA (PLENUM AS)	
	18	1	**7X-0579**	4	ARRUELA DURA (8,8X25,5X2 MM DE ESPESSURA) (WASHER-HARD (8.8X25.5X2-MM THK))	
M	19	1	**9X-2046**	4	PARAFUSO DE CABEÇA CONVEXA (M6X1X35 MM) (SCREW-TRUSS HEAD (M6X1X35-MM))	
	20	1	**212-6891**	2	RETENTOR (RETAINER)	
M	21	1	**3E-8020**	5	PARAFUSO DE CABEÇA CONVEXA (M6X1X25 MM) (SCREW-TRUSS HEAD (M6X1X25-MM))	

M - PEÇA MÉTRICA

539-1378 COVER GP-CAB () (continuação) **i08311570**

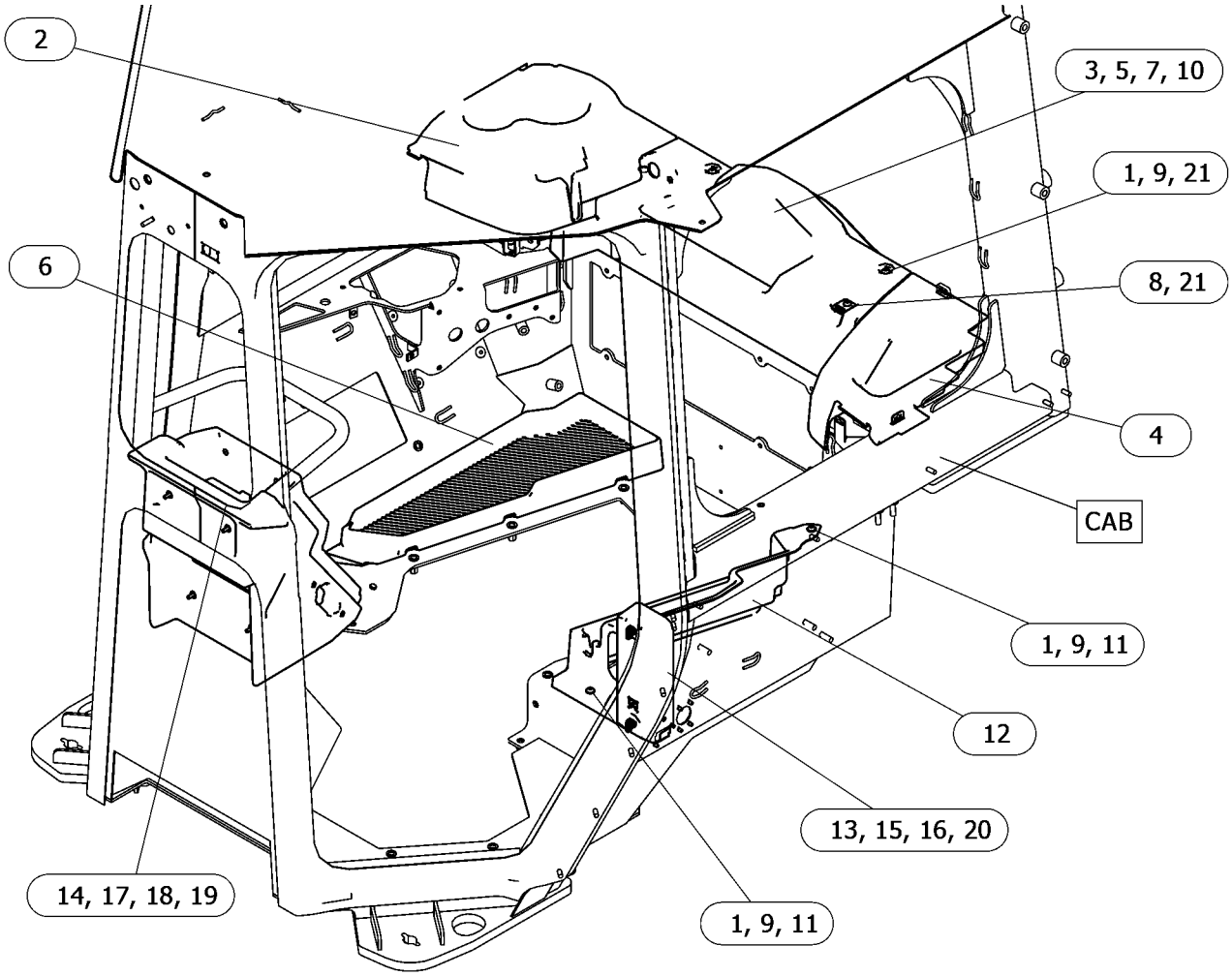

GRÁFICO 1 <FIM> g06623760

568-7744 COVER GP-CAB

S/N: Z2K1-UP; Z2N1-UP
NÚMEROE DE 568-7695 INSTALLATION AR-CAB
AN ATTACHMENT

SMCS-7301 **i08126159**

NOTA	REF. NÃO	GRÁFICO REF.	NÚMERO DA PEÇA	QTY	NOME DA PEÇA 1 2 3 4 5 6 (NÍVEL DO PRODUTO)	CONSULTE PÁGINA
M	1	1	**172-8591**	5	PORCA-RETENÇÃO (ROSCA M6X1) (NUT-CLIP (M6X1-THD))	
	2	1	**464-8549**	1	TAMPA-TRASEIRA (COVER-REAR)	
	3	1	**471-2055**	1	TAMPA DE ARMAZENAGEM (COVER-STORAGE)	
	4	1	**500-5043**	1	TAMPA-TRASEIRA (COVER-REAR)	
	5	1	**507-3864**	1	BANDEJA (TRAY)	
	6	1	**500-5046**	1	TAMPA (COVER)	
	7	2	**527-6937**	1	BASE (INSTALAÇÃO DO CABO) (BASE (CABLE MOUNTING))	
	8	1	**539-3468**	1	PLACA (PLATE)	
	9	1	**114-6658**	8	ARRUELA (6,5X17X1 MM DE ESPESSURA) (WASHER (6.5X17X1-MM THK))	
	10	2	**7K-1181**	1	CABO TIPO CINTA (STRAP-CABLE)	
M	11	1	**9X-2045**	9	PARAFUSO DE CABEÇA CONVEXA (M6X1X20 MM) (SCREW-TRUSS HEAD (M6X1X20-MM))	
	12	1	**514-6888**	1	BANDEJA (TRAY)	
	13	1	**355-5860**	2	RECIPIENTE (GRAMPO) (RECEPTACLE (CLIP))	
	14	1	**455-6127**	2	CONJUNTO DO PRISIONEIRO (STUD AS)	
	15	1	**491-1972**	1	CONJUNTO DA CÂMARA (PLENUM AS)	
	16	1	**593-6026**	1	TAMPA (COVER)	
	17	1	**7X-0579**	4	ARRUELA DURA (8,8X25,5X2 MM DE ESPESSURA) (WASHER-HARD (8.8X25.5X2-MM THK))	
M	18	1	**9X-2046**	4	PARAFUSO DE CABEÇA CONVEXA (M6X1X35 MM) (SCREW-TRUSS HEAD (M6X1X35-MM))	
	19	1	**212-6891**	2	RETENTOR (RETAINER)	
	20	1	**4V-5090**	1	PÁRA-CHOQUE (BUMPER)	
	21	1	**8V-6990**	1	ILHÓ (GROMMET)	

M - PEÇA MÉTRICA

568-7744 COVER GP-CAB () (continuação) **i08126159**

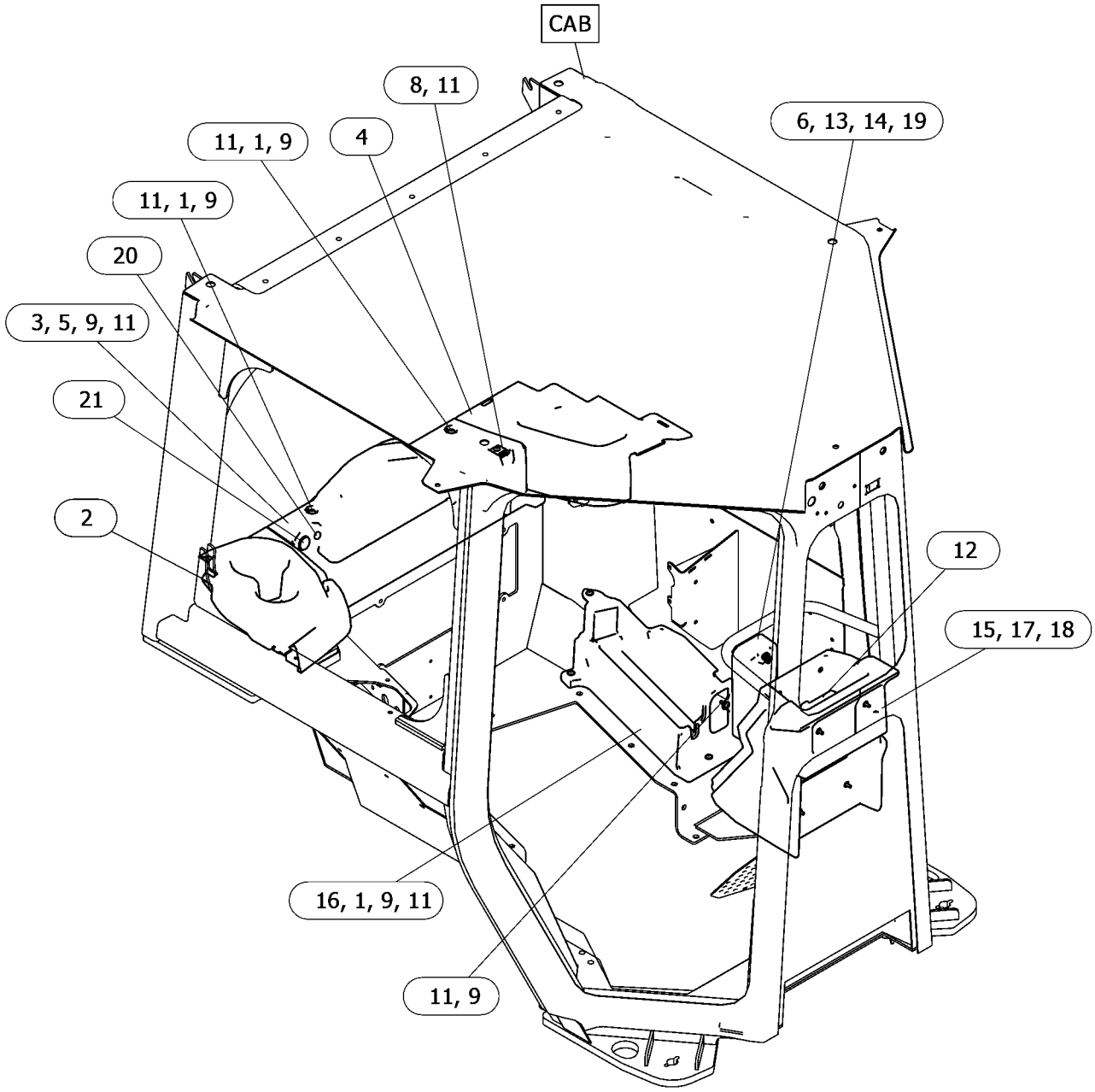

GRÁFICO 1 g06632352

568-7744 COVER GP-CAB () (continuação) **i08126159**

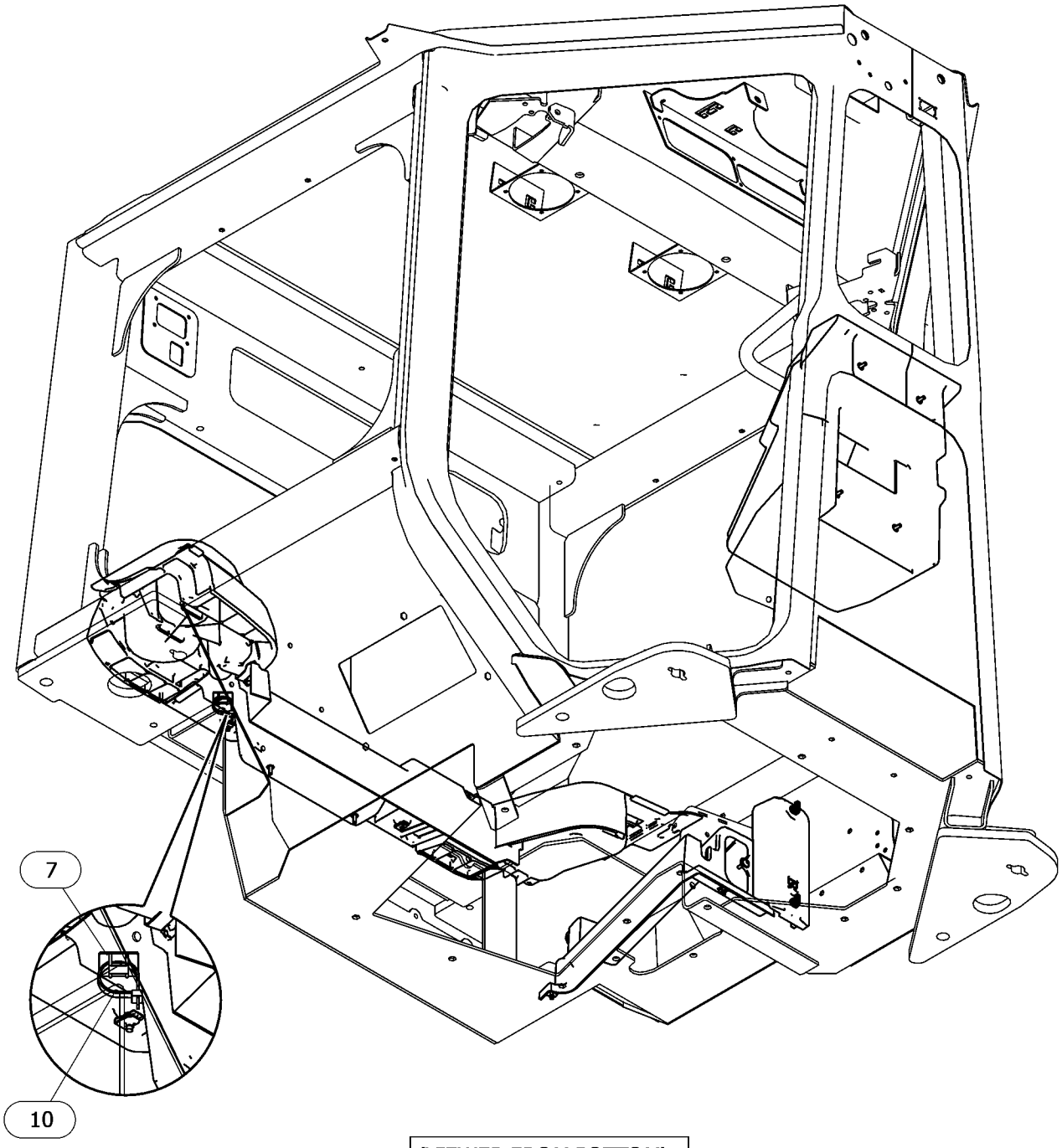

(VIEWED FROM BOTTOM)

GRÁFICO 2 <FIM> g06632352_01

579-5778 COVER GP-CAB

S/N: Z2K1-UP; Z2N1-UP
SEM RÁDIO PARA LAZER
NÚMEROE DE 532-9851, 532-9856 DISTRIBUTION AR
AN ATTACHMENT
TIPO 1

SMCS-7301 **i07833457**

NOTA	NÚMERO DA PEÇA	QTY	NOME DA PEÇA 1 2 3 4 5 6 (NÍVEL DO PRODUTO)	CONSULTE PÁGINA
Y	*487-5822*	1	COVER GP-CAB (COVER GP-CAB)	831

Y - ILUSTRAÇÃO INDIVIDUAL

<FIM>

579-5778 COVER GP-CAB

S/N: Z2K1-UP; Z2N1-UP
SEM RÁDIO PARA LAZER
NÚMEROE DE 532-9851, 532-9856 DISTRIBUTION AR
AN ATTACHMENT
TIPO 2

SMCS-7301 **i08205354**

NOTA	REF. NÃO	GRÁFICO REF.	NÚMERO DA PEÇA	QTY	NOME DA PEÇA 1 2 3 4 5 6 (NÍVEL DO PRODUTO)	CONSULTE PÁGINA
C	1	1	**9U-8263**	1	TAMPA (COVER)	
C	2	1	**373-4446**	1	BUJÃO (PLUG)	

C - ALTERAR DO TIPO ANTERIOR

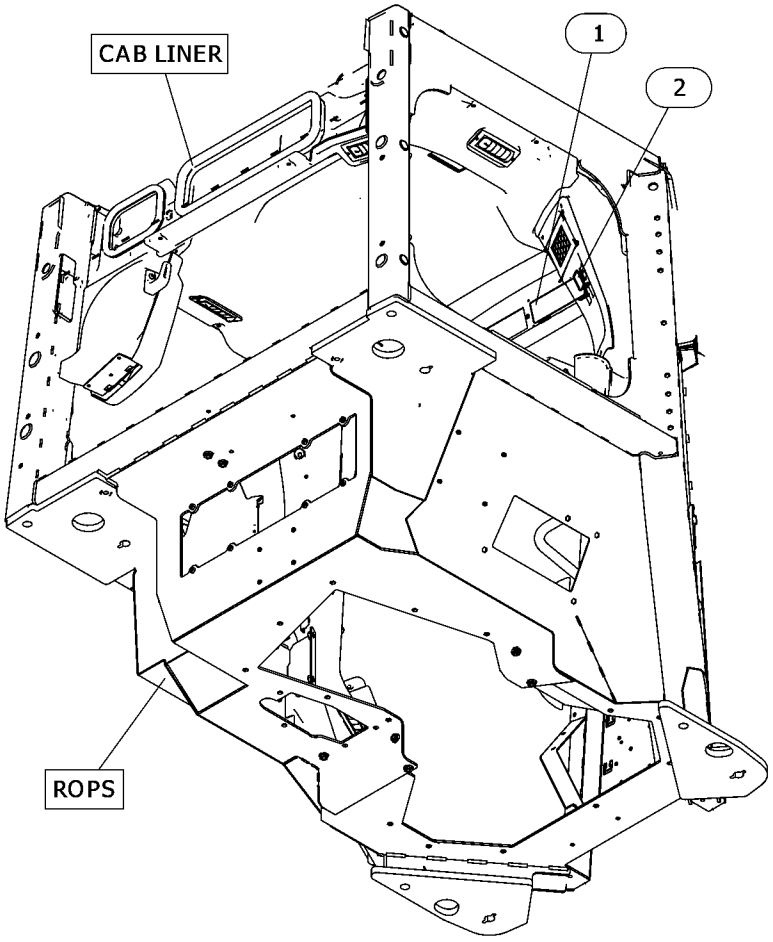

GRÁFICO 1 <FIM> g06632257

577-1292 DISPLAY AR-MONITOR

S/N: Z2K1-UP; Z2N1-UP
NÚMEROE DE 532-9856 DISTRIBUTION AR
AN ATTACHMENT

SMCS-7490 **i08166820**

NOTA	REF. NÃO	GRÁFICO REF.	NÚMERO DA PEÇA	QTY	NOME DA PEÇA 1 2 3 4 5 6 (NÍVEL DO PRODUTO)	CONSULTE PÁGINA
Y	1	1	*561-6673*	1	GRUPO DA TAMPA-ACESSO (COVER GP-ACCESS)	829
Y	2	1	*566-4130*	1	DISPLAY GP-MONITOR (DISPLAY GP-MONITOR)	843
Y	3	1	*569-0452*	1	GRUPO DE REDE-ARMAZENAMENTO (NET GP-STORAGE)	925
	4	1	**582-1730**	1	DECALQUE DE IDENTIFICAÇÃO (PAINEL DE RELÉ/ FUSÍVEL) (FILM-IDENTIFICATION (FUSE/RELAY PANEL))	
	5	1	**4V-5090**	1	PÁRA-CHOQUE (BUMPER)	
	6	1	**8V-6990**	1	ILHÓ (GROMMET)	
	7	1	**590-1340**	1	DECALQUE DE IDENTIFICAÇÃO (LIMPADOR, LAVADOR) (FILM-IDENTIFICATION (WIPER, WASHER))	
FY			*575-4738*	1	GRUPO DA ELETRÔNICA DO MONITOR (VISOR PRIMÁRIO) (ELECTRONICS GP-MONITOR (PRIMARY DISPLAY))	158
FY			*575-8486*	1	GRUPO DA ELETRÔNICA DO MONITOR (GERENCIADOR DE REDE) (ELECTRONICS GP-MONITOR (NETWORK MANAGER))	158

F - NÃO APRESENTADO
Y - ILUSTRAÇÃO INDIVIDUAL

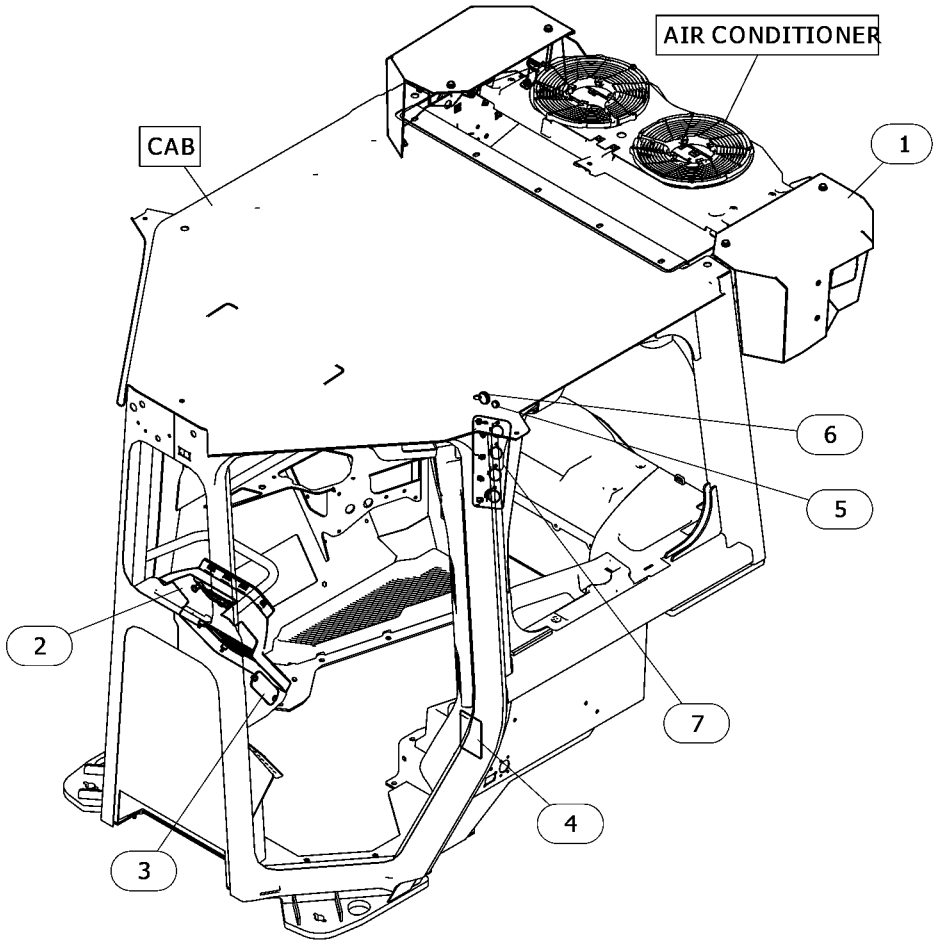

GRÁFICO 1 <FIM> g06634008

577-1293 DISPLAY AR-MONITOR

S/N: Z2K1-UP; Z2N1-UP

PARA USO COM 536-6468—PÁGINA: 800 , 536-6469—PÁGINA: 801 , 536-6470—PÁGINA: 801

AN ATTACHMENT

SMCS-7490 **i08166898**

NOTA	REF. NÃO	GRÁFICO REF.	NÚMERO DA PEÇA	QTY	NOME DA PEÇA 1 2 3 4 5 6 (NÍVEL DO PRODUTO)	CONSULTE PÁGINA
Y	1	1	*505-6759*	1	GRUPO DA ELETRÔNICA DO MONITOR (PRIMÁRIO) (ELECTRONICS GP-MONITOR (PRIMARY))	156
Y	2	1	*511-5453*	1	DISPLAY GP-MONITOR (DISPLAY GP-MONITOR)	841
Y	3	1	*558-8922*	1	GRUPO DA ELETRÔNICA DO MONITOR (VIMS) (ELECTRONICS GP-MONITOR (VIMS))	157
Y	4	1	*561-6673*	1	GRUPO DA TAMPA-ACESSO (COVER GP-ACCESS)	829
Y	5	1	*574-0147*	1	DOOR GP-ACCESS (DOOR GP-ACCESS)	845
	6	1	**582-1729**	1	DECALQUE DE IDENTIFICAÇÃO (PAINEL DE RELÉ/ FUSÍVEL) (FILM-IDENTIFICATION (FUSE/RELAY PANEL))	
					(NA SUPERFÍCIE LATERAL DO PAINEL DE FUSÍVEIS, DENTRO DA CABINE, NO LADO ESQUERDO INFERIOR)	

Y - ILUSTRAÇÃO INDIVIDUAL

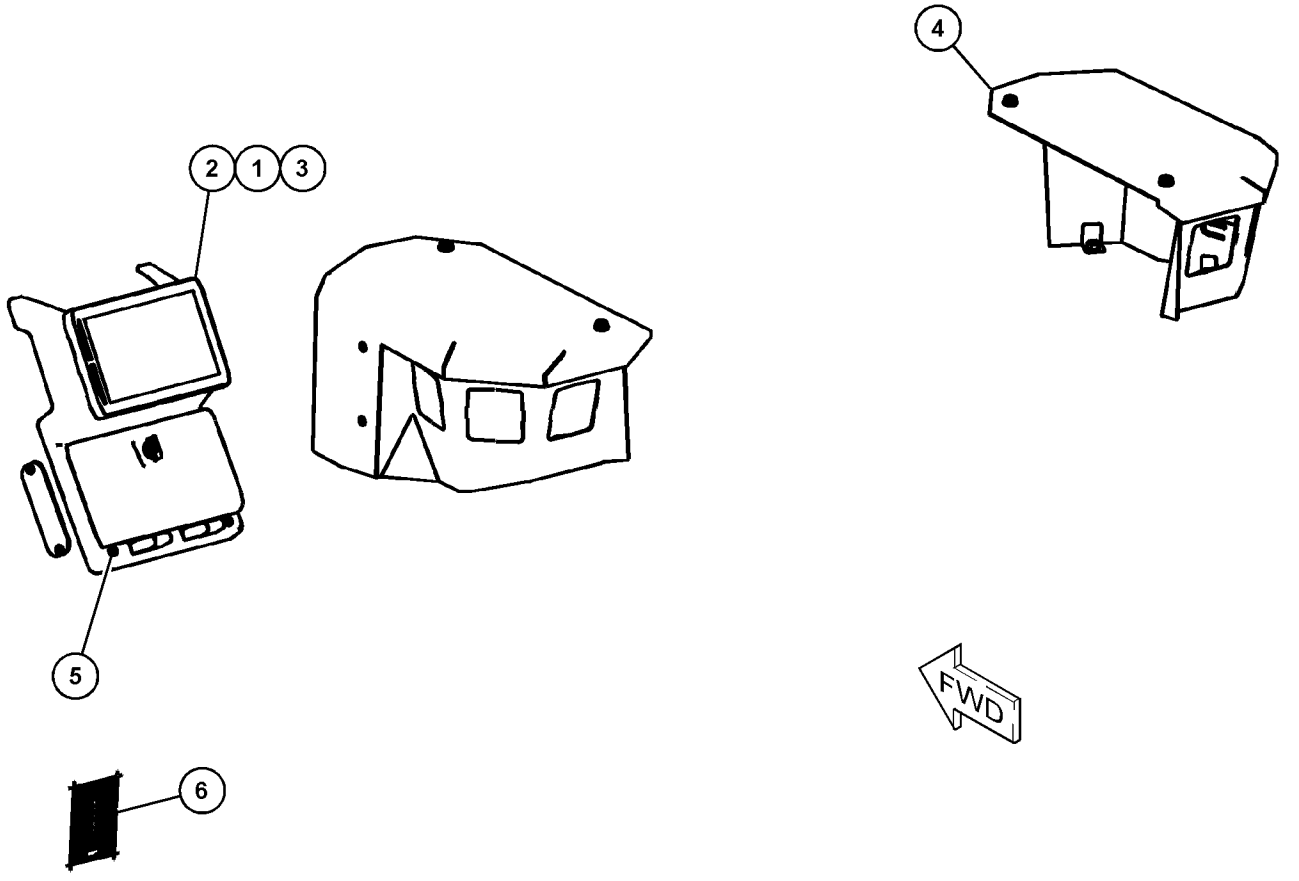

GRÁFICO 1 <FIM> g06463594

511-5453 DISPLAY GP-MONITOR

S/N: Z2K1-UP; Z2N1-UP
NÚMEROE DE 577-1293 DISPLAY AR-MONITOR, 550-5575, 577-1295, 577-1296 GRADE CONTROL
AR
AN ATTACHMENT
TIPO 1

SMCS-7490 **i07820565**

NOTA	REF. NÃO	GRÁFICO REF.	NÚMERO DA PEÇA	QTY	NOME DA PEÇA 1 2 3 4 5 6 (NÍVEL DO PRODUTO)	CONSULTE PÁGINA
	1	1	**489-5593**	1	CONJUNTO DA TAMPA (COVER AS)	
YR	2	1	**490-5874**	1	MODULE GP-DISPLAY (TELA SENSÍVEL AO TOQUE DE 10 POL) (MODULE GP-DISPLAY (10-IN TOUCH SCREEN))	891
	3	1	**6P-0205**	2	ESPAÇADOR (0,269 X 0,405 X 0,656 POL DE ESPESSURA) (SPACER (0.269X0.405X0.656-IN THK))	
M	4	1	**6V-7357**	4	PARAFUSO (M6X1X25 MM) (BOLT (M6X1X25-MM))	
	5	1	**7X-0579**	2	ARRUELA DURA (8,8X25,5X2 MM DE ESPESSURA) (WASHER-HARD (8.8X25.5X2-MM THK))	
M	6	1	**9X-2046**	2	PARAFUSO DE CABEÇA CONVEXA (M6X1X35 MM) (SCREW-TRUSS HEAD (M6X1X35-MM))	
	7	1	**9X-8256**	4	ARRUELA (6,6X12X2 MM DE ESPESSURA) (WASHER (6.6X12X2-MM THK))	

M - PEÇA MÉTRICA
R - PEÇA REMANUFATURADA PODE ESTAR DISPONÍVEL
Y - ILUSTRAÇÃO INDIVIDUAL

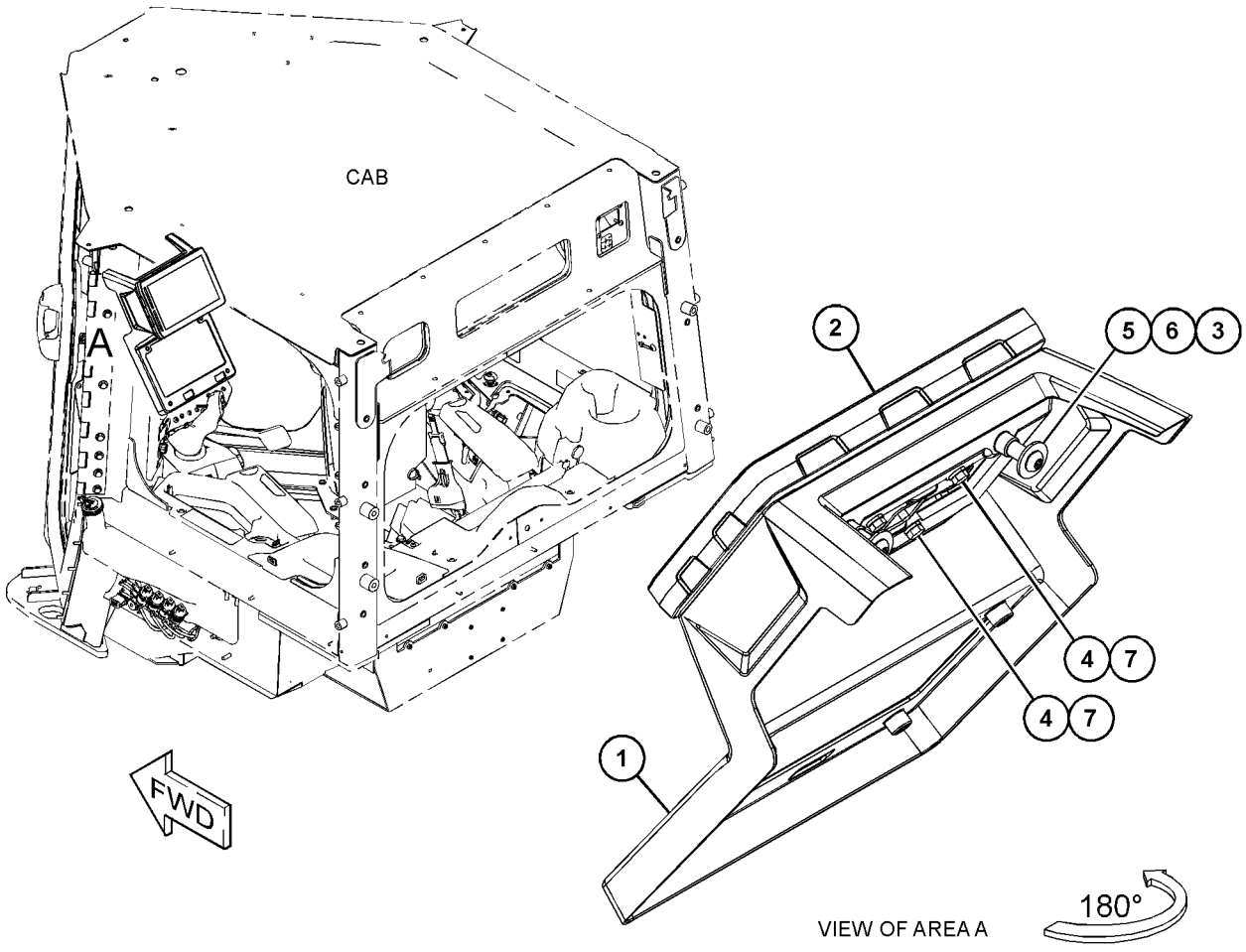

GRÁFICO 1 <FIM> g06334319

511-5453 DISPLAY GP-MONITOR

S/N: Z2K1-UP; Z2N1-UP

NÚMEROE DE 577-1293 DISPLAY AR-MONITOR, 550-5575, 577-1295, 577-1296 GRADE CONTROL AR

AN ATTACHMENT

TIPO 2

SMCS-7490 **i08228022**

NOTA	REF. NÃO	GRÁFICO REF.	NÚMERO DA PEÇA	QTY	NOME DA PEÇA 1 2 3 4 5 6 (NÍVEL DO PRODUTO)	CONSULTE PÁGINA
	1	1	**489-5593**	1	CONJUNTO DA TAMPA (COVER AS)	
CYR	2	1	**584-5632**	1	MODULE GP-DISPLAY (TELA SENSÍVEL AO TOQUE DE 10 POL) (MODULE GP-DISPLAY (10-IN TOUCH SCREEN))	892
	3	1	**6P-0205**	2	ESPAÇADOR (0,269 X 0,405 X 0,656 POL DE ESPESSURA) (SPACER (0.269X0.405X0.656-IN THK))	
M	4	1	**6V-7357**	4	PARAFUSO (M6X1X25 MM) (BOLT (M6X1X25-MM))	
C	5	1	**9X-2038**	2	ARRUELA (7X19X2 MM DE ESPESSURA) (WASHER (7X19X2-MM THK))	
M	6	1	**9X-2046**	2	PARAFUSO DE CABEÇA CONVEXA (M6X1X35 MM) (SCREW-TRUSS HEAD (M6X1X35-MM))	
	7	1	**9X-8256**	4	ARRUELA (6,6X12X2 MM DE ESPESSURA) (WASHER (6.6X12X2-MM THK))	

C - ALTERAR DO TIPO ANTERIOR
M - PEÇA MÉTRICA
R - PEÇA REMANUFATURADA PODE ESTAR DISPONÍVEL
Y - ILUSTRAÇÃO INDIVIDUAL

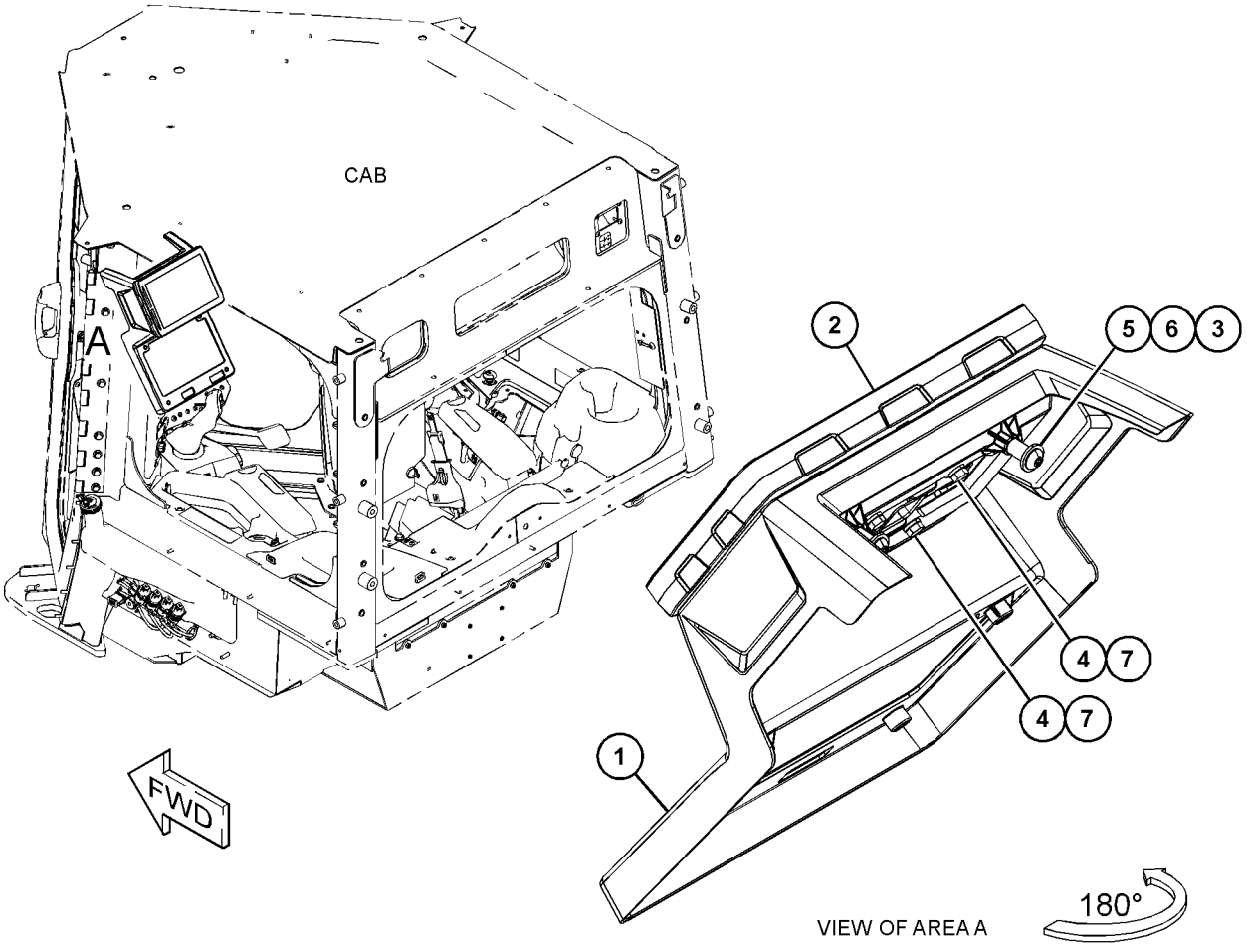

GRÁFICO 1 <FIM> g06593825

566-4130 DISPLAY GP-MONITOR

S/N: Z2K1-UP; Z2N1-UP
NÚMEROE DE 577-1292 DISPLAY AR-MONITOR
AN ATTACHMENT

SMCS-7490 **i08205713**

NOTA	REF. NÃO	GRÁFICO REF.	NÚMERO DA PEÇA	QTY	NOME DA PEÇA 1 2 3 4 5 6 (NÍVEL DO PRODUTO)	CONSULTE PÁGINA
	1	1	**501-1264**	1	CONJUNTO DE TAMPA DE INSONORIZAÇÃO (COVER AS-SOUND SUPPRESSION)	
	2	1	**567-2092**	1	GRUPO DO MONITOR DO OPERADOR (MONITOR GP-OPERATOR)	
	3	1	**6P-0205**	2	ESPAÇADOR (0,269 X 0,405 X 0,656 POL DE ESPESSURA) (SPACER (0.269X0.405X0.656-IN THK))	
M	4	1	**6V-7357**	4	PARAFUSO (M6X1X25 MM) (BOLT (M6X1X25-MM))	
	5	1	**9X-2038**	2	ARRUELA (7X19X2 MM DE ESPESSURA) (WASHER (7X19X2-MM THK))	
M	6	1	**9X-2046**	2	PARAFUSO DE CABEÇA CONVEXA (M6X1X35 MM) (SCREW-TRUSS HEAD (M6X1X35-MM))	
	7	1	**9X-8256**	4	ARRUELA (6,6X12X2 MM DE ESPESSURA) (WASHER (6.6X12X2-MM THK))	

M - PEÇA MÉTRICA

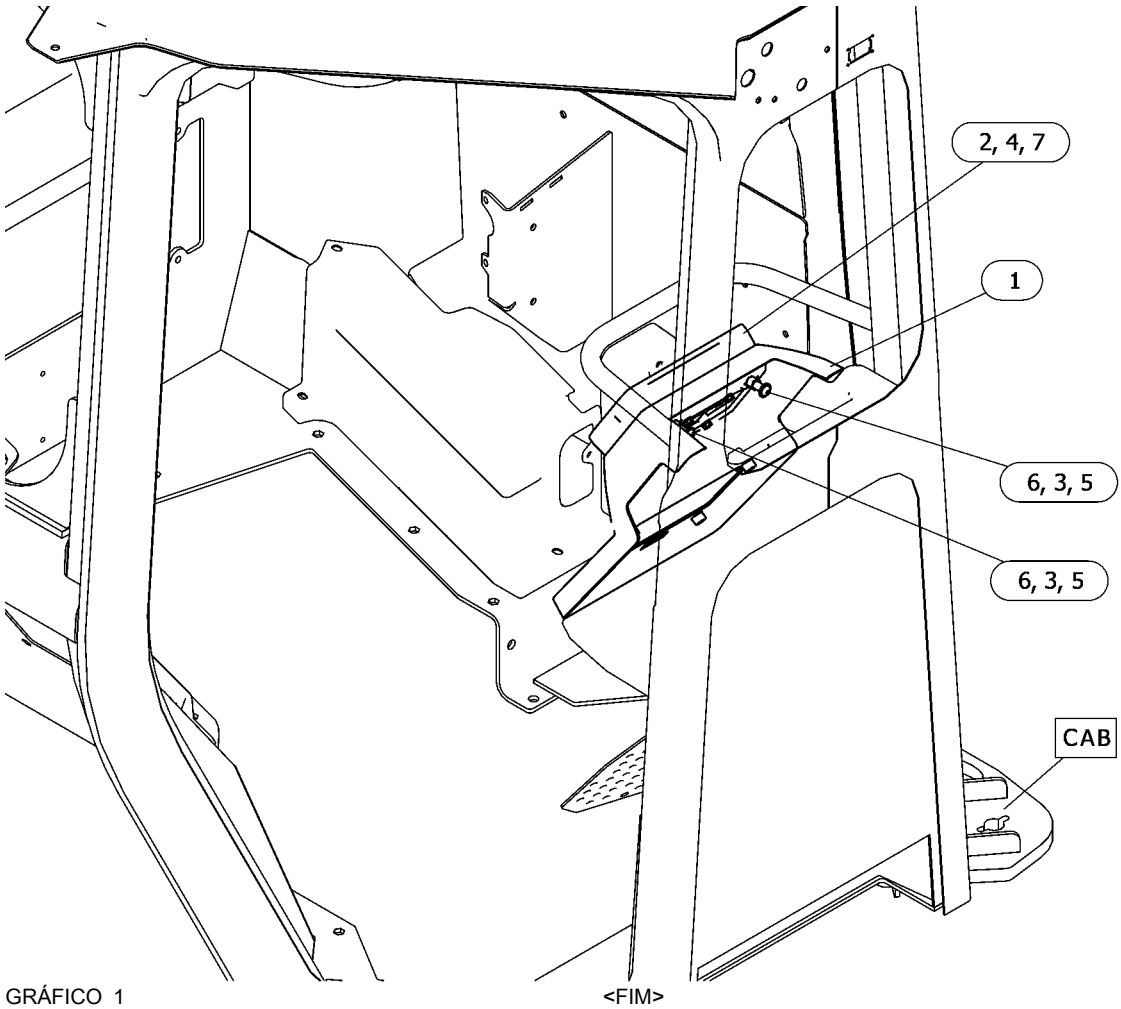

GRÁFICO 1 <FIM> g06634007

588-0882 DISPLAY GP-MONITOR

S/N: Z2K1000-UP; Z2N1000-UP
NÚMEROE DE 587-7162 INSTALLATION AR-CAB
AN ATTACHMENT

SMCS-7490 **i08292276**

NOTA	REF. NÃO	GRÁFICO REF.	NÚMERO DA PEÇA	QTY	NOME DA PEÇA 1 2 3 4 5 6 (NÍVEL DO PRODUTO)	CONSULTE PÁGINA
YR	1	1	**584-5632**	1	MODULE GP-DISPLAY (TELA SENSÍVEL AO TOQUE DE 10 POL) (MODULE GP-DISPLAY (10-IN TOUCH SCREEN))	892
M	2	1	**6V-7357**	4	PARAFUSO (M6X1X25 MM) (BOLT (M6X1X25-MM))	
	3	1	**9X-8256**	4	ARRUELA (6,6X12X2 MM DE ESPESSURA) (WASHER (6.6X12X2-MM THK))	
	4	1	**7K-1181**	1	CABO TIPO CINTA (STRAP-CABLE)	
FY			*505-6759*	1	GRUPO DA ELETRÔNICA DO MONITOR (PRIMÁRIO) (ELECTRONICS GP-MONITOR (PRIMARY))	156
FY			*558-8922*	1	GRUPO DA ELETRÔNICA DO MONITOR (GERENCIADOR DE REDE) (ELECTRONICS GP-MONITOR (NETWORK MANAGER))	157

F - NÃO APRESENTADO
M - PEÇA MÉTRICA
R - PEÇA REMANUFATURADA PODE ESTAR DISPONÍVEL
Y - ILUSTRAÇÃO INDIVIDUAL

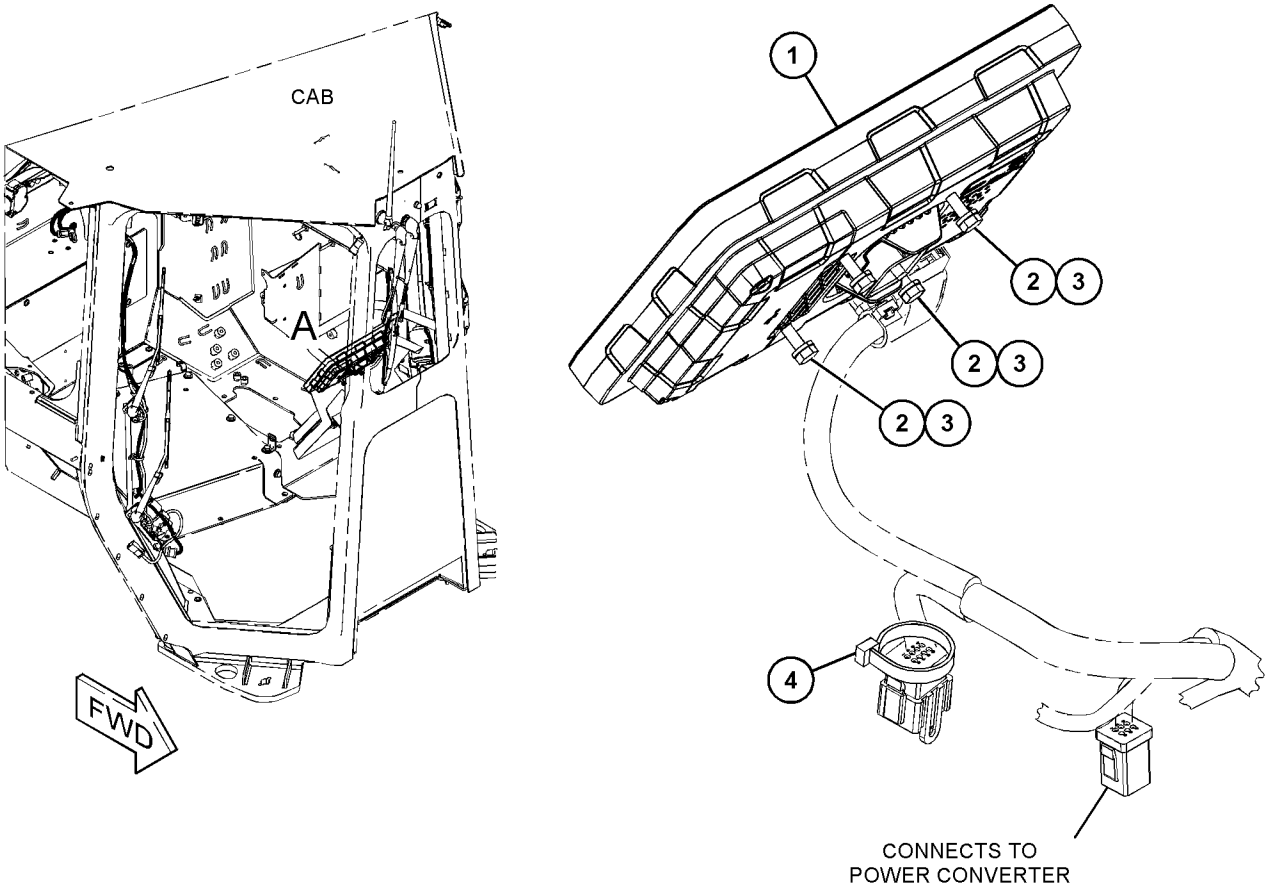

GRÁFICO 1 <FIM> g06616382

574-0147 DOOR GP-ACCESS

S/N: Z2K1-UP; Z2N1-UP
ARMAZENAMENTO
NÚMEROE DE 577-1293 DISPLAY AR-MONITOR
AN ATTACHMENT

SMCS-7273 **i08095832**

NOTA	REF. NÃO	GRÁFICO REF.	NÚMERO DA PEÇA	QTY	NOME DA PEÇA 1 2 3 4 5 6 (NÍVEL DO PRODUTO)	CONSULTE PÁGINA
M	1	1	**3E-8020**	4	PARAFUSO DE CABEÇA CONVEXA (M6X1X25 MM) (SCREW-TRUSS HEAD (M6X1X25-MM))	
M	2	1	**7Y-7388**	12	PARAFUSO-CABEÇA DE BOTÃO (M5X0,8X12 MM) (SCREW-BUTTON HEAD (M5X0.8X12-MM))	
	3	1	**393-2286**	1	CONJUNTO DA TRAVA (LATCH AS)	
	4	1	**426-0972**	2	PÁRA-CHOQUE (BUMPER)	
	5	1	**427-5774**	2	CONJUNTO DE HINGE (HINGE AS)	
	6	1	**489-5594**	1	CONJUNTO DA PORTA-ACESSO (DOOR AS-ACCESS)	
	7	1	**510-7323**	1	PLACA (PLATE)	
	8	1	**574-0150**	1	PLACA (PLATE)	
	9	1	**574-0151**	1	PLACA (PLATE)	
M	10	1	**9X-2042**	2	PARAFUSO DE CABEÇA CONVEXA (M6X1X12 MM) (SCREW-TRUSS HEAD (M6X1X12-MM))	

M - PEÇA MÉTRICA

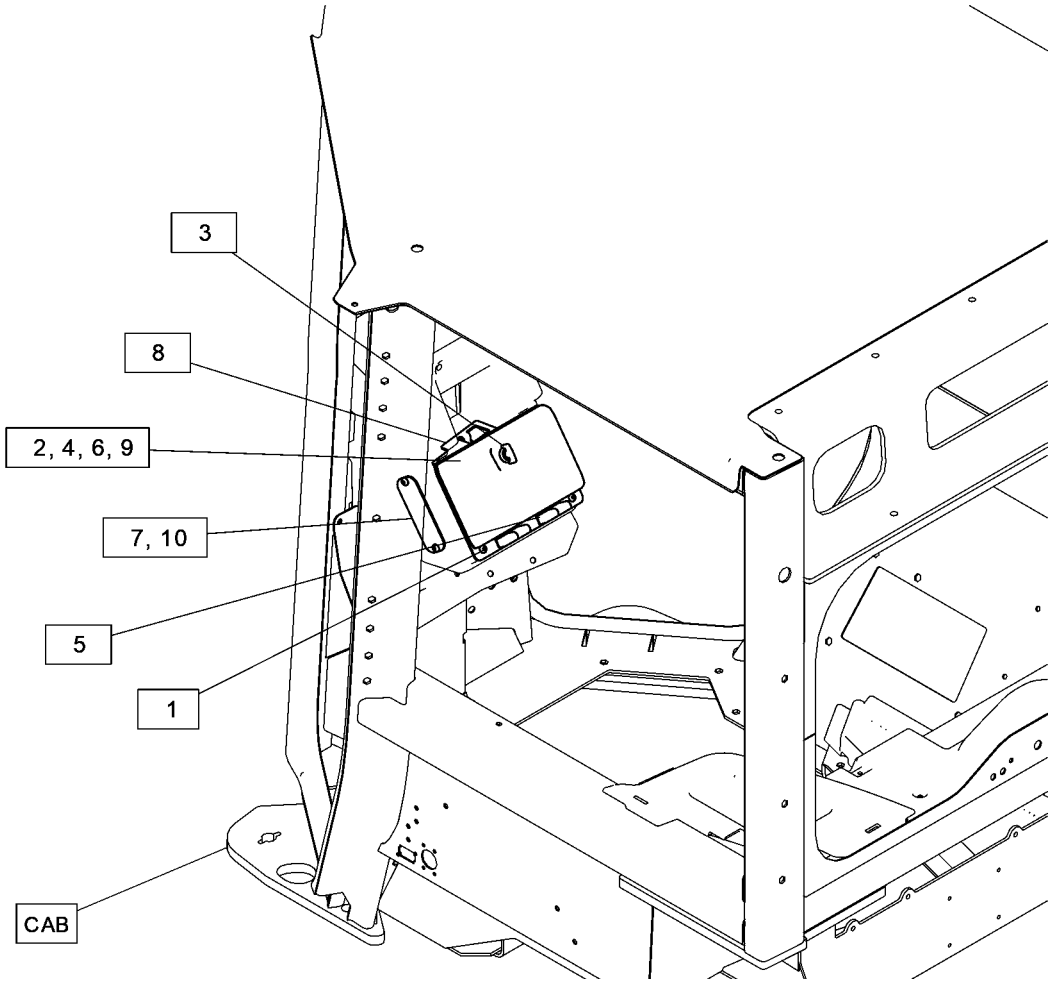

GRÁFICO 1 <FIM> g06411164

475-9767 DOOR GP-CAB

S/N: Z2K1-UP; Z2N1-UP

NÚMEROE DE 536-6476, 536-6478, 579-6896, 588-1426, 588-1427, 588-1428 CAB GP AN ATTACHMENT

SMCS-7308 **i07795384**

NOTA	REF. NÃO	GRÁFICO REF.	NÚMERO DA PEÇA	QTY	NOME DA PEÇA 1 2 3 4 5 6 (NÍVEL DO PRODUTO)	CONSULTE PÁGINA
	1	1,2	**6V-7636**	2	PINO-MOLA (PIN AS-SPRING)	
	2	1,2	**218-7119**	2	JUNTA (GASKET)	
	3	1,2	**323-3726**	4	PARAFUSO DE CABEÇA PANELA (SCREW-PAN HEAD)	
J	4	1,2	**336-6672**	2	CONJUNTO DE MAÇANETA (PUXE) (HANDLE AS (PULL))	
	5	1	**475-7420**	1	CONJUNTO DA PORTA-CABINE (DOOR AS-CAB)	
M		1	**8T-0269**	2	PARAFUSO DE CABEÇA OCA (M6X1X20 MM) (BOLT-SOCKET HEAD (M6X1X20-MM))	
		1	**9X-8256**	2	ARRUELA (6,6X12X2 MM DE ESPESSURA) (WASHER (6.6X12X2-MM THK))	
	6	1	**475-9773**	2	CONJUNTO DE HINGE (HINGE AS)	
Y	7	1	*475-9779*	1	GRUPO DE RETENTOR-PORTA (LADO DIREITO) (RETAINER GP-DOOR (RH))	933
	8	2	**477-0525**	1	CONJUNTO DA PORTA-CABINE (DOOR AS-CAB)	
M		2	**8T-0269**	2	PARAFUSO DE CABEÇA OCA (M6X1X20 MM) (BOLT-SOCKET HEAD (M6X1X20-MM))	
		2	**9X-8256**	2	ARRUELA (6,6X12X2 MM DE ESPESSURA) (WASHER (6.6X12X2-MM THK))	
Y	9	2	*477-0532*	1	GRUPO DE RETENTOR-PORTA (LADO ESQUERDO) (RETAINER GP-DOOR (LH))	934
	10	1	**478-7574**	1	CONJUNTO DA PLACA (PLATE AS)	
	11	2	**478-7575**	1	CONJUNTO DA PLACA (PLATE AS)	
	12	1,2	**501-1125**	2	CONJUNTO DE ALAVANCA-PORTA (HANDLE AS-DOOR)	
Y	13	1	*501-7810*	1	GRUPO DE TRAVA (LADO DIREITO) (LATCH GP (RH))	865
Y	14	2	*501-7812*	1	GRUPO DE TRAVA (LADO ESQUERDO) (LATCH GP (LH))	866
	15	1,2	**502-9314**	2	CONJUNTO DE ALAVANCA-PORTA (HANDLE AS-DOOR)	
	16	1,2	**518-5888**	2	BASE (BASE)	
	17	1	**525-5951**	1	CONJUNTO DA TRAVA (LADO DIREITO) (LATCH AS (RH))	
	18	2	**525-5952**	1	CONJUNTO DA TRAVA (LADO ESQUERDO) (LATCH AS (LH))	
	19	1	**525-5953**	1	CONJUNTO DE BELLCRANK (LADO DIREITO) (BELLCRANK AS (RH))	
	20	2	**525-5954**	1	CONJUNTO DE BELLCRANK (LADO ESQUERDO) (BELLCRANK AS (LH))	
	21	1,2	**525-5955**	2	CONJUNTO DA HASTE (ROD AS)	
	22	1,2	**536-0889**	2	CONJUNTO DE STRIKER (STRIKER AS)	
M	23	1,2	**127-1960**	4	PARAFUSO DE CABEÇA CHATA (M6X1X16 MM) (SCREW-FLAT HEAD (M6X1X16-MM))	
M	24	1	**188-9644**	18	PARAFUSO DE CABEÇA CHATA (M8X1,25X25 MM) (SCREW-FLAT HEAD (M8X1.25X25-MM))	
M	25	1,2	**216-7352**	14	PARAFUSO DE CABEÇA CONVEXA (M8X1,25X30 MM) (SCREW-TRUSS HEAD (M8X1.25X30-MM))	
M	26	1,2	**3E-8020**	12	PARAFUSO DE CABEÇA CONVEXA (M6X1X25 MM) (SCREW-TRUSS HEAD (M6X1X25-MM))	
	27	1	**5P-6460**	4	ILHÓ (GROMMET)	
	28	1	**7X-7729**	18	ARRUELA (11X25X3 MM DE ESPESSURA) (WASHER (11X25X3-MM THK))	
M	29	1	**8T-4186**	18	PARAFUSO (M10X1,5X40 MM) (BOLT (M10X1.5X40-MM))	
M	30	1,2	**9X-2043**	10	PARAFUSO DE CABEÇA CONVEXA (M6X1X14 MM) (SCREW-TRUSS HEAD (M6X1X14-MM))	
E	31	1	**331-9731**		RETENTOR (4 CM CADA) (SEAL (4-CM EACH))	
E	32	1,2	**525-2188**		RETENTOR-GRANEL (398 CM CADA) (SEAL-BULK (398-CM EACH))	

475-9767 DOOR GP-CAB () (continuação) **i07795384**

NOTA	REF. NÃO	GRÁFICO REF.	NÚMERO DA PEÇA	QTY	NOME DA PEÇA 1 2 3 4 5 6 (NÍVEL DO PRODUTO)	CONSULTE PÁGINA

E - ENCOMENDAR POR CENTÍMETROS
J - REQUER CHAVE CORPORATIVA
M - PEÇA MÉTRICA
Y - ILUSTRAÇÃO INDIVIDUAL

475-9767 DOOR GP-CAB () (continuação) **i07795384**

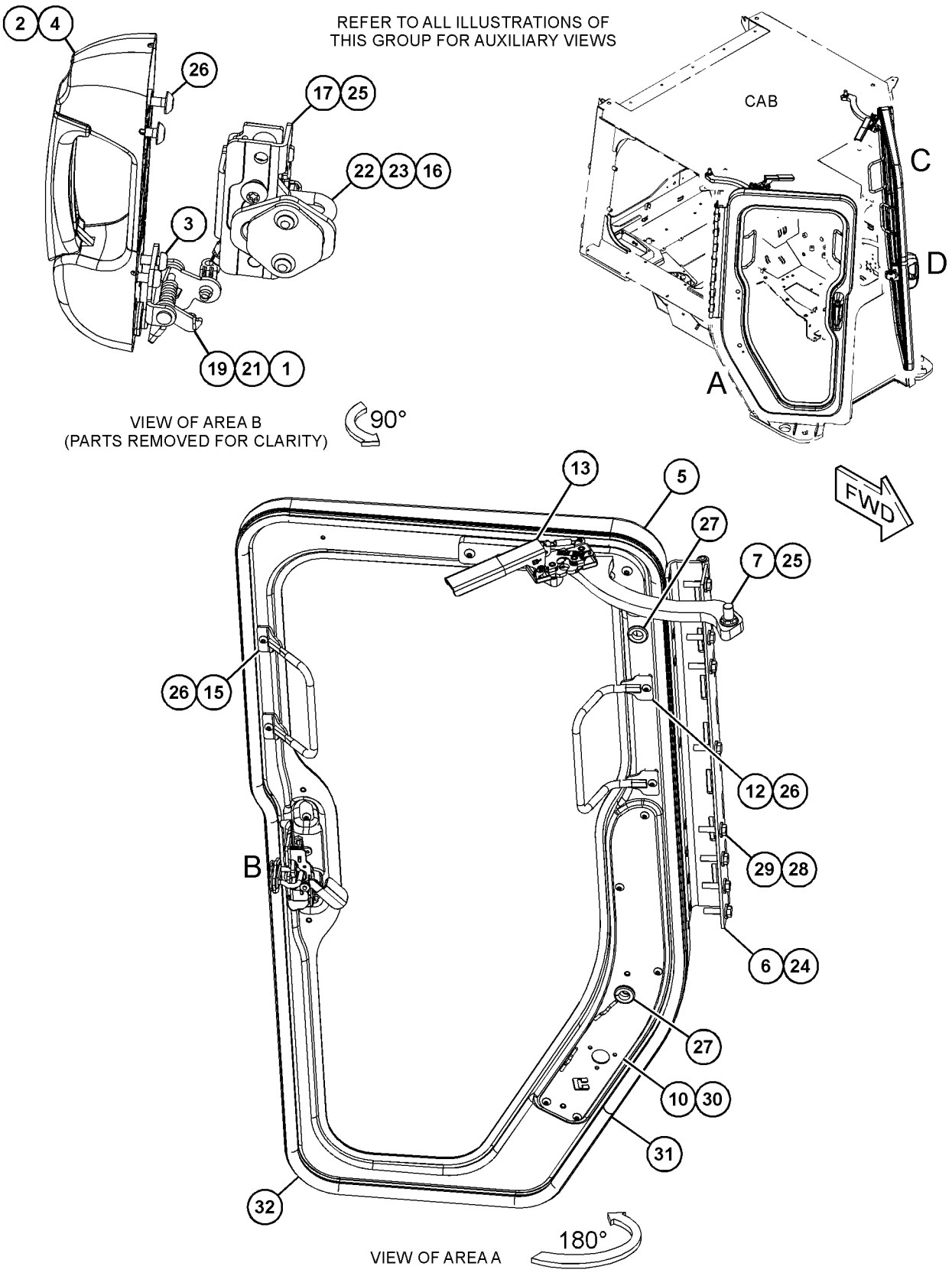

GRÁFICO 1 g06354819

475-9767 DOOR GP-CAB () (continuação) **i07795384**

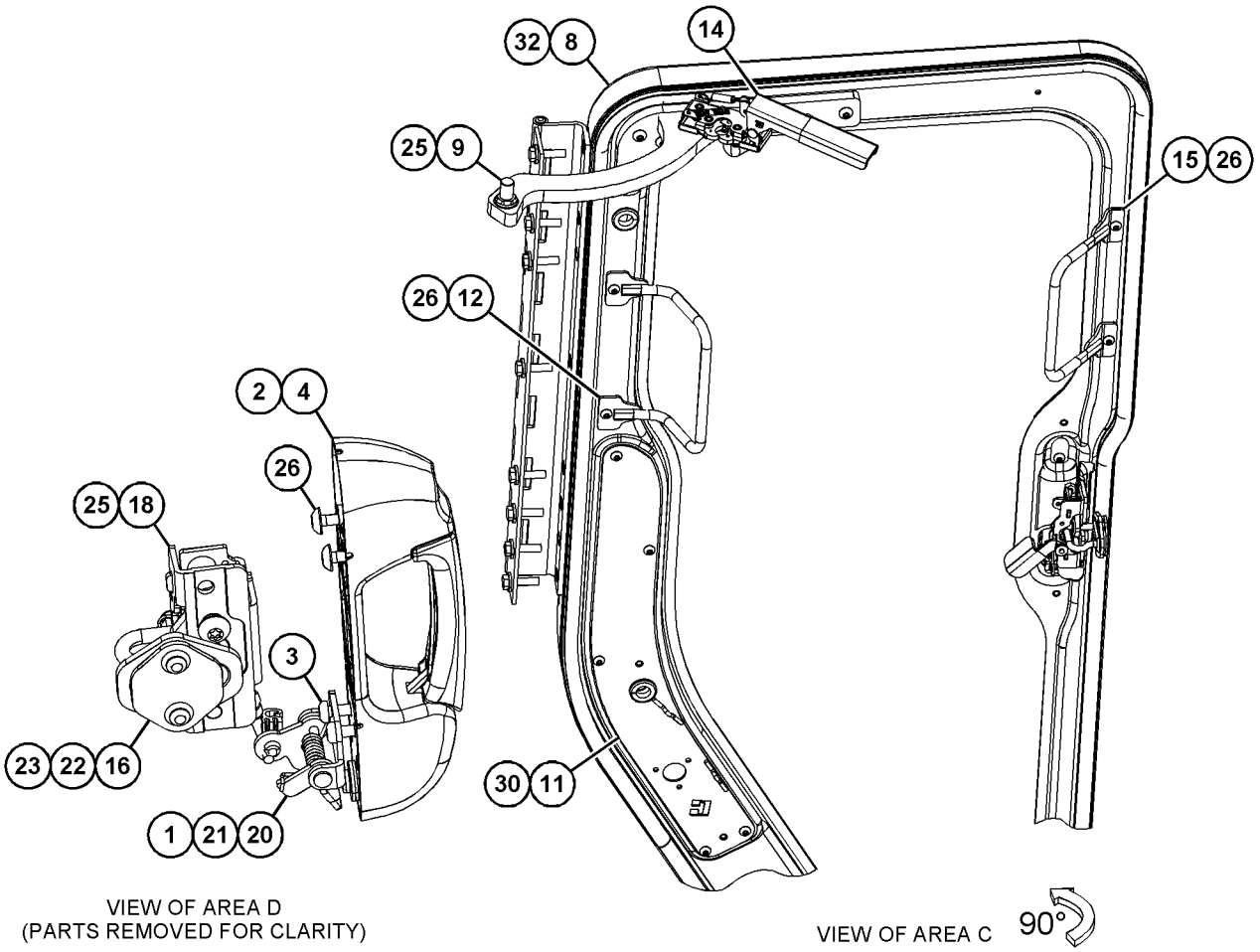

GRÁFICO 2 <FIM> g06357558

464-8457 GRUPO DO VENTILADOR–24 V

S/N: Z2K1-UP; Z2N1-UP
5 LÂMINAS
NÚMEROE DE 540-8689 PRECLEANER GP-CAB AIR
AN ATTACHMENT

SMCS-7311, 7316, 7342 **i07945345**

NOTA	REF. NÃO	GRÁFICO REF.	NÚMERO DA PEÇA	QTY	NOME DA PEÇA 1 2 3 4 5 6 (NÍVEL DO PRODUTO)	CONSULTE PÁGINA
	1	1	**385-7511**	1	GRUPO DO MOTOR DO VENTILADOR (24 VOLTS, AR DA CABINE) (MOTOR AS-BLOWER (24-VOLT, CAB AIR))	
		1	**9W-0852**	2	PINO DE CONECTOR (CALIBRE 14 A 16) (PIN-CONNECTOR (14-GA TO 16-GA))	
		1	**102-8802**	1	KIT DE TOMADA (2 PINOS) (KIT-RECEPTACLE (2-PIN))	
					(INCLUI CONJUNTO DE TOMADA E CUNHA)	
	2	1	**4L-1250**	2	CONTRAPORCA (ROSCA 10-32) (LOCKNUT (10-32-THD))	
	3	1	**8T-0328**	2	ARRUELA DURA (5,5X10X1 MM DE ESPESSURA) (WASHER-HARD (5.5X10X1-MM THK))	

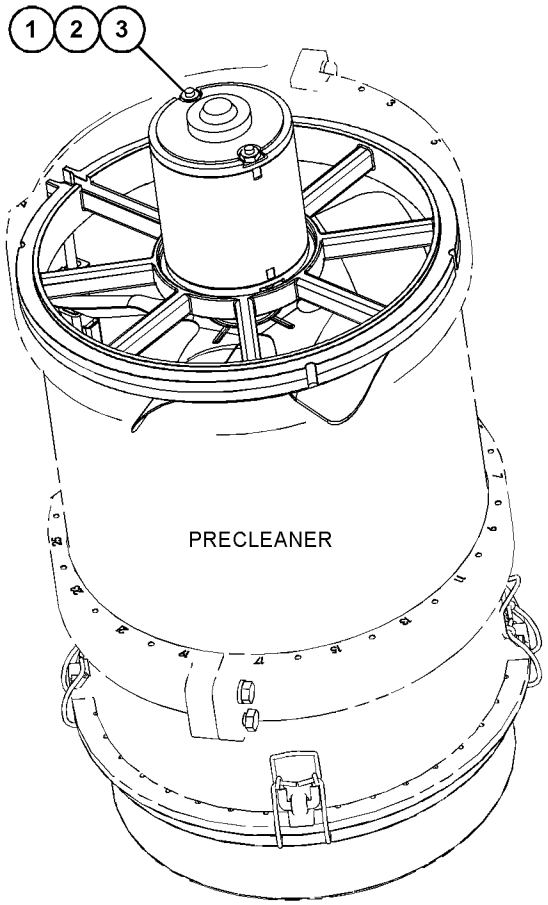

GRÁFICO 1 <FIM> g06491186

441-9252 FILTER GP-CAB AIR

S/N: Z2K1-UP; Z2N1-UP
NÚMEROE DE 532-9851, 532-9856 DISTRIBUTION AR
AN ATTACHMENT

SMCS-7342 **i08036736**

NOTA	REF. NÃO	GRÁFICO REF.	NÚMERO DA PEÇA	QTY	NOME DA PEÇA 1 2 3 4 5 6 (NÍVEL DO PRODUTO)	CONSULTE PÁGINA
	1	1	**193-2200**	1	ANEL DE RETENÇÃO (SEAL-LIP TYPE)	
	2	1	**545-8339**	1	FILTRO-AR DA CABINE (FILTER-CAB AIR)	
Y	3	1	*441-9261*	1	FILTER GP-CAB AIR (FILTER GP-CAB AIR)	852
	4	1	**1T-0580**	1	ANEL DE RETENÇÃO (RING-RETAINING)	
	5	1	**8T-4121**	2	ARRUELA DURA (11X21X2,5 MM DE ESPESSURA) (WASHER-HARD (11X21X2.5-MM THK))	
M	6	1	**8T-4196**	2	PARAFUSO (M10X1,5X35 MM) (BOLT (M10X1.5X35-MM))	

M - PEÇA MÉTRICA
Y - ILUSTRAÇÃO INDIVIDUAL

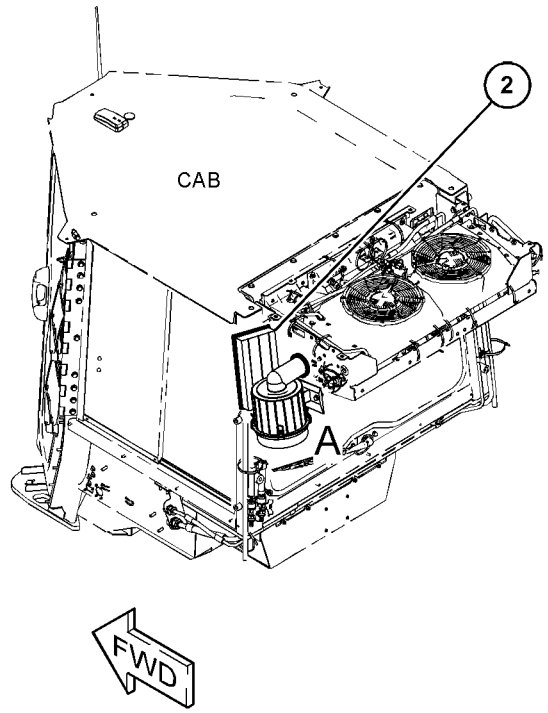

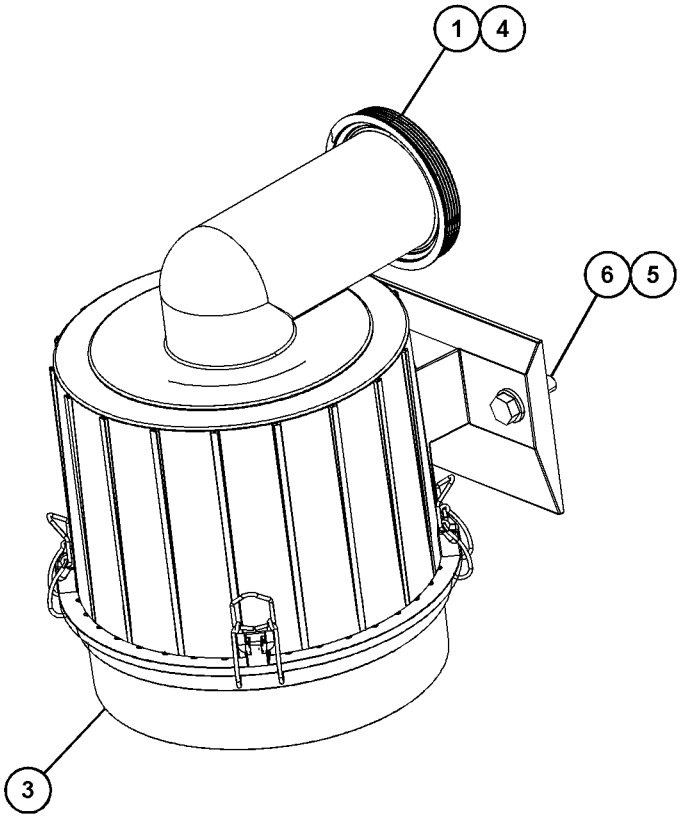

VIEW OF AREA A

GRÁFICO 1 <FIM> g06356835

441-9261 FILTER GP-CAB AIR

S/N: Z2K1-UP; Z2N1-UP
ENCOMENDA DE SUBSTITUIÇÃO DE CAMPO 573-4585—PÁGINA: 853
NÚMEROE DE 441-9252 FILTER GP-CAB AIR
AN ATTACHMENT

SMCS-7342 **i08307502**

NOTA	REF. NÃO	GRÁFICO REF.	NÚMERO DA PEÇA	QTY	NOME DA PEÇA 1 2 3 4 5 6 (NÍVEL DO PRODUTO)	CONSULTE PÁGINA
	1	1	**593-1533**	1	CONJUNTO DE FILTRO-AR (FILTER AS-AIR)	
	2	1	**464-8447**	4	GRAMPO (CLIP)	

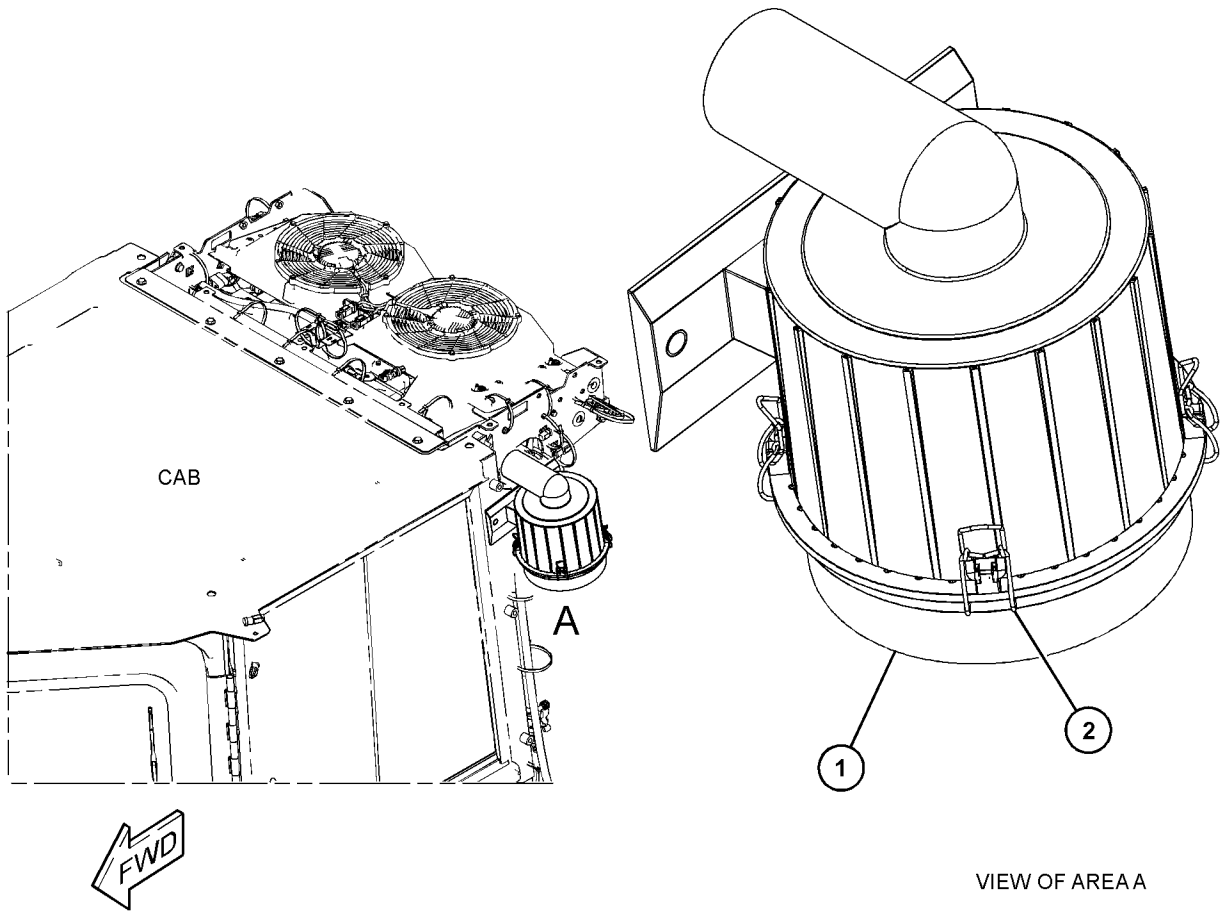

VIEW OF AREA A

GRÁFICO 1 <FIM> g06451559

573-4585 FILTER GP-CAB AIR

S/N: Z2K1-UP; Z2N1-UP

REPOSIÇÃO EM CAMPO PARA 441-9261—PÁGINA: 852

SMCS-7342 **i07863382**

NOTA	REF. NÃO	GRÁFICO REF.	NÚMERO DA PEÇA	QTY	NOME DA PEÇA 1 2 3 4 5 6 (NÍVEL DO PRODUTO)	CONSULTE PÁGINA
	1	1	**464-8460**	1	CARTUCHO-FILTRO (CARTRIDGE-FILTER)	
	2	1	**464-8447**	4	GRAMPO (CLIP)	

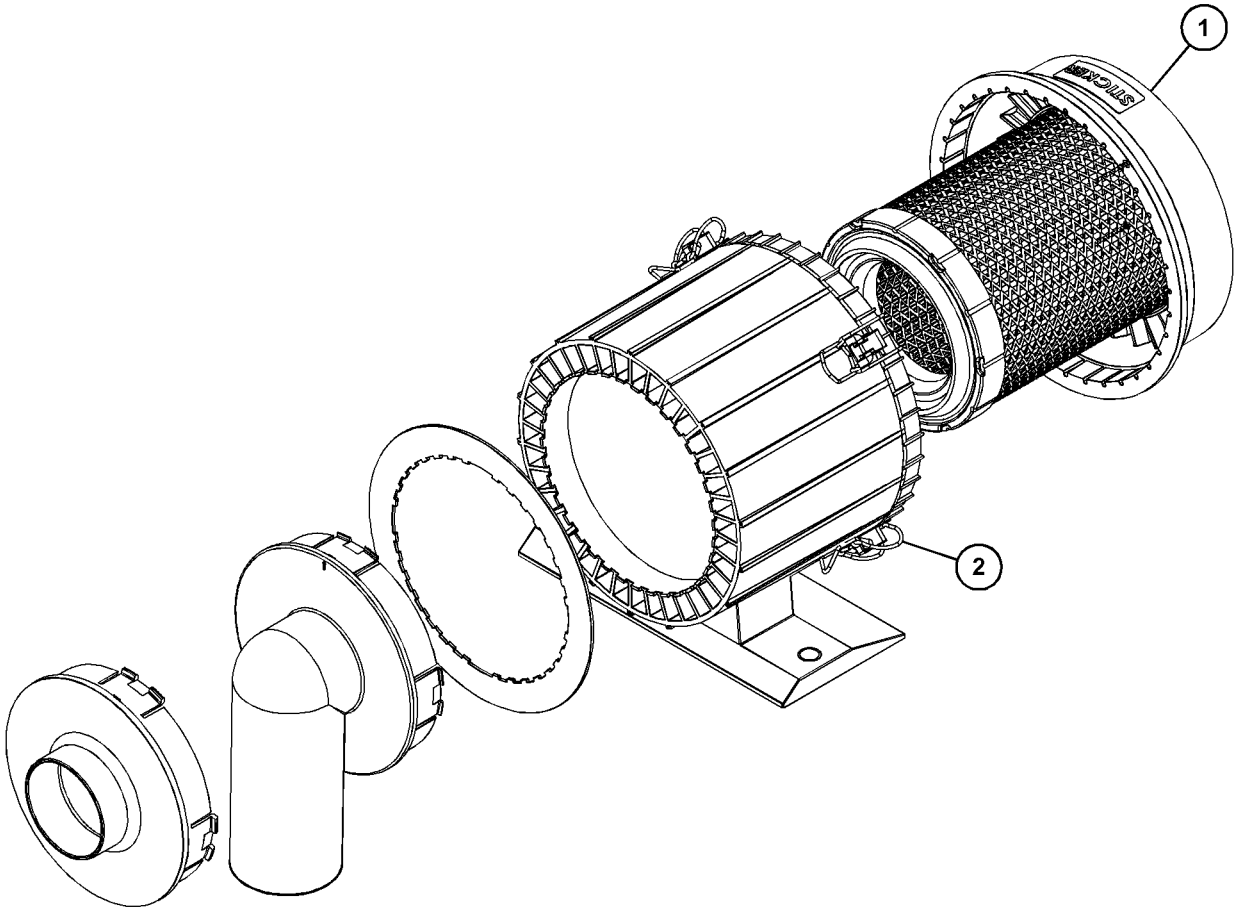

GRÁFICO 1 <FIM> g06453939

550-5579 HANDHOLD AR

S/N: Z2K1-UP; Z2N1-UP
NÃO PODE SER USADO COM 550-5580—PÁGINA: 938
NÚMEROE DE 532-9793 ENCLOSURE AR, 532-9797 WASTE HANDLING AR
AN ATTACHMENT

SMCS-7256 **i07819918**

NOTA	NÚMERO DA PEÇA	QTY	NOME DA PEÇA 1 2 3 4 5 6 (NÍVEL DO PRODUTO)	CONSULTE PÁGINA
Y	*576-0991*	1	GRUPO DE APOIO DE MÃO (HANDHOLD GP)	855
Y	*435-5754*	1	GRUPO DE MONTAGEM DA CABINE (MOUNTING GP-CAB)	899
	515-3741	1	GRUPO DO BUJÃO (PROTETOR DO RADIADOR) (PLUG GP (RADIATOR GUARD))	
	125-7037	8	INSERÇÃO (INSERT)	

Y - ILUSTRAÇÃO INDIVIDUAL

<FIM>

576-0991 GRUPO DE APOIO DE MÃO

S/N: Z2K1-UP; Z2N1-UP
NÚMEROE DE 550-5579 HANDHOLD AR
AN ATTACHMENT

SMCS-7256 **i07850293**

NOTA	REF. NÃO	GRÁFICO REF.	NÚMERO DA PEÇA	QTY	NOME DA PEÇA 1 2 3 4 5 6 (NÍVEL DO PRODUTO)	CONSULTE PÁGINA
	1	1	**505-1206**	1	CONJUNTO DE TUBO (TUBE AS)	
	2	1	**505-1207**	1	CONJUNTO DE TUBO (TUBE AS)	
	3	1	**576-0992**	1	CONJUNTO DA PLACA (PLATE AS)	
	4	1	**5P-1076**	3	ARRUELA DURA (13,5X30X4-MM DE ESPESSURA) (WASHER-HARD (13.5X30X4-MM THK))	
M	5	1	**7X-2533**	2	PARAFUSO (M6X1X35 MM) (BOLT (M6X1X35-MM))	
M	6	1	**8T-5460**	4	PARAFUSO (M20X2,5X40 MM) (BOLT (M20X2.5X40-MM))	
	7	1	**8T-4123**	4	ARRUELA (22X35X3,5 MM DE ESPESSURA) (WASHER (22X35X3.5-MM THK))	
M	8	1	**8T-4139**	5	PARAFUSO (M12X1,75X30 MM) (BOLT (M12X1.75X30-MM))	
	9	1	**8T-4223**	2	ARRUELA DURA (13,5X25,5X3 MM DE ESPESSURA) (WASHER-HARD (13.5X25.5X3-MM THK))	
	10	1	**9X-8256**	2	ARRUELA (6,6X12X2 MM DE ESPESSURA) (WASHER (6.6X12X2-MM THK))	

M - PEÇA MÉTRICA

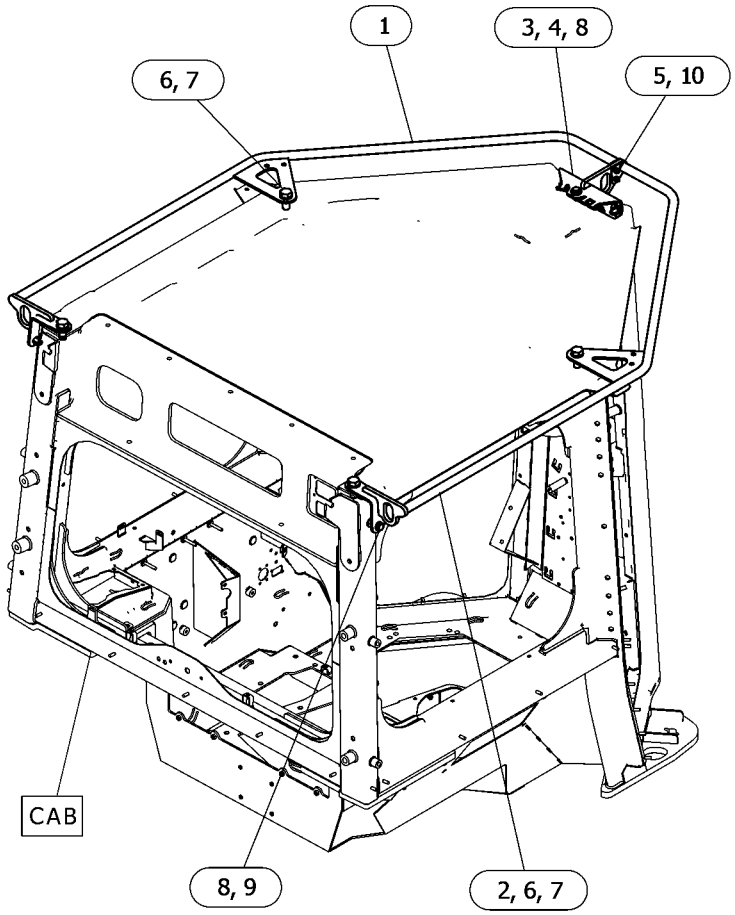

GRÁFICO 1 <FIM> g06457316

435-5766 GRUPO DE SUPORTE-COPO

S/N: Z2K1-UP; Z2N1-UP
NÚMEROE DE 565-5309 LINER GP-CAB
AN ATTACHMENT

SMCS-731C **i07824640**

NOTA	REF. NÃO	GRÁFICO REF.	NÚMERO DA PEÇA	QTY	NOME DA PEÇA 1 2 3 4 5 6 (NÍVEL DO PRODUTO)	CONSULTE PÁGINA
M	1	1	**121-9870**	3	PARAFUSO DE MÁQUINA (M6X1X40 MM) (SCREW-MACHINE (M6X1X40-MM))	
	2	1	**447-0891**	1	REVESTIMENTO (LINER)	
	3	1	**505-7959**	1	PORTA-COPOS (HOLDER-CUP)	

M - PEÇA MÉTRICA

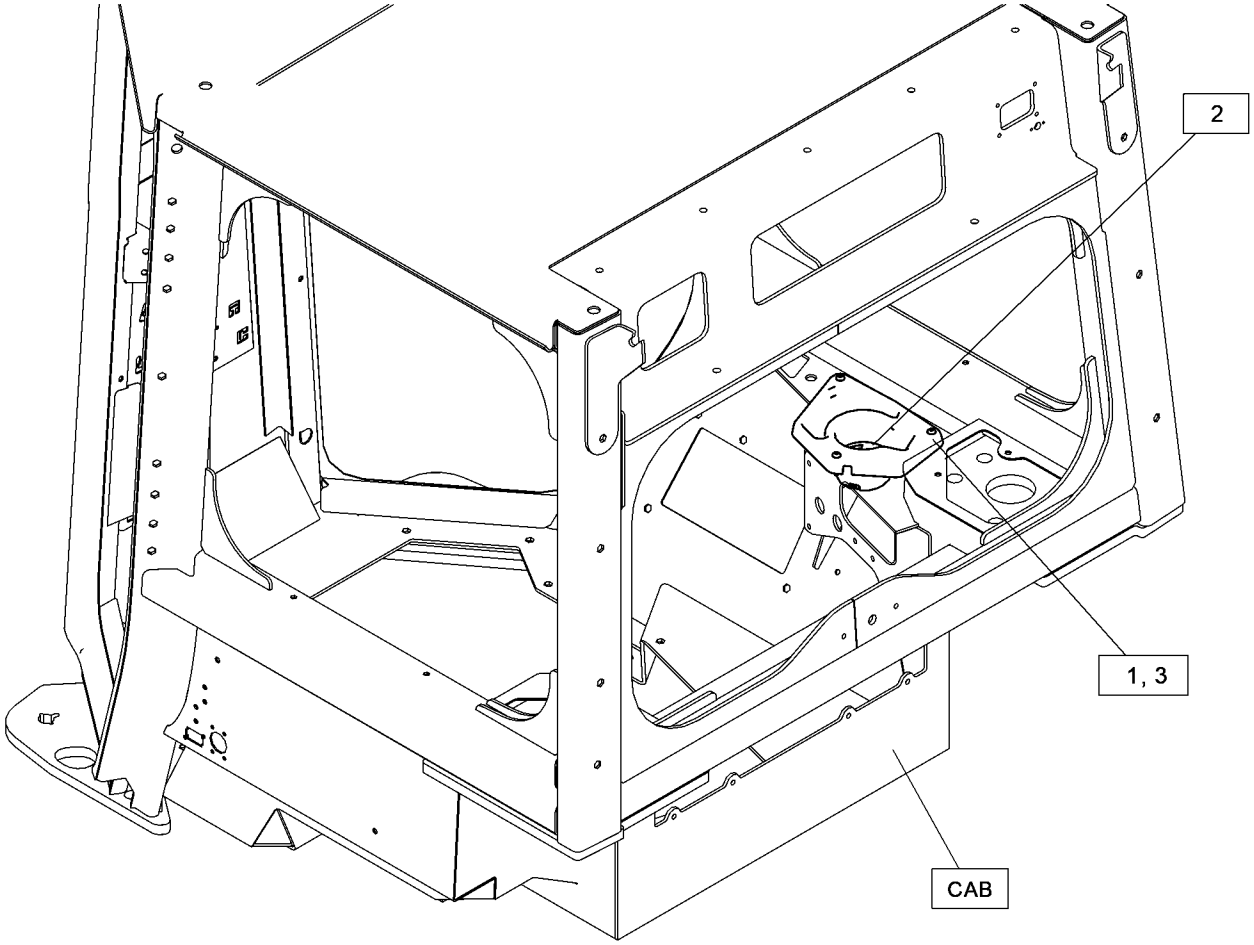

GRÁFICO 1 <FIM> g06450560

174-2231 GRUPO DE ALOJAMENTO-SUSPENSÃO DO ASSENTO

S/N: Z2K1-UP

NÚMEROE DE 160-7165 GRUPO DE SUSPENSÃO-ASSENTO AN ATTACHMENT

SMCS-7321 **i01883773**

NOTA	REF. NÃO	GRÁFICO REF.	NÚMERO DA PEÇA	QTY	NOME DA PEÇA 1 2 3 4 5 6 (NÍVEL DO PRODUTO)	CONSULTE PÁGINA
	1	1	**1Y-7927**	1	PINO (PIN)	
	2	1	**2D-6235**	2	CONTRAPORCA (ROSCA 1/4-20) (LOCKNUT (1/4-20-THD))	
	3	1	**2M-7819**	4	ANEL DE RETENÇÃO (RING-RETAINING)	
	4	1	**3D-2975**	2	ANEL DE RETENÇÃO (RING-RETAINING)	
	5	1	**4B-5059**	6	ARRUELA (15X29,5X2,5 MM DE ESPESSURA) (WASHER (15X29.5X2.5-MM THK))	
	6	1	**4N-2927**	2	PISTA DE ROLAMENTO DE ENCOSTO (RACE-THRUST BEARING)	
	7	1	**5D-4822**	2	ANEL DE RETENÇÃO (RING-RETAINING)	
	8	1	**5P-8445**	4	ANEL DE RETENÇÃO (RING-RETAINING)	
	9	1	**5V-0770**	2	PARAFUSO FRANCÊS (1/4-20X0,74 POL) (BOLT-CARRIAGE (1/4-20X0.74-IN))	
	10	1	**7M-7219**	1	MANCAL DE ENCOSTO (BEARING-THRUST)	
	11	1	**7V-5191**	2	ESPAÇADOR (28X10X7,1 MM DE ESPESSURA) (SPACER (28X10X7.1-MM THK))	
	12	1	**8L-8413**	2	CABO TIPO CINTA (BRANCO) (STRAP-CABLE (WHITE))	
	13	1	**8S-7803**	4	ANEL DE RETENÇÃO (RING-RETAINING)	
	14	1	**8Y-6041**	1	CONJUNTO DE ARM (ARM AS)	
	15	1	**8Y-6045**	1	CAM (CAM)	
	16	1	**8Y-6046**	1	PINO (PIN)	
	17	1	**8Y-6047**	2	PINO (PIN)	
	18	1	**8Y-6060**	2	ROLETE (ROLLER)	
	19	1	**8Y-6062**	1	ELO-ATUADOR (LINK-ACTUATOR)	
	20	1	**8Y-6063**	1	ELO-ATUADOR (LINK-ACTUATOR)	
	21	1	**8Y-6064**	2	ROLETE-CURSOR (ROLLER-SLIDER)	
	22	1	**8Y-6066**	1	MOLA (SPRING)	
	23	1	**8Y-6067**	1	ESPAÇADOR (10,54 MM DE ESPESSURA) (SPACER (10.54-MM THK))	
	24	1	**8Y-6068**	1	PORCA (3/8X16 DE ROSCA) (NUT (3/8X16-THD))	
	25	1	**8Y-6069**	1	CONJUNTO DO AJUSTADOR (ADJUSTER AS)	
	26	1	**9X-8918**	3	PARAFUSO DE CABEÇA CHATA (8-32X0,5 POL) (SCREW-FLAT HEAD (8-32X0.5-IN))	
	27	1	**095-0878**	1	PINO DE MOLA (PIN-SPRING)	
	28	1	**131-4242**	1	PARAFUSO (3/8-16X5,18 POL) (BOLT (3/8-16X5.18-IN))	
	29	1	**131-5167**	1	CONJUNTO DE BOTÕES-AJUSTE (SUSPENSÃO DO ASSENTO) (KNOB AS-ADJUSTMENT (SEAT SUSPENSION))	
	30	1	**161-5967**	1	EIXO (SHAFT)	
	31	1	**174-2237**	1	CONJUNTO DE ARMAÇÃO DA SUSPENSÃO (FRAME AS-SUSPENSION)	
JZ	32	1		1	BOTÃO-ALTURA (SUSPENSÃO DO ASSENTO) (KNOB-HEIGHT (SEAT SUSPENSION))	
JZ	33	1		1	BOTÃO-ALTURA (SUSPENSÃO DO ASSENTO) (KNOB-HEIGHT (SEAT SUSPENSION))	
LZ	34	1		2	MOLA (SPRING)	
LZ	35	1		2	BUCHA (BUSHING)	
VZ	36	1		2	MOLA (SPRING)	
VZ	37	1		2	ESPAÇADOR (SPACER)	
VZ	38	1		2	BUCHA-GUIA (BUSHING-GUIDE)	

174-2231 GRUPO DE ALOJAMENTO-SUSPENSÃO DO ASSENTO () (continuação) **i01883773**

NOTA	REF. NÃO	GRÁFICO REF.	NÚMERO DA PEÇA	QTY	NOME DA PEÇA 1 2 3 4 5 6 (NÍVEL DO PRODUTO)	CONSULTE PÁGINA
VZ	39	1		2	HASTE (ROD)	
PZ	40	1		1	FITA-INDICADORA (TAPE-INDICATOR)	
PZ	41	1		1	GUIA (GUIDE)	
SZ	42	1		1	PINO (PIN)	
SZ	43	1		1	SEGUIDOR-EXCÊNTRICO (FOLLOWER-CAM)	
TZ	44	1		1	PINO (PIN)	
TZ	45	1		1	SEGUIDOR-EXCÊNTRICO (FOLLOWER-CAM)	
UZ	46	1		2	CONJUNTO DE ROLETE (ROLLER AS)	
UZ	47	1		1	CONJUNTO DE ROLETE (ROLLER AS)	
QZ	48	1		3	PÁRA-CHOQUE (BUMPER)	
					JOGO(S) DE REPARO DISPONÍVEL(ÍVEIS):	
J			**8Y-5945**	1	KIT-BOTÃO DE SUSPENSÃO (REGULAGEM DE ALTURA) (ASSENTO COM SUSPENSÃO) (KIT-SUSPENSION KNOB (HEIGHT ADJUSTMENT) (SUSPENSION SEAT))	
L			**8Y-6859**	1	KIT-MOLA (ASSENTO COM SUSPENSÃO) (KIT-SPRING (SUSPENSION SEAT))	
V			**8Y-6860**	1	KIT-MOLA (REGULAGEM DE ALTURA) (ASSENTO COM SUSPENSÃO) (KIT-SPRING (HEIGHT ADJUSTMENT) (SUSPENSION SEAT))	
P			**100-3224**	1	KIT DE INDICADORES (AJUSTE DE PESO) (ASSENTO COM SUSPENSÃO) (KIT-INDICATOR (WEIGHT ADJUSTMENT) (SUSPENSION SEAT))	
Q			**100-5179**	1	KIT-PARA-CHOQUE (AJUSTE DE PESO) (ASSENTO COM SUSPENSÃO) (KIT-BUMPER (WEIGHT ADJUSTMENT) (SUSPENSION SEAT))	
S			**108-4086**	1	KIT-BALANCIM (ASSENTO COM SUSPENSÃO) (KIT-FOLLOWER (SUSPENSION SEAT))	
T			**108-4087**	1	KIT-BALANCIM (ASSENTO COM SUSPENSÃO) (KIT-FOLLOWER (SUSPENSION SEAT))	
U			**108-4103**	1	KIT DE ROLAMENTOS (ASSENTO COM SUSPENSÃO) (KIT-BEARING (SUSPENSION SEAT))	

J - KIT MARKED J INCLUDES PART(S) MARKED J
L - KIT MARKED L INCLUDES PARTS MARKED L AND RETAINING RING
P - KIT MARKED P INCLUDES PARTS MARKED P AND CABLE STRAP
Q - KIT MARKED Q INCLUDES PART(S) MARKED Q
S - KIT MARKED S INCLUDES PART(S) MARKED S
T - KIT MARKED T INCLUDES PART(S) MARKED T
U - KIT MARKED U INCLUDES PART(S) MARKED U
V - KIT MARKED V INCLUDES PART(S) MARKED V
Z - MANUTENÇÃO NÃO INDIVIDUAL

174-2231 GRUPO DE ALOJAMENTO-SUSPENSÃO DO ASSENTO () (continuação) **i01883773**

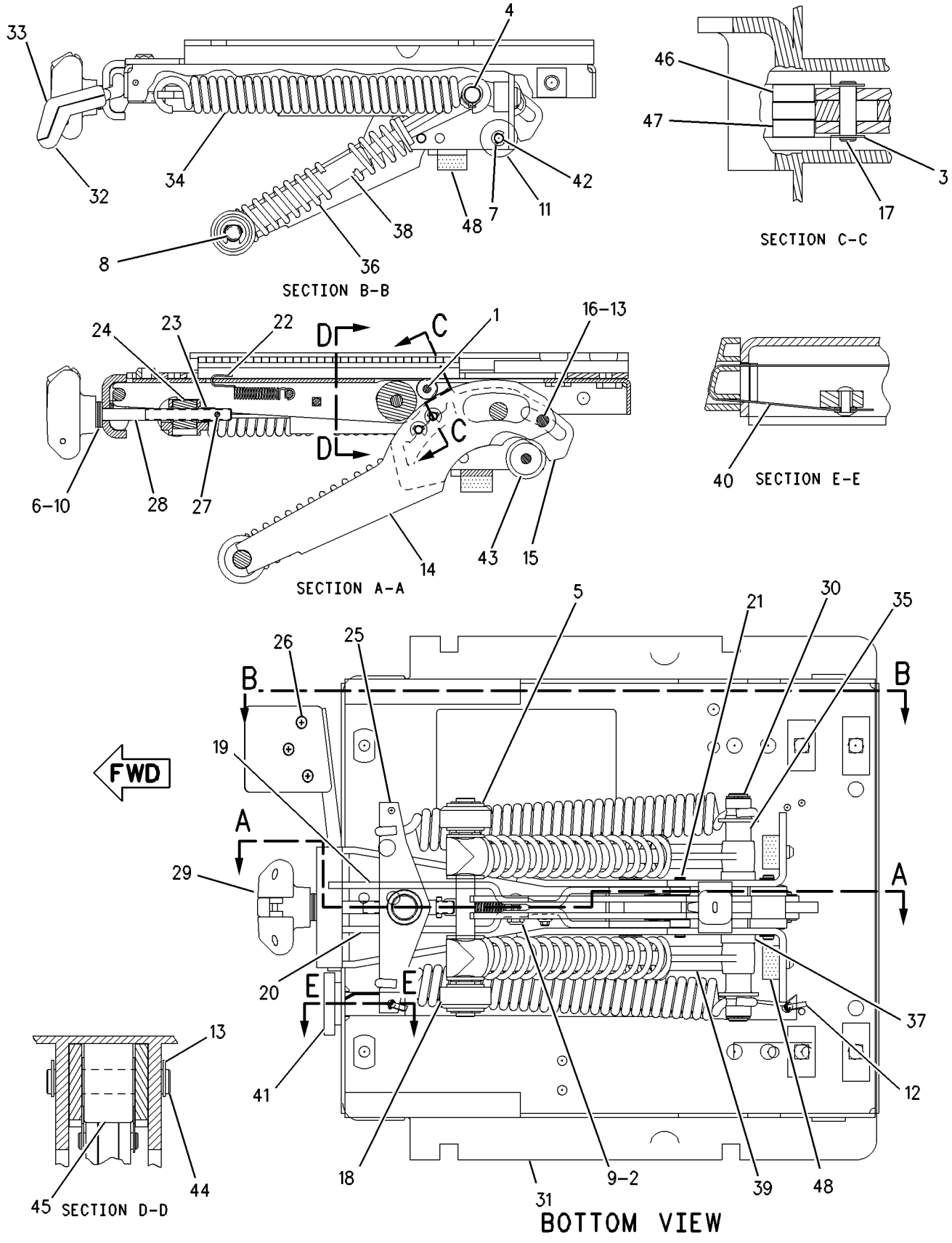

GRÁFICO 1 <FIM> g00608620

568-7695 INSTALLATION AR-CAB

S/N: Z2K1-UP; Z2N1-UP
NÚMEROE DE 575-9695 AIR CONDITIONER AR
AN ATTACHMENT

SMCS-7301 **i07828894**

NOTA	NÚMERO DA PEÇA	QTY	NOME DA PEÇA 1 2 3 4 5 6 (NÍVEL DO PRODUTO)	CONSULTE PÁGINA
Y	*575-9962*	1	GRUPO DE INSTALAÇÃO-CABINE (INSTALLATION GP-CAB)	863
Y	**485-3445**	1	GRUPO DO CINTO DE SEGURANÇA (SEAT BELT GP)	961
Y	*568-7744*	1	COVER GP-CAB (COVER GP-CAB)	834
Y	*575-4388*	1	WIRING GP-SEAT (WIRING GP-SEAT)	356

Y - ILUSTRAÇÃO INDIVIDUAL

<FIM>

568-7696 INSTALLATION AR-CAB

S/N: Z2K1-UP; Z2N1-UP
NÚMEROE DE 575-9697 AIR CONDITIONER AR
AN ATTACHMENT

SMCS-7301 **i07840020**

NOTA	NÚMERO DA PEÇA	QTY	NOME DA PEÇA 1 2 3 4 5 6 (NÍVEL DO PRODUTO)	CONSULTE PÁGINA
Y	*539-1378*	1	COVER GP-CAB (COVER GP-CAB)	832
Y	*575-9962*	1	GRUPO DE INSTALAÇÃO-CABINE (INSTALLATION GP-CAB)	863
Y	**485-3445**	1	GRUPO DO CINTO DE SEGURANÇA (SEAT BELT GP)	961
Y	*575-4388*	1	WIRING GP-SEAT (WIRING GP-SEAT)	356

Y - ILUSTRAÇÃO INDIVIDUAL

<FIM>

587-7162 INSTALLATION AR-CAB

S/N: Z2K1000-UP; Z2N1000-UP
CONTROLE DE GRAU
AN ATTACHMENT

SMCS-7301 **i08233477**

NOTA	REF. NÃO	GRÁFICO REF.	NÚMERO DA PEÇA	QTY	NOME DA PEÇA 1 2 3 4 5 6 (NÍVEL DO PRODUTO)	CONSULTE PÁGINA
	1	1	**485-3445**	1	GRUPO DO CINTO DE SEGURANÇA (SEAT BELT GP)	
Y	2	1	*567-1308*	1	GRUPO DE MONTAGEM DA CABINE (MOUNTING GP-CAB)	904
Y	3	1	*539-1378*	1	COVER GP-CAB (COVER GP-CAB)	832
Y	4	1	**575-4388**	1	WIRING GP-SEAT (WIRING GP-SEAT)	356
Y	5	1	*575-9962*	1	GRUPO DE INSTALAÇÃO-CABINE (INSTALLATION GP-CAB)	863
Y	6	1	*588-0561*	1	GRUPO DE MONTAGEM-VISOR (MOUNTING GP-DISPLAY)	916
Y	7	1	*588-0882*	1	DISPLAY GP-MONITOR (DISPLAY GP-MONITOR)	844
Y	8	1	*588-0883*	1	WIRING GP-GRADE CONTROL (WIRING GP-GRADE CONTROL)	352
Y	9	1	*588-0892*	1	RECEIVER GP-SATELLITE (RECEIVER GP-SATELLITE)	237
	10	1	*590-0883*	1	FILM GP (FILM GP)	
		1	**512-0201**	1	DECALQUE DE IDENTIFICAÇÃO (CONTROLES DO LIMPADOR DE VIDRO) (FILM-IDENTIFICATION (WINDOW WIPER CONTROLS))	
		1	**588-0902**	1	DECALQUE DE IDENTIFICAÇÃO (FUSÍVEL, PAINEL DE RELÉS) (FILM-IDENTIFICATION (FUSE, RELAY PANEL))	
					(NA SUPERFÍCIE INTERNA DA TAMPA DO PAINEL DE FUSÍVEIS, DENTRO DA CABINE, NO LADO ESQUERDO INFERIOR)	

Y - ILUSTRAÇÃO INDIVIDUAL

587-7162 INSTALLATION AR-CAB () (continuação) **i08233477**

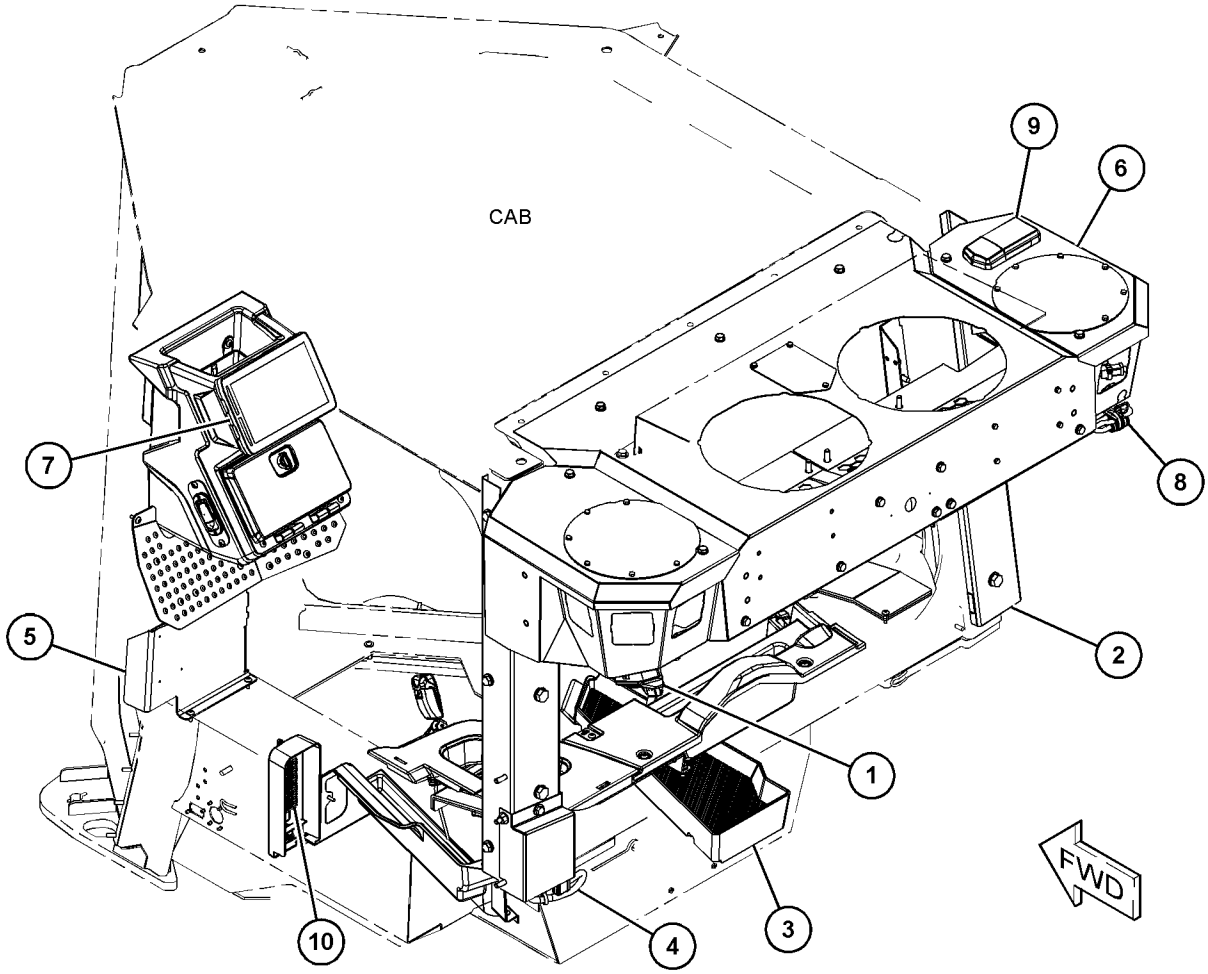

GRÁFICO 1 <FIM> g06593999

575-9962 GRUPO DE INSTALAÇÃO-CABINE

S/N: Z2K1-UP; Z2N1-UP

NÚMEROE DE 568-7695, 568-7696, 587-7162 INSTALLATION AR-CAB AN ATTACHMENT

SMCS-7301 **i08126125**

NOTA	REF. NÃO	GRÁFICO REF.	NÚMERO DA PEÇA	QTY	NOME DA PEÇA 1 2 3 4 5 6 (NÍVEL DO PRODUTO)	CONSULTE PÁGINA
	1	1	**132-5789**	1	GRAMPO (ESCADA) (CLIP (LADDER))	
	2	1	**479-2171**	4	CONJUNTO DE PARAFUSO (BOLT AS)	
	3	1	**504-5755**	1	PLACA (PLATE)	
	4	1	**590-0906**	1	CONJUNTO DA PLACA (PLATE AS)	
M		1	**6V-9632**	2	PORCA DE SOLDA (ROSCA M6X1) (NUT-WELD (M6X1-THD))	
	5	1	**592-1385**	1	CONJUNTO DA PLACA (PLATE AS)	
M		1	**6V-9632**	4	PORCA DE SOLDA (ROSCA M6X1) (NUT-WELD (M6X1-THD))	
	6	1	**575-6940**	1	CONJUNTO DA PLACA (PLATE AS)	
M	7	1	**172-8591**	1	PORCA-RETENÇÃO (ROSCA M6X1) (NUT-CLIP (M6X1-THD))	
	8	1	**4P-7581**	1	GRAMPO (ESCADA) (CLIP (LADDER))	
	9	1	**7K-1181**	2	CABO TIPO CINTA (STRAP-CABLE)	
M	10	1	**9X-2041**	3	PARAFUSO DE CABEÇA CONVEXA (M10X1,5X20 MM) (SCREW-TRUSS HEAD (M10X1.5X20-MM))	
M	11	1	**9X-2045**	10	PARAFUSO DE CABEÇA CONVEXA (M6X1X20 MM) (SCREW-TRUSS HEAD (M6X1X20-MM))	

M - PEÇA MÉTRICA

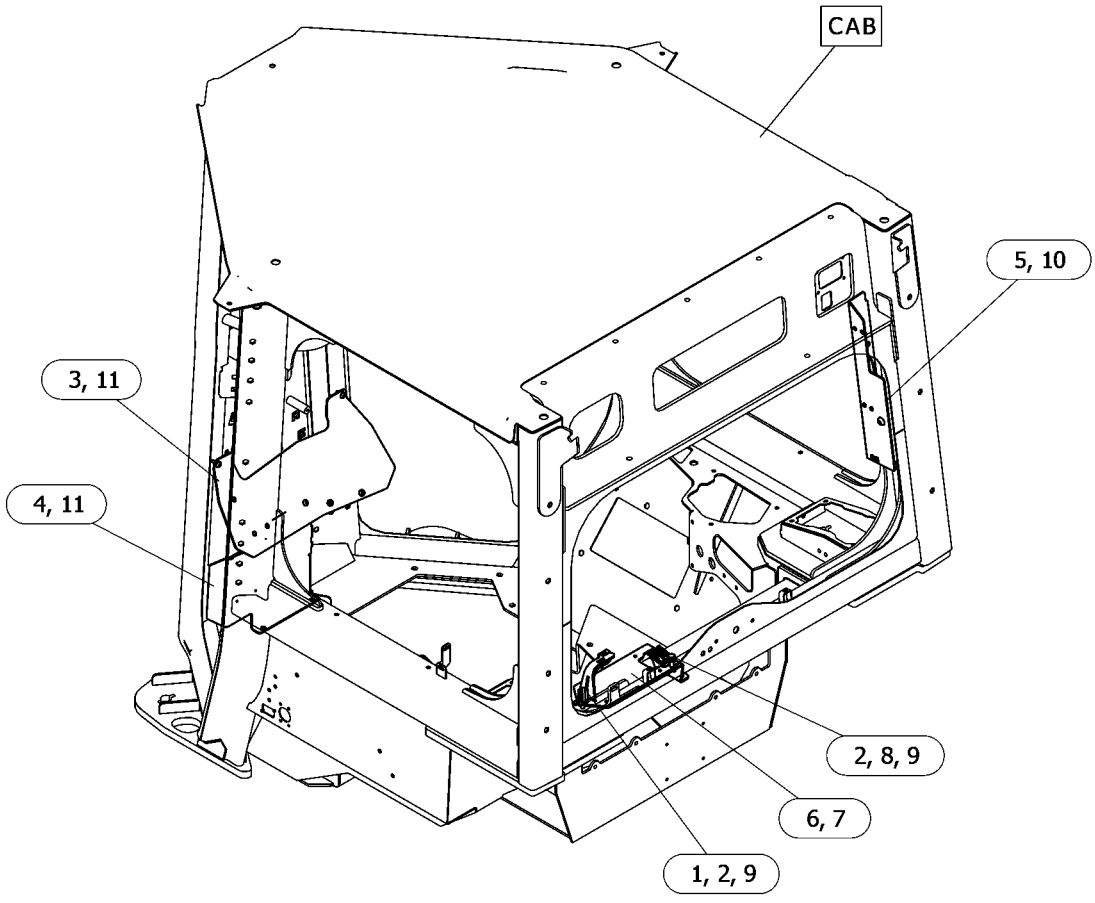

GRÁFICO 1 <FIM> g06593888

563-5532 KIT-ALAVANCA

S/N: Z2K1-UP; Z2N1-UP
NÚMEROE DE 432-0047 CONTROL GP-HANDLE
AN ATTACHMENT

SMCS-7312 **i07435925**

NOTA	NÚMERO DA PEÇA	QTY	NOME DA PEÇA 1 2 3 4 5 6 (NÍVEL DO PRODUTO)	CONSULTE PÁGINA
	566-2688	1	INICIALIZAÇÃO (BOOT)	
	566-2687	1	BOTÃO (KNOB)	
	566-2686	1	LUVA (SLEEVE)	

<FIM>

501-7810 GRUPO DE TRAVA

S/N: Z2K1-UP; Z2N1-UP
LADO DIREITO
NÚMEROE DE 475-9767 DOOR GP-CAB
AN ATTACHMENT

SMCS-7308 **i07797687**

NOTA	REF. NÃO	GRÁFICO REF.	NÚMERO DA PEÇA	QTY	NOME DA PEÇA 1 2 3 4 5 6 (NÍVEL DO PRODUTO)	CONSULTE PÁGINA
	1	1	**9X-2027**	1	ARRUELA (11X18X2-MM DE ESPESSURA) (WASHER (11X18X2-MM THK))	
M	2	1	**096-4883**	1	CONTRAPORCA (ROSCA M10X1,5) (LOCKNUT (M10X1.5-THD))	
	3	1	**106-6553**	1	PARA-CHOQUE-CÔNICO (BUMPER-CONICAL)	
	4	1	**547-9635**	1	CONJUNTO DA TRAVA (LATCH AS)	
M	5	1	**3E-8020**	4	PARAFUSO DE CABEÇA CONVEXA (M6X1X25 MM) (SCREW-TRUSS HEAD (M6X1X25-MM))	

M - PEÇA MÉTRICA

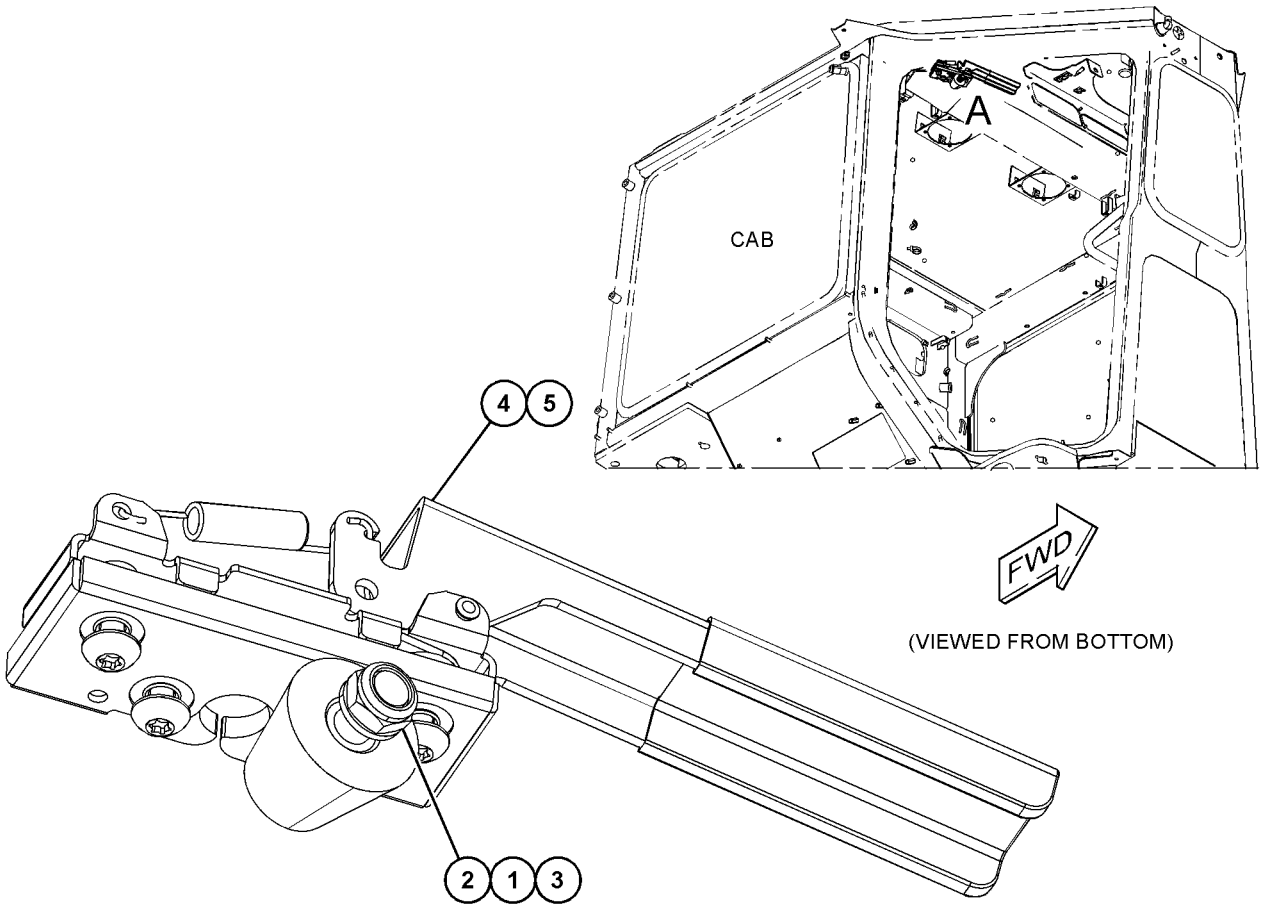

VIEW OF AREA A

GRÁFICO 1 <FIM> g06352400

501-7812 GRUPO DE TRAVA

S/N: Z2K1-UP; Z2N1-UP
LADO ESQUERDO
NÚMEROE DE 475-9767 DOOR GP-CAB
AN ATTACHMENT

SMCS-7308 **i07797779**

NOTA	REF. NÃO	GRÁFICO REF.	NÚMERO DA PEÇA	QTY	NOME DA PEÇA 1 2 3 4 5 6 (NÍVEL DO PRODUTO)	CONSULTE PÁGINA
	1	1	**9X-2027**	1	ARRUELA (11X18X2-MM DE ESPESSURA) (WASHER (11X18X2-MM THK))	
M	2	1	**096-4883**	1	CONTRAPORCA (ROSCA M10X1,5) (LOCKNUT (M10X1.5-THD))	
	3	1	**106-6553**	1	PARA-CHOQUE-CÔNICO (BUMPER-CONICAL)	
	4	1	**547-9627**	1	CONJUNTO DA TRAVA (LATCH AS)	
M	5	1	**3E-8020**	4	PARAFUSO DE CABEÇA CONVEXA (M6X1X25 MM) (SCREW-TRUSS HEAD (M6X1X25-MM))	

M - PEÇA MÉTRICA

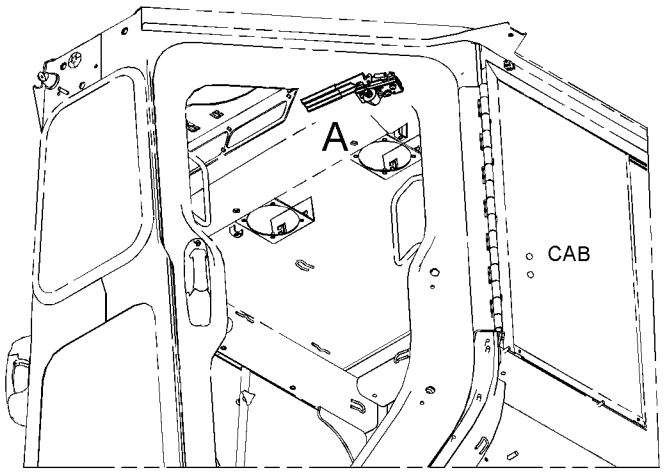

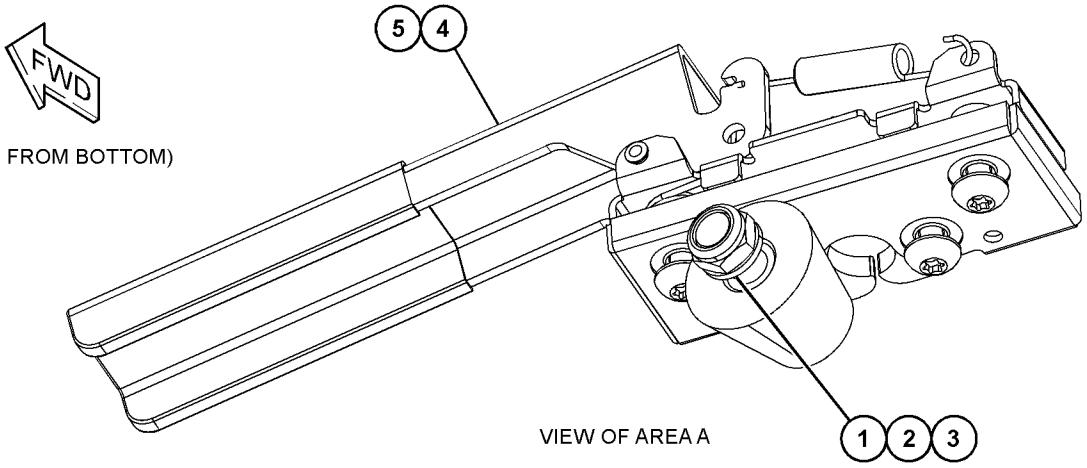

GRÁFICO 1 <FIM> g06352767

599-7942 GRUPO DE TRAVA

S/N: Z2K1000-UP; Z2N1000-UP
NÚMEROE DE 602-2397 SCREEN GP-PROTECTION
AN ATTACHMENT

SMCS-7308 **i08302868**

NOTA	REF. NÃO	GRÁFICO REF.	NÚMERO DA PEÇA	QTY	NOME DA PEÇA 1 2 3 4 5 6 (NÍVEL DO PRODUTO)	CONSULTE PÁGINA
	1	1	**114-9284**	2	PÁRA-CHOQUE (BUMPER)	
	2	1	**172-2385**	1	CONJUNTO DE TRAVA GIRATÓRIA (LATCH AS-ROTARY)	
M	3	1	**344-5674**	2	PORCA (ROSCA M8X1,25) (NUT (M8X1.25-THD))	
	4	1	**565-3713**	1	PLACA (PLATE)	
	5	1	**599-7951**	1	CONJUNTO DA PLACA (PLATE AS)	
M	6	1	**8C-8451**	4	PARAFUSO (M6X1X40 MM) (BOLT (M6X1X40-MM))	
	7	1	**9X-2038**	4	ARRUELA (7X19X2 MM DE ESPESSURA) (WASHER (7X19X2-MM THK))	

M - PEÇA MÉTRICA

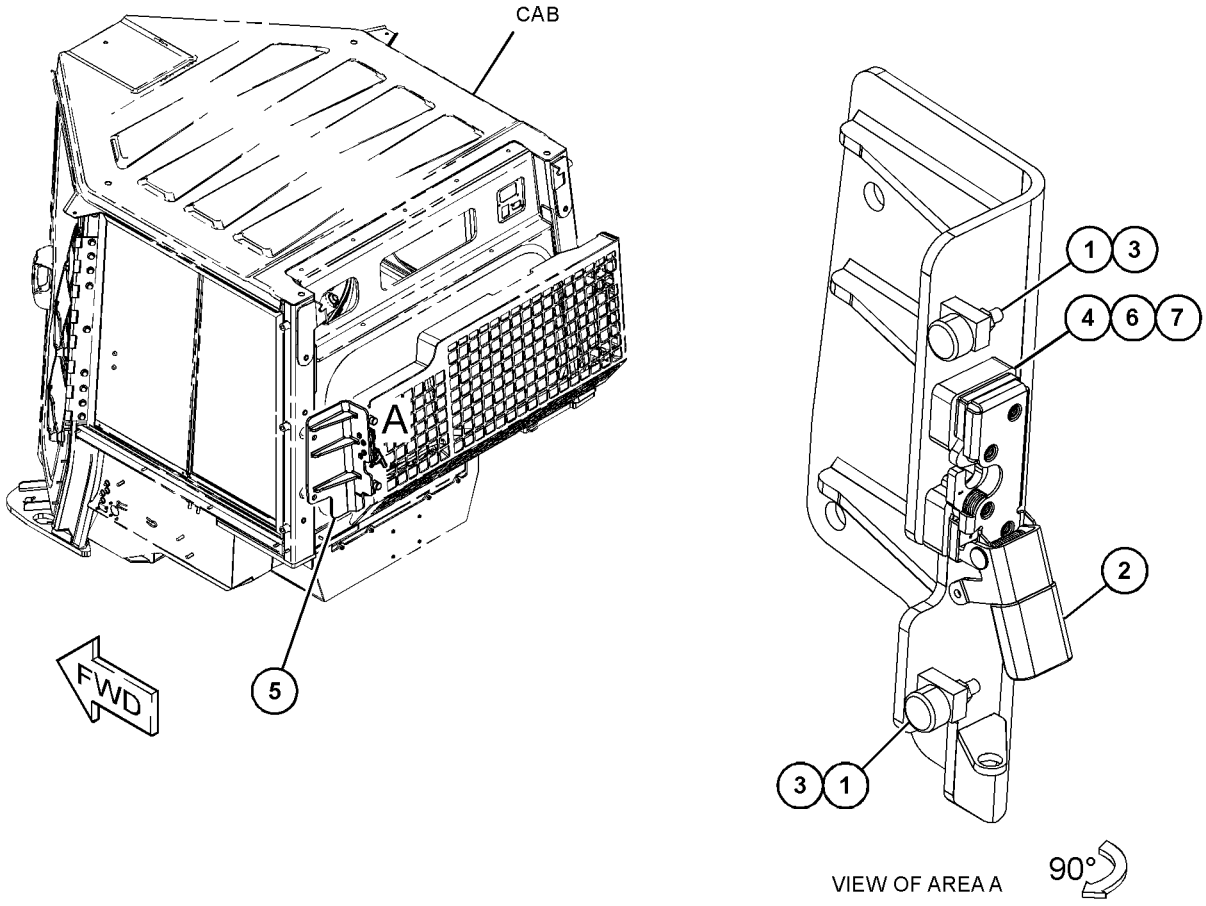

GRÁFICO 1 <FIM> g06599023

562-3973 LINER GP-CAB

S/N: Z2K1-UP; Z2N1-UP

NÚMEROE DE 536-6467, 536-6468, 536-6469, 536-6470, 579-6887, 583-9461, 583-9463, 583-9464, 583-9465 CAB AR

AN ATTACHMENT

SMCS-7329 **i07805554**

NOTA	REF. NÃO	GRÁFICO REF.	NÚMERO DA PEÇA	QTY	NOME DA PEÇA 1 2 3 4 5 6 (NÍVEL DO PRODUTO)	CONSULTE PÁGINA
M	1	1,2	**172-8591**	22	PORCA-RETENÇÃO (ROSCA M6X1) (NUT-CLIP (M6X1-THD))	
	2	3	**5P-7957**	1	CORDA DE TRAÇÃO (LANYARD)	
	3	3	**342-9457**	3	JUNTA (GASKET)	
	4	3	**424-6355**	1	CONJUNTO DE REDE-ARMAZENAMENTO (NET AS-STORAGE)	
	5	1,2	**447-0891**	2	REVESTIMENTO (LINER)	
	6	2	**460-4735**	11	CONJUNTO DE LOUVER (LOUVER AS)	
	7	2	**460-4738**	2	CONJUNTO DE LOUVER (LOUVER AS)	
	8	1	**463-8337**	1	CONJUNTO DE REVESTIMENTO DA CABINE (LINER AS-CAB)	
	9	1	**463-8338**	1	REVESTIMENTO DO TETO (HEADLINER)	
	10	1	**463-8341**	1	CONJUNTO DE DUTOS (DUCT AS)	
	11	1	**463-8343**	1	CONJUNTO DE DUTOS (LADO DIREITO) (DUCT AS (RH))	
	12	1	**463-8344**	1	CONJUNTO DE DUTOS (LADO ESQUERDO) (DUCT AS (LH))	
	13	1	**464-8548**	1	TAMPA (LADO DIREITO) (COVER (RH))	
	14	1	**464-8550**	1	TAMPA (LADO ESQUERDO) (COVER (LH))	
	15	1	**464-8551**	1	CONSOLE (LADO DIREITO) (CONSOLE (RH))	
	16	1	**562-3974**	1	PAINEL-INTERRUPTOR (LADO DIREITO) (PANEL-SWITCH (RH))	
	17	2	**562-3975**	1	PAINEL-INTERRUPTOR (LADO ESQUERDO) (PANEL-SWITCH (LH))	
	18	3	**467-2275**	1	CONJUNTO DE ARMAZENAMENTO (STORAGE AS)	
	19	1	**468-2855**	1	CONJUNTO DE BISEL (BEZEL AS)	
	20	1	**476-6351**	1	TAMPA COM TRAVA (COVER-LATCH)	
	21	1	**476-6352**	1	TAMPA COM TRAVA (COVER-LATCH)	
	22	1	**478-8416**	1	TAMPA (COVER)	
	23	1	**478-8417**	1	TAMPA (COVER)	
	24	3	**524-3722**	1	PLACA (PLATE)	
	25	3	**117-6838**	1	PRISIONEIRO (STUD)	
	26	2	**500-5044**	1	TAMPA (LADO ESQUERDO) (COVER (LH))	
	27	1	**507-3863**	1	REVESTIMENTO (LINER)	
	28	2	**510-8110**	1	PORTA-COPOS (HOLDER-CUP)	
M	29	3	**138-8454**	1	PARAFUSO DE CABEÇA CONVEXA (M4X0,7X10 MM) (SCREW-TRUSS HEAD (M4X0.7X10-MM))	
	30	2	**523-9187**	1	TAMPA (LADO DIREITO) (COVER (RH))	
	31	3	**536-6517**	1	PLACA (PLATE)	
	32	2	**104-2091**	16	PARAFUSO DE CABEÇA CHATA (6-20X0,5 POL) (SCREW-FLAT HEAD (6-20X0.5-IN))	
M	33	1	**111-4627**	8	PARAFUSO DE MÁQUINA (M6X1X30 MM) (SCREW-MACHINE (M6X1X30-MM))	
	34	1,2	**114-6658**	26	ARRUELA (6,5X17X1 MM DE ESPESSURA) (WASHER (6.5X17X1-MM THK))	
	35	2	**118-5619**	6	PARAFUSO DE CABEÇA CHATA (6-20X1 POL) (SCREW-FLAT HEAD (6-20X1-IN))	
M	36	1	**3E-8020**	4	PARAFUSO DE CABEÇA CONVEXA (M6X1X25 MM) (SCREW-TRUSS HEAD (M6X1X25-MM))	
	37	3	**6C-3679**	1	REBITE-RESSALTADO (RIVET-POP)	
	38	3	**470-9481**	1	CONJUNTO DE DUTOS (DUCT AS)	

562-3973 LINER GP-CAB () (continuação) **i07805554**

NOTA	REF. NÃO	GRÁFICO REF.	NÚMERO DA PEÇA	QTY	NOME DA PEÇA 1 2 3 4 5 6 (NÍVEL DO PRODUTO)	CONSULTE PÁGINA
	39	1	**7X-0579**	25	ARRUELA DURA (8,8X25,5X2 MM DE ESPESSURA) (WASHER-HARD (8.8X25.5X2-MM THK))	
M	40	1	**9X-1046**	4	PARAFUSO (M4X0,7X18 MM) (SCREW (M4X0.7X18-MM))	
M	41	1,2,3	**9X-2044**	10	PARAFUSO DE CABEÇA CONVEXA (M6X1X16 MM) (SCREW-TRUSS HEAD (M6X1X16-MM))	
M	42	1,2,3	**9X-2045**	24	PARAFUSO DE CABEÇA CONVEXA (M6X1X20 MM) (SCREW-TRUSS HEAD (M6X1X20-MM))	
M	43	1	**9X-2046**	12	PARAFUSO DE CABEÇA CONVEXA (M6X1X35 MM) (SCREW-TRUSS HEAD (M6X1X35-MM))	
	44	3	**4B-4863**	4	ARRUELA (4,7X11X1,2 MM DE ESPESSURA) (WASHER (4.7X11X1.2-MM THK))	
	45	3	**2R-2376**	1	ARRUELA (7X16X0,8 MM DE ESPESSURA) (WASHER (7X16X0.8-MM THK))	
	46	3	**5P-0537**	1	ARRUELA DURA (7,2X14,5X2 MM DE ESPESSURA) (WASHER-HARD (7.2X14.5X2-MM THK))	
	47	3	**7K-4201**	1	PORCA DE VELOCIDADE (NUT-SPEED)	
M	48	3	**174-8131**	4	PARAFUSO DE CABEÇA CONVEXA (M4X0,7X12 MM) (SCREW-TRUSS HEAD (M4X0.7X12-MM))	
	49	3	**482-7531**	1	GANCHO-CASACO (HOOK-COAT)	
	50	3	**502-0259**	1	PLACA (PLATE)	
	51	3	**525-1179**	1	CONJUNTO DE TAMPA DE INSONORIZAÇÃO (COVER AS-SOUND SUPPRESSION)	
	52	3	**8M-7758**	2	REBITE-RESSALTADO (RIVET-POP)	
E	53	3	**345-3155**		RETENTOR (60 CM) (SEAL (60-CM))	
E	54	3	**123-3827**		RETENTOR (127 CM) (SEAL (127-CM))	
E	54A	3	**123-3827**		RETENTOR (71 CM CADA) (SEAL (71-CM EACH))	
D	55	3	**6V-5746**		ACABAMENTO (0,1 M CADA) (TRIM (0.1-M EACH))	

D - ENCOMENDAR POR METROS
E - ENCOMENDAR POR CENTÍMETROS
M - PEÇA MÉTRICA

562-3973 LINER GP-CAB () (continuação) **i07805554**

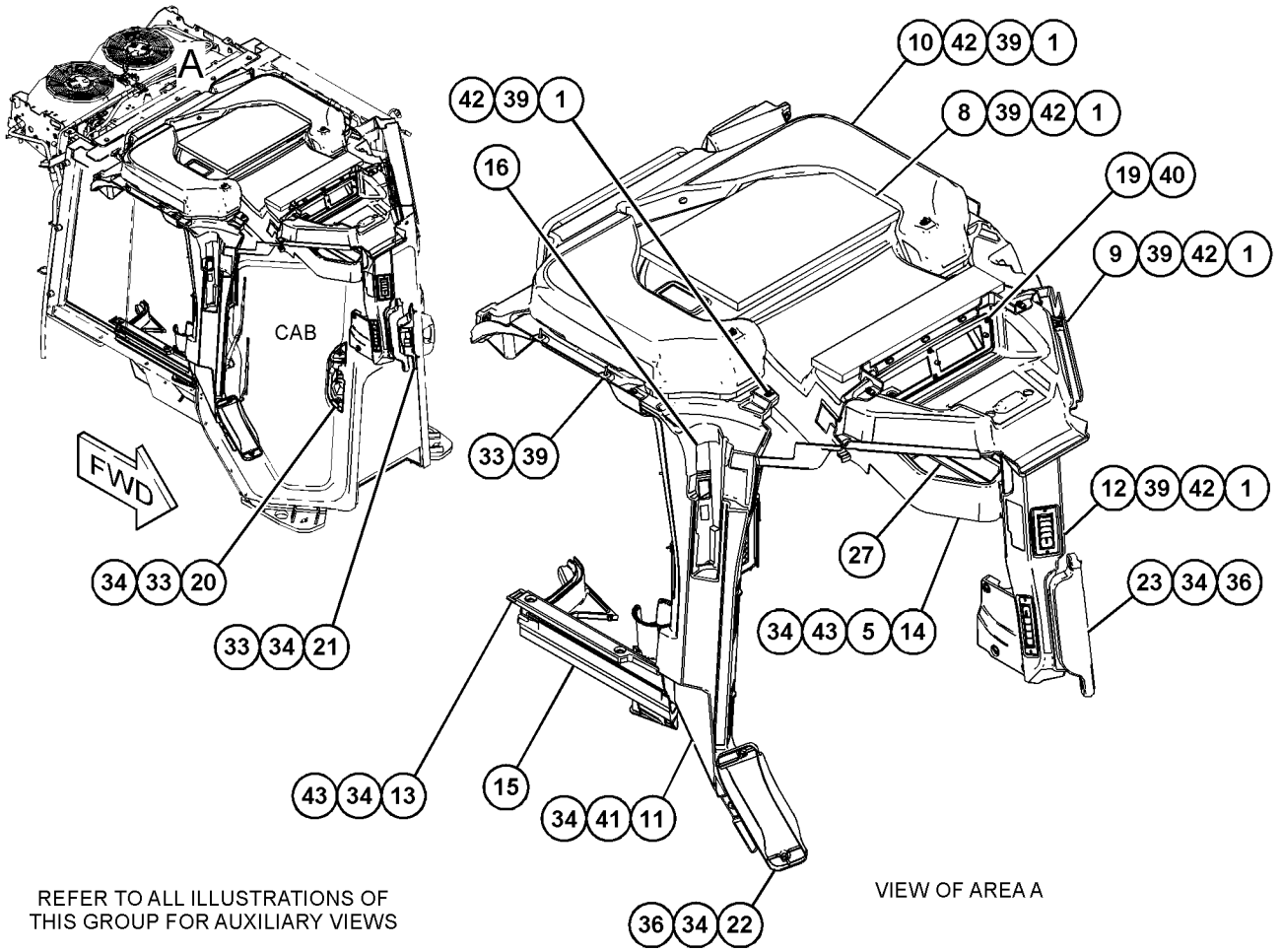

GRÁFICO 1 g06457193

562-3973 LINER GP-CAB () (continuação) **i07805554**

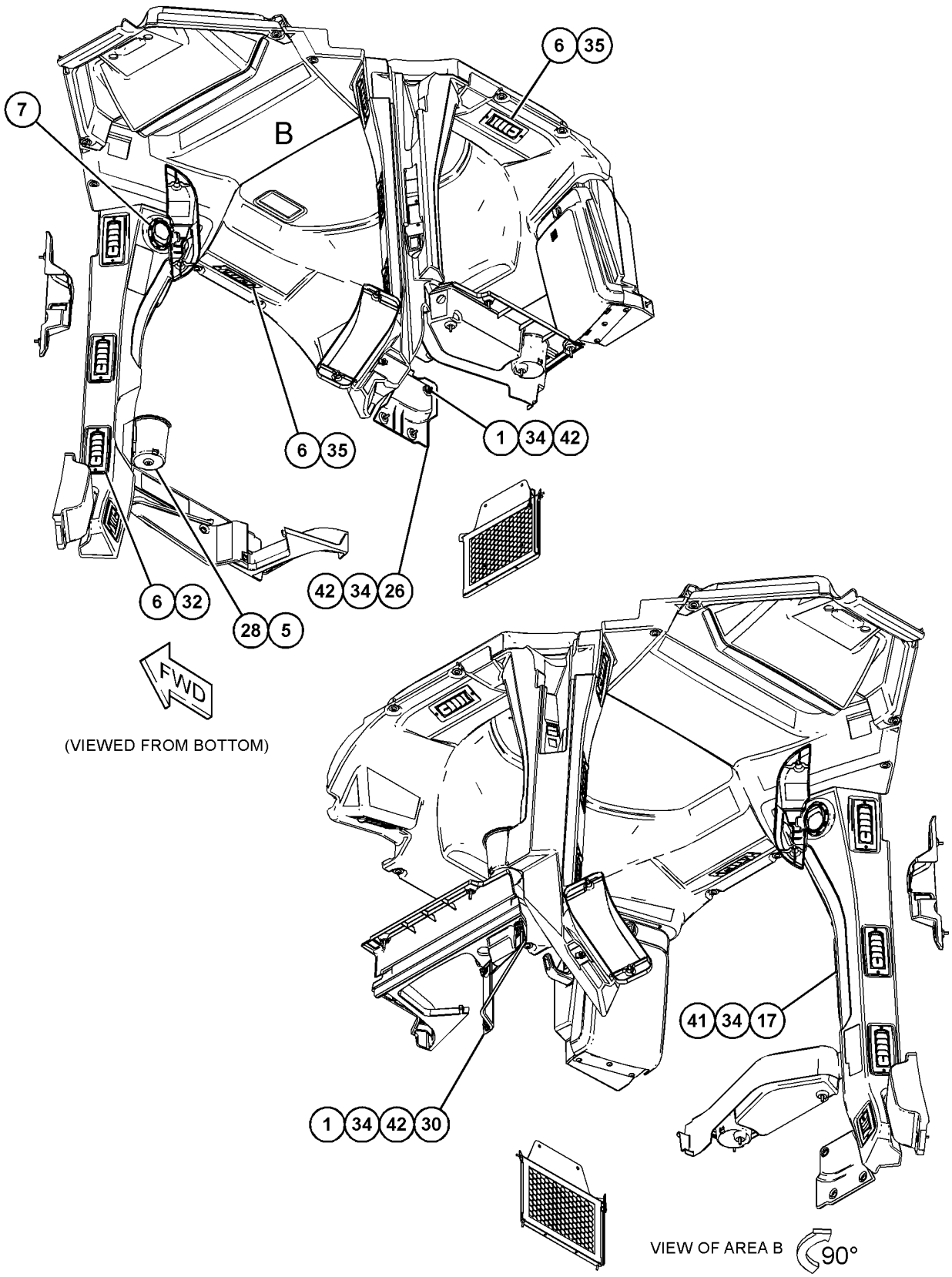

GRÁFICO 2 g06457194

562-3973 LINER GP-CAB () (continuação) **i07805554**

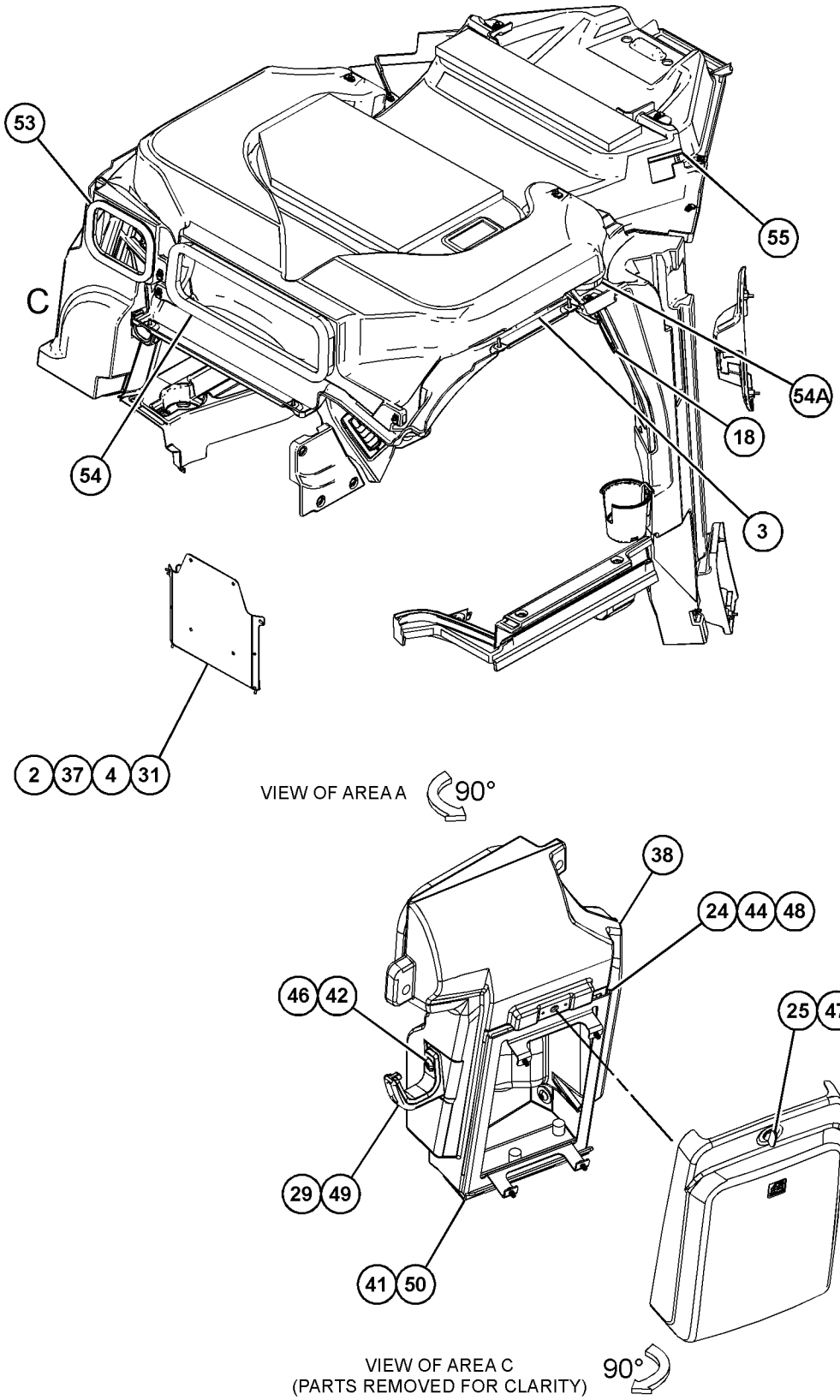

GRÁFICO 3 <FIM> g06457195

565-5309 LINER GP-CAB

S/N: Z2K1-UP; Z2N1-UP
SEM ACESSÓRIO TRASEIRO
NÚMEROE DE 532-9856 DISTRIBUTION AR
AN ATTACHMENT

SMCS-7329 **i07824633**

NOTA	NÚMERO DA PEÇA	QTY	NOME DA PEÇA 1 2 3 4 5 6 (NÍVEL DO PRODUTO)	CONSULTE PÁGINA
Y	*435-5766*	1	GRUPO DE SUPORTE-COPO (HOLDER GP-CUP)	856
	565-4121	1	GRUPO DO BUJÃO (PLUG GP)	
	148-8408	2	CONJUNTO DE BUJÃO (PLUG AS)	
			(CADA UM INCLUI)	
	3D-2824	1	ANEL RETENTOR EM O (SEAL-O-RING)	
	9S-4183	1	BUJÃO (1/1-16-12 DE ESPESSURA) (PLUG (1-1/16-12-THD))	

Y - ILUSTRAÇÃO INDIVIDUAL

<FIM>

495-4405 LINES GP-AIR CONDITIONER

S/N: Z2K1-UP; Z2N1-UP

NÚMEROE DE 577-0168 AIR CONDITIONER & MOUNTING GP

AN ATTACHMENT

SMCS-1808 **i07849774**

NOTA	REF. NÃO	GRÁFICO REF.	NÚMERO DA PEÇA	QTY	NOME DA PEÇA 1 2 3 4 5 6 (NÍVEL DO PRODUTO)	CONSULTE PÁGINA
	1	1	**506-3777**	1	PLACA (PLATE)	
	2	1	**506-3778**	1	PLACA (PLATE)	
	3	1	**506-5857**	1	SUPORTE (BRACKET)	
	4	1	**327-0282**	5	VEDADOR-TOTAL (1/2 POL) (SEAL-INTEGRAL (1/2-IN))	
	5	1	**327-0283**	1	VEDADOR-TOTAL (3/4 POL) (SEAL-INTEGRAL (3/4-IN))	
	6	1	**355-1782**	1	SUPORTE (BRACKET)	
	7	1	**355-1793**	1	CONJUNTO DE SECADOR DE REFRIGERANTE (DRYER AS-REFRIGERANT)	
	8	1	**367-9097**	1	GRUPO DE SENSORES-PRESSÃO (ADMISSÃO DE AR) (SENSOR GP-PRESSURE (INLET AIR))	
	9	1	**367-9098**	1	GRUPO DE SENSORES-PRESSÃO (SAÍDA DE AR) (SENSOR GP-PRESSURE (OUTLET AIR))	
	10	1	**387-5690**	1	ARRUELA (WASHER)	
	11	1	**387-5691**	1	ISOLAMENTO (INSULATION)	
M	12	1	**178-3336**	4	PORCA DE FLANGE SEXTAVADA (ROSCA M8X1,25) (NUT-HEX FLANGE (M8X1.25-THD))	
	13	1	**355-1790**	1	ABRAÇADEIRA (CLAMP)	
	14	1	**506-3729**	1	CONJUNTO DE TUBO (TUBE AS)	
	15	1	*571-2192*	1	CONJUNTO DE MANGUEIRA (HOSE AS)	
		1	**7K-1181**	1	CABO TIPO CINTA (STRAP-CABLE)	
		1	**506-3732**	1	CONJUNTO DE TUBO (TUBE AS)	
E		1	**516-7903**		ISOLAMENTO A GRANEL (34 CM) (INSULATION-BULK (34-CM))	
	16	1	**506-3733**	1	CONJUNTO DE TUBO (TUBE AS)	
M	17	1	**6I-0260**	1	PARAFUSO (M8X1,25X25 MM) (BOLT (M8X1.25X25-MM))	
	18	1	**506-3734**	1	CONJUNTO DE TUBO (TUBE AS)	
	19	1	**6D-4246**	1	GRAMPO (CIRCUITO) (CLIP (LOOP))	
M	20	1	**8C-8451**	1	PARAFUSO (M6X1X40 MM) (BOLT (M6X1X40-MM))	
M	21	1	**8T-4189**	6	PARAFUSO (M8X1,25X20 MM) (BOLT (M8X1.25X20-MM))	
	22	1	**8T-4224**	8	ARRUELA DURA (8,8X16X2 MM DE ESPESSURA) (WASHER-HARD (8.8X16X2-MM THK))	
M	23	1	**8T-4908**	2	PARAFUSO (M8X1,25X25 MM) (BOLT (M8X1.25X25-MM))	
	24	1	**9X-2038**	1	ARRUELA (7X19X2 MM DE ESPESSURA) (WASHER (7X19X2-MM THK))	
	25	1	**9X-7378**	2	ANEL RETENTOR EM O (SEAL-O-RING)	
D	26	1	**5P-7070**		ISOLAMENTO-TIRA (0,3 M) (INSULATION-STRIP (0.3-M))	
	27	1	**206-2423**	1	SELA-MONTAGEM (SADDLE-MOUNTING)	
	28	1	**7K-1181**	2	CABO TIPO CINTA (STRAP-CABLE)	

D - ENCOMENDAR POR METROS
E - ENCOMENDAR POR CENTÍMETROS
M - PEÇA MÉTRICA

495-4405 LINES GP-AIR CONDITIONER () (continuação) **i07849774**

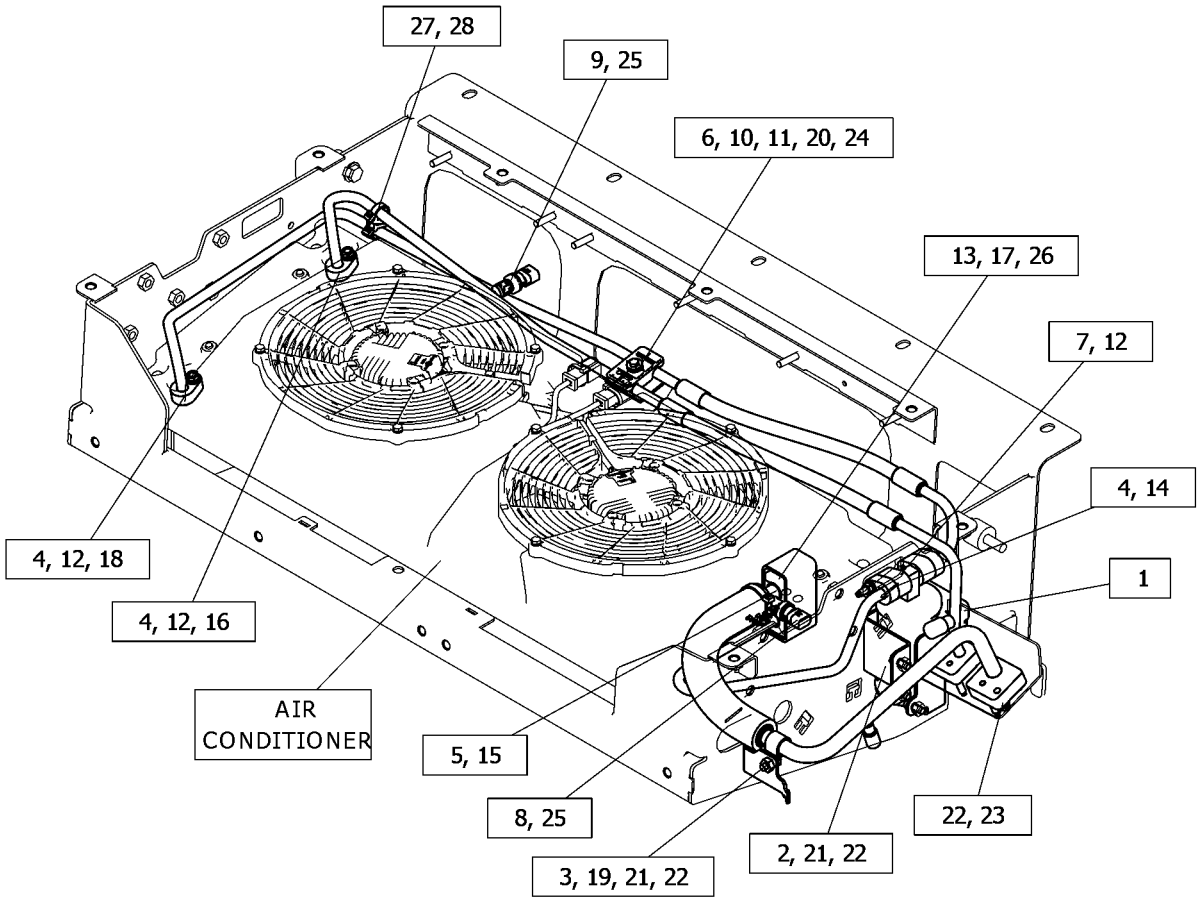

GRÁFICO 1 <FIM> g06396555

509-3200 LINES GP-AIR CONDITIONER

S/N: Z2K1-UP; Z2N1-UP

NÚMEROE DE 575-9697 AIR CONDITIONER AR

AN ATTACHMENT

SMCS-1808 **i08248089**

NOTA	REF. NÃO	GRÁFICO REF.	NÚMERO DA PEÇA	QTY	NOME DA PEÇA 1 2 3 4 5 6 (NÍVEL DO PRODUTO)	CONSULTE PÁGINA
	1	1	**9X-7381**	1	ANEL RETENTOR EM O (SEAL-O-RING)	
	2	1	**9X-7383**	1	ANEL RETENTOR EM O (SEAL-O-RING)	
	3	1	**327-0282**	1	VEDADOR-TOTAL (1/2 POL) (SEAL-INTEGRAL (1/2-IN))	
	4	1	**327-0283**	1	VEDADOR-TOTAL (3/4 POL) (SEAL-INTEGRAL (3/4-IN))	
	5	1	**509-3205**	1	CONJUNTO DE MANGUEIRA (HOSE AS)	
	6	1	**509-3206**	1	CONJUNTO DE MANGUEIRA (HOSE AS)	
Y	7	1	*567-2079*	1	LINES GP-AIR CONDITIONER (LINES GP-AIR CONDITIONER)	878
	8	1	**590-1979**	1	ACOPLAMENTO (COUPLING)	
	9	1	**590-1981**	1	ACOPLAMENTO (COUPLING)	

Y - ILUSTRAÇÃO INDIVIDUAL

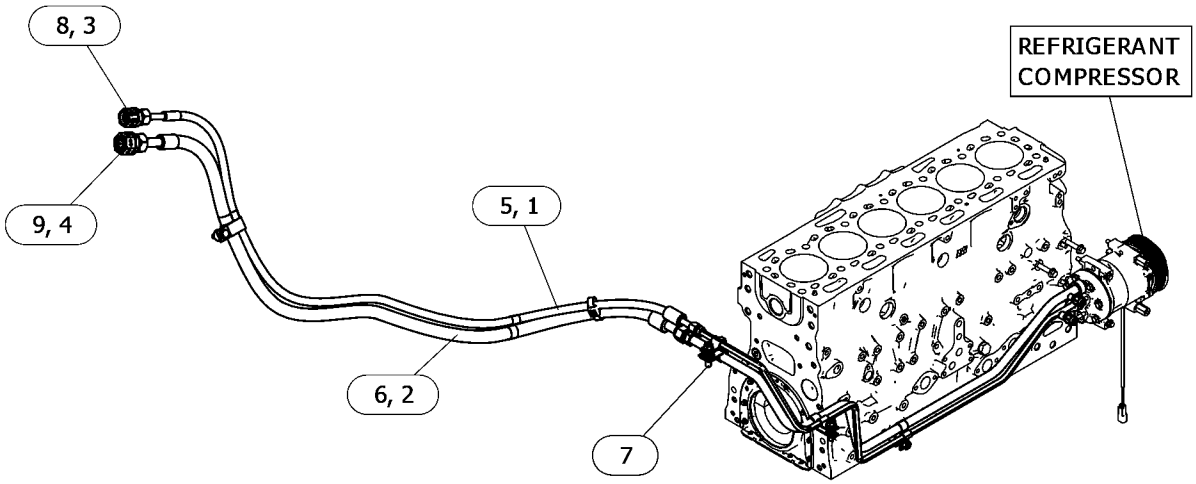

GRÁFICO 1 <FIM> g06634061

566-4326 LINES GP-AIR CONDITIONER

S/N: Z2K1-UP; Z2N1-UP
NÚMEROE DE 575-9695 AIR CONDITIONER AR
AN ATTACHMENT

SMCS-1808 **i07828884**

NOTA	REF. NÃO	GRÁFICO REF.	NÚMERO DA PEÇA	QTY	NOME DA PEÇA 1 2 3 4 5 6 (NÍVEL DO PRODUTO)	CONSULTE PÁGINA
	1	1	**9X-7381**	1	ANEL RETENTOR EM O (SEAL-O-RING)	
	2	1	**9X-7383**	1	ANEL RETENTOR EM O (SEAL-O-RING)	
	3	1	**327-0282**	1	VEDADOR-TOTAL (1/2 POL) (SEAL-INTEGRAL (1/2-IN))	
	4	1	**327-0283**	1	VEDADOR-TOTAL (3/4 POL) (SEAL-INTEGRAL (3/4-IN))	
Y	5	1	*567-2079*	1	LINES GP-AIR CONDITIONER (LINES GP-AIR CONDITIONER)	878
	6	1	**579-1512**	1	CONJUNTO DE MANGUEIRA (HOSE AS)	
	7	1	**579-1513**	1	CONJUNTO DE MANGUEIRA (HOSE AS)	

Y - ILUSTRAÇÃO INDIVIDUAL

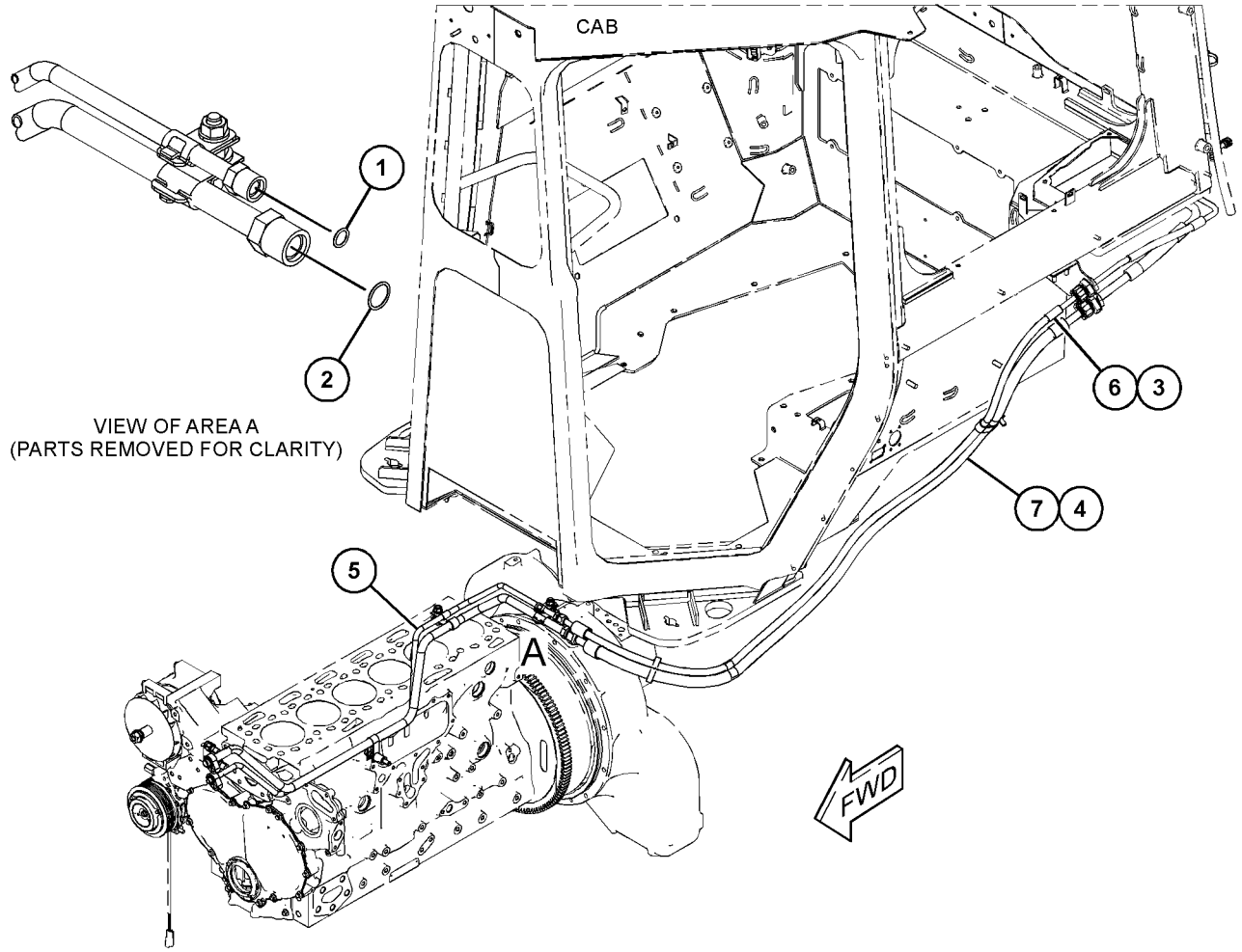

GRÁFICO 1 <FIM> g06455197

567-2079 LINES GP-AIR CONDITIONER

S/N: Z2K1-UP; Z2N1-UP

NÚMEROE DE 509-3200, 566-4326 LINES GP-AIR CONDITIONER

AN ATTACHMENT

SMCS-1808 **i07828764**

NOTA	REF. NÃO	GRÁFICO REF.	NÚMERO DA PEÇA	QTY	NOME DA PEÇA 1 2 3 4 5 6 (NÍVEL DO PRODUTO)	CONSULTE PÁGINA
M	1	1	**8T-4186**	1	PARAFUSO (M10X1,5X40 MM) (BOLT (M10X1.5X40-MM))	
M	2	1	**101-3129**	1	PRISIONEIRO (ROSCA M10X1,5) (STUD (M10X1.5-THD))	
	3	1	**128-8678**	1	ESPAÇADOR (10,5X25X15-MM DE ESPESSURA) (SPACER (10.5X25X15-MM THK))	
	4	1	**133-6934**	1	ESPAÇADOR (11X20X25 MM DE ESPESSURA) (SPACER (11X20X25-MM THK))	
	5	1	**177-2215**	1	BRAÇADEIRA CINTA- DUPLA (STRAP-DUAL CLAMP)	
M	6	1	**287-3049**	1	PRISIONEIRO (M10X1,5X50 MM) (STUD (M10X1.5X50-MM))	
	7	1	**313-9198**	1	GRAMPO (CLIP)	
	8	1	**327-0282**	1	VEDADOR-TOTAL (1/2 POL) (SEAL-INTEGRAL (1/2-IN))	
	9	1	**327-0283**	1	VEDADOR-TOTAL (3/4 POL) (SEAL-INTEGRAL (3/4-IN))	
	10	1	**336-6482**	1	GRAMPO (CIRCUITO) (CLIP (LOOP))	
	11	1	**344-1950**	1	GRAMPO (RANHURA) (CLIP (SLOT))	
	12	1	**344-1951**	1	GRAMPO (LINGUETA) (CLIP (TAB))	
M	13	1	**344-5675**	3	PORCA (ROSCA M10X1,5) (NUT (M10X1.5-THD))	
	14	1	**564-8192**	1	PRISIONEIRO (STUD)	
	15	1	**567-2075**	1	CONJUNTO DE TUBO (TUBE AS)	
	16	1	**567-2078**	1	CONJUNTO DE TUBO (TUBE AS)	
	17	1	**5D-6523**	2	GRAMPO (CLIP)	
	18	1	**5R-0939**	1	GRAMPO (LINGUETA) (CLIP (TAB))	
	19	1	**5R-0940**	1	GRAMPO (RANHURA) (CLIP (SLOT))	
	20	1	**6K-6355**	1	GRAMPO (CLIP)	
	21	1	**8T-4121**	8	ARRUELA DURA (11X21X2,5 MM DE ESPESSURA) (WASHER-HARD (11X21X2.5-MM THK))	
	22	1	**8T-4223**	1	ARRUELA DURA (13,5X25,5X3 MM DE ESPESSURA) (WASHER-HARD (13.5X25.5X3-MM THK))	
	23	1	**8T-7934**	1	ARRUELA DURA (11X21X5 MM DE ESPESSURA) (WASHER-HARD (11X21X5-MM THK))	

M - PEÇA MÉTRICA

567-2079 LINES GP-AIR CONDITIONER () (continuação) **i07828764**

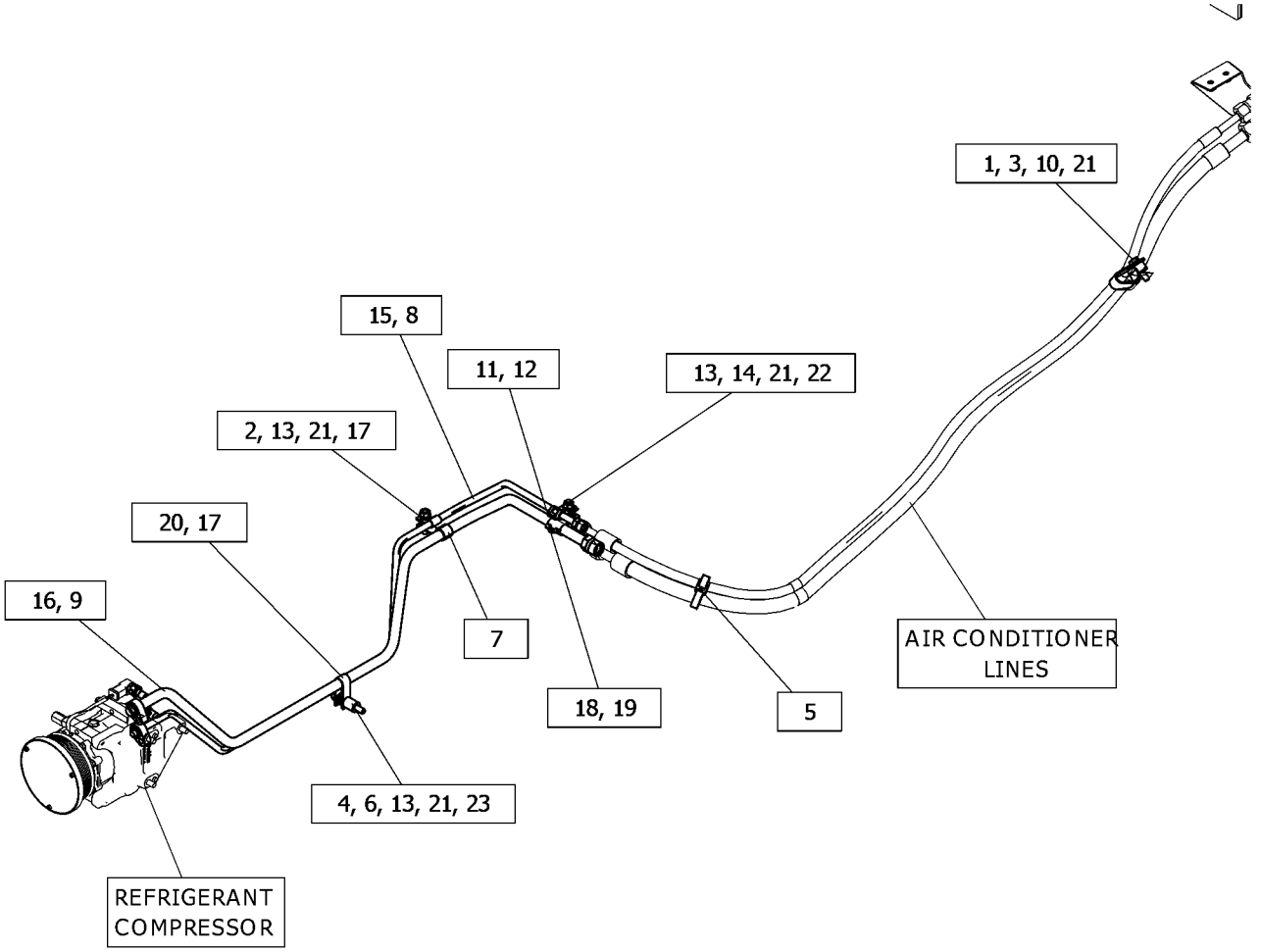

GRÁFICO 1 <FIM> g06452280

589-6679 LINES GP-AIR CONDITIONER

S/N: Z2K1000-UP; Z2N1000-UP

NÚMEROE DE 589-3595 AIR CONDITIONER & MOUNTING GP

AN ATTACHMENT

SMCS-1808 **i08193522**

NOTA	REF. NÃO	GRÁFICO REF.	NÚMERO DA PEÇA	QTY	NOME DA PEÇA 1 2 3 4 5 6 (NÍVEL DO PRODUTO)	CONSULTE PÁGINA
	1	1	**506-3777**	1	PLACA (PLATE)	
M	2	1	**6I-0260**	1	PARAFUSO (M8X1,25X25 MM) (BOLT (M8X1.25X25-MM))	
	3	1	**7K-1181**	2	CABO TIPO CINTA (STRAP-CABLE)	
	4	1	**327-0282**	5	VEDADOR-TOTAL (1/2 POL) (SEAL-INTEGRAL (1/2-IN))	
	5	1	**327-0283**	1	VEDADOR-TOTAL (3/4 POL) (SEAL-INTEGRAL (3/4-IN))	
	6	1	**355-1782**	1	SUPORTE (BRACKET)	
	7	1	**355-1790**	1	ABRAÇADEIRA (CLAMP)	
	8	1	**355-1793**	1	CONJUNTO DE SECADOR DE REFRIGERANTE (DRYER AS-REFRIGERANT)	
	9	1	**387-5690**	1	ARRUELA (WASHER)	
	10	1	**387-5691**	1	ISOLAMENTO (INSULATION)	
M	11	1	**178-3336**	4	PORCA DE FLANGE SEXTAVADA (ROSCA M8X1,25) (NUT-HEX FLANGE (M8X1.25-THD))	
	12	1	**206-2423**	1	SELA-MONTAGEM (SADDLE-MOUNTING)	
	13	1	**367-9097**	1	GRUPO DE SENSORES-PRESSÃO (ADMISSÃO DE AR) (SENSOR GP-PRESSURE (INLET AIR))	
	14	1	**367-9098**	1	GRUPO DE SENSORES-PRESSÃO (SAÍDA DE AR) (SENSOR GP-PRESSURE (OUTLET AIR))	
	15	1	**506-3729**	1	CONJUNTO DE TUBO (TUBE AS)	
	16	1	**506-3734**	1	CONJUNTO DE TUBO (TUBE AS)	
	17	1	**506-3778**	1	PLACA (PLATE)	
	18	1	**589-3596**	1	CONJUNTO DE MANGUEIRA (HOSE AS)	
	19	1	*589-3597*	1	CONJUNTO DE MANGUEIRA (HOSE AS)	
		1	**7K-1181**	1	CABO TIPO CINTA (STRAP-CABLE)	
E		1	**516-7903**		ISOLAMENTO A GRANEL (34 CM) (INSULATION-BULK (34-CM))	
		1	**589-7749**	1	CONJUNTO DE MANGUEIRA (HOSE AS)	
	20	1	**6D-4246**	1	GRAMPO (CIRCUITO) (CLIP (LOOP))	
M	21	1	**8C-8451**	1	PARAFUSO (M6X1X40 MM) (BOLT (M6X1X40-MM))	
M	22	1	**8T-4189**	5	PARAFUSO (M8X1,25X20 MM) (BOLT (M8X1.25X20-MM))	
	23	1	**8T-4224**	7	ARRUELA DURA (8,8X16X2 MM DE ESPESSURA) (WASHER-HARD (8.8X16X2-MM THK))	
M	24	1	**8T-4908**	2	PARAFUSO (M8X1,25X25 MM) (BOLT (M8X1.25X25-MM))	
	25	1	**9X-2038**	1	ARRUELA (7X19X2 MM DE ESPESSURA) (WASHER (7X19X2-MM THK))	
	26	1	**9X-7378**	2	ANEL RETENTOR EM O (SEAL-O-RING)	
BD	27	1	**5P-7070**		ISOLAMENTO-TIRA (1 M) (INSULATION-STRIP (1-M))	

B - UTILIZAR CONFORME NECESSÁRIO
D - ENCOMENDAR POR METROS
E - ENCOMENDAR POR CENTÍMETROS
M - PEÇA MÉTRICA

589-6679 LINES GP-AIR CONDITIONER () (continuação) **i08193522**

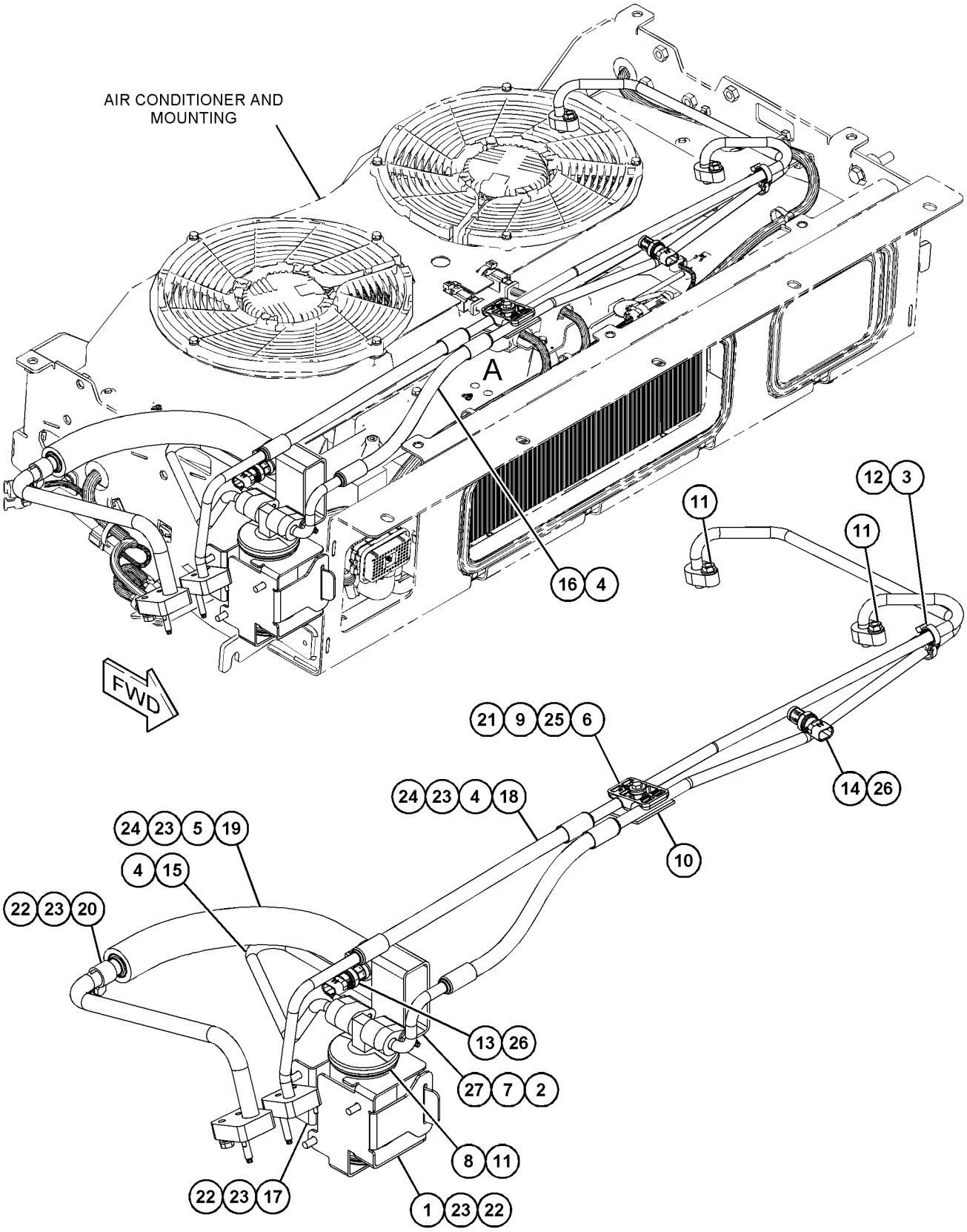

VIEW OF AREA A

GRÁFICO 1 <FIM> g06591782

533-3134 LINES GP-HEATER

S/N: Z2K1-UP; Z2N1-UP

NÚMEROE DE 533-3131 AIR CONDITIONER GP

AN ATTACHMENT

SMCS-1380, 1812, 7304 **i07819741**

NOTA	REF. NÃO	GRÁFICO REF.	NÚMERO DA PEÇA	QTY	NOME DA PEÇA 1 2 3 4 5 6 (NÍVEL DO PRODUTO)	CONSULTE PÁGINA
Y	1	1	**465-7631**	1	GRUPO DE VÁLVULAS DE ÁGUA (ATUADOR) (VALVE GP-WATER (ACTUATOR))	976
	2	1	**311-3520**	4	PARAFUSO DE CABEÇA SEXTAVADA (8-16X0,5 POL) (SCREW-HEX HEAD (8-16X0.5-IN))	
M	3	1	**344-5673**	1	PORCA (ROSCA M6X1) (NUT (M6X1-THD))	
	4	1	**506-5786**	1	COTOVELO (ELBOW)	
	5	1	**511-7342**	4	SUPORTE (BRACKET)	
	6	1	**529-6841**	1	CONJUNTO DE SUPORTE (BRACKET AS)	
	7	1	**533-4412**	1	TUBO (TUBE)	
	8	1	**533-4413**	1	TUBO (TUBE)	
	9	1	**533-4417**	1	TUBO (TUBE)	
	10	1	**540-3286**	1	CONJUNTO DE SUPORTE (BRACKET AS)	
	11	1	**540-3287**	1	SUPORTE (BRACKET)	
M	12	1	**6V-7357**	10	PARAFUSO (M6X1X25 MM) (BOLT (M6X1X25-MM))	
	13	1	**9X-2488**	4	ABRAÇADEIRA DE MANGUEIRA (CLAMP-HOSE)	
	14	1	**9X-8256**	11	ARRUELA (6,6X12X2 MM DE ESPESSURA) (WASHER (6.6X12X2-MM THK))	
E	15	1	**136-1953**		MANGUEIRA (7 CM) (HOSE (7-CM))	

E - ENCOMENDAR POR CENTÍMETROS
M - PEÇA MÉTRICA
Y - ILUSTRAÇÃO INDIVIDUAL

533-3134 LINES GP-HEATER () (continuação) **i07819741**

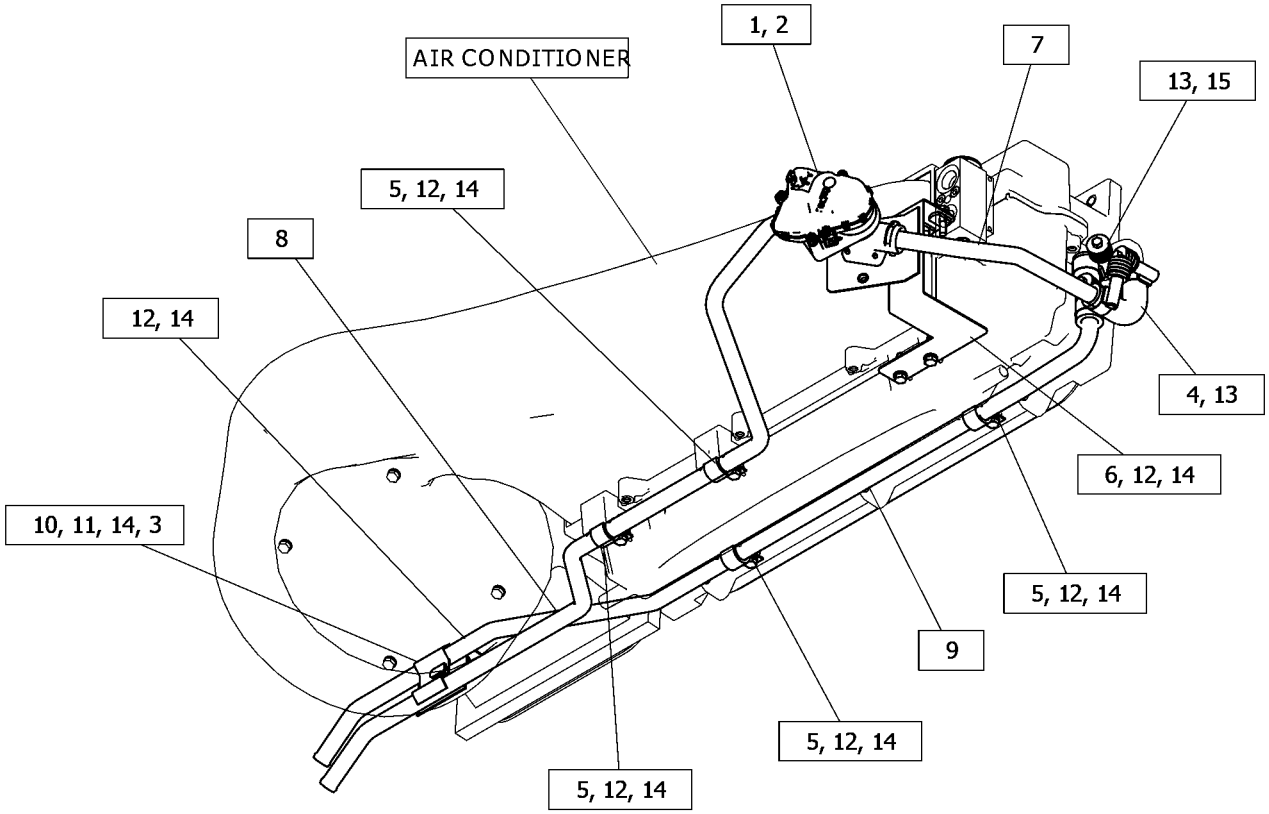

GRÁFICO 1 <FIM> g06426560

561-4259 LINES GP-HEATER

S/N: Z2K1-UP; Z2N1-UP

NÚMEROE DE 559-5994 INSTALLATION AR-ENGINE

AN ATTACHMENT

SMCS-1380, 1812, 7304

i08159941

NOTA	REF. NÃO	GRÁFICO REF.	NÚMERO DA PEÇA	QTY	NOME DA PEÇA 1 2 3 4 5 6 (NÍVEL DO PRODUTO)	CONSULTE PÁGINA
M	1	1	**8T-4172**	1	PARAFUSO (M10X1,5X80 MM) (BOLT (M10X1.5X80-MM))	
	2	1	**179-0469**	1	ESPAÇADOR (11X20X40 MM DE ESPESSURA) (SPACER (11X20X40-MM THK))	
	3	1	*250-1482*	1	CONJUNTO DE CONECTOR (CONNECTOR AS)	
		1	**3K-0360**	1	ANEL RETENTOR EM O (SEAL-O-RING)	
		1	**5P-9615**	1	CONECTOR (CONNECTOR)	
M	4	1	**260-6673**	1	PARAFUSO (M10X1,5X65 MM) (BOLT (M10X1.5X65-MM))	
	5	1	**278-0518**	1	ESPAÇADOR (10,5 X 20 X 62,3 MM DE ESPESSURA) (SPACER (10.5X20X62.3-MM THK))	
	6	1	*315-9857*	1	CONJUNTO DE COTOVELO (ELBOW AS)	
		1	**8T-6850**	1	ANEL RETENTOR EM O (SEAL-O-RING)	
		1	**315-9856**	1	COTOVELO (ELBOW)	
M	7	1	**344-5675**	6	PORCA (ROSCA M10X1,5) (NUT (M10X1.5-THD))	
	8	1	**379-0067**	1	PRISIONEIRO (STUD)	
	9	1	**3E-4321**	13	GRAMPO (CIRCUITO) (CLIP (LOOP))	
	10	1	**479-2171**	4	CONJUNTO DE PARAFUSO (BOLT AS)	
	11	1	**479-2172**	5	CONJUNTO DE PARAFUSO (BOLT AS)	
	12	1	**533-4159**	1	CONJUNTO DE PARAFUSO (BOLT AS)	
	13	1	**553-9412**	1	CONJUNTO DE SUPORTE (BRACKET AS)	
M		1	**8T-3490**	2	PORCA DE SOLDA (ROSCA M10X1,5) (NUT-WELD (M10X1.5-THD))	
	14	1	**561-4260**	1	CONJUNTO DE SUPORTE (BRACKET AS)	
M		1	**8T-3490**	1	PORCA DE SOLDA (ROSCA M10X1,5) (NUT-WELD (M10X1.5-THD))	
	15	1	**561-6787**	1	CONJUNTO DE SUPORTE (BRACKET AS)	
M		1	**8T-3490**	1	PORCA DE SOLDA (ROSCA M10X1,5) (NUT-WELD (M10X1.5-THD))	
	16	1	**562-1927**	1	CONJUNTO DE PARAFUSO (BOLT AS)	
	17	1	**563-3805**	1	CONJUNTO DE SUPORTE (BRACKET AS)	
M		1	**8T-3490**	1	PORCA DE SOLDA (ROSCA M10X1,5) (NUT-WELD (M10X1.5-THD))	
	18	1	*565-6293*	1	CONJUNTO DE TEE (TEE AS)	
		1	**8T-7524**	1	ANEL RETENTOR EM O (SEAL-O-RING)	
		1	**565-6292**	1	T (TEE)	
	19	1	**6V-1581**	1	GRAMPO (RANHURA) (CLIP (SLOT))	
	20	1	**6V-1582**	1	GRAMPO (LINGUETA) (CLIP (TAB))	
	21	1	**8T-4121**	9	ARRUELA DURA (11X21X2,5 MM DE ESPESSURA) (WASHER-HARD (11X21X2.5-MM THK))	
	22	1	**8T-7934**	1	ARRUELA DURA (11X21X5 MM DE ESPESSURA) (WASHER-HARD (11X21X5-MM THK))	
	23	1	**8V-9708**	1	ESPAÇADOR (14,3X25,4X35 MM DE ESPESSURA) (SPACER (14.3X25.4X35-MM THK))	
	24	1	**9X-2488**	4	ABRAÇADEIRA DE MANGUEIRA (CLAMP-HOSE)	
	25	1	**9X-8250**	3	GRAMPO (CIRCUITO) (CLIP (LOOP))	
E	26	1	**5P-0767**		MANGUEIRA (400 CM) (HOSE (400-CM))	
E	26A	1	**5P-0767**		MANGUEIRA (457 CM) (HOSE (457-CM))	
M	27	1	**095-1269**	1	PARAFUSO DE AJUSTE DA TOMADA (ROSCA M10X1,5) (SETSCREW-SOCKET (M10X1.5-THD))	
M	28	1	**175-7141**	1	PORCA DE FLANGE SEXTAVADA (ROSCA M10X1,5) (NUT-HEX FLANGE (M10X1.5-THD))	

561-4259 LINES GP-HEATER () (continuação) **i08159941**

NOTA	REF. NÃO	GRÁFICO REF.	NÚMERO DA PEÇA	QTY	NOME DA PEÇA 1 2 3 4 5 6 (NÍVEL DO PRODUTO)	CONSULTE PÁGINA

E - ENCOMENDAR POR CENTÍMETROS
M - PEÇA MÉTRICA

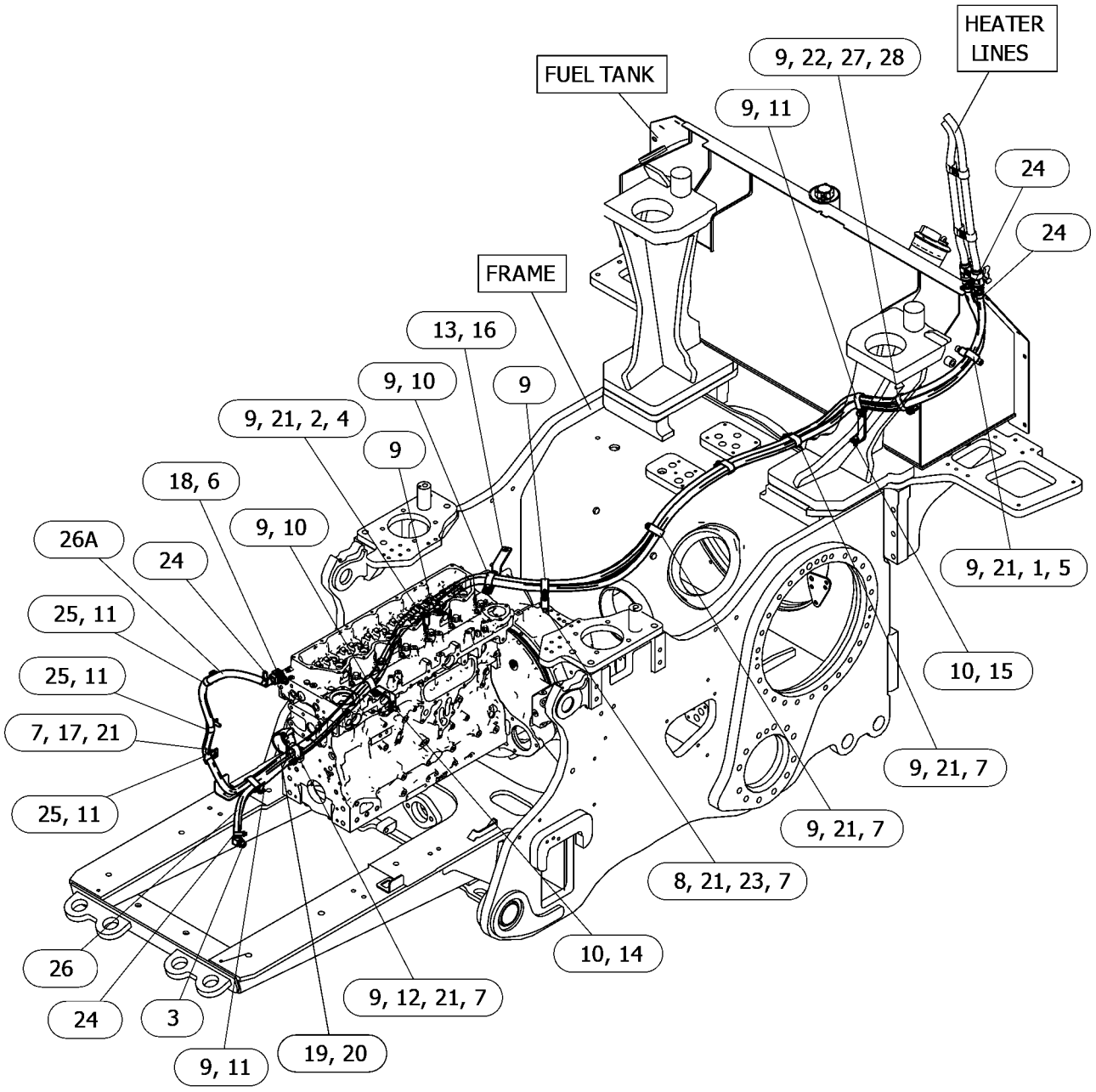

GRÁFICO 1 <FIM> g06633968

578-9542 LINES GP-HEATER

S/N: Z2K1-UP; Z2N1-UP

NÚMEROE DE 536-6468, 536-6469, 536-6470, 579-6887, 583-9463, 583-9464, 583-9465 CAB

AR

AN ATTACHMENT

SMCS-1380, 1812, 7304 **i08154011**

NOTA	REF. NÃO	GRÁFICO REF.	NÚMERO DA PEÇA	QTY	NOME DA PEÇA 1 2 3 4 5 6 (NÍVEL DO PRODUTO)	CONSULTE PÁGINA
	1	1	**460-3336**	1	SUPORTE (BRACKET)	
	2	1	**6D-3534**	4	CONECTOR DE MANGUEIRA (CONNECTOR-HOSE)	
	3	1	**7K-1181**	7	CABO TIPO CINTA (STRAP-CABLE)	
	4	1	**527-6937**	1	BASE (INSTALAÇÃO DO CABO) (BASE (CABLE MOUNTING))	
	5	1	**541-6629**	4	GRAMPO (CIRCUITO) (CLIP (LOOP))	
	6	1	**327-0282**	2	VEDADOR-TOTAL (1/2 POL) (SEAL-INTEGRAL (1/2-IN))	
	7	1	**327-0283**	2	VEDADOR-TOTAL (3/4 POL) (SEAL-INTEGRAL (3/4-IN))	
	8	1	**590-1978**	1	CONJUNTO DE COUPLING (COUPLING AS)	
		1	**590-2561**	2	ANEL RETENTOR EM O (SEAL-O-RING)	
	9	1	**459-0643**	2	VÁLVULA DE ESFERAS (VALVE-BALL)	
M	10	1	**178-3336**	2	PORCA DE FLANGE SEXTAVADA (ROSCA M8X1,25) (NUT-HEX FLANGE (M8X1.25-THD))	
	11	1	**1B-3057**	2	GRAMPO (CLIP)	
	12	1	**312-0288**	2	ABRAÇADEIRA (CLAMP)	
M	13	1	**344-5675**	2	PORCA (ROSCA M10X1,5) (NUT (M10X1.5-THD))	
	14	1	**4S-4455**	2	GRAMPO (CLIP)	
	15	1	**586-4489**	1	CONJUNTO DE MANGUEIRA E TUBO (HOSE & TUBE AS)	
	16	1	**578-9541**	1	CONJUNTO DE MANGUEIRA E TUBO (HOSE & TUBE AS)	
	17	1	**5P-4295**	4	GRAMPO (CLIP)	
	18	1	**6V-7383**	2	GRAMPO (CLIP)	
	19	1	**8T-4121**	9	ARRUELA DURA (11X21X2,5 MM DE ESPESSURA) (WASHER-HARD (11X21X2.5-MM THK))	
M	20	1	**8T-4186**	5	PARAFUSO (M10X1,5X40 MM) (BOLT (M10X1.5X40-MM))	
M	21	1	**8T-4195**	2	PARAFUSO (M10X1,5X30 MM) (BOLT (M10X1.5X30-MM))	
	22	1	**8T-7934**	4	ARRUELA DURA (11X21X5 MM DE ESPESSURA) (WASHER-HARD (11X21X5-MM THK))	
	23	1	**9X-2488**	4	ABRAÇADEIRA DE MANGUEIRA (CLAMP-HOSE)	
	24	1	**590-1980**	1	CONJUNTO DE COUPLING (COUPLING AS)	
		1	**590-2559**	2	ANEL RETENTOR EM O (SEAL-O-RING)	
E	25	1	**9X-2133**		MANGUEIRA (130 CM) (HOSE (130-CM))	
E	25A	1	**9X-2133**		MANGUEIRA (119 CM) (HOSE (119-CM))	
E	26	1	**136-1953**		MANGUEIRA (58 CM) (HOSE (58-CM))	
E	26A	1	**136-1953**		MANGUEIRA (63 CM) (HOSE (63-CM))	

E - ENCOMENDAR POR CENTÍMETROS
M - PEÇA MÉTRICA

578-9542 LINES GP-HEATER () (continuação) **i08154011**

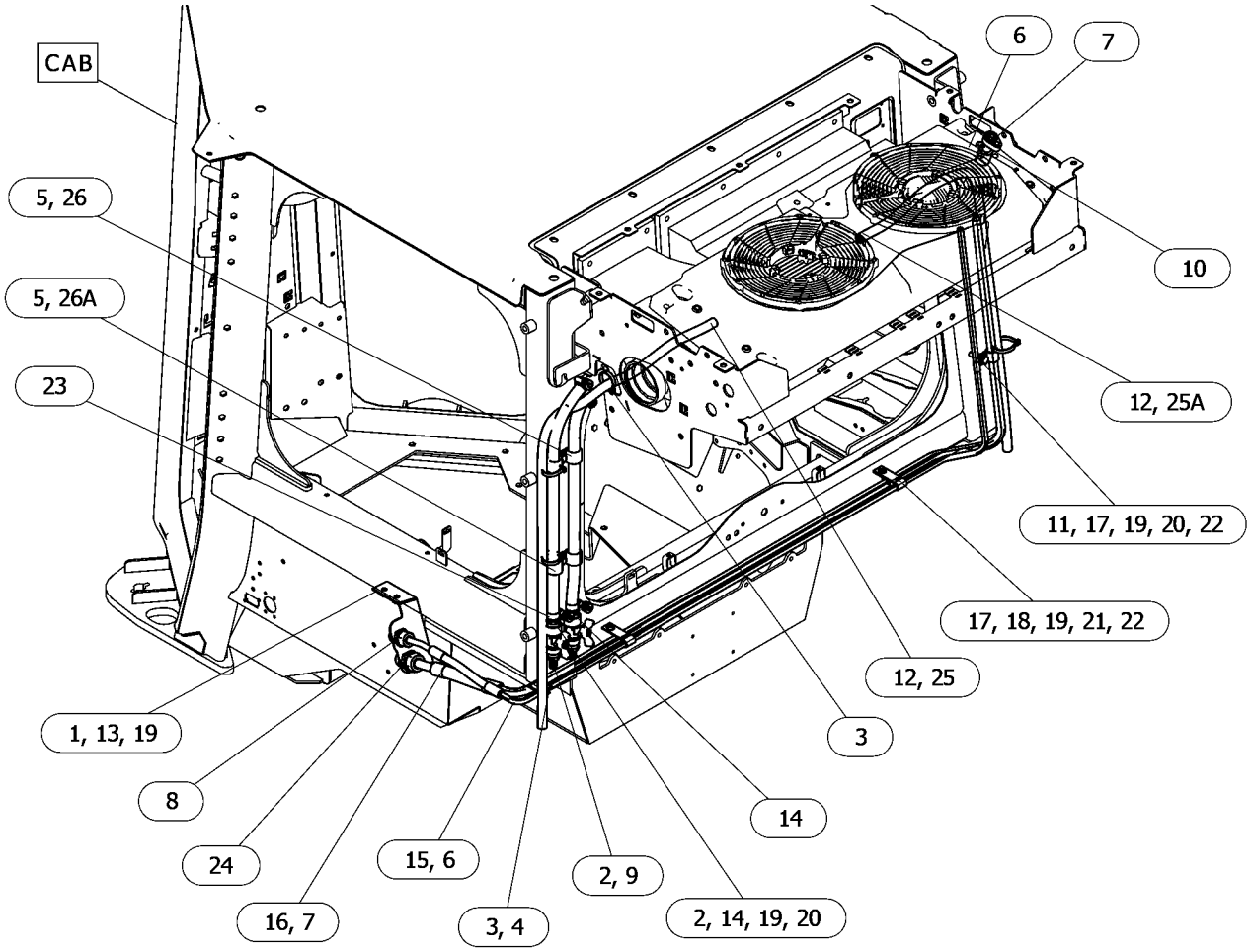

GRÁFICO 1 <FIM> g06594129

577-0169 GRUPO DE TUBULAÇÕES-AQUECEDOR E AR-CONDICIONADO

S/N: Z2K1-UP; Z2N1000-UP
NÚMEROE DE 536-6467, 583-9461 CAB AR
AN ATTACHMENT

SMCS-1380, 1808, 1812, 7304 **i07820796**

NOTA	REF. NÃO	GRÁFICO REF.	NÚMERO DA PEÇA	QTY	NOME DA PEÇA 1 2 3 4 5 6 (NÍVEL DO PRODUTO)	CONSULTE PÁGINA
	1	1	**577-0172**	1	SUPORTE (BRACKET)	
	2	1	**7K-1181**	7	CABO TIPO CINTA (STRAP-CABLE)	
	3	1	**327-0282**	1	VEDADOR-TOTAL (1/2 POL) (SEAL-INTEGRAL (1/2-IN))	
	4	1	**327-0283**	1	VEDADOR-TOTAL (3/4 POL) (SEAL-INTEGRAL (3/4-IN))	
	5	1	**506-4783**	2	ADAPTADOR (ADAPTER)	
	6	1	**527-6937**	1	BASE (INSTALAÇÃO DO CABO) (BASE (CABLE MOUNTING))	
	7	1	**541-6629**	6	GRAMPO (CIRCUITO) (CLIP (LOOP))	
M	8	1	**178-3336**	2	PORCA DE FLANGE SEXTAVADA (ROSCA M8X1,25) (NUT-HEX FLANGE (M8X1.25-THD))	
	9	1	**1B-3057**	2	GRAMPO (CLIP)	
	10	1	**212-4174**	1	ARRUELA DE PRESSÃO (LOCKWASHER)	
M	11	1	**241-8253**	1	PORCA (M27X2 DE ROSCA) (NUT (M27X2-THD))	
	12	1	**2H-3925**	1	ARRUELA DE PRESSÃO (LOCKWASHER)	
	13	1	**312-0288**	2	ABRAÇADEIRA (CLAMP)	
M	14	1	**344-5675**	2	PORCA (ROSCA M10X1,5) (NUT (M10X1.5-THD))	
M	15	1	**388-5331**	1	CONTRAPORCA (M33X2 DE ROSCA) (NUT-JAM (M33X2-THD))	
	16	1	**577-0170**	1	CONJUNTO DE MANGUEIRA E TUBO (HOSE & TUBE AS)	
	17	1	**577-0171**	1	CONJUNTO DE MANGUEIRA E TUBO (HOSE & TUBE AS)	
	18	1	**5P-4295**	4	GRAMPO (CLIP)	
	19	1	**6V-7383**	2	GRAMPO (CLIP)	
	20	1	**6V-9832**	1	CAPA (ORFS (O-RING FACE SEAL, ANEL RETENTOR FACIAL)) (CAP (ORFS))	
	21	1	**6V-9833**	1	CAPA (CAP)	
	22	1	**8T-4121**	9	ARRUELA DURA (11X21X2,5 MM DE ESPESSURA) (WASHER-HARD (11X21X2.5-MM THK))	
M	23	1	**8T-4186**	5	PARAFUSO (M10X1,5X40 MM) (BOLT (M10X1.5X40-MM))	
M	24	1	**8T-4195**	2	PARAFUSO (M10X1,5X30 MM) (BOLT (M10X1.5X30-MM))	
	25	1	**8T-7934**	4	ARRUELA DURA (11X21X5 MM DE ESPESSURA) (WASHER-HARD (11X21X5-MM THK))	
	26	1	**9X-2488**	4	ABRAÇADEIRA DE MANGUEIRA (CLAMP-HOSE)	
E	27	1	**9X-2133**		MANGUEIRA (133 CM) (HOSE (133-CM))	
E	27A	1	**9X-2133**		MANGUEIRA (122 CM) (HOSE (122-CM))	
E	28	1	**136-1953**		MANGUEIRA (72 CM) (HOSE (72-CM))	
E	28A	1	**136-1953**		MANGUEIRA (68 CM) (HOSE (68-CM))	

E - ENCOMENDAR POR CENTÍMETROS
M - PEÇA MÉTRICA

577-0169 GRUPO DE TUBULAÇÕES-AQUECEDOR E AR-CONDICIONADO () (continuação) **i07820796**

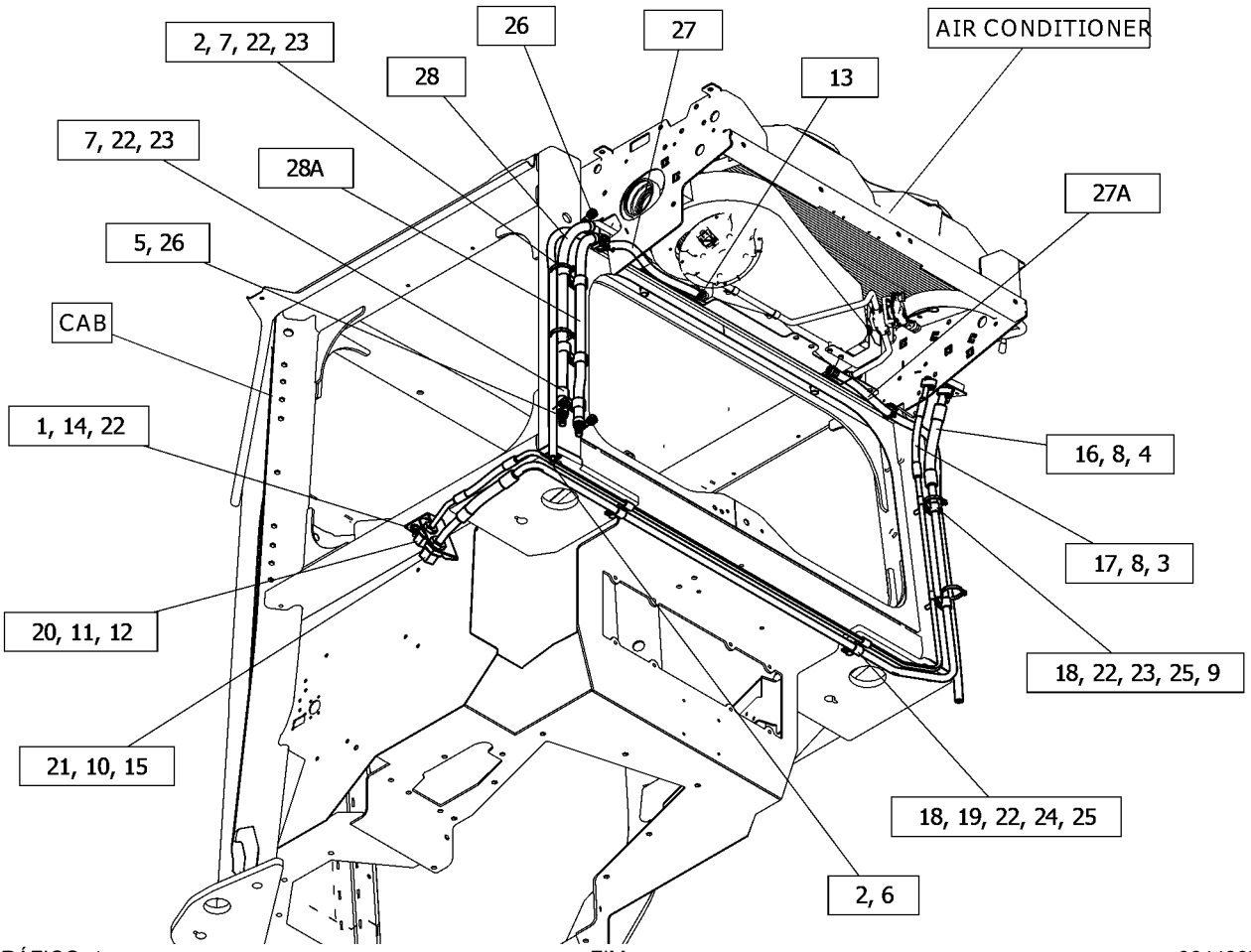

GRÁFICO 1 <FIM> g06449971

105-9659 GRUPO DE ESPELHOS RETROVISORES–INTERIOR

S/N: Z2K1-UP; Z2N1-UP

NÚMEROE DE 536-6467, 536-6468, 536-6469, 536-6470, 579-6887, 583-9461, 583-9463, 583-9464, 583-9465 CAB AR

AN ATTACHMENT

SMCS-7319 **i00599732**

NOTA	REF. NÃO	GRÁFICO REF.	NÚMERO DA PEÇA	QTY	NOME DA PEÇA 1 2 3 4 5 6 (NÍVEL DO PRODUTO)	CONSULTE PÁGINA
	1	1	**9P-9388**	1	BOTÃO (KNOB)	
	2	1	**5P-6874**	1	ESPELHO (MIRROR)	
	3	1	**5K-9179**	1	PARAFUSO FRANCÊS (3/8-16X11 POL) (BOLT-CARRIAGE (3/8-16X11-IN))	
	4	1	**6Y-5113**	1	SUPORTE (BRACKET)	
	5	1	**8T-4121**	2	ARRUELA DURA (11X21X2,5 MM DE ESPESSURA) (WASHER-HARD (11X21X2.5-MM THK))	
M	6	1	**8T-4195**	2	PARAFUSO (M10X1,5X30 MM) (BOLT (M10X1.5X30-MM))	

M - PEÇA MÉTRICA

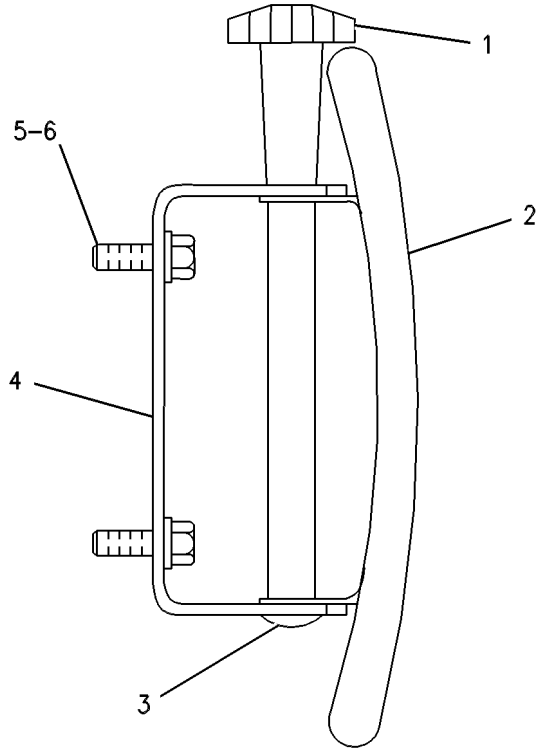

GRÁFICO 1 <FIM> g00254288

490-5874 MODULE GP-DISPLAY*R

S/N: Z2K1-UP; Z2N1-UP
NÚMEROE DE 511-5453 DISPLAY GP-MONITOR
AN ATTACHMENT

SMCS-7347, 7490 **i07692453**

NOTA	REF. NÃO	GRÁFICO REF.	NÚMERO DA PEÇA	QTY	NOME DA PEÇA 1 2 3 4 5 6 (NÍVEL DO PRODUTO)	CONSULTE PÁGINA
	1	1	**545-8567**	1	TAMPA (TELA) (COVER (DISPLAY))	
Y	2	1	**519-6970**	1	GRUPO DA ELETRÔNICA DO MONITOR (ELECTRONICS GP-MONITOR)	157

Y - ILUSTRAÇÃO INDIVIDUAL

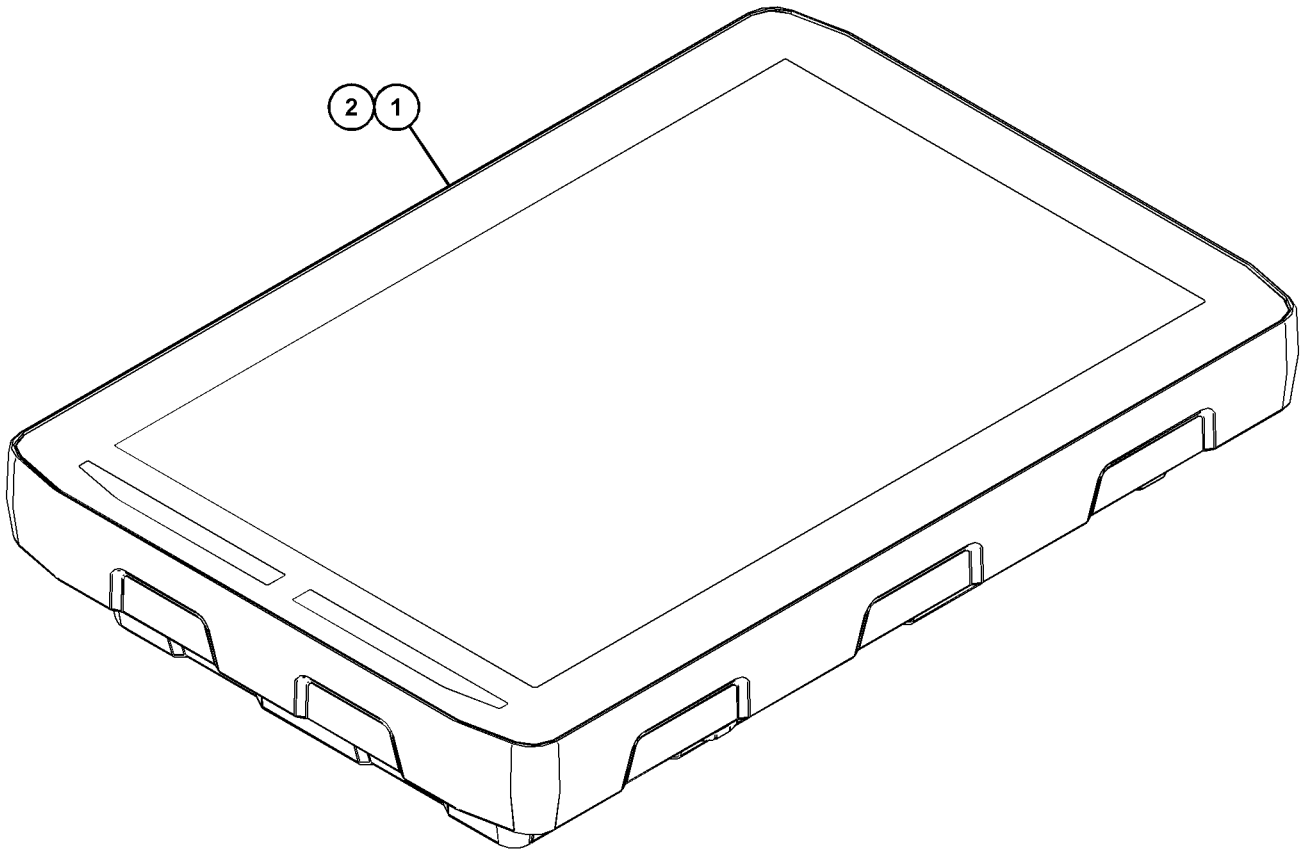

GRÁFICO 1 <FIM> g06387975

584-5632 MODULE GP-DISPLAY—TELA SENSÍVEL AO TOQUE DE 10 POL*R

S/N: Z2K1-UP; Z2N1-UP

NÚMEROE DE 511-5453, 588-0882 DISPLAY GP-MONITOR AN ATTACHMENT

SMCS-7347, 7490

i08193707

NOTA	REF. NÃO	GRÁFICO REF.	NÚMERO DA PEÇA	QTY	NOME DA PEÇA 1 2 3 4 5 6 (NÍVEL DO PRODUTO)	CONSULTE PÁGINA
	1	1	**545-8567**	1	TAMPA (TELA) (COVER (DISPLAY))	
Y	2	1	*519-6970*	1	GRUPO DA ELETRÔNICA DO MONITOR (ELECTRONICS GP-MONITOR)	157

Y - ILUSTRAÇÃO INDIVIDUAL

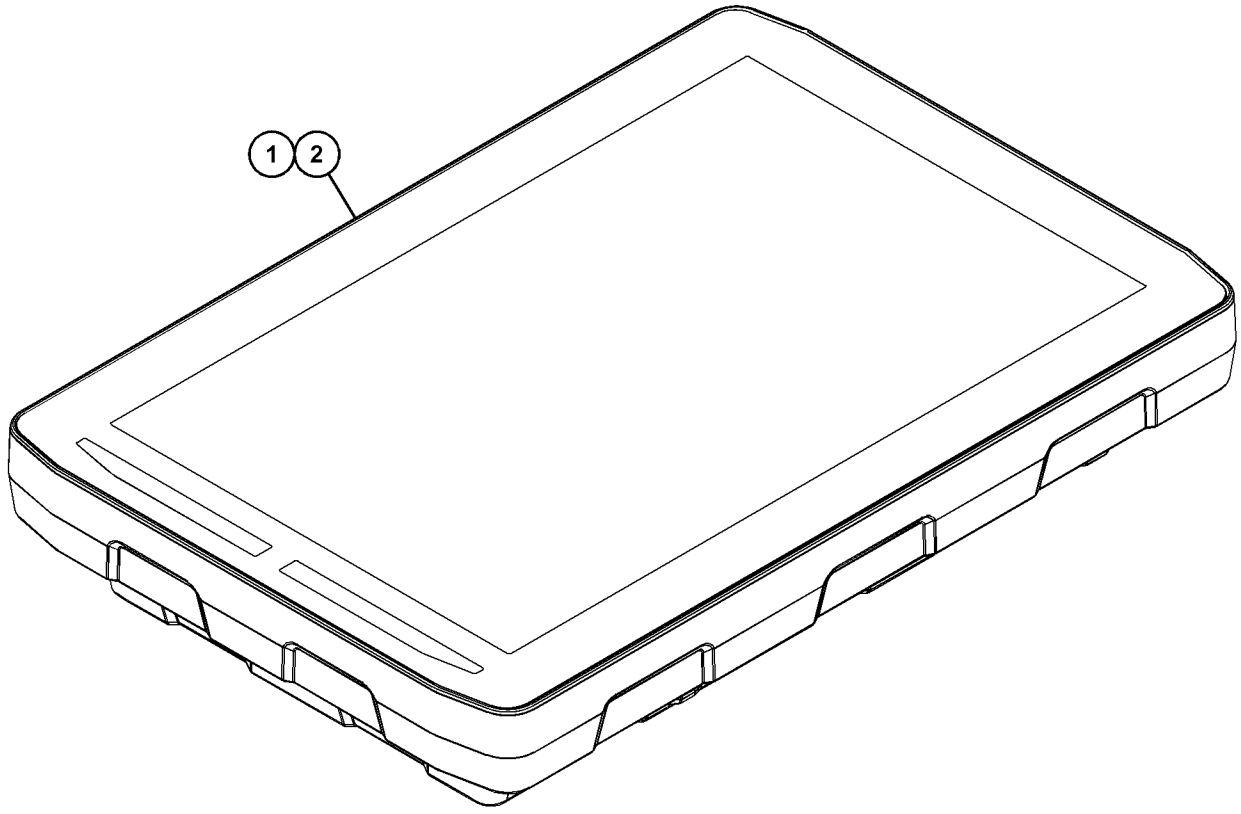

GRÁFICO 1 <FIM> g06524622

474-5545 GRUPO DO MOTOR-LIMPADOR DA JANELA

S/N: Z2K1-UP; Z2N1-UP
24 V
NÚMEROE DE 435-5737 WIPER GP-WINDOW
AN ATTACHMENT

SMCS-7305 **i07793458**

NOTA	REF. NÃO	GRÁFICO REF.	NÚMERO DA PEÇA	QTY	NOME DA PEÇA 1 2 3 4 5 6 (NÍVEL DO PRODUTO)	CONSULTE PÁGINA
	1	1	**102-8804**	1	KIT DE TOMADA (4 PINOS) (KIT-RECEPTACLE (4-PIN))	
					(INCLUI CONJUNTO DE TOMADA E CUNHA)	
	2	1	**525-7487**	1	GRUPO DE FERRAGENS-MONTAGEM (HARDWARE GP-MOUNTING)	
	3	1	**8T-8729**	4	PINO DE CONECTOR (16 GA A 20 GA) (PIN-CONNECTOR (16-GA TO 20-GA))	

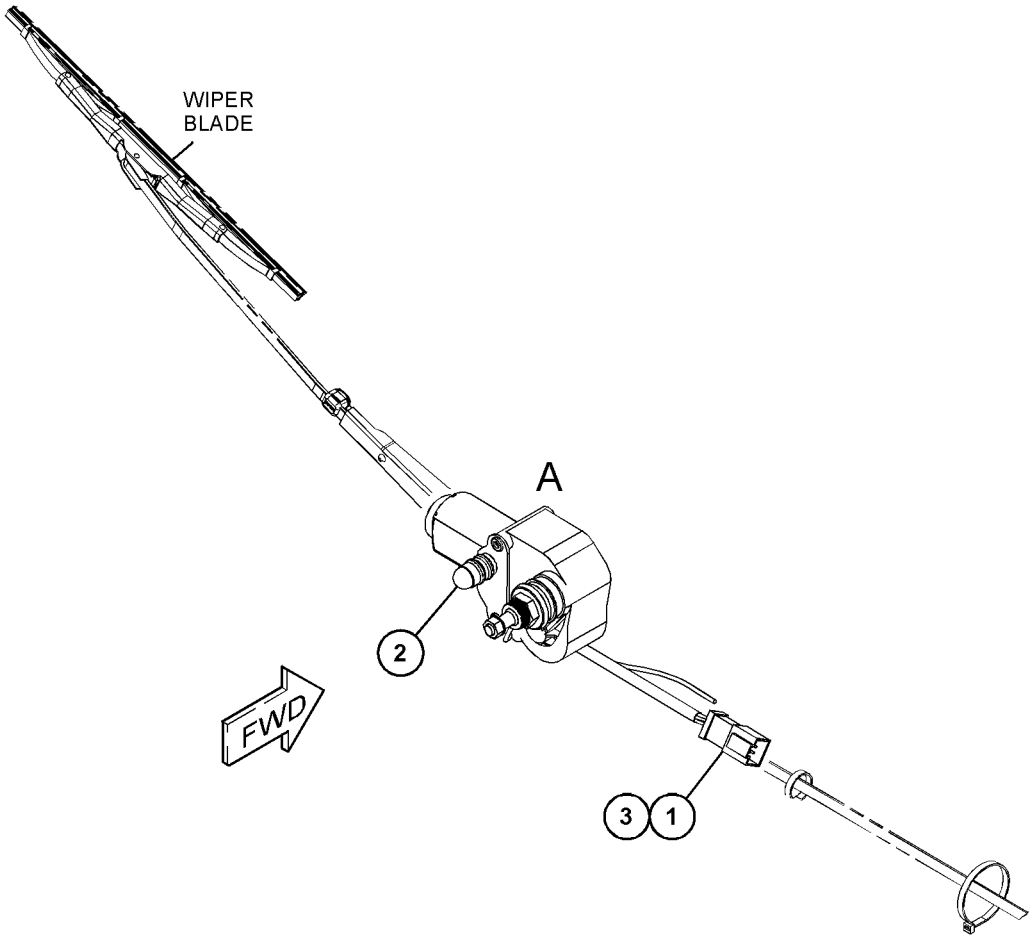

GRÁFICO 1 <FIM> g06354736

493-4898 GRUPO DO MOTOR-LIMPADOR DA JANELA

S/N: Z2K1-UP; Z2N1-UP
24 V
NÚMEROE DE 435-5737 WIPER GP-WINDOW
AN ATTACHMENT

SMCS-7305 **i07793459**

NOTA	REF. NÃO	GRÁFICO REF.	NÚMERO DA PEÇA	QTY	NOME DA PEÇA 1 2 3 4 5 6 (NÍVEL DO PRODUTO)	CONSULTE PÁGINA
	1	1	**102-8805**	1	KIT DE TOMADA (6 PINOS) (KIT-RECEPTACLE (6-PIN))	
					(INCLUI CONJUNTO DE TOMADA E CUNHA)	
	2	1	**525-7486**	1	GRUPO DE FERRAGENS-MONTAGEM (HARDWARE GP-MOUNTING)	
	3	1	**8T-8729**	6	PINO DE CONECTOR (16 GA A 20 GA) (PIN-CONNECTOR (16-GA TO 20-GA))	
	4	1	**8T-8737**	1	BUJÃO DE RETENTOR (PLUG-SEAL)	

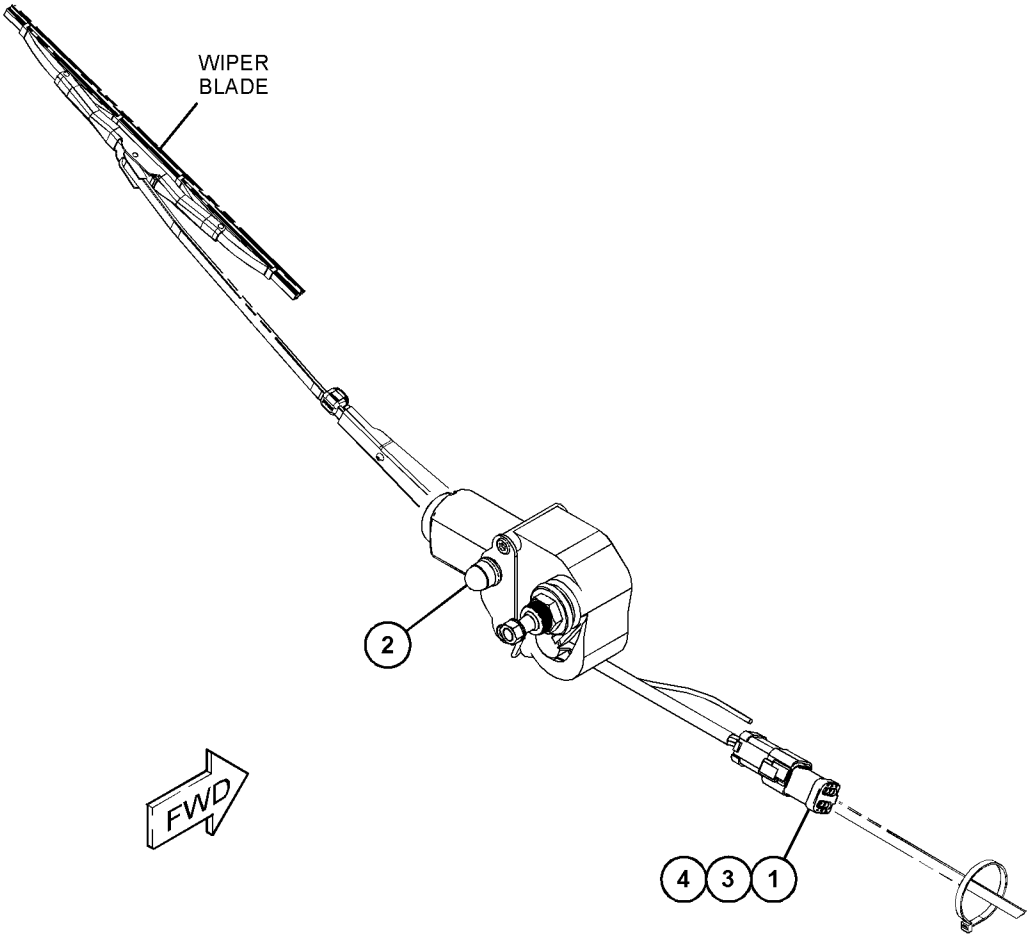

GRÁFICO 1 <FIM> g06349800

511-2371 GRUPO DO MOTOR-LIMPADOR DA JANELA

S/N: Z2K1-UP; Z2N1-UP
24 V
REPOSIÇÃO EM CAMPO PARA 135-0611 MOTOR GP-WINDOW WIPER
NÚMEROE DE 435-5737 WIPER GP-WINDOW
AN ATTACHMENT

SMCS-7305 **i07793472**

NOTA	REF. NÃO	GRÁFICO REF.	NÚMERO DA PEÇA	QTY	NOME DA PEÇA 1 2 3 4 5 6 (NÍVEL DO PRODUTO)	CONSULTE PÁGINA
	1	1	**102-8805**	1	KIT DE TOMADA (6 PINOS) (KIT-RECEPTACLE (6-PIN))	
					(INCLUI CONJUNTO DE TOMADA E CUNHA)	
	2	1	**8T-8737**	1	BUJÃO DE RETENTOR (PLUG-SEAL)	
	3	1	**8T-8729**	5	PINO DE CONECTOR (16 GA A 20 GA) (PIN-CONNECTOR (16-GA TO 20-GA))	

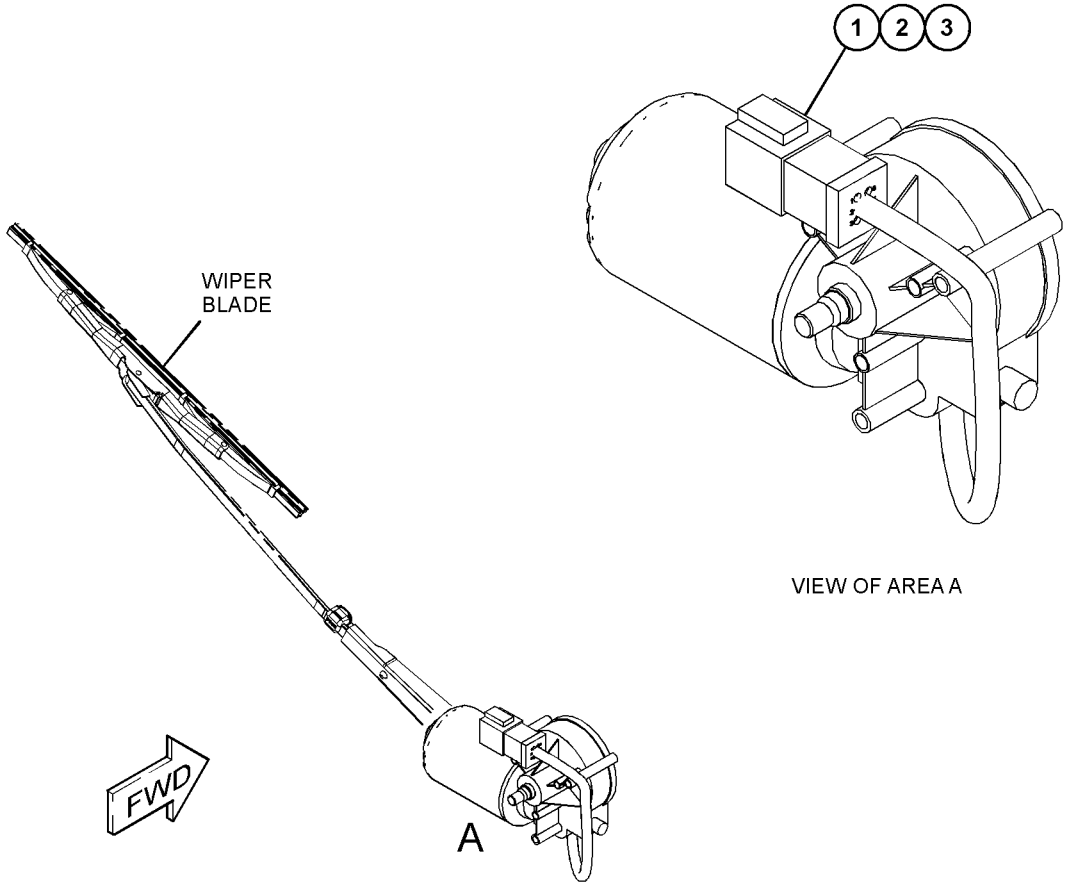

GRÁFICO 1 <FIM> g06349820

511-2372 GRUPO DO MOTOR-LIMPADOR DA JANELA

S/N: Z2K1-UP; Z2N1-UP
24 V
REPOSIÇÃO EM CAMPO PARA 222-5376 MOTOR GP-WINDOW WIPER
NÚMEROE DE 435-5737 WIPER GP-WINDOW
AN ATTACHMENT

SMCS-7305 **i07793698**

NOTA	REF. NÃO	GRÁFICO REF.	NÚMERO DA PEÇA	QTY	NOME DA PEÇA 1 2 3 4 5 6 (NÍVEL DO PRODUTO)	CONSULTE PÁGINA
	1	1	**102-8805**	1	KIT DE TOMADA (6 PINOS) (KIT-RECEPTACLE (6-PIN))	
					(INCLUI CONJUNTO DE TOMADA E CUNHA)	
	2	1	**8T-8737**	1	BUJÃO DE RETENTOR (PLUG-SEAL)	
	3	1	**8T-8729**	5	PINO DE CONECTOR (16 GA A 20 GA) (PIN-CONNECTOR (16-GA TO 20-GA))	

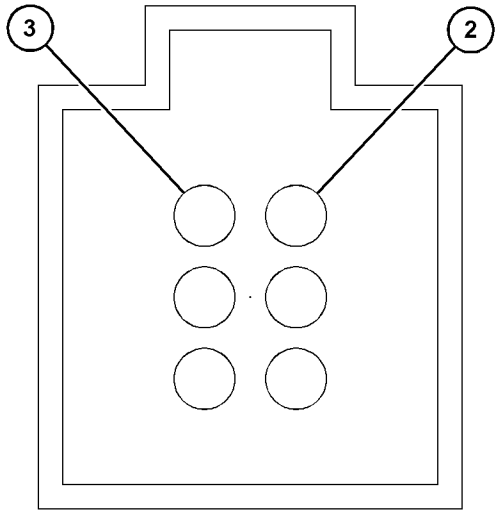

VIEW A-A

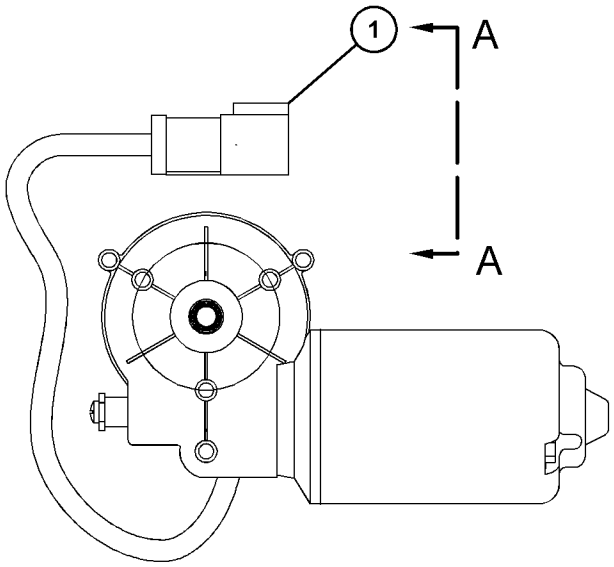

GRÁFICO 1 <FIM> g06353124

568-5312 GRUPO DE MONTAGEM-ANTENA

S/N: Z2K1-UP; Z2N1-UP

NÚMEROE DE 579-5717, 579-5718 GRADE CONTROL AR AN ATTACHMENT

SMCS-7606 **i08301932**

NOTA	REF. NÃO	GRÁFICO REF.	NÚMERO DA PEÇA	QTY	NOME DA PEÇA 1 2 3 4 5 6 (NÍVEL DO PRODUTO)	CONSULTE PÁGINA
M	1	1	**8T-4138**	12	PARAFUSO (M6X1X20 MM) (BOLT (M6X1X20-MM))	
	2	1	**9X-8256**	12	ARRUELA (6,6X12X2 MM DE ESPESSURA) (WASHER (6.6X12X2-MM THK))	
	3	1	**537-3135**	2	PLACA (PLATE)	
	4	1	**537-3136**	2	RETENTOR (SEAL)	

M - PEÇA MÉTRICA

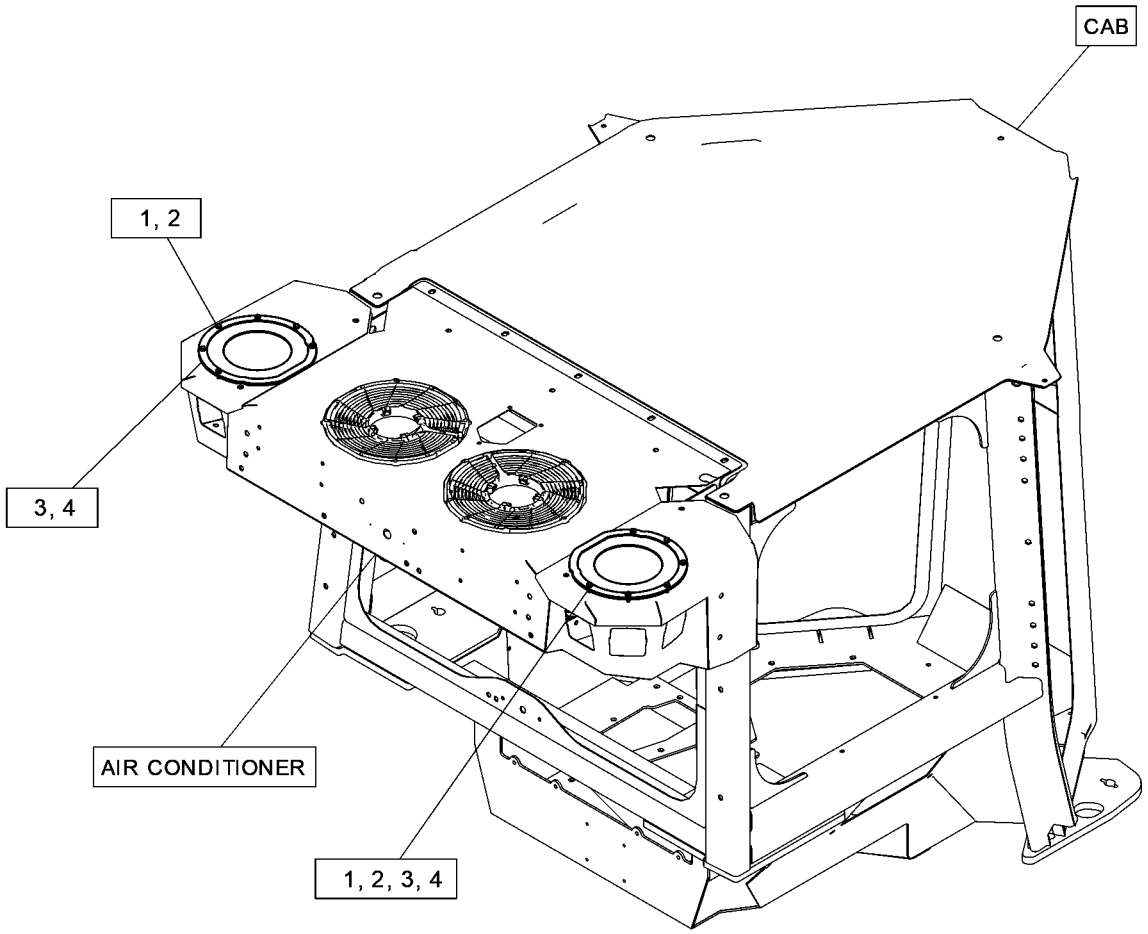

GRÁFICO 1 <FIM> g06452287

435-5743 GRUPO DE MONTAGEM DA CABINE

S/N: Z2K1-UP; Z2N1-UP
NÚMEROE DE 536-6476, 536-6478, 579-6896 CAB GP
AN ATTACHMENT

SMCS-7266, 7301

i07794448

NOTA	REF. NÃO	GRÁFICO REF.	NÚMERO DA PEÇA	QTY	NOME DA PEÇA 1 2 3 4 5 6 (NÍVEL DO PRODUTO)	CONSULTE PÁGINA
	1	1	**435-5804**	1	JUNTA (GASKET)	
	2	1	**435-5805**	1	PLACA (PLATE)	
	3	1	**467-7997**	1	CONJUNTO DA PLACA (PLATE AS)	
		1	**467-7999**	1	JUNTA (GASKET)	
	4	1	**496-0526**	1	PLACA (PLATE)	
	5	1	**496-0527**	1	JUNTA (GASKET)	
M	6	1	**3E-8020**	8	PARAFUSO DE CABEÇA CONVEXA (M6X1X25 MM) (SCREW-TRUSS HEAD (M6X1X25-MM))	
	7	1	**7X-7729**	13	ARRUELA (11X25X3 MM DE ESPESSURA) (WASHER (11X25X3-MM THK))	
M	8	1	**8T-4182**	9	PARAFUSO (M10X1,5X45 MM) (BOLT (M10X1.5X45-MM))	
	9	1	**9X-2038**	8	ARRUELA (7X19X2 MM DE ESPESSURA) (WASHER (7X19X2-MM THK))	
M	10	1	**9X-2039**	4	PARAFUSO DE CABEÇA CONVEXA (M10X1,5X35 MM) (SCREW-TRUSS HEAD (M10X1.5X35-MM))	
	11	1	**541-9374**	1	PLACA (PLATE)	

M - PEÇA MÉTRICA

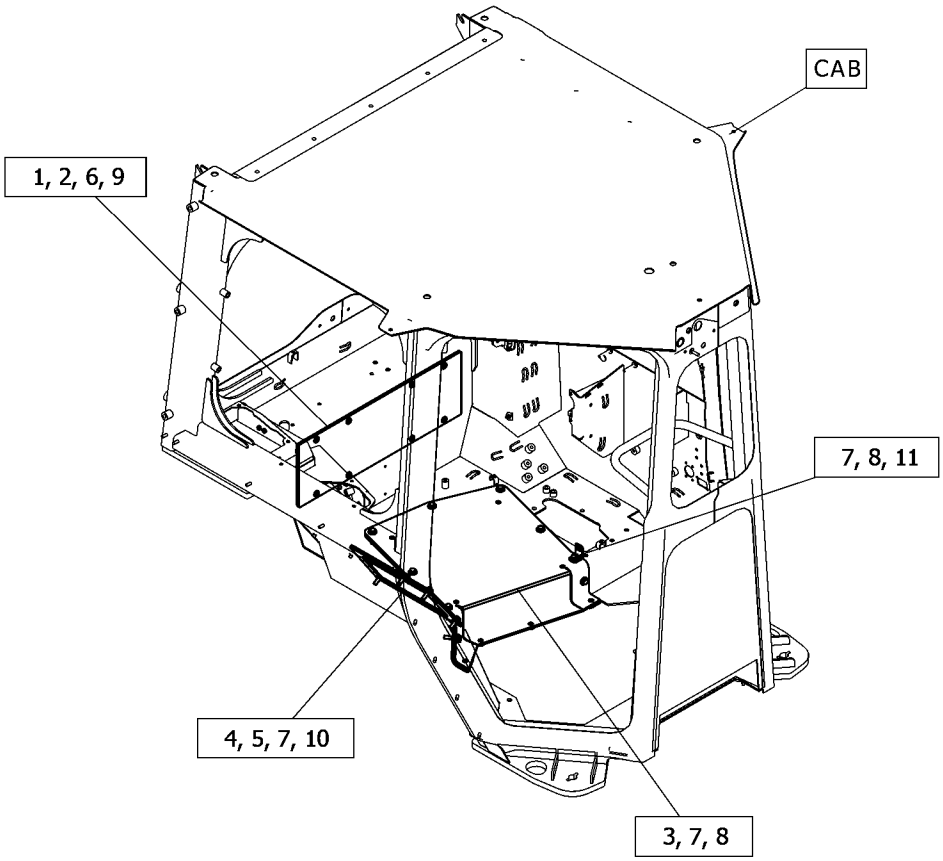

GRÁFICO 1 <FIM> g06337977

435-5754 GRUPO DE MONTAGEM DA CABINE

S/N: Z2K1-UP; Z2N1-UP
NÚMEROE DE 550-5579 HANDHOLD AR
AN ATTACHMENT

SMCS-7266, 7301 **i08286866**

NOTA	REF. NÃO	GRÁFICO REF.	NÚMERO DA PEÇA	QTY	NOME DA PEÇA 1 2 3 4 5 6 (NÍVEL DO PRODUTO)	CONSULTE PÁGINA
	1	1	**507-5615**	2	CONJUNTO DE SUPORTE (MOUNT AS)	
	2	1	**507-5616**	2	CONJUNTO DE SUPORTE (MOUNT AS)	
	3	1	**299-3424**	16	ARRUELA DURA (17,5X30X6 MM DE ESPESSURA) (WASHER-HARD (17.5X30X6-MM THK))	
M	4	1	**7X-2553**	16	PARAFUSO (M16X2X40 MM) (BOLT (M16X2X40-MM))	
M	5	1	**114-6099**	2	PARAFUSO (M24X3X80 MM) (BOLT (M24X3X80-MM))	
	6	1	**293-8335**	2	ESPAÇADOR (26X60X23 MM DE ESPESSURA) (SPACER (26X60X23-MM THK))	
	7	1	**8T-1482**	2	ARRUELA DURA (26X50X8 MM DE ESPESSURA) (WASHER-HARD (26X50X8-MM THK))	
M	8	1	**7X-2575**	2	PARAFUSO (M24X3X60-MM) (BOLT (M24X3X60-MM))	

M - PEÇA MÉTRICA

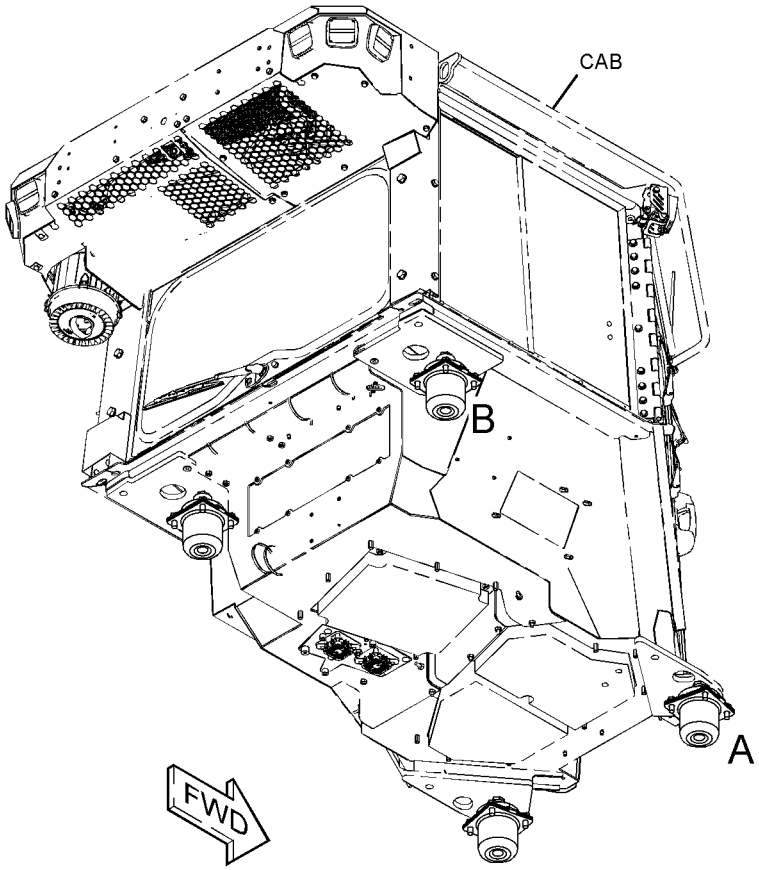

(VIEWED FROM BOTTOM)

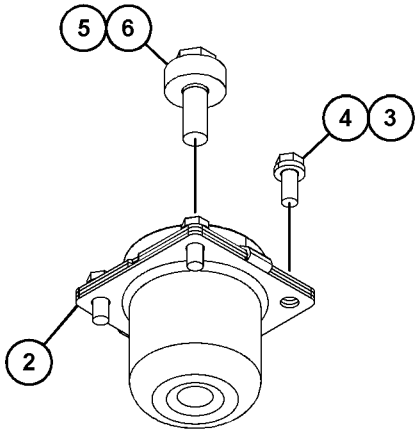

VIEW OF AREA B

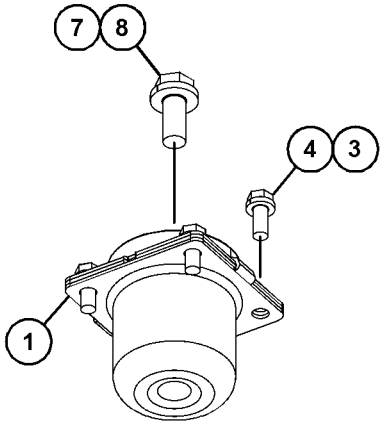

VIEW OF AREA A

GRÁFICO 1 <FIM> g06333041

435-5755 GRUPO DE MONTAGEM DA CABINE

S/N: Z2K1-UP; Z2N1-UP
NÚMEROE DE 550-5581, 550-5583 SWEEP GP
AN ATTACHMENT

SMCS-7266, 7301

i08171617

NOTA	REF. NÃO	GRÁFICO REF.	NÚMERO DA PEÇA	QTY	NOME DA PEÇA 1 2 3 4 5 6 (NÍVEL DO PRODUTO)	CONSULTE PÁGINA
	1	1	**507-5615**	2	CONJUNTO DE SUPORTE (MOUNT AS)	
	2	1	**518-3847**	2	CONJUNTO DE SUPORTE (MOUNT AS)	
	3	1	**293-8335**	2	ESPAÇADOR (26X60X23 MM DE ESPESSURA) (SPACER (26X60X23-MM THK))	
M	4	1	**7X-2553**	16	PARAFUSO (M16X2X40 MM) (BOLT (M16X2X40-MM))	
M	5	1	**114-6099**	2	PARAFUSO (M24X3X80 MM) (BOLT (M24X3X80-MM))	
	6	1	**299-3424**	16	ARRUELA DURA (17,5X30X6 MM DE ESPESSURA) (WASHER-HARD (17.5X30X6-MM THK))	
M	7	1	**7X-2575**	2	PARAFUSO (M24X3X60-MM) (BOLT (M24X3X60-MM))	
	8	1	**8T-1482**	2	ARRUELA DURA (26X50X8 MM DE ESPESSURA) (WASHER-HARD (26X50X8-MM THK))	

M - PEÇA MÉTRICA

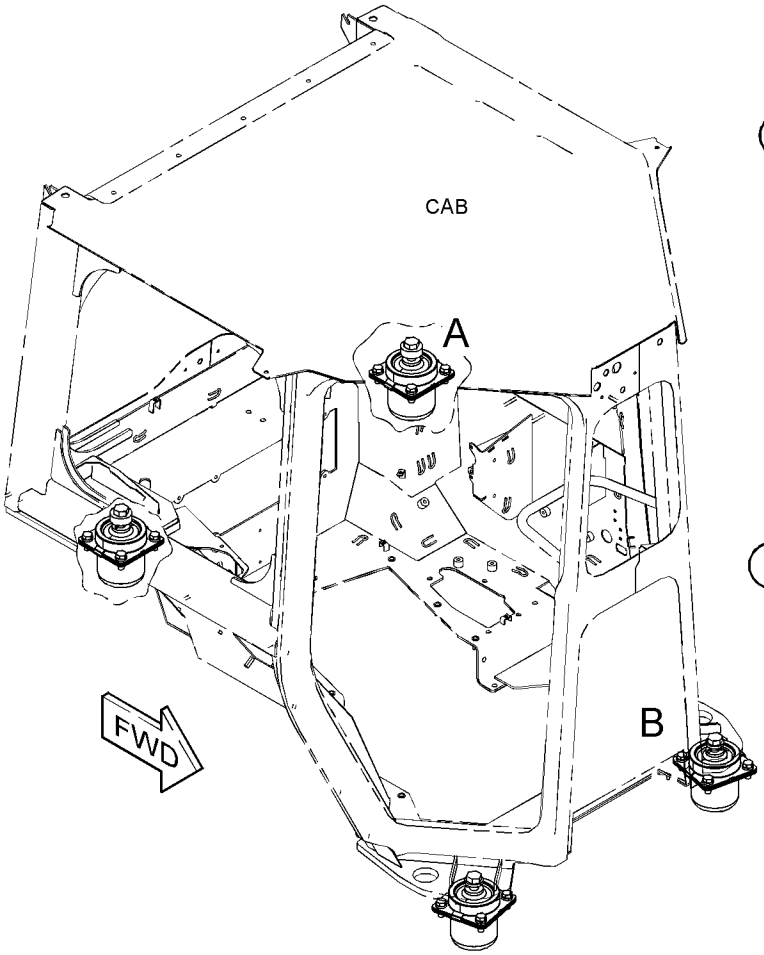

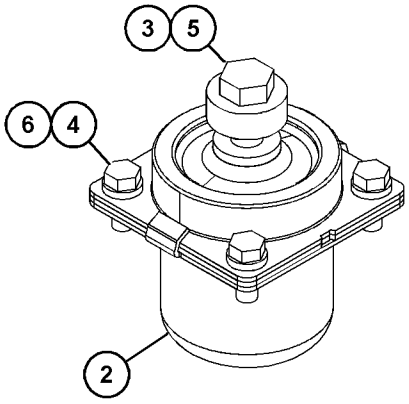

VIEW OF AREA A

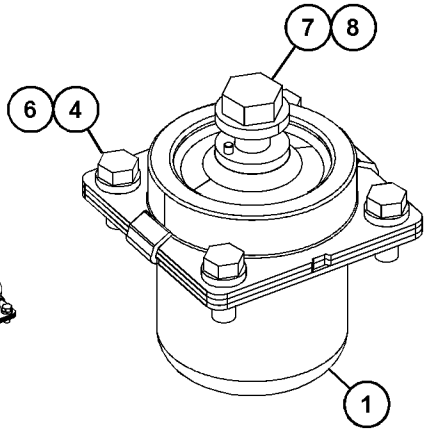

VIEW OF AREA B

GRÁFICO 1 <FIM> g06332122

541-1192 GRUPO DE MONTAGEM DA CABINE

S/N: Z2K1-UP; Z2N1-UP
NÚMEROE DE 577-1296, 579-5718 GRADE CONTROL AR
AN ATTACHMENT

SMCS-7266, 7301 **i08118876**

NOTA	REF. NÃO	GRÁFICO REF.	NÚMERO DA PEÇA	QTY	NOME DA PEÇA 1 2 3 4 5 6 (NÍVEL DO PRODUTO)	CONSULTE PÁGINA
	1	1	**537-3132**	2	CONJUNTO DE SUPORTE (BRACKET AS)	
					(CADA UM INCLUI)	
M		1	**118-3094**	4	RESSALTO ROSCADO (ROSCA M8X1,25) (BOSS-THREADED (M8X1.25-THD))	
M	2	1	**8T-4189**	8	PARAFUSO (M8X1,25X20 MM) (BOLT (M8X1.25X20-MM))	
	3	1	**8T-4224**	8	ARRUELA DURA (8,8X16X2 MM DE ESPESSURA) (WASHER-HARD (8.8X16X2-MM THK))	
	4	1	**032-9828**	2	ILHÓ (GROMMET)	

M - PEÇA MÉTRICA

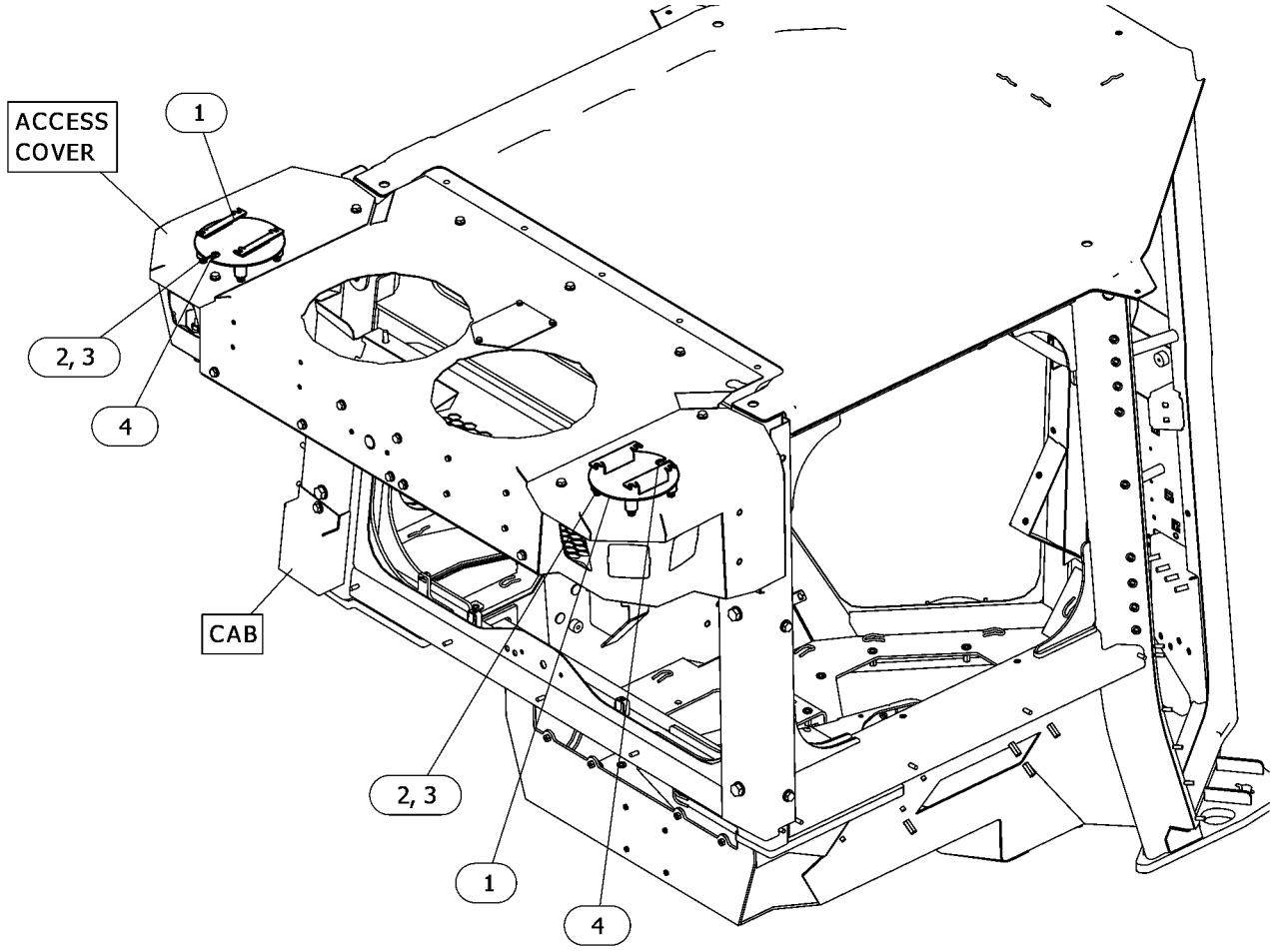

GRÁFICO 1 <FIM> g06593704

543-1113 GRUPO DE MONTAGEM DA CABINE

S/N: Z2K1-UP; Z2N1-UP
NÚMEROE DE 532-9856 DISTRIBUTION AR
AN ATTACHMENT

SMCS-7266, 7301

i07828929

NOTA	REF. NÃO	GRÁFICO REF.	NÚMERO DA PEÇA	QTY	NOME DA PEÇA 1 2 3 4 5 6 (NÍVEL DO PRODUTO)	CONSULTE PÁGINA
	1	1	**339-3566**	2	CONJUNTO DE SUPORTE (SUPPORT AS)	
	2	1	**513-7195**	1	CONJUNTO DE TAPETE (FLOOR MAT AS)	
	3	1	*543-1117*	1	CONJUNTO DE PLACA DO PISO (FLOORPLATE AS)	
		1	**543-1123**	1	CONJUNTO DA PLACA (PLATE AS)	
M		1	**178-7023**	4	RESSALTO (M10X1,5X30 MM) (BOSS (M10X1.5X30-MM))	
		1	**543-1167**	1	JUNTA (GASKET)	
	4	1	**7X-7729**	15	ARRUELA (11X25X3 MM DE ESPESSURA) (WASHER (11X25X3-MM THK))	
M	5	1	**8T-4136**	4	PARAFUSO (M10X1,5X25 MM) (BOLT (M10X1.5X25-MM))	
M	6	1	**8T-4186**	11	PARAFUSO (M10X1,5X40 MM) (BOLT (M10X1.5X40-MM))	

M - PEÇA MÉTRICA

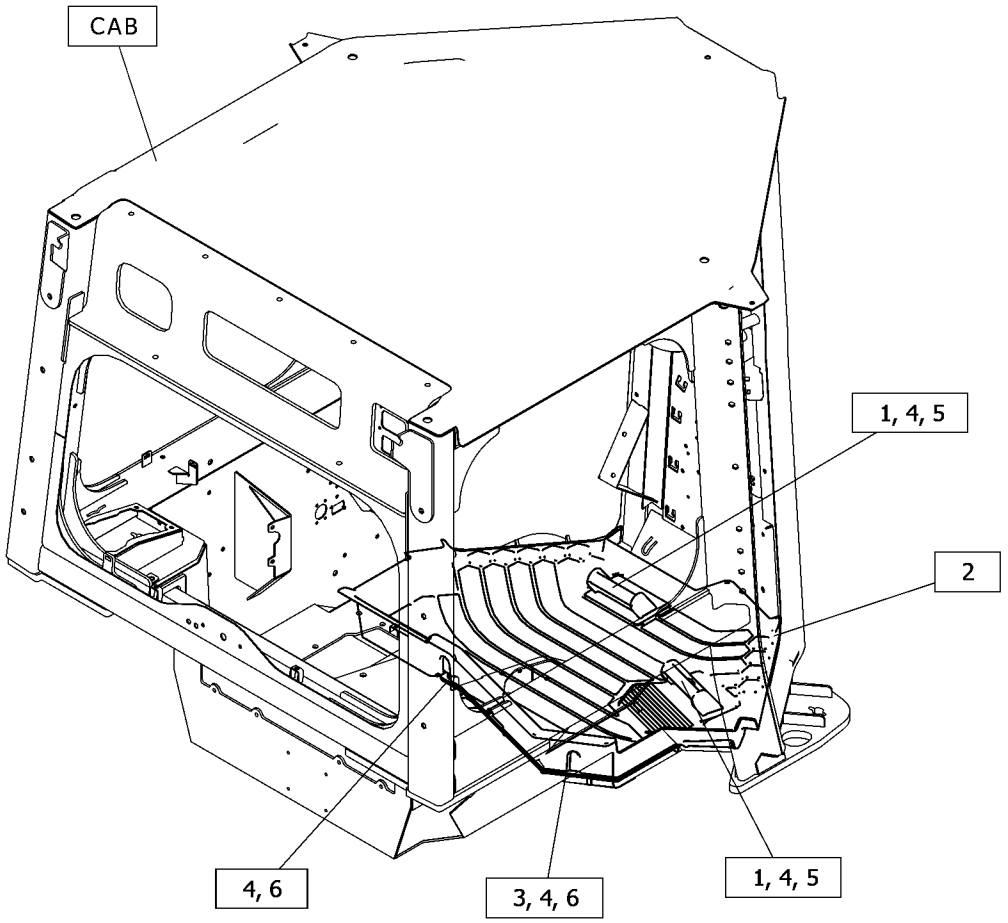

GRÁFICO 1 <FIM> g06450551

543-1114 GRUPO DE MONTAGEM DA CABINE

S/N: Z2K1-UP; Z2N1-UP
NÚMEROE DE 532-9851 DISTRIBUTION AR
AN ATTACHMENT

SMCS-7266, 7301 **i07816755**

NOTA	REF. NÃO	GRÁFICO REF.	NÚMERO DA PEÇA	QTY	NOME DA PEÇA 1 2 3 4 5 6 (NÍVEL DO PRODUTO)	CONSULTE PÁGINA
	1	1	**212-4023**	2	CONJUNTO DE SUPORTE (PÉ) (SUPPORT AS (FOOT))	
	2	1	**435-5742**	1	CONJUNTO DE PLACA DO PISO (FLOORPLATE AS)	
		1	**435-5802**	1	JUNTA (GASKET)	
	3	1	**473-7815**	1	CONJUNTO DE PLACA DO PISO (FLOORPLATE AS)	
	4	1	**513-7195**	1	CONJUNTO DE TAPETE (FLOOR MAT AS)	
	5	1	**7X-7729**	16	ARRUELA (11X25X3 MM DE ESPESSURA) (WASHER (11X25X3-MM THK))	
M	6	1	**8T-4136**	4	PARAFUSO (M10X1,5X25 MM) (BOLT (M10X1.5X25-MM))	
M	7	1	**8T-4182**	12	PARAFUSO (M10X1,5X45 MM) (BOLT (M10X1.5X45-MM))	

M - PEÇA MÉTRICA

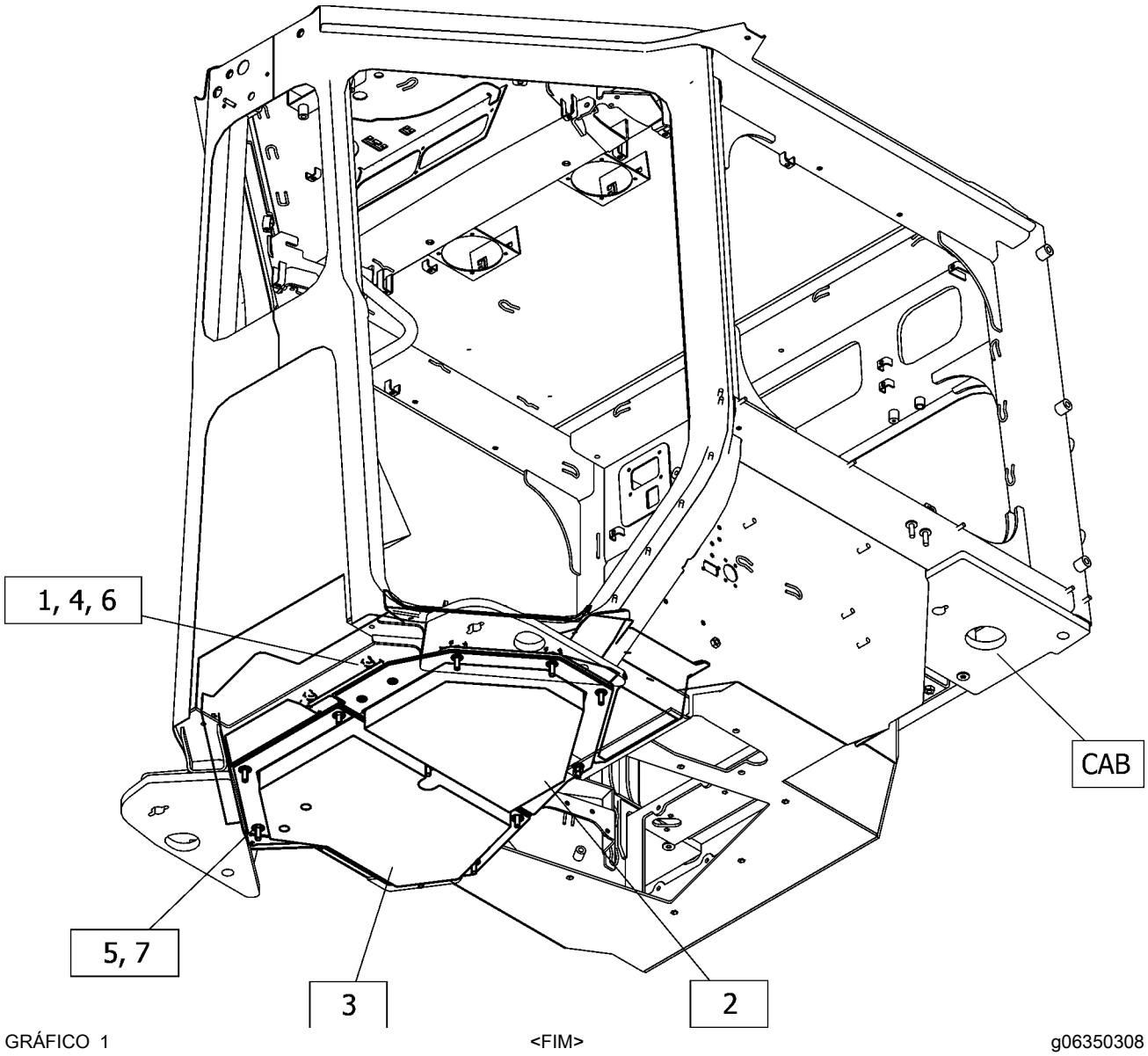

GRÁFICO 1 <FIM> g06350308

567-1308 GRUPO DE MONTAGEM DA CABINE

S/N: Z2K1-UP; Z2N1-UP

NÚMEROE DE 575-9695, 575-9697 AIR CONDITIONER AR, 587-7162 INSTALLATION AR-CAB AN ATTACHMENT

SMCS-7266, 7301

i08110465

NOTA	REF. NÃO	GRÁFICO REF.	NÚMERO DA PEÇA	QTY	NOME DA PEÇA 1 2 3 4 5 6 (NÍVEL DO PRODUTO)	CONSULTE PÁGINA
	1	1	**473-9569**	2	JUNTA (GASKET)	
	2	1	**504-4032**	1	PLACA (PLATE)	
	3	1	**537-3139**	1	PLACA (PLATE)	
	4	1	**560-7756**	1	PLACA (PLATE)	
	5	1	**479-2172**	18	CONJUNTO DE PARAFUSO (BOLT AS)	
	6	1	**590-0903**	1	CONJUNTO DA PLACA (PLATE AS)	
	7	1	**577-8017**	1	CONJUNTO DA PLACA (PLATE AS)	
M		1	**8T-3490**	1	PORCA DE SOLDA (ROSCA M10X1,5) (NUT-WELD (M10X1.5-THD))	
	8	1	**539-6408**	1	CONJUNTO DA PLACA (PLATE AS)	
M		1	**6V-9632**	11	PORCA DE SOLDA (ROSCA M6X1) (NUT-WELD (M6X1-THD))	
M		1	**8T-3490**	6	PORCA DE SOLDA (ROSCA M10X1,5) (NUT-WELD (M10X1.5-THD))	
	9	1	**505-8924**	1	CONJUNTO DA PLACA (PLATE AS)	
M		1	**8T-3490**	1	PORCA DE SOLDA (ROSCA M10X1,5) (NUT-WELD (M10X1.5-THD))	
M	10	1	**7X-2553**	4	PARAFUSO (M16X2X40 MM) (BOLT (M16X2X40-MM))	
M	11	1	**8T-4139**	6	PARAFUSO (M12X1,75X30 MM) (BOLT (M12X1.75X30-MM))	
	12	1	**8T-4223**	6	ARRUELA DURA (13,5X25,5X3 MM DE ESPESSURA) (WASHER-HARD (13.5X25.5X3-MM THK))	
M	13	1	**3E-8020**	6	PARAFUSO DE CABEÇA CONVEXA (M6X1X25 MM) (SCREW-TRUSS HEAD (M6X1X25-MM))	
	14	1	**9X-8257**	4	ARRUELA (17,5X30X3,5 MM DE ESPESSURA) (WASHER (17.5X30X3.5-MM THK))	
	15	1	**505-8925**	1	PLACA (PLATE)	
	16	1	**511-0768**	1	PLACA (PLATE)	
M	17	1	**344-5675**	1	PORCA (ROSCA M10X1,5) (NUT (M10X1.5-THD))	
	18	1	**479-2171**	2	CONJUNTO DE PARAFUSO (BOLT AS)	
M	20	1	**8T-4137**	1	PARAFUSO (M10X1,5X20 MM) (BOLT (M10X1.5X20-MM))	
M	21	1	**8T-4970**	7	PARAFUSO (M6X1X14 MM) (BOLT (M6X1X14-MM))	
	22	1	**7X-7729**	2	ARRUELA (11X25X3 MM DE ESPESSURA) (WASHER (11X25X3-MM THK))	
	23	1	**9X-8256**	7	ARRUELA (6,6X12X2 MM DE ESPESSURA) (WASHER (6.6X12X2-MM THK))	
	24	1	**9X-3994**	1	BUJÃO (PLUG)	

M - PEÇA MÉTRICA

567-1308 GRUPO DE MONTAGEM DA CABINE () (continuação) **i08110465**

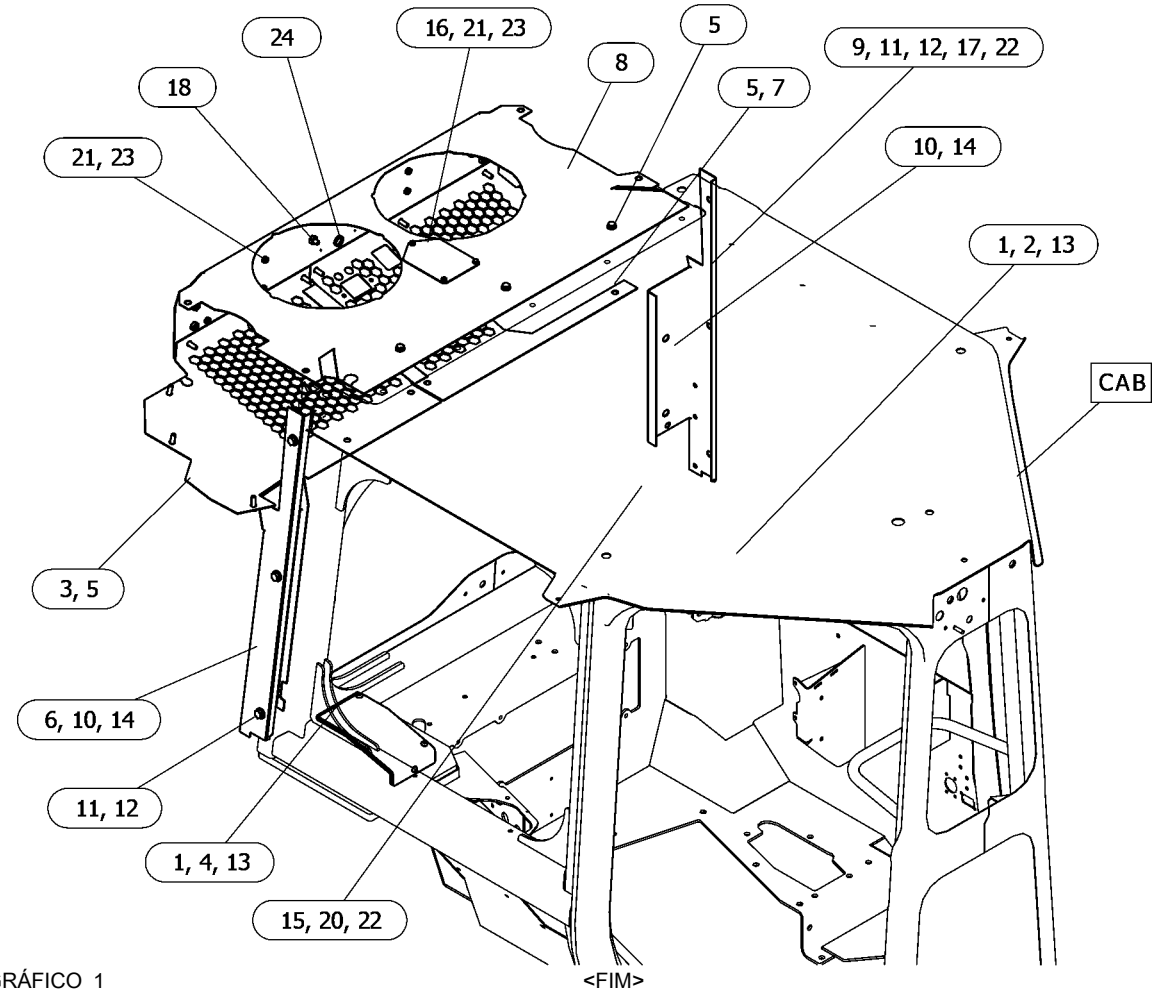

GRÁFICO 1 <FIM> g06593894

588-1509 GRUPO DE MONTAGEM DA CABINE

S/N: Z2K1000-UP; Z2N1000-UP

NÚMEROE DE 588-1426, 588-1427, 588-1428 CAB GP

AN ATTACHMENT

SMCS-7266, 7301

i08193356

NOTA	REF. NÃO	GRÁFICO REF.	NÚMERO DA PEÇA	QTY	NOME DA PEÇA 1 2 3 4 5 6 (NÍVEL DO PRODUTO)	CONSULTE PÁGINA
	1	1	**435-5804**	1	JUNTA (GASKET)	
	2	1	**435-5805**	1	PLACA (PLATE)	
	3	1	**496-0526**	1	PLACA (PLATE)	
	4	1	**496-0527**	1	JUNTA (GASKET)	
	5	1	**467-7997**	1	CONJUNTO DA PLACA (PLATE AS)	
		1	**467-7999**	1	JUNTA (GASKET)	
M		1	**8T-3490**	6	PORCA DE SOLDA (ROSCA M10X1,5) (NUT-WELD (M10X1.5-THD))	
M	6	1	**3E-8020**	8	PARAFUSO DE CABEÇA CONVEXA (M6X1X25 MM) (SCREW-TRUSS HEAD (M6X1X25-MM))	
	7	1	**588-2110**	1	JUNTA (GASKET)	
	8	1	**588-2111**	1	PLACA (PLATE)	
M	9	1	**6V-7357**	2	PARAFUSO (M6X1X25 MM) (BOLT (M6X1X25-MM))	
	10	1	**7X-7729**	13	ARRUELA (11X25X3 MM DE ESPESSURA) (WASHER (11X25X3-MM THK))	
	11	1	**541-9374**	1	PLACA (PLATE)	
M	12	1	**8T-4182**	9	PARAFUSO (M10X1,5X45 MM) (BOLT (M10X1.5X45-MM))	
	13	1	**9X-2038**	10	ARRUELA (7X19X2 MM DE ESPESSURA) (WASHER (7X19X2-MM THK))	
M	14	1	**9X-2039**	3	PARAFUSO DE CABEÇA CONVEXA (M10X1,5X35 MM) (SCREW-TRUSS HEAD (M10X1.5X35-MM))	
M	15	1	**8T-4186**	1	PARAFUSO (M10X1,5X40 MM) (BOLT (M10X1.5X40-MM))	

M - PEÇA MÉTRICA

588-1509 GRUPO DE MONTAGEM DA CABINE () (continuação) **i08193356**

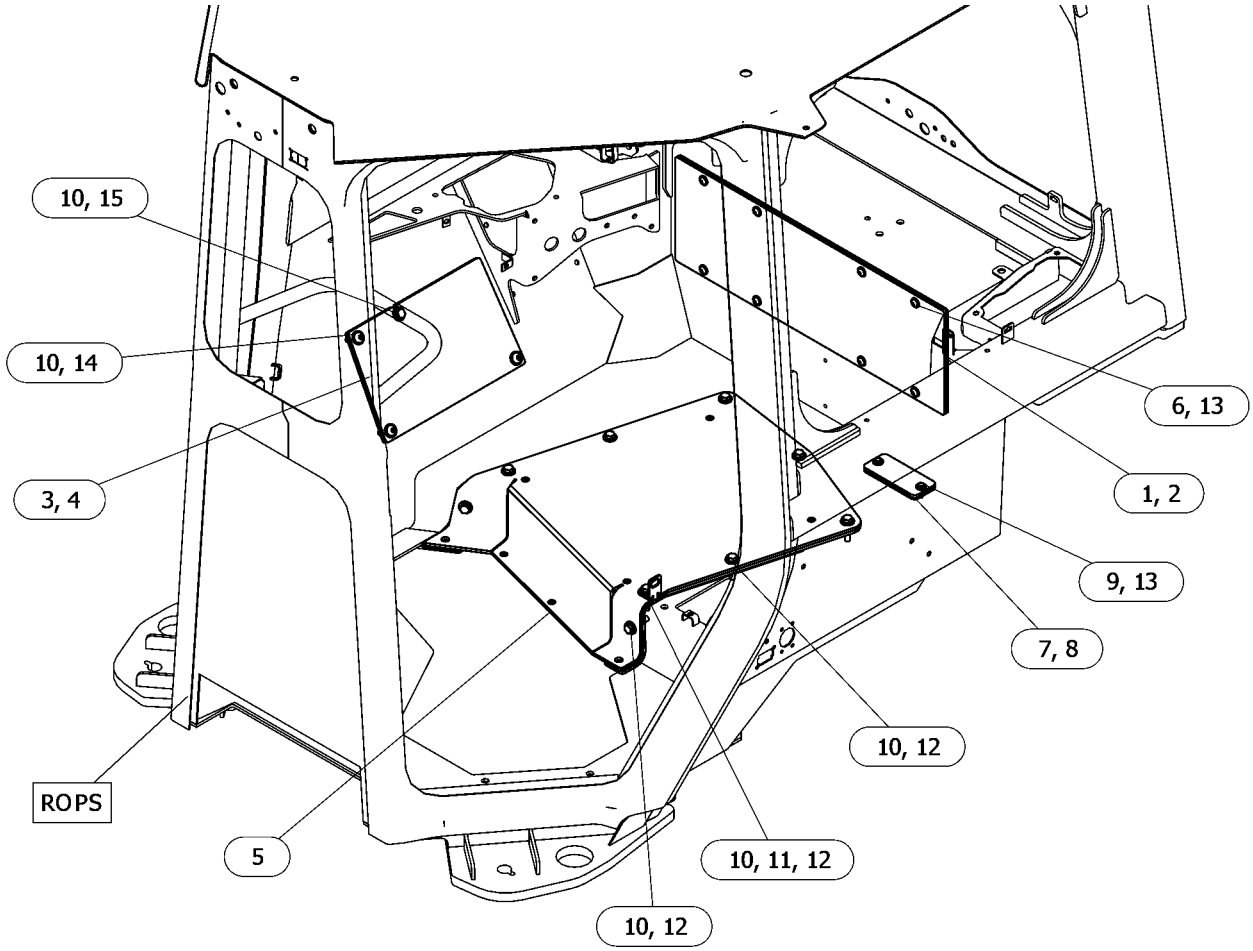

GRÁFICO 1 <FIM> g06590988

493-9035 MOUNTING GP-CONTROL

S/N: Z2K1-UP; Z2N1-UP

NÚMEROE DE 536-6468, 536-6469, 536-6470, 579-6887, 583-9463, 583-9464, 583-9465 CAB

AR

AN ATTACHMENT

SMCS-5063 **i07821062**

NOTA	REF. NÃO	GRÁFICO REF.	NÚMERO DA PEÇA	QTY	NOME DA PEÇA 1 2 3 4 5 6 (NÍVEL DO PRODUTO)	CONSULTE PÁGINA
	1	1	**206-1667**	2	GRAMPO (ACABAMENTO) (CLIP (TRIM))	
	2	1	**433-0934**	1	DECALQUE DE INFORMAÇÃO (LEIA OMM, DIREÇÃO) (FILM-INFORMATION (READ OMM, STEERING))	
Y	3	1	*488-1756*	1	CONTROL GP-STEERING & XMSN (CONTROL GP-STEERING & XMSN)	676
	4	1	**492-0165**	1	CONJUNTO DE CUSHION (CUSHION AS)	
	5	1	**498-0811**	1	TAMPA (LADO ESQUERDO) (COVER (LH))	
	6	1	**523-3660**	1	DECALQUE DE IDENTIFICAÇÃO (AJUSTE DO APOIO DE BRAÇO) (FILM-IDENTIFICATION (ARMREST ADJUSTMENT))	
Y	7	1	**482-7008**	1	GRUPO DE AJUSTADORES DE CONTROLE (ADJUSTER GP-CONTROL)	783
	8	1	**492-0164**	1	CONJUNTO DE CUSHION (LADO ESQUERDO) (CUSHION AS (LH))	
	9	1	**498-0812**	1	TAMPA (LADO ESQUERDO) (COVER (LH))	
	10	1	**498-0813**	1	TAMPA (LADO ESQUERDO) (COVER (LH))	
	11	1	**8T-4121**	4	ARRUELA DURA (11X21X2,5 MM DE ESPESSURA) (WASHER-HARD (11X21X2.5-MM THK))	
M	12	1	**8T-4136**	4	PARAFUSO (M10X1,5X25 MM) (BOLT (M10X1.5X25-MM))	
M	13	1	**9X-2044**	5	PARAFUSO DE CABEÇA CONVEXA (M6X1X16 MM) (SCREW-TRUSS HEAD (M6X1X16-MM))	
M	14	1	**9X-2045**	7	PARAFUSO DE CABEÇA CONVEXA (M6X1X20 MM) (SCREW-TRUSS HEAD (M6X1X20-MM))	

M - PEÇA MÉTRICA
Y - ILUSTRAÇÃO INDIVIDUAL

493-9035 MOUNTING GP-CONTROL () (continuação) **i07821062**

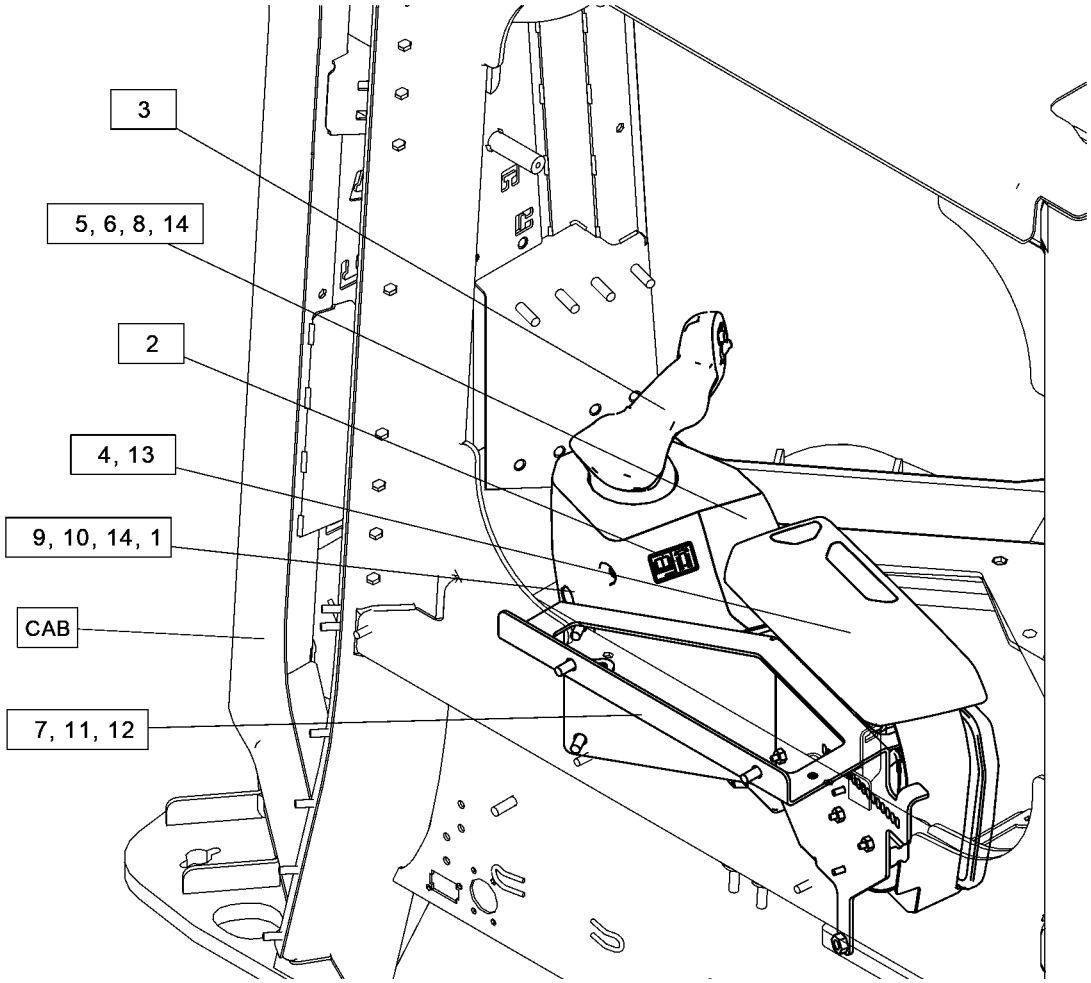

GRÁFICO 1 <FIM> g06348042

563-8073 MOUNTING GP-CONTROL

S/N: Z2K1-UP; Z2N1-UP

NÚMEROE DE 536-6469, 536-6470, 579-6887, 583-9463, 583-9464, 583-9465 CAB AR AN ATTACHMENT

SMCS-5063 **i08303497**

NOTA	REF. NÃO	GRÁFICO REF.	NÚMERO DA PEÇA	QTY	NOME DA PEÇA 1 2 3 4 5 6 (NÍVEL DO PRODUTO)	CONSULTE PÁGINA
	1	1	**198-4775**	4	ARRUELA DURA (6,6X15X6 MM DE ESPESSURA) (WASHER-HARD (6.6X15X6-MM THK))	
	2	1	**206-1667**	3	GRAMPO (ACABAMENTO) (CLIP (TRIM))	
	3	1	**491-8178**	1	CONJUNTO DE SUPORTE (LADO DIREITO) (BRACKET AS (RH))	
	4	1	**491-8179**	1	CONJUNTO DE CUSHION (LADO DIREITO) (CUSHION AS (RH))	
M		1	**6V-9632**	3	PORCA DE SOLDA (ROSCA M6X1) (NUT-WELD (M6X1-THD))	
	5	1	**498-0808**	1	TAMPA (LADO DIREITO) (COVER (RH))	
	6	1	**498-0809**	1	TAMPA (LADO DIREITO) (COVER (RH))	
	7	1	**522-4867**	1	DECALQUE DE IDENTIFICAÇÃO (AJUSTE DO APOIO DE BRAÇO) (LADO ESQUERDO) (FILM-IDENTIFICATION (ARMREST ADJUSTMENT) (LH))	
Y	8	1	**482-7009**	1	GRUPO DE AJUSTADORES DE CONTROLE (ADJUSTER GP-CONTROL)	787
	9	1	**491-8127**	1	CONJUNTO DE CUSHION (LADO DIREITO) (CUSHION AS (RH))	
M	10	1	**6V-7357**	4	PARAFUSO (M6X1X25 MM) (BOLT (M6X1X25-MM))	
M	11	1	**8T-8442**	2	PARAFUSO DE CABEÇA OCA (M6X1X30 MM) (BOLT-SOCKET HEAD (M6X1X30-MM))	
M	12	1	**9X-2044**	5	PARAFUSO DE CABEÇA CONVEXA (M6X1X16 MM) (SCREW-TRUSS HEAD (M6X1X16-MM))	
M	13	1	**9X-2045**	7	PARAFUSO DE CABEÇA CONVEXA (M6X1X20 MM) (SCREW-TRUSS HEAD (M6X1X20-MM))	

M - PEÇA MÉTRICA
Y - ILUSTRAÇÃO INDIVIDUAL

563-8073 MOUNTING GP-CONTROL () (continuação) **i08303497**

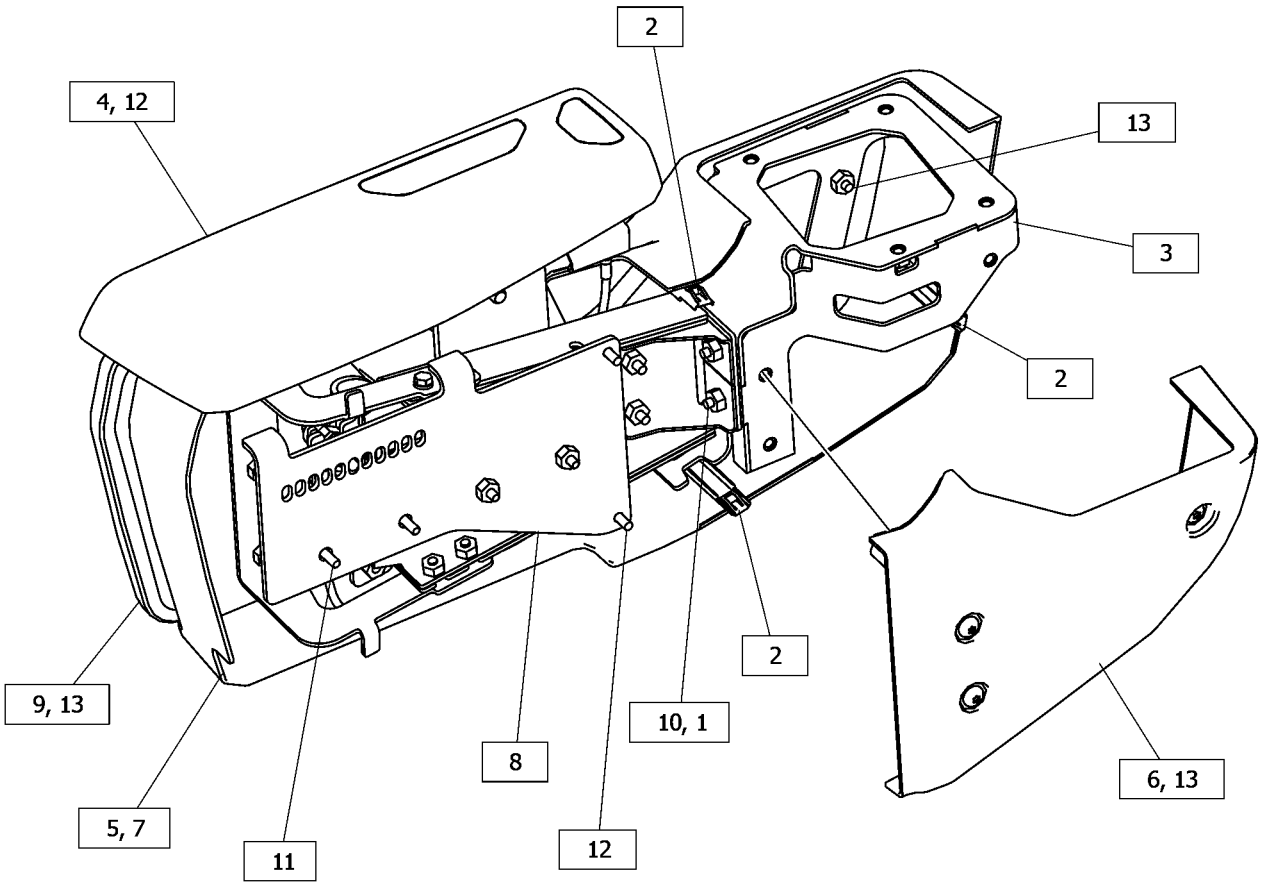

GRÁFICO 1 <FIM> g06343483

565-7935 MOUNTING GP-CONTROL

S/N: Z2K1-UP; Z2N1000-UP
LADO ESQUERDO
NÚMEROE DE 536-6467, 583-9461 CAB AR
AN ATTACHMENT

SMCS-5063 **i07806143**

NOTA	REF. NÃO	GRÁFICO REF.	NÚMERO DA PEÇA	QTY	NOME DA PEÇA 1 2 3 4 5 6 (NÍVEL DO PRODUTO)	CONSULTE PÁGINA
	1	1	**164-0850**	1	ALAVANCA (LEVER)	
	2	1	**206-1667**	2	GRAMPO (ACABAMENTO) (CLIP (TRIM))	
	3	1	**433-0934**	1	DECALQUE DE INFORMAÇÃO (LEIA OMM, DIREÇÃO) (FILM-INFORMATION (READ OMM, STEERING))	
Y	4	1	*488-1756*	1	CONTROL GP-STEERING & XMSN (CONTROL GP-STEERING & XMSN)	676
	5	1	**492-0163**	1	CONJUNTO DE SUPORTE (BRACKET AS)	
		1	**474-2079**	1	PRISIONEIRO-SOLDA (STUD-WELD)	
	6	1	**492-0165**	1	CONJUNTO DE CUSHION (CUSHION AS)	
M		1	**6V-9632**	3	PORCA DE SOLDA (ROSCA M6X1) (NUT-WELD (M6X1-THD))	
	7	1	**498-0811**	1	TAMPA (LADO ESQUERDO) (COVER (LH))	
	8	1	**523-3660**	1	DECALQUE DE IDENTIFICAÇÃO (AJUSTE DO APOIO DE BRAÇO) (FILM-IDENTIFICATION (ARMREST ADJUSTMENT))	
M	9	1	**128-2136**	1	PARAFUSO DE CABEÇA CONVEXA (M6X1X16 MM) (SCREW-TRUSS HEAD (M6X1X16-MM))	
	10	1	**492-0164**	1	CONJUNTO DE CUSHION (CUSHION AS)	
	11	1	**498-0812**	1	TAMPA (COVER)	
	12	1	**498-0813**	1	TAMPA (COVER)	
	13	1	**565-7937**	1	CONJUNTO DE SUPORTE (MOUNT AS)	
M		1	**6V-9632**	8	PORCA DE SOLDA (ROSCA M6X1) (NUT-WELD (M6X1-THD))	
M		1	**8T-3490**	1	PORCA DE SOLDA (ROSCA M10X1,5) (NUT-WELD (M10X1.5-THD))	
	14	1	**7X-0578**	1	ARRUELA DURA (10,2X32X2,5 MM DE ESPESSURA) (WASHER-HARD (10.2X32X2.5-MM THK))	
	15	1	**8T-4121**	4	ARRUELA DURA (11X21X2,5 MM DE ESPESSURA) (WASHER-HARD (11X21X2.5-MM THK))	
M	16	1	**8T-4136**	4	PARAFUSO (M10X1,5X25 MM) (BOLT (M10X1.5X25-MM))	
M	17	1	**9X-2044**	5	PARAFUSO DE CABEÇA CONVEXA (M6X1X16 MM) (SCREW-TRUSS HEAD (M6X1X16-MM))	
M	18	1	**9X-2045**	7	PARAFUSO DE CABEÇA CONVEXA (M6X1X20 MM) (SCREW-TRUSS HEAD (M6X1X20-MM))	

M - PEÇA MÉTRICA
Y - ILUSTRAÇÃO INDIVIDUAL

565-7935 MOUNTING GP-CONTROL () (continuação) **i07806143**

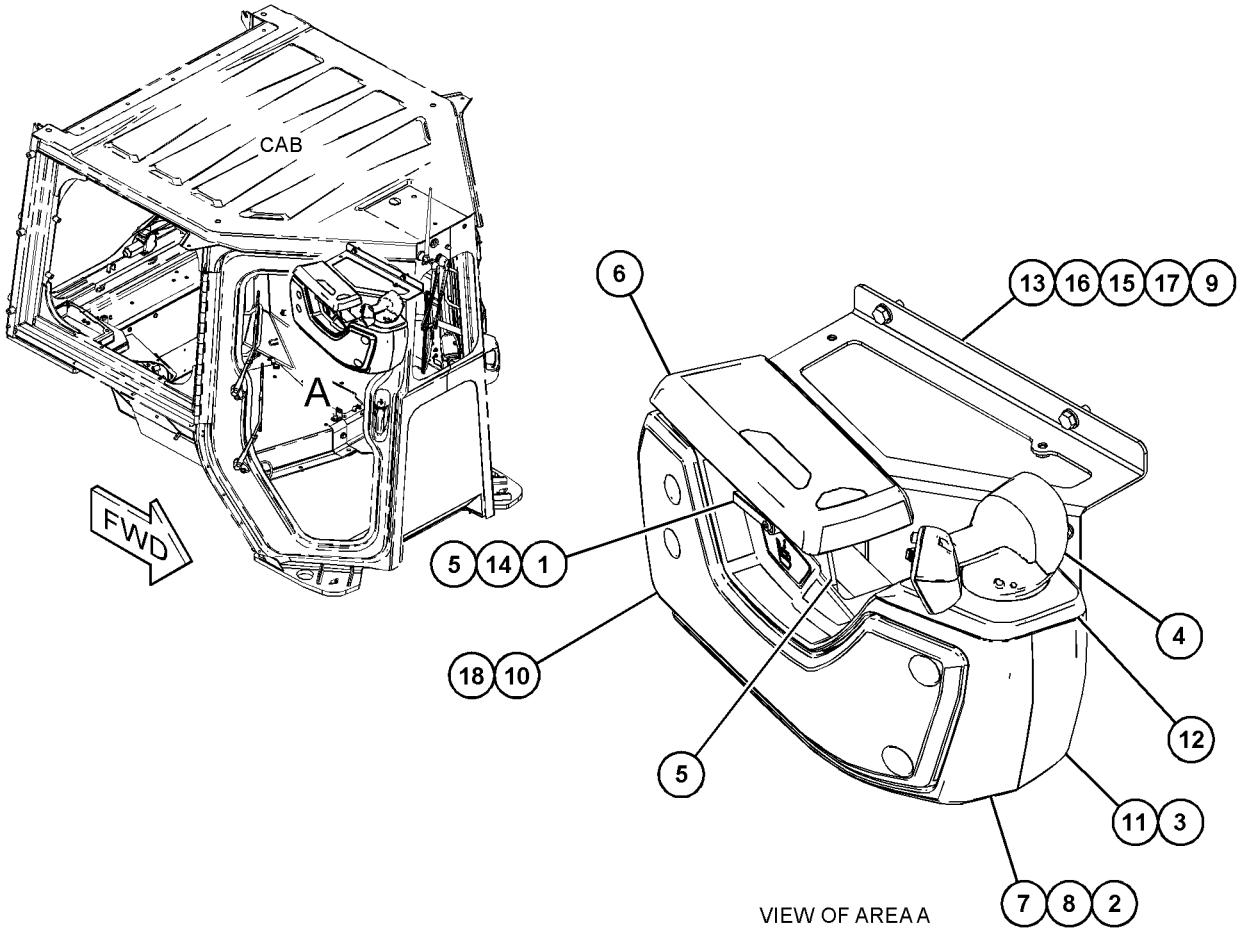

GRÁFICO 1 <FIM> g06453567

565-7936 MOUNTING GP-CONTROL

S/N: Z2K1-UP; Z2N1-UP
LADO DIREITO
NÚMEROE DE 536-6467, 536-6468, 583-9461 CAB AR
AN ATTACHMENT

SMCS-5063 **i07806191**

NOTA	REF. NÃO	GRÁFICO REF.	NÚMERO DA PEÇA	QTY	NOME DA PEÇA 1 2 3 4 5 6 (NÍVEL DO PRODUTO)	CONSULTE PÁGINA
	1	1	**164-0850**	1	ALAVANCA (LEVER)	
	2	1	**198-4775**	4	ARRUELA DURA (6,6X15X6 MM DE ESPESSURA) (WASHER-HARD (6.6X15X6-MM THK))	
	3	1	**206-1667**	3	GRAMPO (ACABAMENTO) (CLIP (TRIM))	
	4	1	**491-8178**	1	CONJUNTO DE SUPORTE (BRACKET AS)	
M		1	**6V-9632**	9	PORCA DE SOLDA (ROSCA M6X1) (NUT-WELD (M6X1-THD))	
	5	1	**491-8179**	1	CONJUNTO DE CUSHION (CUSHION AS)	
M		1	**6V-9632**	3	PORCA DE SOLDA (ROSCA M6X1) (NUT-WELD (M6X1-THD))	
	6	1	**491-8252**	1	CONJUNTO DE SUPORTE (BRACKET AS)	
	7	1	**498-0808**	1	TAMPA (LADO DIREITO) (COVER (RH))	
	8	1	**498-0809**	1	TAMPA (LADO DIREITO) (COVER (RH))	
	9	1	**522-4867**	1	DECALQUE DE IDENTIFICAÇÃO (AJUSTE DO APOIO DE BRAÇO) (FILM-IDENTIFICATION (ARMREST ADJUSTMENT))	
M	10	1	**128-2136**	1	PARAFUSO DE CABEÇA CONVEXA (M6X1X16 MM) (SCREW-TRUSS HEAD (M6X1X16-MM))	
	11	1	**491-8127**	1	CONJUNTO DE CUSHION (CUSHION AS)	
	12	1	**565-7938**	1	CONJUNTO DE SUPORTE (MOUNT AS)	
M		1	**6V-9632**	6	PORCA DE SOLDA (ROSCA M6X1) (NUT-WELD (M6X1-THD))	
M	13	1	**6V-7357**	4	PARAFUSO (M6X1X25 MM) (BOLT (M6X1X25-MM))	
	14	1	**7X-0578**	1	ARRUELA DURA (10,2X32X2,5 MM DE ESPESSURA) (WASHER-HARD (10.2X32X2.5-MM THK))	
M	15	1	**9X-2044**	6	PARAFUSO DE CABEÇA CONVEXA (M6X1X16 MM) (SCREW-TRUSS HEAD (M6X1X16-MM))	
M	16	1	**9X-2045**	7	PARAFUSO DE CABEÇA CONVEXA (M6X1X20 MM) (SCREW-TRUSS HEAD (M6X1X20-MM))	

M - PEÇA MÉTRICA

565-7936 MOUNTING GP-CONTROL () (continuação) **i07806191**

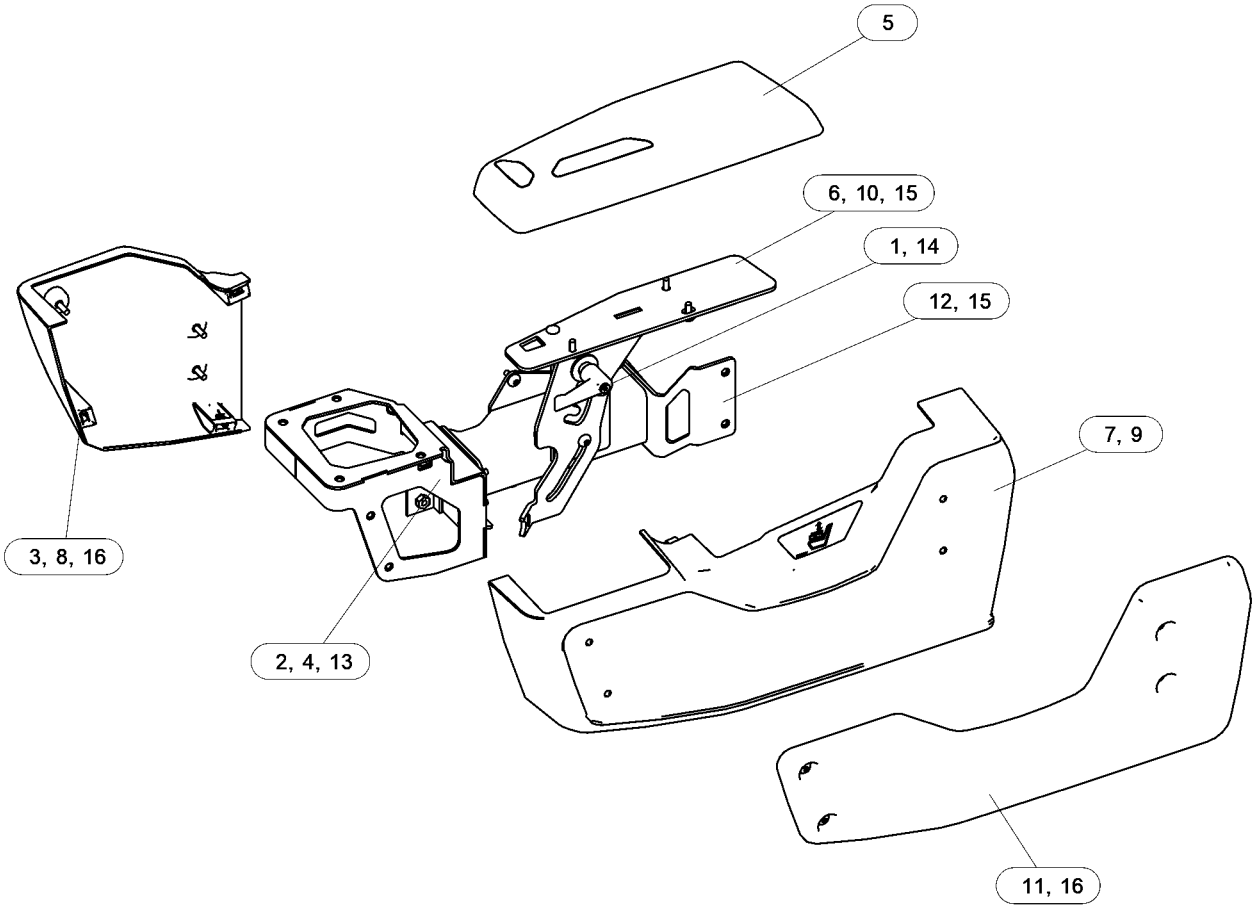

GRÁFICO 1 <FIM> g06446432

588-0561 GRUPO DE MONTAGEM-VISOR

S/N: Z2K1000-UP; Z2N1000-UP
CONTROLE DE GRAU
NÚMEROE DE 587-7162 INSTALLATION AR-CAB
AN ATTACHMENT

SMCS-7347, 7490 **i08291801**

NOTA	REF. NÃO	GRÁFICO REF.	NÚMERO DA PEÇA	QTY	NOME DA PEÇA 1 2 3 4 5 6 (NÍVEL DO PRODUTO)	CONSULTE PÁGINA
	1	2	**574-0150**	1	PLACA (PLATE)	
M	2	2	**3E-8020**	4	PARAFUSO DE CABEÇA CONVEXA (M6X1X25 MM) (SCREW-TRUSS HEAD (M6X1X25-MM))	
M	3	2	**7Y-7388**	12	PARAFUSO-CABEÇA DE BOTÃO (M5X0,8X12 MM) (SCREW-BUTTON HEAD (M5X0.8X12-MM))	
M	4	2	**7Y-7389**	4	PARAFUSO (M5X0,8X16 MM) (SCREW (M5X0.8X16-MM))	
M	5	2	**121-9870**	2	PARAFUSO DE MÁQUINA (M6X1X40 MM) (SCREW-MACHINE (M6X1X40-MM))	
	6	2	**137-6723**	2	PARAFUSO DE CABEÇA CHATA (6-32X0,5 POL) (SCREW-FLAT HEAD (6-32X0.5-IN))	
	7	2	**367-5533**	1	CONJUNTO DE LEVER (LEVER AS)	
	8	1	**393-2286**	1	CONJUNTO DA TRAVA (LATCH AS)	
	9	2	**418-3925**	1	CONJUNTO DA TRAVA (LATCH AS)	
	10	2	**426-0972**	2	PÁRA-CHOQUE (BUMPER)	
	11	1	**489-5594**	1	CONJUNTO DA PORTA-ACESSO (DOOR AS-ACCESS)	
	12	2	**503-6466**	1	PLACA (PLATE)	
	13	2	**503-7485**	1	PLACA (PLATE)	
	14	2	**427-5774**	2	CONJUNTO DE HINGE (HINGE AS)	
	15	1	**479-2171**	4	CONJUNTO DE PARAFUSO (BOLT AS)	
	16	2	**586-1838**	1	CONJUNTO DA TAMPA (COVER AS)	
	17	2	**503-7483**	1	CONJUNTO DE CABO (CABLE AS)	
	18	1	**510-8174**	1	CONJUNTO DA PLACA (PLATE AS)	
M		1	**6V-9632**	6	PORCA DE SOLDA (ROSCA M6X1) (NUT-WELD (M6X1-THD))	
M		1	**8T-3490**	4	PORCA DE SOLDA (ROSCA M10X1,5) (NUT-WELD (M10X1.5-THD))	
		1	**143-2236**	4	ELO (LINK)	
	19	1	**537-3138**	2	PLACA (PLATE)	
	20	2	**574-0151**	1	PLACA (PLATE)	
	21	2	**574-0152**	1	CONJUNTO DE STRIKER (STRIKER AS)	
	22	2	**574-0153**	2	ESPAÇADOR (6,6X12,7X13 MM DE ESPESSURA) (SPACER (6.6X12.7X13-MM THK))	
	23	1	**590-0914**	1	CONJUNTO DA PLACA (PLATE AS)	
M		1	**6V-9632**	6	PORCA DE SOLDA (ROSCA M6X1) (NUT-WELD (M6X1-THD))	
M		1	**8T-3490**	5	PORCA DE SOLDA (ROSCA M10X1,5) (NUT-WELD (M10X1.5-THD))	
		1	**143-2236**	8	ELO (LINK)	
	24	2	**6P-0205**	2	ESPAÇADOR (0,269 X 0,405 X 0,656 POL DE ESPESSURA) (SPACER (0.269X0.405X0.656-IN THK))	
	25	2	**9X-2038**	2	ARRUELA (7X19X2 MM DE ESPESSURA) (WASHER (7X19X2-MM THK))	
M	26	1	**8T-4138**	12	PARAFUSO (M6X1X20 MM) (BOLT (M6X1X20-MM))	
M	27	2	**9X-2042**	2	PARAFUSO DE CABEÇA CONVEXA (M6X1X12 MM) (SCREW-TRUSS HEAD (M6X1X12-MM))	
M	28	2	**9X-2046**	2	PARAFUSO DE CABEÇA CONVEXA (M6X1X35 MM) (SCREW-TRUSS HEAD (M6X1X35-MM))	
	29	1	**9X-8256**	12	ARRUELA (6,6X12X2 MM DE ESPESSURA) (WASHER (6.6X12X2-MM THK))	

M - PEÇA MÉTRICA

588-0561 GRUPO DE MONTAGEM-VISOR () (continuação) **i08291801**

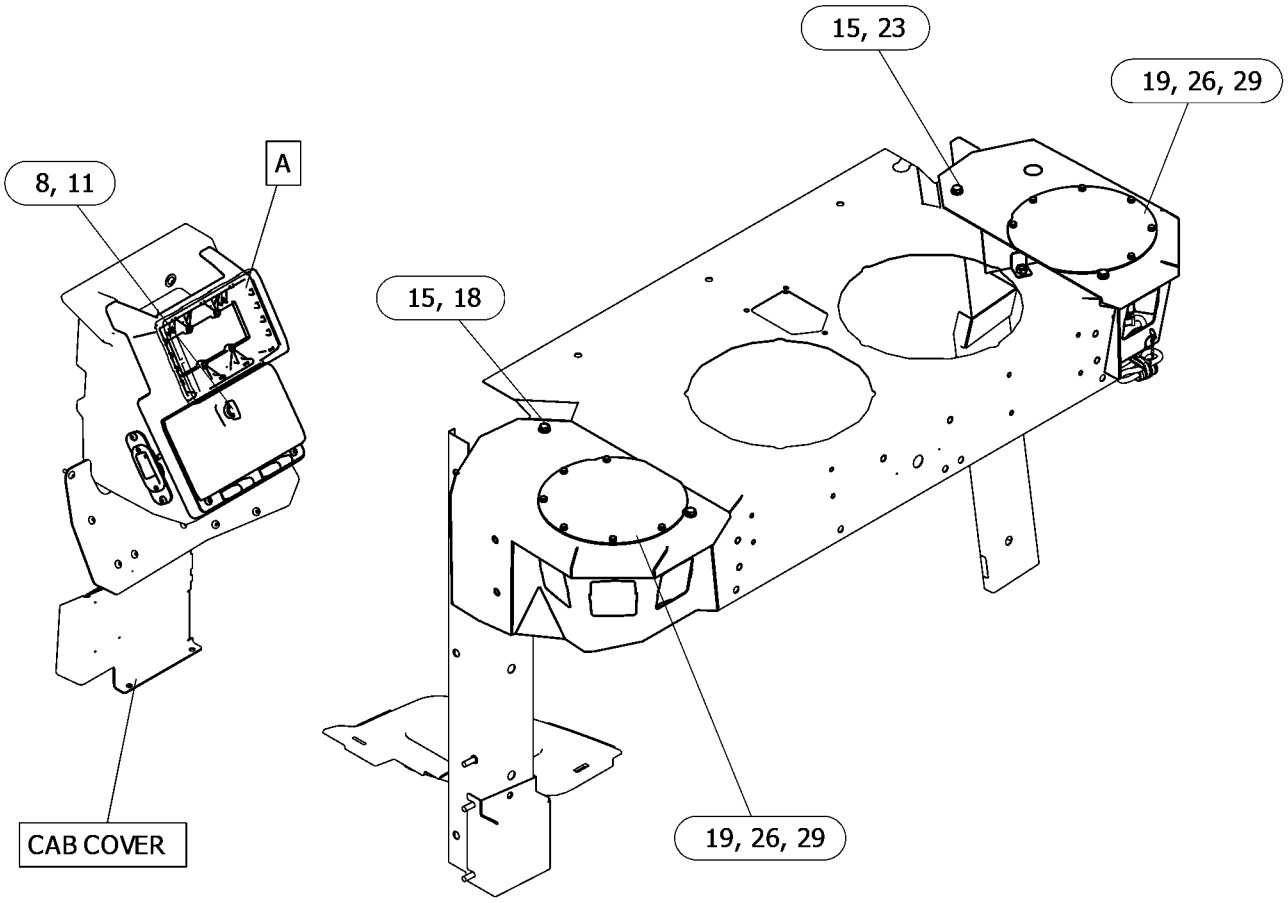

GRÁFICO 1 g06592166

588-0561 GRUPO DE MONTAGEM-VISOR () (continuação) **i08291801**

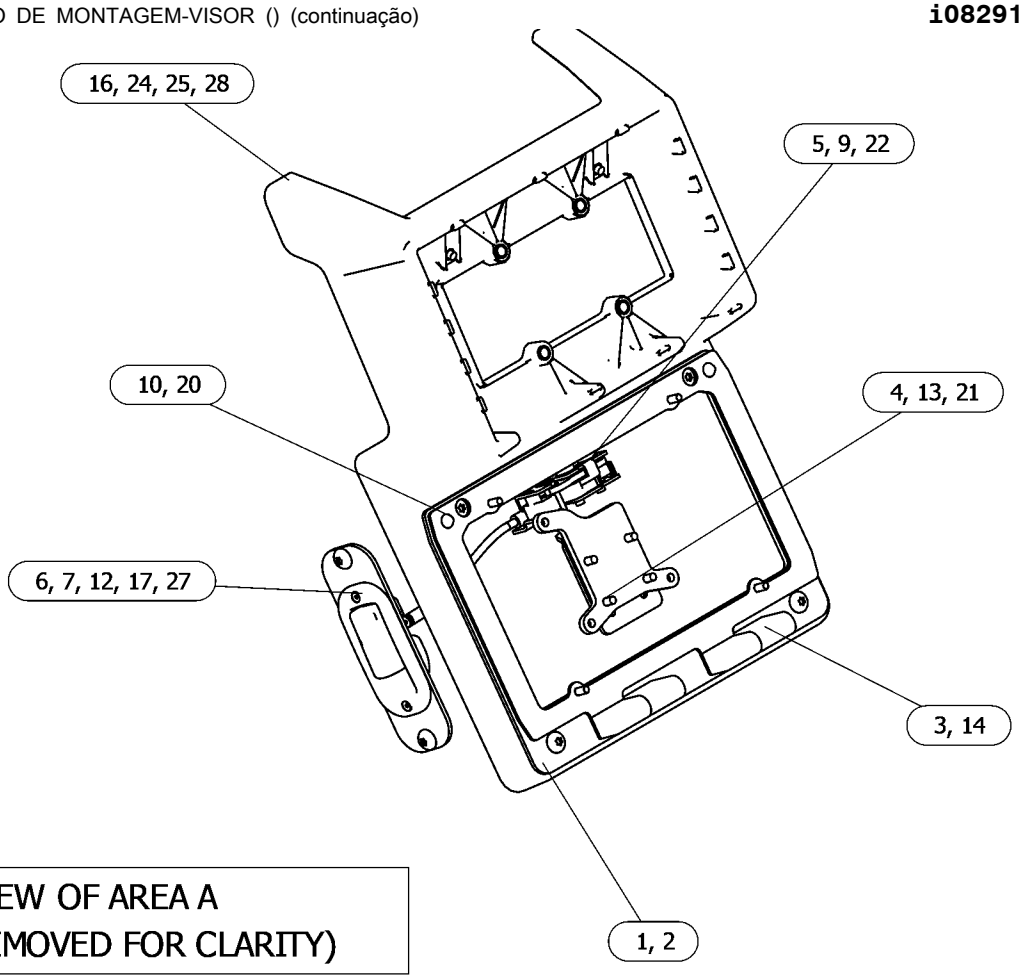

GRÁFICO 2 <FIM> g06592166_1

574-0149 GRUPO DE MONTAGEM-MONITOR

S/N: Z2K1-UP; Z2N1-UP

NÚMEROE DE 577-1295, 577-1296, 579-5717, 579-5718 GRADE CONTROL AR AN ATTACHMENT

SMCS-7490 **i07843962**

NOTA	REF. NÃO	GRÁFICO REF.	NÚMERO DA PEÇA	QTY	NOME DA PEÇA 1 2 3 4 5 6 (NÍVEL DO PRODUTO)	CONSULTE PÁGINA
	1	1	**574-0150**	1	PLACA (PLATE)	
M	2	1	**121-9870**	2	PARAFUSO DE MÁQUINA (M6X1X40 MM) (SCREW-MACHINE (M6X1X40-MM))	
	3	1	**137-6723**	2	PARAFUSO DE CABEÇA CHATA (6-32X0,5 POL) (SCREW-FLAT HEAD (6-32X0.5-IN))	
	4	1	**367-5533**	1	CONJUNTO DE LEVER (LEVER AS)	
M	5	1	**3E-8020**	4	PARAFUSO DE CABEÇA CONVEXA (M6X1X25 MM) (SCREW-TRUSS HEAD (M6X1X25-MM))	
	6	1	**418-3925**	1	CONJUNTO DA TRAVA (LATCH AS)	
	7	1	**427-5774**	2	CONJUNTO DE HINGE (HINGE AS)	
	8	1	**503-6466**	1	PLACA (PLATE)	
	9	1	**503-7483**	1	CONJUNTO DE CABO (CABLE AS)	
	10	1	**503-7485**	1	PLACA (PLATE)	
	11	1	**509-0269**	1	MODULE GP-DISPLAY (MODULE GP-DISPLAY)	
		1	**564-9474**	1	GRUPO DE SOFTWARE DO MONITOR (SOFTWARE GP-MONITOR)	
	12	1	**574-0151**	1	PLACA (PLATE)	
	13	1	**574-0152**	1	CONJUNTO DE STRIKER (STRIKER AS)	
	14	1	**574-0153**	2	ESPAÇADOR (6,6X12,7X13 MM DE ESPESSURA) (SPACER (6.6X12.7X13-MM THK))	
M	15	1	**7Y-7388**	12	PARAFUSO-CABEÇA DE BOTÃO (M5X0,8X12 MM) (SCREW-BUTTON HEAD (M5X0.8X12-MM))	
M	16	1	**7Y-7389**	4	PARAFUSO (M5X0,8X16 MM) (SCREW (M5X0.8X16-MM))	
M	17	1	**9X-2042**	2	PARAFUSO DE CABEÇA CONVEXA (M6X1X12 MM) (SCREW-TRUSS HEAD (M6X1X12-MM))	

M - PEÇA MÉTRICA

574-0149 GRUPO DE MONTAGEM-MONITOR () (continuação) **i07843962**

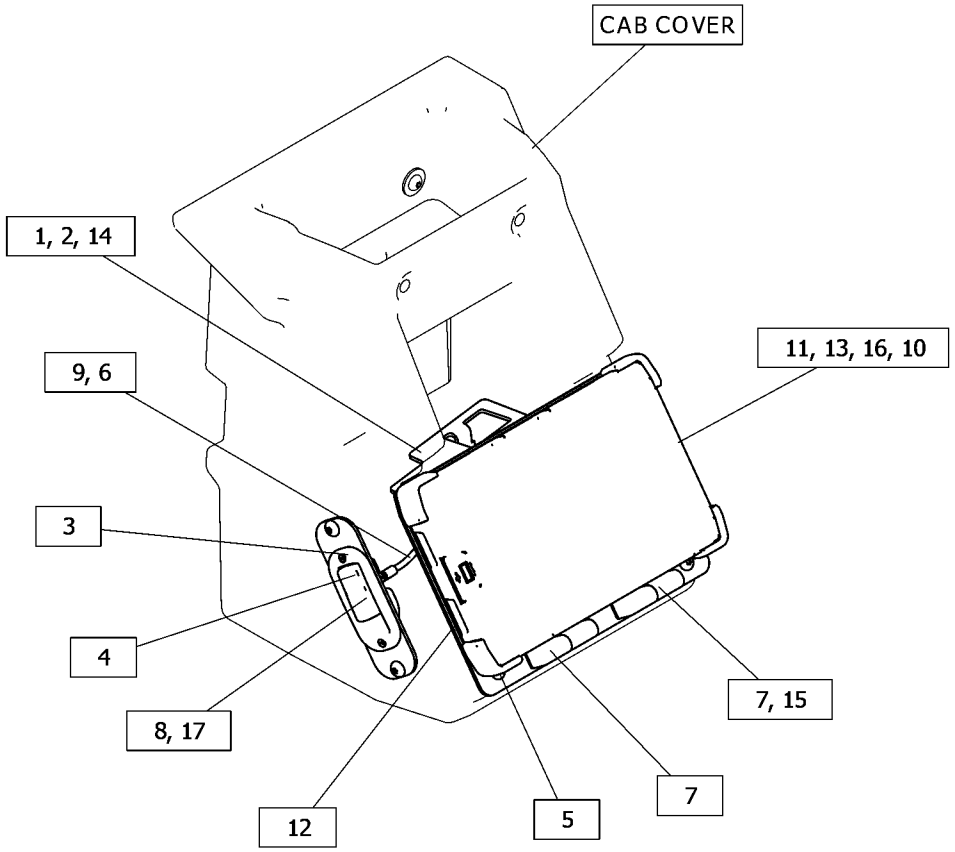

GRÁFICO 1 <FIM> g06410087

543-1115 GRUPO DE MONTAGEM DA PLATAFORMA

S/N: Z2K1-UP; Z2N1-UP

AN ATTACHMENT

SMCS-7253 **i07839944**

NOTA	REF. NÃO	GRÁFICO REF.	NÚMERO DA PEÇA	QTY	NOME DA PEÇA 1 2 3 4 5 6 (NÍVEL DO PRODUTO)	CONSULTE PÁGINA
	1	1	**339-3566**	2	CONJUNTO DE SUPORTE (SUPPORT AS)	
	2	1	**479-2171**	8	CONJUNTO DE PARAFUSO (BOLT AS)	
	3	1	**543-1167**	1	JUNTA (GASKET)	
	4	1	**575-5582**	1	CONJUNTO DE TAPETE (FLOOR MAT AS)	
		1	**513-7195**	1	CONJUNTO DE TAPETE (FLOOR MAT AS)	
	5	1	**578-1341**	1	CONJUNTO DA PLACA (PLATE AS)	
M		1	**6V-9632**	4	PORCA DE SOLDA (ROSCA M6X1) (NUT-WELD (M6X1-THD))	
M		1	**8T-3490**	4	PORCA DE SOLDA (ROSCA M10X1,5) (NUT-WELD (M10X1.5-THD))	
	6	1	**578-1343**	1	CONJUNTO DA PLACA (PLATE AS)	
M		1	**6V-9632**	4	PORCA DE SOLDA (ROSCA M6X1) (NUT-WELD (M6X1-THD))	
	7	1	**578-1344**	1	JUNTA (GASKET)	
	8	1	**578-1345**	1	PAINEL (PANEL)	
	9	1	**578-1346**	2	CONJUNTO DE STRIKER (STRIKER AS)	
	10	1	**578-1347**	1	BANDA (TREAD)	
	11	1	**578-1702**	2	CONJUNTO DE HINGE (HINGE AS)	
	12	1	**578-4267**	1	PAINEL (PANEL)	
	13	1	**580-2835**	1	PAINEL (PANEL)	
M	14	1	**6V-8214**	8	PARAFUSO (M6X1X20 MM) (BOLT (M6X1X20-MM))	
	15	1	**7X-7729**	11	ARRUELA (11X25X3 MM DE ESPESSURA) (WASHER (11X25X3-MM THK))	
M	16	1	**8T-4186**	11	PARAFUSO (M10X1,5X40 MM) (BOLT (M10X1.5X40-MM))	
	17	1	**9X-8256**	8	ARRUELA (6,6X12X2 MM DE ESPESSURA) (WASHER (6.6X12X2-MM THK))	

M - PEÇA MÉTRICA

543-1115 GRUPO DE MONTAGEM DA PLATAFORMA () (continuação) **i07839944**

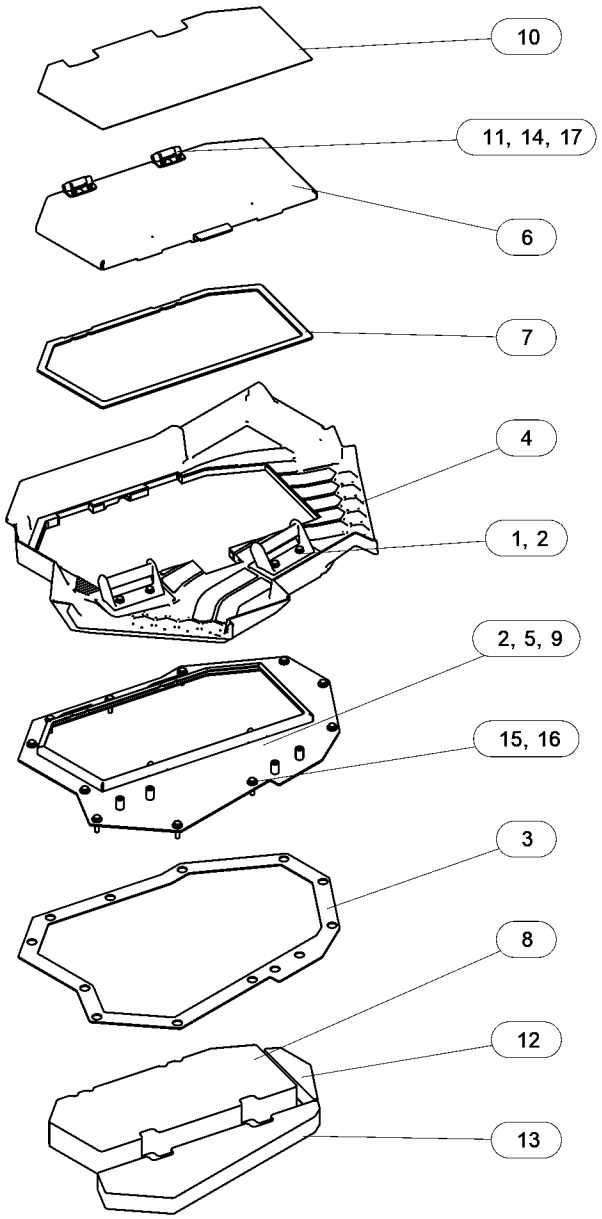

GRÁFICO 1 <FIM> g06451716

507-6027 GRUPO DE MONTAGEM DA ROPS

S/N: Z2K1-UP; Z2N1-UP
NÚMEROE DE 559-5990 CHASSIS AR
AN ATTACHMENT

SMCS-7266 **i07817118**

NOTA	REF. NÃO	GRÁFICO REF.	NÚMERO DA PEÇA	QTY	NOME DA PEÇA 1 2 3 4 5 6 (NÍVEL DO PRODUTO)	CONSULTE PÁGINA
	1	1	**528-5564**	1	PLACA (PLATE)	
	2	1	**528-5566**	1	PLACA (PLATE)	
	3	1	**5H-3182**	4	PINO DE MOLA (PIN-SPRING)	
M	4	1	**7X-2489**	10	PARAFUSO (M24X3X100 MM) (BOLT (M24X3X100-MM))	
M	5	1	**303-9441**	6	PARAFUSO (M16X2X80-MM) (BOLT (M16X2X80-MM))	
M	6	1	**8T-4141**	10	PARAFUSO (M20X2,5X70 MM) (BOLT (M20X2.5X70-MM))	
M	7	1	**8T-4193**	6	PARAFUSO (M16X2X50-MM) (BOLT (M16X2X50-MM))	
	8	1	**8T-1482**	2	ARRUELA DURA (26X50X8 MM DE ESPESSURA) (WASHER-HARD (26X50X8-MM THK))	
	9	1	**8T-4123**	2	ARRUELA (22X35X3,5 MM DE ESPESSURA) (WASHER (22X35X3.5-MM THK))	
	10	1	**8T-4167**	10	ARRUELA DURA (26X44X4 MM DE ESPESSURA) (WASHER-HARD (26X44X4-MM THK))	
	11	1	**198-4781**	8	ARRUELA DURA (22X40X10 MM DE ESPESSURA) (WASHER-HARD (22X40X10-MM THK))	
	12	1	**474-6949**	2	PLACA (PLATE)	
	13	1	**515-1229**	1	CONJUNTO DA PLACA (PLATE AS)	
	14	1	**515-1230**	1	CONJUNTO DA PLACA (PLATE AS)	
	15	1	**528-8150**	2	PLACA (PLATE)	
	16	1	**578-9476**	2	PLACA (PLATE)	
	17	1	*580-8224*	1	GRUPO DE SUPORTE-ROPS (SUPPORT GP-ROPS)	
		1	**507-6028**	1	CONJUNTO DE SUPORTE (LADO DIREITO) (SUPPORT AS (RH))	
		1	**507-6029**	1	CONJUNTO DE SUPORTE (LADO ESQUERDO) (SUPPORT AS (LH))	
M	18	1	**114-6099**	2	PARAFUSO (M24X3X80 MM) (BOLT (M24X3X80-MM))	
	19	1	**9X-8257**	12	ARRUELA (17,5X30X3,5 MM DE ESPESSURA) (WASHER (17.5X30X3.5-MM THK))	

M - PEÇA MÉTRICA

507-6027 GRUPO DE MONTAGEM DA ROPS () (continuação) **i07817118**

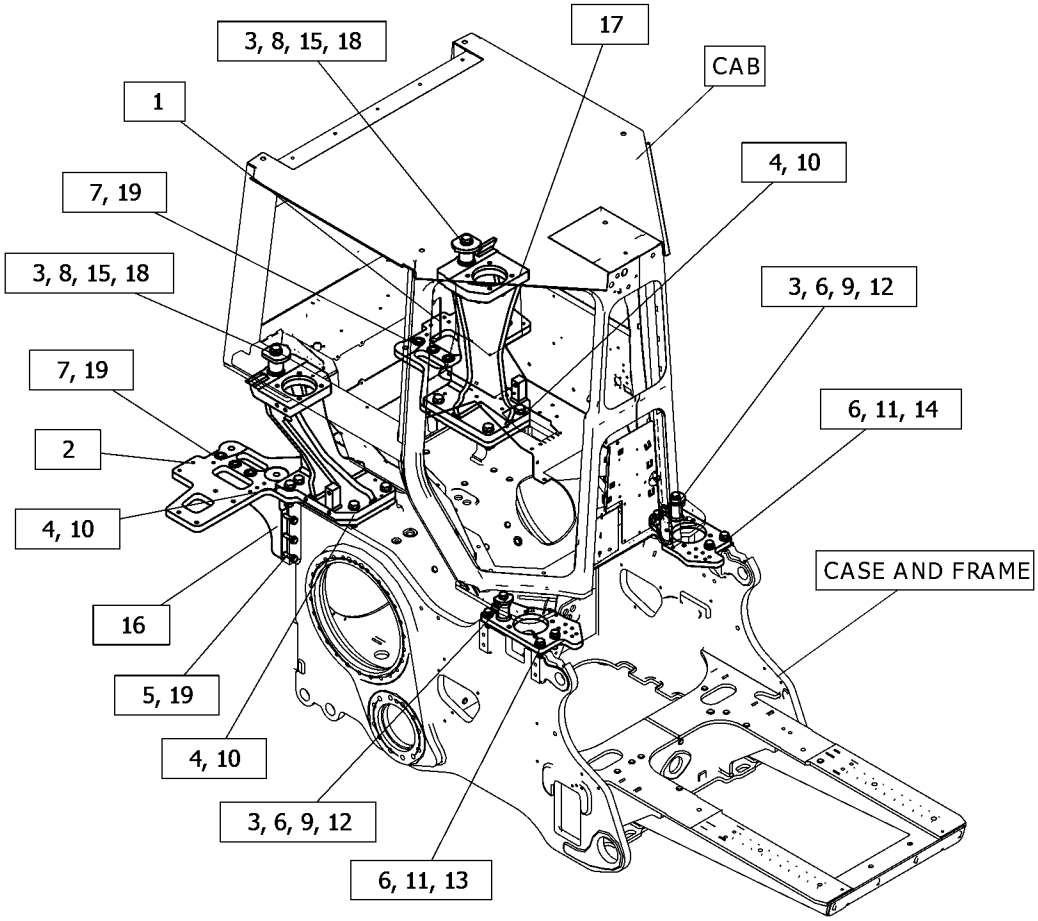

GRÁFICO 1 <FIM> g06454659

569-0452 GRUPO DE REDE-ARMAZENAMENTO

S/N: Z2K1-UP; Z2N1-UP
NÚMEROE DE 577-1292 DISPLAY AR-MONITOR
AN ATTACHMENT

SMCS-7268 **i07834955**

NOTA	REF. NÃO	GRÁFICO REF.	NÚMERO DA PEÇA	QTY	NOME DA PEÇA 1 2 3 4 5 6 (NÍVEL DO PRODUTO)	CONSULTE PÁGINA
M	1	1	**3E-8020**	4	PARAFUSO DE CABEÇA CONVEXA (M6X1X25 MM) (SCREW-TRUSS HEAD (M6X1X25-MM))	
	2	1	**467-2285**	1	CONJUNTO DE REDE-ARMAZENAMENTO (NET AS-STORAGE)	
	3	1	**509-8192**	1	PLACA (PLATE)	

M - PEÇA MÉTRICA

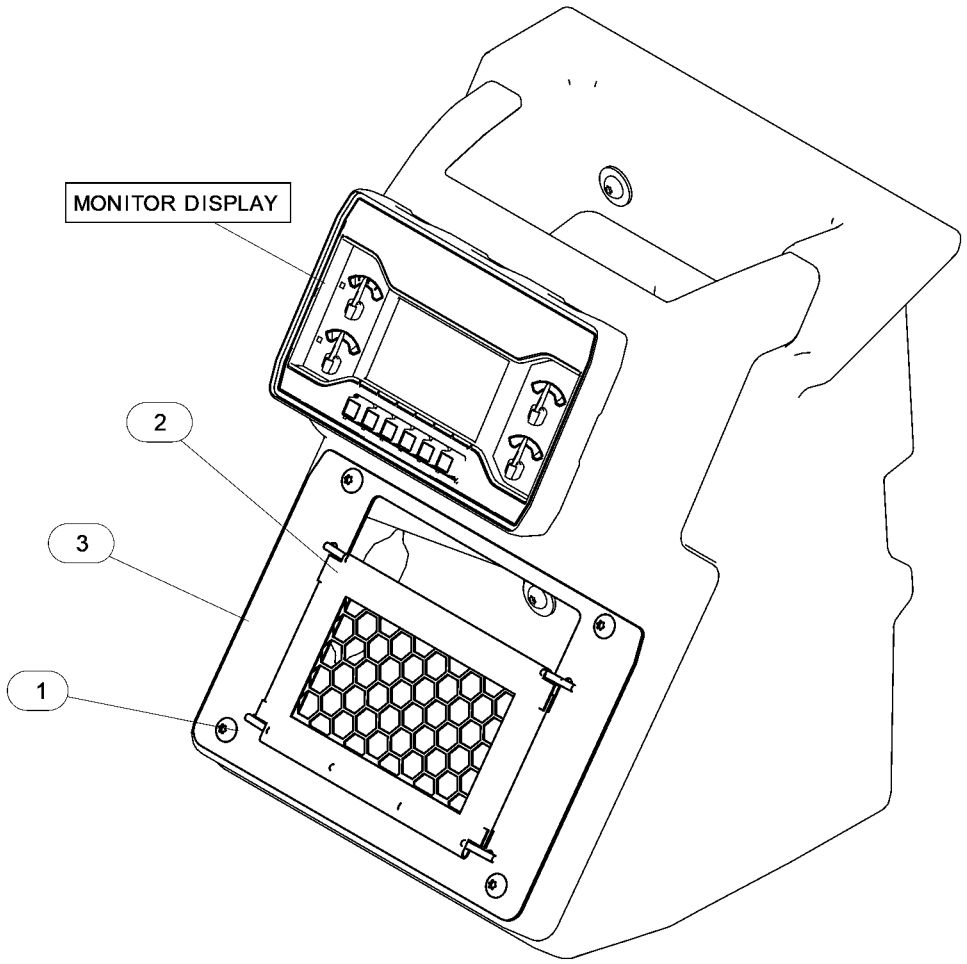

GRÁFICO 1 <FIM> g06452609

486-3160 PEDAL GP-BRAKE

S/N: Z2K1-UP; Z2N1-UP

NÚMEROE DE 435-5734 PEDAL GP-GOVERNOR & BRAKE

AN ATTACHMENT

SMCS-4269 **i08396789**

NOTA	REF. NÃO	GRÁFICO REF.	NÚMERO DA PEÇA	QTY	NOME DA PEÇA 1 2 3 4 5 6 (NÍVEL DO PRODUTO)	CONSULTE PÁGINA
	1	1	**132-7077**	1	CONJUNTO DE INTERRUPTOR DE FIM DE CURSO (PEDAL DO FREIO DE SERVIÇO) (SWITCH AS-LIMIT (SERVICE BRAKE PEDAL))	
		1	**6V-8376**	3	PARAFUSO DE MÁQUINA (8-32X0,25 POL) (SCREW-MACHINE (8-32X0.25-IN))	
		1	**9B-7233**	3	ARRUELA DE PRESSÃO (LOCKWASHER)	
Y	2	1	**266-1467**	1	SENSOR GP-POSITION (ROTATIVO) (DESACELERADOR, FREIO DE SERVIÇO) (SENSOR GP-POSITION (ROTARY) (DECELERATOR, SERVICE BRAKE))	243

Y - ILUSTRAÇÃO INDIVIDUAL

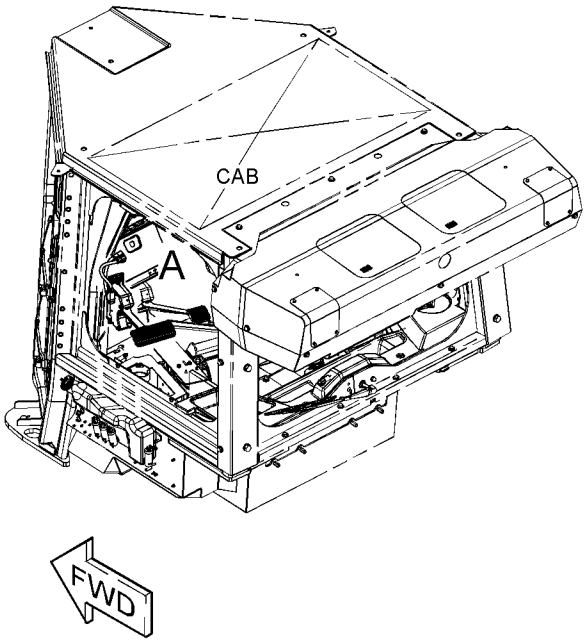

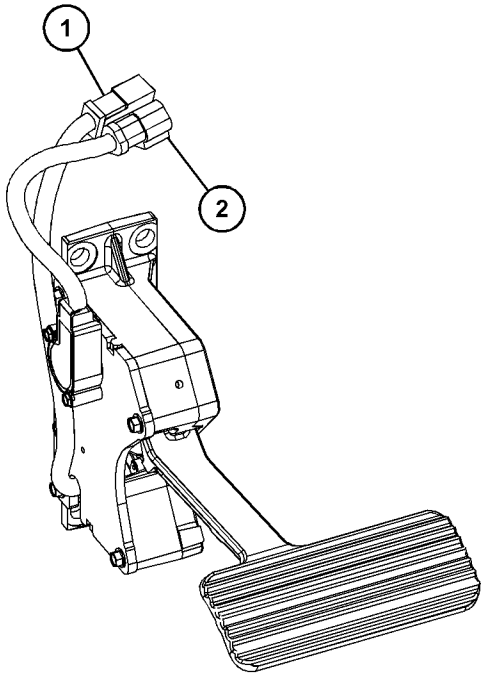

VIEW OF AREA A

GRÁFICO 1 <FIM> g06345136

435-5734 PEDAL GP-GOVERNOR & BRAKE

S/N: Z2K1-UP; Z2N1-UP
NÚMEROE DE 536-6467, 536-6468, 536-6469, 536-6470, 579-6887, 583-9461, 583-9463, 583-9464, 583-9465 CAB AR
AN ATTACHMENT

SMCS-1276, 4122 **i07792832**

NOTA	REF. NÃO	GRÁFICO REF.	NÚMERO DA PEÇA	QTY	NOME DA PEÇA 1 2 3 4 5 6 (NÍVEL DO PRODUTO)	CONSULTE PÁGINA
Y	1	1	*486-3160*	1	PEDAL GP-BRAKE (PEDAL GP-BRAKE)	926
Y	2	1	*486-3161*	1	SENSOR GP-POSITION (DESACELERADOR) (SENSOR GP-POSITION (DECELERATOR))	247
	3	1	**8T-4121**	8	ARRUELA DURA (11X21X2,5 MM DE ESPESSURA) (WASHER-HARD (11X21X2.5-MM THK))	
M	4	1	**344-5675**	4	PORCA (ROSCA M10X1,5) (NUT (M10X1.5-THD))	
M	5	1	**8T-4136**	4	PARAFUSO (M10X1,5X25 MM) (BOLT (M10X1.5X25-MM))	

M - PEÇA MÉTRICA
Y - ILUSTRAÇÃO INDIVIDUAL

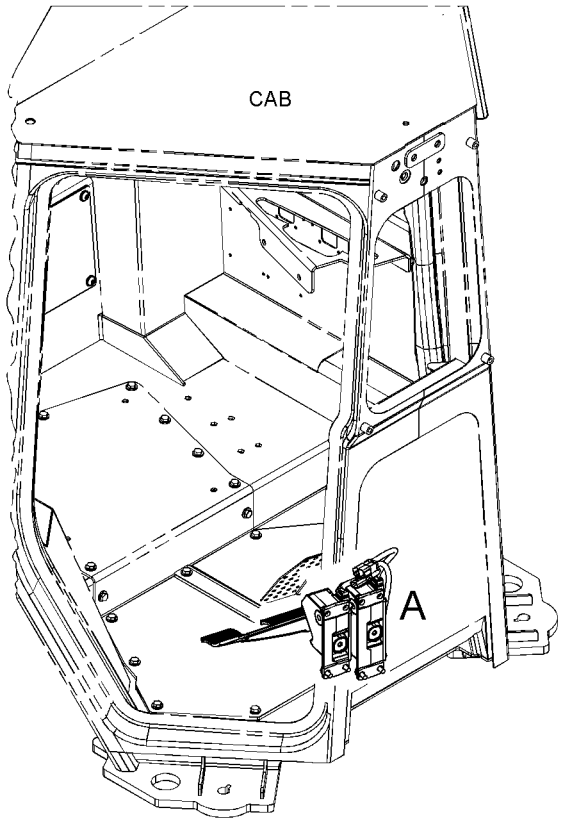

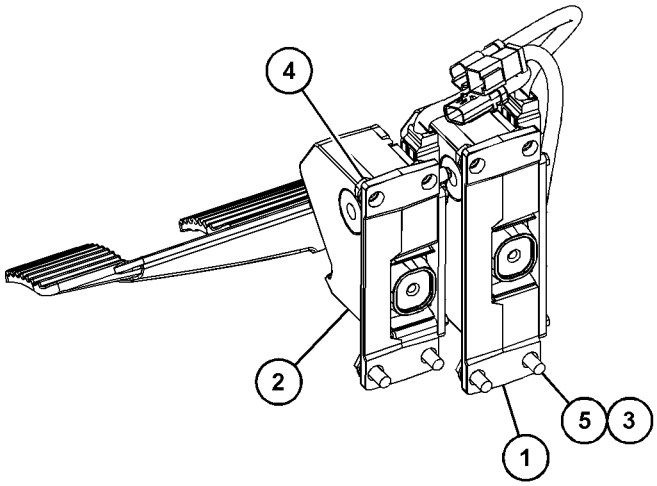

VIEW OF AREA A

GRÁFICO 1 <FIM> g06345134

441-9253 PRECLEANER GP-CAB AIR

S/N: Z2K1-UP; Z2N1-UP

AN ATTACHMENT

SMCS-7311, 7316, 7342 **i07821103**

NOTA	REF. NÃO	GRÁFICO REF.	NÚMERO DA PEÇA	QTY	NOME DA PEÇA 1 2 3 4 5 6 (NÍVEL DO PRODUTO)	CONSULTE PÁGINA
	1	1	**193-2200**	1	ANEL DE RETENÇÃO (SEAL-LIP TYPE)	
	2	1	**545-8339**	1	FILTRO-AR DA CABINE (FILTER-CAB AIR)	
Y	3	1	*540-8689*	1	PRECLEANER GP-CAB AIR (PRECLEANER GP-CAB AIR)	929
	4	1	**1T-0580**	1	ANEL DE RETENÇÃO (RING-RETAINING)	
	5	1	**7X-7729**	4	ARRUELA (11X25X3 MM DE ESPESSURA) (WASHER (11X25X3-MM THK))	
M	6	1	**8T-4196**	4	PARAFUSO (M10X1,5X35 MM) (BOLT (M10X1.5X35-MM))	

M - PEÇA MÉTRICA
Y - ILUSTRAÇÃO INDIVIDUAL

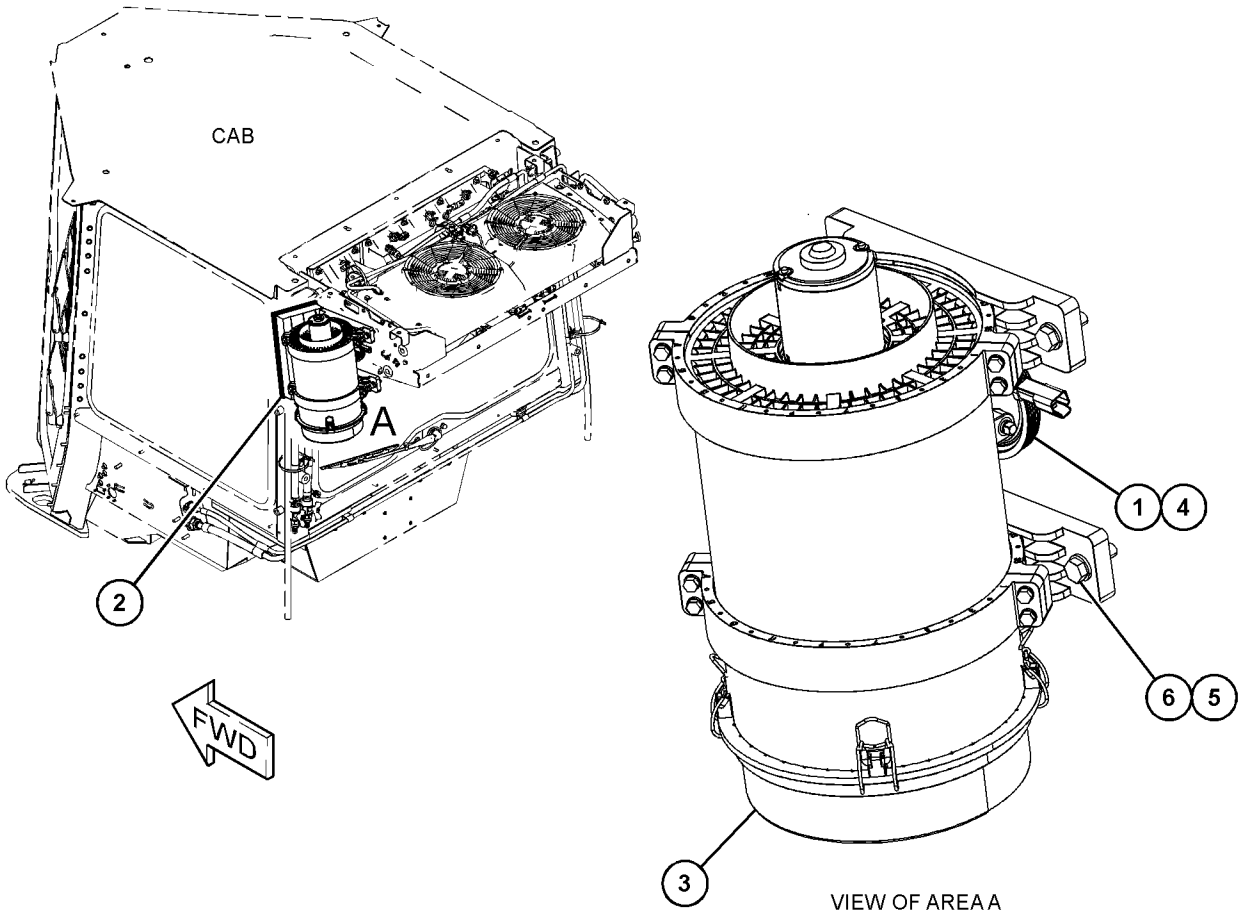

GRÁFICO 1 <FIM> g06356875

540-8689 PRECLEANER GP-CAB AIR

S/N: Z2K1-UP; Z2N1-UP

NÚMEROE DE 441-9253 PRECLEANER GP-CAB AIR

AN ATTACHMENT

SMCS-7311, 7316, 7342

i07722124

NOTA	REF. NÃO	GRÁFICO REF.	NÚMERO DA PEÇA	QTY	NOME DA PEÇA 1 2 3 4 5 6 (NÍVEL DO PRODUTO)	CONSULTE PÁGINA
	1	1	**457-2836**	1	CONJUNTO DE FILTRO-AR (FILTER AS-AIR)	
					–OU–	
F			**457-3049**	1	CONJUNTO DE FILTRO-AR (AR PARTICULADO DE ALTA EFICIÊNCIA) (FILTER AS-AIR (HIGH EFFICIENCY PARTICULATE AIR))	
					–OU–	
F			**472-7939**	1	CONJUNTO DE FILTRO-AR (CARVÃO ATIVADO) (FILTER AS-AIR (ACTIVATED CHARCOAL))	
	2	1	**464-8447**	4	GRAMPO (CLIP)	
	3	1	**9X-8256**	8	ARRUELA (6,6X12X2 MM DE ESPESSURA) (WASHER (6.6X12X2-MM THK))	
M	4	1	**8T-0639**	4	PARAFUSO (M6X1X12 MM) (BOLT (M6X1X12-MM))	
M	5	1	**6V-7357**	8	PARAFUSO (M6X1X25 MM) (BOLT (M6X1X25-MM))	
Y	6	1	**464-8457**	1	GRUPO DO VENTILADOR (5 LÂMINAS) (FAN GP (5-BLADE))	850

F - NÃO APRESENTADO
M - PEÇA MÉTRICA
Y - ILUSTRAÇÃO INDIVIDUAL

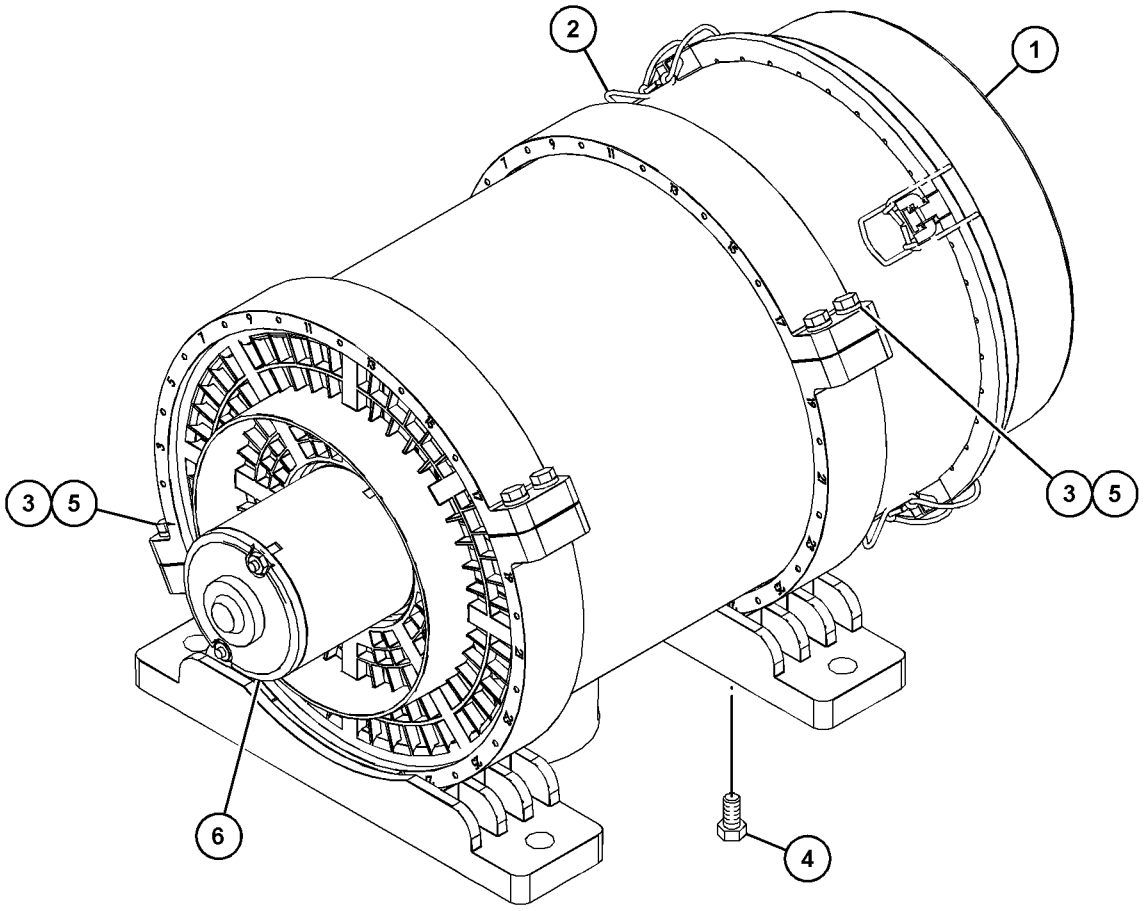

GRÁFICO 1 <FIM> g06360260

487-5821 RADIO GP

S/N: Z2K1-UP; Z2N1-UP
NÚMEROE DE 579-5779 RADIO GP
AN ATTACHMENT

SMCS-7338 **i07021214**

NOTA	REF. NÃO	GRÁFICO REF.	NÚMERO DA PEÇA	QTY	NOME DA PEÇA 1 2 3 4 5 6 (NÍVEL DO PRODUTO)	CONSULTE PÁGINA
	1	1	**136-5490**	1	BUCHA (SUPORTE DE RÁDIO) (BUSHING (RADIO MOUNT))	
Y	2	1	**200-5728**	1	CONJUNTO DE CHICOTE DO RÁDIO (FLANGE) (HARNESS AS-RADIO (FLANGE))	202
	3	1	**462-9619**	1	RADIO GP (AM/FM/USB/BLUETOOTH) (RADIO GP (AM/FM/USB/BLUETOOTH))	
	4	1	**349-8642**	1	MICROFONE (MICROPHONE)	

Y - ILUSTRAÇÃO INDIVIDUAL

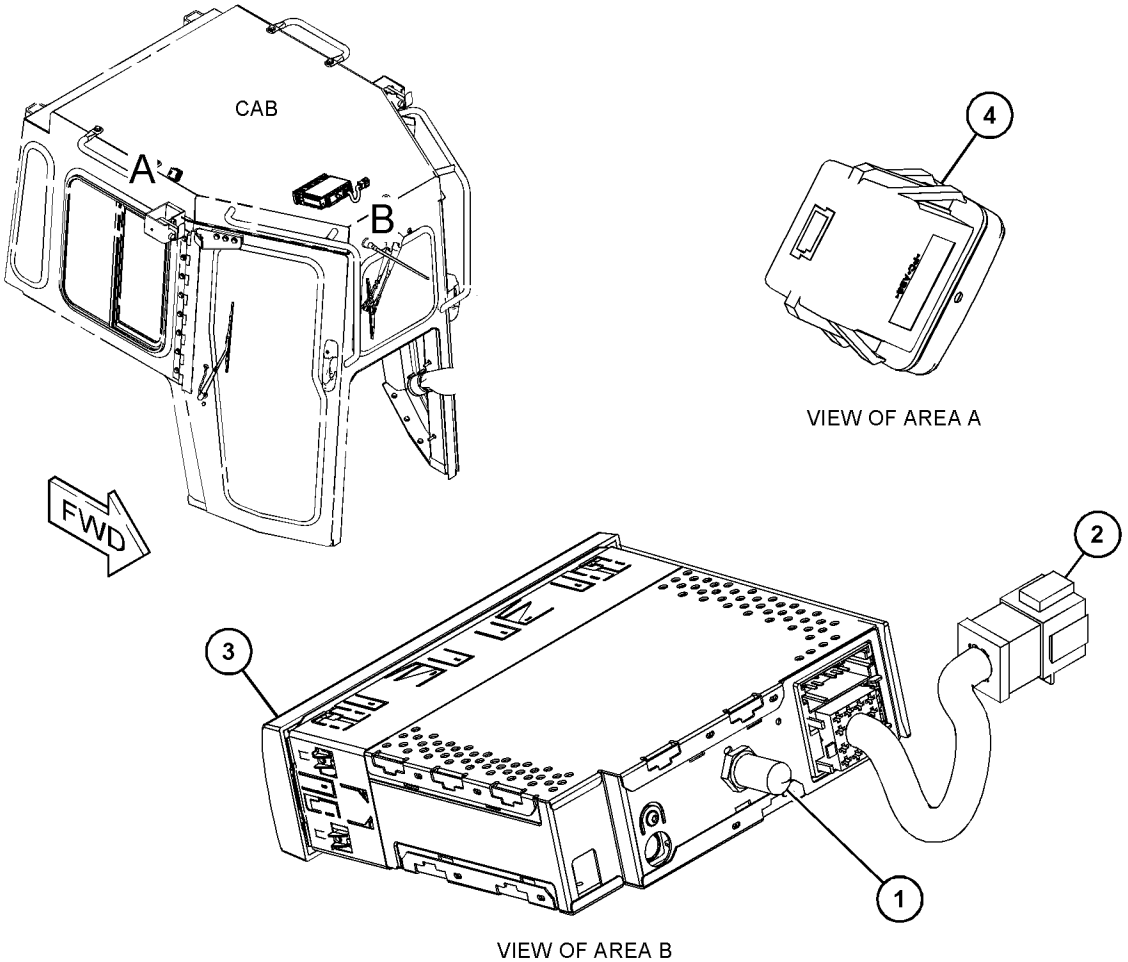

GRÁFICO 1 <FIM> g06198553

579-5779 RADIO GP

S/N: Z2K1-UP; Z2N1-UP
AN ATTACHMENT
TIPO 1

SMCS-7338 **i07844051**

NOTA	NÚMERO DA PEÇA	QTY	NOME DA PEÇA 1 2 3 4 5 6 (NÍVEL DO PRODUTO)	CONSULTE PÁGINA
Y	*487-5821*	1	RADIO GP (RADIO GP)	930

Y - ILUSTRAÇÃO INDIVIDUAL

<FIM>

579-5779 RADIO GP

S/N: Z2K1-UP; Z2N1-UP
AN ATTACHMENT
TIPO 2

SMCS-7338 **i08166299**

NOTA	REF. NÃO	GRÁFICO REF.	NÚMERO DA PEÇA	QTY	NOME DA PEÇA 1 2 3 4 5 6 (NÍVEL DO PRODUTO)	CONSULTE PÁGINA
C	1	1	**136-5490**	1	BUCHA (SUPORTE DE RÁDIO) (BUSHING (RADIO MOUNT))	
CY	2	1	**200-5728**	1	CONJUNTO DE CHICOTE DO RÁDIO (FLANGE) (HARNESS AS-RADIO (FLANGE))	202
C	3	1	**462-9619**	1	RADIO GP (AM/FM/USB/BLUETOOTH) (RADIO GP (AM/FM/USB/BLUETOOTH))	
C	4	1	**349-8642**	1	MICROFONE (BLUETOOTH) (MICROPHONE (BLUETOOTH))	

C - ALTERAR DO TIPO ANTERIOR
Y - ILUSTRAÇÃO INDIVIDUAL

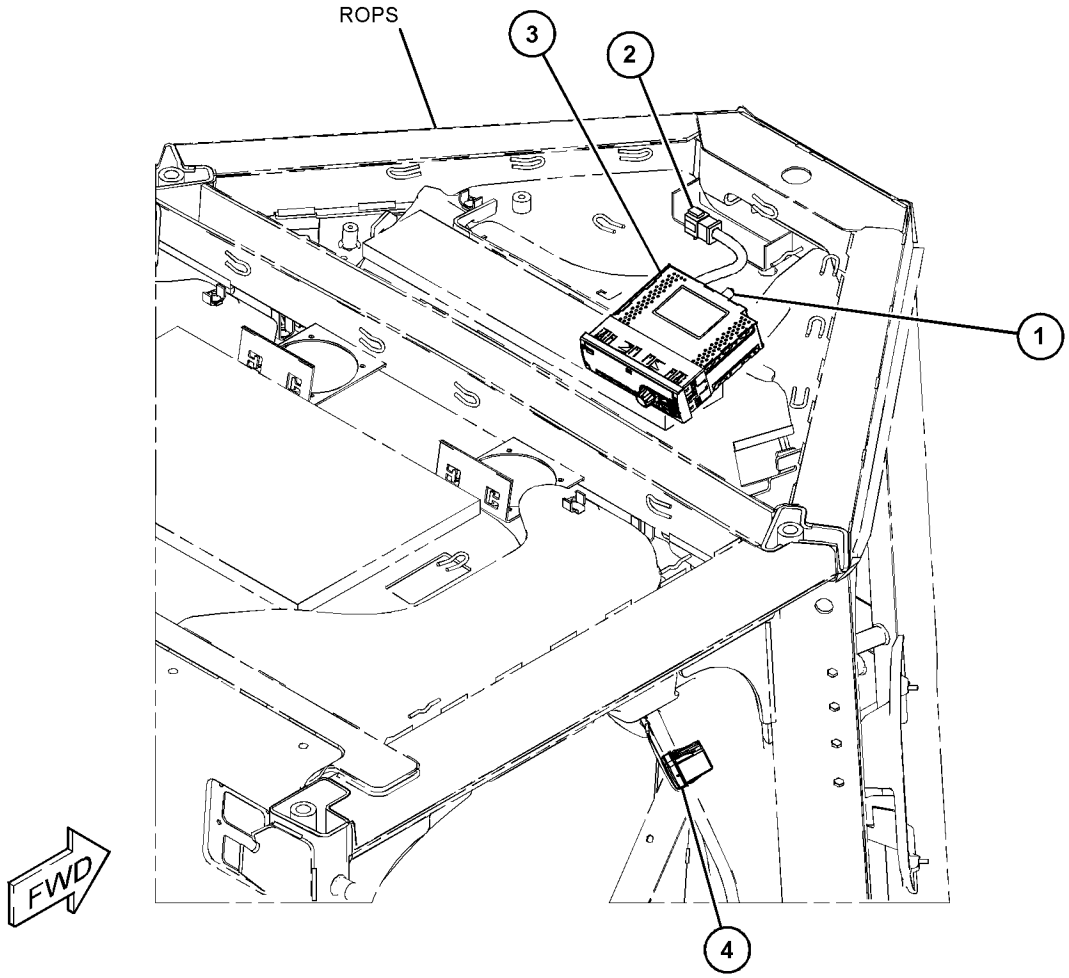

GRÁFICO 1 <FIM> g06541617

475-9779 GRUPO DE RETENTOR-PORTA

S/N: Z2K1-UP; Z2N1-UP
LADO DIREITO
NÚMEROE DE 475-9767 DOOR GP-CAB
AN ATTACHMENT

SMCS-7308 **i07797647**

NOTA	REF. NÃO	GRÁFICO REF.	NÚMERO DA PEÇA	QTY	NOME DA PEÇA 1 2 3 4 5 6 (NÍVEL DO PRODUTO)	CONSULTE PÁGINA
	1	1	**8T-4158**	1	TAMPA PROTETORA (WASHER-SPECIAL)	
	2	1	**196-3773**	1	PERCUSSOR (STRIKER)	
	3	1	**478-6205**	1	RETENTOR (RETAINER)	
	4	1	**478-6206**	1	PLACA (PLATE)	
M	5	1	**8T-1159**	4	PARAFUSO DE CABEÇA OCA (M10X1,5X25 MM) (BOLT-SOCKET HEAD (M10X1.5X25-MM))	

M - PEÇA MÉTRICA

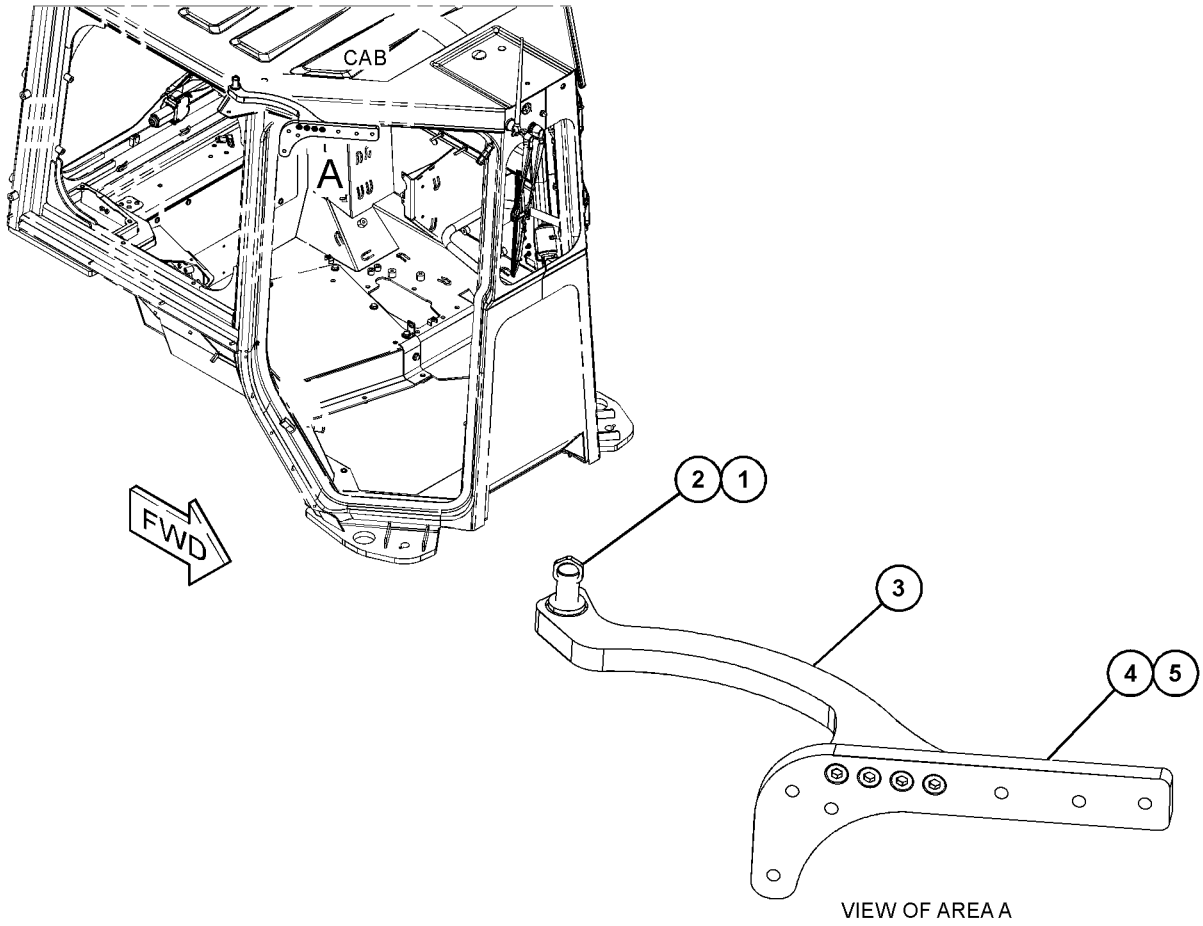

VIEW OF AREA A

GRÁFICO 1 <FIM> g06354899

477-0532 GRUPO DE RETENTOR-PORTA

S/N: Z2K1-UP; Z2N1-UP
LADO ESQUERDO
NÚMEROE DE 475-9767 DOOR GP-CAB
AN ATTACHMENT

SMCS-7308 **i08107138**

NOTA	REF. NÃO	GRÁFICO REF.	NÚMERO DA PEÇA	QTY	NOME DA PEÇA 1 2 3 4 5 6 (NÍVEL DO PRODUTO)	CONSULTE PÁGINA
	1	1	**196-3773**	1	PERCUSSOR (STRIKER)	
M	2	1	**105-3484**	4	PARAFUSO DE CABEÇA OCA (M10X1,5X25 MM) (BOLT-SOCKET HEAD (M10X1.5X25-MM))	
	3	1	**478-6203**	1	PLACA (PLATE)	
	4	1	**539-5172**	1	RETENTOR (RETAINER)	
	5	1	**8T-4158**	1	TAMPA PROTETORA (WASHER-SPECIAL)	

M - PEÇA MÉTRICA

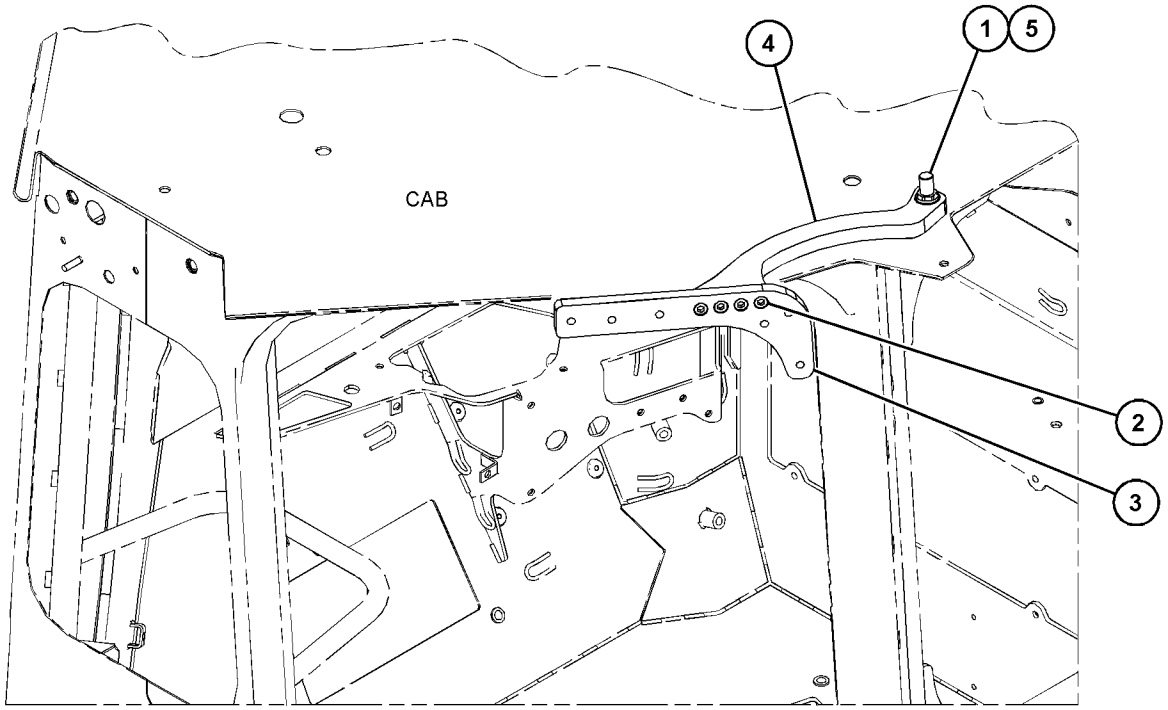



GRÁFICO 1 <FIM> g06340793

579-5061 GRUPO DA ROPS FECHADA

S/N: Z2K1-UP; Z2N1-UP
NÚMEROE DE 536-6476, 536-6478, 579-6896 CAB GP
AN ATTACHMENT

SMCS-7323 **i07805246**

NOTA	REF. NÃO	GRÁFICO REF.	NÚMERO DA PEÇA	QTY	NOME DA PEÇA 1 2 3 4 5 6 (NÍVEL DO PRODUTO)	CONSULTE PÁGINA
	1	1	**577-7257**	1	DECALQUE-ROPS (FILM-ROPS)	
M	2	1	**473-2320**	45	INSERÇÃO-ROSQUEADA (INSERT-THREADED)	
M	3	1	**170-4057**	27	INSERÇÃO-ROSQUEADA (ROSCA M6X1) (INSERT-THREADED (M6X1-THD))	
M	4	1	**354-0132**	18	INSERÇÃO-HEX (M4X0,7 DE ROSCA) (INSERT-HEX (M4X0.7-THD))	

M - PEÇA MÉTRICA

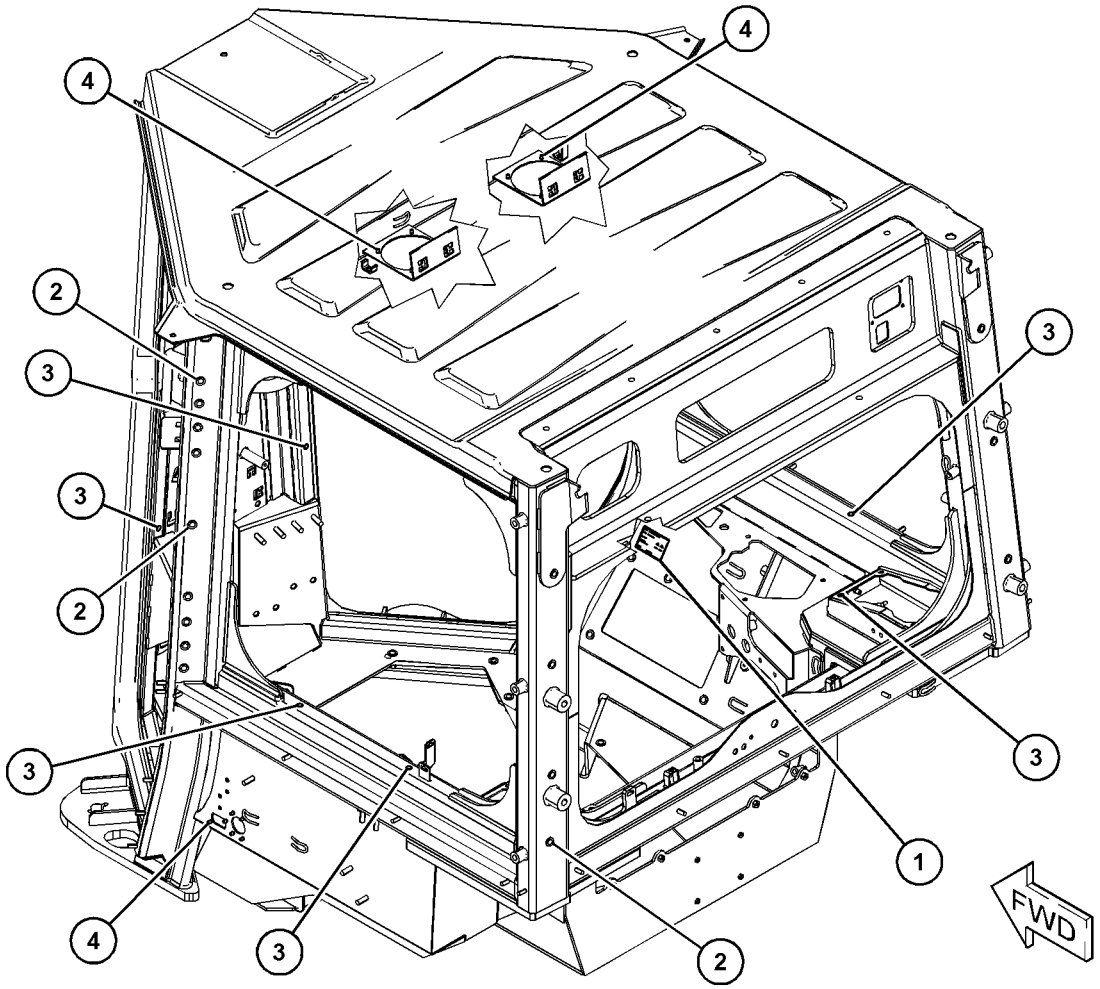

GRÁFICO 1 <FIM> g06453015

588-0100 GRUPO DA ROPS FECHADA

S/N: Z2K1000-UP; Z2N1000-UP
NÚMEROE DE 588-1426, 588-1427, 588-1428 CAB GP
AN ATTACHMENT

SMCS-7323 **i08302013**

NOTA	REF. NÃO	GRÁFICO REF.	NÚMERO DA PEÇA	QTY	NOME DA PEÇA 1 2 3 4 5 6 (NÍVEL DO PRODUTO)	CONSULTE PÁGINA
M	1	1	**473-2320**	45	INSERÇÃO-ROSQUEADA (INSERT-THREADED)	
M	2	1	**170-4057**	29	INSERÇÃO-ROSQUEADA (ROSCA M6X1) (INSERT-THREADED (M6X1-THD))	
M	3	1	**354-0132**	20	INSERÇÃO-HEX (M4X0,7 DE ROSCA) (INSERT-HEX (M4X0.7-THD))	
	4	1	**577-7257**	1	DECALQUE-ROPS (FILM-ROPS)	

M - PEÇA MÉTRICA

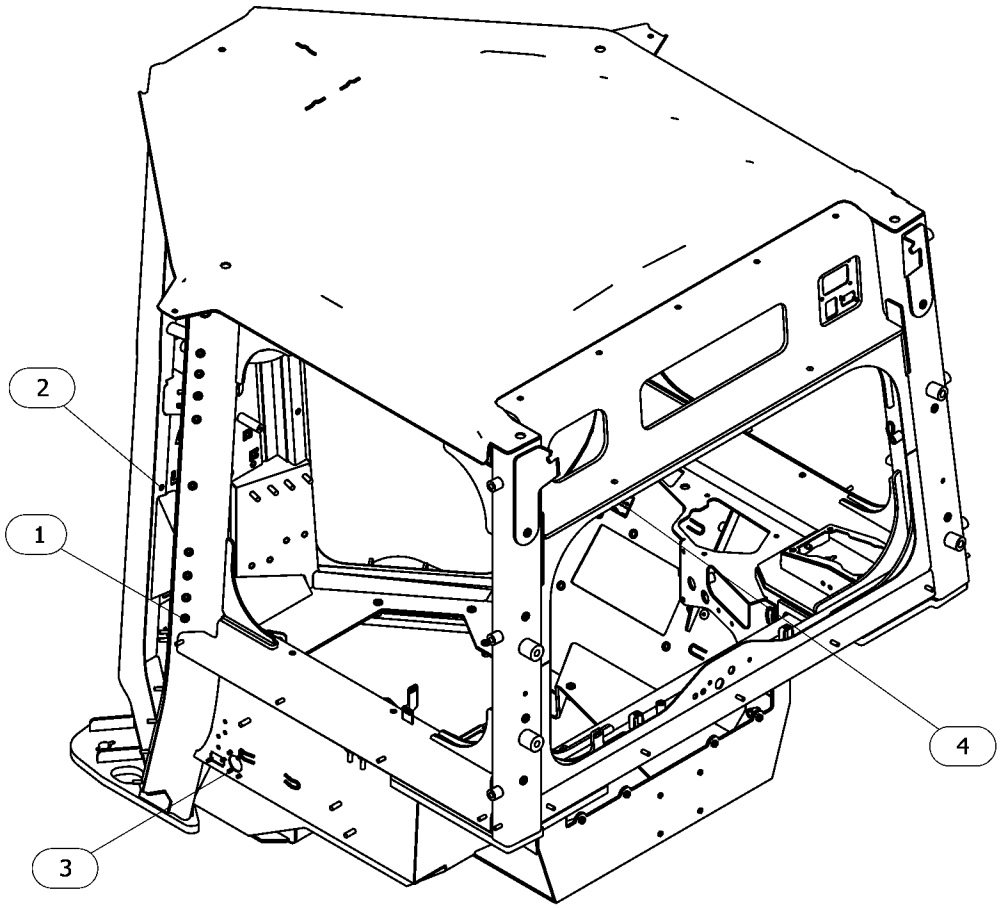

GRÁFICO 1 <FIM> g06598005

527-8728 SCREEN GP-PROTECTION

S/N: Z2K1-UP; Z2N1-UP
TRASEIRO
NÚMEROE DE 550-5580, 579-5719 SCREEN GP-PROTECTION
AN ATTACHMENT

SMCS-7165 **i07821885**

NOTA	REF. NÃO	GRÁFICO REF.	NÚMERO DA PEÇA	QTY	NOME DA PEÇA 1 2 3 4 5 6 (NÍVEL DO PRODUTO)	CONSULTE PÁGINA
	1	1	**527-8713**	1	CONJUNTO DA TELA-PROTEÇÃO (TRASEIRO) (SCREEN AS-PROTECTION (REAR))	

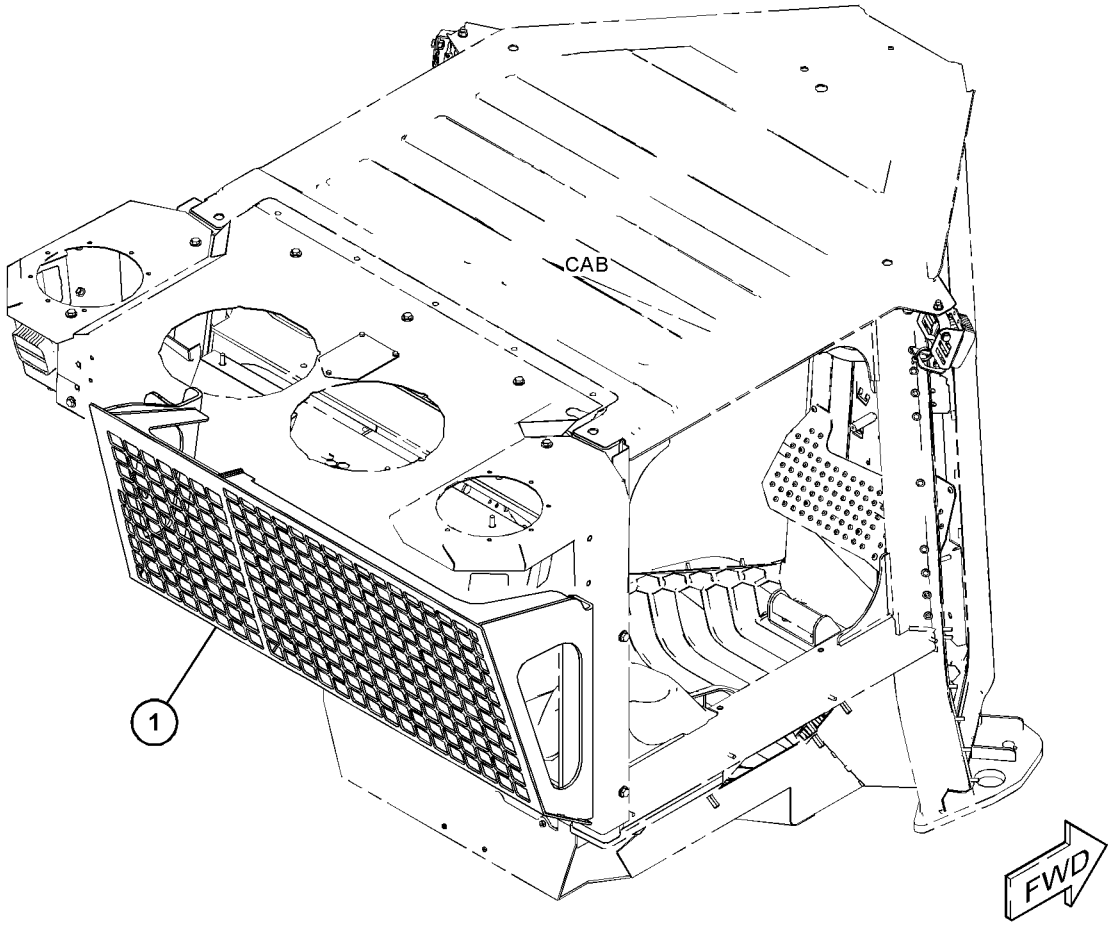

GRÁFICO 1 <FIM> g06350043

550-5580 SCREEN GP-PROTECTION

S/N: Z2K1-UP; Z2N1-UP
TRASEIRO
AN ATTACHMENT

SMCS-7165 **i07821587**

NOTA	NÚMERO DA PEÇA	QTY	NOME DA PEÇA 1 2 3 4 5 6 (NÍVEL DO PRODUTO)	CONSULTE PÁGINA
Y	**527-8728**	1	SCREEN GP-PROTECTION (TRASEIRO) (SCREEN GP-PROTECTION (REAR))	937

Y - ILUSTRAÇÃO INDIVIDUAL

<FIM>

557-0528 SCREEN GP-PROTECTION

S/N: Z2K1-UP; Z2N1-UP
LATERAL, DIREITA
NÚMEROE DE 560-0311 SCREEN GP-PROTECTION
AN ATTACHMENT

SMCS-7165 **i07820662**

NOTA	REF. NÃO	GRÁFICO REF.	NÚMERO DA PEÇA	QTY	NOME DA PEÇA 1 2 3 4 5 6 (NÍVEL DO PRODUTO)	CONSULTE PÁGINA
M	1	1	**6V-7357**	4	PARAFUSO (M6X1X25 MM) (BOLT (M6X1X25-MM))	
	2	1	**9W-2822**	1	HASTE (ROD)	
	3	1	**114-9284**	2	PÁRA-CHOQUE (BUMPER)	
M	4	1	**129-3737**	1	PARAFUSO PERCUSSOR-CABINE (M12X1,75X17,8 MM) (STRIKER BOLT-CAB (M12X1.75X17.8-MM))	
	5	1	**172-2384**	1	CONJUNTO DE TRAVA GIRATÓRIA (LATCH AS-ROTARY)	
M	6	1	**344-5674**	2	PORCA (ROSCA M8X1,25) (NUT (M8X1.25-THD))	
M	7	1	**184-0983**	1	PORCA DE FLANGE SEXTAVADA (M12X1,75 DE ESPESSURA) (NUT-HEX FLANGE (M12X1.75-THD))	
	8	1	**4D-1212**	3	ILHÓ (GROMMET)	
	9	1	**557-0475**	1	CONJUNTO DE PLACA LATERAL (LADO DIREITO) (PLATE AS-SIDE (RH))	
	10	1	**557-0477**	1	CONJUNTO DE PLACA LATERAL (LADO DIREITO) (PLATE AS-SIDE (RH))	
	11	1	**1H-3244**	4	ARRUELA DE PRESSÃO (LOCKWASHER)	
	12	1	**557-0479**	1	CONJUNTO DA PORTA-ACESSO (LADO DIREITO) (DOOR AS-ACCESS (RH))	
M		1	**8T-3612**	4	PORCA DE SOLDA (ROSCA M8X1,25) (NUT-WELD (M8X1.25-THD))	
	13	1	**5P-0372**	3	PINO DE TRAVA (LOCK PIN)	
	14	1	**6S-9277**	2	PINO (PIN)	
	15	1	**7X-3391**	2	ARRUELA DURA (13,5X32X6-MM DE ESPESSURA) (WASHER-HARD (13.5X32X6-MM THK))	

M - PEÇA MÉTRICA

557-0528 SCREEN GP-PROTECTION () (continuação) **i07820662**

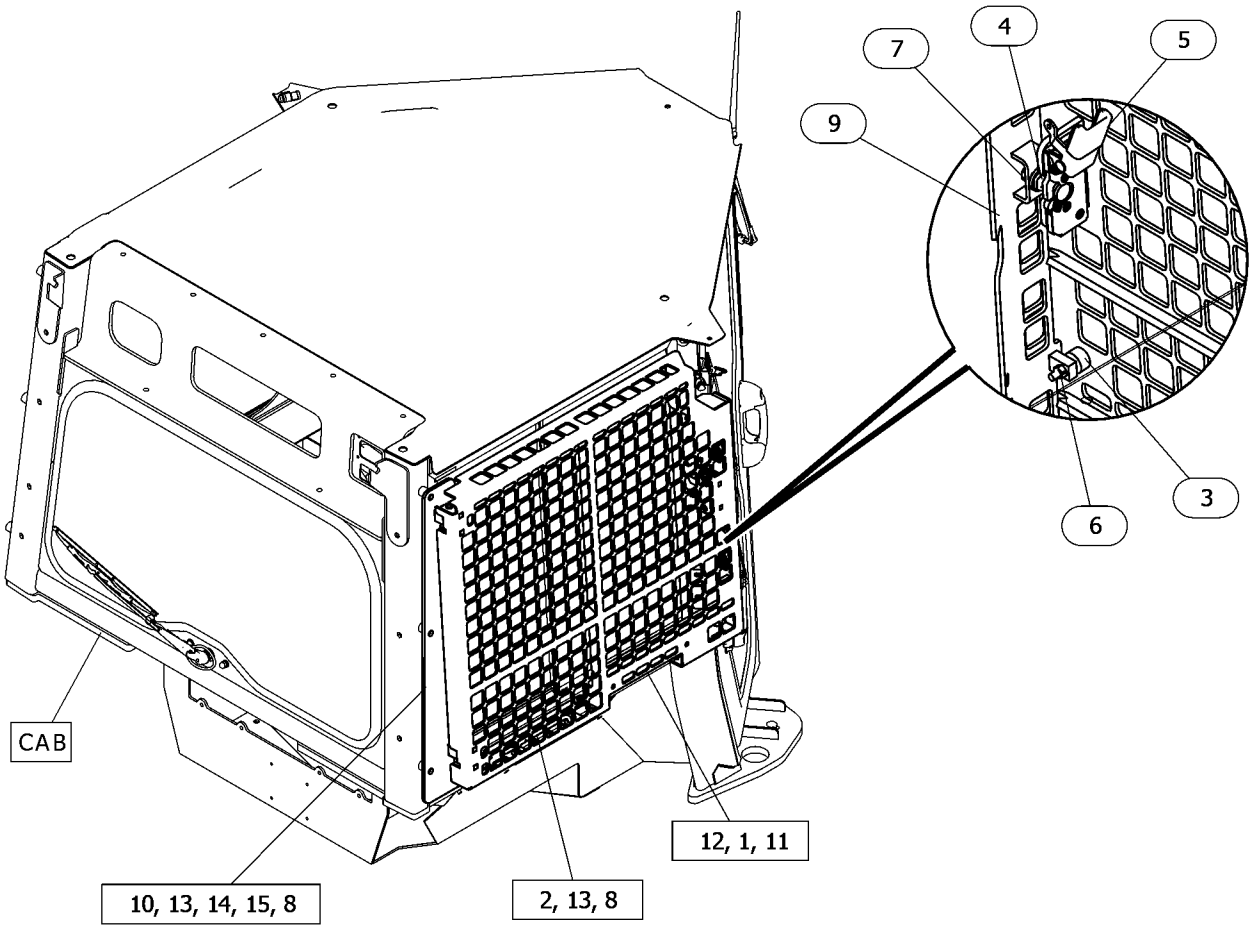

GRÁFICO 1 <FIM> g06451228

557-0529 SCREEN GP-PROTECTION

S/N: Z2K1-UP; Z2N1-UP
LATERAL, ESQUERDO
NÚMEROE DE 560-0311 SCREEN GP-PROTECTION
AN ATTACHMENT

SMCS-7165 **i07820668**

NOTA	REF. NÃO	GRÁFICO REF.	NÚMERO DA PEÇA	QTY	NOME DA PEÇA 1 2 3 4 5 6 (NÍVEL DO PRODUTO)	CONSULTE PÁGINA
M	1	1	**6V-7357**	4	PARAFUSO (M6X1X25 MM) (BOLT (M6X1X25-MM))	
	2	1	**9W-2822**	1	HASTE (ROD)	
	3	1	**114-9284**	2	PÁRA-CHOQUE (BUMPER)	
M	4	1	**129-3737**	1	PARAFUSO PERCUSSOR-CABINE (M12X1,75X17,8 MM) (STRIKER BOLT-CAB (M12X1.75X17.8-MM))	
	5	1	**172-2384**	1	CONJUNTO DE TRAVA GIRATÓRIA (LATCH AS-ROTARY)	
M	6	1	**344-5674**	2	PORCA (ROSCA M8X1,25) (NUT (M8X1.25-THD))	
M	7	1	**184-0983**	1	PORCA DE FLANGE SEXTAVADA (M12X1,75 DE ESPESSURA) (NUT-HEX FLANGE (M12X1.75-THD))	
	8	1	**4D-1212**	5	ILHÓ (GROMMET)	
	9	1	**557-0480**	1	CONJUNTO DE PLACA LATERAL (LADO ESQUERDO) (PLATE AS-SIDE (LH))	
	10	1	**557-0481**	1	CONJUNTO DE PLACA LATERAL (LADO ESQUERDO) (PLATE AS-SIDE (LH))	
	11	1	**1H-3244**	4	ARRUELA DE PRESSÃO (LOCKWASHER)	
	12	1	**557-0482**	1	CONJUNTO DA PORTA-ACESSO (LADO ESQUERDO) (DOOR AS-ACCESS (LH))	
M		1	**8T-3612**	5	PORCA DE SOLDA (ROSCA M8X1,25) (NUT-WELD (M8X1.25-THD))	
	13	1	**5P-0372**	3	PINO DE TRAVA (LOCK PIN)	
	14	1	**6S-9277**	2	PINO (PIN)	
	15	1	**7X-3391**	2	ARRUELA DURA (13,5X32X6-MM DE ESPESSURA) (WASHER-HARD (13.5X32X6-MM THK))	

M - PEÇA MÉTRICA

557-0529 SCREEN GP-PROTECTION () (continuação) **i07820668**

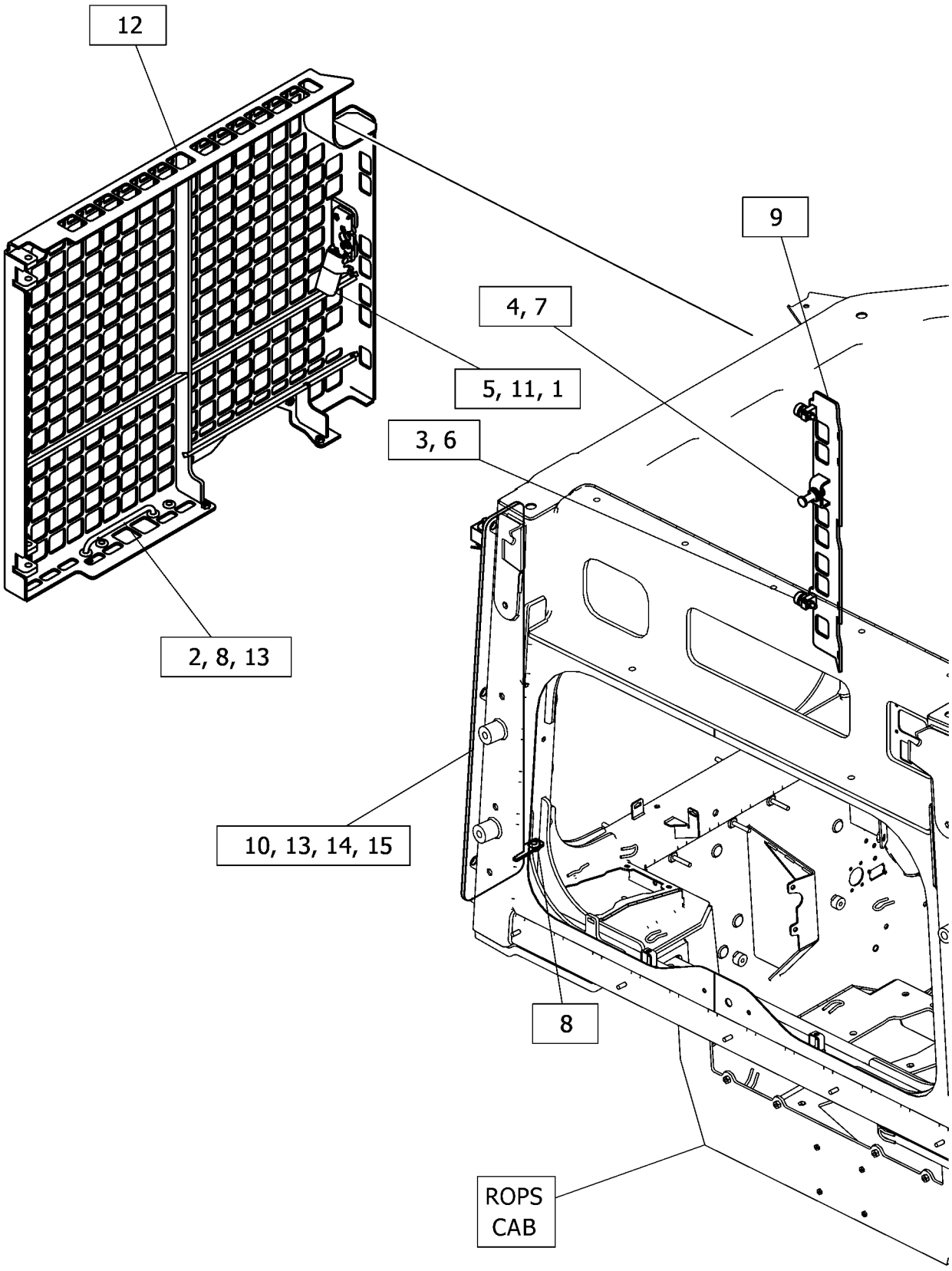

GRÁFICO 1 <FIM> g06450891

560-0311 SCREEN GP-PROTECTION

S/N: Z2K1-UP; Z2N1-UP
CABINE, LATERAL
NÃO PODE SER USADO COM GRUPO DE APOIO DE MÃO
NÚMEROE DE 550-5589 SCREEN GP-PROTECTION
AN ATTACHMENT

SMCS-7165 **i07820647**

NOTA	REF. NÃO	GRÁFICO REF.	NÚMERO DA PEÇA	QTY	NOME DA PEÇA 1 2 3 4 5 6 (NÍVEL DO PRODUTO)	CONSULTE PÁGINA
Y	1	1	*557-0528*	1	SCREEN GP-PROTECTION (LATERAL, DIREITA) (SCREEN GP-PROTECTION (SIDE, RH))	939
Y	2	1	*557-0529*	1	SCREEN GP-PROTECTION (LATERAL, ESQUERDO) (SCREEN GP-PROTECTION (SIDE, LH))	941
	3	1	**557-0535**	1	CHAPA-LATERAL (LADO DIREITO) (PLATE-SIDE (RH))	
	4	1	**557-0536**	1	CHAPA-LATERAL (LADO ESQUERDO) (PLATE-SIDE (LH))	
M	5	1	**8T-4908**	6	PARAFUSO (M8X1,25X25 MM) (BOLT (M8X1.25X25-MM))	
	6	1	**8T-4224**	6	ARRUELA DURA (8,8X16X2 MM DE ESPESSURA) (WASHER-HARD (8.8X16X2-MM THK))	

M - PEÇA MÉTRICA
Y - ILUSTRAÇÃO INDIVIDUAL

560-0311 SCREEN GP-PROTECTION () (continuação) **i07820647**

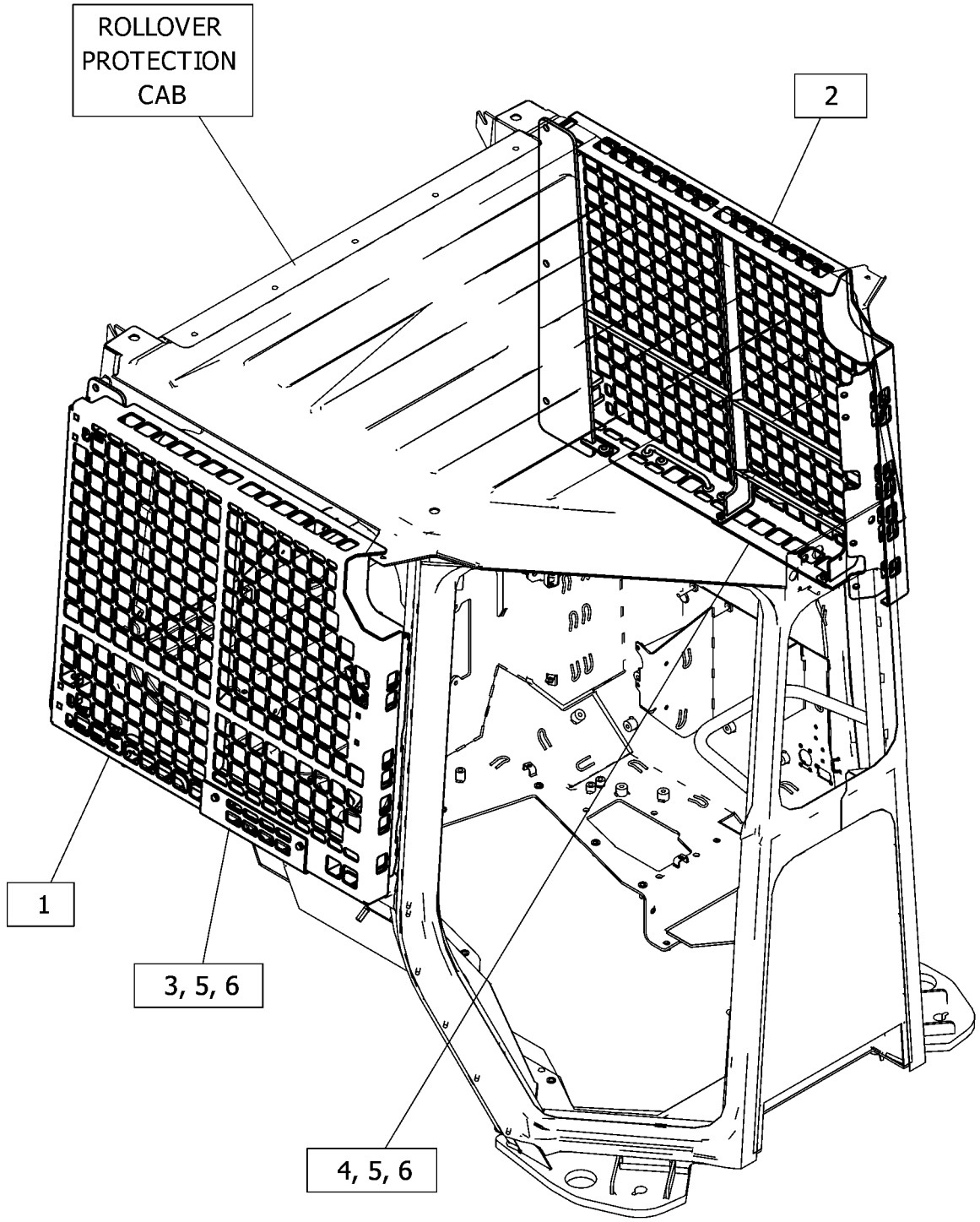

GRÁFICO 1 <FIM> g06448166

579-5719 SCREEN GP-PROTECTION

S/N: Z2K1-UP; Z2N1-UP
FIXO, TRASEIRO
AN ATTACHMENT

SMCS-7165 **i08301939**

NOTA	NÚMERO DA PEÇA	QTY	NOME DA PEÇA 1 2 3 4 5 6 (NÍVEL DO PRODUTO)	CONSULTE PÁGINA
Y	**527-8728**	1	SCREEN GP-PROTECTION (SCREEN GP-PROTECTION)	937

Y - ILUSTRAÇÃO INDIVIDUAL

<FIM>

599-7940 SCREEN GP-PROTECTION

S/N: Z2K1000-UP; Z2N1000-UP
TRASEIRO
AN ATTACHMENT

SMCS-7165 **i08302862**

NOTA	REF. NÃO	GRÁFICO REF.	NÚMERO DA PEÇA	QTY	NOME DA PEÇA 1 2 3 4 5 6 (NÍVEL DO PRODUTO)	CONSULTE PÁGINA
Y	1	1	*602-2397*	1	SCREEN GP-PROTECTION (SCREEN GP-PROTECTION)	954
M	2	1	**8C-0623**	2	PRISIONEIRO DE TRAVAMENTO POR ROSCA CÔNICA (M16X2X70 MM) (STUD-TAPERLOCK (M16X2X70-MM))	
M	3	1	**8T-4132**	2	PORCA (ROSCA M16X2) (NUT (M16X2-THD))	

M - PEÇA MÉTRICA
Y - ILUSTRAÇÃO INDIVIDUAL

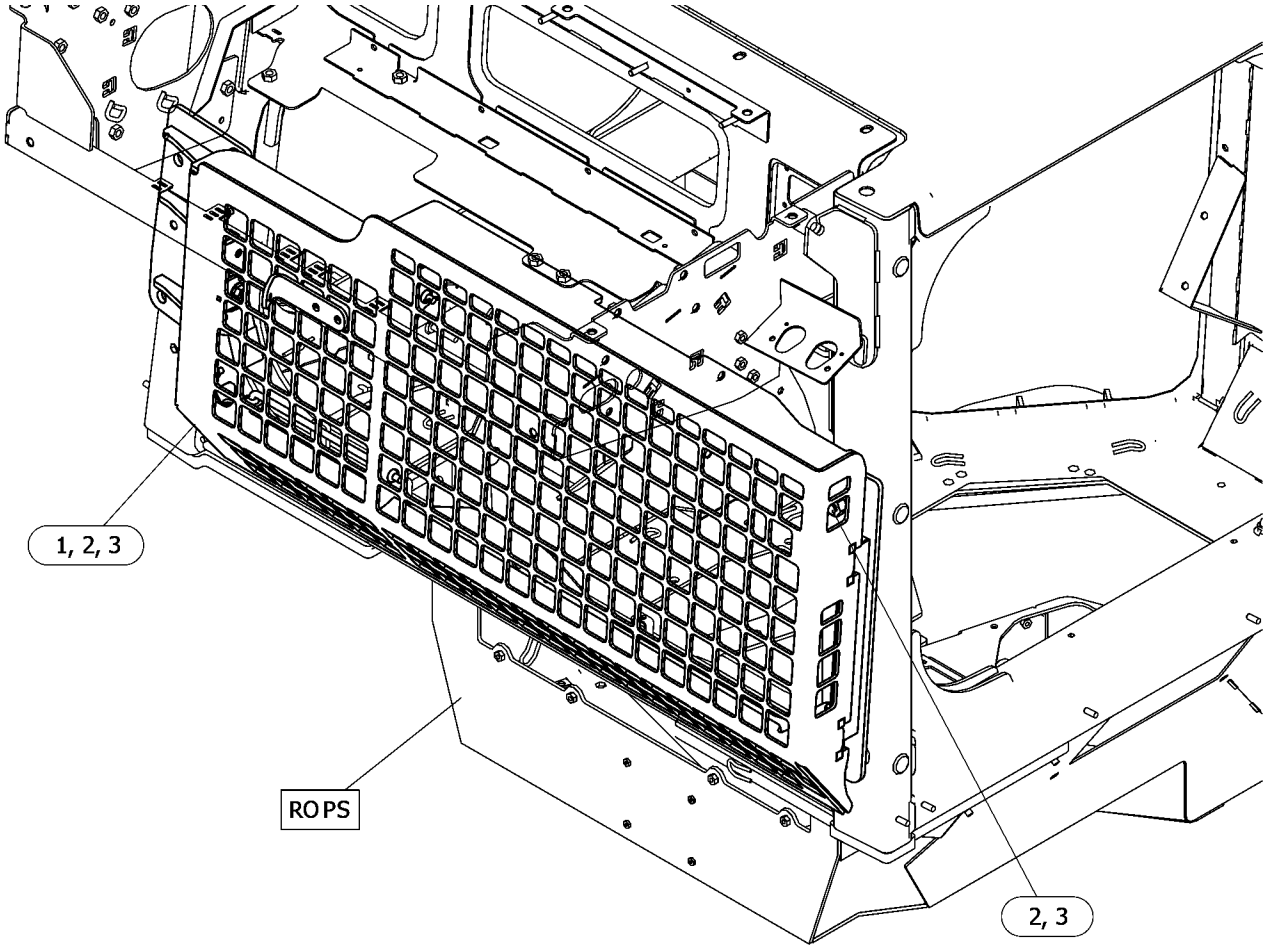

GRÁFICO 1 <FIM> g06599900

599-7941 SCREEN GP-PROTECTION

S/N: Z2K1000-UP; Z2N1000-UP
NÚMEROE DE 602-2397 SCREEN GP-PROTECTION
AN ATTACHMENT

SMCS-7165 **i08302870**

NOTA	REF. NÃO	GRÁFICO REF.	NÚMERO DA PEÇA	QTY	NOME DA PEÇA 1 2 3 4 5 6 (NÍVEL DO PRODUTO)	CONSULTE PÁGINA
	1	1	**279-0942**	1	CONJUNTO DE PARAFUSO-BATENTE (BOLT AS-STRIKER)	
		1	**8T-4158**	1	TAMPA PROTETORA (WASHER-SPECIAL)	
	2	1	**282-3117**	2	HASTE (ROD)	
	3	1	**313-6347**	1	COXIM (PAD)	
M	4	1	**184-0983**	1	PORCA DE FLANGE SEXTAVADA (M12X1,75 DE ESPESSURA) (NUT-HEX FLANGE (M12X1.75-THD))	
	5	1	**599-7943**	1	CONJUNTO DA PLACA (PLATE AS)	
	6	1	**599-7945**	1	CONJUNTO DE SCREEN (SCREEN AS)	
	7	1	**3B-4615**	2	CONTRAPINO (PIN-COTTER)	
	8	1	**4E-8957**	4	ILHÓ (GROMMET)	
	9	1	**5P-0372**	2	PINO DE TRAVA (LOCK PIN)	
	10	1	**6S-9277**	2	PINO (PIN)	
	11	1	**7X-3391**	2	ARRUELA DURA (13,5X32X6-MM DE ESPESSURA) (WASHER-HARD (13.5X32X6-MM THK))	

M - PEÇA MÉTRICA

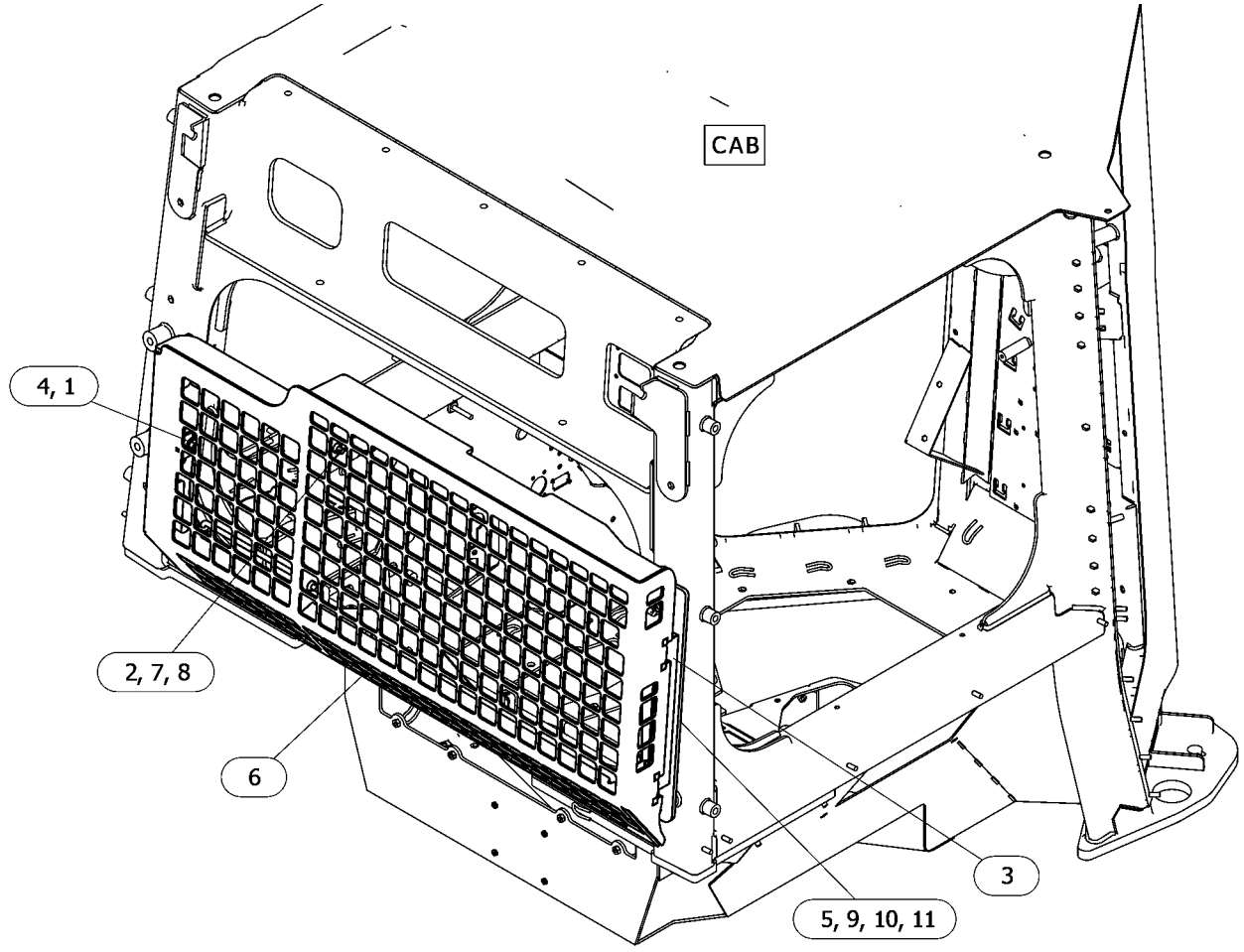

GRÁFICO 1 <FIM> g06599925

600-1434 SCREEN GP-PROTECTION

S/N: Z2K1000-UP; Z2N1000-UP
CABINE, LATERAL
AN ATTACHMENT

SMCS-7165 **i08302950**

NOTA	REF. NÃO	GRÁFICO REF.	NÚMERO DA PEÇA	QTY	NOME DA PEÇA 1 2 3 4 5 6 (NÍVEL DO PRODUTO)	CONSULTE PÁGINA
	1	1	**557-0535**	1	CHAPA-LATERAL (PLATE-SIDE)	
	2	1	**135-8578**	2	CONJUNTO DE PARAFUSO (BOLT AS)	
	3	1	**600-1453**	1	TAMPA (COVER)	
Y	4	1	*602-4303*	1	SCREEN GP-PROTECTION (SCREEN GP-PROTECTION)	955
	5	1	**7X-3391**	2	ARRUELA DURA (13,5X32X6-MM DE ESPESSURA) (WASHER-HARD (13.5X32X6-MM THK))	
	6	1	**8T-4224**	6	ARRUELA DURA (8,8X16X2 MM DE ESPESSURA) (WASHER-HARD (8.8X16X2-MM THK))	
M	7	1	**8T-4908**	6	PARAFUSO (M8X1,25X25 MM) (BOLT (M8X1.25X25-MM))	
M	8	1	**9X-6279**	3	PARAFUSO DE AJUSTE DA TOMADA (ROSCA M8X1,25) (SETSCREW-SOCKET (M8X1.25-THD))	

M - PEÇA MÉTRICA
Y - ILUSTRAÇÃO INDIVIDUAL

600-1434 SCREEN GP-PROTECTION () (continuação) **i08302950**

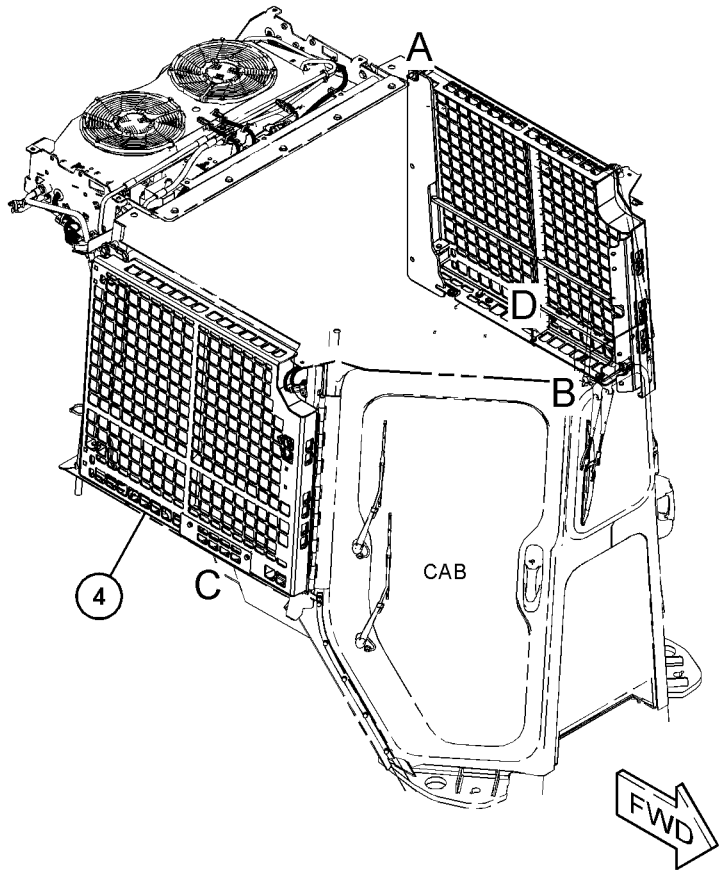

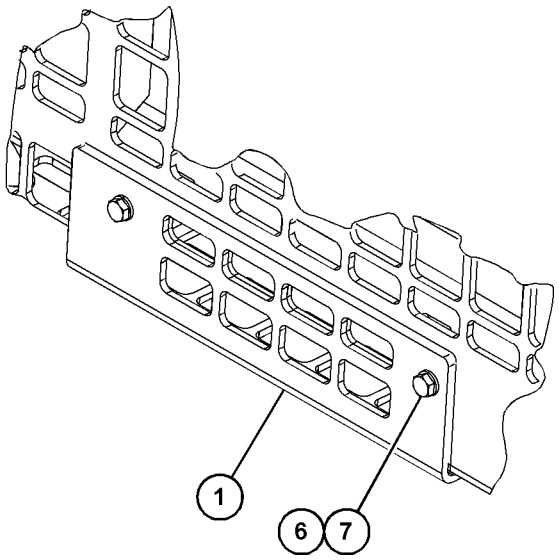

VIEW OF AREA C

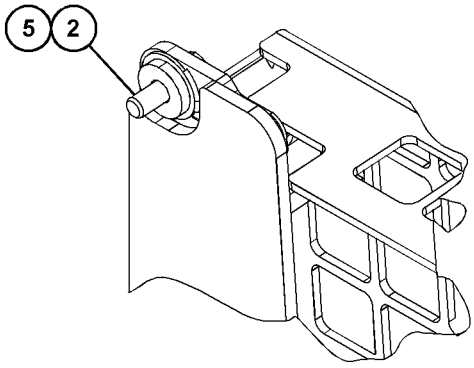

VIEW OF AREA A

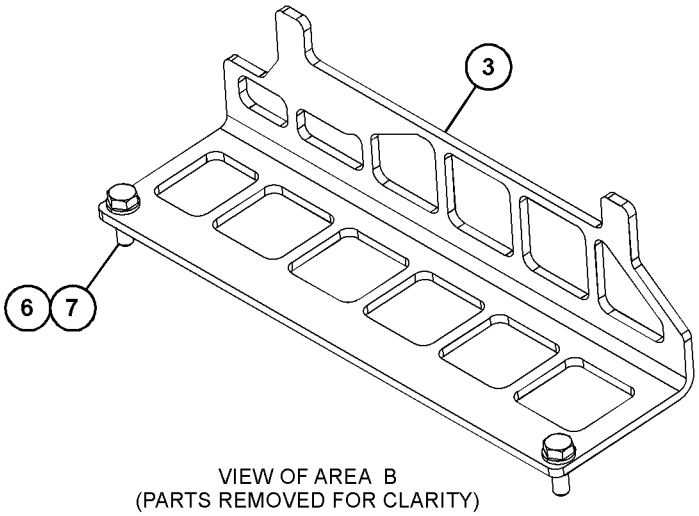

VIEW OF AREA B
(PARTS REMOVED FOR CLARITY)

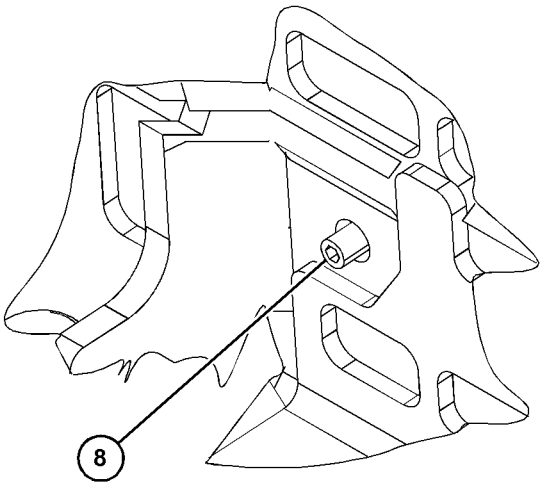

VIEW OF AREA D

GRÁFICO 1 <FIM> g06619521

600-1437 SCREEN GP-PROTECTION

S/N: Z2K1000-UP; Z2N1000-UP
LADO DIREITO
NÚMEROE DE 602-4303 SCREEN GP-PROTECTION
AN ATTACHMENT

SMCS-7165 **i08302945**

NOTA	REF. NÃO	GRÁFICO REF.	NÚMERO DA PEÇA	QTY	NOME DA PEÇA 1 2 3 4 5 6 (NÍVEL DO PRODUTO)	CONSULTE PÁGINA
	1	1	**1H-3244**	4	ARRUELA DE PRESSÃO (LOCKWASHER)	
	2	1	**9W-2822**	1	HASTE (ROD)	
	3	1	**114-9284**	2	PÁRA-CHOQUE (BUMPER)	
M	4	1	**129-3737**	1	PARAFUSO PERCUSSOR-CABINE (M12X1,75X17,8 MM) (STRIKER BOLT-CAB (M12X1.75X17.8-MM))	
	5	1	**172-2384**	1	CONJUNTO DE TRAVA GIRATÓRIA (LATCH AS-ROTARY)	
M	6	1	**344-5674**	2	PORCA (ROSCA M8X1,25) (NUT (M8X1.25-THD))	
M	7	1	**184-0983**	1	PORCA DE FLANGE SEXTAVADA (M12X1,75 DE ESPESSURA) (NUT-HEX FLANGE (M12X1.75-THD))	
	8	1	**600-1439**	1	CONJUNTO DE DOOR (LADO DIREITO) (DOOR AS (RH))	
M		1	**8T-3612**	4	PORCA DE SOLDA (ROSCA M8X1,25) (NUT-WELD (M8X1.25-THD))	
	9	1	**600-1445**	1	CONJUNTO DE PLACA LATERAL (LADO DIREITO) (PLATE AS-SIDE (RH))	
		1	**163-5671**	1	ARRUELA (17X39X2 MM DE ESPESSURA) (WASHER (17X39X2-MM THK))	
	10	1	**600-1446**	1	CONJUNTO DE PLACA LATERAL (LADO DIREITO) (PLATE AS-SIDE (RH))	
	11	1	**4D-1212**	3	ILHÓ (GROMMET)	
	12	1	**5P-0372**	3	PINO DE TRAVA (LOCK PIN)	
	13	1	**6S-9277**	2	PINO (PIN)	
M	14	1	**6V-7357**	4	PARAFUSO (M6X1X25 MM) (BOLT (M6X1X25-MM))	
	15	1	**7X-3391**	2	ARRUELA DURA (13,5X32X6-MM DE ESPESSURA) (WASHER-HARD (13.5X32X6-MM THK))	

M - PEÇA MÉTRICA

600-1437 SCREEN GP-PROTECTION () (continuação) **i08302945**

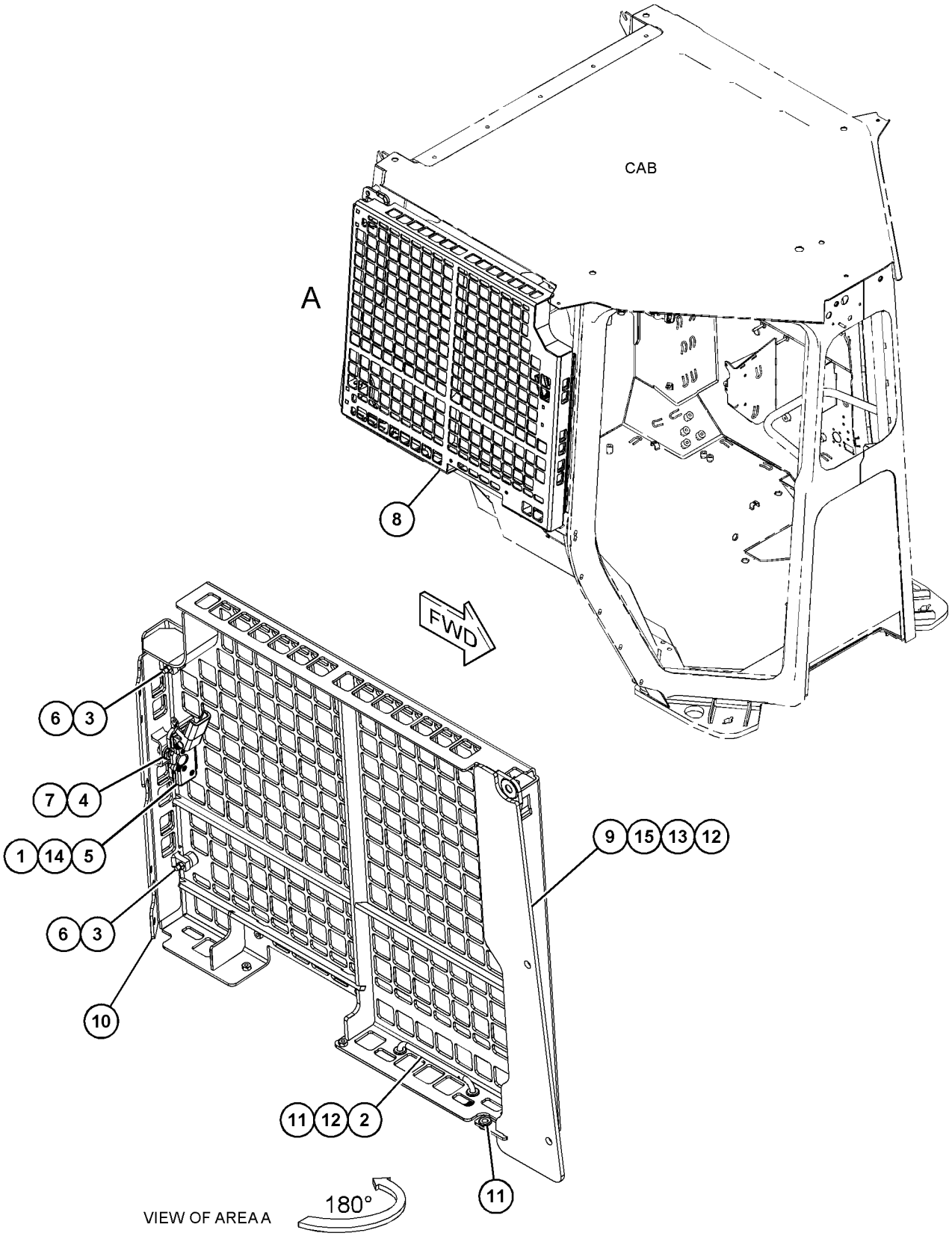

GRÁFICO 1 <FIM> g06622756

600-1438 SCREEN GP-PROTECTION

S/N: Z2K1000-UP; Z2N1000-UP
LADO ESQUERDO
NÚMEROE DE 602-4303 SCREEN GP-PROTECTION
AN ATTACHMENT

SMCS-7165 **i08302940**

NOTA	REF. NÃO	GRÁFICO REF.	NÚMERO DA PEÇA	QTY	NOME DA PEÇA 1 2 3 4 5 6 (NÍVEL DO PRODUTO)	CONSULTE PÁGINA
	1	1	**1H-3244**	4	ARRUELA DE PRESSÃO (LOCKWASHER)	
	2	1	**9W-2822**	1	HASTE (ROD)	
	3	1	**114-9284**	2	PÁRA-CHOQUE (BUMPER)	
M	4	1	**129-3737**	1	PARAFUSO PERCUSSOR-CABINE (M12X1,75X17,8 MM) (STRIKER BOLT-CAB (M12X1.75X17.8-MM))	
	5	1	**172-2384**	1	CONJUNTO DE TRAVA GIRATÓRIA (LATCH AS-ROTARY)	
M	6	1	**344-5674**	2	PORCA (ROSCA M8X1,25) (NUT (M8X1.25-THD))	
M	7	1	**184-0983**	1	PORCA DE FLANGE SEXTAVADA (M12X1,75 DE ESPESSURA) (NUT-HEX FLANGE (M12X1.75-THD))	
	8	1	**600-1448**	1	CONJUNTO DE DOOR (LADO ESQUERDO) (DOOR AS (LH))	
M		1	**8T-3612**	5	PORCA DE SOLDA (ROSCA M8X1,25) (NUT-WELD (M8X1.25-THD))	
	9	1	**600-1450**	1	CONJUNTO DE PLACA LATERAL (LADO ESQUERDO) (PLATE AS-SIDE (LH))	
		1	**163-5671**	1	ARRUELA (17X39X2 MM DE ESPESSURA) (WASHER (17X39X2-MM THK))	
	10	1	**600-1451**	1	CONJUNTO DE PLACA LATERAL (LADO ESQUERDO) (PLATE AS-SIDE (LH))	
	11	1	**4D-1212**	5	ILHÓ (GROMMET)	
	12	1	**5P-0372**	3	PINO DE TRAVA (LOCK PIN)	
	13	1	**6S-9277**	2	PINO (PIN)	
M	14	1	**6V-7357**	4	PARAFUSO (M6X1X25 MM) (BOLT (M6X1X25-MM))	
	15	1	**7X-3391**	2	ARRUELA DURA (13,5X32X6-MM DE ESPESSURA) (WASHER-HARD (13.5X32X6-MM THK))	

M - PEÇA MÉTRICA

600-1438 SCREEN GP-PROTECTION () (continuação) **i08302940**

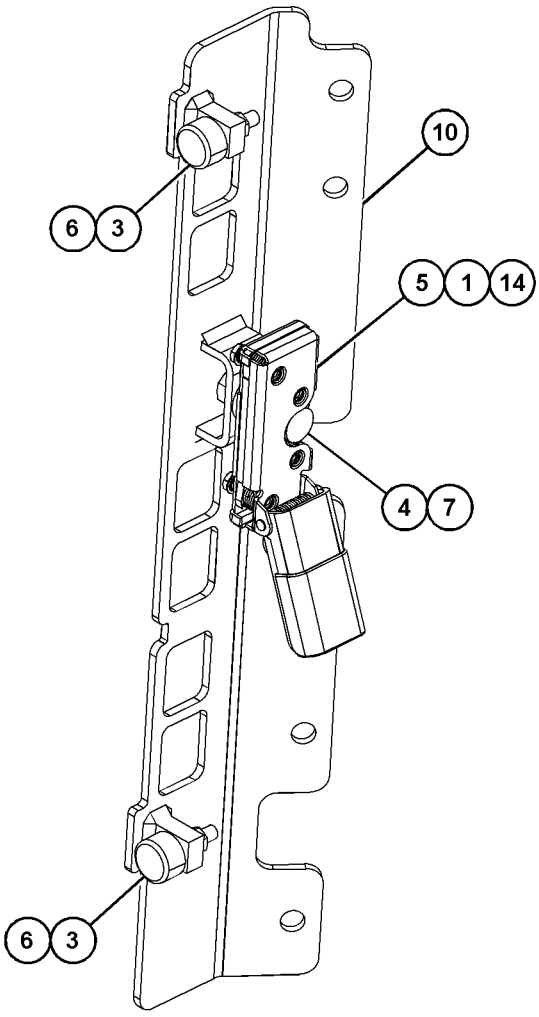

VIEW OF AREA A
(PARTS REMOVED FOR CLARITY)

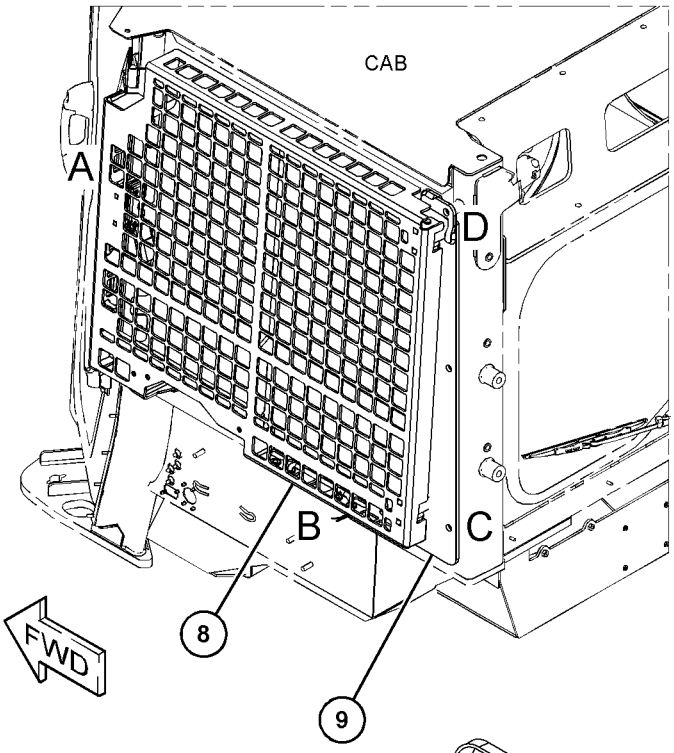

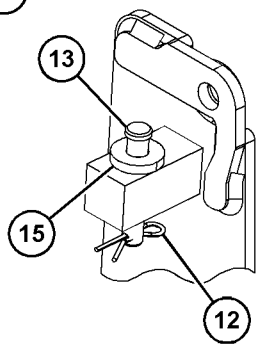

VIEW OF AREA D
(PARTS REMOVED FOR CLARITY)

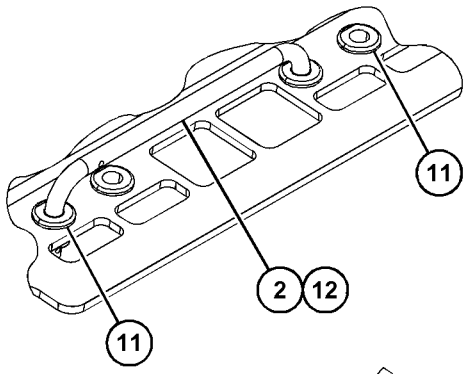

VIEW OF AREA B 90°

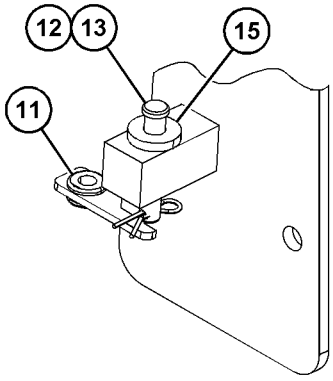

VIEW OF AREA C
(PARTS REMOVED FOR CLARITY)

GRÁFICO 1 <FIM> g06614570

602-2397 SCREEN GP-PROTECTION

S/N: Z2K1000-UP; Z2N1000-UP
TRASEIRO
NÚMEROE DE 599-7940 SCREEN GP-PROTECTION
AN ATTACHMENT

SMCS-7165 **i08302872**

NOTA	REF. NÃO	GRÁFICO REF.	NÚMERO DA PEÇA	QTY	NOME DA PEÇA 1 2 3 4 5 6 (NÍVEL DO PRODUTO)	CONSULTE PÁGINA
	1	1	**569-7576**	1	PLACA (PLATE)	
Y	2	1	*599-7941*	1	SCREEN GP-PROTECTION (SCREEN GP-PROTECTION)	947
Y	3	1	*599-7942*	1	GRUPO DE TRAVA (LATCH GP)	867

Y - ILUSTRAÇÃO INDIVIDUAL

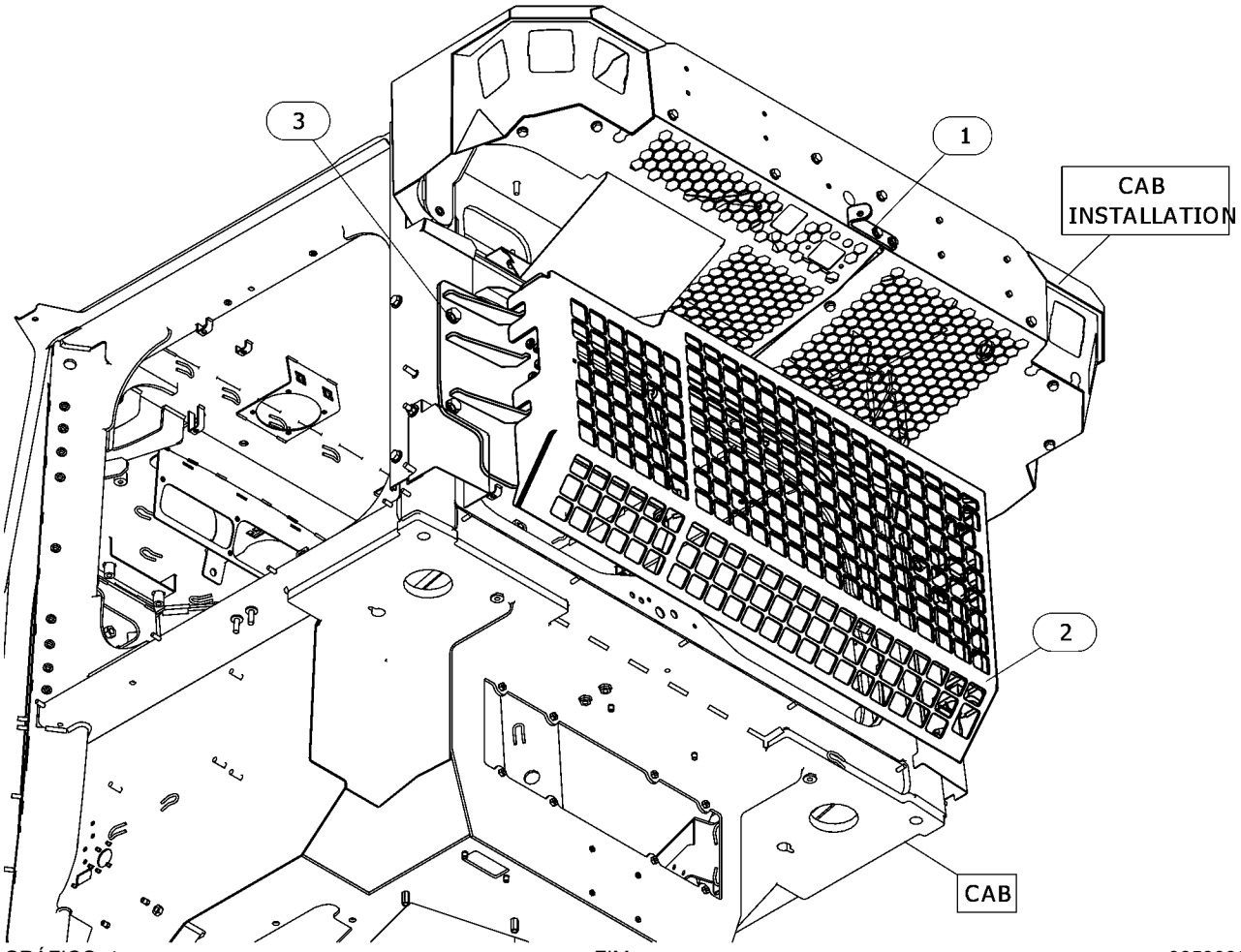

GRÁFICO 1 <FIM> g06599901

602-4303 SCREEN GP-PROTECTION

S/N: Z2K1000-UP; Z2N1000-UP
CABINE, LATERAL
NÚMEROE DE 600-1434 SCREEN GP-PROTECTION
AN ATTACHMENT

SMCS-7165 **i08302947**

NOTA	REF. NÃO	GRÁFICO REF.	NÚMERO DA PEÇA	QTY	NOME DA PEÇA 1 2 3 4 5 6 (NÍVEL DO PRODUTO)	CONSULTE PÁGINA
Y	1	1	*600-1437*	1	SCREEN GP-PROTECTION (LADO DIREITO) (SCREEN GP-PROTECTION (RH))	950
Y	2	1	*600-1438*	1	SCREEN GP-PROTECTION (LADO ESQUERDO) (SCREEN GP-PROTECTION (LH))	952

Y - ILUSTRAÇÃO INDIVIDUAL

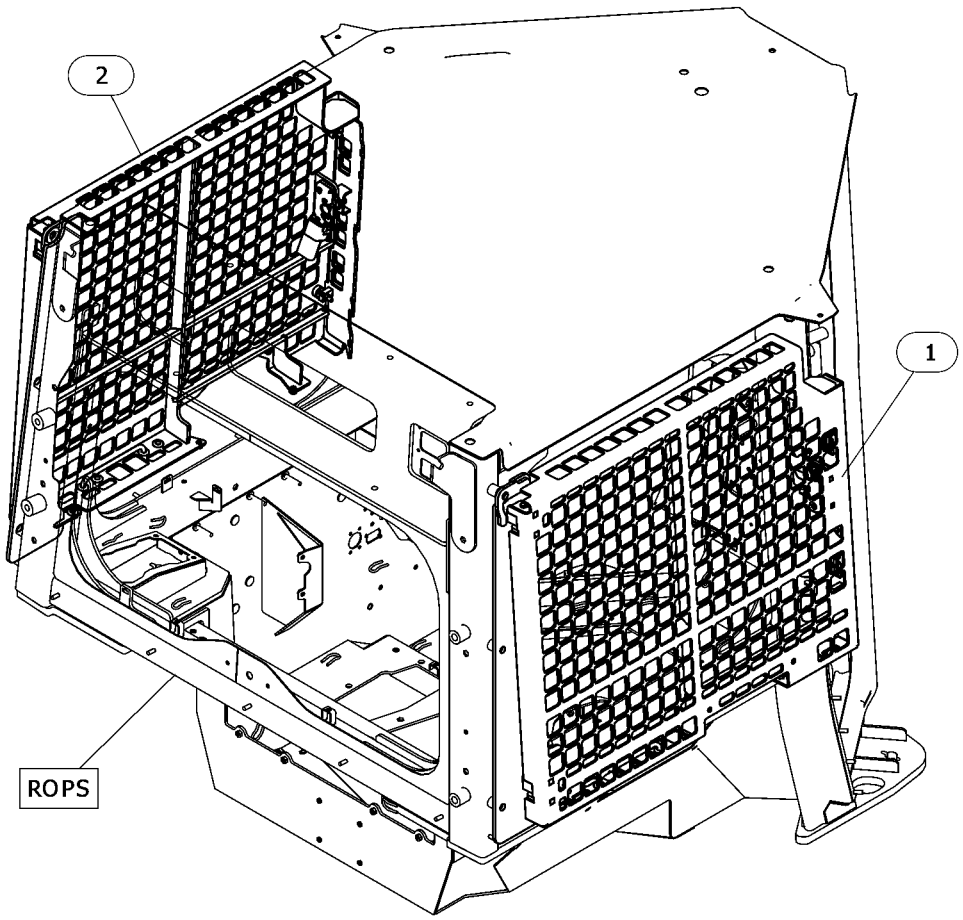

GRÁFICO 1 <FIM> g06621450

578-5040 GRUPO DE RETENTORES-CABINE

S/N: Z2K1-UP; Z2N1-UP
NÚMEROE DE 536-6467, 536-6468, 536-6469, 536-6470, 579-6887, 583-9461, 583-9463, 583-9464, 583-9465 CAB AR
AN ATTACHMENT

SMCS-7301 **i07814519**

NOTA	REF. NÃO	GRÁFICO REF.	NÚMERO DA PEÇA	QTY	NOME DA PEÇA 1 2 3 4 5 6 (NÍVEL DO PRODUTO)	CONSULTE PÁGINA
	1	1	**507-1669**	1	PLACA (PLATE)	
M	2	1	**195-3699**	27	PORCA (ROSCA M8X1,25) (NUT (M8X1.25-THD))	
	3	1	**507-1666**	1	RETENTOR (SEAL)	
	4	1	**507-1668**	2	PLACA (PLATE)	
	5	1	**577-4278**	1	PLACA (PLATE)	
	6	1	**507-1671**	1	PLACA (PLATE)	
	7	1	**540-2376**	1	RETENTOR (SEAL)	
	8	1	**540-2377**	1	RETENTOR (SEAL)	
	9	1	**540-2378**	1	RETENTOR (SEAL)	
	10	1	**540-2379**	1	RETENTOR (SEAL)	
	11	1	**8T-4224**	27	ARRUELA DURA (8,8X16X2 MM DE ESPESSURA) (WASHER-HARD (8.8X16X2-MM THK))	

M - PEÇA MÉTRICA

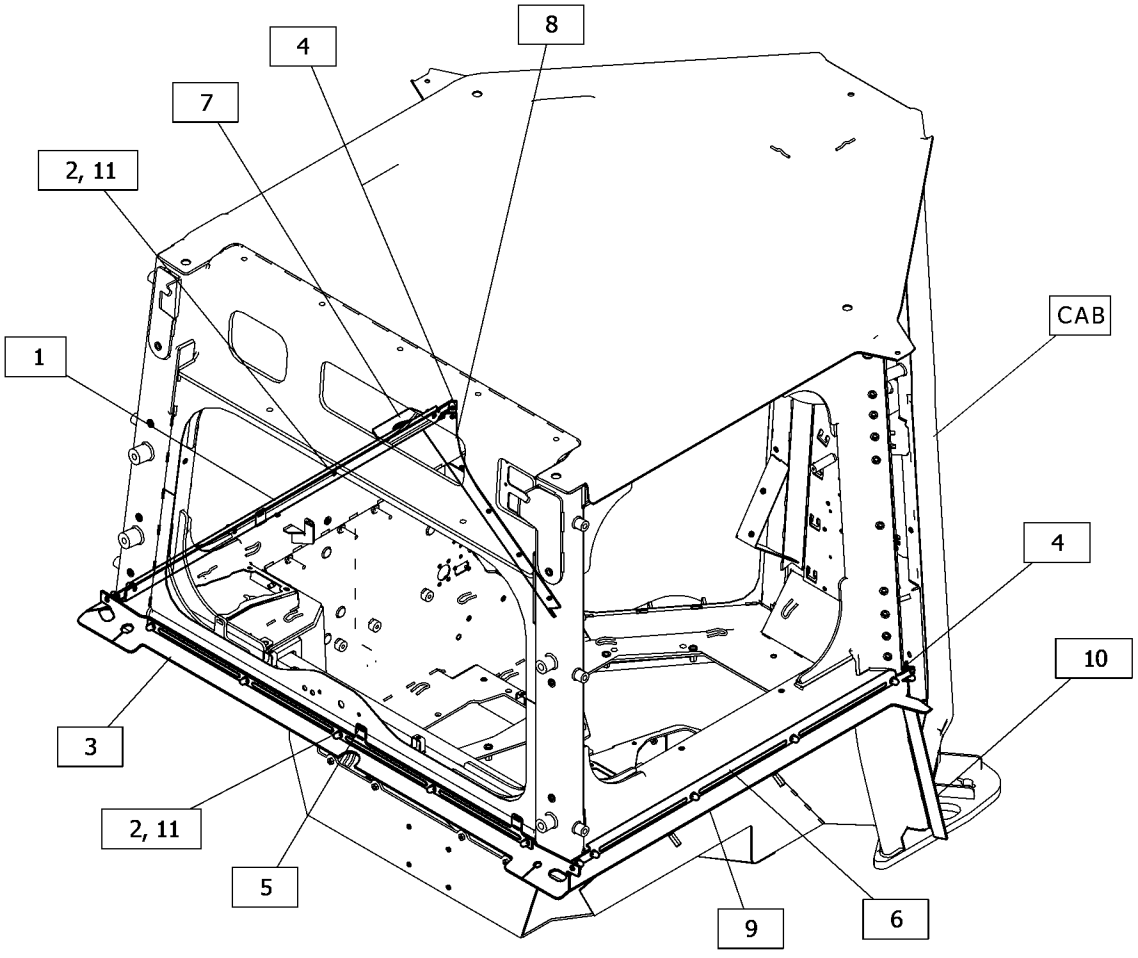

GRÁFICO 1 <FIM> g06445981

470-7252 SEAT & MOUNTING GP

S/N: Z2K1-UP; Z2N1-UP
NÚMEROE DE 532-9851 DISTRIBUTION AR
AN ATTACHMENT

SMCS-7312 **i07805123**

NOTA	REF. NÃO	GRÁFICO REF.	NÚMERO DA PEÇA	QTY	NOME DA PEÇA 1 2 3 4 5 6 (NÍVEL DO PRODUTO)	CONSULTE PÁGINA
Y	1	1	**468-3126**	1	SEAT GP-SUSPENSION (SEAT GP-SUSPENSION)	965
	2	1	**7X-7729**	4	ARRUELA (11X25X3 MM DE ESPESSURA) (WASHER (11X25X3-MM THK))	
M	3	1	**9X-2125**	4	PARAFUSO-TRAVA (M10X1,5X25 MM) (BOLT-LOCKING (M10X1.5X25-MM))	

M - PEÇA MÉTRICA
Y - ILUSTRAÇÃO INDIVIDUAL

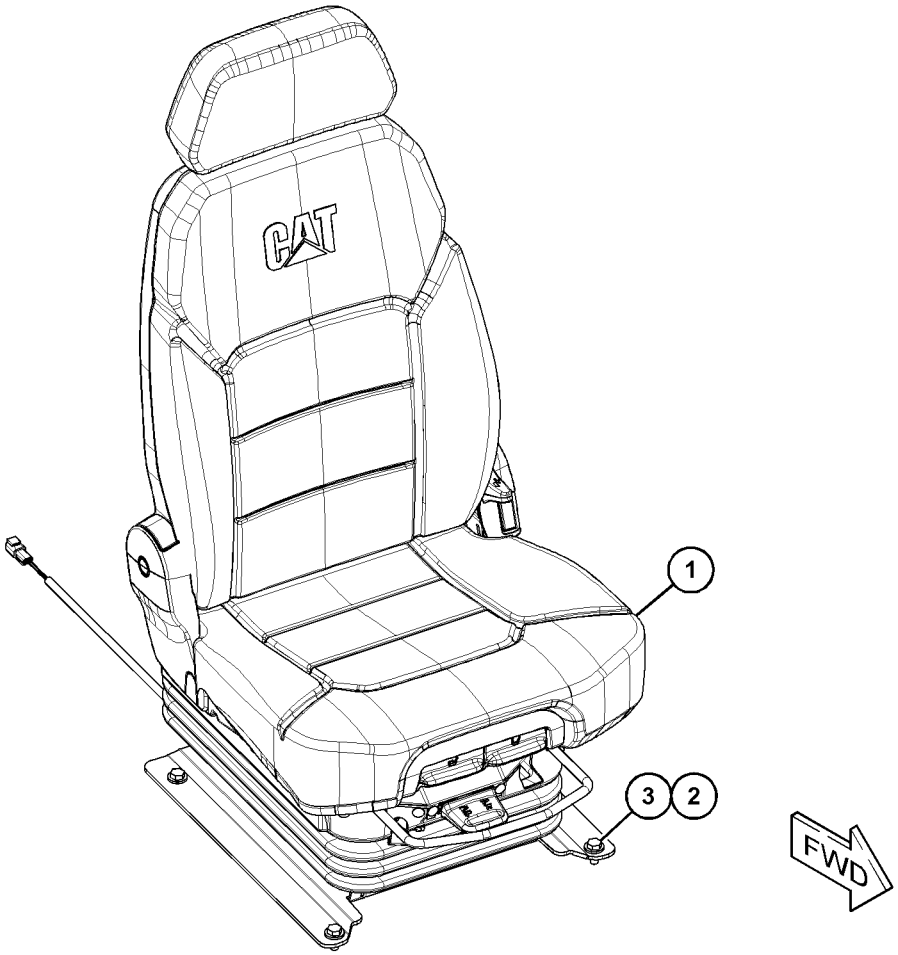

GRÁFICO 1 <FIM> g06346305

560-9088 SEAT & MOUNTING GP–CONVERSOR

S/N: Z2K1-UP; Z2N1-UP

AN ATTACHMENT

SMCS-7312 **i08157888**

NOTA	REF. NÃO	GRÁFICO REF.	NÚMERO DA PEÇA	QTY	NOME DA PEÇA 1 2 3 4 5 6 (NÍVEL DO PRODUTO)	CONSULTE PÁGINA
Y	1	1	*497-7986*	1	SEAT GP-SUSPENSION (SEAT GP-SUSPENSION)	969
	2	1	**348-7842**	1	CONVERSOR DE POTÊNCIA (24 V A 12 V) (CONVERTER-POWER (24-VOLT TO 12-VOLT))	

Y - ILUSTRAÇÃO INDIVIDUAL

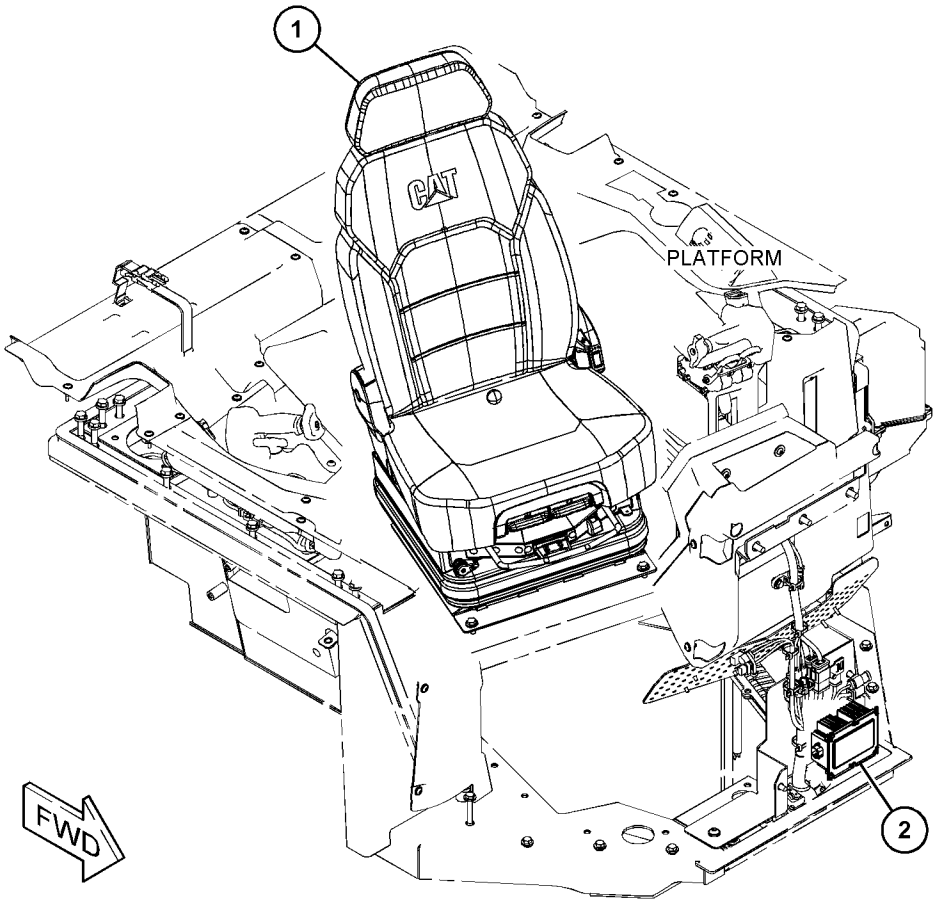

GRÁFICO 1 <FIM> g06340817

569-2068 SEAT & MOUNTING GP

S/N: Z2K1-UP
VINIL
NÚMEROE DE 532-9856 DISTRIBUTION AR
AN ATTACHMENT

SMCS-7312 **i07840499**

NOTA	REF. NÃO	GRÁFICO REF.	NÚMERO DA PEÇA	QTY	NOME DA PEÇA 1 2 3 4 5 6 (NÍVEL DO PRODUTO)	CONSULTE PÁGINA
Y	1	1	**443-8228**	1	SEAT GP-SUSPENSION (VINIL) (SEAT GP-SUSPENSION (VINYL))	964
	2	1	**7X-7729**	4	ARRUELA (11X25X3 MM DE ESPESSURA) (WASHER (11X25X3-MM THK))	
M	3	1	**9X-2125**	4	PARAFUSO-TRAVA (M10X1,5X25 MM) (BOLT-LOCKING (M10X1.5X25-MM))	

M - PEÇA MÉTRICA
Y - ILUSTRAÇÃO INDIVIDUAL

569-2068 SEAT & MOUNTING GP () (continuação) **i07840499**

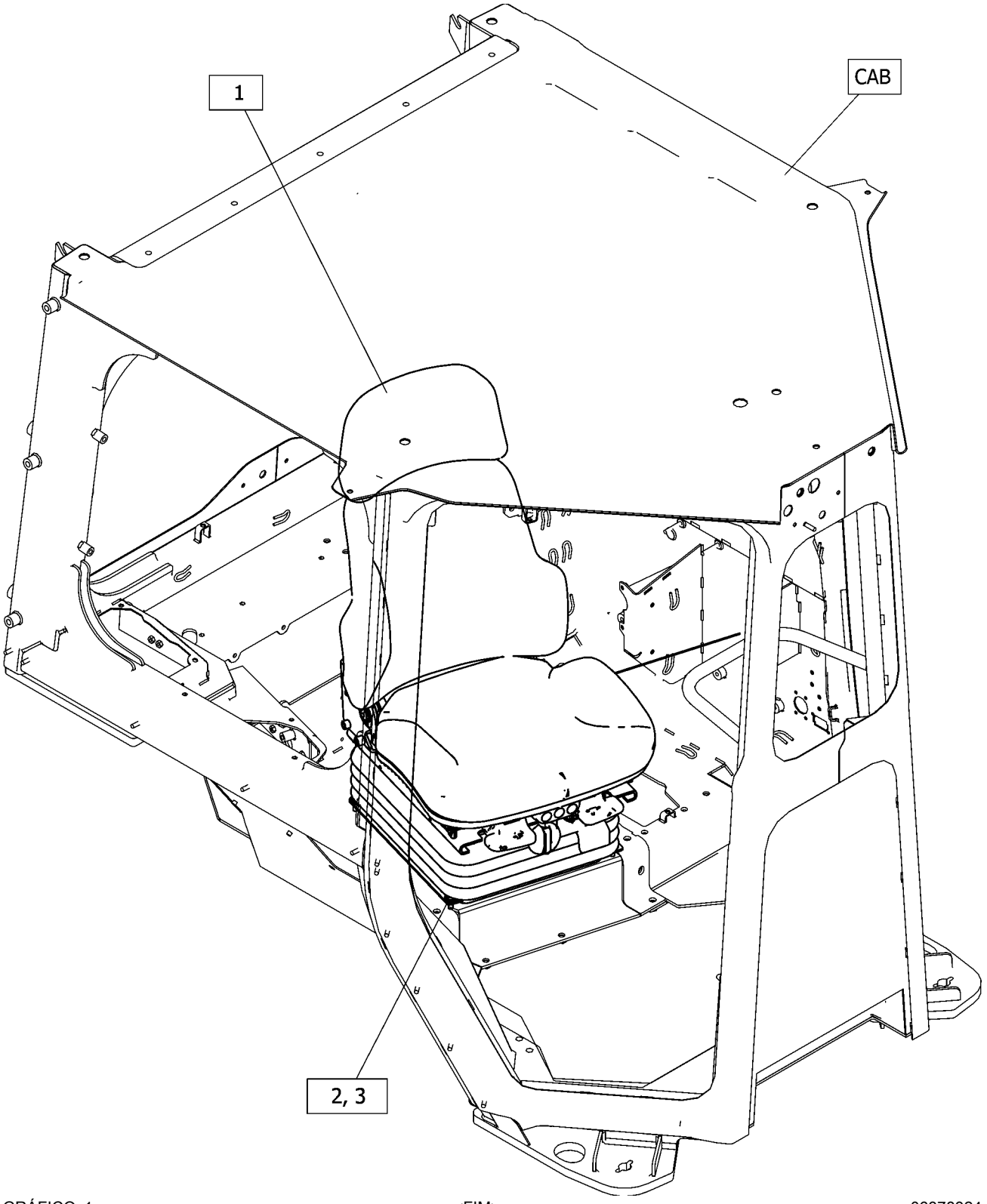

GRÁFICO 1 <FIM> g06378324

485-3445 GRUPO DO CINTO DE SEGURANÇA

S/N: Z2K1-UP; Z2N1-UP
NÚMEROE DE 568-7695, 568-7696 INSTALLATION AR-CAB AN ATTACHMENT

SMCS-7327 **i07686293**

NOTA	REF. NÃO	GRÁFICO REF.	NÚMERO DA PEÇA	QTY	NOME DA PEÇA 1 2 3 4 5 6 (NÍVEL DO PRODUTO)	CONSULTE PÁGINA
					(NENHUMA PEÇA SUBMETIDA À MANUTENÇÃO)	

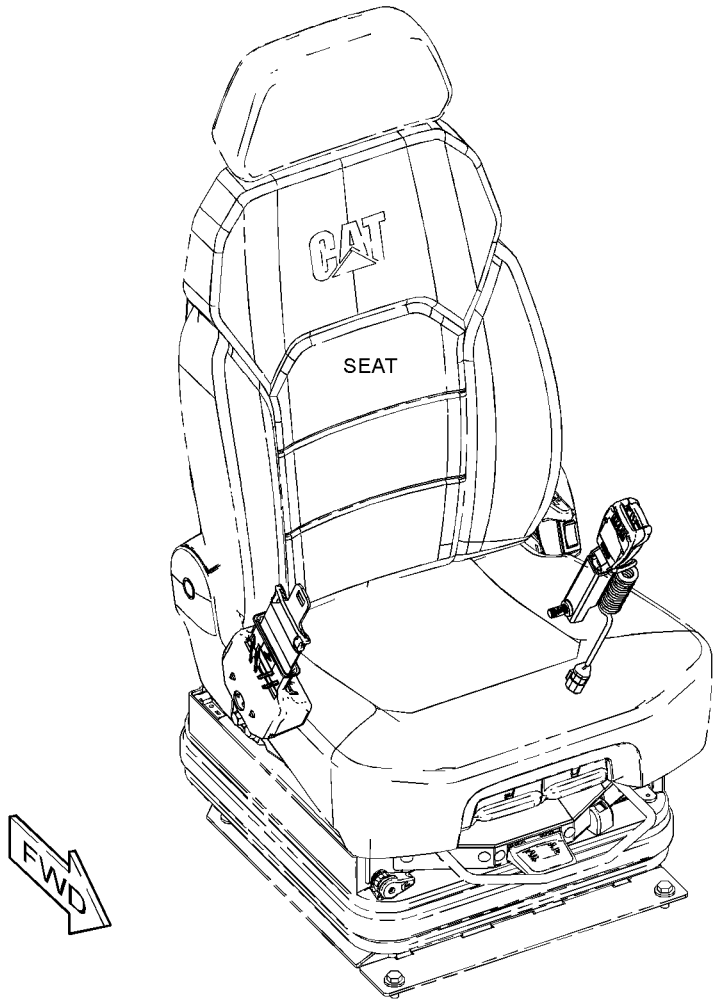

GRÁFICO 1 <FIM> g06191822

507-5489 GRUPO DO ASSENTO—TECIDO, AR

S/N: Z2K1-UP; Z2N1-UP
NÚMEROE DE 468-3126 SEAT GP-SUSPENSION
AN ATTACHMENT

SMCS-7312 **i07548678**

NOTA	REF. NÃO	GRÁFICO REF.	NÚMERO DA PEÇA	QTY	NOME DA PEÇA 1 2 3 4 5 6 (NÍVEL DO PRODUTO)	CONSULTE PÁGINA
	1	1	**513-9168**	1	KIT-AMORTECEDOR (KIT-CUSHION)	
					(INCLUI CONJUNTOS DE AMORTECEDOR)	
	2	1	**513-9171**	1	KIT-BOTÃO (KIT-KNOB)	
					(INCLUI TAMPAS E BOTÃO)	
	3	1	**513-9172**	1	KIT-ENCOSTO PARA CABEÇA (KIT-HEADREST)	
					(INCLUI CONJUNTO DO APOIO DE CABEÇA, CONJUNTO DA GUIA E CONJUNTO DA ALMOFADA)	
	4	1	**513-9174**	1	KIT-ASSENTO (LOMBAR) (KIT-SEAT (LUMBAR))	

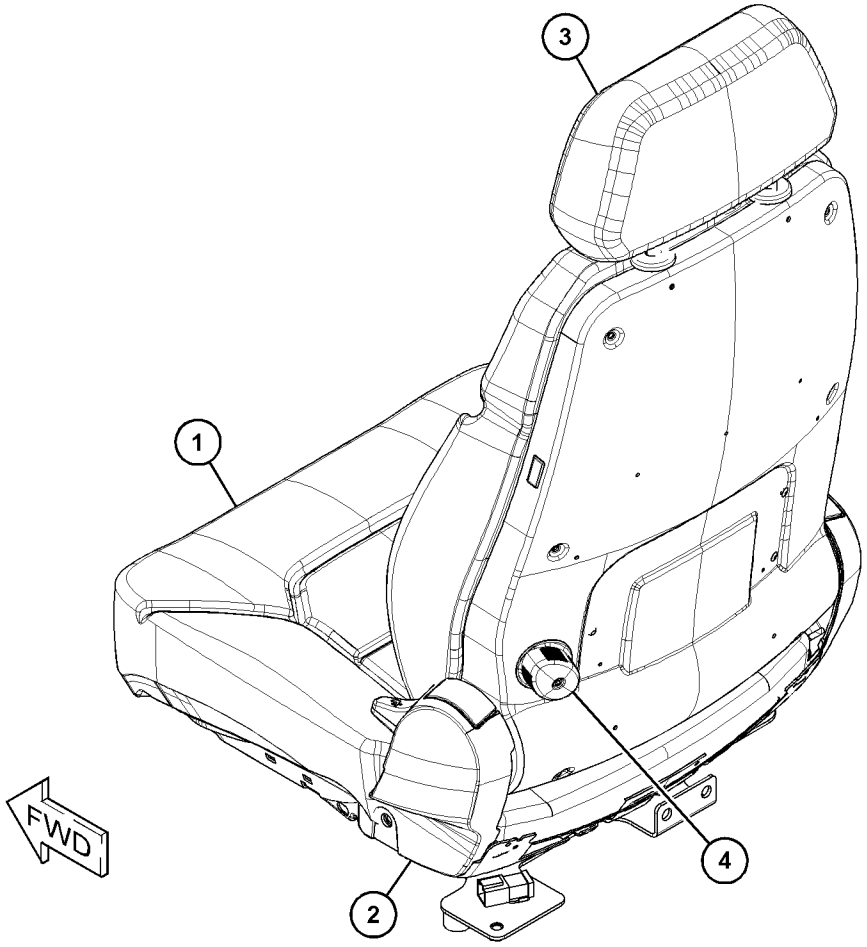

GRÁFICO 1 <FIM> g06343147

507-5490 GRUPO DO ASSENTO

S/N: Z2K1-UP; Z2N1-UP
12 V
NÚMEROE DE 468-3128 SEAT GP-SUSPENSION
AN ATTACHMENT

SMCS-7312 **i07703874**

NOTA	REF. NÃO	GRÁFICO REF.	NÚMERO DA PEÇA	QTY	NOME DA PEÇA 1 2 3 4 5 6 (NÍVEL DO PRODUTO)	CONSULTE PÁGINA
	1	1	**513-9171**	1	KIT-BOTÃO (KIT-KNOB)	
					(INCLUI TAMPAS E BOTÃO)	
	2	1	**513-9173**	1	KIT-ENCOSTO PARA CABEÇA (KIT-HEADREST)	
					(INCLUI CONJUNTO DO APOIO DE CABEÇA, CONJUNTO DA GUIA E CONJUNTO DA ALMOFADA)	
	3	1	**513-9175**	1	KIT-ASSENTO (LOMBAR) (KIT-SEAT (LUMBAR))	

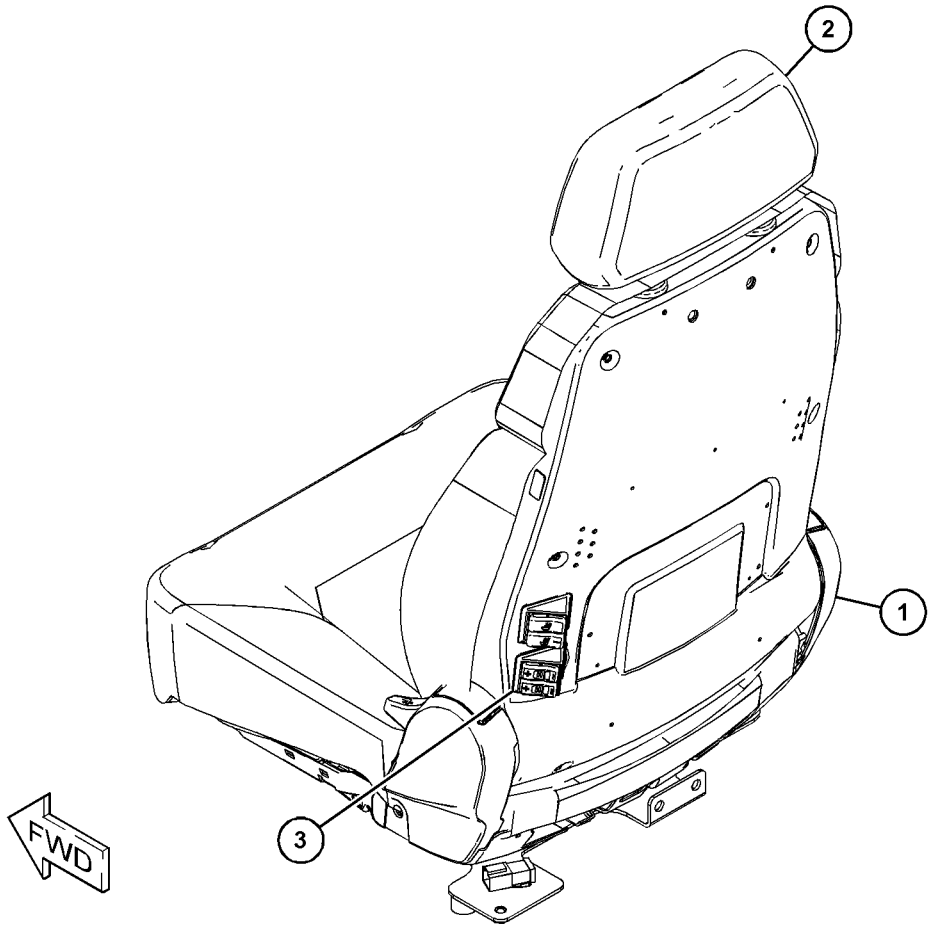

GRÁFICO 1 <FIM> g06348941

443-8228 SEAT GP-SUSPENSION—VINIL

S/N: Z2K1-UP
OPS, LEIA O OMM
NÚMEROE DE 569-2068 SEAT & MOUNTING GP
AN ATTACHMENT

SMCS-7321, 7324, 7336 **i07764780**

NOTA	REF. NÃO	GRÁFICO REF.	NÚMERO DA PEÇA	QTY	NOME DA PEÇA 1 2 3 4 5 6 (NÍVEL DO PRODUTO)	CONSULTE PÁGINA
Y	1	1	**160-7165**	1	GRUPO DE SUSPENSÃO-ASSENTO (SUSPENSION GP-SEAT)	970
Y	2	1	**489-6485**	1	SEAT GP-SUSPENSION (SEAT GP-SUSPENSION)	967
	3	1	**173-7035**	1	KIT DE BLOCOS DESLIZANTES (ASSENTO COM SUSPENSÃO) (KIT-SLIDER BLOCK (SUSPENSION SEAT))	
					(INCLUI ARRUELAS, PARAFUSO, BLOCOS DESLIZANTES E PARAFUSOS DE FIXAÇÃO)	
	4	1	**498-4463**	1	KIT-PORTA-LIVROS (KIT-LITERATURE HOLDER)	
					(INCLUI FAIXA, RETENTOR, SUPORTE E REBITE)	

Y - ILUSTRAÇÃO INDIVIDUAL

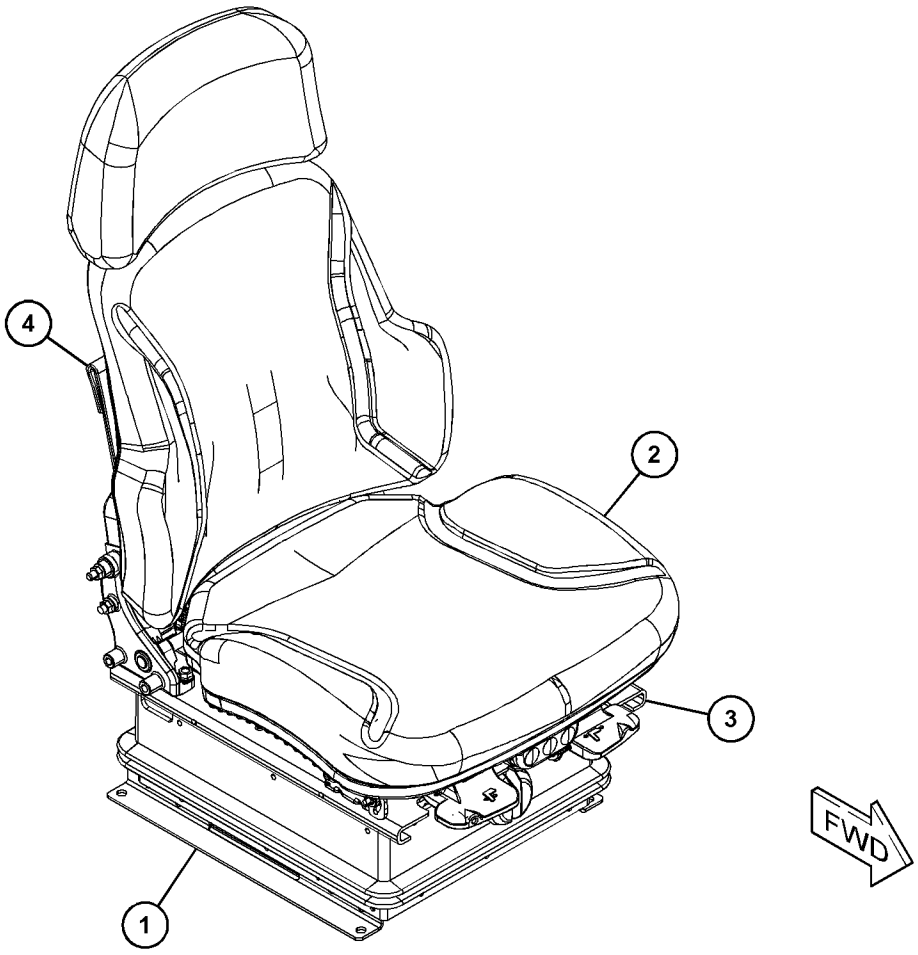

GRÁFICO 1 <FIM> g06162549

468-3126 SEAT GP-SUSPENSION–TECIDO, AR

S/N: Z2K1-UP; Z2N1-UP
24 V
NÚMEROE DE 470-7252 SEAT & MOUNTING GP
AN ATTACHMENT

SMCS-7321, 7324, 7336 **i07805128**

NOTA	REF. NÃO	GRÁFICO REF.	NÚMERO DA PEÇA	QTY	NOME DA PEÇA 1 2 3 4 5 6 (NÍVEL DO PRODUTO)	CONSULTE PÁGINA
Y	1	1	**501-4454**	1	GRUPO DE SUSPENSÃO-ASSENTO (AR) (SUSPENSION GP-SEAT (AIR))	972
	2	1	**513-9176**	1	KIT-TRILHO LATERAL (KIT-SLIDE RAIL)	
					(INCLUI PORCAS, PARAFUSOS, ARRUELAS, ALÇA, CONJUNTO DESLIZANTE E BATENTES)	
Y	3	1	**507-5489**	1	GRUPO DO ASSENTO (TECIDO, AR) (COMFORT) (SEAT GP (CLOTH, AIR) (COMFORT))	962

Y - ILUSTRAÇÃO INDIVIDUAL

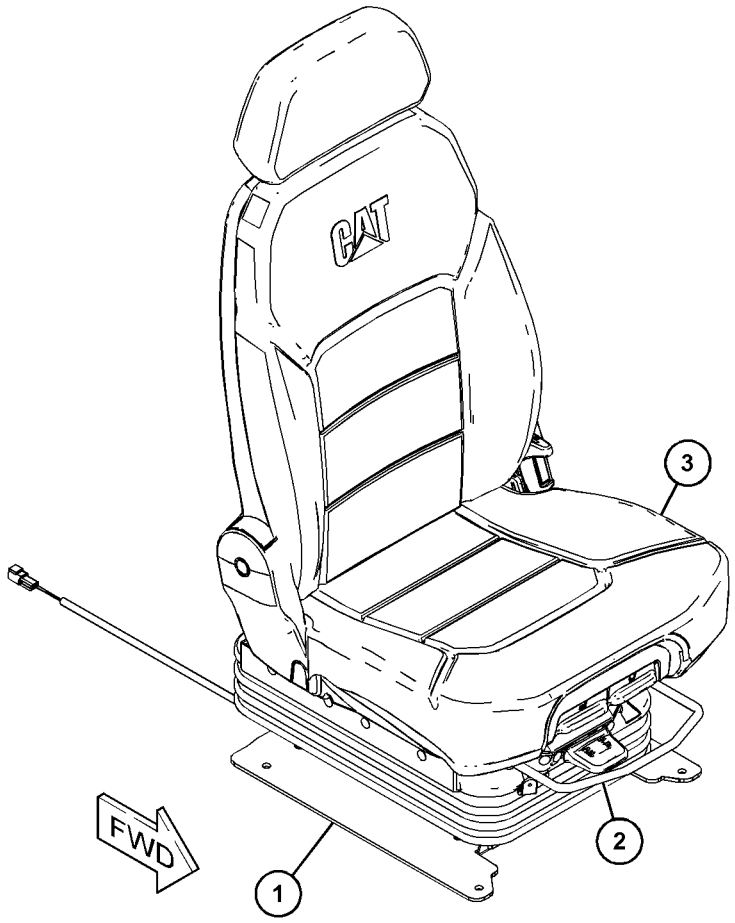

GRÁFICO 1 <FIM> g06343213

468-3128 SEAT GP-SUSPENSION

S/N: Z2K1-UP; Z2N1-UP
24 V. TECIDO, COURO. AQUECIDO, RESFRIADO. AR
NÚMEROE DE 497-7986 SEAT GP-SUSPENSION
AN ATTACHMENT

SMCS-7321, 7324, 7336 **i07567332**

NOTA	REF. NÃO	GRÁFICO REF.	NÚMERO DA PEÇA	QTY	NOME DA PEÇA 1 2 3 4 5 6 (NÍVEL DO PRODUTO)	CONSULTE PÁGINA
Y	1	1	**507-5490**	1	GRUPO DO ASSENTO (TECIDO, COURO) (SEAT GP (CLOTH, LEATHER))	963
Y	2	1	**513-0285**	1	GRUPO DE SUSPENSÃO-ASSENTO (AR) (SUSPENSION GP-SEAT (AIR))	974
	3	1	**513-9176**	1	KIT-TRILHO LATERAL (6 POL) (KIT-SLIDE RAIL (6-IN))	
					(INCLUI ALÇA, PORCAS, PARAFUSO, CONJUNTO DO CURSOR, BATENTE DO CURSOR E ARRUELAS)	

Y - ILUSTRAÇÃO INDIVIDUAL

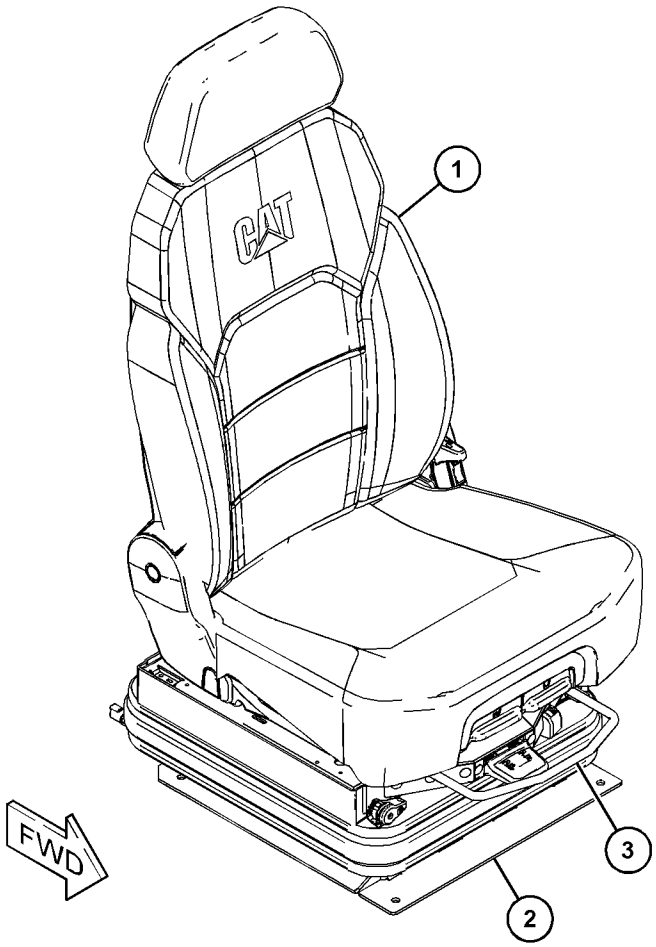

GRÁFICO 1 <FIM> g06340404

489-6485 SEAT GP-SUSPENSION

S/N: Z2K1-UP

REPOSIÇÃO EM CAMPO PARA OT-0244 BOLT : FOR 205-6388 BOLT : FOR 222-0345 SEAT BELT GP : FOR 275-7803 SPACER

NÚMEROE DE 443-8228 SEAT GP-SUSPENSION AN ATTACHMENT

SMCS-7321, 7324, 7336 **i06954737**

NOTA	REF. NÃO	GRÁFICO REF.	NÚMERO DA PEÇA	QTY	NOME DA PEÇA 1 2 3 4 5 6 (NÍVEL DO PRODUTO)	CONSULTE PÁGINA
M	1	1	**8T-4908**	4	PARAFUSO (M8X1,25X25 MM) (BOLT (M8X1.25X25-MM))	
	2	1	**173-3083**	1	GRUPO DE EXTENSÃO-ENCOSTO (VINIL) (EXTENSION GP-BACKREST (VINYL))	
	3	1	**277-8103**	3	BUJÃO (PLUG)	
	4	1	**355-3016**	1	CONJUNTO DA PLACA (PLATE AS)	
	5	1	**446-0637**	1	KIT-AMORTECEDOR (KIT-CUSHION)	
					(INCLUI CONJUNTOS DE AMORTECEDOR E PARAFUSOS)	
	6	1	**389-0879**	1	ENCOSTO-ASSENTO (PAN-SEAT BACK)	
	7	1	**488-1670**	1	CONJUNTO DE CÁRTER (PAN AS)	
	8	1	**436-1687**	1	KIT DE TRAVAS (KIT-LATCH)	
					(INCLUI PARAFUSOS, TRAVAS, HASTES, MOLAS E ARRUELAS)	
	9	1	**443-8573**	1	KIT-ALAVANCA (AJUSTE DO ASSENTO) (KIT-HANDLE (SEAT ADJUSTMENT))	
					(INCLUI HASTE, ALAVANCAS, MOLAS E ARRUELAS)	
	10	1	**436-1688**	1	KIT-ASSENTO (KIT-SEAT)	
					(INCLUI FIXADORES, HASTE, MOLAS E ARRUELAS)	
	11	1	**488-2137**	1	KIT DE EIXO (RECLINADOR) (KIT-SHAFT (RECLINER))	
					(INCLUI EIXO, CONJUNTO DE CABOS, ALAVANCAS, RECLINADORES E PARAFUSO)	

M - PEÇA MÉTRICA

489-6485 SEAT GP-SUSPENSION () (continuação) **i06954737**

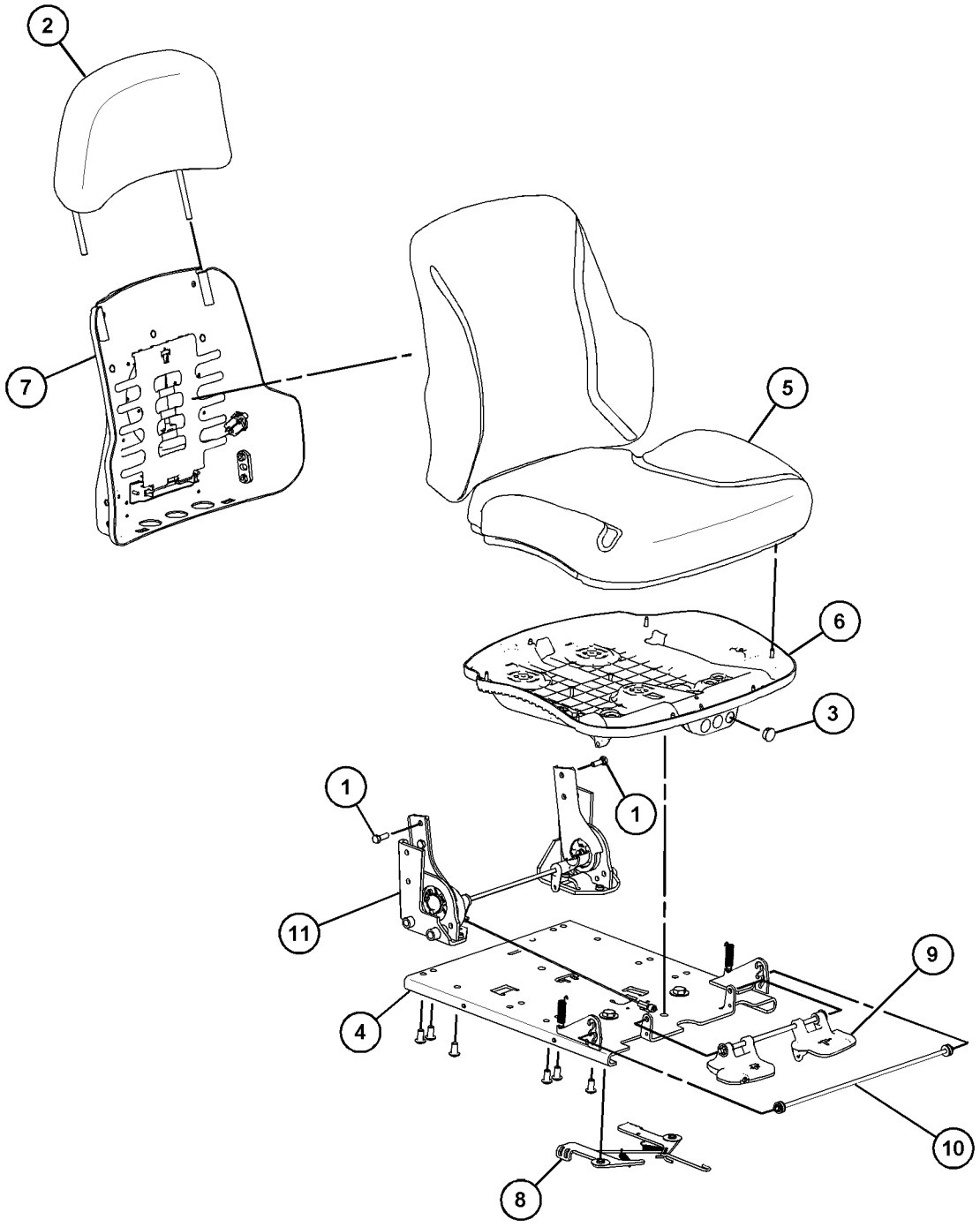

GRÁFICO 1 <FIM> g06113890

497-7986 SEAT GP-SUSPENSION

S/N: Z2K1-UP; Z2N1-UP
TECIDO, COURO
NÚMEROE DE 560-9088 SEAT & MOUNTING GP
AN ATTACHMENT

SMCS-7321, 7324, 7336 **i07816761**

NOTA	REF. NÃO	GRÁFICO REF.	NÚMERO DA PEÇA	QTY	NOME DA PEÇA 1 2 3 4 5 6 (NÍVEL DO PRODUTO)	CONSULTE PÁGINA
Y	1	1	**468-3128**	1	SEAT GP-SUSPENSION (PREMIUM) (SEAT GP-SUSPENSION (PREMIUM))	966
	2	1	**7X-7729**	4	ARRUELA (11X25X3 MM DE ESPESSURA) (WASHER (11X25X3-MM THK))	
M	3	1	**9X-2125**	4	PARAFUSO-TRAVA (M10X1,5X25 MM) (BOLT-LOCKING (M10X1.5X25-MM))	

M - PEÇA MÉTRICA
Y - ILUSTRAÇÃO INDIVIDUAL

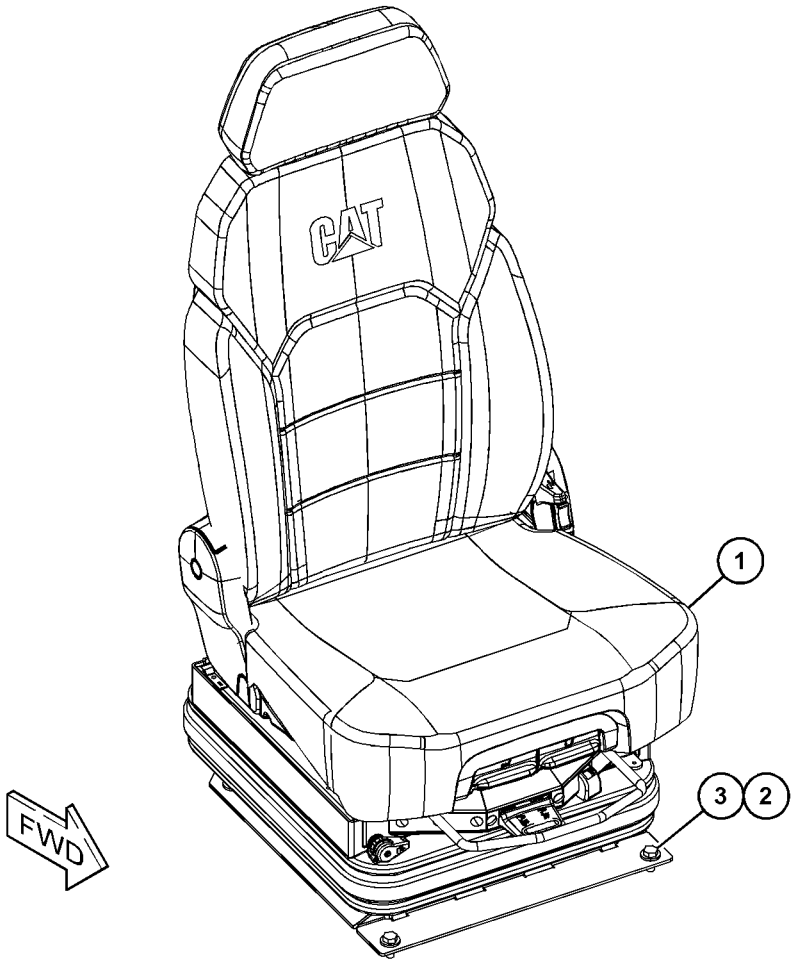

GRÁFICO 1 <FIM> g06341403

160-7165 GRUPO DE SUSPENSÃO-ASSENTO

S/N: Z2K1-UP

NÚMEROE DE 443-8228 SEAT GP-SUSPENSION

AN ATTACHMENT

SMCS-7324 **i06605552**

NOTA	REF. NÃO	GRÁFICO REF.	NÚMERO DA PEÇA	QTY	NOME DA PEÇA 1 2 3 4 5 6 (NÍVEL DO PRODUTO)	CONSULTE PÁGINA
	1	1	**2K-4973**	2	CONTRAPORCA (ROSCA 3/8-16) (LOCKNUT (3/8-16-THD))	
	2	1	**4V-7884**	2	ROLAMENTO (BEARING)	
	3	1	**4V-8577**	4	ROLAMENTO (BEARING)	
	4	1	**5V-1497**	1	RETENTOR (RETAINER)	
	5	1	**8Y-5965**	1	GRUPO DO AMORTECEDOR DE CHOQUES (ABSORBER AS-SHOCK)	
	6	1	**8Y-6012**	1	CONJUNTO DO BRAÇO-SUSPENSÃO (ARM AS-SUSPENSION)	
	7	1	**8Y-6014**	1	CONJUNTO DE ALOJAMENTO (ABAIXAR) (HOUSING AS (LOWER))	
	8	1	**8Y-6024**	2	CONJUNTO DE EIXO (SHAFT AS)	
J	9	1	**101-0003**	20	FIXADOR (FASTENER)	
J	10	1	**166-6781**	6	FIXADOR (FASTENER)	
J	11	1	**163-1146**	3	FIXADOR (FASTENER)	
	12	1	**145-0326**	1	DECALQUE DE INSTRUÇÃO (AJUSTE DO ASSENTO) (FILM-INSTRUCTION (SEAT ADJUSTMENT))	
	13	1	**169-7380**	1	PARAFUSO DE CABEÇA OCA (3/8-16X0,375 POL) (BOLT-SOCKET HEAD (3/8-16X0.375-IN))	
Y	14	1	**174-2231**	1	GRUPO DE ALOJAMENTO-SUSPENSÃO DO ASSENTO (HOUSING GP-SEAT SUSPENSION)	857
J	15	1	**197-7689**	3	FIXADOR (FASTENER)	
					JOGO(S) DE REPARO DISPONÍVEL(ÍVEIS):	
J			**8Y-5944**	1	KIT-PROTEÇÃO DE SUSPENSÃO (ASSENTO) (KIT-SUSPENSION BOOT (SEAT))	
					(INCLUDES BOOT, RETAINER & FASTENERS)	
			101-4194	1	KIT-CORREIA DA CORRENTE (ASSENTO COM SUSPENSÃO) (KIT-TETHER BELT (SUSPENSION SEAT))	
					(INCLUDES BELTS)	
			101-4195	1	KIT-ROLETE DE SUSPENSÃO (ASSENTO COM SUSPENSÃO) (KIT-SUSPENSION ROLLER (SUSPENSION SEAT))	
					(INCLUI ROLETES)	

J - KIT MARKED J INCLUDES PART(S) MARKED J
Y - ILUSTRAÇÃO INDIVIDUAL

160-7165 GRUPO DE SUSPENSÃO-ASSENTO () (continuação) **i06605552**

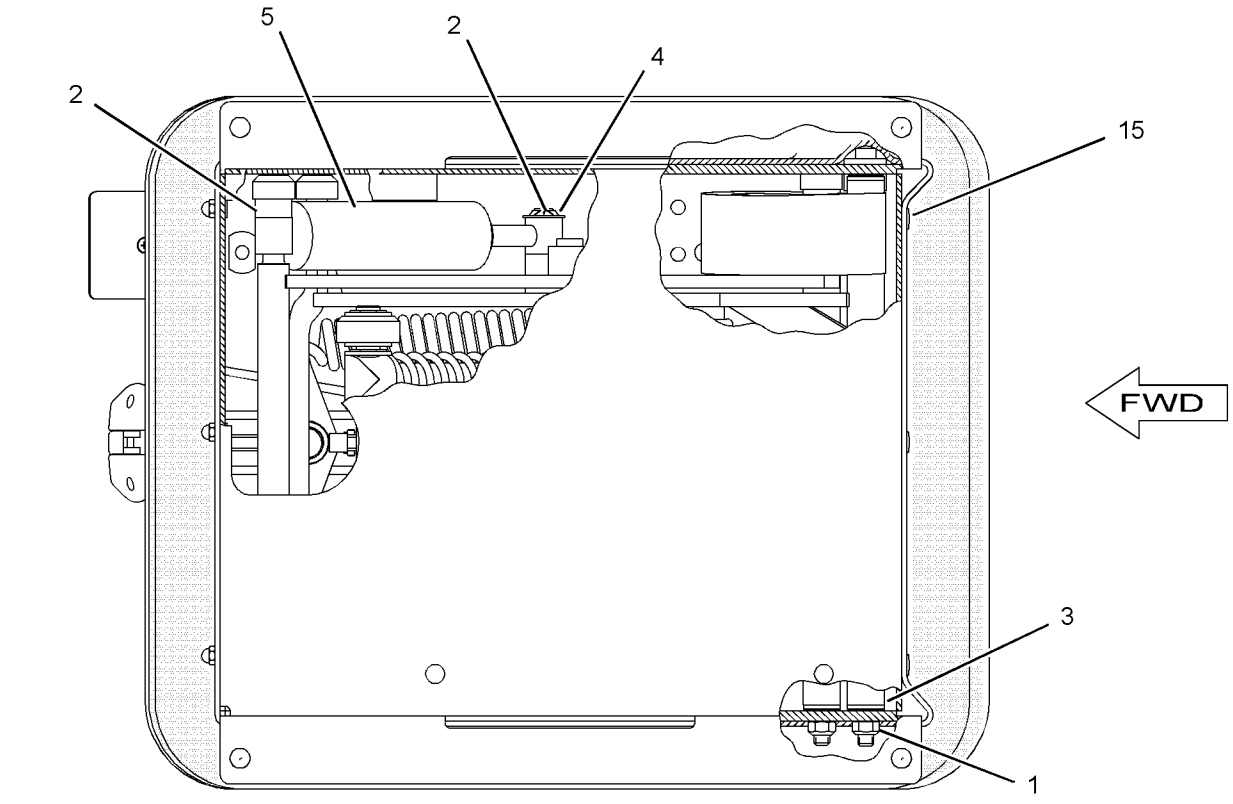

BOTTOM VIEW

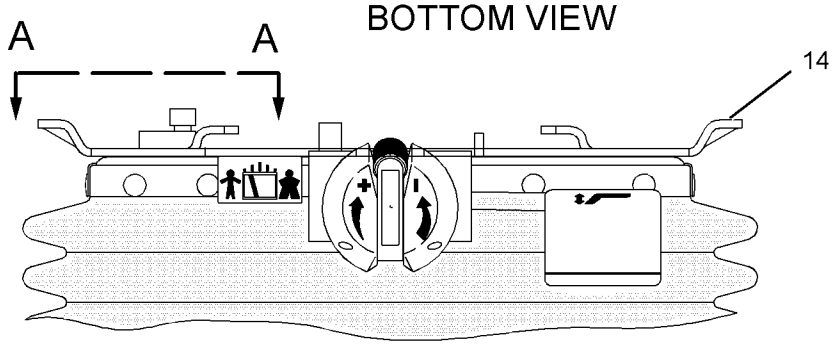

FRONT VIEW

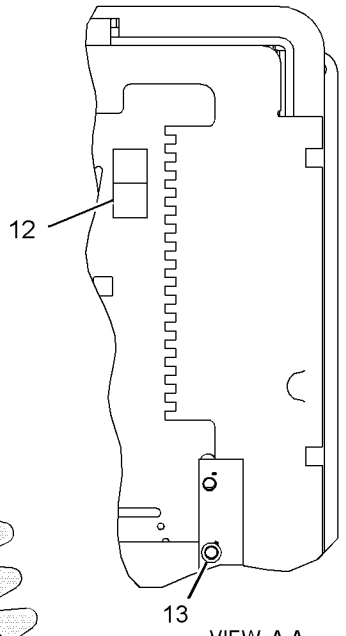

VIEW A-A

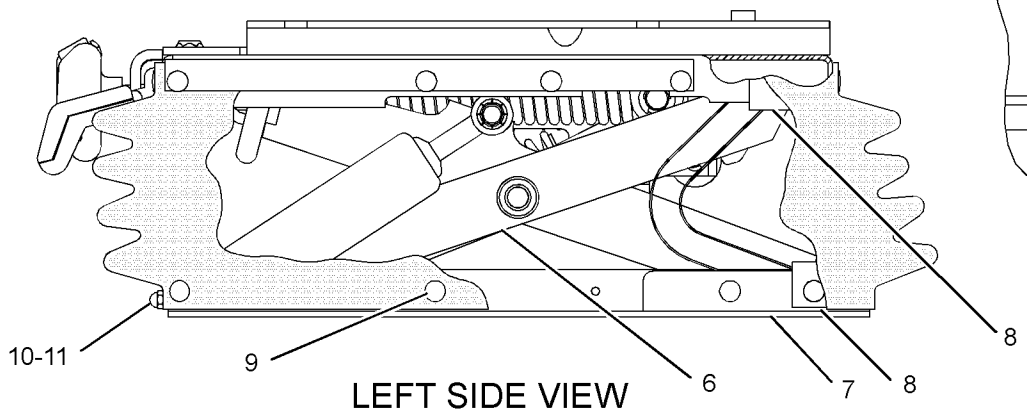

LEFT SIDE VIEW

GRÁFICO 1 <FIM> g01486873

501-4454 GRUPO DE SUSPENSÃO-ASSENTO–AR

S/N: Z2K1-UP; Z2N1-UP
24 V
NÚMEROE DE 468-3126 SEAT GP-SUSPENSION
AN ATTACHMENT

SMCS-7324 **i07805131**

NOTA	REF. NÃO	GRÁFICO REF.	NÚMERO DA PEÇA	QTY	NOME DA PEÇA 1 2 3 4 5 6 (NÍVEL DO PRODUTO)	CONSULTE PÁGINA
	1	1	**304-5418**	1	KIT-MOLA A GÁS (KIT-GAS SPRING)	
					(INCLUI MOLA, PARAFUSO E PLUGUES)	
	2	1	**304-5422**	1	KIT DE AMORTECEDOR DE CHOQUES (KIT-SHOCK ABSORBER)	
					(INCLUI AMORTECEDOR DE CHOQUES, PARAFUSOS, ANÉIS, ARRUELAS E BUJÕES)	
	3	1	**513-9148**	1	KIT-COMPRESSOR (KIT-COMPRESSOR)	
					(INCLUI CINTAS, GRAMPO, COMPRESSOR, CONJUNTO DE MANGUEIRAS E SUPORTE)	
	4	1	**513-9150**	1	KIT DO INTERRUPTOR (KIT-SWITCH)	
					(INCLUI ROLAMENTO, ALÇA, BOTÃO, MICROINTERRUPTOR, PINO, REBITES, PARAFUSOS, MOLA E VÁLVULA)	
	5	1	**513-9156**	1	KIT DE CORRENTES (KIT-TETHER)	
					(INCLUI PARAFUSOS, SUPORTES, ABRAÇADEIRAS, PORCAS E FAIXA)	
	6	1	**513-9159**	1	KIT-FIAÇÃO DO ASSENTO (KIT-SEAT WIRING)	
	7	1	**513-9160**	1	KIT DE ROLAMENTOS (KIT-BEARING)	
					(INCLUI PORCAS, BLOCOS, PARAFUSOS, PARA-CHOQUES, BUCHAS, ROLETES, PARAFUSOS, CONJUNTO DO PINO PLÁSTICO E ARRUELAS)	
	8	1	**513-9161**	1	KIT-BOTÃO (KIT-KNOB)	
					(INCLUI ABRAÇADEIRA, CABO GUIA, PARAFUSOS E BOTÕES)	
	9	1	**513-9164**	1	KIT-MALA (KIT-BOOT)	
					(INCLUI BOSSA E BOTÕES DA BOSSA)	

501-4454 GRUPO DE SUSPENSÃO-ASSENTO () (continuação) **i07805131**

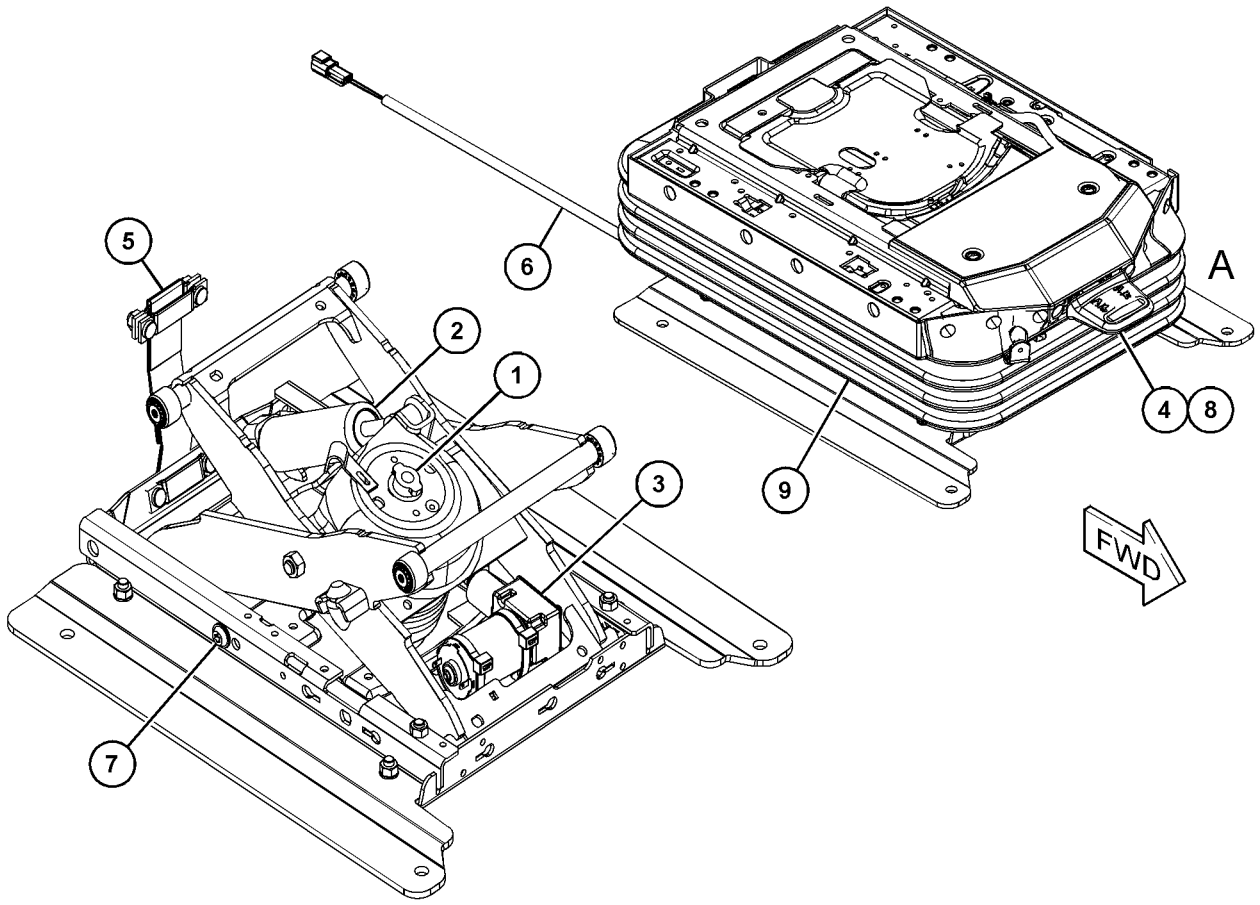

VIEW OF AREA A
(PARTS REMOVED FOR CLARITY)

GRÁFICO 1 <FIM> g06359545

513-0285 GRUPO DE SUSPENSÃO-ASSENTO

S/N: Z2K1-UP; Z2N1-UP
24 V. AR
NÚMEROE DE 468-3128 SEAT GP-SUSPENSION
AN ATTACHMENT

SMCS-7324 **i07567347**

NOTA	REF. NÃO	GRÁFICO REF.	NÚMERO DA PEÇA	QTY	NOME DA PEÇA 1 2 3 4 5 6 (NÍVEL DO PRODUTO)	CONSULTE PÁGINA
	1	1	**304-5418**	1	KIT-MOLA A GÁS (KIT-GAS SPRING)	
					(INCLUI MOLA, PARAFUSO E BUJÕES)	
	2	1	**513-9148**	1	KIT-COMPRESSOR (KIT-COMPRESSOR)	
					(INCLUI FAIXAS, GRAMPO, COMPRESSOR, CONJUNTO DE MANGUEIRAS E SUPORTE)	
	3	1	**513-9150**	1	KIT DO INTERRUPTOR (KIT-SWITCH)	
					(INCLUI BLOCO, ALÇA, BOTÃO, INTERRUPTOR, PINO, REBITES, PARAFUSOS, MOLA E VÁLVULA)	
	4	1	**513-9152**	1	KIT-AMORTECEDOR (KIT-DAMPER)	
					(INCLUI ROLAMENTOS, CABO, ABRAÇADEIRA, GRAMPOS, CILINDRO, FIXAÇÃO, GARFO, GUIA, CONJUNTO DO INDICADOR, BOTÃO, PINOS, CONJUNTO DO PISTÃO, PARAFUSOS E MOLA)	
	5	1	**513-9156**	1	KIT DE CORRENTES (KIT-TETHER)	
					(INCLUI PARAFUSOS, SUPORTES, CONJUNTO DE SUPORTE, ABRAÇADEIRAS, PORCAS E FAIXA)	
	6	1	**513-9157**	1	KIT-FIAÇÃO ELÉTRICA (KIT-HARNESS)	
	7	1	**513-9160**	1	KIT DE ROLAMENTOS (KIT-BEARING)	
					(INCLUI PORCAS, BLOCOS, PARAFUSOS, PARA-CHOQUES, BUCHAS, ROLETES, PARAFUSOS, CONJUNTO DO PINO PLÁSTICO E ARRUELAS)	
	8	1	**513-9161**	1	KIT-BOTÃO (KIT-KNOB)	
					(INCLUI ABRAÇADEIRA, GUIA, PARAFUSOS E BOTÕES)	
	9	1	**513-9162**	1	KIT-MALA (KIT-BOOT)	
					(INCLUI BOSSA E BOTÕES)	

513-0285 GRUPO DE SUSPENSÃO-ASSENTO () (continuação) **i07567347**

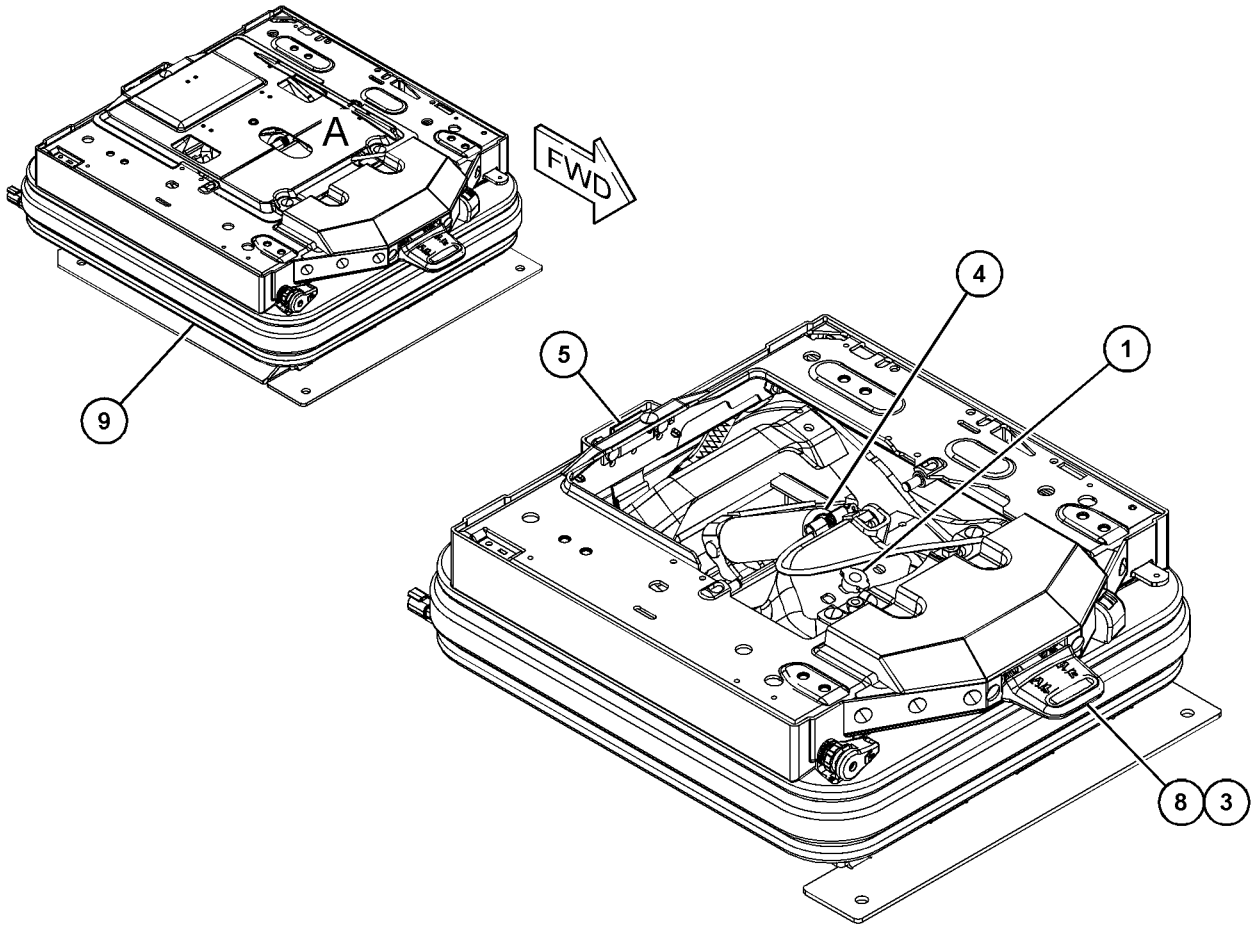

VIEW OF AREA A
(PARTS REMOVED FOR CLARITY)

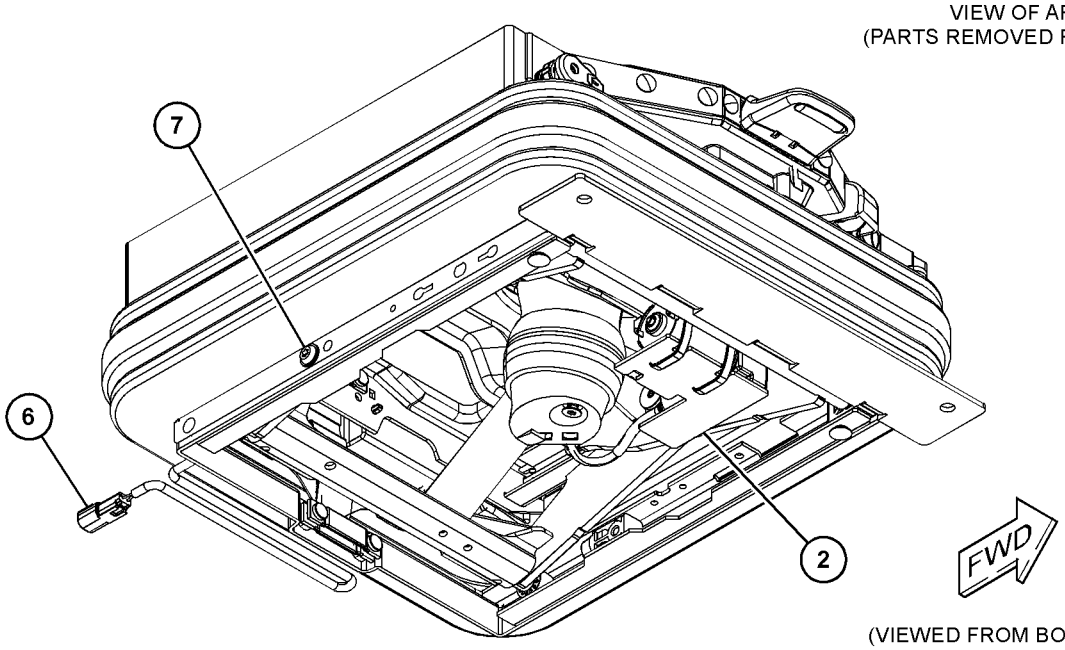

(VIEWED FROM BOTTOM)
(PARTS REMOVED FOR CLARITY)

GRÁFICO 1 <FIM> g06350745

465-7631 GRUPO DE VÁLVULAS DE ÁGUA

S/N: Z2K1-UP; Z2N1-UP
NÚMEROE DE 533-3134 LINES GP-HEATER
AN ATTACHMENT

SMCS-7304 **i06548257**

NOTA	REF. NÃO	GRÁFICO REF.	NÚMERO DA PEÇA	QTY	NOME DA PEÇA 1 2 3 4 5 6 (NÍVEL DO PRODUTO)	CONSULTE PÁGINA
	1	1	**279-0850**	1	ATUADOR (ELETRÔNICO) (ACTUATOR (ELECTRONIC))	
B	2	1	**450-4968**	3	PARAFUSO DE CABEÇA SEXTAVADA (8-16X0,5 POL) (SCREW-HEX HEAD (8-16X0.5-IN))	
B	3	1	**465-7609**	3	PARAFUSO DE CABEÇA DA ARRUELA (8-16X2,3 POL) (SCREW-WASHER HEAD (8-16X2.3-IN))	
	4	1	**465-7610**	1	CONJUNTO DA VÁLVULA E MONTAGEM - ÁGUA (VALVE & MOUNTING AS-WATER)	
B	5	1	**311-3520**	3	PARAFUSO DE CABEÇA SEXTAVADA (8-16X0,5 POL) (SCREW-HEX HEAD (8-16X0.5-IN))	

B - UTILIZAR CONFORME NECESSÁRIO

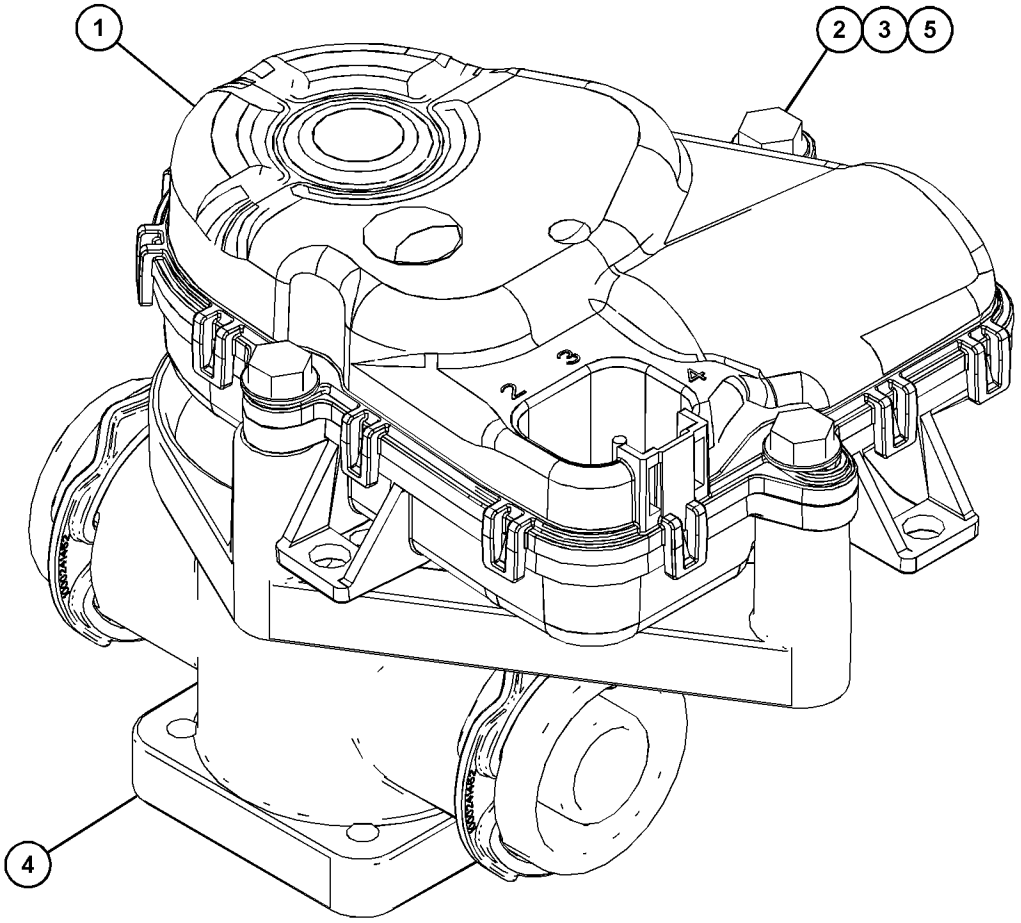

GRÁFICO 1 <FIM> g06069116

518-1561 GRUPO DO LAVADOR DE VIDRO

S/N: Z2K1-UP; Z2N1-UP
NÚMEROE DE 536-6467, 536-6468, 536-6469, 536-6470, 579-6887, 583-9461, 583-9463, 583-9464, 583-9465 CAB AR
AN ATTACHMENT

SMCS-7306 **i08094878**

NOTA	REF. NÃO	GRÁFICO REF.	NÚMERO DA PEÇA	QTY	NOME DA PEÇA 1 2 3 4 5 6 (NÍVEL DO PRODUTO)	CONSULTE PÁGINA
M	1	1	**2Y-5829**	3	PORCA (ROSCA M10X1,5) (NUT (M10X1.5-THD))	
	2	1	**7Y-3474**	2	CONJUNTO DA VÁLVULA DE RETENÇÃO (LAVADOR DE VIDRO) (VALVE AS-CHECK (WINDOW WASHER))	
	3	1	**497-9968**	1	GRUPO DE RESERVATÓRIO-LIMPADOR DE JANELA (TANK GP-WINDOW WASHER)	
		1	**3S-2093**	4	CABO TIPO CINTA (STRAP-CABLE)	
		1	**488-1568**	1	CONJUNTO DE TAMPA-VENTILADO (CAP AS-VENTED)	
		1	**523-9432**	4	CONJUNTO DE BOMBA-LIMPADOR (24 V) (PUMP AS-WASHER (24-VOLT))	
	4	1	**469-5745**	4	VÁLVULA DE RETENÇÃO (VALVE-CHECK)	
	5	1	**7K-1181**	38	CABO TIPO CINTA (STRAP-CABLE)	
	6	1	**8T-4121**	3	ARRUELA DURA (11X21X2,5 MM DE ESPESSURA) (WASHER-HARD (11X21X2.5-MM THK))	
B	7	1	**7X-7930**		FITA DE IDENTIFICAÇÃO (LETRA D) (TAPE-IDENTIFICATION (LETTER D))	
B	8	1	**7X-7929**		FITA DE IDENTIFICAÇÃO (LETRA C) (TAPE-IDENTIFICATION (LETTER C))	
B	9	1	**7X-7928**		FITA DE IDENTIFICAÇÃO (LETRA B) (TAPE-IDENTIFICATION (LETTER B))	
B	10	1	**7X-7927**		FITA DE IDENTIFICAÇÃO (LETRA A) (TAPE-IDENTIFICATION (LETTER A))	
E	11	1	**144-0195**		MANGUEIRA (246 CM) (HOSE (246-CM))	
E	11A	1	**144-0195**		MANGUEIRA (108 CM) (HOSE (108-CM))	
E	11B	1	**144-0195**		MANGUEIRA (5 CM) (HOSE (5-CM))	
E	11C	1	**144-0195**		MANGUEIRA (4 CM) (HOSE (4-CM))	
E	11D	1	**144-0195**		MANGUEIRA (260 CM) (HOSE (260-CM))	
E	11E	1	**144-0195**		MANGUEIRA (6 CM CADA) (HOSE (6-CM EACH))	
E	11F	1	**144-0195**		MANGUEIRA (176 CM) (HOSE (176-CM))	
E	11G	1	**144-0195**		MANGUEIRA (28 CM) (HOSE (28-CM))	
E	11H	1	**144-0195**		MANGUEIRA (31 CM) (HOSE (31-CM))	
E	11J	1	**144-0195**		MANGUEIRA (33 CM) (HOSE (33-CM))	
E	11K	1	**144-0195**		MANGUEIRA (32 CM) (HOSE (32-CM))	

B - UTILIZAR CONFORME NECESSÁRIO
E - ENCOMENDAR POR CENTÍMETROS
M - PEÇA MÉTRICA

518-1561 GRUPO DO LAVADOR DE VIDRO () (continuação) **i08094878**

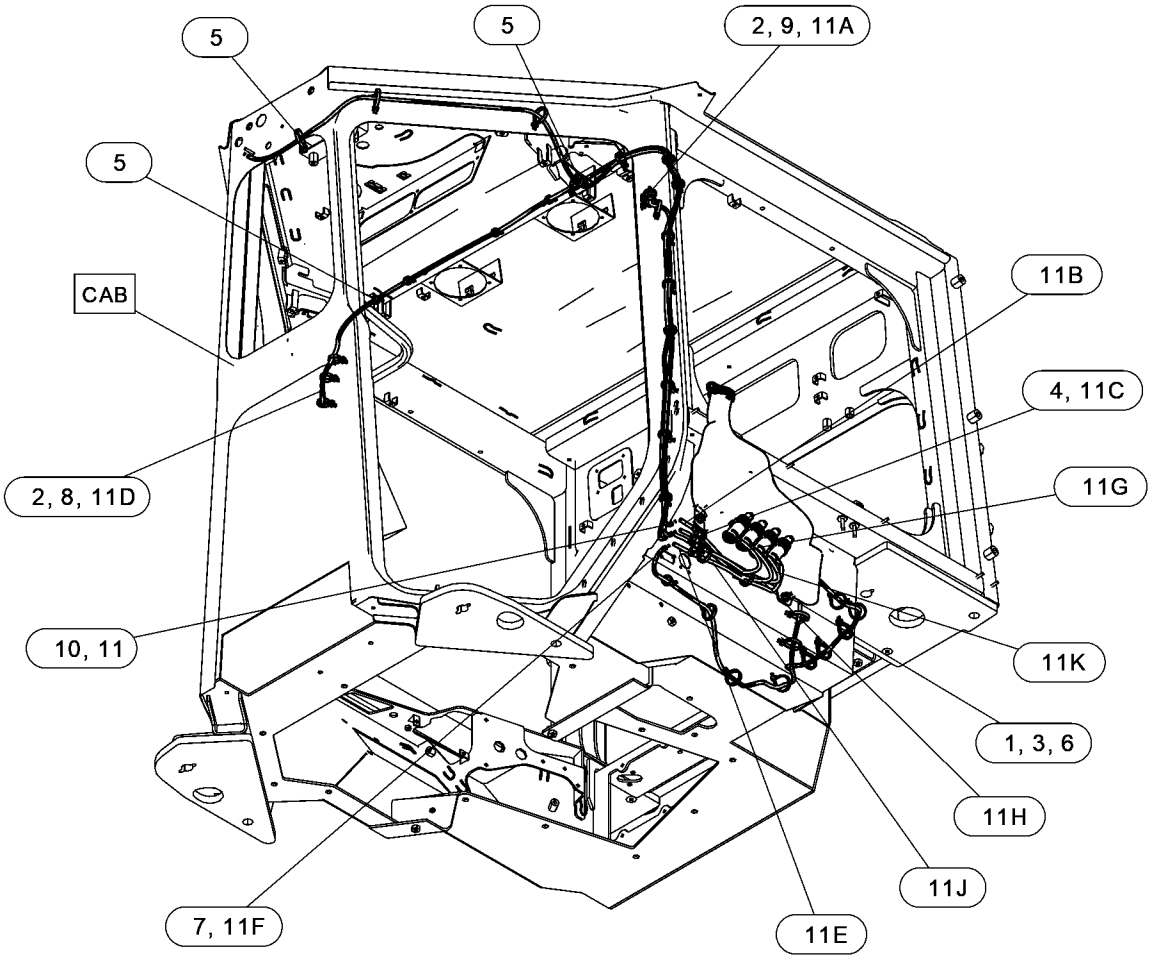

GRÁFICO 1 <FIM> g06540570

435-5789 WINDOW GP-CAB

S/N: Z2K1-UP; Z2N1-UP
NÚMEROE DE 536-6476, 588-1426 CAB GP
AN ATTACHMENT

SMCS-7310 **i07794504**

NOTA	REF. NÃO	GRÁFICO REF.	NÚMERO DA PEÇA	QTY	NOME DA PEÇA 1 2 3 4 5 6 (NÍVEL DO PRODUTO)	CONSULTE PÁGINA
	1	1	**110-7524**	8	BOTÃO (BUTTON)	
	2	1	**469-9930**	1	VIDRO DIANTEIRO (GLASS-FRONT)	
Y	3	1	**470-0010**	1	WINDOW GP-CAB (LADO ESQUERDO) (WINDOW GP-CAB (LH))	982
Y	4	1	**470-0011**	1	WINDOW GP-CAB (LADO DIREITO) (WINDOW GP-CAB (RH))	983
	5	1	**532-7731**	2	VIDRO - PORTA (GLASS-DOOR)	
	6	1	**533-7758**	1	VIDRO-TRASEIRO (GLASS-REAR)	
H	7	1	**5P-6606**		RETENTOR (16,7 DM) (SEAL (16.7-DM))	
H	7A	1	**5P-6606**		RETENTOR (33,1 DM) (SEAL (33.1-DM))	
H	8	1	**573-1751**		RETENTOR (33,8 DM CADA) (SEAL (33.8-DM EACH))	

H - SOLICITE POR DECÍMETRO
Y - ILUSTRAÇÃO INDIVIDUAL

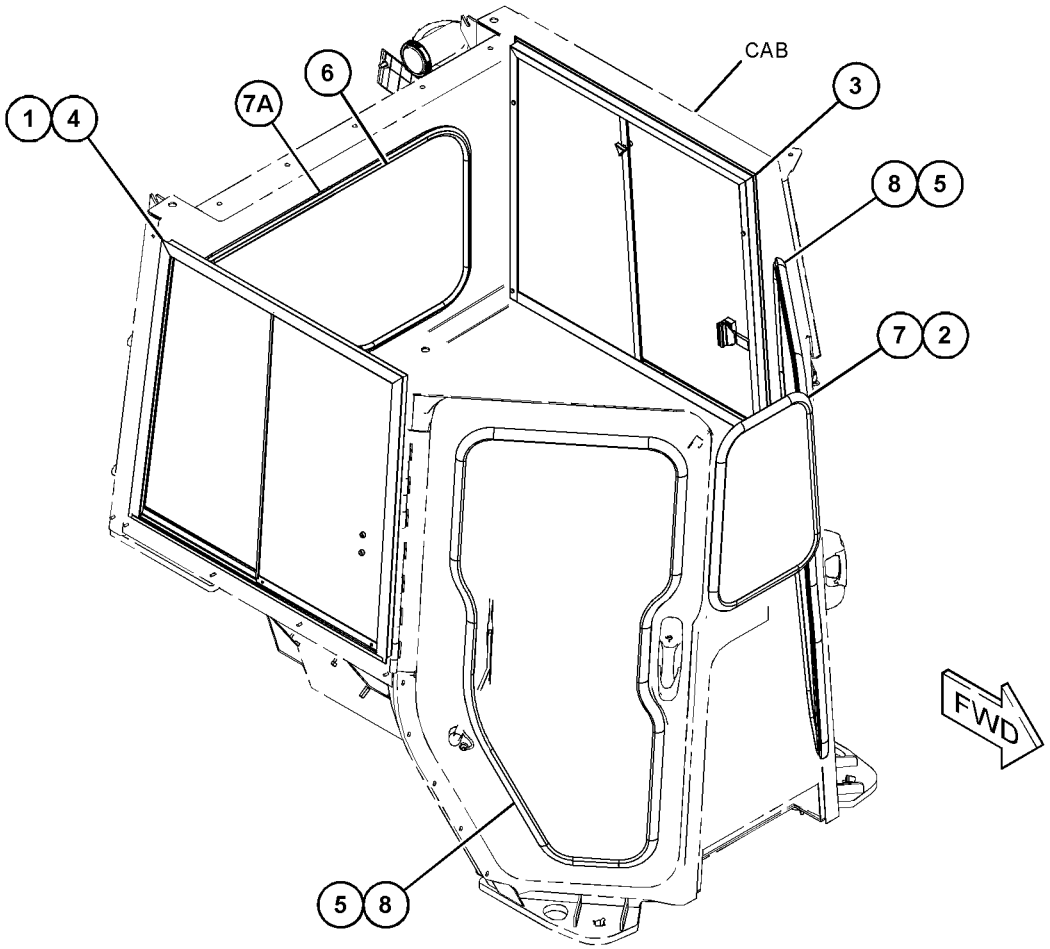

GRÁFICO 1 <FIM> g06344011

435-5791 WINDOW GP-CAB

S/N: Z2K1-UP; Z2N1-UP
SILVICULTURA
NÚMEROE DE 579-6896, 588-1428 CAB GP
AN ATTACHMENT

SMCS-7310 **i08303477**

NOTA	REF. NÃO	GRÁFICO REF.	NÚMERO DA PEÇA	QTY	NOME DA PEÇA 1 2 3 4 5 6 (NÍVEL DO PRODUTO)	CONSULTE PÁGINA
	1	1	**110-7524**	28	BOTÃO (BUTTON)	
	2	1	**469-9930**	1	VIDRO DIANTEIRO (GLASS-FRONT)	
Y	3	1	**470-0010**	1	WINDOW GP-CAB (LADO DIREITO) (WINDOW GP-CAB (RH))	982
Y	4	1	**470-0011**	1	WINDOW GP-CAB (LADO ESQUERDO) (WINDOW GP-CAB (LH))	983
	5	1	**503-4834**	1	VIDRO - PORTA (LADO ESQUERDO) (GLASS-DOOR (LH))	
	6	1	**505-1120**	1	VIDRO - PORTA (LADO DIREITO) (GLASS-DOOR (RH))	
	7	1	**533-7758**	1	VIDRO-TRASEIRO (GLASS-REAR)	
H	8	1	**5P-6606**		RETENTOR (34 DM) (SEAL (34-DM))	
H	8A	1	**5P-6606**		RETENTOR (17 DM) (SEAL (17-DM))	

H - SOLICITE POR DECÍMETRO
Y - ILUSTRAÇÃO INDIVIDUAL

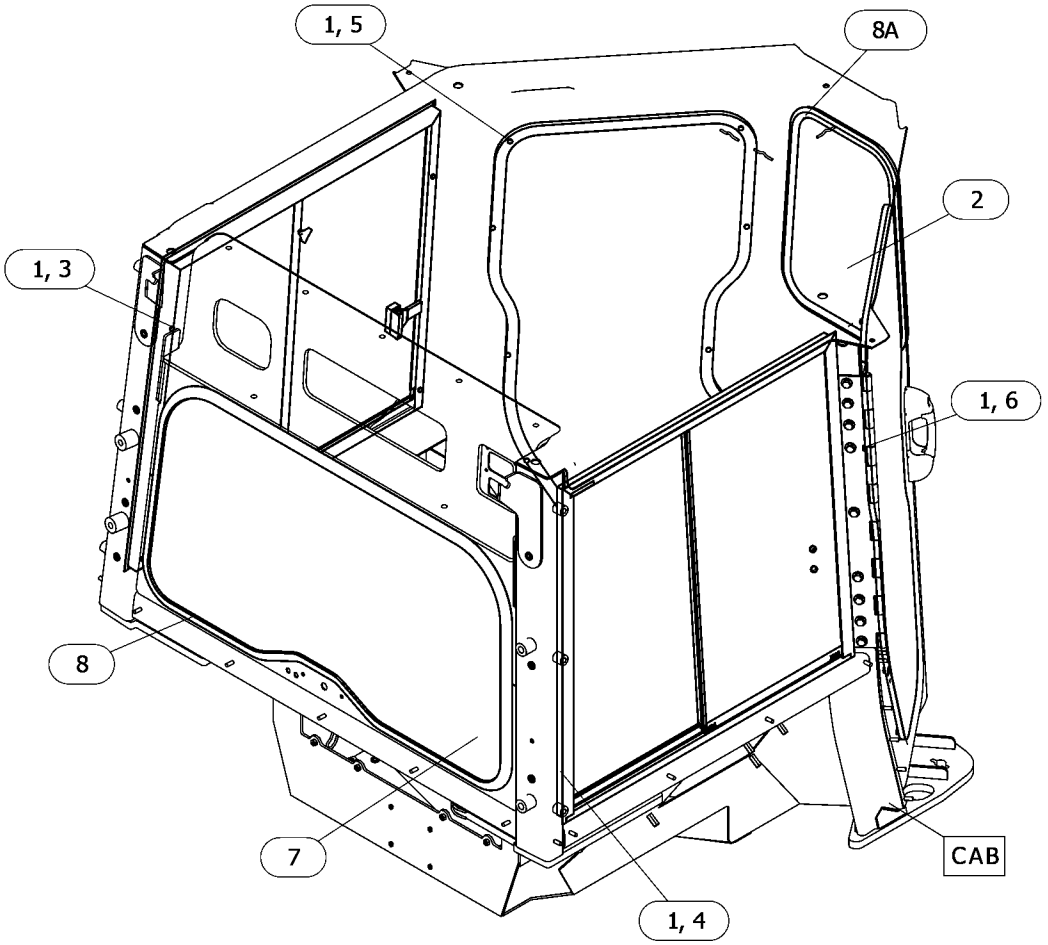

GRÁFICO 1 <FIM> g06624405

435-5792 WINDOW GP-CAB

S/N: Z2K1-UP; Z2N1-UP
MANUSEIO DE RESÍDUOS
NÚMEROE DE 536-6478, 588-1427 CAB GP
AN ATTACHMENT

SMCS-7310 **i08327476**

NOTA	REF. NÃO	GRÁFICO REF.	NÚMERO DA PEÇA	QTY	NOME DA PEÇA 1 2 3 4 5 6 (NÍVEL DO PRODUTO)	CONSULTE PÁGINA
	1	1	**470-0007**	1	ARMAÇÃO (LADO ESQUERDO) (FRAME (LH))	
	2	1	**110-7524**	28	BOTÃO (BUTTON)	
	3	1	**470-0001**	1	CONJUNTO DO VIDRO-DIANTEIRO (GLASS AS-FRONT)	
	4	1	**470-0005**	1	CONJUNTO DO VIDRO (LADO ESQUERDO) (GLASS AS (LH))	
	5	1	**470-0006**	1	CONJUNTO DO VIDRO (LADO DIREITO) (GLASS AS (RH))	
	6	1	**470-0008**	1	ARMAÇÃO (LADO DIREITO) (FRAME (RH))	
	7	1	**503-4834**	1	VIDRO - PORTA (GLASS-DOOR)	
	8	1	**505-1120**	1	VIDRO - PORTA (GLASS-DOOR)	
	9	1	**533-7759**	1	CONJUNTO DO VIDRO-TRASEIRO (GLASS AS-REAR)	
H	10	1	**5P-6606**		RETENTOR (33,8 DM CADA) (SEAL (33.8-DM EACH))	
H	10A	1	**5P-6606**		RETENTOR (17 DM) (SEAL (17-DM))	

H - SOLICITE POR DECÍMETRO

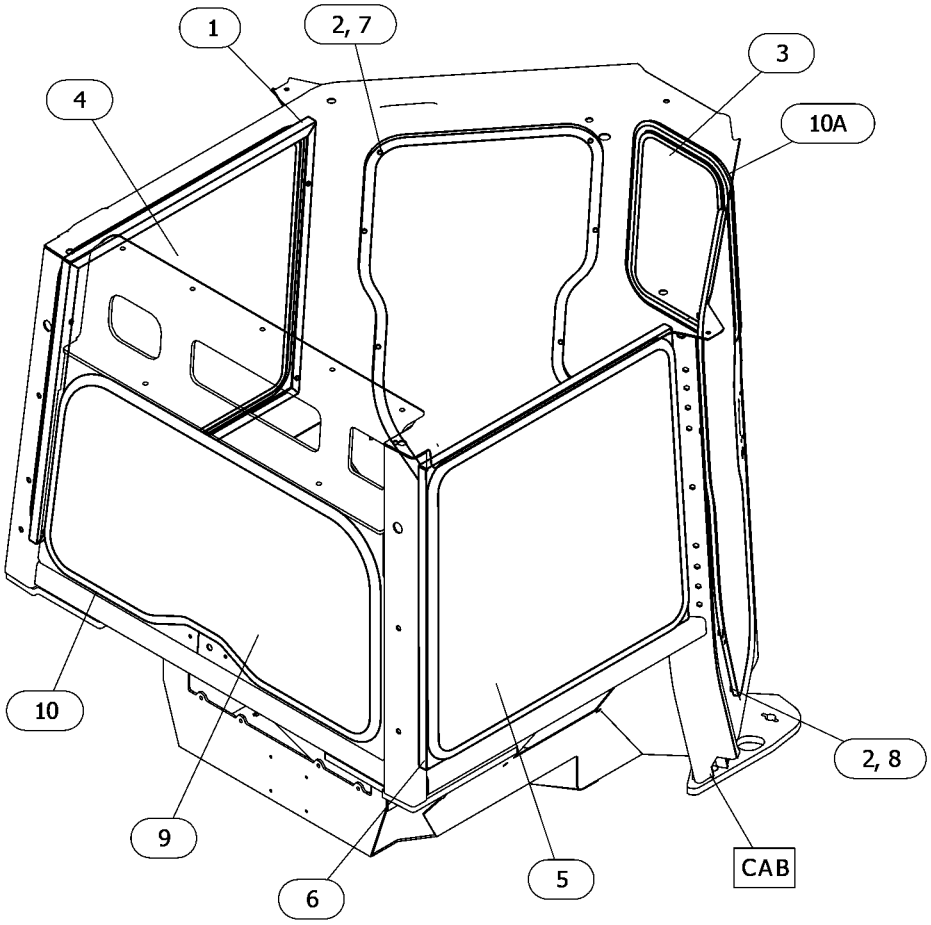

GRÁFICO 1 <FIM> g06629255

470-0010 WINDOW GP-CAB

S/N: Z2K1-UP; Z2N1-UP
LADO ESQUERDO
NÚMEROE DE 435-5789, 435-5791 WINDOW GP-CAB
AN ATTACHMENT

SMCS-7310 **i07794692**

NOTA	REF. NÃO	GRÁFICO REF.	NÚMERO DA PEÇA	QTY	NOME DA PEÇA 1 2 3 4 5 6 (NÍVEL DO PRODUTO)	CONSULTE PÁGINA
	1	1	**505-3627**	1	CONJUNTO DE MAÇANETA (HANDLE AS)	
	2	1	**523-4105**	1	CONJUNTO DO VIDRO (GLASS AS)	
	3	1	**523-4106**	1	CONJUNTO DO VIDRO-DESLIZANTE (GLASS AS-SLIDING)	

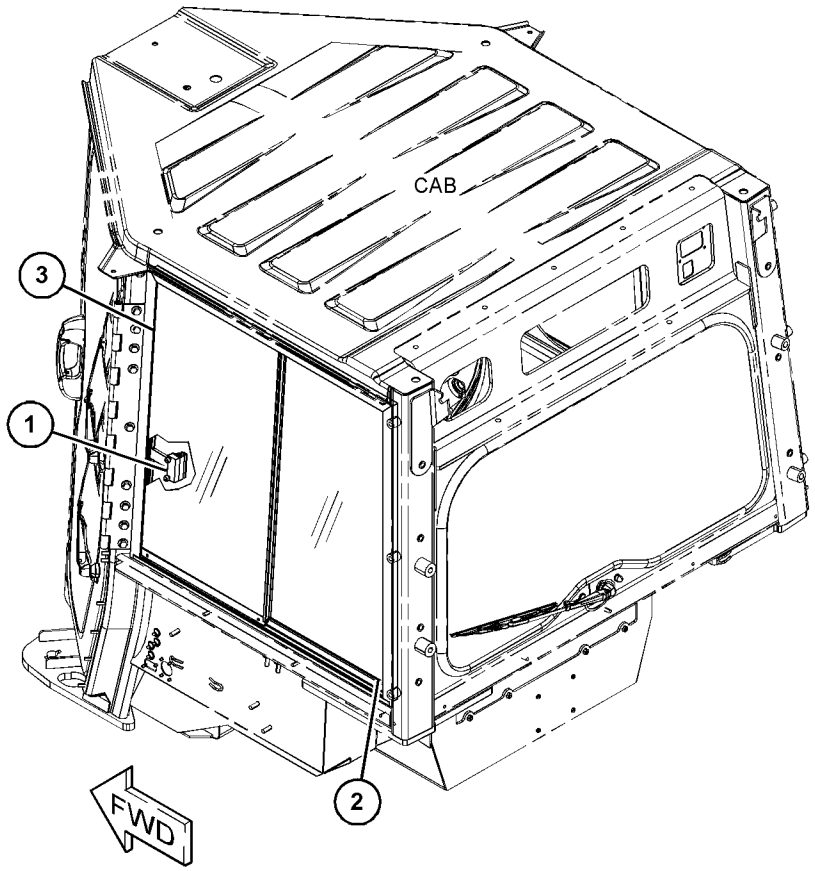

GRÁFICO 1 <FIM> g06354758

470-0011 WINDOW GP-CAB

S/N: Z2K1-UP; Z2N1-UP
LADO DIREITO
NÚMEROE DE 435-5789, 435-5791 WINDOW GP-CAB
AN ATTACHMENT

SMCS-7310 **i07818531**

NOTA	REF. NÃO	GRÁFICO REF.	NÚMERO DA PEÇA	QTY	NOME DA PEÇA 1 2 3 4 5 6 (NÍVEL DO PRODUTO)	CONSULTE PÁGINA
	1	1	**505-3627**	1	CONJUNTO DE MAÇANETA (HANDLE AS)	
	2	1	**526-1313**	1	CONJUNTO DO VIDRO (GLASS AS)	
	3	1	**526-1314**	1	CONJUNTO DO VIDRO-DESLIZANTE (GLASS AS-SLIDING)	

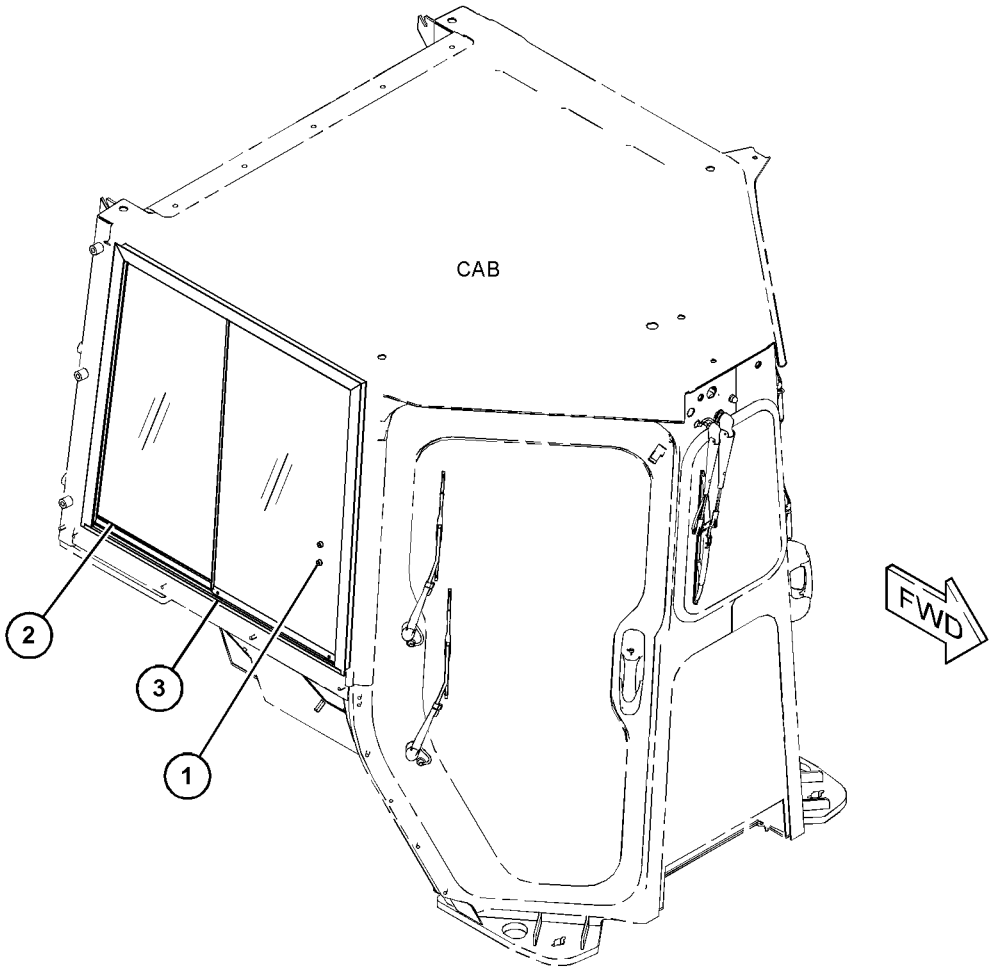

GRÁFICO 1 <FIM> g06344004

435-5737 WIPER GP-WINDOW

S/N: Z2K1-UP; Z2N1-UP

NÚMEROE DE 536-6476, 536-6478, 579-6896, 588-1426, 588-1427, 588-1428 CAB GP

AN ATTACHMENT

SMCS-7305 **i08075792**

NOTA	REF. NÃO	GRÁFICO REF.	NÚMERO DA PEÇA	QTY	NOME DA PEÇA 1 2 3 4 5 6 (NÍVEL DO PRODUTO)	CONSULTE PÁGINA
	1	1	**6V-5851**	1	CONJUNTO DA LÂMINA-LIMPADOR (400 MM) (DIANTEIRA) (BLADE AS-WIPER (400-MM) (FRONT))	
M	2	1	**8T-4970**	6	PARAFUSO (M6X1X14 MM) (BOLT (M6X1X14-MM))	
	3	1,2	**8T-5400**	10	CONECTOR (CONNECTOR)	
	4	1,2	**128-5040**	4	CONJUNTO DA LÂMINA-LIMPADOR (330 MM) (BLADE AS-WIPER (330-MM))	
	5	1	**218-2656**	2	CONEXÃO (FITTING)	
	6	2	**471-3357**	1	CONJUNTO DA LÂMINA-LIMPADOR (BLADE AS-WIPER)	
	7	2	**474-4198**	1	GRUPO DO BRAÇO-LIMPADOR DE PARA-BRISA (INFERIOR DO LADO ESQUERDO) (ARM GP-WINDOW WIPER (LOWER LH))	
	8	2	**474-4199**	1	GRUPO DO BRAÇO-LIMPADOR DE PARA-BRISA (SUPERIOR DO LADO ESQUERDO) (ARM GP-WINDOW WIPER (UPPER LH))	
					(CADA GRUPO DO LIMPADOR DO VIDRO INCLUI)	
E		2	**194-5171**		MANGUEIRA (25 CM) (HOSE (25-CM))	
		2	**501-7933**	1	BICO (NOZZLE)	
	9	1	**474-4200**	1	GRUPO DO BRAÇO-LIMPADOR DE PARA-BRISA (INFERIOR DO LADO DIREITO) (ARM GP-WINDOW WIPER (LOWER RH))	
	10	1	**474-4201**	1	GRUPO DO BRAÇO-LIMPADOR DE PARA-BRISA (LADO DIREITO SUPERIOR) (ARM GP-WINDOW WIPER (UPPER RH))	
					(CADA GRUPO DO LIMPADOR DO VIDRO INCLUI)	
E		1	**194-5171**		MANGUEIRA (25 CM) (HOSE (25-CM))	
		1	**501-7967**	1	BICO (NOZZLE)	
Y	11	2	**474-5545**	1	GRUPO DO MOTOR-LIMPADOR DA JANELA (TRASEIRO) (MOTOR GP-WINDOW WIPER (REAR))	893
	12	2	**474-5562**	1	GRUPO DA ARTICULAÇÃO DO LIMPADOR (LADO ESQUERDO) (LINKAGE GP-WIPER (LH))	
	13	1	**474-5563**	1	GRUPO DA ARTICULAÇÃO DO LIMPADOR (LADO DIREITO) (LINKAGE GP-WIPER (RH))	
					(CADA GRUPO DE ARTICULAÇÃO-LIMPADOR INCLUI)	
		1	**524-3097**	2	GRUPO DE FERRAGENS-MONTAGEM (HARDWARE GP-MOUNTING)	
	14	1	**493-4897**	1	CONJUNTO DE BRAÇO DO LIMPADOR DE VIDRO (TRASEIRO) (ARM AS-WINDOW WIPER (REAR))	
		1	**136-3191**	1	CONJUNTO DO BOCAL-ARRUELA (NOZZLE AS-WASHER)	
E		1	**194-5171**		MANGUEIRA (38 CM) (HOSE (38-CM))	
Y	15	1	**493-4898**	1	GRUPO DO MOTOR-LIMPADOR DA JANELA (24 V) (DIANTEIRA) (MOTOR GP-WINDOW WIPER (24-VOLT) (FRONT))	894
Y	16	2	**511-2371**	1	GRUPO DO MOTOR-LIMPADOR DA JANELA (24 VOLT, 2 VELOCIDADES) (PORTA ESQUERDA) (MOTOR GP-WINDOW WIPER (24-VOLT, 2-SPEED) (DOOR, LH))	895
Y	17	1	**511-2372**	1	GRUPO DO MOTOR-LIMPADOR DA JANELA (24 VOLT, 2 VELOCIDADES) (PORTA, LADO DIREITO) (MOTOR GP-WINDOW WIPER (24-VOLT, 2-SPEED) (DOOR, RH))	896
	18	2	**525-7489**	1	CONJUNTO DE BRAÇO DO LIMPADOR DE VIDRO (DIANTEIRA) (ARM AS-WINDOW WIPER (FRONT))	
E		2	**194-5171**		MANGUEIRA (40 CM) (HOSE (40-CM))	
		2	**501-7967**	1	BICO (NOZZLE)	
	19	1	**1H-3244**	6	ARRUELA DE PRESSÃO (LOCKWASHER)	

435-5737 WIPER GP-WINDOW () (continuação) **i08075792**

NOTA	REF. NÃO	GRÁFICO REF.	NÚMERO DA PEÇA	QTY	NOME DA PEÇA 1 2 3 4 5 6 (NÍVEL DO PRODUTO)	CONSULTE PÁGINA
	20	1	**3F-9556**	2	ARRUELA DE PRESSÃO (LOCKWASHER)	
M	21	1	**5C-7261**	2	PORCA (ROSCA M8X1,25) (NUT (M8X1.25-THD))	
	22	1	**7K-1181**	6	CABO TIPO CINTA (STRAP-CABLE)	
E	23	1	**144-0195**		MANGUEIRA (50 CM CADA) (HOSE (50-CM EACH))	
E	23A	1,2	**144-0195**		MANGUEIRA (13 CM CADA) (HOSE (13-CM EACH))	
BE	24	2	**7X-7928**		FITA DE IDENTIFICAÇÃO (LETRA B) (TAPE-IDENTIFICATION (LETTER B))	
BE	25	1	**7X-7929**		FITA DE IDENTIFICAÇÃO (LETRA C) (TAPE-IDENTIFICATION (LETTER C))	

B - UTILIZAR CONFORME NECESSÁRIO
E - ENCOMENDAR POR CENTÍMETROS
M - PEÇA MÉTRICA
Y - ILUSTRAÇÃO INDIVIDUAL

435-5737 WIPER GP-WINDOW () (continuação) **i08075792**

REFER TO ALL ILLUSTRATIONS OF
THIS GROUP FOR AUXILIARY VIEWS

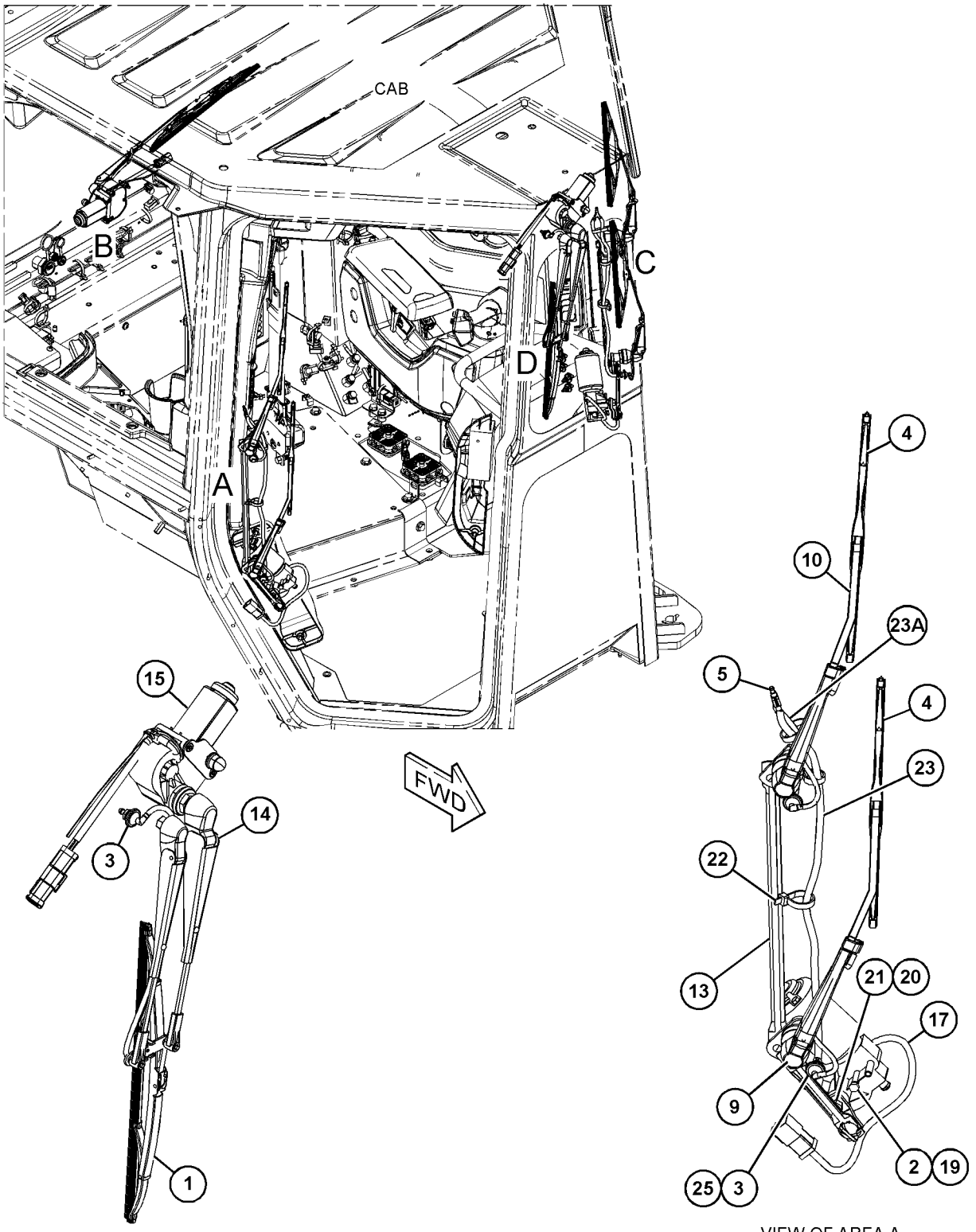

VIEW OF AREA D

VIEW OF AREA A

GRÁFICO 1 g06355734

435-5737 WIPER GP-WINDOW () (continuação) **i08075792**

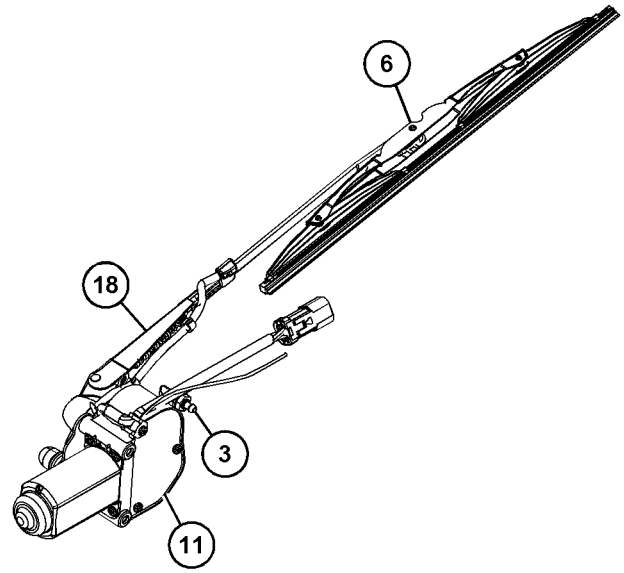

VIEW OF AREA B

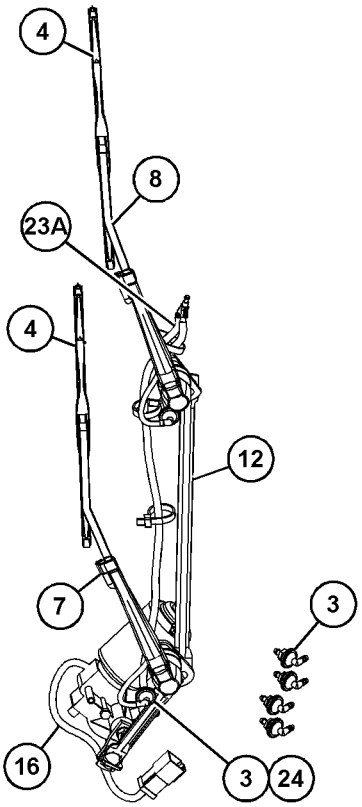

VIEW OF AREA C 90°

GRÁFICO 2 <FIM> g06355735

559-7728 GRUPO DE LÂMINA E BORDA-ANGULAGEM

S/N: Z2K1-UP
XL, DOBRÁVEL
NÚMEROE DE 515-3731 ARRANJO DE LÂMINA-ANGULAGEM AN ATTACHMENT

SMCS-6060 **i07787608**

NOTA	REF. NÃO	GRÁFICO REF.	NÚMERO DA PEÇA	QTY	NOME DA PEÇA 1 2 3 4 5 6 (NÍVEL DO PRODUTO)	CONSULTE PÁGINA
M	1	1	**8T-4183**	4	PARAFUSO (M12X1,75X40 MM) (BOLT (M12X1.75X40-MM))	
M	2	1	**8T-4184**	2	PARAFUSO (M12X1,75X45 MM) (BOLT (M12X1.75X45-MM))	
M	3	1	**259-2627**	1	PARAFUSO-CABEÇA (M12X1,75X40 MM) (BOLT-HEAD (M12X1.75X40-MM))	
	4	1	**3B-8489**	2	ADAPTADOR (1/8-27 PTF) (ADAPTER (1/8-27 PTF))	
	5	1	**3E-9411**	1	ARRUELA DURA (17,5X38X6 MM DE ESPESSURA) (WASHER-HARD (17.5X38X6-MM THK))	
	6	1	**4T-0231**	3	RETENTOR (RETAINER)	
	7	1	**5P-1076**	4	ARRUELA DURA (13,5X30X4-MM DE ESPESSURA) (WASHER-HARD (13.5X30X4-MM THK))	
	8	1	**7D-1649**	2	ARRUELA DURA (13,5X32X5 MM DE ESPESSURA) (WASHER-HARD (13.5X32X5-MM THK))	
	9	1	**8T-4123**	1	ARRUELA (22X35X3,5 MM DE ESPESSURA) (WASHER (22X35X3.5-MM THK))	
	10	1	**8T-4167**	8	ARRUELA DURA (26X44X4 MM DE ESPESSURA) (WASHER-HARD (26X44X4-MM THK))	
	11	1	**8T-4223**	3	ARRUELA DURA (13,5X25,5X3 MM DE ESPESSURA) (WASHER-HARD (13.5X25.5X3-MM THK))	
M	12	1	**362-1320**	3	PARAFUSO (M12X1,75X35 MM) (BOLT (M12X1.75X35-MM))	
M	13	1	**8T-5460**	1	PARAFUSO (M20X2,5X40 MM) (BOLT (M20X2.5X40-MM))	
	14	1	**9J-4782**	2	PROTETOR (PROTECTOR)	
	15	1	**089-8249**	2	ESPAÇADOR (64 X72X13-MM DE ESPESSURA) (SPACER (64X72X13-MM THK))	
	16	1	**104-4817**	1	PINO (PIN)	
	17	1	**144-5478**	2	PARAFUSO (M20X2,5X130 MM) (BOLT (M20X2.5X130-MM))	
	18	1	**223-3279**	1	RETENTOR (RETAINER)	
	19	1	**232-4810**	3	PINO (PIN)	
	20	1	*240-1467*	1	PLATE & FILM GP (PLATE & FILM GP)	
		1	**4B-4158**	2	CHAVE DE FENDA (NO. 4X0,25 POL) (SCREW-DRIVE (NO 4X0.25-IN))	
		1	**8T-7371**	1	PLACA DE NÚMERO DE SÉRIE (LÂMINA) (PLATE-SERIAL NUMBER (BLADE))	
Y	21	1	*257-0207*	1	GRUPO DE BORDA CORTANTE E CANTO (ANGULAGEM) (EDGE GP-BIT & CUTTING (ANGLING))	1011
	22	1	**328-4847**	1	ESPAÇADOR (28X17,5X13 MM DE ESPESSURA) (SPACER (28X17.5X13-MM THK))	
	23	1	**358-2227**	3	PINO (PIN)	
	24	1	**358-2260**	1	CONJUNTO DO BRAÇO-SUPORTE (ARM AS-SUPPORT)	
	25	1	**466-2917**	6	ESPAÇADOR (51,2 X 57 X 23 MM DE ESPESSURA) (SPACER (51.2X57X23-MM THK))	
	26	1	**477-0065**	1	CONJUNTO DA PLACA (PLATE AS)	
		1	**153-7452**	1	GANCHO (HOOK)	
	27	1	**483-9282**	1	CONJUNTO DE LÂMINA (LADO ESQUERDO) (BLADE AS (LH))	
		1	**8P-9770**	1	PLACA (PLATE)	
	28	1	**483-9298**	2	RESSALTO (BOSS)	
	29	1	**483-9299**	2	RETENTOR (RETAINER)	
	30	1	**484-0217**	1	CONJUNTO DE PINO (PIN AS)	

559-7728 GRUPO DE LÂMINA E BORDA-ANGULAGEM () (continuação) **i07787608**

NOTA	REF. NÃO	GRÁFICO REF.	NÚMERO DA PEÇA	QTY	NOME DA PEÇA 1 2 3 4 5 6 (NÍVEL DO PRODUTO)	CONSULTE PÁGINA
	31	1	**490-1616**	2	CAPA DO MANCAL (CAP-BEARING)	
	32	1	**500-4763**	1	PLACA (PLATE)	
	33	1	**505-7069**	1	PINO (PIN)	
	34	1	**505-7081**	2	CONJUNTO DE PINO (PIN AS)	
	35	1	*561-5082*	1	CONJUNTO DE LÂMINA-ANGULAGEM (LADO DIREITO) (BLADE AS-ANGLING (RH))	
	35A	1	**560-0439**	1	ROLAMENTO (BEARING)	
M		1	**9R-2672**	3	RESSALTO ROSCADO (M10X1,5X20 MM) (BOSS-THREADED (M10X1.5X20-MM))	
		1	**557-7475**	1	CONJUNTO DA PLACA (PLATE AS)	
M	36	1	**114-6099**	8	PARAFUSO (M24X3X80 MM) (BOLT (M24X3X80-MM))	
B	37	1	**348-6260**	6	CALÇO (1,5 MM DE ESPESSURA) (SHIM (1.5-MM THK))	
B	38	1	**483-9315**	20	CALÇO (0,5 MM DE ESPESSURA) (SHIM (0.5-MM THK))	
B	39	1	**484-0219**	12	CALÇO (0,5 MM DE ESPESSURA) (SHIM (0.5-MM THK))	

B - UTILIZAR CONFORME NECESSÁRIO
M - PEÇA MÉTRICA
Y - ILUSTRAÇÃO INDIVIDUAL

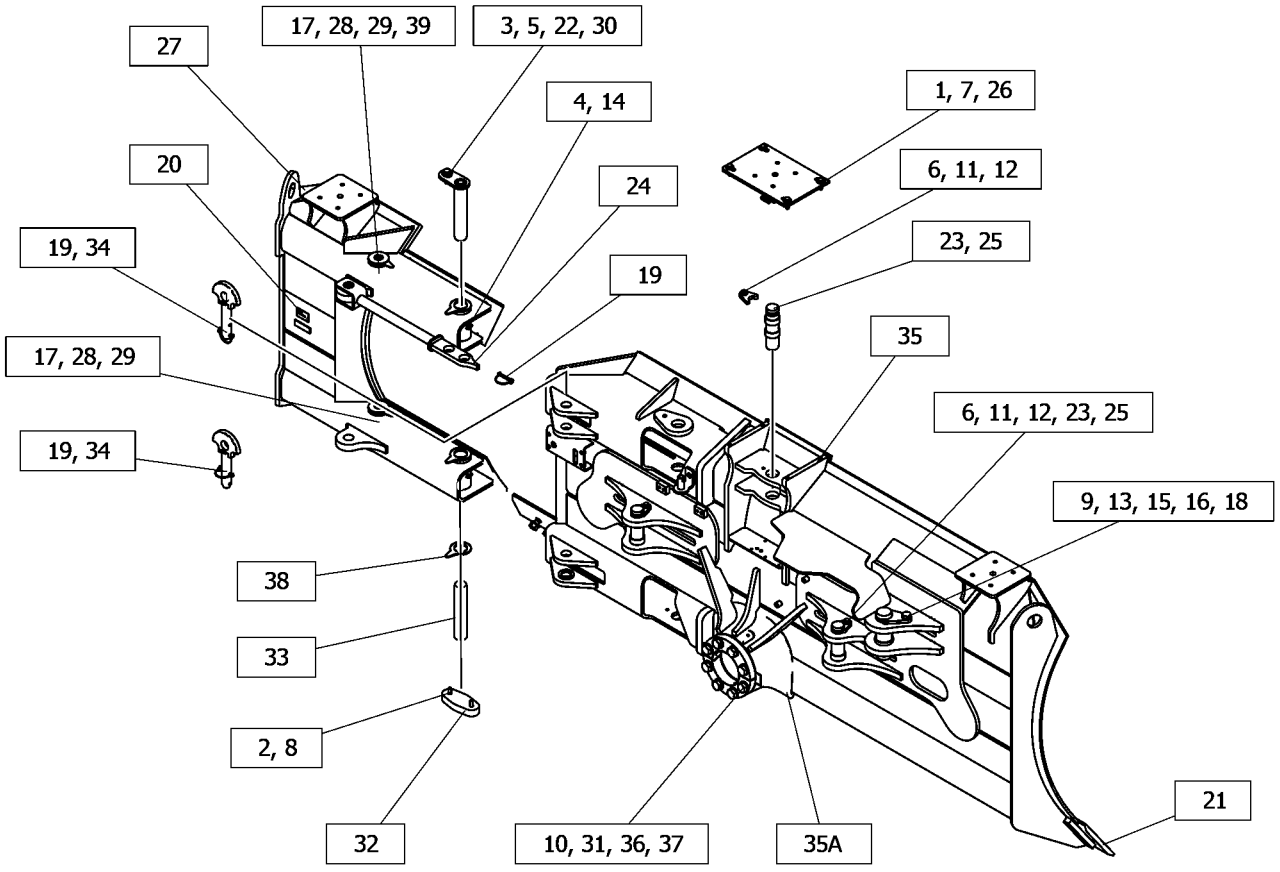

GRÁFICO 1 <FIM> g06444157

563-1981 GRUPO DE LÂMINA E BORDA-ANGULAGEM

S/N: Z2K1-UP
MANUSEIO DE RESÍDUOS, XL
NÚMEROE DE 559-6019 ARRANJO DE LÂMINA-ANGULAGEM
AN ATTACHMENT

SMCS-6060 **i07832599**

NOTA	REF. NÃO	GRÁFICO REF.	NÚMERO DA PEÇA	QTY	NOME DA PEÇA 1 2 3 4 5 6 (NÍVEL DO PRODUTO)	CONSULTE PÁGINA
	1	1	**4T-0231**	3	RETENTOR (RETAINER)	
	2	1	**5P-1076**	4	ARRUELA DURA (13,5X30X4-MM DE ESPESSURA) (WASHER-HARD (13.5X30X4-MM THK))	
Y	3	1	*8E-9380*	1	GRUPO DE BORDA CORTANTE E CANTO (EDGE GP-BIT & CUTTING)	1014
	5	1	**8T-4123**	1	ARRUELA (22X35X3,5 MM DE ESPESSURA) (WASHER (22X35X3.5-MM THK))	
	6	1	**8T-4167**	8	ARRUELA DURA (26X44X4 MM DE ESPESSURA) (WASHER-HARD (26X44X4-MM THK))	
M	7	1	**8T-4183**	4	PARAFUSO (M12X1,75X40 MM) (BOLT (M12X1.75X40-MM))	
	8	1	**8T-4223**	3	ARRUELA DURA (13,5X25,5X3 MM DE ESPESSURA) (WASHER-HARD (13.5X25.5X3-MM THK))	
M	9	1	**8T-4956**	3	PARAFUSO (M12X1,75X35 MM) (BOLT (M12X1.75X35-MM))	
M	10	1	**8T-5460**	1	PARAFUSO (M20X2,5X40 MM) (BOLT (M20X2.5X40-MM))	
	11	1	**089-8249**	2	ESPAÇADOR (64 X72X13-MM DE ESPESSURA) (SPACER (64X72X13-MM THK))	
	12	1	**104-4817**	1	PINO (PIN)	
	13	1	**223-3279**	1	RETENTOR (RETAINER)	
	14	1	*240-1467*	1	PLATE & FILM GP (PLATE & FILM GP)	
		1	**4B-4158**	2	CHAVE DE FENDA (NO. 4X0,25 POL) (SCREW-DRIVE (NO 4X0.25-IN))	
		1	**8T-7371**	1	PLACA DE NÚMERO DE SÉRIE (LÂMINA) (PLATE-SERIAL NUMBER (BLADE))	
	15	1	**259-2968**	6	ESPAÇADOR (52,4X57X23 MM DE ESPESSURA) (SPACER (52.4X57X23-MM THK))	
	16	1	**358-2227**	3	PINO (PIN)	
	17	1	**477-0065**	1	CONJUNTO DA PLACA (PLATE AS)	
	18	1	**490-1616**	2	CAPA DO MANCAL (CAP-BEARING)	
Y	19	1	**565-0025**	1	CONJUNTO DE LÂMINA-ANGULAGEM (BLADE AS-ANGLING)	1003
M	20	1	**7X-2577**	8	PARAFUSO (M24X3X90 MM) (BOLT (M24X3X90-MM))	
B	21	1	**348-6260**	6	CALÇO (1,5 MM DE ESPESSURA) (SHIM (1.5-MM THK))	

B - UTILIZAR CONFORME NECESSÁRIO
M - PEÇA MÉTRICA
Y - ILUSTRAÇÃO INDIVIDUAL

563-1981 GRUPO DE LÂMINA E BORDA-ANGULAGEM () (continuação) **i07832599**

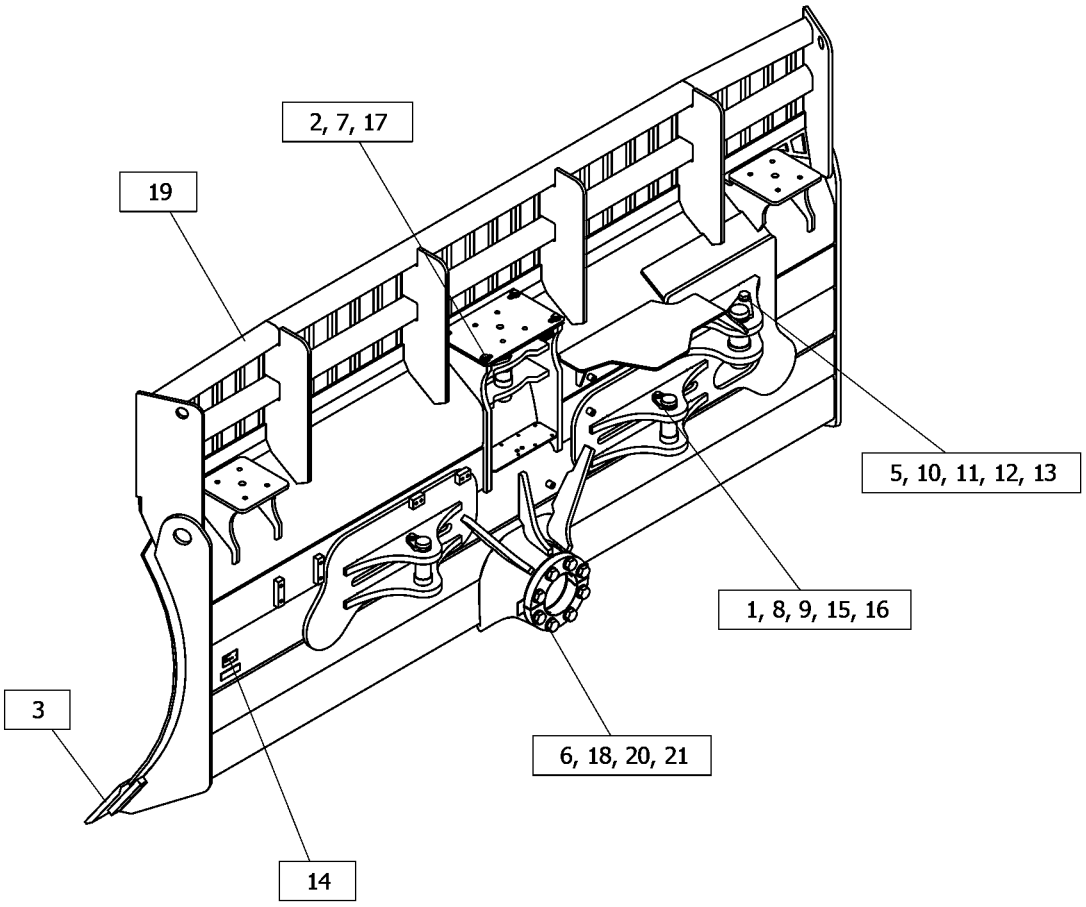

GRÁFICO 1 <FIM> g06453645

563-1994 GRUPO DE LÂMINA E BORDA-ANGULAGEM

S/N: AA31-UP
MANUSEIO DE RESÍDUOS, LGP
NÚMEROE DE 559-6020 ARRANJO DE LÂMINA-ANGULAGEM
AN ATTACHMENT

SMCS-6060 **i07827878**

NOTA	REF. NÃO	GRÁFICO REF.	NÚMERO DA PEÇA	QTY	NOME DA PEÇA 1 2 3 4 5 6 (NÍVEL DO PRODUTO)	CONSULTE PÁGINA
	1	1	**4T-0231**	3	RETENTOR (RETAINER)	
Y	2	1	*4T-2314*	1	GRUPO DE BORDA CORTANTE E CANTO (EDGE GP-BIT & CUTTING)	1013
	3	1	**5P-1076**	4	ARRUELA DURA (13,5X30X4-MM DE ESPESSURA) (WASHER-HARD (13.5X30X4-MM THK))	
	4	1	**8T-4123**	1	ARRUELA (22X35X3,5 MM DE ESPESSURA) (WASHER (22X35X3.5-MM THK))	
	5	1	**8T-4167**	8	ARRUELA DURA (26X44X4 MM DE ESPESSURA) (WASHER-HARD (26X44X4-MM THK))	
M	6	1	**8T-4183**	4	PARAFUSO (M12X1,75X40 MM) (BOLT (M12X1.75X40-MM))	
	7	1	**8T-4223**	3	ARRUELA DURA (13,5X25,5X3 MM DE ESPESSURA) (WASHER-HARD (13.5X25.5X3-MM THK))	
M	8	1	**8T-4956**	3	PARAFUSO (M12X1,75X35 MM) (BOLT (M12X1.75X35-MM))	
M	9	1	**8T-5460**	1	PARAFUSO (M20X2,5X40 MM) (BOLT (M20X2.5X40-MM))	
	10	1	**089-8249**	2	ESPAÇADOR (64 X72X13-MM DE ESPESSURA) (SPACER (64X72X13-MM THK))	
	11	1	**104-4817**	1	PINO (PIN)	
	12	1	**223-3279**	1	RETENTOR (RETAINER)	
	13	1	*240-1467*	1	PLATE & FILM GP (PLATE & FILM GP)	
		1	**8T-7371**	1	PLACA DE NÚMERO DE SÉRIE (LÂMINA) (PLATE-SERIAL NUMBER (BLADE))	
		1	**4B-4158**	2	CHAVE DE FENDA (NO. 4X0,25 POL) (SCREW-DRIVE (NO 4X0.25-IN))	
	14	1	**259-2968**	6	ESPAÇADOR (52,4X57X23 MM DE ESPESSURA) (SPACER (52.4X57X23-MM THK))	
	15	1	**358-2227**	3	PINO (PIN)	
	16	1	**477-0065**	1	CONJUNTO DA PLACA (PLATE AS)	
	17	1	**490-1616**	2	CAPA DO MANCAL (CAP-BEARING)	
	18	1	**565-0028**	1	CONJUNTO DE LÂMINA-ANGULAGEM (BLADE AS-ANGLING)	
	18A	1	**560-0439**	1	ROLAMENTO (BEARING)	
		1	**557-7475**	1	CONJUNTO DA PLACA (PLATE AS)	
M	19	1	**7X-2577**	8	PARAFUSO (M24X3X90 MM) (BOLT (M24X3X90-MM))	
B	20	1	**348-6260**	6	CALÇO (1,5 MM DE ESPESSURA) (SHIM (1.5-MM THK))	

B - UTILIZAR CONFORME NECESSÁRIO
M - PEÇA MÉTRICA
Y - ILUSTRAÇÃO INDIVIDUAL

563-1994 GRUPO DE LÂMINA E BORDA-ANGULAGEM () (continuação) **i07827878**

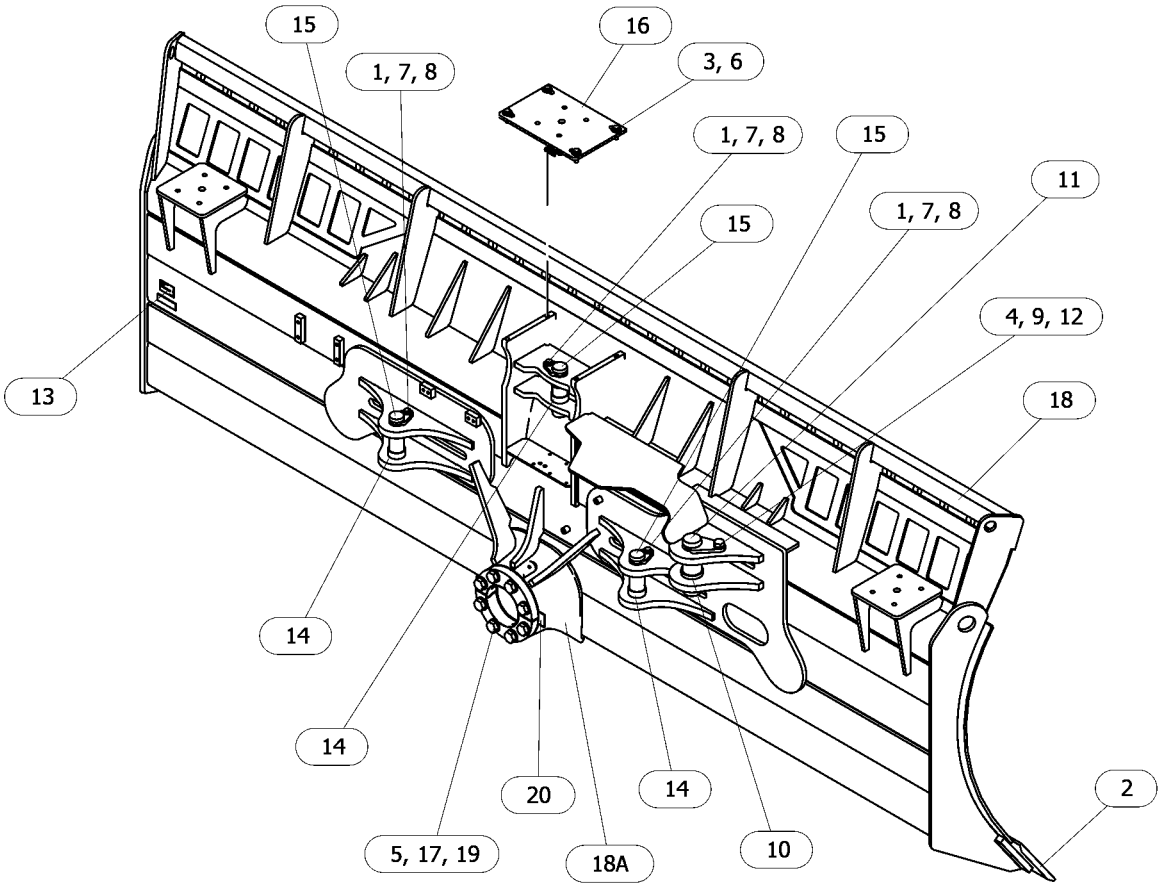

GRÁFICO 1 <FIM> g06452131

557-7473 GRUPO DE LÂMINA E BORDA-RETA

S/N: AA91-UP
XL
NÚMEROE DE 515-3730 ARRANJO DE LÂMINA-RETA
AN ATTACHMENT

SMCS-6051 **i08340800**

NOTA	REF. NÃO	GRÁFICO REF.	NÚMERO DA PEÇA	QTY	NOME DA PEÇA 1 2 3 4 5 6 (NÍVEL DO PRODUTO)	CONSULTE PÁGINA
	1	1	**4T-0231**	3	RETENTOR (RETAINER)	
	2	1	**5P-1076**	4	ARRUELA DURA (13,5X30X4-MM DE ESPESSURA) (WASHER-HARD (13.5X30X4-MM THK))	
Y	3	1	*8E-9380*	1	GRUPO DE BORDA CORTANTE E CANTO (EDGE GP-BIT & CUTTING)	1014
	4	1	**8T-4123**	1	ARRUELA (22X35X3,5 MM DE ESPESSURA) (WASHER (22X35X3.5-MM THK))	
	6	1	**8T-4167**	8	ARRUELA DURA (26X44X4 MM DE ESPESSURA) (WASHER-HARD (26X44X4-MM THK))	
M	7	1	**8T-4183**	4	PARAFUSO (M12X1,75X40 MM) (BOLT (M12X1.75X40-MM))	
	8	1	**8T-4223**	3	ARRUELA DURA (13,5X25,5X3 MM DE ESPESSURA) (WASHER-HARD (13.5X25.5X3-MM THK))	
M	9	1	**8T-4956**	3	PARAFUSO (M12X1,75X35 MM) (BOLT (M12X1.75X35-MM))	
M	10	1	**8T-5460**	1	PARAFUSO (M20X2,5X40 MM) (BOLT (M20X2.5X40-MM))	
	11	1	**089-8249**	2	ESPAÇADOR (64 X72X13-MM DE ESPESSURA) (SPACER (64X72X13-MM THK))	
	12	1	**104-4817**	1	PINO (PIN)	
	13	1	**223-3279**	1	RETENTOR (RETAINER)	
	14	1	*240-1467*	1	PLATE & FILM GP (PLATE & FILM GP)	
		1	**8T-7371**	1	PLACA DE NÚMERO DE SÉRIE (LÂMINA) (PLATE-SERIAL NUMBER (BLADE))	
		1	**4B-4158**	2	CHAVE DE FENDA (NO. 4X0,25 POL) (SCREW-DRIVE (NO 4X0.25-IN))	
	15	1	**259-2968**	6	ESPAÇADOR (52,4X57X23 MM DE ESPESSURA) (SPACER (52.4X57X23-MM THK))	
	16	1	**358-2227**	3	PINO (PIN)	
	17	1	**477-0065**	1	CONJUNTO DA PLACA (PLATE AS)	
		1	**153-7452**	1	GANCHO (HOOK)	
	18	1	**490-1616**	2	CAPA DO MANCAL (CAP-BEARING)	
Y	19	1	*557-7474*	1	CONJUNTO DE LÂMINA-RETA (BLADE AS-STRAIGHT)	1004
M	20	1	**114-6099**	8	PARAFUSO (M24X3X80 MM) (BOLT (M24X3X80-MM))	
B	21	1	**348-6260**	6	CALÇO (1,5 MM DE ESPESSURA) (SHIM (1.5-MM THK))	
	22	1	**279-6640**	2	COXIM (PAD)	

B - UTILIZAR CONFORME NECESSÁRIO
M - PEÇA MÉTRICA
Y - ILUSTRAÇÃO INDIVIDUAL

557-7473 GRUPO DE LÂMINA E BORDA-RETA () (continuação) **i08340800**

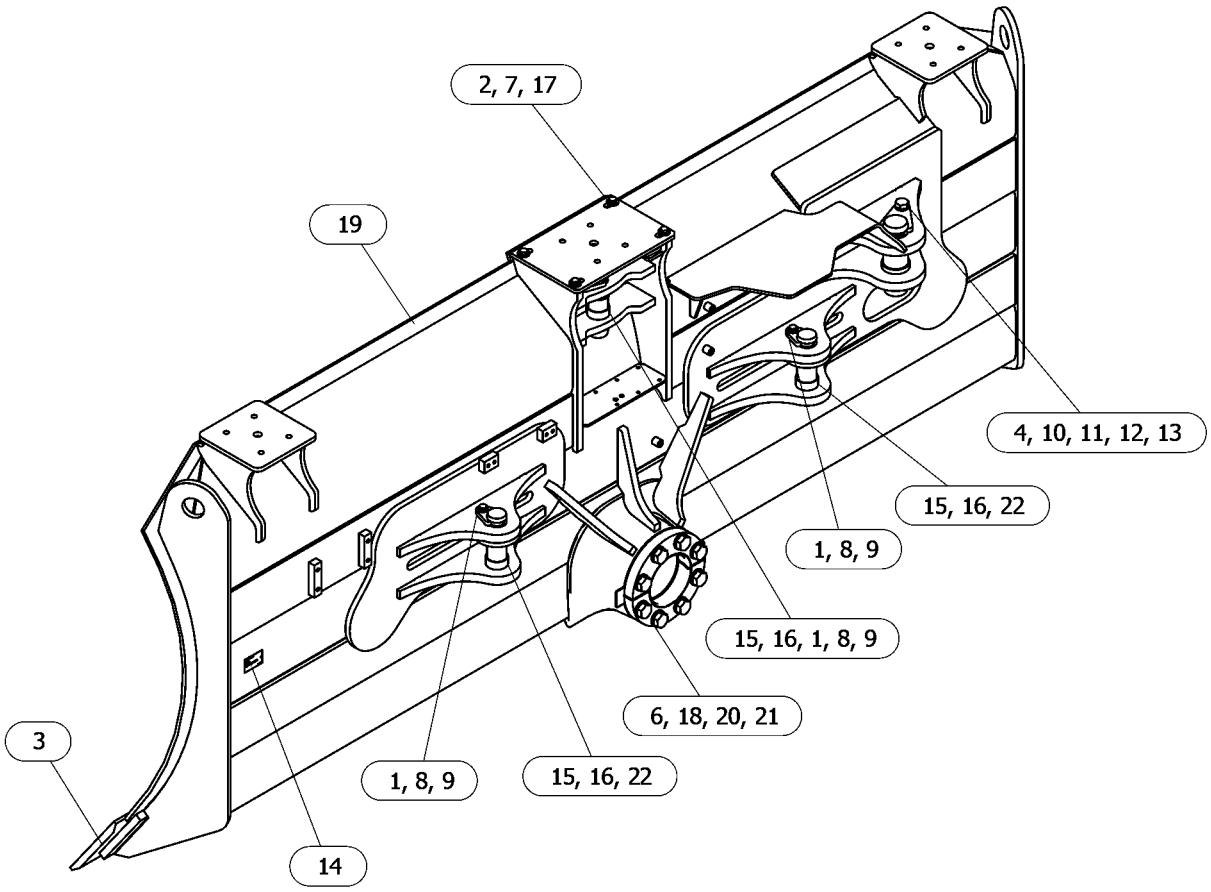

GRÁFICO 1 <FIM> g06630347

559-7725 GRUPO DE LÂMINA E BORDA-RETA

S/N: Z2N1-UP
PRESSÃO BAIXA NO SOLO
NÚMEROE DE 515-3733 ARRANJO DE LÂMINA-RETA
AN ATTACHMENT

SMCS-6051 **i08345383**

NOTA	REF. NÃO	GRÁFICO REF.	NÚMERO DA PEÇA	QTY	NOME DA PEÇA 1 2 3 4 5 6 (NÍVEL DO PRODUTO)	CONSULTE PÁGINA
	1	1	**5P-1076**	4	ARRUELA DURA (13,5X30X4-MM DE ESPESSURA) (WASHER-HARD (13.5X30X4-MM THK))	
	2	1	**8T-4123**	1	ARRUELA (22X35X3,5 MM DE ESPESSURA) (WASHER (22X35X3.5-MM THK))	
	3	1	**8T-4167**	8	ARRUELA DURA (26X44X4 MM DE ESPESSURA) (WASHER-HARD (26X44X4-MM THK))	
M	4	1	**8T-4183**	4	PARAFUSO (M12X1,75X40 MM) (BOLT (M12X1.75X40-MM))	
	5	1	**8T-4223**	3	ARRUELA DURA (13,5X25,5X3 MM DE ESPESSURA) (WASHER-HARD (13.5X25.5X3-MM THK))	
M	6	1	**8T-4956**	3	PARAFUSO (M12X1,75X35 MM) (BOLT (M12X1.75X35-MM))	
M	7	1	**8T-5460**	1	PARAFUSO (M20X2,5X40 MM) (BOLT (M20X2.5X40-MM))	
M	8	1	**114-6099**	8	PARAFUSO (M24X3X80 MM) (BOLT (M24X3X80-MM))	
	9	1	**089-8249**	2	ESPAÇADOR (64 X72X13-MM DE ESPESSURA) (SPACER (64X72X13-MM THK))	
	10	1	**104-4817**	1	PINO (PIN)	
	11	1	**223-3279**	1	RETENTOR (RETAINER)	
	12	1	*240-1467*	1	PLATE & FILM GP (PLATE & FILM GP)	
		1	**8T-7371**	1	PLACA DE NÚMERO DE SÉRIE (LÂMINA) (PLATE-SERIAL NUMBER (BLADE))	
		1	**4B-4158**	2	CHAVE DE FENDA (NO. 4X0,25 POL) (SCREW-DRIVE (NO 4X0.25-IN))	
	13	1	**259-2968**	6	ESPAÇADOR (52,4X57X23 MM DE ESPESSURA) (SPACER (52.4X57X23-MM THK))	
	14	1	**358-2227**	3	PINO (PIN)	
	15	1	**477-0065**	1	CONJUNTO DA PLACA (PLATE AS)	
		1	**153-7452**	1	GANCHO (HOOK)	
	16	1	**490-1616**	2	CAPA DO MANCAL (CAP-BEARING)	
	17	1	**4T-0231**	3	RETENTOR (RETAINER)	
Y	18	1	*4T-2314*	1	GRUPO DE BORDA CORTANTE E CANTO (EDGE GP-BIT & CUTTING)	1013
Y	19	1	*559-7727*	1	CONJUNTO DE LÂMINA-RETA (BLADE AS-STRAIGHT)	1005
B	20	1	**348-6260**	6	CALÇO (1,5 MM DE ESPESSURA) (SHIM (1.5-MM THK))	
	21	1	**279-6640**	2	COXIM (PAD)	

B - UTILIZAR CONFORME NECESSÁRIO
M - PEÇA MÉTRICA
Y - ILUSTRAÇÃO INDIVIDUAL

559-7725 GRUPO DE LÂMINA E BORDA-RETA () (continuação) **i08345383**

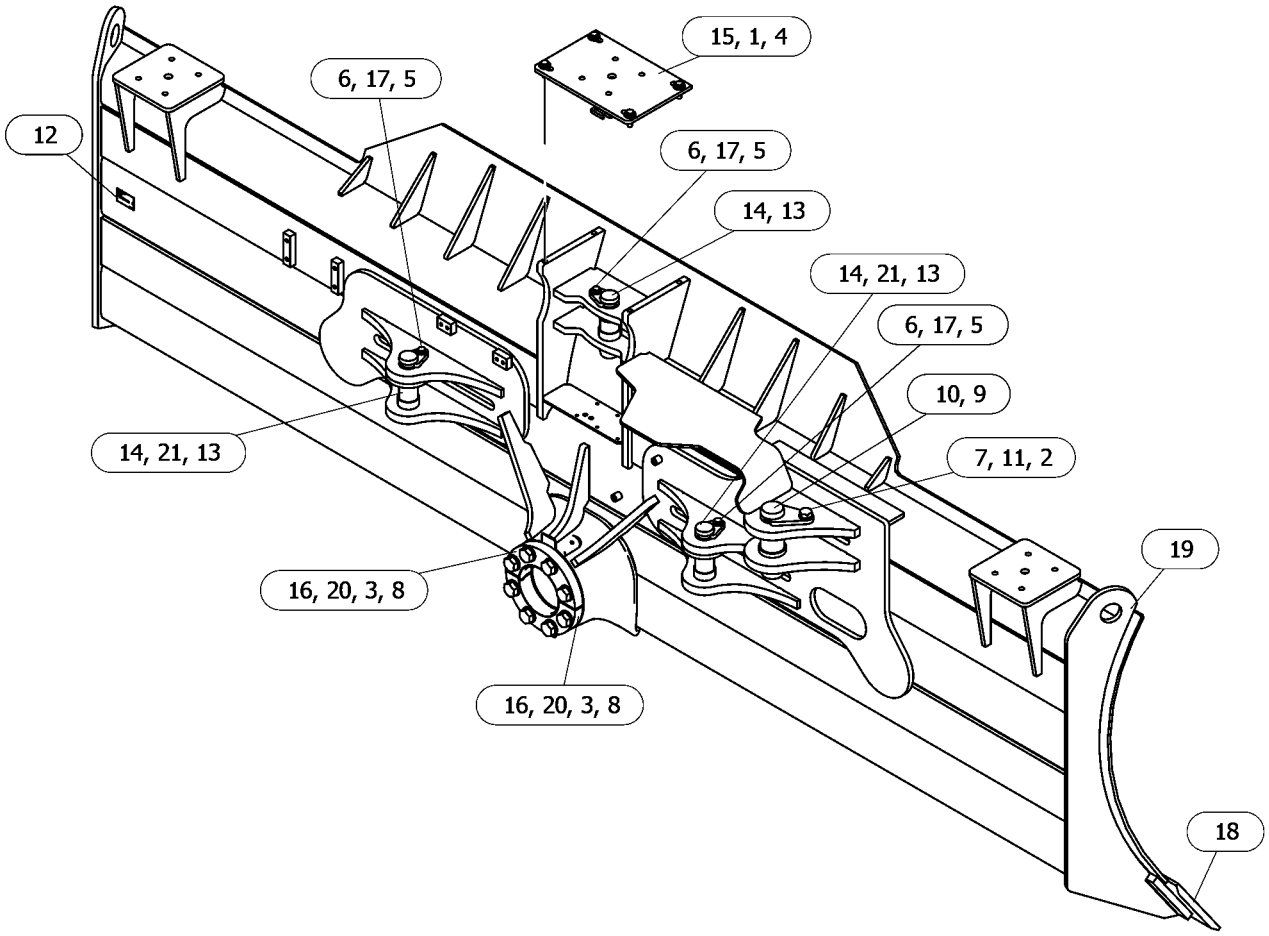

GRÁFICO 1 <FIM> g06630341

515-3731 ARRANJO DE LÂMINA-ANGULAGEM

S/N: Z2K1-UP
DOBRÁVEL, XL, VPAT
NÚMEROE DE 575-9797 ARRANJO DE LÂMINA-ANGULAGEM
AN ATTACHMENT

SMCS-6060, 6701 **i07787527**

NOTA	NÚMERO DA PEÇA	QTY	NOME DA PEÇA 1 2 3 4 5 6 (NÍVEL DO PRODUTO)	CONSULTE PÁGINA
Y	**559-7728**	1	GRUPO DE LÂMINA E BORDA-ANGULAGEM (BLADE & EDGE GP-ANGLING)	988
Y	*559-5182*	1	GRUPO DE TUBULAÇÕES DE GRAXA (LINES GP-GREASE)	779

Y - ILUSTRAÇÃO INDIVIDUAL

<FIM>

515-3734 ARRANJO DE LÂMINA-ANGULAGEM

S/N: Z2N1-UP
PRESSÃO BAIXA NO SOLO, DOBRÁVEL, VPAT
NÚMEROE DE 575-9800 ARRANJO DE LÂMINA-ANGULAGEM
AN ATTACHMENT

SMCS-6060, 6701 **i08205420**

NOTA	NÚMERO DA PEÇA	QTY	NOME DA PEÇA 1 2 3 4 5 6 (NÍVEL DO PRODUTO)	CONSULTE PÁGINA
Y	**559-7730**	1	GRUPO DE LÂMINA-ANGULAGEM (BLADE GP-ANGLING)	1006
Y	*559-5182*	1	GRUPO DE TUBULAÇÕES DE GRAXA (LINES GP-GREASE)	779

Y - ILUSTRAÇÃO INDIVIDUAL

<FIM>

559-6019 ARRANJO DE LÂMINA-ANGULAGEM

S/N: Z2K1-UP
ATERRO SANITÁRIO
NÚMEROE DE 575-9798 ARRANJO DE LÂMINA-ANGULAGEM
AN ATTACHMENT

SMCS-6060, 6701 **i07832597**

NOTA	NÚMERO DA PEÇA	QTY	NOME DA PEÇA 1 2 3 4 5 6 (NÍVEL DO PRODUTO)	CONSULTE PÁGINA
Y	*563-1981*	1	GRUPO DE LÂMINA E BORDA-ANGULAGEM (BLADE & EDGE GP-ANGLING)	990
Y	*559-5182*	1	GRUPO DE TUBULAÇÕES DE GRAXA (LINES GP-GREASE)	779

Y - ILUSTRAÇÃO INDIVIDUAL

<FIM>

559-6020 ARRANJO DE LÂMINA-ANGULAGEM

S/N: AA31-UP
MANUSEIO DE RESÍDUOS, LGP
NÚMEROE DE 575-9801 ARRANJO DE LÂMINA-ANGULAGEM
AN ATTACHMENT

SMCS-6060, 6701 **i07827877**

NOTA	NÚMERO DA PEÇA	QTY	NOME DA PEÇA 1 2 3 4 5 6 (NÍVEL DO PRODUTO)	CONSULTE PÁGINA
Y	*563-1994*	1	GRUPO DE LÂMINA E BORDA-ANGULAGEM (BLADE & EDGE GP-ANGLING)	992
Y	*559-5182*	1	GRUPO DE TUBULAÇÕES DE GRAXA (LINES GP-GREASE)	779

Y - ILUSTRAÇÃO INDIVIDUAL

<FIM>

575-9797 ARRANJO DE LÂMINA-ANGULAGEM

S/N: Z2K1-UP
DOBRÁVEL
NÚMEROE DE 579-5701 ARRANJO DE LÂMINA-ANGULAGEM
AN ATTACHMENT

SMCS-6060, 6701 **i07844205**

NOTA	NÚMERO DA PEÇA	QTY	NOME DA PEÇA 1 2 3 4 5 6 (NÍVEL DO PRODUTO)	CONSULTE PÁGINA
Y	*515-3731*	1	ARRANJO DE LÂMINA-ANGULAGEM (BLADE AR-ANGLING)	998

Y - ILUSTRAÇÃO INDIVIDUAL

<FIM>

575-9798 ARRANJO DE LÂMINA-ANGULAGEM

S/N: Z2K1-UP
ATERRO SANITÁRIO
NÚMEROE DE 579-5702 ARRANJO DE LÂMINA-ANGULAGEM
AN ATTACHMENT

SMCS-6060, 6701 **i07832595**

NOTA	NÚMERO DA PEÇA	QTY	NOME DA PEÇA 1 2 3 4 5 6 (NÍVEL DO PRODUTO)	CONSULTE PÁGINA
Y	*559-6019*	1	ARRANJO DE LÂMINA-ANGULAGEM (BLADE AR-ANGLING)	998

Y - ILUSTRAÇÃO INDIVIDUAL

<FIM>

575-9800 ARRANJO DE LÂMINA-ANGULAGEM

S/N: Z2N1-UP
DOBRÁVEL, LGP
AN ATTACHMENT

SMCS-6060, 6701 **i07848548**

NOTA	NÚMERO DA PEÇA	QTY	NOME DA PEÇA 1 2 3 4 5 6 (NÍVEL DO PRODUTO)	CONSULTE PÁGINA
Y	*515-3734*	1	ARRANJO DE LÂMINA-ANGULAGEM (BLADE AR-ANGLING)	998

Y - ILUSTRAÇÃO INDIVIDUAL

<FIM>

575-9801 ARRANJO DE LÂMINA-ANGULAGEM

S/N: Z2N1-UP
MANUSEIO DE RESÍDUOS, LGP
NÚMEROE DE 579-5705 ARRANJO DE LÂMINA-ANGULAGEM
AN ATTACHMENT

SMCS-6060, 6701 **i07848550**

NOTA	NÚMERO DA PEÇA	QTY	NOME DA PEÇA 1 2 3 4 5 6 (NÍVEL DO PRODUTO)	CONSULTE PÁGINA
Y	*559-6020*	1	ARRANJO DE LÂMINA-ANGULAGEM (MANUSEIO DE RESÍDUOS) (BLADE AR-ANGLING (WASTE HANDLING))	999

Y - ILUSTRAÇÃO INDIVIDUAL

<FIM>

579-5701 ARRANJO DE LÂMINA-ANGULAGEM

S/N: Z2K1-UP
DOBRÁVEL
AN ATTACHMENT

SMCS-6060, 6701 **i08360070**

NOTA	NÚMERO DA PEÇA	QTY	NOME DA PEÇA 1 2 3 4 5 6 (NÍVEL DO PRODUTO)	CONSULTE PÁGINA
Y	*575-9797*	1	ARRANJO DE LÂMINA-ANGULAGEM (BLADE AR-ANGLING)	999

Y - ILUSTRAÇÃO INDIVIDUAL

<FIM>

579-5702 ARRANJO DE LÂMINA-ANGULAGEM

S/N: Z2K1-UP
MANUSEIO DE RESÍDUOS
AN ATTACHMENT

SMCS-6060, 6701 **i08360089**

NOTA	NÚMERO DA PEÇA	QTY	NOME DA PEÇA 1 2 3 4 5 6 (NÍVEL DO PRODUTO)	CONSULTE PÁGINA
Y	*575-9798*	1	ARRANJO DE LÂMINA-ANGULAGEM (BLADE AR-ANGLING)	999

Y - ILUSTRAÇÃO INDIVIDUAL

<FIM>

579-5705 ARRANJO DE LÂMINA-ANGULAGEM

S/N: Z2N1-UP
PRESSÃO BAIXA NO SOLO, MANUSEIO DE RESÍDUOS
AN ATTACHMENT

SMCS-6060, 6701 **i08360039**

NOTA	NÚMERO DA PEÇA	QTY	NOME DA PEÇA 1 2 3 4 5 6 (NÍVEL DO PRODUTO)	CONSULTE PÁGINA
Y	*575-9801*	1	ARRANJO DE LÂMINA-ANGULAGEM (BLADE AR-ANGLING)	1000

Y - ILUSTRAÇÃO INDIVIDUAL

<FIM>

515-3730 ARRANJO DE LÂMINA-RETA

S/N: AA91-UP
XL
NÚMEROE DE 575-9796 ARRANJO DE LÂMINA-RETA
AN ATTACHMENT

SMCS-6051, 6060 **i07789781**

NOTA	NÚMERO DA PEÇA	QTY	NOME DA PEÇA 1 2 3 4 5 6 (NÍVEL DO PRODUTO)	CONSULTE PÁGINA
Y	**557-7473**	1	GRUPO DE LÂMINA E BORDA-RETA (BLADE & EDGE GP-STRAIGHT)	994
Y	*559-5182*	1	GRUPO DE TUBULAÇÕES DE GRAXA (LINES GP-GREASE)	779

Y - ILUSTRAÇÃO INDIVIDUAL

<FIM>

515-3733 ARRANJO DE LÂMINA-RETA

S/N: Z2N1-UP
PRESSÃO BAIXA NO SOLO
NÚMEROE DE 575-9799 ARRANJO DE LÂMINA-RETA
AN ATTACHMENT

SMCS-6051, 6060 **i07790006**

NOTA	NÚMERO DA PEÇA	QTY	NOME DA PEÇA 1 2 3 4 5 6 (NÍVEL DO PRODUTO)	CONSULTE PÁGINA
Y	**559-7725**	1	GRUPO DE LÂMINA E BORDA-RETA (BLADE & EDGE GP-STRAIGHT)	996
Y	*559-5182*	1	GRUPO DE TUBULAÇÕES DE GRAXA (LINES GP-GREASE)	779

Y - ILUSTRAÇÃO INDIVIDUAL

<FIM>

575-9796 ARRANJO DE LÂMINA-RETA

S/N: Z2K1-UP
NÚMEROE DE 579-5700 ARRANJO DE LÂMINA-RETA
AN ATTACHMENT

SMCS-6051, 6060 **i07844192**

NOTA	NÚMERO DA PEÇA	QTY	NOME DA PEÇA 1 2 3 4 5 6 (NÍVEL DO PRODUTO)	CONSULTE PÁGINA
Y	*515-3730*	1	ARRANJO DE LÂMINA-RETA (BLADE AR-STRAIGHT)	1001

Y - ILUSTRAÇÃO INDIVIDUAL

<FIM>

575-9799 ARRANJO DE LÂMINA-RETA

S/N: Z2N1-UP
LGP
NÚMEROE DE 579-5703 ARRANJO DE LÂMINA-RETA
AN ATTACHMENT

SMCS-6051, 6060 **i07848523**

NOTA	NÚMERO DA PEÇA	QTY	NOME DA PEÇA 1 2 3 4 5 6 (NÍVEL DO PRODUTO)	CONSULTE PÁGINA
Y	*515-3733*	1	ARRANJO DE LÂMINA-RETA (BLADE AR-STRAIGHT)	1001

Y - ILUSTRAÇÃO INDIVIDUAL

<FIM>

579-5700 ARRANJO DE LÂMINA-RETA

S/N: Z2K1-UP
AN ATTACHMENT

SMCS-6051, 6060 **i08360068**

NOTA	NÚMERO DA PEÇA	QTY	NOME DA PEÇA 1 2 3 4 5 6 (NÍVEL DO PRODUTO)	CONSULTE PÁGINA
Y	*575-9796*	1	ARRANJO DE LÂMINA-RETA (BLADE AR-STRAIGHT)	1001

Y - ILUSTRAÇÃO INDIVIDUAL

<FIM>

579-5703 ARRANJO DE LÂMINA-RETA

S/N: Z2N1-UP
PRESSÃO BAIXA NO SOLO
AN ATTACHMENT

SMCS-6051, 6060 **i08360092**

NOTA	NÚMERO DA PEÇA	QTY	NOME DA PEÇA 1 2 3 4 5 6 (NÍVEL DO PRODUTO)	CONSULTE PÁGINA
Y	*575-9799*	1	ARRANJO DE LÂMINA-RETA (BLADE AR-STRAIGHT)	1001

Y - ILUSTRAÇÃO INDIVIDUAL

<FIM>

565-0025 CONJUNTO DE LÂMINA-ANGULAGEM

S/N: Z2K1-UP

NÚMEROE DE 563-1981 GRUPO DE LÂMINA E BORDA-ANGULAGEM AN ATTACHMENT

SMCS-6060 **i07868094**

NOTA	REF. NÃO	GRÁFICO REF.	NÚMERO DA PEÇA	QTY	NOME DA PEÇA 1 2 3 4 5 6 (NÍVEL DO PRODUTO)	CONSULTE PÁGINA
	1	1	**8E-9502**	1	SUPORTE (SUPPORT)	
	2	1	**8P-9770**	1	PLACA (PLATE)	
M	3	1	**9R-2672**	3	RESSALTO ROSCADO (M10X1,5X20 MM) (BOSS-THREADED (M10X1.5X20-MM))	
	4	1	**557-7475**	1	CONJUNTO DA PLACA (PLATE AS)	
	5	1	**560-0439**	1	ROLAMENTO (BEARING)	

M - PEÇA MÉTRICA

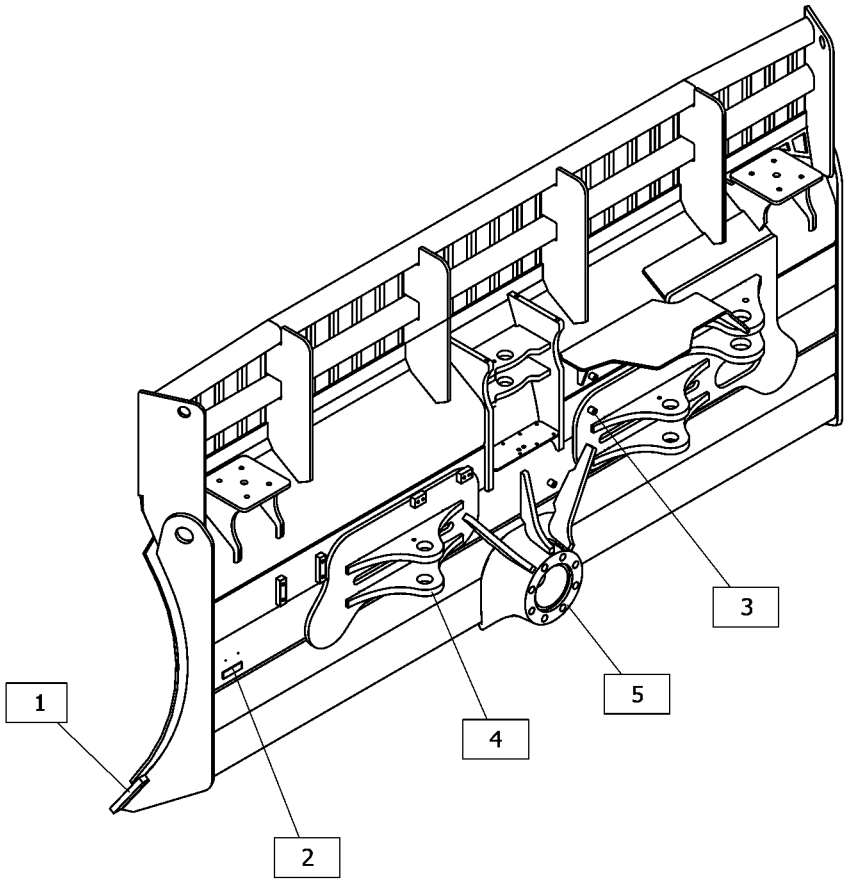

GRÁFICO 1 <FIM> g06453640

557-7474 CONJUNTO DE LÂMINA-RETA

S/N: AA91-UP

NÚMEROE DE 557-7473 GRUPO DE LÂMINA E BORDA-RETA AN ATTACHMENT

SMCS-6051, 6060

i07789791

NOTA	REF. NÃO	GRÁFICO REF.	NÚMERO DA PEÇA	QTY	NOME DA PEÇA 1 2 3 4 5 6 (NÍVEL DO PRODUTO)	CONSULTE PÁGINA
	1	1	**8E-9502**	1	SUPORTE (SUPPORT)	
M	2	1	**9R-2672**	3	RESSALTO ROSCADO (M10X1,5X20 MM) (BOSS-THREADED (M10X1.5X20-MM))	
	3	1	**557-7475**	1	CONJUNTO DA PLACA (PLATE AS)	
	4	1	**560-0439**	1	ROLAMENTO (BEARING)	

M - PEÇA MÉTRICA

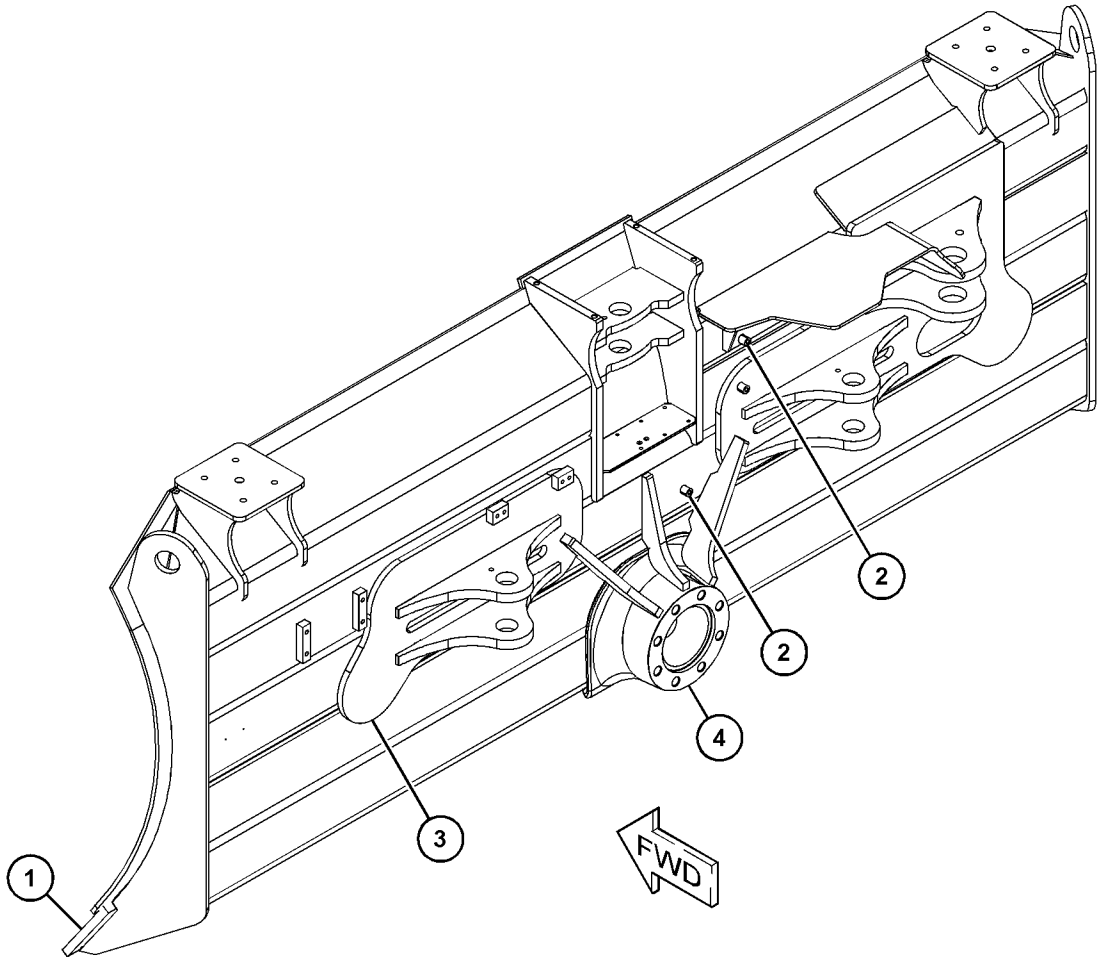

GRÁFICO 1 <FIM> g06446195

559-7727 CONJUNTO DE LÂMINA-RETA

S/N: Z2N1-UP

NÚMEROE DE 559-7725 GRUPO DE LÂMINA E BORDA-RETA

AN ATTACHMENT

SMCS-6051, 6060 **i07852640**

NOTA	REF. NÃO	GRÁFICO REF.	NÚMERO DA PEÇA	QTY	NOME DA PEÇA 1 2 3 4 5 6 (NÍVEL DO PRODUTO)	CONSULTE PÁGINA
	1	1	**557-7475**	1	CONJUNTO DA PLACA (PLATE AS)	
M	2	1	**9R-2672**	3	RESSALTO ROSCADO (M10X1,5X20 MM) (BOSS-THREADED (M10X1.5X20-MM))	
	3	1	**560-0439**	1	ROLAMENTO (BEARING)	

M - PEÇA MÉTRICA

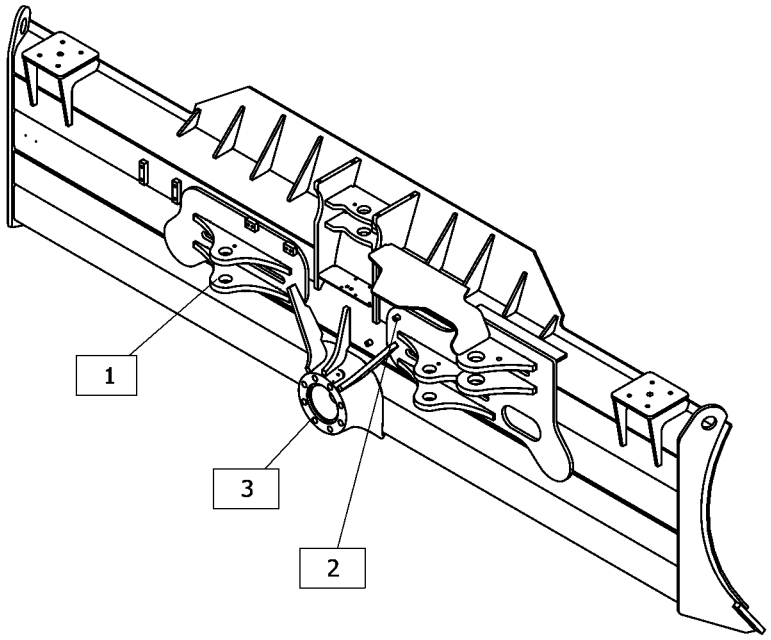

GRÁFICO 1 <FIM> g06452139

559-7730 GRUPO DE LÂMINA-ANGULAGEM

S/N: Z2N1-UP
PRESSÃO BAIXA NO SOLO
NÚMEROE DE 515-3734 ARRANJO DE LÂMINA-ANGULAGEM AN ATTACHMENT

SMCS-6052, 6060, 6701 **i07787935**

NOTA	REF. NÃO	GRÁFICO REF.	NÚMERO DA PEÇA	QTY	NOME DA PEÇA 1 2 3 4 5 6 (NÍVEL DO PRODUTO)	CONSULTE PÁGINA
M	1	1	**259-2627**	4	PARAFUSO-CABEÇA (M12X1,75X40 MM) (BOLT-HEAD (M12X1.75X40-MM))	
M	2	1	**8T-4184**	2	PARAFUSO (M12X1,75X45 MM) (BOLT (M12X1.75X45-MM))	
M	3	1	**8T-4193**	1	PARAFUSO (M16X2X50-MM) (BOLT (M16X2X50-MM))	
	4	1	**3B-8489**	2	ADAPTADOR (1/8-27 PTF) (ADAPTER (1/8-27 PTF))	
	5	1	**3E-9411**	1	ARRUELA DURA (17,5X38X6 MM DE ESPESSURA) (WASHER-HARD (17.5X38X6-MM THK))	
	6	1	**4T-0231**	5	RETENTOR (RETAINER)	
	7	1	**5P-1076**	4	ARRUELA DURA (13,5X30X4-MM DE ESPESSURA) (WASHER-HARD (13.5X30X4-MM THK))	
	8	1	**7D-1649**	2	ARRUELA DURA (13,5X32X5 MM DE ESPESSURA) (WASHER-HARD (13.5X32X5-MM THK))	
	9	1	**8T-4123**	1	ARRUELA (22X35X3,5 MM DE ESPESSURA) (WASHER (22X35X3.5-MM THK))	
	10	1	**8T-4167**	8	ARRUELA DURA (26X44X4 MM DE ESPESSURA) (WASHER-HARD (26X44X4-MM THK))	
	11	1	**8T-4223**	5	ARRUELA DURA (13,5X25,5X3 MM DE ESPESSURA) (WASHER-HARD (13.5X25.5X3-MM THK))	
M	12	1	**362-1320**	5	PARAFUSO (M12X1,75X35 MM) (BOLT (M12X1.75X35-MM))	
M	13	1	**8T-5460**	1	PARAFUSO (M20X2,5X40 MM) (BOLT (M20X2.5X40-MM))	
	14	1	**9J-4782**	2	PROTETOR (PROTECTOR)	
	15	1	**089-8249**	2	ESPAÇADOR (64 X72X13-MM DE ESPESSURA) (SPACER (64X72X13-MM THK))	
	16	1	**104-4817**	1	PINO (PIN)	
	17	1	**144-5478**	2	PARAFUSO (M20X2,5X130 MM) (BOLT (M20X2.5X130-MM))	
	18	1	**177-4548**	1	PINO (PIN)	
	19	1	**223-3279**	1	RETENTOR (RETAINER)	
	20	1	**232-4810**	3	PINO (PIN)	
	21	1	*240-1467*	1	PLATE & FILM GP (PLATE & FILM GP)	
		1	**4B-4158**	2	CHAVE DE FENDA (NO. 4X0,25 POL) (SCREW-DRIVE (NO 4X0.25-IN))	
		1	**8T-7371**	1	PLACA DE NÚMERO DE SÉRIE (PLATE-SERIAL NUMBER)	
Y	22	1	*257-8150*	1	GRUPO DE BORDA CORTANTE E CANTO (EDGE GP-BIT & CUTTING)	1012
	23	1	**259-2968**	4	ESPAÇADOR (52,4X57X23 MM DE ESPESSURA) (SPACER (52.4X57X23-MM THK))	
	24	1	**328-4847**	1	ESPAÇADOR (28X17,5X13 MM DE ESPESSURA) (SPACER (28X17.5X13-MM THK))	
	25	1	**358-2227**	3	PINO (PIN)	
	26	1	**358-2260**	1	CONJUNTO DO BRAÇO-SUPORTE (ARM AS-SUPPORT)	
	27	1	**370-5549**	1	PINO (PIN)	
	28	1	**466-2917**	2	ESPAÇADOR (51,2 X 57 X 23 MM DE ESPESSURA) (SPACER (51.2X57X23-MM THK))	
	29	1	**477-0065**	1	CONJUNTO DA PLACA (PLATE AS)	
		1	**153-7452**	1	GANCHO (HOOK)	
	30	1	**483-9160**	1	CONJUNTO DE SUPORTE (BRACKET AS)	
	31	1	**483-9298**	2	RESSALTO (BOSS)	
	32	1	**483-9299**	2	RETENTOR (RETAINER)	

559-7730 GRUPO DE LÂMINA-ANGULAGEM () (continuação) **i07787935**

NOTA	REF. NÃO	GRÁFICO REF.	NÚMERO DA PEÇA	QTY	NOME DA PEÇA 1 2 3 4 5 6 (NÍVEL DO PRODUTO)	CONSULTE PÁGINA
	33	1	**483-9332**	1	CONJUNTO DE LÂMINA-ANGULAGEM (LADO ESQUERDO) (BLADE AS-ANGLING (LH))	
	34	1	**484-0217**	1	CONJUNTO DE PINO (PIN AS)	
	35	1	**490-1616**	2	CAPA DO MANCAL (CAP-BEARING)	
	36	1	**500-4763**	1	PLACA (PLATE)	
	37	1	**505-7069**	1	PINO (PIN)	
	38	1	**505-7081**	2	CONJUNTO DE PINO (PIN AS)	
	39	1	*561-5106*	1	CONJUNTO DE LÂMINA-ANGULAGEM (LADO DIREITO) (BLADE AS-ANGLING (RH))	
	39A	1	**560-0439**	1	ROLAMENTO (BEARING)	
M		1	**8Y-4489**	2	RESSALTO (M10X1,5X35 MM) (BOSS (M10X1.5X35-MM))	
M		1	**9R-2672**	3	RESSALTO ROSCADO (M10X1,5X20 MM) (BOSS-THREADED (M10X1.5X20-MM))	
M	40	1	**114-6099**	8	PARAFUSO (M24X3X80 MM) (BOLT (M24X3X80-MM))	
B	41	1	**348-6260**	6	CALÇO (1,5 MM DE ESPESSURA) (SHIM (1.5-MM THK))	
B	42	1	**483-9315**	20	CALÇO (0,5 MM DE ESPESSURA) (SHIM (0.5-MM THK))	
B	43	1	**484-0219**	12	CALÇO (0,5 MM DE ESPESSURA) (SHIM (0.5-MM THK))	

B - UTILIZAR CONFORME NECESSÁRIO
M - PEÇA MÉTRICA
Y - ILUSTRAÇÃO INDIVIDUAL

559-7730 GRUPO DE LÂMINA-ANGULAGEM () (continuação) **i07787935**

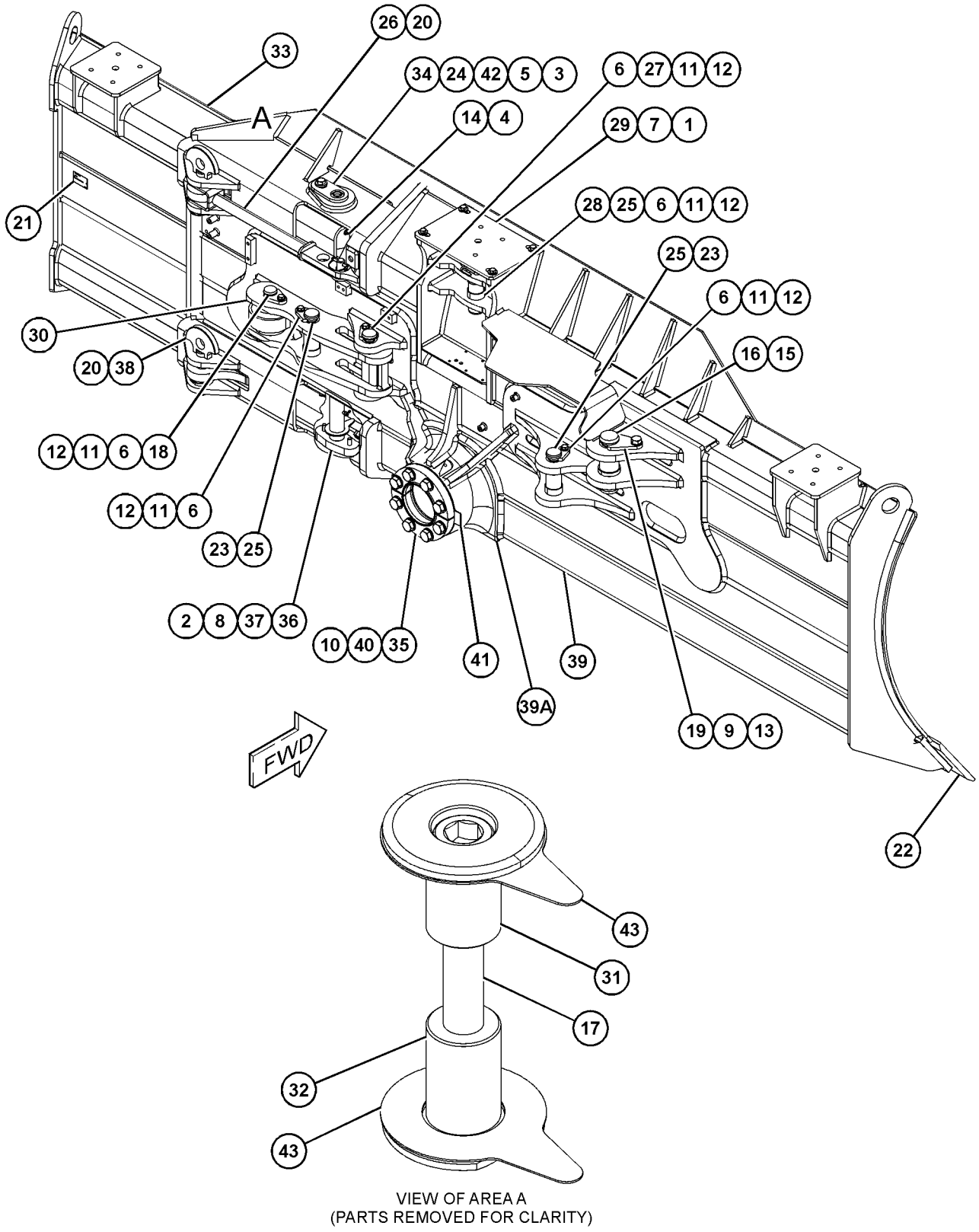

VIEW OF AREA A
(PARTS REMOVED FOR CLARITY)

GRÁFICO 1 <FIM> g06447580

435-5769 CONTROL GP-WINCH

S/N: Z2K1-UP; Z2N1-UP

NÚMEROE DE 515-7373, 579-5762 CONTROL AR-HYDRAULIC AN ATTACHMENT

SMCS-5161, 5170

i07816178

NOTA	REF. NÃO	GRÁFICO REF.	NÚMERO DA PEÇA	QTY	NOME DA PEÇA 1 2 3 4 5 6 (NÍVEL DO PRODUTO)	CONSULTE PÁGINA
	1	1	**7K-1181**	4	CABO TIPO CINTA (STRAP-CABLE)	
	2	1	**246-4311**	1	PROTETOR (INTERRUPTOR) (GUARD (SWITCH))	
Y	3	1	**438-8680**	1	CONTROL GP-JOYSTICK (IMPLEMENTO) (CONTROL GP-JOYSTICK (IMPLEMENT))	823
	4	1	**505-7957**	1	CONJUNTO DE BISEL (BEZEL AS)	
Y	5	1	**523-2364**	1	CONJUNTO DE CONTROLE DO CHICOTE (GUINCHO) (HARNESS AS-CONTROL (WINCH))	183
	6	1	**527-7032**	1	CONJUNTO DE INTERRUPTORES-BALANCIM (24 V) (TRAVA DO GUINCHO) (SWITCH AS-ROCKER (24-VOLT) (WINCH LOCKOUT))	
M	7	1	**121-9870**	3	PARAFUSO DE MÁQUINA (M6X1X40 MM) (SCREW-MACHINE (M6X1X40-MM))	
	8	1	**352-3970**	1	GRAMPO (ESCADA) (CLIP (LADDER))	
	9	1	**8T-4121**	1	ARRUELA DURA (11X21X2,5 MM DE ESPESSURA) (WASHER-HARD (11X21X2.5-MM THK))	
M	10	1	**8T-4191**	1	PARAFUSO (M10X1,5X16 MM) (BOLT (M10X1.5X16-MM))	
M	11	1	**112-6646**	4	CONTRAPORCA (ROSCA M6X1) (LOCKNUT (M6X1-THD))	

M - PEÇA MÉTRICA
Y - ILUSTRAÇÃO INDIVIDUAL

435-5769 CONTROL GP-WINCH () (continuação) **i07816178**

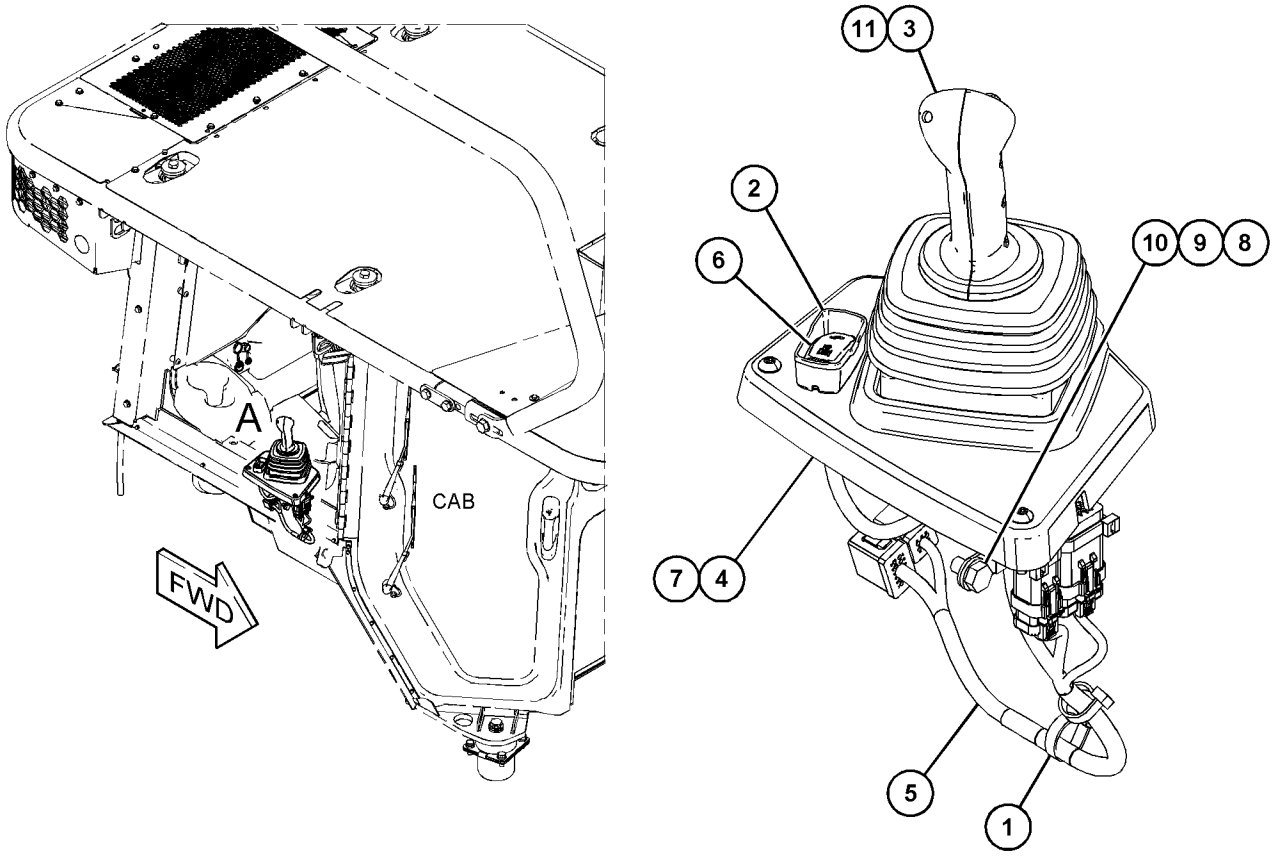

VIEW OF AREA A

GRÁFICO 1 <FIM> g06350358

257-0207 GRUPO DE BORDA CORTANTE E CANTO

S/N: Z2K1-UP

PARA USO COM LÂMINA DOBRÁVEL

NÚMEROE DE 559-7728 GRUPO DE LÂMINA E BORDA-ANGULAGEM AN ATTACHMENT

SMCS-6801, 6804

i03626238

NOTA	NÚMERO DA PEÇA	QTY	NOME DA PEÇA 1 2 3 4 5 6 (NÍVEL DO PRODUTO)	CONSULTE PÁGINA
	8E-9379	1	BROCA-EXTREMIDADE (BIT-END)	
	5J-4773	22	PARAFUSO DE CABEÇA CÔNICA (3/4-10X2,5 POL) (BOLT-PLOW (3/4-10X2.5-IN))	
	3G-4282	1	BORDA-CORTE (EDGE-CUTTING)	
	257-0264	1	BORDA-CORTE (EDGE-CUTTING)	
	257-0265	1	BORDA-CORTE (EDGE-CUTTING)	
	2J-3506	22	PORCA REGULAR (ROSCA 3/4-10) (NUT-FULL (3/4-10-THD))	
	5P-8248	22	ARRUELA DURA (20X36,5X3,5 MM DE ESPESSURA) (WASHER-HARD (20X36.5X3.5-MM THK))	

<FIM>

257-8150 GRUPO DE BORDA CORTANTE E CANTO

S/N: Z2N1-UP

NÚMEROE DE 559-7730 GRUPO DE LÂMINA-ANGULAGEM

AN ATTACHMENT

SMCS-6801, 6804

i06713288

NOTA	REF. NÃO	GRÁFICO REF.	NÚMERO DA PEÇA	QTY	NOME DA PEÇA 1 2 3 4 5 6 (NÍVEL DO PRODUTO)	CONSULTE PÁGINA
	1	1	**8E-9378**	1	BROCA-EXTREMIDADE (LADO ESQUERDO) (BIT-END (LH))	
	2	1	**8E-9379**	1	BROCA-EXTREMIDADE (LADO DIREITO) (BIT-END (RH))	
	3	1	**278-2168**	2	BORDA-CORTE (EDGE-CUTTING)	
	4	1	**278-2169**	1	BORDA-CORTE (EDGE-CUTTING)	
	5	1	**278-2170**	1	BORDA-CORTE (EDGE-CUTTING)	
	6	1	**2J-3506**	28	PORCA REGULAR (ROSCA 3/4-10) (NUT-FULL (3/4-10-THD))	
	7	1	**5J-4773**	28	PARAFUSO DE CABEÇA CÔNICA (3/4-10X2,5 POL) (BOLT-PLOW (3/4-10X2.5-IN))	
	8	1	**5P-8248**	28	ARRUELA DURA (20X36,5X3,5 MM DE ESPESSURA) (WASHER-HARD (20X36.5X3.5-MM THK))	

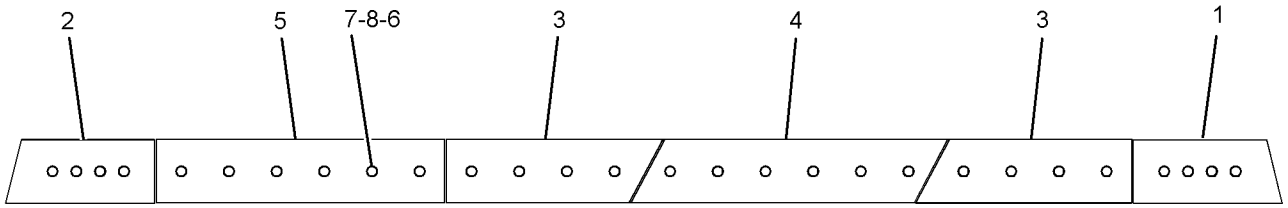

FRONT VIEW

GRÁFICO 1 <FIM> g01226316

4T-2314 GRUPO DE BORDA CORTANTE E CANTO

S/N: AA31-UP; Z2N1-UP

NÚMEROE DE 563-1994 GRUPO DE LÂMINA E BORDA-ANGULAGEM, 559-7725 GRUPO DE LÂMINA E BORDA-RETA

AN ATTACHMENT

SMCS-6801, 6804 **i06712777**

NOTA	REF. NÃO	GRÁFICO REF.	NÚMERO DA PEÇA	QTY	NOME DA PEÇA 1 2 3 4 5 6 (NÍVEL DO PRODUTO)	CONSULTE PÁGINA
	1	1	**8E-9378**	1	BROCA-EXTREMIDADE (LADO ESQUERDO) (BIT-END (LH))	
		1	**8E-9379**	1	BROCA-EXTREMIDADE (LADO DIREITO) (BIT-END (RH))	
	2	1	**4T-2315**	2	BORDA-CORTE (EDGE-CUTTING)	
	3	1	**5J-4773**	28	PARAFUSO DE CABEÇA CÔNICA (3/4-10X2,5 POL) (BOLT-PLOW (3/4-10X2.5-IN))	
		1	**2J-3506**	28	PORCA REGULAR (ROSCA 3/4-10) (NUT-FULL (3/4-10-THD))	
		1	**5P-8248**	28	ARRUELA DURA (20X36,5X3,5 MM DE ESPESSURA) (WASHER-HARD (20X36.5X3.5-MM THK))	

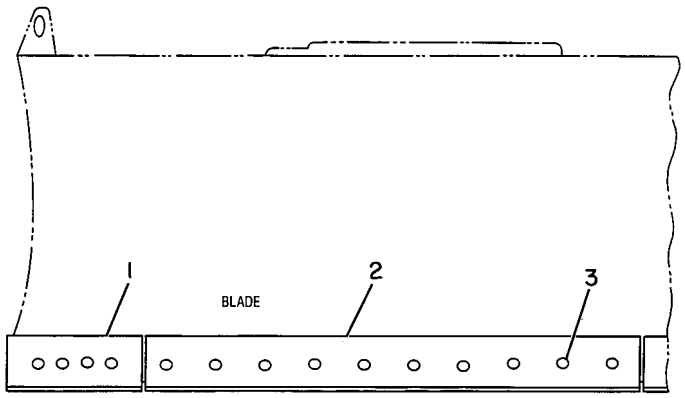

GRÁFICO 1 <FIM> g00174286

8E-9380 GRUPO DE BORDA CORTANTE E CANTO

S/N: AA91-UP; Z2K1-UP

NÚMEROE DE 563-1981 GRUPO DE LÂMINA E BORDA-ANGULAGEM, 557-7473 GRUPO DE LÂMINA E BORDA-RETA

AN ATTACHMENT

SMCS-6801, 6804 **i00599768**

NOTA	REF. NÃO	GRÁFICO REF.	NÚMERO DA PEÇA	QTY	NOME DA PEÇA 1 2 3 4 5 6 (NÍVEL DO PRODUTO)	CONSULTE PÁGINA
	1	1	**8E-9378**	1	BROCA-EXTREMIDADE (LADO ESQUERDO) (BIT-END (LH))	
		1	**8E-9379**	1	BROCA-EXTREMIDADE (LADO DIREITO) (BIT-END (RH))	
	2	1	**3G-4282**	2	BORDA-CORTE (EDGE-CUTTING)	
	3	1	**5J-4773**	22	PARAFUSO DE CABEÇA CÔNICA (3/4-10X2,5 POL) (BOLT-PLOW (3/4-10X2.5-IN))	
	4	1	**5P-8248**	22	ARRUELA DURA (20X36,5X3,5 MM DE ESPESSURA) (WASHER-HARD (20X36.5X3.5-MM THK))	
	5	1	**2J-3506**	22	PORCA REGULAR (ROSCA 3/4-10) (NUT-FULL (3/4-10-THD))	

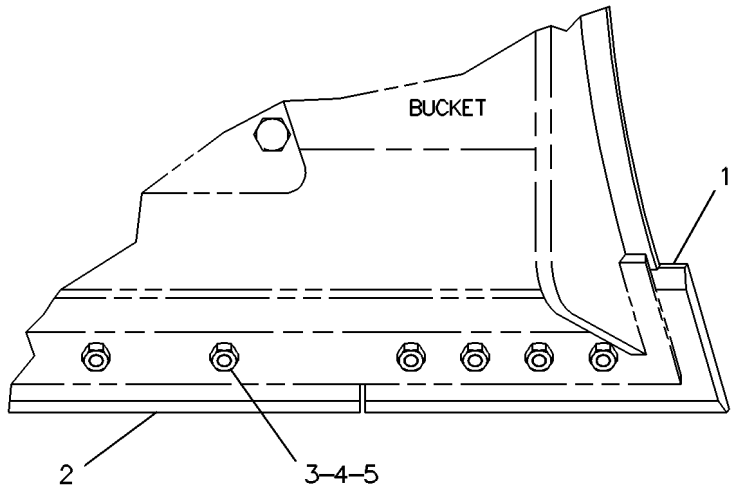

GRÁFICO 1 <FIM> g00223481

576-8137 GRUPO DE PROTETOR-GUINCHO

S/N: Z2K1-UP; Z2N1-UP

NÚMEROE DE 515-3713, 515-3714 WINCH AR-TOWING AN ATTACHMENT

SMCS-5163 **i07844776**

NOTA	REF. NÃO	GRÁFICO REF.	NÚMERO DA PEÇA	QTY	NOME DA PEÇA 1 2 3 4 5 6 (NÍVEL DO PRODUTO)	CONSULTE PÁGINA
M	1	1	**1W-9589**	1	PORCA (ROSCA M10X1,5) (NUT (M10X1.5-THD))	
	2	1	**5P-1076**	7	ARRUELA DURA (13,5X30X4-MM DE ESPESSURA) (WASHER-HARD (13.5X30X4-MM THK))	
	3	1	**5P-2228**	5	PARAFUSO (1/2-13X1 POL) (BOLT (1/2-13X1-IN))	
	4	1	**7X-3391**	1	ARRUELA DURA (13,5X32X6-MM DE ESPESSURA) (WASHER-HARD (13.5X32X6-MM THK))	
	5	1	**8T-8917**	2	PARAFUSO (1/2-13X1,25 POL) (BOLT (1/2-13X1.25-IN))	
M	6	1	**344-5675**	1	PORCA (ROSCA M10X1,5) (NUT (M10X1.5-THD))	
	7	1	**576-8138**	1	PROTETOR (GUARD)	
	8	1	**576-8139**	1	CONJUNTO DE PROTETOR-GUINCHO (GUARD AS-WINCH)	
	9	1	**576-8141**	1	PROTETOR (GUARD)	

M - PEÇA MÉTRICA

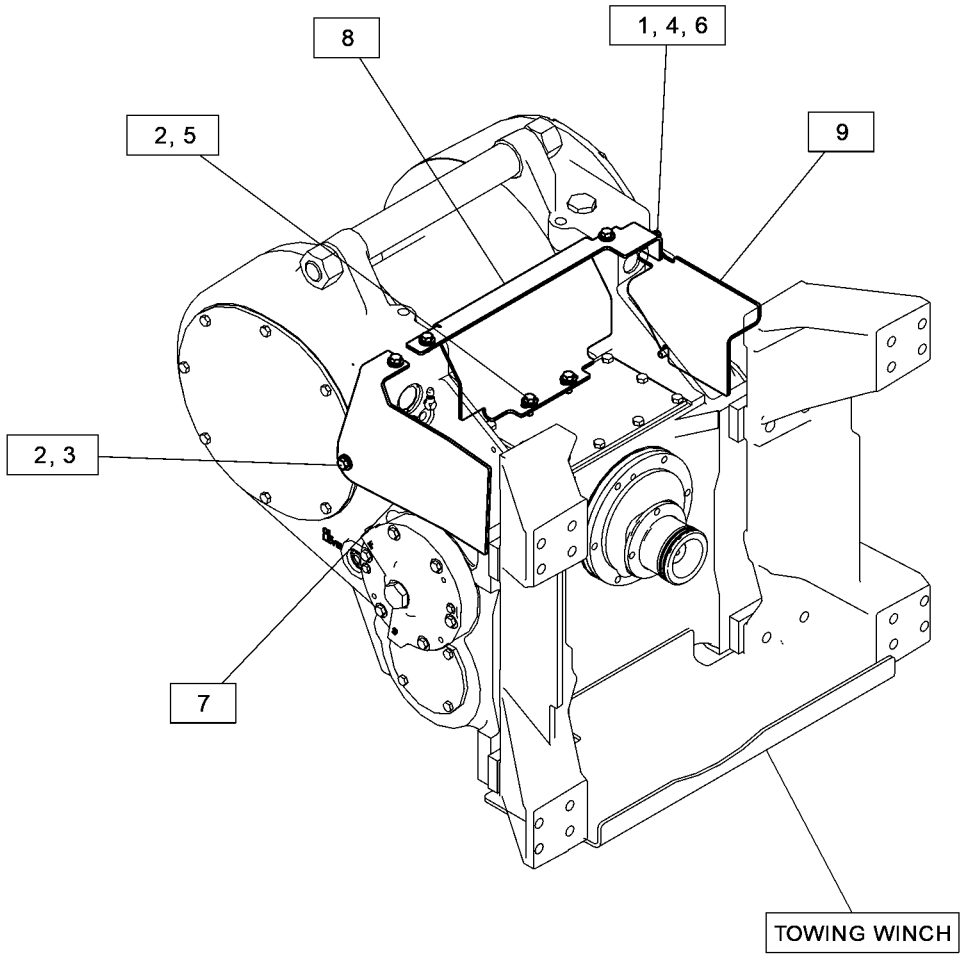

GRÁFICO 1 <FIM> g06453032

359-3346 GRUPO DE MONTAGEM-ESCARIFICADOR

S/N: BB61-UP; Z2K1-UP; Z2N1-UP; H9Z1-UP
NÚMEROE DE 533-7719 RIPPER AR
AN ATTACHMENT

SMCS-6165, 6310, 6324

i08303481

NOTA	REF. NÃO	GRÁFICO REF.	NÚMERO DA PEÇA	QTY	NOME DA PEÇA 1 2 3 4 5 6 (NÍVEL DO PRODUTO)	CONSULTE PÁGINA
	1	1	**1U-0063**	2	PINO (PIN)	
	2	1	**3A-8613**	1	CONJUNTO DE SUPORTE (LADO ESQUERDO) (BRACKET AS (LH))	
	3	1	**3A-8614**	1	CONJUNTO DE SUPORTE (LADO DIREITO) (BRACKET AS (RH))	
	4	1	**9N-4450**	12	ESPAÇADOR (68 X120X5-MM DE ESPESSURA) (SPACER (68X120X5-MM THK))	
	5	1	**114-5671**	1	CONJUNTO DA PLACA (LADO DIREITO) (PLATE AS (RH))	
		1	**3V-8104**	2	PLACA (PLATE)	
	6	1	**114-5672**	1	CONJUNTO DA PLACA (LADO ESQUERDO) (PLATE AS (LH))	
		1	**3V-8104**	2	PLACA (PLATE)	
	7	1	**193-3074**	2	ESPAÇADOR (52 X120X5-MM DE ESPESSURA) (SPACER (52X120X5-MM THK))	
	8	1	**1U-0159**	2	PINO (PIN)	
	9	1	**6K-8987**	2	PINO-GUIA (DOWEL)	
M	10	1	**6V-7687**	2	CONTRAPORCA (M12X1,75 DE ESPESSURA) (LOCKNUT (M12X1.75-THD))	
M	11	1	**6V-7744**	2	CONTRAPORCA (ROSCA M10X1,5) (LOCKNUT (M10X1.5-THD))	
	12	1	**198-4781**	26	ARRUELA DURA (22X40X10 MM DE ESPESSURA) (WASHER-HARD (22X40X10-MM THK))	
M	13	1	**8T-4198**	2	PARAFUSO (M10X1,5X100 MM) (BOLT (M10X1.5X100-MM))	
M	14	1	**8T-5412**	2	PARAFUSO (M12X1,75X140 MM) (BOLT (M12X1.75X140-MM))	
M	15	1	**106-4175**	26	PARAFUSO (M20X2,5X60 MM) (BOLT (M20X2.5X60-MM))	

M - PEÇA MÉTRICA

359-3346 GRUPO DE MONTAGEM-ESCARIFICADOR () (continuação) **i08303481**

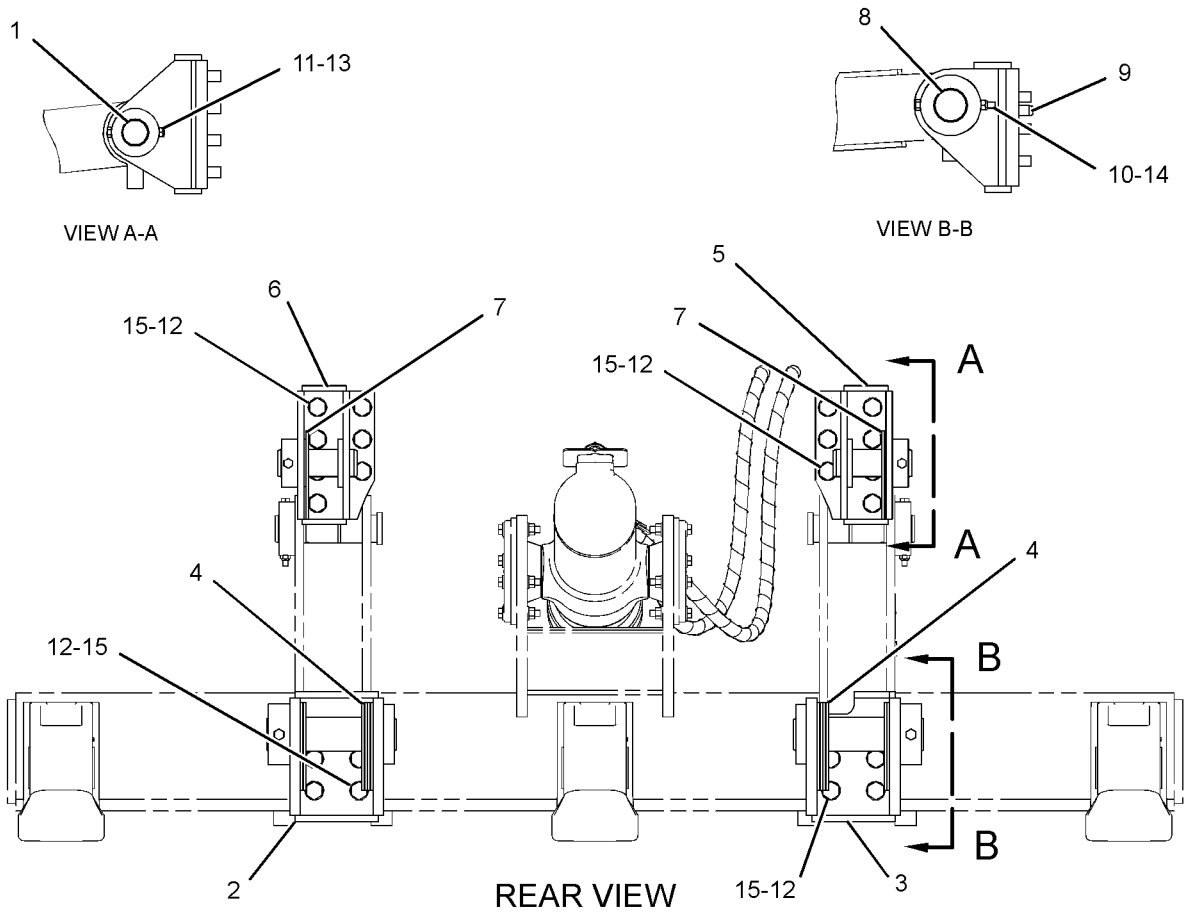

GRÁFICO 1 <FIM> g06219426

592-5243 GRUPO DE MONTAGEM-GUINCHO

S/N: Z2K1-UP; Z2N1-UP

NÚMEROE DE 515-3713, 515-3714 WINCH AR-TOWING AN ATTACHMENT

SMCS-5163 **i08205039**

NOTA	REF. NÃO	GRÁFICO REF.	NÚMERO DA PEÇA	QTY	NOME DA PEÇA 1 2 3 4 5 6 (NÍVEL DO PRODUTO)	CONSULTE PÁGINA
M	1	1	**8T-6430**	16	PARAFUSO (M20X2,5X50 MM) (BOLT (M20X2.5X50-MM))	
	2	1	**118-8382**	1	PINO (PIN)	
	3	1	**3B-5320**	2	CONTRAPINO (PIN-COTTER)	
	4	1	**4E-9452**	10	BUJÃO (PLUG)	
	5	1	**7X-7644**	1	DECALQUE DE IDENTIFICAÇÃO (AMARRAÇÃO-PARA BAIXO) (FILM-IDENTIFICATION (TIE-DOWN))	
	6	1	**8T-4123**	16	ARRUELA (22X35X3,5 MM DE ESPESSURA) (WASHER (22X35X3.5-MM THK))	

M - PEÇA MÉTRICA

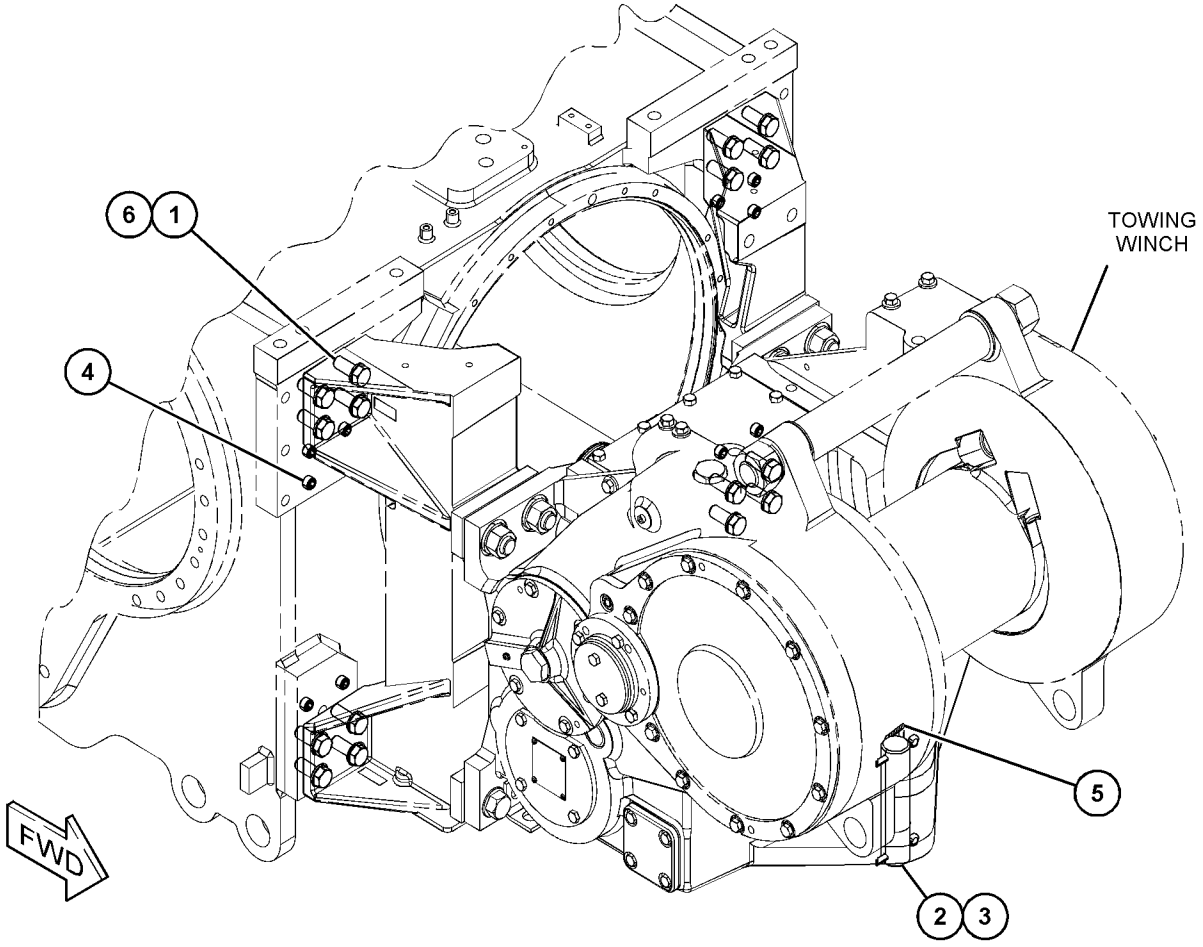

GRÁFICO 1 <FIM> g06570727

515-3715 RIPPER AR

S/N: Z2K1-UP; Z2N1-UP
NÃO PODE SER USADO COM RIPER (CURVO), GUINCHO, BARRA DE TRAÇÃO
NÚMEROE DE 579-5715 RIPPER AR
AN ATTACHMENT

SMCS-6310 **i07839872**

NOTA	NÚMERO DA PEÇA	QTY	NOME DA PEÇA 1 2 3 4 5 6 (NÍVEL DO PRODUTO)	CONSULTE PÁGINA
Y	*533-7719*	1	RIPPER AR (RIPPER AR)	1020
Y	*359-3347*	1	TOOTH GP-RIPPER (TOOTH GP-RIPPER)	1023

Y - ILUSTRAÇÃO INDIVIDUAL

<FIM>

515-3716 RIPPER AR—CURVADO

S/N: BB61-UP; H9Z1-UP
PARA USO COM GRUPO DE CONTROLE-ESCARIFICADOR
NÃO PODE SER USADO COM ARRANJO DE BARRA DE TRAÇÃO, ARRANJO DE GUINCHO, ARRANJO DA BARRA-PERCUSSORA
NÚMEROE DE 579-5716 RIPPER AR
AN ATTACHMENT

SMCS-6310 **i07817542**

NOTA	NÚMERO DA PEÇA	QTY	NOME DA PEÇA 1 2 3 4 5 6 (NÍVEL DO PRODUTO)	CONSULTE PÁGINA
Y	*533-7719*	1	RIPPER AR (RIPPER AR)	1020
Y	*359-3348*	1	TOOTH GP-RIPPER (TOOTH GP-RIPPER)	1024

Y - ILUSTRAÇÃO INDIVIDUAL

<FIM>

533-7719 RIPPER AR

S/N: BB61-UP; Z2K1-UP; Z2N1-UP; H9Z1-UP
NÚMEROE DE 515-3715, 515-3716 RIPPER AR
AN ATTACHMENT

SMCS-6310 **i08303506**

NOTA	NÚMERO DA PEÇA	QTY	NOME DA PEÇA 1 2 3 4 5 6 (NÍVEL DO PRODUTO)	CONSULTE PÁGINA
Y	**448-4913**	1	GRUPO DO CILINDRO-ESCARIFICADOR (CYLINDER GP-RIPPER)	703
Y	*524-1772*	1	GRUPO DE TUBULAÇÕES-ESCARIFICADOR (LINES GP-RIPPER)	749
Y	*359-3346*	1	GRUPO DE MONTAGEM-ESCARIFICADOR (MOUNTING GP-RIPPER)	1016
Y	*555-7345*	1	GRUPO DO ESCARIFICADOR (RIPPER GP)	1021
	240-1469	1	PLATE & FILM GP (PLATE & FILM GP)	
			—OU—	
	3A-5449	1	DECALQUE DE INFORMAÇÃO (FRANÇA) (FILM-INFORMATION (FRANCE))	
			(NO CONJUNTO DE SUPORTE NO LADO DIREITO DA TORRE DIREITA ADJACENTE À PLACA DO NÚMERO DE SÉRIE. NÃO DEVE SER USADO EM EMBARQUES PARA DESTINOS DENTRO DOS ESTADOS UNIDOS DA AMÉRICA)	
	4B-4158	2	CHAVE DE FENDA (NO. 4X0,25 POL) (SCREW-DRIVE (NO 4X0.25-IN))	
	7X-7644	2	DECALQUE DE IDENTIFICAÇÃO (AMARRAÇÃO-PARA BAIXO) (FILM-IDENTIFICATION (TIE-DOWN))	
			(NA PARTE TRASEIRA DO MATERIAL RODANTE, EM CADA LADO)	
	8M-3494	1	PLACA DE NÚMERO DE SÉRIE (ESCARIFICADOR) (PLATE-SERIAL NUMBER (RIPPER))	
			(NO CONJUNTO DO SUPORTE NO LADO DIREITO DA TORRE DIREITA)	
Y	*591-9097*	1	PLATE & FILM GP (PLATE & FILM GP)	1055

Y - ILUSTRAÇÃO INDIVIDUAL

<FIM>

579-5715 RIPPER AR

S/N: Z2K1-UP; Z2N1-UP
AN ATTACHMENT

SMCS-6310 **i08301917**

NOTA	NÚMERO DA PEÇA	QTY	NOME DA PEÇA 1 2 3 4 5 6 (NÍVEL DO PRODUTO)	CONSULTE PÁGINA
Y	*515-3715*	1	RIPPER AR (RIPPER AR)	1019

Y - ILUSTRAÇÃO INDIVIDUAL

<FIM>

579-5716 RIPPER AR

S/N: Z2K1-UP; Z2N1-UP
AN ATTACHMENT

SMCS-6310 **i08301926**

NOTA	NÚMERO DA PEÇA	QTY	NOME DA PEÇA 1 2 3 4 5 6 (NÍVEL DO PRODUTO)	CONSULTE PÁGINA
Y	*515-3716*	1	RIPPER AR (RIPPER AR)	1019

Y - ILUSTRAÇÃO INDIVIDUAL

<FIM>

555-7345 GRUPO DO ESCARIFICADOR

S/N: BB61-UP; Z2K1-UP; Z2N1-UP; H9Z1-UP
NÚMEROE DE 533-7719 RIPPER AR
AN ATTACHMENT

SMCS-6310, 6325 **i07817577**

NOTA	REF. NÃO	GRÁFICO REF.	NÚMERO DA PEÇA	QTY	NOME DA PEÇA 1 2 3 4 5 6 (NÍVEL DO PRODUTO)	CONSULTE PÁGINA
M	1	1	**7X-2621**	2	PARAFUSO (M10X1,5X12 MM) (BOLT (M10X1.5X12-MM))	
M	2	1	**7X-2543**	2	PARAFUSO (M10X1,5X120 MM) (BOLT (M10X1.5X120-MM))	
M	3	1	**8T-4648**	8	PARAFUSO (M12X1,75X70 MM) (BOLT (M12X1.75X70-MM))	
M	4	1	**8T-7929**	2	PARAFUSO (M12X1,75X180 MM) (BOLT (M12X1.75X180-MM))	
	5	1	**2K-0703**	1	BARRA (BAR)	
	6	1	**3A-8612**	2	CONJUNTO DO ELO (LINK AS)	
					(CADA UM INCLUI)	
	6A	1	**7J-9682**	2	BUCHA (BUSHING)	
	7	1	**3B-5325**	1	CONTRAPINO (PIN-COTTER)	
	8	1	**3B-8489**	11	ADAPTADOR (1/8-27 PTF) (ADAPTER (1/8-27 PTF))	
	9	1	**3K-8510**	1	PINO (PIN)	
	10	1	**4K-3004**	2	ROLAMENTO-SUPLEMENTAR DO MUNHÃO (BEARING-TRUNNION SUPPLEMENTARY)	
	11	1	**6H-3616**	4	BUJÃO DE PROTEÇÃO (PLUG-PROTECTION)	
M	12	1	**6V-7687**	2	CONTRAPORCA (M12X1,75 DE ESPESSURA) (LOCKNUT (M12X1.75-THD))	
M	13	1	**8T-4139**	2	PARAFUSO (M12X1,75X30 MM) (BOLT (M12X1.75X30-MM))	
	14	1	**8T-4223**	18	ARRUELA DURA (13,5X25,5X3 MM DE ESPESSURA) (WASHER-HARD (13.5X25.5X3-MM THK))	
M	15	1	**8T-4244**	8	PORCA (M12X1,75 DE ESPESSURA) (NUT (M12X1.75-THD))	
	16	1	**9J-9598**	2	PINO (PIN)	
	17	1	**322-3353**	1	CONJUNTO DO PORTADOR (CARRIAGE AS)	
	18	1	**1U-0159**	2	PINO (PIN)	
	19	1	**556-3018**	1	CONJUNTO DO ELO (LINK AS)	
	19A	1	**9W-0099**	4	BUCHA (BUSHING)	
M	20	1	**6V-7744**	2	CONTRAPORCA (ROSCA M10X1,5) (LOCKNUT (M10X1.5-THD))	
B	21	1	**9T-5900**	6	ARRUELA (51,2X98X4,76 MM DE ESPESSURA) (WASHER (51.2X98X4.76-MM THK))	

B - UTILIZAR CONFORME NECESSÁRIO
M - PEÇA MÉTRICA

555-7345 GRUPO DO ESCARIFICADOR () (continuação) **i07817577**

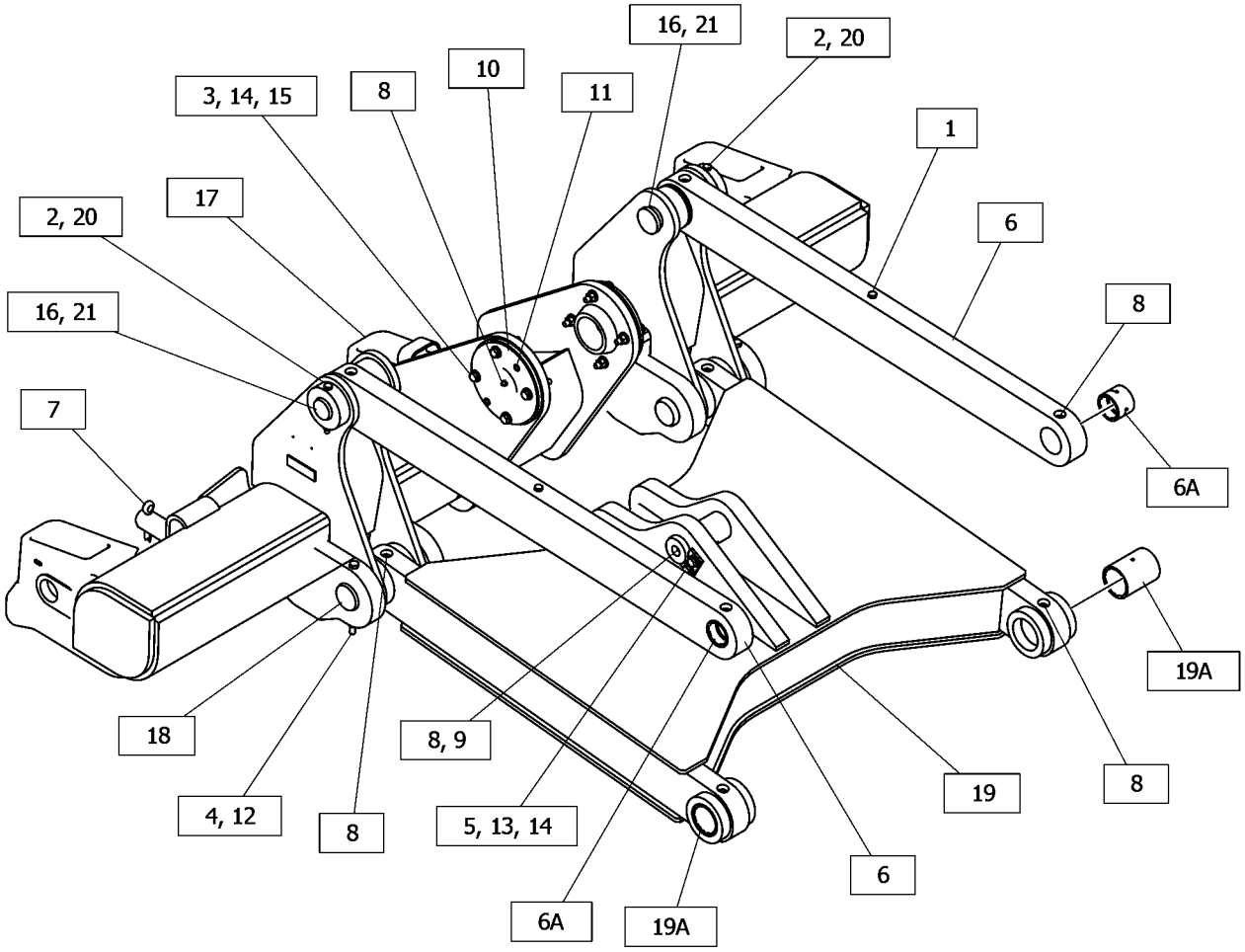

GRÁFICO 1 <FIM> g06451039

359-3347 TOOTH GP-RIPPER–RETA

S/N: Z2K1-UP; Z2N1-UP
NÚMEROE DE 515-3715 RIPPER AR
AN ATTACHMENT

SMCS-6808, 6810

i07034406

NOTA	REF. NÃO	GRÁFICO REF.	NÚMERO DA PEÇA	QTY	NOME DA PEÇA 1 2 3 4 5 6 (NÍVEL DO PRODUTO)	CONSULTE PÁGINA
Y	1	1	*8J-2189*	3	TOOTH GP-RIPPER (TOOTH GP-RIPPER)	1025

Y - ILUSTRAÇÃO INDIVIDUAL

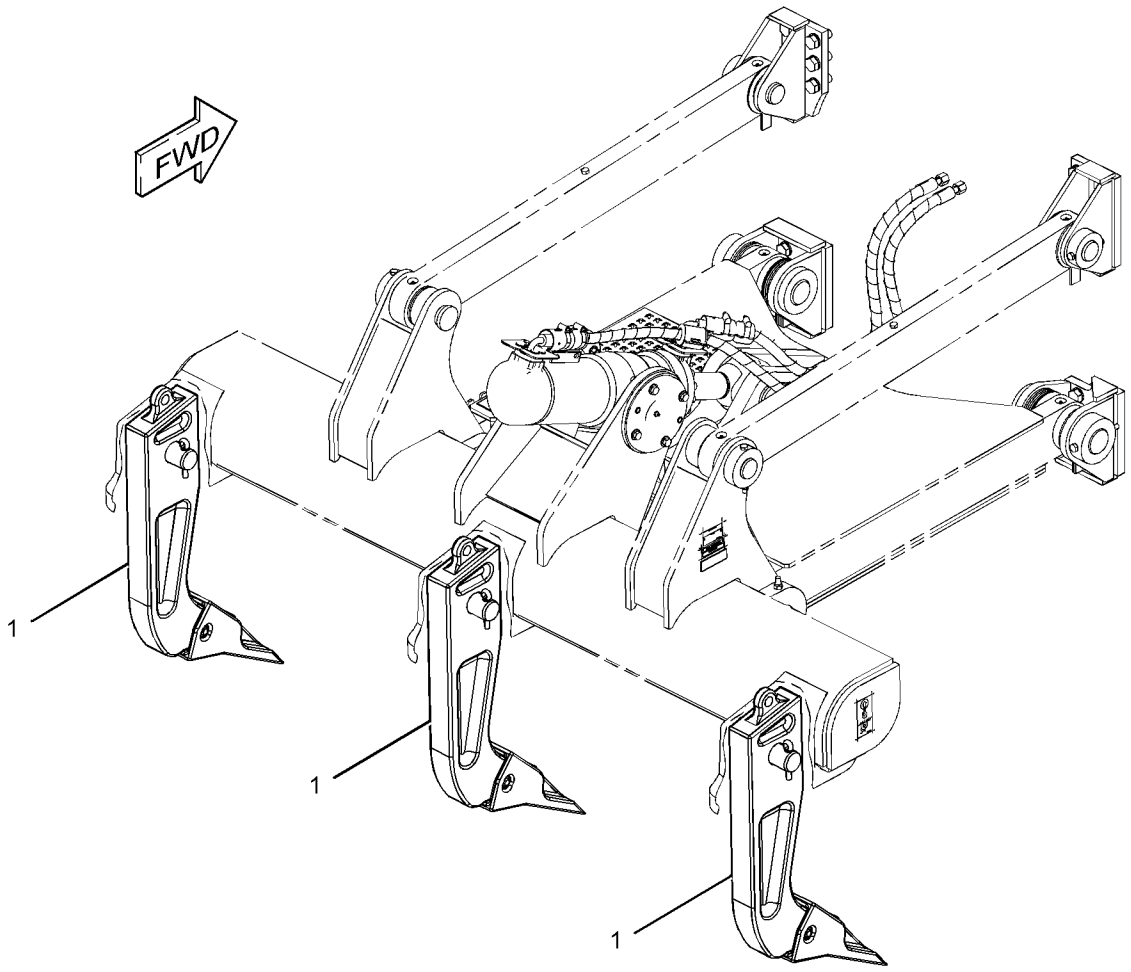

GRÁFICO 1 <FIM> g02797128

359-3348 TOOTH GP-RIPPER—CURVADO

S/N: BB61-UP; H9Z1-UP
NÚMEROE DE 515-3716 RIPPER AR
AN ATTACHMENT

SMCS-6808, 6810

i06038524

NOTA	REF. NÃO	GRÁFICO REF.	NÚMERO DA PEÇA	QTY	NOME DA PEÇA 1 2 3 4 5 6 (NÍVEL DO PRODUTO)	CONSULTE PÁGINA
Y	1	1	*9J-8926*	3	TOOTH GP-RIPPER (TOOTH GP-RIPPER)	1026

Y - ILUSTRAÇÃO INDIVIDUAL

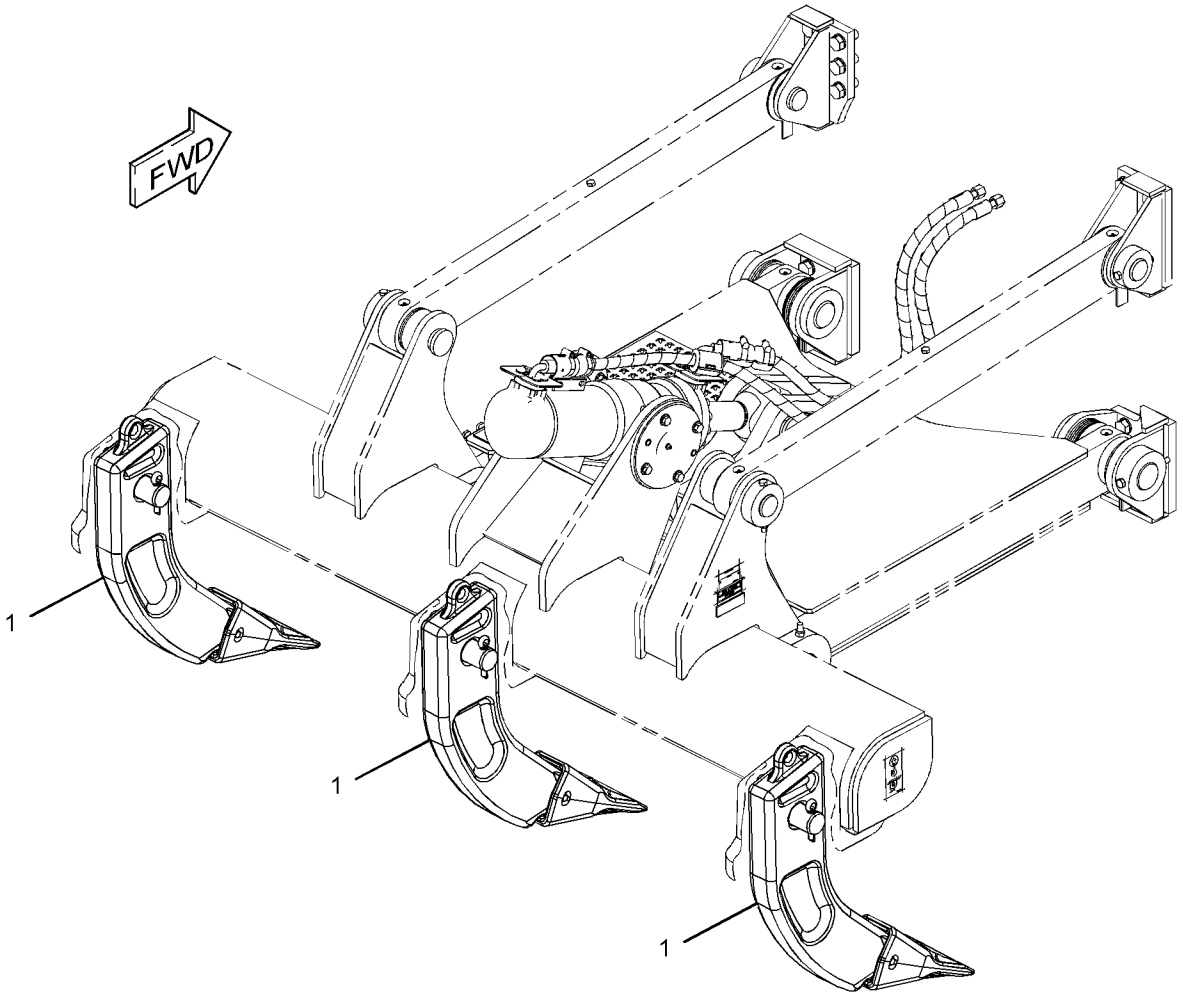

GRÁFICO 1 <FIM> g02797199

8J-2189 TOOTH GP-RIPPER

S/N: Z2K1-UP; Z2N1-UP
NÚMEROE DE 359-3347 TOOTH GP-RIPPER
AN ATTACHMENT

SMCS-6808, 6810 **i07540558**

NOTA	REF. NÃO	GRÁFICO REF.	NÚMERO DA PEÇA	QTY	NOME DA PEÇA 1 2 3 4 5 6 (NÍVEL DO PRODUTO)	CONSULTE PÁGINA
	1	1	**6Y-0359**	1	PONTA-ESCARIFICADOR (TIP-RIPPER)	
	2	1	**484-8282**	1	CONJUNTO DO PORTA-PONTAS-ESCARIFICADOR (SHANK AS-RIPPER)	
C	3	1	**114-0358**	1	PINO (PIN)	
C	4	1	**114-0359**	1	CONJUNTO DE RETAINER (RETAINER AS)	
	5	1	**3B-5325**	2	CONTRAPINO (PIN-COTTER)	
	6	1	**8J-2190**	1	PINO (PIN)	

C - ALTERAR DO TIPO ANTERIOR

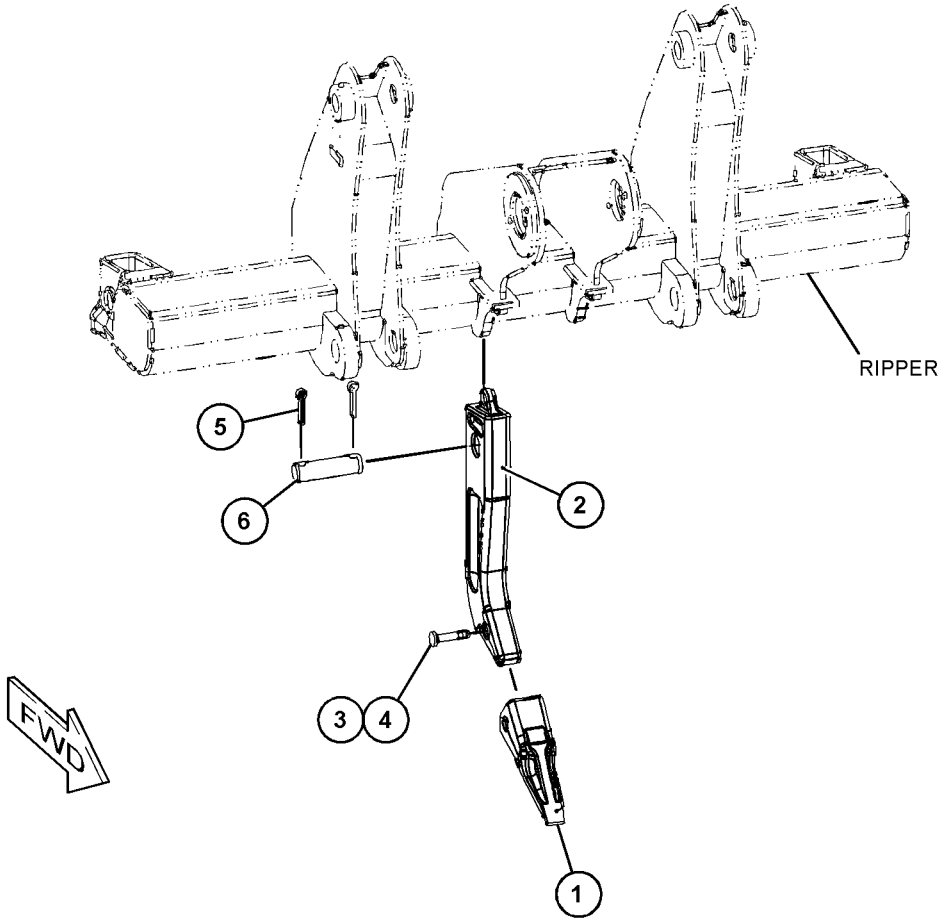

GRÁFICO 1 <FIM> g06159374

9J-8926 TOOTH GP-RIPPER–CURVADO

S/N: BB61-UP; H9Z1-UP

NÚMEROE DE 359-3348 TOOTH GP-RIPPER

AN ATTACHMENT

SMCS-6808, 6810

i01095060

NOTA	REF. NÃO	GRÁFICO REF.	NÚMERO DA PEÇA	QTY	NOME DA PEÇA 1 2 3 4 5 6 (NÍVEL DO PRODUTO)	CONSULTE PÁGINA
	1	1	**3B-5325**	2	CONTRAPINO (PIN-COTTER)	
	2	1	**8J-2190**	1	PINO (PIN)	
	3	1	**9J-8923**	1	PORTA-PONTAS-ESCARIFICADOR (SHANK-RIPPER)	
	4	1	**114-0358**	1	PINO (PIN)	
	5	1	**6Y-0352**	1	PONTA-ESCARIFICADOR (TIP-RIPPER)	
	6	1	**114-0359**	1	CONJUNTO DE RETAINER (RETAINER AS)	

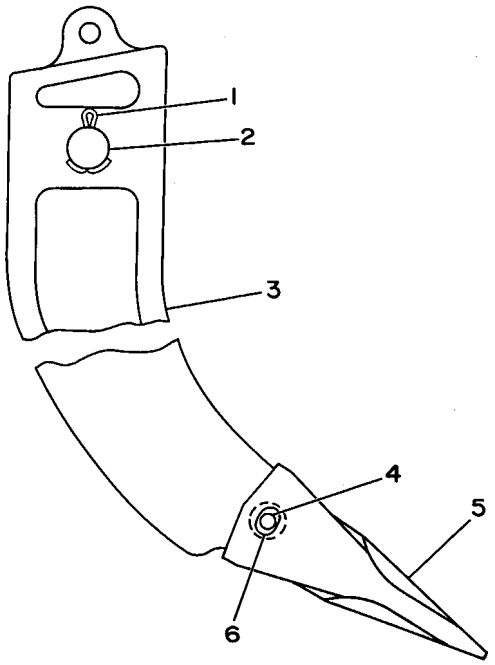

GRÁFICO 1 <FIM> g00174183

515-3713 WINCH AR-TOWING

S/N: Z2K1-UP; Z2N1-UP
VELOCIDADE PADRÃO
PARA USO COM TELA TRASEIRA (VERSÃO FIXA OU ARTICULADA)
NÃO PODE SER USADO COM TODAS AS OUTRAS FERRAMENTAS DE TRABALHO TRASEIRAS
NÚMEROE DE 579-5713 WINCH AR-TOWING
AN ATTACHMENT

SMCS-5163 **i08289352**

NOTA	NÚMERO DA PEÇA	QTY	NOME DA PEÇA 1 2 3 4 5 6 (NÍVEL DO PRODUTO)	CONSULTE PÁGINA
Y	*576-8137*	1	GRUPO DE PROTETOR-GUINCHO (GUARD GP-WINCH)	1015
Y	*592-5243*	1	GRUPO DE MONTAGEM-GUINCHO (MOUNTING GP-WINCH)	1018
Y	*526-4250*	1	WIRING GP-WINCH (WIRING GP-WINCH)	358
	567-5729	1	GRUPO DE LUBRIFICANTE (LUBRICANT GP)	
	7X-7644	1	DECALQUE DE IDENTIFICAÇÃO (AMARRAÇÃO-PARA BAIXO) (FILM-IDENTIFICATION (TIE-DOWN))	
			(NO GUINCHO, DENTRO DA CAVILHA PERTO DO PINO DA BARRA DE TRAÇÃO, CENTRALIZADO NA ALTURA E NO LADO DIREITO DO PINO)	

Y - ILUSTRAÇÃO INDIVIDUAL

<FIM>

515-3714 WINCH AR-TOWING

S/N: Z2K1-UP; Z2N1-UP
VELOCIDADE LENTA
PARA USO COM TELA TRASEIRA (VERSÃO FIXA OU ARTICULADA)
NÃO PODE SER USADO COM OUTRAS FERRAMENTAS DE TRABALHO TRASEIRAS
NÚMEROE DE 579-5714 WINCH AR-TOWING
AN ATTACHMENT

SMCS-5163 **i08289127**

NOTA	NÚMERO DA PEÇA	QTY	NOME DA PEÇA 1 2 3 4 5 6 (NÍVEL DO PRODUTO)	CONSULTE PÁGINA
Y	*576-8137*	1	GRUPO DE PROTETOR-GUINCHO (GUARD GP-WINCH)	1015
Y	*592-5243*	1	GRUPO DE MONTAGEM-GUINCHO (MOUNTING GP-WINCH)	1018
Y	*526-4250*	1	WIRING GP-WINCH (WIRING GP-WINCH)	358
	567-5729	1	GRUPO DE LUBRIFICANTE (GUINCHO) (LUBRICANT GP (WINCH))	
	7X-7644	1	DECALQUE DE IDENTIFICAÇÃO (AMARRAÇÃO-PARA BAIXO) (FILM-IDENTIFICATION (TIE-DOWN))	
			(NO GUINCHO, DENTRO DA CAVILHA PERTO DO PINO DA BARRA DE TRAÇÃO, CENTRALIZADO NA ALTURA E NO LADO DIREITO DO PINO)	

Y - ILUSTRAÇÃO INDIVIDUAL

<FIM>

579-5713 WINCH AR-TOWING

S/N: Z2K1-UP; Z2N1-UP
AN ATTACHMENT

SMCS-5163 **i08301895**

NOTA	NÚMERO DA PEÇA	QTY	NOME DA PEÇA 1 2 3 4 5 6 (NÍVEL DO PRODUTO)	CONSULTE PÁGINA
Y	*515-3713*	1	WINCH AR-TOWING (WINCH AR-TOWING)	1027

Y - ILUSTRAÇÃO INDIVIDUAL

<FIM>

579-5714 WINCH AR-TOWING

S/N: Z2K1-UP; Z2N1-UP

AN ATTACHMENT

SMCS-5163 **i08301907**

NOTA	NÚMERO DA PEÇA	QTY	NOME DA PEÇA 1 2 3 4 5 6 (NÍVEL DO PRODUTO)	CONSULTE PÁGINA
Y	*515-3714*	1	WINCH AR-TOWING (WINCH AR-TOWING)	1027

Y - ILUSTRAÇÃO INDIVIDUAL

<FIM>

520-0176 FILM GP—INTERNACIONAL

S/N: Z2K1-UP; Z2N1-UP

NÚMEROE DE 550-9960, 579-5780 FILM GP

AN ATTACHMENT

SMCS-0375, 7405, 7557

i07828278

NOTA	REF. NÃO	GRÁFICO REF.	NÚMERO DA PEÇA	QTY	NOME DA PEÇA 1 2 3 4 5 6 (NÍVEL DO PRODUTO)	CONSULTE PÁGINA
	1	1	**219-0305**	1	DECALQUE DE ADVERTÊNCIA (NÃO SOLDE, NÃO PERFURE, CONSULTAR OMM) (FILM-WARNING (NO WELD, NO DRILL, READ OMM))	
	2	1	**247-6876**	1	DECALQUE DE ADVERTÊNCIA (NÃO OPERE, LEIA O OMM) (FILM-WARNING (DO NOT OPERATE, READ OMM))	
	3	1	**247-6878**	1	DECALQUE DE ADVERTÊNCIA (CINTO DE SEGURANÇA) (FILM-WARNING (SEAT BELT))	
	4	1	**307-0047**	1	DECALQUE DE INFORMAÇÃO (LIGAÇÃO DO PRODUTO, CONSULTE O MANUAL DE OPERAÇÃO E MANUTENÇÃO (OMM)) (FILM-INFORMATION (PRODUCT LINK, READ OMM))	
	5	1	**345-0351**	1	DECALQUE DE IDENTIFICAÇÃO (INTERRUPTOR DE IGNIÇÃO) (FILM-IDENTIFICATION (IGNITION SWITCH))	
	6	1	**437-4487**	1	DECALQUE DE ADVERTÊNCIA (LIGAÇÃO DO PRODUTO, CONSULTE O MANUAL DE OPERAÇÃO E MANUTENÇÃO (OMM)) (FILM-WARNING (PRODUCT LINK, READ OMM))	
	7	1	**461-5738**	1	DECALQUE DE INSTRUÇÃO (GRAU, INCLINAÇÃO) (FILM-INSTRUCTION (GRADE, SLOPE))	
	8	1	**512-0201**	1	DECALQUE DE IDENTIFICAÇÃO (CONTROLES DO LIMPADOR DE VIDRO) (FILM-IDENTIFICATION (WINDOW WIPER CONTROLS))	

520-0176 FILM GP () (continuação) **i07828278**

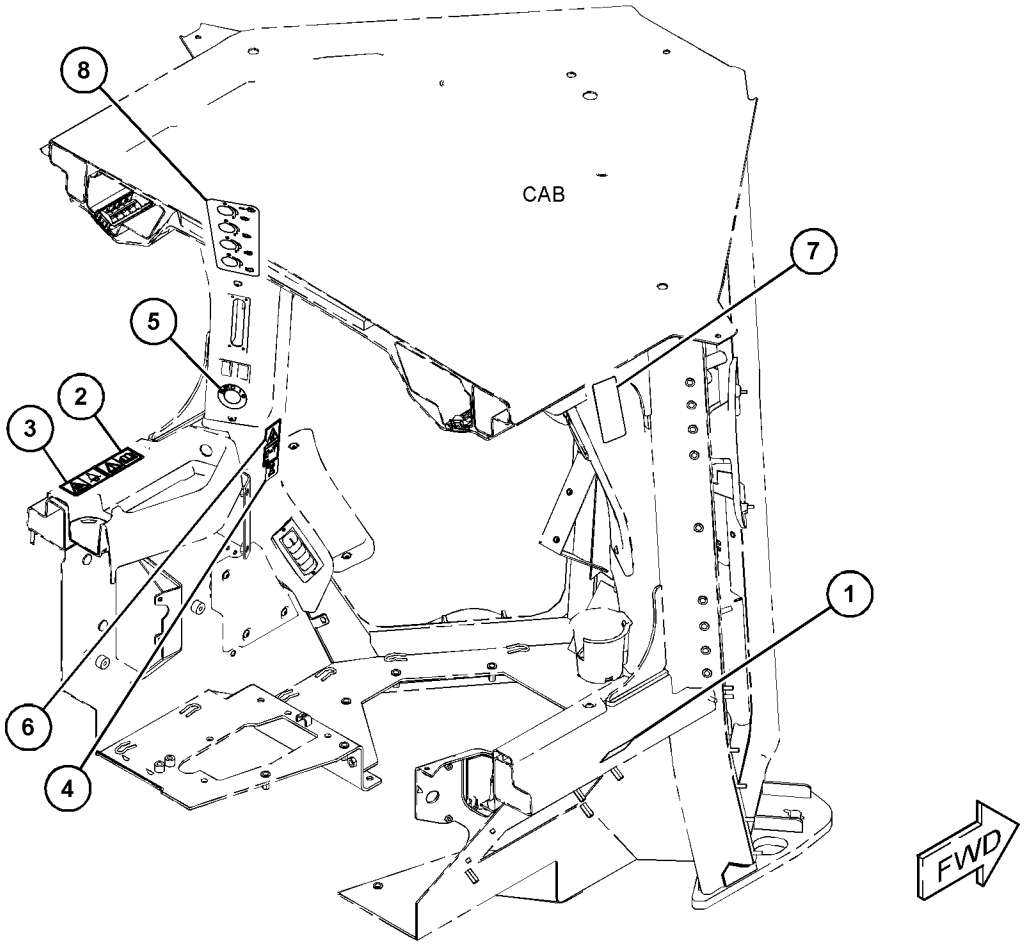

GRÁFICO 1 <FIM> g06343586

525-1198 FILM GP

S/N: Z2K1-UP; Z2N1-UP
BRASIL
NÚMEROE DE 532-9851, 532-9856 DISTRIBUTION AR
AN ATTACHMENT

SMCS-0375, 7405, 7557 **i07290444**

NOTA	NÚMERO DA PEÇA	QTY	NOME DA PEÇA 1 2 3 4 5 6 (NÍVEL DO PRODUTO)	CONSULTE PÁGINA
	202-9824	1	DECALQUE DE INFORMAÇÃO (FILM-INFORMATION)	
			(NO TRATOR PERTO DA PLACA DO PIN)	

<FIM>

550-5570 FILM GP

S/N: Z2K1-UP; Z2N1-UP
NÚMEROE DE 532-9856 DISTRIBUTION AR
AN ATTACHMENT

SMCS-0375, 7405, 7557 **i07822025**

NOTA	NÚMERO DA PEÇA	QTY	NOME DA PEÇA 1 2 3 4 5 6 (NÍVEL DO PRODUTO)	CONSULTE PÁGINA
Y	*563-0090*	1	GRUPO DO BUJÃO-TUBULAÇÕES HIDRÁULICAS (PLUG GP-HYDRAULIC LINES)	755
	577-2148	1	FILM GP (FILM GP)	
	511-8778	1	DECALQUE DE INSTRUÇÃO (JOYSTICK) (FILM-INSTRUCTION (JOYSTICK))	

Y - ILUSTRAÇÃO INDIVIDUAL

<FIM>

550-9960 FILM GP

S/N: Z2K1-UP; Z2N1-UP
INTERNACIONAL
AN ATTACHMENT

SMCS-0375, 7405, 7557 **i07828276**

NOTA	NÚMERO DA PEÇA	QTY	NOME DA PEÇA 1 2 3 4 5 6 (NÍVEL DO PRODUTO)	CONSULTE PÁGINA
Y	*520-0176*	1	FILM GP (INTERNACIONAL) (FILM GP (INTERNATIONAL))	1029
Y	*550-9963*	1	GRUPO DO DECALQUE - INTERNACIONAL (FILM GP-INTERNATIONAL)	1039

Y - ILUSTRAÇÃO INDIVIDUAL

<FIM>

575-0002 FILM GP

S/N: Z2K1-UP

NÚMEROE DE 575-0008 FILM GP

ALSO AN ATTACHMENT

SMCS-0375, 7405, 7557

i07834648

NOTA	REF. NÃO	GRÁFICO REF.	NÚMERO DA PEÇA	QTY	NOME DA PEÇA 1 2 3 4 5 6 (NÍVEL DO PRODUTO)	CONSULTE PÁGINA
	1	1	**575-0139**	1	DECALQUE DE IDENTIFICAÇÃO (CAT) (DIANTEIRA) (FILM-IDENTIFICATION (CAT) (FRONT))	
	2	1	**575-5539**	1	DECALQUE DE IDENTIFICAÇÃO (D5) (LADO ESQUERDO) (FILM-IDENTIFICATION (D5) (LH))	
	2A	1	**575-5539**	1	DECALQUE DE IDENTIFICAÇÃO (D5) (LADO DIREITO) (FILM-IDENTIFICATION (D5) (RH))	
	3	1	**575-5540**	1	DECALQUE DE IDENTIFICAÇÃO (CAT) (LADO DIREITO) (FILM-IDENTIFICATION (CAT) (RH))	
	4	1	**571-4652**	1	DECALQUE DE IDENTIFICAÇÃO (CAT) (LADO ESQUERDO) (FILM-IDENTIFICATION (CAT) (LH))	
	4A	1	**571-4652**	1	DECALQUE DE IDENTIFICAÇÃO (CAT) (TRASEIRO) (FILM-IDENTIFICATION (CAT) (REAR))	

575-0002 FILM GP () (continuação) **i07834648**

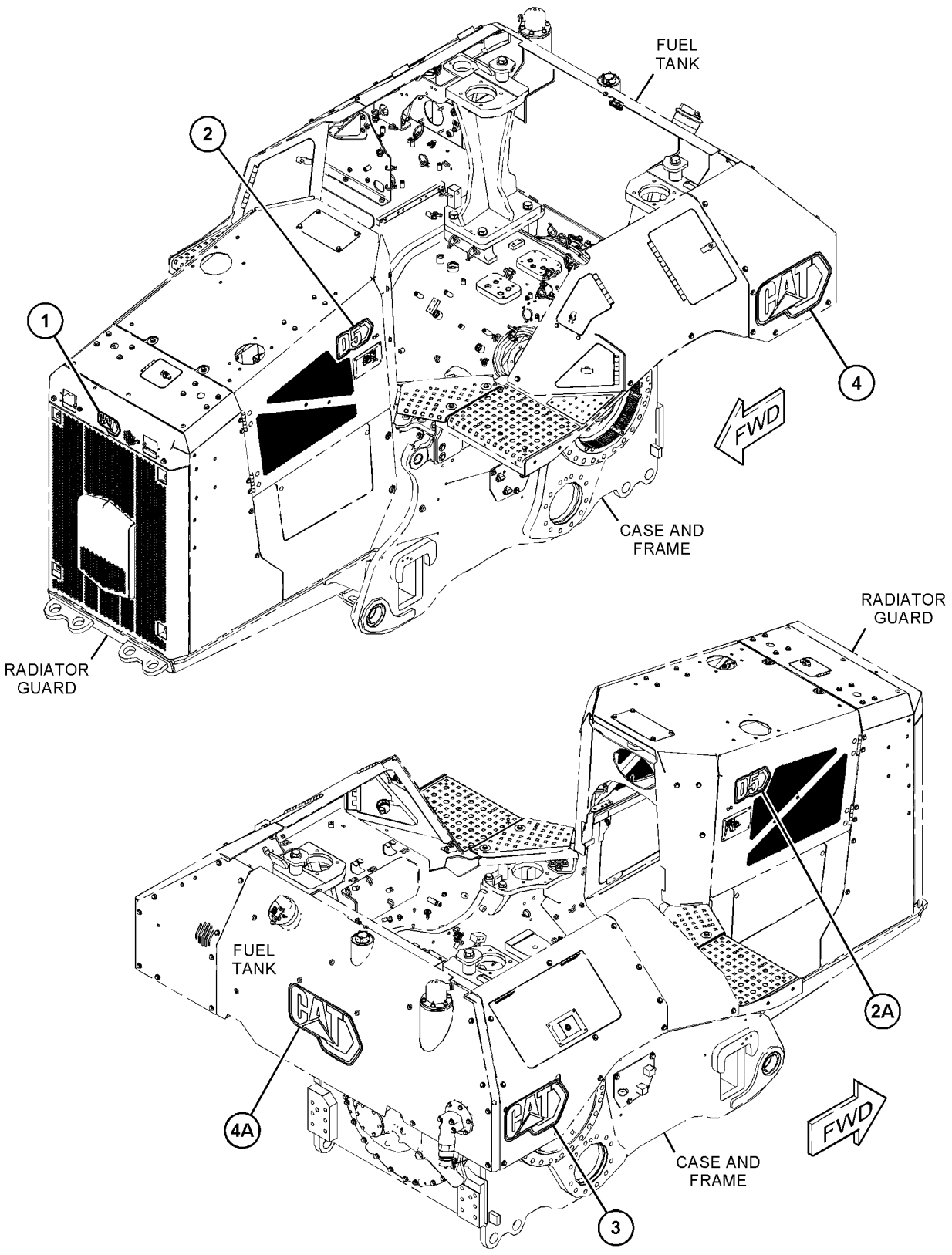

GRÁFICO 1 <FIM> g06443987

575-0003 FILM GP

S/N: Z2N1-UP

NÚMEROE DE 575-0009 FILM GP

SMCS-0375, 7405, 7557 **i07827800**

NOTA	REF. NÃO	GRÁFICO REF.	NÚMERO DA PEÇA	QTY	NOME DA PEÇA 1 2 3 4 5 6 (NÍVEL DO PRODUTO)	CONSULTE PÁGINA
	1	1	**570-2440**	2	DECALQUE DE IDENTIFICAÇÃO (LGP) (FILM-IDENTIFICATION (LGP))	
	2	1	**575-0139**	1	DECALQUE DE IDENTIFICAÇÃO (CAT) (FILM-IDENTIFICATION (CAT))	
	3	1	**575-5539**	2	DECALQUE DE IDENTIFICAÇÃO (D5) (FILM-IDENTIFICATION (D5))	
	4	1	**575-5540**	1	DECALQUE DE IDENTIFICAÇÃO (CAT) (FILM-IDENTIFICATION (CAT))	
	5	1	**571-4652**	2	DECALQUE DE IDENTIFICAÇÃO (CAT) (FILM-IDENTIFICATION (CAT))	

575-0003 FILM GP () (continuação) **i07827800**

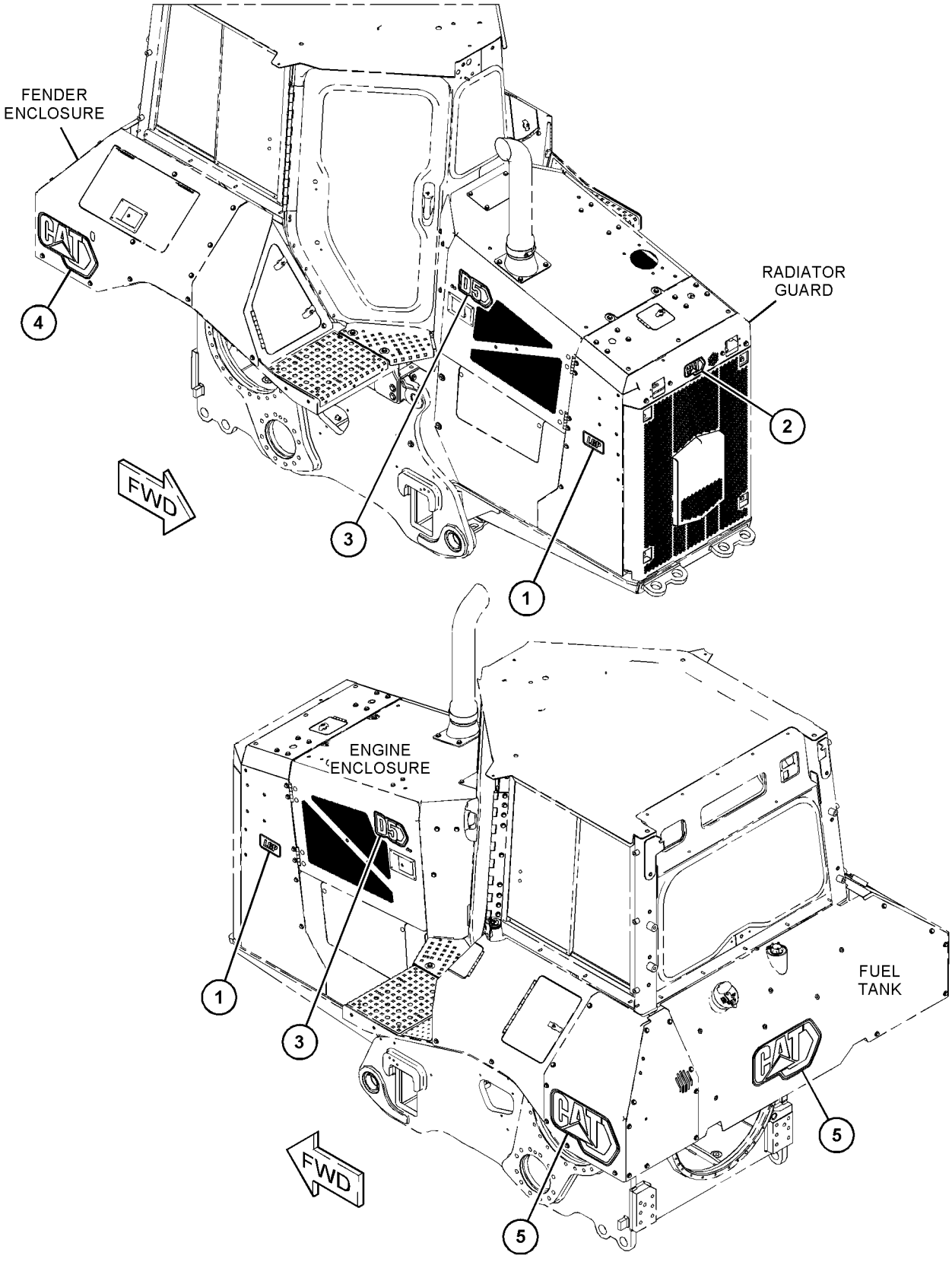

GRÁFICO 1 <FIM> g06451673

575-0008 FILM GP

S/N: Z2K1-UP

NÚMEROE DE 505-5308 PLATE & FILM GP

ALSO AN ATTACHMENT

SMCS-0375, 7405, 7557 **i07849903**

NOTA	REF. NÃO	GRÁFICO REF.	NÚMERO DA PEÇA	QTY	NOME DA PEÇA 1 2 3 4 5 6 (NÍVEL DO PRODUTO)	CONSULTE PÁGINA
	1	1	**568-5315**	1	DECALQUE DE IDENTIFICAÇÃO (PONTOS DE LUBRIFICAÇÃO) (FILM-IDENTIFICATION (LUBRICATION POINTS))	
	2	1	**568-5317**	1	PELÍCULA-AVISO (EMBARQUE) (FILM-NOTICE (SHIPPING))	
Y	3	1	*575-0002*	1	FILM GP (FILM GP)	1032

Y - ILUSTRAÇÃO INDIVIDUAL

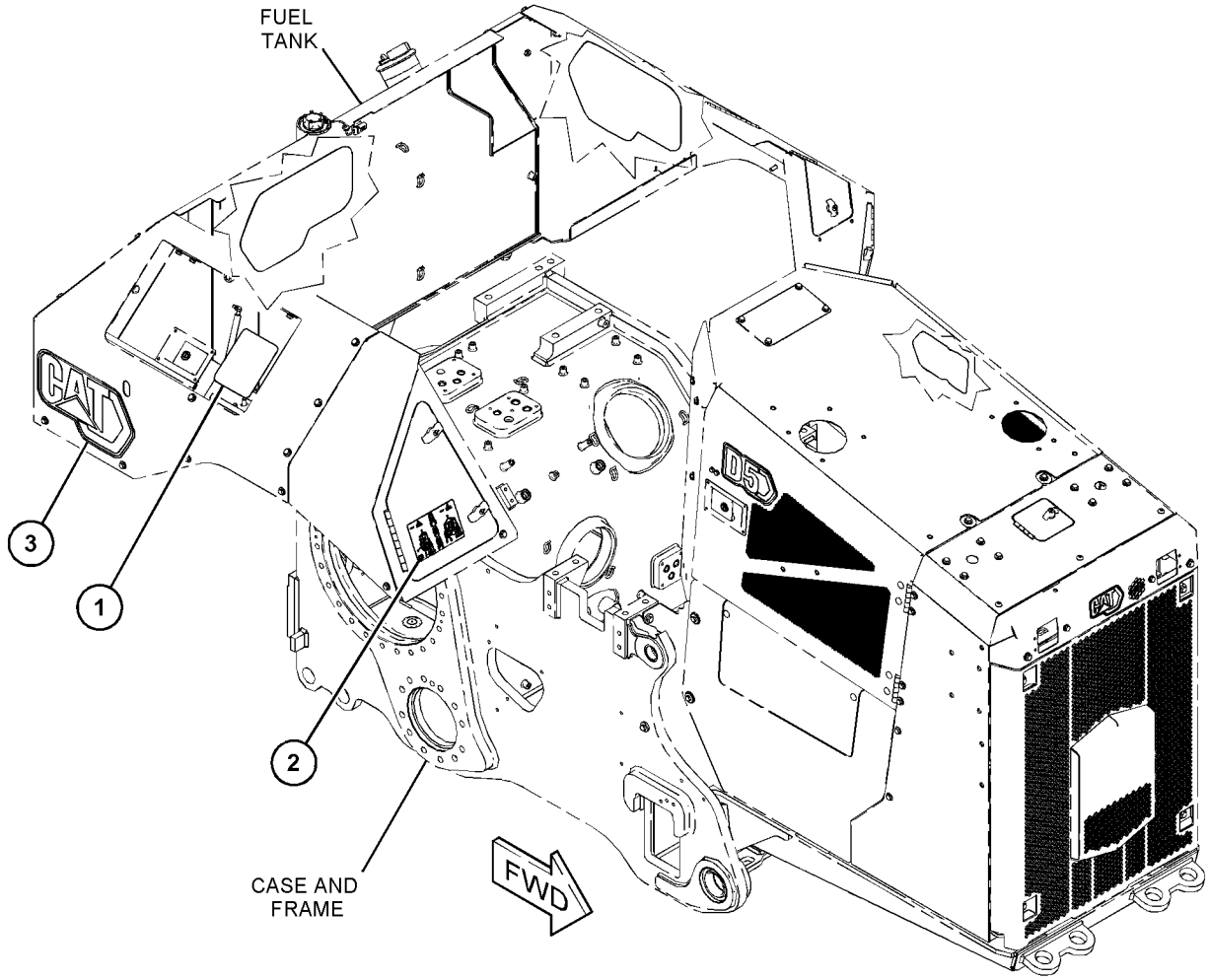

GRÁFICO 1 <FIM> g06457214

575-0009 FILM GP

S/N: Z2N1-UP

NÚMEROE DE 505-5309 PLATE & FILM GP

SMCS-0375, 7405, 7557 **i07848829**

NOTA	REF. NÃO	GRÁFICO REF.	NÚMERO DA PEÇA	QTY	NOME DA PEÇA 1 2 3 4 5 6 (NÍVEL DO PRODUTO)	CONSULTE PÁGINA
	1	1	**568-5315**	1	DECALQUE DE IDENTIFICAÇÃO (PONTOS DE LUBRIFICAÇÃO) (FILM-IDENTIFICATION (LUBRICATION POINTS))	
	2	1	**568-5317**	1	PELÍCULA-AVISO (EMBARQUE) (FILM-NOTICE (SHIPPING))	
Y	3	1	*575-0003*	1	FILM GP (FILM GP)	1034

Y - ILUSTRAÇÃO INDIVIDUAL

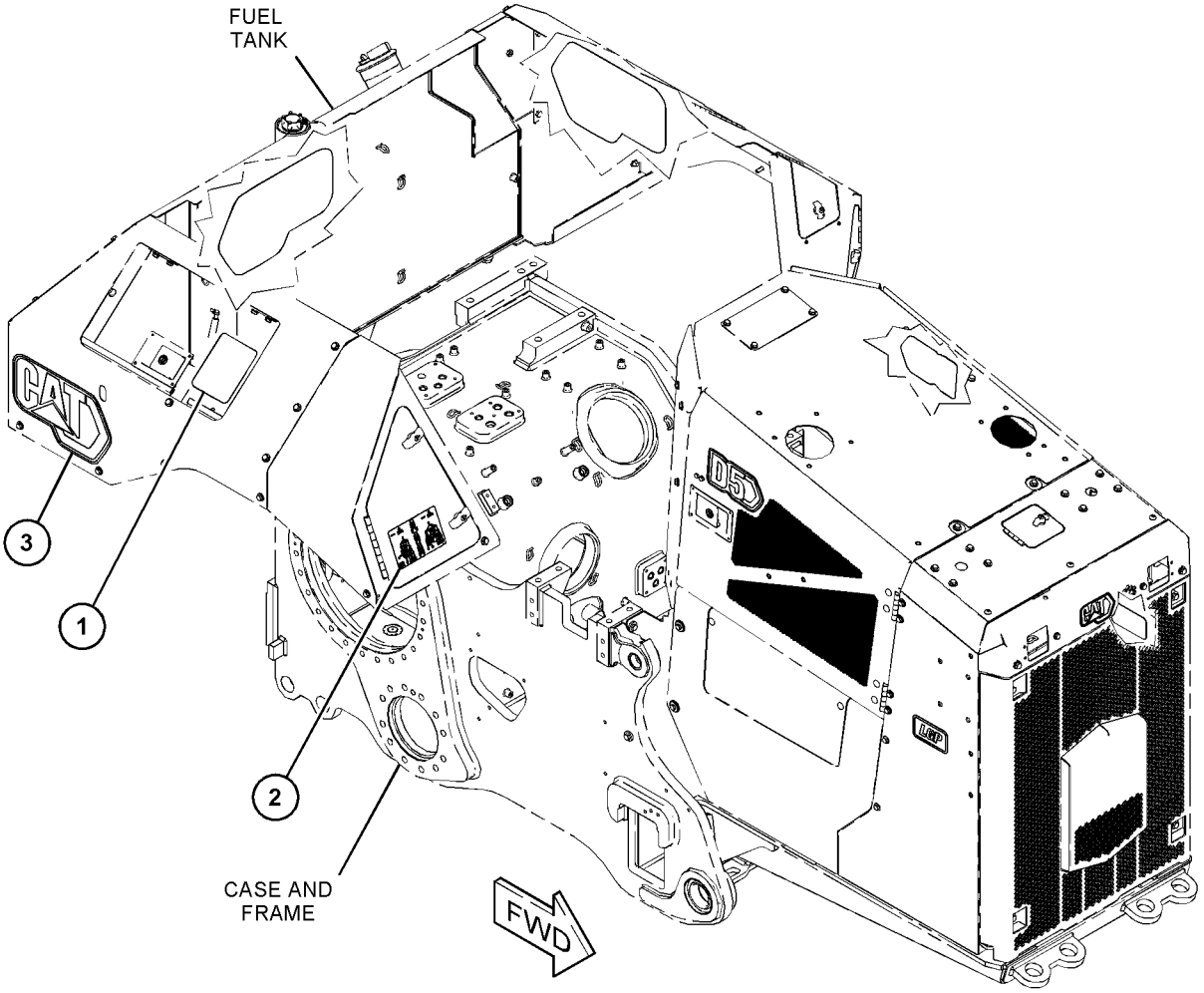

GRÁFICO 1 <FIM> g06457228

579-5780 FILM GP

S/N: Z2K1-UP; Z2N1-UP
INTERNACIONAL, MERCADO BRASILEIRO
NÚMEROE DE 532-9851, 532-9856 DISTRIBUTION AR
AN ATTACHMENT

SMCS-0375, 7405, 7557 **i07840307**

NOTA	NÚMERO DA PEÇA	QTY	NOME DA PEÇA 1 2 3 4 5 6 (NÍVEL DO PRODUTO)	CONSULTE PÁGINA
Y	*520-0176*	1	FILM GP (INTERNACIONAL) (FILM GP (INTERNATIONAL))	1029
Y	*550-9963*	1	GRUPO DO DECALQUE - INTERNACIONAL (FILM GP-INTERNATIONAL)	1039

Y - ILUSTRAÇÃO INDIVIDUAL

<FIM>

595-5759 FILM GP—TEMPO FRIO

S/N: Z2K1-UP; Z2N1-UP
AN ATTACHMENT

SMCS-0375, 7405, 7557 **i08302785**

NOTA	NÚMERO DA PEÇA	QTY	NOME DA PEÇA 1 2 3 4 5 6 (NÍVEL DO PRODUTO)	CONSULTE PÁGINA
	568-5321	1	DECALQUE DE IDENTIFICAÇÃO (FILM-IDENTIFICATION)	
			(NO COMPARTIMENTO TRASEIRO DIREITO, CENTRALIZADO COM O CORTE DO MEDIDOR DO RESERVATÓRIO HIDRÁULICO, NO LADO DIREITO)	

<FIM>

550-9963 GRUPO DO DECALQUE - INTERNACIONAL

S/N: Z2K1-UP; Z2N1-UP
NÚMEROE DE 550-9960, 579-5780 FILM GP
AN ATTACHMENT

SMCS-7405, 7557

i08330450

NOTA	REF. NÃO	GRÁFICO REF.	NÚMERO DA PEÇA	QTY	NOME DA PEÇA 1 2 3 4 5 6 (NÍVEL DO PRODUTO)	CONSULTE PÁGINA
	1	1	**224-0672**	1	DECALQUE DE ADVERTÊNCIA (ALTA PRESSÃO, LEIA O MANUAL DE OPERAÇÃO E MANUTENÇÃO, INTL) (FILM-WARNING (HIGH PRESSURE, READ OMM, INTL))	
					(CILINDRO DE ALTA PRESSÃO, LEIA E COMPREENDA O MANUAL DE SERVIÇO ANTES DE REALIZAR SERVIÇO OU MANUTENÇÃO NO EQUIPAMENTO. PODE CAUSAR FERIMENTOS GRAVES OU MORTE.)	
	2	1	**224-8946**	1	DECALQUE DE ADVERTÊNCIA (NÃO PULVERIZAR ÉTER/ ADM DE AR, INTL) (FILM-WARNING (NO ETHER SPRAY/AIR INTK, INTL))	
					(RISCO DE EXPLOSÃO - NÃO USE ÉTER. PODE CAUSAR FERIMENTOS GRAVES OU MORTE. CONSULTE O MANUAL DE OPERAÇÃO E MANUTENÇÃO.)	
	3	1	**225-0312**	1	DECALQUE DE ADVERTÊNCIA (PARTIDA AUXILIAR, LEIA O OMM, INTL) (FILM-WARNING (JUMP START, READ OMM, INTL))	
					(RISCO DE EXPLOSÃO - CONEXÕES INADEQUADAS DO CABO AUXILIAR PODEM CAUSAR EXPLOSÃO. PODEM CAUSAR FERIMENTOS GRAVES OU MORTE. CONSULTE O MANUAL DE OPERAÇÃO E MANUTENÇÃO PARA VER O PROCEDIMENTO ADEQUADO PARA CONEXÃO DO CABO AUXILIAR.)	
	4	1	**225-4257**	2	DECALQUE DE ADVERTÊNCIA (FLUIDO QUENTE SOB PRESSÃO) (FILM-WARNING (HOT FLUID UNDER PRESS))	
					(FLUIDO QUENTE SOB PRESSÃO - NÃO REMOVA A TAMPA DE PRESSÃO QUANDO ESTIVER QUENTE. PODE CAUSAR FERIMENTOS GRAVES OU MORTE.)	
	5	1	**232-3402**	1	DECALQUE DE ADVERTÊNCIA (RISCO DE CHOQUE ELÉTRICO) (FILM-WARNING (ELECTRICAL SHOCK HAZARD))	
					(RISCO DE CHOQUE. PODE CAUSAR FERIMENTOS GRAVES OU MORTE. NÃO USE ÉTER. LEIA O MANUAL DO OPERADOR.)	
	6	1	**242-5054**	5	DECALQUE DE ADVERTÊNCIA (Não Pise) (FILM-WARNING (NO STEP))	
					(RISCO DE QUEDA. PODE CAUSAR FERIMENTOS GRAVES OU MORTE. NÃO PISE.)	
	7	1	**276-2334**	1	DECALQUE DE ADVERTÊNCIA (CILINDRO DE ALTA PRESSÃO, CONSULTE O MANUAL DE OPERAÇÃO E MANUTENÇÃO (OMM)) (FILM-WARNING (HIGH PRESS CYLINDER, READ OMM))	
					(FLUIDO - ALTA PRESSÃO - RISCO DE INJEÇÃO NAS MÃOS. PODE CAUSA FERIMENTOS PESSOAIS OU MORTE. CILINDRO DE ALTA PRESSÃO. LEIA E COMPREENDA O MANUAL DE SERVIÇO ANTES DE REALIZAR MANUTENÇÃO NO EQUIPAMENTO.)	
	8	1	**349-8604**	1	DECALQUE DE INFORMAÇÃO (COMBUSTÍVEL DIESEL COM BAIXO TEOR DE ENXOFRE) (FILM-INFORMATION (LOW SULFUR DIESEL FUEL))	
	9	1	**364-4013**	1	DECALQUE DE ADVERTÊNCIA (UNIVERSAL, CONSULTAR OMM) (FILM-WARNING (UNIVERSAL, READ OMM))	
					(PODE CAUSAR FERIMENTOS GRAVES OU MORTE. NÃO OPERE NEM TRABALHE NESTE EQUIPAMENTO A NÃO SER QUE TENHA LIDO E COMPREENDIDO OS MANUAIS DE OPERAÇÕES E MANUTENÇÃO.)	

550-9963 GRUPO DO DECALQUE - INTERNACIONAL () (continuação) **i08330450**

NOTA	REF. NÃO	GRÁFICO REF.	NÚMERO DA PEÇA	QTY	NOME DA PEÇA 1 2 3 4 5 6 (NÍVEL DO PRODUTO)	CONSULTE PÁGINA
	10	1	**393-1683**	1	DECALQUE DE ADVERTÊNCIA (TUBULAÇÕES DE COMBUSTÍVEL DE ALTA PRESSÃO) (FILM-WARNING (HIGH PRESSURE FUEL LINES))	
					(TUBULAÇÕES DE COMBUSTÍVEL DE ALTA PRESSÃO. PODEM CAUSAR FERIMENTOS GRAVES OU MORTE. NÃO SANGRE AS PORCAS. LEIA O MANUAL DO OPERADOR PARA OBTER INSTRUÇÕES ADEQUADAS.)	
	11	1	**398-8246**	1	DECALQUE DE ADVERTÊNCIA (ENTRELAÇAMENTO NO VENTILADOR GIRATÓRIO) (FILM-WARNING (ROTATING FAN, ENTANGLEMENT))	
					(PERDA DE DEDOS OU DA MÃO. O VENTILADOR GIRATÓRIO PODE CAUSAR FERIMENTOS GRAVES OU MORTE. DESLIGUE A CHAVE PARA DESLIGAR A MÁQUINA. LEIA O MANUAL DO OPERADOR.)	
	12	1	**450-7011**	3	DECALQUE DE ADVERTÊNCIA (RISCO DE QUEDA, CORDÃO DE DISPARO, LEIA O MANUAL DE OPERAÇÃO E MANUTENÇÃO (OMM)) (FILM-WARNING (FALL HAZARD, LANYARD, READ OMM))	
					1 (RISCO DE QUEDA. PODE CAUSAR FERIMENTOS GRAVES OU MORTE. SEMPRE PRENDA A FAIXA DE SEGURANÇA EM UM PONTO DE FIXAÇÃO APROPRIADO. LEIA O MANUAL DO OPERADOR.)	

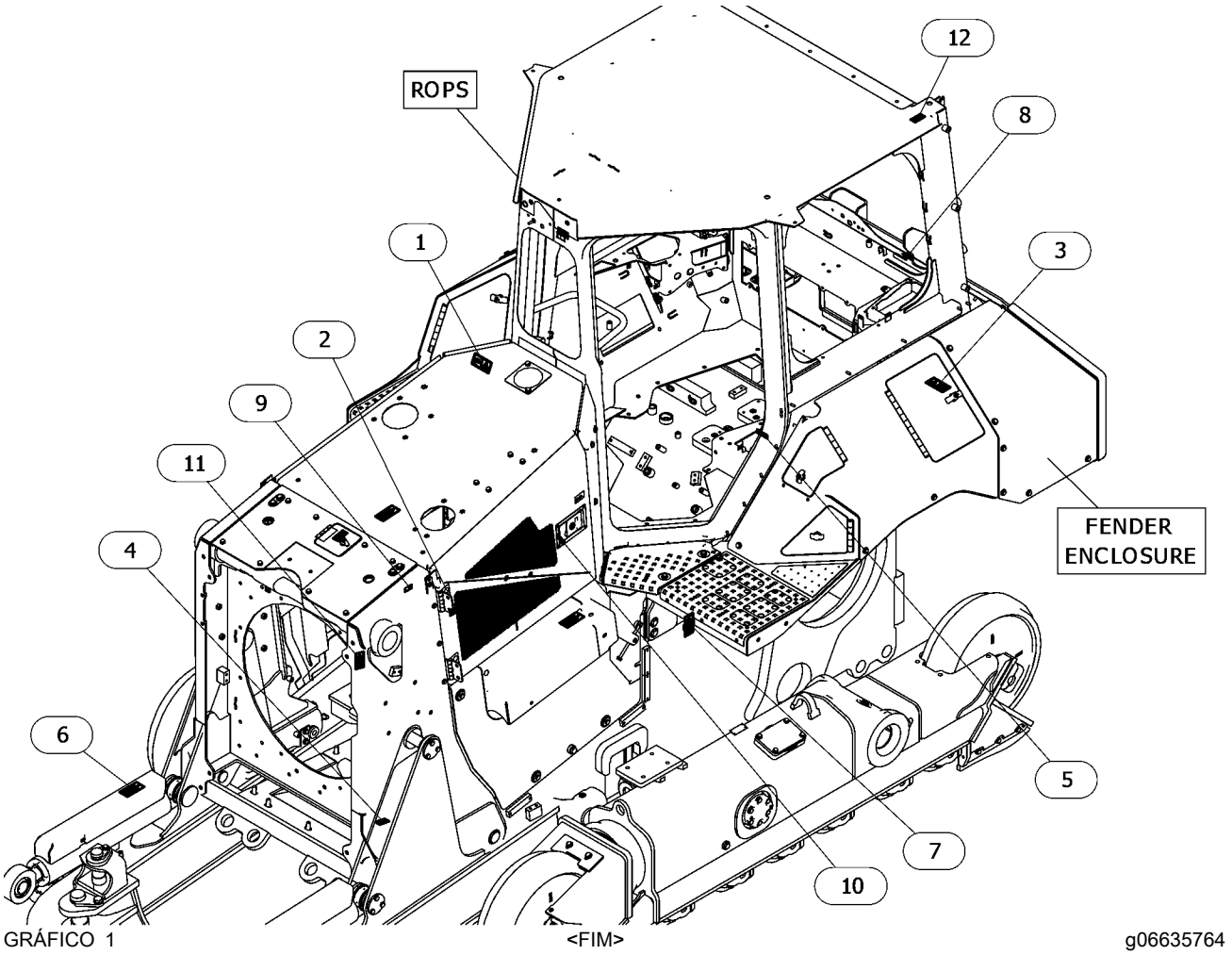

GRÁFICO 1 <FIM> g06635764

550-5600 DECALQUE DE INFORMAÇÃO

S/N: Z2K1-UP; Z2N1-UP
NÚMEROE DE 532-9851, 532-9856 DISTRIBUTION AR
AN ATTACHMENT

SMCS-7405, 7557 **i08308352**

NOTA	REF. NÃO	GRÁFICO REF.	NÚMERO DA PEÇA	QTY	NOME DA PEÇA 1 2 3 4 5 6 (NÍVEL DO PRODUTO)	CONSULTE PÁGINA
	1	1	**334-4603**	1	DECALQUE DE INFORMAÇÃO (HYDO Advanced 10) (FILM-INFORMATION (HYDO ADVANCED 10))	

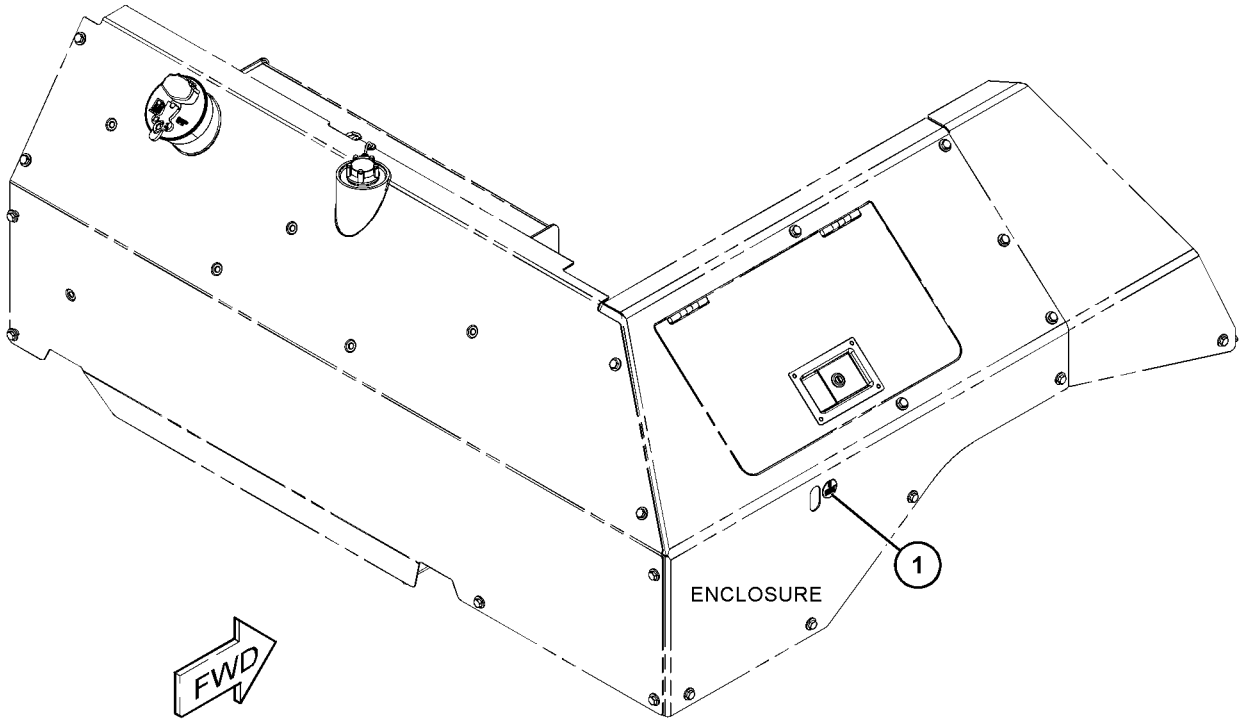

GRÁFICO 1 <FIM> g06447568

580-3600 KIT DE SELOS—CILINDRO HIDRÁULICO

S/N: Z2K1-UP

PARA USO COM 379-3507—PÁGINA: 697

FIELD INSTALLATION

SMCS-1000 **i07844230**

NOTA	NÚMERO DA PEÇA	QTY	NOME DA PEÇA 1 2 3 4 5 6 (NÍVEL DO PRODUTO)	CONSULTE PÁGINA
	2K-6830	1	ANEL-REFORÇO (RING-BACKUP)	
	4T-5613	1	ANEL DE DESGASTE (RING-WEAR)	
	6J-2797	1	ANEL DE DESGASTE (RING-WEAR)	
	495-8179	1	CONJUNTO DE SEAL (SEAL AS)	
	289-2935	1	CONJUNTO DE RETENTOR DO AMORTECEDOR (SEAL AS-BUFFER)	
	9X-4611	1	ANEL RETENTOR EM O (SEAL-O-RING)	
	421-4023	1	RETENTOR EM U (SEAL-U-CUP)	
	308-1845	1	RETENTOR DE LIMPADOR (SEAL-WIPER)	

<FIM>

507-7424 TUBULAÇÕES DO CONECTOR "GP-DIAGNOSTIC"

S/N: Z2K1-UP; Z2N1-UP
NÚMEROE DE 510-9713, 575-9700 HYDRAULIC AR
AN ATTACHMENT

SMCS-7554 **i08134166**

NOTA	REF. NÃO	GRÁFICO REF.	NÚMERO DA PEÇA	QTY	NOME DA PEÇA 1 2 3 4 5 6 (NÍVEL DO PRODUTO)	CONSULTE PÁGINA
	1	2	**204-2281**	2	CABO TIPO CINTA (STRAP-CABLE)	
	2	2	**3S-2093**	1	CABO TIPO CINTA (STRAP-CABLE)	
	3	1,2	**6V-0852**	8	TAMPA CONTRA POEIRA (CAP-DUST)	
	4	2	**6V-8367**	3	ARRUELA DE PRESSÃO (LOCKWASHER)	
	5	2	**6V-9168**	3	PORCA (11/16-16 DE ROSCA) (NUT (11/16-16-THD))	
	6	2	**8C-3447**	1	TAMPA CONTRA POEIRA (CAP-DUST)	
	7	2	**8T-4121**	3	ARRUELA DURA (11X21X2,5 MM DE ESPESSURA) (WASHER-HARD (11X21X2.5-MM THK))	
M	8	2	**101-3129**	1	PRISIONEIRO (ROSCA M10X1,5) (STUD (M10X1.5-THD))	
	9	2	**121-0530**	3	GRUPO DE CONEXÃO-HIDRÁULICO (DESLIGAMENTO RÁPIDO) (FITTING AS-HYDRAULIC (QUICK DISCONNECT))	
					(CADA UM INCLUI)	
		2	**6V-8397**	1	ANEL RETENTOR EM O (SEAL-O-RING)	
	10	2	*148-8305*	1	CONJUNTO DO ADAPTADOR (ADAPTER AS)	
		2	**3J-1907**	1	ANEL RETENTOR EM O (SEAL-O-RING)	
		2	**5P-9617**	1	ADAPTADOR (ADAPTER)	
	11	2	*148-8325*	1	CONJUNTO DE CONECTOR (CONNECTOR AS)	
		2	**3J-1907**	1	ANEL RETENTOR EM O (SEAL-O-RING)	
		2	**4J-5477**	1	ANEL RETENTOR EM O (SEAL-O-RING)	
		2	**6V-8641**	1	CONECTOR (CONNECTOR)	
	12	2	*148-8336*	1	CONJUNTO DE CONECTOR (CONNECTOR AS)	
		2	**3J-1907**	1	ANEL RETENTOR EM O (SEAL-O-RING)	
		2	**6V-8397**	1	ANEL RETENTOR EM O (SEAL-O-RING)	
		2	**6V-8636**	1	CONECTOR (CONNECTOR)	
	13	2	*148-8374*	1	CONJUNTO DE COTOVELO (ELBOW AS)	
		2	**3K-0360**	1	ANEL RETENTOR EM O (SEAL-O-RING)	
		2	**6V-8397**	1	ANEL RETENTOR EM O (SEAL-O-RING)	
		2	**6V-8723**	1	COTOVELO (ELBOW)	
	14	2	*148-8378*	1	CONJUNTO DE COTOVELO (ELBOW AS)	
		2	**3J-1907**	1	ANEL RETENTOR EM O (SEAL-O-RING)	
		2	**6V-8397**	1	ANEL RETENTOR EM O (SEAL-O-RING)	
		2	**6V-8724**	1	COTOVELO (ELBOW)	
	15	1	*150-4046*	2	CONJUNTO DO ADAPTADOR (ADAPTER AS)	
					(CADA UM INCLUI)	
		1	**2M-9780**	1	ANEL RETENTOR EM O (SEAL-O-RING)	
		1	**5P-1404**	1	ADAPTADOR (ADAPTER)	
	16	2	*162-6802*	1	CONJUNTO DE COTOVELO (ELBOW AS)	
		2	**3J-7354**	1	ANEL RETENTOR EM O (SEAL-O-RING)	
		2	**151-5145**	1	COTOVELO (ELBOW)	
	17	1,2	*164-5567*	5	CONJUNTO DO ENGATE-DESCONEXÃO RÁPIDA (MACHO) (COUPLER AS-QUICK DISCONNECT (MALE))	
					(CADA UM INCLUI)	
		1,2	**6V-3965**	1	CONEXÃO (DESLIGAMENTO RÁPIDO) (FITTING (QUICK DISCONNECT))	
		1,2	**214-7568**	1	ANEL RETENTOR EM O (SEAL-O-RING)	

507-7424 TUBULAÇÕES DO CONECTOR "GP-DIAGNOSTIC" () (continuação) **i08134166**

NOTA	REF. NÃO	GRÁFICO REF.	NÚMERO DA PEÇA	QTY	NOME DA PEÇA 1 2 3 4 5 6 (NÍVEL DO PRODUTO)	CONSULTE PÁGINA
	18	2	*164-5590*	2	CONJUNTO DE VÁLVULA DE COLETA DE AMOSTRA DE FLUIDO (VALVE AS-FLUID SAMPLING)	
					(CADA UM INCLUI)	
		2	**3J-7354**	1	ANEL RETENTOR EM O (SEAL-O-RING)	
		2	**8C-3446**	1	VÁLVULA DE COLETA DE AMOSTRA (VALVE-SAMPLING)	
	19	1	*165-4931*	1	CONJUNTO DE COTOVELO (ELBOW AS)	
		1	**3J-1907**	1	ANEL RETENTOR EM O (SEAL-O-RING)	
		1	**6V-8077**	1	COTOVELO (ELBOW)	
	20	2	*180-9933*	1	CONJUNTO DO ADAPTADOR (ADAPTER AS)	
		2	**3J-7354**	1	ANEL RETENTOR EM O (SEAL-O-RING)	
		2	**135-9941**	1	ADAPTADOR (ADAPTER)	
	21	2	**200-6345**	1	SELA-MONTAGEM (ARTICULAÇÃO GIRATÓRIA DUPLA) (SADDLE-MOUNTING (DUAL SWIVEL))	
	22	2	**203-3847**	1	CONJUNTO DE SUPORTE (BRACKET AS)	
M		2	**364-6428**	1	PRISIONEIRO-SOLDA (M10X1,5X35 MM) (STUD-WELD (M10X1.5X35-MM))	
	23	2	**204-8000**	1	FIXAÇÃO DA CINTA (MOUNTING-CABLE TIE)	
	24	2	**213-3745**	1	COTOVELO (ELBOW)	
	25	2	**214-4653**	2	ETIQUETA DE IDENTIFICAÇÃO (NÚMERO DOIS) (TAG-IDENTIFICATION (NUMBER TWO))	
	26	1,2	*241-6215*	2	CONJUNTO DE COTOVELO (ELBOW AS)	
					(CADA UM INCLUI)	
		1,2	**3J-1907**	1	ANEL RETENTOR EM O (SEAL-O-RING)	
		1,2	**6V-8076**	1	COTOVELO (ELBOW)	
	27	2	**291-5280**	2	ETIQUETA DE IDENTIFICAÇÃO (NÚMERO UM) (TAG-IDENTIFICATION (NUMBER ONE))	
	28	2	*357-4574*	1	CONJUNTO DO ADAPTADOR (ADAPTER AS)	
		2	**8D-8428**	1	ADAPTADOR (ADAPTER)	
		2	**238-5084**	1	ANEL RETENTOR EM O (SEAL-O-RING)	
	29	2	*451-0408*	1	CONJUNTO DE COTOVELO (ELBOW AS)	
		2	**6V-6609**	1	ANEL RETENTOR EM O (SEAL-O-RING)	
		2	**115-5411**	1	COTOVELO (ELBOW)	
	30	2	**529-6539**	2	CONJUNTO DE PARAFUSO (BOLT AS)	
	31	2	**206-2423**	1	SELA-MONTAGEM (SADDLE-MOUNTING)	
M	32	2	**344-5675**	2	PORCA (ROSCA M10X1,5) (NUT (M10X1.5-THD))	
I	33	2	**449-4214**	1	CONJUNTO DE MANGUEIRA (HOSE AS)	
	34	2	**521-8138**	1	CONJUNTO DE SUPORTE (BRACKET AS)	
M		2	**171-2419**	1	PRISIONEIRO-SOLDA (M10X1,5X35 MM) (STUD-WELD (M10X1.5X35-MM))	
	35	2	**528-5429**	1	CONJUNTO DE MANGUEIRA (HOSE AS)	
	36	2	**528-5430**	1	CONJUNTO DE MANGUEIRA (HOSE AS)	
	37	2	**553-6655**	1	DECALQUE DE IDENTIFICAÇÃO (DIAGNÓSTICO) (FILM-IDENTIFICATION (DIAGNOSTIC))	
	38	2	**7K-1181**	4	CABO TIPO CINTA (STRAP-CABLE)	
	39	2	**8C-3451**	1	TAMPA CONTRA POEIRA (ÓLEO HIDRÁULICO) (CAP-DUST (HYDRAULIC OIL))	

I - CONSULTE O SISTEMA DE INFORMAÇÕES HIDRÁULICAS
M - PEÇA MÉTRICA

507-7424 TUBULAÇÕES DO CONECTOR "GP-DIAGNOSTIC" () (continuação) **i08134166**

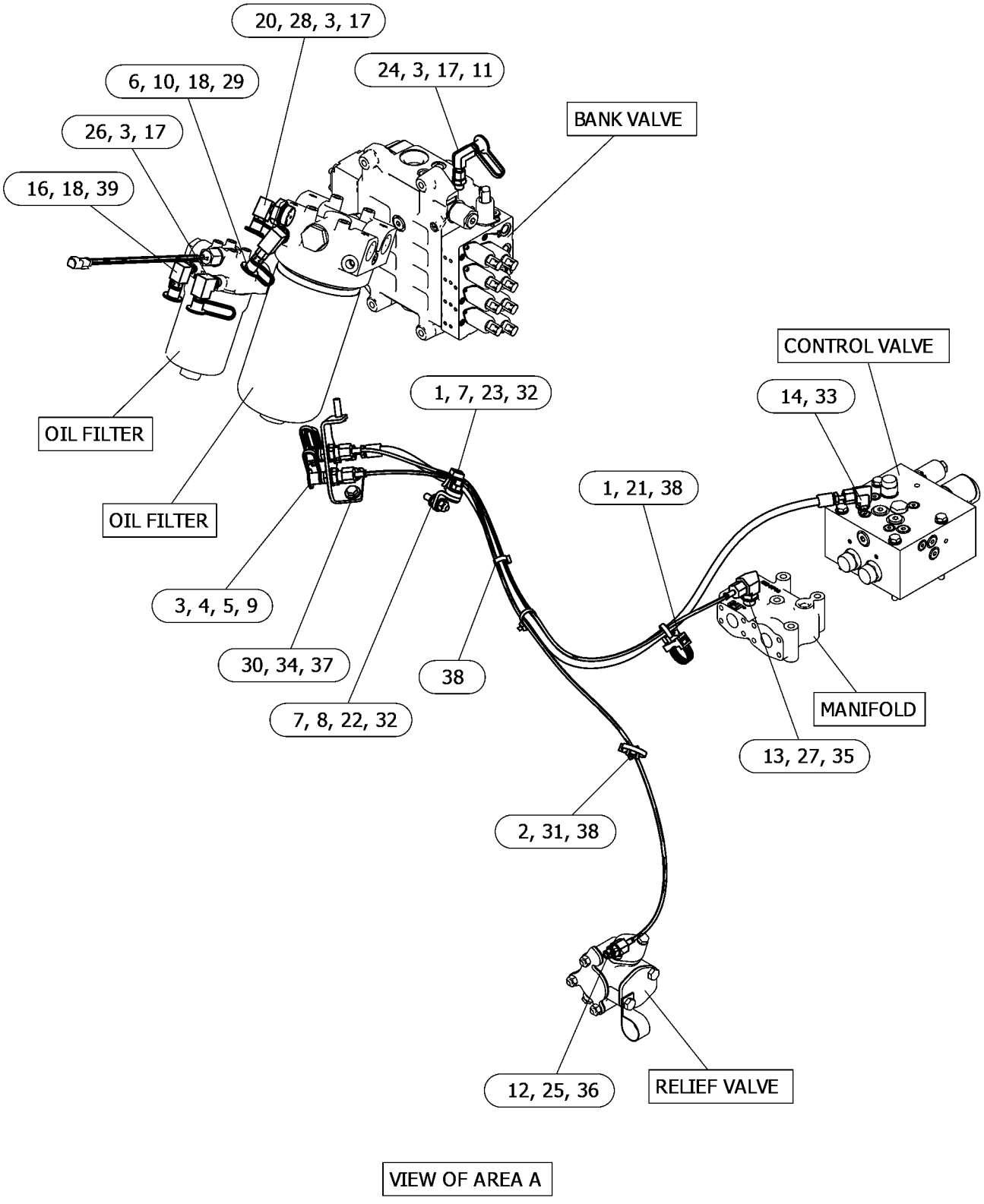

GRÁFICO 1 g06634948

507-7424 TUBULAÇÕES DO CONECTOR "GP-DIAGNOSTIC" () (continuação) **i08134166**

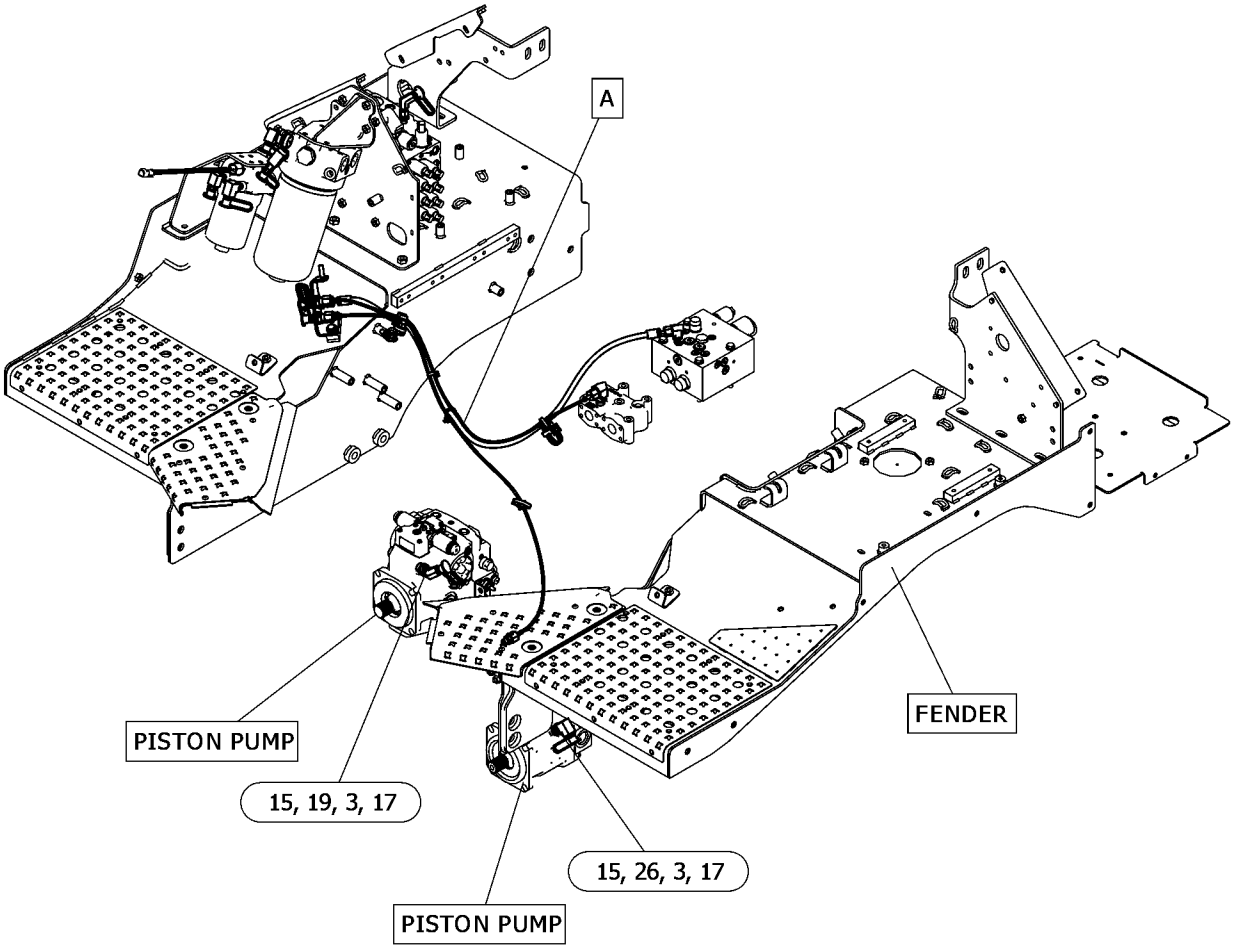

GRÁFICO 2 <FIM> g06634948_01

591-5859 PARTS GP-MISCELLANEOUS

S/N: Z2K1-UP; Z2N1-UP
NÚMEROE DE 510-9705 CHASSIS AR
AN ATTACHMENT

SMCS-1000, 7000, 7950

i08336565

NOTA	REF. NÃO	GRÁFICO REF.	NÚMERO DA PEÇA	QTY	NOME DA PEÇA 1 2 3 4 5 6 (NÍVEL DO PRODUTO)	CONSULTE PÁGINA
Y	1	1	*591-8356*	1	PARTS GP-MISCELLANEOUS (PARTS GP-MISCELLANEOUS)	1048
Y	2	1	*591-9096*	1	PARTS GP-MISCELLANEOUS (PARTS GP-MISCELLANEOUS)	1049

Y - ILUSTRAÇÃO INDIVIDUAL

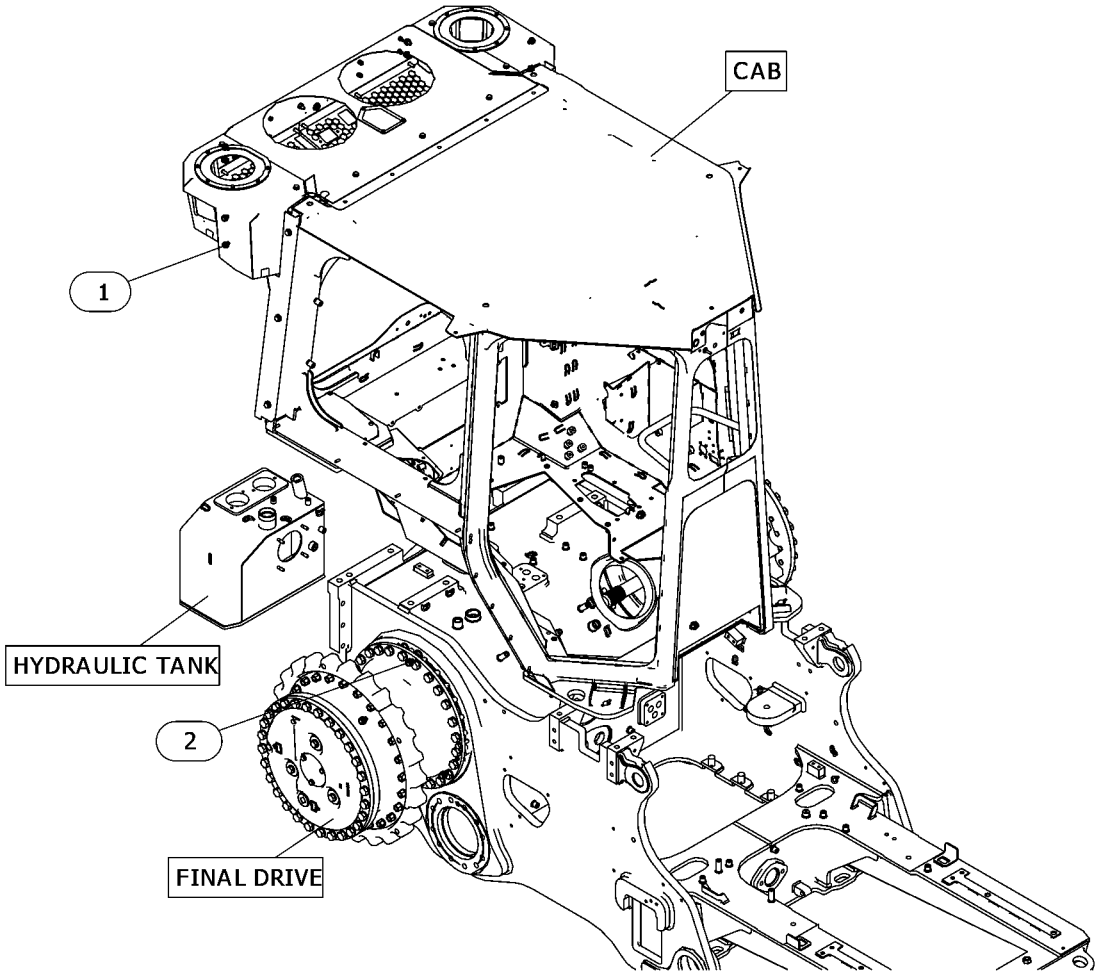

GRÁFICO 1 <FIM> g06616445

591-8356 PARTS GP-MISCELLANEOUS

S/N: Z2K1-UP; Z2N1-UP

NÚMEROE DE 591-5859 PARTS GP-MISCELLANEOUS

AN ATTACHMENT

SMCS-1000, 7000, 7950 **i08204837**

NOTA	REF. NÃO	GRÁFICO REF.	NÚMERO DA PEÇA	QTY	NOME DA PEÇA 1 2 3 4 5 6 (NÍVEL DO PRODUTO)	CONSULTE PÁGINA
M	1	1	**8T-4191**	8	PARAFUSO (M10X1,5X16 MM) (BOLT (M10X1.5X16-MM))	
M	2	1	**8T-4970**	4	PARAFUSO (M6X1X14 MM) (BOLT (M6X1X14-MM))	
	3	1	**8T-4121**	8	ARRUELA DURA (11X21X2,5 MM DE ESPESSURA) (WASHER-HARD (11X21X2.5-MM THK))	
	4	1	**9X-8256**	4	ARRUELA (6,6X12X2 MM DE ESPESSURA) (WASHER (6.6X12X2-MM THK))	

M - PEÇA MÉTRICA

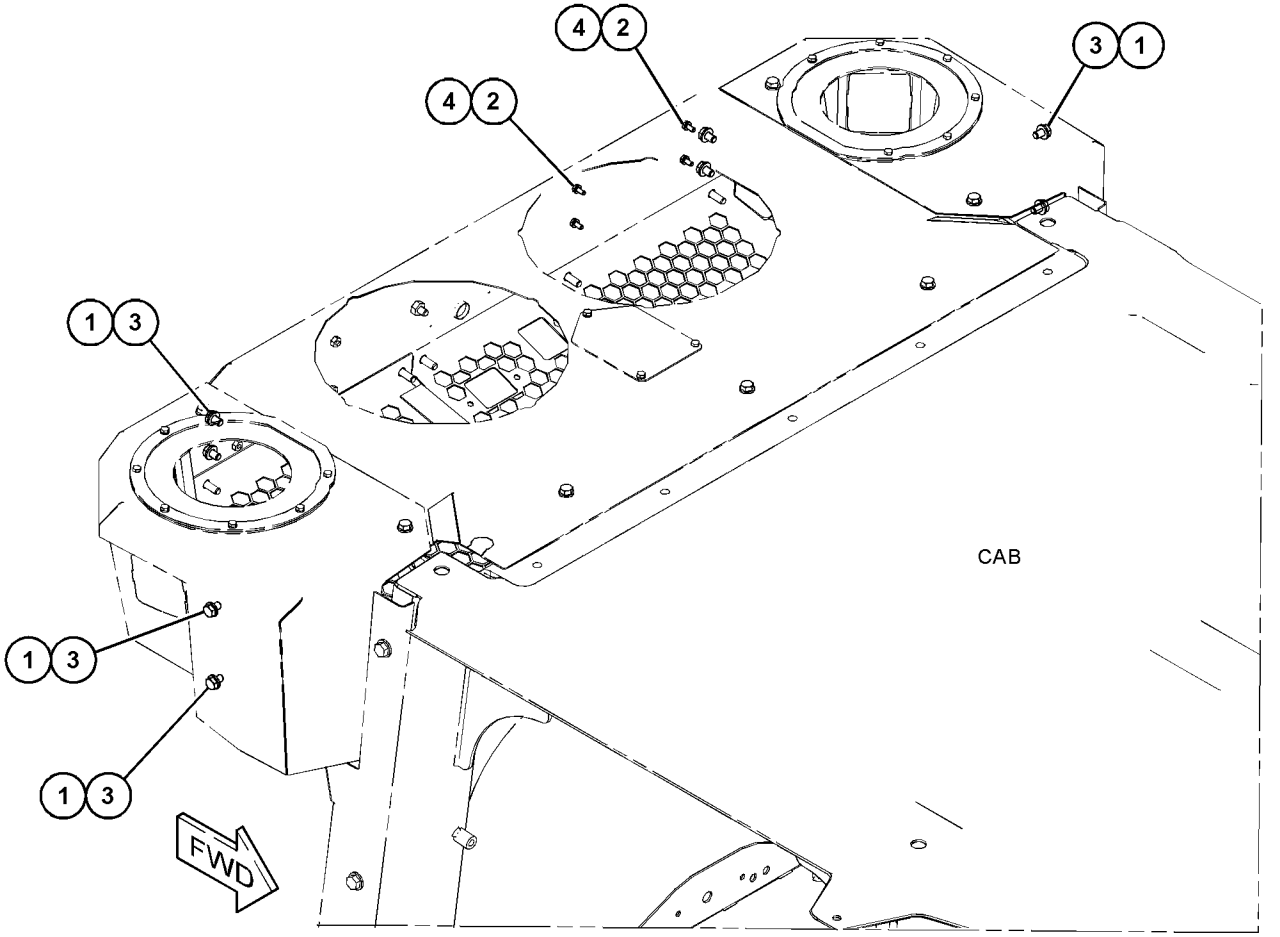

GRÁFICO 1 <FIM> g06589809

591-9096 PARTS GP-MISCELLANEOUS

S/N: Z2K1-UP; Z2N1-UP

NÚMEROE DE 591-5859 PARTS GP-MISCELLANEOUS

AN ATTACHMENT

SMCS-1000, 7000, 7950

i08336589

NOTA	REF. NÃO	GRÁFICO REF.	NÚMERO DA PEÇA	QTY	NOME DA PEÇA 1 2 3 4 5 6 (NÍVEL DO PRODUTO)	CONSULTE PÁGINA
	1	1	**562-1927**	1	CONJUNTO DE PARAFUSO (BOLT AS)	
	2	1	**8T-7971**	6	ARRUELA DURA (13,5X25,5X5 MM DE ESPESSURA) (WASHER-HARD (13.5X25.5X5-MM THK))	
	3	1	**8T-9383**	6	PARAFUSO (1/2-13X0,75 POL) (BOLT (1/2-13X0.75-IN))	

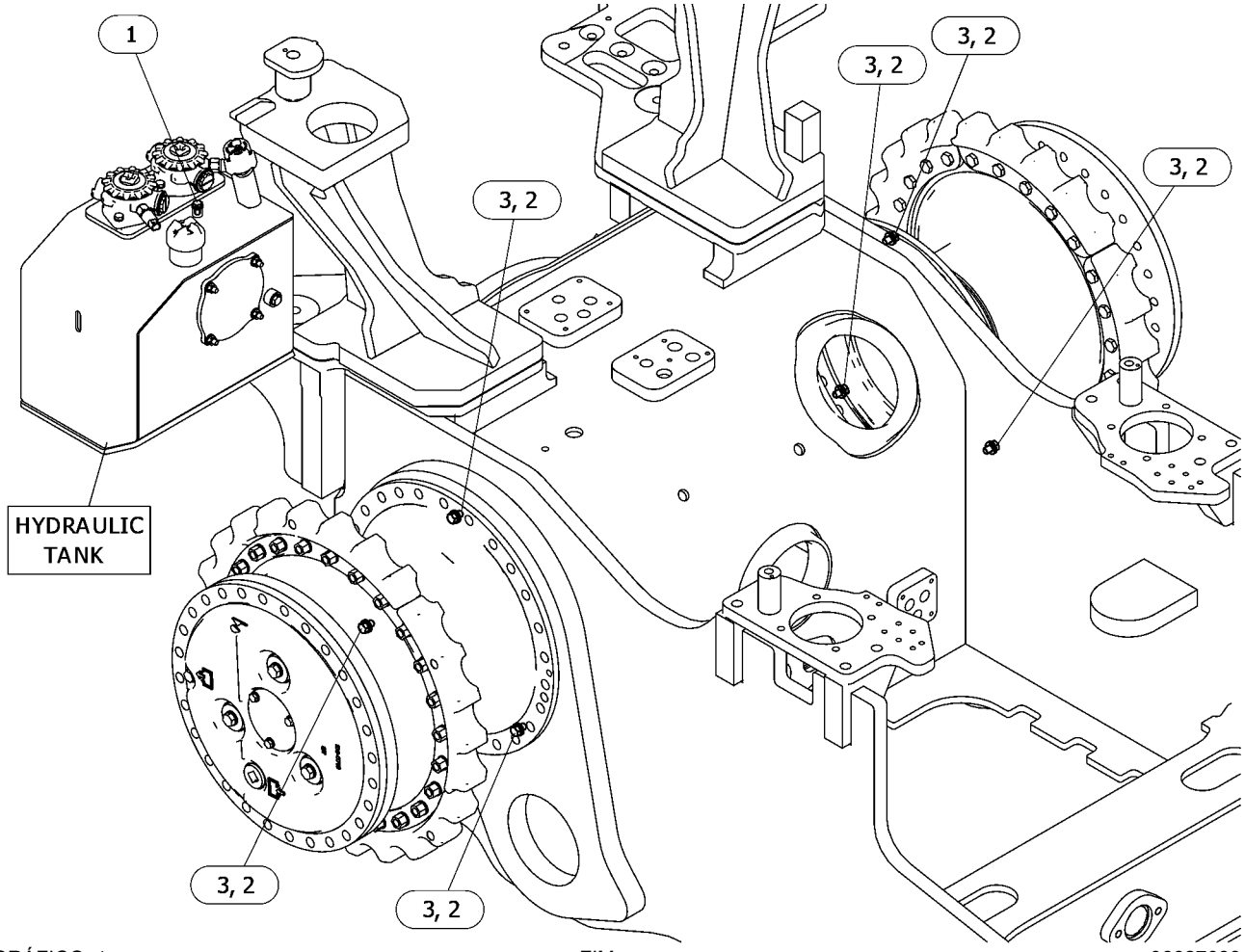

GRÁFICO 1 <FIM> g06627033

468-7356 PLATE & FILM GP

S/N: 4501-UP
NÚMEROE DE 569-0811 ENGINE AR-PRIMARY
AN ATTACHMENT

SMCS-7557, 7563

i08368444

NOTA	REF. NÃO	GRÁFICO REF.	NÚMERO DA PEÇA	QTY	NOME DA PEÇA 1 2 3 4 5 6 (NÍVEL DO PRODUTO)	CONSULTE PÁGINA
	1	1	**576-1157**	1	DECALQUE DE IDENTIFICAÇÃO (CAT) (FILM-IDENTIFICATION (CAT))	
	2	1	**326-9053**	1	DECALQUE DE ADVERTÊNCIA (NÃO BORRIFAR, CONSULTE O MANUAL DE OPERAÇÃO E MANUTENÇÃO (OMM)) (FILM-WARNING (DO NOT SPRAY, READ OMM))	
					(RISCO DE EXPLOSÃO. PODE CAUSAR FERIMENTOS GRAVES OU MORTE. NÃO USE ÉTER. LEIA O MANUAL DO OPERADOR)	
	3	1	**346-8219**	2	DECALQUE DE ADVERTÊNCIA (ADVERTÊNCIA UNIVERSAL) (FILM-WARNING (UNIVERSAL WARNING))	
					(PODE CAUSAR FERIMENTOS GRAVES OU MORTE. NÃO OPERE NEM TRABALHE NESTE EQUIPAMENTO A NÃO SER QUE TENHA LIDO E COMPREENDIDO OS MANUAIS DE OPERAÇÃO E MANUTENÇÃO)	
	4	1	**355-3486**	1	TIRA-ADESIVO (STRIP-ADHESIVE)	

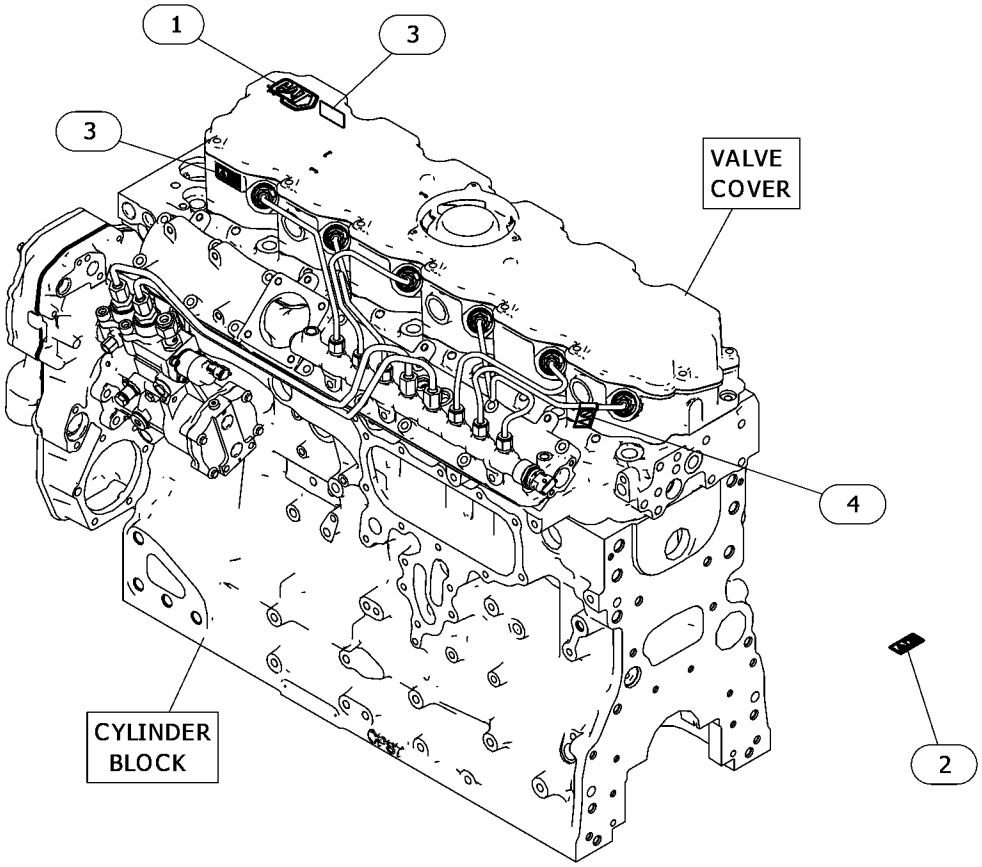

GRÁFICO 1 <FIM> g06645921

505-5308 PLATE & FILM GP

S/N: Z2K1-UP
VPAT, XL, TRANSMISSÃO POWER SHIFT
NÚMEROE DE 532-9851, 532-9856 DISTRIBUTION AR
ALSO AN ATTACHMENT

SMCS-7557, 7563 **i07849900**

NOTA	NÚMERO DA PEÇA	QTY	NOME DA PEÇA 1 2 3 4 5 6 (NÍVEL DO PRODUTO)	CONSULTE PÁGINA
Y	*575-0008*	1	FILM GP (FILM GP)	1036
	575-0001	1	GRUPO DE CHAPAS-IDENTIFICAÇÃO (PLATE GP-IDENTIFICATION)	
	515-7905	1	PLACA DE NÚMERO DE SÉRIE (MÁQUINA) (PLATE-SERIAL NUMBER (MACHINE))	
			(NO LADO ESQUERDO DO CONJUNTO DA CARCAÇA-ARMAÇÃO)	
A	**475-6787**	1	PLACA DE NÚMERO DE SÉRIE (MOTOR) (MOTOR) (PLATE-SERIAL NUMBER (ENGINE) (ENGINE))	
			(NO BLOCO DO MOTOR)	

A - NÃO FAZ PARTE DESTE GRUPO
Y - ILUSTRAÇÃO INDIVIDUAL

<FIM>

505-5309 PLATE & FILM GP

S/N: Z2N1-UP
VPAT, TRANSMISSÃO POWER SHIFT

SMCS-7557, 7563 **i07849901**

NOTA	NÚMERO DA PEÇA	QTY	NOME DA PEÇA 1 2 3 4 5 6 (NÍVEL DO PRODUTO)	CONSULTE PÁGINA
Y	*575-0009*	1	FILM GP (FILM GP)	1037
	575-0001	1	GRUPO DE CHAPAS-IDENTIFICAÇÃO (PLATE GP-IDENTIFICATION)	
	515-7905	1	PLACA DE NÚMERO DE SÉRIE (MÁQUINA) (PLATE-SERIAL NUMBER (MACHINE))	
			(NO LADO ESQUERDO DO CONJUNTO DA CARCAÇA-ARMAÇÃO)	
A	**475-6787**	1	PLACA DE NÚMERO DE SÉRIE (MOTOR) (MOTOR) (PLATE-SERIAL NUMBER (ENGINE) (ENGINE))	
			(NO BLOCO DO MOTOR)	

A - NÃO FAZ PARTE DESTE GRUPO
Y - ILUSTRAÇÃO INDIVIDUAL

<FIM>

550-9965 PLATE & FILM GP

S/N: Z2K1-UP; Z2N1-UP

NÚMEROE DE 559-6006 PLATE & FILM GP

AN ATTACHMENT

SMCS-7557, 7563

i07824596

NOTA	NÚMERO DA PEÇA	QTY	NOME DA PEÇA 1 2 3 4 5 6 (NÍVEL DO PRODUTO)	CONSULTE PÁGINA
	7X-3229	4	DECALQUE DE IDENTIFICAÇÃO (FILM-IDENTIFICATION)	
			(2 EM CADA LADO DO LADO EXTERNO DAS ARMAÇÕES DO ROLETE DA ESTEIRA, ENTRE O ROLETE FRONTAL E A RODA-GUIA, E ENTRE O ROLETE TRASEIRO E A RODA-GUIA)	
	7X-7644	6	DECALQUE DE IDENTIFICAÇÃO (AMARRAÇÃO-PARA BAIXO) (FILM-IDENTIFICATION (TIE-DOWN))	
			(1 EM CADA LADO EXTERNO DA ARMAÇÃO DO ROLETE DA ESTEIRA ESQUERDA, CENTRALIZADO ENTRE AS RODAS-GUIAS FRONTAL E TRASEIRA) (1 EM CADA LADO EXTERNO DA ARMAÇÃO DO ROLETE DA ESTEIRA DIREITA, CENTRALIZADO ENTRE AS RODAS-GUIAS FRONTAL E TRASEIRA) (2 EM CADA FACE FRONTAL DA CARCAÇA E DA ARMAÇÃO, PERTO DAS CHAPAS SOLDADAS DESTINADAS A AMARRAÇÃO) (2 EM CADA FACE TRASEIRA DA CARCAÇA E DA ARMAÇÃO, PERTO DOS BLOCOS SOLDADOS (RIPER OU BARRA DE TRAÇÃO))	
	158-7864	1	DECALQUE DE IDENTIFICAÇÃO (ÓLEO HIDRÁULICO) (FILM-IDENTIFICATION (HYDRAULIC OIL))	
			(NO EXTERIOR DO GARGALO DE ENCHIMENTO DO RESERVATÓRIO HIDRÁULICO)	
	190-5386	2	DECALQUE DE IDENTIFICAÇÃO (CIRCULAR VERMELHO REFLEXIVO) (FILM-IDENTIFICATION (ROUND RED REFLECTIVE))	
			(SEM PROTETOR DO TANQUE DE COMBUSTÍVEL - NO CANTO TRASEIRO ESQUERDO DO COMPARTIMENTO (PERTO DA ESCADA) E NO CANTO DIREITO DO PROTETOR DO TANQUE DE COMBUSTÍVEL NA PARTE INFERIOR) (COM PROTETOR DO TANQUE DE COMBUSTÍVEL E SEM ADAPTADOR DE ENCHIMENTO RÁPIDO - NO CANTO ESQUERDO TRASEIRO (PERTO DA ESCADA) E NO CANTO DIREITO DO PROTETOR DO TANQUE DE COMBUSTÍVEL NA PARTE INFERIOR) (COM PROTETOR DO TANQUE DE COMBUSTÍVEL E COM ADAPTADOR DE ENCHIMENTO RÁPIDO - NO CANTO ESQUERDO TRASEIRO (PERTO DA ESCADA) E NA TAMPA DE ENCHIMENTO RÁPIDO NA PARTE INFERIOR)	
	297-3141	1	DECALQUE DE IDENTIFICAÇÃO (PARADA, FUNCIONAMENTO DO MOTOR) (FILM-IDENTIFICATION (ENGINE STOP, RUN))	
			(NO CENTRO DE SERVIÇO NO NÍVEL DO SOLO, NO LADO DIREITO DO INTERRUPTOR DE DESLIGAMENTO DO MOTOR)	
	455-1084	1	DECALQUE DE IDENTIFICAÇÃO (ECOMMERCE) (FILM-IDENTIFICATION (ECOMMERCE))	
			(NA SUPERFÍCIE INTERNA DA PORTA DO CENTRO DE SERVIÇO NO NÍVEL DO SOLO)	
	423-4101	1	DECALQUE DE IDENTIFICAÇÃO (DESCONEXÃO DE BATERIA, CONSULTE O OMM) (FILM-IDENTIFICATION (BATTERY DISCONNECT, READ OMM))	
			(NO CENTRO DE SERVIÇO NO NÍVEL DO SOLO, NO LADO DIREITO DO VISOR DO HORÔMETRO)	

550-9965 PLATE & FILM GP () (continuação) **i07824596**

NOTA	NÚMERO DA PEÇA	QTY	NOME DA PEÇA 1 2 3 4 5 6 (NÍVEL DO PRODUTO)	CONSULTE PÁGINA
	445-2684	1	DECALQUE DE IDENTIFICAÇÃO (DESCONEXÃO DE BATERIA, CONSULTE O OMM) (FILM-IDENTIFICATION (BATTERY DISCONNECT, READ OMM))	
			(NO CENTRO DE SERVIÇO NO NÍVEL DO SOLO, PRESO AO ANEL NO CADEADO)	
	134-7258	1	DECALQUE DE INFORMAÇÃO (LÍQUIDO ARREFECEDOR DE VIDA ÚTIL PROLONGADA) (FILM-INFORMATION (EXTENDED LIFE COOLANT))	
			(NA FACE INTERNA DO ALÇAPÃO DO PROTETOR DO RADIADOR SUPERIOR, LADO ESQUERDO DA PELÍCULA INDICANDO FLUIDO QUENTE)	
	209-5776	1	DECALQUE DE INFORMAÇÃO (REFRIGERANTE DO MOTOR) (FILM-INFORMATION (ENGINE COOLANT))	
			(NO LADO ESQUERDO DO TANQUE DE DERIVAÇÃO, PERTO DO VISOR DE NÍVEL (LOCAL DIREITO SUPERIOR))	
	279-6497	1	DECALQUE DE INSTRUÇÃO (GRAXA, CONSULTE O OMM (OPERATION AND MAINTENANCE MANUAL, MANUAL DE OPERAÇÃO E MANUTENÇÃO)) (FILM-INSTRUCTION (GREASE, READ OMM))	
			(MÁQUINA VPAT - NA PORTA ESQUERDA DOS COMPARTIMENTOS DO MOTOR, NO CANTO DIREITO INFERIOR, PARALELO À BORDA DA PORTA INFERIOR) (MÁQUINA SU - NA PORTA DIREITA DOS COMPARTIMENTOS DO MOTOR, PERTO DA ARTICULAÇÃO SUPERIOR, PARALELO À LINHA DO CAPÔ SUPERIOR)	
	9X-6340	1	DECALQUE DE INSTRUÇÃO (ÓLEO DO MOTOR) (FILM-INSTRUCTION (ENGINE OIL))	
			(NO TUBO DO BOCAL DE ENCHIMENTO DE ÓLEO DO MOTOR)	
	8T-7038	2	DECALQUE DE ADVERTÊNCIA (NÃO LEVANTAR) (FILM-WARNING (DO NOT LIFT))	
			(1 EM CADA LADO DA PARTE SUPERIOR DOS SUPORTES DA ROPS, PERTO DO RECESSO DO PERCURSO DUPLO EM SUPERFÍCIE IRREGULAR)	
	241-0157	1	DECALQUE DE ADVERTÊNCIA (RISCO DE ELETROCUÇÃO, CONSULTE O MANUAL DE OPERAÇÃO E MANUTENÇÃO (OMM)) (FILM-WARNING (ELECTROCUTION HAZARD, READ OMM))	
			(DENTRO DA PORTA DO COMPARTIMENTO ESQUERDO TRASEIRO, CENTRALIZADO ENTRE A TRAVA DO EXCÊNTRICO E A BORDA INFERIOR)	
	246-2641	1	GRUPO DE CADEADO (PADLOCK GP)	
	5P-8500	1	CHAVE (KEY)	
			(NA CHAVE GERAL PRINCIPAL)	
	430-7600	1	IDENTIFICAÇÃO DA PLACA (NÚMEROS DE INFORMAÇÃO DE SERVIÇO) (PLATE-IDENTIFICATION (SERVICE INFORMATION NUMBERS))	
			(NA FRENTE DO CONSOLE ESQUERDO NA CABINE COM PARAFUSOS DE COMANDO)	
	9F-6656	2	ANEL DE RETENÇÃO (RING-RETAINING)	
			(1 NA CHAVE DE IGNIÇÃO) (1 NO CADEADO DENTRO DO CENTRO DE SERVIÇO NO NÍVEL DO SOLO)	

550-9965 PLATE & FILM GP () (continuação) **i07824596**

NOTA	NÚMERO DA PEÇA	QTY	NOME DA PEÇA 1 2 3 4 5 6 (NÍVEL DO PRODUTO)	CONSULTE PÁGINA
	2K-3219	4	CHAVE DE FENDA (SEM 6X0,25 POL) (SCREW-DRIVE (NO 6X0.25-IN))	
			(USE 4 PARA MONTAR A CHAPA NO CONSOLE FRONTAL INFERIOR NA CABINE)	

<FIM>

559-6006 PLATE & FILM GP

S/N: Z2K1-UP; Z2N1-UP
NÚMEROE DE 532-9780 COMMON AR
AN ATTACHMENT

SMCS-7557, 7563 **i07824591**

NOTA	NÚMERO DA PEÇA	QTY	NOME DA PEÇA 1 2 3 4 5 6 (NÍVEL DO PRODUTO)	CONSULTE PÁGINA
Y	*550-9965*	1	PLATE & FILM GP (PLATE & FILM GP)	1052

Y - ILUSTRAÇÃO INDIVIDUAL

<FIM>

591-9097 PLATE & FILM GP

S/N: BB61-UP; Z2K1-UP; Z2N1-UP; H9Z1-UP
NÚMEROE DE 533-7719 RIPPER AR
AN ATTACHMENT

SMCS-7557, 7563

i08303505

NOTA	REF. NÃO	GRÁFICO REF.	NÚMERO DA PEÇA	QTY	NOME DA PEÇA 1 2 3 4 5 6 (NÍVEL DO PRODUTO)	CONSULTE PÁGINA
	1	1	**4B-4158**	2	CHAVE DE FENDA (NO. 4X0,25 POL) (SCREW-DRIVE (NO 4X0.25-IN))	
	2	1	**9J-4782**	11	PROTETOR (PROTECTOR)	
M	3	1	**096-6210**	2	PARAFUSO DE AJUSTE DA TOMADA (M14X2X14 MM) (SETSCREW-SOCKET (M14X2X14-MM))	
	4	1	*591-9098*	1	PLATE & FILM GP (PLATE & FILM GP)	
		1	**3A-5449**	1	DECALQUE DE INFORMAÇÃO (FRANÇA) (FILM-INFORMATION (FRANCE))	
		1	**8M-3494**	1	PLACA DE NÚMERO DE SÉRIE (ESCARIFICADOR) (PLATE-SERIAL NUMBER (RIPPER))	
	5	1	**7X-7644**	2	DECALQUE DE IDENTIFICAÇÃO (AMARRAÇÃO-PARA BAIXO) (FILM-IDENTIFICATION (TIE-DOWN))	

M - PEÇA MÉTRICA

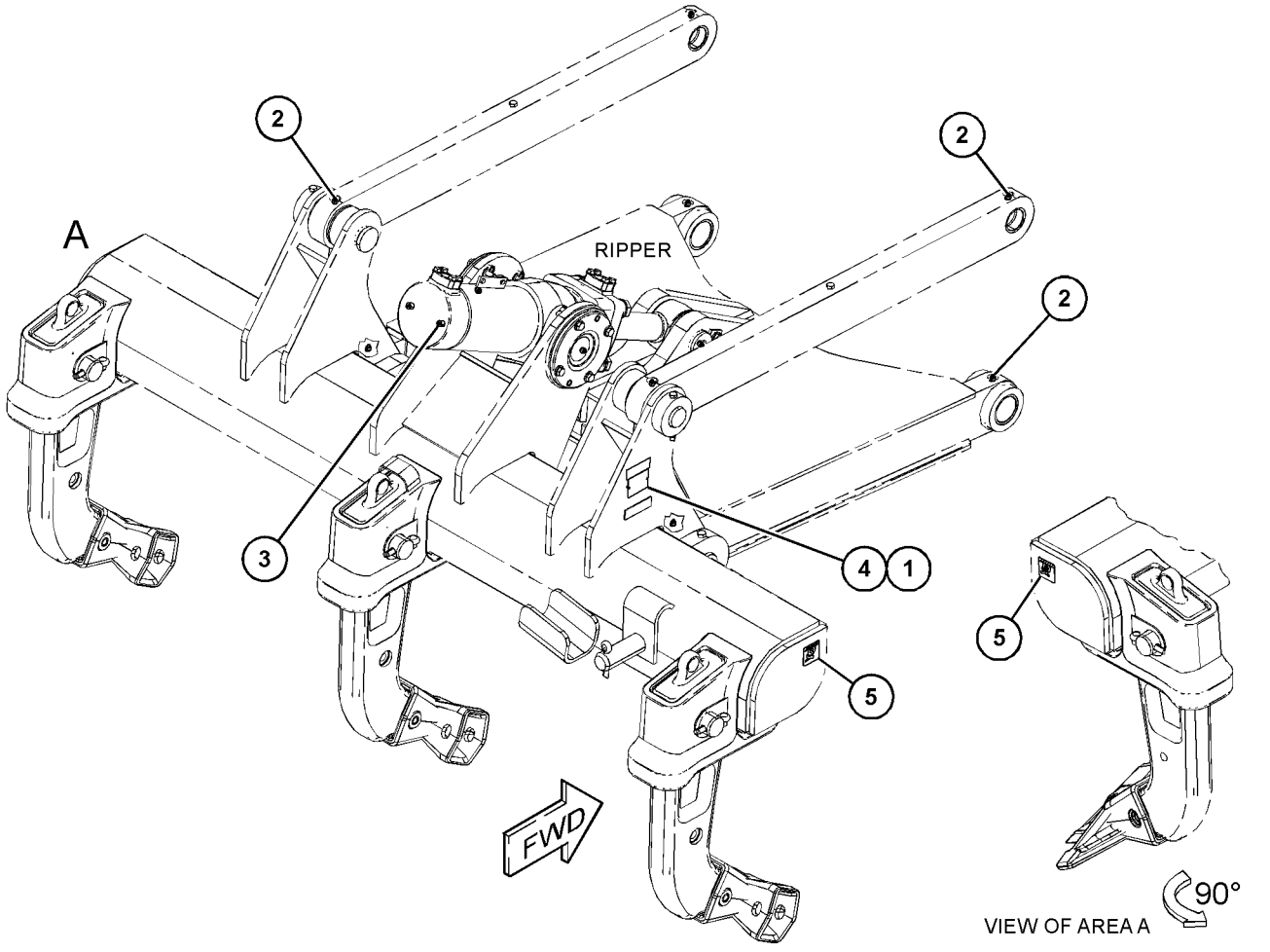

GRÁFICO 1 <FIM> g06628826

575-9699 GRUPO DE PLACAS DE CERTIFICAÇÃO

S/N: Z2K1-UP; Z2N1-UP
NÚMEROE DE 532-9851, 532-9856 DISTRIBUTION AR
AN ATTACHMENT

SMCS-7405, 7557

i08303478

NOTA	NÚMERO DA PEÇA	QTY	NOME DA PEÇA 1 2 3 4 5 6 (NÍVEL DO PRODUTO)	CONSULTE PÁGINA
	354-8706	1	IDENTIFICAÇÃO DA PLACA (PLATE-IDENTIFICATION)	

<FIM>

562-0250 GRUPO DO BUJÃO

S/N: Z2K1-UP; Z2N1-UP
NÚMEROE DE 550-5561, 550-5562 STARTING AR-ELECTRIC AN ATTACHMENT

SMCS-0663 **i07828246**

NOTA	REF. NÃO	GRÁFICO REF.	NÚMERO DA PEÇA	QTY	NOME DA PEÇA 1 2 3 4 5 6 (NÍVEL DO PRODUTO)	CONSULTE PÁGINA
	1	1	**6V-4360**	1	BUJÃO-BOTÃO (PLUG-BUTTON)	
	2	1	**096-6166**	4	ARRUELA DURA (4,5X9X1 MM DE ESPESSURA) (WASHER-HARD (4.5X9X1-MM THK))	
M	3	1	**170-5632**	4	PARAFUSO (M4X0,7X16 MM) (BOLT (M4X0.7X16-MM))	

M - PEÇA MÉTRICA

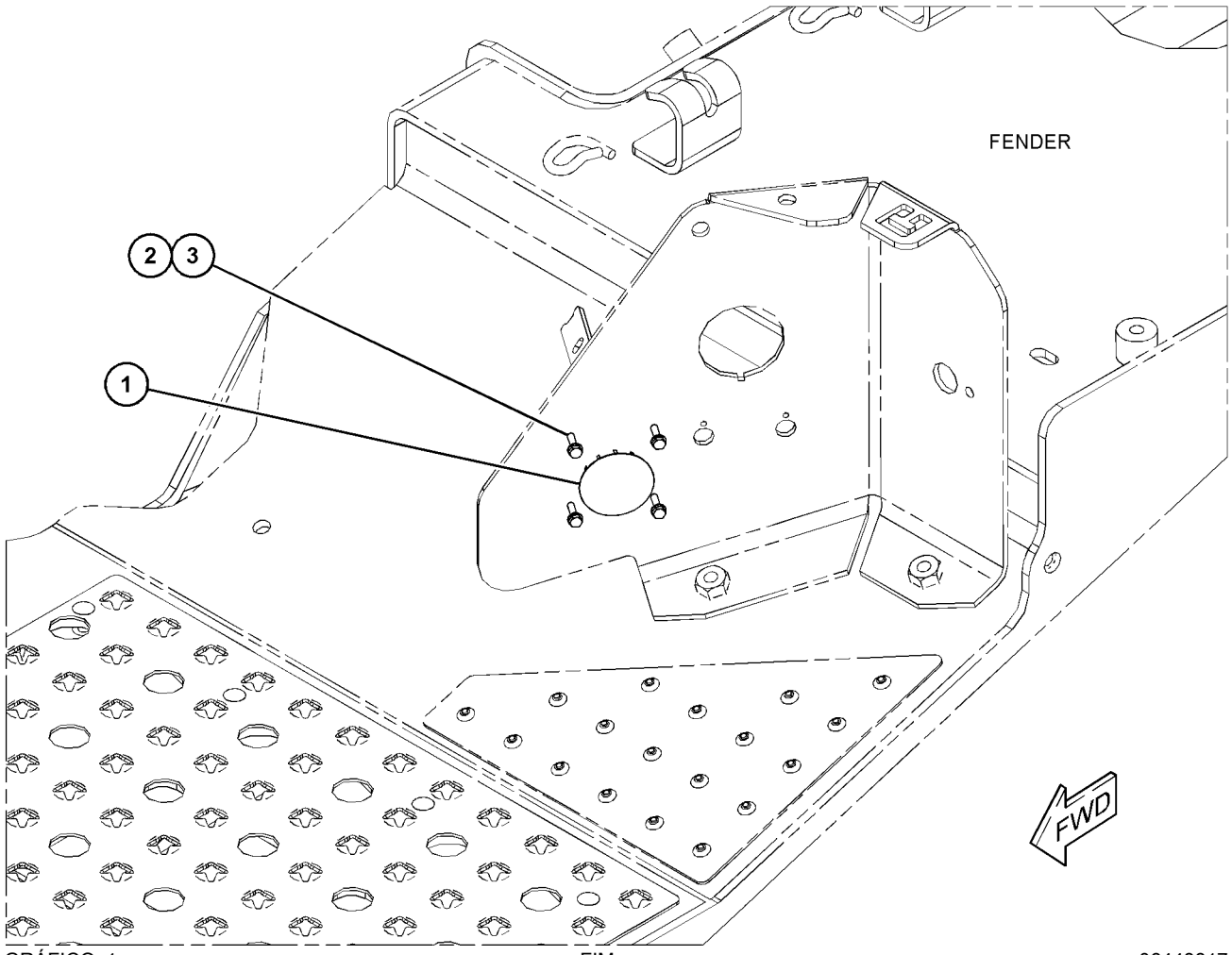

GRÁFICO 1 <FIM> g06448817

ÍNDICE DE NÚMERO DE PEÇA

Peça	Página
0	
0L-1143	363
0S-0509	369
	396
0S-1585	366
	368
0S-1595	396
0S-1599	396
0S-1614	363
	396
1	
1A-1460	362
	363
	366
1A-2029	363
	366
1A-2223	362
1A-5350	396
1B-3057	886
	888
1B-3978	382
	384
	386
	388
	391
1B-3980	382
	384
	386
	388
	391
1B-5174	546
	548
	550
	552
1B-8705	421
1B-8706	245
1B-8736	421
1C-0569	366
1D-4540	369
1H-3244	133
	939
	941
	950
	952
	984
1H-8128	382
	384
	386
	388
	391
1H-9696	382
	384
	386
	388
	391
1J-6472	427
	537
	539
	697
1J-9671	359
1K-7095	699
1L-6561	327
1L-6957	396
1M-4986	238
	329
1M-6119	136
	137
	139
	140
1M-6120	136
	137
	139
	140
1M-8649	414
1M-9011	384
1M-9351	430
1N-7057	427
1P-0810	167
	170
	172
	174
	177
	204
1P-1547	437
1P-2841	437
1P-3703	680
1P-4278	74
	109
1P-4576	451
	703
1P-4578	400
1P-4582	400
1Q-4230	388
	391
1S-0994	403
1S-1860	658
	659
	660
	661
	662
	663
	664
	665
	666
	667
1S-3311	701
1S-7251	137
	139
	309
	313
1S-9593	817
	819
1T-0034	425
1T-0043	425
	427
1T-0205	425
1T-0580	851
	928
1T-0720	396
1T-0933	425
1T-0936	427
1T-1639	425
1U-0063	1016
1U-0159	1016
	1021
1U-2827	762
1U-4049	701
1U-8846	363
1U-9458	204
1W-6448	245
1W-6735	29
1W-9589	1015
1Y-7927	857
1Z-9787	437
1Z-9932	437
2	
2A-3576	368
2A-4639	363
2B-0858	371
2B-2404	397
2D-0516	414
2D-4202	762
2D-6235	857
2D-8009	397
	421
	546
	548
	550
	552
2D-9155	74
2H-3920	263
	266
	274
	281
	290
	291
2H-3922	262
	327
2H-3925	888
2H-9445	245
2J-0564	703
2J-3506	1011
	1012
	1013
	1014
2J-3961	701
2J-6274	630
	632
2J-6356	245
2J-6362	397
2J-6384	697
2K-0703	1021
2K-2939	680
2K-3219	1054
2K-4096	703
2K-4507	703
2K-4821	133
2K-4973	970
2K-5066	382
	384
	386
	388
	391
2K-5069	363
2K-6830	697
	1042
2K-8467	437
2K-9295	363
	366
2L-8050	182
	254
2L-8051	322
2L-8058	182
	254
2L-8069	169
	175
	176
	181
	182
	190
	191
2L-8078	182
	272
2L-8079	169
	175
	176
	181
	182
	191
2M-3433	333
2M-5795	143
	145
2M-7819	857
2M-9780	57
	94
	121
	125
	127
	129
	130
	445
	680
	681
	684
	685
	720
	767
	1043
2N-1287	397
2P-1293	57
	61
2P-8421	414
2R-0098	407
2R-2376	869
2S-1382	432
2S-1384	432
2S-1385	432
2S-4078	382
	384
	386
	388
	391
	401
	630
	632
2S-5658	423
2S-5835	430
2S-5926	630
	632
2S-8983	396
2T-3019	321
2V-1771	273
	289
	298
2V-3216	273
	280
	289
	298
2Y-5829	977
3	
3A-5449	1020
	1055
3A-8612	1021
3A-8613	1016
3A-8614	1016
3B-1915	397
3B-4124	363
	366
3B-4501	262
3B-4607	143
	145
3B-4615	520
	947
3B-4617	476
	477
	780
3B-5320	1018
3B-5325	1021
	1025
	1026
3B-6552	712
	716
	777

► REFERÊNCIA PRIMÁRIA

ÍNDICE DE NÚMERO DE PEÇA

Peça	Página
3B-7255	74
3B-8486	726
	728
	730
3B-8489	536
	538
	618
	712
	716
	726
	728
	730
	780
	988
	1006
	1021
3D-2824	57
	208
	414
	680
	681
	709
	725
	726
	728
	730
	732
	737
	742
	747
	762
	873
3D-2975	857
3D-5279	268
	270
3D-8317	430
3D-9872	220
3E-0105	121
3E-3365	262
3E-3389	201
3E-3390	222
	327
3E-4071	195
	203
3E-4096	84
3E-4313	546
	548
	550
	552
3E-4321	884
3E-4333	752
	754
3E-4352	500
3E-4354	366
3E-5000	617
3E-5169	327
3E-5226	190
3E-6703	701
3E-6753	355
3E-6773	94
	121
	445
3E-6786	771
3E-7420	720
3E-8020	151
	273
	281
	290
	299
	458
	832
	845
	846
	865
	866
	868
	898
	904
	906
	916
	919
	925
3E-8082	524
3E-9375	243
3E-9411	988
	1006
3F-9556	133
	273
	281
	290
	299
	985
3G-1753	703
3G-1757	703
3G-4282	1011
	1014
3G-8047	712
	716
3G-8054	400
	712
	716
	726
	728
	730
3G-8057	400
	712
	716
	726
	728
	730
3H-0702	245
3H-1461	400
	421
3J-1907	308
	312
	321
	402
	421
	430
	432
	689
	690
	720
	723
	732
	733
	737
	738
	742
	743
	1043
	1044
3J-7354	359
	685
	690
	720
	723
	732
	737
	742
	770
	1043
	1044
3J-9545	701
3K-0360	25
	61
	74
	109
	121
	363
	366
	382
	384
	386
	388
	391
	401
	402
	546
	548
	550
	552
	689
	690
	712
	716
	732
	737
	742
	751
	884
	1043
3K-1432	414
3K-3963	618
3K-4025	546
	548
	550
	552
3K-8510	1021
3L-9410	397
3N-0759	681
3P-1210	756
3P-3441	414
3P-7019	413
3S-0004	421
3S-1281	427
3S-1307	603
3S-2093	109
	121
	136
	139
	169
	176
	191
	208
	256
	273
	281
	288
	290
	299
	306
	308
	312
	321
	329
	333
	335
	339
	357
	369
	400
	410
	676
	783
	787
	820
	977
	1043
3S-2708	363
	366
3S-6049	137
	140
3S-6050	136
	139
3S-8109	413
	414
3T-0810	413
3T-0852	143
	508
	511
3T-3447	413
3T-4568	362
3T-4629	414
3T-4824	362
3T-5807	366
3T-6469	425
3T-6471	425
3T-6769	414
3T-6963	362
3T-7184	780
3T-7584	414
3T-8757	421
3T-9272	362
3T-9315	410
3T-9536	601
	603
	605
3T-9674	397
3T-9819	396
3V-4694	288
	306
3V-8104	1016
3W-2025	546
	548
	550
	552
3W-2369	630
	632

4

Peça	Página
4B-3665	425
4B-4098	424
4B-4158	988
	990
	992
	994
	996
	1006
	1020
	1055
4B-4274	322
	329
4B-4277	273
	281
	290
	299
4B-4863	273
	281
	290
	299
	869
4B-5059	857
4B-7739	371
4B-9808	824
	825
4B-9880	430
4D-1212	939
	941
	950
	952
4D-7735	109
4E-8957	520

ÍNDICE DE NÚMERO DE PEÇA

Peça	Página
	947
4E-9452	436
	492
	515
	529
	532
	1018
4F-2294	430
4F-7507	762
4I-7924	797
4J-0520	400
4J-0522	400
4J-0527	400
4J-3420	703
4J-3745	699
4J-5267	400
	723
	726
	728
	730
	749
4J-5477	732
	737
	742
	1043
4J-7533	684
4J-8251	762
4J-8252	762
4K-3004	1021
4K-3128	703
4K-6177	777
4L-1250	850
4M-1751	432
4M-2381	430
4M-5281	323
4M-7470	496
	500
4M-8239	432
4N-2927	857
4P-7428	530
	532
4P-7481	166
4P-7581	222
	225
	248
	256
	268
	270
	274
	281
	290
	299
	309
	313
	322
	335
	339
	347
	352
	353
	490
	492
	530
	532
	863
4P-8134	208
	274
	281
	290
	299
	309
	313
	327
4S-1962	274
	281
	290
	299
4S-4455	886
4S-8537	413
4T-0231	781
	988
	990
	992
	994
	996
	1006
4T-2314	992
	996
	1013
4T-2315	1013
4T-5613	697
	1042
4V-5090	288
	299
	306
	834
	839
4V-7884	970
4V-8577	970
4Y-4905	781
5	
5B-0841	397
5C-2874	322
	330
5C-2890	254
5C-7261	274
	283
	292
	300
	437
	985
5C-9553	248
5D-1026	109
5D-4822	857
5D-6523	878
5D-7523	410
5D-9629	492
5G-2247	609
	611
5G-7636	427
5H-3182	923
5H-4018	755
5H-4019	755
5H-6202	368
5I-8748	487
5J-2974	63
5J-3864	414
5J-4773	1011
	1012
	1013
	1014
5K-0216	601
	603
	605
5K-1770	400
5K-9090	401
	680
	725
	732
	737
	742
5K-9106	414
5K-9107	363
5K-9179	890
5K-9660	439
5L-7200	262
5M-0578	363
	366
5M-1179	245
5M-2057	762
5M-2894	363
	366
	369
	397
	601
5M-3320	421
5M-6214	777
	780
5M-6667	618
5M-7925	363
5M-9548	432
5P-0370	712
	716
5P-0372	520
	939
	941
	947
	950
	952
5P-0537	397
	869
5P-0695	309
	313
5P-0767	74
	884
5P-1046	733
	738
	743
5P-1076	145
	215
	353
	437
	471
	476
	477
	481
	483
	494
	495
	855
	988
	990
	992
	994
	996
	1006
	1015
5P-1293	738
	743
5P-1404	1043
5P-1465	74
5P-2228	1015
5P-2618	94
5P-3131	414
5P-3455	322
5P-3629	427
5P-3930	414
5P-4115	256
	275
	283
	292
	300
5P-4116	80
	81
	109
	140
	321
	330
	333
	496
	500
5P-4295	720
	723
	886
	888
5P-4571	169
	175
	176
	191
5P-4920	397
5P-4921	397
5P-4924	733
	738
	743
5P-4961	109
	400
	732
	737
	742
5P-5630	256
5P-5637	530
	533
	814
5P-5649	524
5P-5677	265
5P-5689	322
5P-5846	425
5P-5991	110
5P-6006	272
5P-6264	228
5P-6460	846
5P-6606	979
	980
	981
5P-6874	890
5P-7070	874
	880
5P-7462	335
	339
5P-7463	335
	339
5P-7464	309
	313
	680
	709
	712
	716
	726
	728
	730
5P-7465	309
	313
	680
	709
	712
	716
	726
	728
	730
5P-7466	57
	400
	732
	737
	742
	749
5P-7467	57
	400
	732
	737
	742
	749
5P-7468	732

► REFERÊNCIA PRIMÁRIA

ÍNDICE DE NÚMERO DE PEÇA

Peça	Página
	737
	742
5P-7469	732
	737
	742
5P-7483	453
	455
	497
	501
5P-7530	414
5P-7701	394
	678
5P-7814	94
5P-7957	868
5P-8065	369
5P-8112	58
	341
	343
	345
	403
	734
	739
	744
	749
5P-8210	414
5P-8245	362
	363
	366
	414
5P-8247	133
	540
	541
	542
	543
	544
	545
5P-8248	1011
	1012
	1013
	1014
5P-8440	347
	352
5P-8441	490
	492
	530
	532
5P-8445	857
5P-8500	1
	628
	1053
5P-8874	321
5P-9186	414
5P-9615	884
5P-9617	1043
5P-9806	408
	425
5Q-7578	388
	391
5R-0939	878
5R-0940	878
5S-7001	432
5S-7349	133
5T-6374	321
5V-0564	410
5V-0770	857
5V-1497	970
5W-9419	73

6

6A-3361	329
6B-6863	540
	541
	542
	543
	544
	545
6C-3679	868
6C-7875	469
6D-3033	337
6D-3479	734
	739
	744
6D-3534	886
6D-4244	710
	734
	739
	744
6D-4246	874
	880
6D-7889	425
6E-3569	699
6E-3570	699
6E-5449	441
	699
6E-6528	770
6F-0711	441
6F-6673	407
6F-7045	327
6F-8499	437
6H-3616	1021
6H-3956	513
6H-3977	400
6H-9361	762
6I-0217	13
	30
	37
	52
	65
	76
	93
	113
	118
6I-0254	76
6I-0260	37
	65
	67
	88
	113
	123
	874
	880
6I-0289	55
6I-0292	236
6I-0293	55
	236
6I-0363	37
6I-0456	148
	149
6I-0563	93
6I-0572	37
6I-0593	113
6I-0594	67
6I-0631	115
	116
6I-0645	30
6I-0650	30
6I-0654	33
	37
	118
6I-0839	76
6I-0917	88
6I-1090	52
	62
6I-1418	275
	283
	292
	301
6I-1497	55
6I-4200	113
6I-4374	52
6I-4681	37
6I-4709	65
6I-8077	423
6I-8078	377
	378
	379
	380
	381
	423
6I-8488	413
6I-8724	362
6J-2797	697
	1042
6K-3632	481
6K-6355	878
6K-8178	732
	737
	742
6K-8328	397
6K-8329	397
6K-8987	1016
6L-5359	400
6P-0205	841
	842
	843
	916
6P-1735	363
6P-1736	363
6P-2233	413
6P-4977	413
6P-5317	363
	366
6P-7742	413
6P-7743	413
6P-7772	414
6P-7773	415
6P-7968	415
6P-7983	414
6P-7985	413
6P-8269	496
	500
6R-7943	756
6S-6251	497
	501
6S-9277	520
	939
	941
	947
	950
	952
6T-0062	362
6T-0064	362
6T-0850	362
6T-1698	490
	492
	530
	533
6T-3631	265
	327
6T-3632	265
	327
6T-3633	265
	327
6T-5598	272
	282
	291
	300
	309
	313
6T-7695	272
	283
	292
6T-7995	396
6T-7996	396
6V-0327	391
6V-0330	382
	384
	386
	388
	391
6V-0400	680
6V-0439	382
	384
	386
	388
	391
6V-0491	169
	175
	176
	191
6V-0744	195
	203
6V-0826	275
	283
	292
	301
6V-0834	415
6V-0835	415
6V-0852	408
	415
	432
	720
	723
	1043
6V-0891	169
	173
6V-0894	676
6V-0937	423
6V-1195	705
6V-1249	709
	712
	716
6V-1392	69
6V-1572	400
6V-1573	400
6V-1581	84
	884
6V-1582	84
	884
6V-1586	415
6V-1649	415
6V-1720	413
6V-1792	658
	659
	660
	661
	662
	663
	664
	665
	666
	667
6V-1864	397
6V-1867	84
6V-1868	84
6V-1889	723
6V-1971	1
6V-2314	125
	127
	676
6V-2369	274
	282

► REFERÊNCIA PRIMÁRIA

ÍNDICE DE NÚMERO DE PEÇA

Peça	Página
	291
	300
6V-2404	397
6V-2686	256
6V-2689	197
6V-3940	430
6V-3965	369
	414
	425
	432
	1043
6V-4292	401
6V-4360	1057
6V-4365	432
6V-5048	678
6V-5063	129
	130
6V-5218	783
	787
6V-5230	427
6V-5746	869
6V-5839	762
6V-5843	424
6V-5851	984
6V-6339	770
6V-6609	1044
6V-6782	89
6V-6783	89
6V-7238	25
	74
6V-7357	268
	270
	283
	301
	341
	343
	345
	676
	791
	794
	797
	814
	841
	842
	843
	844
	882
	906
	910
	914
	929
	939
	941
	950
	952
6V-7359	681
	726
	728
	730
6V-7383	886
	888
6V-7568	415
6V-7636	846
6V-7687	1016
	1021
6V-7723	759
6V-7744	514
	763
	1016
	1021
6V-8076	1044
6V-8077	1044
6V-8189	133
6V-8214	921
6V-8225	215
6V-8227	275
	283
	292
	301
6V-8237	703
6V-8367	1043
6V-8369	263
	266
	281
6V-8370	262
6V-8376	926
6V-8378	329
6V-8397	720
	723
	732
	733
	737
	738
	742
	743
	1043
6V-8398	401
	402
	709
	710
	712
	716
	733
	738
	743
	747
6V-8625	401
6V-8626	680
6V-8629	57
6V-8633	709
	747
6V-8635	732
	737
	742
6V-8636	1043
6V-8637	709
6V-8639	712
	716
6V-8640	720
6V-8641	1043
6V-8647	732
	737
	742
6V-8653	767
6V-8713	726
	728
	730
6V-8714	725
6V-8716	401
6V-8723	1043
6V-8724	732
	737
	742
	1043
6V-8782	401
6V-8981	709
6V-8990	57
6V-8995	747
6V-9005	401
6V-9008	732
	737
	742
6V-9027	74
6V-9162	732
	737
	742
6V-9168	732
	737
	742
	1043
6V-9169	400
	709
	747
6V-9170	709
	725
6V-9182	732
	737
	742
6V-9197	496
	500
	783
	787
6V-9200	720
	723
6V-9632	110
	147
	151
	248
	274
	281
	282
	283
	290
	291
	299
	300
	783
	787
	863
	904
	910
	912
	914
	916
	921
6V-9746	57
	61
	401
	680
	709
	710
	720
	725
	732
	737
	742
6V-9796	709
6V-9830	747
6V-9832	888
6V-9833	888
6V-9851	709
6V-9873	733
	738
	743
6V-9874	61
6W-1594	530
	533
6W-6005	140
6Y-0306	415
6Y-0352	1026
6Y-0359	1025
6Y-0473	601
	603
	605
	609
	611
	612
	613
6Y-0846	651
	652
	653
	654
	655
	656
	657
6Y-0859	384
	386
	388
	391
6Y-0926	362
6Y-0984	362
6Y-1198	609
	611
6Y-2704	362
	366
6Y-3125	614
6Y-3164	425
6Y-3484	415
6Y-5010	421
6Y-5113	890
6Y-6277	382
6Y-8473	403
	432
6Y-8475	432
7	
7B-0863	461
	628
7B-3028	426
	546
	548
	550
	552
7B-3039	762
7B-7515	415
7C-4616	30
7D-1649	765
	988
	1006
7D-7233	734
	739
	744
7E-7606	29
7F-6935	424
7F-6999	274
	290
	291
7F-9543	461
	628
7G-0437	415
7G-1596	362
7G-3496	426
7G-3710	415
7G-3832	680
7G-3833	680
7G-3834	680
7G-5675	415
7G-5730	415
7G-6061	413
7G-7053	121
	288
	306
7G-8121	413
7H-1447	762
7H-3607	423
7H-4566	363
7J-1309	701
7J-9108	680
	681
	709
	725
	726
	728

► REFERÊNCIA PRIMÁRIA

ÍNDICE DE NÚMERO DE PEÇA

Peça	Página
	730
7J-9682	1021
7K-1181	74
	147
	151
	208
	210
	211
	215
	216
	217
	222
	225
	226
	227
	228
	232
	237
	238
	256
	268
	270
	275
	283
	288
	292
	301
	306
	309
	313
	322
	327
	330
	333
	335
	337
	339
	341
	343
	345
	347
	348
	350
	352
	353
	355
	356
	358
	403
	530
	533
	723
	725
	734
	739
	744
	755
	814
	821
	822
	832
	834
	844
	863
	874
	880
	886
	888
	977
	985
	1009
	1044
7K-4201	869
7K-6058	680
7K-9205	537
	539
7M-0475	410
7M-3361	337
7M-7219	857
7M-8485	69
	71
	401
	402
	403
	680
	685
	732
	737
	742
7M-8592	432
7N-5274	136
	139
7P-4190	245
7P-6596	439
	537
	539
7R-2750	176
	191
7R-2751	169
	174
	176
	191
7R-3029	337
7R-5517	684
7S-4534	415
7T-1099	81
	318
	330
	469
	500
	530
	532
	791
	794
7T-1885	362
	366
7T-4532	813
7T-6799	264
7T-6994	362
	366
7T-8130	362
7T-8136	366
7T-8859	397
7T-9031	366
7T-9356	368
7T-9515	262
7T-9832	362
7T-9837	362
	366
7V-5191	857
7W-2632	148
	149
7W-6534	363
7X-0515	434
	476
	477
7X-0550	595
	597
7X-0563	166
7X-0578	783
	787
	912
	914
7X-0579	791
	794
	814
	832
	834
	841
	869
7X-0587	536
	538
7X-0605	595
	597
7X-0607	434
7X-0613	166
	256
7X-0618	476
	477
	483
7X-0766	513
7X-0818	747
	783
	787
7X-1062	256
7X-2489	923
7X-2532	614
7X-2533	855
7X-2534	151
7X-2536	222
7X-2537	814
7X-2543	166
	689
	1021
7X-2549	73
	400
	471
7X-2553	469
	899
	900
	904
7X-2554	434
7X-2555	489
	500
7X-2562	781
7X-2563	382
	384
	386
	388
	391
7X-2565	461
	490
	492
	530
	533
7X-2567	481
7X-2575	899
	900
7X-2577	990
	992
7X-2621	1021
7X-2906	683
	706
7X-3229	1052
7X-3391	496
	500
	520
	939
	941
	947
	948
	950
	952
	1015
7X-3392	73
	400
7X-6315	152
	272
	298
7X-7608	415
7X-7644	515
	1018
	1020
	1027
	1052
	1055
7X-7729	94
	127
	166
	318
	335
	339
	400
	445
	453
	455
	466
	496
	500
	506
	509
	530
	533
	710
	712
	716
	726
	728
	730
	790
	793
	846
	898
	902
	903
	904
	906
	921
	928
	957
	959
	969
7X-7816	425
7X-7927	977
7X-7928	977
	985
7X-7929	977
	985
7X-7930	977
7X-7933	681
7X-7958	74
7Y-2853	500
7Y-2854	496
7Y-3474	977
7Y-3962	120
7Y-3963	120
7Y-3964	120
7Y-3965	120
7Y-7388	458
	845
	916
	919
7Y-7389	458
	916
	919
7Y-9099	508
	511
8	
8C-0623	946
8C-3056	272
	282
	291

► REFERÊNCIA PRIMÁRIA

ÍNDICE DE NÚMERO DE PEÇA

Peça	Página
	300
	309
	313
8C-3205	400
	723
	726
	728
	730
8C-3206	142
	400
	451
8C-3229	426
8C-3290	36
8C-3445	64
8C-3446	1044
8C-3447	1043
8C-3451	1044
8C-3681	74
8C-5607	151
	272
	283
	292
	301
8C-5608	151
	275
	283
	292
	301
8C-5918	136
	139
8C-6364	752
	754
8C-6965	684
8C-8422	366
8C-8451	275
	283
	292
	301
	520
	867
	874
	880
8C-8478	481
8C-8729	382
	384
	386
	388
	391
8C-8835	732
	737
	742
8C-8844	481
8C-8992	412
8C-9160	697
8D-0071	396
8D-2388	288
	306
8D-4771	382
	384
	386
	388
	391
	407
8D-5096	413
8D-8428	1044
8E-1118	288
	306
8E-1143	430
8E-1484	413
8E-1666	413
8E-3075	382
	384
	386
	388
	391
8E-4832	496
	500
8E-6332	341
	343
	345
8E-6334	341
	343
	345
8E-8115	415
8E-8117	415
8E-8118	413
8E-8297	415
8E-8299	415
8E-8307	362
	366
8E-8310	362
8E-9378	1012
	1013
	1014
8E-9379	1011
	1012
	1013
	1014
8E-9380	990
	994
	1014
8E-9502	1003
	1004
8F-1326	274
	281
	292
	299
8F-1434	329
8F-3556	437
8F-7702	245
8G-3102	630
	632
8G-3202	546
	548
	550
	552
8G-4189	537
	539
8G-4190	537
	539
8G-4386	439
8G-4565	382
	384
	386
	388
	391
8G-4566	382
	384
	386
	388
	391
8G-4568	382
	384
	386
	388
	391
8G-4569	382
	384
	386
	388
8G-4945	630
	632
8G-4960	632
8G-5247	439
8G-5258	84
8G-5747	781
8G-7085	461
	628
8G-8311	537
	539
8G-8316	536
	538
8H-0901	382
	384
	386
	388
8H-0902	382
	384
	386
	388
	391
8H-5303	327
8H-7521	601
	603
	605
8H-9818	371
8H-9819	371
8J-0412	756
8J-1256	275
	283
	292
	301
8J-2189	1023
	1025
8J-2190	1025
	1026
8J-2413	767
8J-6913	762
8J-8782	762
8J-8783	762
8K-0589	546
	548
	550
	552
8L-2746	692
8L-2786	38
	395
8L-6557	397
8L-8413	136
	137
	139
	140
	857
8M-2031	427
8M-2538	432
8M-2770	74
	403
	777
8M-3494	1020
	1055
8M-4409	432
8M-4438	363
	366
8M-4986	432
8M-5249	400
8M-5254	400
	410
	689
8M-7758	869
8M-8489	421
8N-0869	137
	140
8N-1545	322
8N-1725	137
	140
8N-5083	697
8P-0058	415
8P-5244	481
8P-8357	363
	366
8P-8555	427
8P-8950	413
8P-9770	988
	1003
8R-2566	443
	447
8R-3857	500
8S-0023	681
8S-0024	680
8S-0527	366
	413
8S-0948	275
	292
	301
8S-2634	238
8S-3426	415
8S-7583	335
	339
8S-7803	857
8S-9129	400
8S-9130	400
8T-0072	363
8T-0078	57
8T-0100	425
8T-0119	74
8T-0267	309
	313
8T-0269	18
	846
8T-0281	622
	623
	625
	627
8T-0282	542
	543
8T-0328	125
	127
	275
	283
	292
	301
	329
	850
8T-0333	780
8T-0338	684
8T-0356	421
8T-0359	540
	541
8T-0375	630
	632
8T-0389	137
	140
	508
	511
	781
8T-0639	929
8T-0640	245
	823
8T-1158	84
8T-1159	933
8T-1482	899
	900
	923
8T-1579	437
8T-1687	402
8T-1885	400
	779
8T-1886	400
	779
8T-1889	137
	322
	330
8T-1890	137
	322
	330

► REFERÊNCIA PRIMÁRIA

ÍNDICE DE NÚMERO DE PEÇA

Peça	Página
8T-1895	308
	312
	400
8T-1896	309
	313
	400
8T-1897	309
	313
	341
	343
	345
8T-1898	309
	313
	341
	343
	345
8T-1899	400
8T-1900	401
8T-1905	720
	723
	733
	738
	743
8T-2223	407
8T-2275	762
8T-2503	756
8T-2658	232
8T-2659	274
	281
	292
	299
8T-2920	309
	313
8T-3298	762
8T-3490	57
	73
	84
	85
	89
	110
	145
	146
	166
	232
	238
	274
	281
	290
	299
	309
	313
	318
	322
	330
	337
	341
	343
	403
	434
	437
	443
	447
	451
	453
	455
	464
	466
	467
	469
	470
	472
	481
	483
	487
	488
	490
	492
	496
	500
	501
	514
	525
	530
	532
	681
	710
	712
	716
	733
	734
	738
	743
	744
	783
	791
	794
	799
	884
	904
	906
	912
	916
	921
8T-3597	73
	437
	453
	455
	464
	467
	469
	483
	488
	496
	497
	500
	501
8T-3612	110
	238
	256
	268
	309
	313
	337
	437
	443
	447
	453
	455
	469
	488
	791
	794
	939
	941
	950
	952
8T-3647	426
8T-3957	683
	706
8T-4121	57
	84
	94
	109
	121
	137
	142
	208
	225
	228
	238
	256
	268
	270
	275
	283
	292
	301
	309
	313
	322
	330
	335
	339
	341
	343
	345
	348
	350
	353
	382
	384
	386
	388
	391
	401
	426
	434
	437
	439
	451
	474
	475
	478
	508
	511
	546
	548
	550
	552
	630
	632
	680
	689
	703
	709
	723
	726
	728
	730
	732
	737
	742
	747
	749
	762
	766
	781
	790
	793
	799
	851
	878
	884
	886
	888
	890
	908
	912
	927
	977
	1009
	1043
	1048
8T-4123	36
	382
	384
	386
	388
	391
	407
	461
	481
	614
	628
	680
	781
	855
	923
	988
	990
	992
	994
	996
	1006
	1018
8T-4131	614
8T-4132	946
8T-4133	478
8T-4136	268
	270
	275
	283
	292
	301
	348
	350
	369
	382
	384
	386
	388
	391
	397
	401
	432
	546
	548
	550
	552
	680
	790
	793
	902
	903
	908
	912
	927
8T-4137	275
	283
	292
	301
	437
	904
8T-4138	130
	256
	783
	787
	828
	830
	897
	916
8T-4139	401
	496
	500
	712
	716

► REFERÊNCIA PRIMÁRIA

ÍNDICE DE NÚMERO DE PEÇA

Peça	Página
	732
	737
	742
	781
	855
	904
	1021
8T-4140	461
	469
	489
	586
	587
	588
	589
	592
	593
	595
	597
	599
	600
	628
8T-4141	125
	127
	407
	923
8T-4149	401
8T-4158	520
	933
	934
	947
8T-4167	36
	481
	923
	988
	990
	992
	994
	996
	1006
8T-4171	492
	533
8T-4172	400
	884
8T-4175	434
8T-4176	353
8T-4179	136
	139
	275
	283
	292
	301
	329
8T-4182	57
	84
	275
	283
	292
	301
	341
	343
	345
	424
	530
	533
	630
	632
	726
	728
	730
	790
	793
	898
	903
	906
8T-4183	215
	400
	554
	556
	558
	560
	566
	568
	570
	572
	578
	580
	582
	584
	681
	734
	739
	744
	988
	990
	992
	994
	996
8T-4184	400
	483
	680
	712
	716
	988
	1006
8T-4185	57
	94
	127
	283
	301
	445
	709
	712
	716
	726
	728
	730
	732
	737
	742
	790
	793
8T-4186	121
	142
	323
	400
	415
	451
	475
	680
	703
	749
	846
	878
	886
	888
	902
	906
	921
8T-4189	80
	81
	136
	139
	208
	238
	256
	268
	270
	453
	455
	791
	794
	874
	880
	901
8T-4190	536
	538
8T-4191	308
	312
	321
	1009
	1048
8T-4192	492
	554
	556
	558
	560
	562
	564
	566
	568
	570
	572
	574
	576
	578
	580
	582
	584
	680
	773
	777
8T-4193	382
	384
	386
	388
	391
	476
	477
	774
	923
	1006
8T-4194	434
	476
	477
	481
	525
	562
	564
	574
	576
	595
	597
	681
8T-4195	69
	71
	275
	283
	292
	301
	341
	343
	345
	426
	470
	478
	487
	497
	763
	886
	888
	890
8T-4196	335
	339
	466
	474
	851
	928
8T-4197	275
	283
	292
	301
8T-4198	84
	109
	208
	1016
8T-4200	348
	350
	356
8T-4205	133
8T-4222	330
	487
	496
	790
	793
8T-4223	73
	94
	137
	140
	275
	283
	292
	301
	309
	314
	330
	382
	384
	386
	388
	391
	401
	407
	410
	412
	437
	471
	492
	506
	509
	546
	548
	550
	552
	554
	556
	558
	560
	562
	564
	566
	568
	570
	572
	574
	576
	578
	580
	582
	584
	680
	712
	716
	732
	737
	742
	777

► REFERÊNCIA PRIMÁRIA

ÍNDICE DE NÚMERO DE PEÇA

Peça	Página
	781
	855
	878
	904
	988
	990
	992
	994
	996
	1006
	1021
8T-4224	84
	133
	137
	150
	208
	222
	238
	256
	268
	270
	322
	348
	350
	356
	437
	453
	455
	508
	511
	783
	787
	791
	794
	874
	880
	901
	943
	948
	956
8T-4226	140
8T-4231	706
8T-4240	684
8T-4241	760
8T-4244	1021
8T-4648	94
	506
	509
	1021
8T-4778	461
	595
	597
	599
	600
	628
8T-4896	603
8T-4908	110
	166
	238
	322
	437
	874
	880
	943
	948
	967
8T-4910	410
	426
	483
	494
	495
	496
	500
	562
	564
	574
	576
	680
	765
	791
	794
8T-4956	401
	546
	548
	551
	553
	781
	990
	992
	994
	996
8T-4958	699
8T-4970	904
	984
	1048
8T-4983	89
	401
	680
8T-4984	74
	732
	737
	742
8T-4987	84
8T-4994	245
	712
	716
8T-5005	400
	766
8T-5030	421
8T-5050	733
	738
	743
8T-5361	481
8T-5373	61
8T-5400	984
8T-5412	471
	1016
8T-5413	313
	330
	744
8T-5460	855
	988
	990
	992
	994
	996
	1006
8T-5668	703
8T-5878	615
	616
	617
8T-6342	205
8T-6381	36
8T-6430	628
	1018
8T-6466	256
	318
	408
	497
	501
	749
8T-6685	84
8T-6703	89
	403
	734
	739
	744
8T-6850	884
8T-6868	145
8T-6869	321
8T-6912	333
8T-7038	1053
8T-7338	536
	538
	614
8T-7371	988
	990
	992
	994
	996
	1006
8T-7524	884
8T-7547	256
	323
	437
	791
	794
8T-7929	1021
8T-7934	84
	109
	248
	275
	283
	292
	301
	341
	343
	345
	401
	469
	680
	878
	884
	886
	888
8T-7968	747
8T-7971	109
	410
	680
	732
	737
	742
	1049
8T-8442	756
	770
	783
	787
	820
	910
8T-8549	506
	509
8T-8729	182
	202
	222
	232
	261
	263
	264
	265
	267
	281
	329
	333
	814
	817
	819
	823
	824
	825
	893
	894
	895
	896
8T-8730	167
	183
	200
	273
	282
	291
	300
8T-8737	167
	168
	169
	170
	171
	172
	174
	176
	178
	180
	182
	183
	184
	185
	186
	189
	191
	194
	195
	196
	197
	198
	199
	200
	202
	203
	204
	206
	207
	211
	216
	217
	263
	264
	266
	281
	817
	819
	823
	824
	825
	894
	895
	896
8T-8827	309
	313
8T-8917	1015
8T-8919	407
8T-9383	618
	1049
8T-9402	680
8T-9496	437
8T-9530	546
	548
	550
	552
8T-9599	780
8T-9655	272
	283
	292
	301
8T-9756	136
	139
8U-4791	84
8V-6990	301
	834

► REFERÊNCIA PRIMÁRIA

ÍNDICE DE NÚMERO DE PEÇA

Peça	Página
	839
8V-9708	884
8W-3214	61
8Y-3795	710
	772
	773
8Y-3966	513
8Y-3998	513
8Y-4489	1007
8Y-5747	513
8Y-5944	970
8Y-5945	858
8Y-5965	970
8Y-6012	970
8Y-6014	970
8Y-6024	970
8Y-6041	857
8Y-6045	857
8Y-6046	857
8Y-6047	857
8Y-6060	857
8Y-6062	857
8Y-6063	857
8Y-6064	857
8Y-6066	857
8Y-6067	857
8Y-6068	857
8Y-6069	857
8Y-6400	437
	513
8Y-6859	858
8Y-6860	858
8Y-8306	513
9	
9B-0576	363
9B-1117	817
	819
9B-7233	926
9D-8508	125
	127
9F-1399	426
9F-6656	347
	352
	1053
9G-0002	136
	139
9G-0005	136
	139
9G-1233	415
9G-1234	413
9G-1307	330
9G-1642	612
	613
9G-4876	382
	384
	386
	388
	391
9G-5127	401
9G-8615	413
9G-9435	170
	175
	177
	192
9H-5604	415
9H-6454	762
9J-0461	425
9J-4782	712
	716
	726
	728
	730
	777
	779
	780
	988
	1006
	1055
9J-7031	762
9J-8923	1026
9J-8926	1024
	1026
9J-9598	1021
9L-6770	133
9L-9132	363
9M-1503	413
9M-1974	369
	426
	430
9M-2904	749
9M-3786	774
9M-3835	143
	145
9M-4995	110
9M-6527	69
	71
9M-7959	89
9M-8406	110
9N-0869	275
	283
	292
	301
9N-4450	1016
9P-1360	601
	603
	605
9P-3066	496
	500
9P-5558	413
9P-7072	397
9P-7121	129
	130
9P-8899	546
	548
	551
	553
9P-9388	890
9R-2160	500
9R-2672	313
	772
	989
	1003
	1004
	1005
	1007
9R-2821	313
9R-3761	772
9S-4181	394
	678
9S-4182	678
9S-4183	129
	130
	873
9S-4185	38
	382
	384
	386
	389
	392
	425
	546
	548
	550
	552
	751
9S-4188	413
	425
9S-4190	94
	129
	130
	445
9S-4191	421
	678
9S-5187	481
9S-8001	768
9S-8002	678
	684
	690
	770
9S-8004	402
	430
	689
	690
	768
9S-8005	363
	366
	395
	401
	689
	690
	767
9S-8006	684
9S-8010	630
	632
9S-9334	403
	684
9T-2714	703
9T-5900	1021
9T-7045	697
9U-6995	401
9U-8263	831
	838
9U-8668	430
9U-8669	430
9W-0099	1021
9W-0844	167
	169
	174
	176
	184
	191
	197
	198
	199
	200
	201
	202
	207
9W-0852	120
	169
	173
	176
	184
	185
	191
	197
	198
	201
	202
	207
	850
9W-1442	182
9W-1571	362
9W-2109	756
9W-2110	756
9W-2822	939
	941
	950
	952
9W-2853	362
9W-3361	651
	652
	653
	654
	655
	656
	657
9W-6102	362
9W-6582	36
9W-6584	36
9W-7385	36
9W-9930	36
9W-9940	36
9X-0199	262
9X-1046	275
	283
	292
	301
	869
9X-1056	182
9X-1813	250
	261
	329
	333
9X-2027	407
	427
	432
	605
	762
	865
	866
9X-2032	151
	330
9X-2038	268
	275
	283
	292
	301
	323
	520
	783
	787
	842
	843
	867
	874
	880
	898
	906
	916
9X-2039	508
	511
	898
	906
9X-2040	488
9X-2041	275
	292
	863
9X-2042	458
	845
	916
	919
9X-2043	309
	314
	323
	846
9X-2044	147
	275
	283
	292
	301
	821

► REFERÊNCIA PRIMÁRIA

ÍNDICE DE NÚMERO DE PEÇA

Peça	Página
	822
	869
	908
	910
	912
	914
9X-2045	275
	283
	292
	301
	826
	832
	834
	863
	869
	908
	910
	912
	914
9X-2046	783
	787
	832
	834
	841
	842
	843
	869
	916
9X-2085	402
9X-2125	414
	957
	959
	969
9X-2133	886
	888
9X-2201	84
9X-2480	166
9X-2488	882
	884
	886
	888
9X-2537	768
9X-3401	121
	125
	127
	169
	173
	176
	182
	184
	189
	191
	194
	197
	198
	199
	201
	202
	206
	207
	243
	244
	251
	262
	273
	280
	289
	298
	308
	312
	814
9X-3402	167
	168
	169
	172
	174
	176
	183
	184
	185
	186
	187
	191
	197
	198
	199
	201
	202
	204
	205
	207
	308
	312
	341
9X-3404	140
9X-3592	701
9X-3962	681
9X-3982	109
9X-3994	490
	492
	530
	533
	904
9X-4580	546
	548
	550
	552
9X-4609	401
9X-4611	697
	1042
9X-6165	151
	275
	283
	292
	301
9X-6279	948
9X-6340	1053
9X-7138	256
9X-7264	703
9X-7287	94
	121
	445
9X-7378	874
	880
9X-7381	876
	877
9X-7383	876
	877
9X-7719	426
9X-8250	109
	884
9X-8256	130
	215
	245
	248
	270
	283
	301
	321
	341
	343
	345
	348
	350
	492
	533
	676
	783
	787
	791
	794
	797
	814
	820
	828
	830
	841
	842
	843
	844
	846
	855
	882
	897
	904
	916
	921
	929
	1048
9X-8257	382
	384
	386
	389
	392
	497
	501
	536
	538
	595
	597
	599
	600
	614
	774
	904
	923
9X-8268	622
	623
	625
	627
	630
	632
9X-8271	605
9X-8399	699
9X-8408	402
9X-8918	857
9X-8979	756
9Y-9236	69
	71
9Z-9211	437
9Z-9214	437

0

005-4834	363
030-1708	238
030-2135	363
032-1267	396
032-1268	396
032-9828	901
033-6027	690
033-6031	130
033-6033	261
	678
033-6034	320
033-6043	690
	770
034-1432	89
034-2151	401
034-3679	109
	402
035-0425	312
035-3360	413
052-0572	396
053-2294	601
067-6043	16
067-6070	254
067-6135	11
	14
067-6179	30
067-6823	16
	46
070-0195	92
077-3241	441
077-8353	684
085-8091	401
	709
089-7365	166
089-8249	988
	990
	992
	994
	996
	1006
091-0081	403
091-9035	57
	323
095-0664	752
095-0878	814
	857
095-0919	752
	754
095-0936	752
	754
095-1269	884
095-1671	678
095-1678	395
096-3216	410
	550
	774
096-4876	783
	787
096-4883	865
	866
096-6166	208
	546
	548
	551
	553
	1057
096-6210	1055
097-7234	169
	175
	176
	191
099-0169	84
099-6418	123
	443
	447
	453
	455

1

100-3224	858
100-3751	30
	65
100-4458	113
100-4830	93
100-4841	32
100-5179	858
101-0003	970

ÍNDICE DE NÚMERO DE PEÇA

Peça	Página
101-3129	110
	308
	312
	878
	1043
101-3895	13
	30
101-3917	67
101-4194	970
101-4195	970
101-4639	125
	127
101-7178	812
101-7398	427
101-7547	67
102-8801	169
	173
	176
	180
	182
	191
	194
	196
	205
	206
102-8802	121
	169
	173
	176
	182
	189
	191
	194
	196
	222
	250
	251
	261
	262
	267
	291
	318
	329
	333
	813
	850
102-8803	182
	196
	199
	207
	222
	232
	243
	265
102-8804	169
	173
	176
	180
	184
	185
	189
	191
	195
	196
	197
	198
	203
	206
	207
	327
	797
	814
	893
102-8805	169
	173
	176
	182
	184
	191
	199
	264
	280
	894
	895
	896
102-8806	201
	202
	206
	263
	266
	281
103-5705	13
104-2091	868
104-4746	781
104-4817	781
	988
	990
	992
	994
	996
	1006
104-5604	363
104-6729	369
104-6730	369
105-2740	10
	88
105-3478	427
105-3484	94
	934
105-3486	767
105-9659	800
	801
	802
	803
	804
	890
106-0713	382
	384
	386
	388
	391
106-0721	425
106-1607	658
106-1613	658
106-1618	609
	611
106-1629	609
	611
106-1630	609
	611
106-1642	658
	659
	660
	661
	662
	663
	664
	665
	667
106-4175	681
	1016
106-6553	865
	866
106-8186	441
106-8187	441
107-0713	663
107-0714	663
107-0715	666
107-0716	666
107-0717	666
107-0718	666
107-0719	658
	659
	660
	661
	662
	663
	664
	665
	666
	667
107-0803	182
107-1763	382
	384
	386
	391
107-2348	86
107-8126	441
108-4086	858
108-4087	858
108-4103	858
108-5618	414
108-5620	414
108-5621	413
108-5623	414
108-5794	781
108-8250	396
108-8296	424
109-0958	781
109-0959	441
109-1393	768
109-3001	710
109-5815	680
110-1211	425
110-3362	601
	603
	605
110-5897	709
110-6349	720
	723
110-6969	595
	597
	599
	600
110-7524	979
	980
	981
111-0859	26
	34
	118
111-4627	348
	350
	868
111-5009	439
112-4550	265
	273
	280
	289
	299
112-5056	410
112-5057	410
112-6174	►263
	►273
	►298
112-6646	821
	822
	1009
112-7704	254
113-4630	206
113-8129	76
113-8490	169
	173
	176
	191
113-8491	169
	173
	176
	191
113-9212	413
114-0358	1025
	1026
114-0359	1025
	1026
114-0561	394
114-2772	693
114-5671	1016
114-5672	1016
114-6099	899
	900
	923
	989
	994
	996
	1007
114-6658	832
	834
	868
114-9284	520
	867
	939
	941
	950
	952
115-5411	1044
115-6433	496
	500
116-0118	308
	312
116-3883	685
117-0615	659
	667
117-0616	659
	667
117-6512	348
	350
117-6838	868
118-3094	901
118-3509	288
	306
118-5619	868
118-5803	618
118-6345	►614
	►668
	669
	670
	671
	672
118-6604	618
118-8382	1018
119-2174	618
119-2211	618
119-3662	169
	176
	181
	184
	190
	194
	195
	197
	200
	203
	206
	274
	282
	291
	300

► REFERÊNCIA PRIMÁRIA

ÍNDICE DE NÚMERO DE PEÇA

Peça	Página
120-7536	618
120-9027	232
121-0530	1043
121-9870	458
	826
	856
	916
	919
	1009
122-4376	169
	174
123-1373	136
123-2899	33
	66
123-2933	56
123-3827	869
123-7615	169
	173
	176
123-8838	329
124-0763	618
124-1479	335
	339
124-2100	195
	203
124-3536	39
	41
124-3815	10
	30
	52
	93
	109
	113
	241
	320
124-5234	781
124-5741	781
124-6257	121
124-6657	396
124-9899	706
124-9900	706
124-9960	706
125-3518	524
125-5341	369
125-7037	473
	494
	495
	516
	854
125-7874	167
	169
	175
	176
	181
	183
	184
	185
	187
	190
	191
	196
	197
	198
	199
	201
	202
	204
	205
	206
125-7875	169
	175
	176
	185
	190
	191
	200
	205
125-7876	120
	272
	274
	282
	290
	291
	300
126-1767	182
	189
	194
	206
	243
	244
	251
	813
126-1768	187
	204
	205
126-1774	169
	173
	176
126-8928	615
	616
	617
126-9093	101
	110
127-1647	709
127-1960	846
127-2170	676
127-3361	812
127-5485	322
128-2136	783
	787
	912
	914
128-4123	177
128-5016	169
	174
	176
128-5040	984
128-7625	680
128-8678	878
129-3737	939
	941
	950
	952
130-1977	749
130-5300	222
	273
	280
	289
	298
	308
130-9192	749
131-0167	421
131-0447	820
131-3201	322
	327
131-3540	329
131-4242	857
131-5167	857
131-7546	333
132-1334	660
132-1336	660
132-1805	308
	312
132-3421	143
132-5789	268
	312
	320
	321
	327
	353
	357
	863
132-7077	926
132-8487	337
133-1011	30
133-1222	421
133-6934	273
	280
	289
	298
	321
	329
	878
133-7810	308
	312
133-8929	760
133-9469	86
134-2540	169
	174
	176
	180
	184
	185
	189
	191
	195
	203
134-7258	1053
135-5009	238
135-7393	697
135-8573	434
	496
	500
	530
	532
	712
	716
135-8574	709
135-8575	121
	146
	451
	463
	466
	469
	490
	492
	494
	495
	506
	509
	530
	532
135-8577	146
135-8578	401
	720
	723
	948
135-9941	1044
136-1595	362
136-1953	882
	886
	888
136-3191	984
136-4992	680
136-5490	930
	932
136-7227	692
137-6723	458
	916
	919
138-7500	308
138-8454	868
139-1398	89
	402
	681
139-2840	756
139-4726	329
140-1739	705
141-0224	760
141-0235	760
141-0236	760
141-0237	760
141-0238	760
141-0239	760
141-0240	760
141-0241	760
141-0244	760
143-2236	916
144-0195	168
	172
	977
	985
144-0331	817
	823
144-0761	413
144-1636	250
144-5478	988
	1006
145-0326	970
145-4911	28
146-0742	701
146-2282	496
146-5132	544
	545
147-1445	169
	174
	176
	191
147-1446	170
	174
	177
	191
148-1928	401
148-8305	1043
148-8307	321
148-8309	414
148-8316	732
	737
	742
148-8317	725
148-8322	720
148-8324	61
148-8325	1043
148-8327	709
148-8328	709
	747
148-8335	732
	737
	742
148-8336	1043
148-8339	401
148-8340	712
	716
148-8341	726
	728
	730
148-8344	732
	737
	742
148-8355	401
148-8357	732
	737
	742
148-8360	732
	737
	742

► REFERÊNCIA PRIMÁRIA

ÍNDICE DE NÚMERO DE PEÇA

Peça	Página
148-8361	720
	723
148-8364	401
148-8370	709
148-8374	1043
148-8375	709
148-8378	732
	737
	742
	1043
148-8388	57
148-8390	680
148-8395	401
	689
148-8406	403
148-8408	873
148-8410	94
	129
	130
	445
148-8411	751
148-8428	401
148-8457	747
149-4156	781
149-5933	628
149-7738	723
150-3024	732
	737
	742
150-3026	401
150-3036	720
	723
	733
	738
	743
150-4041	720
150-4043	733
	738
	743
150-4046	1043
150-4049	401
151-5145	1043
151-6282	797
151-9274	816
151-9275	273
	280
	289
	298
152-8070	609
	611
153-1276	92
153-5710	136
153-6252	402
153-6258	733
	738
	743
153-7452	988
	994
	996
	1006
153-8003	222
154-9024	74
155-0576	148
	149
155-2255	167
	170
	171
	173
	177
	178
	180
	183
	184
	185
	186
	189
	191
	196
	204
155-2256	186
	189
155-2257	189
155-2260	167
	170
	173
	177
	180
	182
	184
	185
	189
	192
	194
	195
	196
	197
	198
	199
	203
	207
155-2265	170
	173
	177
	180
	191
	197
	198
155-2270	167
	170
	173
	177
	180
	182
	189
	192
	194
	196
	197
	198
	199
	200
	206
	273
	282
	291
	300
155-2271	167
	170
	173
	177
	180
	182
	185
	187
	189
	192
	195
	196
	197
	198
	199
	200
	201
	202
	203
	204
	207
	341
155-2274	168
	170
	172
	173
	177
	180
	182
	183
	192
	205
	211
	216
	217
155-4098	532
155-6258	709
156-2525	109
	121
156-4406	413
156-6175	321
157-0670	74
158-6632	▶262
	▶273
	▶280
	▶289
	▶298
158-7864	1052
159-3727	125
	127
159-4700	695
159-8047	238
	329
159-8049	136
	137
	139
	140
	309
	313
159-8050	136
	139
159-9322	169
	170
	174
	176
	177
	191
	197
	198
160-2669	▶694
	▶733
	▶738
	▶743
160-3518	202
160-5656	684
	685
160-7165	964
	970
160-7689	197
	198
160-8761	256
160-8763	256
160-9192	125
	127
160-9756	601
	605
161-5967	857
161-6879	695
161-6880	695
161-7247	605
161-7550	601
	605
161-9820	34
	812
162-0177	402
	430
	689
162-2165	369
	425
162-6802	1043
162-8378	817
162-8387	817
162-8389	817
162-9523	402
163-1146	970
163-4300	121
163-4519	192
163-5671	950
	952
164-0150	333
164-0850	783
	787
	912
	914
164-2108	692
164-3417	121
	445
164-5562	733
	738
	743
164-5567	369
	414
	425
	1043
164-5590	1044
164-5606	57
164-5608	402
164-5624	402
164-5641	680
164-7468	113
165-2273	74
165-4931	1044
165-4933	57
166-0321	690
166-1579	323
166-5229	170
	173
	177
	192
166-6781	970
167-2200	699
167-2204	701
167-2314	701
167-8987	201
	202
168-2197	756
168-2203	756
168-3332	74
168-3378	759
168-3379	759
168-3380	759
168-3381	759
168-3382	759
168-3384	759
168-3385	759
168-7317	756
169-0705	179
	180
169-1616	690
169-5414	353
	369
169-7380	970
170-4057	935
	936
170-5632	208
	1057
171-2419	57
	81
	329
	681

▶ REFERÊNCIA PRIMÁRIA

ÍNDICE DE NÚMERO DE PEÇA

Peça	Página
	728
	730
	1044
171-5349	250
	251
171-7077	248
172-2384	939
	941
	950
	952
172-2385	520
	867
172-7753	690
172-8037	202
172-8039	202
172-8591	832
	834
	863
	868
173-3083	967
173-7035	964
173-9683	699
173-9779	703
174-2231	▶857
	▶970
174-2237	857
174-4770	▶618
174-4909	690
	692
174-5414	92
174-8131	820
	869
174-9994	756
175-1367	256
175-1540	313
175-4165	817
	819
175-4170	817
	819
175-7141	118
	884
175-7896	402
175-7902	699
175-7904	400
	680
	732
	737
	742
175-9079	321
177-2215	109
	321
	403
	681
	733
	738
	743
	878
177-4487	413
177-4548	1006
177-9653	182
177-9656	189
178-1780	321
178-3336	874
	880
	886
	888
178-3707	615
	616
	617
178-5457	469
178-6854	382
	384
	386
	388
	391
178-7023	469
	902
178-9041	421
178-9983	823
179-0469	884
179-6707	382
	384
	386
	388
	391
179-7376	817
180-7451	752
	754
180-9339	180
	185
	195
	196
	203
	206
180-9419	▶695
180-9933	1044
183-1343	259
	260
183-4274	333
183-7121	400
184-0982	820
184-0983	259
	260
	520
	939
	941
	947
	950
	952
185-0884	16
185-1860	170
	174
	177
	187
	192
185-1861	170
	174
	177
	183
	192
185-2638	133
185-2639	133
185-2644	133
185-2647	133
185-2650	133
185-2654	133
185-2655	133
185-2658	133
186-3735	266
187-1679	121
	445
187-7331	434
187-8675	272
	280
	289
	298
187-9194	762
188-2128	170
188-9644	846
189-2164	603
189-2165	603
189-2170	603
189-2171	603
189-6123	36
190-1546	554
	556
	558
	560
	566
	568
	570
	572
	601
190-1547	601
	603
190-5149	437
190-5386	1052
190-6507	756
190-7614	196
190-7615	182
190-8609	630
	632
191-0938	362
191-0940	362
191-4916	360
191-4917	361
191-4923	382
	384
191-4925	386
192-3258	173
193-1598	94
193-2200	851
	928
193-3074	1016
193-5917	518
193-7361	▶360
	▶372
	▶373
	▶375
193-7362	▶361
	▶374
	▶376
193-7365	360
	361
193-7366	360
193-7367	361
193-7405	362
194-2903	74
194-5171	984
194-5226	181
	183
	185
	187
	190
	194
	195
	196
	203
	204
	206
194-5227	181
	183
	185
	188
	190
	194
	195
	196
	203
	204
	206
194-6478	733
195-1117	139
195-2037	109
	402
195-3699	956
195-9245	13
196-2412	169
	175
	176
	191
196-2413	170
	175
	177
	192
196-3773	933
	934
196-7074	554
	556
	558
	560
	566
	568
	570
	572
	580
	582
	584
196-8548	427
197-2477	712
	716
197-3295	402
197-7481	58
	321
197-7689	970
198-0918	615
	616
	617
198-4775	151
	676
	910
	914
198-4776	321
	329
198-4777	84
	222
	321
	335
	339
	353
	402
	728
	730
198-4778	69
	71
	434
	471
	481
	525
	562
	564
	574
	576
	773
198-4780	469
	489
198-4781	125
	127
	923
	1016
198-9162	396
198-9163	396
198-9706	280
199-7891	133
199-8436	133
199-9252	241
199-9267	241
199-9751	21
	24
	241

▶ REFERÊNCIA PRIMÁRIA

ÍNDICE DE NÚMERO DE PEÇA

Peça	Página
2	
200-1131	273
	280
	289
	298
200-5728	▶202
	▶930
	▶932
200-6345	74
	109
	733
	1044
200-8644	396
201-1281	396
201-1282	396
201-2557	437
201-4066	330
	799
202-0314	170
	175
	177
	192
202-0549	421
202-0550	421
202-0551	421
202-0552	421
202-2005	430
202-2380	413
202-4364	402
	421
202-5293	443
	447
202-5397	170
	173
	177
	183
	192
202-6488	421
202-9824	1031
203-0463	323
203-3847	109
	323
	402
	733
	738
	743
	1044
203-4600	402
203-4786	396
203-9007	273
	280
	289
	298
204-1297	170
	175
	177
	183
	192
204-2281	74
	109
	273
	289
	298
	308
	312
	321
	732
	777
	1043
204-5341	396
204-6365	586
	587
	588
	589
	592
	593
	595
	597
	599
	600
204-7266	578
	580
	582
	584
	603
204-7876	413
204-8000	109
	273
	280
	289
	298
	308
	312
	321
	1044
204-8981	396
204-9092	396
204-9096	396
205-0626	133
205-2357	747
205-5314	366
205-6127	▶586
205-6128	▶595
205-6129	▶587
205-6130	▶597
205-6131	▶588
205-6141	595
	597
	599
	600
205-6160	586
	592
205-6162	595
205-6163	595
205-6164	588
205-6165	587
205-6167	597
205-6168	597
205-7396	396
205-7397	396
205-7398	397
206-1345	187
206-1667	908
	910
	912
	914
206-1826	123
206-2080	396
206-2423	208
	256
	308
	312
	321
	403
	723
	725
	733
	738
	743
	874
	880
	1044
206-2963	396
206-9292	394
206-9295	261
	678
208-6727	749
208-8469	254
208-9287	113
209-4573	84
209-4582	84
209-5776	1053
209-7253	288
	306
209-9219	17
210-8236	337
210-8958	195
	203
211-6807	177
	180
	189
212-2085	781
212-4023	903
212-4174	888
212-4483	684
212-6891	832
	834
212-6933	84
213-3719	413
213-3745	1044
213-7489	823
214-3573	362
	366
214-4208	170
	174
	177
	192
214-4653	1044
214-7566	706
214-7568	369
	414
	425
	678
	1043
215-1594	632
216-0143	443
	447
	496
	500
216-4983	84
216-7352	846
216-7431	362
216-9633	64
217-0099	148
	149
217-2293	362
217-2730	403
217-9039	187
	254
	320
218-2373	692
218-2656	984
218-7119	846
218-7136	817
	819
219-0305	1029
219-0669	353
220-0229	329
220-5946	308
	312
221-3197	546
	548
	550
	552
221-5467	492
	532
222-1796	661
222-1797	661
222-5093	434
222-5693	706
223-3279	781
	988
	990
	992
	994
	996
	1006
223-9110	622
	623
	625
	627
224-0672	1039
224-0683	772
224-5132	359
224-5152	359
224-8946	1039
225-0311	74
225-0312	1039
225-3281	703
225-4257	1039
225-4286	425
225-6524	52
225-7738	76
225-7944	65
225-8019	76
225-8287	30
225-8524	86
225-8526	86
225-8858	16
226-1416	388
226-7192	781
227-1148	701
227-2451	362
227-6715	321
228-3323	185
228-4947	241
228-6089	272
	280
	289
	298
228-7089	56
228-7090	402
228-7100	113
	353
228-7103	767
228-8811	391
228-9655	133
228-9656	133
228-9657	133
229-1516	781
229-5446	▶619
	▶668
	669
	670
	671
	672
229-7367	282
230-4009	170
	174
	177
	180
	187
	189
	192
230-4011	170
	174
	177
	180
	187
	189
	192
	196
	197
	198
	199
230-4012	259
	260

▶ REFERÊNCIA PRIMÁRIA

ÍNDICE DE NÚMERO DE PEÇA

Peça	Página
230-4013	170
	174
	177
	180
	189
	192
	197
	198
	206
	308
	312
230-4014	125
	127
	180
	244
	308
	312
230-4872	703
230-5008	180
230-5010	171
	174
	178
	183
	192
230-7732	308
	312
230-8094	18
	37
231-0336	747
231-1455	67
231-3538	699
232-1322	17
	21
	24
232-1693	320
232-3402	1039
232-3657	30
232-3666	30
232-3751	65
232-4810	988
	1006
232-7449	17
232-7596	16
232-7597	16
232-7599	16
233-0367	▶540
	▶554
	▶556
	▶558
	▶560
	▶562
	▶564
	▶566
	▶568
	▶570
	▶572
	▶574
	▶576
	▶578
	▶580
	▶582
	▶584
233-0854	▶541
	▶554
	▶556
	▶558
	▶560
	▶562
	▶564
	▶566
	▶568
	▶570
	▶572
	▶574
233-6832	434
	524
234-2872	760
234-5013	▶253
	▶308
	▶312
	▶321
	▶402
234-5925	273
	280
	289
	298
234-9525	110
	408
235-2501	607
	608
	612
	613
235-2504	657
235-2509	607
	612
235-2511	▶607
	▶651
	▶652
235-4123	170
	175
	177
	183
	192
236-4545	256
236-5511	37
237-0145	245
237-0227	189
	197
	198
237-0336	197
237-4860	697
238-0112	353
238-0120	241
238-5080	109
	121
	253
	425
238-5081	109
	767
238-5082	767
238-5083	413
	425
238-5084	1044
238-5085	69
	71
238-8245	187
238-8247	187
238-8288	88
238-8292	87
239-1139	413
239-4989	546
	548
	550
	552
239-7352	178
	192
239-8090	542
239-8091	543
240-1467	988
	990
	992
	994
	996
	1006
240-1469	1020
240-9557	▶624
	▶625
241-0037	359
241-0157	1053
241-0624	747
241-2501	490
	492
	530
	532
241-3720	546
	548
	551
	552
241-6157	113
241-6215	1044
241-8253	888
242-1555	171
	174
	178
	192
242-2542	703
242-5054	1039
243-2158	91
243-2709	684
	685
243-4506	120
244-2310	366
245-1042	189
245-1043	187
245-1044	187
	189
245-1045	189
245-1048	187
	189
245-7434	170
	173
	177
	183
	192
245-8842	110
246-2641	1
	628
	1053
246-4311	1009
246-4361	106
246-5747	652
246-5748	651
246-5759	642
	651
247-4928	106
	108
247-5838	628
247-6876	1029
247-6878	1029
247-9730	89
248-2841	171
	174
	178
	192
248-6862	222
	230
249-6365	408
250-0393	▶359
	▶402
250-1482	884
250-3988	609
	611
251-3269	690
251-8569	▶589
	590
	591
251-8570	589
	593
251-8601	554
	556
	558
	560
	566
	568
	570
	572
	578
	580
	582
	584
251-8609	632
251-8616	▶590
251-8619	▶599
252-0080	36
252-1607	256
252-5806	94
252-6922	139
253-1346	546
	548
	550
	552
253-8110	180
	205
253-8111	180
253-8113	181
	205
254-0072	693
254-0225	651
	652
	653
	654
	655
	656
	657
254-3929	540
	541
254-9049	657
254-9050	652
254-9052	651
255-0045	▶542
	▶554
	▶556
	▶558
	▶560
	▶566
	▶568
	▶570
	▶572
	▶578
	▶580
	▶582
	▶584
255-0046	▶543
	▶554
	▶556
	▶558
	▶560
	▶566
	▶568
	▶570
	▶572
	▶578
	▶580
	▶582
	▶584
255-2752	▶264
	▶273
	▶280
	▶289
	▶298
255-9267	362

▶ REFERÊNCIA PRIMÁRIA

ÍNDICE DE NÚMERO DE PEÇA

Peça	Página
	366
256-3455	80
	92
256-4873	643
	652
256-6453	253
256-6454	241
	273
	280
	289
	298
257-0207	988
	1011
257-0264	1011
257-0265	1011
257-8150	1006
	1012
258-4819	337
258-5652	427
259-2627	69
	71
	437
	988
	1006
259-2968	990
	992
	994
	996
	1006
259-7140	329
260-0634	89
260-1556	208
260-5864	230
	265
260-6673	884
260-6728	817
	819
	823
	824
	825
260-9174	680
261-0634	208
261-2044	599
261-2046	600
261-2047	600
264-0168	733
	738
	743
264-3517	109
264-3518	109
264-3519	109
264-3520	109
264-5732	171
	174
	178
	192
264-7029	187
265-2109	396
265-5287	428
266-1467	►243
	►926
266-3214	783
	787
266-9180	408
266-9983	701
267-4211	426
267-6097	648
	653
267-6099	653
267-7207	187
	189
267-7208	187
267-8910	654
267-9572	187
	190
268-1530	121
268-1531	121
268-3696	817
268-5577	427
269-1981	►244
	►247
270-2679	273
	280
	289
	298
271-2180	265
271-5995	593
271-6164	►591
	►594
271-6185	630
271-7312	272
	281
	290
	299
271-9247	496
	500
271-9408	273
	289
	298
272-0710	120
272-7239	273
	280
	289
	298
	329
273-3989	562
	564
	574
	576
	625
274-1931	47
274-1935	27
274-3774	197
	198
274-3775	197
274-3776	197
274-3778	197
274-4254	427
274-4990	187
274-7452	756
274-7646	647
	654
274-9987	709
	733
	738
	743
274-9988	109
275-0571	442
275-1739	403
275-1740	403
275-1741	403
275-2428	254
275-2431	254
275-7741	►266
	►280
275-9891	56
275-9897	37
276-2334	1039
276-4878	819
276-5600	16
276-5602	16
276-5603	17
	241
276-7278	137
	139
276-7391	14
276-7394	14
276-7476	39
	43
276-7478	12
	41
276-8116	20
276-8117	20
276-8123	50
	51
276-8133	50
	51
276-8134	21
276-9200	48
276-9201	48
276-9206	48
276-9207	48
276-9230	48
277-0116	29
277-1873	248
	268
	270
	273
	280
	289
	298
	312
	321
	327
277-1974	52
277-1975	52
277-2500	67
277-2502	67
277-2503	67
277-2525	65
277-2526	65
277-2537	65
277-2923	76
277-2925	76
277-3012	30
277-3013	30
277-4223	45
277-4302	21
	24
277-4409	254
277-4490	35
277-4993	104
277-5065	320
277-5307	48
277-8103	967
277-8873	693
277-9463	89
277-9938	60
	107
277-9940	60
278-0017	93
278-0518	109
	884
278-2145	273
	280
	289
	298
278-2168	1012
278-2169	1012
278-2170	1012
278-3242	76
278-5111	48
278-5112	48
278-5113	48
278-5125	11
278-5170	102
278-5203	148
	149
278-5921	220
	337
	755
279-0850	976
279-0942	520
	947
279-2506	823
279-6497	1053
279-6640	994
	996
279-9254	28
279-9651	33
280-0440	824
	825
280-1384	37
280-1911	►48
	►50
280-1912	48
280-1913	48
280-1914	48
280-2709	171
	173
	178
	193
280-7870	756
	770
281-3136	823
	824
	825
281-3395	189
281-5969	709
281-8744	66
281-8803	196
281-8804	187
281-8811	171
	174
	178
	193
282-0918	756
282-0919	756
282-3117	520
	947
282-6598	781
283-4662	29
283-5745	►544
	►562
	►564
	►574
	►576
283-5746	544
283-5748	544
283-5749	►545
	►562
	►564
	►574
	►576
283-5750	545
283-5752	545
283-5753	544
	545
283-6447	274
	282
	291
	300
283-8106	180
	205
283-8301	35
283-8302	35
283-8650	323
284-8481	274
	282
	291
	300
285-0150	823
	824
	825
285-1204	272
	280

► REFERÊNCIA PRIMÁRIA

ÍNDICE DE NÚMERO DE PEÇA

Peça	Página
	289
	298
285-5240	756
	770
286-0323	272
	280
	289
	298
286-2562	772
	773
286-2890	104
	107
	108
286-6498	709
286-7851	87
287-0427	74
287-3049	321
	878
287-6104	655
287-6106	646
	655
287-8597	29
288-4513	74
288-6974	29
288-6975	29
288-7146	170
	175
	177
	192
288-7324	171
	174
	178
	192
289-1502	274
	282
	291
	300
289-2935	697
	1042
289-2937	703
289-2948	703
289-9555	150
290-5562	272
	289
	298
290-5792	▶250
	▶425
290-9849	362
291-5280	1044
291-6819	272
	282
	290
	300
292-1357	245
292-1366	820
292-1368	820
292-2893	254
292-2896	187
292-3462	88
293-3081	442
	446
	452
	467
293-8335	899
	900
293-8350	770
293-9452	425
294-4813	653
294-5374	709
295-4670	107
	108
295-6661	21
	24
295-8610	65
	67
295-8613	67
295-8615	67
296-4285	299
297-3141	1052
299-3424	84
	899
	900
299-5511	50
	51
299-6082	273
	282
	291
	300
299-6083	137
	139

3

301-0091	238
	274
	291
	300
	309
	313
	329
301-2722	109
301-2979	327
302-3908	57
	109
302-6112	29
303-4649	208
	321
303-9441	496
	923
303-9449	308
304-2746	427
304-5062	33
304-5418	972
	974
304-5422	972
305-2418	366
305-6991	109
306-2337	52
306-5048	147
306-6687	321
306-6688	238
	329
306-8526	136
	329
307-0047	1029
307-0649	273
	280
	289
	298
307-2670	425
307-5172	73
308-1845	697
	1042
308-2525	797
309-0572	84
309-1905	709
309-6678	50
	51
310-2187	701
310-2189	703
310-4912	▶626
	▶627
310-4915	▶620
	▶622
310-4918	▶621
	▶623
310-4947	709
	712
	716
	747
310-4948	710
	712
	716
	747
310-7267	756
311-0325	685
311-0326	684
311-3520	882
	976
311-8131	684
311-8132	684
312-0288	886
	888
312-4626	180
312-8811	180
313-4542	655
313-6347	520
	947
313-9198	110
	878
313-9790	781
314-4018	813
315-9856	884
315-9857	884
316-5240	274
	282
	291
	300
316-9351	187
	348
	350
317-1117	481
317-5482	39
	41
317-6214	43
317-8141	814
317-8261	396
318-0106	397
318-1179	▶251
	▶396
318-2375	651
	652
	653
	654
	655
	656
	657
319-2305	446
	488
319-8426	11
320-0360	645
	656
320-0361	656
320-1291	812
	813
320-3060	241
320-3062	241
320-3063	353
320-6553	57
321-1291	136
321-5715	413
322-3353	1021
323-2092	427
323-2093	427
323-3726	846
323-6974	605
323-9312	12
	41
323-9531	692
324-0444	30
324-5680	180
	189
324-5681	180
	189
325-1558	337
325-4416	814
325-9335	427
326-0319	413
	425
326-3269	752
326-7289	13
326-9053	1050
327-0282	797
	874
	876
	877
	878
	880
	886
	888
327-0283	797
	874
	876
	877
	878
	880
	886
	888
328-4847	988
	1006
329-0418	251
329-0419	195
	203
329-3356	308
	312
	329
	410
329-3734	167
	168
	171
	172
	174
	178
	181
	182
	183
	184
	185
	190
	193
	194
	196
	197
	198
	200
	205
	206
329-3796	32
329-8607	773
330-1725	812
330-9723	113
330-9751	680
331-0290	▶12
	▶39
	▶41
331-2427	630
331-2430	630
331-4226	205
331-4931	171
	178
331-6835	16
331-7132	427
331-9731	846
332-2788	490

ÍNDICE DE NÚMERO DE PEÇA

Peça	Página
	492
	530
	532
332-7865	206
332-8591	109
332-8593	109
332-8832	394
332-8833	►394
	►402
332-8888	494
	495
333-8538	273
	280
	289
	298
334-4603	1041
335-2252	273
	280
	289
	299
335-5365	272
	280
	289
	299
335-8226	756
335-8230	706
	756
335-8611	86
336-6482	878
336-6672	846
337-5270	395
337-6324	135
337-7325	89
337-7619	481
339-3566	902
	921
339-8780	14
339-9637	50
	51
340-3690	136
	139
340-7503	536
	538
342-2631	84
342-2976	171
	173
	178
	193
342-6502	47
342-6510	47
342-8909	772
	773
342-9023	232
342-9290	273
	281
	289
342-9457	868
342-9671	238
344-1950	878
344-1951	878
344-5360	403
344-5673	321
	348
	350
	783
	787
	882
344-5674	273
	281
	290
	299
	520
	783
	787
	791
	794
	867
	939
	941
	950
	952
344-5675	57
	110
	121
	136
	139
	225
	228
	238
	248
	256
	308
	312
	321
	329
	345
	353
	403
	408
	439
	453
	455
	506
	509
	681
	710
	723
	726
	728
	730
	733
	738
	743
	747
	762
	799
	878
	884
	886
	888
	904
	927
	1015
	1044
344-7132	402
344-7391	308
	312
345-0351	1029
345-1237	69
	71
345-3155	869
345-7738	476
	477
345-8846	7
	29
345-9030	7
	28
346-0006	118
346-0007	118
346-0099	7
	65
346-0220	7
	54
346-0334	89
346-0407	30
346-0408	30
346-0663	272
	280
	289
	298
346-1510	7
	35
346-2900	536
	538
346-2908	8
	46
346-2999	812
346-4709	50
346-4995	767
346-8219	1050
347-0794	272
	281
	290
	299
347-7407	395
347-8645	110
347-8646	110
347-8647	110
348-0495	107
	118
348-4637	320
348-5034	166
348-5113	89
348-5129	258
	259
348-5409	80
348-6250	775
	776
	780
348-6253	780
348-6260	989
	990
	992
	994
	996
	1007
348-7842	272
	281
	290
	299
	958
349-1178	321
349-6097	678
349-7059	129
	130
349-8604	1039
349-8642	930
	932
350-7735	129
	130
350-8742	135
351-0959	608
	613
351-0961	►608
	►653
	654
	655
	656
	657
351-1724	47
351-1904	308
	312
351-4749	37
352-3964	151
	333
	355
	357
352-3967	270
352-3968	208
	273
	290
	308
	312
	321
	348
	350
	356
352-3969	337
352-3970	208
	321
	1009
353-0297	309
	313
353-1634	281
	290
353-2172	546
	548
	550
	552
353-2173	546
	548
	550
	552
353-2187	562
	564
	574
	576
353-4515	222
353-4688	394
	395
353-7952	308
	312
353-7953	321
354-0132	935
	936
354-6778	89
354-8322	29
354-8706	1056
355-1651	654
355-1782	874
	880
355-1790	874
	880
355-1793	874
	880
355-2290	656
355-2381	430
355-2617	414
355-2618	414
355-2924	94
355-3016	967
355-3486	1050
355-5860	832
	834
355-7217	681
356-1219	187
356-3427	664
356-3428	664
356-3429	662
356-3430	662
356-3431	665
356-3432	665
356-9301	353
357-4339	481
357-4574	1044
357-6890	515
357-7450	427
357-7451	427
357-9709	427
358-0921	443
	447
	453
	455
358-2191	781
358-2227	988
	990

► REFERÊNCIA PRIMÁRIA

ÍNDICE DE NÚMERO DE PEÇA

Peça	Página
	992
	994
	996
	1006
358-2260	988
	1006
358-2399	▶252
	▶308
	▶312
358-6190	676
358-6490	697
358-6494	697
358-7239	554
	556
	558
	560
	566
	568
	570
	572
	578
	580
	582
	584
	627
358-8583	554
	556
	566
	568
	578
	580
	582
	584
	622
359-3346	▶1016
	▶1020
359-3347	1019
	1023
359-3348	1019
	1024
359-3609	678
359-4894	427
360-1564	41
360-5120	245
360-5122	▶245
	▶676
360-6838	427
360-8958	▶98
	▶99
360-8960	98
361-5582	814
361-6052	182
361-6722	427
361-6725	427
362-1114	720
	723
362-1320	410
	773
	988
	1006
362-5412	98
	99
362-9689	99
363-0559	14
363-4123	125
	127
363-4541	414
363-7498	110
363-7502	110
363-7544	234
363-8109	427
364-0147	676
364-4013	1039
364-5145	14
364-6428	57
	323
	402
	743
	1044
365-0587	402
365-0588	402
365-1418	272
365-5823	60
365-6798	414
365-6800	413
365-6801	414
365-6802	414
365-6803	414
365-6804	414
365-6805	413
365-6807	369
	430
366-2382	506
	509
366-6614	29
366-8298	413
366-8968	425
366-8971	427
366-9373	113
367-3340	87
367-5533	458
	916
	919
367-7644	424
367-9097	874
	880
367-9098	874
	880
368-3145	254
368-6505	427
368-8559	▶60
	▶93
368-9752	309
	313
369-1255	9
369-1658	88
369-1864	783
	787
369-3188	43
369-3812	322
369-3867	52
369-4098	327
369-7304	18
	39
369-7799	102
370-1739	171
	178
	193
370-5513	116
370-5516	115
370-5517	115
370-5518	115
370-5520	▶115
	▶123
370-5549	1006
370-6545	16
370-8376	98
370-9478	322
371-1679	797
371-2478	7
	18
	32
371-2480	8
	50
371-2483	7
	102
371-2544	7
	37
371-2554	8
	47
371-2558	7
	34
371-2684	118
371-2691	118
371-2716	7
	30
371-2720	8
	93
371-2740	7
	33
371-2745	8
	64
371-3974	102
	103
371-6432	121
371-7263	118
371-8298	26
372-2297	8
	76
372-3740	369
	425
373-3607	7
	66
373-4446	831
	838
373-6044	797
373-7039	681
374-2065	779
374-4419	76
374-6300	7
	14
	18
374-6716	530
	532
374-7094	7
	812
374-7463	171
	178
	197
	198
	199
	200
374-7464	171
	173
	178
	193
	198
	207
374-7465	198
	201
	202
	207
374-7466	171
	173
	178
	193
374-7467	171
	173
	178
	193
	198
374-8372	181
	205
374-9295	8
	45
375-0098	7
	27
375-0482	123
375-0483	123
375-2647	▶117
	▶118
375-2649	123
375-3937	7
	26
375-4240	202
375-4607	644
	657
375-6988	123
375-8254	117
375-8407	▶206
	▶320
376-0898	759
376-1108	7
	9
376-4074	14
376-4078	14
376-6403	103
376-6405	103
376-6409	117
376-6410	117
376-6411	117
377-0399	20
377-0400	20
377-1293	320
377-2876	86
377-2877	▶86
	▶93
377-4687	684
377-4690	684
377-4718	37
	38
377-5988	104
377-6932	187
377-9255	26
377-9605	121
378-0625	7
	55
378-8166	7
	25
378-9463	494
	495
378-9488	453
	455
378-9500	496
	500
379-0067	410
	884
379-3491	272
379-3506	▶701
	▶775
	▶776
379-3507	▶697
	▶775
	▶776
379-5189	701
379-5190	701
379-5199	697
379-5200	697
379-6986	725
380-0415	▶120
	▶121
380-2065	39
	41
	43
380-4696	120
380-8401	308
	312
380-8573	752
	754
380-9615	13
381-2621	238
	281
	299
	321
	327
	329

ÍNDICE DE NÚMERO DE PEÇA

Peça	Página
382-0936	690
382-0937	690
382-0938	690
382-4473	281
383-1388	13
383-2629	308
	312
383-3581	►16
	►17
384-2286	87
384-3275	558
	560
	570
	572
	623
384-4858	256
384-5313	►20
	►21
	►24
384-7413	3
	4
	592
384-7414	►593
384-7415	►600
384-7567	254
385-1398	106
385-2306	500
385-2572	7
	21
385-3458	443
	447
	453
	455
385-5997	►187
	►320
385-7511	850
386-0444	273
	280
	289
	298
386-1864	106
386-2112	30
386-2737	108
386-2971	117
386-3819	117
386-6145	434
387-2867	369
	426
387-3577	113
387-5690	874
	880
387-5691	268
	270
	874
	880
387-9639	259
388-4327	94
388-4707	21
388-5331	888
388-9525	83
	91
389-0879	967
389-1076	678
389-3346	7
	13
389-3863	320
389-5775	113
389-5784	113
389-5922	681
389-7847	546
	548
	550
	552
390-0854	7
	17
	18
390-7626	88
391-1756	532
391-1817	113
391-2898	171
	173
	178
	193
391-3732	41
391-3735	41
391-4811	8
	118
391-5523	7
	88
391-8044	681
392-0610	71
392-2780	320
392-9262	427
393-1683	1040
393-2034	123
393-2035	123
393-2286	458
	845
	916
393-3605	701
393-4006	29
393-5467	116
393-5468	116
393-7694	7
	87
394-0525	►116
	►123
394-2666	►369
	►429
394-4451	34
394-7564	►594
394-9639	8
	123
395-0110	8
	241
395-0112	7
	236
395-0113	8
	320
395-0114	8
	254
395-1633	115
	116
395-3268	208
395-6991	684
396-2615	7
	11
396-8795	11
397-9301	109
	749
398-1743	434
398-6226	123
398-8246	1040
399-2842	136
399-5260	259

4

Peça	Página
415-1604	33
416-1069	►104
	►113
416-2583	427
416-2585	427
416-7727	87
416-8305	►678
	►681
416-9520	52
417-7782	66
418-0176	684
418-0199	684
418-1411	684
418-1417	684
418-1418	684
418-1428	684
418-3925	458
	916
	919
418-5545	222
418-6597	121
418-7612	82
	91
419-0384	52
419-6603	7
	52
419-6899	►396
	►429
419-6901	396
419-6903	396
420-0454	62
420-2371	93
420-4129	55
	56
420-4133	56
420-4136	56
420-4143	55
421-4023	697
	1042
421-4024	699
421-4525	615
	617
421-4528	774
421-4529	615
	616
	617
421-4533	546
	548
	550
	552
421-5456	767
421-6190	109
421-7677	84
422-5316	139
422-7715	86
422-7837	478
422-8724	57
423-1982	738
423-4101	1052
423-7576	26
423-9049	260
424-4322	272
	290
	299
424-6355	868
425-2633	110
425-7103	30
425-8520	823
426-0972	458
	845
	916
426-4147	74
426-4167	74
427-5774	458
	845
	916
	919
427-9771	254
428-5968	474
428-5969	475
428-7042	10
428-7687	420
	424
428-8308	136
428-8644	678
430-7600	1053
432-0047	►816
	►826
432-6484	7
	113
432-8723	113
433-0934	908
	912
433-1316	►106
	►113
433-5967	427
433-5968	427
433-6515	211
	216
	217
433-6938	7
	10
433-8954	434
434-1217	469
434-3203	817
434-3205	819
434-4496	►368
	►396
434-4497	368
435-5614	536
	538
435-5628	►774
	►775
435-5629	615
	616
	617
435-5734	800
	801
	802
	803
	804
	927
435-5737	805
	806
	807
	808
	809
	811
	984
435-5742	903
435-5743	805
	806
	807
	898
435-5754	854
	899
435-5755	529
	900
435-5757	4
	821
435-5759	3
	822
435-5766	►856
	►873
435-5767	►826
	►827
435-5769	696
	1009
435-5789	805
	808
	979
435-5791	807
	811
	980
435-5792	806
	809

► REFERÊNCIA PRIMÁRIA

ÍNDICE DE NÚMERO DE PEÇA

Peça	Página
	981
435-5802	903
435-5804	898
	906
435-5805	898
	906
435-9861	180
436-0521	50
	51
436-1687	967
436-1688	967
436-7781	39
	41
437-2831	767
437-2846	720
	771
437-4170	93
437-4487	1029
438-8680	▶823
	▶1009
439-1840	110
439-1841	101
439-1867	725
439-2964	797
	814
439-5037	101
439-5040	101
439-5272	427
439-5274	427
439-6487	94
440-0257	▶261
	▶394
440-2104	▶153
	▶215
440-3455	760
440-3456	760
440-3457	760
440-3473	760
440-9567	362
441-3637	272
	281
	290
	299
441-9252	3
	4
	851
441-9253	▶928
441-9261	851
	852
442-0013	362
442-1579	110
442-5653	684
442-8465	▶107
	▶113
442-8569	113
443-6917	373
	382
443-8228	959
	964
443-8573	967
443-9475	39
	43
443-9543	41
443-9898	39
	43
443-9919	39
	43
444-0092	780
444-0093	780
444-2190	42
444-5022	▶101
	▶110
444-7604	187
445-2684	1053
445-5511	101
445-6133	▶357
	▶369
445-6134	▶205
	▶357
446-0105	101
446-0637	967
446-1268	236
446-4935	366
446-8945	222
447-0748	402
447-0891	856
	868
447-5581	256
	267
447-6844	▶615
	▶668
	▶669
	▶671
	▶672
447-6845	▶616
	▶669
	▶670
	▶672
447-6846	▶617
	▶670
447-6847	615
447-6848	616
447-6849	617
447-7206	94
	732
	737
	742
447-9950	613
447-9951	612
448-0181	▶536
	▶668
	▶669
	▶671
	▶672
448-0182	536
	537
448-0183	537
448-0185	▶538
	▶669
	▶670
	▶672
448-0186	538
	539
448-0187	539
448-1167	372
	384
448-1230	374
	386
448-1354	413
448-1367	413
448-1398	710
448-2859	369
448-4217	14
448-4218	14
448-4220	14
448-4222	14
448-4227	14
448-4913	▶703
	▶1020
448-6997	703
449-0302	372
	373
	374
	375
	376
	407
449-4214	1044
449-5139	756
449-5872	321
449-8192	327
450-4968	976
450-6214	348
	350
450-7011	1040
450-9014	532
451-0408	1044
451-1222	▶18
	▶19
451-1493	414
451-6724	132
451-6726	132
451-6728	132
451-8019	171
	174
	178
	193
451-8317	18
451-8385	6
	19
452-6582	6
	22
452-6584	22
	23
452-6585	23
	51
452-6586	23
	24
452-8547	▶99
	▶100
452-9704	88
453-0790	117
453-7163	7
	100
454-0780	797
454-5109	117
454-7797	508
	511
454-9560	43
454-9569	43
454-9573	43
455-0704	170
	174
	177
	180
	187
	189
	192
	196
	197
	198
	199
455-0705	170
	174
	177
	180
	187
	189
	192
	196
	197
	198
	206
	308
	312
455-0706	180
455-0707	171
	174
	178
	183
	192
	193
455-0709	170
	174
	177
	180
	183
	189
	192
	193
455-1084	1052
455-6127	832
	834
455-9568	272
	281
	290
	299
456-1826	771
456-8410	733
456-8429	195
	203
456-9904	562
	564
	574
	576
	605
456-9905	605
457-2836	929
457-3049	929
458-3587	▶372
	▶377
458-3589	▶373
	▶381
458-3590	▶374
	▶378
458-3635	414
458-7918	41
458-7939	41
458-7940	41
459-0643	886
459-1938	747
460-3336	886
460-4735	868
460-4738	868
460-4832	384
	386
	388
	391
460-6047	673
460-6052	706
461-3125	681
	684
461-3376	824
	825
461-3380	821
	824
461-3381	822
	825
461-5232	136
	140
461-5738	1029
461-7396	272
	281
	290
	299
461-9456	▶817
	▶825
461-9457	▶819
	▶824
462-1171	54
462-2235	254
462-6407	676
	820
462-6685	8
	62
462-9619	930
	932
463-8337	868
463-8338	868

ÍNDICE DE NÚMERO DE PEÇA

Peça	Página
463-8341	868
463-8343	868
463-8344	868
464-3454	712
	716
464-7762	706
464-8447	852
	853
	929
464-8457	►850
	►929
464-8460	853
464-8548	868
464-8549	832
	834
464-8550	868
464-8551	868
465-5626	771
465-6593	121
	442
	446
	488
465-7609	797
	976
465-7610	976
465-7631	882
	976
466-2917	988
	1006
466-2974	771
466-4849	39
	41
	43
466-6951	94
	127
	445
467-2275	868
467-2285	925
467-2859	173
	178
	193
467-6262	826
467-7997	898
	906
467-7999	898
	906
468-2855	868
468-3126	957
	965
468-3128	►966
	►969
468-3485	787
468-3625	783
	787
468-7356	8
	1050
468-7433	►762
	►765
468-7434	762
468-9828	756
469-2653	783
469-5745	977
469-9930	979
	980
470-0001	981
470-0005	981
470-0006	981
470-0007	981
470-0008	981
470-0010	979
	980
	982
470-0011	979
	980
	983
470-3528	684
470-3673	►156
	►234
470-4959	341
	343
	345
470-7252	3
	957
470-8038	39
	41
470-8101	14
470-8171	14
470-9481	868
471-2055	832
	834
471-3357	984
471-5752	756
	759
471-8197	94
472-4434	402
472-5584	►232
472-7499	481
472-7939	929
473-1373	41
473-1457	601
	603
473-2320	935
	936
473-4512	781
473-4859	787
473-7815	903
473-9569	904
474-2079	912
474-4198	984
474-4199	984
474-4200	984
474-4201	984
474-5545	►893
	►984
474-5562	984
474-5563	984
474-6949	923
474-9959	83
475-1055	756
475-6787	1051
475-7048	125
	127
475-7420	846
475-9767	805
	806
	807
	808
	809
	811
	846
475-9773	846
475-9779	846
	933
476-0700	710
476-2947	118
476-6351	868
476-6352	868
476-8834	69
	71
477-0065	988
	990
	992
	994
	996
	1006
477-0525	846
477-0532	846
	934
478-2338	322
478-6203	934
478-6205	933
478-6206	933
478-6398	8
478-7555	375
	388
478-7556	376
	391
478-7557	►375
	►379
478-7558	►376
	►380
478-7574	846
478-7575	846
478-8207	690
	693
478-8416	868
478-8417	868
479-0017	402
	726
	728
	730
479-2171	57
	80
	81
	110
	121
	136
	139
	142
	208
	222
	228
	238
	308
	312
	321
	327
	329
	335
	337
	339
	341
	343
	345
	348
	350
	403
	434
	443
	445
	447
	464
	467
	471
	496
	500
	681
	710
	720
	723
	733
	738
	743
	747
	755
	779
	828
	829
	830
	863
	884
	904
	916
	921
479-2172	57
	73
	89
	94
	110
	232
	238
	308
	312
	322
	327
	329
	335
	339
	371
	403
	434
	439
	496
	500
	712
	716
	723
	733
	738
	743
	799
	884
	904
479-8987	►78
	►81
479-8989	78
	79
479-8991	78
	79
479-8993	78
479-8995	78
	79
480-4489	39
	41
480-4490	39
	41
480-4491	39
	41
480-6340	382
480-7724	474
480-7725	475
480-8190	►474
	►476
480-8191	►475
	►477
	►479
482-4108	74
482-7008	►783
	►908
482-7009	►787
	►910
482-7531	869
483-2517	681
	710
483-2761	171
	178
483-2762	171
	174
	178
	193
483-2763	171
	174
	178
	193
483-2765	171
	175

► REFERÊNCIA PRIMÁRIA

ÍNDICE DE NÚMERO DE PEÇA

Peça	Página
	178
	193
483-2767	171
	175
	178
	193
483-2768	171
	174
	178
	193
483-2777	171
	173
	178
	193
483-6363	783
483-9160	1006
483-9282	988
483-9298	988
	1006
483-9299	988
	1006
483-9315	989
	1007
483-9332	1007
484-0217	988
	1007
484-0219	989
	1007
484-7200	▶108
	▶113
484-8282	1025
485-1325	681
485-3445	860
	861
	961
485-4894	76
485-4895	76
485-5146	689
	690
485-9850	767
485-9971	674
485-9973	674
485-9975	684
485-9978	684
485-9979	684
485-9983	684
485-9985	684
485-9988	674
485-9989	684
485-9990	685
486-3160	▶926
	▶927
486-3161	▶247
	▶927
486-3208	8
	41
487-5821	▶930
	▶931
487-5822	▶831
	▶837
487-6212	685
487-6297	▶371
	▶408
487-6510	290
488-1568	977
488-1670	967
488-1756	▶676
	▶908
	▶912
488-2137	967
488-3971	57
	82
	83
	329
	469
	480
	487
	490
	492
	496
	500
	530
	532
	726
	728
	730
	799
488-3974	146
	308
	312
	463
	466
	469
	480
	483
	487
	488
	489
	496
	500
	506
	509
	516
	524
	712
	716
488-4526	814
488-4533	791
	794
488-7916	424
488-8130	676
488-9163	147
489-3875	684
489-3877	684
489-3878	684
489-5533	796
489-5593	841
	842
489-5594	458
	845
	916
489-6485	964
	967
490-0571	171
	174
	178
	179
	193
490-0572	147
	178
490-0576	178
490-0578	171
	174
	178
	193
490-0579	308
	312
490-0582	147
	179
490-0586	171
	173
	179
	193
490-0588	309
	312
490-0589	179
490-0590	322
490-1616	989
	990
	992
	994
	996
	1007
490-4245	272
	281
	290
	299
490-5874	841
	891
490-6042	184
491-1972	832
	834
491-6843	272
	280
	289
	298
491-8127	910
	914
491-8177	783
491-8178	910
	914
491-8179	910
	914
491-8252	787
	914
492-0163	912
492-0164	908
	912
492-0165	908
	912
492-6794	762
492-7319	348
	350
493-4897	984
493-4898	▶894
	▶984
493-9035	800
	801
	802
	803
	804
	908
494-1760	130
494-6472	▶152
	▶280
	▶289
495-1742	148
495-3105	7
	148
	149
495-4405	791
	874
495-8179	1042
495-8197	699
495-9034	821
	822
496-0526	898
	906
496-0527	898
	906
497-7986	958
	969
497-9968	977
498-0808	910
	914
498-0809	910
	914
498-0810	821
	822
498-0811	908
	912
498-0812	908
	912
498-0813	908
	912
498-3748	783
498-4463	964
499-7325	771
	5
500-4763	989
	1007
500-5043	832
	834
500-5044	868
500-5046	832
	834
501-1125	846
501-1264	843
501-3885	281
	290
501-4187	121
	132
501-4188	132
501-4454	965
	972
501-7810	846
	865
501-7812	846
	866
501-7933	984
501-7967	984
502-0259	869
502-3927	362
502-9314	846
503-0096	▶225
	▶230
503-0097	220
	226
	227
503-4834	980
	981
503-6466	458
	916
	919
503-7483	458
	916
	919
503-7485	458
	916
	919
504-2903	39
	43
504-4032	904
504-4980	151
	235
504-5755	863
505-1120	980
	981
505-1206	855
505-1207	855
505-3564	78
	79
505-3627	982
	983
505-5306	3
	4
	505
505-5307	▶505
505-5308	3
	4
	1051
505-5309	▶1051

ÍNDICE DE NÚMERO DE PEÇA

Peça	Página
505-5758	69
505-6759	►156
	►160
	►161
	►163
	►840
	►844
505-7069	989
	1007
505-7081	989
	1007
505-7637	179
505-7957	1009
505-7959	856
505-8924	904
505-8925	904
506-2390	281
	299
506-3729	874
	880
506-3732	874
506-3733	874
506-3734	874
	880
506-3777	874
	880
506-3778	874
	880
506-4783	888
506-5786	882
506-5854	797
506-5857	874
507-0646	762
507-1295	766
	767
507-1666	956
507-1668	956
507-1669	956
507-1671	956
507-2963	485
507-3673	1
	441
507-3678	►439
	►441
507-3679	439
507-3863	868
507-3864	832
	834
507-5489	►962
	►965
507-5490	►963
	►966
507-5615	899
	900
507-5616	899
507-6027	1
	923
507-6028	923
507-6029	923
507-6716	►720
	►722
507-6853	160
	335
507-7082	84
507-7083	84
507-7404	708
	765
507-7405	708
	766
507-7422	708
	732
	737
	742
507-7423	►680
	►708
507-7424	708
	1043
507-7425	708
	725
507-7426	►726
	►776
507-7427	►728
	►730
	►775
507-7431	708
	709
507-7432	►712
	►775
507-7433	►716
	►776
507-7434	696
	747
	827
507-7656	546
	548
	550
	552
507-8263	8
	73
507-8557	488
507-8559	►488
	►489
507-8560	1
	489
507-8561	1
	471
507-8563	472
507-8880	139
507-8882	309
	313
	322
508-1350	1
	496
	500
508-1352	►453
	►457
508-1353	►455
	►457
508-1354	453
508-1355	455
508-1356	514
508-1357	514
508-1358	443
508-1359	463
	466
508-1360	►457
	►496
	►500
508-1363	514
508-1364	514
508-1365	496
508-1366	496
508-1367	443
	447
508-1606	129
508-1607	125
	129
508-1609	3
	125
508-1610	4
	127
508-1611	127
	130
508-1613	464
508-1614	464
	467
508-1620	1
	469
508-1621	462
	463
	526
508-1622	452
508-1623	442
508-1624	443
508-1626	469
508-1822	720
508-1824	720
508-1826	681
508-1827	681
508-1830	681
508-2572	8
	36
508-6279	506
	509
508-6786	733
	738
	743
	756
508-7772	36
509-0269	919
509-1018	728
	730
509-1019	728
	730
509-3200	796
	876
509-3205	876
509-3206	876
509-3795	420
	675
509-3796	420
	689
509-3797	►408
	►420
509-3799	►400
	►708
509-3805	403
509-3808	460
	515
509-3811	403
509-5165	681
	683
509-5171	723
	752
509-5174	720
	754
509-6606	472
509-8118	►142
	►341
	►343
	►345
509-8119	142
509-8120	142
509-8192	925
509-8959	159
	160
	337
510-1477	348
	350
510-1478	348
	350
510-1530	3
	4
	722
510-1532	►722
510-1559	772
510-1561	773
510-3810	►546
	►554
	►558
	►562
	►580
510-3811	►548
	►556
	►560
	►564
	►578
510-3812	546
510-3813	548
510-3820	►550
	►566
	►570
	►574
	►582
510-3821	►552
	►568
	►572
	►576
	►584
510-3822	550
510-3823	552
510-4915	►201
	►347
510-6064	159
	339
510-6812	►333
	►436
510-7323	845
510-8110	868
510-8174	828
	830
	916
510-8175	828
	830
510-9705	►1
	►2
510-9710	2
	420
510-9713	2
	708
510-9717	3
	4
	377
510-9718	►378
510-9719	►379
510-9720	►380
510-9723	►381
511-0768	904
511-2371	►895
	►984
511-2372	►896
	►984
511-5453	160
	161
	163
	840
	841
	842
511-7342	882
511-8773	827
511-8774	696
511-8776	159
	160
511-8778	1031
511-8780	783
	787
512-0201	861
	1029
512-6093	►527
	►529
512-6094	►528
	►529
512-6096	►480
	►527
512-6099	481
512-8093	403

► REFERÊNCIA PRIMÁRIA

ÍNDICE DE NÚMERO DE PEÇA

Peça	Página
512-8331	694
512-9202	506
	509
513-0285	966
	974
513-1126	84
513-2374	681
513-5066	▶434
	▶436
513-5079	434
513-5980	161
	163
	165
513-7195	902
	903
	921
513-7595	720
513-7940	▶79
	▶80
513-7941	79
513-8115	481
513-9148	972
	974
513-9150	972
	974
513-9152	974
513-9156	972
	974
513-9157	974
513-9159	972
513-9160	972
	974
513-9161	972
	974
513-9162	974
513-9164	972
513-9168	962
513-9171	962
	963
513-9172	962
513-9173	963
513-9174	962
513-9175	963
513-9176	965
	966
513-9227	481
514-5496	832
514-6421	322
514-6437	281
514-6888	832
	834
514-7505	▶155
	▶210
515-1229	923
515-1230	923
515-3711	▶517
	▶519
515-3712	▶460
515-3713	▶1027
515-3714	▶1027
	▶1028
515-3715	▶1019
	▶1020
515-3716	▶1019
	▶1020
515-3719	▶436
515-3730	▶1001
515-3731	▶998
	▶999
515-3733	▶1001
515-3734	▶998
	▶999
515-3737	3
	4
	775
515-3738	▶775
515-3741	854
515-3745	403
515-3746	403
515-4400	1
	136
	258
515-4415	▶139
	▶258
515-4951	74
515-5462	752
	754
515-6179	▶442
	▶464
515-6180	▶452
	▶464
515-6183	469
515-6186	469
515-6189	464
	467
515-6190	464
	467
515-6192	1
	525
515-6194	469
515-6195	469
515-6196	469
515-6198	▶443
	▶464
515-7372	3
	827
515-7373	▶696
515-7905	1051
516-2856	260
516-5804	681
516-5819	681
516-6853	309
	313
516-6869	681
516-7903	874
	880
516-7941	403
516-7942	403
516-7944	403
516-7945	403
516-7946	57
516-7947	681
517-0033	403
517-0093	473
	476
517-0094	473
	477
517-2426	403
517-3275	476
	477
517-3434	762
517-4512	272
	298
517-7206	427
517-8243	102
517-9188	733
	738
	743
518-0169	434
518-0621	733
	738
	743
518-1367	136
518-1561	800
	801
	802
	803
	804
	977
518-3847	900
518-5072	369
	425
518-5888	846
518-5927	747
518-5928	747
519-3678	726
	728
	730
	751
519-6303	710
519-6970	▶157
	▶891
	▶892
519-7099	772
	773
	781
519-9809	337
520-0176	▶1029
	▶1031
	▶1038
520-6888	412
520-9790	681
521-2750	439
521-2751	439
521-2752	439
521-2753	439
521-2754	439
521-2755	439
521-2756	439
521-2757	439
521-3388	▶80
521-4270	3
	4
	81
521-5127	345
521-5446	427
521-7609	159
	160
	248
521-8138	1044
521-9011	712
521-9012	712
521-9013	712
521-9014	712
522-4209	783
	787
522-4867	910
	914
522-9007	451
523-0604	▶268
	▶794
523-0605	▶272
	▶802
523-2364	▶183
	▶1009
523-3660	908
	912
523-3945	505
	506
523-3946	▶143
	▶506
	▶509
523-3949	506
	508
523-3953	121
523-3954	121
523-3955	▶121
523-3956	97
	449
523-3957	453
	455
523-3958	3
	445
523-3959	▶94
	▶96
523-3961	483
523-3962	463
	464
523-3964	450
523-4105	982
523-4106	982
523-7808	322
523-7899	322
523-8662	366
523-9187	868
523-9366	▶554
	▶668
523-9367	▶556
	▶668
523-9368	▶558
	▶668
523-9369	▶560
	▶668
523-9370	▶562
	▶669
523-9371	▶564
	▶669
523-9372	▶566
	▶669
	▶671
523-9373	▶568
	▶669
	▶671
523-9374	▶570
	▶670
523-9375	▶572
	▶670
523-9376	▶574
	▶670
	▶671
523-9377	▶576
	▶670
	▶671
523-9388	3
	4
	668
523-9389	▶668
523-9390	▶669
523-9391	▶669
523-9392	▶670
523-9393	▶670
523-9394	▶671
523-9395	▶671
523-9432	977
523-9933	▶487
	▶775
	▶776
524-1772	▶749
	▶1020
524-1773	708
	777
524-2226	733
	738
	743
524-2296	403
524-2978	749
524-2979	749
524-3097	984
524-3722	868
524-5487	322
524-9008	159
	160
	341
	343
	345
525-1038	684

▶ REFERÊNCIA PRIMÁRIA

ÍNDICE DE NÚMERO DE PEÇA

Peça	Página
525-1179	869
525-1198	3
	4
	1031
525-2188	846
525-5951	846
525-5952	846
525-5953	846
525-5954	846
525-5955	846
525-7037	322
525-7217	274
	281
	290
	299
525-7486	894
525-7487	893
525-7489	984
525-7915	▶204
	▶358
525-8332	546
	548
525-8504	228
526-0846	▶362
	▶675
526-0847	▶366
	▶675
526-0868	▶205
	▶272
	▶281
	▶290
	▶299
526-1313	983
526-1314	983
526-1511	272
	281
	290
	299
526-3291	681
526-3825	274
	281
	290
	299
526-3826	274
	282
	290
	299
526-3828	274
	282
	290
	299
526-4250	▶358
	▶1027
526-6691	710
526-7171	710
526-7172	710
	733
	738
526-7430	821
	822
526-7919	▶280
	▶800
	801
	802
526-7925	274
	282
	290
	299
526-8407	80
526-8420	81
526-9282	601
	603
	605
527-0210	722
	723
527-0308	723
527-0309	723
527-0310	723
527-0485	427
527-0701	469
527-1637	13
527-1641	13
527-5872	322
527-6683	▶494
	▶505
527-6684	▶495
	▶505
527-6937	832
	834
	886
	888
527-7032	1009
527-8713	937
527-8728	▶937
	▶938
	▶945
528-3856	681
528-3857	681
528-4814	8
	166
528-5429	1044
528-5430	1044
528-5564	923
528-5566	923
528-6202	505
	509
528-6203	453
	455
528-6793	248
528-7140	434
528-7313	139
528-8150	923
528-9537	5
	466
528-9539	467
528-9540	467
528-9547	▶446
	▶467
528-9549	446
528-9550	▶447
	▶467
528-9551	447
528-9552	467
528-9635	420
	425
528-9636	425
	427
529-6131	442
	446
529-6295	403
529-6402	449
529-6460	726
529-6461	726
529-6539	57
	309
	313
	439
	487
	496
	500
	681
	710
	733
	738
	743
	747
	1044
529-6841	882
529-6957	322
529-7050	403
529-7523	110
529-7524	110
529-7641	322
529-8307	781
529-8472	772
530-1111	751
530-1846	712
530-2865	763
531-1124	705
531-1959	▶57
	▶708
532-3471	716
532-3472	716
532-3473	716
532-3474	716
532-3900	762
532-3901	762
532-3902	762
532-3903	763
532-3904	762
532-3905	762
	763
532-5917	473
	483
	484
532-5958	726
	728
	730
532-6050	777
532-6051	777
532-6139	720
	723
532-7731	979
532-7849	783
	787
532-9780	▶2
532-9781	▶2
532-9793	3
	4
	462
532-9795	▶5
532-9797	▶5
532-9799	▶526
532-9803	▶2
	3
	4
532-9809	487
532-9810	487
532-9851	▶3
532-9856	▶4
533-0020	716
533-0021	712
	716
533-0464	337
533-3131	791
	794
	797
533-3132	791
	794
	814
533-3134	797
	882
533-3137	796
533-4159	57
	84
	89
	110
	309
	313
	322
	402
	451
	723
	726
	728
	730
	733
	738
	743
	884
533-4412	882
533-4413	882
533-4417	882
533-5449	272
	282
	290
	299
533-5450	282
533-5451	282
533-5453	▶167
	▶273
	▶282
	▶291
	▶300
533-5458	▶199
	▶288
	▶306
533-5461	▶167
	▶356
533-6465	487
533-6466	487
533-6467	▶222
	▶224
533-6468	222
533-7717	775
533-7718	775
	776
533-7719	1019
	1020
533-7731	▶772
	▶775
533-7732	▶773
	▶776
533-7734	5
	82
	462
533-7758	979
	980
533-7759	981
535-5960	495
535-5961	494
536-0889	846
536-1550	550
	552
536-5248	362
536-6332	554
	556
	558
	560
	566
	568
	570
	572
	578
	580
	582
	584
536-6333	562
	564
	574
	576
536-6467	4
	800
536-6468	▶800
536-6469	3
	801

▶ REFERÊNCIA PRIMÁRIA

ÍNDICE DE NÚMERO DE PEÇA

Peça	Página
536-6470	▶801
536-6476	800
	801
	805
536-6478	801
	806
536-6517	868
536-7106	710
	712
	716
	747
536-7945	187
536-7946	187
536-8780	▶520
	▶522
536-9109	480
537-3132	901
537-3135	830
	897
537-3136	830
	897
537-3138	828
	916
537-3139	904
537-3141	160
	828
537-6032	712
537-6033	712
537-6034	716
537-6035	716
538-3651	562
	564
538-3652	562
	564
538-3654	574
	576
538-3655	574
	576
538-3656	562
	564
	574
	576
538-3657	562
	564
	574
	576
538-3658	562
	564
	574
	576
538-3659	562
	564
	574
	576
539-1378	▶832
	▶860
	▶861
539-3468	832
	834
539-3587	291
539-5172	934
539-5524	225
	226
	231
539-6408	904
539-6535	699
540-2307	97
	450
540-2308	488
540-2311	483
540-2321	506
	509
540-2376	956
540-2377	956
540-2378	956
540-2379	956
540-2510	▶184
	▶347
	▶352
540-3132	237
540-3270	814
540-3272	797
540-3273	797
540-3275	797
540-3276	797
540-3277	797
540-3281	797
540-3282	797
540-3283	797
540-3284	797
540-3286	882
540-3287	882
540-3299	797
540-3800	208
540-8689	928
	929
540-8952	158
540-8953	157
541-1192	163
	165
	901
541-3260	428
541-4624	609
	611
541-4625	609
	611
541-4626	609
	611
541-4627	609
	611
541-4628	609
	611
541-4629	▶609
	▶658
	659
	660
	▶663
	▶664
541-4630	▶611
	▶661
	▶662
	▶665
	666
	667
541-6629	886
	888
541-6633	57
	402
	681
	733
	738
	743
541-9374	898
	906
542-3264	273
	282
	291
	300
542-5471	282
543-0545	442
	446
	452
	467
543-1113	4
	902
543-1114	3
	903
543-1115	▶921
543-1117	902
543-1123	902
543-1167	902
	921
543-4745	▶308
	▶312
	▶318
543-5298	232
544-0428	481
544-0774	733
	738
	743
544-5051	▶699
	▶775
	▶776
544-5052	699
544-5054	699
545-3987	217
545-7813	▶210
545-7815	▶288
	▶805
	806
	807
545-8339	851
	928
545-8567	891
	892
546-4993	89
547-9627	866
547-9635	865
548-1192	5
	83
	526
548-1921	229
548-3254	218
	225
548-4774	466
	467
548-4775	466
549-0463	447
549-6892	101
549-8359	420
	429
549-8381	▶413
	▶429
550-3269	▶154
	▶211
	▶212
	▶216
550-3491	403
550-4389	403
550-5561	3
	4
	258
550-5562	▶258
550-5565	▶449
550-5566	▶97
550-5567	▶450
550-5570	4
	1031
550-5571	3
	159
550-5572	▶160
550-5575	3
	160
550-5579	5
	462
	854
550-5580	▶938
550-5581	526
	529
550-5583	5
	529
550-5585	3
	4
550-5587	5
	473
550-5589	▶522
	▶529
550-5600	3
	4
	1041
550-9960	▶1031
550-9963	1031
	1038
	1039
550-9965	▶1052
	▶1054
551-3491	306
552-3288	341
	343
	345
552-3289	150
552-6116	248
552-7547	82
	83
552-7563	681
552-8910	797
552-9981	57
553-3782	▶410
	▶420
553-6655	1044
553-9412	884
554-3767	▶451
	▶775
	▶776
554-7029	712
	716
554-8761	353
554-8937	150
555-1263	221
	228
555-7345	1020
	1021
555-8382	414
555-9632	403
556-1607	460
	461
556-1691	710
556-1695	710
556-3018	1021
556-3891	57
	63
556-4537	414
556-4538	414
556-6623	710
556-6629	710
556-6631	710
556-8474	▶478
	▶479
556-8476	478
557-0475	939
557-0477	939
557-0479	939
557-0480	941
557-0481	941
557-0482	941
557-0528	▶939
	▶943
557-0529	▶941
	▶943
557-0535	943
	948
557-0536	943
557-1860	712
	716
557-5447	1
	4
	473
550-5587	5
	473
550-5589	▶522
	▶529
550-5600	3
	4
	1041
550-9960	▶1031
550-9963	1031
	1038
	1039
550-9965	▶1052
	▶1054
551-3491	306
552-3288	341
	343
	345
552-3289	150
552-6116	248
552-7547	82
	83
552-7563	681
552-8910	797
552-9981	57
553-3782	▶410
	▶420
553-6655	1044
553-9412	884
554-3767	▶451
	▶775
	▶776
554-7029	712
	716
554-8761	353
554-8937	150
555-1263	221
	228
555-7345	1020
	1021
555-8382	414
555-9632	403
556-1607	460
	461
556-1691	710
556-1695	710
556-3018	1021
556-3891	57
	63
556-4537	414
556-4538	414
556-6623	710
556-6629	710
556-6631	710
556-8474	▶478
	▶479
556-8476	478
557-0475	939
557-0477	939
557-0479	939
557-0480	941
557-0481	941
557-0482	941
557-0528	▶939
	▶943
557-0529	▶941
	▶943
557-0535	943
	948
557-0536	943
557-1860	712
	716
557-5447	1

▶ REFERÊNCIA PRIMÁRIA

ÍNDICE DE NÚMERO DE PEÇA

Peça	Página
	260
557-7473	►994
	►1001
557-7474	994
	1004
557-7475	989
	992
	1003
	1004
	1005
557-8323	157
558-0716	461
558-1782	706
558-1783	706
558-1801	673
558-1803	673
558-2323	►289
	►803
	►804
558-2328	►197
	►268
558-6604	650
	658
558-8919	155
	156
558-8921	155
	156
558-8922	►157
	►160
	►161
	►163
	►840
	►844
558-8923	►238
	►240
558-9212	649
	659
558-9213	634
	660
558-9216	640
	661
558-9217	638
	662
559-0352	485
559-1415	89
559-1512	1
	145
559-2193	309
	313
559-2195	►168
	►288
559-2709	5
	524
559-3061	473
559-3063	473
	484
	516
559-4300	436
	628
559-4303	437
559-4308	►437
	►628
559-4330	►199
	►309
	►313
559-5182	►779
	►998
	►999
	►1001
559-5990	►1
	►2
559-5994	2
	8
559-5996	2
	155
559-6006	2
	1054
559-6007	3
	4
	68
559-6008	►68
559-6019	►998
	►999
559-6020	►999
	►1000
559-7725	►996
	►1001
559-7727	996
	1005
559-7728	►988
	►998
559-7730	998
	1006
560-0311	522
	943
560-0439	989
	992
	1003
	1004
	1005
	1007
560-2035	437
560-3061	274
	282
	291
	300
560-5946	155
	321
560-5951	155
	327
560-7756	904
560-7813	►109
	►112
560-9088	►958
561-0321	733
	738
	743
561-1908	238
561-2376	74
561-2380	74
561-2381	8
	74
561-2941	158
561-2947	157
561-3001	►133
	►135
561-3220	1
	208
561-3447	485
561-3457	133
561-3836	777
561-3837	777
561-3838	471
	472
561-4259	8
	884
561-4260	884
561-4781	733
	738
	743
561-4852	84
561-4973	84
561-4982	84
561-5059	84
561-5082	989
561-5106	1007
561-5155	84
561-5159	8
	84
561-5392	28
561-6673	►829
	►839
	►840
561-6674	161
	163
	830
561-6676	829
561-6677	829
561-6787	884
561-7171	710
561-7221	166
561-8689	256
561-8751	145
561-8783	145
562-0250	258
	1057
562-1812	►157
	►161
	►163
	►165
562-1817	►158
	►160
	►237
562-1927	74
	145
	322
	329
	333
	403
	523
	777
	884
	1049
562-2456	238
562-2915	68
	69
562-2916	69
562-2917	69
562-2919	69
562-2920	69
	71
562-2921	69
	71
562-3500	248
562-3973	800
	801
	802
	803
	804
	868
562-3974	868
562-3975	868
562-6151	217
562-6488	309
	313
562-6802	309
	313
562-7044	509
	511
562-7151	524
562-7152	524
562-7337	683
	706
562-7338	683
	705
562-7339	►673
	►683
562-7341	705
	760
562-7342	673
562-7344	706
562-7345	760
562-7346	705
562-7347	673
562-7348	673
562-7887	►150
	►159
	►160
562-9032	436
563-0090	►755
	►1031
563-0542	527
	530
	532
563-0545	►490
	►492
	►528
563-0549	145
563-1027	►672
563-1028	►672
563-1029	►578
	►672
563-1030	►580
	►672
563-1138	►582
	►672
563-1139	►584
	►672
563-1588	476
	477
	479
563-1981	►990
	►998
563-1994	►992
	►999
563-3805	884
563-4606	►674
	►684
563-4607	674
563-4608	674
563-4609	684
563-4611	684
563-5532	816
	864
563-6608	410
563-8073	801
	802
	803
	804
	910
563-8309	341
563-8759	490
	492
	530
	532
563-8760	490
	530
563-9734	434
564-0798	71
564-2666	►218
	►228
564-2699	225
564-3012	781
564-6737	►200
	►226
	►227
564-8192	878
564-9474	919
565-0025	990
	1003
565-0028	992
565-3057	8
	89
565-3713	520
	867
565-3813	530

► REFERÊNCIA PRIMÁRIA

ÍNDICE DE NÚMERO DE PEÇA

Peça	Página
	532
565-3814	530
565-3816	530
	532
565-3818	530
	532
565-3819	530
	532
565-3820	530
	532
565-4121	873
565-4166	756
565-4167	756
565-4173	63
565-4190	756
565-5309	4
	873
565-5390	1
	412
565-6292	884
565-6293	884
565-6671	1
	799
565-7287	155
	353
565-7935	800
	802
	912
565-7936	800
	802
	914
565-7937	912
565-7938	914
565-8666	▶298
	▶800
566-1095	89
566-1884	8
	135
566-2020	▶169
	▶283
566-2686	864
566-2687	864
566-2688	864
566-3122	6
	155
566-3123	155
566-3386	221
	229
566-4130	839
	843
566-4326	796
	877
566-7683	733
	738
	743
566-7931	13
566-8123	110
566-8924	110
567-1252	89
567-1308	796
	861
	904
567-2075	878
567-2078	878
567-2079	876
	877
	878
567-2092	843
567-2688	1
	256
567-5729	1027
568-5111	153
568-5281	529
568-5294	517
	518
568-5303	2
	436
568-5312	165
	897
568-5315	1036
	1037
568-5317	1036
	1037
568-5321	1038
568-5979	3
	61
568-7464	61
568-7695	796
	860
568-7696	796
	860
568-7744	▶834
	▶860
569-0452	839
	925
569-0794	469
569-0796	469
569-0811	6
	7
569-1137	777
569-1973	525
569-2068	4
	959
569-6097	93
569-7576	520
	954
569-7620	235
569-8077	348
570-0376	220
	221
	230
570-1038	767
570-1041	767
570-1042	767
570-1048	767
570-1050	768
570-1052	768
570-1054	768
570-1055	768
570-1056	768
570-1058	768
570-2440	1034
570-4062	496
	500
570-4086	68
	71
570-4087	71
570-4088	496
	501
570-4089	496
	501
570-4090	71
570-4091	71
570-5540	89
	146
570-6945	508
570-6946	511
570-6948	508
	511
570-7534	143
570-8524	327
	329
571-0031	710
571-0032	710
571-2065	496
	501
571-2066	497
	501
571-2192	874
571-3530	403
571-3546	403
571-4239	733
	738
	743
571-4240	733
	738
	743
571-4652	1032
	1034
571-4816	710
571-4826	710
571-4832	710
571-6705	540
571-6706	541
571-6709	540
	543
571-6710	541
	542
571-7344	89
571-7642	89
571-8375	747
571-8376	747
572-2292	733
	738
	743
572-2293	733
	738
	744
572-6059	156
572-9650	274
	291
573-0362	57
573-1751	979
573-4585	▶853
573-7310	85
574-0147	840
	845
574-0148	160
	458
574-0149	161
	163
	165
	919
574-0150	458
	845
	916
	919
574-0151	458
	845
	916
	919
574-0152	458
	916
	919
574-0153	458
	916
	919
574-3366	712
	716
574-4833	74
574-5257	157
	158
574-5932	734
	738
	744
574-8683	341
	343
574-9280	57
575-0001	1051
575-0002	▶1032
	▶1036
575-0003	▶1034
	▶1037
575-0008	▶1036
	▶1051
575-0009	▶1037
	▶1051
575-0139	1032
	1034
575-0404	268
	270
575-1114	220
575-3346	▶6
	▶8
575-4387	274
	283
	291
	300
575-4388	▶356
	▶860
	▶861
575-4389	▶198
	▶270
575-4390	160
	161
	163
	347
575-4391	161
	163
	165
	348
	350
575-4392	▶184
	▶348
	▶350
575-4393	348
575-4394	348
	350
575-4396	348
575-4397	348
575-4738	▶158
	▶839
575-5502	▶220
	▶221
575-5503	3
	224
575-5505	4
	220
575-5507	3
	220
575-5509	5
	221
575-5539	1032
	1034
575-5540	1032
	1034
575-5582	921
575-5630	5
	485
	486
575-6940	863
575-7726	635
	663
575-7727	636
	664
575-7729	639
	665
575-7730	641
	666
575-7733	3
	4
	634
575-7734	▶635
575-7735	▶636
575-7736	▶637
575-7738	▶638

▶ REFERÊNCIA PRIMÁRIA

ÍNDICE DE NÚMERO DE PEÇA

Peça	Página
575-7739	►639
575-7740	►640
575-7741	►641
575-8486	►158
	►839
575-9695	4
	796
575-9697	3
	796
575-9699	3
	4
	1056
575-9700	2
	708
575-9703	2
	155
575-9704	►1
575-9705	3
	4
	112
575-9708	3
	4
	6
575-9796	►1001
	►1002
575-9797	►999
	►1000
575-9798	►999
	►1000
575-9799	►1001
	►1002
575-9800	►999
575-9801	►1000
575-9893	89
575-9962	860
	861
	863
576-0011	73
576-0991	854
	855
576-0992	855
576-1010	469
576-1011	469
576-1032	333
576-1157	1050
576-1937	73
576-4212	469
576-4402	637
	667
576-5029	155
576-8137	►1015
	►1027
576-8138	1015
576-8139	1015
576-8141	1015
576-8851	180
577-0167	►790
	►800
	801
	802
577-0168	790
	791
577-0169	800
	802
	888
577-0170	888
577-0171	888
577-0172	888
577-0175	791
	794
577-0177	►270
	►791
577-1292	4
	839
577-1293	►840
577-1295	►161
577-1296	►163
577-2145	220
577-2146	159
	160
577-2148	1031
577-2230	490
	492
	530
577-2233	145
577-4278	956
577-7257	935
	936
577-7697	►211
	►212
577-7698	►213
577-7699	►185
	►211
	►212
	►216
	►217
577-7750	3
	234
577-8017	904
577-8099	147
577-8623	3
	147
578-1341	921
578-1343	921
578-1344	921
578-1345	921
578-1346	921
578-1347	921
578-1702	921
578-4267	921
578-4914	467
578-4915	446
578-4916	446
578-5040	800
	801
	802
	803
	804
	956
578-9044	490
	492
578-9476	923
578-9541	886
578-9542	800
	801
	802
	803
	804
	886
579-0072	497
	501
	514
579-1512	877
579-1513	877
579-2103	403
579-3031	110
579-3034	110
579-3035	110
579-3036	110
579-4147	322
579-4881	121
579-5061	805
	806
	807
	935
579-5636	►214
579-5700	►1002
579-5701	►1000
579-5702	►1000
579-5703	►1002
579-5705	►1000
579-5708	►96
579-5709	►221
579-5710	►486
579-5711	►519
579-5712	►460
579-5713	►1027
579-5714	►1028
579-5715	►1020
579-5716	►1020
579-5717	►165
579-5718	►165
579-5719	►945
579-5762	►696
579-5767	►479
579-5768	►484
579-5770	►642
579-5771	►643
579-5773	►644
579-5774	►645
579-5775	►646
579-5776	►647
579-5777	►648
579-5778	3
	4
	837
	838
579-5779	►931
	►932
579-5780	3
	4
	1038
579-6887	►802
579-6896	802
	807
580-0633	464
	467
580-0643	329
580-0725	►194
	►333
580-0726	►180
	►309
	►313
580-0727	►206
	►309
	►313
580-2835	921
580-3589	734
	739
	744
580-3600	697
	1042
580-3608	►185
	►337
580-5698	469
580-5699	469
580-7781	480
	481
	528
580-8200	546
	548
	630
580-8201	630
	632
580-8202	550
	552
	632
580-8224	923
580-8225	487
580-8226	487
580-9714	155
	318
581-1001	726
	728
	730
581-1002	726
	728
	730
581-1098	403
581-1621	80
	81
581-1751	57
581-3674	►195
	►339
581-3676	►203
	►335
581-3677	►189
	►322
581-3681	►182
	►327
581-3701	341
581-3702	►196
	►353
581-3703	137
581-3708	139
581-3713	309
	313
581-3714	329
581-3755	329
581-3756	329
581-4229	520
581-4230	520
581-4231	520
581-6213	214
	215
581-7275	437
581-7276	437
582-1429	630
	632
582-1585	232
582-1729	160
	161
	163
	840
582-1730	839
582-2157	330
582-2158	330
582-2159	330
582-2335	274
	291
	300
582-2336	274
	291
	300
582-2453	490
	530
582-2454	530
582-2965	73
582-4725	309
	313
582-5249	546
	548
	550
	552
582-5252	546
	548
	551
	553
582-6901	149
582-7310	146
582-7312	146
582-7316	146
582-9275	228
582-9860	►186
	►215
583-4666	►172

► REFERÊNCIA PRIMÁRIA

ÍNDICE DE NÚMERO DE PEÇA

Peça	Página
	▶306
583-4667	▶173
	▶300
583-6928	215
583-9461	▶802
583-9463	▶803
583-9464	▶803
583-9465	▶804
584-2192	▶649
584-2193	▶650
584-3325	799
584-4723	330
584-5632	842
	844
	892
584-6132	322
584-7747	322
584-9567	783
	787
585-2954	799
585-4449	318
586-1838	916
586-4489	886
586-6828	▶159
	▶213
586-6831	▶159
	▶212
586-7501	212
	216
586-7502	213
	217
587-7162	▶861
588-0100	808
	809
	811
	936
588-0561	861
	916
588-0642	814
588-0882	▶844
	▶861
588-0883	▶352
	▶861
588-0892	▶237
	▶861
588-0893	350
588-0894	350
588-0899	▶355
	▶532
588-0900	▶207
	▶355
588-0901	▶191
	▶274
588-0902	861
588-0903	▶176
	▶291
588-0904	▶306
	▶808
	▶809
	▶811
588-0905	350
588-1039	▶151
588-1426	802
	803
	808
588-1427	803
	809
588-1428	804
	811
588-1509	808
	809
	811
	906
588-2110	906
588-2111	906
588-6755	492
	532
588-8583	532
588-9626	274
	292
589-0021	220
	231
589-0463	532
589-1375	783
	787
589-2655	492
	532
589-3593	▶793
	▶802
	803
	804
589-3595	793
	794
589-3596	880
589-3597	880
589-5404	157
589-6679	794
	880
589-7749	880
590-0878	157
	158
590-0883	861
590-0903	904
590-0906	863
590-0914	916
590-1340	839
590-1978	886
590-1979	876
590-1980	886
590-1981	876
590-2536	268
590-2559	886
590-2561	886
590-8135	402
590-8546	500
590-8547	500
590-8553	▶204
	▶343
	▶345
590-8554	204
591-0000	742
591-5859	1
	1047
591-7591	725
591-7594	725
591-8356	1047
	1048
591-8869	726
591-9095	462
	523
	526
591-9096	1047
	1049
591-9097	1020
	1055
591-9098	1055
591-9102	696
591-9317	492
	532
592-1385	863
592-3188	730
592-5243	▶1018
	▶1027
593-1533	852
593-2137	154
593-2480	159
	217
593-3413	723
593-6026	832
	834
593-8756	156
593-8758	156
594-0364	762
594-5545	151
594-8246	159
594-8855	157
594-8859	158
594-9390	743
595-5759	▶1038
595-6183	350
599-1842	227
599-7940	▶946
599-7941	▶947
	▶954
599-7942	▶867
	▶954
599-7943	947
599-7945	947
599-7951	867
599-8178	696

6

Peça	Página
600-1434	▶948
600-1437	▶950
	▶955
600-1438	▶952
	▶955
600-1439	950
600-1445	950
600-1446	950
600-1448	952
600-1450	952
600-1451	952
600-1453	948
600-3175	▶202
	▶352
600-3436	151
601-6315	▶240
602-2336	158
602-2397	946
	954
602-4303	948
	955
602-7434	313
605-7742	532
606-1851	156

©2021 Caterpillar
Todos os direitos reservados

CAT, CATERPILLAR, LET'S DO THE WORK, seus respectivos logotipos, "Caterpillar Corporate Yellow" e as identidades visuais "Power Edge" e Cat "Modern Hex", assim como a identidade corporativa e de produtos aqui usada, são marcas registradas da Caterpillar e não podem ser usadas sem permissão.