SETEMBRO 2015

DD100

Volvo Construction Equipment
www.volvoce.com

VOLVO

Ref. No. 20025237-E
2015-09
Volvo, Eskilstuna

gb/fr/de/es

RUTHZIL TRATOR COMERCIAL DE PEÇAS LTDA 11 97083-6812 ROLANDO CITRANGULO

Volvo Construction Equipment

VOLVO DD100

Parts catalog
S/N 50001 -



VOLVO DD100

Parts catalog
S/N 50001 -

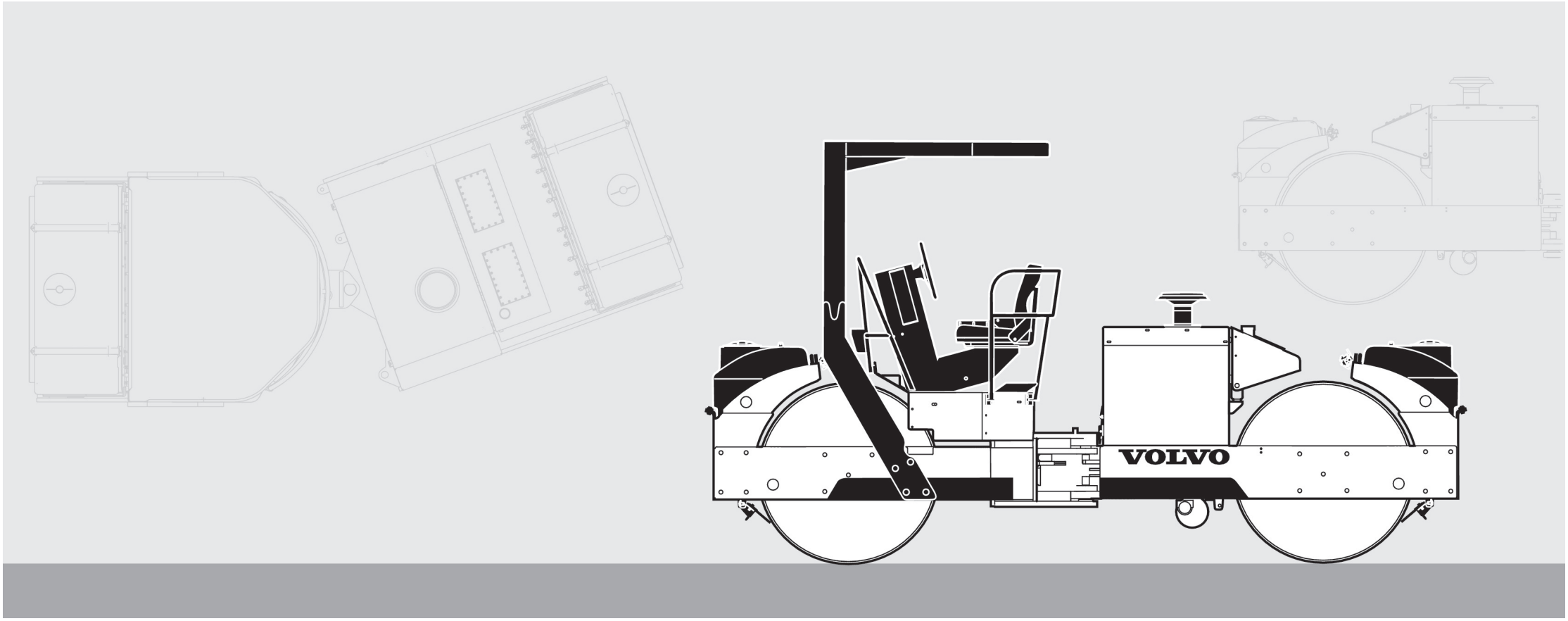

Publ. No. 20025237-E

VOLVO

Volvo Construction Equipment
www.volvoce.com

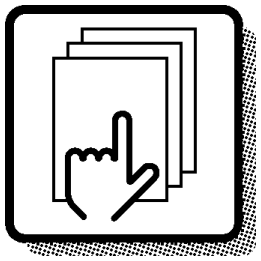

1

Preface and instructions
Préface et instructions
Vorwort und Anweisungen
Prefacio e instrucciones

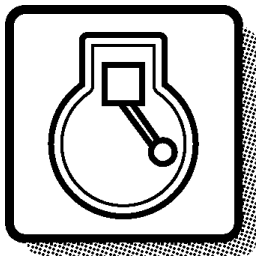

2

Diesel engine
Moteur thermique
Dieselmotor
Motor diesel

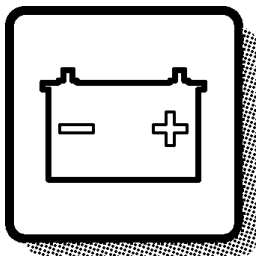

3

Electrical systems and instruments
Système électrique et instruments
Elektrisches System und Instrumente
Sistema eléctrico e instrumentos

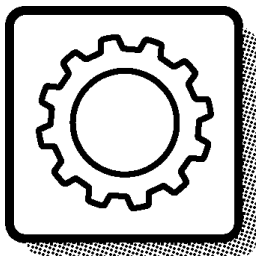

4

Power transmission
Transmission de force
Kraftübertragung
Transmisión de fuerza



5

Brakes
Freins
Bremsen
Frenos

Steering system
Systèm de direction
Lenksystem
Sistema de dirección

6

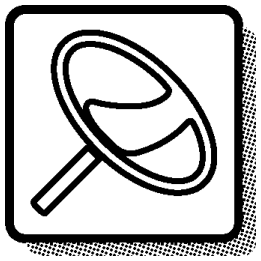

Frame and drums
Cadre et rouleaux
Rahmen und Bandagen
Bastidor y rodillos

7

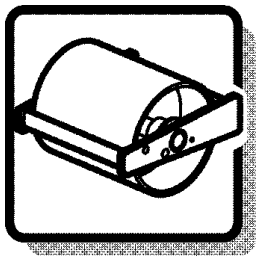

Platform, cowling and cab
Plateforma, capotage et cabine
Plattform, Verdeck und Kabine
Plataforma, capota y cabina

8

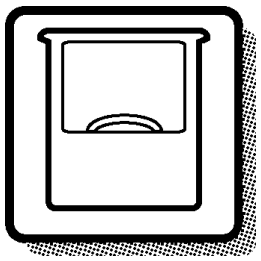

Miscellaneous equipment
Equipments divers
Übrige Ausrüstung
Equipo diverso

9

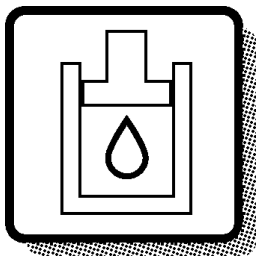

Numerical index
Répertoire numérique
Nummernverzeichnis
Indice numérico

10

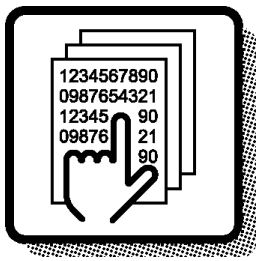

FOREWORD

GBR

Only genuine parts are presented in this catalogue. These parts have been subjected to the necessary function and endurance tests, and they comply with the high quality and safety requirements that have been set for Volvo Construction Equipment. You should note that warranties do not cover damages that are caused or aggravated by the fact that a non-genuine part was fitted.

The illustrations shown in the catalogues should not be used as assembly or workshop instructions. Separate literature for the various specific subject areas is available for that purpose.

The owner of the machine or equipment should state the model designation, manufacturing number, part number, quantity, and the name, or description, of the part when ordering parts.

For location of the model and engine designation plates, etc, see page 4-5.

Market-adapted equipment entered in catalogue, can be seen on page 26.

See page 13 for a "Catalogue Guide" on how to use the parts catalogue.

See page 22 for table of abbreviations.

This catalogue has been produced by Volvo Construction Equipment. If you have any point of views regarding the catalogue, or if you detect any errors in the catalogue, please send a mail to:
E-mail: vce.parts.catalog@volvo.com

GBR

Asphalt compactors, Volvo DD100/DD100HF

BASIC MACHINE
PROD NO 12761929, DD100 Vibratory Compactor, S/N 50001 -
PROD NO 12761929, DD100HF Vibratory Compactor, S/N 50001 -

ENGINE
12761799
12781302
12781297
12781300
12781305

Seules les pièces d'origine sont présentées dans les catalogues des pièces de rechange. Toutes ces pièces ont été soumises à des tests de fonctionnement et de longévité pour être conformes aux exigences sévères de qualité et de sécurité posées par Volvo Construction Equipment. Notez que les garanties ne couvrent pas les dégâts et les dommages causés par le montage de pièces autres que des pièces d'origine.

Les illustrations dans le catalogue ne doivent pas être utilisées comme notice de montage ni comme instructions d'atelier. Pour ceci, nous vous renvoyons à la documentation spécifiquement éditée dans ce but.

Pour toute commande de pièces de rechange, indiquez la désignation du modèle, le numéro de fabrication, le numéro de référence, la quantité ainsi que la désignation de la pièce.

Le placement des plaques de désignation de modèle et de moteur etc. ressort de la figure ci-contre 4-5.

Equipment adapté au marché et indiqué dans la catalogue, prière de voir la liste en page 26.

Guide pour l'utilisation de catalogues de pièces de rechange, voir page 13.
Pour la liste des abréviations employées, prière de

voir en page 22.

Ce catalogue est édité par Volvo Construction Equipment. Si vous avez des commentaires ou si vous découvrez des erreurs dans ce catalogue, nous vous serions reconnaissants de bien vouloir nous envoyer un courriel à :
E-mail: vce.parts.catalog@volvo.com

FRA

Compacteurs d'asphalte, Volvo DD100/DD100HF

MACHINE DE BASE
NO DE RÉF. 12761929, Compacteur vibrant DD100, S/N 50001 -
NO DE RÉF. 12761929, Compacteur vibrant DD100HF, S/N 50001 -

MOTEUR
12761799
12781302
12781297
12781300
12781305

VORWORT

DEU

In den Ersatzteilkatalogen sind nur Originalteile verzeichnet. Diese Teile haben die notwendigen Funktions- und Lebensdauertests durchlaufen und erfüllen die hohen Qualitäts- und Sicherheitsanforderungen von Volvo Construction Equipment. Beachten Sie bitte, dass die Garantien keine Schäden umfassen, die durch die Montage eines fremden Teils verursacht oder verschlimmert wurden.

Die Abbildungen in dem Katalog dürfen nicht als Montageanweisungen oder Werkstattanleitungen verwendet werden. Wir verweisen statt dessen auf die separate Literatur für diesen Zweck.

Der Maschinenbesitzer muss bei der Bestellung von Ersatzteilen die Modellbezeichnung, Fabriksnummer, Artikelnummer sowie Anzahl und Bezeichnung des Teils angeben.

Die Anbringung der Schilder für Modell- und Motorbezeichnung usw. geht aus dem Bild auf Seite 4-5 hervor.

Für den Markt angepasste Ausrüstung wurde in den Katalog aufgenommen, Seite 26.

Die Anweisung auf Seite 17 hilft Ihnen sich im Ersatzteilkatalog zurechtzufinden.

Abkürzungsverzeichnis, siehe Seite 22.

Dieser Katalog wurde von Volvo Construction Equipment herausgegeben. Wenn Sie Kommentare zu diesem Katalog haben oder Fehler darin finden, schreiben Sie bitte an:
E-Mail: vce.parts.catalog@volvo.com

DEU

Asphaltverdichter Volvo DD100/DD100HF

GRUNDMASCHINE
Fert.-Nr. 12761929, DD100 Vibrationsverdichter, Seriennr. 50001 -
Fert.-Nr. 12761929, DD100HF Vibrationsverdichter, Seriennr. 50001 -

MOTOR
12761799
12781302
12781297
12781300
12781305

En los catálogos de repuestos se presentan únicamente piezas originales que han sido sometidas a las necesarias pruebas de funcionamiento y duración y que cumplen las elevadas exigencias de seguridad y calidad de Volvo Construction Equipment. Recuerde que las garantías no cubren los daños ocasionados o agravados por no haber montado una pieza original.

Las ilustraciones del catálogo no deben utilizarse como base para el montaje ni como instrucciones de taller. Para ello recomendamos utilizar los manuales de taller editados a propósito.

Al hacer el pedido de repuestos, el propietario de la máquina debe indicar el modelo de la misma, su número de fabricación, la referencia de la pieza, la cantidad y la denominación.

La ubicación de letreros con las denominaciones de modelo y motor, etc., puede verse en la página 4-5.

La lista de equipos de adaptación según mercado, introducidos en el catálogo, puede verse en la página 26.

Guía para el uso del catálogo, puede verse en la página 13.

La tabla de abreviaturas puede verse en la página 22.

Este catálogo ha sido producido por Volvo Construction Equipment. Si tiene algún comentario que hacer sobre el catálogo, o detecta algún error, le rogamos que haga una copia de la página en cuestión y nos la remita junto con sus comentarios a:
E-mail: vce.parts.catalog@volvo.com

ESP

Compactadoras de asfalto, Volvo DD100/DD100HF

MÁQUINA BÁSICA
NÚM. DE PROD. 12761929, Compactadora vibratoria DD100, Nº DE FABR. 50001 -
NÚM. DE PROD. 12761929, Compactadora vibratoria DD100HF, Nº DE FABR. 50001 -

MOTOR
12761799
12781302
12781297
12781300
12781305

Fig.	Part No.	Quantity 1	2	3	PS	KIT	Description	Dénomination	Bezeichnung	품명	说明	Notes
	VOE 14570757	1					Bucket cylinder	Vérin godet	Löffelzylinder	버킷 실린더	铲斗汽缸	STD See group 924-600 page 723
1	**VOE 14530666**	1					•Washer	•Rondelle	•Scheibe	•워셔	•垫圈	
2	**VOE 14524063**	1					•Cushion	•Coussin	•Sitzkissen	•쿠션	•坐垫	
3	**VOE 14524049**	1					•Lock nut	•Contre-écrou	•Sicherungsmutter	•잠금장치 너트	•锁紧螺母	
4	**VOE 14641451**	1					•Head	•Tete	•Kopf	•헤드	•活塞盖	
5	**SA 9567-21100**	1				K	•Ring	•Anneau	•Ring	•링	•密封环	
6	**SA 1146-08140**	1				K	•Buffer Ring	•Butee	•Puffer Ring	•버퍼 링	•减震器环	
7		1			NS		•Tube	•Tube	•Rohr	•튜브	•缸筒	
8	**VOE 14560208**	2					••Seal	••Joint	••Dichtring	••시일	••密封	
9	**VOE 14517186**	1					••Bushing	••Bague	••Buchse	••부싱	••轴衬	
10	**VOE 14571039**	1					•Rod	•Monture	•Fühler	•로드	•棒	
11	**VOE 14560211**	2					••Seal	••Joint	••Dichtring	••시일	••密封	
12	**VOE 914167**	1					••Lubricating nipple	••Graisseur	••Schmiernippel	••윤활 니플	••润滑管嘴	
13	**VOE 14515349**	1					••Bushing	••Bague	••Buchse	••부싱	••轴衬	
14	**SA 9612-11050**	1					•Bushing	•Bague	•Buchse	•부싱	•轴衬	(VOE 14517946)
15	**VOE 14512072**	1				K	•Seal	•Joint	•Dichtring	•시일	•密封	
16	**VOE 14570905**	2				K	•Wear ring	•Bague d'usure	•Verschleißring	•마모 링	•磨损环	
17	**SA 9568-01650**	2				K	•Seal	•Joint	•Dichtring	•시일	•密封	
18		1			NS		•Piston	•Piston	•Kolben	•피스톤	•活塞	
19	**VOE 13947695**	13					•Screw	•Vis	•Schraube	•나사	•螺丝	
20	**VOE 14535763**	1					•Set Screw	•Vis Butee	•Anschlagschraub	•세트 스크류	•紧固螺钉	
21	**SA 1046-05730**	1				K	•O-ring	•Joint torique	•O-Ring	•O 링	•0型圈	
22	**VOE 990640**	1				K	•O-ring	•Joint torique	•O-Ring	•O 링	•0型圈	
	VOE 14589145	1					Sealing kit	Kit plombage	Plombiersatz	씰링 키트	密封套件	1)

7 **8** **9** **10** **11** **12** **13**

3 **1** **2** **6** **4** **5**

1) GB: Replacement version FR: Version piéce de rechange. DE: Ersatzteil-ausführung. KR: 대체 부품 CH: 更换版本

1	**8277540**	**Cylinder head** **Culasse** **Zylinderkopf** 실린더 헤드 气缸	Catalogue id **56142**	Group **975**
2			Illustr. No **1009392**	Section **1000**
3				
4				
5		**8277540, S/N 13489-**	Issue **20027087-B**	Page **727**

VOLVO

GBR

In addition to part numbers, the Parts Catalogue also includes a vast amount of essential information which you, the operator, should be acquainted with.
With the "Catalogue Guide", we want to show clearly how the catalogues are arranged and what sort of information is presented therein.

Group 1 Preface and Instructions
Here you can find the following information:
- Title page and publication number
- Group index
- Product signs
- Preface
- List of items of equipment adapted to market requirements that have been introduced
- Catalogue Guide
- Table of abbreviations

Group 2 - 9 Text and illustration pages

- The table of contents shows the division of the main groups into sub-groups, with reference to page number and section.
- Illustration page. The position number of the illustration refers to the text page.
- Text page
  1. Heading.
  2. Additional text which limits the validity of the section. An example is information relating to manufacturing numbers and equipment adapted to market requirements.
  3. Designation for quantity columns.
  4. Illustrations.
  5. Group, section, page, which you should use when you search for information in the catalogue.
  6. Catalogue identification and issue designation.
  7. Position number of the part on the associated drawing.
  8. Part number
  9. Quantity. The column designation indicates the version which is shown in each column. The quantity stated refers to the quantity for each machine or, where appropriate, for each complete unit.
     "REQ" refers to the required amount. See also "Notes" column.
  10. PS (Parts Status) indicates the status code of the part.
      "NS" means that the part is not kept in stock.
      "OP" means that the part is no longer in stock.
      "SE" means that an alternative part shall be used.
      "SS" means that the part has been replaced.
      Refer to Group 10 Replaced parts for further information.
  11. KIT. Parts that are marked with a "K" are included in a kit. The number of the kit is often indicated after other part numbers.
  12. Description. The indentations indicate if one or more parts are included in the assembled unit described above. The parts are included when a complete unit is ordered.
  13. Notes. Other information relating to a particular part is given here.
      - Footnote number (963 for example) is given at the bottom of the page.
      - Replaced parts (955884, for example).
      - Product or manufacturing number.
      - Abbreviations and technical information.
      - Reference to page and group.

Group 10 Replaced parts / Number index

- Replaced parts. The part numbers of parts marked with "SS" (in the PS column) are indicated here, together with their replacement numbers.
  The replacement parts may in turn be also replaced, and so on.
- Number index. All parts included in the catalogue are indicated here, together with a reference to group, section and page.

Continued improvements and successes in design could result in modifications to your equipment which are not covered by this publication. Each publication is revised when required to include these modifications in later issues.

Any unauthorized reproduction of any part of this document would be in violation of Volvo Construction Equipment rights and will be prosecuted to the fullest extent allowed by law. We reserve the right to make changes without prior notice.

Fig.	Part No.	Quantity 1	2	3	PS	KIT	Description	Dénomination	Bezeichnung	품명	说明	Notes
	VOE 14570757	1					Bucket cylinder	Vérin godet	Löffelzylinder	버킷 실린더	铲斗汽缸	STD See group 924-600 page 723
1	**VOE 14530666**	1					•Washer	•Rondelle	•Scheibe	•워셔	•垫圈	
2	**VOE 14524063**	1					•Cushion	•Coussin	•Sitzkissen	•쿠션	•坐垫	
3	**VOE 14524049**	1					•Lock nut	•Contre-écrou	•Sicherungsmutter	•잠금장치 너트	•锁紧螺母	
4	**VOE 14641451**	1					•Head	•Tete	•Kopf	•헤드	•活塞盖	
5	**SA 9567-21100**	1				K	•Ring	•Anneau	•Ring	•링	•密封环	
6	**SA 1146-08140**	1				K	•Buffer Ring	•Butee	•Puffer Ring	•버퍼 링	•减震器环	
7		1			NS		•Tube	•Tube	•Rohr	•튜브	•缸筒	
8	**VOE 14560208**	2					••Seal	••Joint	••Dichtring	••시일	••密封	
9	**VOE 14517186**	1					••Bushing	••Bague	••Buchse	••부싱	••轴衬	
10	**VOE 14571039**	1					•Rod	•Monture	•Fühler	•로드	•棒	
11	**VOE 14560211**	2					••Seal	••Joint	••Dichtring	••시일	••密封	
12	**VOE 914167**	1					••Lubricating nipple	••Graisseur	••Schmiernippel	••윤활 니플	••润滑管嘴	
13	**VOE 14515349**	1					••Bushing	••Bague	••Buchse	••부싱	••轴衬	
14	**SA 9612-11050**	1					•Bushing	•Bague	•Buchse	•부싱	•轴衬	(VOE 14517946)
15	**VOE 14512072**	1				K	•Seal	•Joint	•Dichtring	•시일	•密封	
16	**VOE 14570905**	2				K	•Wear ring	•Bague d'usure	•Verschleißring	•마모 링	•磨损环	
17	**SA 9568-01650**	2				K	•Seal	•Joint	•Dichtring	•시일	•密封	
18		1			NS		•Piston	•Piston	•Kolben	•피스톤	•活塞	
19	**VOE 13947695**	13					•Screw	•Vis	•Schraube	•나사	•螺丝	
20	**VOE 14535763**	1					•Set Screw	•Vis Butee	•Anschlagschraub	•세트 스크류	•紧固螺钉	
21	**SA 1046-05730**	1				K	•O-ring	•Joint torique	•O-Ring	•O 링	•0型圈	
22	**VOE 990640**	1				K	•O-ring	•Joint torique	•O-Ring	•O 링	•0型圈	
	VOE 14589145	1					Sealing kit	Kit plombage	Plombiersatz	씰링 키트	密封套件	1)

7 **8** **9** **10** **11** **12** **13**

3 **1** **2** **6** **4** **5**

1) GB: Replacement version FR: Version piéce de rechange. DE: Ersatzteil-ausführung. KR: 대체 부품 CH: 更换版本

1	**8277540**	**Cylinder head** **Culasse** **Zylinderkopf** 실린더 헤드 气缸	Catalogue id **56142**	Group **975**
2			Illustr. No **1009392**	Section **1000**
3				
4				
5		**8277540, S/N 13489-**	Issue **20027087-B**	Page **727**

VOLVO

FRA

Le catalogue de pièces de rechange présente, non seulement les numéros de référence, mais également d'autres informations qu'un opérateur se doit de connaître. Ce guide de catalogue vous indique, d'une façon générale, comment sont conçus nos catalogues et quelles informations ils vous apportent.

Groupe 1 Avant-propos et instructions

Sous ce groupe, vous trouvez :
- La page de titre avec le numéro de publication
- Le registre des groupes
- Les plaques de produit
- Un avant-propos
- Une liste des équipements introduits suivant les pays
- Un guide de catalogue
- Un tableau des abréviations

Groupes 2 - 9 Pages de texte et d'illustration

- Le sommaire indique la division des groupes principaux en sous-groupes avec des renvois aux pages et aux sections.
- La page d'illustration. L'illustration donne les numéros de position qui renvoient à la page de texte.
- La page de texte

1. Rubrique
2. Texte supplémentaire qui limite la validité de la section, par exemple numéro de série et équipements adaptés aux pays
3. Désignation des modèles pour les différentes colonnes
4. Illustrations
5. Groupe, section, page utilisés pour la recherche dans le catalogue
6. Identification du catalogue et de l'édition
7. Numéro de position de la pièce sur l'illustration afférente
8. Numéro de référence
9. Quantité. La désignation des colonnes indique le modèle qui se réfère à chaque colonne. La quantité indiquée correspond à la quantité par engin ou, suivant les cas, par unité complète. "REQ" signifie quantité nécessaire, voir la colonne Notes
10. PS (Parts Status) indique le code d'état de la pièce.
    -"NS" signifie que la pièce n'existe pas en magasin.
    "OP" signifie que la pièce n¿est plus en magasin.
    "SE" signifie qu¿une autre pièce devrait être employée. .
    "SS" signifie que la pièce a été remplacée.
    Voir le groupe 10, pièces remplacées, pour de plus amples informations.
11. KIT. Les pièces marquées "K" font partie d'un kit. Le numéro du kit est le plus souvent indiqué après les autres numéros de référence.
12. Description. Le décalage indique si une ou plusieurs pièces font partie de l'unité complète indiquée au-dessus. Ces pièces sont envoyées pour une commande d'une unité complète.
13. Notes (Remarques). Diverses informations relatives à une pièce sont notées ici.
    - Un numéro de note de bas de page (par exemple 963) est donné au bas de la page.
    - Pièces remplacées (par exemple 955884).
    - Numéro de produit ou numéro de fabrication.
    - Abréviations et explications techniques.
    - Renvoi aux pages et aux groupes.

Groupe 10 Pièces remplacées/Registre des numéros

- Pièces remplacées. Les numéros de référence marquées "SS" (dans la colonne PS) sont repris ici avec leur numéro de remplacement. Ces pièces remplacées peuvent, à leur tour, être remplacées par d'autres, etc.
- Registre des numéros. Tous les numéros de référence du catalogue se retrouvent ici avec un renvoi au groupe, à la section et à la page.

Les perfectionnements continus et les progrès réalisés dans la conception peuvent entraîner, sur votre engin, des modifications qui ne sont pas prises en compte dans cette publication. Chaque publication est remise à jour suivant les besoins pour inclure toutes ces modifications dans les dernières éditions.

La reproduction non autorisée de toute partie de ce document constitue une violation des droits d'auteur de Volvo Construction Equipment, et entraînera des poursuites aux termes de la loi. Nous nous réservons le droit d'apporter des modifications sans préavis.

Fig.	Part No.	Quantity 1	2	3	PS	KIT	Description	Dénomination	Bezeichnung	품명	说明	Notes
	VOE 14570757	1					Bucket cylinder	Vérin godet	Löffelzylinder	버킷 실린더	铲斗汽缸	STD See group 924-600 page 723
1	**VOE 14530666**	1					•Washer	•Rondelle	•Scheibe	•워셔	•垫圈	
2	**VOE 14524063**	1					•Cushion	•Coussin	•Sitzkissen	•쿠션	•坐垫	
3	**VOE 14524049**	1					•Lock nut	•Contre-écrou	•Sicherungsmutter	•잠금장치 너트	•锁紧螺母	
4	**VOE 14641451**	1					•Head	•Tete	•Kopf	•헤드	•活塞盖	
5	**SA 9567-21100**	1				K	•Ring	•Anneau	•Ring	•링	•密封环	
6	**SA 1146-08140**	1				K	•Buffer Ring	•Butee	•Puffer Ring	•버퍼 링	•减震器环	
7		1			NS		•Tube	•Tube	•Rohr	•튜브	•缸筒	
8	**VOE 14560208**	2					••Seal	••Joint	••Dichtring	••시일	••密封	
9	**VOE 14517186**	1					••Bushing	••Bague	••Buchse	••부싱	••轴衬	
10	**VOE 14571039**	1					•Rod	•Monture	•Fühler	•로드	•棒	
11	**VOE 14560211**	2					••Seal	••Joint	••Dichtring	••시일	••密封	
12	**VOE 914167**	1					••Lubricating nipple	••Graisseur	••Schmiernippel	••윤활 니플	••润滑管嘴	
13	**VOE 14515349**	1					••Bushing	••Bague	••Buchse	••부싱	••轴衬	
14	**SA 9612-11050**	1					•Bushing	•Bague	•Buchse	•부싱	•轴衬	(VOE 14517946)
15	**VOE 14512072**	1				K	•Seal	•Joint	•Dichtring	•시일	•密封	
16	**VOE 14570905**	2				K	•Wear ring	•Bague d'usure	•Verschleißring	•마모 링	•磨损环	
17	**SA 9568-01650**	2				K	•Seal	•Joint	•Dichtring	•시일	•密封	
18		1			NS		•Piston	•Piston	•Kolben	•피스톤	•活塞	
19	**VOE 13947695**	13					•Screw	•Vis	•Schraube	•나사	•螺丝	
20	**VOE 14535763**	1					•Set Screw	•Vis Butee	•Anschlagschraub	•세트 스크류	•紧固螺钉	
21	**SA 1046-05730**	1				K	•O-ring	•Joint torique	•O-Ring	•O 링	•0型圈	
22	**VOE 990640**	1				K	•O-ring	•Joint torique	•O-Ring	•O 링	•0型圈	
	VOE 14589145	1					Sealing kit	Kit plombage	Plombiersatz	씰링 키트	密封套件	1)

7 **8** **9** **10** **11** **12** **13**

3 **1** **2** **6** **4** **5**

1) GB: Replacement version FR: Version piéce de rechange. DE: Ersatzteil-ausführung. KR: 대체 부품 CH: 更换版本

1	**8277540**	**Cylinder head** **Culasse** **Zylinderkopf** 실린더 헤드 气缸	Catalogue id **56142**	Group **975**
2			Illustr. No **1009392**	Section **1000**
3				
4				
5		**8277540, S/N 13489-**	Issue **20027087-B**	Page **727**

VOLVO

DEU

Im Ersatzteilkatalog sind außer den Artikelnummern auch eine Reihe von wesentlichen Informationen aufgeführt, die man unbedingt kennen sollte.
Mit der Kataloganweisung wollen wir auf eine überschaubare Art und Weise zeigen, wie unsere Kataloge aufgebaut und welche Informationen hier enthalten sind.

Gruppe 1 Vorwort und Anweisungen
Hier findet man folgendes:
- Titelseite mit Publikationsnummer
- Gruppenregister
- Produktschilder
- Vorwort
- Verzeichnis über eingeführte marktangepasste Ausrüstungen
- Kataloganweisung
- Abkürzungstabelle

Gruppe 2 - 9 Text- und Bildseiten

- Das Inhaltsverzeichnis zeigt die Einteilung der Hauptgruppe in Untergruppen mit Hinweis auf Seite und Abschnitt.
- Bildseite. Die Positionsnummer der Abbildung weist auf die Textseite hin.
- Textseite.
  1. Überschrift
  2. Zusatztext, der die Gültigkeit des Abschnitts begrenzt, z.B. Information über Herstellungsnummer und marktangepasste Ausrüstungen.
  3. Bezeichnung für die Anzahl-Spalten
  4. Abbildungen
  5. Gruppe, Abschnitt, Seite, die bei der Suche im Katalog verwendet werden.
  6. Katalogkennung und Ausgabebezeichnung
  7. Positionsnummer des Artikels mit dazugehöriger Abbildung.
  8. Artikelnummer
  9. Anzahl. Die Spaltenbezeichnung zeigt, welche Ausführung per Spalte aufgeführt ist. Die angegebene Anzahl betrifft Anzahl pro Maschine oder ggf. pro komplette Einheit. "REQ" bezeichnet die erforderliche Menge, siehe Anmerkungsspalte.
  10. PS (Parts Status) zeigt den Statuscode des Artikels.
  -"NS" bedeutet, dass der Artikel nicht mehr auf Lager gehalten wird.
  "OP" bedeutet, dass das Teil nicht mehr geführt wird.
  "SE" bedeutet, dass ein alternatives Teil zu verwenden ist.
  -"SS" bedeutet, dass der Artikel ersetzt wurde.
  Siehe Gruppe 10, Ersetzte Artikel, für weitere Information.
  11. KIT. Artikel, die mit einem "K" gekennzeichnet sind, gehören zu einem Satz. Die Nummer des Satzes wird in den meisten Fällen nach den übrigen Artikelnummern angegeben.
  12. Bezeichnung. Die Einrückung zeigt, dass ein oder mehrere Artikel in einer oben aufgeführten zusammengesetzten Einheit enthalten sind. Die Artikel sind in der Bestellung der kompletten Einheit enthalten.
  13. Notes (Anmerkungen). Hier werden übrige Informationen für einen Artikel aufgeführt:
  - Fußnotennummer, (beispielsweise 963), wird ganz unten auf der Seite angegeben.
  - Ersetzte Artikel, (beispielsweise 955884)
  - Produkt- oder Herstellungsnummer
  - Abkürzungen oder technische Informationen
  - Seiten- und Gruppenhinweis

Gruppe 10 Ersetzte Artikel / Nummernregister

- Ersetzte Artikel. Hier sind die mit "SS" markierten (in der PS-Spalte) Artikelnummern mit ihrem Ersatz aufgeführt. Die ersetzten Artikel können wiederum ersetzt worden sein usw.
- Nummernregister. Hier sind alle im Katalog vorkommenden Artikel aufgeführt, und zwar mit Hinweis auf Gruppe, Abschnitt und Seite.

Fortlaufende Verbesserungen und Fortschritte in der Konstruktion können auch bei Ihrer Maschine zu Änderungen führen, die nicht von dieser Schrift umfasst werden. Jede Ausgabe wird bei Bedarf überarbeitet, um diese Veränderungen bei späteren Ausgaben mit zu berücksichtigen.

Jegliche Reproduktion dieses Dokumentes in Auszügen oder in vollem Umfang stellt eine Verletzung der Rechte von Volvo Construction Equipment, dar und wird unter voller Ausschöpfung der gesetzlichen Möglichkeiten strafrechtlich verfolgt. Wir behalten uns das Recht auf Änderungen ohne vorherige Ankündigung vor.

Fig.	Part No.	Quantity 1	2	3	PS	KIT	Description	Dénomination	Bezeichnung	품명	说明	Notes
	VOE 14570757	1					Bucket cylinder	Vérin godet	Löffelzylinder	버킷 실린더	铲斗汽缸	STD See group 924-600 page 723
1	**VOE 14530666**	1					•Washer	•Rondelle	•Scheibe	•워셔	•垫圈	
2	**VOE 14524063**	1					•Cushion	•Coussin	•Sitzkissen	•쿠션	•坐垫	
3	**VOE 14524049**	1					•Lock nut	•Contre-écrou	•Sicherungsmutter	•잠금장치 너트	•锁紧螺母	
4	**VOE 14641451**	1					•Head	•Tete	•Kopf	•헤드	•活塞盖	
5	**SA 9567-21100**	1				K	•Ring	•Anneau	•Ring	•링	•密封环	
6	**SA 1146-08140**	1				K	•Buffer Ring	•Butee	•Puffer Ring	•버퍼 링	•减震器环	
7		1			NS		•Tube	•Tube	•Rohr	•튜브	•缸筒	
8	**VOE 14560208**	2					••Seal	••Joint	••Dichtring	••시일	••密封	
9	**VOE 14517186**	1					••Bushing	••Bague	••Buchse	••부싱	••轴衬	
10	**VOE 14571039**	1					•Rod	•Monture	•Fühler	•로드	•棒	
11	**VOE 14560211**	2					••Seal	••Joint	••Dichtring	••시일	••密封	
12	**VOE 914167**	1					••Lubricating nipple	••Graisseur	••Schmiernippel	••윤활 니플	••润滑管嘴	
13	**VOE 14515349**	1					••Bushing	••Bague	••Buchse	••부싱	••轴衬	
14	**SA 9612-11050**	1					•Bushing	•Bague	•Buchse	•부싱	•轴衬	(VOE 14517946)
15	**VOE 14512072**	1				K	•Seal	•Joint	•Dichtring	•시일	•密封	
16	**VOE 14570905**	2				K	•Wear ring	•Bague d'usure	•Verschleißring	•마모 링	•磨损环	
17	**SA 9568-01650**	2				K	•Seal	•Joint	•Dichtring	•시일	•密封	
18		1			NS		•Piston	•Piston	•Kolben	•피스톤	•活塞	
19	**VOE 13947695**	13					•Screw	•Vis	•Schraube	•나사	•螺丝	
20	**VOE 14535763**	1					•Set Screw	•Vis Butee	•Anschlagschraub	•세트 스크류	•紧固螺钉	
21	**SA 1046-05730**	1				K	•O-ring	•Joint torique	•O-Ring	•O 링	•0型圈	
22	**VOE 990640**	1				K	•O-ring	•Joint torique	•O-Ring	•O 링	•0型圈	
	VOE 14589145	1					Sealing kit	Kit plombage	Plombiersatz	씰링 키트	密封套件	1)

7 **8** **9** **10** **11** **12** **13**

3 **1** **2** **6** **4** **5**

1) GB: Replacement version FR: Version piéce de rechange. DE: Ersatzteil-ausführung. KR: 대체 부품 CH: 更换版本

1	**8277540**	**Cylinder head** **Culasse** **Zylinderkopf** 실린더 헤드 气缸	Catalogue id **56142**	Group **975**
2			Illustr. No **1009392**	Section **1000**
3				
4				
5		**8277540, S/N 13489-**	Issue **20027087-B**	Page **727**

VOLVO

ESP

En el catálogo de repuestos se incluye, además de los números de artículo, numerosa información muy útil.
El propósito de la guía es explicar la estructura de los catálogos y la información que se ofrece en los mismos.

Grupo 1 Prefacio e instrucciones
Se encontrará aquí:
- El título y el número de publicación
- El índice de grupos
- Los letreros de producto
- El prefacio
- Una lista sobre los equipos adaptados a los mercados
- La guía al catálogo
- Una tabla de abreviaturas

Grupo 2 - 9 páginas con texto e ilustraciones

- El índice muestra la clasificación de los grupos principales en subgrupos con remisiones a páginas y secciones.
- Página de ilustraciones. Los números de posición de las ilustraciones. Remisiones a páginas de texto.
- Páginas de texto
  1. Rúbrica
  2. Texto adicional que delimita la validez de la sección, por ejemplo, información sobre números de fabricación y equipos según mercado.
  3. Designación para columnas de cantidades.
  4. Número de ilustración.
  5. Grupo, sección, página. Se utilizan al manejar el catálogo
  6. Identificación e indicación de la edición del catálogo.
  7. Números de posición en la ilustración correspondiente.
  8. Números de artículo
  9. Cantidad. Se indica en esta columna la ejecución. El número indicado se refiere a la cantidad por máquina o, si procede, por unidad completa. "REQ" significa la cantidad necesaria, véase la columna de las notas.

  10. PS (Parts Status) indica el código de estado del artículo.
  -"NS" indica que el artículo no se tiene en stock.
"OP" significa que ya no se mantiene la pieza en stock.
"SE" significa que se puede usar una pieza alternativa.
-"SS" indica que el artículo ha sido sustituido.
Para más información, véase el grupo 10, artículos sustituidos.
  11. KIT. Los artículos marcados con una "K" forman parte de un juego. El número de juego suele indicarse detrás de los demás números de artículo.
  12. Denominación. El desplazamiento indica que en la unidad indicada se incluyen uno o varios artículos. Estos se incluyen en la unidad completa pedida.
  13. Notas. Aparecen aquí diversas informaciones relativas a los artículos:
  - Números de notas de pie de página; ej. 963) aparece al final de la página.
  - Artículos sustituidos. Ej. (955884)
  - Números de producto o fabricación.
  - Abreviaturas e información técnica.
  - Remisiones a páginas y grupos.

Grupo 10 Artículos sustituidos/Índice de números

- Artículos sustituidos. Se marcan aquí con "SS" (en la columna PS) los números de artículo con sus sustituciones. Los artículos sustituidos, a su vez, pueden haber sido sustituidos, etc.
- Índice de números. Aparecen aquí todos los artículos existentes en el catálogo con remisión a grupo, sección y página.

En su modelo de máquina pueden haberse introducido mejoras que no aparecen en esta publicación. Las publicaciones son revisadas para incluir las mejoras en ediciones posteriores.

Este documento está protegido por los derechos de autor y por lo tanto está prohibida su copia, impresión o cualquier otro tipo de reproducción indebida. La infracción de esta prohibición será penalizada. Reservado el derecho a introducir modificaciones.

TABLE OF ABBREVIATION
POUR LA LISTE DES ABRÉVIATIONS EMPLOYÉES
ABKÜRZUNGSVERZEICHNIS

PABLO DE ABREVIATIONS

ABBREVIATION	ENGLISH	FRANÇAIS	DEUTSCH	ESPAÑOL
A	ampere	Ampères	Ampere	amperio
AC	Alternating Current	Courant alternatif	Wechselstrom	Corriente alterna
ALT	alternative	alternative	wahlweise	alternativa
AWD	All Wheel Drive	Toutes roues motrices	Allradantrieb	Tracción en las todas las ruedas
AX - ####	up to and incl. axle No.	jusqu'au N° d'essieu	bis Achsennr.	hasta el eje nro
AX ####-	as from axle No.	à partir du N° d'essieu	ab Achsennr.	a partir del eje nro
BL	black	noir	schwarz	negro
BLUE	blue	bleu	blau	azul
BR	brown	brun	braun	marrón
BRA	Brazil	Brésil	Brasilien	Brasil
CAB - ####	up to and incl. cab No.	jusqu'au N° de cabine	bis Kabinen-herstellnr.	hasta la cabina nro
CAB #### -	as from cab No.	à partir du N° de cabine	ab Kabinen-herstellnr.	a partir de la cabina
CAN	Canada	Canada	Kanada	Canadá
CENT	centre	au milieu	Mittere	central
CHN	China	Chine	China	China
CIN	component identification number	Numéro de référence de sous-ensemble	Bauteil-Identifizierungsnummer	Número de identificación del componente
CPL	complete	complet	komplett	completo
Cu Yd	Cubic Yard	Yard cube	Kubikyard	Yarda cúbica
DC	Direct Current	Courant continu	Gleichstrom	Corriente continua
DEG	numbers of degrees, C°	nombres de degré de chaleur, C°	Anzahl in Graden C°	numero de grado de calor, C°
DELETED	deleted	supprimé	Nicht mehr lieferbar	Retirado
DEU	Germany	Allemagne	Deutschland	Alemania
DNK	Denmark	Danemark	Dänemark	Dinamarca
E PROD	early production	production antérieure	Frühere Ausführung	producción anterior
EEC	European Economic Community (EEC)	pays du marche commun (EEC)	EU-Markt (EEC)	el mercado común (EEC)
ENG	Engine	moteur	Motor	motor
ENG - ####	up to and incl. engine No.	jusqu'au N° de moteur	bis Motornr.	hasta el motor nro
ENG #### -	as from engine No.	à partir du N° de moteur	ab Motornr.	a partir del motor nro
ESP	Spain	Espagne	Spanien	España
EU	European Union	Union Européenne	Europäische Union	Unión Europea
EXC - ###	up to and incl. excavator unit No.	jusqu'au N° d'excavateur	bis Bagger-Aggregatnr	hasta el agregado excavador nro
EXC ### -	as from excavator unit No.	à partir du N° d'excavateur	Ab Bagger-Aggregatnr.	a partir de agregado excavador nro
EXCL	excluding	exclus	auschliesslich	exclusivo

ABBREVIATION	ENGLISH	FRANÇAIS	DEUTSCH	ESPAÑOL
FIN	Finland	Finlande	Finnland	Finlandia
F-N-R	Forward-Neutral-Reverse	Marche avant-Point mort-Marche arrière	Vorwärts-Neutral-Rückwärts	Adelante - Punto muerto - Atrás
FOPS	Falling Object Protection System	Système de protection contre la chute d'objets	FOPS (Schutz vor herabfallenden Gegenständen)	Sistema de protección contra caída de objetos
FORW	forward	avant	vordere	delante
FRA	France	France	Frankreich	Francia
g (GRAM)	gram	gramme	Gramm	gramo
GBR	Great Britain	Angleterre	England	Inglaterra
GREEN	green	vert	grün	verde
GREY	grey	gris	grau	gris
HD	Heavy Duty	Heavy Duty	Heavy Duty	Heavy Duty
HT - ####	up to and incl. hydraulic transmission No.	jusqu'au transmission hydraulique N°	bis Hydraulikgetriebe	hasta el transmisión hidráulico nro
HT #### -	as from hydraulic transmission No.	à partir du transmission hydraulique N°	ab Hydraulikgetriebe	a partir de transmisión hidráulico nro
ID	diameter, inner	diamètre, intérieur	Innendurchmesser	diámetro, interior
IN	inch(es)	pouce	Zoll	pulgada
INCL	inclusive	inclus	einschliesslich	inclusive
INCL IN	included in	inclus dans	gehört zur	forma parte de
INLET	inlet	entrée	Einlass	entrada
INNER	inner	intérieur	innen	interior
IRN	Iran	Iran	Iran	Iran
ITA	Italy	Italie	Italien	Italia
ITEM NO	see item No.	voir position	siehe Position Nr.	véase posición
K	included in parts kits	fait partie du jeu complet de réparation	gehört zur Satzverpackung	forma parte del juego por juego
KOR	Korea	Corée	Korea	Corea
L	litre, length	litre, longueur	Liter, Länge	litros, longitud
L PROD	late production	production postérieure	jetzige Ausführung	producción posterior
LH	left	gauche	links	izquierdo
LOAD - ####	up to and incl. loading unit No.	jusqu'au N° de chargeur	bis Hubaggregatnr.	hasta unidad carga nro
LOAD #### -	as from loading unit No.	à partir du N° de chargeur	ab Hubaggregatnr.	a partir du unibad carga nro
LOW	lower	dessous	unten	inferior
m (M)	metric	mètre	Meter	métrico
m3 (CU M)	cubic metre	mètre cube	Kubikmeter	metro cúbico
MARKED	marked	marque de	gekennzeichnet mit	marcado

TABLE OF ABBREVIATION
POUR LA LISTE DES ABRÉVIATIONS EMPLOYÉES
ABKÜRZUNGSVERZEICHNIS

PABLO DE ABREVIATIONS

ABBREVIATION	ENGLISH	FRANÇAIS	DEUTSCH	ESPAÑOL
MEX	Mexico	Mexique	Mexiko	México
ml (ML)	millilitre	millilitre	Milliliter	mililitro
mm (MM)	millimetre	millimètre	Millimeter	milimetros
mm2 (SQ MM)	square millimeters	millimètre carré	Quadratmillimeter	milimetros cuadrados
MODEL	model designation	Désignation de modèle	Modellbezeichnung	Designación de modelo
NLD	Netherlands	Pays-Bas	Holland	Holanda
NO	number	numéro	Nummer	número
NOR	Norway	Norvège	Norwegen	Noruega
NS	part not stocked as spare part	n`est pas stocké comme pièce de rechange	nicht als Ersatzteil vorrätig	no disponible como repuesto pieza de repuesto
O SZ	over size	côte supérieur	Übergrösse	sobredimensión
OD	diameter, outer	diamètre extérieur	Aussendurchmesser	diámetro, exterior
OP	The part is no longer in stock	La pièce n'est plus en stock	Der Artikel wird nicht länger geführt	El artículo no se mantiene ya en stock
OR	orange	orange	orange	naranja
ORDER	order	commander	bestellen	hacer un pedido
OUTER	outer	extérieur	aussen	exterior
OUTLET	outlet	échappement	Auslass	escape
PAGE	see page	voir page	siehe Seite	véase página
PAIR	pair	paire	Paar	par
PCS	piece(s)	pièce	Stück	cada uno
PIN	product identification number	Numéro d'identification de produit	Produktidentifizierungs-Nummer	Número de identificación del producto
PINK	pink	rose	rosa	rosa
POL	Poland	Pologne	Polen	Polonia
PROD NO	product No.	N° de produit	Produktnr.	nro de producto
PRT	Portugal	Portugal	Portugal	Portugal
Q	Quantity l/min	Quantité l/min	Quantität l/min	Cantidad l/min
REAR	rear	arrière	hinten	detrás
RED	red	rouge	rot	rojo
REMAN	Remanufactured component	Composant remis à neuf	Generalüberholtes Bauteil	Componente remanufacturado
REPL BY -	replaced by	remplacé par	ersetzt durch	substituido por
REQ	order as required	quantité nécessaire	erforderliche Anzahl	cantidad necesaria
RH	right	droite	rechts	derecha
ROPS	Roll-Over Protection System	Système de protection en cas de retournement	ROPS (Überrollschutz)	Sistema de protección antivuelco
RPM	revolutions per minute	tours par minute	Umdrehungen je Minute	revoluciones por minuto
S/N - ####	up to and incl. serial No.	jusqu'au N° de série	bis Fabrikationsnr.	hasta el fabricación nro.
S/N #### -	as from serial No.	à partir du N° de série	ab Fabrikationsnr.	a partir de fabricación nro.

ABBREVIATION	ENGLISH	FRANÇAIS	DEUTSCH	ESPAÑOL
SE	alternative spare part version exists	une version pièce de rechange existe également	Alternative Ersatzteilausführung lieferbar	Existen otras versiones de las piezas de repuesto
SEE GROUP	see group	voir groupe	siehe Gruppe	véase grupo
SEE SB	see Service Bulletin	voir bulletin de service	siehe Kundendienstmitteilung	ver boletin de servicio
SER NO - #	up to and incl.serial No.	jusqu'au N° de fabrication	bis Fabrikationsnr.	hasta el fabric. nro
SER NO # -	as from serial No.	à partir du N° de fabrication	ab Fabrikationsnr.	a partir de fabric. nro
SMV	slow-moving vehicle	véhicule lent	Langsames Fahrzeug	Vehículo lento
SPECIAL	special model	construction spéciale	Sonderausführung	modelo especial
SS	superseded part	pièce remplacée	ersetztes Teil	pieza substituida
STD	standard version	version standard	Standardausführung	versión standard
STD SZ	standard size	dimension standard	Standardabmessung	dimensión standard
SUPPL	supplementary details, no spare part	indication compléter	zuzätliche Angaben	parte completar
SWE	Sweden	Suède	Schweden	Suecia
THICK	thickness	épaisseur	Dicke	espesor
TM NO - #	up to and incl. transmission No.	jusqu'au N° de transmission	bis Getriebenr.	hasta el de transmisión nro
TM NO # -	as from transmission No.	à partir du N° de transmission	ab Getriebenr.	a partir de transmisión nro
U SZ	under size	côte interieur	Untergrösse	subdimensión
UPPER	upper	supérieur	oben	superior
USA	United States of America	États-Unis	Vereinigte Staaten	Estados Unidos
V	volt	volt	Volt	voltio
VIOL	violet	violet	violett	violeta
VPM	vibrations per minute	vibrations par minute	Vibrationen je Minute	Vibraciones por minuto
W	Watt	watt	Watt	watio
WHITE	white	blanc	weiss	blanco
WID	width	largeur	Breite	ancho
YELL	yellow	jaune	gelb	amarillo
ZAF	South Africa	Afrique du Sud	Südafrika	Sudáfrica

PRODUCT AND EQUIPMENT VARIANTS
VARIANTES DE PRODUCTOS Y EQUIPAMIENTOS
VARIANTES DE PRODUITS ET D'EQUIPMENTS
PRODUKT- UND AUSRÜSTUNGVARIANTEN

Equipment	Kit No	Description
59288548		Steering knob Volant Bille Lenkrad Kugel Volante Bola
59264119		Spray shield Ecran antiprojections Sprühschutz Pantalla protectora
59232470		Hydraulic Oil Temperature Gauge Thermomètre d'huile hydraulique Hydrauliköltemperaturanzeige Indicador de temperatura del aceite hidráulico
59217588		Speedometer and VPM Meter Compteur de vitesse et compteur VPM Tachometer und Vibrationsgerät Velocímetro y medidor VPM
59216598		Back-up alarm acoustic Avertisseur recul Rückfahrwarner Avisador retroceso
59206367		Strobe light Feu à décharge Stroboskopleuchte Luz estroboscópica
59206318		Hazard and Turn Signal Option Option feux de détresse et indicateurs de direction Warnblinker und Blinker, Option Opción de señal de giro y emergencia
59092932		Speed Limiter Installation Installation du limiteur de vitesse Geschwindigkeitsbegrenzung, Einbau Instalación de limitador de velocidad
59040642		Metric Tool Kit Kit d'outillage métrique Metrischer Werkzeugsatz Juego de herramientas métricas
59020545		Inside wiper installation Ensemble racleur interne Innenscheibenwischer, Einbau Montaje de la escobilla interior
58817057		Inside wiper installation Ensemble racleur interne Innenscheibenwischer, Einbau Montaje de la escobilla interior
46657334		Urethane wiper Racleur en polyuréthane Scheibenwischer, Urethan Escobilla de uretano
46657326		Windscreen wiper Essuie-glace supèrier Schebenwischer Limpiaparabrisas superior
46656781		Hydraulic Tank Installation Ensemble réservoir hydraulique Hydrauliktank, Einbau Montaje del depósito hidráulico
46656773		Engine cowling Capot moteur Motorhaube Tapa del motor
46641593		Grid Heater Chauffage de grille Grillheizung Calefactor con rejilla
43950708		Cocoa Mat Installation Tapis en fibre de coco Kokosmatte, Einbau Montaje de alfombra de coco
43893221		Work lamp Eclairage de travail Arbeitsscheinwerfer Lámpara de trabajo

Equipment	Kit No	Description
43893221		Work lamp
		Eclairage de travail
		Arbeitsscheinwerfer
		Lámpara de trabajo
43892033		Hydraulic Tank Installation
		Ensemble réservoir hydraulique
		Hydrauliktank, Einbau
		Montaje del depósito hidráulico
43889526		Electrical Installation
		Installation électrique
		Elektroinstallation
		Instalación eléctrica
43879980		Battery
		Bateria
		Batterie
		Batterie
13287560		Speedometer and VPM Meter
		Compteur de vitesse et compteur VPM
		Tachometer und Vibrationsgerät
		Velocímetro y medidor VPM
13249479		Temperatur sensor for surfacing material
		Détecteur de température, matériaux de revêtement
		Temperatursensor für Strassendecke
		Sensor de temperatura para material de pavimentación
13199518		Work lamp
		Eclairage de travail
		Arbeitsscheinwerfer
		Lámpara de trabajo
12811830		Sunshade & Seat belt
12806655		Console
		Equerre
		Konsole
		Console

Equipment	Kit No	Description
12806618		Electrical Installation
		Installation électrique
		Elektroinstallation
		Instalación eléctrica
12806289		Installation Drawing; Electric
12805216		Installation Drawing; Electric
12805205		Outside Scraper
12802808		Inside Scraper
		Racleur intérieur
		Innerer Abstreifer
		Rascador interior
12798232		Console
		Equerre
		Konsole
		Console
12796785		Hydraulic Oil Temperature Gauge
		Thermomètre d'huile hydraulique
		Hydrauliköltemperaturanzeige
		Indicador de temperatura del aceite hidráulico
12796784		Vib Indicator Light
12796782		Lamp, Hid Option
12796416		Console
		Equerre
		Konsole
		Console
12796414		Console
		Equerre
		Konsole
		Console
12796412		Electrical Installation
		Installation électrique
		Elektroinstallation
		Instalación eléctrica
12796158		Installation Drawing; Work Lamp

PRODUCT AND EQUIPMENT VARIANTS
VARIANTES DE PRODUCTOS Y EQUIPAMIENTOS
VARIANTES DE PRODUITS ET D'EQUIPMENTS
PRODUKT- UND AUSRÜSTUNGVARIANTEN

Equipment	Kit No	Description
12796157		Work lights Phare travail Arbeitsscheinwerfer Farol de trabajo
12794272		Decals Autocollants Aufkleber Pegatinas
12794271		Decals Autocollants Aufkleber Pegatinas
12792802		Electrical Installation Installation électrique Elektroinstallation Instalación eléctrica
12792678		Hazard and Turn Signal Option Option feux de détresse et indicateurs de direction Warnblinker und Blinker, Option Opción de señal de giro y emergencia
12788976		Decals Autocollants Aufkleber Pegatinas
12787533		Decals Autocollants Aufkleber Pegatinas
12786961		Battery Bateria Batterie Batterie
12786928		Decals Autocollants Aufkleber Pegatinas
12786517		Engine cowling Capot moteur Motorhaube Tapa del motor
12786511		Hydraulic Tank Installation Ensemble réservoir hydraulique Hydrauliktank, Einbau Montaje del depósito hidráulico
12786510		Hydraulic Tank Installation Ensemble réservoir hydraulique Hydrauliktank, Einbau Montaje del depósito hidráulico
12786508		Vibration System Système générateur de vibrations Vibrationssystem Sistema de vibración
12786507		Vibration System Système générateur de vibrations Vibrationssystem Sistema de vibración
12786442		Console Equerre Konsole Console
12786441		Console Equerre Konsole Console
12786253		Engine cowling Capot moteur Motorhaube Tapa del motor
12783716		Drum Tambour Bandage Tambor

Equipment	Kit No	Description
12783712		Drum
		Tambour
		Bandage
		Tambor
12781688		Arch Rops
		Arceau ROPS
		Bogen ROPS
		Rops de arco
12781303		Engine Installation
		Installation moteur
		Motor, Einbau
		Montaje del motor
12781298		Engine Installation
		Installation moteur
		Motor, Einbau
		Montaje del motor
12781295		Engine Installation
		Installation moteur
		Motor, Einbau
		Montaje del motor
12780287		Work lamp
		Eclairage de travail
		Arbeitsscheinwerfer
		Lámpara de trabajo
12779263		Lights
		Feux
		Beleuchtung
		Luces
12778820		Rear-view mirror
		Rétroviseur
		Rückspiegel
		Retrovisor
12777399		Engine Installation
		Installation moteur
		Motor, Einbau
		Montaje del motor
12777002		Mat Temp Sensor
12776979		Speedometer And Vpm Meter
12767329		Decals
		Autocollants
		Aufkleber
		Pegatinas
12767304		Console
		Equerre
		Konsole
		Console
12766364		Engine Installation
		Installation moteur
		Motor, Einbau
		Montaje del motor
12766002		Decals
		Autocollants
		Aufkleber
		Pegatinas
12763119		Drum installation
		Ensemble tambour
		Bandage, Einbau
		Montaje de rodillo
12763118		Drum
		Tambour
		Bandage
		Tambor
12763117		Drum installation
		Ensemble tambour
		Bandage, Einbau
		Montaje de rodillo
12763116		Drum
		Tambour
		Bandage
		Tambor

PRODUCT AND EQUIPMENT VARIANTS
VARIANTES DE PRODUCTOS Y EQUIPAMIENTOS
VARIANTES DE PRODUITS ET D'EQUIPMENTS
PRODUKT- UND AUSRÜSTUNGVARIANTEN

Equipment	Kit No	Description
12762780		Electrical Installation Installation électrique Elektroinstallation Instalación eléctrica
12762363		
12761933		Console Equerre Konsole Console
12761929		Basic Machine Machine de base Grundmaschine Máquina básica

Equipment	Kit No	Description

GROUP		Section	Page
210	Engine Assembly	100	31
218	Engine mounting	100	35
222	Oil filter with fitting parts	100	37
233	Fuel filter	100	39
234	Fuel Line Installation	100	41
252	Silencer with fitting parts	100	43
256	Air filter with fitting parts	100	45
256	Air Pre-cleaner Installation	200	47
261	Cooling system	200	49
261	Cooling system	225	51
261	Cooling system	250	53
261	Cooling Package Assembly	300	55
263	Fan	100	57
286	Cable harnesses, Diesel engine	100	59

TABLE DES MATIÈRES

Catalogue id 20619 | Group 2
Issue 20025237-E | Page 26

GROUPE		Section	Page
210	Unité de moteur	100	31
218	Suspension du moteur	100	35
222	Filtre à huile avec pièces de montage	100	37
233	Filtre à carburant	100	39
234	Installation du conduit de carburant	100	41
252	Silencieux avec pièces de montage	100	43
256	Filtre à air avec pièces de montage	100	45
256	Installation du préfiltre à air	200	47
261	Système de refroidissement	200	49
261	Système de refroidissement	225	51
261	Système de refroidissement	250	53
261	Ensemble de refroidissement	300	55
263	Ventilateur	100	57
286	Cables ruban, Moteur Diesel	100	59

GRUPPE		Abschnitt	Seite
210	Motor kpl.	100	31
218	Motorbefestigung	100	35
222	Ölfilter mit Anbauteilen	100	37
233	Kraftstoffilter	100	39
234	Kraftstoffleitung, Einbau	100	41
252	Schalldämpfer mit Anbauteilen	100	43
256	Luftfilter mit Anbauteilen	100	45
256	Luftvorfilter, Einbau	200	47
261	Kühlanlage	200	49
261	Kühlanlage	225	51
261	Kühlanlage	250	53
261	Kühlpaket, kpl.	300	55
263	Gebläse	100	57
286	Kabelbunde, Dieselmotor	100	59

INDICE

Catalogue id	Group
20619	2
Issue	**Page**
20025237-E	28

GRUPO		Sección	Página
210	Montaje de motor	100	31
218	Suspensión del motor	100	35
222	Filtro de aceite con accesorios de montaje	100	37
233	Filtro de combustible	100	39
234	Instalación de tubería de combustible	100	41
252	Silenciador con accesorios de montaje	100	43
256	Filtro de aire con accesoris de montaje	100	45
256	Instalación de prefiltro de aire	200	47
261	Sistema de refrigeración	200	49
261	Sistema de refrigeración	225	51
261	Sistema de refrigeración	250	53
261	Montaje de paquete de refrigeración	300	55
263	Ventilador	100	57
286	Manojo de cables, Motor diesel	100	59

VOLVO

Volvo Construction Equipment
www.volvoce.com

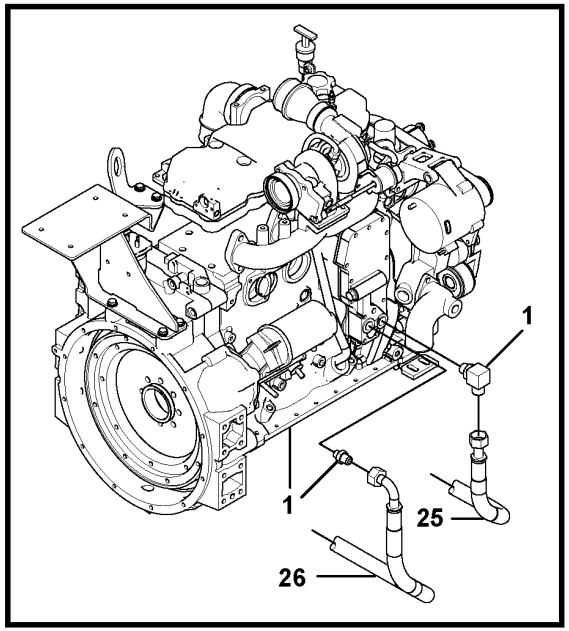

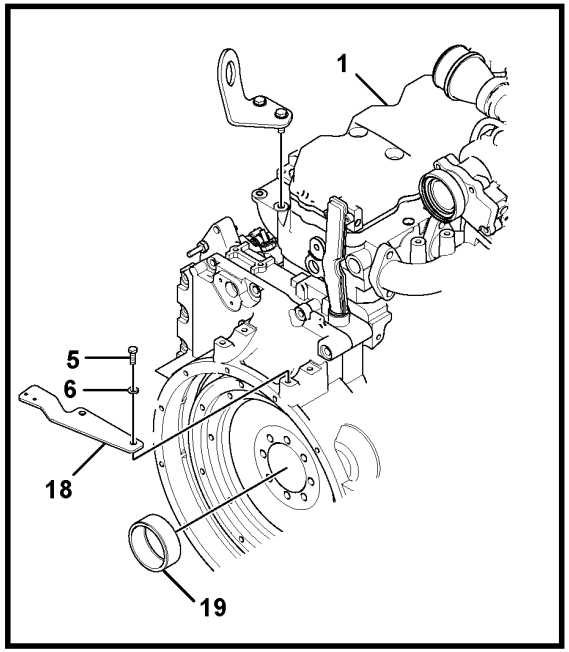

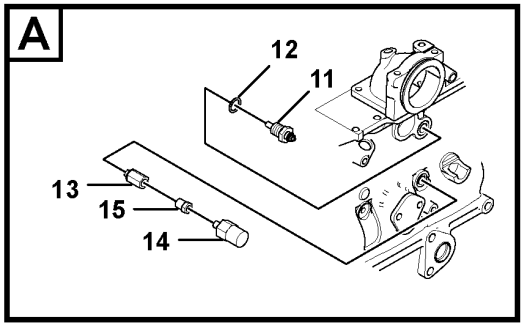

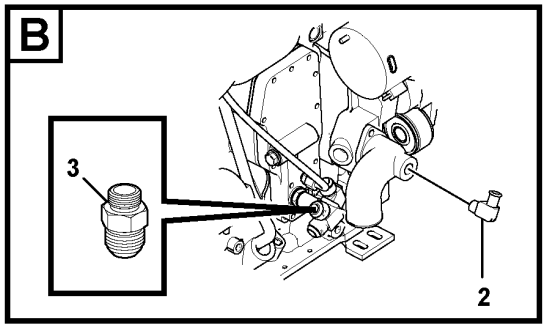

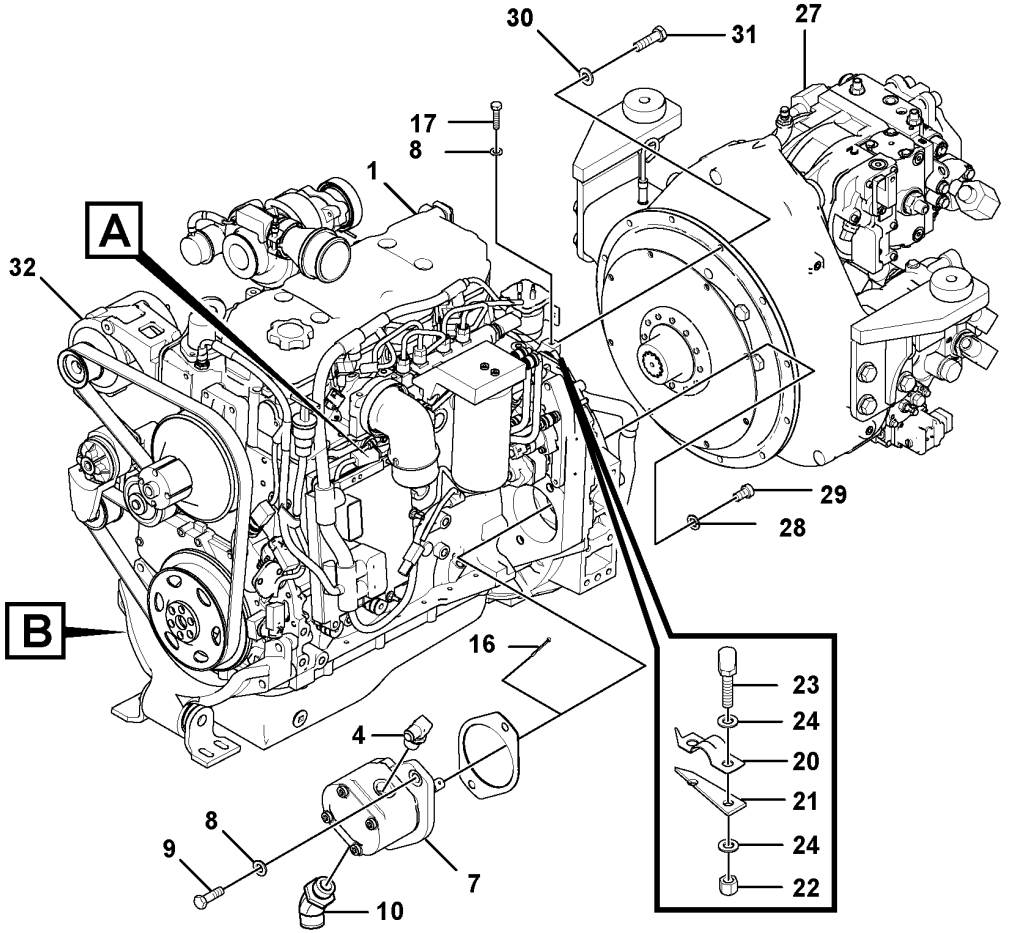

Volvo Construction Equipment
1059343

Fig.	Part No.	Quantity 1	2	3	4	5	PS	KIT	Description	Dénomination	Bezeichnung	Denominación	Notes
1		1					NS		Engine	Moteur	Motor	Motor	
1			1				NS		Engine	Moteur	Motor	Motor	
1				1			NS		Engine	Moteur	Motor	Motor	
1					1		NS		Engine	Moteur	Motor	Motor	
1						1	NS		Engine	Moteur	Motor	Motor	
	RM 43919927	1	1	1	1	1			•Oil filter	•Filtre à huile	•Ölfilter	•Filtro de aceite	2624)
	RM 19295856	1	1	1	1	1			•Starter apparatus	•Démarreur	•Starter	•Aparato de arranque	2624)
2	RM 13425582	1	1	1	1	1			•Adapter	•Adaptateur	•Adapter	•Adaptador	
3	RM 95303392	1	1	1	1	1			•Adapter	•Adaptateur	•Adapter	•Adaptador	
4	RM 95650339	1	1	1	1	1			•Adapter	•Adaptateur	•Adapter	•Adaptador	
5	RM 96701917	4	4	4	4	4			•Hexagon screw	•Vis à tête hexagonale	•Sechskantschraube	•Tornillo hexagonal	
6	RM 96741046	4	4	4	4	4			•Plain washer	•Rondelle plane	•Flachscheibe	•Arandela plana	
7	RM 43908524	1	1	1	1	1			•Gear pump	•Pompe engrenages	•Zahnradpumpe	•Bomba de engranaje	
8	RM 96738596	4	4	4	4	4			•Washer	•Rondelle	•Scheibe	•Arandela	
9	RM 96702444	2	2	2	2	2			•Hexagon screw	•Vis à tête hexagonale	•Sechskantschraube	•Tornillo hexagonal	
10	RM 95003091	1	1	1	1	1			•Elbow nipple	•Raccord coudé	•Winkelnippel	•Niple angular	
11	RM 58943796	1	1	1	1	1			•Oil temperature sensor	•Capteur température huile	•Öltemperaturgeber	•Sensor de temperatura de aceite	
12	RM 95097671	1	1	1	1	1			•O-ring	•Joint torique	•O-Ring	•Anillo tórico	
13	RM 46647046	1	1	1	1	1			•Adapter	•Adaptateur	•Adapter	•Adaptador	
14	RM 13407796	1	1	1	1	1			•Pressure switch	•Rupteur pression	•Druckschalter	•Interruptor presión	
15	RM 46647038	1	1	1	1	1			•Adapter	•Adaptateur	•Adapter	•Adaptador	
16	RM 95997839	1	1	1	1	1			•Cotter Pin	•Goupille Fendue	•Splint	•Pasador Hendido	
17	RM 96702311	2	2	2	2	2			•Hexagon screw	•Vis à tête hexagonale	•Sechskantschraube	•Tornillo hexagonal	
18	RM 43890813	1	1	1	1	1			•Cable Mtg Brack	•Cable Mtg Brack	•Cable Mtg Brack	•Cable Mtg Brack	
19	RM 59532093	1	1	1	1	1			•Adapter	•Adaptateur	•Adapter	•Adaptador	
20	RM 59580571	1	1	1	1	1			•Cable clamp	•Collier	•Kabelklammer	•Abrazadera de cable	
21	RM 59617985	1	1	1	1	1			•Shim	•Cale de réglage	•Ausgleichblech	•Laminilla de ajuste	
22	RM 96704580	2	2	2	2	2			•Lock nut	•Contre-écrou	•Sicherungsmutter	•Contratuerca	
23	RM 96705736	2	2	2	2	2			•Hexagon screw	•Vis à tête hexagonale	•Sechskantschraube	•Tornillo hexagonal	
24	RM 96738554	4	4	4	4	4			•Plain washer	•Rondelle plane	•Flachscheibe	•Arandela plana	

2624) **GB**: Not Shown **FR**: Non représenté **DE**: Nicht abgebildet **ES**: No ilustrado

1	12777399
2	12766364
3	12781295
4	12781298
5	12781303

Engine Assembly
Unité de moteur
Motor kpl.
Montaje de motor

Catalogue id **20619**	Group **210**
Illustr. No **1059343**	Section **100**
Issue **20025237-E**	Page **31**

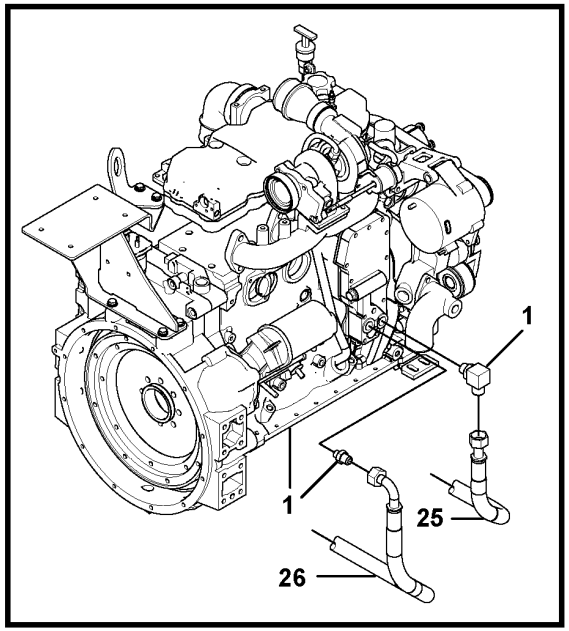

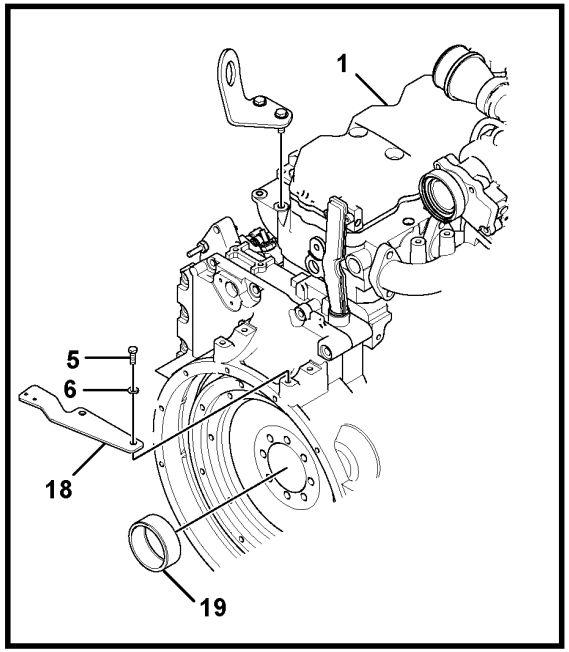

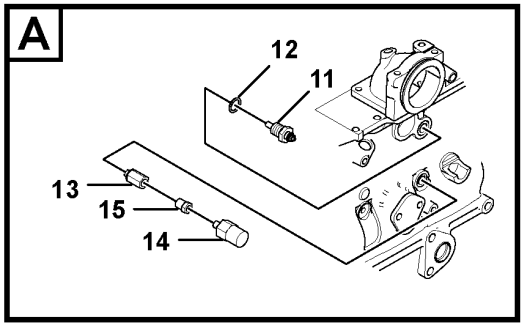

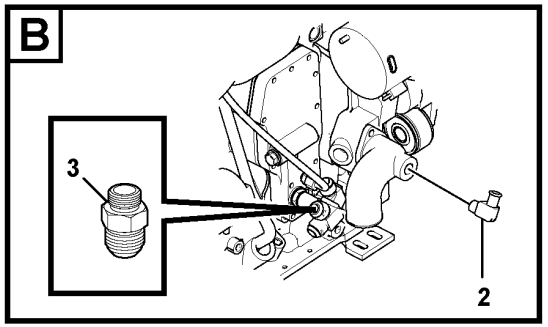

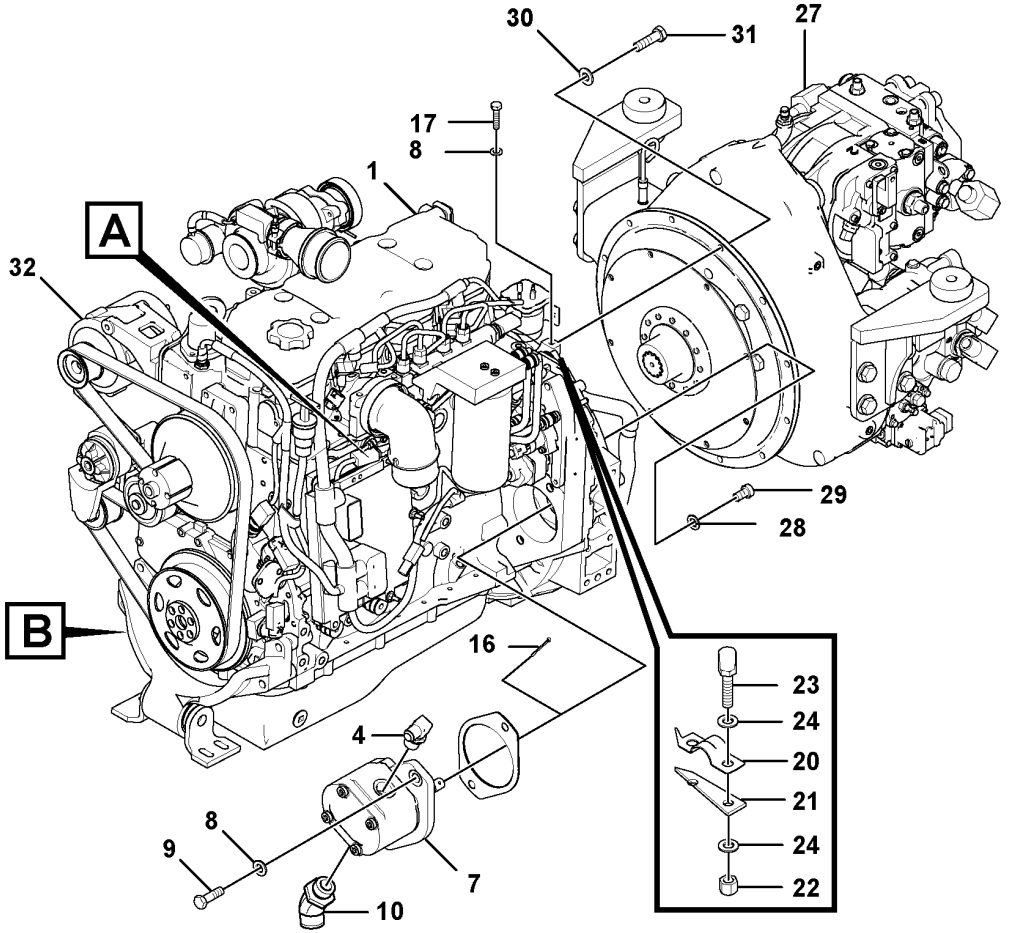

Volvo Construction Equipment
1059343

Fig.	Part No.	Quantity 1	2	3	4	5	PS	KIT	Description	Dénomination	Bezeichnung	Denominación	Notes
25	**RM 13204375**	1	1	1	1	1			•Hose assembly	•Conduit flexible	•Schlauchleitung	•Conducto	
26	**RM 59685065**	1	1	1	1	1			•Hose	•Flexible	•Schlauch	•Manguera	
27		1	1	1	1	1			•Pump installation	•Montage de la pompe	•Pumpeninstallation	•Instalacion de bomba	See group 442-200 page 219
28	**RM 96704325**	8	8	8	8	8			•Washer	•Rondelle	•Scheibe	•Arandela	
29	**RM 95068110**	8	8	8	8	8			•Hex. socket screw	•Vis à six pans creux	•Innensechskantschraube	•Tornillo de hexágono embutido	
30	**RM 96741046**	12	12	12	12	12			•Plain washer	•Rondelle plane	•Flachscheibe	•Arandela plana	
31	**RM 96701917**	12	12	12	12	12			•Hexagon screw	•Vis à tête hexagonale	•Sechskantschraube	•Tornillo hexagonal	
32	**RM 13852256**	1	1	1	1	1			•Alternator	•Alternateur	•Generator	•Alternador	

1	12777399	**Engine Assembly** **Unité de moteur** **Motor kpl.** **Montaje de motor**	Catalogue id **20619**	Group **210**
2	12766364			
3	12781295		Illustr. No **1059343**	Section **100**
4	12781298			
5	12781303		Issue **20025237-E**	Page **33**

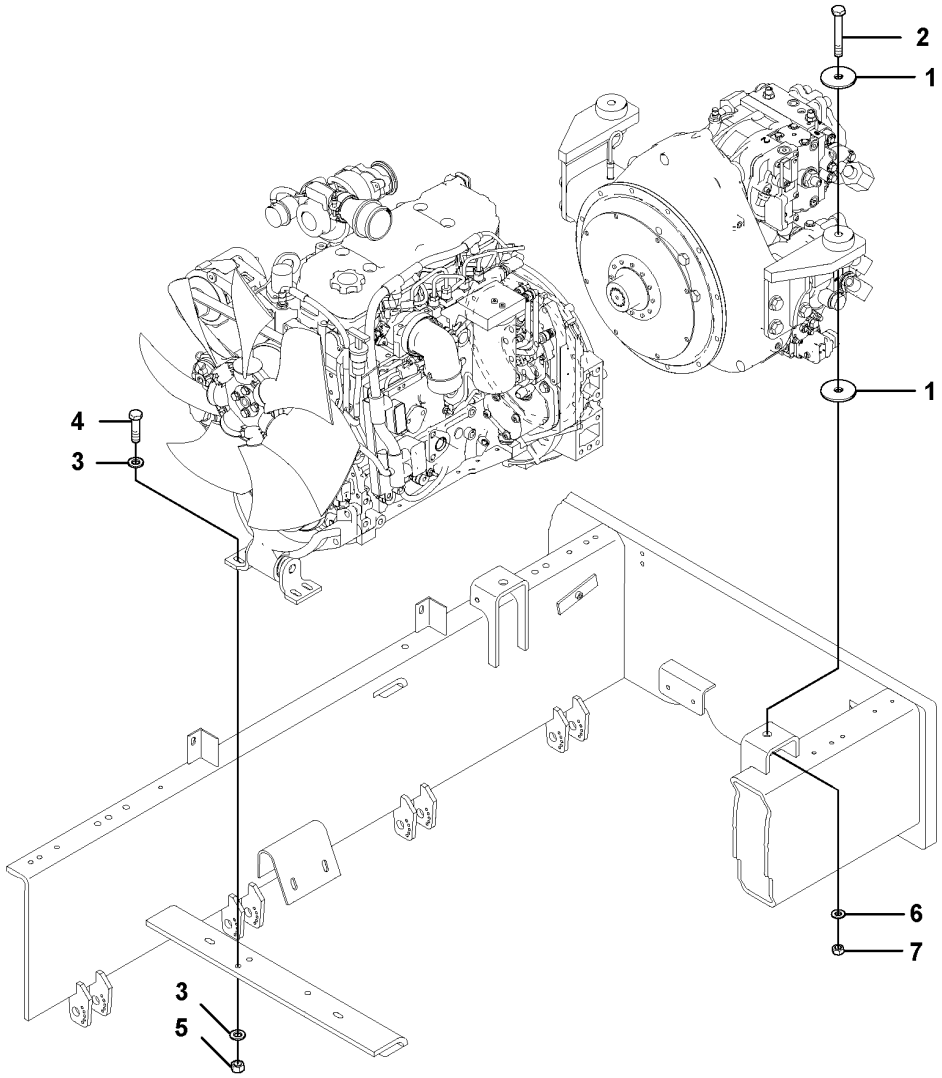

Volvo Construction Equipment
1059409

Fig.	Part No.	Quantity 1	2	3	PS	KIT	Description	Dénomination	Bezeichnung	Denominación	Notes
1	RM 58879768	4					Washer	Rondelle	Scheibe	Arandela	
2	RM 96705504	2					Hexagon screw	Vis à tête hexagonale	Sechskantschraube	Tornillo hexagonal	
3	RM 96738596	8					Washer	Rondelle	Scheibe	Arandela	
4	RM 96702667	4					Hexagon screw	Vis à tête hexagonale	Sechskantschraube	Tornillo hexagonal	
5	RM 96719174	4					Hexagon nut	Écrou hexagonal	Sechskantmutter	Tuerca hexagonal	
6	RM 96701552	2					Washer	Rondelle	Scheibe	Arandela	
7	RM 96711882	2					Hexagon nut	Écrou hexagonal	Sechskantmutter	Tuerca hexagonal	

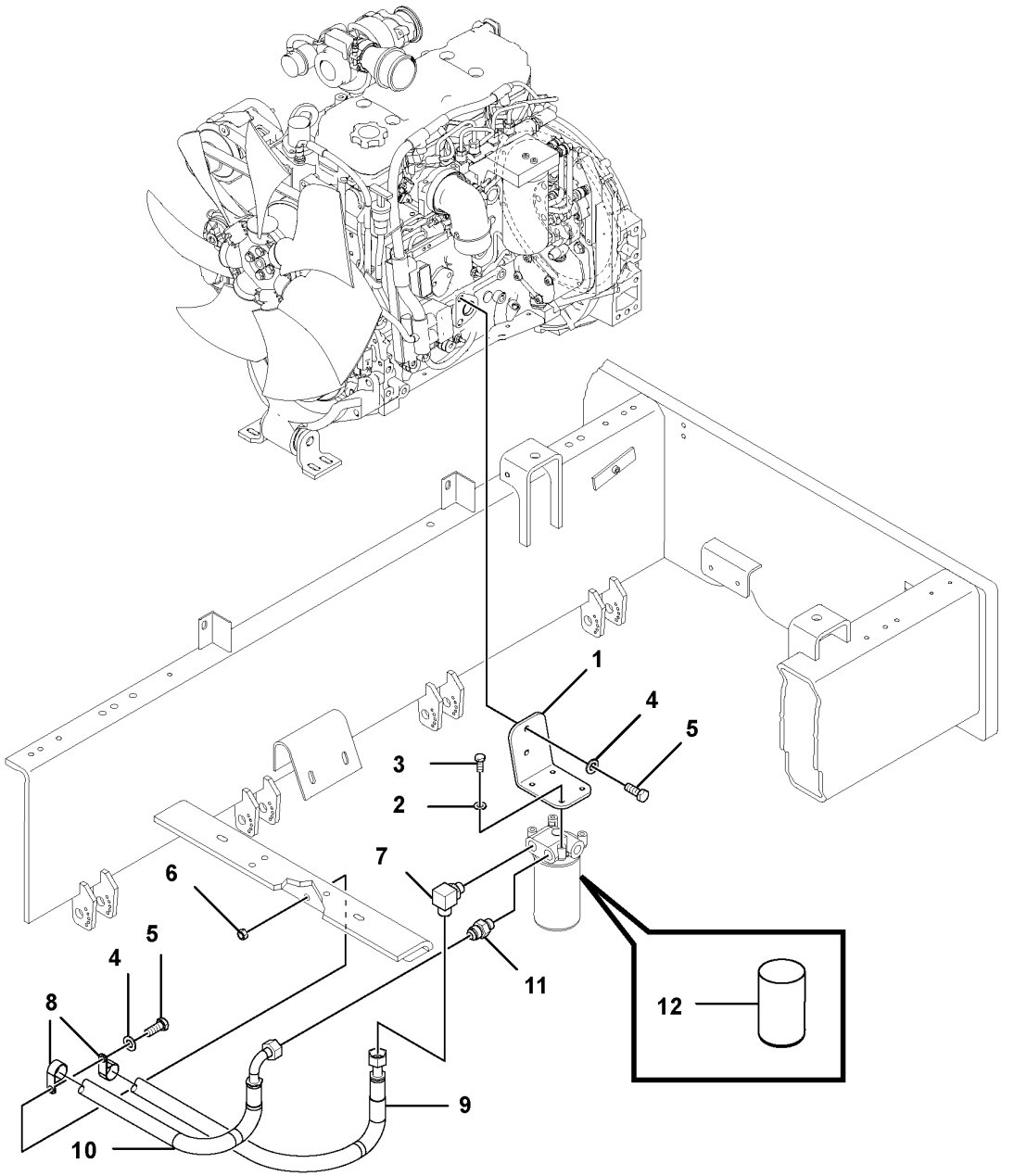

Volvo Construction Equipment
1071407

Fig.	Part No.	Quantity 1	2	3	PS	KIT	Description	Dénomination	Bezeichnung	Denominación	Notes
1	RM 43852805	1					Lube Oil Bracke	Lube Oil Bracke	Lube Oil Bracke	Lube Oil Bracke	
2	RM 96741038	8					Washer	Rondelle	Scheibe	Arandela	
3	RM 96702824	8					Hexagon screw	Vis à tête hexagonale	Sechskantschraube	Tornillo hexagonal	
4	RM 96738596	5					Washer	Rondelle	Scheibe	Arandela	S/N -50321
4	RM 96738596	4					Washer	Rondelle	Scheibe	Arandela	S/N 50322-
5	RM 96702311	3					Hexagon screw	Vis à tête hexagonale	Sechskantschraube	Tornillo hexagonal	S/N -50321
5	RM 96702311	2					Hexagon screw	Vis à tête hexagonale	Sechskantschraube	Tornillo hexagonal	S/N 50322-
6	RM 96719174	1					Hexagon nut	Écrou hexagonal	Sechskantmutter	Tuerca hexagonal	S/N -50321
7	RM 95376141	1					Adapter	Adaptateur	Adapter	Adaptador	
8	RM 95457586	2					Clamp	Collier serrage	Klemme	Abrazadera	S/N -50321
9	RM 13204375	1					Hose assembly	Conduit flexible	Schlauchleitung	Conducto	
10	RM 59685065	1					Hose	Flexible	Schlauch	Manguera	
11	RM 95303392	1					Adapter	Adaptateur	Adapter	Adaptador	
12	RM 43919927	1					Oil filter	Filtre à huile	Ölfilter	Filtro de aceite	

1		**Oil filter with fitting parts** **Filtre à huile avec pièces de montage** **Ölfilter mit Anbauteilen** **Filtro de aceite con accesorios de montaje**	Catalogue id **20619**	Group **222**
2				
3			Illustr. No **1071407**	Section **100**
4				
5			Issue **20025237-E**	Page **37**

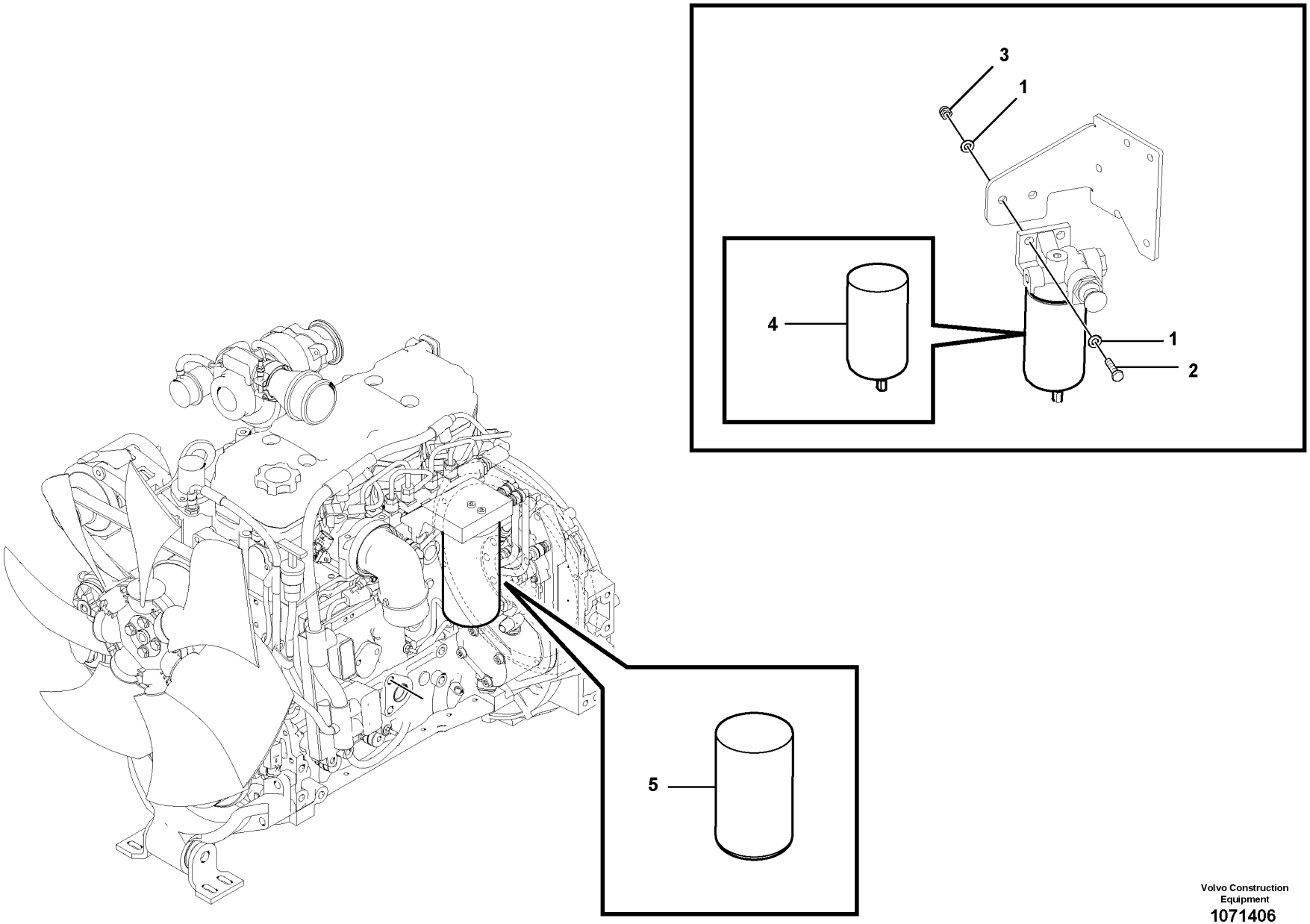

Volvo Construction Equipment
1071406

Fig.	Part No.	Quantity 1	2	3	PS	KIT	Description	Dénomination	Bezeichnung	Denominación	Notes
1	**RM 96741046**	4					Plain washer	Rondelle plane	Flachscheibe	Arandela plana	
2	**RM 96704556**	2					Hexagon screw	Vis à tête hexagonale	Sechskantschraube	Tornillo hexagonal	
3	**RM 96704614**	2					Nut	Écrou	Mutter	Tuerca	
4	**RM 43919935**	1					Fuel filter	Filtre a combustible	Kraftstofffilter	Filtro de combustible	
5	**RM 43919943**	1					Fuel filter	Filtre a combustible	Kraftstofffilter	Filtro de combustible	M20x1,5

1		**Fuel filter** **Filtre à carburant** **Kraftstoffilter** **Filtro de combustible**	Catalogue id **20619**	Group **233**
2			Illustr. No **1071406**	Section **100**
3			Issue **20025237-E**	Page **39**
4				
5				

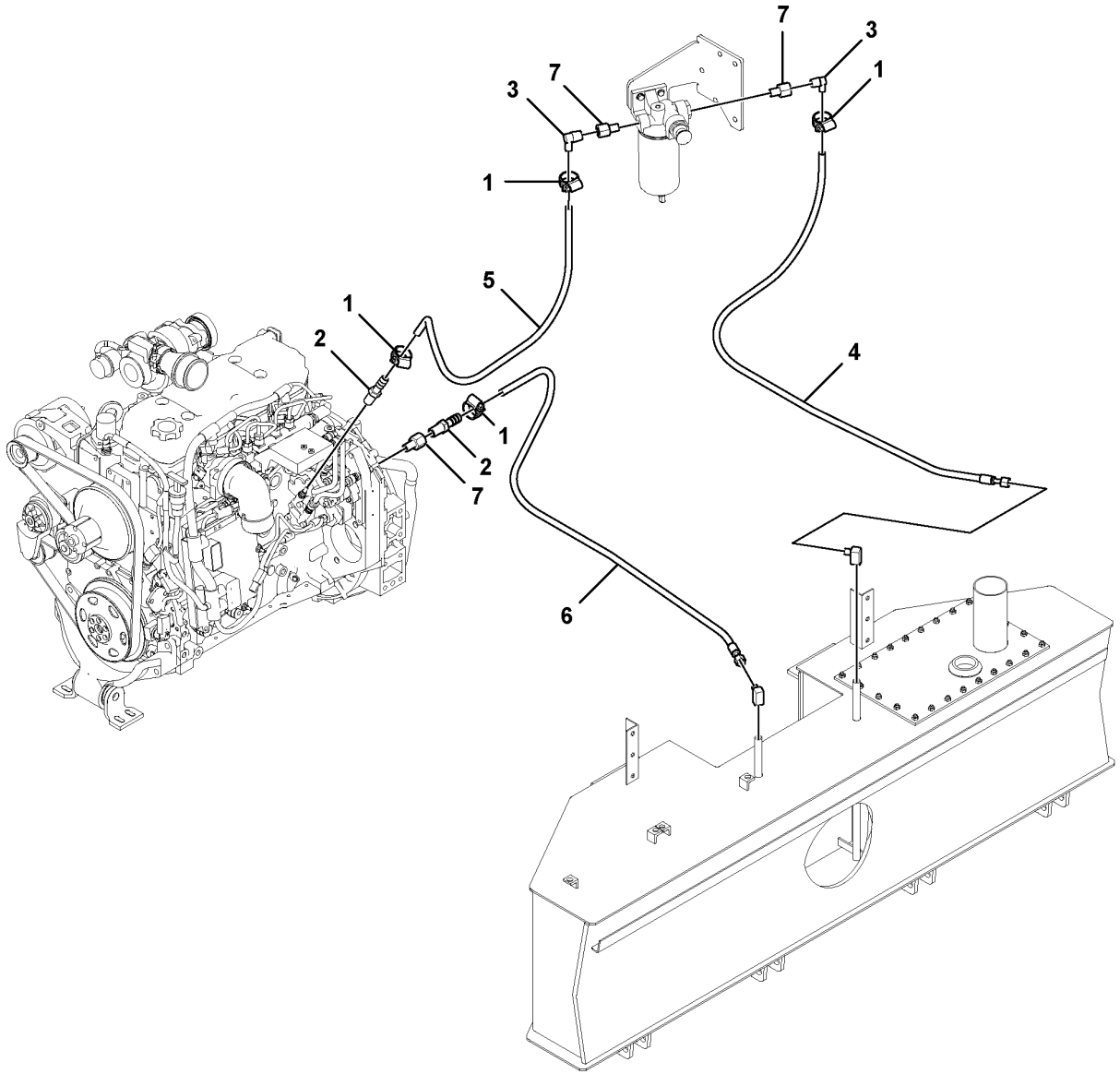

Volvo Construction Equipment
1059320

Fig.	Part No.	Quantity 1	2	3	PS	KIT	Description	Dénomination	Bezeichnung	Denominación	Notes
1	**RM 50274299**	4					Hose clamp	Collier durite	Schlauchschelle	Abrazadera de manguera	
2	**RM 59331934**	2					Adapter	Adaptateur	Adapter	Adaptador	
3	**RM 21956545**	2					Adapter	Adaptateur	Adapter	Adaptador	
4	**RM 43830355**	1					Hose assembly	Conduit flexible	Schlauchleitung	Conducto	
5	**RM 59470906**	REQ					Fuel hose	Flexible de carburant	Kraftstoffschlauch	Manguera de combustible	L = 793 MM
6	**RM 13267703**	1					Fuel hose	Flexible de carburant	Kraftstoffschlauch	Manguera de combustible	
7	**RM 58943747**	4					Adapter	Adaptateur	Adapter	Adaptador	

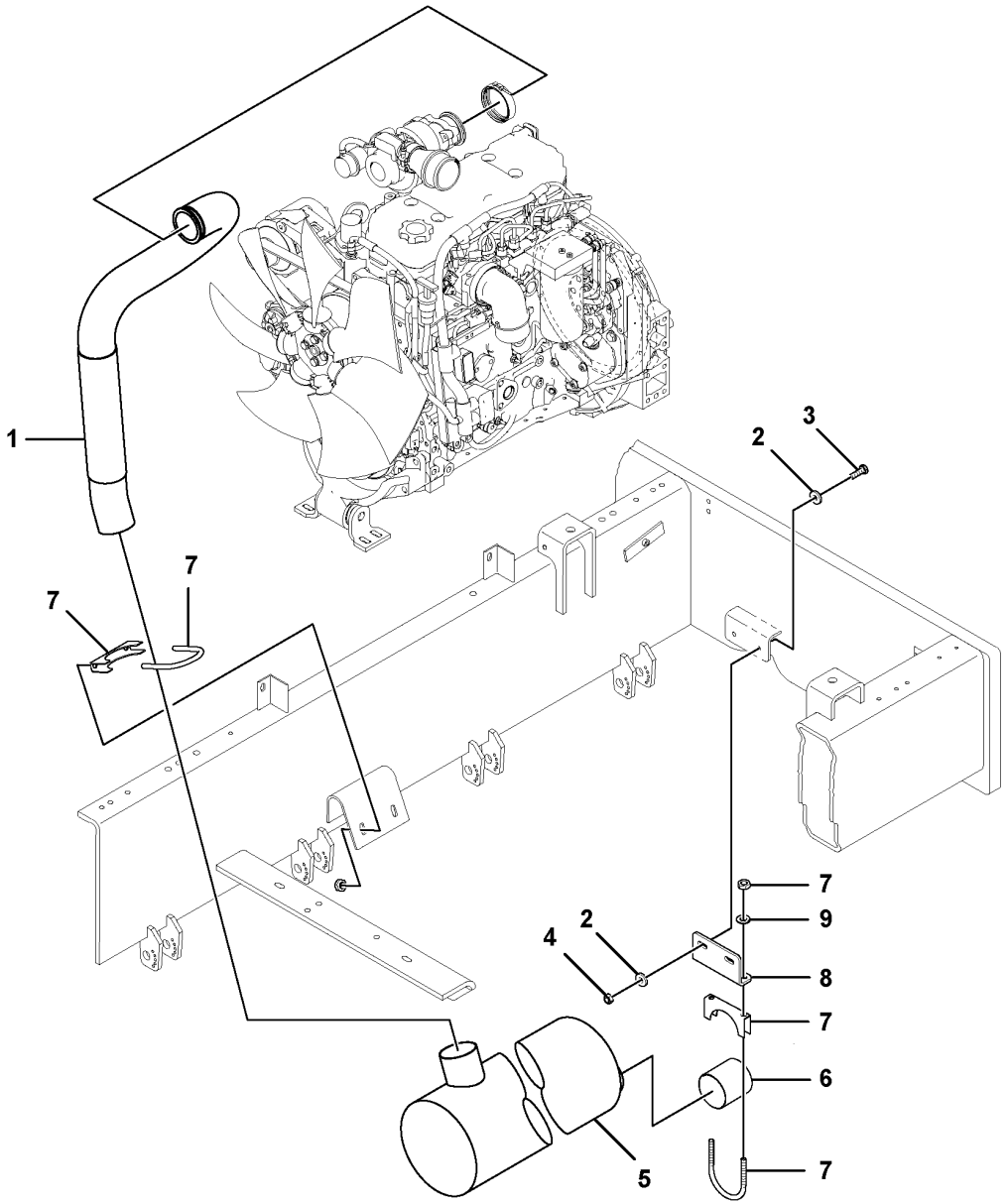

Volvo Construction Equipment
1059413

Fig.	Part No.	Quantity 1	2	3	PS	KIT	Description	Dénomination	Bezeichnung	Denominación	Notes
1	RM 43854645	1					Exhaust pipe	Tube d'échappement	Auspuffrohr	Tubo de escape	
2	RM 96713979	2					Washer	Rondelle	Scheibe	Arandela	
3	RM 96702659	2					Hexagon screw	Vis à tête hexagonale	Sechskantschraube	Tornillo hexagonal	
4	RM 96701370	2					Nut	Écrou	Mutter	Tuerca	
5	RM 59189100	1					Silencer	Silencieux	Schalldämpfer	Silenciador	
6	RM 43853332	1					Tail pipe	Tube extrémité	Endrohr	Tubo extremo	S/N - 50470
6	VOE 12792294	1					Tail pipe	Tube extrémité	Endrohr	Tubo extremo	S/N 50471 -
7	RM 59495036	2					Clamp	Collier serrage	Klemme	Abrazadera	E PROD
7	RM 59179218	2					Clamp	Collier serrage	Klemme	Abrazadera	L PROD
8	RM 43854629	1					Mounting plate	Plaque montage	Montageplatte	Placa de montaje	
9	RM 96711833	1					Washer	Rondelle	Scheibe	Arandela	

1		**Silencer with fitting parts** **Silencieux avec pièces de montage** **Schalldämpfer mit Anbauteilen** **Silenciador con accesorios de montaje**	Catalogue id **20619**	Group **252**
2				
3			Illustr. No **1059413**	Section **100**
4				
5			Issue **20025237-E**	Page **43**

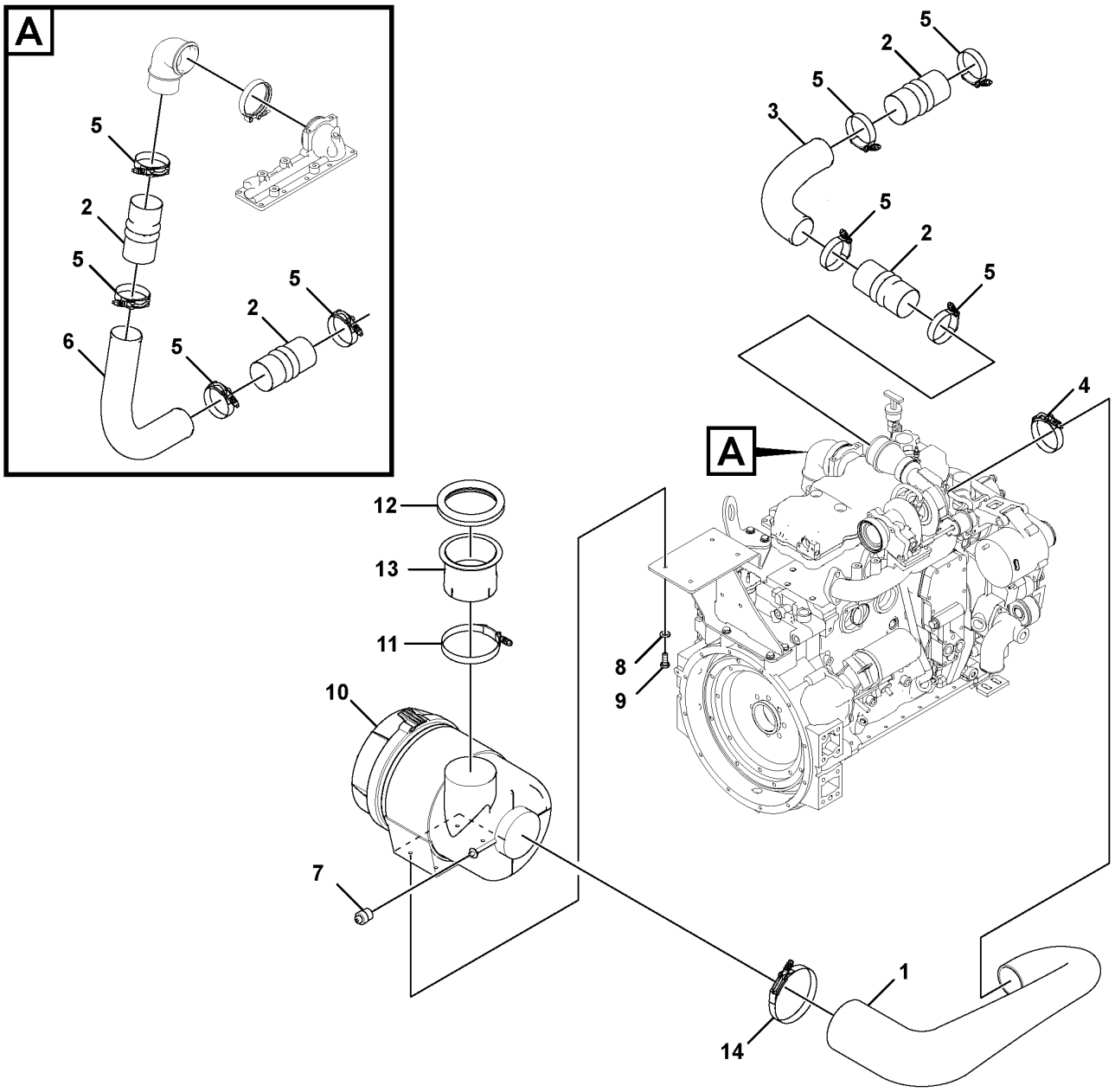

Volvo Construction Equipment
1059328

Fig.	Part No.	Quantity 1	2	3	PS	KIT	Description	Dénomination	Bezeichnung	Denominación	Notes
1	**RM 43851377**	1					Hose	Flexible	Schlauch	Manguera	
2	**RM 13232202**	4					Connector	Pièce connexion	Verbindungsstück	Pieza de conexión	S/N - 50470
2	**VOE 12776936**	4					Connector	Pièce connexion	Verbindungsstück	Pieza de conexión	S/N 50471 -
3	**RM 43820695**	1					Pipe	Tuyau	Rohrleitung	Tubo	S/N - 50470
3	**VOE 12792292**	1					Pipe	Tuyau	Rohrleitung	Tubo	S/N 50471 -
4	**RM 54680095**	1					Clamp	Collier serrage	Klemme	Abrazadera	
5	**RM 54680079**	8					Clamp	Collier serrage	Klemme	Abrazadera	
6	**RM 43851526**	1					Cac Tube 3"od	Cac Tube 3"od	Cac Tube 3"od	Cac Tube 3"od	S/N - 50470
6	**VOE 12792293**	1					Pipe	Tuyau	Rohrleitung	Tubo	S/N 50471 -
7	**RM 50266907**	1					Indicator	Indicateur	Indikator	Indicador	
8	**RM 96741038**	8					Washer	Rondelle	Scheibe	Arandela	
9	**RM 96702824**	8					Hexagon screw	Vis à tête hexagonale	Sechskantschraube	Tornillo hexagonal	
10	**RM 43902444**	1					Air cleaner	Filtre air	Luftfilter	Filtro de aire	S/N -50321
10	**VOE 12769642**	1					Air cleaner	Filtre air	Luftfilter	Filtro de aire	S/N 50322-
	RM 43904168	1					•Air filter insert	•Cartouche filtre air	•Luftfiltereinsatz	•Patrón filtro de aire	S/N -50321
	VOE 12769593	1					•Air filter insert	•Cartouche filtre air	•Luftfiltereinsatz	•Patrón filtro de aire	S/N 50322-
	RM 43904176	1					•Safety filter	•Filtre de sécurité	•Sicherheitsfilter	•	S/N -50321
	VOE 12769591	2					•Air filter insert	•Cartouche filtre air	•Luftfiltereinsatz	•Patrón filtro de aire	S/N 50322-
11	**RM 13459359**	1					Spring clamp	Attache ressort	Federklemme	Abrazadera	
12	**RM 59946863**	REQ					Trim moulding kit	Kit enjoliveur	Zierleistensatz	Juego moldura adorno	L = 488 MM
13	**RM 43851922**	1					Tube	Tube	Rohr	Tubo	
	RM 43851906	1					•Extension Tube	•Extension Tube	•Extension Tube	•Extension Tube	2624)
	RM 43851914	1					•Flange plate	•Bride	•Flanschblech	•Placa de brida	2624)
14	**RM 19288604**	1					Clamp	Collier serrage	Klemme	Abrazadera	

2624) **GB**: Not Shown **FR**: Non représenté **DE**: Nicht abgebildet **ES**: No ilustrado

1	
2	
3	
4	
5	

Air filter with fitting parts
Filtre à air avec pièces de montage
Luftfilter mit Anbauteilen
Filtro de aire con accesoris de montaje

Catalogue id **20619**	Group **256**
Illustr. No **1059328**	Section **100**
Issue **20025237-E**	Page **45**

VOLVO

DD100

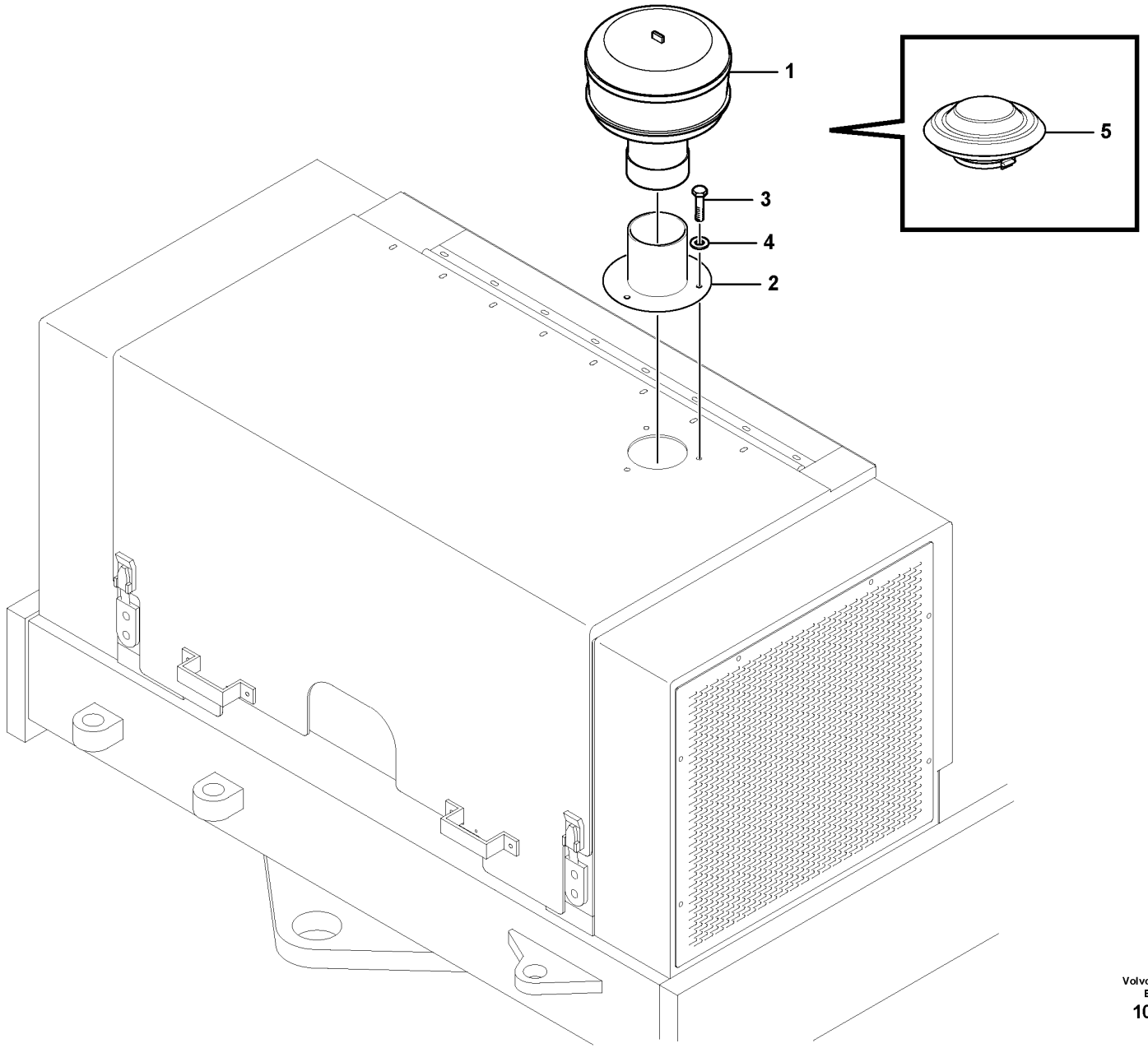

Volvo Construction Equipment
1064626

Fig.	Part No.	Quantity 1	2	3	PS	KIT	Description	Dénomination	Bezeichnung	Denominación	Notes
1	RM 59081323		1				Pre-cleaner	Préfiltre	Vorreiniger	Prefiltro	
2	RM 59152058	1	1				Tube	Tube	Rohr	Tubo	
3	RM 96702279	3	3				Hexagon screw	Vis à tête hexagonale	Sechskantschraube	Tornillo hexagonal	
4	RM 96741046	3	3				Plain washer	Rondelle plane	Flachscheibe	Arandela plana	
5	VOE 11110213	1					Cover	Capot	Haube	Capó	

1	12786253
2	46656773, 12786517
3	
4	
5	

Air Pre-cleaner Installation
Installation du préfiltre à air
Luftvorfilter, Einbau
Instalación de prefiltro de aire

Catalogue id **20619**	Group **256**
Illustr. No **1064626**	Section **200**
Issue **20025237-E**	Page **47**

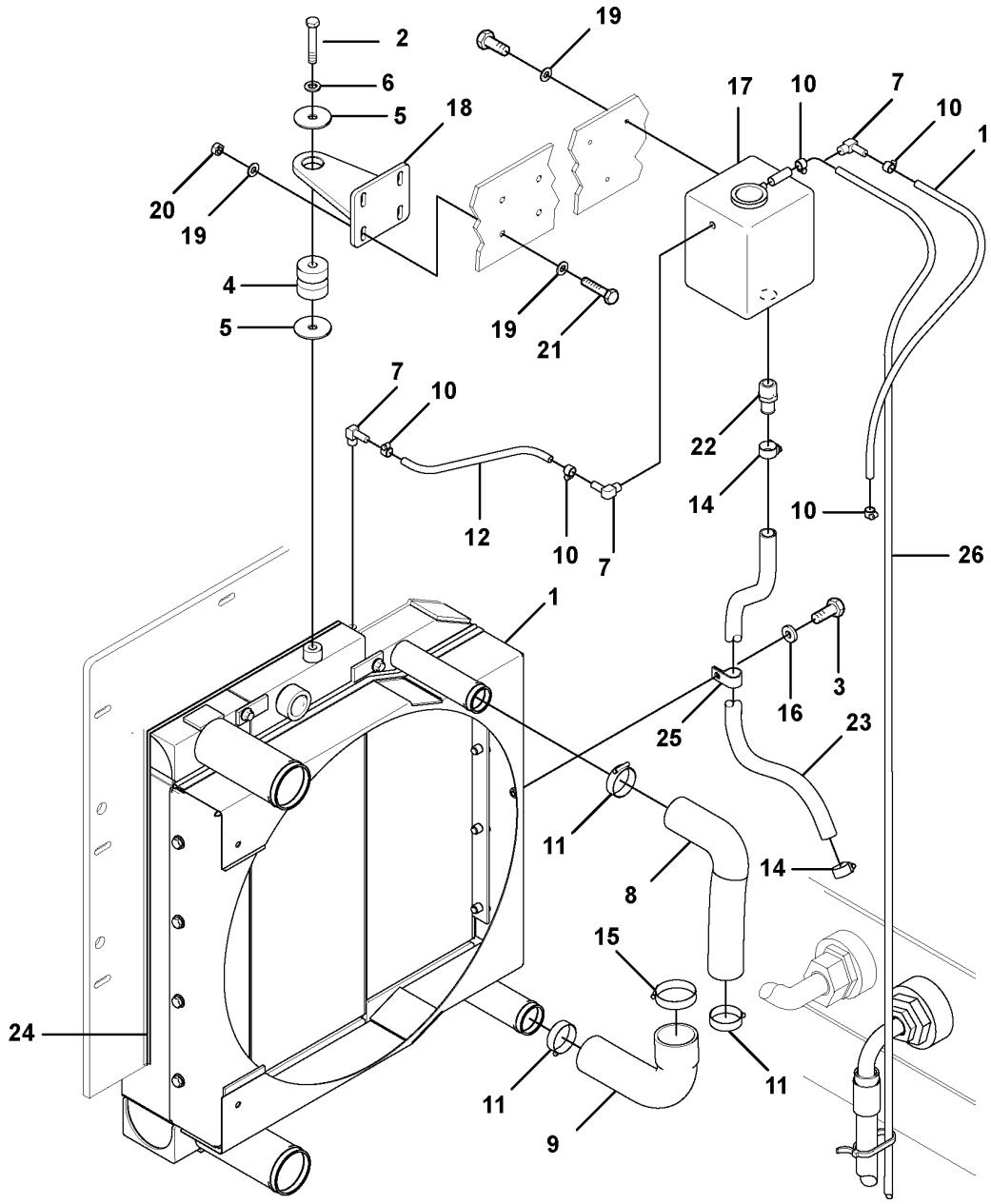

Volvo Construction Equipment
1059308

Fig.	Part No.	Quantity 1	2	3	PS	KIT	Description	Dénomination	Bezeichnung	Denominación	Notes
1		1					Cooling Package Assembly				See group 261-300 page 55
2	RM 96714050	1					Hexagon screw	Vis à tête hexagonale	Sechskantschraube	Tornillo hexagonal	
3	RM 96702816	4					Hexagon screw	Vis à tête hexagonale	Sechskantschraube	Tornillo hexagonal	
4	RM 13218854	1					Rubber damper	Amortisseur caoutchouc	Gummidämpfer	Amortiguador de goma	
5	RM 59302919	2					Washer	Rondelle	Scheibe	Arandela	
6	RM 96738596	1					Washer	Rondelle	Scheibe	Arandela	
7	RM 58849910	3					Nipple	Raccord	Nippel	Niple	
8	RM 13888144	1					Radiator hose	Durit de radiateur	Kühlerschlauch	Manguera radiador	
9	RM 13413109	1					Radiator hose	Durit de radiateur	Kühlerschlauch	Manguera radiador	
10	RM 50274299	5					Hose clamp	Collier durite	Schlauchschelle	Abrazadera de manguera	
11	RM 95220893	3					Hose clamp	Collier durite	Schlauchschelle	Abrazadera de manguera	
12	RM 59863225	1					Hose	Flexible	Schlauch	Manguera	
13	RM 59646075	1					Hose	Flexible	Schlauch	Manguera	
14	RM 95090106	2					Clamp	Collier serrage	Klemme	Abrazadera	
15	RM 95286266	1					Hose clamp	Collier durite	Schlauchschelle	Abrazadera de manguera	
16	RM 96712674	4					Washer	Rondelle	Scheibe	Arandela	
17	RM 43850726	1					Reservoir	Réservoir	Behälter	Depósito	
18		1			NS		Radiator Suppor	Radiator Suppor	Radiator Suppor	Radiator Suppor	
19	RM 96741038	11					Washer	Rondelle	Scheibe	Arandela	
20	RM 96701370	4					Nut	Écrou	Mutter	Tuerca	
21	RM 96705587	4					Hexagon screw	Vis à tête hexagonale	Sechskantschraube	Tornillo hexagonal	
22	RM 43859024	1					Adapter	Adaptateur	Adapter	Adaptador	(RM 13496526)
23	RM 43941152	1					Hose	Flexible	Schlauch	Manguera	
24	RM 58876418	REQ					Sealing	Étanchéité	dichtung	Junta	L = 1870 MM
25	RM 95654208	1					Clamp	Collier serrage	Klemme	Abrazadera	
26	RM 13126511	1					Hose assembly	Conduit flexible	Schlauchleitung	Conducto	

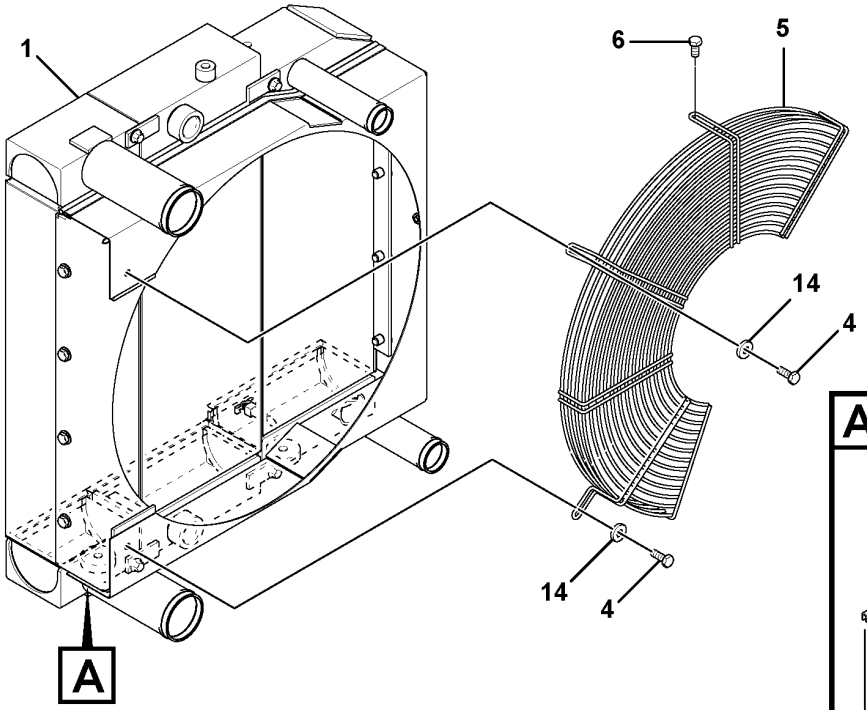

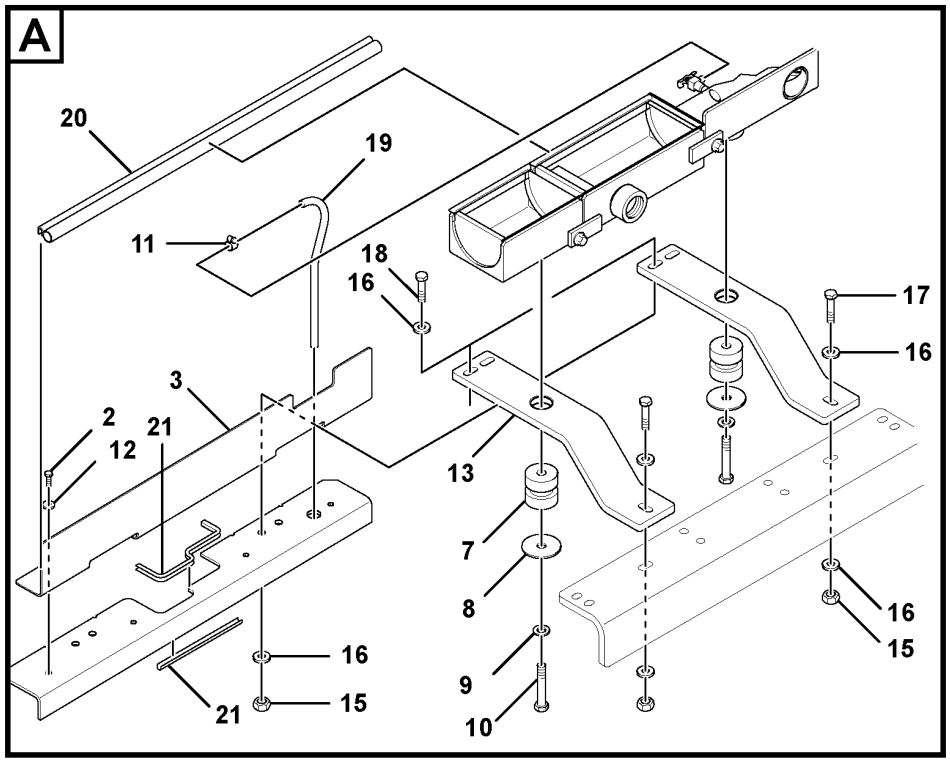

Volvo Construction Equipment
1059314

Fig.	Part No.	Quantity 1	2	3	PS	KIT	Description	Dénomination	Bezeichnung	Denominación	Notes
1		1					Cooling Package Assembly				See group 261-300 page 55
2	**RM 96704564**	4					Hexagon screw	Vis à tête hexagonale	Sechskantschraube	Tornillo hexagonal	
3	**RM 43852821**	1					Baffle plate	Tôle chicanes	Schwappblech	Chapa divisora	
4	**RM 96702659**	3					Hexagon screw	Vis à tête hexagonale	Sechskantschraube	Tornillo hexagonal	
5	**RM 43854538**	1					Finger Guard	Protège doigts	Fingerschutz	Guarda para dedos	
6	**RM 96702816**	1					Hexagon screw	Vis à tête hexagonale	Sechskantschraube	Tornillo hexagonal	
7	**RM 13218854**	2					Rubber damper	Amortisseur caoutchouc	Gummidämpfer	Amortiguador de goma	
8	**RM 59302919**	2					Washer	Rondelle	Scheibe	Arandela	
9	**RM 96738596**	2					Washer	Rondelle	Scheibe	Arandela	
10	**RM 96753363**	2					Screw	Vis	Schraube	Tornillo	
11	**RM 50274299**	1					Hose clamp	Collier durite	Schlauchschelle	Abrazadera de manguera	
12	**RM 96721121**	4					Washer	Rondelle	Scheibe	Arandela	
13	**RM 43852813**	2					Cooler Support	Cooler Support	Cooler Support	Cooler Support	
14	**RM 96712674**	3					Washer	Rondelle	Scheibe	Arandela	
15	**VOE 971071**	6					Hexagon nut	Écrou hexagonal	Sechskantmutter	Tuerca hexagonal	
16	**RM 96714407**	12					Plain washer	Rondelle plane	Flachscheibe	Arandela plana	
17	**RM 96702428**	2					Hexagon screw	Vis à tête hexagonale	Sechskantschraube	Tornillo hexagonal	
18	**RM 96704358**	4					Hexagon screw	Vis à tête hexagonale	Sechskantschraube	Tornillo hexagonal	
19	**RM 59827261**	1					Hose	Flexible	Schlauch	Manguera	
20	**RM 59946863**	REQ					Trim moulding kit	Kit enjoliveur	Zierleistensatz	Juego moldura adorno	L = 686 MM
21	**RM 50829654**	2					Trim moulding	Baguette décorative	Zierleiste	Moldura adorno	

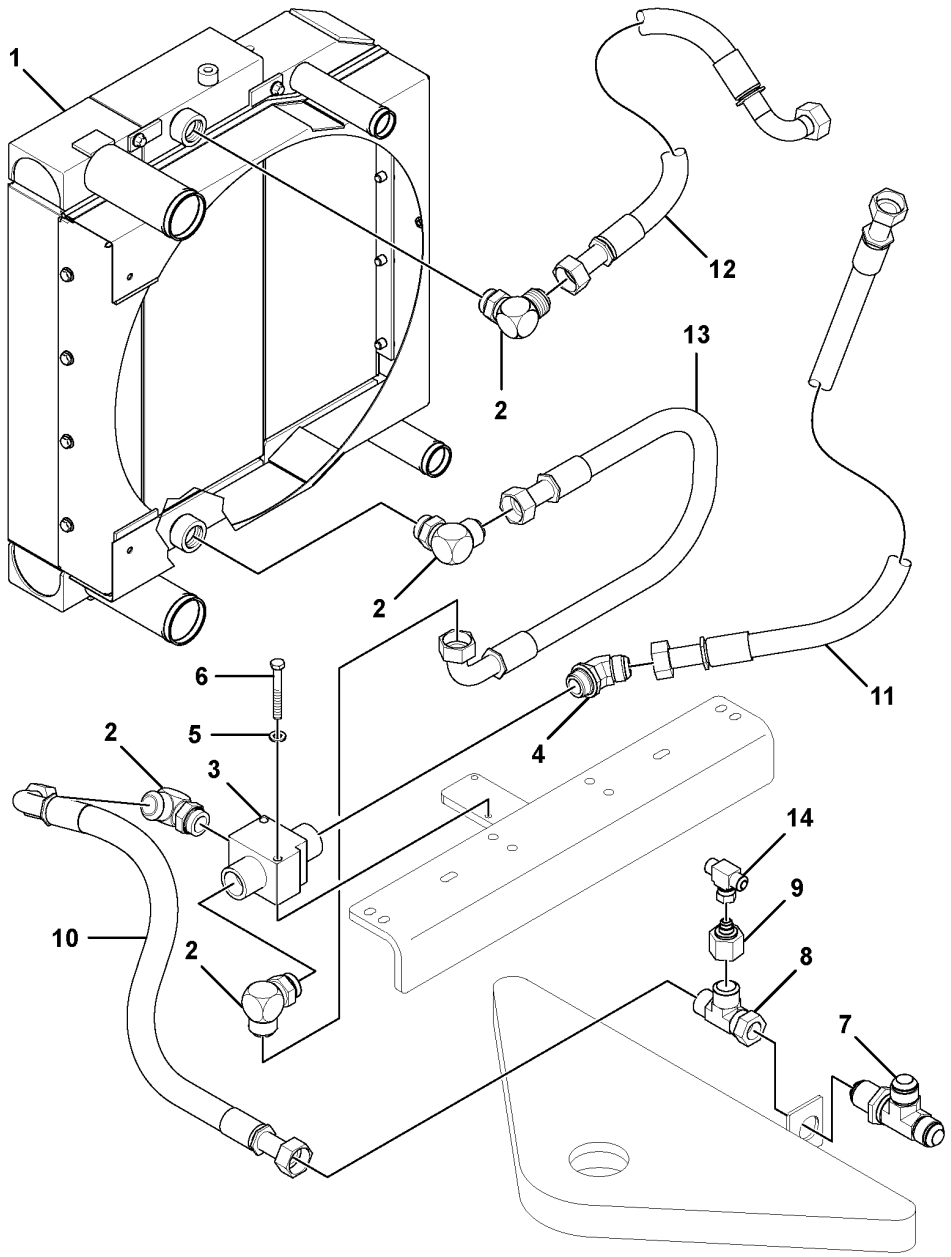

Volvo Construction Equipment
1059317

Fig.	Part No.	Quantity 1	2	3	PS	KIT	Description	Dénomination	Bezeichnung	Denominación	Notes
1		1					Cooling Package Assembly				See group 261-300 page 55
2	**RM 95280194**	4					Adapter	Adaptateur	Adapter	Adaptador	
3	**RM 13205364**	1					Valve	Valve	Ventil	Válvula	
4	**RM 95003091**	1					Elbow nipple	Raccord coudé	Winkelnippel	Niple angular	
5	**RM 96741046**	2					Plain washer	Rondelle plane	Flachscheibe	Arandela plana	
6	**RM 96705272**	2					Hexagon screw	Vis à tête hexagonale	Sechskantschraube	Tornillo hexagonal	
7	**RM 95387312**	1					Adapter	Adaptateur	Adapter	Adaptador	
8	**RM 95403325**	1					T-nipple	Raccord-t	T-Nippel	Niple t	
9	**RM 56800717**	1					Adapter	Adaptateur	Adapter	Adaptador	
10	**RM 59810820**	1					Hose assembly	Conduit flexible	Schlauchleitung	Conducto	
11	**RM 59546408**	1					Hose	Flexible	Schlauch	Manguera	
12	**RM 59887505**	1					Hose	Flexible	Schlauch	Manguera	
13	**RM 58946591**	1					Hose	Flexible	Schlauch	Manguera	
14	**RM 95489837**	1					Adapter	Adaptateur	Adapter	Adaptador	

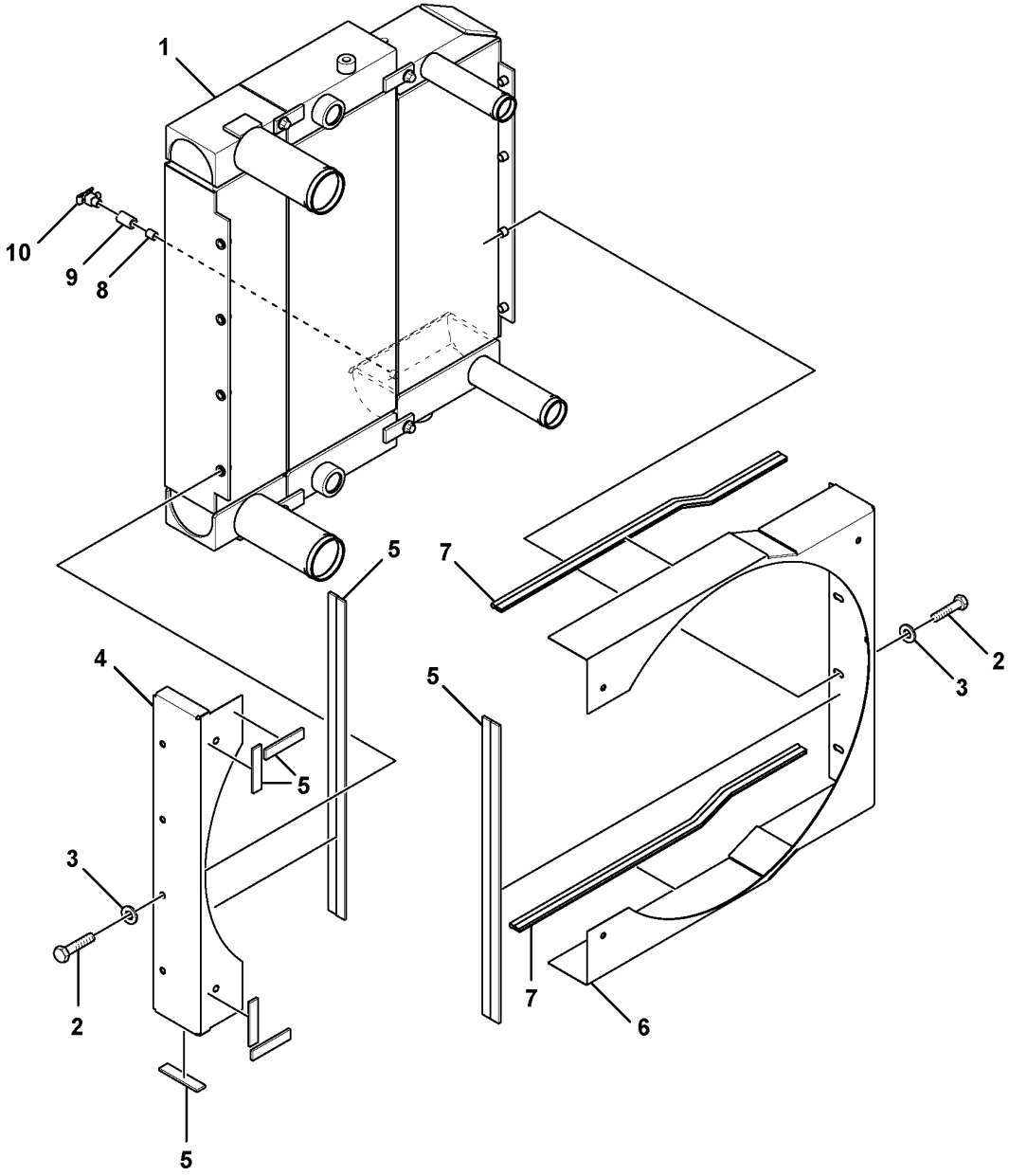

Volvo Construction Equipment
1059305

Fig.	Part No.	Quantity 1	2	3	PS	KIT	Description	Dénomination	Bezeichnung	Denominación	Notes
1	**RM 43808161**	1					Cooling unit	Ensemble radiateur	Kühlerpaket	Paquete refrigeración	
	RM 43822337	1					•Charge air cooler	•Refroidissement d'air de suralimentaion	•Ladeluftkühler	•Enfriador aire carga	
	RM 43822345	1					•Radiator	•Radiateur	•Kühler	•Radiador	
	RM 43822352	1					•Hyd Oil Cooler	•Hyd Oil Cooler	•Hyd Oil Cooler	•Hyd Oil Cooler	
2	**RM 96702287**	8					Hexagon screw	Vis à tête hexagonale	Sechskantschraube	Tornillo hexagonal	
3	**RM 96741046**	8					Plain washer	Rondelle plane	Flachscheibe	Arandela plana	
4	**RM 43857382**	1					Fan shroud	Buse de ventilateur	Lüfterhaube	Cubierta ventilador	
5	**RM 35898477**	REQ					Tape	Ruban	Klebestreifen	Cinta adhesiva	L = 2440 MM
6	**RM 43857408**	1					Fan shroud	Buse de ventilateur	Lüfterhaube	Cubierta ventilador	
7	**RM 54592589**	REQ					Trim moulding	Baguette décorative	Zierleiste	Moldura adorno	L = 2 x 659 MM
8	**RM 95048179**	1					Nipple	Raccord	Nippel	Niple	
9	**RM 95011060**	1					Coupling piece	Accouplement	Leitungsverbinder	Pieza de conexión	
10	**RM 58848920**	1					Drain	Drainage	Abflussleitung	Drenaje	S/N - 50584

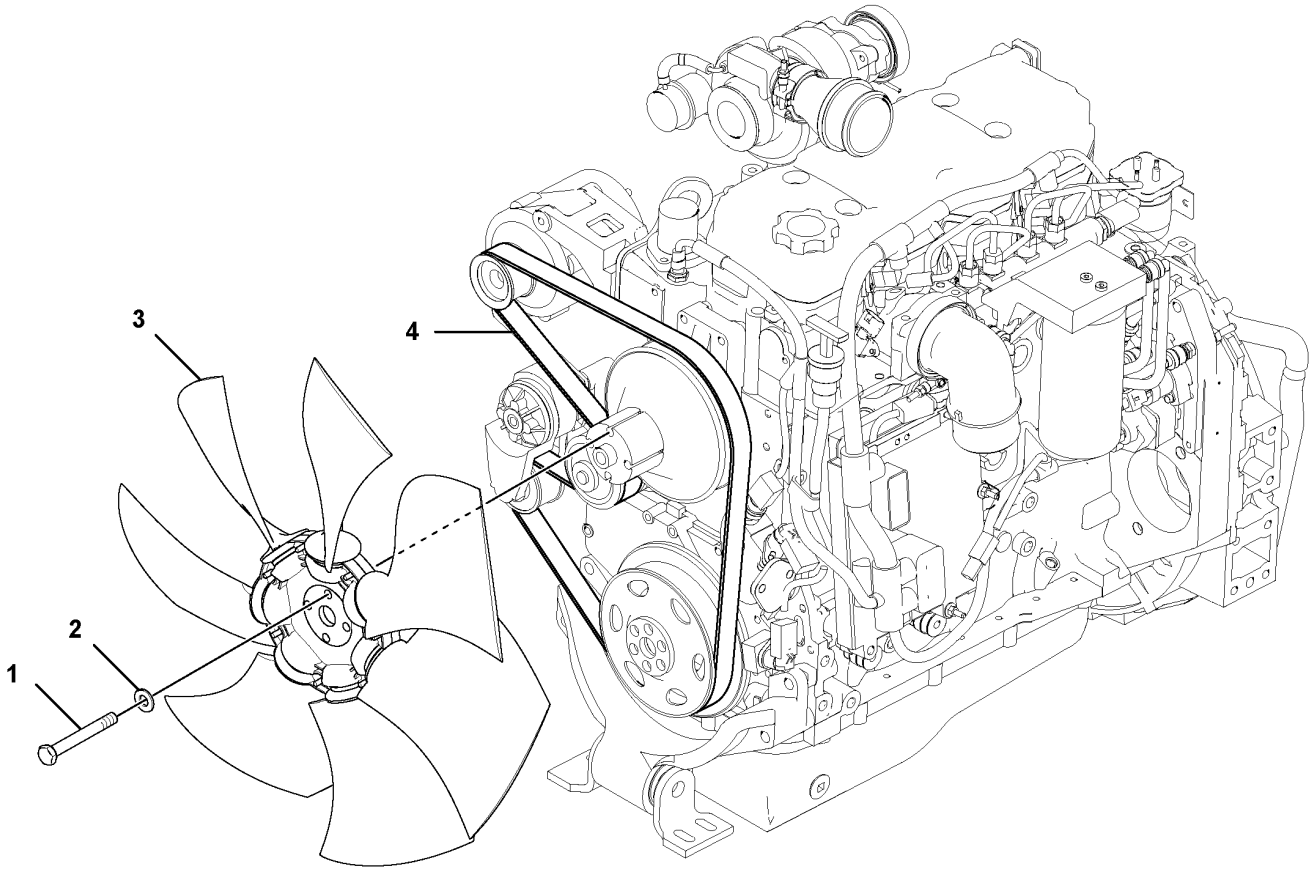
1
2
3
4

Fig.	Part No.	Quantity 1	2	3	PS	KIT	Description	Dénomination	Bezeichnung	Denominación	Notes
1	**RM 96705272**	4					Hexagon screw	Vis à tête hexagonale	Sechskantschraube	Tornillo hexagonal	
2	**RM 96741046**	4					Plain washer	Rondelle plane	Flachscheibe	Arandela plana	
3	**RM 19312396**	1					Fan,engine Cool	Fan,engine Cool	Fan,engine Cool	Fan,engine Cool	
4	**RM 43951821**	1					Belt	Ceinture	Riemen	Correa	(RM 43880269)

1		**Fan** **Ventilateur** **Gebläse** **Ventilador**	Catalogue id **20619**	Group **263**
2			Illustr. No **1059426**	Section **100**
3			Issue **20025237-E**	Page **57**
4				
5				

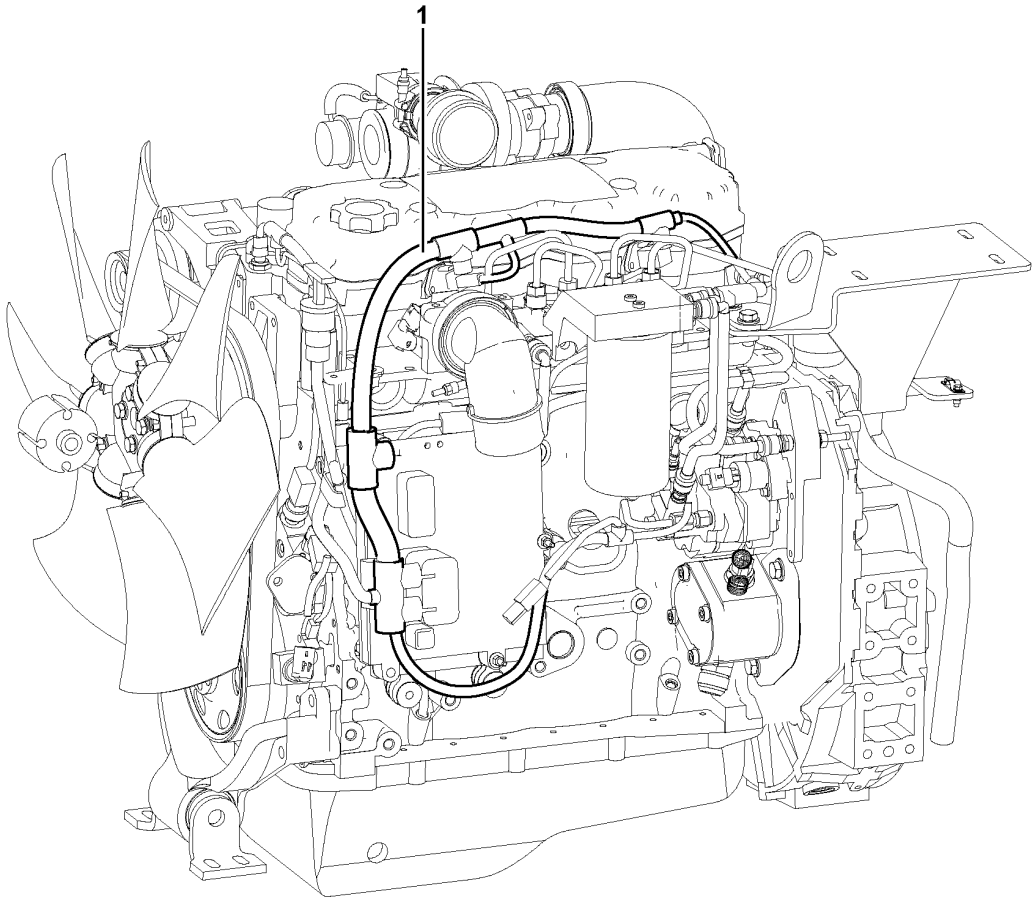
1

Fig.	Part No.	Quantity 1	2	3	PS	KIT	Description	Dénomination	Bezeichnung	Denominación	Notes
1		1			NS		Cable harness	Faisceau cables	Kabelbaum	Manojo cables	3781)

3781) **GB**: See the suppliers parts manual, order No. RM 13871777. **FR**: Voir le manuel Pièces, N° de réf. RM 13871777. **DE**: Siehe Ersatzteilkatalog des Herstellers, Bestellnummer RM 13871777. **ES**: Vea el manual de piezas de proveedores, n°. de pedido RM 13871777.

1		**Cable harnesses, Diesel engine** **Cables ruban, Moteur Diesel** **Kabelbunde, Dieselmotor** **Manojo de cables, Motor diesel**	Catalogue id **20619**	Group **286**
2				
3			Illustr. No **1059606**	Section **100**
4				
5			Issue **20025237-E**	Page **59**

VOLVO

Volvo Construction Equipment
www.volvoce.com

GROUP		Section	Page
333	Grid Heater Installation 46641593	100	67
333	Grid Heater Installation 46641593	200	69
352	Lighting, front 12779263	100	71
353	Lighting, rear 12779263	100	73
354	Additional light 12761933, 12786441, 12786442, 12798232, 12767304	100	75
356	Work light Installation 2586), 43893221, 12780287	100	77
356	Work lights	200	79
356	Hazard Flasher/Turn Signal Installation 12792678, 59206318	250	81
356	HID Light installation 12780287	300	83
356	HID Spotlight Installation 13199518	350	85
356	HID Spotlight Installation 13199518	400	87
356	HID Spotlight Installation 13199518	450	89
362	Rotating beacon Installation 2586), 59206367	100	91
362	Horn 12762780, 43889526, 12792802	150	93
362	Horn field kit 13483193	175	95
362	Back-up Alarm Installation 2586), 59216598	200	97
364	Console Assembly	100	99
364	Console Assembly 12798232	150	101
364	Console Assembly 12761933, 12786441, 12786442, 12798232	200	103
371	Battery installation 12761929, 43879980	100	105
371	Battery installation 12786961, S/N 50152 -	125	107
371	Main Cable Harness Installation 12762780	200	109
371	Main Cable Harness Installation 43889526, 12792802	250	111
371	Main wire harness	400	113
371	Main wire harness 12792802, 43889526	410	123
371	Main wire harness 46677183	425	133
371	Cable harness, forward and reverse FSR	450	139
371	Cable harness, steering console 12786441, 12786442	500	141
371	Cable harness, steering console	550	147
371	Wire harness, seat switch	600	153
371	Harness Installation 2586), 43893221, 12780287	650	155
371	Rotating beacon Installation 2586), 59206367	700	157
371	Cable Harness Hid Lights 12780287	750	159
372	Relay and fuse	100	161
372	Relay and fuse 12792802, 43889526	150	167
372	Circuit Breaker Assembly - Dual HID Lights 12780287	200	171
380	Clock 12761933, 12786441, 12786442, 12798232	100	173
380	Instrument Panel Assembly	300	175
380	Instrument Panel Assembly	301	179
380	Instrument Panel Assembly 3779), RH, 12761933, 12798232	350	183
380	Instrument Panel Assembly 3779), 12761933, 12798232	400	185
383	Speedometer / Vpm Meter Installation 13287560, 59217588	100	187
386	Material Temperature Sensor Installation 2586), 13249479	100	189
386	Material Temperature Sensor Installation 2586), 13249479	150	191
386	Speed sensor	200	193
386	Speed sensor 12792802, 43889526	250	195
387	Vibration Indicator Light Installation 12762363	100	197

INDEX OF CONTENTS

TABLE DES MATIÈRES

Catalogue id 20619 | Group 3
Issue 20025237-E | Page 62

GROUPE		Section	Page
333	Installation du chauffage de grille 46641593	100	67
333	Installation du chauffage de grille 46641593	200	69
352	Eclairage, avant 12779263	100	71
353	Eclairage, arrière 12779263	100	73
354	Eclairage supplémentaire 12761933, 12786441, 12786442, 12798232, 12767304	100	75
356	Installation du projecteur de travail 2586), 43893221, 12780287	100	77
356	Phare de travail	200	79
356	Installation du clignotant 12792678, 59206318	250	81
356	Installation de la lampe à haute intensité à décharge 12780287	300	83
356	Installation du projecteur à haute intensité à décharge 13199518	350	85
356	Installation du projecteur à haute intensité à décharge 13199518	400	87
356	Installation du projecteur à haute intensité à décharge 13199518	450	89
362	Installation de la balise 2586), 59206367	100	91
362	Avertisseur sonore 12762780, 43889526, 12792802	150	93
362	Kit d'avertisseur sonore 13483193	175	95
362	Installation de l'alarme de secours 2586), 59216598	200	97
364	Montage de la console	100	99
364	Montage de la console 12798232	150	101
364	Montage de la console 12761933, 12786441, 12786442, 12798232	200	103
371	Mise en place de la batterie 12761929, 43879980	100	105
371	Mise en place de la batterie 12786961, S/N 50152 -	125	107
371	Installation du faisceau de câbles principal 12762780	200	109
371	Installation du faisceau de câbles principal 43889526, 12792802	250	111
371	Faisceau de câbles principal	400	113
371	Faisceau de câbles principal 12792802, 43889526	410	123
371	Faisceau de câbles principal 46677183	425	133
371	Faisceau de câbles, avant et arrière FSR	450	139
371	Faisceau de câbles, console de direction 12786441, 12786442	500	141
371	Faisceau de câbles, console de direction	550	147
371	Faisceau de câbles, commutateur de commande du siège conducteur	600	153
371	Installation du faisceau 2586), 43893221, 12780287	650	155
371	Installation de la balise 2586), 59206367	700	157
371	Faisceau de câbles, éclairage masqué 12780287	750	159
372	Relais et fusible	100	161
372	Relais et fusible 12792802, 43889526	150	167
372	Montage du coupe-circuit - Lampes doubles à haute intensité à décharge 12780287	200	171
380	Horloge 12761933, 12786441, 12786442, 12798232	100	173
380	Montage du tableau de bord	300	175
380	Montage du tableau de bord	301	179
380	Montage du tableau de bord 3779), RH, 12761933, 12798232	350	183
380	Montage du tableau de bord 3779), 12761933, 12798232	400	185
383	Installation du compteur de vibrations/vitesse 13287560, 59217588	100	187
386	Installation du capteur de température matériel 2586), 13249479	100	189
386	Installation du capteur de température matériel 2586), 13249479	150	191
386	Commande tachymetre	200	193
386	Commande tachymetre 12792802, 43889526	250	195
387	Installation du témoin de vibrations 12762363	100	197

GRUPPE	Abschnitt	Seite
333 Vorwärmer, Einbau 46641593	100	67
333 Vorwärmer, Einbau 46641593	200	69
352 Beleuchtung, vorne 12779263	100	71
353 Beleuchtung, hinten 12779263	100	73
354 Zusatzbeleuchtung 12761933, 12786441, 12786442, 12798232, 12767304	100	75
356 Arbeitsbeleuchtung, Einbau 2586), 43893221, 12780287	100	77
356 Arbeitsscheinwerfer	200	79
356 Blinker, Einbau 12792678, 59206318	250	81
356 Hochintensitätsleuchten, Einbau 12780287	300	83
356 Hochintensitätsleuchten Spotlight, Einbau 13199518	350	85
356 Hochintensitätsleuchten Spotlight, Einbau 13199518	400	87
356 Hochintensitätsleuchten Spotlight, Einbau 13199518	450	89
362 Rundumkennleuchte, Einbau 2586), 59206367	100	91
362 Signalhorn 12762780, 43889526, 12792802	150	93
362 Signalhorn, Satz 13483193	175	95
362 Reservealarm, Einbau 2586), 59216598	200	97
364 Konsole	100	99
364 Konsole 12798232	150	101
364 Konsole 12761933, 12786441, 12786442, 12798232	200	103
371 Einbau der Batterie 12761929, 43879980	100	105
371 Einbau der Batterie 12786961, S/N 50152 -	125	107
371 Hauptkabel, Einbau 12762780	200	109
371 Hauptkabel, Einbau 43889526, 12792802	250	111
371 Hauptkabelbaum	400	113
371 Hauptkabelbaum 12792802, 43889526	410	123
371 Hauptkabelbaum 46677183	425	133
371 Kabelbäume, vorwärts und rückwärts FSR	450	139
371 Kabelbaum, Lenkungskonsole 12786441, 12786442	500	141
371 Kabelbaum, Lenkungskonsole	550	147
371 Kabel, Fahrersitzschalter	600	153
371 Verkabelung, Einbau 2586), 43893221, 12780287	650	155
371 Rundumkennleuchte, Einbau 2586), 59206367	700	157
371 12780287	750	159
372 Relais und Sicherung	100	161
372 Relais und Sicherung 12792802, 43889526	150	167
372 Trennschalter kpl. - Doppelte Hochintensitätslampen 12780287	200	171
380 Uhr 12761933, 12786441, 12786442, 12798232	100	173
380 Instrumententafel kpl.	300	175
380 Instrumententafel kpl.	301	179
380 Instrumententafel kpl. 3779), RH, 12761933, 12798232	350	183
380 Instrumententafel kpl. 3779), 12761933, 12798232	400	185
383 Tachometer / Drehzahlmesser, Einbau 13287560, 59217588	100	187
386 Materialtemperatursensor, Einbau 2586), 13249479	100	189
386 Materialtemperatursensor, Einbau 2586), 13249479	150	191
386 Drehzahlschalter	200	193
386 Drehzahlschalter 12792802, 43889526	250	195
387 Vibrationsanzeigelampe, Einbau 12762363	100	197

INHALTSVERZEICHNIS

INDICE

Catalogue id 20619 | Group 3
Issue 20025237-E | Page 64

GRUPO		Sección	Página
333	Instalación de calentador de rejilla 46641593	100	67
333	Instalación de calentador de rejilla 46641593	200	69
352	Alumbrado, frontal 12779263	100	71
353	Alumbrado, trasera 12779263	100	73
354	Luz adicional 12761933, 12786441, 12786442, 12798232, 12767304	100	75
356	Instalación de luz de trabajo 2586), 43893221, 12780287	100	77
356	Alumbrado de trabajo	200	79
356	Instalación de luz de ráfagas e intermitentes de dirección 12792678, 59206318	250	81
356	Instalación de lámpara HID 12780287	300	83
356	Instalación de proyector HID 13199518	350	85
356	Instalación de proyector HID 13199518	400	87
356	Instalación de proyector HID 13199518	450	89
362	Instalación de lámpara de advertencia giratoria 2586), 59206367	100	91
362	Bocina 12762780, 43889526, 12792802	150	93
362	Kit de campo para bocina 13483193	175	95
362	Instalación de avisador de marcha atrás 2586), 59216598	200	97
364	Montaje de consola	100	99
364	Montaje de consola 12798232	150	101
364	Montaje de consola 12761933, 12786441, 12786442, 12798232	200	103
371	Montaje de la batería 12761929, 43879980	100	105
371	Montaje de la batería 12786961, S/N 50152 -	125	107
371	Instalación de haz de cables principal 12762780	200	109
371	Instalación de haz de cables principal 43889526, 12792802	250	111
371	Mazo de cables principal	400	113
371	Mazo de cables principal 12792802, 43889526	410	123
371	Mazo de cables principal 46677183	425	133
371	Manojo de cables, delante y de atrás FSR	450	139
371	Mazo de cables, consola de dirección 12786441, 12786442	500	141
371	Mazo de cables, consola de dirección	550	147
371	Mazo de cables, interrupto de asiento	600	153
371	Instalación de haz de cables 2586), 43893221, 12780287	650	155
371	Instalación de lámpara de advertencia giratoria 2586), 59206367	700	157
371	Mazo de cables de luces HID 12780287	750	159
372	Rele y fusible	100	161
372	Rele y fusible 12792802, 43889526	150	167
372	Montaje de disyuntor - Dobles luces HID 12780287	200	171
380	Reloj 12761933, 12786441, 12786442, 12798232	100	173
380	Montaje de panel de instrumentos	300	175
380	Montaje de panel de instrumentos	301	179
380	Montaje de panel de instrumentos 3779), RH, 12761933, 12798232	350	183
380	Montaje de panel de instrumentos 3779), 12761933, 12798232	400	185
383	Instalación de velocímetro y cuentarrevoluciones 13287560, 59217588	100	187
386	Instalación de sensor de temperatura de material 2586), 13249479	100	189
386	Instalación de sensor de temperatura de material 2586), 13249479	150	191
386	Sensor tacometro	200	193
386	Sensor tacometro 12792802, 43889526	250	195
387	Instalación de lámpara indicadora de vibración 12762363	100	197

VOLVO

Volvo Construction Equipment
www.volvoce.com

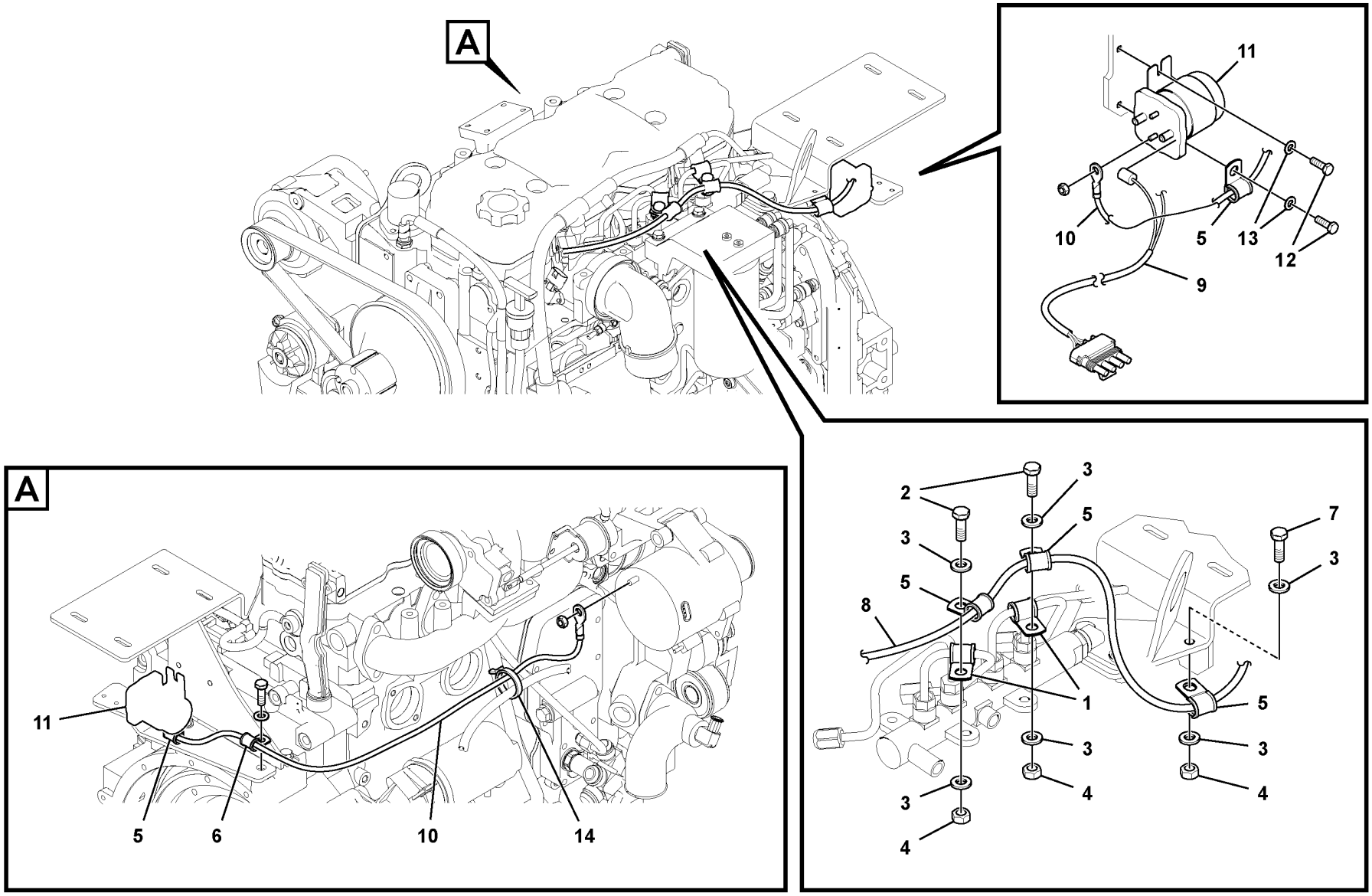

Volvo Construction Equipment
1064717

Fig.	Part No.	Quantity 1	2	3	PS	KIT	Description	Dénomination	Bezeichnung	Denominación	Notes
1	RM 59371922	2					Clamp	Collier serrage	Klemme	Abrazadera	
2	RM 96701958	2					Hexagon screw	Vis à tête hexagonale	Sechskantschraube	Tornillo hexagonal	
3	RM 96741053	4					Washer	Rondelle	Scheibe	Arandela	
4	RM 96702873	2					Nut	Écrou	Mutter	Tuerca	
5	RM 59374405	5					Clamp	Collier serrage	Klemme	Abrazadera	
6	RM 59661413	1					Clamp	Collier serrage	Klemme	Abrazadera	
7	RM 96704564	1					Hexagon screw	Vis à tête hexagonale	Sechskantschraube	Tornillo hexagonal	
8	RM 46641643	1					Cable	Câble	Kabel	Cable	
9	RM 12796751	1					Cable harness	Faisceau cables	Kabelbaum	Manojo cables	
10	RM 43809318	1					Electronic unit	Unité électronique	Elektronikeinheit	Unidad electrónica	
11	RM 13887732	1					Relay	Relais	Relais	Relé	
12	RM 96714225	2					Hexagon screw	Vis à tête hexagonale	Sechskantschraube	Tornillo hexagonal	
13	RM 96704663	2					Washer	Rondelle	Scheibe	Arandela	
14	RM 95373973	2					Locking wire	Fil arrêt	Sicherungsdraht	Alambre de seguridad	

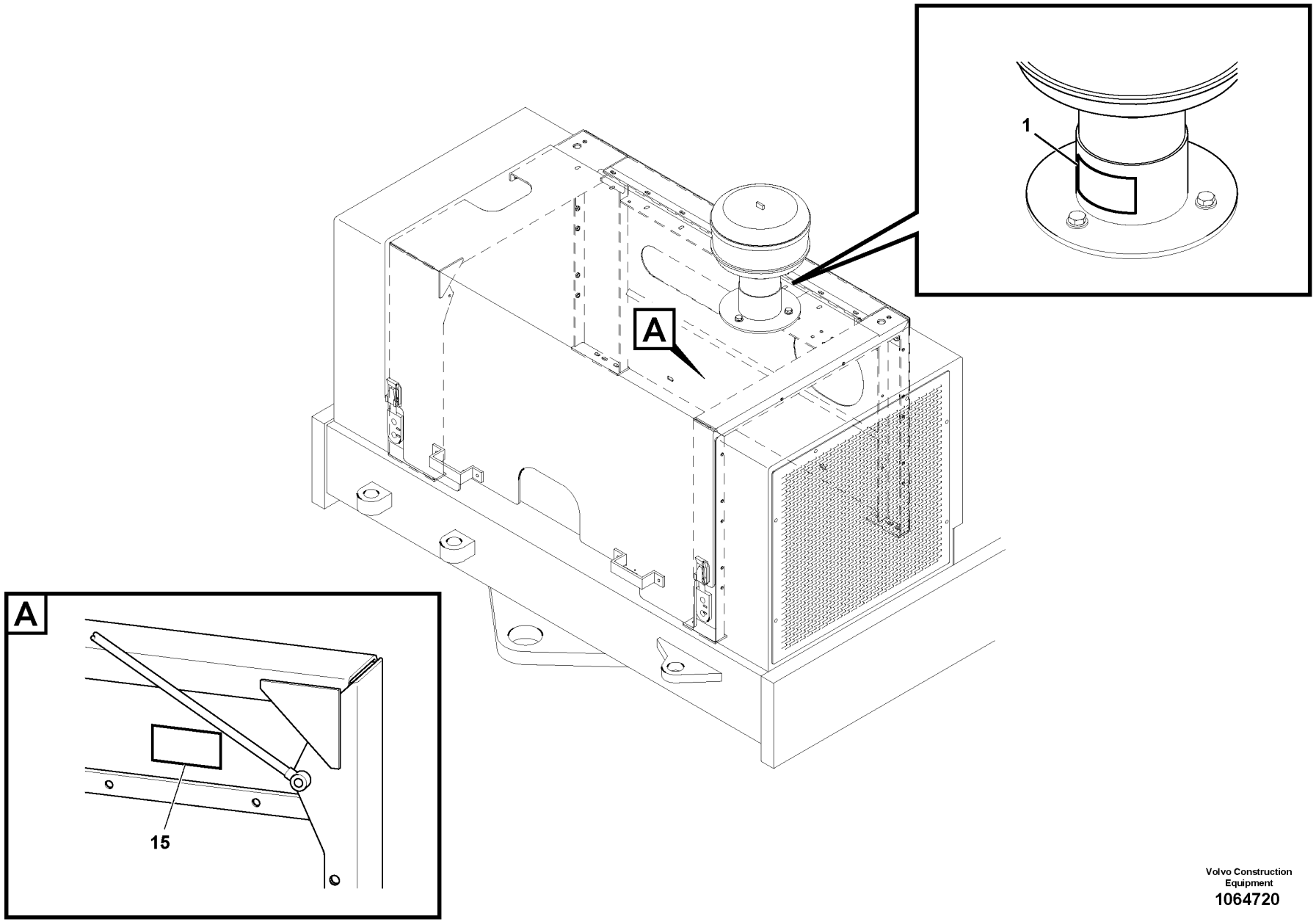

Volvo Construction Equipment
1064720

Fig.	Part No.	Quantity 1	2	3	PS	KIT	Description	Dénomination	Bezeichnung	Denominación	Notes
1	RM 59087452	2					Decal	Autocollant	Aufklebeschild	Calcomanía	

1		**Grid Heater Installation** **Installation du chauffage de grille** **Vorwärmer, Einbau** **Instalación de calentador de rejilla**	Catalogue id **20619**	Group **333**
2				
3			Illustr. No **1064720**	Section **200**
4				
5		**46641593**	Issue **20025237-E**	Page **69**

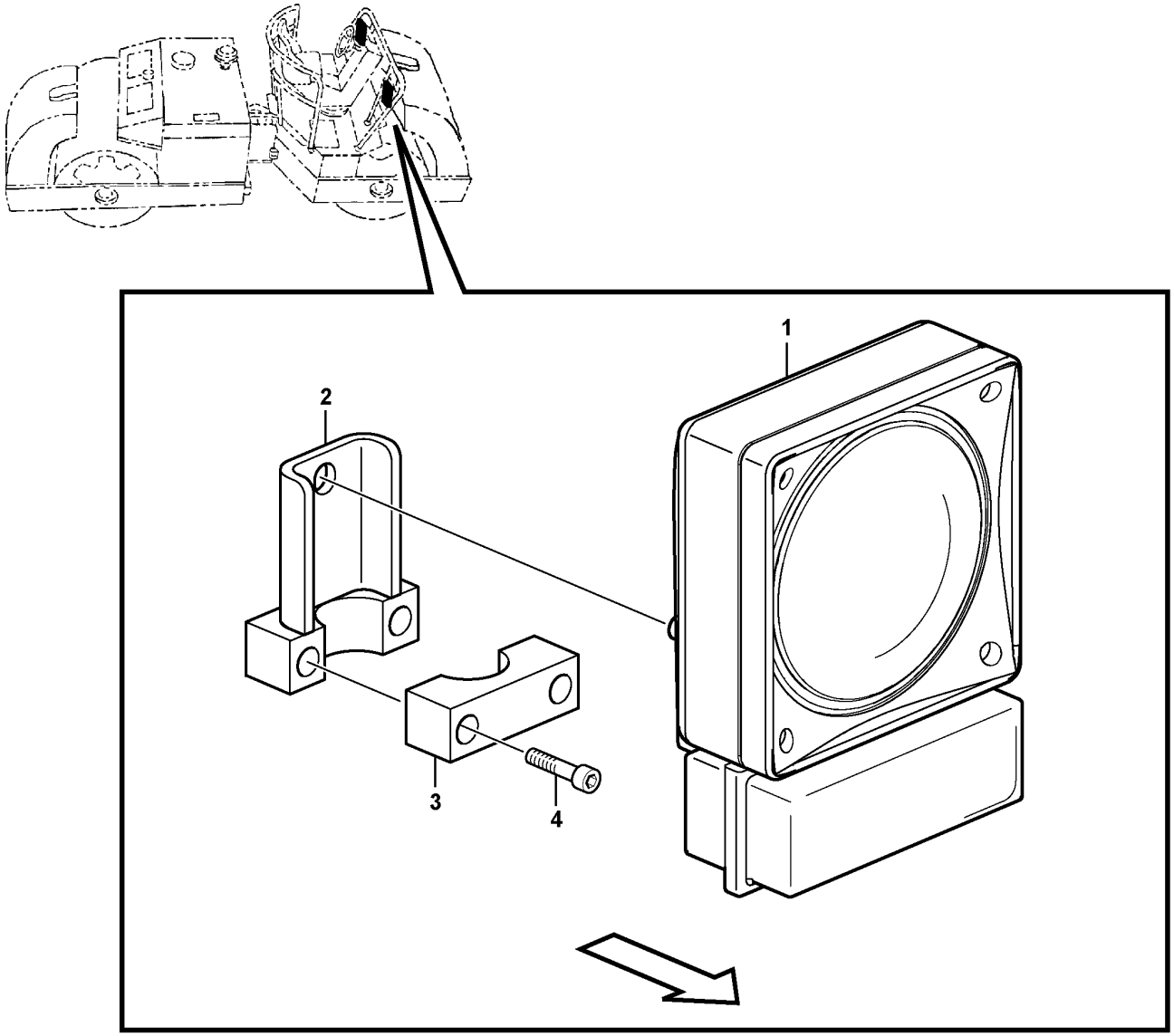
1
2
3
4

Fig.	Part No.	Quantity 1	2	3	PS	KIT	Description	Dénomination	Bezeichnung	Denominación	Notes
1	RM 70872510	2					Headlamp	Projecteur	Scheinwerfer	Faro	12V
1	RM 70836887	2			OP		•Bulb	•Ampoule	•Glühlampe	•Bombilla	12V-60/55W H4
1	VOE 192451	2					•Bulb	•Ampoule	•Glühlampe	•Bombilla	(RM 70836895) 12V/4W
1	RM 70836903	2			OP		•Bulb	•Ampoule	•Glühlampe	•Bombilla	12V/21W
2		2			NS		Bracket	Console	Konsole	Ménsula	
3		2			NS		Clamp	Pince Serrage	Klemme	Abrazadera	
4	RM 96742457	4					Screw	Vis	Schraube	Tornillo	

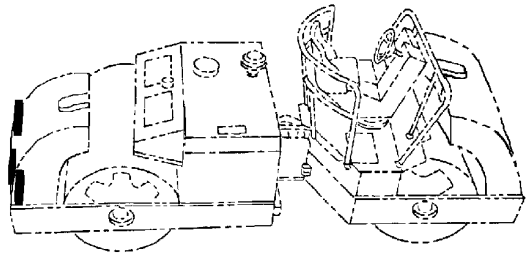

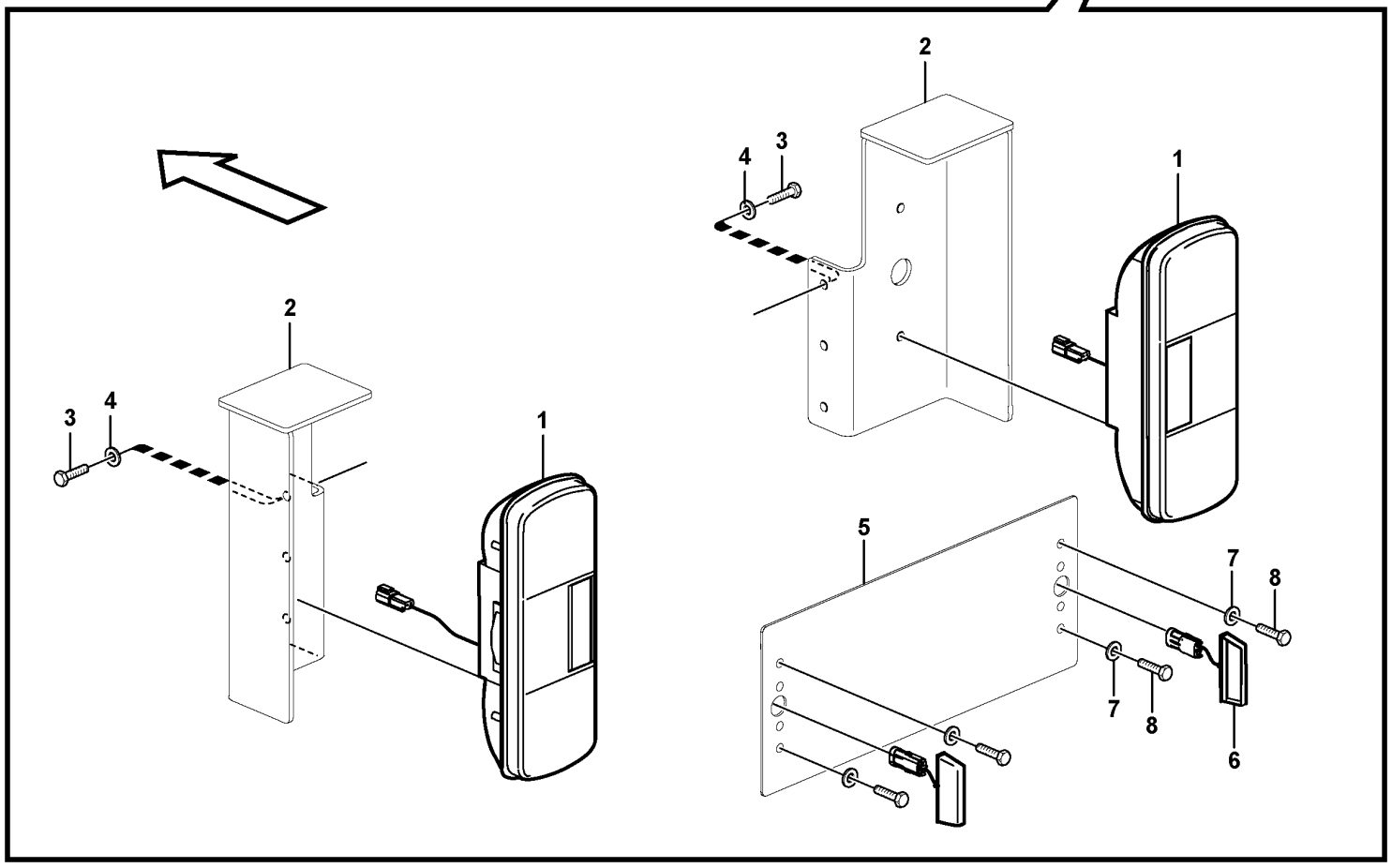

Volvo Construction Equipment
1059667

Fig.	Part No.	Quantity 1	2	3	PS	KIT	Description	Dénomination	Bezeichnung	Denominación	Notes
1	VOE 12779166	1					Tail lamp	Feu ar	Heckleuchte	Piloto trasero	LH
1	VOE 12779167	1					Tail lamp	Feu ar	Heckleuchte	Piloto trasero	RH
1		2			NS		•Washer	•Rondelle	•Scheibe	•Arandela	
1		2			NS		•Spring Washer	•Rondelle élastique	•Federscheibe	•Arandela flexible	
1		2			NS		•Nut	•Ecrou	•Mutter	•Tuerca	M6
1		3			NS		•Bulb	•Ampoule	•Glühlampe	•Ampolla	12V/24V 21W
1		1			NS		•Bulb	•Ampoule	•Glühlampe	•Ampolla	12V/24V 10W
2	VOE 12779407	1					Bracket	Console	Konsole	Consola	LH
2	VOE 12779406	1					Bracket	Console	Konsole	Consola	RH
3	RM 96702659	6					Hexagon screw	Vis à tête hexagonale	Sechskantschraube	Tornillo hexagonal	
4	RM 96747464	6					Washer	Rondelle	Scheibe	Arandela	
5		1			NS		Plate	Plaque	Platte	Placa	
							•Registration Pl	•Plaque Immatri.	•Kennzeich Tafel	•Matricula	
6	VOE 12779013	2					Lamp	Lampe	Leuchte	Lámpara	
6	VOE 17206279	2					•Bulb	•Ampoule	•Glühlampe	•Bombilla	
7	RM 96702659	4					Hexagon screw	Vis à tête hexagonale	Sechskantschraube	Tornillo hexagonal	
8	RM 96747464	4					Washer	Rondelle	Scheibe	Arandela	

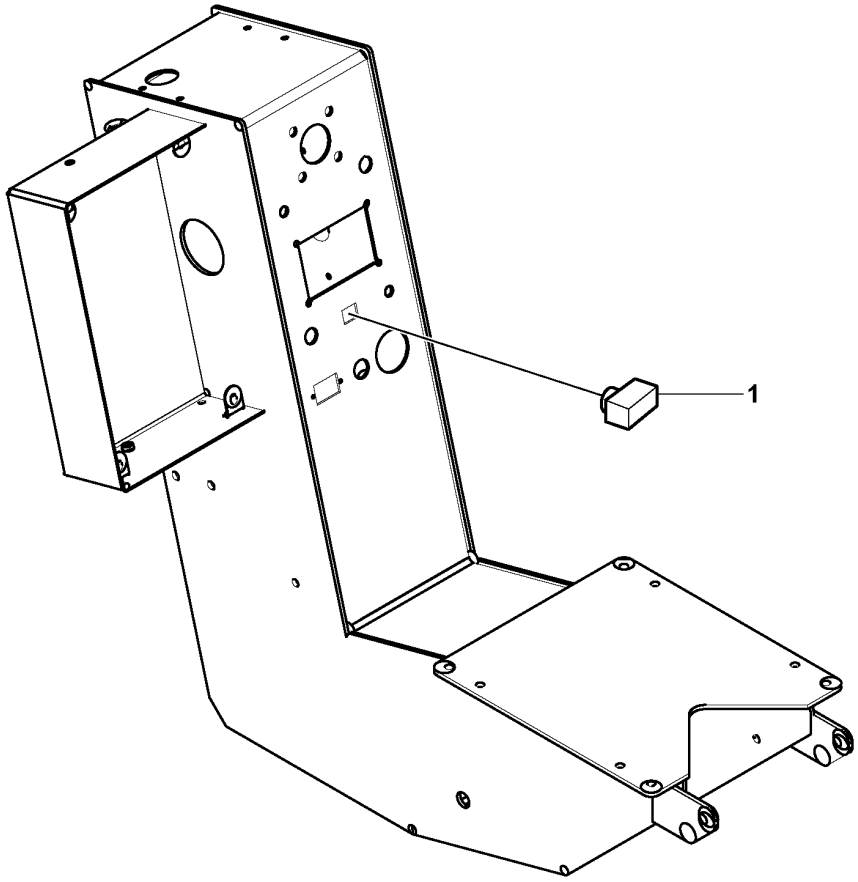

Volvo Construction Equipment
1059378

Fig.	Part No.	Quantity 1	2	3	PS	KIT	Description	Dénomination	Bezeichnung	Denominación	Notes
1	**RM 59417493**	1					Additional light	Eclairage supplementaire	Zusatzbeleuchtung	Alumbrado extra	

1		**Additional light** **Eclairage supplémentaire** **Zusatzbeleuchtung** **Luz adicional**	Catalogue id **20619**	Group **354**
2				
3			Illustr. No **1059378**	Section **100**
4				
5		**12761933, 12786441, 12786442, 12798232, 12767304**	Issue **20025237-E**	Page **75**

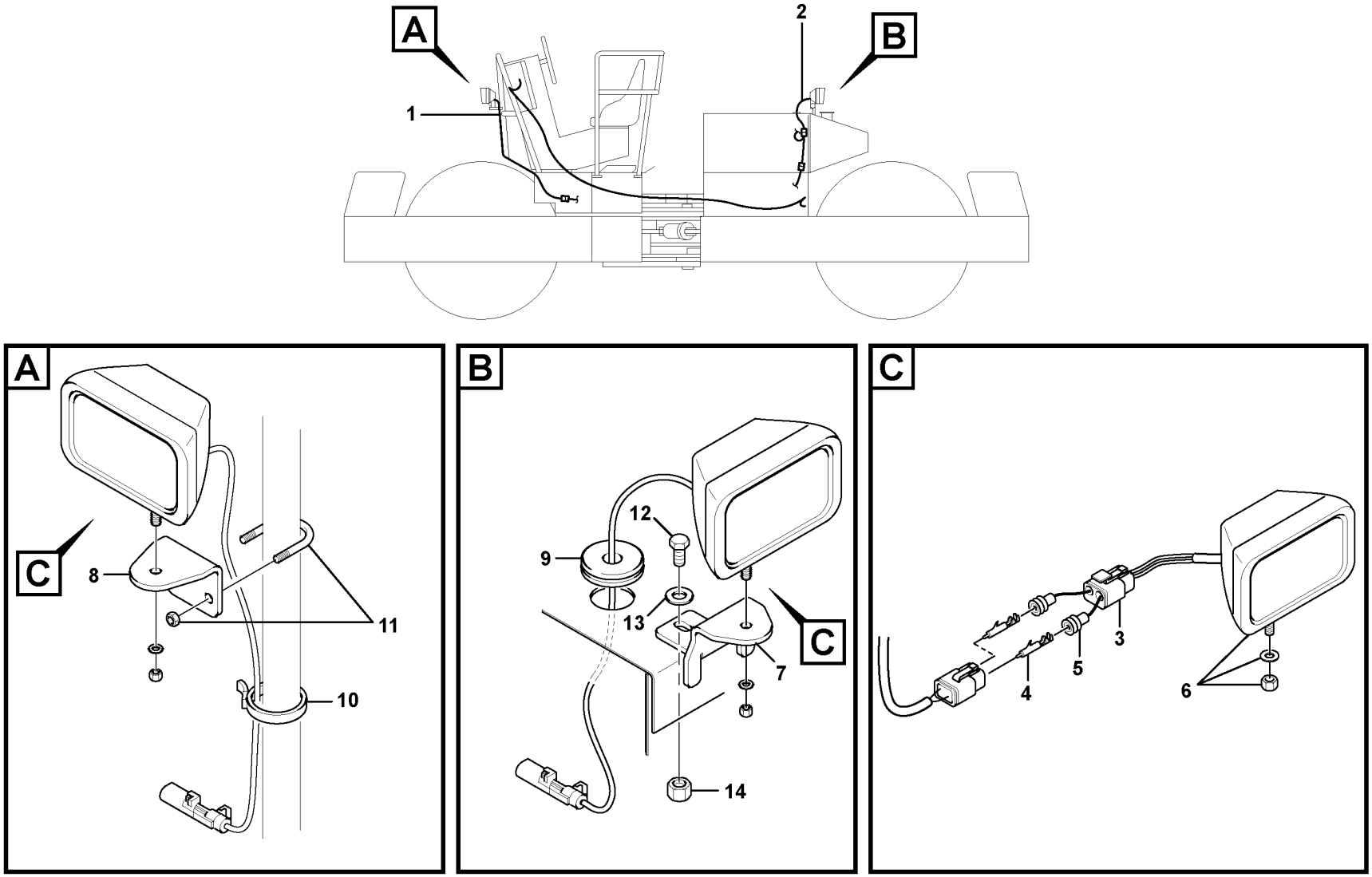
A
B
C
1
2
8
10
11
9
12
13
7
14
3
4
5
6

Fig.	Part No.	Quantity 1	2	3	PS	KIT	Description	Dénomination	Bezeichnung	Denominación	Notes
1	**RM 58814922**	1					Cable harness	Faisceau de câbles	Kabelbaum	Manojo cables	1324) See group 371-650 page 155
2	**RM 43963859**	1					Cable harness	Faisceau de câbles	Kabelbaum	Manojo cables	1325) (RM 58814930) See group 371-650 page 155
C	**RM 58837956**	4					Work lamp	Projecteur de travail	Arbeitsscheinwerfer	Faro de trabajo	
3	**RM 59928986**	4					•Connector	•Pièce connexion	•Verbindungsstück	•Pieza de conexión	
4	**RM 59858662**	8					•Cable conduit	•Canalisation	•Kabelkanal	•Canal de conducto	
5	**RM 59854877**	8					•Cable seal	•Joint sur fil	•Leitungsdichtung	•Sellador de cable	
6	**RM 43804483**	4					•Work lamp	•Projecteur de travail	•Arbeitsscheinwerfer	•Faro de trabajo	
7	**RM 59010033**	2					Bracket	Console	Konsole	Consola	
8	**RM 59010025**	2					Bracket	Console	Konsole	Consola	
9	**RM 58820143**	2					Grommet	Passe fil	Durchführung	Pasaje	S/N -50518
9	**VOE 12809118**	2					Cable harness	Faisceau de câbles	Kabelbaum	Manojo cables	S/N 50519-
	RM 59388199	4					•Sealing	•Étanchéité	•dichtung	•Junta	
	RM 59928986	1					•Connector	•Pièce connexion	•Verbindungsstück	•Pieza de conexión	
	RM 59858662	2					•Cable conduit	•Canalisation	•Kabelkanal	•Canal de conducto	
	RM 58820143	1					•Grommet	•Passe fil	•Durchführung	•Pasaje	
10	**RM 95424586**	REQ					Cable tie	Serre-câble	Kabelbinder	Abrazadera de cinta	
11	**RM 59009688**	2					U-bolt	Étrier de ressort	Federbride	Abrazadera-u	
12	**RM 96702287**	2					Hexagon screw	Vis à tête hexagonale	Sechskantschraube	Tornillo hexagonal	
13	**RM 96711833**	2					Washer	Rondelle	Scheibe	Arandela	
14	**RM 96704812**	2					Hexagon nut	Écrou hexagonal	Sechskantmutter	Tuerca hexagonal	

2586) Optional
1324) **GB**: front **FR**: Av **DE**: vordere **ES**: delantero
1325) **GB**: rear **FR**: Ar **DE**: hintere **ES**: trasero

1		**Work light Installation** **Installation du projecteur de travail** **Arbeitsbeleuchtung, Einbau** **Instalación de luz de trabajo**	Catalogue id **20619**	Group **356**
2				
3			Illustr. No **1059430**	Section **100**
4				
5		**2586), 43893221, 12780287**	Issue **20025237-E**	Page **77**

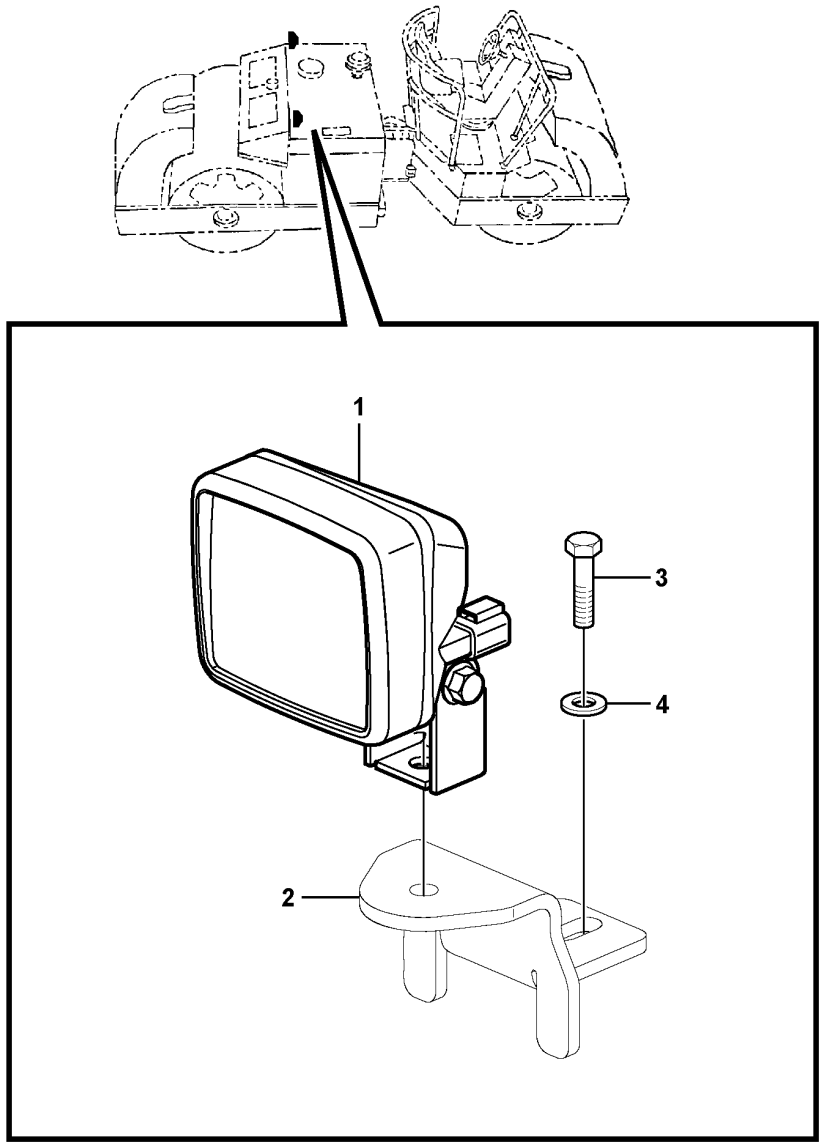
1
2
3
4

Fig.	Part No.	Quantity 1	2	3	PS	KIT	Description	Dénomination	Bezeichnung	Denominación	Notes
1	VOE 11039847	2					Work lamp	Projecteur de travail	Arbeitsscheinwerfer	Faro de trabajo	
1	VOE 944265	2					•Bulb	•Ampoule	•Glühlampe	•Bombilla	12V/55W H3
2		2			NS		Bracket	Console	Konsole	Ménsula	
3	RM 96702287	2					Hexagon screw	Vis à tête hexagonale	Sechskantschraube	Tornillo hexagonal	
4	RM 96714399	2					Plain washer	Rondelle plane	Flachscheibe	Arandela plana	

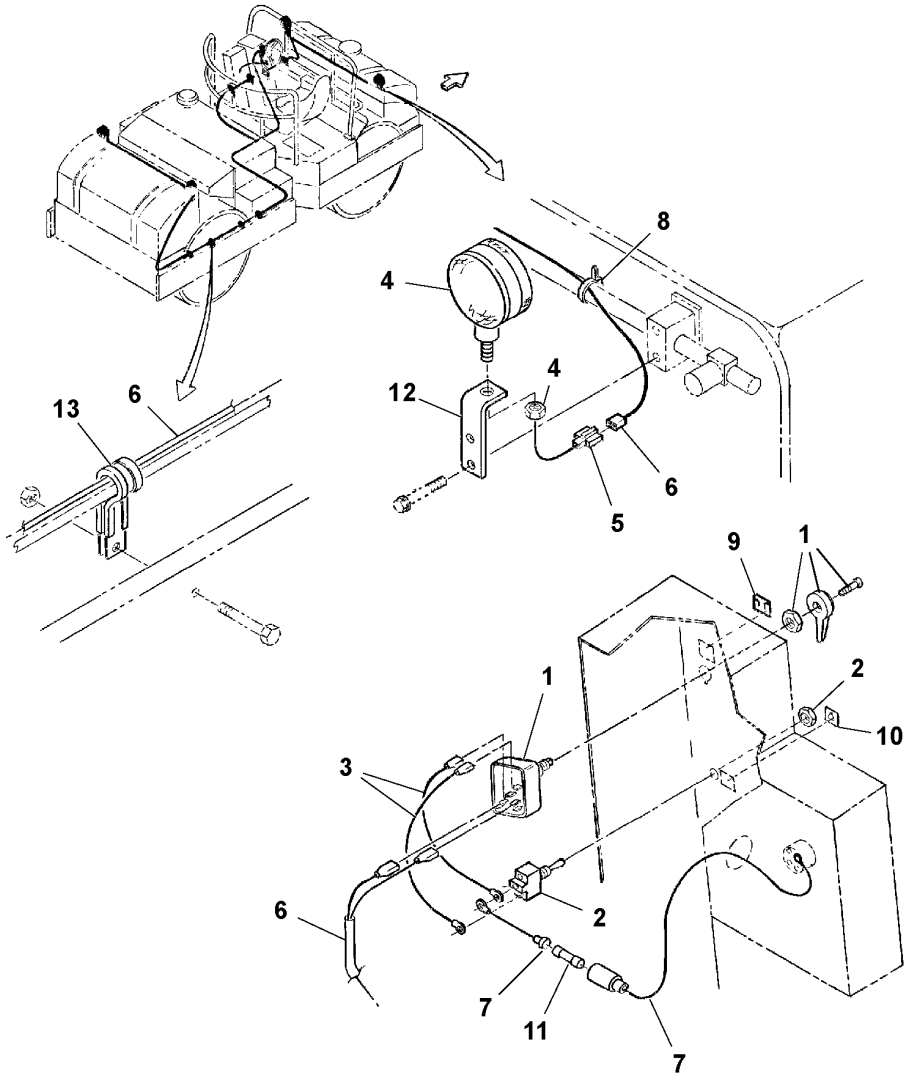
8
4
4
12
13
6
6
5
6
9
1
1
2
10
3
2
6
7
11
7

Fig.	Part No.	Quantity 1	2	3	PS	KIT	Description	Dénomination	Bezeichnung	Denominación	Notes
1	RM 59972224	1					Switch	Interrupteur	Schalter	Interruptor	
2	RM 59950493	1					Toggle switch	Interrupteur à bascule	Wippschalter	Interruptor basculante	
3	RM 13207378	2					Cable	Câble	Kabel	Cable	
4	RM 59759753	4					Lamp	Lampe	Leuchte	Lámpara	
	RM 58844796	1					•Lens	•Verre lampe	•Leuchtenglas	•Cristal	
	RM 58844804	1					•Lens	•Verre lampe	•Leuchtenglas	•Cristal	
	RM 58844812	1					•Bulb	•Ampoule	•Glühlampe	•Bombilla	SINGLE CONTACT
5	RM 95371266	4					Disconnector	Séparateur	Trennschalter	Desconectador	
6	RM 59106880	1					Cable harness	Faisceau de câbles	Kabelbaum	Manojo cables	
7	RM 59206300	1					Fuse holder	Porte-fusible	Sicherungshalter	Portafusibles	
8	RM 95373973	REQ					Locking wire	Fil arrêt	Sicherungsdraht	Alambre de seguridad	
9	RM 59973065	1					Decal	Autocollant	Aufklebeschild	Calcomanía	
10	RM 59973073	1					Decal	Autocollant	Aufklebeschild	Calcomanía	
11	RM 59630020	1					Fuse	Fusible	Sicherung	Fusible	10 AMP
12	RM 13340252	4					Mounting plate	Plaque montage	Montageplatte	Placa de montaje	
13	RM 58879891	8					Clamp	Collier serrage	Klemme	Abrazadera	

1		**Hazard Flasher/Turn Signal Installation** **Installation du clignotant** **Blinker, Einbau** **Instalación de luz de ráfagas e intermitentes de dirección**	Catalogue id **20619**	Group **356**
2				
3			Illustr. No **1039517**	Section **250**
4				
5		**12792678, 59206318**	Issue **20025237-E**	Page **81**

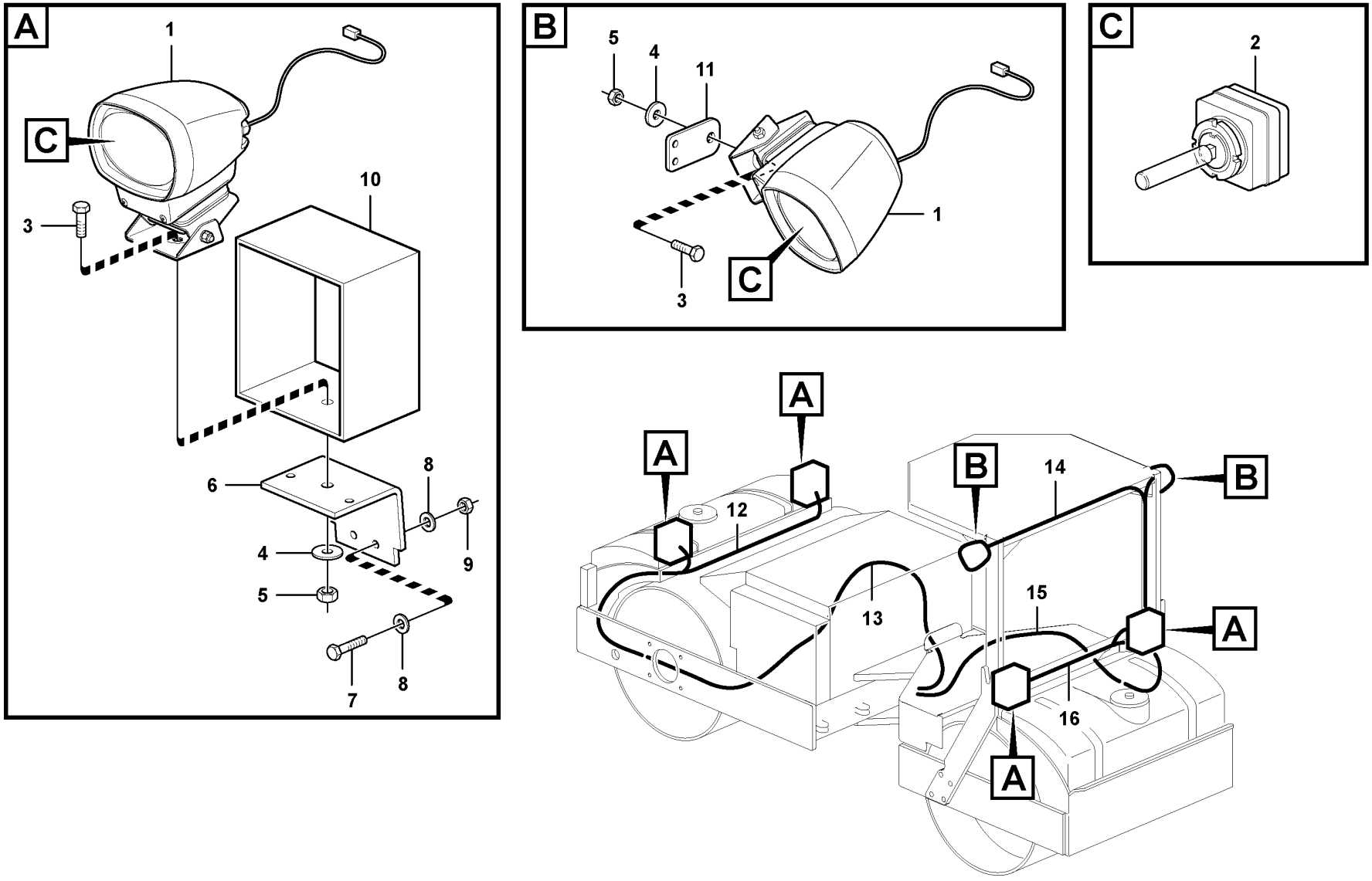

Volvo Construction Equipment

1064740

Fig.	Part No.	Quantity 1	2	3	PS	KIT	Description	Dénomination	Bezeichnung	Denominación	Notes
1	RM 13292388	6					Lamp	Lampe	Leuchte	Lámpara	
2	RM 13360623	6					•Additional light	•Eclairage supplementaire	•Zusatzbeleuchtung	•Alumbrado extra	
3		6			NS		•Screw	•Vis	•Schraube	•Tornillo	
4		6			NS		•Washer	•Rondelle	•Scheibe	•Arandela	
5		6			NS		•Hexagon Nut	•Ecrou Hexagonal	•Sechskantmutter	•Tuerca Hexagon	
6	VOE 12759988	4					Bracket	Console	Konsole	Consola	
7	RM 95919239	8					Hexagon screw	Vis à tête hexagonale	Sechskantschraube	Tornillo hexagonal	
8	RM 95922233	16					Washer	Rondelle	Scheibe	Arandela	
9	RM 95922894	8					Hexagon nut	Écrou hexagonal	Sechskantmutter	Tuerca hexagonal	
10	RM 13292412	4					Guard	Protection	Schutz	Proteccion	
11	VOE 12780279	2					Plate	Tôle	Blech	Chapa	
12							Cable harness	Faisceau cables	Kabelbaum	Manojo cables	See group 371-750 page 159
13							Cable harness	Faisceau cables	Kabelbaum	Manojo cables	See group 371-750 page 159
14							Cable harness	Faisceau cables	Kabelbaum	Manojo cables	See group 371-750 page 159
15							Cable harness	Faisceau cables	Kabelbaum	Manojo cables	See group 371-750 page 159
16							Cable harness	Faisceau cables	Kabelbaum	Manojo cables	See group 371-750 page 159

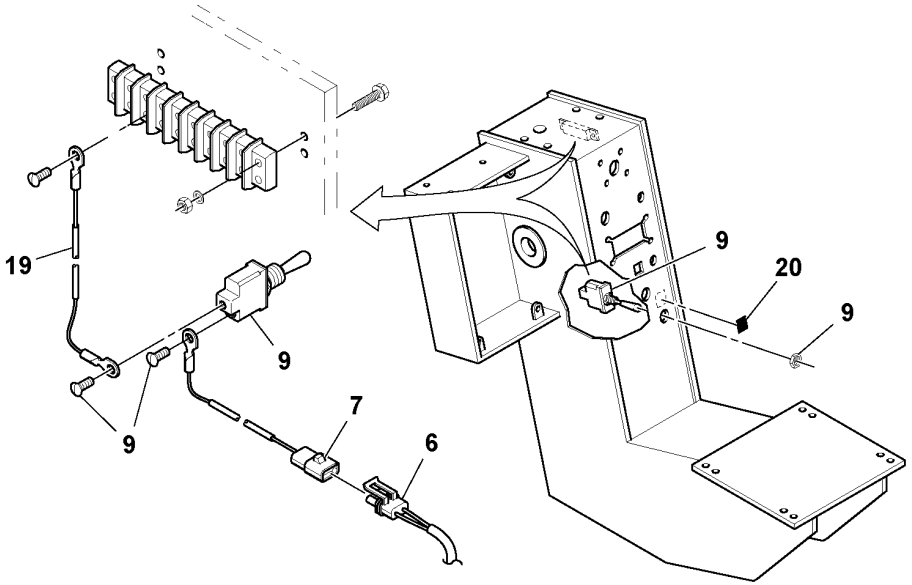
19
9
9
7
6
9
20
9

Fig.	Part No.	Quantity 1	2	3	PS	KIT	Description	Dénomination	Bezeichnung	Denominación	Notes
6	RM 59172502	1					Light relay	Relais éclairage	Scheinwerferrelais	Relé luces	
	RM 58965377	2					•Relay	•Relais	•Relais	•Relé	
7	RM 59170654	1					Cable harness	Faisceau de câbles	Kabelbaum	Manojo cables	
9	RM 59634105	1					Switch	Interrupteur	Schalter	Interruptor	
19	RM 59222349	1					Cable harness	Faisceau de câbles	Kabelbaum	Manojo cables	
20	RM 54637418	1					Decal	Autocollant	Aufklebeschild	Calcomanía	HID SPOT LIGHTS

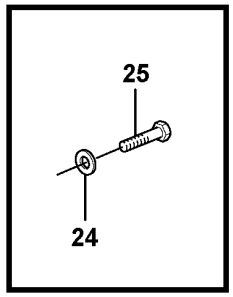
25
24

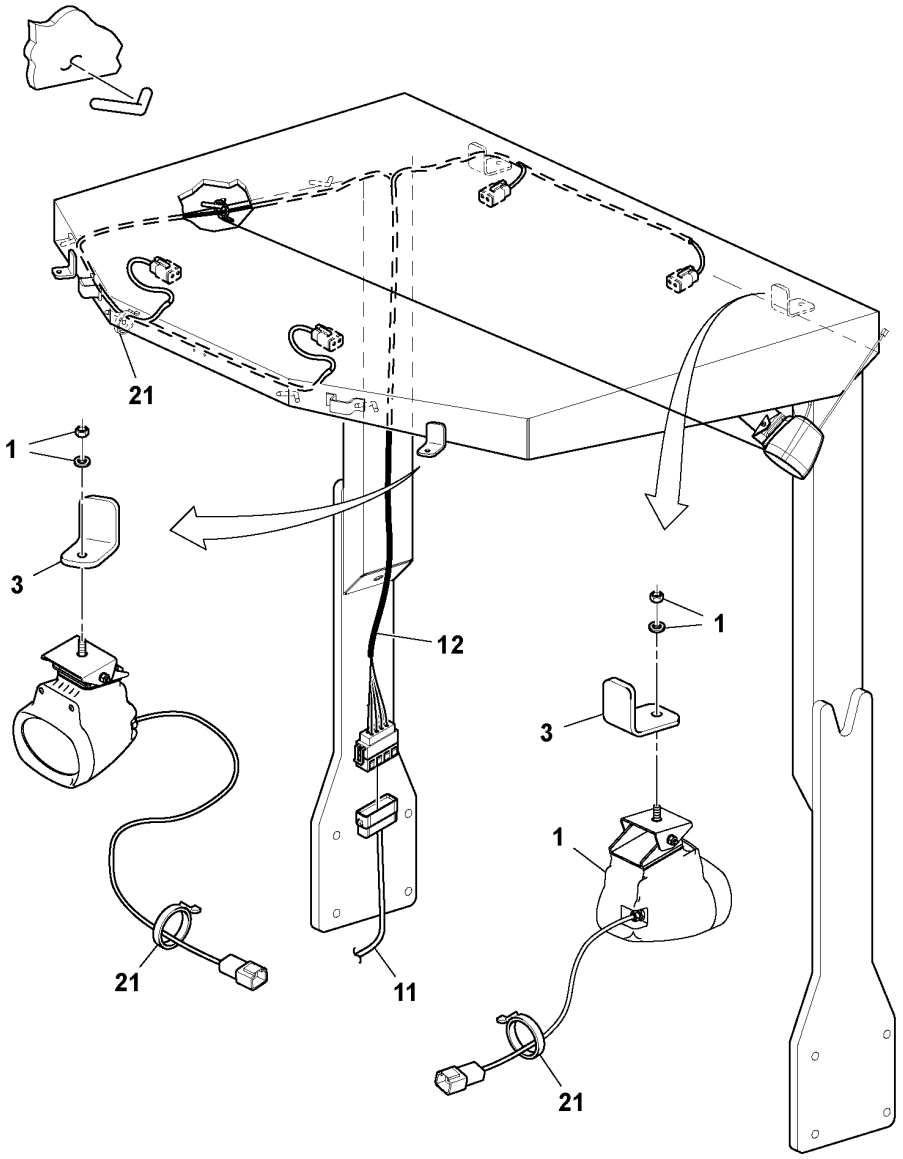
21
1
3
12
1
3
1
21
11
21

Fig.	Part No.	Quantity 1	2	3	PS	KIT	Description	Dénomination	Bezeichnung	Denominación	Notes
1	**RM 13293659**	4					Spot lamp	Spot	Suchscheinwerfer	Lámpara de lectura	
	RM 13853072	4					•Additional light	•Eclairage supplementaire	•Zusatzbeleuchtung	•Alumbrado extra	
	RM 13853080	4			OP		•Weight	•Masselotte	•Gewicht	•Peso	
3	**RM 12780279**	4			SS		Angle Bar	Cornière	Winkeleisen	Barra angular	
11	**RM 59222141**	1					Cable harness	Faisceau de câbles	Kabelbaum	Manojo cables	SPOT LIGHT CHASSIS
12	**RM 13159819**	1					Cable harness	Faisceau de câbles	Kabelbaum	Manojo cables	ROPS/FOPS SPOT LIGHT
21	**RM 95373973**	REQ					Locking wire	Fil arrêt	Sicherungsdraht	Alambre de seguridad	
24	**VOE 983334**	8					Plain washer	Rondelle plane	Flachscheibe	Arandela plana	
25	**VOE 983261**	8			SS		Hexagon screw	Vis à tête hexagonale	Sechskantschraube	Tornillo hexagonal	

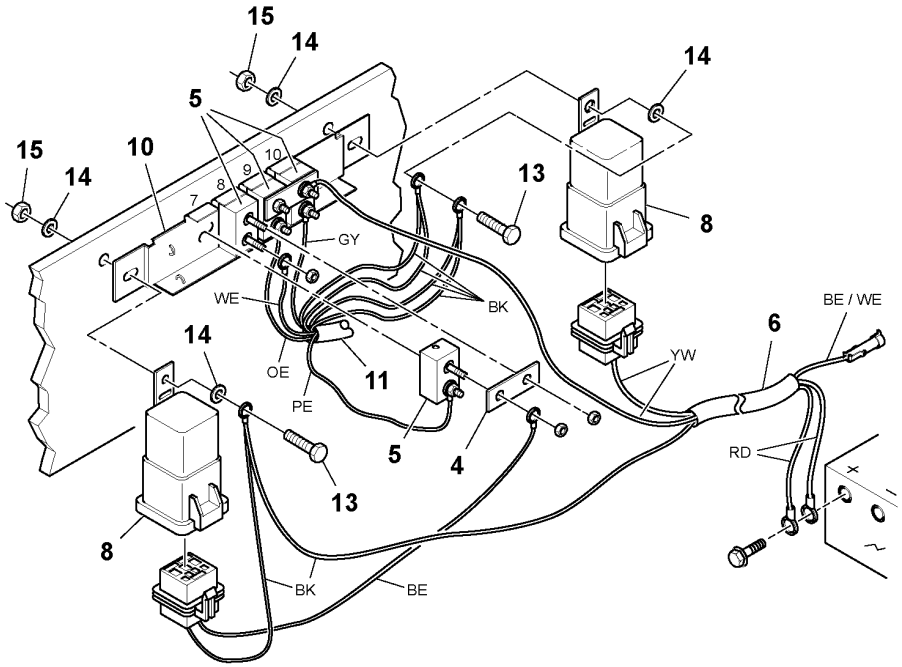
15
14
5
15
14
10
14
13
8
GY
WE
BK
OE
PE
11
14
13
8
BK
BE
5
4
6
BE / WE
YW
RD

Fig.	Part No.	Quantity 1	2	3	PS	KIT	Description	Dénomination	Bezeichnung	Denominación	Notes
4	RM 13035456	2					Plate	Tôle	Blech	Chapa	
5	RM 59175422	4					Breaker	Rupteur	Unterbrecher	Interruptor	15 AMP
6	RM 59172502	1					Light relay	Relais éclairage	Scheinwerferrelais	Relé luces	
8	RM 58965377	2					Relay	Relais	Relais	Relé	
10	RM 54637277	1					Bracket	Console	Konsole	Consola	
11	RM 59222141	1					Cable harness	Faisceau de câbles	Kabelbaum	Manojo cables	SPOT LIGHT CHASSIS
13	RM 96704861	2					Hexagon screw	Vis à tête hexagonale	Sechskantschraube	Tornillo hexagonal	
14	RM 96741053	4					Washer	Rondelle	Scheibe	Arandela	
15	RM 96704598	2					Lock nut	Contre-écrou	Sicherungsmutter	Contratuerca	

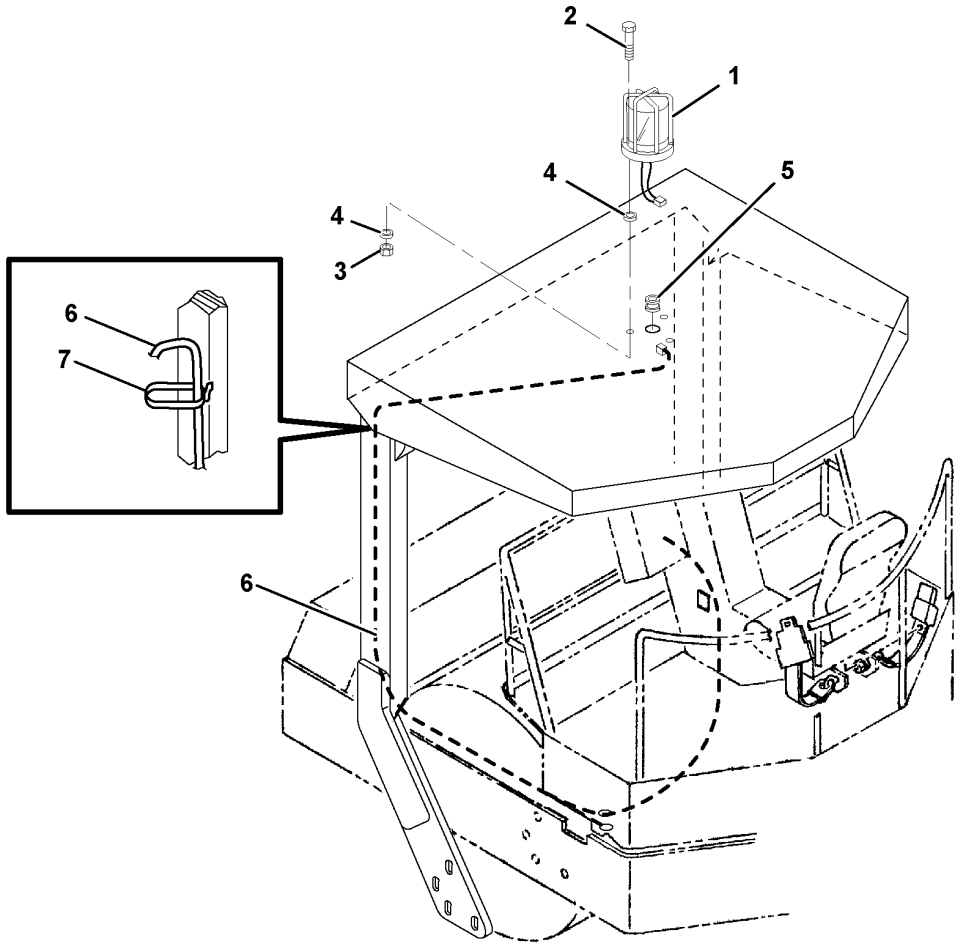
2
1
4
5
4
3
6
7
6

Fig.	Part No.	Quantity 1	2	3	PS	KIT	Description	Dénomination	Bezeichnung	Denominación	Notes
1	**RM 13836994**	1					Warning lamp	Témoin lumineux	Warnleuchte	Lámpara de advertencia	
	RM 13837000	1					•Lens	•Lentille	•Linse	•Lente	
	RM 13837018	1					•Tube	•Tube	•Rohr	•Tubo	
	RM 13837026	1					•Guard	•Protection	•Schutz	•Proteccion	
2	**RM 96705744**	3					Hexagon screw	Vis à tête hexagonale	Sechskantschraube	Tornillo hexagonal	
3	**RM 96705132**	3					Hexagon nut	Écrou hexagonal	Sechskantmutter	Tuerca hexagonal	
4	**RM 96738554**	6					Plain washer	Rondelle plane	Flachscheibe	Arandela plana	
5	**RM 59044099**	1					Grommet	Passe fil	Durchführung	Pasaje	
6		1					Cable harness	Faisceau cables	Kabelbaum	Manojo cables	See group 371-700 page 157
7	**RM 95373973**	REQ					Locking wire	Fil arrêt	Sicherungsdraht	Alambre de seguridad	
8		13			NS		Bar	Barre	Stab	Barra	

2586) Optional

1		**Rotating beacon Installation** **Installation de la balise** **Rundumkennleuchte, Einbau** **Instalación de lámpara de advertencia giratoria**	Catalogue id **20619**	Group **362**
2				
3			Illustr. No **1059418**	Section **100**
4				
5		**2586), 59206367**	Issue **20025237-E**	Page **91**

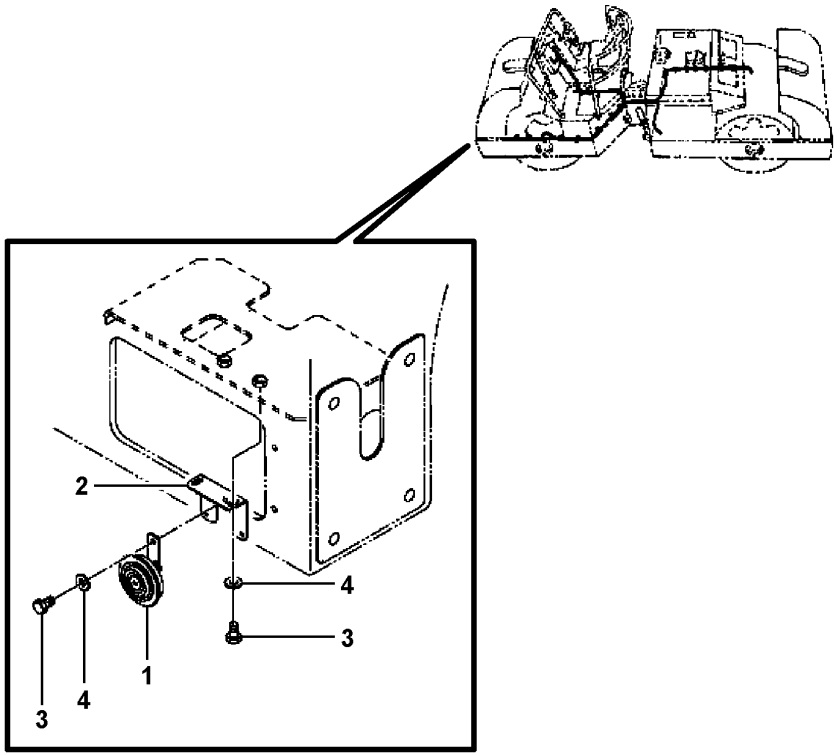
2
4
3
1
4
3

Fig.	Part No.	Quantity 1	2	3	PS	KIT	Description	Dénomination	Bezeichnung	Denominación	Notes
1	**RM 70098983**	1					Horn	Avertisseur	Signalhorn	Bocina	
1	**RM 13483193**		1	1			Horn	Avertisseur	Signalhorn	Bocina	See group 362-175 page 95
2	**RM 59191007**	1	1	1			Bracket	Console	Konsole	Consola	
3	**RM 96702824**	3	3	3			Hexagon screw	Vis à tête hexagonale	Sechskantschraube	Tornillo hexagonal	
4	**RM 96741038**	3	3	3			Washer	Rondelle	Scheibe	Arandela	

1		**Horn** **Avertisseur sonore** **Signalhorn** **Bocina**	Catalogue id **20619**	Group **362**
2			Illustr. No **1059608**	Section **150**
3				
4			Issue **20025237-E**	Page **93**
5		**12762780, 43889526, 12792802**		

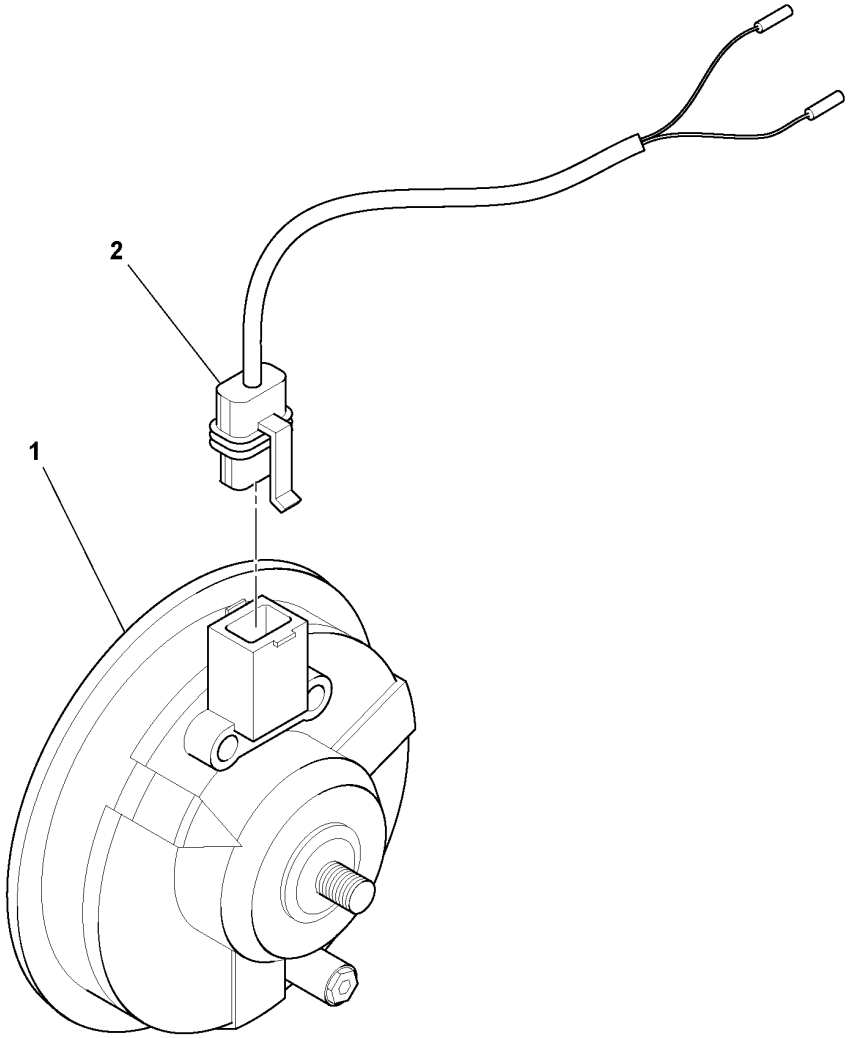
2
1

Fig.	Part No.	Quantity 1	2	3	PS	KIT	Description	Dénomination	Bezeichnung	Denominación	Notes
1	**RM 13469010**	1					Horn	Avertisseur	Signalhorn	Bocina	
2	**RM 13482583**	1					Cable harness	Faisceau de câbles	Kabelbaum	Manojo cables	

1	13483193_0001	**Horn field kit** **Kit d'avertisseur sonore** **Signalhorn, Satz** **Kit de campo para bocina**	Catalogue id **20619**	Group **362**
2			Illustr. No **1036164**	Section **175**
3				
4			Issue **20025237-E**	Page **95**
5		**13483193**		

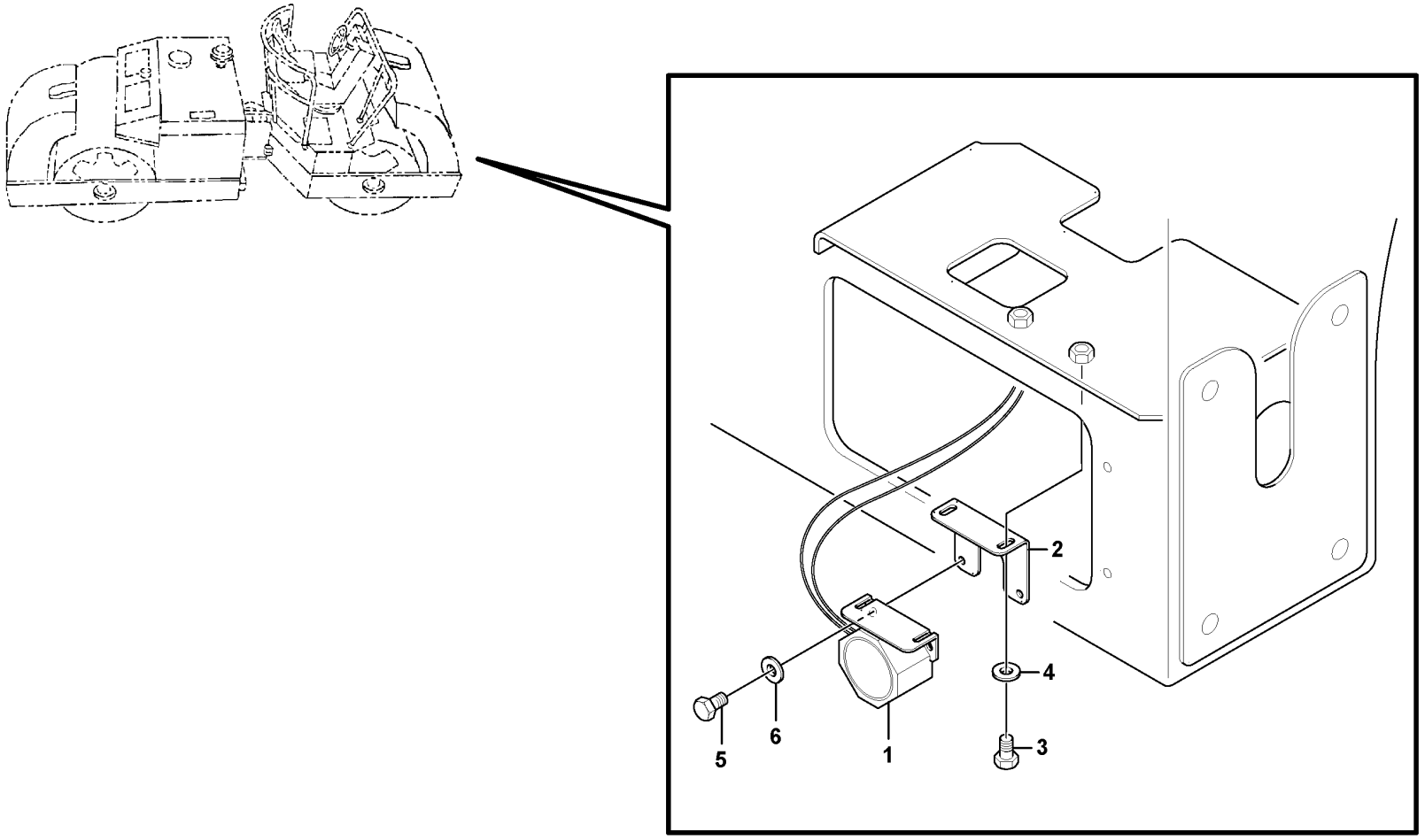
2
4
3
5
6
1

Fig.	Part No.	Quantity 1	2	3	PS	KIT	Description	Dénomination	Bezeichnung	Denominación	Notes
1	RM 59184143	1					Reversing warning unit	Avertisseur de recul	Rückfahrwarner	Avisador de retroceso	
2	RM 59191007	1					Bracket	Console	Konsole	Consola	
3	RM 96702824	2					Hexagon screw	Vis à tête hexagonale	Sechskantschraube	Tornillo hexagonal	
4	RM 96741038	2					Washer	Rondelle	Scheibe	Arandela	
5	RM 96704564	2					Hexagon screw	Vis à tête hexagonale	Sechskantschraube	Tornillo hexagonal	
6	RM 96741053	2					Washer	Rondelle	Scheibe	Arandela	

2586) Optional

1		**Back-up Alarm Installation** **Installation de l'alarme de secours** **Reservealarm, Einbau** **Instalación de avisador de marcha atrás**	Catalogue id **20619**	Group **362**
2				
3			Illustr. No **1059425**	Section **200**
4				
5		**2586), 59216598**	Issue **20025237-E**	Page **97**

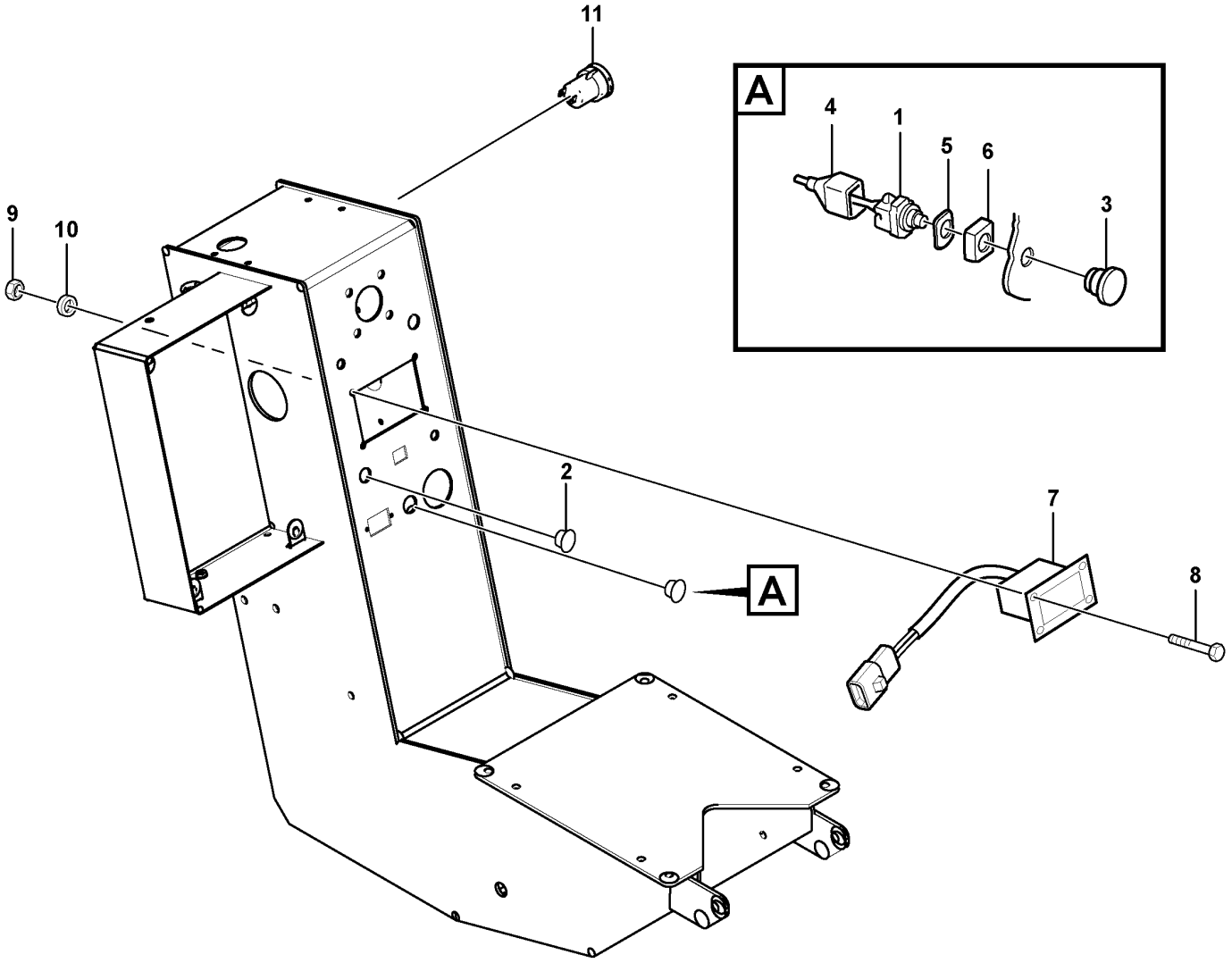

Volvo Construction Equipment
1064691

Fig.	Part No.	Quantity 1	2	3	PS	KIT	Description	Dénomination	Bezeichnung	Denominación	Notes
1	RM 43910579	1	1				Emergency switch	Interrupteur d'urgence	Notabschalter	Interruptor de emergencia	
2	RM 59546762	1	1				Horn button	Contact d'avertisseur	Horndruckknopf	Botón bocina	
3	RM 58889460	1	1		SS		Cap	Capot	Verschlusskappe	Capuchón	
4	RM 59108605	1	1				Dust cover	Pare-poussière	Staubschutz	Protección de polvo	
5	RM 43910587	1	1				Washer	Rondelle	Scheibe	Arandela	
6	RM 59108100	1	1				Dust cover	Pare-poussière	Staubschutz	Protección de polvo	
7	RM 43944537	1	1				Indicator	Indicateur	Indikator	Indicador	
8	RM 59266726	4	4				Screw	Vis	Schraube	Tornillo	
9	RM 96702865	4	4				Nut	Écrou	Mutter	Tuerca	
10	RM 96738554	4	4				Plain washer	Rondelle plane	Flachscheibe	Arandela plana	
11	RM 19282102	1					Connector	Pièce connexion	Verbindungsstück	Pieza de conexión	

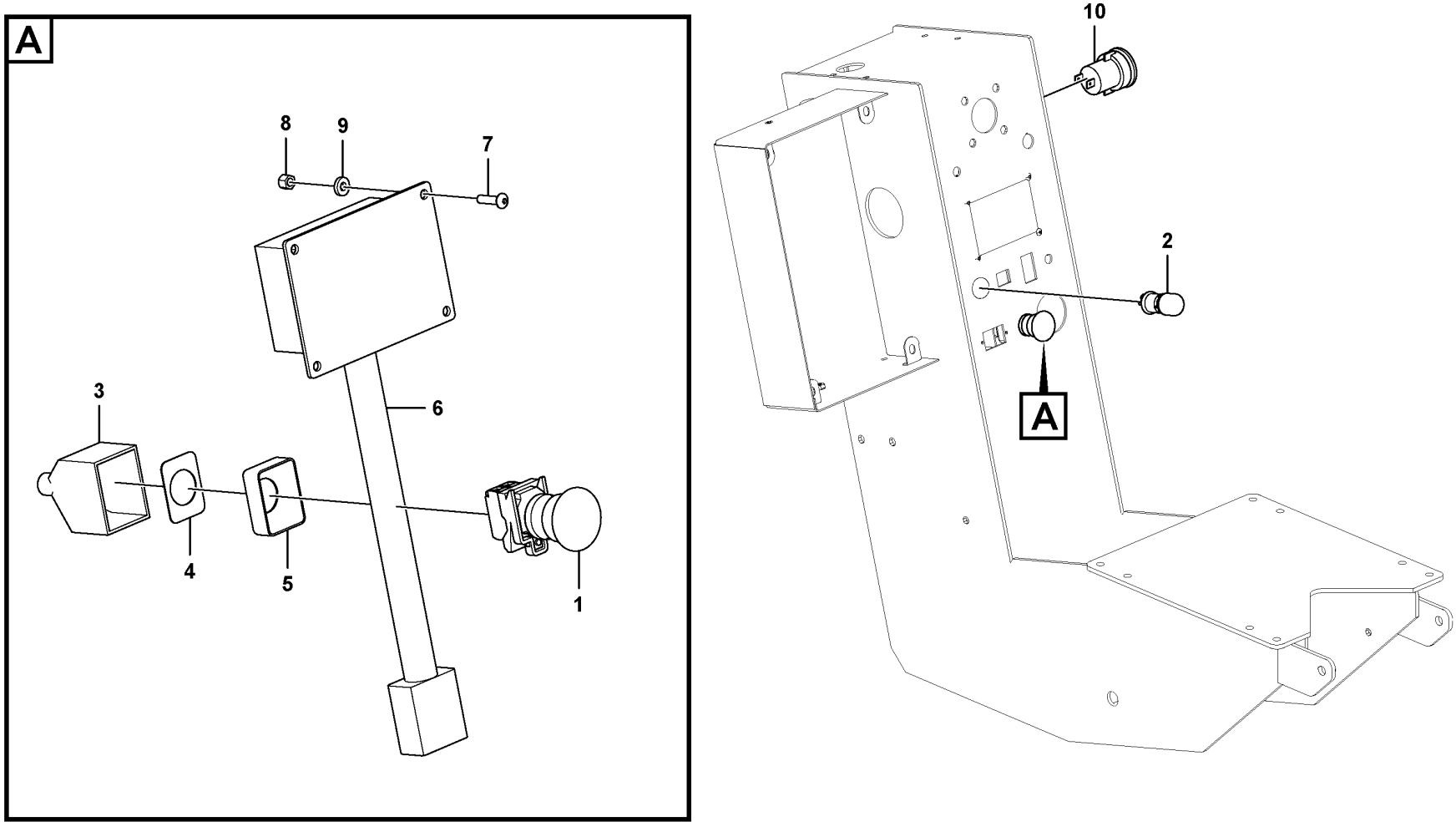

Volvo Construction Equipment
1081973

Fig.	Part No.	Quantity 1	2	3	PS	KIT	Description	Dénomination	Bezeichnung	Denominación	Notes
1	VOE 12787620	1					Switch	Interrupteur	Schalter	Interruptor	
2	RM 59546762	1					Horn button	Contact d'avertisseur	Horndruckknopf	Botón bocina	
3	RM 59108605	1					Dust cover	Pare-poussière	Staubschutz	Protección de polvo	
4	RM 43910587	1					Washer	Rondelle	Scheibe	Arandela	
5	RM 59108100	1					Dust cover	Pare-poussière	Staubschutz	Protección de polvo	
6	RM 43944537	1					Indicator	Indicateur	Indikator	Indicador	
7	RM 59266726	4					Screw	Vis	Schraube	Tornillo	
8	RM 96704580	4					Lock nut	Contre-écrou	Sicherungsmutter	Contratuerca	
9	VOE 13940090	4					Washer	Rondelle	Scheibe	Arandela	
10	RM 19282102	1					Connector	Pièce connexion	Verbindungsstück	Pieza de conexión	

1		**Console Assembly** **Montage de la console** **Konsole** **Montaje de consola**	Catalogue id **20619**	Group **364**
2				
3			Illustr. No **1081973**	Section **150**
4				
5		**12798232**	Issue **20025237-E**	Page **101**

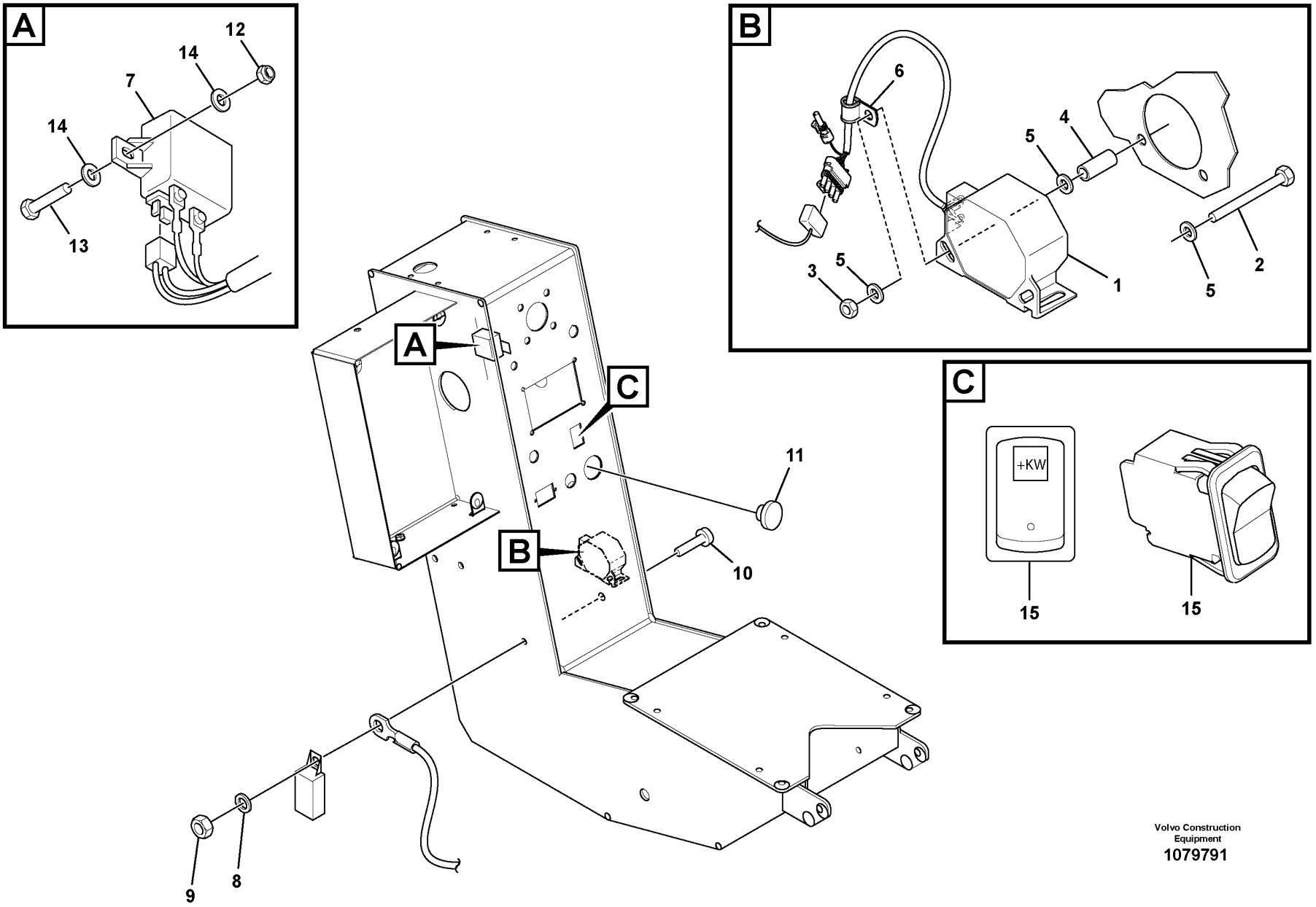

Volvo Construction Equipment

1079791

Fig.	Part No.	Quantity 1	2	3	PS	KIT	Description	Dénomination	Bezeichnung	Denominación	Notes
1	RM 43972132	1					Audible warner	Avertisseur sonore	Akustisches Warngerät	Testigo acústico	
2	RM 96704887	2					Hexagon screw	Vis à tête hexagonale	Sechskantschraube	Tornillo hexagonal	
3	RM 96704598	2					Lock nut	Contre-écrou	Sicherungsmutter	Contratuerca	
4	RM 43900778	2			OP		Tube	Tube	Rohr	Tubo	
5	RM 96741053	6					Washer	Rondelle	Scheibe	Arandela	
6	RM 59852533	1					Clamp	Collier serrage	Klemme	Abrazadera	
7	RM 13316831	1					Relay	Relais	Relais	Relé	S/N -50453
7	RM 59818393	1					Relay	Relais	Relais	Relé	S/N 50454-
8	RM 95922332	1					Plain washer	Rondelle plane	Flachscheibe	Arandela plana	
9	RM 95943346	1					Nut	Écrou	Mutter	Tuerca	
10	RM 95922134	1					Screw	Vis	Schraube	Tornillo	
11	RM 59096925	1					Plug	Tampon	Stopfen	Tapón	
12	RM 96704580	2					Lock nut	Contre-écrou	Sicherungsmutter	Contratuerca	S/N - 50059
12	RM 96705132	2					Hexagon nut	Écrou hexagonal	Sechskantmutter	Tuerca hexagonal	S/N 50060 -
13	RM 96705744	2					Hexagon screw	Vis à tête hexagonale	Sechskantschraube	Tornillo hexagonal	S/N - 50059
13	RM 96705736	2					Hexagon screw	Vis à tête hexagonale	Sechskantschraube	Tornillo hexagonal	S/N 50060 -
14	RM 96738554	4					Plain washer	Rondelle plane	Flachscheibe	Arandela plana	
15	VOE 12793564	1					Switch	Interrupteur	Schalter	Interruptor	S/N 50354-

1		**Console Assembly** **Montage de la console** **Konsole** **Montaje de consola**	Catalogue id **20619**	Group **364**
2				
3			Illustr. No **1079791**	Section **200**
4				
5		**12761933, 12786441, 12786442, 12798232**	Issue **20025237-E**	Page **103**

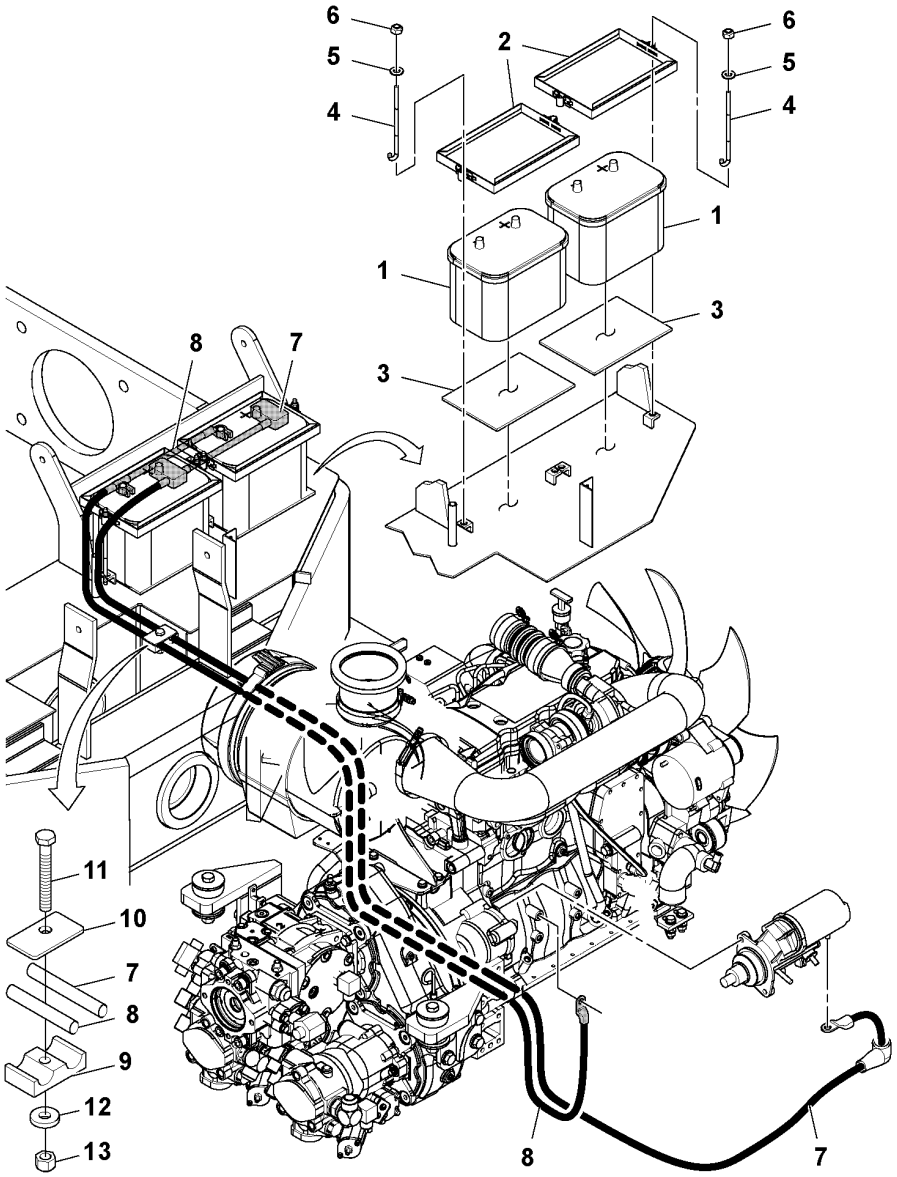

Volvo Construction Equipment
1059295

Fig.	Part No.	Quantity 1	2	3	PS	KIT	Description	Dénomination	Bezeichnung	Denominación	Notes
1	RM 54616081	2					Battery	Batterie	Batterie	Batería	S/N - 50065
1	RM 43998871	2					Battery	Batterie	Batterie	Batería	S/N 50066 -
2	RM 19295492	2					Battery clamp	Fixation de batterie	Batteriebefestigung	Fijación de batería	S/N - 50065
2	RM 12787606	2					Bracket	Console	Konsole	Ménsula	
3	RM 58927948	2					Battery clamp	Fixation de batterie	Batteriebefestigung	Fijación de batería	
4	RM 43880533	4					J-hook	Crochet en J	J-Haken	Gancho en J	
5	RM 96712674	4					Washer	Rondelle	Scheibe	Arandela	
6	RM 96704606	4					Lock nut	Contre-écrou	Sicherungsmutter	Contratuerca	
7	RM 43927862	1					Battery cable	Câble de batterie	Batterieleitung	Cable de batería	
8	RM 43927870	1					Battery cable	Câble de batterie	Batterieleitung	Cable de batería	
9	RM 59583468	2					Clamp	Collier serrage	Klemme	Abrazadera	
10	RM 59583450	1					Cover plate	Plaque de recouvrement	Abdeckung	Cubierta	
11	RM 26712252	1					Hexagon screw	Vis tête hexagonale	Sechskantschraube	Tornillo hexago	
12	RM 96713979	1					Washer	Rondelle	Scheibe	Arandela	
13	RM 96704606	1					Lock nut	Contre-écrou	Sicherungsmutter	Contratuerca	
14	VOE 12759967	2					Bracket	Console	Konsole	Ménsula	

1		**Battery installation** **Mise en place de la batterie** **Einbau der Batterie** **Montaje de la batería**	Catalogue id **20619**	Group **371**
2				
3			Illustr. No **1059295**	Section **100**
4				
5		**12761929, 43879980**	Issue **20025237-E**	Page **105**

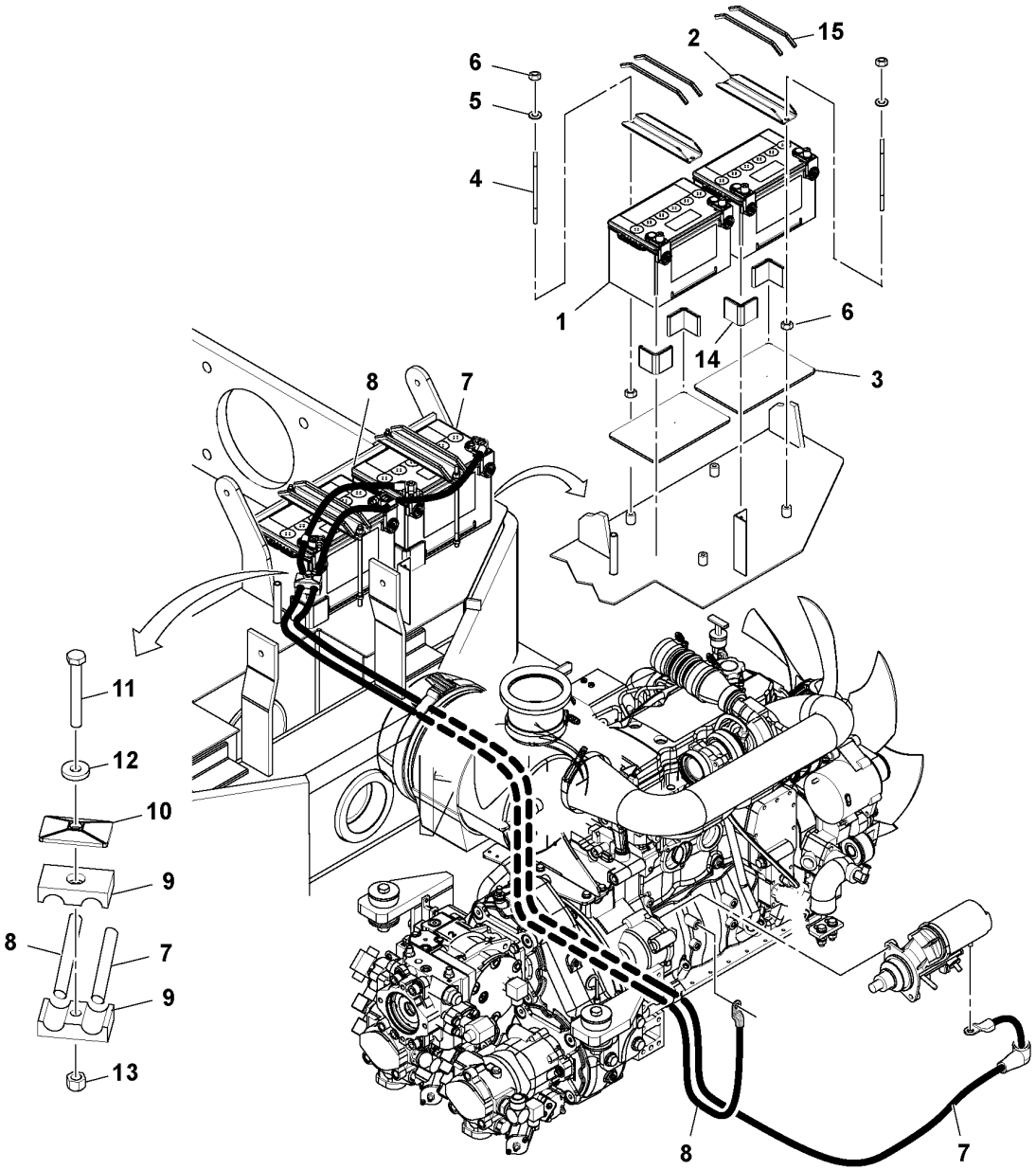
15
2
6
5
4
1
6
14
3
8
7
11
12
10
9
8
7
9
13
8
7

Fig.	Part No.	Quantity 1	2	3	PS	KIT	Description	Dénomination	Bezeichnung	Denominación	Notes
1	RM 43998871	2					Battery	Batterie	Batterie	Batería	
2		2			NS		Bracket	Console	Konsole	Consola	
3		2			NS		Rubber mat	Tapis caoutchouc	Gummimatte	Alfombra de goma	
4		4			NS		Stud	Goujon	Stiftschraube	Espárrago	
5	RM 96741038	4					Washer	Rondelle	Scheibe	Arandela	
6	RM 96701370	8					Nut	Écrou	Mutter	Tuerca	
7	RM 12786889	1					Battery Cable	Câble batterie	Batterieleitung	Cable Bateria	
8	RM 43927870	1					Battery cable	Câble de batterie	Batterieleitung	Cable de batería	
9	RM 59583468	2					Clamp	Collier serrage	Klemme	Abrazadera	
10	RM 59583450	1					Cover plate	Plaque de recouvrement	Abdeckung	Cubierta	
11	RM 26712252	1					Hexagon screw	Vis tête hexagonale	Sechskantschraube	Tornillo hexago	
12	RM 96713979	1					Washer	Rondelle	Scheibe	Arandela	
13	RM 96704606	1					Lock nut	Contre-écrou	Sicherungsmutter	Contratuerca	
14		4			NS		Rubber stop	Butée caoutchouc	Gummipuffer	Tope de goma	
15	RM 50829654	REQ					Trim moulding	Baguette décorative	Zierleiste	Moldura adorno	L = 945 mm
16	VOE 12759967	2					Bracket	Console	Konsole	Ménsula	

1		**Battery installation** **Mise en place de la batterie** **Einbau der Batterie** **Montaje de la batería**	Catalogue id **20619**	Group **371**
2				
3			Illustr. No **1076506**	Section **125**
4				
5		**12786961, S/N 50152 -**	Issue **20025237-E**	Page **107**

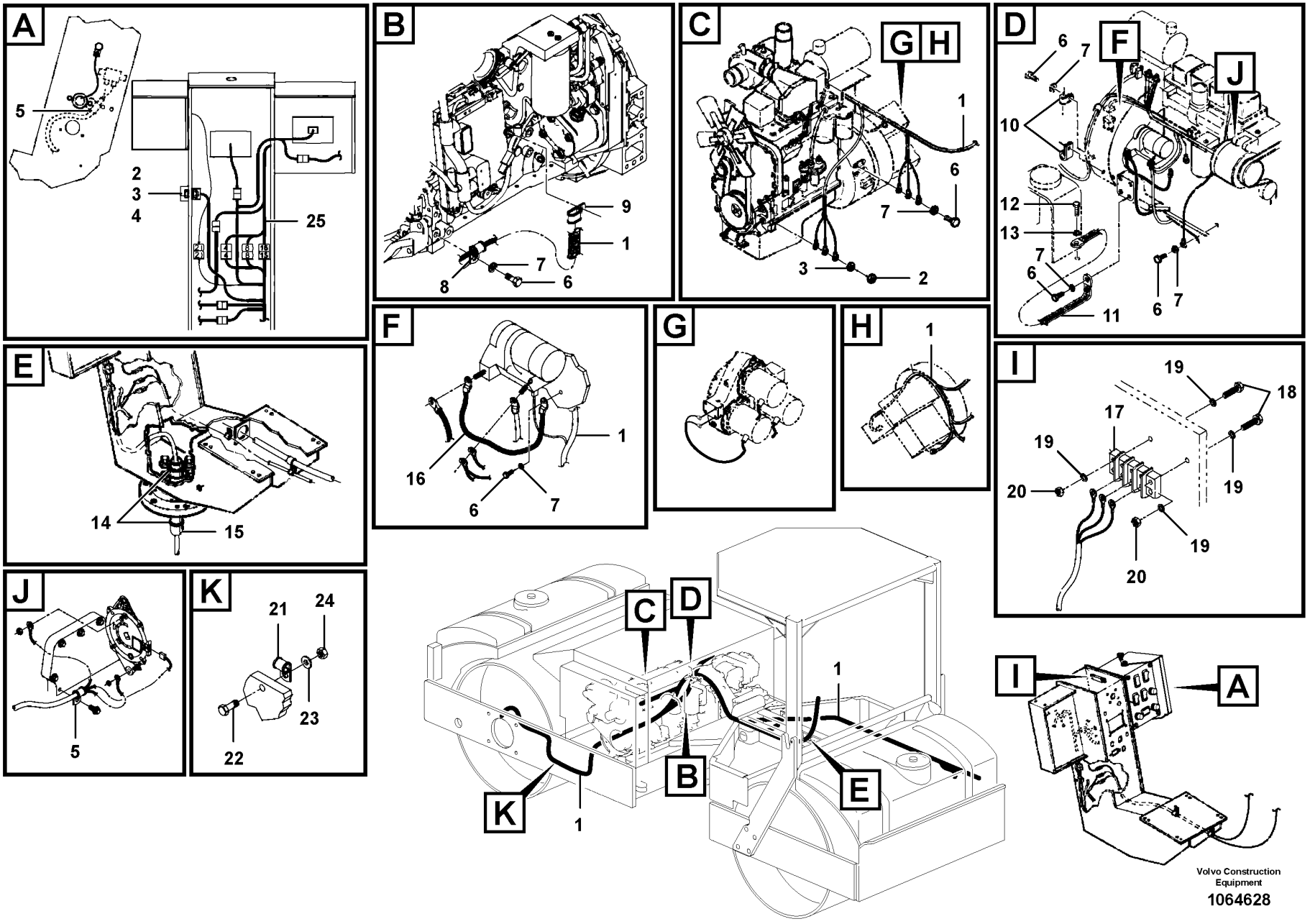
A
5
2
3
4
25
B
9
1
7
8
6
C
G H
1
6
7
3
2
D
6
7
F
J
10
12
13
7
6
11
6
7
E
14
15
F
1
16
6
7
G
H
1
I
19
18
17
19
19
20
19
20
J
5
K
21
24
23
22
C
D
1
B
E
K
1
I
A
Volvo Construction Equipment
1064628

Fig.	Part No.	Quantity 1	2	3	PS	KIT	Description	Dénomination	Bezeichnung	Denominación	Notes
1	VOE 12761274	1					Cable harness	Faisceau de câbles	Kabelbaum	Manojo cables	See group 371-400 page 113
2	RM 96741038	5					Washer	Rondelle	Scheibe	Arandela	
3	RM 96704606	3					Lock nut	Contre-écrou	Sicherungsmutter	Contratuerca	
4	RM 96702659	2					Hexagon screw	Vis à tête hexagonale	Sechskantschraube	Tornillo hexagonal	
5	RM 59117317	2					Clamp	Collier serrage	Klemme	Abrazadera	
6	RM 96701495	5					Hexagon screw	Vis à tête hexagonale	Sechskantschraube	Tornillo hexagonal	
7	RM 96738596	5					Washer	Rondelle	Scheibe	Arandela	
8	RM 59151001	1					Clamp	Collier serrage	Klemme	Abrazadera	
9	RM 59117333	1					Clamp	Collier serrage	Klemme	Abrazadera	
10	RM 59726075	2					Clamp	Collier serrage	Klemme	Abrazadera	
11	RM 59409508	1					Strap	Sangle	Stropp	Cable	
12	RM 96701917	1					Hexagon screw	Vis à tête hexagonale	Sechskantschraube	Tornillo hexagonal	
13	RM 96741046	1					Plain washer	Rondelle plane	Flachscheibe	Arandela plana	
14	RM 95373973	17					Locking wire	Fil arrêt	Sicherungsdraht	Alambre de seguridad	S/N -50021
14	RM 20933677	17					Cable	Câble	Kabel	Cable	S/N 50022-
15	RM 59812826	1					Guard	Protection	Schutz	Proteccion	
16	RM 13306519	1					Ground cable	Câble mise à terre	Massekabel	Cable de masa	
17	RM 59099663	1					Terminal block	Bloc de connexion	Anschlussklemme	Regleta conector	
18	RM 96738315	6					Hexagon screw	Vis à tête hexagonale	Sechskantschraube	Tornillo hexagonal	
19	RM 96738554	5					Plain washer	Rondelle plane	Flachscheibe	Arandela plana	
20	RM 96705132	2					Hexagon nut	Écrou hexagonal	Sechskantmutter	Tuerca hexagonal	
21	RM 59397059	4					Clamp	Collier serrage	Klemme	Abrazadera	
22	RM 95919205	9					Screw	Vis	Schraube	Tornillo	
23	RM 95922324	9					Plain washer	Rondelle plane	Flachscheibe	Arandela plana	
24	RM 95923298	9					Lock nut	Contre-écrou	Sicherungsmutter	Contratuerca	
25		1					Cable harness	Faisceau cables	Kabelbaum	Manojo cables	See group 371-550 page 147
26	RM 46674636	7					Clamp	Collier serrage	Klemme	Abrazadera	S/N 50022-

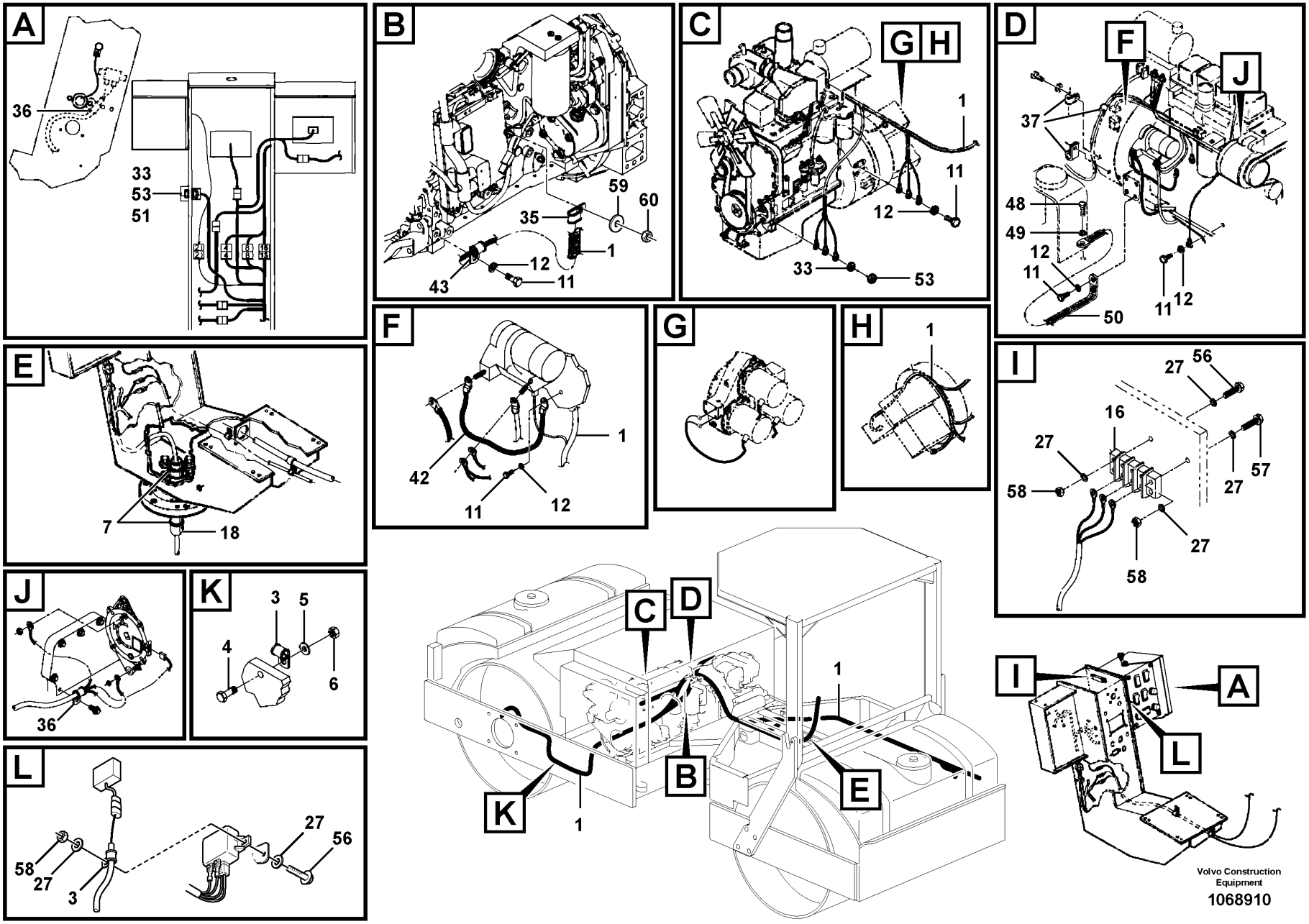
A
36
33
53
51
B
59
60
35
1
12
43
11
C
G H
1
11
12
33
53
D
F
J
37
48
49
12
11
50
11
12
E
7
18
F
1
42
11
12
G
H
1
I
27
56
16
27
58
27
57
27
27
58
J
36
K
3
5
4
6
L
58
27
3
27
56
C
D
B
K
1
1
E
I
A
L
Volvo Construction Equipment
1068910

Fig.	Part No.	Quantity 1	2	3	PS	KIT	Description	Dénomination	Bezeichnung	Denominación	Notes
1	RM 46677183	1					Cable harness	Faisceau cables	Kabelbaum	Manojo cables	See group 371-425 page 133
3	RM 59397059	9					Clamp	Collier serrage	Klemme	Abrazadera	
4	RM 95919205	9					Screw	Vis	Schraube	Tornillo	
5	RM 95922324	9					Plain washer	Rondelle plane	Flachscheibe	Arandela plana	
6	RM 95923298	9					Lock nut	Contre-écrou	Sicherungsmutter	Contratuerca	
7	RM 95373973	17					Locking wire	Fil arrêt	Sicherungsdraht	Alambre de seguridad	
11	RM 96701495	5					Hexagon screw	Vis à tête hexagonale	Sechskantschraube	Tornillo hexagonal	
12	RM 96738596	5					Washer	Rondelle	Scheibe	Arandela	
16	RM 59099663	1					Terminal block	Bloc de connexion	Anschlussklemme	Regleta conector	
18	RM 59812826	1					Guard	Protection	Schutz	Proteccion	
27	RM 96738554	6					Plain washer	Rondelle plane	Flachscheibe	Arandela plana	
33	RM 96741038	5					Washer	Rondelle	Scheibe	Arandela	
35	RM 59117333	1					Clamp	Collier serrage	Klemme	Abrazadera	
36	RM 59117317	2					Clamp	Collier serrage	Klemme	Abrazadera	
37	RM 59726075	3					Clamp	Collier serrage	Klemme	Abrazadera	
42	RM 13306519	1					Ground cable	Câble mise à terre	Massekabel	Cable de masa	
43	RM 59151001	1					Clamp	Collier serrage	Klemme	Abrazadera	
48	RM 96701917	1					Hexagon screw	Vis à tête hexagonale	Sechskantschraube	Tornillo hexagonal	
49	RM 96741046	1					Plain washer	Rondelle plane	Flachscheibe	Arandela plana	
50	RM 59409508	1					Strap	Sangle	Stropp	Cable	
51	RM 96705587	2					Hexagon screw	Vis à tête hexagonale	Sechskantschraube	Tornillo hexagonal	
53	RM 96704606	4					Lock nut	Contre-écrou	Sicherungsmutter	Contratuerca	
56	RM 96705736	2					Hexagon screw	Vis à tête hexagonale	Sechskantschraube	Tornillo hexagonal	
57	RM 96738315	1					Hexagon screw	Vis à tête hexagonale	Sechskantschraube	Tornillo hexagonal	
58	RM 96705132	3					Hexagon nut	Écrou hexagonal	Sechskantmutter	Tuerca hexagonal	
59	RM 96704663	1					Washer	Rondelle	Scheibe	Arandela	
60	RM 96704234	1					Nut	Écrou	Mutter	Tuerca	

1	4388952, 12792802	**Main Cable Harness Installation** **Installation du faisceau de câbles principal** **Hauptkabel, Einbau** **Instalación de haz de cables principal**	Catalogue id **20619**	Group **371**
2				
3			Illustr. No **1068910**	Section **250**
4				
5		**43889526, 12792802**	Issue **20025237-E**	Page **111**

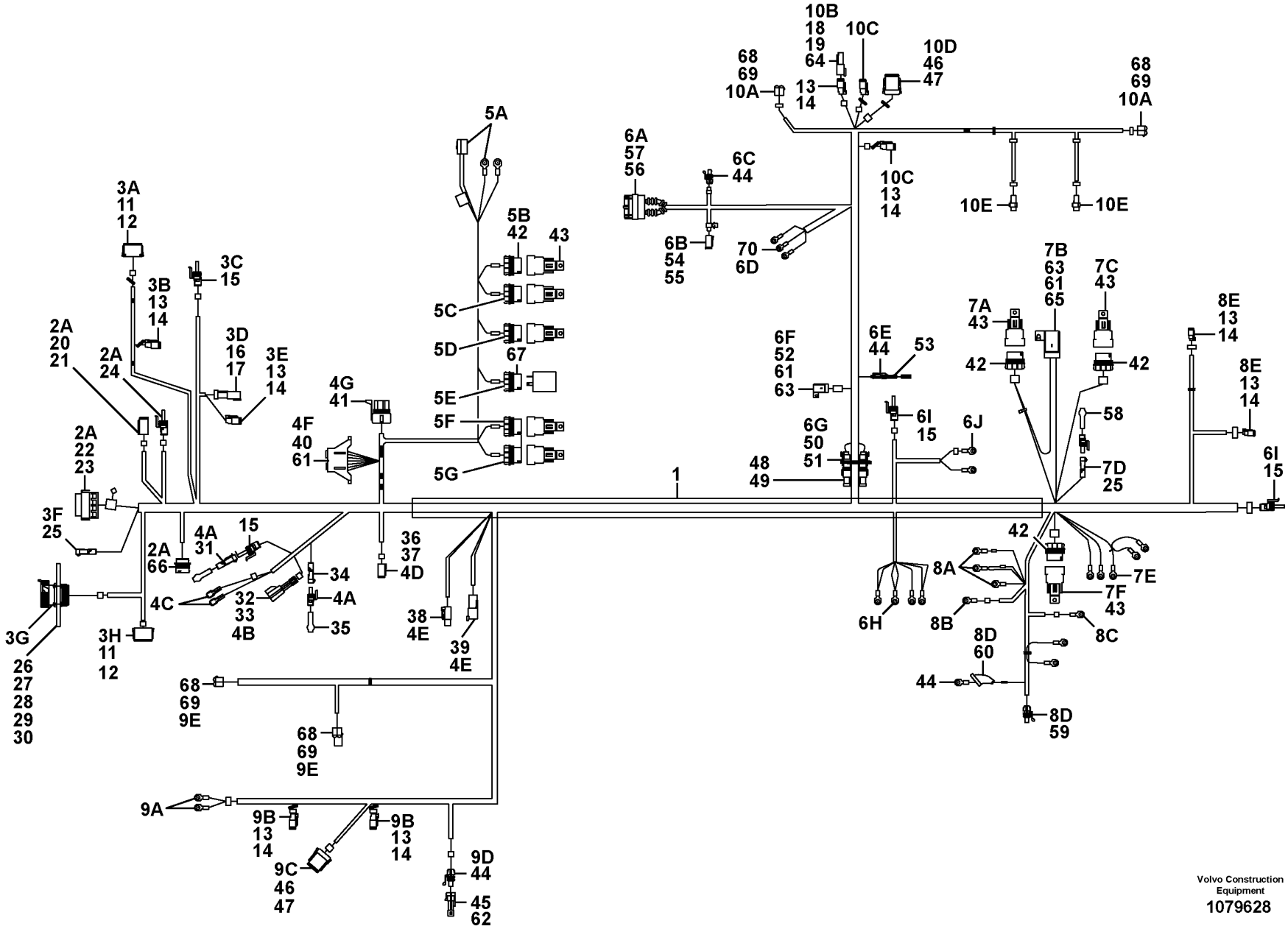

Volvo Construction Equipment
1079628

Fig.	Part No.	Quantity 1	2	3	PS	KIT	Description	Dénomination	Bezeichnung	Denominación	Notes
1	**VOE 12761274**	1		1			Cable harness	Faisceau de câbles	Kabelbaum	Manojo cables	
1	**VOE 12798614**		1				Cable harness	Faisceau de câbles	Kabelbaum	Manojo cables	
							•CONNECTED TO:	•CONNECTÉ A:	•ANGESCHLOSSEN:	•CONECTADO A:	
2A							**••Wire harness**	**••Faisceau electrique**	**••Kabelbaum**	**••Manojo cables**	CONSOLE
							••Console	**••Console**	**••Konsole**	**••Consola**	
3A							•••Controller	•••Module de commande	•••Regler	•••Controlador	EVC
3B							•••Impact relay	•••Relais à impact	•••Impulsrelais	•••Relé de impacto	
3C							•••Seat	•••Siege	•••Sitz	•••Asiento	SW
3D							•••Back-Up Alarm	•••Avertisseur sonore de marche AR	•••Rückfahrwarner	•••Alarma de emergencia	VIB SW
3E							•••Seat Belt	•••Ceintu.securite	•••Sicherheitsgurt	•••Cint Seguridad	SW
3F							•••Dual function alarm	•••Alarme fonctions simultanées	•••Doppelfunktionsalarm	•••Alarma de función doble	
3G							•••Diagnostic Unit	•••Unite Diagnost	•••Diagnoseeinh.	•••Und Diagnostica	
3H							•••Water level gauge	•••Indicateur de niveau	•••Niveauanzeiger	•••Indicador de nivel	
							••El Distr Unit	**••Centrale Elect**	**••Elektrozentrale**	**••Central Electr**	
4A							•••Diode	•••Diode	•••Diode	•••Diodo	
4A							••••Seat	••••Siege	••••Sitz	••••Asiento	
4A							••••Park. brake test	••••test frein de stationnement	••••Feststellbremsprüfung	••••Comprobación del freno estacionamiento	
4B							•••Brake Pressure	•••Pression Freinage	•••Bremsdruck	•••Presión Frenos	SW
4C							•••Solenoid	•••Solénoide	•••Magnet	•••Solenoide	(Parking brake)
4D							•••Seat timer	•••Relais différé	•••Fahrersitz-Zeituhr	•••Temporizador de asiento	
4E							•••Power Supply Unit	•••Alimentation	•••Stromversorgungseinheit	•••Unidad de alimentación eléctrica	ECM B+/B-
4F							•••Fuse Board	•••Socle Fusible	•••Sicher Klbrett	•••Cuadro Fusibles	
4G							•••Auto vibration contr.	•••Commande automatique vibrateur	•••Automatische Vibratorsteuerung	•••Mando de vibración automática	
							••Relay Retainer	**••Porte-relais**	**••Relaishalter**	**••Portarreles**	
5A							•••Power relay	•••Relais de puissance	•••Leistungsrelais	•••Relé de potencia	
5B							•••Brake Light	•••Feu De Stop	•••Bremslicht	•••Luz De Freno	
5C							•••Taillight	•••Feu AR	•••Rücklicht	•••Piloto trasero	
5D							•••Interlock	•••Verrouiller	•••Verriegeln	•••Bloquear	

1	**12762780 S/N -50353**
2	**12762780 S/N 50354-**
3	**43889526, 12792802**
4	
5	

Main wire harness
Faisceau de câbles principal
Hauptkabelbaum
Mazo de cables principal

Catalogue id	Group
20619	**371**
Illustr. No	Section
1079628	**400**
Issue	Page
20025237-E	**113**

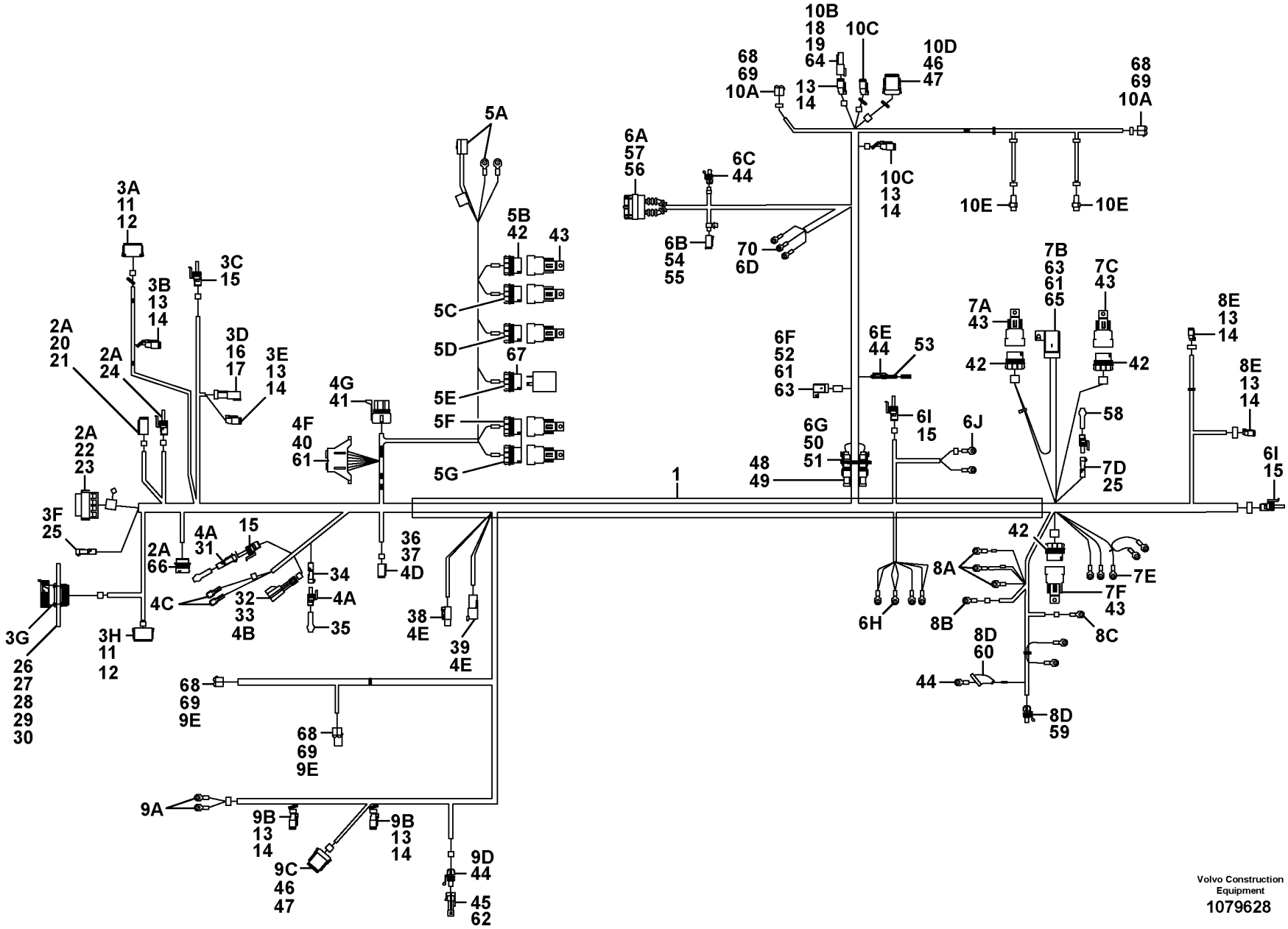

Volvo Construction Equipment
1079628

Fig.	Part No.	Quantity 1	2	3	PS	KIT	Description	Dénomination	Bezeichnung	Denominación	Notes
5E							•••Flasher	•••Clignotant	•••Blinker	•••Intermitentes	
5F							•••Electronics Control Pan.	•••Système électronique Panneau de commande	•••Elektronik Steuerpult	•••Electrónica de panel de control	EVC, FWD. REV.
5G							•••Impact meter	•••Compteur d'impacts	•••Stoßkraftmesser	•••Contador de impactos	
							••Eng Compartment	**••Comparti.moteur**	**••Motorraum**	**••Compartim Motor**	(FRONT)
6A							•••Electronic controller	•••Dispositif de commande électronique	•••Elektronische Steuergerät	•••Control electrónico	ECM
6B							•••Connector	•••Piece Connexion	•••Verbindungsstueck	•••Pieza Conexion	(POWER ECM)
6C							•••Oil pressure sensor	•••Manocontact huile	•••Öldruckschalter	•••Emisor presion Aceite	
6D							•••Ground connection	•••Liaison masse	•••Masseanschluss	•••Conexion tierra	(ECM)
6E							•••Grid Heater	•••Réchauffage	•••Vorwärmen	•••Calorifero	RESISTOR
6F							•••Fuse	•••Fusible	•••Schmelzsicherung	•••Fusible	30A
6G							•••Connector	•••Piece Connexion	•••Verbindungsstueck	•••Pieza Conexion	(CAN/INLINE)
6H							•••Ground connection	•••Liaison masse	•••Masseanschluss	•••Conexion tierra	(Engine block)
6I							•••Evc control	•••Commande EVC	•••Evc Steuerung	•••Control Evc	(FRONT, REAR)
6J							•••propulsion Pump	•••	•••	•••	
							••Relay Retainer	**••Porte-relais**	**••Relaishalter**	**••Portarreles**	(Engine)
7A							•••ECM power	•••Alimentation ECM	•••ECM Stromversorgung	•••Corriente de ECM	
7B							•••Fuse	•••Fusible	•••Schmelzsicherung	•••Fusible	5A (ECM POWER)
7C							•••Brake latching	•••Cliquet de verrouillage du frein	•••Bremsensperre	•••Enganche del freno	
7D							•••Diode	•••Diode	•••Diode	•••Diodo	(Neutral start)
7E							•••Terminal Block	•••Bloc Connexion	•••Anschlussleiste	•••Regleta Conect	
7F							•••Starter Relay	•••Relais Demarra.	•••Anlassrelais	•••Rele Arranque	
							••Eng Compartment	**••Comparti.moteur**	**••Motorraum**	**••Compartim Motor**	(REAR)
8A							•••Starter Motor	•••Demarreur	•••Anlasser	•••Motor de arranque	(+)
8B							•••Solenoid	•••Solénoide	•••Magnet	•••Solenoide	(STARTER)
8C							•••Temp sensor,coolant	•••Detec temp ,liquide	•••Tempgeber,kuhlfussigk	•••Sensor temp,anticonge	
8D							•••Alternator	•••Alternateur	•••Lichtmaschine	•••Alternador	B +, GND
8E							•••Work lights	•••Eclairage de travail	•••Arbeitsbeleuchtung	•••Alumbrado de trabajo	(REAR LH, RH)
							••Other electr. equipm.	**••Autre equipm. élect**	**••Sonstige El. ausrüs**	**••Otro equipo eléctr.**	(FRONT)
9A							•••Horn	•••Avertisseur sonore	•••Signalhorn	•••Avisador sonoro	

1	**12762780 S/N -50353**
2	**12762780 S/N 50354-**
3	**43889526, 12792802**
4	
5	

Main wire harness
Faisceau de câbles principal
Hauptkabelbaum
Mazo de cables principal

Catalogue id **20619**	Group **371**
Illustr. No **1079628**	Section **400**
Issue **20025237-E**	Page **115**

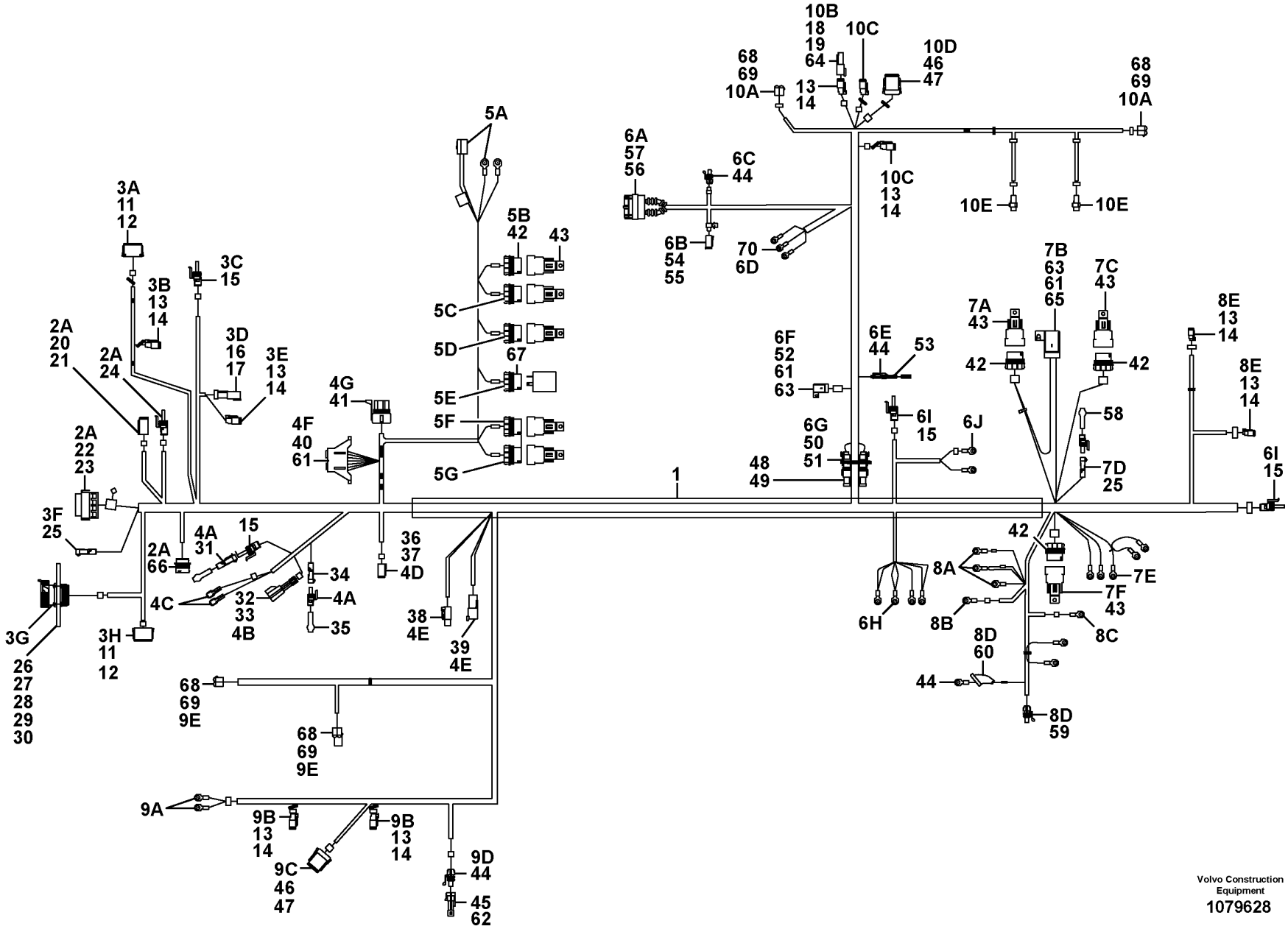

Volvo Construction Equipment
1079628

Fig.	Part No.	Quantity 1	2	3	PS	KIT	Description	Dénomination	Bezeichnung	Denominación	Notes
9B							•••Water pump	•••Pompe eau	•••Wasserpumpe	•••Bomba agua	
9C							•••Water Tank	•••Reservoir Eau	•••Wasserbehälter	•••Deposito Agua	
9D							•••Speed sensor	•••Commande tachymetre	•••Drehzahlschalter	•••Sensor tacometro	
9E							•••Headlights	•••Projecteurs	•••Hauptscheinwerfer	•••Faros	
							••Other electr. equipm.	**••Autre equipm. élect**	**••Sonstige El. ausrüs**	**••Otro equipo eléctr.**	(REAR)
10A							•••Taillight	•••Feu AR	•••Rücklicht	•••Piloto trasero	
10B							•••Back-Up Alarm	•••Avertisseur sonore de marche AR	•••Rückfahrwarner	•••Alarma de emergencia	
10C							•••Water pump	•••Pompe eau	•••Wasserpumpe	•••Bomba agua	
10D							•••Water Tank	•••Reservoir Eau	•••Wasserbehälter	•••Deposito Agua	
10E							•••No.plate lamp	•••Eclairage plaque	•••Kennzeichenleuchte	•••Lampara letrero	
11	**RM 20374138**	3	3	3			•Connector	•Pièce connexion	•Verbindungsstück	•Pieza de conexión	
12	**RM 13490289**	3	3	3			•Lock	•Serrure	•Schloss	•Cierre	
13	**RM 59434209**	9	9	9			•Socket	•Socle	•Steckdose	•Toma de corriente	
14	**RM 14370880**	9	9	9			•Wedge	•Clavette	•Keil	•Chaveta	
15	**RM 59928986**	4	4	4			•Connector	•Pièce connexion	•Verbindungsstück	•Pieza de conexión	
16	**RM 59449900**	1	1	1			•Connector	•Pièce connexion	•Verbindungsstück	•Pieza de conexión	
17	**RM 59449918**	1	1	1			•Wedge	•Cale	•Keil	•Chaveta	
18	**RM 59436865**	1	1	1			•Receptacle	•Douille plate	•Anschlussbuchse	•Manguito clavija	
19	**RM 11803693**	1	1	1			•Wedge	•Clavette	•Keil	•Chaveta	
20		1	1	1	NS		•Connector	•Pièce connexion	•Verbindungsstück	•Pieza de conexión	
21		1	1	1	NS		•Wedge Conn.	•Raccord conique	•Keilverzahnung	•Conexión de cuña	
22	**RM 43884519**	1	1	1			•Connector	•Pièce connexion	•Verbindungsstück	•Pieza de conexión	
23		1	1	1	NS		•Lock:cpa	•Couvercle: CPA	•Lock:cpa	•Bloqueo: cpa	
24	**RM 59366880**	1	1	1	OP		•Connector	•Pièce connexion	•Verbindungsstück	•Pieza de conexión	
25	**RM 58814419**	2	2	2			•Connector	•Pièce connexion	•Verbindungsstück	•Pieza de conexión	
26	**RM 43832625**	1	1	1			•Connector	•Pièce connexion	•Verbindungsstück	•Pieza de conexión	
27	**RM 43832823**	1	1	1			•Dust cap	•Capot pare-poussière	•Staubkappe	•Tapa polvo	
28	**RM 13366125**	1	1	1			•Mounting plate	•Plaque montage	•Montageplatte	•Placa de montaje	
29	**RM 59229492**	4	4	4			•Hex. socket screw	•Vis à six pans creux	•Innensechskantschraube	•Tornillo de hexágono embutido	
30	**RM 59137448**	4	4	4			•Lock nut	•Contre-écrou	•Sicherungsmutter	•Contratuerca	

1	**12762780 S/N -50353**
2	**12762780 S/N 50354-**
3	**43889526, 12792802**
4	
5	

Main wire harness
Faisceau de câbles principal
Hauptkabelbaum
Mazo de cables principal

Catalogue id **20619**	Group **371**
Illustr. No **1079628**	Section **400**
Issue **20025237-E**	Page **117**

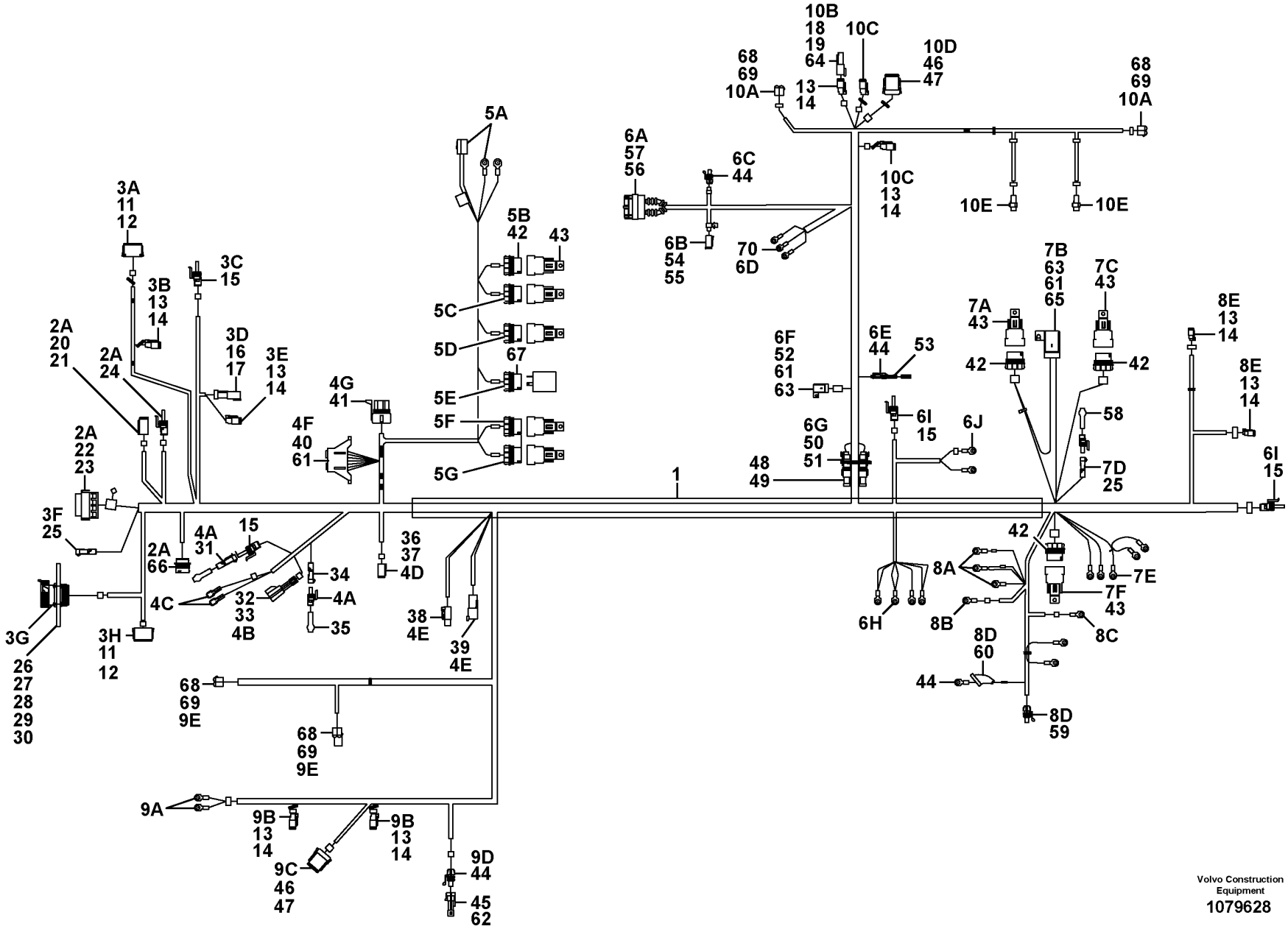

Volvo Construction Equipment
1079628

Fig.	Part No.	Quantity 1	2	3	PS	KIT	Description	Dénomination	Bezeichnung	Denominación	Notes
31	RM 59020065	1	1	1			•Diode kit	•Jeu de diodes	•Diodensatz	•Juego de diodos	
32	RM 58948100	1	1	1			•Connector	•Pièce connexion	•Verbindungsstück	•Pieza de conexión	
33	RM 58948126	1	1	1	OP		•Sec Lock	•Sec Lock	•Sek. Verriegelung	•Sec Lock	
34	RM 59895151	1	1	1			•Three-way branching	•Raccord 3 voies	•Dreiwegeverzweigung	•Unión de 3 vías	
35	RM 59164954	1	1	1			•Cable harness	•Faisceau de câbles	•Kabelbaum	•Manojo cables	
	RM 59164947	2	2	2			••Diode	••Diode	••Diode	••Diodo	
	RM 59356907	1	1	1			••Connector	••Pièce connexion	••Verbindungsstück	••Pieza de conexión	
36	RM 20365680	2	2	2			•Connector	•Pièce connexion	•Verbindungsstück	•Pieza de conexión	
37	RM 20365706	2	2	2			•Wedge	•Cale	•Keil	•Chaveta	
38	RM 43884576	1	1	1			•Connector,plug	•Connecteur	•Steckverbinder	•Conector, enchufe	
39	RM 43884584	1	1	1			•Connector	•Pièce connexion	•Verbindungsstück	•Pieza de conexión	
40	RM 59434290	5	5	5			•Fuse box	•Boîtier fusible	•Sicherungsdose	•Caja de fusibles	See group 372-100 page 161
41		1	1	1	NS		•Connector	•Pièce connexion	•Verbindungsstück	•Pieza de conexión	
42	RM 58965344	8	8	8	OP		•Connector	•Pièce connexion	•Verbindungsstück	•Pieza de conexión	
43		8	8	8			•Relay	•Relais	•Relais	•Rele	See group 372-100 page 161
44		3	3	3	NS		•Connector	•Pièce connexion	•Verbindungsstück	•Pieza de conexión	
45	RM 59020362	1	1	1			•Connector	•Pièce connexion	•Verbindungsstück	•Pieza de conexión	
46	RM 59449942	2	2	2	OP		•Connector	•Pièce connexion	•Verbindungsstück	•Pieza de conexión	
47	RM 59449959	2	2	2			•Wedge	•Cale	•Keil	•Chaveta	
48	RM 43904531	2	2	2			•Connector	•Pièce connexion	•Verbindungsstück	•Pieza de conexión	
49	RM 43952555	2	2	2			•Interlock	•Interverrouillage	•Verriegelung	•	
50	RM 59436956	2	2	2			•Connector	•Pièce connexion	•Verbindungsstück	•Pieza de conexión	
51	RM 43904549	2	2	2			•Lock	•Serrure	•Schloss	•Cierre	
52		1	1	1	NS		•Terminal	•Contact électrique	•Anschlussstift	•Espiga terminal	
53	RM 43942705	1	1	1			•Resistor	•Résistance	•Widerstand	•Resistencia	
	RM 59020362	1	1	1			••Connector	••Pièce connexion	••Verbindungsstück	••Pieza de conexión	
	RM 59020370	1	1	1			••Lock	••Serrure	••Schloss	••Cierre	
	RM 58788795	1	1	1			••Capacitor	••Condensateur	••Kondensator	••Condensador	
	RM 43974070	2	2	2			••Resistor	••Résistance	••Widerstand	••Resistencia	
54	RM 20377412	1	1	1			•Connector	•Pièce connexion	•Verbindungsstück	•Pieza de conexión	
55	RM 20377438	1	1	1			•Wedge	•Cale	•Keil	•Chaveta	

1	12762780 S/N -50353
2	12762780 S/N 50354-
3	43889526, 12792802
4	
5	

Main wire harness
Faisceau de câbles principal
Hauptkabelbaum
Mazo de cables principal

Catalogue id	Group
20619	371
Illustr. No	Section
1079628	400
Issue	Page
20025237-E	119

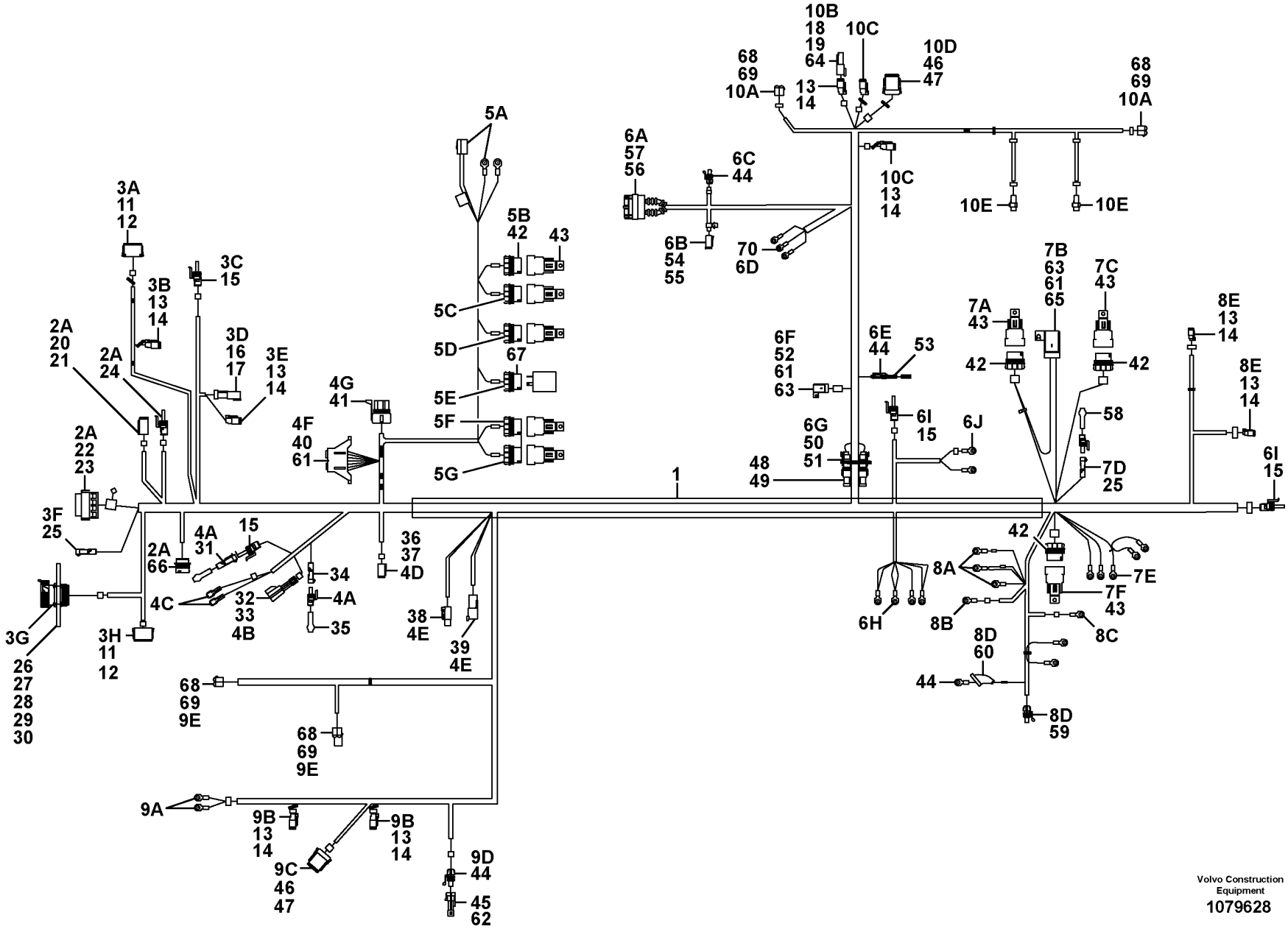

Volvo Construction Equipment
1079628

Fig.	Part No.	Quantity 1	2	3	PS	KIT	Description	Dénomination	Bezeichnung	Denominación	Notes
56	RM 43832583	1	1	1			•Connector	•Pièce connexion	•Verbindungsstück	•Pieza de conexión	
57	RM 43832617	1	1	1			•Valve shell	•Cuvette soupape	•Ventilkorb	•Taza válvula	
58	RM 59048819	1	1	1			•Diode kit	•Jeu de diodes	•Diodensatz	•Juego de diodos	
59	RM 43832666	1	1	1			•Connector	•Pièce connexion	•Verbindungsstück	•Pieza de conexión	
60	RM 59465286	1	1	1	OP		•Gaiter	•Gaine	•Manschette	•Fuelle	
61		REQ	REQ	REQ			•Fuse	•Fusible	•Schmelzsicherung	•Fusible	See group 372-100 page 161
62	RM 58773334	3	3	3			•Sealing	•Étanchéité	•dichtung	•Junta	
63	RM 58754847	2	2	2			•Cover	•Capot	•Haube	•Capó	
64	RM 59434019	5	5	5			•Sealing plug	•Tampon étanchéité	•Dichtstopfen	•Tapón obturacion	
65	RM 58754839	1	1	1			•Fuse holder	•Porte-fusible	•Sicherungshalter	•Portafusibles	
66	RM 70930102	1	1	1			•Housing	•Carter	•Gehäuse	•Cuerpo	
67	RM 59434167	1		1			•Connector	•Pièce connexion	•Verbindungsstück	•Pieza de conexión	
67	VOE 12789058		3				•Contact pin	•Fiche contact	•Kontaktstift	•Pasador	
67	VOE 12789056		1				•Plug	•Tampon	•Stopfen	•Tapón	
68	VOE 12786968		4				•Receptacle	•Douille plate	•Anschlussbuchse	•Manguito clavija	
69	VOE 970773		20				•Cable seal	•Joint sur fil	•Leitungsdichtung	•Sellador de cable	
70	VOE 970795		4				•Cable terminal	•Cosse câble	•Kabelschuh	•Terminal de cable	

1	12762780 S/N -50353
2	12762780 S/N 50354-
3	43889526, 12792802
4	
5	

Main wire harness
Faisceau de câbles principal
Hauptkabelbaum
Mazo de cables principal

Catalogue id **20619**	Group **371**
Illustr. No **1079628**	Section **400**
Issue **20025237-E**	Page **121**

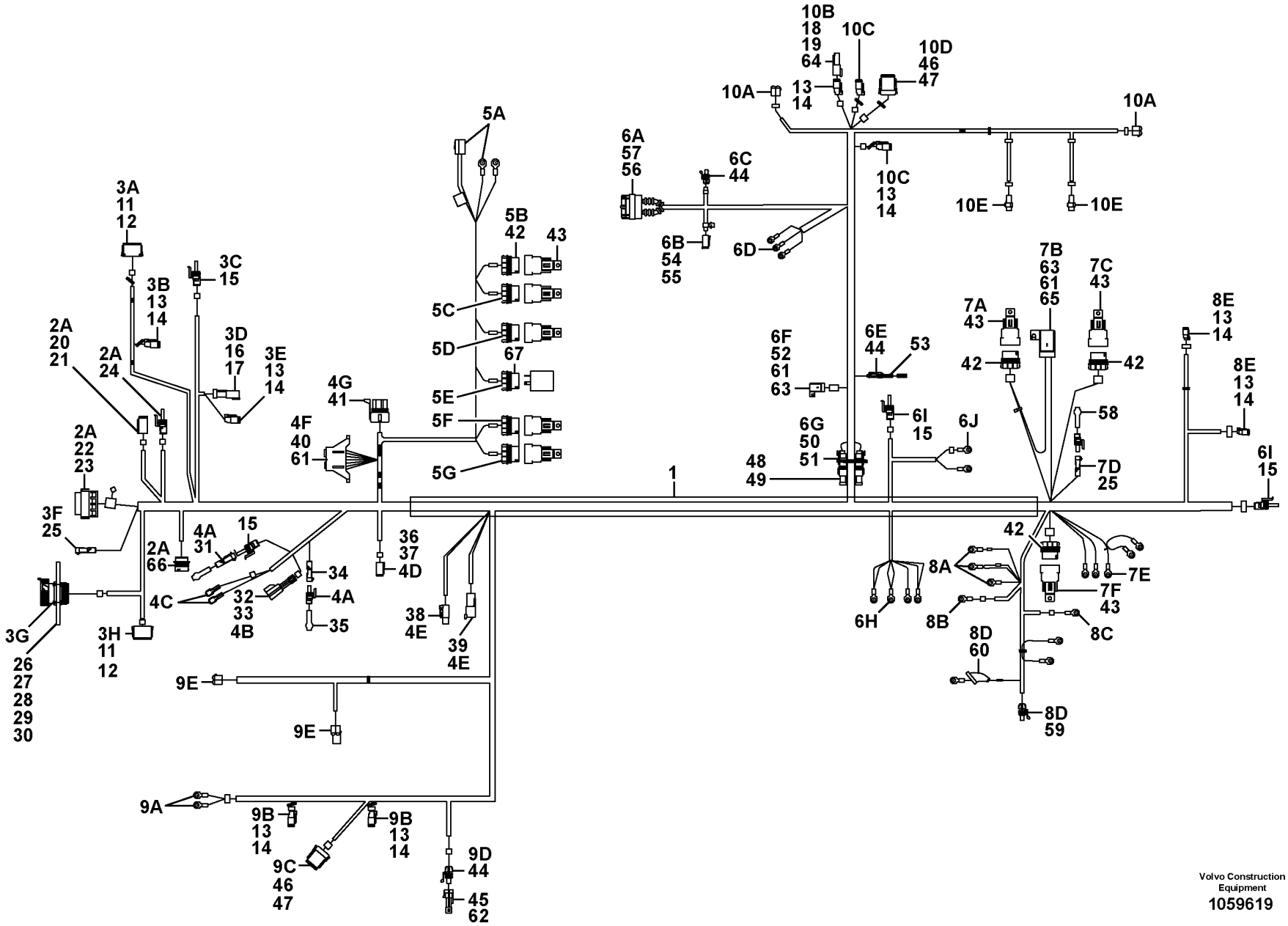
1
2A 20 21
2A 24
2A 22 23
2A 66
3A 11 12
3B 13 14
3C 15
3D 16 17
3E 13 14
3F 25
3G
26 27 28 29 30
3H 11 12
4A 31
15
4B 32 33
4C
34
4A
35
4D 36 37
4E 38
4E 39
4F 40 61
4G 41
5A
5B 42
43
5C
5D
67
5E
5F
5G
6A 57 56
6B 54 55
6C 44
6D
6E 44
53
6F 52 61 63
6G 50 51
48 49
6H
6I 15
6J
7A 43
7B 63 61 65
7C 43
42
58
7D 25
7E
7F 43
8A
8B
8C
8D 60
8D 59
8E 13 14
6I 15
9A
9B 13 14
9C 46 47
9D 44
45 62
9E
10A
10B 18 19 64
10C
13 14
10D 46 47
10E
Volvo Construction Equipment
1059619

Fig.	Part No.	Quantity 1	2	3	PS	KIT	Description	Dénomination	Bezeichnung	Denominación	Notes
1	**VOE 12761274**	1					Cable harness	Faisceau de câbles	Kabelbaum	Manojo cables	
							•CONNECTED TO:	•CONNECTÉ A:	•ANGESCHLOSSEN:	•CONECTADO A:	
2A							**••Wire harness**	**••Faisceau electrique**	**••Kabelbaum**	**••Manojo cables**	CONSOLE
							••Console	**••Console**	**••Konsole**	**••Consola**	
3A							•••Controller	•••Module de commande	•••Regler	•••Controlador	EVC
3B							•••Impact relay	•••Relais à impact	•••Impulsrelais	•••Relé de impacto	
3C							•••Seat	•••Siege	•••Sitz	•••Asiento	SW
3D							•••Back-Up Alarm	•••Avertisseur sonore de marche AR	•••Rückfahrwarner	•••Alarma de emergencia	VIB SW
3E							•••Seat Belt	•••Ceintu.securite	•••Sicherheitsgurt	•••Cint Seguridad	SW
3F							•••Dual function alarm	•••Alarme fonctions simultanées	•••Doppelfunktionsalarm	•••Alarma de función doble	
3G							•••Diagnostic Unit	•••Unite Diagnost	•••Diagnoseeinh.	•••Und Diagnostica	
3H							•••Water level gauge	•••Indicateur de niveau	•••Niveauanzeiger	•••Indicador de nivel	
							••El Distr Unit	**••Centrale Elect**	**••Elektrozentrale**	**••Central Electr**	
4A							•••Diode	•••Diode	•••Diode	•••Diodo	
4A							••••Seat	••••Siege	••••Sitz	••••Asiento	
4A							••••Park. brake test	••••test frein de stationnement	••••Feststellbremsprüfung	••••Comprobación del freno estacionamiento	
4B							•••Brake Pressure	•••Pression Freinage	•••Bremsdruck	•••Presión Frenos	SW
4C							•••Solenoid	•••Solénoide	•••Magnet	•••Solenoide	(Parking brake)
4D							•••Seat timer	•••Relais différé	•••Fahrersitz-Zeituhr	•••Temporizador de asiento	
4E							•••Power Supply Unit	•••Alimentation	•••Stromversorgungseinheit	•••Unidad de alimentación eléctrica	ECM B+/B-
4F							•••Fuse Board	•••Socle Fusible	•••Sicher Klbrett	•••Cuadro Fusibles	
4G							•••Auto vibration contr.	•••Commande automatique vibrateur	•••Automatische Vibratorsteuerung	•••Mando de vibración automática	
							••Relay Retainer	**••Porte-relais**	**••Relaishalter**	**••Portarreles**	
5A							•••Power relay	•••Relais de puissance	•••Leistungsrelais	•••Relé de potencia	
5B							•••Brake Light	•••Feu De Stop	•••Bremslicht	•••Luz De Freno	
5C							•••Taillight	•••Feu AR	•••Rücklicht	•••Piloto trasero	
5D							•••Interlock	•••Verrouiller	•••Verriegeln	•••Bloquear	
5E							•••Flasher	•••Clignotant	•••Blinker	•••Intermitentes	

1		**Main wire harness** **Faisceau de câbles principal** **Hauptkabelbaum** **Mazo de cables principal**	Catalogue id **20619**	Group **371**
2				
3			Illustr. No **1059619**	Section **410**
4				
5		**12792802, 43889526**	Issue **20025237-E**	Page **123**

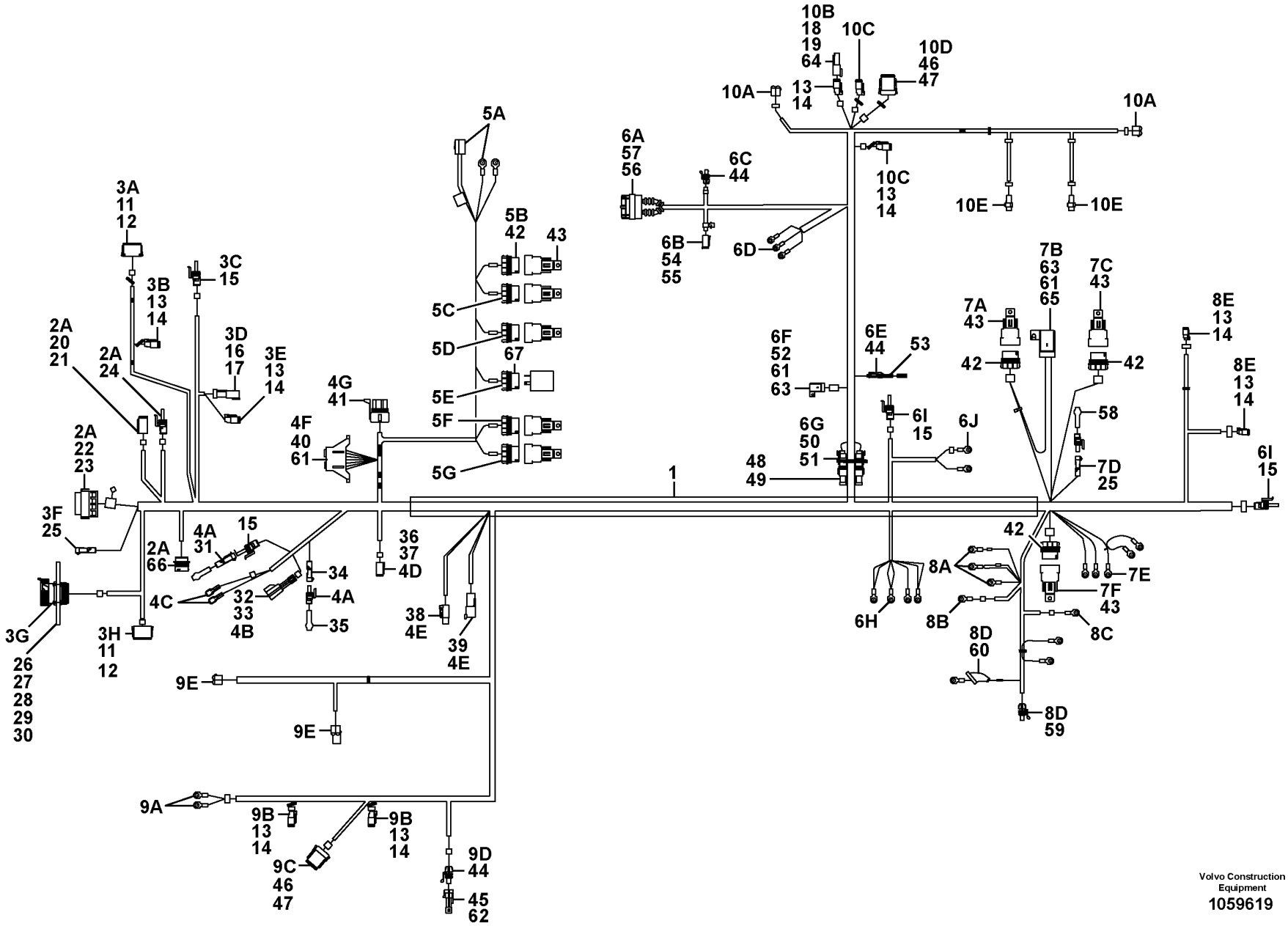
1
2A 20 21
2A 24
2A 22 23
2A 66
3A 11 12
3B 13 14
3C 15
3D 16 17
3E 13 14
3F 25
3G
26 27 28 29 30
3H 11 12
4A 31
15
4B 32 33
4C
34
4A
35
4D 36 37
4E 38
4E 39
4F 40 61
4G 41
5A
5B 42
43
5C
5D
67
5E
5F
5G
6A 57 56
6B 54 55
6C 44
6D
6E 44
53
6F 52 61 63
6G 50 51
48 49
6H
6I 15
6J
7A 43
7B 63 61 65
7C 43
42
58
7D 25
7E
7F 43
8A
8B
8C
8D 60
8D 59
8E 13 14
6I 15
9A
9B 13 14
9C 46 47
9D 44
45 62
9E
10A
10B 18 19 64
10C
13 14
10D 46 47
10E
Volvo Construction Equipment
1059619

Fig.	Part No.	Quantity 1	2	3	PS	KIT	Description	Dénomination	Bezeichnung	Denominación	Notes
5F							•••Electronics Control Pan.	•••Système électronique Panneau de commande	•••Elektronik Steuerpult	•••Electrónica de panel de control	EVC, FWD. REV.
5G							•••Impact meter	•••Compteur d'impacts	•••Stoßkraftmesser	•••Contador de impactos	
							••Eng Compartment	**••Comparti.moteur**	**••Motorraum**	**••Compartim Motor**	(FRONT)
6A							•••Electronic controller	•••Dispositif de commande électronique	•••Elektronische Steuergerät	•••Control electrónico	ECM
6B							•••Connector	•••Piece Connexion	•••Verbindungsstueck	•••Pieza Conexion	(POWER ECM)
6C							•••Oil pressure sensor	•••Manocontact huile	•••Öldruckschalter	•••Emisor presion Aceite	
6D							•••Ground connection	•••Liaison masse	•••Masseanschluss	•••Conexion tierra	(ECM)
6E							•••Grid Heater	•••Réchauffage	•••Vorwärmen	•••Calorifero	RESISTOR
6F							•••Fuse	•••Fusible	•••Schmelzsicherung	•••Fusible	30A
6G							•••Connector	•••Piece Connexion	•••Verbindungsstueck	•••Pieza Conexion	(CAN/INLINE)
6H							•••Ground connection	•••Liaison masse	•••Masseanschluss	•••Conexion tierra	(Engine block)
6I							•••Evc control	•••Commande EVC	•••Evc Steuerung	•••Control Evc	(FRONT, REAR)
6J							•••propulsion Pump	•••	•••	•••	
							••Relay Retainer	**••Porte-relais**	**••Relaishalter**	**••Portarreles**	(Engine)
7A							•••ECM power	•••Alimentation ECM	•••ECM Stromversorgung	•••Corriente de ECM	
7B							•••Fuse	•••Fusible	•••Schmelzsicherung	•••Fusible	5A (ECM POWER)
7C							•••Brake latching	•••Cliquet de verrouillage du frein	•••Bremsensperre	•••Enganche del freno	
7D							•••Diode	•••Diode	•••Diode	•••Diodo	(Neutral start)
7E							•••Terminal Block	•••Bloc Connexion	•••Anschlussleiste	•••Regleta Conect	
7F							•••Starter Relay	•••Relais Demarra.	•••Anlassrelais	•••Rele Arranque	
							••Eng Compartment	**••Comparti.moteur**	**••Motorraum**	**••Compartim Motor**	(REAR)
8A							•••Starter Motor	•••Demarreur	•••Anlasser	•••Motor de arranque	(+)
8B							•••Solenoid	•••Solénoide	•••Magnet	•••Solenoide	(STARTER)
8C							•••Temp sensor,coolant	•••Detec temp ,liquide	•••Tempgeber,kuhlfussigk	•••Sensor temp,anticonge	
8D							•••Alternator	•••Alternateur	•••Lichtmaschine	•••Alternador	B +, GND
8E							•••Work lights	•••Eclairage de travail	•••Arbeitsbeleuchtung	•••Alumbrado de trabajo	(REAR LH, RH)
							••Other electr. equipm.	**••Autre equipm. élect**	**••Sonstige El. ausrüs**	**••Otro equipo eléctr.**	(FRONT)
9A							•••Horn	•••Avertisseur sonore	•••Signalhorn	•••Avisador sonoro	
9B							•••Water pump	•••Pompe eau	•••Wasserpumpe	•••Bomba agua	

1		**Main wire harness** **Faisceau de câbles principal** **Hauptkabelbaum** **Mazo de cables principal**	Catalogue id **20619**	Group **371**
2				
3			Illustr. No **1059619**	Section **410**
4				
5		**12792802, 43889526**	Issue **20025237-E**	Page **125**

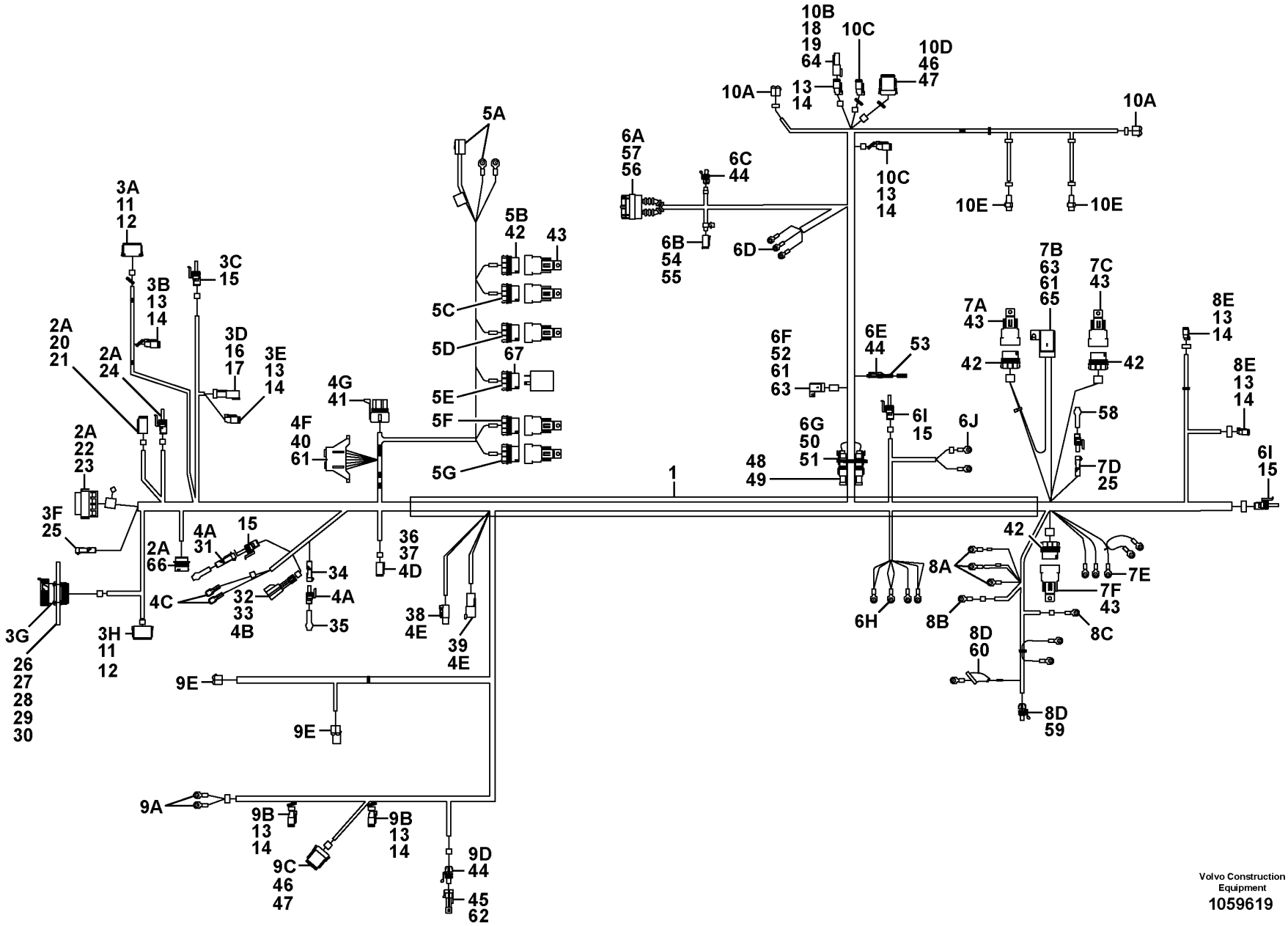
1
2A 20 21
2A 24
2A 22 23
2A 66
3A 11 12
3B 13 14
3C 15
3D 16 17
3E 13 14
3F 25
3G
26 27 28 29 30
3H 11 12
4A 31
15
4B 32 33
4C
34
4A
35
4D 36 37
4E 38
4E 39
4F 40 61
4G 41
5A
5B 42
43
5C
5D
67
5E
5F
5G
6A 57 56
6B 54 55
6C 44
6D
6E 44
53
6F 52 61 63
6G 50 51
48 49
6H
6I 15
6J
7A 43
7B 63 61 65
7C 43
42
58
7D 25
7E
7F 43
8A
8B
8C
8D 60
8D 59
8E 13 14
6I 15
9A
9B 13 14
9C 46 47
9D 44
45 62
9E
10A
10B 18 19 64
10C
13 14
10D 46 47
10E
Volvo Construction Equipment
1059619

Fig.	Part No.	Quantity 1	2	3	PS	KIT	Description	Dénomination	Bezeichnung	Denominación	Notes
9C							•••Water Tank	•••Reservoir Eau	•••Wasserbehälter	•••Deposito Agua	
9D							•••Speed sensor	•••Commande tachymetre	•••Drehzahlschalter	•••Sensor tacometro	
9E							•••Headlights	•••Projecteurs	•••Hauptscheinwerfer	•••Faros	
							••Other electr. equipm.	**••Autre equipm. élect**	**••Sonstige El. ausrüs**	**••Otro equipo eléctr.**	(REAR)
10A							•••Taillight	•••Feu AR	•••Rücklicht	•••Piloto trasero	
10B							•••Back-Up Alarm	•••Avertisseur sonore de marche AR	•••Rückfahrwarner	•••Alarma de emergencia	
10C							•••Water pump	•••Pompe eau	•••Wasserpumpe	•••Bomba agua	
10D							•••Water Tank	•••Reservoir Eau	•••Wasserbehälter	•••Deposito Agua	
10E							•••No.plate lamp	•••Eclairage plaque	•••Kennzeichenleuchte	•••Lampara letrero	
11	**RM 20374138**	3					•Connector	•Pièce connexion	•Verbindungsstück	•Pieza de conexión	
12	**RM 13490289**	3					•Lock	•Serrure	•Schloss	•Cierre	
13	**RM 59434209**	9					•Socket	•Socle	•Steckdose	•Toma de corriente	
14	**RM 14370880**	9					•Wedge	•Clavette	•Keil	•Chaveta	
15	**RM 59928986**	4					•Connector	•Pièce connexion	•Verbindungsstück	•Pieza de conexión	
16	**RM 59449900**	1					•Connector	•Pièce connexion	•Verbindungsstück	•Pieza de conexión	
17	**RM 59449918**	1					•Wedge	•Cale	•Keil	•Chaveta	
18	**RM 59436865**	1					•Receptacle	•Douille plate	•Anschlussbuchse	•Manguito clavija	
19	**RM 11803693**	1					•Wedge	•Clavette	•Keil	•Chaveta	
20		1			NS		•Connector	•Pièce connexion	•Verbindungsstück	•Pieza de conexión	
21		1			NS		•Wedge Conn.	•Raccord conique	•Keilverzahnung	•Conexión de cuña	
22	**RM 43884519**	1					•Connector	•Pièce connexion	•Verbindungsstück	•Pieza de conexión	
23		1			NS		•Lock:cpa	•Couvercle: CPA	•Lock:cpa	•Bloqueo: cpa	
24	**RM 59366880**	1			OP		•Connector	•Pièce connexion	•Verbindungsstück	•Pieza de conexión	
25	**RM 58814419**	2					•Connector	•Pièce connexion	•Verbindungsstück	•Pieza de conexión	
26	**RM 43832625**	1					•Connector	•Pièce connexion	•Verbindungsstück	•Pieza de conexión	
27	**RM 43832823**	1					•Dust cap	•Capot pare-poussière	•Staubkappe	•Tapa polvo	
28	**RM 13366125**	1					•Mounting plate	•Plaque montage	•Montageplatte	•Placa de montaje	
29	**RM 59229492**	4					•Hex. socket screw	•Vis à six pans creux	•Innensechskantschraube	•Tornillo de hexágono embutido	
30	**RM 59137448**	4					•Lock nut	•Contre-écrou	•Sicherungsmutter	•Contratuerca	
31	**RM 59020065**	1					•Diode kit	•Jeu de diodes	•Diodensatz	•Juego de diodos	

1		**Main wire harness** **Faisceau de câbles principal** **Hauptkabelbaum** **Mazo de cables principal**	Catalogue id **20619**	Group **371**
2				
3			Illustr. No **1059619**	Section **410**
4				
5		**12792802, 43889526**	Issue **20025237-E**	Page **127**

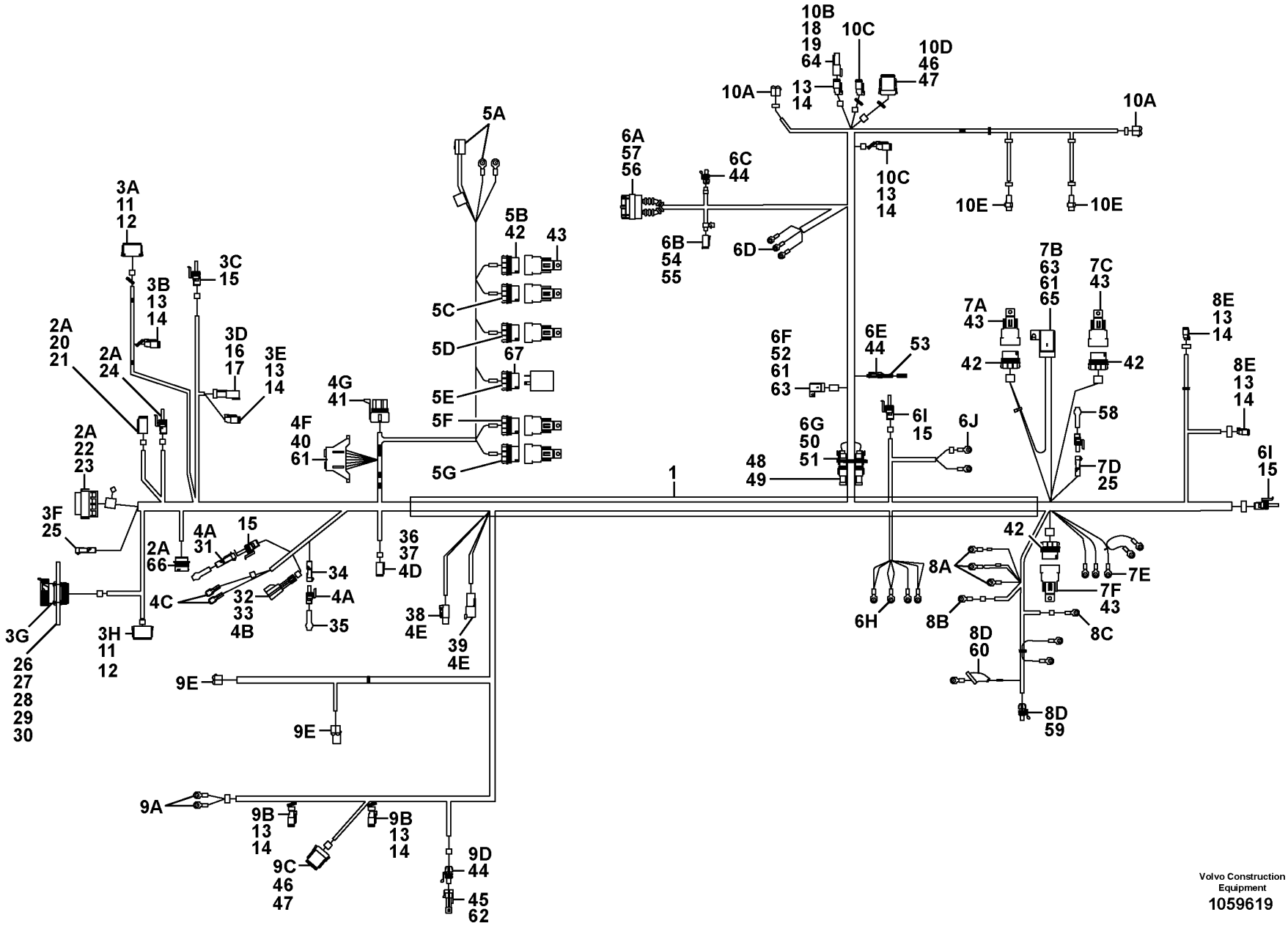
1
2A 20 21
2A 24
2A 22 23
2A 66
3A 11 12
3B 13 14
3C 15
3D 16 17
3E 13 14
3F 25
3G
26 27 28 29 30
3H 11 12
4A 31
15
4B 32 33
4C
34
4A
35
4D 36 37
4E 38
4E 39
4F 40 61
4G 41
5A
5B 42
43
5C
5D
67
5E
5F
5G
6A 57 56
6B 54 55
6C 44
6D
6E 44
53
6F 52 61 63
6G 50 51
48 49
6H
6I 15
6J
7A 43
7B 63 61 65
7C 43
42
58
7D 25
7E
7F 43
8A
8B
8C
8D 60
8D 59
8E 13 14
6I 15
9A
9B 13 14
9C 46 47
9D 44
45 62
9E
10A
10B 18 19 64
10C
13 14
10D 46 47
10E
Volvo Construction Equipment
1059619

Fig.	Part No.	Quantity 1	2	3	PS	KIT	Description	Dénomination	Bezeichnung	Denominación	Notes
32	RM 58948100	1					•Connector	•Pièce connexion	•Verbindungsstück	•Pieza de conexión	
33	RM 58948126	1			OP		•Sec Lock	•Sec Lock	•Sek. Verriegelung	•Sec Lock	
34	RM 59895151	1					•Three-way branching	•Raccord 3 voies	•Dreiwegeverzweigung	•Unión de 3 vías	
35	RM 59164954	1					•Cable harness	•Faisceau de câbles	•Kabelbaum	•Manojo cables	
	RM 59164947	2					••Diode	••Diode	••Diode	••Diodo	
	RM 59356907	1					••Connector	••Pièce connexion	••Verbindungsstück	••Pieza de conexión	
36	RM 20365680	2					•Connector	•Pièce connexion	•Verbindungsstück	•Pieza de conexión	
37	RM 20365706	2					•Wedge	•Cale	•Keil	•Chaveta	
38	RM 43884576	1					•Connector,plug	•Connecteur	•Steckverbinder	•Conector, enchufe	
39	RM 43884584	1					•Connector	•Pièce connexion	•Verbindungsstück	•Pieza de conexión	
40	RM 59434290	5					•Fuse box	•Boîtier fusible	•Sicherungsdose	•Caja de fusibles	
41		1			NS		•Connector	•Pièce connexion	•Verbindungsstück	•Pieza de conexión	
42	RM 58965344	8			OP		•Connector	•Pièce connexion	•Verbindungsstück	•Pieza de conexión	
43		8					•Relay	•Relais	•Relais	•Rele	
44		3			NS		•Connector	•Pièce connexion	•Verbindungsstück	•Pieza de conexión	
45	RM 59020362	1					•Connector	•Pièce connexion	•Verbindungsstück	•Pieza de conexión	
46	RM 59449942	2			OP		•Connector	•Pièce connexion	•Verbindungsstück	•Pieza de conexión	
47	RM 59449959	2					•Wedge	•Cale	•Keil	•Chaveta	
48	RM 43904531	2					•Connector	•Pièce connexion	•Verbindungsstück	•Pieza de conexión	
49	RM 43952555	2					•Interlock	•Interverrouillage	•Verriegelung	•	
50	RM 59436956	2					•Connector	•Pièce connexion	•Verbindungsstück	•Pieza de conexión	
51	RM 43904549	2					•Lock	•Serrure	•Schloss	•Cierre	
52		1			NS		•Terminal	•Contact électrique	•Anschlussstift	•Espiga terminal	
53	RM 43942705	1					•Resistor	•Résistance	•Widerstand	•Resistencia	
	RM 59020362	1					••Connector	••Pièce connexion	••Verbindungsstück	••Pieza de conexión	
	RM 59020370	1					••Lock	••Serrure	••Schloss	••Cierre	
	RM 58788795	1					••Capacitor	••Condensateur	••Kondensator	••Condensador	
	RM 43974070	2					••Resistor	••Résistance	••Widerstand	••Resistencia	
54	RM 20377412	1					•Connector	•Pièce connexion	•Verbindungsstück	•Pieza de conexión	
55	RM 20377438	1					•Wedge	•Cale	•Keil	•Chaveta	
56	RM 43832583	1					•Connector	•Pièce connexion	•Verbindungsstück	•Pieza de conexión	

1		**Main wire harness** **Faisceau de câbles principal** **Hauptkabelbaum** **Mazo de cables principal**	Catalogue id **20619**	Group **371**
2				
3			Illustr. No **1059619**	Section **410**
4				
5		**12792802, 43889526**	Issue **20025237-E**	Page **129**

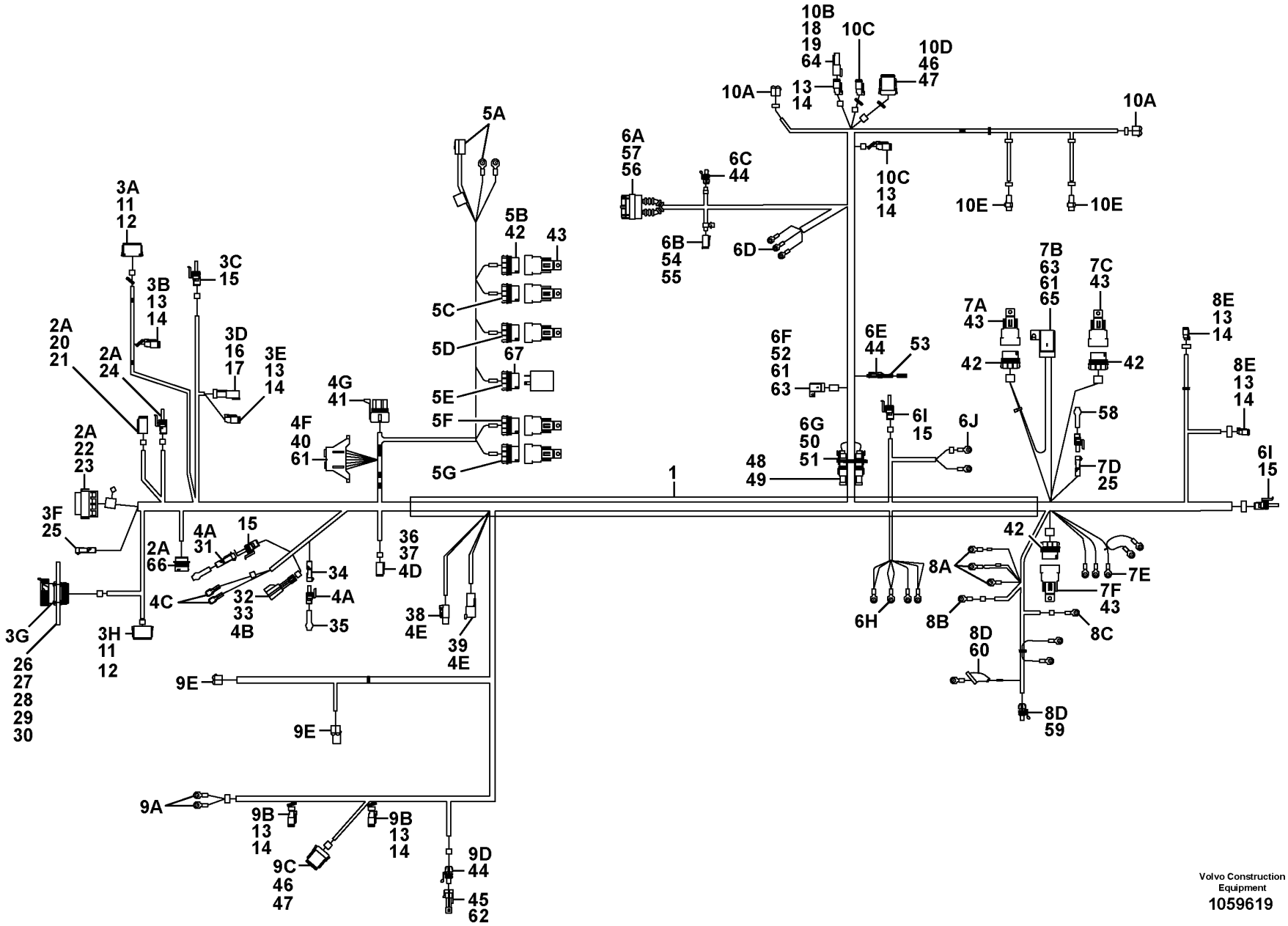
1
2A 20 21
2A 24
2A 22 23
2A 66
3A 11 12
3B 13 14
3C 15
3D 16 17
3E 13 14
3F 25
3G
26 27 28 29 30
3H 11 12
4A 31
15
4B 32 33
4C
34
4A
35
4D 36 37
4E 38
4E 39
4F 40 61
4G 41
5A
5B 42
43
5C
5D
67
5E
5F
5G
6A 57 56
6B 54 55
6C 44
6D
6E 44
53
6F 52 61 63
6G 50 51
48 49
6H
6I 15
6J
7A 43
7B 63 61 65
7C 43
42
58
7D 25
7E
7F 43
8A
8B
8C
8D 60
8D 59
8E 13 14
6I 15
9A
9B 13 14
9C 46 47
9D 44
45 62
9E
10A
10B 18 19 64
10C
13 14
10D 46 47
10E
Volvo Construction Equipment
1059619

Fig.	Part No.	Quantity 1	2	3	PS	KIT	Description	Dénomination	Bezeichnung	Denominación	Notes
57	**RM 43832617**	1					•Valve shell	•Cuvette soupape	•Ventilkorb	•Taza válvula	
58	**RM 59048819**	1					•Diode kit	•Jeu de diodes	•Diodensatz	•Juego de diodos	
59	**RM 43832666**	1					•Connector	•Pièce connexion	•Verbindungsstück	•Pieza de conexión	
60	**RM 59465286**	1			OP		•Gaiter	•Gaine	•Manschette	•Fuelle	
61		REQ					•Fuse	•Fusible	•Schmelzsicherung	•Fusible	
62	**RM 58773334**	3					•Sealing	•Étanchéité	•dichtung	•Junta	
63	**RM 58754847**	2					•Cover	•Capot	•Haube	•Capó	
64	**RM 59434019**	5					•Sealing plug	•Tampon étanchéité	•Dichtstopfen	•Tapón obturacion	
65	**RM 58754839**	1					•Fuse holder	•Porte-fusible	•Sicherungshalter	•Portafusibles	
66	**RM 70930102**	1					•Housing	•Carter	•Gehäuse	•Cuerpo	
67	**RM 59434167**	1					•Connector	•Pièce connexion	•Verbindungsstück	•Pieza de conexión	

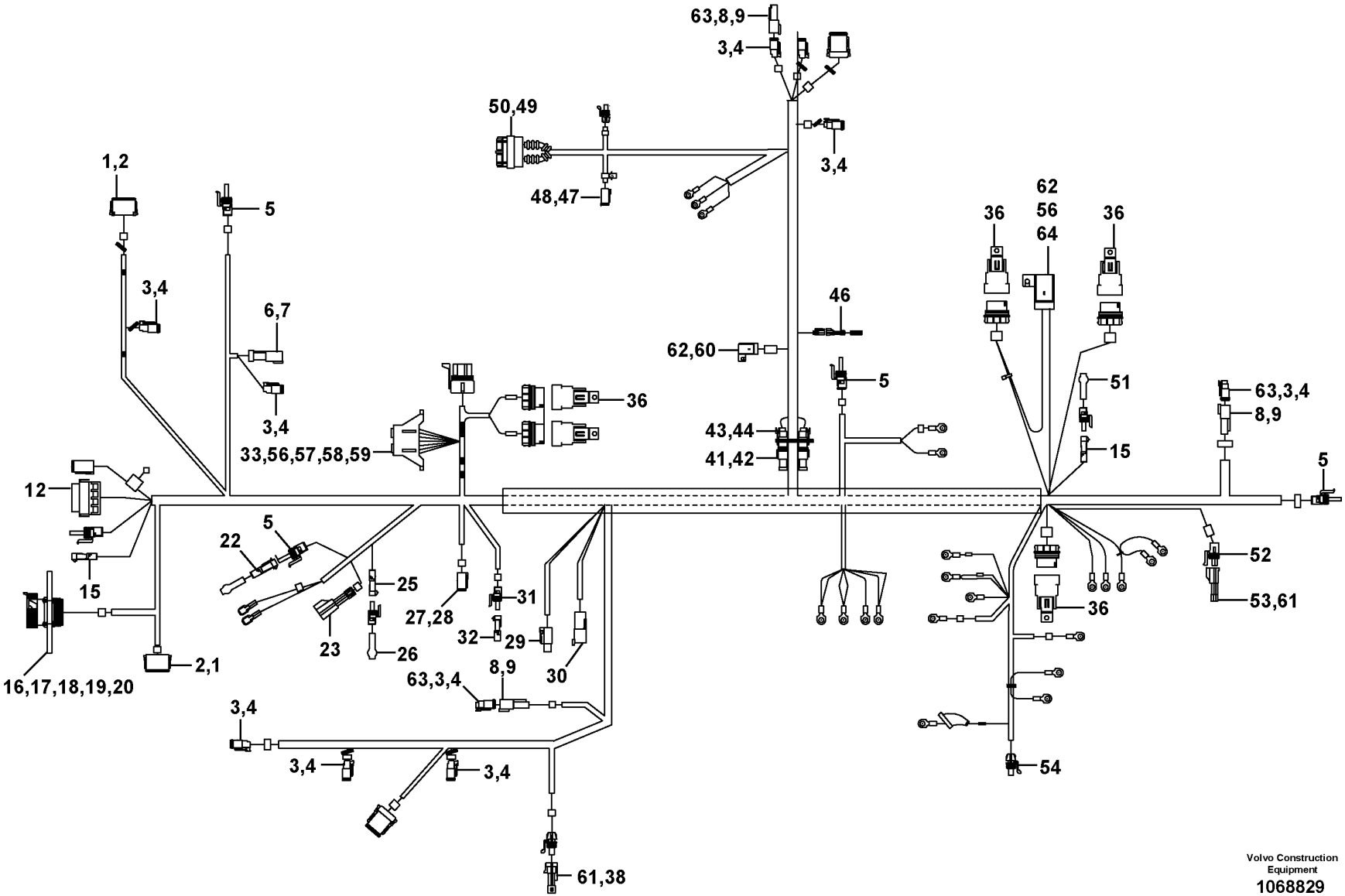

Volvo Construction Equipment
1068829

Fig.	Part No.	Quantity 1	2	3	PS	KIT	Description	Dénomination	Bezeichnung	Denominación	Notes
1	RM 20374138	2					Connector	Pièce connexion	Verbindungsstück	Pieza de conexión	
2	RM 13490289	2					Lock	Serrure	Schloss	Cierre	
3	RM 59434209	10					Socket	Socle	Steckdose	Toma de corriente	
4	VOE 14370880	10					Wedge	Cale	Keil	Chaveta	
5	RM 59928986	4					Connector	Pièce connexion	Verbindungsstück	Pieza de conexión	
6	RM 59449900	1					Connector	Pièce connexion	Verbindungsstück	Pieza de conexión	
7	RM 59449918	1					Wedge	Cale	Keil	Chaveta	
8	RM 59436865	3					Receptacle	Douille plate	Anschlussbuchse	Manguito clavija	
9	VOE 11803693	3					Lock	Serrure	Schloss	Cierre	
12	RM 43884519	1					Connector	Pièce connexion	Verbindungsstück	Pieza de conexión	
15	RM 58814419	2					Connector	Pièce connexion	Verbindungsstück	Pieza de conexión	
16	RM 43832625	1					Connector	Pièce connexion	Verbindungsstück	Pieza de conexión	
17	RM 43832823	1					Dust cap	Capot pare-poussière	Staubkappe	Tapa polvo	
18	RM 13366125	1					Mounting plate	Plaque montage	Montageplatte	Placa de montaje	
19	RM 59229492	4					Hex. socket screw	Vis à six pans creux	Innensechskantschraube	Tornillo de hexágono embutido	
20	RM 59137448	4					Lock nut	Contre-écrou	Sicherungsmutter	Contratuerca	
22	RM 59020065	1					Diode kit	Jeu de diodes	Diodensatz	Juego de diodos	
	RM 59854877	2					•Cable seal	•Joint sur fil	•Leitungsdichtung	•Sellador de cable	
23	RM 58948100	1					Connector	Pièce connexion	Verbindungsstück	Pieza de conexión	
25	RM 59895151	1					Three-way branching	Raccord 3 voies	Dreiwegeverzweigung	Unión de 3 vías	
26	RM 59164954	1					Cable harness	Faisceau de câbles	Kabelbaum	Manojo cables	
	RM 59164947	2					•Diode	•Diode	•Diode	•Diodo	
	RM 59356907	1					•Connector	•Pièce connexion	•Verbindungsstück	•Pieza de conexión	
	RM 59858662	3					•Cable conduit	•Canalisation	•Kabelkanal	•Canal de conducto	
	RM 59854877	3					•Cable seal	•Joint sur fil	•Leitungsdichtung	•Sellador de cable	
	RM 58771197	REQ					•Wire Bk/we	•Fil	•	•Cable negro/we	L = 1270 MM
27	RM 20365680	1					Connector	Pièce connexion	Verbindungsstück	Pieza de conexión	
28	RM 20365706	1					Wedge	Cale	Keil	Chaveta	
29	RM 43884576	1					Connector,plug	Connecteur	Steckverbinder	Conector, enchufe	
30	RM 43884584	1					Connector	Pièce connexion	Verbindungsstück	Pieza de conexión	

1		**Main wire harness** **Faisceau de câbles principal** **Hauptkabelbaum** **Mazo de cables principal**	Catalogue id **20619**	Group **371**
2				
3			Illustr. No **1068829**	Section **425**
4				
5		**46677183**	Issue **20025237-E**	Page **133**

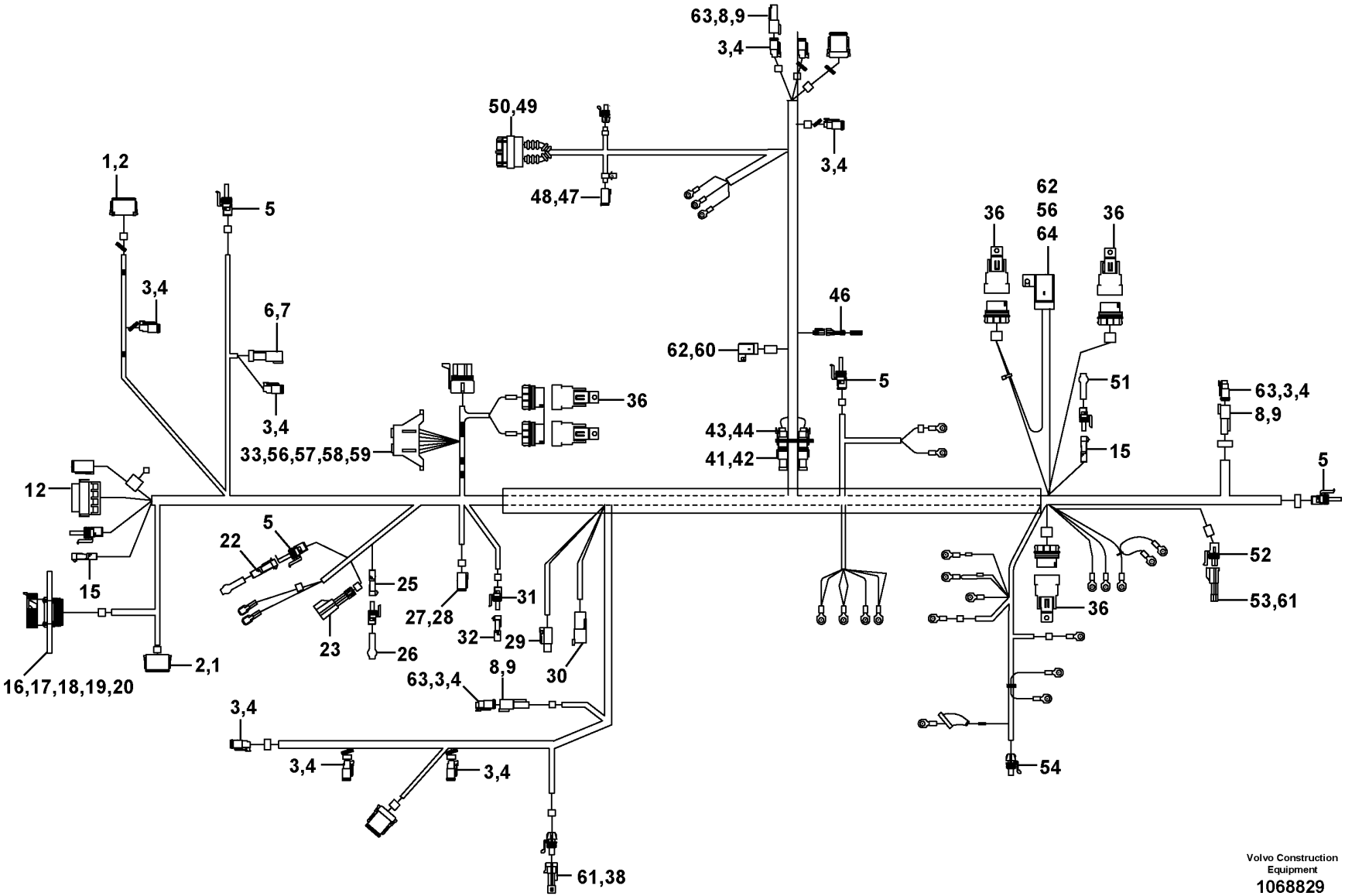

Volvo Construction Equipment
1068829

Fig.	Part No.	Quantity 1	2	3	PS	KIT	Description	Dénomination	Bezeichnung	Denominación	Notes
31	RM 58753112	1					Connector	Pièce connexion	Verbindungsstück	Pieza de conexión	
32	RM 58753104	1					Connector	Pièce connexion	Verbindungsstück	Pieza de conexión	
33	RM 59434290	3					Fuse box	Boîtier fusible	Sicherungsdose	Caja de fusibles	
36	RM 58965377	5					Relay	Relais	Relais	Relé	
38	RM 59020362	1					Connector	Pièce connexion	Verbindungsstück	Pieza de conexión	
41	RM 43904531	2					Connector	Pièce connexion	Verbindungsstück	Pieza de conexión	
42	RM 43952555	2					Interlock	Interverrouillage	Verriegelung		
43	RM 59436956	2					Connector	Pièce connexion	Verbindungsstück	Pieza de conexión	
44	RM 43904549	2					Lock	Serrure	Schloss	Cierre	
46	RM 43942705	1					Resistor	Résistance	Widerstand	Resistencia	
	RM 59020362	1					•Connector	•Pièce connexion	•Verbindungsstück	•Pieza de conexión	
	RM 59020370	1					•Lock	•Serrure	•Schloss	•Cierre	
	RM 58788795	1					•Capacitor	•Condensateur	•Kondensator	•Condensador	
	RM 43974070	2					•Resistor	•Résistance	•Widerstand	•Resistencia	
47	RM 20377412	1					Connector	Pièce connexion	Verbindungsstück	Pieza de conexión	
48	RM 20377438	1					Wedge	Cale	Keil	Chaveta	
49	RM 43832583	1					Connector	Pièce connexion	Verbindungsstück	Pieza de conexión	
50	RM 43832617	1					Valve shell	Cuvette soupape	Ventilkorb	Taza válvula	
51	RM 59048819	1					Diode kit	Jeu de diodes	Diodensatz	Juego de diodos	
52	RM 58893272	1					58893306r	58893306r	58893306r	58893306r	
53	RM 58893306	1					Connector	Pièce connexion	Verbindungsstück	Pieza de conexión	
54	RM 43832666	1					Connector	Pièce connexion	Verbindungsstück	Pieza de conexión	
56	RM 59465591	3					Fuse	Fusible	Sicherung	Fusible	
57	RM 58818394	2					Fuse	Fusible	Sicherung	Fusible	
58	RM 59325712	1					Fuse	Fusible	Sicherung	Fusible	
59	RM 59483339	7					Fuse	Fusible	Sicherung	Fusible	
60	RM 58893249	1					Fuse	Fusible	Sicherung	Fusible	
61	RM 58773334	7					Sealing	Étanchéité	dichtung	Junta	
62	RM 58754847	2					Cover	Capot	Haube	Capó	
63	RM 59434019	6					Sealing plug	Tampon étanchéité	Dichtstopfen	Tapón obturacion	
64	RM 58754839	1					Fuse holder	Porte-fusible	Sicherungshalter	Portafusibles	

1		**Main wire harness** **Faisceau de câbles principal** **Hauptkabelbaum** **Mazo de cables principal**	Catalogue id **20619**	Group **371**
2				
3			Illustr. No **1068829**	Section **425**
4				
5		**46677183**	Issue **20025237-E**	Page **135**

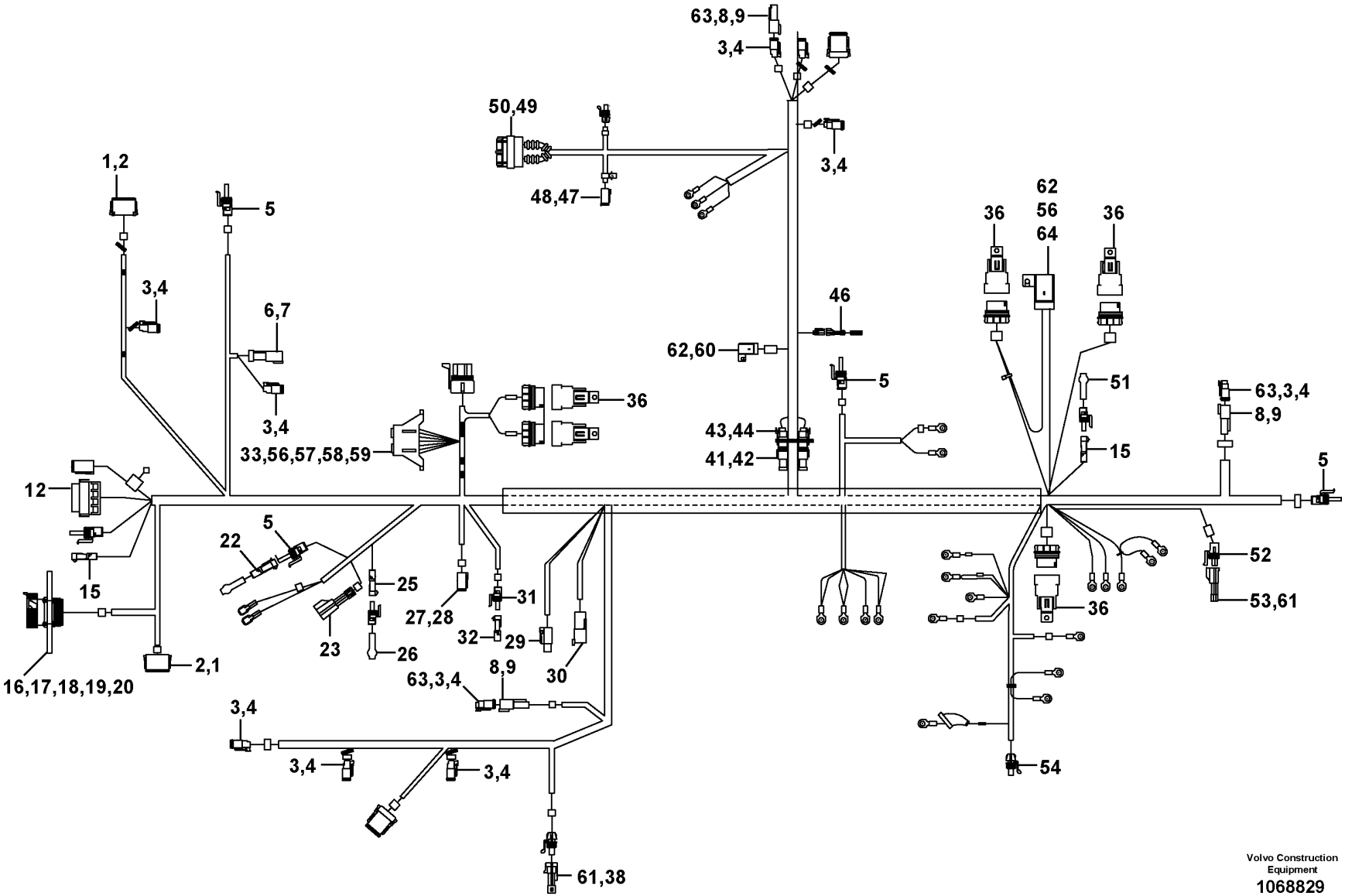

Volvo Construction Equipment
1068829

Fig.	Part No.	Quantity 1	2	3	PS	KIT	Description	Dénomination	Bezeichnung	Denominación	Notes
65	VOE 12787582	1					Relay	Relais	Relais	Relé	S/N 50105-
66	VOE 978999	1					Fuse	Fusible	Sicherung	Fusible	S/N 50105-
67	VOE 980555	1					Fuse	Fusible	Sicherung	Fusible	S/N 50105-

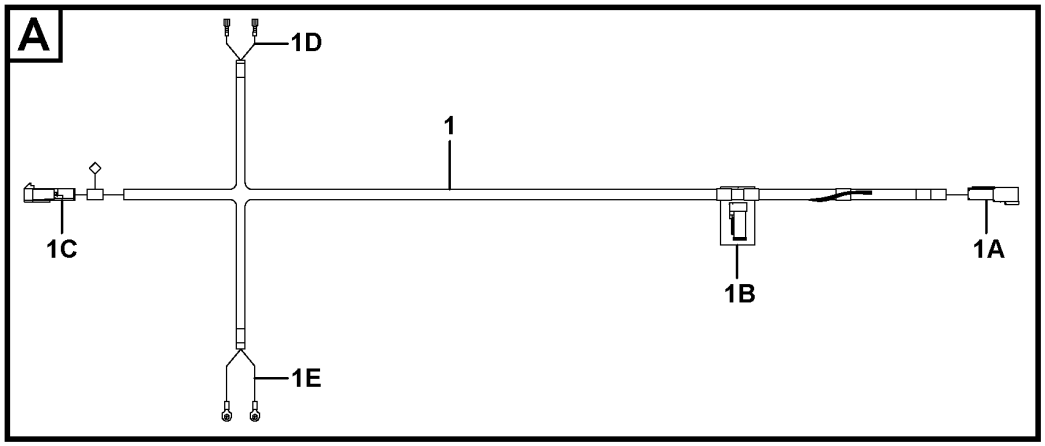

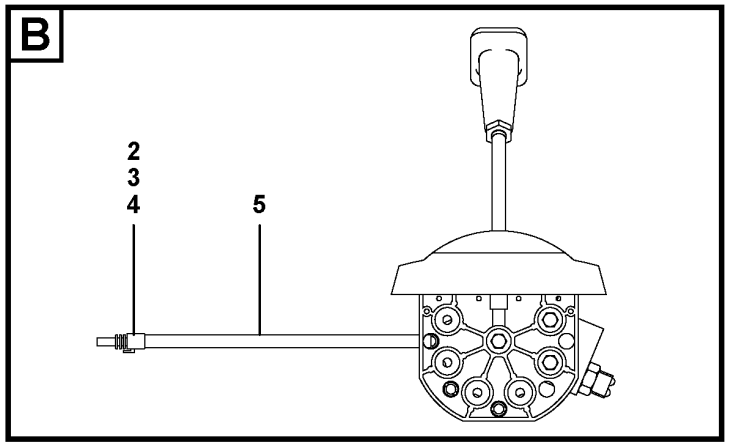

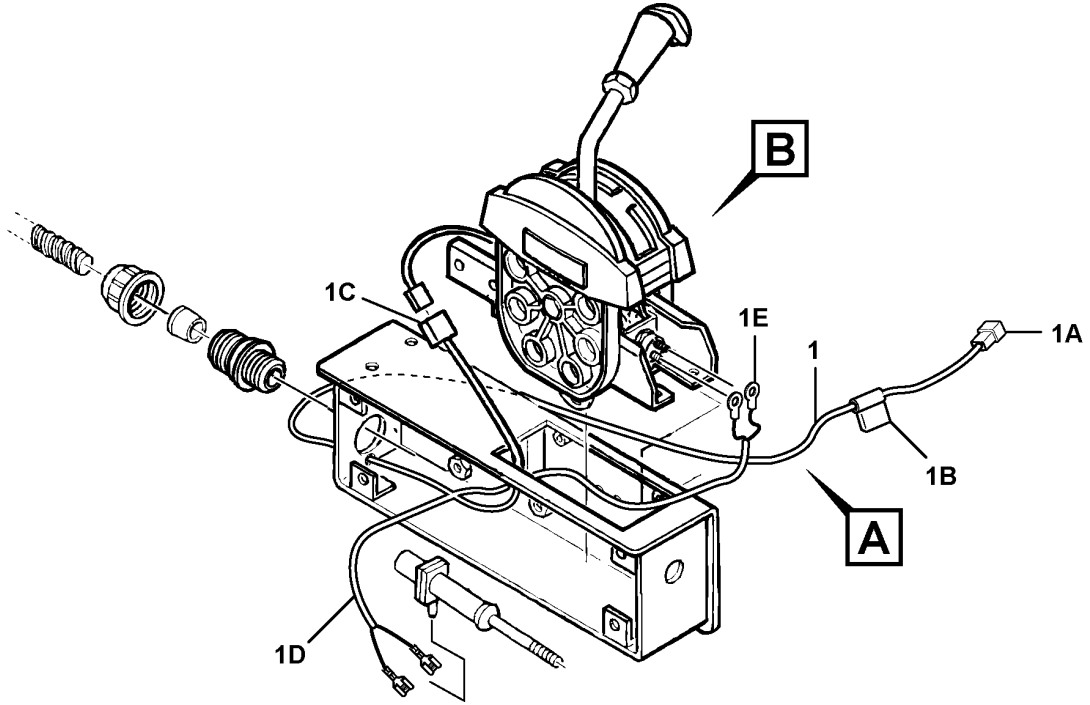

Volvo Construction Equipment
1060166

Fig.	Part No.	Quantity 1	2	3	PS	KIT	Description	Dénomination	Bezeichnung	Denominación	Notes
1	VOE 12761872	1					Cable harness	Faisceau de câbles	Kabelbaum	Manojo cables	
1	RM 59096313		1				Cable	Câble	Kabel	Cable	
							•CONNECTED TO:	•CONNECTÉ A:	•ANGESCHLOSSEN:	•CONECTADO A:	
							••Wire harness	••Faisceau electrique	••Kabelbaum	••Manojo cables	
1A							•••Console	•••Console	•••Konsole	•••Consola	(NEUTRAL START)
1B							•••Back-Up Alarm	•••Avertisseur sonore de marche AR	•••Rückfahrwarner	•••Alarma de emergencia	
							••Control Lever	••Levier Commande	••Bedienungshebel	••Palanca Mando	Forward-Stop-Reverse
1C							•••Switch	•••Commutateur	•••Schalter	•••Contactor	(VIB. P.B.)
1D							•••Switch	•••Commutateur	•••Schalter	•••Contactor	(NEUTRAL START)
1E							•••Switch	•••Commutateur	•••Schalter	•••Contactor	(BACK-UP ALARM)
	RM 59240242						Control lever	Levier de commande	Bedienungshebel	Palanca mando	See group 424-200 page 209
2	RM 59928986	1	1				•Connector	•Pièce connexion	•Verbindungsstück	•Pieza de conexión	
3	RM 59858662	2	2				•Cable conduit	•Canalisation	•Kabelkanal	•Canal de conducto	
4	RM 58835109	2	2				•Sealing	•Étanchéité	•dichtung	•Junta	
5		REQ	REQ		NS		•Vinyl Sleeve	•Manchon vinyle	•Vinylmuffe	•Funda de vinilo	

1	12761933
2	12786441, 12786442
3	
4	
5	

Cable harness, forward and reverse
Faisceau de câbles, avant et arrière
Kabelbäume, vorwärts und rückwärts
Manojo de cables, delante y de atrás

FSR

Catalogue id **20619**	Group **371**
Illustr. No **1060166**	Section **450**
Issue **20025237-E**	Page **139**

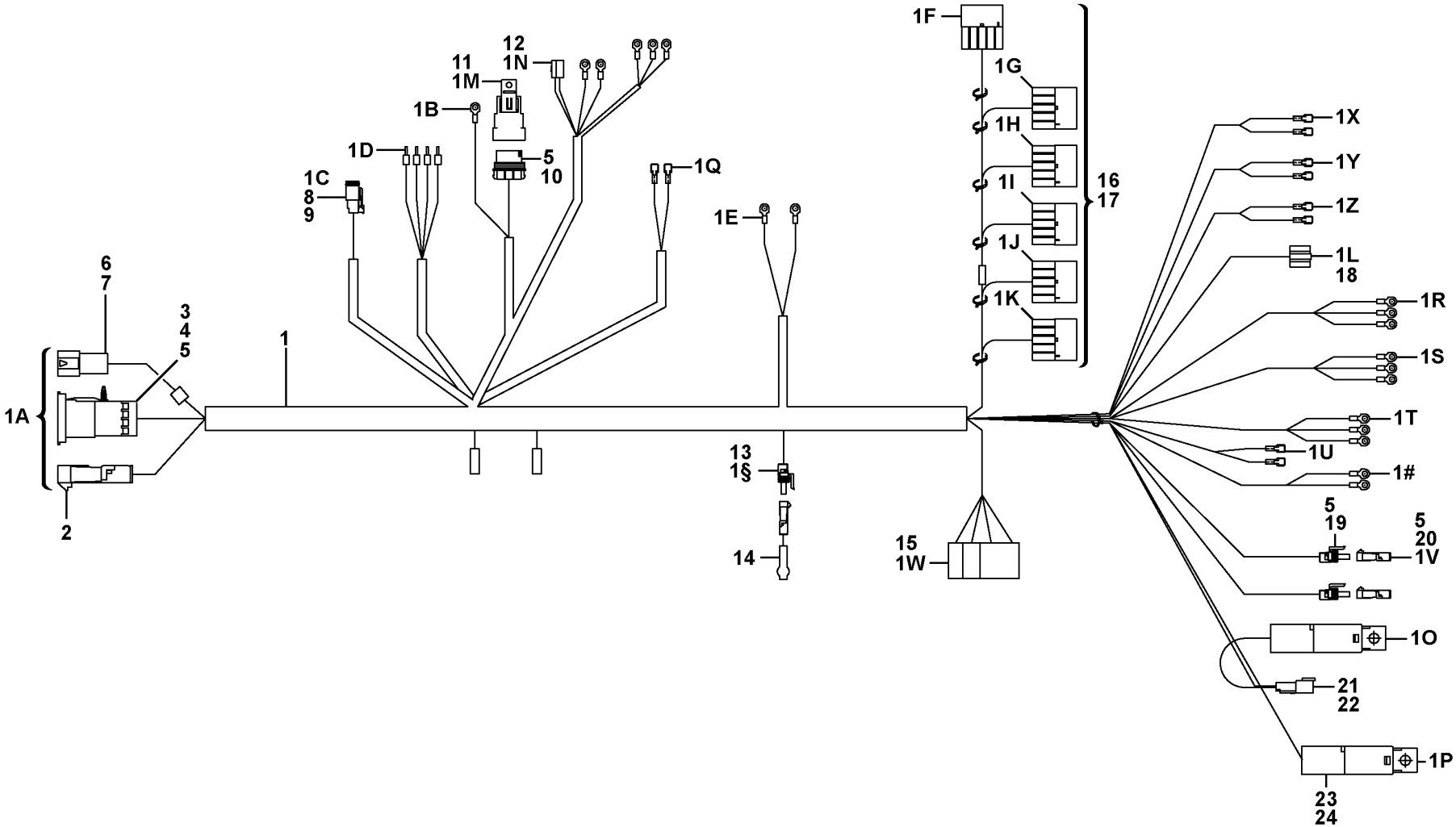

Volvo Construction Equipment

1059491

Fig.	Part No.	Quantity 1	2	3	PS	KIT	Description	Dénomination	Bezeichnung	Denominación	Notes
1	**VOE 12762132**						Cable harness	Faisceau de câbles	Kabelbaum	Manojo cables	
							•CONNECTED TO:	•CONNECTÉ A:	•ANGESCHLOSSEN:	•CONECTADO A:	
1A							••Cable harness	••Faisceau cables	••Kabelbaum	••Manojo cables	CHASSIS
1B							••Ground Conn	••Liaison Masse	••Masseanschluss	••Conexion Tierra	
							••Switches	**••Commutateurs**	**••Schalter**	**••Interruptores**	
1C							•••Neutral	•••Neutre	•••Neutral	•••Neutro	
1D							•••Emergency switch	•••Arrêt dØurgence	•••Notabschalter	•••Interruptor de emerg.	
1E							•••Horn	•••Avertisseur sonore	•••Signalhorn	•••Avisador sonoro	
1F							•••Main water	•••Circuit principal d'alimentation en eau	•••Hauptwasser	•••Agua principal	
1G							•••Auxiliary water	•••Circuit d'eau auxiliaire	•••Wasserreserve	•••Agua auxiliar	
1H							•••Throttle control	•••Comm. accelerateur	•••Gasregler	•••Mando acelerado	
1I							•••Park. brake test	•••test frein de stationnement	•••Feststellbremsprüfung	•••Comprobación del freno estacionamiento	
1J							•••Parking brake	•••Frein parking	•••Feststellbremse	•••Freio estacion	
1K							•••Work lights	•••Eclairage de travail	•••Arbeitsbeleuchtung	•••Alumbrado de trabajo	
1L							•••Ignition switch	•••Contact de démarrage	•••Zünd-Startschalter	•••Interruptor de encendido	
							••Relay	**••Relais**	**••Relais**	**••Rele**	
1M							•••Water Reservoir	•••Reservoir Eau	•••Wasserbehälter	•••Deposito Agua	
1N							•••Starter Relay	•••Relais Demarra.	•••Anlassrelais	•••Rele Arranque	
1O							•••Impact meter	•••Compteur d'impacts	•••Stoßkraftmesser	•••Contador de impactos	
1P							•••Lamp	•••Lampe	•••Leuchte	•••Lampara	
							••Gauges	**••Indicateurs**	**••Messinstrumente**	**••Indicadores**	
1Q							•••Hour meter	•••Compteur horaire	•••Stundenzähler	•••Contador de horas	
1R							•••Impact meter	•••Compteur d'impacts	•••Stoßkraftmesser	•••Contador de impactos	
1S							•••Water Temp Gauge	•••Indicateur de température d'eau	•••Kühlwasserthermometer	•••Indicador temp. de agua	
1T							•••Oil Pressure Gauge	•••Indicateur de pression d'huile	•••Öldruckmesser	•••Manómetro de aceite	
1U							•••Voltmeter	•••Voltmetre	•••Voltmeter	•••Voltimetro	
1V							•••Speedometer	•••Indicat.vitesse	•••Tachometer	•••Velocimetro	
							••Control module	**••Module de commande**	**••Steuermodul**	**••Módulo de control**	

1		**Cable harness, steering console** **Faisceau de câbles, console de direction** **Kabelbaum, Lenkungskonsole** **Mazo de cables, consola de dirección**	Catalogue id **20619**	Group **371**
2				
3			Illustr. No **1059491**	Section **500**
4				
5		**12786441, 12786442**	Issue **20025237-E**	Page **141**

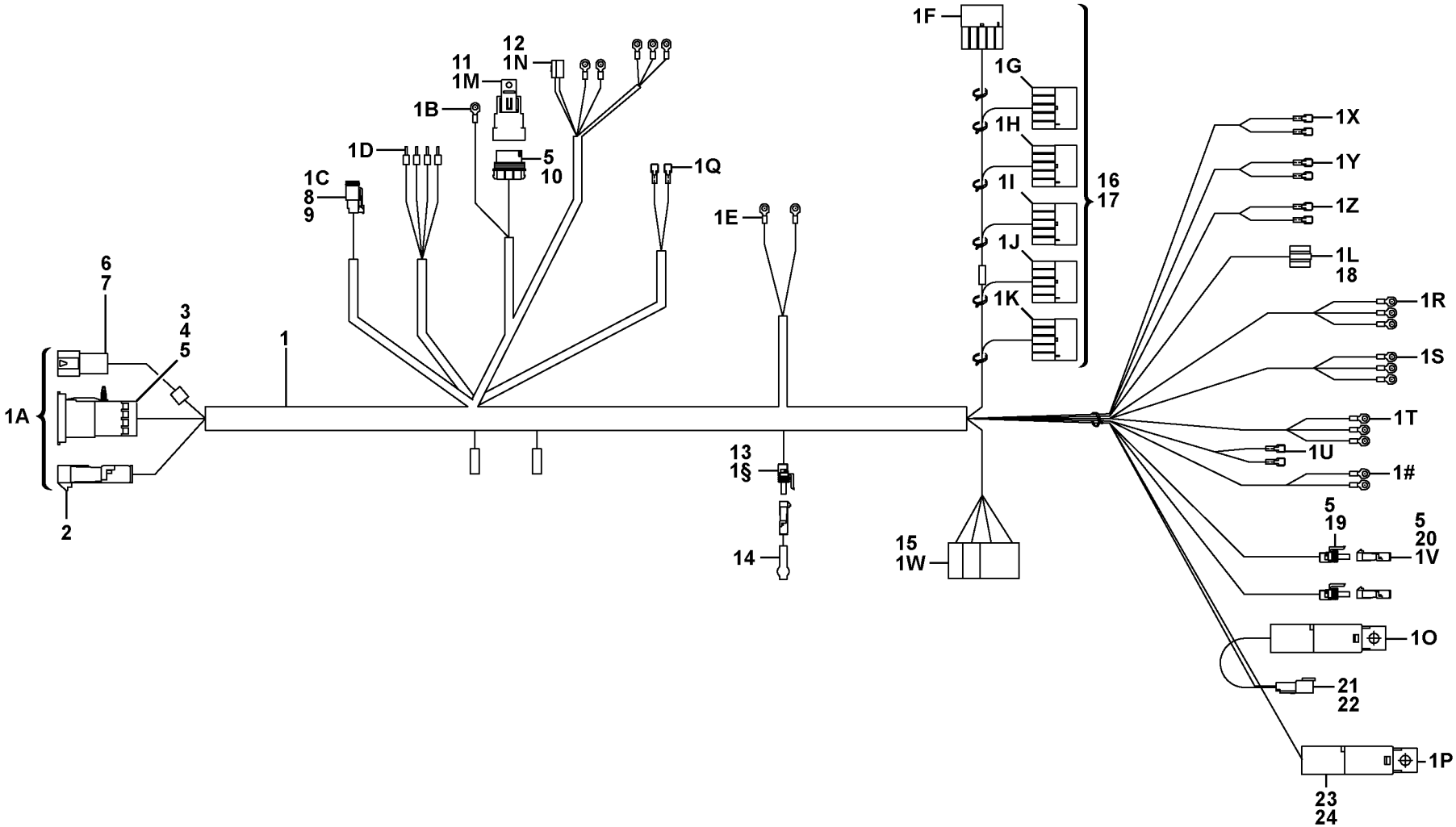

Volvo Construction Equipment

1059491

Fig.	Part No.	Quantity 1	2	3	PS	KIT	Description	Dénomination	Bezeichnung	Denominación	Notes
1W							•••Main water	•••Circuit principal d'alimentation en eau	•••Hauptwasser	•••Agua principal	
							••Indicator light	**••Témoin lumineux**	**••Kontrollleuchte**	**••Testigo**	
1X							•••Engine stop	•••Motor stop	•••Motorstop	•••Motor stop	
1Y							•••Engine	•••Moteur	•••Verbrenn Motor	•••Motor	
1Z							•••Grid Heater	•••Réchauffage	•••Vorwärmen	•••Calorífero	
1¤							•••Seat Belt	•••Ceintu.securite	•••Sicherheitsgurt	•••Cint Seguridad	
							••Diode	**••Diode**	**••Diode**	**••Diodo**	
1#							•••Alternator	•••Alternateur	•••Lichtmaschine	•••Alternador	
2	**RM 58814419**	1					•Connector	•Pièce connexion	•Verbindungsstück	•Pieza de conexión	
3	**RM 43884527**	1					•Connector	•Pièce connexion	•Verbindungsstück	•Pieza de conexión	
4	**RM 58999467**	1					•Rose Bud	•	•	•Rose Bud	
5	**RM 58773334**	4					•Sealing	•Étanchéité	•dichtung	•Junta	
6		1			NS		•Connector	•Pièce connexion	•Verbindungsstück	•Pieza de conexión	
7	**RM 59449918**	1					•Wedge	•Cale	•Keil	•Chaveta	
8	**RM 59434209**	1					•Socket	•Socle	•Steckdose	•Toma de corriente	
9	**VOE 14370880**	1					•Wedge	•Cale	•Keil	•Chaveta	
10	**RM 58965344**	1			OP		•Connector	•Pièce connexion	•Verbindungsstück	•Pieza de conexión	
11	**RM 58965377**	1					•Relay	•Relais	•Relais	•Relé	
12		1			NS		•Connector	•Pièce connexion	•Verbindungsstück	•Pieza de conexión	
13	**RM 59928986**	1					•Connector	•Pièce connexion	•Verbindungsstück	•Pieza de conexión	
14	**RM 59020065**	1					•Diode kit	•Jeu de diodes	•Diodensatz	•Juego de diodos	
15		1			NS		•Connector	•Pièce connexion	•Verbindungsstück	•Pieza de conexión	
16	**RM 13490073**	6					•Connector	•Pièce connexion	•Verbindungsstück	•Pieza de conexión	
17	**RM 13490107**	30					•Sealing plug	•Tampon étanchéité	•Dichtstopfen	•Tapón obturacion	
18	**RM 13031174**	1					•Conn Body	•Corps de connecteur	•Steckerkörper	•Cuerpo del conector	
19	**RM 58753112**	3					•Connector	•Pièce connexion	•Verbindungsstück	•Pieza de conexión	
20	**RM 58753104**	3					•Connector	•Pièce connexion	•Verbindungsstück	•Pieza de conexión	
21	**RM 59436865**	1					•Receptacle	•Douille plate	•Anschlussbuchse	•Manguito clavija	
22	**VOE 11803693**	1					•Lock	•Serrure	•Schloss	•Cierre	
23		2			NS		•Relay	•Relais	•Relais	•Relé	

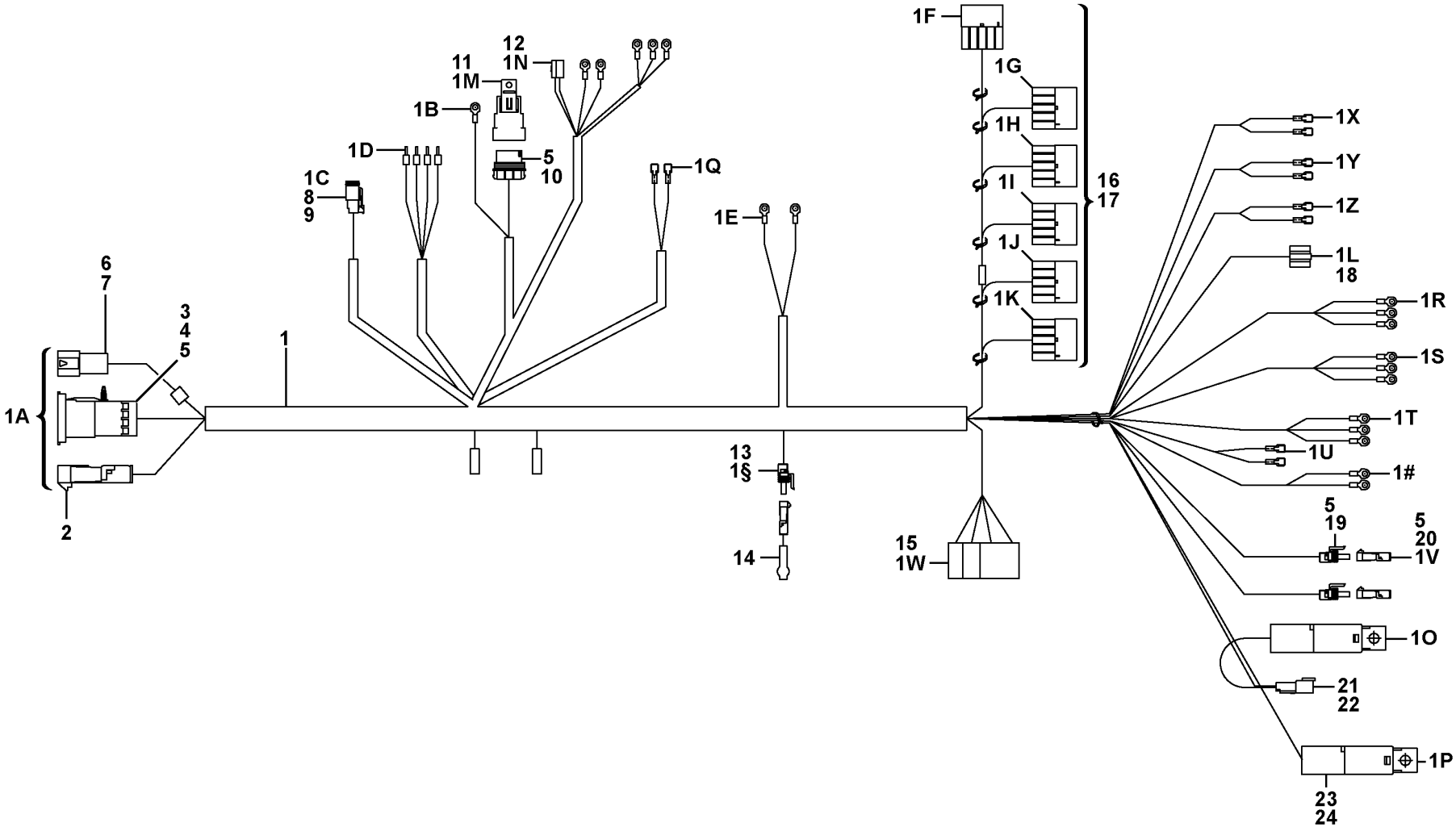

Volvo Construction Equipment

1059491

Fig.	Part No.	Quantity 1	2	3	PS	KIT	Description	Dénomination	Bezeichnung	Denominación	Notes
24	**RM 58948274**	2					•Relay	•Relais	•Relais	•Relé	

1		**Cable harness, steering console** **Faisceau de câbles, console de direction** **Kabelbaum, Lenkungskonsole** **Mazo de cables, consola de dirección**	Catalogue id **20619**	Group **371**
2				
3			Illustr. No **1059491**	Section **500**
4				
5		**12786441, 12786442**	Issue **20025237-E**	Page **145**

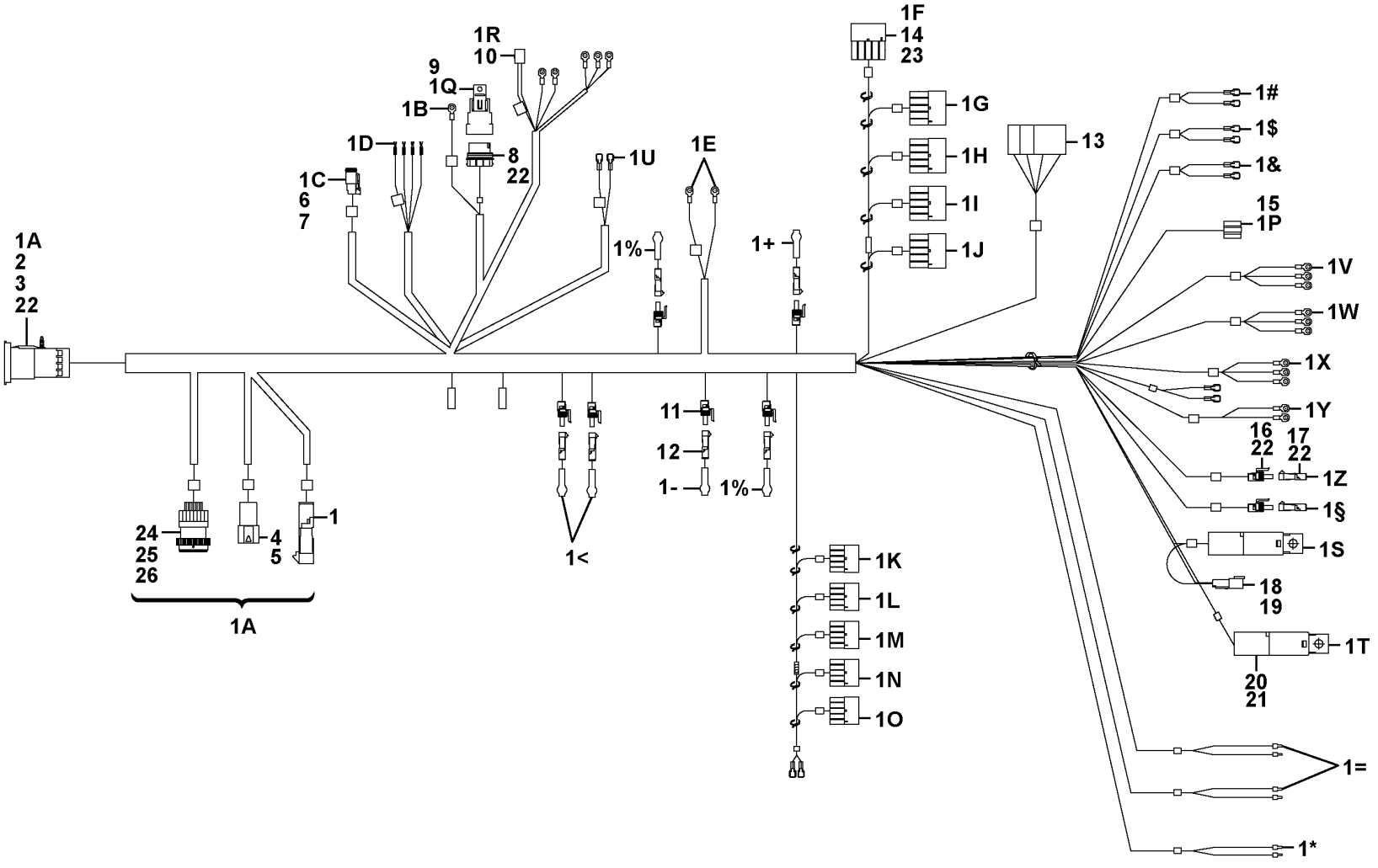

Volvo Construction Equipment

1079623

Fig.	Part No.	Quantity 1	2	3	PS	KIT	Description	Dénomination	Bezeichnung	Denominación	Notes
	VOE 12761275	1		1			Cable harness	Faisceau de câbles	Kabelbaum	Manojo cables	3792)
	VOE 12798613		1				Cable harness	Faisceau de câbles	Kabelbaum	Manojo cables	
							•CONNECTED TO:	•CONNECTÉ A:	•ANGESCHLOSSEN:	•CONECTADO A:	
1A							••Cable harness	••Faisceau cables	••Kabelbaum	••Manojo cables	CHASSIS
1B							••Ground Conn	••Liaison Masse	••Masseanschluss	••Conexion Tierra	
							••Switches	**••Commutateurs**	**••Schalter**	**••Interruptores**	
1C							•••Neutral	•••Neutre	•••Neutral	•••Neutro	
1D							•••Emergency switch	•••Arrêt dØurgence	•••Notabschalter	•••Interruptor de emerg.	
1E							•••Horn	•••Avertisseur sonore	•••Signalhorn	•••Avisador sonoro	
1F							•••Main water	•••Circuit principal d'alimentation en eau	•••Hauptwasser	•••Agua principal	
1G							•••Auxiliary water	•••Circuit d'eau auxiliaire	•••Wasserreserve	•••Agua auxiliar	
1H							•••Throttle control	•••Comm. accelerateur	•••Gasregler	•••Mando acelerado	
1I							•••Park. brake test	•••test frein de stationnement	•••Feststellbremsprüfung	•••Comprobación del freno estacionamiento	
1J							•••Parking brake	•••Frein parking	•••Feststellbremse	•••Freio estacion	
1K							•••Hazard	•••Feu detresse avertis.	•••Warnblinkleuchte	•••Luz interm. advertenc	
1L							•••Position Lamp	•••Feu Position	•••Pos Leuchte	•••Luz Posicion	
1M							•••Rear work lights	•••Lampe travail, Ar	•••Arbeitslampe,hintere	•••Lampara mesa,trasero	
1N							•••Turn Signal	•••Clignotant	•••Fahrtrichtzeig	•••Indic Direccion	
1O							•••Front headlight	•••Phare avant	•••Vorderer Scheinwerfer	•••Alumbrado delantero	
1P							•••Ignition switch	•••Contact de démarrage	•••Zünd-Startschalter	•••Interruptor de encendido	
							••Relay	**••Relais**	**••Relais**	**••Rele**	
1Q							•••Water Reservoir	•••Reservoir Eau	•••Wasserbehälter	•••Deposito Agua	
1R							•••Starter Relay	•••Relais Demarra.	•••Anlassrelais	•••Rele Arranque	
1S							•••Impact meter	•••Compteur d'impacts	•••Stoßkraftmesser	•••Contador de impactos	
1T							•••Lamp	•••Lampe	•••Leuchte	•••Lampara	
							••Gauges	**••Indicateurs**	**••Messinstrumente**	**••Indicadores**	
1U							•••Hour meter	•••Compteur horaire	•••Stundenzähler	•••Contador de horas	
1V							•••Impact meter	•••Compteur d'impacts	•••Stoßkraftmesser	•••Contador de impactos	

3792) **GB**: Including resistors for oil pressure gauge and alternator. **FR**: Y compris les résistances du détecteur de pression d'huile et de l'alternateur. **DE**: Einschl. Widerstände für Öldruckmesser und Generator **ES**: Incluye resistores para el indicador de presión de aceite y el alternador.

1	**12762780 -50353**
2	**12762780 50354-**
3	**43889526, 12792802**
4	
5	

Cable harness, steering console
Faisceau de câbles, console de direction
Kabelbaum, Lenkungskonsole
Mazo de cables, consola de dirección

Catalogue id **20619**	Group **371**
Illustr. No **1079623**	Section **550**
Issue **20025237-E**	Page **147**

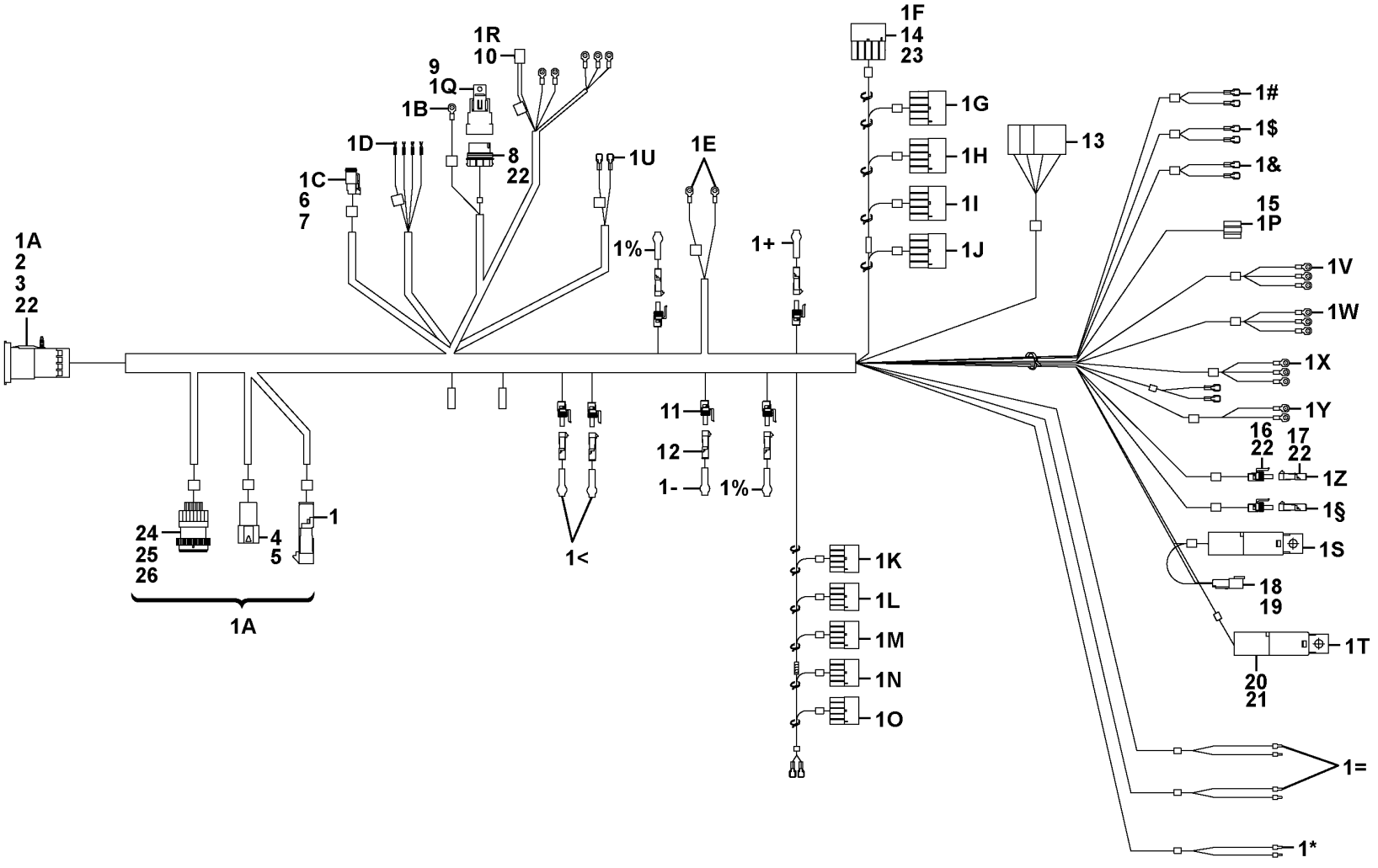

Volvo Construction Equipment

1079623

Fig.	Part No.	Quantity 1	2	3	PS	KIT	Description	Dénomination	Bezeichnung	Denominación	Notes
1W							•••Water Temp Gauge	•••Indicateur de température d'eau	•••Kühlwasserthermometer	•••Indicador temp. de agua	
1X							•••Oil Pressure Gauge	•••Indicateur de pression d'huile	•••Öldruckmesser	•••Manómetro de aceite	
1Y							•••Voltmeter	•••Voltmetre	•••Voltmeter	•••Voltimetro	
1Z							•••Speedometer	•••Indicat.vitesse	•••Tachometer	•••Velocimetro	
1¤							•••Instrument lighting	•••Eclairage tableau de bord	•••Instrumentenbeleuchtung	•••Iluminación de instrumentos	
							••Indicator light	**••Témoin lumineux**	**••Kontrollleuchte**	**••Testigo**	
1#							•••Engine stop	•••Motor stop	•••Motorstop	•••Motor stop	
1$							•••Engine	•••Moteur	•••Verbrenn Motor	•••Motor	
1&							•••Grid Heater	•••Réchauffage	•••Vorwärmen	•••Calorifero	
1=							•••Turn Signal	•••Clignotant	•••Fahrtrichtzeig	•••Indic Direccion	LH/RH
1*							•••Headlights	•••Projecteurs	•••Hauptscheinwerfer	•••Faros	
							••Diode	**••Diode**	**••Diode**	**••Diodo**	
1<							•••Hazard	•••Feu detresse avertis.	•••Warnblinkleuchte	•••Luz interm. advertenc	
1-							•••Alternator	•••Alternateur	•••Lichtmaschine	•••Alternador	
1%							•••Front headlight	•••Phare avant	•••Vorderer Scheinwerfer	•••Alumbrado delantero	
1+							•••Rear work lights	•••Lampe travail, Ar	•••Arbeitslampe,hintere	•••Lampara mesa,trasero	
1	**RM 58814419**	1	1	1			•Connector	•Pièce connexion	•Verbindungsstück	•Pieza de conexión	
2	**RM 43884527**	1	1	1			•Connector	•Pièce connexion	•Verbindungsstück	•Pieza de conexión	
3	**RM 58999467**	1	1	1			•Rose Bud	•	•	•Rose Bud	
4		1	1	1	NS		•Connector	•Pièce connexion	•Verbindungsstück	•Pieza de conexión	
5	**RM 59449918**	1	1	1			•Wedge	•Cale	•Keil	•Chaveta	
6	**RM 59434209**	1	1	1			•Socket	•Socle	•Steckdose	•Toma de corriente	
7	**RM 59434217**	1	1	1	SS		•Wedge	•Cale	•Keil	•Chaveta	
8	**RM 58965344**	1	1	1	OP		•Connector	•Pièce connexion	•Verbindungsstück	•Pieza de conexión	
9	**RM 58965377**	1	1	1			•Relay	•Relais	•Relais	•Relé	
10		1	1	1	NS		•Connector	•Pièce connexion	•Verbindungsstück	•Pieza de conexión	
11	**RM 59928986**	6	6	6			•Connector	•Pièce connexion	•Verbindungsstück	•Pieza de conexión	
12	**RM 59020065**	6	6	6			•Diode kit	•Jeu de diodes	•Diodensatz	•Juego de diodos	
13		1	1	1	NS		•Connector	•Pièce connexion	•Verbindungsstück	•Pieza de conexión	
14	**RM 13490073**	10		10			•Connector	•Pièce connexion	•Verbindungsstück	•Pieza de conexión	

1	**12762780 -50353**
2	**12762780 50354-**
3	**43889526, 12792802**
4	
5	

Cable harness, steering console
Faisceau de câbles, console de direction
Kabelbaum, Lenkungskonsole
Mazo de cables, consola de dirección

Catalogue id **20619**	Group **371**
Illustr. No **1079623**	Section **550**
Issue **20025237-E**	Page **149**

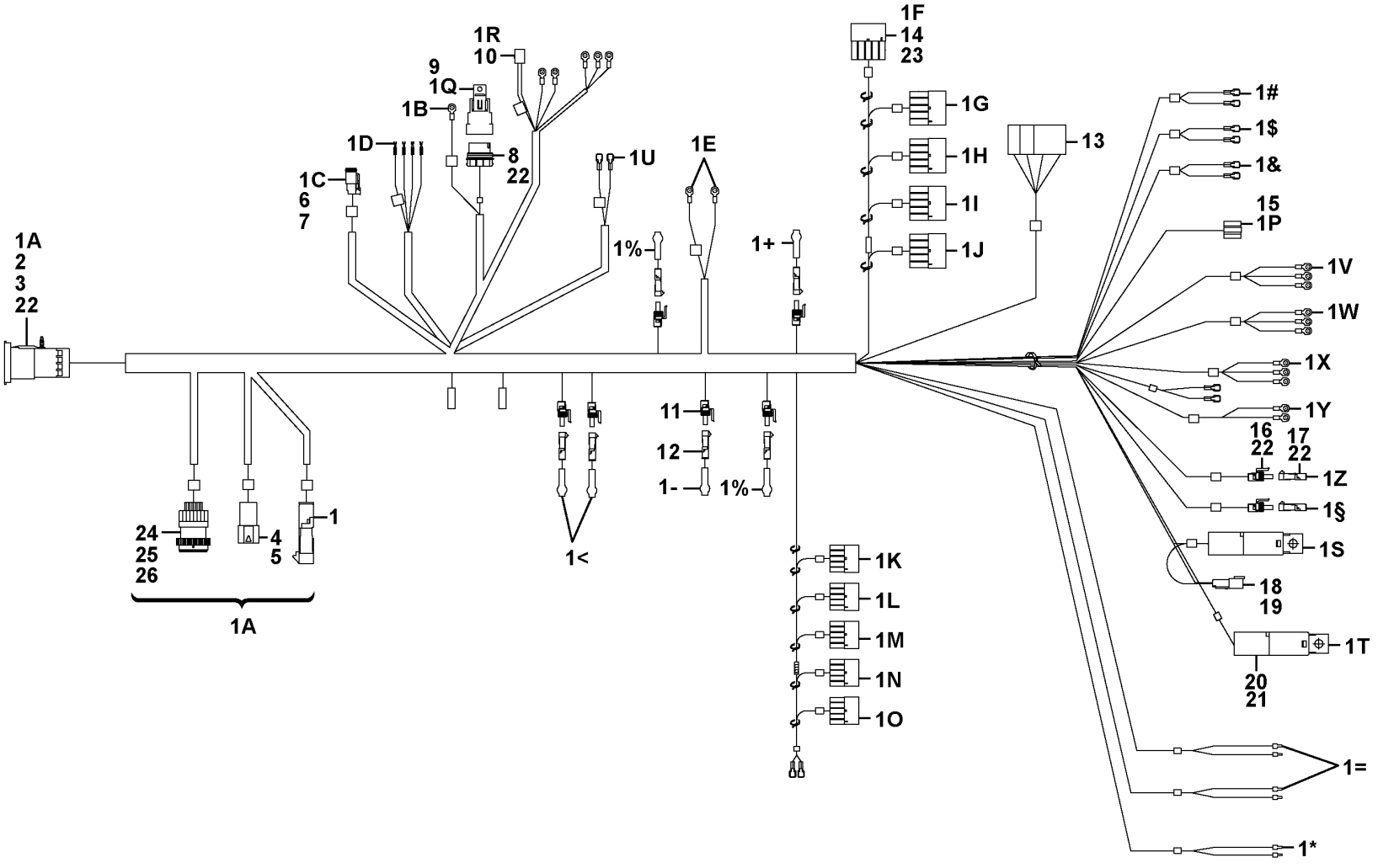

Volvo Construction Equipment

1079623

Fig.	Part No.	Quantity 1	2	3	PS	KIT	Description	Dénomination	Bezeichnung	Denominación	Notes
14	RM 13490073		11				•Connector	•Pièce connexion	•Verbindungsstück	•Pieza de conexión	
15	RM 13031174	1	1	1			•Conn Body	•Corps de connecteur	•Steckerkörper	•Cuerpo del conector	
16	RM 58753112	2	2	2			•Connector	•Pièce connexion	•Verbindungsstück	•Pieza de conexión	
17	RM 58753104	2	2	2			•Connector	•Pièce connexion	•Verbindungsstück	•Pieza de conexión	
18	RM 59436865	1	1	1			•Receptacle	•Douille plate	•Anschlussbuchse	•Manguito clavija	
19	RM 59436873	1	1	1	SS		•Wedge	•Cale	•Keil	•Chaveta	
20		2	2	2	NS		•Relay	•Relais	•Relais	•Relé	
21	RM 58948274	2	2	2			•Relay	•Relais	•Relais	•Relé	
22	RM 58773334	4	4	4			•Sealing	•Étanchéité	•dichtung	•Junta	
23	RM 13490107	65		65			•Sealing plug	•Tampon étanchéité	•Dichtstopfen	•Tapón obturacion	
23	RM 13490107		72				•Sealing plug	•Tampon étanchéité	•Dichtstopfen	•Tapón obturacion	
24			1		NS		•Plug	•Tampon	•Stopfen	•Tapón	
25	RM 59436840		15				•Contact pin	•Fiche contact	•Kontaktstift	•Pasador	
26	RM 59434019		6				•Sealing plug	•Tampon étanchéité	•Dichtstopfen	•Tapón obturacion	

1	12762780 -50353	**Cable harness, steering console** **Faisceau de câbles, console de direction** **Kabelbaum, Lenkungskonsole** **Mazo de cables, consola de dirección**	Catalogue id **20619**	Group **371**
2	12762780 50354-		Illustr. No **1079623**	Section **550**
3	43889526, 12792802		Issue **20025237-E**	Page **151**
4				
5				

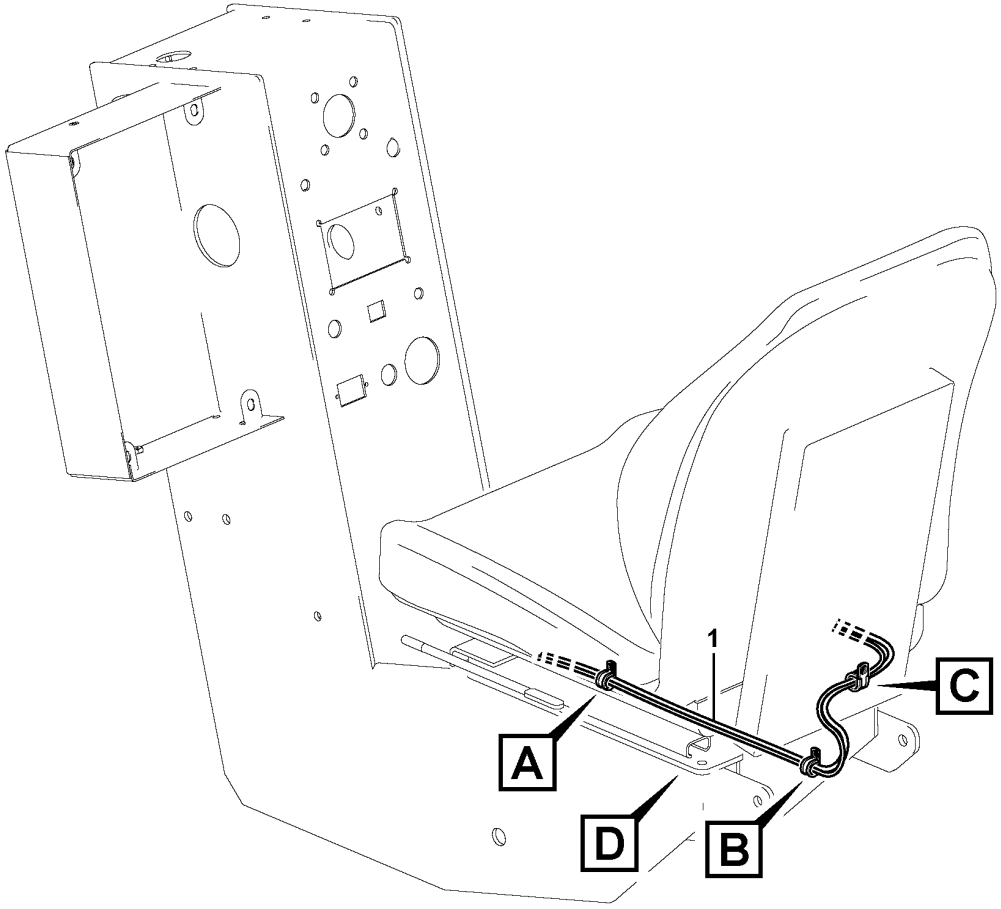

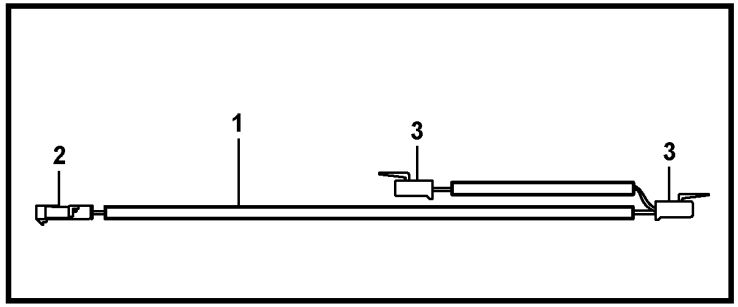

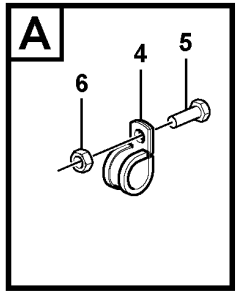

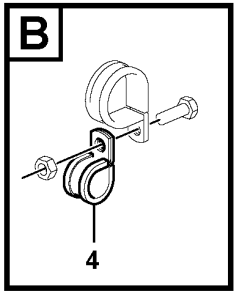

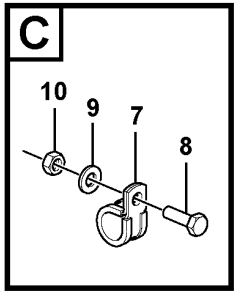

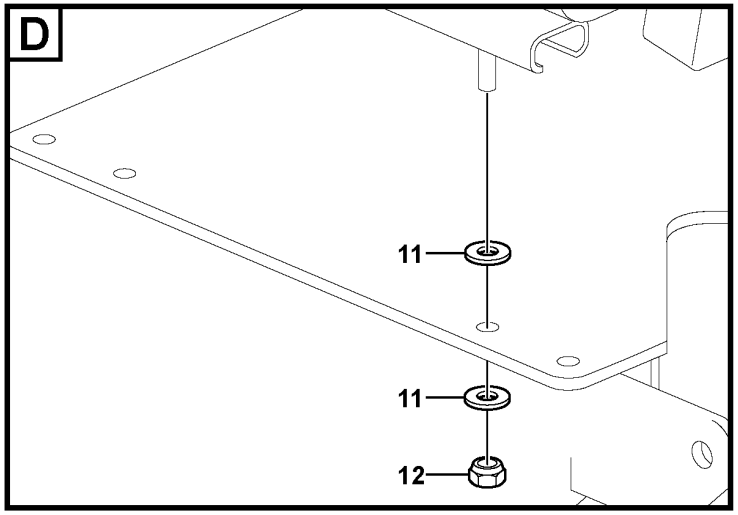

Volvo Construction Equipment
1076651

Fig.	Part No.	Quantity 1	2	3	4	5	PS	KIT	Description	Dénomination	Bezeichnung	Denominación	Notes
1	VOE 12761874	1							Cable harness	Faisceau de câbles	Kabelbaum	Manojo cables	S/N -50322
1	RM 43962182		1						Cable harness	Faisceau de câbles	Kabelbaum	Manojo cables	S/N -50322
1	VOE 12796270				1				Cable harness	Faisceau cables	Kabelbaum	Manojo cables	
1	VOE 12761874					1			Cable harness	Faisceau de câbles	Kabelbaum	Manojo cables	
									•CONNECTED TO:	•CONNECTÉ A:	•ANGESCHLOSSEN:	•CONECTADO A:	
									••Wire harness	••Faisceau electrique	••Kabelbaum	••Manojo cables	(Main wire harness)
									••Switch	••Commutateur	••Schalter	••Contactor	(Drivers seat)
2	RM 59854943	1	1		1	1			•Connector	•Pièce connexion	•Verbindungsstück	•Pieza de conexión	
	CH 87053	2	2			2			•Seal	•Joint	•Dichtring	•Junta	2624)
	RM 58835109				2				•Sealing	•Étanchéité	•dichtung	•Junta	2624)
3	RM 13491469	2	2			2			•Connector	•Pièce connexion	•Verbindungsstück	•Pieza de conexión	
3	VOE 11886913				2				•Socket	•Socle	•Steckdose	•Toma de corriente	
3	RM 59434209				1				•Socket	•Socle	•Steckdose	•Toma de corriente	
4	RM 59103598			2					Clamp	Collier serrage	Klemme	Abrazadera	
5	RM 59680983			1					Lock screw	Vis verrouillage	Sicherungsschraube	Tornillo de seguridad	
6	RM 59807941			1					Nut	Écrou	Mutter	Tuerca	
7	RM 59397059			1					Clamp	Collier serrage	Klemme	Abrazadera	
8	RM 96701958			1					Hexagon screw	Vis à tête hexagonale	Sechskantschraube	Tornillo hexagonal	
9	RM 96741053			1					Washer	Rondelle	Scheibe	Arandela	
10	RM 96704598			1					Lock nut	Contre-écrou	Sicherungsmutter	Contratuerca	
11	RM 59887182				8				Washer	Rondelle	Scheibe	Arandela	
12	RM 96704606				4				Lock nut	Contre-écrou	Sicherungsmutter	Contratuerca	

2624) **GB**: Not Shown **FR**: Non représenté **DE**: Nicht abgebildet **ES**: No ilustrado

1	12761933
2	12786441, 12786442
3	12781688
4	12796416
5	12796414

Wire harness, seat switch
Faisceau de câbles, commutateur de commande du siège conducteur
Kabel, Fahrersitzschalter
Mazo de cables, interrupto de asiento

Catalogue id	Group
20619	371
Illustr. No	Section
1076651	600
Issue	Page
20025237-E	153

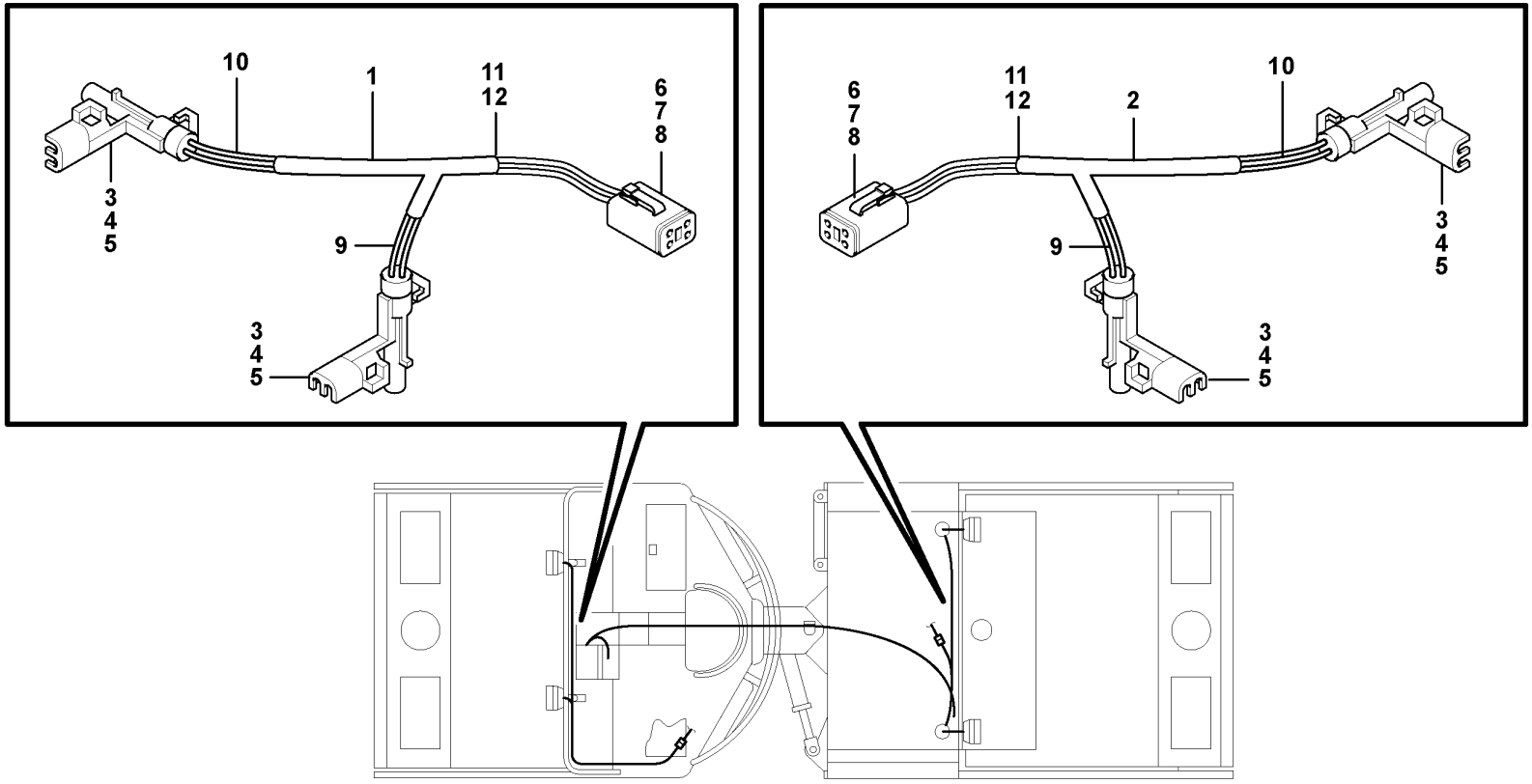
10
1
11
12
6
7
8
3
4
5
9
3
4
5
6
7
8
11
12
2
10
3
4
5
9
3
4
5

Fig.	Part No.	Quantity 1	2	3	PS	KIT	Description	Dénomination	Bezeichnung	Denominación	Notes
1	**RM 58814922**	1					Cable harness	Faisceau de câbles	Kabelbaum	Manojo cables	
2	**RM 43963859**		1				Cable harness	Faisceau de câbles	Kabelbaum	Manojo cables	
3	**RM 59854943**	2	2				•Connector	•Pièce connexion	•Verbindungsstück	•Pieza de conexión	
4	**RM 59854877**	4	4				•Cable seal	•Joint sur fil	•Leitungsdichtung	•Sellador de cable	
5	**RM 59854828**	4	4				•Pin	•Goupille	•Stift	•Pasador	
6	**RM 59434209**	1	1				•Socket	•Socle	•Steckdose	•Toma de corriente	
7	**RM 59434001**	1	1				•Contact unit	•Unité contact	•Kontakteinheit	•Unidad de contacto	
8	**VOE 14370880**	1	1				•Wedge	•Cale	•Keil	•Chaveta	
9		REQ	REQ		NS		•Elect.wire	•Câble électrique	•Elektr. Leitung	•Cable eléc.	RED
10	**RM 59443663**	REQ	REQ				•Wire	•Fil	•Draht	•Alambre	BLACK
11	**RM 58751439**	2	2				•Clip	•Clip	•Clip	•Clip	
12	**RM 58814021**	REQ	REQ		OP		•Heat-shrinkable tubing	•Tube d'étranglement	•Schrumpfhülle	•Manguera de contracción	
	RM 58820168	17	17				Locking wire	Fil arrêt	Sicherungsdraht	Alambre de seguridad	2624)

2586) Optional
2624) **GB**: Not Shown **FR**: Non représenté **DE**: Nicht abgebildet **ES**: No ilustrado

1		**Harness Installation** **Installation du faisceau** **Verkabelung, Einbau** **Instalación de haz de cables**	Catalogue id **20619**	Group **371**
2				
3			Illustr. No **1059429**	Section **650**
4				
5		**2586), 43893221, 12780287**	Issue **20025237-E**	Page **155**

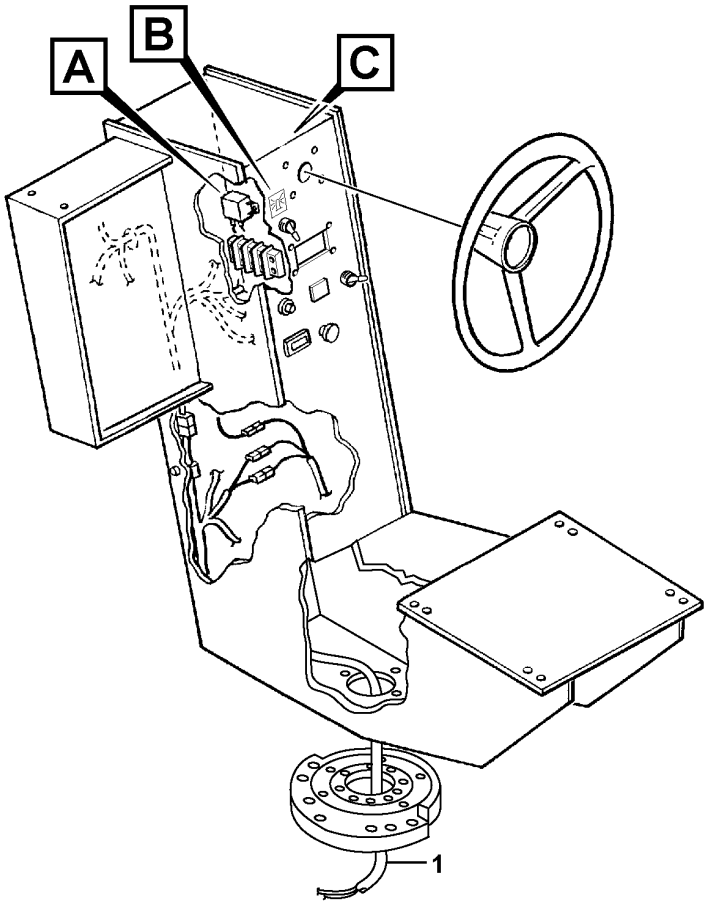

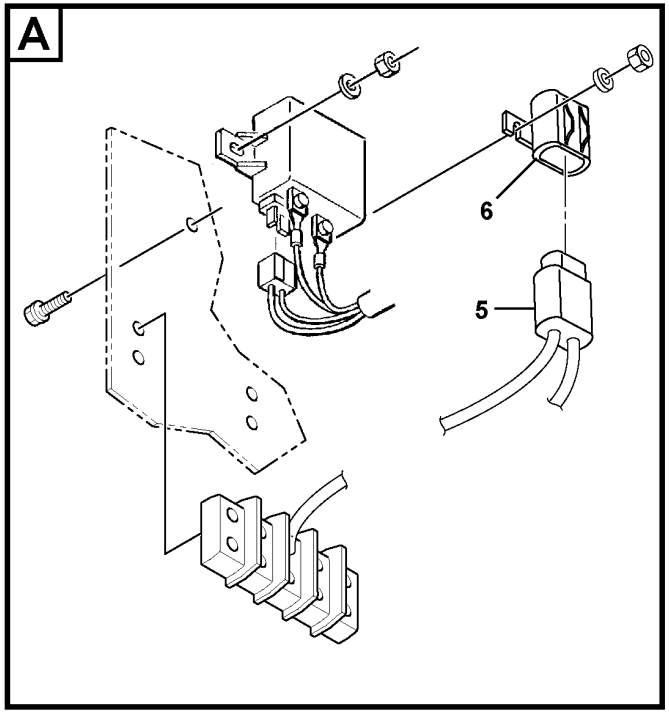

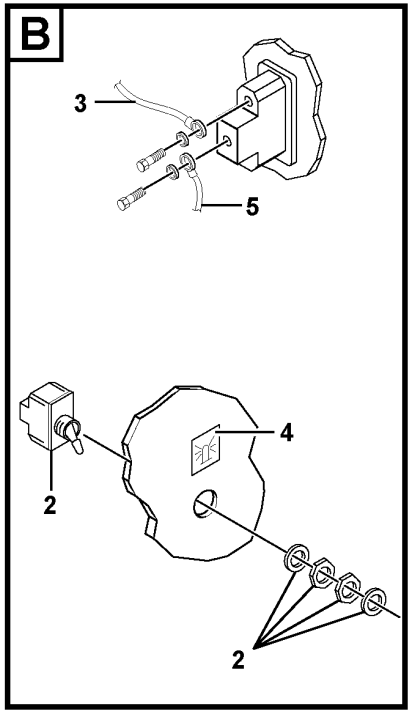

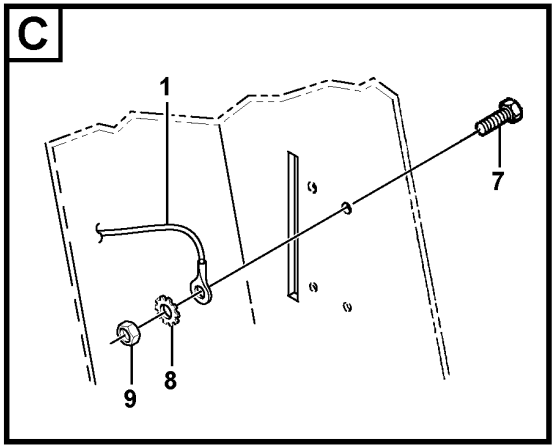

Volvo Construction Equipment
1059419

Fig.	Part No.	Quantity 1	2	3	PS	KIT	Description	Dénomination	Bezeichnung	Denominación	Notes
1	RM 59186254	1					Cable harness	Faisceau de câbles	Kabelbaum	Manojo cables	
2	RM 59634105	1					Switch	Interrupteur	Schalter	Interruptor	BEACON LAMP
3	RM 59186254	1					Cable harness	Faisceau de câbles	Kabelbaum	Manojo cables	BEACON LAMP
4	RM 59079020	1					Decal	Autocollant	Aufklebeschild	Calcomanía	BEACON
5	RM 59206359	1					Cable harness	Faisceau de câbles	Kabelbaum	Manojo cables	
6	RM 59325712	1					Fuse	Fusible	Sicherung	Fusible	10 AMP
7	RM 95919767	1					Screw	Vis	Schraube	Tornillo	
8	RM 95922720	1					Lock washer	Rondelle verrouillage	Sicherungsscheibe	Arandela seguridad	
9	RM 59327825	1					Hexagon nut	Écrou hexagonal	Sechskantmutter	Tuerca hexagonal	

2586) Optional

1		**Rotating beacon Installation** **Installation de la balise** **Rundumkennleuchte, Einbau** **Instalación de lámpara de advertencia giratoria**	Catalogue id **20619**	Group **371**
2				
3			Illustr. No **1059419**	Section **700**
4				
5		**2586), 59206367**	Issue **20025237-E**	Page **157**

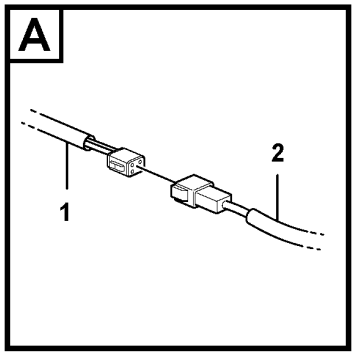

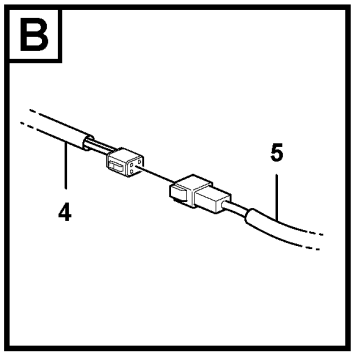

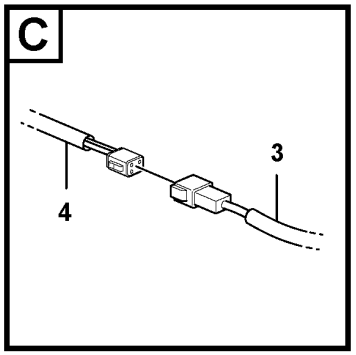

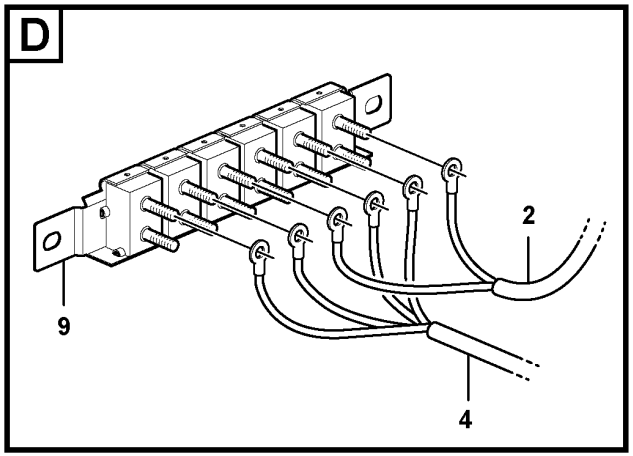

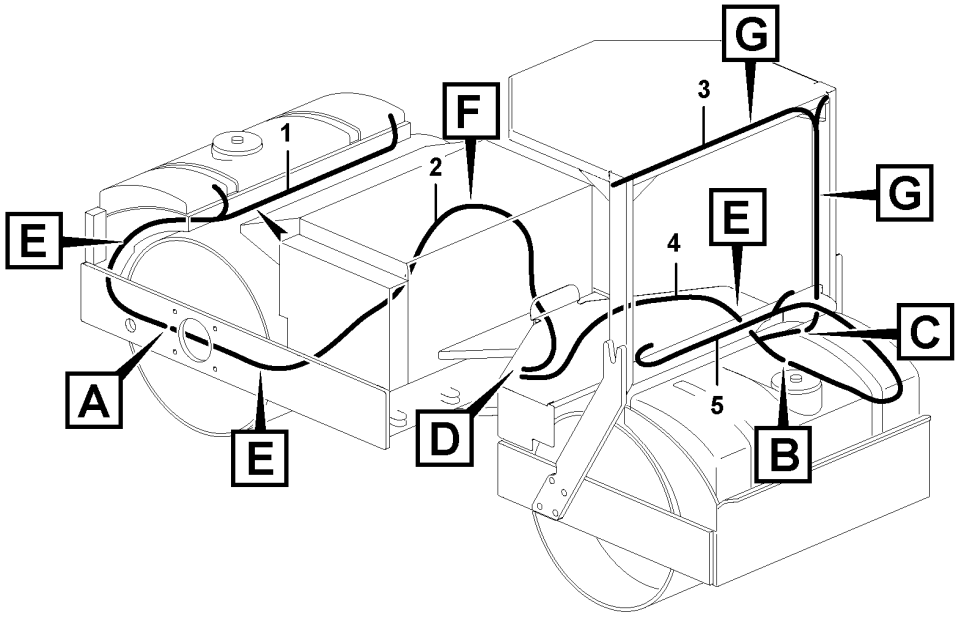

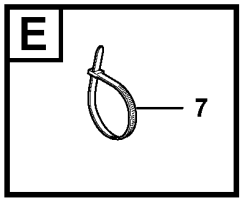

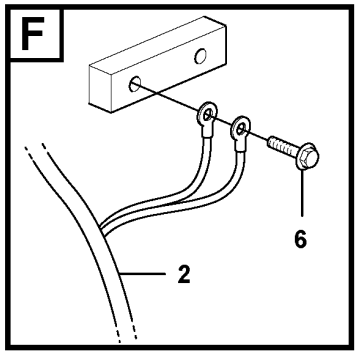

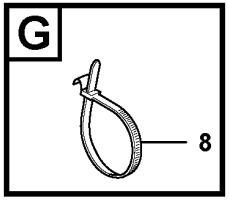

Volvo Construction Equipment
1064793

Fig.	Part No.	Quantity 1	2	3	PS	KIT	Description	Dénomination	Bezeichnung	Denominación	Notes
1	RM 59170688	1					Cable harness	Faisceau de câbles	Kabelbaum	Manojo cables	
2	RM 59212928	1					Cable harness	Faisceau de câbles	Kabelbaum	Manojo cables	
3	RM 59172510	1					Cable harness	Faisceau de câbles	Kabelbaum	Manojo cables	
4	RM 59170670	1					Cable harness	Faisceau de câbles	Kabelbaum	Manojo cables	
5	RM 59170662	1					Cable harness	Faisceau de câbles	Kabelbaum	Manojo cables	
6	RM 96701495	1					Hexagon screw	Vis à tête hexagonale	Sechskantschraube	Tornillo hexagonal	
7	RM 95373973	REQ					Locking wire	Fil arrêt	Sicherungsdraht	Alambre de seguridad	
8	RM 95424586	REQ					Cable tie	Serre-câble	Kabelbinder	Abrazadera de cinta	
9							Bracket	Console	Konsole	Ménsula	See group 372-200 page 171

1		**Cable Harness Hid Lights** **Faisceau de câbles, éclairage masqué** **Mazo de cables de luces HID**	Catalogue id **20619**	Group **371**
2				
3			Illustr. No **1064793**	Section **750**
4				
5		**12780287**	Issue **20025237-E**	Page **159**

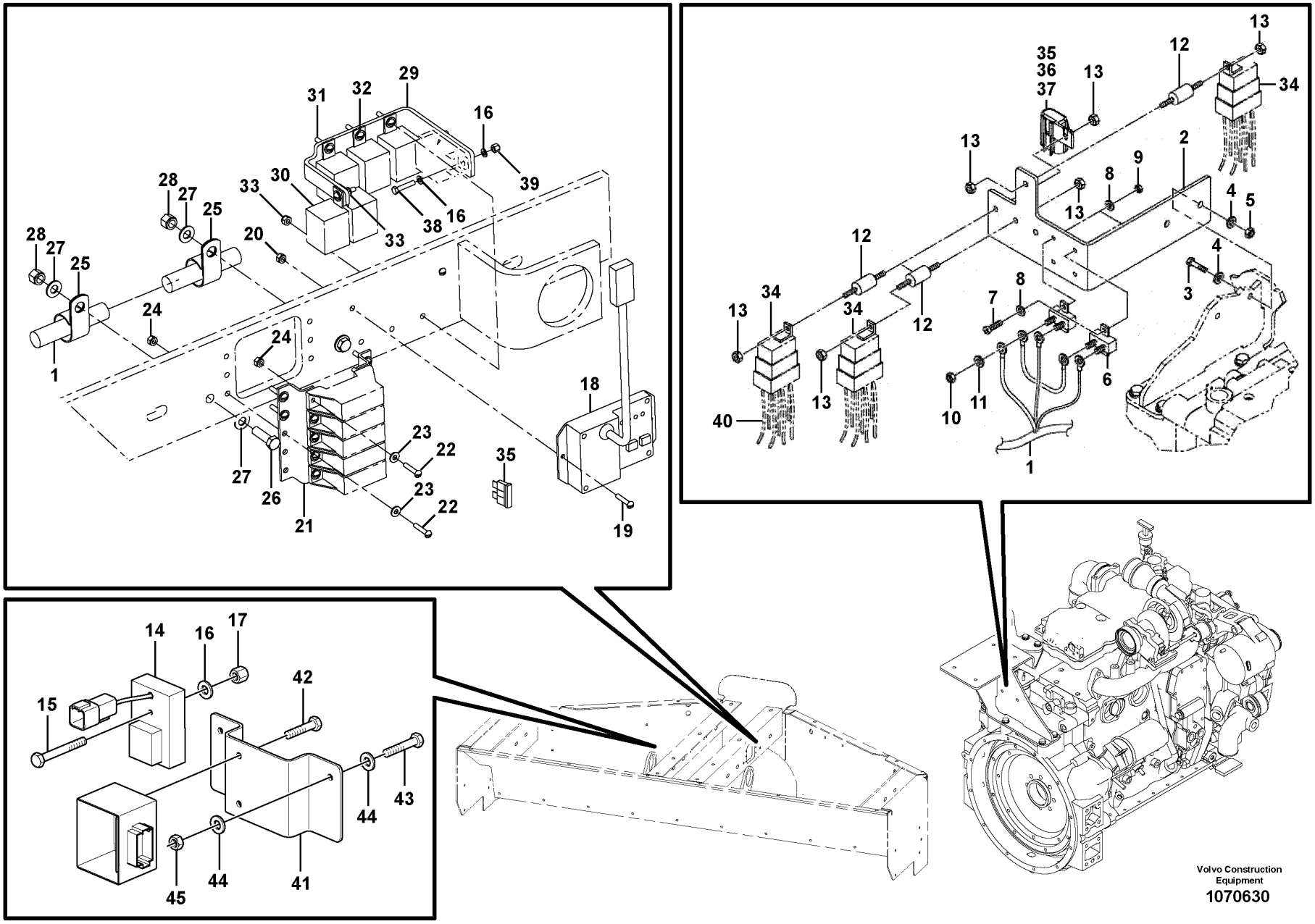

Volvo Construction Equipment

1070630

Fig.	Part No.	Quantity 1	2	3	PS	KIT	Description	Dénomination	Bezeichnung	Denominación	Notes
1		1									See group 371-300 page ####
2	RM 43979061	1					Bracket	Console	Konsole	Consola	
3	RM 96702659	2					Hexagon screw	Vis à tête hexagonale	Sechskantschraube	Tornillo hexagonal	
4	RM 96741038	4					Washer	Rondelle	Scheibe	Arandela	
5	RM 96701370	2					Nut	Écrou	Mutter	Tuerca	
6	RM 59603746	2					Breaker	Rupteur	Unterbrecher	Interruptor	
7	RM 95922134	2					Screw	Vis	Schraube	Tornillo	
8	RM 95922332	4					Plain washer	Rondelle plane	Flachscheibe	Arandela plana	
9	RM 95943346	2					Nut	Écrou	Mutter	Tuerca	
10	RM 95923124	4					Hexagon nut	Écrou hexagonal	Sechskantmutter	Tuerca hexagonal	
11	RM 95931366	4					Lock washer	Rondelle verrouillage	Sicherungsscheibe	Arandela seguridad	
12	RM 59970384	3					Rubber damper	Amortisseur caoutchouc	Gummidämpfer	Amortiguador de goma	S/N -50353
12	VOE 12796720	3					Rubber damper	Amortisseur caoutchouc	Gummidämpfer	Amortiguador de goma	S/N 50354-
12	RM 59970384		1				Rubber damper	Amortisseur caoutchouc	Gummidämpfer	Amortiguador de goma	
13	RM 59327825	5	2				Hexagon nut	Écrou hexagonal	Sechskantmutter	Tuerca hexagonal	
14	VOE 12777092	1					Relay	Relais	Relais	Relé	
15	RM 96738430	1					Hexagon screw	Vis à tête hexagonale	Sechskantschraube	Tornillo hexagonal	
16	RM 96738554	5					Plain washer	Rondelle plane	Flachscheibe	Arandela plana	
17	RM 96702865	1					Nut	Écrou	Mutter	Tuerca	
18	RM 43845064	1					Switch	Interrupteur	Schalter	Interruptor	
19	RM 95922134	2					Screw	Vis	Schraube	Tornillo	
20	RM 95943346	2					Nut	Écrou	Mutter	Tuerca	
21	RM 58856535	2					Bracket	Console	Konsole	Consola	
22	RM 95922134	16					Screw	Vis	Schraube	Tornillo	
23	RM 95922332	22					Plain washer	Rondelle plane	Flachscheibe	Arandela plana	
24	RM 95943346	19					Nut	Écrou	Mutter	Tuerca	
25	RM 95457586	2					Clamp	Collier serrage	Klemme	Abrazadera	
26	RM 95919239	2					Hexagon screw	Vis à tête hexagonale	Sechskantschraube	Tornillo hexagonal	
27	RM 95922373	4					Plain washer	Rondelle plane	Flachscheibe	Arandela plana	
28	RM 95923322	2					Lock nut	Contre-écrou	Sicherungsmutter	Contratuerca	
29		1			NS						

1		**Relay and fuse** **Relais et fusible** **Relais und Sicherung** **Rele y fusible**	Catalogue id **20619**	Group **372**
2				
3			Illustr. No **1070630**	Section **100**
4				
5			Issue **20025237-E**	Page **161**

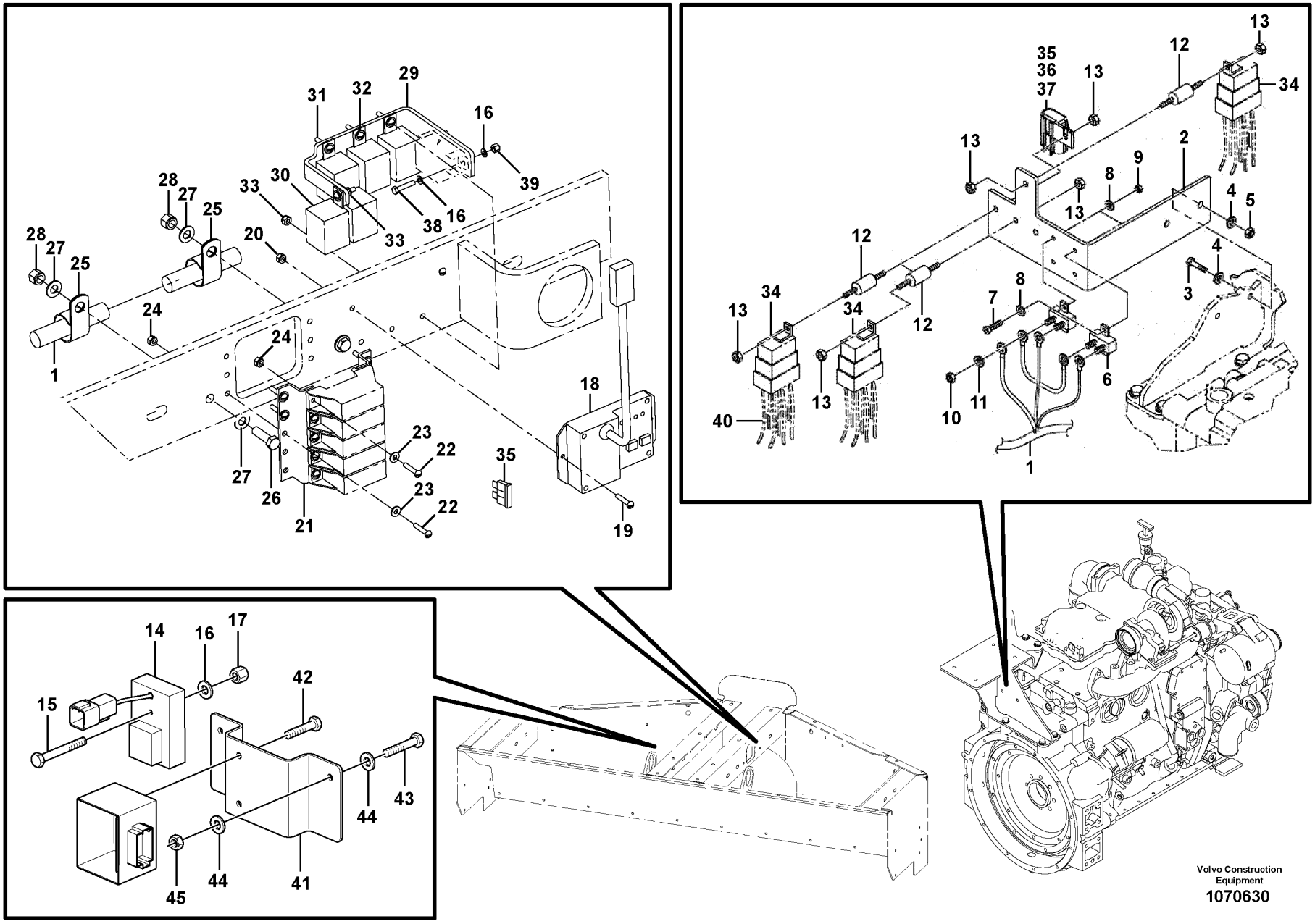

Volvo Construction Equipment

1070630

Fig.	Part No.	Quantity 1	2	3	PS	KIT	Description	Dénomination	Bezeichnung	Denominación	Notes
30	**RM 58965377**	1					Relay	Relais	Relais	Relé	
							•	•	•	•	FORW
30	**RM 58965377**	1					Relay	Relais	Relais	Relé	
							•	•	•	•	REAR
		1			NS						
							•	•	•	•	
30	**RM 58965377**	1					Relay	Relais	Relais	Relé	
							•	•	•	•	
30	**RM 58965377**	1					Relay	Relais	Relais	Relé	
							•	•	•	•	
30	**RM 58965377**	1					Relay	Relais	Relais	Relé	
							•	•	•	•	
		1			NS						
							•	•	•	•	
31	**RM 95922134**	4					Screw	Vis	Schraube	Tornillo	
32	**RM 95922332**	5					Plain washer	Rondelle plane	Flachscheibe	Arandela plana	
33	**RM 95943346**	4					Nut	Écrou	Mutter	Tuerca	
34	**RM 58965377**	1					Relay	Relais	Relais	Relé	
							•	•	•	•	
34	**RM 58965377**	1					Relay	Relais	Relais	Relé	
							•	•	•	•	ECM
34	**RM 58965377**	1					Relay	Relais	Relais	Relé	
							•	•	•	•	
35	**RM 59465591**	5					Fuse	Fusible	Sicherung	Fusible	5A,F5, F9, F14, F15, F21
35	**RM 58818394**	3					Fuse	Fusible	Sicherung	Fusible	3A, F6, F7, F20
35	**RM 59325712**	4					Fuse	Fusible	Sicherung	Fusible	10A, F8, F16, F17, F18
35	**RM 59483339**	7	2				Fuse	Fusible	Sicherung	Fusible	15A,F1-F4, F10, F11, F19
35	**RM 58893249**	1					Fuse	Fusible	Sicherung	Fusible	30A, ECM
36	**RM 58754839**	1					Fuse holder	Porte-fusible	Sicherungshalter	Portafusibles	
37	**RM 58754847**	2					Cover	Capot	Haube	Capó	
38	**RM 96705744**	2					Hexagon screw	Vis à tête hexagonale	Sechskantschraube	Tornillo hexagonal	S/N 50008 -

1	
2	
3	
4	
5	

Relay and fuse
Relais et fusible
Relais und Sicherung
Rele y fusible

Catalogue id	Group
20619	**372**
Illustr. No	Section
1070630	**100**
Issue	Page
20025237-E	**163**

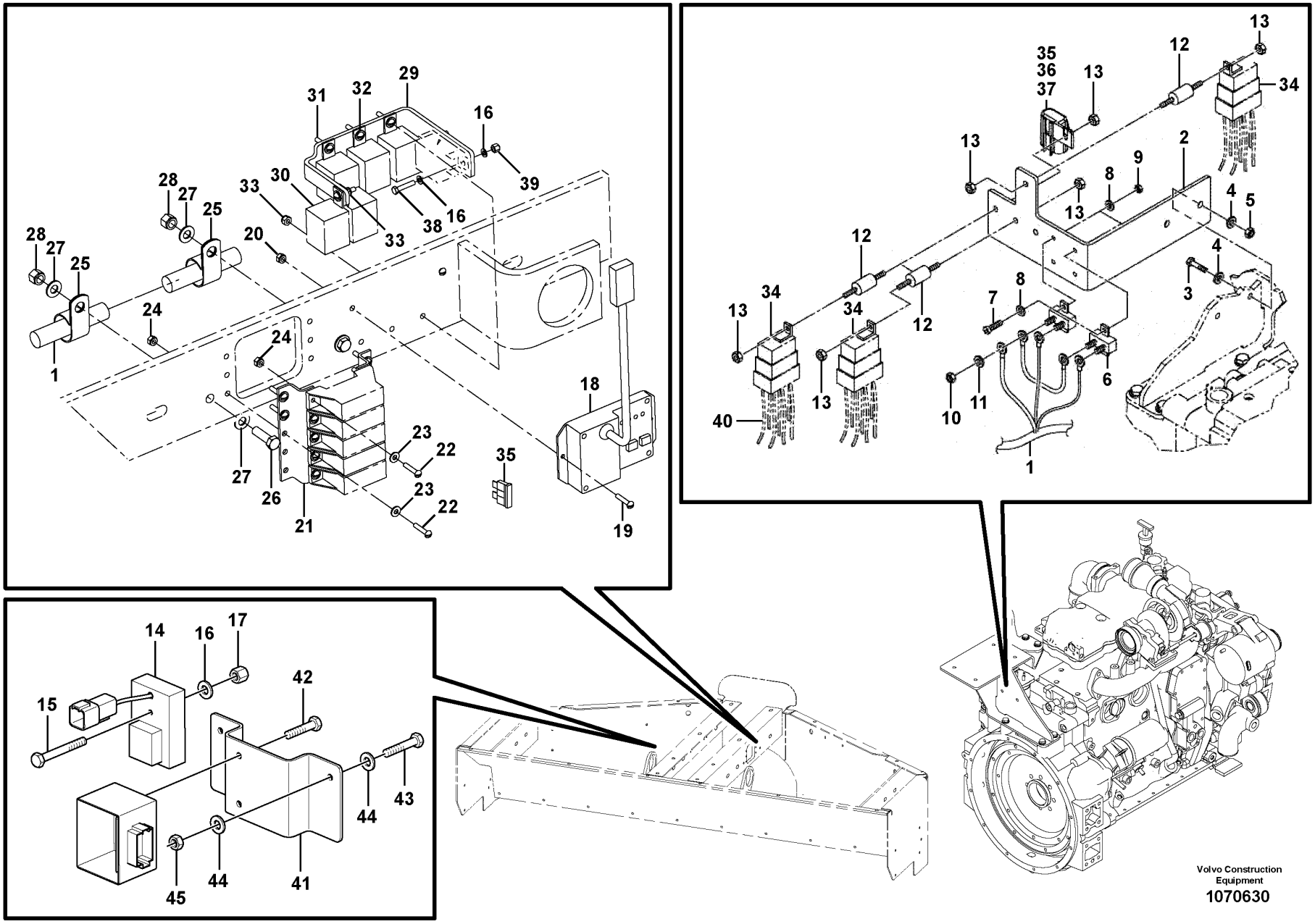

Volvo Construction Equipment

1070630

Fig.	Part No.	Quantity 1	2	3	PS	KIT	Description	Dénomination	Bezeichnung	Denominación	Notes
39	**RM 96704580**	2					Lock nut	Contre-écrou	Sicherungsmutter	Contratuerca	S/N 50008 - 50059
39	**RM 96712773**	2					Hexagon nut	Écrou hexagonal	Sechskantmutter	Tuerca hexagonal	S/N 50060-
40	**RM 43931765**		1				Cable harness	Faisceau de câbles	Kabelbaum	Manojo cables	
41		1			NS		Bracket	Console	Konsole	Consola	
42	**RM 96714191**	2					Hexagon screw	Vis à tête hexagonale	Sechskantschraube	Tornillo hexagonal	
43	**RM 96704796**	2					Screw	Vis	Schraube	Tornillo	
44	**RM 96741053**	4					Washer	Rondelle	Scheibe	Arandela	
45	**RM 96704234**	2					Nut	Écrou	Mutter	Tuerca	

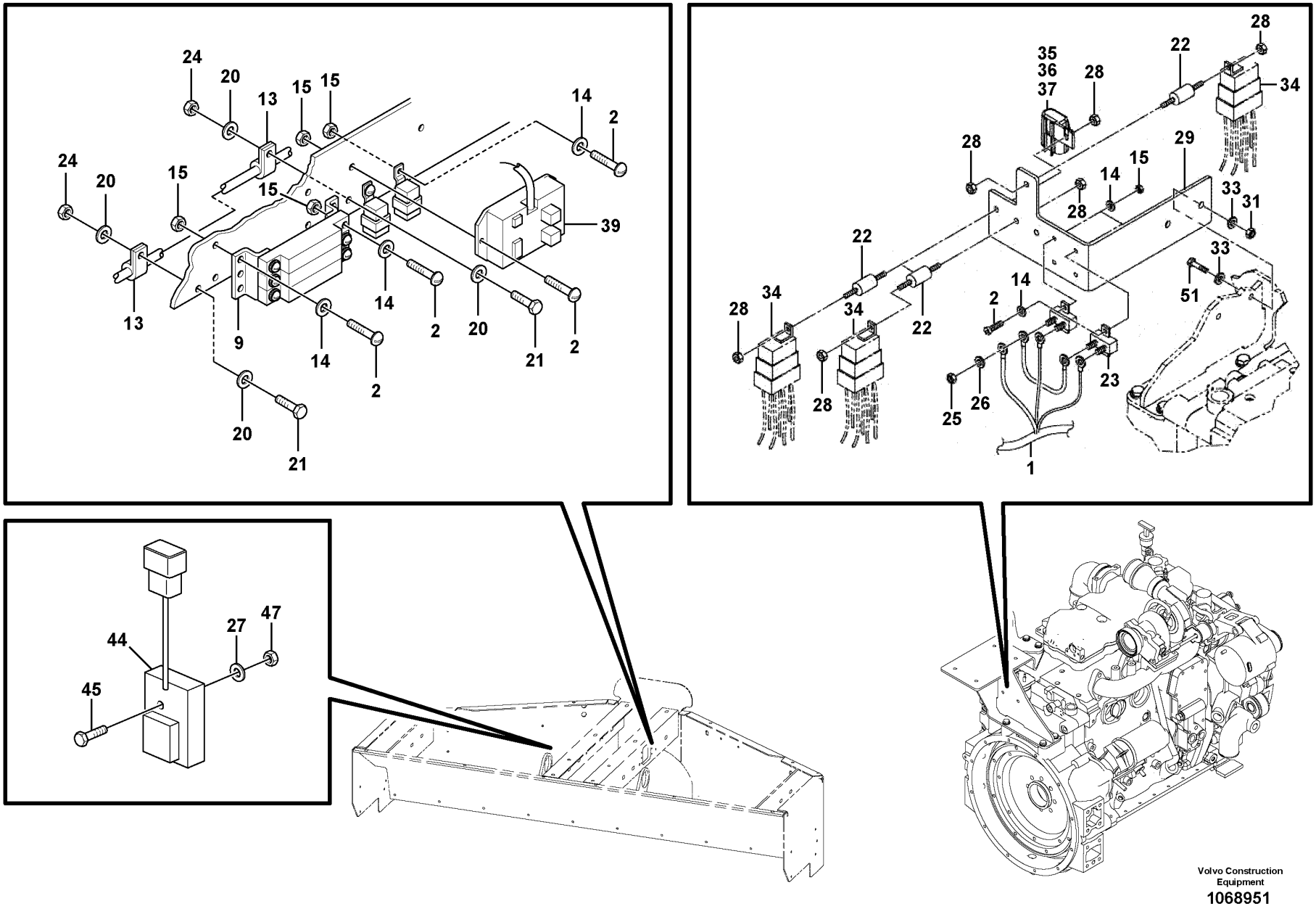

Volvo Construction Equipment

1068951

Fig.	Part No.	Quantity 1	2	3	PS	KIT	Description	Dénomination	Bezeichnung	Denominación	Notes
1	RM 46677183	1					Cable harness	Faisceau cables	Kabelbaum	Manojo cables	See group 371-425 page 133
2	RM 95922134	25					Screw	Vis	Schraube	Tornillo	
9	RM 58856535	2					Bracket	Console	Konsole	Consola	
13	RM 95457586	2					Clamp	Collier serrage	Klemme	Abrazadera	
14	RM 95922332	32					Plain washer	Rondelle plane	Flachscheibe	Arandela plana	
15	RM 95943346	25					Nut	Écrou	Mutter	Tuerca	
20	RM 95922373	4					Plain washer	Rondelle plane	Flachscheibe	Arandela plana	
21	RM 95919239	2					Hexagon screw	Vis à tête hexagonale	Sechskantschraube	Tornillo hexagonal	
22	RM 59970384	3					Rubber damper	Amortisseur caoutchouc	Gummidämpfer	Amortiguador de goma	S/N -50437
22	VOE 12796720	3					Rubber damper	Amortisseur caoutchouc	Gummidämpfer	Amortiguador de goma	S/N 50438-
23	RM 59603746	2					Breaker	Rupteur	Unterbrecher	Interruptor	
24	RM 95923322	2					Lock nut	Contre-écrou	Sicherungsmutter	Contratuerca	
25	RM 95923124	4					Hexagon nut	Écrou hexagonal	Sechskantmutter	Tuerca hexagonal	
26	RM 95931366	4					Lock washer	Rondelle verrouillage	Sicherungsscheibe	Arandela seguridad	
27	RM 96738554	1					Plain washer	Rondelle plane	Flachscheibe	Arandela plana	
28	RM 59327825	6					Hexagon nut	Écrou hexagonal	Sechskantmutter	Tuerca hexagonal	
29	RM 43979061	1					Bracket	Console	Konsole	Consola	
31	RM 96701370	2					Nut	Écrou	Mutter	Tuerca	
33	RM 96741038	4					Washer	Rondelle	Scheibe	Arandela	
34	RM 58965377	3					Relay	Relais	Relais	Relé	
35	RM 59465591	3					Fuse	Fusible	Sicherung	Fusible	5A
35	RM 58818394	2					Fuse	Fusible	Sicherung	Fusible	
35	RM 59325712	1					Fuse	Fusible	Sicherung	Fusible	10A
35	RM 59483339	7					Fuse	Fusible	Sicherung	Fusible	15A
35	RM 58893249	1					Fuse	Fusible	Sicherung	Fusible	
36	RM 58754839	1					Fuse holder	Porte-fusible	Sicherungshalter	Portafusibles	
37	RM 58754847	2					Cover	Capot	Haube	Capó	
39	RM 43845247	1					Control Unit	Unite Commande	Automatikeinhei	Unidad Automati	(RM 13305081)
44	RM 13313655	1					Timer	Chronomètre	Zeitschaltwerk	Reloj programador	S/N -50554
44	VOE 12777092	1					Relay	Relais	Relais	Relé	S/N 50555-
45	RM 96738430	1					Hexagon screw	Vis à tête hexagonale	Sechskantschraube	Tornillo hexagonal	

1	12792802 43889526	**Relay and fuse** **Relais et fusible** **Relais und Sicherung** **Rele y fusible**	Catalogue id **20619**	Group **372**
2			Illustr. No **1068951**	Section **150**
3				
4			Issue **20025237-E**	Page **167**
5		**12792802, 43889526**		

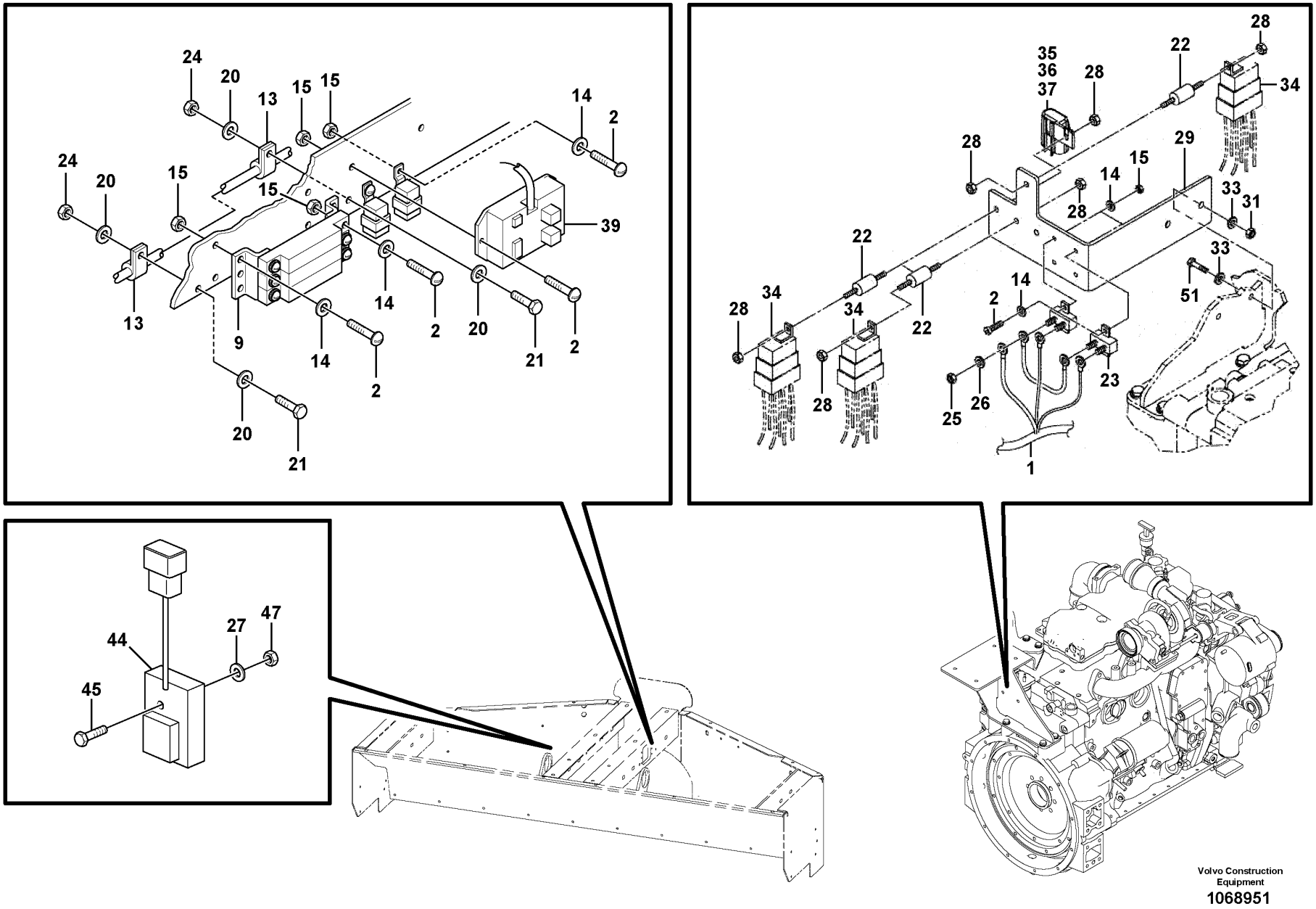

Volvo Construction Equipment

1068951

Fig.	Part No.	Quantity 1	2	3	PS	KIT	Description	Dénomination	Bezeichnung	Denominación	Notes
47	RM 96702865	1					Nut	Écrou	Mutter	Tuerca	
51	RM 96705587	2					Hexagon screw	Vis à tête hexagonale	Sechskantschraube	Tornillo hexagonal	
71	RM 96714472	4					Hexagon screw	Vis à tête hexagonale	Sechskantschraube	Tornillo hexagonal	
72	RM 96714472	4					Hexagon screw	Vis à tête hexagonale	Sechskantschraube	Tornillo hexagonal	

1	12792802 43889526	**Relay and fuse** **Relais et fusible** **Relais und Sicherung** **Rele y fusible**	Catalogue id **20619**	Group **372**
2			Illustr. No **1068951**	Section **150**
3			Issue **20025237-E**	Page **169**
4				
5		**12792802, 43889526**		

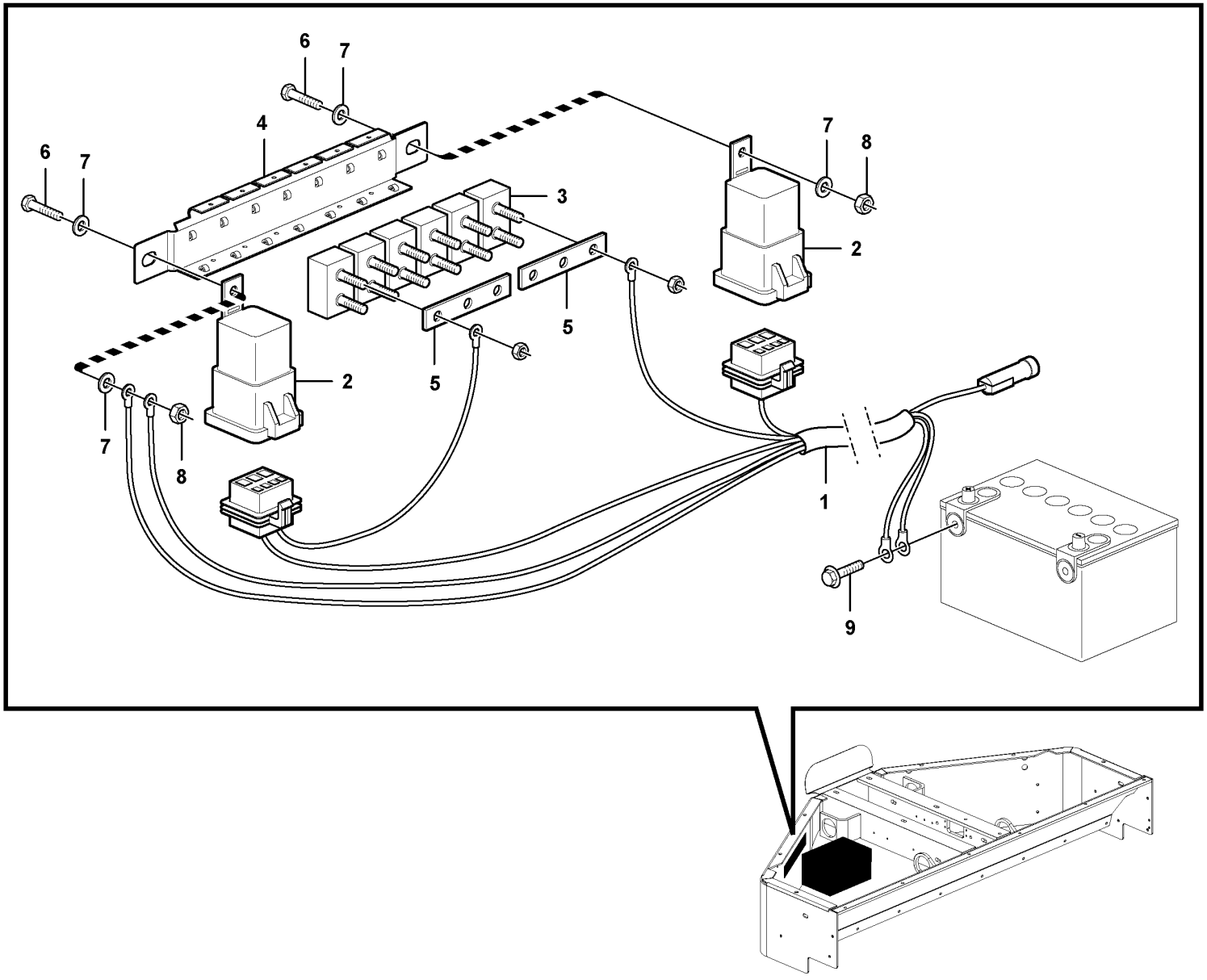

Volvo Construction Equipment

1064833

Fig.	Part No.	Quantity 1	2	3	PS	KIT	Description	Dénomination	Bezeichnung	Denominación	Notes
1	RM 59172502	1					Light relay	Relais éclairage	Scheinwerferrelais	Relé luces	
2	RM 58965377	2					•Relay	•Relais	•Relais	•Relé	
3	RM 59175422	6					Breaker	Rupteur	Unterbrecher	Interruptor	
4	RM 10354983	1					Bracket	Console	Konsole	Consola	
5	RM 13035464	2					Bar	Barre	Stab	Barra	
6	RM 96704861	2					Hexagon screw	Vis à tête hexagonale	Sechskantschraube	Tornillo hexagonal	
7	RM 96741053	4					Washer	Rondelle	Scheibe	Arandela	
8	RM 96704598	2					Lock nut	Contre-écrou	Sicherungsmutter	Contratuerca	
9	RM 95919171	1					Screw	Vis	Schraube	Tornillo	

1		**Circuit Breaker Assembly - Dual HID Lights** **Montage du coupe-circuit - Lampes doubles à haute intensité à décharge** **Trennschalter kpl. - Doppelte Hochintensitätslampen** **Montaje de disyuntor - Dobles luces HID**	Catalogue id **20619**	Group **372**
2				
3			Illustr. No **1064833**	Section **200**
4				
5		**12780287**	Issue **20025237-E**	Page **171**

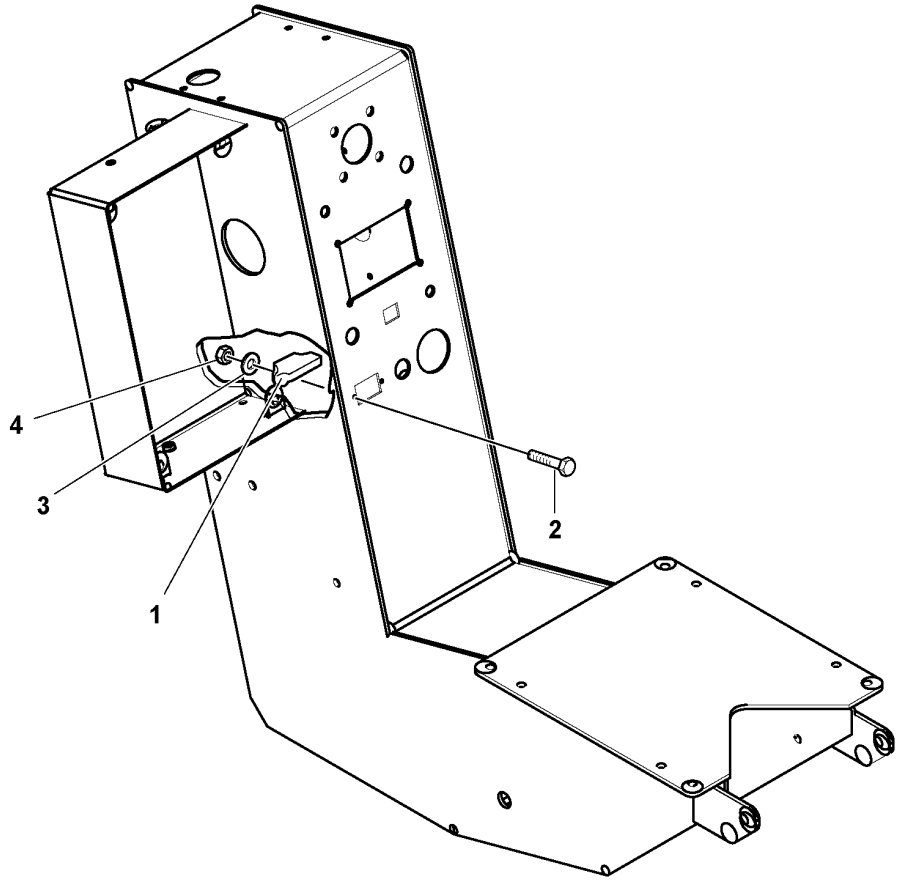

Volvo Construction Equipment
1059439

Fig.	Part No.	Quantity 1	2	3	PS	KIT	Description	Dénomination	Bezeichnung	Denominación	Notes
1	RM 59165001	1					Clock	Montre	Uhr	Reloj	
2	RM 95932117	2					Hexagon screw	Vis à tête hexagonale	Sechskantschraube	Tornillo hexagonal	
3	RM 95931341	2					Lock washer	Rondelle verrouillage	Sicherungsscheibe	Arandela seguridad	
4	RM 55923025	2									

1		**Clock** **Horloge** **Uhr** **Reloj**	Catalogue id **20619**	Group **380**
2				
3			Illustr. No **1059439**	Section **100**
4				
5		**12761933, 12786441, 12786442, 12798232**	Issue **20025237-E**	Page **173**

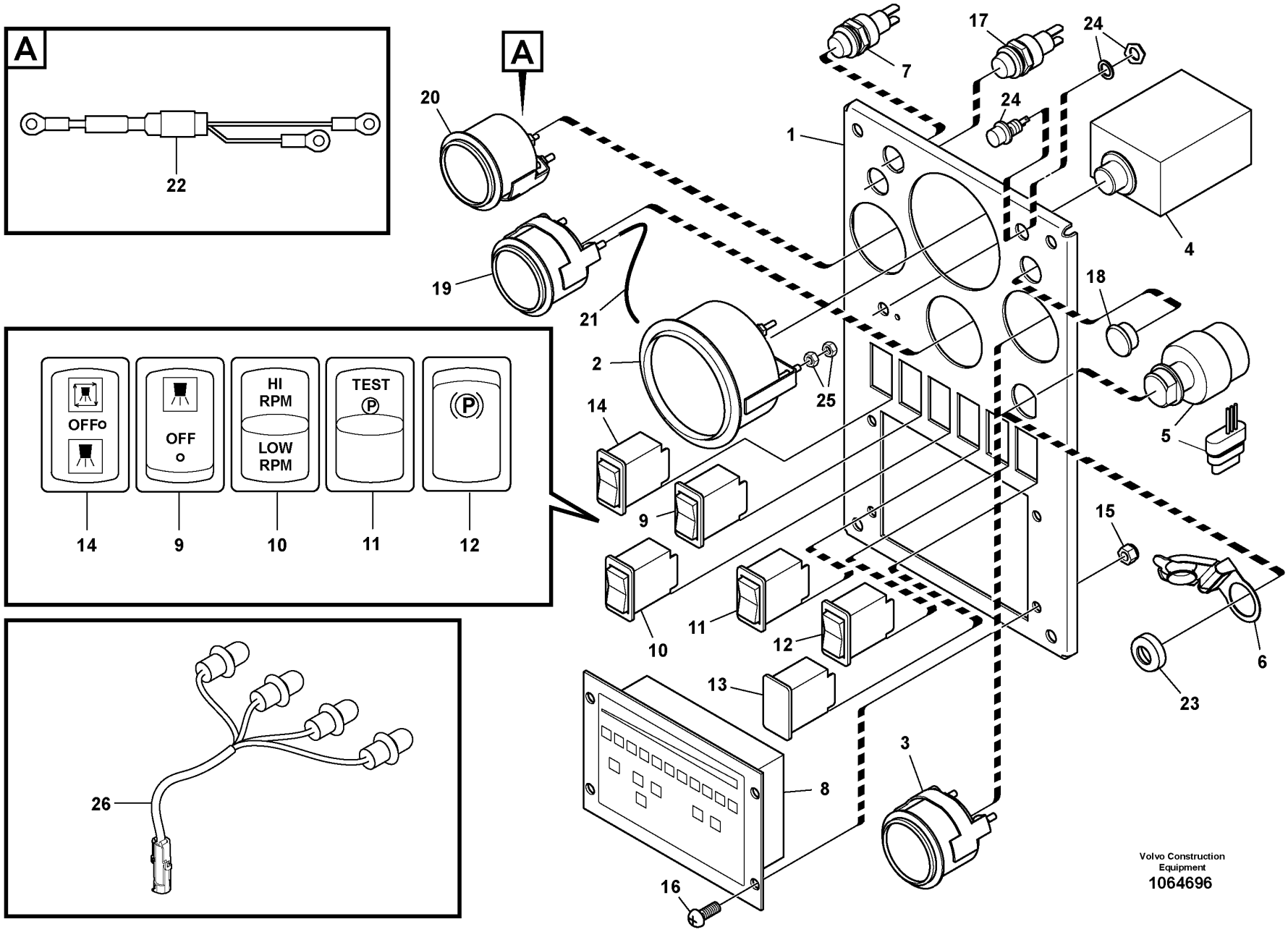
A
22
A
20
19
21
7
17
24
24
1
4
18
2
25
5
14
9
10
11
12
15
6
23
13
8
3
16
OFFo
OFF
o
HI
RPM
LOW
RPM
TEST
P
P
14
9
10
11
12
26
Volvo Construction
Equipment
1064696

Fig.	Part No.	Quantity 1	2	3	PS	KIT	Description	Dénomination	Bezeichnung	Denominación	Notes
1	RM 43947399	1		1			Panel	Panneau	Paneel	Panel	
2	RM 59166942	1		1			Gauge	Calibre	Messlehre	Galga	
3	RM 59816736	1		1			Voltmeter	Voltmètre	Voltmeter	Voltímetro	
4	RM 70600960	1					Control unit	Unite de controle	Steuereinheit	Unidad de mando	S/N - 50023
4	RM 43845205	1		1			Control	Commande	Regler	Reglaje	S/N 50024 - 50538
4	RM 70600960	1					Control unit	Unite de controle	Steuereinheit	Unidad de mando	S/N 50539 -
5	RM 59126946	1		1			Contact	Contact	Kontakt	Contacto	
5	RM 58917261	1		1			•Key	•Clé	•Schlüssel	•Llave	
6	RM 58892902	1		1			Cover	Capot	Haube	Capó	
7	RM 13315759	1		1			Indicator lamp	Lampe indicatrice	Anzeigeleuchte	Lámpara de indicación	
8	VOE 12766042	1		1			Electronic unit	Unité électronique	Elektronikeinheit	Unidad electrónica	
9	RM 13209226	1		1			Switch	Interrupteur	Schalter	Interruptor	
10	RM 54666078	1		1			Switch	Interrupteur	Schalter	Interruptor	
11	RM 54666102	1		1			Switch	Interrupteur	Schalter	Interruptor	
12	RM 54666094	1		1			Switch	Interrupteur	Schalter	Interruptor	
12	RM 54672738		1				Switch	Interrupteur	Schalter	Interruptor	
13	RM 13225156	1		1			Plug	Tampon	Stopfen	Tapón	
14	RM 13209218	1		1			Switch	Interrupteur	Schalter	Interruptor	
15	RM 95923298	4		4			Lock nut	Contre-écrou	Sicherungsmutter	Contratuerca	
16	RM 95924106	4		4			Screw	Vis	Schraube	Tornillo	
17	RM 59816447	1		1			Indicator lamp	Lampe indicatrice	Anzeigeleuchte	Lámpara de indicación	
17	RM 58909268	1		1			•Bulb	•Ampoule	•Glühlampe	•Bombilla	
18	RM 59326827	1		1			Plug	Tampon	Stopfen	Tapón	
19	RM 59046904	1		1			Gauge	Calibre	Messlehre	Galga	
20	RM 59816728	1		1			Temperature gauge	Indicateur de température	Temperaturanzeiger	Termómetro	
21	VOE 12761275	1					Cable harness	Faisceau de câbles	Kabelbaum	Manojo cables	See group 371-550 page 147
22	RM 58788787	1		1			Filter	Filtre	Filter	Filtro	
23	RM 59126961	1		1			Nut	Écrou	Mutter	Tuerca	
24	RM 43876176	1		1			Indicator lamp	Lampe indicatrice	Anzeigeleuchte	Lámpara de indicación	
25	RM 95923033	2		2			Hexagon nut	Écrou hexagonal	Sechskantmutter	Tuerca hexagonal	
26	VOE 12761871	1		1			Cable harness	Faisceau de câbles	Kabelbaum	Manojo cables	

1	12761933
2	43893221, 12780287
3	12798232
4	
5	

Instrument Panel Assembly
Montage du tableau de bord
Instrumententafel kpl.
Montaje de panel de instrumentos

Catalogue id **20619**	Group **380**
Illustr. No **1064696**	Section **300**
Issue **20025237-E**	Page **175**

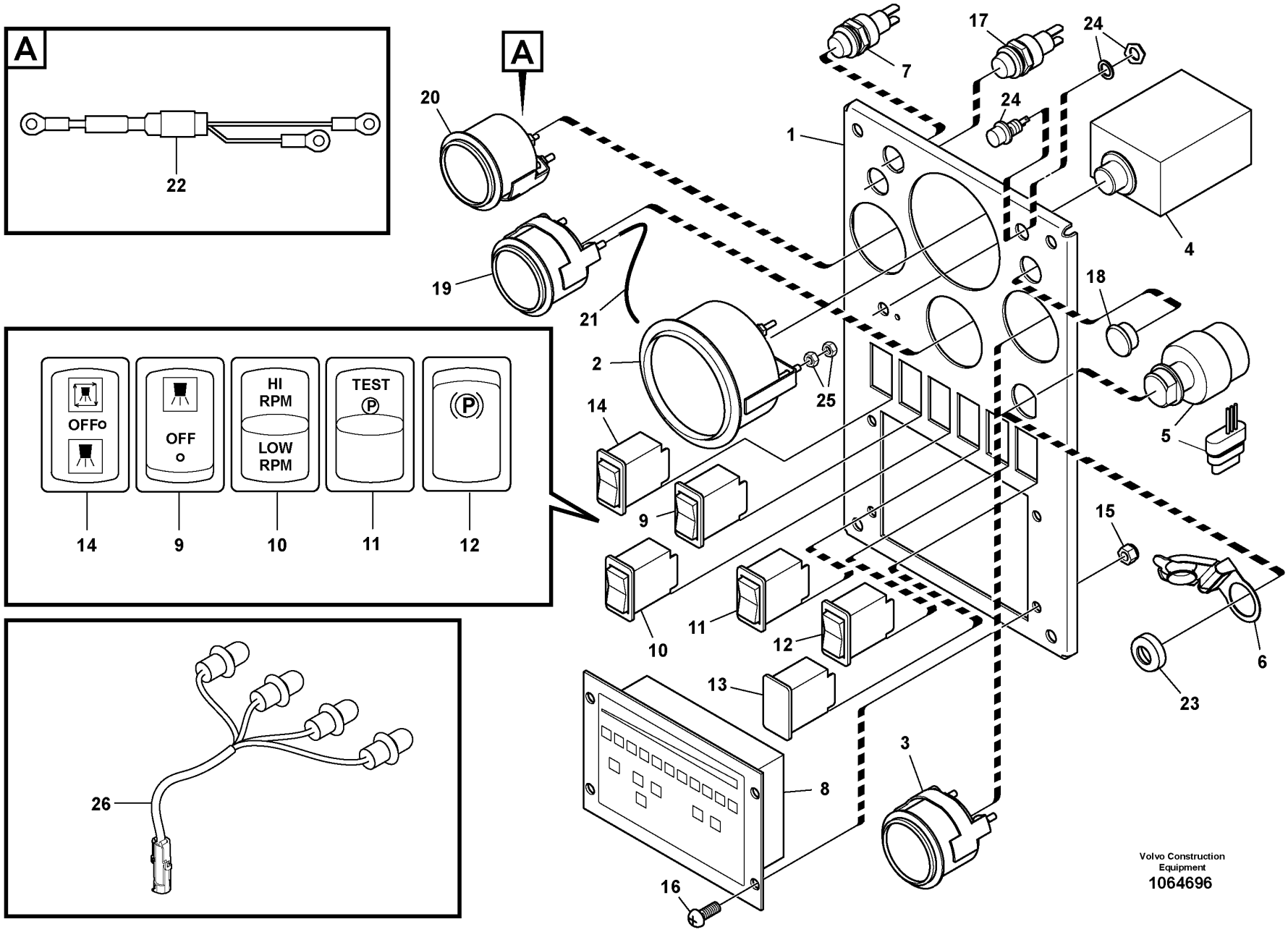
A
22
A
20
19
21
7
17
24
24
1
4
18
2
25
5
14
9
10
11
12
15
6
23
13
8
3
16
OFFo
OFF
o
HI
RPM
LOW
RPM
TEST
P
P
14
9
10
11
12
26
Volvo Construction
Equipment
1064696

Fig.	Part No.	Quantity 1	2	3	PS	KIT	Description	Dénomination	Bezeichnung	Denominación	Notes
26	RM 43898949		1				Gauge Lamp Harn	Gauge Lamp Harn	Gauge Lamp Harn	Gauge Lamp Harn	

1	12761933	**Instrument Panel Assembly** **Montage du tableau de bord** **Instrumententafel kpl.** **Montaje de panel de instrumentos**	Catalogue id **20619**	Group **380**
2	43893221, 12780287			
3	12798232		Illustr. No **1064696**	Section **300**
4				
5			Issue **20025237-E**	Page **177**

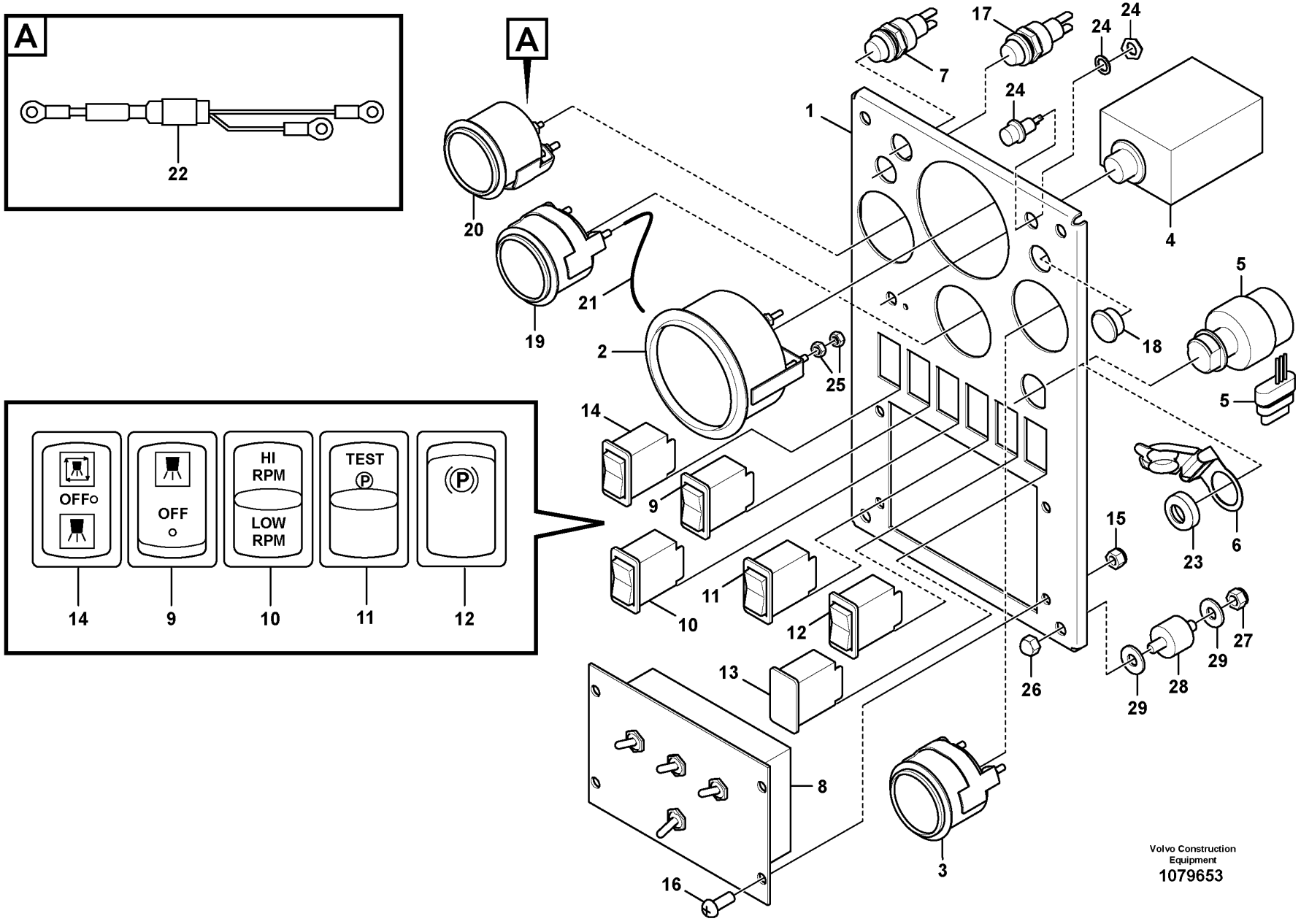
A
22
A
20
19
21
7
17
24
24
24
1
4
5
18
5
2
25
14
9
10
11
12
13
8
16
3
15
23
6
26
29
28
29
27
OFF
OFF
HI
RPM
LOW
RPM
TEST
14
9
10
11
12
Volvo Construction
Equipment
1079653

Fig.	Part No.	Quantity 1	2	3	PS	KIT	Description	Dénomination	Bezeichnung	Denominación	Notes
1	RM 43947399	1	1				Panel	Panneau	Paneel	Panel	
2	RM 59166942	1					Gauge	Calibre	Messlehre	Galga	
2	VOE 12784147		1				Gauge	Calibre	Messlehre	Galga	S/N -50322
2	RM 59134981		1				Gauge	Calibre	Messlehre	Galga	S/N 50323-
3	RM 59816736	1	1				Voltmeter	Voltmètre	Voltmeter	Voltímetro	
4	RM 70600960	1	1				Control unit	Unite de controle	Steuereinheit	Unidad de mando	S/N - 50023
4	RM 43845205	1	1				Control	Commande	Regler	Reglaje	S/N 50024 -
4	RM 59778886	1	1				•Knob	•Bouton	•Drehgriff	•Mango	
5	RM 59126946	1	1				Contact	Contact	Kontakt	Contacto	
5	RM 58917261	1	1				•Key	•Clé	•Schlüssel	•Llave	
6	RM 58892902	1	1				Cover	Capot	Haube	Capó	
7	RM 13315759	1	1				Indicator lamp	Lampe indicatrice	Anzeigeleuchte	Lámpara de indicación	
8	RM 43843978	1	1				Box	Caisse	Kasten	Caja	
9	RM 13209226	1	1				Switch	Interrupteur	Schalter	Interruptor	
10	RM 54666078	1	1				Switch	Interrupteur	Schalter	Interruptor	
11	RM 54666102	1	1				Switch	Interrupteur	Schalter	Interruptor	
12	RM 54666094	1	1				Switch	Interrupteur	Schalter	Interruptor	
13	RM 13225156	1	1				Plug	Tampon	Stopfen	Tapón	
14	RM 13209218	1	1				Switch	Interrupteur	Schalter	Interruptor	
15	RM 95923298	4	4				Lock nut	Contre-écrou	Sicherungsmutter	Contratuerca	
16	RM 95924106	4	4				Screw	Vis	Schraube	Tornillo	
17	RM 59816447	1	1				Indicator lamp	Lampe indicatrice	Anzeigeleuchte	Lámpara de indicación	
17	RM 58909268	1	1				•Bulb	•Ampoule	•Glühlampe	•Bombilla	
18	RM 59326827	1	1				Plug	Tampon	Stopfen	Tapón	
19	RM 59046904	1	1				Gauge	Calibre	Messlehre	Galga	
20	RM 59816728	1	1				Temperature gauge	Indicateur de température	Temperaturanzeiger	Termómetro	
21	VOE 12762132	1	1				Cable harness	Faisceau de câbles	Kabelbaum	Manojo cables	See group 371-500 page 141
22	RM 58788787	1	1				Filter	Filtre	Filter	Filtro	
23	RM 59126961	1	1				Nut	Écrou	Mutter	Tuerca	
24	RM 43876176	1	1				Indicator lamp	Lampe indicatrice	Anzeigeleuchte	Lámpara de indicación	
25	RM 95923033	2	2				Hexagon nut	Écrou hexagonal	Sechskantmutter	Tuerca hexagonal	

1	12786441
2	12786442
3	
4	
5	

Instrument Panel Assembly
Montage du tableau de bord
Instrumententafel kpl.
Montaje de panel de instrumentos

Catalogue id	Group
20619	380
Illustr. No	Section
1079653	301
Issue	Page
20025237-E	179

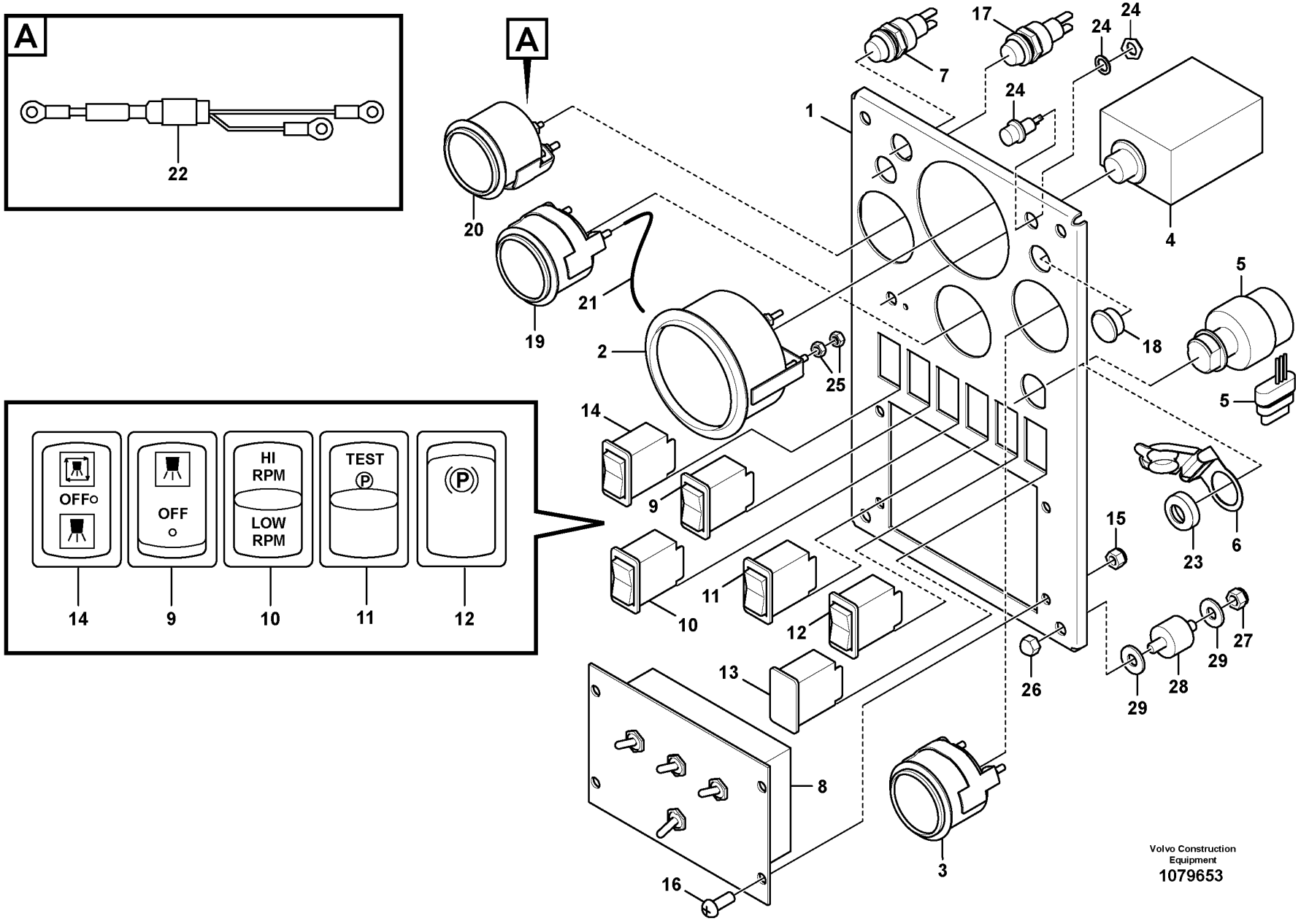
A
22
A
20
19
21
7
17
24
24
24
1
4
5
18
5
2
25
14
9
10
11
12
13
8
16
3
15
23
6
26
29
28
29
27
OFF
OFF
HI
RPM
LOW
RPM
TEST
14
9
10
11
12
Volvo Construction
Equipment
1079653

Fig.	Part No.	Quantity 1	2	3	PS	KIT	Description	Dénomination	Bezeichnung	Denominación	Notes
26	RM 95973921	4	4				Cap nut	Écrou capuchon	Hutmutter	Tuerca de sombrerete	S/N 50354-
27	RM 95923314	4	4				Lock nut	Contre-écrou	Sicherungsmutter	Contratuerca	S/N 50354-
28	RM 59579755	4	4				Rubber damper	Amortisseur caoutchouc	Gummidämpfer	Amortiguador de goma	S/N 50354-
29	RM 95922225	8	8				Washer	Rondelle	Scheibe	Arandela	S/N 50354-

1	12786441	**Instrument Panel Assembly** **Montage du tableau de bord** **Instrumententafel kpl.** **Montaje de panel de instrumentos**	Catalogue id **20619**	Group **380**
2	12786442		Illustr. No **1079653**	Section **301**
3			Issue **20025237-E**	Page **181**
4				
5				

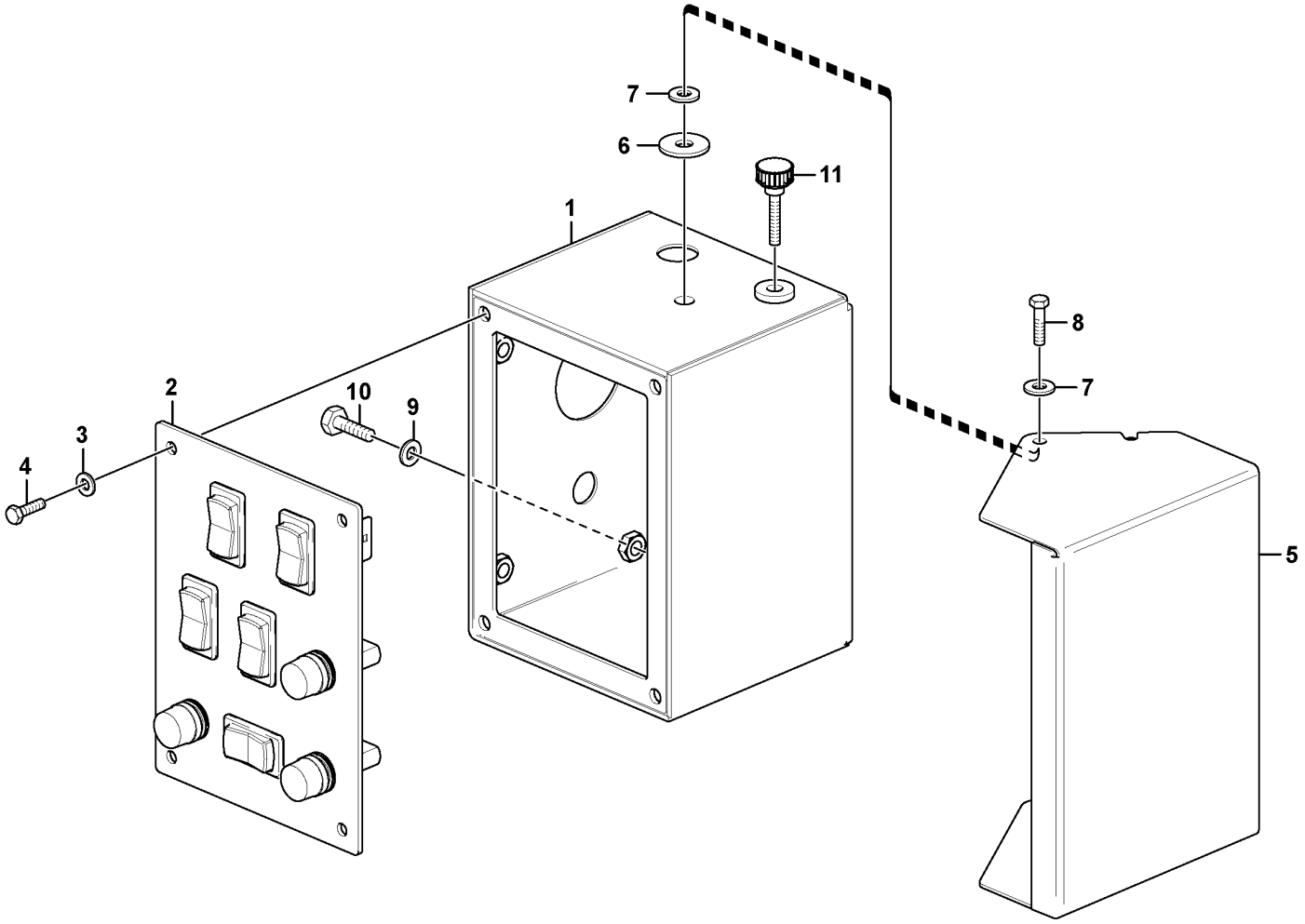

Volvo Construction Equipment
1059403

Fig.	Part No.	Quantity 1	2	3	PS	KIT	Description	Dénomination	Bezeichnung	Denominación	Notes
1		1			NS		Console Box	Tableau de commande	Konsole Box	Caja de la consola	RH
2		1			NS		Assembly drawing	Plan montage	Montagezeichnung	Plano de montaje	See group 380-400 page 185
3	RM 96741053	4					Washer	Rondelle	Scheibe	Arandela	
4	RM 96701958	4					Hexagon screw	Vis à tête hexagonale	Sechskantschraube	Tornillo hexagonal	
5		1			NS		Plate	Plaque	Platte	Placa	
6	RM 59551978	2					Washer	Rondelle	Scheibe	Arandela	
7	RM 95922324	4					Plain washer	Rondelle plane	Flachscheibe	Arandela plana	
8	RM 95920609	2					Screw	Vis	Schraube	Tornillo	
9	RM 96741038	4					Washer	Rondelle	Scheibe	Arandela	
10	RM 96702824	4					Hexagon screw	Vis à tête hexagonale	Sechskantschraube	Tornillo hexagonal	
11		1			NS		Knob	Bouton	Bedienungsknopf	Volante	

3779) **GB**: For the India market **FR**: Pour le marché indien **DE**: Für den indischen Markt **ES**: Para el mercado de India

1		**Instrument Panel Assembly** **Montage du tableau de bord** **Instrumententafel kpl.** **Montaje de panel de instrumentos**	Catalogue id **20619**	Group **380**
2				
3			Illustr. No **1059403**	Section **350**
4				
5		**3779), RH, 12761933, 12798232**	Issue **20025237-E**	Page **183**

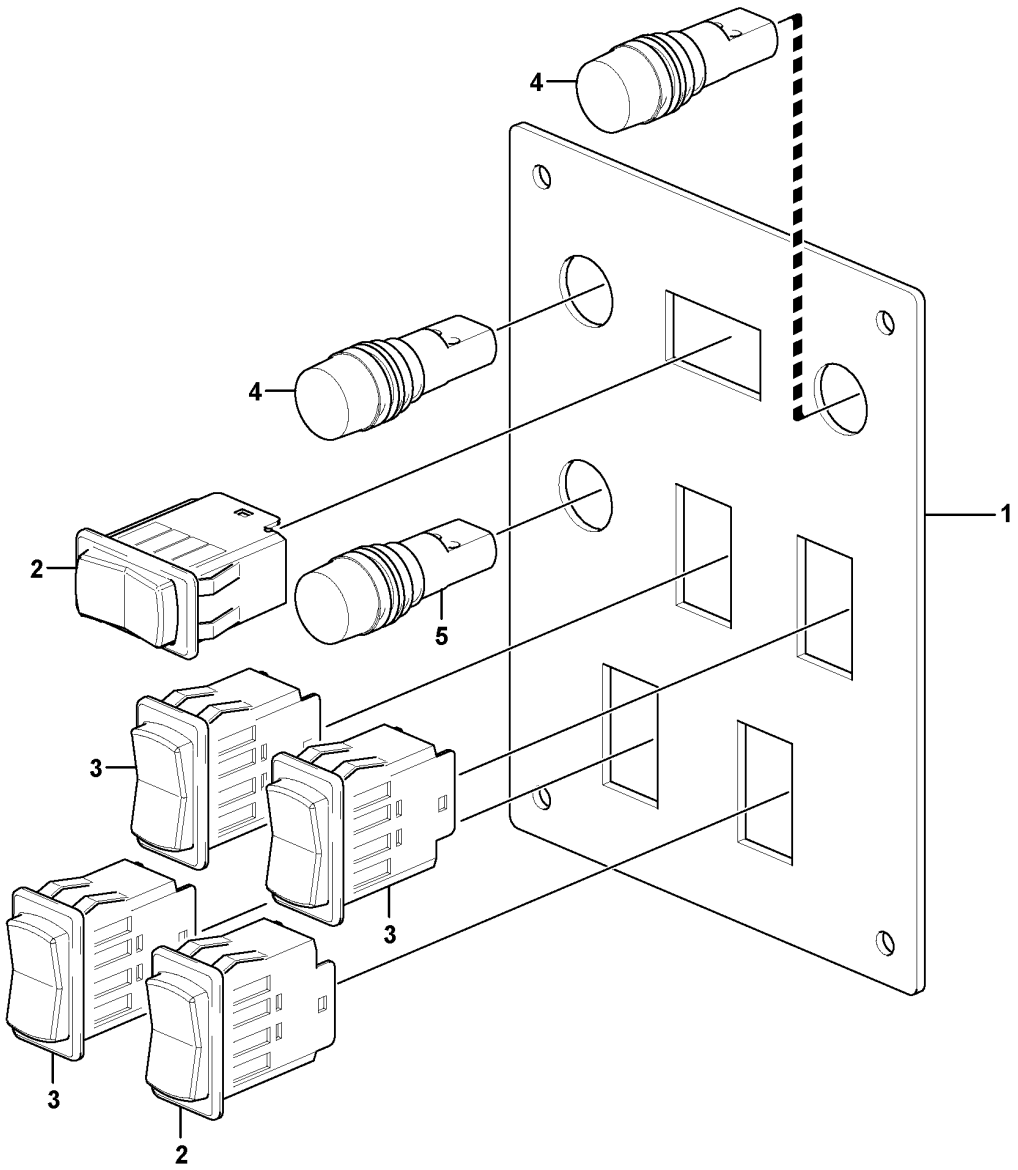

Volvo Construction Equipment
1059379

Fig.	Part No.	Quantity 1	2	3	PS	KIT	Description	Dénomination	Bezeichnung	Denominación	Notes
1		1			NS		Panel plate	Tôle panneau	Paneelblech	Placa panel	
2	**RM 13424254**	2					Switch	Interrupteur	Schalter	Interruptor	ON/OFF/ON
3	**RM 13424247**	3					Switch	Interrupteur	Schalter	Interruptor	ON/NONE/ON
4	**VOE 12761468**	2					Indicator lamp	Lampe indicatrice	Anzeigeleuchte	Lámpara de indicación	12V, GREEN
5	**VOE 12761469**	1					Indicator lamp	Lampe indicatrice	Anzeigeleuchte	Lámpara de indicación	12V, BLUE

3779) **GB**: For the India market **FR**: Pour le marché indien **DE**: Für den indischen Markt **ES**: Para el mercado de India

1		**Instrument Panel Assembly** **Montage du tableau de bord** **Instrumententafel kpl.** **Montaje de panel de instrumentos**	Catalogue id **20619**	Group **380**
2				
3			Illustr. No **1059379**	Section **400**
4				
5		**3779), 12761933, 12798232**	Issue **20025237-E**	Page **185**

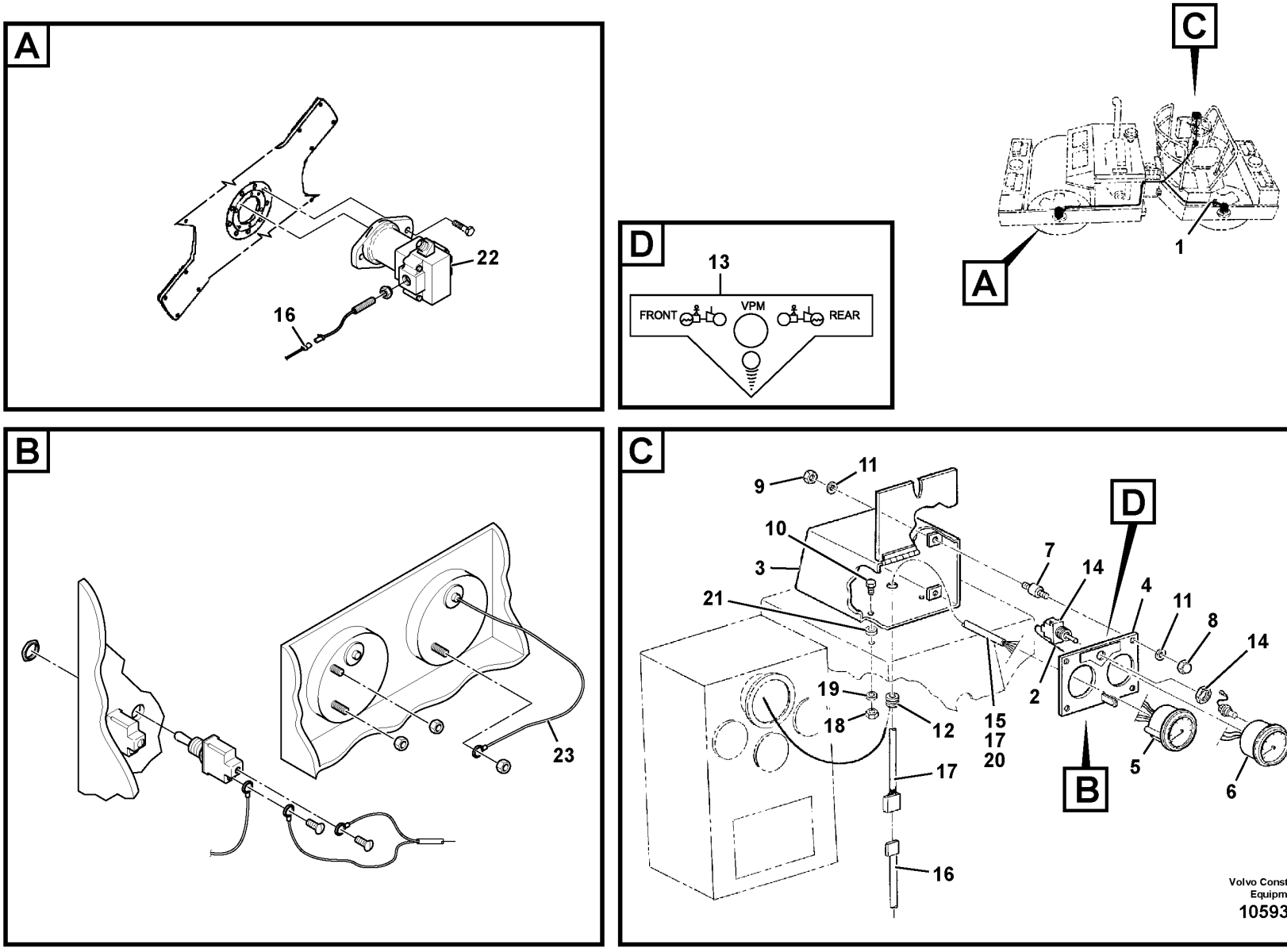
A
22
16
D
13
FRONT
VPM
REAR
C
1
A
B
23
C
9
11
10
3
21
19
18
12
17
16
15
17
20
7
14
4
11
8
14
2
5
6
D
B
Volvo Construction Equipment
1059333

Fig.	Part No.	Quantity 1	2	3	PS	KIT	Description	Dénomination	Bezeichnung	Denominación	Notes
1	RM 95373973	REQ					Locking wire	Fil arrêt	Sicherungsdraht	Alambre de seguridad	
2	RM 59629097	1					Cable harness	Faisceau de câbles	Kabelbaum	Manojo cables	
3	RM 59587410	1					Housing	Carter	Gehäuse	Cuerpo	
4	RM 59587394	1					Panel	Panneau	Paneel	Panel	
5	RM 59170001	1					Speedometer	Compteur de vitesse	Tachometer	Velocímetro	
6	RM 59196931	1					Gauge	Calibre	Messlehre	Galga	
7	RM 59579755	4					Rubber damper	Amortisseur caoutchouc	Gummidämpfer	Amortiguador de goma	
8	RM 95973921	4					Cap nut	Écrou capuchon	Hutmutter	Tuerca de sombrerete	
9	RM 59327833	4					Hexagon nut	Écrou hexagonal	Sechskantmutter	Tuerca hexagonal	
10	RM 95920377	4					Hexagon screw	Vis à tête hexagonale	Sechskantschraube	Tornillo hexagonal	
11	RM 95924239	8					Washer	Rondelle	Scheibe	Arandela	
12	RM 58956624	1					Grommet	Passe fil	Durchführung	Pasaje	
13	RM 59629063	1					Decal	Autocollant	Aufklebeschild	Calcomanía	VPM SWITCH
14	RM 59624635	1					Switch	Interrupteur	Schalter	Interruptor	
15	RM 58937970	1					Cable harness	Faisceau de câbles	Kabelbaum	Manojo cables	POWER AND GROUND
16	RM 59217570	1					Cable harness	Faisceau de câbles	Kabelbaum	Manojo cables	VPM MAIN
17	RM 59217562	1					Cable harness	Faisceau de câbles	Kabelbaum	Manojo cables	VPM CONSOLE
18	RM 59327825	4					Hexagon nut	Écrou hexagonal	Sechskantmutter	Tuerca hexagonal	
19	RM 95922324	4					Plain washer	Rondelle plane	Flachscheibe	Arandela plana	
20	RM 59096347	1					Cable harness	Faisceau de câbles	Kabelbaum	Manojo cables	SPEEDOMETER
21	RM 59329979	4					Spacer	Entretoise	Abstandkörper	Distanciador	
22		2					Hydraulic motor	Moteur hydraulique	Hydraulischer Motor	Motor hidraulic	
23	RM 59110171	1				K	Lamp	Lampe	Leuchte	Lámpara	
	RM 59824250	1					•Kit	•Lot	•Einbausatz	•Juego	

1		**Speedometer / Vpm Meter Installation** **Installation du compteur de vibrations/vitesse** **Tachometer / Drehzahlmesser, Einbau** **Instalación de velocímetro y cuentarrevoluciones**	Catalogue id **20619**	Group **383**
2				
3			Illustr. No **1059333**	Section **100**
4				
5		**13287560, 59217588**	Issue **20025237-E**	Page **187**

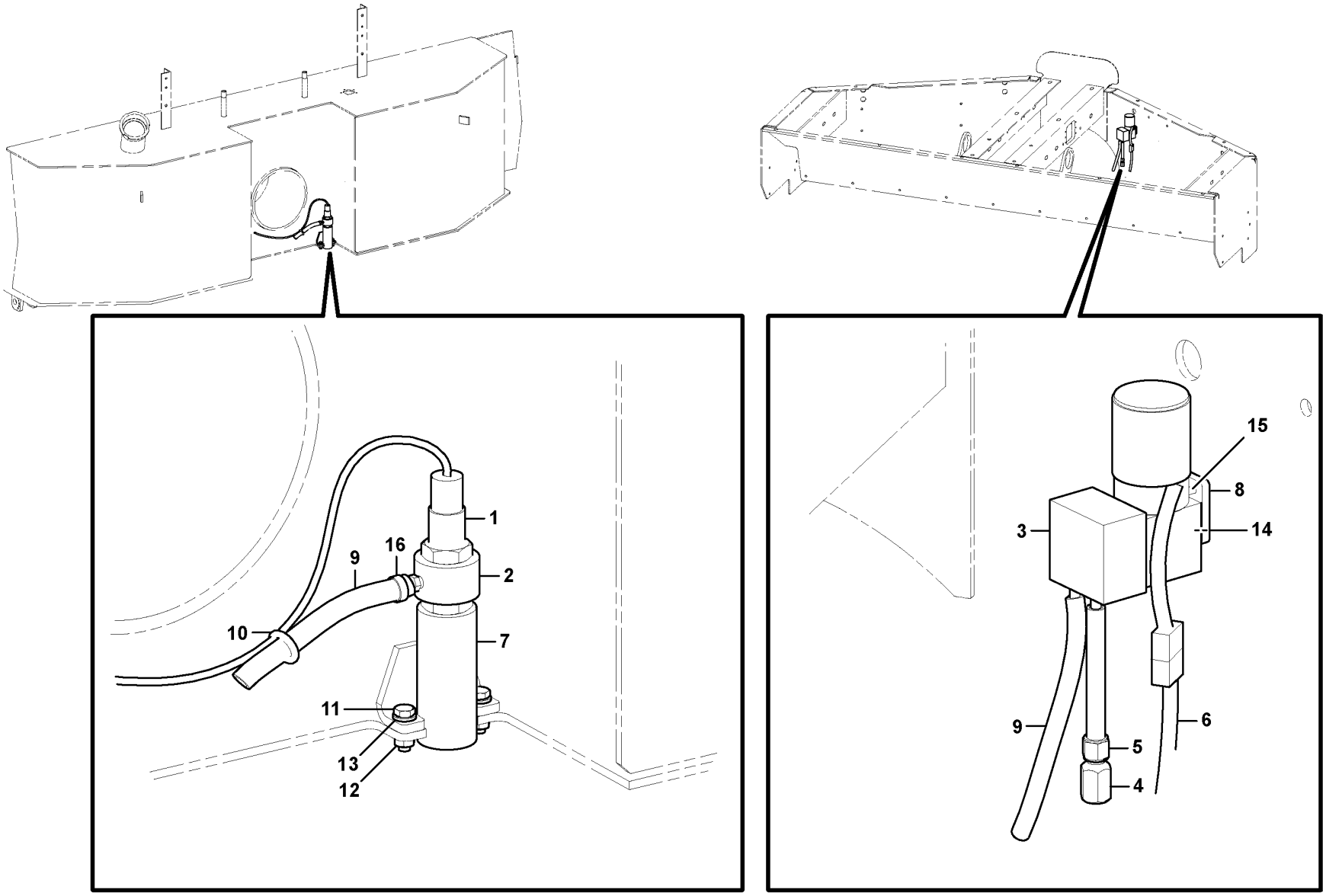

Volvo Construction Equipment
1059427

Fig.	Part No.	Quantity 1	2	3	PS	KIT	Description	Dénomination	Bezeichnung	Denominación	Notes
1	**RM 13249644**	1					Sensor	Capteur	Geber	Sensor	
2	**RM 13249446**	1					Collar	Collerette	Bördelung	Collar	
3	**RM 13250766**	1					Pump	Pompe	Pumpe	Bomba	
4	**RM 13249537**	1					Air filter	Filtre à air	Luftfilter	Filtro de aire	
5	**RM 13249545**	1					Fitting	Écrou raccord	Verschraubung	Racor	
6	**RM 13249651**	1					Cable harness	Faisceau de câbles	Kabelbaum	Manojo cables	PURGE PUMP
7	**RM 13250881**	1					Support	Support	Stütze	Apoyo	
8	**RM 13250857**	1					Mounting plate	Plaque montage	Montageplatte	Placa de montaje	
9	**RM 59242305**	1					Hose	Flexible	Schlauch	Manguera	
10	**RM 95373973**	REQ					Locking wire	Fil arrêt	Sicherungsdraht	Alambre de seguridad	
11	**RM 96704564**	2					Hexagon screw	Vis à tête hexagonale	Sechskantschraube	Tornillo hexagonal	
12	**RM 96704176**	2					Hexagon nut	Écrou hexagonal	Sechskantmutter	Tuerca hexagonal	
13	**RM 96741053**	2					Washer	Rondelle	Scheibe	Arandela	
14	**RM 13249677**	2					Screw	Vis	Schraube	Tornillo	
15	**RM 96714365**	2					Hexagon screw	Vis à tête hexagonale	Sechskantschraube	Tornillo hexagonal	
16	**RM 50274299**	1					Hose clamp	Collier durite	Schlauchschelle	Abrazadera de manguera	

2586) Optional

1		**Material Temperature Sensor Installation** **Installation du capteur de température matériel** **Materialtemperatursensor, Einbau** **Instalación de sensor de temperatura de material**	Catalogue id **20619**	Group **386**
2				
3			Illustr. No **1059427**	Section **100**
4				
5		**2586), 13249479**	Issue **20025237-E**	Page **189**

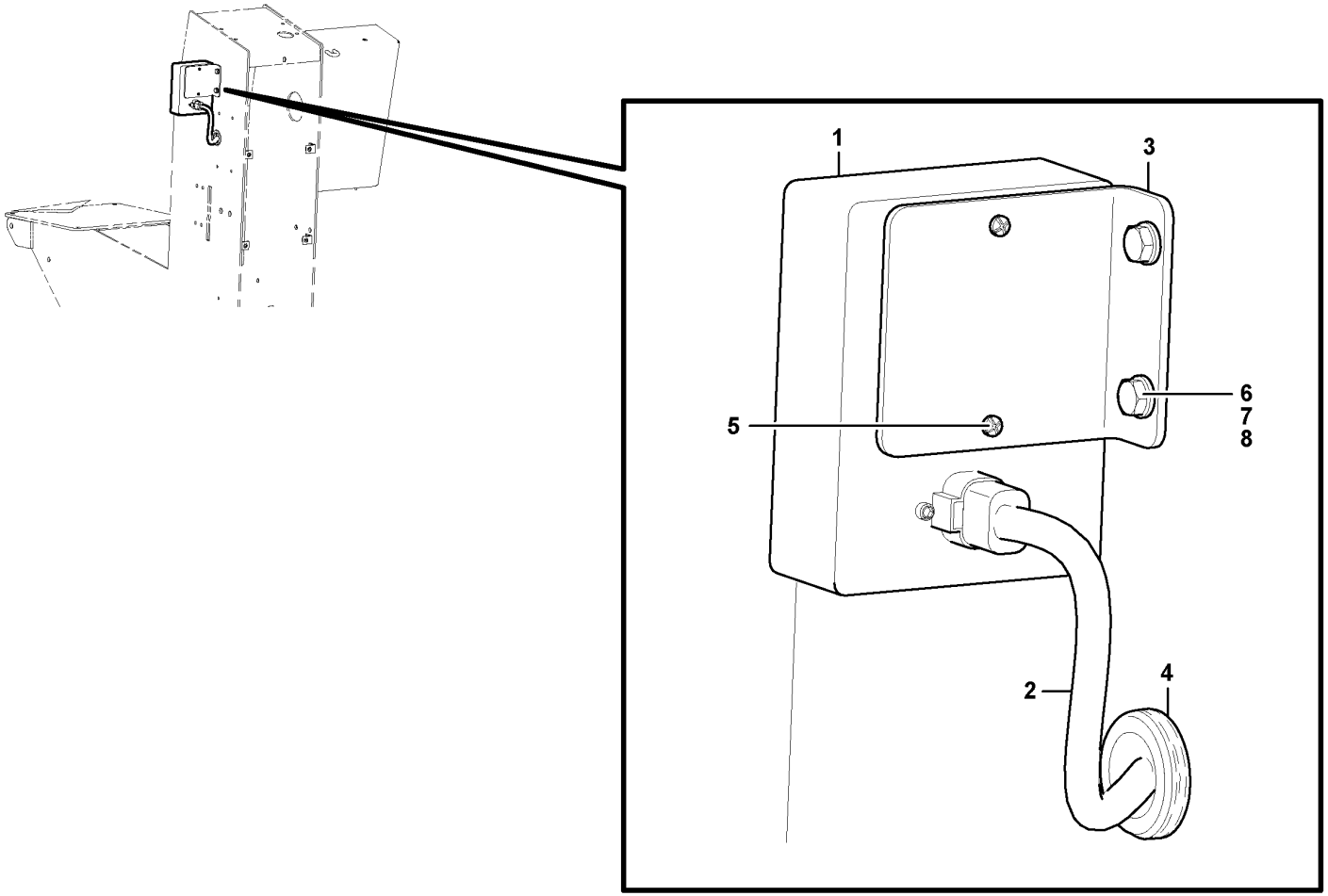
1
3
6
7
8
5
2
4

Fig.	Part No.	Quantity 1	2	3	PS	KIT	Description	Dénomination	Bezeichnung	Denominación	Notes
1	RM 43855402	1					Display	Presentoir	Display	Visualizador	
2	RM 13249669	1					Cable harness	Faisceau de câbles	Kabelbaum	Manojo cables	
3	RM 13249404	1					Bracket	Console	Konsole	Consola	
4	RM 35895440	1					Grommet	Passe fil	Durchführung	Pasaje	
5	RM 95922084	2					Screw	Vis	Schraube	Tornillo	
6	RM 96704564	2					Hexagon screw	Vis à tête hexagonale	Sechskantschraube	Tornillo hexagonal	
7	RM 96704176	2					Hexagon nut	Écrou hexagonal	Sechskantmutter	Tuerca hexagonal	
8	RM 96741053	2					Washer	Rondelle	Scheibe	Arandela	

2586) Optional

1	**Material Temperature Sensor Installation** **Installation du capteur de température matériel** **Materialtemperatursensor, Einbau** **Instalación de sensor de temperatura de material**	Catalogue id **20619**	Group **386**
2			
3		Illustr. No **1059428**	Section **150**
4			
5	**2586), 13249479**	Issue **20025237-E**	Page **191**

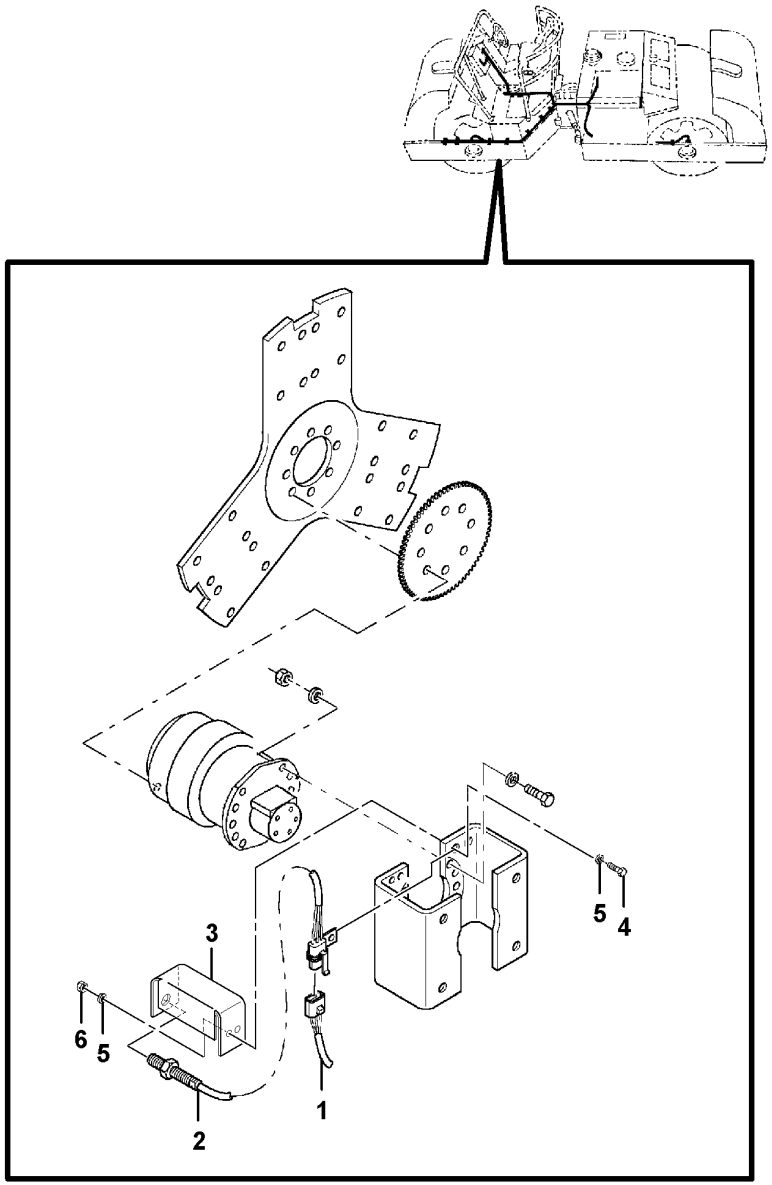
3
6
5
2
1
5
4

Fig.	Part No.	Quantity 1	2	3	PS	KIT	Description	Dénomination	Bezeichnung	Denominación	Notes
1							Wire harness	Faisceau electrique	Kabelbaum	Manojo cables	See group 371-300 page ####
2	RM 59222661	1					Sensor	Capteur	Geber	Sensor	
3		1			NS		Bracket	Console	Konsole	Ménsula	
4	RM 96719786	2					Hexagon screw	Vis à tête hexagonale	Sechskantschraube	Tornillo hexagonal	
5	RM 96741038	4					Washer	Rondelle	Scheibe	Arandela	
6	RM 96704606	2					Lock nut	Contre-écrou	Sicherungsmutter	Contratuerca	

1		**Speed sensor** **Commande tachymetre** **Drehzahlschalter** **Sensor tacometro**	Catalogue id **20619**	Group **386**
2				
3			Illustr. No **1059589**	Section **200**
4				
5			Issue **20025237-E**	Page **193**

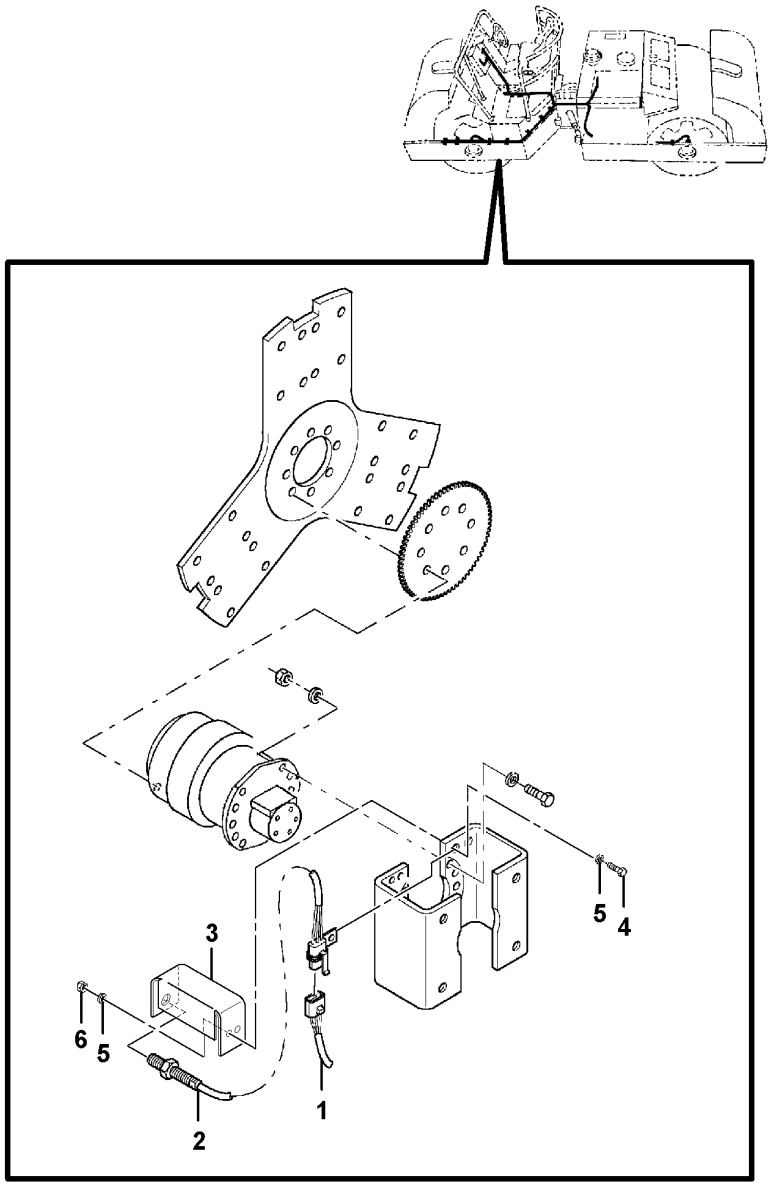
3
6
5
2
1
5
4

Fig.	Part No.	Quantity 1	2	3	PS	KIT	Description	Dénomination	Bezeichnung	Denominación	Notes
1							Wire harness	Faisceau electrique	Kabelbaum	Manojo cables	See group 371-425 page 133
2	RM 59222661	1					Sensor	Capteur	Geber	Sensor	
3		1			NS		Bracket	Console	Konsole	Ménsula	
4	RM 96719786	2					Hexagon screw	Vis à tête hexagonale	Sechskantschraube	Tornillo hexagonal	
5	RM 96741038	2					Washer	Rondelle	Scheibe	Arandela	
6	RM 96704606	2					Lock nut	Contre-écrou	Sicherungsmutter	Contratuerca	

1		**Speed sensor** **Commande tachymetre** **Drehzahlschalter** **Sensor tacometro**	Catalogue id **20619**	Group **386**
2				
3			Illustr. No **1059589**	Section **250**
4				
5		**12792802, 43889526**	Issue **20025237-E**	Page **195**

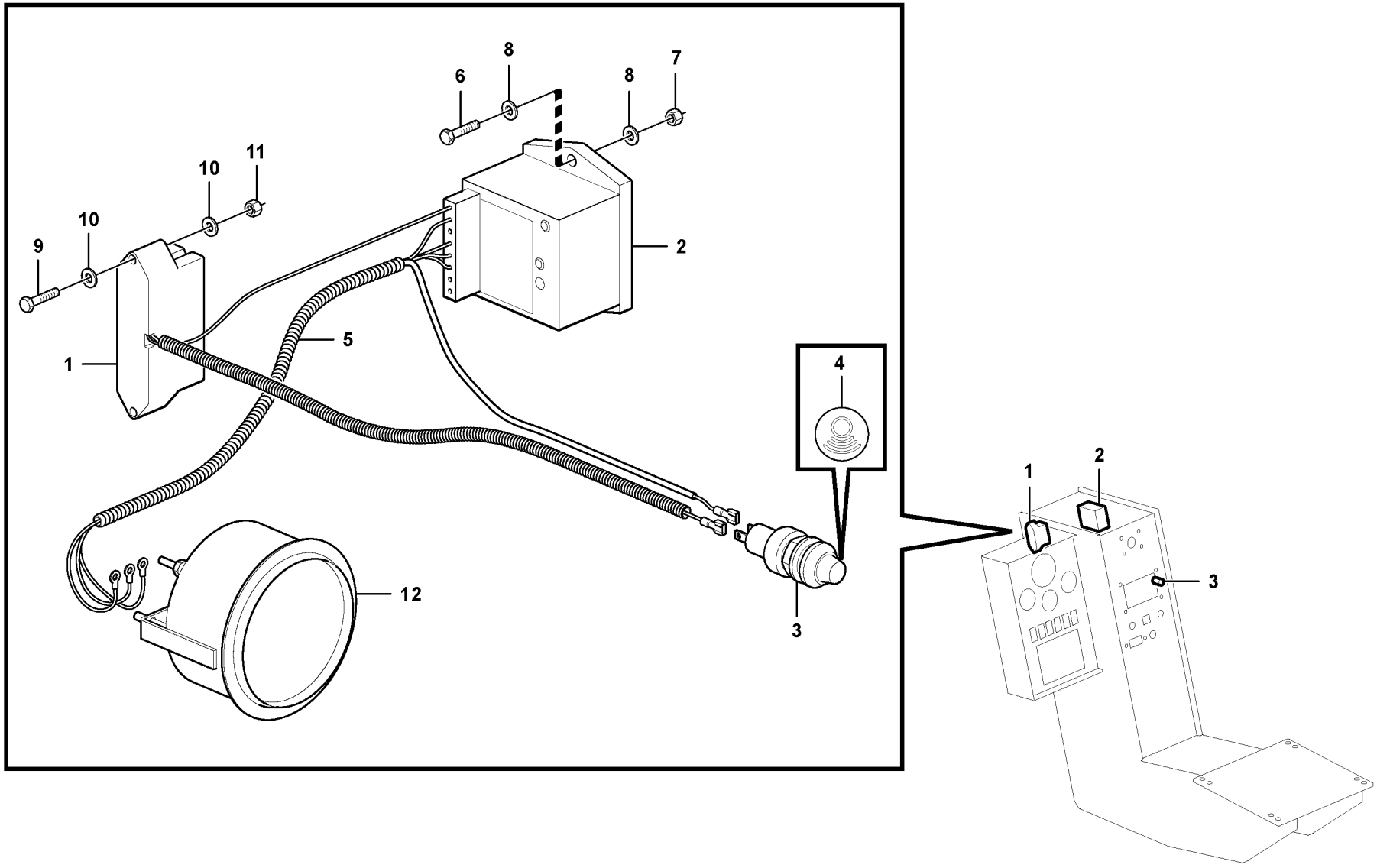

Volvo Construction Equipment

1064646

Fig.	Part No.	Quantity 1	2	3	PS	KIT	Description	Dénomination	Bezeichnung	Denominación	Notes
1	VOE 12762185	1					Flasher	Clignotant	Blinker	Intermitentes	
2	VOE 12782050	1					Switch actuator	Lame contact	Kontaktblech	Lámina de contacto	
3	RM 59816447	1					Indicator lamp	Lampe indicatrice	Anzeigeleuchte	Lámpara de indicación	
3	RM 58909268	1					•Bulb	•Ampoule	•Glühlampe	•Bombilla	
4	VOE 12762386	1					Decal	Autocollant	Aufklebeschild	Calcomanía	
5	VOE 12782051	1					Cable harness	Faisceau de câbles	Kabelbaum	Manojo cables	
6	RM 95917449	2					Hexagon screw	Vis à tête hexagonale	Sechskantschraube	Tornillo hexagonal	
7	RM 95923025	2					Hexagon nut	Écrou hexagonal	Sechskantmutter	Tuerca hexagonal	
8	RM 95922357	4					Washer	Rondelle	Scheibe	Arandela	
9	RM 96738448	2			OP		Hexagon screw	Vis à tête hexagonale	Sechskantschraube	Tornillo hexagonal	
10	RM 96714415	4					Plain washer	Rondelle plane	Flachscheibe	Arandela plana	
11	RM 96705132	2					Hexagon nut	Écrou hexagonal	Sechskantmutter	Tuerca hexagonal	
12											See group 380-300 page 175

VOLVO

Volvo Construction Equipment
www.volvoce.com

GROUP		Section	Page
424	F-stop-r Control Assembly	100	205
424	F-stop-r Control Assembly 12798232	110	207
424	F-stop-r Control 12761933, 12786441, 12786442	200	209
441	Drum Drive Assembly 12763116, 12763118, 12783712, 12783716	100	211
441	Drum Drive Assembly 12763117, 12763119	150	213
441	Drive Motor	200	215
442	Triple Pump Drive	100	217
442	Propulsion Pump Assembly	200	219
442	Propulsion Pump Assembly	250	221
442	Propulsion Pump	300	223
442	Propulsion Pump	325	225
442	Propulsion Pump	350	227
442	Loop Flushing Valve 43892033, 46656781	400	229

GROUP	Section	Page

TABLE DES MATIÈRES

Catalogue id 20619 | Group 4
Issue 20025237-E | Page 200

GROUPE		Section	Page
424	Montage de la commande AV-STOP-AR	100	205
424	Montage de la commande AV-STOP-AR 12798232	110	207
424	Commande AV-STOP-AR 12761933, 12786441, 12786442	200	209
441	Montage de l'entraînement de rouleau 12763116, 12763118, 12783712, 12783716	100	211
441	Montage de l'entraînement de rouleau 12763117, 12763119	150	213
441	Moteur d'entraînement	200	215
442	Entraînement de pompe triple	100	217
442	Montage de la pompe de propulsion	200	219
442	Montage de la pompe de propulsion	250	221
442	Pompe de propulsion	300	223
442	Pompe de propulsion	325	225
442	Pompe de propulsion	350	227
442	Valve de retour de rinçage 43892033, 46656781	400	229

GRUPPE		Abschnitt	Seite
424	Vorwärts-Stopp-Rückwärts, Steuerung kpl.	100	205
424	Vorwärts-Stopp-Rückwärts, Steuerung kpl. 12798232	110	207
424	Vorwärts-Stopp-Rückwärts, Steuerung 12761933, 12786441, 12786442	200	209
441	Bandagenantrieb kpl. 12763116, 12763118, 12783712, 12783716	100	211
441	Bandagenantrieb kpl. 12763117, 12763119	150	213
441	Fahrmotor	200	215
442	Dreifach-Pumpenantrieb	100	217
442	Antriebspumpe kpl.	200	219
442	Antriebspumpe kpl.	250	221
442	Antriebspumpe	300	223
442	Antriebspumpe	325	225
442	Antriebspumpe	350	227
442	Spülventil 43892033, 46656781	400	229

INDICE

Catalogue id 20619 | Group 4
Issue 20025237-E | Page 202

GRUPO		Sección	Página
424	Montaje de mando de F - Parada - R	100	205
424	Montaje de mando de F - Parada - R 12798232	110	207
424	Mando de F - Parada - R 12761933, 12786441, 12786442	200	209
441	Montaje de accionamiento de rodillo 12763116, 12763118, 12783712, 12783716	100	211
441	Montaje de accionamiento de rodillo 12763117, 12763119	150	213
441	Motor de accionamiento	200	215
442	Accionamiento de bomba triple	100	217
442	Montaje de bomba de accionamiento	200	219
442	Montaje de bomba de accionamiento	250	221
442	Bomba de accionamiento	300	223
442	Bomba de accionamiento	325	225
442	Bomba de accionamiento	350	227
442	Válvula de enjuague de circuito 43892033, 46656781	400	229

VOLVO

Volvo Construction Equipment
www.volvoce.com

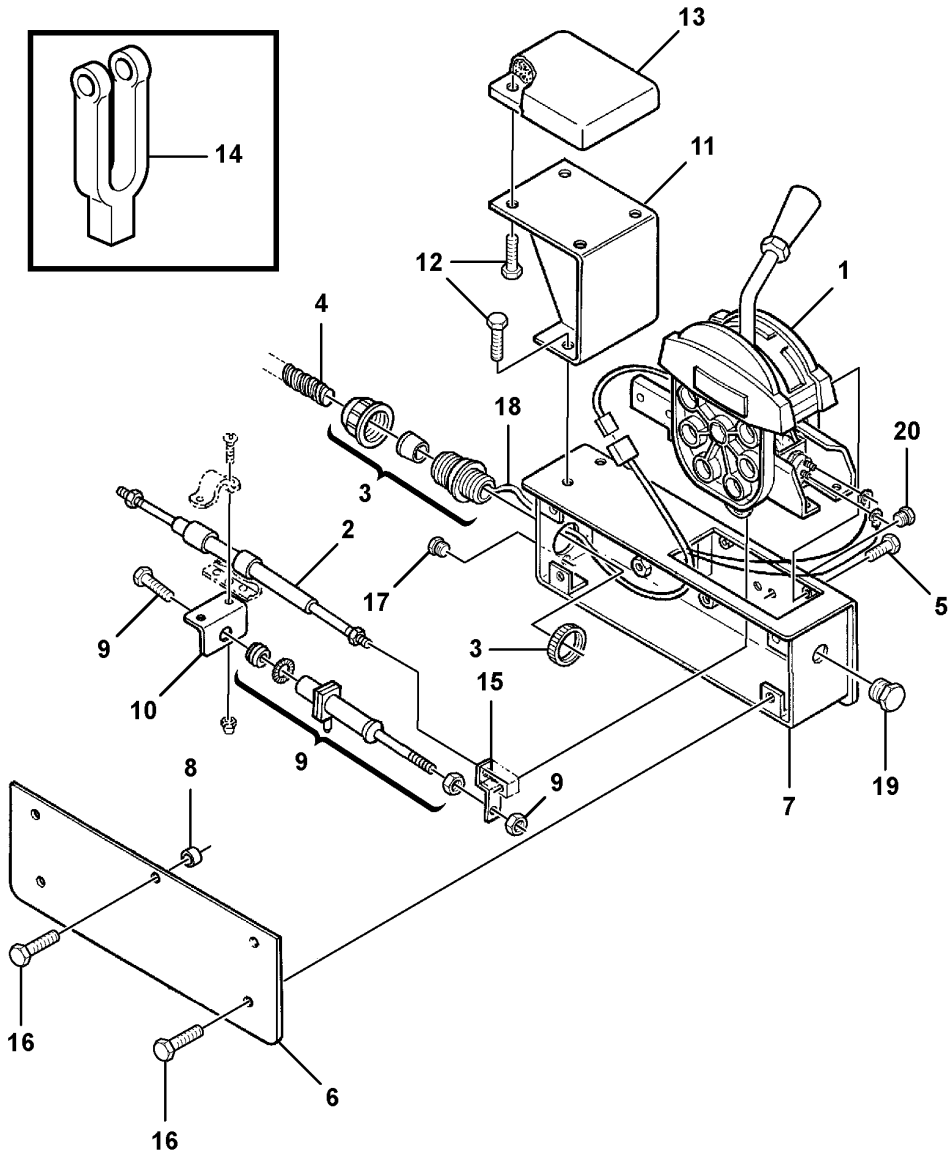
13
14
11
12
1
4
18
20
3
2
17
5
9
3
10
15
9
8
9
7
19
16
6
16

Fig.	Part No.	Quantity 1	2	3	PS	KIT	Description	Dénomination	Bezeichnung	Denominación	Notes
1		1	1				Control Lever	Levier Commande	Bedienungshebel	Palanca Mando	F-S-R See group 424-200 page 209
2	**RM 58923954**	1	1				Control cable	Câble commande	Regelzug	Alambre de mando	
3	**RM 59889584**	2	2				Fitting	Écrou raccord	Verschraubung	Racor	
4	**RM 58779844**	1	1				Cable conduit	Canalisation	Kabelkanal	Canal de conducto	
5	**RM 59787465**	2	2				Lock screw	Vis verrouillage	Sicherungsschraube	Tornillo de seguridad	
6	**RM 58843970**	1	1				Side plate	Tôle latérale	Seitenwandblech	Placa lateral	S/N -50422
6			1		NS		Side plate	Tôle latérale	Seitenwandblech	Placa lateral	S/N 50423-
7	**RM 59096883**	1	1				Control box	Boîtier de contrôle	Schaltgerät	Caja de control	S/N -50422
7			1		NS		Welding drawing	Plan soudage	Schweißzeichnung	Plano soldadura	S/N 50423-
8	**RM 59040386**	1	1				Spacer	Entretoise	Abstandkörper	Distanciador	
9	**RM 59648543**	1	1				Switch	Interrupteur	Schalter	Interruptor	F-S-R
10	**RM 59313593**	1	1				Rear plate	Panneau ar	Heckbleck	Cuerpo posterior	
11	**RM 59429464**	1	1				Arm rest	Accoudoir	Armlehne	Reposabrazos	S/N - 50538
11		1	1		NS		Bracket	Console	Konsole	Consola	S/N 50539 -
12	**RM 59998146**	6	6				Lock screw	Vis verrouillage	Sicherungsschraube	Tornillo de seguridad	S/N - 50538
12	**VOE 946544**	2	2				Flange screw	Vis à embase	Flanschschraube	Tornillo embridado	S/N 50539 -
13	**RM 59976548**	1	1				Pad	Support inférieur	Unterlegring	Suplemento	S/N - 50538
13	**RM 70568274**	1	1				Arm rest	Accoudoir	Armlehne	Reposabrazos	S/N 50539 -
14	**RM 59604835**	1	1				Clevis	Fourche	Gabel	Horquilla	
15	**RM 59313585**	1	1				Front plate	Tôle frontale	Frontblech	Placa frontal	
16	**RM 59965962**	5	5				Screw	Vis	Schraube	Tornillo	S/N -50422
16	**VOE 13946544**		5				Screw	Vis	Schraube	Tornillo	S/N 50423-
17	**RM 59887000**	1	1				Plug	Tampon	Stopfen	Tapón	
18	**VOE 12761872**	1					Cable harness	Faisceau de câbles	Kabelbaum	Manojo cables	See group 424-200 page 209
18	**RM 59096313**		1				Cable	Câble	Kabel	Cable	F-S-R See group 424-200 page 209
19	**RM 59096925**	1	1				Plug	Tampon	Stopfen	Tapón	
20	**RM 59326827**	2	2				Plug	Tampon	Stopfen	Tapón	

1	**12761933**
2	**12786441, 12786442**
3	
4	
5	

F-stop-r Control Assembly
Montage de la commande AV-STOP-AR
Vorwärts-Stopp-Rückwärts, Steuerung kpl.
Montaje de mando de F - Parada - R

Catalogue id **20619**	Group **424**
Illustr. No **1059417**	Section **100**
Issue **20025237-E**	Page **205**

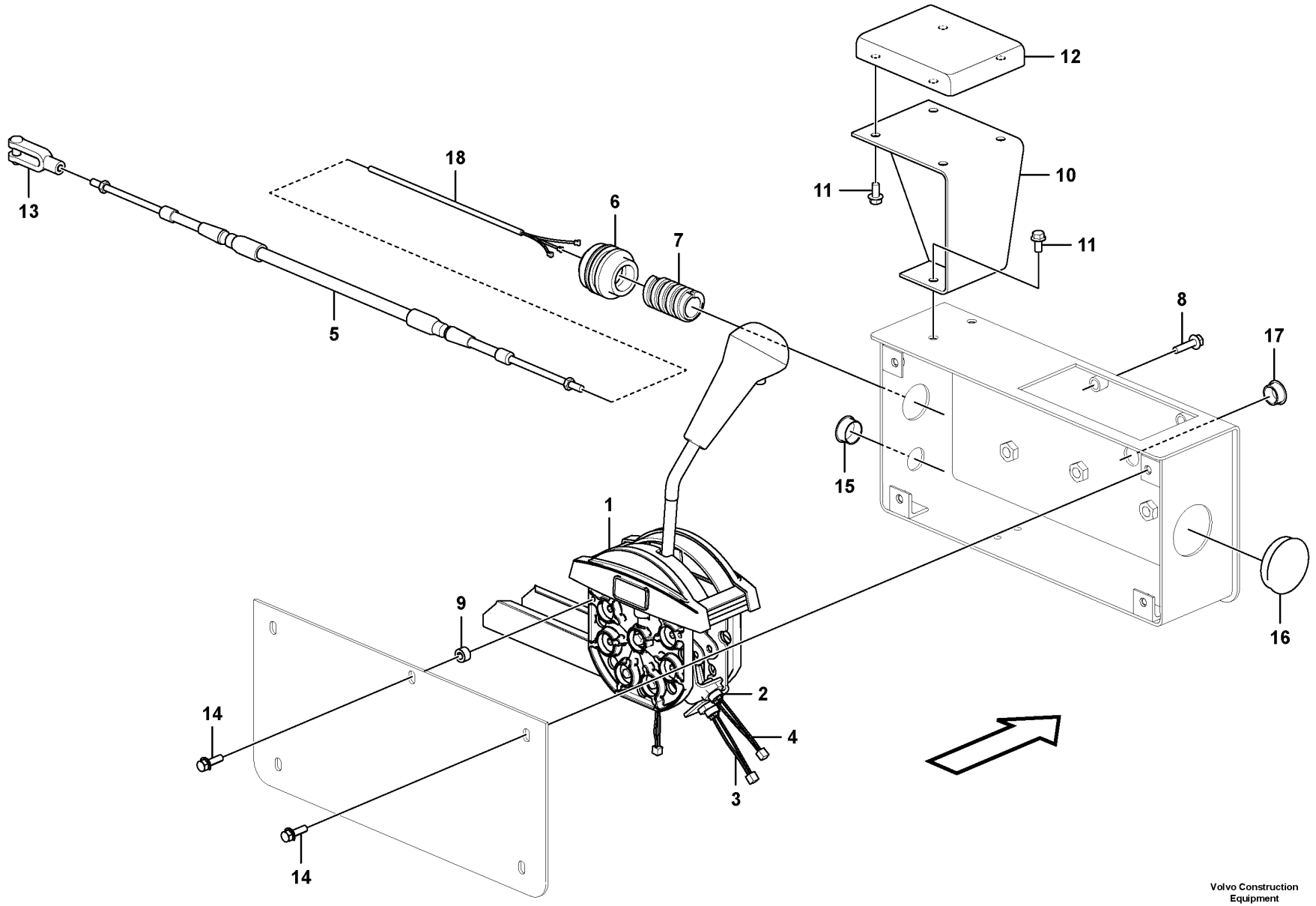

Volvo Construction Equipment
1081957

Fig.	Part No.	Quantity 1	2	3	PS	KIT	Description	Dénomination	Bezeichnung	Denominación	Notes
1	VOE 12777194						Control Lever	Levier Commande	Bedienungshebel	Palanca Mando	
2	VOE 12788543	2					•Switch	•Interrupteur	•Schalter	•Interruptor	
3	VOE 12798117	1					•Cable harness	•Faisceau de câbles	•Kabelbaum	•Manojo cables	
4	VOE 12798118	1					•Cable harness	•Faisceau de câbles	•Kabelbaum	•Manojo cables	
5	RM 58923954	1					Control cable	Câble commande	Regelzug	Alambre de mando	
6	RM 59889584	1					Fitting	Écrou raccord	Verschraubung	Racor	
7	RM 58779844	1					Cable conduit	Canalisation	Kabelkanal	Canal de conducto	
8	VOE 13947542	2					Screw	Vis	Schraube	Tornillo	
9	RM 59040386	1					Spacer	Entretoise	Abstandkörper	Distanciador	
10	RM 59429464	1					Arm rest	Accoudoir	Armlehne	Reposabrazos	
11	RM 59998146	6					Lock screw	Vis verrouillage	Sicherungsschraube	Tornillo de seguridad	
12	RM 59976548	1					Pad	Support inférieur	Unterlegring	Suplemento	
13	RM 59604835	1					Clevis	Fourche	Gabel	Horquilla	
14	VOE 13946544	5					Screw	Vis	Schraube	Tornillo	
15	RM 59887000	1					Plug	Tampon	Stopfen	Tapón	
16	RM 59096925	1					Plug	Tampon	Stopfen	Tapón	
17	RM 59326827	2					Plug	Tampon	Stopfen	Tapón	
18	VOE 12798116	1					Cable harness	Faisceau de câbles	Kabelbaum	Manojo cables	

1		**F-stop-r Control Assembly** **Montage de la commande AV-STOP-AR** **Vorwärts-Stopp-Rückwärts, Steuerung kpl.** **Montaje de mando de F - Parada - R**	Catalogue id **20619**	Group **424**
2				
3			Illustr. No **1081957**	Section **110**
4				
5		**12798232**	Issue **20025237-E**	Page **207**

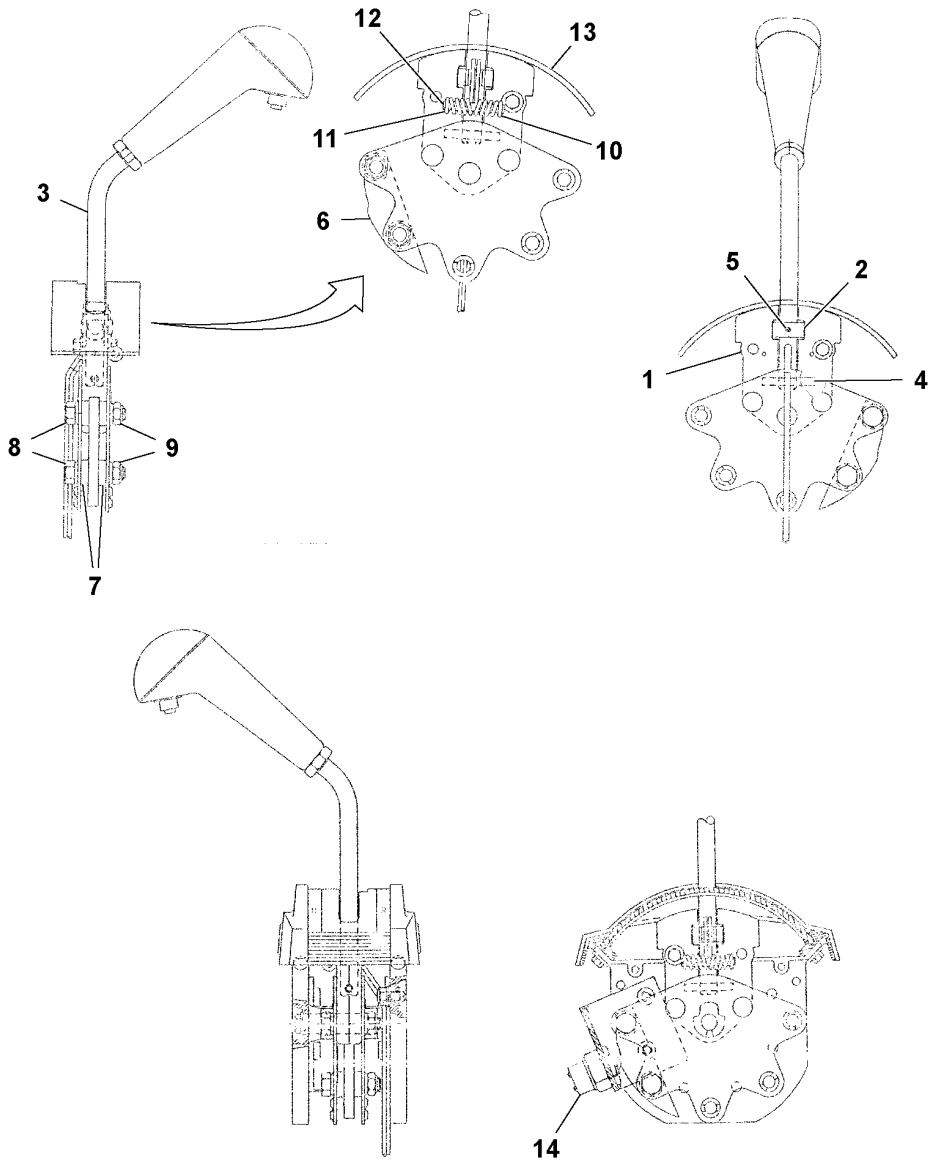
12
13
11
10
3
6
5
2
1
4
8
9
7
14

Fig.	Part No.	Quantity 1	2	3	PS	KIT	Description	Dénomination	Bezeichnung	Denominación	Notes
	RM 59240242						Control lever	Levier de commande	Bedienungshebel	Palanca mando	
1	**RM 59074039**	1					•Plate	•Tôle	•Blech	•Chapa	
2	**RM 59074047**	1					•Gear position detent	•Verrouillage de position de vitesse	•Kulissensperre	•Bloqueo selector de marcha	
3	**RM 59262303**	1					•Control lever	•Levier de commande	•Bedienungshebel	•Palanca mando	
	RM 59240291	1					••Handle	••Poignée	••Griff	••Mango	
	RM 59155366	1					••Nut	••Écrou	••Mutter	••Tuerca	
	RM 59072264	1					••Switch	••Rupteur	••Ausschalter	••Interruptor	
	RM 13229059	1			OP		••Plastic hose	••Tube plastique	••Kunststoffschlauch	••Manguera plástico	
	RM 59074070	1					••Spring pin	••Goupille tubulaire	••Federstift	••Pasador tubular	
	RM 59074047	1					••Gear position detent	••Verrouillage de position de vitesse	••Kulissensperre	••Bloqueo selector de marcha	
	RM 13229067	2					••Heat-shrinkable tubing	••Tube d'étranglement	••Schrumpfhülle	••Manguera de contracción	
	RM 59262311	1					••Hand lever	••Levier	••Hebel	••Palanca	
	RM 59240291	1					•••Handle	•••Poignée	•••Griff	•••Mango	
	RM 59262311	1					•Hand lever	•Levier	•Hebel	•Palanca	
	RM 59240291	1					••Handle	••Poignée	••Griff	••Mango	
4	**RM 50849751**	1					•Spring pin	•Goupille tubulaire	•Federstift	•Pasador tubular	
5	**RM 59074070**	1					•Spring pin	•Goupille tubulaire	•Federstift	•Pasador tubular	
6	**RM 59074088**	1					•Actuator	•Actionneur	•Stellorgan	•Actuador	
7	**RM 59074096**	4					•Spacer	•Entretoise	•Abstandkörper	•Distanciador	
8	**RM 59074104**	2					•Hexagon screw	•Vis à tête hexagonale	•Sechskantschraube	•Tornillo hexagonal	
9	**RM 59074112**	2					•Nut	•Écrou	•Mutter	•Tuerca	
10	**RM 59652099**	1					•Spring	•Ressort	•Feder	•Resorte	RH
11	**RM 59652081**	1					•Spring	•Ressort	•Feder	•Resorte	LH
12	**RM 59074146**	1					•Spring	•Ressort	•Feder	•Resorte	
13	**RM 59074153**	1					•Plate	•Tôle	•Blech	•Chapa	
14	**RM 59073957**	1					•Switch	•Rupteur	•Ausschalter	•Interruptor	

1		**F-stop-r Control** **Commande AV-STOP-AR** **Vorwärts-Stopp-Rückwärts, Steuerung** **Mando de F - Parada - R**	Catalogue id **20619**	Group **424**
2			Illustr. No **1036761**	Section **200**
3			Issue **20025237-E**	Page **209**
4				
5		**12761933, 12786441, 12786442**		

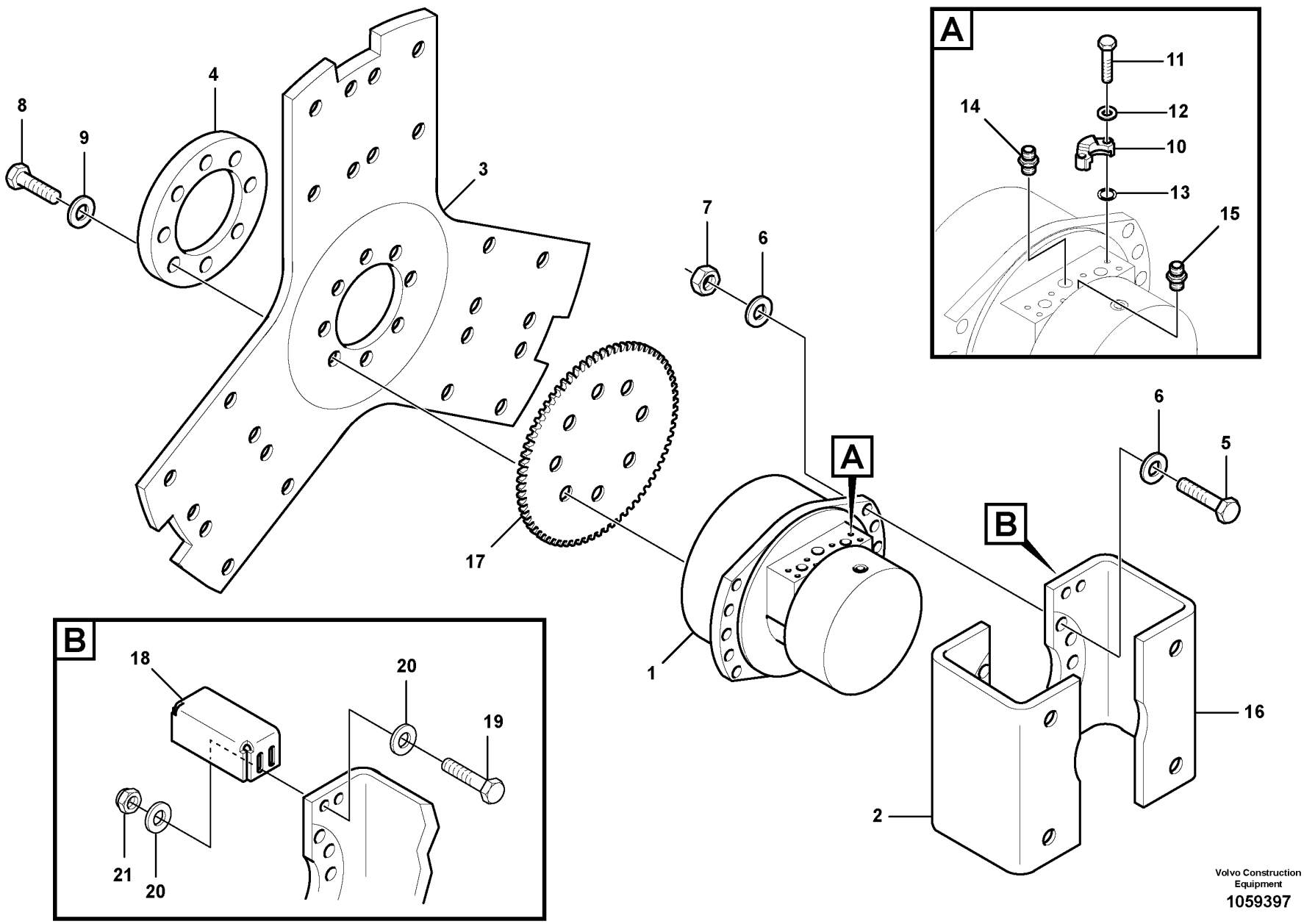

Volvo Construction Equipment

1059397

Fig.	Part No.	Quantity 1	2	3	PS	KIT	Description	Dénomination	Bezeichnung	Denominación	Notes
1		1	1				Hydraulic motor	Moteur hydraulique	Hydraulischer Motor	Motor hidraulic	See group 441-200 page 215
2	RM 59203869	1	1		OP		Mounting plate	Plaque montage	Montageplatte	Placa de montaje	LH
3	RM 59166728	1	1				Drive plate	Plateau entraineur	Treibscheibe	Placa motriz	
4	RM 59168054	1	1				Spacer	Entretoise	Abstandkörper	Distanciador	
5	RM 96734025	10	10				Hexagon screw	Vis à tête hexagonale	Sechskantschraube	Tornillo hexagonal	
6	RM 96738638	20	20				Plain washer	Rondelle plane	Flachscheibe	Arandela plana	
7	RM 96728829	10	10				Hexagon nut	Écrou hexagonal	Sechskantmutter	Tuerca hexagonal	
8	RM 96704978	8	8				Hexagon screw	Vis à tête hexagonale	Sechskantschraube	Tornillo hexagonal	
9	RM 96738620	10	10				Plain washer	Rondelle plane	Flachscheibe	Arandela plana	
10	RM 95175881	4	4				Flange	Bride	Flansch	Brida	
11	RM 96704309	8	8				Hexagon screw	Vis à tête hexagonale	Sechskantschraube	Tornillo hexagonal	
12	RM 96704325	8	8				Washer	Rondelle	Scheibe	Arandela	
13	RM 95028528	2	2				O-ring	Joint torique	O-Ring	Anillo tórico	
14	RM 59926659	1	1				Adapter	Adaptateur	Adapter	Adaptador	
15	RM 59926642	1	1				Adapter	Adaptateur	Adapter	Adaptador	
16	RM 59203877	1	1				Flange	Bride	Flansch	Brida	RH
17	RM 59166967	1					Ring	Bague	Ring	Anillo	
18	RM 59203885	1					Bracket	Console	Konsole	Consola	
19	RM 96719786	2					Hexagon screw	Vis à tête hexagonale	Sechskantschraube	Tornillo hexagonal	
20	RM 96741038	4					Washer	Rondelle	Scheibe	Arandela	
21	RM 96704606	2					Lock nut	Contre-écrou	Sicherungsmutter	Contratuerca	

1	FORW
2	REAR
3	
4	
5	

Drum Drive Assembly
Montage de l'entraînement de rouleau
Bandagenantrieb kpl.
Montaje de accionamiento de rodillo

12763116, 12763118, 12783712, 12783716

Catalogue id	Group
20619	441
Illustr. No	Section
1059397	100
Issue	Page
20025237-E	211

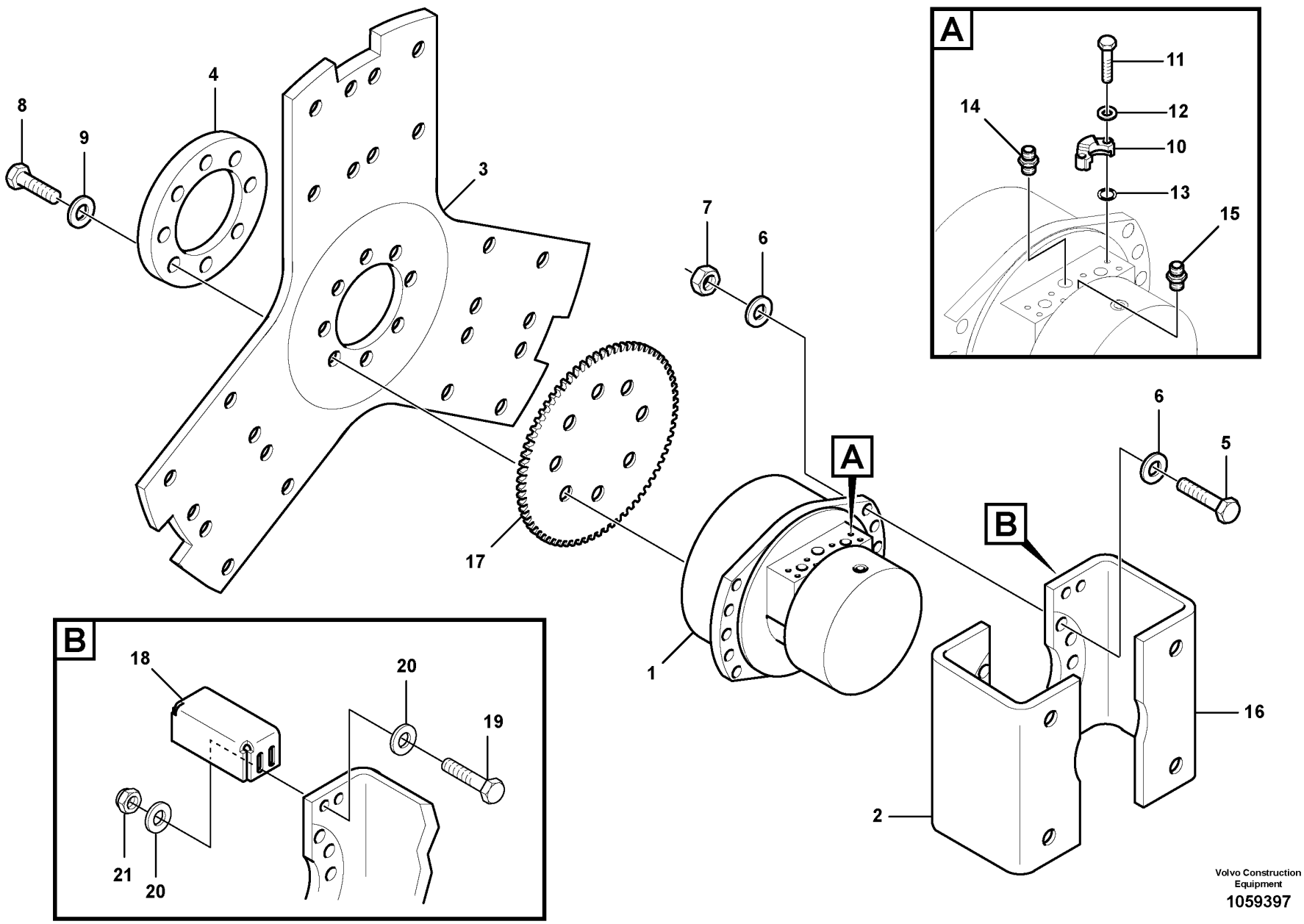

Volvo Construction Equipment

1059397

Fig.	Part No.	Quantity 1	2	3	PS	KIT	Description	Dénomination	Bezeichnung	Denominación	Notes
1		1	1				Hydraulic motor	Moteur hydraulique	Hydraulischer Motor	Motor hidraulic	See group 441-200 page 215
2	RM 59203869	1	1		OP		Mounting plate	Plaque montage	Montageplatte	Placa de montaje	LH
3	RM 59166728	1	1				Drive plate	Plateau entraineur	Treibscheibe	Placa motriz	
4	RM 59168054	1	1				Spacer	Entretoise	Abstandkörper	Distanciador	
5	RM 96734025	10	10				Hexagon screw	Vis à tête hexagonale	Sechskantschraube	Tornillo hexagonal	
6	RM 96738638	20	20				Plain washer	Rondelle plane	Flachscheibe	Arandela plana	
7	RM 96728829	10	10				Hexagon nut	Écrou hexagonal	Sechskantmutter	Tuerca hexagonal	
8	RM 96704978	8	8				Hexagon screw	Vis à tête hexagonale	Sechskantschraube	Tornillo hexagonal	
9	RM 96738620	10	10				Plain washer	Rondelle plane	Flachscheibe	Arandela plana	
10	RM 95175881	4	4				Flange	Bride	Flansch	Brida	
11	RM 96704309	8	8				Hexagon screw	Vis à tête hexagonale	Sechskantschraube	Tornillo hexagonal	
12	RM 96704325	8	8				Washer	Rondelle	Scheibe	Arandela	
13	RM 95028528	2	2				O-ring	Joint torique	O-Ring	Anillo tórico	
14	RM 59926659	1	1				Adapter	Adaptateur	Adapter	Adaptador	
15	RM 59926642	1	1				Adapter	Adaptateur	Adapter	Adaptador	
16	RM 59203877	1	1				Flange	Bride	Flansch	Brida	RH
17	RM 59166967	1					Ring	Bague	Ring	Anillo	
18	RM 59203885	1					Bracket	Console	Konsole	Consola	
19	RM 96719786	2					Hexagon screw	Vis à tête hexagonale	Sechskantschraube	Tornillo hexagonal	
20	RM 96741038	4					Washer	Rondelle	Scheibe	Arandela	
21	RM 96704606	2					Lock nut	Contre-écrou	Sicherungsmutter	Contratuerca	

1	FORW
2	REAR
3	
4	
5	

Drum Drive Assembly
Montage de l'entraînement de rouleau
Bandagenantrieb kpl.
Montaje de accionamiento de rodillo

12763117, 12763119

Catalogue id	Group
20619	**441**
Illustr. No	Section
1059397	**150**
Issue	Page
20025237-E	**213**

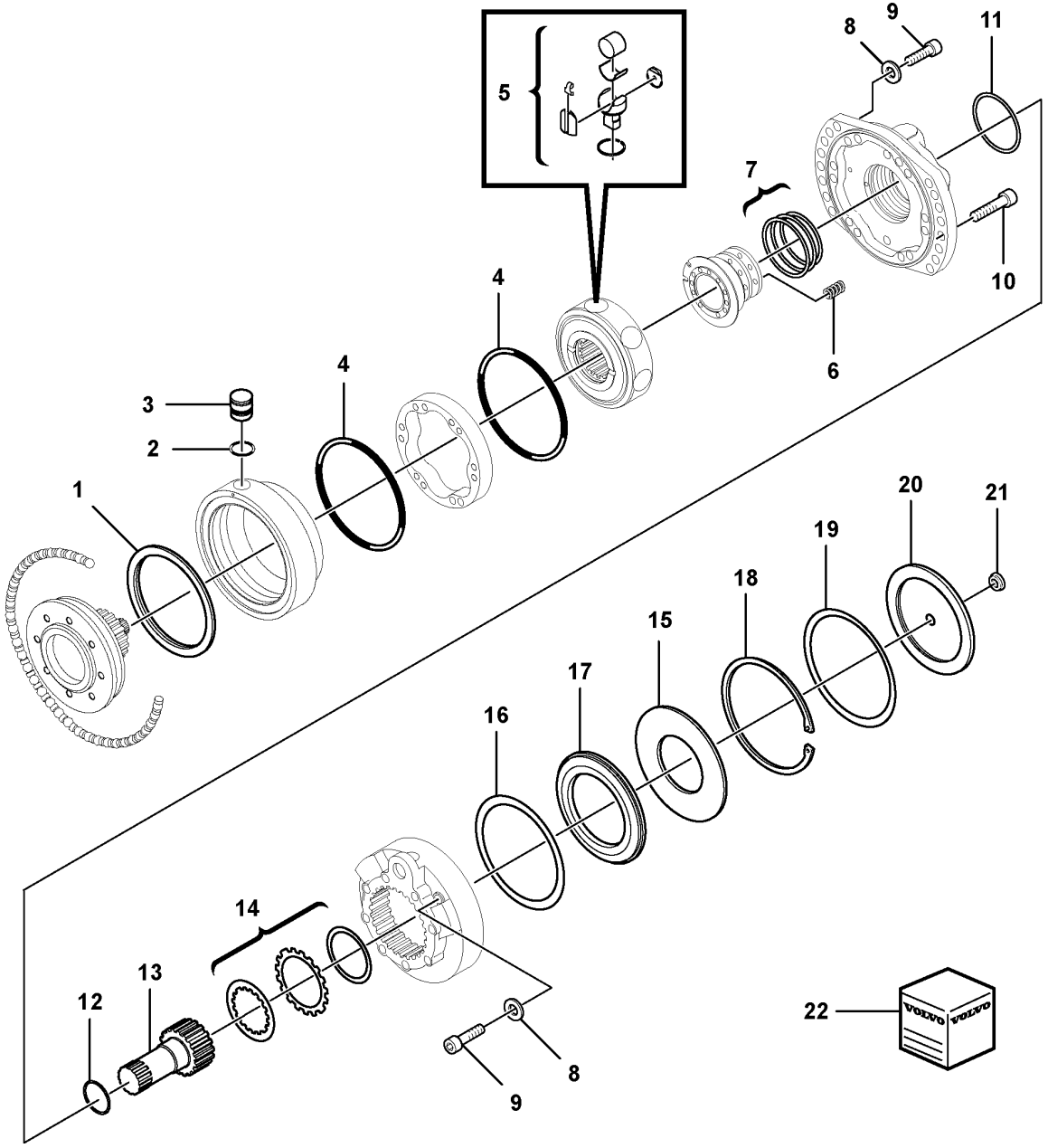

Volvo Construction Equipment
1059290

Fig.	Part No.	Quantity 1	2	3	PS	KIT	Description	Dénomination	Bezeichnung	Denominación	Notes
	RM 43908425						Hydraulic motor	Moteur hydraulique	Hydromotor	Motor hidráulico	
1	**RM 59218552**	1	1	1			•Drive shaft seal	•Étanchéité essieu moteur	•Hinterachswellendichtung	•Retén de eje propulsor	
2	**RM 59242503**	1	1	1			•O-ring	•Joint torique	•O-Ring	•Anillo tórico	
3	**RM 59241810**	1	1	1			•Plug	•Tampon	•Stopfen	•Tapón	
4	**RM 58804592**	2	2	2			•O-ring	•Joint torique	•O-Ring	•Anillo tórico	
5	**RM 59241851**	1	1	1		K	•Repair kit	•Kit de réparation	•Reparatursatz	•Kit de reparación	
6	**RM 59934604**	12	12	12			•Spring	•Ressort	•Feder	•Resorte	
7	**RM 58762725**	1	1	1		K	•Sealing kit	•Jeu joints	•Dichtungssatz	•Juego de reténes	
8	**RM 59902668**	3	3	3			•Sealing	•Étanchéité	•dichtung	•Junta	
9	**VOE 11714987**	3	3	3			•Screw	•Vis	•Schraube	•Tornillo	
10	**RM 59241877**	16	16	16			•Screw	•Vis	•Schraube	•Tornillo	
11	**RM 59902684**	1	1	1			•O-ring	•Joint torique	•O-Ring	•Anillo tórico	
12	**RM 58762931**	1	1	1			•Sealing kit	•Jeu joints	•Dichtungssatz	•Juego de reténes	
13	**RM 59241927**	1	1	1			•Shaft	•Arbre	•Welle	•Eje	
14	**RM 70914106**	1	1	1		K	•Brake disc kit	•Jeu de disques de frein	•Bremsscheibensatz	•Juego de disco de freno	
15	**VOE 15012487**	2	2	2			•Spring washer	•Rondelle élastique	•Federscheibe	•Arandela elástica	(RM 59934695)
16	**RM 13220827**	1	1	1			•O-ring	•Joint torique	•O-Ring	•Anillo tórico	
17	**RM 59934687**	1	1	1			•Brake piston	•Piston de frein	•Bremskolben	•Pistón de frenos	
18	**RM 59934703**	1	1	1			•Snap ring	•Circlip	•Nutring	•Circlip	
19	**RM 70914130**	1	1	1			•O-ring	•Joint torique	•O-Ring	•Anillo tórico	
20	**RM 70914114**	1	1	1			•Guard	•Protection	•Schutz	•Proteccion	
21	**RM 59022319**	1	1	1			•Rubber plug	•Bouchon caoutchouc	•Gummistöpsel	•Tapón de goma	
22	**RM 54759006**	1	1	1		K	•Kit	•Lot	•Einbausatz	•Juego	

1	**12763116, 12763118**
2	**12783712, 12783716**
3	**12763117, 12763119**
4	
5	

Drive Motor
Moteur d'entraînement
Fahrmotor
Motor de accionamiento

Catalogue id **20619**	Group **441**
Illustr. No **1059290**	Section **200**
Issue **20025237-E**	Page **215**

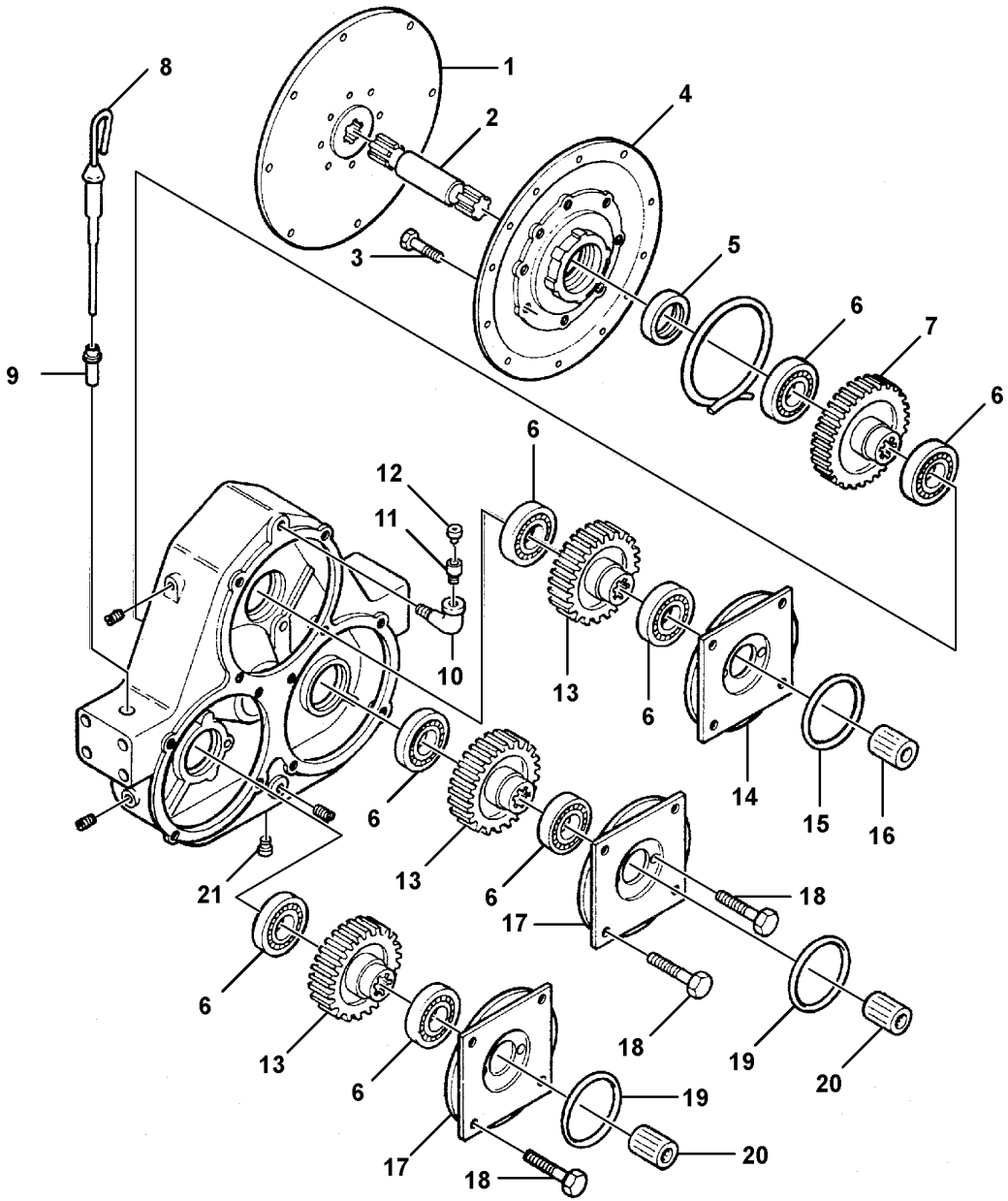

Volvo Construction Equipment
1059389

Fig.	Part No.	Quantity 1	2	3	PS	KIT	Description	Dénomination	Bezeichnung	Denominación	Notes
	RM 43910660	1					Pump gearbox	Reducteur de pompes	Pumpengetriebe	Reductor de bombas	
	RM 43910678		1				Hydraulic pump	Pompe hydraulique	Hydraulikpumpe	Bomba de hidráulica	
1	**RM 59004424**	1	1				•Drive plate	•Plateau entraineur	•Treibscheibe	•Placa motriz	
2	**RM 50565845**	1	1				•Drive shaft	•Arbre d'entrainement	•Antriebswelle	•Eje propulsor	
3	**RM 59888248**	7	7				•Bolt	•Boulon	•Bolzen	•Perno	
4	**RM 59514836**	1	1				•Cover	•Capot	•Haube	•Cubierta	
5	**RM 59677864**	1	1				•Sealing	•Étanchéité	•dichtung	•Junta	
6	**RM 95200663**	8					•Bearing	•Roulement	•Lager	•Cojinete	
6	**RM 57528655**		8				•Bearing	•Roulement	•Lager	•Cojinete	
7	**RM 59677856**	1					•Gear	•Pignon	•Zahnrad	•Engranaje	
7	**RM 57114332**		1				•Gear	•Pignon	•Zahnrad	•Engranaje	
8	**RM 59515007**	1	1				•Dipstick	•Jauge	•Messtab	•Varilla de medición	
9	**RM 50906379**	1	1				•Dipstick tube	•Tube de jauge	•Messstabrohr	•Tubo de medición	
10	**RM 59686451**	1	1				•Elbow	•Coude	•Winkel	•Ángulo	90 DEG
11	**RM 59551242**	1	1				•Bushing	•Bague	•Buchse	•Casquillo	
12	**RM 59677831**	1	1				•Venting	•Sortie d'air	•Entluftung	•Purga de aire	
13	**RM 59677849**	3					•Gear	•Pignon	•Zahnrad	•Engranaje	
13	**RM 50565837**		3				•Gear	•Pignon	•Zahnrad	•Engranaje	
14	**RM 59383448**	1	1		OP		•Plate	•Tôle	•Blech	•Chapa	
15	**RM 59595629**	1	1				•O-ring	•Joint torique	•O-Ring	•Anillo tórico	
16	**RM 59516096**	1	1				•Sleeve	•Douille	•Hülse	•Manguito	
17	**RM 59572917**	2	2				•Adapter	•Adaptateur	•Adapter	•Adaptador	
18	**RM 59888248**	4	4				•Bolt	•Boulon	•Bolzen	•Perno	
19	**RM 95086641**	2	2				•O-ring	•Joint torique	•O-Ring	•Anillo tórico	
20	**RM 50594779**	2	2				•Adapter	•Adaptateur	•Adapter	•Adaptador	
21	**RM 59514976**	1	1				•Plug	•Tampon	•Stopfen	•Tapón	

1	**12786507**	**Triple Pump Drive** **Entraînement de pompe triple** **Dreifach-Pumpenantrieb** **Accionamiento de bomba triple**	Catalogue id **20619**	Group **442**
2	**12786508**		Illustr. No **1059389**	Section **100**
3				
4			Issue **20025237-E**	Page **217**
5				

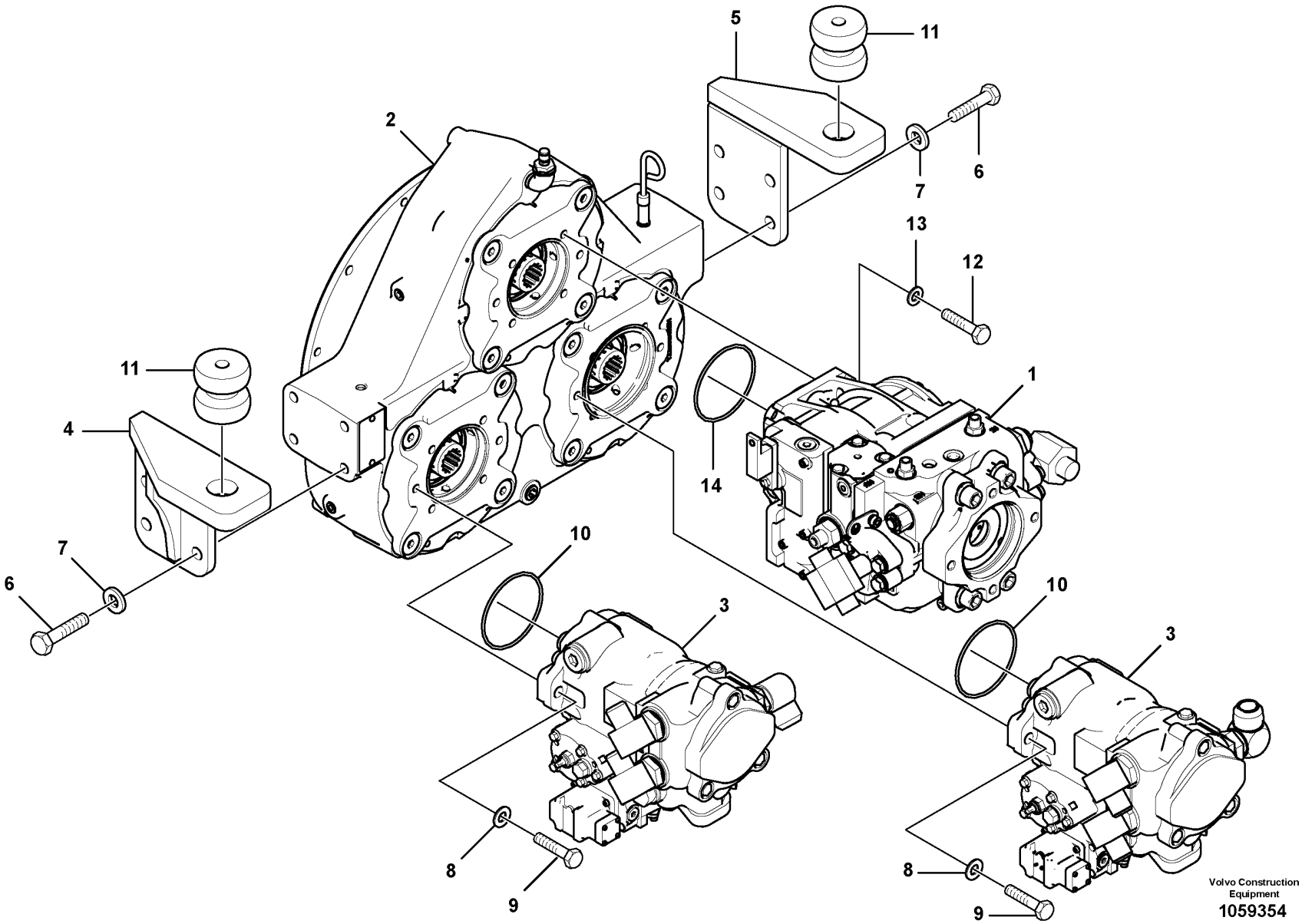
1
2
3
4
5
6
7
8
9
10
11
12
13
14
Volvo Construction Equipment
1059354

Fig.	Part No.	Quantity 1	2	3	PS	KIT	Description	Dénomination	Bezeichnung	Denominación	Notes
1		1					Hydraulic Pump	Pompe Hydraulique	Hydraulikpumpe	Bomba Hidraulica	See group 442-250 page 221
2		1					Pump Gearbox	Reducteur Pompe	Pumpengetriebe	Reductor Bombas	See group 442-100 page 217
3		1					Vibration Pump Assembly				See group 913-100 page 377
4	RM 59232553	1			OP		Engine anchorage	Silent-bloc moteur	Motorbefestigung	Fijación de motor	LH
5	RM 59232546	1			OP		Engine anchorage	Silent-bloc moteur	Motorbefestigung	Fijación de motor	RH
6	RM 95919817	8					Screw	Vis	Schraube	Tornillo	
7	RM 59565044	8					Washer	Rondelle	Scheibe	Arandela	
8	RM 59673137	4					Washer	Rondelle	Scheibe	Arandela	
9	RM 95309829	4					Screw	Vis	Schraube	Tornillo	
10	RM 95028494	2					O-ring	Joint torique	O-Ring	Anillo tórico	
11	RM 58879784	2					Rubber damper	Amortisseur caoutchouc	Gummidämpfer	Amortiguador de goma	
12	RM 95920708	4					Hexagon screw	Vis à tête hexagonale	Sechskantschraube	Tornillo hexagonal	
13	RM 96738596	4					Washer	Rondelle	Scheibe	Arandela	
14	RM 95086708	1					O-ring	Joint torique	O-Ring	Anillo tórico	

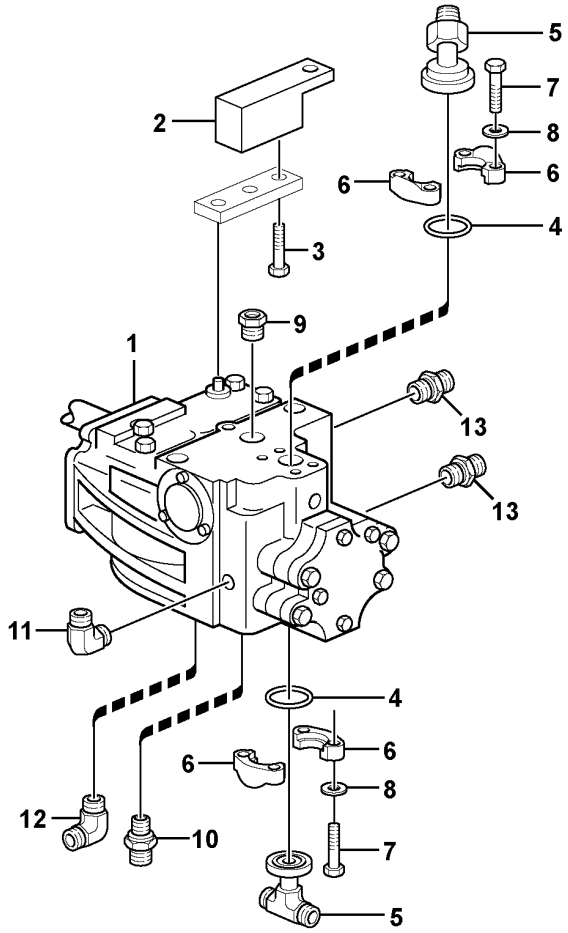
5
7
8
6
6
4
2
3
9
1
13
13
11
4
6
6
8
12
10
7
5

Fig.	Part No.	Quantity 1	2	3	PS	KIT	Description	Dénomination	Bezeichnung	Denominación	Notes
					NS		Pump	Pompe	Pumpe	Bomba	
1		1					•Piston pump	•Pompe à piston	•Kolbenpumpe	•Bomba piston	See group 442-300 page 223
2	RM 58812348	1					•Hand lever	•Levier	•Hebel	•Palanca	
3	RM 95919767	2					•Screw	•Vis	•Schraube	•Tornillo	
4	RM 59993881	2					•O-ring	•Joint torique	•O-Ring	•Anillo tórico	
5	RM 59328484	2					•Adapter	•Adaptateur	•Adapter	•Adaptador	
6	RM 58901653	4					•Clamp	•Collier serrage	•Klemme	•Abrazadera	
7	RM 95919460	8					•Hexagon screw	•Vis à tête hexagonale	•Sechskantschraube	•Tornillo hexagonal	
8	RM 96738596	8					•Washer	•Rondelle	•Scheibe	•Arandela	
9	RM 95357570	1					•Adapter	•Adaptateur	•Adapter	•Adaptador	
10	RM 95329983	1					•Adapter	•Adaptateur	•Adapter	•Adaptador	
11	RM 59922823	1					•Adapter	•Adaptateur	•Adapter	•Adaptador	
12	RM 95280186	1					•Adapter	•Adaptateur	•Adapter	•Adaptador	
13	VOE 935085	2					•Nipple	•Raccord	•Nippel	•Niple	(RM 59919670)

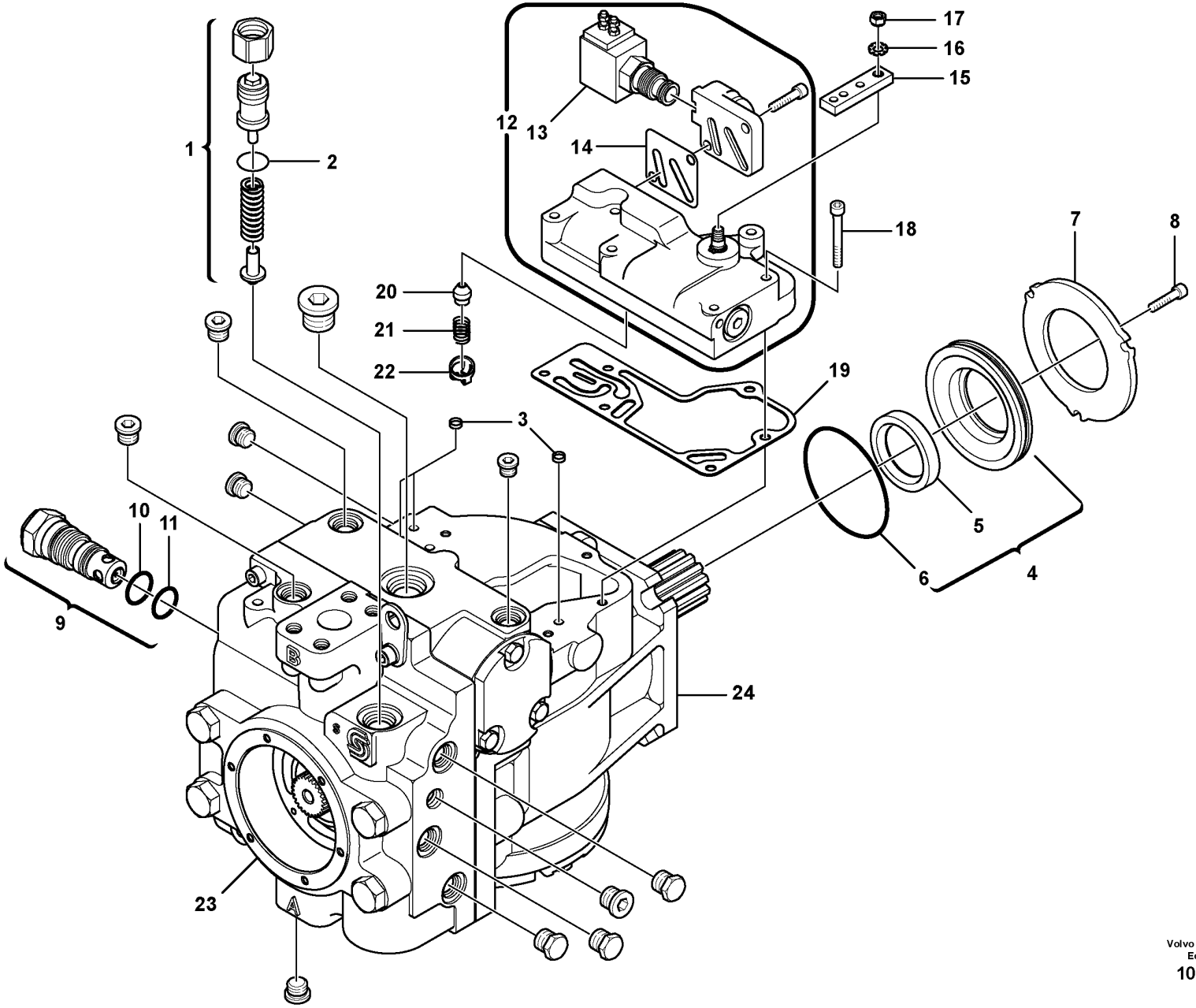

Volvo Construction Equipment
1059355

Fig.	Part No.	Quantity 1	2	3	PS	KIT	Description	Dénomination	Bezeichnung	Denominación	Notes
	RM 43845684						Piston pump	Pompe à piston	Kolbenpumpe	Bomba de pistón	
1	**RM 59446138**	1				K	•Kit	•Lot	•Einbausatz	•Juego	
2	**RM 58220567**	1					••O-ring	••Joint torique	••O-Ring	••Anillo tórico	
3	**RM 58795766**	3					•Protecting screen	•Écran de protection	•Berührungsschutz	•Pantalla protección	
4	**RM 19281252**	1				K	•Sealing kit	•Jeu joints	•Dichtungssatz	•Juego de reténes	
5	**RM 19282987**	1					••Lip seal	••Joint à lèvre	••Lippendichtung	••Sello	
6	**RM 59369504**	1					••O-ring	••Joint torique	••O-Ring	••Anillo tórico	
7	**RM 59040915**	1					••Plate	••Tôle	••Blech	••Chapa	
8	**RM 58815564**	3					•Screw	•Vis	•Schraube	•Tornillo	
9	**RM 58921495**	1					•Valve	•Valve	•Ventil	•Válvula	
10	**RM 95210258**	1					••O-ring	••Joint torique	••O-Ring	••Anillo tórico	
11	**RM 59360735**	1					••O-ring	••Joint torique	••O-Ring	••Anillo tórico	
12	**RM 59041186**	1					•Solenoid valve	•Électrovanne	•Magnetventil	•Electroválvula	
13	**RM 58921446**	1					••Solenoid valve	••Électrovanne	••Magnetventil	••Electroválvula	
14	**RM 59026039**	1					••Gasket	••Joint	••Dichtung	••Junta	
15	**RM 59932418**	1					•Control handle	•Poignée commande	•Bedienungsgriff	•Mango de maniobra	
16	**RM 59360669**	1					•Washer	•Rondelle	•Scheibe	•Arandela	
17	**RM 59360677**	1					•Nut	•Écrou	•Mutter	•Tuerca	
18	**RM 59360693**	6					•Screw	•Vis	•Schraube	•Tornillo	
19	**RM 59360685**	1					•Gasket	•Joint	•Dichtung	•Junta	
20	**RM 58921602**	1					•Kit	•Lot	•Einbausatz	•Juego	
21	**RM 59360792**	1					•Spring	•Ressort	•Feder	•Resorte	
22	**RM 59360800**	1					•Retainer	•Retenue	•Halter	•Soporte	
23							Hydraulic Pump	Pompe Hydraulique	Hydraulikpumpe	Bomba Hidraulica	See group 442-325 page 225
24							Hydraulic Pump	Pompe Hydraulique	Hydraulikpumpe	Bomba Hidraulica	See group 442-350 page 227

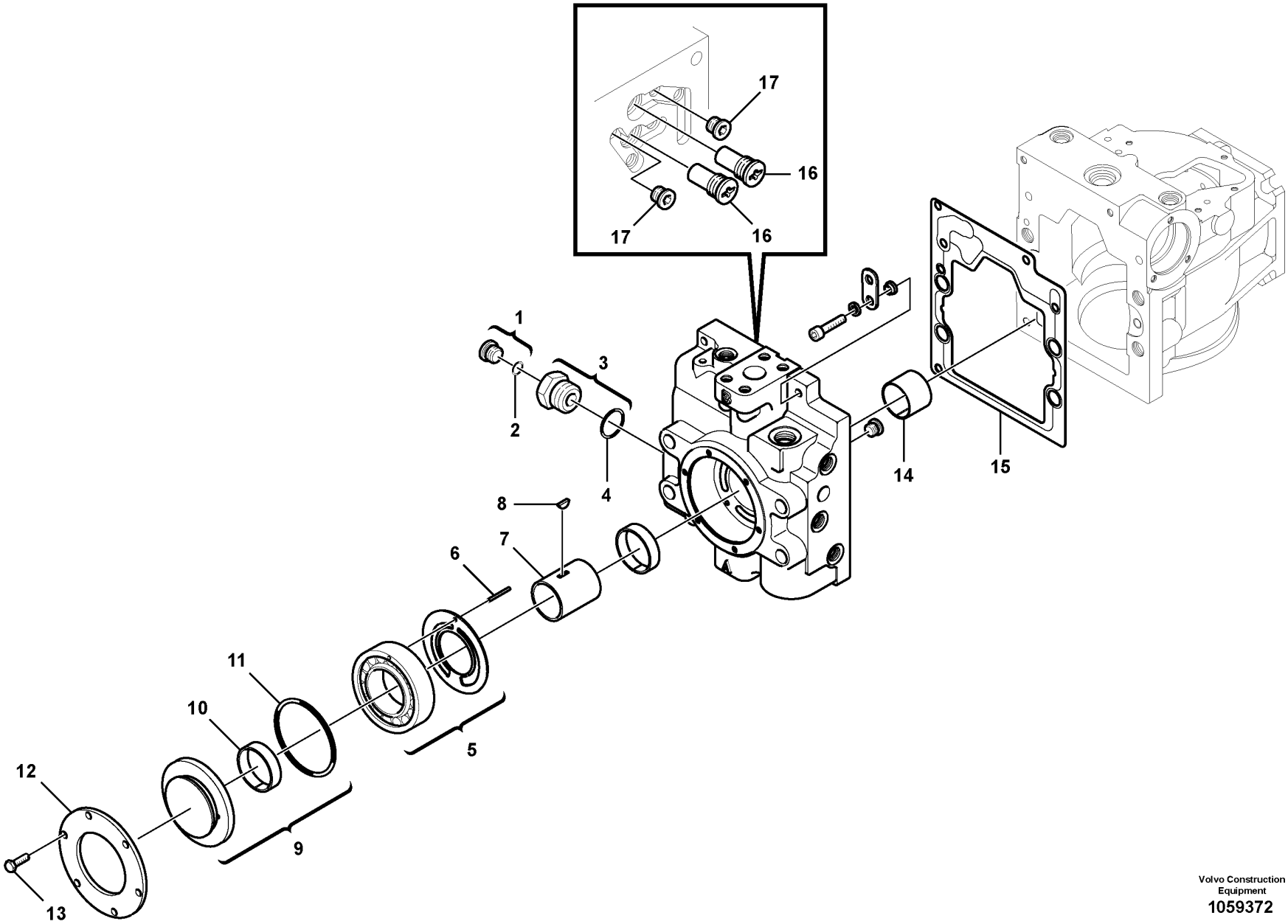

Volvo Construction Equipment
1059372

Fig.	Part No.	Quantity 1	2	3	PS	KIT	Description	Dénomination	Bezeichnung	Denominación	Notes
	RM 59011536						Hydraulic pump	Pompe hydraulique	Hydraulikpumpe	Bomba de hidráulica	
1	**RM 59933622**	1					•Plug	•Tampon	•Stopfen	•Tapón	
2	**RM 59698811**	1					••O-ring	••Joint torique	••O-Ring	••Anillo tórico	
3	**RM 59034470**	1					•Plug	•Tampon	•Stopfen	•Tapón	
4	**RM 59360941**	1					••O-ring	••Joint torique	••O-Ring	••Anillo tórico	
5	**RM 58941105**	1					•Shaft	•Arbre	•Welle	•Eje	
6	**RM 59369637**	1					•Pin	•Goupille	•Stift	•Pasador	
7	**RM 13248026**	1					•Pump shaft	•Arbre pompe	•Pumpenwelle	•Eje de bomba	
8	**RM 59360487**	1					•Key	•Clavette	•Keil	•Chaveta	
9	**RM 59028498**	1					•Pump cover	•Couvercle pompe	•Pumpendeckel	•Tapa de bomba	
10	**RM 59360354**	1					•Bushing	•Bague	•Buchse	•Casquillo	
11	**RM 59360545**	1					•O-ring	•Joint torique	•O-Ring	•Anillo tórico	
12	**RM 59360495**	1					•Retaining plate	•Plaque retenue	•Halteplatte	•Placa de sujeción	
13	**RM 59336123**	6					•Screw	•Vis	•Schraube	•Tornillo	
14	**RM 59369603**	1					•Bearing	•Roulement	•Lager	•Cojinete	
15	**RM 59369561**	1					•Gasket	•Joint	•Dichtung	•Junta	
16	**RM 59360750**	2					•Non-return valve	•Clapet antiretour	•Rückschlagventil	•Válvula antirretorno	
17	**RM 59369751**	2					•Plug	•Tampon	•Stopfen	•Tapón	

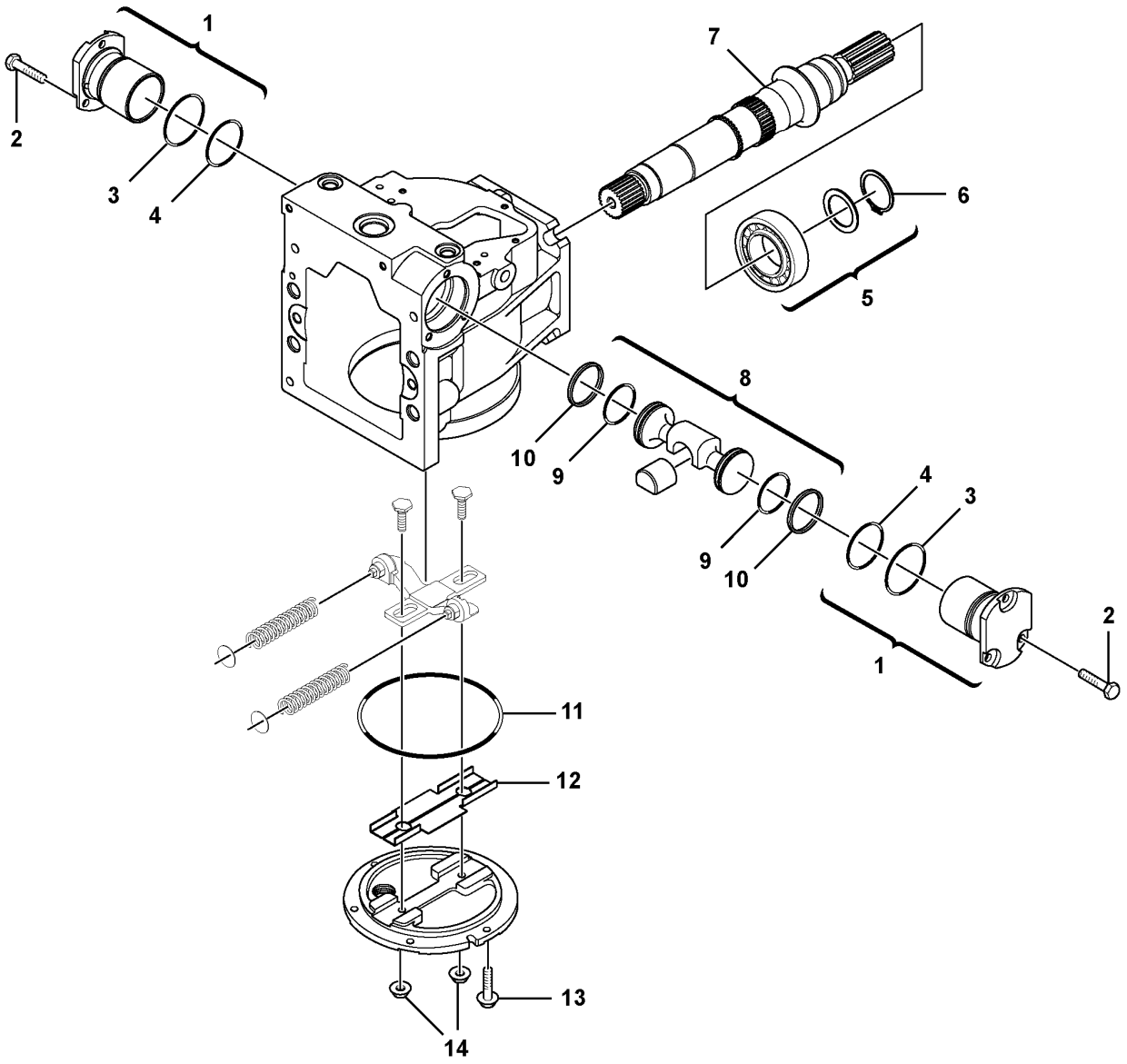

Volvo Construction Equipment
1061305

Fig.	Part No.	Quantity 1	2	3	PS	KIT	Description	Dénomination	Bezeichnung	Denominación	Notes
	RM 59011536						Hydraulic pump	Pompe hydraulique	Hydraulikpumpe	Bomba de hidráulica	
1	**RM 58763491**	1					•Kit	•Lot	•Einbausatz	•Juego	
2	**RM 59360321**	3					•Screw	•Vis	•Schraube	•Tornillo	
3	**RM 58769209**	1					•O-ring	•Joint torique	•O-Ring	•Anillo tórico	
4	**RM 59369454**	1					•O-ring	•Joint torique	•O-Ring	•Anillo tórico	
5	**RM 59369462**	1					•Bearing	•Roulement	•Lager	•Cojinete	
6	**RM 59369470**	1					•Retaining ring	•Bague retenue	•Haltering	•Anillo retén	
7	**RM 58828492**	1					•Shaft	•Arbre	•Welle	•Eje	
8	**RM 13228945**	1					•Piston kit	•Jeu pistons	•Kolbensatz	•Juego de pistones	
9	**RM 59369413**	2					•O-ring	•Joint torique	•O-Ring	•Anillo tórico	
10	**RM 59369421**	2					•Piston ring	•Segment piston	•Kolbenring	•Aro de pistón	
11	**RM 59369371**	1					•O-ring	•Joint torique	•O-Ring	•Anillo tórico	
12	**RM 13495940**	1					•Insert	•Cartouche	•Einsatz	•Elemento	
13	**RM 19330646**	1					•Screw	•Vis	•Schraube	•Tornillo	
14	**RM 59360115**	1					•Nut	•Écrou	•Mutter	•Tuerca	

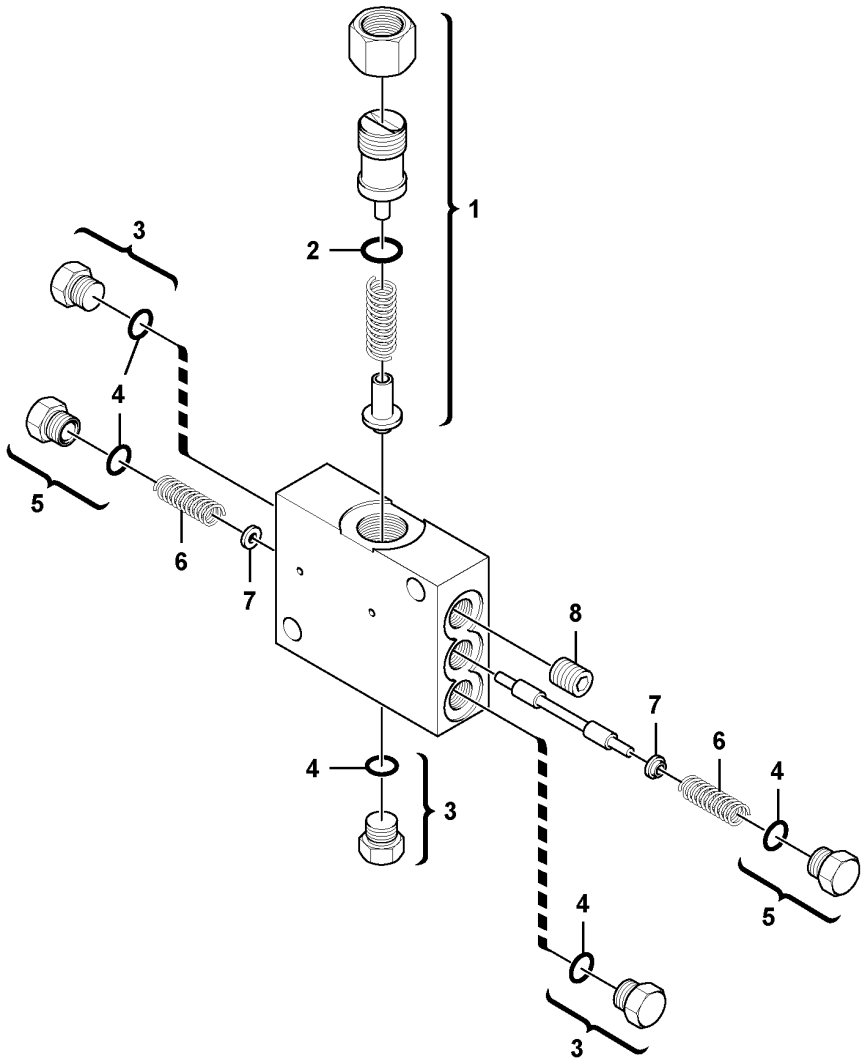
1
2
3
4
5
6
7
8
3
4
5
6
7
8
4
3
4
3

Fig.	Part No.	Quantity 1	2	3	PS	KIT	Description	Dénomination	Bezeichnung	Denominación	Notes
	RM 59077602	1					Valve	Valve	Ventil	Válvula	
1	**RM 59040923**	1					•Relief valve	•Soupape de surpression	•Überdruckventil	•Válvula de sobrepresión	
2	**RM 11713542**	1					••O-ring	••Joint Torique	••O-Ring	••Junta torica	
3	**RM 59933622**	3					•Plug	•Tampon	•Stopfen	•Tapón	INCL ONE ITEM 4
4	**RM 11713552**	5					••O-ring	••Joint Torique	••O-Ring	••Junta torica	
5	**RM 59249292**	2					•Plug	•Tampon	•Stopfen	•Tapón	INCL ONE ITEM 4
6	**RM 58799768**	2					•Spring	•Ressort	•Feder	•Resorte	
7	**RM 15167490**	2					•Guide Spring	•Ressort Guide	•Fuhrungsfeder	•Resorte Guia	
8	**RM 59102913**	1					•Plug	•Tampon	•Stopfen	•Tapón	

VOLVO

Volvo Construction Equipment
www.volvoce.com

GROUP		Section	Page
641	Console Assembly 12761933, 12786441, 12786442, 12798232	100	237
641	Steering Knob Installation 59288548	200	239
645	Console Assembly 12761933, 12786441, 12786442, S/N - 50422	100	241
645	Console Assembly 12786441, 12786442, 12798232, S/N 50423-	110	243
645	Steering Hoses Installation	150	245

TABLE DES MATIÈRES

Catalogue id 20619 | Group 6
Issue 20025237-E | Page 232

GROUPE		Section	Page
641	Montage de la console 12761933, 12786441, 12786442, 12798232	100	237
641	Installation du bouton de direction 59288548	200	239
645	Montage de la console 12761933, 12786441, 12786442, S/N - 50422	100	241
645	Montage de la console 12786441, 12786442, 12798232, S/N 50423-	110	243
645	Installaton des flexibles de direction	150	245

GRUPPE		Abschnitt	Seite
641	Konsole 12761933, 12786441, 12786442, 12798232	100	237
641	Lenkradknopf, Einbau 59288548	200	239
645	Konsole 12761933, 12786441, 12786442, S/N -50422	100	241
645	Konsole 12786441, 12786442, 12798232, S/N 50423-	110	243
645	Lenkungsschläuche, Einbau	150	245

INDICE

Catalogue id 20619 | Group 6
Issue 20025237-E | Page 234

GRUPO		Sección	Página
641	Montaje de consola 12761933, 12786441, 12786442, 12798232	100	237
641	Instalación de pomo de dirección 59288548	200	239
645	Montaje de consola 12761933, 12786441, 12786442, S/N - 50422	100	241
645	Montaje de consola 12786441, 12786442, 12798232, S/N 50423-	110	243
645	Instalación de mangueras de dirección	150	245

VOLVO

Volvo Construction Equipment
www.volvoce.com

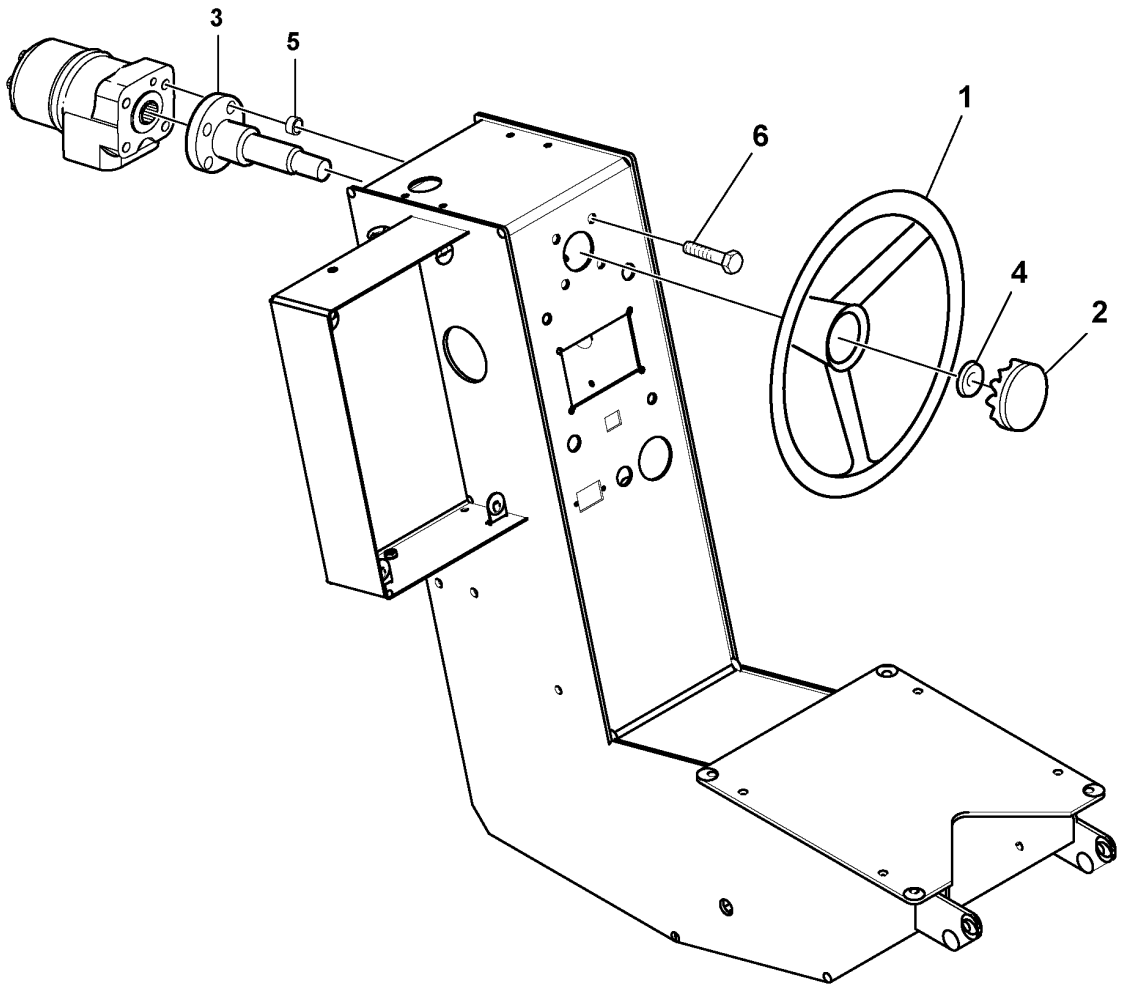

Volvo Construction Equipment
1059446

Fig.	Part No.	Quantity 1	2	3	PS	KIT	Description	Dénomination	Bezeichnung	Denominación	Notes
1	RM 58858564	1					Steering wheel	Volant de direction	Lenkrad	Volante	S/N - 50322
1	RM 70682638	1					Assembly drawing	Plan montage	Montagezeichnung	Plano de montaje	S/N 50323 -
2	RM 43908045	1					Cover	Capot	Haube	Capó	S/N - 50322
3	RM 50474899	1					Steering column	Colonne de direction	Lenksäule	Columna del volante	
4	RM 59461368	1					Nut	Écrou	Mutter	Tuerca	
5	RM 43947548	4					Spacer	Entretoise	Abstandkörper	Distanciador	
6	RM 96701917	4					Hexagon screw	Vis à tête hexagonale	Sechskantschraube	Tornillo hexagonal	

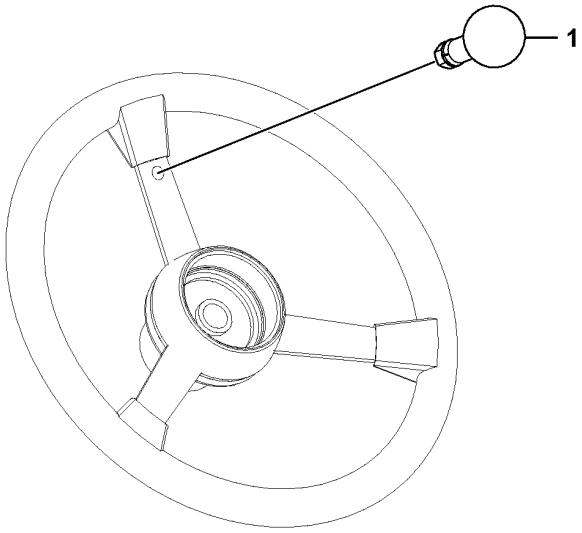
1

Fig.	Part No.	Quantity 1	2	3	PS	KIT	Description	Dénomination	Bezeichnung	Denominación	Notes
1	RM 59199141	1					Spinner	Cone d'hélice	Propellerkegel	Cono de hélice	

1		**Steering Knob Installation** **Installation du bouton de direction** **Lenkradknopf, Einbau** **Instalación de pomo de dirección**	Catalogue id **20619**	Group **641**
2				
3			Illustr. No **1059502**	Section **200**
4				
5		**59288548**	Issue **20025237-E**	Page **239**

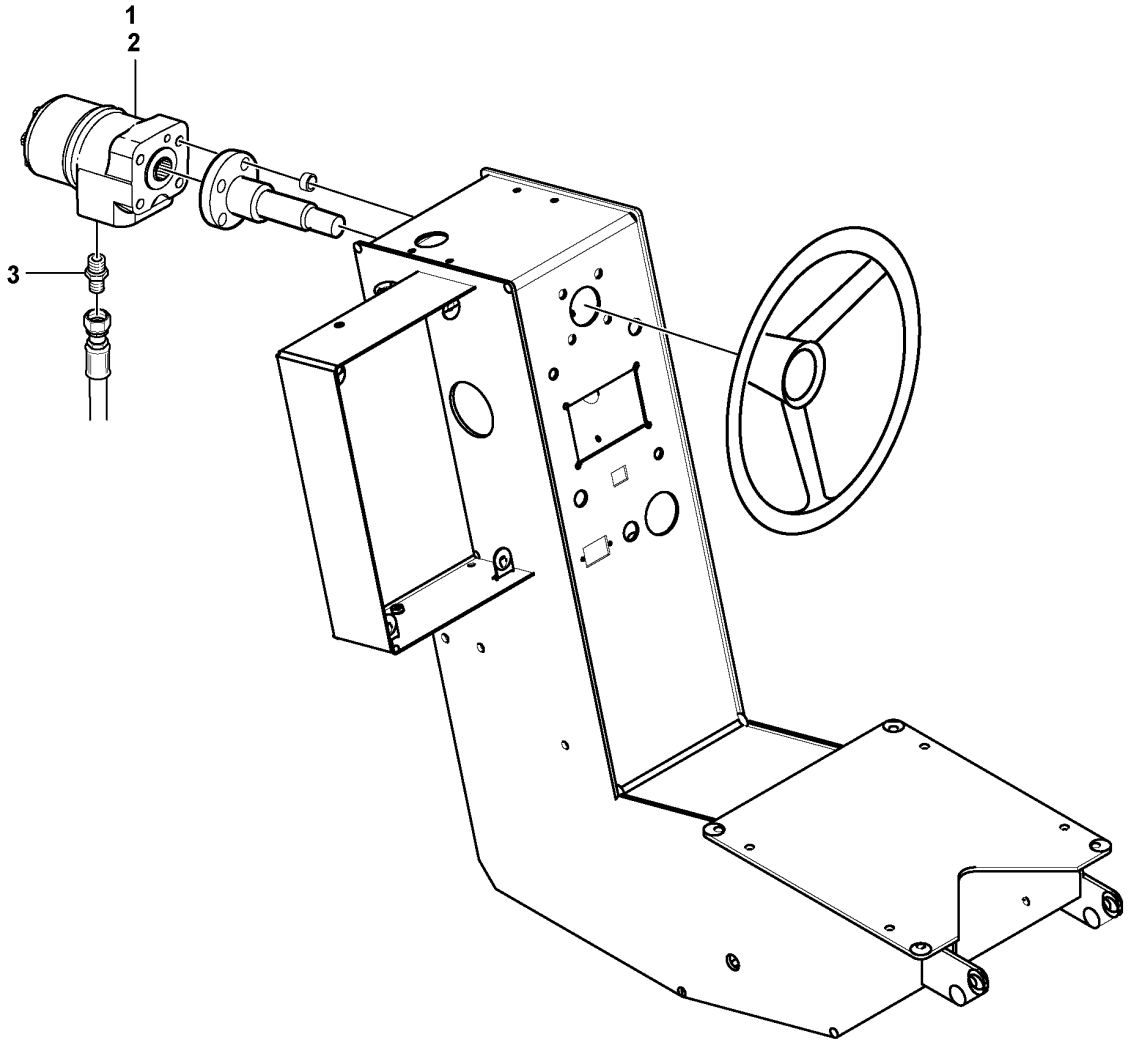

Volvo Construction Equipment
1059460

Fig.	Part No.	Quantity 1	2	3	PS	KIT	Description	Dénomination	Bezeichnung	Denominación	Notes
1	RM 43844471	1					Valve	Valve	Ventil	Válvula	
2	RM 54747340	1					•Sealing kit	•Jeu joints	•Dichtungssatz	•Juego de reténes	
3	RM 95157400	4					Adapter	Adaptateur	Adapter	Adaptador	

1		**Console Assembly** **Montage de la console** **Konsole** **Montaje de consola**	Catalogue id **20619**	Group **645**
2				
3			Illustr. No **1059460**	Section **100**
4				
5		**12761933, 12786441, 12786442, S/N -50422**	Issue **20025237-E**	Page **241**

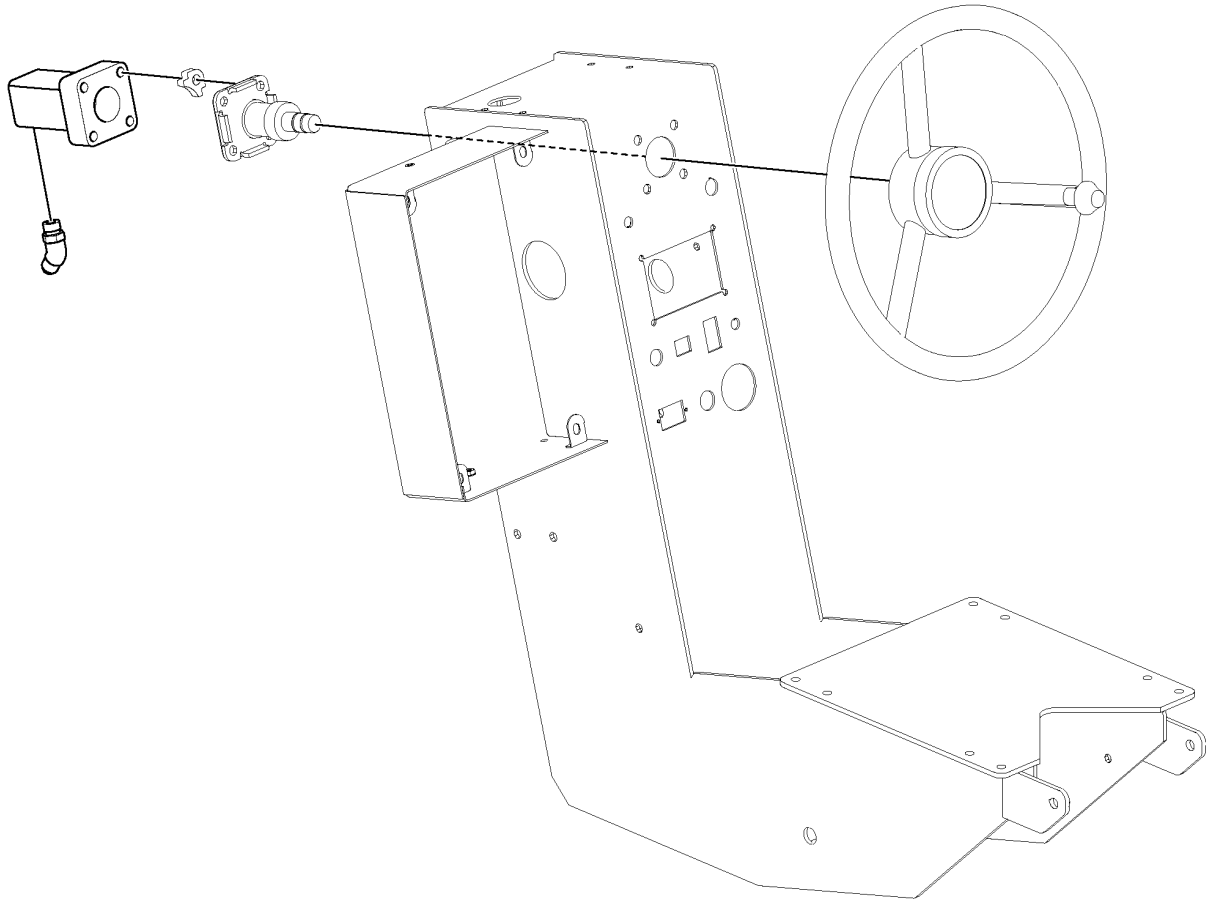

Volvo Construction Equipment
1081978

Fig.	Part No.	Quantity 1	2	3	PS	KIT	Description	Dénomination	Bezeichnung	Denominación	Notes
1					NS		Valve	Valve	Ventil	Válvula	
2	RM 95157400	4					Adapter	Adaptateur	Adapter	Adaptador	

1		**Console Assembly** **Montage de la console** **Konsole** **Montaje de consola**	Catalogue id **20619**	Group **645**
2				
3			Illustr. No **1081978**	Section **110**
4				
5		**12786441, 12786442, 12798232, S/N 50423-**	Issue **20025237-E**	Page **243**

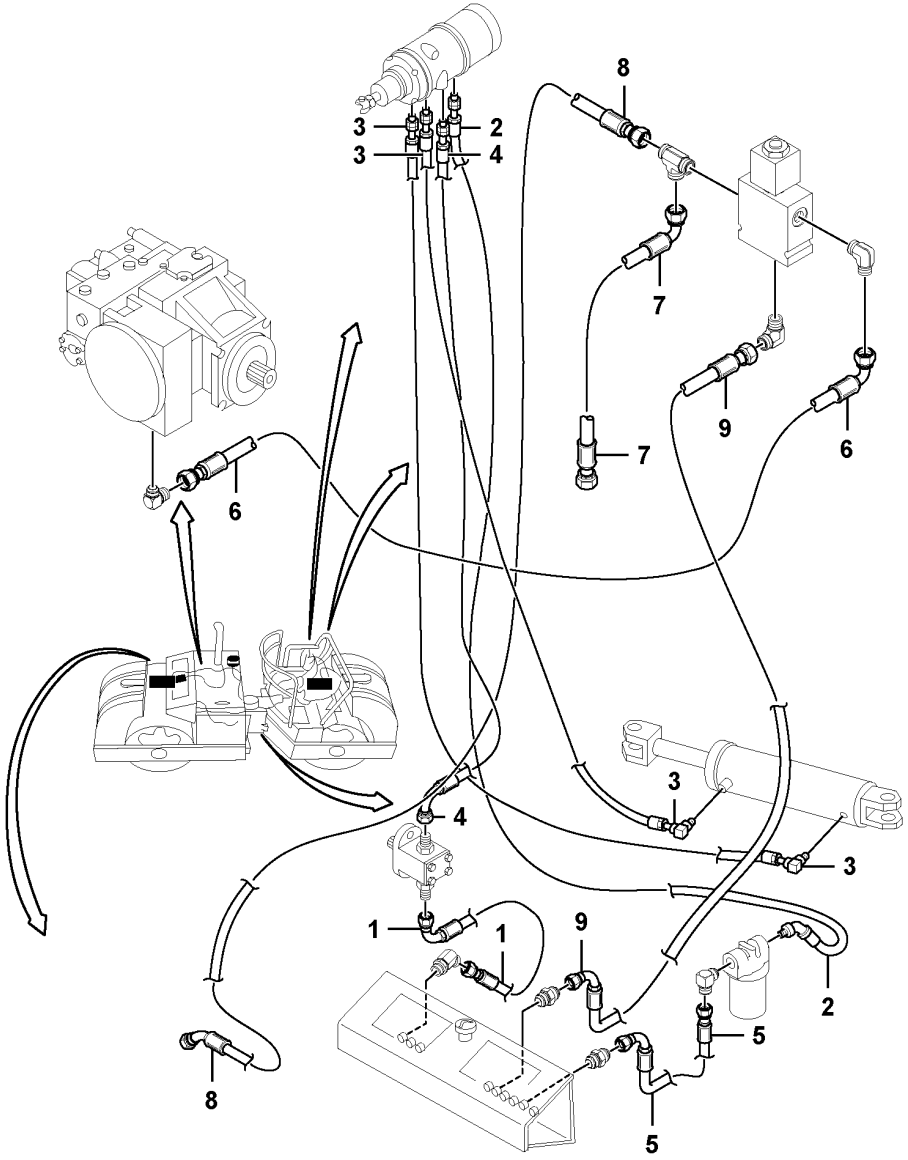

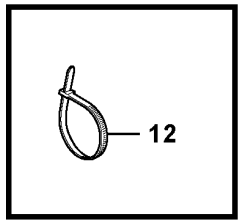

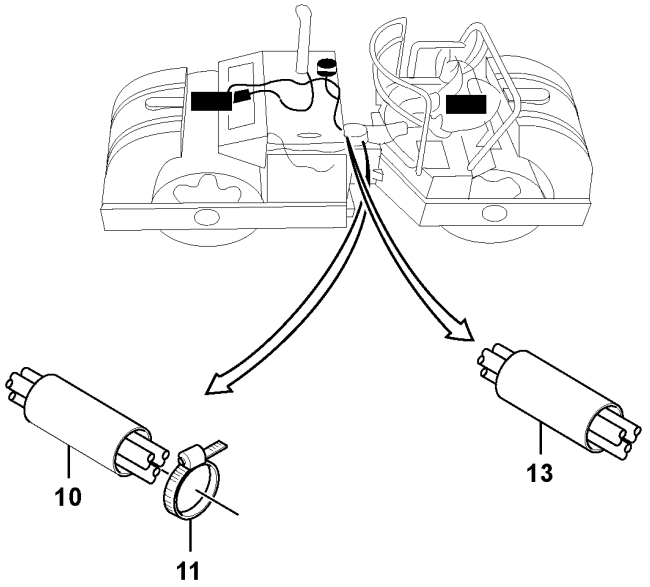

Volvo Construction Equipment
1078841

Fig.	Part No.	Quantity 1	2	3	PS	KIT	Description	Dénomination	Bezeichnung	Denominación	Notes
1	RM 59216796	1					Hose assembly	Conduit flexible	Schlauchleitung	Conducto	
2	RM 13259924	1					Hose assembly	Conduit flexible	Schlauchleitung	Conducto	
3	RM 59708982	2					Hose assembly	Conduit flexible	Schlauchleitung	Conducto	
4	RM 58883745	1					Hose	Flexible	Schlauch	Manguera	
5	RM 59203364	1					Hose assembly	Conduit flexible	Schlauchleitung	Conducto	
6	RM 59233007	1					Hose assembly	Conduit flexible	Schlauchleitung	Conducto	
7	RM 59232967	1					Hose assembly	Conduit flexible	Schlauchleitung	Conducto	
8	RM 59232827	1					Hose assembly	Conduit flexible	Schlauchleitung	Conducto	
9	RM 13107511	1					Hose assembly	Conduit flexible	Schlauchleitung	Conducto	
10	RM 59586941	1					Guard	Protection	Schutz	Proteccion	
11	RM 12805949	4					Hose Clamp	Collier Serrage	Schlauchschelle	Abraz Manguera	
12	RM 95424586	REQ					Cable tie	Serre-câble	Kabelbinder	Abrazadera de cinta	
13	RM 59812826	1					Guard	Protection	Schutz	Proteccion	S/N 50438 -

VOLVO

Volvo Construction Equipment
www.volvoce.com

GROUP		Section	Page
711	Frame and Swivel Installation	100	253
740	Console Bearing Pack Assembly 12761933, 12786441, 12786442, 12798232	100	257
777	Drum Installation	100	259
777	Front/Rear Drum Assembly	200	261
777	Eccentric Shaft Assembly 12763116, 12763118, 12783712, 12783716	500	265
777	Eccentric Shaft Assembly 12763117, 12763119	525	267
777	Carrier And Spindle Assembly	600	269
777	Carrier Assembly	650	271
777	Vibration Motor Assembly 12763116, 12783712	700	273
777	Vibration Motor Assembly 12763118, 12783716	750	275
777	Vibration Motor Assembly	800	277
777	Handwheel Assembly	1050	279
777	Inside Wiper Installation	1100	281
777	Cocoa Mat Installation 43950708	1150	283
777	Wiper installation 46657334	1200	285
777	Inside Wiper Installation 59020545	1300	287
777	Scraper Outside 12805205	1400	289
777	Inside Scraper Installation 12802808	1500	291

GROUP	Section	Page

TABLE DES MATIÈRES

Catalogue id 20619 | Group 7
Issue 20025237-E | Page 248

GROUPE		Section	Page
711	Installation du cadre et de l'émerillon	100	253
740	Ensemble de paliers de console 12761933, 12786441, 12786442, 12798232	100	257
777	Installation du rouleau	100	259
777	Montage du rouleau avant/arière	200	261
777	Arbre excentrique 12763116, 12763118, 12783712, 12783716	500	265
777	Arbre excentrique 12763117, 12763119	525	267
777	Montage de l'entraîneur et de la fusée	600	269
777	Montage de l'entraîneur	650	271
777	Montage du moteur Vibrations 12763116, 12783712	700	273
777	Montage du moteur Vibrations 12763118, 12783716	750	275
777	Montage du moteur Vibrations	800	277
777	Montage du volant	1050	279
777	Installation d'un essuyeur interne	1100	281
777	Installation du tapis cacao 43950708	1150	283
777	Installation d'essuie-glace 46657334	1200	285
777	Installation d'un essuyeur interne 59020545	1300	287
777	Racloir externe 12805205	1400	289
777	Installation du racloir interne 12802808	1500	291

GRUPPE		Abschnitt	Seite
711	Rahmen und Pendel, Einbau	100	253
740	Konsolenträger, kpl. 12761933, 12786441, 12786442, 12798232	100	257
777	Bandage, Einbau	100	259
777	Vordere/hintere Bandage, Einbau	200	261
777	Exzenterwelle kpl. 12763116, 12763118, 12783712, 12783716	500	265
777	Exzenterwelle kpl. 12763117, 12763119	525	267
777	Lagergehäuse kpl.	600	269
777	Lagergehäuse kpl.	650	271
777	Vibrationsmotor, Baugruppe 12763116, 12783712	700	273
777	Vibrationsmotor, Baugruppe 12763118, 12783716	750	275
777	Vibrationsmotor, Baugruppe	800	277
777	Handrad, kpl.	1050	279
777	Innenscheibenwischer, Einbau	1100	281
777	Kokosmatte, Einbau 43950708	1150	283
777	Wischeranlage 46657334	1200	285
777	Innenscheibenwischer, Einbau 59020545	1300	287
777	Abstreifer außen 12805205	1400	289
777	Innerer Abstreifer, Einbau 12802808	1500	291

INDICE

Catalogue id 20619 | Group 7
Issue 20025237-E | Page 250

GRUPO		Sección	Página
711	Instalación de bastidor y pivote	100	253
740	Monaje de paquete de cojinete de consola 12761933, 12786441, 12786442, 12798232	100	257
777	Instalación de rodillo	100	259
777	Montaje de rodillos delantero y trasero	200	261
777	Montaje de eje excéntrico 12763116, 12763118, 12783712, 12783716	500	265
777	Montaje de eje excéntrico 12763117, 12763119	525	267
777	Montaje de portacojinete y brida	600	269
777	Montaje de brida	650	271
777	Montaje de motor de vibración 12763116, 12783712	700	273
777	Montaje de motor de vibración 12763118, 12783716	750	275
777	Montaje de motor de vibración	800	277
777	Montaje de volante	1050	279
777	Instalación de limpiador interior	1100	281
777	Instalación de alfombra de coco 43950708	1150	283
777	Instalación limpiaparabrisas 46657334	1200	285
777	Instalación de limpiador interior 59020545	1300	287
777	Rascador exterior 12805205	1400	289
777	Instalación de rascador interior 12802808	1500	291

VOLVO

Volvo Construction Equipment
www.volvoce.com

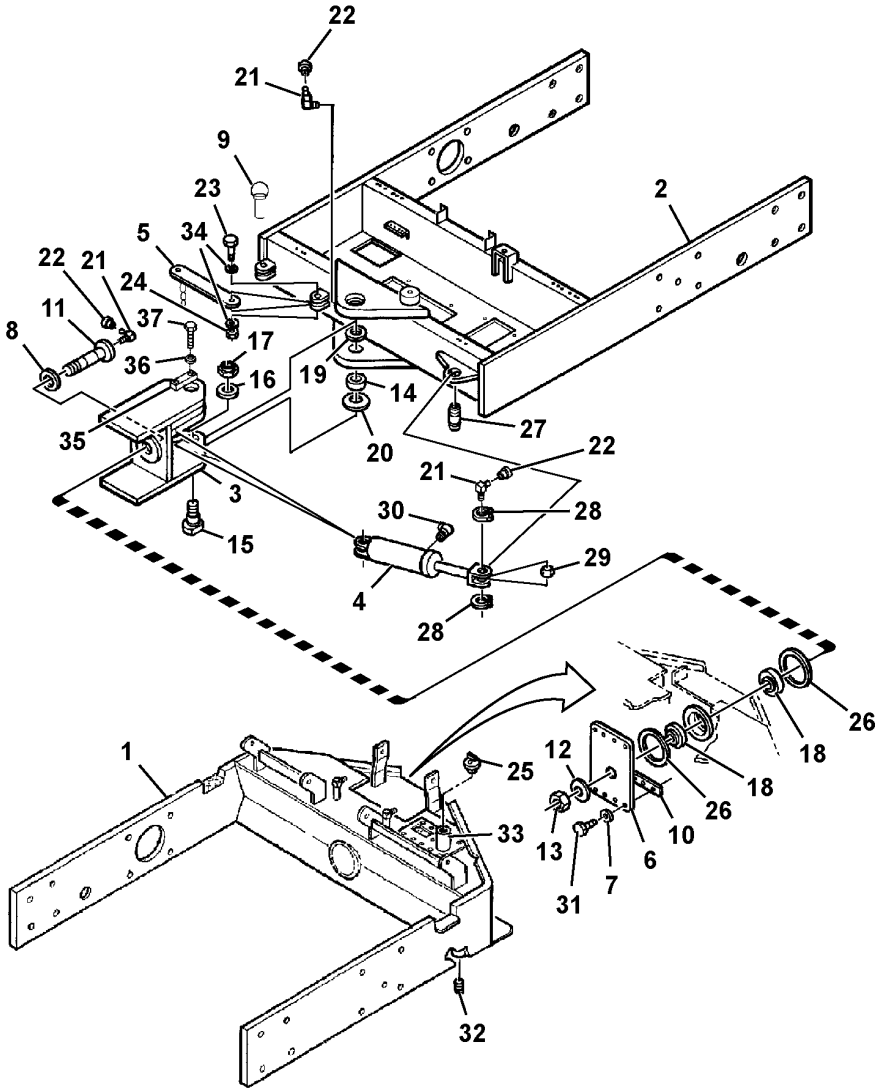
22
21
9
23
2
5
34
22
21
24
11
37
17
8
36
16
19
14
35
20
27
22
21
3
30
28
15
29
4
28
26
1
25
12
18
18
26
33
13
10
6
31
7
32

Fig.	Part No.	Quantity 1	2	3	PS	KIT	Description	Dénomination	Bezeichnung	Denominación	Notes
1		1			NS		Frame	Cadre châssis	Rahmen	Bastidor	
2		1			NS		Frame	Cadre châssis	Rahmen	Bastidor	
3		1			NS		Swivel	Rotule pivot	Schwingel	Rotula pivote	
4	RM 43924083	1					Hydraulic cylinder	Vérin hydraulique	Hydraulikzylinder	Cilindro hidráulico	S/N - 50492
4	RM 13495098	1					•Lock nut	•Contre-écrou	•Sicherungsmutter	•Contratuerca	S/N - 50492
4	VOE 17208215	1			SS		•Sealing kit	•Kit plombage	•Plombiersatz	•Kit de precinto	S/N - 50492
4	VOE 12790195	1					Hydraulic cylinder	Vérin hydraulique	Hydraulikzylinder	Cilindro hidráulico	S/N 50493 -
4	VOE 17428741	1					•Sealing kit	•Jeu joints	•Dichtungssatz	•Juego de reténes	S/N 50493 -
5	RM 59689968	1					Bar	Barre	Stab	Barra	S/N - 50500
5	RM 70109491	1					Welding drawing	Plan soudage	Schweißzeichnung	Plano soldadura	S/N 50501 -
6	RM 70109533	1					Plate	Tôle	Blech	Chapa	
7	RM 96720891	8					Plain washer	Rondelle plane	Flachscheibe	Arandela plana	
8	RM 59809947	1					Spacer	Entretoise	Abstandkörper	Distanciador	
9	RM 59590182	2					Pin	Goupille	Stift	Pasador	S/N - 50500
9	RM 59590182	0					Pin	Goupille	Stift	Pasador	S/N 50501 -
10		2			NS		Shim	Cale d'épaisseur	Passcheibe	Arandela Ajuste	
11	RM 58977711	1					Pin	Goupille	Stift	Pasador	
12	RM 95922217	1					Washer	Rondelle	Scheibe	Arandela	
13	RM 59003434	1					Nut	Écrou	Mutter	Tuerca	
14	RM 50268259	2					Bearing	Roulement	Lager	Cojinete	
15	RM 58977703	2					Pin	Goupille	Stift	Pasador	
16	RM 95922175	2					Plain washer	Rondelle plane	Flachscheibe	Arandela plana	
17	RM 59003442	2					Nut	Écrou	Mutter	Tuerca	
18	RM 50268242	2					Bearing	Roulement	Lager	Cojinete	
19	RM 59043190	2					Sealing	Étanchéité	dichtung	Junta	
20	RM 59043182	2					Sealing	Étanchéité	dichtung	Junta	
21	RM 95208971	5					Fitting	Écrou raccord	Verschraubung	Racor	
22	RM 50270248	5					Cap	Capot	Verschlusskappe	Capuchón	
23	RM 95920286	1					Hexagon screw	Vis à tête hexagonale	Sechskantschraube	Tornillo hexagonal	
24	RM 95923207	1					Lock nut	Contre-écrou	Sicherungsmutter	Contratuerca	
25	RM 59978858	1					Fuel filler cap	Bouchon réservoir	Tankverschluss	Tapa de depósito	

1	
2	
3	
4	
5	

Frame and Swivel Installation
Installation du cadre et de l'émerillon
Rahmen und Pendel, Einbau
Instalación de bastidor y pivote

Catalogue id	Group
20619	**711**
Illustr. No	Section
1059450	**100**
Issue	Page
20025237-E	**253**

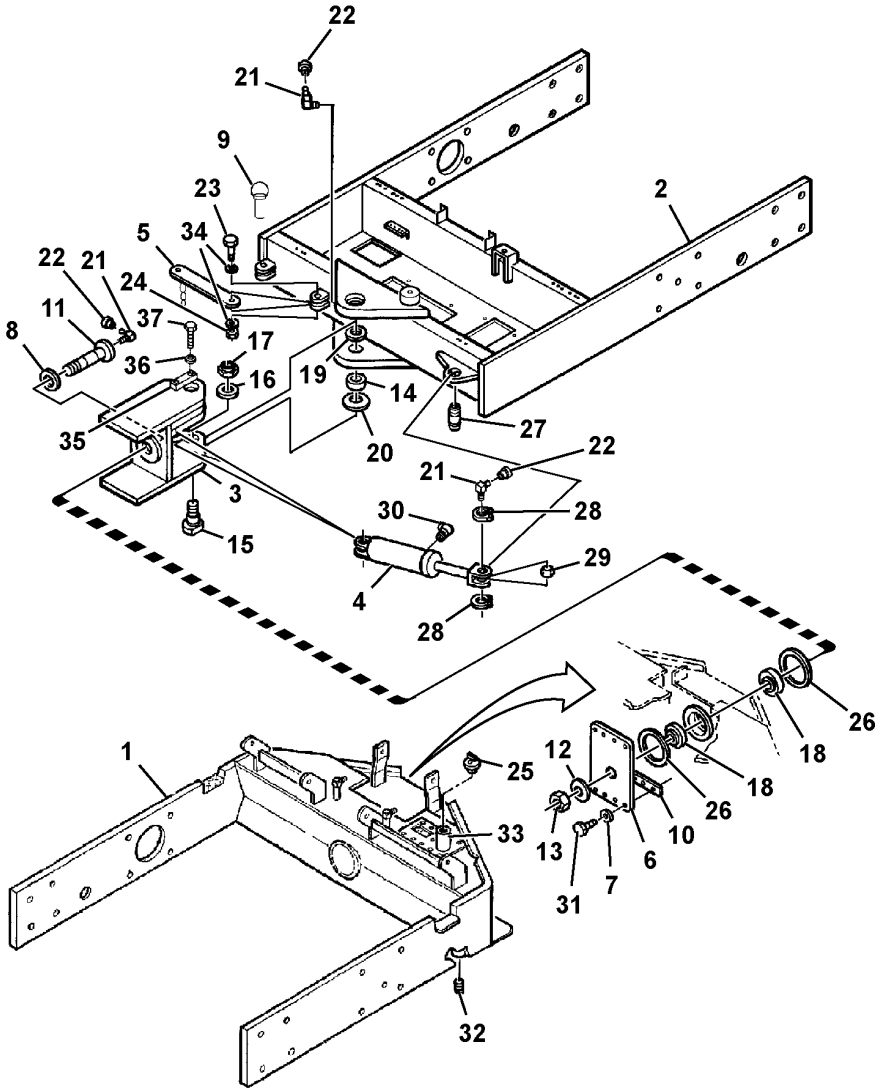
22
21
9
23
2
5
34
22
21
24
11
37
17
8
36
16
19
14
35
20
27
22
21
3
30
28
15
29
4
28
26
1
25
12
18
18
26
33
13
10
6
31
7
32

Fig.	Part No.	Quantity 1	2	3	PS	KIT	Description	Dénomination	Bezeichnung	Denominación	Notes
26	RM 50273945	2					Sealing	Étanchéité	dichtung	Junta	
27	RM 59683805	2					Pivot pin	Goupille-guide	Gelenkstift	Pasador articulado	
28	RM 95223384	4					Ring	Bague	Ring	Anillo	
29	RM 50273986	2					Bearing	Roulement	Lager	Cojinete	
30	RM 95303335	2					Elbow	Coude	Winkel	Ángulo	
31	RM 96726658	8					Hexagon screw	Vis à tête hexagonale	Sechskantschraube	Tornillo hexagonal	
32	RM 50268309	1					Plug	Tampon	Stopfen	Tapón	
33	RM 59324392	1					Filter	Filtre	Filter	Filtro	
	RM 58877515	1					•Gasket	•Joint	•Dichtung	•Junta	
34	RM 59798884	2					Rubber washer	Rondelle caoutchouc	Gummischeibe	Arandela de goma	
35	RM 58809096	2					Bar	Barre	Stab	Barra	
36	RM 96741046	4					Plain washer	Rondelle plane	Flachscheibe	Arandela plana	
37	RM 96701917	4					Hexagon screw	Vis à tête hexagonale	Sechskantschraube	Tornillo hexagonal	

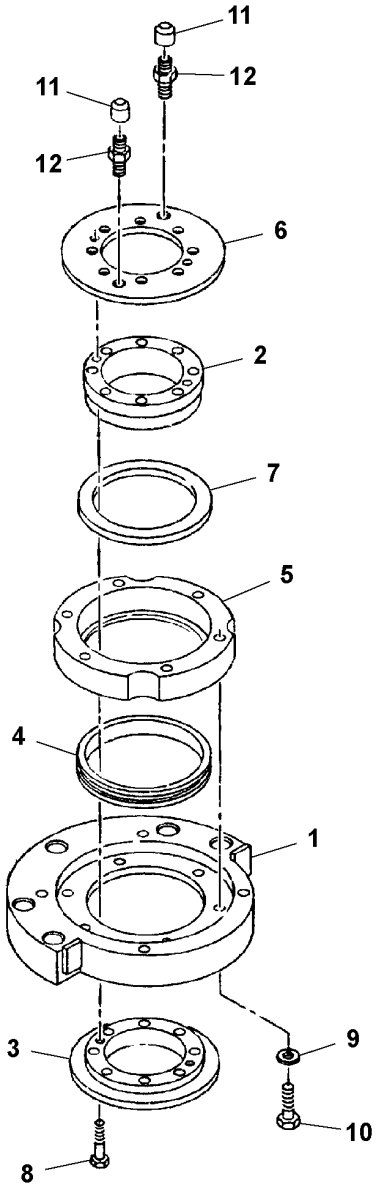
11
12
11
12
6
2
7
5
4
1
3
9
10
8

Fig.	Part No.	Quantity 1	2	3	PS	KIT	Description	Dénomination	Bezeichnung	Denominación	Notes
1	RM 59875013	1			SS		Base plate	Plate-forme	Bodenplatte	Placa de fondo	S/N - 50083
1	VOE 12782485	1					Base plate	Plate-forme	Bodenplatte	Placa de fondo	S/N 50084 -
2	RM 59028332	1					Inner race	Bague intérieure	Innenring	Anillo interior	
3	RM 59480889	1					Inner race	Bague intérieure	Innenring	Anillo interior	
4	RM 59800854	1					Bearing arrangement	Bague palier	Lagerung	Apoyo cojinete	
5	RM 59875047	1					Bearing	Roulement	Lager	Cojinete	
6	RM 59038182	1					Closure	Obturateur	Verschließer	Cierre	
7	RM 59868778	1					V-ring	Bague en v	V-ring	Anillo en v	
8	RM 95920377	2					Hexagon screw	Vis à tête hexagonale	Sechskantschraube	Tornillo hexagonal	
9	RM 95922373	6					Plain washer	Rondelle plane	Flachscheibe	Arandela plana	
10	RM 95919254	6					Hexagon screw	Vis à tête hexagonale	Sechskantschraube	Tornillo hexagonal	
11	RM 95048088	2					Nipple	Raccord	Nippel	Niple	
12	RM 95680880	2					Adapter	Adaptateur	Adapter	Adaptador	

1		**Console Bearing Pack Assembly** **Ensemble de paliers de console** **Konsolenträger, kpl.** **Monaje de paquete de cojinete de consola**	Catalogue id **20619**	Group **740**
2				
3			Illustr. No **1059351**	Section **100**
4				
5		**12761933, 12786441, 12786442, 12798232**	Issue **20025237-E**	Page **257**

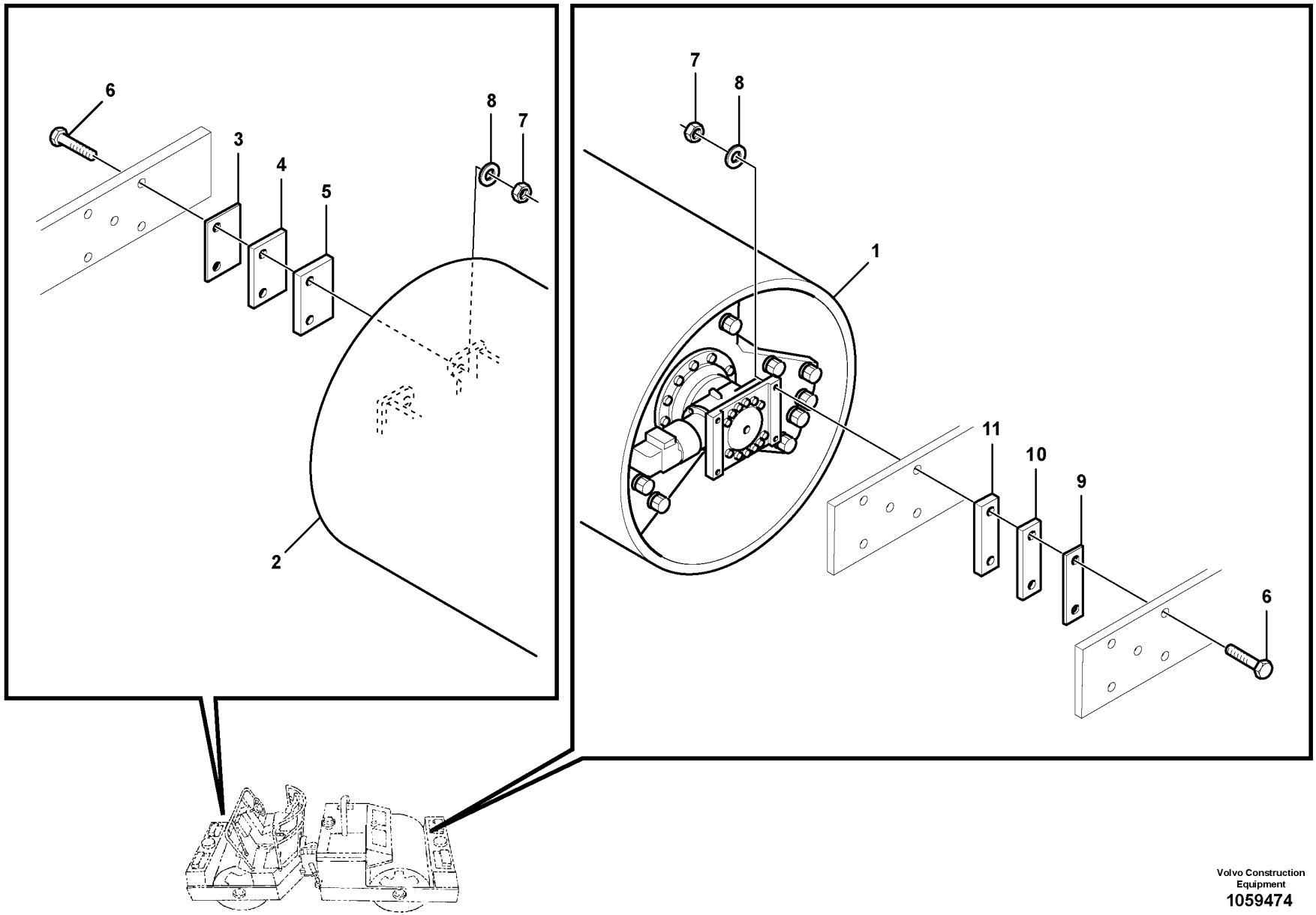

Volvo Construction Equipment
1059474

Fig.	Part No.	Quantity 1	2	3	PS	KIT	Description	Dénomination	Bezeichnung	Denominación	Notes
1		1	1	1			Drum	Tambour	Trommel	Tambor	REAR See group 777-200 page 261
2		1	1	1			Drum	Tambour	Trommel	Tambor	FORW See group 777-200 page 261
3	RM 59374686	4	4	4			Shim	Cale de réglage	Ausgleichblech	Laminilla de ajuste	
4	RM 59374694	4	4	4			Shim	Cale de réglage	Ausgleichblech	Laminilla de ajuste	
5	RM 59396531	4	4	4			Shim	Cale de réglage	Ausgleichblech	Laminilla de ajuste	
6	RM 95920294	16	16	16			Hexagon screw	Vis à tête hexagonale	Sechskantschraube	Tornillo hexagonal	
7	RM 59327916	16	16	16			Hexagon nut	Écrou hexagonal	Sechskantmutter	Tuerca hexagonal	
8	RM 59565077	16	16	32			Washer	Rondelle	Scheibe	Arandela	
9	RM 59647727	4	4	4			Shim	Cale de réglage	Ausgleichblech	Laminilla de ajuste	
10	RM 59647735	4	4	4			Shim	Cale de réglage	Ausgleichblech	Laminilla de ajuste	
11	RM 59647743	4	4	4			Shim	Cale de réglage	Ausgleichblech	Laminilla de ajuste	

1	12763116, 12763118
2	12783712, 12783716
3	12763117, 12763119
4	
5	

Drum Installation
Installation du rouleau
Bandage, Einbau
Instalación de rodillo

Catalogue id **20619**	Group **777**
Illustr. No **1059474**	Section **100**
Issue **20025237-E**	Page **259**

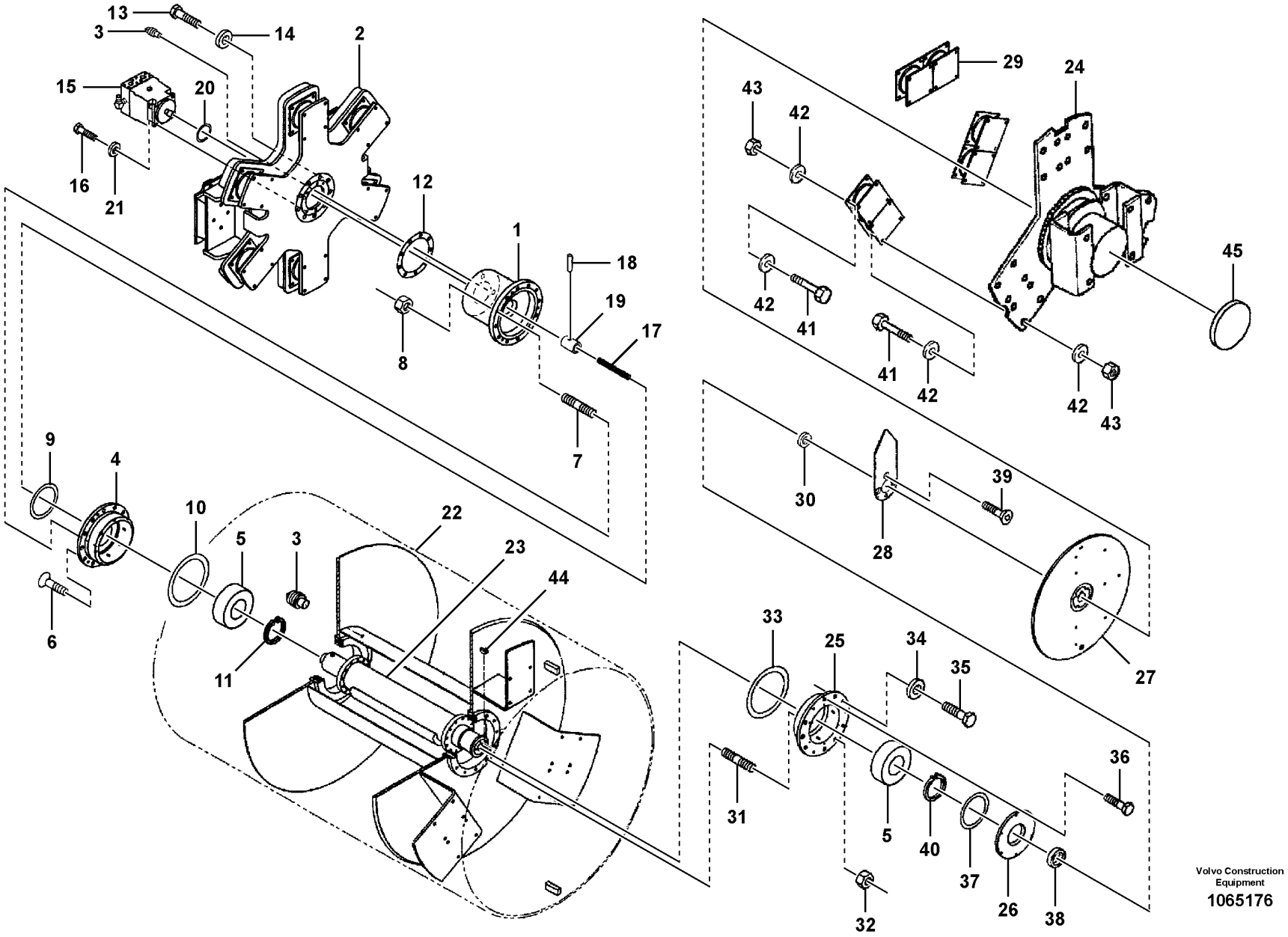

Volvo Construction Equipment

1065176

Fig.	Part No.	Quantity 1	2	3	PS	KIT	Description	Dénomination	Bezeichnung	Denominación	Notes
1		1	1	1			Carr&spindl		Träger und Spindel	Portacojinete y brida	See group 777-600 page 269
2		1	1	1			Carrier	Support	Träger	Soporte	See group 777-650 page 271
3	RM 59600593	2	2	2			Tube plug	Bouchon	Rohrstopfen	Tapon tubo	
4	RM 59082875	1	1	1			Bearing cover	Couvercle palier	Lagerdeckel	Tapa de cojinete	
5	RM 58880360	2	2	2			Bearing	Roulement	Lager	Cojinete	
6	RM 95270575	3	3	3			Hex. socket screw	Vis à six pans creux	Innensechskantschraube	Tornillo de hexágono embutido	
7	RM 59650648	12	12	12			Stud	Goujon	Stiftschraube	Espárrago	
8	RM 58994625	12	12	12			Wheel nut	Écrou de roue	Radmutter	Tuerca de rueda	
9	RM 95989026	1	1	1			O-ring	Joint torique	O-Ring	Anillo tórico	
10	RM 95989059	1	1	1			O-ring	Joint torique	O-Ring	Anillo tórico	
11	RM 95454914	1	1	1			Retaining ring	Bague retenue	Haltering	Anillo retén	
12	RM 59622217	1	1	1			Gasket	Joint	Dichtung	Junta	
13	RM 95335386	7	9	9			Hexagon screw	Vis à tête hexagonale	Sechskantschraube	Tornillo hexagonal	
14	RM 59544213	7	7	7			Washer	Rondelle	Scheibe	Arandela	
14	RM 70155577		2				Washer	Rondelle	Scheibe	Arandela	
15	RM 43906965	1	1				Hydraulic motor	Moteur hydraulique	Hydromotor	Motor hidráulico	12763116, 12783712 See group 777-700 page 273
15	RM 43910934			1			Hydraulic motor	Moteur hydraulique	Hydromotor	Motor hidráulico	12763117 See group 777-800 page 277
15	RM 43844877	1	1				Hydraulic motor	Moteur hydraulique	Hydromotor	Motor hidráulico	12763118, 12783716 See group 777-750 page 275
15	RM 43845106			1			Hydraulic motor	Moteur hydraulique	Hydromotor	Motor hidráulico	12763119 See group 777-800 page 277
16	RM 95920708	2	2	2			Hexagon screw	Vis à tête hexagonale	Sechskantschraube	Tornillo hexagonal	
17	RM 59444463	1	1	1			Shaft	Arbre	Welle	Eje	
18	RM 95213294	1	1	1			Locking pin	Goupille verrouillage	Sicherungsstift	Pasador de seguridad	
19	RM 13480801	1	1	1			Coupling piece	Accouplement	Leitungsverbinder	Pieza de conexión	
20	RM 95988739	1	1	1			O-ring	Joint torique	O-Ring	Anillo tórico	
21	RM 59957134	2	2	2			Washer	Rondelle	Scheibe	Arandela	
22	RM 59166694	1	1	1			Drum	Tambour	Walze		
23		1	1				Ecc Shaft Ay	Arbre excentrique		Conj. eje excéntrico	See group 777-500 page 265
23				1			Ecc Shaft Ay	Arbre excentrique		Conj. eje excéntrico	See group 777-525 page 267

1	12763116, 12763118
2	12783712, 12783716
3	12763117, 12763119
4	
5	

Front/Rear Drum Assembly
Montage du rouleau avant/arière
Vordere/hintere Bandage, Einbau
Montaje de rodillos delantero y trasero

Catalogue id **20619**	Group **777**
Illustr. No **1065176**	Section **200**
Issue **20025237-E**	Page **261**

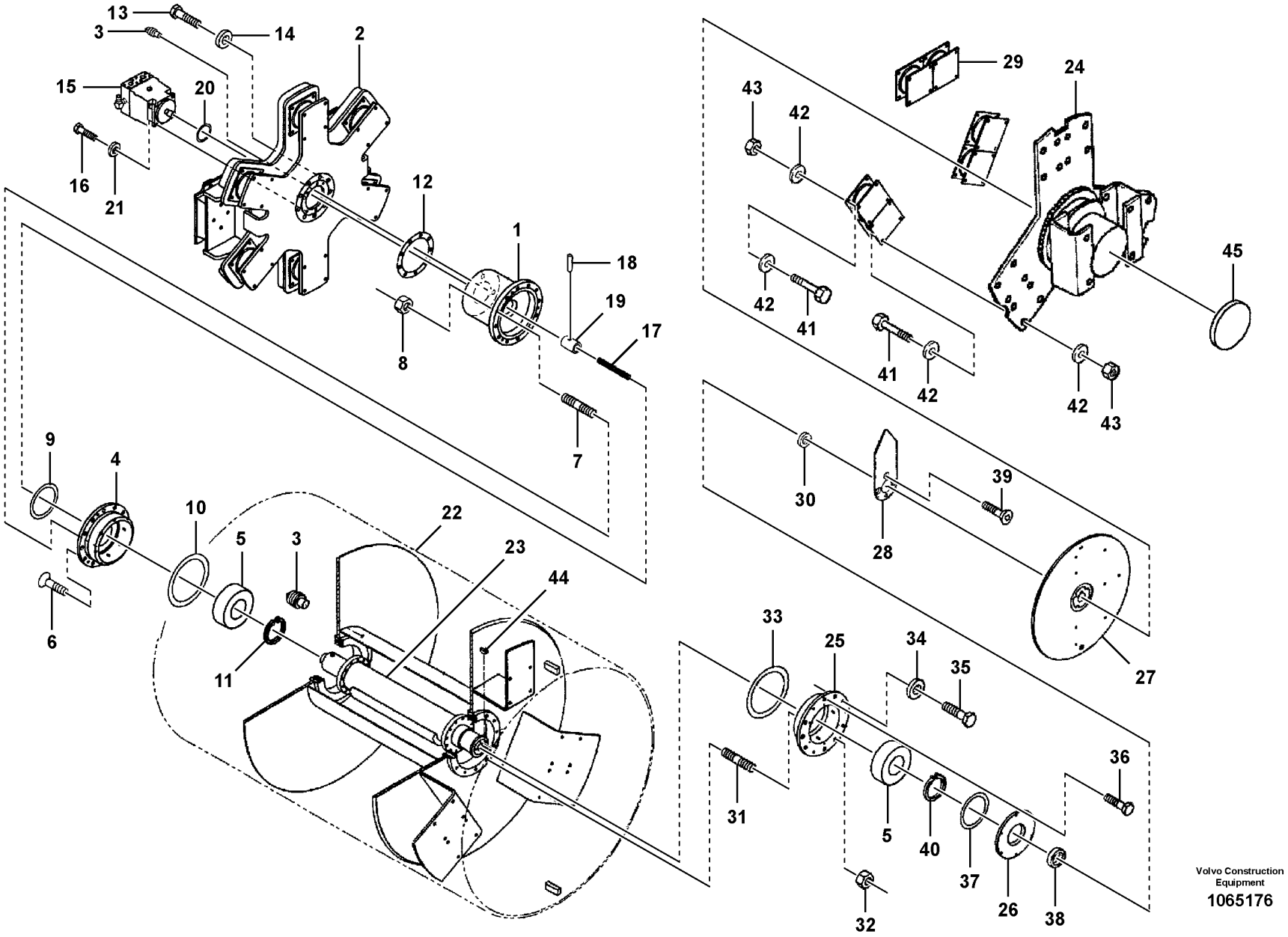

Volvo Construction Equipment

1065176

Fig.	Part No.	Quantity 1	2	3	PS	KIT	Description	Dénomination	Bezeichnung	Denominación	Notes
24		1	1				Drive Assembly	Unité d'entraînement	Antrieb kpl.	Montaje de accionamiento	See group 441-100 page 211
24				1			Drive Assembly	Unité d'entraînement	Antrieb kpl.	Montaje de accionamiento	See group 441-150 page 213
25	RM 59209361	1	1	1			Bearing housing	Ensemble tournant	Lagergehäuse	Caja de cojinete	
26	RM 59277178	1	1				Bearing cover	Couvercle palier	Lagerdeckel	Tapa de cojinete	
26	RM 59298794			1			Cup	Coupelle	Becher	Copa	
27	RM 59648402	1	1	1			Kit	Lot	Einbausatz	Juego	See group 777-1050 page 279
28	RM 59298331	1	1				Indicator	Indicateur	Indikator	Indicador	
28	VOE 12791380			1			Eccentric	Excentrique		Excéntrica	
29	RM 59900696	6					Rubber damper	Amortisseur caoutchouc	Gummidämpfer	Amortiguador de goma	
29	RM 59600205		6	6			Rubber damper	Amortisseur caoutchouc	Gummidämpfer	Amortiguador de goma	
30	RM 59090712	1	1	1			Sealing ring	Bague étanchéité	Dichtring	Anillo retén	
31	RM 58796038	3	3	3			Stud	Goujon	Stiftschraube	Espárrago	
32	RM 59582239	3	3	3			Wheel nut	Écrou de roue	Radmutter	Tuerca de rueda	
33	RM 95989059	1	1	1			O-ring	Joint torique	O-Ring	Anillo tórico	
34	RM 59565044	6	6	6			Washer	Rondelle	Scheibe	Arandela	
35	RM 95373585	6	6	6			Hexagon screw	Vis à tête hexagonale	Sechskantschraube	Tornillo hexagonal	
36	RM 95738779	6	6	6			Hexagon screw	Vis à tête hexagonale	Sechskantschraube	Tornillo hexagonal	
37	RM 95988952	1	1	1			O-ring	Joint torique	O-Ring	Anillo tórico	
38	RM 54610696	1	1				Sealing ring	Bague étanchéité	Dichtring	Anillo retén	
38	RM 54614995			1			Sealing ring	Bague étanchéité	Dichtring	Anillo retén	
39	RM 96702394	3	3				Hexagon screw	Vis à tête hexagonale	Sechskantschraube	Tornillo hexagonal	
39	RM 96704861			2			Hexagon screw	Vis à tête hexagonale	Sechskantschraube	Tornillo hexagonal	
40	RM 95428520	1	1	1			Retaining ring	Bague retenue	Haltering	Anillo retén	
41	RM 95919585	48	48	48			Hexagon screw	Vis à tête hexagonale	Sechskantschraube	Tornillo hexagonal	
42	RM 95922399	96	96	96			Washer	Rondelle	Scheibe	Arandela	
43	RM 95922902	48	48	48			Hexagon nut	Écrou hexagonal	Sechskantmutter	Tuerca hexagonal	
44	RM 95531703	1	1	1			Key	Clé	Schlüssel	Llave	
45	RM 13160957	1	1	1			Cover	Capot	Haube	Capó	

1	12763116, 12763118
2	12783712, 12783716
3	12763117, 12763119
4	
5	

Front/Rear Drum Assembly
Montage du rouleau avant/arière
Vordere/hintere Bandage, Einbau
Montaje de rodillos delantero y trasero

Catalogue id **20619**	Group **777**
Illustr. No **1065176**	Section **200**
Issue **20025237-E**	Page **263**

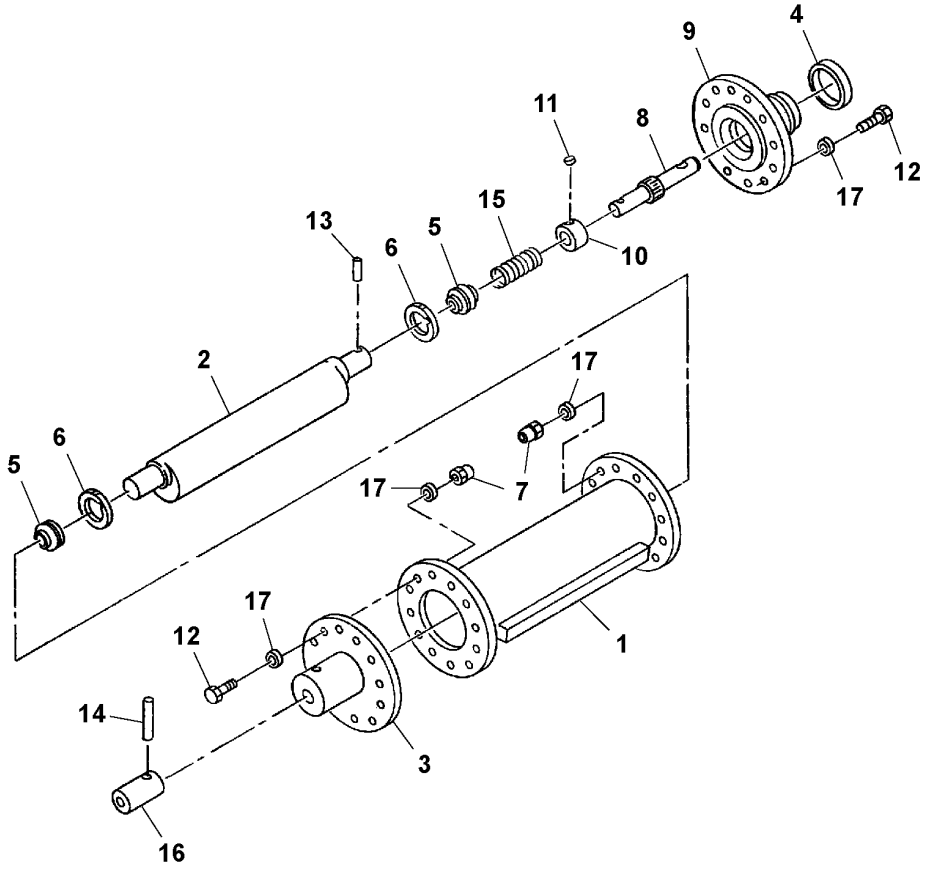
4
9
11
8
12
17
15
13
5
6
10
2
17
6
5
7
17
17
12
1
14
3
16

Fig.	Part No.	Quantity 1	2	3	PS	KIT	Description	Dénomination	Bezeichnung	Denominación	Notes
1	RM 59821736	1					Tube	Tube	Rohr	Tubo	S/N - 50012
1			1		NS		Tube	Tube	Rohr	Tubo	S/N 50013 -
2	RM 59103507	1	1				Eccentric shaft	Arbre excentrique	Exzenterwelle	Eje excéntrico	
3	RM 59277962	1	1				Eccentric wheel	Roue excentrique	Exzenterrad	Engranaje excéntrico	
4	RM 54606546	1	1				Wear sleeve	Douille d'usure	Verschleißhülse	Manguito de desgaste	
5	RM 59692319	2	2				Bearing	Roulement	Lager	Cojinete	
6	RM 95223004	2	2				Retaining ring	Bague retenue	Haltering	Anillo retén	
7	RM 58830662	24	24				Lock nut	Contre-écrou	Sicherungsmutter	Contratuerca	
8	RM 59209312	1	1				Eccentric shaft	Arbre excentrique	Exzenterwelle	Eje excéntrico	
9	RM 59277921	1	1				Hub	Moyeu	Nabe	Cubo	
10	RM 59647404	1	1				Drive sleeve	Manchon de commande	Antriebsnabe	Manguito propulsor	
11	RM 95373775	2	2				Key	Clé	Schlüssel	Llave	
12	RM 95919460	24	24				Hexagon screw	Vis à tête hexagonale	Sechskantschraube	Tornillo hexagonal	
13	RM 59726380	2	2				Pin	Goupille	Stift	Pasador	
14	RM 59726398	2	2				Locking pin	Goupille verrouillage	Sicherungsstift	Pasador de seguridad	
15	RM 59647180	1	1				Spring	Ressort	Feder	Resorte	
16	RM 13480801	1	1				Coupling piece	Accouplement	Leitungsverbinder	Pieza de conexión	
17	RM 59995126	48	48				Plain washer	Rondelle plane	Flachscheibe	Arandela plana	

1	12763116, 12763118
2	12783712, 12783716
3	
4	
5	

Eccentric Shaft Assembly
Arbre excentrique
Exzenterwelle kpl.
Montaje de eje excéntrico

12763116, 12763118, 12783712, 12783716

Catalogue id	Group
20619	**777**
Illustr. No	Section
1059380	**500**
Issue	Page
20025237-E	**265**

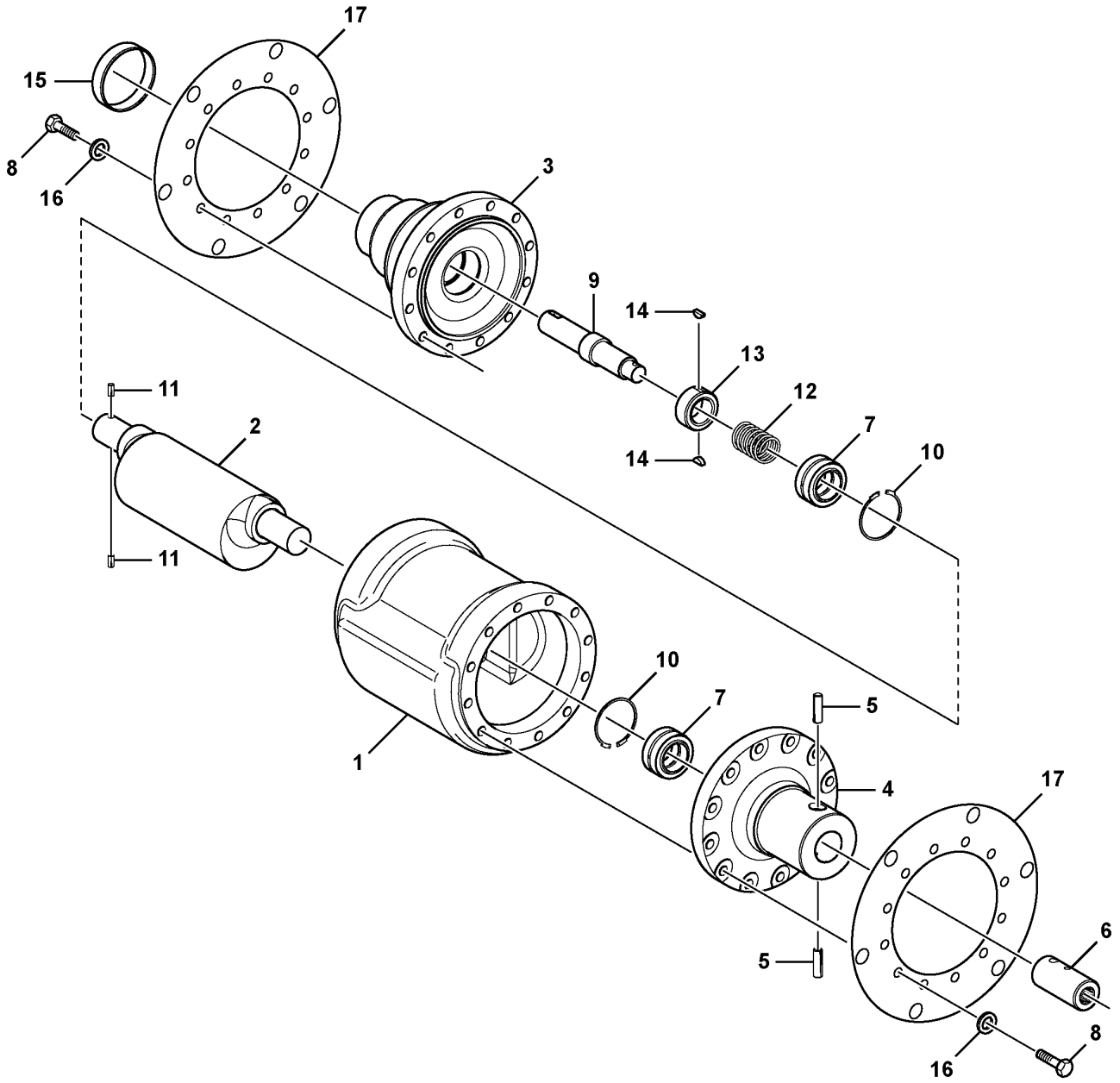

Volvo Construction Equipment

1065229

Fig.	Part No.	Quantity 1	2	3	PS	KIT	Description	Dénomination	Bezeichnung	Denominación	Notes
1	RM 59209346	1					Tube	Tube	Rohr	Tubo	
2	RM 59103531	1					Eccentric shaft	Arbre excentrique	Exzenterwelle	Eje excéntrico	
3	RM 43856434	1					Eccentric wheel	Roue excentrique	Exzenterrad	Engranaje excéntrico	
4	RM 43856467	1					Carrier	Support	Träger	Soporte	
5	RM 59726398	2					Locking pin	Goupille verrouillage	Sicherungsstift	Pasador de seguridad	
6	RM 13480801	1					Coupling piece	Accouplement	Leitungsverbinder	Pieza de conexión	
7	RM 59692319	2					Bearing	Roulement	Lager	Cojinete	
8	RM 96701487	24					Hexagon screw	Vis à tête hexagonale	Sechskantschraube	Tornillo hexagonal	
9	RM 59209312	1					Eccentric shaft	Arbre excentrique	Exzenterwelle	Eje excéntrico	
10	RM 95223004	2					Retaining ring	Bague retenue	Haltering	Anillo retén	
11	RM 59726380	2					Pin	Goupille	Stift	Pasador	
12	RM 59647180	1					Spring	Ressort	Feder	Resorte	
13	RM 59647404	1					Drive sleeve	Manchon de commande	Antriebsnabe	Manguito propulsor	
14	RM 95373775	2					Key	Clé	Schlüssel	Llave	
15	RM 54606538	1					Wear sleeve	Douille d'usure	Verschleißhülse	Manguito de desgaste	
16	RM 96704325	24					Washer	Rondelle	Scheibe	Arandela	
17	RM 43856475	2					Oil Slinger	Serpentin d'huile	Ölschleuderring	Deflector de aceite	

1		**Eccentric Shaft Assembly** **Arbre excentrique** **Exzenterwelle kpl.** **Montaje de eje excéntrico**	Catalogue id **20619**	Group **777**
2				
3			Illustr. No **1065229**	Section **525**
4				
5		**12763117, 12763119**	Issue **20025237-E**	Page **267**

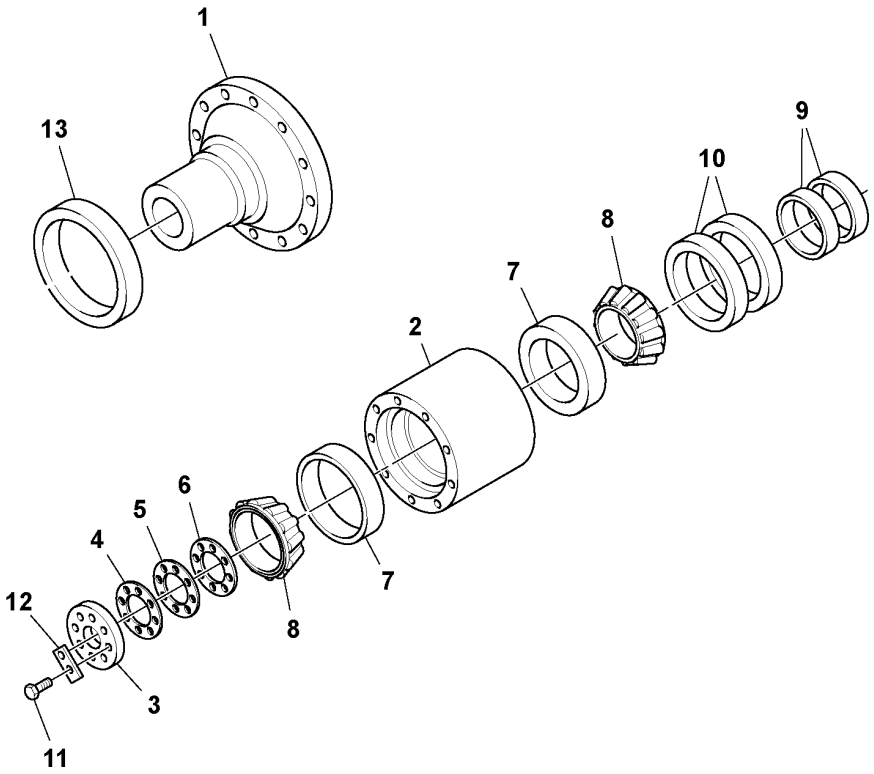
1
13
9
10
8
7
2
7
6
5
4
12
8
3
11

Fig.	Part No.	Quantity 1	2	3	PS	KIT	Description	Dénomination	Bezeichnung	Denominación	Notes
1	RM 59090738	1					Planet carrier	Porte-satellite	Planetenträger	Portasatélites	
2	RM 59622175	1					Spindle	Broche	Spindel	Eje	
3	RM 59918110	1					Retaining ring	Bague retenue	Haltering	Anillo retén	
4	RM 59862573	4					Shim	Cale de réglage	Ausgleichblech	Laminilla de ajuste	
5	RM 59862581	4					Shim	Cale de réglage	Ausgleichblech	Laminilla de ajuste	
6	RM 59862599	4					Shim	Cale de réglage	Ausgleichblech	Laminilla de ajuste	
7	RM 59626580	2					Bearing	Roulement	Lager	Cojinete	
8	RM 59626598	2					Bearing	Roulement	Lager	Cojinete	
9	RM 59622258	2					Wear sleeve	Douille d'usure	Verschleißhülse	Manguito de desgaste	
10	RM 59622241	2					Sealing ring	Bague étanchéité	Dichtring	Anillo retén	
11	RM 95919239	8					Hexagon screw	Vis à tête hexagonale	Sechskantschraube	Tornillo hexagonal	
12	RM 59896506	4					Lock plate	Plaque verrouillage	Verschlussplatte	Placa de seguridad	
13	RM 59478172	1					Dust cover	Pare-poussière	Staubschutz	Protección de polvo	

1	12763116, 12763118
2	12783712, 12783716
3	12763117, 12763119
4	
5	

Carrier And Spindle Assembly
Montage de l'entraîneur et de la fusée
Lagergehäuse kpl.
Montaje de portacojinete y brida

Catalogue id **20619**	Group **777**
Illustr. No **1059383**	Section **600**
Issue **20025237-E**	Page **269**

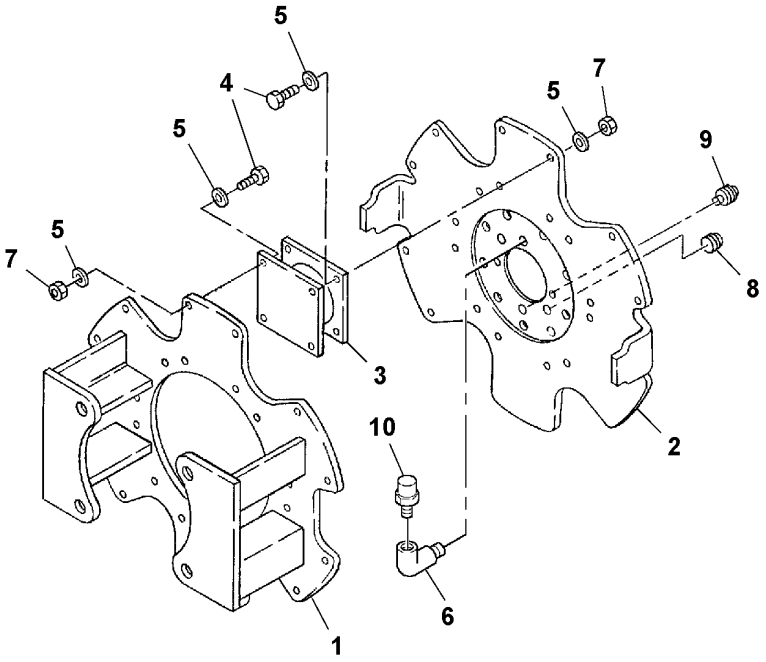
5
4
5
7
5
9
5
7
8
3
10
2
6
1

Fig.	Part No.	Quantity 1	2	3	PS	KIT	Description	Dénomination	Bezeichnung	Denominación	Notes
1	**RM 59682260**	1	1	1	OP		Plate	Tôle	Blech	Chapa	
2	**RM 59418632**	1	1	1			Drive plate	Plateau entraineur	Treibscheibe	Placa motriz	
3	**RM 59900696**	6		6			Rubber damper	Amortisseur caoutchouc	Gummidämpfer	Amortiguador de goma	
3	**RM 59600205**		6				Rubber damper	Amortisseur caoutchouc	Gummidämpfer	Amortiguador de goma	
4	**RM 95919585**	48	48	48			Hexagon screw	Vis à tête hexagonale	Sechskantschraube	Tornillo hexagonal	
5	**RM 95922399**	96	96	96			Washer	Rondelle	Scheibe	Arandela	
6	**RM 95279998**	1	1	1			Elbow	Coude	Winkel	Ángulo	2776)
7	**RM 59327866**	48	48	48			Hexagon nut	Écrou hexagonal	Sechskantmutter	Tuerca hexagonal	
8	**RM 95033718**	2	2	2			Plug	Tampon	Stopfen	Tapón	
9	**RM 59600593**	1	1	1			Tube plug	Bouchon	Rohrstopfen	Tapon tubo	
10	**RM 59093351**	1	1	1			Venting	Sortie d'air	Entluftung	Purga de aire	

2776) **GB**: Not used on Poclain Drum Drive **FR**: Non utilisé sur l'entraînement de rouleau Poclain **DE**: Nicht verwendet bei Poclain-Bandagenantrieb **ES**: No se usa en el accionamiento de rodillo Poclain

1	**12763116, 12763118**
2	**12783712, 12783716**
3	**12763117, 12763119**
4	
5	

Carrier Assembly
Montage de l'entraîneur
Lagergehäuse kpl.
Montaje de brida

Catalogue id **20619**	Group **777**
Illustr. No **1059385**	Section **650**
Issue **20025237-E**	Page **271**

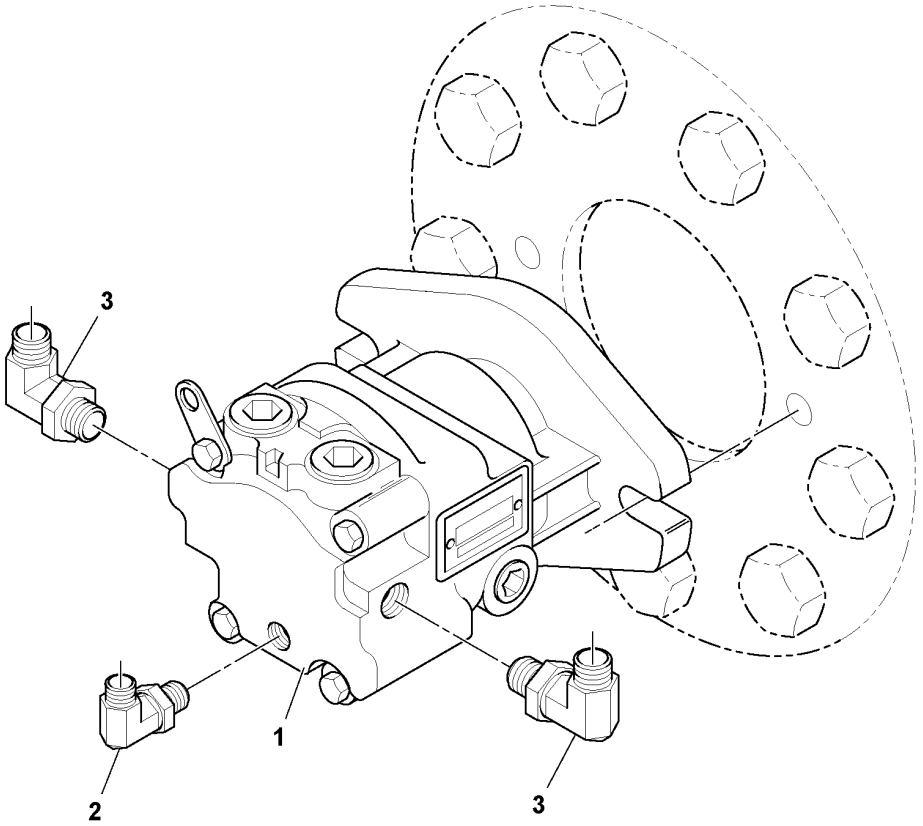
3
1
2
3

Fig.	Part No.	Quantity 1	2	3	PS	KIT	Description	Dénomination	Bezeichnung	Denominación	Notes
1	RM 43906965	2					Hydraulic motor	Moteur hydraulique	Hydromotor	Motor hidráulico	See group 913-350 page 381
2	RM 95303350	2					Adapter	Adaptateur	Adapter	Adaptador	90 ORB-10 JIC-8
3	RM 95280186	4					Adapter	Adaptateur	Adapter	Adaptador	90 ORB-10 JIC-12

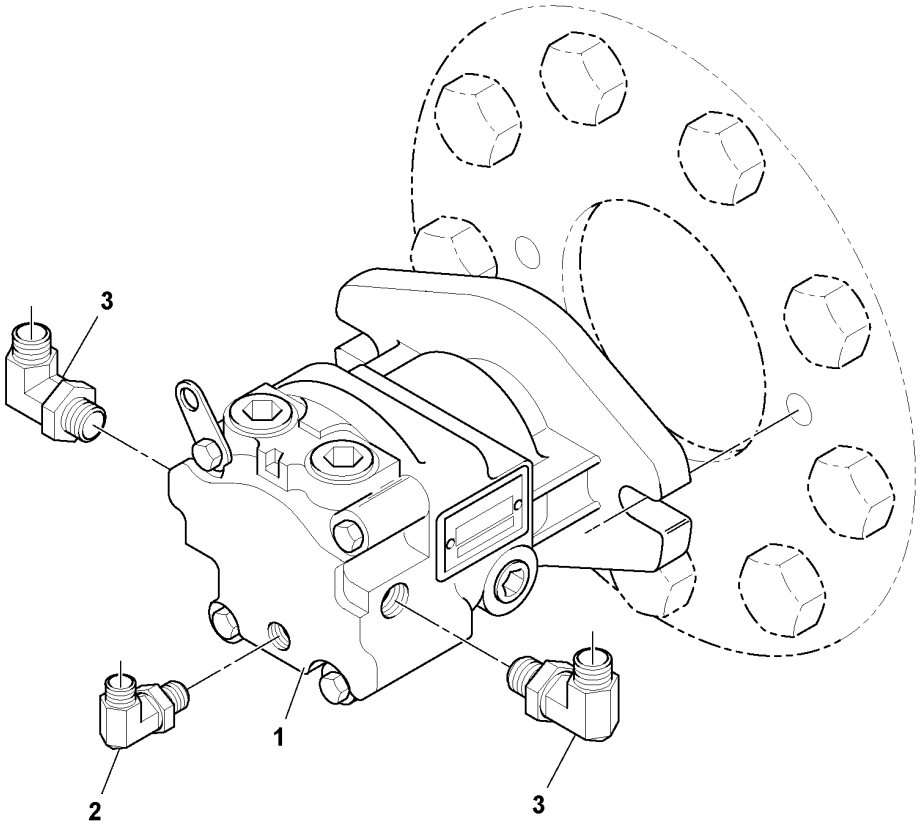
3
1
2
3

Fig.	Part No.	Quantity 1	2	3	PS	KIT	Description	Dénomination	Bezeichnung	Denominación	Notes
1	RM 43844877	2					Hydraulic motor	Moteur hydraulique	Hydromotor	Motor hidráulico	See group 913-400 page 383
2	RM 95303350	2					Adapter	Adaptateur	Adapter	Adaptador	90 ORB-10 JIC-8
3	RM 95280186	4					Adapter	Adaptateur	Adapter	Adaptador	90 ORB-10 JIC-12

1		**Vibration Motor Assembly** **Montage du moteur Vibrations** **Vibrationsmotor, Baugruppe** **Montaje de motor de vibración**	Catalogue id **20619**	Group **777**
2				
3			Illustr. No **1059390**	Section **750**
4				
5		**12763118, 12783716**	Issue **20025237-E**	Page **275**

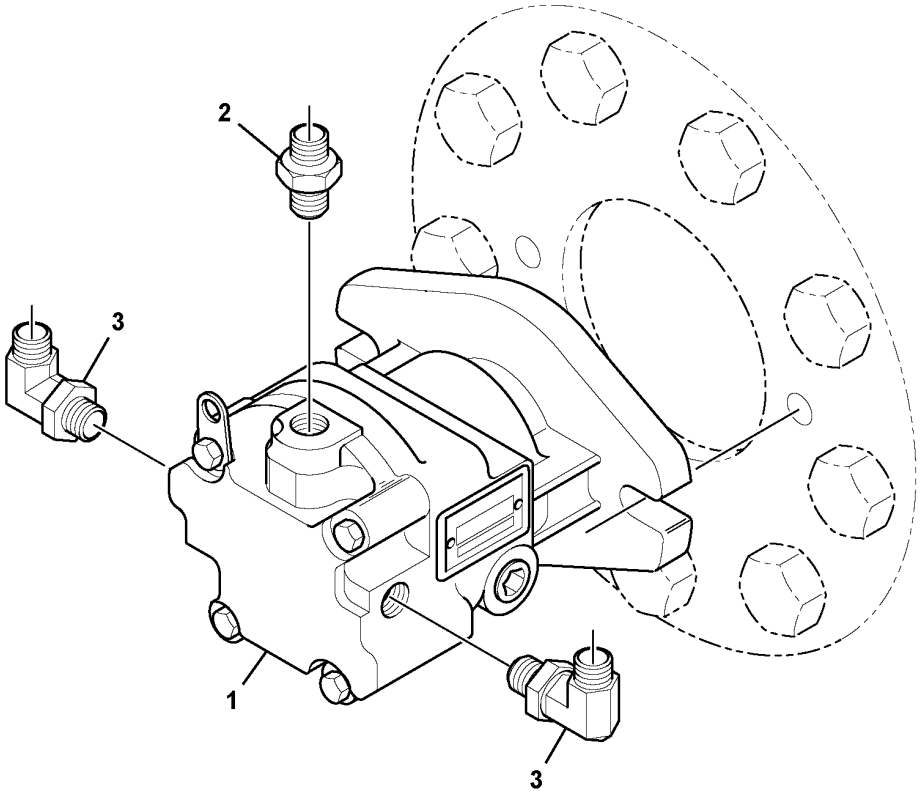
2
3
1
3

Fig.	Part No.	Quantity 1	2	3	PS	KIT	Description	Dénomination	Bezeichnung	Denominación	Notes
1	**RM 43910934**	2					Hydraulic motor	Moteur hydraulique	Hydromotor	Motor hidráulico	
1	**RM 43845106**		2				Hydraulic motor	Moteur hydraulique	Hydromotor	Motor hidráulico	
2	**RM 95285946**	2	2				Adapter	Adaptateur	Adapter	Adaptador	
3	**RM 95280186**	4	4				Adapter	Adaptateur	Adapter	Adaptador	

1	12763117	**Vibration Motor Assembly** **Montage du moteur Vibrations** **Vibrationsmotor, Baugruppe** **Montaje de motor de vibración**	Catalogue id **20619**	Group **777**
2	12763119		Illustr. No **1036671**	Section **800**
3			Issue **20025237-E**	Page **277**
4				
5				

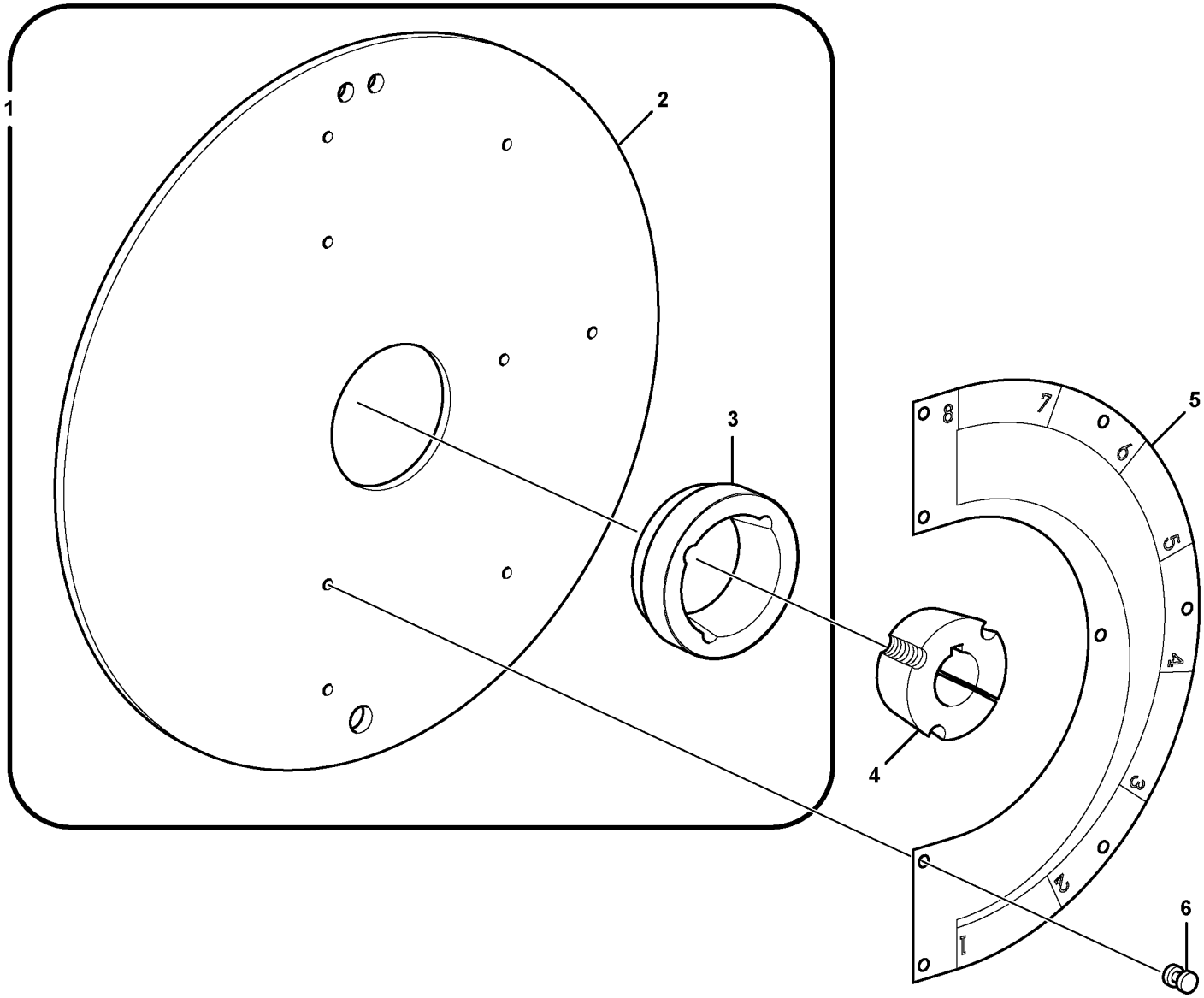

Volvo Construction Equipment
1059447

Fig.	Part No.	Quantity 1	2	3	PS	KIT	Description	Dénomination	Bezeichnung	Denominación	Notes
1	RM 59639203	1	1	1			Wheel	Roue	Rad	Rueda	
2	RM 59639179	1	1	1			•Disc	•Disque	•Lamelle	•Disco embrague	
3	RM 59556563	1	1	1			•Bushing	•Bague	•Buchse	•Casquillo	
4	RM 59639211	1	1	1			Bushing	Bague	Buchse	Casquillo	
5	RM 59926733	1	1	1			Decal	Autocollant	Aufklebeschild	Calcomanía	
6	RM 59926527	8	8	8			Rivet	Rivet	Niet	Remache	

1	12763116, 12763118
2	12783712, 12783716
3	12763117, 12763119
4	
5	

Handwheel Assembly
Montage du volant
Handrad, kpl.
Montaje de volante

Catalogue id **20619**	Group **777**
Illustr. No **1059447**	Section **1050**
Issue **20025237-E**	Page **279**

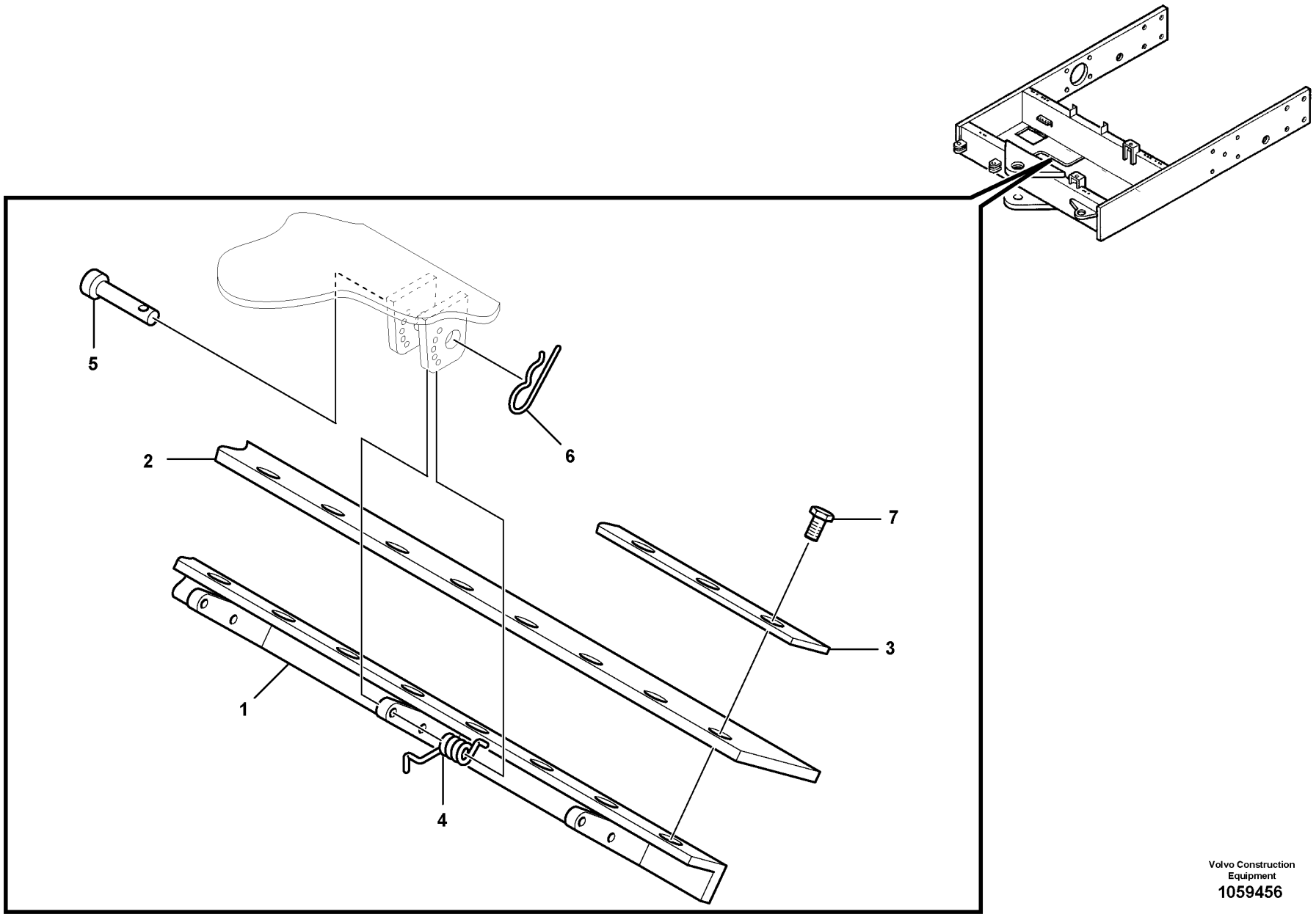

Volvo Construction Equipment
1059456

Fig.	Part No.	Quantity 1	2	3	PS	KIT	Description	Dénomination	Bezeichnung	Denominación	Notes
1	RM 58783457	2					Crossbar	Traverse	Querhaupt	Pasamano	
2	RM 59480814	2	2				Rubber plate	Plaque caoutchouc	Gummiplatte	Placa de goma	
3	RM 58776667	12					Clamp	Collier serrage	Klemme	Abrazadera	
4	RM 59480830	8					Spring	Ressort	Feder	Resorte	
5	RM 59480855	8					Clevis pin	Boulon à trou goupille	Splintbolzen	Perno pasador hendido	
6	RM 95923926	8					Pin	Fiche	Stift	Clavija	
7	RM 96704309	24					Hexagon screw	Vis à tête hexagonale	Sechskantschraube	Tornillo hexagonal	
7	RM 96741046	24					Plain washer	Rondelle plane	Flachscheibe	Arandela plana	

1	58817057
2	46657326
3	
4	
5	

Inside Wiper Installation
Installation d'un essuyeur interne
Innenscheibenwischer, Einbau
Instalación de limpiador interior

Catalogue id **20619**	Group **777**
Illustr. No **1059456**	Section **1100**
Issue **20025237-E**	Page **281**

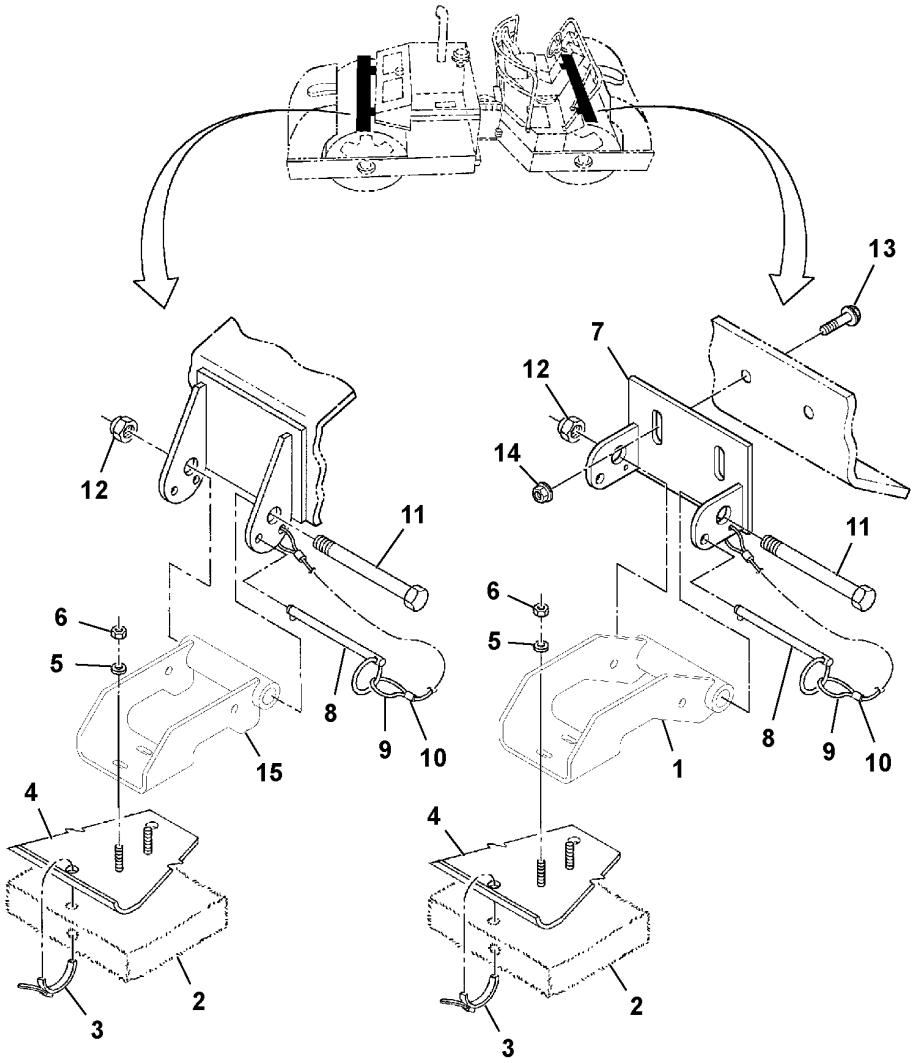
13
7
12
14
11
6
5
8
9
10
1
4
2
3
12
11
6
5
8
9
10
15
4
2
3

Fig.	Part No.	Quantity 1	2	3	PS	KIT	Description	Dénomination	Bezeichnung	Denominación	Notes
1	RM 13411301	2					Bracket	Console	Konsole	Consola	
2	RM 58928029	2					Coconut fibre mat	Tapis fibre cocotier	Kokosfasermatte	Alfombra de fibra coco	
3	RM 59233833	REQ					Tie straps	Ruban attache		Cinta de atar	
4	RM 59121707	2					Coconut fibre mat	Tapis fibre cocotier	Kokosfasermatte	Alfombra de fibra coco	
5	RM 59887182	8					Washer	Rondelle	Scheibe	Arandela	
6	RM 95923371	8					Nut	Écrou	Mutter	Tuerca	
7	RM 59151969	2					Mounting plate	Plaque montage	Montageplatte	Placa de montaje	
8	RM 59436725	2					Pin	Clavette	Splint	Pasador	
9	RM 59436741	2					Cable	Câble	Kabel	Cable	
10	RM 59436758	4					Ferrule	Bague de sûreté	Schneidring	Anillo de acoplamiento	
11	RM 95920153	4					Screw	Vis	Schraube	Tornillo	
12	RM 95923363	4					Lock nut	Contre-écrou	Sicherungsmutter	Contratuerca	
13	RM 59680983	4					Lock screw	Vis verrouillage	Sicherungsschraube	Tornillo de seguridad	
14	RM 59807941	4					Nut	Écrou	Mutter	Tuerca	
15	RM 13411277	2					Bracket	Console	Konsole	Consola	

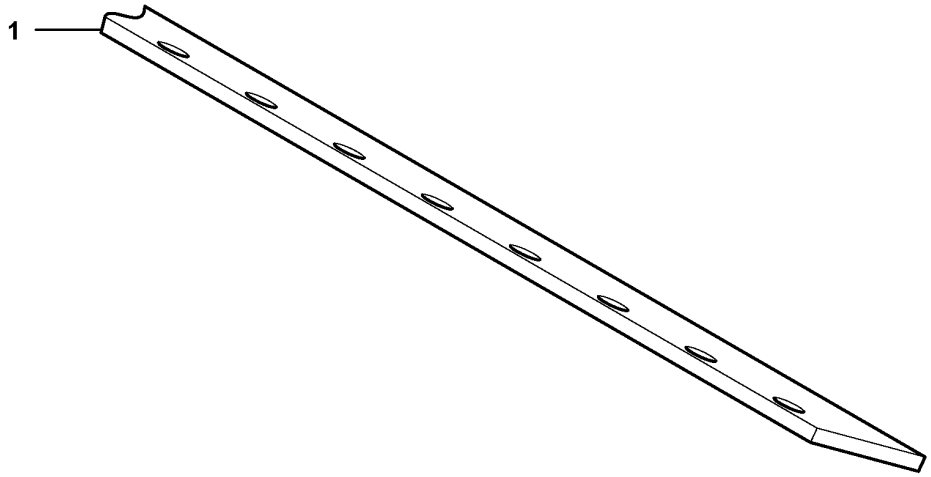
1

Fig.	Part No.	Quantity 1	2	3	PS	KIT	Description	Dénomination	Bezeichnung	Denominación	Notes
1	RM 58996703	2					Crossbar	Traverse	Querhaupt	Pasamano	

1		**Wiper installation** **Installation d'essuie-glace** **Wischeranlage** **Instalación limpiaparabrisas**	Catalogue id **20619**	Group **777**
2				
3			Illustr. No **1059506**	Section **1200**
4				
5		**46657334**	Issue **20025237-E**	Page **285**

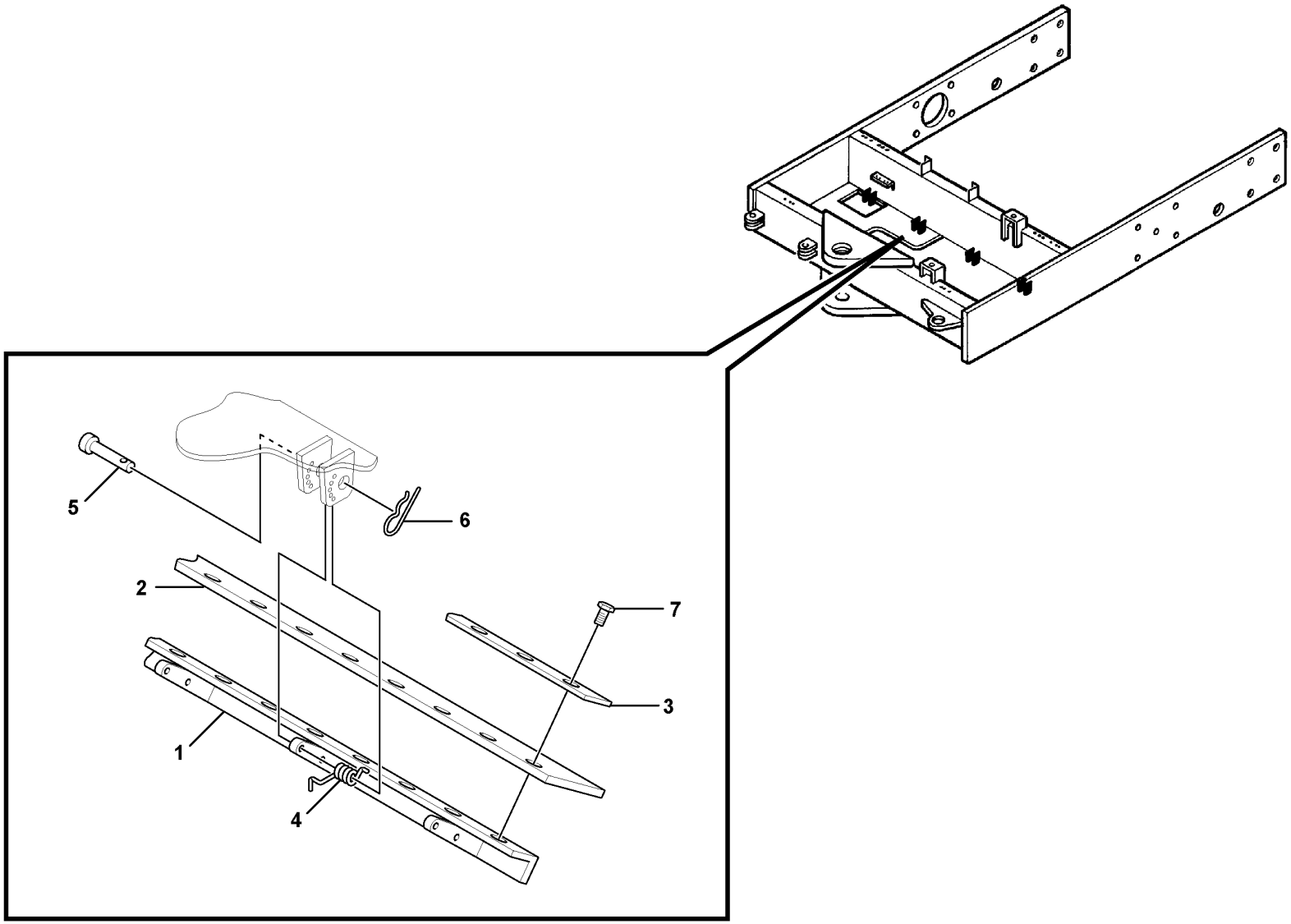

Volvo Construction Equipment
1059639

Fig.	Part No.	Quantity 1	2	3	PS	KIT	Description	Dénomination	Bezeichnung	Denominación	Notes
1	RM 58783457	2					Crossbar	Traverse	Querhaupt	Pasamano	
2	RM 58996703	2					Crossbar	Traverse	Querhaupt	Pasamano	OPTIONAL
3	RM 58776667	12					Clamp	Collier serrage	Klemme	Abrazadera	
4	RM 59480830	8					Spring	Ressort	Feder	Resorte	
5	RM 59480855	8					Clevis pin	Boulon à trou goupille	Splintbolzen	Perno pasador hendido	
6	RM 95923926	8					Pin	Fiche	Stift	Clavija	
7	RM 96704309	24					Hexagon screw	Vis à tête hexagonale	Sechskantschraube	Tornillo hexagonal	
7	RM 96741046	24					Plain washer	Rondelle plane	Flachscheibe	Arandela plana	

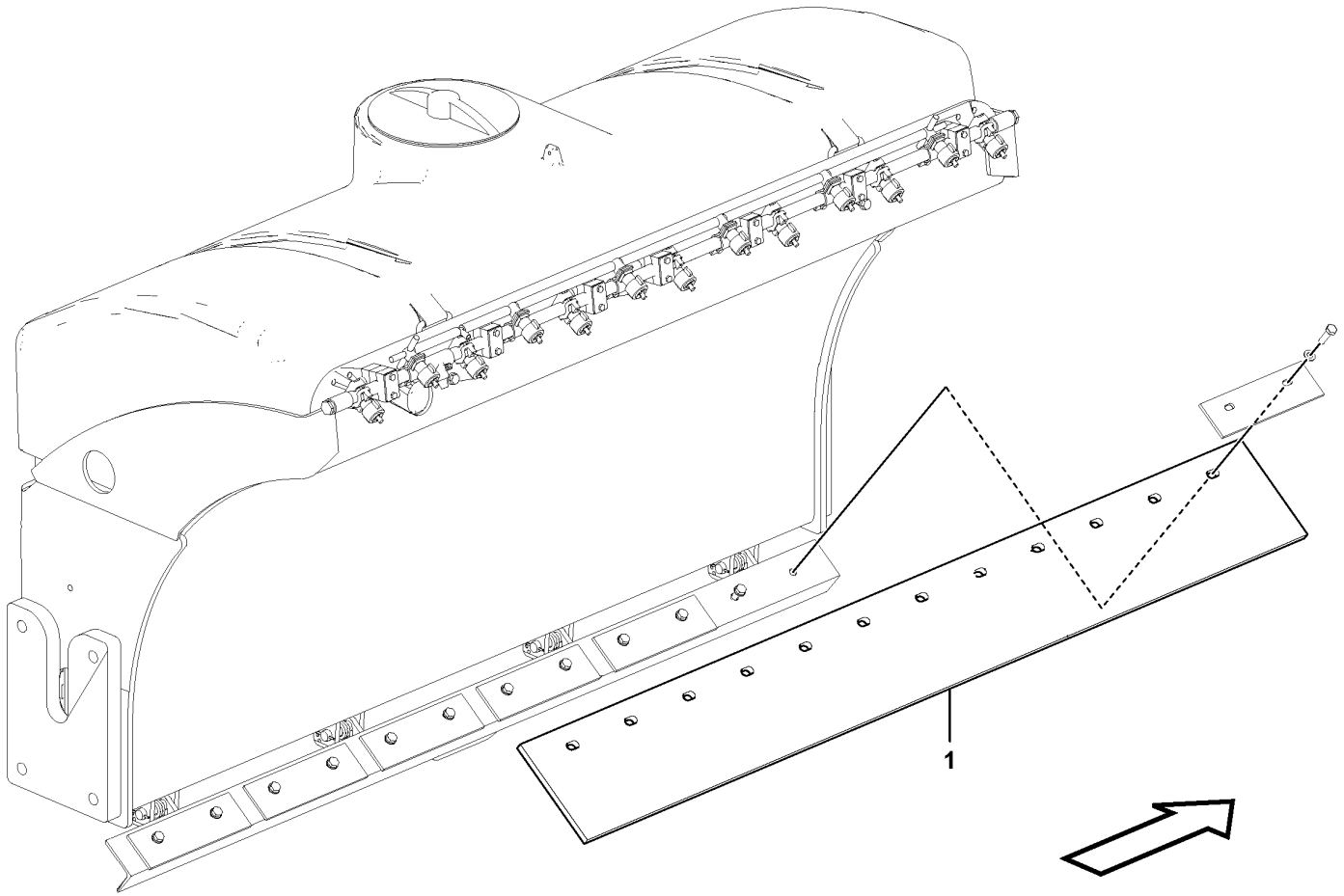

Volvo Construction Equipment
1082038

Fig.	Part No.	Quantity 1	2	3	PS	KIT	Description	Dénomination	Bezeichnung	Denominación	Notes
1	VOE 12777075	1					Material scraper	Racloir	materialabstreifer		

1		**Scraper Outside** **Racloir externe** **Abstreifer außen** **Rascador exterior**	Catalogue id **20619**	Group **777**
2				
3			Illustr. No **1082038**	Section **1400**
4				
5		**12805205**	Issue **20025237-E**	Page **289**

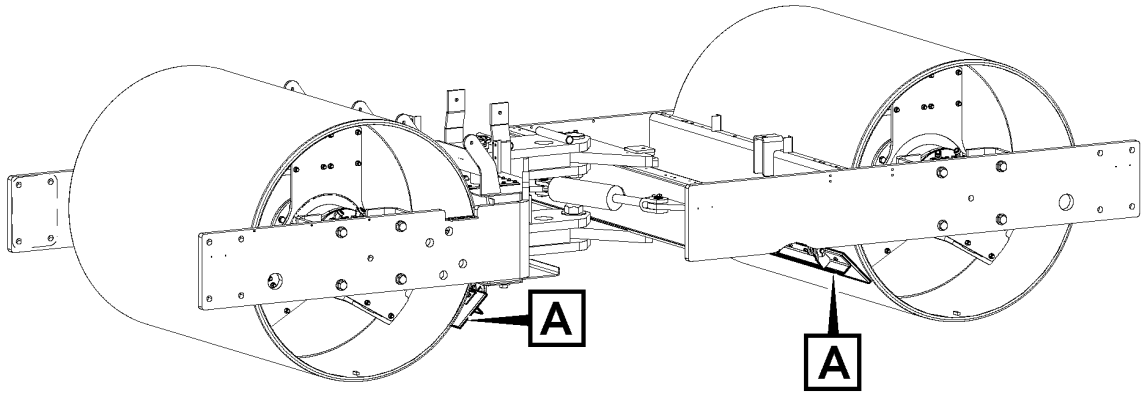

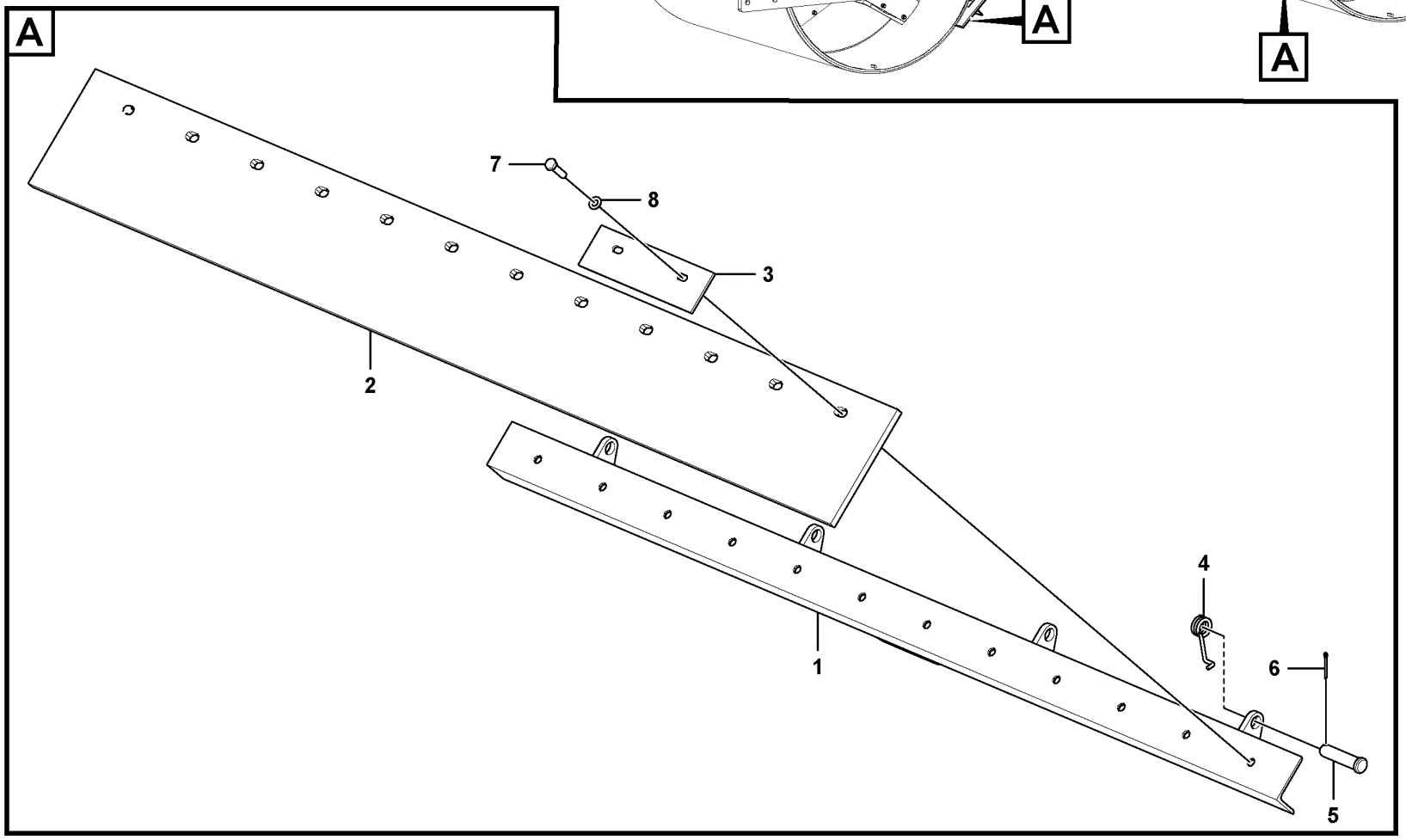

Volvo Construction Equipment
1082058

Fig.	Part No.	Quantity 1	2	3	PS	KIT	Description	Dénomination	Bezeichnung	Denominación	Notes
1	RM 58783457	2					Crossbar	Traverse	Querhaupt	Pasamano	
2	VOE 12777075	2					Material scraper	Racloir	materialabstreifer		
3	RM 58776667	12					Clamp	Collier serrage	Klemme	Abrazadera	
4	RM 59480830	8					Spring	Ressort	Feder	Resorte	
5	RM 59480855	8					Clevis pin	Boulon à trou goupille	Splintbolzen	Perno pasador hendido	
6	RM 95923926	8					Pin	Fiche	Stift	Clavija	
7	RM 96704309	24					Hexagon screw	Vis à tête hexagonale	Sechskantschraube	Tornillo hexagonal	
8	RM 96741046	24					Plain washer	Rondelle plane	Flachscheibe	Arandela plana	

1		**Inside Scraper Installation** **Installation du racloir interne** **Innerer Abstreifer, Einbau** **Instalación de rascador interior**	Catalogue id **20619**	Group **777**
2				
3			Illustr. No **1082058**	Section **1500**
4				
5		**12802808**	Issue **20025237-E**	Page **291**

VOLVO

Volvo Construction Equipment
www.volvoce.com

GROUP		Section	Page
810	Flex Tread Installation	200	299
821	Engine Cowling and Hood Installation	100	301
821	Engine Cowling and Hood Installation 12786253, 12786517, 46656773	200	303
821	Engine Cowling and Hood Installation 12786253, 12786517, 46656773	300	305
821	Engine Cowling and Hood Installation	400	307
827	Spray Shield Installation 2586), 59264119	100	309
827	Railing Installation	150	311
837	Console Installation	100	313
837	Deck Installation	200	315
841	Mirror Installation 12778820	100	319
852	Seat Assembly	100	321
867	ROPS Installation 12781688	100	323
881	Console Assembly	100	325
881	Console Installation 12761933, 12786441, 12786442 S/N - 50422	200	327
881	Console Installation 12798232, 12786441, 12786442 S/N 50423-	250	329
882	Safety Manual Pouch Installation	100	333
896	Tool kit 59040642	100	335
897	Sign plates and transfer,outer location 12766002 S/N -50439	50	337
897	Sign plates and transfer,outer location	100	339
897	Decals	150	341
897	Decal Installation 12767329, 12794271, 12786928, S/N 50440-	200	343
897	Decal Installation 12787533	300	345
897	Decal Installation 12788976, 12794272	400	347

TABLE DES MATIÈRES

Catalogue id 20619 | Group 8
Issue 20025237-E | Page 294

GROUPE		Section	Page
810	Installation de la voie flexible	200	299
821	Installation du capot et du carénage de moteur	100	301
821	Installation du capot et du carénage de moteur 12786253, 12786517, 46656773	200	303
821	Installation du capot et du carénage de moteur 12786253, 12786517, 46656773	300	305
821	Installation du capot et du carénage de moteur	400	307
827	Installation du bouclier de vaporisation 2586), 59264119	100	309
827	Installation du garde-fou	150	311
837	Installation de la console	100	313
837	Installation du pont de tôle	200	315
841	Installation du miroir 12778820	100	319
852	Montage du siège	100	321
867	Installation du système ROPS 12781688	100	323
881	Montage de la console	100	325
881	Installation de la console 12761933, 12786441, 12786442 S/N -50422	200	327
881	Installation de la console 12798232, 12786441, 12786442 S/N 50423-	250	329
882	Installation du sachet du manuel de sécurité	100	333
896	Outils 59040642	100	335
897	Enseignes et decalcomanies, placement externe 12766002 S/N -50439	50	337
897	Enseignes et decalcomanies, placement externe	100	339
897	Calcomanies	150	341
897	Pose d'autocollants 12767329, 12794271, 12786928, S/N 50440-	200	343
897	Pose d'autocollants 12787533	300	345
897	Pose d'autocollants 12788976, 12794272	400	347

GRUPPE		Abschnitt	Seite
810	Flexibler Bodenschutz, Einbau	200	299
821	Motorhaube, Einbau	100	301
821	Motorhaube, Einbau 12786253, 12786517, 46656773	200	303
821	Motorhaube, Einbau 12786253, 12786517, 46656773	300	305
821	Motorhaube, Einbau	400	307
827	Sprühblech, Einbau 2586), 59264119	100	309
827	Handlauf, Einbau	150	311
837	Konsole, Einbau	100	313
837	Luke, Einbau	200	315
841	Spiegel, Einbau 12778820	100	319
852	Sitz kpl.	100	321
867	ROPS, Einbau 12781688	100	323
881	Konsole	100	325
881	Konsole, Einbau 12761933, 12786441, 12786442 S/N -50422	200	327
881	Konsole, Einbau 12798232, 12786441, 12786442 S/N 50423-	250	329
882	Sicherheitshandbuch Ablagetasche, Einbau	100	333
896	Werkzeuge 59040642	100	335
897	Schilder und Aufkleber, aussen 12766002 S/N -50439	50	337
897	Schilder und Aufkleber, aussen	100	339
897	Aufklebeschild	150	341
897	Aufkleber, Einbau 12767329, 12794271, 12786928, S/N 50440-	200	343
897	Aufkleber, Einbau 12787533	300	345
897	Aufkleber, Einbau 12788976, 12794272	400	347

INDICE

Catalogue id 20619 | Group 8
Issue 20025237-E | Page 296

GRUPO		Sección	Página
810	Instalación de protección antipatinado	200	299
821	Instalación de tapa y capó	100	301
821	Instalación de tapa y capó 12786253, 12786517, 46656773	200	303
821	Instalación de tapa y capó 12786253, 12786517, 46656773	300	305
821	Instalación de tapa y capó	400	307
827	Instalación de pantalla de pulverización 2586), 59264119	100	309
827	Instalación de barandilla	150	311
837	Instalación de consola	100	313
837	Instalación de plataforma	200	315
841	Instalación de espejo 12778820	100	319
852	Montaje de asiento	100	321
867	Instalación de ROPS 12781688	100	323
881	Montaje de consola	100	325
881	Instalación de consola 12761933, 12786441, 12786442 S/N - 50422	200	327
881	Instalación de consola 12798232, 12786441, 12786442 S/N 50423-	250	329
882	Instalación de bolsillo para manual de seguridad	100	333
896	Herramientas 59040642	100	335
897	Letreros y calcomanias, colocación externo 12766002 S/N - 50439	50	337
897	Letreros y calcomanias, colocación externo	100	339
897	Calcomanías	150	341
897	Instalación de pegatina 12767329, 12794271, 12786928, S/N 50440-	200	343
897	Instalación de pegatina 12787533	300	345
897	Instalación de pegatina 12788976, 12794272	400	347

VOLVO

Volvo Construction Equipment
www.volvoce.com

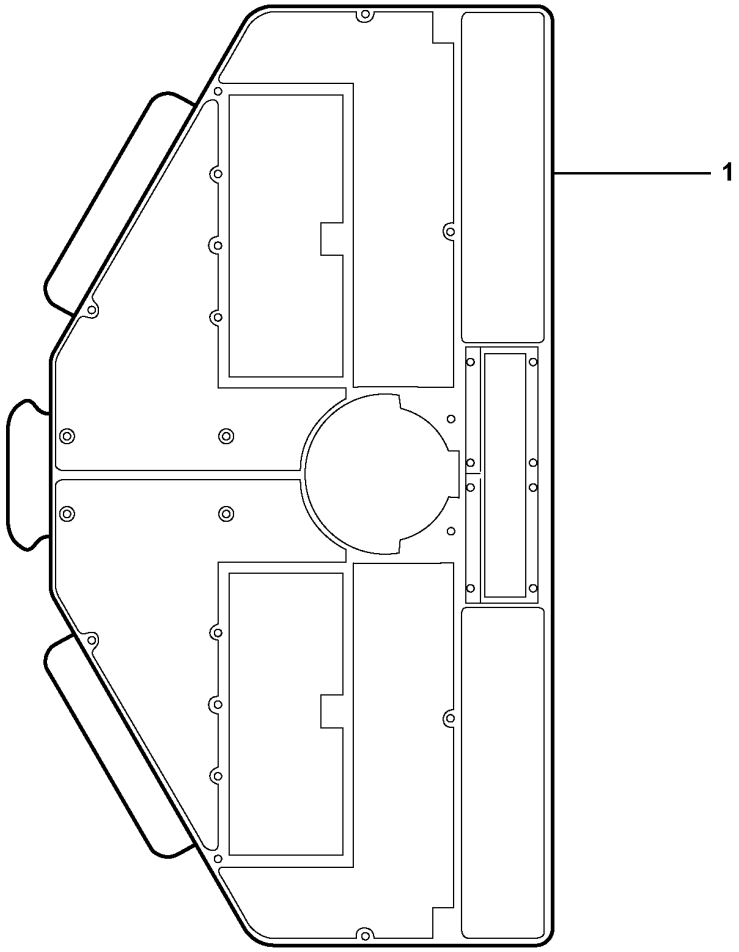
1

Fig.	Part No.	Quantity 1	2	3	PS	KIT	Description	Dénomination	Bezeichnung	Denominación	Notes
1	**RM 59077842**	1					Slip protection	Antidérapant	Gleitschutz	Protección antideslizante	

1		**Flex Tread Installation** **Installation de la voie flexible** **Flexibler Bodenschutz, Einbau** **Instalación de protección antipatinado**	Catalogue id **20619**	Group **810**
2				
3			Illustr. No **1059374**	Section **200**
4				
5			Issue **20025237-E**	Page **299**

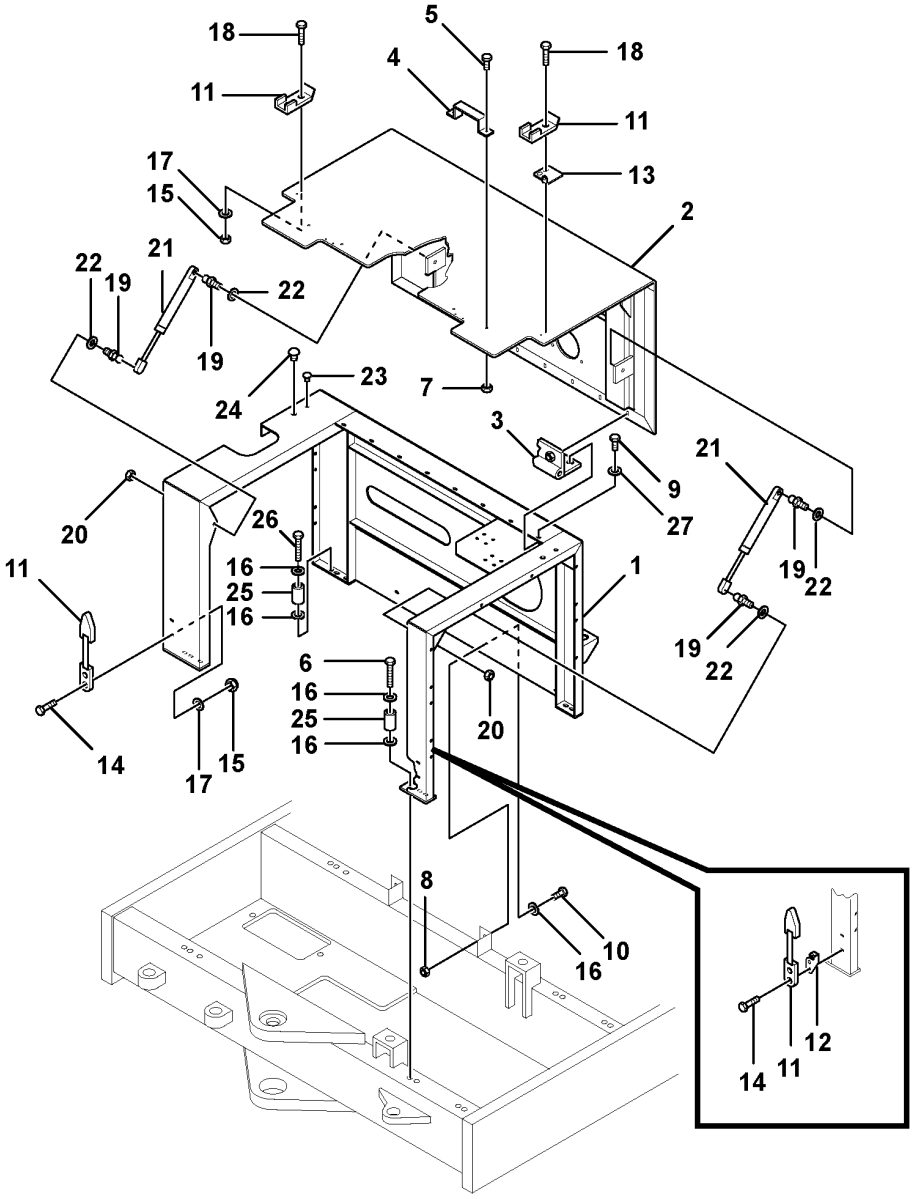

Volvo Construction Equipment
1059451

Fig.	Part No.	Quantity 1	2	3	PS	KIT	Description	Dénomination	Bezeichnung	Denominación	Notes
1		1			NS		Welding drawing	Plan soudage	Schweißzeichnung	Plano soldadura	
1	RM 43859677		1				Welding drawing	Plan soudage	Schweißzeichnung	Plano soldadura	
2		1	1				Hood Weld	Hood Weld	Hood Weld	Hood Weld	See group 821-300 page 305
3		1	1				Hinge	Charniere	Scharnier	Bisagra	See group 821-300 page 305
4	RM 59187799	2	2				Handle	Poignée	Griff	Mango	S/N - 50499
4	VOE 12803550	2	2				Handle	Poignée	Griff	Mango	S/N 50500 -
5	RM 96728712	4	4				Screw	Vis	Schraube	Tornillo	S/N - 50499
5	RM 96714241	4	4				Hexagon screw	Vis à tête hexagonale	Sechskantschraube	Tornillo hexagonal	S/N 50500 -
6	RM 96705272	6	6				Hexagon screw	Vis à tête hexagonale	Sechskantschraube	Tornillo hexagonal	
7	RM 96704416	4	4				Lock nut	Contre-écrou	Sicherungsmutter	Contratuerca	S/N - 50499
7	RM 96704176	4	4				Hexagon nut	Écrou hexagonal	Sechskantmutter	Tuerca hexagonal	S/N 50500 -
8	RM 96704846	2	2				Lock nut	Contre-écrou	Sicherungsmutter	Contratuerca	
9	RM 96702824	46	46				Hexagon screw	Vis à tête hexagonale	Sechskantschraube	Tornillo hexagonal	REQ
10	RM 96702287	2	2				Hexagon screw	Vis à tête hexagonale	Sechskantschraube	Tornillo hexagonal	
11	RM 59162149	2	2				Latch	Loquet	Riegel	Pestillo	
12	RM 59163238	1	1				Lock tab	Languette verrouillage	Sperrzunge	Lengüeta de seguridad	
13	RM 13885355	1	1				Lock tab	Languette verrouillage	Sperrzunge	Lengüeta de seguridad	
14	RM 96733886	4	4				Screw	Vis	Schraube	Tornillo	
15	RM 96704580	8	8				Lock nut	Contre-écrou	Sicherungsmutter	Contratuerca	
16	RM 96741046	29	29				Plain washer	Rondelle plane	Flachscheibe	Arandela plana	
17	RM 96738554	8	8				Plain washer	Rondelle plane	Flachscheibe	Arandela plana	
18	RM 96703251	4	4				Screw	Vis	Schraube	Tornillo	
19	RM 43993138	4	4				Ball Stud	Axe Bille	Kugelzapfen	Gorron De Bola	(VOE 43993138)
20	RM 59918573	2	2				Nut	Écrou	Mutter	Tuerca	
21	RM 13502349	2	2				Gas spring	Ressort gaz	Gasfeder	Resorte a gas	
22	RM 96741038	16	16				Washer	Rondelle	Scheibe	Arandela	
23	RM 59813329	2	2				Plug	Tampon	Stopfen	Tapón	
24	RM 59876219	2	2				Plug	Tampon	Stopfen	Tapón	
25	RM 59165019	12	12				Spacer	Entretoise	Abstandkörper	Distanciador	
26	RM 96704739	6	6				Hexagon screw	Vis à tête hexagonale	Sechskantschraube	Tornillo hexagonal	
27	RM 96712831	16	16				Washer	Rondelle	Scheibe	Arandela	See group 821-300 page 305

1	12786253, 12786517
2	46656773
3	
4	
5	

Engine Cowling and Hood Installation
Installation du capot et du carénage de moteur
Motorhaube, Einbau
Instalación de tapa y capó

Catalogue id **20619**	Group **821**
Illustr. No **1059451**	Section **100**
Issue **20025237-E**	Page **301**

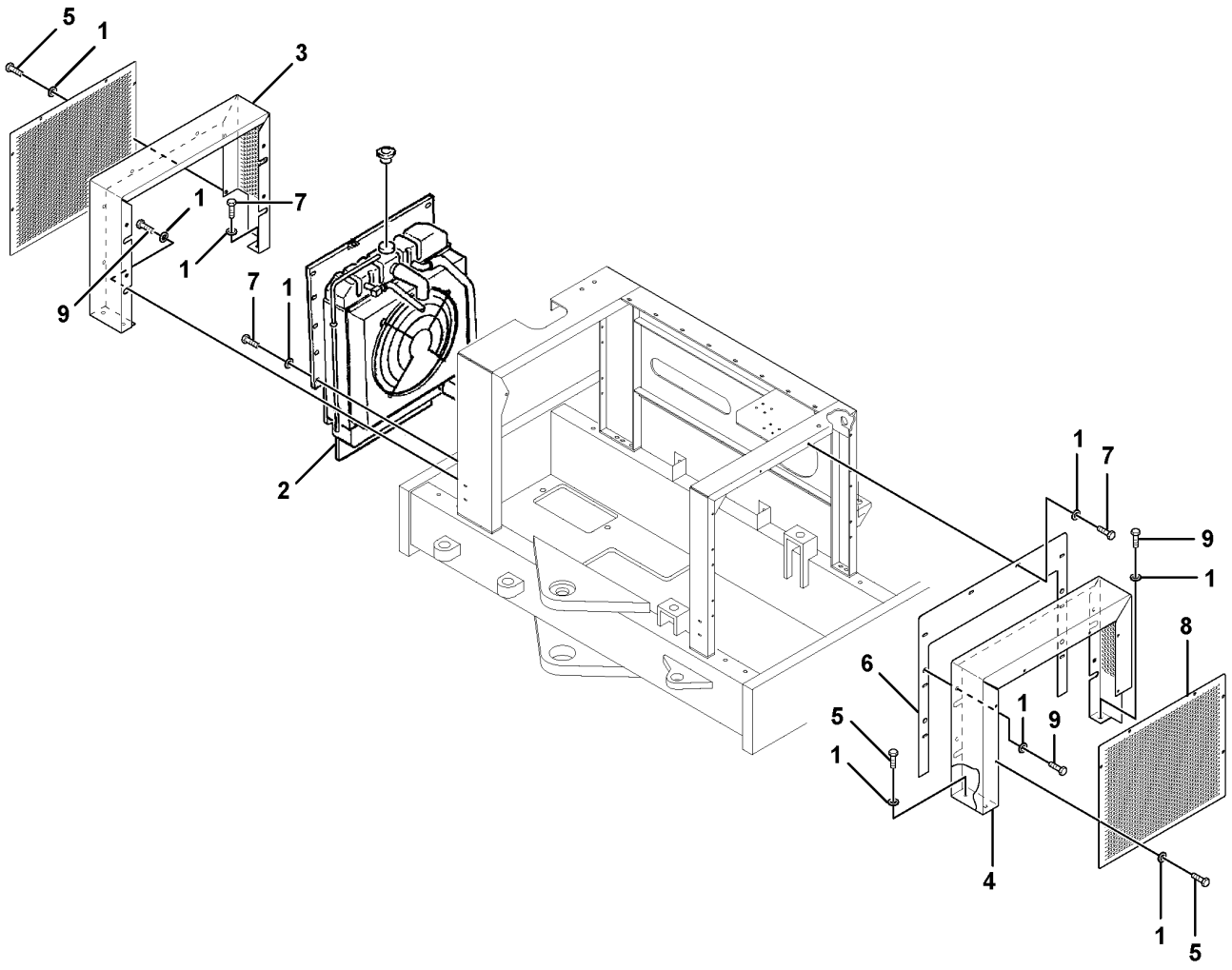
5
1
3
1
7
9
1
7
1
7
1
2
1
7
9
1
8
6
5
1
1
9
4
1
5

Fig.	Part No.	Quantity 1	2	3	PS	KIT	Description	Dénomination	Bezeichnung	Denominación	Notes
1	RM 96713979	52					Washer	Rondelle	Scheibe	Arandela	
2	RM 43851518	1					Plate, Mtg Lh	Plate, Mtg Lh	Plate, Mtg Lh	Plate, Mtg Lh	
3	RM 43851872	1					Grill Box Weld:	Grill Box Weld:	Grill Box Weld:	Grill Box Weld:	
4	RM 13299409	1					Box	Caisse	Kasten	Caja	
5	RM 96702824	46					Hexagon screw	Vis à tête hexagonale	Sechskantschraube	Tornillo hexagonal	REQ
6	RM 59189241	1					Mounting plate	Plaque montage	Montageplatte	Placa de montaje	
7	RM 96702659	16					Hexagon screw	Vis à tête hexagonale	Sechskantschraube	Tornillo hexagonal	
8	RM 43853456	2					Grille	Grille	Gitter	Rejilla	
9	RM 96705587	10					Hexagon screw	Vis à tête hexagonale	Sechskantschraube	Tornillo hexagonal	

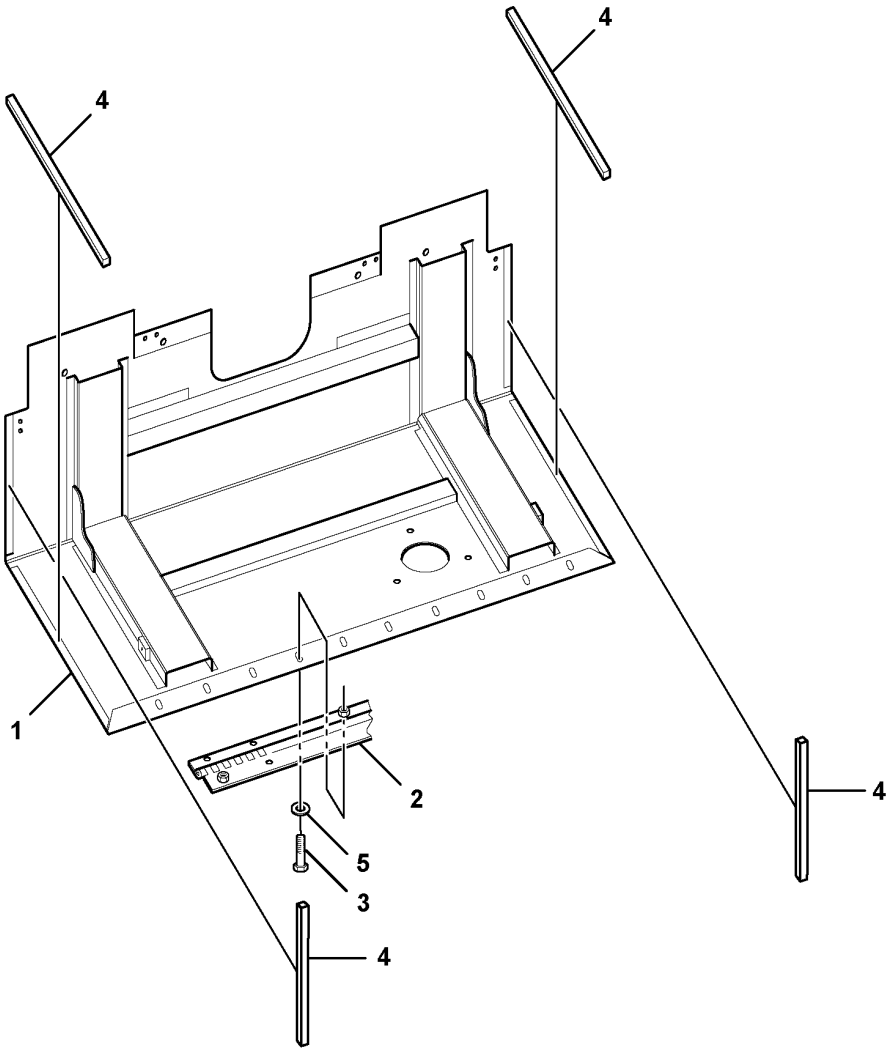
4
4
1
2
4
5
3
4

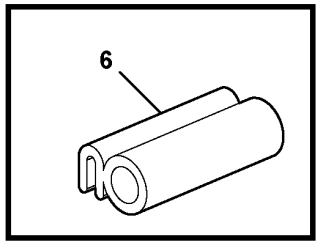
6

Fig.	Part No.	Quantity 1	2	3	PS	KIT	Description	Dénomination	Bezeichnung	Denominación	Notes
1	RM 28311856	1					Hood Weld	Hood Weld	Hood Weld	Hood Weld	S/N - 50499
1	VOE 12803557	1					Welding drawing	Plan soudage	Schweißzeichnung	Plano soldadura	S/N 50500 -
2	RM 59172338	1					Hinge	Charnière	Scharnier	Bisagra	46656773
2	RM 59172338	1					Hinge	Charnière	Scharnier	Bisagra	12786253, 12786517 S/N - 501887
2	VOE 12790451	1					Hinge	Charnière	Scharnier	Bisagra	12786253, 12786517 S/N 50188 -
3	RM 96702824	46					Hexagon screw	Vis à tête hexagonale	Sechskantschraube	Tornillo hexagonal	REQ
4	RM 35898477	REQ					Tape	Ruban	Klebestreifen	Cinta adhesiva	L = 3050 MM
5	RM 96712831	16					Washer	Rondelle	Scheibe	Arandela	
6	RM 59946863	REQ					Trim moulding kit	Kit enjoliveur	Zierleistensatz	Juego moldura adorno	L = 2 x 256 MM

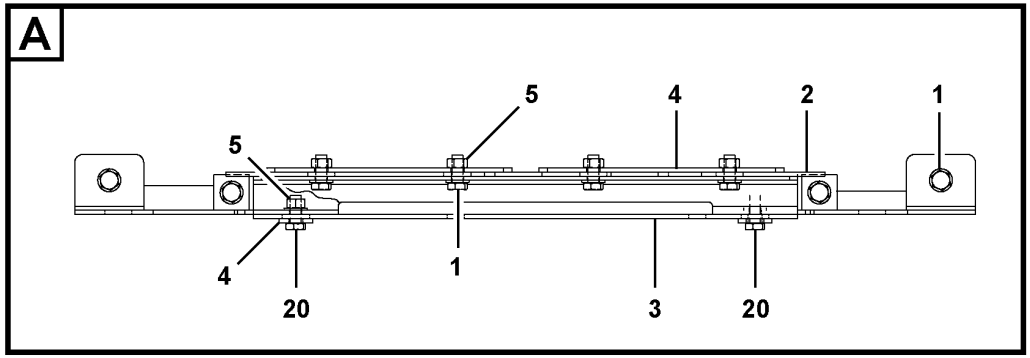

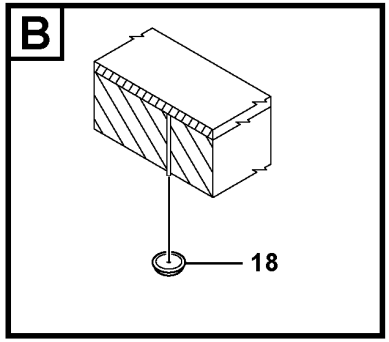

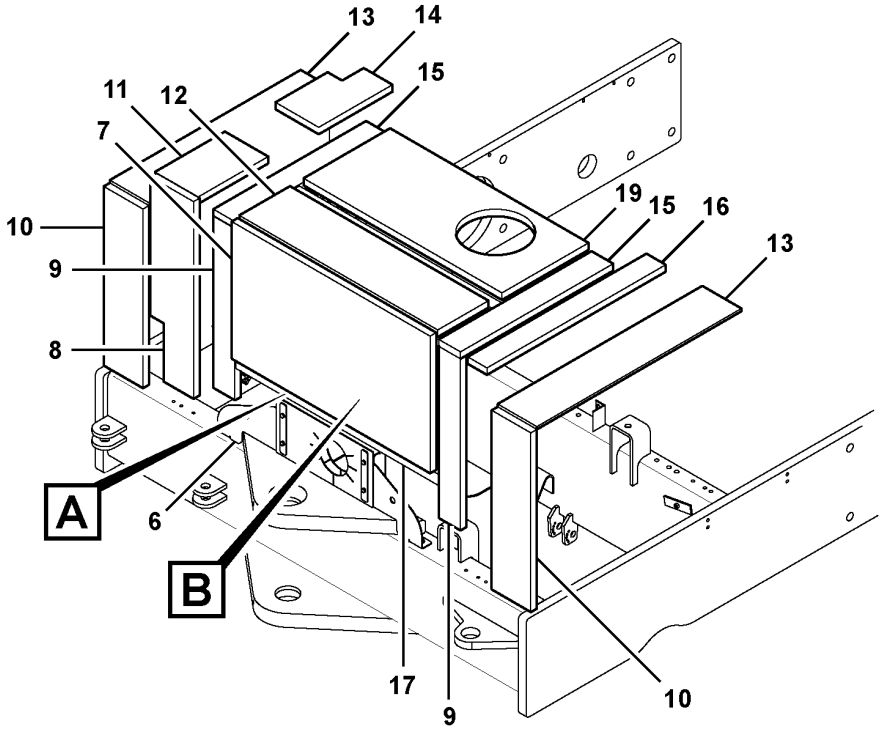

Volvo Construction Equipment
1065362

Fig.	Part No.	Quantity 1	2	3	PS	KIT	Description	Dénomination	Bezeichnung	Denominación	Notes
1	**RM 96702824**		46				Hexagon screw	Vis à tête hexagonale	Sechskantschraube	Tornillo hexagonal	REQ
1	**RM 96702824**	46					Hexagon screw	Vis à tête hexagonale	Sechskantschraube	Tornillo hexagonal	S/N - 50082
1	**RM 96702824**	42					Hexagon screw	Vis à tête hexagonale	Sechskantschraube	Tornillo hexagonal	S/N 50083 -
2	**RM 13169370**	1	1				Casing	Enveloppe	Mantel	Cuerpo	
3	**RM 13169750**	1	1		OP		Sound insulation	Insonorisant	Schallisolierung	Aislación insonorizante	
4	**RM 13169727**	4	4		OP		Plate	Tôle	Blech	Chapa	
5	**RM 96701370**	8	8				Nut	Écrou	Mutter	Tuerca	
6	**RM 13169495**	1	1		OP		Plate	Tôle	Blech	Chapa	
7	**RM 13169339**	1	1				Insulator	Isolateur	Isolator	Aislador	
8	**RM 13169214**	1	1				Insulator	Isolateur	Isolator	Aislador	
9	**RM 13169289**	2	2				Insulator	Isolateur	Isolator	Aislador	
10	**RM 13169248**	2	2				Insulator	Isolateur	Isolator	Aislador	
11	**RM 43853225**	1	1				Foam, Rh Top Co	Foam, Rh Top Co	Foam, Rh Top Co	Foam, Rh Top Co	
12	**RM 13169321**	1	1				Insulator	Isolateur	Isolator	Aislador	
13	**RM 13169230**	2	2				Insulator	Isolateur	Isolator	Aislador	
14	**RM 43853233**	1	1				Foam, Rh Top Co	Foam, Rh Top Co	Foam, Rh Top Co	Foam, Rh Top Co	
15	**RM 13169263**	2	2				Insulator	Isolateur	Isolator	Aislador	
16		1	1		NS		Foam	Mousse	Schaumstoff	Espuma	
17	**RM 13169271**	2	2				Sound insulation	Insonorisant	Schallisolierung	Aislación insonorizante	
18	**RM 13297882**	REQ	REQ				Cap	Capot	Verschlusskappe	Capuchón	
19	**RM 43853217**	1	1		OP		Foam, Hood Top*	Foam, Hood Top*	Foam, Hood Top*	Foam, Hood Top*	
20	**RM 96702816**	4					Hexagon screw	Vis à tête hexagonale	Sechskantschraube	Tornillo hexagonal	S/N 50083 -
	RM 59230003	REQ					Sealing	Étanchéité	dichtung	Junta	2624) L = 2340 MM

2624) **GB**: Not Shown **FR**: Non représenté **DE**: Nicht abgebildet **ES**: No ilustrado

1	**12786253, 12786517**
2	**46656773**
3	
4	
5	

Engine Cowling and Hood Installation
Installation du capot et du carénage de moteur
Motorhaube, Einbau
Instalación de tapa y capó

Catalogue id **20619**	Group **821**
Illustr. No **1065362**	Section **400**
Issue **20025237-E**	Page **307**

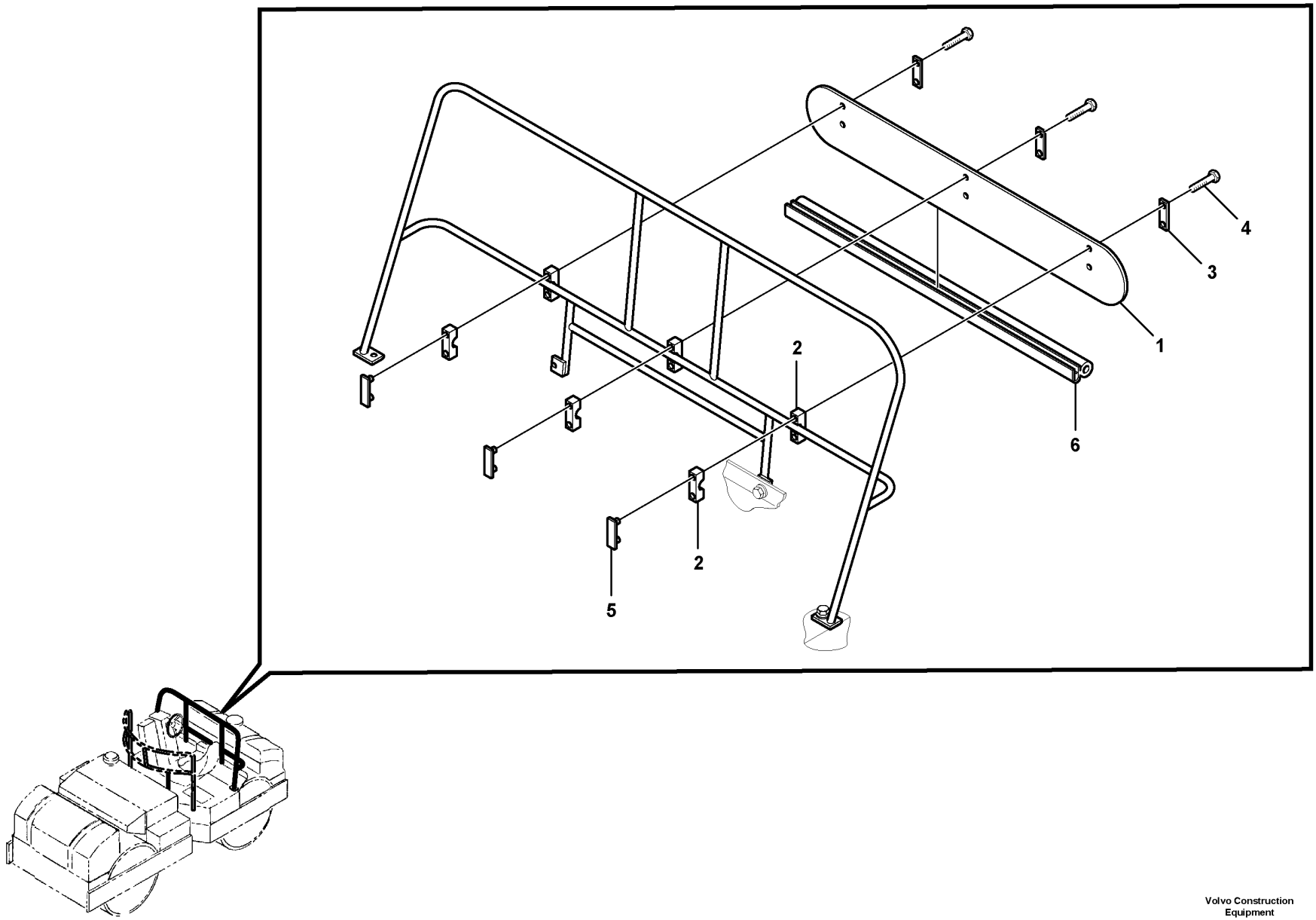
1
2
2
3
4
5
6

Fig.	Part No.	Quantity 1	2	3	PS	KIT	Description	Dénomination	Bezeichnung	Denominación	Notes
1	RM 59264101	1					Shield	Bouclier	Schild	Defensa	
2	RM 59171041	6					Clamp	Collier serrage	Klemme	Abrazadera	
3	VOE 2540966	3					Plate	Tôle	Blech	Chapa	
4	RM 96704713	6					Hexagon screw	Vis à tête hexagonale	Sechskantschraube	Tornillo hexagonal	
5	RM 59171058	3					Bottom plate	Tôle de couverture	Bodenblech	Placa de fondo	
6	RM 59946863	REQ					Trim moulding kit	Kit enjoliveur	Zierleistensatz	Juego moldura adorno	L = 1140 mm

2586) Optional

1		**Spray Shield Installation** **Installation du bouclier de vaporisation** **Sprühblech, Einbau** **Instalación de pantalla de pulverización**	Catalogue id **20619**	Group **827**
2				
3			Illustr. No **1059480**	Section **100**
4				
5		**2586), 59264119**	Issue **20025237-E**	Page **309**

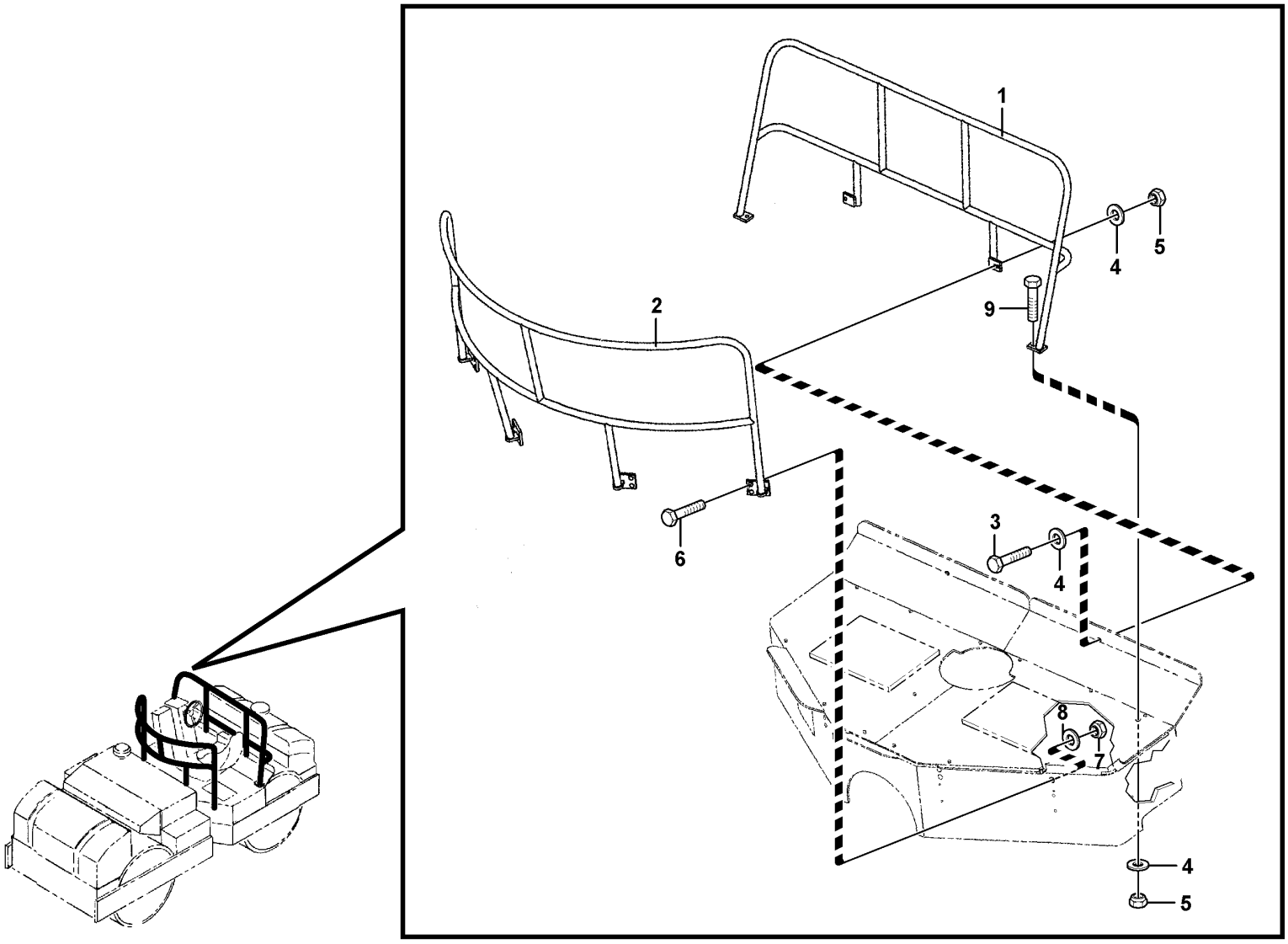

Volvo Construction Equipment
1059370

Fig.	Part No.	Quantity 1	2	3	PS	KIT	Description	Dénomination	Bezeichnung	Denominación	Notes
1	**RM 59216689**	1					Hand rail	Tige articulée	Handgeländer	Pasamanos	
2	**RM 59478131**	1					Hand rail	Tige articulée	Handgeländer	Pasamanos	
3	**RM 95919585**	2					Hexagon screw	Vis à tête hexagonale	Sechskantschraube	Tornillo hexagonal	
4	**RM 95922399**	6					Washer	Rondelle	Scheibe	Arandela	
5	**RM 95923348**	4					Lock nut	Contre-écrou	Sicherungsmutter	Contratuerca	
6	**RM 95920039**	8					Hexagon screw	Vis à tête hexagonale	Sechskantschraube	Tornillo hexagonal	
7	**RM 95923363**	8					Lock nut	Contre-écrou	Sicherungsmutter	Contratuerca	
8	**RM 59544213**	8					Washer	Rondelle	Scheibe	Arandela	
9	**RM 95919593**	2					Screw	Vis	Schraube	Tornillo	

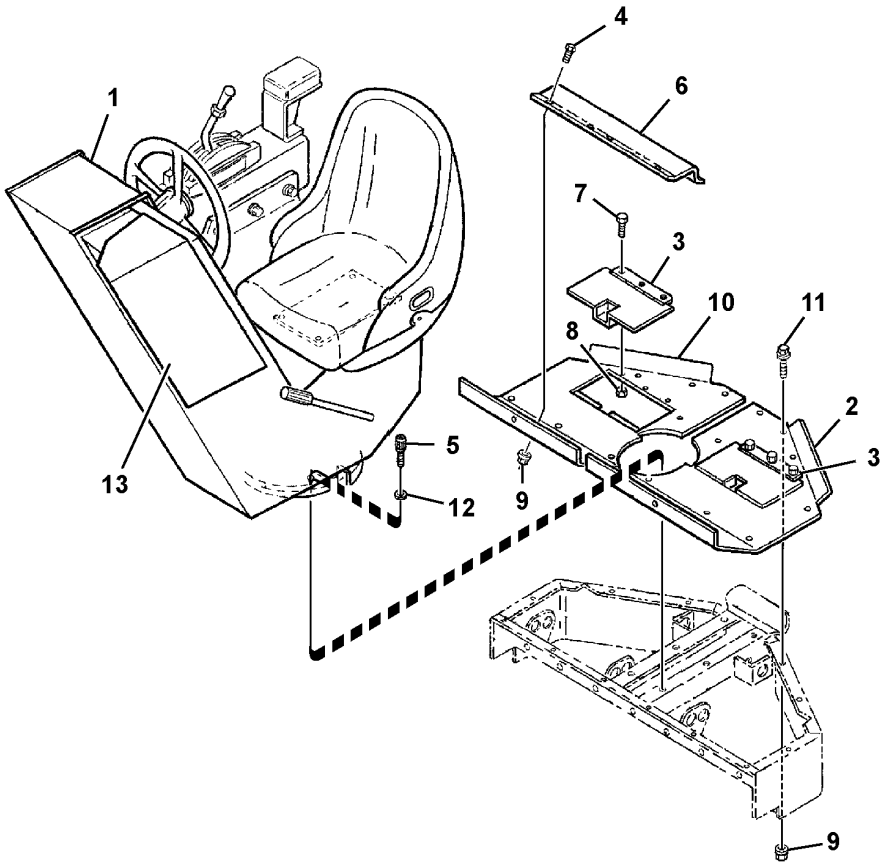
4
6
1
7
3
10
11
8
2
3
5
13
9
12
9

Fig.	Part No.	Quantity 1	2	3	4	5	PS	KIT	Description	Dénomination	Bezeichnung	Denominación	Notes
1		1			1		NS		Welding drawing	Plan soudage	Schweißzeichnung	Plano soldadura	See group 881-100 page 325
1			1	1			NS		Welding drawing	Plan soudage	Schweißzeichnung	Plano soldadura	See group 881-100 page 325
2	RM 59110114	1	1	1	1				Deck plate	Passerelle	Laufsteg	Pasarela	
3	RM 59693135	2	2	2	2				Door	Porte	Tür	Puerta	
	RM 59653279	2	2	2	2				•Hinge	•Charnière	•Scharnier	•Bisagra	
4	RM 59680983	8	8	8	8				Lock screw	Vis verrouillage	Sicherungsschraube	Tornillo de seguridad	
5	RM 95919841	4	4	4	4				Hexagon screw	Vis à tête hexagonale	Sechskantschraube	Tornillo hexagonal	
6	RM 59434522	1	1	1	1				Plate	Tôle	Blech	Chapa	
7	RM 59717702	6	6	6	6				Screw	Vis	Schraube	Tornillo	
8	RM 59918573	6	6	6	6				Nut	Écrou	Mutter	Tuerca	
9	RM 59807941	22	22	22	22				Nut	Écrou	Mutter	Tuerca	
10	RM 59110122	1	1	1	1				Deck plate	Passerelle	Laufsteg	Pasarela	
11	RM 59922153	14	14	14	14				Lock screw	Vis verrouillage	Sicherungsschraube	Tornillo de seguridad	
12	RM 59565044	4	4	4	4				Washer	Rondelle	Scheibe	Arandela	
13	RM 43947399	1			1				Panel	Panneau	Paneel	Panel	See group 380-300 page 175
13	RM 43947399		1	1					Panel	Panneau	Paneel	Panel	See group 380-301 page 179

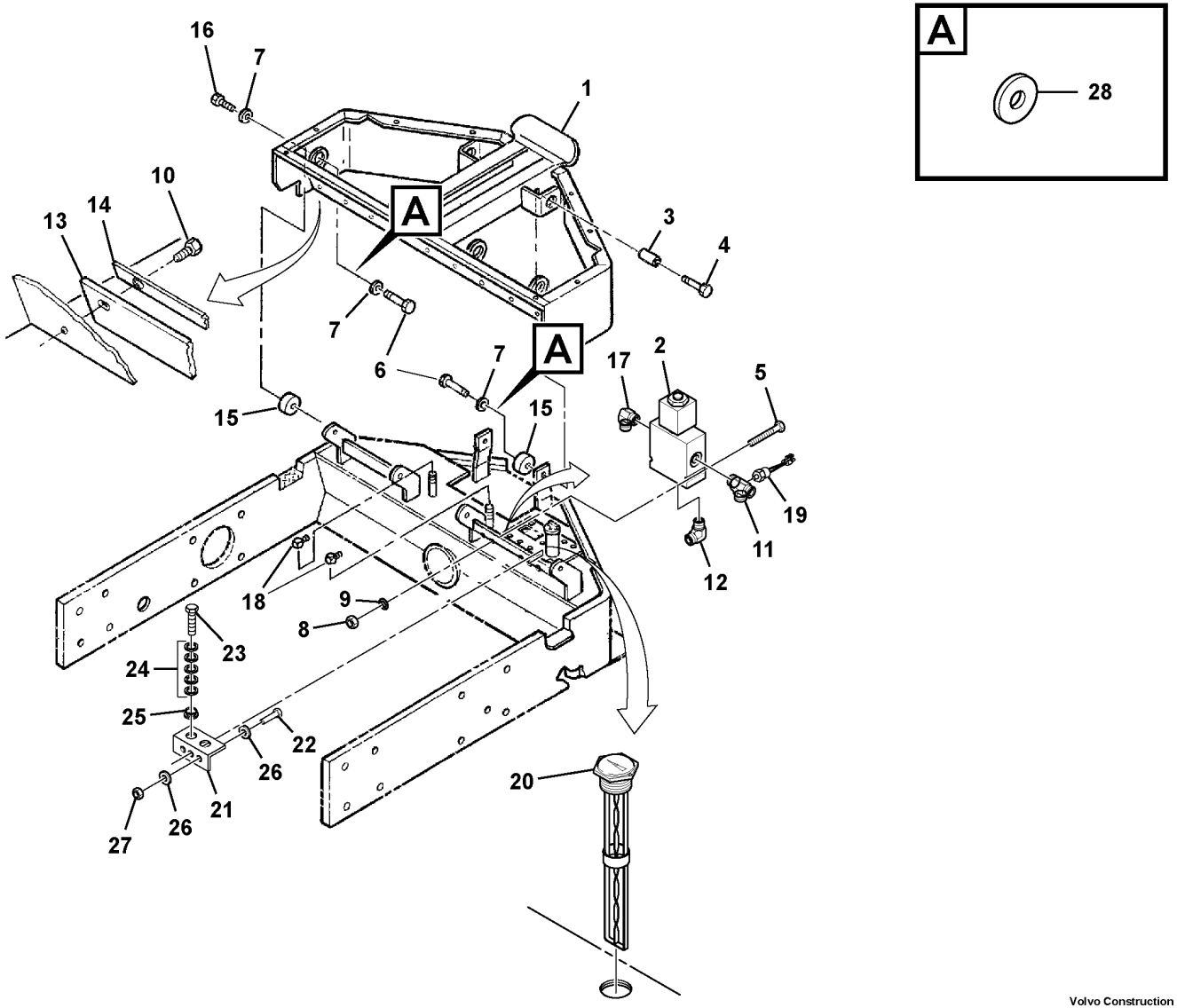
A
28
16
7
1
10
13
14
A
3
4
7
6
7
A
17
2
5
15
15
19
11
12
18
9
8
23
24
25
22
26
21
27
26
20

Fig.	Part No.	Quantity 1	2	3	PS	KIT	Description	Dénomination	Bezeichnung	Denominación	Notes
1	**RM 13250329**	1					Deck plate	Passerelle	Laufsteg	Pasarela	
1			1		NS		Deck plate	Passerelle	Laufsteg	Pasarela	
2	**RM 58825464**	1	1				Brake valve	Robinet de commande de frein	Bremsventil	Válvula de freno	
	RM 59387399	1	1				•Coil	•Bobine	•Wickel	•Bobina	
	RM 58911819	1	1				•Valve	•Valve	•Ventil	•Válvula	
	RM 58911827	1	1				•Nut	•Écrou	•Mutter	•Tuerca	
	RM 58911835	1	1				•Sealing kit	•Jeu joints	•Dichtungssatz	•Juego de retenes	
3	**RM 59675827**	4	4				Spacer	Entretoise	Abstandkörper	Distanciador	
4	**RM 95920872**	4	4				Hexagon screw	Vis à tête hexagonale	Sechskantschraube	Tornillo hexagonal	
5	**RM 66704887**	2	2				Hexagon screw	Vis tête hexagonale	Sechskantschraube	Tornillo hexago	
6	**RM 95920856**	6	6				Screw	Vis	Schraube	Tornillo	
7	**RM 59537266**	8	8				Plain washer	Rondelle plane	Flachscheibe	Arandela plana	
8	**RM 96704598**	2	2				Lock nut	Contre-écrou	Sicherungsmutter	Contratuerca	
9	**RM 96741053**	2	2				Washer	Rondelle	Scheibe	Arandela	
10	**RM 59362327**	8	8				Bolt	Boulon	Bolzen	Perno	
11	**RM 59232942**	1	1				Fitting	Écrou raccord	Verschraubung	Racor	
12	**RM 59922864**	1	1				Adapter	Adaptateur	Adapter	Adaptador	
13	**RM 59822338**	1	1				Sealing	Étanchéité	dichtung	Junta	
14	**RM 59691675**	2	2				Rubber plate	Plaque caoutchouc	Gummiplatte	Placa de goma	
15	**RM 59726885**	6	6				Rubber damper	Amortisseur caoutchouc	Gummidämpfer	Amortiguador de goma	
16	**RM 95920849**	2	2				Hexagon screw	Vis à tête hexagonale	Sechskantschraube	Tornillo hexagonal	
17	**RM 59922823**	1	1				Adapter	Adaptateur	Adapter	Adaptador	
18	**RM 95293379**	2	2				Adapter	Adaptateur	Adapter	Adaptador	
19	**RM 59090878**	1	1				Pressure switch	Rupteur pression	Druckschalter	Interruptor presión	
20	**RM 59718817**	1	1				Fuel gauge	Jauge de carburant	Kraftstoffmesser	Indicador de combustible	
21	**RM 13159868**	1	1				Bracket	Console	Konsole	Consola	
22	**RM 96711965**	3	3				Screw	Vis	Schraube	Tornillo	
23	**RM 96705504**	2	2				Hexagon screw	Vis à tête hexagonale	Sechskantschraube	Tornillo hexagonal	
24	**RM 96738612**	10	10				Plain washer	Rondelle plane	Flachscheibe	Arandela plana	
25	**RM 59704403**	2	2				Grommet	Passe fil	Durchführung	Pasaje	

1	**12761931**
2	**12761929, S/N 50152 -**
3	
4	
5	

Deck Installation
Installation du pont de tôle
Luke, Einbau
Instalación de plataforma

Catalogue id **20619**	Group **837**
Illustr. No **1077883**	Section **200**
Issue **20025237-E**	Page **315**

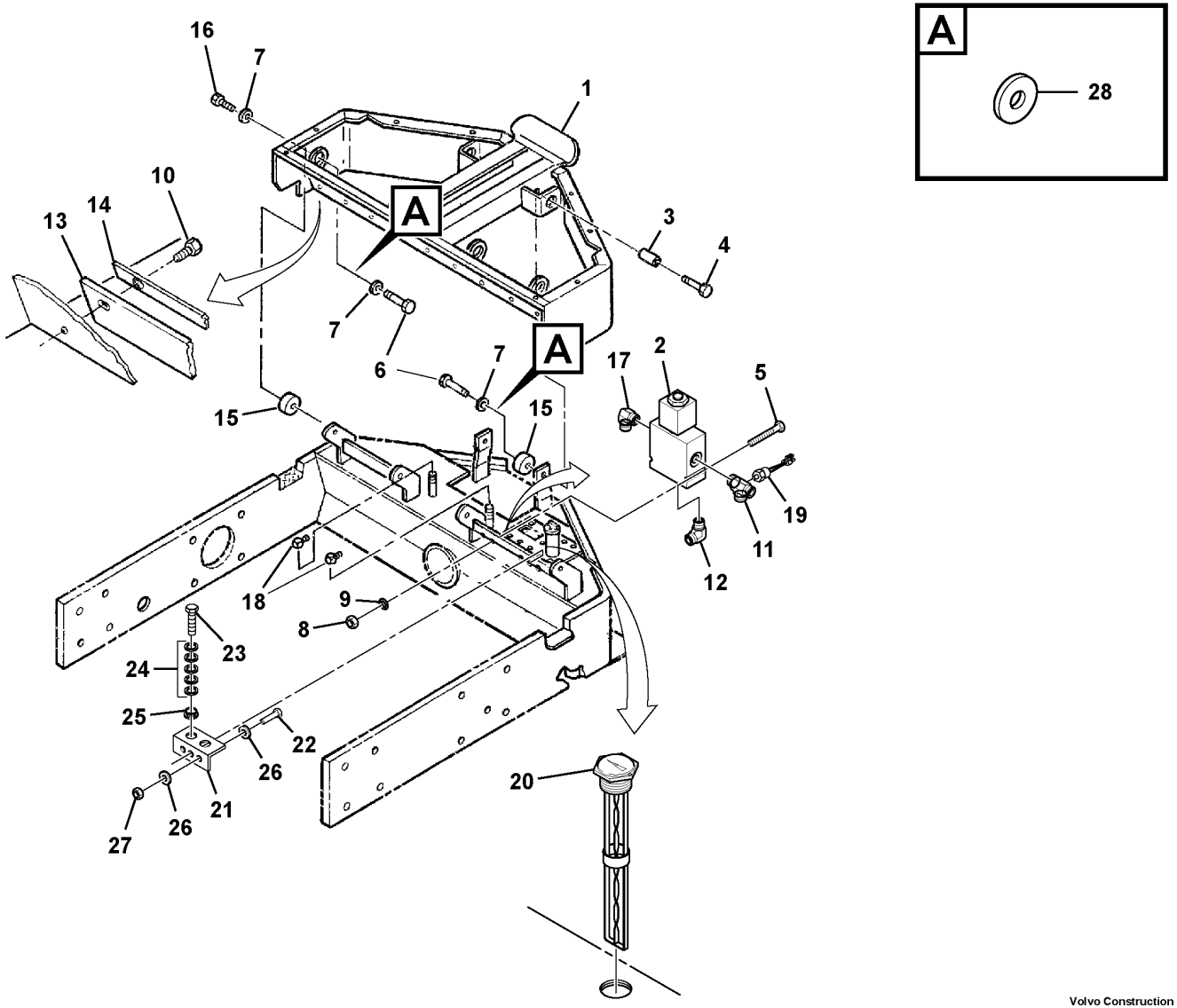
A
28
16
7
1
10
13
14
A
3
4
7
6
7
A
17
2
5
15
15
19
11
12
18
9
8
23
24
25
22
26
21
27
26
20

Fig.	Part No.	Quantity 1	2	3	PS	KIT	Description	Dénomination	Bezeichnung	Denominación	Notes
26	RM 96710470	6	6				Washer	Rondelle	Scheibe	Arandela	
27	RM 96704705	3	3				Hexagon nut	Écrou hexagonal	Sechskantmutter	Tuerca hexagonal	
28	RM 96738596	6	6				Washer	Rondelle	Scheibe	Arandela	

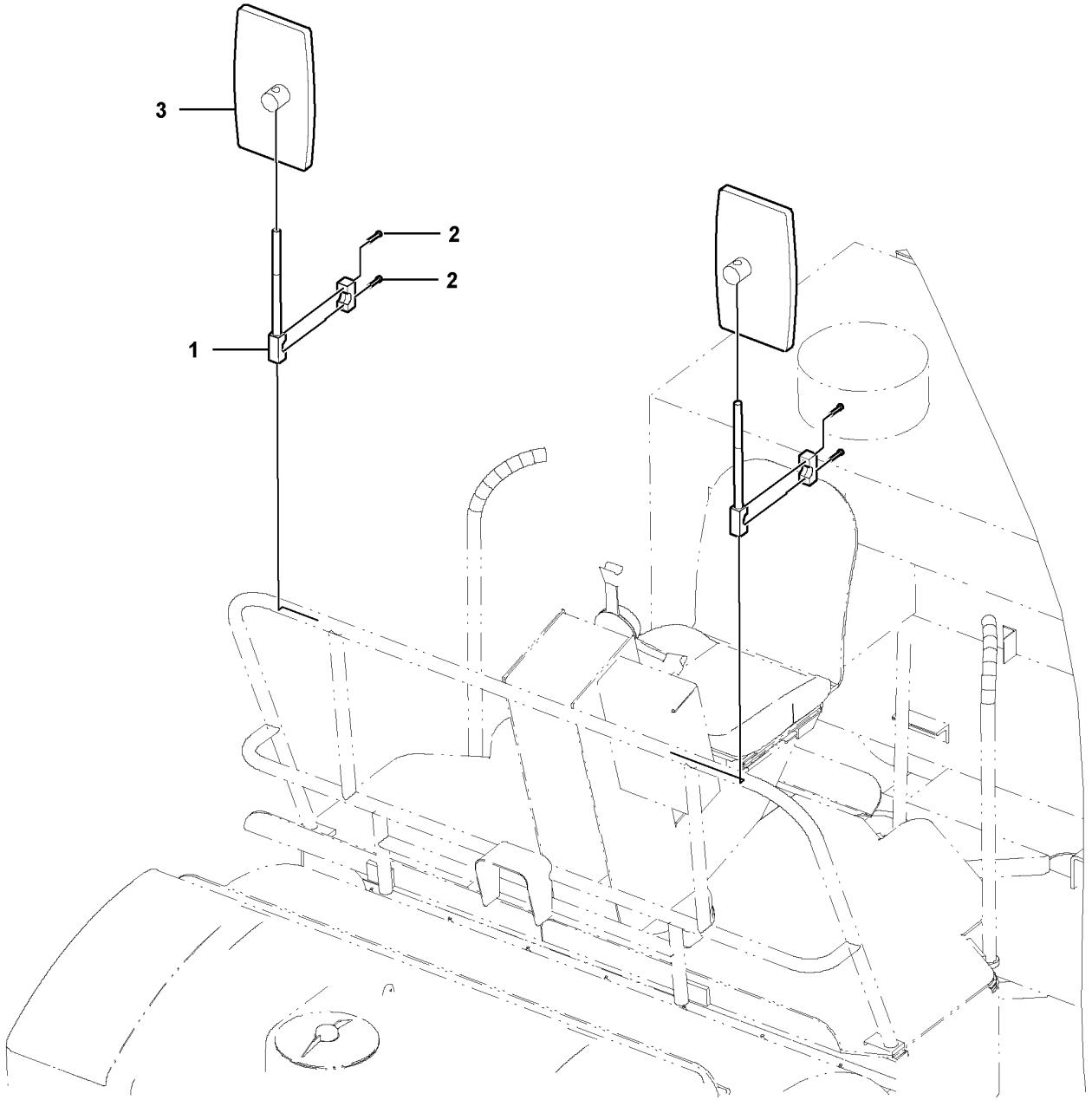

Volvo Construction Equipment
1064721

Fig.	Part No.	Quantity 1	2	3	PS	KIT	Description	Dénomination	Bezeichnung	Denominación	Notes
1	**RM 70935036**	2					Clamp	Collier serrage	Klemme	Abrazadera	
	RM 70934963	4					•Clamp	•Collier serrage	•Klemme	•Abrazadera	
2	**RM 96742457**	4					Screw	Vis	Schraube	Tornillo	
3	**RM 70818885**	2					Mirror	Miroir	Spiegel	Espejo	

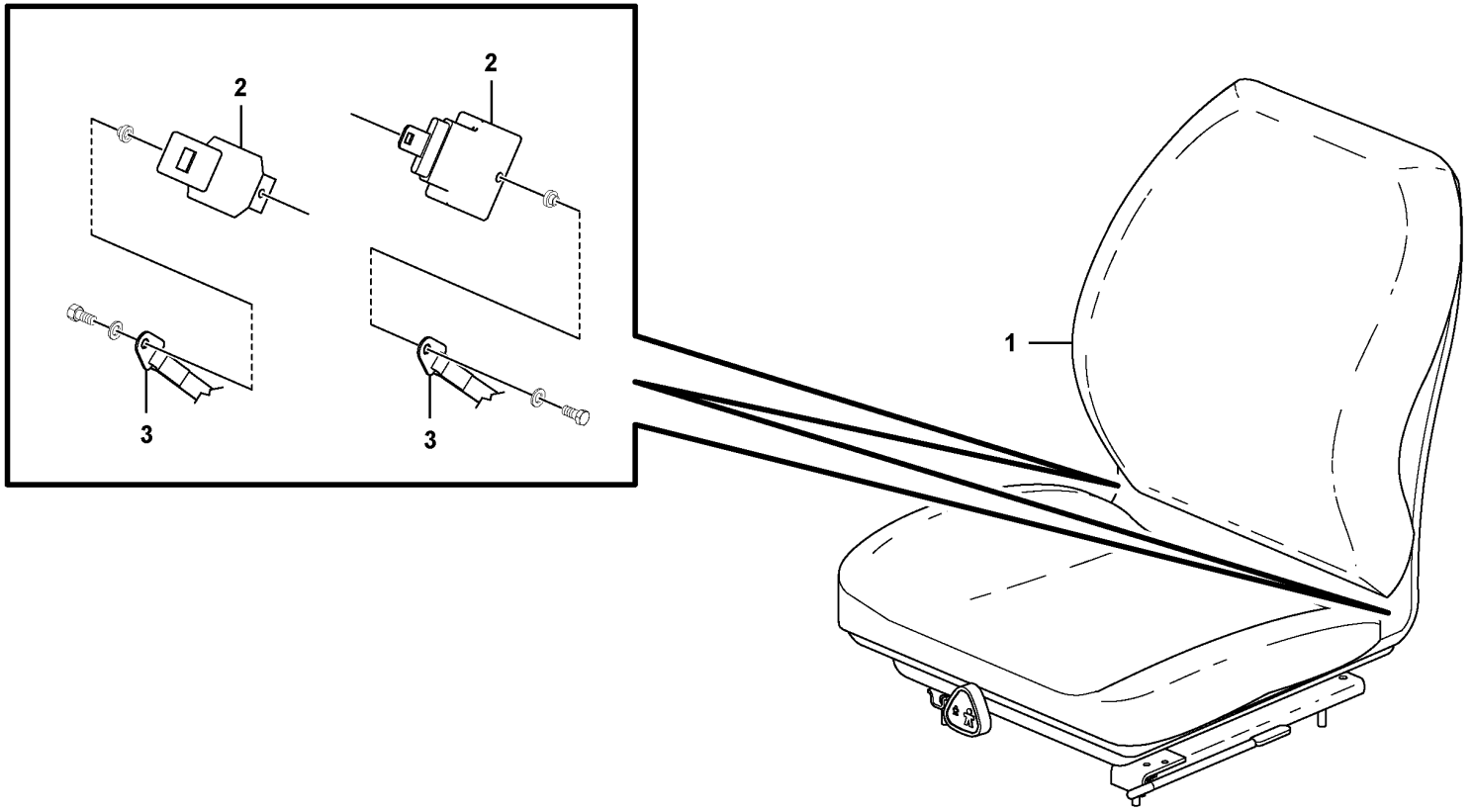
2
2
1
3
3

Fig.	Part No.	Quantity 1	2	3	4	5	PS	KIT	Description	Dénomination	Bezeichnung	Denominación	Notes
1	VOE 12794491	1	1						Seat	Siège	Sitz	Asiento	S/N -50322
1	VOE 12794491					1			Seat	Siège	Sitz	Asiento	
1	VOE 12777130				1				Seat	Siège	Sitz	Asiento	
	VOE 17287043	1	1			1			•Seat pan	•Tôle siège	•Sitzschale	•Placa asiento	
	VOE 17384473	1	1			1			•Seat underframe	•Bâti siège	•Sitzgestell	•Base de asiento	
	VOE 17384623	1	1			1			•Contact kit	•Jeu de contacts	•Kontaktsatz	•Juego de contacto	
	VOE 17384648	1	1			1			•Adjuster kit	•Kit ajustement	•Änderungssatz	•Juego de ajuste	
2	RM 43962281			1					Safety belt	Ceinture de sécurité	Sicherheitsgurt		
3	RM 43962299			1					Buckle	Boucle	Schnalle	Argolla	

1	12761933
2	12786441, 12786442
3	12781688
4	12796416
5	12796414

Seat Assembly
Montage du siège
Sitz kpl.
Montaje de asiento

Catalogue id **20619**	Group **852**
Illustr. No **1069677**	Section **100**
Issue **20025237-E**	Page **321**

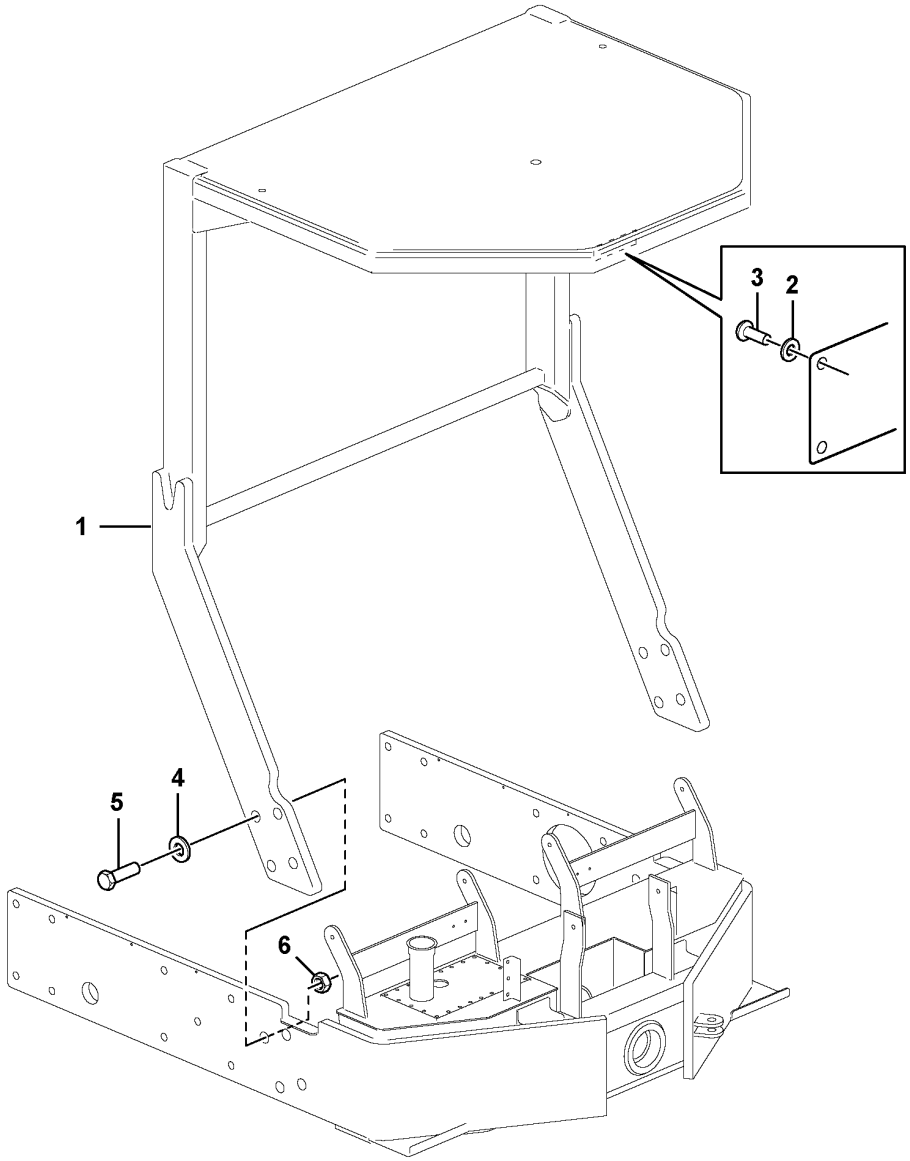

Volvo Construction Equipment
1076946

Fig.	Part No.	Quantity 1	2	3	PS	KIT	Description	Dénomination	Bezeichnung	Denominación	Notes
1	VOE 12785693	1					Roll over protection structure	Structure de protection en cas de tonneau	Überrollschutzaufbau		
2	RM 96701602	4					•Washer	•Rondelle	•Scheibe	•Arandela	
3	RM 96753694	4					•Screw	•Vis	•Schraube	•Tornillo	
4	RM 95922167	8					Plain washer	Rondelle plane	Flachscheibe	Arandela plana	
5	RM 95947396	8					Hexagon screw	Vis à tête hexagonale	Sechskantschraube	Tornillo hexagonal	
6	RM 59327940	8					Hexagon nut	Écrou hexagonal	Sechskantmutter	Tuerca hexagonal	

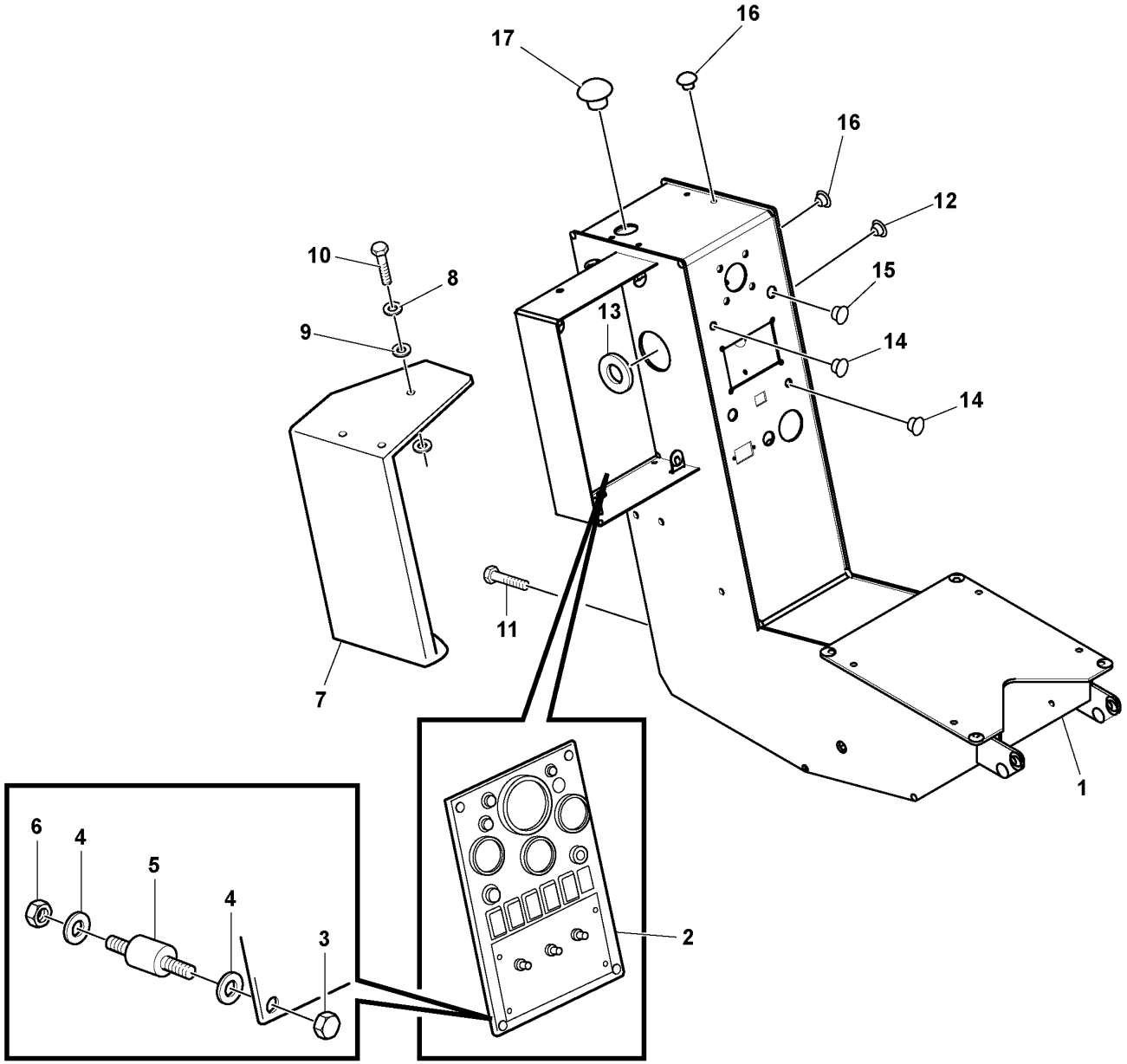

Volvo Construction Equipment
1059387

Fig.	Part No.	Quantity 1	2	3	PS	KIT	Description	Dénomination	Bezeichnung	Denominación	Notes
1		1			NS		Welding drawing	Plan soudage	Schweißzeichnung	Plano soldadura	
1			1		NS		Welding drawing	Plan soudage	Schweißzeichnung	Plano soldadura	
2		1	1				Instrument panel	Tableau de bord	Instrumententafel	Tablero de instrumentos	
3	RM 95973921	4	4				Cap nut	Écrou capuchon	Hutmutter	Tuerca de sombrerete	
4	RM 95922225	8	8				Washer	Rondelle	Scheibe	Arandela	
5	RM 59579755	4	4				Rubber damper	Amortisseur caoutchouc	Gummidämpfer	Amortiguador de goma	
6	RM 95923314	4	4				Lock nut	Contre-écrou	Sicherungsmutter	Contratuerca	
7	RM 59579615	1	1				Panel	Panneau	Paneel	Panel	
8	RM 95922324	2	2				Plain washer	Rondelle plane	Flachscheibe	Arandela plana	
9	RM 59551978	4	4				Washer	Rondelle	Scheibe	Arandela	
10	RM 95920609	2	2				Screw	Vis	Schraube	Tornillo	
11	RM 59965962	6	6				Screw	Vis	Schraube	Tornillo	
12	RM 59887000	1	1				Plug	Tampon	Stopfen	Tapón	
13	RM 59731091	1	1				Grommet	Passe fil	Durchführung	Pasaje	
14	RM 59813279	3	3				Button	Bouton	Knopf	Botón	
15	RM 59326827	1	1				Plug	Tampon	Stopfen	Tapón	
16	RM 59058156	6	6				Plug	Tampon	Stopfen	Tapón	
17	RM 59328195	1	1				Plug	Tampon	Stopfen	Tapón	

1	12761933, 12798232	**Console Assembly** **Montage de la console** **Konsole** **Montaje de consola**	Catalogue id **20619**	Group **881**
2	12786441, 12786442		Illustr. No **1059387**	Section **100**
3				
4			Issue **20025237-E**	Page **325**
5				

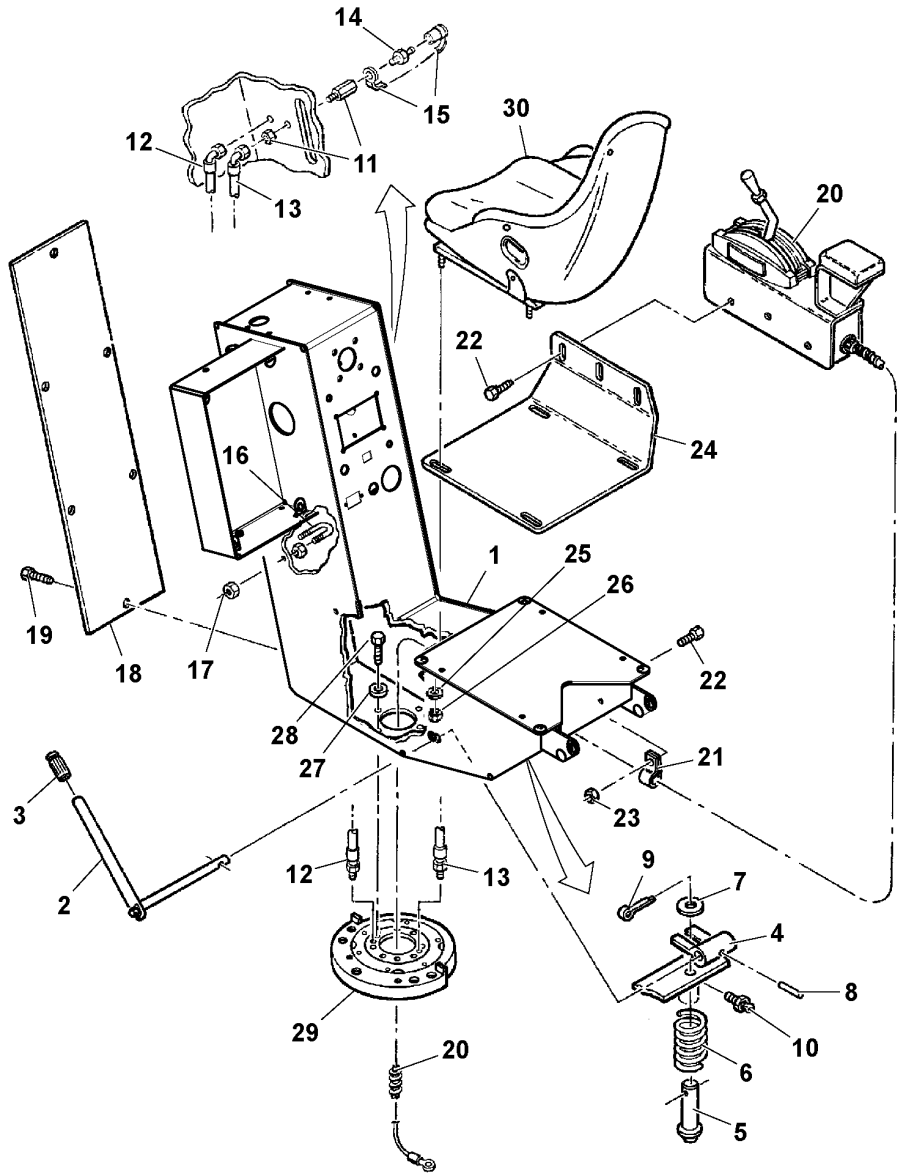

Volvo Construction Equipment
1059672

Fig.	Part No.	Quantity 1	2	3	PS	KIT	Description	Dénomination	Bezeichnung	Denominación	Notes
1		1			NS		Console	Console	Konsole	Consola	(RM 43851591)
2	RM 59727693	1					Welding drawing	Plan soudage	Schweißzeichnung	Plano soldadura	
3	RM 50268697	1					Handle	Poignée	Griff	Mango	
4	RM 59181487	1					Actuator	Actionneur	Stellorgan	Actuador	
5	RM 59762724	1					Lock pin	Goupille de verrouillage	Sperrbolzen	Pasador de seguridad	
6	VOE 12792564	1					Spring	Ressort	Feder	Resorte	(RM 43857523)
7	RM 95922290	1					Washer	Rondelle	Scheibe	Arandela	
8	RM 95034039	1					Pin	Goupille	Stift	Pasador	
9	RM 95923934	1					Split pin	Goupille fendue	Splint	Pasador hendido	
10	RM 95246419	1					Grease nipple	Graisseur	Fettschmiernippel	Engrasador	
11	RM 59035741	2					Adapter	Adaptateur	Adapter	Adaptador	
12	RM 59753657	1					Hose	Flexible	Schlauch	Manguera	
13	RM 59789990	1					Hose	Flexible	Schlauch	Manguera	
14	RM 95201547	2					Fitting	Écrou raccord	Verschraubung	Racor	
15	RM 50270248	2					Cap	Capot	Verschlusskappe	Capuchón	
16	RM 58779943	1					U-bolt	Étrier de ressort	Federbride	Abrazadera-u	
17	RM 95923322	2					Lock nut	Contre-écrou	Sicherungsmutter	Contratuerca	
18	RM 59003335	1					Cover plate	Plaque de recouvrement	Abdeckung	Cubierta	
19	RM 59965962	6					Screw	Vis	Schraube	Tornillo	
20		1					Control	Commande	Regelung	Mando	See group 424-100 page 205
21	RM 95457586	1					Clamp	Collier serrage	Klemme	Abrazadera	
22	RM 59680983	4					Lock screw	Vis verrouillage	Sicherungsschraube	Tornillo de seguridad	
23	RM 59807941	1					Nut	Écrou	Mutter	Tuerca	
24	RM 59012286	1					Mounting plate	Plaque montage	Montageplatte	Placa de montaje	
25	RM 59887182	4					Washer	Rondelle	Scheibe	Arandela	
26	RM 95922829	4					Nut	Écrou	Mutter	Tuerca	
27	RM 59731380	8					Washer	Rondelle	Scheibe	Arandela	
28	RM 95919312	8					Screw	Vis	Schraube	Tornillo	
29		1					Brg Arrangement	Bague Palier	Lagerung	Apoyo Cojinete	See group 740-100 page 257
30		1					Seat	Siege	Sitz	Asiento	See group 852-100 page 321

1		**Console Installation** **Installation de la console** **Konsole, Einbau** **Instalación de consola**	Catalogue id **20619**	Group **881**
2				
3			Illustr. No **1059672**	Section **200**
4				
5		**12761933, 12786441, 12786442 S/N -50422**	Issue **20025237-E**	Page **327**

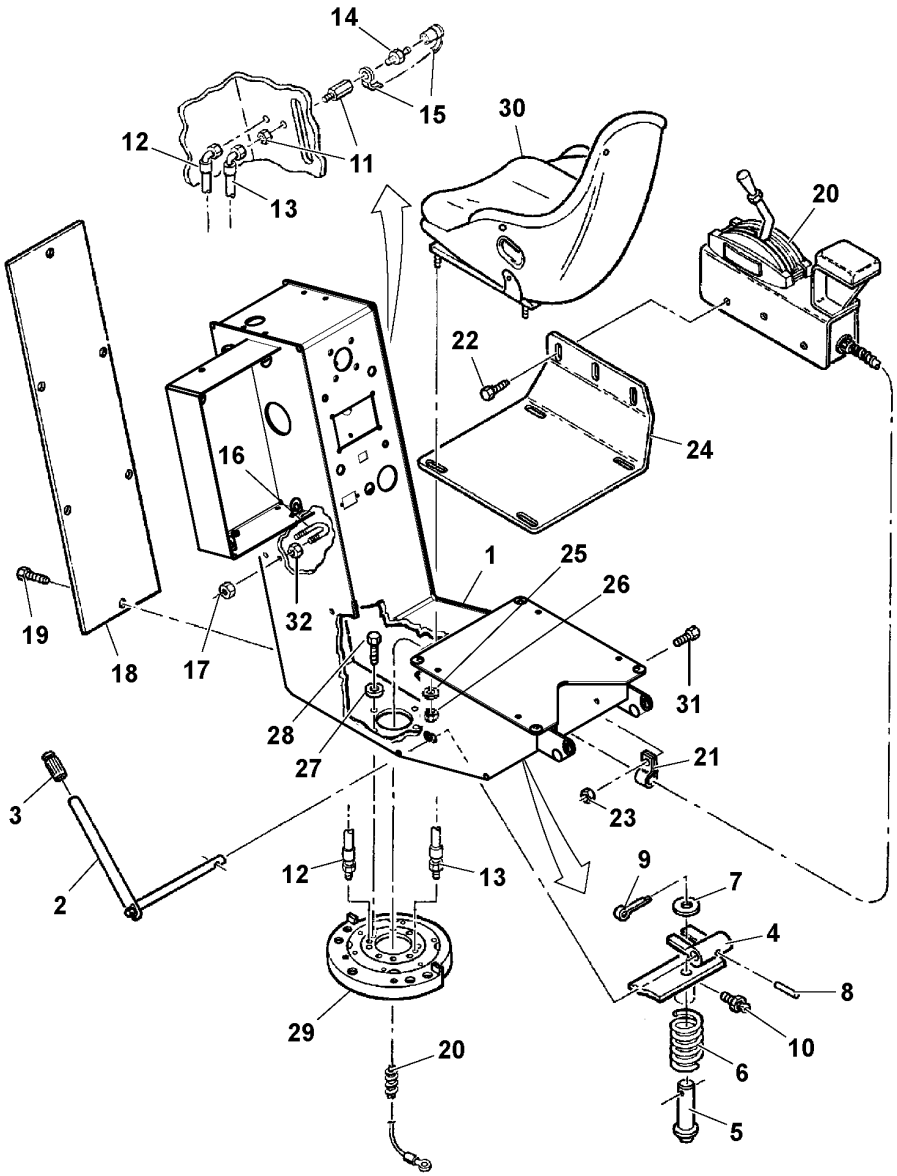
14
15
12
11
13
30
20
22
24
16
1
25
26
19
18
17
32
31
28
27
21
23
3
2
12
13
9
7
4
8
10
6
5
29
20

Fig.	Part No.	Quantity 1	2	3	PS	KIT	Description	Dénomination	Bezeichnung	Denominación	Notes
1		1					Console	Console	Konsole	Consola	
2	RM 59727693	1					Welding drawing	Plan soudage	Schweißzeichnung	Plano soldadura	
3	VOE 12766858	1					Handle	Poignée	Griff	Mango	
4	RM 59181487	1					Actuator	Actionneur	Stellorgan	Actuador	
5	RM 59762724	1					Lock pin	Goupille de verrouillage	Sperrbolzen	Pasador de seguridad	
6	VOE 12792564	1					Spring	Ressort	Feder	Resorte	
7	VOE 13930885	2					Washer	Rondelle	Scheibe	Arandela	
8	RM 95034039	1					Pin	Goupille	Stift	Pasador	
9	RM 95923934	1					Split pin	Goupille fendue	Splint	Pasador hendido	
10	RM 95246419	1					Grease nipple	Graisseur	Fettschmiernippel	Engrasador	
11	RM 59035741	2					Adapter	Adaptateur	Adapter	Adaptador	
12	RM 59753657	1					Hose	Flexible	Schlauch	Manguera	
13	RM 59789990	1					Hose	Flexible	Schlauch	Manguera	
14	RM 95201547	2					Fitting	Écrou raccord	Verschraubung	Racor	
15	RM 50270248	2					Cap	Capot	Verschlusskappe	Capuchón	
16	RM 58779943	1					U-bolt	Étrier de ressort	Federbride	Abrazadera-u	
17	RM 95923322	2					Lock nut	Contre-écrou	Sicherungsmutter	Contratuerca	
18	RM 59003335	1					Cover plate	Plaque de recouvrement	Abdeckung	Cubierta	
19	RM 59965962	6					Screw	Vis	Schraube	Tornillo	
20		1			NS		Lever stop	Butée levier	Hebelanschlag	Tope palanca	See group 424-100 page 205
21	RM 95457586	1					Clamp	Collier serrage	Klemme	Abrazadera	
22	RM 59680983	3					Lock screw	Vis verrouillage	Sicherungsschraube	Tornillo de seguridad	
23	RM 96735550	1					Nut	Écrou	Mutter	Tuerca	
24	RM 59012286	1					Mounting plate	Plaque montage	Montageplatte	Placa de montaje	
25	RM 59887182	4					Washer	Rondelle	Scheibe	Arandela	12796414
26	RM 95922829	4					Nut	Écrou	Mutter	Tuerca	12796414
27	RM 59731380	8					Washer	Rondelle	Scheibe	Arandela	12796414
28	RM 95919312	8					Screw	Vis	Schraube	Tornillo	12796414
29		1					Brg Arrangement	Bague Palier	Lagerung	Apoyo Cojinete	See group 740-100 page 257
30		1					Seat	Siege	Sitz	Asiento	12796414 See group 852-100 page 321

1		**Console Installation** **Installation de la console** **Konsole, Einbau** **Instalación de consola**	Catalogue id **20619**	Group **881**
2				
3			Illustr. No **1081955**	Section **250**
4				
5		**12798232, 12786441, 12786442 S/N 50423-**	Issue **20025237-E**	Page **329**

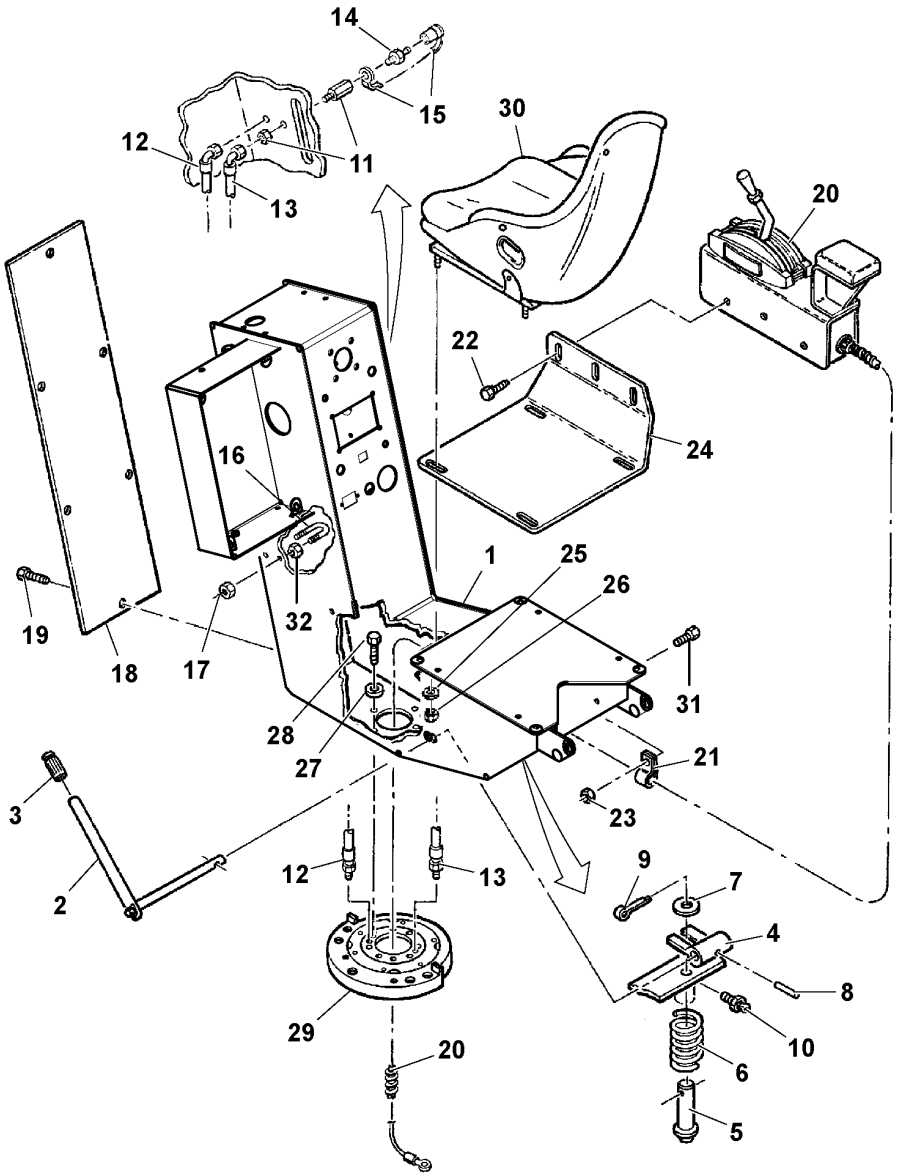
14
15
12
11
13
30
20
22
24
16
1
25
26
19
18
17
32
31
28
27
21
23
3
2
12
13
9
7
4
8
10
6
5
29
20

Fig.	Part No.	Quantity 1	2	3	PS	KIT	Description	Dénomination	Bezeichnung	Denominación	Notes
31	VOE 983251	1					Hexagon screw	Vis à tête hexagonale	Sechskantschraube	Tornillo hexagonal	
32	RM 59807941	2					Nut	Écrou	Mutter	Tuerca	

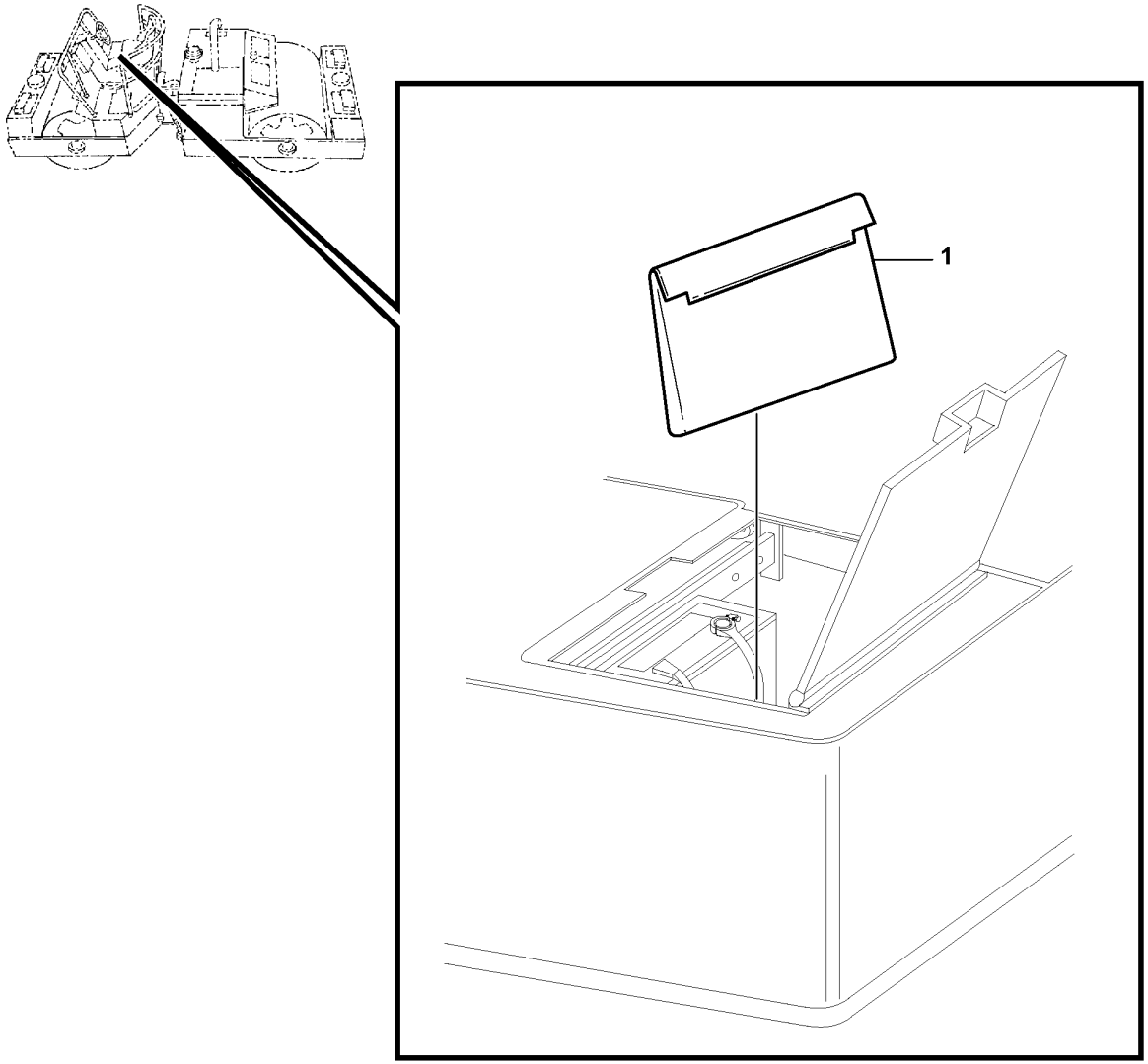
1

Fig.	Part No.	Quantity 1	2	3	PS	KIT	Description	Dénomination	Bezeichnung	Denominación	Notes
1	RM 59862938	1					Pocket	Pochette	Tasche	Bolsillo	

1		**Safety Manual Pouch Installation** **Installation du sachet du manuel de sécurité** **Sicherheitshandbuch Ablagetasche, Einbau** **Instalación de bolsillo para manual de seguridad**	Catalogue id **20619**	Group **882**
2				
3			Illustr. No **1059441**	Section **100**
4				
5			Issue **20025237-E**	Page **333**

No graphic exists!
Absence d'illustration
Keine Abbildung vorhanden!
No hay gráfico
Grafisk framställning saknas!
没有图！
그래픽 없음!
図がありません。

Fig.	Part No.	Quantity 1	2	3	PS	KIT	Description	Dénomination	Bezeichnung	Denominación	Notes
	RM 59040642	1			OP		Tool kit	Kit outils	Werkzeugsatz	Juego herramientas	2624)

2624) **GB**: Not Shown **FR**: Non représenté **DE**: Nicht abgebildet **ES**: No ilustrado

1		**Tool kit** **Outils** **Werkzeuge** **Herramientas**	Catalogue id **20619**	Group **896**
2				
3			Illustr. No **1041289**	Section **100**
4				
5		**59040642**	Issue **20025237-E**	Page **335**

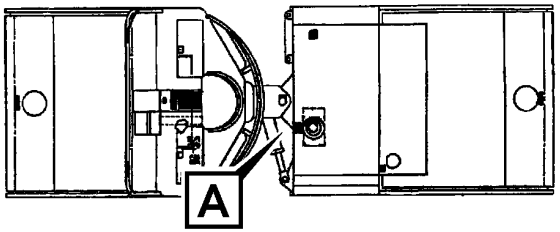
A

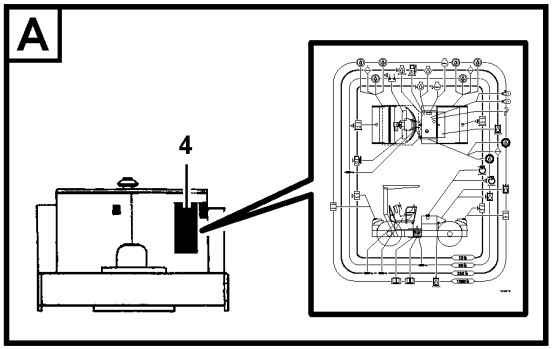
A
4

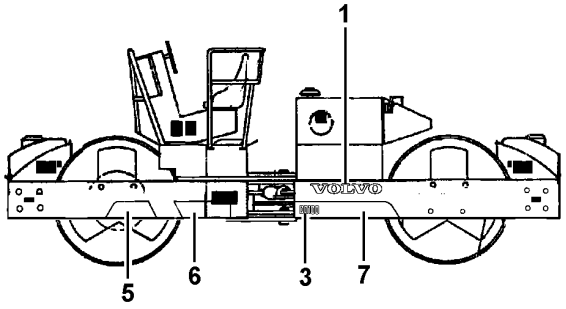
1
VOLVO
5
6
3
7

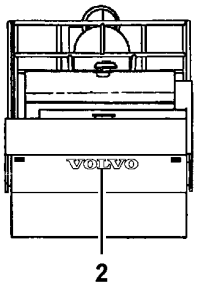
VOLVO
2

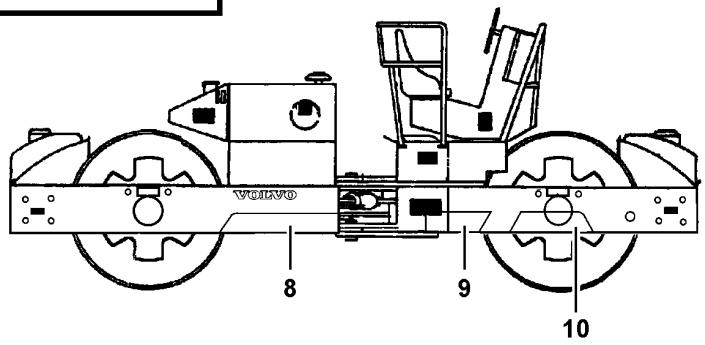
VOLVO
8
9
10

Fig.	Part No.	Quantity 1	2	3	PS	KIT	Description	Dénomination	Bezeichnung	Denominación	Notes
1	**RM 43911205**	2					Decal	Autocollant	Aufklebeschild	Calcomanía	L = 500 MM
2	**RM 43911999**	2					Decal	Autocollant	Aufklebeschild	Calcomanía	L = 700 MM
3	**VOE 12777229**	2					Decal	Autocollant	Aufklebeschild	Calcomanía	DD100
4	**VOE 12786766**	1					Decal	Autocollant	Aufklebeschild	Calcomanía	
5	**RM 43929744**	REQ					Stripe	Bande adhésive décorative	Zierstreifen	Cinta adorno	L = 778 MM
6	**RM 43929744**	REQ					Stripe	Bande adhésive décorative	Zierstreifen	Cinta adorno	L = 1141 MM
7	**RM 43929744**	REQ					Stripe	Bande adhésive décorative	Zierstreifen	Cinta adorno	L = 1300 MM
8	**RM 43929744**	REQ					Stripe	Bande adhésive décorative	Zierstreifen	Cinta adorno	L = 1300 MM
9	**RM 43929744**	REQ					Stripe	Bande adhésive décorative	Zierstreifen	Cinta adorno	L = 1141 MM
10	**RM 43929744**	REQ					Stripe	Bande adhésive décorative	Zierstreifen	Cinta adorno	L = 778 MM
11	**VOE 12779602**	2					Reflector	Catadioptre	Reflektor	Reflector	2624)
12	**VOE 12779603**	6					Reflector	Catadioptre	Reflektor	Reflector	2624)
13	**VOE 12779604**	2					Reflector	Catadioptre	Reflektor	Reflector	2624)
14	**RM 96738810**	20					Screw	Vis	Schraube	Tornillo	2624)

2624) **GB**: Not Shown **FR**: Non représenté **DE**: Nicht abgebildet **ES**: No ilustrado

1		**Sign plates and transfer,outer location** **Enseignes et decalcomanies, placement externe** **Schilder und Aufkleber, aussen** **Letreros y calcomanias, colocación externo**	Catalogue id **20619**	Group **897**
2				
3			Illustr. No **1059514**	Section **50**
4				
5		**12766002 S/N -50439**	Issue **20025237-E**	Page **337**

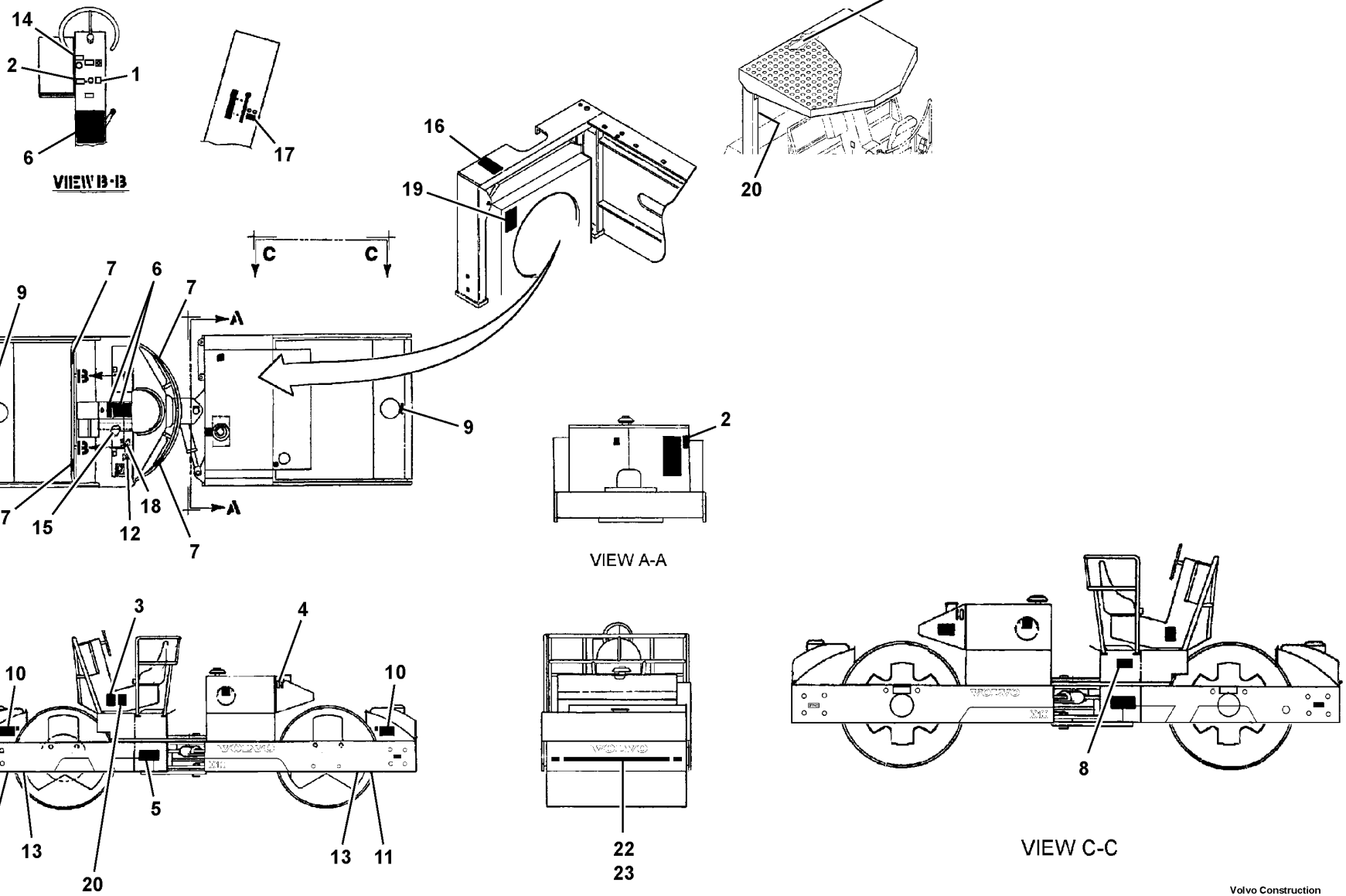

Volvo Construction Equipment
1065155

Fig.	Part No.	Quantity 1	2	3	PS	KIT	Description	Dénomination	Bezeichnung	Denominación	Notes
1	RM 58999681	1					Decal	Autocollant	Aufklebeschild	Calcomanía	
2	RM 59132118	2					Warning decal	Autocollant d'avertissement	Warnaufkleber	Calcomanía advertencia	
3	RM 58965690	2					Decal	Autocollant	Aufklebeschild	Calcomanía	
4	RM 13199344	1					Decal	Autocollant	Aufklebeschild	Calcomanía	
5	RM 58965542	2					Warning decal	Autocollant d'avertissement	Warnaufkleber	Calcomanía advertencia	
6	RM 59281006	1					Decal	Autocollant	Aufklebeschild	Calcomanía	
7	RM 59667287	4					Warning decal	Autocollant d'avertissement	Warnaufkleber	Calcomanía advertencia	
8	RM 59153379	1					Decal	Autocollant	Aufklebeschild	Calcomanía	
9	RM 59087536	2					Decal	Autocollant	Aufklebeschild	Calcomanía	
10	VOE 12779340	2					Decal	Autocollant	Aufklebeschild	Calcomanía	
11	RM 59246603	4					Decal	Autocollant	Aufklebeschild	Calcomanía	
12	RM 59087569	1					Decal	Autocollant	Aufklebeschild	Calcomanía	
13	RM 59246611	4					Decal	Autocollant	Aufklebeschild	Calcomanía	
14	RM 58999582	1					Decal	Autocollant	Aufklebeschild	Calcomanía	
15	RM 12766615	1					Decal	Decalcomanie	Abziehbild	Decalcomania	
16	RM 59020040	1					Warning decal	Autocollant d'avertissement	Warnaufkleber	Calcomanía advertencia	
17	RM 59087759	1					Decal	Autocollant	Aufklebeschild	Calcomanía	
18	RM 13160981	1					Decal	Autocollant	Aufklebeschild	Calcomanía	
19	RM 59132142	1					Decal	Autocollant	Aufklebeschild	Calcomanía	
20	RM 13451653	2					Decal	Autocollant	Aufklebeschild	Calcomanía	
21	RM 13870621	1					Decal	Autocollant	Aufklebeschild	Calcomanía	
22	RM 70829411	REQ					Reflector	Catadioptre	Reflektor	Reflector	L = 2000 MM, WHITE, FORW
23	RM 70829429	REQ					Reflector	Catadioptre	Reflektor	Reflector	L = 2000 MM, RED, REAR

1		**Sign plates and transfer,outer location** **Enseignes et decalcomanies, placement externe** **Schilder und Aufkleber, aussen** **Letreros y calcomanias, colocación externo**
2		
3		
4		
5		

Catalogue id **20619**	Group **897**
Illustr. No **1065155**	Section **100**
Issue **20025237-E**	Page **339**

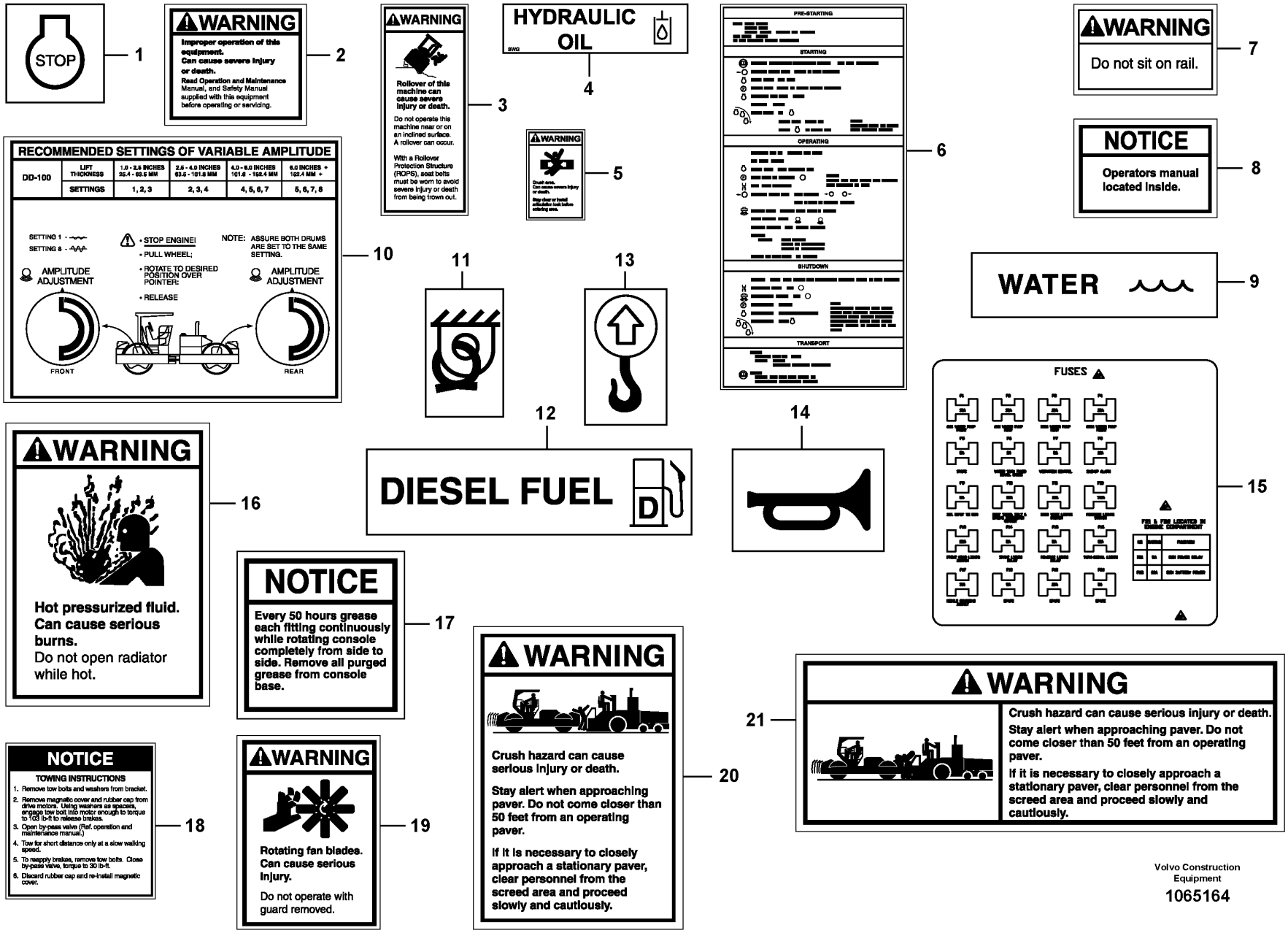

Volvo Construction Equipment

1065164

Fig.	Part No.	Quantity 1	2	3	PS	KIT	Description	Dénomination	Bezeichnung	Denominación	Notes
1	**RM 58999681**	1					Decal	Autocollant	Aufklebeschild	Calcomanía	
2	**RM 59132118**	2					Warning decal	Autocollant d'avertissement	Warnaufkleber	Calcomanía advertencia	
3	**RM 58965690**	2					Decal	Autocollant	Aufklebeschild	Calcomanía	
4	**RM 13199344**	1					Decal	Autocollant	Aufklebeschild	Calcomanía	
5	**RM 58965542**	2					Warning decal	Autocollant d'avertissement	Warnaufkleber	Calcomanía advertencia	
6	**RM 59281006**	1					Decal	Autocollant	Aufklebeschild	Calcomanía	
7	**RM 59667287**	4					Warning decal	Autocollant d'avertissement	Warnaufkleber	Calcomanía advertencia	
8	**RM 59153379**	1					Decal	Autocollant	Aufklebeschild	Calcomanía	
9	**RM 59087536**	2					Decal	Autocollant	Aufklebeschild	Calcomanía	
10	**VOE 12779340**	2					Decal	Autocollant	Aufklebeschild	Calcomanía	
11	**RM 59246603**	4					Decal	Autocollant	Aufklebeschild	Calcomanía	
12	**RM 59087569**	1					Decal	Autocollant	Aufklebeschild	Calcomanía	
13	**RM 59246611**	4					Decal	Autocollant	Aufklebeschild	Calcomanía	
14	**RM 58999582**	1					Decal	Autocollant	Aufklebeschild	Calcomanía	
15	**RM 12766615**	1					Decal	Decalcomanie	Abziehbild	Decalcomania	
16	**RM 59020040**	1					Warning decal	Autocollant d'avertissement	Warnaufkleber	Calcomanía advertencia	
17	**RM 59087759**	1					Decal	Autocollant	Aufklebeschild	Calcomanía	
18	**RM 13160981**	1					Decal	Autocollant	Aufklebeschild	Calcomanía	
19	**RM 59132142**	1					Decal	Autocollant	Aufklebeschild	Calcomanía	
20	**RM 13451653**	2					Decal	Autocollant	Aufklebeschild	Calcomanía	
21	**RM 13870621**	1					Decal	Autocollant	Aufklebeschild	Calcomanía	
22	**RM 70829411**	REQ					Reflector	Catadioptre	Reflektor	Reflector	L = 2000 MM, WHITE, FORW
23	**RM 70829429**	REQ					Reflector	Catadioptre	Reflektor	Reflector	L = 2000 MM, RED, REAR

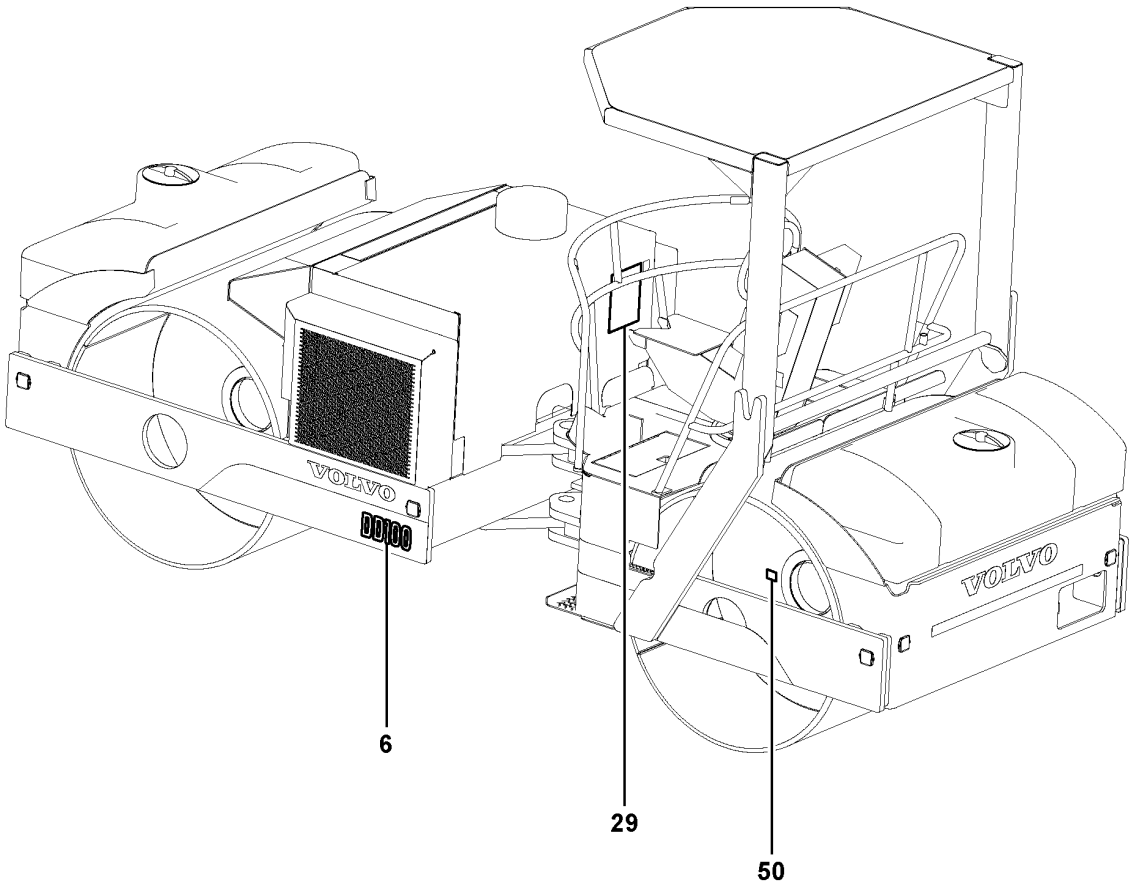

Volvo Construction Equipment
1077766

Fig.	Part No.	Quantity 1	2	3	PS	KIT	Description	Dénomination	Bezeichnung	Denominación	Notes
6	**VOE 12786766**	1					Decal	Autocollant	Aufklebeschild	Calcomanía	12767329, 12794271 MAINTENANCE CHART
	VOE 12792371	1					Decal	Autocollant	Aufklebeschild	Calcomanía	12786928 MAINTENANCE CHART
29	**VOE 12777229**	2					Decal	Autocollant	Aufklebeschild	Calcomanía	12767329, 12794271 DECAL DD100
	VOE 12786929	2					Decal	Autocollant	Aufklebeschild	Calcomanía	12786928 DECAL DD100HF
50	**VOE 12765440**	4					Decal	Autocollant	Aufklebeschild	Calcomanía	12786928 DECAL SHC 630
89		1			NS		Decal set	Lot d'autocollants	Aufklebersatz	Kit de calcomanía	2624) 12767329, 12786928, 12794271 DECAL SET NO TEXT See group 897-300 page 345
90		1			NS		Decal set	Lot d'autocollants	Aufklebersatz	Kit de calcomanía	2624) 12767329 DECAL SET ENGLISH LOCAL See group 897-400 page 347
90		1			NS		Decal set	Lot d'autocollants	Aufklebersatz	Kit de calcomanía	2624) 12786928, 12794271 DECAL SET ENGLISH EXPORT See group 897-400 page 347

2624) **GB**: Not Shown **FR**: Non représenté **DE**: Nicht abgebildet **ES**: No ilustrado

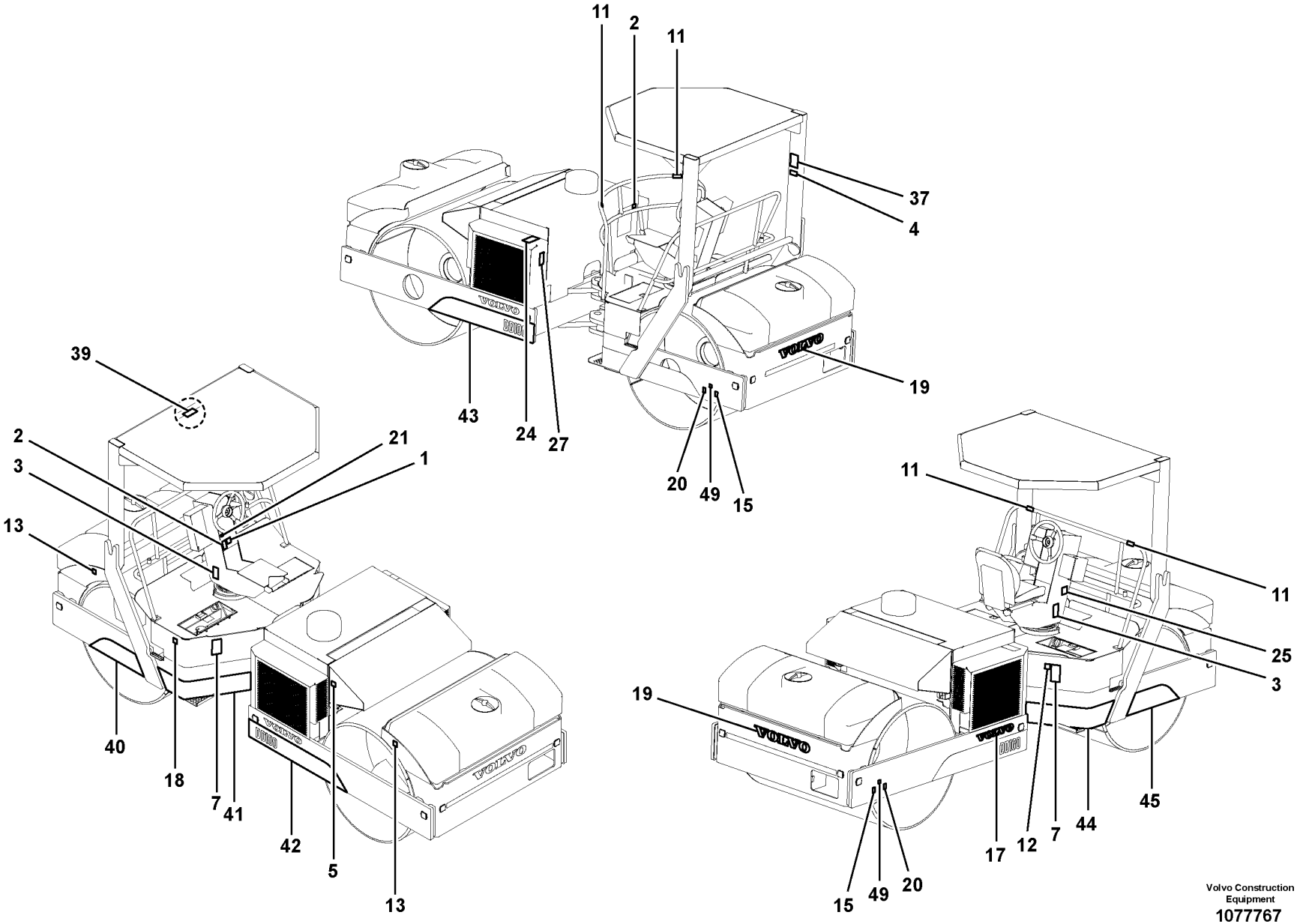

Volvo Construction Equipment
1077767

Fig.	Part No.	Quantity 1	2	3	PS	KIT	Description	Dénomination	Bezeichnung	Denominación	Notes
1	RM 58999681	1					Decal	Autocollant	Aufklebeschild	Calcomanía	E-STOP
2	VOE 12746071	2					Manual	Manuel	Handbuch	Manual	MANUAL
3	VOE 12760816	2					Decal	Autocollant	Aufklebeschild	Calcomanía	ROLLOVER
4	VOE 12760792	2					Decal	Autocollant	Aufklebeschild	Calcomanía	NO RIDERS
5	RM 58978222	1			SS		Decal	Autocollant	Aufklebeschild	Calcomanía	HYDRAULIC OIL
7	VOE 13935000	2					Warning decal	Autocollant d'avertissement	Warnaufkleber	Calcomanía advertencia	CRUSH AREA
11	VOE 12760791	4					Decal	Autocollant	Aufklebeschild	Calcomanía	DO NOT SIT ON RAIL
12	RM 58978230	1			SS		Decal	Autocollant	Aufklebeschild	Calcomanía	OPERATORS MANUAL
13	RM 14073191	2					Decal	Autocollant	Aufklebeschild	Calcomanía	WATER
15	RM 59246603	4					Decal	Autocollant	Aufklebeschild	Calcomanía	TIE DOWN
17	RM 43911205	2					Decal	Autocollant	Aufklebeschild	Calcomanía	VOLVO SIGN 500MM
18	RM 58978214	1					Decal	Autocollant	Aufklebeschild	Calcomanía	DIESEL FUEL
19	RM 43911999	2					Decal	Autocollant	Aufklebeschild	Calcomanía	VOLVO SIGN 700MM
20	RM 59246611	4					Decal	Autocollant	Aufklebeschild	Calcomanía	LIFT POINT
21	RM 58999582	1					Decal	Autocollant	Aufklebeschild	Calcomanía	HORN
24	VOE 12760787	1					Warning decal	Autocollant d'avertissement	Warnaufkleber	Calcomanía advertencia	PRESSURIZED FLUID
27	VOE 14531182	1					Decal	Decalcomanie	Abziehbild	Decalcomania	ROTATING COMPONENTS
37	RM 43975747	2					Decal	Autocollant	Aufklebeschild	Calcomanía	CRUSH HAZARD
39	RM 43975754	1					Decal	Autocollant	Aufklebeschild	Calcomanía	CRUSH HAZARD
40	RM 43929744	REQ					Stripe	Bande adhésive décorative	Zierstreifen	Cinta adorno	L = 776 mm
41	RM 43929744	REQ					Stripe	Bande adhésive décorative	Zierstreifen	Cinta adorno	L = 1141 mm
42	RM 43929744	REQ					Stripe	Bande adhésive décorative	Zierstreifen	Cinta adorno	L = 1300 mm
43	RM 43929744	REQ					Stripe	Bande adhésive décorative	Zierstreifen	Cinta adorno	L = 1300 mm
44	RM 43929744	REQ					Stripe	Bande adhésive décorative	Zierstreifen	Cinta adorno	L = 1141 mm
45	RM 43929744	REQ					Stripe	Bande adhésive décorative	Zierstreifen	Cinta adorno	L = 778 mm
49	RM 46694550	4					Decal	Autocollant	Aufklebeschild	Calcomanía	TOWING

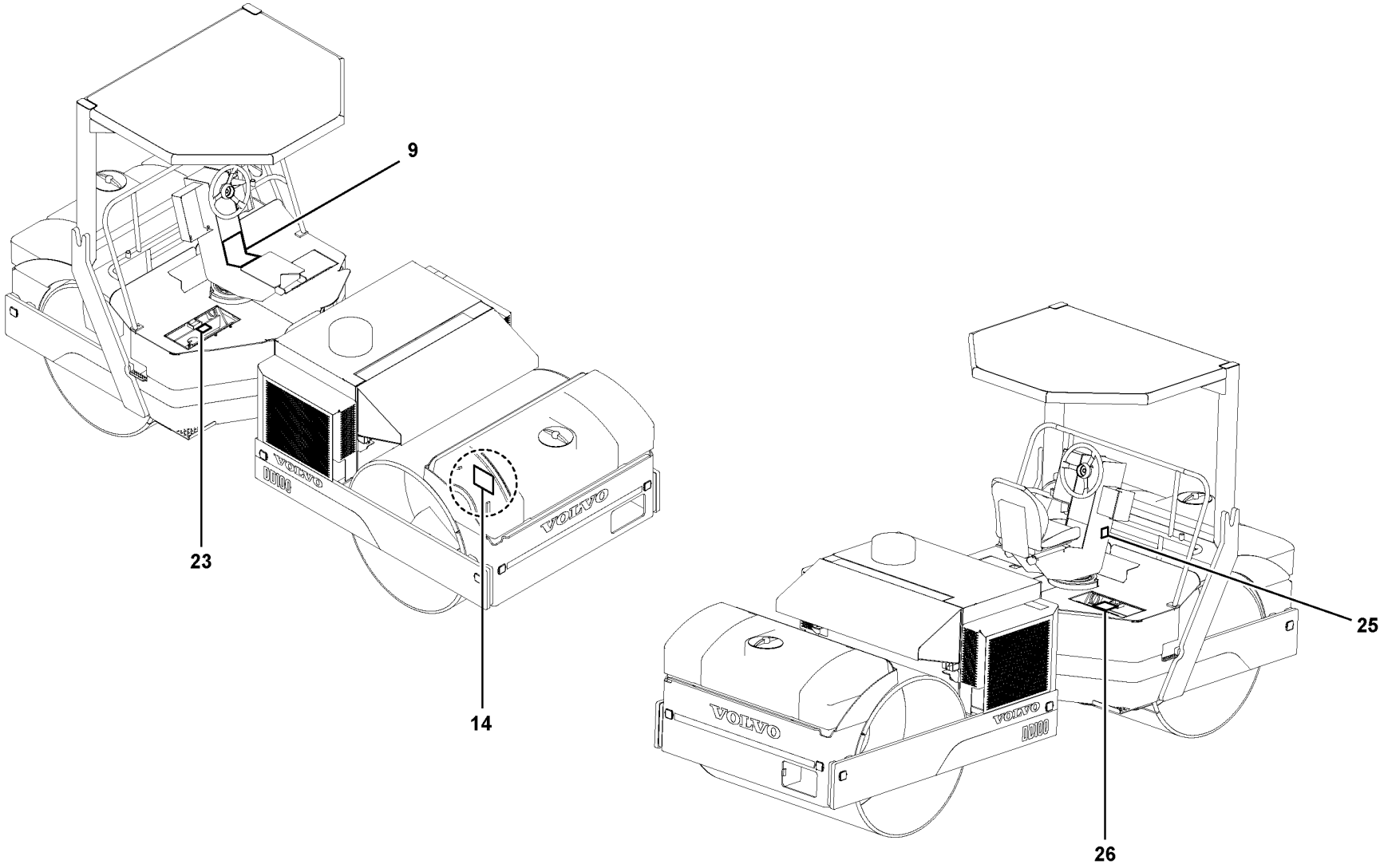

Volvo Construction Equipment
1077768

Fig.	Part No.	Quantity 1	2	3	PS	KIT	Description	Dénomination	Bezeichnung	Denominación	Notes
9	RM 59281006	1					Decal	Autocollant	Aufklebeschild	Calcomanía	12788976, 12794272 CHECKLIST
14	VOE 12779340	2					Decal	Autocollant	Aufklebeschild	Calcomanía	12788976, 12794272 AMPLITUDE SETTINGS
23	VOE 12766615	1					Decal	Autocollant	Aufklebeschild	Calcomanía	12788976 FUSE IDENTIFICATION
	RM 43943588	1					Decal	Autocollant	Aufklebeschild	Calcomanía	12794272 FUSE IDENTIFICATION
25	RM 59087759	1					Decal	Autocollant	Aufklebeschild	Calcomanía	12788976, 12794272 GREASE CONSOLE
26	RM 13160981	1					Decal	Autocollant	Aufklebeschild	Calcomanía	12788976, 12794272 TOWING INSTRUCTIONS

VOLVO

Volvo Construction Equipment
www.volvoce.com

GROUP	Section	Page
911 Hydraulic Tank Installation	100	355
911 Hydraulic Tank Assembly 43892033	200	359
911 Hydraulic Tank Assembly 46656781 W/COCOA MAT	250	361
911 Hydraulic Tank Assembly 12786511	260	363
911 Hydraulic Tank Assembly 12786510 W/COCOA MAT	270	365
911 Vibration Hoses Installation	375	367
911 Vibration Hoses Installation	385	369
911 Vibration Hoses Installation	395	371
911 Traction Hoses Installation	475	373
911 Traction Hoses Installation	485	375
913 Vibration Pump Assembly 12786507, 12786508	100	377
913 Vibration Pump 12786507, 12786508	150	379
913 Vibration Motor 12763116, 12783712	350	381
913 Vibration Motor 12763118, 12783716	400	383
913 Hydraulic Oil Temperature Gauge Installation Optional 59232470	550	385
915 Speed Limiter Installation 59092932	100	387
985 Water System Installation	100	389
985 Water Tank Installation	150	391
985 Spray Bar Assembly	200	395
985 Water Hose Installation	250	397
985 Water Pump Installation	300	399
985 Water pump	350	401

TABLE DES MATIÈRES

Catalogue id 20619 | Group 9
Issue 20025237-E | Page 350

GROUPE		Section	Page
911	Installation du réservoir hydraulique	100	355
911	Montage du réservoir hydraulique 43892033	200	359
911	Montage du réservoir hydraulique 46656781 W/COCOA MAT	250	361
911	Montage du réservoir hydraulique 12786511	260	363
911	Montage du réservoir hydraulique 12786510 W/COCOA MAT	270	365
911	Installations des flexibles Vibrations	375	367
911	Installations des flexibles Vibrations	385	369
911	Installations des flexibles Vibrations	395	371
911	Installation des flexibles de la traction	475	373
911	Installation des flexibles de la traction	485	375
913	Montage de la pompe Vibrations 12786507, 12786508	100	377
913	Pompe Vibrations 12786507, 12786508	150	379
913	Moteur Vibrations 12763116, 12783712	350	381
913	Moteur Vibrations 12763118, 12783716	400	383
913	Installation de la jauge de température de l'huile hydraulique Option 59232470	550	385
915	Installation du limiteur de vitesse 59092932	100	387
985	Installation du circuit d'eau	100	389
985	Installation du réservoir d'eau	150	391
985	Montage de la barre de vaporisation	200	395
985	Installation du flexible d'eau	250	397
985	Installation de la pompe à eau	300	399
985	Pompe à eau	350	401

GRUPPE		Abschnitt	Seite
911	Hydrauliktank, Einbau	100	355
911	Hydrauliktank kpl. 43892033	200	359
911	Hydrauliktank kpl. 46656781 W/COCOA MAT	250	361
911	Hydrauliktank kpl. 12786511	260	363
911	Hydrauliktank kpl. 12786510 W/COCOA MAT	270	365
911	Vibration, Schläuche, Einbau	375	367
911	Vibration, Schläuche, Einbau	385	369
911	Vibration, Schläuche, Einbau	395	371
911	Fahrantrieb, Schläuche einbauen	475	373
911	Fahrantrieb, Schläuche einbauen	485	375
913	Vibrationspumpe, Baugruppe 12786507, 12786508	100	377
913	Vibrationspumpe 12786507, 12786508	150	379
913	Vibrationsmotor 12763116, 12783712	350	381
913	Vibrationsmotor 12763118, 12783716	400	383
913	Hydrauliköltemperaturmesser, Einbau (Option) 59232470	550	385
915	Geschwindigkeitsbegrenzung, Einbau 59092932	100	387
985	Wasseranlage, Einbau	100	389
985	Wassertank, Einbau	150	391
985	Sprühbalken, kpl.	200	395
985	Wasserschlauch, Einbau	250	397
985	Wasserpumpe, Einbau	300	399
985	Wasserpumpe	350	401

INDICE

Catalogue id 20619 | Group 9
Issue 20025237-E | Page 352

GRUPO		Sección	Página
911	Instalación del depósito hidráulico	100	355
911	Montaje del depósito hidráulico 43892033	200	359
911	Montaje del depósito hidráulico 46656781 W/COCOA MAT	250	361
911	Montaje del depósito hidráulico 12786511	260	363
911	Montaje del depósito hidráulico 12786510 W/COCOA MAT	270	365
911	Instalación de mangueras de vibración	375	367
911	Instalación de mangueras de vibración	385	369
911	Instalación de mangueras de vibración	395	371
911	Instalación de mangueras de tracción	475	373
911	Instalación de mangueras de tracción	485	375
913	Montaje de bomba de vibración 12786507, 12786508	100	377
913	Bomba de vibración 12786507, 12786508	150	379
913	Motor de vibración 12763116, 12783712	350	381
913	Motor de vibración 12763118, 12783716	400	383
913	Instalación de indicador de temperatura del aceite hidráulica opcional 59232470	550	385
915	Instalación de limitador de velocidad 59092932	100	387
985	Instalación de sistema de agua	100	389
985	Instalación de depósito de agua	150	391
985	Montaje de barra pulverizadora	200	395
985	Instalación de manguera de agua	250	397
985	Instalación de bomba de agua	300	399
985	Bomba de refrigerante	350	401

VOLVO

Volvo Construction Equipment
www.volvoce.com

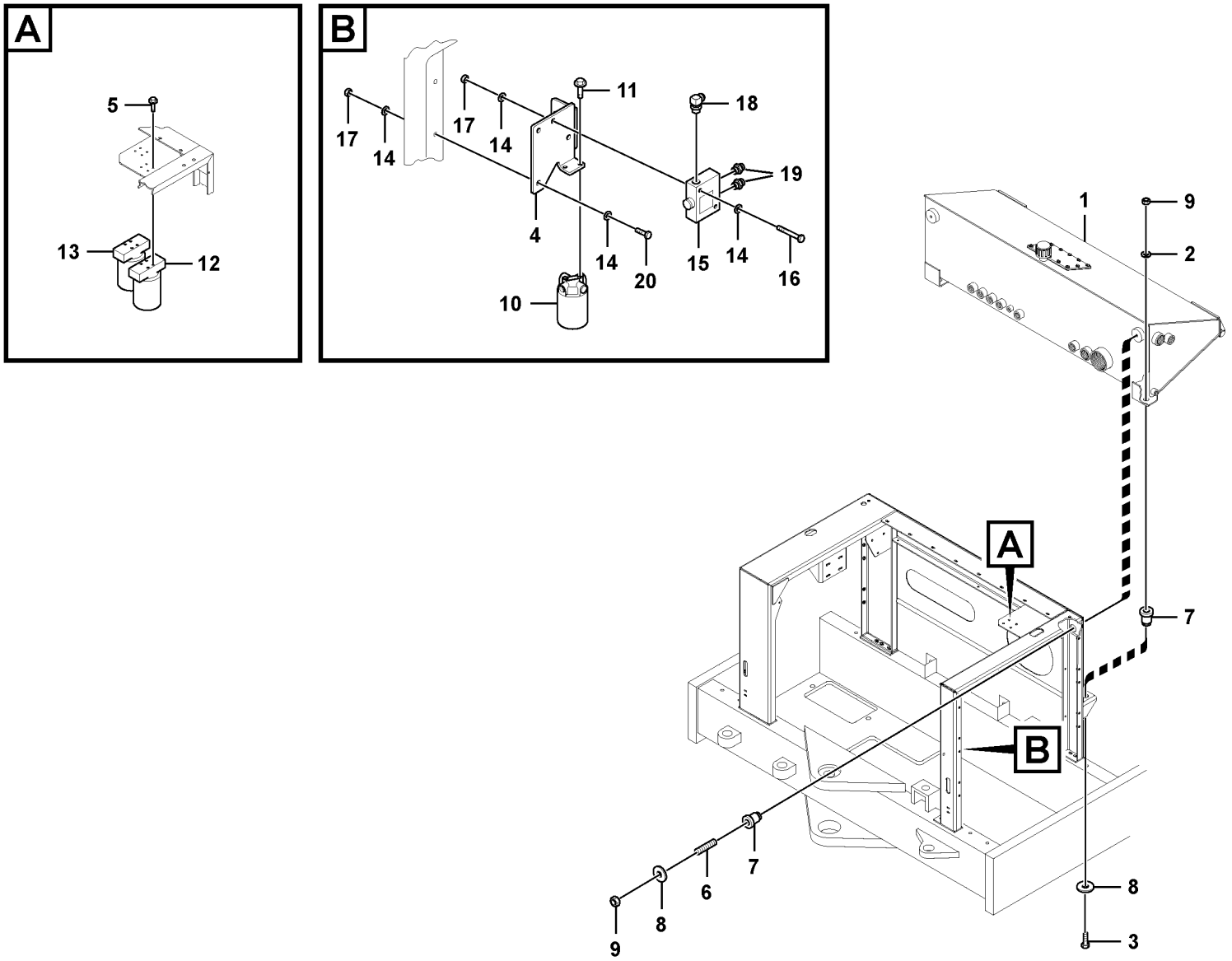

Volvo Construction Equipment

1059338

Fig.	Part No.	Quantity 1	2	3	4	5	PS	KIT	Description	Dénomination	Bezeichnung	Denominación	Notes
1	**RM 43893676**	1							Hydraulic fluid tank	Réservoir fluide hydraul.	Hydrauliktank	Depósito de aceite hidráulico	See group 911-200 page 359
1	**RM 43858182**		1						Hydraulic fluid tank	Réservoir fluide hydraul.	Hydrauliktank	Depósito de aceite hidráulico	See group 911-250 page 361
1				1					Hydraulic fluid tank	Reservoir fluide hydraul.	Druckölbehälter	Deposito aceite hidraulic	See group 911-260 page 363
1					1				Hydraulic fluid tank	Reservoir fluide hydraul.	Druckölbehälter	Deposito aceite hidraulic	See group 911-270 page 365
2	**RM 96738596**	2	2	2	2				Washer	Rondelle	Scheibe	Arandela	
3	**RM 96714050**	2	2	2	2				Hexagon screw	Vis à tête hexagonale	Sechskantschraube	Tornillo hexagonal	
4		1	1	1	1		NS		Bracket	Console	Konsole	Ménsula	
5	**RM 59869917**	8	8	8	8				Lock screw	Vis verrouillage	Sicherungsschraube	Tornillo de seguridad	
6	**RM 58965948**	2	2	2	2				Stud	Goujon	Stiftschraube	Espárrago	
7	**RM 10344208**	4	4	4	4				Engine anchorage	Silent-bloc moteur	Motorbefestigung	Fijación de motor	
8	**RM 59653188**	4	4	4	4				Washer	Rondelle	Scheibe	Arandela	
9	**RM 96704622**	4	1	4	1				Hexagon nut	Écrou hexagonal	Sechskantmutter	Tuerca hexagonal	
10	**RM 43927474**	1	1	1	1				Filter	Filtre	Filter	Filtro	
	RM 43911635	1	1	1	1				•Oil filter	•Filtre à huile	•Ölfilter	•Filtro de aceite	
	RM 43921402	1	1	1	1				••Oil filter	••Filtre à huile	••Ölfilter	••Filtro de aceite	
	RM 43921402	1	1	1	1				••Oil filter	••Filtre à huile	••Ölfilter	••Filtro de aceite	
	RM 95330692	2	2	2	2				•Adapter	•Adaptateur	•Adapter	•Adaptador	
11	**RM 59965962**	2	1	2	1				Screw	Vis	Schraube	Tornillo	
12	**RM 43892132**	1	1	1	1		OP		Filter	Filtre	Filter	Filtro	
	RM 43911643	1	1	1	1				•Oil filter	•Filtre à huile	•Ölfilter	•Filtro de aceite	
	RM 59587196	1	1	1	1				••Oil filter	••Filtre à huile	••Ölfilter	••Filtro de aceite	
	RM 95376133	1	1	1	1				•Adapter	•Adaptateur	•Adapter	•Adaptador	
	RM 95403325	1	1	1	1				•T-nipple	•Raccord-t	•T-Nippel	•Niple t	
	RM 95357604	1	1	1	1				•Adapter	•Adaptateur	•Adapter	•Adaptador	
13	**RM 43892124**	1	1	1	1				Filter	Filtre	Filter	Filtro	
	RM 43911643	1	1	1	1				•Oil filter	•Filtre à huile	•Ölfilter	•Filtro de aceite	
	RM 59587196	1	1	1	1				••Oil filter	••Filtre à huile	••Ölfilter	••Filtro de aceite	
	RM 95376133	2	2	2	2				•Adapter	•Adaptateur	•Adapter	•Adaptador	
14	**RM 96741046**	8	8	8	8				Plain washer	Rondelle plane	Flachscheibe	Arandela plana	
15	**RM 59077602**	1	1	1	1				Valve	Valve	Ventil	Válvula	See group 442-400 page 229

1	**43892033**
2	**46656781 W/COCOA MAT**
3	**12786511**
4	**12786510 W/COCOA MAT**
5	

Hydraulic Tank Installation
Installation du réservoir hydraulique
Hydrauliktank, Einbau
Instalación del depósito hidráulico

Catalogue id	Group
20619	**911**
Illustr. No	Section
1059338	**100**
Issue	Page
20025237-E	**355**

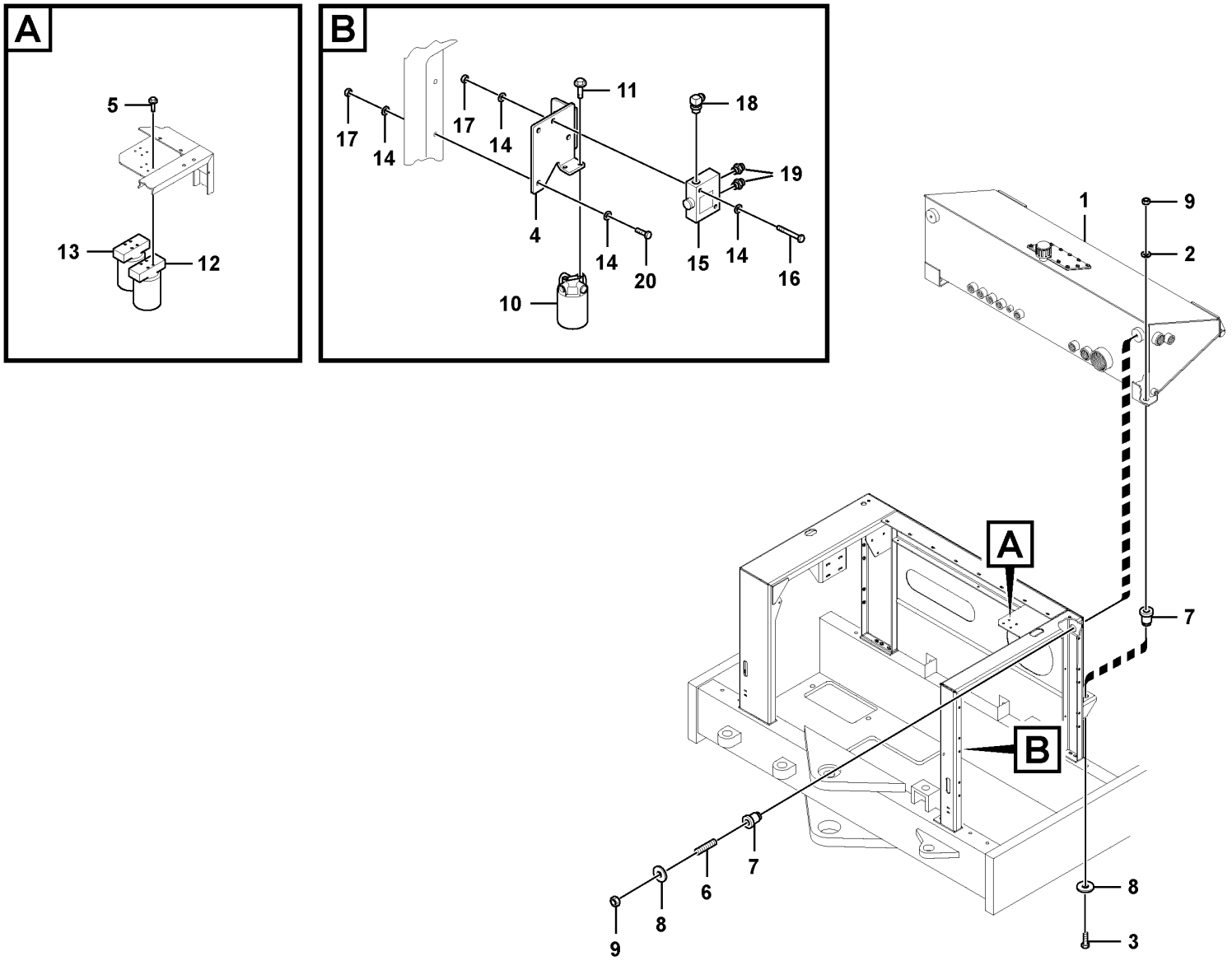

Volvo Construction Equipment

1059338

Fig.	Part No.	Quantity 1	2	3	4	5	PS	KIT	Description	Dénomination	Bezeichnung	Denominación	Notes
16	RM 96704960	2	2	2	2				Hexagon screw	Vis à tête hexagonale	Sechskantschraube	Tornillo hexagonal	
17	RM 96704614	4	4	4	4				Nut	Écrou	Mutter	Tuerca	
18	RM 95480109	1	1	1	1				Adapter	Adaptateur	Adapter	Adaptador	90 DEG
19	VOE 935085	2	2	2	2				Nipple	Raccord	Nippel	Niple	(RM 59919670) STRAIGHT
20	RM 96701917	2	2	2	2				Hexagon screw	Vis à tête hexagonale	Sechskantschraube	Tornillo hexagonal	

1	43892033
2	46656781 W/COCOA MAT
3	12786511
4	12786510 W/COCOA MAT
5	

Hydraulic Tank Installation
Installation du réservoir hydraulique
Hydrauliktank, Einbau
Instalación del depósito hidráulico

Catalogue id **20619**	Group **911**
Illustr. No **1059338**	Section **100**
Issue **20025237-E**	Page **357**

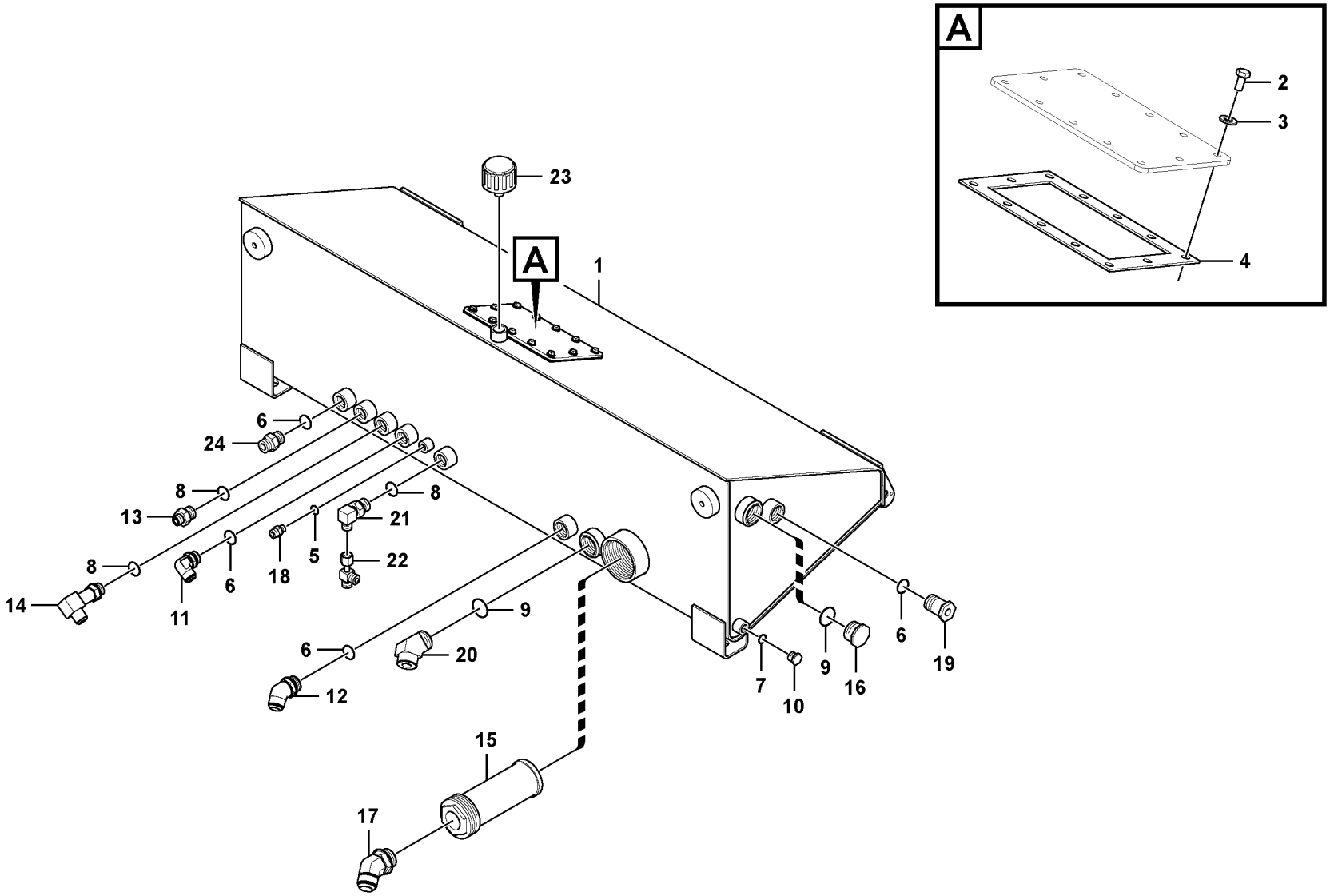

Volvo Construction Equipment
1059307

Fig.	Part No.	Quantity 1	2	3	PS	KIT	Description	Dénomination	Bezeichnung	Denominación	Notes
	RM 43893676	1					Hydraulic fluid tank	Réservoir fluide hydraul.	Hydrauliktank	Depósito de aceite hidráulico	
1	RM 43856178	1					•Tank	•Réservoir	•Tank	•Depósito	
2	RM 96702816	12					••Hexagon screw	••Vis à tête hexagonale	••Sechskantschraube	••Tornillo hexagonal	
3	RM 96741038	12					••Washer	••Rondelle	••Scheibe	••Arandela	
4	RM 13305099	1					••Gasket	••Joint	••Dichtung	••Junta	
5	RM 59995019	1					••O-ring	••Joint torique	••O-Ring	••Anillo tórico	
6	RM 59992099	4					••O-ring	••Joint torique	••O-Ring	••Anillo tórico	
7	RM 59992081	1					••O-ring	••Joint torique	••O-Ring	••Anillo tórico	
8	RM 59431494	3					••O-ring	••Joint torique	••O-Ring	••Anillo tórico	
9	RM 58799685	2					••O Ring Boss	••Joint torique	••O-Ring Lochplatte	••Boca con junta tórica	
10	RM 95323465	1					•Plug	•Tampon	•Stopfen	•Tapón	
11	RM 95280194	1					•Adapter	•Adaptateur	•Adapter	•Adaptador	
12	RM 95003091	1					•Elbow nipple	•Raccord coudé	•Winkelnippel	•Niple angular	
13	RM 95357570	1					•Adapter	•Adaptateur	•Adapter	•Adaptador	
14	RM 59847798	1					•Adapter	•Adaptateur	•Adapter	•Adaptador	
15	RM 12762542	1					•Strainer	•Crépine	•Seiher	•Colador	
16	RM 95748562	1					•Plug	•Tampon	•Stopfen	•Tapón	
17	RM 59574228	1					•Adapter	•Adaptateur	•Adapter	•Adaptador	
18	VOE 935085	1					•Nipple	•Raccord	•Nippel	•Niple	(RM 59919670)
19	RM 59991992	1					•Gauge	•Calibre	•Messlehre	•Galga	
20	RM 95387338	1					•Adapter	•Adaptateur	•Adapter	•Adaptador	
21	RM 59922914	1					•Adapter	•Adaptateur	•Adapter	•Adaptador	
22	RM 59923797	1					•T-nipple	•Raccord-t	•T-Nippel	•Niple t	
23	RM 59028258	1					•Venting	•Sortie d'air	•Entluftung	•Purga de aire	
24	RM 95329983	1					•Adapter	•Adaptateur	•Adapter	•Adaptador	

1		**Hydraulic Tank Assembly** **Montage du réservoir hydraulique** **Hydrauliktank kpl.** **Montaje del depósito hidráulico**	Catalogue id **20619**	Group **911**
2				
3			Illustr. No **1059307**	Section **200**
4				
5		**43892033**	Issue **20025237-E**	Page **359**

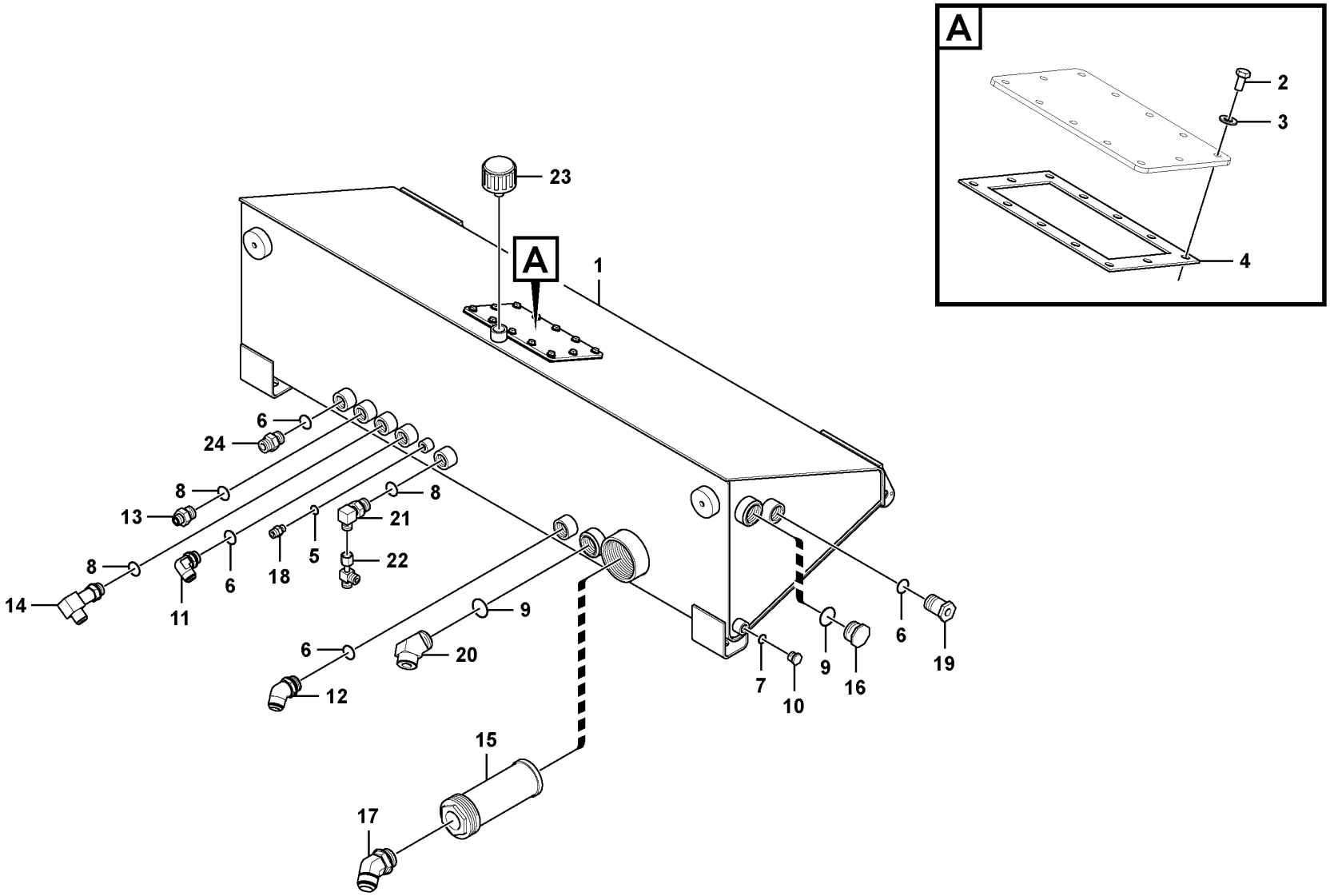

Volvo Construction Equipment
1059307

Fig.	Part No.	Quantity 1	2	3	PS	KIT	Description	Dénomination	Bezeichnung	Denominación	Notes
	RM 43858182	1					Hydraulic fluid tank	Réservoir fluide hydraul.	Hydrauliktank	Depósito de aceite hidráulico	
1	RM 43856178	1					•Tank	•Réservoir	•Tank	•Depósito	
2	RM 96702816	12					••Hexagon screw	••Vis à tête hexagonale	••Sechskantschraube	••Tornillo hexagonal	
3	RM 96741038	12					••Washer	••Rondelle	••Scheibe	••Arandela	
4	RM 13305099	1					••Gasket	••Joint	••Dichtung	••Junta	
5	RM 59995019	1					••O-ring	••Joint torique	••O-Ring	••Anillo tórico	
6	RM 59992099	4					••O-ring	••Joint torique	••O-Ring	••Anillo tórico	
7	RM 59992081	1					••O-ring	••Joint torique	••O-Ring	••Anillo tórico	
8	RM 59431494	3					••O-ring	••Joint torique	••O-Ring	••Anillo tórico	
9	RM 58799685	2					••O Ring Boss	••Joint torique	••O-Ring Lochplatte	••Boca con junta tórica	
10	RM 95323465	1					•Plug	•Tampon	•Stopfen	•Tapón	
11	RM 95280194	1					•Adapter	•Adaptateur	•Adapter	•Adaptador	
12	RM 95003091	1					•Elbow nipple	•Raccord coudé	•Winkelnippel	•Niple angular	
13	RM 95357570	1					•Adapter	•Adaptateur	•Adapter	•Adaptador	
14	RM 59847798	1					•Adapter	•Adaptateur	•Adapter	•Adaptador	
15	RM 12762542	1					•Strainer	•Crépine	•Seiher	•Colador	
16	RM 95748562	1					•Plug	•Tampon	•Stopfen	•Tapón	
17	RM 59574228	1					•Adapter	•Adaptateur	•Adapter	•Adaptador	
18	VOE 935085	1					•Nipple	•Raccord	•Nippel	•Niple	(RM 59919670)
19	RM 59991992	1					•Gauge	•Calibre	•Messlehre	•Galga	
20	RM 95387338	1					•Adapter	•Adaptateur	•Adapter	•Adaptador	
21	RM 59922914	1					•Adapter	•Adaptateur	•Adapter	•Adaptador	
22	RM 59923797	1					•T-nipple	•Raccord-t	•T-Nippel	•Niple t	
23	RM 59028258	1					•Venting	•Sortie d'air	•Entluftung	•Purga de aire	
24	RM 95329983	1					•Adapter	•Adaptateur	•Adapter	•Adaptador	
	RM 58927849	2					•Mounting plate	•Plaque montage	•Montageplatte	•Placa de montaje	2624)

2624) **GB**: Not Shown **FR**: Non représenté **DE**: Nicht abgebildet **ES**: No ilustrado

1		**Hydraulic Tank Assembly** **Montage du réservoir hydraulique** **Hydrauliktank kpl.** **Montaje del depósito hidráulico**	Catalogue id **20619**	Group **911**
2				
3			Illustr. No **1059307**	Section **250**
4				
5		**46656781 W/COCOA MAT**	Issue **20025237-E**	Page **361**

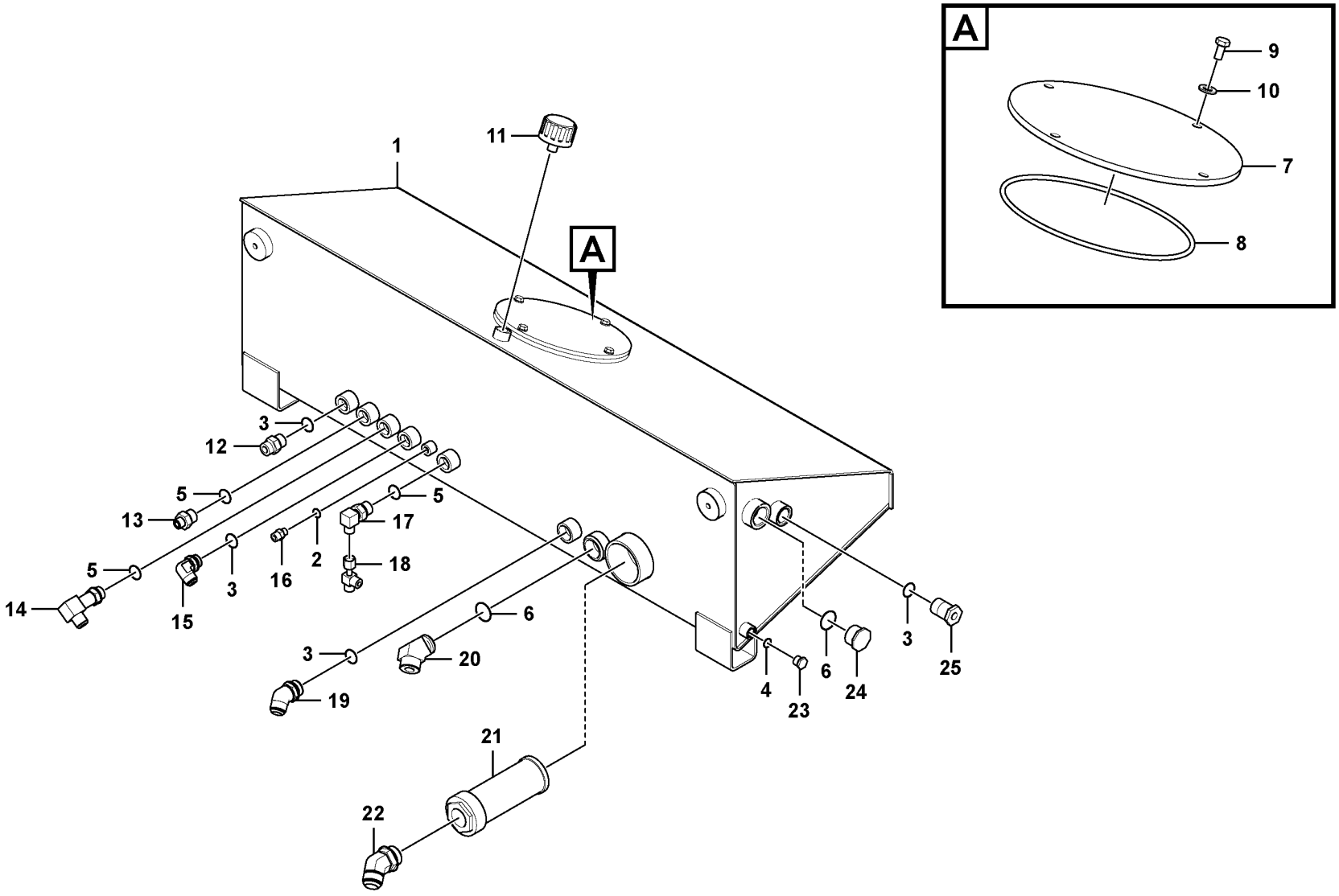

Volvo Construction Equipment
1076524

Fig.	Part No.	Quantity 1	2	3	PS	KIT	Description	Dénomination	Bezeichnung	Denominación	Notes
	VOE 12786427						Assembly drawing	Plan montage	Montagezeichnung	Plano de montaje	
1		1			NS		•Welding drawing	•Plan soudage	•Schweißzeichnung	•Plano soldadura	
2	**RM 59995019**	1					••O-ring	••Joint torique	••O-Ring	••Anillo tórico	
3	**RM 59992099**	4					••O-ring	••Joint torique	••O-Ring	••Anillo tórico	
4	**RM 59992081**	1					••O-ring	••Joint torique	••O-Ring	••Anillo tórico	
5	**RM 59431494**	3					••O-ring	••Joint torique	••O-Ring	••Anillo tórico	
6	**RM 58799685**	2					••O Ring Boss	••Joint torique	••O-Ring Lochplatte	••Boca con junta tórica	
7		1			NS		•Plate	•Plaque	•Platte	•Placa	
8	**VOE 960259**	1					•O-ring	•Joint torique	•O-Ring	•Anillo tórico	
9	**VOE 983251**	4					•Hexagon screw	•Vis à tête hexagonale	•Sechskantschraube	•Tornillo hexagonal	
10	**VOE 992040**	4					•Plain washer	•Rondelle plane	•Flachscheibe	•Arandela plana	
11	**RM 59028258**	1					•Venting	•Sortie d'air	•Entluftung	•Purga de aire	
12	**RM 95329983**	1					•Adapter	•Adaptateur	•Adapter	•Adaptador	
13	**RM 95357570**	1					•Adapter	•Adaptateur	•Adapter	•Adaptador	
14	**RM 59847798**	1					•Adapter	•Adaptateur	•Adapter	•Adaptador	
15	**RM 95280194**	1					•Adapter	•Adaptateur	•Adapter	•Adaptador	
16	**RM 59919670**	1			SS		•Connector	•Pièce connexion	•Verbindungsstück	•Pieza de conexión	
17	**RM 59922914**	1					•Adapter	•Adaptateur	•Adapter	•Adaptador	
18	**RM 59923797**	1					•T-nipple	•Raccord-t	•T-Nippel	•Niple t	
19	**RM 95469128**	1			SS		•Adapter	•Adaptateur	•Adapter	•Adaptador	
20	**RM 95387338**	1					•Adapter	•Adaptateur	•Adapter	•Adaptador	
21	**VOE 12762542**	1					•Strainer	•Crépine	•Seiher	•Colador	
22	**RM 59574228**	1					•Adapter	•Adaptateur	•Adapter	•Adaptador	
23	**RM 95323465**	1					•Plug	•Tampon	•Stopfen	•Tapón	
24	**RM 95748562**	1					•Plug	•Tampon	•Stopfen	•Tapón	
25	**RM 59991992**	1					•Gauge	•Calibre	•Messlehre	•Galga	

1		**Hydraulic Tank Assembly** **Montage du réservoir hydraulique** **Hydrauliktank kpl.** **Montaje del depósito hidráulico**	Catalogue id **20619**	Group **911**
2				
3			Illustr. No **1076524**	Section **260**
4				
5		**12786511**	Issue **20025237-E**	Page **363**

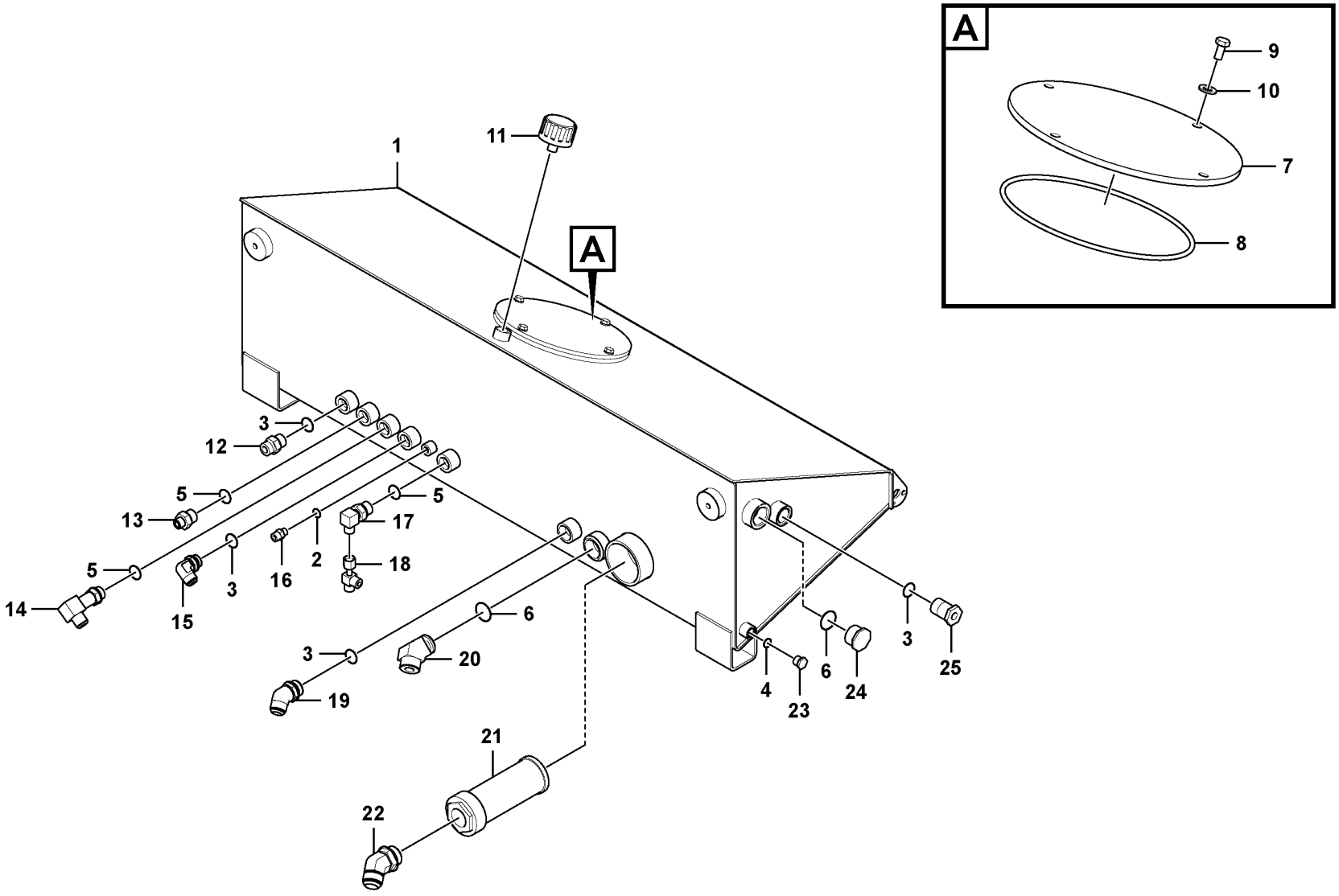

Volvo Construction Equipment
1076523

Fig.	Part No.	Quantity 1	2	3	PS	KIT	Description	Dénomination	Bezeichnung	Denominación	Notes
					NS		Hydraulic fluid tank	Reservoir fluide hydraul.	Druckölbehälter	Deposito aceite hidraulic	
1		1			NS		•Hyd Tank Weld	•Hyd Tank Weld	•Hyd Tank Weld	•Hyd Tank Weld	
2	RM 59995019	1					••O-ring	••Joint torique	••O-Ring	••Anillo tórico	
3	RM 59992099	4					••O-ring	••Joint torique	••O-Ring	••Anillo tórico	
4	RM 59992081	1					••O-ring	••Joint torique	••O-Ring	••Anillo tórico	
5	RM 59431494	3					••O-ring	••Joint torique	••O-Ring	••Anillo tórico	
6	RM 58799685	2					••O Ring Boss	••Joint torique	••O-Ring Lochplatte	••Boca con junta tórica	
7		1			NS		•Plate	•Plaque	•Platte	•Placa	
8	VOE 960259	1					•O-ring	•Joint torique	•O-Ring	•Anillo tórico	
9	VOE 983251	4					•Hexagon screw	•Vis à tête hexagonale	•Sechskantschraube	•Tornillo hexagonal	
10	VOE 992040	4					•Plain washer	•Rondelle plane	•Flachscheibe	•Arandela plana	
11	RM 59028258	1					•Venting	•Sortie d'air	•Entluftung	•Purga de aire	
12	RM 95329983	1					•Adapter	•Adaptateur	•Adapter	•Adaptador	
13	RM 95357570	1					•Adapter	•Adaptateur	•Adapter	•Adaptador	
14	RM 59847798	1					•Adapter	•Adaptateur	•Adapter	•Adaptador	
15	RM 95280194	1					•Adapter	•Adaptateur	•Adapter	•Adaptador	
16	RM 59919670	1			SS		•Connector	•Pièce connexion	•Verbindungsstück	•Pieza de conexión	
17	RM 59922914	1					•Adapter	•Adaptateur	•Adapter	•Adaptador	
18	RM 59923797	1					•T-nipple	•Raccord-t	•T-Nippel	•Niple t	
19	RM 95469128	1			SS		•Adapter	•Adaptateur	•Adapter	•Adaptador	
20	RM 95387338	1					•Adapter	•Adaptateur	•Adapter	•Adaptador	
21	VOE 12762542	1					•Strainer	•Crépine	•Seiher	•Colador	
22	RM 59574228	1					•Adapter	•Adaptateur	•Adapter	•Adaptador	
23	RM 95323465	1					•Plug	•Tampon	•Stopfen	•Tapón	
24	RM 95748562	1					•Plug	•Tampon	•Stopfen	•Tapón	
25	RM 59991992	1					•Gauge	•Calibre	•Messlehre	•Galga	

1		**Hydraulic Tank Assembly** **Montage du réservoir hydraulique** **Hydrauliktank kpl.** **Montaje del depósito hidráulico**	Catalogue id **20619**	Group **911**
2				
3			Illustr. No **1076523**	Section **270**
4				
5		**12786510 W/COCOA MAT**	Issue **20025237-E**	Page **365**

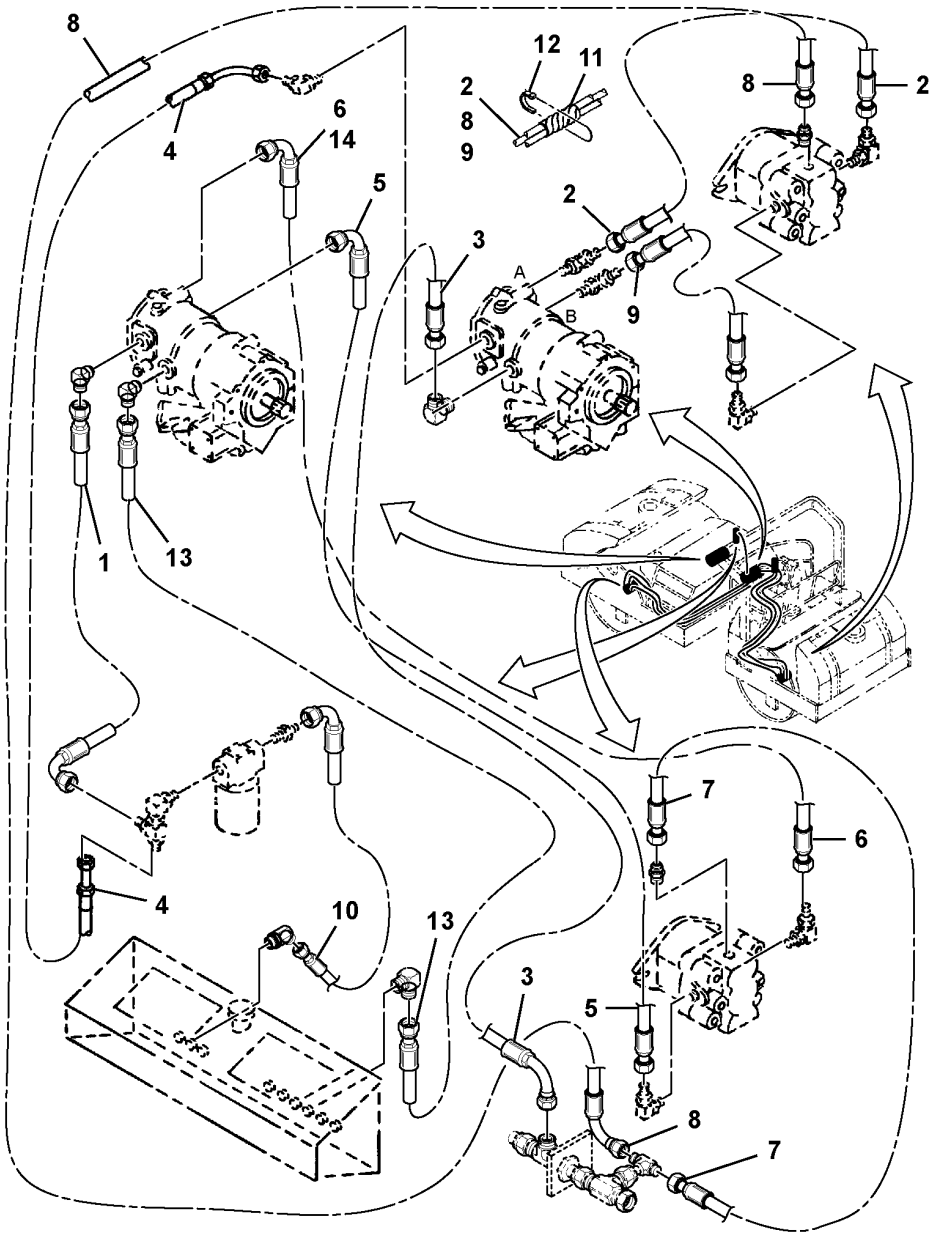
8
4
6
14
5
12
11
2
8
9
2
8
2
3
A
B
2
9
1
13
7
6
4
10
13
3
5
8
7

Fig.	Part No.	Quantity 1	2	3	PS	KIT	Description	Dénomination	Bezeichnung	Denominación	Notes
1	RM 58936352	1					Hose	Flexible	Schlauch	Manguera	S/N - 50411
1	RM 59810820	1					Hose assembly	Conduit flexible	Schlauchleitung	Conducto	S/N 50412 -
2	RM 59203620		1				Hose assembly	Conduit flexible	Schlauchleitung	Conducto	S/N - 50411
3	RM 43901701	1					Hose assembly	Conduit flexible	Schlauchleitung	Conducto	
4	RM 13040506	1					Hose	Flexible	Schlauch	Manguera	
5	RM 58791070		1				Hose assembly	Conduit flexible	Schlauchleitung	Conducto	S/N - 50411
6	RM 59203646		1				Hose assembly	Conduit flexible	Schlauchleitung	Conducto	S/N - 50411
7	RM 43901750		1				Hose assembly	Conduit flexible	Schlauchleitung	Conducto	S/N - 50411
8	RM 43901685	1					Hose assembly	Conduit flexible	Schlauchleitung	Conducto	
9	RM 59845578		1				Hose assembly	Conduit flexible	Schlauchleitung	Conducto	S/N - 50411
10	RM 43892157	1					Hose assembly	Conduit flexible	Schlauchleitung	Conducto	
11	RM 59812826	3					Guard	Protection	Schutz	Proteccion	
12	RM 95424586	REQ					Cable tie	Serre-câble	Kabelbinder	Abrazadera de cinta	
13	RM 59203570	1					Hose assembly	Conduit flexible	Schlauchleitung	Conducto	
14	RM 58848979	1					Wrapper	Enveloppe	Wendel	Envoltura	

1	12761929	**Vibration Hoses Installation** **Installations des flexibles Vibrations** **Vibration, Schläuche, Einbau** **Instalación de mangueras de vibración**	Catalogue id **20619**	Group **911**
2	12786507, 12786508		Illustr. No **1059268**	Section **375**
3			Issue **20025237-E**	Page **367**
4				
5				

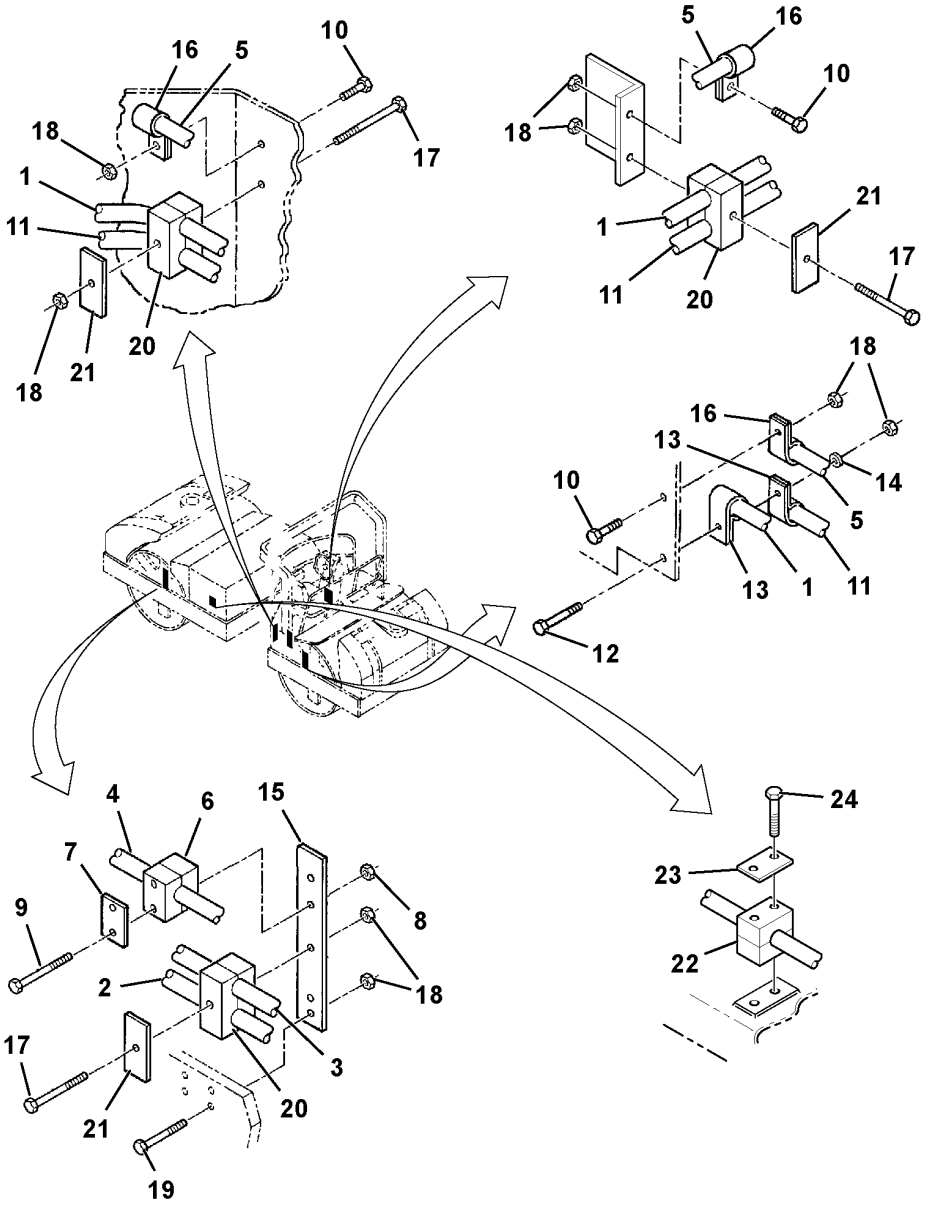
10
16
5
18
1
11
17
18
21
20
5
16
10
18
1
21
11
20
17
18
16
13
14
10
5
13
1
11
12
4
6
15
24
7
23
9
8
2
22
18
17
3
21
20
19

Fig.	Part No.	Quantity 1	2	3	PS	KIT	Description	Dénomination	Bezeichnung	Denominación	Notes
1	RM 59203620	1					Hose assembly	Conduit flexible	Schlauchleitung	Conducto	See group 911-375 page 367
2	RM 58791070	1					Hose assembly	Conduit flexible	Schlauchleitung	Conducto	See group 911-375 page 367
3	RM 59203646	1					Hose assembly	Conduit flexible	Schlauchleitung	Conducto	See group 911-375 page 367
4	RM 43901750	1					Hose assembly	Conduit flexible	Schlauchleitung	Conducto	See group 911-375 page 367
5	RM 43901685	1					Hose assembly	Conduit flexible	Schlauchleitung	Conducto	See group 911-375 page 367
6	RM 59895540	2					Clamp	Collier serrage	Klemme	Abrazadera	
7	RM 59587816	1					Cover plate	Plaque de recouvrement	Abdeckung	Cubierta	
8	RM 95923298	2					Lock nut	Contre-écrou	Sicherungsmutter	Contratuerca	
9	RM 95919205	2					Screw	Vis	Schraube	Tornillo	
10	RM 95920443	3					Screw	Vis	Schraube	Tornillo	
11	RM 59845578	1					Hose assembly	Conduit flexible	Schlauchleitung	Conducto	S/N - 50411
12	RM 95920443	1					Screw	Vis	Schraube	Tornillo	S/N - 50411
12	RM 95935227	1					Hexagon screw	Vis à tête hexagonale	Sechskantschraube	Tornillo hexagonal	S/N 50412 -
13	RM 95457586	2					Clamp	Collier serrage	Klemme	Abrazadera	
14	RM 95922365	2					Washer	Rondelle	Scheibe	Arandela	
15	RM 58874330	1					Mounting plate	Plaque montage	Montageplatte	Placa de montaje	
16	RM 95301867	4					Clamp	Collier serrage	Klemme	Abrazadera	
17	RM 95920591	4					Hexagon screw	Vis à tête hexagonale	Sechskantschraube	Tornillo hexagonal	
18	RM 95923314	8					Lock nut	Contre-écrou	Sicherungsmutter	Contratuerca	S/N - 50411
18	RM 95923314	9					Lock nut	Contre-écrou	Sicherungsmutter	Contratuerca	S/N 50412 -
19	RM 95920542	3					Screw	Vis	Schraube	Tornillo	
20	RM 59829432	12					Clamp	Collier serrage	Klemme	Abrazadera	S/N - 50411
20	RM 59656330	10					Clamp	Collier serrage	Klemme	Abrazadera	
21	RM 59656322	7					Cover plate	Plaque recouvrement	Abdeckplatte	Placa tapa	
22	RM 59851253	2					Clamp	Collier serrage	Klemme	Abrazadera	
23	RM 2540966	1					Cover Plate	Protection en tole	Schutzblech	Placa Tapa	
24	RM 95919312	2					Screw	Vis	Schraube	Tornillo	

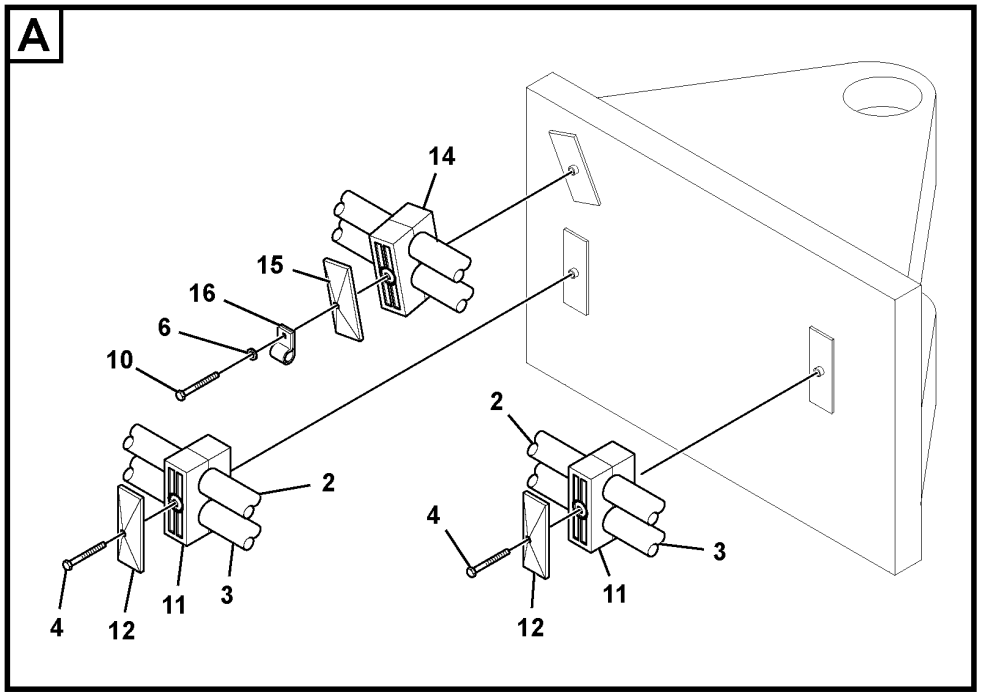

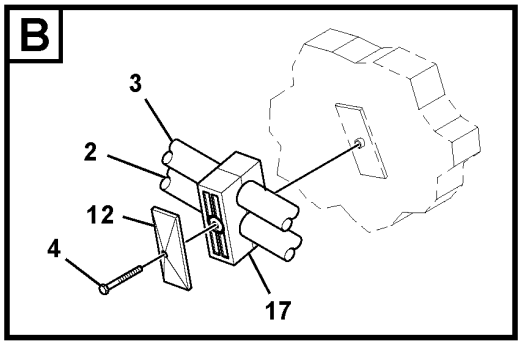

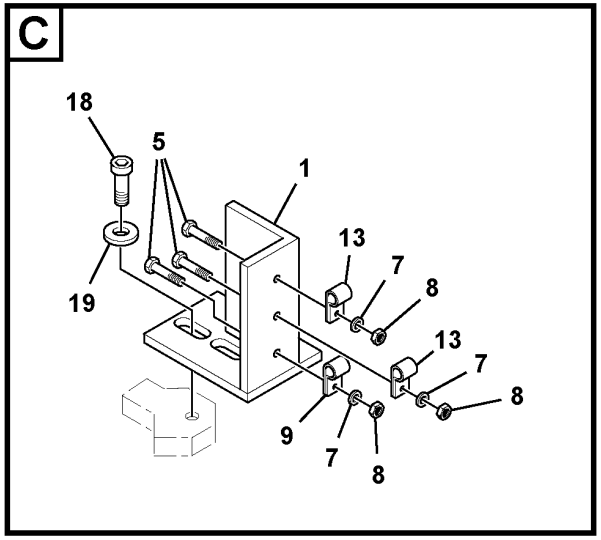

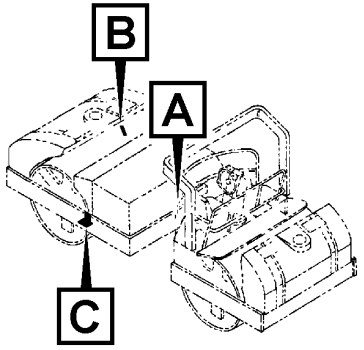

Volvo Construction Equipment
1059273

Fig.	Part No.	Quantity 1	2	3	PS	KIT	Description	Dénomination	Bezeichnung	Denominación	Notes
1		1			NS		Bracket	Console	Konsole	Ménsula	
2	RM 58791070	1					Hose assembly	Conduit flexible	Schlauchleitung	Conducto	See group 911-375 page 367
3	RM 59203646	1					Hose assembly	Conduit flexible	Schlauchleitung	Conducto	See group 911-375 page 367
4	RM 95920716	4					Hexagon screw	Vis à tête hexagonale	Sechskantschraube	Tornillo hexagonal	S/N - 50411
4	RM 95920716	3					Hexagon screw	Vis à tête hexagonale	Sechskantschraube	Tornillo hexagonal	S/N 50412 -
5	RM 96702659	3					Hexagon screw	Vis à tête hexagonale	Sechskantschraube	Tornillo hexagonal	
6	RM 95922365	2					Washer	Rondelle	Scheibe	Arandela	
7	RM 96713979	3					Washer	Rondelle	Scheibe	Arandela	
8	RM 96704606	3					Lock nut	Contre-écrou	Sicherungsmutter	Contratuerca	
9	RM 95301867	4					Clamp	Collier serrage	Klemme	Abrazadera	
10	RM 95920542	3					Screw	Vis	Schraube	Tornillo	
11	RM 59829432	12					Clamp	Collier serrage	Klemme	Abrazadera	
12	RM 59656322	7					Cover plate	Plaque recouvrement	Abdeckplatte	Placa tapa	
13	RM 95396776	2					Hose clamp	Collier durite	Schlauchschelle	Abrazadera de manguera	S/N - 50437
13	RM 95457586	2					Clamp	Collier serrage	Klemme	Abrazadera	S/N 50438 -
14	RM 59618579	2					Clamp	Collier serrage	Klemme	Abrazadera	
15	RM 59583500	1					Plate	Tôle	Blech	Chapa	
16	RM 95301859	1					Hose clamp	Collier durite	Schlauchschelle	Abrazadera de manguera	
17	RM 59812594	2					Clamp	Collier serrage	Klemme	Abrazadera	
18	RM 96705587	2					Hexagon screw	Vis à tête hexagonale	Sechskantschraube	Tornillo hexagonal	
19	RM 96712674	2					Washer	Rondelle	Scheibe	Arandela	

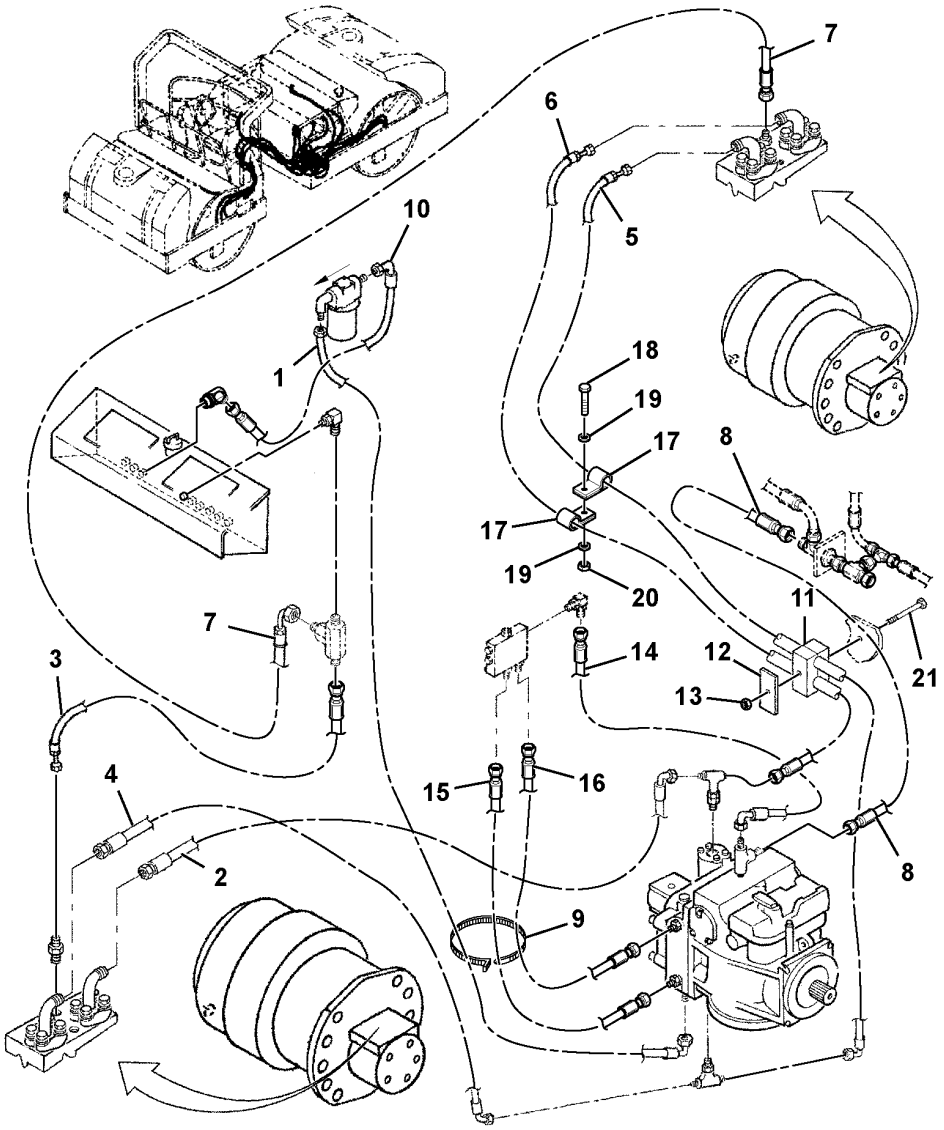
7
6
5
10
1
18
19
17
8
17
19
20
11
21
7
14
12
13
3
4
2
15
16
8
9

Fig.	Part No.	Quantity 1	2	3	PS	KIT	Description	Dénomination	Bezeichnung	Denominación	Notes
1	RM 59203406	1					Hose assembly	Conduit flexible	Schlauchleitung	Conducto	
2	RM 59190215	1					Hose assembly	Conduit flexible	Schlauchleitung	Conducto	
3	RM 59203414	1					Hose assembly	Conduit flexible	Schlauchleitung	Conducto	
4	RM 59189092	1					Hose assembly	Conduit flexible	Schlauchleitung	Conducto	
5	RM 59203422	1					Hose assembly	Conduit flexible	Schlauchleitung	Conducto	
6	RM 59189050	1					Hose assembly	Conduit flexible	Schlauchleitung	Conducto	
7	RM 59190223	1					Hose assembly	Conduit flexible	Schlauchleitung	Conducto	
8	RM 13286331	1					Hose	Flexible	Schlauch	Manguera	
9	RM 95424586	REQ					Cable tie	Serre-câble	Kabelbinder	Abrazadera de cinta	
10	RM 59706960	1					Hose	Flexible	Schlauch	Manguera	
11	RM 59829432	10					Clamp	Collier serrage	Klemme	Abrazadera	
12	RM 59656322	7					Cover plate	Plaque recouvrement	Abdeckplatte	Placa tapa	
13	RM 95923314	13					Lock nut	Contre-écrou	Sicherungsmutter	Contratuerca	S/N - 50411
13	RM 95923314	12					Lock nut	Contre-écrou	Sicherungsmutter	Contratuerca	S/N 50412 -
14	RM 59203463	1					Hose assembly	Conduit flexible	Schlauchleitung	Conducto	
15	RM 59216895	1					Hose assembly	Conduit flexible	Schlauchleitung	Conducto	
16	RM 59216903	1					Hose assembly	Conduit flexible	Schlauchleitung	Conducto	
17	RM 95457586	3					Clamp	Collier serrage	Klemme	Abrazadera	
18	RM 96718879	1					Hexagon screw	Vis à tête hexagonale	Sechskantschraube	Tornillo hexagonal	
19	RM 96738596	2					Washer	Rondelle	Scheibe	Arandela	
20	RM 96704622	1					Hexagon nut	Écrou hexagonal	Sechskantmutter	Tuerca hexagonal	
21	RM 95920591	1					Hexagon screw	Vis à tête hexagonale	Sechskantschraube	Tornillo hexagonal	

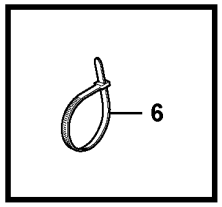
6

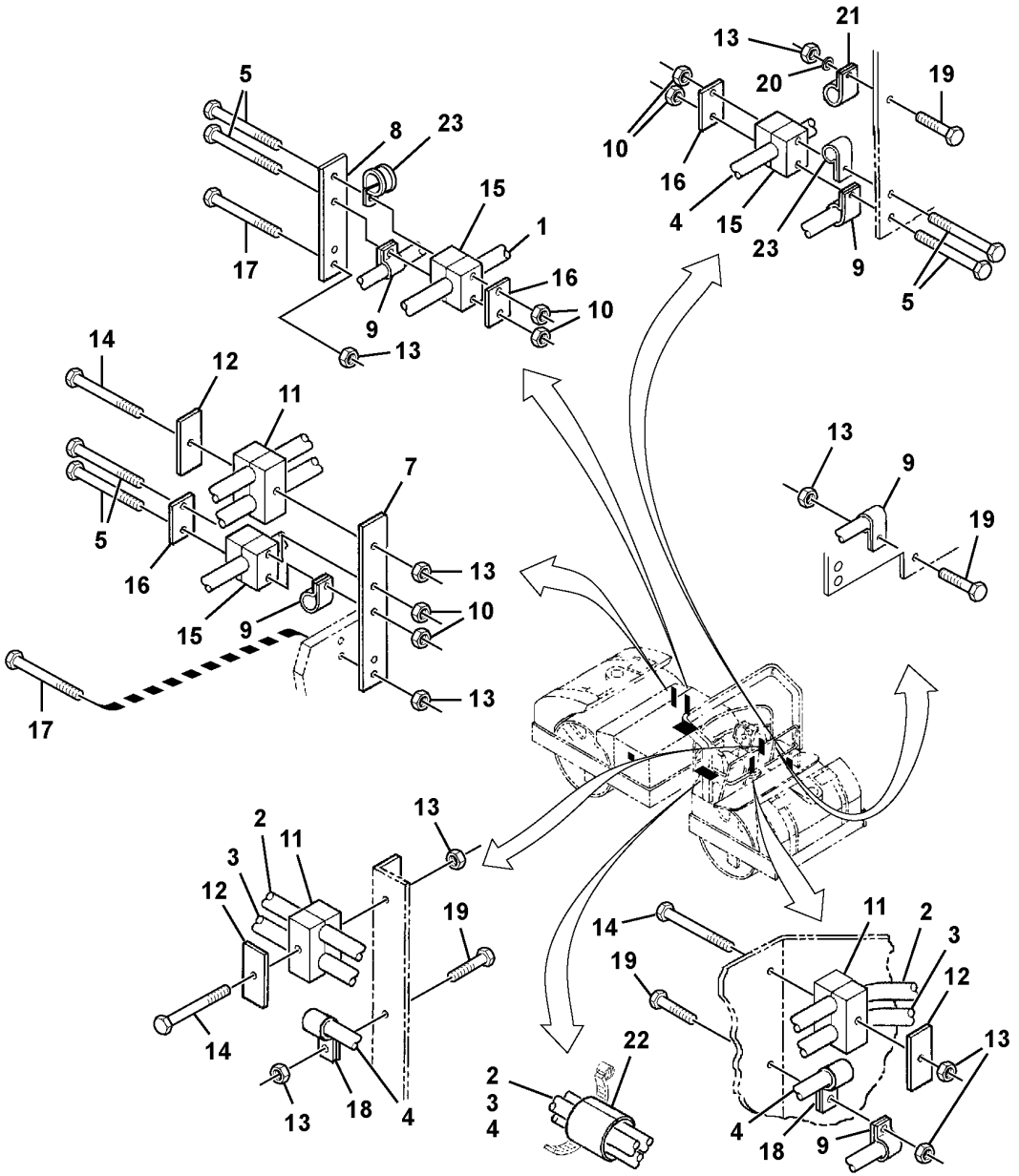
5
8
23
15
1
16
10
17
9
13
21
13
20
19
10
16
4
15
23
9
5
14
12
11
7
5
16
15
9
13
10
13
17
13
9
19
2
11
3
12
19
14
13
18
4
22
2
3
4
14
11
2
3
19
12
13
4
18
9

Fig.	Part No.	Quantity 1	2	3	PS	KIT	Description	Dénomination	Bezeichnung	Denominación	Notes
1	**RM 59203414**	1					Hose assembly	Conduit flexible	Schlauchleitung	Conducto	See group 911-475 page 373
2	**RM 59203422**	1					Hose assembly	Conduit flexible	Schlauchleitung	Conducto	See group 911-475 page 373
3	**RM 59189050**	1					Hose assembly	Conduit flexible	Schlauchleitung	Conducto	See group 911-475 page 373
4	**RM 59190223**	1					Hose assembly	Conduit flexible	Schlauchleitung	Conducto	See group 911-475 page 373
5	**RM 95919304**	6					Screw	Vis	Schraube	Tornillo	
6	**RM 95424586**	REQ					Cable tie	Serre-câble	Kabelbinder	Abrazadera de cinta	
7	**RM 59185579**	1					Mounting plate	Plaque montage	Montageplatte	Placa de montaje	
8	**RM 59190264**	1			OP		Mounting plate	Plaque montage	Montageplatte	Placa de montaje	
9	**RM 95301859**	REQ					Hose clamp	Collier durite	Schlauchschelle	Abrazadera de manguera	
10	**RM 95923298**	6					Lock nut	Contre-écrou	Sicherungsmutter	Contratuerca	
11	**RM 59829432**	10					Clamp	Collier serrage	Klemme	Abrazadera	
12	**RM 59656322**	7					Cover plate	Plaque recouvrement	Abdeckplatte	Placa tapa	
13	**RM 95923314**	13					Lock nut	Contre-écrou	Sicherungsmutter	Contratuerca	
14	**RM 95920583**	4					Screw	Vis	Schraube	Tornillo	
15	**RM 59895540**	6					Clamp	Collier serrage	Klemme	Abrazadera	
16	**RM 59587816**	3					Cover plate	Plaque de recouvrement	Abdeckung	Cubierta	
17	**RM 95920542**	4					Screw	Vis	Schraube	Tornillo	
18	**RM 95301867**	REQ					Clamp	Collier serrage	Klemme	Abrazadera	
19	**RM 95920443**	3					Screw	Vis	Schraube	Tornillo	
20	**RM 95922365**	1					Washer	Rondelle	Scheibe	Arandela	
21	**RM 95457586**	REQ					Clamp	Collier serrage	Klemme	Abrazadera	
22	**RM 59812826**	1					Guard	Protection	Schutz	Proteccion	S/N - 50411
22	**RM 59812826**	4					Guard	Protection	Schutz	Proteccion	S/N 50412 -
23	**RM 95396776**	REQ					Hose clamp	Collier durite	Schlauchschelle	Abrazadera de manguera	

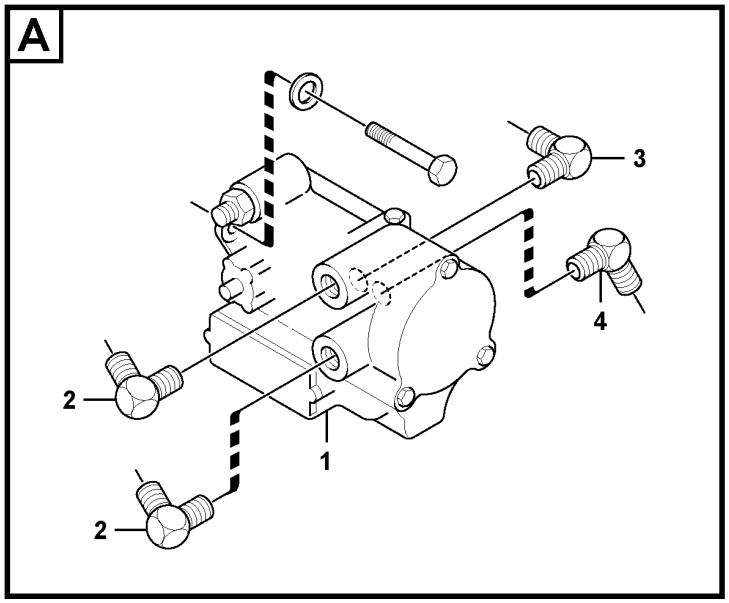
A
3
4
2
1
2

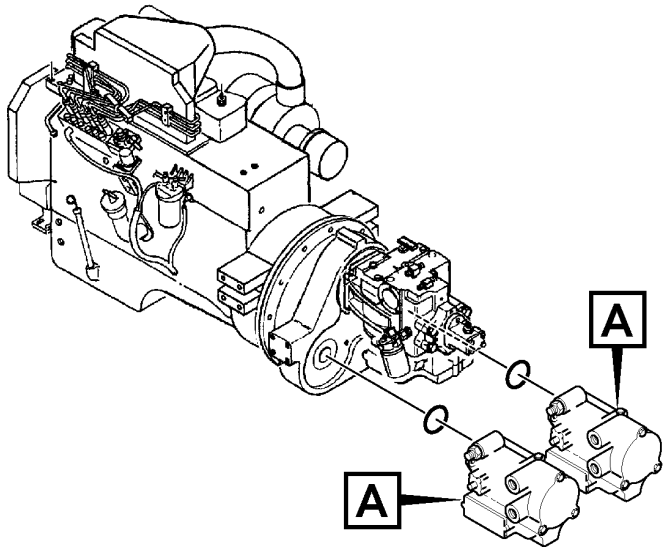
A
A

Fig.	Part No.	Quantity 1	2	3	PS	KIT	Description	Dénomination	Bezeichnung	Denominación	Notes
1	RM 43906999	2					Piston pump	Pompe à piston	Kolbenpumpe	Bomba de pistón	See group 913-150 page 379
2	RM 95366001	4					Adapter	Adaptateur	Adapter	Adaptador	
3	RM 95280186	2					Adapter	Adaptateur	Adapter	Adaptador	90 DEG
4	RM 95280194	2					Adapter	Adaptateur	Adapter	Adaptador	

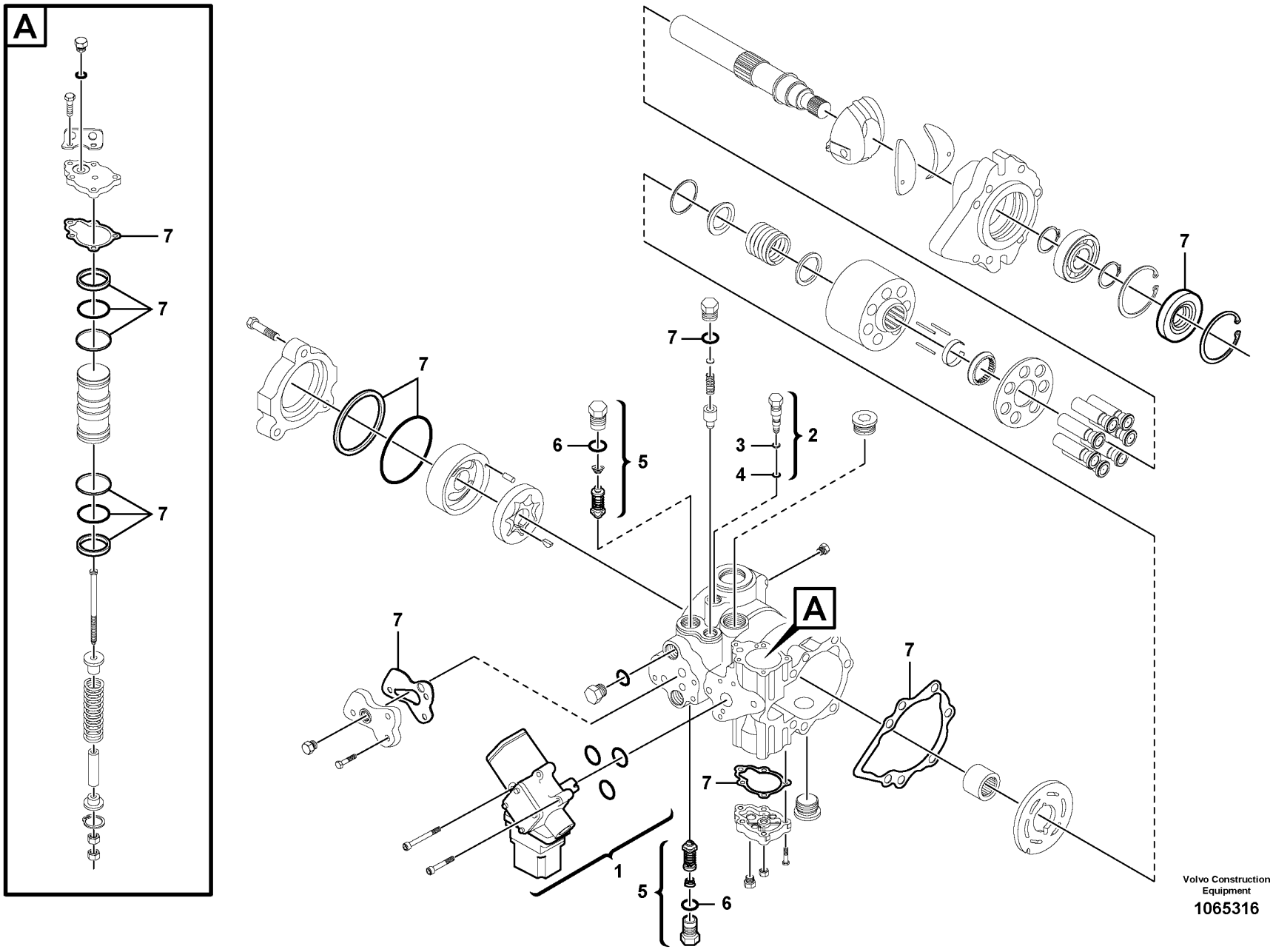

Volvo Construction Equipment

1065316

Fig.	Part No.	Quantity 1	2	3	PS	KIT	Description	Dénomination	Bezeichnung	Denominación	Notes
	RM 43906999	1					Piston pump	Pompe à piston	Kolbenpumpe	Bomba de pistón	
1	**RM 59123737**	1					•Valve	•Valve	•Ventil	•Válvula	
1		3				K	••O-ring	••Joint Torique	••O-Ring	••Junta torica	
2	**RM 17224215**	1					•Non-return valve	•Valve antiretour	•Rückschlagventil	•Valvula retencion	
3	**RM 59986422**	1				K	••Back-up ring	••Bague support	••Stützring	••Anillo de apoyo	
4	**RM 13247358**	1				K	••O-ring	••Joint torique	••O-Ring	••Anillo tórico	
5	**RM 58784281**	2					•Non-return valve	•Clapet antiretour	•Rückschlagventil	•Válvula antirretorno	
6	**RM 11713543**	2				K	••O-ring	••Joint torique	••O-Ring	••Anillo tórico	
7	**RM 58813791**	1					Sealing kit	Jeu joints	Dichtungssatz	Juego de reténes	

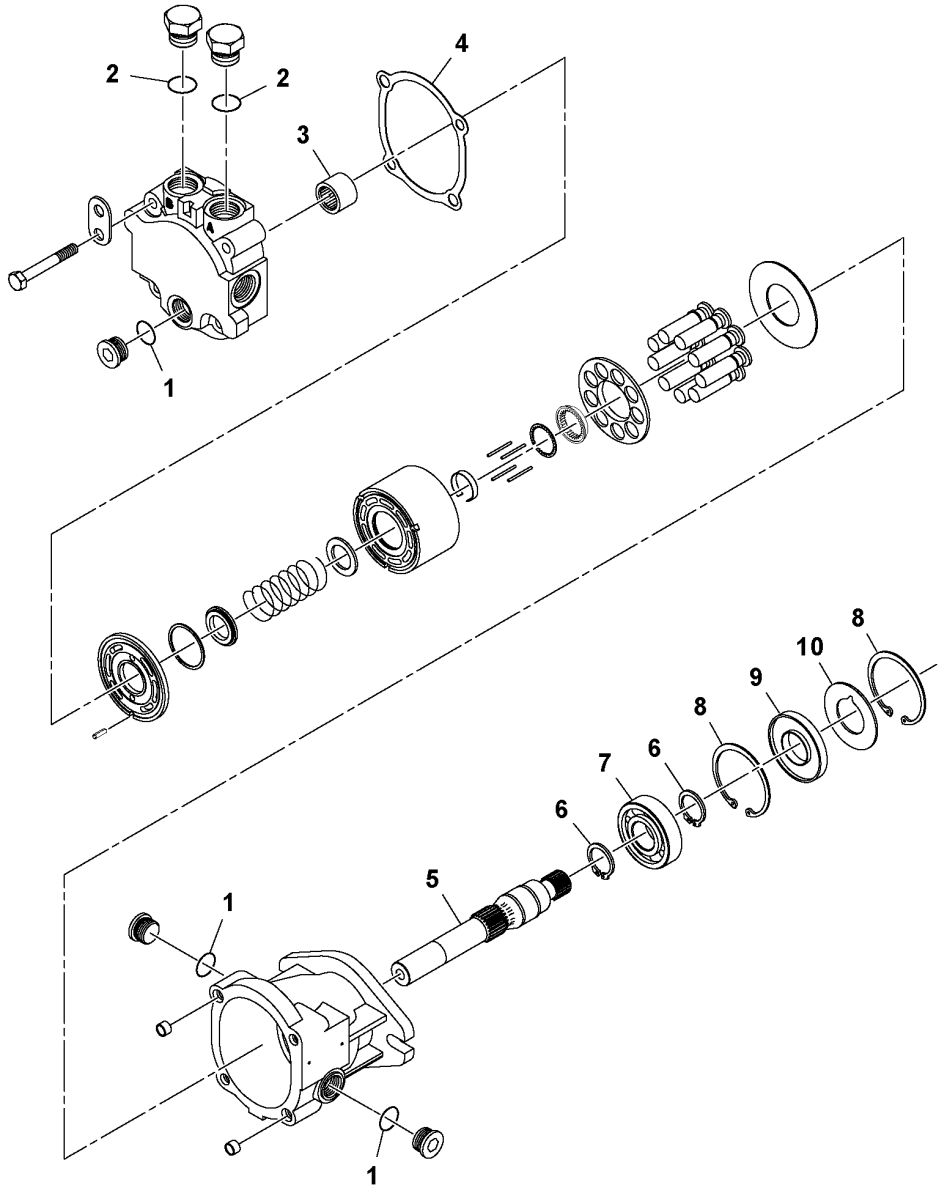

Volvo Construction Equipment
1059436

Fig.	Part No.	Quantity 1	2	3	PS	KIT	Description	Dénomination	Bezeichnung	Denominación	Notes
	RM 43906965	1					Hydraulic motor	Moteur hydraulique	Hydromotor	Motor hidráulico	
1	**VOE 11713542**	1					O-ring	Joint torique	O-Ring	Anillo tórico	
2	**VOE 11713543**	3					O-ring	Joint torique	O-Ring	Anillo tórico	
3	**RM 59387605**	1					Needle bearing	Roulement à aiguilles	Nadellager	Cojinete de agujas	
4	**RM 59387498**	1					Gasket	Joint	Dichtung	Junta	
5	**RM 59086132**	1					Shaft	Arbre	Welle	Eje	13 TOOTH
6	**RM 59785519**	4					Ring	Bague	Ring	Anillo	
7	**RM 20930897**	1					Ball bearing	Roulement billes	Kugellager	Cojinete de bolas	
8	**RM 59861872**	1					Ring	Bague	Ring	Anillo	
9	**RM 59941203**	1					Sealing ring	Bague étanchéité	Dichtring	Anillo retén	
10	**RM 59245209**	1					Support washer	Rondelle support	Stützscheibe	Arandela de apoyo	
	RM 13521760	1					Sealing kit	Jeu joints	Dichtungssatz	Juego de reténes	2624)

2624) **GB**: Not Shown **FR**: Non représenté **DE**: Nicht abgebildet **ES**: No ilustrado

1		**Vibration Motor** **Moteur Vibrations** **Vibrationsmotor** **Motor de vibración**	Catalogue id **20619**	Group **913**
2				
3			Illustr. No **1059436**	Section **350**
4				
5		**12763116, 12783712**	Issue **20025237-E**	Page **381**

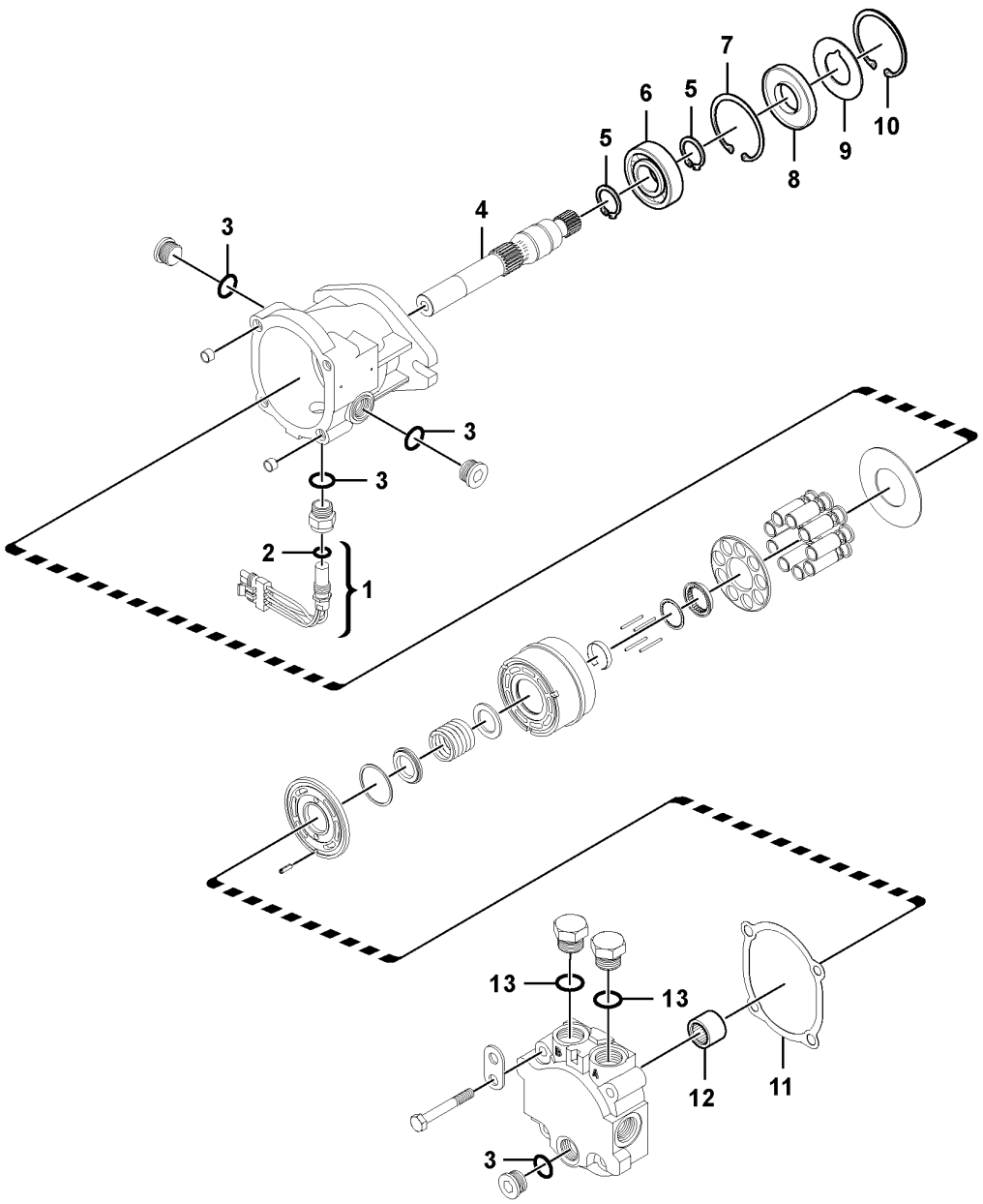
7
6
5
5
10
9
8
4
3
3
3
2
1
13
13
12
11
3

Fig.	Part No.	Quantity 1	2	3	PS	KIT	Description	Dénomination	Bezeichnung	Denominación	Notes
	RM 43844877	1					Hydraulic motor	Moteur hydraulique	Hydromotor	Motor hidráulico	
1	**RM 59249284**	1					•Sensor	•Capteur	•Geber	•Sensor	
2	**VOE 11713552**	1					•O-ring	•Joint torique	•O-Ring	•Anillo tórico	
3	**VOE 11713542**	3					•O-ring	•Joint torique	•O-Ring	•Anillo tórico	
4	**RM 59086132**	1					•Shaft	•Arbre	•Welle	•Eje	
5	**RM 59785519**	2					•Ring	•Bague	•Ring	•Anillo	
6	**RM 20930897**	1					•Ball bearing	•Roulement billes	•Kugellager	•Cojinete de bolas	
7	**RM 59861872**	1					•Ring	•Bague	•Ring	•Anillo	
8	**RM 59941203**	1					•Sealing ring	•Bague étanchéité	•Dichtring	•Anillo retén	
9	**RM 59245209**	1					•Support washer	•Rondelle support	•Stützscheibe	•Arandela de apoyo	
10	**RM 59861872**	1					•Ring	•Bague	•Ring	•Anillo	
11	**RM 59387498**	1					•Gasket	•Joint	•Dichtung	•Junta	
12	**RM 59387605**	1					•Needle bearing	•Roulement à aiguilles	•Nadellager	•Cojinete de agujas	
13	**VOE 58220567**	2					•O-ring	•Joint Torique	•O-Ring	•Junta torica	

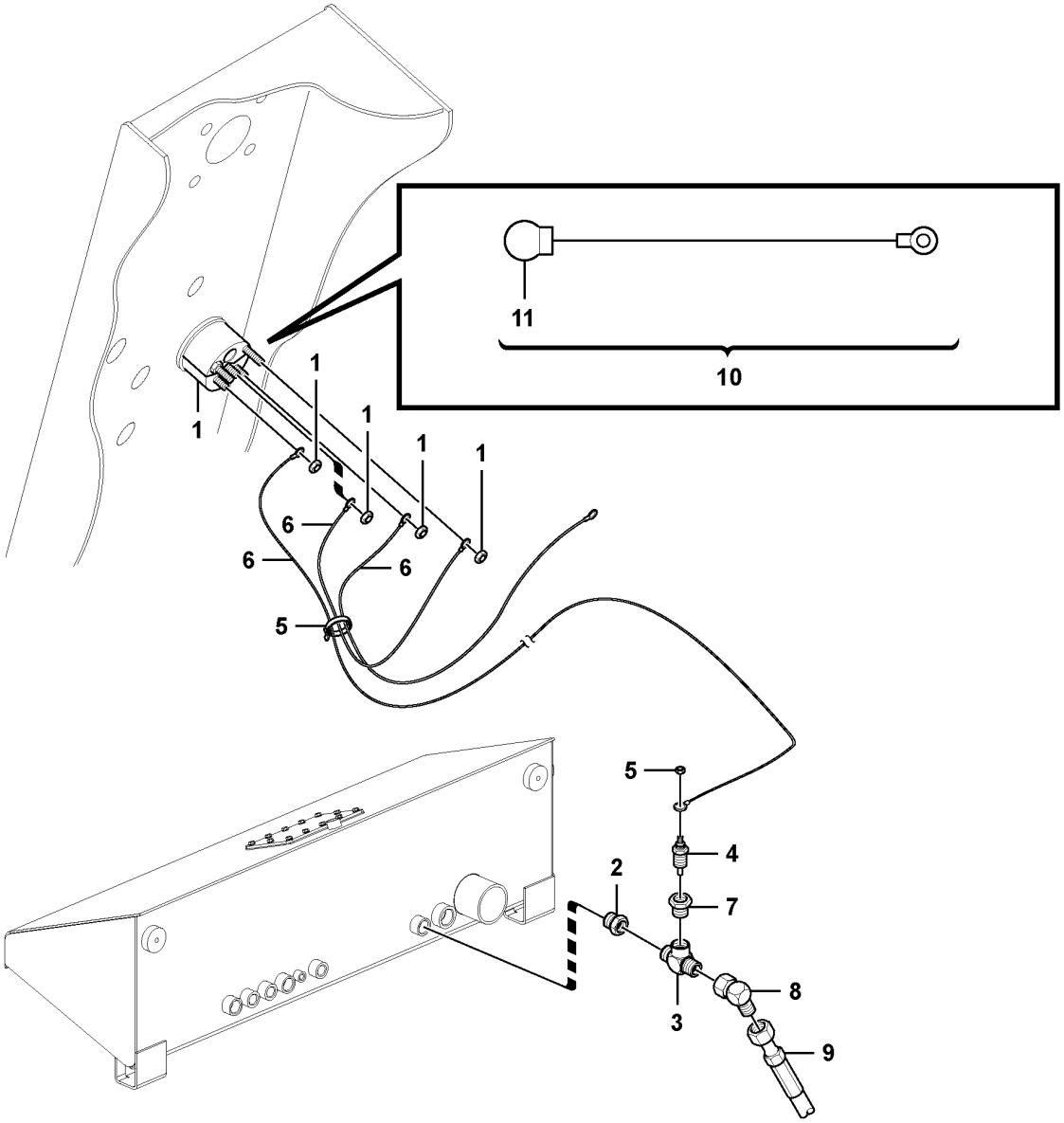

Volvo Construction Equipment
1064750

Fig.	Part No.	Quantity 1	2	3	PS	KIT	Description	Dénomination	Bezeichnung	Denominación	Notes
1	RM 59371807	1					Gauge	Calibre	Messlehre	Galga	HYDRAULIC OIL TEMPERATURE
2	RM 59823369	1					Fitting	Écrou raccord	Verschraubung	Racor	
3	RM 58820960	1					Adapter	Adaptateur	Adapter	Adaptador	
4	RM 59602987	1					Sensor	Capteur	Geber	Sensor	HYDRAULIC OIL TEMPERATURE
5	RM 95424586	REQ					Cable tie	Serre-câble	Kabelbinder	Abrazadera de cinta	
6	RM 59804740	1					Cable harness	Faisceau de câbles	Kabelbaum	Manojo cables	HYDRAULIC OIL TEMPERATURE
7	RM 95038055	1					Bushing	Bague	Buchse	Casquillo	
8	RM 95403333	1					Fitting	Écrou raccord	Verschraubung	Racor	
9	RM 54537097	1					Hose assembly	Conduit flexible	Schlauchleitung	Conducto	
10	RM 59110171	1					Lamp	Lampe	Leuchte	Lámpara	
11	RM 59824250	1					•Kit	•Lot	•Einbausatz	•Juego	

1		**Hydraulic Oil Temperature Gauge Installation Optional** **Installation de la jauge de température de l'huile hydraulique Option** **Hydrauliköltemperaturmesser, Einbau (Option)** **Instalación de indicador de temperatura del aceite hidráulica opcional**	Catalogue id **20619**	Group **913**
2				
3			Illustr. No **1064750**	Section **550**
4				
5		**59232470**	Issue **20025237-E**	Page **385**

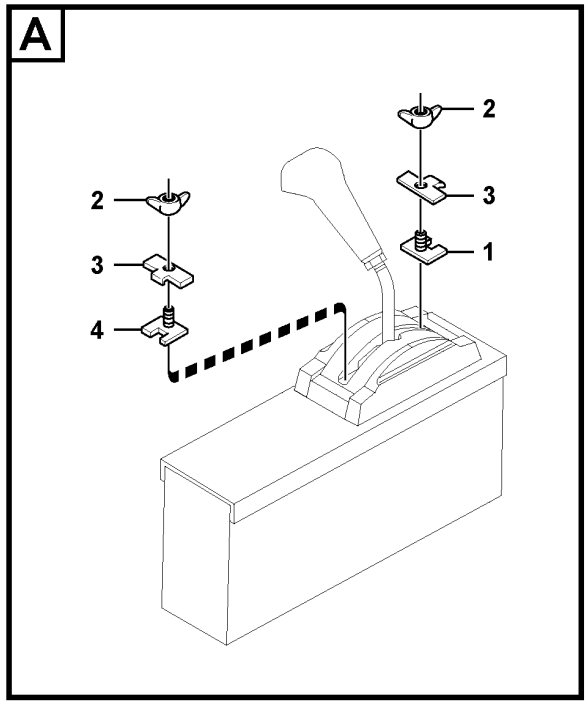
A
2
3
4
2
3
1

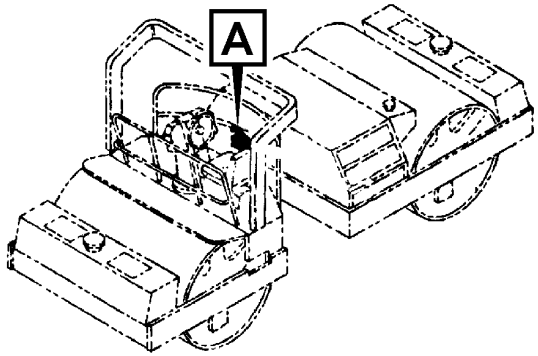
A

Fig.	Part No.	Quantity 1	2	3	PS	KIT	Description	Dénomination	Bezeichnung	Denominación	Notes
1	RM 59092916	1					Bottom plate	Tôle de couverture	Bodenblech	Placa de fondo	BOTTOM PLATE
	RM 95920377	1					•Hexagon screw	•Vis à tête hexagonale	•Sechskantschraube	•Tornillo hexagonal	
2	RM 59092924	2					Lock nut	Contre-écrou	Sicherungsmutter	Contratuerca	
3	RM 59092908	2					Plate	Tôle	Blech	Chapa	TOP PLATE
4	RM 59685271	1					Plate	Tôle	Blech	Chapa	
	RM 95920377	1					•Hexagon screw	•Vis à tête hexagonale	•Sechskantschraube	•Tornillo hexagonal	

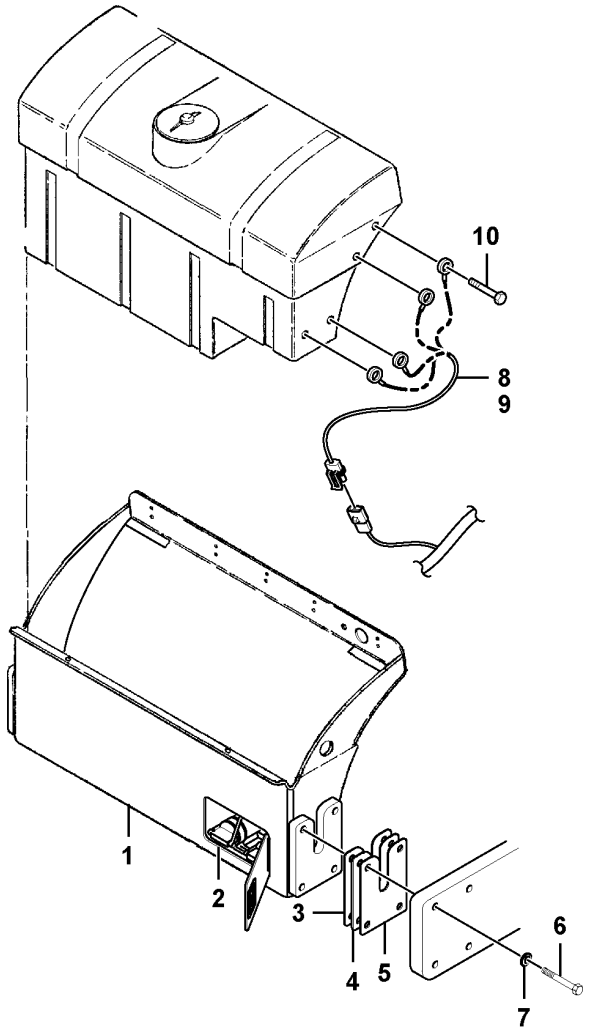
10
8
9
1
2
3
4
5
6
7

Fig.	Part No.	Quantity 1	2	3	PS	KIT	Description	Dénomination	Bezeichnung	Denominación	Notes
1		2			NS		Tank	Resérvoir	Behälter	Depósito	See group 985-150 page 391
2		2			NS		Installation drawing	Plan d'installation	Installationszeichnung	Plano de instalación	See group 985-250 page 397
3	RM 59049213	4					Shim	Cale de réglage	Ausgleichblech	Laminilla de ajuste	
4	RM 59049221	4					Shim	Cale de réglage	Ausgleichblech	Laminilla de ajuste	
5	RM 59049239	4					Shim	Cale de réglage	Ausgleichblech	Laminilla de ajuste	
6	RM 96720008	16					Hexagon screw	Vis à tête hexagonale	Sechskantschraube	Tornillo hexagonal	
7	RM 96738646	16					Plain washer	Rondelle plane	Flachscheibe	Arandela plana	S/N - 50293
7	RM 59565077	16					Washer	Rondelle	Scheibe	Arandela	S/N 50294 -
8	RM 12761875	1					Cable harness	Faisceau cables	Kabelbaum	Manojo cables	FORW, S/N - 52353
8	VOE 12761876	1					Cable harness	Faisceau de câbles	Kabelbaum	Manojo cables	FORW, S/N 52354 -
9	RM 12761876	1					Cable harness	Faisceau cables	Kabelbaum	Manojo cables	REAR
10	RM 95261939	8					Screw	Vis	Schraube	Tornillo	

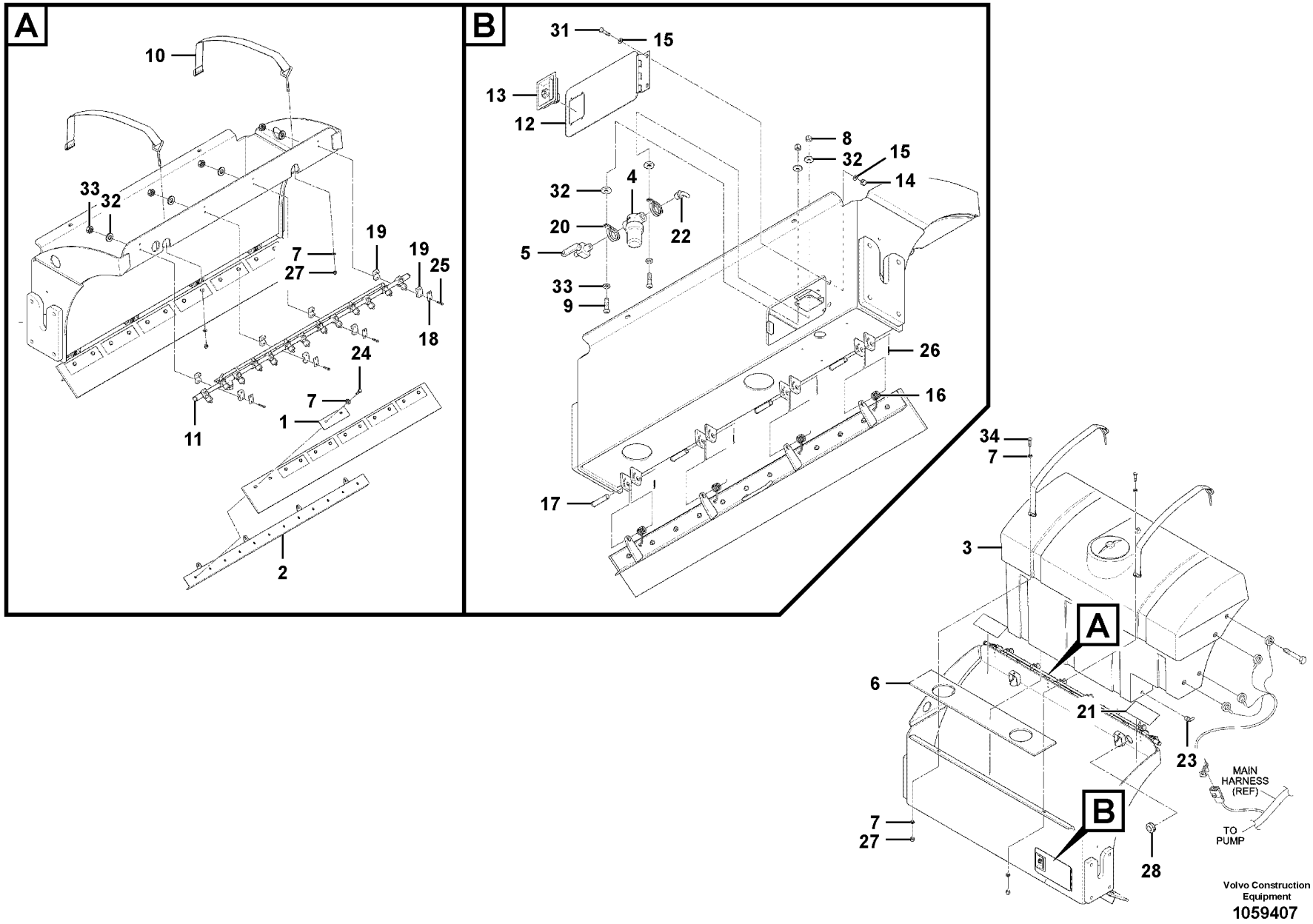
A
10
33
32
7
27
19
19
25
18
24
7
1
11
2
B
31
15
13
12
8
32
15
14
32
4
22
20
5
33
9
26
16
17
34
7
3
A
6
21
23
MAIN HARNESS (REF)
TO PUMP
B
7
27
28
Volvo Construction Equipment
1059407

Fig.	Part No.	Quantity 1	2	3	PS	KIT	Description	Dénomination	Bezeichnung	Denominación	Notes
		2			NS		Tank	Resérvoir	Behälter	Depósito	
1	RM 58776667	12					•Clamp	•Collier serrage	•Klemme	•Abrazadera	
2	RM 58783457	2					•Crossbar	•Traverse	•Querhaupt	•Pasamano	
3	RM 43845783	2					•Water tank	•Reservoir eau	•Wasserbehälter	•Deposito agua	
	RM 59133835	2					••Cap	••Capot	••Kappe	••Tapa	
	RM 58904814	2					••Support	••Support	••Stütze	••Apoyo	
	RM 58904798	2					••Strainer	••Crépine	••Sieb	••Colador	
	VOE 17413086	2					•Bulkhead	•Cloison étanche	•Zwischenwand	•Salpicadero	
4	RM 59044321	2					•Strainer	•Crépine	•Sieb	•Colador	
5	RM 59044339	2					•Ball valve	•Pointeau	•Kugelhahnventil	•Válvula bola	
6	RM 59098806	2					•Rubber spacer	•Cale caoutchouc	•Gummieinlage	•Suplemento de goma	
7	RM 96741046	40					•Plain washer	•Rondelle plane	•Flachscheibe	•Arandela plana	
8	RM 96704598	4					•Lock nut	•Contre-écrou	•Sicherungsmutter	•Contratuerca	
9	RM 96727995	4					•Hexagon screw	•Vis à tête hexagonale	•Sechskantschraube	•Tornillo hexagonal	S/N - 50293
9	VOE 969589	4					Six point socket screw	Vis à 6 pans creux	Sechszahn-Hohlschraube	Racor de seis dientes	S/N 50294 -
10	RM 59176727	4					•Strap	•Sangle	•Stropp	•Cable	
11	RM 13222690	2					•Water pipe	•Conduite d'eau	•Wasserrohr	•Conducto de agua	See group 985-200 page 395
12	RM 59190991	2					•Hatch	•Trappe	•Luke	•Tapa	S/N - 50302
12	VOE 12792819	2					•Welding drawing	•Plan soudage	•Schweißzeichnung	•Plano soldadura	S/N 50303 -
13	RM 59124461	2					•Latch	•Loquet	•Riegel	•Pestillo	S/N - 50302
13	VOE 12792821	2					•Latch	•Loquet	•Riegel	•Pestillo	S/N 50303 -
14	RM 96704606	4					•Lock nut	•Contre-écrou	•Sicherungsmutter	•Contratuerca	
15	RM 96741038	8					•Washer	•Rondelle	•Scheibe	•Arandela	
16	RM 59480830	8					•Spring	•Ressort	•Feder	•Resorte	
17	RM 59480855	8					•Clevis pin	•Boulon à trou goupille	•Splintbolzen	•Perno pasador hendido	
18	RM 59587816	14					•Cover plate	•Plaque de recouvrement	•Abdeckung	•Cubierta	
19	RM 59587824	42					•Clamp	•Collier serrage	•Klemme	•Abrazadera	
20	RM 46650354	4					•Clamp	•Collier serrage	•Klemme	•Abrazadera	
21	RM 59099846	4					•Tape	•Ruban	•Klebestreifen	•Cinta adhesiva	
22	RM 59118240	2					•Elbow	•Coude	•Winkel	•Ángulo	
23	RM 59642090	2					•Elbow	•Coude	•Winkel	•Ángulo	

1		**Water Tank Installation** **Installation du réservoir d'eau** **Wassertank, Einbau** **Instalación de depósito de agua**	Catalogue id **20619**	Group **985**
2				
3			Illustr. No **1059407**	Section **150**
4				
5			Issue **20025237-E**	Page **391**

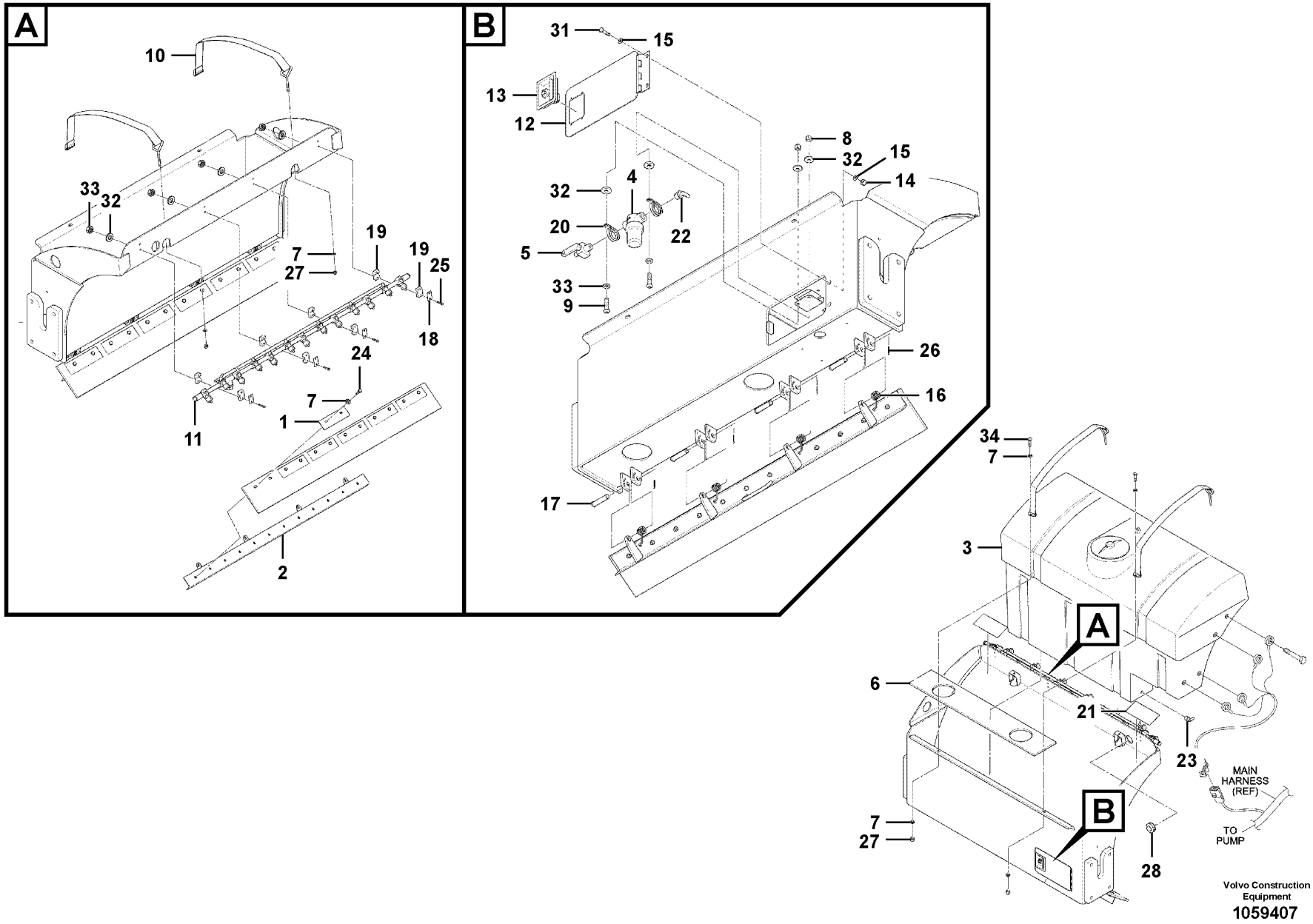
A
10
33
32
7
27
19
19
25
18
24
7
1
11
2
B
31
15
13
12
8
32
15
14
32
4
22
20
5
33
9
26
16
17
34
7
3
A
6
21
23
MAIN HARNESS (REF)
TO PUMP
B
7
27
28
Volvo Construction Equipment
1059407

Fig.	Part No.	Quantity 1	2	3	PS	KIT	Description	Dénomination	Bezeichnung	Denominación	Notes
24	RM 96704358	28					•Hexagon screw	•Vis à tête hexagonale	•Sechskantschraube	•Tornillo hexagonal	S/N - 50293
24	RM 96704309	32					Hexagon screw	Vis à tête hexagonale	Sechskantschraube	Tornillo hexagonal	S/N 50294 -
25	RM 96720156	28					•Hexagon screw	•Vis à tête hexagonale	•Sechskantschraube	•Tornillo hexagonal	
26	RM 95923926	8					•Pin	•Fiche	•Stift	•Clavija	
27	RM 96704614	8					•Nut	•Écrou	•Mutter	•Tuerca	
28	RM 59120295	2					•Trim moulding	•Baguette décorative	•Zierleiste	•Moldura adorno	
29	RM 96741053	36					•Washer	•Rondelle	•Scheibe	•Arandela	
30	RM 96714423	28					•Lock nut	•Contre-écrou	•Sicherungsmutter	•Contratuerca	
31	RM 96705587	4					•Hexagon screw	•Vis à tête hexagonale	•Sechskantschraube	•Tornillo hexagonal	
32	RM 96721121	8					•Washer	•Rondelle	•Scheibe	•Arandela	
33	RM 96741053	4					•Washer	•Rondelle	•Scheibe	•Arandela	S/N - 50293
34		4			NS		Hexagon screw	Vis tête hexagonale	Sechskantschraube	Tornillo hexago	

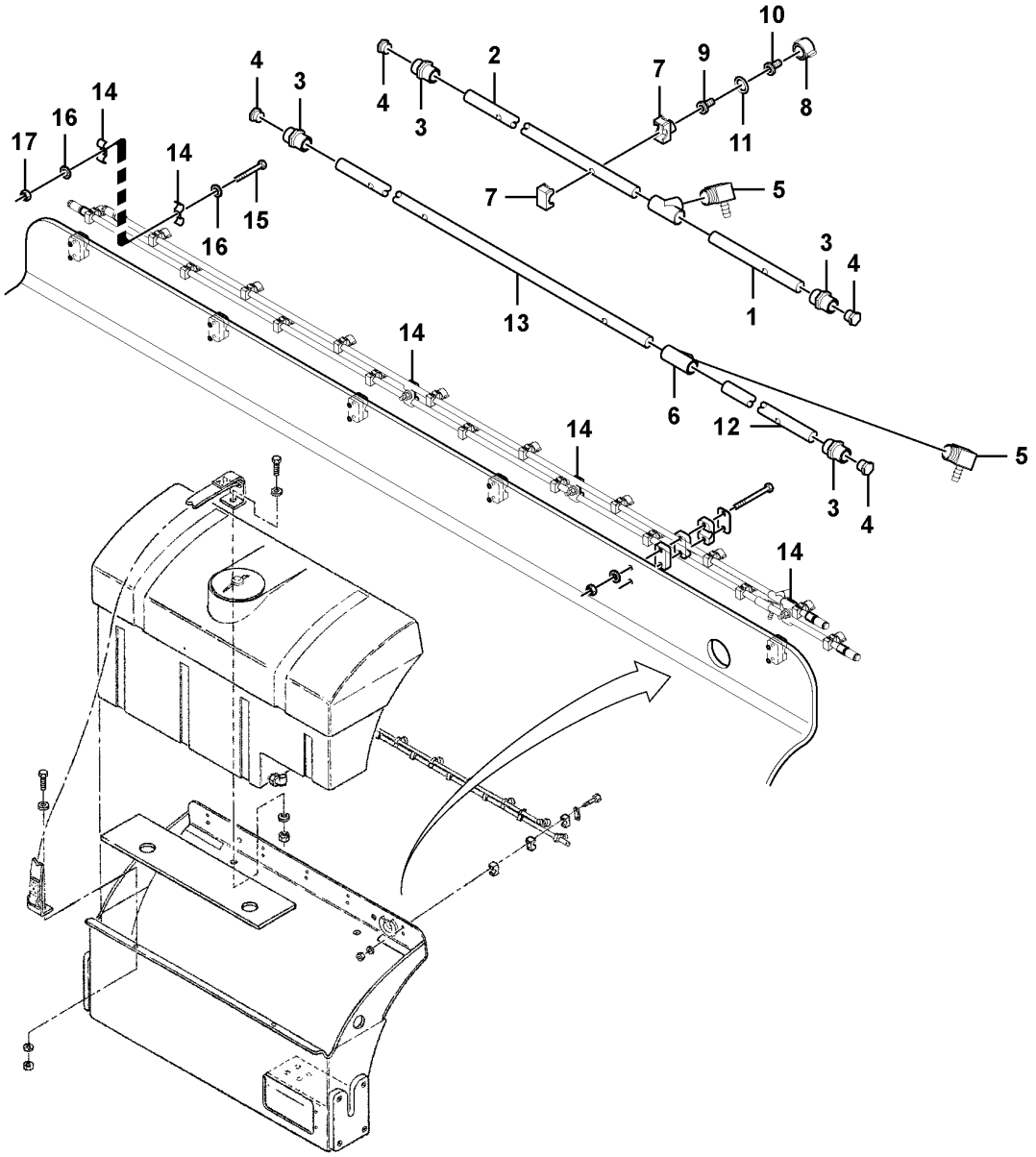
10
4
3
2
7
9
8
11
17
16
14
14
15
16
7
5
3
4
13
1
14
6
12
5
3
4
14
14

Fig.	Part No.	Quantity 1	2	3	PS	KIT	Description	Dénomination	Bezeichnung	Denominación	Notes
	RM 13222690	1					Water pipe	Conduite d'eau	Wasserrohr	Conducto de agua	
1	**RM 70696547**	1					Tube	Tube	Rohr	Tubo	
2	**RM 70696554**	1					Tube	Tube	Rohr	Tubo	
3	**RM 59579573**	4					Adapter	Adaptateur	Adapter	Adaptador	
4	**RM 59579599**	4					Plug	Tampon	Stopfen	Tapón	
5	**RM 70744511**	2					Adapter	Adaptateur	Adapter	Adaptador	
6	**RM 59966556**	2					T-nipple	Raccord-t	T-Nippel	Niple t	
7	**RM 13447289**	13					Eye	Oeillet	Henkel	Argolla	
8	**RM 13447297**	13					Cap	Capot	Verschlusskappe	Capuchón	
9	**RM 59727883**	13					Strainer	Crépine	Sieb	Colador	
10	**RM 59727891**	13					Nozzle	Gicleur	Düse	Difusor	
11	**RM 70557194**	13					Gasket	Joint	Dichtung	Junta	
12	**RM 70693106**	1					Tube	Tube	Rohr	Tubo	
13	**RM 70693122**	1					Tube	Tube	Rohr	Tubo	
14	**RM 70692694**	6					Clamp	Collier serrage	Klemme	Abrazadera	
14	**RM 70744537**	12					•Clamp	•Collier serrage	•Klemme	•Abrazadera	
15	**RM 96704564**	6					•Hexagon screw	•Vis à tête hexagonale	•Sechskantschraube	•Tornillo hexagonal	
16	**RM 96719729**	12					•Plain washer	•Rondelle plane	•Flachscheibe	•Arandela plana	(RM 97140594)
17	**RM 14083448**	6					•Hexagon nut	•Écrou hexagonal	•Sechskantmutter	•Tuerca hexagonal	(RM 94253010)

1		**Spray Bar Assembly** **Montage de la barre de vaporisation** **Sprühbalken, kpl.** **Montaje de barra pulverizadora**	Catalogue id **20619**	Group **985**
2				
3			Illustr. No **1059412**	Section **200**
4				
5			Issue **20025237-E**	Page **395**

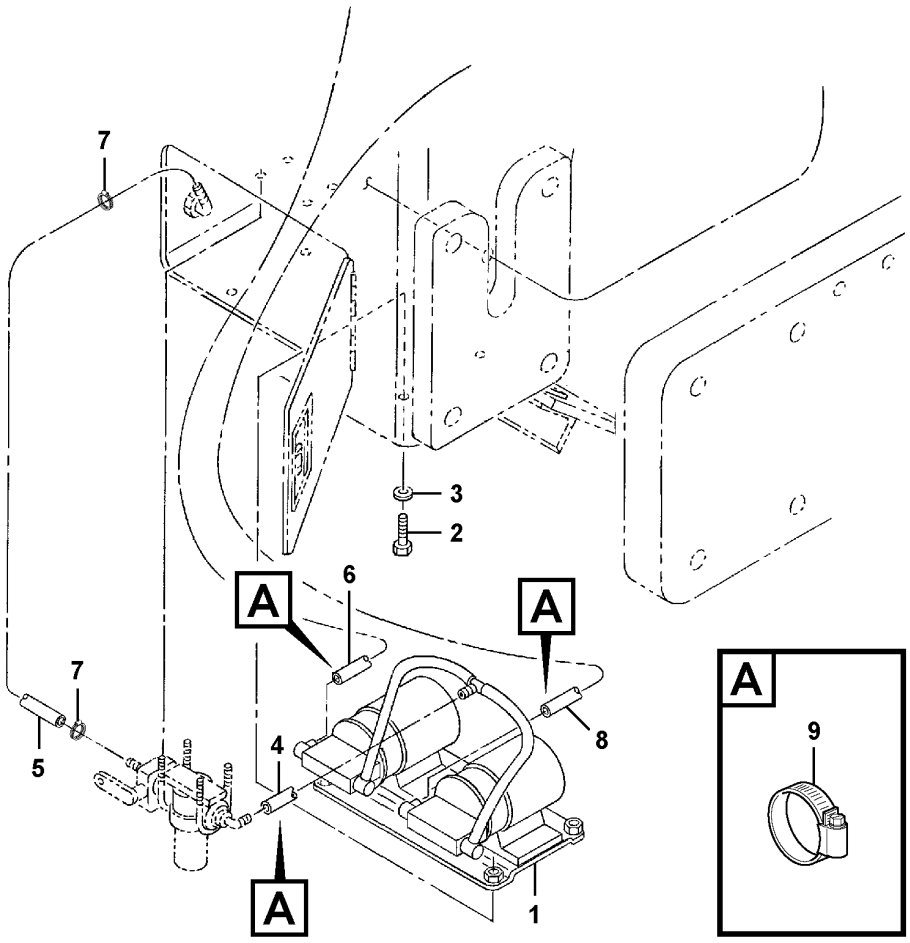
7
3
2
A
6
A
7
5
4
8
A
1
A
9

Fig.	Part No.	Quantity 1	2	3	PS	KIT	Description	Dénomination	Bezeichnung	Denominación	Notes
1		2			NS		Water Pump Installation	Ensemble pompe à eau	Wasserpumpe, Einbau	Montaje de la bomba de agua	See group 985-300 page 399
2	RM 96704564	8					Hexagon screw	Vis à tête hexagonale	Sechskantschraube	Tornillo hexagonal	
3	RM 96741053	8					Washer	Rondelle	Scheibe	Arandela	
4	RM 59447185	2					Hose	Flexible	Schlauch	Manguera	
5	RM 59096099	2					Hose	Flexible	Schlauch	Manguera	
6	RM 58773433	2					Hose	Flexible	Schlauch	Manguera	
7	RM 95526653	4					Hose clamp	Collier durite	Schlauchschelle	Abrazadera de manguera	
8	RM 59937029	2					Hose	Flexible	Schlauch	Manguera	
9	RM 59363259	8					Hose clamp	Collier durite	Schlauchschelle	Abrazadera de manguera	

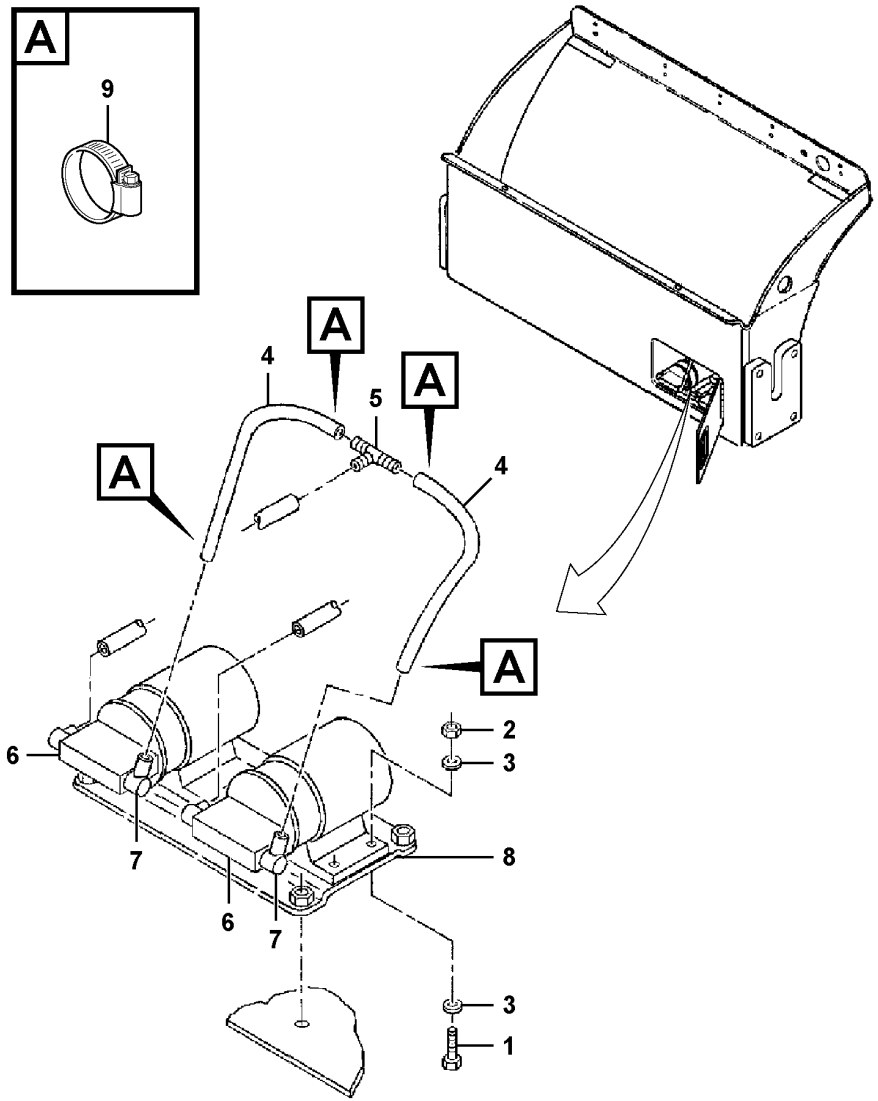
A
9
A
A
A
4
5
4
A
2
3
6
7
8
6
7
3
1

Fig.	Part No.	Quantity 1	2	3	PS	KIT	Description	Dénomination	Bezeichnung	Denominación	Notes
1	VOE 955250	16					Hexagon screw	Vis à tête hexagonale	Sechskantschraube	Tornillo hexagonal	
2	RM 96704580	16					Lock nut	Contre-écrou	Sicherungsmutter	Contratuerca	
3	RM 95922332	32					Plain washer	Rondelle plane	Flachscheibe	Arandela plana	
4	RM 59866483	4					Hose	Flexible	Schlauch	Manguera	
5	VOE 11198336	2					T-nipple	Raccord-t	T-Nippel	Niple t	
6	RM 43907963	4					Water pump	Pompe à eau	Wasserpumpe	Bomba de agua	S/N - 50077
6	RM 12765943	4					Water Pump	Pompe a eau	Wasserpumpe	Bomba de agua	S/N 50078 - See group 985-350 page 401
7	RM 59331926	8					Elbow	Coude	Winkel	Ángulo	
8	RM 59094086	2					Mounting plate	Plaque montage	Montageplatte	Placa de montaje	
9	RM 59363259	8					Hose clamp	Collier durite	Schlauchschelle	Abrazadera de manguera	

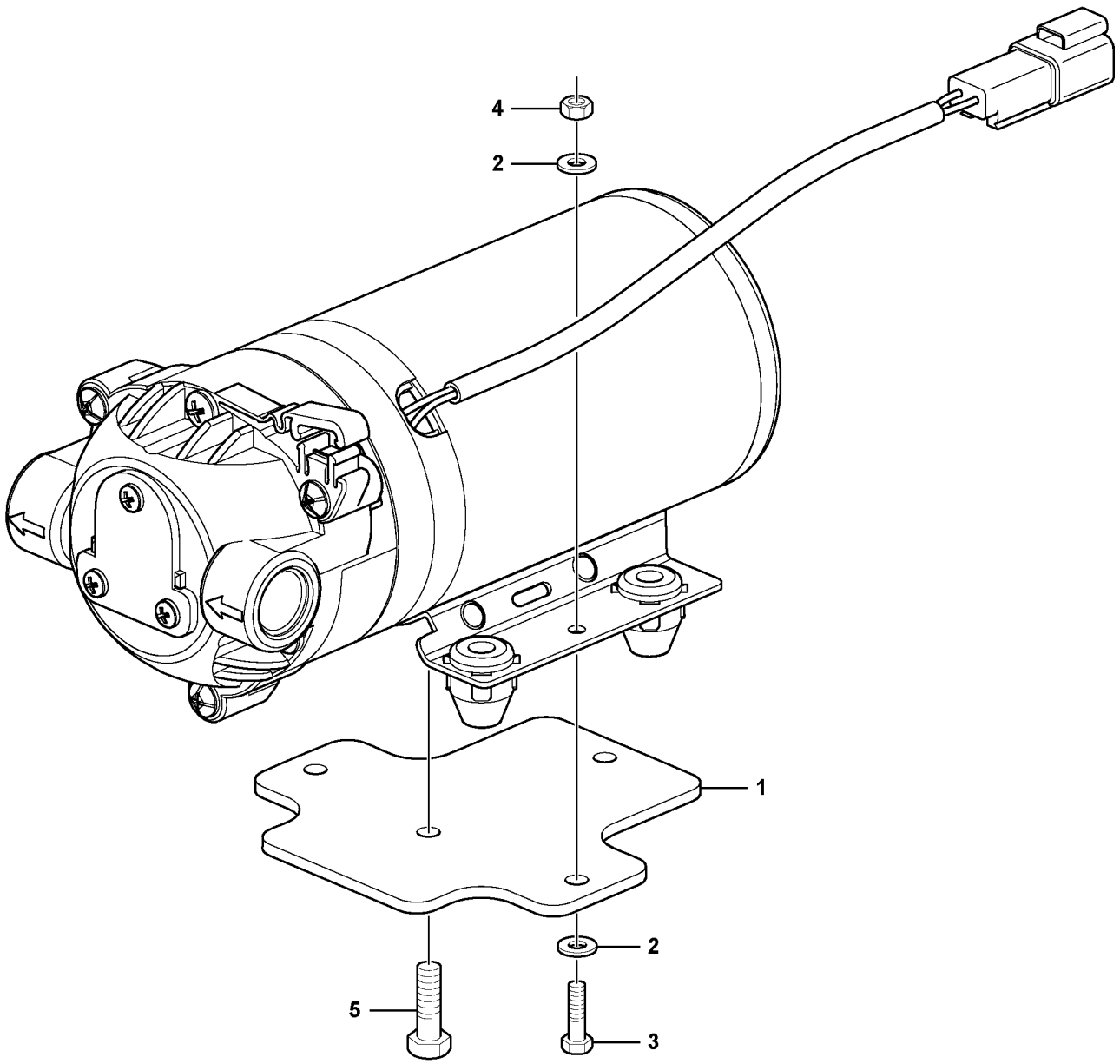

Volvo Construction Equipment
1062372

Fig.	Part No.	Quantity 1	2	3	PS	KIT	Description	Dénomination	Bezeichnung	Denominación	Notes
	VOE 12765943	1					Pump	Pompe	Pumpe	Bomba	
1	**VOE 12777995**	1					•Bracket	•Console	•Konsole	•Consola	
2	**RM 96738547**	4					•Washer	•Rondelle	•Scheibe	•Arandela	
3	**RM 96705694**	2					•Hexagon screw	•Vis à tête hexagonale	•Sechskantschraube	•Tornillo hexagonal	
4	**VOE 973477**	2					•Hexagon nut	•Écrou hexagonal	•Sechskantmutter	•Tuerca hexagonal	
5	**RM 95921748**	2					•Screw	•Vis	•Schraube	•Tornillo	

1		**Water pump** **Pompe à eau** **Wasserpumpe** **Bomba de refrigerante**	Catalogue id **20619**	Group **985**
2				
3			Illustr. No **1062372**	Section **350**
4				
5			Issue **20025237-E**	Page **401**

REPLACED PARTS

PIÉCES PÉRIMÉES ET REMPLACÉES

ERSETZTE ARTIKEL

PIEZAS SUBSTITUDAS

Catalogue id	Group
20619	**10**
Issue	Page
20025237-E	**402**

Part No	Replaced By	Quantity
RM 12780279	OLD.THAN 3 YEAR	
VOE 17208215	* * * USE RM 13495106	1.00
RM 58889460	* * * USE RM 59546762	1.00
RM 58978222	OLD.THAN 3 YEAR	
RM 58978230	* * * USE RM 59153379	1.00
RM 59434217	* * * USE VOE 14370880	1.00
RM 59436873	* * * USE VOE 11803693	1.00
RM 59875013	* * * USE VOE 12782485	1.00
RM 59919670	* * * USE VOE 935085	1.00
RM 95469128	* * * USE RM 95280160	SS
VOE 983261	* * * USE VOE 983241	1.00

Part No	Replaced By	Quantity

Part No	Replaced By	Quantity

Part No	Replaced By	Quantity

Part No	Group	Sect	Page
CH 87053	371	600	153
RM 10344208	911	100	355
RM 10354983	372	200	171
RM 11713542	442	400	229
RM 11713543	913	150	379
RM 11713552	442	400	229
RM 11803693	371	400	117
RM 11803693	371	410	127
RM 12761875	985	100	389
RM 12761876	985	100	389
RM 12762542	911	200	359
RM 12762542	911	250	361
RM 12765943	985	300	399
RM 12766615	897	100	339
RM 12766615	897	150	341
RM 12780279	356	400	87
RM 12786889	371	125	107
RM 12787606	371	100	105
RM 12796751	333	100	67
RM 12805949	645	150	245
RM 13031174	371	500	143
RM 13031174	371	550	151
RM 13035456	356	450	89
RM 13035464	372	200	171
RM 13040506	911	375	367
RM 13107511	645	150	245
RM 13126511	261	200	49
RM 13159819	356	400	87
RM 13159868	837	200	315
RM 13160957	777	200	263
RM 13160981	897	100	339
RM 13160981	897	150	341
RM 13160981	897	400	347
RM 13169214	821	400	307
RM 13169230	821	400	307
RM 13169248	821	400	307
RM 13169263	821	400	307
RM 13169271	821	400	307
RM 13169289	821	400	307
RM 13169321	821	400	307
RM 13169339	821	400	307
RM 13169370	821	400	307
RM 13169495	821	400	307
RM 13169727	821	400	307
RM 13169750	821	400	307
RM 13199344	897	100	339
RM 13199344	897	150	341
RM 13204375	210	100	33
RM 13204375	222	100	37
RM 13205364	261	250	53
RM 13207378	356	250	81
RM 13209218	380	300	175
RM 13209218	380	301	179
RM 13209226	380	300	175
RM 13209226	380	301	179
RM 13218854	261	200	49
RM 13218854	261	225	51
RM 13220827	441	200	215
RM 13222690	985	150	391
RM 13222690	985	200	395
RM 13225156	380	300	175
RM 13225156	380	301	179
RM 13228945	442	350	227
RM 13229059	424	200	209
RM 13229067	424	200	209
RM 13232202	256	100	45
RM 13247358	913	150	379
RM 13248026	442	325	225
RM 13249404	386	150	191
RM 13249446	386	100	189
RM 13249479	386	100	189
RM 13249479	386	150	191
RM 13249537	386	100	189
RM 13249545	386	100	189
RM 13249644	386	100	189
RM 13249651	386	100	189
RM 13249669	386	150	191
RM 13249677	386	100	189
RM 13250329	837	200	315
RM 13250766	386	100	189
RM 13250857	386	100	189
RM 13250881	386	100	189
RM 13259924	645	150	245
RM 13267703	234	100	41
RM 13286331	911	475	373
RM 13287560	383	100	187
RM 13292388	356	300	83
RM 13292412	356	300	83
RM 13293659	356	400	87
RM 13297882	821	400	307
RM 13299409	821	200	303
RM 13305099	911	200	359
RM 13305099	911	250	361
RM 13306519	371	200	109
RM 13306519	371	250	111
RM 13313655	372	150	167
RM 13315759	380	300	175
RM 13315759	380	301	179
RM 13316831	364	200	103
RM 13340252	356	250	81
RM 13360623	356	300	83
RM 13366125	371	400	117
RM 13366125	371	410	127
RM 13366125	371	425	133
RM 13407796	210	100	31
RM 13411277	777	1150	283
RM 13411301	777	1150	283
RM 13413109	261	200	49
RM 13424247	380	400	185
RM 13424254	380	400	185
RM 13425582	210	100	31
RM 13447289	985	200	395
RM 13447297	985	200	395
RM 13451653	897	100	339
RM 13451653	897	150	341
RM 13459359	256	100	45
RM 13469010	362	175	95
RM 13480801	777	200	261
RM 13480801	777	500	265
RM 13480801	777	525	267
RM 13482583	362	175	95
RM 13483193	362	150	93
RM 13490073	371	500	143
RM 13490073	371	550	149
RM 13490073	371	550	151
RM 13490107	371	500	143
RM 13490107	371	550	151
RM 13490107	371	550	151
RM 13490289	371	400	117
RM 13490289	371	410	127
RM 13490289	371	425	133
RM 13491469	371	600	153
RM 13495098	711	100	253
RM 13495940	442	350	227
RM 13502349	821	100	301
RM 13521760	913	350	381
RM 13836994	362	100	91
RM 13837000	362	100	91
RM 13837018	362	100	91
RM 13837026	362	100	91
RM 13852256	210	100	33
RM 13853072	356	400	87
RM 13853080	356	400	87
RM 13870621	897	100	339
RM 13870621	897	150	341
RM 13885355	821	100	301
RM 13887732	333	100	67
RM 13888144	261	200	49
RM 14073191	897	300	345
RM 14083448	985	200	395
RM 14370880	371	400	117
RM 14370880	371	410	127
RM 15167490	442	400	229
RM 17224215	913	150	379
RM 19281252	442	300	223
RM 19282102	364	100	99
RM 19282102	364	150	101
RM 19282987	442	300	223
RM 19288604	256	100	45
RM 19295492	371	100	105
RM 19295856	210	100	31
RM 19312396	263	100	57
RM 19330646	442	350	227
RM 20365680	371	400	119
RM 20365680	371	410	129
RM 20365680	371	425	133
RM 20365706	371	400	119
RM 20365706	371	410	129
RM 20365706	371	425	133
RM 20374138	371	400	117
RM 20374138	371	410	127
RM 20374138	371	425	133
RM 20377412	371	400	119
RM 20377412	371	410	129
RM 20377412	371	425	135
RM 20377438	371	400	119
RM 20377438	371	410	129
RM 20377438	371	425	135
RM 20930897	913	350	381
RM 20930897	913	400	383

NUMERICAL INDEX

RÉPERTOIRE DE NUMÉROS

NUMMERNREGISTER

INDICE DE NÚMERO

Catalogue id 20619 | Group 10 | Issue 20025237-E | Page 404

Part No	Group	Sect	Page	Part No	Group	Sect	Page	Part No	Group	Sect	Page	Part No	Group	Sect	Page	Part No	Group	Sect	Page
RM 20933677	371	200	109	RM 43844877	913	400	383	RM 43858182	911	100	355	RM 43902444	256	100	45	RM 43921402	911	100	355
RM 21956545	234	100	41	RM 43845064	372	100	161	RM 43858182	911	250	361	RM 43904168	256	100	45	RM 43921402	911	100	355
RM 2540966	911	385	369	RM 43845106	777	200	261	RM 43859024	261	200	49	RM 43904176	256	100	45	RM 43924083	711	100	253
RM 26712252	371	100	105	RM 43845106	777	800	277	RM 43859677	821	100	301	RM 43904531	371	400	119	RM 43927474	911	100	355
RM 26712252	371	125	107	RM 43845205	380	300	175	RM 43876176	380	300	175	RM 43904531	371	410	129	RM 43927862	371	100	105
RM 28311856	821	300	305	RM 43845205	380	301	179	RM 43876176	380	301	179	RM 43904531	371	425	135	RM 43927870	371	100	105
RM 35895440	386	150	191	RM 43845247	372	150	167	RM 43879980	371	100	105	RM 43904549	371	400	119	RM 43927870	371	125	107
RM 35898477	261	300	55	RM 43845684	442	300	223	RM 43880533	371	100	105	RM 43904549	371	410	129	RM 43929744	897	300	345
RM 35898477	821	300	305	RM 43845783	985	150	391	RM 43884519	371	400	117	RM 43904549	371	425	135	RM 43929744	897	300	345
RM 43804483	356	100	77	RM 43850726	261	200	49	RM 43884519	371	410	127	RM 43906965	777	200	261	RM 43929744	897	300	345
RM 43808161	261	300	55	RM 43851377	256	100	45	RM 43884519	371	425	133	RM 43906965	777	700	273	RM 43929744	897	300	345
RM 43809318	333	100	67	RM 43851518	821	200	303	RM 43884527	371	500	143	RM 43906965	913	350	381	RM 43929744	897	300	345
RM 43820695	256	100	45	RM 43851526	256	100	45	RM 43884527	371	550	149	RM 43906999	913	100	377	RM 43929744	897	300	345
RM 43822337	261	300	55	RM 43851872	821	200	303	RM 43884576	371	400	119	RM 43906999	913	150	379	RM 43929744	897	50	337
RM 43822345	261	300	55	RM 43851906	256	100	45	RM 43884576	371	410	129	RM 43907963	985	300	399	RM 43929744	897	50	337
RM 43822352	261	300	55	RM 43851914	256	100	45	RM 43884576	371	425	133	RM 43908045	641	100	237	RM 43929744	897	50	337
RM 43830355	234	100	41	RM 43851922	256	100	45	RM 43884584	371	400	119	RM 43908425	441	200	215	RM 43929744	897	50	337
RM 43832583	371	400	121	RM 43852805	222	100	37	RM 43884584	371	410	129	RM 43908524	210	100	31	RM 43929744	897	50	337
RM 43832583	371	410	129	RM 43852813	261	225	51	RM 43884584	371	425	133	RM 43910579	364	100	99	RM 43929744	897	50	337
RM 43832583	371	425	135	RM 43852821	261	225	51	RM 43890813	210	100	31	RM 43910587	364	100	99	RM 43931765	372	100	165
RM 43832617	371	400	121	RM 43853217	821	400	307	RM 43892033	442	400	229	RM 43910587	364	150	101	RM 43941152	261	200	49
RM 43832617	371	410	131	RM 43853225	821	400	307	RM 43892033	911	100	355	RM 43910660	442	100	217	RM 43942705	371	400	119
RM 43832617	371	425	135	RM 43853233	821	400	307	RM 43892033	911	200	359	RM 43910678	442	100	217	RM 43942705	371	410	129
RM 43832625	371	400	117	RM 43853332	252	100	43	RM 43892124	911	100	355	RM 43910934	777	200	261	RM 43942705	371	425	135
RM 43832625	371	410	127	RM 43853456	821	200	303	RM 43892132	911	100	355	RM 43910934	777	800	277	RM 43943588	897	400	347
RM 43832625	371	425	133	RM 43854538	261	225	51	RM 43892157	911	375	367	RM 43911205	897	300	345	RM 43944537	364	100	99
RM 43832666	371	400	121	RM 43854629	252	100	43	RM 43893221	380	300	175	RM 43911205	897	50	337	RM 43944537	364	150	101
RM 43832666	371	410	131	RM 43854645	252	100	43	RM 43893676	911	100	355	RM 43911635	911	100	355	RM 43947399	380	300	175
RM 43832666	371	425	135	RM 43855402	386	150	191	RM 43893676	911	200	359	RM 43911643	911	100	355	RM 43947399	380	301	179
RM 43832823	371	400	117	RM 43856178	911	200	359	RM 43898949	380	300	177	RM 43911643	911	100	355	RM 43947399	837	100	313
RM 43832823	371	410	127	RM 43856178	911	250	361	RM 43900778	364	200	103	RM 43911999	897	300	345	RM 43947399	837	100	313
RM 43832823	371	425	133	RM 43856434	777	525	267	RM 43901685	911	375	367	RM 43911999	897	50	337	RM 43947548	641	100	237
RM 43843978	380	301	179	RM 43856467	777	525	267	RM 43901685	911	385	369	RM 43919927	210	100	31	RM 43950708	777	1150	283
RM 43844471	645	100	241	RM 43856475	777	525	267	RM 43901701	911	375	367	RM 43919927	222	100	37	RM 43951821	263	100	57
RM 43844877	777	200	261	RM 43857382	261	300	55	RM 43901750	911	375	367	RM 43919935	233	100	39	RM 43952555	371	400	119
RM 43844877	777	750	275	RM 43857408	261	300	55	RM 43901750	911	385	369	RM 43919943	233	100	39	RM 43952555	371	410	129

Part No	Group	Sect	Page	Part No	Group	Sect	Page	Part No	Group	Sect	Page	Part No	Group	Sect	Page	Part No	Group	Sect	Page
RM 43952555	371	425	135	RM 46694550	897	300	345	RM 54666102	380	300	175	RM 58773334	371	425	135	RM 58814021	371	650	155
RM 43962182	371	600	153	RM 50266907	256	100	45	RM 54666102	380	301	179	RM 58773334	371	500	143	RM 58814419	371	400	117
RM 43962281	852	100	321	RM 50268242	711	100	253	RM 54672738	380	300	175	RM 58773334	371	550	151	RM 58814419	371	410	127
RM 43962299	852	100	321	RM 50268259	711	100	253	RM 54680079	256	100	45	RM 58773433	985	250	397	RM 58814419	371	425	133
RM 43963859	356	100	77	RM 50268309	711	100	255	RM 54680095	256	100	45	RM 58776667	777	1100	281	RM 58814419	371	500	143
RM 43963859	371	650	155	RM 50268697	881	200	327	RM 54747340	645	100	241	RM 58776667	777	1300	287	RM 58814419	371	550	149
RM 43972132	364	200	103	RM 50270248	711	100	253	RM 54759006	441	200	215	RM 58776667	777	1500	291	RM 58814922	356	100	77
RM 43974070	371	400	119	RM 50270248	881	200	327	RM 55923025	380	100	173	RM 58776667	985	150	391	RM 58814922	371	650	155
RM 43974070	371	410	129	RM 50270248	881	250	329	RM 56800717	261	250	53	RM 58779844	424	100	205	RM 58815564	442	300	223
RM 43974070	371	425	135	RM 50273945	711	100	255	RM 57114332	442	100	217	RM 58779844	424	110	207	RM 58817057	777	1100	281
RM 43975747	897	300	345	RM 50273986	711	100	255	RM 57528655	442	100	217	RM 58779943	881	200	327	RM 58818394	371	425	135
RM 43975754	897	300	345	RM 50274299	234	100	41	RM 58220567	442	300	223	RM 58779943	881	250	329	RM 58818394	372	100	163
RM 43979061	372	100	161	RM 50274299	261	200	49	RM 58751439	371	650	155	RM 58783457	777	1100	281	RM 58818394	372	150	167
RM 43979061	372	150	167	RM 50274299	261	225	51	RM 58753104	371	425	135	RM 58783457	777	1300	287	RM 58820143	356	100	77
RM 43993138	821	100	301	RM 50274299	386	100	189	RM 58753104	371	500	143	RM 58783457	777	1500	291	RM 58820143	356	100	77
RM 43998871	371	100	105	RM 50474899	641	100	237	RM 58753104	371	550	151	RM 58783457	985	150	391	RM 58820168	371	650	155
RM 43998871	371	125	107	RM 50565837	442	100	217	RM 58753112	371	425	135	RM 58784281	913	150	379	RM 58820960	913	550	385
RM 46641593	333	100	67	RM 50565845	442	100	217	RM 58753112	371	500	143	RM 58788787	380	300	175	RM 58825464	837	200	315
RM 46641593	333	200	69	RM 50594779	442	100	217	RM 58753112	371	550	151	RM 58788787	380	301	179	RM 58828492	442	350	227
RM 46641643	333	100	67	RM 50829654	261	225	51	RM 58754839	371	400	121	RM 58788795	371	400	119	RM 58830662	777	500	265
RM 46647038	210	100	31	RM 50829654	371	125	107	RM 58754839	371	410	131	RM 58788795	371	410	129	RM 58835109	371	450	139
RM 46647046	210	100	31	RM 50849751	424	200	209	RM 58754839	371	425	135	RM 58788795	371	425	135	RM 58835109	371	600	153
RM 46650354	985	150	391	RM 50906379	442	100	217	RM 58754839	372	100	163	RM 58791070	911	375	367	RM 58837956	356	100	77
RM 46656773	256	200	47	RM 54537097	913	550	385	RM 58754839	372	150	167	RM 58791070	911	385	369	RM 58843970	424	100	205
RM 46656773	821	100	301	RM 54592589	261	300	55	RM 58754847	371	400	121	RM 58791070	911	395	371	RM 58844796	356	250	81
RM 46656773	821	200	303	RM 54606538	777	525	267	RM 58754847	371	410	131	RM 58795766	442	300	223	RM 58844804	356	250	81
RM 46656773	821	300	305	RM 54606546	777	500	265	RM 58754847	371	425	135	RM 58796038	777	200	263	RM 58844812	356	250	81
RM 46656773	821	400	307	RM 54610696	777	200	263	RM 58754847	372	100	163	RM 58799685	911	200	359	RM 58848920	261	300	55
RM 46656781	442	400	229	RM 54614995	777	200	263	RM 58754847	372	150	167	RM 58799685	911	250	361	RM 58848979	911	375	367
RM 46656781	911	100	355	RM 54616081	371	100	105	RM 58762725	441	200	215	RM 58799685	911	260	363	RM 58849910	261	200	49
RM 46656781	911	250	361	RM 54637277	356	450	89	RM 58762931	441	200	215	RM 58799685	911	270	365	RM 58856535	372	100	161
RM 46657326	777	1100	281	RM 54637418	356	350	85	RM 58763491	442	350	227	RM 58799768	442	400	229	RM 58856535	372	150	167
RM 46657334	777	1200	285	RM 54666078	380	300	175	RM 58769209	442	350	227	RM 58804592	441	200	215	RM 58858564	641	100	237
RM 46674636	371	200	109	RM 54666078	380	301	179	RM 58771197	371	425	133	RM 58809096	711	100	255	RM 58874330	911	385	369
RM 46677183	371	250	111	RM 54666094	380	300	175	RM 58773334	371	400	121	RM 58812348	442	250	221	RM 58876418	261	200	49
RM 46677183	372	150	167	RM 54666094	380	301	179	RM 58773334	371	410	131	RM 58813791	913	150	379	RM 58877515	711	100	255

NUMERICAL INDEX

RÉPERTOIRE DE NUMÉROS

NUMMERNREGISTER

INDICE DE NÚMERO

Catalogue id **20619** | Group **10**

Issue **20025237-E** | Page **406**

Part No	Group	Sect	Page
RM 58879768	218	100	35
RM 58879784	442	200	219
RM 58879891	356	250	81
RM 58880360	777	200	261
RM 58883745	645	150	245
RM 58889460	364	100	99
RM 58892902	380	300	175
RM 58892902	380	301	179
RM 58893249	371	425	135
RM 58893249	372	100	163
RM 58893249	372	150	167
RM 58893272	371	425	135
RM 58893306	371	425	135
RM 58901653	442	250	221
RM 58904798	985	150	391
RM 58904814	985	150	391
RM 58909268	380	300	175
RM 58909268	380	301	179
RM 58909268	387	100	197
RM 58911819	837	200	315
RM 58911827	837	200	315
RM 58911835	837	200	315
RM 58917261	380	300	175
RM 58917261	380	301	179
RM 58921446	442	300	223
RM 58921495	442	300	223
RM 58921602	442	300	223
RM 58923954	424	100	205
RM 58923954	424	110	207
RM 58927849	911	250	361
RM 58927948	371	100	105
RM 58928029	777	1150	283
RM 58936352	911	375	367
RM 58937970	383	100	187
RM 58941105	442	325	225
RM 58943747	234	100	41
RM 58943796	210	100	31
RM 58946591	261	250	53
RM 58948100	371	400	119
RM 58948100	371	410	129
RM 58948100	371	425	133
RM 58948126	371	400	119
RM 58948126	371	410	129
RM 58948274	371	500	145
RM 58948274	371	550	151
RM 58956624	383	100	187
RM 58965344	371	400	119
RM 58965344	371	410	129
RM 58965344	371	500	143
RM 58965344	371	550	149
RM 58965377	356	350	85
RM 58965377	356	450	89
RM 58965377	371	425	135
RM 58965377	371	500	143
RM 58965377	371	550	149
RM 58965377	372	100	163
RM 58965377	372	100	163
RM 58965377	372	100	163
RM 58965377	372	100	163
RM 58965377	372	100	163
RM 58965377	372	100	163
RM 58965377	372	100	163
RM 58965377	372	150	167
RM 58965377	372	200	171
RM 58965542	897	100	339
RM 58965542	897	150	341
RM 58965690	897	100	339
RM 58965690	897	150	341
RM 58965948	911	100	355
RM 58977703	711	100	253
RM 58977711	711	100	253
RM 58978214	897	300	345
RM 58978222	897	300	345
RM 58978230	897	300	345
RM 58994625	777	200	261
RM 58996703	777	1200	285
RM 58996703	777	1300	287
RM 58999467	371	500	143
RM 58999467	371	550	149
RM 58999582	897	100	339
RM 58999582	897	150	341
RM 58999582	897	300	345
RM 58999681	897	100	339
RM 58999681	897	150	341
RM 58999681	897	300	345
RM 59003335	881	200	327
RM 59003335	881	250	329
RM 59003434	711	100	253
RM 59003442	711	100	253
RM 59004424	442	100	217
RM 59009688	356	100	77
RM 59010025	356	100	77
RM 59010033	356	100	77
RM 59011536	442	325	225
RM 59011536	442	350	227
RM 59012286	881	200	327
RM 59012286	881	250	329
RM 59020040	897	100	339
RM 59020040	897	150	341
RM 59020065	371	400	119
RM 59020065	371	410	127
RM 59020065	371	425	133
RM 59020065	371	500	143
RM 59020065	371	550	149
RM 59020362	371	400	119
RM 59020362	371	400	119
RM 59020362	371	410	129
RM 59020362	371	410	129
RM 59020362	371	425	135
RM 59020362	371	425	135
RM 59020370	371	400	119
RM 59020370	371	410	129
RM 59020370	371	425	135
RM 59020545	777	1300	287
RM 59022319	441	200	215
RM 59026039	442	300	223
RM 59028258	911	200	359
RM 59028258	911	250	361
RM 59028258	911	260	363
RM 59028258	911	270	365
RM 59028332	740	100	257
RM 59028498	442	325	225
RM 59034470	442	325	225
RM 59035741	881	200	327
RM 59035741	881	250	329
RM 59038182	740	100	257
RM 59040386	424	100	205
RM 59040386	424	110	207
RM 59040642	896	100	335
RM 59040642	896	100	335
RM 59040915	442	300	223
RM 59040923	442	400	229
RM 59041186	442	300	223
RM 59043182	711	100	253
RM 59043190	711	100	253
RM 59044099	362	100	91
RM 59044321	985	150	391
RM 59044339	985	150	391
RM 59046904	380	300	175
RM 59046904	380	301	179
RM 59048819	371	400	121
RM 59048819	371	410	131
RM 59048819	371	425	135
RM 59049213	985	100	389
RM 59049221	985	100	389
RM 59049239	985	100	389
RM 59058156	881	100	325
RM 59072264	424	200	209
RM 59073957	424	200	209
RM 59074039	424	200	209
RM 59074047	424	200	209
RM 59074047	424	200	209
RM 59074070	424	200	209
RM 59074070	424	200	209
RM 59074088	424	200	209
RM 59074096	424	200	209
RM 59074104	424	200	209
RM 59074112	424	200	209
RM 59074146	424	200	209
RM 59074153	424	200	209
RM 59077602	442	400	229
RM 59077602	911	100	355
RM 59077842	810	200	299
RM 59079020	371	700	157
RM 59081323	256	200	47
RM 59082875	777	200	261
RM 59086132	913	350	381
RM 59086132	913	400	383
RM 59087452	333	200	69
RM 59087536	897	100	339
RM 59087536	897	150	341
RM 59087569	897	100	339
RM 59087569	897	150	341
RM 59087759	897	100	339
RM 59087759	897	150	341
RM 59087759	897	400	347
RM 59090712	777	200	263
RM 59090738	777	600	269
RM 59090878	837	200	315

Part No	Group	Sect	Page
RM 59092908	915	100	387
RM 59092916	915	100	387
RM 59092924	915	100	387
RM 59092932	915	100	387
RM 59093351	777	650	271
RM 59094086	985	300	399
RM 59096099	985	250	397
RM 59096313	371	450	139
RM 59096313	424	100	205
RM 59096347	383	100	187
RM 59096883	424	100	205
RM 59096925	364	200	103
RM 59096925	424	100	205
RM 59096925	424	110	207
RM 59098806	985	150	391
RM 59099663	371	200	109
RM 59099663	371	250	111
RM 59099846	985	150	391
RM 59102913	442	400	229
RM 59103507	777	500	265
RM 59103531	777	525	267
RM 59103598	371	600	153
RM 59106880	356	250	81
RM 59108100	364	100	99
RM 59108100	364	150	101
RM 59108605	364	100	99
RM 59108605	364	150	101
RM 59110114	837	100	313
RM 59110122	837	100	313
RM 59110171	383	100	187
RM 59110171	913	550	385
RM 59117317	371	200	109
RM 59117317	371	250	111
RM 59117333	371	200	109
RM 59117333	371	250	111
RM 59118240	985	150	391
RM 59120295	985	150	393
RM 59121707	777	1150	283
RM 59123737	913	150	379
RM 59124461	985	150	391
RM 59126946	380	300	175
RM 59126946	380	301	179
RM 59126961	380	300	175
RM 59126961	380	301	179
RM 59132118	897	100	339
RM 59132118	897	150	341
RM 59132142	897	100	339
RM 59132142	897	150	341
RM 59133835	985	150	391
RM 59134981	380	301	179
RM 59137448	371	400	117
RM 59137448	371	410	127
RM 59137448	371	425	133
RM 59151001	371	200	109
RM 59151001	371	250	111
RM 59151969	777	1150	283
RM 59152058	256	200	47
RM 59153379	897	100	339
RM 59153379	897	150	341
RM 59155366	424	200	209
RM 59162149	821	100	301
RM 59163238	821	100	301
RM 59164947	371	400	119
RM 59164947	371	410	129
RM 59164947	371	425	133
RM 59164954	371	400	119
RM 59164954	371	410	129
RM 59164954	371	425	133
RM 59165001	380	100	173
RM 59165019	821	100	301
RM 59166694	777	200	261
RM 59166728	441	100	211
RM 59166728	441	150	213
RM 59166942	380	300	175
RM 59166942	380	301	179
RM 59166967	441	100	211
RM 59166967	441	150	213
RM 59168054	441	100	211
RM 59168054	441	150	213
RM 59170001	383	100	187
RM 59170654	356	350	85
RM 59170662	371	750	159
RM 59170670	371	750	159
RM 59170688	371	750	159
RM 59171041	827	100	309
RM 59171058	827	100	309
RM 59172338	821	300	305
RM 59172338	821	300	305
RM 59172502	356	350	85
RM 59172502	356	450	89
RM 59172502	372	200	171
RM 59172510	371	750	159
RM 59175422	356	450	89
RM 59175422	372	200	171
RM 59176727	985	150	391
RM 59179218	252	100	43
RM 59181487	881	200	327
RM 59181487	881	250	329
RM 59184143	362	200	97
RM 59185579	911	485	375
RM 59186254	371	700	157
RM 59186254	371	700	157
RM 59187799	821	100	301
RM 59189050	911	475	373
RM 59189050	911	485	375
RM 59189092	911	475	373
RM 59189100	252	100	43
RM 59189241	821	200	303
RM 59190215	911	475	373
RM 59190223	911	475	373
RM 59190223	911	485	375
RM 59190264	911	485	375
RM 59190991	985	150	391
RM 59191007	362	150	93
RM 59191007	362	200	97
RM 59196931	383	100	187
RM 59199141	641	200	239
RM 59203364	645	150	245
RM 59203406	911	475	373
RM 59203414	911	475	373
RM 59203414	911	485	375
RM 59203422	911	475	373
RM 59203422	911	485	375
RM 59203463	911	475	373
RM 59203570	911	375	367
RM 59203620	911	375	367
RM 59203620	911	385	369
RM 59203646	911	375	367
RM 59203646	911	385	369
RM 59203646	911	395	371
RM 59203869	441	100	211
RM 59203869	441	150	213
RM 59203877	441	100	211
RM 59203877	441	150	213
RM 59203885	441	100	211
RM 59203885	441	150	213
RM 59206300	356	250	81
RM 59206359	371	700	157
RM 59206367	362	100	91
RM 59206367	371	700	157
RM 59209312	777	500	265
RM 59209312	777	525	267
RM 59209346	777	525	267
RM 59209361	777	200	263
RM 59212928	371	750	159
RM 59216598	362	200	97
RM 59216689	827	150	311
RM 59216796	645	150	245
RM 59216895	911	475	373
RM 59216903	911	475	373
RM 59217562	383	100	187
RM 59217570	383	100	187
RM 59218552	441	200	215
RM 59222141	356	400	87
RM 59222141	356	450	89
RM 59222349	356	350	85
RM 59222661	386	200	193
RM 59222661	386	250	195
RM 59229492	371	400	117
RM 59229492	371	410	127
RM 59229492	371	425	133
RM 59230003	821	400	307
RM 59232470	913	550	385
RM 59232546	442	200	219
RM 59232553	442	200	219
RM 59232827	645	150	245
RM 59232942	837	200	315
RM 59232967	645	150	245
RM 59233007	645	150	245
RM 59233833	777	1150	283
RM 59240242	371	450	139
RM 59240242	424	200	209
RM 59240291	424	200	209
RM 59240291	424	200	209
RM 59240291	424	200	209
RM 59241810	441	200	215
RM 59241851	441	200	215
RM 59241877	441	200	215
RM 59241927	441	200	215
RM 59242305	386	100	189

NUMERICAL INDEX

RÉPERTOIRE DE NUMÉROS

NUMMERNREGISTER

INDICE DE NÚMERO

NUMERICAL INDEX

RÉPERTOIRE DE NUMÉROS

NUMMERNREGISTER

INDICE DE NÚMERO

Catalogue id 20619 | Group 10

Issue 20025237-E | Page 408

Part No	Group	Sect	Page
RM 59242503	441	200	215
RM 59245209	913	350	381
RM 59245209	913	400	383
RM 59246603	897	100	339
RM 59246603	897	150	341
RM 59246603	897	300	345
RM 59246611	897	100	339
RM 59246611	897	150	341
RM 59246611	897	300	345
RM 59249284	913	400	383
RM 59249292	442	400	229
RM 59262303	424	200	209
RM 59262311	424	200	209
RM 59262311	424	200	209
RM 59264101	827	100	309
RM 59264119	827	100	309
RM 59266726	364	100	99
RM 59266726	364	150	101
RM 59277178	777	200	263
RM 59277921	777	500	265
RM 59277962	777	500	265
RM 59281006	897	100	339
RM 59281006	897	150	341
RM 59281006	897	400	347
RM 59288548	641	200	239
RM 59298331	777	200	263
RM 59298794	777	200	263
RM 59302919	261	200	49
RM 59302919	261	225	51
RM 59313585	424	100	205
RM 59313593	424	100	205
RM 59324392	711	100	255
RM 59325712	371	425	135
RM 59325712	371	700	157
RM 59325712	372	100	163
RM 59325712	372	150	167
RM 59326827	380	300	175
RM 59326827	380	301	179
RM 59326827	424	100	205
RM 59326827	424	110	207
RM 59326827	881	100	325
RM 59327825	371	700	157
RM 59327825	372	100	161
RM 59327825	372	150	167
RM 59327825	383	100	187
RM 59327833	383	100	187
RM 59327866	777	650	271
RM 59327916	777	100	259
RM 59327940	867	100	323
RM 59328195	881	100	325
RM 59328484	442	250	221
RM 59329979	383	100	187
RM 59331926	985	300	399
RM 59331934	234	100	41
RM 59336123	442	325	225
RM 59356907	371	400	119
RM 59356907	371	410	129
RM 59356907	371	425	133
RM 59360115	442	350	227
RM 59360321	442	350	227
RM 59360354	442	325	225
RM 59360487	442	325	225
RM 59360495	442	325	225
RM 59360545	442	325	225
RM 59360669	442	300	223
RM 59360677	442	300	223
RM 59360685	442	300	223
RM 59360693	442	300	223
RM 59360735	442	300	223
RM 59360750	442	325	225
RM 59360792	442	300	223
RM 59360800	442	300	223
RM 59360941	442	325	225
RM 59362327	837	200	315
RM 59363259	985	250	397
RM 59363259	985	300	399
RM 59366880	371	400	117
RM 59366880	371	410	127
RM 59369371	442	350	227
RM 59369413	442	350	227
RM 59369421	442	350	227
RM 59369454	442	350	227
RM 59369462	442	350	227
RM 59369470	442	350	227
RM 59369504	442	300	223
RM 59369561	442	325	225
RM 59369603	442	325	225
RM 59369637	442	325	225
RM 59369751	442	325	225
RM 59371807	913	550	385
RM 59371922	333	100	67
RM 59374405	333	100	67
RM 59374686	777	100	259
RM 59374694	777	100	259
RM 59383448	442	100	217
RM 59387399	837	200	315
RM 59387498	913	350	381
RM 59387498	913	400	383
RM 59387605	913	350	381
RM 59387605	913	400	383
RM 59388199	356	100	77
RM 59396531	777	100	259
RM 59397059	371	200	109
RM 59397059	371	250	111
RM 59397059	371	600	153
RM 59409508	371	200	109
RM 59409508	371	250	111
RM 59417493	354	100	75
RM 59418632	777	650	271
RM 59429464	424	100	205
RM 59429464	424	110	207
RM 59431494	911	200	359
RM 59431494	911	250	361
RM 59431494	911	260	363
RM 59431494	911	270	365
RM 59434001	371	650	155
RM 59434019	371	400	121
RM 59434019	371	410	131
RM 59434019	371	425	135
RM 59434019	371	550	151
RM 59434167	371	400	121
RM 59434167	371	410	131
RM 59434209	371	400	117
RM 59434209	371	410	127
RM 59434209	371	425	133
RM 59434209	371	500	143
RM 59434209	371	550	149
RM 59434209	371	600	153
RM 59434209	371	650	155
RM 59434217	371	550	149
RM 59434290	371	400	119
RM 59434290	371	410	129
RM 59434290	371	425	135
RM 59434522	837	100	313
RM 59436725	777	1150	283
RM 59436741	777	1150	283
RM 59436758	777	1150	283
RM 59436840	371	550	151
RM 59436865	371	400	117
RM 59436865	371	410	127
RM 59436865	371	425	133
RM 59436865	371	500	143
RM 59436865	371	550	151
RM 59436873	371	550	151
RM 59436956	371	400	119
RM 59436956	371	410	129
RM 59436956	371	425	135
RM 59443663	371	650	155
RM 59444463	777	200	261
RM 59446138	442	300	223
RM 59447185	985	250	397
RM 59449900	371	400	117
RM 59449900	371	410	127
RM 59449900	371	425	133
RM 59449918	371	400	117
RM 59449918	371	410	127
RM 59449918	371	425	133
RM 59449918	371	500	143
RM 59449918	371	550	149
RM 59449942	371	400	119
RM 59449942	371	410	129
RM 59449959	371	400	119
RM 59449959	371	410	129
RM 59461368	641	100	237
RM 59465286	371	400	121
RM 59465286	371	410	131
RM 59465591	371	425	135
RM 59465591	372	100	163
RM 59465591	372	150	167
RM 59470906	234	100	41
RM 59478131	827	150	311
RM 59478172	777	600	269
RM 59480814	777	1100	281
RM 59480830	777	1100	281
RM 59480830	777	1300	287
RM 59480830	777	1500	291
RM 59480830	985	150	391
RM 59480855	777	1100	281
RM 59480855	777	1300	287
RM 59480855	777	1500	291

Part No	Group	Sect	Page	Part No	Group	Sect	Page	Part No	Group	Sect	Page	Part No	Group	Sect	Page	Part No	Group	Sect	Page
RM 59480855	985	150	391	RM 59579755	881	100	325	RM 59626580	777	600	269	RM 59677831	442	100	217	RM 59727891	985	200	395
RM 59480889	740	100	257	RM 59580571	210	100	31	RM 59626598	777	600	269	RM 59677849	442	100	217	RM 59731091	881	100	325
RM 59483339	371	425	135	RM 59582239	777	200	263	RM 59629063	383	100	187	RM 59677856	442	100	217	RM 59731380	881	200	327
RM 59483339	372	100	163	RM 59583450	371	100	105	RM 59629097	383	100	187	RM 59677864	442	100	217	RM 59731380	881	250	329
RM 59483339	372	150	167	RM 59583450	371	125	107	RM 59630020	356	250	81	RM 59680983	371	600	153	RM 59753657	881	200	327
RM 59495036	252	100	43	RM 59583468	371	100	105	RM 59634105	356	350	85	RM 59680983	777	1150	283	RM 59753657	881	250	329
RM 59514836	442	100	217	RM 59583468	371	125	107	RM 59634105	371	700	157	RM 59680983	837	100	313	RM 59759753	356	250	81
RM 59514976	442	100	217	RM 59583500	911	395	371	RM 59639179	777	1050	279	RM 59680983	881	200	327	RM 59762724	881	200	327
RM 59515007	442	100	217	RM 59586941	645	150	245	RM 59639203	777	1050	279	RM 59680983	881	250	329	RM 59762724	881	250	329
RM 59516096	442	100	217	RM 59587196	911	100	355	RM 59639211	777	1050	279	RM 59682260	777	650	271	RM 59778886	380	301	179
RM 59532093	210	100	31	RM 59587196	911	100	355	RM 59642090	985	150	391	RM 59683805	711	100	255	RM 59785519	913	350	381
RM 59537266	837	200	315	RM 59587394	383	100	187	RM 59646075	261	200	49	RM 59685065	210	100	33	RM 59785519	913	400	383
RM 59544213	777	200	261	RM 59587410	383	100	187	RM 59647180	777	500	265	RM 59685065	222	100	37	RM 59787465	424	100	205
RM 59544213	827	150	311	RM 59587816	911	385	369	RM 59647180	777	525	267	RM 59685271	915	100	387	RM 59789990	881	200	327
RM 59546408	261	250	53	RM 59587816	911	485	375	RM 59647404	777	500	265	RM 59686451	442	100	217	RM 59789990	881	250	329
RM 59546762	364	100	99	RM 59587816	985	150	391	RM 59647404	777	525	267	RM 59689968	711	100	253	RM 59798884	711	100	255
RM 59546762	364	150	101	RM 59587824	985	150	391	RM 59647727	777	100	259	RM 59691675	837	200	315	RM 59800854	740	100	257
RM 59551242	442	100	217	RM 59590182	711	100	253	RM 59647735	777	100	259	RM 59692319	777	500	265	RM 59804740	913	550	385
RM 59551978	380	350	183	RM 59590182	711	100	253	RM 59647743	777	100	259	RM 59692319	777	525	267	RM 59807941	371	600	153
RM 59551978	881	100	325	RM 59595629	442	100	217	RM 59648402	777	200	263	RM 59693135	837	100	313	RM 59807941	777	1150	283
RM 59556563	777	1050	279	RM 59600205	777	200	263	RM 59648543	424	100	205	RM 59698811	442	325	225	RM 59807941	837	100	313
RM 59565044	442	200	219	RM 59600205	777	650	271	RM 59650648	777	200	261	RM 59704403	837	200	315	RM 59807941	881	200	327
RM 59565044	777	200	263	RM 59600593	777	200	261	RM 59652081	424	200	209	RM 59706960	911	475	373	RM 59807941	881	250	331
RM 59565044	837	100	313	RM 59600593	777	650	271	RM 59652099	424	200	209	RM 59708982	645	150	245	RM 59809947	711	100	253
RM 59565077	777	100	259	RM 59602987	913	550	385	RM 59653188	911	100	355	RM 59717702	837	100	313	RM 59810820	261	250	53
RM 59565077	985	100	389	RM 59603746	372	100	161	RM 59653279	837	100	313	RM 59718817	837	200	315	RM 59810820	911	375	367
RM 59572917	442	100	217	RM 59603746	372	150	167	RM 59656322	911	385	369	RM 59726075	371	200	109	RM 59812594	911	395	371
RM 59574228	911	200	359	RM 59604835	424	100	205	RM 59656322	911	395	371	RM 59726075	371	250	111	RM 59812826	371	200	109
RM 59574228	911	250	361	RM 59604835	424	110	207	RM 59656322	911	475	373	RM 59726380	777	500	265	RM 59812826	371	250	111
RM 59574228	911	260	363	RM 59617985	210	100	31	RM 59656322	911	485	375	RM 59726380	777	525	267	RM 59812826	645	150	245
RM 59574228	911	270	365	RM 59618579	911	395	371	RM 59656330	911	385	369	RM 59726398	777	500	265	RM 59812826	911	375	367
RM 59579573	985	200	395	RM 59622175	777	600	269	RM 59661413	333	100	67	RM 59726398	777	525	267	RM 59812826	911	485	375
RM 59579599	985	200	395	RM 59622217	777	200	261	RM 59667287	897	100	339	RM 59726885	837	200	315	RM 59812826	911	485	375
RM 59579615	881	100	325	RM 59622241	777	600	269	RM 59667287	897	150	341	RM 59727693	881	200	327	RM 59813279	881	100	325
RM 59579755	380	301	181	RM 59622258	777	600	269	RM 59673137	442	200	219	RM 59727693	881	250	329	RM 59813329	821	100	301
RM 59579755	383	100	187	RM 59624635	383	100	187	RM 59675827	837	200	315	RM 59727883	985	200	395	RM 59816447	380	300	175

NUMERICAL INDEX
RÉPERTOIRE DE NUMÉROS
NUMMERNREGISTER

INDICE DE NÚMERO

NUMERICAL INDEX

RÉPERTOIRE DE NUMÉROS

NUMMERNREGISTER

INDICE DE NÚMERO

Part No	Group	Sect	Page	Part No	Group	Sect	Page	Part No	Group	Sect	Page	Part No	Group	Sect	Page	Part No	Group	Sect	Page
RM 59816447	380	301	179	RM 59861872	913	350	381	RM 59918110	777	600	269	RM 59934703	441	200	215	RM 59992099	911	260	363
RM 59816447	387	100	197	RM 59861872	913	400	383	RM 59918573	821	100	301	RM 59937029	985	250	397	RM 59992099	911	270	365
RM 59816728	380	300	175	RM 59861872	913	400	383	RM 59918573	837	100	313	RM 59941203	913	350	381	RM 59993881	442	250	221
RM 59816728	380	301	179	RM 59862573	777	600	269	RM 59919670	911	260	363	RM 59941203	913	400	383	RM 59995019	911	200	359
RM 59816736	380	300	175	RM 59862581	777	600	269	RM 59919670	911	270	365	RM 59946863	256	100	45	RM 59995019	911	250	361
RM 59816736	380	301	179	RM 59862599	777	600	269	RM 59922153	837	100	313	RM 59946863	261	225	51	RM 59995019	911	260	363
RM 59818393	364	200	103	RM 59862938	882	100	333	RM 59922823	442	250	221	RM 59946863	821	300	305	RM 59995019	911	270	365
RM 59821736	777	500	265	RM 59863225	261	200	49	RM 59922823	837	200	315	RM 59946863	827	100	309	RM 59995126	777	500	265
RM 59822338	837	200	315	RM 59866483	985	300	399	RM 59922864	837	200	315	RM 59950493	356	250	81	RM 59998146	424	100	205
RM 59823369	913	550	385	RM 59868778	740	100	257	RM 59922914	911	200	359	RM 59957134	777	200	261	RM 59998146	424	110	207
RM 59824250	383	100	187	RM 59869917	911	100	355	RM 59922914	911	250	361	RM 59965962	424	100	205	RM 66704887	837	200	315
RM 59824250	913	550	385	RM 59875013	740	100	257	RM 59922914	911	260	363	RM 59965962	881	100	325	RM 70098983	362	150	93
RM 59827261	261	225	51	RM 59875047	740	100	257	RM 59922914	911	270	365	RM 59965962	881	200	327	RM 70109491	711	100	253
RM 59829432	911	385	369	RM 59876219	821	100	301	RM 59923797	911	200	359	RM 59965962	881	250	329	RM 70109533	711	100	253
RM 59829432	911	395	371	RM 59887000	424	100	205	RM 59923797	911	250	361	RM 59965962	911	100	355	RM 70155577	777	200	261
RM 59829432	911	475	373	RM 59887000	424	110	207	RM 59923797	911	260	363	RM 59966556	985	200	395	RM 70557194	985	200	395
RM 59829432	911	485	375	RM 59887000	881	100	325	RM 59923797	911	270	365	RM 59970384	372	100	161	RM 70568274	424	100	205
RM 59845578	911	375	367	RM 59887182	371	600	153	RM 59926527	777	1050	279	RM 59970384	372	100	161	RM 70600960	380	300	175
RM 59845578	911	385	369	RM 59887182	777	1150	283	RM 59926642	441	100	211	RM 59970384	372	150	167	RM 70600960	380	300	175
RM 59847798	911	200	359	RM 59887182	881	200	327	RM 59926642	441	150	213	RM 59972224	356	250	81	RM 70600960	380	301	179
RM 59847798	911	250	361	RM 59887182	881	250	329	RM 59926659	441	100	211	RM 59973065	356	250	81	RM 70682638	641	100	237
RM 59847798	911	260	363	RM 59887505	261	250	53	RM 59926659	441	150	213	RM 59973073	356	250	81	RM 70692694	985	200	395
RM 59847798	911	270	365	RM 59888248	442	100	217	RM 59926733	777	1050	279	RM 59976548	424	100	205	RM 70693106	985	200	395
RM 59851253	911	385	369	RM 59888248	442	100	217	RM 59928986	356	100	77	RM 59976548	424	110	207	RM 70693122	985	200	395
RM 59852533	364	200	103	RM 59889584	424	100	205	RM 59928986	356	100	77	RM 59978858	711	100	253	RM 70696547	985	200	395
RM 59854828	371	650	155	RM 59889584	424	110	207	RM 59928986	371	400	117	RM 59986422	913	150	379	RM 70696554	985	200	395
RM 59854877	356	100	77	RM 59895151	371	400	119	RM 59928986	371	410	127	RM 59991992	911	200	359	RM 70744511	985	200	395
RM 59854877	371	425	133	RM 59895151	371	410	129	RM 59928986	371	425	133	RM 59991992	911	250	361	RM 70744537	985	200	395
RM 59854877	371	425	133	RM 59895151	371	425	133	RM 59928986	371	450	139	RM 59991992	911	260	363	RM 70818885	841	100	319
RM 59854877	371	650	155	RM 59895540	911	385	369	RM 59928986	371	500	143	RM 59991992	911	270	365	RM 70829411	897	100	339
RM 59854943	371	600	153	RM 59895540	911	485	375	RM 59928986	371	550	149	RM 59992081	911	200	359	RM 70829411	897	150	341
RM 59854943	371	650	155	RM 59896506	777	600	269	RM 59932418	442	300	223	RM 59992081	911	250	361	RM 70829429	897	100	339
RM 59858662	356	100	77	RM 59900696	777	200	263	RM 59933622	442	325	225	RM 59992081	911	260	363	RM 70829429	897	150	341
RM 59858662	356	100	77	RM 59900696	777	650	271	RM 59933622	442	400	229	RM 59992081	911	270	365	RM 70836887	352	100	71
RM 59858662	371	425	133	RM 59902668	441	200	215	RM 59934604	441	200	215	RM 59992099	911	200	359	RM 70836903	352	100	71
RM 59858662	371	450	139	RM 59902684	441	200	215	RM 59934687	441	200	215	RM 59992099	911	250	361	RM 70872510	352	100	71

Part No	Group	Sect	Page	Part No	Group	Sect	Page	Part No	Group	Sect	Page	Part No	Group	Sect	Page	Part No	Group	Sect	Page
RM 70914106	441	200	215	RM 95220893	261	200	49	RM 95323465	911	260	363	RM 95387338	911	270	365	RM 95748562	911	260	363
RM 70914114	441	200	215	RM 95223004	777	500	265	RM 95323465	911	270	365	RM 95396776	911	395	371	RM 95748562	911	270	365
RM 70914130	441	200	215	RM 95223004	777	525	267	RM 95329983	442	250	221	RM 95396776	911	485	375	RM 95917449	387	100	197
RM 70930102	371	400	121	RM 95223384	711	100	255	RM 95329983	911	200	359	RM 95403325	261	250	53	RM 95919171	372	200	171
RM 70930102	371	410	131	RM 95246419	881	200	327	RM 95329983	911	250	361	RM 95403325	911	100	355	RM 95919205	371	200	109
RM 70934963	841	100	319	RM 95246419	881	250	329	RM 95329983	911	260	363	RM 95403333	913	550	385	RM 95919205	371	250	111
RM 70935036	841	100	319	RM 95261939	985	100	389	RM 95329983	911	270	365	RM 95424586	356	100	77	RM 95919205	911	385	369
RM 95003091	210	100	31	RM 95270575	777	200	261	RM 95330692	911	100	355	RM 95424586	371	750	159	RM 95919239	356	300	83
RM 95003091	261	250	53	RM 95279998	777	650	271	RM 95335386	777	200	261	RM 95424586	645	150	245	RM 95919239	372	100	161
RM 95003091	911	200	359	RM 95280186	442	250	221	RM 95357570	442	250	221	RM 95424586	911	375	367	RM 95919239	372	150	167
RM 95003091	911	250	361	RM 95280186	777	700	273	RM 95357570	911	200	359	RM 95424586	911	475	373	RM 95919239	777	600	269
RM 95011060	261	300	55	RM 95280186	777	750	275	RM 95357570	911	250	361	RM 95424586	911	485	375	RM 95919254	740	100	257
RM 95028494	442	200	219	RM 95280186	777	800	277	RM 95357570	911	260	363	RM 95424586	913	550	385	RM 95919304	911	485	375
RM 95028528	441	100	211	RM 95280186	913	100	377	RM 95357570	911	270	365	RM 95428520	777	200	263	RM 95919312	881	200	327
RM 95028528	441	150	213	RM 95280194	261	250	53	RM 95357604	911	100	355	RM 95454914	777	200	261	RM 95919312	881	250	329
RM 95033718	777	650	271	RM 95280194	911	200	359	RM 95366001	913	100	377	RM 95457586	222	100	37	RM 95919312	911	385	369
RM 95034039	881	200	327	RM 95280194	911	250	361	RM 95371266	356	250	81	RM 95457586	372	100	161	RM 95919460	442	250	221
RM 95034039	881	250	329	RM 95280194	911	260	363	RM 95373585	777	200	263	RM 95457586	372	150	167	RM 95919460	777	500	265
RM 95038055	913	550	385	RM 95280194	911	270	365	RM 95373775	777	500	265	RM 95457586	881	200	327	RM 95919585	777	200	263
RM 95048088	740	100	257	RM 95280194	913	100	377	RM 95373775	777	525	267	RM 95457586	881	250	329	RM 95919585	777	650	271
RM 95048179	261	300	55	RM 95285946	777	800	277	RM 95373973	333	100	67	RM 95457586	911	385	369	RM 95919585	827	150	311
RM 95068110	210	100	33	RM 95286266	261	200	49	RM 95373973	356	250	81	RM 95457586	911	395	371	RM 95919593	827	150	311
RM 95086641	442	100	217	RM 95293379	837	200	315	RM 95373973	356	400	87	RM 95457586	911	475	373	RM 95919767	371	700	157
RM 95086708	442	200	219	RM 95301859	911	395	371	RM 95373973	362	100	91	RM 95457586	911	485	375	RM 95919767	442	250	221
RM 95090106	261	200	49	RM 95301859	911	485	375	RM 95373973	371	200	109	RM 95469128	911	260	363	RM 95919817	442	200	219
RM 95097671	210	100	31	RM 95301867	911	385	369	RM 95373973	371	250	111	RM 95469128	911	270	365	RM 95919841	837	100	313
RM 95157400	645	100	241	RM 95301867	911	395	371	RM 95373973	371	750	159	RM 95480109	911	100	357	RM 95920039	827	150	311
RM 95157400	645	110	243	RM 95301867	911	485	375	RM 95373973	383	100	187	RM 95489837	261	250	53	RM 95920153	777	1150	283
RM 95175881	441	100	211	RM 95303335	711	100	255	RM 95373973	386	100	189	RM 95526653	985	250	397	RM 95920286	711	100	253
RM 95175881	441	150	213	RM 95303350	777	700	273	RM 95376133	911	100	355	RM 95531703	777	200	263	RM 95920294	777	100	259
RM 95200663	442	100	217	RM 95303350	777	750	275	RM 95376133	911	100	355	RM 95650339	210	100	31	RM 95920377	383	100	187
RM 95201547	881	200	327	RM 95303392	210	100	31	RM 95376141	222	100	37	RM 95654208	261	200	49	RM 95920377	740	100	257
RM 95201547	881	250	329	RM 95303392	222	100	37	RM 95387312	261	250	53	RM 95680880	740	100	257	RM 95920377	915	100	387
RM 95208971	711	100	253	RM 95309829	442	200	219	RM 95387338	911	200	359	RM 95738779	777	200	263	RM 95920377	915	100	387
RM 95210258	442	300	223	RM 95323465	911	200	359	RM 95387338	911	250	361	RM 95748562	911	200	359	RM 95920443	911	385	369
RM 95213294	777	200	261	RM 95323465	911	250	361	RM 95387338	911	260	363	RM 95748562	911	250	361	RM 95920443	911	385	369

NUMERICAL INDEX

RÉPERTOIRE DE NUMÉROS

NUMMERNREGISTER

INDICE DE NÚMERO

Part No	Group	Sect	Page	Part No	Group	Sect	Page	Part No	Group	Sect	Page	Part No	Group	Sect	Page	Part No	Group	Sect	Page
RM 95920443	911	485	375	RM 95922332	364	200	103	RM 95923314	911	385	369	RM 95988739	777	200	261	RM 96702394	777	200	263
RM 95920542	911	385	369	RM 95922332	372	100	163	RM 95923314	911	475	373	RM 95988952	777	200	263	RM 96702428	261	225	51
RM 95920542	911	395	371	RM 95922332	372	100	161	RM 95923314	911	475	373	RM 95989026	777	200	261	RM 96702444	210	100	31
RM 95920542	911	485	375	RM 95922332	372	100	161	RM 95923314	911	485	375	RM 95989059	777	200	263	RM 96702659	252	100	43
RM 95920583	911	485	375	RM 95922332	372	150	167	RM 95923322	372	100	161	RM 95989059	777	200	261	RM 96702659	261	225	51
RM 95920591	911	385	369	RM 95922332	985	300	399	RM 95923322	372	150	167	RM 95997839	210	100	31	RM 96702659	353	100	73
RM 95920591	911	475	373	RM 95922357	387	100	197	RM 95923322	881	200	327	RM 96701370	252	100	43	RM 96702659	353	100	73
RM 95920609	380	350	183	RM 95922365	911	385	369	RM 95923322	881	250	329	RM 96701370	261	200	49	RM 96702659	371	200	109
RM 95920609	881	100	325	RM 95922365	911	395	371	RM 95923348	827	150	311	RM 96701370	371	125	107	RM 96702659	372	100	161
RM 95920708	442	200	219	RM 95922365	911	485	375	RM 95923363	777	1150	283	RM 96701370	372	100	161	RM 96702659	821	200	303
RM 95920708	777	200	261	RM 95922373	372	100	161	RM 95923363	827	150	311	RM 96701370	372	150	167	RM 96702659	911	395	371
RM 95920716	911	395	371	RM 95922373	372	150	167	RM 95923371	777	1150	283	RM 96701370	821	400	307	RM 96702667	218	100	35
RM 95920716	911	395	371	RM 95922373	740	100	257	RM 95923926	777	1100	281	RM 96701487	777	525	267	RM 96702816	261	200	49
RM 95920849	837	200	315	RM 95922399	777	200	263	RM 95923926	777	1300	287	RM 96701495	371	200	109	RM 96702816	261	225	51
RM 95920856	837	200	315	RM 95922399	777	650	271	RM 95923926	777	1500	291	RM 96701495	371	250	111	RM 96702816	821	400	307
RM 95920872	837	200	315	RM 95922399	827	150	311	RM 95923926	985	150	393	RM 96701495	371	750	159	RM 96702816	911	200	359
RM 95921748	985	350	401	RM 95922720	371	700	157	RM 95923934	881	200	327	RM 96701552	218	100	35	RM 96702816	911	250	361
RM 95922084	386	150	191	RM 95922829	881	200	327	RM 95923934	881	250	329	RM 96701602	867	100	323	RM 96702824	222	100	37
RM 95922134	364	200	103	RM 95922829	881	250	329	RM 95924106	380	300	175	RM 96701917	210	100	33	RM 96702824	256	100	45
RM 95922134	372	100	163	RM 95922894	356	300	83	RM 95924106	380	301	179	RM 96701917	210	100	31	RM 96702824	362	150	93
RM 95922134	372	100	161	RM 95922902	777	200	263	RM 95924239	383	100	187	RM 96701917	371	200	109	RM 96702824	362	200	97
RM 95922134	372	100	161	RM 95923025	387	100	197	RM 95931341	380	100	173	RM 96701917	371	250	111	RM 96702824	380	350	183
RM 95922134	372	100	161	RM 95923033	380	300	175	RM 95931366	372	100	161	RM 96701917	641	100	237	RM 96702824	821	100	301
RM 95922134	372	150	167	RM 95923033	380	301	179	RM 95931366	372	150	167	RM 96701917	711	100	255	RM 96702824	821	200	303
RM 95922167	867	100	323	RM 95923124	372	100	161	RM 95932117	380	100	173	RM 96701917	911	100	357	RM 96702824	821	300	305
RM 95922175	711	100	253	RM 95923124	372	150	167	RM 95935227	911	385	369	RM 96701958	333	100	67	RM 96702824	821	400	307
RM 95922217	711	100	253	RM 95923207	711	100	253	RM 95943346	364	200	103	RM 96701958	371	600	153	RM 96702824	821	400	307
RM 95922225	380	301	181	RM 95923298	371	200	109	RM 95943346	372	100	161	RM 96701958	380	350	183	RM 96702824	821	400	307
RM 95922225	881	100	325	RM 95923298	371	250	111	RM 95943346	372	100	161	RM 96702279	256	200	47	RM 96702865	364	100	99
RM 95922233	356	300	83	RM 95923298	380	300	175	RM 95943346	372	100	161	RM 96702287	261	300	55	RM 96702865	372	100	161
RM 95922290	881	200	327	RM 95923298	380	301	179	RM 95943346	372	100	163	RM 96702287	356	100	77	RM 96702865	372	150	169
RM 95922324	371	200	109	RM 95923298	911	385	369	RM 95943346	372	150	167	RM 96702287	356	200	79	RM 96702873	333	100	67
RM 95922324	371	250	111	RM 95923298	911	485	375	RM 95947396	867	100	323	RM 96702287	821	100	301	RM 96703251	821	100	301
RM 95922324	380	350	183	RM 95923314	380	301	181	RM 95973921	380	301	181	RM 96702311	210	100	31	RM 96704176	386	100	189
RM 95922324	383	100	187	RM 95923314	881	100	325	RM 95973921	383	100	187	RM 96702311	222	100	37	RM 96704176	386	150	191
RM 95922324	881	100	325	RM 95923314	911	385	369	RM 95973921	881	100	325	RM 96702311	222	100	37	RM 96704176	821	100	301

Part No	Group	Sect	Page	Part No	Group	Sect	Page	Part No	Group	Sect	Page	Part No	Group	Sect	Page	Part No	Group	Sect	Page
RM 96704234	371	250	111	RM 96704606	371	100	105	RM 96705272	261	250	53	RM 96714050	911	100	355	RM 96738430	372	150	167
RM 96704234	372	100	165	RM 96704606	371	125	107	RM 96705272	263	100	57	RM 96714191	372	100	165	RM 96738448	387	100	197
RM 96704309	441	100	211	RM 96704606	371	200	109	RM 96705272	821	100	301	RM 96714225	333	100	67	RM 96738547	985	350	401
RM 96704309	441	150	213	RM 96704606	371	250	111	RM 96705504	218	100	35	RM 96714241	821	100	301	RM 96738554	210	100	31
RM 96704309	777	1100	281	RM 96704606	371	600	153	RM 96705504	837	200	315	RM 96714365	386	100	189	RM 96738554	362	100	91
RM 96704309	777	1300	287	RM 96704606	386	200	193	RM 96705587	261	200	49	RM 96714399	356	200	79	RM 96738554	364	100	99
RM 96704309	777	1500	291	RM 96704606	386	250	195	RM 96705587	371	250	111	RM 96714407	261	225	51	RM 96738554	364	200	103
RM 96704309	985	150	393	RM 96704606	441	100	211	RM 96705587	372	150	169	RM 96714415	387	100	197	RM 96738554	371	200	109
RM 96704325	210	100	33	RM 96704606	441	150	213	RM 96705587	821	200	303	RM 96714423	985	150	393	RM 96738554	371	250	111
RM 96704325	441	100	211	RM 96704606	911	395	371	RM 96705587	911	395	371	RM 96714472	372	150	169	RM 96738554	372	100	161
RM 96704325	441	150	213	RM 96704606	985	150	391	RM 96705587	985	150	393	RM 96714472	372	150	169	RM 96738554	372	150	167
RM 96704325	777	525	267	RM 96704614	233	100	39	RM 96705694	985	350	401	RM 96718879	911	475	373	RM 96738554	821	100	301
RM 96704358	261	225	51	RM 96704614	911	100	357	RM 96705736	210	100	31	RM 96719174	218	100	35	RM 96738596	210	100	31
RM 96704358	985	150	393	RM 96704614	985	150	393	RM 96705736	364	200	103	RM 96719174	222	100	37	RM 96738596	218	100	35
RM 96704416	821	100	301	RM 96704622	911	100	355	RM 96705736	371	250	111	RM 96719729	985	200	395	RM 96738596	222	100	37
RM 96704556	233	100	39	RM 96704622	911	475	373	RM 96705744	362	100	91	RM 96719786	386	200	193	RM 96738596	222	100	37
RM 96704564	261	225	51	RM 96704663	333	100	67	RM 96705744	364	200	103	RM 96719786	386	250	195	RM 96738596	261	200	49
RM 96704564	333	100	67	RM 96704663	371	250	111	RM 96705744	372	100	163	RM 96719786	441	100	211	RM 96738596	261	225	51
RM 96704564	362	200	97	RM 96704705	837	200	317	RM 96710470	837	200	317	RM 96719786	441	150	213	RM 96738596	371	200	109
RM 96704564	386	100	189	RM 96704713	827	100	309	RM 96711833	252	100	43	RM 96720008	985	100	389	RM 96738596	371	250	111
RM 96704564	386	150	191	RM 96704739	821	100	301	RM 96711833	356	100	77	RM 96720156	985	150	393	RM 96738596	442	200	219
RM 96704564	985	200	395	RM 96704796	372	100	165	RM 96711882	218	100	35	RM 96720891	711	100	253	RM 96738596	442	250	221
RM 96704564	985	250	397	RM 96704812	356	100	77	RM 96711965	837	200	315	RM 96721121	261	225	51	RM 96738596	837	200	317
RM 96704580	210	100	31	RM 96704846	821	100	301	RM 96712674	261	200	49	RM 96721121	985	150	393	RM 96738596	911	100	355
RM 96704580	364	150	101	RM 96704861	356	450	89	RM 96712674	261	225	51	RM 96726658	711	100	255	RM 96738596	911	475	373
RM 96704580	364	200	103	RM 96704861	372	200	171	RM 96712674	371	100	105	RM 96727995	985	150	391	RM 96738612	837	200	315
RM 96704580	372	100	165	RM 96704861	777	200	263	RM 96712674	911	395	371	RM 96728712	821	100	301	RM 96738620	441	100	211
RM 96704580	821	100	301	RM 96704887	364	200	103	RM 96712773	372	100	165	RM 96728829	441	100	211	RM 96738620	441	150	213
RM 96704580	985	300	399	RM 96704960	911	100	357	RM 96712831	821	100	301	RM 96728829	441	150	213	RM 96738638	441	100	211
RM 96704598	356	450	89	RM 96704978	441	100	211	RM 96712831	821	300	305	RM 96733886	821	100	301	RM 96738638	441	150	213
RM 96704598	364	200	103	RM 96704978	441	150	213	RM 96713979	252	100	43	RM 96734025	441	100	211	RM 96738646	985	100	389
RM 96704598	371	600	153	RM 96705132	362	100	91	RM 96713979	371	100	105	RM 96734025	441	150	213	RM 96738810	897	50	337
RM 96704598	372	200	171	RM 96705132	364	200	103	RM 96713979	371	125	107	RM 96735550	881	250	329	RM 96741038	222	100	37
RM 96704598	837	200	315	RM 96705132	371	200	109	RM 96713979	821	200	303	RM 96738315	371	200	109	RM 96741038	256	100	45
RM 96704598	985	150	391	RM 96705132	371	250	111	RM 96713979	911	395	371	RM 96738315	371	250	111	RM 96741038	261	200	49
RM 96704606	371	100	105	RM 96705132	387	100	197	RM 96714050	261	200	49	RM 96738430	372	100	161	RM 96741038	362	150	93

NUMERICAL INDEX
RÉPERTOIRE DE NUMÉROS
NUMMERNREGISTER

INDICE DE NÚMERO

NUMERICAL INDEX

RÉPERTOIRE DE NUMÉROS

NUMMERNREGISTER

INDICE DE NÚMERO

Catalogue id 20619 | Group 10

Issue 20025237-E | Page 414

Part No	Group	Sect	Page
RM 96741038	362	200	97
RM 96741038	371	125	107
RM 96741038	371	200	109
RM 96741038	371	250	111
RM 96741038	372	100	161
RM 96741038	372	150	167
RM 96741038	380	350	183
RM 96741038	386	200	193
RM 96741038	386	250	195
RM 96741038	441	100	211
RM 96741038	441	150	213
RM 96741038	821	100	301
RM 96741038	911	200	359
RM 96741038	911	250	361
RM 96741038	985	150	391
RM 96741046	210	100	31
RM 96741046	210	100	33
RM 96741046	233	100	39
RM 96741046	256	200	47
RM 96741046	261	250	53
RM 96741046	261	300	55
RM 96741046	263	100	57
RM 96741046	371	200	109
RM 96741046	371	250	111
RM 96741046	711	100	255
RM 96741046	777	1100	281
RM 96741046	777	1300	287
RM 96741046	777	1500	291
RM 96741046	821	100	301
RM 96741046	911	100	355
RM 96741046	985	150	391
RM 96741053	333	100	67
RM 96741053	356	450	89
RM 96741053	362	200	97
RM 96741053	364	200	103
RM 96741053	371	600	153
RM 96741053	372	100	165
RM 96741053	372	200	171
RM 96741053	380	350	183
RM 96741053	386	100	189
RM 96741053	386	150	191
RM 96741053	837	200	315
RM 96741053	985	150	393
RM 96741053	985	150	393
RM 96741053	985	250	397
RM 96742457	352	100	71
RM 96742457	841	100	319
RM 96747464	353	100	73
RM 96747464	353	100	73
RM 96753363	261	225	51
RM 96753694	867	100	323
VOE 11039847	356	200	79
VOE 11110213	256	200	47
VOE 11198336	985	300	399
VOE 11713542	913	350	381
VOE 11713542	913	400	383
VOE 11713543	913	350	381
VOE 11713552	913	400	383
VOE 11714987	441	200	215
VOE 11803693	371	425	133
VOE 11803693	371	500	143
VOE 11886913	371	600	153
VOE 12746071	897	300	345
VOE 12759967	371	100	105
VOE 12759967	371	125	107
VOE 12759988	356	300	83
VOE 12760787	897	300	345
VOE 12760791	897	300	345
VOE 12760792	897	300	345
VOE 12760816	897	300	345
VOE 12761274	371	200	109
VOE 12761274	371	400	113
VOE 12761274	371	410	123
VOE 12761275	371	550	147
VOE 12761275	380	300	175
VOE 12761468	380	400	185
VOE 12761469	380	400	185
VOE 12761871	380	300	175
VOE 12761872	371	450	139
VOE 12761872	424	100	205
VOE 12761874	371	600	153
VOE 12761874	371	600	153
VOE 12761876	985	100	389
VOE 12761929	371	100	105
VOE 12761929	911	375	367
VOE 12761933	364	200	103
VOE 12761933	371	450	139
VOE 12761933	371	600	153
VOE 12761933	380	300	175
VOE 12761933	380	350	183
VOE 12761933	380	400	185
VOE 12761933	424	100	205
VOE 12761933	424	200	209
VOE 12761933	641	100	237
VOE 12761933	645	100	241
VOE 12761933	852	100	321
VOE 12761933	881	100	325
VOE 12761933	881	200	327
VOE 12762132	371	500	141
VOE 12762132	380	301	179
VOE 12762185	387	100	197
VOE 12762386	387	100	197
VOE 12762542	911	260	363
VOE 12762542	911	270	365
VOE 12762780	371	200	109
VOE 12762780	371	400	113
VOE 12762780	371	550	147
VOE 12763116	441	100	211
VOE 12763116	441	200	215
VOE 12763116	777	100	259
VOE 12763116	777	1050	279
VOE 12763116	777	200	261
VOE 12763116	777	500	265
VOE 12763116	777	600	269
VOE 12763116	777	650	271
VOE 12763116	777	700	273
VOE 12763116	913	350	381
VOE 12763117	441	150	213
VOE 12763117	441	200	215
VOE 12763117	777	100	259
VOE 12763117	777	1050	279
VOE 12763117	777	200	261
VOE 12763117	777	525	267
VOE 12763117	777	600	269
VOE 12763117	777	650	271
VOE 12763117	777	800	277
VOE 12763118	441	100	211
VOE 12763118	441	200	215
VOE 12763118	777	100	259
VOE 12763118	777	1050	279
VOE 12763118	777	200	261
VOE 12763118	777	500	265
VOE 12763118	777	600	269
VOE 12763118	777	650	271
VOE 12763118	777	750	275
VOE 12763118	913	400	383
VOE 12763119	441	150	213
VOE 12763119	441	200	215
VOE 12763119	777	100	259
VOE 12763119	777	1050	279
VOE 12763119	777	200	261
VOE 12763119	777	525	267
VOE 12763119	777	600	269
VOE 12763119	777	650	271
VOE 12763119	777	800	277
VOE 12765440	897	200	343
VOE 12765943	985	350	401
VOE 12766002	897	50	337
VOE 12766042	380	300	175
VOE 12766364	210	100	31
VOE 12766364	218	100	35
VOE 12766364	222	100	37
VOE 12766364	233	100	39
VOE 12766364	252	100	43
VOE 12766364	256	100	45
VOE 12766364	263	100	57
VOE 12766364	286	100	59
VOE 12766364	442	200	219
VOE 12766364	442	250	221
VOE 12766364	442	300	223
VOE 12766364	442	325	225
VOE 12766364	442	350	227
VOE 12766615	897	400	347
VOE 12766858	881	250	329
VOE 12767329	897	200	343
VOE 12769591	256	100	45
VOE 12769593	256	100	45
VOE 12769642	256	100	45
VOE 12776936	256	100	45
VOE 12777075	777	1400	289
VOE 12777075	777	1500	291
VOE 12777092	372	100	161
VOE 12777092	372	150	167
VOE 12777130	852	100	321
VOE 12777194	424	110	207
VOE 12777229	897	200	343
VOE 12777229	897	50	337
VOE 12777399	210	100	31
VOE 12777399	218	100	35
VOE 12777399	222	100	37

Part No	Group	Sect	Page
VOE 12777399	233	100	39
VOE 12777399	252	100	43
VOE 12777399	256	100	45
VOE 12777399	263	100	57
VOE 12777399	286	100	59
VOE 12777399	442	200	219
VOE 12777399	442	250	221
VOE 12777399	442	300	223
VOE 12777399	442	325	225
VOE 12777399	442	350	227
VOE 12777995	985	350	401
VOE 12778820	841	100	319
VOE 12779013	353	100	73
VOE 12779166	353	100	73
VOE 12779167	353	100	73
VOE 12779263	352	100	71
VOE 12779263	353	100	73
VOE 12779340	897	100	339
VOE 12779340	897	150	341
VOE 12779340	897	400	347
VOE 12779406	353	100	73
VOE 12779407	353	100	73
VOE 12779602	897	50	337
VOE 12779603	897	50	337
VOE 12779604	897	50	337
VOE 12780279	356	300	83
VOE 12780287	356	100	77
VOE 12780287	356	300	83
VOE 12780287	371	750	159
VOE 12780287	372	200	171
VOE 12780287	380	300	175
VOE 12781295	210	100	31
VOE 12781295	218	100	35
VOE 12781295	222	100	37
VOE 12781295	233	100	39
VOE 12781295	252	100	43
VOE 12781295	256	100	45
VOE 12781295	263	100	57
VOE 12781295	286	100	59
VOE 12781295	442	200	219
VOE 12781295	442	250	221
VOE 12781295	442	300	223
VOE 12781295	442	325	225
VOE 12781295	442	350	227
VOE 12781298	210	100	31
VOE 12781298	218	100	35
VOE 12781298	222	100	37
VOE 12781298	233	100	39
VOE 12781298	252	100	43
VOE 12781298	256	100	45
VOE 12781298	263	100	57
VOE 12781298	286	100	59
VOE 12781298	442	200	219
VOE 12781298	442	250	221
VOE 12781298	442	300	223
VOE 12781298	442	325	225
VOE 12781298	442	350	227
VOE 12781303	210	100	31
VOE 12781303	218	100	35
VOE 12781303	222	100	37
VOE 12781303	233	100	39
VOE 12781303	252	100	43
VOE 12781303	256	100	45
VOE 12781303	263	100	57
VOE 12781303	286	100	59
VOE 12781303	442	200	219
VOE 12781303	442	250	221
VOE 12781303	442	300	223
VOE 12781303	442	325	225
VOE 12781303	442	350	227
VOE 12781688	371	600	153
VOE 12781688	852	100	321
VOE 12781688	867	100	323
VOE 12782050	387	100	197
VOE 12782051	387	100	197
VOE 12782485	740	100	257
VOE 12783712	441	100	211
VOE 12783712	441	200	215
VOE 12783712	777	100	259
VOE 12783712	777	1050	279
VOE 12783712	777	200	261
VOE 12783712	777	500	265
VOE 12783712	777	600	269
VOE 12783712	777	650	271
VOE 12783712	777	700	273
VOE 12783712	913	350	381
VOE 12783716	441	100	211
VOE 12783716	441	200	215
VOE 12783716	777	100	259
VOE 12783716	777	1050	279
VOE 12783716	777	200	261
VOE 12783716	777	500	265
VOE 12783716	777	600	269
VOE 12783716	777	650	271
VOE 12783716	777	750	275
VOE 12783716	913	400	383
VOE 12784147	380	301	179
VOE 12785693	867	100	323
VOE 12786253	256	200	47
VOE 12786253	821	100	301
VOE 12786253	821	200	303
VOE 12786253	821	300	305
VOE 12786253	821	400	307
VOE 12786427	911	260	363
VOE 12786441	364	200	103
VOE 12786441	371	450	139
VOE 12786441	371	500	141
VOE 12786441	371	600	153
VOE 12786441	380	301	179
VOE 12786441	424	100	205
VOE 12786441	424	200	209
VOE 12786441	641	100	237
VOE 12786441	645	100	241
VOE 12786441	852	100	321
VOE 12786441	881	100	325
VOE 12786441	881	200	327
VOE 12786441	881	250	329
VOE 12786442	364	200	103
VOE 12786442	371	450	139
VOE 12786442	371	500	141
VOE 12786442	371	600	153
VOE 12786442	380	301	179
VOE 12786442	424	100	205
VOE 12786442	424	200	209
VOE 12786442	641	100	237
VOE 12786442	645	100	241
VOE 12786442	852	100	321
VOE 12786442	881	100	325
VOE 12786442	881	200	327
VOE 12786442	881	250	329
VOE 12786507	442	100	217
VOE 12786507	911	375	367
VOE 12786507	913	100	377
VOE 12786507	913	150	379
VOE 12786508	442	100	217
VOE 12786508	911	375	367
VOE 12786508	913	100	377
VOE 12786508	913	150	379
VOE 12786510	911	100	355
VOE 12786510	911	270	365
VOE 12786511	911	100	355
VOE 12786511	911	260	363
VOE 12786517	256	200	47
VOE 12786517	821	100	301
VOE 12786517	821	200	303
VOE 12786517	821	300	305
VOE 12786517	821	400	307
VOE 12786766	897	200	343
VOE 12786766	897	50	337
VOE 12786928	897	200	343
VOE 12786929	897	200	343
VOE 12786961	371	125	107
VOE 12786968	371	400	121
VOE 12787533	897	300	345
VOE 12787582	371	425	137
VOE 12787620	364	150	101
VOE 12788543	424	110	207
VOE 12788976	897	400	347
VOE 12789056	371	400	121
VOE 12789058	371	400	121
VOE 12790195	711	100	253
VOE 12790451	821	300	305
VOE 12791380	777	200	263
VOE 12792292	256	100	45
VOE 12792293	256	100	45
VOE 12792294	252	100	43
VOE 12792371	897	200	343
VOE 12792564	881	200	327
VOE 12792564	881	250	329
VOE 12792678	356	250	81
VOE 12792802	371	250	111
VOE 12792802	371	400	113
VOE 12792802	371	410	123
VOE 12792802	371	550	147
VOE 12792802	372	150	167
VOE 12792802	386	250	195
VOE 12792819	985	150	391
VOE 12792821	985	150	391
VOE 12793564	364	200	103
VOE 12794271	897	200	343

NUMERICAL INDEX
RÉPERTOIRE DE NUMÉROS
NUMMERNREGISTER

INDICE DE NÚMERO

NUMERICAL INDEX

RÉPERTOIRE DE NUMÉROS

NUMMERNREGISTER

INDICE DE NÚMERO

Part No	Group	Sect	Page
VOE 12794272	897	400	347
VOE 12794491	852	100	321
VOE 12794491	852	100	321
VOE 12796270	371	600	153
VOE 12796414	371	600	153
VOE 12796414	852	100	321
VOE 12796416	371	600	153
VOE 12796416	852	100	321
VOE 12796720	372	100	161
VOE 12796720	372	150	167
VOE 12798116	424	110	207
VOE 12798117	424	110	207
VOE 12798118	424	110	207
VOE 12798232	364	150	101
VOE 12798232	364	200	103
VOE 12798232	380	300	175
VOE 12798232	380	350	183
VOE 12798232	380	400	185
VOE 12798232	641	100	237
VOE 12798232	881	100	325
VOE 12798232	881	250	329
VOE 12798613	371	550	147
VOE 12798614	371	400	113
VOE 12802808	777	1500	291
VOE 12803550	821	100	301
VOE 12803557	821	300	305
VOE 12805205	777	1400	289
VOE 12809118	356	100	77
VOE 13199518	356	350	85
VOE 13199518	356	400	87
VOE 13199518	356	450	89
VOE 13930885	881	250	329
VOE 13935000	897	300	345
VOE 13940090	364	150	101
VOE 13946544	424	100	205
VOE 13946544	424	110	207
VOE 13947542	424	110	207
VOE 14370880	371	425	133
VOE 14370880	371	500	143
VOE 14370880	371	650	155
VOE 14531182	897	300	345
VOE 15012487	441	200	215
VOE 17206279	353	100	73
VOE 17208215	711	100	253
VOE 17287043	852	100	321
VOE 17384473	852	100	321
VOE 17384623	852	100	321
VOE 17384648	852	100	321
VOE 17413086	985	150	391
VOE 17428741	711	100	253
VOE 192451	352	100	71
VOE 2540966	827	100	309
VOE 43889526	371	250	111
VOE 43889526	371	400	113
VOE 43889526	371	410	123
VOE 43889526	371	550	147
VOE 43889526	372	150	167
VOE 43889526	386	250	195
VOE 43893221	356	100	77
VOE 58220567	913	400	383
VOE 59206318	356	250	81
VOE 59217588	383	100	187
VOE 935085	442	250	221
VOE 935085	911	100	357
VOE 935085	911	200	359
VOE 935085	911	250	361
VOE 944265	356	200	79
VOE 946544	424	100	205
VOE 955250	985	300	399
VOE 960259	911	260	363
VOE 960259	911	270	365
VOE 969589	985	150	391
VOE 970773	371	400	121
VOE 970795	371	400	121
VOE 971071	261	225	51
VOE 973477	985	350	401
VOE 978999	371	425	137
VOE 980555	371	425	137
VOE 983251	881	250	331
VOE 983251	911	260	363
VOE 983251	911	270	365
VOE 983261	356	400	87
VOE 983334	356	400	87
VOE 992040	911	260	363
VOE 992040	911	270	365

Part No	Group	Sect	Page

Part No	Group	Sect	Page