RUTHZIL TRATOR COMERCIAL DE PEÇAS LTDA 11 97083-6812 ROLANDO CITRANGULO

DD25

FEVEREIRO 2015

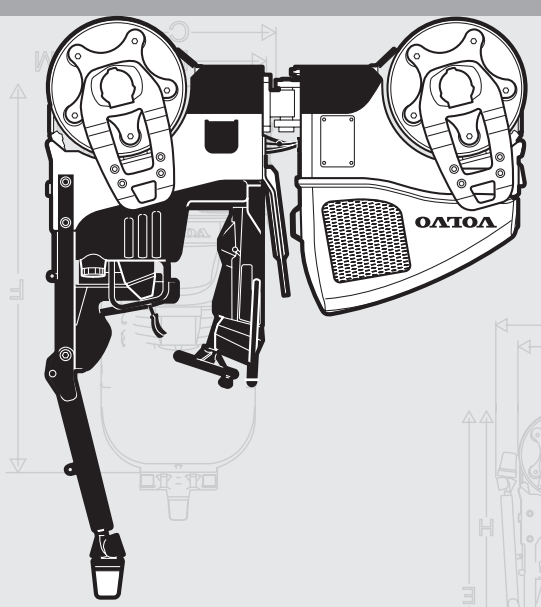

- 650291 S/N

DD25

VOLVO CONSTRUCTION EQUIPMENT

PARTS CATALOG

PARTS CATALOG VOLVO DD25

PARTS CATALOG
DD25
S/N 650291 -

✂CUT HERE

LABEL FOR STEELBINDER

Volvo Construction Equipment
www.volvoce.com

Ref. No. PUB 20029050-B
2015.02
Volvo, Eskilstuna

gb/es/br/fr/

VOLVO CONSTRUCTION EQUIPMENT

DD25

PARTS CATALOG

S/N 650291 -

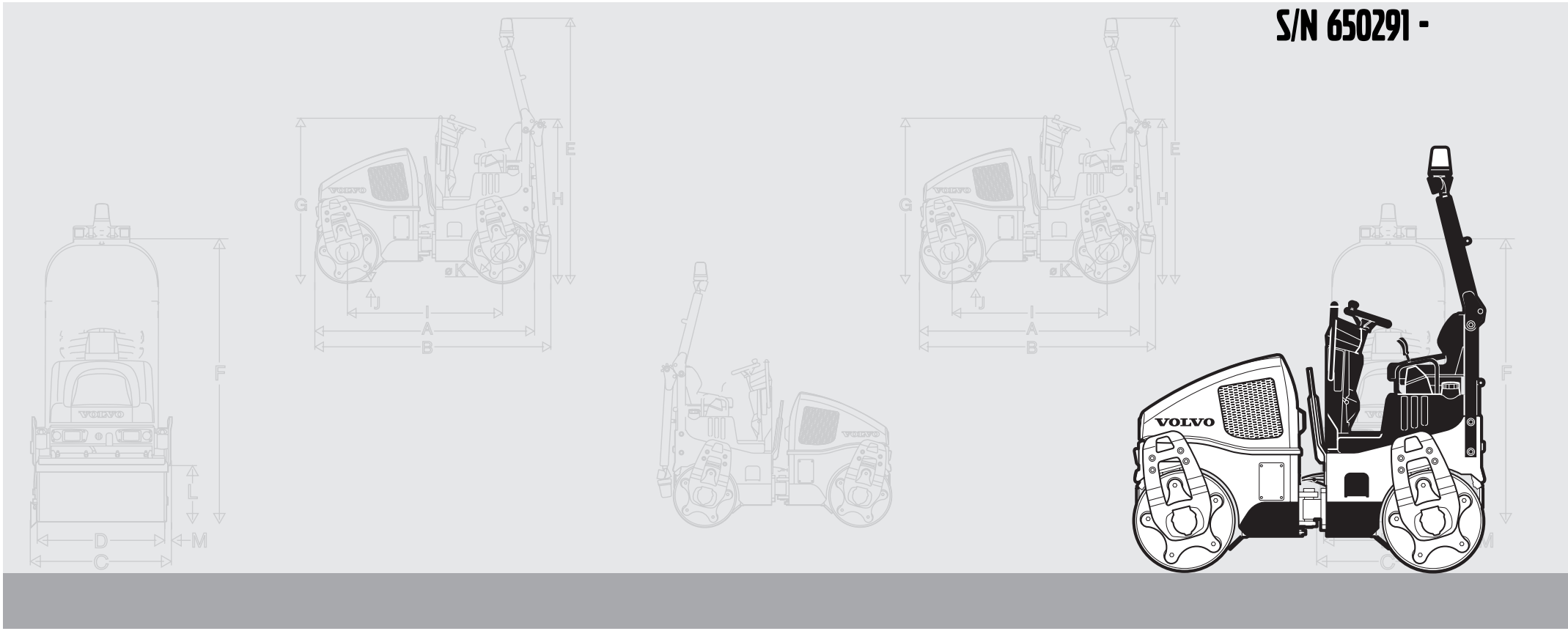

Publ. No. PUB 20029050-B



Volvo Construction Equipment
www.volvoce.com

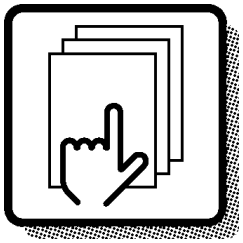

1

Preface and instructions
Prefacio e instrucciones
Prefácio e instruções
Préface et instructions

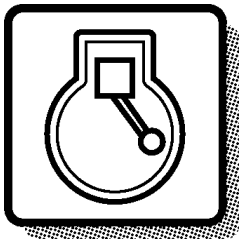

2

Diesel engine
Motor diesel
Motor diesel
Moteur thermique

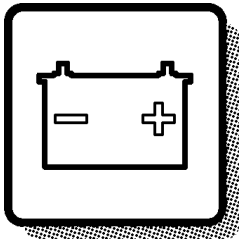

3

Electrical systems and instruments
Sistema eléctrico e instrumentos
Sistema elétrico e instrumentos
Système électrique et instruments

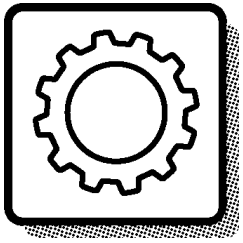

4

Power transmission
Transmisión de fuerza
Transmissão de força
Transmission de force

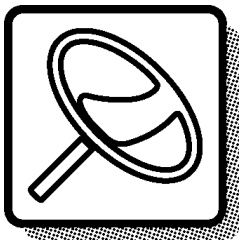

6

Steering system
Sistema de dirección
Sistema de direção
Systèm de direction

Frame, wheels and track
Bastidor, ruedas y orugas
Quadro, rodas e esteira
Cadre, roues et chenilles

7

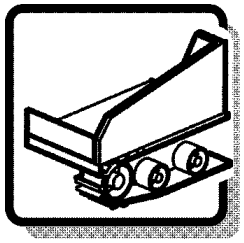

Platform, cowling and cab
Plataforma, capota y cabina
Plataforma, anteparos, coberturas e cabine
Plateforma, capotage et cabine

8

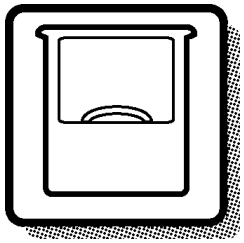

Miscellaneous equipment
Equipo diverso
Equipamentos diversos
Equipments divers

9

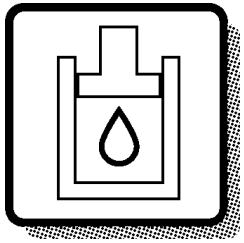

Numerical index
Indice numérico
Índice numérico
Répertoire numérique

10

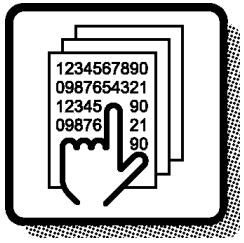

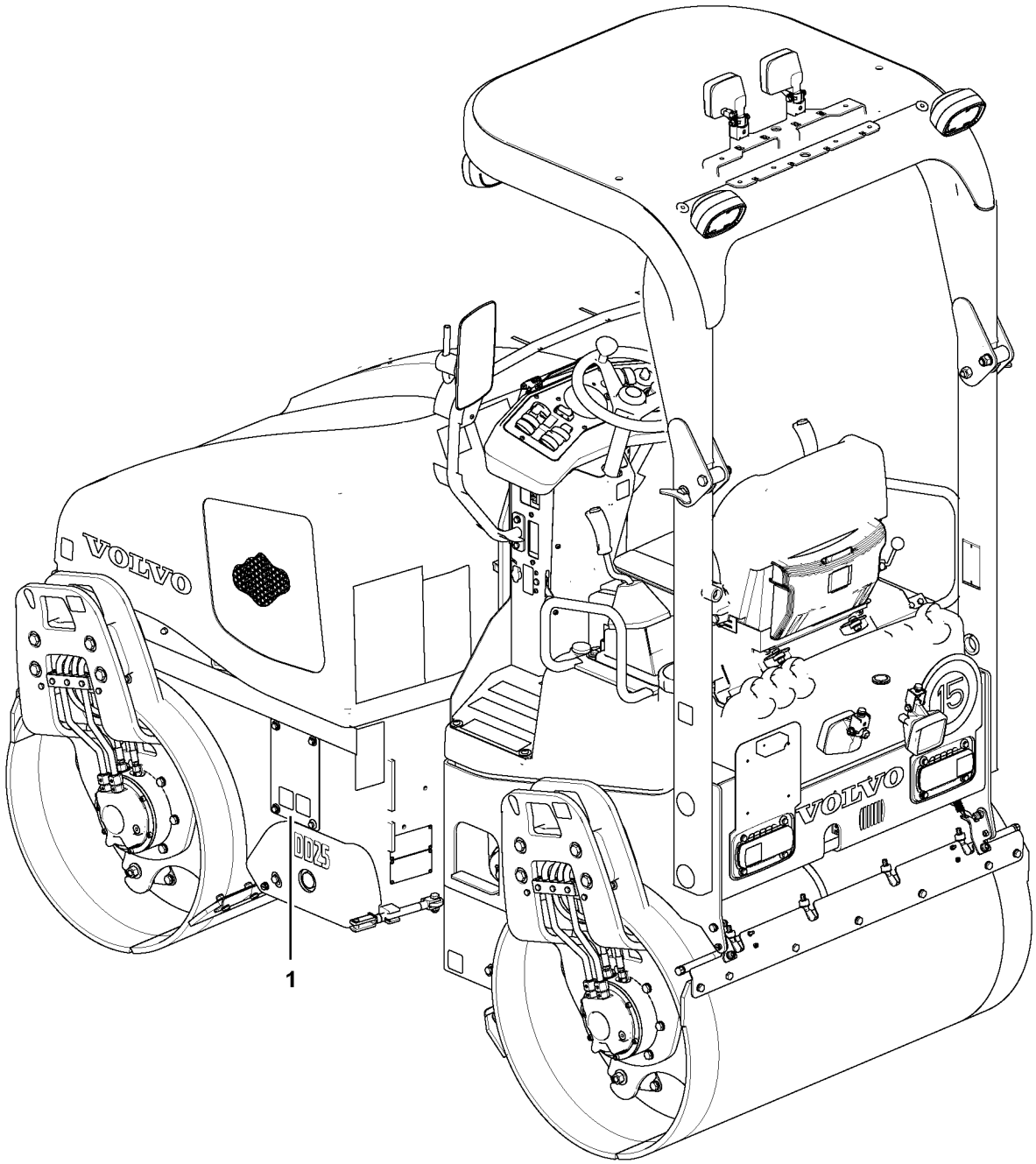

Volvo Construction Equipment
1064505

GBR	ESP	BRA	FRA
1 Identification plate	1 Matrícula	1	1 Plaque signalétique

Only genuine parts are presented in this catalogue. These parts have been subjected to the necessary function and endurance tests, and they meet the high quality and safety requirements that have been set for Volvo Construction Equipment. You should note that warranties do not cover damages that are caused or aggravated by the fact that a non-genuine part was installed.

The illustrations shown in the catalogues should not be used as assembly or workshop instructions. Separate literature for the various specific subject areas is available for that purpose.

The owner of the machine or equipment should state the model designation, manufacturing number, part number, quantity, and the name, or description, of the part when ordering parts.

See page 9 for a ”Catalogue Guide” on how to use the parts catalogue.

See page 16 for table of abbreviations.

This catalogue has been produced by Volvo Construction Equipment. If you have any viewpoints about the catalogue,or if you find any errors in the catalogue, please copy the page in question, indicate the error(s), and send it to us at the following e-mail address:

E-mail: vce.parts.catalog@volvo.com

Asphalt compactors, Volvo DD25

PRODUCT VERSION
DD25 Vibratory Compactor, S/N 650291 -

ENGINE
VOE 12759798, D 1.8

En los catálogos de repuestos se presentan únicamente piezas originales que han sido sometidas a las pruebas de funcionamiento y duración necesarias y que cumplen las elevadas exigencias de seguridad y calidad de Volvo Construction Equipment.
Recuerde que las garantías no cubren los daños ocasionados o agravados por no haber montado una pieza original.

Las ilustraciones del catálogo no deben utilizarse como base para el montaje ni como instrucciones de taller. Para ello recomendamos utilizar los manuales de taller editados a propósito.

Al hacer el pedido de repuestos, el propietario de la máquina debe indicar el modelo de la misma, su número de fabricación, el número de artículo, la cantidad y la denominación.

La guía para el uso del catálogo se encuentra en la página 9.

La tabla de abreviaturas puede verse en la página 16.

Este catálogo ha sido editado por Volvo Construction Equipment.
Si tiene algún comentario que hacer sobre el catálogo, o detecta algún error, le rogamos que haga una copia de la página en cuestión y nos la remita junto con sus comentarios a:

E-mail: vce.parts.catalog@volvo.com

ESP

Compactadoras de asfalto, Volvo DD25

VERSIÓN DE PRODUCTO
Compactadora vibratoria DD25, nº de fabr. 650291 -

MOTOR
VOE 12759798, D 1.8

BRA

Este catálogo mostra unicamente peças genuínas. Essas peças foram submetidas aos testes funcionais e de durabilidade indicados e cumprem os elevados requisitos de qualidade e segurança padronizados pela Volvo Construction Equipment. Repare que, a garantia não cobre danos resultantes ou agravados pela instalação de peças não genuínas.

As ilustrações do catálogo não devem ser usadas como instruções de montagem ou de reparo. Existe literatura própria para esse efeito, específica para cada área de aplicação.

O proprietário da máquina deve indicar a designação do modelo, o número de série, o número de peça, a quantidade, e o nome ou descrição do componente junto com o pedido de peças.

Ver na pág. 9 um ”Guia do Catálogo” com instruções sobre a forma de usar ar o catálogo de peças.

Uma tabela de abreviações encontra-se na pág. 16.

Este catálogo é produzido e editado pela Volvo Construction Equipment. Caso você queira opinarou detecte erros no catálogo, agradecemos a gentileza de copiar a página em questão, assinalar o erro/os erros, e remeter para nossos serviços, para o endereço de e-mail:

E-mail: vce.parts.catalog@volvo.com

BRA

Compactadoras de asfalto, Volvo DD25

VERSÃO DO PRODUTO
DD25 Compactadora vibratória, N°. DE SÉRIE 650291 -

MOTOR
VOE 12759798, D 1.8

FRA

Seules les pièces d'origine sont présentées dans les catalogues des pièces de rechange. Toutes ces pièces ont été soumises à des tests de fonctionnement et de longévité pour être conformes aux exigences sévères de qualité et de sécurité posées par Volvo Construction Equipment. Notez que les garanties ne couvrent pas les dégâts et les dommages causés par le montage de pièces autres que des pièces d'origine.

Les illustrations dans le catalogue ne doivent pas être utilisées comme notice de montage ni comme instructions d'atelier. Pour ceci, nous vous renvoyons à la documentation spécifiquement éditée dans ce but.

Pour toute commande de pièces de rechange, indiquez la désignation du modèle, le numéro de fabrication, le numéro de référence, la quantité ainsi que la désignation de la pièce.

Guide pour l'utilisation de catalogues de pièces de rechange, voir page 11.

Pour la liste des abréviations employées, prière de voir en page 16.

Ce catalogue est édité par Volvo Construction Equipment. Si vous avez des commentaires ou si vous découvrez des erreurs dans ce catalogue, nous vous serions reconnaissants de bien vouloir photocopier cette page, de la remplir et de nous la renvoyer.

E-mail: vce.parts.catalog@volvo.com

Compacteurs d'asphalte, Volvo DD25

VERSION DE PRODUIT
Compacteur vibrant DD25, S/N 650291 -

MOTEUR
VOE 12759798, D 1.8

Fig.	Part No.	Quantity 1	2	3	PS	KIT	Description	Dénomination	Bezeichnung	Denominatición	Notes
1		1	2		NS		Steering Column	Colonne Volant	Lenksäule	Columna Direcci	CPL
2	**VOE 13960151**	2	3				••Washer	••Rondelle	••Scheibe	••Arandela	(ZM 2099130) BRB 34X62X
3	**ZM 2099140**	2	3				••Gasket	••Joint	••Dichtung	••Junta	G8x6
4	**ZM 2120650**	6	3		SS		•Housing	•Carter	•Gehäuse	•Carter	1) CPL
5	**ZM 2099180**	1	1				••Spring Ring	••Annea.elastique	••Federring	••Anillo Elastico	
6	**ZM 2099190**	2	2				••Needle Holder	••Porte-aiguille	••Nadelkäfig	••Portaagujas	
7	**ZM 2099650**	1	1				Steering Wheel	Volant	Lenkrad	Volante	

7 8 9 10 11 12 13

1) **GB:** Replacement version **FR:** Version piéce de rechange. **DE:** Ersatzteil-ausführung. **ES:** Versión piezas de repuesto.

1	**1800001**	**1800199**
2	**1810001**	
3		
4		
5		

Columna de dirección, montaje
Lenksäule, Einbauteilen
Colonne de direction, montage
Steering column, assembly

1 2 3 4 5 6

Catalogue id **07501**	Group **641**
Illustr. No **1000351**	Section **100**
Issue **VOE64A9907501**	Page **423**

VOLVO

GBR

In addition to part numbers, the Parts Catalogue also includes a vast amount of essential information which you, the operator, should be acquainted with.
With the ”Catalogue Guide”, we want to show clearly how the catalogues are arranged and what sort of information is presented therein.

Group 1 Preface and Instructions
Here you can find the following information:
- Title page and publication number
- Group index
- Product signs
- Preface
- List of items of equipment adapted to market requirements that have been introduced
- Catalogue Guide
- Table of abbreviations

Group 2 - 9 Text and illustration pages

- The table of contents shows the division of the main groups into sub-groups, with reference to page number and section.
- Illustration page. The position number of the illustration refers to the text page.
- Text page
  1. Heading.
  2. Additional text which limits the validity of the section. An example is information relating to manufacturing numbers and equipment adapted to market requirements.
  3. Designation for quantity columns.
  4. Illustrations.
  5. Group, section, page, which you should use when you search for information in the catalogue.
  6. Catalogue identification and issue designation.
  7. Position number of the part on the associated drawing.
  8. Part number
  9. Quantity. The column designation indicates the version which is shown in each column. The quantity stated refers to the quantity for each machine or, where appropriate, for each complete unit.
     ”REQ” refers to the required amount. See also ”Notes” column.
  10. PS (Parts Status) indicates the status code of the part.
      ”NS” means that the part is not kept in stock.
      ”OP” means that the part is no longer in stock.
      ”SE” means that an alternative part shall be used.
      ”SS” means that the part has been replaced.
      Refer to Group 10 Replaced parts for further information.
  11. KIT. Parts that are marked with a ”K” are included in a kit. The number of the kit is often indicated after other part numbers.
  12. Description. The indentations indicate if one or more parts are included in the assembled unit described above. The parts are included when a complete unit is ordered.
  13. Notes. Other information relating to a particular part is given here.
      - Footnote number (963 for example) is given at the bottom of the page.
      - Replaced parts (955884, for example).
      - Product or manufacturing number.
      - Abbreviations and technical information.
      - Reference to page and group.

Group 10 Replaced parts / Number index

- Replaced parts. The part numbers of parts marked with ”SS” (in the PS column) are indicated here, together with their replacement numbers.
  The replacement parts may in turn be also replaced, and so on.
- Number index. All parts included in the catalogue are indicated here, together with a reference to group, section and page.

Continued improvements and successes in design could result in modifications to your equipment which are not covered by this publication. Each publication is revised when required to include these modifications in later issues.

Any unauthorized reproduction of any part of this document would be in violation of Volvo Construction Equipment rights and will be prosecuted to the fullest extent allowed by law. We reserve the right to make changes without prior notice.

Fig.	Part No.	Quantity 1	2	3	PS	KIT	Description	Dénomination	Bezeichnung	Denominatición	Notes
1		1	2		NS		Steering Column	Colonne Volant	Lenksäule	Columna Direcci	CPL
2	**VOE 13960151**	2	3				••Washer	••Rondelle	••Scheibe	••Arandela	(ZM 2099130) BRB 34X62X
3	**ZM 2099140**	2	3				••Gasket	••Joint	••Dichtung	••Junta	G8x6
4	**ZM 2120650**	6	3		SS		•Housing	•Carter	•Gehäuse	•Carter	1) CPL
5	**ZM 2099180**	1	1				••Spring Ring	••Annea.elastique	••Federring	••Anillo Elastico	
6	**ZM 2099190**	2	2				••Needle Holder	••Porte-aiguille	••Nadelkäfig	••Portaagujas	
7	**ZM 2099650**	1	1				Steering Wheel	Volant	Lenkrad	Volante	

7 8 9 10 11 12 13

1) **GB:** Replacement version **FR:** Version piéce de rechange. **DE:** Ersatzteil-ausführung. **ES:** Versión piezas de repuesto.

1	**1800001**	**1800199**
2	**1810001**	
3		
4		
5		

Columna de dirección, montaje
Lenksäule, Einbauteilen
Colonne de direction, montage
Steering column, assembly

1 2 3 4 5 6

Catalogue id **07501**	Group **641**
Illustr. No **1000351**	Section **100**
Issue **VOE64A9907501**	Page **423**

VOLVO

En el catálogo de repuestos se incluye, además de los números de artículo, numerosa información muy útil.
El propósito de la guía es explicar la estructura de los catálogos y la información que se ofrece en los mismos.

Grupo 1 Prefacio e instrucciones
Se encontrará aquí:
- El título y el número de publicación
- El índice de grupos
- Los letreros de producto
- El prefacio
- Una lista sobre los equipos adaptados a los mercados
- La guía al catálogo
- Una tabla de abreviaturas

Grupo 2 - 9 páginas con texto e ilustraciones

- El índice muestra la clasificación de los grupos principales en subgrupos con remisiones a páginas y secciones.
- Página de ilustraciones. Los números de posición de las ilustraciones. Remisiones a páginas de texto.
- Páginas de texto
  1. Rúbrica
  2. Texto adicional que delimita la validez de la sección, por ejemplo, información sobre números de fabricación y equipos según mercado.
  3. Designación para columnas de cantidades.
  4. Número de ilustración.
  5. Grupo, sección, página. Se utilizan al manejar el catálogo
  6. Identificación e indicación de la edición del catálogo.
  7. Números de posición en la ilustración correspondiente.
  8. Números de artículo
  9. Cantidad. Se indica en esta columna la ejecución. El número indicado se refiere a la cantidad por máquina o, si procede, por unidad completa. ”REQ” significa la cantidad necesaria, véase la columna de las notas.

  10. PS (Parts Status) indica el código de estado del artículo.
  -”NS” indica que el artículo no se tiene en stock.
”OP” significa que ya no se mantiene la pieza en stock.
”SE” significa que se puede usar una pieza alternativa.
-”SS” indica que el artículo ha sido sustituido.
Para más información, véase el grupo 10, artículos sustituidos.
  11. KIT. Los artículos marcados con una ”K” forman parte de un juego. El número de juego suele indicarse detrás de los demás números de artículo.
  12. Denominación. El desplazamiento indica que en la unidad indicada se incluyen uno o varios artículos. Estos se incluyen en la unidad completa pedida.
  13. Notas. Aparecen aquí diversas informaciones relativas a los artículos:
  - Números de notas de pie de página; ej. 963) aparece al final de la página.
  - Artículos sustituidos. Ej. (955884)
  - Números de producto o fabricación.
  - Abreviaturas e información técnica.
  - Remisiones a páginas y grupos.

Grupo 10 Artículos sustituidos/Índice de números

- Artículos sustituidos. Se marcan aquí con ”SS” (en la columna PS) los números de artículo con sus sustituciones. Los artículos sustituidos, a su vez, pueden haber sido sustituidos, etc.
- Índice de números. Aparecen aquí todos los artículos existentes en el catálogo con remisión a grupo, sección y página.

En su modelo de máquina pueden haberse introducido mejoras que no aparecen en esta publicación. Las publicaciones son revisadas para incluir las mejoras en ediciones posteriores.

Este documento está protegido por los derechos de autor y por lo tanto está prohibida su copia, impresión o cualquier otro tipo de reproducción indebida. La infracción de esta prohibición será penalizada. Reservado el derecho a introducir modificaciones.

Fig.	Part No.	Quantity 1	2	3	PS	KIT	Description	Dénomination	Bezeichnung	Denominatición	Notes
1		1	2		NS		Steering Column	Colonne Volant	Lenksäule	Columna Direcci	CPL
2	**VOE 13960151**	2	3				••Washer	••Rondelle	••Scheibe	••Arandela	(ZM 2099130) BRB 34X62X
3	**ZM 2099140**	2	3				••Gasket	••Joint	••Dichtung	••Junta	G8x6
4	**ZM 2120650**	6	3		SS		•Housing	•Carter	•Gehäuse	•Carter	1) CPL
5	**ZM 2099180**	1	1				••Spring Ring	••Annea.elastique	••Federring	••Anillo Elastico	
6	**ZM 2099190**	2	2				••Needle Holder	••Porte-aiguille	••Nadelkäfig	••Portaagujas	
7	**ZM 2099650**	1	1				Steering Wheel	Volant	Lenkrad	Volante	

7 8 9 10 11 12 13

1) **GB:** Replacement version **FR:** Version piéce de rechange. **DE:** Ersatzteil-ausführung. **ES:** Versión piezas de repuesto.

1	**1800001**	**1800199**
2	**1810001**	
3		
4		
5		

Columna de dirección, montaje
Lenksäule, Einbauteilen
Colonne de direction, montage
Steering column, assembly

1 2 3 4 5 6

Catalogue id **07501**	Group **641**
Illustr. No **1000351**	Section **100**
Issue **VOE64A9907501**	Page **423**

VOLVO

Além dos números de peça, o catálogo de peças contém muita informação essencial com que o operador deve estar familiarizado.
Com o ”Guia do Catálogo” queremos expor claramente como o catálogo está estruturado e qual tipo de informação ele contém.

Grupo 1 Prefácio e instruções
Informação contida:
- Página do rubro e número de publicação
- Índice do grupo
- Sinais convencionais do produto
- Prefácio
- Lista de ítens de equipamento inseridos na adaptação ao mercados
- Guia do Catálogo
- Tabela de abreviações

Grupo 2 - 9 Páginas de texto e ilustrações

- O índice mostra a divisão dos grupos principais em sub-grupos, com indicação do número da página e da seção.
- Página de ilustração. O número de posição na ilustração refere-se à página de texto.
- Página de texto
  1. Título.
  2. Informação adicional sobre os limites de validade da seção. Como exemplo, temos a informação referente aos números de fabrico e equipamento adaptados aos requisitos de mercados específicos.
  3. Designação de colunas de quantidade.
  4. Ilustrações.
  5. Grupo, seção, página a usar nas buscas no catálogo.
  6. Identificação do catálogo e número de edição.
  7. Posição da peça no desenho associado.
  8. Número de peça
  9. Quantidade. A designação da coluna indica a versão contida em cada coluna. A quantidade indicada refere-se a uma máquina ou, eventualmente, a uma unidade completa.
     ”REQ” indica a quantidade necessária. Ver também a coluna ”Notas”.
  10. PS (Parts Status) indica o código de status da peça.
      ”NS” significa que a peça não é mantida em estoque .
      ”OP” significa que a peça foi descontinuada.
      ”SE” significa que deve ser usada uma peça em alternativa.
      ”SS” significa que a peça foi substituída.
      Ver grupo 10 Peças substituídas para mais informação.
  11. KIT. Peças marcadas ”K” são incluídas num kit. O número do kit é geralmente indicado após outros números de peça.
  12. Descrição. Os entalhes indicam se tem uma ou mais peças incluídas na unidade montada, descrita acima. As peças são incluídas se for pedida uma unidade completa.
  13. Notas. Contém outras informações sobre uma peça específica.
      - O número de nota de roda-pé (p. ex. 963) vem ao fundo da página.
      - Peças descontinuadas (p. ex. 955884).
      - Número de produto ou de série.
      - Abreviações e informação técnica.
      - Indicação de página e número.

Grupo 10 Peças descontinuadas / índice numérico

- Peças substituídas. O número de peça das peças assinaladas com ”SS” (na coluna PS) são indicadas aqui, junto com os números das peças de substituição.
  As peças de substituição também podem ser descontinuadas, etc.
- Índice numérico. Todas as peças mencionadas no catálogo são incluídas, com indicação do grupo, seção e página.

As continuadas melhorias e progressos construtivos podem resultar em modificação de seu
equipamento não consideradas nesta publicação. Cada publicação é revisada sempre que seja
necessário para que as mencionadas alterações constem de edições posteriores.

Toda a reprodução não autorizada deste documento, total ou parcial, representa uma violação dos direitos da Volvo Construction Equipment, e será objeto de medidas judiciais, na medida do possível. Nos reservamos o direito de introduzir alterações sem aviso prévio.

Fig.	Part No.	Quantity 1	2	3	PS	KIT	Description	Dénomination	Bezeichnung	Denominatición	Notes
1		1	2		NS		Steering Column	Colonne Volant	Lenksäule	Columna Direcci	CPL
2	**VOE 13960151**	2	3				••Washer	••Rondelle	••Scheibe	••Arandela	(ZM 2099130) BRB 34X62X
3	**ZM 2099140**	2	3				••Gasket	••Joint	••Dichtung	••Junta	G8x6
4	**ZM 2120650**	6	3		SS		•Housing	•Carter	•Gehäuse	•Carter	1) CPL
5	**ZM 2099180**	1	1				••Spring Ring	••Annea.elastique	••Federring	••Anillo Elastico	
6	**ZM 2099190**	2	2				••Needle Holder	••Porte-aiguille	••Nadelkäfig	••Portaagujas	
7	**ZM 2099650**	1	1				Steering Wheel	Volant	Lenkrad	Volante	

7 8 9 10 11 12 13

1) **GB:** Replacement version **FR:** Version piéce de rechange. **DE:** Ersatzteil-ausführung. **ES:** Versión piezas de repuesto.

1	**1800001**	**1800199**
2	**1810001**	
3		
4		
5		

Columna de dirección, montaje
Lenksäule, Einbauteilen
Colonne de direction, montage
Steering column, assembly

1 2 3 4 5 6

Catalogue id **07501**	Group **641**
Illustr. No **1000351**	Section **100**
Issue **VOE64A9907501**	Page **423**

VOLVO

FRA

Le catalogue de pièces de rechange présente, non seulement les numéros de référence, mais également d'autres informations qu'un opérateur se doit de connaître. Ce guide de catalogue vous indique, d'une façon générale, comment sont conçus nos catalogues et quelles informations ils vous apportent.

Groupe 1 Avant-propos et instructions
Sous ce groupe, vous trouvez :
- La page de titre avec le numéro de publication
- Le registre des groupes
- Les plaques de produit
- Un avant-propos
- Une liste des équipements introduits suivant les pays
- Un guide de catalogue
- Un tableau des abréviations

Groupes 2 - 9 Pages de texte et d'illustration
- Le sommaire indique la division des groupes principaux en sous-groupes avec des renvois aux pages et aux sections.
- La page d'illustration. L'illustration donne les numéros de position qui renvoient à la page de texte.
- La page de texte
  1. Rubrique
  2. Texte supplémentaire qui limite la validité de la section, par exemple numéro de série et équipements adaptés aux pays
  3. Désignation des modèles pour les différentes colonnes
  4. Illustrations
  5. Groupe, section, page utilisés pour la recherche dans le catalogue
  6. Identification du catalogue et de l'édition
  7. Numéro de position de la pièce sur l'illustration afférente
  8. Numéro de référence
  9. Quantité. La désignation des colonnes indique le modèle qui se réfère à chaque colonne. La quantité indiquée correspond à la quantité par engin ou, suivant les cas, par unité complète. ”REQ” signifie quantité nécessaire, voir la colonne Notes
  10. PS (Parts Status) indique le code d'état de la pièce.
  -”NS” signifie que la pièce n'existe pas en magasin.
  ”OP” signifie que la pièce n¿est plus en magasin.
  ”SE” signifie qu¿une autre pièce devrait être employée. .
  ”SS” signifie que la pièce a été remplacée.
  Voir le groupe 10, pièces remplacées, pour de plus amples informations.
  11. KIT. Les pièces marquées ”K” font partie d'un kit. Le numéro du kit est le plus souvent indiqué après les autres numéros de référence.
  12. Description. Le décalage indique si une ou plusieurs pièces font partie de l'unité complète indiquée au-dessus. Ces pièces sont envoyées pour une commande d'une unité complète.
  13. Notes (Remarques). Diverses informations relatives à une pièce sont notées ici.
  - Un numéro de note de bas de page (par exemple 963) est donné au bas de la page.
  - Pièces remplacées (par exemple 955884).
  - Numéro de produit ou numéro de fabrication.
  - Abréviations et explications techniques.
  - Renvoi aux pages et aux groupes.

Groupe 10 Pièces remplacées/Registre des numéros

- Pièces remplacées. Les numéros de référence marquées ”SS” (dans la colonne PS) sont repris ici avec leur numéro de remplacement. Ces pièces remplacées peuvent, à leur tour, être remplacées par d'autres, etc.
- Registre des numéros. Tous les numéros de référence du catalogue se retrouvent ici avec un renvoi au groupe, à la section et à la page.

Les perfectionnements continus et les progrès réalisés dans la conception peuvent entraîner, sur votre engin, des modifications qui ne sont pas prises en compte dans cette publication. Chaque publication est remise à jour suivant les besoins pour inclure toutes ces modifications dans les dernières éditions.

La reproduction non autorisée de toute partie de ce document constitue une violation des droits d'auteur de Volvo Construction Equipment, et entraînera des poursuites aux termes de la loi. Nous nous réservons le droit d'apporter des modifications sans préavis.

TABLE OF ABBREVIATION

PABLO DE ABREVIATIONS

TABELA DE ABREVIATURAS

POUR LA LISTE DES ABRÉVIATIONS EMPLOYÉES

ABBREVIATION	ENGLISH	ESPAÑOL	PORTUGUÊS BRASILEIRO	FRANÇAIS
A	ampere	amperio	ampère	Ampères
AC	Alternating Current	Corriente alterna	Corrente alternada	Courant alternatif
ALT	alternative	alternativa	Alternativa	alternative
AWD	All Wheel Drive	Tracción en las todas las ruedas	Tração em todas as rodas	Toutes roues motrices
AX ####-	as from axle No.	a partir del eje nro	A partir do eixo n°.	à partir du N° d'essieu
AX - ####	up to and incl. axle No.	hasta el eje nro	Até ao eixo n°.	jusqu'au N° d'essieu
BL	black	negro	Preto	noir
BLUE	blue	azul	Azul	bleu
BR	brown	marrón	Marrom	brun
BRA	Brazil	Brasil	Brasil	Brésil
CAB #### -	as from cab No.	a partir de la cabina	A partir da cabine n°.	à partir du N° de cabine
CAB - ####	up to and incl. cab No.	hasta la cabina nro	Até a cabine n°.	jusqu'au N° de cabine
CAN	Canada	Canadá	Canadá	Canada
CENT	centre	central	Central	au milieu
CHN	China	China	China	Chine
CIN	component identification number	Número de identificación del componente	Número de identificação de componente	Numéro de référence de sous-ensemble
CPL	complete	completo	Completo	complet
m3 (CU M)	cubic metre	metro cúbico	Metro cúbico	mètre cube
Cu Yd	Cubic Yard	Yarda cúbica	Jarda cúbica	Yard cube
DC	Direct Current	Corriente continua	Corrente contínua	Courant continu
DEG	numbers of degrees, C°	numero de grado de calor, C°	Número de graus, C°	nombres de degré de chaleur, C°
DELETED	deleted	Retirado	Descontinuada	supprimé
DEU	Germany	Alemania	Alemanha	Allemagne
DNK	Denmark	Dinamarca	Dinamarca	Danemark
EEC	European Economic Community (EEC)	el mercado común (EEC)	Mercado Comum Europeu (EEC)	pays du marche commun (EEC)
ENG	Engine	motor	motor	moteur
ENG #### -	as from engine No.	a partir del motor nro	A partir do motor n°.	à partir du N° de moteur
ENG - ####	up to and incl. engine No.	hasta el motor nro	Até ao motor n°.	jusqu'au N° de moteur
E PROD	early production	producción anterior	Modelo anterior	production antérieure
ESP	Spain	España	Espanha	Espagne
EU	European Union	Unión Europea	União Européia	Union Européenne
EXC ### -	as from excavator unit No.	a partir de agregado excavador nro	A partir da unidade escavadeira n°.	à partir du N° d'excavateur

ABBREVIATION	ENGLISH	ESPAÑOL	PORTUGUÊS BRASILEIRO	FRANÇAIS
EXC - ###	up to and incl. excavator unit No.	hasta el agregado excavador nro	Até a unidade escavadeira n°.	jusqu'au N° d'excavateur
EXCL	excluding	exclusivo	Exclusivo	exclus
FIN	Finland	Finlandia	Finlândia	Finlande
F-N-R	Forward-Neutral-Reverse	Adelante - Punto muerto - Atrás	Frente-Neutral-Ré	Marche avant-Point mort-Marche arrière
FOPS	Falling Object Protection System	Sistema de protección contra caída de objetos	Sistema de proteção contra objetos em queda	Système de protection contre la chute d'objets
FORW	forward	delante	Avante	avant
FRA	France	Francia	França	France
GBR	Great Britain	Inglaterra	Inglaterra	Angleterre
g (GRAM)	gram	gramo	Grama	gramme
GREEN	green	verde	Verde	vert
GREY	grey	gris	Cinza	gris
HD	Heavy Duty	Heavy Duty	Serviço pesado	Heavy Duty
HT #### -	as from hydraulic transmission No.	a partir de transmisión hidráulico nro	A partir da transmissão hidráulica n°.	à partir du transmission hydraulique Nº
HT - ####	up to and incl. hydraulic transmission No.	hasta el transmisión hidráulico nro	Até a transmissão hidráulica n°.	jusqu'au transmission hydraulique Nº
ID	diameter, inner	diámetro, interior	Diâmetro interno	diamètre, intérieur
IN	inch(es)	pulgada	Polegada	pouce
INCL	inclusive	inclusive	Inclusive	inclus
INCL IN	included in	forma parte de	Faz parte de	inclus dans
INLET	inlet	entrada	Admissão, entrada	entrée
INNER	inner	interior	Interior	intérieur
IRN	Iran	Iran	Irã	Iran
ITA	Italy	Italia	Itália	Italie
ITEM NO	see item No.	véase posición	Ver posição número	voir position
K	included in parts kits	forma parte del juego por juego	Incluído no kit	fait partie du jeu complet de réparation
KOR	Korea	Corea	Coréia	Corée
L	litre, length	litros, longitud	Litro, comprimento	litre, longueur
LH	left	izquierdo	Esquerdo	gauche
LOAD #### -	as from loading unit No.	a partir du unibad carga nro	Até a unidade escavadeira n°.	à partir du N° de chargeur
LOAD - ####	up to and incl. loading unit No.	hasta unidad carga nro	Até a unidade escavadeira n°.	jusqu'au N° de chargeur
LOW	lower	inferior	Inferior	dessous

TABLE OF ABBREVIATION

PABLO DE ABREVIATIONS

TABELA DE ABREVIATURAS

POUR LA LISTE DES ABRÉVIATIONS EMPLOYÉES

ABBREVIATION	ENGLISH	ESPAÑOL	PORTUGUÊS BRASILEIRO	FRANÇAIS
m (M)	metric	métrico	metro	mètre
MARKED	marked	marcado	Marcado com	marque de
MEX	Mexico	México	México	Mexique
MODEL	model designation	Designación de modelo	Designação de modelo	Désignation de modèle
ml (ML)	millilitre	milílitro	Mililitro	millilitre
mm (MM)	millimetre	milimetros	Milímetro	millimètre
NLD	Netherlands	Holanda	Holanda	Pays-Bas
NO	number	número	Número	numéro
NOR	Norway	Noruega	Noruega	Norvège
NS	part not stocked as spare part	no disponible como repuesto pieza de repuesto	Peça não estocada como	n`est pas stocké comme pièce de rechange
OP	The part is no longer in stock	El artículo no se mantiene ya en stock	A peça foi descontinuada no estoque	La pièce n'est plus en stock
O SZ	over size	sobredimensión	Superdimensionado	côte supérieur
OD	diameter, outer	diámetro, exterior	Diâmetro externo	diamètre extérieur
OR	orange	naranja	Alaranjado	orange
ORDER	order	hacer un pedido	Encomendar	commander
OUTER	outer	exterior	Externo	extérieur
OUTLET	outlet	escape	Escapamento, saída	échappement
PAGE	see page	véase página	Ver a página	voir page
PAIR	pair	par	Par	paire
PCS	piece(s)	cada uno	Unidade	pièce
PIN	product identification number	Número de identificación del producto	Número de identificação de produto	Numéro d'identification de produit
PINK	pink	rosa	Cor-de-rosa	rose
POL	Poland	Polonia	Polônia	Pologne
PROD NO	product No.	nro de producto	Número de produto	Nº de produit
PRT	Portugal	Portugal	Portugal	Portugal
Q	Quantity l/min	Cantidad l/min	Quantidade l/min	Quantité l/min
REAR	rear	detrás	Atrás	arrière
RED	red	rojo	Vermelho	rouge
REMAN	Remanufactured component	Componente remanufacturado	Componente recondicionado	Composant remis à neuf
REPL BY -	replaced by	substituido por	Substituído por	remplacé par
REQ	order as required	cantidad necesaria	Quantidade necessária	quantité nécessaire
RH	right	derecha	Direito	droite
ROPS	Roll-Over Protection System	Sistema de protección antivuelco	Sitema de proteção contra tombamento	Système de protection en cas de retournement
RPM	revolutions per minute	revoluciones por minuto	giros por minuto	tours par minute

ABBREVIATION	ENGLISH	ESPAÑOL	PORTUGUÊS BRASILEIRO	FRANÇAIS
SE	alternative spare part version exists	Existen otras versiones de las piezas de repuesto	Existe modelo alternativo de peça de reposição	une version pièce de rechange existe également
SEE GROUP	see group	véase grupo	Ver o grupo	voir groupe
SEE SB	see Service Bulletin	ver boletin de servicio	Ver o boletim de serviço	voir bulletin de service
SER NO # -	as from serial No.	a partir de fabric. nro	A partir do n°. de série	à partir du N° de fabrication
SER NO - #	up to and incl.serial No.	hasta el fabric. nro	Até ao n°. de série	jusqu'au N° de fabrication
SMV	slow-moving vehicle	Vehículo lento	veículo lento	véhicule lent
S/N #### -	as from serial No.	a partir de fabricación nro.	A partir do n°. de série	à partir du N° de série
S/N - ####	up to and incl. serial No.	hasta el fabricación nro.	Até ao n°. de série	jusqu'au N° de série
SUPPL	supplementary details, no spare part	parte completar	Dado complementar	indication compléter
SPECIAL	special model	modelo especial	Modelo especial	construction spéciale
mm2 (SQ MM)	square millimeters	milimetros cuadrados	Milímetros quadrados	millimètre carré
SS	superseded part	pieza substituida	Peça substituída	pièce remplacée
STD	standard version	versión standard	Modelo padrão	version standard
STD SZ	standard size	dimensión standard	Dimensão padrão	dimension standard
SWE	Sweden	Suecia	Suécia	Suède
THICK	thickness	espesor	Espessura	épaisseur
TM NO # -	as from transmission No.	a partir de transmisión nro	A partir da transmissão n°.	à partir du N° de transmission
TM NO - #	up to and incl. transmission No.	hasta el de transmisión nro	Até a transmissão n°.	jusqu'au N° de transmission
UPPER	upper	superior	Superior	supérieur
USA	United States of America	Estados Unidos	Estados Unidos	États-Unis
U SZ	under size	subdimensión	Subdimensionado	côte interieur
V	volt	voltio	Volt	volt
VIOL	violet	violeta	Violeta	violet
VPM	vibrations per minute	Vibraciones por minuto	vibrações por minuto	vibrations par minute
W	Watt	watio	Watt	watt
WHITE	white	blanco	Branco	blanc
WID	width	ancho	Largura	largeur
YELL	yellow	amarillo	Amarelo	jaune
ZAF	South Africa	Sudáfrica	África do Sul	Afrique du Sud

Equipment	Kit No	Description
12759568		Compactor Compactor Compacteur *DD25*
12760828		Differential Lock Bloqueo de diferencial Trava de diferencial Blocage de différentiel
12761166	VOE 17234470	Edge Cutter Cortador de bordes Cortador de bordas Coupe-bordure
12767873		Electrical equipment standard
12767874		Electrical Equipment Equipo eléctrico Equipamento elétrico Équipement électrique
12778555	VOE 17235191	Rotating beacon without work lighting Luz giratoria sin alumbrado de trabajo Sinalizador rotativo sem iluminação trabalho Gyrophare sans projecteur de travail
12779081	VOE 17233953	Work lighting - 2 lamps rops Alumbrado de trabajo - ROPS con 2 lámparas Luz de trabalho - 2 lâmpadas ROPS Projecteurs de travail - nombre: 2, montés sur structure
12779082	VOE 17234967	Work lighting - 4 lamps rops Alumbrado de trabajo - ROPS con 4 lámparas Luz de trabalho - 4 lâmpadas ROPS Projecteurs de travail - nombre: 4, montés sur structure
12779141	VOE 17235214	Hazard and Turn Signal Option Opción de señal de giro y emergencia Sinal de perigo e de giro, opcional Option feux de détresse et indicateurs de direction
12779400		Rotating beacon on rops Luz giratoria sobre ROPS Sinalizador rotativo em ROPS Gyrophare monté sur structure ROPS
12780918	VOE 17235011	Work lamp, rear Lampara de trabajo, trasero Luz de trabalho, traseira Lampe travail, aari`re
12780919	VOE 17233864	Work lamp, front Lámpara de trabajo, delantera Lâmpada de trabalho, frente Projecteur de travail AV
12781243		Decals (usa) Pegatinas (usa) Etiquetas adesivas (EUA) Autocollants (usa)
12781818		Decals Pegatinas Etiquetas adesivas Autocollants *DD25*
12782625		Drum; Drum & Outside Scraper 1200 Tambor, tambor y rascador exterior 1200 Tambor, Tambor e Raspador exterior 1200 Tambour; tambour et racleur extérieur 1200

Equipment	Kit No	Description
12782626		Drum; Drum & Outside Scraper 1000 Tambor, tambor y rascador exterior 1000 Tambor, Tambor e Raspador exterior 1000 Tambour; tambour et racleur extérieur 1000
12783963		Standard platform set Conjunto de plataforma estándar Conjunto de plataforma padrão Ensemble plate-forme standard
12783964		Platform; Sliding Platform Set 2 Lever Plataforma; Palanca 2 de conjunto de plataforma corre Plataforma; Conjunto de plataforma deslizante 2 Alava Plate-forme; plate-forme coulissante avec 2 leviers
12783965		Platform; Sliding Platform Set 2 Lever Plataforma; Palanca 2 de conjunto de plataforma corre Plataforma; Conjunto de plataforma deslizante 2 Alava Plate-forme; plate-forme coulissante avec 2 leviers
12783968		Decal, Brazil Calcomania Etiqueta adesiva, Brasil Autocollant
12784226		Italian homologation Homologación en italiano Homologação italiana Homologation pour l'Italie
12784597		Differential Lock Bloqueo de diferencial Trava de diferencial Blocage de différentiel
80777592		Back-up alarm Avisador reroceso Aviso de ré Avertisseur recul
80792468		Fuel Level Gauge Indicador de nivel de combustible Indicador de nível de combustível Jauge de niveau de carburant
80800725		Inside Scraper 1200 Rascador interior 1200 Raspador interno 1200 Racleur intérieur 1200
80800733		Inside Scraper Rascador interior Raspador interno Racleur intérieur
80800733		Inside Scraper 1000 Rascador interior 1000 Raspador interno 1000 Racleur intérieur 1000
80842263		Articulation Joint Installation Montaje de la junta de articulación Junta de articulação instalação Ensemble articulation de châssis *OFFSET*
80842271		Articulation Joint Installation Montaje de la junta de articulación Junta de articulação instalação Ensemble articulation de châssis

Equipment	Kit No	Description
80870736		Rops Set Conjunto de ROPS Conjunto ROPS Structure ROPS
80870892		Foldable Rops Rops plegable ROPS, dobrável ROPS repliable
80876535		Fops Fops FOPS Fops
80878770		Strobe Fops Fops con luz giratoria Lâmpada estroboscópica, cabine FOPS Feu stroboscopique pour FOPS
80878903	VOE 17235996	Work lights Farol de trabajo Lâmpadas de trabalho Phare travail

GROUP		Section	Page
210	Engine	100	31
211	Cylinder head	100	33
214	Valve mechanism	200	35
215	Timing gear casing	100	37
217	Oil sump	100	39
217	Oil dipstick	200	41
217	Draining of oil sump	300	43
218	Engine mounting	100	45
218	Engine mounting	150	47
221	Oil pump	100	49
222	Oil filter	100	51
233	Fuel pump	100	53
233	Fuel filter	200	55
234	Fuel Tank kit	100	57
234	Fuel Indicator Kit 80792468	300	59
235	Fuel Tank Installation	100	61
236	Injection pump	100	63
236	Regulator	200	65
236	Solenoid valve	500	67
237	Delivery pipe - injector	100	69
237	Oil switch and thermometer	200	71
237	Valve	300	73
251	Inlet manifold	100	75
251	Exhaust manifold	200	77
252	Exhaust system	100	79
256	Air filter	100	81
261	Cooling system	100	83
262	Cooling system	100	87
262	Water pump	200	89
263	Fan	100	91

GRUPO		Sección	Página	GRUPO		Sección	Página
210	Motor	100	31				
211	Culata	100	33				
214	Mecanismo de vávulas	200	35				
215	Tapa del engranaje de distribución	100	37				
217	Cárter	100	39				
217	Varilla de nivel de aceite	200	41				
217	Vaciado del cárter de aceite	300	43				
218	Suspensión del motor	100	45				
218	Suspensión del motor	150	47				
221	Bomba de aceite	100	49				
222	Filtro de aceite	100	51				
233	Bomba de combustible	100	53				
233	Filtro de combustible	200	55				
234	Kit de depósito de combustible	100	57				
234	Kit de indicador de combustible 80792468	300	59				
235	Instalación de depósito de combustible	100	61				
236	Bomba de inyección	100	63				
236	Regulador	200	65				
236	Válvula de solenoide	500	67				
237	Tubo presion - inyector	100	69				
237	Interruptor de aceite y termómetro	200	71				
237	Valvula	300	73				
251	Tubo de admisión	100	75				
251	Colector de escape	200	77				
252	Sistema de escape	100	79				
256	Filtro de aire	100	81				
261	Sistema de refrigeración	100	83				
262	Sistema de refrigeración	100	87				
262	Bomba de refrigerante	200	89				
263	Ventilador	100	91				

GRUPO		Seção	Página
210	Motor	100	31
211	Cabeçote	100	33
214	Mecanismo de válvula	200	35
215	Caixa da engrenagem de distribuição	100	37
217	Cárter de óleo	100	39
217	Vareta de nível do óleo	200	41
217	Drenagem do cárter de óleo	300	43
218	Suspensão do motor	100	45
218	Suspensão do motor	150	47
221	Bomba de óleo	100	49
222	Filtro de óleo	100	51
233	Bomba de combustível	100	53
233	Filtro de combustível	200	55
234	Kit de tanque de combustível	100	57
234	Kit de indicador de cambustível 80792468	300	59
235	Tanque de combustível, instalação	100	61
236	Bomba injetora	100	63
236	Regulador	200	65
236	Válvula solenóide	500	67
237	Tubo de alimentação - injetor	100	69
237	Interruptor do óleo e termômetro	200	71
237		300	73
251	Coletor de admissão	100	75
251	Coletor de escape	200	77
252	Sistema de escape	100	79
256	Filtro do ar	100	81
261	Sistema de refrigeração	100	83
262	Sistema de refrigeração	100	87
262	Bomba de refrigerante	200	89
263	Ventilador	100	91

TABLE DES MATIÈRES

GROUPE		Section	Page
210	Moteur	100	31
211	Culasse	100	33
214	Commande des soupapes	200	35
215	Carter de la distribution	100	37
217	Carter d'huile	100	39
217	Jauge d'huile	200	41
217	Vidange du carter d'huile	300	43
218	Suspension du moteur	100	45
218	Suspension du moteur	150	47
221	Pompe à huile	100	49
222	Filtre à huile	100	51
233	Pompe carburant	100	53
233	Filtre à carburant	200	55
234	Kit de réservoir de carburant	100	57
234	Kit de témoin de carburant 80792468	300	59
235	Installation du réservoir de carburant	100	61
236	Pompe d'injection	100	63
236	Regulateur	200	65
236	Soupape de solenoide	500	67
237	Tuyau refoulement - injecteur	100	69
237	Commutateur et thermomètre du circuit d'huile	200	71
237	Soupape	300	73
251	Tubulure d'admission	100	75
251	Tubulure d'échappement	200	77
252	Système d'échappement	100	79
256	Filtre à air	100	81
261	Système de refroidissement	100	83
262	Système de refroidissement	100	87
262	Pompe à eau	200	89
263	Ventilateur	100	91



Volvo Construction Equipment
www.volvoce.com

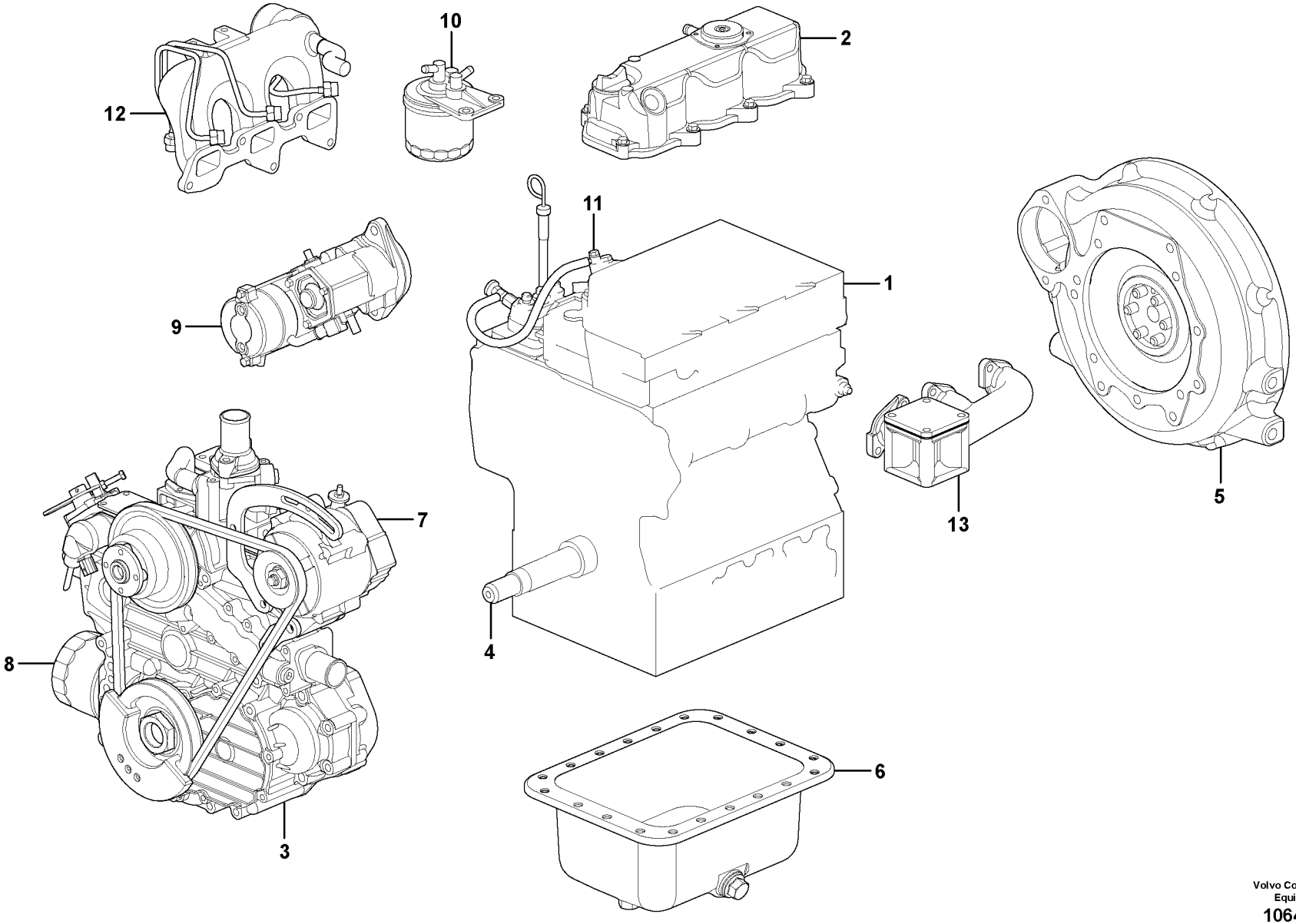

Volvo Construction Equipment
1064551

Fig.	Part No.	Quantity 1	2	3	PS	KIT	Description	Denominación	Denominação	Dénomination	Notes
	VOE 12759798	1					Engine	Motor	Motor	Moteur	
1		1					•Cylinder block	•Bloque cilindro	•Bloco de cilindros	•Bloc-cylindres	See group 212, Page
2		1					•Valve Cover	•Cubier Valvula	•Tampa de válvula	•Cache-soupapes	See group 214, Page 35
3		1					•Gear case	•	•	•	See group 215, Page 37
4		1					•Crankshaft	•Cigüeñal	•Eixo de manivela	•Vilebrequin	See group 216, Page
5		1					•Flywheel	•Volante	•Volante do motor	•Volant	See group 216, Page
6		1					•Oil sump	•Carter de aceite	•Cárter de óleo	•Carter d'huile	See group 217, Page 39
7		1					•Alternator	•Alternador	•Alternador	•Alternateur	See group 321, Page 101
8		1					•Oil filter	•Filtro aceite	•Filtro de óleo	•Filtre huile	See group 222, Page 51
9		1					•Starter Motor	•Motor de arranque	•Motor de arranque	•Demarreur	See group 331, Page 103
10		1					•Fuel Filter	•Filtro Combust	•Filtro de combust.	•Filtre carburant	See group 233, Page 55
11		1					•Injector	•Inyector	•Injetor	•Injecteur	See group 237, Page 69
12		1					•Inlet, exhaust syst.	•Admis.&sist.escape	•Entrada, sistema de esca	•Admiss.&syst.echapp	See group 251, Page 75
13		1					•Exhaust manifold	•Colector escape	•	•Collecteur échappement	See group 251, Page 77

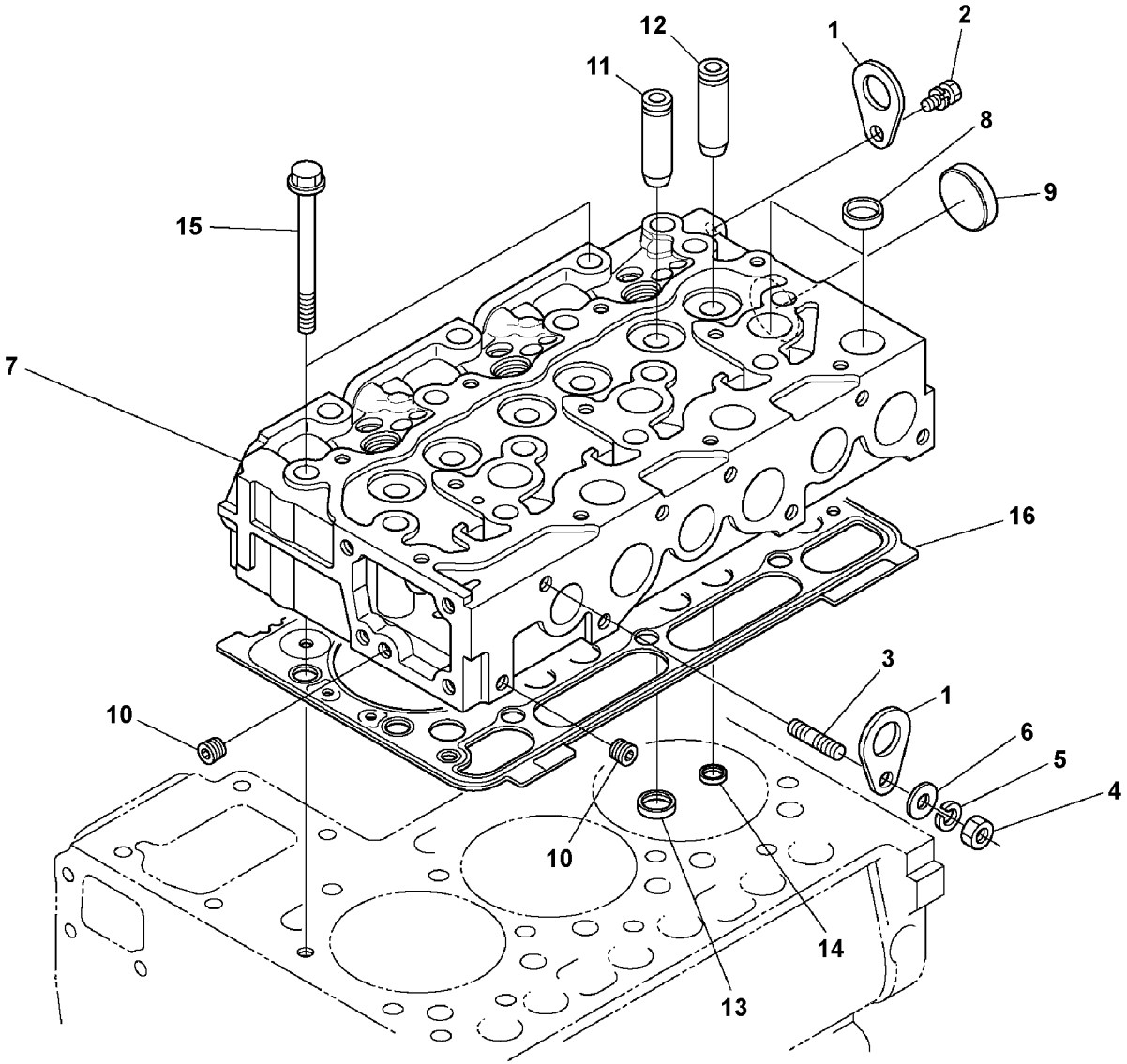

Volvo Construction Equipment
1063685

Fig.	Part No.	Quantity 1	2	3	PS	KIT	Description	Denominación	Denominação	Dénomination	Notes
16	**VOE 17230236**	1					Gasket	Junta	Junta	Joint	1.15 MM
16	**VOE 17230240**	1					Gasket	Junta	Junta	Joint	1.20 MM
16	**VOE 17230241**	1					Gasket	Junta	Junta	Joint	1.25 MM
16	**VOE 17230243**	1					Gasket	Junta	Junta	Joint	1.30 MM
16	**VOE 17230246**	1					Gasket	Junta	Junta	Joint	1.35 MM

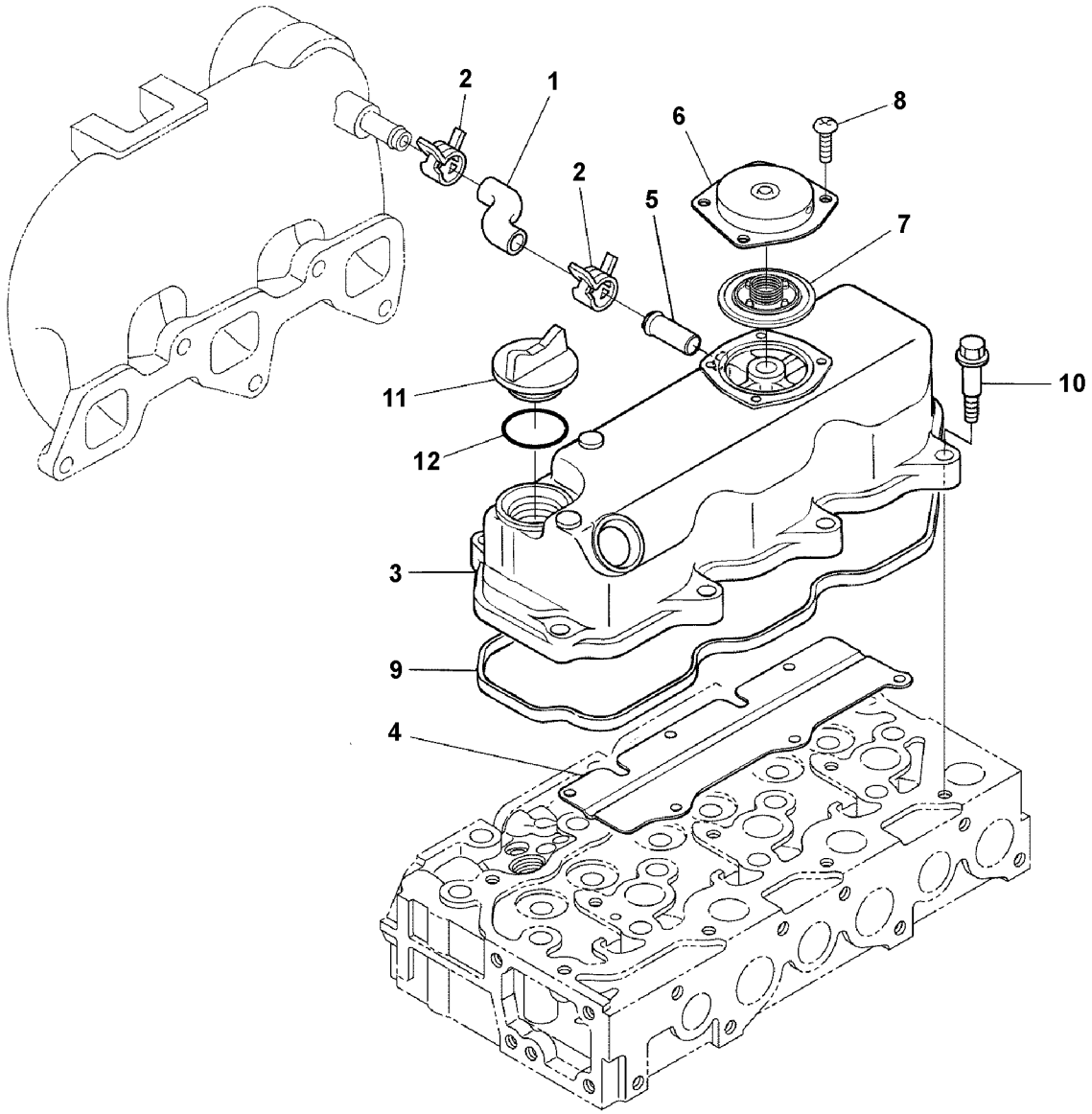
1
2
2
3
4
5
6
7
8
9
10
11
12

Fig.	Part No.	Quantity 1	2	3	PS	KIT	Description	Denominación	Denominação	Dénomination	Notes
1	**VOE 17230251**	1					Tube	Tubo	Tubo	Tube	
9	**VOE 17224237**	1					Gasket	Junta	Junta	Joint	
11	**VOE 17224242**	1					Plug	Tapón	Bujão	Tampon	
12	**VOE 17230256**	1					O-ring	Anillo tórico	Anel-o	Joint torique	

1		**Commande des soupapes** **Mecanismo de válvula** **Mecanismo de vávulas** **Valve mechanism**	Catalogue id **20637**	Group **214**
2			Illustr. No **1063687**	Section **200**
3			Issue **PUB 20029050-B**	Page **35**
4				
5				

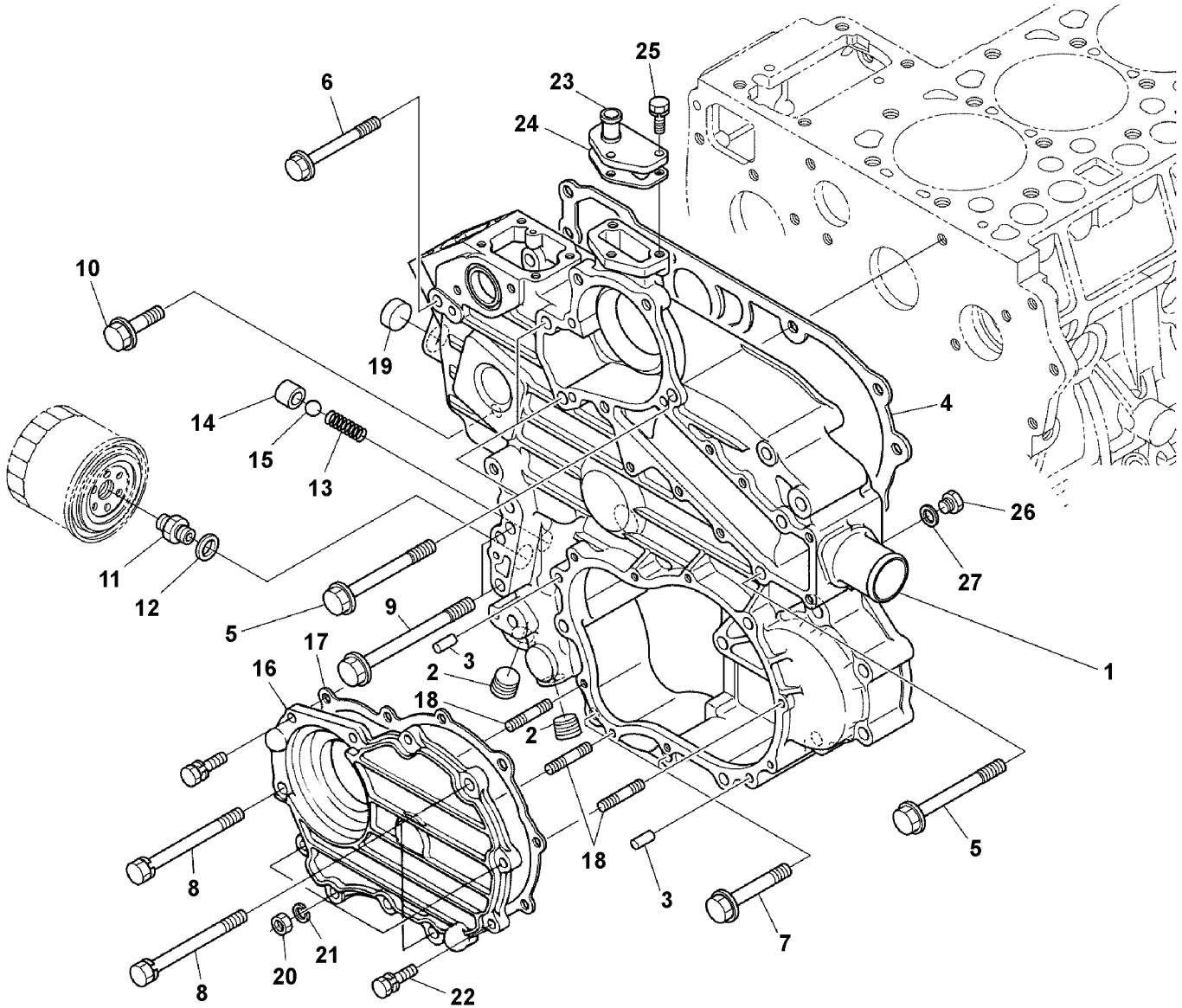

Volvo Construction Equipment
1063686

Fig.	Part No.	Quantity 1	2	3	PS	KIT	Description	Denominación	Denominação	Dénomination	Notes
17	**VOE 17230249**	1					Gasket	Junta	Junta	Joint	

1		**Carter de la distribution** **Caixa da engrenagem de distribuição** **Tapa del engranaje de distribución** **Timing gear casing**	Catalogue id **20637**	Group **215**
2			Illustr. No **1063686**	Section **100**
3			Issue **PUB 20029050-B**	Page **37**
4				
5				

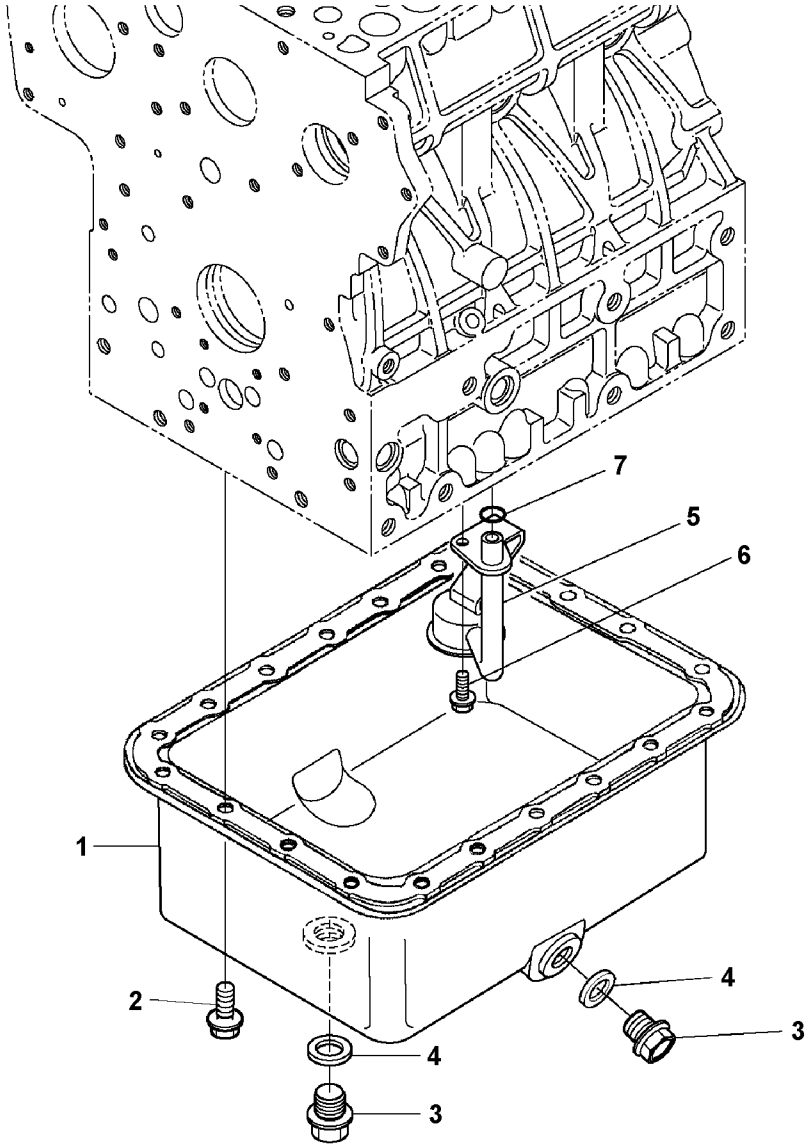

Volvo Construction Equipment
1063684

Fig.	Part No.	Quantity 1	2	3	PS	KIT	Description	Denominación	Denominação	Dénomination	Notes
3	**VOE 17230228**	2					Drain plug	Tapón de vaciado	Plugue de drenagem	Bouchon de vidange	
4	**VOE 17230229**	2					Gasket	Junta	Junta	Joint	
5	**VOE 17224232**	1					Filter	Filtro	Filtro	Filtre	

1		**Carter d'huile** **Cárter de óleo** **Cárter** **Oil sump**	Catalogue id **20637**	Group **217**
2			Illustr. No **1063684**	Section **100**
3			Issue **PUB 20029050-B**	Page **39**
4				
5				

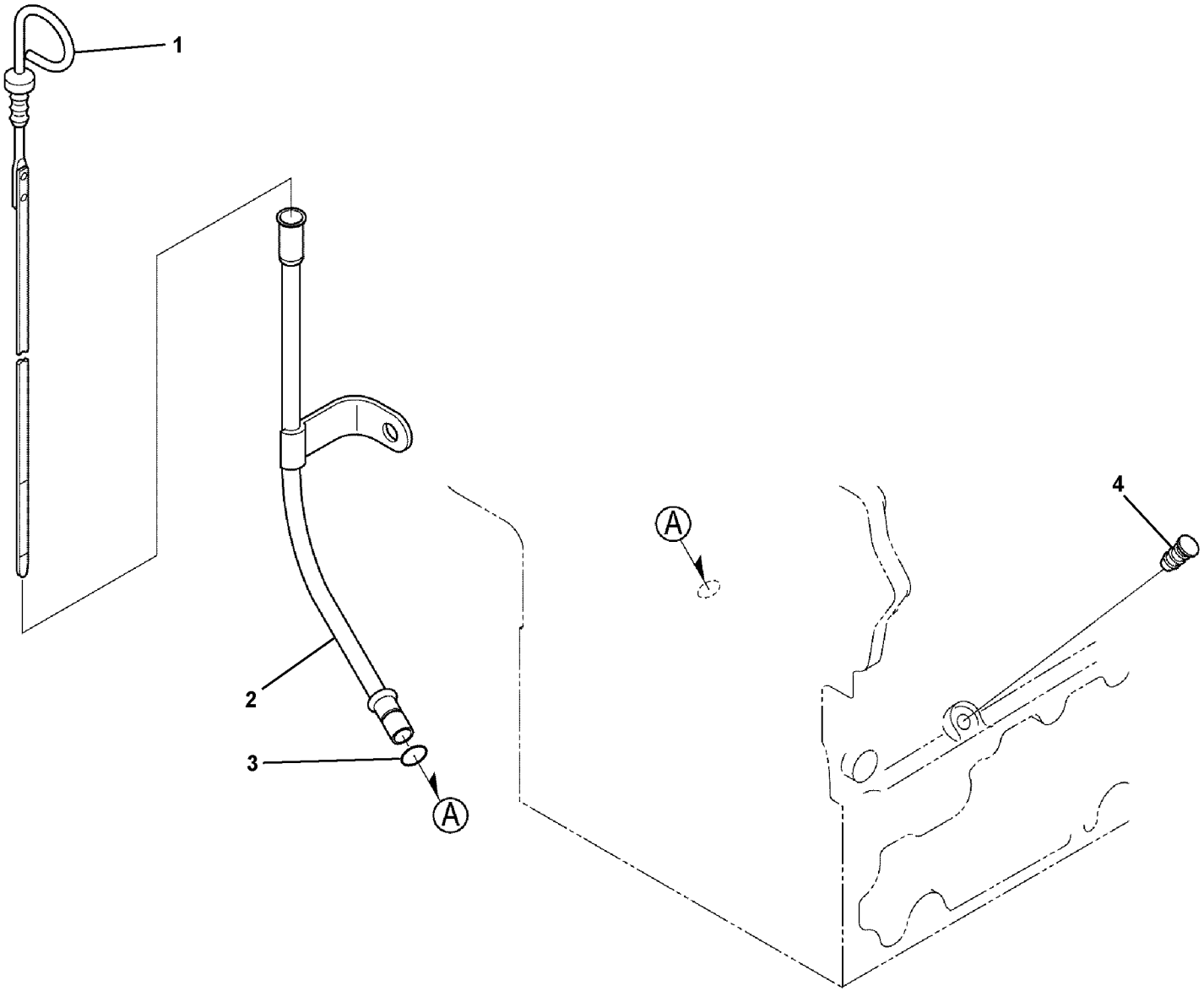

Volvo Construction Equipment
1077619

Fig.	Part No.	Quantity 1	2	3	P S	K I T	Description	Denominación	Denominação	Dénomination	Notes
1	**VOE 17230257**	1					Gauge	Galga	Calibrador	Calibre	
2		1			NS		Guide	Guia	Guia	Rail	
3	**VOE 16659068**	1					•O-ring	•Anillo tórico	•Anel-o	•Joint torique	
4	**VOE 16659071**	1					Plug	Tapón	Bujão	Tampon	

1		**Jauge d'huile** **Vareta de nível do óleo** **Varilla de nivel de aceite** **Oil dipstick**	Catalogue id **20637**	Group **217**
2			Illustr. No **1077619**	Section **200**
3			Issue **PUB 20029050-B**	Page **41**
4				
5				

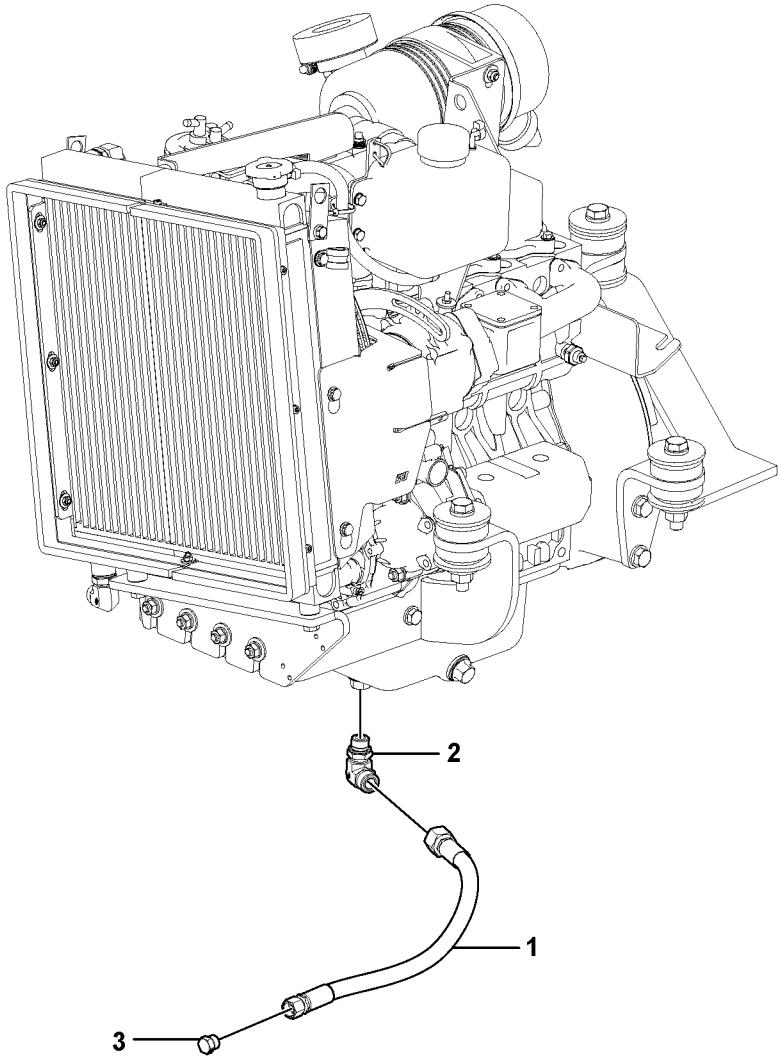

Volvo Construction Equipment
1064378

Fig.	Part No.	Quantity 1	2	3	PS	KIT	Description	Denominación	Denominação	Dénomination	Notes
1	**VOE 12777568**	1					Hose assembly	Conducto	Mangueira completa	Conduit flexible	
2	**VOE 12791318**	1					Fitting	Racor	Niple	Écrou raccord	
3	**VOE 935651**	1					Plug	Tapón	Bujão	Tampon	

1		**Vidange du carter d'huile** **Drenagem do cárter de óleo** **Vaciado del cárter de aceite** **Draining of oil sump**	Catalogue id **20637**	Group **217**
2			Illustr. No **1064378**	Section **300**
3			Issue **PUB 20029050-B**	Page **43**
4				
5				

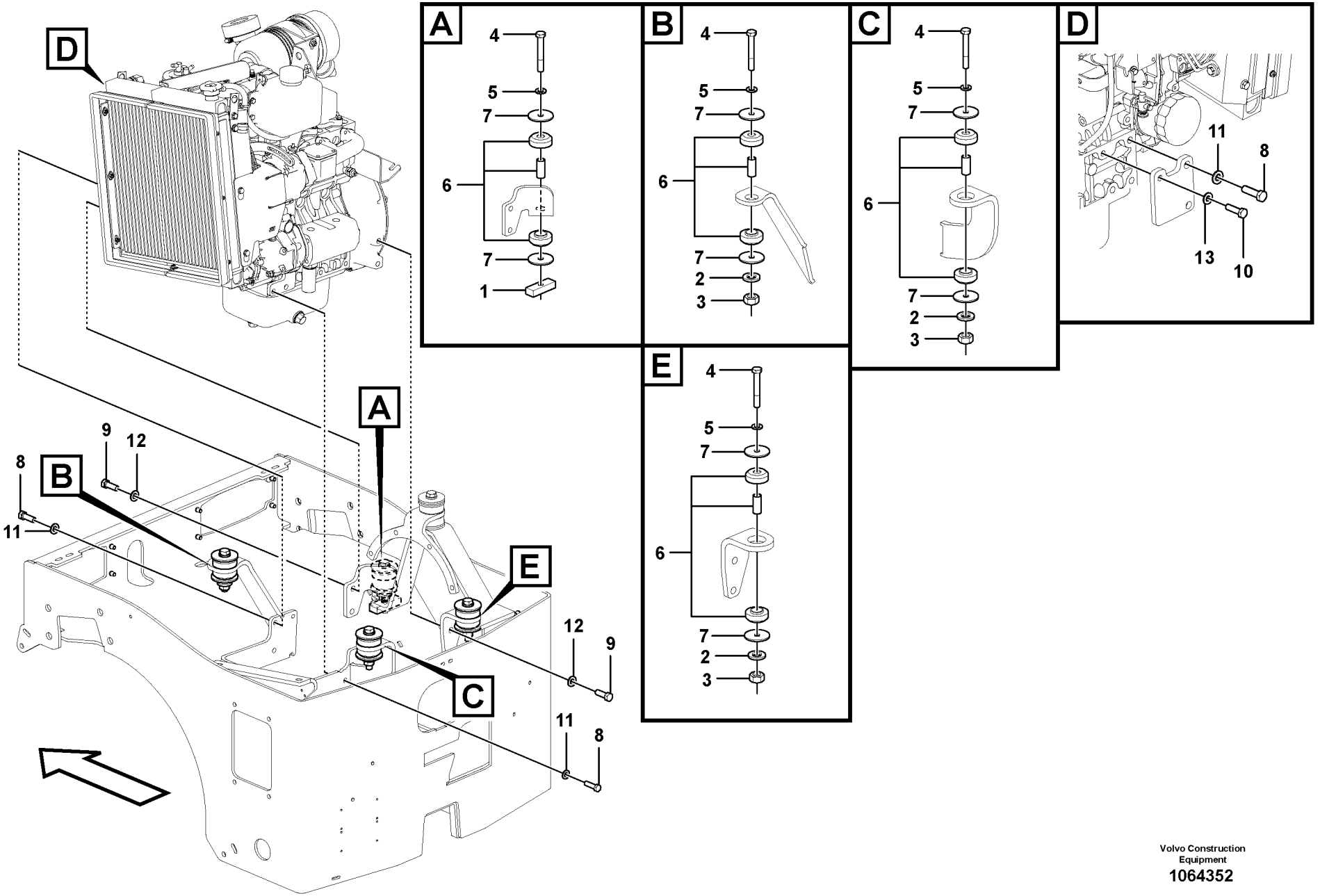

Volvo Construction Equipment
1064352

Fig.	Part No.	Quantity 1	2	3	PS	KIT	Description	Denominación	Denominação	Dénomination	Notes
1	**RM 80823990**	1					Terminal section	Unión terminal	Secção terminais	Partie raccord	
2	**RM 96726138**	3					Washer	Arandela	Arruela	Rondelle	
3	**RM 96719182**	3					Hexagon nut	Tuerca hexagonal	Porca sextavada	Écrou hexagonal	
4	**RM 96705504**	4					Hexagon screw	Tornillo hexagonal	Parafuso sextavado	Vis à tête hexagonale	
5	**RM 14261028**	4					Lock washer	Arandela seguridad	Arruela trava	Rondelle verrouillage	
6	**RM 59256982**	4					Rubber damper	Amortiguador de goma	Batente de borracha	Amortisseur caoutchouc	
7	**RM 58879768**	8					Washer	Arandela	Arruela	Rondelle	
8	**RM 43998582**	7					Screw	Tornillo	Parafuso	Vis	
9	**RM 96739677**	4					Hexagon screw	Tornillo hexagonal	Parafuso sextavado	Vis à tête hexagonale	
10	**RM 96739651**	1					Hexagon screw	Tornillo hexagonal	Parafuso sextavado	Vis à tête hexagonale	
11	**RM 14261002**	9					Lock washer	Arandela seguridad	Arruela trava	Rondelle verrouillage	
12	**RM 14261010**	4					Lock washer	Arandela seguridad	Arruela trava	Rondelle verrouillage	
13	**RM 13907761**	1					Lock washer	Arandela seguridad	Arruela trava	Rondelle verrouillage	

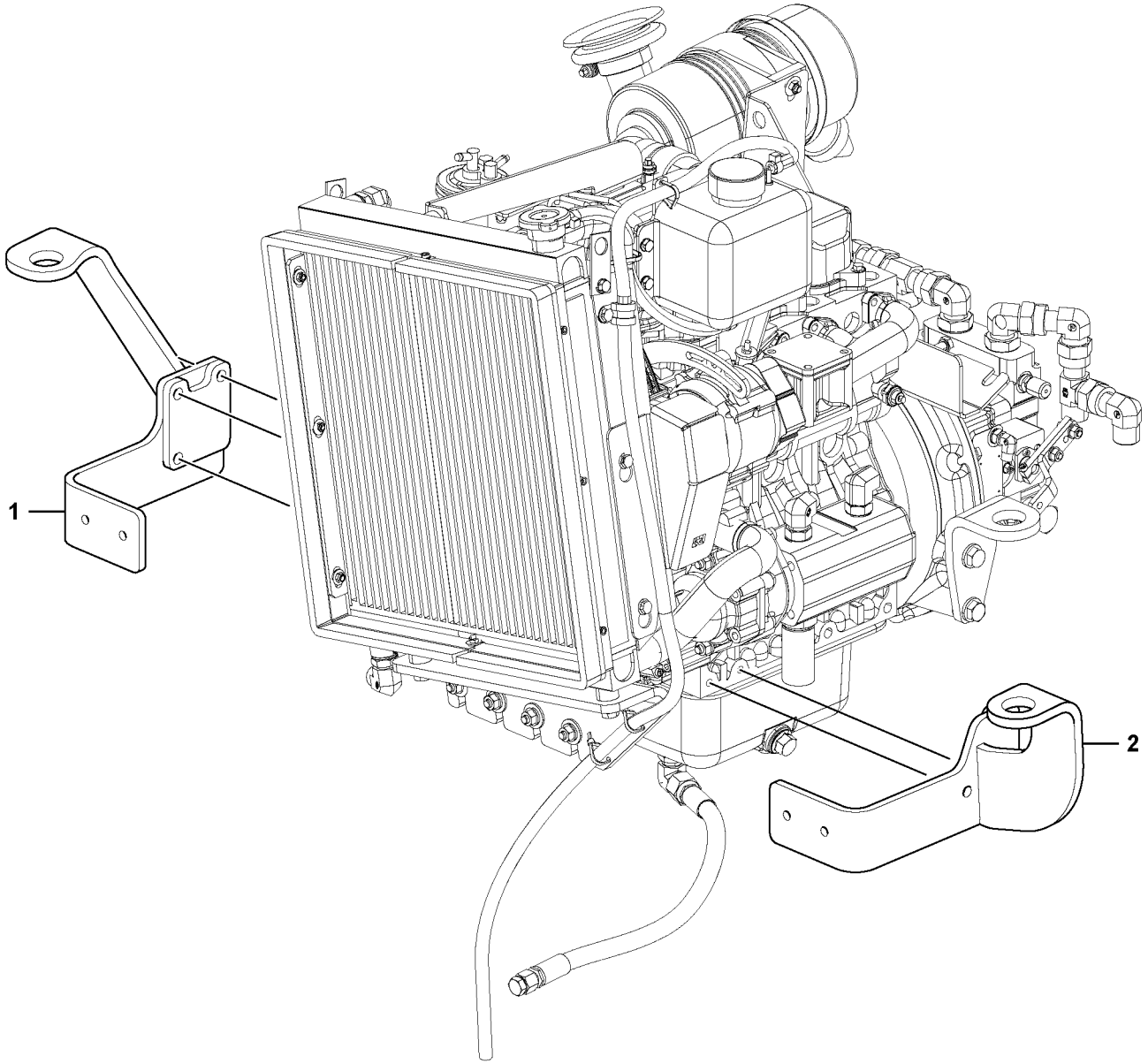

Volvo Construction Equipment
1072665

Fig.	Part No.	Quantity 1	2	3	PS	KIT	Description	Denominación	Denominação	Dénomination	Notes
1	**VOE 12786940**	1					Engine bracket	Soporte de motor	Suporte do motor	Support moteur	
2	**VOE 12786939**	1					Engine bracket	Soporte de motor	Suporte do motor	Support moteur	

1		**Suspension du moteur** **Suspensão do motor** **Suspensión del motor** **Engine mounting**	Catalogue id **20637**	Group **218**
2			Illustr. No **1072665**	Section **150**
3			Issue **PUB 20029050-B**	Page **47**
4				
5				

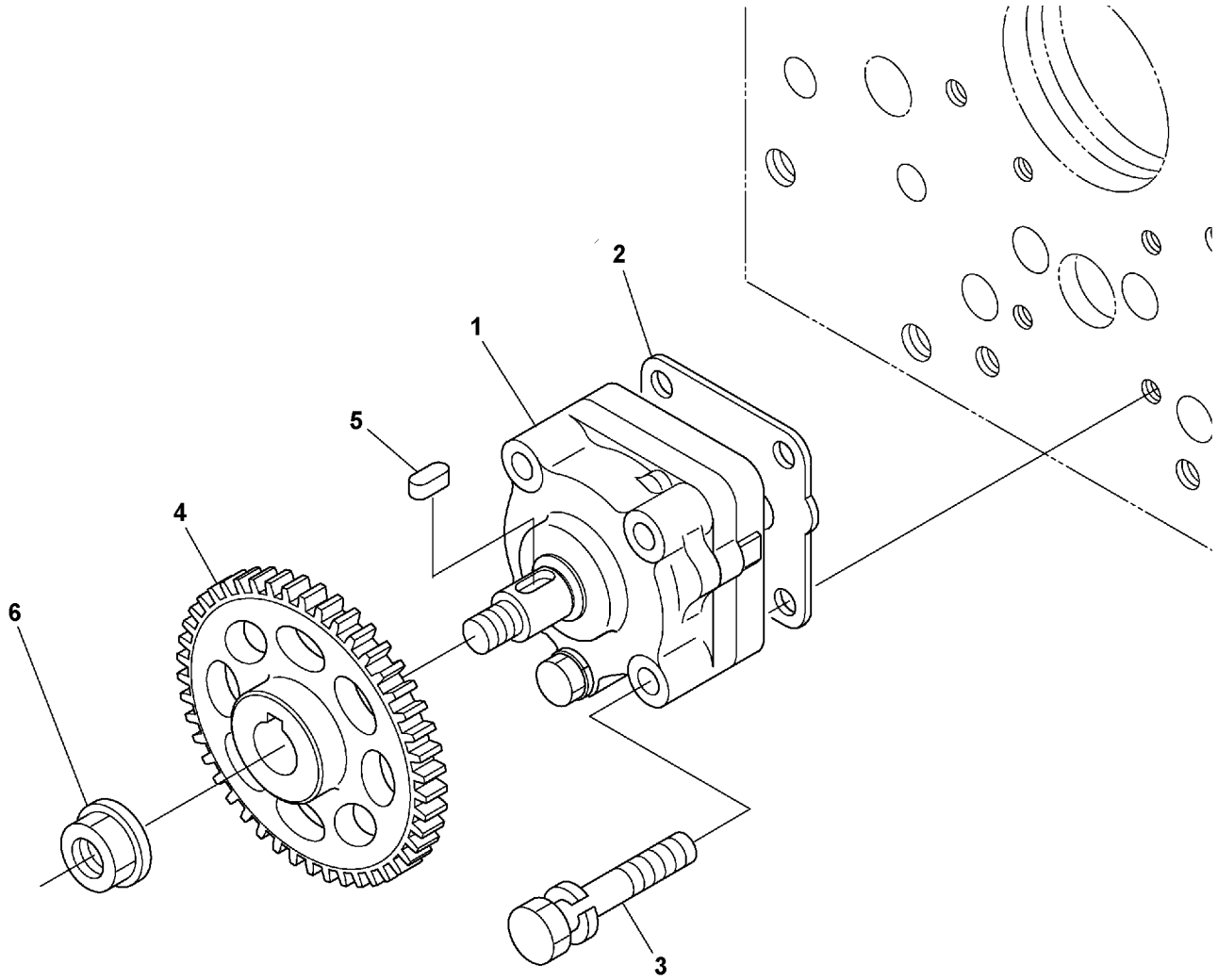

Volvo Construction Equipment
1063690

Fig.	Part No.	Quantity 1	2	3	PS	KIT	Description	Denominación	Denominação	Dénomination	Notes
1	**VOE 17224253**	1					Oil pump	Bomba de aceite	Bomba de óleo	Pompe à huile	
2	**VOE 17230260**	1					Gasket	Junta	Junta	Joint	

1		**Pompe à huile** **Bomba de óleo** **Bomba de aceite** **Oil pump**	Catalogue id **20637**	Group **221**
2			Illustr. No **1063690**	Section **100**
3			Issue **PUB 20029050-B**	Page **49**
4				
5				

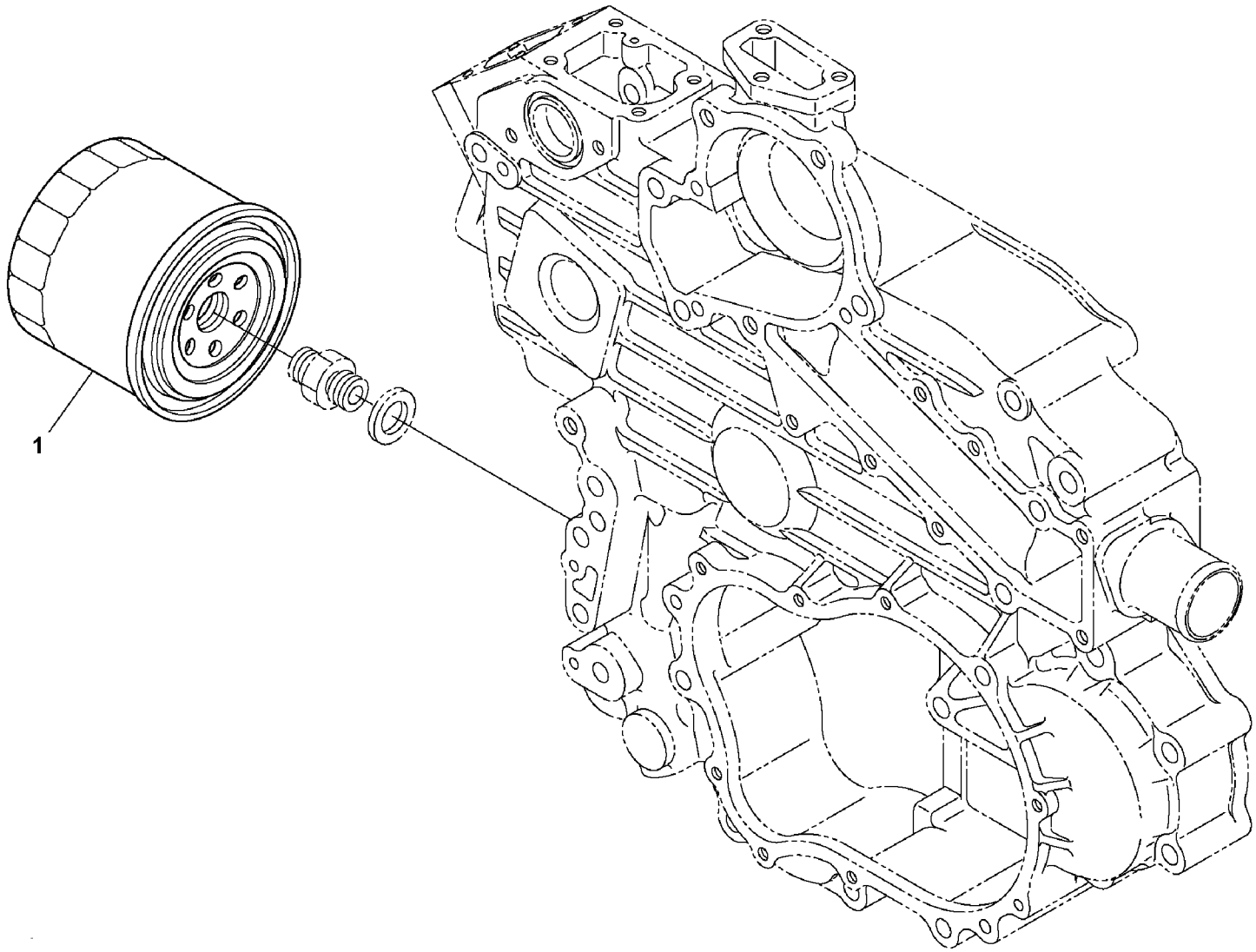

Volvo Construction Equipment
1063688

Fig.	Part No.	Quantity 1	2	3	PS	KIT	Description	Denominación	Denominação	Dénomination	Notes
1	**VOE 17224245**	1					Oil filter	Filtro de aceite	Filtro de óleo	Filtre à huile	

1		**Filtre à huile** **Filtro de óleo** **Filtro de aceite** **Oil filter**	Catalogue id **20637**	Group **222**
2			Illustr. No **1063688**	Section **100**
3			Issue **PUB 20029050-B**	Page **51**
4				
5				

VOLVO

DD25

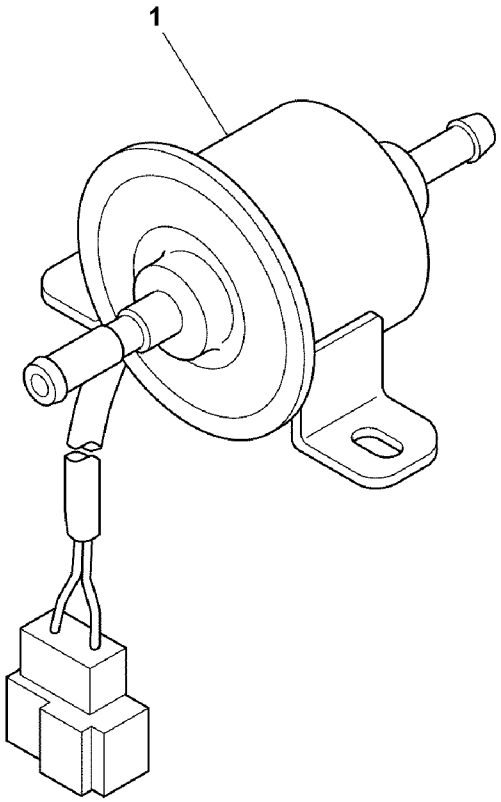
1

Fig.	Part No.	Quantity 1	2	3	PS	KIT	Description	Denominación	Denominação	Dénomination	Notes
1	**VOE 17224270**	1			SS		Fuel pump	Bomba de combustible	Bomba combustível	Pompe à carburant	

1		**Pompe carburant** **Bomba de combustível** **Bomba de combustible** **Fuel pump**	Catalogue id **20637**	Group **233**
2			Illustr. No **1063875**	Section **100**
3			Issue **PUB 20029050-B**	Page **53**
4				
5				

VOLVO

DD25

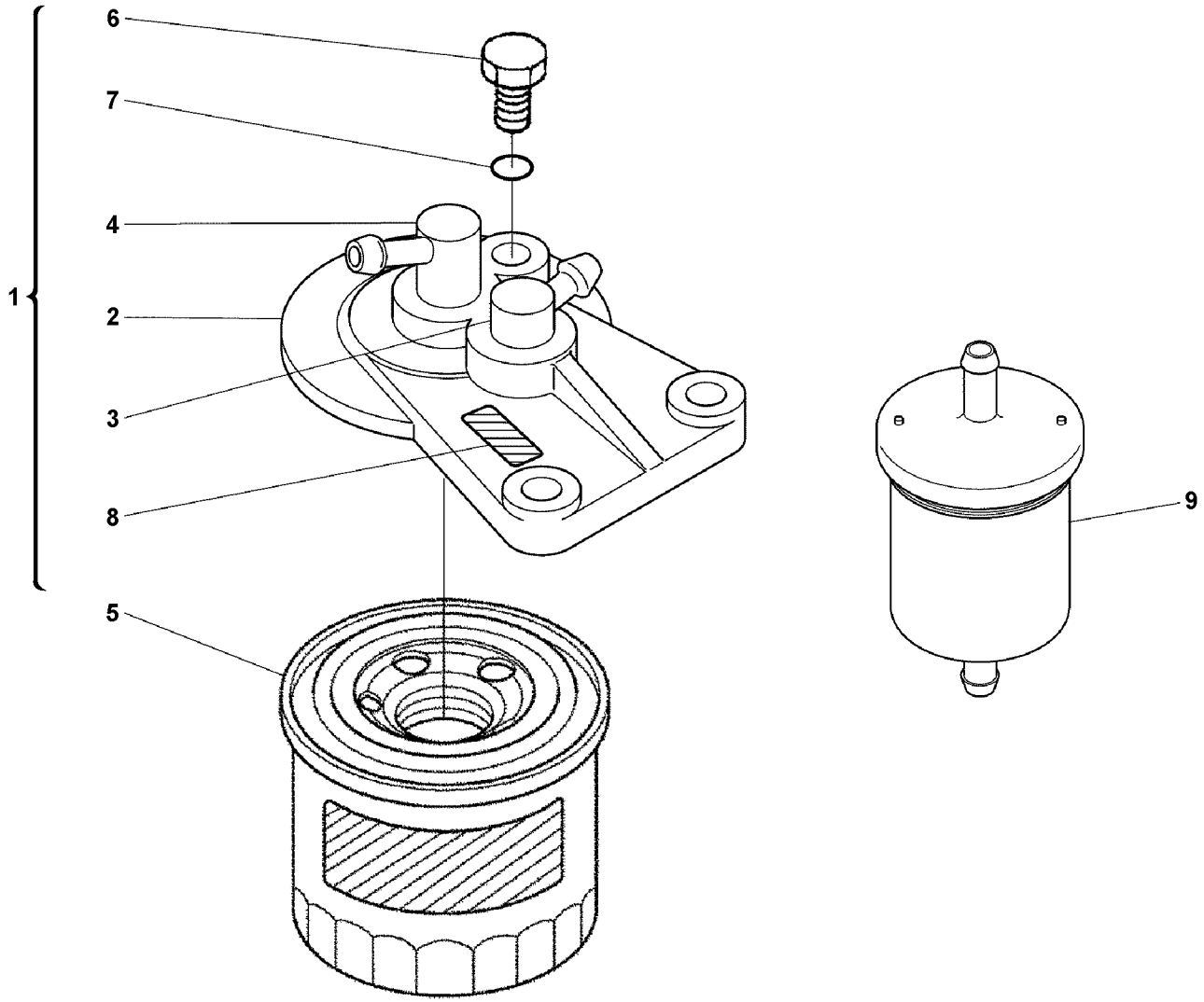
1
2
3
4
5
6
7
8
9

Fig.	Part No.	Quantity 1	2	3	PS	KIT	Description	Denominación	Denominação	Dénomination	Notes
5	**VOE 17224265**	1					•Filter	•Filtro	•Filtro	•Filtre	
9	**VOE 17224267**	1					Fuel filter	Filtro de combustible	Filtro combustível	Filtre a combustible	

1		**Filtre à carburant** **Filtro de combustível** **Filtro de combustible** **Fuel filter**	Catalogue id **20637**	Group **233**
2			Illustr. No **1063703**	Section **200**
3			Issue **PUB 20029050-B**	Page **55**
4				
5				

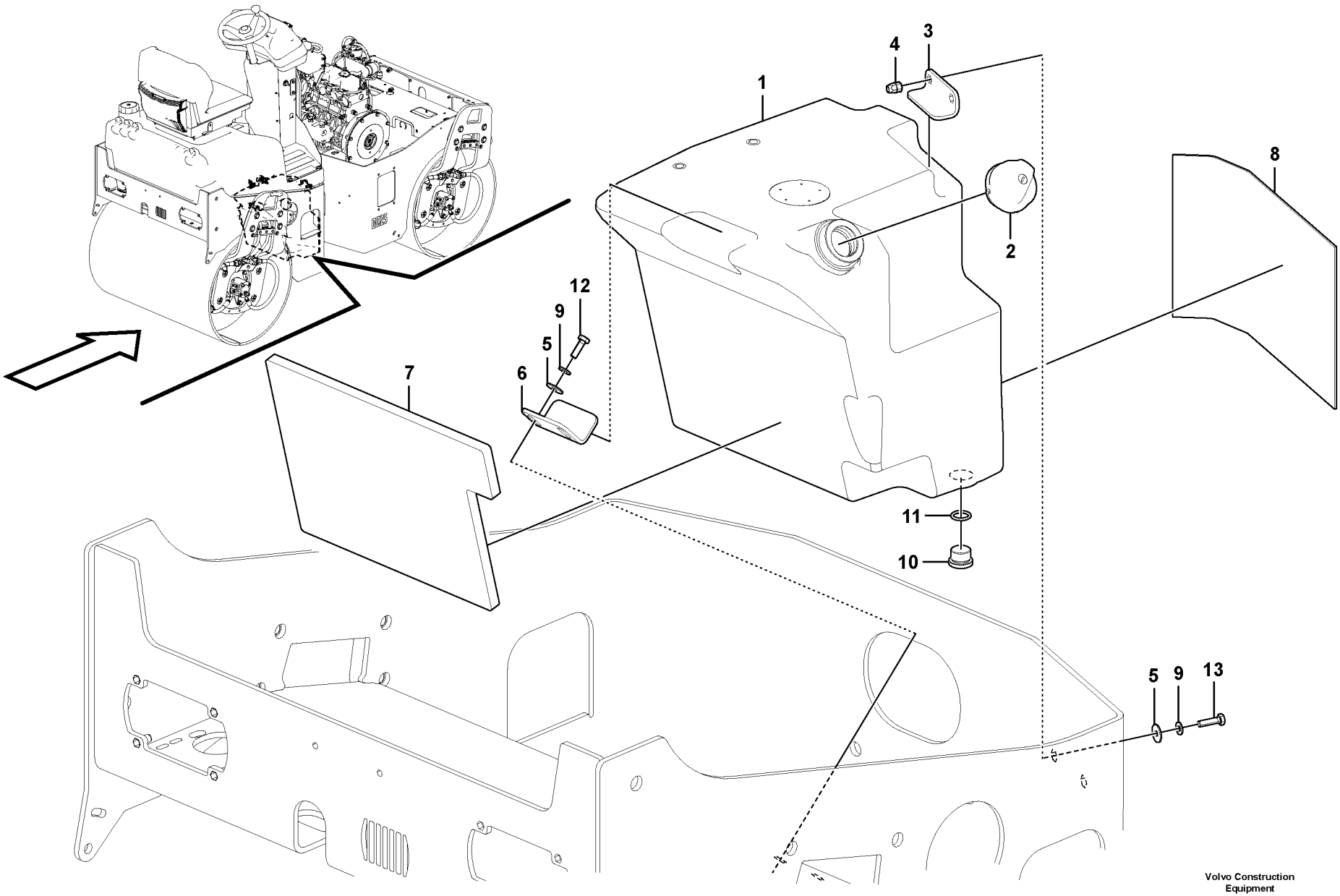

Volvo Construction Equipment

1064321

Fig.	Part No.	Quantity 1	2	3	PS	KIT	Description	Denominación	Denominação	Dénomination	Notes
1	**RM 80756646**	1					Fuel tank	Depósito de combustible	Tanque combustível	Réservoir de carburant	
2	**RM 80824030**	1					Fuel filler cap	Tapa de depósito	Tampa do tanque	Bouchon réservoir	
2	**RM 80836026**	1					Key	Llave	Chave	Clé	
3		1			NS		Angle plate	Placa angular	Placa angular	Tôle angulaire	
4	**RM 80734486**	2					Blind Rivet Nut	Tuerca Rem Cieg		Ecrou rivet borgne	
5	**RM 58867052**	4					Washer	Arandela	Arruela	Rondelle	
6	**RM 80784218**	1					Angle plate	Placa angular	Placa angular	Tôle angulaire	
7	**RM 80834146**	1					Rubber plate	Placa de goma	Placa de borracha	Plaque caoutchouc	
8	**RM 59272179**	1					Guard	Proteccion	Protecao	Protection	S/N - 650577
8	**VOE 12790849**	1					Rubber plate	Placa de goma	Placa de borracha	Plaque caoutchouc	S/N 650578 -
9	**RM 58854316**	4					Lock washer	Arandela seguridad	Arruela trava	Rondelle verrouillage	
10	**RM 13895727**	1					Plug	Tapón	Bujão	Tampon	
11	**RM 58834342**	1					O-ring	Anillo tórico	Anel-o	Joint torique	
12	**RM 96713185**	2					Hexagon screw	Tornillo hexagonal	Parafuso sextavado	Vis à tête hexagonale	
13	**RM 96713193**	2					Hexagon screw	Tornillo hexagonal	Parafuso sextavado	Vis à tête hexagonale	

1	
2	
3	
4	
5	

Kit de réservoir de carburant
Kit de tanque de combustível
Kit de depósito de combustible
Fuel Tank kit

Catalogue id **20637**	Group **234**
Illustr. No **1064321**	Section **100**
Issue **PUB 20029050-B**	Page **57**

VOLVO

DD25

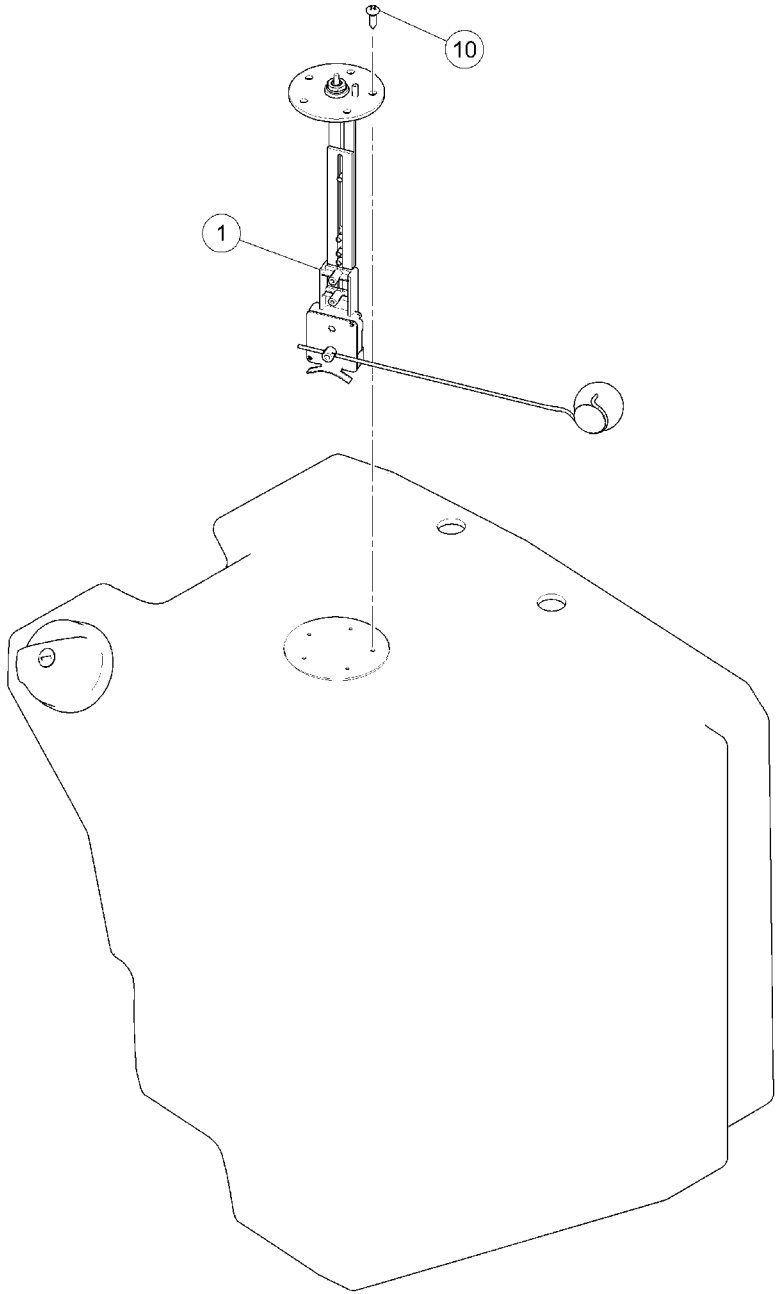

Volvo Construction Equipment

1042946

Fig.	Part No.	Quantity 1	2	3	PS	KIT	Description	Denominación	Denominação	Dénomination	Notes
1	**RM 58834037**	1					Fuel gauge	Indicador de combustible	Medidor combustível	Jauge de carburant	
10	**RM 96752332**	5					Screw	Tornillo	Parafuso	Vis	

1		**Kit de témoin de carburant** **Kit de indicador de cambustível** **Kit de indicador de combustible** **Fuel Indicator Kit**	Catalogue id **20637**	Group **234**
2				
3			Illustr. No **1042946**	Section **300**
4				
5		**80792468**	Issue **PUB 20029050-B**	Page **59**

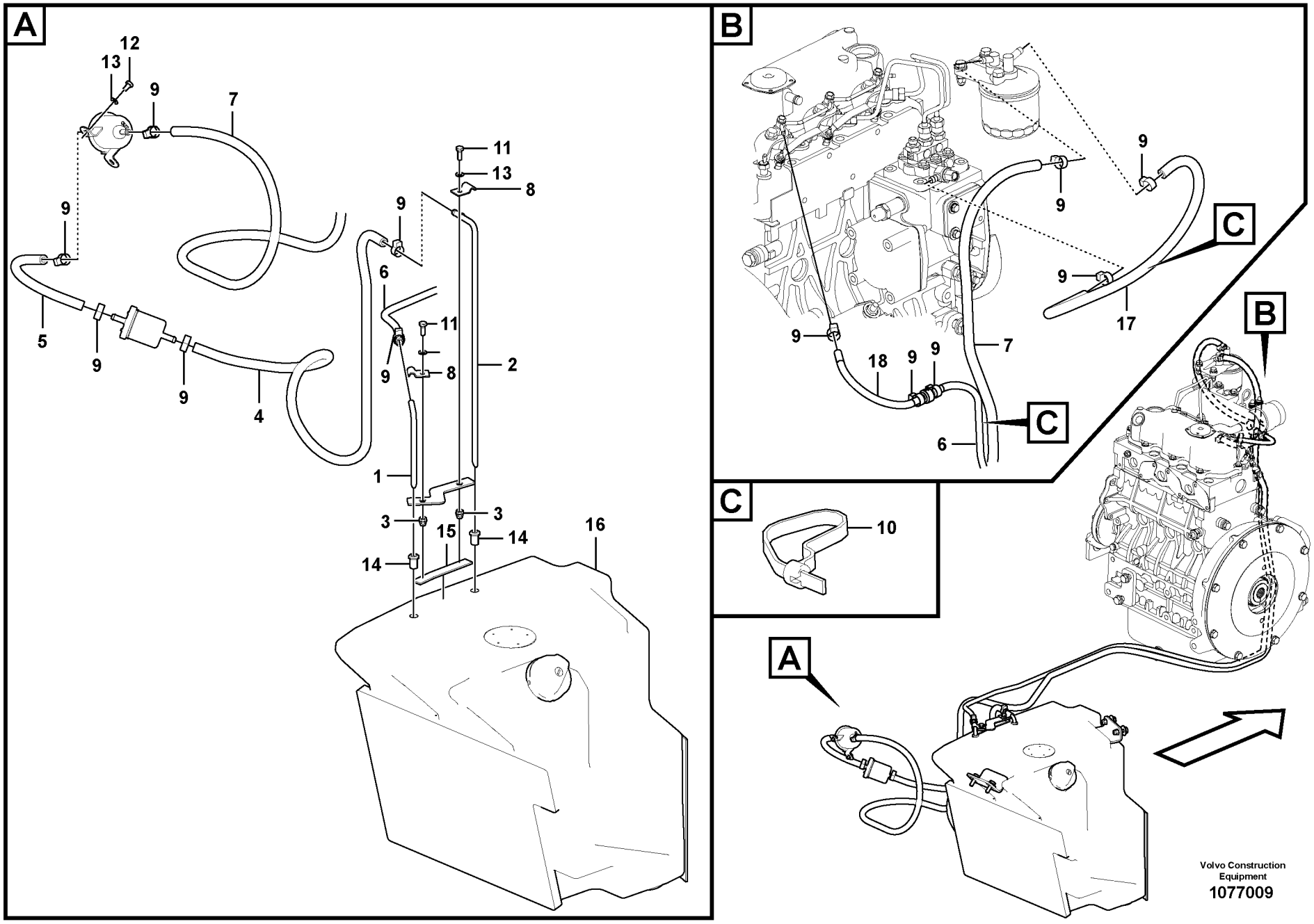

Volvo Construction Equipment

1077009

Fig.	Part No.	Quantity 1	2	3	PS	KIT	Description	Denominación	Denominação	Dénomination	Notes
1	**VOE 12778876**	1					Pipe	Tubo	Tubo	Tuyau	
2	**RM 80848237**	1					Pipe	Tubo	Tubo	Tuyau	
3	**RM 80638695**	2					Blind rivet nut	Tuerca remache ciego	Porca de rebite cego	Écrou de rivet borgne	
4	**RM 13126511**	1					Hose assembly	Conducto	Mangueira completa	Conduit flexible	S/N - 650577
4	**VOE 17216101**	REQ					Fuel hose	Manguera de combustible	Mangueira combustível	Flexible de carburant	L = 1050 mm S/N 650578 -
5	**RM 58760570**	1					Fuel hose	Manguera de combustible	Mangueira combustível	Flexible de carburant	S/N - 650577
5	**VOE 17216101**	REQ					Fuel hose	Manguera de combustible	Mangueira combustível	Flexible de carburant	L = 250 mm S/N 650578 -
6	**RM 59242313**	1					Fuel hose	Manguera de combustible	Mangueira combustível	Flexible de carburant	S/N - 650577
6	**VOE 17216101**	REQ					Fuel hose	Manguera de combustible	Mangueira combustível	Flexible de carburant	L = 580 mm S/N 650578 -
7	**RM 59437566**	1					Hose	Manguera	Mangueira	Flexible	S/N - 650577
7	**VOE 17216101**	REQ					Fuel hose	Manguera de combustible	Mangueira combustível	Flexible de carburant	L = 3050 mm S/N 650578 -
8	**RM 13906409**	2					Clamp	Abrazadera	Braçadeira	Collier serrage	
9	**RM 50274299**	12					Hose clamp	Abrazadera de manguera	Braçadeira da mangueira	Collier durite	
10	**RM 13909932**	2					Cable tie	Abrazadera de cinta	Braçadeira	Serre-câble	
11	**RM 96714233**	2					Hexagon screw	Tornillo hexagonal	Parafuso sextavado	Vis à tête hexagonale	
12	**RM 96714225**	2					Hexagon screw	Tornillo hexagonal	Parafuso sextavado	Vis à tête hexagonale	
13	**RM 58832916**	4					Lock washer	Arandela seguridad	Arruela trava	Rondelle verrouillage	
14	**RM 80750730**	2					Rubber Funnel	Embudo de goma	Funil de borracha	Entonnoir en caoutchouc	
15	**RM 14523948**	1					Foam rubber Strip	Tira de espuma de goma	Tira de espuma de borrac	Bande en mousse de cao	0.1100M
16	**RM 80756646**	1					Fuel tank	Depósito de combustible	Tanque combustível	Réservoir de carburant	See group 234, Page 57
17					NS		Hose	Manguera	Mangueira	Flexible	S/N - 650577
17	**VOE 17216101**	REQ					Fuel hose	Manguera de combustible	Mangueira combustível	Flexible de carburant	L = 580 mm S/N 650578 -
18	**VOE 17216101**	REQ					Fuel hose	Manguera de combustible	Mangueira combustível	Flexible de carburant	L = 200 mm S/N 650578 -

1	
2	
3	
4	
5	

Installation du réservoir de carburant
Tanque de combustível, instalação
Instalación de depósito de combustible
Fuel Tank Installation

Catalogue id **20637**	Group **235**
Illustr. No **1077009**	Section **100**
Issue **PUB 20029050-B**	Page **61**

VOLVO

DD25

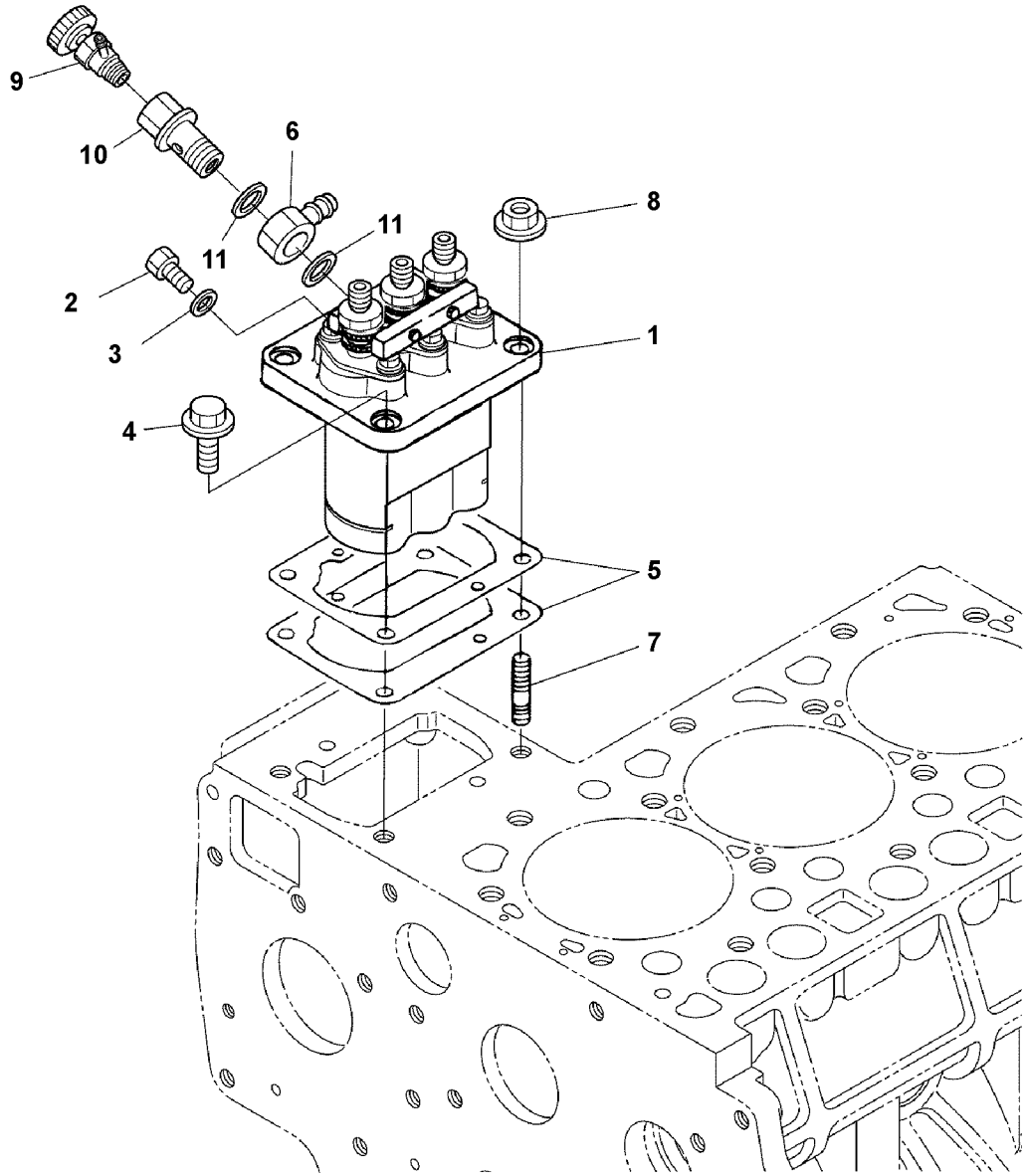

Volvo Construction Equipment
1063699

Fig.	Part No.	Quantity 1	2	3	PS	KIT	Description	Denominación	Denominação	Dénomination	Notes
1	**VOE 17224256**	1					Injection pump	Bomba de inyección	Bomba injetora	Pompe injection	
2		1			NS		•Screw	•Tornillo	•Parafuso	•Vis	
3		1			NS		•Gasket	•Junta	•Junta	•Joint	
4	**VOE 16660598**	2					Bolt	Perno	Parafuso	Boulon	
5	**VOE 16659758**	1					Shim	Laminilla de ajuste	Calço de ajuste	Cale réglage	0.175 mm
5	**VOE 16659763**	1					Shim	Laminilla de ajuste	Calço de ajuste	Cale réglage	0.200 mm
5	**VOE 16659765**	1					Shim	Laminilla de ajuste	Calço de ajuste	Cale réglage	0.250 mm
5	**VOE 16659769**	1					Shim	Laminilla de ajuste	Calço de ajuste	Cale réglage	0.300 mm
5	**VOE 16659773**	1					Shim	Laminilla de ajuste	Calço de ajuste	Cale réglage	0.350 mm
6	**VOE 16659777**	1					Joint	Unión	União	Articulation	
7	**VOE 16660603**	2					Stud	Espárrago	Prisioneiro	Goujon	
8	**VOE 16660606**	2					Nut	Tuerca	Porca	Écrou	
9		1			NS		Assembly Tool				
10		1			NS		Bolt	Perno	Parafuso	Boulon	
11		2			NS		Gasket	Junta	Junta	Joint	

1	
2	
3	
4	
5	

Pompe d'injection
Bomba injetora
Bomba de inyección
Injection pump

Catalogue id **20637**	Group **236**
Illustr. No **1063699**	Section **100**
Issue **PUB 20029050-B**	Page **63**

VOLVO

DD25

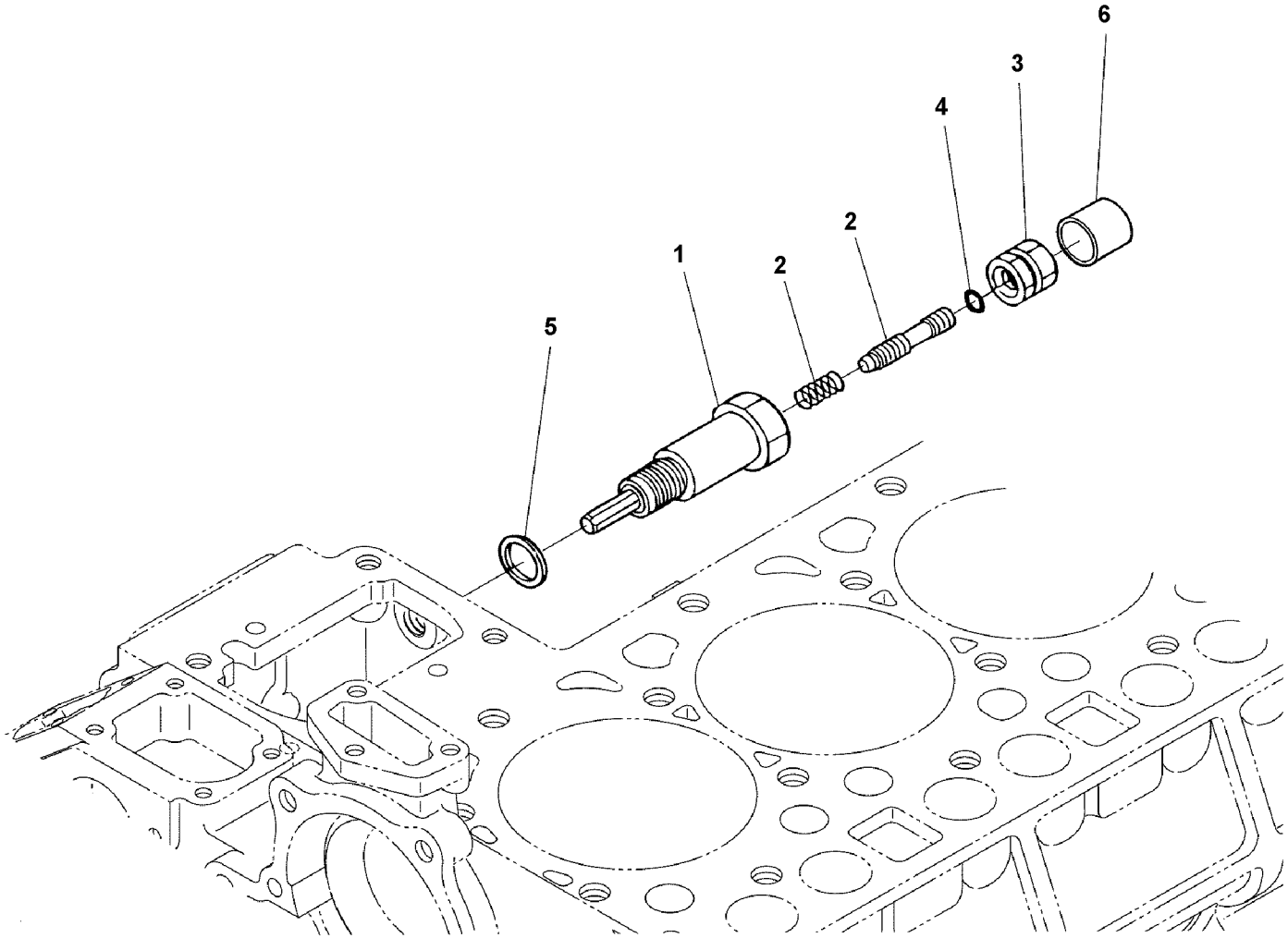

Volvo Construction Equipment
1063697

Fig.	Part No.	Quantity 1	2	3	PS	KIT	Description	Denominación	Denominação	Dénomination	Notes
1	**VOE 17230261**	1					Idler	Pinon guia		Roue av	
5	**VOE 17230265**	1					Gasket	Junta	Junta	Joint	

1		**Regulateur** **Regulador** **Regulador** **Regulator**	Catalogue id **20637**	Group **236**
2			Illustr. No **1063697**	Section **200**
3			Issue **PUB 20029050-B**	Page **65**
4				
5				

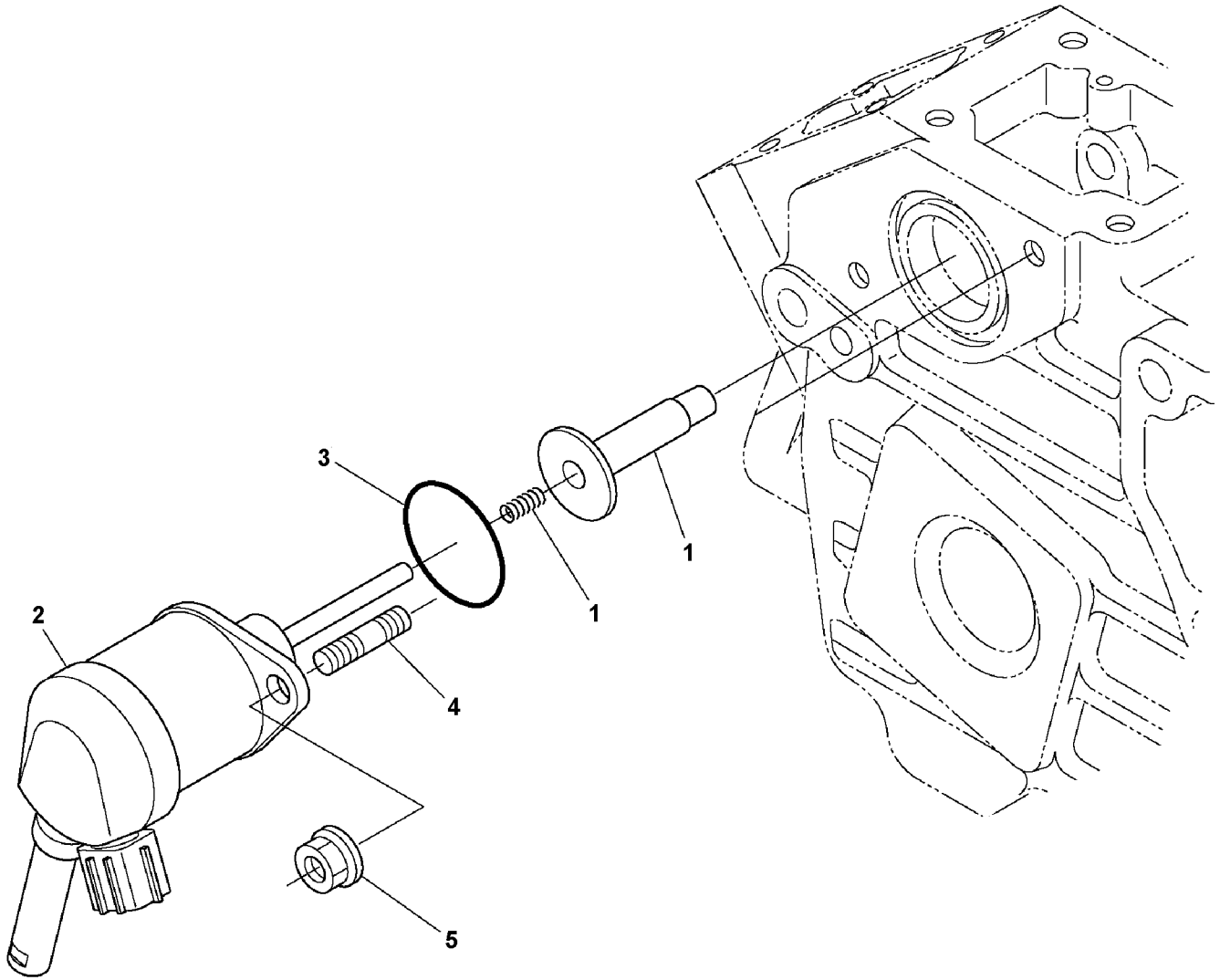

Volvo Construction Equipment
1063698

Fig.	Part No.	Quantity 1	2	3	PS	KIT	Description	Denominación	Denominação	Dénomination	Notes
2	**VOE 17230266**	1					Solenoid	Electroimán	Eletroímã	Électro-aimant	
3	**VOE 17230268**	1					O-ring	Anillo tórico	Anel-o	Joint torique	

1		**Soupape de solenoide** **Válvula solenóide** **Válvula de solenoide** **Solenoid valve**	Catalogue id **20637**	Group **236**
2			Illustr. No **1063698**	Section **500**
3			Issue **PUB 20029050-B**	Page **67**
4				
5				

VOLVO

DD25

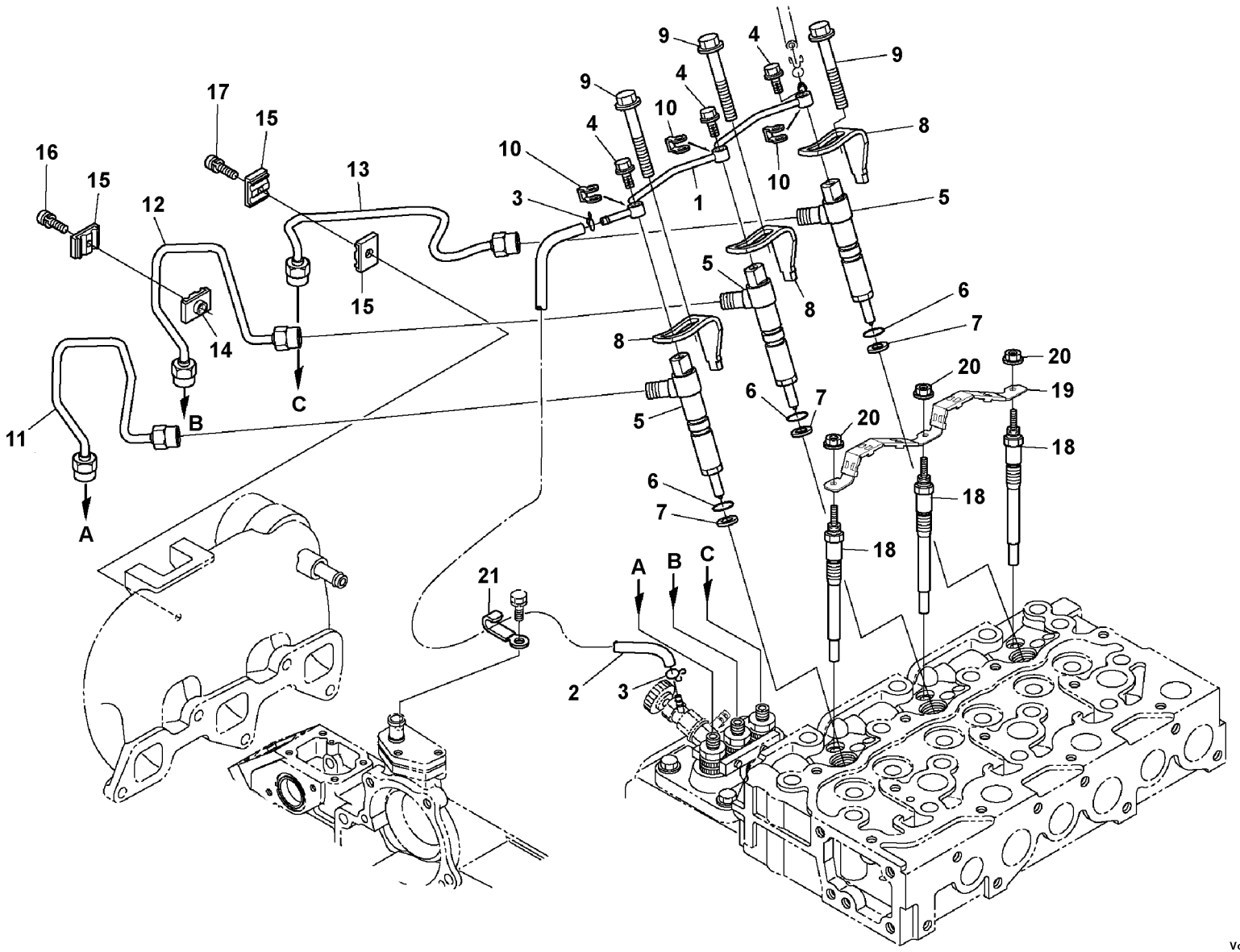

Volvo Construction Equipment
1063702

Fig.	Part No.	Quantity 1	2	3	PS	KIT	Description	Denominación	Denominação	Dénomination	Notes
1	**VOE 17230270**	1					Overflow pipe	Tubo de nivel	Tubo nível	Tube niveau	
2	**VOE 17230272**	1					Tube	Tubo	Tubo	Tube	
5	**VOE 17224259**	3					Nozzle	Difusor	Bico	Gicleur	
6	**VOE 17230273**	3					O-ring	Anillo tórico	Anel-o	Joint torique	
7	**VOE 17230275**	3					Gasket	Junta	Junta	Joint	
10	**VOE 17230276**	3					Gasket	Junta	Junta	Joint	
11	**VOE 17230277**	1					Pipe	Tubo	Tubo	Tuyau	
12	**VOE 17230279**	1					Pipe	Tubo	Tubo	Tuyau	
13	**VOE 17230281**	1					Pipe	Tubo	Tubo	Tuyau	
18	**VOE 17230282**	3					Glow plug	Bujía	Bujão luminoso	Bougie de préchauffage	
19	**VOE 17230284**	1					Glow plug	Bujía	Bujão luminoso	Bougie de préchauffage	

1	
2	
3	
4	
5	

Tuyau refoulement - injecteur
Tubo de alimentação - injetor
Tubo presion - inyector
Delivery pipe - injector

Catalogue id **20637**	Group **237**
Illustr. No **1063702**	Section **100**
Issue **PUB 20029050-B**	Page **69**

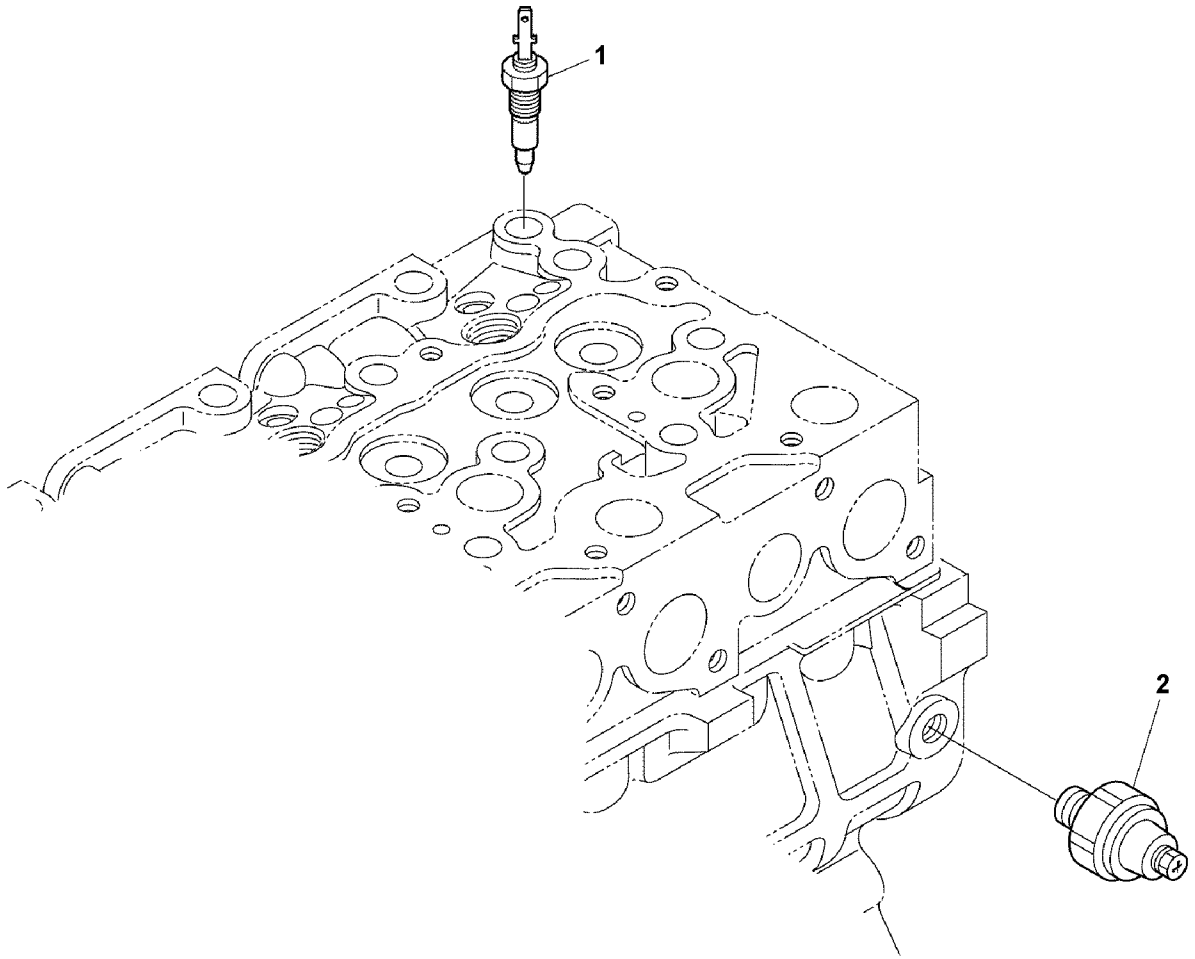

Volvo Construction Equipment
1063881

Fig.	Part No.	Quantity 1	2	3	PS	KIT	Description	Denominación	Denominação	Dénomination	Notes
1	**VOE 17230285**	1					Thermoswitch	Interruptor térmico	Interruptor térmico	Interrupteur thermique	
2	**VOE 17230288**	1					Switch	Interruptor	Interruptor	Interrupteur	

1		**Commutateur et thermomètre du circuit d'huile** **Interruptor do óleo e termômetro** **Interruptor de aceite y termómetro** **Oil switch and thermometer**	Catalogue id **20637**	Group **237**
2			Illustr. No **1063881**	Section **200**
3			Issue **PUB 20029050-B**	Page **71**
4				
5				

VOLVO

DD25

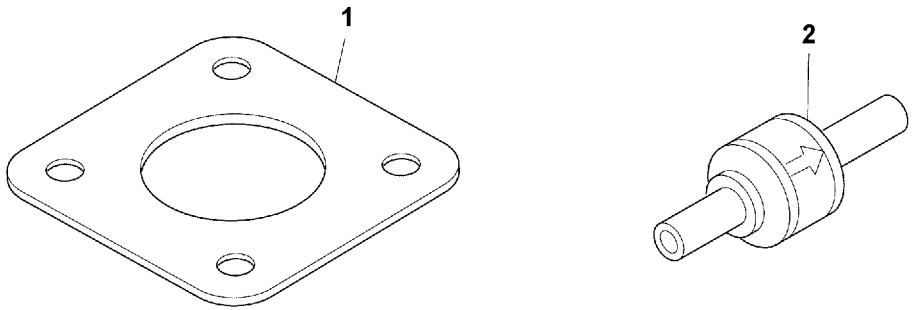
1
2

Fig.	Part No.	Quantity 1	2	3	PS	KIT	Description	Denominación	Denominação	Dénomination	Notes
1	**VOE 17230305**	1					Gasket	Junta	Junta	Joint	
2	**VOE 17230310**	1					Valve	Válvula	Válvula	Valve	See group 237, Page 69

1		**Soupape** **Valvula** **Valve**	Catalogue id **20637**	Group **237**
2			Illustr. No **1075888**	Section **300**
3			Issue **PUB 20029050-B**	Page **73**
4				
5				

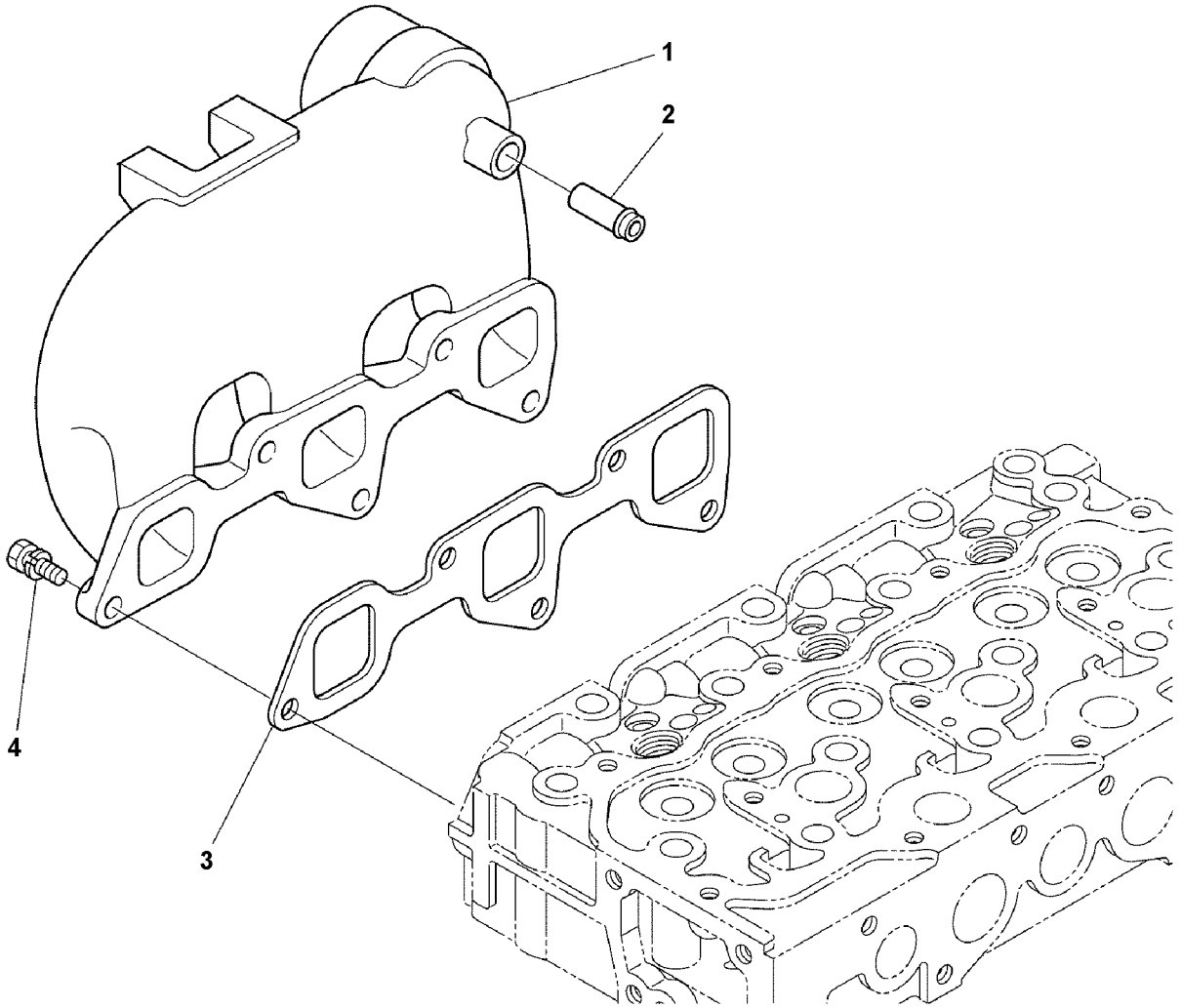

Volvo Construction Equipment
1063886

Fig.	Part No.	Quantity 1	2	3	PS	KIT	Description	Denominación	Denominação	Dénomination	Notes
3	**VOE 17230302**	1					Gasket	Junta	Junta	Joint	

1		**Tubulure d'admission** **Coletor de admissão** **Tubo de admisión** **Inlet manifold**	Catalogue id **20637**	Group **251**
2			Illustr. No **1063886**	Section **100**
3			Issue **PUB 20029050-B**	Page **75**
4				
5				

VOLVO

DD25

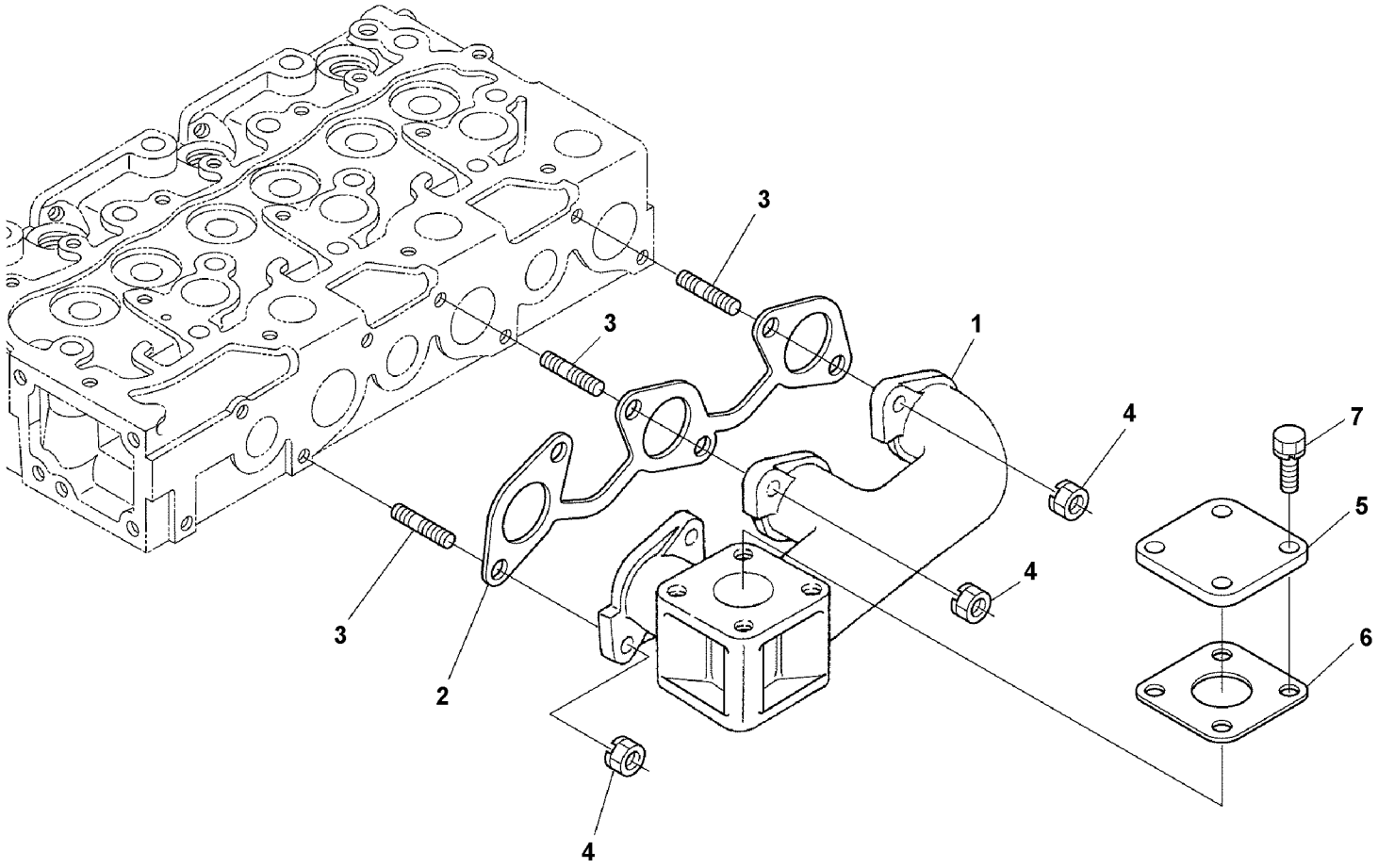

Volvo Construction Equipment
1063887

Fig.	Part No.	Quantity 1	2	3	PS	KIT	Description	Denominación	Denominação	Dénomination	Notes
2	**VOE 17230303**	1					Gasket	Junta	Junta	Joint	
6	**VOE 17230305**	1					Gasket	Junta	Junta	Joint	

1		**Tubulure d'échappement** **Coletor de escape** **Colector de escape** **Exhaust manifold**	Catalogue id **20637**	Group **251**
2			Illustr. No **1063887**	Section **200**
3			Issue **PUB 20029050-B**	Page **77**
4				
5				

VOLVO

DD25

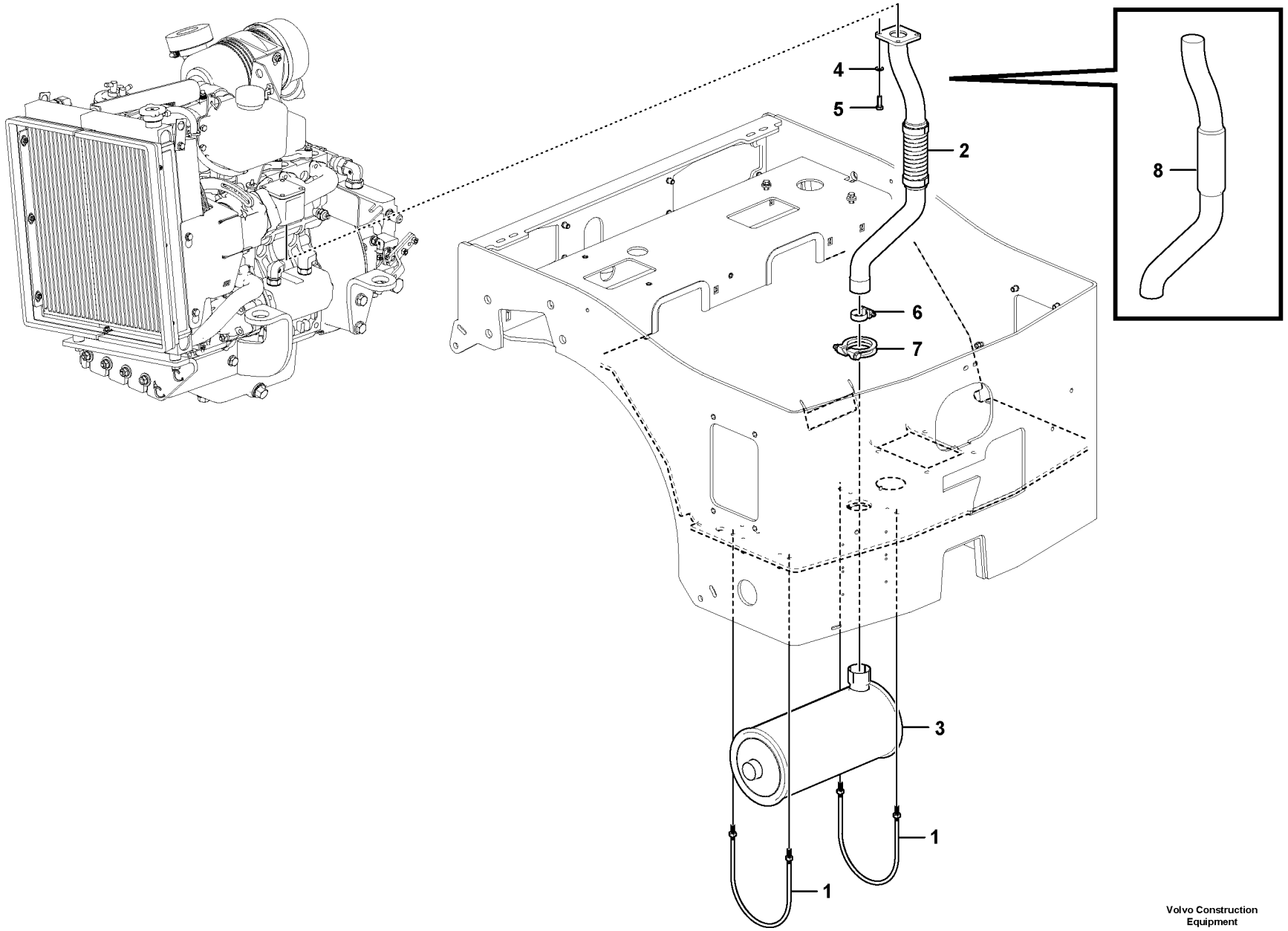

Volvo Construction Equipment
1072109

Fig.	Part No.	Quantity 1	2	3	PS	KIT	Description	Denominación	Denominação	Dénomination	Notes
1	**VOE 12784682**	2					Clamp	Abrazadera	Braçadeira	Collier serrage	
2	**VOE 12784681**	1					Exhaust pipe	Tubo de escape	Tubo de escape	Tube d'échappement	
3	**VOE 12784680**	1					Silencer	Silenciador	Silencioso	Silencieux	
4	**RM 58854316**	4					Lock washer	Arandela seguridad	Arruela trava	Rondelle verrouillage	
5	**RM 96713185**	4					Hexagon screw	Tornillo hexagonal	Parafuso sextavado	Vis à tête hexagonale	
6	**RM 13942024**	2					Hose clamp	Abrazadera de manguera	Braçadeira da mangueira	Collier durite	
7	**RM 43960376**	1					Sleeve	Manguito	Luva	Douille	
8	**VOE 12767142**	1					Clamp	Abrazadera	Braçadeira	Collier serrage	

1	
2	
3	
4	
5	

Système d'échappement
Sistema de escape
Sistema de escape
Exhaust system

Catalogue id **20637**	Group **252**
Illustr. No **1072109**	Section **100**
Issue **PUB 20029050-B**	Page **79**

VOLVO

DD25

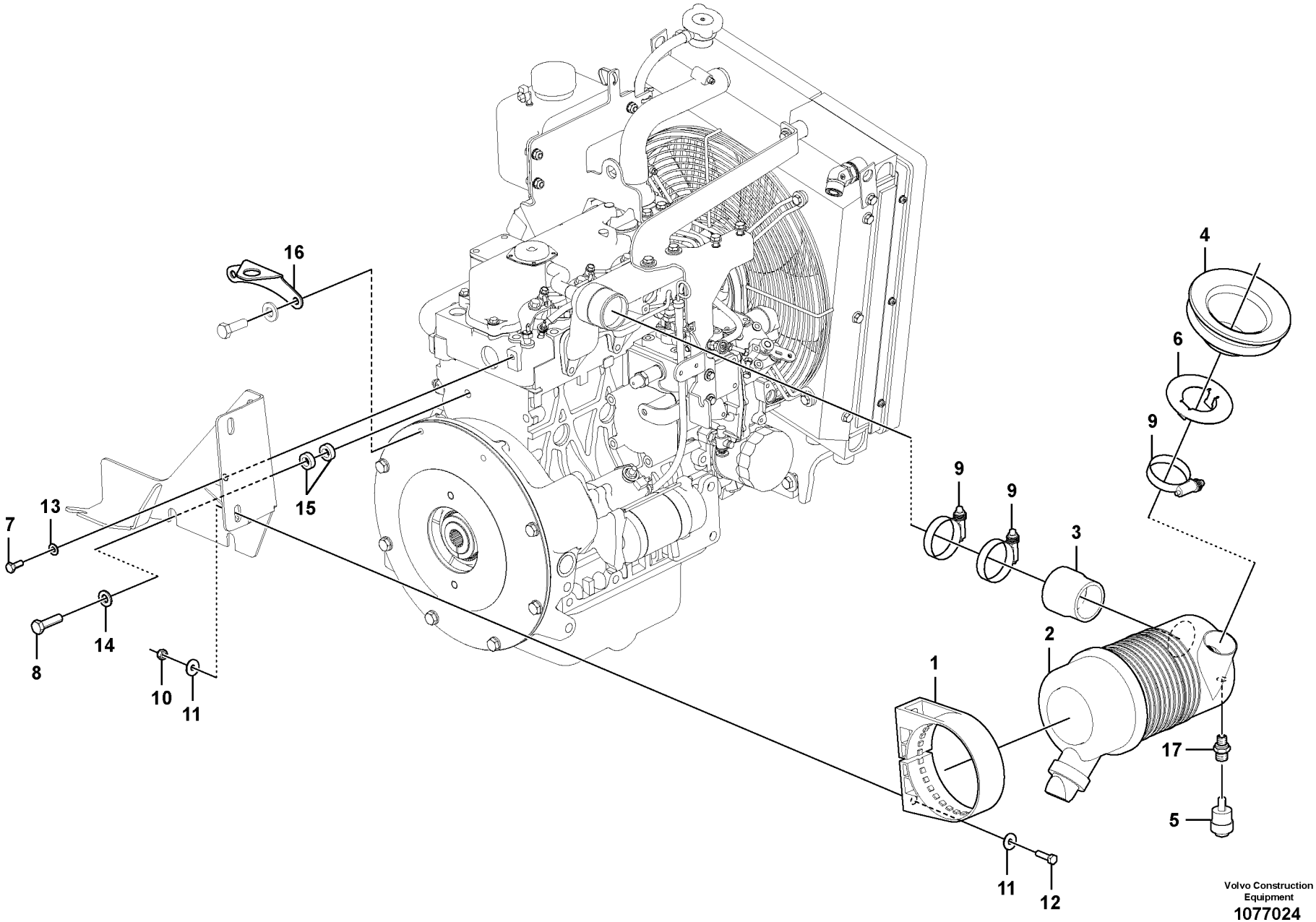

Volvo Construction Equipment
1077024

Fig.	Part No.	Quantity 1	2	3	PS	KIT	Description	Denominación	Denominação	Dénomination	Notes
1	**VOE 11802326**	1					Collar	Collar	Colar	Collerette	
2	**VOE 11802327**	1					Air filter	Filtro de aire	Filtro de ar	Filtre à air	
	VOE 11802804	1					Cartridge	Patron	Cartucho	Cartouche	
3	**VOE 12763360**	1					Reducer	Reductor		Reducteur	
4	**VOE 12781850**	1					Air bellows	Fuelle de aire	Fole de ar	Coussin d'air	
5	**VOE 12790835**	1					Service remind. indicator	Lámpara de servicio	Luz de serviço	Voyant de rappel d'entretie	
6		1			NS		Bracket	Consola	Suporte	Console	
7	**RM 96718820**	1					Hexagon screw	Tornillo hexagonal	Parafuso sextavado	Vis à tête hexagonale	
8	**RM 43998582**	2					Screw	Tornillo	Parafuso	Vis	
9	**RM 80798622**	3					Hose clamp	Abrazadera de manguera	Braçadeira da mangueira	Collier durite	
10	**RM 14083455**	2					Hexagon nut	Tuerca hexagonal	Porca sextavada	Écrou hexagonal	
11	**RM 58867052**	4					Washer	Arandela	Arruela	Rondelle	
12	**RM 96713193**	2					Hexagon screw	Tornillo hexagonal	Parafuso sextavado	Vis à tête hexagonale	
13	**RM 58854316**	1					Lock washer	Arandela seguridad	Arruela trava	Rondelle verrouillage	
14	**RM 14261002**	2					Lock washer	Arandela seguridad	Arruela trava	Rondelle verrouillage	
15	**RM 14885859**	4					Washer	Arandela	Arruela	Rondelle	
16	**VOE 12779396**	1					Support	Apoyo	Suporte	Support	
17	**VOE 12790837**	1					Nipple	Niple	Niple	Raccord	

1		**Filtre à air** **Filtro do ar** **Filtro de aire** **Air filter**	Catalogue id **20637**	Group **256**
2			Illustr. No **1077024**	Section **100**
3			Issue **PUB 20029050-B**	Page **81**
4				
5				

VOLVO

DD25

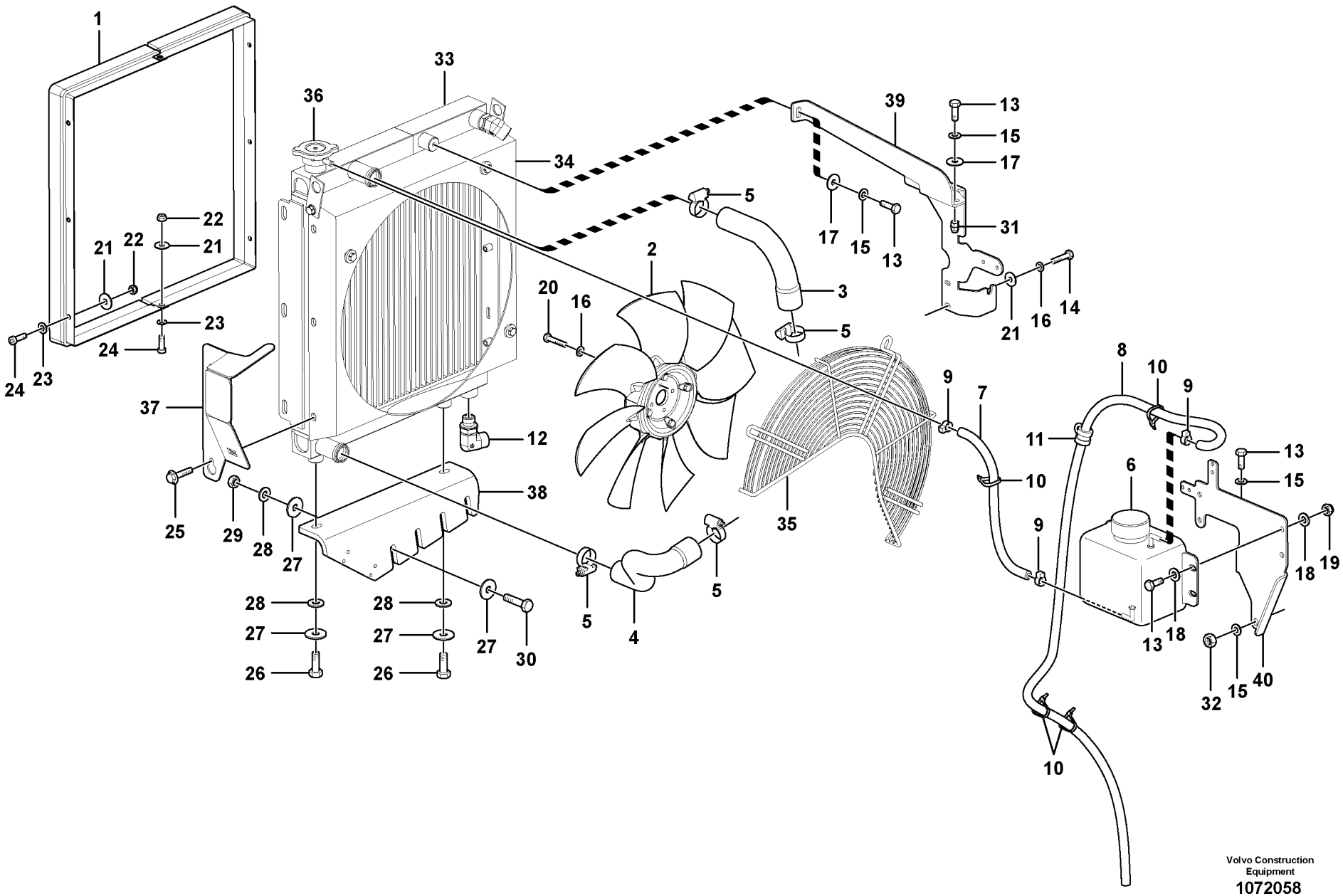
1
33
36
34
39
13
15
17
5
31
22
21
22
21
2
17
15
13
3
20
16
5
21
16
14
23
24
24
23
37
8
10
9
9
7
11
12
38
10
6
13
15
25
29
28
27
9
18
19
28
28
27
27
27
30
5
4
5
35
13
18
32
15
40
26
26
10
Volvo Construction
Equipment
1072058

Fig.	Part No.	Quantity 1	2	3	PS	KIT	Description	Denominación	Denominação	Dénomination	Notes
1	**VOE 12781825**	2					Sealing	Junta	Vedação	Étanchéité	
2	**VOE 12760812**	1					Fan wheel	Rueda ventilador	Roda do ventilador	Roue de ventilateur	
3	**VOE 12763254**	1					Coolant pipe	Tubo de refrigeración	Tubo refrigerador	Tube de refroidissement	
4	**VOE 12760759**	1					Coolant pipe	Tubo de refrigeración	Tubo refrigerador	Tube de refroidissement	
5	**RM 13942024**	4					Hose clamp	Abrazadera de manguera	Braçadeira da mangueira	Collier durite	
6	**RM 54467329**	1					Plastic bottle	Botella plástica	Garrafão plástico	Bouteille plastique	
7	**VOE 12790771**	REQ					Hose	Manguera	Mangueira	Flexible	L = 300mm
8	**VOE 12790772**	REQ					Hose	Manguera	Mangueira	Flexible	L = 1690mm
9	**RM 50274299**	3					Hose clamp	Abrazadera de manguera	Braçadeira da mangueira	Collier durite	
10	**RM 13909932**	REQ					Cable tie	Abrazadera de cinta	Braçadeira	Serre-câble	
11	**RM 13911565**	1					Clamp	Abrazadera	Braçadeira	Collier serrage	
12	**RM 80856248**	1					Hose connection	Conexión de manguera	Conexão mangueira	Raccord flexible	
13	**RM 96718820**	9					Hexagon screw	Tornillo hexagonal	Parafuso sextavado	Vis à tête hexagonale	
14	**RM 96701461**	2					Hexagon screw	Tornillo hexagonal	Parafuso sextavado	Vis à tête hexagonale	
15	**RM 58854316**	6					Lock washer	Arandela seguridad	Arruela trava	Rondelle verrouillage	
16	**RM 58832916**	6					Lock washer	Arandela seguridad	Arruela trava	Rondelle verrouillage	
17	**RM 58867052**	3					Washer	Arandela	Arruela	Rondelle	
18	**RM 96712898**	8					Plain washer	Arandela plana	Arruela simples	Rondelle plane	
19	**RM 14083455**	4					Hexagon nut	Tuerca hexagonal	Porca sextavada	Écrou hexagonal	
20	**RM 96705793**	4					Hexagon screw	Tornillo hexagonal	Parafuso sextavado	Vis à tête hexagonale	
21	**RM 14084123**	10					Washer	Arandela	Arruela	Rondelle	
22	**RM 14083448**	8					Hexagon nut	Tuerca hexagonal	Porca sextavada	Écrou hexagonal	
23	**RM 96741053**	8					Washer	Arandela	Arruela	Rondelle	
24	**RM 14082077**	8					Screw	Tornillo	Parafuso	Vis	
25	**RM 96720271**	3					Hexagon screw	Tornillo hexagonal	Parafuso sextavado	Vis à tête hexagonale	
26	**RM 96701917**	2					Hexagon screw	Tornillo hexagonal	Parafuso sextavado	Vis à tête hexagonale	
27	**RM 14084131**	10					Washer	Arandela	Arruela	Rondelle	
28	**RM 13907761**	6					Lock washer	Arandela seguridad	Arruela trava	Rondelle verrouillage	
29	**VOE 971071**	4					Hexagon nut	Tuerca hexagonal	Porca sextavada	Écrou hexagonal	
30	**RM 96704556**	4					Hexagon screw	Tornillo hexagonal	Parafuso sextavado	Vis à tête hexagonale	

1	
2	
3	
4	
5	

Système de refroidissement
Sistema de refrigeração
Sistema de refrigeración
Cooling system

Catalogue id **20637**	Group **261**
Illustr. No **1072058**	Section **100**
Issue **PUB 20029050-B**	Page **83**

VOLVO

DD25

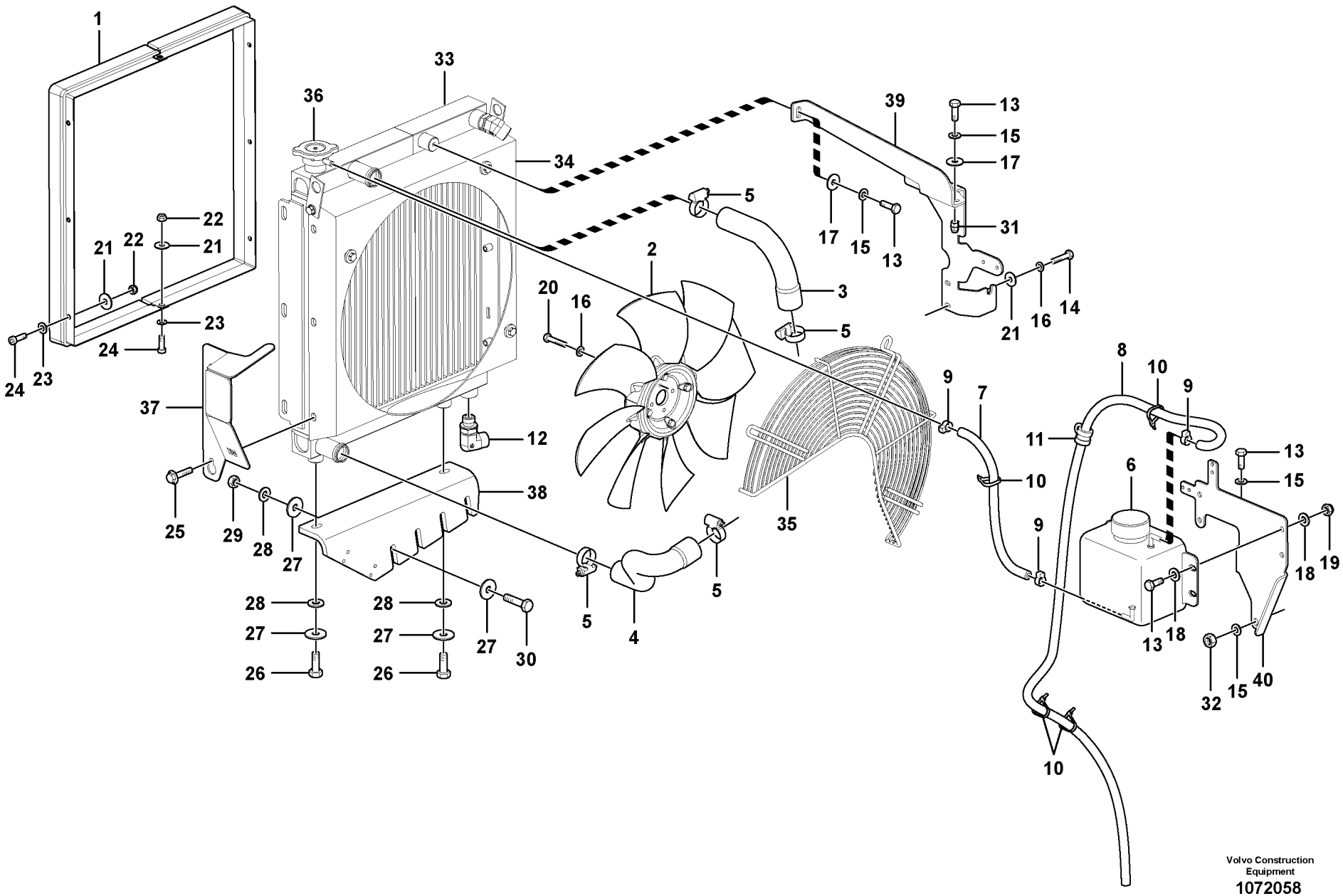
1
33
36
34
39
13
15
17
5
31
22
21
22
21
2
17
15
13
3
20
16
5
21
16
14
23
24
24
23
37
8
10
9
9
7
11
12
38
10
6
13
15
25
29
28
27
9
18
19
28
28
27
27
27
30
5
4
5
35
13
18
32
15
40
26
26
10
Volvo Construction
Equipment
1072058

Fig.	Part No.	Quantity 1	2	3	PS	KIT	Description	Denominación	Denominação	Dénomination	Notes
31	**RM 80734486**	2					Blind Rivet Nut	Tuerca Rem Cieg		Ecrou rivet borgne	
32	**RM 58833898**	1					Hexagon nut	Tuerca hexagonal	Porca sextavada	Écrou hexagonal	
33	**VOE 17408138**	1					Cooling unit	Paquete refrigeración	Unidade de resfriamento	Ensemble radiateur	
34	**VOE 17230107**	1					Fan shroud	Cubierta ventilador	Defletor do ventilador	Buse de ventilateur	
35	**VOE 17230121**	1					Guard	Proteccion	Protecao	Protection	
36	**VOE 17408146**	1					Pressure cap	Tapa de presión	Tampão de pressão	Bouchon pression	
37		1			NS		Finger protection	Retén fieltro	Retentor de feltro	Protège-doigt	
38	**VOE 12787033**	1					Bracket	Ménsula	Suporte	Console	
39	**VOE 12792711**	1					Support Arm	Brazo Apoyo	Suporte de apoio	Bras Support	
40	**VOE 12785641**	1					Bracket	Ménsula	Suporte	Console	S/N - 650518
40	**VOE 12788718**	1					Bracket	Ménsula	Suporte	Console	S/N 650519 -

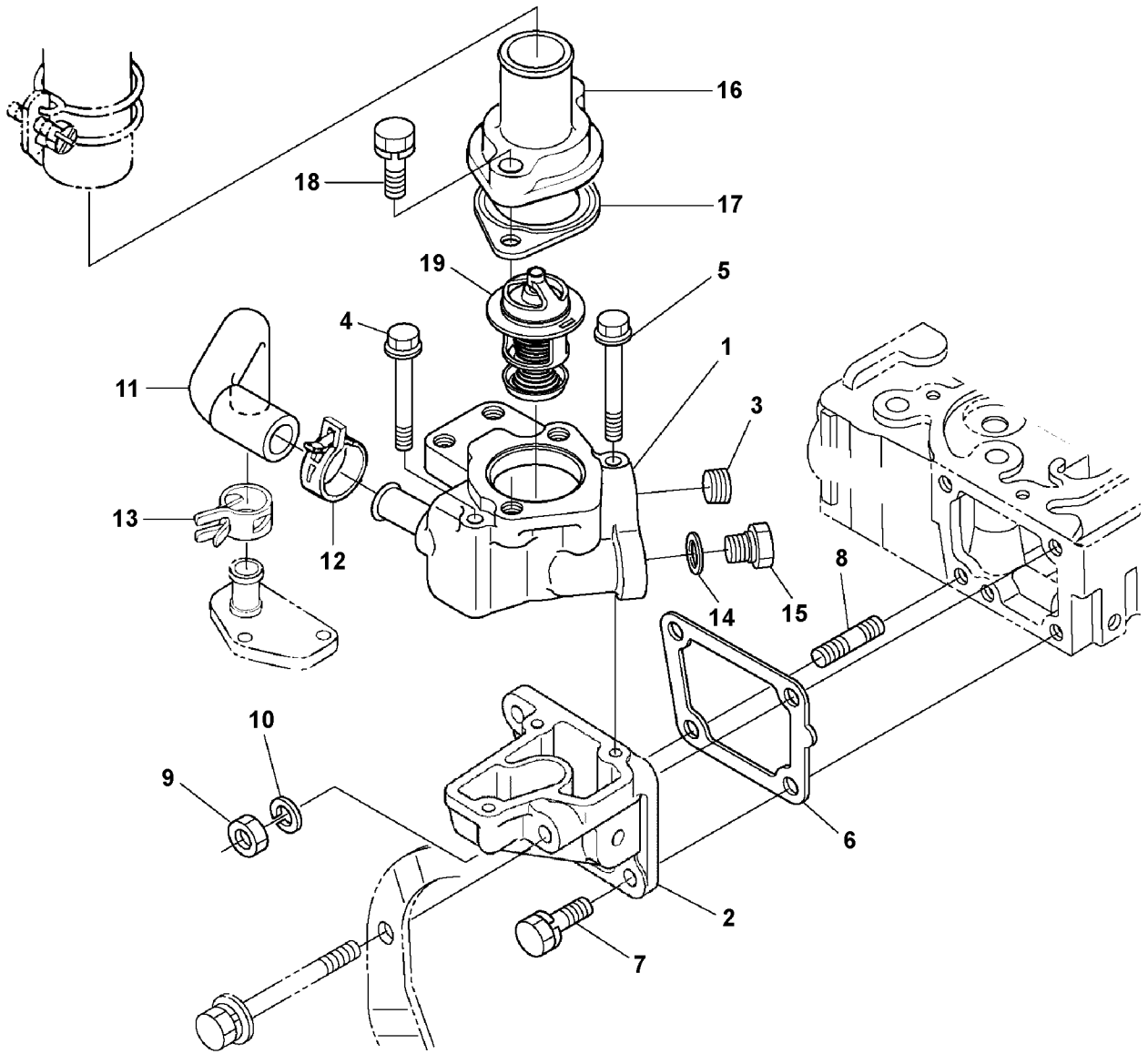
16
18
17
19
5
4
1
11
3
13
12
14
15
8
10
9
6
2
7

Fig.	Part No.	Quantity 1	2	3	PS	KIT	Description	Denominación	Denominação	Dénomination	Notes
11	**VOE 17230292**	1					Pipe	Tubo	Tubo	Tuyau	
17	**VOE 17230296**	1					Gasket	Junta	Junta	Joint	
19	**VOE 17224282**	1					Thermostat	Termóstato	Termostato	Thermostat	

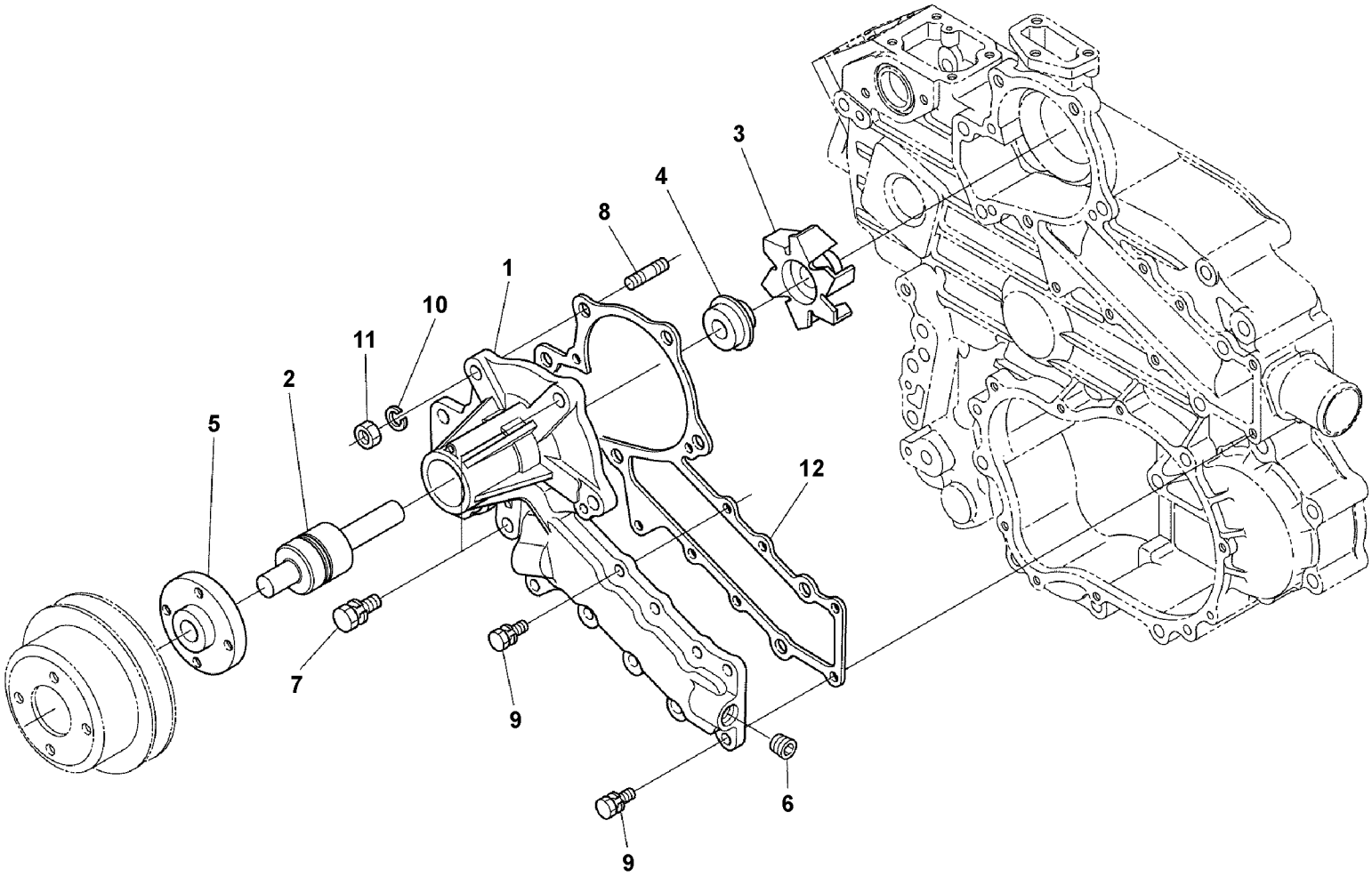

Volvo Construction Equipment
1063883

Fig.	Part No.	Quantity 1	2	3	PS	KIT	Description	Denominación	Denominação	Dénomination	Notes
1	**VOE 17224286**	1					Water pump	Bomba de agua	Bomba d'água	Pompe à eau	
12	**VOE 17230297**	1					Gasket	Junta	Junta	Joint	

1		**Pompe à eau** **Bomba de refrigerante** **Bomba de refrigerante** **Water pump**	Catalogue id **20637**	Group **262**
2			Illustr. No **1063883**	Section **200**
3			Issue **PUB 20029050-B**	Page **89**
4				
5				

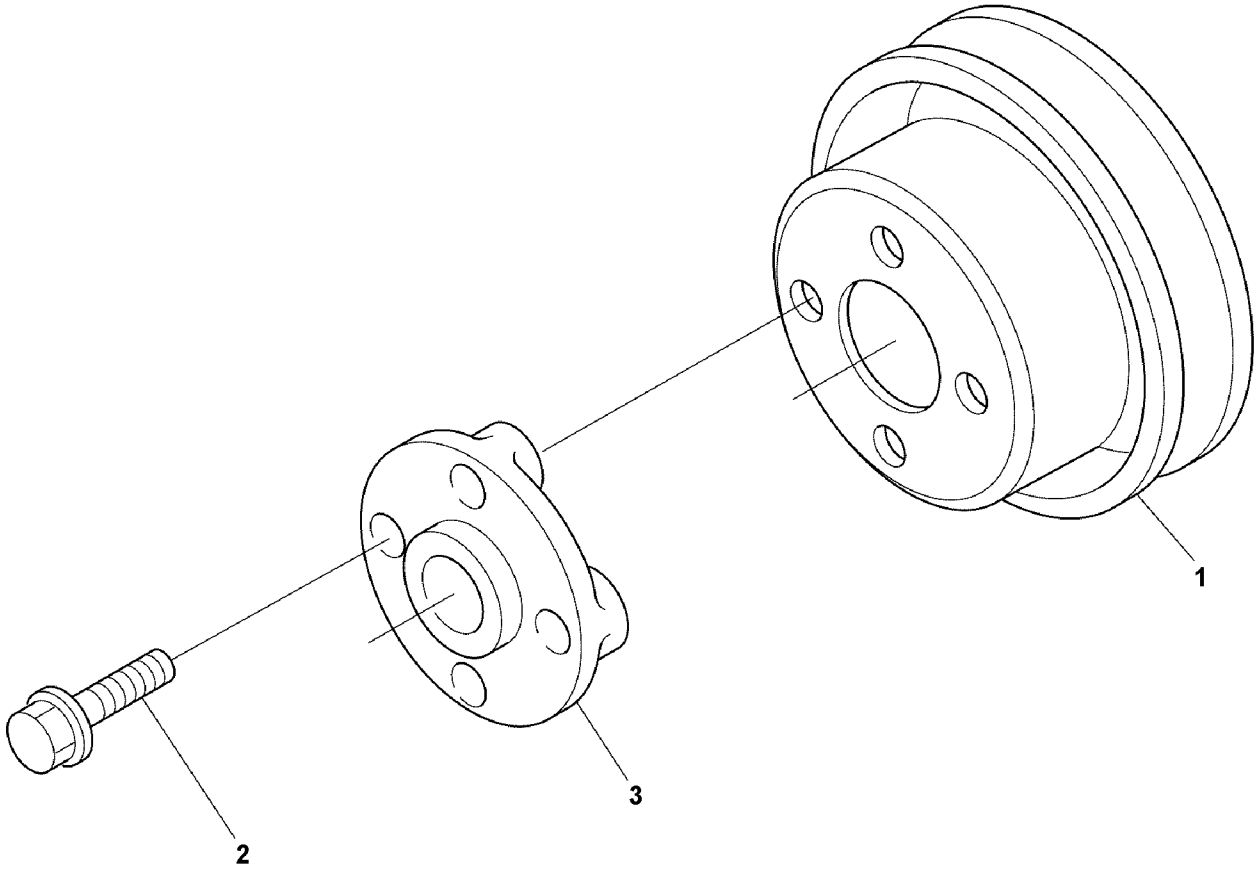

Volvo Construction Equipment
1063884

Fig.	Part No.	Quantity 1	2	3	PS	KIT	Description	Denominación	Denominação	Dénomination	Notes
1	**VOE 17230299**	1					Pulley	Polea correa dentada	Polia correia dent	Poulie	

1		**Ventilateur** **Ventilador** **Ventilador** **Fan**	Catalogue id **20637**	Group **263**
2			Illustr. No **1063884**	Section **100**
3			Issue **PUB 20029050-B**	Page **91**
4				
5				

VOLVO

DD25



Volvo Construction Equipment
www.volvoce.com

GROUP		Section	Page
311	Battery with assembling details	100	99
321	Alternator with assembling details	100	101
331	Starter motor with assembling details	100	103
352	Lighting, front	100	105
353	Lighting, rear	100	107
356	Work lamp, front 12780919	100	109
356	Work lamp, rear 12780918	200	111
356	work light 12779081	300	113
356	work light 12779082	400	115
356	Work Lights FOPS 80878903	500	117
362	Horn	100	119
362	rotating beacon 12778555	200	121
362	rotating beacon 12779400	300	123
362	rotating beacon 12784226	350	125
362	Strobe Light FOPS 80878770	400	127
362	Back-up alarm 80777592	500	129
364	Switch	100	131
371	Battery main switch	100	133
371	Cable kit machine	200	135
371	Cable harness Front 12761166	300	137
372	Switch, emergency	100	139
372	Main distributor	200	141
380	Control panel	100	143
380	Control panel	200	145
380	electric egde roller 12761166	500	147
380	Switch Holder	600	149

GRUPO		Sección	Página
311	Batería con accesorios de montaje	100	99
321	Alternador con assesorios de montage	100	101
331	Motor de arranque con assesorios de montaje	100	103
352	Alumbrado, delantero	100	105
353	Alumbrado, trasero	100	107
356	Lámpara de trabajo, delantera 12780919	100	109
356	Lampara de trabajo, trasero 12780918	200	111
356	Lámpara de trabajo 12779081	300	113
356	Lámpara de trabajo 12779082	400	115
356	Lámparas de trabajo en FOPS 80878903	500	117
362	Bocina	100	119
362	Lámpara de advertencia giratoria 12778555	200	121
362	Lámpara de advertencia giratoria 12779400	300	123
362	Lámpara de advertencia giratoria 12784226	350	125
362	Lámpara estroboscópica en FOPS 80878770	400	127
362	Avisador de marcha atrás 80777592	500	129
364	Interruptor	100	131
371	Interruptor de desconexión de la batería	100	133
371	Kit de cables de máquina	200	135
371	Manojos cables, Delantero 12761166	300	137
372	Interruptor de emergencia	100	139
372	Distribuidor principal	200	141
380	Elementos de operación	100	143
380	Elementos de operación	200	145
380	Rodillo de canto eléctrico 12761166	500	147
380	Soporte de interruptor	600	149

GRUPO		Seção	Página
311	Bateria com peças de montagem	100	99
321	Alternador com peças de montagem	100	101
331	Motor de arranque com peças de montagem	100	103
352	Iluminação, dianteira	100	105
353	Iluminação, traseira	100	107
356	Lâmpada de trabalho, frente 12780919	100	109
356	12780918	200	111
356	lâmpada de trabalho 12779081	300	113
356	lâmpada de trabalho 12779082	400	115
356	Lâmpadas de trabalho FOPS 80878903	500	117
362	Buzina	100	119
362	sinalizador rotativo 12778555	200	121
362	sinalizador rotativo 12779400	300	123
362	sinalizador rotativo 12784226	350	125
362	Lâmpada estroboscópica FOPS 80878770	400	127
362	Alarme de marcha à ré 80777592	500	129
364	Interruptor	100	131
371	Interruptor principal da bateria	100	133
371	Kit de cabos, máquina	200	135
371	12761166	300	137
372	Interruptor, emergência	100	139
372	Distribuidor principal	200	141
380	Painel de comando	100	143
380	Painel de comando	200	145
380	rolete de borda elétrico 12761166	500	147
380	Porta-interruptores	600	149

TABLE DES MATIÈRES

GROUPE		Section	Page
311	Batterie avec pièces d'assemblage	100	99
321	Alternateur avec pieces de montage	100	101
331	Démarreur avec pieces de montage	100	103
352	Eclairage, anterieur	100	105
353	Eclairage, arriére	100	107
356	Projecteur de travail AV 12780919	100	109
356	Lampe travail, arri`re 12780918	200	111
356	projecteur de travail 12779081	300	113
356	projecteur de travail 12779082	400	115
356	Projecteurs de travail FOPS 80878903	500	117
362	Avertisseur sonore	100	119
362	balise d'avertissement 12778555	200	121
362	balise d'avertissement 12779400	300	123
362	balise d'avertissement 12784226	350	125
362	Éclairage stroboscopique FOPS 80878770	400	127
362	Alarme de recul 80777592	500	129
364	Interrupteur	100	131
371	Coupe-batteries	100	133
371	Machine, kit de câbles	200	135
371	Faisceau cables, Antérieur 12761166	300	137
372	Interrupteur d'urgence	100	139
372	Distributeur principal	200	141
380	Panneau de commande	100	143
380	Panneau de commande	200	145
380	Système électrique Coupe-bordures 12761166	500	147
380	Support d'interrupteur	600	149



Volvo Construction Equipment
www.volvoce.com

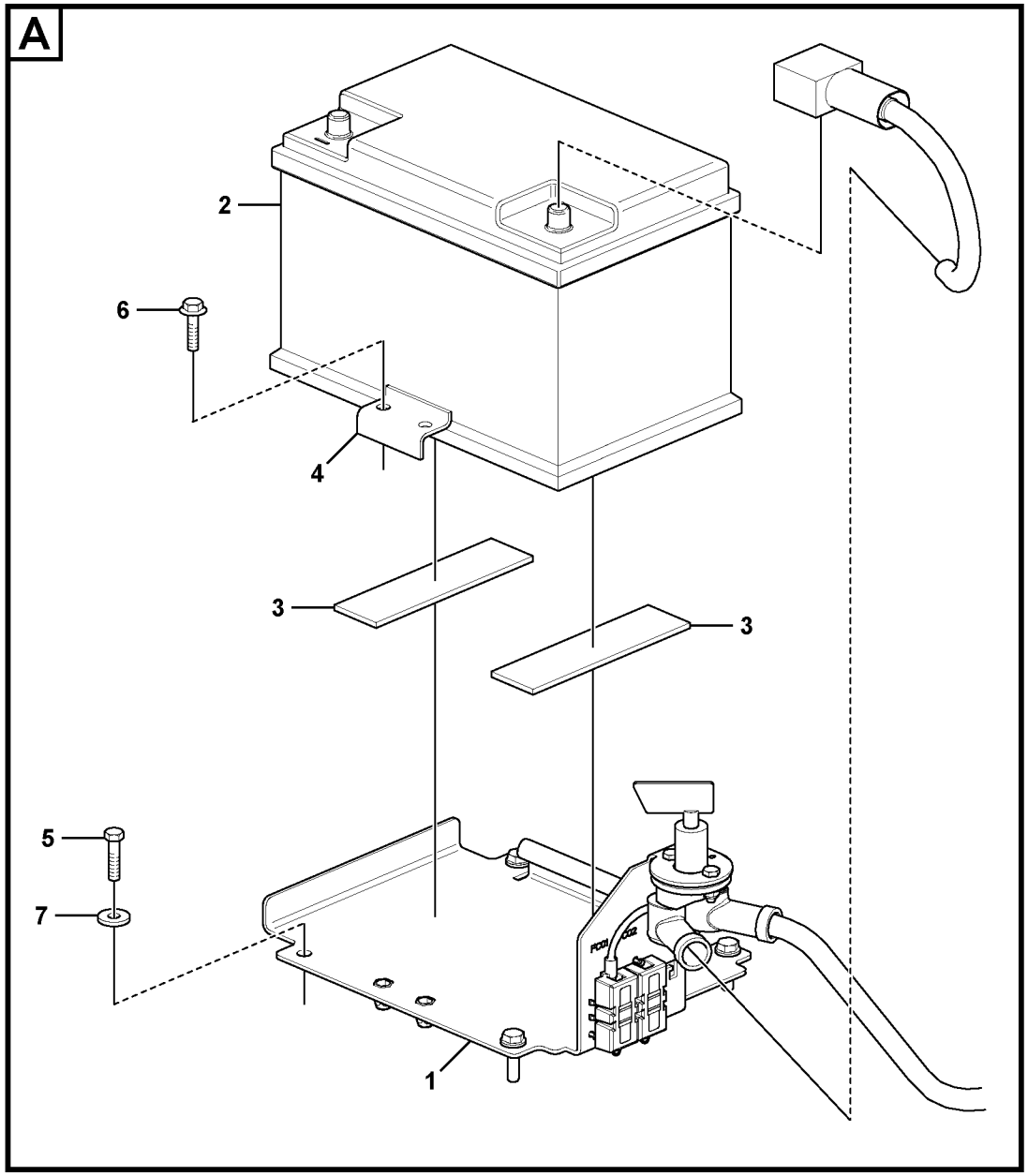

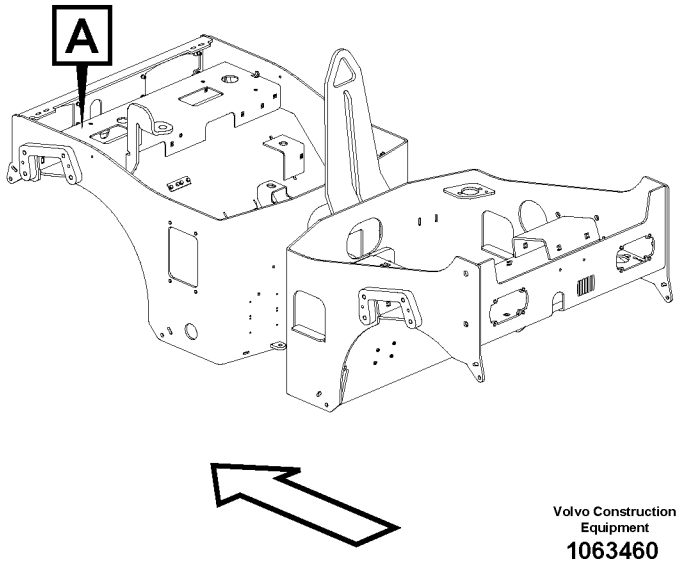

Volvo Construction Equipment
1063460

Fig.	Part No.	Quantity 1	2	3	PS	KIT	Description	Denominación	Denominação	Dénomination	Notes
1	**VOE 12780084**	1					Battery retainer	Portabatería	Retentor bateria	Porte-batterie	
2	**VOE 11306682**	1					Battery	Batería	Bateria	Batterie	
3	**VOE 11807776**	2					Rubber plate	Placa de goma	Placa de borracha	Plaque caoutchouc	
4	**VOE 11800455**	1					Stop bracket	Soporte de tope	Suporte de encosto	Console butée	
5	**RM 96713193**	5					Hexagon screw	Tornillo hexagonal	Parafuso sextavado	Vis à tête hexagonale	
6	**VOE 946671**	2					Flange screw	Tornillo embridado	Parafuso flangeado	Vis à embase	
7	**RM 58854316**	5					Lock washer	Arandela seguridad	Arruela trava	Rondelle verrouillage	
	RM 13954805	1					Strap	Cable	Tira	Sangle	2624)
	VOE 14371054	1					Socket	Toma de corriente	Conector	Socle	2624)

2624) **GB:** Not Shown **ES:** No ilustrado **BR:** Não mostrado **FR:** Non représenté

1	
2	
3	
4	
5	

Batterie avec pièces d'assemblage
Bateria com peças de montagem
Batería con accesorios de montaje
Battery with assembling details

Catalogue id **20637**	Group **311**
Illustr. No **1063460**	Section **100**
Issue **PUB 20029050-B**	Page **99**

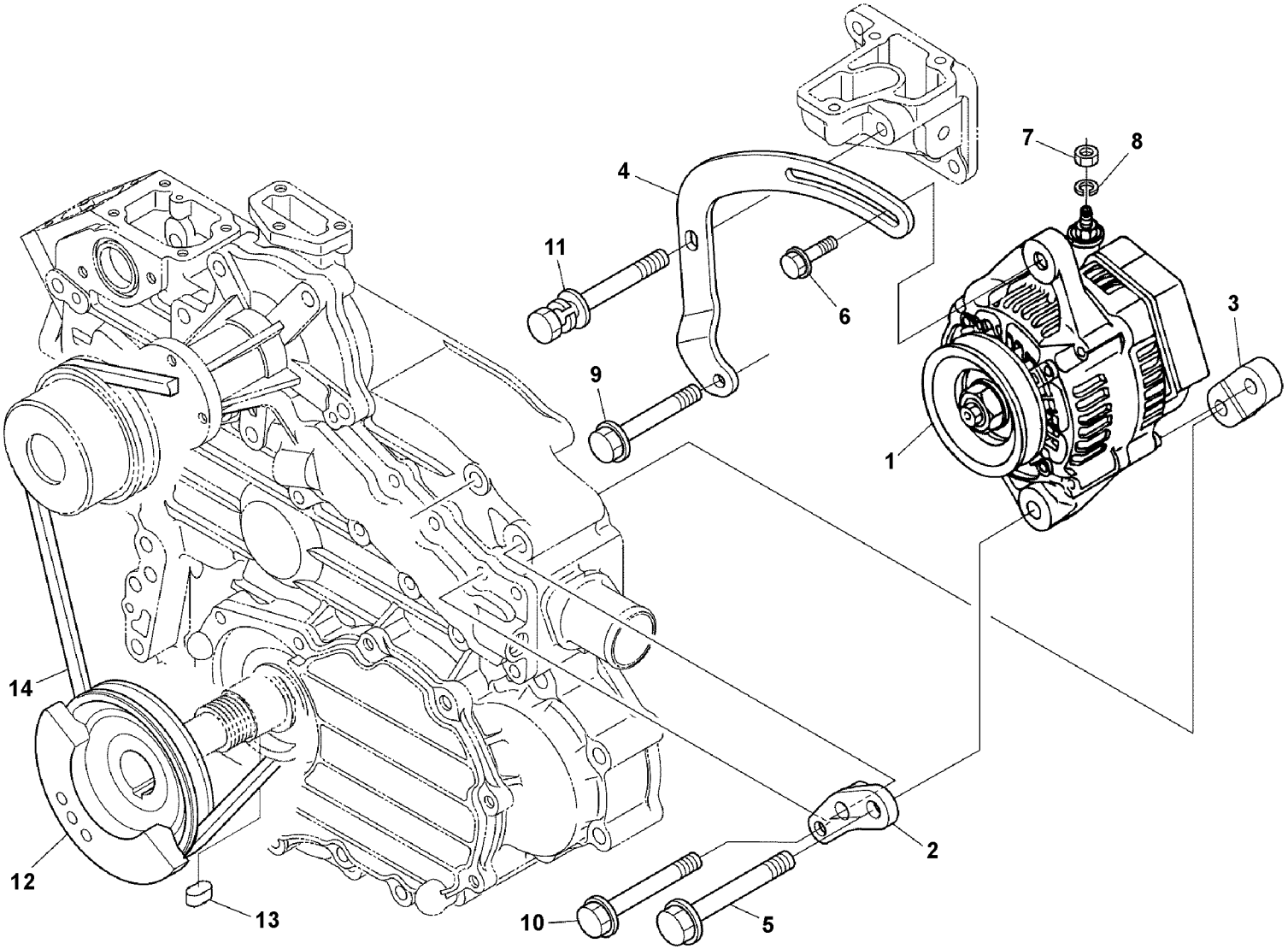

Volvo Construction Equipment
1063877

Fig.	Part No.	Quantity 1	2	3	PS	KIT	Description	Denominación	Denominação	Dénomination	Notes
1	**VOE 17224275**	1					Alternator	Alternador	Alternador	Alternateur	12V 70A
2		1			NS		Stay	Barra	Escora	Tirant	
3		1			NS		Stay	Barra	Escora	Tirant	
4		1			NS		Stay	Barra	Escora	Tirant	
5		2			NS		Bolt	Perno	Parafuso	Boulon	
6	**VOE 16660712**	1					Bolt	Perno	Parafuso	Boulon	
7	**VOE 16660463**	1					Hexagon nut	Tuerca hexagonal	Porca sextavada	Écrou hexagonal	
8		1			NS		Washer	Arandela	Arruela	Rondelle	
9		1			NS		Bolt	Perno	Parafuso	Boulon	
10		1			NS		Bolt	Perno	Parafuso	Boulon	
11		1			NS						
12		1			NS						
13	**VOE 16659306**	1					Key	Llave	Chave	Clé	
14	**VOE 17227682**	1					V-belt	Correa trapezoidal	Correia trapezoidal	Courroie trapézoïdale	

1	
2	
3	
4	
5	

Alternateur avec pieces de montage
Alternador com peças de montagem
Alternador con assesorios de montage
Alternator with assembling details

Catalogue id **20637**	Group **321**
Illustr. No **1063877**	Section **100**
Issue **PUB 20029050-B**	Page **101**

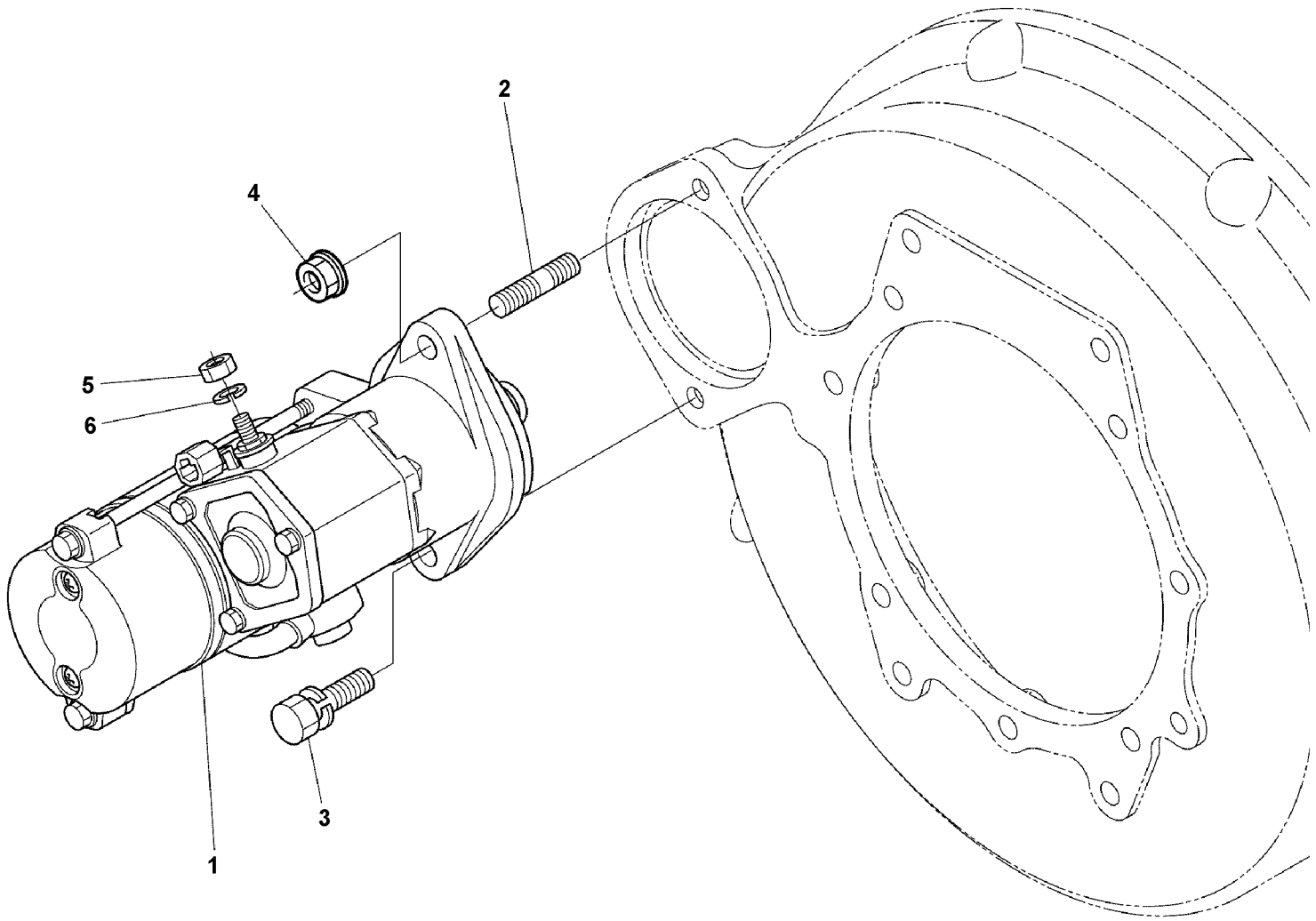

Volvo Construction Equipment
1063879

Fig.	Part No.	Quantity 1	2	3	PS	KIT	Description	Denominación	Denominação	Dénomination	Notes
1	**VOE 17224279**	1					Starter motor	Motor de arranque	Motor de partida	Démarreur	12V 2.0kW

1		**Démarreur avec pieces de montage** **Motor de arranque com peças de montagem** **Motor de arranque con assesorios de montaje** **Starter motor with assembling details**	Catalogue id **20637**	Group **331**
2			Illustr. No **1063879**	Section **100**
3			Issue **PUB 20029050-B**	Page **103**
4				
5				

VOLVO

DD25

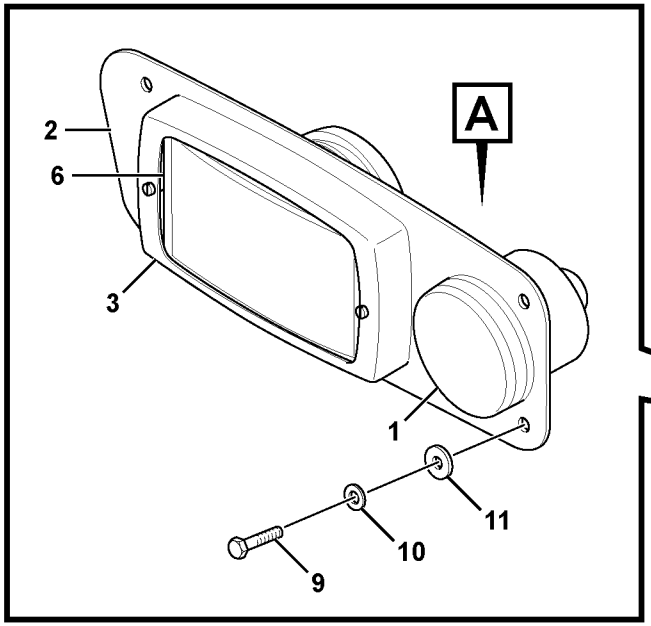
A
2
6
3
1
11
10
9

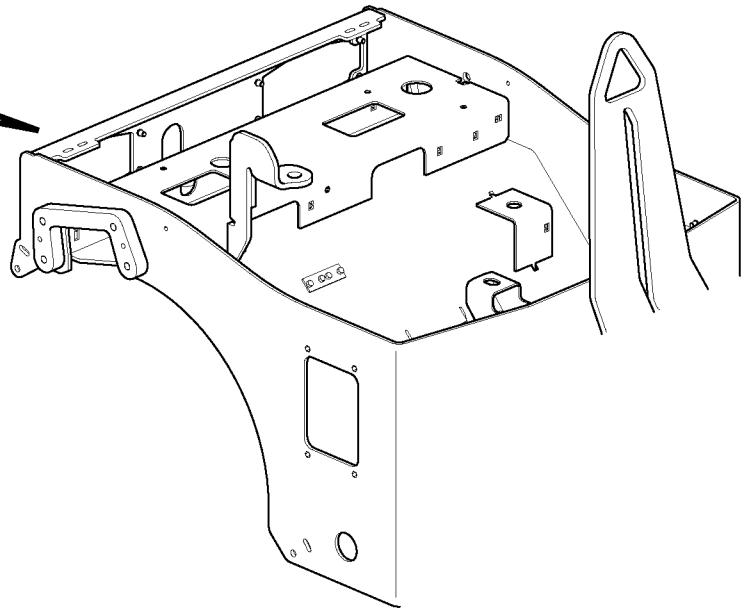

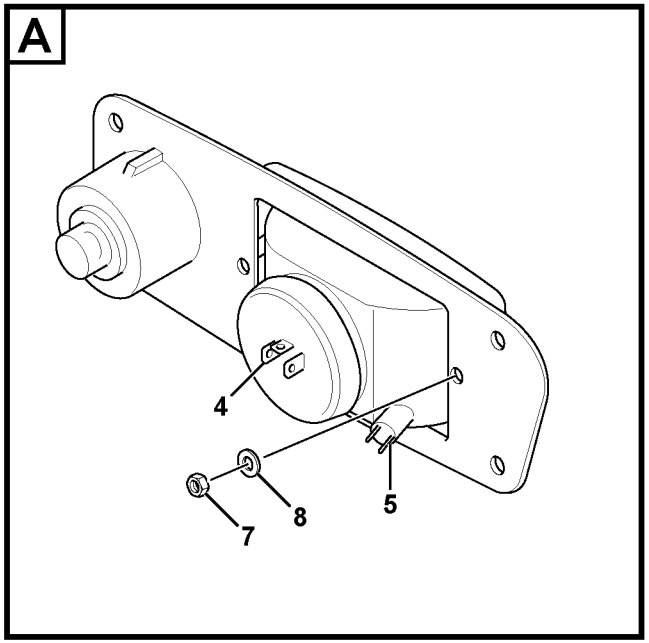
A
4
5
8
7

Fig.	Part No.	Quantity 1	2	3	PS	KIT	Description	Denominación	Denominação	Dénomination	Notes
	VOE 12779177	1	1				Headlamp	Faro	Farol	Projecteur	LH
	VOE 12779178	1	1				Headlamp	Faro	Farol	Projecteur	RH
1	**RM 80797699**	1	1				•Flasher	•Intermitentes	•Pisca-pisca	•Clignotant	
2	**RM 80778582**	1	1				•Plate	•Chapa	•Chapa	•Tôle	
3	**VOE 14371518**	1	1				•Headlamp	•Faro	•Farol	•Projecteur	
4	**RM 80784614**	1	1				•Bulb	•Bombilla	•Lâmpada	•Ampoule	
5	**VOE 192451**	1	1				•Bulb	•Bombilla	•Lâmpada	•Ampoule	(RM 14095269)
6	**RM 14082630**	2	2		OP		•Screw	•Tornillo	•Parafuso	•Vis	
7	**RM 14094221**	2	2				•Hexagon nut	•Tuerca hexagonal	•Porca sextavada	•Écrou hexagonal	
8	**RM 96712864**	2	2				•Plain washer	•Arandela plana	•Arruela simples	•Rondelle plane	
9	**RM 96713201**	8	8				Hexagon screw	Tornillo hexagonal	Parafuso sextavado	Vis à tête hexagonale	
10	**RM 58854316**	8	8				Lock washer	Arandela seguridad	Arruela trava	Rondelle verrouillage	
11	**RM 58867052**	8	8				Washer	Arandela	Arruela	Rondelle	

1	**12779141**
2	**12784226**
3	
4	
5	

Eclairage, anterieur
Iluminação, dianteira
Alumbrado, delantero
Lighting, front

Catalogue id **20637**	Group **352**
Illustr. No **1063481**	Section **100**
Issue **PUB 20029050-B**	Page **105**

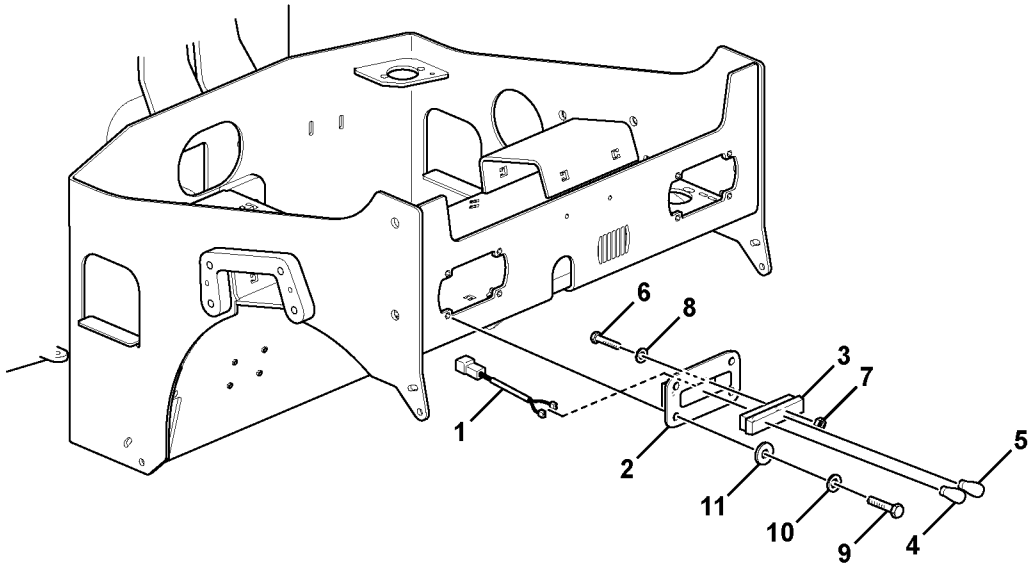

Volvo Construction Equipment
1063480

Fig.	Part No.	Quantity 1	2	3	PS	KIT	Description	Denominación	Denominação	Dénomination	Notes
	RM 80842073	1	1				Lamp	Lámpara	Lanterna	Lampe	
1	**RM 80842115**	1	1				•Cable harness	•Manojo cables	•Chicote cabos	•Faisceau câbles	
2	**RM 80782857**	1	1				•Bracket	•Consola	•Suporte	•Console	
3	**RM 80761737**	1	1				•Tail lamp	•Piloto trasero	•Lanterna traseira	•Feu ar	
4	**RM 58861998**	1	1				•Bulb	•Bombilla	•Lâmpada	•Ampoule	
5	**RM 80809890**	1	1				•Bulb	•Bombilla	•Lâmpada	•Ampoule	
6	**RM 14097877**	2	2				•Screw	•Tornillo	•Parafuso	•Vis	
7	**RM 96712781**	2	2				•Hexagon nut	•Tuerca hexagonal	•Porca sextavada	•Écrou hexagonal	
8	**RM 96712880**	2	2				•Washer	•Arandela	•Arruela	•Rondelle	
9	**RM 96713201**	8	8				Hexagon screw	Tornillo hexagonal	Parafuso sextavado	Vis à tête hexagonale	
10	**RM 58854316**	8	8				Lock washer	Arandela seguridad	Arruela trava	Rondelle verrouillage	
11	**RM 58867052**	8	8				Washer	Arandela	Arruela	Rondelle	

1	**12779141**	**Eclairage, arriére** **Iluminação, traseira** **Alumbrado, trasero** **Lighting, rear**	Catalogue id **20637**	Group **353**
2	**12784226**		Illustr. No **1063480**	Section **100**
3			Issue **PUB 20029050-B**	Page **107**
4				
5				

VOLVO

DD25

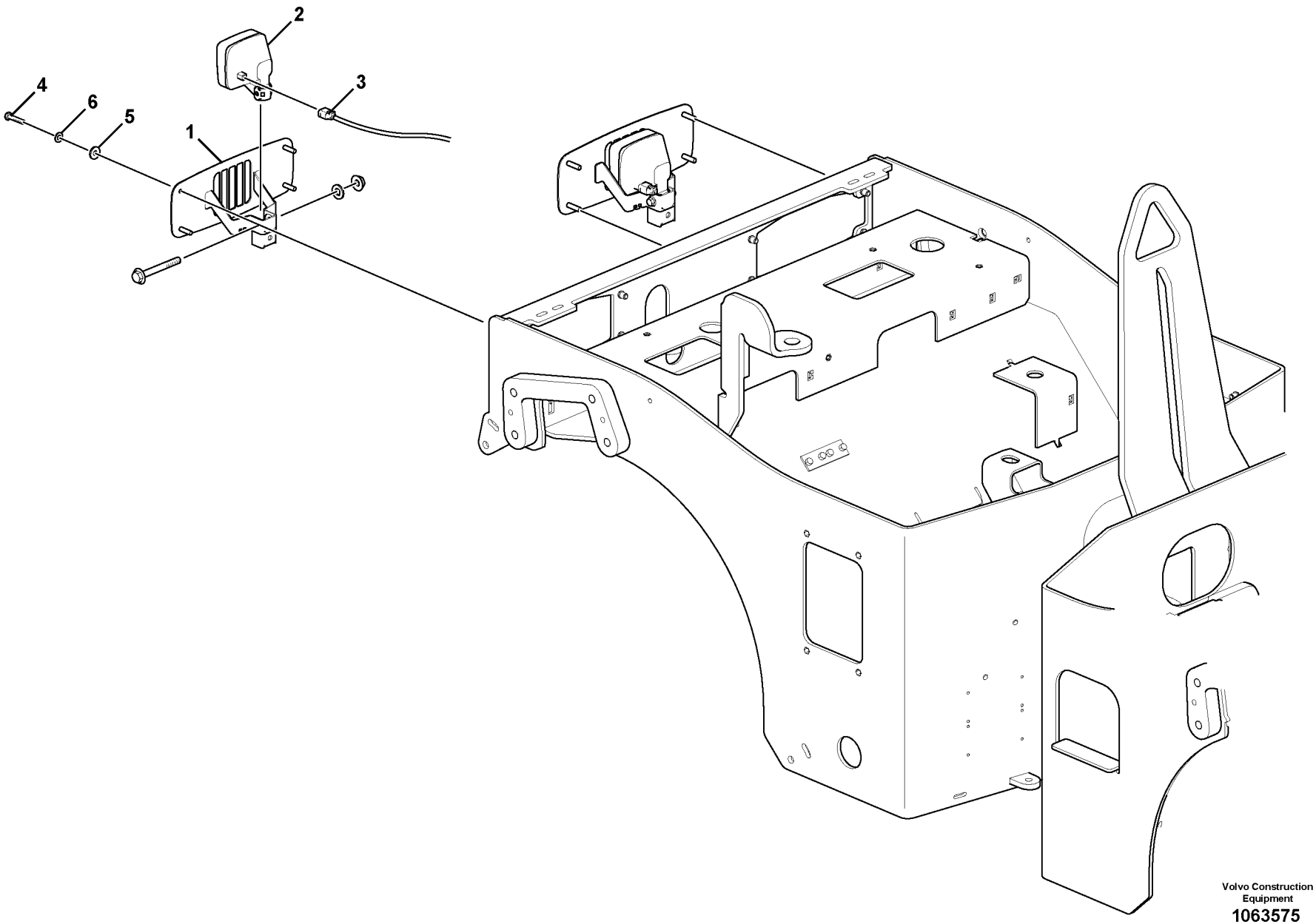

Volvo Construction Equipment
1063575

Fig.	Part No.	Quantity 1	2	3	PS	KIT	Description	Denominación	Denominação	Dénomination	Notes
1	**VOE 12780967**	2			SS		Bracket	Consola	Suporte	Console	E PROD
1	**VOE 12787881**	2					Bracket	Ménsula	Suporte	Console	L PROD
2	**VOE 11039847**	2					Work lamp	Faro de trabajo	Farolete	Projecteur de travail	
2	**VOE 944265**	2					•Bulb	•Bombilla	•Lâmpada	•Ampoule	
3	**VOE 12779123**	1					Cable harness	Manojo cables	Chicote cabos	Faisceau câbles	
4	**RM 96713201**	8					Hexagon screw	Tornillo hexagonal	Parafuso sextavado	Vis à tête hexagonale	
5	**RM 58867052**	8					Washer	Arandela	Arruela	Rondelle	
6	**RM 58854316**	8					Lock washer	Arandela seguridad	Arruela trava	Rondelle verrouillage	

1		**Projecteur de travail AV** **Lâmpada de trabalho, frente** **Lámpara de trabajo, delantera** **Work lamp, front**	Catalogue id **20637**	Group **356**
2			Illustr. No **1063575**	Section **100**
3			Issue **PUB 20029050-B**	Page **109**
4				
5		**12780919**		

VOLVO

DD25

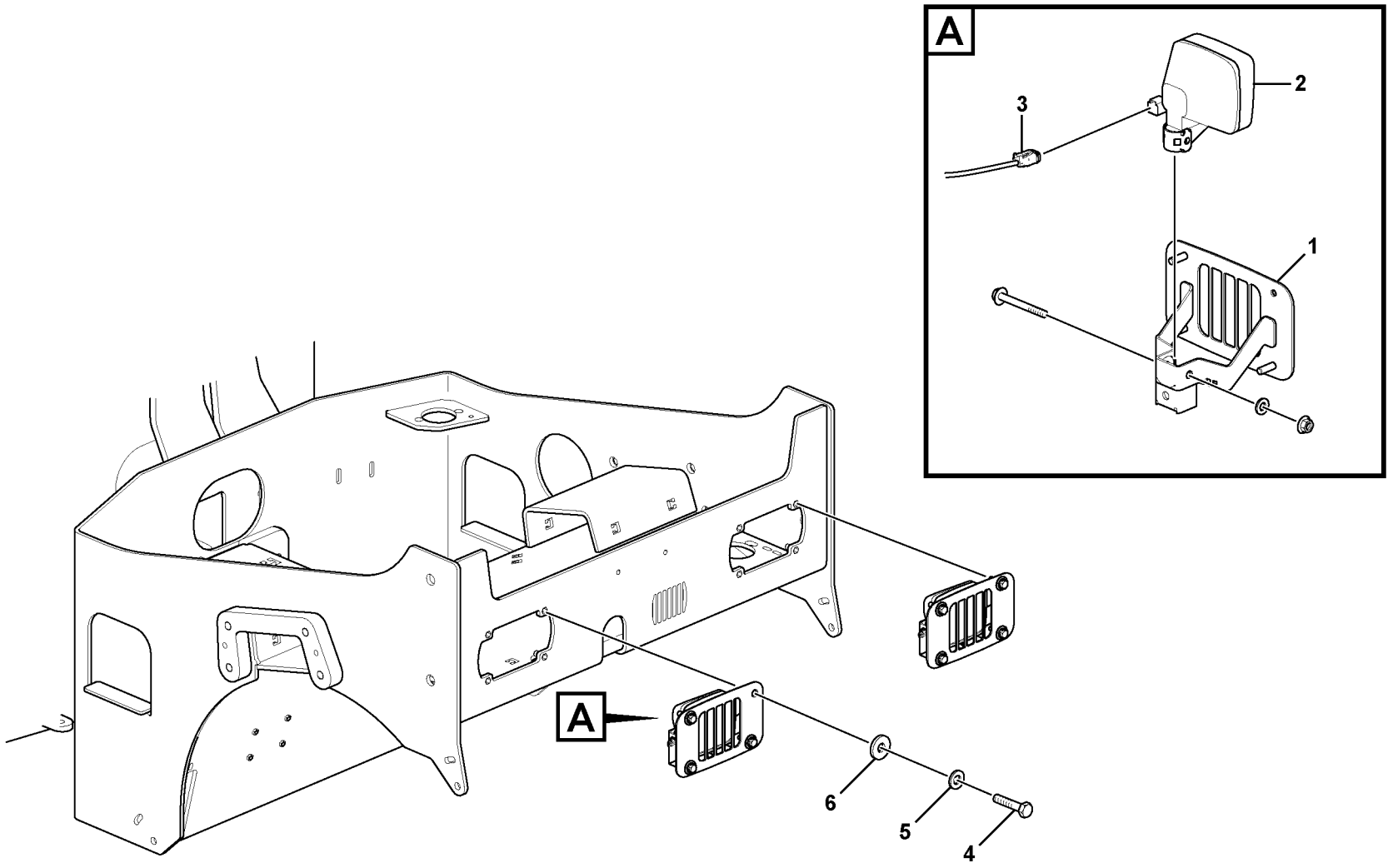

Volvo Construction Equipment
1063576

Fig.	Part No.	Quantity 1	2	3	PS	KIT	Description	Denominación	Denominação	Dénomination	Notes
1	**VOE 12780961**	2					Bracket	Consola	Suporte	Console	
2	**VOE 11039847**	2					Work lamp	Faro de trabajo	Farolete	Projecteur de travail	
2	**VOE 944265**	2					•Bulb	•Bombilla	•Lâmpada	•Ampoule	
3	**VOE 12779136**	1					Cable harness	Manojo cables	Chicote cabos	Faisceau câbles	
4	**RM 96713193**	8					Hexagon screw	Tornillo hexagonal	Parafuso sextavado	Vis à tête hexagonale	
5	**RM 58854316**	8					Lock washer	Arandela seguridad	Arruela trava	Rondelle verrouillage	
6	**RM 58867052**	8					Washer	Arandela	Arruela	Rondelle	

1		**Lampe travail, arri`re** **Lampara de trabajo, trasero** **Work lamp, rear**	Catalogue id **20637**	Group **356**
2			Illustr. No **1063576**	Section **200**
3			Issue **PUB 20029050-B**	Page **111**
4				
5		**12780918**		

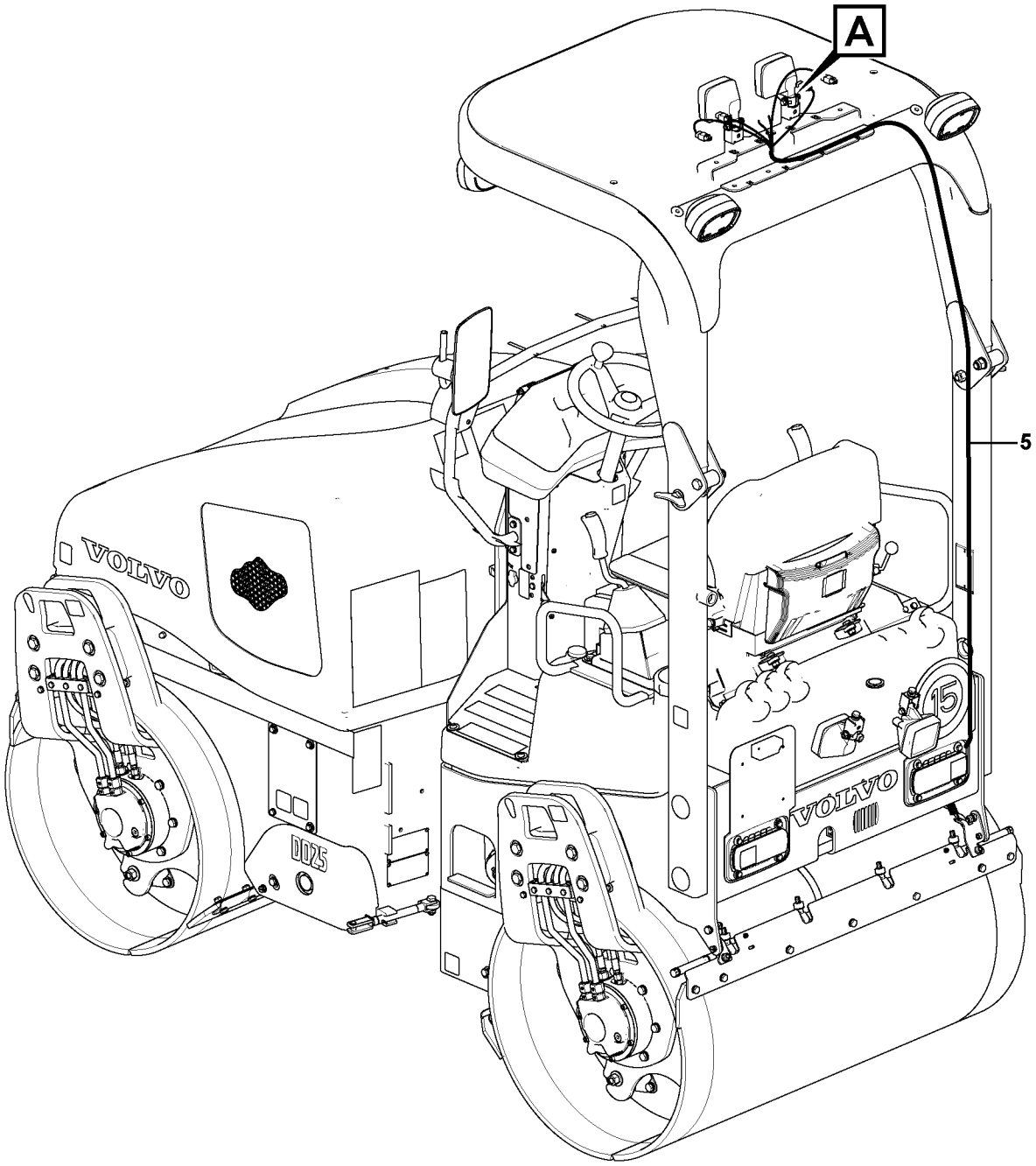

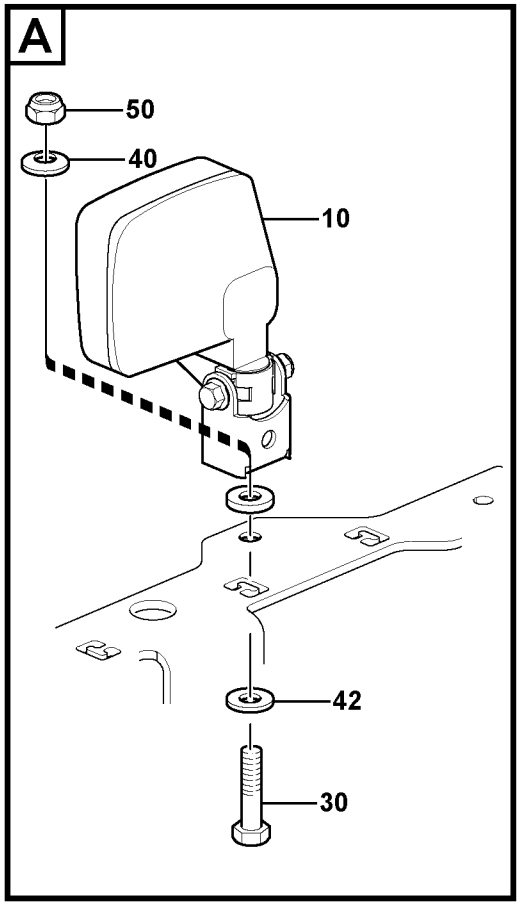

Volvo Construction Equipment
1063738

Fig.	Part No.	Quantity 1	2	3	PS	KIT	Description	Denominación	Denominação	Dénomination	Notes
5	**VOE 12779100**	1					Cable harness	Manojo cables	Chicote cabos	Faisceau câbles	
10	**VOE 11039847**	2					Work lamp	Faro de trabajo	Farolete	Projecteur de travail	
30	**RM 96713326**	2					Hexagon screw	Tornillo hexagonal	Parafuso sextavado	Vis à tête hexagonale	
40	**RM 96709530**	2					Washer	Arandela	Arruela	Rondelle	
42	**RM 13907761**	2					Lock washer	Arandela seguridad	Arruela trava	Rondelle verrouillage	
50	**RM 14141105**	2					Hexagon nut	Tuerca hexagonal	Porca sextavada	Écrou hexagonal	

1		**projecteur de travail** **lâmpada de trabalho** **Lámpara de trabajo** **work light**	Catalogue id **20637**	Group **356**
2			Illustr. No **1063738**	Section **300**
3			Issue **PUB 20029050-B**	Page **113**
4				
5		**12779081**		

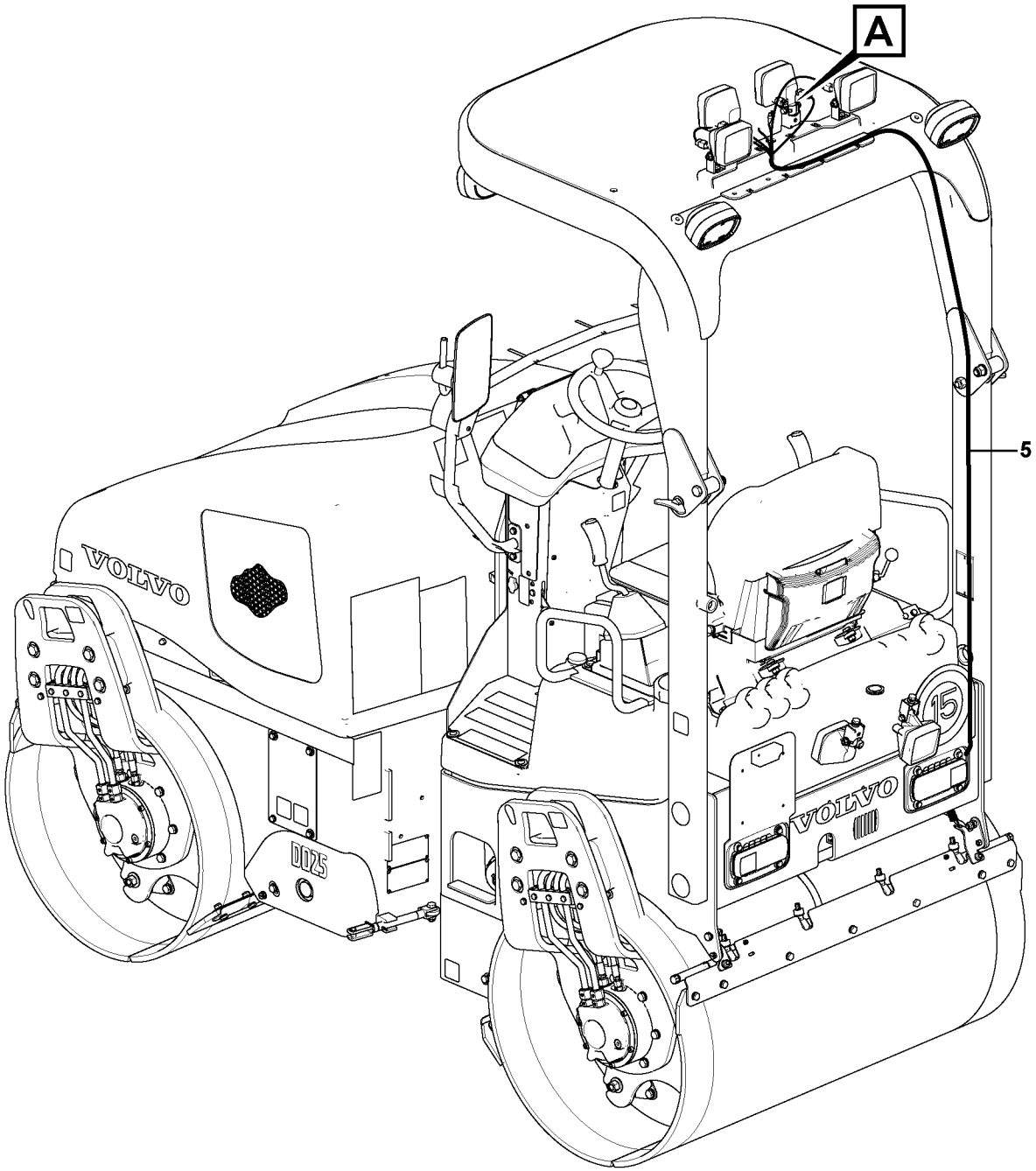

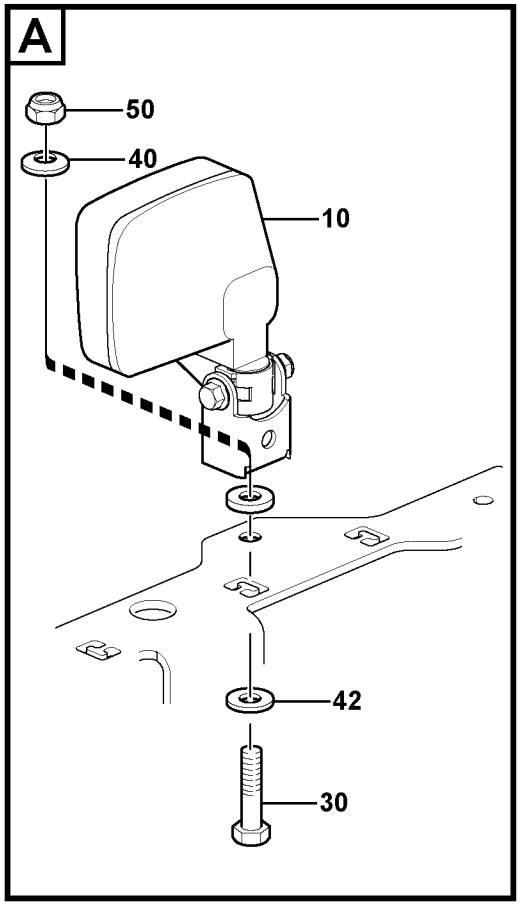

Volvo Construction Equipment
1063772

Fig.	Part No.	Quantity 1	2	3	PS	KIT	Description	Denominación	Denominação	Dénomination	Notes
5	**VOE 12779100**	1					Cable harness	Manojo cables	Chicote cabos	Faisceau câbles	
10	**VOE 11039847**	4					Work lamp	Faro de trabajo	Farolete	Projecteur de travail	
30	**RM 96713326**	4					Hexagon screw	Tornillo hexagonal	Parafuso sextavado	Vis à tête hexagonale	
40	**RM 96709530**	4					Washer	Arandela	Arruela	Rondelle	
42	**RM 13907761**	4					Lock washer	Arandela seguridad	Arruela trava	Rondelle verrouillage	
50	**RM 14141105**	4					Hexagon nut	Tuerca hexagonal	Porca sextavada	Écrou hexagonal	

1		**projecteur de travail** **lâmpada de trabalho** **Lámpara de trabajo** **work light**	Catalogue id **20637**	Group **356**
2			Illustr. No **1063772**	Section **400**
3			Issue **PUB 20029050-B**	Page **115**
4				
5		**12779082**		

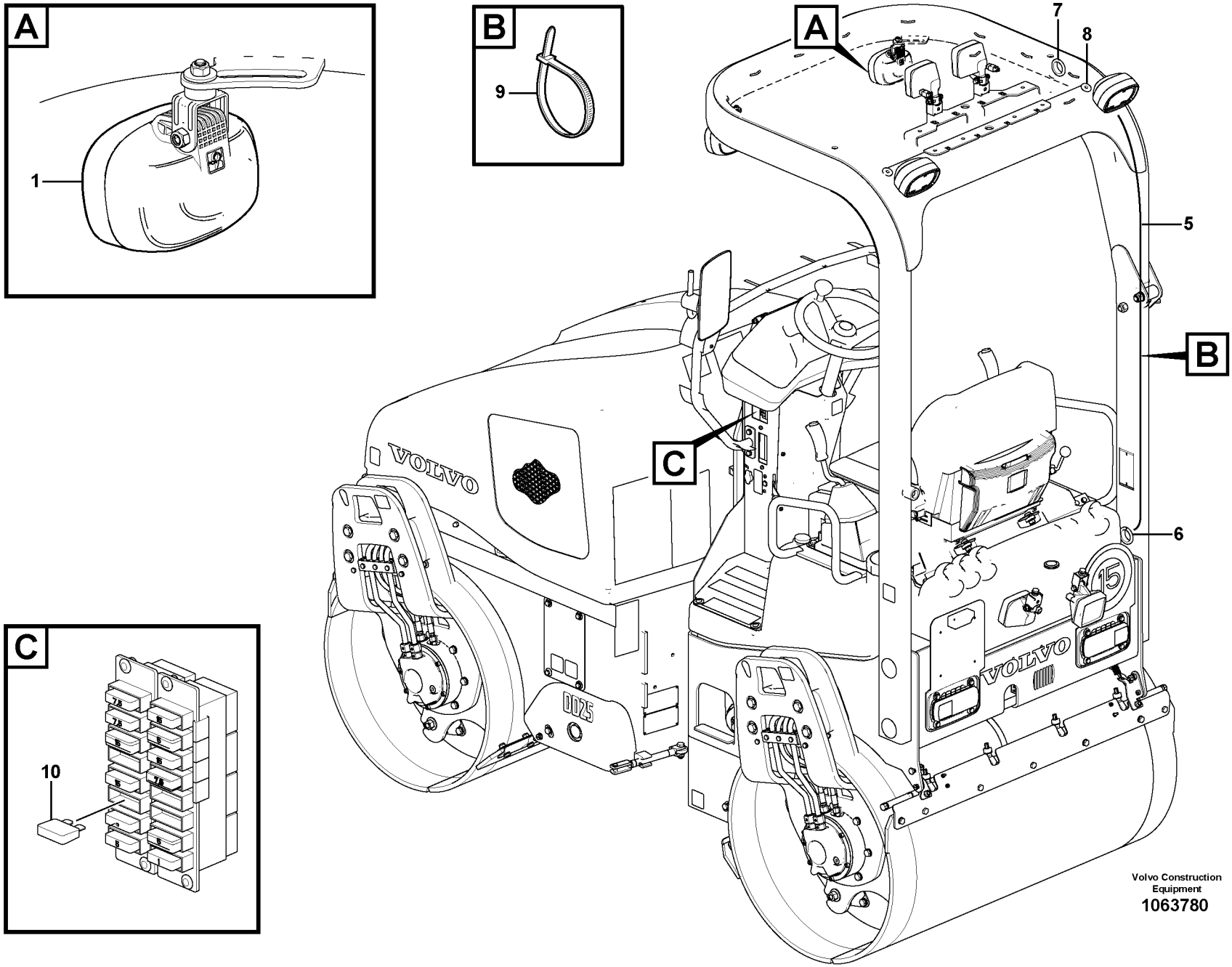
A
1
B
9
A
7
8
5
B
C
6
10
C
VOLVO
VOLVO
15
Volvo Construction Equipment
1063780

Fig.	Part No.	Quantity 1	2	3	P S	K I T	Description	Denominación	Denominação	Dénomination	Notes
1	**RM 59259598**	4					Roof lamp	Lampara techo	Lampada do teto	Plafonnier	
5	**RM 80812548**	1					Cable harness	Manojo cables	Chicote cabos	Faisceau câbles	
6	**RM 59160234**	1					Grommet	Pasaje	Passa muro	Passe fil	
7	**RM 59704429**	1					Grommet	Pasaje	Passa muro	Passe fil	
8	**RM 58948035**	2					Grommet	Pasaje	Passa muro	Passe fil	
9	**RM 95373973**	13					Locking wire	Alambre de seguridad	Arame trava	Fil arrêt	
10	**RM 58864315**	1					Blade fuse	Fusible de hoja	Fusível de lâmina	Fusible à lame	15A

1		**Projecteurs de travail FOPS** **Lâmpadas de trabalho FOPS** **Lámparas de trabajo en FOPS** **Work Lights FOPS**	Catalogue id **20637**	Group **356**
2			Illustr. No **1063780**	Section **500**
3			Issue **PUB 20029050-B**	Page **117**
4				
5		**80878903**		

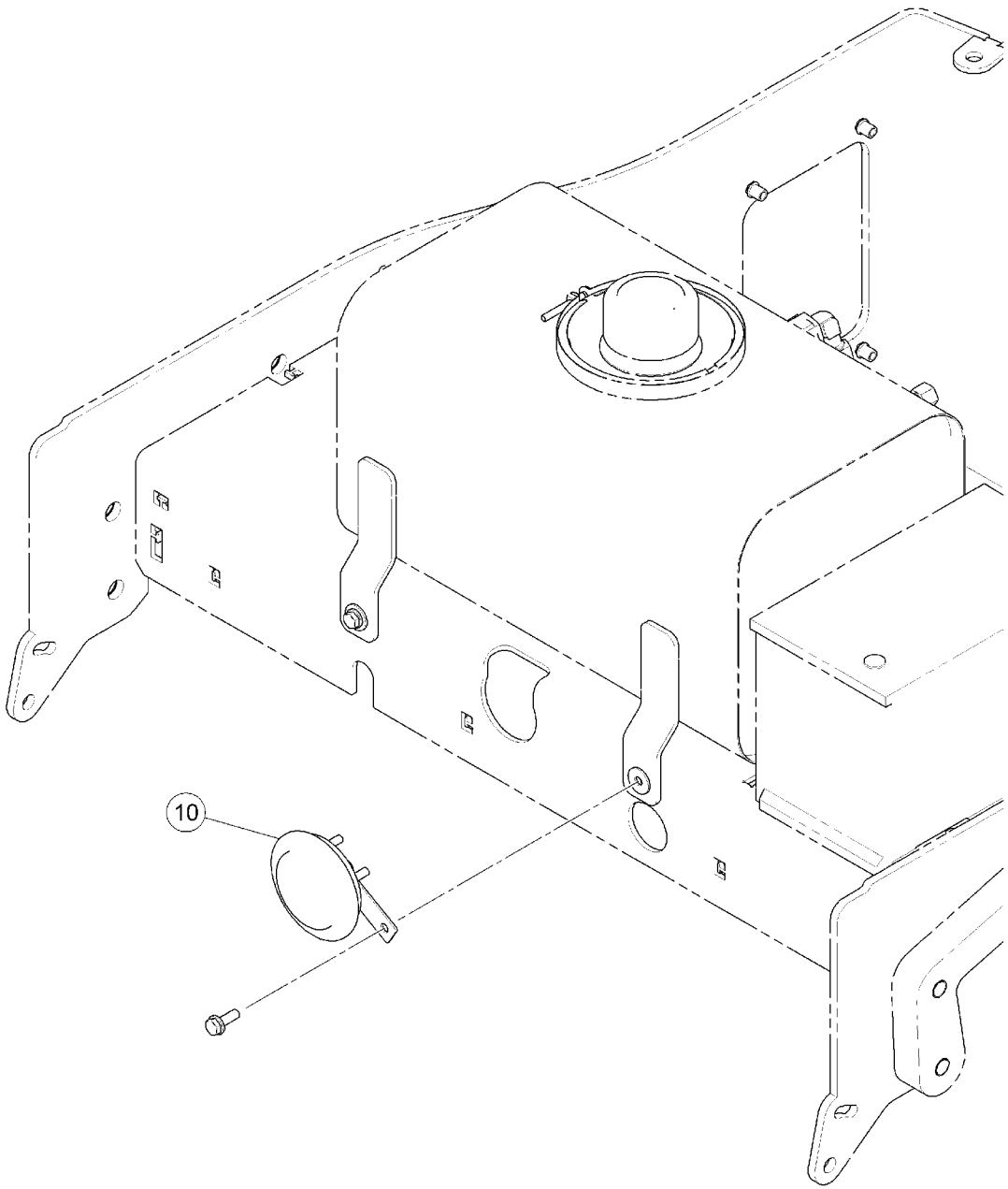

Volvo Construction Equipment

1042850

Fig.	Part No.	Quantity 1	2	3	PS	KIT	Description	Denominación	Denominação	Dénomination	Notes
10	**RM 13469010**	1					Horn	Bocina	Buzina	Avertisseur	

1		**Avertisseur sonore** **Buzina** **Bocina** **Horn**	Catalogue id **20637**	Group **362**
2			Illustr. No **1042850**	Section **100**
3			Issue **PUB 20029050-B**	Page **119**
4				
5				

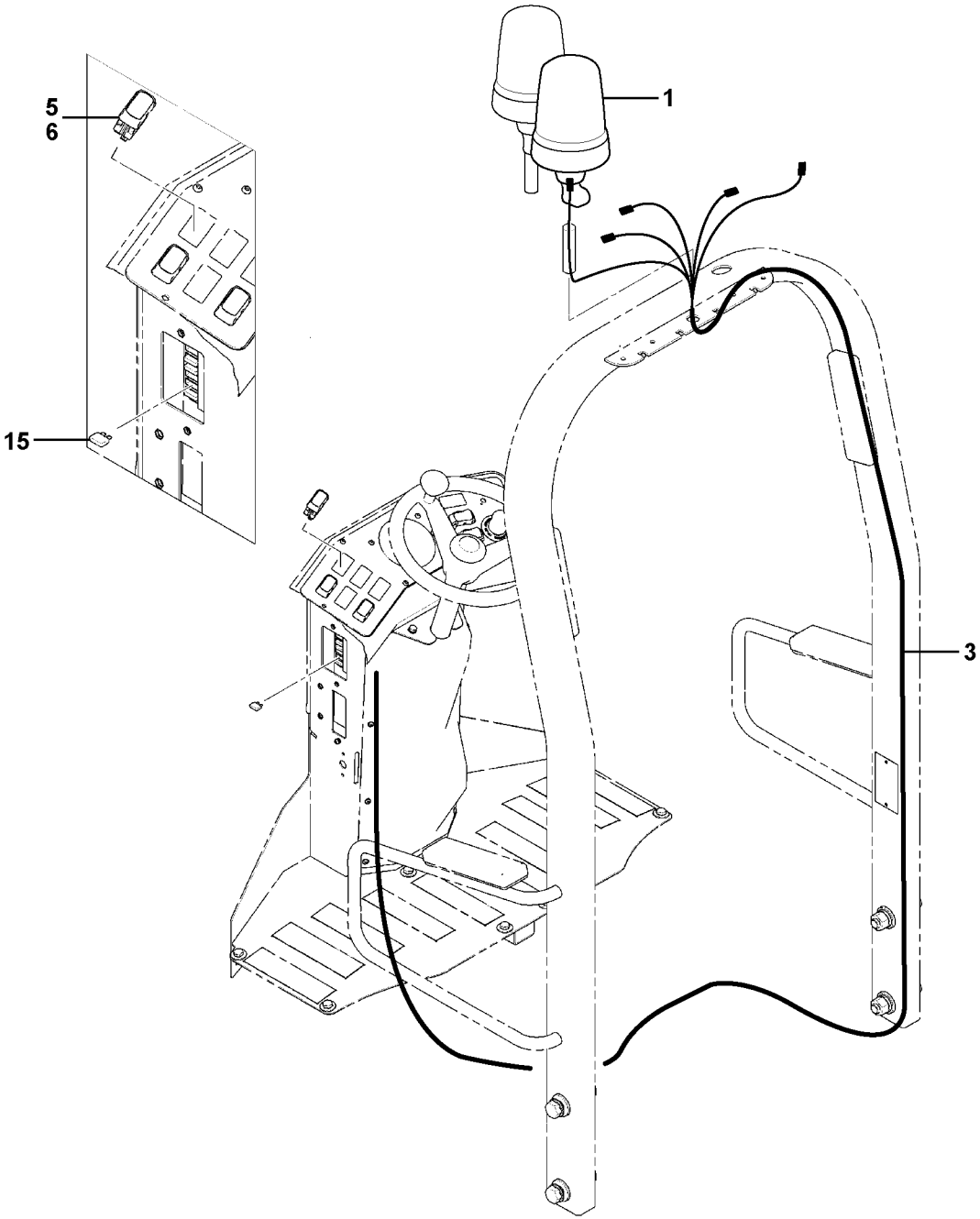

Volvo Construction Equipment
1063726

Fig.	Part No.	Quantity 1	2	3	P S	K I T	Description	Denominación	Denominação	Dénomination	Notes
1	**RM 80767627**	1					Rotating beacon	Alumbrado rotativo	Farol rotativo	Gyrophare	
3	**VOE 12779100**	1					Cable harness	Manojo cables	Chicote cabos	Faisceau câbles	
5	**VOE 21442535**	1					Switch	Interruptor	Interruptor	Rupteur	
6	**VOE 11428013**	1					Rocker arm	Balancín	Balancim	Culbuteur	
15	**VOE 980555**	1					Fuse	Fusible	Fusível	Fusible	

1		**balise d'avertissement** **sinalizador rotativo** **Lámpara de advertencia giratoria** **rotating beacon**	Catalogue id **20637**	Group **362**
2			Illustr. No **1063726**	Section **200**
3			Issue **PUB 20029050-B**	Page **121**
4				
5		**12778555**		

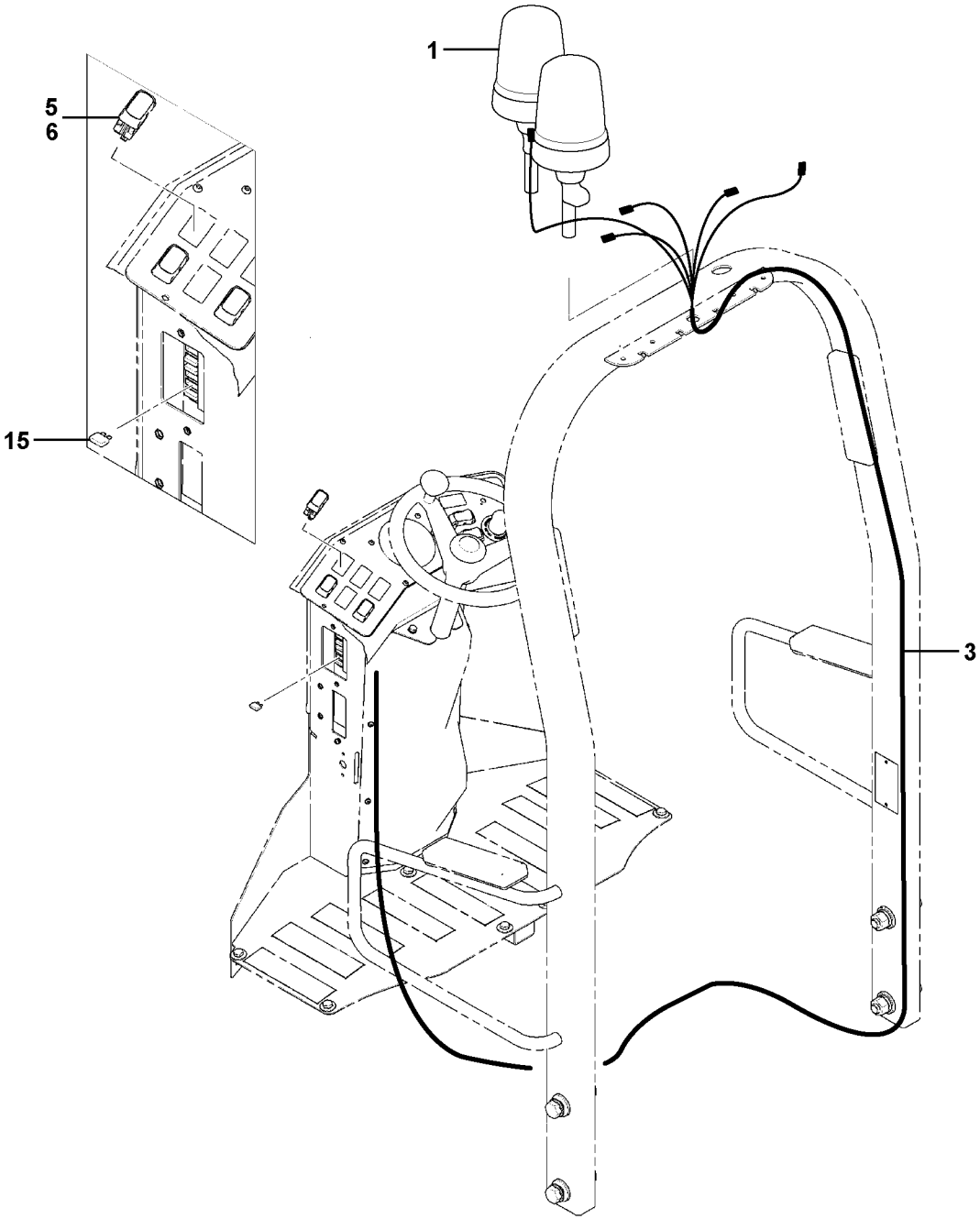

Volvo Construction Equipment

1063801

Fig.	Part No.	Quantity 1	2	3	PS	KIT	Description	Denominación	Denominação	Dénomination	Notes
1	**RM 80767627**	1					Rotating beacon	Alumbrado rotativo	Farol rotativo	Gyrophare	
3	**VOE 12779100**	1					Cable harness	Manojo cables	Chicote cabos	Faisceau câbles	
5	**VOE 21442535**	1					Switch	Interruptor	Interruptor	Rupteur	
6	**VOE 11428013**	1					Rocker arm	Balancín	Balancim	Culbuteur	
15	**VOE 980555**	1					Fuse	Fusible	Fusível	Fusible	

1		**balise d'avertissement** **sinalizador rotativo** **Lámpara de advertencia giratoria** **rotating beacon**	Catalogue id **20637**	Group **362**
2			Illustr. No **1063801**	Section **300**
3			Issue **PUB 20029050-B**	Page **123**
4				
5		**12779400**		

VOLVO

DD25

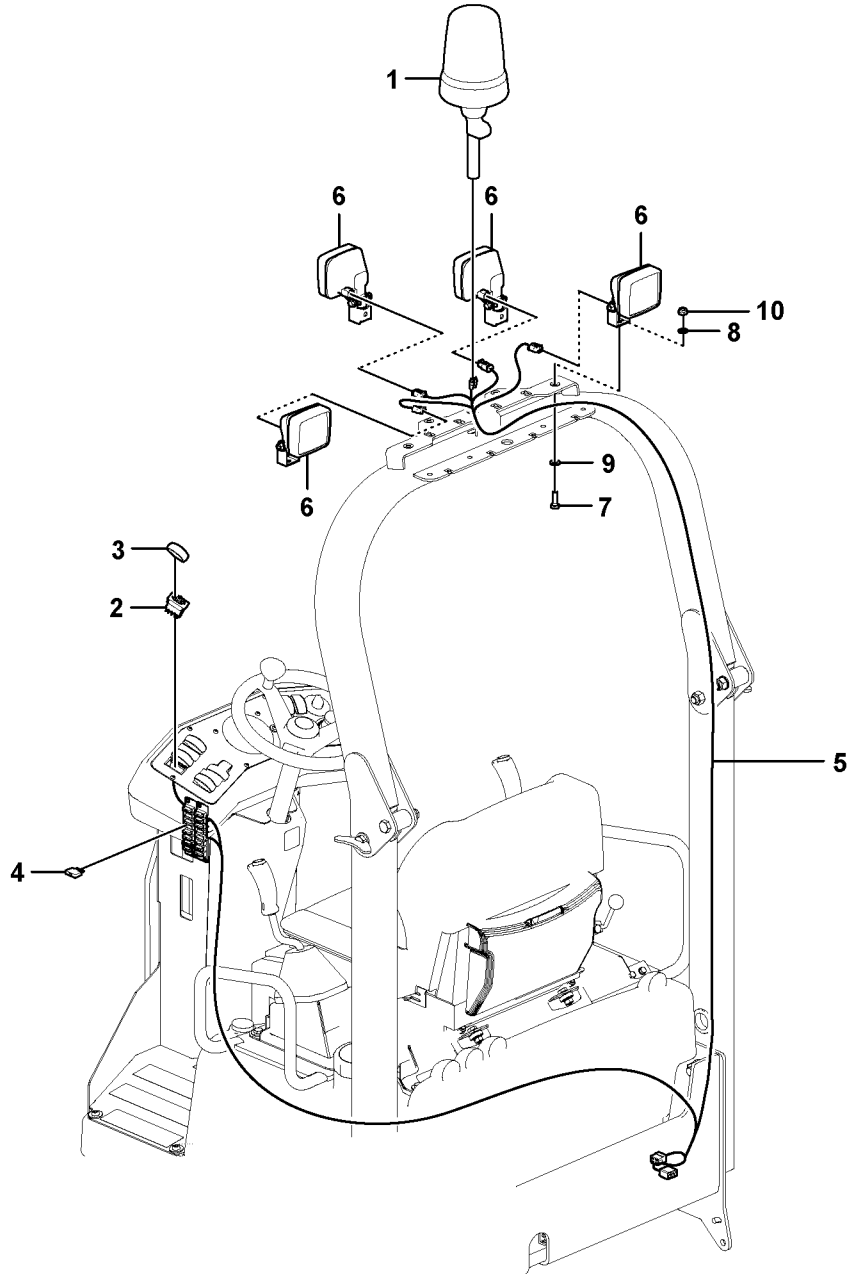

Volvo Construction Equipment
1064292

Fig.	Part No.	Quantity 1	2	3	PS	KIT	Description	Denominación	Denominação	Dénomination	Notes
1	**RM 80767627**	1					Rotating beacon	Alumbrado rotativo	Farol rotativo	Gyrophare	
2	**VOE 21442535**	1					Switch	Interruptor	Interruptor	Rupteur	
3	**VOE 11428013**	1					Rocker arm	Balancín	Balancim	Culbuteur	
4	**VOE 980555**	1					Fuse	Fusible	Fusível	Fusible	
5	**VOE 12779100**	1					Cable harness	Manojo cables	Chicote cabos	Faisceau câbles	
6	**VOE 11039847**	4					Work lamp	Faro de trabajo	Farolete	Projecteur de travail	
7	**RM 96701917**	4					Hexagon screw	Tornillo hexagonal	Parafuso sextavado	Vis à tête hexagonale	
8	**RM 96709530**	4					Washer	Arandela	Arruela	Rondelle	
9	**RM 13907761**	4					Lock washer	Arandela seguridad	Arruela trava	Rondelle verrouillage	
10	**RM 14141105**	4					Hexagon nut	Tuerca hexagonal	Porca sextavada	Écrou hexagonal	

1		**balise d'avertissement** **sinalizador rotativo** **Lámpara de advertencia giratoria** **rotating beacon**	Catalogue id **20637**	Group **362**
2			Illustr. No **1064292**	Section **350**
3			Issue **PUB 20029050-B**	Page **125**
4				
5		**12784226**		

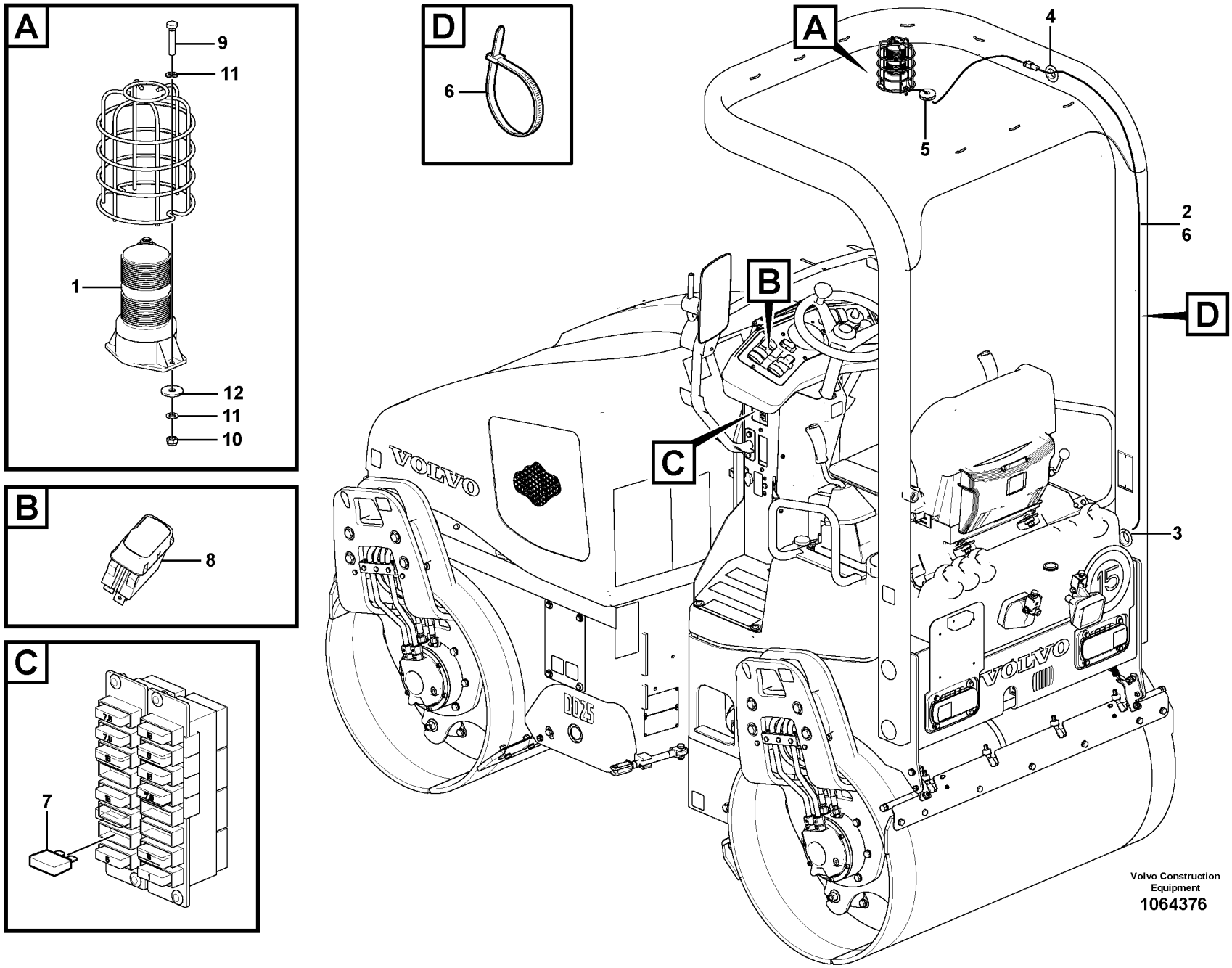
A
9
11
1
12
11
10
B
8
C
7
D
6
A
4
5
2
6
B
C
D
3
VOLVO
D025
15
VOLVO
Volvo Construction Equipment
1064376

Fig.	Part No.	Quantity 1	2	3	PS	KIT	Description	Denominación	Denominação	Dénomination	Notes
1	**RM 59083105**	1					Warning flasher	Luz intermitente advertenci	Luz do pisca-pisca	Feu de détresse	
2	**RM 80812548**	1					Cable harness	Manojo cables	Chicote cabos	Faisceau câbles	
3	**RM 59160234**	1					Grommet	Pasaje	Passa muro	Passe fil	
4	**RM 13321716**	1					Grommet	Pasaje	Passa muro	Passe fil	
5	**RM 58948035**	1					Grommet	Pasaje	Passa muro	Passe fil	
6	**RM 95373973**	13					Locking wire	Alambre de seguridad	Arame trava	Fil arrêt	
7	**RM 54533898**	1					Fuse	Fusible	Fusível	Fusible	
8	**RM 80788920**	1					Switch	Interruptor	Interruptor	Rupteur	
9	**RM 96714209**	2					Hexagon screw	Tornillo hexagonal	Parafuso sextavado	Vis à tête hexagonale	
10	**RM 58900754**	2					Hexagon nut	Tuerca hexagonal	Porca sextavada	Écrou hexagonal	
11	**RM 96712872**	4					Plain washer	Arandela plana	Arruela simples	Rondelle plane	
12	**RM 14083992**	2					Washer	Arandela	Arruela	Rondelle	

1		**Éclairage stroboscopique FOPS** **Lâmpada estroboscópica FOPS** **Lámpara estroboscópica en FOPS** **Strobe Light FOPS**	Catalogue id **20637**	Group **362**
2			Illustr. No **1064376**	Section **400**
3			Issue **PUB 20029050-B**	Page **127**
4				
5		**80878770**		

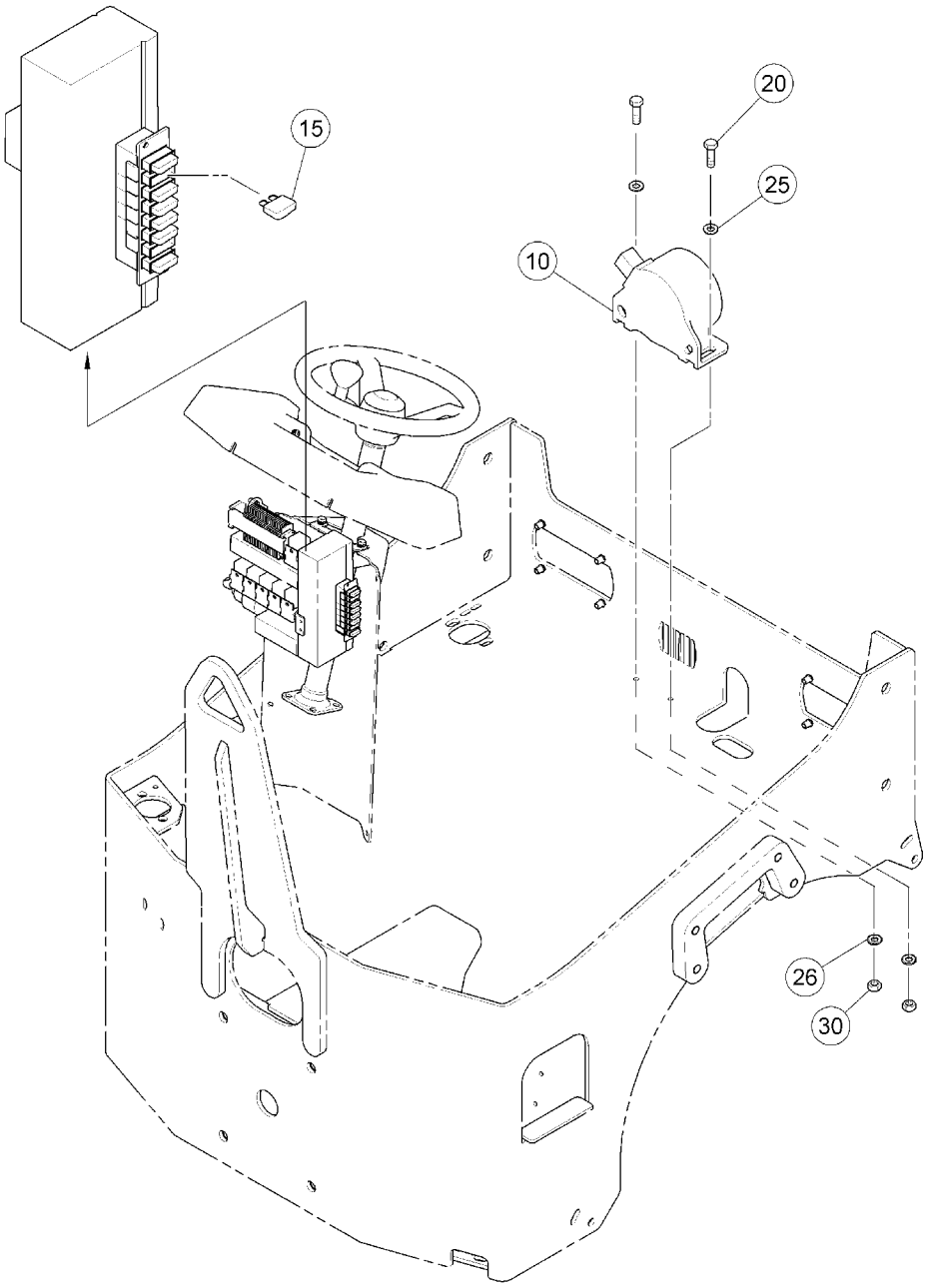

Volvo Construction Equipment

1042874

Fig.	Part No.	Quantity 1	2	3	PS	KIT	Description	Denominación	Denominação	Dénomination	Notes
10	**RM 80780588**	1					Audible warner	Testigo acústico	Cigarra de alarme	Avertisseur sonore	REVERSING & WARNING
15	**RM 54533898**	1					Fuse	Fusible	Fusível	Fusible	
20	**RM 96714241**	2					Hexagon screw	Tornillo hexagonal	Parafuso sextavado	Vis à tête hexagonale	
25	**RM 96712880**	2					Washer	Arandela	Arruela	Rondelle	
26	**RM 58832916**	2					Lock washer	Arandela seguridad	Arruela trava	Rondelle verrouillage	
30	**RM 96712781**	2					Hexagon nut	Tuerca hexagonal	Porca sextavada	Écrou hexagonal	

1		**Alarme de recul** **Alarme de marcha à ré** **Avisador de marcha atrás** **Back-up alarm**	Catalogue id **20637**	Group **362**
2			Illustr. No **1042874**	Section **500**
3			Issue **PUB 20029050-B**	Page **129**
4				
5		**80777592**		

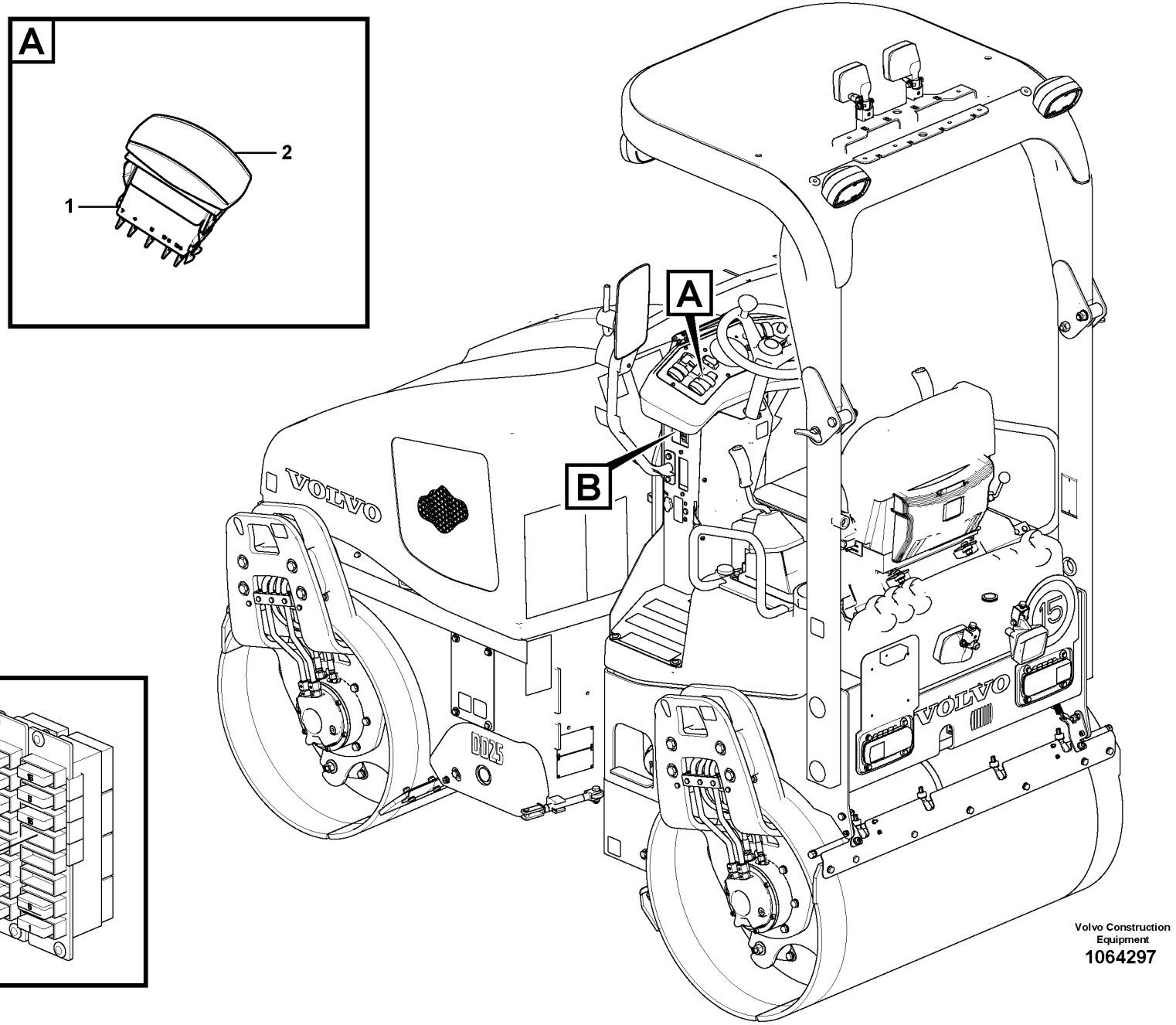

Volvo Construction Equipment

1064297

Fig.	Part No.	Quantity 1	2	3	PS	KIT	Description	Denominación	Denominação	Dénomination	Notes
1	**VOE 21442535**	1	1				Switch	Interruptor	Interruptor	Rupteur	
2	**VOE 11428150**	1	1				Rocker arm	Balancín	Balancim	Culbuteur	
3	**VOE 980555**	1	1				Fuse	Fusible	Fusível	Fusible	7,5 A

1	**12784597**	**Interrupteur** **Interruptor** **Interruptor** **Switch**	Catalogue id **20637**	Group **364**
2	**12760828**		Illustr. No **1064297**	Section **100**
3			Issue **PUB 20029050-B**	Page **131**
4				
5				

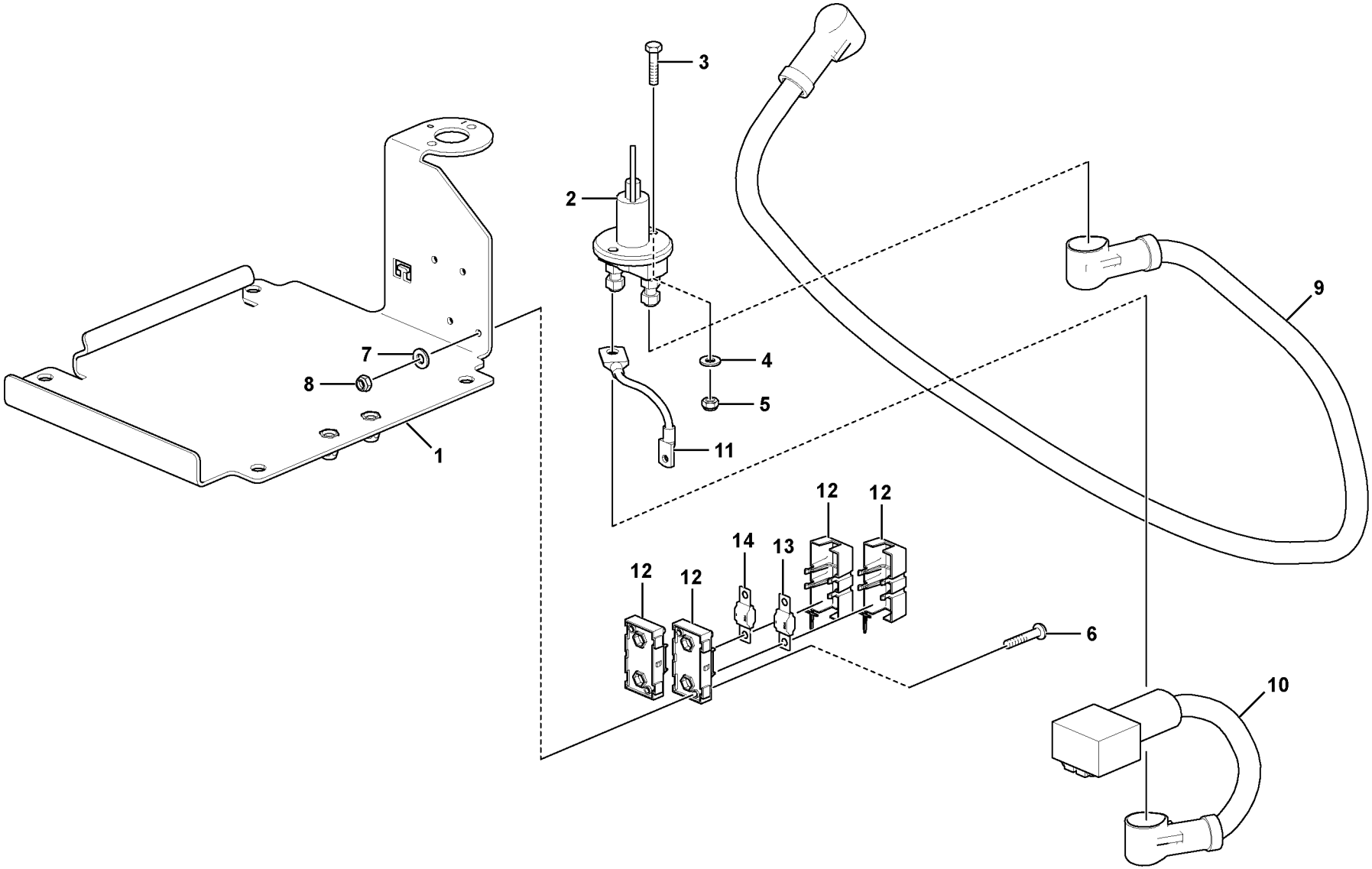

Volvo Construction Equipment
1063466

Fig.	Part No.	Quantity 1	2	3	PS	KIT	Description	Denominación	Denominação	Dénomination	Notes
1		1					Battery Retaine	PortabaterÍa		Porte-batterie	See group 311, Page 99
2	**RM 80817034**	1					Switch	Interruptor	Interruptor	Rupteur	SW3101.2
2	**VOE 15194290**	1					•Key	•Llave	•Chave	•Clé	
3	**VOE 963557**	2					Hexagon screw	Tornillo hexagonal	Parafuso sextavado	Vis à tête hexagonale	
4	**VOE 955892**	2					Plain washer	Arandela plana	Arruela simples	Rondelle plane	
5	**RM 14083448**	2					Hexagon nut	Tuerca hexagonal	Porca sextavada	Écrou hexagonal	
6	**VOE 984701**	4					Six point socket screw	Racor de seis dientes	Paraf soquete sext	Vis à 6 pans creux	
7	**VOE 955890**	4					Plain washer	Arandela plana	Arruela simples	Rondelle plane	
8	**RM 96749676**	4					Hexagon nut	Tuerca hexagonal	Porca sextavada	Écrou hexagonal	
9	**VOE 12779119**	1					Cable harness	Manojo cables	Chicote cabos	Faisceau câbles	SW3101.2
10	**VOE 12779120**	1					Cable harness	Manojo cables	Chicote cabos	Faisceau câbles	SW3101.1
11	**VOE 12779121**	1					Cable harness	Manojo cables	Chicote cabos	Faisceau câbles	FC01.A
12	**VOE 21199749**	2					Fuse holder	Portafusibles	Porta fusíveis	Porte-fusible	
13	**VOE 982318**	1					Fuse	Fusible	Fusível	Fusible	50A, 32V
14	**VOE 992453**	1					Fuse	Fusible	Fusível	Fusible	30A, 32V

1		**Coupe-batteries** **Interruptor principal da bateria** **Interruptor de desconexión de la batería** **Battery main switch**	Catalogue id **20637**	Group **371**
2			Illustr. No **1063466**	Section **100**
3			Issue **PUB 20029050-B**	Page **133**
4				
5				

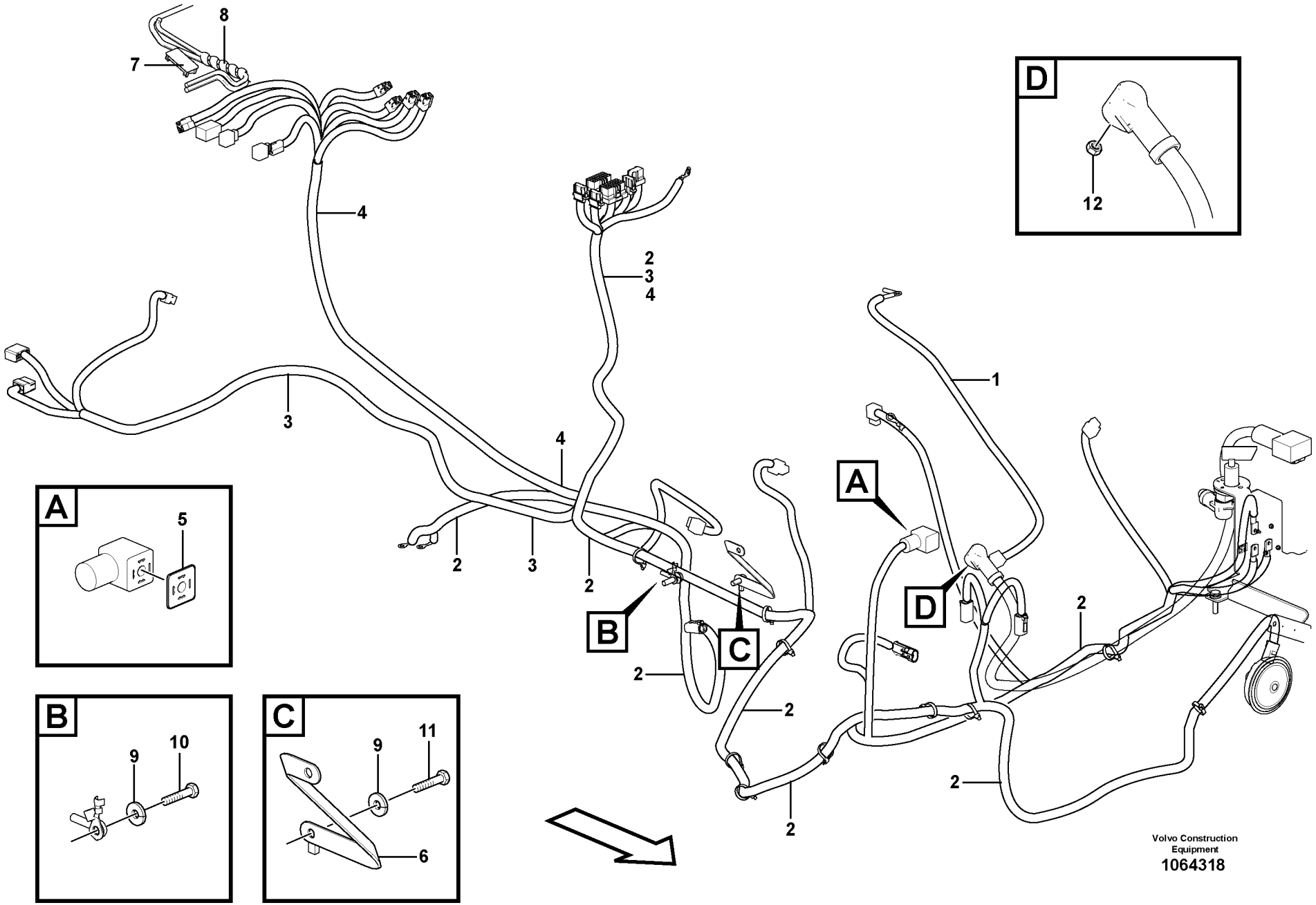
8
7
4
2
3
4
3
4
2
3
2
B
C
2
2
2
2
1
A
D
2
2
12
A
5
B
9
10
C
9
11
6
Volvo Construction Equipment
1064318

Fig.	Part No.	Quantity 1	2	3	PS	KIT	Description	Denominación	Denominação	Dénomination	Notes
1	**VOE 12779118**	1					Cable harness	Manojo cables	Chicote cabos	Faisceau câbles	
2	**VOE 12780888**	1					Cable harness	Manojo cables	Chicote cabos	Faisceau câbles	
3	**VOE 12779128**	1					Cable harness	Manojo cables	Chicote cabos	Faisceau câbles	
4	**VOE 12779135**	1					Cable harness	Manojo cables	Chicote cabos	Faisceau câbles	
5	**RM 14136709**	1					Sealing	Junta	Vedação	Étanchéité	
6	**RM 13911300**	1					Strap	Cable	Tira	Sangle	
7	**RM 58835398**	1					Contact	Contacto	Contato	Contact	
8	**RM 58848979**	2					Wrapper	Envoltura	Contorno	Enveloppe	
9	**RM 58854316**	2					Lock washer	Arandela seguridad	Arruela trava	Rondelle verrouillage	
10	**RM 96713193**	1					Hexagon screw	Tornillo hexagonal	Parafuso sextavado	Vis à tête hexagonale	
11	**RM 96718820**	1					Hexagon screw	Tornillo hexagonal	Parafuso sextavado	Vis à tête hexagonale	
12	**RM 14098370**	1					Hexagon nut	Tuerca hexagonal	Porca sextavada	Écrou hexagonal	
13	**RM 14141097**	1					Hexagon nut	Tuerca hexagonal	Porca sextavada	Écrou hexagonal	2624)

2624) **GB:** Not Shown **ES:** No ilustrado **BR:** Não mostrado **FR:** Non représenté

1	
2	
3	
4	
5	

Machine, kit de câbles
Kit de cabos, máquina
Kit de cables de máquina
Cable kit machine

Catalogue id	Group
20637	**371**
Illustr. No **1064318**	Section **200**
Issue **PUB 20029050-B**	Page **135**

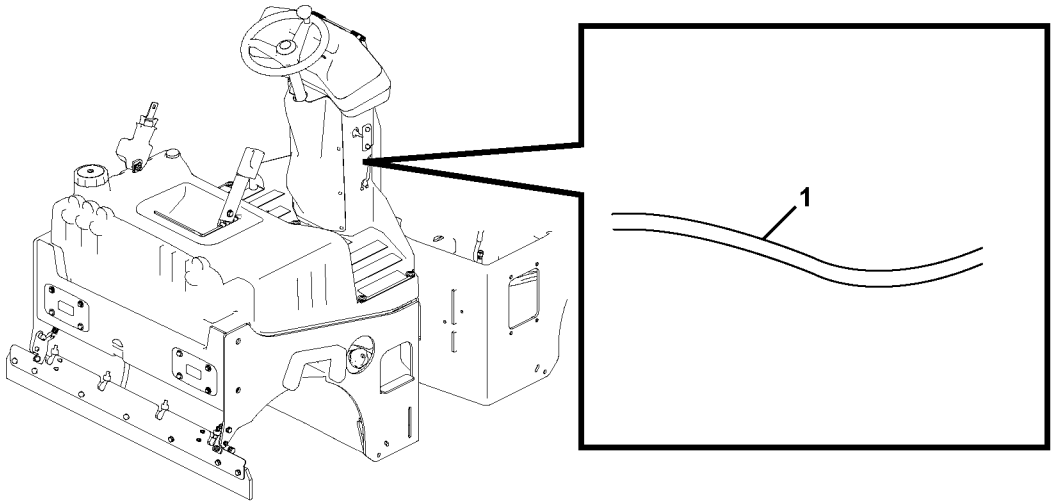
1

Fig.	Part No.	Quantity 1	2	3	PS	KIT	Description	Denominación	Denominação	Dénomination	Notes
1	**RM 12779126**	1					Cable	Cable	Cabo	Câble	TO EDGECUTTER VALVE

1		**Faisceau cables, Antérieur** **Manojos cables, Delantero** **Cable harness Front** **12761166**	Catalogue id **20637**	Group **371**
2			Illustr. No **1063819**	Section **300**
3			Issue **PUB 20029050-B**	Page **137**
4				
5				

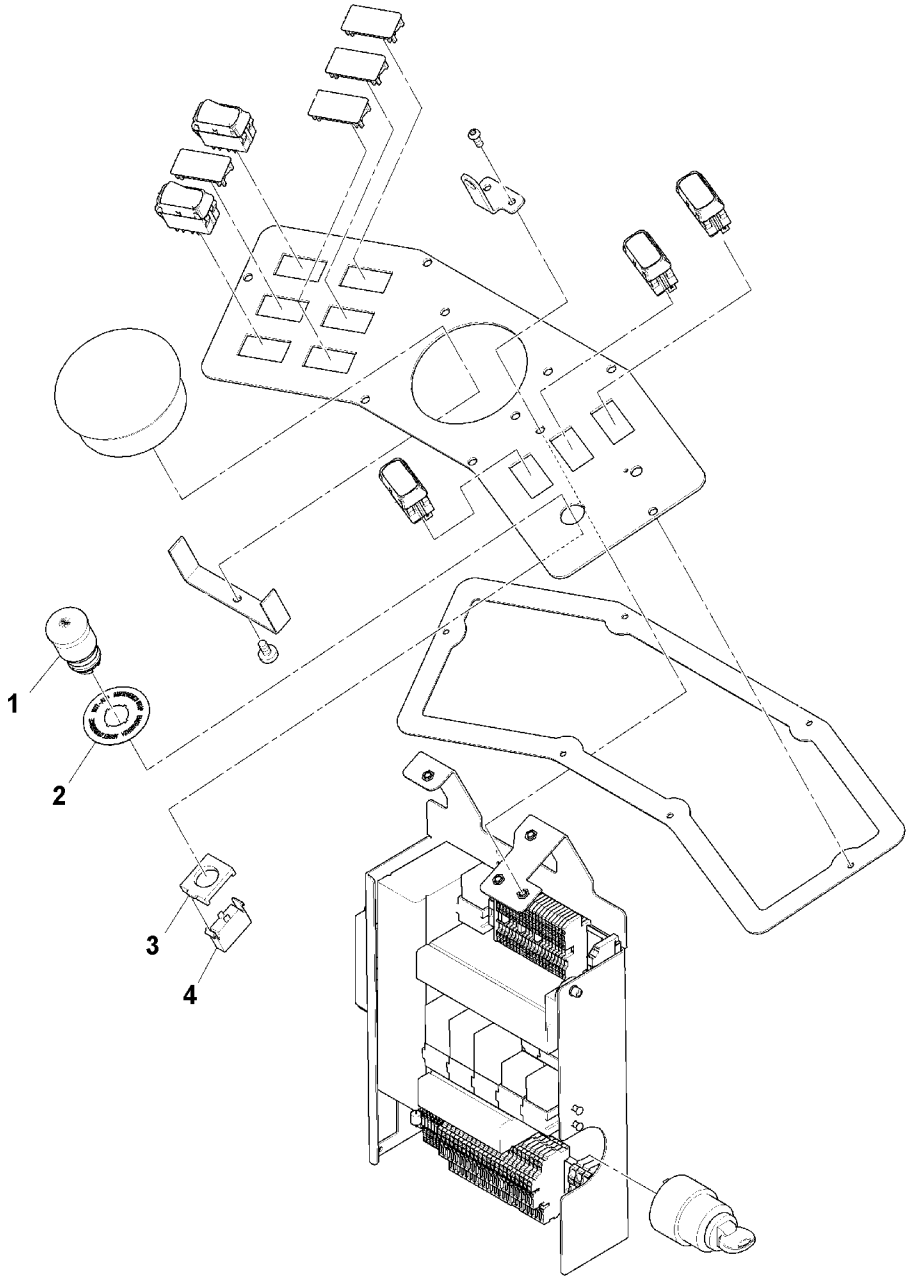

Volvo Construction Equipment
1063476

Fig.	Part No.	Quantity 1	2	3	P S	K I T	Description	Denominación	Denominação	Dénomination	Notes
	VOE 12785863	1					Control panel	Panel de mandos	Painel de controle	Panneau commande	
1	**RM 80727316**	1					•Emergency switch	•Interruptor de emergencia	•Interruptor de emergência	•Interrupteur d'urgence	
2	**RM 80606502**	1					•Decal	•Calcomanía	•Decalque	•Autocollant	
3	**RM 80727324**	1					•Plate	•Chapa	•Chapa	•Tôle	
4	**RM 80727332**	2					•Relay	•Relé	•Relé	•Relais	

1	**12759568**	**Interrupteur d'urgence** **Interruptor, emergência** **Interruptor de emergencia** **Switch, emergency**	Catalogue id **20637**	Group **372**
2	**12779141**		Illustr. No **1063476**	Section **100**
3	**12784226**		Issue **PUB 20029050-B**	Page **139**
4				
5				

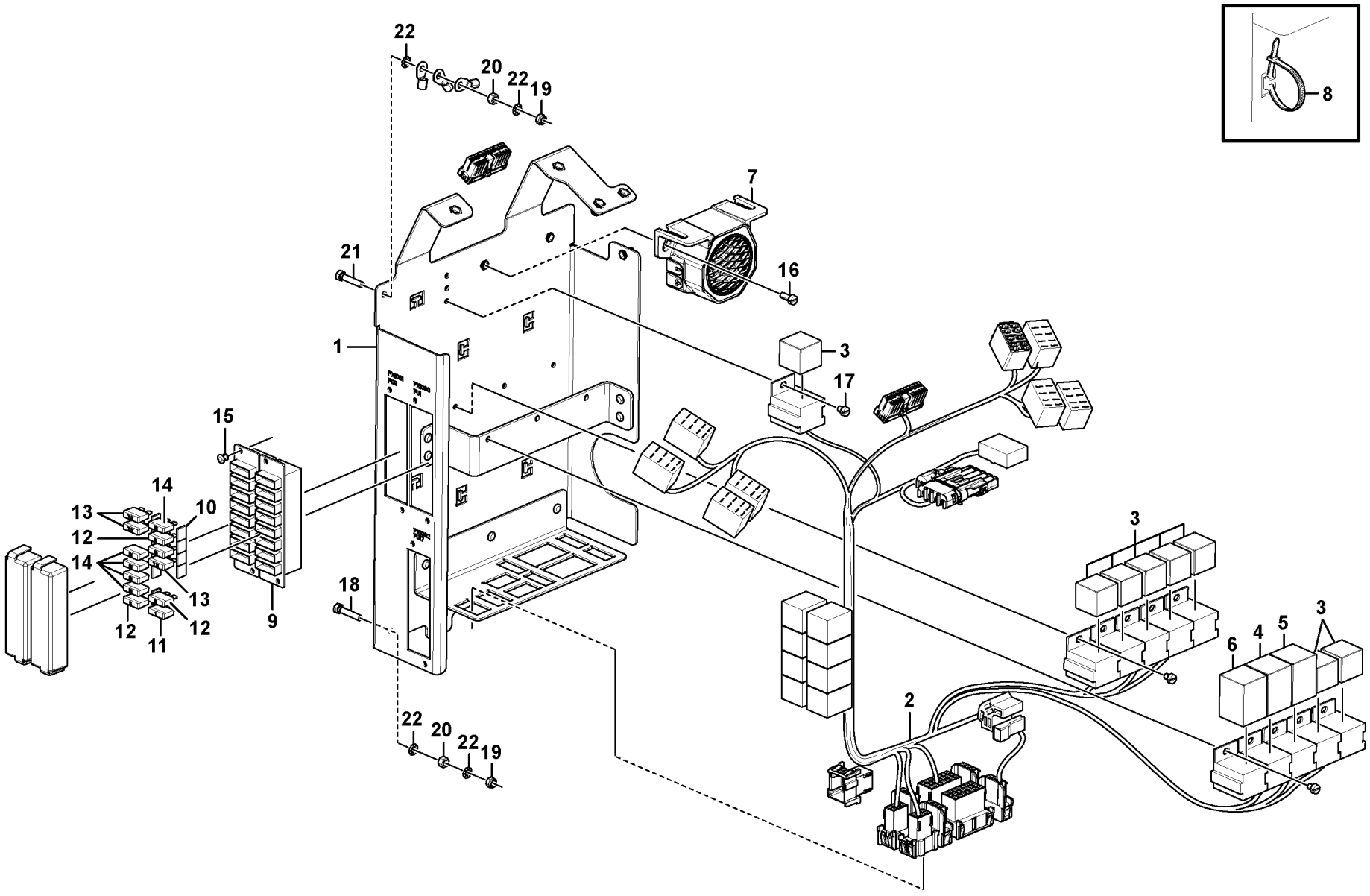

Volvo Construction Equipment
1063478

Fig.	Part No.	Quantity 1	2	3	PS	KIT	Description	Denominación	Denominação	Dénomination	Notes
		1	1	1	NS		Distributor	Distribuidor	Distribuidor	Distributeur	
1		1	1	1	NS		•Mounting plate	•Placa de montaje	•Placa de montagem	•Plaque montage	
2	**VOE 12779130**	1	1	1			•Cable harness	•Manojo cables	•Chicote cabos	•Faisceau câbles	1435)
3	**RM 13977251**	8	8	8			•Relay	•Relé	•Relé	•Relais	RE3615, RE3101, RE5205 RE3303, RE3301, RE3709 RE3708, RE3710
4	**RM 80780901**	1	1	1			•Step relay	•Relé de paso	•Relé	•Relais inverseur	RE9970
5	**RM 80780919**	1	1	1			•Timer relay	•Relé de tiempo	•Relé de tempo	•Relais differé	RE3502
6	**RM 80825532**	1	1	1			•Timer relay	•Relé de tiempo	•Relé de tempo	•Relais differé	RE5204
7	**RM 43972132**	1	1	1			•Audible warner	•Testigo acústico	•Cigarra de alarme	•Avertisseur sonore	
8	**RM 13909932**	7	7	7			•Cable tie	•Abrazadera de cinta	•Braçadeira	•Serre-câble	
9	**RM 56255144**	2	2	2			•Fuse box	•Caja de fusibles	•Caixa de fusíveis	•Boîtier fusible	
10	**RM 22050249**	8	8	8			•Terminal section	•Unión terminal	•Secção terminais	•Partie raccord	
11	**ZM 2810493**	1	1	1			•Fuse	•Fusible	•Fusível	•Fusible	(VOE 2810493) 1 AMP
12	**VOE 13969160**	3	3	3			•Fuse	•Fusible	•Fusível	•Fusible	5 AMP
13	**VOE 980555**	2	2	2			•Fuse	•Fusible	•Fusível	•Fusible	7.5 AMP
14	**VOE 13969162**	6	6	6			•Fuse	•Fusible	•Fusível	•Fusible	15 AMP
15	**RM 14155287**	4	4	4			•Blind rivet	•Remache ciego	•Rebite cego	•Rivet borgne	
16	**RM 14097893**	3	3	3			•Screw	•Tornillo	•Parafuso	•Vis	
17	**RM 80875750**	6	6	6			•Screw	•Tornillo	•Parafuso	•Vis	
18	**RM 96714191**	1	1	1			•Hexagon screw	•Tornillo hexagonal	•Parafuso sextavado	•Vis à tête hexagonale	
19	**RM 58900754**	2	2	2			•Hexagon nut	•Tuerca hexagonal	•Porca sextavada	•Écrou hexagonal	
20	**RM 96712773**	2	2	2			•Hexagon nut	•Tuerca hexagonal	•Porca sextavada	•Écrou hexagonal	
21	**RM 96714209**	1	1	1			•Hexagon screw	•Tornillo hexagonal	•Parafuso sextavado	•Vis à tête hexagonale	
22	**RM 96719588**	4	4	4			•Lock washer	•Arandela seguridad	•Arruela trava	•Rondelle verrouillage	
23	**VOE 978999**	1	1	1			Fuse	Fusible	Fusível	Fusible	

1435) **GB:** Not illustrated **ES:** No dibujado **BR:** Sem ilustração **FR:** Non représenté

1	**12759568**
2	**12779141**
3	**12784226**
4	
5	

Distributeur principal
Distribuidor principal
Distribuidor principal
Main distributor

Catalogue id **20637**	Group **372**
Illustr. No **1063478**	Section **200**
Issue **PUB 20029050-B**	Page **141**

VOLVO

DD25

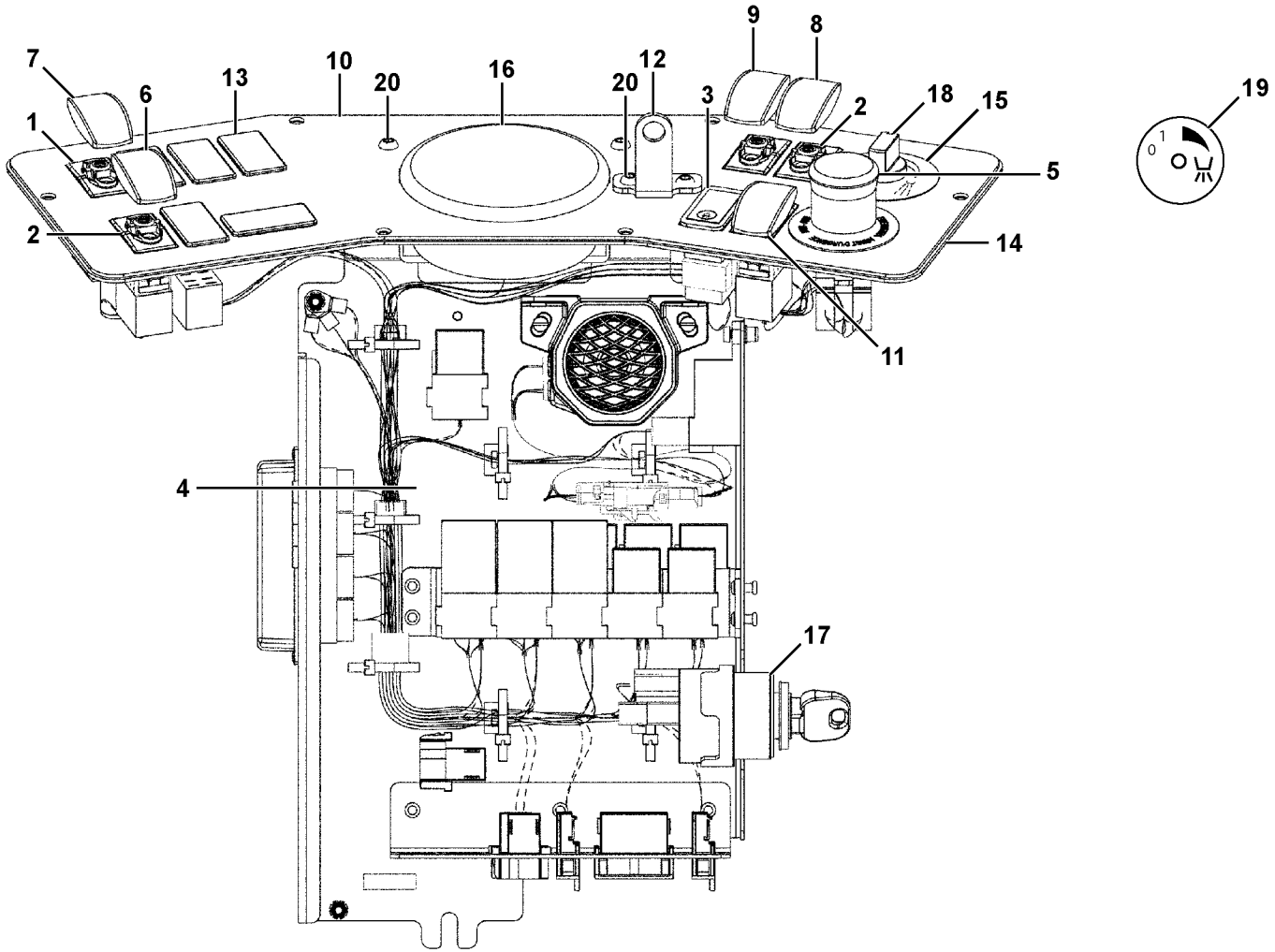
7
6
13
10
20
16
20
12
9
8
3
2
18
15
19
1
5
2
14
11
4
17

Fig.	Part No.	Quantity 1	2	3	PS	KIT	Description	Denominación	Denominação	Dénomination	Notes
	VOE 12785863	1	1	1			Control panel	Panel de mandos	Painel de controle	Panneau commande	
1	**VOE 21442535**	1	1	1			•Switch	•Interruptor	•Interruptor	•Rupteur	
2	**VOE 70377109**	2	2	2			•Switch	•Interruptor	•Interruptor	•Contacteur	
3	**VOE 11809193**	1	1	1			•Control lamp	•Luz testigo	•Lâmpada de controle	•Lampe témoin	SEAT BELT
4		1	1	1			•Distributor	•Distribuidor	•Distribuidor	•Allumeur	See group 372, Page 141
5		1	1	1			•Emergency switch	•Interruptor de emerg.	•Parada de emergência	•Arrêt dØurgence	See group 372, Page 139
6	**VOE 15014672**	1	1	1			•Rocker arm	•Balancín	•Balancim	•Culbuteur	
7	**VOE 11428010**	1	1	1			•Rocker arm	•Balancín	•Balancim	•Culbuteur	
8		1	1	1	NS		•Rocker arm	•Balancín	•Balancim	•Culbuteur	
9	**VOE 17201738**	1	1	1			•Rocker arm	•Balancín	•Balancim	•Culbuteur	
10		1	1	1	NS		•Panel	•Panel	•Painel	•Panneau	
11	**VOE 17216980**	1	1	1			•Rocker arm	•Balancín	•Balancim	•Culbuteur	
12	**RM 80784309**	1	1	1			•Plate	•Chapa	•Chapa	•Tôle	
13	**VOE 70369713**	5	5	5			•Cover	•Capó	•Capô	•Capot	
14	**RM 80787674**	1	1	1			•Sealing	•Junta	•Vedação	•Étanchéité	
15	**RM 80790298**	1	1	1			•Control unit	•Unidad de mando	•	•Unite de controle	
16	**VOE 12778483**	1	1	1			•Instrument cluster	•Instrumento combinado	•Instrumentos combinado	•Afficheur multifonction	
17	**VOE 12778181**	1	1	1			•Starter switch	•Cerradura de arranque	•Chave de partida	•Verrouillage de démarrag	
	RM 58833369	1	1	1			••Key	••Llave	••Chave	••Clé	
18	**RM 80790801**	1	1	1			•Knob	•Mango	•Botão	•Bouton	
19	**RM 80793136**	1	1	1			•Decal	•Calcomanía	•Decalque	•Autocollant	PRESSURE SPRINKLERS
20	**RM 96727987**	4	4	4			•Screw	•Tornillo	•Parafuso	•Vis	
	VOE 12783771	1	1	1			•Switch	•Interruptor	•Interruptor	•Interrupteur	1435) 1-0-2 STATIONARY
	VOE 15212150	1	1	1			•Switch	•Interruptor	•Interruptor	•Rupteur	1435) HAZARD WARNING 12V
21	**VOE 12779133**		1				Cable harness	Manojo cables	Chicote cabos	Faisceau câbles	
22	**VOE 12779134**		1				Cable harness	Manojo cables	Chicote cabos	Faisceau câbles	

1435) **GB:** Not illustrated **ES:** No dibujado **BR:** Sem ilustração **FR:** Non représenté

1	**12759568**
2	**12779141**
3	**12784226**
4	
5	

Panneau de commande
Painel de comando
Elementos de operación
Control panel

Catalogue id	Group
20637	**380**
Illustr. No **1063475**	Section **100**
Issue **PUB 20029050-B**	Page **143**

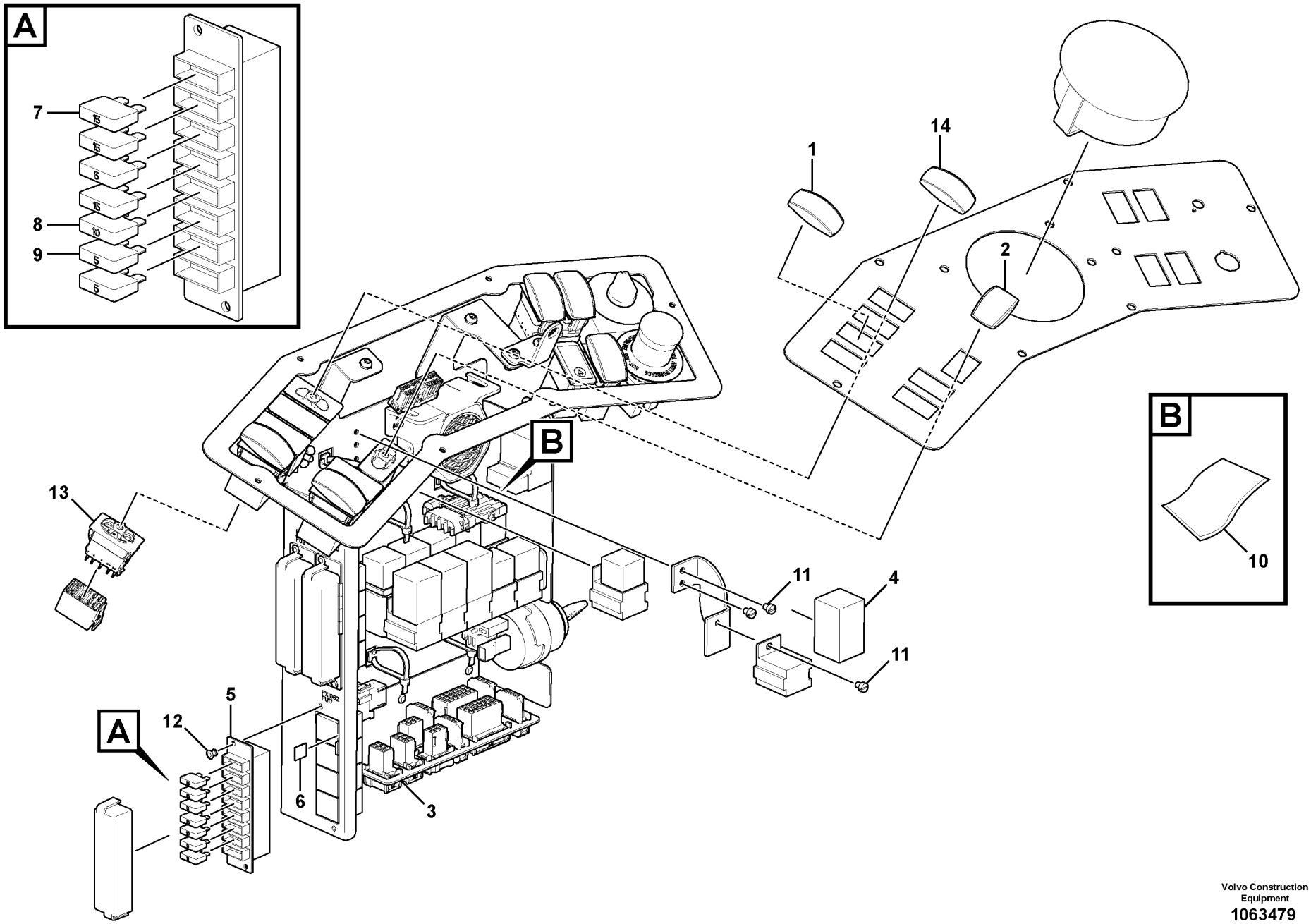

Volvo Construction Equipment
1063479

Fig.	Part No.	Quantity 1	2	3	PS	KIT	Description	Denominación	Denominação	Dénomination	Notes
		1	1		NS		Control panel	Panel de mandos	Painel de controle	Panneau commande	
1	**VOE 11428009**	1	1				•Rocker arm	•Balancín	•Balancim	•Culbuteur	
2	**VOE 17201737**	1	1				•Rocker arm	•Balancín	•Balancim	•Culbuteur	
3	**VOE 12779132**	1	1				•Cable harness	•Manojo cables	•Chicote cabos	•Faisceau câbles	1435)
4	**RM 80780927**	1	1				•Flasher relay	•Relé intermitentes	•Relé de pisca-pisca	•Relais clignotant	
5	**RM 56255144**	1	1				•Fuse box	•Caja de fusibles	•Caixa de fusíveis	•Boîtier fusible	
6	**RM 22050249**	2	2				•Terminal section	•Unión terminal	•Secção terminais	•Partie raccord	
7	**VOE 13969162**	3	3				•Fuse	•Fusible	•Fusível	•Fusible	15 AMP
8	**VOE 969161**	1	1				•Fuse	•Fusible	•Fusível	•Fusible	10 AMP
9	**VOE 13969160**	3	3				•Fuse	•Fusible	•Fusível	•Fusible	5 AMP
10	**RM 13909932**	10	10				•Cable tie	•Abrazadera de cinta	•Braçadeira	•Serre-câble	
11	**RM 80875750**	3	3				•Screw	•Tornillo	•Parafuso	•Vis	
12	**RM 14155287**	2	2				•Blind rivet	•Remache ciego	•Rebite cego	•Rivet borgne	
	VOE 15212150	1	1				•Switch	•Interruptor	•Interruptor	•Rupteur	1435) HAZARD WARNING 12V
	VOE 12783771	1	1				•Switch	•Interruptor	•Interruptor	•Interrupteur	1435) 1-0-2 STATIONARY
13	**VOE 70377120**	1	1				Switch	Interruptor	Interruptor	Rupteur	
14	**VOE 15052460**	1	1				Rocker arm	Balancín	Balancim	Culbuteur	

1435) **GB:** Not illustrated **ES:** No dibujado **BR:** Sem ilustração **FR:** Non représenté

1	**12779141**
2	**12784226**
3	
4	
5	

Panneau de commande
Painel de comando
Elementos de operación
Control panel

Catalogue id	Group
20637	**380**
Illustr. No **1063479**	Section **200**
Issue **PUB 20029050-B**	Page **145**

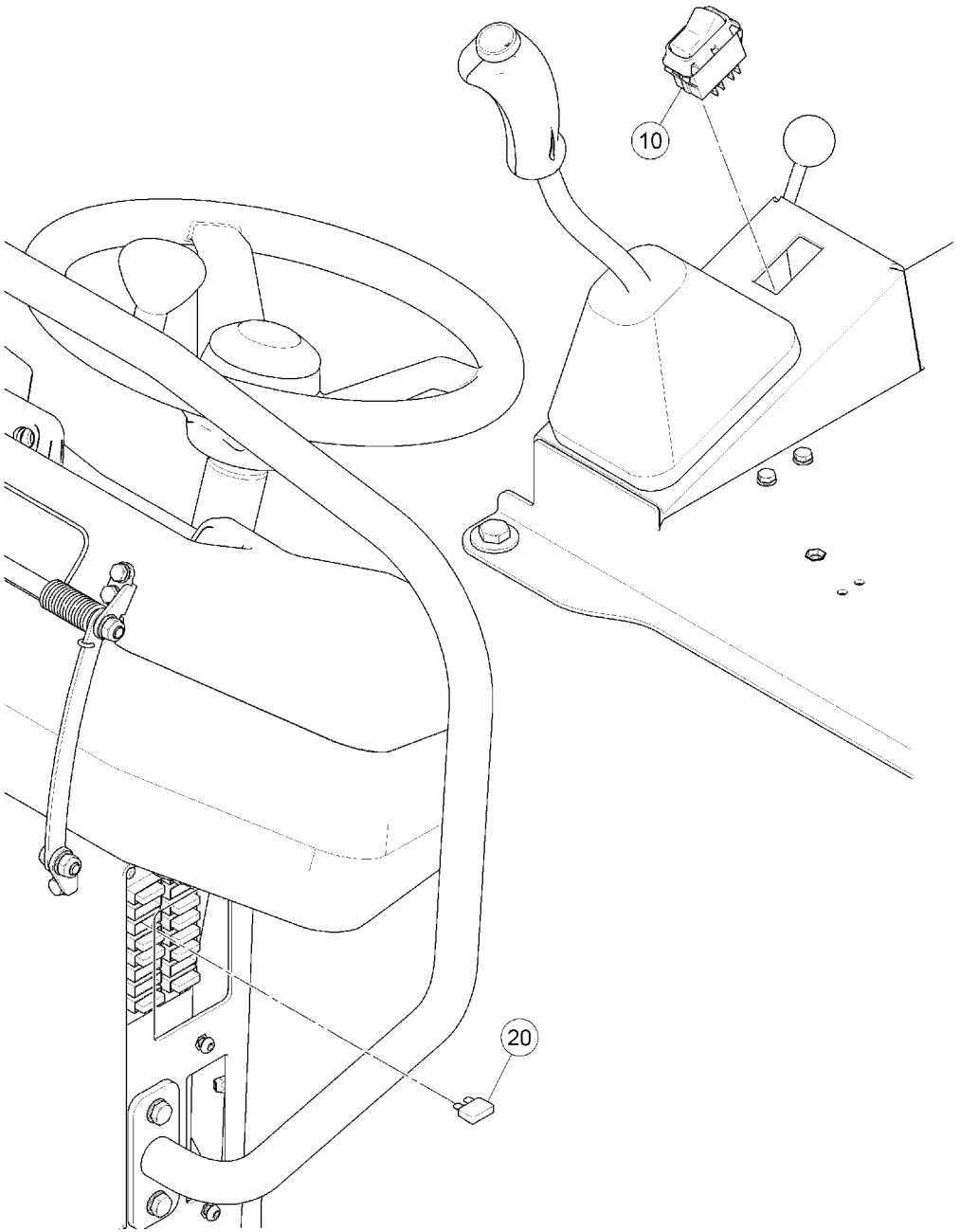

Volvo Construction Equipment

1042924

Fig.	Part No.	Quantity 1	2	3	PS	KIT	Description	Denominación	Denominação	Dénomination	Notes
10	**RM 80788896**	1					Switch	Interruptor	Interruptor	Rupteur	
20	**RM 58864323**	1					Blade fuse	Fusible de hoja	Fusível de lâmina	Fusible à lame	7,5A

1		**Système électrique Coupe-bordures** **rolete de borda elétrico** **Rodillo de canto eléctrico** **electric egde roller**	Catalogue id **20637**	Group **380**
2			Illustr. No **1042924**	Section **500**
3			Issue **PUB 20029050-B**	Page **147**
4				
5		**12761166**		

VOLVO

DD25

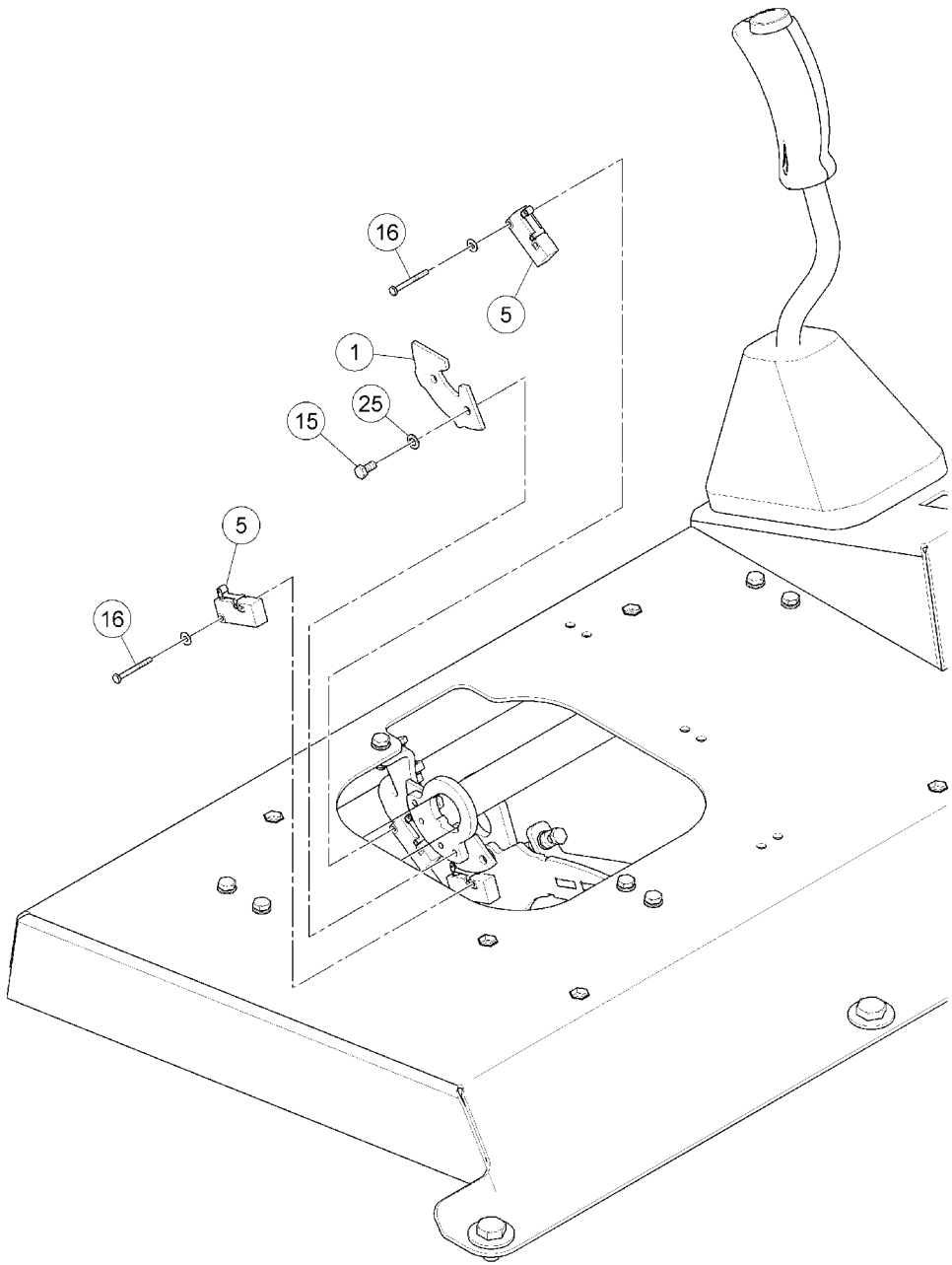

Volvo Construction Equipment

1042885

Fig.	Part No.	Quantity 1	2	3	PS	KIT	Description	Denominación	Denominação	Dénomination	Notes
1	**RM 80780133**	1	1	1			Plate	Chapa	Chapa	Tôle	
5	**RM 80779168**	2	2	2			Microswitch	Microinterruptor	Micro interruptor	Microinterrupteur	
15	**RM 96714175**	2	2	2			Hexagon screw	Tornillo hexagonal	Parafuso sextavado	Vis à tête hexagonale	
16	**RM 96752233**	4	4	4			Hexagon screw	Tornillo hexagonal	Parafuso sextavado	Vis à tête hexagonale	
25	**RM 96712872**	2	2	2			Plain washer	Arandela plana	Arruela simples	Rondelle plane	

1	**12784597**	**Support d'interrupteur** **Porta-interruptores** **Soporte de interruptor** **Switch Holder**	Catalogue id **20637**	Group **380**
2	**12760828**			
3	**12784226**		Illustr. No **1042885**	Section **600**
4				
5			Issue **PUB 20029050-B**	Page **149**



Volvo Construction Equipment
www.volvoce.com

GROUP		Section	Page
441	Drum Drive Assembly	100	157
442	Traction Pump Pre-assemble	100	159
468	Differential lock	100	161



GRUPO		Sección	Página
441	Montaje de accionamiento de rodillo	100	157
442	Premontaje de bomba de tracción	100	159
468	Bloqueo del diferencial	100	161

441 Acionamento do cilindro, montagem 100 157
442 Bomba de tração pré-montagem 100 159
468 Bloqueio do diferencial 100 161

GROUPE		Section	Page
441	Montage de l'entraînement de rouleau	100	157
442	Prémonter la pompe de traction	100	159
468	Blocage différentiel	100	161



Volvo Construction Equipment
www.volvoce.com

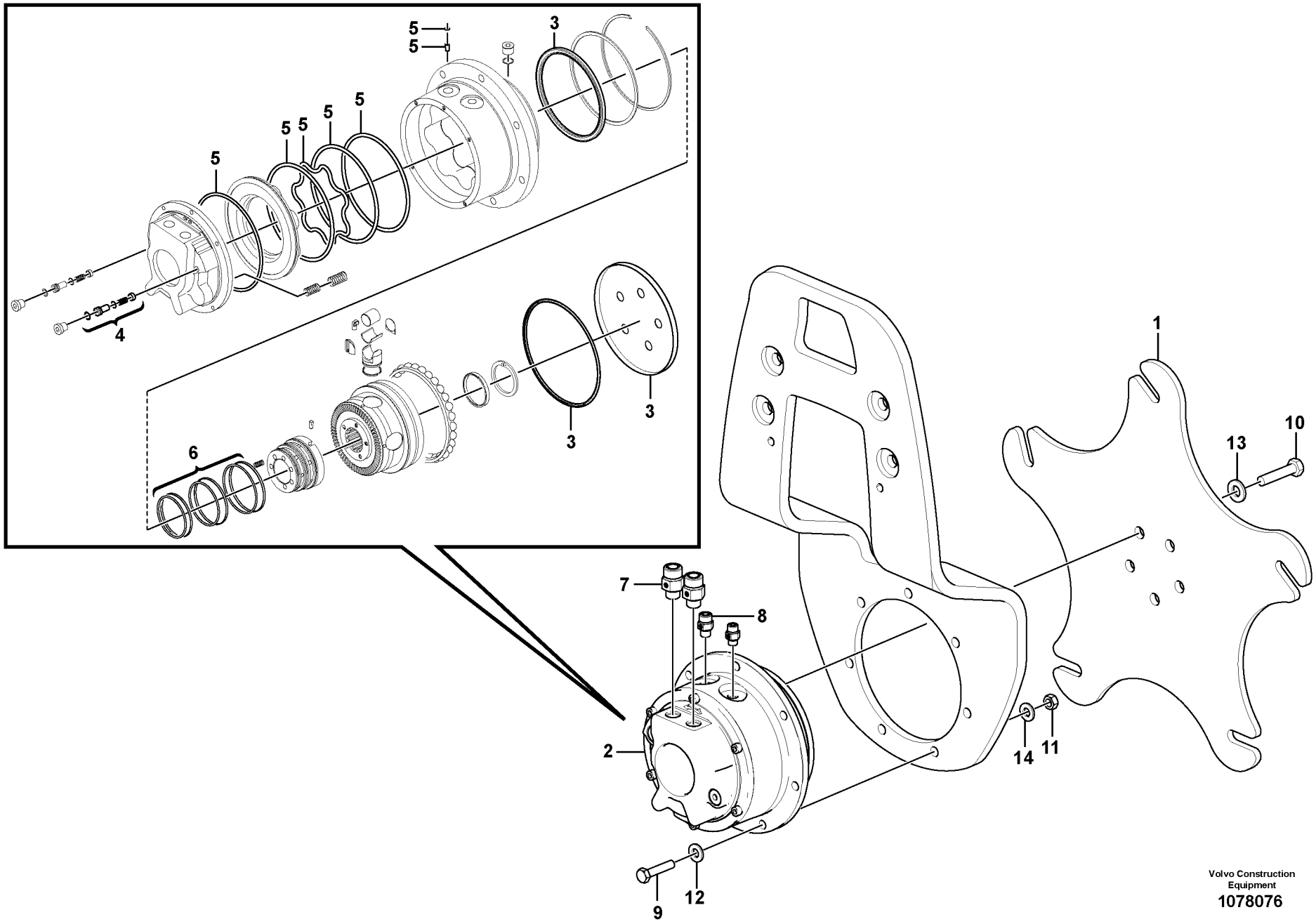

Volvo Construction Equipment
1078076

Fig.	Part No.	Quantity 1	2	3	PS	KIT	Description	Denominación	Denominação	Dénomination	Notes
1	**RM 80841364**	1	1				Plate	Chapa	Chapa	Tôle	
2	**RM 43908391**	1	1				Hydraulic motor	Motor hidráulico	Motor hidráulico	Moteur hydraulique	
3	**RM 54505383**	1	1				•Sealing kit	•Juego de reténes	•Jogo de vedação	•Jeu joints	
4	**RM 13493952**	1	1				•Brake kit	•Juego de frenos	•Jogo freio	•Kit de freins	
5	**RM 13493960**	1	1				•Sealing kit	•Juego de reténes	•Jogo de vedação	•Jeu joints	
6	**VOE 17383916**	1	1				•Sealing kit	•Kit de precinto	•Jogo de vedação	•Kit plombage	
7	**VOE 935094**	2	2				Nipple	Niple	Niple	Raccord	
8	**VOE 935085**	1	1				Nipple	Niple	Niple	Raccord	
9	**RM 96702667**	7	7				Hexagon screw	Tornillo hexagonal	Parafuso sextavado	Vis à tête hexagonale	(RM 96718903)
10	**RM 96722228**	5	5				Hexagon screw	Tornillo hexagonal	Parafuso sextavado	Vis à tête hexagonale	
11	**VOE 13971072**	7	7				Hexagon nut	Tuerca hexagonal	Porca sextavada	Écrou hexagonal	
12	**RM 96720131**	7	7				Plain washer	Arandela plana	Arruela simples	Rondelle plane	
13	**RM 14261028**	5	5				Lock washer	Arandela seguridad	Arruela trava	Rondelle verrouillage	
14	**RM 14261002**	7	7				Lock washer	Arandela seguridad	Arruela trava	Rondelle verrouillage	

1	**12782625**
2	**12782626**
3	
4	
5	

Montage de l'entraînement de rouleau
Acionamento do cilindro, montagem
Montaje de accionamiento de rodillo
Drum Drive Assembly

Catalogue id **20637**	Group **441**
Illustr. No **1078076**	Section **100**
Issue **PUB 20029050-B**	Page **157**

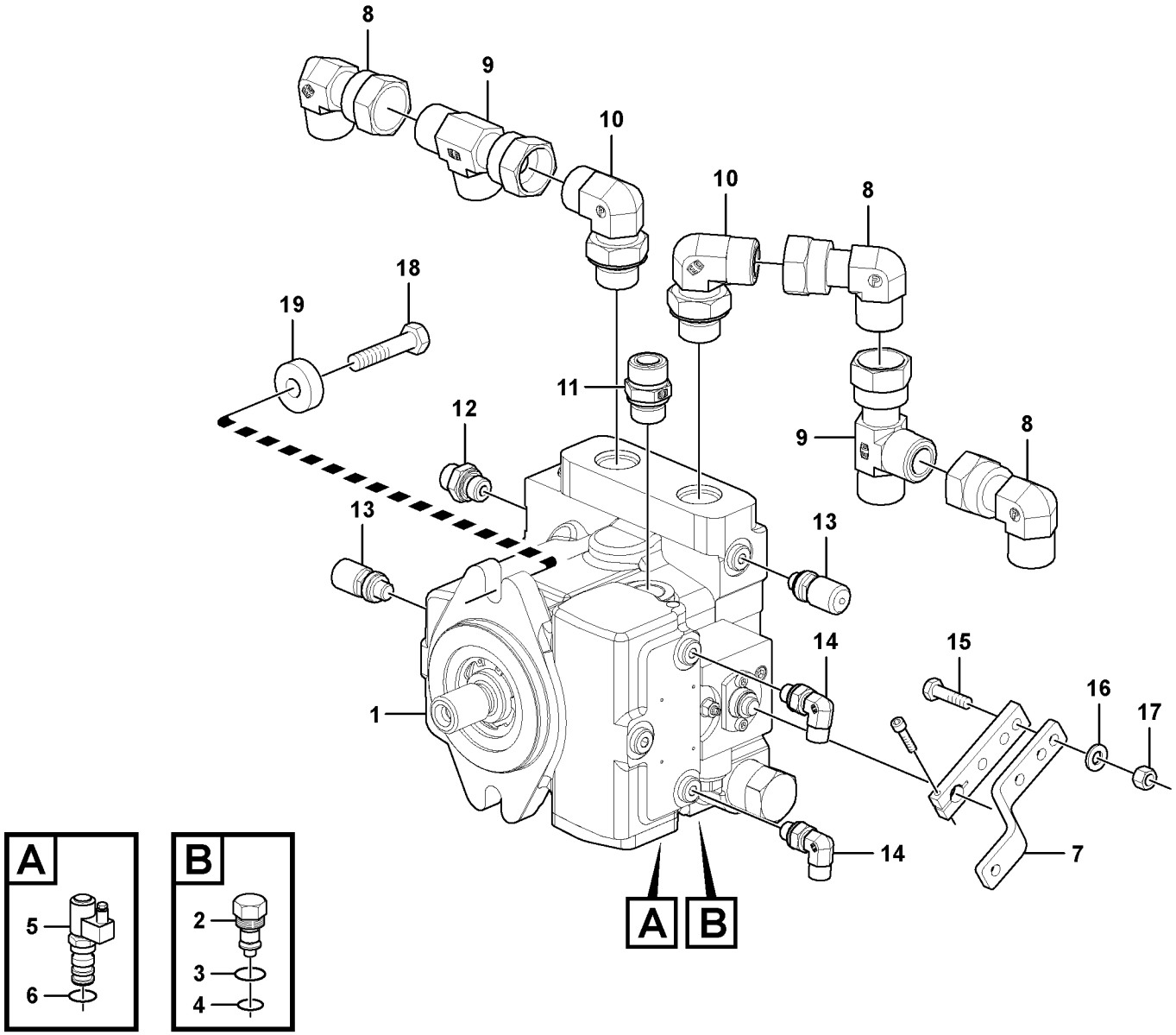
8
9
10
10
8
18
19
11
12
9
8
13
13
14
15
16
17
1
14
7
A
B
A
5
6
B
2
3
4

Fig.	Part No.	Quantity 1	2	3	PS	KIT	Description	Denominación	Denominação	Dénomination	Notes
1	**VOE 12777250**	1					Pump	Bomba	Bomba	Pompe	A10VG
2	**VOE 15103193**	1					•Relief valve	•Válvula de sobrepresión	•Válvula de alívio	•Soupape de surpression	
3	**VOE 11702858**	1					••O-ring	••Anillo tórico	••Anel-o	••Joint torique	
4	**VOE 15103206**	1					••Sealing ring	••Anillo retén	••Anel de vedação	••Bague étanchéité	
5	**VOE 17225532**	1					•Sequence valve	•Valvula de secuencia	•	•Valve sequentielle	
6	**VOE 11715187**	1					••O-ring	••Anillo tórico	••Anel-o	••Joint torique	(VOE 17225536)
	VOE 17218593	1					•Sealing kit	•Juego de reténes	•Jogo de vedação	•Jeu joints	
7	**RM 80791759**	1					Hand lever	Palanca	Alavanca	Levier	
8	**VOE 13933910**	3					Elbow nipple	Niple angular	Cotovelo	Raccord coudé	
9	**VOE 13933874**	2					T-nipple	Niple t	Niple-t	Raccord-t	
10	**VOE 13933864**	2					Elbow nipple	Niple angular	Cotovelo	Raccord coudé	
11	**RM 59921965**	1					Adapter	Adaptador	Adaptador	Adaptateur	
12	**RM 59926642**	1					Adapter	Adaptador	Adaptador	Adaptateur	
13	**RM 56251473**	2					Coupling piece	Pieza de conexión	Peça conexão	Accouplement	WITH CAP
14	**VOE 935536**	2					Elbow nipple	Niple angular	Cotovelo	Raccord coudé	(RM 80845829)
15	**RM 96713185**	2					Hexagon screw	Tornillo hexagonal	Parafuso sextavado	Vis à tête hexagonale	
16	**RM 58854316**	2					Lock washer	Arandela seguridad	Arruela trava	Rondelle verrouillage	
17	**RM 96712799**	2					Hexagon nut	Tuerca hexagonal	Porca sextavada	Écrou hexagonal	
18	**RM 96718895**	2					Hexagon screw	Tornillo hexagonal	Parafuso sextavado	Vis à tête hexagonale	
19	**RM 14885859**	2					Washer	Arandela	Arruela	Rondelle	

1		**Prémonter la pompe de traction** **Bomba de tração pré-montagem** **Premontaje de bomba de tracción** **Traction Pump Pre-assemble**	Catalogue id **20637**	Group **442**
2				
3			Illustr. No **1063579**	Section **100**
4				
5			Issue **PUB 20029050-B**	Page **159**

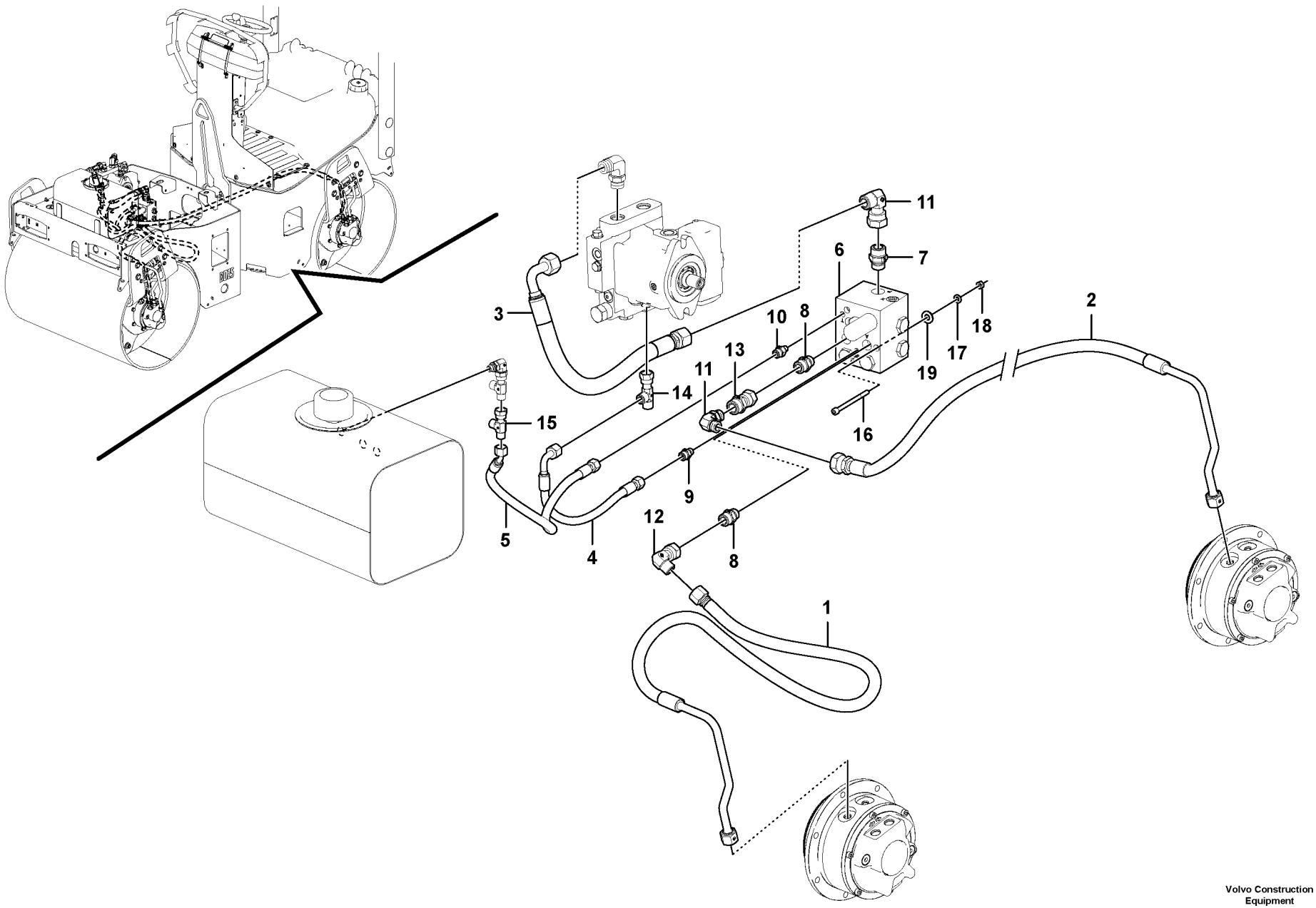

Volvo Construction Equipment

1072105

Fig.	Part No.	Quantity 1	2	3	PS	KIT	Description	Denominación	Denominação	Dénomination	Notes
1	**VOE 12784869**	1					Hose assembly	Conducto	Mangueira completa	Conduit flexible	
1	**VOE 12784488**		1				Hose assembly	Conducto	Mangueira completa	Conduit flexible	
2	**VOE 12784870**	1					Hose assembly	Conducto	Mangueira completa	Conduit flexible	
2	**VOE 12784489**		1				Hose assembly	Conducto	Mangueira completa	Conduit flexible	
3	**VOE 937282**	1	1				Hose assembly	Conducto	Mangueira completa	Conduit flexible	
4	**VOE 12777362**	1	1				Hose assembly	Conducto	Mangueira completa	Conduit flexible	
5	**VOE 937883**	1	1				Hose assembly	Conducto	Mangueira completa	Conduit flexible	
6	**VOE 12778241**	1	1				Valve block	Cuerpo valvula	Corpo da valvula	Bloc-soupapes	
	RM 80723166	1	1				•Solenoid coil	•Bobina magnética	•Bobina solenóide	•Bobine magnétique	
	RM 80690308	1	1				•O-ring	•Anillo tórico	•Anel-o	•Joint torique	
	VOE 12778242	1	1				•Nozzle	•Difusor	•Bico	•Gicleur	
7	**RM 80844590**	1	1				Adapter	Adaptador	Adaptador	Adaptateur	
8		2	2		NS		Adapter	Adaptador	Adaptador	Raccord Reduct	
9	**RM 14345423**	1	1				Adapter	Adaptador	Adaptador	Raccord Reduct	
10		1	1		NS		Tooth Adapter	Tooth Adapter		Tooth Adapter	
11	**VOE 13933910**	2	2				Elbow nipple	Niple angular	Cotovelo	Raccord coudé	
	VOE 990740	2	2				•O-ring	•Anillo tórico	•Anel-o	•Joint torique	
12	**VOE 935423**	1	1				Elbow nipple	Niple angular	Cotovelo	Raccord coudé	
	VOE 990739	1	1				•O-ring	•Anillo tórico	•Anel-o	•Joint torique	
13	**RM 80856198**	1	1		SS		Adapter	Adaptador	Adaptador	Adaptateur	
14	**VOE 13933878**	1	1				T-nipple	Niple t	Niple-t	Raccord-t	
	VOE 990738	1	1				•O-ring	•Anillo tórico	•Anel-o	•Joint torique	
15	**VOE 13933936**	1	1				T-nipple	Niple t	Niple-t	Raccord-t	
	VOE 990737	1	1				•O-ring	•Anillo tórico	•Anel-o	•Joint torique	
16	**RM 96713813**	2	2				Hex. socket screw	Tornillo de hexágono emb	Parafuso soquete sext	Vis à six pans creux	
17	**RM 58854316**	2	2				Lock washer	Arandela seguridad	Arruela trava	Rondelle verrouillage	
18	**RM 96712799**	2	2				Hexagon nut	Tuerca hexagonal	Porca sextavada	Écrou hexagonal	
19	**RM 58867052**	2	2				Washer	Arandela	Arruela	Rondelle	

1	**12784597**
2	**12760828**
3	
4	
5	

Blocage différentiel
Bloqueio do diferencial
Bloqueo del diferencial
Differential lock

Catalogue id **20637**	Group **468**
Illustr. No **1072105**	Section **100**
Issue **PUB 20029050-B**	Page **161**





Volvo Construction Equipment
www.volvoce.com

GROUP		Section	Page
641	Steering column with fitting parts	100	169
641	Control Panel Cover Kit	200	171
645	Steering cylinder 80842263, 80842271	200	173



GRUPO		Sección	Página
641	Columna de dirección con accesorios de montaje	100	169
641	Kit de tapa del panel de control	200	171
645	Cilindro dirección 80842263, 80842271	200	173

641 Coluna de direção com peças acessórias 100 169
641 Painel de comando, kit de tampa..... 200 171
645 Cilindro de direção 80842263, 80842271 ..... 200 173

TABLE DES MATIÈRES	Catalogue id 20637	Group 6
	Issue PUB 20029050-B	Page 166

GROUPE	Section	Page	GROUPE	Section	Page
641 Colonne de direction avec pièces de montage	100	169			
641 Kit du cache du panneau de commande	200	171			
645 Vérin direction 80842263, 80842271	200	173			



Volvo Construction Equipment
www.volvoce.com

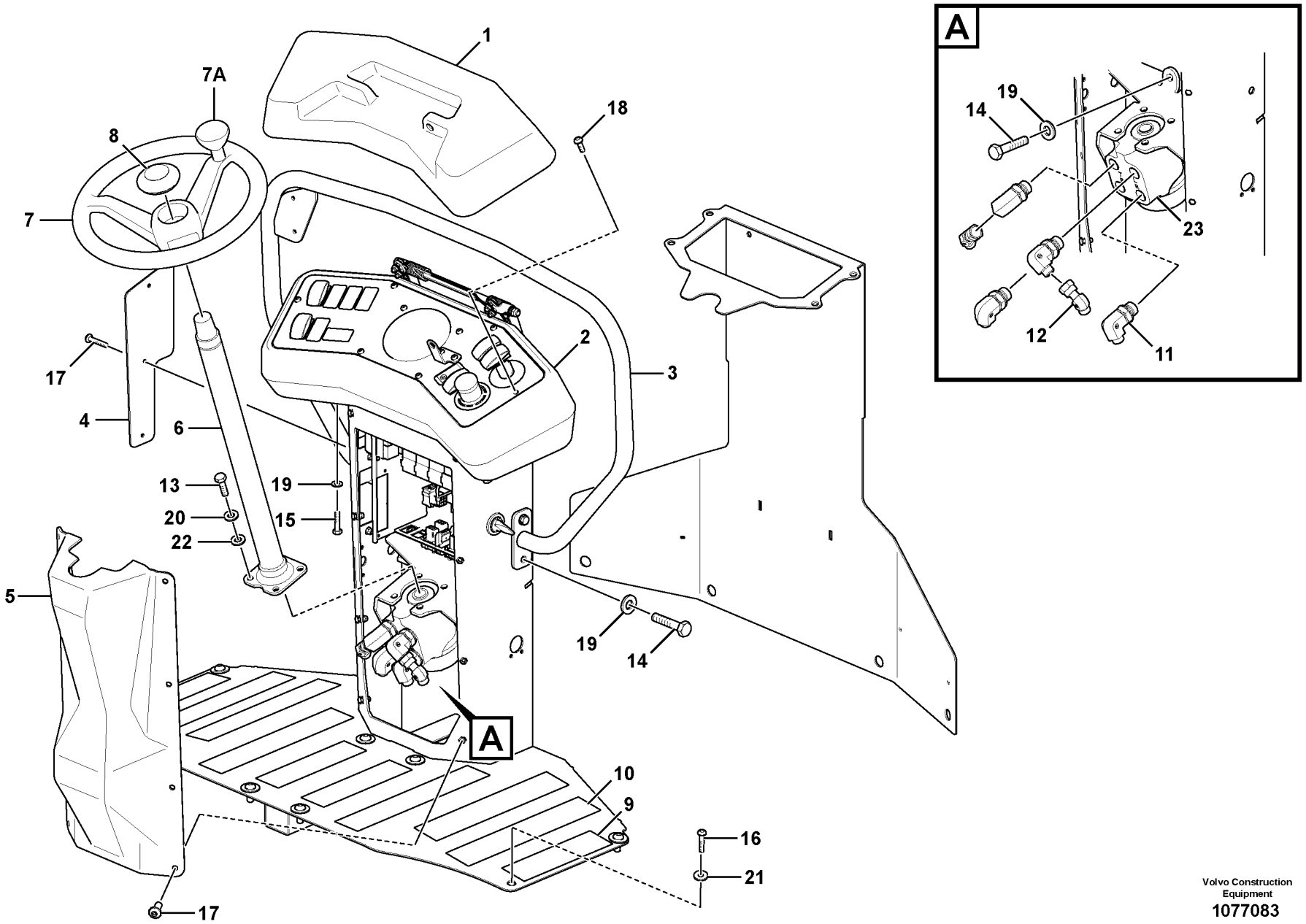

Volvo Construction Equipment
1077083

Fig.	Part No.	Quantity 1	2	3	PS	KIT	Description	Denominación	Denominação	Dénomination	Notes
1	**RM 80776883**	1			SS		Cover	Capó	Capô	Capot	See group 641, Page 171
2	**RM 80774938**	1					Housing	Cuerpo	Carcaça	Carter	
3		1			NS		Hand rail	Pasamanos	Corrimão	Tige articulée	
4	**RM 80776909**	1					Cover	Capó	Capô	Capot	
5	**RM 80853310**	1					Cover plate	Cubierta	Placa tampa	Plaque de recouvrement	
6	**RM 80762842**	1					Steering column	Columna del volante	Coluna da direção	Colonne de direction	
7	**RM 80778251**	1					Steering wheel	Volante	Volante direção	Volant de direction	
7A	**RM 80853674**	1					•Steering kit	•Kit de dirección	•Jogo de direção	•Kit de direction	
8	**RM 80778269**	1					Steering wheel cover	Tapa volante	Capa do volante direção	Couvre-volant	
9	**RM 80757909**	4					Antiskid Lining	Forro antipatinado		Garniture antipatinage	
10	**RM 80757909**	6					Antiskid Lining	Forro antipatinado		Garniture antipatinage	
11	**RM 80890817**	4					Nipple	Niple	Niple	Raccord	
12	**VOE 936929**	2					Elbow nipple	Niple angular	Cotovelo	Raccord coudé	
13	**RM 96702287**	4					Hexagon screw	Tornillo hexagonal	Parafuso sextavado	Vis à tête hexagonale	
14	**RM 96718820**	5					Hexagon screw	Tornillo hexagonal	Parafuso sextavado	Vis à tête hexagonale	
15	**RM 96705041**	4					Hexagon screw	Tornillo hexagonal	Parafuso sextavado	Vis à tête hexagonale	
16	**RM 60110774**	12					Hexagon screw	Tornillo hexago	Parafuso sextavado	Vis tête hexagonale	
17	**RM 96752407**	11					Hexagon screw	Tornillo hexagonal	Parafuso sextavado	Vis à tête hexagonale	
18	**RM 96752365**	6					Hexagon screw	Tornillo hexagonal	Parafuso sextavado	Vis à tête hexagonale	
19	**RM 58854316**	9					Lock washer	Arandela seguridad	Arruela trava	Rondelle verrouillage	
20	**RM 13907761**	4					Lock washer	Arandela seguridad	Arruela trava	Rondelle verrouillage	
21	**RM 14084131**	12					Washer	Arandela	Arruela	Rondelle	
22	**RM 14108096**	2					Shim	Laminilla de ajuste	Calço de ajuste	Cale réglage	
23	**VOE 12785466**	1					Steering kit	Kit de dirección	Jogo de direção	Kit de direction	

1	
2	
3	
4	
5	

Colonne de direction avec pièces de montage
Coluna de direção com peças acessórias
Columna de dirección con accesorios de montaje
Steering column with fitting parts

Catalogue id	Group
20637	**641**
Illustr. No	Section
1077083	**100**
Issue	Page
PUB 20029050-B	**169**

VOLVO

DD25

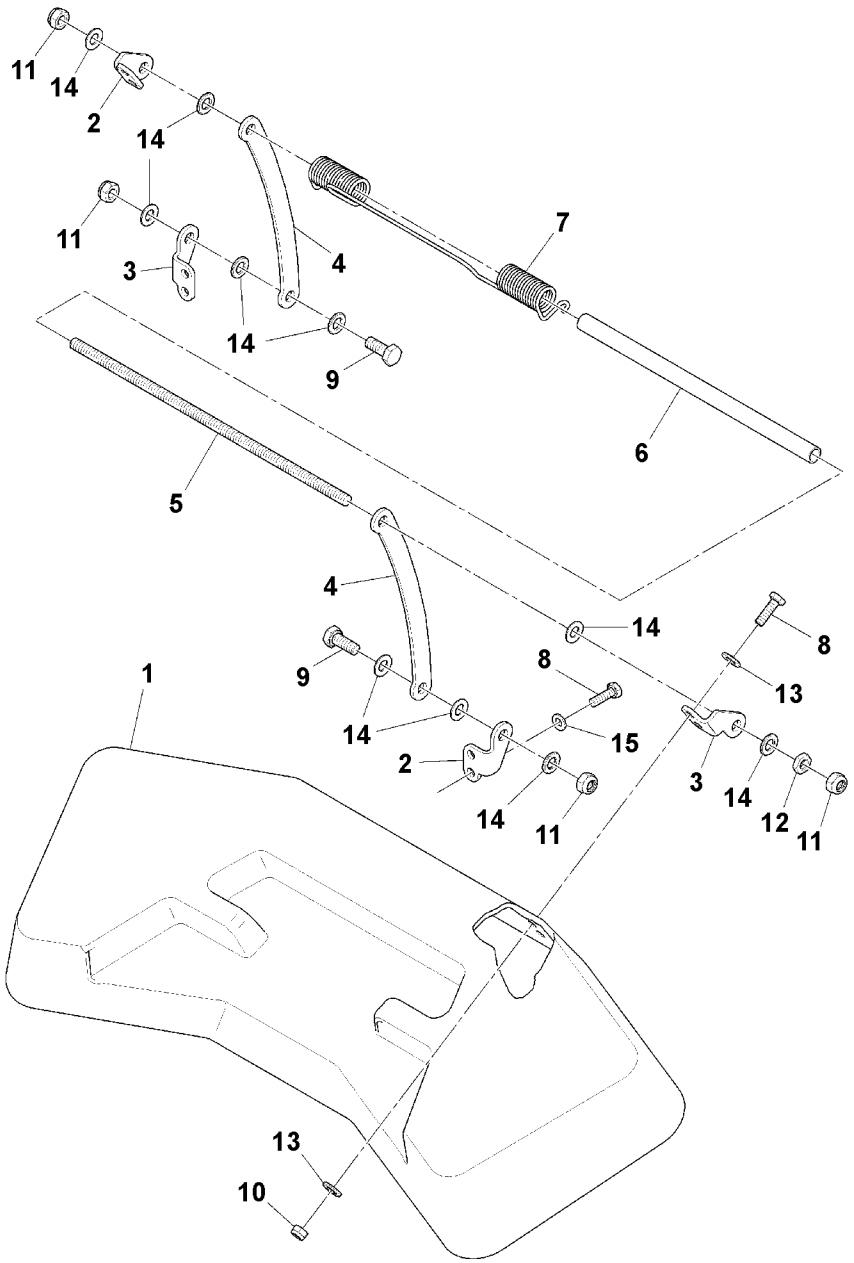

Volvo Construction Equipment
1063847

Fig.	Part No.	Quantity 1	2	3	PS	KIT	Description	Denominación	Denominação	Dénomination	Notes
	RM 80776883	1			SS		Cover	Capó	Capô	Capot	
1	**RM 80853302**	1					•Control panel	•Panel de mandos	•Painel de controle	•Panneau commande	
2	**RM 80784622**	2					•Angle plate	•Placa angular	•Placa angular	•Tôle angulaire	LH
3	**RM 80784630**	2					•Angle plate	•Placa angular	•Placa angular	•Tôle angulaire	RH
4	**RM 80789167**	2					•Plate	•Chapa	•Chapa	•Tôle	
5	**RM 80788979**	1					•Rod	•Barra	•Barra	•Tige	
6	**RM 80788987**	1					•Tube	•Tubo	•Tubo	•Tube	
7	**RM 80789175**	1					•Torsion spring	•Resorte torsión	•Mola de torção	•Ressort torsion	
8	**RM 96704564**	8					•Hexagon screw	•Tornillo hexagonal	•Parafuso sextavado	•Vis à tête hexagonale	
9	**RM 96718820**	2					•Hexagon screw	•Tornillo hexagonal	•Parafuso sextavado	•Vis à tête hexagonale	
10	**RM 14083448**	4					•Hexagon nut	•Tuerca hexagonal	•Porca sextavada	•Écrou hexagonal	
11	**RM 14083455**	4					•Hexagon nut	•Tuerca hexagonal	•Porca sextavada	•Écrou hexagonal	
12	**VOE 982116**	1					•Hexagon nut	•Tuerca hexagonal	•Porca sextavada	•Écrou hexagonal	
13	**RM 96741053**	8					•Washer	•Arandela	•Arruela	•Rondelle	
14	**RM 96712898**	10					•Plain washer	•Arandela plana	•Arruela simples	•Rondelle plane	
15	**RM 58832916**	4					•Lock washer	•Arandela seguridad	•Arruela trava	•Rondelle verrouillage	

1		**Kit du cache du panneau de commande** **Painel de comando, kit de tampa** **Kit de tapa del panel de control** **Control Panel Cover Kit**	Catalogue id **20637**	Group **641**
2			Illustr. No **1063847**	Section **200**
3			Issue **PUB 20029050-B**	Page **171**
4				
5				

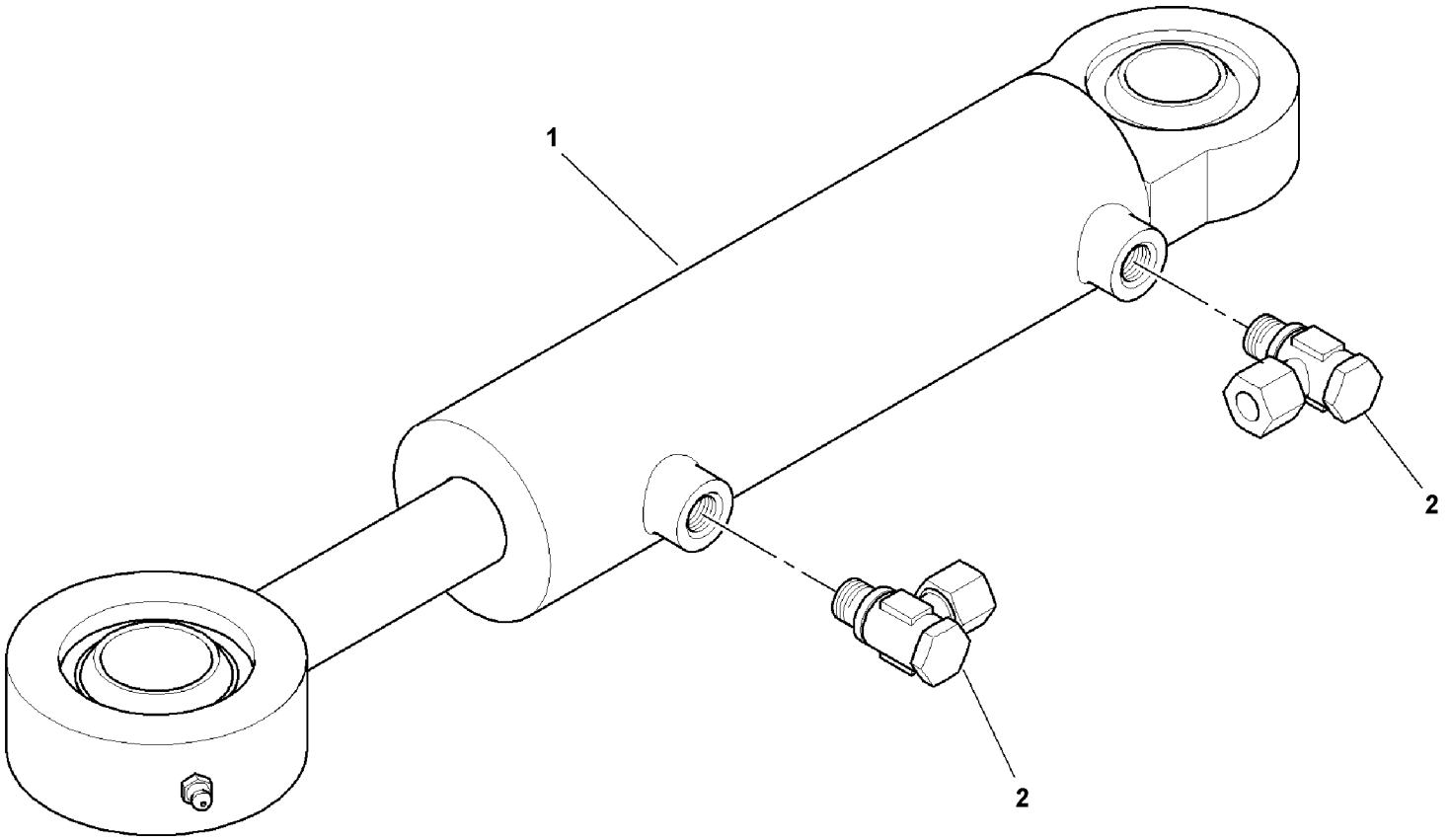

Volvo Cvonstruction Equipment

1064520

Fig.	Part No.	Quantity 1	2	3	PS	KIT	Description	Denominación	Denominação	Dénomination	Notes
1	**RM 80782659**	1					Hydraulic cylinder	Cilindro hidráulico	Cilindro hidráulico	Vérin hydraulique	
1	**RM 58834169**	1					•Bearing	•Cojinete	•Mancal	•Roulement	
1	**RM 80841430**	1					•Rocker Bearing	•	•	•	
1	**RM 14166714**	1					•Retaining ring	•Anillo retén	•Anel de fixação	•Bague retenue	
1	**RM 80707326**	1					•Snap ring	•Circlip	•Anel trava	•Circlip	
2	**RM 80844574**	2					Connector	Unión	Conexão	Connexion	

1		**Vérin direction** **Cilindro de direção** **Cilindro dirección** **Steering cylinder**	Catalogue id **20637**	Group **645**
2			Illustr. No **1064520**	Section **200**
3			Issue **PUB 20029050-B**	Page **173**
4				
5		**80842263, 80842271**		



Volvo Construction Equipment
www.volvoce.com

GROUP		Section	Page
711	Front Frame Assembly	100	181
711	Rear frame Assembly	200	183
715	Cover Plates Kit	500	185
715	Transport lock	1000	187
742	Articulation Joint Installation 80842271	100	189
742	Articulation Joint Installation 80842263	150	191
742	Swivel Link	200	193
777	Smooth Drum	100	195
777	Bearing Housing Kit 1000, 12782626	400	197
777	Bearing Housing Kit	500	199
777	Bearing Housing Kit 1200, 12782625	600	201
777	Scraper Outside	800	203
777	Scraper kit Outside	900	205
777	Inside Scraper Installation	1000	207
777	Inside Scraper	1100	209

GRUPO		Sección	Página
711	Montaje de bastidor delantero	100	181
711	Bastidor, trasero	200	183
715	Kit de placas de cobertura	500	185
715	Cierre de transporte	1000	187
742	Instalación de junta de articulación 80842271	100	189
742	Instalación de junta de articulación 80842263	150	191
742	Articulación pivotante	200	193
777	Rodillo liso	100	195
777	Kit de portacojinetes 1000, 12782626	400	197
777	Kit de portacojinetes	500	199
777	Kit de portacojinetes 1200, 12782625	600	201
777	Rascador exterior	800	203
777	Kit de rascador exterior	900	205
777	Instalación de rascador interior	1000	207
777	Rascador interior	1100	209

GRUPO		Seção	Página
711	Conjunto do Quadro Dianteiro	100	181
711	Chassi traseiro, montagem	200	183
715	Kit de placas de cobertura	500	185
715	Bloqueio de transporte	1000	187
742	Junta de articulação, instalação 80842271	100	189
742	Junta de articulação, instalação 80842263	150	191
742	Articulação de giro	200	193
777	Tambor macio	100	195
777	Kit de caixa de rolamento 1000, 12782626	400	197
777	Kit de caixa de rolamento	500	199
777	Kit de caixa de rolamento 1200, 12782625	600	201
777	Raspador Exterior	800	203
777	Kit raspador Exterior	900	205
777	Raspador interno, instalação	1000	207
777	Raspador interno	1100	209

TABLE DES MATIÈRES

GROUPE		Section	Page
711	Montage du cadre avant	100	181
711	Bâti, arriére	200	183
715	Kit de plaques de recouvrement	500	185
715	Verrouillage de transport	1000	187
742	Installation du joint d'articulation 80842271	100	189
742	Installation du joint d'articulation 80842263	150	191
742	Articulation d'émerillon	200	193
777	Rouleau lisse	100	195
777	Kit de carter de palier 1000, 12782626	400	197
777	Kit de carter de palier	500	199
777	Kit de carter de palier 1200, 12782625	600	201
777	Racloir externe	800	203
777	Kit de racloir externe	900	205
777	Installation du racloir interne	1000	207
777	Racloir interne	1100	209



Volvo Construction Equipment
www.volvoce.com

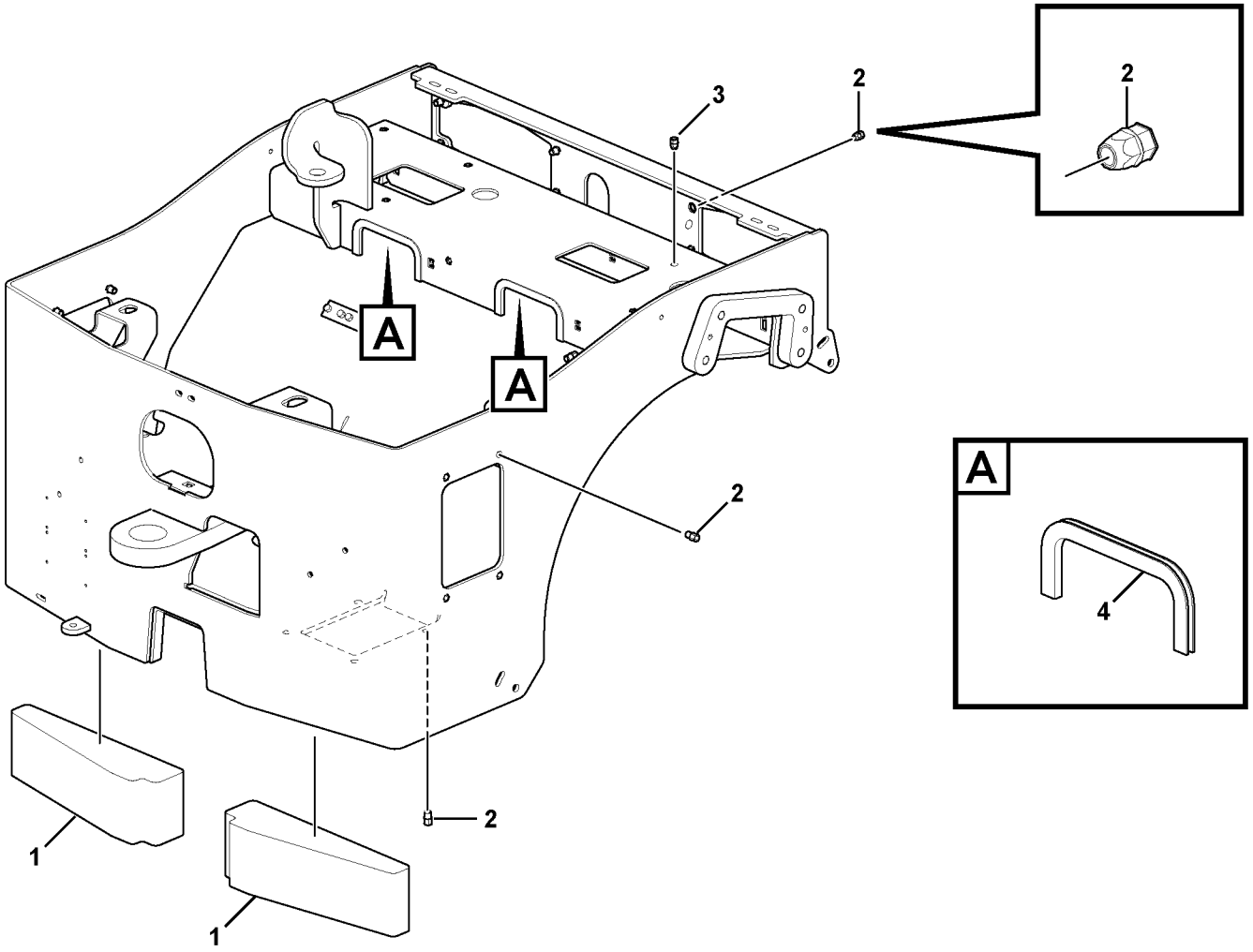

Volvo Construction Equipment
1063453

Fig.	Part No.	Quantity 1	2	3	P S	K I T	Description	Denominación	Denominação	Dénomination	Notes
1	**RM 80802390**	2					Front Ballast	Lastre delantero	Lastro dianteiro	Contrepoids AV	
2	**RM 80760192**	20			OP		Blind Rivet Nut	Tuerca Rem Cieg		Ecrou rivet borgne	
3	**RM 80734486**	10					Blind Rivet Nut	Tuerca Rem Cieg		Ecrou rivet borgne	
4	**RM 80804792**	2					Edge protection	Listón protector	Proteção de cantos	Protège-arête	

1		**Montage du cadre avant** **Conjunto do Quadro Dianteiro** **Montaje de bastidor delantero** **Front Frame Assembly**	Catalogue id **20637**	Group **711**
2			Illustr. No **1063453**	Section **100**
3			Issue **PUB 20029050-B**	Page **181**
4				
5				

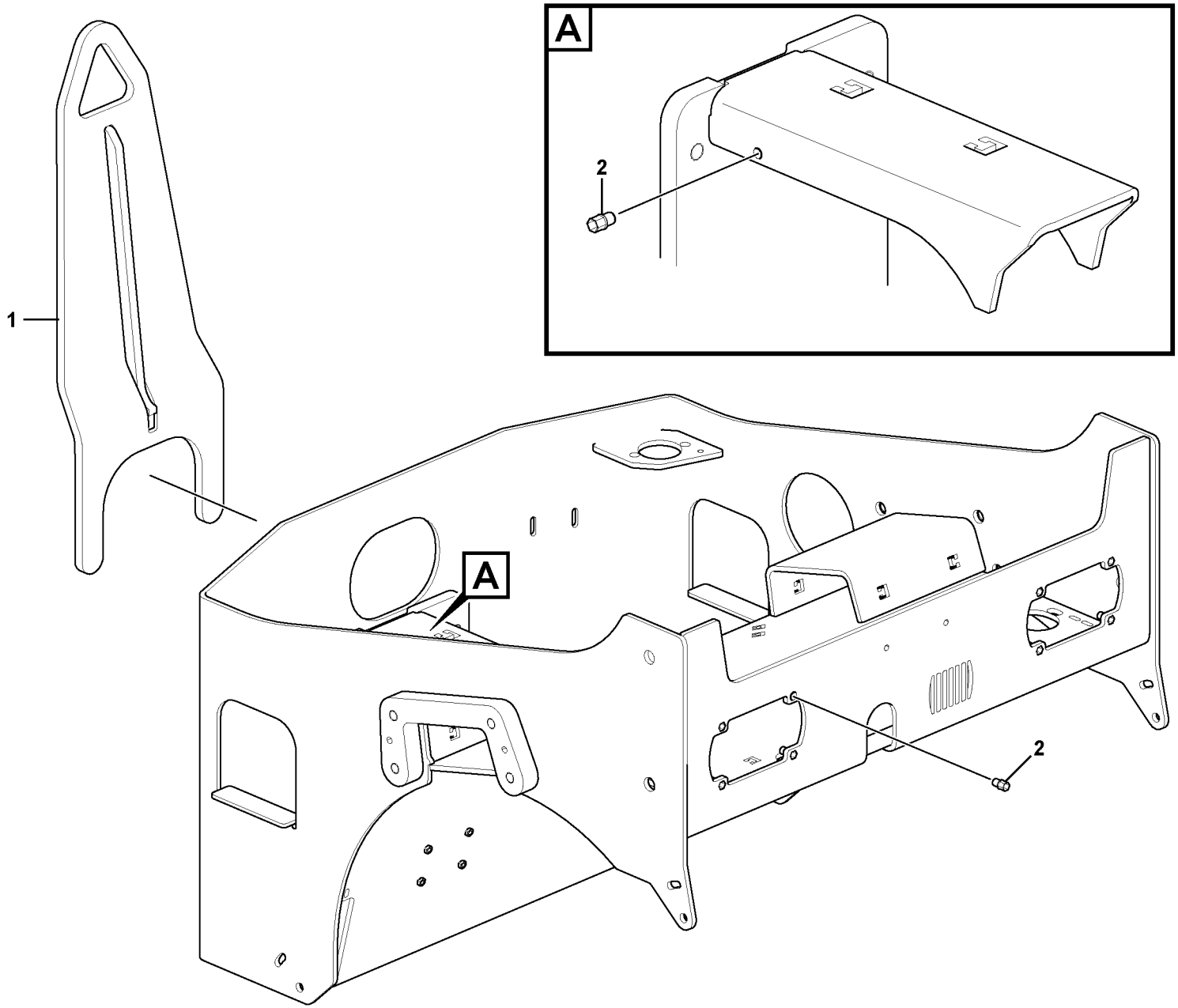

Volvo Construction Equipment
1063457

Fig.	Part No.	Quantity 1	2	3	P S	K I T	Description	Denominación	Denominação	Dénomination	Notes
1		1					Central Lifting	Elevación central	Elevação central	Levage en position centrée	
2	**RM 80760192**	9			OP		Blind Rivet Nut	Tuerca Rem Cieg		Ecrou rivet borgne	

1		**Bâti, arriére** **Chassi traseiro, montagem** **Bastidor, trasero** **Rear frame Assembly**	Catalogue id **20637**	Group **711**
2			Illustr. No **1063457**	Section **200**
3			Issue **PUB 20029050-B**	Page **183**
4				
5				

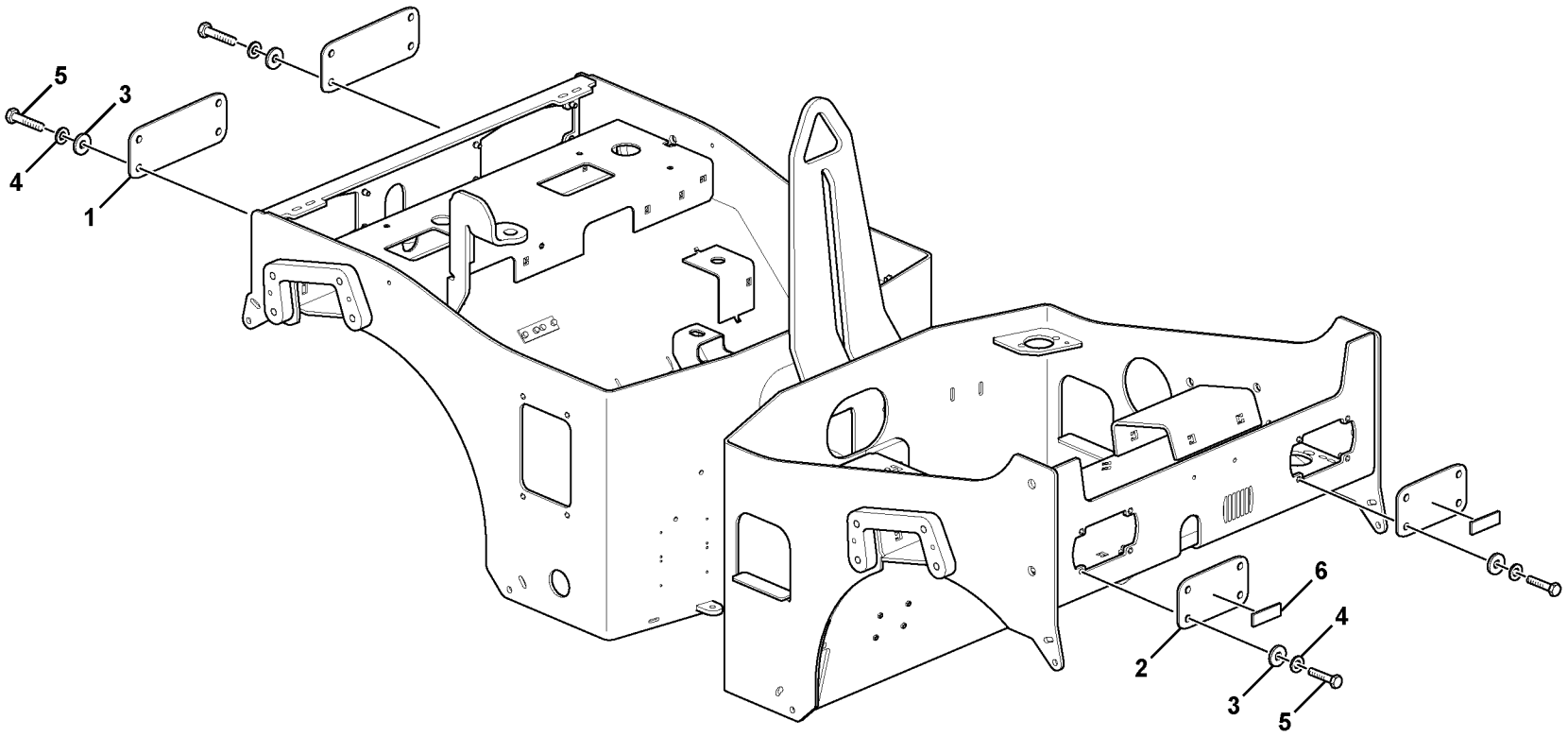

Volvo Construction Equipment
1063553

Fig.	Part No.	Quantity 1	2	3	PS	KIT	Description	Denominación	Denominação	Dénomination	Notes
1	**RM 80778590**	2					Cover plate	Cubierta	Placa tampa	Plaque de recouvrement	
2	**RM 80778715**	2					Cover plate	Cubierta	Placa tampa	Plaque de recouvrement	
3	**RM 58867052**	16					Washer	Arandela	Arruela	Rondelle	
4	**RM 58854316**	16					Lock washer	Arandela seguridad	Arruela trava	Rondelle verrouillage	
5	**RM 96713193**	16					Hexagon screw	Tornillo hexagonal	Parafuso sextavado	Vis à tête hexagonale	
6	**RM 13892518**	2					Reflector	Reflector	Refletor	Catadioptre	

1		**Kit de plaques de recouvrement** **Kit de placas de cobertura** **Kit de placas de cobertura** **Cover Plates Kit**	Catalogue id **20637**	Group **715**
2			Illustr. No **1063553**	Section **500**
3			Issue **PUB 20029050-B**	Page **185**
4				
5				

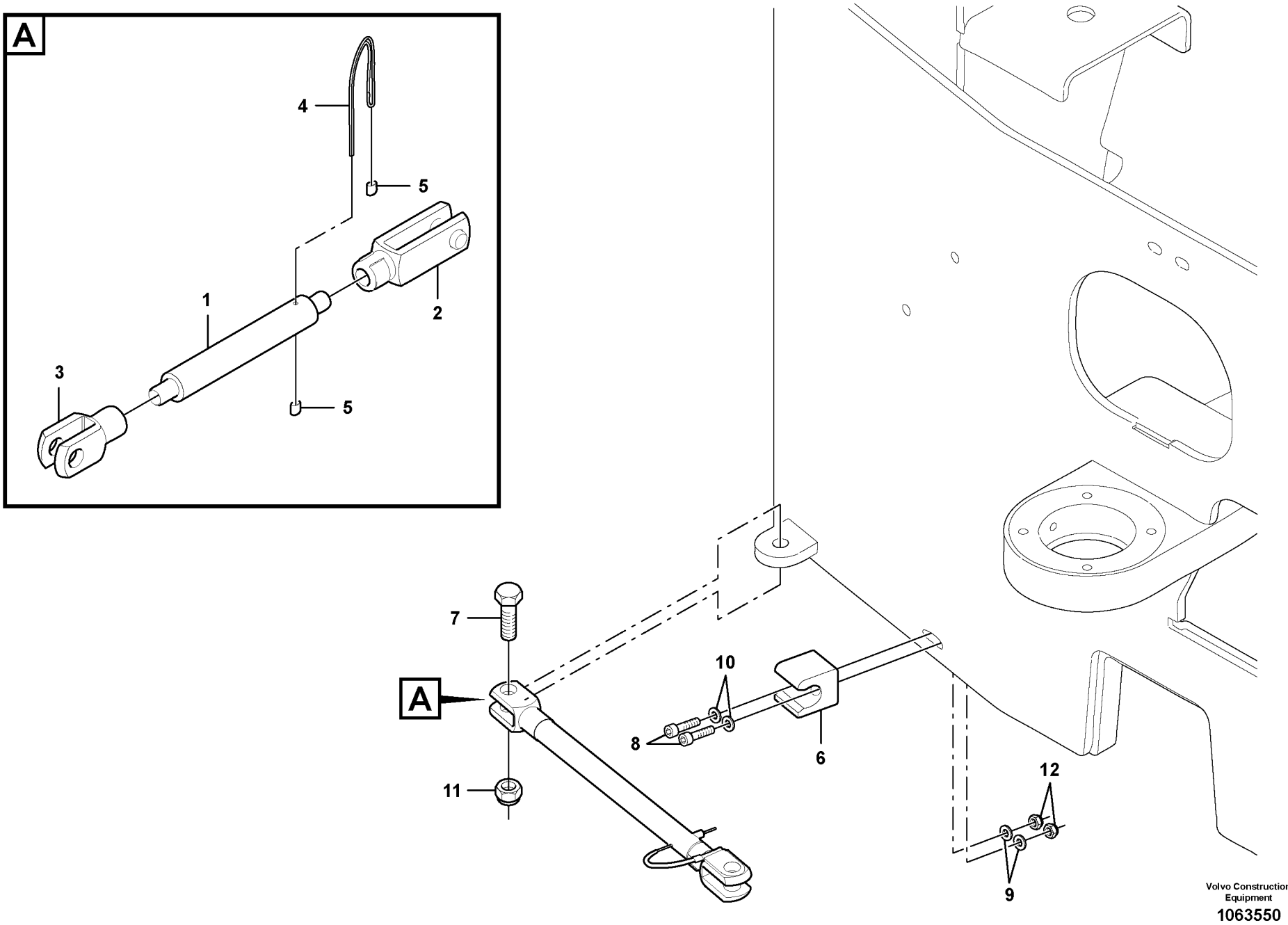

Volvo Construction Equipment

1063550

Fig.	Part No.	Quantity 1	2	3	PS	KIT	Description	Denominación	Denominação	Dénomination	Notes
1	**RM 80817711**	1					Bar	Barra	Barra	Barre	
2	**RM 14114011**	1					Clevis	Horquilla	Garfo	Fourche	
3	**RM 14095764**	1					Clevis	Horquilla	Garfo	Fourche	
4	**RM 59436741**	1					Cable	Cable	Cabo	Câble	
5	**RM 59214775**	2					Sleeve	Manguito	Luva	Douille	
6	**RM 80794332**	1					Bracket	Consola	Suporte	Console	
7	**RM 96702444**	1					Hexagon screw	Tornillo hexagonal	Parafuso sextavado	Vis à tête hexagonale	
8	**RM 96713664**	2					Hex. socket screw	Tornillo de hexágono emb...	Parafuso soquete sext...	Vis à six pans creux	
9	**RM 96741053**	2					Washer	Arandela	Arruela	Rondelle	
10	**RM 13927249**	2					Lock washer	Arandela seguridad	Arruela trava	Rondelle verrouillage	
11	**RM 14083463**	1					Nut	Tuerca	Porca	Écrou	
12	**RM 14083448**	2					Hexagon nut	Tuerca hexagonal	Porca sextavada	Écrou hexagonal	

1		**Verrouillage de transport** **Bloqueio de transporte** **Cierre de transporte** **Transport lock**	Catalogue id **20637**	Group **715**
2			Illustr. No **1063550**	Section **1000**
3			Issue **PUB 20029050-B**	Page **187**
4				
5				

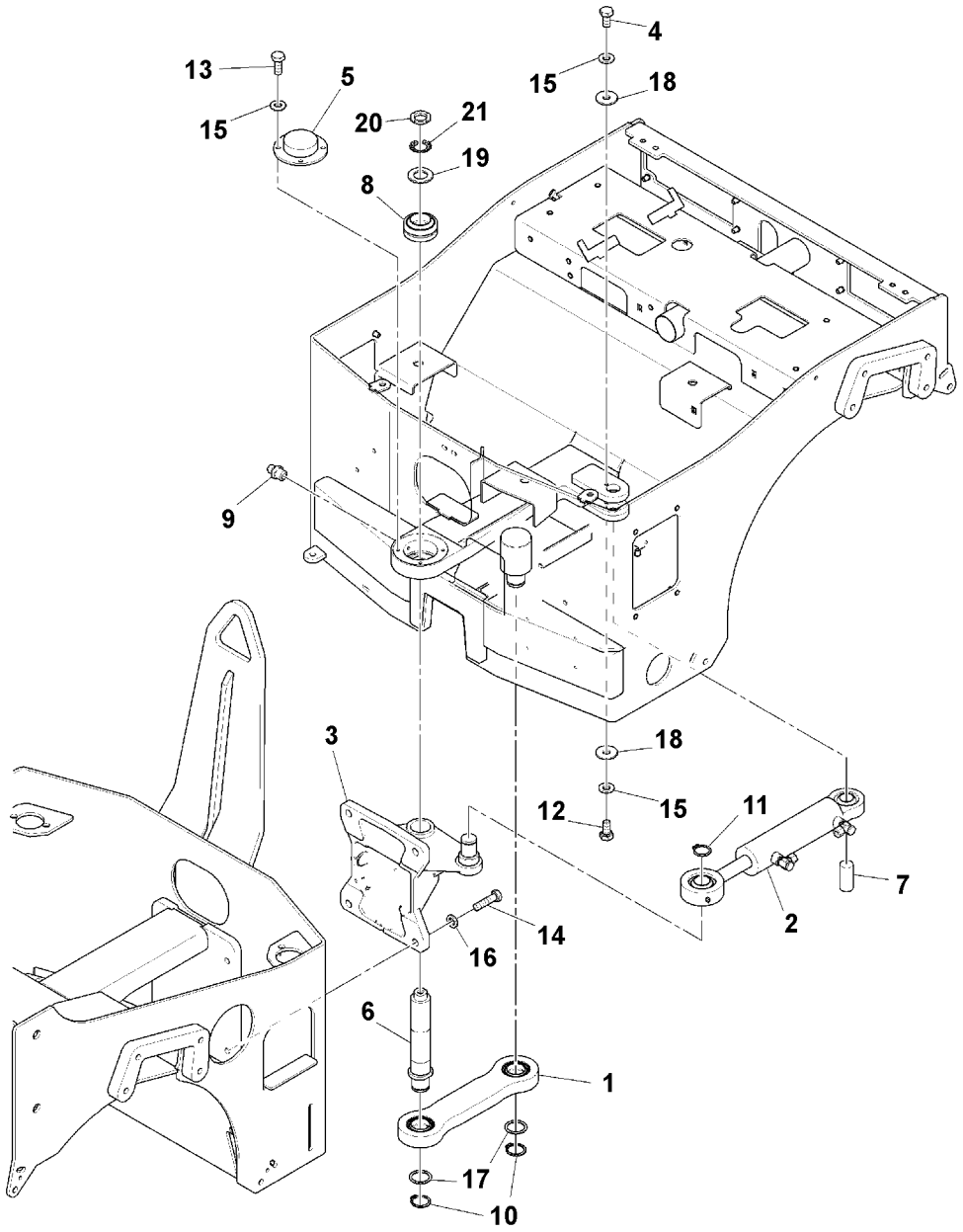

Volvo Construction Equipment
1072070

Fig.	Part No.	Quantity 1	2	3	P S	K I T	Description	Denominación	Denominação	Dénomination	Notes
1		1					Swivel Arm	Brazo Oscilator	Braço giratório	Bras Pivotant	See group 742, Page 193
2	**RM 80782659**	1					Hydraulic cylinder	Cilindro hidráulico	Cilindro hidráulico	Vérin hydraulique	See group 645, Page 173
3	**RM 80867203**	1					Plate	Chapa	Chapa	Tôle	
3	**RM 80867195**	1					•Arm	•Brazo	•Braço	•Bras	
3	**RM 80768559**	1					•Stud	•Espárrago	•Prisioneiro	•Goujon	
4	**RM 96713185**	1					Hexagon screw	Tornillo hexagonal	Parafuso sextavado	Vis à tête hexagonale	
5	**RM 80787773**	1					Cover	Capó	Capô	Capot	
6	**RM 80768583**	1					Pin	Pasador	Pino	Goupille	
7	**RM 80773757**	1					Pin	Pasador	Pino	Goupille	
8	**RM 14061329**	1					Bearing	Cojinete	Mancal	Roulement	
9	**RM 58823790**	1					Lubricating nipple	Niple lubricador	Engraxadeira	Graisseur	
10	**RM 96711601**	2					Retaining ring	Anillo retén	Anel de fixação	Bague retenue	
11	**RM 96749940**	1					Retaining ring	Anillo retén	Anel de fixação	Bague retenue	
12	**RM 96713177**	1					Hexagon screw	Tornillo hexagonal	Parafuso sextavado	Vis à tête hexagonale	
13	**RM 96718820**	4					Hexagon screw	Tornillo hexagonal	Parafuso sextavado	Vis à tête hexagonale	
14	**RM 96720677**	4					Hexagon screw	Tornillo hexagonal	Parafuso sextavado	Vis à tête hexagonale	
15	**RM 58854316**	6					Lock washer	Arandela seguridad	Arruela trava	Rondelle verrouillage	
16	**RM 14261028**	4					Lock washer	Arandela seguridad	Arruela trava	Rondelle verrouillage	
17	**RM 14088280**	2					Back-up ring	Anillo de apoyo	Anel de apoio	Bague support	
18	**RM 58867052**	2					Washer	Arandela	Arruela	Rondelle	
19	**RM 96725932**	1					Washer	Arandela	Arruela	Rondelle	
20	**RM 13912027**	1					Nut	Tuerca	Porca	Écrou	
21	**RM 13905039**	1					Locking plate	Placa de bloqueo	Placa de bloqueio	Plaque verrouillage	

1		**Installation du joint d'articulation** **Junta de articulação, instalação** **Instalación de junta de articulación** **Articulation Joint Installation**	Catalogue id **20637**	Group **742**
2			Illustr. No **1072070**	Section **100**
3			Issue **PUB 20029050-B**	Page **189**
4				
5		**80842271**		

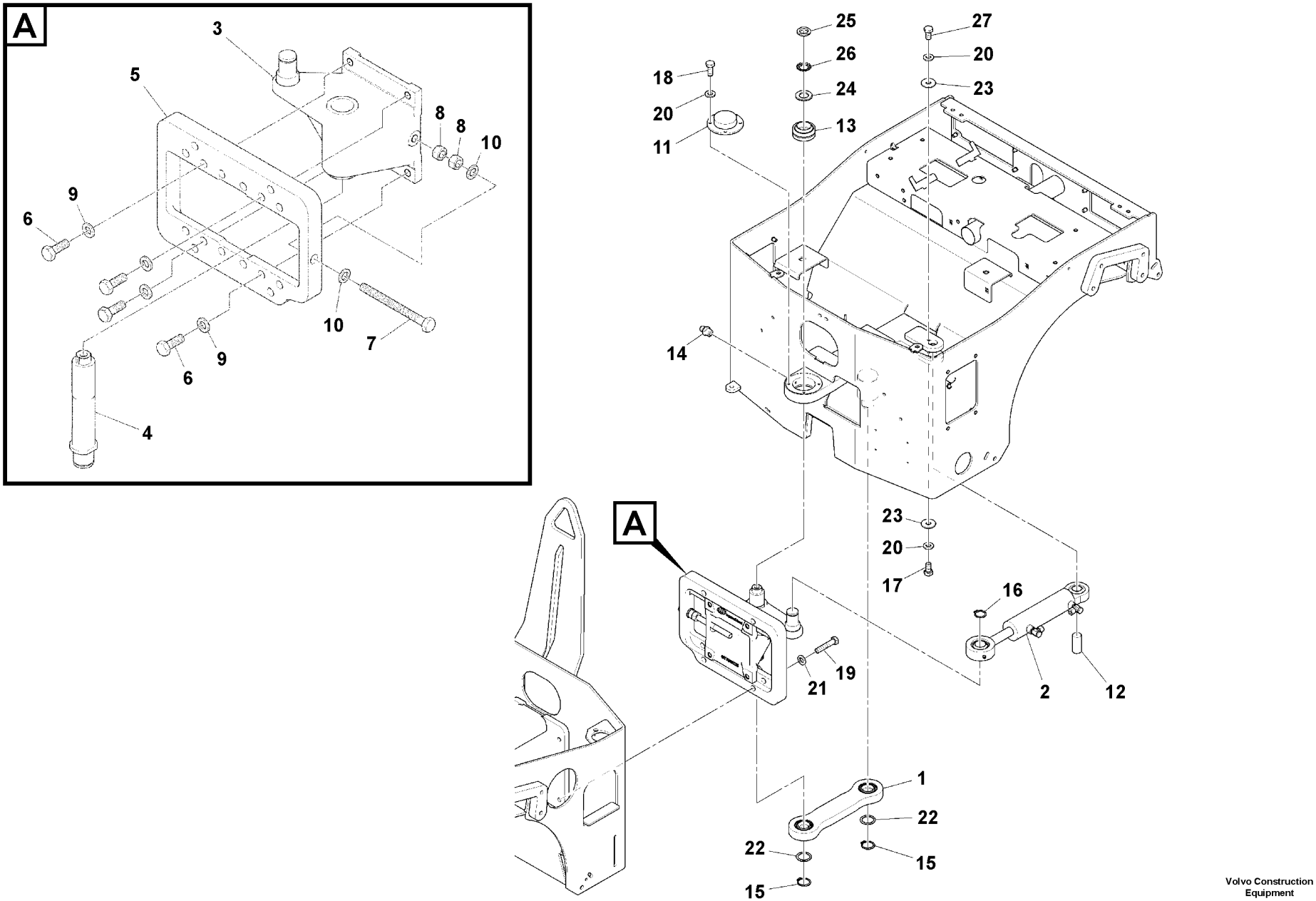

Volvo Construction Equipment
1072073

Fig.	Part No.	Quantity 1	2	3	PS	KIT	Description	Denominación	Denominação	Dénomination	Notes
1		1					Swivel Arm	Brazo Oscilator	Braço giratório	Bras Pivotant	See group 742, Page 193
2	**RM 80782659**	1					Hydraulic cylinder	Cilindro hidráulico	Cilindro hidráulico	Vérin hydraulique	See group 645, Page 173
3	**RM 80830128**	1					Adjusting device	Dispositivo de ajuste	Dispositivo de ajuste	Dispositif réglage	
3	**RM 80867229**	1					•Arm	•Brazo	•Braço	•Bras	
4	**RM 80768583**	1					•Pin	•Pasador	•Pino	•Goupille	
5	**RM 80787328**	1					•Adjusting plate	•Placa de ajuste	•Placa de ajuste	•Plaque réglage	
6	**VOE 983692**	4					•Hexagon screw	•Tornillo hexagonal	•Parafuso sextavado	•Vis à tête hexagonale	
7	**RM 96752175**	1					•Hexagon screw	•Tornillo hexagonal	•Parafuso sextavado	•Vis à tête hexagonale	
8	**VOE 955785**	2					•Hexagon nut	•Tuerca hexagonal	•Porca sextavada	•Écrou hexagonal	
9	**RM 14261028**	4					•Lock washer	•Arandela seguridad	•Arruela trava	•Rondelle verrouillage	
10	**RM 96738612**	2					•Plain washer	•Arandela plana	•Arruela simples	•Rondelle plane	
11	**RM 80787773**	1					Cover	Capó	Capô	Capot	
12	**RM 80773757**	1					Pin	Pasador	Pino	Goupille	
13	**RM 14061329**	1					Bearing	Cojinete	Mancal	Roulement	
14	**RM 58823790**	1					Lubricating nipple	Niple lubricador	Engraxadeira	Graisseur	
15	**RM 96711601**	2					Retaining ring	Anillo retén	Anel de fixação	Bague retenue	
16	**RM 96749940**	1					Retaining ring	Anillo retén	Anel de fixação	Bague retenue	
17	**RM 96702816**	1					Hexagon screw	Tornillo hexagonal	Parafuso sextavado	Vis à tête hexagonale	
18	**RM 96718820**	4					Hexagon screw	Tornillo hexagonal	Parafuso sextavado	Vis à tête hexagonale	
19	**RM 96722277**	4					Hexagon screw	Tornillo hexagonal	Parafuso sextavado	Vis à tête hexagonale	
20	**RM 58854316**	6					Lock washer	Arandela seguridad	Arruela trava	Rondelle verrouillage	
21	**RM 14261028**	4					Lock washer	Arandela seguridad	Arruela trava	Rondelle verrouillage	
22	**RM 14088280**	2					Back-up ring	Anillo de apoyo	Anel de apoio	Bague support	
23	**RM 58867052**	2					Washer	Arandela	Arruela	Rondelle	
24	**RM 96746573**	1					Washer	Arandela	Arruela	Rondelle	
25	**RM 13912027**	1					Nut	Tuerca	Porca	Écrou	
26	**RM 13905039**	1					Locking plate	Placa de bloqueo	Placa de bloqueio	Plaque verrouillage	
27	**RM 96713185**	1					Hexagon screw	Tornillo hexagonal	Parafuso sextavado	Vis à tête hexagonale	

1		**Installation du joint d'articulation** **Junta de articulação, instalação** **Instalación de junta de articulación** **Articulation Joint Installation**	Catalogue id **20637**	Group **742**
2			Illustr. No **1072073**	Section **150**
3			Issue **PUB 20029050-B**	Page **191**
4				
5		**80842263**		

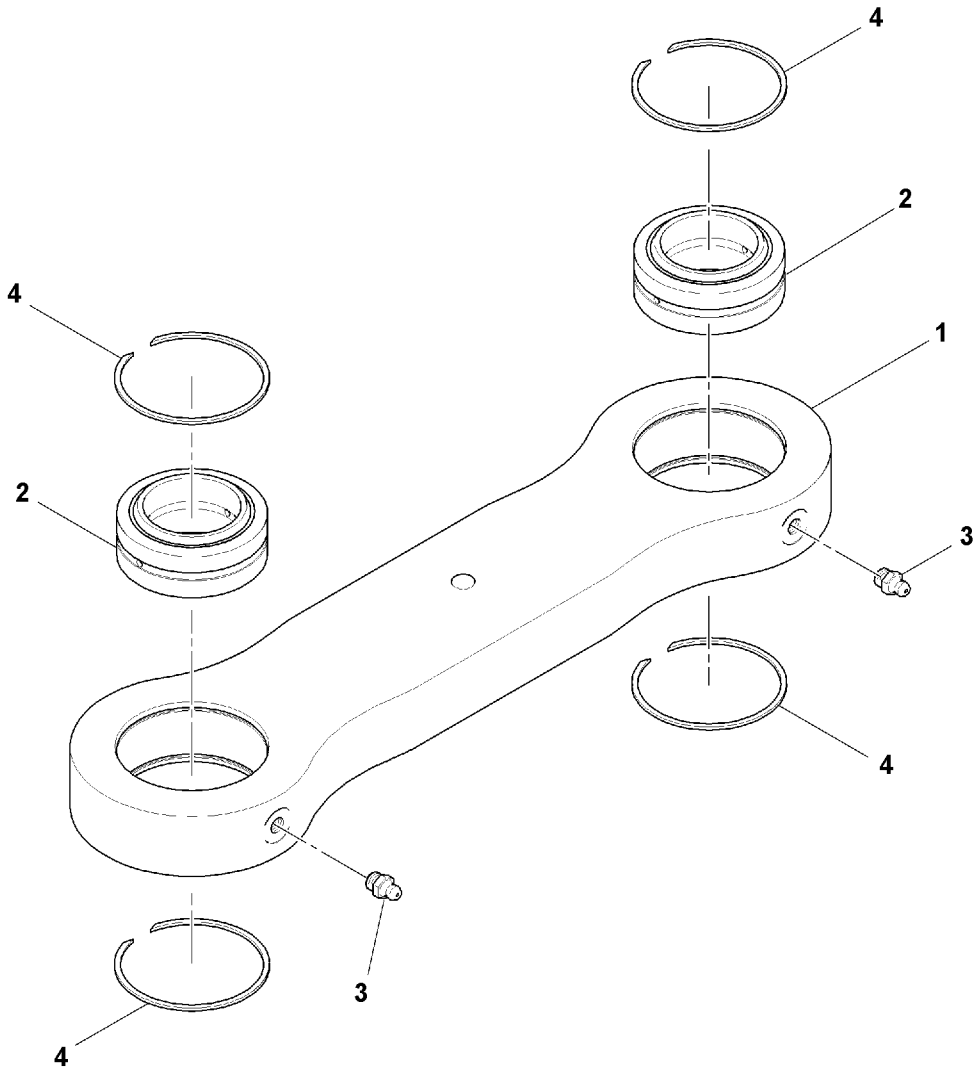

Volvo Construction Equipment
1063674

Fig.	Part No.	Quantity 1	2	3	PS	KIT	Description	Denominación	Denominação	Dénomination	Notes
1	**RM 80879539**	1					Swivel arm	Brazo oscilador	Braço giratório	Bras pivotant	
2	**RM 14128698**	2					Bearing	Cojinete	Mancal	Roulement	
3	**RM 58823790**	2					Lubricating nipple	Niple lubricador	Engraxadeira	Graisseur	
4	**RM 13905443**	4					Snap ring	Circlip	Anel trava	Circlip	

1		**Articulation d'émerillon** **Articulação de giro** **Articulación pivotante** **Swivel Link**	Catalogue id **20637**	Group **742**
2			Illustr. No **1063674**	Section **200**
3			Issue **PUB 20029050-B**	Page **193**
4				
5				

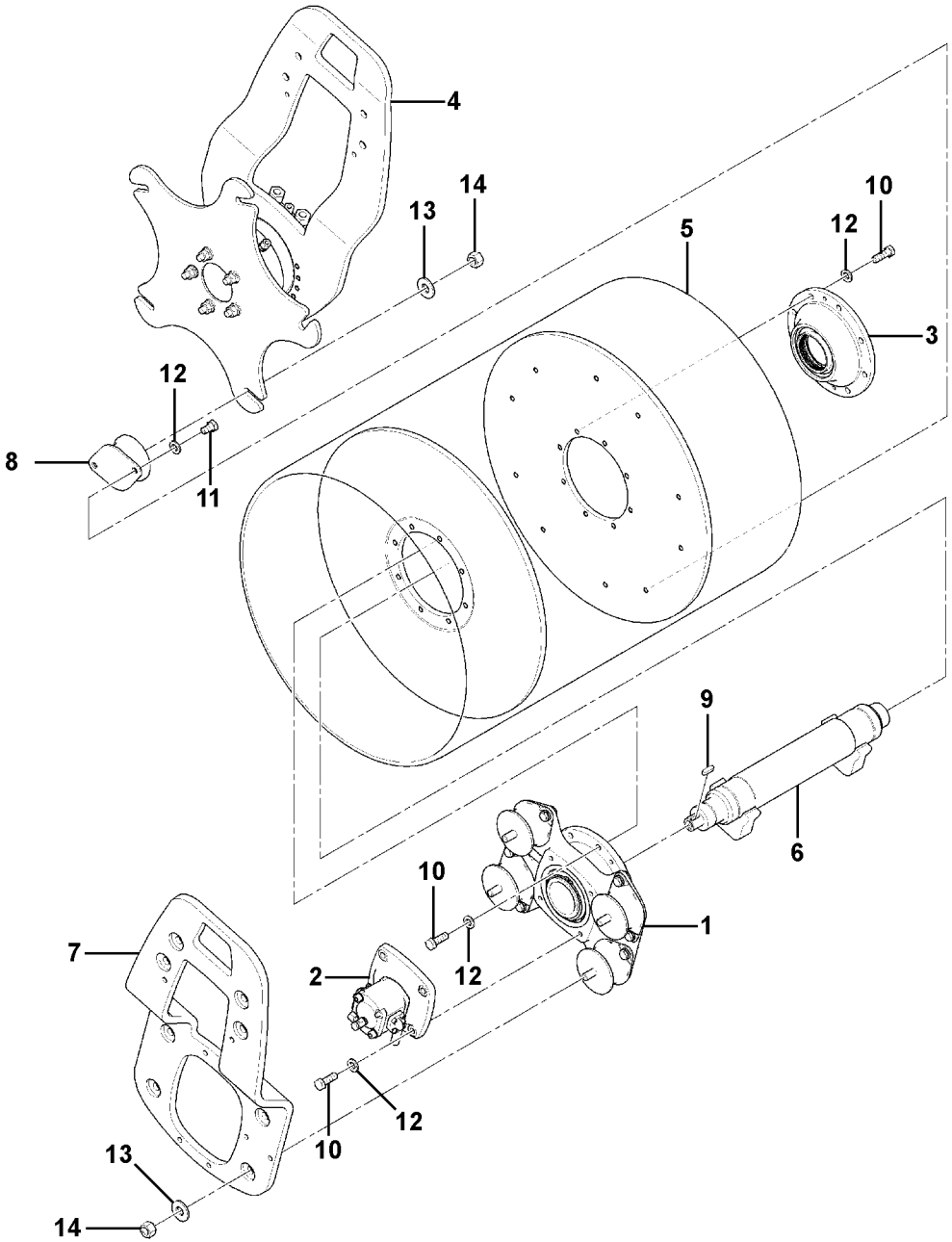

Volvo Construction Equipment

1064624

Fig.	Part No.	Quantity 1	2	3	P S	K I T	Description	Denominación	Denominação	Dénomination	Notes
1		1	1				Bearing Housing Set Rh				RH See group 777, Page 197
2		1	1		NS		Vibration Drive		Acionador de vibração		See group 912, Page 265
3		1	1				Bearing Housing Set Lh				LH See group 777, Page 199
4		1	1		NS		Drive unit	Unidad propulsora	Unidade propulsora	Unité de commande	See group 441, Page 157
5	**RM 80900749**	1					Drum 1000	Tambor 1000	Tambor 1000	Tambour 1000	
5	**RM 80900715**		1				Drum			Tambour	
6	**RM 80821762**	1					Vibrator Shaft	Eje vibrador	Eixo do vibrador	Arbre de vibrateur	
	RM 80821812		1				Eccentric shaft	Eje excéntrico	Eixo excêntrico	Arbre excentrique	
7	**RM 80758741**	1	1		OP		Side plate	Placa lateral	Placa lateral	Tôle latérale	RH
8	**RM 80844558**	5	5				Rubber damper	Amortiguador de goma	Batente de borracha	Amortisseur caoutchouc	
9	**RM 14085997**	1	1				Key	Chaveta	Cunha	Clavette	
10	**RM 96718887**	20	20				Hexagon screw	Tornillo hexagonal	Parafuso sextavado	Vis à tête hexagonale	
11	**RM 96722137**	10	10				Hexagon screw	Tornillo hexagonal	Parafuso sextavado	Vis à tête hexagonale	
12	**RM 14261002**	30	30				Lock washer	Arandela seguridad	Arruela trava	Rondelle verrouillage	
13	**RM 14272124**	9	9				Spring	Resorte	Mola	Ressort	
14	**RM 96719182**	9	9				Hexagon nut	Tuerca hexagonal	Porca sextavada	Écrou hexagonal	

1	**12782626**	**Rouleau lisse** **Tambor macio** **Rodillo liso** **Smooth Drum**	Catalogue id **20637**	Group **777**
2	**12782625**		Illustr. No **1064624**	Section **100**
3			Issue **PUB 20029050-B**	Page **195**
4				
5				

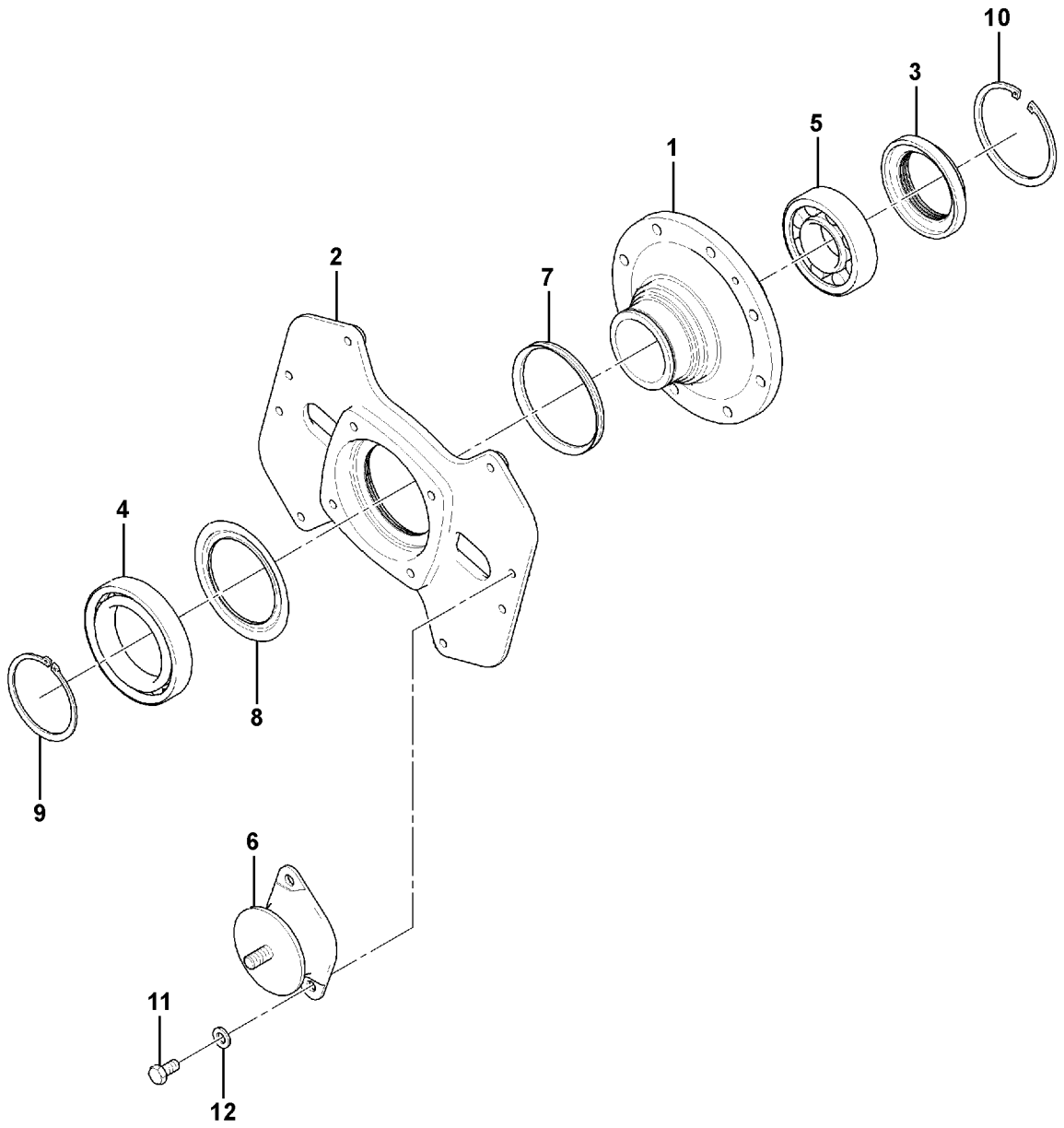

Volvo Construction Equipment

1064322

Fig.	Part No.	Quantity 1	2	3	PS	KIT	Description	Denominación	Denominação	Dénomination	Notes
1	**RM 80758634**	1					Housing	Cuerpo	Carcaça	Carter	
2	**RM 80758642**	1					Housing	Cuerpo	Carcaça	Carter	
3	**RM 80758691**	1					Sealing	Junta	Vedação	Étanchéité	
4	**RM 80748262**	1					Ball bearing	Cojinete de bolas	Rolamento de esferas	Roulement billes	
5	**RM 80770795**	1					Roller bearing	Cojínete rodillo	Rolamento de rolos	Roulement à rouleaux	
6	**RM 80844558**	4					Rubber damper	Amortiguador de goma	Batente de borracha	Amortisseur caoutchouc	
7	**RM 80771835**	1					Sealing ring	Anillo retén	Anel de vedação	Bague étanchéité	
8	**RM 80771090**	1					Dust cover	Protección de polvo	Tampa proteção	Pare-poussière	
9	**RM 96711460**	1					Retaining ring	Anillo retén	Anel de fixação	Bague retenue	
10	**RM 96710926**	1					Retaining ring	Anillo retén	Anel de fixação	Bague retenue	
11	**RM 96718861**	8					Hexagon screw	Tornillo hexagonal	Parafuso sextavado	Vis à tête hexagonale	
12	**RM 14261002**	8					Lock washer	Arandela seguridad	Arruela trava	Rondelle verrouillage	

1		**Kit de carter de palier** **Kit de caixa de rolamento** **Kit de portacojinetes** **Bearing Housing Kit**	Catalogue id **20637**	Group **777**
2			Illustr. No **1064322**	Section **400**
3			Issue **PUB 20029050-B**	Page **197**
4				
5		**1000, 12782626**		

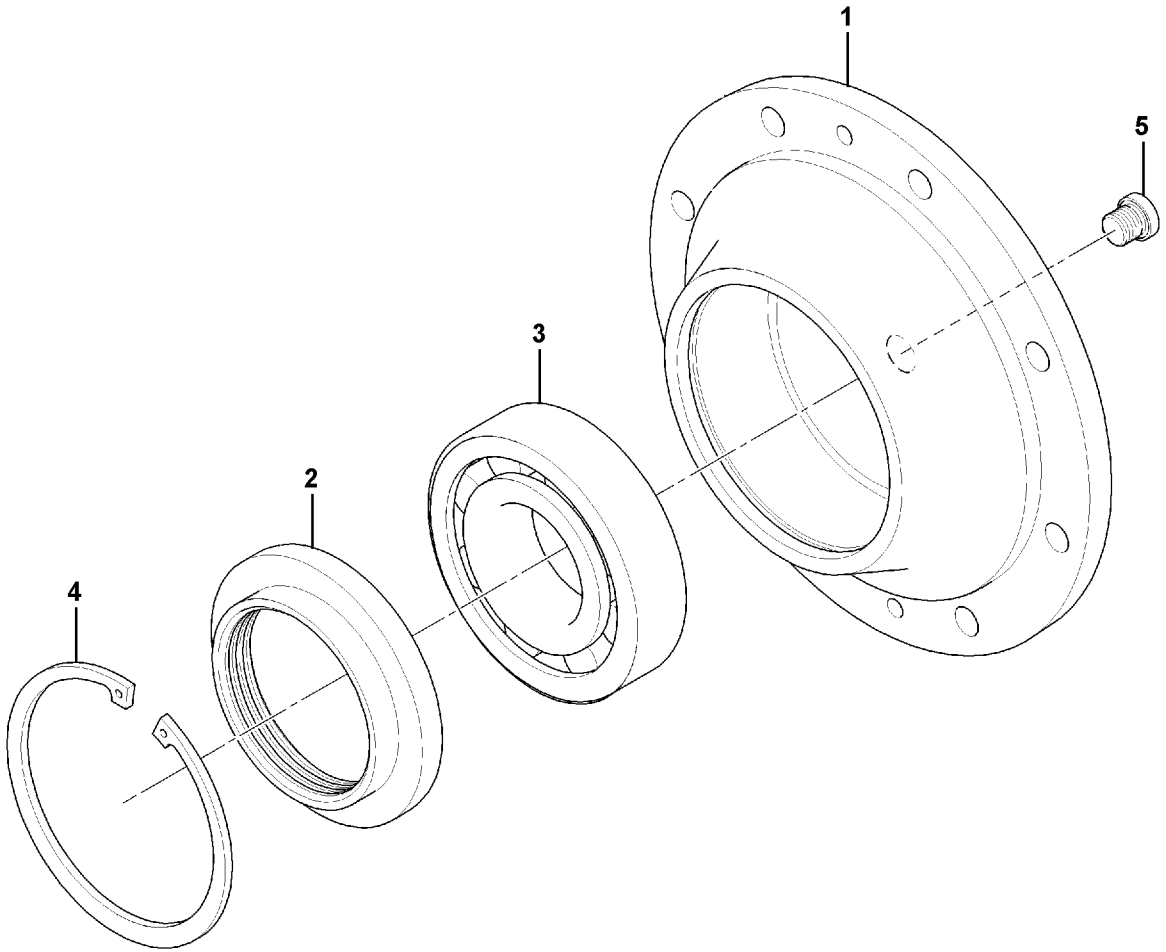

Volvo Construction Equipment

1064336

Fig.	Part No.	Quantity 1	2	3	PS	KIT	Description	Denominación	Denominação	Dénomination	Notes
1	**RM 80758683**	1	1		OP		Bearing housing	Caja de cojinete	Caixa de mancais	Ensemble tournant	
2	**RM 80758691**	1	1				Sealing	Junta	Vedação	Étanchéité	
3	**RM 80770795**	1	1				Roller bearing	Cojínete rodillo	Rolamento de rolos	Roulement à rouleaux	
4	**RM 96710926**	1	1				Retaining ring	Anillo retén	Anel de fixação	Bague retenue	
5	**RM 14157176**	1	1				Screw	Tornillo	Parafuso	Vis	

1	**12782625**	**Kit de carter de palier** **Kit de caixa de rolamento** **Kit de portacojinetes** **Bearing Housing Kit**	Catalogue id **20637**	Group **777**
2	**12782626**		Illustr. No **1064336**	Section **500**
3			Issue **PUB 20029050-B**	Page **199**
4				
5				

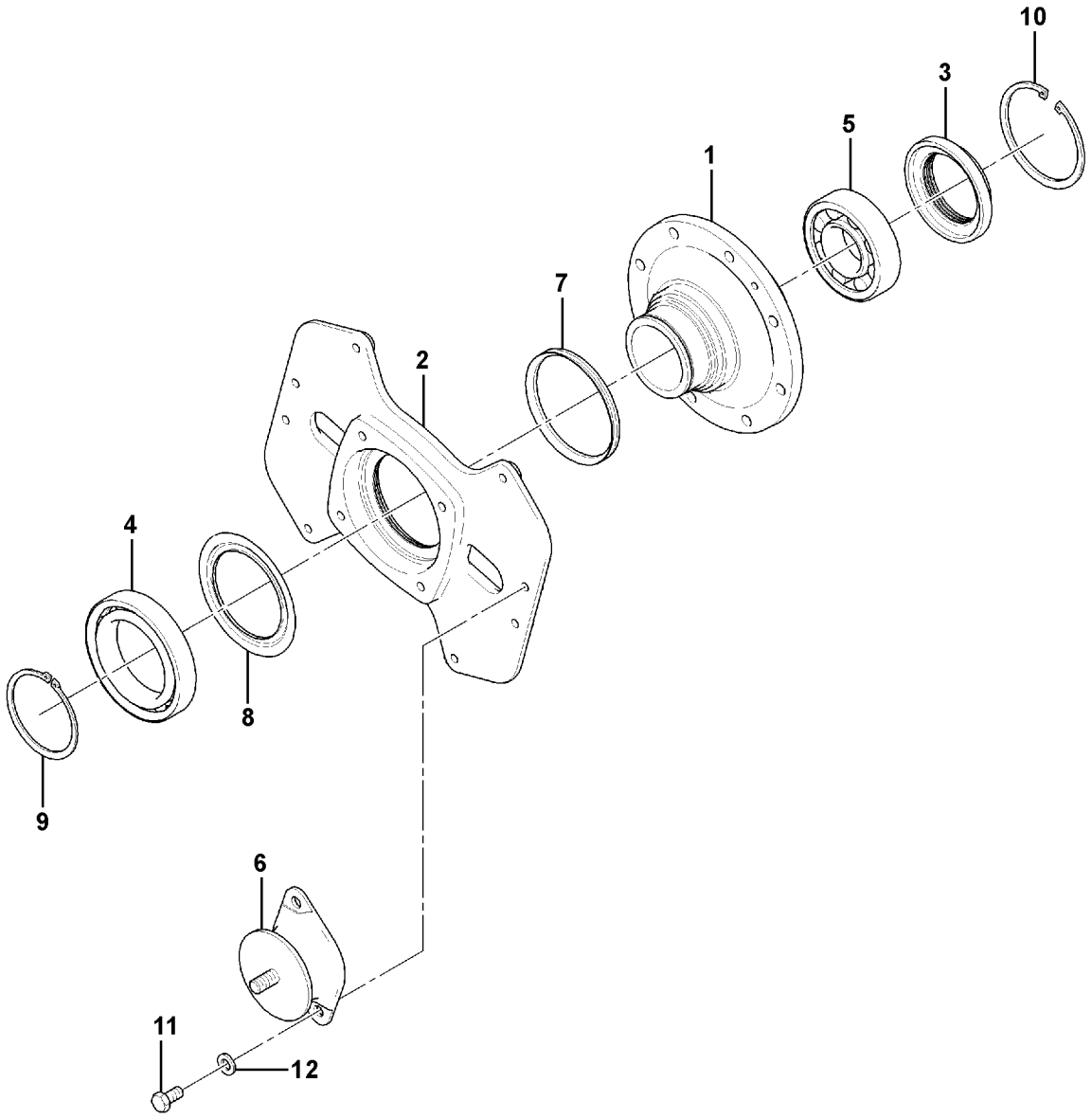

Volvo Construction Equipment

1064361

Fig.	Part No.	Quantity 1	2	3	PS	KIT	Description	Denominación	Denominação	Dénomination	Notes
1	**RM 80758634**	1					Housing	Cuerpo	Carcaça	Carter	
2	**RM 80758642**	1					Housing	Cuerpo	Carcaça	Carter	
3	**RM 80758691**	1					Sealing	Junta	Vedação	Étanchéité	
4	**RM 80748262**	1					Ball bearing	Cojinete de bolas	Rolamento de esferas	Roulement billes	
5	**RM 80770795**	1					Roller bearing	Cojínete rodillo	Rolamento de rolos	Roulement à rouleaux	
6	**RM 80844558**	4					Rubber damper	Amortiguador de goma	Batente de borracha	Amortisseur caoutchouc	
7	**RM 80771835**	1					Sealing ring	Anillo retén	Anel de vedação	Bague étanchéité	
8	**RM 80771090**	1					Dust cover	Protección de polvo	Tampa proteção	Pare-poussière	
9	**RM 96711460**	1					Retaining ring	Anillo retén	Anel de fixação	Bague retenue	
10	**RM 96710926**	1					Retaining ring	Anillo retén	Anel de fixação	Bague retenue	
11	**RM 96718861**	8					Hexagon screw	Tornillo hexagonal	Parafuso sextavado	Vis à tête hexagonale	
12	**RM 14261002**	8					Lock washer	Arandela seguridad	Arruela trava	Rondelle verrouillage	

1		**Kit de carter de palier** **Kit de caixa de rolamento** **Kit de portacojinetes** **Bearing Housing Kit**	Catalogue id **20637**	Group **777**
2			Illustr. No **1064361**	Section **600**
3			Issue **PUB 20029050-B**	Page **201**
4				
5		**1200, 12782625**		

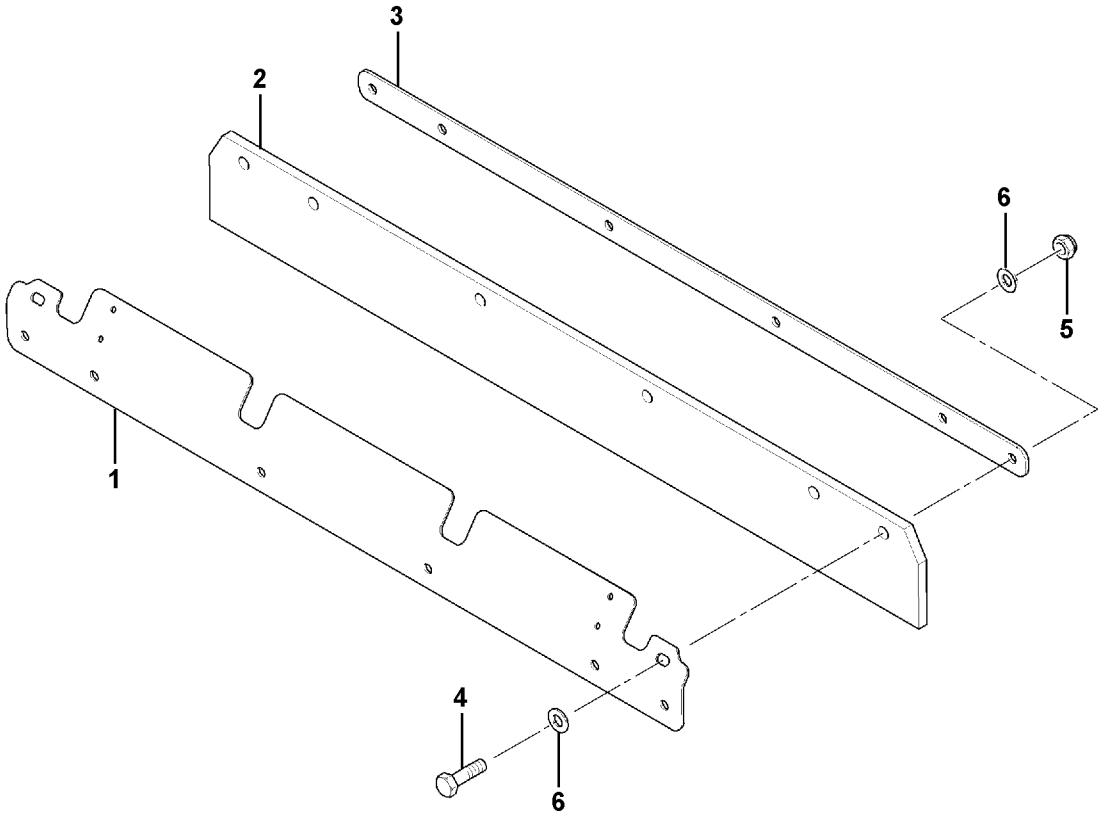

Volvo Construction Equipment

1064348

Fig.	Part No.	Quantity 1	2	3	PS	KIT	Description	Denominación	Denominação	Dénomination	Notes
1	**RM 80791411**	1					Plate	Chapa	Chapa	Tôle	OUTSIDE
	RM 80781271		1				Plate	Chapa	Chapa	Tôle	
2	**RM 80790082**	1					Plate	Chapa	Chapa	Tôle	SCRAPER
	RM 80781289		1				Material scraper			Racloir	
3	**RM 80791437**	1					Holding Plate	Placa de sujeción		Plaque de maintien	
	RM 80781297		1				Plate	Chapa	Chapa	Tôle	
4	**RM 96713334**	6	7				Hexagon screw	Tornillo hexagonal	Parafuso sextavado	Vis à tête hexagonale	
5	**RM 58838384**	6	7				Hexagon nut	Tuerca hexagonal	Porca sextavada	Écrou hexagonal	
6	**RM 96714308**	12	14				Plain washer	Arandela plana	Arruela simples	Rondelle plane	

1	**12782626**	**Racloir externe** **Raspador Exterior** **Rascador exterior** **Scraper Outside**	Catalogue id **20637**	Group **777**
2	**12782625**		Illustr. No **1064348**	Section **800**
3			Issue **PUB 20029050-B**	Page **203**
4				
5				

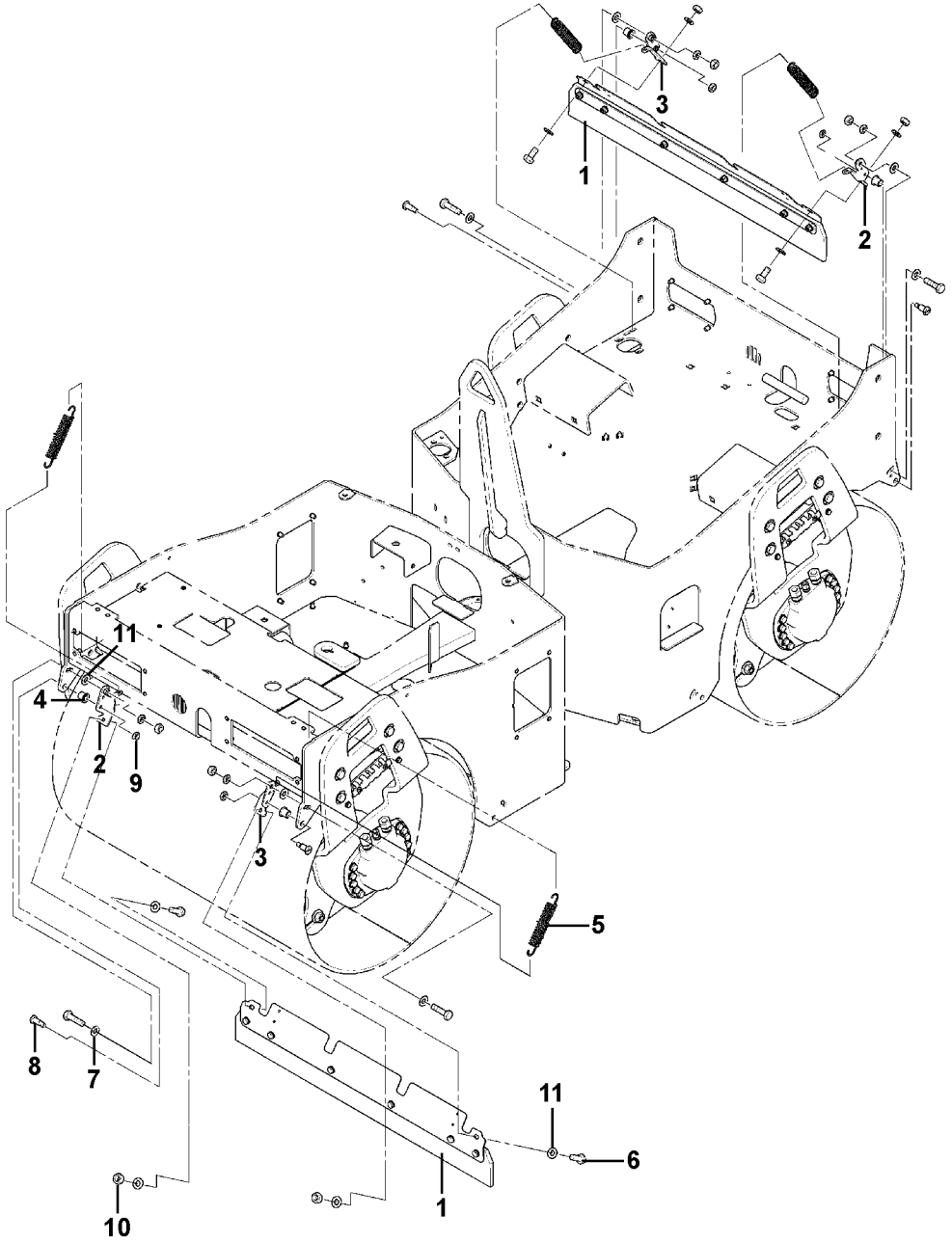

Volvo Construction Equipment
1064355

Fig.	Part No.	Quantity 1	2	3	PS	KIT	Description	Denominación	Denominação	Dénomination	Notes
1	**RM 80791445**	2					Scraper Outside	Rascador exterior		Racloir extérieur	
1	**RM 80781255**		2				Material scraper			Racloir	
2	**RM 80781263**	2	2				Bracket	Consola	Suporte	Console	OUT LH
3	**RM 80791429**	2	2				Bracket	Consola	Suporte	Console	OUT RH
4	**RM 80794597**	4	4				Bearing	Cojinete	Mancal	Roulement	
5	**RM 13915913**	4	4				Tension spring	Resorte tensión	Mola tensora	Ressort de traction	
6	**RM 96713318**	4	4				Hexagon screw	Tornillo hexagonal	Parafuso sextavado	Vis à tête hexagonale	
7	**RM 96718846**	4	4				Hexagon screw	Tornillo hexagonal	Parafuso sextavado	Vis à tête hexagonale	
8	**RM 96752613**	4	4				Screw	Tornillo	Parafuso	Vis	
9	**RM 96712799**	4	4				Hexagon nut	Tuerca hexagonal	Porca sextavada	Écrou hexagonal	
10	**RM 58838384**	8	8				Hexagon nut	Tuerca hexagonal	Porca sextavada	Écrou hexagonal	
11	**RM 96714308**	16	16				Plain washer	Arandela plana	Arruela simples	Rondelle plane	

1	**12782626**	**Kit de racloir externe** **Kit raspador Exterior** **Kit de rascador exterior** **Scraper kit Outside**	Catalogue id **20637**	Group **777**
2	**12782625**		Illustr. No **1064355**	Section **900**
3			Issue **PUB 20029050-B**	Page **205**
4				
5				

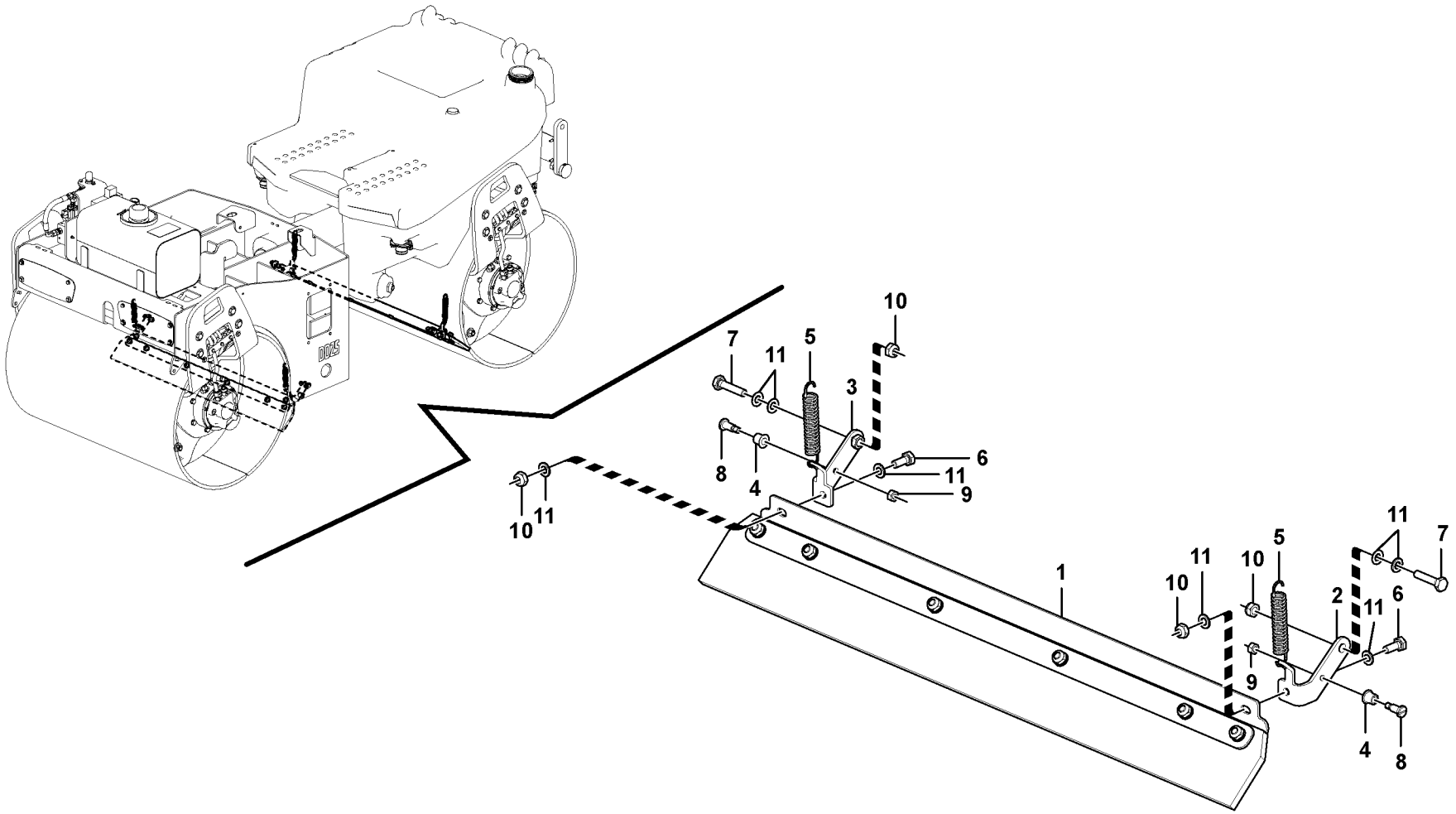

Volvo Construction Equipment
1065170

Fig.	Part No.	Quantity 1	2	3	PS	KIT	Description	Denominación	Denominação	Dénomination	Notes
1	**RM 80791478**	1					Material scraper			Racloir	See group 777, Page 209
1			1		NS		Material Scraper				See group 777, Page 209
2	**RM 80781313**	2	2				Bracket	Consola	Suporte	Console	LH
3	**RM 80791460**	2	2				Bracket	Consola	Suporte	Console	RH
4	**RM 80794597**	4	4				Bearing	Cojinete	Mancal	Roulement	
5	**RM 80810104**	4	4				Tension spring	Resorte tensión	Mola tensora	Ressort de traction	
6	**RM 96702287**	4	4				Hexagon screw	Tornillo hexagonal	Parafuso sextavado	Vis à tête hexagonale	
7	**RM 96705124**	4	4				Hexagon screw	Tornillo hexagonal	Parafuso sextavado	Vis à tête hexagonale	
8	**RM 96752613**	4	4				Screw	Tornillo	Parafuso	Vis	
9	**VOE 955782**	4	4				Hexagon nut	Tuerca hexagonal	Porca sextavada	Écrou hexagonal	
10	**RM 58838384**	8	8				Hexagon nut	Tuerca hexagonal	Porca sextavada	Écrou hexagonal	
11	**RM 96741046**	16	16				Plain washer	Arandela plana	Arruela simples	Rondelle plane	

1	**80800733**
2	**80800725**
3	
4	
5	

Installation du racloir interne
Raspador interno, instalação
Instalación de rascador interior
Inside Scraper Installation

Catalogue id **20637**	Group **777**
Illustr. No **1065170**	Section **1000**
Issue **PUB 20029050-B**	Page **207**

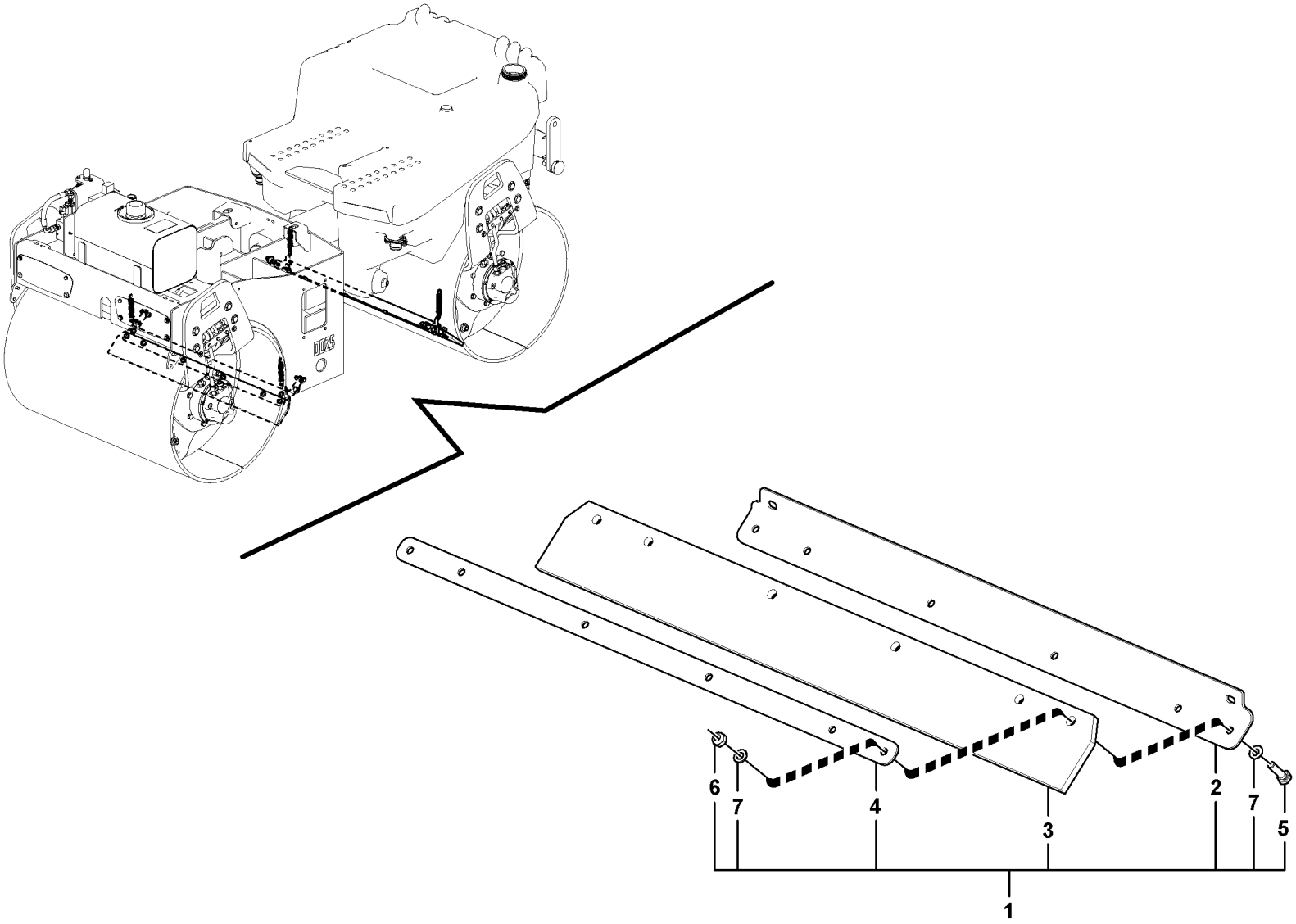

Volvo Construction Equipment
1065171

Fig.	Part No.	Quantity 1	2	3	PS	KIT	Description	Denominación	Denominação	Dénomination	Notes
1	**RM 80791478**	1					Material scraper			Racloir	
1			1		NS		Material Scraper				
2	**RM 80791452**	1					•Plate	•Chapa	•Chapa	•Tôle	
2	**RM 80781321**		1				•Material scraper	•	•	•Racloir	
3	**RM 80790082**	1					•Plate	•Chapa	•Chapa	•Tôle	
3	**RM 80781289**		1				•Material scraper	•	•	•Racloir	
4	**RM 80791437**	1					•Holding Plate	•Placa de sujeción	•	•Plaque de maintien	
4	**RM 80781297**		1				•Plate	•Chapa	•Chapa	•Tôle	
5	**RM 96704309**	6	7				•Hexagon screw	•Tornillo hexagonal	•Parafuso sextavado	•Vis à tête hexagonale	
6	**RM 58838384**	6	7				•Hexagon nut	•Tuerca hexagonal	•Porca sextavada	•Écrou hexagonal	
7	**RM 96741046**	12	14				•Plain washer	•Arandela plana	•Arruela simples	•Rondelle plane	

1	**80800733**
2	**80800725**
3	
4	
5	

Racloir interne
Raspador interno
Rascador interior
Inside Scraper

Catalogue id **20637**	Group **777**
Illustr. No **1065171**	Section **1100**
Issue **PUB 20029050-B**	Page **209**

VOLVO

DD25



Volvo Construction Equipment
www.volvoce.com

GROUP		Section	Page
821	Hood Installation	100	217
841	Rear view mirror 12784226	100	221
852	Seat Console Assembly	100	223
852	Operator's Seat	200	225
852	Console Kit 12783964, 12783965	600	227
852	Seatbelt Kit	900	229
867	ROPS/FOPS Installation 80870736	100	231
867	Foldable ROPS Installation 80870892	200	233
867	FOPS kit 80876535	300	235
890	Homologation kit 12784226	100	237
897	Sign plates and decals	300	239

GRUPO		Sección	Página
821	Instalación de capó	100	217
841	Espejo retrovisor 12784226	100	221
852	Montaje de consola de asiento	100	223
852	Asiento del conductor	200	225
852	Kit de consola 12783964, 12783965	600	227
852	Kit de cinturón de seguridad	900	229
867	Instalación de ROPS/FOPS 80870736	100	231
867	Instalación de ROPS plegable 80870892	200	233
867	Kit FOPS 80876535	300	235
890	Kit de homologación 12784226	100	237
897	Muestras y decalcomanias	300	239

GRUPO		Seção	Página
821	Capô, instalação	100	217
841	Espelho retrovisor 12784226	100	221
852	Console do assento, montagem	100	223
852	Assento do operador	200	225
852	Kit de console 12783964, 12783965	600	227
852	Kit de cinto de segurança	900	229
867	ROPS/FOPS, instalação 80870736	100	231
867	ROPS dobrável, instalação 80870892	200	233
867	Kit FOPS 80876535	300	235
890	Kit de homologação 12784226	100	237
897	Placas de sinalização e adesivos	300	239

TABLE DES MATIÈRES

GROUPE		Section	Page
821	Installation du capot	100	217
841	Rétroviseur 12784226	100	221
852	Montage de la console de siège	100	223
852	Siège du conducteur	200	225
852	Kit console 12783964, 12783965	600	227
852	Kit ceinture de sécurité	900	229
867	Installation du système ROPS/FOPS 80870736	100	231
867	Installation du système ROPS rabattable 80870892	200	233
867	Kit FOPS 80876535	300	235
890	Kit d'homologation 12784226	100	237
897	Enseignes et décalcomanies	300	239



Volvo Construction Equipment
www.volvoce.com

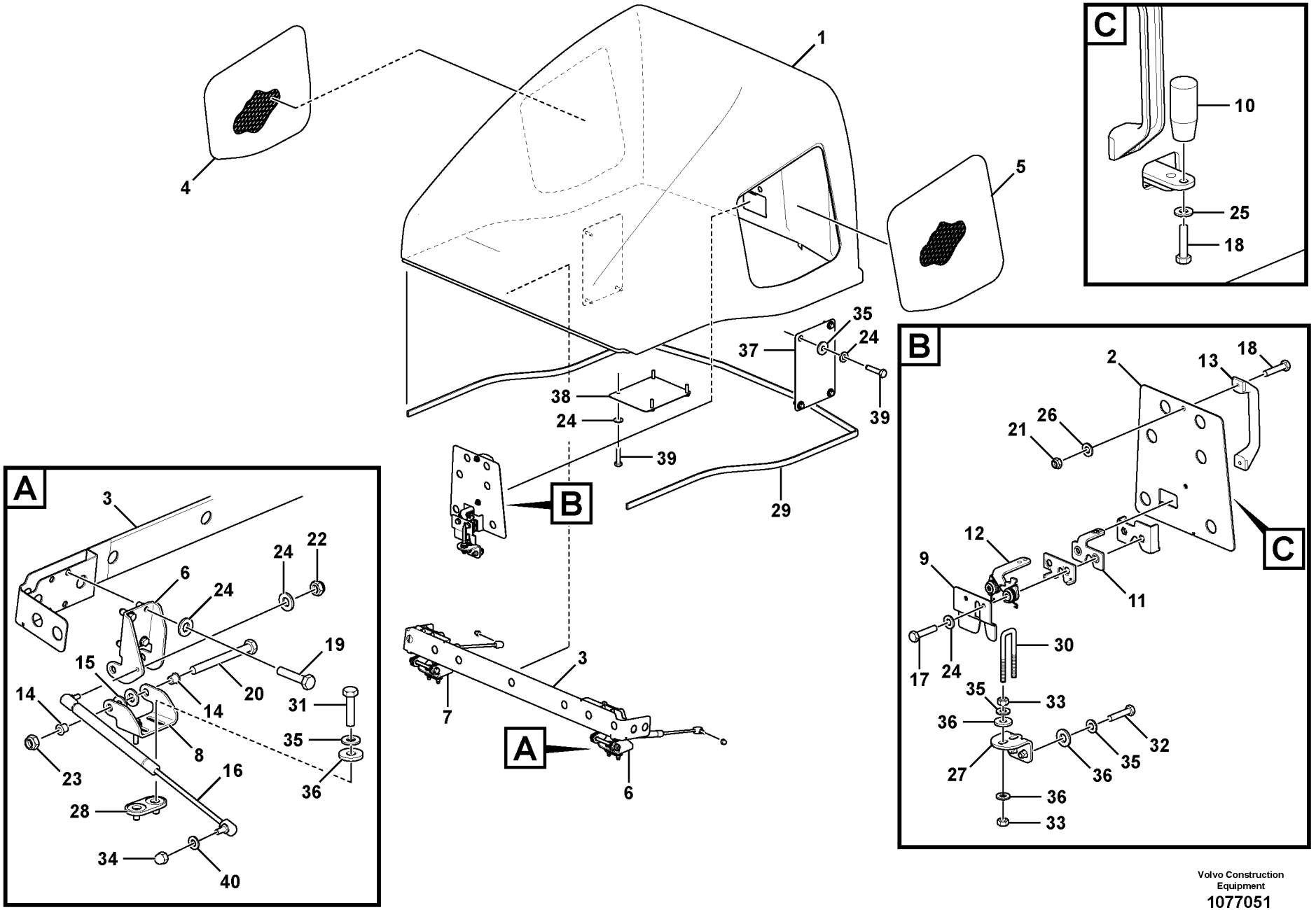

Volvo Construction Equipment

1077051

Fig.	Part No.	Quantity 1	2	3	PS	KIT	Description	Denominación	Denominação	Dénomination	Notes
1	**RM 12763093**	1					Installation Ho	Instalación mang		Pose, logement	S/N - 650577
1	**VOE 12787381**	1			SS		Bonnet	Capó	Capô do motor	Capot	S/N 650578 -
2	**RM 80777055**	1					•Angle plate	•Placa angular	•Placa angular	•Tôle angulaire	
3	**RM 80783087**	1					•Angle plate	•Placa angular	•Placa angular	•Tôle angulaire	
4	**RM 80858673**	1			OP		•Grille	•Rejilla	•Grade	•Grille	S/N - 650577
4		1			NS		•Grille	•Rejilla	•Grade	•Grille	S/N 650578 -
5	**RM 80858665**	1			OP		•Grille	•Rejilla	•Grade	•Grille	S/N - 650577
5		1			NS		•Grille	•Rejilla	•Grade	•Grille	S/N 650578 -
6	**RM 80777071**	1					Bracket	Consola	Suporte	Console	
7	**RM 80780596**	1					Bracket	Consola	Suporte	Console	
8	**RM 80777089**	2					Bracket	Consola	Suporte	Console	
9	**RM 80795057**	1					Guide plate	Placa guía	Placa guia	Plaque-guide	
10	**RM 80790843**	1					Handle	Mango	Manopla	Poignée	
11	**RM 80777022**	1					Lock plate	Placa de seguridad	Placa trava	Plaque verrouillage	
12	**RM 80777014**	1					Interlock			Interverrouillage	
13	**RM 14158307**	1					Handle	Mango	Manopla	Poignée	
14	**RM 80794597**	4					Bearing	Cojinete	Mancal	Roulement	
15	**RM 80797152**	4					Plastic washer	Arandela de plástico	Arruela plástica	Rondelle plastique	
16	**VOE 12778385**	2					Spring	Resorte	Mola	Ressort	
17	**RM 96713052**	2					Hexagon screw	Tornillo hexagonal	Parafuso sextavado	Vis à tête hexagonale	
18	**RM 96704564**	3					Hexagon screw	Tornillo hexagonal	Parafuso sextavado	Vis à tête hexagonale	
19	**RM 96713185**	8					Hexagon screw	Tornillo hexagonal	Parafuso sextavado	Vis à tête hexagonale	
20	**RM 96713490**	2					Hexagon screw	Tornillo hexagonal	Parafuso sextavado	Vis à tête hexagonale	
21	**RM 14083448**	2					Hexagon nut	Tuerca hexagonal	Porca sextavada	Écrou hexagonal	
22	**RM 955782**	2					Hexagon Nut	Tuerca Hexagon	Porca sextavada	Ecrou Hexagonal	
23	**RM 14141105**	2					Hexagon nut	Tuerca hexagonal	Porca sextavada	Écrou hexagonal	
24	**RM 58854316**	32					Lock washer	Arandela seguridad	Arruela trava	Rondelle verrouillage	
25	**RM 58832916**	1					Lock washer	Arandela seguridad	Arruela trava	Rondelle verrouillage	
26	**RM 14084123**	2					Washer	Arandela	Arruela	Rondelle	
27	**RM 80783988**	1					Bracket	Consola	Suporte	Console	

1	
2	
3	
4	
5	

Installation du capot
Capô, instalação
Instalación de capó
Hood Installation

Catalogue id **20637**	Group **821**
Illustr. No **1077051**	Section **100**
Issue **PUB 20029050-B**	Page **217**

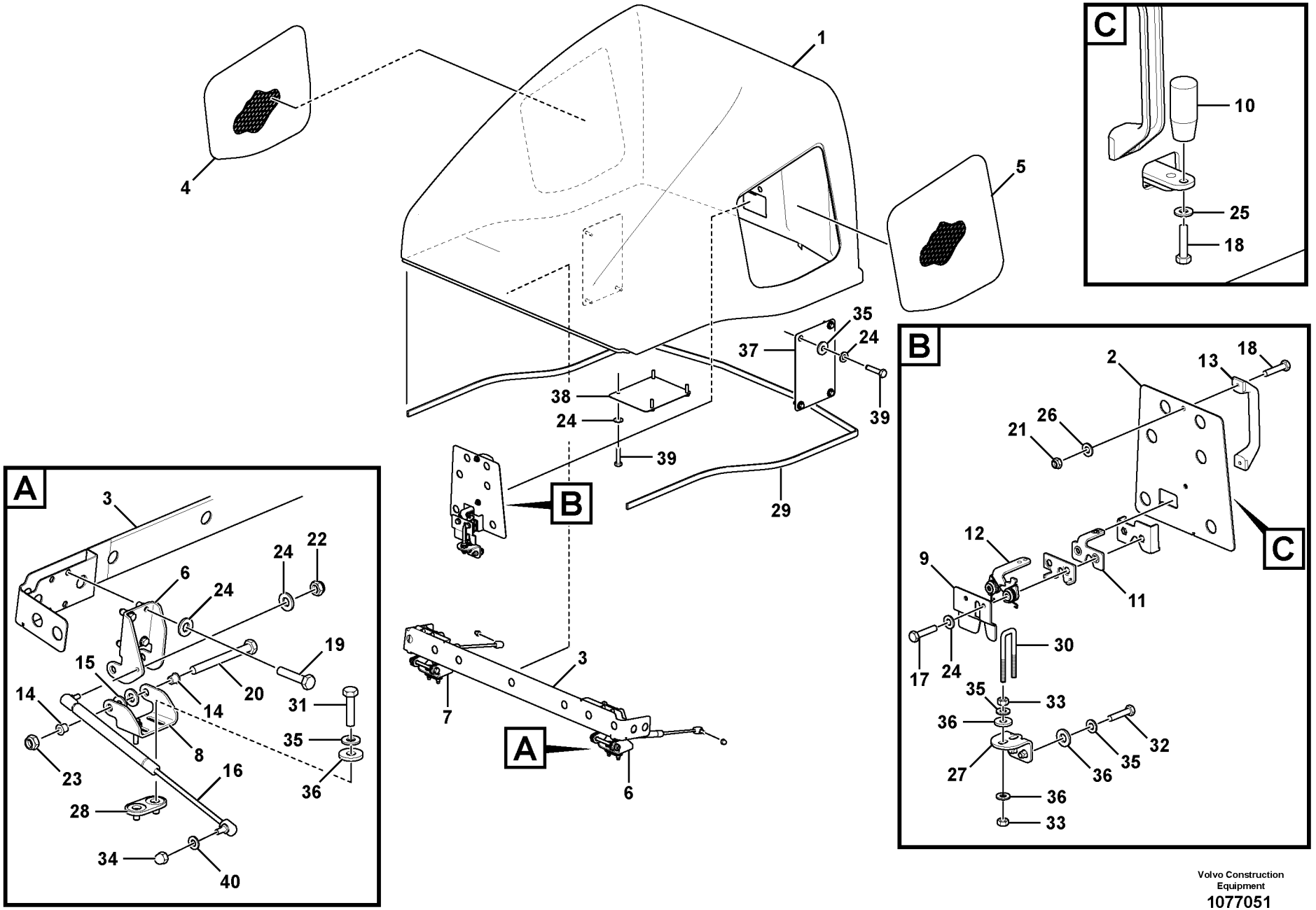

Volvo Construction Equipment

1077051

Fig.	Part No.	Quantity 1	2	3	PS	KIT	Description	Denominación	Denominação	Dénomination	Notes
28	**RM 80857691**	2					Thread plate	Chapa roscada	Placa roscada	Plaque taraudée	
29	**RM 80620164**	1					Sealing strip	Moldura retén	Friso de vedação	Lisse étanchéité	
30	**RM 80783095**	1					U-bolt	Abrazadera-u	Grampo u	Étrier de ressort	
31	**RM 96728704**	4					Hexagon screw	Tornillo hexagonal	Parafuso sextavado	Vis à tête hexagonale	
32	**RM 96702261**	2					Hexagon screw	Tornillo hexagonal	Parafuso sextavado	Vis à tête hexagonale	
33	**VOE 955782**	4					Hexagon nut	Tuerca hexagonal	Porca sextavada	Écrou hexagonal	
34	**RM 14098388**	2					Cap nut	Tuerca de sombrerete	Porca de capa	Écrou capuchon	
35	**RM 58867052**	8					Washer	Arandela	Arruela	Rondelle	
36	**RM 96712831**	10					Washer	Arandela	Arruela	Rondelle	
37	**RM 80765100**	2					Cover plate	Cubierta	Placa tampa	Plaque de recouvrement	
38	**RM 80781149**	1					Cover plate	Cubierta	Placa tampa	Plaque de recouvrement	
39	**RM 96713193**	12					Hexagon screw	Tornillo hexagonal	Parafuso sextavado	Vis à tête hexagonale	
40	**RM 96712898**	2					Plain washer	Arandela plana	Arruela simples	Rondelle plane	S/N 650578-

1	
2	
3	
4	
5	

Installation du capot
Capô, instalação
Instalación de capó
Hood Installation

Catalogue id **20637**	Group **821**
Illustr. No **1077051**	Section **100**
Issue **PUB 20029050-B**	Page **219**

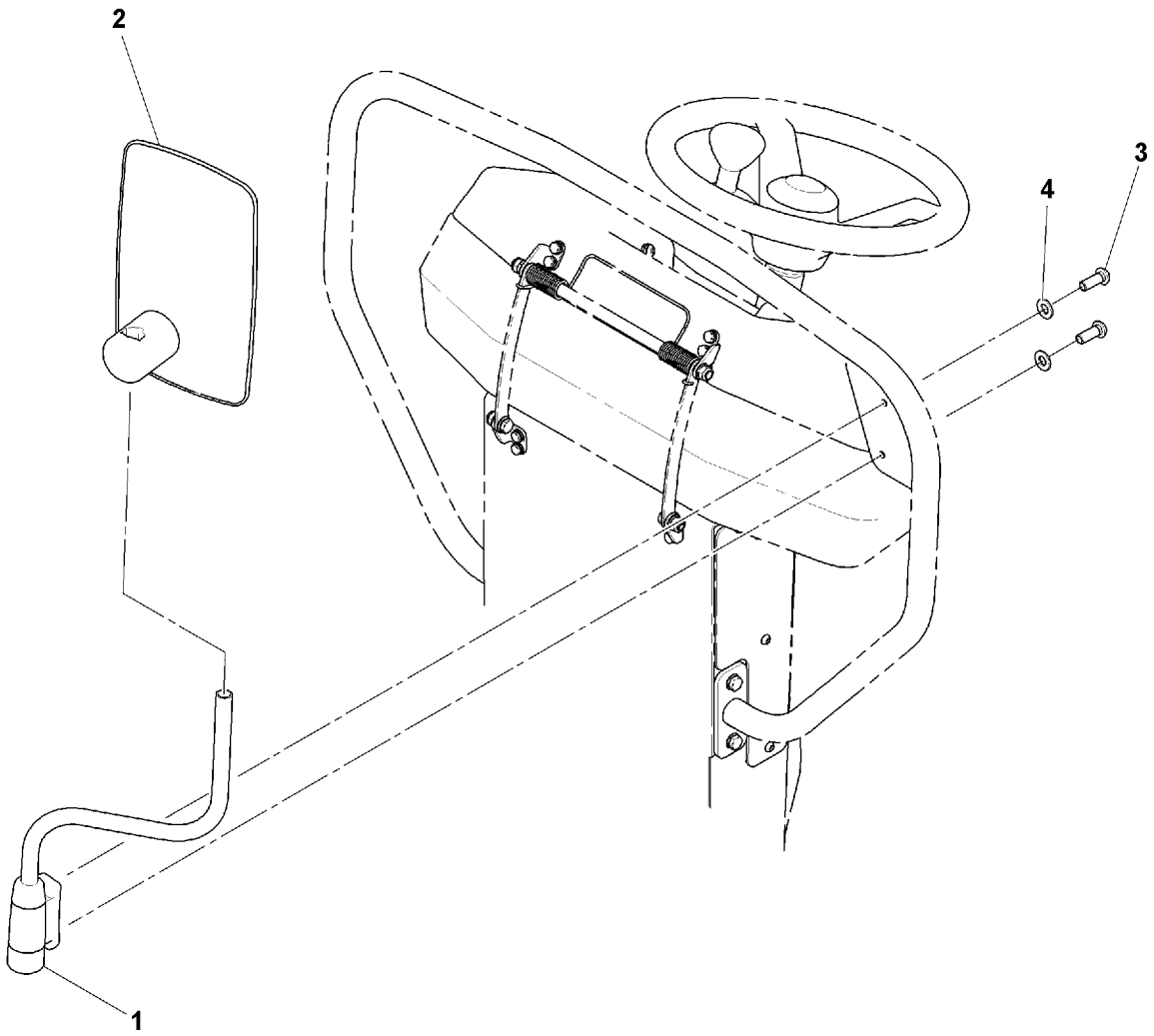
2
3
4
1

Fig.	Part No.	Quantity 1	2	3	PS	KIT	Description	Denominación	Denominação	Dénomination	Notes
	RM 80795339	1					Mirror kit	Kit de espejo	Kit do espelho	Kit rétroviseur	
1	**RM 13298203**	1					•Mirror arm	•Marco espejo	•Braço do espelho	•Bras miroir	
2	**RM 13298211**	1					•Mirror	•Espejo	•Espelho	•Miroir	
3	**RM 96727987**	2					•Screw	•Tornillo	•Parafuso	•Vis	
4	**RM 58832916**	2					•Lock washer	•Arandela seguridad	•Arruela trava	•Rondelle verrouillage	

1		**Rétroviseur** **Espelho retrovisor** **Espejo retrovisor** **Rear view mirror**	Catalogue id **20637**	Group **841**
2			Illustr. No **1063866**	Section **100**
3			Issue **PUB 20029050-B**	Page **221**
4				
5		**12784226**		

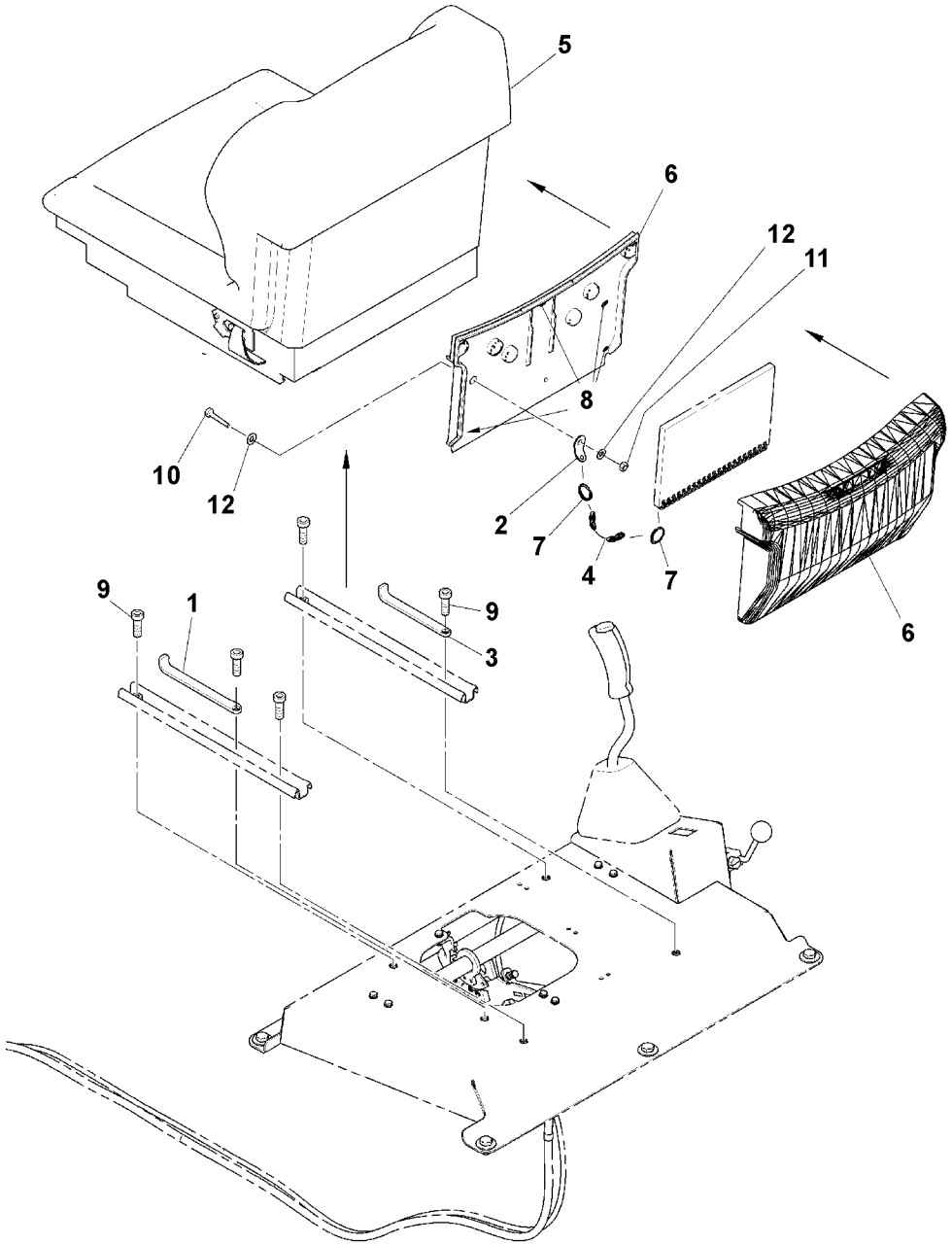
5
6
12
11
8
10
12
2
7
4
7
6
9
1
9
3

Fig.	Part No.	Quantity 1	2	3	PS	KIT	Description	Denominación	Denominação	Dénomination	Notes
1	**RM 80879638**	1					Stop plate	Disco de tope	Placa de encosto	Plaque butée	
2	**RM 80805708**	1					Plate	Chapa	Chapa	Tôle	
3	**RM 80879638**	1					Stop plate	Disco de tope	Placa de encosto	Plaque butée	
4	**RM 80805716**	1					Chain	Cadena	Corrente	Chaîne	
5	**RM 80855307**	1					Seat	Asiento	Banco	Siège	See group 852, Page 225
6	**RM 80803653**	1					Bag	Bolsa	Saco	Sac	
7	**RM 58880303**	2					Ring	Anillo	Anel	Bague	
8	**RM 59644328**	4					Pop rivet	Remache ciego	Rebite pop	Rivet pop	
9	**RM 96713755**	5					Hex. socket screw	Tornillo de hexágono emb	Parafuso soquete sext	Vis à six pans creux	
10	**RM 14082622**	1					Screw	Tornillo	Parafuso	Vis	
11	**RM 14094221**	1					Hexagon nut	Tuerca hexagonal	Porca sextavada	Écrou hexagonal	
12	**RM 96712864**	2					Plain washer	Arandela plana	Arruela simples	Rondelle plane	

1		**Montage de la console de siège** **Console do assento, montagem** **Montaje de consola de asiento** **Seat Console Assembly**	Catalogue id **20637**	Group **852**
2			Illustr. No **1063564**	Section **100**
3			Issue **PUB 20029050-B**	Page **223**
4				
5				

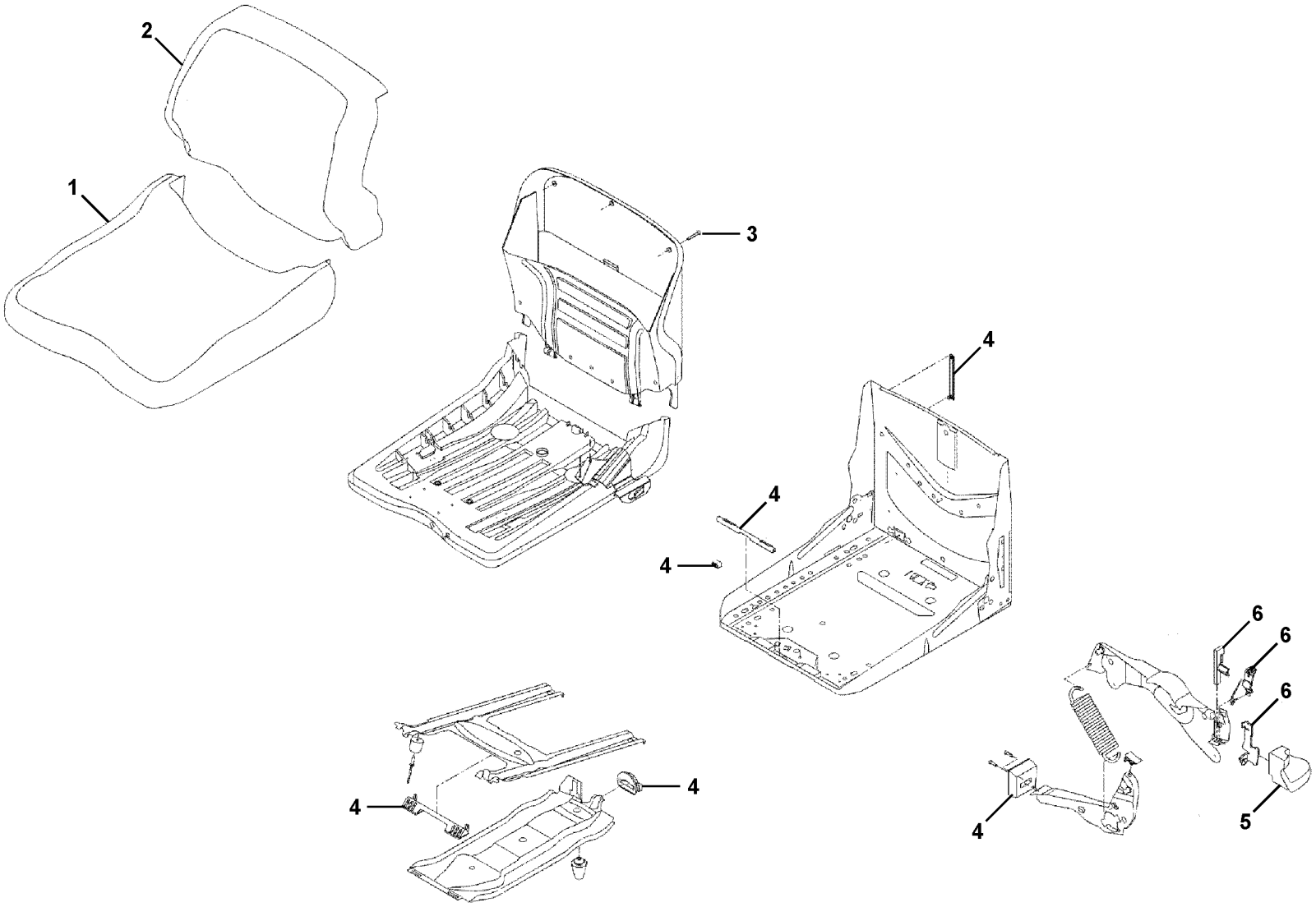

Volvo Construction Equipment
1063573

Fig.	Part No.	Quantity 1	2	3	PS	KIT	Description	Denominación	Denominação	Dénomination	Notes
	RM 80855307	1					Seat	Asiento	Banco	Siège	
1	**RM 80890171**	1					•Seat cushion	•Cojín asiento	•Assento do banco	•Coussin de siège	
2	**RM 80890189**	1					•Backrest cushion	•Cojín respaldo	•Coxim de encosto	•Dossier	
3	**RM 14258693**	1			OP		•Fixture	•Dispositivo	•Dispositivo	•Bâti	
4	**PJ 7416753**	1					•Parts (kit)	•Repuestos (juego)	•Peças (kit)	•Pièces (jeu)	(RM 14258719)
5	**RM 80807654**	1					•Handle	•Mango	•Manopla	•Poignée	
6	**RM 80843790**	1					•Handle, Assy.	•Montaje de mango	•Pegador, conjunto	•Poignée, unité	
	RM 80890163	1					•switch Assembly	•	•Conjunto de interruptor	•	2624)

2624) **GB:** Not Shown **ES:** No ilustrado **BR:** Não mostrado **FR:** Non représenté

1		**Siège du conducteur** **Assento do operador** **Asiento del conductor** **Operator's Seat**	Catalogue id **20637**	Group **852**
2			Illustr. No **1063573**	Section **200**
3			Issue **PUB 20029050-B**	Page **225**
4				
5				

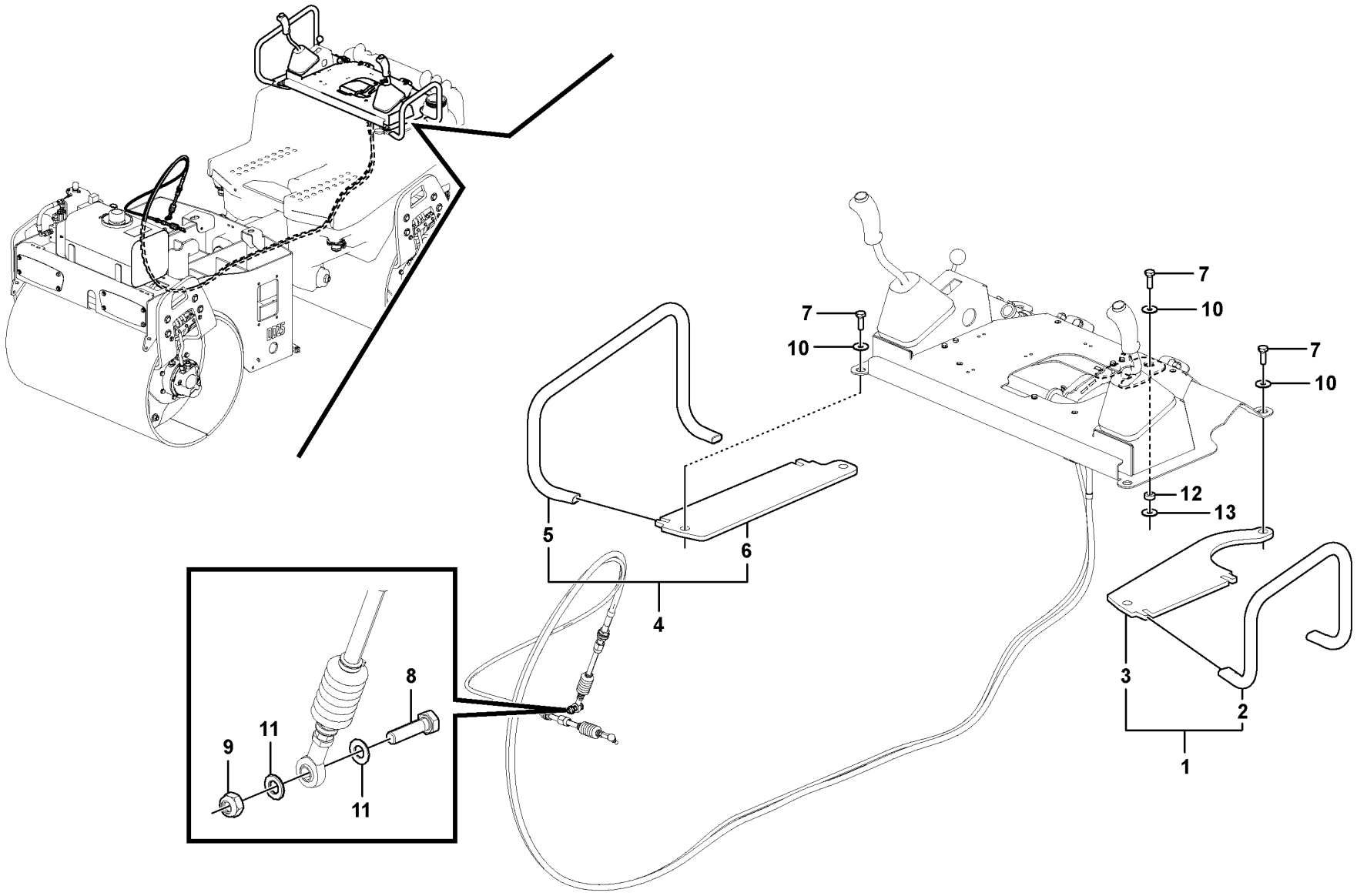

Volvo Construction Equipment
1063864

Fig.	Part No.	Quantity 1	2	3	PS	KIT	Description	Denominación	Denominação	Dénomination	Notes
1	**RM 80851744**	1					Arm rest cushion	Cojin reposabrazos		Accoudoir	
2	**RM 80851751**	1					•Tube	•Tubo	•Tubo	•Tube	
3	**RM 80851678**	1					•Holder Plate Lh	•Placa de soporte izq.	•Placa de suporte lado esq	•Plaque support, côté gauc	
4	**RM 80856354**	1					Arm rest	Reposabrazos	Descansa-braço	Accoudoir	
5	**RM 80851777**	1					•Tube	•Tubo	•Tubo	•Tube	
6	**RM 80851686**	1					•Holder Plate Rh	•Placa de soporte der.	•Placa de suporte lado dire	•Plaque support, côté droit	
7	**RM 96701917**	5					Hexagon screw	Tornillo hexagonal	Parafuso sextavado	Vis à tête hexagonale	
8	**RM 96705587**	1					Hexagon screw	Tornillo hexagonal	Parafuso sextavado	Vis à tête hexagonale	
9	**RM 14083455**	1					Hexagon nut	Tuerca hexagonal	Porca sextavada	Écrou hexagonal	
10	**RM 14084131**	5					Washer	Arandela	Arruela	Rondelle	
11	**RM 96712898**	2					Plain washer	Arandela plana	Arruela simples	Rondelle plane	
12	**RM 14280309**	1					Washer	Arandela	Arruela	Rondelle	
13	**RM 96741046**	1					Plain washer	Arandela plana	Arruela simples	Rondelle plane	

1		**Kit console** **Kit de console** **Kit de consola** **Console Kit**	Catalogue id **20637**	Group **852**
2			Illustr. No **1063864**	Section **600**
3				
4			Issue **PUB 20029050-B**	Page **227**
5		**12783964, 12783965**		

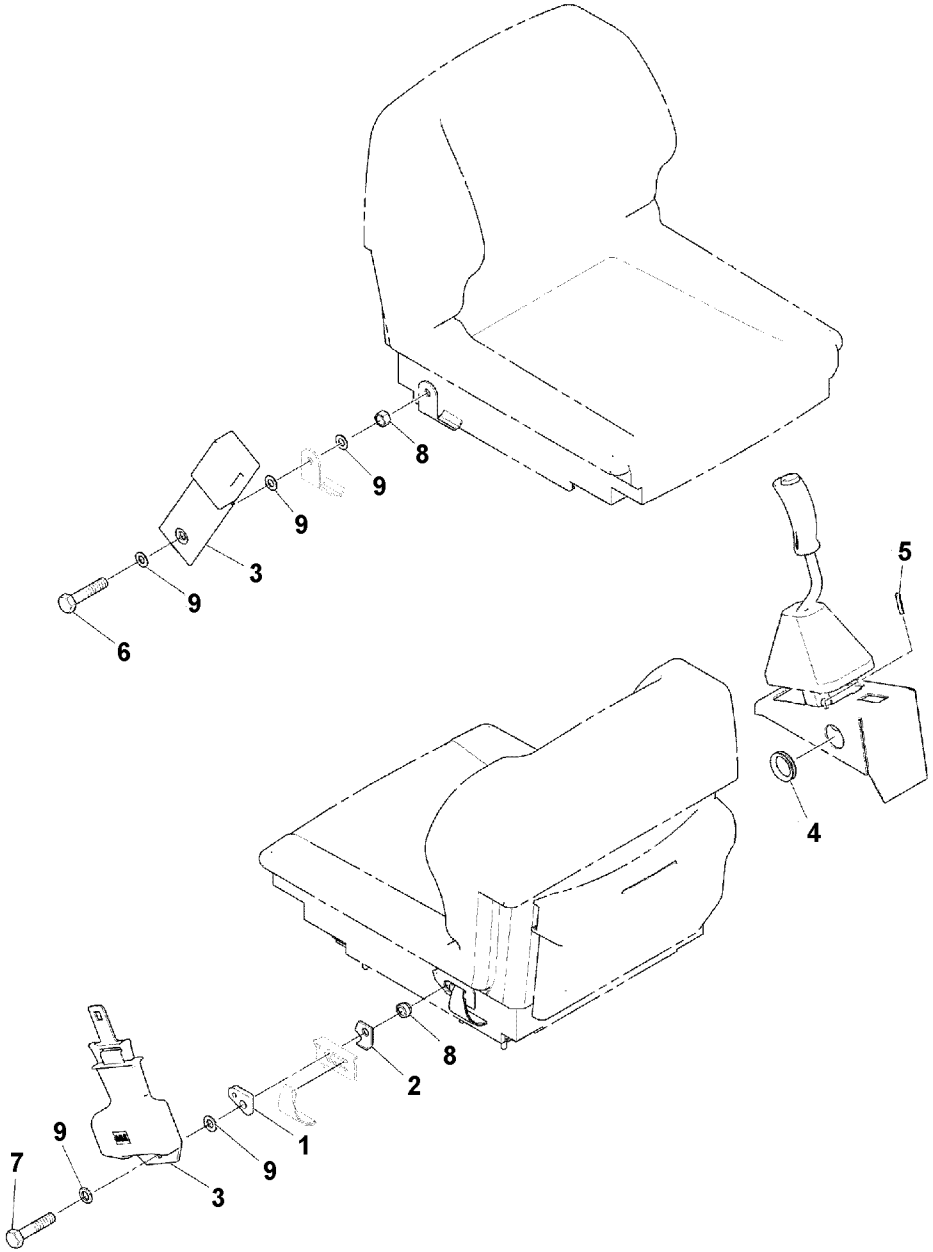

Volvo Construction Equipment
1063581

Fig.	Part No.	Quantity 1	2	3	PS	KIT	Description	Denominación	Denominação	Dénomination	Notes
1	**RM 80850050**	1					Hole plate	Placa de soporte	Placa furada	Plaque gabarit	
2	**RM 80879596**	1					Elbow	Ángulo	Cotovelo	Coude	
3	**RM 43834977**	1					Seat belt	Cinturón de seguridad	Cinto de segurança	Ceinture de sécurité	
4		1			NS		Grommet	Aislador pasapanel	Ilhós	Passe fil	
5		1			NS		Tape	Cinta		Scotch	
6	**RM 96718879**	1					Hexagon screw	Tornillo hexagonal	Parafuso sextavado	Vis à tête hexagonale	
7	**RM 96702329**	1					Hexagon screw	Tornillo hexagonal	Parafuso sextavado	Vis à tête hexagonale	
8	**RM 14083463**	2					Nut	Tuerca	Porca	Écrou	
9	**RM 96738596**	5					Washer	Arandela	Arruela	Rondelle	

1	
2	
3	
4	
5	

Kit ceinture de sécurité
Kit de cinto de segurança
Kit de cinturón de seguridad
Seatbelt Kit

Catalogue id **20637**	Group **852**
Illustr. No **1063581**	Section **900**
Issue **PUB 20029050-B**	Page **229**

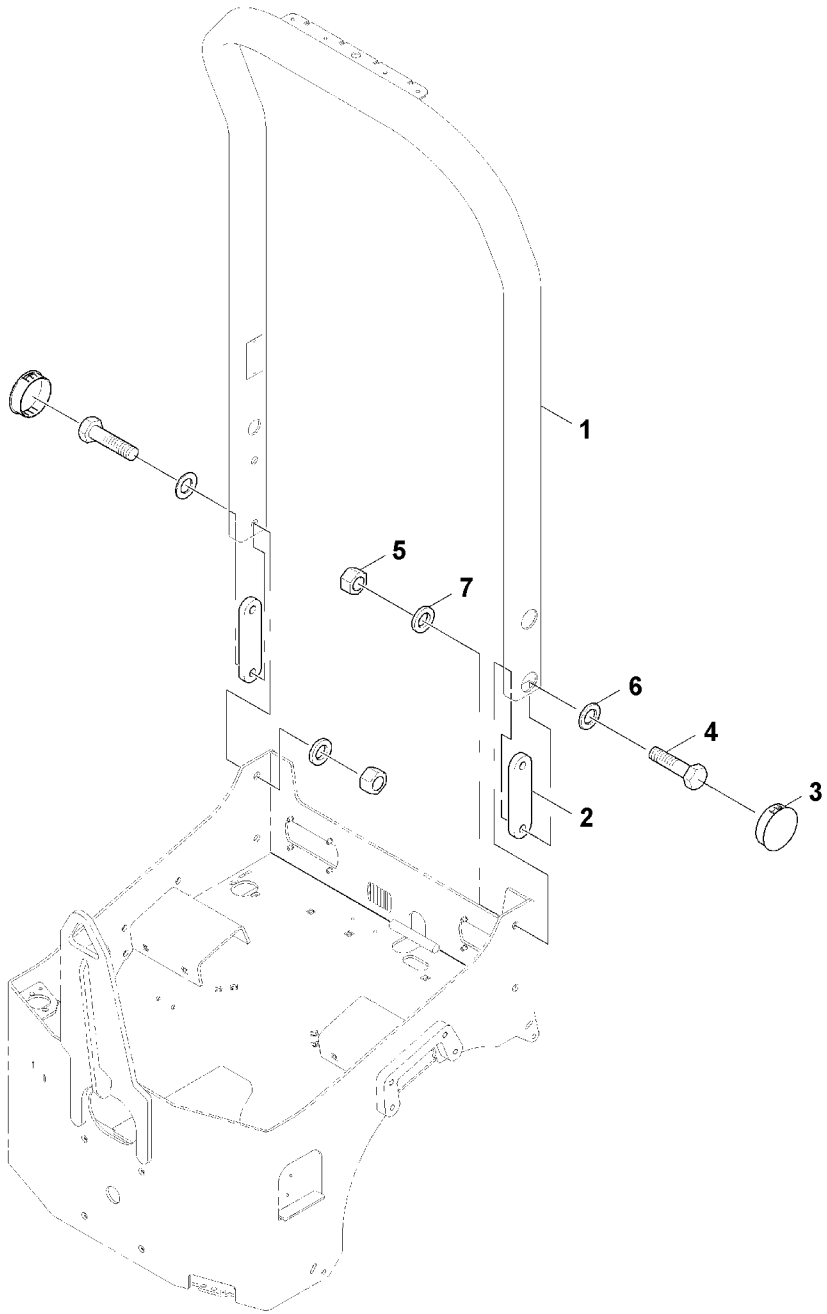

Volvo Construction Equipment
1063585

Fig.	Part No.	Quantity 1	2	3	PS	KIT	Description	Denominación	Denominação	Dénomination	Notes
1	**RM 80870744**	1					Roll-over bar	Arco de protección	Barra santantônio	Arc protection	
2	**RM 80870777**	2					Bracket	Consola	Suporte	Console	
3	**RM 80874837**	4					Plug	Tapón	Bujão	Tampon	
4	**RM 96721162**	4					Hexagon screw	Tornillo hexagonal	Parafuso sextavado	Vis à tête hexagonale	(RM 96722376)
5	**RM 96720925**	4					Hexagon nut	Tuerca hexagonal	Porca sextavada	Écrou hexagonal	
6	**RM 96720891**	4					Plain washer	Arandela plana	Arruela simples	Rondelle plane	
7	**RM 14261036**	4					Lock washer	Arandela seguridad	Arruela trava	Rondelle verrouillage	

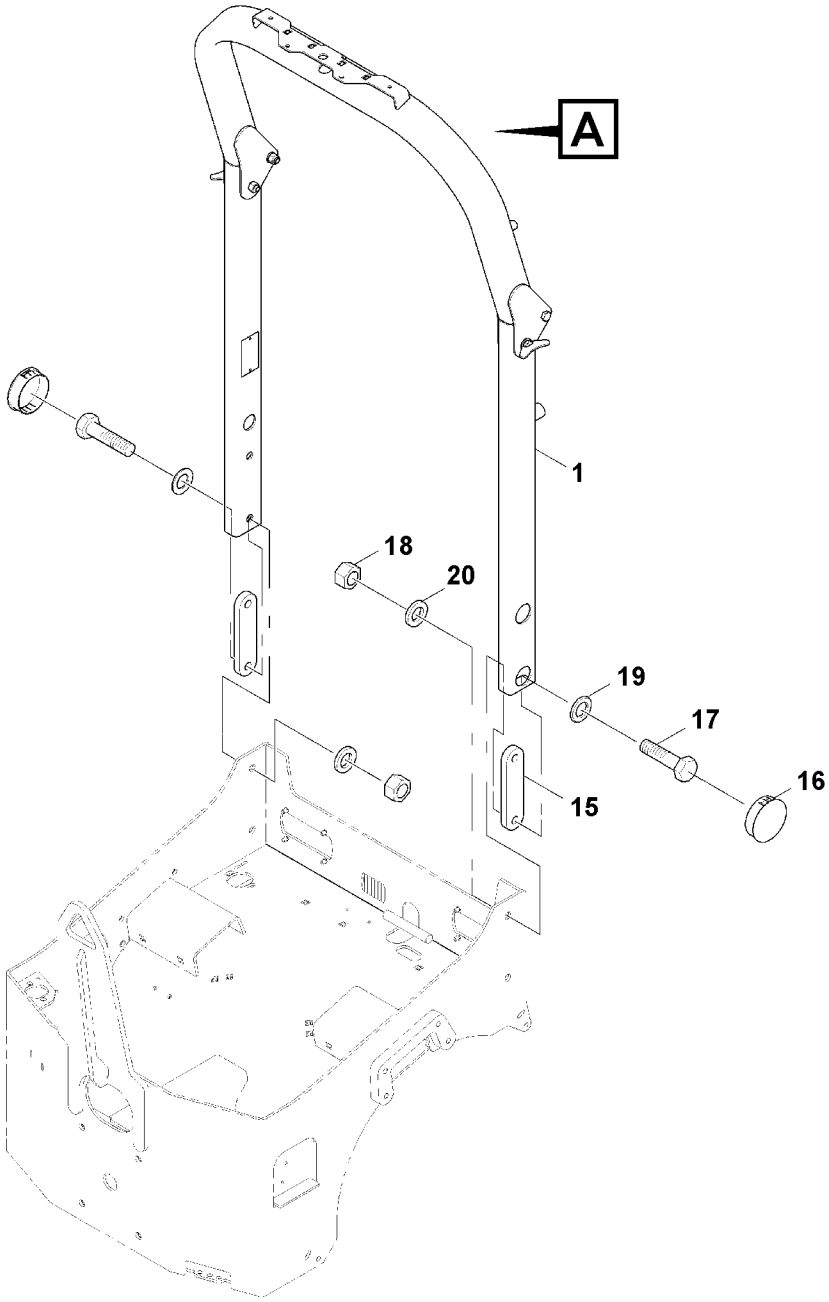

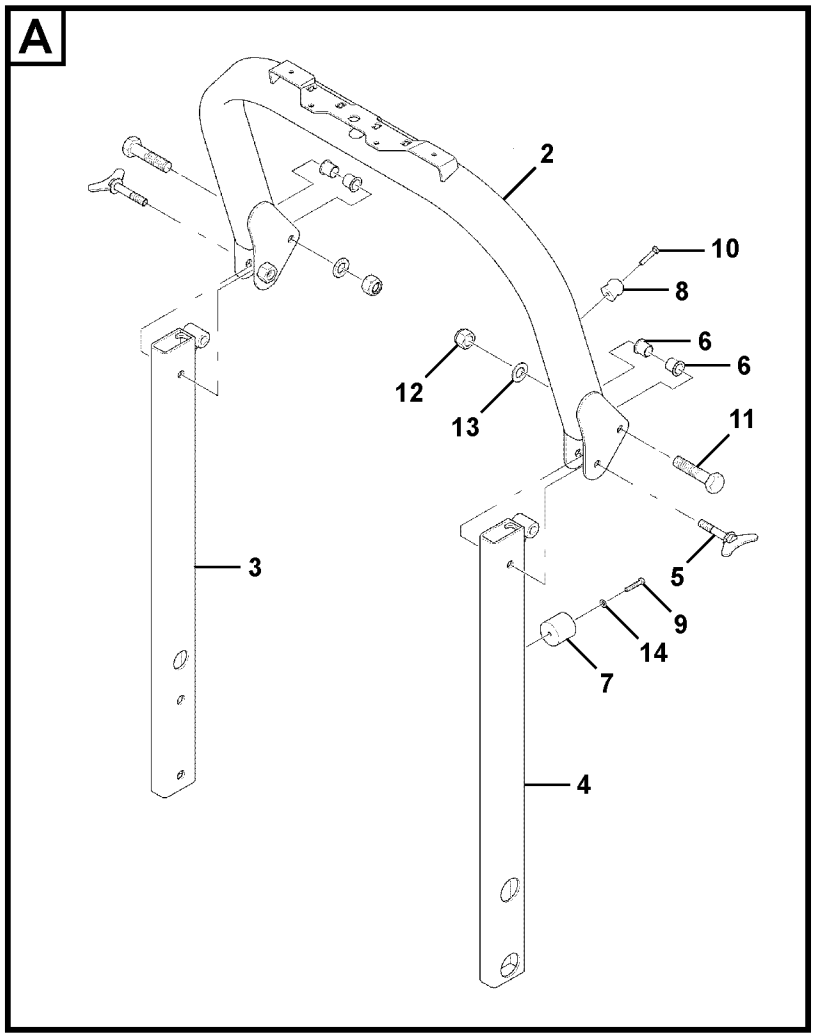

Volvo Construction Equipment
1063590

Fig.	Part No.	Quantity 1	2	3	PS	KIT	Description	Denominación	Denominação	Dénomination	Notes
1	**RM 80870900**	1					Roll-over bar	Arco de protección	Barra santantônio	Arc protection	
2	**RM 80870918**	1					•Bracket	•Consola	•Suporte	•Console	
3	**RM 80870959**	1					•Support	•Apoyo	•Suporte	•Support	RH
4	**RM 80870934**	1					•Support	•Apoyo	•Suporte	•Support	LH
5	**RM 80875099**	2					•Screw	•Tornillo	•Parafuso	•Vis	
6	**RM 80875503**	4					•Sleeve	•Manguito	•Luva	•Douille	
7	**RM 80861883**	1					•Stay	•Barra	•Escora	•Tirant	
8	**RM 80861875**	1					•Stay	•Barra	•Escora	•Tirant	
9	**RM 96701461**	1					•Hexagon screw	•Tornillo hexagonal	•Parafuso sextavado	•Vis à tête hexagonale	
10	**RM 96705793**	1					•Hexagon screw	•Tornillo hexagonal	•Parafuso sextavado	•Vis à tête hexagonale	
11	**RM 96718804**	2					•Hexagon screw	•Tornillo hexagonal	•Parafuso sextavado	•Vis à tête hexagonale	
12	**RM 80878549**	2					•Hexagon nut	•Tuerca hexagonal	•Porca sextavada	•Écrou hexagonal	
13	**RM 96738612**	2					•Plain washer	•Arandela plana	•Arruela simples	•Rondelle plane	
14	**RM 96741053**	1					•Washer	•Arandela	•Arruela	•Rondelle	
15	**RM 80870777**	2					Bracket	Consola	Suporte	Console	
16	**RM 80874837**	4					Plug	Tapón	Bujão	Tampon	
17	**RM 96721162**	4					Hexagon screw	Tornillo hexagonal	Parafuso sextavado	Vis à tête hexagonale	
18	**RM 955786**	4					Hexagon Nut	Tuerca Hexagon	Porca sextavada	Ecrou Hexagonal	
19	**RM 96720891**	4					Plain washer	Arandela plana	Arruela simples	Rondelle plane	
20	**RM 14261036**	4					Lock washer	Arandela seguridad	Arruela trava	Rondelle verrouillage	

1		**Installation du système ROPS rabattable** **ROPS dobrável, instalação** **Instalación de ROPS plegable** **Foldable ROPS Installation**	Catalogue id **20637**	Group **867**
2				
3			Illustr. No **1063590**	Section **200**
4				
5		**80870892**	Issue **PUB 20029050-B**	Page **233**

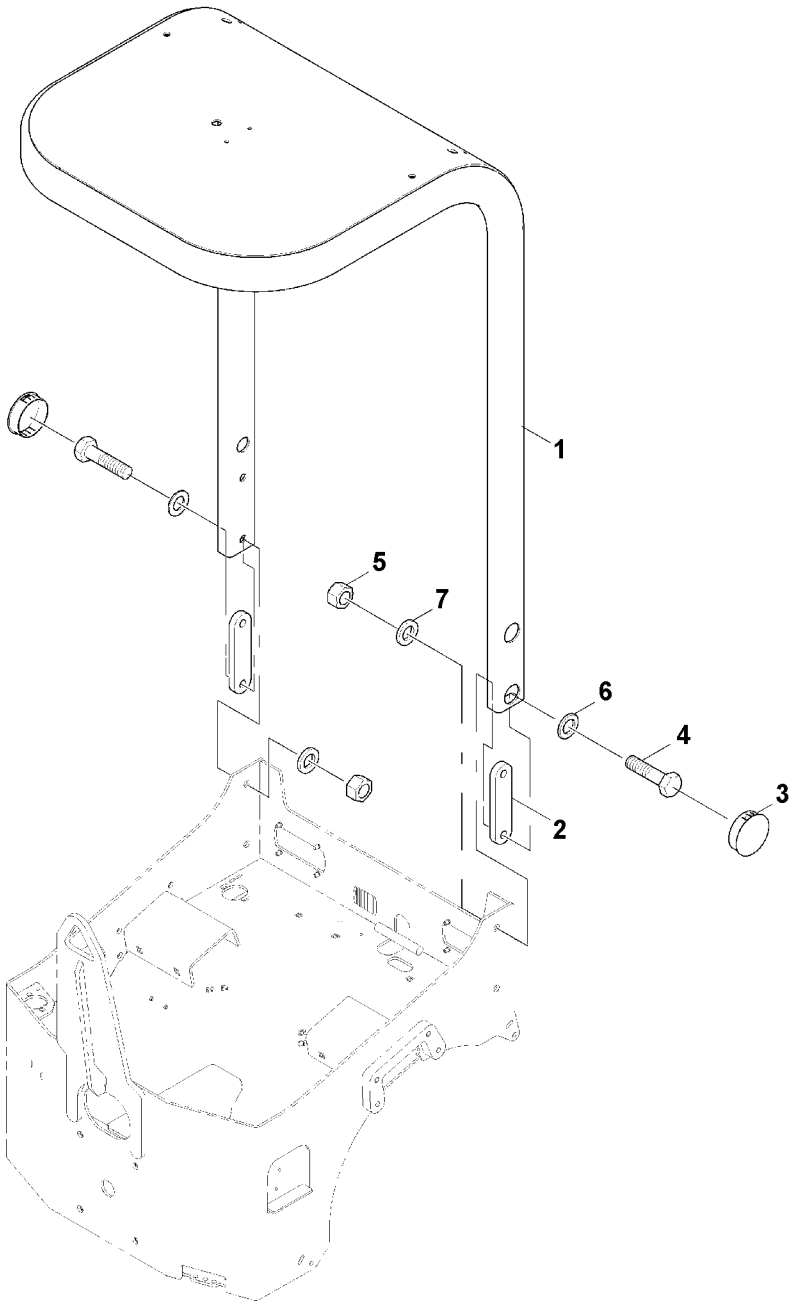

Volvo Construction Equipment
1063598

Fig.	Part No.	Quantity 1	2	3	PS	KIT	Description	Denominación	Denominação	Dénomination	Notes
1	**RM 80872930**	1					Roll-over bar	Arco de protección	Barra santantônio	Arc protection	
2	**RM 80870777**	2					Bracket	Consola	Suporte	Console	
3	**RM 80874837**	4					Plug	Tapón	Bujão	Tampon	
4	**RM 96721162**	4					Hexagon screw	Tornillo hexagonal	Parafuso sextavado	Vis à tête hexagonale	(RM 96722376)
5	**RM 96720925**	4					Hexagon nut	Tuerca hexagonal	Porca sextavada	Écrou hexagonal	
6	**RM 96720891**	4					Plain washer	Arandela plana	Arruela simples	Rondelle plane	
7	**RM 14261036**	4					Lock washer	Arandela seguridad	Arruela trava	Rondelle verrouillage	

1		**Kit FOPS** **Kit FOPS** **Kit FOPS** **FOPS kit**	Catalogue id **20637**	Group **867**
2				
3			Illustr. No **1063598**	Section **300**
4				
5		**80876535**	Issue **PUB 20029050-B**	Page **235**

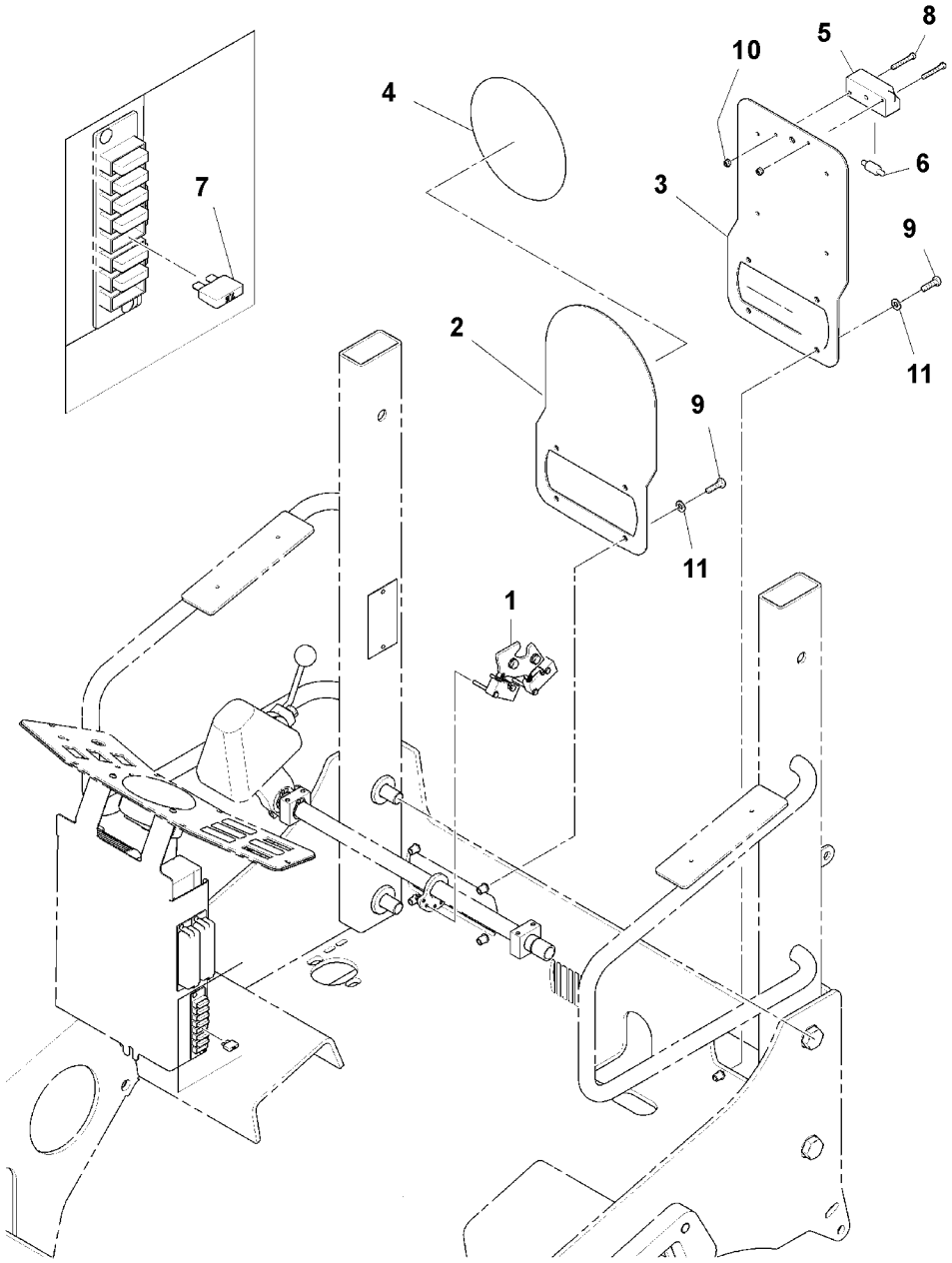

Volvo Construction Equipment

1064303

Fig.	Part No.	Quantity 1	2	3	PS	KIT	Description	Denominación	Denominação	Dénomination	Notes
1	**RM 80780125**	1			SS		Retainer	Soporte	Retentor	Retenue	See group 380, Page 149
2	**RM 80814676**	1					Retainer	Soporte	Retentor	Retenue	
3	**RM 80814668**	1					Retainer	Soporte	Retentor	Retenue	
4	**RM 80760804**	1					Sign	Letrero	Letreiro	Enseigne	MAX SPEED 15KM
5	**RM 14262083**	1					Lamp	Lámpara	Lanterna	Lampe	
6	**RM 58863176**	1					Bulb	Bombilla	Lâmpada	Ampoule	
7	**RM 58864323**	1					Blade fuse	Fusible de hoja	Fusível de lâmina	Fusible à lame	7,5A
8	**RM 14136741**	2					Screw	Tornillo	Parafuso	Vis	
9	**RM 96713193**	8					Hexagon screw	Tornillo hexagonal	Parafuso sextavado	Vis à tête hexagonale	
10	**RM 14094221**	2					Hexagon nut	Tuerca hexagonal	Porca sextavada	Écrou hexagonal	
11	**RM 58854316**	8					Lock washer	Arandela seguridad	Arruela trava	Rondelle verrouillage	
	RM 14155295	4					Blind rivet	Remache ciego	Rebite cego	Rivet borgne	
	RM 80873672	1					Identification plate	Placa de producto	Plaqueta identifição	Plaque constructeur	
	RM 80886104	1					Cable set	Juego de cables	Jogo de cabos	Lot de conducteurs	

1		**Kit d'homologation** **Kit de homologação** **Kit de homologación** **Homologation kit**	Catalogue id **20637**	Group **890**
2			Illustr. No **1064303**	Section **100**
3			Issue **PUB 20029050-B**	Page **237**
4				
5		**12784226**		

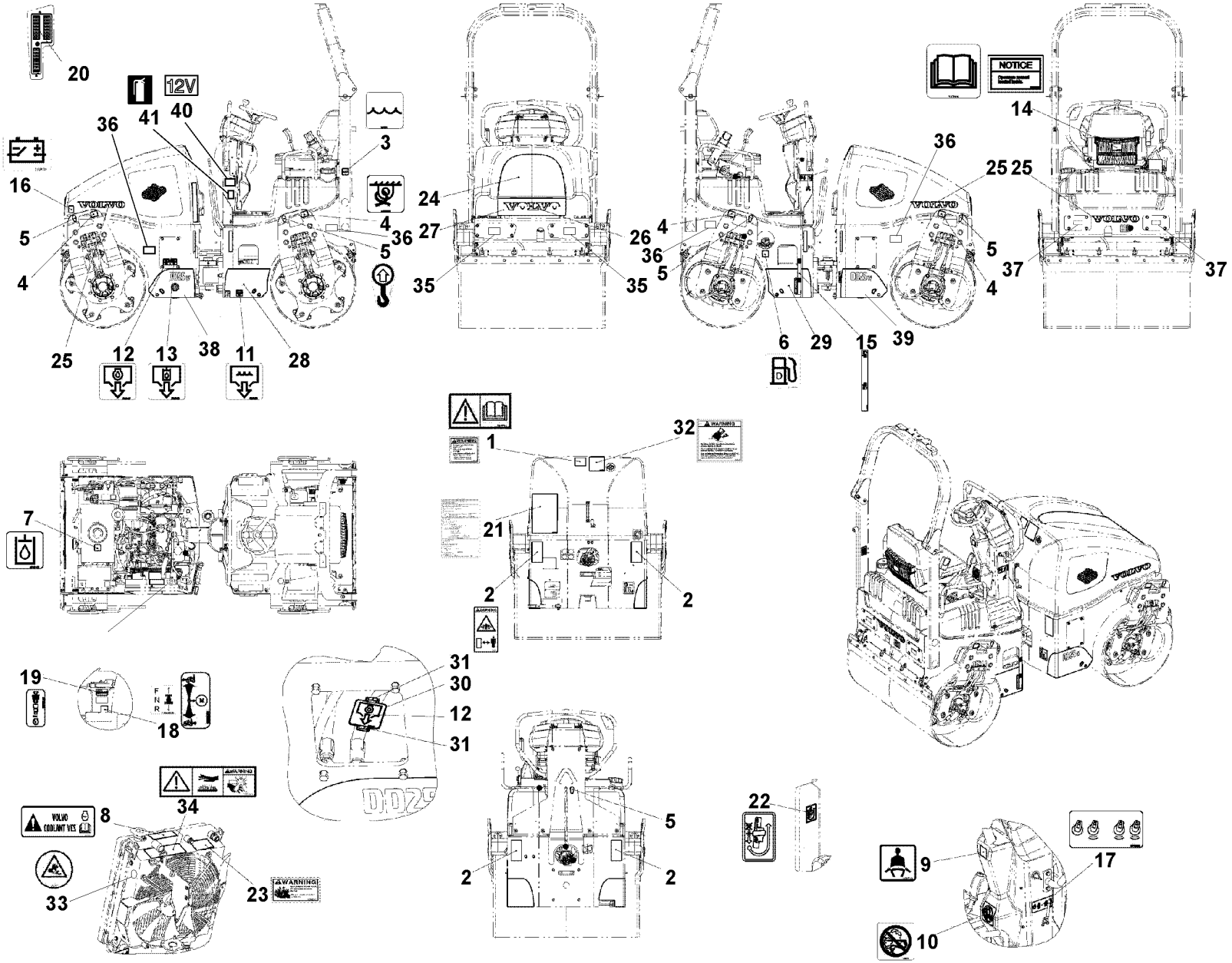

Volvo Construction Equipment
1075960

Fig.	Part No.	Quantity 1	2	3	PS	KIT	Description	Denominación	Denominação	Dénomination	Notes
1	**RM 59132118**	1					Warning decal	Calcomanía advertencia	Decalque advertência	Autocollant d'avertissemen..	
1	**VOE 15048315**		1	1			Warning decal	Calcomanía advertencia	Decalque advertência	Autocollant d'avertissemen..	
2	**VOE 13935000**	4					Warning decal	Calcomanía advertencia	Decalque advertência	Autocollant d'avertissemen..	
2	**VOE 15048526**		4	4			Warning decal	Calcomanía advertencia	Decalque advertência	Autocollant d'avertissemen..	
3	**RM 14073191**	1	1	1			Decal	Calcomanía	Decalque	Autocollant	
4	**VOE 11026730**	1	1	1			Decal	Calcomanía	Decalque	Autocollant	
5	**VOE 11004094**	5	5	5			Decal	Calcomanía	Decalque	Autocollant	
6	**VOE 11003865**	1	1	1			Decal	Calcomanía	Decalque	Autocollant	
7	**VOE 11003865**	1	1	1			Decal	Calcomanía	Decalque	Autocollant	
8	**VOE 11445056**	1	1	1			Decal	Calcomanía	Decalque	Autocollant	
9	**VOE 11883294**	1	1	1			Decal	Calcomanía	Decalque	Autocollant	
10	**RM 80681315**	1	1	1			Sign	Letrero	Letreiro	Enseigne	
11	**RM 80681380**	1	1	1			Sign	Letrero	Letreiro	Enseigne	
12	**RM 80681422**	2	2	2			Sign	Letrero	Letreiro	Enseigne	
13	**RM 80681455**	1	1	1			Sign	Letrero	Letreiro	Enseigne	
14	**RM 59153379**	1					Decal	Calcomanía	Decalque	Autocollant	
14	**RM 14073506**		1	1			Decal	Calcomanía	Decalque	Autocollant	
15	**RM 80888308**	1	1	1			Decal	Calcomanía	Decalque	Autocollant	
16	**VOE 11026729**	1	1	1			Decal	Calcomanía	Decalque	Autocollant	
17	**RM 80792856**	1	1	1			Decal	Calcomanía	Decalque	Autocollant	
18	**VOE 11883303**	1	1				Decal	Calcomanía	Decalque	Autocollant	
18	**RM 80838253**			1			Decal	Calcomanía	Decalque	Autocollant	
19	**RM 80798168**	1	1	1			Decal	Calcomanía	Decalque	Autocollant	
20	**RM 12787827**	1	1	1			Decal	Decalcomania	Adesivo	Decalcomanie	
21	**RM 80838394**	1					Decal	Calcomanía	Decalque	Autocollant	
21	**RM 80838188**		1				Decal	Calcomanía	Decalque	Autocollant	
21	**VOE 12778732**			1			Decal	Calcomanía	Decalque	Autocollant	
22	**RM 80816770**	1	1	1			Decal	Calcomanía	Decalque	Autocollant	
23	**RM 59246660**	1					Decal	Calcomanía	Decalque	Autocollant	
24	**RM 80852122**	1	1	1			Decal	Calcomanía	Decalque	Autocollant	

1	**12781243**
2	**12781818**
3	**12783968**
4	
5	

Enseignes et décalcomanies
Placas de sinalização e adesivos
Muestras y decalcomanias
Sign plates and decals

Catalogue id **20637**	Group **897**
Illustr. No **1075960**	Section **300**
Issue **PUB 20029050-B**	Page **239**

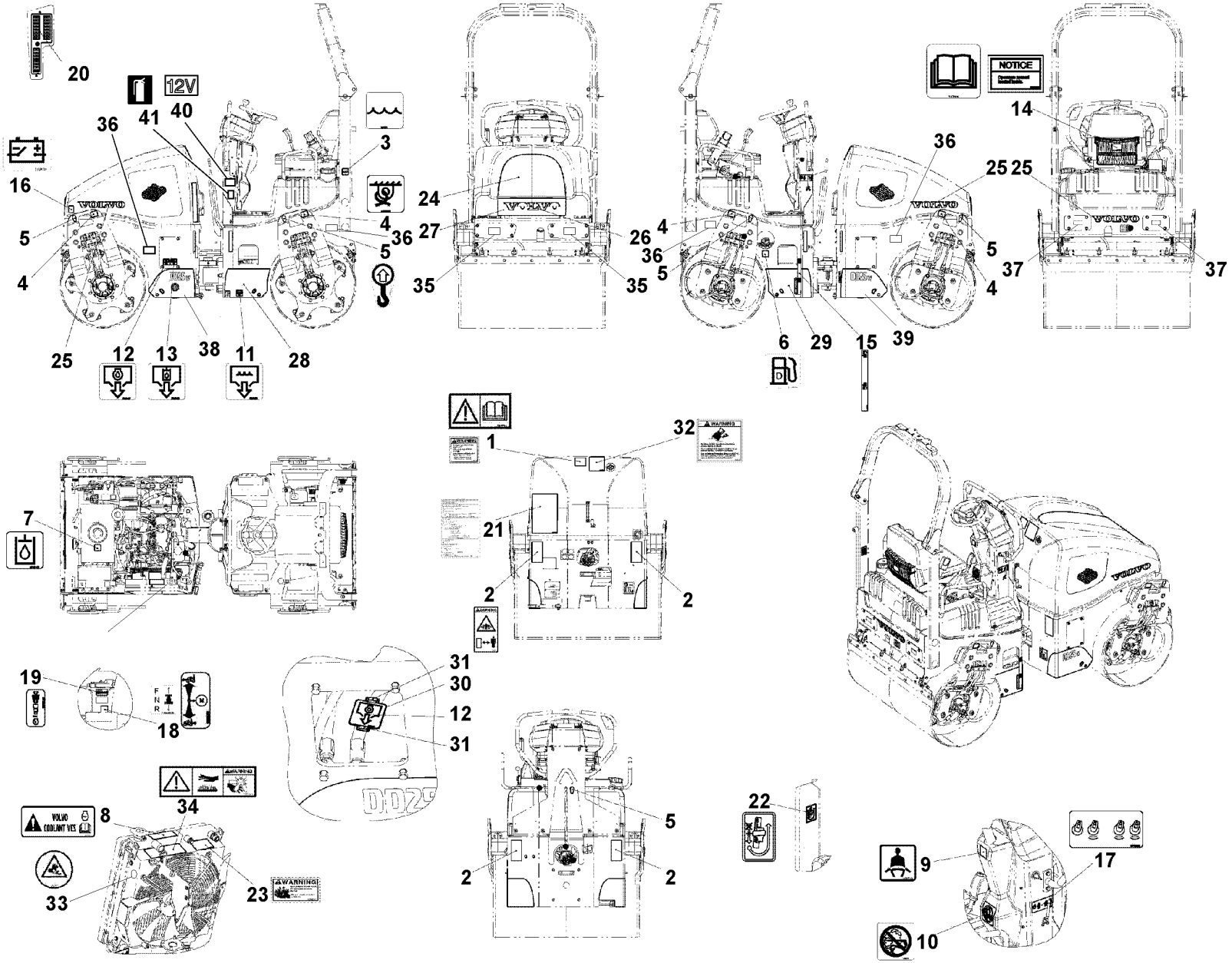

Volvo Construction Equipment
1075960

Fig.	Part No.	Quantity 1	2	3	PS	KIT	Description	Denominación	Denominação	Dénomination	Notes
25	**RM 43911163**	3	3	3			Decal	Calcomanía	Decalque	Autocollant	
26	**RM 43911197**	1	1	1			Decal	Calcomanía	Decalque	Autocollant	
27	**RM 80852130**	1	1	1			Decal	Calcomanía	Decalque	Autocollant	
28	**RM 80852759**	1	1	1			Decal	Calcomanía	Decalque	Autocollant	
29	**RM 80852767**	1	1	1			Decal	Calcomanía	Decalque	Autocollant	
30	**RM 80799224**	1	1	1			Plate	Chapa	Chapa	Tôle	
31	**RM 80680366**	2	2	2			Cable tie	Abrazadera de cinta	Braçadeira	Serre-câble	
32	**RM 54475157**	1					Warning decal	Calcomanía advertencia	Decalque advertência	Autocollant d'avertissemen	
33	**VOE 14526798**		1	1	SS		Decal	Calcomanía	Decalque	Autocollant	
34	**VOE 14552210**	1					Decal	Calcomanía	Decalque	Autocollant	
34	**VOE 15209219**		1	1			Decal	Calcomanía	Decalque	Autocollant	
35	**RM 43961226**			2			Reflector	Reflector	Refletor	Catadioptre	
36	**RM 43961218**			4			Reflector	Reflector	Refletor	Catadioptre	
37	**RM 43961200**			2			Reflector	Reflector	Refletor	Catadioptre	
38	**VOE 12805771**	1					Decal	Calcomania	Adesivo	Autocollant	(VOE 12782045)
39	**VOE 12805772**	1					Decal	Calcomania	Adesivo	Autocollant	(VOE 12782046)
40	**VOE 11883632**	1	1	1			Decal	Calcomanía	Decalque	Autocollant	

1	**12781243**	**Enseignes et décalcomanies** **Placas de sinalização e adesivos** **Muestras y decalcomanias** **Sign plates and decals**	Catalogue id **20637**	Group **897**
2	**12781818**		Illustr. No **1075960**	Section **300**
3	**12783968**		Issue **PUB 20029050-B**	Page **241**
4				
5				



Volvo Construction Equipment
www.volvoce.com

GROUP		Section	Page
911	Hydraulic Tank kit	100	249
911	Hydraulic tank	150	251
911	Hydraulic Lines	200	253
911	Hydraulic station	300	255
911	Hydraulic fluid filter	1000	257
912	Drum installation	100	259
912	Valve block 12761166	600	263
912	Vibration drive	1500	265
913	Vibration /steering Pump Assembly	100	267
984	Seat Console 12783963	100	269
984	Sliding Platform 12783964	200	273
984	Sliding Platform 12783965	300	279
985	Pressurized Water System Installation	100	285
985	Water Tank Installation	200	289
985	Pressurized Sprinkler Tube	300	291
985	Water pump	400	293
989	Edge Cutter Installation 12761166	200	295
989	Edge Cutter 12761166	300	297
989	Slider kit 12761166	400	299
989	Lever kit 12783965	500	301

GRUPO		Sección	Página
911	Kit de depósito de combustible	100	249
911	Hydraulic tank	150	251
911	Tuberías hidráulicas	200	253
911	Estación hidráulica	300	255
911	Filtro de aceite hidráulico	1000	257
912	Montaje de tambor	100	259
912	Bloque de válvulas 12761166	600	263
912	Accionamiento de vibración	1500	265
913	Montaje de bomba de vibración y dirección	100	267
984	Consola de asiento 12783963	100	269
984	Plataforma deslizante 12783964	200	273
984	Plataforma deslizante 12783965	300	279
985	Instalación de sistema de agua presurizada	100	285
985	Instalación de depósito de agua	200	289
985	Tubo pulverizador presurizado	300	291
985	Bomba de refrigerante	400	293
989	Instalación de rodillo compactador de cantos 12761166	200	295
989	Rodillo compactador de cantos 12761166	300	297
989	Kit de corredera 12761166	400	299
989	Kit de palanca 12783965	500	301

GRUPO		Seção	Página
911	Kit de tanque hidráulico	100	249
911	Tanque hidráulico	150	251
911	Linhas hidráulicas	200	253
911	Estação hidráulica	300	255
911	Filtro de fluido hidráulico	1000	257
912	Instalação do tambor	100	259
912	Bloco de válvulas 12761166	600	263
912	Acionamento de vibração	1500	265
913	Bomba de vibração/direção, montagem	100	267
984	Console do assento 12783963	100	269
984	Plataforma deslizante 12783964	200	273
984	Plataforma deslizante 12783965	300	279
985	Sistema de água pressurizada, instalação	100	285
985	Reservatório de água, instalação	200	289
985	Tubo do sistema sprinkler pressurizado	300	291
985	Bomba de refrigerante	400	293
989	Cortador de borda, instalação 12761166	200	295
989	Cortador de borda 12761166	300	297
989	Kit de deslizador 12761166	400	299
989	Kit de alavanca 12783965	500	301

TABLE DES MATIÈRES

GROUPE		Section	Page
911	Kit de réservoir hydraulique	100	249
911	Réservoir hydraulique	150	251
911	Conduites hydrauliques	200	253
911	Station hydraulique	300	255
911	Filtre fluide hydraulique	1000	257
912	Installation préparée pour tambour	100	259
912	Bloc de commande 12761166	600	263
912	Entraînement à vibration	1500	265
913	Montage de la pompe de direction/vibrations	100	267
984	Console de siège 12783963	100	269
984	Plate-forme coulissante 12783964	200	273
984	Plate-forme coulissante 12783965	300	279
985	Installation du circuit d'eau pressurisé	100	285
985	Installation du réservoir d'eau	200	289
985	Tuyau d'arrosage pressurisé	300	291
985	Pompe à eau	400	293
989	Installation du coupe-bordure 12761166	200	295
989	Coupe-bordures 12761166	300	297
989	Kit de glissière 12761166	400	299
989	Kit de leviers 12783965	500	301



Volvo Construction Equipment
www.volvoce.com

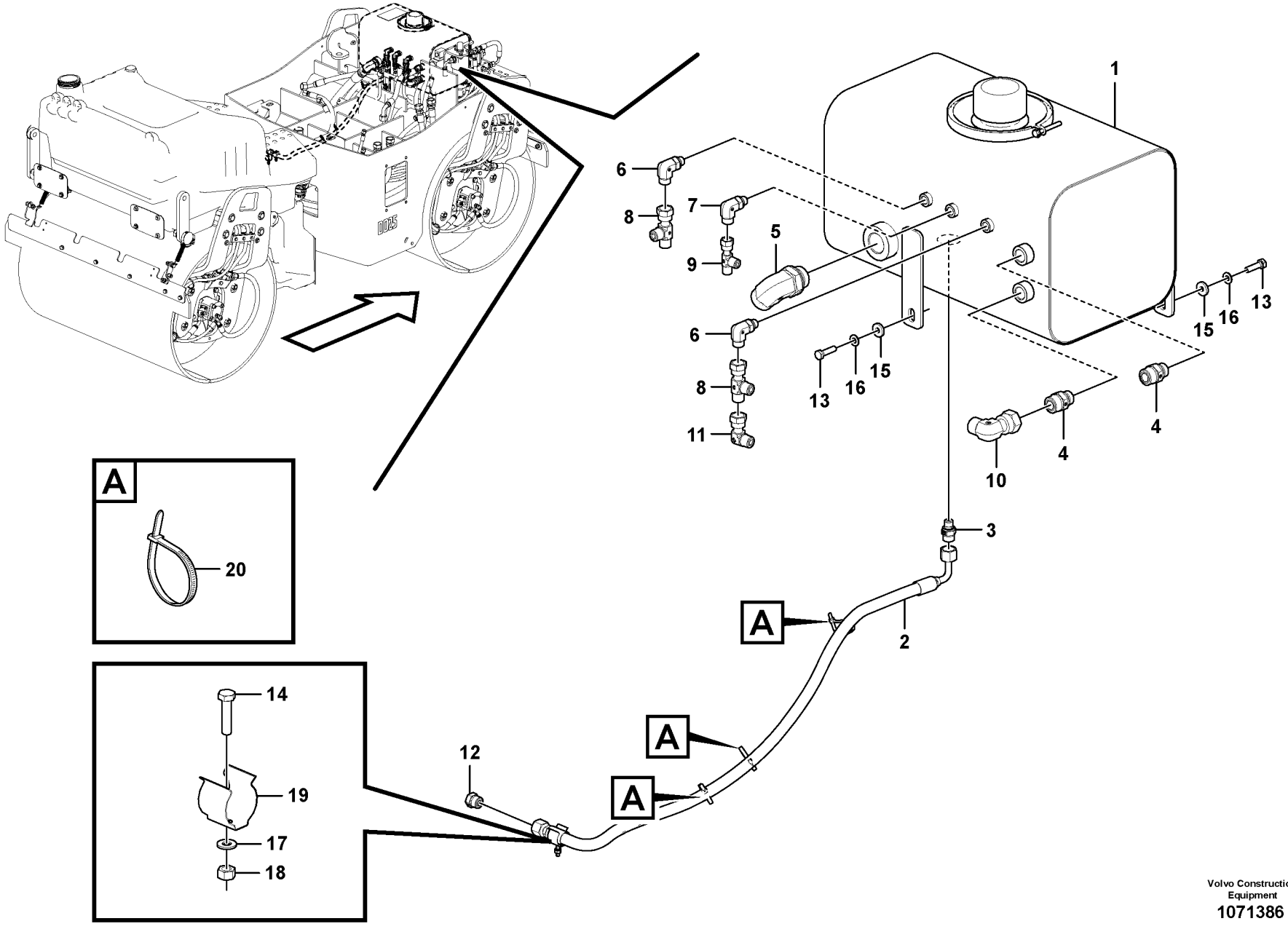

Volvo Construction Equipment

1071386

Fig.	Part No.	Quantity 1	2	3	PS	KIT	Description	Denominación	Denominação	Dénomination	Notes
1	**VOE 12760246**	1					Oil tank	Depósito de aceite	Reservatório de óleo	Réservoir huile	See group 911, Page 251
2	**VOE 936703**	1					Hose assembly	Conducto	Mangueira completa	Conduit flexible	
3	**RM 80845027**	1					Hose connection	Conexión de manguera	Conexão mangueira	Raccord flexible	
4	**RM 80845795**	2					Hose connection	Conexión de manguera	Conexão mangueira	Raccord flexible	
5	**RM 80856255**	1					Hose connection	Conexión de manguera	Conexão mangueira	Raccord flexible	
6	**RM 80845043**	2					Hose connection	Conexión de manguera	Conexão mangueira	Raccord flexible	
7	**VOE 13933925**	1					Elbow nipple	Niple angular	Cotovelo	Raccord coudé	
8	**VOE 13933936**	2					T-nipple	Niple t	Niple-t	Raccord-t	
9	**VOE 13933859**	1					T-nipple	Niple t	Niple-t	Raccord-t	
10	**VOE 935423**	1					Elbow nipple	Niple angular	Cotovelo	Raccord coudé	
11	**VOE 13933900**	1					Elbow nipple	Niple angular	Cotovelo	Raccord coudé	
12	**VOE 935651**	1					Plug	Tapón	Bujão	Tampon	
13	**RM 96713193**	3					Hexagon screw	Tornillo hexagonal	Parafuso sextavado	Vis à tête hexagonale	
14	**RM 14082655**	2					Screw	Tornillo	Parafuso	Vis	
15	**RM 96712831**	3					Washer	Arandela	Arruela	Rondelle	
16	**RM 58854316**	3					Lock washer	Arandela seguridad	Arruela trava	Rondelle verrouillage	
17	**RM 13999107**	2					Lock washer	Arandela seguridad	Arruela trava	Rondelle verrouillage	
18	**RM 96712773**	2					Hexagon nut	Tuerca hexagonal	Porca sextavada	Écrou hexagonal	
19	**RM 80666878**	2					Retainer	Soporte	Retentor	Retenue	
20	**RM 14280457**	3					Cable tie	Abrazadera de cinta	Braçadeira	Serre-câble	

1	
2	
3	
4	
5	

Kit de réservoir hydraulique
Kit de tanque hidráulico
Kit de depósito de combustible
Hydraulic Tank kit

Catalogue id **20637**	Group **911**
Illustr. No **1071386**	Section **100**
Issue **PUB 20029050-B**	Page **249**

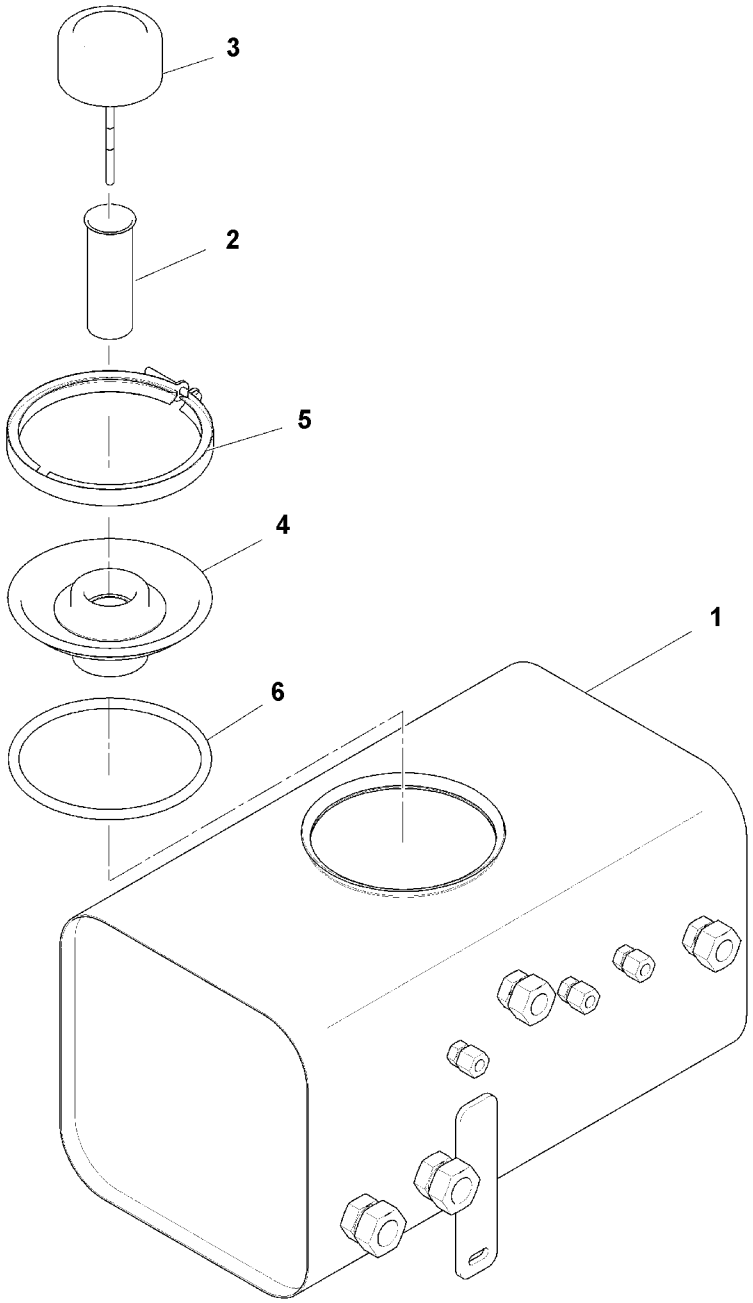

Volvo Construction Equipment
1064343

Fig.	Part No.	Quantity 1	2	3	PS	KIT	Description	Denominación	Denominação	Dénomination	Notes
	VOE 12760246						Oil tank	Depósito de aceite	Reservatório de óleo	Réservoir huile	
1		1			NS		•Oil tank	•Depósito de aceite	•Reservatório de óleo	•Réservoir huile	
2	**RM 80876204**	1					•Strainer	•Colador	•Peneira	•Crépine	
3	**RM 80791395**	1					•Filter	•Filtro	•Filtro	•Filtre	
4	**RM 80770779**	1					•Flange	•Brida	•Flange	•Bride	
5	**RM 80794498**	1					•Clamp	•Abrazadera	•Braçadeira	•Collier serrage	
6	**RM 80876212**	1					•O-ring	•Anillo tórico	•Anel-o	•Joint torique	

1		**Réservoir hydraulique** **Tanque hidráulico** **Hydraulic tank** **Hydraulic tank**	Catalogue id **20637**	Group **911**
2			Illustr. No **1064343**	Section **150**
3			Issue **PUB 20029050-B**	Page **251**
4				
5				

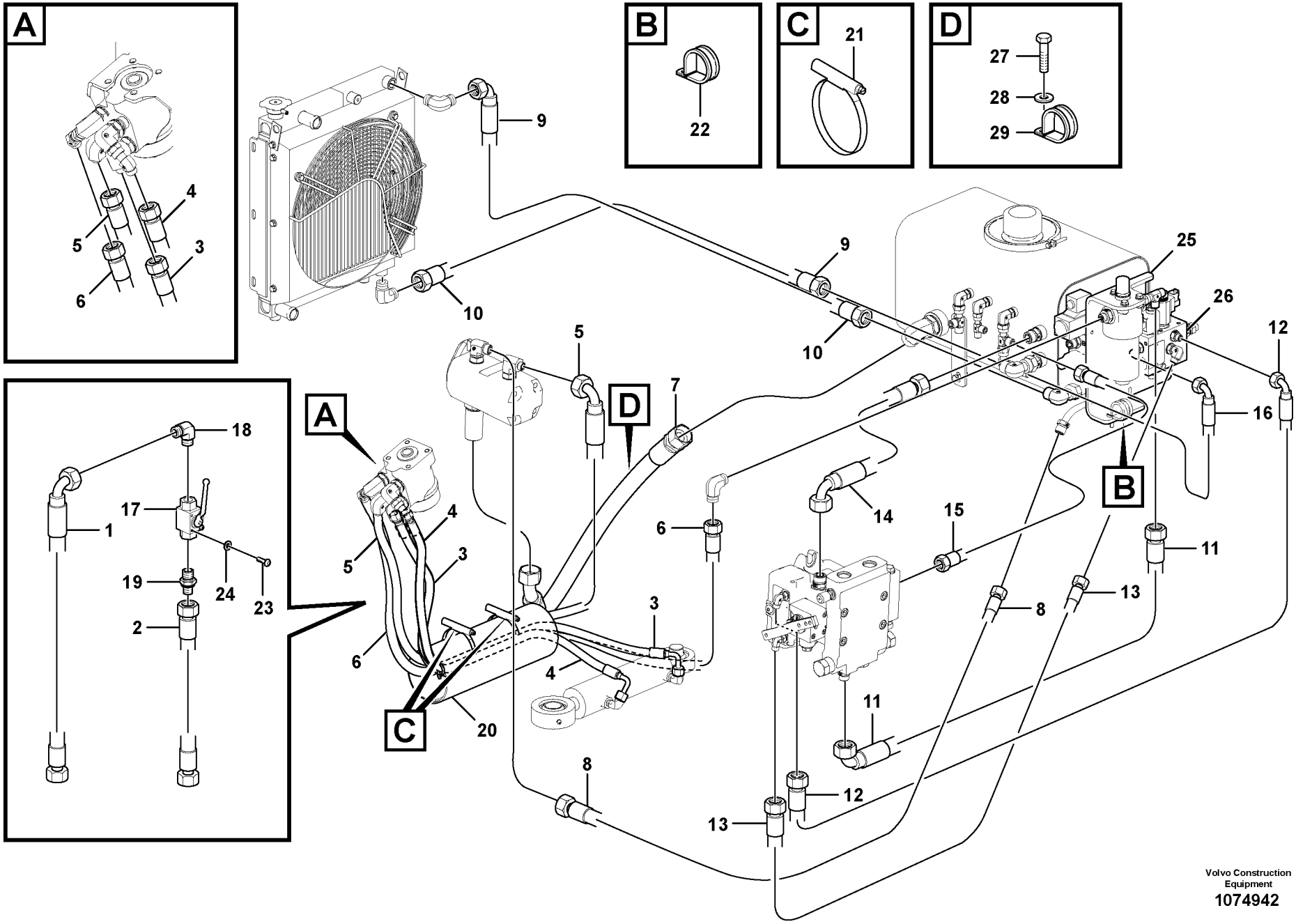

Volvo Construction Equipment
1074942

Fig.	Part No.	Quantity 1	2	3	PS	KIT	Description	Denominación	Denominação	Dénomination	Notes
1	**VOE 15021184**	1					Hose assembly	Conducto	Mangueira completa	Conduit flexible	
2	**VOE 936638**	1					Hose assembly	Conducto	Mangueira completa	Conduit flexible	
3	**VOE 15199526**	1					Hose assembly	Conducto	Mangueira completa	Conduit flexible	
4	**VOE 936479**	1					Hose assembly	Conducto	Mangueira completa	Conduit flexible	
5	**VOE 17200432**	1					Hose assembly	Conducto	Mangueira completa	Conduit flexible	
6	**VOE 938313**	1					Hose assembly	Conducto	Mangueira completa	Conduit flexible	
7	**VOE 937528**	1					Hose assembly	Conducto	Mangueira completa	Conduit flexible	
8	**VOE 15074742**	1					Hose assembly	Conducto	Mangueira completa	Conduit flexible	
9	**VOE 15014698**	1					Hose assembly	Conducto	Mangueira completa	Conduit flexible	
10	**VOE 15161288**	1					Hose assembly	Conducto	Mangueira completa	Conduit flexible	
11	**VOE 12777548**	1					Hose assembly	Conducto	Mangueira completa	Conduit flexible	
12	**VOE 936299**	1					Hose assembly	Conducto	Mangueira completa	Conduit flexible	
13	**VOE 937109**	1					Hose assembly	Conducto	Mangueira completa	Conduit flexible	
14	**VOE 936998**	1					Hose assembly	Conducto	Mangueira completa	Conduit flexible	
15	**VOE 936952**	1					Hose assembly	Conducto	Mangueira completa	Conduit flexible	
16	**VOE 12777464**	1					Hose assembly	Conducto	Mangueira completa	Conduit flexible	
17	**RM 80856511**	1					Valve	Válvula	Válvula	Valve	
18	**RM 80845886**	1					Hose connection	Conexión de manguera	Conexão mangueira	Raccord flexible	
19	**RM 80856180**	1					Hose connection	Conexión de manguera	Conexão mangueira	Raccord flexible	
20	**RM 80809874**	1					Rubber plate	Placa de goma	Placa de borracha	Plaque caoutchouc	
21	**RM 95325916**	2					Hose clamp	Abrazadera de manguera	Braçadeira da mangueira	Collier durite	
22	**RM 14262059**	1					Clamp	Abrazadera	Braçadeira	Collier serrage	
23	**RM 96752365**	2					Hexagon screw	Tornillo hexagonal	Parafuso sextavado	Vis à tête hexagonale	
24	**RM 96712880**	2					Washer	Arandela	Arruela	Rondelle	
25		1			NS		Hydraulic Unit	Unidad Hidraul		Unite Hydrauli	See group 911, Page 255
26		1			NS		Brake valve	Valvula de freno	Válvula de freio	Valve de frein	See group 911, Page 255
27	**RM 96713177**	1					Hexagon screw	Tornillo hexagonal	Parafuso sextavado	Vis à tête hexagonale	
28	**RM 58854316**	1					Lock washer	Arandela seguridad	Arruela trava	Rondelle verrouillage	
29	**RM 14262059**	1					Clamp	Abrazadera	Braçadeira	Collier serrage	

1	
2	
3	
4	
5	

Conduites hydrauliques
Linhas hidráulicas
Tuberías hidráulicas
Hydraulic Lines

Catalogue id	Group
20637	**911**
Illustr. No **1074942**	Section **200**
Issue **PUB 20029050-B**	Page **253**

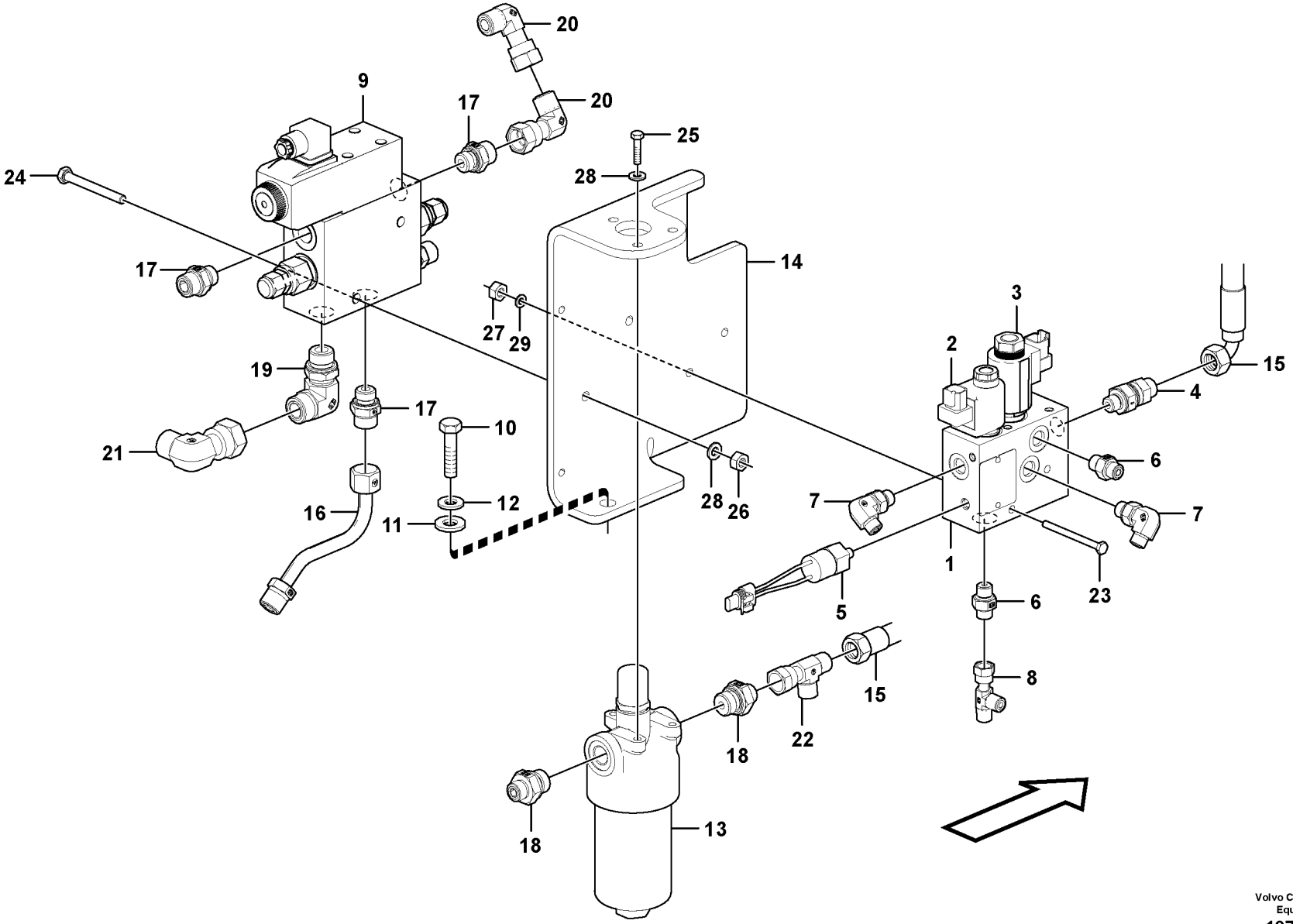

Volvo Construction Equipment
1075955

Fig.	Part No.	Quantity 1	2	3	PS	KIT	Description	Denominación	Denominação	Dénomination	Notes
1	**RM 43845163**	1					Brake valve	Válvula de freno	Válvula de freio	Robinet de commande de	
2	**RM 19298231**	1					•Valve	•Válvula	•Válvula	•Valve	
3	**RM 19298249**	1					•Valve	•Válvula	•Válvula	•Valve	
4	**VOE 12784255**	1					Non-return valve	Válvula de reténción	Válvula de retenção	Clapet antiretour	
5	**RM 59090878**	1					Pressure switch	Interruptor presión	Interruptor de pressão	Rupteur pression	
6	**VOE 13933858**	2					Nipple	Niple	Niple	Raccord	
7	**VOE 13933857**	2					Elbow nipple	Niple angular	Cotovelo	Raccord coudé	
8	**VOE 13933859**	1					T-nipple	Niple t	Niple-t	Raccord-t	
9	**VOE 12808359**	1					Valve block	Cuerpo valvula	Corpo da valvula	Bloc-soupapes	
	RM 80874852	1					•Valve	•Válvula	•Válvula	•Valve	
10	**RM 96713201**	2					Hexagon screw	Tornillo hexagonal	Parafuso sextavado	Vis à tête hexagonale	
11	**RM 96712831**	2					Washer	Arandela	Arruela	Rondelle	
12	**RM 58854316**	2					Lock washer	Arandela seguridad	Arruela trava	Rondelle verrouillage	
13	**VOE 12764240**	1					Hydraulic fluid filter	Filtro de aceite hidráulico	Filtro óleo hidráulico	Filtre fluide hydraulique	See group 911, Page 257
14		1			NS		Support	Apoyo	Suporte	Support	
15	**VOE 936753**	1					Hose assembly	Conducto	Mangueira completa	Conduit flexible	
16	**VOE 12764415**	1					Tube	Tubo	Tubo	Tube	
17	**RM 59419614**	3					Adapter	Adaptador	Adaptador	Adaptateur	
18	**RM 80845035**	2					Adapter	Adaptador	Adaptador	Adaptateur	
19	**RM 80845852**	1					Connector	Unión	Conexão	Connexion	
20	**VOE 13933872**	2					Elbow nipple	Niple angular	Cotovelo	Raccord coudé	
21	**VOE 935423**	1					Elbow nipple	Niple angular	Cotovelo	Raccord coudé	
22	**VOE 13933936**	1					T-nipple	Niple t	Niple-t	Raccord-t	
23	**RM 96714142**	2					Hexagon screw	Tornillo hexagonal	Parafuso sextavado	Vis à tête hexagonale	
24	**RM 96713086**	2					Hexagon screw	Tornillo hexagonal	Parafuso sextavado	Vis à tête hexagonale	
25	**RM 96718820**	3					Hexagon screw	Tornillo hexagonal	Parafuso sextavado	Vis à tête hexagonale	
26	**RM 96712799**	2					Hexagon nut	Tuerca hexagonal	Porca sextavada	Écrou hexagonal	
27	**RM 96712781**	2					Hexagon nut	Tuerca hexagonal	Porca sextavada	Écrou hexagonal	
28	**RM 58854316**	5					Lock washer	Arandela seguridad	Arruela trava	Rondelle verrouillage	
29	**RM 58832916**	2					Lock washer	Arandela seguridad	Arruela trava	Rondelle verrouillage	

1	
2	
3	
4	
5	

Station hydraulique
Estação hidráulica
Estación hidráulica
Hydraulic station

Catalogue id	Group
20637	**911**
Illustr. No **1075955**	Section **300**
Issue **PUB 20029050-B**	Page **255**

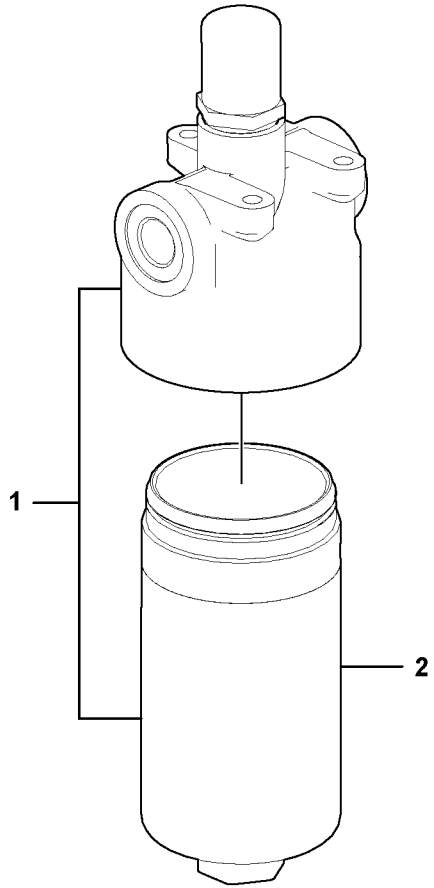
1
2

Fig.	Part No.	Quantity 1	2	3	PS	KIT	Description	Denominación	Denominação	Dénomination	Notes
1	**VOE 12764240**	1					Hydraulic fluid filter	Filtro de aceite hidráulico	Filtro óleo hidráulico	Filtre fluide hydraulique	
2	**VOE 17220685**	1					•Filter cartridge	•Patrón filtrante	•Elemento filtrante	•Cartouche filtrante	

1		**Filtre fluide hydraulique** **Filtro de fluido hidráulico** **Filtro de aceite hidráulico** **Hydraulic fluid filter**	Catalogue id **20637**	Group **911**
2			Illustr. No **1070402**	Section **1000**
3			Issue **PUB 20029050-B**	Page **257**
4				
5				

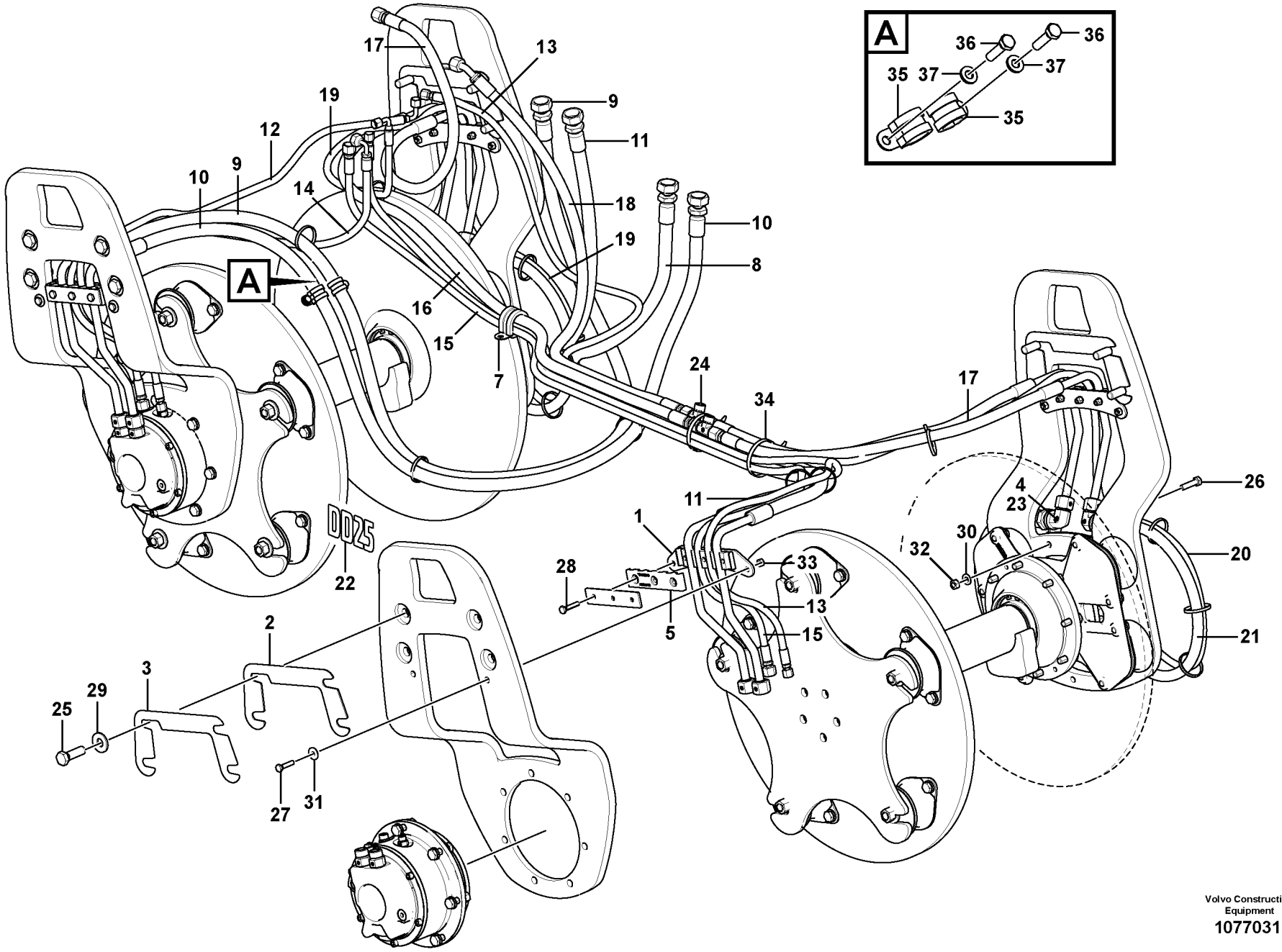

Volvo Construction Equipment

1077031

Fig.	Part No.	Quantity 1	2	3	PS	KIT	Description	Denominación	Denominação	Dénomination	Notes
1	**RM 80826886**	4	4				Bracket	Consola	Suporte	Console	
2	**RM 80791726**	8	8				Shim	Laminilla de ajuste	Calço de ajuste	Cale réglage	
3	**RM 80791734**	4	4				Shim	Laminilla de ajuste	Calço de ajuste	Cale réglage	
4		2	2		NS		Plate	Placa	Placa	Plaque	
5	**RM 80820749**	8	8				Hose clamp	Abrazadera de manguera	Braçadeira da mangueira	Collier durite	
6	**RM 13911433**	2	2				Clamp	Abrazadera	Braçadeira	Collier serrage	S/N - 660000
7	**RM 13943014**	1	1				Hose clamp	Abrazadera de manguera	Braçadeira da mangueira	Collier durite	
8	**VOE 12784670**	1					Hose assembly	Conducto	Mangueira completa	Conduit flexible	
	VOE 12781102		1				Hose assembly	Conducto	Mangueira completa	Conduit flexible	
9	**VOE 12784663**	1					Hose assembly	Conducto	Mangueira completa	Conduit flexible	
	VOE 12777374		1				Hose assembly	Conducto	Mangueira completa	Conduit flexible	
10	**VOE 12784669**	1					Hose assembly	Conducto	Mangueira completa	Conduit flexible	
	VOE 12777373		1				Hose assembly	Conducto	Mangueira completa	Conduit flexible	
11	**VOE 12784664**	1					Hose assembly	Conducto	Mangueira completa	Conduit flexible	
	VOE 12777363		1				Hose assembly	Conducto	Mangueira completa	Conduit flexible	
12	**VOE 936852**	1	1				Hose assembly	Conducto	Mangueira completa	Conduit flexible	
13	**VOE 936959**	1	1				Hose assembly	Conducto	Mangueira completa	Conduit flexible	
14	**VOE 12777388**	1	1				Hose assembly	Conducto	Mangueira completa	Conduit flexible	
15	**VOE 12766007**	1	1				Hose assembly	Conducto	Mangueira completa	Conduit flexible	
16	**VOE 12784656**	1					Hose assembly	Conducto	Mangueira completa	Conduit flexible	
	VOE 12765827		1				Hose assembly	Conducto	Mangueira completa	Conduit flexible	
17	**VOE 12784650**	3					Hose assembly	Conducto	Mangueira completa	Conduit flexible	
	VOE 12765221		3				Hose assembly	Conducto	Mangueira completa	Conduit flexible	
18	**VOE 15074741**	1	1				Hose assembly	Conducto	Mangueira completa	Conduit flexible	
19	**VOE 936819**	1	1				Hose assembly	Conducto	Mangueira completa	Conduit flexible	
20	**VOE 937700**	1	1				Hose assembly	Conducto	Mangueira completa	Conduit flexible	
21	**VOE 12777435**	1	1				Hose assembly	Conducto	Mangueira completa	Conduit flexible	
22	**VOE 12782622**	2					Decal	Calcomanía	Decalque	Autocollant	
	VOE 12782623		2				Decal	Calcomanía	Decalque	Autocollant	
23	**RM 59962324**	4	4				Adapter	Adaptador	Adaptador	Adaptateur	

1	**12782626**
2	**12782625**
3	
4	
5	

Installation préparée pour tambour
Instalação do tambor
Montaje de tambor
Drum installation

Catalogue id **20637**	Group **912**
Illustr. No **1077031**	Section **100**
Issue **PUB 20029050-B**	Page **259**

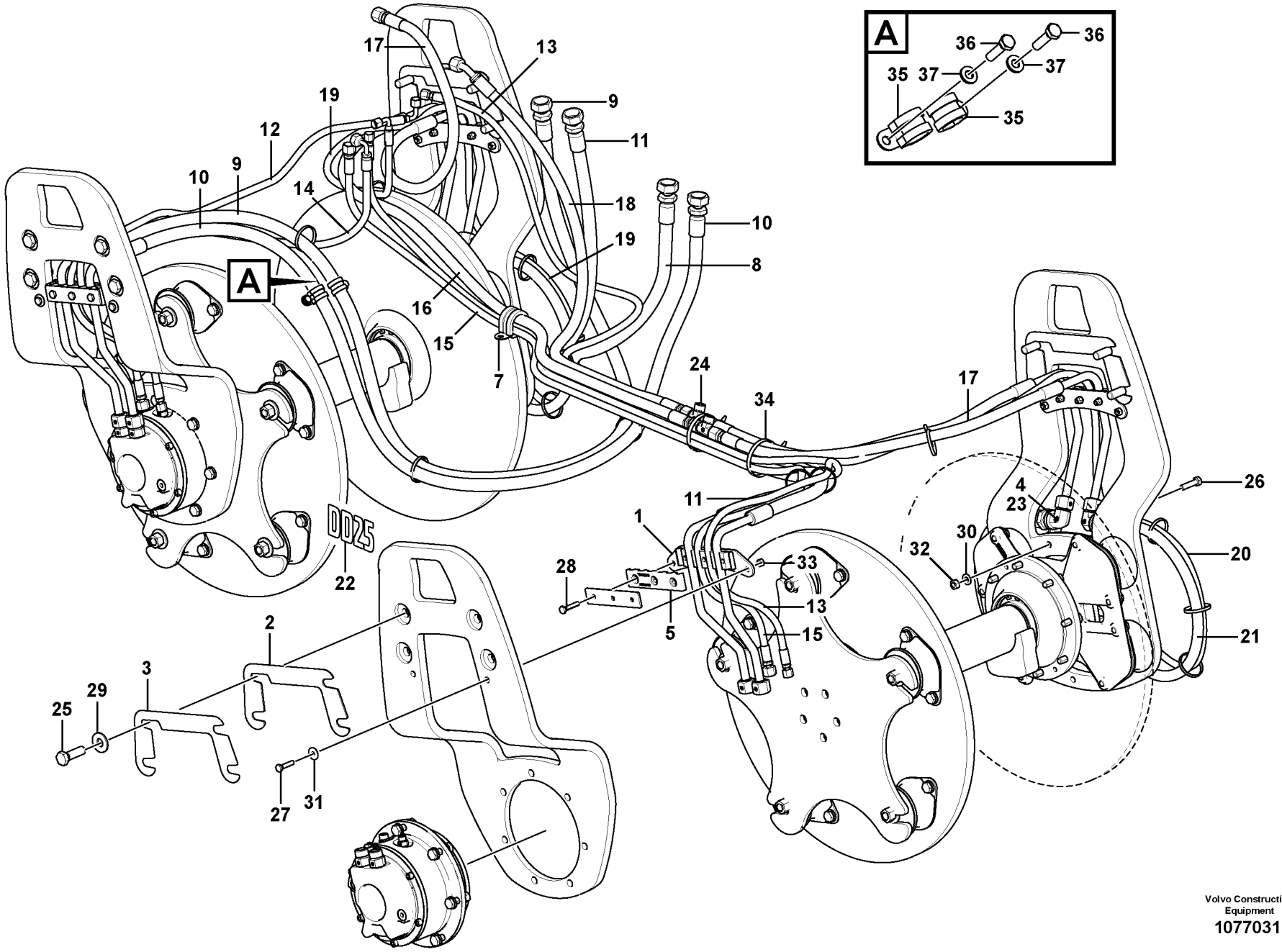

Volvo Construction Equipment

1077031

Fig.	Part No.	Quantity 1	2	3	PS	KIT	Description	Denominación	Denominação	Dénomination	Notes
24	**VOE 935453**	2	2				T-nipple	Niple t	Niple-t	Raccord-t	
25	**RM 96720669**	16					Hexagon screw	Tornillo hexagonal	Parafuso sextavado	Vis à tête hexagonale	
	RM 96746276		16				Hexagon screw	Tornillo hexagonal	Parafuso sextavado	Vis à tête hexagonale	
26	**RM 96713342**	4	4				Hexagon screw	Tornillo hexagonal	Parafuso sextavado	Vis à tête hexagonale	
27	**RM 96713201**	8	8				Hexagon screw	Tornillo hexagonal	Parafuso sextavado	Vis à tête hexagonale	
28	**RM 96713219**	12	12				Hexagon screw	Tornillo hexagonal	Parafuso sextavado	Vis à tête hexagonale	
29	**RM 14272124**	16	16				Spring	Resorte	Mola	Ressort	
30	**RM 13907761**	4	4				Lock washer	Arandela seguridad	Arruela trava	Rondelle verrouillage	
31	**RM 58867052**	8	8				Washer	Arandela	Arruela	Rondelle	
32	**RM 971071**	4	4				Hexagon Nut	Tuerca Hexagon	Porca sextavada	Ecrou Hexagonal	
33	**RM 955782**	8	8				Hexagon Nut	Tuerca Hexagon	Porca sextavada	Ecrou Hexagonal	
34	**RM 14280457**	16	16				Cable tie	Abrazadera de cinta	Braçadeira	Serre-câble	
35	**RM 14149256**	2	2				Hose clamp	Abrazadera de manguera	Braçadeira da mangueira	Collier durite	S/N 660001 -
36	**RM 96713193**	2	2				Hexagon screw	Tornillo hexagonal	Parafuso sextavado	Vis à tête hexagonale	S/N 660001 -
37	**RM 58854316**	2	2				Lock washer	Arandela seguridad	Arruela trava	Rondelle verrouillage	S/N 660001 -

1	**12782626**
2	**12782625**
3	
4	
5	

Installation préparée pour tambour
Instalação do tambor
Montaje de tambor
Drum installation

Catalogue id **20637**	Group **912**
Illustr. No **1077031**	Section **100**
Issue **PUB 20029050-B**	Page **261**

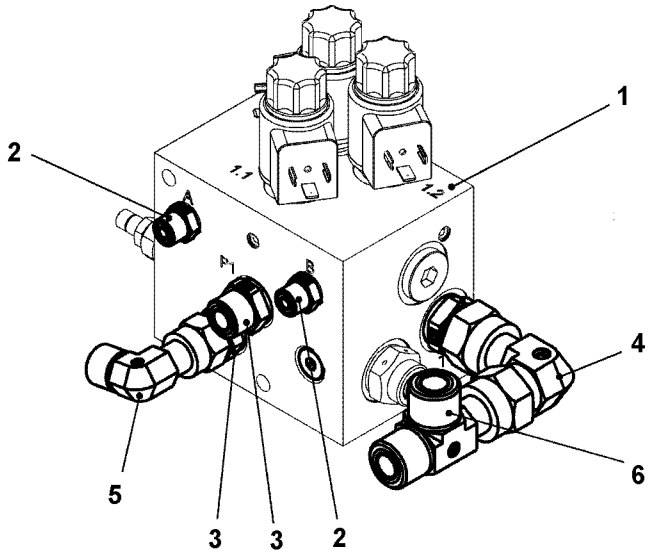
1
2
4
5
3
3
2
6
1.1
1.2
A
B

Fig.	Part No.	Quantity 1	2	3	PS	KIT	Description	Denominación	Denominação	Dénomination	Notes
1	**RM 80853435**	1					Connecting block	Bloque conector	Quadro de ligação	Bloc raccord	
2	**RM 80845811**	2					Adapter	Adaptador	Adaptador	Adaptateur	
3	**RM 59419614**	2					Adapter	Adaptador	Adaptador	Adaptateur	
4	**VOE 935423**	1					Elbow nipple	Niple angular	Cotovelo	Raccord coudé	
5	**VOE 13933872**	1					Elbow nipple	Niple angular	Cotovelo	Raccord coudé	
6	**VOE 935028**	2					T-nipple	Niple t	Niple-t	Raccord-t	

1		**Bloc de commande** **Bloco de válvulas** **Bloque de válvulas** **Valve block**	Catalogue id **20637**	Group **912**
2			Illustr. No **1063781**	Section **600**
3			Issue **PUB 20029050-B**	Page **263**
4				
5		**12761166**		

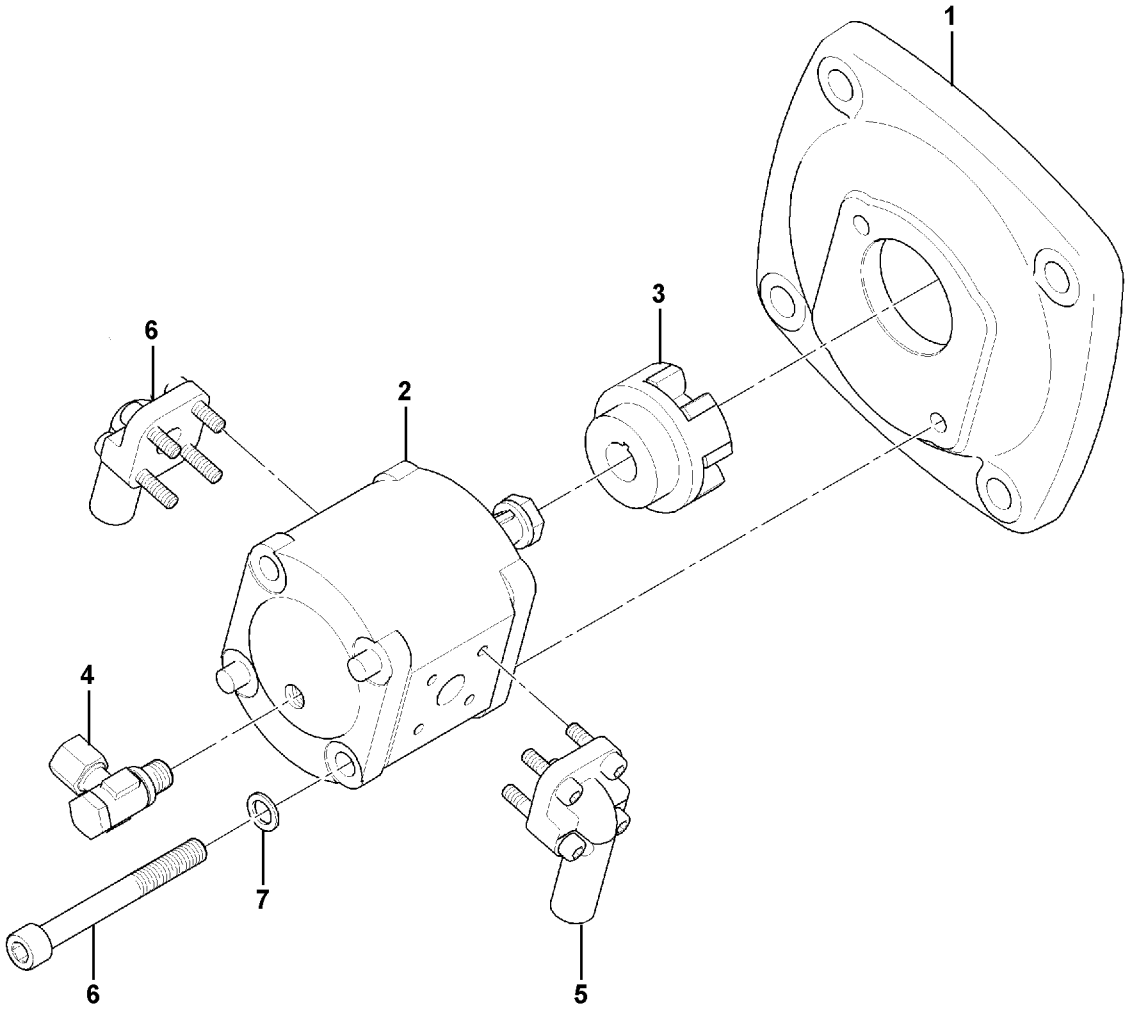

Volvo Construction Equipment

1064331

Fig.	Part No.	Quantity 1	2	3	PS	KIT	Description	Denominación	Denominação	Dénomination	Notes
1	**RM 80758667**	1	1				Flange	Brida	Flange	Bride	
2	**RM 80853658**	1	1				Hydraulic motor	Motor hidráulico	Motor hidráulico	Moteur hydraulique	(RM 14202287)
3	**RM 80774995**	1	1				Drive sleeve	Manguito propulsor	Luva	Manchon de commande	
4	**VOE 935536**	1	1				Elbow nipple	Niple angular	Cotovelo	Raccord coudé	(RM 80845829)
5	**RM 80842248**	2	2				Flange connection	Conexión brida	Conexão flange	Connexion de bride	
6	**RM 96713920**	2	2				Hex. socket screw	Tornillo de hexágono emb	Parafuso soquete sext	Vis à six pans creux	
7	**RM 14130132**	2	2				Lock washer	Arandela seguridad	Arruela trava	Rondelle verrouillage	

1	**12782625**	**Entraînement à vibration** **Acionamento de vibração** **Accionamiento de vibración** **Vibration drive**	Catalogue id **20637**	Group **912**
2	**12782626**		Illustr. No **1064331**	Section **1500**
3			Issue **PUB 20029050-B**	Page **265**
4				
5				

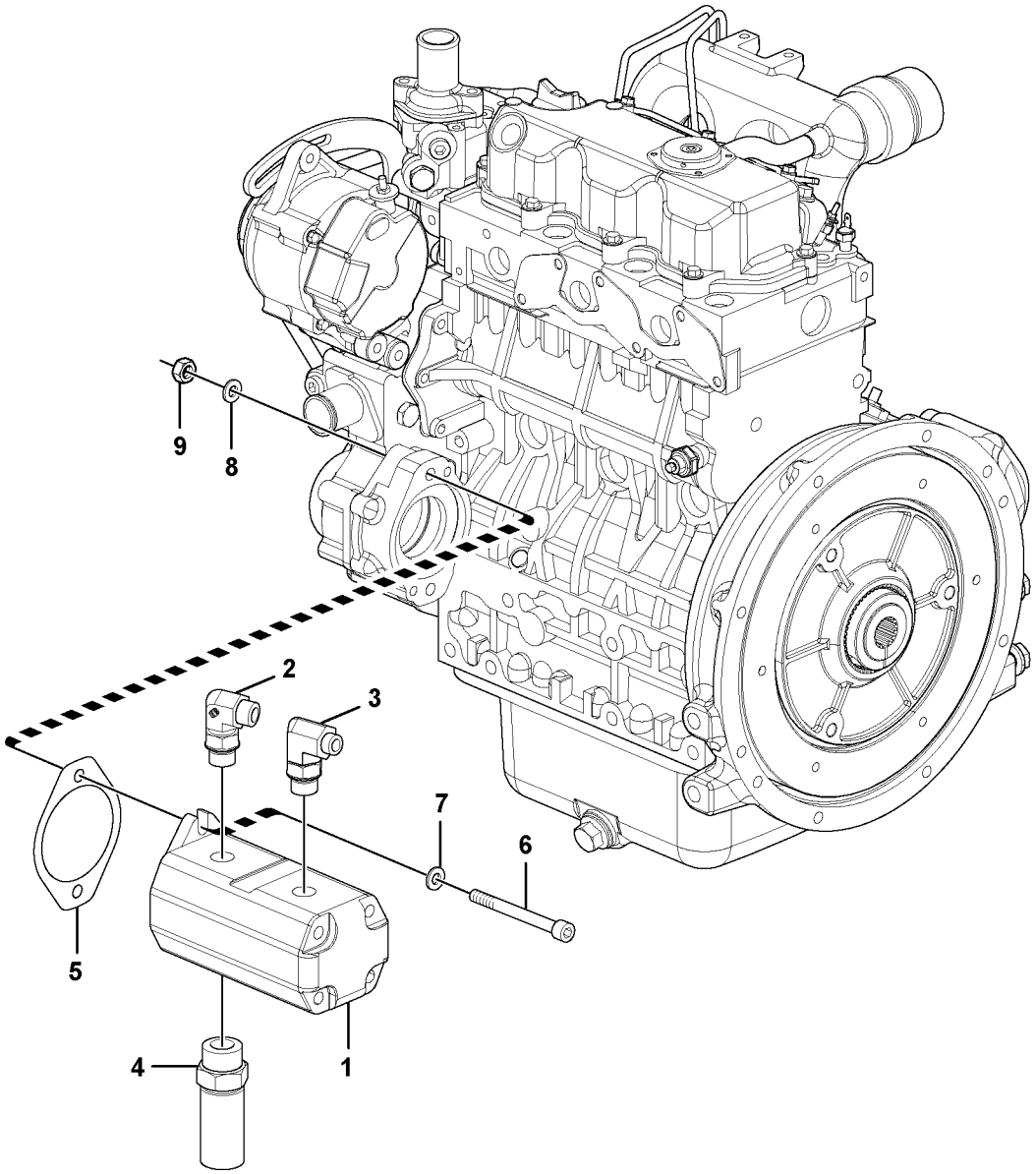

Volvo Construction Equipment
1063546

Fig.	Part No.	Quantity 1	2	3	PS	KIT	Description	Denominación	Denominação	Dénomination	Notes
1	**RM 43923440**	1					Steering pump	Bomba de dirección	Bomba de direção	Pompe de direction	
	RM 58898677	1					•Sealing kit	•Juego de reténes	•Jogo de vedação	•Jeu joints	
	RM 58785189	1					•Retaining ring	•Anillo retén	•Anel de fixação	•Bague retenue	
	RM 54505227	1					•Lip seal	•Sello	•Retentor	•Joint à lèvre	
2	**RM 59922872**	1					Adapter	Adaptador	Adaptador	Adaptateur	
3	**VOE 935073**	1					Elbow nipple	Niple angular	Cotovelo	Raccord coudé	
4	**RM 59960500**	1					Adapter	Adaptador	Adaptador	Adaptateur	
5	**RM 59558395**	1					Gasket	Junta	Junta	Joint	
6	**RM 96747811**	2					Screw	Tornillo	Parafuso	Vis	
7	**RM 96741046**	2					Plain washer	Arandela plana	Arruela simples	Rondelle plane	
8	**RM 13907761**	2					Lock washer	Arandela seguridad	Arruela trava	Rondelle verrouillage	
9	**VOE 971071**	2					Hexagon nut	Tuerca hexagonal	Porca sextavada	Écrou hexagonal	

1		**Montage de la pompe de direction/vibrations** **Bomba de vibração/direção, montagem** **Montaje de bomba de vibración y dirección** **Vibration /steering Pump Assembly**	Catalogue id **20637**	Group **913**
2			Illustr. No **1063546**	Section **100**
3			Issue **PUB 20029050-B**	Page **267**
4				
5				

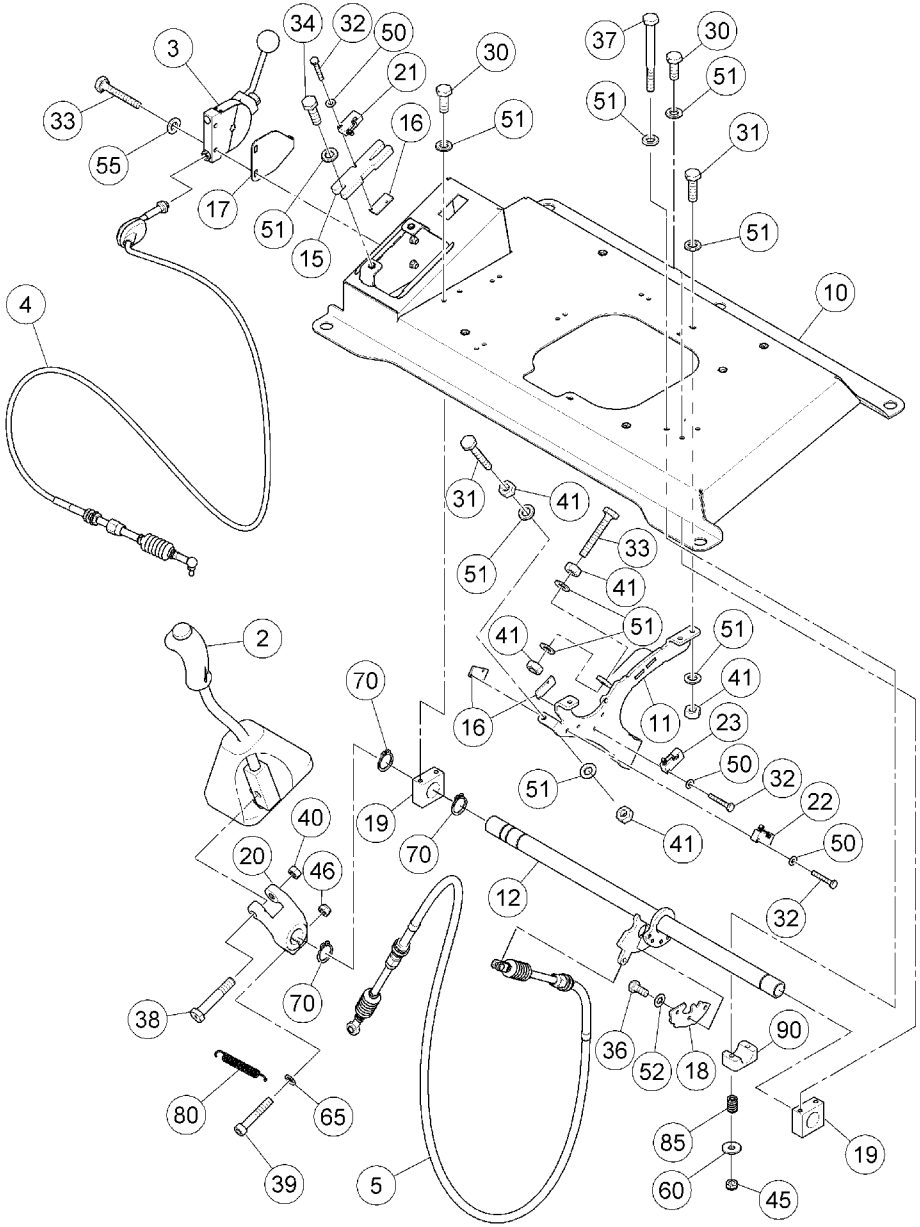

Volvo Construction Equipment

1042861

Fig.	Part No.	Quantity 1	2	3	PS	KIT	Description	Denominación	Denominação	Dénomination	Notes
2	**RM 80779200**	1					Hand lever	Palanca	Alavanca	Levier	RH
3	**RM 12784010**	1					Hand Lever	Palanca	Alavanca manual	Levier manuel	
4	**RM 12784011**	1					Cable	Cable	Cabo	Câble	
5	**RM 80784176**	1					Control cable	Alambre de mando	Cabo de controle	Câble commande	
10	**RM 80869944**	1					Seat frame	Marco asiento	Estrutura banco	Cadre siège	(RM 80777220)
11	**RM 80782071**	1					Bracket	Consola	Suporte	Console	
12	**RM 80780026**	1					Shaft	Eje	Eixo	Arbre	
15	**RM 80833767**	1					Fixing plate	Placa fijación	Placa de fixação	Plaque de fixation	
17	**RM 80779366**	1					Plate	Chapa	Chapa	Tôle	
18	**RM 80811011**	1					Plate	Chapa	Chapa	Tôle	
19	**RM 80780109**	2					Support	Apoyo	Suporte	Support	
20	**RM 80836166**	1					Clamp attachment	Sujeción abrazadera	Braçadeira fix	Collier fixation	
21	**RM 80824238**	1					Microswitch	Microinterruptor	Micro interruptor	Microinterrupteur	P-position
22	**RM 80824212**	1					Contact	Contacto	Contato	Contact	Vibration
23	**RM 80824220**	1					Contact	Contacto	Contato	Contact	Reverse alarm
30	**RM 96714233**	4					Hexagon screw	Tornillo hexagonal	Parafuso sextavado	Vis à tête hexagonale	
31	**RM 96714241**	4					Hexagon screw	Tornillo hexagonal	Parafuso sextavado	Vis à tête hexagonale	
32	**RM 96752225**	4					Hexagon screw	Tornillo hexagonal	Parafuso sextavado	Vis à tête hexagonale	
33	**RM 96714274**	3					Hexagon screw	Tornillo hexagonal	Parafuso sextavado	Vis à tête hexagonale	
34	**RM 96714258**	2					Hexagon screw	Tornillo hexagonal	Parafuso sextavado	Vis à tête hexagonale	
36	**RM 96714175**	2					Hexagon screw	Tornillo hexagonal	Parafuso sextavado	Vis à tête hexagonale	
37	**RM 96714134**	2					Hexagon screw	Tornillo hexagonal	Parafuso sextavado	Vis à tête hexagonale	
38	**RM 96752233**	2					Hexagon screw	Tornillo hexagonal	Parafuso sextavado	Vis à tête hexagonale	
40	**RM 96712807**	1					Hexagon nut	Tuerca hexagonal	Porca sextavada	Écrou hexagonal	
41	**RM 96712781**	7					Hexagon nut	Tuerca hexagonal	Porca sextavada	Écrou hexagonal	
45	**RM 14083448**	2					Hexagon nut	Tuerca hexagonal	Porca sextavada	Écrou hexagonal	
46	**RM 14083455**	1					Hexagon nut	Tuerca hexagonal	Porca sextavada	Écrou hexagonal	
50	**RM 96712856**	6					Plain washer	Arandela plana	Arruela simples	Rondelle plane	
51	**RM 96712880**	18					Washer	Arandela	Arruela	Rondelle	
52	**RM 96712872**	2					Plain washer	Arandela plana	Arruela simples	Rondelle plane	

1		**Console de siège** **Console do assento** **Consola de asiento** **Seat Console**	Catalogue id **20637**	Group **984**
2			Illustr. No **1042861**	Section **100**
3			Issue **PUB 20029050-B**	Page **269**
4				
5		**12783963**		

VOLVO

DD25

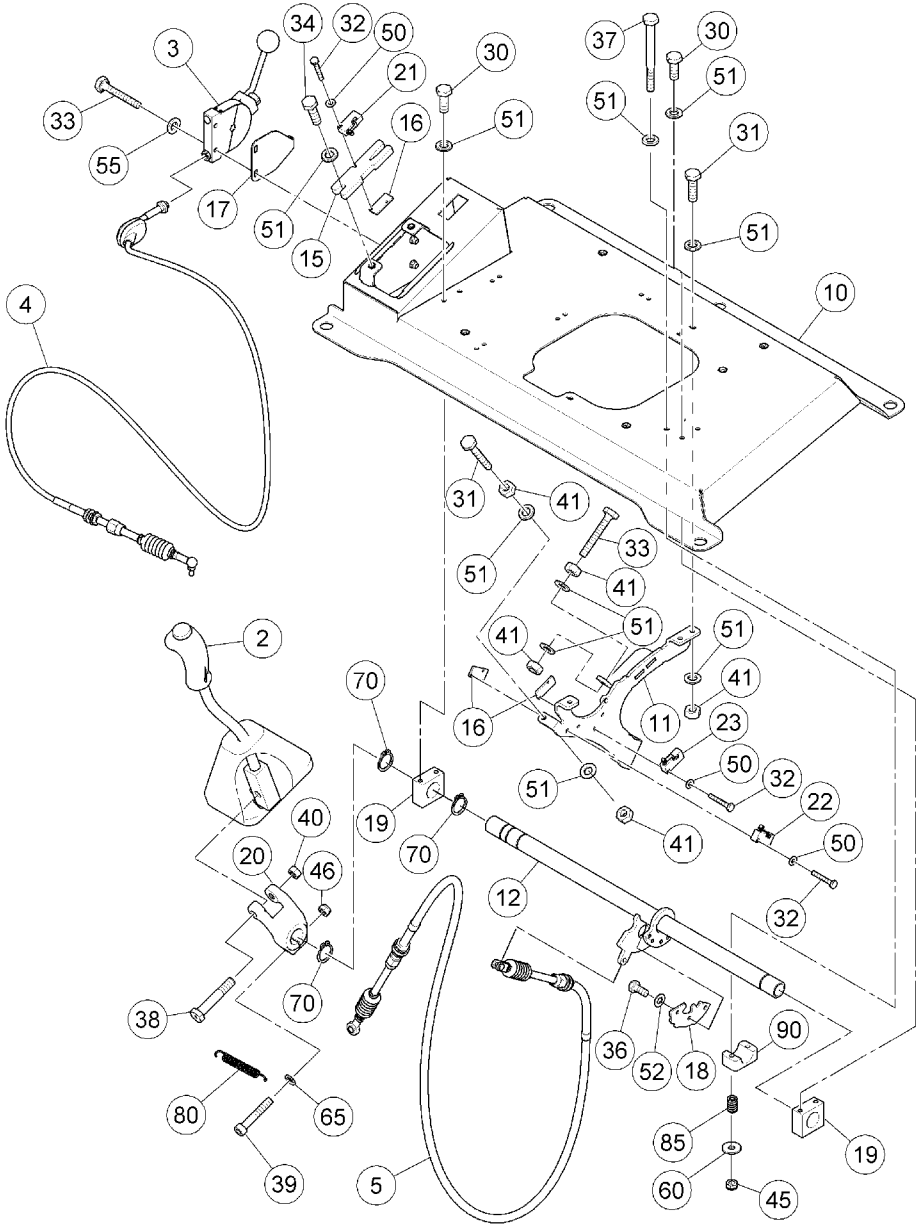

Volvo Construction Equipment

1042861

Fig.	Part No.	Quantity 1	2	3	PS	KIT	Description	Denominación	Denominação	Dénomination	Notes
55	**RM 58832916**	2					Lock washer	Arandela seguridad	Arruela trava	Rondelle verrouillage	
60	**RM 14084123**	2					Washer	Arandela	Arruela	Rondelle	
70	**RM 96711726**	3					Retainer	Soporte	Retentor	Retenue	
80	**RM 80779283**	1					Tension spring	Resorte tensión	Mola tensora	Ressort de traction	
85	**RM 80833734**	2					Compression spring	Resorte de presión	Mola de compressão	Ressort pression	
90	**RM 80835838**	1					Clamp	Abrazadera	Braçadeira	Collier serrage	

1		**Console de siège** **Console do assento** **Consola de asiento** **Seat Console**	Catalogue id **20637**	Group **984**
2			Illustr. No **1042861**	Section **100**
3			Issue **PUB 20029050-B**	Page **271**
4				
5		**12783963**		

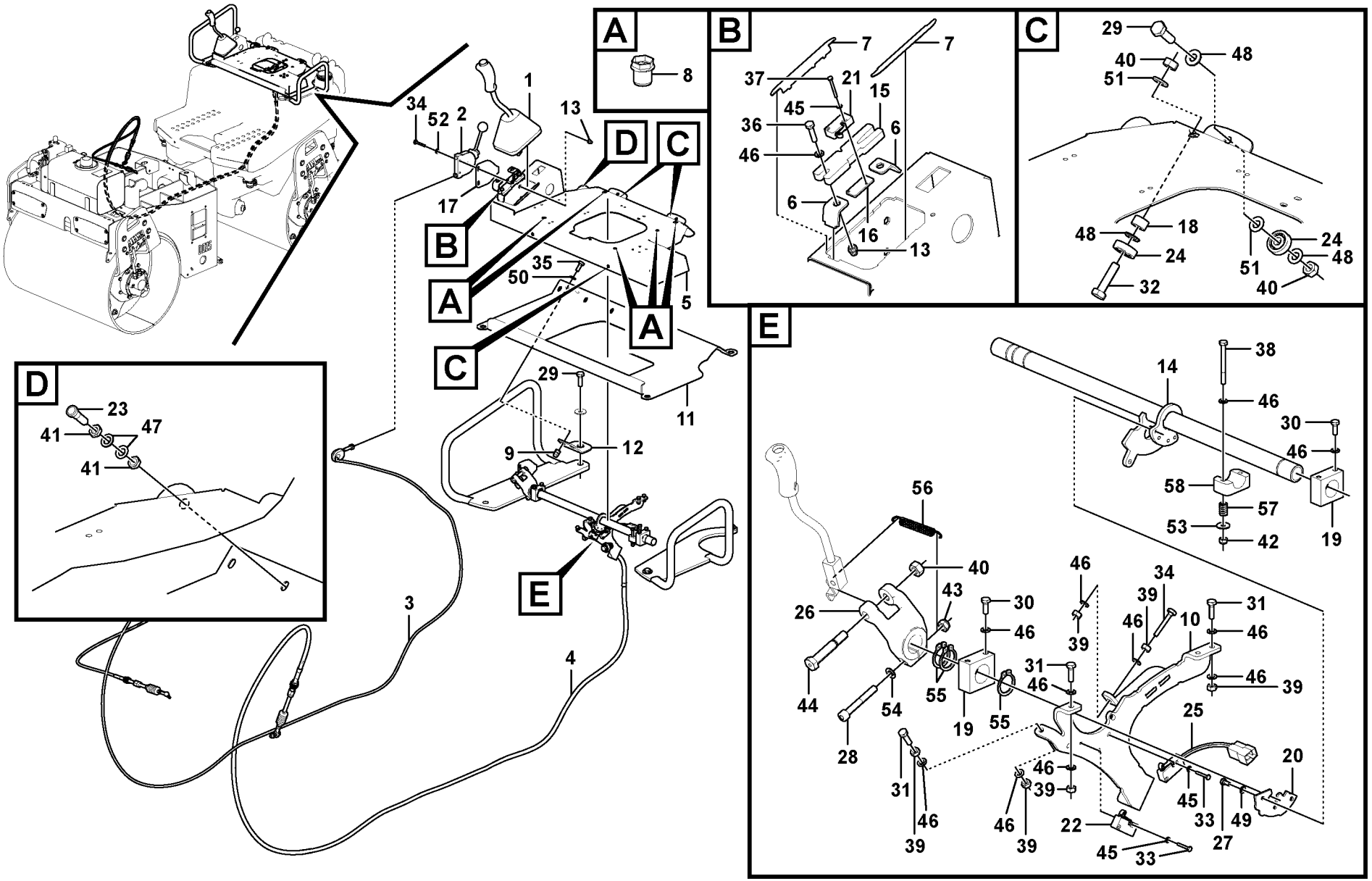

Volvo Construction Equipment

1063811

Fig.	Part No.	Quantity 1	2	3	PS	KIT	Description	Denominación	Denominação	Dénomination	Notes
1	**RM 80779200**	1					Hand lever	Palanca	Alavanca	Levier	
2	**VOE 12784010**	1					Hand lever	Palanca	Alavanca	Levier	
3	**VOE 12784011**	1					Cable	Cable	Cabo	Câble	
4	**RM 80784176**	1					Control cable	Alambre de mando	Cabo de controle	Câble commande	
5	**RM 80869969**	1					Seat frame	Marco asiento	Estrutura banco	Cadre siège	S/N -650533
5	**VOE 12766927**	1					Sliding member	Viga deslizante	Travessa deslizante	Poutre coulissante	S/N 650534-
	RM 80824311	1					•Seat Plate 1	•Placa de asiento 1	•Placa de assento 1	•Plaque de siège 1	S/N 650534-
	RM 80777493	2					•Angle plate	•Placa angular	•Placa angular	•Tôle angulaire	S/N 650534-
6	**RM 80777493**	2					Angle plate	Placa angular	Placa angular	Tôle angulaire	
7	**RM 80779259**	2			OP		Angle plate	Placa angular	Placa angular	Tôle angulaire	
8	**RM 80638687**	5					Blind rivet nut	Tuerca remache ciego	Porca de rebite cego	Écrou de rivet borgne	
9	**RM 80734486**	2					Blind Rivet Nut	Tuerca Rem Cieg		Ecrou rivet borgne	
10	**RM 80782071**	1					Bracket	Consola	Suporte	Console	
11	**RM 80777261**	1					Slide plate	Disco deslizante	Placa deslizamento	Plaque guidage	
12	**RM 80869985**	4			SS		Sliding member	Viga deslizante	Travessa deslizante	Poutre coulissante	S/N -650533
12	**VOE 12787772**	1					Sliding member	Viga deslizante	Travessa deslizante	Poutre coulissante	S/N 650534-
	RM 80824329	1					•Seat Plate 2	•Placa de asiento 2	•Placa de assento 2	•Plaque de siège 2	S/N 650534-
	RM 80777493	4					•Angle plate	•Placa angular	•Placa angular	•Tôle angulaire	S/N 650534-
	RM 80824337	1					•Lever Box Lh	•Caja de palanca izq.	•Caixa de alavanca lado es	•Boîte de levier gauche	S/N 650534-
13	**RM 80638695**	1					Blind rivet nut	Tuerca remache ciego	Porca de rebite cego	Écrou de rivet borgne	
14	**RM 80780026**	1					Shaft	Eje	Eixo	Arbre	
15	**RM 80833767**	1					Fixing plate	Placa fijación	Placa de fixação	Plaque de fixation	
16	**RM 80779275**	3					Plate	Chapa	Chapa	Tôle	
17	**RM 80779366**	1					Plate	Chapa	Chapa	Tôle	
18	**RM 80824246**	2					Spacer ring	Anillo distanciador	Anel espaçador	Bague entretoise	
19	**RM 80780109**	2					Support	Apoyo	Suporte	Support	
20	**RM 80811011**	1					Plate	Chapa	Chapa	Tôle	
21	**RM 80824238**	1					Microswitch	Microinterruptor	Micro interruptor	Microinterrupteur	
22	**RM 80824212**	1					Contact	Contacto	Contato	Contact	
23	**RM 13518832**	1					Control piston	Pistón de mando	Êmbolo de regulagem	Piston de commande	

1		**Plate-forme coulissante** **Plataforma deslizante** **Plataforma deslizante** **Sliding Platform**	Catalogue id **20637** / Group **984**
2			
3			Illustr. No **1063811** / Section **200**
4			
5		**12783964**	Issue **PUB 20029050-B** / Page **273**

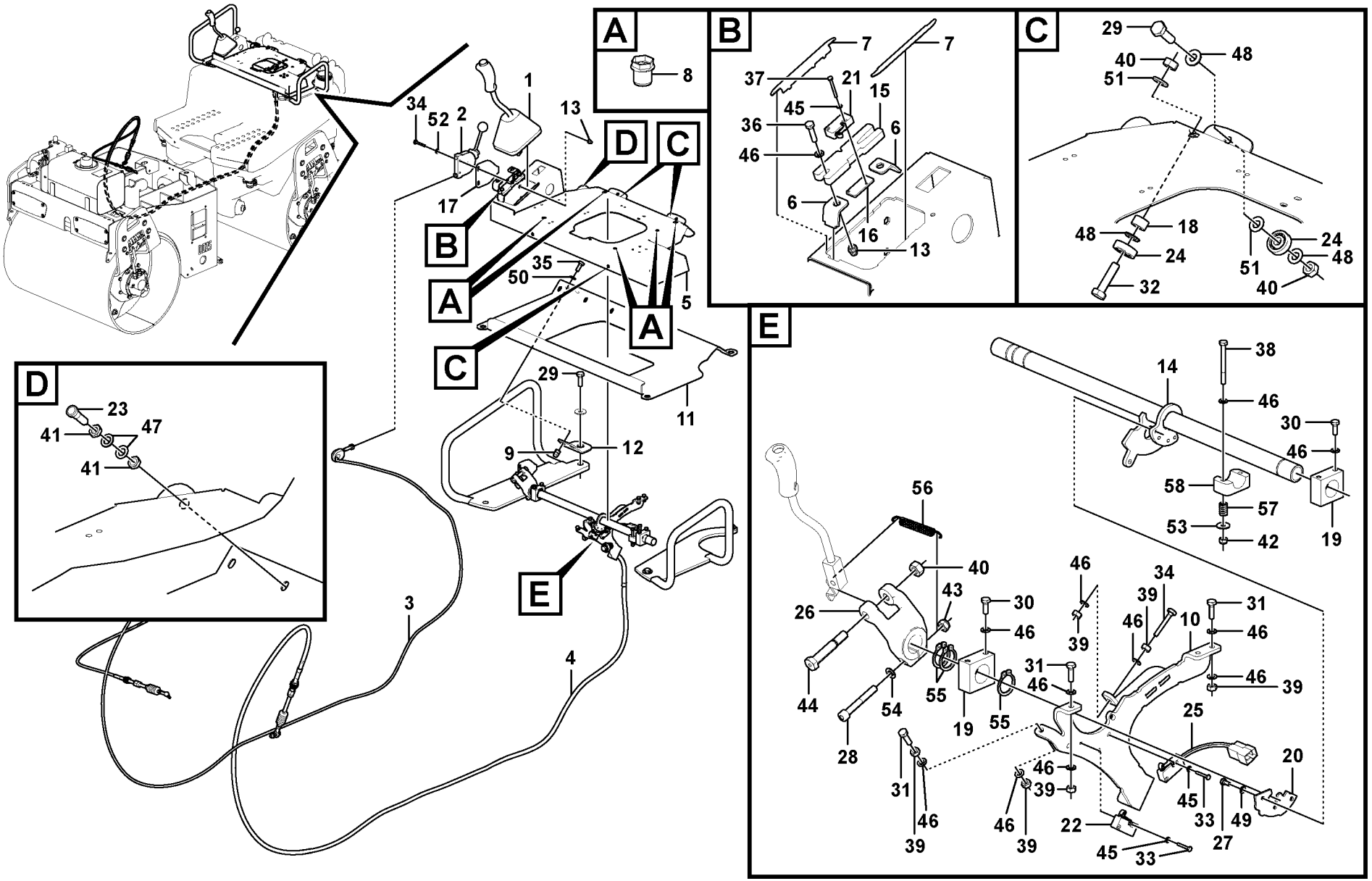

Volvo Construction Equipment

1063811

Fig.	Part No.	Quantity 1	2	3	PS	KIT	Description	Denominación	Denominação	Dénomination	Notes
24	**RM 96951389**	6					Bearing	Cojinete	Mancal	Roulement	
25	**RM 80824220**	1					Contact	Contacto	Contato	Contact	
26	**RM 80836166**	1					Clamp attachment	Sujeción abrazadera	Braçadeira fix	Collier fixation	
27	**RM 96705249**	2					Hexagon screw	Tornillo hexagonal	Parafuso sextavado	Vis à tête hexagonale	
28	**RM 96713771**	1					Hex. socket screw	Tornillo de hexágono emb	Parafuso soquete sext	Vis à six pans creux	
29	**RM 96701917**	4					Hexagon screw	Tornillo hexagonal	Parafuso sextavado	Vis à tête hexagonale	
30	**RM 96701958**	4					Hexagon screw	Tornillo hexagonal	Parafuso sextavado	Vis à tête hexagonale	
31	**RM 96704564**	4					Hexagon screw	Tornillo hexagonal	Parafuso sextavado	Vis à tête hexagonale	
32	**RM 96704556**	2					Hexagon screw	Tornillo hexagonal	Parafuso sextavado	Vis à tête hexagonale	
33	**RM 96752225**	4					Hexagon screw	Tornillo hexagonal	Parafuso sextavado	Vis à tête hexagonale	
34	**RM 96705801**	3					Hexagon screw	Tornillo hexagonal	Parafuso sextavado	Vis à tête hexagonale	
35	**RM 96718820**	2					Hexagon screw	Tornillo hexagonal	Parafuso sextavado	Vis à tête hexagonale	
36	**RM 96701461**	2					Hexagon screw	Tornillo hexagonal	Parafuso sextavado	Vis à tête hexagonale	
37	**RM 96752233**	2					Hexagon screw	Tornillo hexagonal	Parafuso sextavado	Vis à tête hexagonale	
38	**RM 96714134**	2					Hexagon screw	Tornillo hexagonal	Parafuso sextavado	Vis à tête hexagonale	
39	**VOE 13955781**	9					Nut	Tuerca	Porca	Écrou	
40	**VOE 971071**	7					Hexagon nut	Tuerca hexagonal	Porca sextavada	Écrou hexagonal	
41	**RM 96724265**	2					Hexagon nut	Tuerca hexagonal	Porca sextavada	Écrou hexagonal	
42	**RM 14083448**	2					Hexagon nut	Tuerca hexagonal	Porca sextavada	Écrou hexagonal	
43	**RM 14083455**	1					Hexagon nut	Tuerca hexagonal	Porca sextavada	Écrou hexagonal	
44	**RM 96754320**	1					Bolt	Perno	Parafuso	Boulon	
45	**RM 96710470**	6					Washer	Arandela	Arruela	Rondelle	
46	**RM 96741053**	19					Washer	Arandela	Arruela	Rondelle	
47	**RM 96720891**	2					Plain washer	Arandela plana	Arruela simples	Rondelle plane	
48	**RM 96741046**	12					Plain washer	Arandela plana	Arruela simples	Rondelle plane	
49	**RM 58832916**	2					Lock washer	Arandela seguridad	Arruela trava	Rondelle verrouillage	
50	**RM 96712898**	2					Plain washer	Arandela plana	Arruela simples	Rondelle plane	
51	**RM 13907761**	6					Lock washer	Arandela seguridad	Arruela trava	Rondelle verrouillage	
52	**RM 58832916**	2					Lock washer	Arandela seguridad	Arruela trava	Rondelle verrouillage	
53	**RM 14084123**	2					Washer	Arandela	Arruela	Rondelle	

1		**Plate-forme coulissante** **Plataforma deslizante** **Plataforma deslizante** **Sliding Platform**	Catalogue id **20637**	Group **984**
2				
3			Illustr. No **1063811**	Section **200**
4				
5		**12783964**	Issue **PUB 20029050-B**	Page **275**

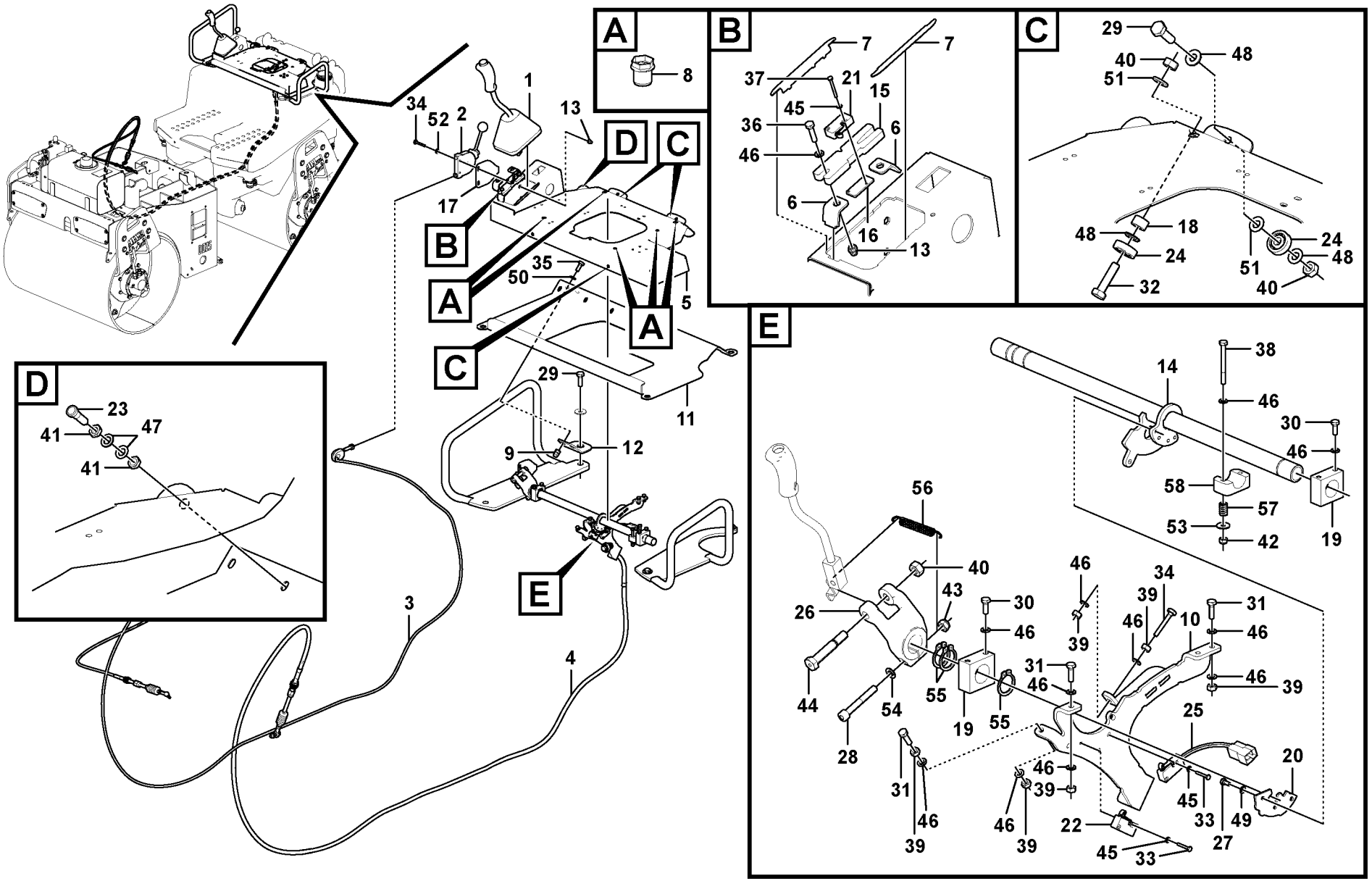

Volvo Construction Equipment

1063811

Fig.	Part No.	Quantity 1	2	3	PS	KIT	Description	Denominación	Denominação	Dénomination	Notes
54	**RM 96718648**	1					Spring washer	Arandela elástica	Arruela de pressão	Rondelle élastique	
55	**RM 96711726**	3					Retainer	Soporte	Retentor	Retenue	
56	**RM 80779283**	1					Tension spring	Resorte tensión	Mola tensora	Ressort de traction	
57	**RM 80833734**	2					Compression spring	Resorte de presión	Mola de compressão	Ressort pression	
58	**RM 80835838**	1					Clamp	Abrazadera	Braçadeira	Collier serrage	

1		**Plate-forme coulissante** **Plataforma deslizante** **Plataforma deslizante** **Sliding Platform**	Catalogue id **20637**	Group **984**
2			Illustr. No **1063811**	Section **200**
3			Issue **PUB 20029050-B**	Page **277**
4				
5		**12783964**		

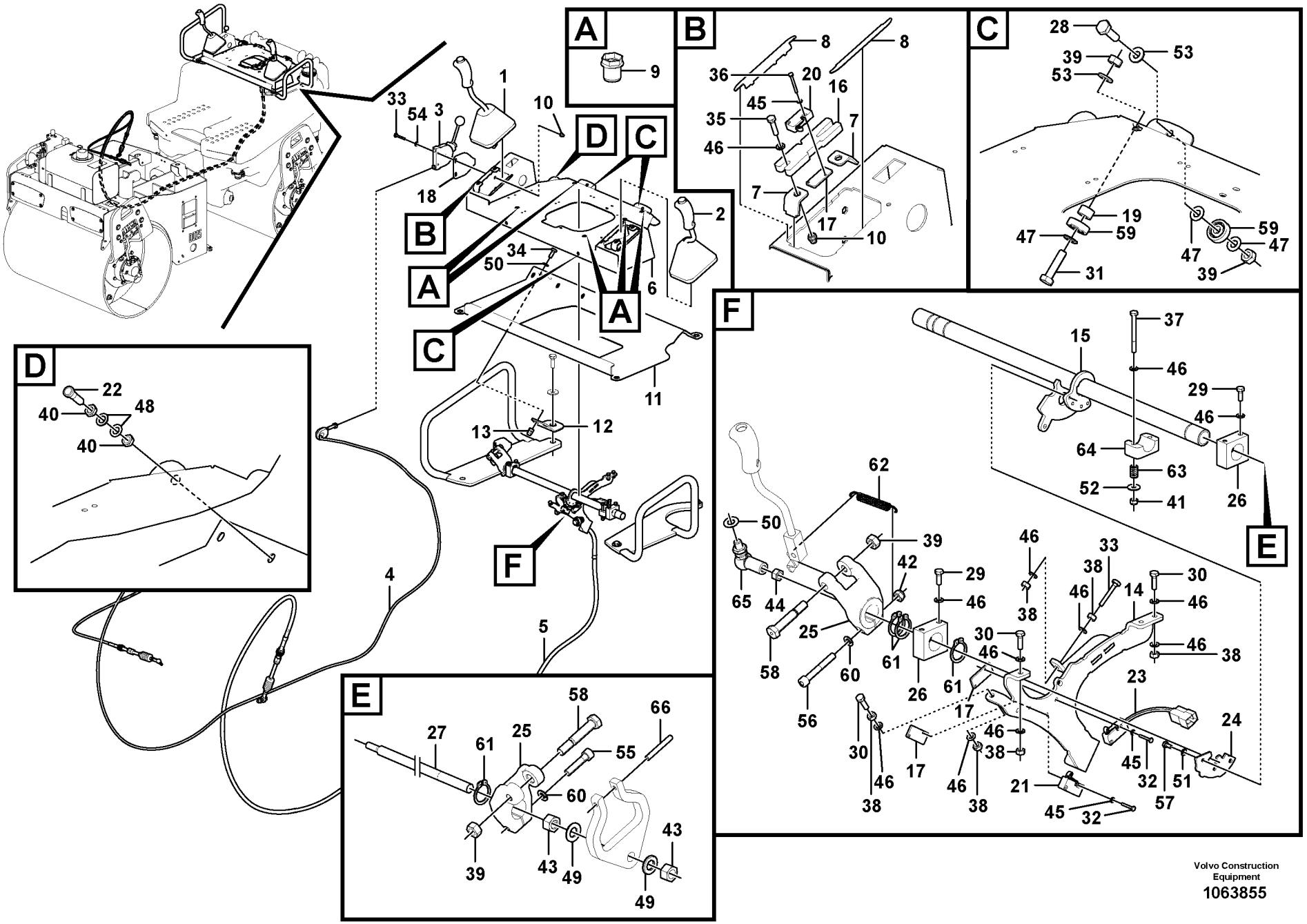
A
B
C
D
E
F
1
2
3
4
5
6
7
8
9
10
11
12
13
15
16
17
18
19
20
22
23
24
25
26
27
28
29
30
31
32
33
34
35
36
37
38
39
40
41
42
43
44
45
46
47
48
49
50
51
52
53
54
55
56
57
58
59
60
61
62
63
64
65
66
Volvo Construction Equipment
1063855

Fig.	Part No.	Quantity 1	2	3	PS	KIT	Description	Denominación	Denominação	Dénomination	Notes
1	**RM 80835127**	1					Lever kit	Juego de palanca	Jogo alavancas	Kit leviers	RH
2	**RM 80779416**	1					Hand lever kit	Juego palanca	Jogo da alavanca	Kit levier	LH
3	**VOE 12784010**	1					Hand lever	Palanca	Alavanca	Levier	
4	**VOE 12784011**	1					Cable	Cable	Cabo	Câble	
5	**RM 80784176**	1					Control cable	Alambre de mando	Cabo de controle	Câble commande	
6	**RM 80869985**	1			SS		Sliding member	Viga deslizante	Travessa deslizante	Poutre coulissante	
7	**RM 80777493**	4					Angle plate	Placa angular	Placa angular	Tôle angulaire	
8	**RM 80779259**	4			OP		Angle plate	Placa angular	Placa angular	Tôle angulaire	
9	**RM 80638687**	5					Blind rivet nut	Tuerca remache ciego	Porca de rebite cego	Écrou de rivet borgne	
10	**RM 80638695**	6					Blind rivet nut	Tuerca remache ciego	Porca de rebite cego	Écrou de rivet borgne	
11	**RM 80777261**	1					Slide plate	Disco deslizante	Placa deslizamento	Plaque guidage	
12	**RM 80869985**	1			SS		Sliding member	Viga deslizante	Travessa deslizante	Poutre coulissante	
13	**RM 80734486**	2					Blind Rivet Nut	Tuerca Rem Cieg		Ecrou rivet borgne	
14	**RM 80782071**	1					Bracket	Consola	Suporte	Console	
15	**RM 80780026**	1					Shaft	Eje	Eixo	Arbre	
16	**RM 80833767**	2					Fixing plate	Placa fijación	Placa de fixação	Plaque de fixation	
17	**RM 80779275**	3					Plate	Chapa	Chapa	Tôle	
18	**RM 80779366**	1					Plate	Chapa	Chapa	Tôle	
19	**RM 80824246**	2					Spacer ring	Anillo distanciador	Anel espaçador	Bague entretoise	
20	**RM 80824238**	1					Microswitch	Microinterruptor	Micro interruptor	Microinterrupteur	
21	**RM 80824212**	1					Contact	Contacto	Contato	Contact	
22	**RM 13518832**	1					Control piston	Pistón de mando	Êmbolo de regulagem	Piston de commande	
23	**RM 80824220**	1					Contact	Contacto	Contato	Contact	
24	**RM 80811011**	1					Plate	Chapa	Chapa	Tôle	
25	**RM 80836166**	2					Clamp attachment	Sujeción abrazadera	Braçadeira fix	Collier fixation	
26	**RM 80780109**	2					Support	Apoyo	Suporte	Support	
27	**RM 80780182**	1					Shaft	Eje	Eixo	Arbre	
28	**RM 96701917**	4					Hexagon screw	Tornillo hexagonal	Parafuso sextavado	Vis à tête hexagonale	
29	**RM 96701958**	4					Hexagon screw	Tornillo hexagonal	Parafuso sextavado	Vis à tête hexagonale	
30	**RM 96704564**	4					Hexagon screw	Tornillo hexagonal	Parafuso sextavado	Vis à tête hexagonale	

1		**Plate-forme coulissante** **Plataforma deslizante** **Plataforma deslizante** **Sliding Platform**	Catalogue id **20637**	Group **984**
2				
3			Illustr. No **1063855**	Section **300**
4				
5		**12783965**	Issue **PUB 20029050-B**	Page **279**

VOLVO

DD25

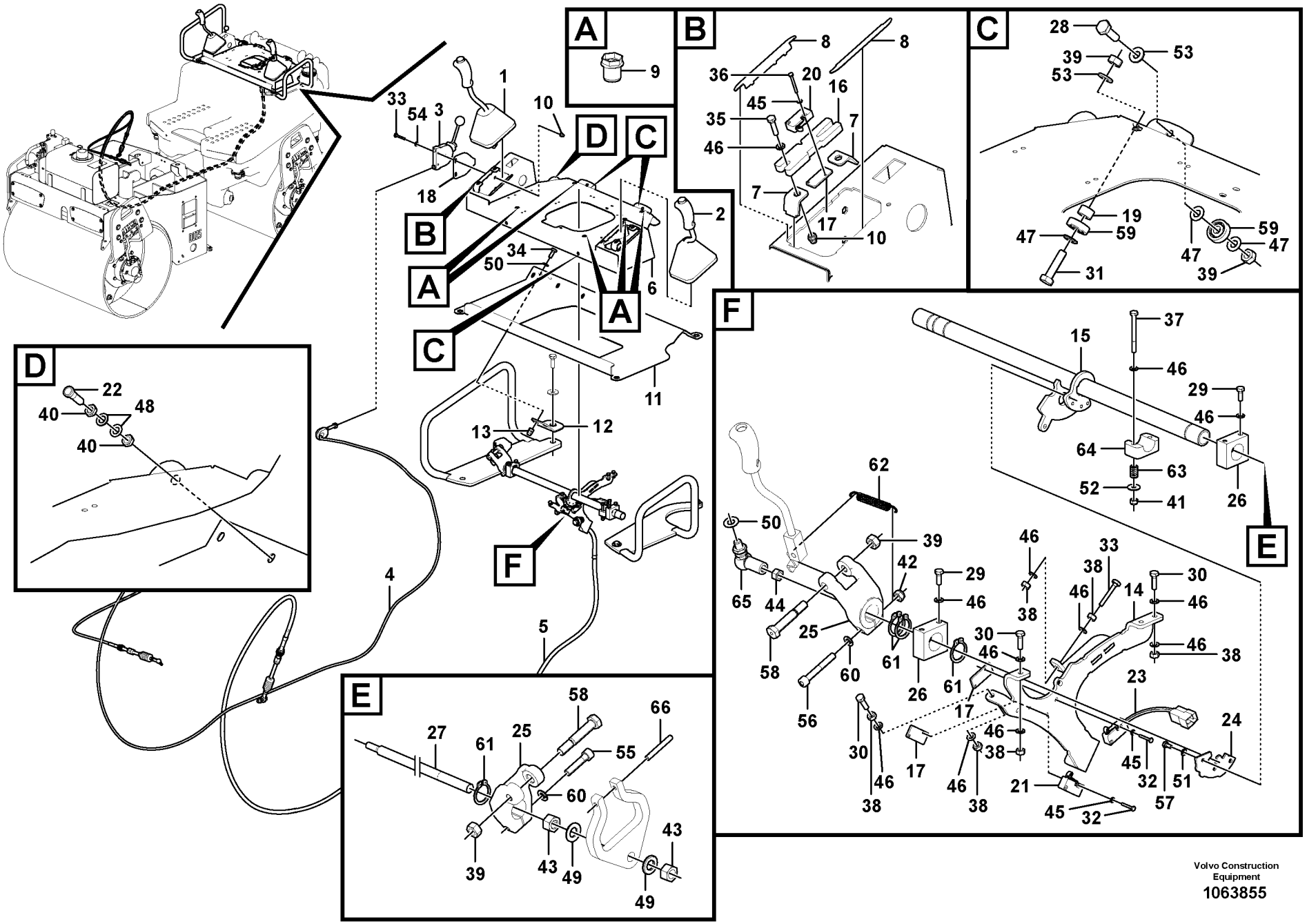
A
B
C
D
E
F
1
2
3
4
5
6
7
8
9
10
11
12
13
15
16
17
18
19
20
22
23
24
25
26
27
28
29
30
31
32
33
34
35
36
37
38
39
40
41
42
43
44
45
46
47
48
49
50
51
52
53
54
55
56
57
58
59
60
61
62
63
64
65
66
Volvo Construction Equipment
1063855

Fig.	Part No.	Quantity 1	2	3	PS	KIT	Description	Denominación	Denominação	Dénomination	Notes
31	**RM 96713342**	2					Hexagon screw	Tornillo hexagonal	Parafuso sextavado	Vis à tête hexagonale	
32	**RM 96752225**	4					Hexagon screw	Tornillo hexagonal	Parafuso sextavado	Vis à tête hexagonale	
33	**RM 96714274**	3					Hexagon screw	Tornillo hexagonal	Parafuso sextavado	Vis à tête hexagonale	
34	**RM 96718820**	2					Hexagon screw	Tornillo hexagonal	Parafuso sextavado	Vis à tête hexagonale	
35	**RM 96701461**	4					Hexagon screw	Tornillo hexagonal	Parafuso sextavado	Vis à tête hexagonale	
36	**RM 96752233**	2					Hexagon screw	Tornillo hexagonal	Parafuso sextavado	Vis à tête hexagonale	
37	**RM 96714134**	2					Hexagon screw	Tornillo hexagonal	Parafuso sextavado	Vis à tête hexagonale	
38	**VOE 13955781**	7					Nut	Tuerca	Porca	Écrou	
39	**VOE 971071**	8					Hexagon nut	Tuerca hexagonal	Porca sextavada	Écrou hexagonal	
40	**RM 96724265**	2					Hexagon nut	Tuerca hexagonal	Porca sextavada	Écrou hexagonal	
41	**RM 14083448**	2					Hexagon nut	Tuerca hexagonal	Porca sextavada	Écrou hexagonal	
42	**RM 14083455**	1					Hexagon nut	Tuerca hexagonal	Porca sextavada	Écrou hexagonal	
43	**VOE 13971072**	2					Hexagon nut	Tuerca hexagonal	Porca sextavada	Écrou hexagonal	
44	**VOE 955782**	1					Hexagon nut	Tuerca hexagonal	Porca sextavada	Écrou hexagonal	
45	**RM 96710470**	6					Washer	Arandela	Arruela	Rondelle	
46	**RM 96741053**	20					Washer	Arandela	Arruela	Rondelle	
47	**RM 96741046**	12					Plain washer	Arandela plana	Arruela simples	Rondelle plane	
48	**RM 96720891**	2					Plain washer	Arandela plana	Arruela simples	Rondelle plane	
49	**RM 96738596**	2					Washer	Arandela	Arruela	Rondelle	
50	**RM 96712898**	3					Plain washer	Arandela plana	Arruela simples	Rondelle plane	
51	**RM 58832916**	2					Lock washer	Arandela seguridad	Arruela trava	Rondelle verrouillage	
52	**RM 14084123**	2					Washer	Arandela	Arruela	Rondelle	
53	**RM 13907761**	6					Lock washer	Arandela seguridad	Arruela trava	Rondelle verrouillage	
54	**RM 58832916**	2					Lock washer	Arandela seguridad	Arruela trava	Rondelle verrouillage	
55	**RM 96713763**	1					Screw	Tornillo	Parafuso	Vis	
56	**RM 96713771**	1					Hex. socket screw	Tornillo de hexágono emb...	Parafuso soquete sext...	Vis à six pans creux	
57	**RM 96705249**	2					Hexagon screw	Tornillo hexagonal	Parafuso sextavado	Vis à tête hexagonale	
58	**RM 96754320**	2					Bolt	Perno	Parafuso	Boulon	
59	**RM 96951389**	6					Bearing	Cojinete	Mancal	Roulement	
60	**RM 96718648**	2					Spring washer	Arandela elástica	Arruela de pressão	Rondelle élastique	

1		**Plate-forme coulissante** **Plataforma deslizante** **Plataforma deslizante** **Sliding Platform**	Catalogue id **20637**	Group **984**
2				
3			Illustr. No **1063855**	Section **300**
4				
5		**12783965**	Issue **PUB 20029050-B**	Page **281**

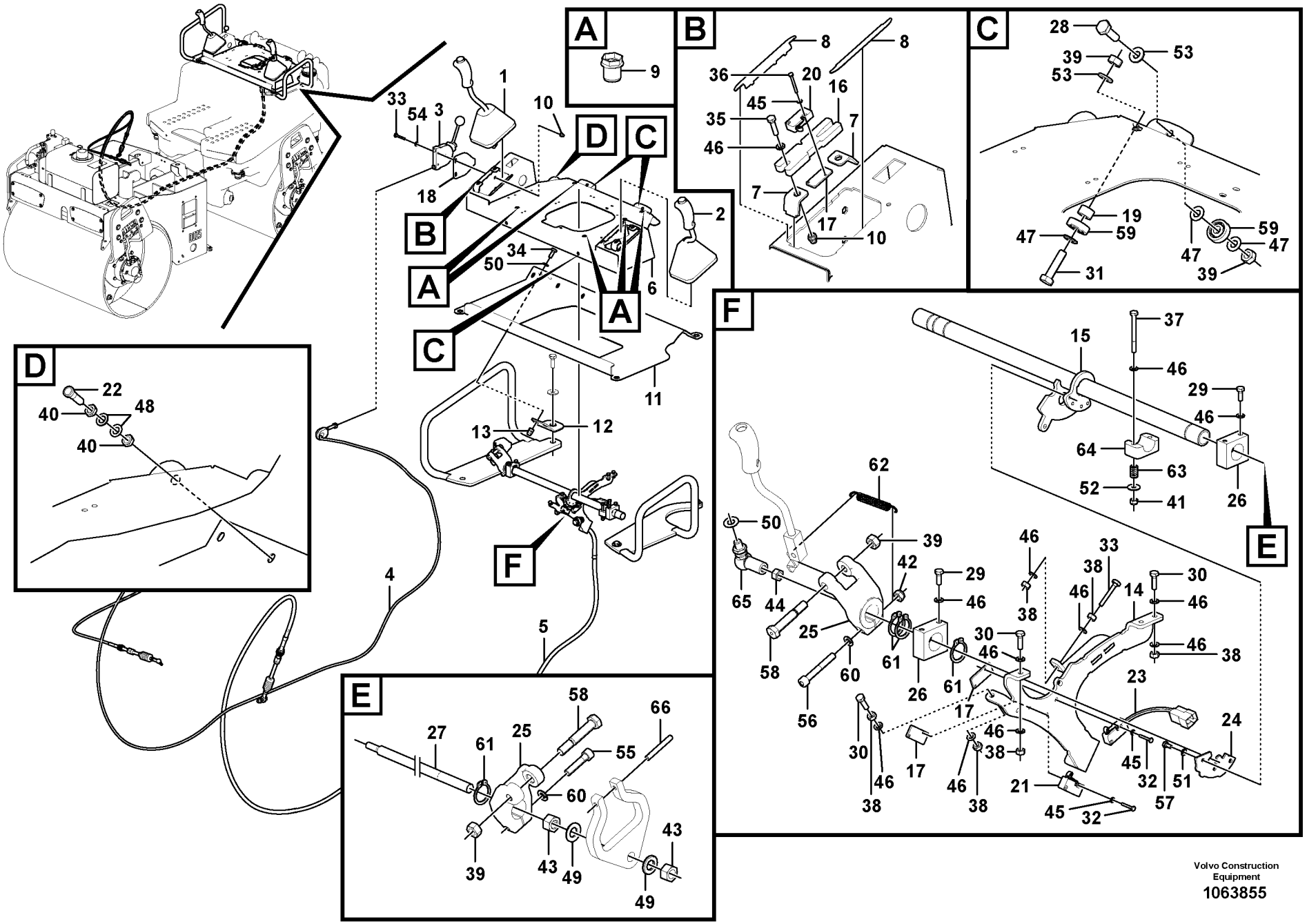
A
B
C
D
E
F
1
2
3
4
5
6
7
8
9
10
11
12
13
15
16
17
18
19
20
22
23
24
25
26
27
28
29
30
31
32
33
34
35
36
37
38
39
40
41
42
43
44
45
46
47
48
49
50
51
52
53
54
55
56
57
58
59
60
61
62
63
64
65
66
Volvo Construction Equipment
1063855

Fig.	Part No.	Quantity 1	2	3	PS	KIT	Description	Denominación	Denominação	Dénomination	Notes
61	**RM 96711726**	4					Retainer	Soporte	Retentor	Retenue	
62	**RM 80779283**	1					Tension spring	Resorte tensión	Mola tensora	Ressort de traction	
63	**RM 80833734**	2					Compression spring	Resorte de presión	Mola de compressão	Ressort pression	
64	**RM 80835838**	1					Clamp	Abrazadera	Braçadeira	Collier serrage	
65	**RM 14094890**	1					Angle ball joint	Rótula angular	Rótula angular	Rotule angulaire	
66	**RM 14099618**	1					Pin	Pasador	Pino	Goupille	

1		**Plate-forme coulissante** **Plataforma deslizante** **Plataforma deslizante** **Sliding Platform**	Catalogue id **20637**	Group **984**
2			Illustr. No **1063855**	Section **300**
3			Issue **PUB 20029050-B**	Page **283**
4				
5		**12783965**		

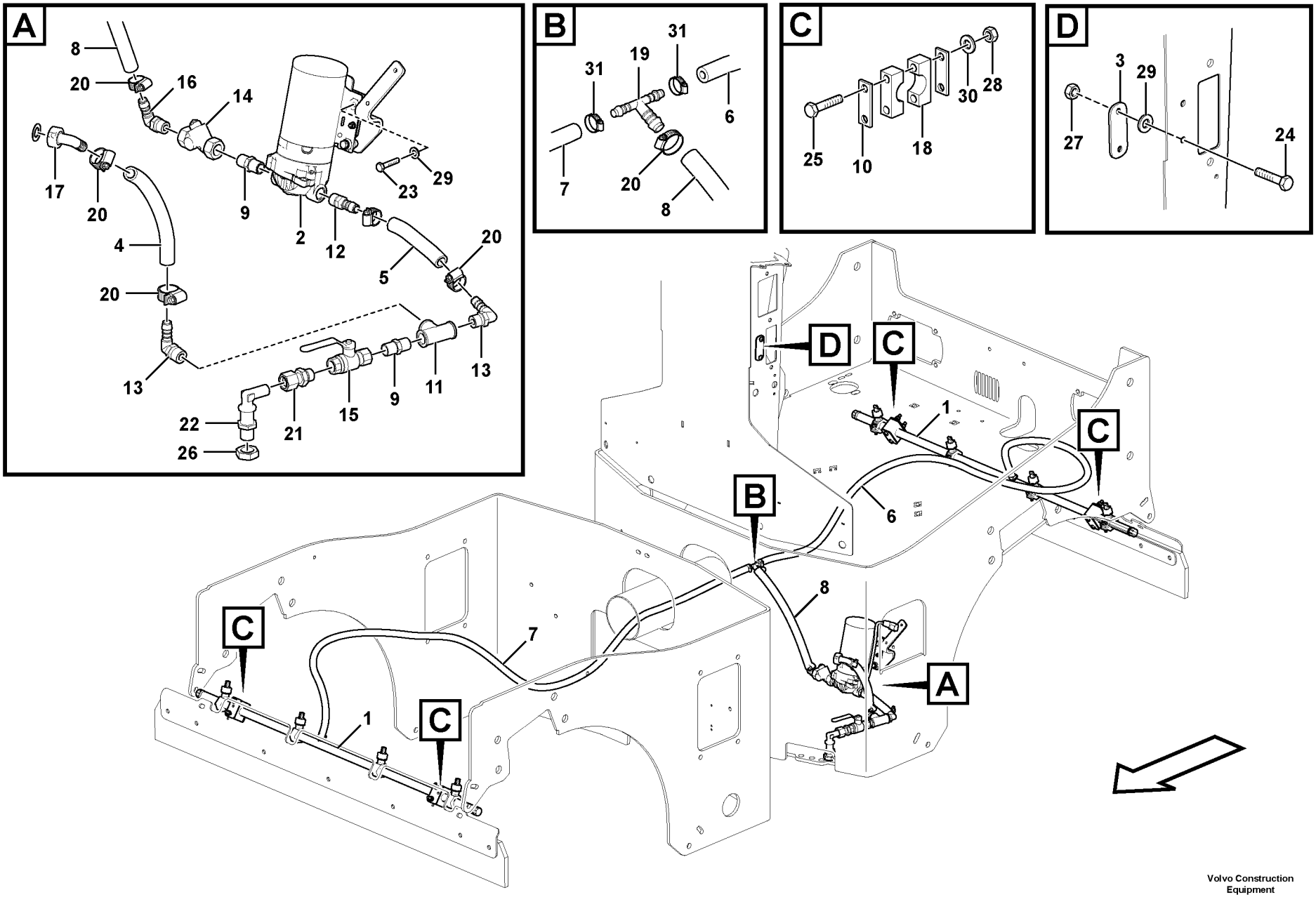

Volvo Construction Equipment

1063525

Fig.	Part No.	Quantity 1	2	3	PS	KIT	Description	Denominación	Denominação	Dénomination	Notes
1	**RM 80789035**	2					Distributor	Distribuidor	Distribuidor	Distributeur	See group 985, Page 291
2	**RM 12765943**	1					Pump	Bomba	Bomba	Pompe	See group 985, Page 293
3	**RM 80794118**	1					Cover plate	Cubierta	Placa tampa	Plaque de recouvrement	
4	**RM 80797046**	REQ					Hose	Manguera	Mangueira	Flexible	L = 145 MM
5	**RM 80666662**	REQ					Hose	Manguera	Mangueira	Flexible	L = 80 MM
6	**RM 80809924**	REQ					Hose	Tubo flexible	Mangueira	Durit	L = 1690 MM
7	**RM 80809924**	REQ					Hose	Tubo flexible	Mangueira	Durit	L = 1790 MM
8	**RM 80739840**	REQ					Hose	Manguera	Mangueira	Flexible	L = 440 MM
9	**RM 14133219**	2					Adapter	Adaptador	Adaptador	Adaptateur	
10	**RM 13909866**	4					Cover plate	Placa tapa	Placa da tampa	Cache	
11	**RM 14133102**	1					T-nipple	Niple t	Niple-t	Raccord-t	
12	**RM 80798119**	1					Hose connection	Conexión de manguera	Conexão mangueira	Raccord flexible	
13	**RM 80666845**	2					Elbow	Ángulo	Cotovelo	Coude	
14	**RM 14126171**	1					Valve	Válvula	Válvula	Valve	
15	**RM 80686397**	1					Ball valve	Válvula de bola	Válvula de esfera	Robinet bille	
16	**RM 80666845**	1					Elbow	Ángulo	Cotovelo	Coude	
17	**RM 13923172**	1					Elbow	Ángulo	Cotovelo	Coude	
18	**RM 13907522**	4					Clamp	Abrazadera	Braçadeira	Collier serrage	
19	**RM 80805013**	1					Fitting	Racor	Niple	Écrou raccord	
20	**RM 13936992**	6					Hose clamp	Abrazadera de manguera	Braçadeira da mangueira	Collier durite	
21	**RM 14255491**	1					Hose connection	Conexión de manguera	Conexão mangueira	Raccord flexible	
22	**RM 14090088**	1					Fitting	Racor	Niple	Écrou raccord	
23	**RM 96714126**	4					Hexagon screw	Tornillo hexagonal	Parafuso sextavado	Vis à tête hexagonale	
24	**RM 96727987**	2					Screw	Tornillo	Parafuso	Vis	
25	**RM 96714134**	8					Hexagon screw	Tornillo hexagonal	Parafuso sextavado	Vis à tête hexagonale	
26	**RM 96724257**	1					Hexagon nut	Tuerca hexagonal	Porca sextavada	Écrou hexagonal	
27	**RM 13955781**	8					Hexagon Nut	Tuerca Hexagon	Porca sextavada	Ecrou Hexagonal	
28	**RM 14083448**	8					Hexagon nut	Tuerca hexagonal	Porca sextavada	Écrou hexagonal	
29	**RM 58832916**	6					Lock washer	Arandela seguridad	Arruela trava	Rondelle verrouillage	
30	**RM 96712880**	8					Washer	Arandela	Arruela	Rondelle	

1		**Installation du circuit d'eau pressurisé** **Sistema de água pressurizada, instalação** **Instalación de sistema de agua presurizada** **Pressurized Water System Installation**	Catalogue id **20637**	Group **985**
2			Illustr. No **1063525**	Section **100**
3			Issue **PUB 20029050-B**	Page **285**
4				
5				

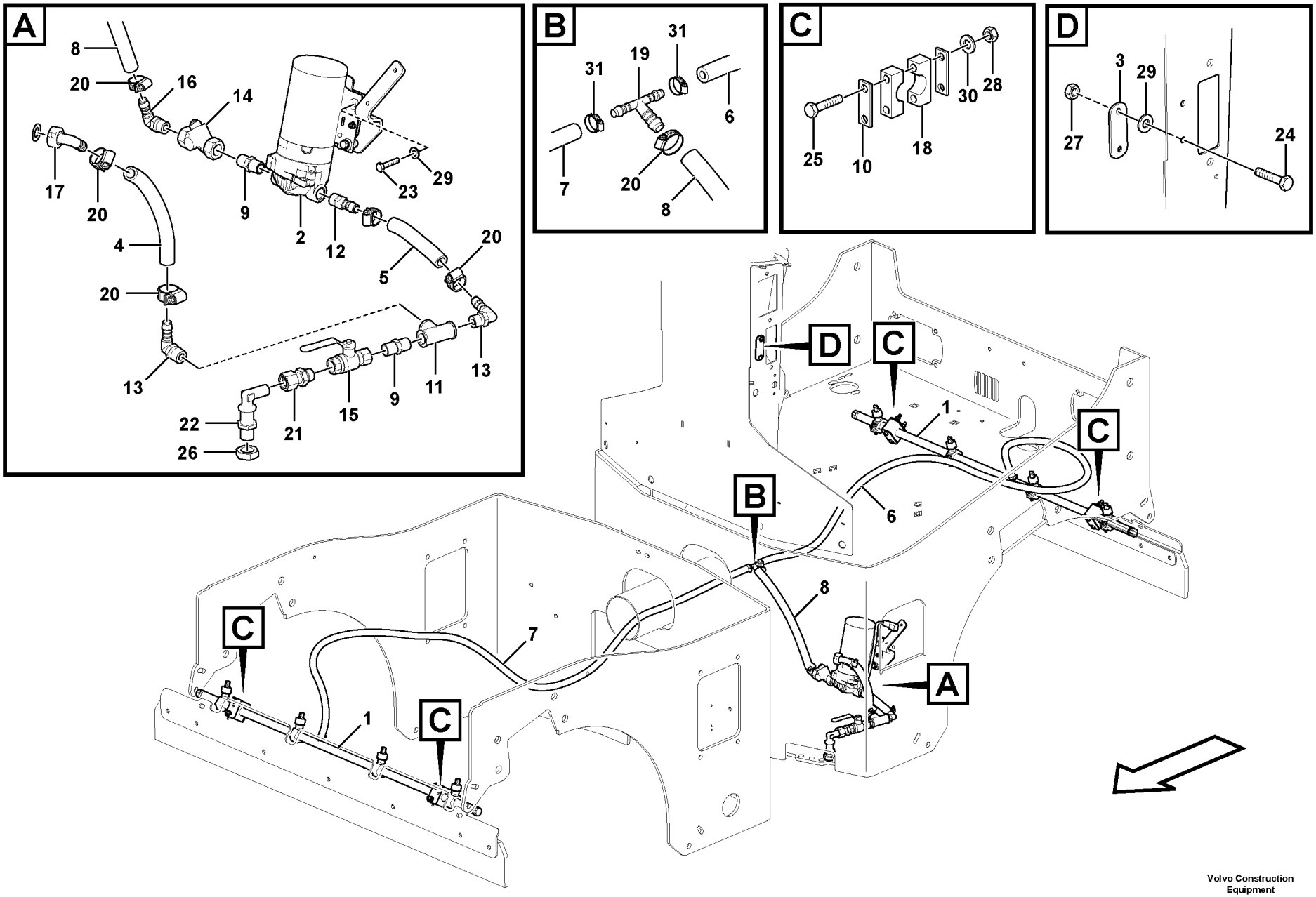

Volvo Construction Equipment

1063525

Fig.	Part No.	Quantity 1	2	3	PS	KIT	Description	Denominación	Denominação	Dénomination	Notes
31	**RM 50274299**	4					Hose clamp	Abrazadera de manguera	Braçadeira da mangueira	Collier durite	

1		**Installation du circuit d'eau pressurisé** **Sistema de água pressurizada, instalação** **Instalación de sistema de agua presurizada** **Pressurized Water System Installation**	Catalogue id **20637**	Group **985**
2			Illustr. No **1063525**	Section **100**
3			Issue **PUB 20029050-B**	Page **287**
4				
5				

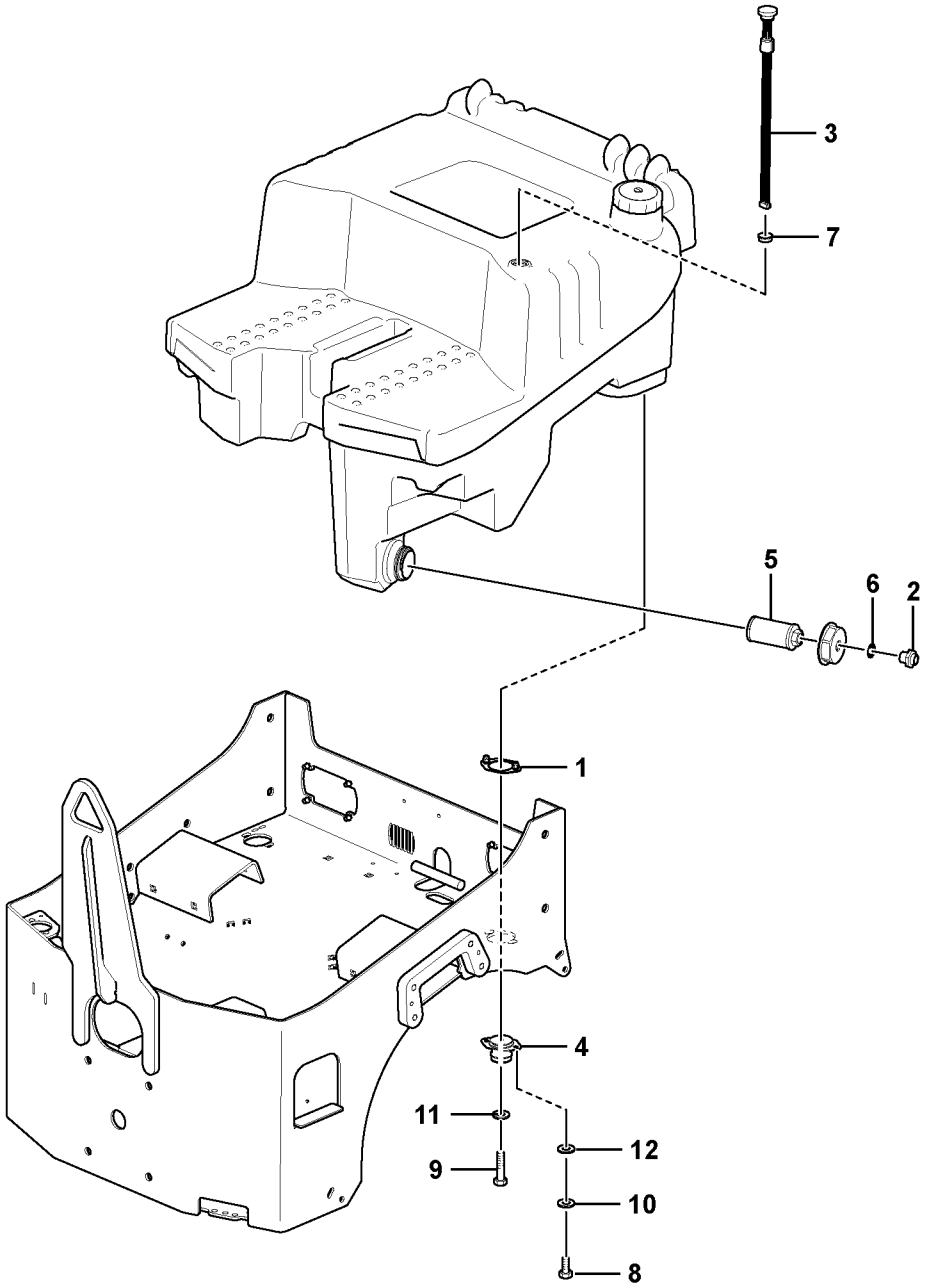

Volvo Construction Equipment
1063465

Fig.	Part No.	Quantity 1	2	3	PS	KIT	Description	Denominación	Denominação	Dénomination	Notes
	RM 80757495	1					Water tank	Deposito agua	Reservatorio de agua	Reservoir eau	
1	**RM 80766017**	4					•Clamp	•Abrazadera	•Braçadeira	•Collier serrage	
2	**RM 80789902**	1					•Fitting	•Racor	•Niple	•Écrou raccord	
3	**RM 80778400**	1					•Level indicator	•Indicador de nivel	•Indicador de nível	•Indicateur de niveau	
4	**RM 80807712**	4					•Rubber element	•Taco de goma	•Elemento de borracha	•Élément caoutchouc	
5	**RM 80884505**	1					•Suction filter	•Filtro aspiracion	•Filtro de admissao	•Filtre aspiration	
6	**RM 80793797**	1					•O-ring	•Anillo tórico	•Anel-o	•Joint torique	
7	**RM 80818800**	1					•Grommet	•Pasaje	•Passa muro	•Passe fil	
8	**RM 96713334**	8					•Hexagon screw	•Tornillo hexagonal	•Parafuso sextavado	•Vis à tête hexagonale	
9	**RM 96722145**	4					•Hexagon screw	•Tornillo hexagonal	•Parafuso sextavado	•Vis à tête hexagonale	
10	**RM 13907761**	8					•Lock washer	•Arandela seguridad	•Arruela trava	•Rondelle verrouillage	
11	**RM 96720131**	4					•Plain washer	•Arandela plana	•Arruela simples	•Rondelle plane	
12	**RM 96712849**	8					•Washer	•Arandela	•Arruela	•Rondelle	

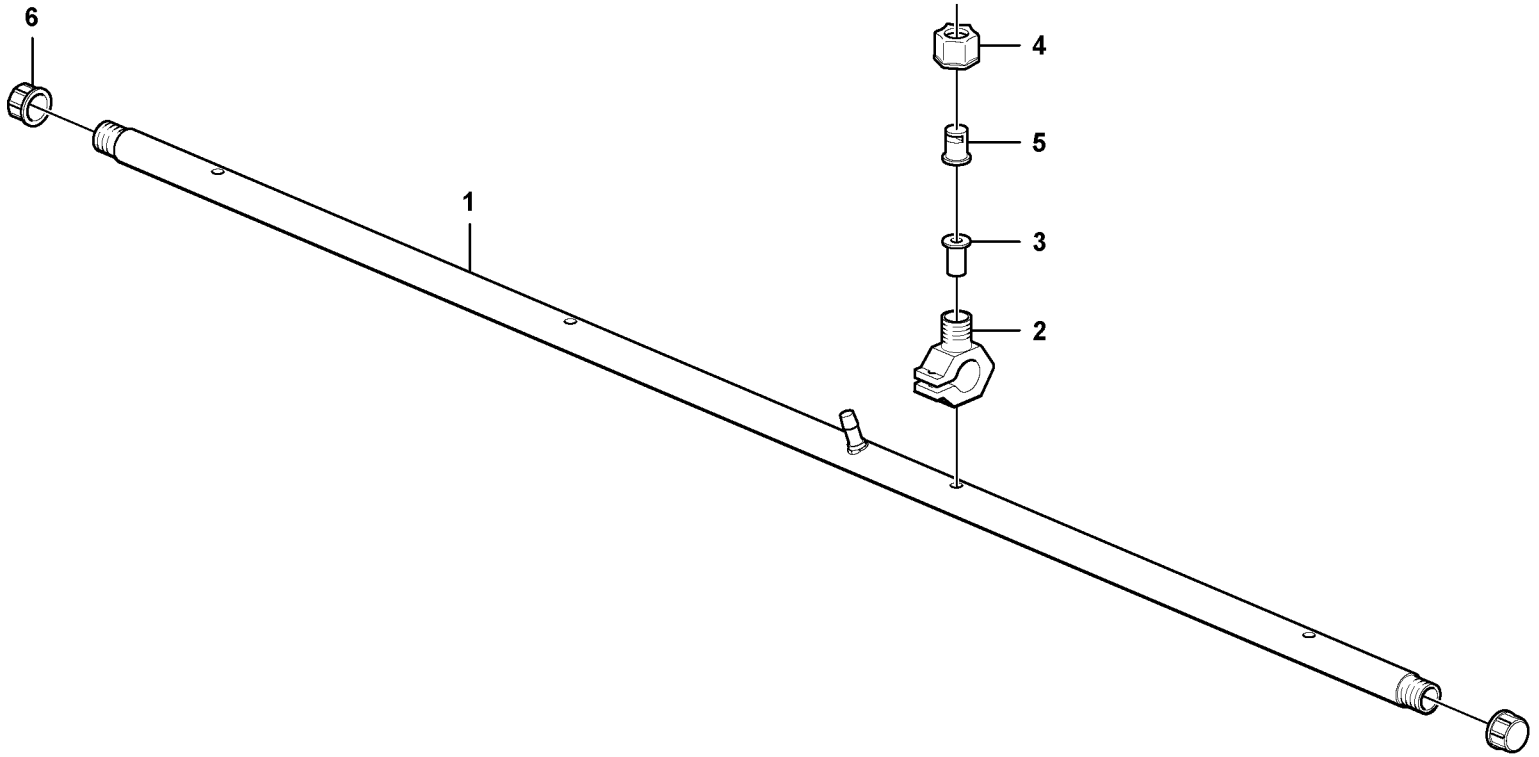
6
1
4
5
3
2

Fig.	Part No.	Quantity 1	2	3	PS	KIT	Description	Denominación	Denominação	Dénomination	Notes
	RM 80789035	1					Distributor	Distribuidor	Distribuidor	Distributeur	
1	**RM 80826910**	1					•Water pipe	•Conducto de agua	•Tubulação de água	•Conduite d'eau	
2	**RM 14060834**	4					•Clamp	•Abrazadera	•Braçadeira	•Collier serrage	
3	**RM 14060859**	4					•Strainer	•Colador	•Peneira	•Crépine	
4	**RM 58863317**	4					•Nut	•Tuerca	•Porca	•Écrou	
5	**RM 80792005**	4					•Nozzle	•Difusor	•Bico	•Gicleur	
6	**RM 80790173**	2					•Screw	•Tornillo	•Parafuso	•Vis	

1		**Tuyau d'arrosage pressurisé** **Tubo do sistema sprinkler pressurizado** **Tubo pulverizador presurizado** **Pressurized Sprinkler Tube**	Catalogue id **20637**	Group **985**
2			Illustr. No **1063526**	Section **300**
3			Issue **PUB 20029050-B**	Page **291**
4				
5				

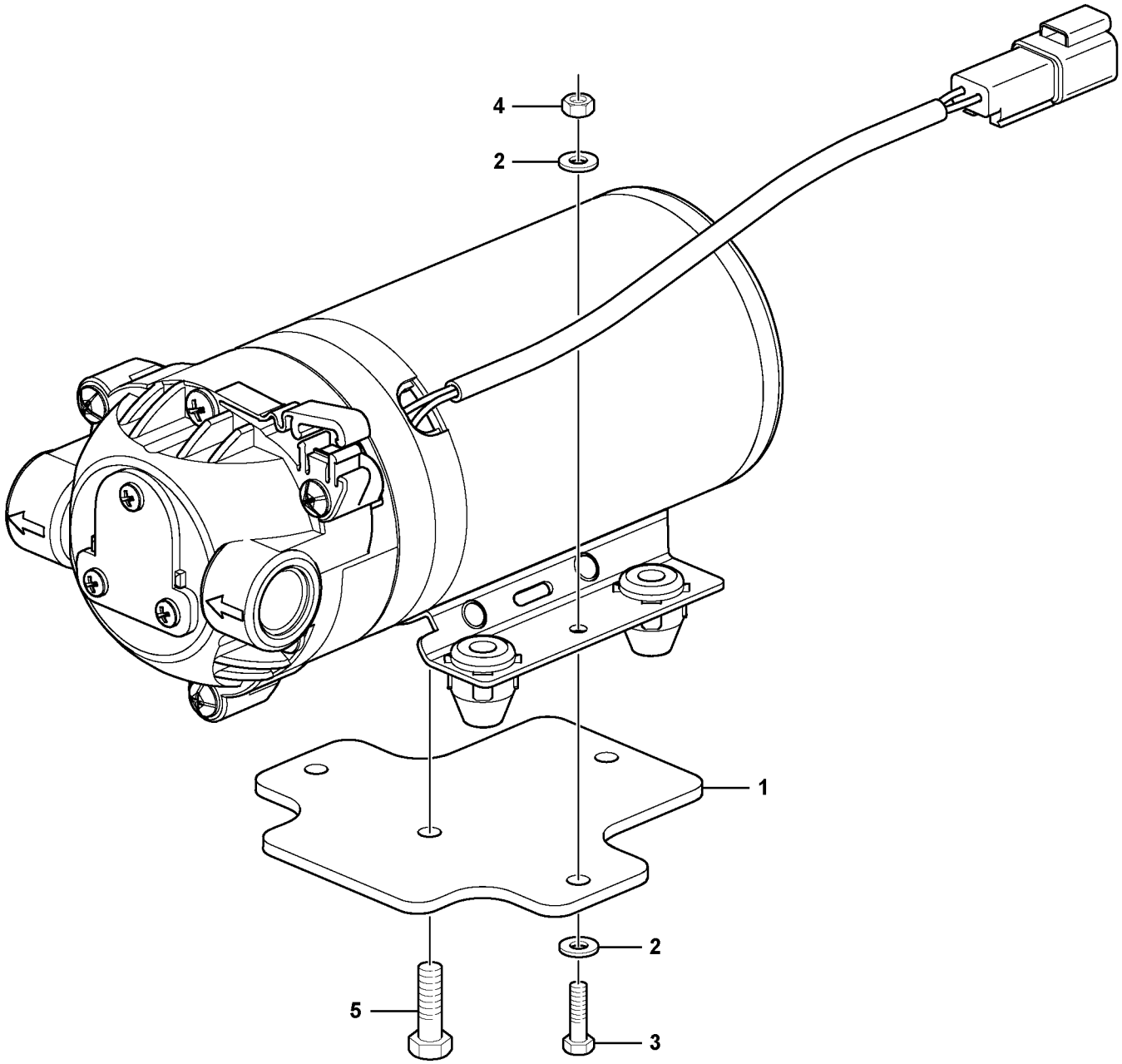

Volvo Construction Equipment
1062372

Fig.	Part No.	Quantity 1	2	3	PS	KIT	Description	Denominación	Denominação	Dénomination	Notes
	VOE 12765943	2					Pump	Bomba	Bomba	Pompe	
1	**VOE 12777995**	2					•Bracket	•Consola	•Suporte	•Console	
2	**RM 96738547**	8					•Washer	•Arandela	•Arruela	•Rondelle	
3	**RM 96705694**	4					•Hexagon screw	•Tornillo hexagonal	•Parafuso sextavado	•Vis à tête hexagonale	
4	**VOE 973477**	4					•Hexagon nut	•Tuerca hexagonal	•Porca sextavada	•Écrou hexagonal	
5	**RM 95921748**	4					•Screw	•Tornillo	•Parafuso	•Vis	

1		**Pompe à eau** **Bomba de refrigerante** **Bomba de refrigerante** **Water pump**	Catalogue id **20637**	Group **985**
2			Illustr. No **1062372**	Section **400**
3			Issue **PUB 20029050-B**	Page **293**
4				
5				

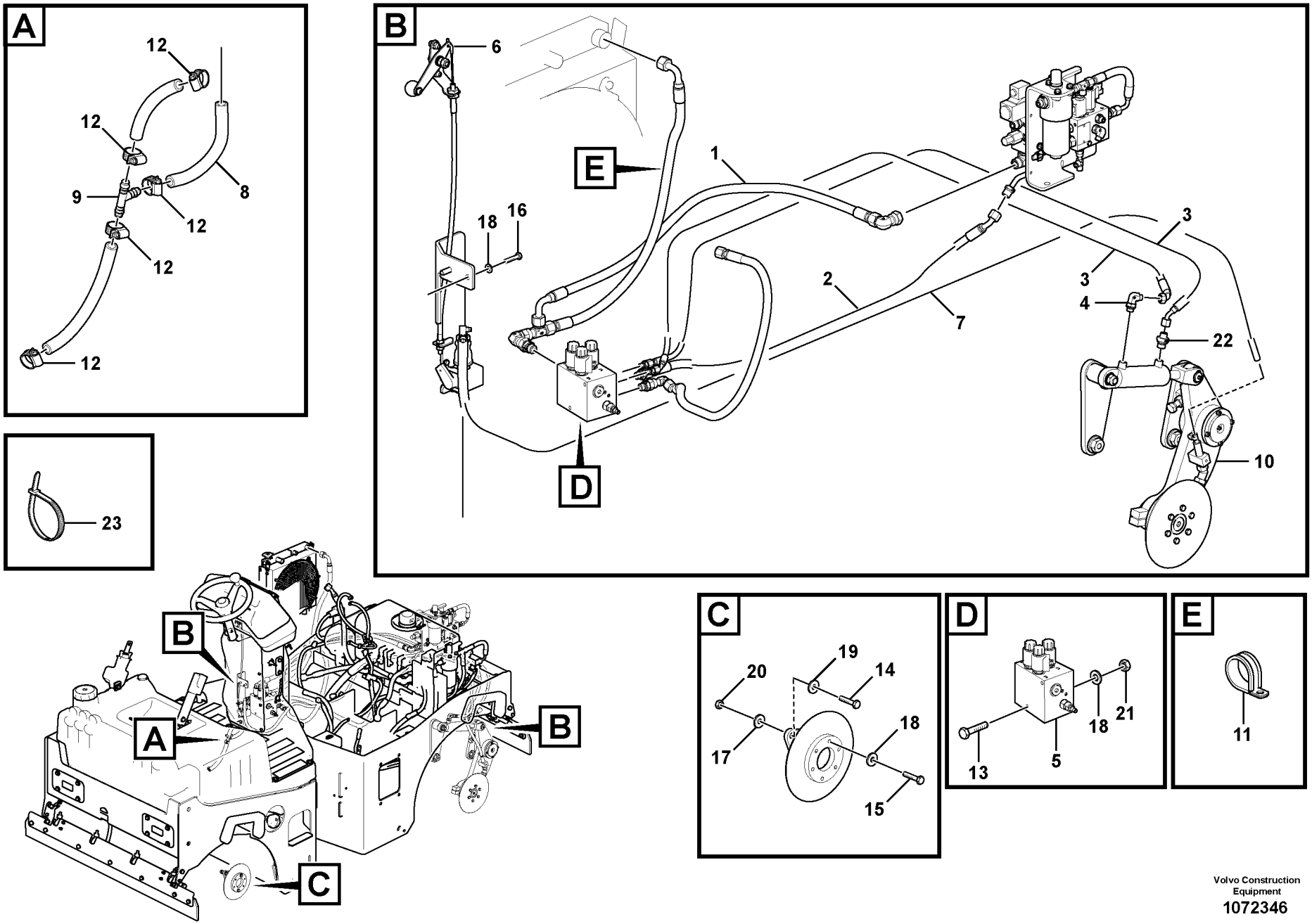

Volvo Construction Equipment
1072346

Fig.	Part No.	Quantity 1	2	3	PS	KIT	Description	Denominación	Denominação	Dénomination	Notes
1	**VOE 15014699**	1					Hose assembly	Conducto	Mangueira completa	Conduit flexible	
2	**VOE 15074742**	1					Hose assembly	Conducto	Mangueira completa	Conduit flexible	
3	**VOE 15199525**	1					Hose assembly	Conducto	Mangueira completa	Conduit flexible	
4	**RM 80856214**	1					Adapter	Adaptador	Adaptador	Adaptateur	
5		1					Valve	Valvula	Válvula	Soupape	See group 912, Page 263
6	**RM 80799844**	1					Spool	Bobina		Bobine	See group 989, Page 299
7	**RM 59151753**	1					Hose	Manguera	Mangueira	Flexible	
8	**RM 80739840**	3					Hose	Manguera	Mangueira	Flexible	
9	**RM 80735160**	1					Hose connection	Conexión de manguera	Conexão mangueira	Raccord flexible	
10	**RM 80796444**	1					Cutting edge	Filo cuchara	Ressalto escavadeira	Tranchant de godet	See group 989, Page 297
11	**RM 14149256**	1					Hose clamp	Abrazadera de manguera	Braçadeira da mangueira	Collier durite	
11	**RM 13943055**	1					Hose clamp	Abrazadera de manguera	Braçadeira da mangueira	Collier durite	
12	**RM 13936992**	8					Hose clamp	Abrazadera de manguera	Braçadeira da mangueira	Collier durite	
13	**RM 96713110**	2					Hexagon screw	Tornillo hexagonal	Parafuso sextavado	Vis à tête hexagonale	
14	**RM 96718846**	2					Hexagon screw	Tornillo hexagonal	Parafuso sextavado	Vis à tête hexagonale	
15	**RM 96705124**	2					Hexagon screw	Tornillo hexagonal	Parafuso sextavado	Vis à tête hexagonale	
16	**RM 96702261**	2					Hexagon screw	Tornillo hexagonal	Parafuso sextavado	Vis à tête hexagonale	
17	**RM 13907761**	2					Lock washer	Arandela seguridad	Arruela trava	Rondelle verrouillage	
18	**RM 58854316**	6					Lock washer	Arandela seguridad	Arruela trava	Rondelle verrouillage	
19	**RM 96741046**	2					Plain washer	Arandela plana	Arruela simples	Rondelle plane	
20	**RM 96712807**	2					Hexagon nut	Tuerca hexagonal	Porca sextavada	Écrou hexagonal	
21	**VOE 971071**	2					Hexagon nut	Tuerca hexagonal	Porca sextavada	Écrou hexagonal	
22	**RM 80845803**	1					Hose connection	Conexión de manguera	Conexão mangueira	Raccord flexible	
23	**RM 14280457**	5					Cable tie	Abrazadera de cinta	Braçadeira	Serre-câble	

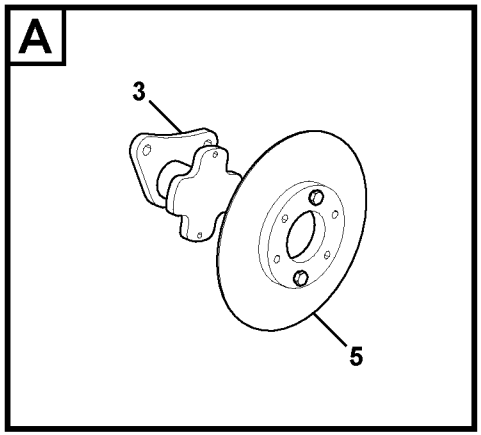
A
3
5

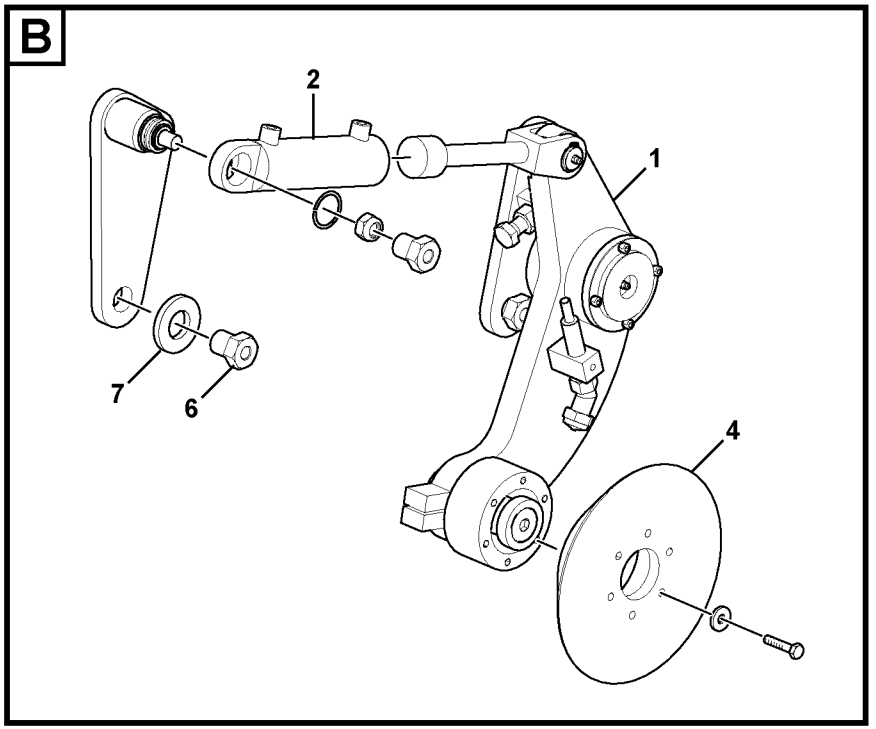
B
2
1
7
6
4

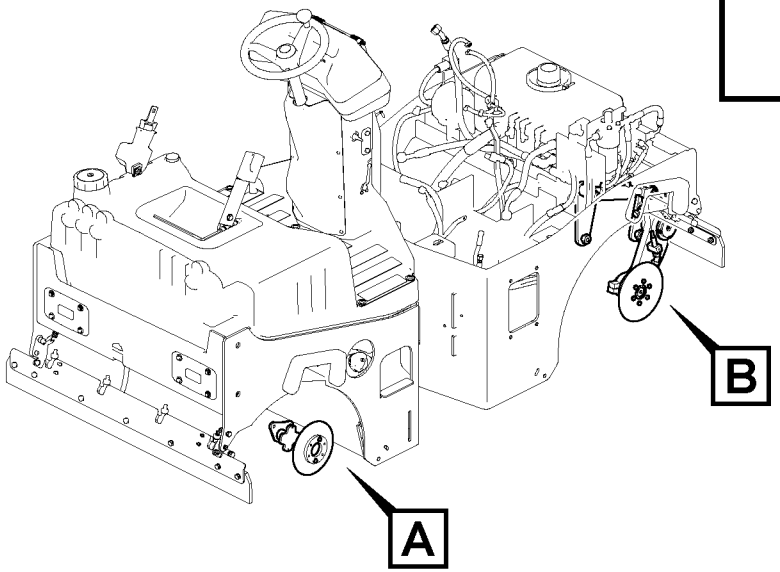
B
A

Fig.	Part No.	Quantity 1	2	3	PS	KIT	Description	Denominación	Denominação	Dénomination	Notes
	RM 80796444	1					Cutting edge	Filo cuchara	Ressalto escavadeira	Tranchant de godet	
1	**RM 80793631**	1					•Hand lever	•Palanca	•Alavanca	•Levier	
2	**RM 80875529**	1					••Hydraulic cylinder	••Cilindro hidráulico	••Cilindro hidráulico	••Vérin hydraulique	
3	**RM 80791841**	1					•Retainer	•Soporte	•Retentor	•Retenue	
4	**RM 80799919**	1					•Blade	•Hoja	•Lâmina	•Lame scie	
5	**RM 80799935**	1					•Cutting-board	•Tabla de corte	•Tábua de cortar	•Planche à couper	
6	**RM 80791304**	4					•Nut	•Tuerca	•Porca	•Écrou	
7	**RM 14261044**	4					Lock washer	Arandela seguridad	Arruela trava	Rondelle verrouillage	

1		**Coupe-bordures** **Cortador de borda** **Rodillo compactador de cantos** **Edge Cutter**	Catalogue id **20637**	Group **989**
2			Illustr. No **1063776**	Section **300**
3			Issue **PUB 20029050-B**	Page **297**
4				
5		**12761166**		

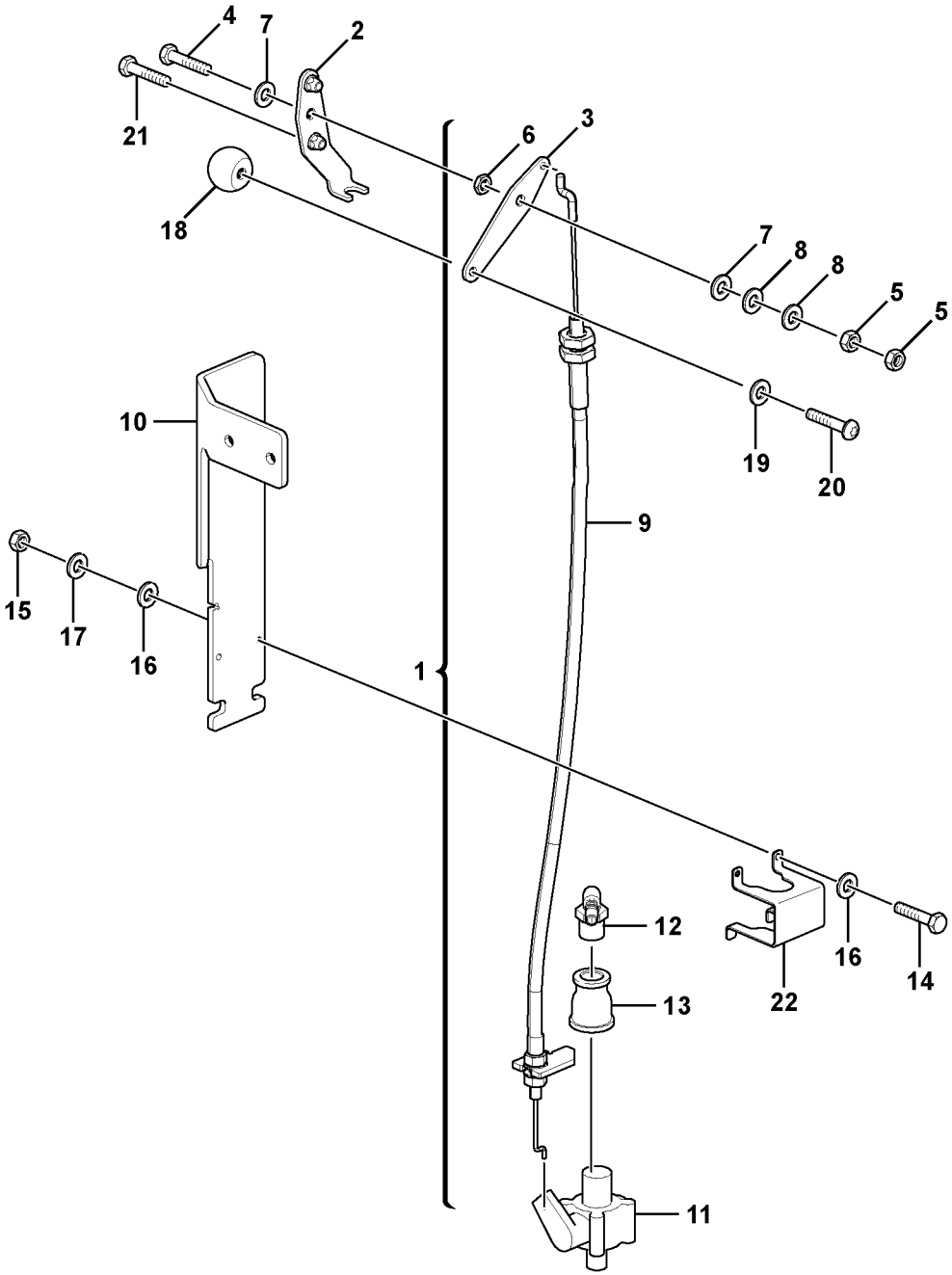

Volvo Construction Equipment
1063790

Fig.	Part No.	Quantity 1	2	3	PS	KIT	Description	Denominación	Denominação	Dénomination	Notes
	RM 80799844	1					Spool	Bobina		Bobine	
1	**RM 80784077**	1					•Lever kit	•Juego de palanca	•Jogo alavancas	•Kit leviers	
2	**RM 80784085**	1					••Plate	••Chapa	••Chapa	••Tôle	
3	**RM 80784101**	1					••Hand lever	••Palanca	••Alavanca	••Levier	
4	**RM 96713193**	1					••Hexagon screw	••Tornillo hexagonal	••Parafuso sextavado	••Vis à tête hexagonale	
5	**VOE 955782**	2					••Hexagon nut	••Tuerca hexagonal	••Porca sextavada	••Écrou hexagonal	
6	**VOE 982116**	1					••Hexagon nut	••Tuerca hexagonal	••Porca sextavada	••Écrou hexagonal	
7	**RM 96712989**	2					••Screw	••Tornillo	••Parafuso	••Vis	
8	**RM 14141071**	2					••Spring washer	••Arandela elástica	••Arruela de pressão	••Rondelle élastique	
9	**RM 80784119**	1					•Cable	•Cable	•Cabo	•Câble	
10	**RM 80784127**	1					•Retainer	•Soporte	•Retentor	•Retenue	
11	**RM 59225219**	1					•Ball valve	•Válvula bola	•Válvula esfera	•Pointeau	
12	**RM 80826845**	1					•Screw	•Tornillo	•Parafuso	•Vis	
13	**RM 80790942**	1					•Socket	•Toma de corriente	•Conector	•Socle	
14	**RM 96705694**	2					•Hexagon screw	•Tornillo hexagonal	•Parafuso sextavado	•Vis à tête hexagonale	
15	**VOE 955779**	2					•Hexagon nut	•Tuerca hexagonal	•Porca sextavada	•Écrou hexagonal	
16	**RM 96738547**	4					•Washer	•Arandela	•Arruela	•Rondelle	
17	**RM 13923974**	2					•Lock washer	•Arandela seguridad	•Arruela trava	•Rondelle verrouillage	
18	**RM 14119549**	1					•Knob	•Botón	•Botão	•Bouton	
19	**RM 58832916**	1					•Lock washer	•Arandela seguridad	•Arruela trava	•Rondelle verrouillage	
20	**RM 96752365**	1					•Hexagon screw	•Tornillo hexagonal	•Parafuso sextavado	•Vis à tête hexagonale	
21	**RM 96727987**	2					•Screw	•Tornillo	•Parafuso	•Vis	
22	**RM 80784150**	1					•Fixing plate	•Placa fijación	•Placa de fixação	•Plaque de fixation	

1		**Kit de glissière** **Kit de deslizador** **Kit de corredera** **Slider kit**	Catalogue id **20637**	Group **989**
2				
3			Illustr. No **1063790**	Section **400**
4				
5		**12761166**	Issue **PUB 20029050-B**	Page **299**

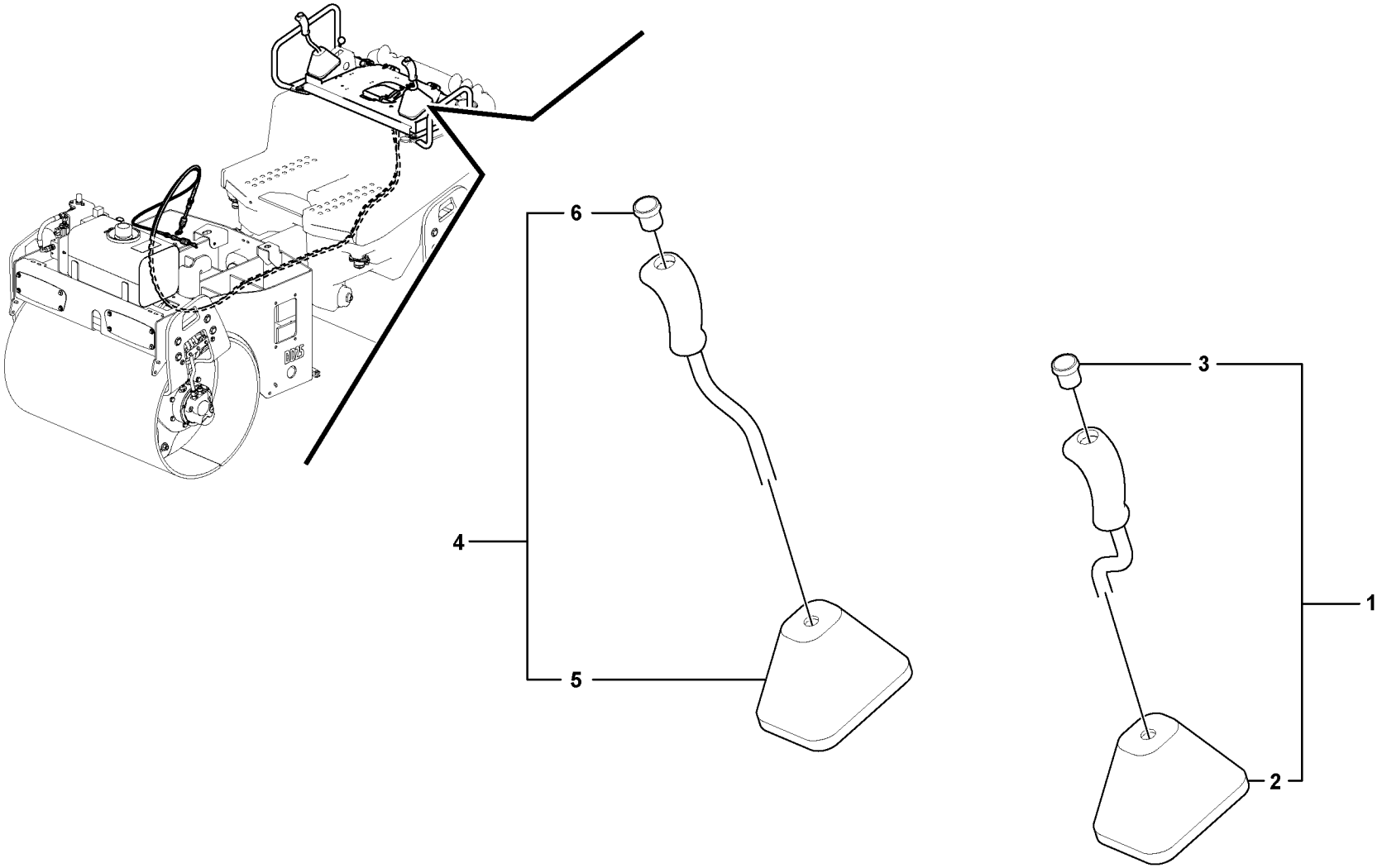
6
4
5
3
1
2

Fig.	Part No.	Quantity 1	2	3	PS	KIT	Description	Denominación	Denominação	Dénomination	Notes
1	**RM 80779416**	1					Hand lever kit	Juego palanca	Jogo da alavanca	Kit levier	LH
2	**RM 80779291**	1					•Bellows	•Fuelle	•Fole	•Soufflet	
3	**RM 80796766**	1					•Switch	•Interruptor	•Interruptor	•Interrupteur	
4	**RM 80835127**	1					Lever kit	Juego de palanca	Jogo alavancas	Kit leviers	RH
5	**RM 80779291**	1					•Bellows	•Fuelle	•Fole	•Soufflet	
6	**RM 80796766**	1					•Switch	•Interruptor	•Interruptor	•Interrupteur	

REPLACED PARTS

PIEZAS SUBSTITUDAS

PEÇAS SUBSTITUÍDAS

PIÉCES PÉRIMÉES ET REMPLACÉES

Catalogue id **20637** | Group **1000**

Issue **PUB 20029050-B** | Page **1**

Part No	Replaced by	Quantity
VOE 12780967	* * * USE	
	VOE 12787881	1.00
VOE 12787381	* * * USE	
	VOE 12763092	1.00
VOE 14526798	* * * USE	
	VOE 14615987	1.00
VOE 17224270	* * * USE	
	VOE 22437050	1.00
RM 80776883	* * * USE	
	RM 80853302	1.00
	RM 80784622	2.00
	RM 80784630	2.00
	RM 80789167	2.00
	RM 80788979	1.00
	RM 80788987	1.00
	RM 80789175	1.00
	RM 96704564	8.00
	RM 96718820	2.00
	RM 14083448	4.00
	RM 14083455	4.00
	VOE 982116	1.00
	RM 96741053	8.00
	RM 96712898	10.00
	RM 58832916	4.00
RM 80780125	* * * USE	
	RM 80780133	1.00
	RM 80779168	2.00
	RM 96705249	2.00
	RM 58832916	2.00
	RM 96752233	4.00
RM 80856198	* * * USE	
	VOE 937040	1.00
RM 80869985	* * * USE	
	VOE 12787772	1.00

Part No	Group	Sect	Page
PJ 7416753	852	200	225
RM 12763093	821	100	217
RM 12765943	985	100	285
RM 12779126	371	300	137
RM 12784010	984	100	269
RM 12784011	984	100	269
RM 12787827	897	300	239
RM 13126511	235	100	61
RM 13298203	841	100	221
RM 13298211	841	100	221
RM 13321716	362	400	127
RM 13469010	362	100	119
RM 13493952	441	100	157
RM 13493960	441	100	157
RM 13518832	984	200	273
RM 13518832	984	300	279
RM 13892518	715	500	185
RM 13895727	234	100	57
RM 13905039	742	100	189
RM 13905039	742	150	191
RM 13905443	742	200	193
RM 13906409	235	100	61
RM 13907522	985	100	285
RM 13907761	218	100	45
RM 13907761	261	100	83
RM 13907761	356	300	113
RM 13907761	356	400	115
RM 13907761	362	350	125
RM 13907761	641	100	169
RM 13907761	912	100	261
RM 13907761	913	100	267
RM 13907761	984	200	275
RM 13907761	984	300	281
RM 13907761	985	200	289
RM 13907761	989	200	295
RM 13909866	985	100	285
RM 13909932	235	100	61
RM 13909932	261	100	83
RM 13909932	372	200	141
RM 13909932	380	200	145
RM 13911300	371	200	135
RM 13911433	912	100	259
RM 13911565	261	100	83
RM 13912027	742	100	189
RM 13912027	742	150	191
RM 13915913	777	900	205
RM 13923172	985	100	285
RM 13923974	989	400	299
RM 13927249	715	1000	187
RM 13936992	985	100	285
RM 13936992	989	200	295
RM 13942024	252	100	79
RM 13942024	261	100	83
RM 13943014	912	100	259
RM 13943055	989	200	295
RM 13954805	311	100	99
RM 13955781	985	100	285
RM 13977251	372	200	141
RM 13999107	911	100	249
RM 14060834	985	300	291
RM 14060859	985	300	291
RM 14061329	742	100	189
RM 14061329	742	150	191
RM 14073191	897	300	239
RM 14073506	897	300	239
RM 14082077	261	100	83
RM 14082622	852	100	223
RM 14082630	352	100	105
RM 14082655	911	100	249
RM 14083448	261	100	83
RM 14083448	371	100	133
RM 14083448	641	200	171
RM 14083448	715	1000	187
RM 14083448	821	100	217
RM 14083448	984	100	269
RM 14083448	984	200	275
RM 14083448	984	300	281
RM 14083448	985	100	285
RM 14083455	256	100	81
RM 14083455	261	100	83
RM 14083455	641	200	171
RM 14083455	852	600	227
RM 14083455	984	100	269
RM 14083455	984	200	275
RM 14083455	984	300	281
RM 14083463	715	1000	187
RM 14083463	852	900	229
RM 14083992	362	400	127
RM 14084123	261	100	83
RM 14084123	821	100	217
RM 14084123	984	100	271
RM 14084123	984	200	275
RM 14084123	984	300	281
RM 14084131	261	100	83
RM 14084131	641	100	169
RM 14084131	852	600	227
RM 14085997	777	100	195
RM 14088280	742	100	189
RM 14088280	742	150	191
RM 14090088	985	100	285
RM 14094221	352	100	105
RM 14094221	852	100	223
RM 14094221	890	100	237
RM 14094890	984	300	283
RM 14095764	715	1000	187
RM 14097877	353	100	107
RM 14097893	372	200	141
RM 14098370	371	200	135
RM 14098388	821	100	219
RM 14099618	984	300	283
RM 14108096	641	100	169
RM 14114011	715	1000	187
RM 14119549	989	400	299
RM 14126171	985	100	285
RM 14128698	742	200	193
RM 14130132	912	1500	265
RM 14133102	985	100	285
RM 14133219	985	100	285
RM 14136709	371	200	135
RM 14136741	890	100	237
RM 14141071	989	400	299
RM 14141097	371	200	135
RM 14141105	356	300	113
RM 14141105	356	400	115
RM 14141105	362	350	125
RM 14141105	821	100	217
RM 14149256	912	100	261
RM 14149256	989	200	295
RM 14155287	372	200	141
RM 14155287	380	200	145
RM 14155295	890	100	237
RM 14157176	777	500	199
RM 14158307	821	100	217
RM 14166714	645	200	173
RM 14255491	985	100	285
RM 14258693	852	200	225
RM 14261002	218	100	45
RM 14261002	256	100	81
RM 14261002	441	100	157
RM 14261002	777	100	195
RM 14261002	777	400	197
RM 14261002	777	600	201
RM 14261010	218	100	45
RM 14261028	218	100	45
RM 14261028	441	100	157
RM 14261028	742	100	189
RM 14261028	742	150	191
RM 14261036	867	100	231
RM 14261036	867	200	233
RM 14261036	867	300	235
RM 14261044	989	300	297
RM 14262059	911	200	253
RM 14262083	890	100	237
RM 14272124	777	100	195
RM 14272124	912	100	261
RM 14280309	852	600	227
RM 14280457	911	100	249
RM 14280457	912	100	261
RM 14280457	989	200	295
RM 14345423	468	100	161
RM 14523948	235	100	61
RM 14885859	256	100	81
RM 14885859	442	100	159
RM 19298231	911	300	255
RM 19298249	911	300	255
RM 22050249	372	200	141
RM 22050249	380	200	145
RM 43834977	852	900	229
RM 43845163	911	300	255
RM 43908391	441	100	157
RM 43911163	897	300	241
RM 43911197	897	300	241
RM 43923440	913	100	267
RM 43960376	252	100	79
RM 43961200	897	300	241

NUMERICAL INDEX

INDICE DE NÚMERO

ÍNDICE NUMÉRICO

RÉPERTOIRE DE NUMÉROS

Catalogue id	Group
20637	**1000**
Issue	Page
PUB 20029050-B	**1**

VOLVO

DD25

NUMERICAL INDEX

INDICE DE NÚMERO

ÍNDICE NUMÉRICO

RÉPERTOIRE DE NUMÉROS

Catalogue id **20637** | Group **1000**

Issue **PUB 20029050-B** | Page **2**

Part No	Group	Sect	Page
RM 43961218	897	300	241
RM 43961226	897	300	241
RM 43972132	372	200	141
RM 43998582	218	100	45
RM 43998582	256	100	81
RM 50274299	235	100	61
RM 50274299	261	100	83
RM 50274299	985	100	287
RM 54467329	261	100	83
RM 54475157	897	300	241
RM 54505227	913	100	267
RM 54505383	441	100	157
RM 54533898	362	400	127
RM 54533898	362	500	129
RM 56251473	442	100	159
RM 56255144	372	200	141
RM 56255144	380	200	145
RM 58760570	235	100	61
RM 58785189	913	100	267
RM 58823790	742	100	189
RM 58823790	742	150	191
RM 58823790	742	200	193
RM 58832916	235	100	61
RM 58832916	261	100	83
RM 58832916	362	500	129
RM 58832916	641	200	171
RM 58832916	821	100	217
RM 58832916	841	100	221
RM 58832916	911	300	255
RM 58832916	984	100	271
RM 58832916	984	200	275
RM 58832916	984	300	281
RM 58832916	985	100	285
RM 58832916	989	400	299
RM 58833369	380	100	143
RM 58833898	261	100	85
RM 58834037	234	300	59
RM 58834169	645	200	173
RM 58834342	234	100	57
RM 58835398	371	200	135
RM 58838384	777	800	203
RM 58838384	777	900	205
RM 58838384	777	1000	207
RM 58838384	777	1100	209
RM 58848979	371	200	135
RM 58854316	234	100	57
RM 58854316	252	100	79
RM 58854316	256	100	81
RM 58854316	261	100	83
RM 58854316	311	100	99
RM 58854316	352	100	105
RM 58854316	353	100	107
RM 58854316	356	100	109
RM 58854316	356	200	111
RM 58854316	371	200	135
RM 58854316	442	100	159
RM 58854316	468	100	161
RM 58854316	641	100	169
RM 58854316	715	500	185
RM 58854316	742	100	189
RM 58854316	742	150	191
RM 58854316	821	100	217
RM 58854316	890	100	237
RM 58854316	911	100	249
RM 58854316	911	200	253
RM 58854316	911	300	255
RM 58854316	912	100	261
RM 58854316	989	200	295
RM 58861998	353	100	107
RM 58863176	890	100	237
RM 58863317	985	300	291
RM 58864315	356	500	117
RM 58864323	380	500	147
RM 58864323	890	100	237
RM 58867052	234	100	57
RM 58867052	256	100	81
RM 58867052	261	100	83
RM 58867052	352	100	105
RM 58867052	353	100	107
RM 58867052	356	100	109
RM 58867052	356	200	111
RM 58867052	468	100	161
RM 58867052	715	500	185
RM 58867052	742	100	189
RM 58867052	742	150	191
RM 58867052	821	100	219
RM 58867052	912	100	261
RM 58879768	218	100	45
RM 58880303	852	100	223
RM 58898677	913	100	267
RM 58900754	362	400	127
RM 58900754	372	200	141
RM 58948035	356	500	117
RM 58948035	362	400	127
RM 59083105	362	400	127
RM 59090878	911	300	255
RM 59132118	897	300	239
RM 59151753	989	200	295
RM 59153379	897	300	239
RM 59160234	356	500	117
RM 59160234	362	400	127
RM 59214775	715	1000	187
RM 59225219	989	400	299
RM 59242313	235	100	61
RM 59246660	897	300	239
RM 59256982	218	100	45
RM 59259598	356	500	117
RM 59272179	234	100	57
RM 59419614	911	300	255
RM 59419614	912	600	263
RM 59436741	715	1000	187
RM 59437566	235	100	61
RM 59558395	913	100	267
RM 59644328	852	100	223
RM 59704429	356	500	117
RM 59921965	442	100	159
RM 59922872	913	100	267
RM 59926642	442	100	159
RM 59960500	913	100	267
RM 59962324	912	100	259
RM 60110774	641	100	169
RM 80606502	372	100	139
RM 80620164	821	100	219
RM 80638687	984	200	273
RM 80638687	984	300	279
RM 80638695	235	100	61
RM 80638695	984	200	273
RM 80638695	984	300	279
RM 80666662	985	100	285
RM 80666845	985	100	285
RM 80666878	911	100	249
RM 80680366	897	300	241
RM 80681315	897	300	239
RM 80681380	897	300	239
RM 80681422	897	300	239
RM 80681455	897	300	239
RM 80686397	985	100	285
RM 80690308	468	100	161
RM 80707326	645	200	173
RM 80723166	468	100	161
RM 80727316	372	100	139
RM 80727324	372	100	139
RM 80727332	372	100	139
RM 80734486	234	100	57
RM 80734486	261	100	85
RM 80734486	711	100	181
RM 80734486	984	200	273
RM 80734486	984	300	279
RM 80735160	989	200	295
RM 80739840	985	100	285
RM 80739840	989	200	295
RM 80748262	777	400	197
RM 80748262	777	600	201
RM 80750730	235	100	61
RM 80756646	234	100	57
RM 80756646	235	100	61
RM 80757495	985	200	289
RM 80757909	641	100	169
RM 80758634	777	400	197
RM 80758634	777	600	201
RM 80758642	777	400	197
RM 80758642	777	600	201
RM 80758667	912	1500	265
RM 80758683	777	500	199
RM 80758691	777	400	197
RM 80758691	777	500	199
RM 80758691	777	600	201
RM 80758741	777	100	195
RM 80760192	711	100	181
RM 80760192	711	200	183
RM 80760804	890	100	237
RM 80761737	353	100	107
RM 80762842	641	100	169
RM 80765100	821	100	219
RM 80766017	985	200	289

Part No	Group	Sect	Page
RM 80767627	362	200	121
RM 80767627	362	300	123
RM 80767627	362	350	125
RM 80768559	742	100	189
RM 80768583	742	100	189
RM 80768583	742	150	191
RM 80770779	911	150	251
RM 80770795	777	400	197
RM 80770795	777	500	199
RM 80770795	777	600	201
RM 80771090	777	400	197
RM 80771090	777	600	201
RM 80771835	777	400	197
RM 80771835	777	600	201
RM 80773757	742	100	189
RM 80773757	742	150	191
RM 80774938	641	100	169
RM 80774995	912	1500	265
RM 80776883	641	100	169
RM 80776883	641	200	171
RM 80776909	641	100	169
RM 80777014	821	100	217
RM 80777022	821	100	217
RM 80777055	821	100	217
RM 80777071	821	100	217
RM 80777089	821	100	217
RM 80777261	984	200	273
RM 80777261	984	300	279
RM 80777493	984	200	273
RM 80777493	984	300	279
RM 80777592	362	500	129
RM 80778251	641	100	169
RM 80778269	641	100	169
RM 80778400	985	200	289
RM 80778582	352	100	105
RM 80778590	715	500	185
RM 80778715	715	500	185
RM 80779168	380	600	149
RM 80779200	984	100	269
RM 80779200	984	200	273
RM 80779259	984	200	273
RM 80779259	984	300	279
RM 80779275	984	200	273
RM 80779275	984	300	279
RM 80779283	984	100	271
RM 80779283	984	200	277
RM 80779283	984	300	283
RM 80779291	989	500	301
RM 80779366	984	100	269
RM 80779366	984	200	273
RM 80779366	984	300	279
RM 80779416	984	300	279
RM 80779416	989	500	301
RM 80780026	984	100	269
RM 80780026	984	200	273
RM 80780026	984	300	279
RM 80780109	984	100	269
RM 80780109	984	200	273
RM 80780109	984	300	279
RM 80780125	890	100	237
RM 80780133	380	600	149
RM 80780182	984	300	279
RM 80780588	362	500	129
RM 80780596	821	100	217
RM 80780901	372	200	141
RM 80780919	372	200	141
RM 80780927	380	200	145
RM 80781149	821	100	219
RM 80781255	777	900	205
RM 80781263	777	900	205
RM 80781271	777	800	203
RM 80781289	777	800	203
RM 80781289	777	1100	209
RM 80781297	777	800	203
RM 80781297	777	1100	209
RM 80781313	777	1000	207
RM 80781321	777	1100	209
RM 80782071	984	100	269
RM 80782071	984	200	273
RM 80782071	984	300	279
RM 80782659	645	200	173
RM 80782659	742	100	189
RM 80782659	742	150	191
RM 80782857	353	100	107
RM 80783087	821	100	217
RM 80783095	821	100	219
RM 80783988	821	100	217
RM 80784077	989	400	299
RM 80784085	989	400	299
RM 80784101	989	400	299
RM 80784119	989	400	299
RM 80784127	989	400	299
RM 80784150	989	400	299
RM 80784176	984	100	269
RM 80784176	984	200	273
RM 80784176	984	300	279
RM 80784218	234	100	57
RM 80784309	380	100	143
RM 80784614	352	100	105
RM 80784622	641	200	171
RM 80784630	641	200	171
RM 80787328	742	150	191
RM 80787674	380	100	143
RM 80787773	742	100	189
RM 80787773	742	150	191
RM 80788896	380	500	147
RM 80788920	362	400	127
RM 80788979	641	200	171
RM 80788987	641	200	171
RM 80789035	985	100	285
RM 80789035	985	300	291
RM 80789167	641	200	171
RM 80789175	641	200	171
RM 80789902	985	200	289
RM 80790082	777	800	203
RM 80790082	777	1100	209
RM 80790173	985	300	291
RM 80790298	380	100	143
RM 80790801	380	100	143
RM 80790843	821	100	217
RM 80790942	989	400	299
RM 80791304	989	300	297
RM 80791395	911	150	251
RM 80791411	777	800	203
RM 80791429	777	900	205
RM 80791437	777	800	203
RM 80791437	777	1100	209
RM 80791445	777	900	205
RM 80791452	777	1100	209
RM 80791460	777	1000	207
RM 80791478	777	1000	207
RM 80791478	777	1100	209
RM 80791726	912	100	259
RM 80791734	912	100	259
RM 80791759	442	100	159
RM 80791841	989	300	297
RM 80792005	985	300	291
RM 80792468	234	300	59
RM 80792856	897	300	239
RM 80793136	380	100	143
RM 80793631	989	300	297
RM 80793797	985	200	289
RM 80794118	985	100	285
RM 80794332	715	1000	187
RM 80794498	911	150	251
RM 80794597	777	900	205
RM 80794597	777	1000	207
RM 80794597	821	100	217
RM 80795057	821	100	217
RM 80795339	841	100	221
RM 80796444	989	200	295
RM 80796444	989	300	297
RM 80796766	989	500	301
RM 80797046	985	100	285
RM 80797152	821	100	217
RM 80797699	352	100	105
RM 80798119	985	100	285
RM 80798168	897	300	239
RM 80798622	256	100	81
RM 80799224	897	300	241
RM 80799844	989	200	295
RM 80799844	989	400	299
RM 80799919	989	300	297
RM 80799935	989	300	297
RM 80800733	777	1000	207
RM 80802390	711	100	181
RM 80803653	852	100	223
RM 80804792	711	100	181
RM 80805013	985	100	285
RM 80805708	852	100	223
RM 80805716	852	100	223
RM 80807654	852	200	225
RM 80807712	985	200	289
RM 80809874	911	200	253
RM 80809890	353	100	107

NUMERICAL INDEX

INDICE DE NÚMERO

ÍNDICE NUMÉRICO

RÉPERTOIRE DE NUMÉROS

NUMERICAL INDEX

INDICE DE NÚMERO

ÍNDICE NUMÉRICO

RÉPERTOIRE DE NUMÉROS

Catalogue id **20637** | Group **1000**

Issue **PUB 20029050-B** | Page **4**

Part No	Group	Sect	Page
RM 80809924	985	100	285
RM 80810104	777	1000	207
RM 80811011	984	100	269
RM 80811011	984	200	273
RM 80811011	984	300	279
RM 80812548	356	500	117
RM 80812548	362	400	127
RM 80814668	890	100	237
RM 80814676	890	100	237
RM 80816770	897	300	239
RM 80817034	371	100	133
RM 80817711	715	1000	187
RM 80818800	985	200	289
RM 80820749	912	100	259
RM 80821762	777	100	195
RM 80821812	777	100	195
RM 80823990	218	100	45
RM 80824030	234	100	57
RM 80824212	984	100	269
RM 80824212	984	200	273
RM 80824212	984	300	279
RM 80824220	984	100	269
RM 80824220	984	200	275
RM 80824220	984	300	279
RM 80824238	984	100	269
RM 80824238	984	200	273
RM 80824238	984	300	279
RM 80824246	984	200	273
RM 80824246	984	300	279
RM 80824311	984	200	273
RM 80824329	984	200	273
RM 80824337	984	200	273
RM 80825532	372	200	141
RM 80826845	989	400	299
RM 80826886	912	100	259
RM 80826910	985	300	291
RM 80830128	742	150	191
RM 80833734	984	100	271
RM 80833734	984	200	277
RM 80833734	984	300	283
RM 80833767	984	100	269
RM 80833767	984	200	273
RM 80833767	984	300	279
RM 80834146	234	100	57
RM 80835127	984	300	279
RM 80835127	989	500	301
RM 80835838	984	100	271
RM 80835838	984	200	277
RM 80835838	984	300	283
RM 80836026	234	100	57
RM 80836166	984	100	269
RM 80836166	984	200	275
RM 80836166	984	300	279
RM 80838188	897	300	239
RM 80838253	897	300	239
RM 80838394	897	300	239
RM 80841364	441	100	157
RM 80841430	645	200	173
RM 80842073	353	100	107
RM 80842115	353	100	107
RM 80842248	912	1500	265
RM 80842263	645	200	173
RM 80842263	742	150	191
RM 80842263	742	200	193
RM 80842271	645	200	173
RM 80842271	742	100	189
RM 80842271	742	200	193
RM 80843790	852	200	225
RM 80844558	777	100	195
RM 80844558	777	400	197
RM 80844558	777	600	201
RM 80844574	645	200	173
RM 80844590	468	100	161
RM 80845027	911	100	249
RM 80845035	911	300	255
RM 80845043	911	100	249
RM 80845795	911	100	249
RM 80845803	989	200	295
RM 80845811	912	600	263
RM 80845852	911	300	255
RM 80845886	911	200	253
RM 80848237	235	100	61
RM 80850050	852	900	229
RM 80851678	852	600	227
RM 80851686	852	600	227
RM 80851744	852	600	227
RM 80851751	852	600	227
RM 80851777	852	600	227
RM 80852122	897	300	239
RM 80852130	897	300	241
RM 80852759	897	300	241
RM 80852767	897	300	241
RM 80853302	641	200	171
RM 80853310	641	100	169
RM 80853435	912	600	263
RM 80853658	912	1500	265
RM 80853674	641	100	169
RM 80855307	852	100	223
RM 80855307	852	200	225
RM 80856180	911	200	253
RM 80856198	468	100	161
RM 80856214	989	200	295
RM 80856248	261	100	83
RM 80856255	911	100	249
RM 80856354	852	600	227
RM 80856511	911	200	253
RM 80857691	821	100	219
RM 80858665	821	100	217
RM 80858673	821	100	217
RM 80861875	867	200	233
RM 80861883	867	200	233
RM 80867195	742	100	189
RM 80867203	742	100	189
RM 80867229	742	150	191
RM 80869944	984	100	269
RM 80869969	984	200	273
RM 80869985	984	200	273
RM 80869985	984	300	279
RM 80870744	867	100	231
RM 80870777	867	100	231
RM 80870777	867	200	233
RM 80870777	867	300	235
RM 80870900	867	200	233
RM 80870918	867	200	233
RM 80870934	867	200	233
RM 80870959	867	200	233
RM 80872930	867	300	235
RM 80873672	890	100	237
RM 80874837	867	100	231
RM 80874837	867	200	233
RM 80874837	867	300	235
RM 80874852	911	300	255
RM 80875099	867	200	233
RM 80875503	867	200	233
RM 80875529	989	300	297
RM 80875750	372	200	141
RM 80875750	380	200	145
RM 80876204	911	150	251
RM 80876212	911	150	251
RM 80878549	867	200	233
RM 80878770	362	400	127
RM 80878903	356	500	117
RM 80879539	742	200	193
RM 80879596	852	900	229
RM 80879638	852	100	223
RM 80884505	985	200	289
RM 80886104	890	100	237
RM 80888308	897	300	239
RM 80890163	852	200	225
RM 80890171	852	200	225
RM 80890189	852	200	225
RM 80890817	641	100	169
RM 80900715	777	100	195
RM 80900749	777	100	195
RM 95325916	911	200	253
RM 95373973	356	500	117
RM 95373973	362	400	127
RM 955782	821	100	217
RM 955782	912	100	261
RM 955786	867	200	233
RM 95921748	985	400	293
RM 96701461	261	100	83
RM 96701461	867	200	233
RM 96701461	984	200	275
RM 96701461	984	300	281
RM 96701917	261	100	83
RM 96701917	362	350	125
RM 96701917	852	600	227
RM 96701917	984	200	275
RM 96701917	984	300	279
RM 96701958	984	200	275
RM 96701958	984	300	279
RM 96702261	821	100	219
RM 96702261	989	200	295
RM 96702287	641	100	169

Part No	Group	Sect	Page
RM 96702287	777	1000	207
RM 96702329	852	900	229
RM 96702444	715	1000	187
RM 96702667	441	100	157
RM 96702816	742	150	191
RM 96704309	777	1100	209
RM 96704556	261	100	83
RM 96704556	984	200	275
RM 96704564	641	200	171
RM 96704564	821	100	217
RM 96704564	984	200	275
RM 96704564	984	300	279
RM 96705041	641	100	169
RM 96705124	777	1000	207
RM 96705124	989	200	295
RM 96705249	984	200	275
RM 96705249	984	300	281
RM 96705504	218	100	45
RM 96705587	852	600	227
RM 96705694	985	400	293
RM 96705694	989	400	299
RM 96705793	261	100	83
RM 96705793	867	200	233
RM 96705801	984	200	275
RM 96709530	356	300	113
RM 96709530	356	400	115
RM 96709530	362	350	125
RM 96710470	984	200	275
RM 96710470	984	300	281
RM 96710926	777	400	197
RM 96710926	777	500	199
RM 96710926	777	600	201
RM 96711460	777	400	197
RM 96711460	777	600	201
RM 96711601	742	100	189
RM 96711601	742	150	191
RM 96711726	984	100	271
RM 96711726	984	200	277
RM 96711726	984	300	283
RM 96712773	372	200	141
RM 96712773	911	100	249
RM 96712781	353	100	107
RM 96712781	362	500	129
RM 96712781	911	300	255
RM 96712781	984	100	269
RM 96712799	442	100	159
RM 96712799	468	100	161
RM 96712799	777	900	205
RM 96712799	911	300	255
RM 96712807	984	100	269
RM 96712807	989	200	295
RM 96712831	821	100	219
RM 96712831	911	100	249
RM 96712831	911	300	255
RM 96712849	985	200	289
RM 96712856	984	100	269
RM 96712864	352	100	105
RM 96712864	852	100	223
RM 96712872	362	400	127
RM 96712872	380	600	149
RM 96712872	984	100	269
RM 96712880	353	100	107
RM 96712880	362	500	129
RM 96712880	911	200	253
RM 96712880	984	100	269
RM 96712880	985	100	285
RM 96712898	261	100	83
RM 96712898	641	200	171
RM 96712898	821	100	219
RM 96712898	852	600	227
RM 96712898	984	200	275
RM 96712898	984	300	281
RM 96712989	989	400	299
RM 96713052	821	100	217
RM 96713086	911	300	255
RM 96713110	989	200	295
RM 96713177	742	100	189
RM 96713177	911	200	253
RM 96713185	234	100	57
RM 96713185	252	100	79
RM 96713185	442	100	159
RM 96713185	742	100	189
RM 96713185	742	150	191
RM 96713185	821	100	217
RM 96713193	234	100	57
RM 96713193	256	100	81
RM 96713193	311	100	99
RM 96713193	356	200	111
RM 96713193	371	200	135
RM 96713193	715	500	185
RM 96713193	821	100	219
RM 96713193	890	100	237
RM 96713193	911	100	249
RM 96713193	912	100	261
RM 96713193	989	400	299
RM 96713201	352	100	105
RM 96713201	353	100	107
RM 96713201	356	100	109
RM 96713201	911	300	255
RM 96713201	912	100	261
RM 96713219	912	100	261
RM 96713318	777	900	205
RM 96713326	356	300	113
RM 96713326	356	400	115
RM 96713334	777	800	203
RM 96713334	985	200	289
RM 96713342	912	100	261
RM 96713342	984	300	281
RM 96713490	821	100	217
RM 96713664	715	1000	187
RM 96713755	852	100	223
RM 96713763	984	300	281
RM 96713771	984	200	275
RM 96713771	984	300	281
RM 96713813	468	100	161
RM 96713920	912	1500	265
RM 96714126	985	100	285
RM 96714134	984	100	269
RM 96714134	984	200	275
RM 96714134	984	300	281
RM 96714134	985	100	285
RM 96714142	911	300	255
RM 96714175	380	600	149
RM 96714175	984	100	269
RM 96714191	372	200	141
RM 96714209	362	400	127
RM 96714209	372	200	141
RM 96714225	235	100	61
RM 96714233	235	100	61
RM 96714233	984	100	269
RM 96714241	362	500	129
RM 96714241	984	100	269
RM 96714258	984	100	269
RM 96714274	984	100	269
RM 96714274	984	300	281
RM 96714308	777	800	203
RM 96714308	777	900	205
RM 96718648	984	200	277
RM 96718648	984	300	281
RM 96718804	867	200	233
RM 96718820	256	100	81
RM 96718820	261	100	83
RM 96718820	371	200	135
RM 96718820	641	100	169
RM 96718820	641	200	171
RM 96718820	742	100	189
RM 96718820	742	150	191
RM 96718820	911	300	255
RM 96718820	984	200	275
RM 96718820	984	300	281
RM 96718846	777	900	205
RM 96718846	989	200	295
RM 96718861	777	400	197
RM 96718861	777	600	201
RM 96718879	852	900	229
RM 96718887	777	100	195
RM 96718895	442	100	159
RM 96719182	218	100	45
RM 96719182	777	100	195
RM 96719588	372	200	141
RM 96720131	441	100	157
RM 96720131	985	200	289
RM 96720271	261	100	83
RM 96720669	912	100	261
RM 96720677	742	100	189
RM 96720891	867	100	231
RM 96720891	867	200	233
RM 96720891	867	300	235
RM 96720891	984	200	275
RM 96720891	984	300	281
RM 96720925	867	100	231
RM 96720925	867	300	235
RM 96721162	867	100	231
RM 96721162	867	200	233
RM 96721162	867	300	235

NUMERICAL INDEX

INDICE DE NÚMERO

ÍNDICE NUMÉRICO

RÉPERTOIRE DE NUMÉROS

NUMERICAL INDEX

INDICE DE NÚMERO

ÍNDICE NUMÉRICO

RÉPERTOIRE DE NUMÉROS

Catalogue id **20637** | Group **1000**

Issue **PUB 20029050-B** | Page **6**

Part No	Group	Sect	Page
RM 96722137	777	100	195
RM 96722145	985	200	289
RM 96722228	441	100	157
RM 96722277	742	150	191
RM 96724257	985	100	285
RM 96724265	984	200	275
RM 96724265	984	300	281
RM 96725932	742	100	189
RM 96726138	218	100	45
RM 96727987	380	100	143
RM 96727987	841	100	221
RM 96727987	985	100	285
RM 96727987	989	400	299
RM 96728704	821	100	219
RM 96738547	985	400	293
RM 96738547	989	400	299
RM 96738596	852	900	229
RM 96738596	984	300	281
RM 96738612	742	150	191
RM 96738612	867	200	233
RM 96739651	218	100	45
RM 96739677	218	100	45
RM 96741046	777	1000	207
RM 96741046	777	1100	209
RM 96741046	852	600	227
RM 96741046	913	100	267
RM 96741046	984	200	275
RM 96741046	984	300	281
RM 96741046	989	200	295
RM 96741053	261	100	83
RM 96741053	641	200	171
RM 96741053	715	1000	187
RM 96741053	867	200	233
RM 96741053	984	200	275
RM 96741053	984	300	281
RM 96746276	912	100	261
RM 96746573	742	150	191
RM 96747811	913	100	267
RM 96749676	371	100	133
RM 96749940	742	100	189
RM 96749940	742	150	191
RM 96752175	742	150	191
RM 96752225	984	100	269
RM 96752225	984	200	275
RM 96752225	984	300	281
RM 96752233	380	600	149
RM 96752233	984	100	269
RM 96752233	984	200	275
RM 96752233	984	300	281
RM 96752332	234	300	59
RM 96752365	641	100	169
RM 96752365	911	200	253
RM 96752365	989	400	299
RM 96752407	641	100	169
RM 96752613	777	900	205
RM 96752613	777	1000	207
RM 96754320	984	200	275
RM 96754320	984	300	281
RM 96951389	984	200	275
RM 96951389	984	300	281
RM 971071	912	100	261
VOE 11003865	897	300	239
VOE 11004094	897	300	239
VOE 11026729	897	300	239
VOE 11026730	897	300	239
VOE 11039847	356	100	109
VOE 11039847	356	200	111
VOE 11039847	356	300	113
VOE 11039847	356	400	115
VOE 11039847	362	350	125
VOE 11306682	311	100	99
VOE 11428009	380	200	145
VOE 11428010	380	100	143
VOE 11428013	362	200	121
VOE 11428013	362	300	123
VOE 11428013	362	350	125
VOE 11428150	364	100	131
VOE 11445056	897	300	239
VOE 11702858	442	100	159
VOE 11715187	442	100	159
VOE 11800455	311	100	99
VOE 11802326	256	100	81
VOE 11802327	256	100	81
VOE 11802804	256	100	81
VOE 11807776	311	100	99
VOE 11809193	380	100	143
VOE 11883294	897	300	239
VOE 11883303	897	300	239
VOE 11883632	897	300	241
VOE 12759568	210	100	31
VOE 12759568	211	100	33
VOE 12759568	214	200	35
VOE 12759568	215	100	37
VOE 12759568	217	100	39
VOE 12759568	217	200	41
VOE 12759568	221	100	49
VOE 12759568	222	100	51
VOE 12759568	233	100	53
VOE 12759568	233	200	55
VOE 12759568	236	100	63
VOE 12759568	236	200	65
VOE 12759568	236	500	67
VOE 12759568	237	100	69
VOE 12759568	237	200	71
VOE 12759568	237	300	73
VOE 12759568	251	100	75
VOE 12759568	251	200	77
VOE 12759568	261	100	83
VOE 12759568	262	100	87
VOE 12759568	262	200	89
VOE 12759568	263	100	91
VOE 12759568	311	100	99
VOE 12759568	321	100	101
VOE 12759568	331	100	103
VOE 12759568	362	100	119
VOE 12759568	371	100	133
VOE 12759568	371	200	135
VOE 12759568	372	100	139
VOE 12759568	372	200	141
VOE 12759568	380	100	143
VOE 12759568	442	100	159
VOE 12759798	210	100	31
VOE 12760246	911	100	249
VOE 12760246	911	150	251
VOE 12760759	261	100	83
VOE 12760812	261	100	83
VOE 12760828	364	100	131
VOE 12760828	380	600	149
VOE 12760828	468	100	161
VOE 12761166	371	300	137
VOE 12761166	380	500	147
VOE 12761166	912	600	263
VOE 12761166	989	200	295
VOE 12761166	989	300	297
VOE 12761166	989	400	299
VOE 12763254	261	100	83
VOE 12763360	256	100	81
VOE 12764240	911	300	255
VOE 12764240	911	1000	257
VOE 12764415	911	300	255
VOE 12765221	912	100	259
VOE 12765827	912	100	259
VOE 12765943	985	400	293
VOE 12766007	912	100	259
VOE 12766927	984	200	273
VOE 12767142	252	100	79
VOE 12777250	442	100	159
VOE 12777362	468	100	161
VOE 12777363	912	100	259
VOE 12777373	912	100	259
VOE 12777374	912	100	259
VOE 12777388	912	100	259
VOE 12777435	912	100	259
VOE 12777464	911	200	253
VOE 12777548	911	200	253
VOE 12777568	217	300	43
VOE 12777995	985	400	293
VOE 12778181	380	100	143
VOE 12778241	468	100	161
VOE 12778242	468	100	161
VOE 12778385	821	100	217
VOE 12778483	380	100	143
VOE 12778555	362	200	121
VOE 12778732	897	300	239
VOE 12778876	235	100	61
VOE 12779081	356	300	113
VOE 12779082	356	400	115
VOE 12779100	356	300	113
VOE 12779100	356	400	115
VOE 12779100	362	200	121
VOE 12779100	362	300	123
VOE 12779100	362	350	125
VOE 12779118	371	200	135
VOE 12779119	371	100	133
VOE 12779120	371	100	133

Part No	Group	Sect	Page
VOE 12779121	371	100	133
VOE 12779123	356	100	109
VOE 12779128	371	200	135
VOE 12779130	372	200	141
VOE 12779132	380	200	145
VOE 12779133	380	100	143
VOE 12779134	380	100	143
VOE 12779135	371	200	135
VOE 12779136	356	200	111
VOE 12779141	352	100	105
VOE 12779141	353	100	107
VOE 12779141	372	100	139
VOE 12779141	372	200	141
VOE 12779141	380	100	143
VOE 12779141	380	200	145
VOE 12779177	352	100	105
VOE 12779178	352	100	105
VOE 12779396	256	100	81
VOE 12779400	362	300	123
VOE 12780084	311	100	99
VOE 12780888	371	200	135
VOE 12780918	356	200	111
VOE 12780919	356	100	109
VOE 12780961	356	200	111
VOE 12780967	356	100	109
VOE 12781102	912	100	259
VOE 12781243	897	300	239
VOE 12781818	897	300	239
VOE 12781825	261	100	83
VOE 12781850	256	100	81
VOE 12782622	912	100	259
VOE 12782623	912	100	259
VOE 12782625	441	100	157
VOE 12782625	777	100	195
VOE 12782625	777	500	199
VOE 12782625	777	600	201
VOE 12782625	777	800	203
VOE 12782625	777	900	205
VOE 12782625	912	100	259
VOE 12782625	912	1500	265
VOE 12782626	441	100	157
VOE 12782626	777	100	195
VOE 12782626	777	400	197
VOE 12782626	777	500	199
VOE 12782626	777	800	203
VOE 12782626	777	900	205
VOE 12782626	912	100	259
VOE 12782626	912	1500	265
VOE 12783771	380	100	143
VOE 12783771	380	200	145
VOE 12783963	984	100	269
VOE 12783964	852	600	227
VOE 12783964	984	200	273
VOE 12783965	852	600	227
VOE 12783965	984	300	279
VOE 12783965	989	500	301
VOE 12783968	897	300	239
VOE 12784010	984	200	273
VOE 12784010	984	300	279
VOE 12784011	984	200	273
VOE 12784011	984	300	279
VOE 12784226	352	100	105
VOE 12784226	353	100	107
VOE 12784226	362	350	125
VOE 12784226	372	100	139
VOE 12784226	372	200	141
VOE 12784226	380	100	143
VOE 12784226	380	200	145
VOE 12784226	380	600	149
VOE 12784226	841	100	221
VOE 12784226	890	100	237
VOE 12784255	911	300	255
VOE 12784488	468	100	161
VOE 12784489	468	100	161
VOE 12784597	364	100	131
VOE 12784597	380	600	149
VOE 12784597	468	100	161
VOE 12784650	912	100	259
VOE 12784656	912	100	259
VOE 12784663	912	100	259
VOE 12784664	912	100	259
VOE 12784669	912	100	259
VOE 12784670	912	100	259
VOE 12784680	252	100	79
VOE 12784681	252	100	79
VOE 12784682	252	100	79
VOE 12784869	468	100	161
VOE 12784870	468	100	161
VOE 12785466	641	100	169
VOE 12785641	261	100	85
VOE 12785863	372	100	139
VOE 12785863	380	100	143
VOE 12786939	218	150	47
VOE 12786940	218	150	47
VOE 12787033	261	100	85
VOE 12787381	821	100	217
VOE 12787772	984	200	273
VOE 12787881	356	100	109
VOE 12788718	261	100	85
VOE 12790771	261	100	83
VOE 12790772	261	100	83
VOE 12790835	256	100	81
VOE 12790837	256	100	81
VOE 12790849	234	100	57
VOE 12791318	217	300	43
VOE 12792711	261	100	85
VOE 12805771	897	300	241
VOE 12805772	897	300	241
VOE 12808359	911	300	255
VOE 13933857	911	300	255
VOE 13933858	911	300	255
VOE 13933859	911	100	249
VOE 13933859	911	300	255
VOE 13933864	442	100	159
VOE 13933872	911	300	255
VOE 13933872	912	600	263
VOE 13933874	442	100	159
VOE 13933878	468	100	161
VOE 13933900	911	100	249
VOE 13933910	442	100	159
VOE 13933910	468	100	161
VOE 13933925	911	100	249
VOE 13933936	468	100	161
VOE 13933936	911	100	249
VOE 13933936	911	300	255
VOE 13935000	897	300	239
VOE 13955781	984	200	275
VOE 13955781	984	300	281
VOE 13969160	372	200	141
VOE 13969160	380	200	145
VOE 13969162	372	200	141
VOE 13969162	380	200	145
VOE 13971072	441	100	157
VOE 13971072	984	300	281
VOE 14371054	311	100	99
VOE 14371518	352	100	105
VOE 14526798	897	300	241
VOE 14552210	897	300	241
VOE 15014672	380	100	143
VOE 15014698	911	200	253
VOE 15014699	989	200	295
VOE 15021184	911	200	253
VOE 15048315	897	300	239
VOE 15048526	897	300	239
VOE 15052460	380	200	145
VOE 15074741	912	100	259
VOE 15074742	911	200	253
VOE 15074742	989	200	295
VOE 15103193	442	100	159
VOE 15103206	442	100	159
VOE 15161288	911	200	253
VOE 15194290	371	100	133
VOE 15199525	989	200	295
VOE 15199526	911	200	253
VOE 15209219	897	300	241
VOE 15212150	380	100	143
VOE 15212150	380	200	145
VOE 16659068	217	200	41
VOE 16659071	217	200	41
VOE 16659306	321	100	101
VOE 16659758	236	100	63
VOE 16659763	236	100	63
VOE 16659765	236	100	63
VOE 16659769	236	100	63
VOE 16659773	236	100	63
VOE 16659777	236	100	63
VOE 16660463	321	100	101
VOE 16660598	236	100	63
VOE 16660603	236	100	63
VOE 16660606	236	100	63
VOE 16660712	321	100	101
VOE 17200432	911	200	253
VOE 17201737	380	200	145
VOE 17201738	380	100	143
VOE 17216101	235	100	61

NUMERICAL INDEX

INDICE DE NÚMERO

ÍNDICE NUMÉRICO

RÉPERTOIRE DE NUMÉROS

Catalogue id	Group
20637	**1000**
Issue	Page
PUB 20029050-B	**7**

VOLVO

DD25

NUMERICAL INDEX

INDICE DE NÚMERO

ÍNDICE NUMÉRICO

RÉPERTOIRE DE NUMÉROS

Catalogue id **20637** | Group **1000**

Issue **PUB 20029050-B** | Page **8**

Part No	Group	Sect	Page
VOE 17216980	380	100	143
VOE 17218593	442	100	159
VOE 17220685	911	1000	257
VOE 17224232	217	100	39
VOE 17224237	214	200	35
VOE 17224242	214	200	35
VOE 17224245	222	100	51
VOE 17224253	221	100	49
VOE 17224256	236	100	63
VOE 17224259	237	100	69
VOE 17224265	233	200	55
VOE 17224267	233	200	55
VOE 17224270	233	100	53
VOE 17224275	321	100	101
VOE 17224279	331	100	103
VOE 17224282	262	100	87
VOE 17224286	262	200	89
VOE 17225532	442	100	159
VOE 17227682	321	100	101
VOE 17230107	261	100	85
VOE 17230121	261	100	85
VOE 17230228	217	100	39
VOE 17230229	217	100	39
VOE 17230236	211	100	33
VOE 17230240	211	100	33
VOE 17230241	211	100	33
VOE 17230243	211	100	33
VOE 17230246	211	100	33
VOE 17230249	215	100	37
VOE 17230251	214	200	35
VOE 17230256	214	200	35
VOE 17230257	217	200	41
VOE 17230260	221	100	49
VOE 17230261	236	200	65
VOE 17230265	236	200	65
VOE 17230266	236	500	67
VOE 17230268	236	500	67
VOE 17230270	237	100	69
VOE 17230272	237	100	69
VOE 17230273	237	100	69
VOE 17230275	237	100	69
VOE 17230276	237	100	69
VOE 17230277	237	100	69
VOE 17230279	237	100	69
VOE 17230281	237	100	69
VOE 17230282	237	100	69
VOE 17230284	237	100	69
VOE 17230285	237	200	71
VOE 17230288	237	200	71
VOE 17230292	262	100	87
VOE 17230296	262	100	87
VOE 17230297	262	200	89
VOE 17230299	263	100	91
VOE 17230302	251	100	75
VOE 17230303	251	200	77
VOE 17230305	237	300	73
VOE 17230305	251	200	77
VOE 17230310	237	300	73
VOE 17383916	441	100	157
VOE 17408138	261	100	85
VOE 17408146	261	100	85
VOE 192451	352	100	105
VOE 21199749	371	100	133
VOE 21442535	362	200	121
VOE 21442535	362	300	123
VOE 21442535	362	350	125
VOE 21442535	364	100	131
VOE 21442535	380	100	143
VOE 70369713	380	100	143
VOE 70377109	380	100	143
VOE 70377120	380	200	145
VOE 80800725	777	1000	207
VOE 80800725	777	1100	209
VOE 80800733	777	1100	209
VOE 80870736	867	100	231
VOE 80870892	867	200	233
VOE 80876535	867	300	235
VOE 935028	912	600	263
VOE 935073	913	100	267
VOE 935085	441	100	157
VOE 935094	441	100	157
VOE 935423	468	100	161
VOE 935423	911	100	249
VOE 935423	911	300	255
VOE 935423	912	600	263
VOE 935453	912	100	261
VOE 935536	442	100	159
VOE 935536	912	1500	265
VOE 935651	217	300	43
VOE 935651	911	100	249
VOE 936299	911	200	253
VOE 936479	911	200	253
VOE 936638	911	200	253
VOE 936703	911	100	249
VOE 936753	911	300	255
VOE 936819	912	100	259
VOE 936852	912	100	259
VOE 936929	641	100	169
VOE 936952	911	200	253
VOE 936959	912	100	259
VOE 936998	911	200	253
VOE 937109	911	200	253
VOE 937282	468	100	161
VOE 937528	911	200	253
VOE 937700	912	100	259
VOE 937883	468	100	161
VOE 938313	911	200	253
VOE 944265	356	100	109
VOE 944265	356	200	111
VOE 946671	311	100	99
VOE 955779	989	400	299
VOE 955782	777	1000	207
VOE 955782	821	100	219
VOE 955782	984	300	281
VOE 955782	989	400	299
VOE 955785	742	150	191
VOE 955890	371	100	133
VOE 955892	371	100	133
VOE 963557	371	100	133
VOE 969161	380	200	145
VOE 971071	261	100	83
VOE 971071	913	100	267
VOE 971071	984	200	275
VOE 971071	984	300	281
VOE 971071	989	200	295
VOE 973477	985	400	293
VOE 978999	372	200	141
VOE 980555	362	200	121
VOE 980555	362	300	123
VOE 980555	362	350	125
VOE 980555	364	100	131
VOE 980555	372	200	141
VOE 982116	641	200	171
VOE 982116	989	400	299
VOE 982318	371	100	133
VOE 983692	742	150	191
VOE 984701	371	100	133
VOE 990737	468	100	161
VOE 990738	468	100	161
VOE 990739	468	100	161
VOE 990740	468	100	161
VOE 992453	371	100	133
ZM 2810493	372	200	141