E215C EVO E245C EVO E385C EVO E405C EVO

Variantes

-

Informação do modelo

E385C EVO, E405C ME EVO

Intervalos de número de série

-

Datas de produção

Depois null

#	Nº de peça	Nome da peça	Descrição	Qtd
1	84206729	FILTRO DE ÓLEO DO MO	-	1
2	87682984	FILTRO DE AR	-	1
3	87682985	FILTRO DE AR	-	1
4	MMH80590	FILTRO DE COMBUSTÍVEL	-	1
5	47947003	ELEMENTO	-	1
6	47635916	FILTRO OLEO HIDRAUL.	-	1
7	KTJ11630	FILTRO OLEO HIDRAUL.	-	1
8	47812545	ELEMENTO	-	1
9	KHR27540	FILTRO DA CABINE	-	1
10	KHR27260	FILTRO DA CABINE	-	1
11	KHH11890	REDE PARA FILTROS	-	1
12	KHH10060	REDE PARA FILTROS	-	1
13	47862531	CORREIA	-	1

#	Nº de peça	Nome da peça	Descrição	Qtd
14	84214729	V-BELT V-Belt, 0.6563in W x 46.43in L	-	1

Variantes

-

Informação do modelo

E385C EVO, E405C ME EVO

Intervalos de número de série

-

Datas de produção

Depois null

#	Nº de peça	Nome da peça	Descrição	Qtd
1	47858653	BICO INJETOR COMBUST	-	1
2	KSJ2675	FILTRO OLEO HIDRAUL.	-	1
3	KTJ2036	FILTRO OLEO HIDRAUL.	-	1
4	84368717	RELÉ	-	1
5	KHR41950	SENSOR 50MPA	Pressão	1
6	KHR26940	SENSOR	Pressão	1
7	KHR2433	SENSOR	Temperature	1
8	87379337	SENSOR	-	1
9	KHR2475	LUZ DE TRABALHO 24V, 70W	-	1
10	159598A1	LUZ DE TRABALHO	-	1
11	KHR16240	LUZ DE TRABALHO Halogen, 24V, 70W, Clear	-	1
12	KHR16240	LUZ DE TRABALHO Halogen, 24V, 70W, Clear	-	1
13	159902A1	FUSÍVEL 65A	-	1

#	Nº de peça	Nome da peça	Descrição	Qtd
14	KHR12950	FUSÍVEL	60A	1
15	47669054	ESCOVA LIMPA PÁRA-BR 610mm L	-	1
16	KHN16830	BRACO LIMPA-PARABRIS	-	1
17	KHP15130	ESPELHO RETROVISOR	-	1
18	KHR20070	CHAVE DE PARTIDA	-	1
19	KHR47630	CHAVE DE PARTIDA	-	1
20	154467A1	O-RING 10.8mm ID x 2.4mm Width	-	1
21	154467A1	O-RING 10.8mm ID x 2.4mm Width	-	1
22	154503A1	O-RING	-	1
23	154523A1	O-RING	-	1
24	KHJ1361	O-RING 0.07" Thk x 0.926" ID	-	1
25	84364501	RELÉ	-	1

RUTHZIL TRATOR COMERCIAL DE PEÇAS LTDA 11 97083-6812 ROLANDO CITRANGULO

E215CEVO E245CEVO E385CEVO E405CEVO

LOCATE ENGINE PARTS
Click Model Details icon on the right
Click Related Model tab to find ISUZU Engine
Right Click Engine Model - Open New Job Tab

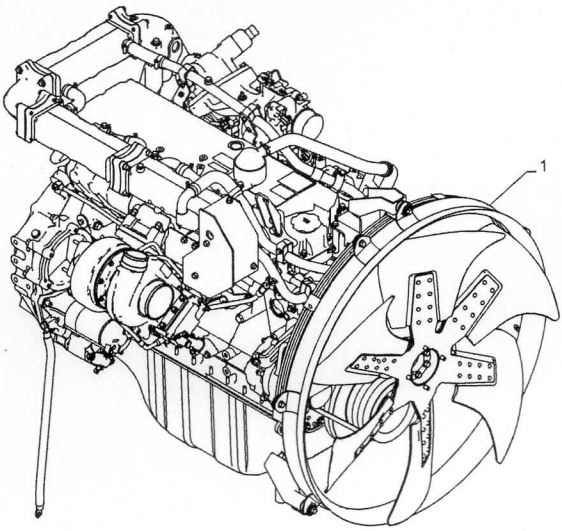

Variantes

-

Informação do modelo

E385C EVO, E405C ME EVO

Intervalos de número de série

-

Datas de produção

Depois null

#	Nº de peça	Nome da peça	Descrição	Qtd
1	48135415	MOTOR	ASSY, 6 Cyl. (GH-6HK1XKSS01_02)	1

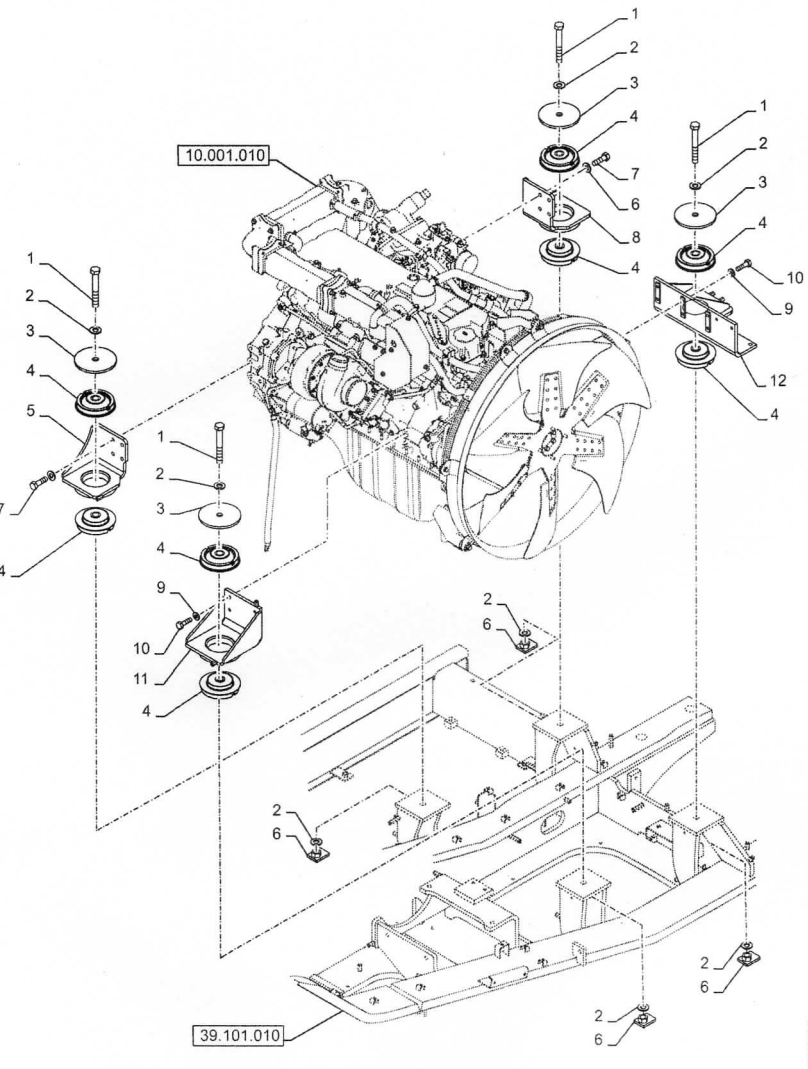
10.001.010
39.101.010

Variantes

-

Informação do modelo

E385C EVO, E405C ME EVO

Intervalos de número de série

-

Datas de produção

Depois null

#	Nº de peça	Nome da peça	Descrição	Qtd
1	9849411	PARAFUSO Hex, M20 x 2.5 x 150mm, Cl 10.9	-	4
2	47792571	ARRUELA PLANA	-	8
3	47790992	ANILHA DE PRESSÃO SPECIAL, ENGINE MOUNT	-	4
4	47790114	ISOLADOR MOUNT, ENGINE	-	8
5	47814831	SUPORTE DE MOTOR	Dianteiro, LD	1
6	47814712	SUPORTE	-	4
7	47789341	PARAFUSO	-	8
8	47814812	SUPORTE DE MOTOR	Traseiro, LD	1
9	47759503	ARRUELA PLANA	-	10
10	43248	PARAFUSO Hex, M10 x 1.5 x 40mm, Cl 10.9	-	10
11	47814799	SUPORTE DE MOTOR	Dianteiro, LE	1
12	47814835	SUPORTE DE MOTOR	Traseiro, LE	1

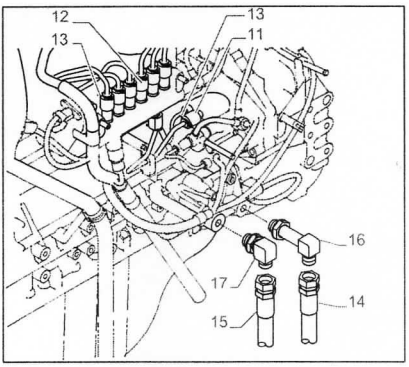

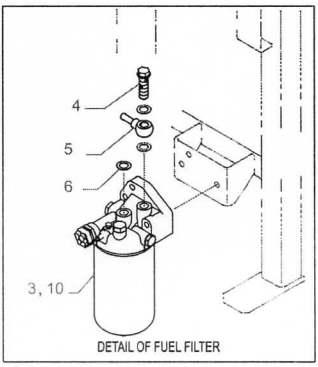

DETAIL OF FUEL FILTER

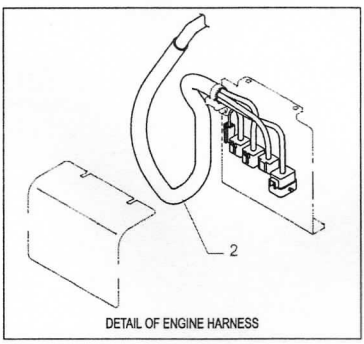

DETAIL OF ENGINE HARNESS

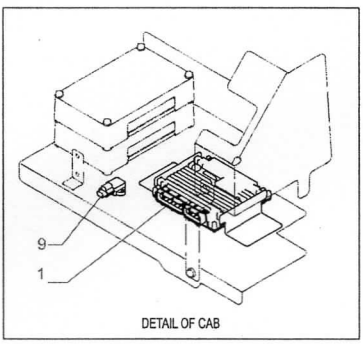

DETAIL OF CAB

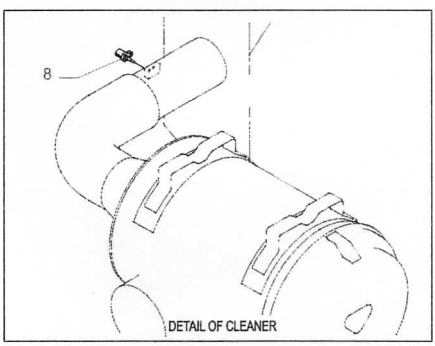

DETAIL OF CLEANER

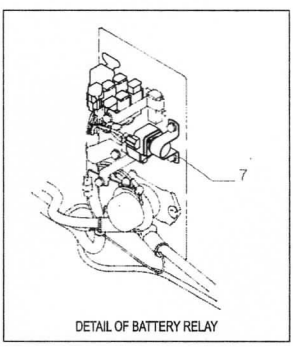

DETAIL OF BATTERY RELAY

Variantes

-

Informação do modelo

E385C EVO, E405C ME EVO

Intervalos de número de série

-

Datas de produção

Depois null

#	Nº de peça	Nome da peça	Descrição	Qtd
1	47862533	CONTROLADOR	-	1
2	47860259	CHICOTE	-	1
3	47858660	MONTAGEM DO FILTRO	-	1
4	87379797	PARAFUSO DE BANJO	-	1
5	87379793	TUBO DE ASPIRAÇÃO	-	1
6	426200A1	JUNTA	-	4
7	84364501	RELÉ	-	1
8	47858678	SENSOR	-	1
9	87379337	SENSOR	-	1
10	47947003	ELEMENTO	-	1
11	47757591	GUARDA PÓ	-	2
12	47759808	TAMPA	-	6
13	47757592	PINO DE FIXAÇÃO	-	8

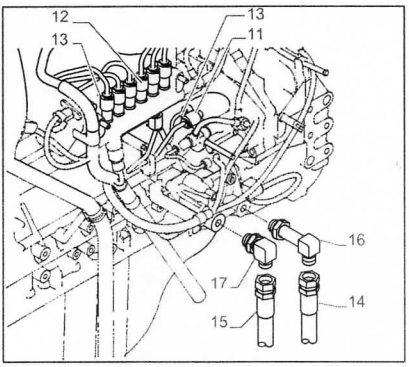

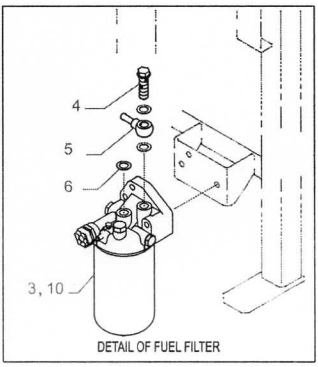

DETAIL OF FUEL FILTER

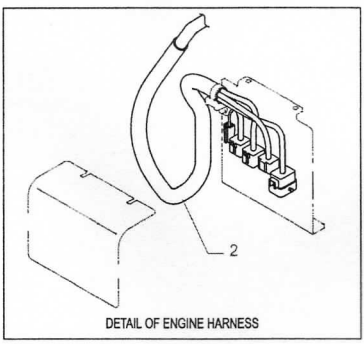

DETAIL OF ENGINE HARNESS

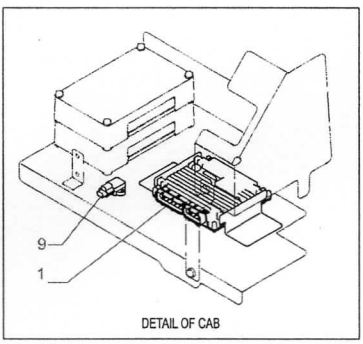

DETAIL OF CAB

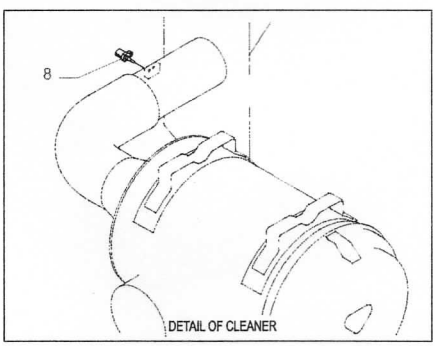

DETAIL OF CLEANER

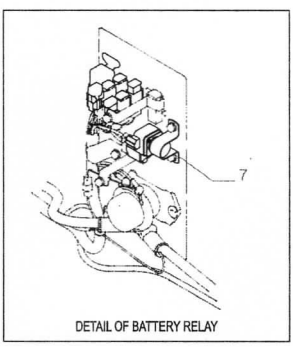

DETAIL OF BATTERY RELAY

#	Nº de peça	Nome da peça	Descrição	Qtd
14	47790994	MANGUEIRA 19MM_ID_X_1550MM	-	1
15	47790995	MANGUEIRA 19MM_ID_X_1670MM	-	1
16	47758254	COTOVELO	-	1
17	47758253	COTOVELO	-	1

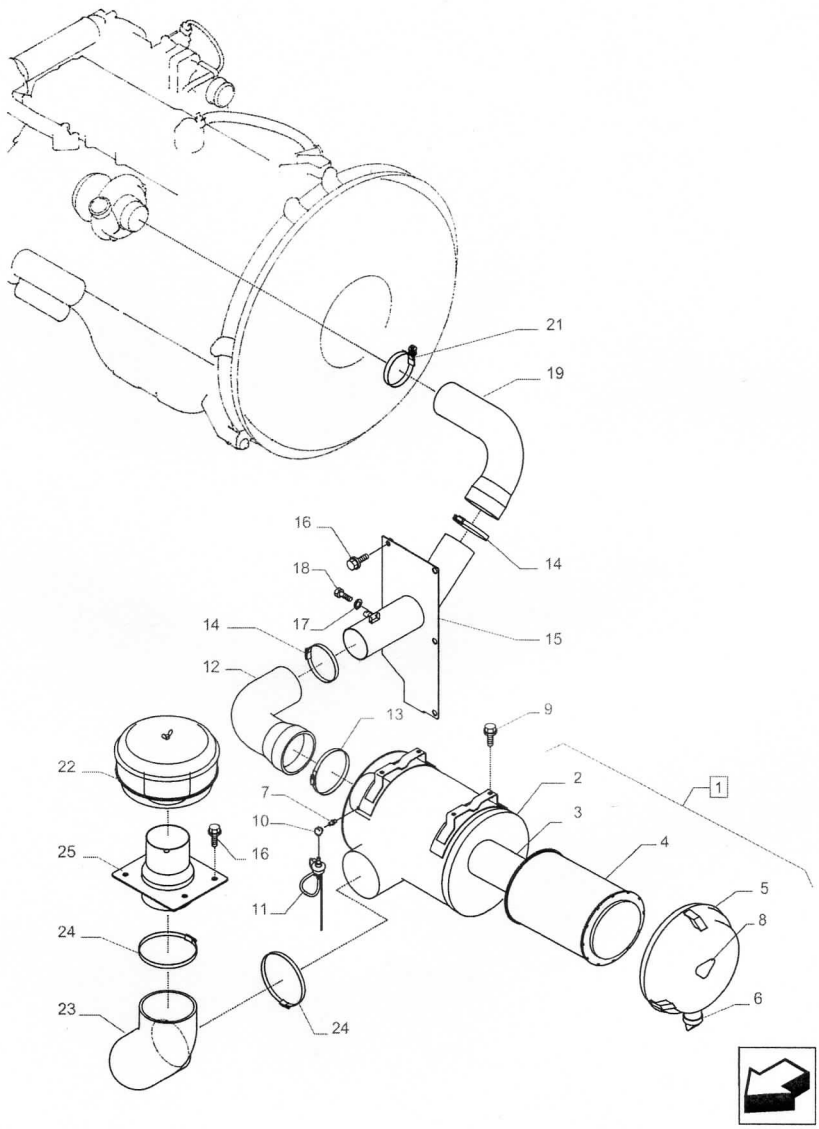
21
19
16
18
14
17
15
14
12
13
9
22
7
2
1
10
3
25
16
4
11
5
8
24
6
23
24

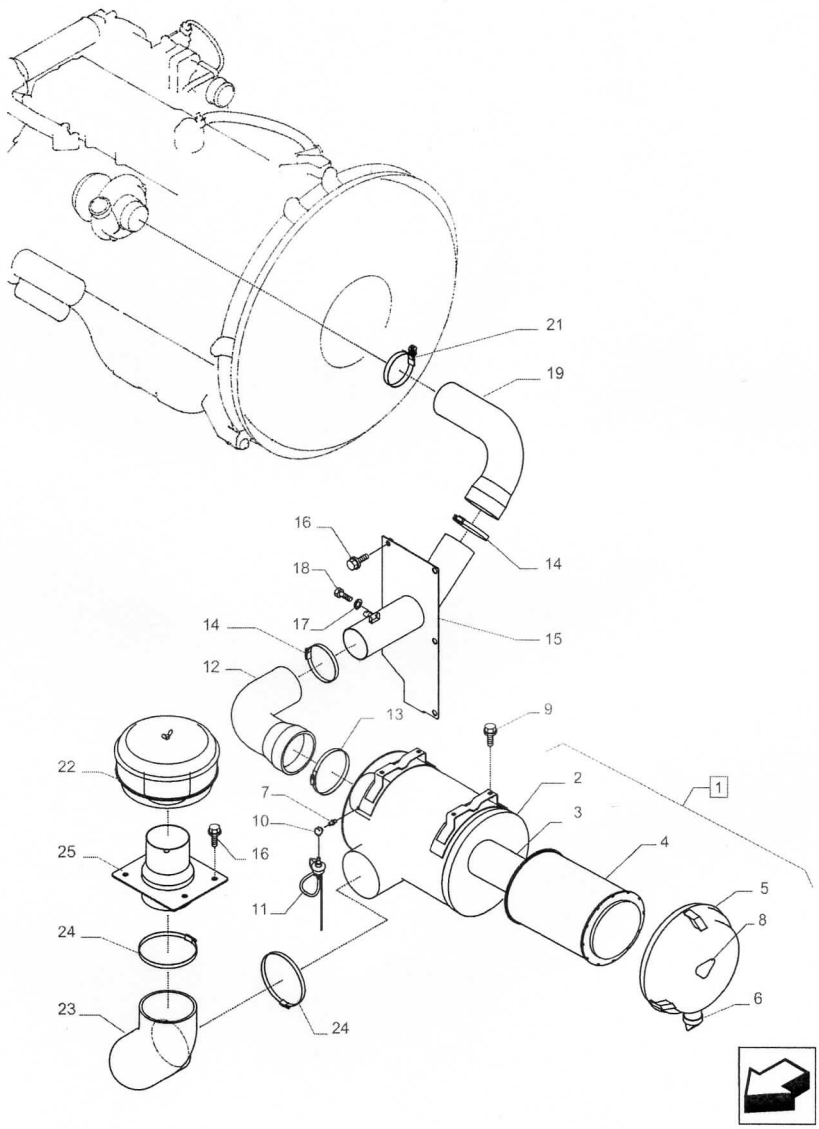
21
19
16
18
14
17
15
14
12
13
9
22
7
2
1
10
3
25
16
4
11
5
8
24
6
23
24

Variantes

.

Informação do modelo

E385C EVO, E405C ME EVO

Intervalos de número de série

.

Datas de produção

Depois null

#	Nº de peça	Nome da peça	Descrição	Qtd
1	48127804	FILTRO DE AR	Incl 2 - 6	1
2	47808932	CORPO	-	1
3	48127815	ELEMENTO	Primary	1
4	48127816	ELEMENTO	Safety	1
5	47808951	COBERTURA	-	1
6	47758561	VÁLVULA	-	1
7	47760514	NIPLE	-	1
8	48127822	ETIQUETA	-	1
9	47789337	PARAFUSO	-	4
10	47757834	UNIÃO DE COTOVELO	-	1
11	47757584	SENSOR	-	1
12	47791028	MANGUEIRA	-	1
13	L129159	BRACADEIRA MANGUEIRA 5-1/4" - 6-1/8", Worm Gear	-	1

#	Nº de peça	Nome da peça	Descrição	Qtd
14	L127771	BRACADEIRA MANGUEIRA 107.95mm - 130.18mm	-	2
15	47808369	SUPORTE	-	1
16	47789339	PARAFUSO	-	8
17	47796965	ARRUELA PLANA 5MM_ID_X_10MM_OD_X_1MM	-	1
18	86632597	PARAFUSO M5 x 0.8 x 15.65mm, Cl 8.8	-	1
19	47791031	MANGUEIRA	-	1
21	L124635	BRACADEIRA MANGUEIRA	-	1
22	47791032	PRÉ-FILTRO	VAR-488031022	1
22	258541A1	PRÉ-FILTRO	VAR-488063012	1
23	47791033	MANGUEIRA	-	1
24	47785699	BRACADEIRA MANGUEIRA	-	2
25	47807830	TUBO	-	1

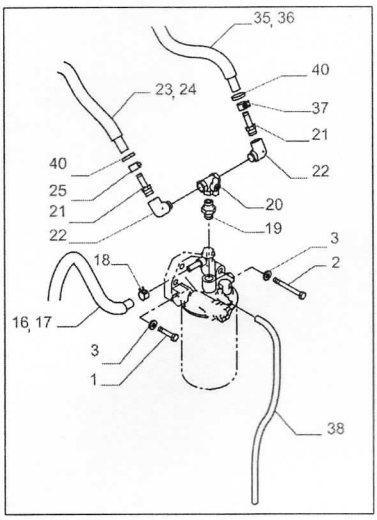
35, 36
40
23, 24
37
21
40
22
25
20
21
19
22
3
18
2
16, 17
3
1
38

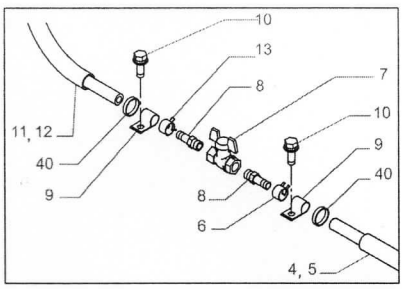
10
13
7
8
10
11, 12
9
40
40
8
9
6
4, 5

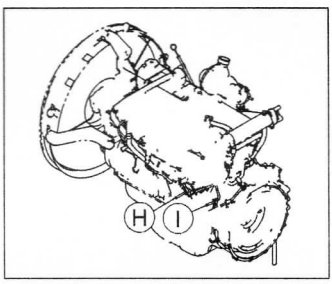
H
I

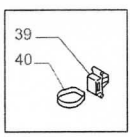
39
40

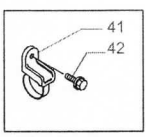
41
42

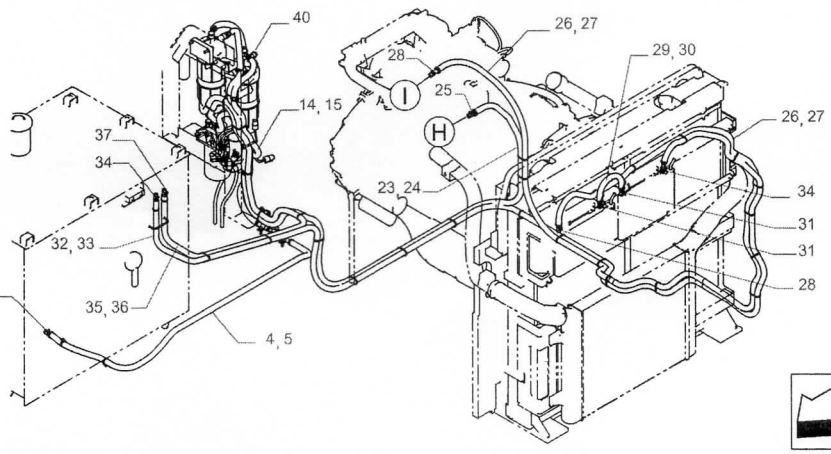
40
26, 27
28
29, 30
I
25
14, 15
H
26, 27
37
34
23, 24
34
31
32, 33
31
28
35, 36
4, 5

Variantes

-

Informação do modelo

E385C EVO, E405C ME EVO

Intervalos de número de série

-

Datas de produção

Depois null

#	Nº de peça	Nome da peça	Descrição	Qtd
1	9780069	PARAFUSO Hex, M8 x 1.25 x 40mm, Cl 10.9	-	2
2	16044731	PARAFUSO Hex, M8 x 1.25 x 75mm, Cl 10.9	-	1
3	47759312	ARRUELA PLANA	-	3
4	47784813	MANGUEIRA 9.7MM_ID_X_1750MM	-	1
5	47759070	MANGA DE PROTECÇÃO	-	1
6	47759451	BRAÇADEIRA	-	2
7	47759510	BUJÃO DE DRENO	-	1
8	47760495	NIPLE	-	2
9	47760442	BRAÇADEIRA	-	2
10	47758719	PARAFUSO	-	2
11	47810397	MANGUEIRA 9.7MM_ID_X_1250MM	-	1
12	47784143	MANGA DE PROTECÇÃO	-	1
13	47759451	BRAÇADEIRA	-	2

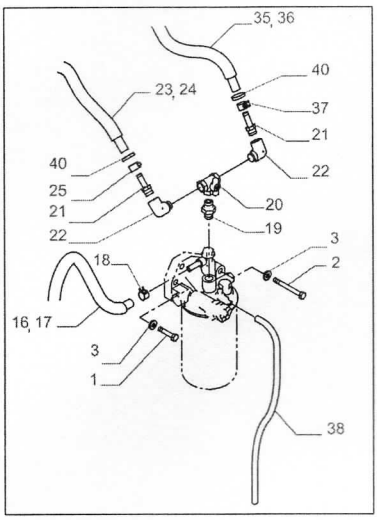
35, 36
40
23, 24
37
21
40
22
25
20
21
19
22
3
18
2
16, 17
3
1
38

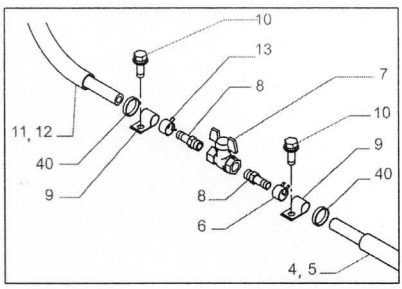
10
13
7
8
10
11, 12
9
40
40
8
9
6
4, 5

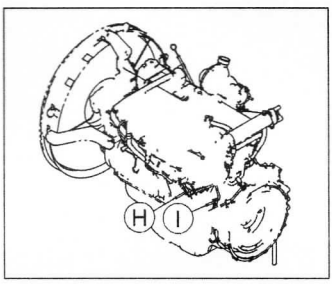
H
I

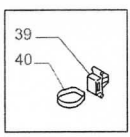
39
40

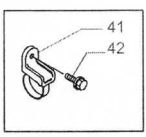
41
42

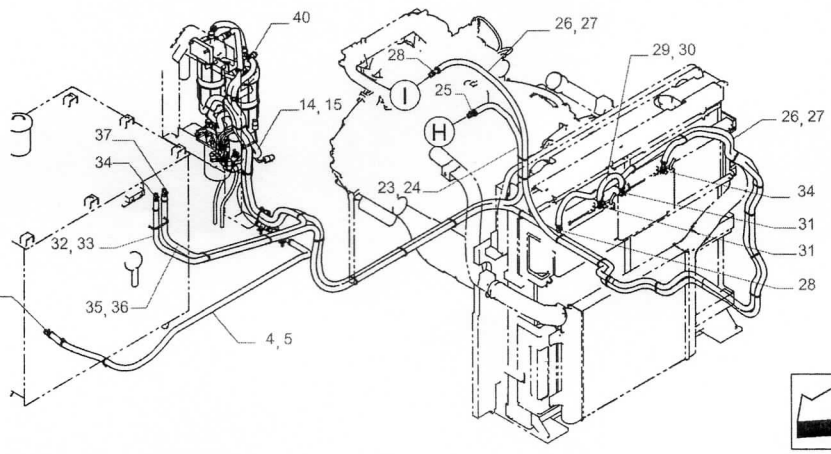
40
26, 27
28
29, 30
I
25
14, 15
H
26, 27
37
34
23, 24
34
31
32, 33
31
28
35, 36
4, 5

#	Nº de peça	Nome da peça	Descrição	Qtd
14	47784854	MANGUEIRA 9.7MM_ID_X_700MM	-	1
15	47759065	TUBO PLÁSTICO	-	1
16	47784877	MANGUEIRA 9.7MM_ID_X_650MM	-	1
17	47759065	TUBO PLÁSTICO	-	1
18	47759451	BRAÇADEIRA	-	2
19	47757452	NIPLE	-	1
20	47757836	TORNEIRA	-	1
21	47759266	GRAXEIRA	-	2
22	47774378	COTOVELO	-	2
23	47784941	MANGUEIRA 9.7MM_ID_X_3600MM	-	1
24	47760437	MANGA DE PROTECÇÃO	-	1
25	47759451	BRAÇADEIRA	-	2
26	47784967	MANGUEIRA 9.5MM_ID_X_4800MM	-	1
27	47784166	TUBO PLÁSTICO	-	1
28	47759451	BRAÇADEIRA	-	2
29	47784946	MANGUEIRA 9.5MM_ID_X_350MM	-	1
30	47759064	TUBO PLÁSTICO	-	1
31	47759451	BRAÇADEIRA	-	2
32	47785003	MANGUEIRA 9.7MM_ID_X_5850MM	-	1
33	47784170	MANGA DE PROTECÇÃO	-	1
34	47759451	BRAÇADEIRA	-	2

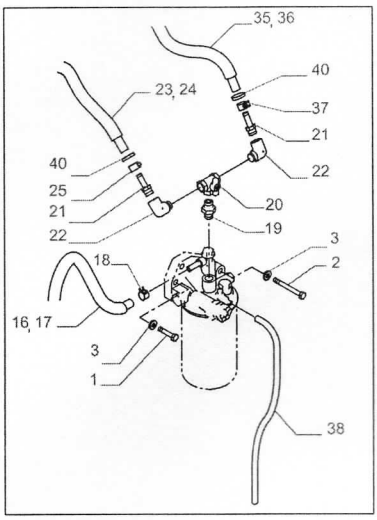
35, 36
40
23, 24
37
21
40
22
25
20
21
19
22
3
18
2
16, 17
3
1
38

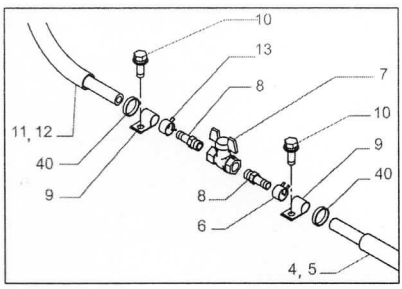
10
13
7
8
10
11, 12
9
40
40
8
9
6
4, 5

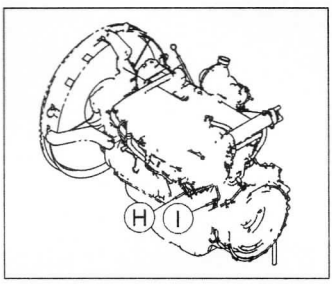
H
I

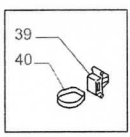
39
40

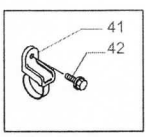
41
42

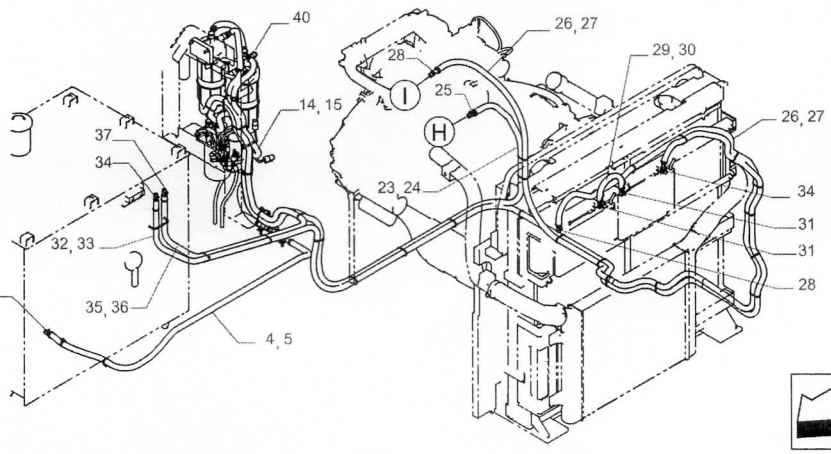
40
26, 27
28
29, 30
I
25
14, 15
H
26, 27
37
34
23, 24
34
31
32, 33
31
28
35, 36
4, 5

#	Nº de peça	Nome da peça	Descrição	Qtd
35	47798058	MANGUEIRA 9.7MM_ID_X_2400MM	-	1
36	47760434	TUBO PLÁSTICO	-	1
37	47759451	BRAÇADEIRA	-	2
38	47758668	TUBO PLÁSTICO	-	1
39	47757680	BRAÇADEIRA	-	24
40	47759505	TIRA	-	AR
41	47759125	BRAÇADEIRA	-	1
42	47758719	PARAFUSO	-	1

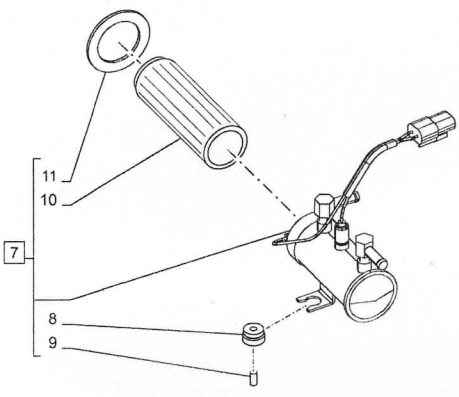
11
10
7
8
9

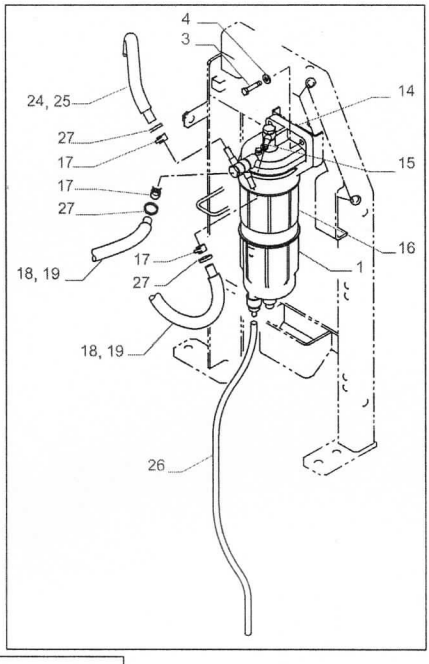
4
3
24, 25
27
17
17
27
18, 19
17
27
18, 19
26
14
15
16
1

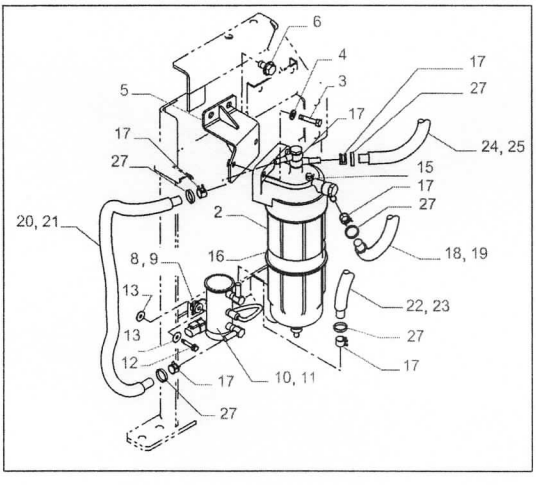
6
4
5
3
17
17
27
17
27
24, 25
15
17
27
2
20, 21
8, 9
16
18, 19
13
22, 23
13
27
12
17
10, 11
17
27

Variantes

-

Informação do modelo

E385C EVO, E405C ME EVO

Intervalos de número de série

-

Datas de produção

Depois null

#	Nº de peça	Nome da peça	Descrição	Qtd
1	47759809	FILTRO DE COMBUSTÍVEL	-	1
2	47759812	FILTRO DE COMBUSTÍVEL	-	1
3	9780069	PARAFUSO Hex, M8 x 1.25 x 40mm, Cl 10.9	-	4
4	47759312	ARRUELA PLANA	-	4
5	47791045	SUPORTE	-	1
6	47759330	PARAFUSO	-	2
7	47758025	BOMBA DE COMBUSTÍVEL	Incl 8 - 11	1
8	47758669	PASSA-FIOS	-	2
9	47758670	COLAR	-	2
10	47758676	FILTRO	-	1
11	47758677	JUNTA	-	1
12	47759090	PARAFUSO	-	2
13	47759325	ARRUELA PLANA	-	4

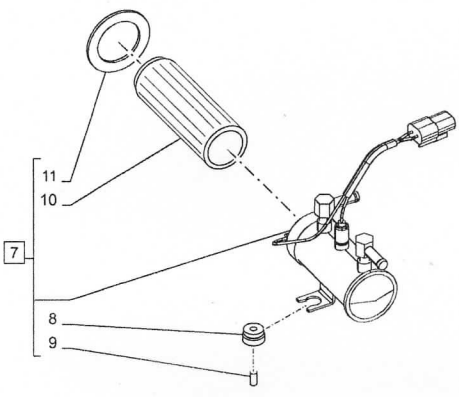
11
10
7
8
9

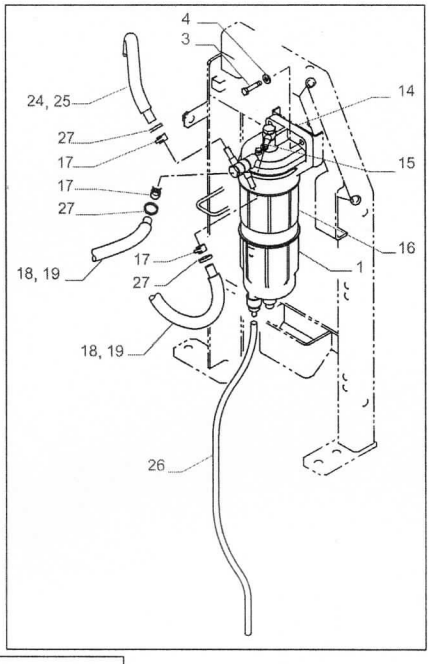
4
3
24, 25
27
17
17
27
18, 19
17
27
18, 19
26
14
15
16
1

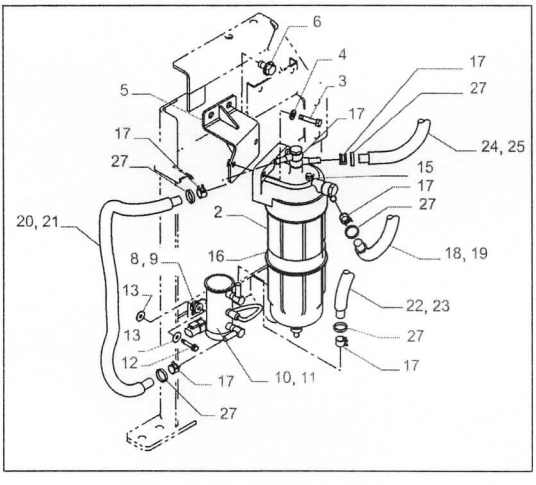
6
4
5
3
17
17
27
17
27
24, 25
15
17
27
2
20, 21
8, 9
16
18, 19
13
22, 23
13
27
12
17
10, 11
17
27

#	Nº de peça	Nome da peça	Descrição	Qtd
14	47791037	JUNTA	-	2
15	47791038	JUNTA	-	1
16	47758678	ELEMENTO	-	1
17	47759451	BRAÇADEIRA	-	10
18	47810215	MANGUEIRA 9.7MM_ID_X_300MM	-	2
19	47784131	MANGA DE PROTECÇÃO	-	2
20	47784854	MANGUEIRA 9.7MM_ID_X_700MM	-	1
21	47759065	TUBO PLÁSTICO	-	1
22	47784877	MANGUEIRA 9.7MM_ID_X_650MM	-	1
23	47759065	TUBO PLÁSTICO	-	1
24	47810397	MANGUEIRA 9.7MM_ID_X_1250MM	-	1
25	47784143	MANGA DE PROTECÇÃO	-	1
26	47785017	MANGUEIRA 7MM_ID_X_750MM	-	1
27	47759505	TIRA	-	AR

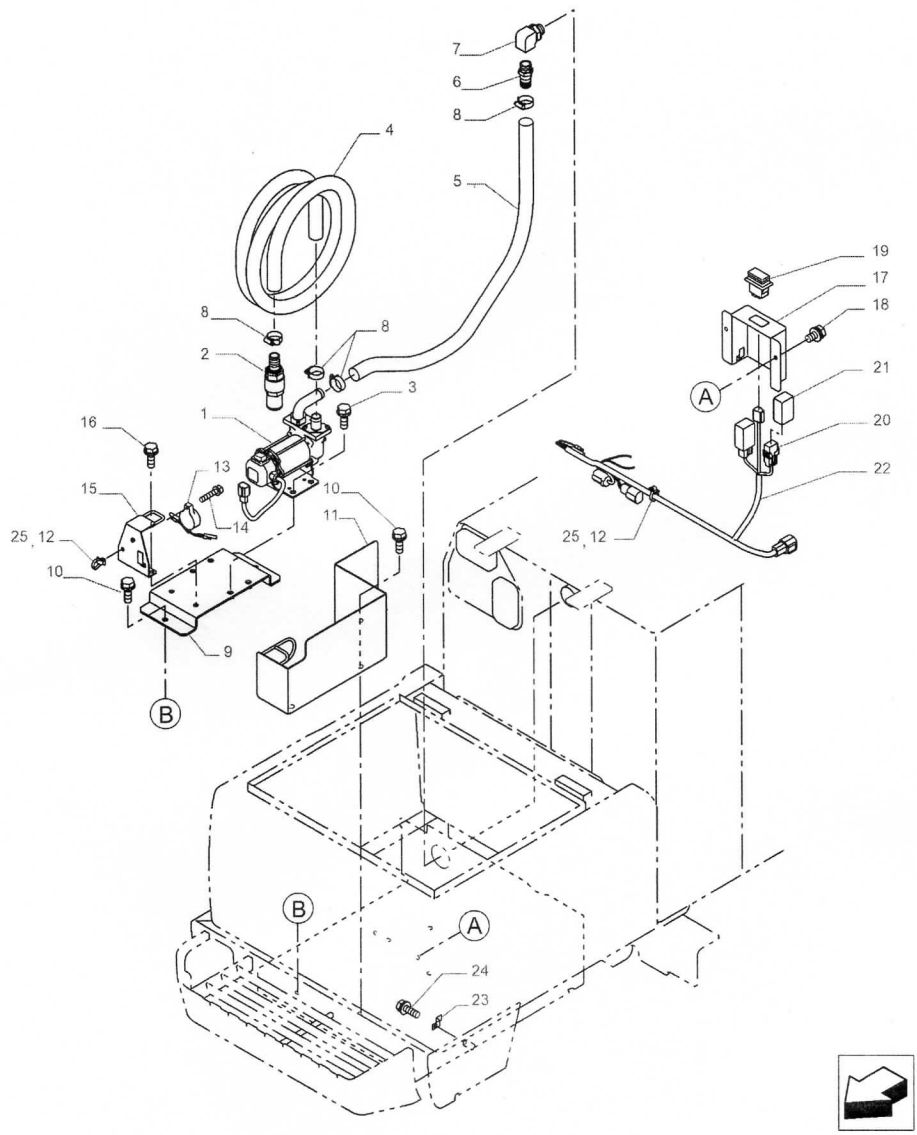
7
6
8
4
5
19
17
18
8
8
2
3
21
A
1
16
20
13
15
10
22
14
11
25, 12
25, 12
10
9
B
B
A
24
23

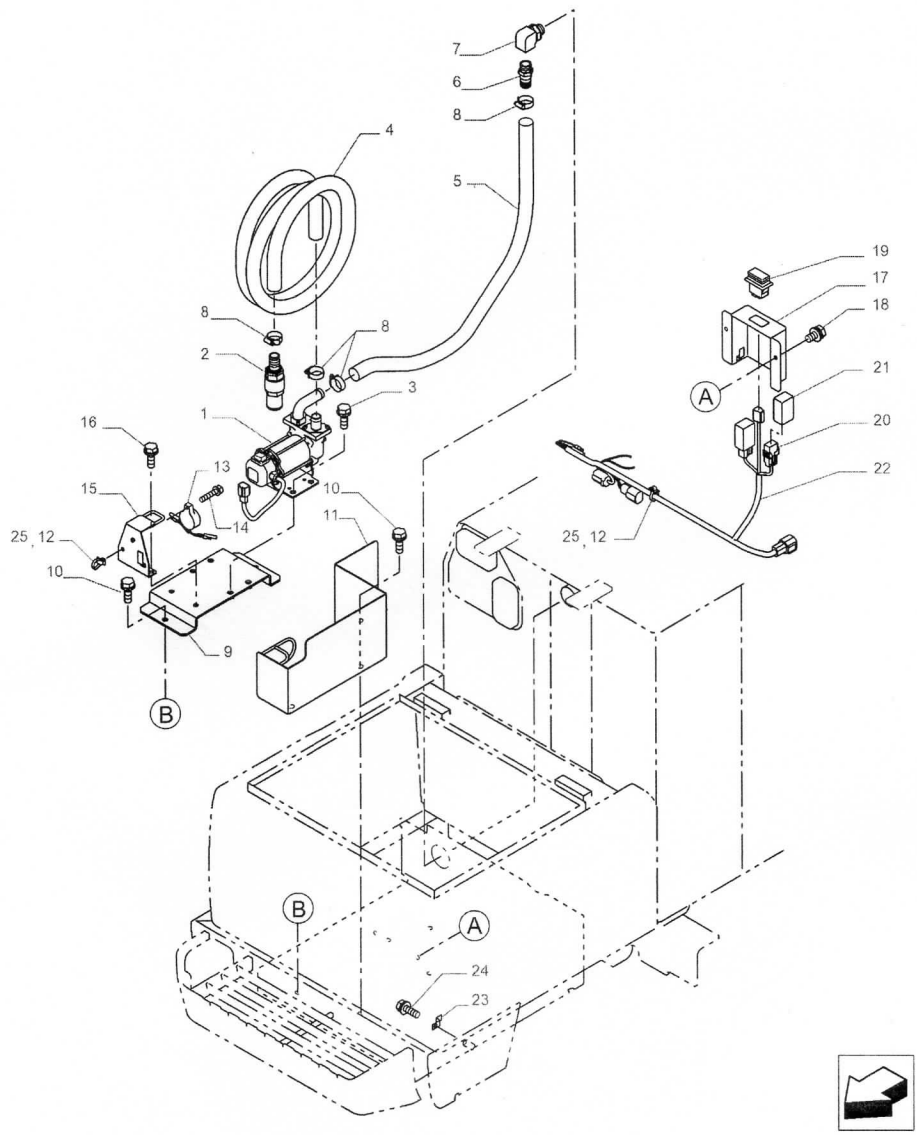
7
6
8
4
5
19
17
18
8
8
2
3
21
A
1
16
20
13
15
10
22
14
11
25, 12
25, 12
10
9
B
B
A
24
23

Variantes

-

Informação do modelo

E245C ME EVO, E215C EVO, E385C EVO, E405C ME EVO

Intervalos de número de série

-

Datas de produção

Depois null

#	Nº de peça	Nome da peça	Descrição	Qtd
11	47981574	TAMPA CONJUNTO	-	1
14	47759108	PARAFUSO	-	1
17	47807506	COBERTURA	-	1
1	47760133	BOMBA DE COMBUSTÍVEL	-	1
2	47760451	VÁLVULA	-	1
3	47789336	PARAFUSO	-	4
4	47758118	MANGUEIRA COMBUSTIVE	-	1
5	47760440	MANGUEIRA	-	1
6	47759265	GRAXEIRA	-	1
7	47759458	COTOVELO	-	1
8	214-1416	BRACADEIRA MANGUEIRA #16, 0.81" - 1.5", Type F Worm	-	4
9	47787672	SUPORTE	-	1
10	47789335	PARAFUSO	-	5

#	Nº de peça	Nome da peça	Descrição	Qtd
12	47759505	TIRA	-	2
13	47759470	ALARME	-	1
15	47788083	SUPORTE	-	1
16	47759087	PARAFUSO	-	2
18	47789325	PARAFUSO	-	2
19	47759082	TECLA	-	1
20	84368717	RELÉ	-	2
21	47759523	COBERTURA	-	2
22	47756093	CHICOTE	-	1
23	47759839	GRAMPO	-	1
24	47758719	PARAFUSO	-	1
25	47757680	BRAÇADEIRA	-	2

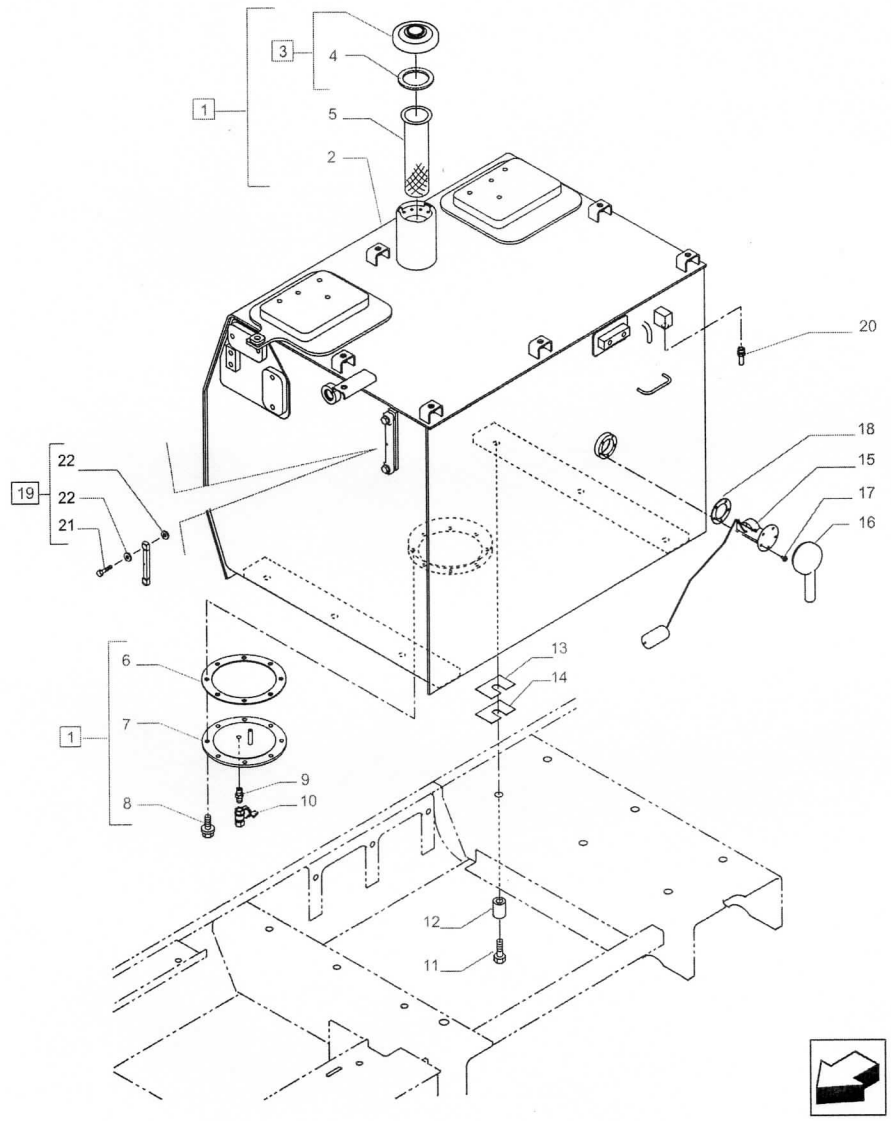
3
4
1
5
2
20
18
15
17
16
22
19
22
21
6
13
14
1
7
9
8
10
12
11

Variantes

-

Informação do modelo

E385C EVO, E405C ME EVO

Intervalos de número de série

-

Datas de produção

Depois null

#	Nº de peça	Nome da peça	Descrição	Qtd
1	47926722	TANQUE COMBUSTIVEL	Incl 2 - 10	1
2	NSS	NO SE VENDE SEPARADO	Tanque de Combustível, Incl in 1	1
3	48063969	TAMPAO C/FECHADURA	Incl 4@@BSN	1
3	51545242	TAMPAO C/FECHADURA	Incl 4@@ASN	1
4	163804A1	JUNTA	-	1
5	47757583	REDE PARA FILTROS	-	1
6	47759542	JUNTA	-	1
7	47791053	COBERTURA	-	1
8	47789336	PARAFUSO	-	8
9	47759349	CONECTOR HIDRÁUL	-	1
10	47759510	BUJÃO DE DRENO	-	1
11	9847468	PARAFUSO Hex, M16 x 2 x 70mm, Cl 10.9	-	6
12	47811121	ESPAÇADOR	-	6

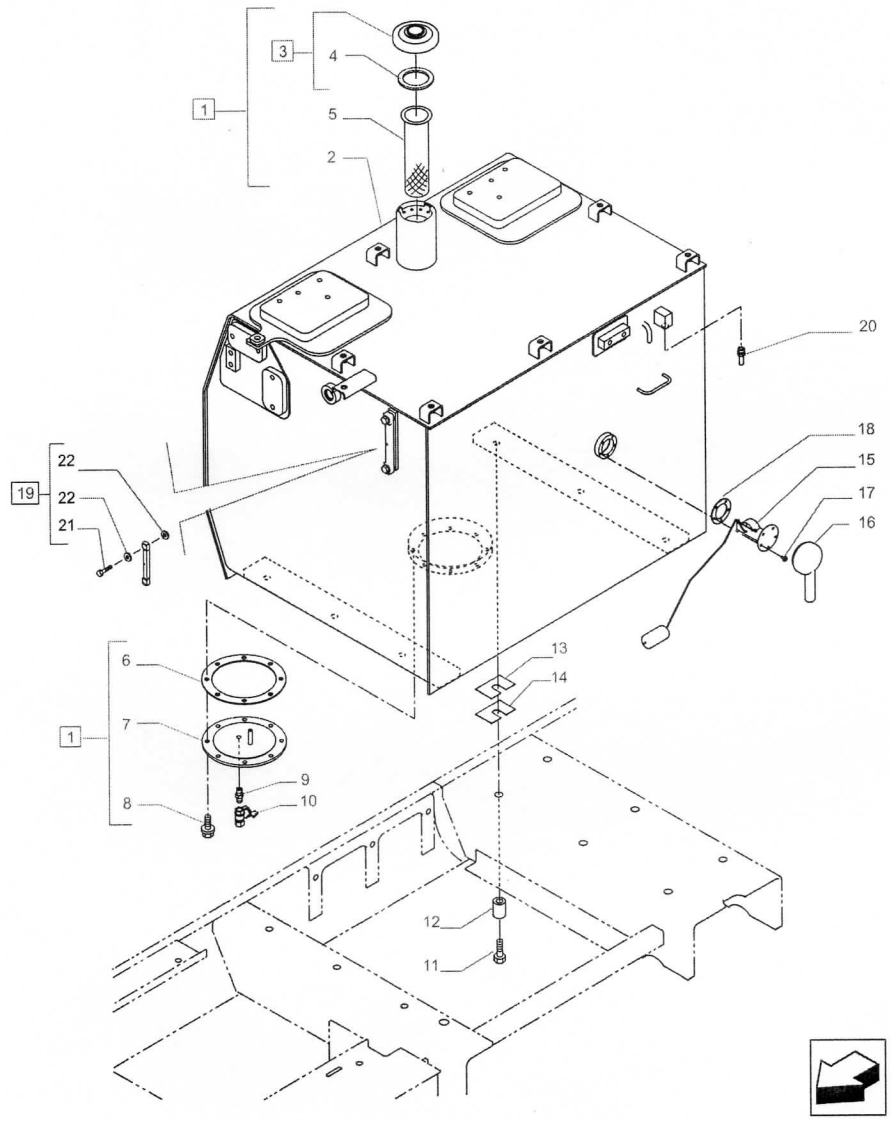
3
4
1
5
2
20
18
15
17
16
22
19
22
21
6
13
14
1
7
9
8
10
12
11

#	Nº de peça	Nome da peça	Descrição	Qtd
13	47759321	CALÇO DE AFINAÇÃO	-	6
14	47759322	CALÇO DE AFINAÇÃO	-	6
15	47791055	SENSOR	-	1
16	47759559	COBERTURA	-	1
17	47759075	PARAFUSO	-	5
18	47759522	JUNTA	-	1
19	47759556	VARETA DE NÍVEL	Incl 21, 22	1
20	47759266	GRAXEIRA	-	1
21	47758705	PARAFUSO	-	2
22	47758706	ANILHA DE VEDAÇÃO	-	4

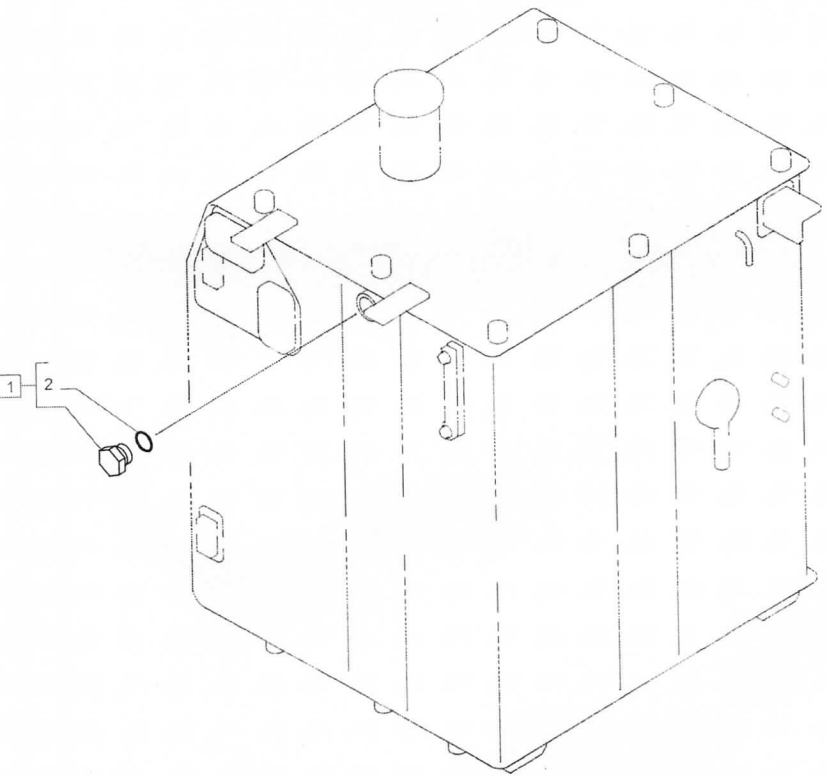
1
2

Variantes

-

Informação do modelo

E245C ME EVO, E215C EVO, E385C EVO, E405C ME EVO

Intervalos de número de série

-

Datas de produção

Depois null

#	Nº de peça	Nome da peça	Descrição	Qtd
1	47759488	BUJÃO	Incl 2	1
2	47759550	O-RING	-	1

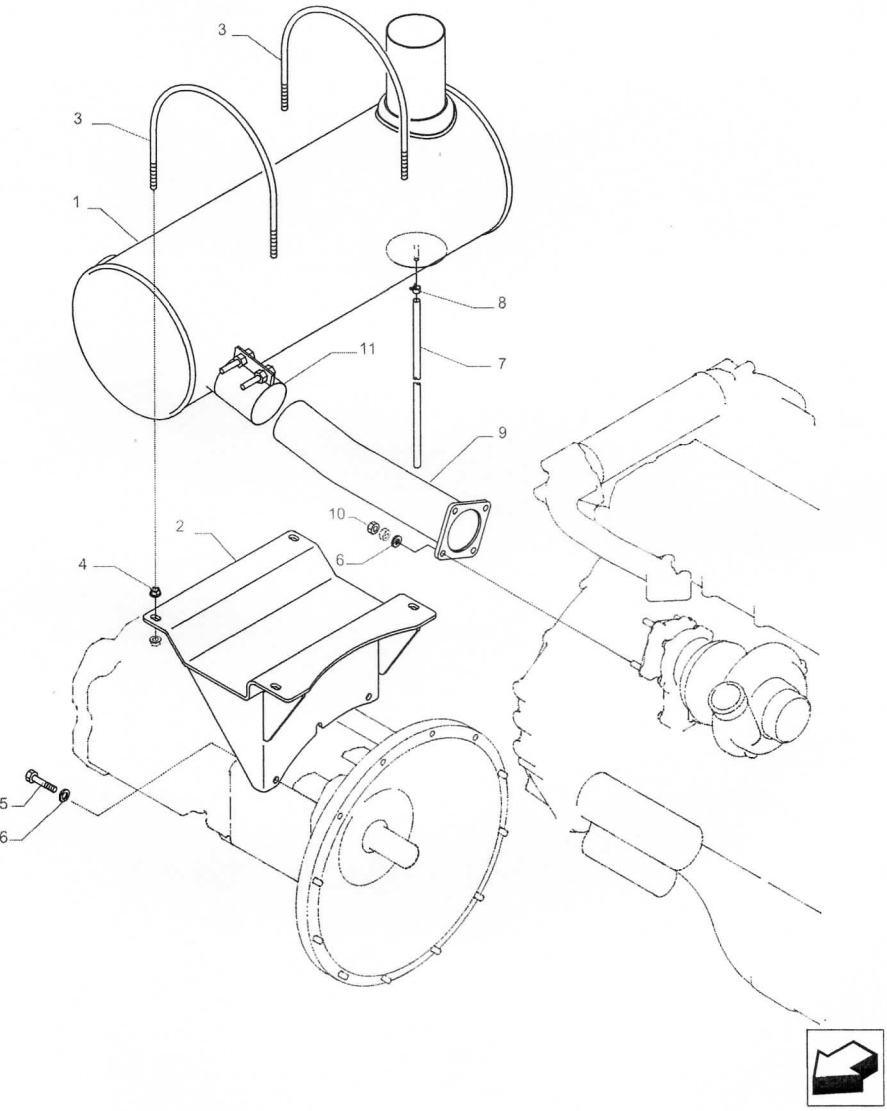
3
3
1
8
11
7
9
10
2
6
4
5
6

Variantes

-

Informação do modelo

E385C EVO, E405C ME EVO

Intervalos de número de série

-

Datas de produção

Depois null

#	Nº de peça	Nome da peça	Descrição	Qtd
1	47791020	SILENCIOSO	-	1
2	47805892	SUPORTE	-	1
3	47760320	CAVILHA 8.9MM_X_10,_ROUND,_290MM	-	2
4	47758675	PORCA FLANGEADA	-	8
5	43249	PARAFUSO Hex, M10 x 1.5 x 50mm, Cl 10.9	-	3
6	47759503	ARRUELA PLANA	-	7
7	47805767	TUBO 10MM_ID_X_11MM_OD_X_105	-	1
8	47760309	BRAÇADEIRA DE COLAR	-	1
9	47791024	TUBO	-	1
10	10791011	PORCA FINA Thin, M10 x 1.25, Cl 04	-	8
11	47760580	BRAÇADEIRA	-	1

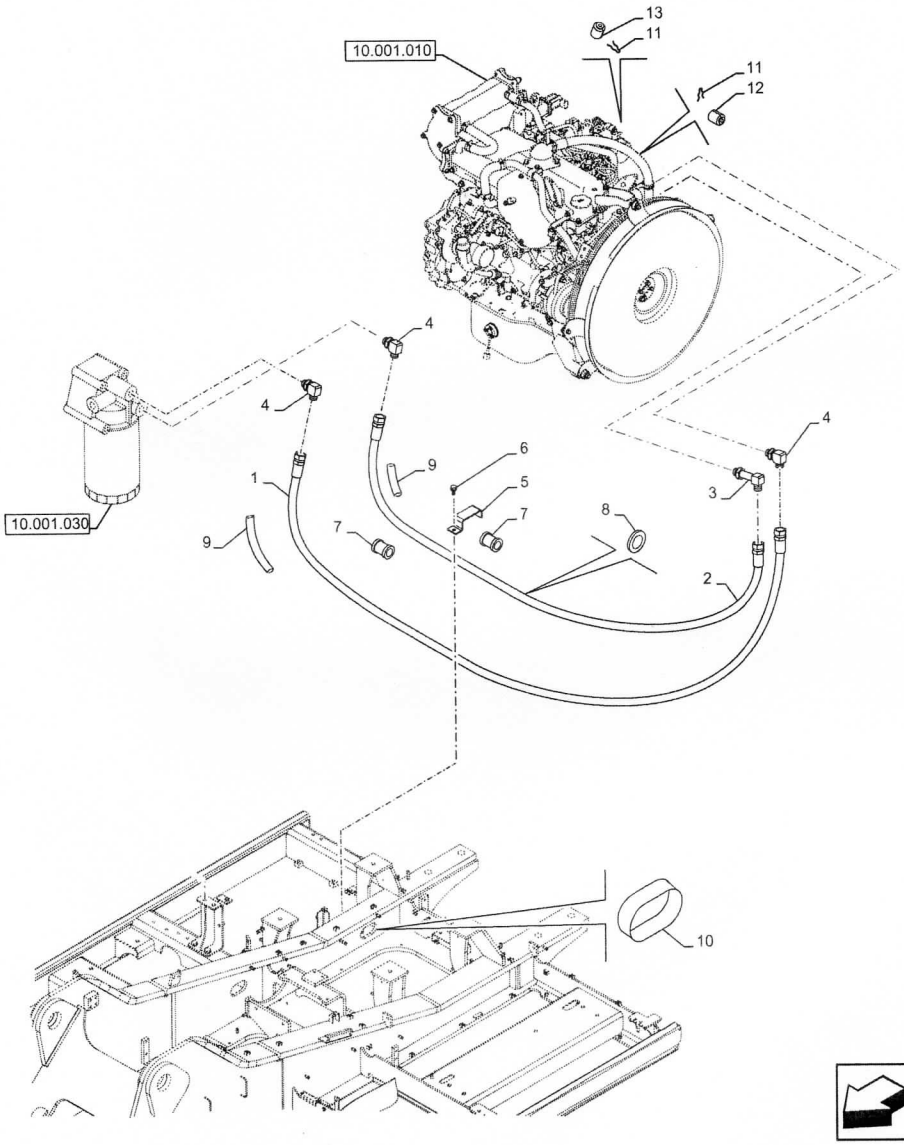
13
11
10.001.010
11
12
4
4
4
6
9
1
5
3
10.001.030
7
8
7
9
2
10

Variantes

-

Informação do modelo

E385C EVO, E405C ME EVO

Intervalos de número de série

-

Datas de produção

Depois null

#	Nº de peça	Nome da peça	Descrição	Qtd
1	47790995	MANGUEIRA 19MM_ID_X_1670MM	-	1
2	47790994	MANGUEIRA 19MM_ID_X_1550MM	-	1
3	47758254	COTOVELO	-	1
4	47758253	COTOVELO	-	3
5	47757589	SUPORTE	-	1
6	47789335	PARAFUSO	-	1
7	47758769	BRACADEIRA MANGUEIRA	-	2
8	47759505	TIRA	-	10
9	47759227	MANGA DE PROTECÇÃO	-	2
10	47790996	PASSA-FIOS	-	1
11	47757592	PINO DE FIXAÇÃO	-	8
12	47757591	GUARDA PÓ	-	2
13	47759808	TAMPA	-	6

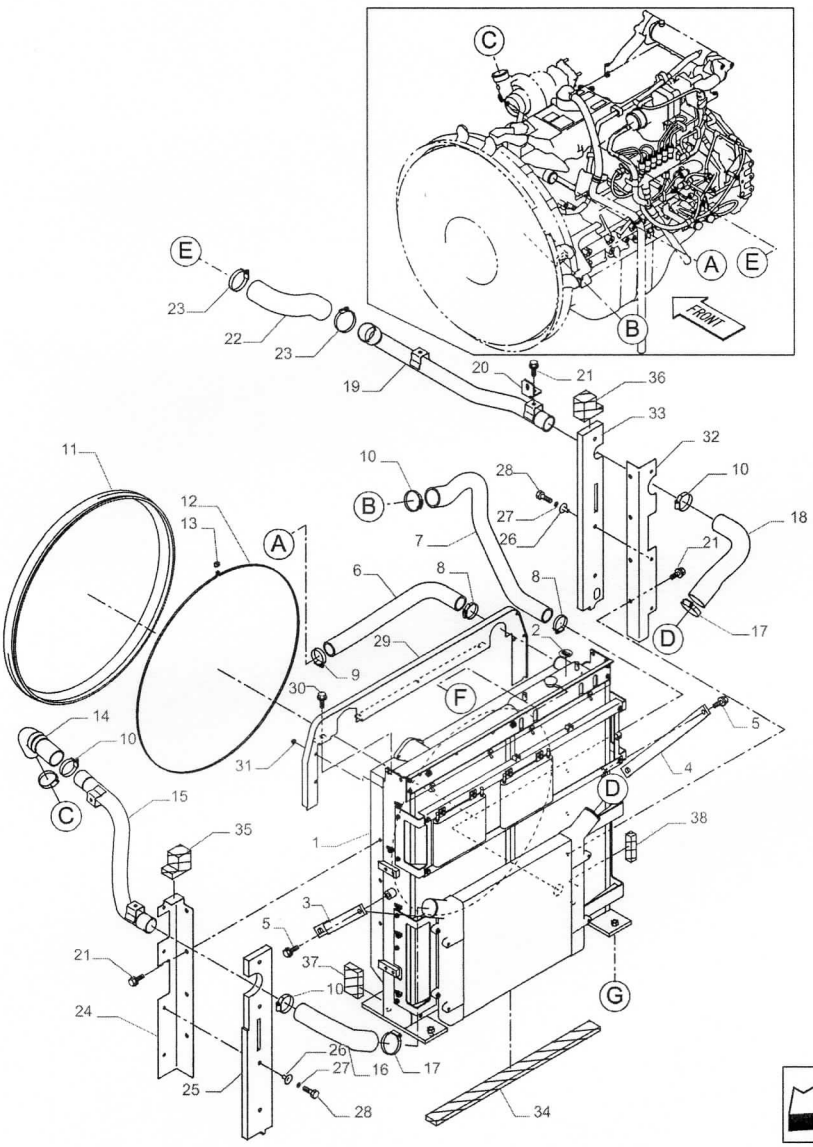
C
E
23
22
23
19
20
21
36
33
32
10
18
21
17
A
E
FRONT
B
11
12
13
A
10
B
28
27
26
7
6
8
8
2
29
9
30
31
F
14
10
C
15
35
1
3
5
21
37
10
24
25
26
27
16
17
28
34
D
4
5
38
G

Variantes

-

Informação do modelo

E385C EVO, E405C ME EVO

Intervalos de número de série

-

Datas de produção

Depois null

#	N° de peça	Nome da peça	Descrição	Qtd
1	47790998	RADIADOR	-	1
2	47757332	DECALQUE	-	1
3	47800962	ESCORA	-	1
4	47803238	ESCORA	-	1
5	47789344	PARAFUSO	-	4
6	47791001	MANGUEIRA	WithSpring reinforcement	1
7	47791002	MANGUEIRA	-	1
8	165794A1	COLAR	-	2
9	47784381	COLAR	-	1
10	47758657	COLAR 57mm-79mm, 15.9mm W	-	5
11	47790137	VEDAÇÃO DE BORRACHA	-	1
12	48008577	TIRA	-	1
13	48008575	CINTA	-	1

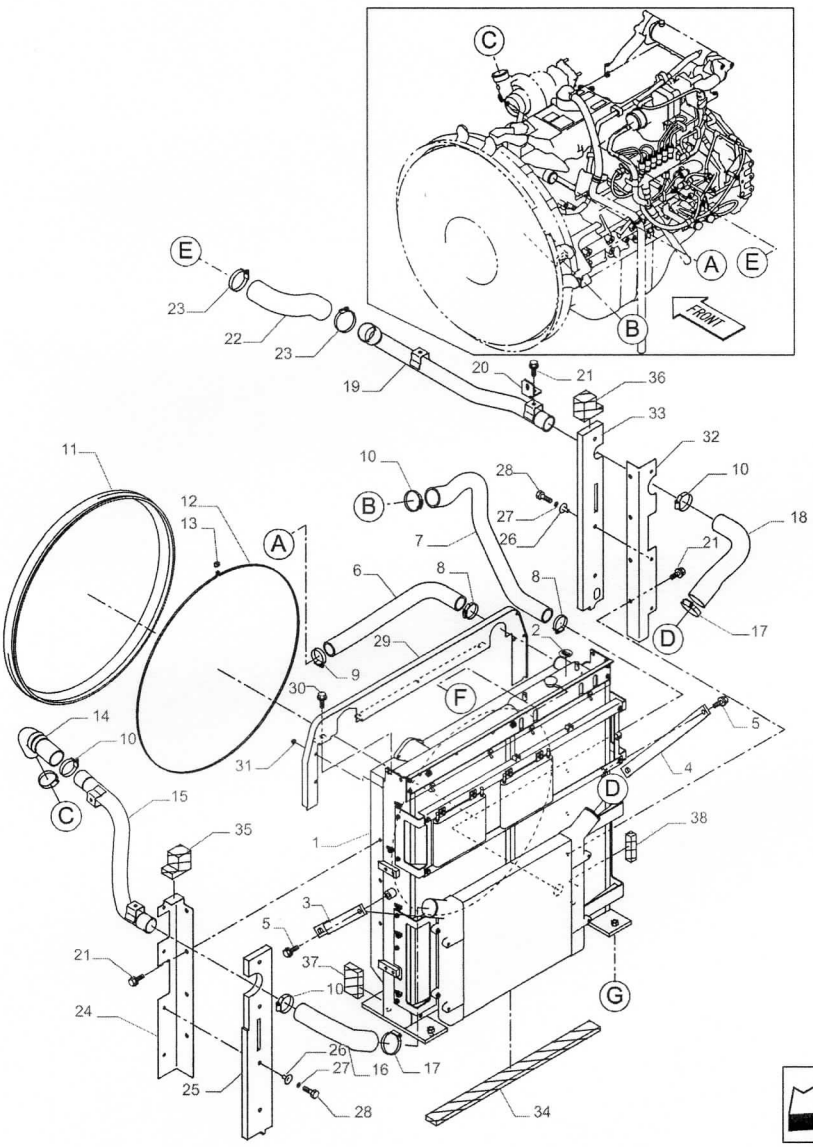
C
E
23
22
23
19
20
21
36
33
32
10
18
21
17
A
E
FRONT
B
11
12
13
A
10
B
28
27
26
7
6
8
8
2
29
9
30
31
F
14
10
C
15
35
1
3
5
21
37
10
24
25
26
27
16
17
28
34
D
4
5
38
G

#	Nº de peça	Nome da peça	Descrição	Qtd
14	47791003	MANGUEIRA	-	1
15	47874396	TUBO	BSN	1
15	51603568	TUBO	ASN	1
16	47791006	MANGUEIRA	-	1
17	47758659	BRACADEIRA MANGUEIRA 83mm-105mm, 15.9mm W	-	2
18	47791007	MANGUEIRA	-	1
19	47791008	TUBO	BSN	1
19	51668138	TUBO	ASN	1
20	47791009	SUPORTE	-	1
21	47759330	PARAFUSO	-	11
22	47791010	MANGUEIRA	-	1
23	47758658	COLAR 70mm-92mm, 15.9mm W	-	2
24	47803984	SUPORTE	-	1
25	47884422	TIRA VEDADORA	-	1
26	47759369	RETENTOR	-	7
27	14496531	ARRUELA PLANA 8.4mm ID x 17mm OD x 1.6mm Thk	-	7
28	9780069	PARAFUSO Hex, M8 x 1.25 x 40mm, Cl 10.9	-	7
29	47804000	SUPORTE	-	1
30	47789330	PARAFUSO	-	5
31	47804167	PORCA	-	2
32	47803478	SUPORTE	-	1

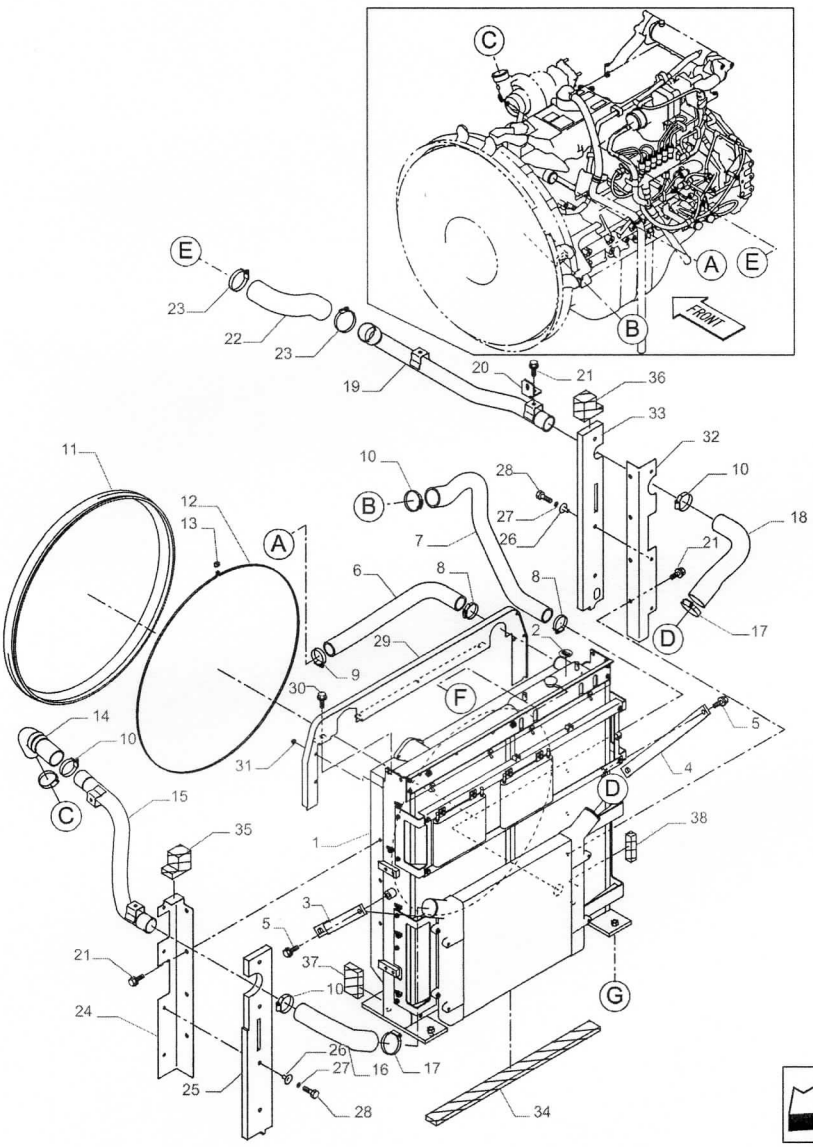
C
E
23
22
23
19
20
21
36
33
32
10
18
21
17
A
E
FRONT
B
11
12
13
A
10
B
28
27
26
7
6
8
8
2
29
9
30
31
F
14
10
C
15
35
1
3
5
21
37
10
24
25
26
27
16
17
28
34
D
4
5
38
G

#	Nº de peça	Nome da peça	Descrição	Qtd
33	47791015	TIRA VEDADORA	-	1
34	47884424	TIRA VEDADORA RADIATOR,_920MM	-	1
35	47874414	TIRA VEDADORA	-	1
36	47874416	TIRA VEDADORA	-	1
37	47884431	TIRA VEDADORA	-	1
38	47791019	TIRA VEDADORA TOP COVER,_125MM	-	1

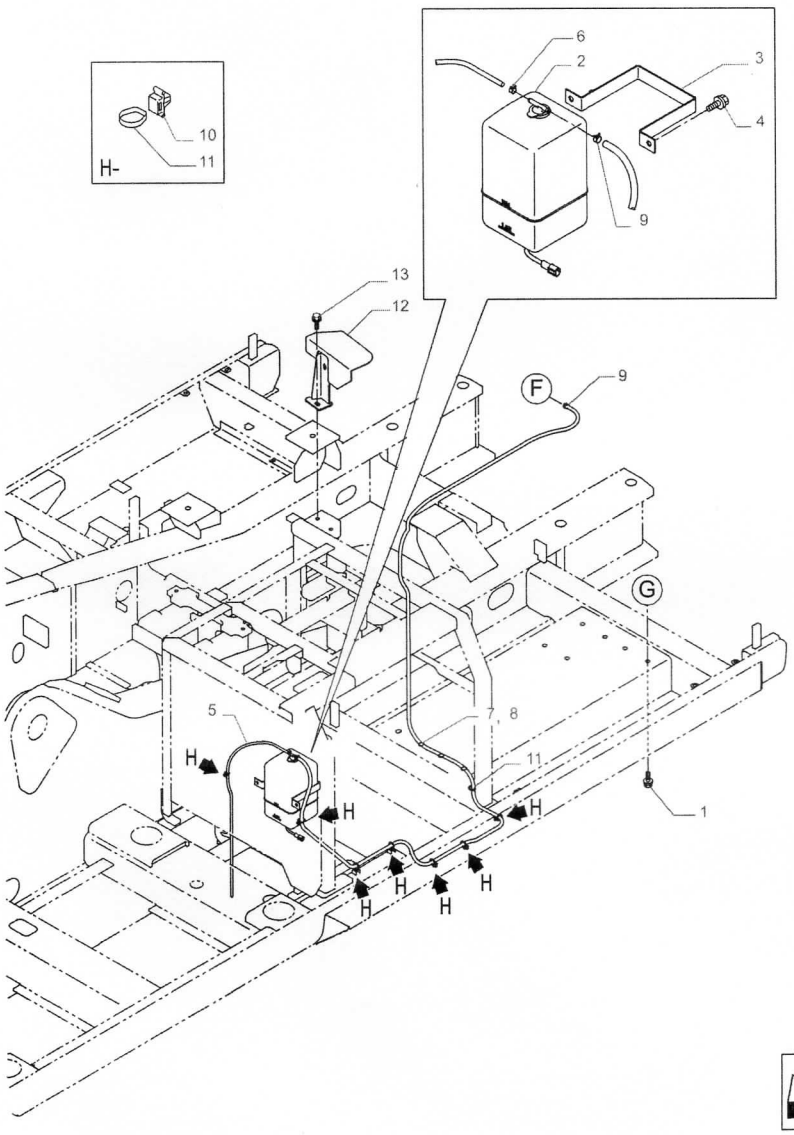
H-
10
11
6
2
3
4
9
13
12
F
9
G
5
7, 8
11
1
H
H
H
H
H
H
H

Variantes

-

Informação do modelo

E385C EVO, E405C ME EVO

Intervalos de número de série

-

Datas de produção

Depois null

#	Nº de peça	Nome da peça	Descrição	Qtd
1	47789380	PARAFUSO	-	4
2	47790122	RESERVATÓRIO	-	1
3	47760309	BRAÇADEIRA DE COLAR	-	1
4	47789335	PARAFUSO	-	2
5	47804604	MANGUEIRA 7MM_ID_X_100MM	-	1
6	47784380	COLAR	-	1
7	47784461	MANGUEIRA 7MM_ID_X_4200MM	-	1
8	47784422	MANGA DE PROTECÇÃO	-	1
9	47758656	BRAÇADEIRA	-	2
10	47757680	BRAÇADEIRA	-	7
11	47759505	TIRA	-	8
12	47800874	SUPORTE	-	1
13	47759330	PARAFUSO	-	3

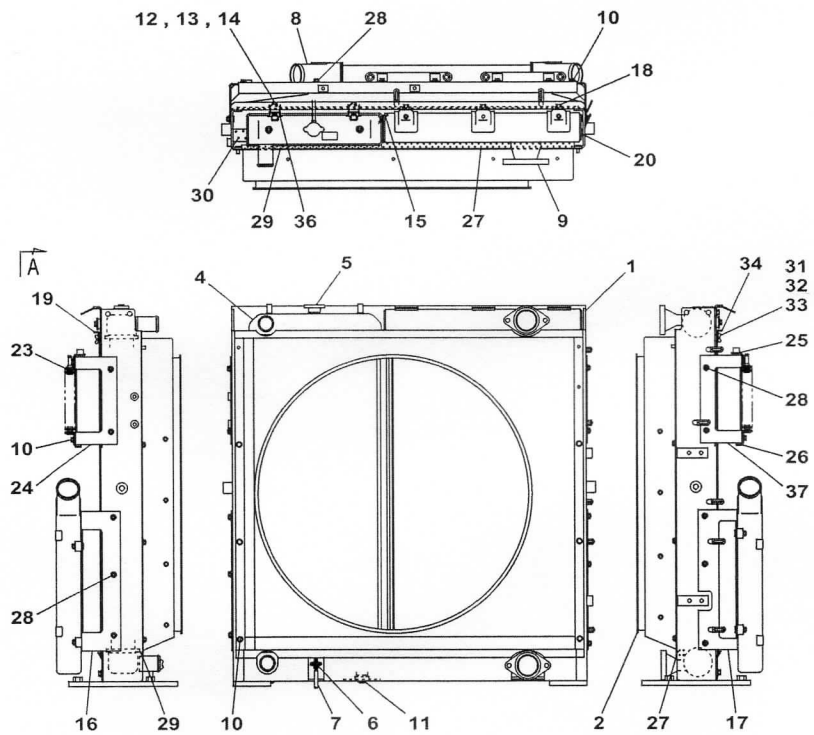
12 , 13 , 14
8
28
10
18
20
30
29
36
15
27
9
A
19
23
10
24
28
16
29
4
5
1
10
7
6
11
34
31
32
33
25
28
26
37
2
27
17

Variantes

-

Informação do modelo

E385C EVO, E405C ME EVO

Intervalos de número de série

-

Datas de produção

Depois null

#	Nº de peça	Nome da peça	Descrição	Qtd
1	LT002960	ESTRUTURA	-	1
2	LS005520	GUIA	-	1
3	LN003240	RADIADOR	-	1
4	NSS	NO SE VENDE SEPARADO	Radiator Core	1
5	LR015830	TAMPA DO RADIADOR	-	1
6	LK00283	TORNEIRA	-	1
7	LK00284	MANGUEIRA	-	1
8	LN002950	INTERCOOLER	-	1
9	LN003820	RESFRIADOR DO ÓLEO	-	1
10	LA011210	PARAFUSO Spcl	-	18
11	LQ000370	VEDAÇÃO DE BORRACHA	-	2
12	LQ000380	VEDAÇÃO DE BORRACHA	-	2
13	LH005030	COLAR	-	2

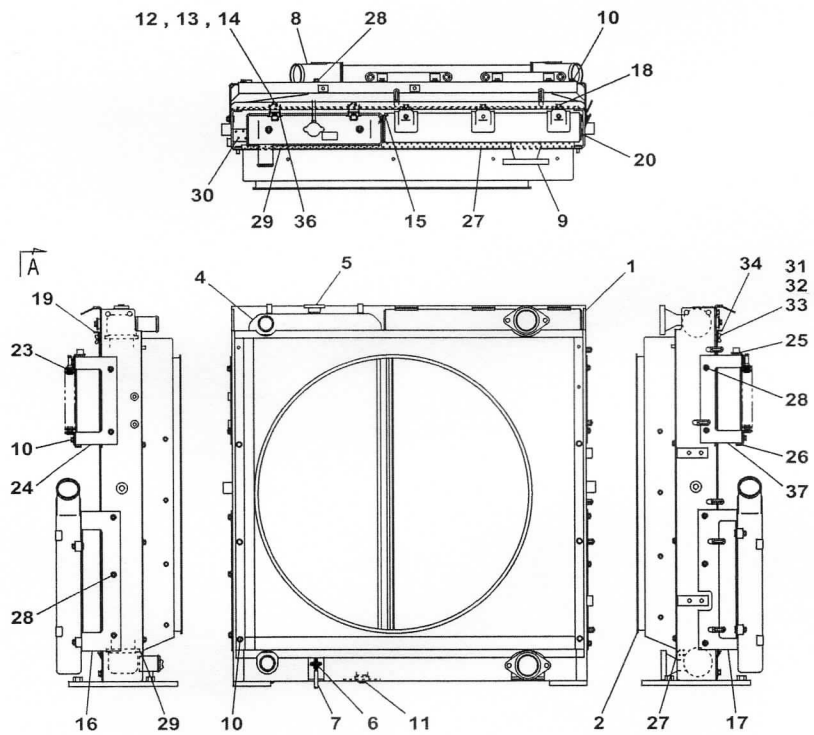
12 , 13 , 14
8
28
10
18
20
30
29
36
15
27
9
A
19
23
10
24
28
16
29
4
5
1
10
7
6
11
34
31
32
33
25
28
26
37
2
27
17

#	Nº de peça	Nome da peça	Descrição	Qtd
14	LA011220	PARAFUSO Spcl	-	2
15	LE019570	EMBALAGEM	-	1
16	LS004630	SUPORTE	-	1
17	LS004640	SUPORTE	-	1
18	LA011230	PARAFUSO Spcl	-	6
19	LM001080	GRELHA	-	1
20	LE019580	EMBALAGEM	-	1
23	LN002970	RESFRIADOR DE COMBUS	-	2
24	LS005530	SUPORTE	-	1
25	LS005540	SUPORTE	-	1
26	LS004670	SUPORTE	-	1
27	LE026260	EMBALAGEM	-	2
28	LA013350	PORCA	-	14
29	LE026270	EMBALAGEM	-	2
30	LE026280	EMBALAGEM	-	1
31	LA013360	GRAMPO	-	4
32	LH006090	COLAR	-	4
33	LA013370	PARAFUSO	-	4
34	LM001090	GRELHA	-	1
36	LH006170	COLAR	-	2
37	LS005550	SUPORTE	-	1

3 [4 – 7]

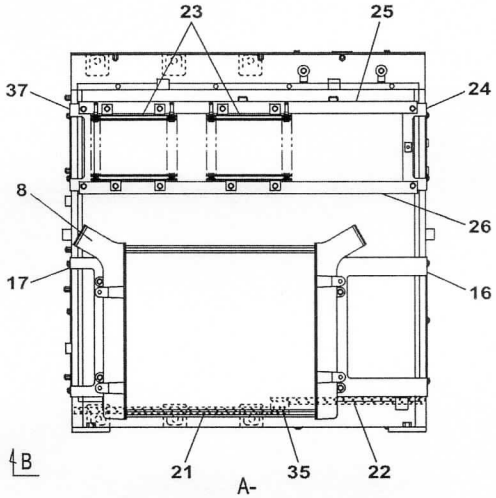

A-

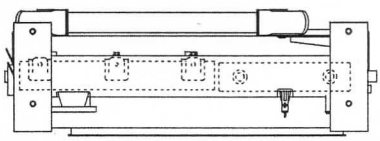

B-

Variantes

-

Informação do modelo

E385C EVO, E405C ME EVO

Intervalos de número de série

-

Datas de produção

Depois null

#	Nº de peça	Nome da peça	Descrição	Qtd
8	LN002950	INTERCOOLER	-	1
16	LS004630	SUPORTE	-	1
17	LS004640	SUPORTE	-	1
21	LE019850	EMBALAGEM	-	1
22	LE019860	EMBALAGEM	-	1
23	LN002970	RESFRIADOR DE COMBUS	-	2
24	LS005530	SUPORTE	-	1
25	LS005540	SUPORTE	-	1
26	LS004670	SUPORTE	-	1
35	LE019740	EMBALAGEM	-	1
37	LS005550	SUPORTE	-	1

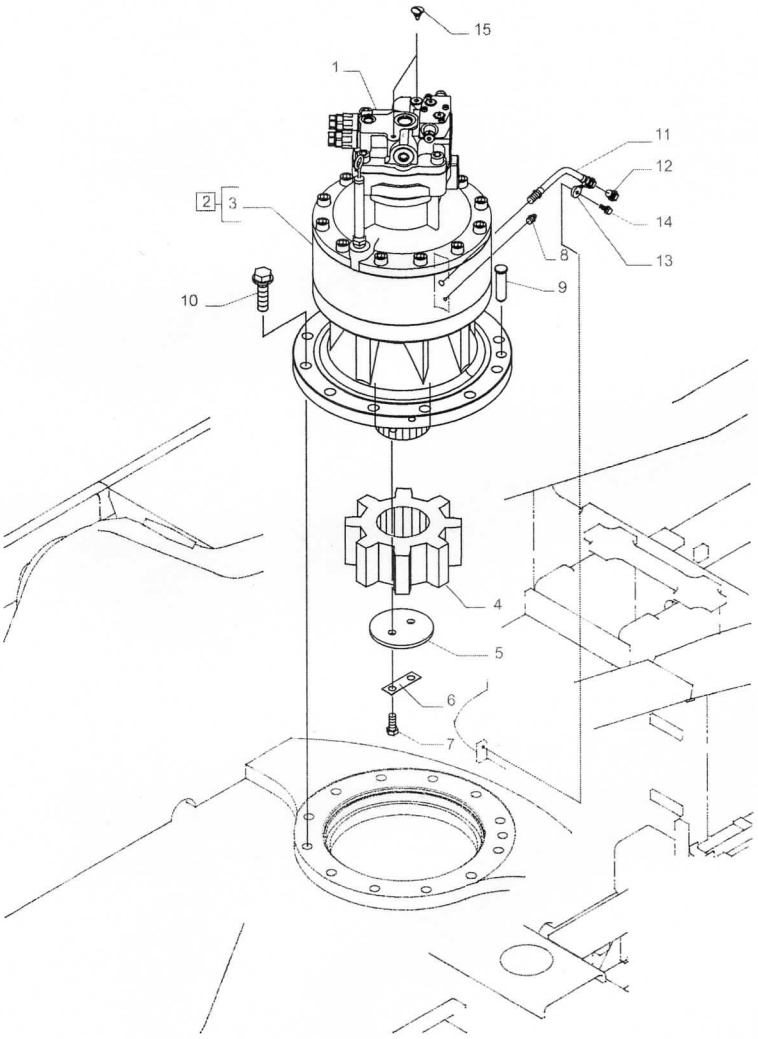
15
1
11
12
2
3
14
8
13
10
9
4
5
6
7

Variantes

-

Informação do modelo

E385C EVO, E405C ME EVO

Intervalos de número de série

-

Datas de produção

Depois null

#	Nº de peça	Nome da peça	Descrição	Qtd
1	KSC10070	MOTOR HIDRÁULICO	-	1
2	KSC10480	REDUTOR	Incl 3	1
3	NSS	NO SE VENDE SEPARADO	Engrenagem Redutora Incl in 2	1
4	KSC0201	ENGRENAGEM	-	1
5	KSC0065M	PLACA	-	1
6	195B125RR	ARRUELA PLANA	-	1
7	102R016Y040R	PARAFUSO	-	2
8	80710	GRAXEIRA 1/8" - 27 Dryseal PTF	-	1
9	47877140	PINO COM CABEÇA	-	1
10	47789401	PARAFUSO	-	12
11	47790981	MANGUEIRA HIDRÁULICA	-	1
12	47789057	BUJÃO	-	1
13	47759127	BRAÇADEIRA	-	1

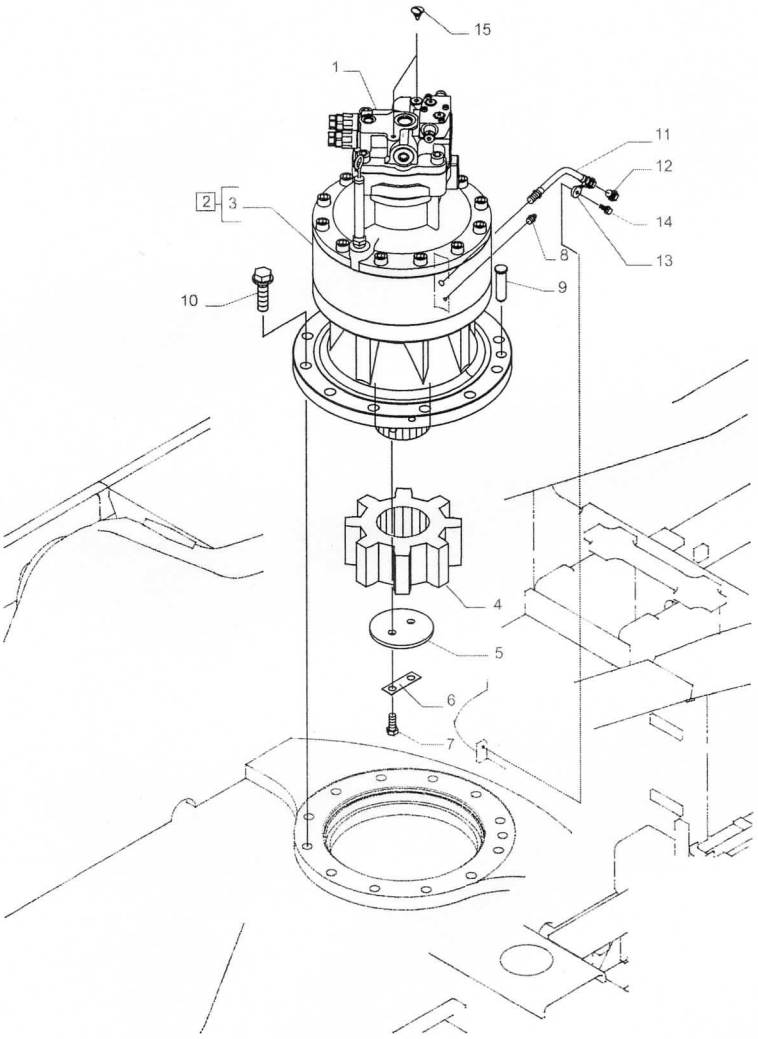
15
1
11
12
2
3
14
8
13
10
9
4
5
6
7

#	Nº de peça	Nome da peça	Descrição	Qtd
14	47758719	PARAFUSO	-	1
15	KHV12270	PARAFUSO M12 x 1	-	2

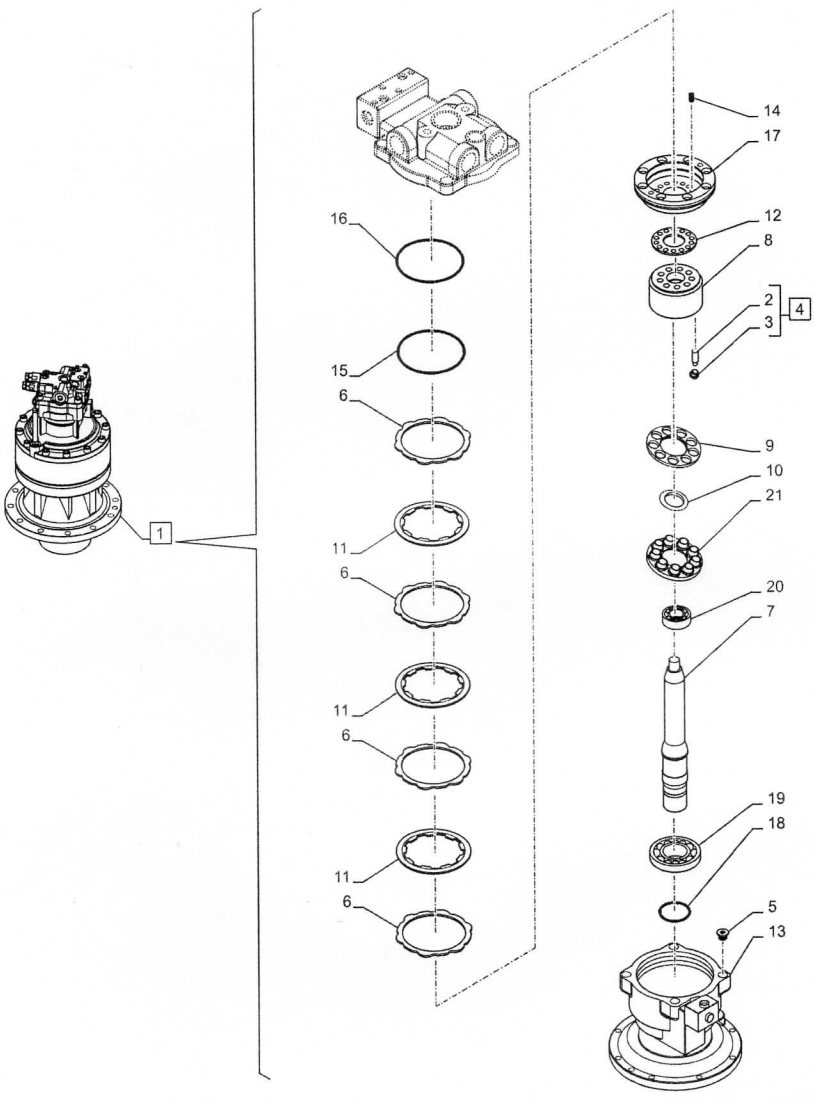
1
16
15
6
11
6
11
6
11
6
14
17
12
8
2
3
4
9
10
21
20
7
19
18
5
13

Variantes

-

Informação do modelo

E385C EVO, E405C ME EVO

Intervalos de número de série

-

Datas de produção

Depois null

#	Nº de peça	Nome da peça	Descrição	Qtd
1	KSC10070	MOTOR HIDRÁULICO	Incl 2 - 21	1
1	KSC10070R	MOTOR HIDRAULICA REC SWING	-	1
1	KSC10070C	MOTOR HIDRAULICA A R SWING	Return Number	1
2	NSS	NO SE VENDE SEPARADO	Piston, Incl in 4	9
3	TX00011	SAPATA	-	9
4	TJ00196	PISTÃO	Incl 2, 3	9
5	LK00002	BUJÃO	-	1
6	TR00127	CALÇO DE AFINAÇÃO	-	4
7	LB012340	EIXO COMANDO	-	1
8	TJ00195	CORPO DO CILINDRO	-	1
9	TG00069	MOLA	-	1
10	TR00130	PLACA	-	1
11	TR00128	PLACA	-	3

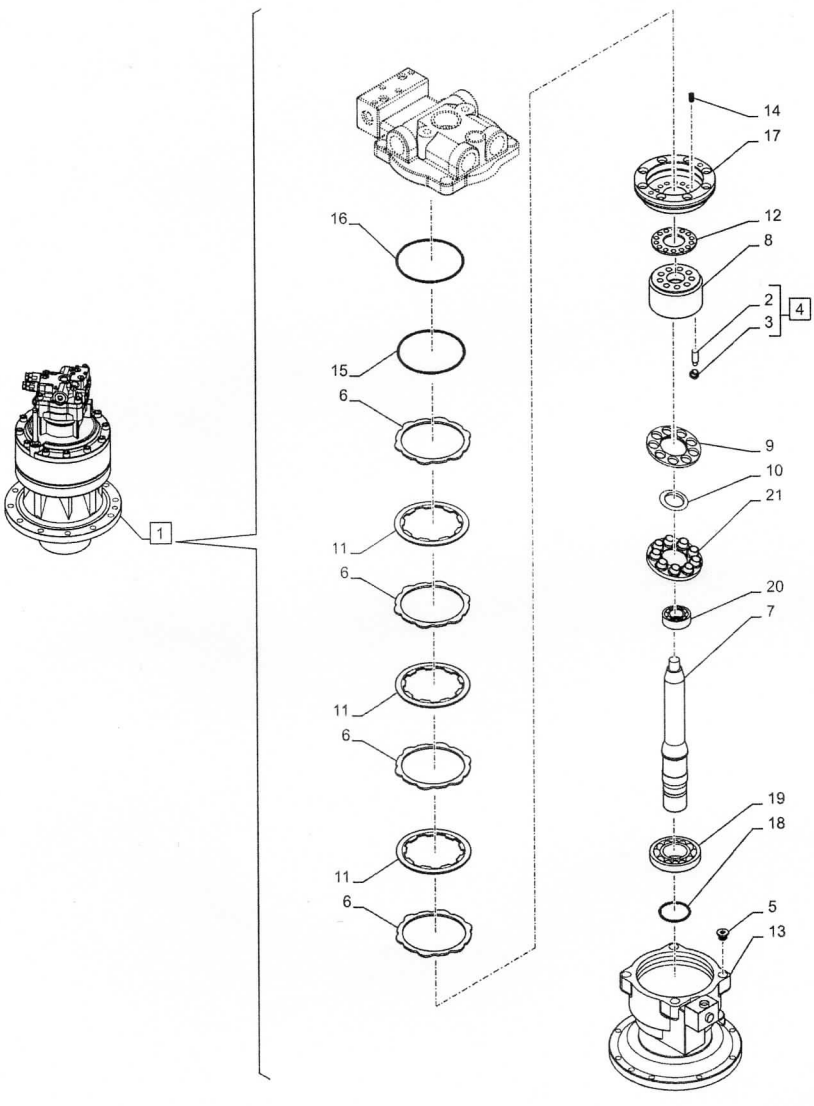
1
16
15
6
11
6
11
6
11
6
14
17
12
8
2
3
4
9
10
21
20
7
19
18
5
13

#	Nº de peça	Nome da peça	Descrição	Qtd
12	TR00129	PLACA	-	1
13	LW005370	ALOJAMENTO	-	1
14	156099A1	MOLA	-	18
15	150562A1	O-RING	-	1
16	LE015110	O-RING	-	1
17	LJ00748	PISTÃO	-	1
18	LE016100	VEDANTE DE ÓLEO	-	1
19	LB011860	ROLAMENTO ROLETE CILÍNDR-45mm ID x 100mm OD x 25mm		1
20	LB011870	ROLAMENTO ROLETE CILÍNDR-25mm ID x 62mm OD x 24mm		1
21	LR015160	PLACA	-	1

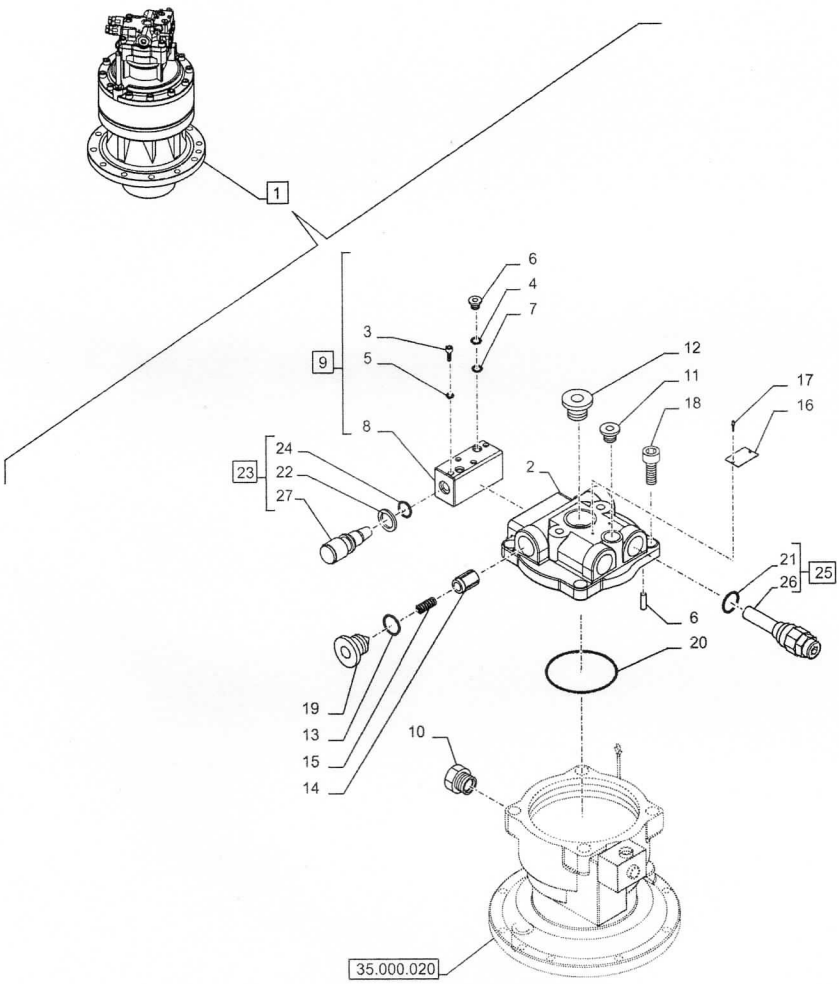
1
6
4
7
3
9
5
12
11
18
17
16
8
24
23
22
27
2
21
25
26
6
20
19
13
15
14
10
35.000.020

Variantes

-

Informação do modelo

E385C EVO, E405C ME EVO

Intervalos de número de série

-

Datas de produção

Depois null

#	Nº de peça	Nome da peça	Descrição	Qtd
1	KSC10070	MOTOR HIDRÁULICO	Incl 2 - 27	1
1	KSC10070R	MOTOR HIDRAULICA REC SWING	-	1
1	KSC10070C	MOTOR HIDRAULICA A R SWING	Return Number	1
2	LW005360	ALOJAMENTO	-	1
3	108R008Z055N	PARAFUSO	-	4
4	154467A1	O-RING 10.8mm ID x 2.4mm Width	-	2
5	154449A1	O-RING	-	2
6	LK00015	BUJÃO	-	2
7	154473A1	O-RING	-	2
8	162755A1	CARCAÇA	-	1
9	LJ00535	VÁLVULA	Incl 3 - 8	1
10	LK005680	BUJÃO	-	1
11	LK00025	BUJÃO	-	1

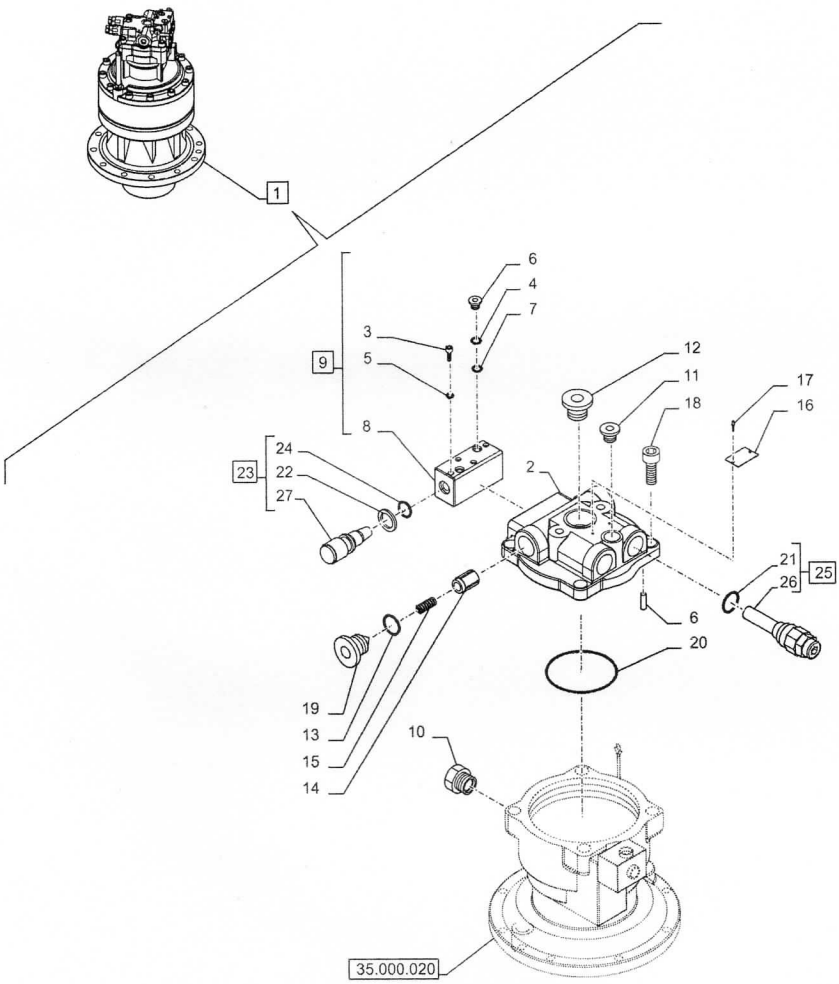
1
6
4
7
3
9
5
12
11
18
17
16
8
24
23
22
27
2
21
25
26
6
20
19
13
15
14
10
35.000.020

#	Nº de peça	Nome da peça	Descrição	Qtd
12	LK005670	BUJÃO	-	1
13	154543A1	O-RING	-	2
14	LJ00529	ÊMBOLO	-	2
15	LG00237	MOLA	-	2
16	NSS	NO SE VENDE SEPARADO	Name Plate, Incl in 1	1
17	LA00027	REBITE	-	2
18	108R020Y045R	PARAFUSO	-	4
19	LK00346	BUJÃO	-	2
20	LE014720	O-RING	-	1
21	154529A1	O-RING	-	2
22	153973A1	ANEL DE SEGURANÇA	-	2
23	LJ00536	VÁLVULA	Incl 22, 24, 27	2
24	154491A1	O-RING	-	2
25	LJ015600	VALVULA DE ALIVIO	Incl 21, 26	2
26	NSS	NO SE VENDE SEPARADO	Valve, Incl in 25	2
27	NSS	NO SE VENDE SEPARADO	Valve, Incl in 25	2

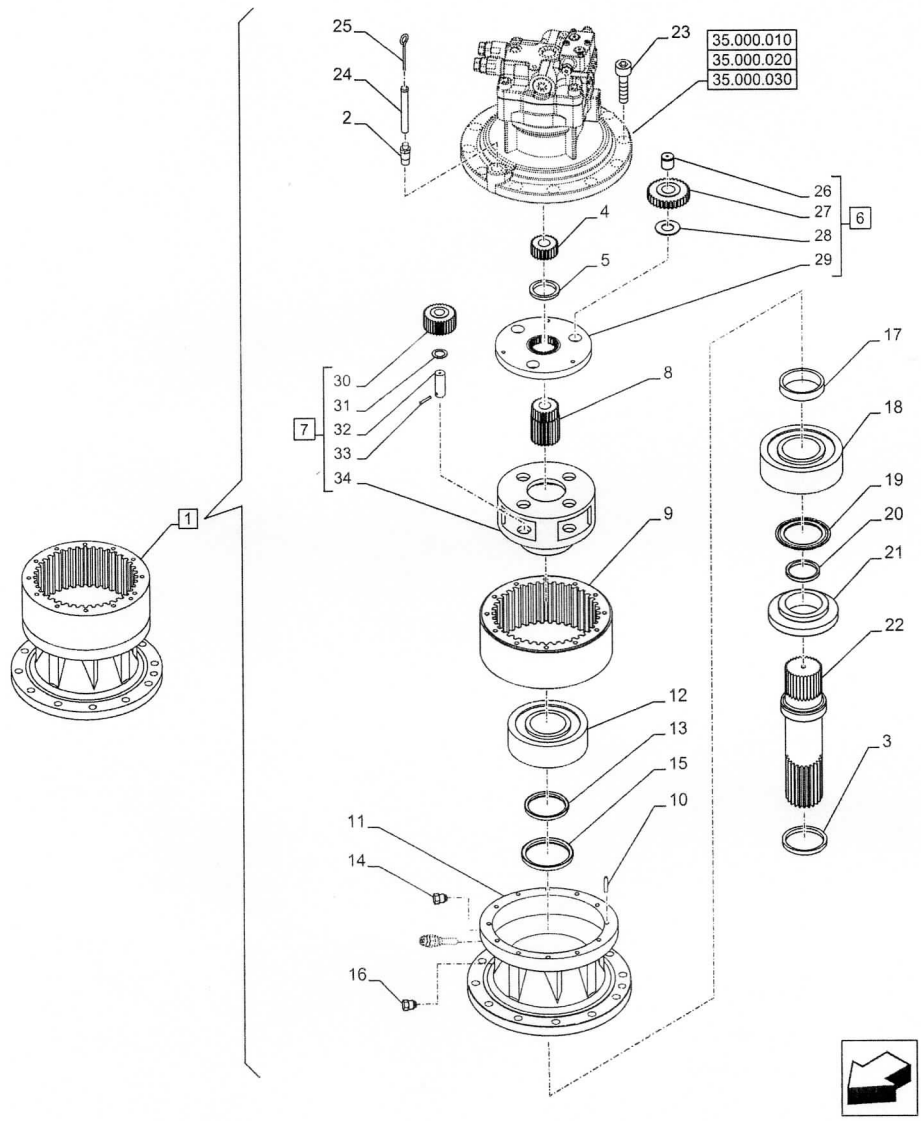
25
24
2
23
35.000.010
35.000.020
35.000.030
26
27
28
6
4
5
29
17
30
31
32
33
7
8
18
34
19
20
21
1
9
22
12
13
15
3
10
11
14
16

Variantes

-

Informação do modelo

E385C EVO, E405C ME EVO

Intervalos de número de série

-

Datas de produção

Depois null

#	Nº de peça	Nome da peça	Descrição	Qtd
1	KSC11430	REDUTOR	ASSY, Incl 2 - 34	1
2	156570A1	BUCHA	-	1
3	800-1145	ANEL DE PRESSÃO M45, Ext	-	1
4	KSC10100	ENGRENAGEM SOLAR	-	1
5	KSC0212	PLATE, THRUST	-	1
6	KSC11630	SUPORTE PLANETÁRIO	ASSY, Incl 26 - 29	1
7	KSC11650	SUPORTE PLANETÁRIO	ASSY, Incl 30 - 34	1
8	KSC0219	ENGRENAGEM SOLAR	-	1
9	KSC10110	COROA DENTADA	-	1
10	KTC0155	PINO	-	4
11	KSC10320	ALOJAMENTO	-	1
12	KSC0207	ROLAMENTO Roller, 120mm ID x 200mm OD x 62mm W	-	1
13	KSC0210	ESPAÇADOR	-	1

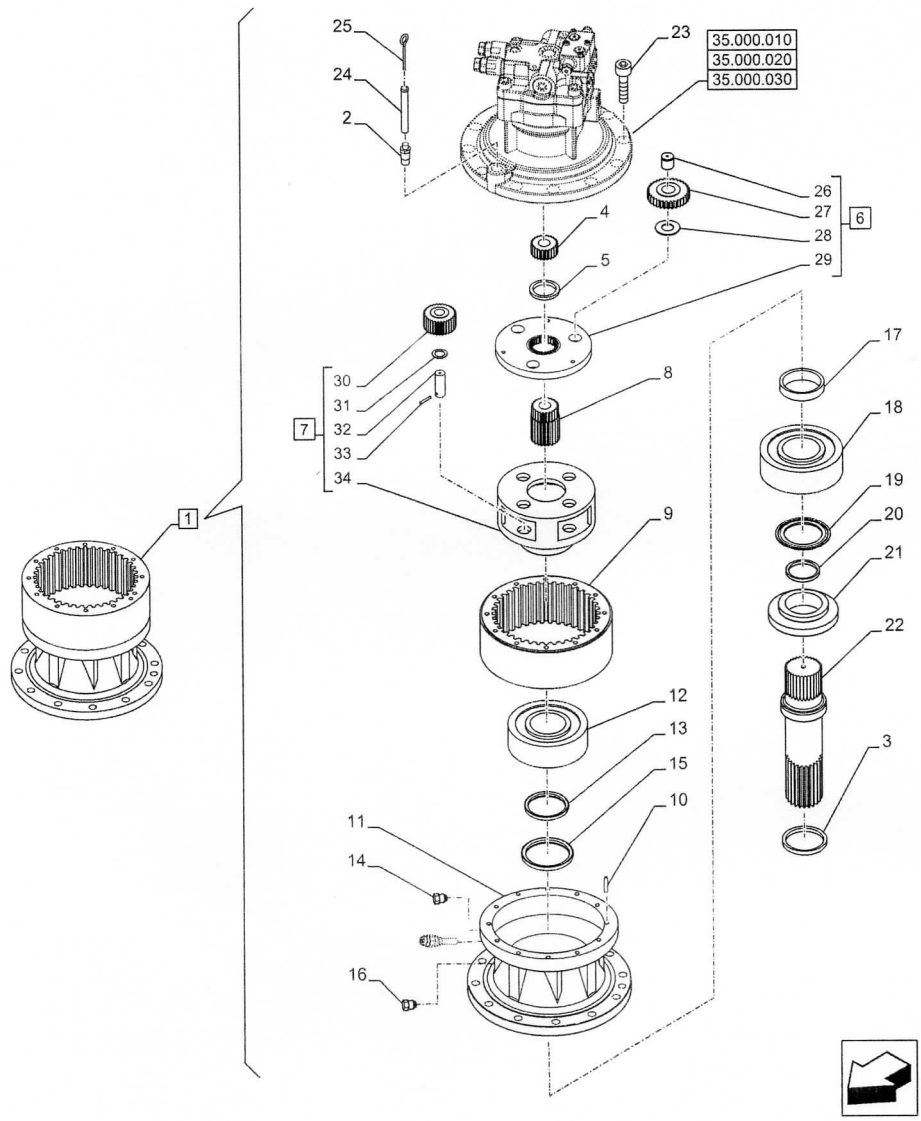
25
24
2
23
35.000.010
35.000.020
35.000.030
26
27
28
6
4
5
29
17
30
31
32
33
7
8
18
34
19
20
21
1
9
22
12
13
3
15
10
11
14
16

#	Nº de peça	Nome da peça	Descrição	Qtd
14	150824A1	BUJÃO	-	1
15	KTC0153	VEDANTE DE ÓLEO	-	1
16	158352A1	BUJÃO	-	1
17	KSC0249	ESPAÇADOR	-	1
18	150491A1	ROLAMENTO DE ROLETES Roller, 130mm ID x 280mm OD	-	1
19	KSC0250	CAPA ROLAMENTO	-	1
20	KSC0251	FIO	-	1
21	KSC0214	ESPAÇADOR	-	1
22	KSC0222	EIXO	-	1
23	150483A1	PARAFUSO ALLENA FLAN Hex Skt, M20	-	12
24	KSC10230	TUBO GUIA	-	1
25	150438A1	MEDIDOR	-	1
26	KSC0216	PINO	-	3
27	KSC0218	ENGRENAGEM	-	3
28	KSC11320	PLACA	-	3
29	KSC10450	SUPORTE PLANETÁRIO	-	1
30	KSC0217	ENGRENAGEM	-	4
31	KSC11330	PLACA	-	4
32	KSC0215	PINO	-	4
33	338W100Z040B	PINO ELÁSTICO	-	4
34	KSC0224	SUPORTE PLANETÁRIO	-	1

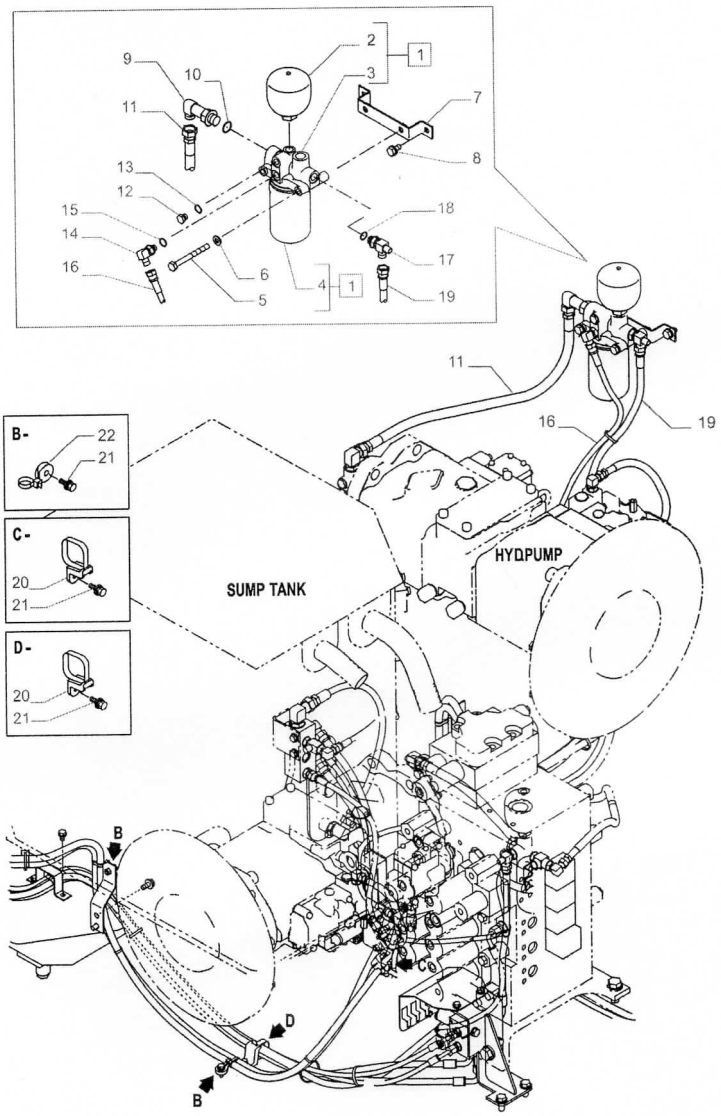
1
2
3
4
5
6
7
8
9
10
11
12
13
14
15
16
17
18
19
B-
22
21
C-
20
21
D-
20
21
SUMP TANK
HYDPUMP
B
C
D
B

Variantes

-

Informação do modelo

E385C EVO, E405C ME EVO

Intervalos de número de série

-

Datas de produção

Depois null

#	Nº de peça	Nome da peça	Descrição	Qtd
1	48001856	ACUMULADOR 0.32L	Incl 2 - 4	1
2	47833234	ACUMULADOR 0.32L	-	1
3	47758047	CABEÇA DO FILTRO	-	1
4	47758742	FILTRO OLEO HIDRAUL.	-	1
5	43253	PARAFUSO Hex, M10 x 1.5 x 100mm, Cl 10.9	-	2
6	47759503	ARRUELA PLANA	-	2
7	47791552	SUPORTE	-	1
8	47789335	PARAFUSO	-	2
9	47784032	COTOVELO 90	-	1
10	47759549	O-RING	-	1
11	47791946	MANGUEIRA 12.7MM_ID_X_720MM	-	1
12	47759506	BUJÃO	-	1
13	47759554	O-RING	-	1

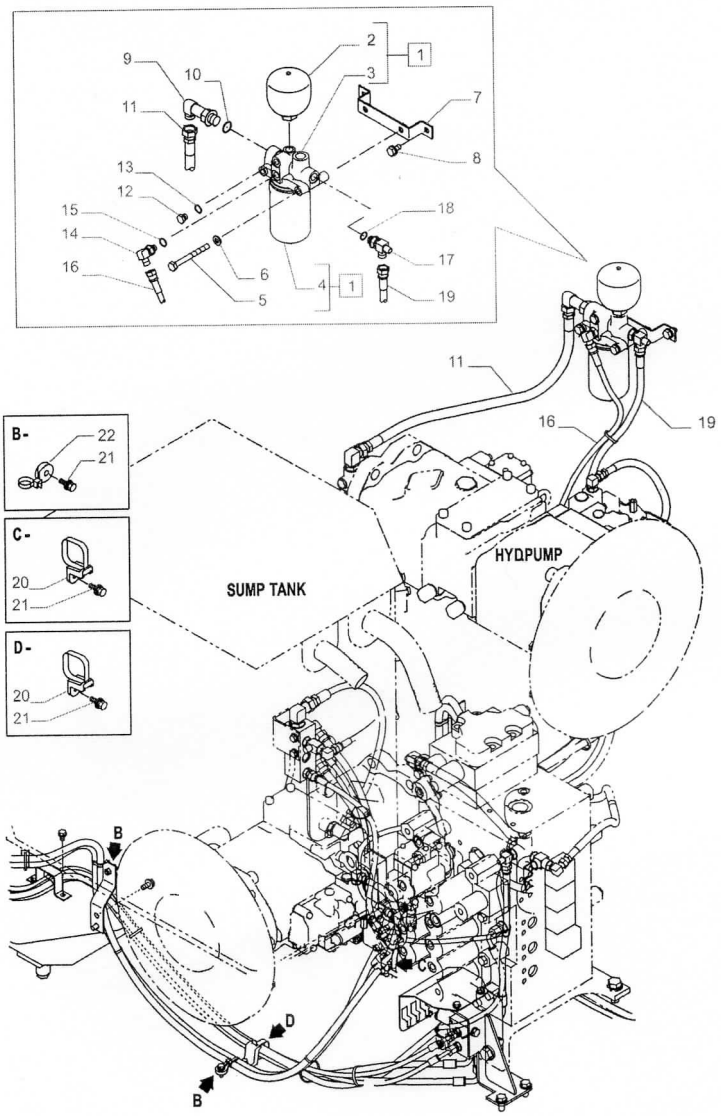
1
2
3
4
5
6
7
8
9
10
11
12
13
14
15
16
17
18
19
B-
22
21
C-
20
21
D-
20
21
SUMP TANK
HYDPUMP
B
C
D
B

#	Nº de peça	Nome da peça	Descrição	Qtd
14	47791556	COTOVELO 90	-	1
15	47759554	O-RING	-	1
16	47789664	MANGUEIRA	-	1
17	47758708	CONEXAO T	-	1
18	47759489	O-RING	-	1
19	47791558	MANGUEIRA	-	1
20	47759125	BRAÇADEIRA	-	9
21	47758719	PARAFUSO	-	11
22	47759127	BRAÇADEIRA	-	2

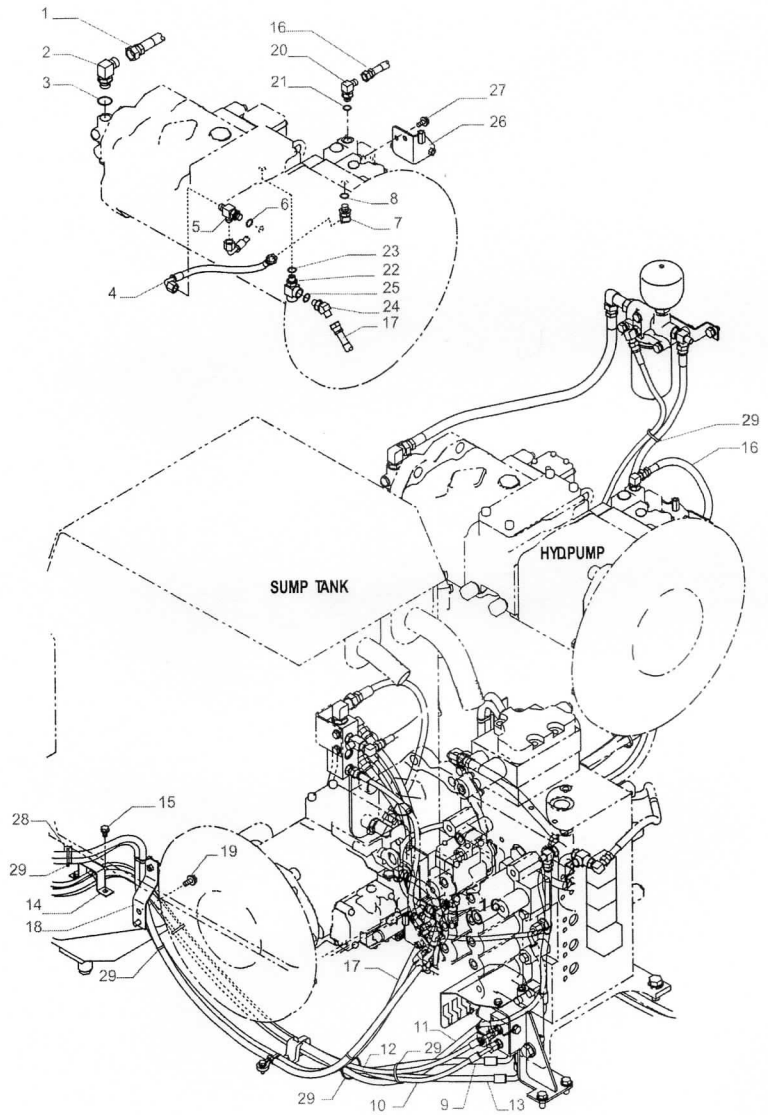
1
2
3
16
20
21
27
26
8
7
6
5
4
23
22
25
24
17
29
16
SUMP TANK
HYDPUMP
15
28
29
19
14
18
29
17
11
12
29
29
10
9
13

Variantes

-

Informação do modelo

E385C EVO, E405C ME EVO

Intervalos de número de série

-

Datas de produção

Depois null

#	Nº de peça	Nome da peça	Descrição	Qtd
1	47791946	MANGUEIRA 12.7MM_ID_X_720MM	-	1
2	47792471	COTOVELO	-	1
3	47759489	O-RING	-	1
4	47760386	MANGUEIRA HIDRÁULICA	-	1
5	47759558	CONEXAO T	-	1
6	47759554	O-RING	-	1
7	47760630	COTOVELO	-	1
8	47759554	O-RING	-	1
9	47831724	MANGUEIRA	-	1
10	47832011	MANGUEIRA	-	1
11	47837998	MANGUEIRA	-	1
12	47832008	MANGUEIRA	-	1
13	47931631	MANGUEIRA HIDRÁULICA 9.5MM_ID_X_2200MM	-	1

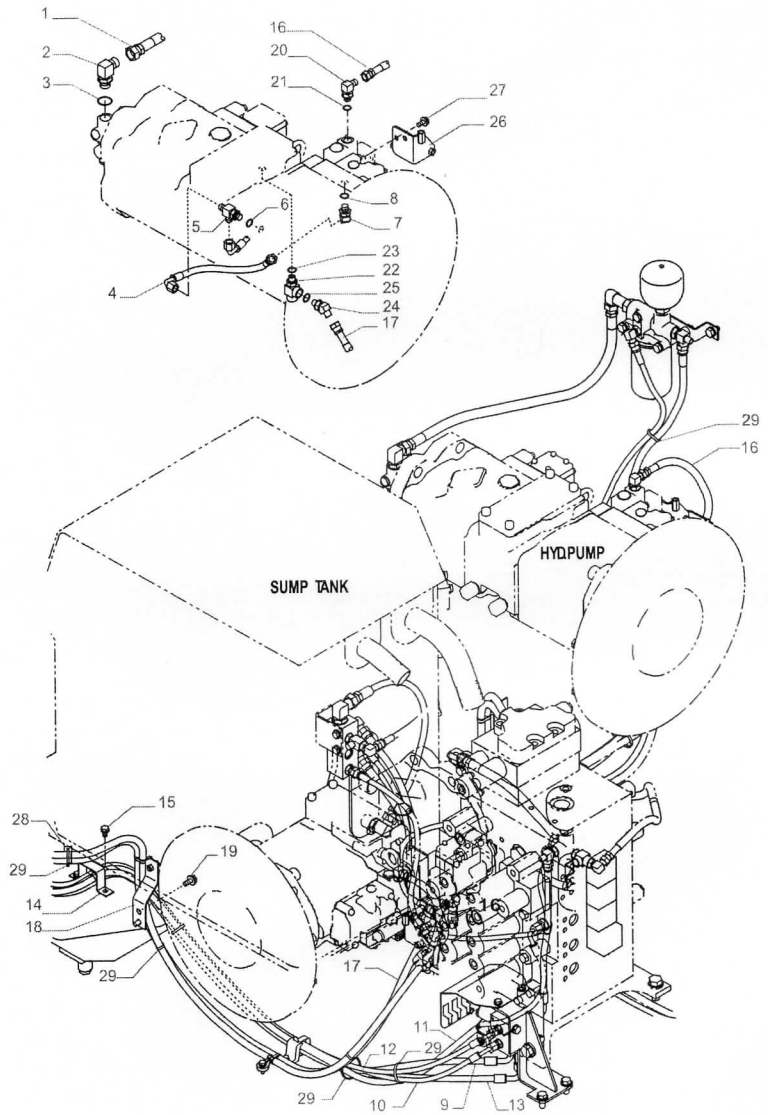
1
2
3
16
20
21
27
26
8
7
6
5
4
23
22
25
24
17
29
16
SUMP TANK
HYDPUMP
15
28
29
19
14
18
29
17
11
12
29
29
10
9
13

#	Nº de peça	Nome da peça	Descrição	Qtd
14	47784082	BRAÇADEIRA	-	1
15	47789330	PARAFUSO	-	2
16	47789327	MANGUEIRA	-	1
17	47789288	MANGUEIRA	-	1
18	47791568	SUPORTE	-	1
19	47789335	PARAFUSO	-	2
20	47760630	COTOVELO	-	1
21	47759554	O-RING	-	1
22	47758037	CONEXAO T	-	1
23	47759554	O-RING	-	1
24	47760630	COTOVELO	-	1
25	47759554	O-RING	-	1
26	47791569	SUPORTE	-	1
27	47789330	PARAFUSO	-	2
28	47757680	BRAÇADEIRA	-	3
29	47759505	TIRA	-	AR

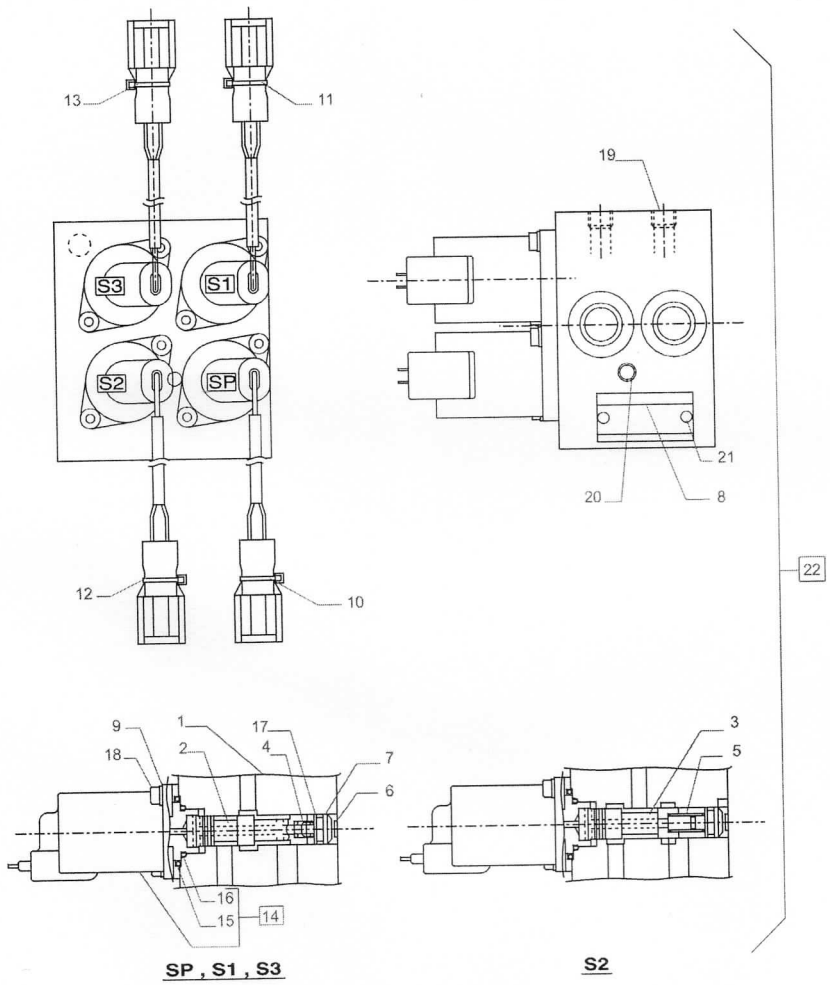

SP , S1 , S3

S2

Variantes

-

Informação do modelo

E385C EVO, E405C ME EVO

Intervalos de número de série

-

Datas de produção

Depois null

#	Nº de peça	Nome da peça	Descrição	Qtd
1	NSS	NO SE VENDE SEPARADO	Corpo Incl in 22	1
2	NSS	NO SE VENDE SEPARADO	Carretel Incl in 22	3
3	NSS	NO SE VENDE SEPARADO	Carretel Incl in 22	1
4	LG006010	MOLA DE COMPRESSÃO	-	3
5	LG006020	MOLA DE COMPRESSÃO	-	1
6	LR015080	ADAPTADOR	-	4
7	LA010960	ANEL DE PRESSÃO	-	4
8	NSS	NO SE VENDE SEPARADO	Placa Incl in 22	1
9	LA010970	MOLA DA ARRUELA	-	8
10	LD001470	BRAÇADEIRA DE CABO	-	1
11	LD001450	BRAÇADEIRA DE CABO	-	1
12	LD001480	BRAÇADEIRA DE CABO	-	1
13	LD001490	BRAÇADEIRA DE CABO	-	1

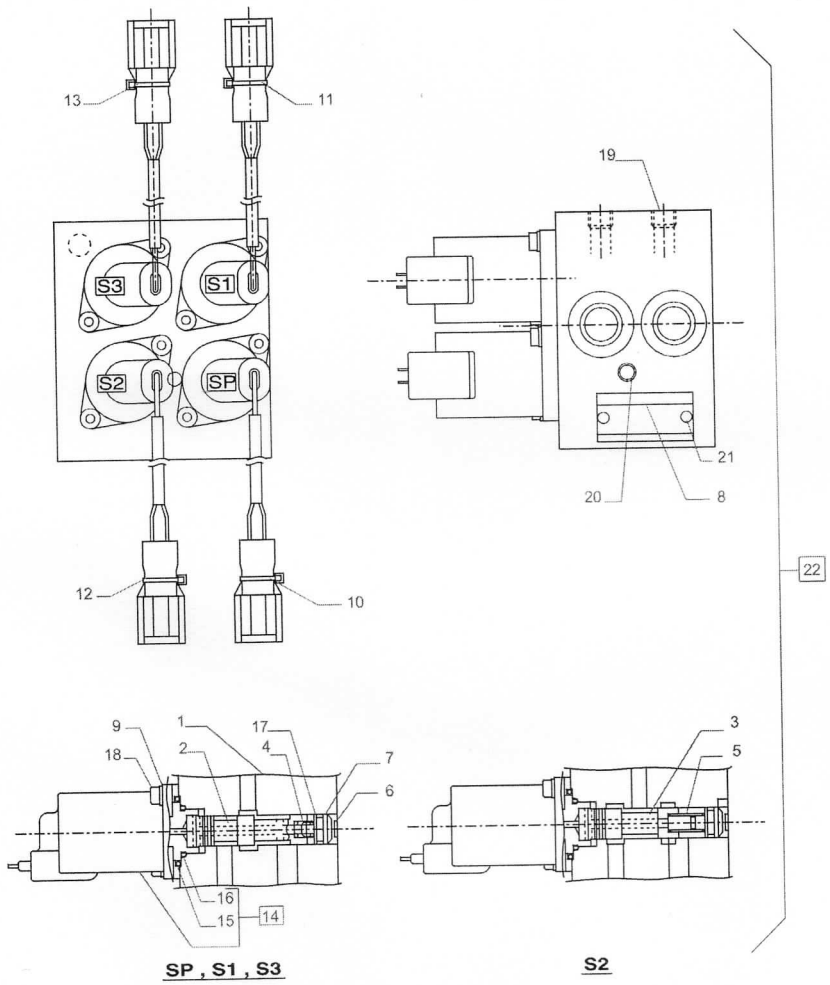

SP , S1 , S3

S2

#	Nº de peça	Nome da peça	Descrição	Qtd
14	LL001140	SOLENOIDE	-	4
15	155188A1	O-RING	-	4
16	154487A1	O-RING	-	4
17	154463A1	O-RING	-	4
18	LA010980	PARAFUSO ALLENA FLAN Hex Skt Hd	-	8
19	LK005630	BUJÃO	-	4
20	LK005640	BUJÃO	-	4
21	NSS	NO SE VENDE SEPARADO	Rebite Incl in 22	2
22	47838221	VÁLVULA DE SOLENÓIDE	Incl 1 - 21	1

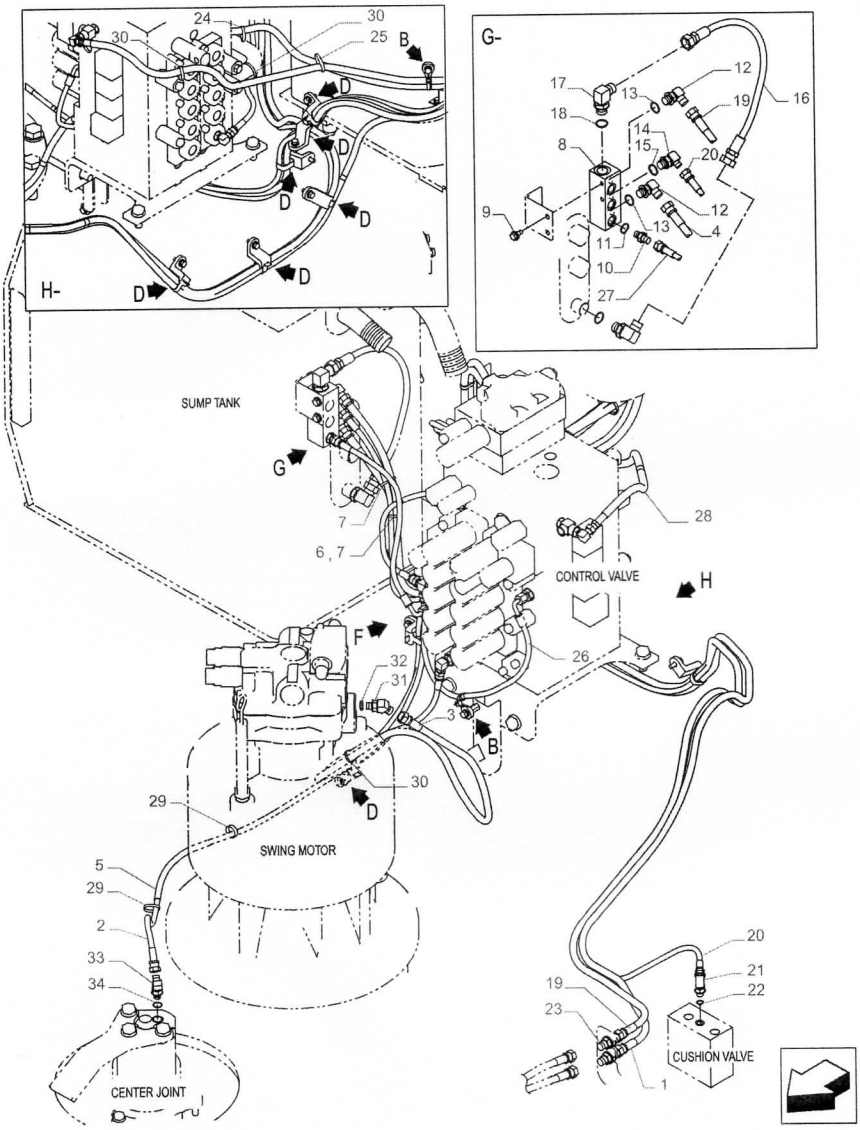
H-
G-
SUMP TANK
CONTROL VALVE
SWING MOTOR
CENTER JOINT
CUSHION VALVE

Variantes

-

Informação do modelo

E385C EVO, E405C ME EVO

Intervalos de número de série

-

Datas de produção

Depois null

#	Nº de peça	Nome da peça	Descrição	Qtd
1	47831724	MANGUEIRA	-	1
2	47832011	MANGUEIRA	-	1
3	47837998	MANGUEIRA	-	1
4	47931631	MANGUEIRA HIDRÁULICA 9.5MM_ID_X_2200MM	-	1
5	47806551	TUBO PLÁSTICO	-	1
6	47757680	BRAÇADEIRA	-	1
7	47759505	TIRA	-	2
8	47791561	COLETOR	-	1
9	47789330	PARAFUSO	-	2
10	47759235	CONECTOR HIDRÁUL	-	1
11	47759554	O-RING	-	1
12	47760323	COTOVELO	-	2
13	47759489	O-RING	-	2

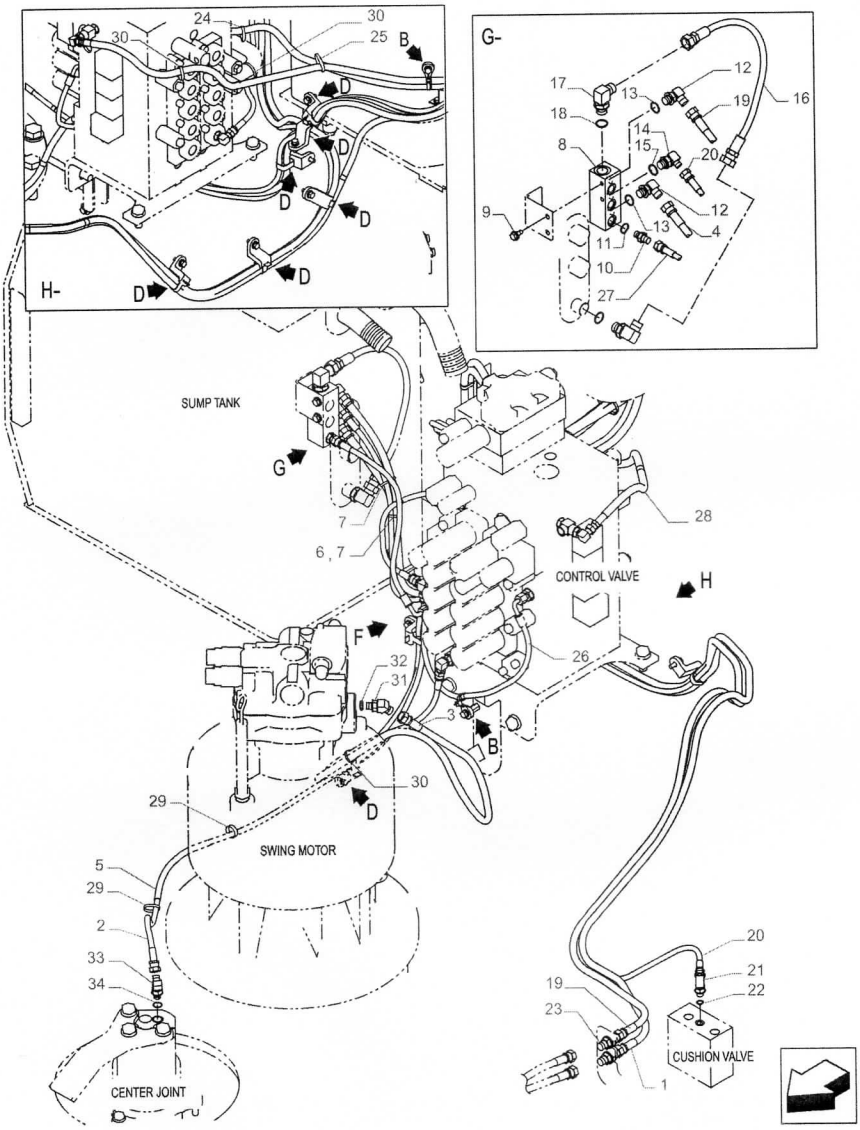
H-
G-
SUMP TANK
CONTROL VALVE
SWING MOTOR
CENTER JOINT
CUSHION VALVE

#	Nº de peça	Nome da peça	Descrição	Qtd
14	47760608	COTOVELO	-	1
15	47759554	O-RING	-	1
16	47760336	MANGUEIRA HIDRÁULICA	-	1
17	47760324	COTOVELO 90	-	1
18	47759549	O-RING	-	1
19	47791563	MANGUEIRA 9.5MM_ID_X_3150MM	-	1
20	47838134	MANGUEIRA 6.3MM_ID_X_3200MM	-	1
21	47760629	COTOVELO	-	1
22	47759554	O-RING	-	1
23	47758699	ADAPTADOR	-	2
24	47759558	CONEXAO T	-	1
25	47759554	O-RING	-	1
26	47760365	MANGUEIRA	-	1
27	47760369	MANGUEIRA HIDRÁULICA	-	1
28	47789327	MANGUEIRA	-	1
29	47759496	TIRA	-	3
30	47759505	TIRA	-	AR
31	47760629	COTOVELO	-	1
32	47759554	O-RING	-	1
33	47760630	COTOVELO	-	1
34	47759554	O-RING	-	1

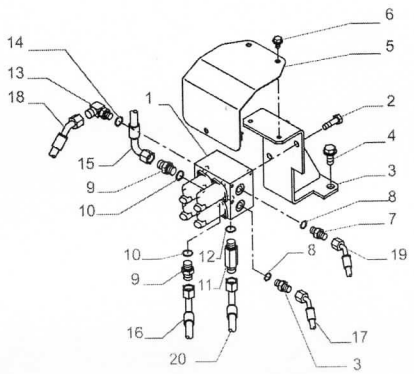
6
5
14
13
18
1
2
4
15
9
10
3
8
7
10
12
8
19
9
11
16
17
20
3

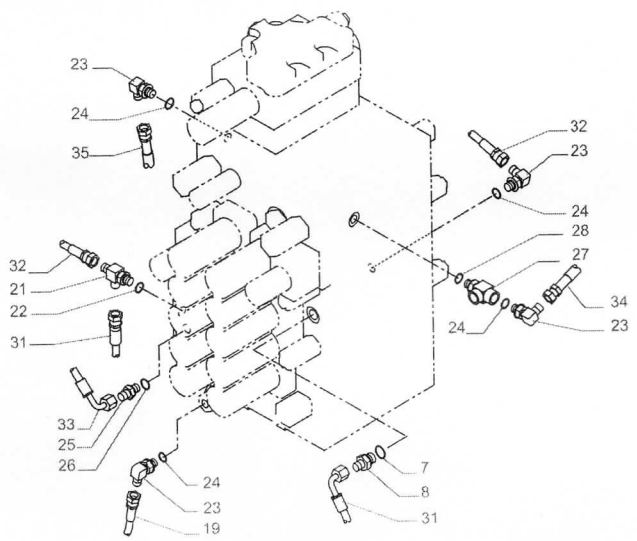
23
24
35
32
23
24
28
32
21
22
27
34
24
23
31
33
25
26
24
23
19
7
8
31

Variantes

-

Informação do modelo

E385C EVO, E405C ME EVO

Intervalos de número de série

-

Datas de produção

Depois null

#	Nº de peça	Nome da peça	Descrição	Qtd
1	47838221	VÁLVULA DE SOLENÓIDE	-	1
2	47789325	PARAFUSO	-	2
3	47838205	SUPORTE	-	1
4	47789339	PARAFUSO	-	2
5	47804077	COBERTURA	-	1
6	47789335	PARAFUSO	-	2
7	47759235	CONECTOR HIDRÁUL	-	2
8	47759554	O-RING	-	2
9	47759236	CONECTOR HIDRÁUL	-	2
10	47759489	O-RING	-	2
11	47759493	CONEXÃO	-	1
12	47759489	O-RING	-	1
13	47760629	COTOVELO	-	1

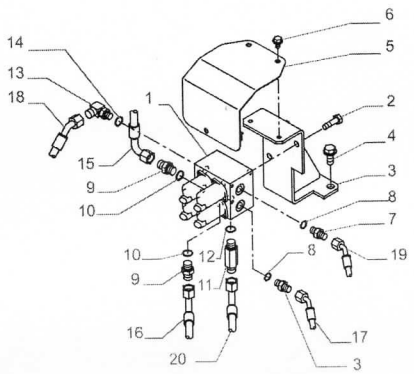
6
5
14
13
18
1
2
4
15
9
10
3
8
7
10
12
8
19
9
11
16
17
20
3

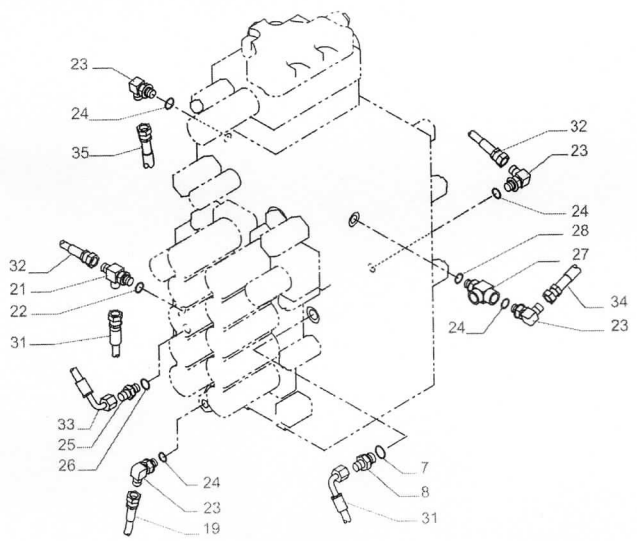
23
24
35
32
23
24
28
32
21
22
27
34
24
23
31
33
25
26
24
23
19
7
8
31

#	Nº de peça	Nome da peça	Descrição	Qtd
14	47759554	O-RING	-	1
15	47791558	MANGUEIRA	-	1
16	47831724	MANGUEIRA	-	1
17	47832011	MANGUEIRA	-	1
18	47837998	MANGUEIRA	-	1
19	47832008	MANGUEIRA	-	1
20	47931631	MANGUEIRA HIDRÁULICA 9.5MM_ID_X_2200MM	-	1
21	47759558	CONEXAO T	-	1
22	47759554	O-RING	-	1
23	47760629	COTOVELO	-	4
24	47759554	O-RING	-	4
25	47759235	CONECTOR HIDRÁUL	-	1
26	47759554	O-RING	-	1
27	47758037	CONEXAO T	-	1
28	47759554	O-RING	-	1
29	47759492	ADAPTADOR	Nao Ilustrado	1
30	47759489	O-RING	Nao Ilustrado	1
31	47760365	MANGUEIRA	-	1
32	47784657	MANGUEIRA 6.3MM_ID_X_700MM	-	1
33	47760369	MANGUEIRA HIDRÁULICA	-	1
34	47789327	MANGUEIRA	-	1

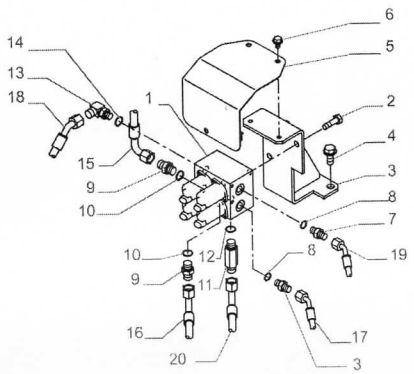
6
5
14
13
18
1
2
4
15
9
10
3
8
7
10
12
8
19
9
11
16
17
20
3

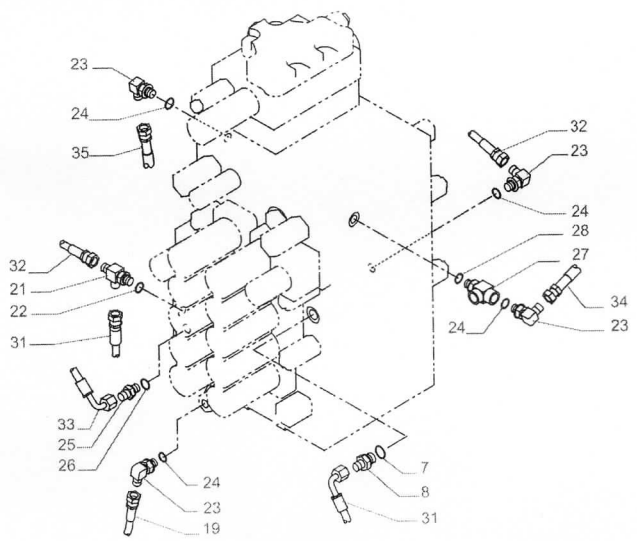
23
24
35
32
23
24
28
32
21
22
27
34
24
23
31
33
25
26
24
23
19
7
8
31

#	Nº de peça	Nome da peça	Descrição	Qtd
35	47789288	MANGUEIRA	-	1

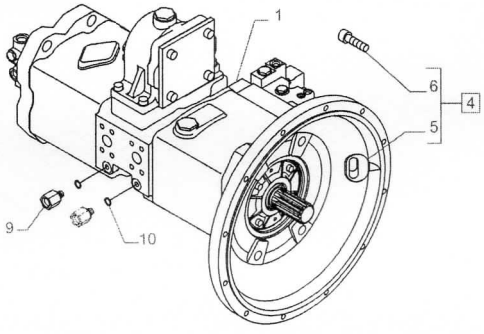
1
6
4
5
9
10

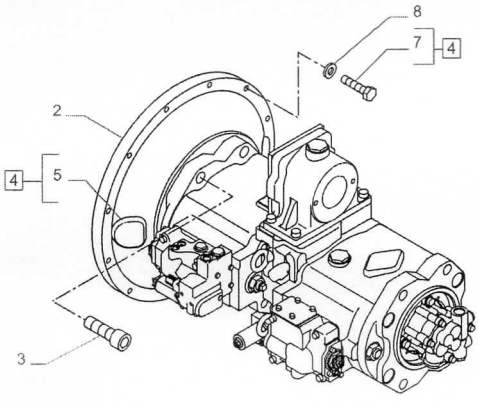
8
7
4
2
4
5
3

Variantes

-

Informação do modelo

E385C EVO, E405C ME EVO

Intervalos de número de série

-

Datas de produção

Depois null

#	Nº de peça	Nome da peça	Descrição	Qtd
1	47907574	BOMBA PISTON, 304 CC	-	1
2	47834378	FLANGE	-	1
3	14429631	PARAFUSO	-	4
4	47791085	ENGATE	Incl 5 - 7	1
5	47791084	PASSA-FIOS	-	2
6	14420331	PARAFUSO ALLENA FLAN M10 x 1.5 x 35mm, Cl 10.9, Full Thd	-	8
7	86508618	PARAFUSO Hex, M10 x 1.5 x 45mm, Cl 10.9	-	9
8	47759503	ARRUELA PLANA	-	9
9	47759986	PRISIONEIRO	-	2
10	47759554	O-RING	-	2

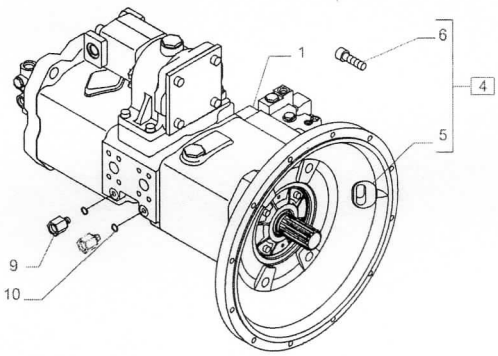
1
6
4
5
9
10

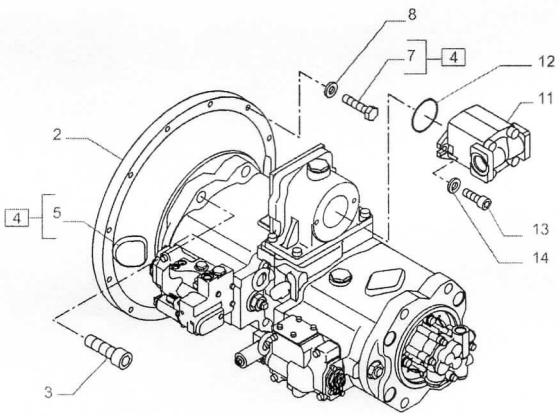
8
7
4
12
11
2
4
5
13
14
3

Variantes

-

Informação do modelo

E385C EVO, E405C ME EVO

Intervalos de número de série

-

Datas de produção

Depois null

#	Nº de peça	Nome da peça	Descrição	Qtd
1	47834373	BOMBA PISTON, 152 CC	BSN	1
1	48130298	BOMBA HIDRÁULICA	ASN	1
2	47834378	FLANGE	-	1
3	14429631	PARAFUSO	-	4
4	47791085	ENGATE	Incl 5 - 7	1
5	47791084	PASSA-FIOS	-	2
6	14420331	PARAFUSO ALLENA FLAN M10 x 1.5 x 35mm, Cl 10.9, Full Thd	-	8
7	86508618	PARAFUSO Hex, M10 x 1.5 x 45mm, Cl 10.9	-	9
8	47759503	ARRUELA PLANA	-	9
9	47759986	PRISIONEIRO	-	2
10	47759554	O-RING	-	2
11	47834435	BOMBA GEAR, 33.3 CC	-	1
12	47759551	O-RING	-	1

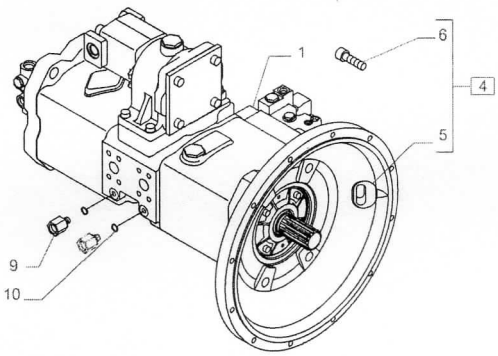
1
6
4
5
9
10

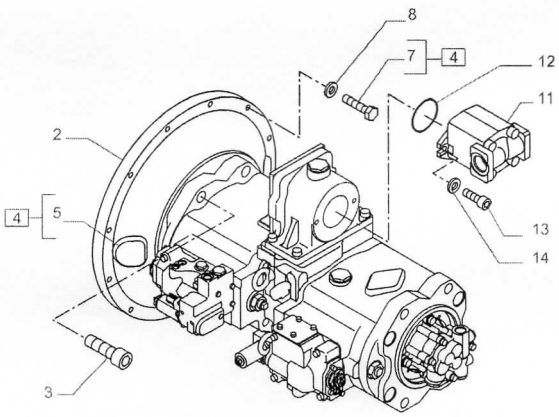
8
7
4
12
11
2
4
5
13
14
3

#	Nº de peça	Nome da peça	Descrição	Qtd
13	14420231	PARAFUSO ALLENA FLAN M10 x 1.5 x 30mm, Cl 10.9, Full Thd	-	2
14	47759503	ARRUELA PLANA	-	2

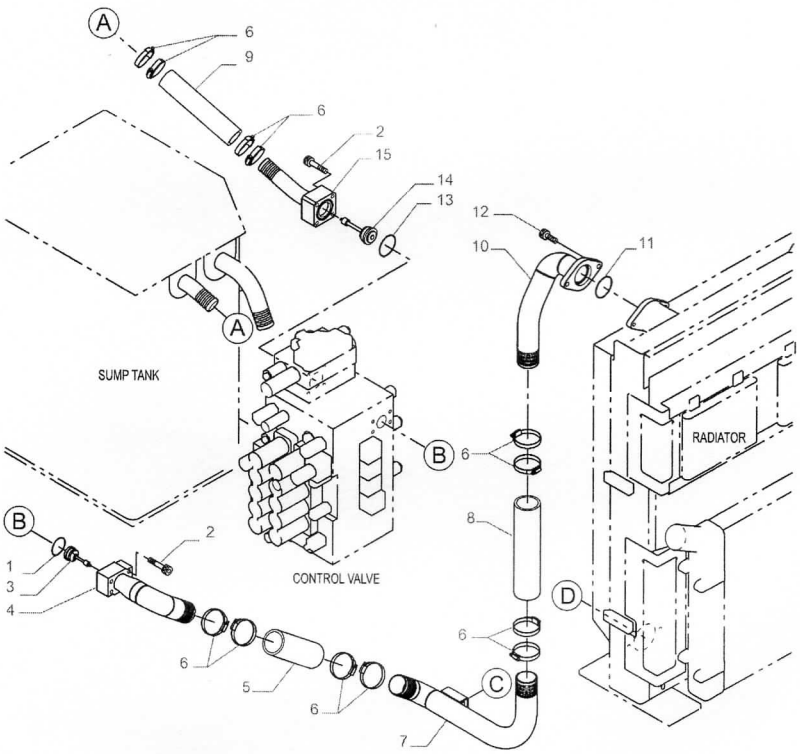
A
6
9
6
2
15
14
13
12
10
11
A
SUMP TANK
B
6
RADIATOR
B
2
1
3
4
CONTROL VALVE
8
D
6
6
5
6
C
7

Variantes

-

Informação do modelo

E385C EVO, E405C ME EVO

Intervalos de número de série

-

Datas de produção

Depois null

#	Nº de peça	Nome da peça	Descrição	Qtd
1	47760628	O-RING	-	1
2	14420831	PARAFUSO ALLENA FLAN M10 x 1.5 x 60mm, Cl 10.9	-	8
3	47812206	VÁLVULA	-	1
4	NSS	NO SE VENDE SEPARADO	-	1
5	47793430	MANGUEIRA 60.5MM_ID_X_200MM	-	1
6	47794942	TUBO	-	4
7	47793935	TUBO	-	1
8	47794090	MANGUEIRA 60.5MM_ID_X_310MM	-	1
8	KHJ1257	MANGUEIRA HIDRÁULICA	-	1
9	47759287	MANGUEIRA	-	1
10	47794138	TUBO	-	1
10	51422755	TUBO	-	1
11	47791507	O-RING	-	1

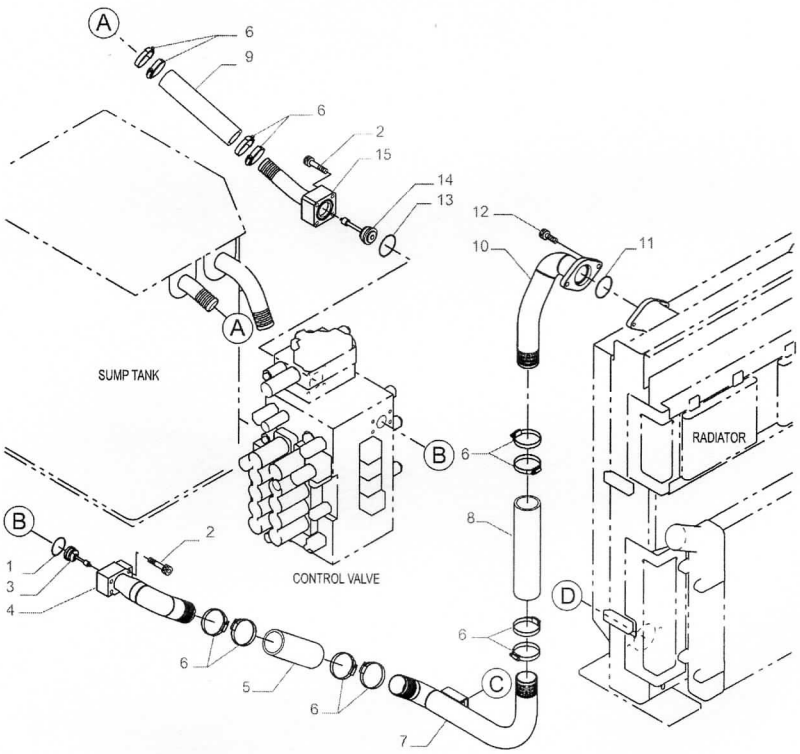
A
6
9
6
2
15
14
13
12
10
11
A
SUMP TANK
B
6
RADIATOR
B
2
1
3
4
CONTROL VALVE
8
D
6
6
5
6
C
7

#	Nº de peça	Nome da peça	Descrição	Qtd
12	14422031	PARAFUSO ALLENA FLAN M12 x 1.75 x 30mm, Cl 10.9, Full Thd	-	2
13	47759292	O-RING	-	1
14	47791761	VÁLVULA	-	1
15	47794768	TUBO	-	1

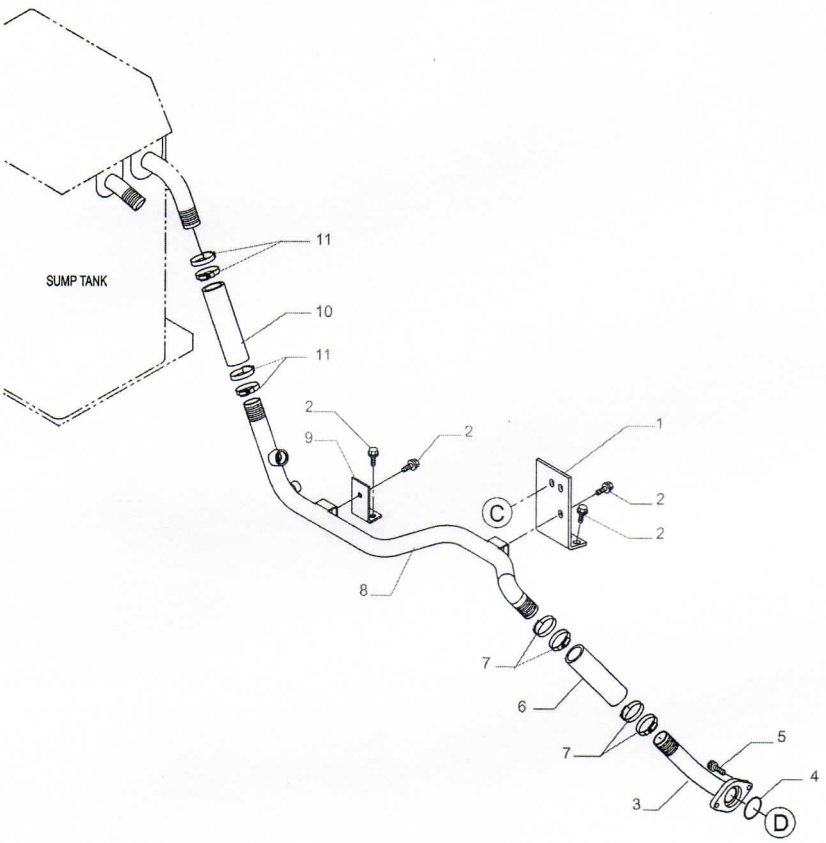
SUMP TANK
11
10
11
2
9
2
1
2
2
C
8
7
6
7
5
4
3
D

Variantes

-

Informação do modelo

E385C EVO, E405C ME EVO

Intervalos de número de série

-

Datas de produção

Depois null

#	Nº de peça	Nome da peça	Descrição	Qtd
1	47793979	SUPORTE	-	1
2	47759330	PARAFUSO	-	8
3	47794245	TUBO	-	1
4	47791507	O-RING	-	1
5	14422031	PARAFUSO ALLENA FLAN M12 x 1.75 x 30mm, Cl 10.9, Full Thd	-	2
6	47815066	MANGUEIRA 48.5MM_ID_X_200MM	-	1
7	47758798	BRACADEIRA MANGUEIRA	-	4
8	47794623	TUBO	-	1
9	47791510	SUPORTE	-	1
10	47794688	MANGUEIRA 48.6MM_ID_X_230MM	-	1
11	47758799	BRACADEIRA MANGUEIRA	-	4

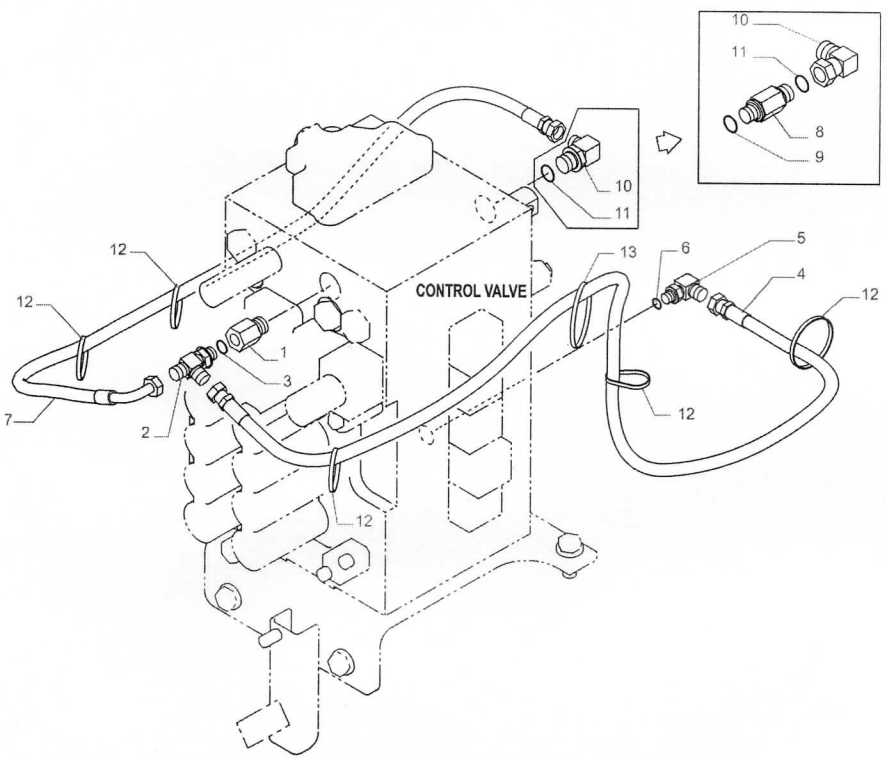
10
11
8
9
10
11
12
12
CONTROL VALVE
13
6
5
4
12
1
3
7
2
1
12
12

Variantes

-

Informação do modelo

E385C EVO, E405C ME EVO

Intervalos de número de série

-

Datas de produção

Depois null

#	Nº de peça	Nome da peça	Descrição	Qtd
1	47884607	COTOVELO	-	1
2	47759508	CONEXAO T	-	1
3	47759489	O-RING	-	1
4	47759352	MANGUEIRA HIDRÁULICA	-	1
5	47758652	GRAMPO	-	1
6	47759537	COTOVELO	-	1
7	47814250	MANGUEIRA	-	1
8	47903046	CONEXÃO ADAPTER	-	1
9	47759549	O-RING	-	1
10	47791556	COTOVELO 90	-	1
11	47759554	O-RING	-	1
12	47759505	TIRA	-	5
13	47758652	GRAMPO	-	1

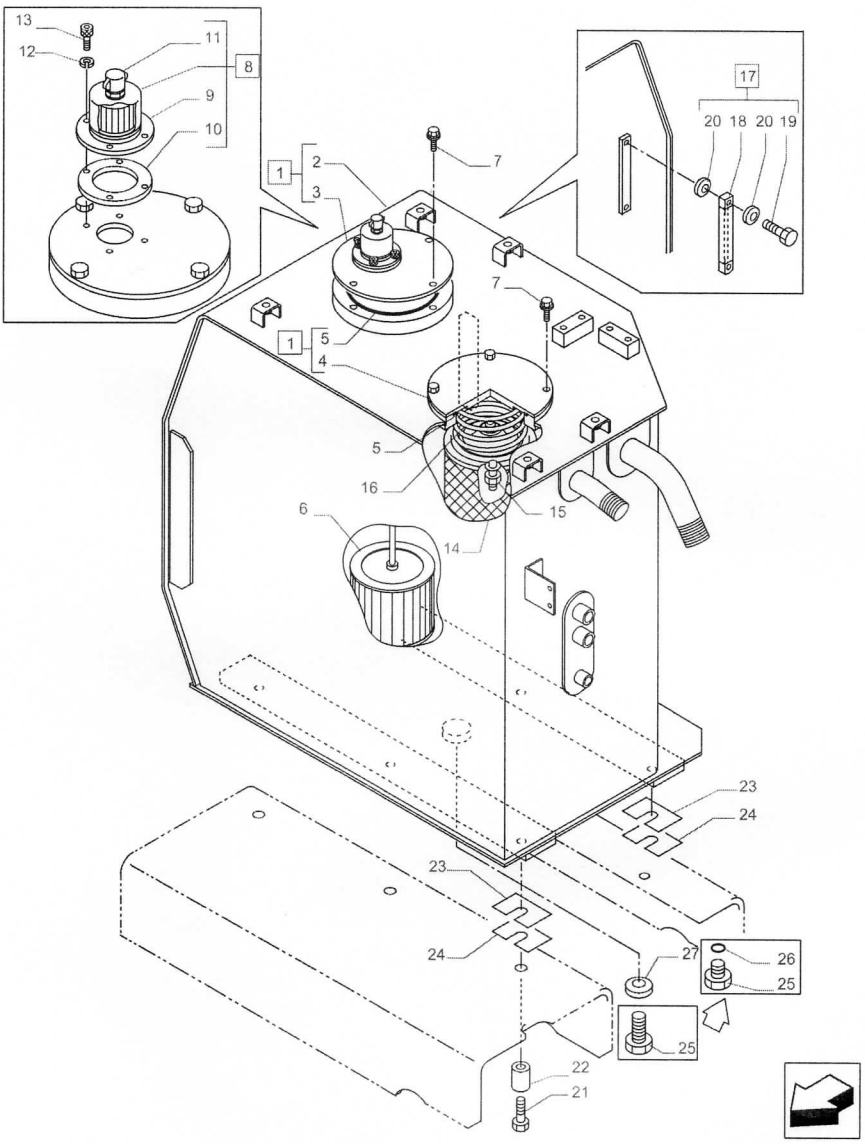
13
12
11
8
9
10
1
2
3
7
17
20 18 20 19
1
5
4
5
16
6
15
14
23
24
23
24
27
26
25
25
22
21

Variantes

-

Informação do modelo

E385C EVO, E405C ME EVO

Intervalos de número de série

-

Datas de produção

Depois null

#	Nº de peça	Nome da peça	Descrição	Qtd
1	NSS	NO SE VENDE SEPARADO	-	1
2	47810240	RESERVATÓRIO	-	1
3	47790192	COBERTURA	-	1
4	47802186	COBERTURA	-	1
5	47759526	O-RING	-	2
6	47791077	REDE PARA FILTROS	-	1
7	47789336	PARAFUSO	-	8
8	47791078	RESPIRO	Incl 9 - 11	1
9	47812545	ELEMENTO	-	1
10	47759259	JUNTA	-	1
11	47758730	TAMPA	-	1
12	10569279	ANILHA DE RETENÇÃO 6.1mm ID x 9.9mm OD x 1.6mm Thk,	-	4
13	14305231	PARAFUSO ALLENA FLAN M6 x 16mm, Cl 10.9, Full Thd	-	4

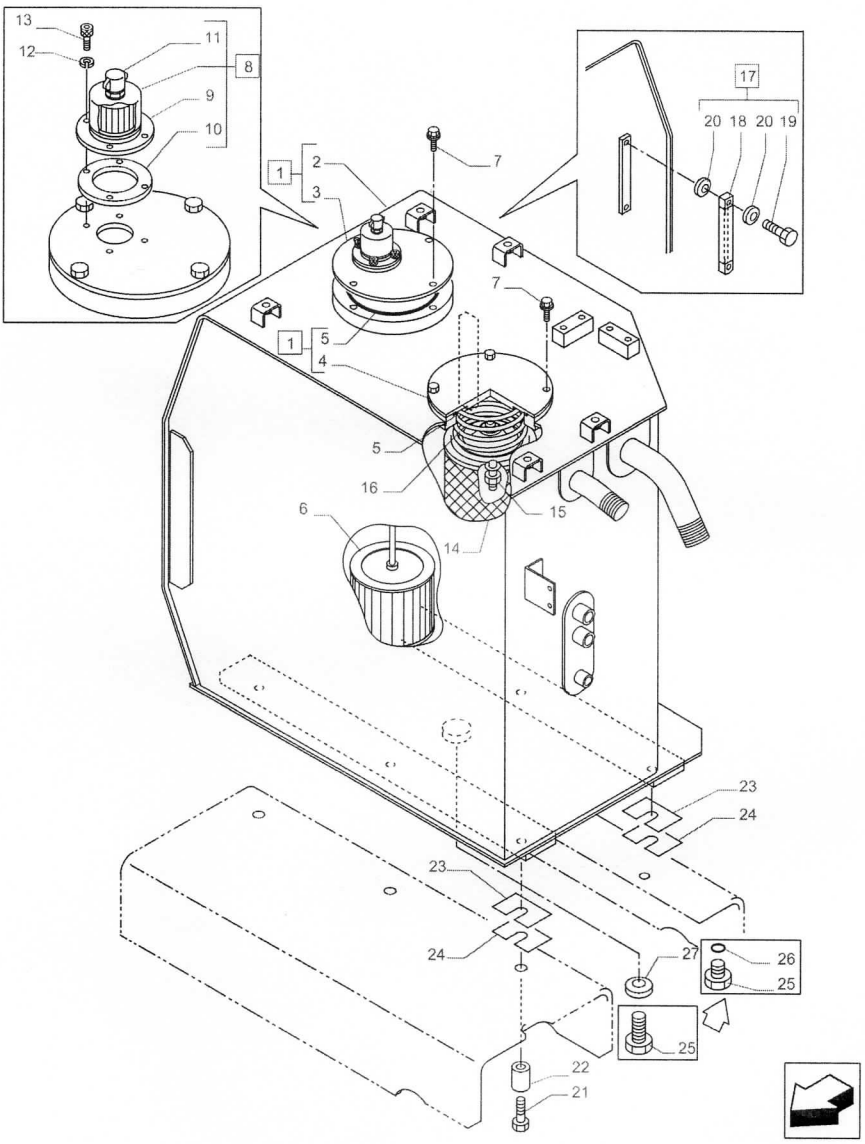
13
12
11
8
9
10
1
2
3
7
17
20 18 20 19
1
5
4
5
16
6
15
14
23
24
23
24
27
26
25
25
22
21

#	Nº de peça	Nome da peça	Descrição	Qtd
14	47791079	ELEMENTO	-	1
15	47759535	VÁLVULA	-	1
16	47791080	MOLA	-	1
17	47759452	VISOR DE NÍVEL	Incl 18 - 20	1
18	47759452	VISOR DE NÍVEL	-	1
19	47758705	PARAFUSO	-	2
20	47758706	ANILHA DE VEDAÇÃO	-	4
21	9847468	PARAFUSO Hex, M16 x 2 x 70mm, Cl 10.9	-	6
22	47811121	ESPAÇADOR	-	6
23	47759321	CALÇO DE AFINAÇÃO	-	6
24	47759322	CALÇO DE AFINAÇÃO	-	6
25	47759488	BUJÃO	-	1
26	47759550	O-RING	-	1
27	KHJ13230	ANILHA DE VEDAÇÃO	-	1

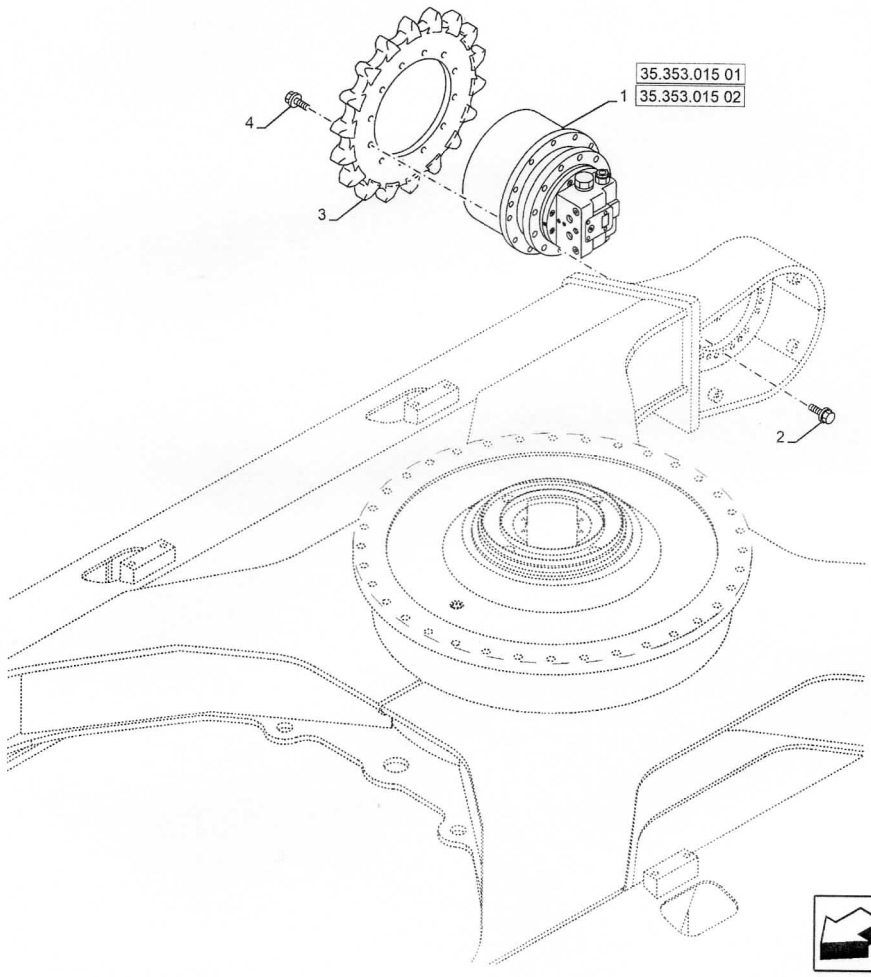
35.353.015 01
35.353.015 02
1
2
3
4

Variantes

-

Informação do modelo

E385C EVO, E405C ME EVO

Intervalos de número de série

-

Datas de produção

Depois null

#	Nº de peça	Nome da peça	Descrição	Qtd
1	47912379	MOTOR HIDRÁULICO	-	2
2	47789397	PARAFUSO	M16 x 55 mm	36
3	47819964	RODA DENTADA	-	2
4	47789394	PARAFUSO	-	52

1 [2 – 33 , 80 – 96 , 101 , 102 , 105 – 109] 5 [6 – 9] 10 [11 – 15]
34 [35 – 78 , 97 – 100 , 103 , 104 , 110 , 111] 35 [36 – 42] 43 [44 – 50]
51 [52 – 58] 59 [60 – 63] 80 [81 – 96] 97 [98 – 100] 101 [102]
106 [107 – 109]
110 [111]

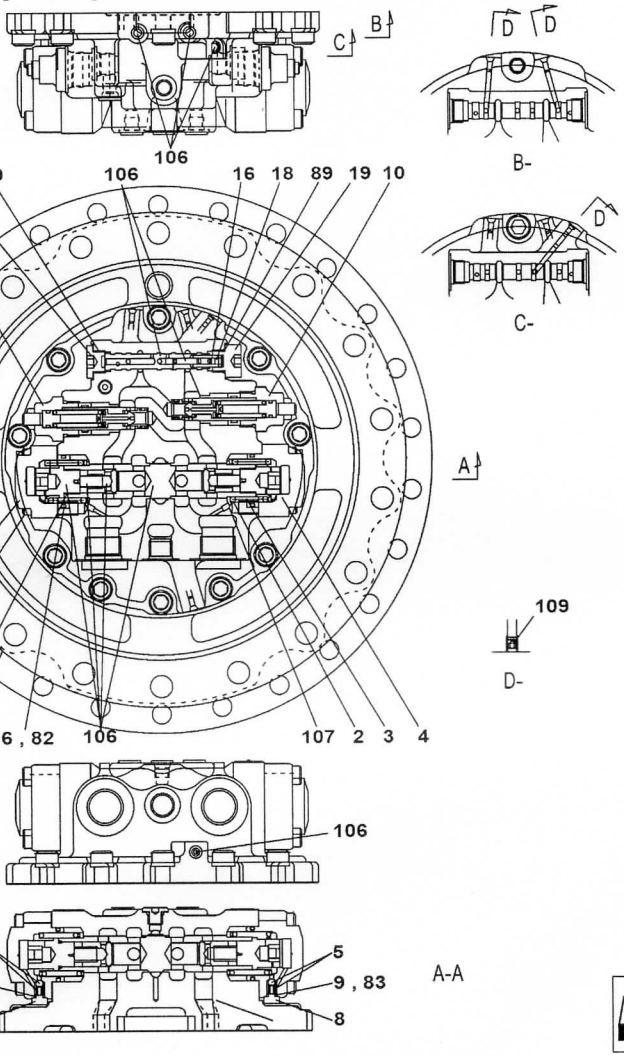

Variantes

781900632, 781900612

Informação do modelo

E405C ME EVO, E385C EVO

Intervalos de número de série

-

Datas de produção

-

#	Nº de peça	Nome da peça	Descrição	Qtd
1	LJ018770	MOTOR, HYDRAULIC	-	1
2	156110A1	ASSENTO MOLA	-	2
3	LG006200	MOLA	-	2
4	LR015850	ASSENTO MOLA	-	2
5	LR015910	BLOCO	-	2
6	LE026800	O-RING	-	2
7	LA017870	PARAFUSO ALLENA FLAN	-	8
8	LK007030	BUJÃO	-	2
9	LE027270	O-RING	-	2
10	LJ017800	VALVULA DE ALIVIO	-	2
16	LG00343	MOLA DE COMPRESSÃO	-	1
17	LK00329	BUJÃO	-	1
18	LS00127	GUIA	-	1

1 [2 – 33 , 80 – 96 , 101 , 102 , 105 – 109] 5 [6 – 9] 10 [11 – 15]
34 [35 – 78 , 97 – 100 , 103 , 104 , 110 , 111] 35 [36 – 42] 43 [44 – 50]
51 [52 – 58] 59 [60 – 63] 80 [81 – 96] 97 [98 – 100] 101 [102]
106 [107 – 109]
110 [111]

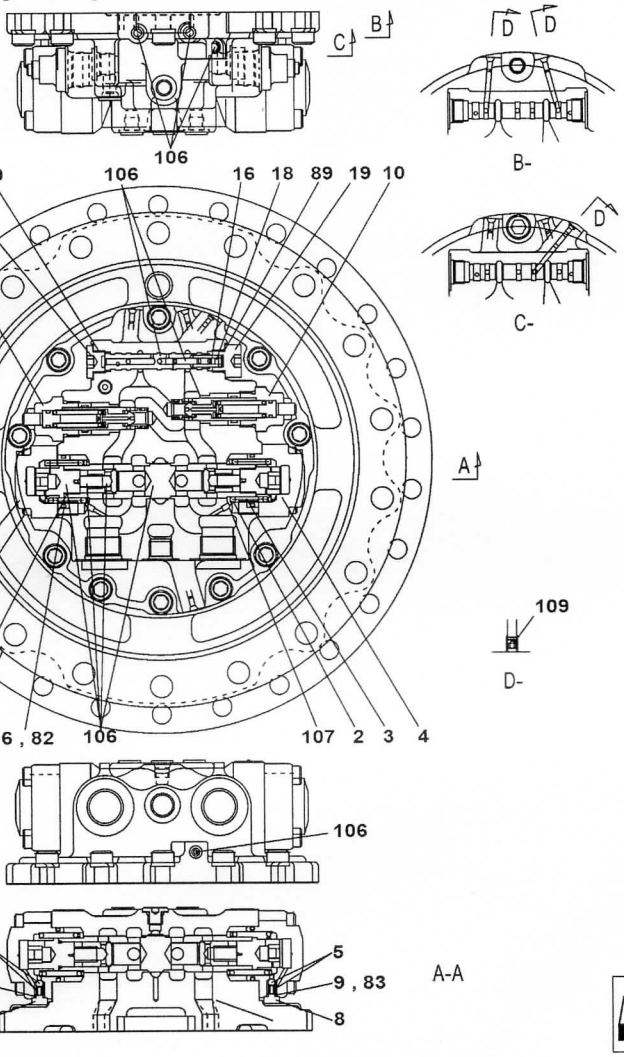

#	Nº de peça	Nome da peça	Descrição	Qtd
19	LK00306	BUJÃO	-	1
80	LZ009950	KIT DE REPARO	-	1
81	LE026790	O-RING	-	2
82	LE026800	O-RING	-	2
83	LE027270	O-RING	-	2
89	LE026780	O-RING	-	2
106	LZ010010	KIT DE REPARO	-	1
107	156880A1	ORIFÍCIO	-	2
109	156872A1	ORIFÍCIO	-	3

1 [2 – 33 , 80 – 96 , 101 , 102 , 105 – 109] 5 [6 – 9] 10 [11 – 15]
34 [35 – 78 , 97 – 100 , 103 , 104 , 110 , 111] 35 [36 – 42] 43 [44 – 50]
51 [52 – 58] 59 [60 – 63] 80 [81 – 96] 97 [98 – 100] 101 [102]
106 [107 – 109] 110 [111]

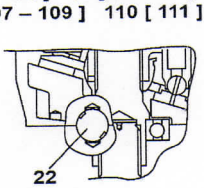

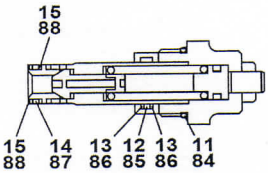

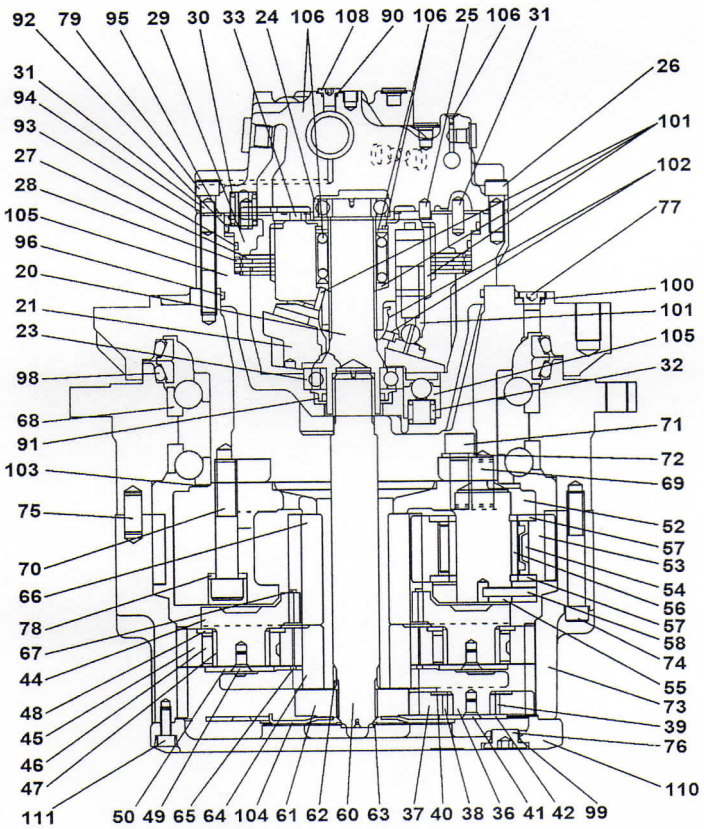

Variantes

781900612, 781900632

Informação do modelo

E385C EVO, E405C ME EVO

Intervalos de número de série

-

Datas de produção

-

#	Nº de peça	Nome da peça	Descrição	Qtd
1	LJ018770	MOTOR, HYDRAULIC	-	1
10	LJ017800	VALVULA DE ALIVIO	-	2
11	LE026810	O-RING	-	2
12	LE026790	O-RING	-	2
13	LE026740	ANEL	-	4
14	LE026770	O-RING	-	2
15	LE026730	ANEL	-	4
20	LB00545	EIXO	-	1
21	LR017950	PLACA OSCILANTE	-	1
22	155950A1	ESFERA	-	2
23	LB00546	ROLAMENTO Ball, 50mm ID x 90mm OD x 20mm W	-	1
24	LB00547	ROLAMENTO Ball, 35mm ID x 72mm OD x 17mm W	-	1
25	LA010950	GUIA	-	1

1 [2 – 33 , 80 – 96 , 101 , 102 , 105 – 109] 5 [6 – 9] 10 [11 – 15]
34 [35 – 78 , 97 – 100 , 103 , 104 , 110 , 111] 35 [36 – 42] 43 [44 – 50]
51 [52 – 58] 59 [60 – 63] 80 [81 – 96] 97 [98 – 100] 101 [102]
106 [107 – 109] 110 [111]

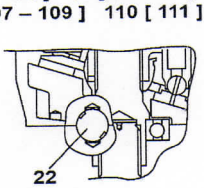

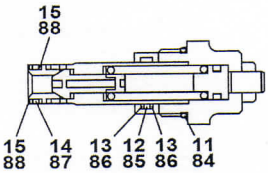

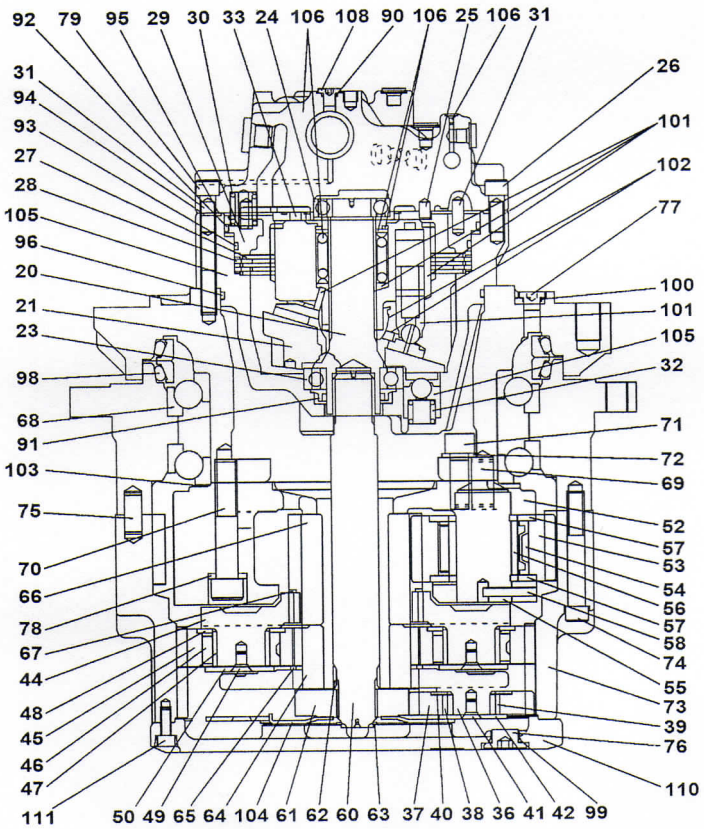

#	Nº de peça	Nome da peça	Descrição	Qtd
26	LA017810	PARAFUSO ALLENA FLAN	-	6
27	LR00582	PLACA	-	3
28	LR024120	PLACA	-	2
29	LJ017810	PISTÃO	-	1
30	156090A1	MOLA	-	8
31	160097A1	PINO ELÁSTICO	-	4
32	160592A1	MOLA	-	2
33	LR015030	PLACA	-	1
34	LN003970	ENGRENAGEM	-	1
35	LS004100	SUPORTE	-	1
36	LS004110	SUPORTE	-	1
37	LC003230	ENGRENAGEM PLANETÁRI	-	3
38	LB013520	ROLAMENTO DE AGULHAS	-	3
39	LB013530	ROLAMENTO COMPLETO	-	3
40	165673A1	ANEL DE ENCOSTO	-	3
41	LV00029	PARAFUSO	-	3
42	LR017960	PLACA ENCOSTO	-	1
43	LS004120	SUPORTE	-	1
44	LS004130	SUPORTE	-	1
45	LC003240	ENGRENAGEM PLANETÁRI	-	4
46	LB011810	ROLAMENTO DE AGULHAS Needle, 52mm ID x 72mm OD x	-	4

1 [2 – 33 , 80 – 96 , 101 , 102 , 105 – 109] 5 [6 – 9] 10 [11 – 15]
34 [35 – 78 , 97 – 100 , 103 , 104 , 110 , 111] 35 [36 – 42] 43 [44 – 50]
51 [52 – 58] 59 [60 – 63] 80 [81 – 96] 97 [98 – 100] 101 [102]
106 [107 – 109] 110 [111]

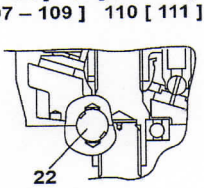

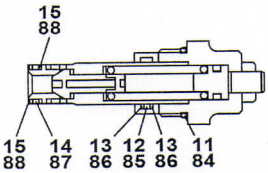

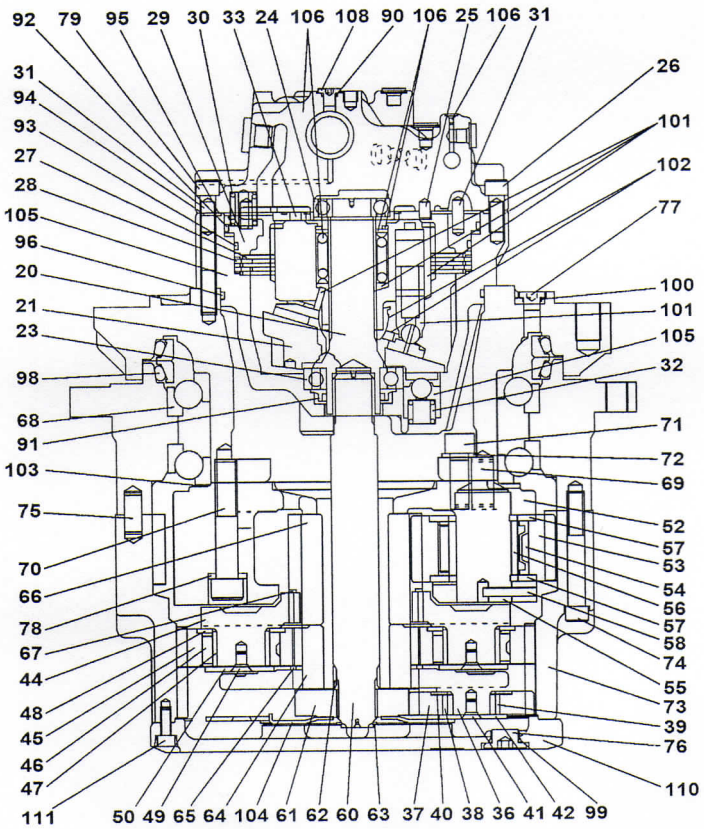

#	Nº de peça	Nome da peça	Descrição	Qtd
47	LB011800	ROLAMENTO	-	4
48	LR00585	PLACA	-	4
49	LV00029	PARAFUSO	-	4
50	LR017960	PLACA ENCOSTO	-	1
51	LS004140	SUPORTE	-	1
52	LS004150	SUPORTE	-	1
53	LC003250	ENGRENAGEM PLANETÁRI	-	4
54	LB013540	ROLAMENTO DE AGULHAS	-	4
55	LB013550	EIXO	-	4
56	LB013560	ROLAMENTO COMPLETO	-	4
57	LR017970	PLACA ENCOSTO	-	8
58	LA017950	PINO	-	4
59	LC003260	EIXO	-	1
60	LB013570	EIXO	-	1
61	LC003270	ENGRENAGEM	-	1
62	LH005900	ESPAÇADOR	-	1
63	LA012790	ANEL DE PRESSÃO	-	1
64	LC003280	ENGRENAGEM SOLAR	-	1
65	LA012800	ANEL DE PRESSÃO	-	1
66	LC003290	ENGRENAGEM SOLAR	-	1
67	LA012810	ANEL DE PRESSÃO	-	1

1 [2 – 33 , 80 – 96 , 101 , 102 , 105 – 109] 5 [6 – 9] 10 [11 – 15]
34 [35 – 78 , 97 – 100 , 103 , 104 , 110 , 111] 35 [36 – 42] 43 [44 – 50]
51 [52 – 58] 59 [60 – 63] 80 [81 – 96] 97 [98 – 100] 101 [102]
106 [107 – 109] 110 [111]

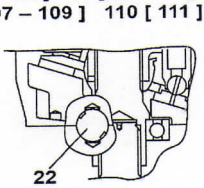

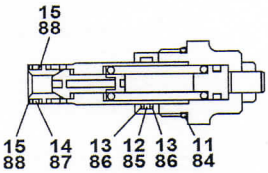

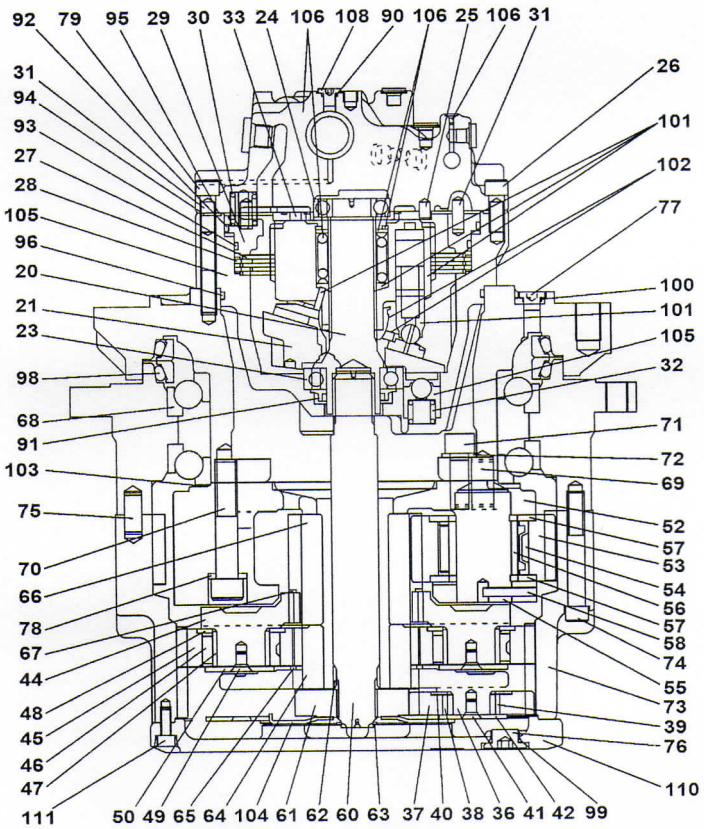

#	Nº de peça	Nome da peça	Descrição	Qtd
68	LB017430	PORTA ROLETES	-	2
69	LA018700	PINO	-	4
70	LA012820	PARAFUSO	-	4
71	LA012830	PARAFUSO	-	16
72	LR017980	PLACA	-	4
73	LC003300	COROA DENTADA	-	1
74	LA017830	PARAFUSO	-	26
75	LA018710	PINO	-	3
76	LK008080	BUJÃO	-	3
77	LK00068	BUJÃO	-	1
78	LA017820	ARRUELA PLANA	-	4
79	LA017830	PARAFUSO	-	4
84	LE026810	O-RING	-	2
85	LE026790	O-RING	-	2
86	LE026740	ANEL	-	4
87	LE026770	O-RING	-	2
88	LE026730	ANEL	-	4
90	LE026760	O-RING	-	4
91	LE014680	VEDANTE DE ÓLEO	-	1
92	165720A1	VEDANTE DE ÓLEO	-	1
93	165721A1	ANEL VEDADOR	-	1

1 [2 – 33 , 80 – 96 , 101 , 102 , 105 – 109] 5 [6 – 9] 10 [11 – 15]
34 [35 – 78 , 97 – 100 , 103 , 104 , 110 , 111] 35 [36 – 42] 43 [44 – 50]
51 [52 – 58] 59 [60 – 63] 80 [81 – 96] 97 [98 – 100] 101 [102]
106 [107 – 109] 110 [111]

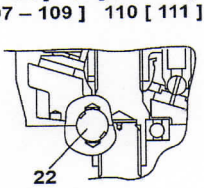

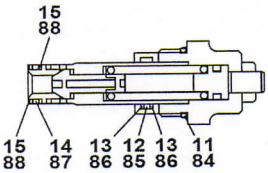

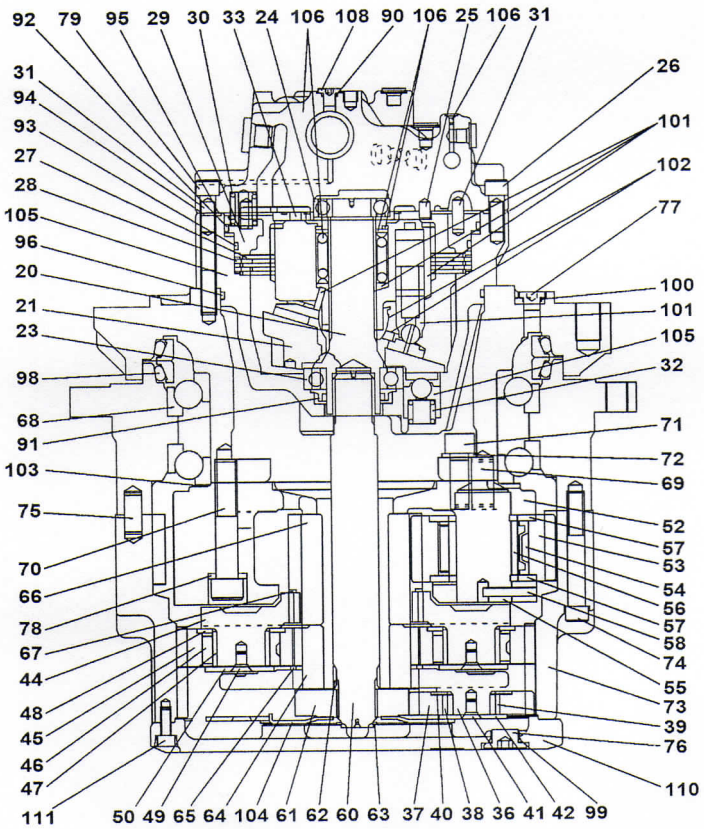

#	Nº de peça	Nome da peça	Descrição	Qtd
94	LE026750	O-RING	-	4
95	LE025850	O-RING	-	1
96	LE026910	O-RING	-	1
97	LZ015270	KIT DE VEDAÇÃO	-	1
98	LE027290	VEDANTE	-	2
99	LE026820	O-RING	-	3
100	LE026920	O-RING	-	1
101	LS004090	BLOCO	-	1
102	LR017990	PLACA	-	1
103	LH005910	CALÇO DE AFINAÇÃO	-	1
104	LR018000	PLACA ENCOSTO	-	1
105	LW007450	CORPO	-	1
106	LZ010010	KIT DE REPARO	-	1
108	161773A1	BUJÃO	-	4
110	LW006280	COBERTURA	-	1
111	LA017840	PARAFUSO	-	13

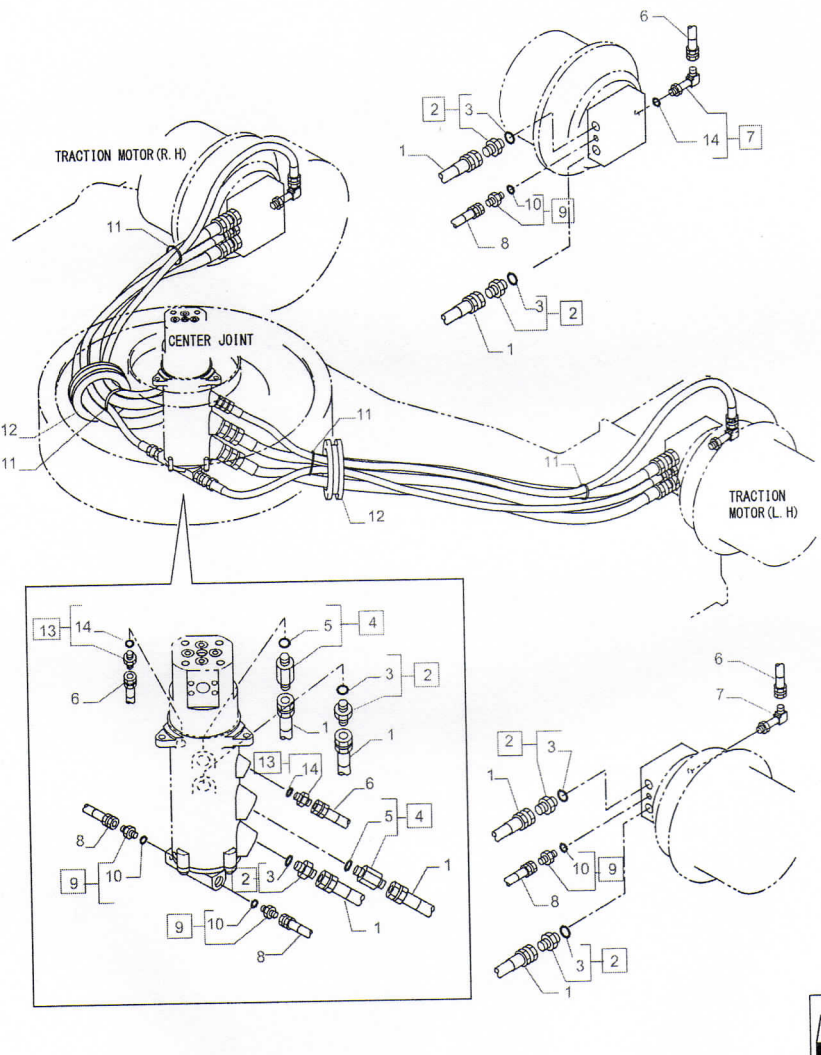
TRACTION MOTOR (R. H)
CENTER JOINT
TRACTION MOTOR (L. H)

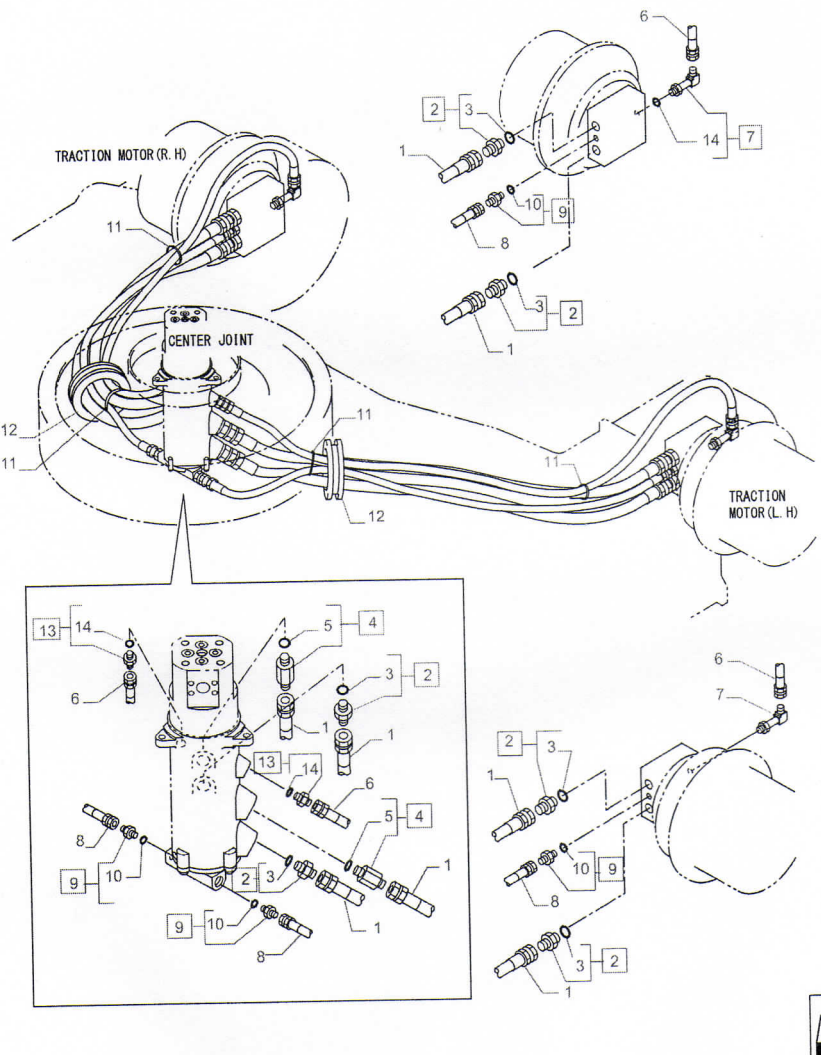
TRACTION MOTOR (R. H)
CENTER JOINT
TRACTION MOTOR (L. H)

Variantes

-

Informação do modelo

E385C EVO, E405C ME EVO

Intervalos de número de série

-

Datas de produção

Depois null

#	Nº de peça	Nome da peça	Descrição	Qtd
1	47789969	MANGUEIRA HIDRÁULICA	-	4
2	47759234	CONECTOR HIDRÁUL	ASSY, Incl 3	6
3	47759484	O-RING	-	6
4	47789970	ADAPTADOR	ASSY, Incl 5	2
5	47759484	O-RING	-	2
6	47789972	MANGUEIRA HIDRÁULICA	-	2
7	47758711	COTOVELO	Incl 14	2
8	47813572	MANGUEIRA HIDRÁULICA	-	2
9	47759527	CONECTOR HIDRÁUL	ASSY, Incl 10	4
10	47759549	O-RING	-	4
11	47759496	TIRA	-	4
12	47813323	PASSA-FIOS	-	2
13	47759235	CONECTOR HIDRÁUL	ASSY, Incl 14	2

#	Nº de peça	Nome da peça	Descrição	Qtd
14	47759554	O-RING	-	4

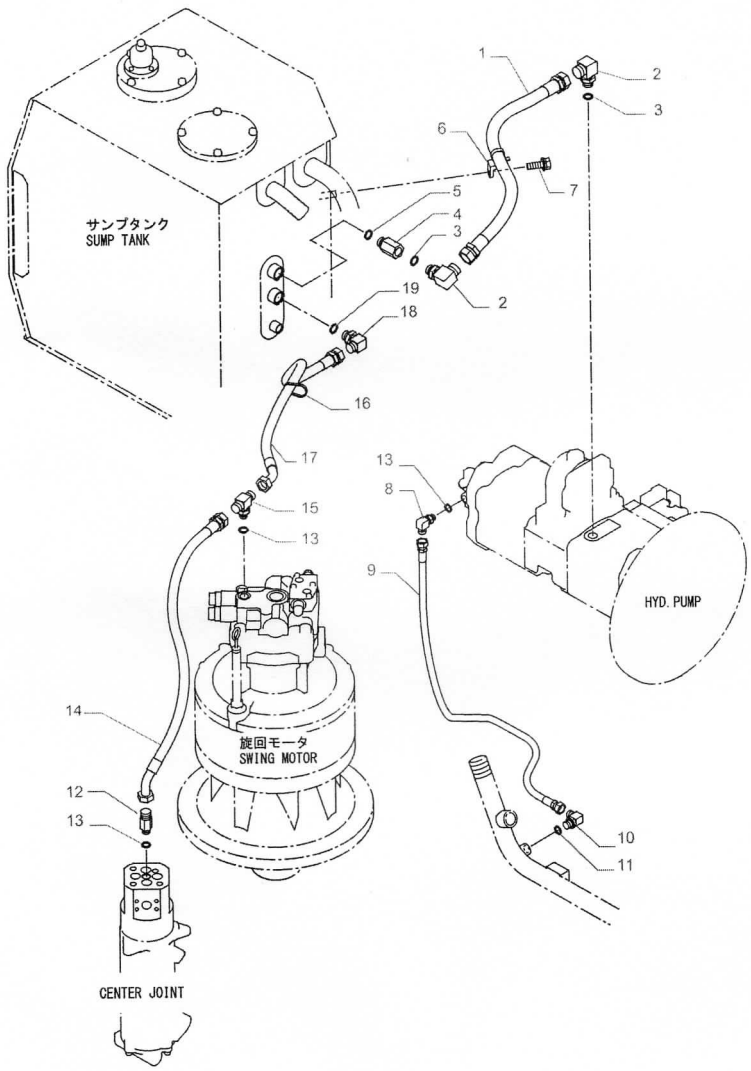
サンプタンク
SUMP TANK
旋回モータ
SWING MOTOR
HYD. PUMP
CENTER JOINT
1
2
3
4
5
6
7
8
9
10
11
12
13
14
15
16
17
18
19

Variantes

-

Informação do modelo

E385C EVO, E405C ME EVO

Intervalos de número de série

-

Datas de produção

Depois null

#	Nº de peça	Nome da peça	Descrição	Qtd
1	47759937	MANGUEIRA 25.4MM_ID_X_910MM	-	1
2	47817922	COTOVELO	-	1
3	47759550	O-RING	-	1
4	47791068	COTOVELO	-	1
5	47759550	O-RING	-	1
6	47759125	BRAÇADEIRA	-	1
7	47758719	PARAFUSO	-	1
8	47760324	COTOVELO 90	-	1
9	47791069	MANGUEIRA	-	1
10	47792504	COTOVELO	-	1
11	47759489	O-RING	-	1
12	47790213	ADAPTADOR	-	1
13	47759549	O-RING	-	3

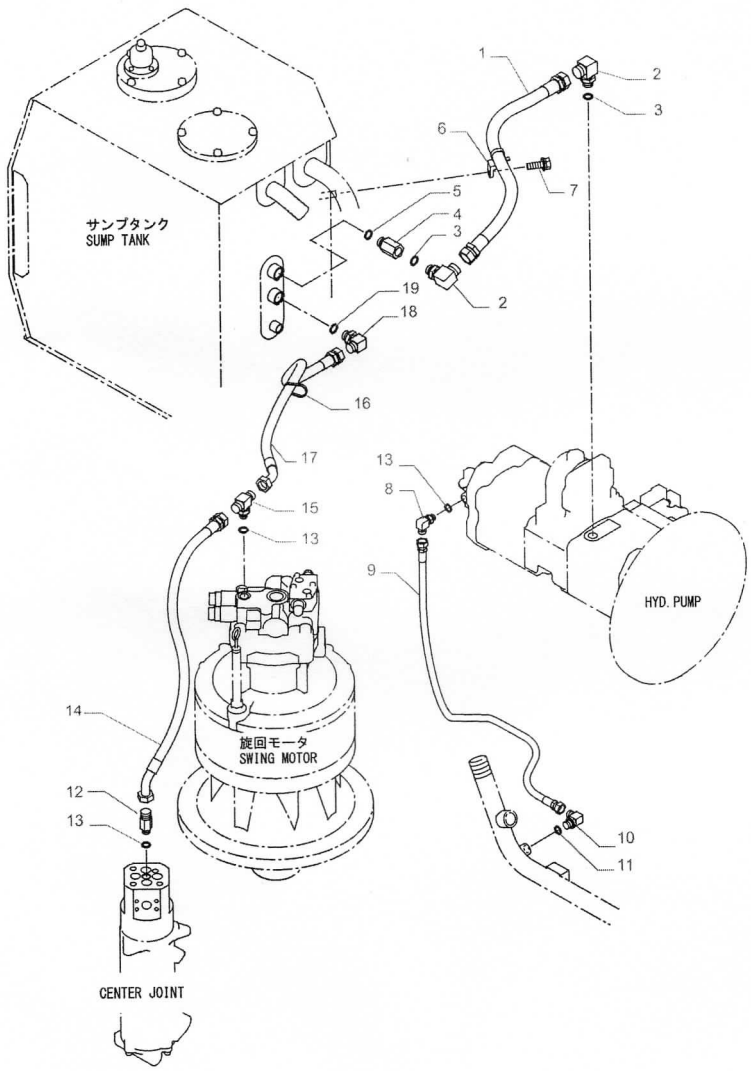
サンプタンク
SUMP TANK
旋回モータ
SWING MOTOR
HYD. PUMP
CENTER JOINT
1
2
3
4
5
6
7
8
9
10
11
12
13
14
15
16
17
18
19

#	Nº de peça	Nome da peça	Descrição	Qtd
14	47791070	MANGUEIRA	-	1
15	47790211	CONEXAO T	-	1
16	47759496	TIRA	-	2
17	47791071	MANGUEIRA 19MM_ID_X_1000MM	-	1
18	47758693	COTOVELO	-	1
19	47759550	O-RING	-	1

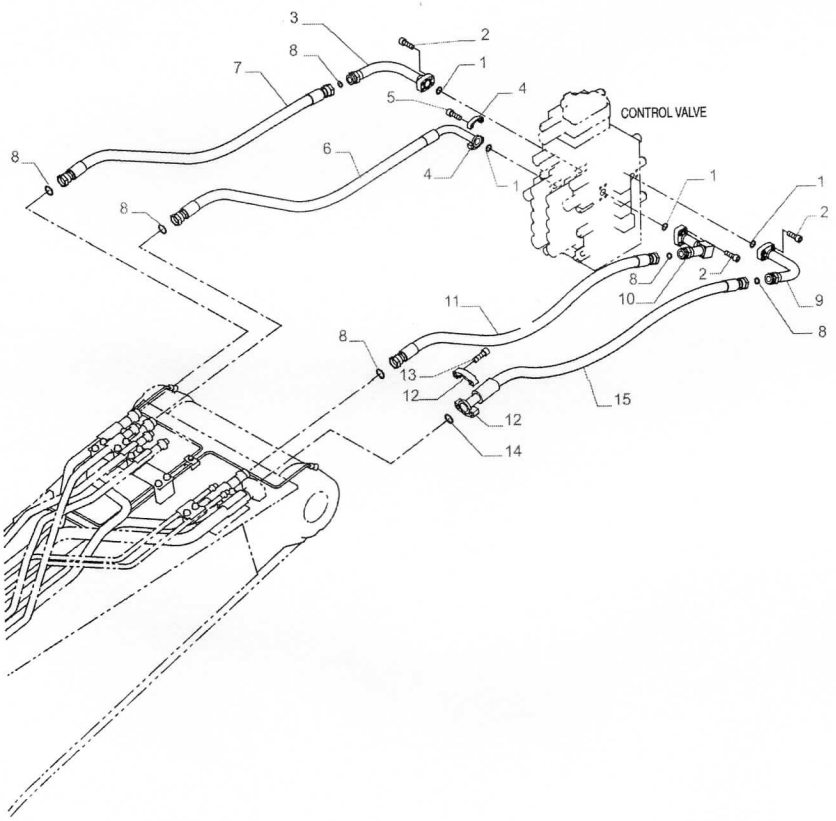
CONTROL VALVE

Variantes

-

Informação do modelo

E385C EVO, E405C ME EVO

Intervalos de número de série

-

Datas de produção

Depois null

#	Nº de peça	Nome da peça	Descrição	Qtd
1	47759372	O-RING	-	4
2	14420331	PARAFUSO ALLENA FLAN M10 x 1.5 x 35mm, Cl 10.9, Full Thd	-	12
3	47814601	TUBO	-	1
4	47759255	FLANGE	-	2
5	14420231	PARAFUSO ALLENA FLAN M10 x 1.5 x 30mm, Cl 10.9, Full Thd	-	4
6	47791103	MANGUEIRA	-	1
7	47791104	MANGUEIRA	-	1
8	47758729	O-RING	-	6
9	47814647	TUBO	-	1
10	47814666	TUBO	-	1
12	47790263	FLANGE	-	2
13	87316168	PARAFUSO ALLENA FLAN	-	4
14	47798828	O-RING	-	1

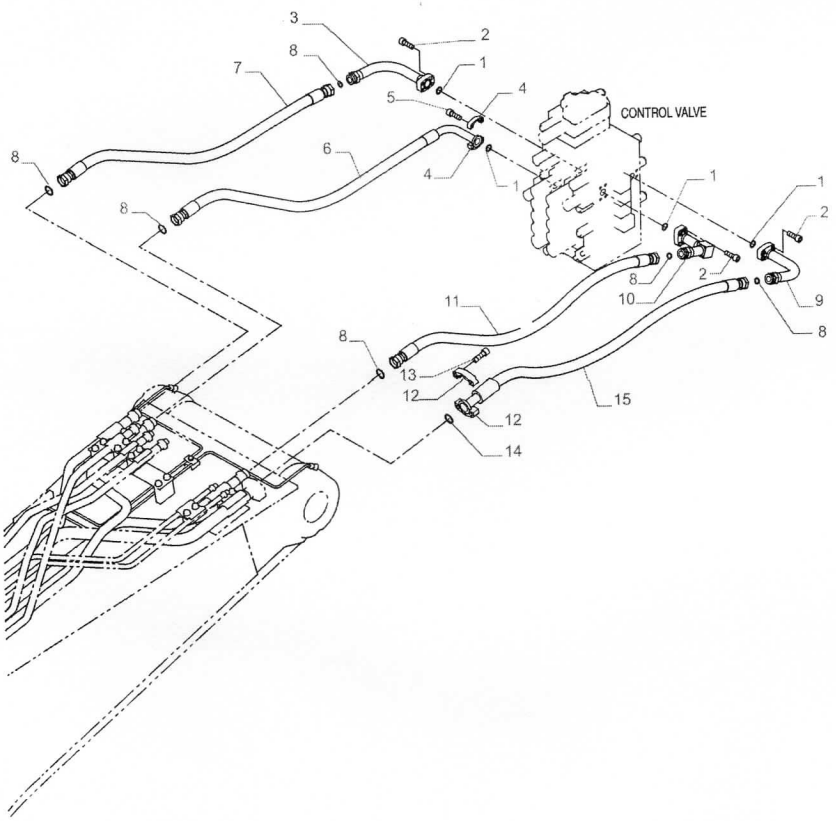
CONTROL VALVE

#	Nº de peça	Nome da peça	Descrição	Qtd
15	47791107	MANGUEIRA	-	1

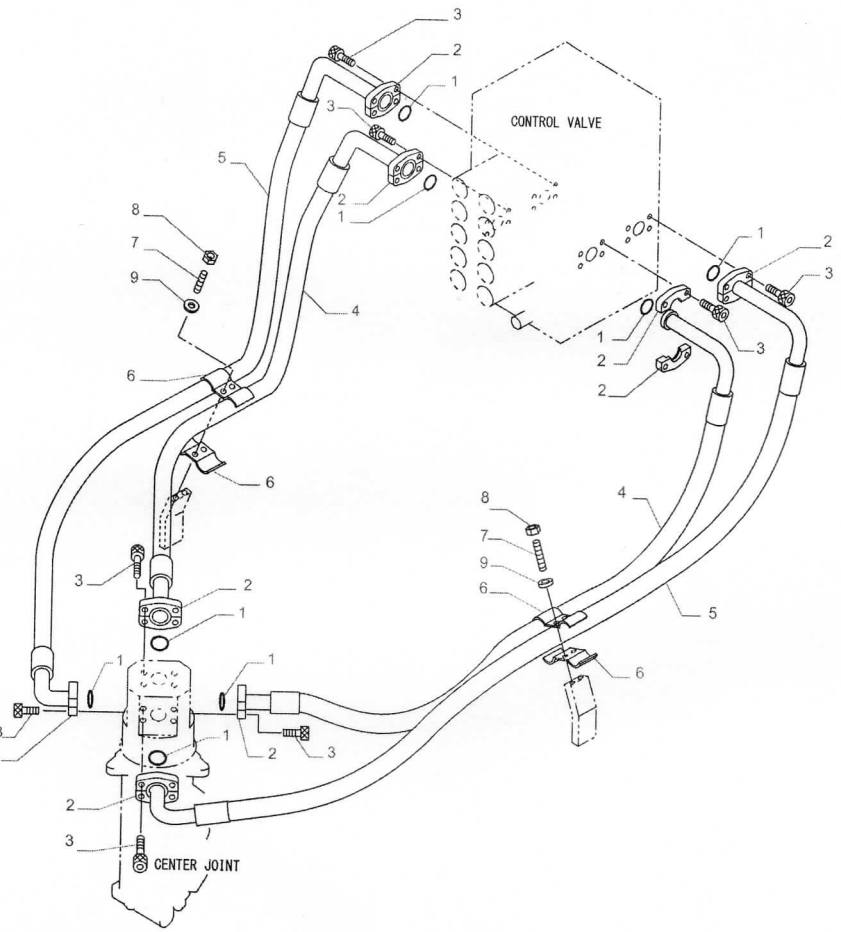
CONTROL VALVE
CENTER JOINT

Variantes

-

Informação do modelo

E385C EVO, E405C ME EVO

Intervalos de número de série

-

Datas de produção

Depois null

#	Nº de peça	Nome da peça	Descrição	Qtd
1	47759372	O-RING	-	8
2	47759255	FLANGE	-	16
3	14420231	PARAFUSO ALLENA FLAN M10 x 1.5 x 30mm, Cl 10.9, Full Thd	-	32
4	47791063	MANGUEIRA	-	2
5	47791064	MANGUEIRA	-	2
6	47791065	BRAÇADEIRA	-	4
7	47791066	PARAFUSO	-	4
8	43362	PORCA M8 x 1.25, Cl 10	-	4
9	47759312	ARRUELA PLANA	-	4

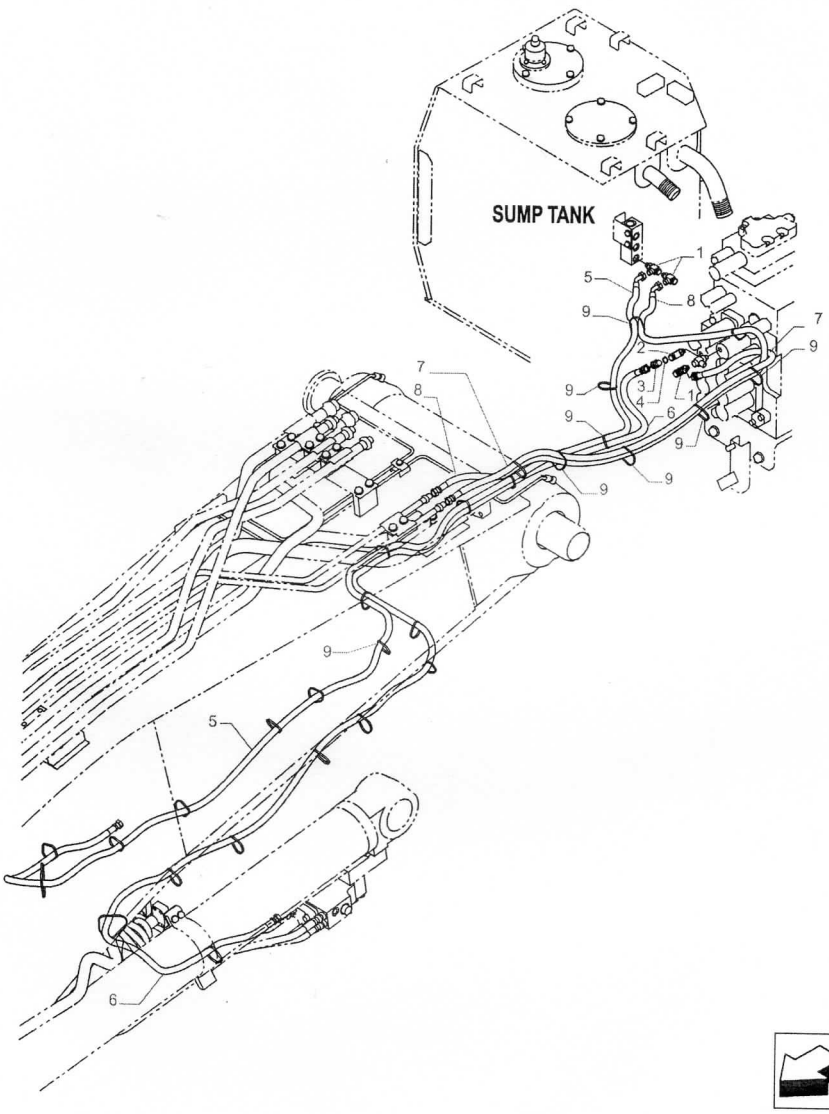
SUMP TANK
1
5
8
9
7
9
2
3
4
6
9
9
9
9
7
8
9
9
5
6

Variantes

-

Informação do modelo

E385C EVO, E405C ME EVO

Intervalos de número de série

-

Datas de produção

Depois null

#	Nº de peça	Nome da peça	Descrição	Qtd
1	47758036	CONEXAO T	-	3
2	47758037	CONEXAO T	-	1
3	47759373	ADAPTADOR	-	1
4	47759554	O-RING	-	1
5	47784329	MANGUEIRA	-	1
6	47784297	MANGUEIRA	-	1
7	47784309	MANGUEIRA	-	1
8	47784322	MANGUEIRA	-	1
9	47759505	TIRA	-	30

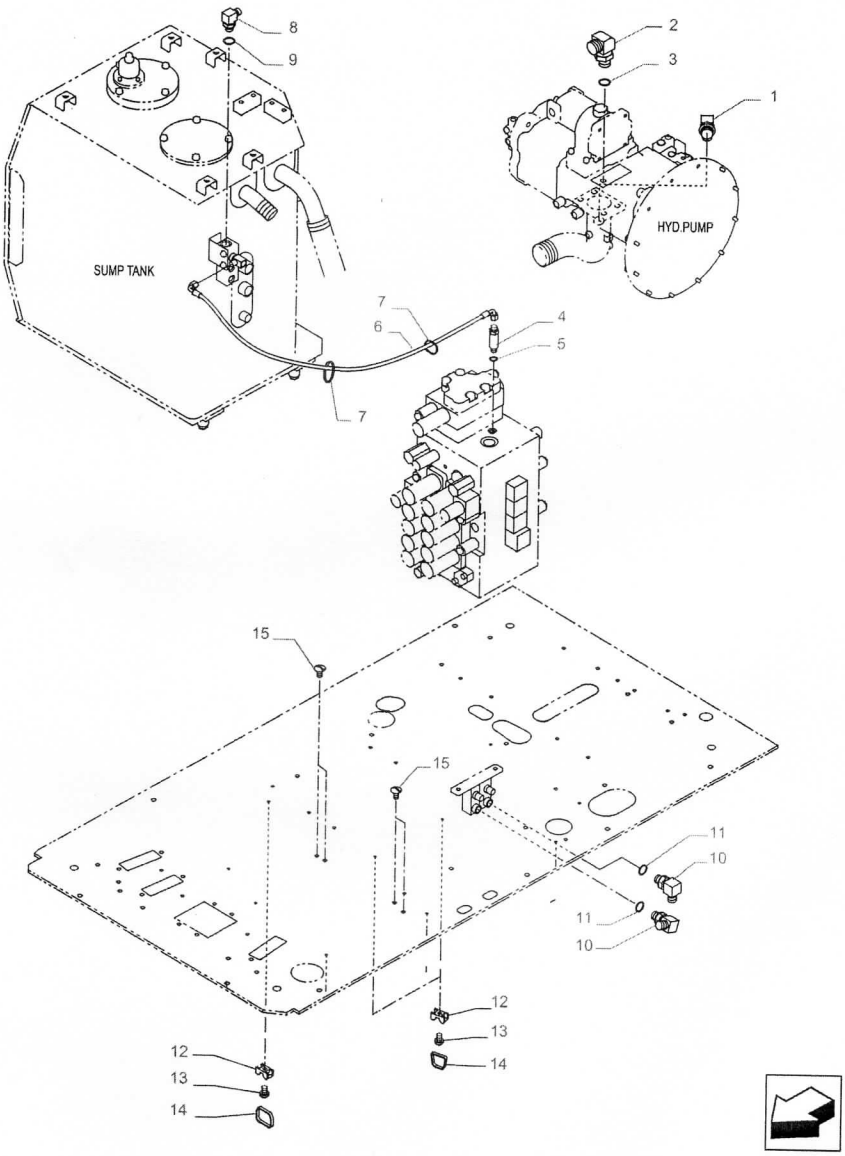
8
9
SUMP TANK
2
3
1
HYD.PUMP
7
6
4
5
7
15
15
11
10
11
10
12
13
14
12
13
14

Variantes

-

Informação do modelo

E385C EVO, E405C ME EVO

Intervalos de número de série

-

Datas de produção

Depois null

#	Nº de peça	Nome da peça	Descrição	Qtd
1	47792508	COTOVELO 90	-	1
2	47817922	COTOVELO	-	1
3	47759550	O-RING	-	1
4	47791161	ADAPTADOR	-	1
5	47759554	O-RING	-	1
6	47760368	MANGUEIRA	-	1
7	47759505	TIRA	-	2
8	47760324	COTOVELO 90	-	1
9	47759549	O-RING	-	1
10	47760629	COTOVELO	-	2
11	47759554	O-RING	-	2
12	47759505	TIRA	-	3
13	47789407	PARAFUSO	-	3

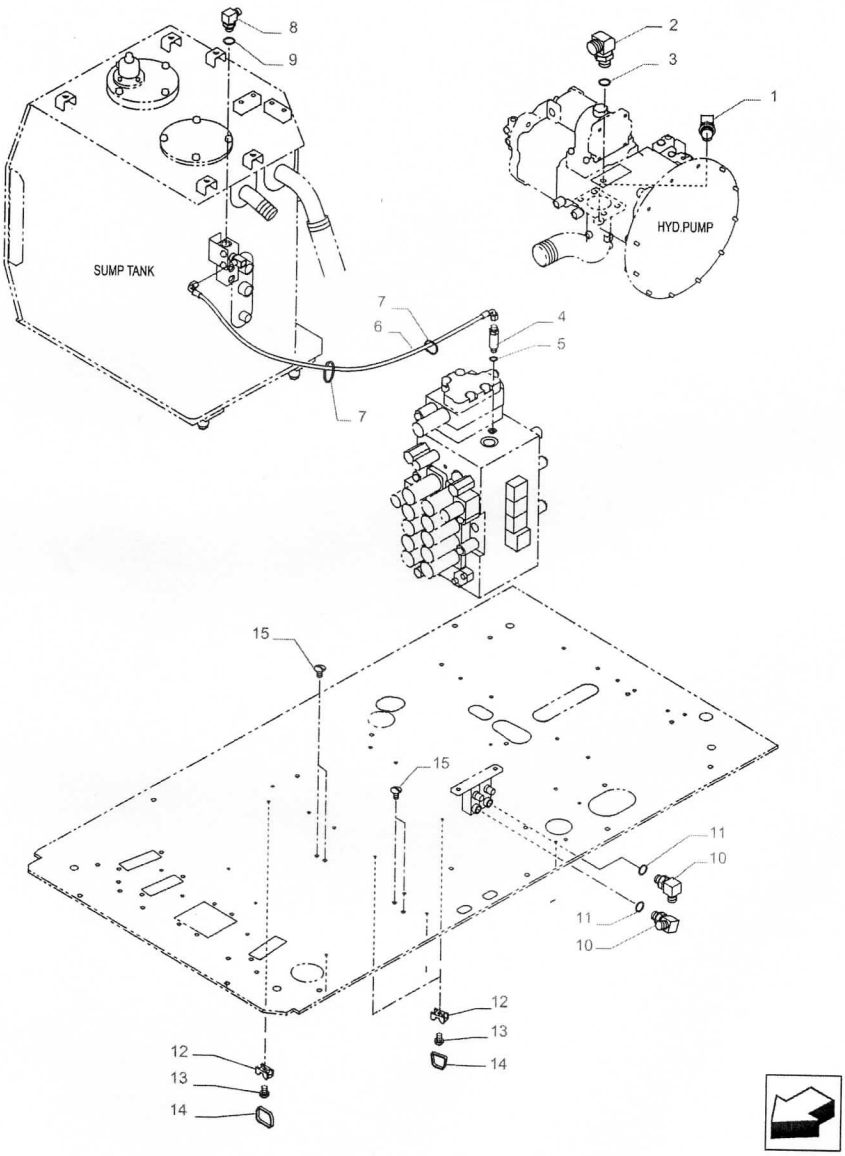
8
9
SUMP TANK
2
3
1
HYD.PUMP
7
6
4
5
7
15
15
11
10
11
10
12
13
14
12
13
14

#	Nº de peça	Nome da peça	Descrição	Qtd
14	47759521	BRAÇADEIRA	-	3
15	47758641	TAMPA	-	4

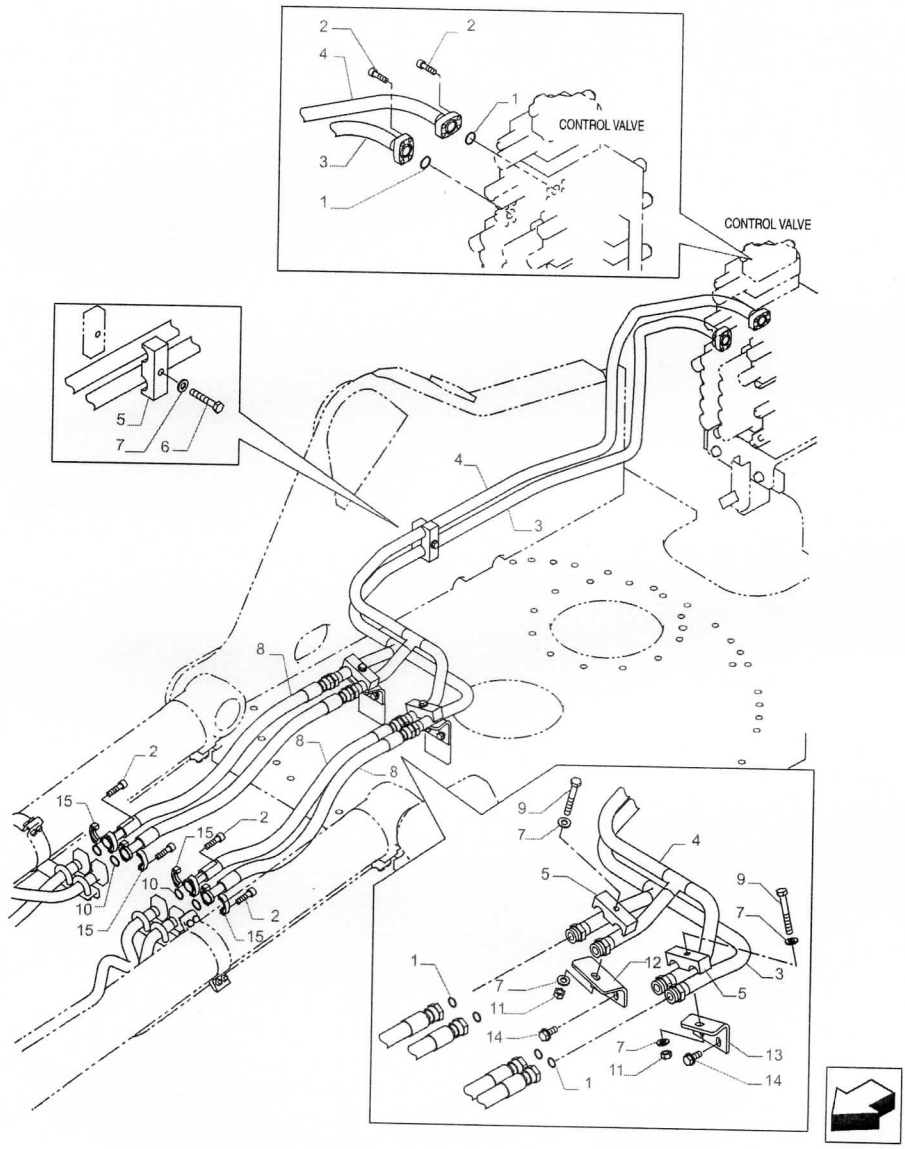
CONTROL VALVE
CONTROL VALVE

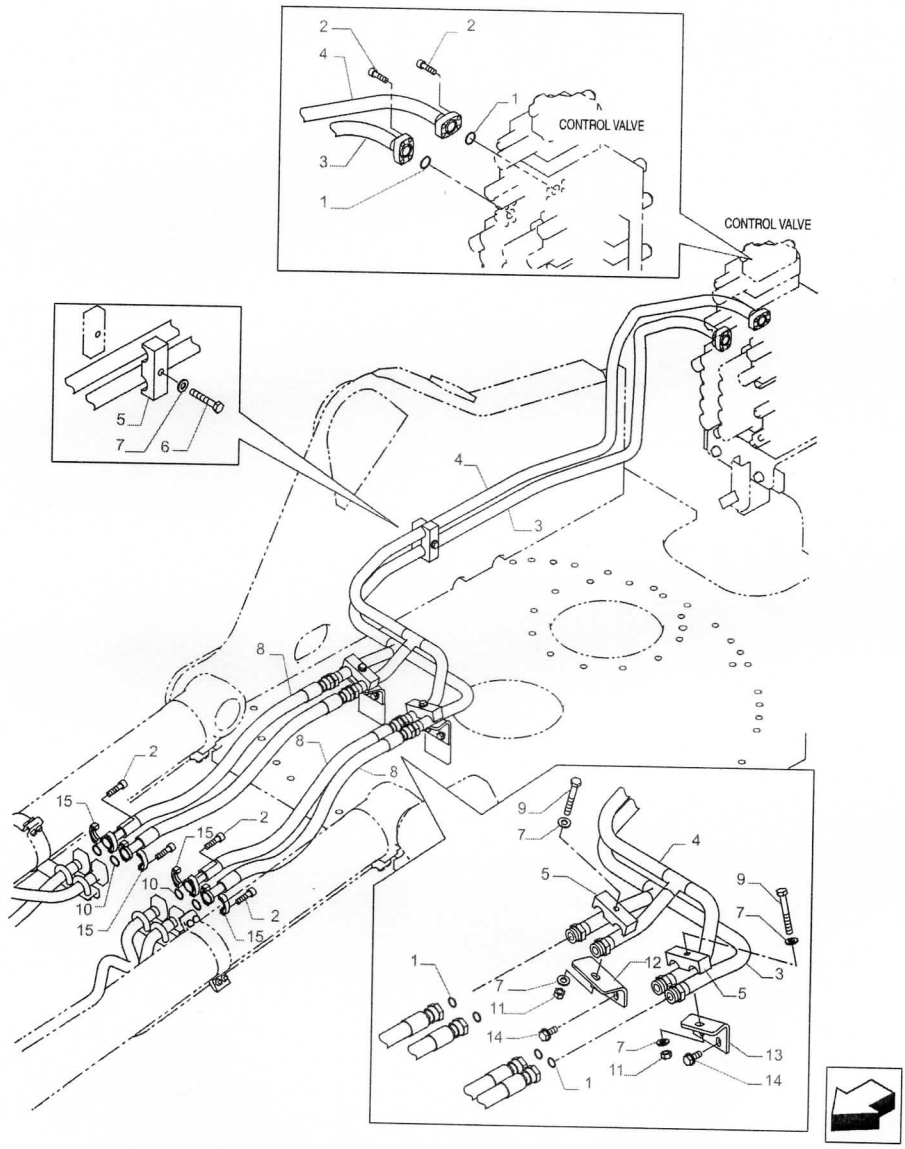
CONTROL VALVE
CONTROL VALVE

Variantes

-

Informação do modelo

E385C EVO, E405C ME EVO

Intervalos de número de série

-

Datas de produção

Depois null

#	Nº de peça	Nome da peça	Descrição	Qtd
1	47759372	O-RING	-	6
2	14420331	PARAFUSO ALLENA FLAN M10 x 1.5 x 35mm, Cl 10.9, Full Thd	-	24
3	47884460	TUBO	-	1
4	47884457	TUBO	-	1
5	47791097	BRAÇADEIRA	-	3
6	86505259	PARAFUSO Hex, M12 x 1.75 x 70mm, Cl 10.9	-	1
7	47759327	ARRUELA PLANA	-	5
8	47791100	MANGUEIRA	-	4
9	412605	PARAFUSO Hex, M12 x 1.75 x 90mm, Cl 10.9	-	2
10	47758729	O-RING	-	4
11	337475	PORCA M12, Cl 10	-	2
12	47835163	SUPORTE	-	1
13	47835170	SUPORTE	-	1

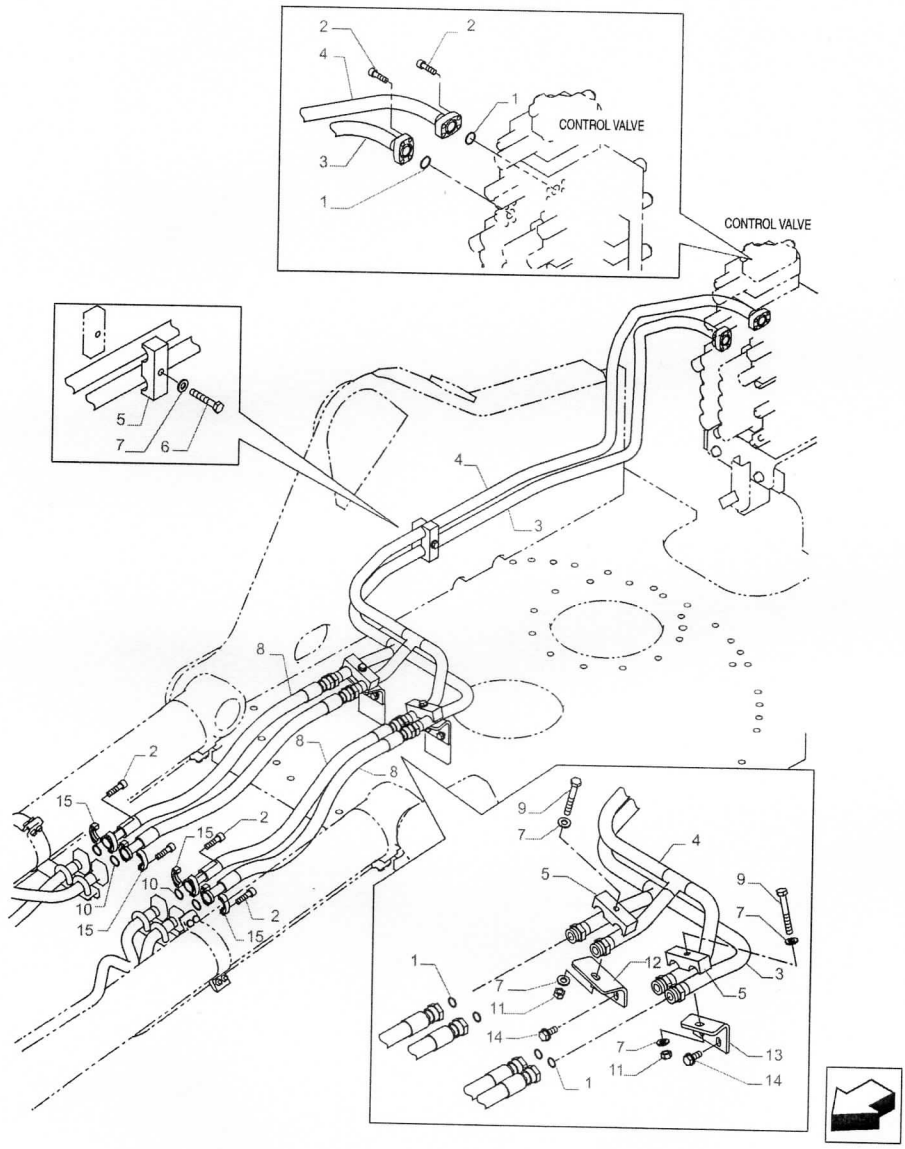
CONTROL VALVE
CONTROL VALVE

#	Nº de peça	Nome da peça	Descrição	Qtd
14	47789339	PARAFUSO	-	4
15	47759255	FLANGE	-	8

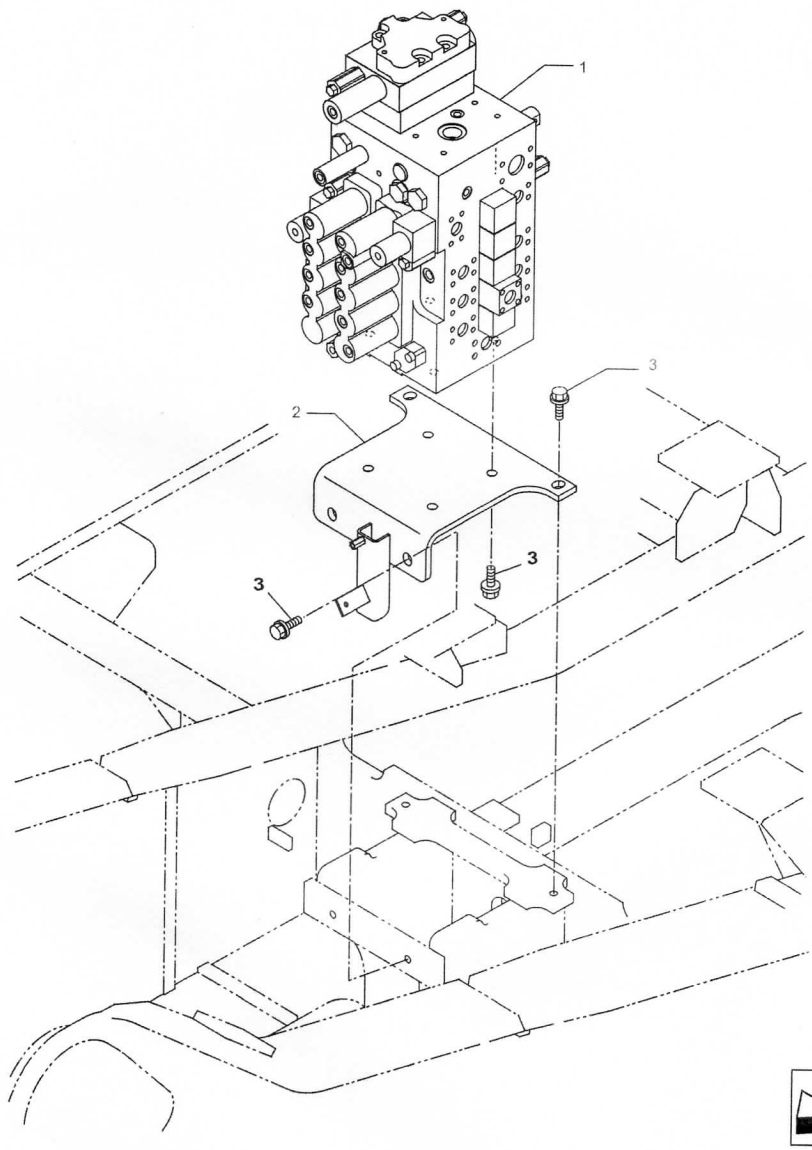
1
2
3
3
3

Variantes

-

Informação do modelo

E385C EVO, E405C ME EVO

Intervalos de número de série

-

Datas de produção

Depois null

#	Nº de peça	Nome da peça	Descrição	Qtd
1	47819299	VÁLVULA	-	1
2	47819338	SUPORTE	-	1
3	47789344	PARAFUSO	-	8

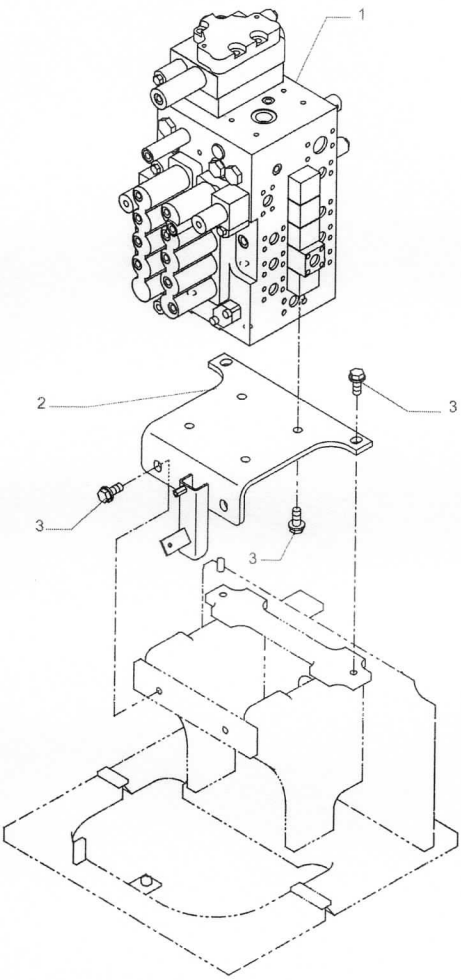
1
2
3
3
3

Variantes

-

Informação do modelo

E385C EVO, E405C ME EVO

Intervalos de número de série

-

Datas de produção

Depois null

#	Nº de peça	Nome da peça	Descrição	Qtd
1	48084031	VÁLVULA DE CONTROLO	-	1
2	47819338	SUPORTE	-	1
3	47789344	PARAFUSO	-	8

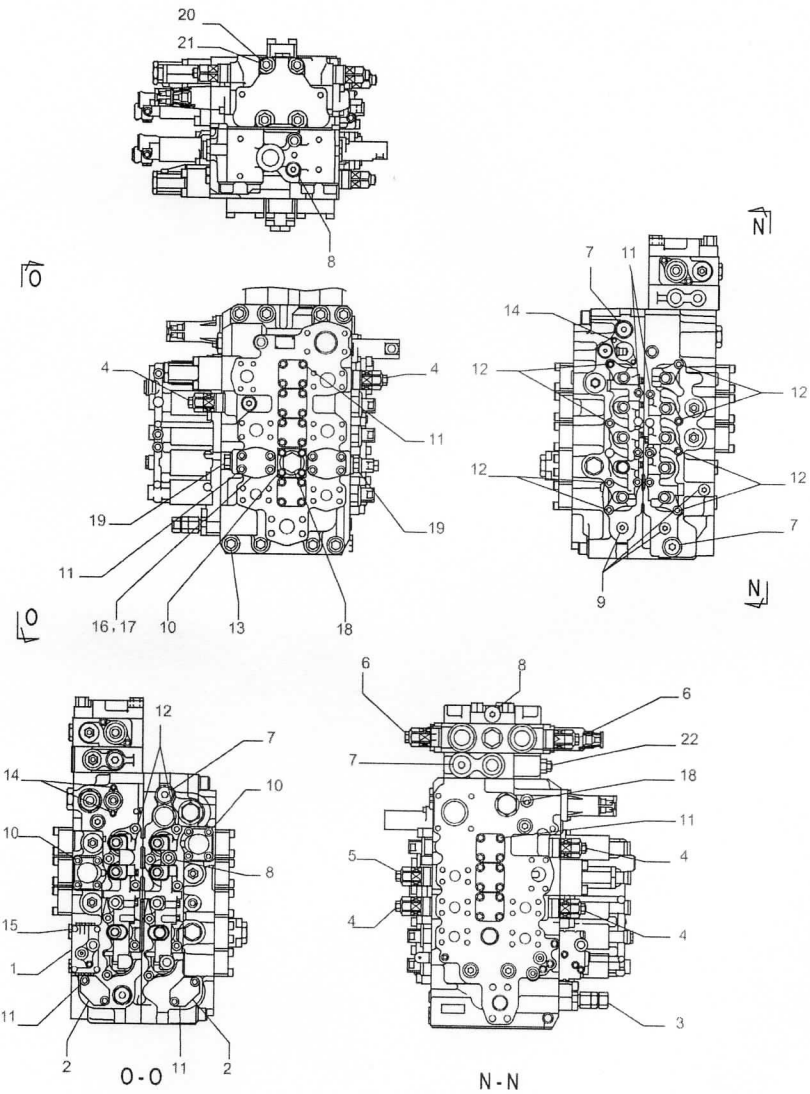
20
21
8
O
4
4
11
19
19
11
16,17
10
13
18
O
N
7
11
14
12
12
12
12
7
9
N
12
7
14
10
10
8
15
1
11
2
11
2
0-0
6
8
6
7
22
18
11
5
4
4
4
3
N-N

Variantes

-

Informação do modelo

E385C EVO, E405C ME EVO

Intervalos de número de série

-

Datas de produção

Depois null

#	Nº de peça	Nome da peça	Descrição	Qtd
1	LR019420	ALOJAMENTO	-	1
2	LH00250	TAMPA	-	2
3	LJ018990	VALVULA DE ALIVIO	-	1
4	LJ00734	VALVULA DE ALIVIO	-	5
5	LJ019000	VALVULA DE ALIVIO	-	1
6	LJ014750	VALVULA DE ALIVIO	-	2
7	163370A1	BUJÃO	-	4
8	163369A1	BUJÃO	-	9
9	163972A1	BUJÃO	-	3
10	LA017920	PARAFUSO ALLENA FLAN	-	12
11	LA017930	PARAFUSO ALLENA FLAN	-	46
12	160287A1	PARAFUSO ALLENA FLAN Hex Skt	-	20
13	LA017940	PARAFUSO ALLENA FLAN	-	8

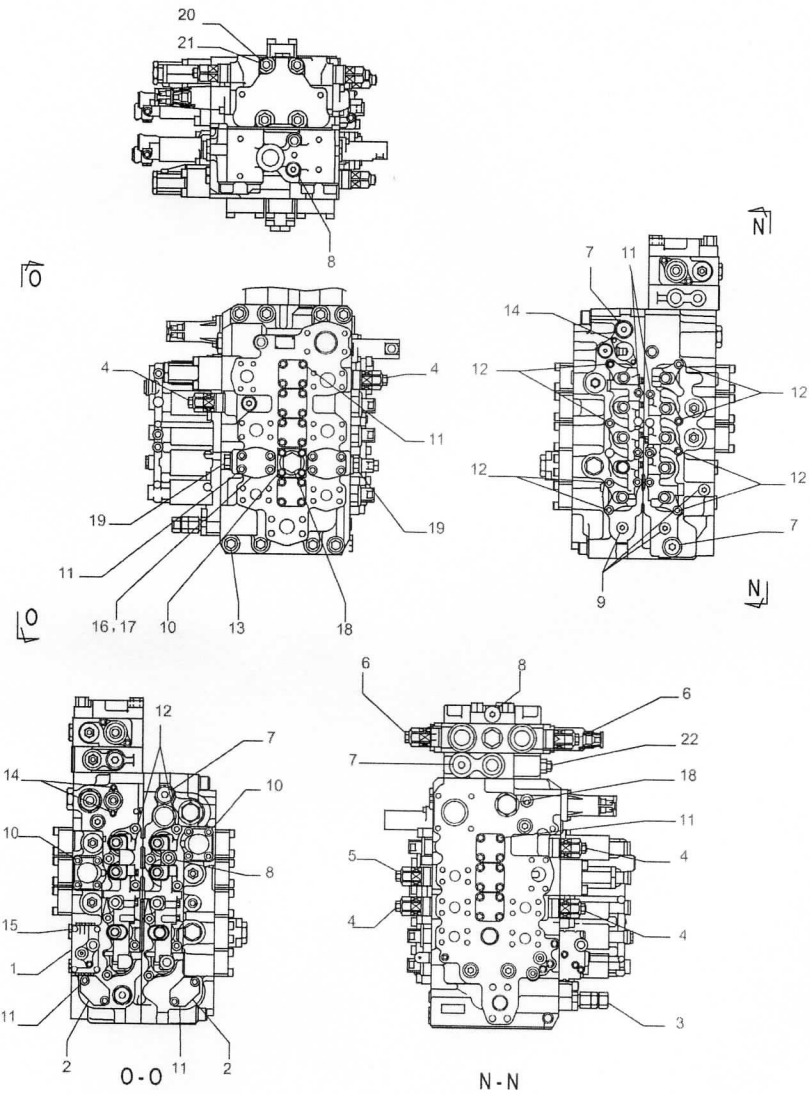
20
21
8
O
4
4
11
19
19
11
16,17
10
13
18
O
N
7
11
14
12
12
12
12
7
9
N
12
7
14
10
10
8
15
1
11
2
11
2
0-0
6
8
6
7
22
18
11
5
4
4
4
3
N-N

#	Nº de peça	Nome da peça	Descrição	Qtd
14	LUC0118	PARAFUSO ALLENA FLAN Hex Skt Hd	-	4
15	LA011120	PARAFUSO Hex Skt Hd	-	4
16	LR00579	BUJÃO	-	2
17	LE027210	O-RING	-	2
18	LK00302	BUJÃO	-	2
19	165839A1	BUJÃO	-	2
20	LUC0094	PORCA ESPECIAL	-	4
21	155447A1	BUJÃO	-	1
22	LJ019010	VALVULA DE ALIVIO	-	1

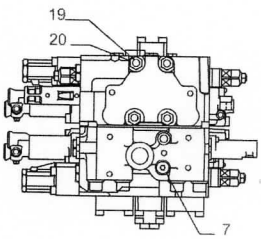
19
20
7

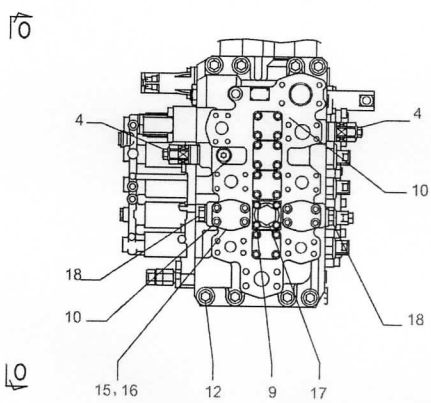
O
4
4
10
18
10
18
15, 16
12
9
17
O

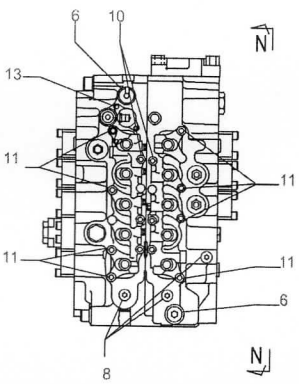
6
10
N
13
11
11
11
11
6
8
N

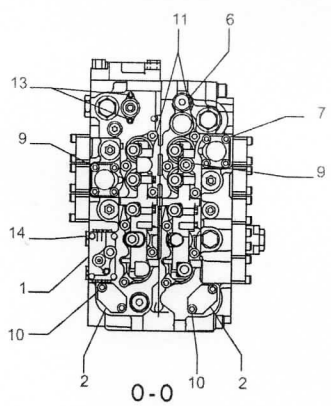
11
6
13
7
9
9
14
1
10
2
10
2

O-O

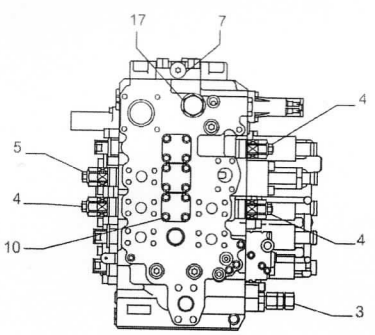
17
7
4
5
4
10
4
3

N-N

Variantes

-

Informação do modelo

E385C EVO, E405C ME EVO

Intervalos de número de série

-

Datas de produção

Depois null

#	Nº de peça	Nome da peça	Descrição	Qtd
1	LR019420	ALOJAMENTO	-	1
2	LH00250	TAMPA	-	2
3	LJ018990	VALVULA DE ALIVIO	-	1
4	LJ00734	VALVULA DE ALIVIO	-	5
5	LJ019000	VALVULA DE ALIVIO	-	1
6	163370A1	BUJÃO	-	3
7	163369A1	BUJÃO	-	3
8	163972A1	BUJÃO	-	3
9	108R010Z055B	PARAFUSO	-	12
10	108R010Z040B	PARAFUSO	-	46
11	160287A1	PARAFUSO ALLENA FLAN Hex Skt	-	20
12	108R016Z130B	PARAFUSO	-	8
13	LUC0118	PARAFUSO ALLENA FLAN Hex Skt Hd	-	4

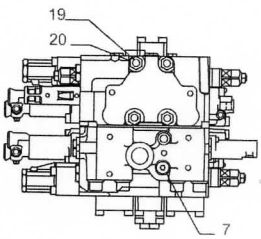
19
20
7

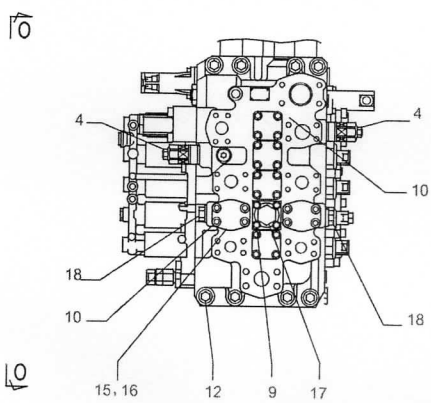
O
4
4
10
18
10
18
15, 16
12
9
17
O

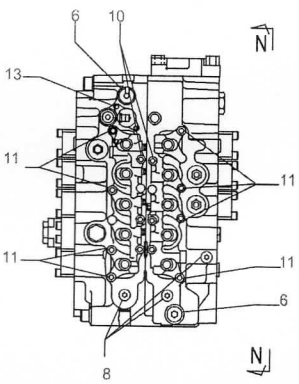
6
10
N
13
11
11
11
11
6
8
N

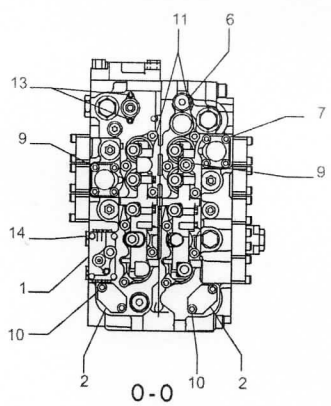
11
6
13
7
9
9
14
1
10
2
10
2

O-O

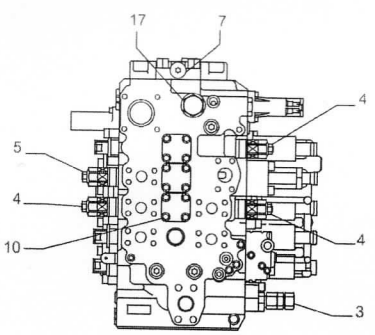
17
7
4
5
4
10
4
3

N-N

#	Nº de peça	Nome da peça	Descrição	Qtd
14	LA011120	PARAFUSO Hex Skt Hd	-	4
15	LR00579	BUJÃO	-	2
16	168198A1	O-RING	-	2
17	LK00302	BUJÃO	-	2
18	165839A1	BUJÃO	-	2
19	LB011890	TIRANTE	-	4
20	LUC0094	PORCA ESPECIAL	-	4

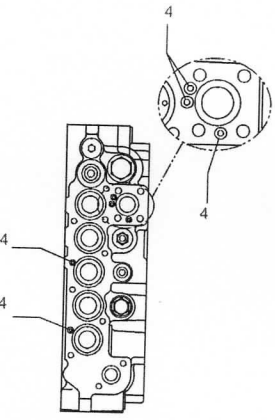

A1 - A1

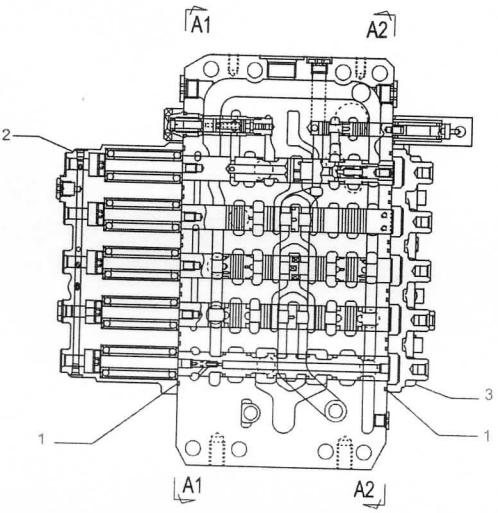

A - A

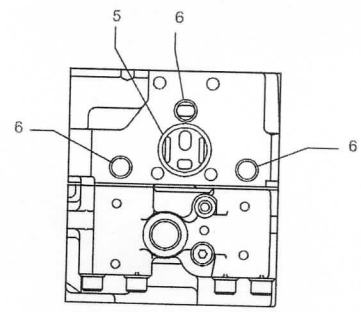

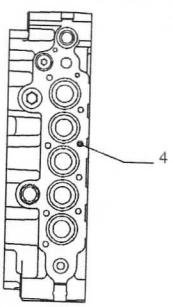

A2 - A2

Variantes

-

Informação do modelo

E385C EVO, E405C ME EVO

Intervalos de número de série

-

Datas de produção

Depois null

#	Nº de peça	Nome da peça	Descrição	Qtd
1	154589A1	O-RING	-	10
2	LR019390	TAMPA	-	1
3	LR019400	TAMPA	-	1
4	154447A1	O-RING	-	6
5	154625A1	O-RING	-	1
6	LE012520	O-RING	-	3

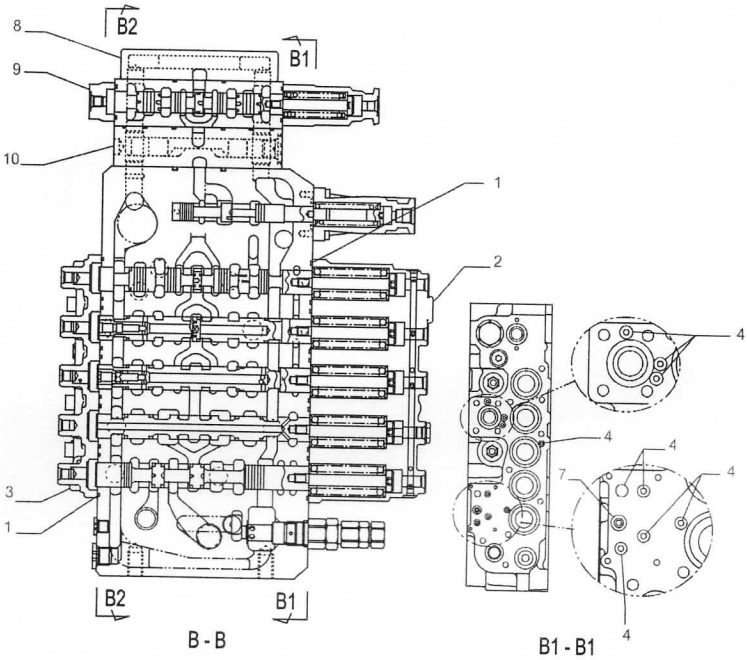

B - B

B1 - B1

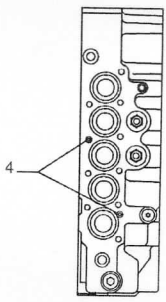

B2 - B2

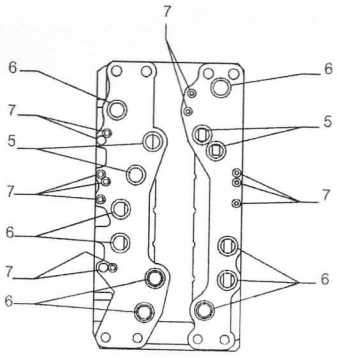

M - M

Variantes

-

Informação do modelo

E385C EVO, E405C ME EVO

Intervalos de número de série

-

Datas de produção

Depois null

#	Nº de peça	Nome da peça	Descrição	Qtd
1	LE026800	O-RING	-	20
2	LR019380	TAMPA	-	1
3	LR019410	TAMPA	-	1
4	LE027170	O-RING	-	11
5	LE019670	O-RING	-	4
6	LE014890	O-RING 3.53mm Thk x 25.7mm ID, CI 6	-	10
7	LE026750	O-RING	-	13
8	LT001660	PLACA DE FECHAMENTO	-	1
9	LJ014760	VALVULA HYDR CONTROL	-	1
10	LJ014770	BLOCO DE LIGAÇÃO	-	1

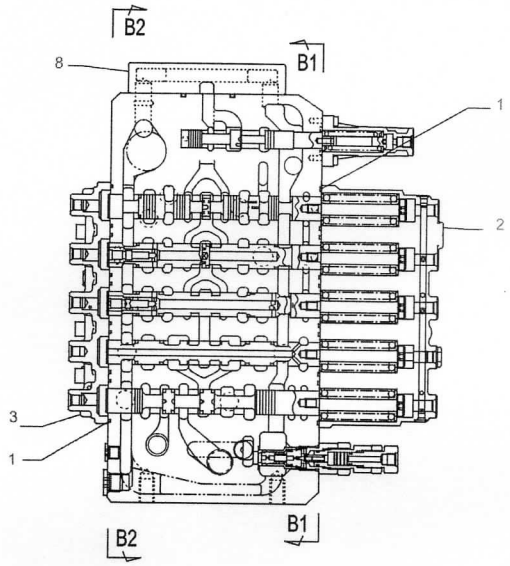

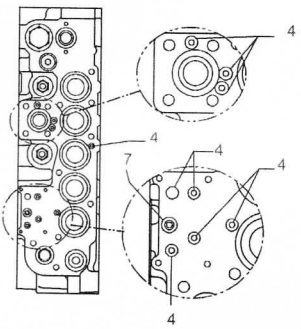

B1 - B1

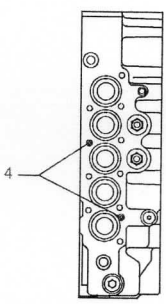

B2 - B2

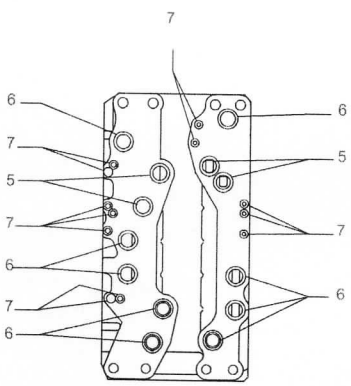

Variantes

-

Informação do modelo

E385C EVO, E405C ME EVO

Intervalos de número de série

-

Datas de produção

Depois null

#	Nº de peça	Nome da peça	Descrição	Qtd
1	154589A1	O-RING	-	10
2	LR019380	TAMPA	-	1
3	LR019410	TAMPA	-	1
4	154447A1	O-RING	-	11
5	LE019670	O-RING	-	4
6	LE014890	O-RING 3.53mm Thk x 25.7mm ID, Cl 6	-	10
7	154463A1	O-RING	-	13
8	LT001660	PLACA DE FECHAMENTO	-	1

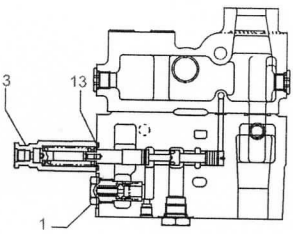
3
13
1

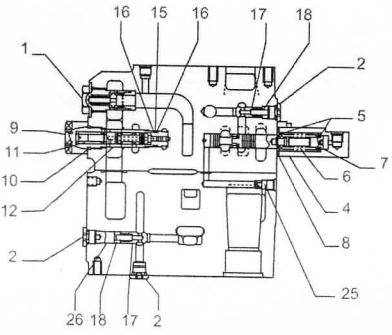
16
15
16
17
18
1
2
5
9
11
10
12
6
7
4
8
2
25
26
18
17
2

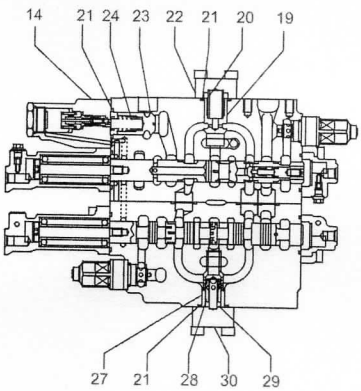
14
21
24
23
22
21
20
19
27
21
28
30
29

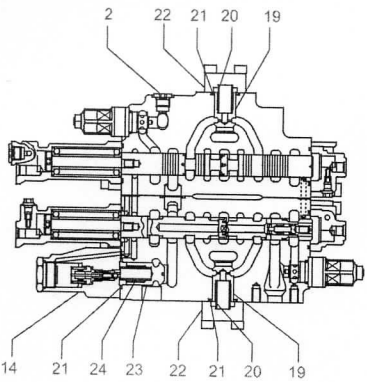
2
22
21
20
19
14
21
24
23
22
21
20
19

Variantes

-

Informação do modelo

E385C EVO, E405C ME EVO

Intervalos de número de série

-

Datas de produção

Depois null

#	Nº de peça	Nome da peça	Descrição	Qtd
1	LJ00735	VÁLVULA	-	2
2	163369A1	BUJÃO	-	4
3	LR018610	TAMPA	-	1
4	LR015250	TAMPA	-	1
5	163393A1	ASSENTO MOLA	-	2
6	LG00338	MOLA	-	1
7	LPC0222	END FITTING	-	1
8	LE027140	O-RING	-	1
9	LK007610	BUJÃO	-	1
10	LE026820	O-RING	-	1
11	LG008140	MOLA	-	1
12	LJ022130	CARRETO	-	1
13	LE014890	O-RING 3.53mm Thk x 25.7mm ID, CI 6	-	1

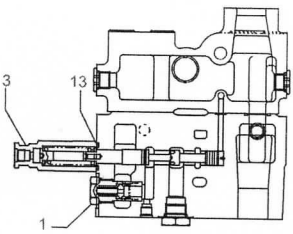
3
13
1

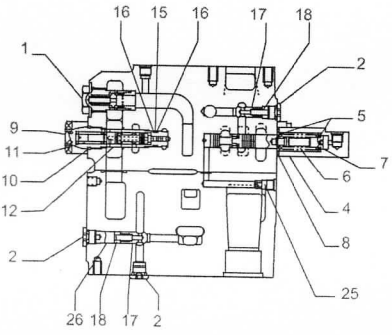
16
15
16
17
18
1
2
5
9
11
10
12
6
7
4
8
2
25
26
18
17
2

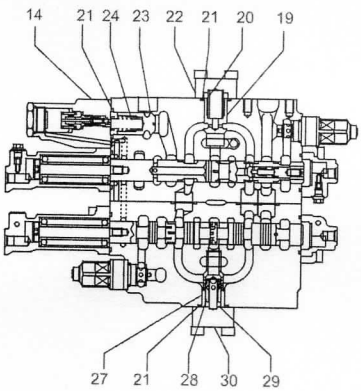
14
21
24
23
22
21
20
19
27
21
28
30
29

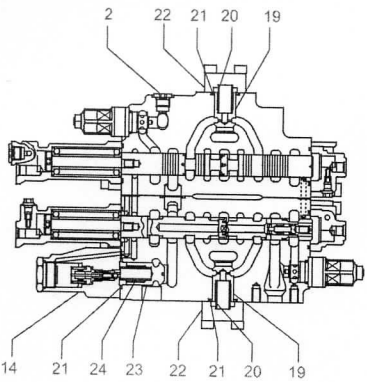
2
22
21
20
19
14
21
24
23
22
21
20
19

#	Nº de peça	Nome da peça	Descrição	Qtd
14	LJ018980	VÁLVULA DE SOLENÓIDE	-	2
15	LE027160	O-RING	-	1
16	LE027230	ANEL DE SEGURANÇA	-	2
17	LJ00726	VÁLVULA DO OBTURADOR	-	2
18	LG00340	MOLA DE COMPRESSÃO	-	2
19	LJ00727	VÁLVULA DO OBTURADOR	-	3
20	LG00341	MOLA DE COMPRESSÃO	-	3
21	LE027240	O-RING	-	6
22	LH00248	TAMPA	-	3
23	163390A1	VÁLVULA DO OBTURADOR	-	2
24	163394A1	MOLA	-	2
25	LJ00731	ORIFÍCIO	-	1
26	LH004970	ESPAÇADOR	-	1
27	LH004980	LUVA	-	1
28	160187A1	VÁLVULA DO OBTURADOR	-	1
29	160242A1	MOLA	-	1
30	LH004990	FLANGE	-	1

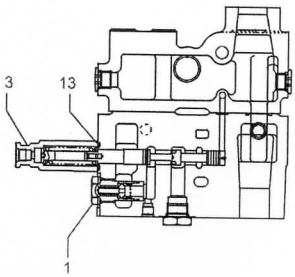
3
13
1

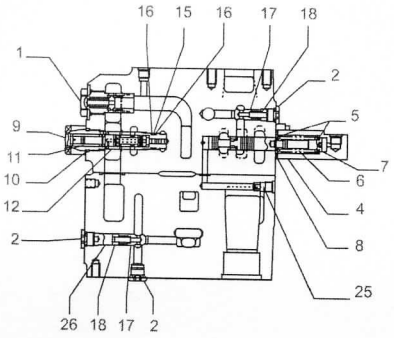
16
15
16
17
18
1
2
5
9
11
7
10
6
12
4
2
8
25
26
18
17
2

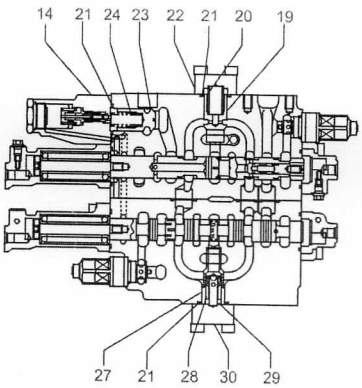
14
21
24
23
22
21
20
19
27
21
28
30
29

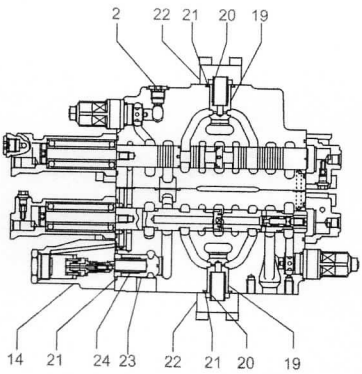
2
22
21
20
19
14
21
24
23
22
21
20
19

Variantes

-

Informação do modelo

E385C EVO, E405C ME EVO

Intervalos de número de série

-

Datas de produção

Depois null

#	Nº de peça	Nome da peça	Descrição	Qtd
1	LJ00735	VÁLVULA	-	2
2	163369A1	BUJÃO	-	4
3	LR018610	TAMPA	-	1
4	LR015250	TAMPA	-	1
5	163393A1	ASSENTO MOLA	-	2
6	LG00338	MOLA	-	1
7	LPC0222	END FITTING	-	1
8	154514A1	O-RING	-	1
9	LK007610	BUJÃO	-	1
10	154503A1	O-RING	-	1
11	LG008140	MOLA	-	1
12	LJ022130	CARRETO	-	1
13	LE014890	O-RING 3.53mm Thk x 25.7mm ID, CI 6	-	1

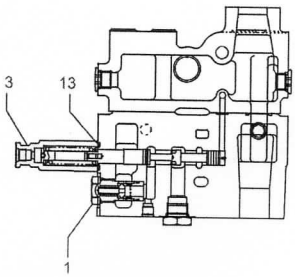
3
13
1

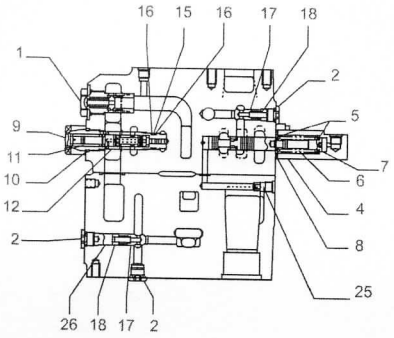
16
15
16
17
18
1
2
5
9
11
7
10
6
12
4
2
8
25
26
18
17
2

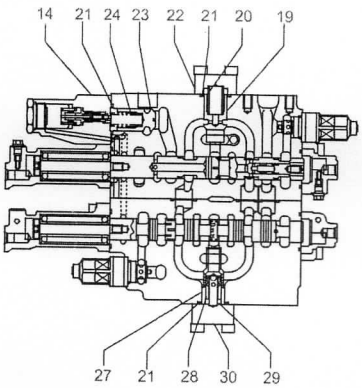
14
21
24
23
22
21
20
19
27
21
28
30
29

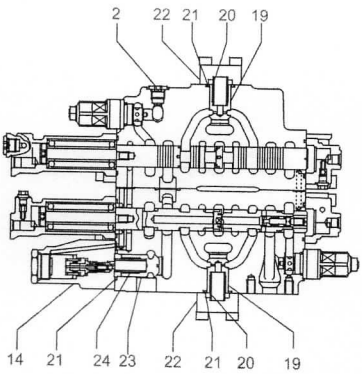
2
22
21
20
19
14
21
24
23
22
21
20
19

#	Nº de peça	Nome da peça	Descrição	Qtd
14	LJ018980	VÁLVULA DE SOLENÓIDE	-	2
15	154483A1	O-RING	-	1
16	153967A1	ANEL DE SEGURANÇA	-	2
17	LJ00726	VÁLVULA DO OBTURADOR	-	2
18	LG00340	MOLA DE COMPRESSÃO	-	2
19	LJ00727	VÁLVULA DO OBTURADOR	-	2
20	LG00341	MOLA DE COMPRESSÃO	-	3
21	154539A1	O-RING	-	6
22	LH00248	TAMPA	-	3
23	163390A1	VÁLVULA DO OBTURADOR	-	2
24	163394A1	MOLA	-	2
25	LJ00731	ORIFÍCIO	-	1
26	LH004970	ESPAÇADOR	-	1
27	LH004980	LUVA	-	1
28	160187A1	VÁLVULA DO OBTURADOR	-	1
29	160242A1	MOLA	-	1
30	LH004990	FLANGE	-	1

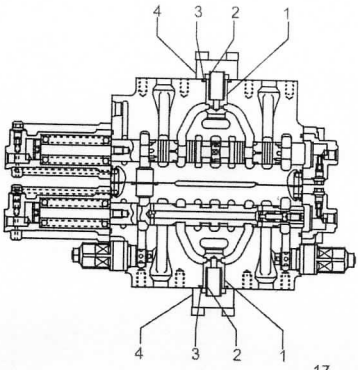
4
3
2
1
4
3
2
1

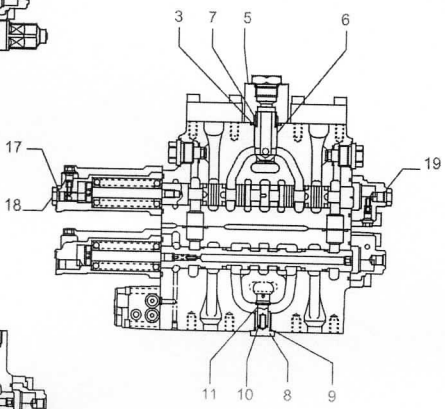
3
7
5
6
17
18
19
11
10
8
9

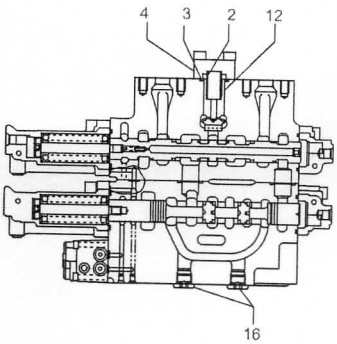
4
3
2
12
16

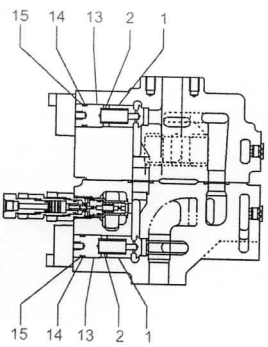
15
14
13
2
1
15
14
13
2
1

Variantes

-

Informação do modelo

E385C EVO, E405C ME EVO

Intervalos de número de série

-

Datas de produção

Depois null

#	N° de peça	Nome da peça	Descrição	Qtd
1	LJ00727	VÁLVULA DO OBTURADOR	-	4
2	LG00341	MOLA DE COMPRESSÃO	-	5
3	154539A1	O-RING	-	4
4	LH00248	TAMPA	-	3
5	LH005410	FLANGE	-	1
6	LJ016050	VÁLVULA DO OBTURADOR	-	1
7	LG006510	MOLA	-	1
8	155464A1	BUJÃO	-	1
9	155222A1	O-RING	-	1
10	156026A1	MOLA DE COMPRESSÃO	-	1
11	LJ014680	VÁLVULA DO OBTURADOR	-	1
12	LJ00730	VÁLVULA DO OBTURADOR	-	1
13	LH004960	ESPAÇADOR	-	2

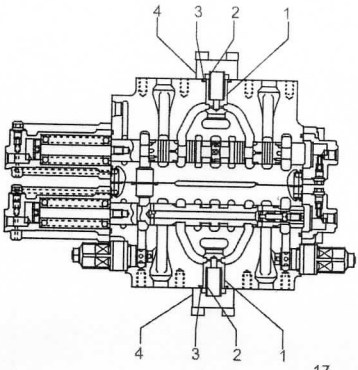
4
3
2
1
4
3
2
1

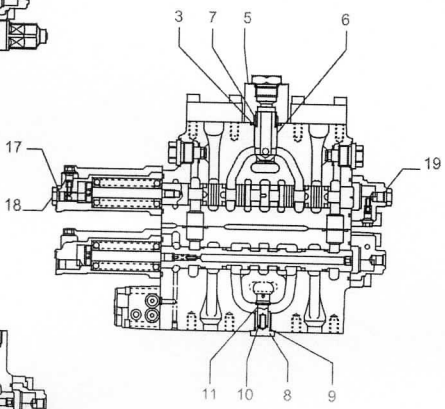
3
7
5
6
17
18
19
11
10
8
9

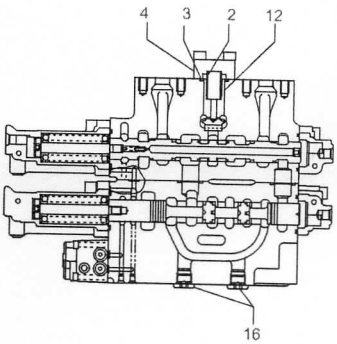
4
3
2
12
16

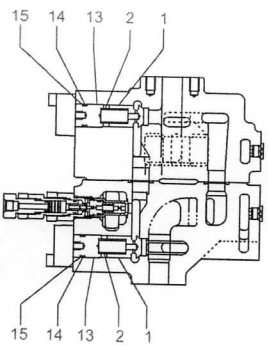
15
14
13
2
1
15
14
13
2
1

#	Nº de peça	Nome da peça	Descrição	Qtd
14	154507A1	O-RING	-	2
15	153987A1	ANEL DE SEGURANÇA	-	2
16	163369A1	BUJÃO	-	2
17	154467A1	O-RING 10.8mm ID x 2.4mm Width	-	1
18	LK006320	BUJÃO	-	1
19	155447A1	BUJÃO	-	1

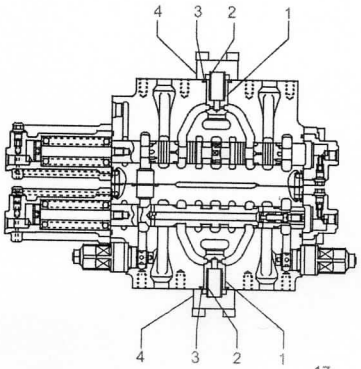
4
3
2
1
4
3
2
1

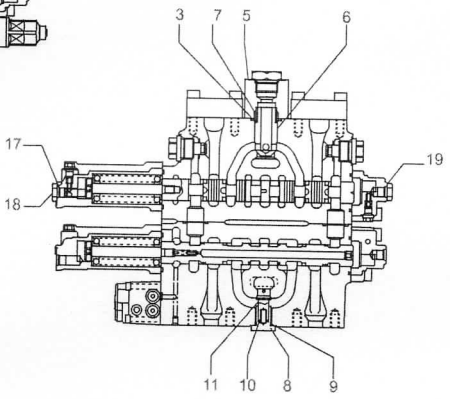
3
7
5
6
17
18
19
11
10
8
9

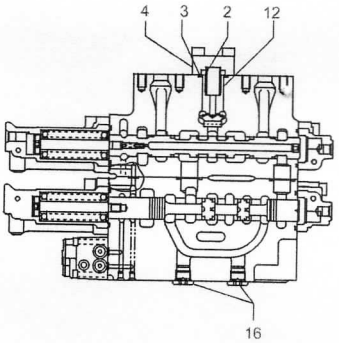
4
3
2
12
16

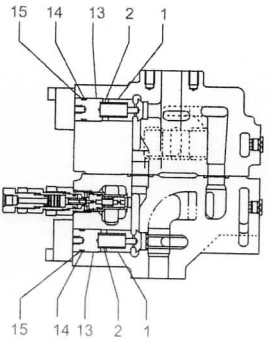
15
14
13
2
1
15
14
13
2
1

Variantes

-

Informação do modelo

E385C EVO, E405C ME EVO

Intervalos de número de série

-

Datas de produção

Depois null

#	Nº de peça	Nome da peça	Descrição	Qtd
1	LJ00727	VÁLVULA DO OBTURADOR	-	4
2	LG00341	MOLA DE COMPRESSÃO	-	5
3	154539A1	O-RING	-	4
4	LH00248	TAMPA	-	3
5	LH005410	FLANGE	-	1
6	LJ016050	VÁLVULA DO OBTURADOR	-	1
7	LG006510	MOLA	-	1
8	155464A1	BUJÃO	-	1
9	155222A1	O-RING	-	1
10	156026A1	MOLA DE COMPRESSÃO	-	1
11	LJ014680	VÁLVULA DO OBTURADOR	-	1
12	LJ00730	VÁLVULA DO OBTURADOR	-	1
13	LH004960	ESPAÇADOR	-	2

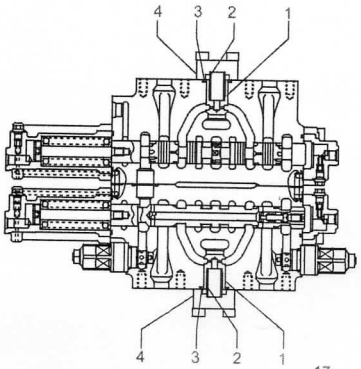
4
3
2
1
4
3
2
1

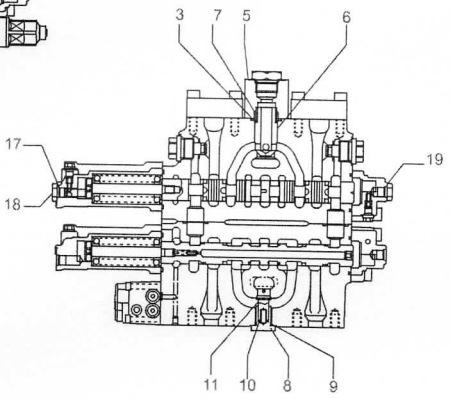
3
7
5
6
17
18
19
11
10
8
9

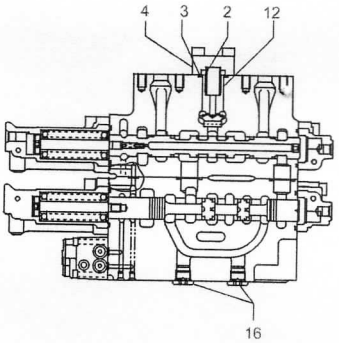
4
3
2
12
16

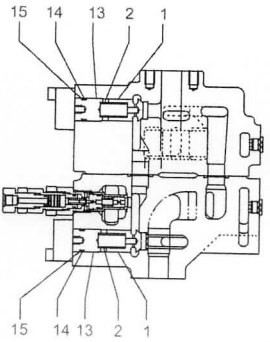
15
14
13
2
1
15
14
13
2
1

#	Nº de peça	Nome da peça	Descrição	Qtd
14	154507A1	O-RING	-	2
15	153987A1	ANEL DE SEGURANÇA	-	2
16	163369A1	BUJÃO	-	2
17	154467A1	O-RING 10.8mm ID x 2.4mm Width	-	1
18	LK006320	BUJÃO	-	1
19	155447A1	BUJÃO	-	1

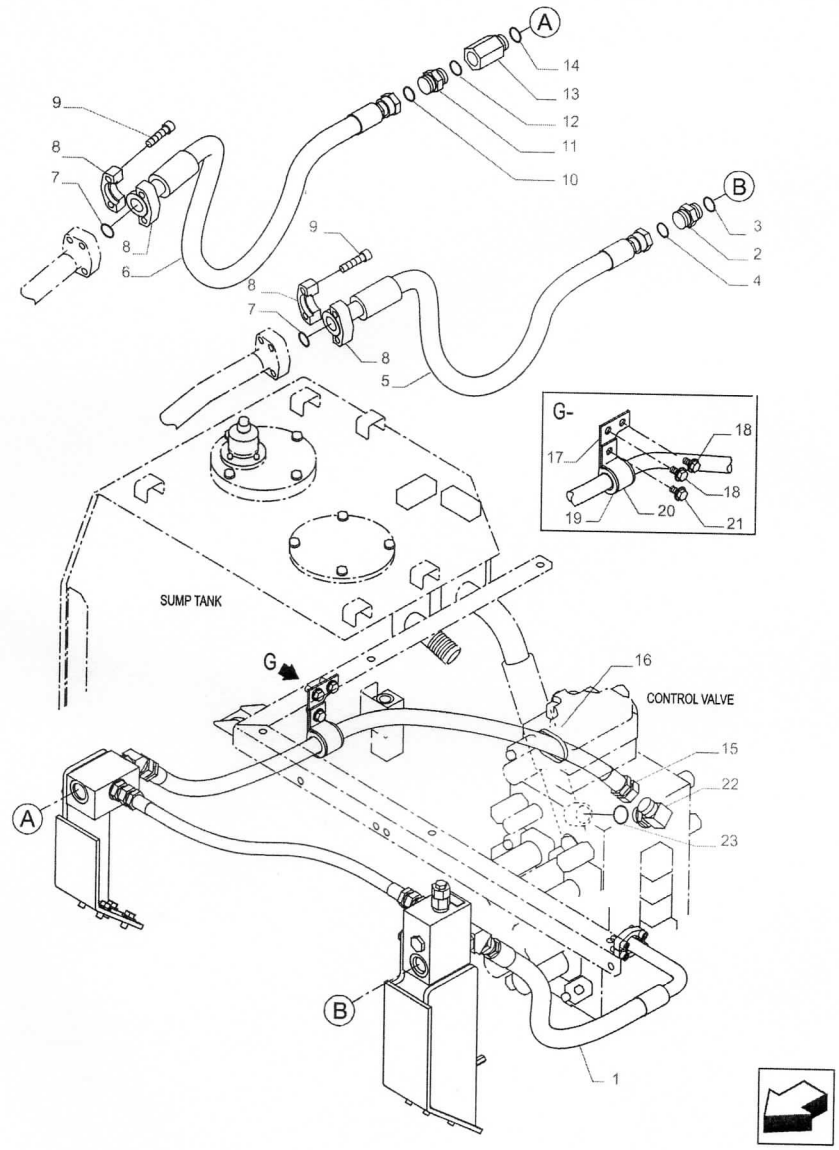
A
14
13
12
11
10
9
8
7
8
6
B
3
2
4
9
8
7
8
5
G-
18
17
18
19
20
21
SUMP TANK
G
16
CONTROL VALVE
15
22
23
A
B
1

Variantes

-

Informação do modelo

E385C EVO, E405C ME EVO

Intervalos de número de série

-

Datas de produção

Depois null

#	Nº de peça	Nome da peça	Descrição	Qtd
1	47791112	MANGUEIRA	-	1
2	47758724	CONEXÃO ADAPTER	-	1
3	47759484	O-RING	-	1
4	47758729	O-RING	-	1
5	47791115	MANGUEIRA	-	1
6	47791116	MANGUEIRA	-	1
7	47798828	O-RING	-	2
8	47790263	FLANGE	-	4
9	87316168	PARAFUSO ALLENA FLAN	-	8
10	47758729	O-RING	-	1
11	47758724	CONEXÃO ADAPTER	-	1
12	47759484	O-RING	-	1
13	47790264	SUPORTE	-	1

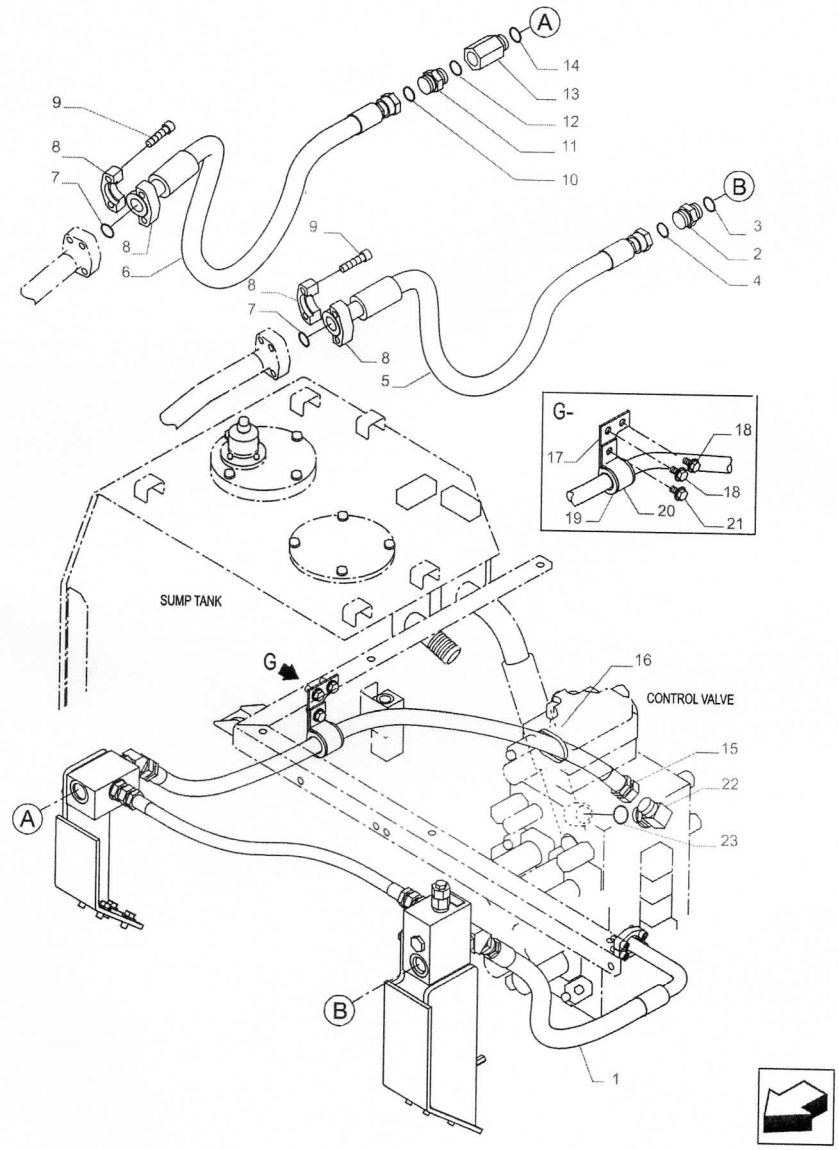
A
14
13
12
11
10
9
8
7
8
6
B
3
2
4
9
8
7
8
5
G-
18
17
18
19
20
21
SUMP TANK
G
16
CONTROL VALVE
15
22
23
A
B
1

#	Nº de peça	Nome da peça	Descrição	Qtd
14	47759484	O-RING	-	1
15	47791119	MANGUEIRA 25.4MM_ID_X_1180MM	-	1
16	47759496	TIRA	-	1
17	47759892	SUPORTE	-	1
18	47789339	PARAFUSO	-	2
19	47760382	BRAÇADEIRA	-	1
20	47759791	SUPORTE	-	1
21	47789339	PARAFUSO	-	1
22	47758694	COTOVELO	-	1
23	47759484	O-RING	-	1

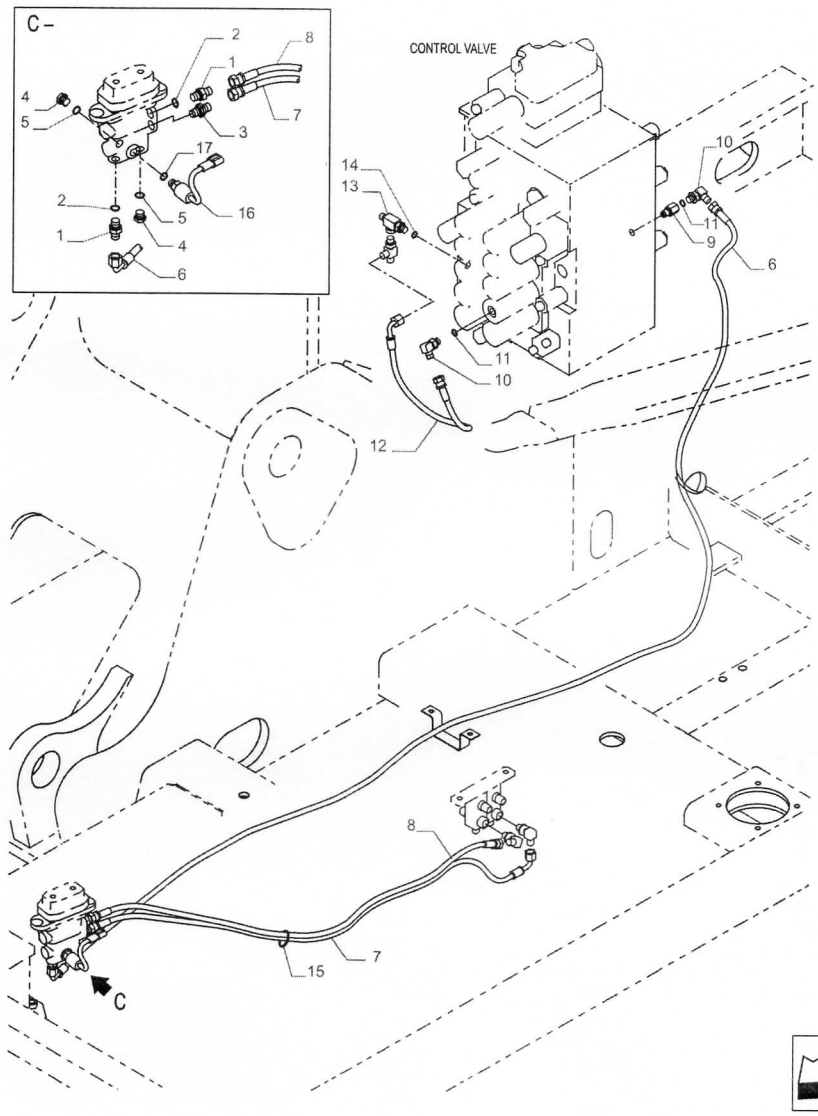
C –
2
8
1
4
5
7
3
17
16
2
5
1
4
6
CONTROL VALVE
14
13
10
11
9
6
11
10
12
8
7
15
C

Variantes

-

Informação do modelo

E385C EVO, E405C ME EVO

Intervalos de número de série

-

Datas de produção

Depois null

#	Nº de peça	Nome da peça	Descrição	Qtd
1	47759235	CONECTOR HIDRÁUL	-	2
2	47759554	O-RING	-	2
3	47759490	CONECTOR HIDRÁUL	-	1
4	47759506	BUJÃO	-	2
5	47759554	O-RING	-	2
6	47784566	MANGUEIRA HIDRÁULICA	-	1
7	47758780	MANGUEIRA	-	1
8	47760342	MANGUEIRA HIDRÁULICA	-	1
9	47759992	PRISIONEIRO	-	1
10	47760629	COTOVELO	-	2
11	47759554	O-RING	-	2
12	47760369	MANGUEIRA HIDRÁULICA	-	1
13	47759354	CONEXÃO	-	1

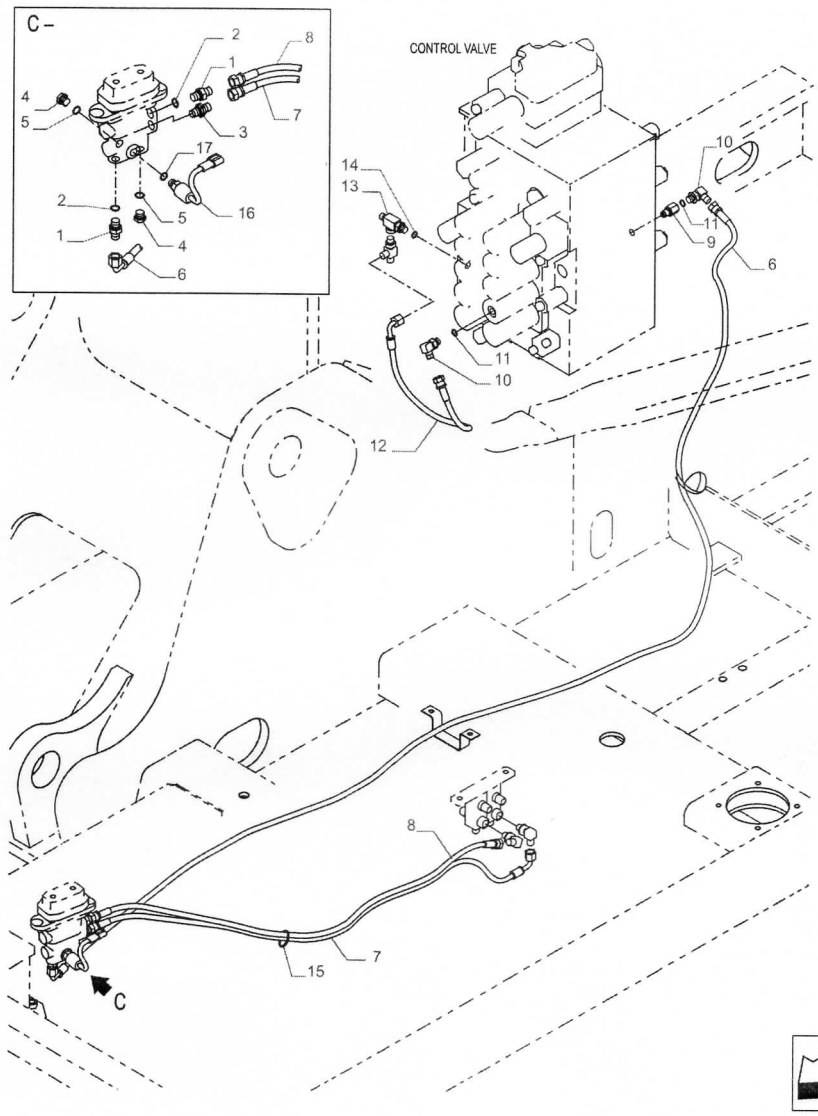
C –
2
8
1
4
5
7
3
17
16
2
5
1
4
6
CONTROL VALVE
14
13
10
11
9
6
11
10
12
8
7
15
C

#	Nº de peça	Nome da peça	Descrição	Qtd
14	47759554	O-RING	-	1
15	47759505	TIRA	-	1
16	47802978	INTERRUPTOR DE PRESS	-	1
17	47759554	O-RING	-	1

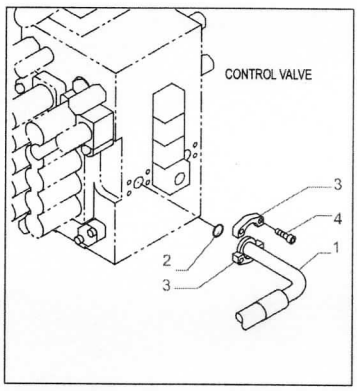
CONTROL VALVE
3
4
2
1
3

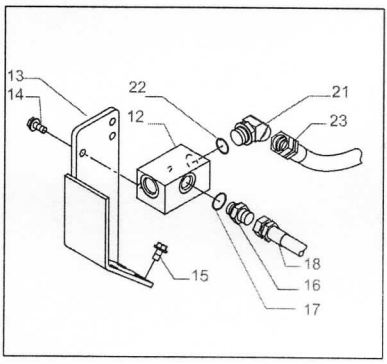
13
14
22
12
21
23
15
18
16
17

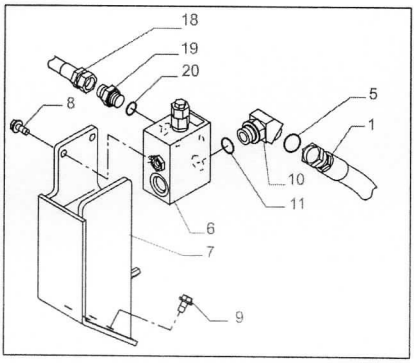
18
19
20
8
5
1
10
11
6
7
9

Variantes

-

Informação do modelo

E385C EVO, E405C ME EVO

Intervalos de número de série

-

Datas de produção

Depois null

#	Nº de peça	Nome da peça	Descrição	Qtd
1	47791112	MANGUEIRA	-	1
2	47758729	O-RING	-	1
3	47759255	FLANGE	-	2
4	14420230	PARAFUSO ALLENA FLAN M10 x 1.5 x 30mm, Cl 10.9, Full Thd	-	4
5	47758729	O-RING	-	1
6	47812785	VÁLVULA	-	1
7	47832567	SUPORTE	-	1
8	47789339	PARAFUSO	-	2
9	47759330	PARAFUSO	-	4
10	47788709	COTOVELO	-	1
11	47759484	O-RING	-	1
12	47758184	VÁLVULA COLECTORA	-	1
13	47832598	SUPORTE	-	1

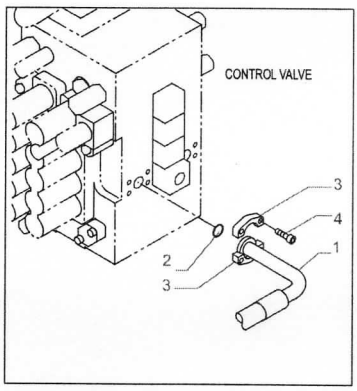
CONTROL VALVE
3
4
2
1
3

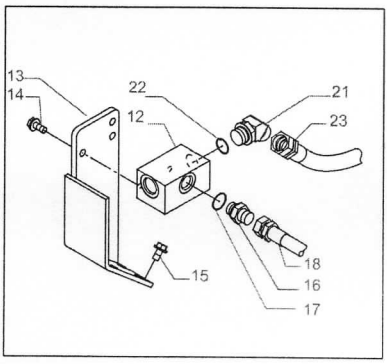
13
14
22
12
21
23
15
18
16
17

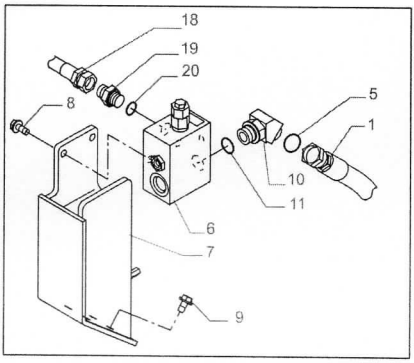
18
19
20
8
5
1
10
11
6
7
9

#	Nº de peça	Nome da peça	Descrição	Qtd
14	47789339	PARAFUSO	-	2
15	47759330	PARAFUSO	-	4
16	47759233	CONECTOR HIDRÁUL	-	1
17	47759550	O-RING	-	1
18	47791118	MANGUEIRA 19MM_ID_X_860MM	-	1
19	47759233	CONECTOR HIDRÁUL	-	1
20	47759550	O-RING	-	1
21	47758697	COTOVELO	-	1
22	47759484	O-RING	-	1
23	47791119	MANGUEIRA 25.4MM_ID_X_1180MM	-	1

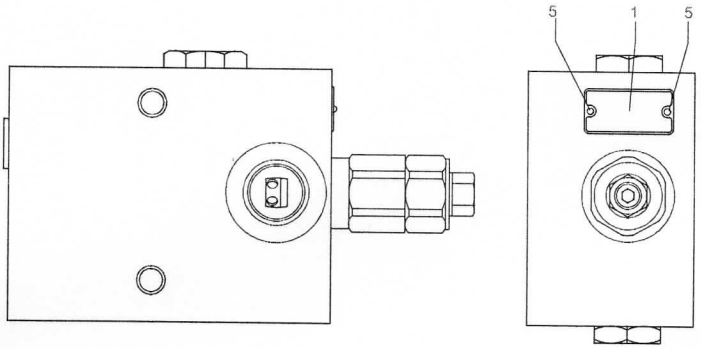
5
1
5

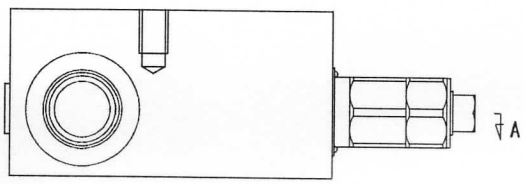
A

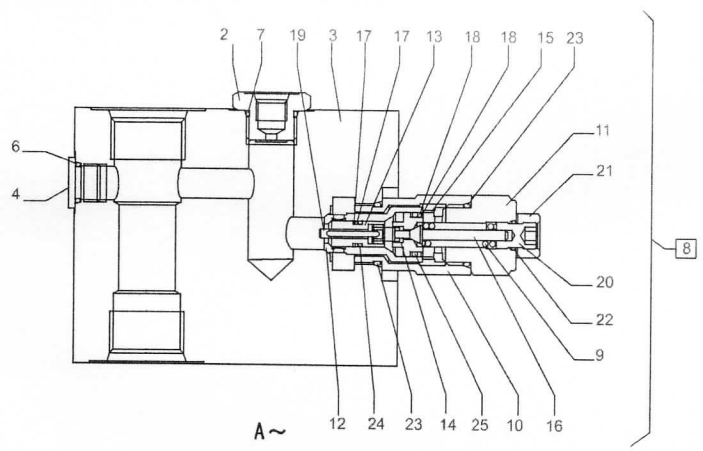
2
7
19
3
17
17
13
18
18
15
23
6
4
11
21
8
20
22
9
A~
12
24
23
14
25
10
16

Variantes

-

Informação do modelo

E245C ME EVO, E215C EVO, E385C EVO, E405C ME EVO

Intervalos de número de série

-

Datas de produção

Depois null

#	Nº de peça	Nome da peça	Descrição	Qtd
1	NSS	NO SE VENDE SEPARADO	Name Plate	1
2	LG005580	TRAVA DE PARADA	-	2
3	NSS	NO SE VENDE SEPARADO	Body	1
4	155515A1	BUJÃO	-	1
5	LA00769	REBITE	-	2
6	154475A1	O-RING	-	1
7	154487A1	O-RING	-	2
8	KHJ15850	VALVULA DE ALIVIO	Incl 9 - 25	1
9	NSS	NO SE VENDE SEPARADO	Mola Compressão, Incl in 8	1
10	NSS	NO SE VENDE SEPARADO	Adaptador, Incl in 8	1
11	NSS	NO SE VENDE SEPARADO	Corpo, Incl in 8	1
12	NSS	NO SE VENDE SEPARADO	Válvula, Incl in 8	1
13	NSS	NO SE VENDE SEPARADO	Válvula, Incl in 8	1

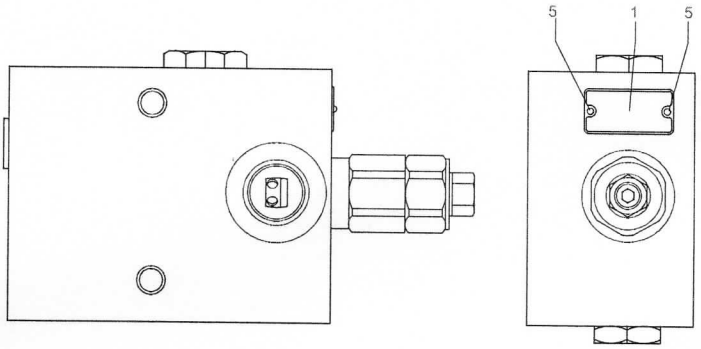
5
1
5

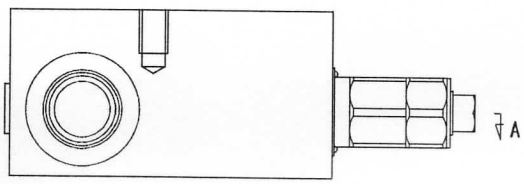
A

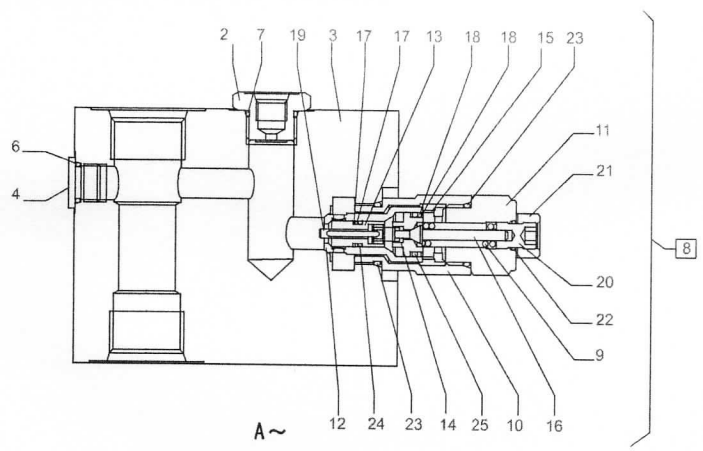
2
7
19
3
17
17
13
18
18
15
23
6
4
11
21
8
20
22
9
A~
12
24
23
14
25
10
16

#	Nº de peça	Nome da peça	Descrição	Qtd
14	NSS	NO SE VENDE SEPARADO	Mola, Incl in 8	1
15	NSS	NO SE VENDE SEPARADO	Mola, Incl in 8	1
16	NSS	NO SE VENDE SEPARADO	Válvula Agulhas, Incl in 8	1
17	NSS	NO SE VENDE SEPARADO	Anel, Incl in 8	2
18	NSS	NO SE VENDE SEPARADO	Anel, Incl in 8	2
19	NSS	NO SE VENDE SEPARADO	Pino, Incl in 8	1
20	NSS	NO SE VENDE SEPARADO	Parafuso, Incl in 8	1
21	174R012SR	PORCA-TRAVA	-	1
22	154463A1	O-RING	-	1
23	155223A1	O-RING	-	2
24	154457A1	O-RING	-	1
25	154481A1	O-RING	-	1

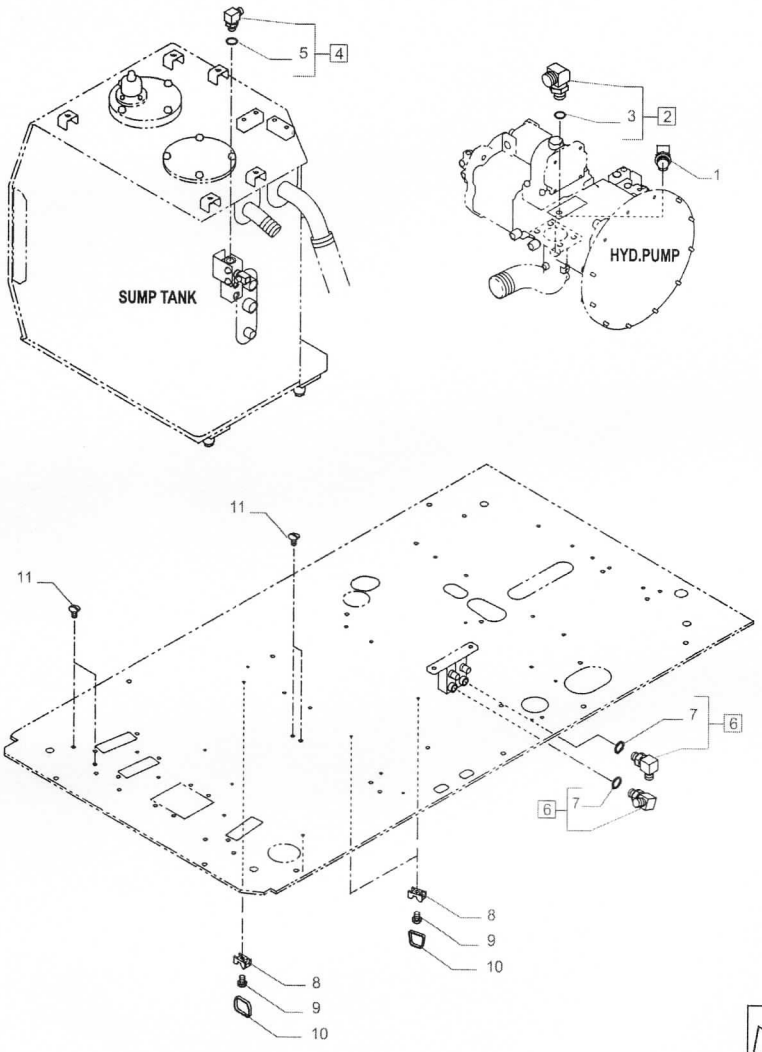
5
4
SUMP TANK
3
2
1
HYD.PUMP
11
11
7
6
6
7
8
9
10
8
9
10

Variantes

-

Informação do modelo

E385C EVO, E405C ME EVO

Intervalos de número de série

-

Datas de produção

Depois null

#	Nº de peça	Nome da peça	Descrição	Qtd
1	47792508	COTOVELO 90	-	1
2	47817922	COTOVELO	ASSY, Incl 3	1
3	47759550	O-RING	-	1
4	47760324	COTOVELO 90	ASSY, Incl 5	1
5	47759549	O-RING	-	1
6	47760629	COTOVELO	ASSY, Incl 7	2
7	47759554	O-RING	-	2
8	47759505	TIRA	-	3
9	47789407	PARAFUSO	-	3
10	47759521	BRAÇADEIRA	-	3
11	47758641	TAMPA	-	4

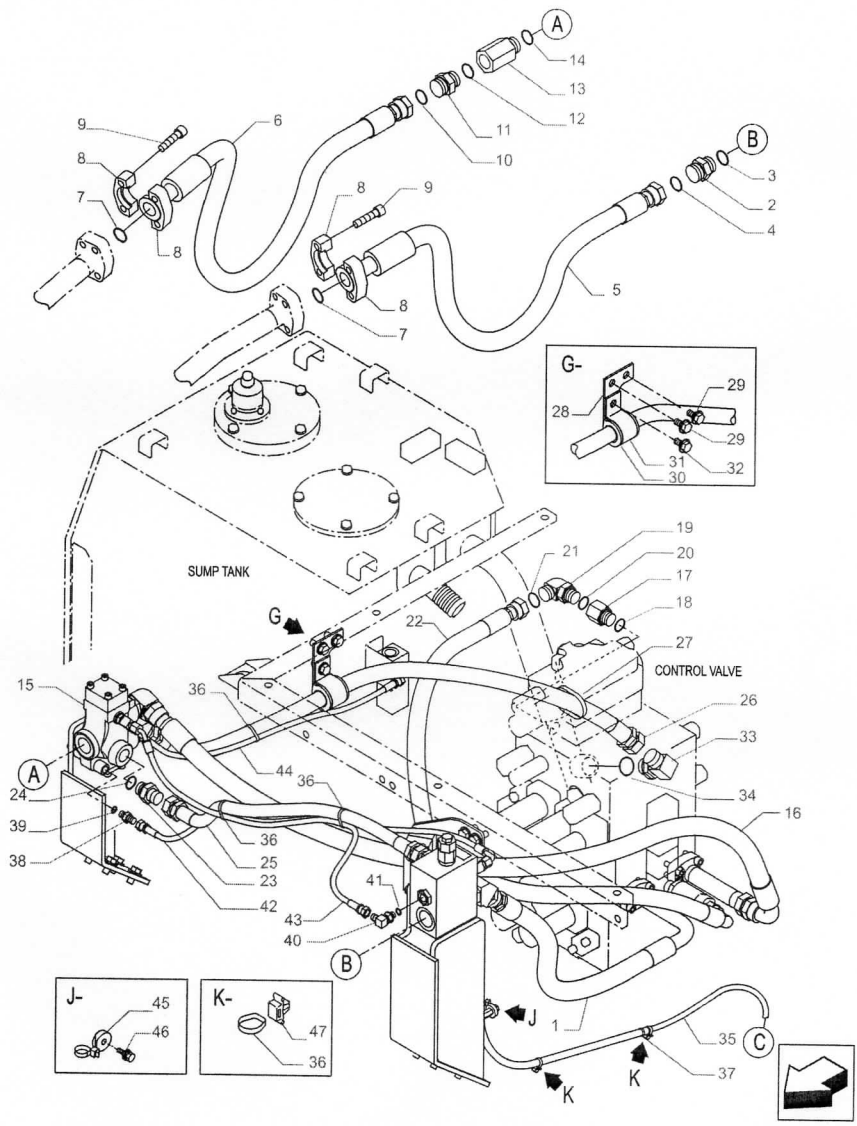
A
14
13
12
11
10
9
6
8
7
8
9
8
7
8
B
3
2
4
5
G-
29
28
29
31
32
30
SUMP TANK
G
19
21
20
17
18
22
27
CONTROL VALVE
15
36
26
33
A
24
44
36
34
16
39
36
25
38
23
42
41
43
40
B
J-
45
46
K-
47
36
J
1
35
C
37
K
K

Variantes

-

Informação do modelo

E385C EVO, E405C ME EVO

Intervalos de número de série

-

Datas de produção

Depois null

#	Nº de peça	Nome da peça	Descrição	Qtd
1	47791112	MANGUEIRA	-	1
2	47758724	CONEXÃO ADAPTER	-	1
3	47759484	O-RING	-	1
4	47758729	O-RING	-	1
5	47791115	MANGUEIRA	-	1
6	47791116	MANGUEIRA	-	1
7	47798828	O-RING	-	2
8	47790263	FLANGE	-	4
9	87316168	PARAFUSO ALLENA FLAN	-	8
10	47758729	O-RING	-	1
11	47758724	CONEXÃO ADAPTER	-	1
12	47759484	O-RING	-	1
13	47790264	SUPORTE	-	1

CNH INDUSTRIAL | NEW HOLLAND CONSTRUCTION

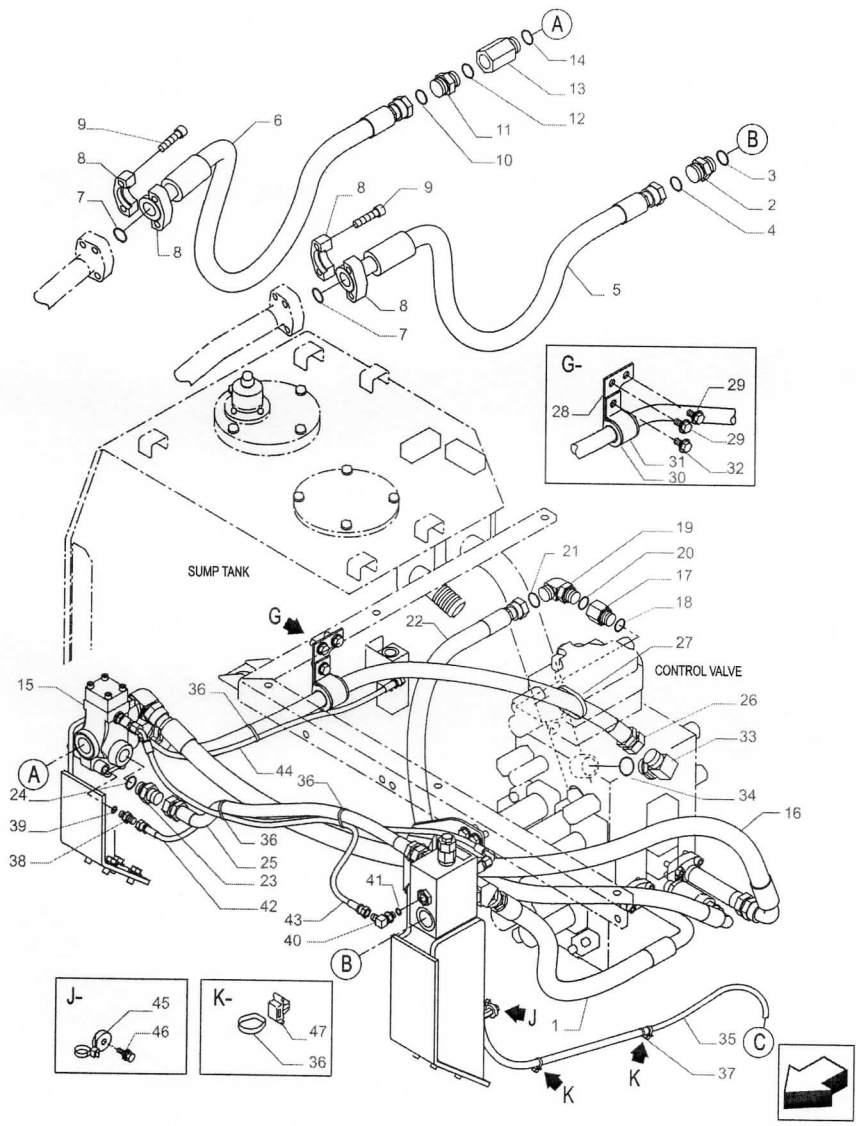
A
14
13
12
11
10
9
6
8
7
8
9
8
7
8
B
3
2
4
5
G-
29
28
29
31
32
30
SUMP TANK
G
19
21
20
17
18
22
27
CONTROL VALVE
15
36
26
33
A
24
44
36
34
16
39
36
25
38
23
42
41
43
40
B
J-
45
46
K-
47
36
J
1
35
C
37
K
K

#	Nº de peça	Nome da peça	Descrição	Qtd
14	47759484	O-RING	-	1
15	47803673	VÁLVULA DE CONTROLO	-	1
16	47791129	MANGUEIRA	-	1
17	47760617	CONECTOR HIDRÁUL	-	1
18	47759550	O-RING	-	1
19	47759456	COTOVELO	-	1
20	47759550	O-RING	-	1
21	47759378	O-RING	-	1
22	47791133	MANGUEIRA HIDRÁULICA	-	1
23	47759233	CONECTOR HIDRÁUL	-	1
24	47759550	O-RING	-	1
25	47791118	MANGUEIRA 19MM_ID_X_860MM	-	1
26	47791119	MANGUEIRA 25.4MM_ID_X_1180MM	-	1
27	47759496	TIRA	-	1
28	47759892	SUPORTE	-	1
29	47789339	PARAFUSO	-	2
30	47760382	BRAÇADEIRA	-	1
31	47759791	SUPORTE	-	1
32	47789339	PARAFUSO	-	1
33	47758694	COTOVELO	-	1
34	47759484	O-RING	-	1

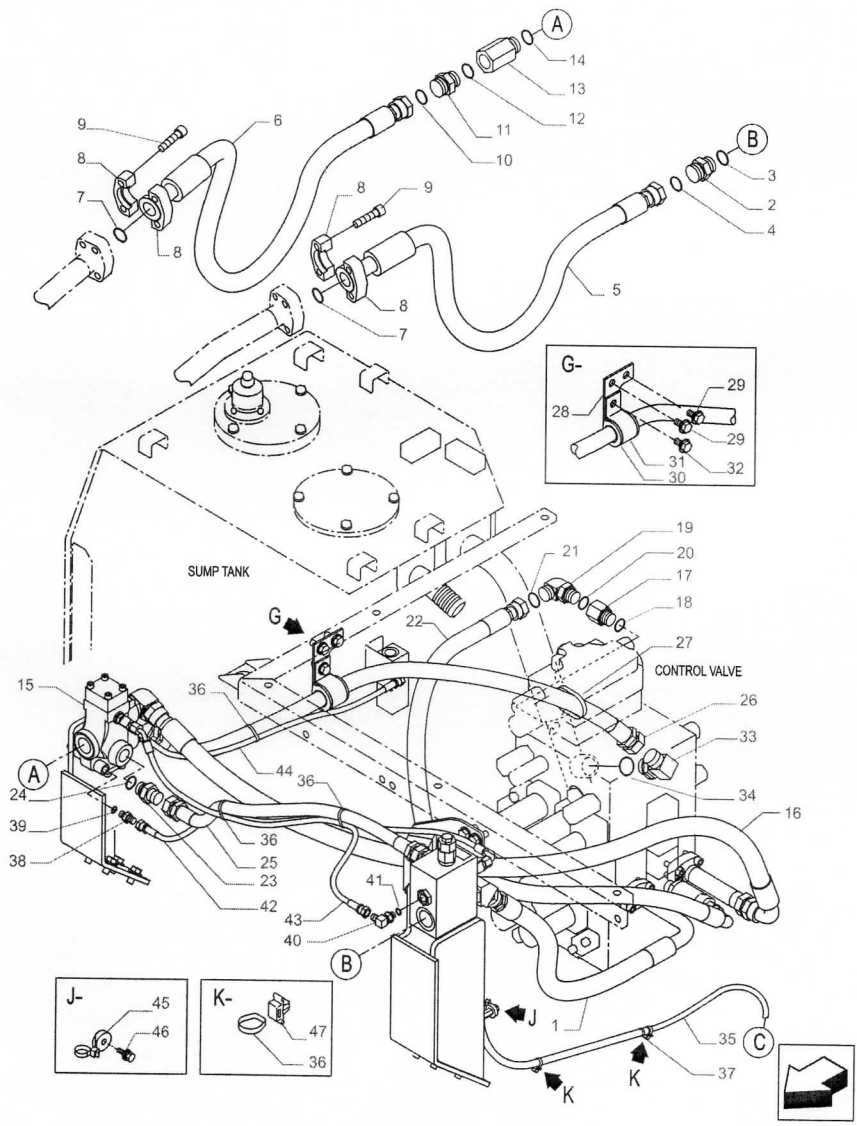
A
14
13
12
11
10
9
6
8
7
8
9
8
7
8
B
3
2
4
5
G-
29
28
29
31
32
30
SUMP TANK
G
19
21
20
17
18
22
27
CONTROL VALVE
15
36
26
33
A
24
44
36
34
16
39
36
25
38
23
42
41
43
40
B
J-
45
46
K-
47
36
J
1
35
C
37
K
K

#	Nº de peça	Nome da peça	Descrição	Qtd
35	47784578	MANGUEIRA HIDRÁULICA 6.3MM_ID_X_4350MM	-	1
36	47759505	TIRA	-	7
37	47759495	TIRA	-	2
38	47759235	CONECTOR HIDRÁUL	-	1
39	47759554	O-RING	-	1
40	47760629	COTOVELO	-	1
41	47759554	O-RING	-	1
42	47784533	MANGUEIRA	-	1
43	47784613	MANGUEIRA	-	1
44	47784663	MANGUEIRA	-	1
45	47759127	BRAÇADEIRA	-	1
46	47758719	PARAFUSO	-	1
47	47757680	BRAÇADEIRA	-	2

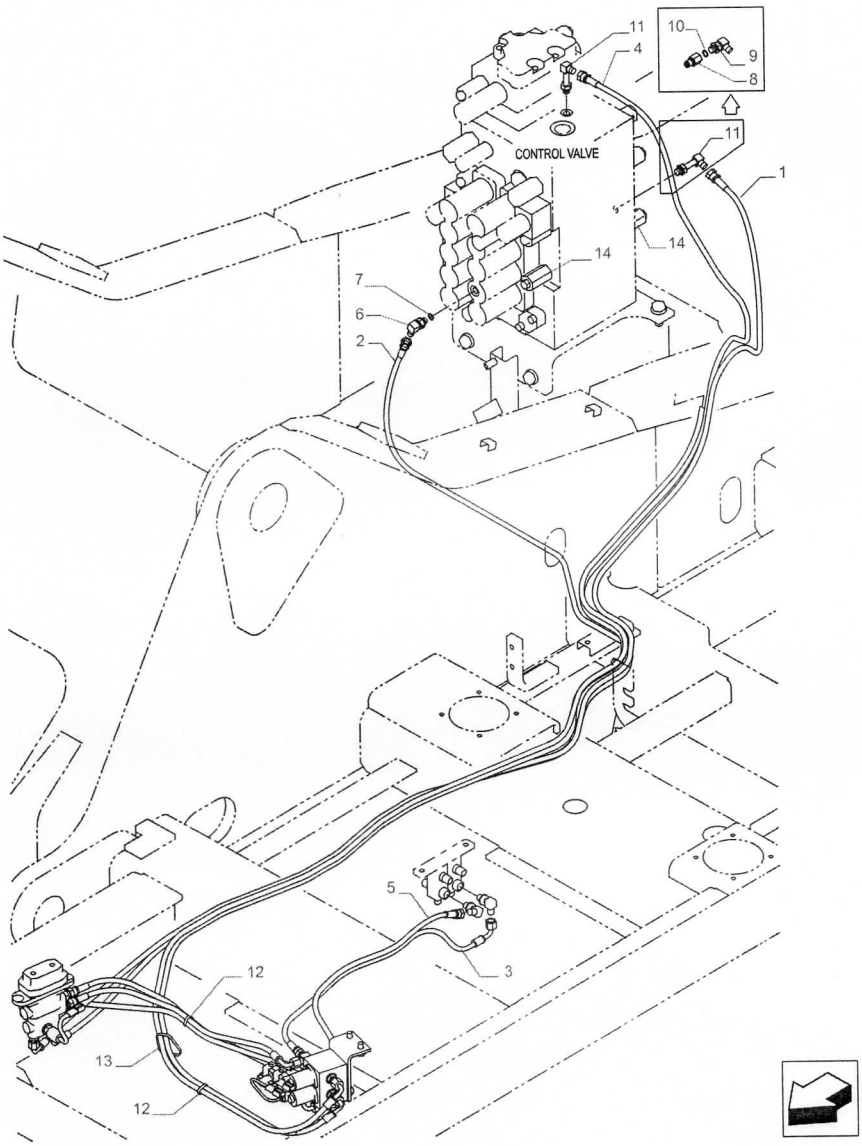
11
4
10
9
8
CONTROL VALVE
11
1
14
14
7
6
2
5
3
12
13
12

Variantes

-

Informação do modelo

E385C EVO, E405C ME EVO

Intervalos de número de série

-

Datas de produção

Depois null

#	Nº de peça	Nome da peça	Descrição	Qtd
1	47784566	MANGUEIRA HIDRÁULICA	-	1
2	47758789	MANGUEIRA	-	1
3	47760359	MANGUEIRA HIDRÁULICA	-	1
4	47784575	MANGUEIRA HIDRÁULICA 6.3MM_ID_X_4200MM	-	1
5	47760372	MANGUEIRA HIDRÁULICA 6.3MM_ID_X_730MM	-	1
6	47760583	COTOVELO	-	1
7	47759554	O-RING	-	1
8	47759992	PRISIONEIRO	-	1
9	47760629	COTOVELO	-	1
10	47759554	O-RING	-	1
11	47758711	COTOVELO	-	1
12	47759505	TIRA	-	7
13	47758652	GRAMPO	-	1

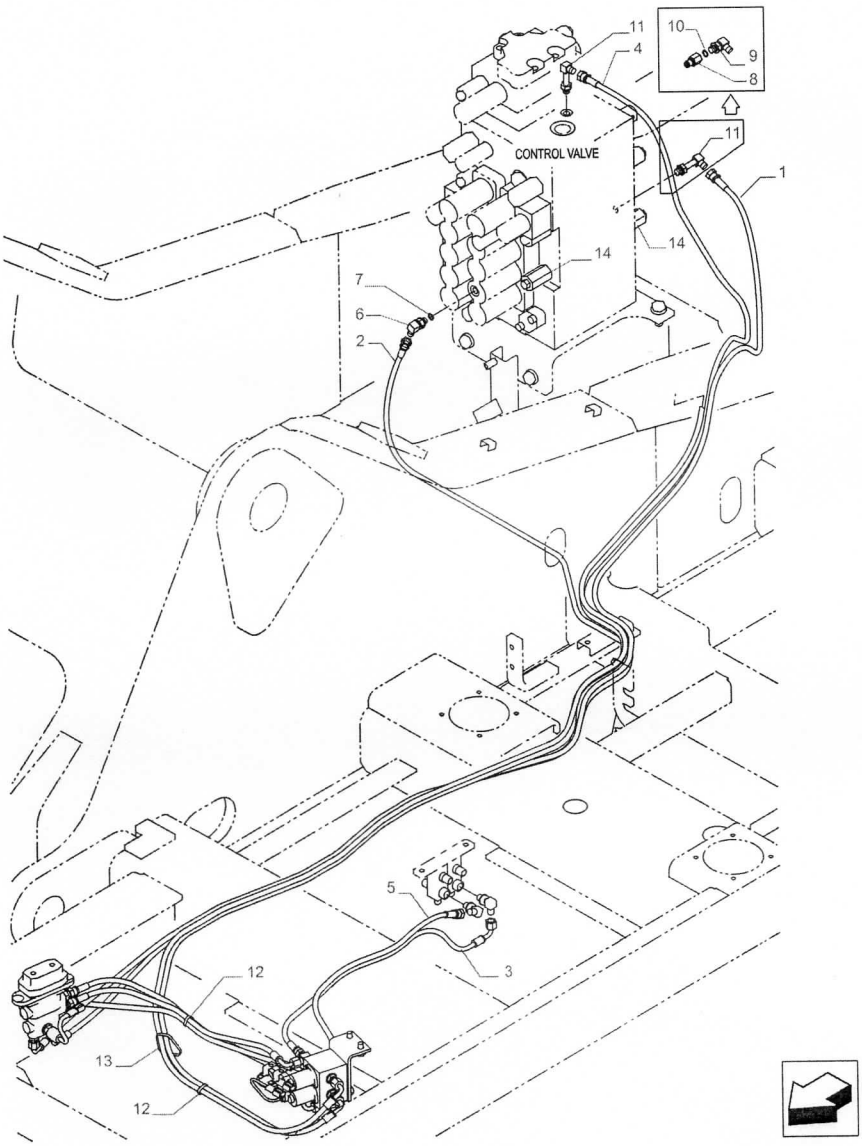
11
4
10
9
8
CONTROL VALVE
11
1
14
14
7
6
2
5
3
12
13
12

#	Nº de peça	Nome da peça	Descrição	Qtd
14	47759347	VALVULA DE ALIVIO	-	2

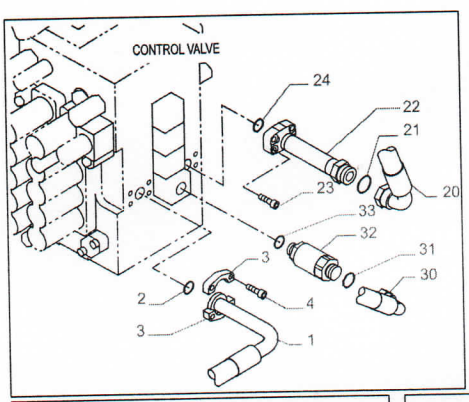
CONTROL VALVE
24
22
21
23
20
33
32
31
3
30
2
4
3
1

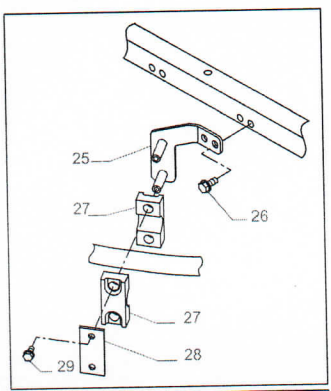
25
27
26
27
29
28

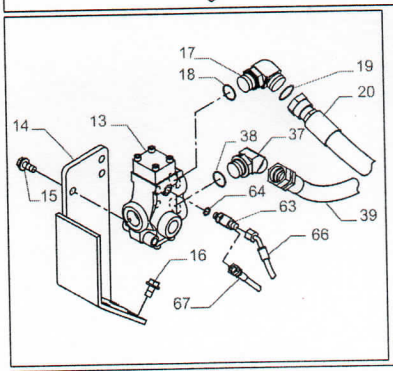
17
18
19
20
14
13
38
37
15
64
63
39
66
16
67

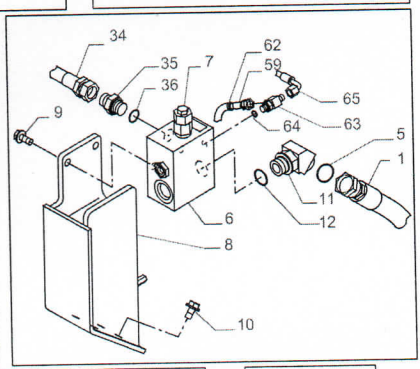
34
35
7
62
36
59
65
9
64
63
5
1
6
11
12
8
10

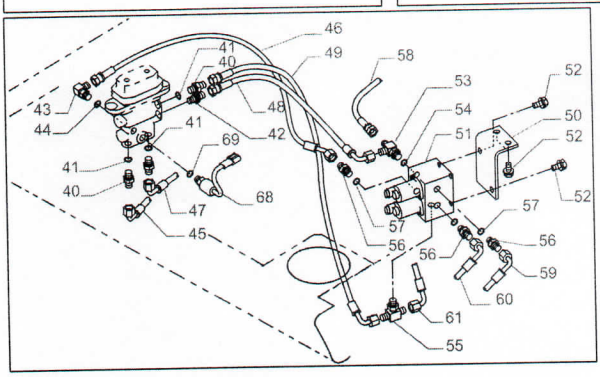
46
41
49
58
40
53
52
43
48
54
50
44
41
51
52
69
42
41
52
40
68
47
57
57
45
56
56
56
59
60
61
55

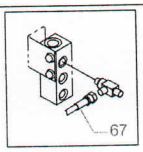
67



Variantes

-

Informação do modelo

E385C EVO, E405C ME EVO

Intervalos de número de série

-

Datas de produção

Depois null

#	Nº de peça	Nome da peça	Descrição	Qtd
1	47791112	MANGUEIRA	-	1
2	47759372	O-RING	-	1
3	47759255	FLANGE	-	2
4	14420231	PARAFUSO ALLENA FLAN M10 x 1.5 x 30mm, Cl 10.9, Full Thd	-	4
5	47758729	O-RING	-	1
6	47836262	VÁLVULA	-	1
7	47758710	VALVULA DE ALIVIO	-	1
8	47832567	SUPORTE	-	1
9	47789339	PARAFUSO	-	2
10	47759330	PARAFUSO	-	4
11	47788709	COTOVELO	-	1
12	47759484	O-RING	-	1
13	47803673	VÁLVULA DE CONTROLO	-	1

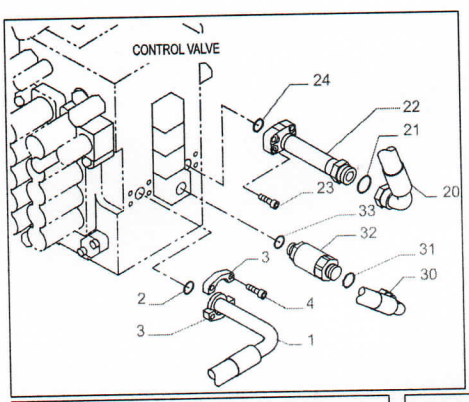
CONTROL VALVE
24
22
21
23
20
33
32
31
3
30
2
4
3
1

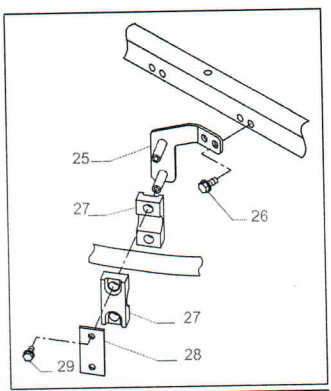
25
27
26
27
29
28

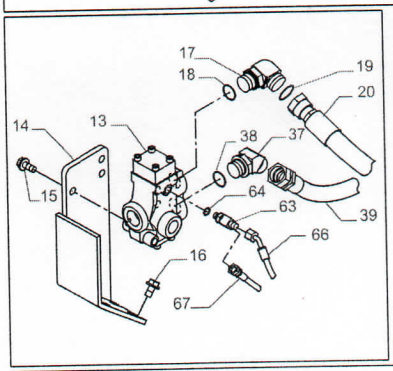
17
18
19
20
14
13
38
37
15
64
63
39
66
16
67

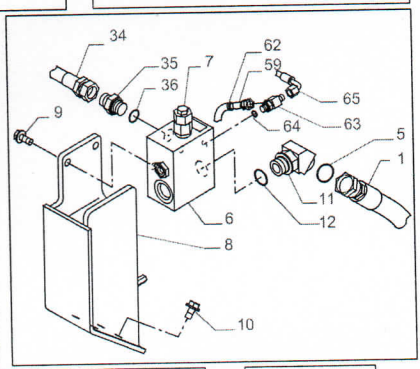
34
35
7
62
36
59
65
9
64
63
5
1
6
11
12
8
10

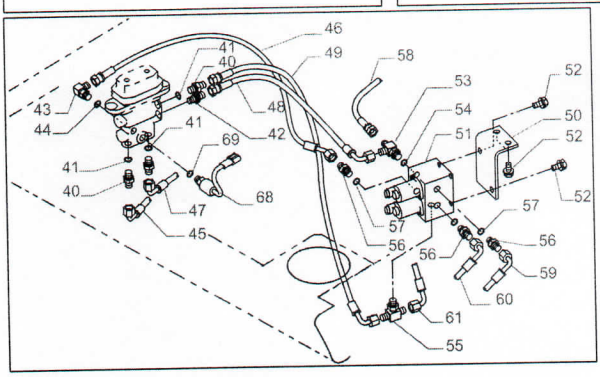
46
41
49
58
40
53
52
43
48
54
50
44
41
51
52
69
42
41
52
40
68
47
57
57
45
56
56
56
59
60
61
55

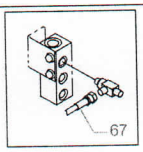
67



#	Nº de peça	Nome da peça	Descrição	Qtd
14	47832598	SUPORTE	-	1
15	47789339	PARAFUSO	-	2
16	47759330	PARAFUSO	-	4
17	47789695	COTOVELO	-	1
18	47759484	O-RING	-	1
19	47758729	O-RING	-	1
20	47791129	MANGUEIRA	-	1
21	47758729	O-RING	-	1
22	47890945	TUBO	-	1
23	14420331	PARAFUSO ALLENA FLAN M10 x 1.5 x 35mm, Cl 10.9, Full Thd	-	4
24	47759372	O-RING	-	1
25	47791131	SUPORTE	-	1
26	47789339	PARAFUSO	-	2
27	47757758	GRAMPO DA MANGUEIRA	-	2
28	47757757	PLACA	-	1
29	47789336	PARAFUSO	-	2
30	47791133	MANGUEIRA HIDRÁULICA	-	1
31	47759378	O-RING	-	1
32	47803938	VÁLVULA	-	1
33	47759550	O-RING	-	1
34	47791118	MANGUEIRA 19MM_ID_X_860MM	-	1

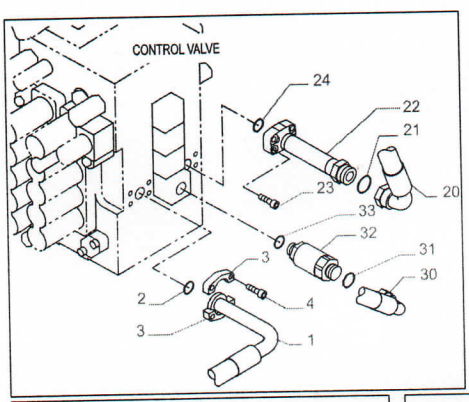
CONTROL VALVE
24
22
21
23
20
33
32
31
3
30
2
4
3
1

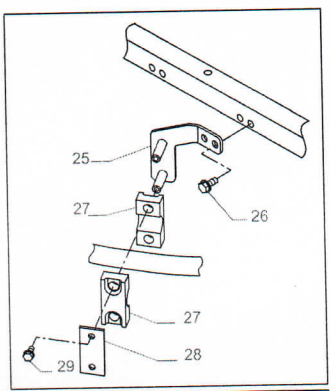
25
27
26
27
29
28

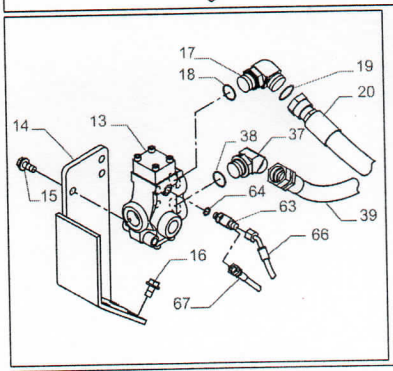
17
18
19
20
14
13
38
37
15
64
63
39
66
16
67

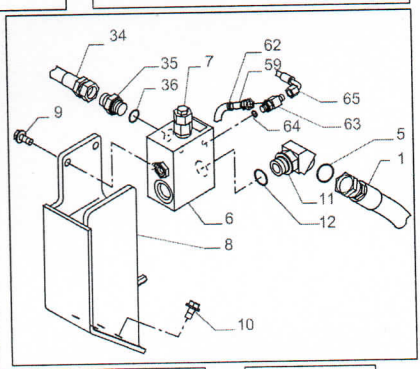
34
35
7
62
36
59
65
9
64
63
5
1
6
11
12
8
10

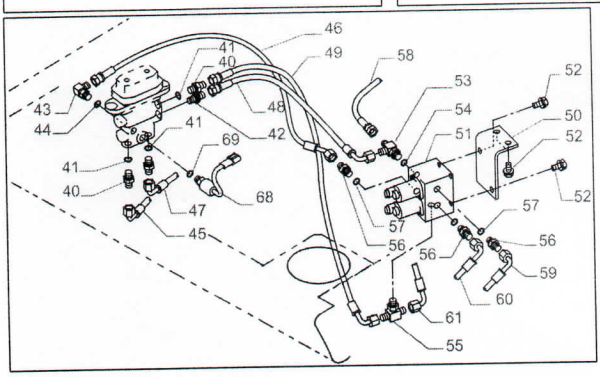
46
41
49
58
40
53
52
43
48
54
50
44
41
51
52
69
42
41
52
40
68
47
57
57
45
56
56
56
59
60
61
55

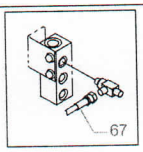
67



#	Nº de peça	Nome da peça	Descrição	Qtd
35	47759233	CONECTOR HIDRÁUL	-	1
36	47759550	O-RING	-	1
37	47758697	COTOVELO	-	1
38	47759484	O-RING	-	1
39	47791119	MANGUEIRA 25.4MM_ID_X_1180MM	-	1
40	47759235	CONECTOR HIDRÁUL	-	3
41	47759554	O-RING	-	3
42	47759490	CONECTOR HIDRÁUL	-	1
43	47760629	COTOVELO	-	1
44	47759554	O-RING	-	1
45	47784566	MANGUEIRA HIDRÁULICA	-	1
46	47760348	MANGUEIRA HIDRÁULICA 6.3MM_ID_X_650MM	-	1
47	47758789	MANGUEIRA	-	1
48	47760360	MANGUEIRA HIDRÁULICA 6.3MM_ID_X_600MM	-	1
49	47760365	MANGUEIRA	-	1
50	47759813	SUPORTE	-	1
51	47850347	VÁLVULA DE SOLENÓIDE	-	1
52	47789335	PARAFUSO	-	4
53	47759558	CONEXAO T	-	1
54	47759554	O-RING	-	1
55	47790243	CONEXAO T	-	1

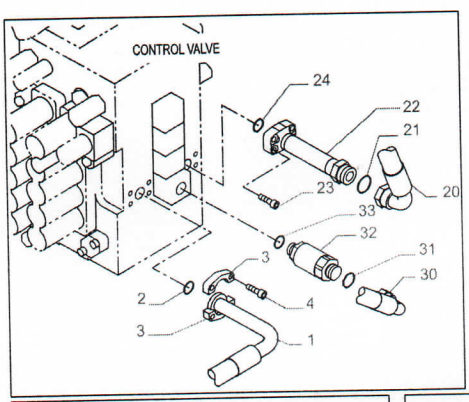
CONTROL VALVE
24
22
21
23
20
33
32
31
3
30
2
4
3
1

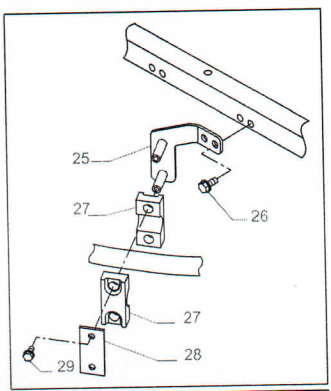
25
27
26
27
29
28

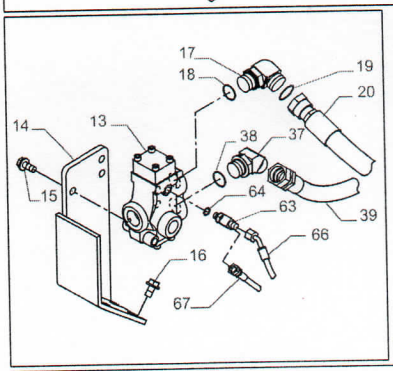
17
18
19
20
14
13
38
37
15
64
63
39
66
16
67

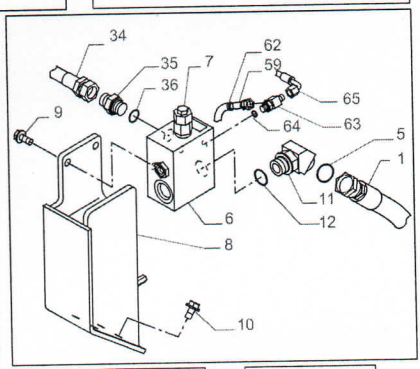
34
35
7
62
36
59
65
9
64
63
5
1
6
11
12
8
10

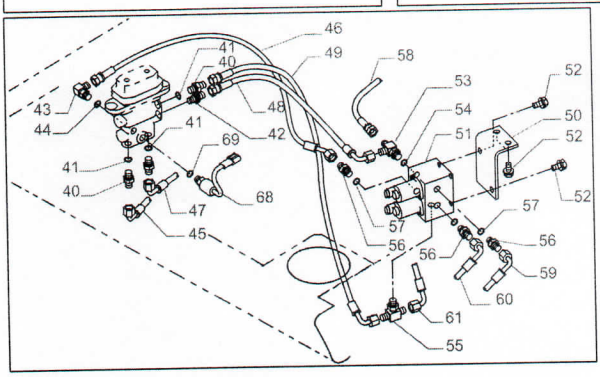
46
41
49
58
40
53
52
43
48
54
50
44
41
51
52
69
42
41
52
40
68
47
57
57
45
56
56
56
59
60
61
55

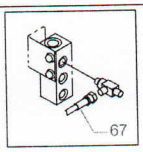
67



#	Nº de peça	Nome da peça	Descrição	Qtd
56	47759235	CONECTOR HIDRÁUL	-	3
57	47759554	O-RING	-	3
58	47760359	MANGUEIRA HIDRÁULICA	-	1
59	47784578	MANGUEIRA HIDRÁULICA 6.3MM_ID_X_4350MM	-	1
60	47784575	MANGUEIRA HIDRÁULICA 6.3MM_ID_X_4200MM	-	1
61	47760372	MANGUEIRA HIDRÁULICA 6.3MM_ID_X_730MM	-	1
62	47759495	TIRA	-	2
63	47759558	CONEXAO T	-	2
64	47759554	O-RING	-	2
65	47784533	MANGUEIRA	-	1
66	47784613	MANGUEIRA	-	1
67	47784663	MANGUEIRA	-	1
68	47802978	INTERRUPTOR DE PRESS	-	1
69	47759554	O-RING	-	1

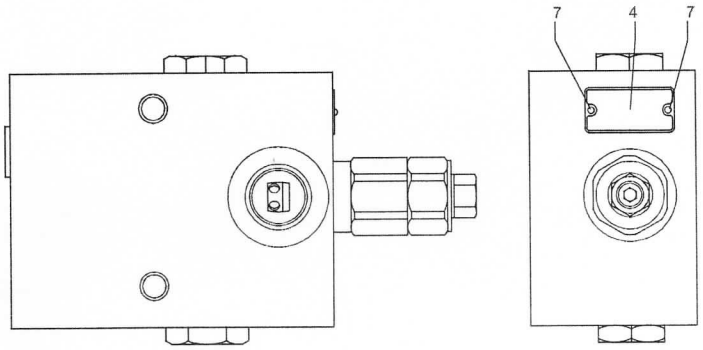
7
4
7
A

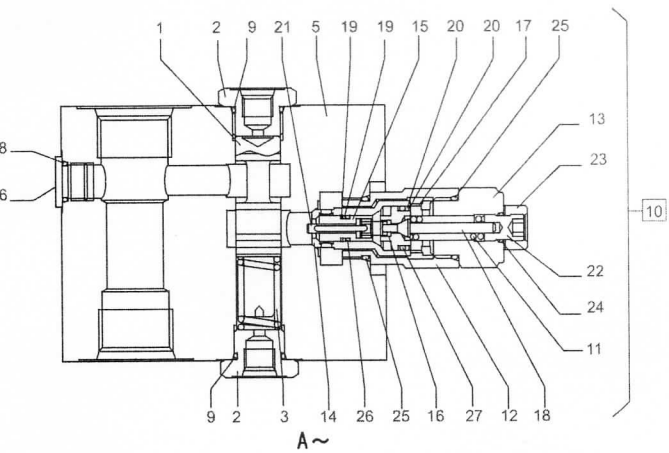
1
2
9
21
5
19
19
15
20
20
17
25
13
23
10
22
24
11
8
6
9
2
3
14
26
25
16
27
12
18
A~

Variantes

-

Informação do modelo

E245C ME EVO, E215C EVO, E385C EVO, E405C ME EVO

Intervalos de número de série

-

Datas de produção

Depois null

#	Nº de peça	Nome da peça	Descrição	Qtd
1	NSS	NO SE VENDE SEPARADO	Carretel	1
2	LK005490	BUJÃO	-	2
3	LG005790	MOLA DE COMPRESSÃO	-	1
4	NSS	NO SE VENDE SEPARADO	Placa Nome	1
5	NSS	NO SE VENDE SEPARADO	Corpo	1
6	155515A1	BUJÃO	-	1
7	LA00769	REBITE	-	2
8	154475A1	O-RING	-	1
9	154491A1	O-RING	-	2
10	KHJ15850	VALVULA DE ALIVIO	Incl 11 - 27	1
11	NSS	NO SE VENDE SEPARADO	Mola Compressão, Incl in 10	1
12	NSS	NO SE VENDE SEPARADO	Adaptador, Incl in 10	1
13	NSS	NO SE VENDE SEPARADO	Corpo, Incl in 10	1

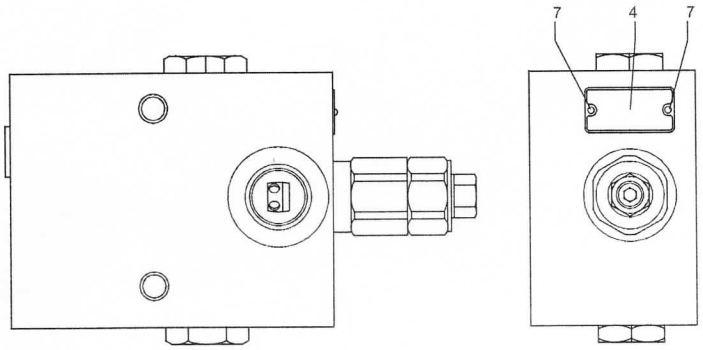
7
4
7
A

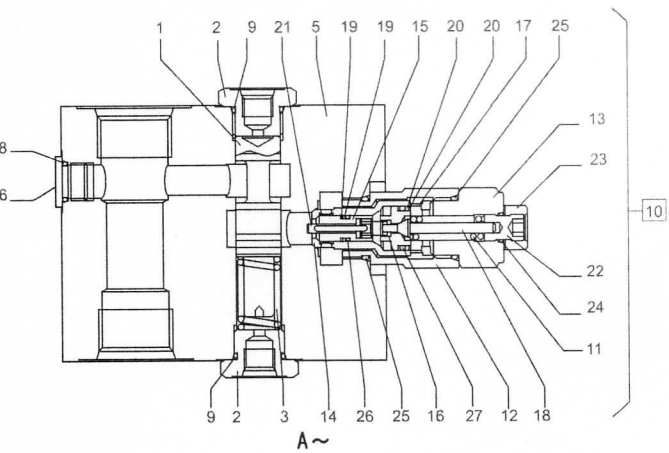
1
2
9
21
5
19
19
15
20
20
17
25
13
23
10
22
24
11
8
6
9
2
3
14
26
25
16
27
12
18
A~

#	Nº de peça	Nome da peça	Descrição	Qtd
14	NSS	NO SE VENDE SEPARADO	Válvula, Incl in 10	1
15	NSS	NO SE VENDE SEPARADO	Válvula, Incl in 10	1
16	NSS	NO SE VENDE SEPARADO	Mola, Incl in 10	1
17	NSS	NO SE VENDE SEPARADO	Mola, Incl in 10	1
18	NSS	NO SE VENDE SEPARADO	Válvula Agulha, Incl in 10	1
19	NSS	NO SE VENDE SEPARADO	Anel, Incl in 10	2
20	NSS	NO SE VENDE SEPARADO	Anel, Incl in 10	2
21	NSS	NO SE VENDE SEPARADO	Pino, Incl in 10	1
22	NSS	NO SE VENDE SEPARADO	Parafuso, Incl in 10	1
23	174R012SR	PORCA-TRAVA	-	1
24	154463A1	O-RING	-	1
25	155223A1	O-RING	-	2
26	154457A1	O-RING	-	1
27	154481A1	O-RING	-	1

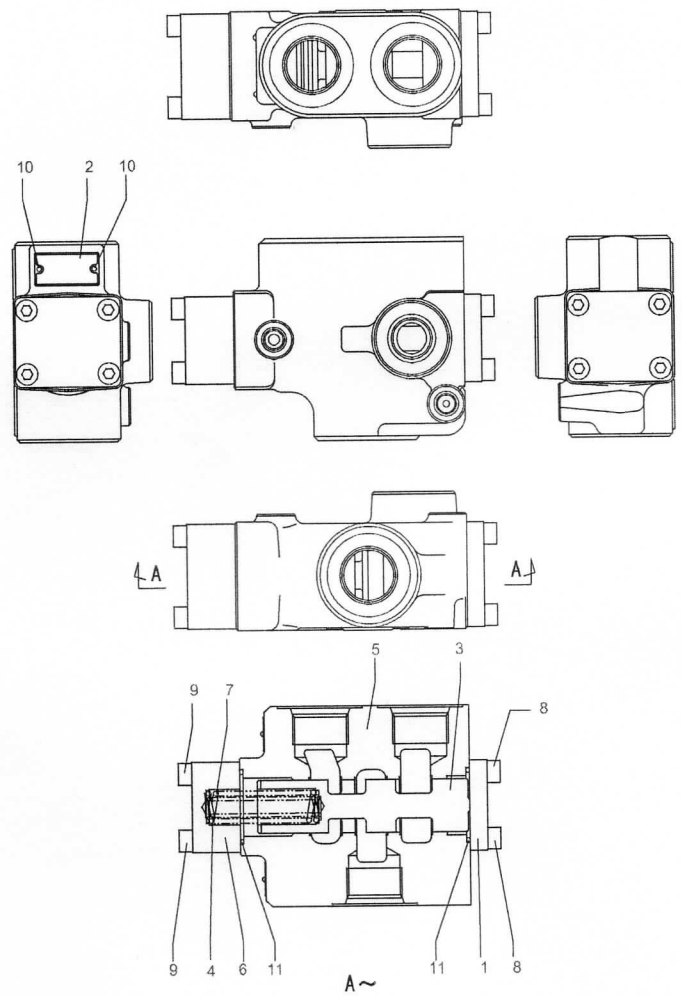
10
2
10
A
A
5
3
9
7
8
9
4
6
11
11
1
8
A~

Variantes

-

Informação do modelo

E245C ME EVO, E215C EVO, E385C EVO, E405C ME EVO

Intervalos de número de série

-

Datas de produção

Depois null

#	Nº de peça	Nome da peça	Descrição	Qtd
1	LW004960	COBERTURA	-	1
2	NSS	NO SE VENDE SEPARADO	Placa	1
3	NSS	NO SE VENDE SEPARADO	Carretel	1
4	LG005800	MOLA DE COMPRESSÃO	-	1
5	NSS	NO SE VENDE SEPARADO	Corpo	1
6	LW004970	COBERTURA	-	1
7	LG005810	MOLA DE COMPRESSÃO	-	1
8	108R008Y025N	PARAFUSO ALLENA FLAN	-	4
9	108R008Y045R	PARAFUSO ALLENA FLAN	-	4
10	LA00769	REBITE	-	2
11	154569A1	O-RING	-	2

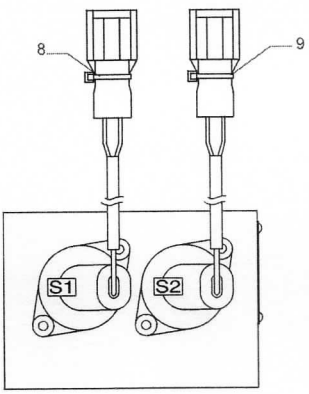
8
9
S1
S2

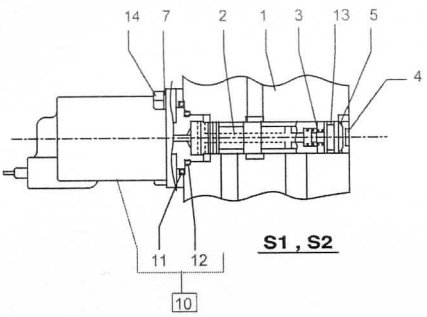
14
7
2
1
3
13
5
4
11
12
10
S1 , S2

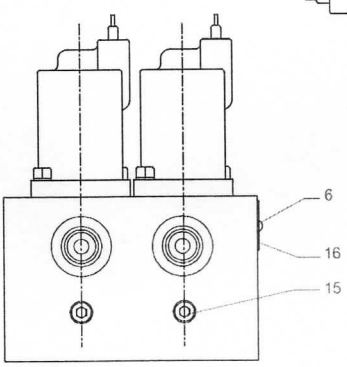
6
16
15

Variantes

-

Informação do modelo

E245C ME EVO, E215C EVO, E385C EVO, E405C ME EVO

Intervalos de número de série

-

Datas de produção

Depois null

#	Nº de peça	Nome da peça	Descrição	Qtd
1	NSS	NO SE VENDE SEPARADO	Corpo	1
2	NSS	NO SE VENDE SEPARADO	Carretel	2
3	LG006010	MOLA DE COMPRESSÃO	-	2
4	LR015080	ADAPTADOR	-	2
5	LA010960	ANEL DE PRESSÃO	-	2
6	NSS	NO SE VENDE SEPARADO	Placa	1
7	LA010970	MOLA DA ARRUELA	-	4
8	LD001470	BRAÇADEIRA DE CABO	-	1
9	LD001450	BRAÇADEIRA DE CABO	-	1
10	LL001140	SOLENOIDE	Incl 11, 12	2
11	155188A1	O-RING	-	2
12	154487A1	O-RING	-	2
13	154463A1	O-RING	-	2

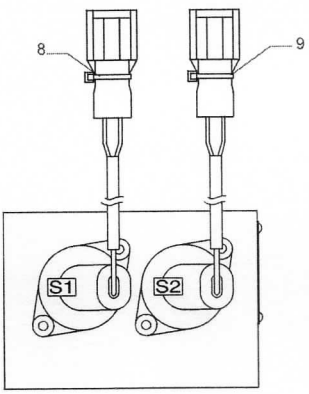
8
9
S1
S2

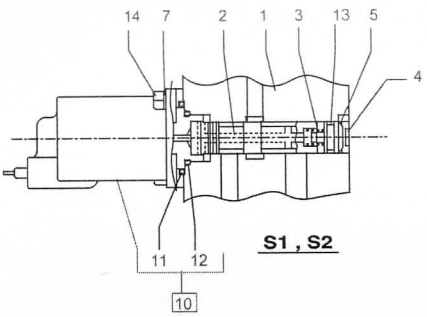
14
7
2
1
3
13
5
4
11
12
10
S1 , S2

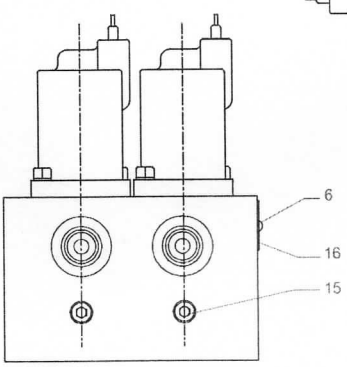
6
16
15

#	Nº de peça	Nome da peça	Descrição	Qtd
14	LA010980	PARAFUSO ALLENA FLAN Hex Skt Hd	-	4
15	LK005630	BUJÃO	-	2
16	NSS	NO SE VENDE SEPARADO	Rebite	2

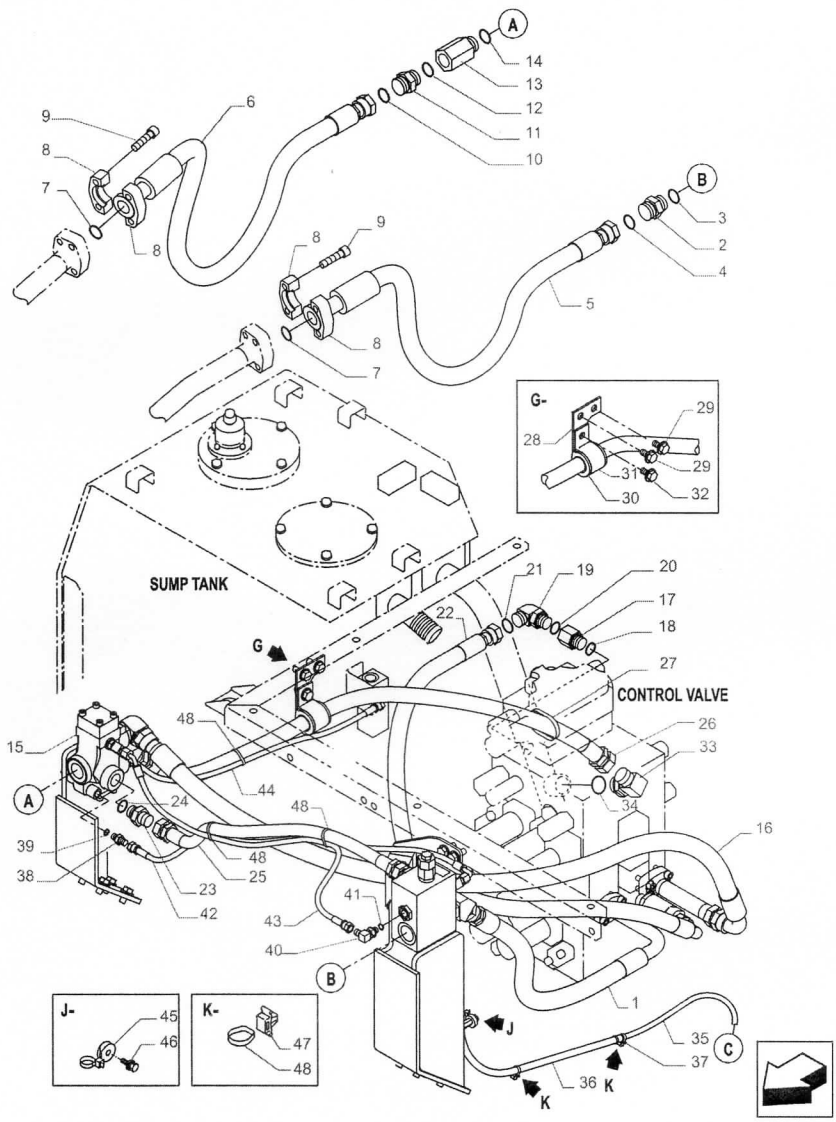
A
14
13
12
11
10
9
8
7
6
8
B
3
2
4
9
8
5
8
7
G-
29
28
29
31
30
32
SUMP TANK
21
19
20
17
22
18
G
27
CONTROL VALVE
48
26
15
33
A
44
24
48
34
16
39
48
25
38
23
42
41
43
40
B
1
J-
45
46
K-
47
48
J
35
C
37
36
K
K

Variantes

-

Informação do modelo

E385C EVO, E405C ME EVO

Intervalos de número de série

-

Datas de produção

Depois null

#	Nº de peça	Nome da peça	Descrição	Qtd
1	47791112	MANGUEIRA	-	1
2	47758724	CONEXÃO ADAPTER	-	1
3	47759484	O-RING	-	1
4	47758729	O-RING	-	1
5	47791115	MANGUEIRA	-	1
6	47791116	MANGUEIRA	-	1
7	47798828	O-RING	-	2
8	47790263	FLANGE	-	4
9	87316168	PARAFUSO ALLENA FLAN	-	8
10	47758729	O-RING	-	1
11	47758724	CONEXÃO ADAPTER	-	1
12	47759484	O-RING	-	1
13	47790264	SUPORTE	-	1

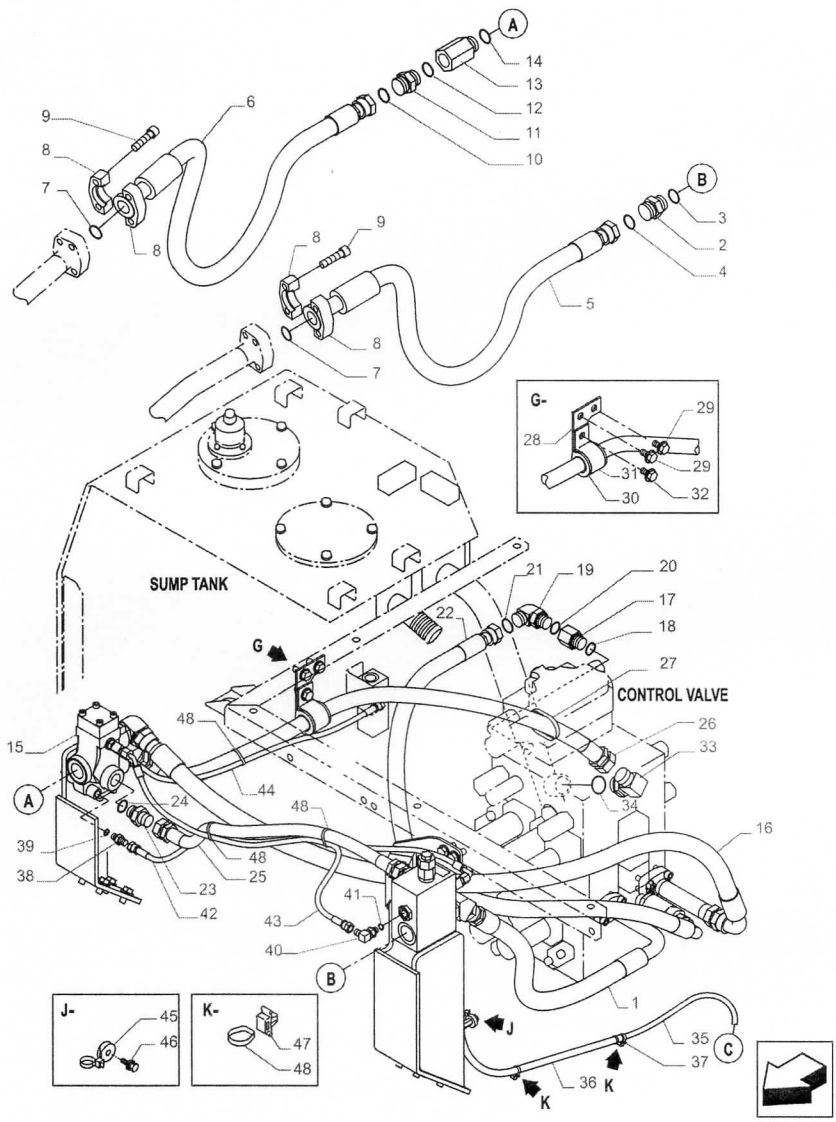
A
14
13
12
11
10
9
8
7
6
8
B
3
2
4
9
8
5
8
7
G-
29
28
29
31
30
32
SUMP TANK
21
19
20
17
22
18
G
27
CONTROL VALVE
48
26
15
33
A
44
24
48
34
16
39
48
25
38
23
42
41
43
40
B
1
J-
45
46
K-
47
48
J
35
C
37
36
K
K

#	Nº de peça	Nome da peça	Descrição	Qtd
14	47759484	O-RING	-	1
15	47803673	VÁLVULA DE CONTROLO	-	1
16	47791129	MANGUEIRA	-	1
17	47760617	CONECTOR HIDRÁUL	-	1
18	47759550	O-RING	-	1
19	47759456	COTOVELO	-	1
20	47759550	O-RING	-	1
21	47759378	O-RING	-	1
22	47791133	MANGUEIRA HIDRÁULICA	-	1
23	47759233	CONECTOR HIDRÁUL	-	1
24	47759550	O-RING	-	1
25	47791118	MANGUEIRA 19MM_ID_X_860MM	-	1
26	47791119	MANGUEIRA 25.4MM_ID_X_1180MM	-	1
27	47759496	TIRA	-	1
28	47759892	SUPORTE	-	1
29	47789339	PARAFUSO	-	2
30	47760382	BRAÇADEIRA	-	1
31	47759791	SUPORTE	-	1
32	47789339	PARAFUSO	-	1
33	47758694	COTOVELO	-	1
34	47759484	O-RING	-	1

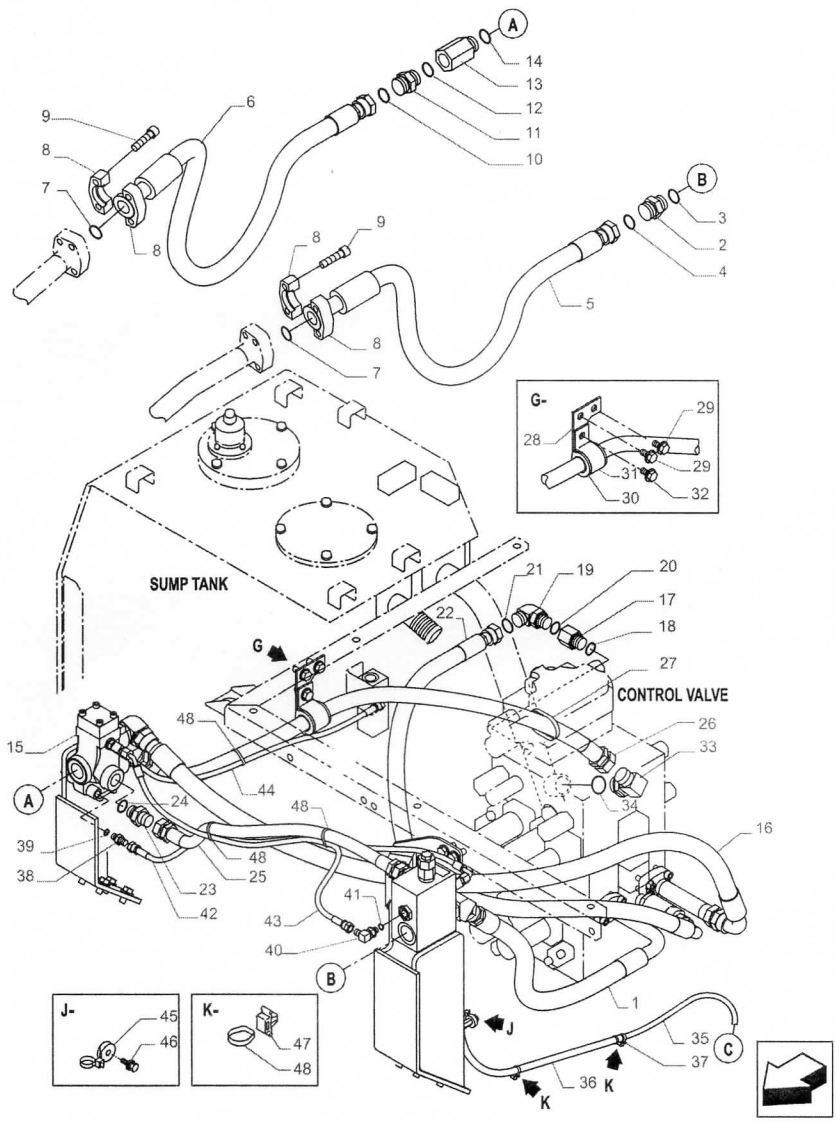
A
14
13
12
11
10
9
8
7
6
8
B
3
2
4
9
8
5
8
7
G-
29
28
29
31
30
32
SUMP TANK
21
19
20
17
22
18
G
27
CONTROL VALVE
48
26
15
33
A
44
24
48
34
16
39
48
25
38
23
42
41
43
40
B
1
J-
45
46
K-
47
48
J
35
C
37
36
K
K

#	Nº de peça	Nome da peça	Descrição	Qtd
35	47784576	MANGUEIRA	-	1
36	47760631	MANGA DE PROTECÇÃO	-	1
37	47759495	TIRA	-	2
38	47759235	CONECTOR HIDRÁUL	-	1
39	47759554	O-RING	-	1
40	47760629	COTOVELO	-	1
41	47759554	O-RING	-	1
42	47784533	MANGUEIRA	-	1
43	47784613	MANGUEIRA	-	1
44	47784663	MANGUEIRA	-	1
45	47759127	BRAÇADEIRA	-	1
46	47758719	PARAFUSO	-	1
47	47757680	BRAÇADEIRA	-	1
48	47759505	TIRA	-	7

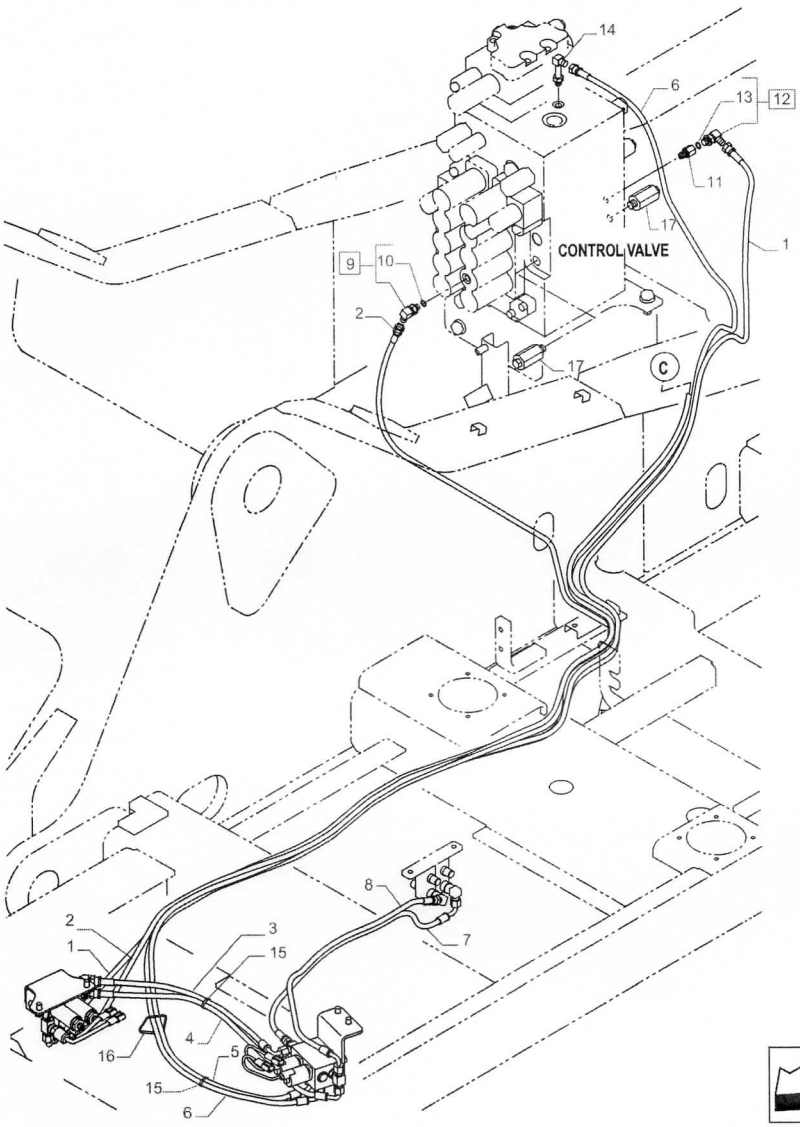
14
6
13
12
11
17
1
CONTROL VALVE
9
10
2
17
C
8
7
2
1
3
15
4
5
16
15
6

Variantes

-

Informação do modelo

E385C EVO, E405C ME EVO

Intervalos de número de série

-

Datas de produção

Depois null

#	Nº de peça	Nome da peça	Descrição	Qtd
1	47784566	MANGUEIRA HIDRÁULICA	-	1
2	47760357	MANGUEIRA HIDRÁULICA	-	1
3	47760370	MANGUEIRA HIDRÁULICA	-	1
4	47760365	MANGUEIRA	-	1
5	47784576	MANGUEIRA	-	1
6	47784572	MANGUEIRA	-	1
7	47760359	MANGUEIRA HIDRÁULICA	-	1
8	47784530	MANGUEIRA HIDRÁULICA	-	1
9	47760583	COTOVELO	ASSY, Incl 10	1
10	47759554	O-RING	-	1
11	47759992	PRISIONEIRO	-	1
12	47760629	COTOVELO	ASSY, Incl 13	1
13	47759554	O-RING	-	1

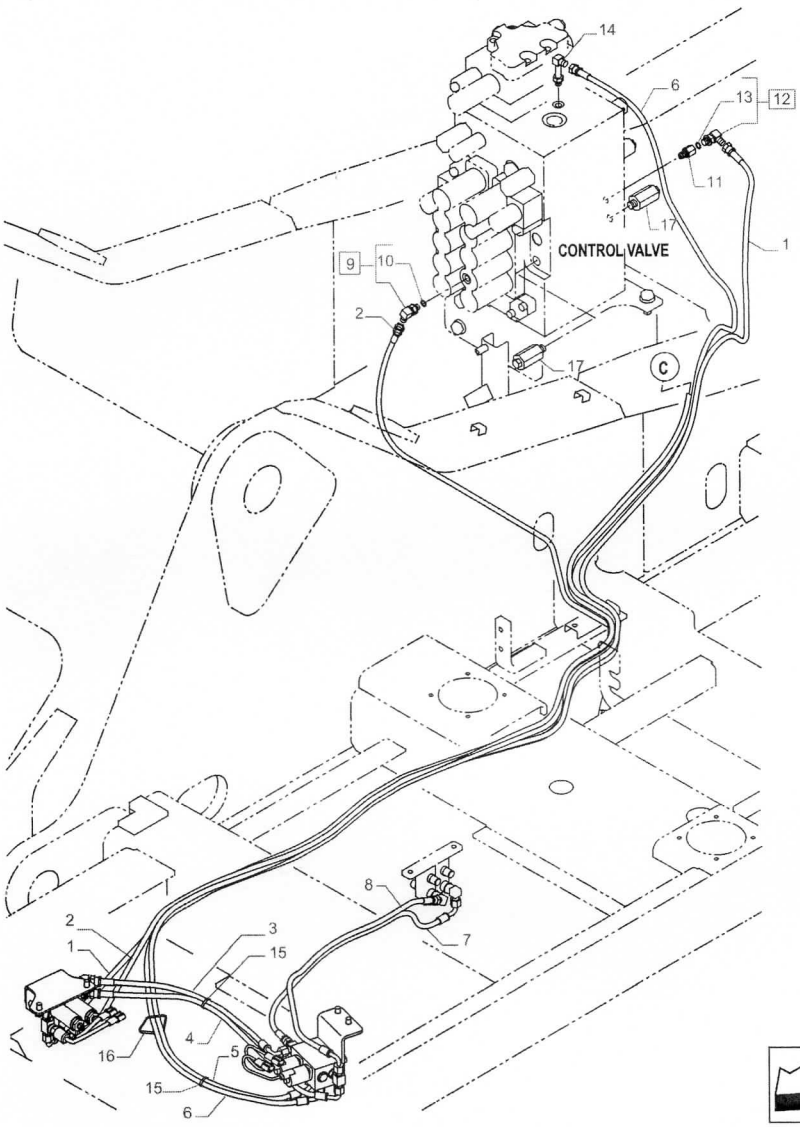
14
6
13
12
11
17
1
CONTROL VALVE
9
10
2
17
C
8
7
2
1
3
15
4
5
16
15
6

#	Nº de peça	Nome da peça	Descrição	Qtd
14	47758711	COTOVELO	-	1
15	47759505	TIRA	-	7
16	47758652	GRAMPO	-	1
17	47759347	VALVULA DE ALIVIO	-	2

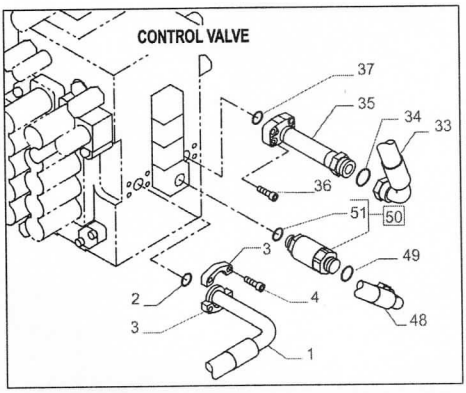
CONTROL VALVE
37
35
34
33
36
51
50
3
49
2
4
48
3
1

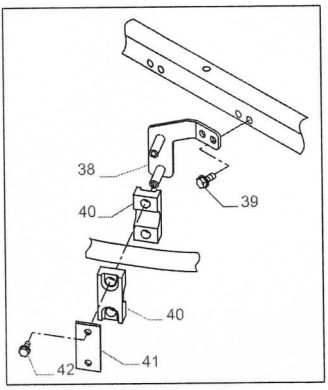
38
39
40
40
42
41

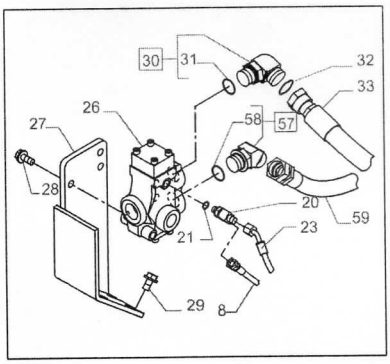
30
31
32
33
26
27
58
57
28
20
59
21
23
29
8

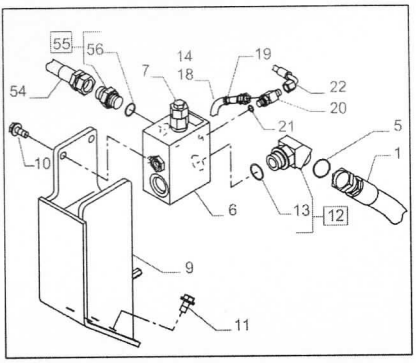
55
56
14
19
7
18
22
54
20
21
5
10
1
6
13
12
9
11

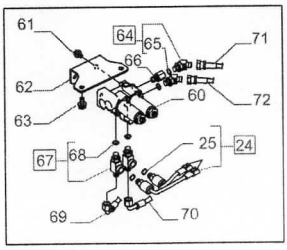
61
64
65
71
66
62
60
72
63
25
24
67
68
69
70

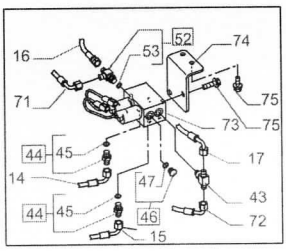
16
53
52
74
71
75
73
75
44
45
17
14
47
43
44
45
46
72
15

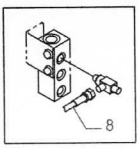
8



Variantes

-

Informação do modelo

E385C EVO, E405C ME EVO

Intervalos de número de série

-

Datas de produção

Depois null

#	Nº de peça	Nome da peça	Descrição	Qtd
1	47791112	MANGUEIRA	-	1
2	47759372	O-RING	-	1
3	47759255	FLANGE	-	2
4	14420231	PARAFUSO ALLENA FLAN M10 x 1.5 x 30mm, Cl 10.9, Full Thd	-	4
5	47758729	O-RING	-	1
6	47836262	VÁLVULA	ASSY, Incl 7	1
7	47758710	VALVULA DE ALIVIO	-	1
8	47784663	MANGUEIRA	-	1
9	47832567	SUPORTE	-	1
10	47789339	PARAFUSO	-	2
11	47759330	PARAFUSO	-	4
12	47788709	COTOVELO	ASSY, Incl 13	1
13	47759484	O-RING	-	1

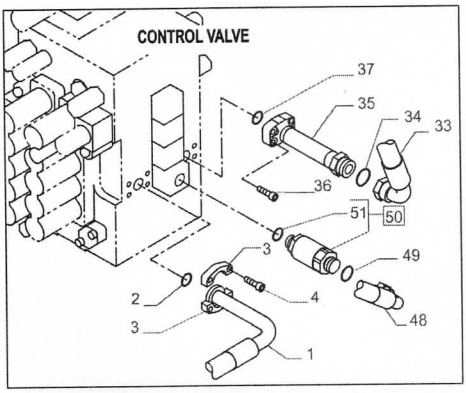
CONTROL VALVE
37
35
34
33
36
51
50
3
49
2
4
48
3
1

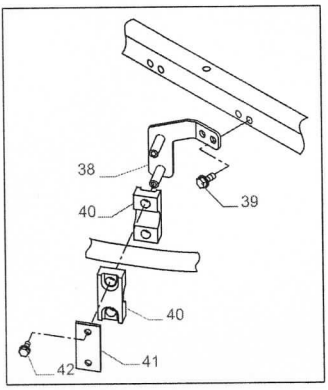
38
39
40
40
42
41

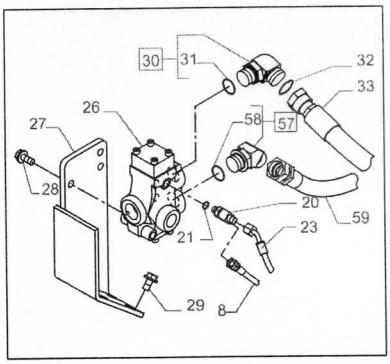
30
31
32
33
26
27
58
57
28
20
59
21
23
29
8

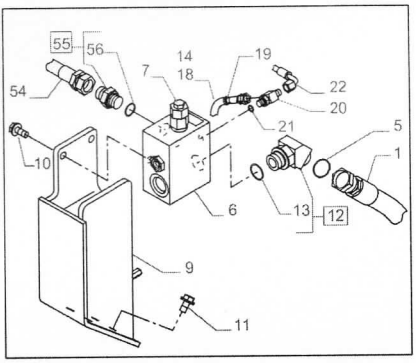
55
56
14
19
7
18
22
54
20
21
5
10
1
6
13
12
9
11

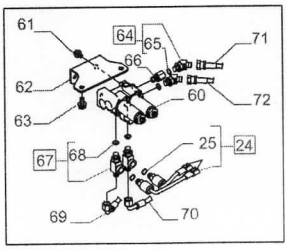
61
64
65
71
66
62
60
72
63
25
24
67
68
69
70

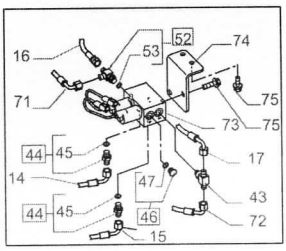
16
53
52
74
71
75
73
75
44
45
17
14
47
43
44
45
46
72
15

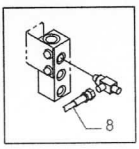
8



#	Nº de peça	Nome da peça	Descrição	Qtd
14	47784576	MANGUEIRA	-	1
15	47784572	MANGUEIRA	-	1
16	47760359	MANGUEIRA HIDRÁULICA	-	1
17	47784530	MANGUEIRA HIDRÁULICA	-	1
18	47760631	MANGA DE PROTECÇÃO	-	1
19	47759495	TIRA	-	2
20	47759558	CONEXAO T	-	2
21	47759554	O-RING	-	2
22	47784533	MANGUEIRA	-	1
23	47784613	MANGUEIRA	-	1
24	47802982	INTERRUPTOR DE PRESS	ASSY, Incl 25	2
25	47759554	O-RING	-	2
26	47803673	VÁLVULA DE CONTROLO	-	1
27	47832598	SUPORTE	-	1
28	47789339	PARAFUSO	-	2
29	47759330	PARAFUSO	-	4
30	47789695	COTOVELO	ASSY, Incl 31	1
31	47759484	O-RING	-	1
32	47758729	O-RING	-	1
33	47791129	MANGUEIRA	-	1
34	47758729	O-RING	-	1

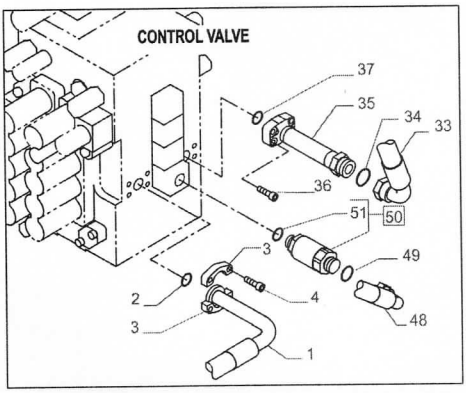
CONTROL VALVE
37
35
34
33
36
51
50
3
49
2
4
48
3
1

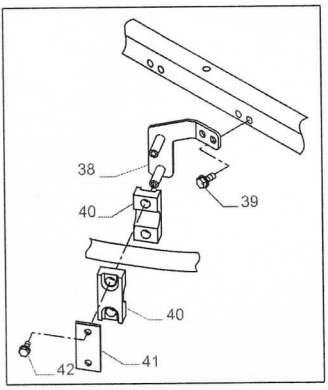
38
39
40
40
42
41

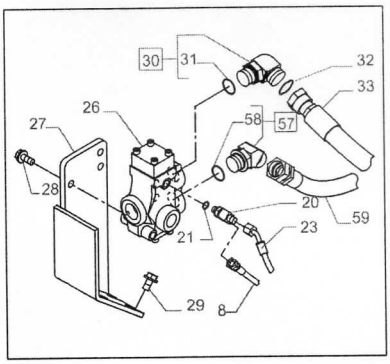
30
31
32
33
26
27
58
57
28
20
59
21
23
29
8

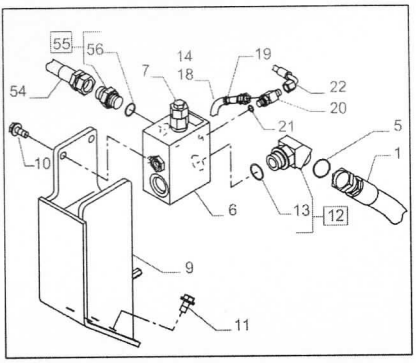
55
56
14
19
7
18
22
54
20
21
5
10
1
6
13
12
9
11

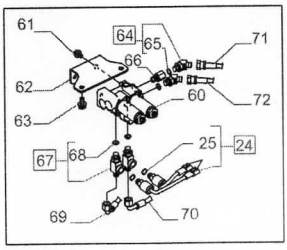
61
64
65
71
66
62
60
72
63
25
24
67
68
69
70

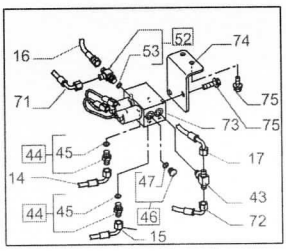
16
53
52
74
71
75
73
75
44
45
17
14
47
43
44
45
46
72
15

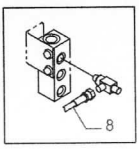
8



#	Nº de peça	Nome da peça	Descrição	Qtd
35	47890945	TUBO	-	1
36	14420331	PARAFUSO ALLENA FLAN M10 x 1.5 x 35mm, Cl 10.9, Full Thd	-	4
37	47759372	O-RING	-	1
38	47791131	SUPORTE	-	1
39	47789339	PARAFUSO	-	2
40	47757758	GRAMPO DA MANGUEIRA	-	2
41	47757757	PLACA	-	1
42	47789336	PARAFUSO	-	2
43	47790243	CONEXAO T	-	1
44	47759235	CONECTOR HIDRÁUL	ASSY, Incl 45	2
45	47759554	O-RING	-	2
46	47759506	BUJÃO	ASSY, Incl 47	1
47	47759554	O-RING	-	1
48	47791133	MANGUEIRA HIDRÁULICA	-	1
49	47759378	O-RING	-	1
50	47803938	VÁLVULA	ASSY, Incl 51	1
51	47759550	O-RING	-	1
52	47759558	CONEXAO T	ASSY, Incl 53	1
53	47759554	O-RING	-	1
54	47791118	MANGUEIRA 19MM_ID_X_860MM	-	1
55	47759233	CONECTOR HIDRÁUL	ASSY, Incl 56	1

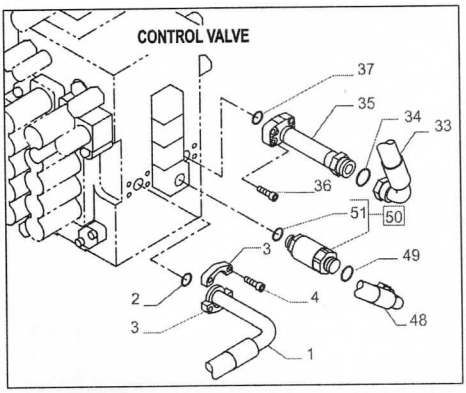
CONTROL VALVE
37
35
34
33
36
51
50
3
49
2
4
48
3
1

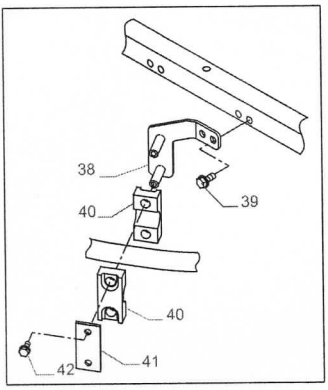
38
39
40
40
42
41

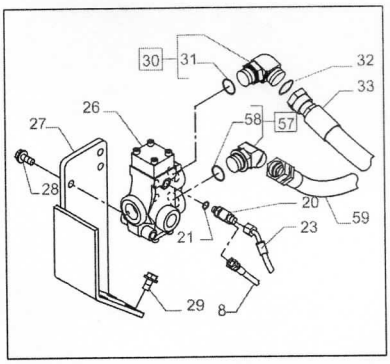
30
31
32
33
26
27
58
57
28
20
59
21
23
29
8

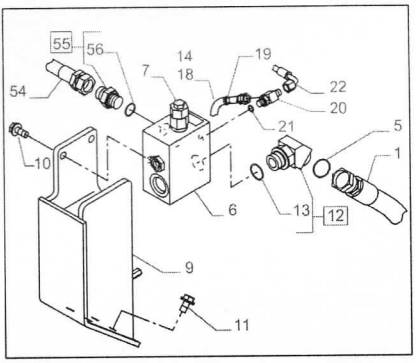
55
56
14
19
7
18
22
54
20
21
5
10
1
6
13
12
9
11

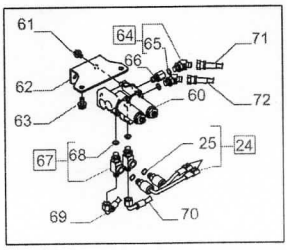
61
64
65
71
66
62
60
72
63
25
24
67
68
69
70

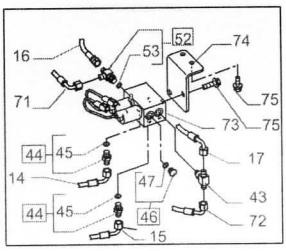
16
53
52
74
71
75
73
75
44
45
17
14
47
43
44
45
46
72
15

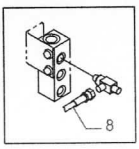
8



#	Nº de peça	Nome da peça	Descrição	Qtd
56	47759550	O-RING	-	1
57	47758697	COTOVELO	ASSY, Incl 58	1
58	47759484	O-RING	-	1
59	47791119	MANGUEIRA 25.4MM_ID_X_1180MM	-	1
60	47802713	VÁLVULA	-	1
61	47789325	PARAFUSO	-	2
62	47757606	SUPORTE	-	1
63	47789335	PARAFUSO	-	2
64	47760630	COTOVELO	ASSY, Incl 65	2
65	47759554	O-RING	-	2
66	47759992	PRISIONEIRO	-	1
67	47759354	CONEXÃO	ASSY, Incl 68	2
68	47759554	O-RING	-	2
69	47784566	MANGUEIRA HIDRÁULICA	-	1
70	47760357	MANGUEIRA HIDRÁULICA	-	1
71	47760370	MANGUEIRA HIDRÁULICA	-	1
72	47760365	MANGUEIRA	-	1
73	47875285	VÁLVULA	-	1
74	47891614	SUPORTE	-	1
75	47789335	PARAFUSO	-	4

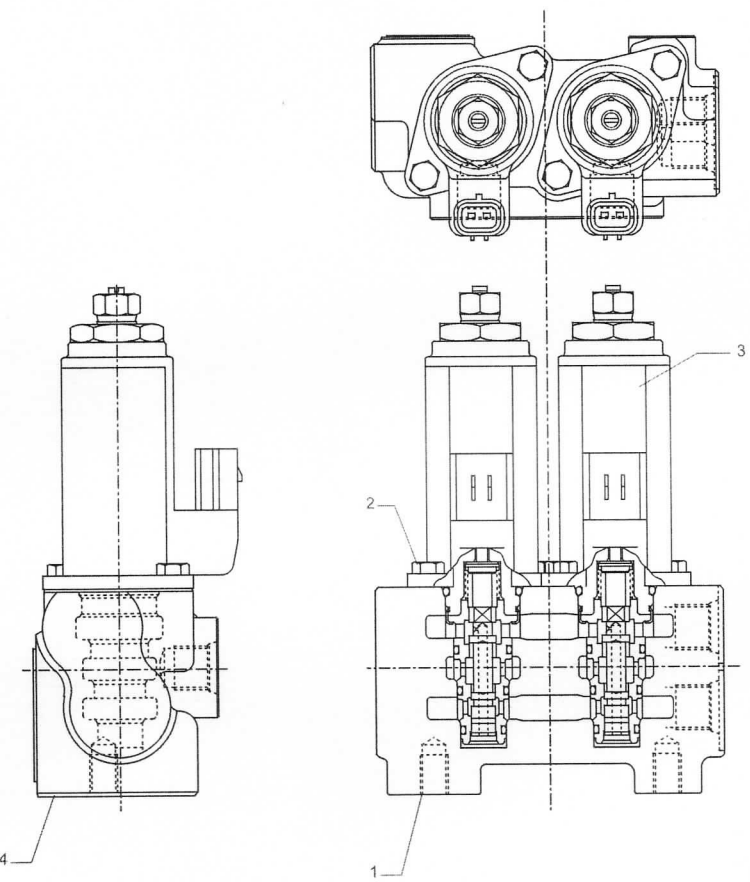
3
2
4
1

Variantes

-

Informação do modelo

E245C ME EVO, E215C EVO, E385C EVO, E405C ME EVO

Intervalos de número de série

-

Datas de produção

Depois null

#	Nº de peça	Nome da peça	Descrição	Qtd
1	LW005920	CORPO	-	1
2	102R005Y012R	PARAFUSO	-	4
3	LJ017960	VÁLVULA	-	2
4	NSS	NO SE VENDE SEPARADO	Placa	1

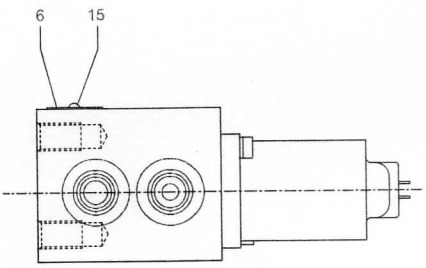
6
15

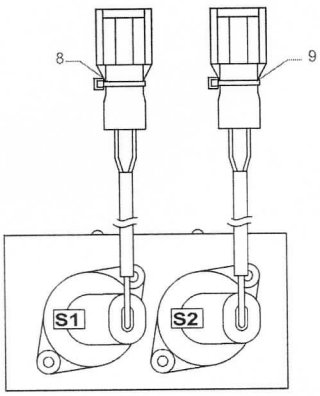
8
9
S1
S2

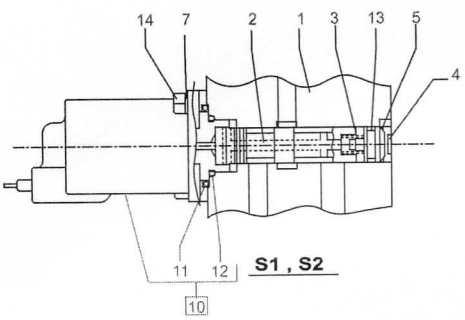
14
7
2
1
3
13
5
4
11
12
S1 , S2
10

Variantes

-

Informação do modelo

E245C ME EVO, E215C EVO, E385C EVO, E405C ME EVO

Intervalos de número de série

-

Datas de produção

Depois null

#	Nº de peça	Nome da peça	Descrição	Qtd
1	NSS	NO SE VENDE SEPARADO	Corpo	1
2	NSS	NO SE VENDE SEPARADO	Carretel	2
3	LG006010	MOLA DE COMPRESSÃO	-	2
4	LR015080	ADAPTADOR	-	2
5	LA010960	ANEL DE PRESSÃO	-	2
6	NSS	NO SE VENDE SEPARADO	Anel	1
7	LA010970	MOLA DA ARRUELA	-	4
8	LD001470	BRAÇADEIRA DE CABO	-	1
9	LD001450	BRAÇADEIRA DE CABO	-	1
10	LL001140	SOLENOIDE	Incl 11, 12	2
11	155188A1	O-RING	-	2
12	154487A1	O-RING	-	2
13	154463A1	O-RING	-	2

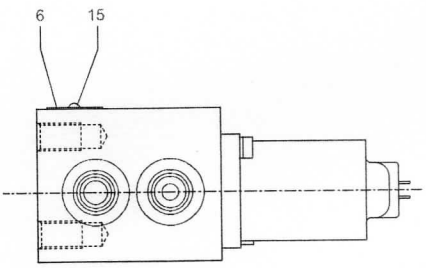
6
15

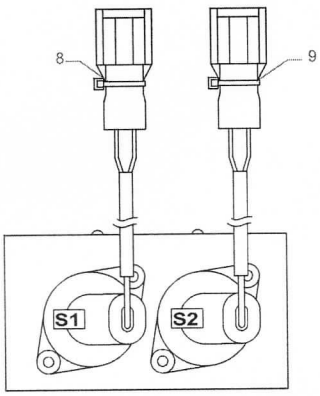
8
9
S1
S2

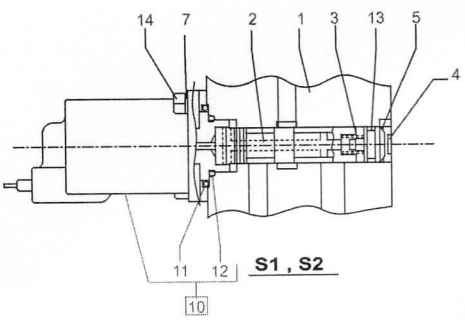
14
7
2
1
3
13
5
4
11
12
S1 , S2
10

#	Nº de peça	Nome da peça	Descrição	Qtd
14	LA010980	PARAFUSO ALLENA FLAN Hex Skt Hd	-	4
15	NSS	NO SE VENDE SEPARADO	Rebite	2

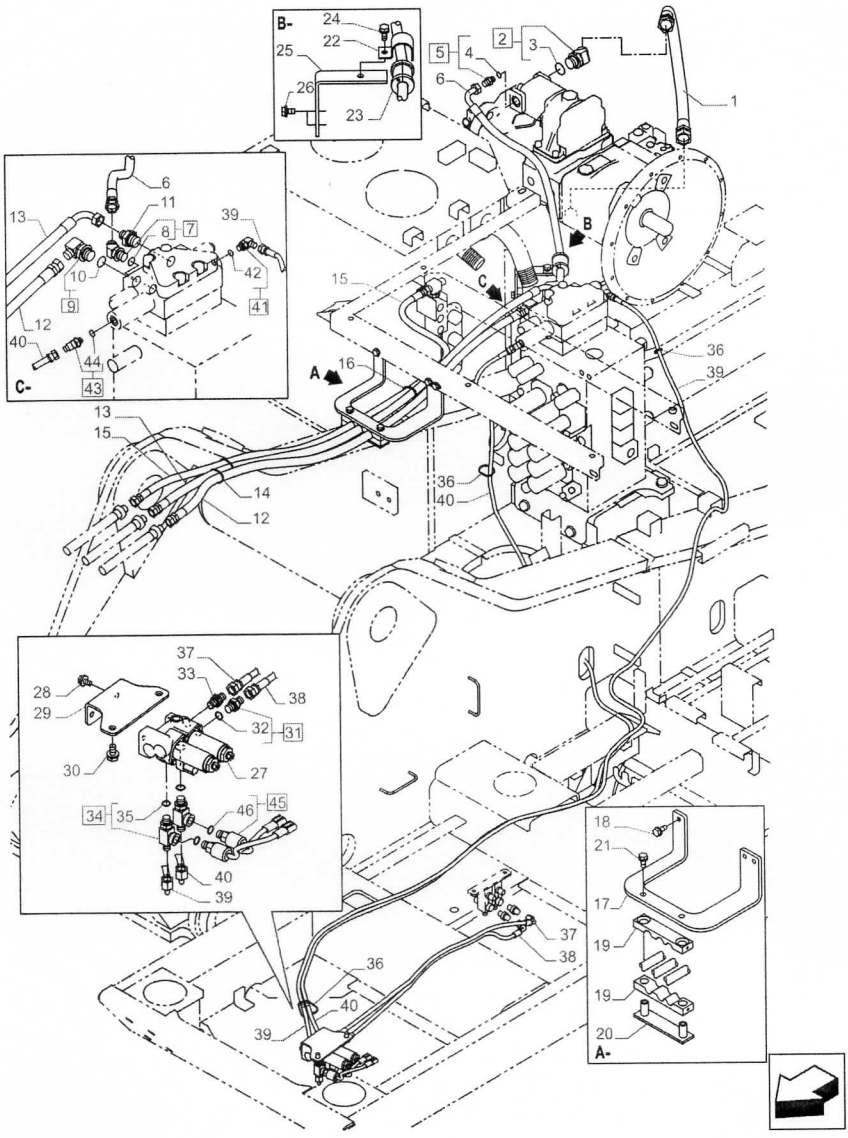
B-
24
22
25
26
23
5
4
6
2
3
1
B
C
15
16
A
36
39
13
15
14
12
36
40
C-
6
11
13
8
7
39
10
9
42
41
12
40
44
43
37
33
28
29
38
32
31
30
27
34
35
46
45
40
39
18
21
17
19
19
20
A-
37
38
36
40
39

Variantes

-

Informação do modelo

E385C EVO, E405C ME EVO

Intervalos de número de série

-

Datas de produção

Depois null

#	Nº de peça	Nome da peça	Descrição	Qtd
1	47791148	MANGUEIRA 25MM_ID_X_700MM	-	1
2	47758697	COTOVELO	ASSY, Incl 3	1
3	47759484	O-RING	-	1
4	47759527	CONECTOR HIDRÁUL	ASSY, Incl 5	1
5	47759549	O-RING	-	1
6	47791149	MANGUEIRA	-	1
7	47758695	COTOVELO 45	ASSY, Incl 8	1
8	47759549	O-RING	-	1
9	47758701	COTOVELO 90	ASSY, Incl 10	1
10	47759550	O-RING	-	1
11	47759379	ADAPTADOR	-	1
12	47791150	MANGUEIRA 12.7MM_ID_X_1660MM	-	1
13	47791151	MANGUEIRA	-	1

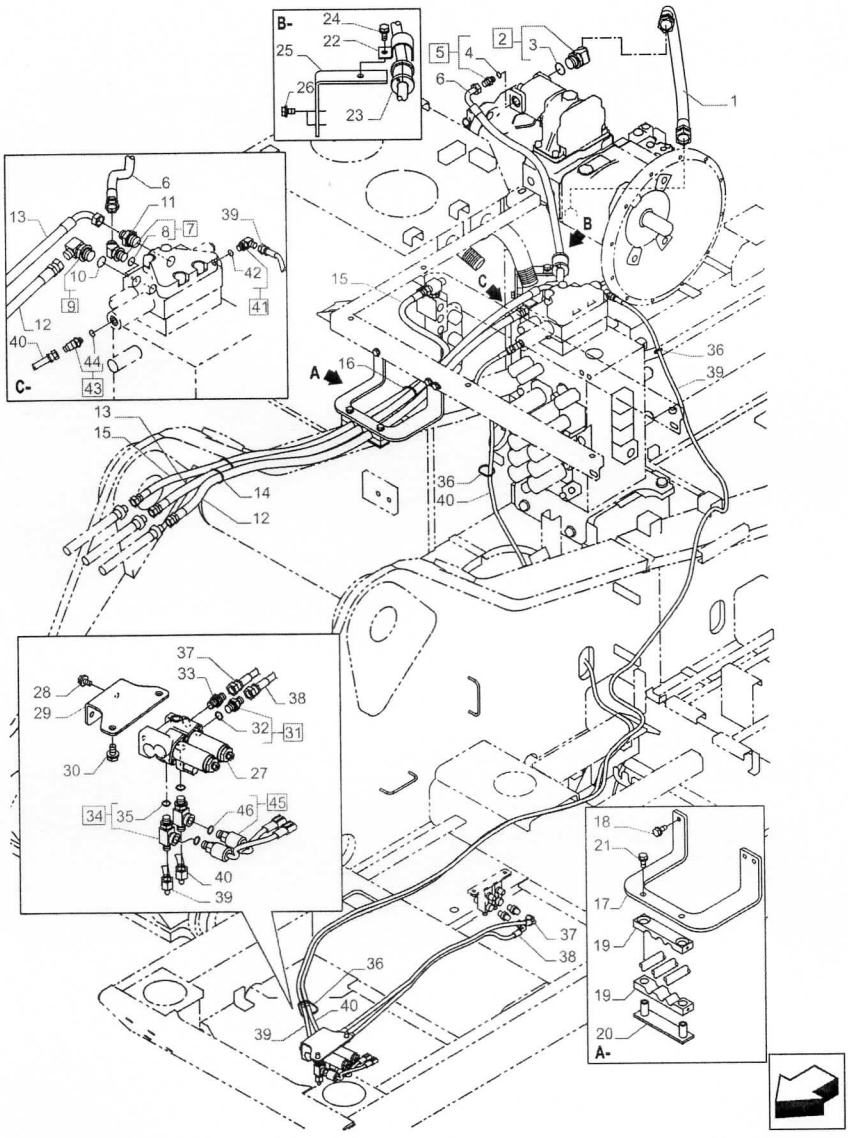
B-
24
22
25
26
23
5
4
6
2
3
1
B
C
15
16
A
36
39
13
15
14
12
36
40
C-
6
11
13
8
7
39
10
9
42
41
12
40
44
43
37
33
28
29
38
32
31
30
27
34
35
46
45
40
39
18
21
17
19
19
20
A-
37
38
36
40
39

#	Nº de peça	Nome da peça	Descrição	Qtd
14	47759505	TIRA	-	2
15	47791152	MANGUEIRA 12.7MM_ID_X_1810MM	-	1
16	47759505	TIRA	-	1
17	47830723	SUPORTE	-	1
18	47789336	PARAFUSO	-	3
19	47757760	GRAMPO DA MANGUEIRA	-	2
20	47757761	SUPORTE	-	1
21	47789336	PARAFUSO	-	2
22	47759380	BRAÇADEIRA	-	1
23	47784494	BRAÇADEIRA	-	1
24	47789336	PARAFUSO	-	1
25	47791154	SUPORTE	-	1
26	47789335	PARAFUSO	-	2
27	47802713	VÁLVULA	-	1
28	47789325	PARAFUSO	-	2
29	47757606	SUPORTE	-	1
30	47789335	PARAFUSO	-	2
31	47759235	CONECTOR HIDRÁUL	ASSY, Incl 32	1
32	47759554	O-RING	-	1
33	47759490	CONECTOR HIDRÁUL	-	1
34	47759354	CONEXÃO	ASSY, Incl 35	2

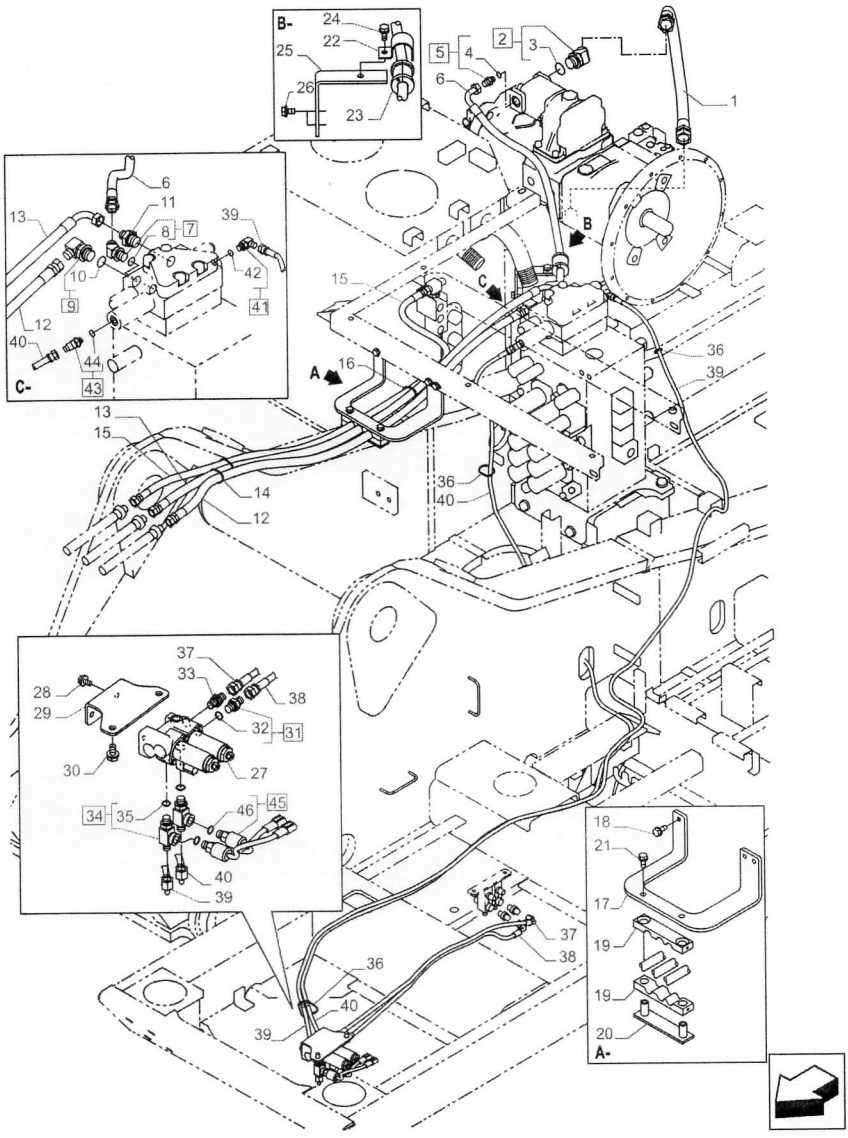
B-
24
22
25
26
23
5
4
6
2
3
1
B
C
15
16
A
36
39
13
15
14
12
36
40
C-
6
11
13
8
7
39
10
9
42
41
12
40
44
43
37
33
28
29
38
32
31
30
27
34
35
46
45
40
39
18
21
17
19
19
20
A-
37
38
36
40
39

#	Nº de peça	Nome da peça	Descrição	Qtd
35	47759554	O-RING	-	2
36	47759505	TIRA	-	3
37	47758779	MANGUEIRA	-	1
38	47758778	MANGUEIRA	-	1
39	47784571	MANGUEIRA	-	1
40	47760355	MANGUEIRA HIDRÁULICA	-	1
41	47760629	COTOVELO	ASSY, Incl 42	1
42	47759554	O-RING	-	1
43	47760630	COTOVELO	ASSY, Incl 44	1
44	47759554	O-RING	-	1
45	47802978	INTERRUPTOR DE PRESS	ASSY, Incl 46	2
46	47759554	O-RING	-	2

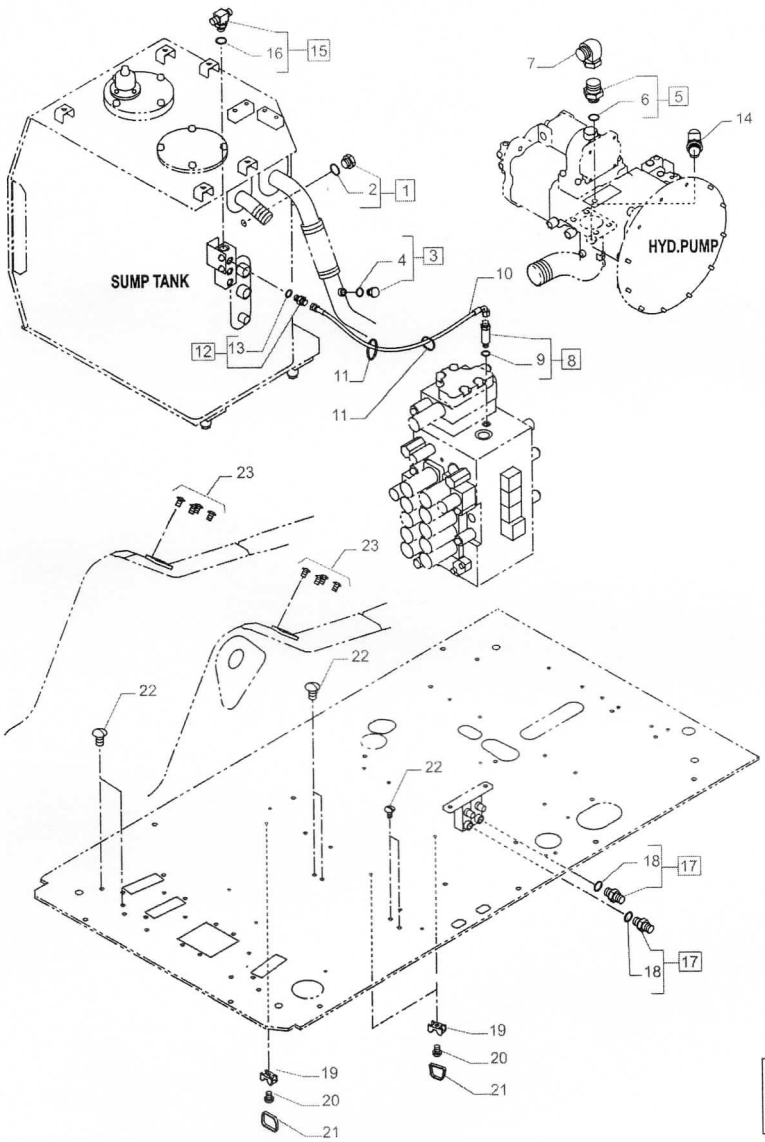
SUMP TANK
HYD.PUMP
16
15
7
6
5
14
2
1
4
3
10
12
13
11
9
8
23
22
18
17
19
20
21

Variantes

-

Informação do modelo

E385C EVO, E405C ME EVO

Intervalos de número de série

-

Datas de produção

Depois null

#	Nº de peça	Nome da peça	Descrição	Qtd
1	47759506	BUJÃO	ASSY, Incl 2	1
2	47759554	O-RING	-	1
3	47759486	BUJÃO PF 1"	ASSY, Incl 4	1
4	47759484	O-RING	-	1
5	47759533	ADAPTADOR	ASSY, Incl 6	1
6	47759550	O-RING	-	1
7	47791162	CONECTOR HIDRÁUL	-	1
8	47791161	ADAPTADOR	ASSY, Incl 9	1
9	47759554	O-RING	-	1
10	47760368	MANGUEIRA	-	1
11	47759505	TIRA	-	2
12	47759235	CONECTOR HIDRÁUL	ASSY, Incl 13	1
13	47759554	O-RING	-	1

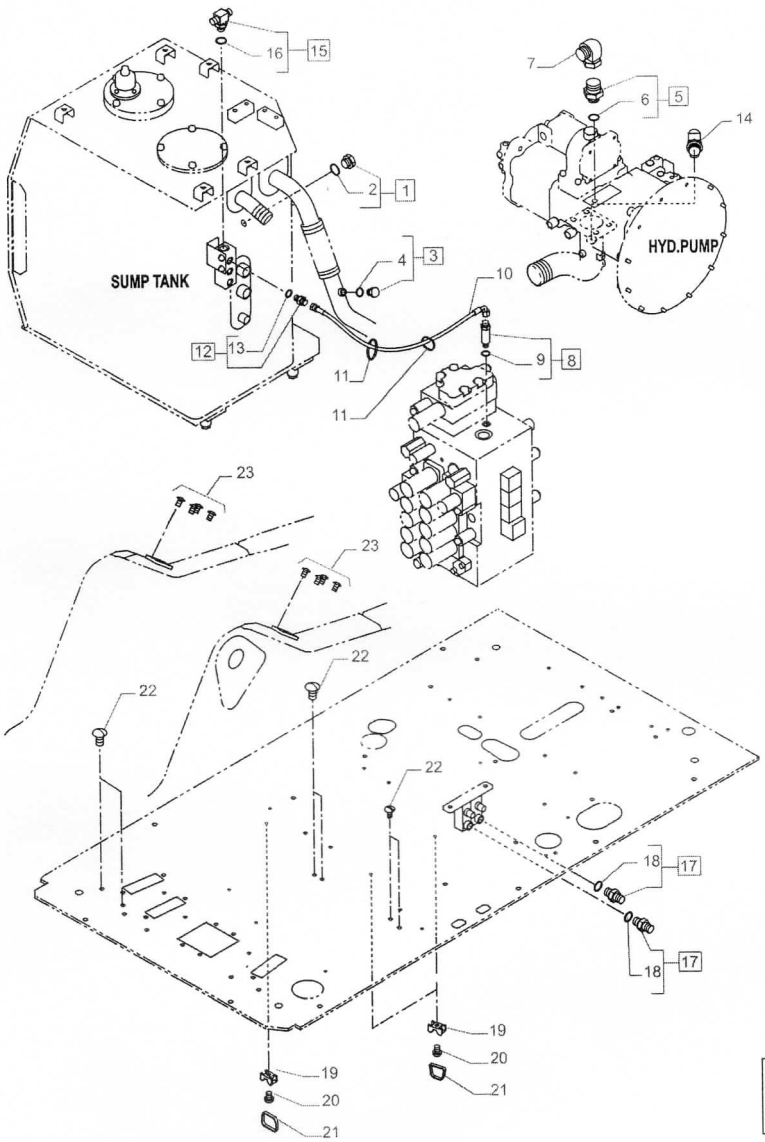
SUMP TANK
HYD.PUMP
16
15
7
6
5
14
2
1
4
3
10
12
13
11
9
8
23
22
18
17
19
20
21

#	Nº de peça	Nome da peça	Descrição	Qtd
14	47791163	CONEXAO T	-	1
15	47759374	CONEXAO T	ASSY, Incl 16	1
16	47759549	O-RING	-	1
17	47759235	CONECTOR HIDRÁUL	ASSY, Incl 18	2
18	47759554	O-RING	-	2
19	47759521	BRAÇADEIRA	-	3
20	47789407	PARAFUSO	-	3
21	47759505	TIRA	-	3
22	47758641	TAMPA	-	6
23	47803675	PARAFUSO	-	8

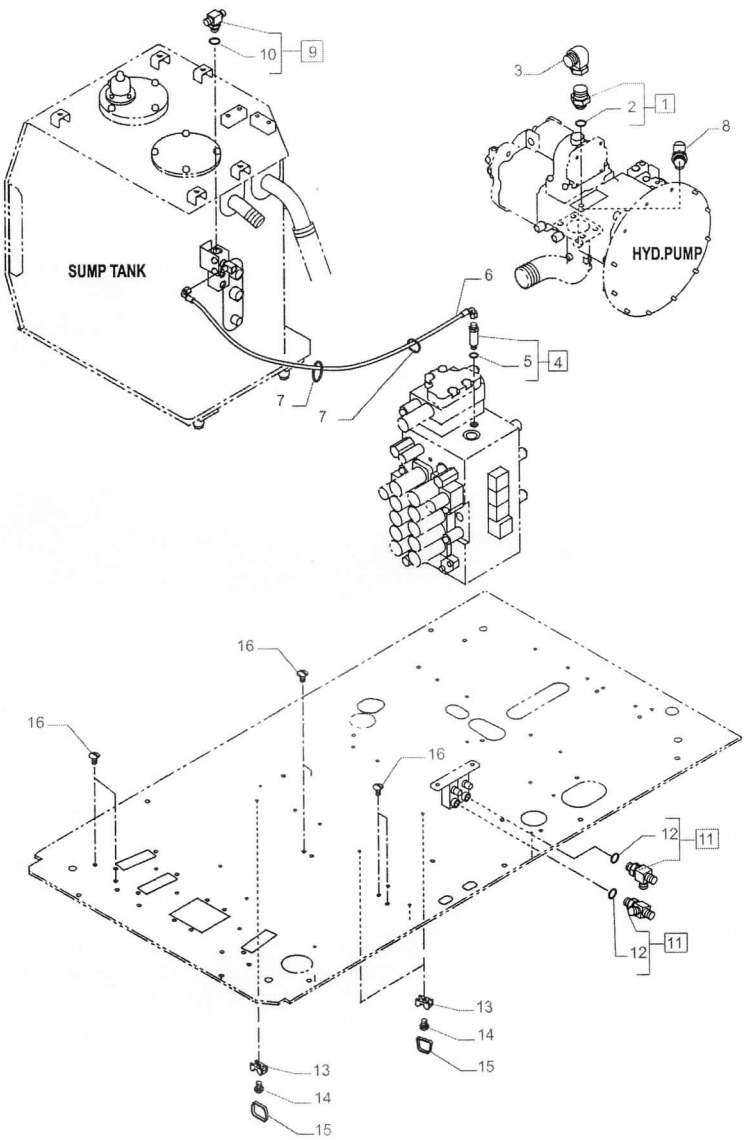
SUMP TANK
HYD.PUMP
1
2
3
4
5
6
7
7
8
9
10
11
11
12
12
13
13
14
14
15
15
16
16
16

Variantes

-

Informação do modelo

E385C EVO, E405C ME EVO

Intervalos de número de série

-

Datas de produção

Depois null

#	Nº de peça	Nome da peça	Descrição	Qtd
1	47759533	ADAPTADOR	ASSY, Incl 2	1
2	47759550	O-RING	-	1
3	47791162	CONECTOR HIDRÁUL	-	1
4	47791161	ADAPTADOR	ASSY, Incl 5	1
5	47759554	O-RING	-	1
6	47760368	MANGUEIRA	-	1
7	47759505	TIRA	-	2
8	47791163	CONEXAO T	-	1
9	47759374	CONEXAO T	ASSY, Incl 10	1
10	47759549	O-RING	-	1
11	47759558	CONEXAO T	ASSY, Incl 12	2
12	47759554	O-RING	-	2
13	47759521	BRAÇADEIRA	-	3

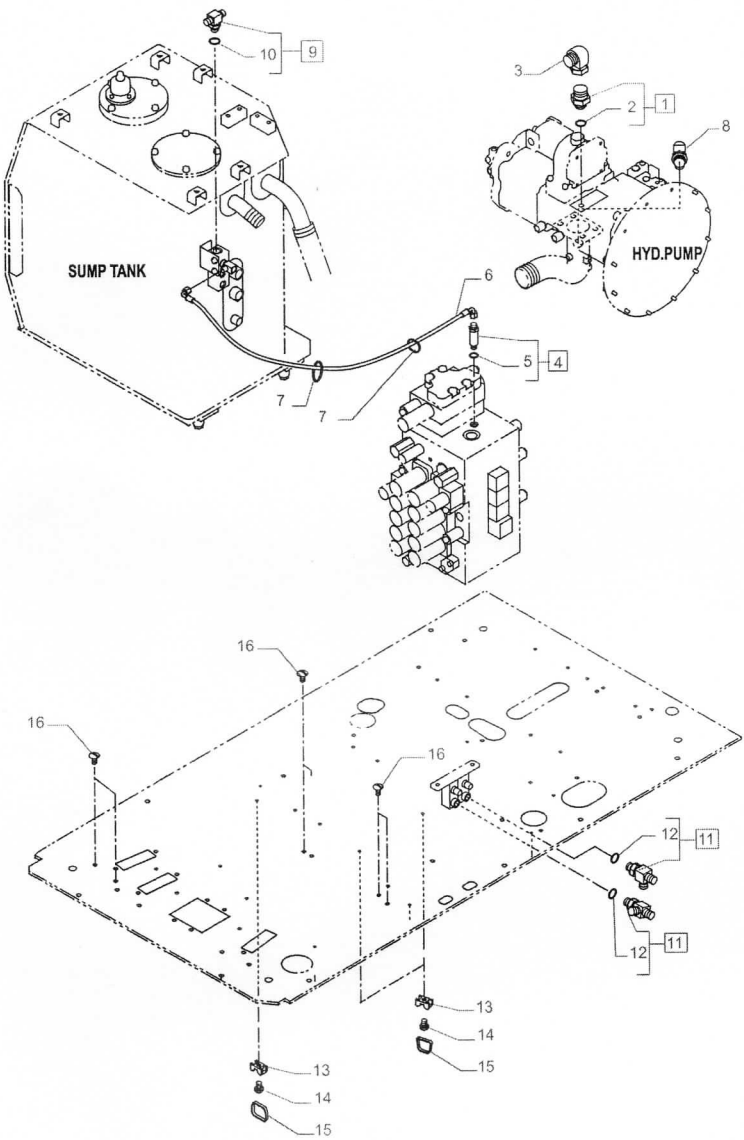
SUMP TANK
HYD.PUMP
1
2
3
4
5
6
7
7
8
9
10
11
11
12
12
13
13
14
14
15
15
16
16
16

#	Nº de peça	Nome da peça	Descrição	Qtd
14	47789407	PARAFUSO	-	3
15	47759505	TIRA	-	3
16	47758641	TAMPA	-	6

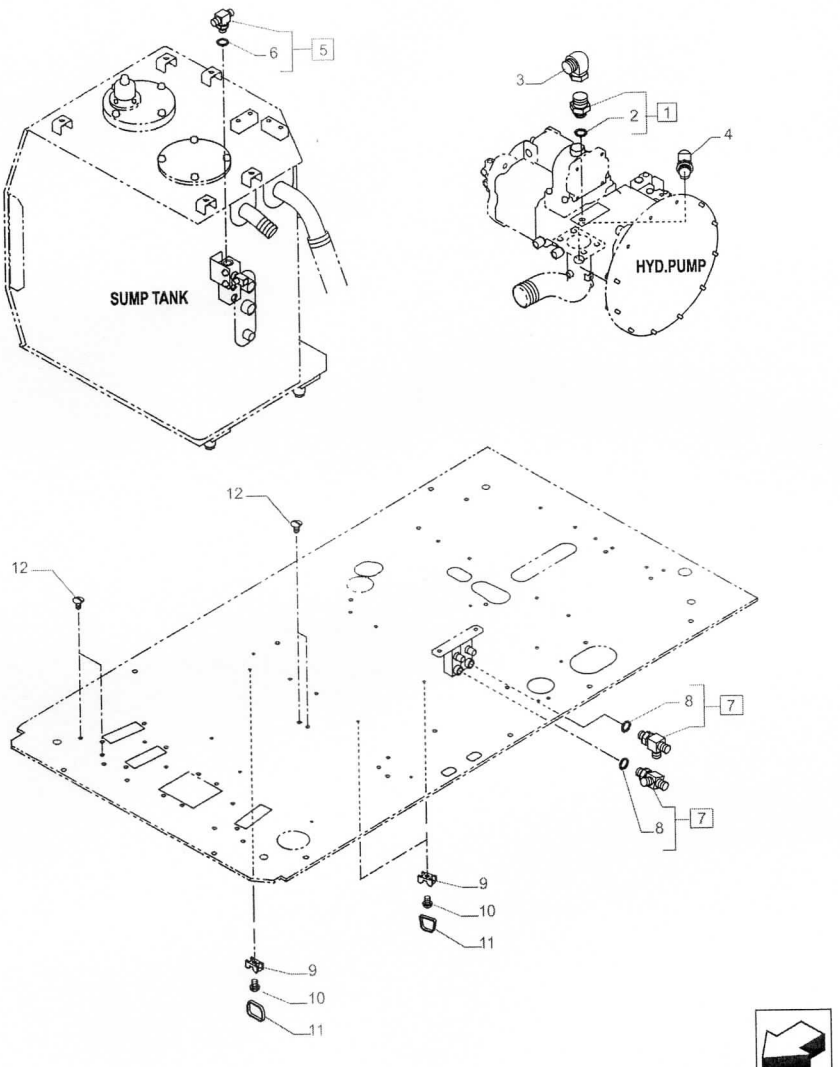
SUMP TANK
HYD.PUMP
1
2
3
4
5
6
7
8
9
10
11
12

Variantes

-

Informação do modelo

E385C EVO, E405C ME EVO

Intervalos de número de série

-

Datas de produção

Depois null

#	Nº de peça	Nome da peça	Descrição	Qtd
1	47759533	ADAPTADOR	ASSY, Incl 2	1
2	47759550	O-RING	-	1
3	47791162	CONECTOR HIDRÁUL	-	1
4	47791163	CONEXAO T	-	1
5	47759374	CONEXAO T	ASSY, Incl 6	1
6	47759549	O-RING	-	1
7	47759558	CONEXAO T	ASSY, Incl 8	2
8	47759554	O-RING	-	2
9	47759521	BRAÇADEIRA	-	3
10	47789407	PARAFUSO	-	3
11	47759505	TIRA	-	3
12	47758641	TAMPA	-	4

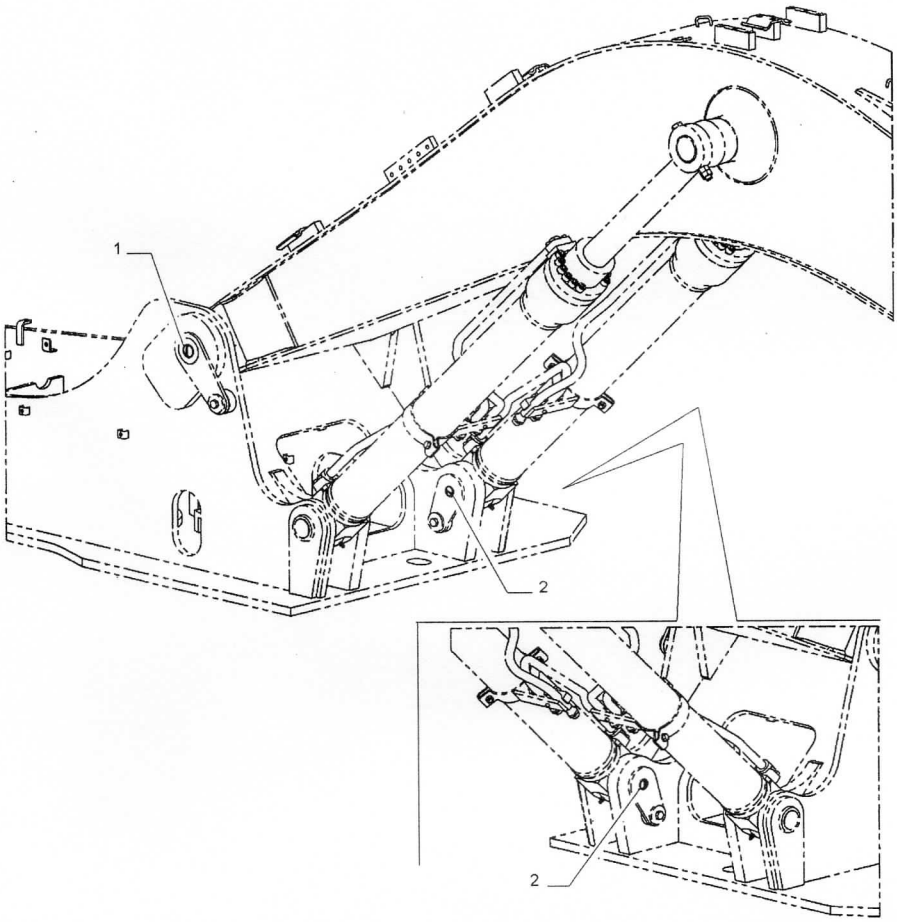
1
2
2

Variantes

-

Informação do modelo

E385C EVO, E405C ME EVO

Intervalos de número de série

-

Datas de produção

Depois null

#	Nº de peça	Nome da peça	Descrição	Qtd
1	47784237	TAMPA	-	1
2	48047202	TAMPA	-	2

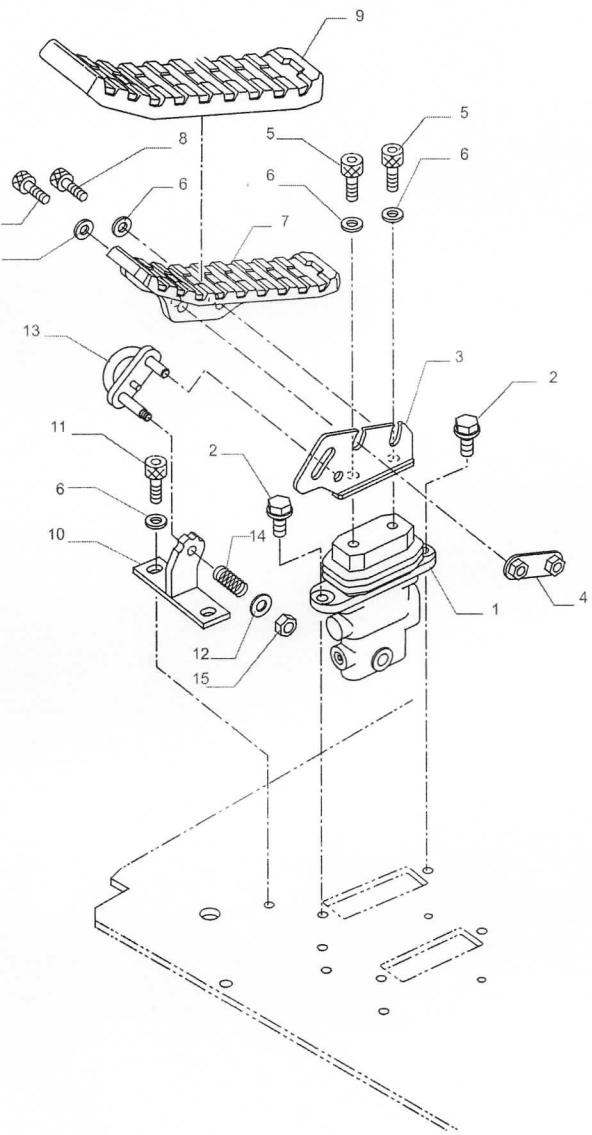
9
5
8
5
6
6
6
7
13
3
2
11
2
6
14
10
1
4
12
15

Variantes

-

Informação do modelo

E245C ME EVO, E215C EVO, E385C EVO, E405C ME EVO

Intervalos de número de série

-

Datas de produção

Depois null

#	Nº de peça	Nome da peça	Descrição	Qtd
1	47758267	BLOCO DE COMANDO	-	1
2	47758715	PARAFUSO	-	2
3	47807246	SUPORTE	-	1
4	47757605	SUPORTE	-	1
5	47794826	PARAFUSO	-	2
6	47794802	ARRUELA PLANA	-	6
7	47758401	PEDAL	-	1
8	47789336	PARAFUSO	-	2
9	47759518	COBERTURA	-	1
10	47758030	SUPORTE	-	1
11	14301831	PARAFUSO ALLENA FLAN	-	2
12	47794653	ARRUELA PLANA	-	1
13	47758029	TRAVA	-	1

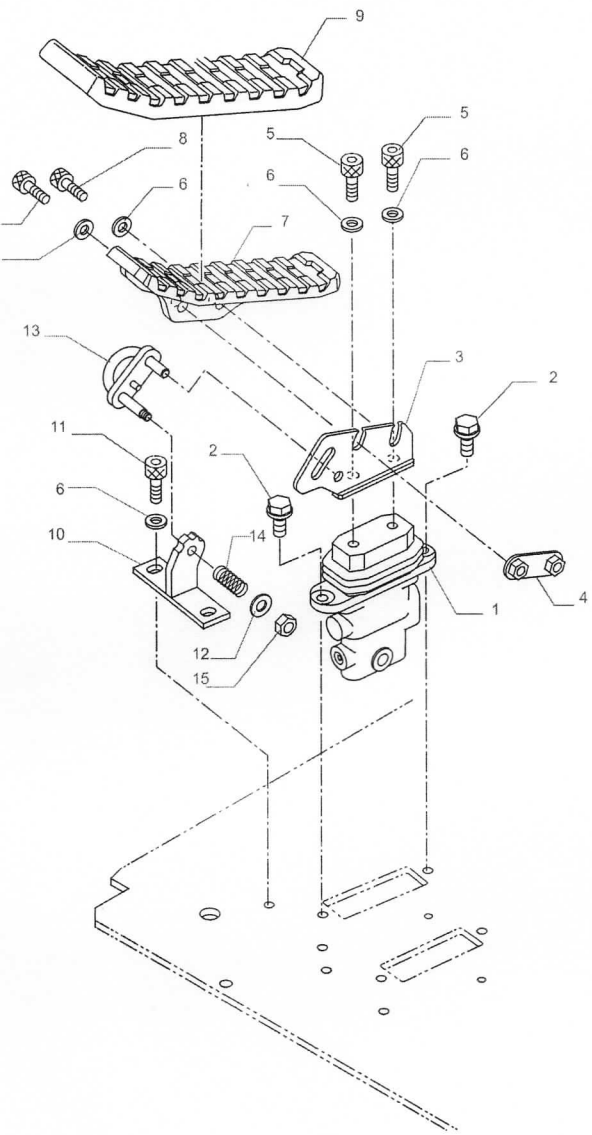
9
5
8
5
6
6
6
7
13
3
2
11
2
6
14
10
1
4
12
15

#	Nº de peça	Nome da peça	Descrição	Qtd
14	47757595	MOLA	-	1
15	47758687	PORCA	-	1

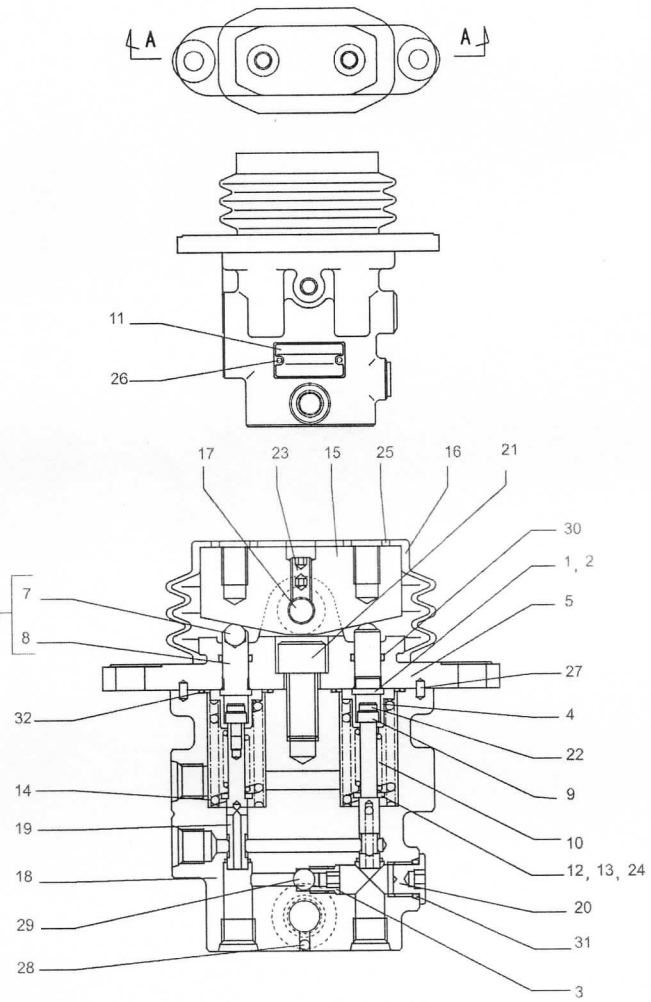
A
A
11
26
17
23
15
25
16
21
30
1, 2
5
7
8
27
32
4
22
9
14
10
19
12, 13, 24
18
20
29
31
28
3

A – A

Variantes

-

Informação do modelo

E245C ME EVO, E215C EVO, E385C EVO, E405C ME EVO

Intervalos de número de série

-

Datas de produção

Depois null

#	Nº de peça	Nome da peça	Descrição	Qtd
1	155570A1	CALÇO DE AFINAÇÃO	-	2
2	155571A1	CALÇO DE AFINAÇÃO	-	2
3	160245A1	ASSENTO	-	1
4	160848A1	LUVA	-	2
5	156280A1	COBERTURA	-	1
6	155754A1	VÁLVULA	Incl 7, 8	2
7	NSS	NO SE VENDE SEPARADO	Esfera, Incl in 6	2
8	NSS	NO SE VENDE SEPARADO	Pusher, Incl in 6	2
9	160849A1	COLAR	-	2
10	LG00345	MOLA DE COMPRESSÃO	-	2
11	NSS	NO SE VENDE SEPARADO	Placa	1
12	LH00029	CALÇO DE AFINAÇÃO	-	2
13	LH00255	CALÇO DE AFINAÇÃO	-	2

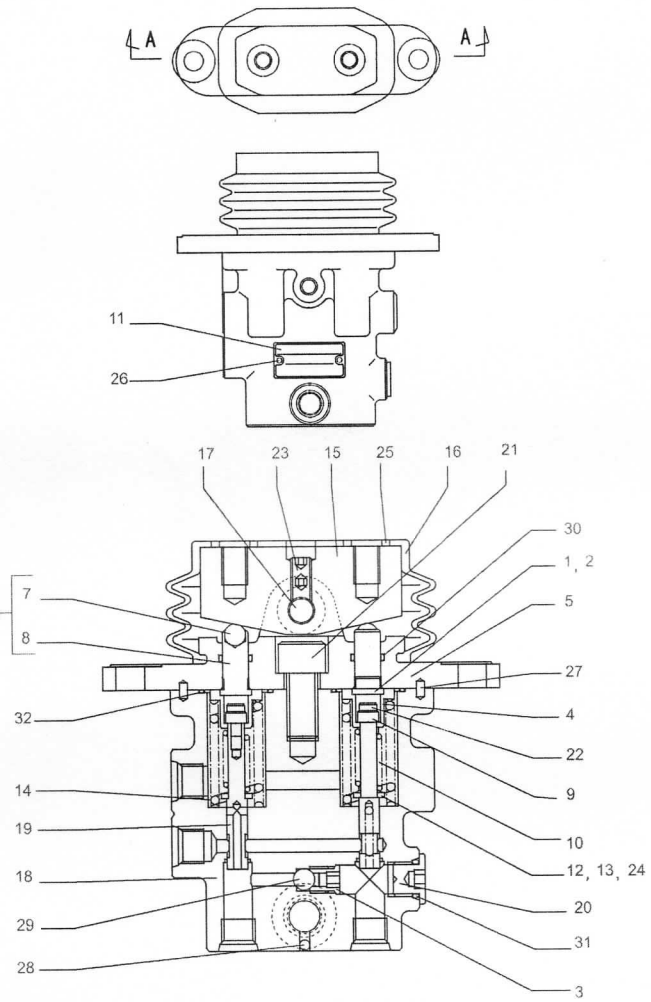
A
A
11
26
17
23
15
25
16
21
30
1, 2
5
7
8
27
32
4
22
9
14
10
19
12, 13, 24
18
20
29
31
28
3

A – A

#	Nº de peça	Nome da peça	Descrição	Qtd
14	LG007300	MOLA DE COMPRESSÃO	-	2
15	TF00005	EXCÊNTRICO	-	1
16	LQ00025	FOLE	-	1
17	LA00706	GUIA	-	1
18	NSS	NO SE VENDE SEPARADO	Corpo	1
19	NSS	NO SE VENDE SEPARADO	Carretel	2
20	160083A1	BUJÃO	-	1
21	861-12025	PARAFUSO ALLENA FLAN M12 x 25mm, Cl 12.9	-	1
22	156179A1	PARAFUSO FLANGEADO	-	2
23	878-1088	PARAFUSO DE AJUSTE Hex Skt, M8 x 8mm, Cup Pt	-	2
24	156178A1	ARRUELA PLANA	-	2
25	156177A1	ARRUELA PLANA	-	2
26	LA00769	REBITE	-	2
27	LA010650	GUIA	-	2
28	LX00041	ESFERA	-	1
29	167013A1	ESFERA	-	3
30	154462A1	O-RING	-	2
31	154467A1	O-RING 10.8mm ID x 2.4mm Width	-	1
32	156903A1	O-RING	-	2

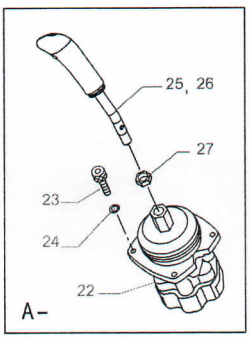
25, 26
27
23
24
22
A-

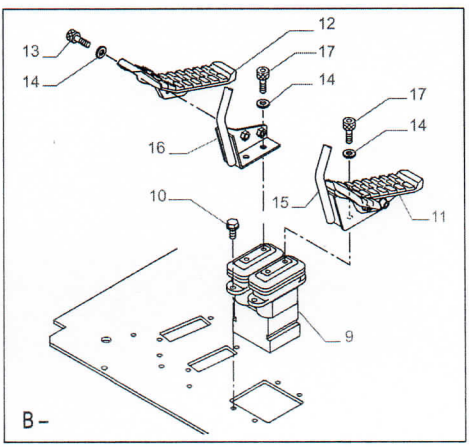
12
13
17
14
14
17
16
14
10
15
11
9
B-

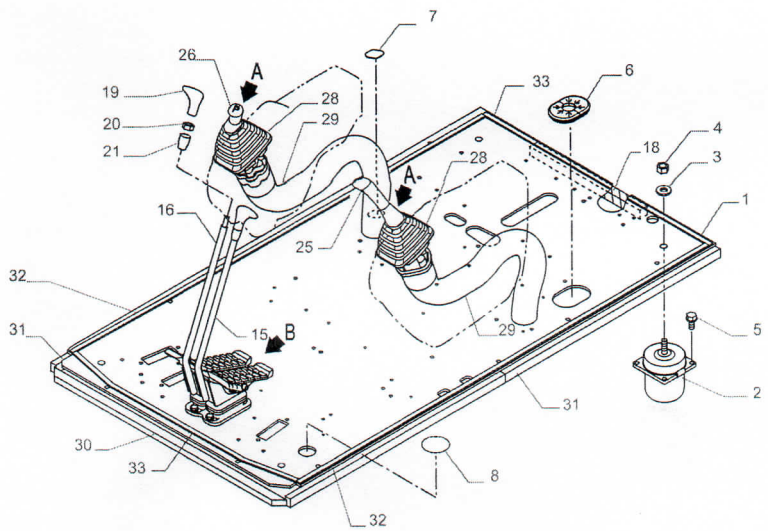
7
26
A
19
28
33
6
20
29
21
18
4
A-
28
3
16
1
25
32
15
B
29
5
31
31
2
30
33
8
32

Variantes

-

Informação do modelo

E245C ME EVO, E215C EVO, E385C EVO, E405C ME EVO

Intervalos de número de série

-

Datas de produção

Depois null

#	Nº de peça	Nome da peça	Descrição	Qtd
1	47846959	PISO	-	1
2	47758266	BLOCO DE BORRACHA	-	4
3	47758626	ARRUELA PLANA	-	4
4	146988	CONTRA PORCA M16 x 2, Cl 8	-	4
5	47757648	PARAFUSO	-	16
6	47759989	PASSA-FIOS	-	2
7	47757604	PASSA-FIOS	-	1
8	47757600	PASSA-FIOS	-	1
9	47825992	VALVULA CONTROLE REM	-	1
10	47789336	PARAFUSO	-	4
11	47758400	PEDAL	-	1
12	47758399	PEDAL	-	1
13	47792389	PARAFUSO ALLENA FLAN	-	4

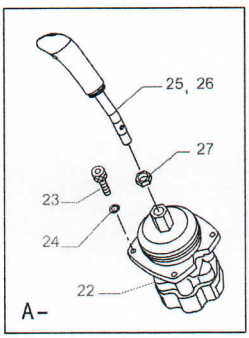
25, 26
27
23
24
22
A-

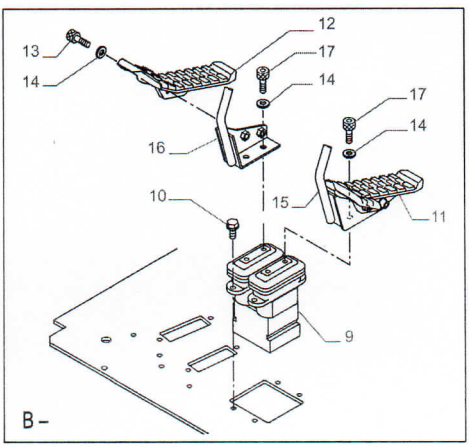
12
13
17
14
14
17
16
14
10
15
11
9
B-

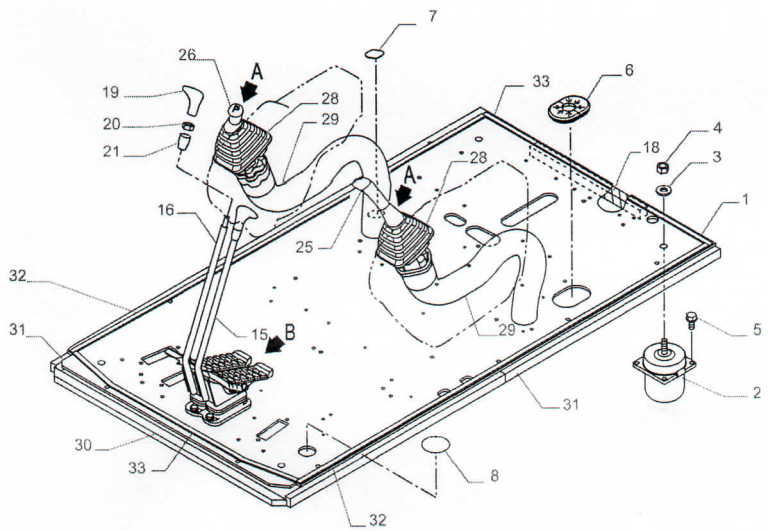
7
26
A
19
28
33
6
20
29
21
18
4
A-
28
3
16
1
25
32
15
B
29
5
31
31
2
30
33
8
32

#	Nº de peça	Nome da peça	Descrição	Qtd
14	47794802	ARRUELA PLANA	-	8
15	47838738	ALAVANCA DE CONTROLE	-	1
16	47838730	ALAVANCA DE CONTROLE	-	1
17	47794826	PARAFUSO	-	4
18	47759433	VEDANTE	-	1
19	47759460	MAÇANETA	-	2
20	47758689	PORCA	-	2
21	47759384	MAÇANETA	-	2
22	47758265	VÁLVULA DE CONTROLO	-	2
23	14305431	PARAFUSO ALLENA FLAN M6 x 25mm, Cl 10.9, Full Thd	-	6
24	10569279	ANILHA DE RETENÇÃO 6.1mm ID x 9.9mm OD x 1.6mm Thk,	-	6
25	47758273	MAÇANETA	-	1
26	47758281	MAÇANETA	-	1
27	10717421	PORCA FINA Thin, M14 x 2, Cl 05	-	2
28	47999072	COBERTURA DE PROTECÇ	-	2
29	47758042	PROTETOR DE MANGUEIR	-	2
30	47757594	VEDANTE	-	1
31	47757601	VEDANTE	-	3
32	47757598	VEDANTE	-	2
33	47758727	VEDANTE	-	2

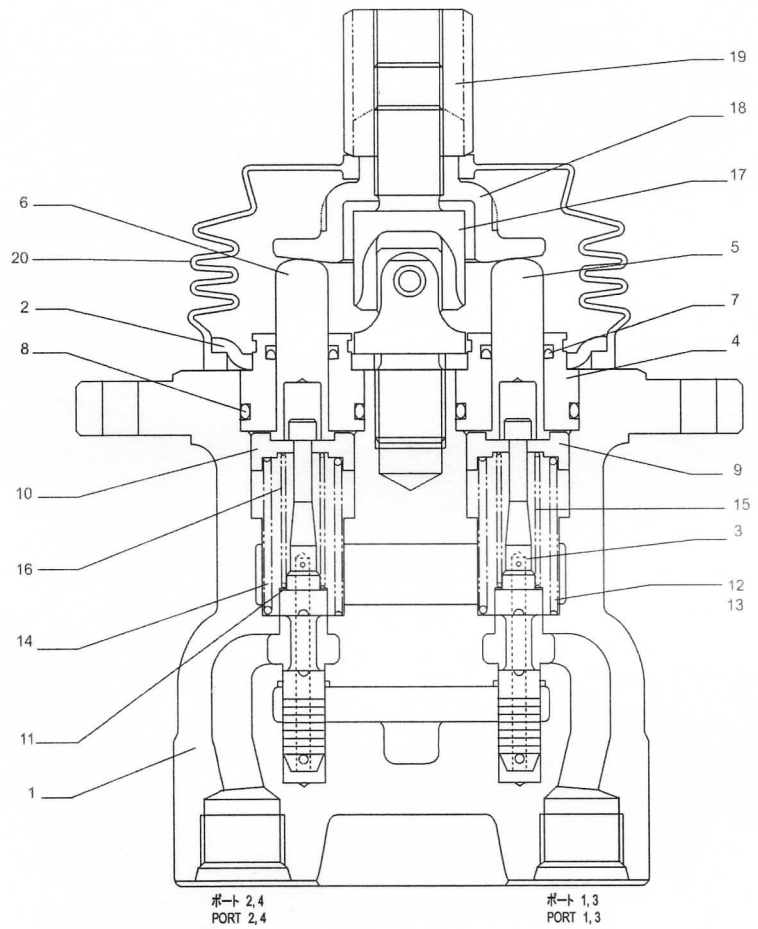
19
18
17
6
20
5
2
7
8
4
10
9
15
16
3
12
13
14
11
1
ポート 2, 4
PORT 2, 4
ポート 1, 3
PORT 1, 3

Variantes

-

Informação do modelo

E245C ME EVO, E215C EVO, E385C EVO, E405C ME EVO

Intervalos de número de série

-

Datas de produção

Depois null

#	Nº de peça	Nome da peça	Descrição	Qtd
1	NSS	NO SE VENDE SEPARADO	Alojamento	1
2	LR00537	PLACA	-	1
3	NSS	NO SE VENDE SEPARADO	Carretel	4
4	LK006640	BUJÃO	-	4
5	160026A1	HASTE ROSCADA	-	2
6	160027A1	HASTE ROSCADA	-	2
7	LE020890	VEDANTE	-	4
8	LE013430	O-RING	-	4
9	LR00538	ASSENTO MOLA	-	2
10	LR00539	ASSENTO MOLA	-	2
11	LA00057	JOGO DE ARRUELAS	-	4
12	LG005480	MOLA DE COMPRESSÃO	-	1
13	LG005470	MOLA DE COMPRESSÃO	-	1

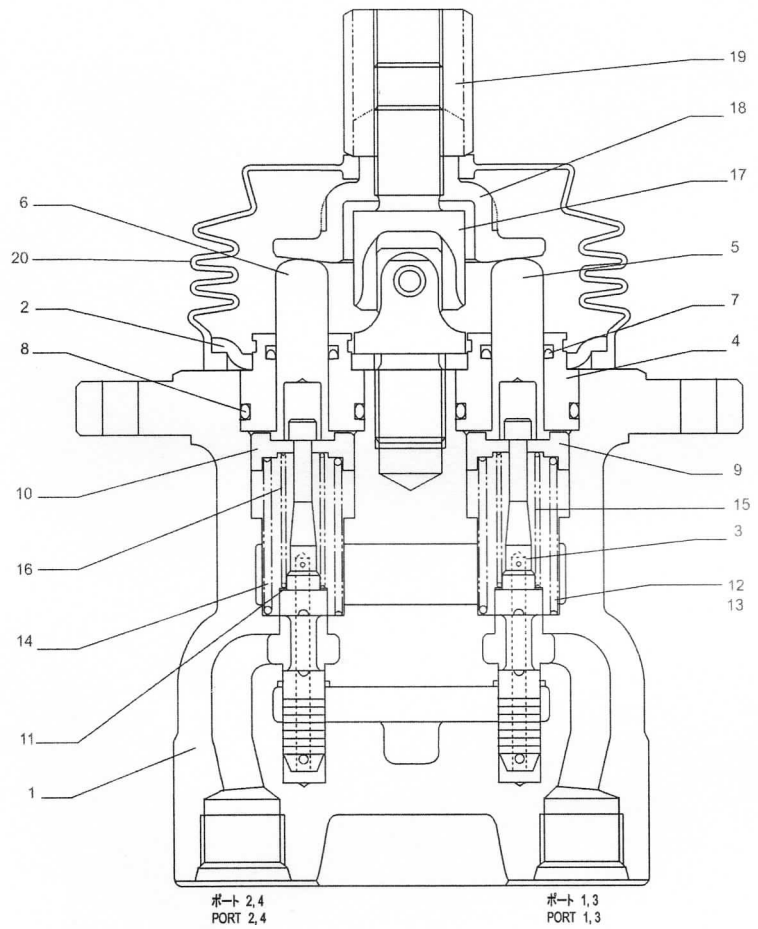
19
18
17
6
20
5
2
7
8
4
10
9
15
16
3
12
13
14
11
1
ポート 2, 4
PORT 2, 4
ポート 1, 3
PORT 1, 3

#	Nº de peça	Nome da peça	Descrição	Qtd
14	LG005490	MOLA DE COMPRESSÃO	-	2
15	LG00312	MOLA DE COMPRESSÃO	-	2
16	LG00313	MOLA DE COMPRESSÃO	-	2
17	155255A1	DISTRIBUIDOR ROTATIV	-	1
18	LR00540	PLACA	-	1
19	156165A1	PORCA	-	1
20	LQ000580	FOLE	-	1

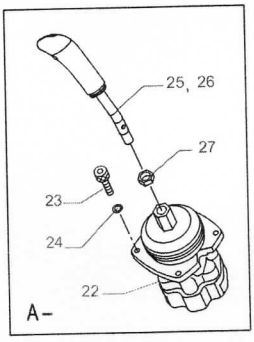
25, 26
27
23
24
22
A-

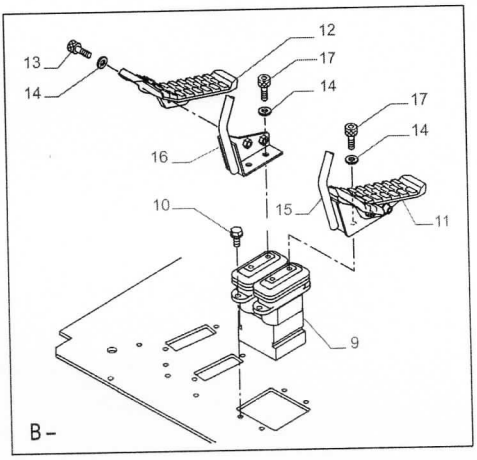
12
13
17
14
14
17
14
16
10
15
11
9
B-

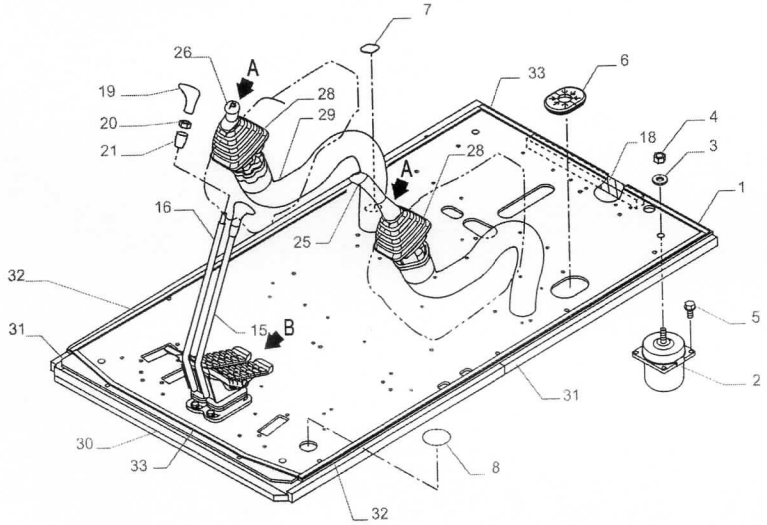
7
26
A
19
28
33
6
20
29
18
4
21
A-
28
3
1
16
25
32
15
B
5
31
2
31
30
33
8
32

Variantes

-

Informação do modelo

E245C ME EVO, E215C EVO, E385C EVO, E405C ME EVO

Intervalos de número de série

-

Datas de produção

Depois null

#	Nº de peça	Nome da peça	Descrição	Qtd
1	47846959	PISO	-	1
2	47758266	BLOCO DE BORRACHA	-	4
3	47758626	ARRUELA PLANA	-	4
4	146988	CONTRA PORCA M16 x 2, Cl 8	-	4
5	47757648	PARAFUSO	-	16
6	47759989	PASSA-FIOS	-	2
7	47757604	PASSA-FIOS	-	1
8	47757600	PASSA-FIOS	-	1
9	47825992	VALVULA CONTROLE REM	-	1
10	47789336	PARAFUSO	-	4
11	47758400	PEDAL	-	1
12	47758399	PEDAL	-	1
13	47792389	PARAFUSO ALLENA FLAN	-	4

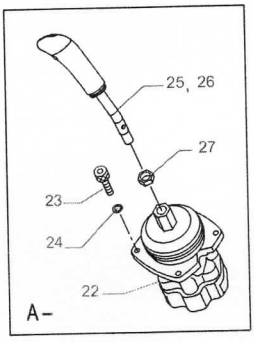
25, 26
27
23
24
22
A-

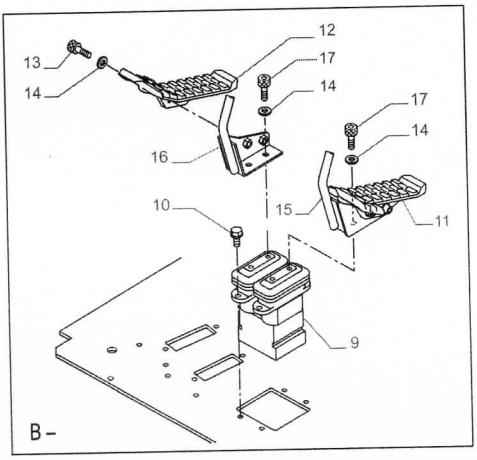
12
13
17
14
14
17
14
16
10
15
11
9
B-

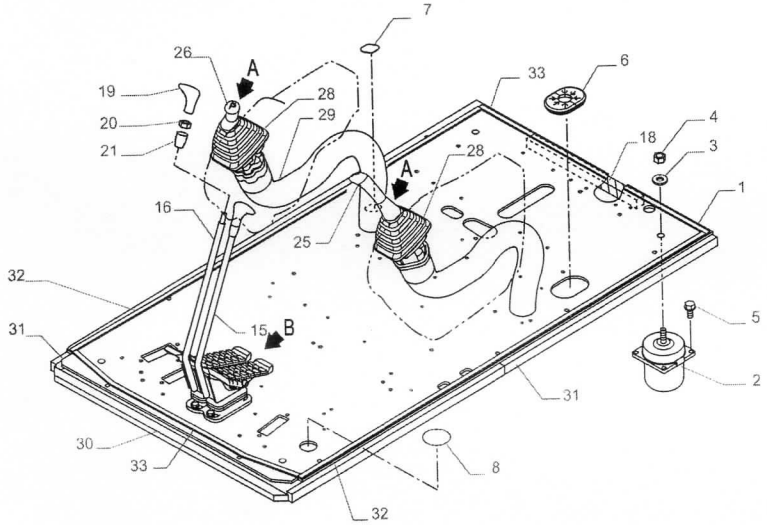
7
26
A
19
28
33
6
20
29
18
4
21
A-
28
3
1
16
25
32
15
B
5
31
2
31
30
33
8
32

#	Nº de peça	Nome da peça	Descrição	Qtd
14	47794802	ARRUELA PLANA	-	8
15	47838738	ALAVANCA DE CONTROLE	-	1
16	47838730	ALAVANCA DE CONTROLE	-	1
17	47794826	PARAFUSO	-	4
18	47759433	VEDANTE	-	1
19	47759460	MAÇANETA	-	2
20	47758689	PORCA	-	2
21	47759384	MAÇANETA	-	2
22	47758265	VÁLVULA DE CONTROLO	-	2
23	14305431	PARAFUSO ALLENA FLAN M6 x 25mm, Cl 10.9, Full Thd	-	6
24	10569279	ANILHA DE RETENÇÃO 6.1mm ID x 9.9mm OD x 1.6mm Thk,	-	6
25	47999070	MAÇANETA	-	1
26	47999071	MAÇANETA	-	1
27	10717421	PORCA FINA Thin, M14 x 2, Cl 05	-	2
28	47999072	COBERTURA DE PROTECÇ	-	2
29	47758042	PROTETOR DE MANGUEIR	-	2
30	47757594	VEDANTE	-	1
31	47757601	VEDANTE	-	3
32	47757598	VEDANTE	-	2
33	47758727	VEDANTE	-	2

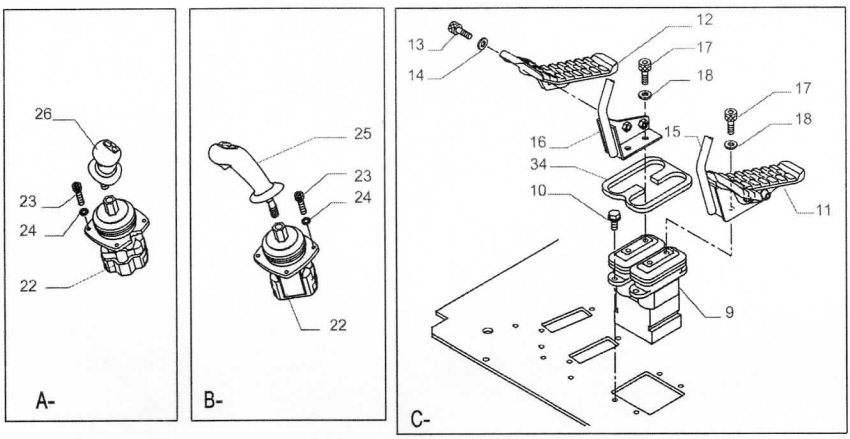
A-
26
23
24
22
B-
25
23
24
22
C-
12
13
14
17
18
17
18
16
15
34
10
11
9

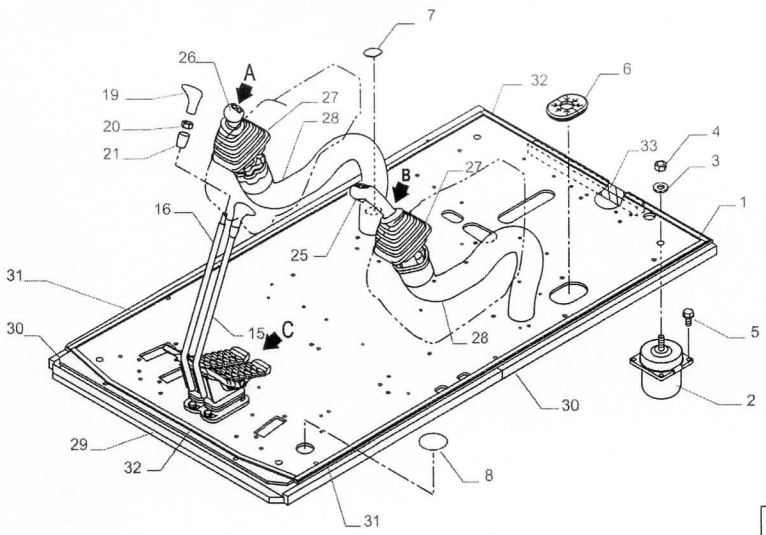
7
26
A
19
20
21
27
28
32
6
33
4
3
B
27
1
16
25
31
30
15
C
28
5
30
2
29
32
8
31

Variantes

-

Informação do modelo

E245C ME EVO, E215C EVO, E385C EVO, E405C ME EVO

Intervalos de número de série

-

Datas de produção

Depois null

#	Nº de peça	Nome da peça	Descrição	Qtd
1	47846959	PISO	-	1
2	47758266	BLOCO DE BORRACHA	-	4
3	47758626	ARRUELA PLANA	-	4
4	146988	CONTRA PORCA M16 x 2, Cl 8	-	4
5	47757648	PARAFUSO	-	16
6	47759989	PASSA-FIOS	-	2
7	47757604	PASSA-FIOS	-	1
8	47757600	PASSA-FIOS	-	1
9	47825992	VALVULA CONTROLE REM	-	1
10	47789336	PARAFUSO	-	4
11	47758400	PEDAL	-	1
12	47758399	PEDAL	-	1
13	47792389	PARAFUSO ALLENA FLAN	-	4

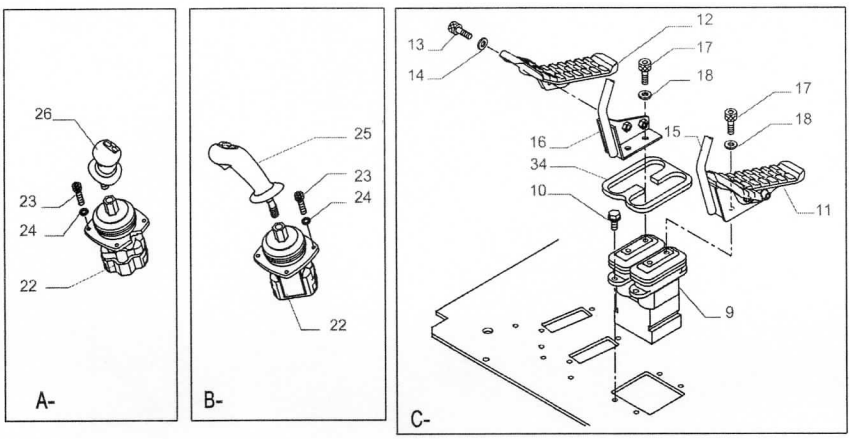
A-
26
23
24
22
B-
25
23
24
22
C-
12
13
14
17
18
17
18
16
15
34
10
11
9

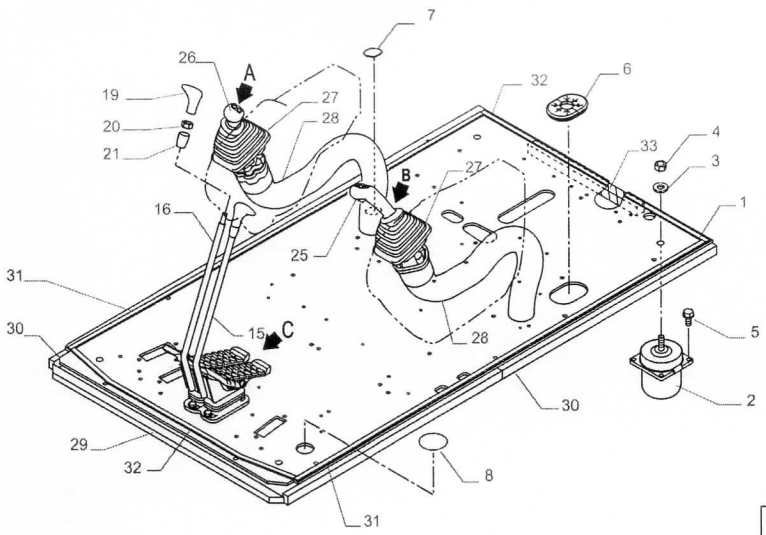
7
26
A
19
20
21
27
28
32
6
33
4
3
B
27
1
16
25
31
30
15
C
28
5
30
2
29
32
8
31

#	Nº de peça	Nome da peça	Descrição	Qtd
14	47794802	ARRUELA PLANA	-	4
15	47838738	ALAVANCA DE CONTROLE	-	1
16	47838730	ALAVANCA DE CONTROLE	-	1
17	47794826	PARAFUSO	-	4
18	47794802	ARRUELA PLANA	-	4
19	47759460	MAÇANETA	-	2
20	47758689	PORCA	-	2
21	47759384	MAÇANETA	-	2
22	47758265	VÁLVULA DE CONTROLO	-	2
23	14305431	PARAFUSO ALLENA FLAN M6 x 25mm, Cl 10.9, Full Thd	-	6
24	10569279	ANILHA DE RETENÇÃO 6.1mm ID x 9.9mm OD x 1.6mm Thk,	-	6
25	47758280	JOYSTICK 4 switch ON/OFF	-	1
26	47758274	JOYSTICK	-	1
27	47999072	COBERTURA DE PROTECÇ	-	2
28	47758042	PROTETOR DE MANGUEIR	-	2
29	47757594	VEDANTE	-	1
30	47757601	VEDANTE	-	3
31	47757598	VEDANTE	-	2
32	47758727	VEDANTE	-	2
33	47759433	VEDANTE	-	1
34	KHJ13910	VEDANTE	-	1

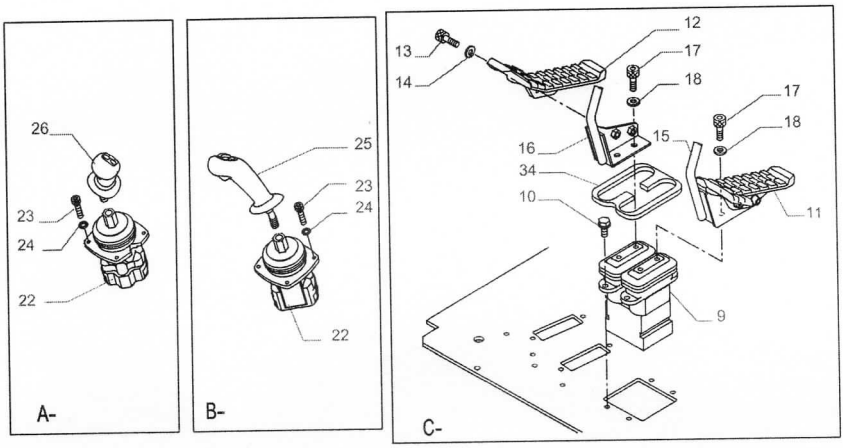
26
23
24
22
A-
25
23
24
22
B-
12
13
17
14
18
17
18
16
15
34
10
11
9
C-

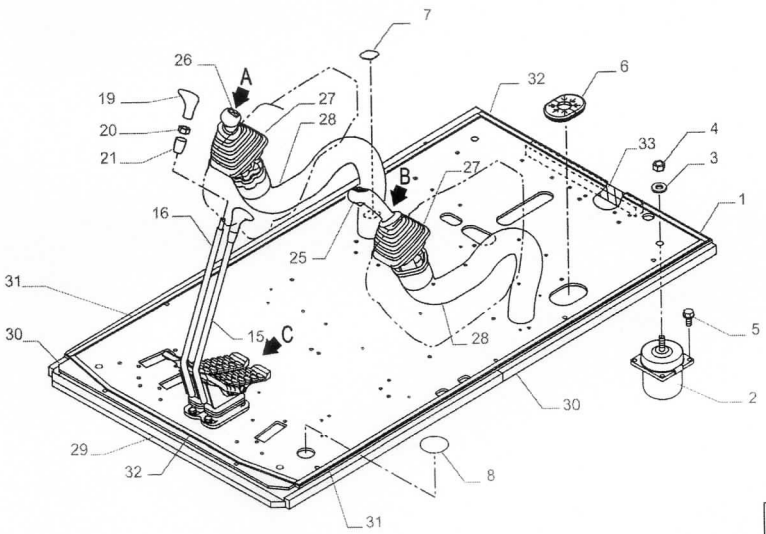
7
26
A
19
27
32
6
20
28
33
4
21
B
27
3
16
25
1
31
C
28
5
30
30
2
29
32
8
31

Variantes

-

Informação do modelo

E245C ME EVO, E215C EVO, E385C EVO, E405C ME EVO

Intervalos de número de série

-

Datas de produção

Depois null

#	Nº de peça	Nome da peça	Descrição	Qtd
1	47846959	PISO	-	1
2	47758266	BLOCO DE BORRACHA	-	4
3	47758626	ARRUELA PLANA	-	4
4	146988	CONTRA PORCA M16 x 2, Cl 8	-	4
5	47757648	PARAFUSO	-	16
6	47759989	PASSA-FIOS	-	2
7	47757604	PASSA-FIOS	-	1
8	47757600	PASSA-FIOS	-	1
9	47825992	VALVULA CONTROLE REM	-	1
10	47789336	PARAFUSO	-	4
11	47758400	PEDAL	-	1
12	47758399	PEDAL	-	1
13	47792389	PARAFUSO ALLENA FLAN	-	4

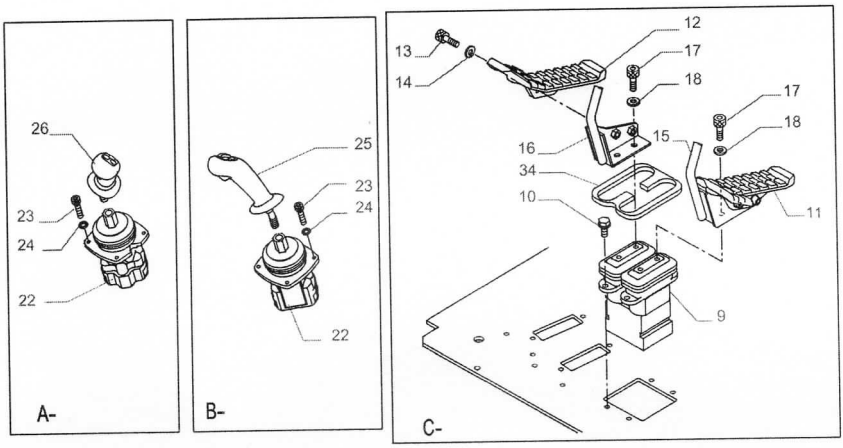
26
23
24
22
A-
25
23
24
22
B-
12
13
17
14
18
17
18
16
15
34
10
11
9
C-

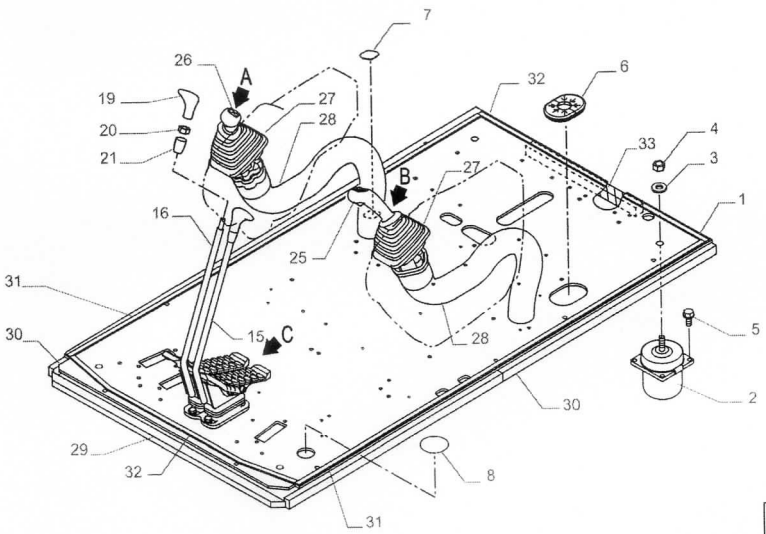
7
26
A
19
27
32
6
20
28
33
4
21
B
27
3
16
25
1
31
C
28
5
30
30
2
29
32
8
31

#	Nº de peça	Nome da peça	Descrição	Qtd
14	47794802	ARRUELA PLANA	-	4
15	47838738	ALAVANCA DE CONTROLE	-	1
16	47838730	ALAVANCA DE CONTROLE	-	1
17	47794826	PARAFUSO	-	4
18	47794802	ARRUELA PLANA	-	4
19	47759460	MAÇANETA	-	2
20	47758689	PORCA	-	2
21	47759384	MAÇANETA	-	2
22	47758265	VÁLVULA DE CONTROLO	-	2
23	14305431	PARAFUSO ALLENA FLAN M6 x 25mm, Cl 10.9, Full Thd	-	6
24	10569279	ANILHA DE RETENÇÃO 6.1mm ID x 9.9mm OD x 1.6mm Thk,	-	6
25	47758273	MAÇANETA	-	1
26	47758274	JOYSTICK	-	1
27	47999072	COBERTURA DE PROTECÇ	-	2
28	47758042	PROTETOR DE MANGUEIR	-	2
29	47757594	VEDANTE	-	1
30	47757601	VEDANTE	-	3
31	47757598	VEDANTE	-	2
32	47758727	VEDANTE	-	2
33	47759433	VEDANTE	-	1
34	KHJ13910	VEDANTE	-	1

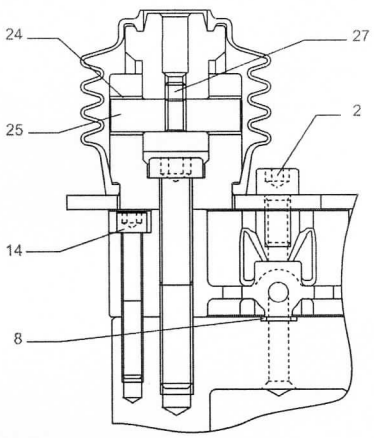
24
27
25
2
14
8

A-A

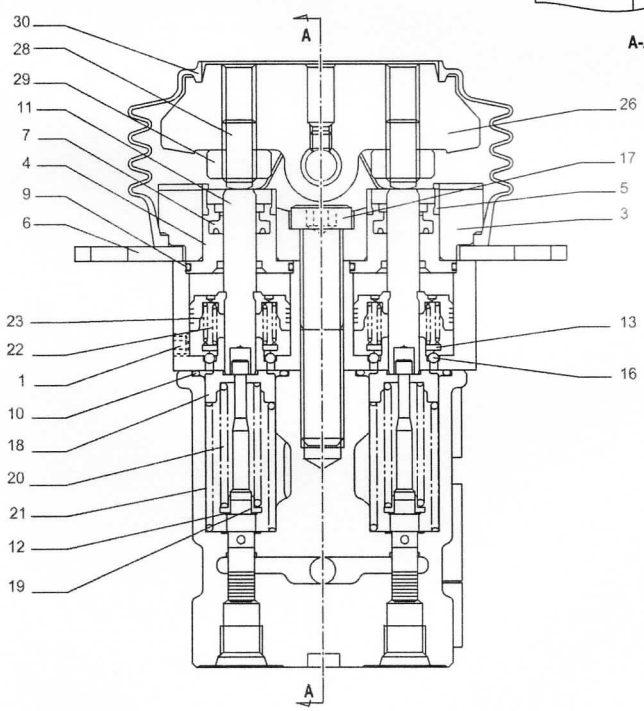
A
30
28
29
11
7
4
9
6
26
17
5
3
23
22
1
10
18
20
21
12
19
13
16
A

Variantes

-

Informação do modelo

E245C ME EVO, E215C EVO, E385C EVO, E405C ME EVO

Intervalos de número de série

-

Datas de produção

Depois null

#	Nº de peça	Nome da peça	Descrição	Qtd
1	LK00003	BUJÃO	-	1
2	LA016390	PARAFUSO ALLENA FLAN	-	2
3	LW007150	COBERTURA	-	2
4	165197A1	BUJÃO	-	4
5	165210A1	TAMPA	-	4
6	LW007160	COBERTURA	-	1
7	165195A1	ANEL RASPADOR	-	4
8	LE026120	O-RING	-	2
9	LE028870	O-RING	-	4
10	LE012930	O-RING	-	4
11	LB017030	HASTE DE IMPULSO	-	4
12	LA00057	JOGO DE ARRUELAS	-	4
13	165205A1	ASSENTO MOLA	-	4

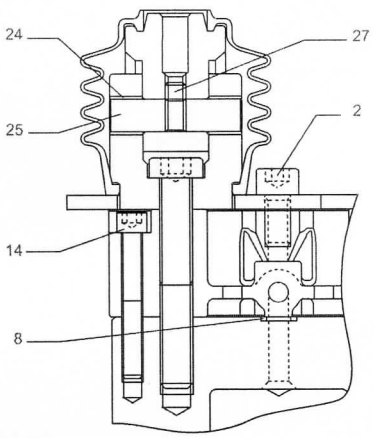
24
27
25
2
14
8

A-A

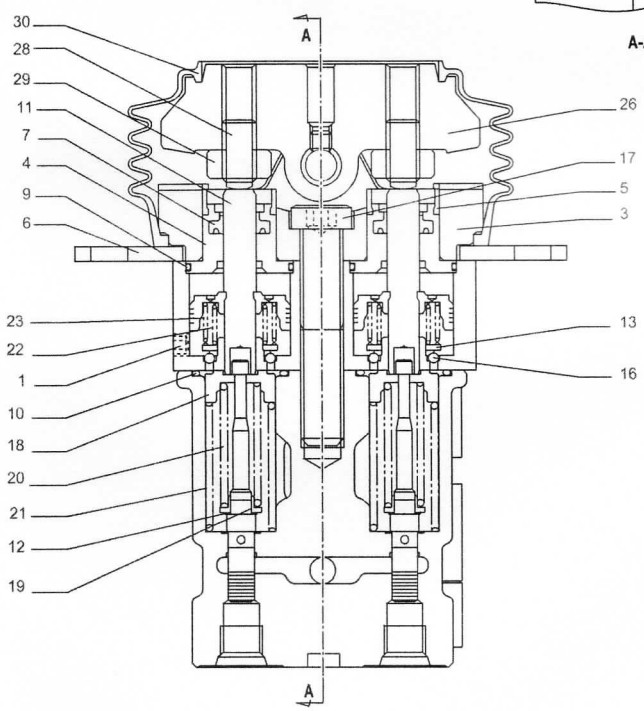
A
30
28
29
11
7
4
9
6
26
17
5
3
23
22
1
10
18
20
21
12
19
13
16
A

#	Nº de peça	Nome da peça	Descrição	Qtd
14	LA018860	PARAFUSO	-	2
15	165199A1	PISTÃO	Não Ilustrado	4
16	165200A1	ESFERA	-	12
17	LA016380	PARAFUSO ALLENA FLAN	-	2
18	LR023100	ASSENTO MOLA	-	4
19	160283A1	ARRUELA PLANA	-	4
20	LG00331	MOLA DE COMPRESSÃO	-	4
21	160250A1	MOLA DE COMPRESSÃO	-	4
22	165277A1	MOLA	-	4
23	165208A1	MOLA	-	4
24	160035A1	BUCHA	-	4
25	160022A1	EIXO	-	2
26	160090A1	EXCÊNTRICO	-	2
27	LUC0103	PARAFUSO	-	2
28	160282A1	PARAFUSO	-	4
29	160281A1	CONTRA PORCA	-	4
30	LQ000620	FOLE	-	2

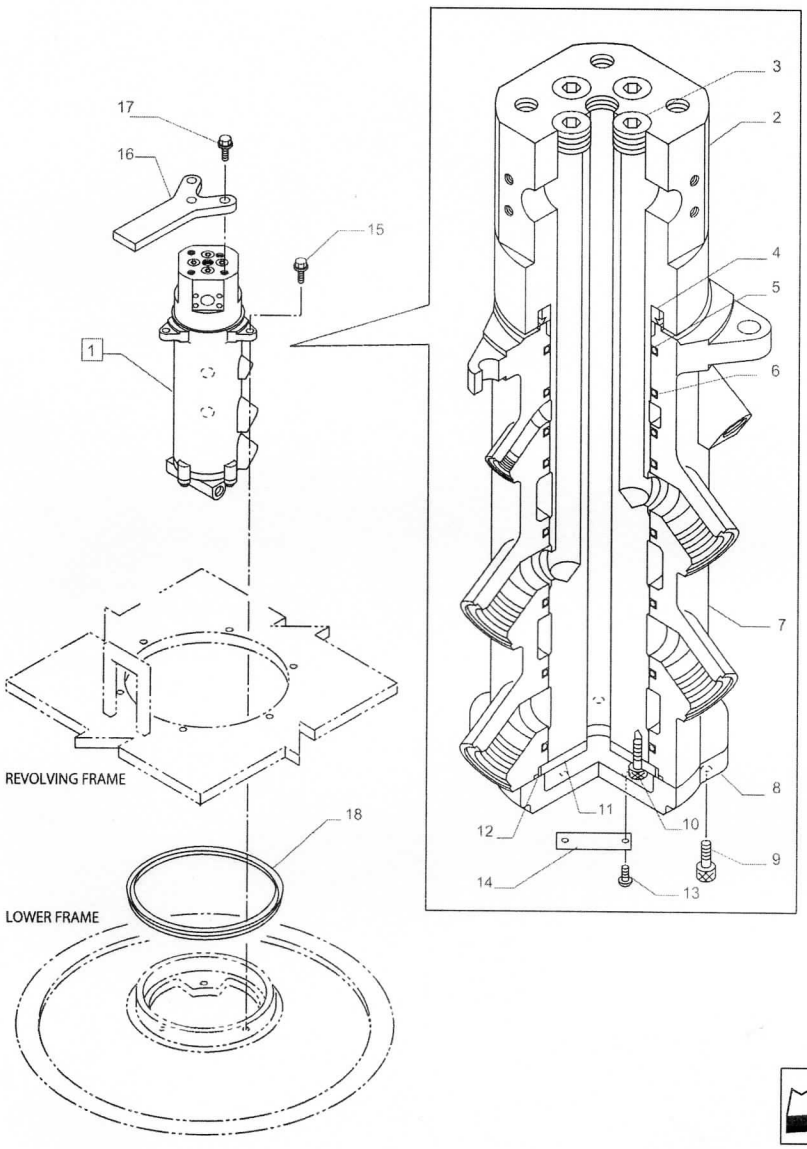
17
16
15
1
3
2
4
5
6
7
8
12
11
10
9
14
13
REVOLVING FRAME
18
LOWER FRAME

Variantes

-

Informação do modelo

E385C EVO, E405C ME EVO

Intervalos de número de série

-

Datas de produção

Depois null

#	Nº de peça	Nome da peça	Descrição	Qtd
1	47789947	JUNTA	ASSY, Incl 2 - 14	1
2	KSA1303	EIXO	-	1
3	150829A1	BUJÃO	-	4
4	KTA1092	VEDADOR EIXO	-	1
5	KHA10120	O-RING	-	1
6	KTA1093	ANEL VEDADOR	-	7
7	KSA1304	ROTOR	-	1
8	KTA1095	COBERTURA	-	1
9	14420230	PARAFUSO ALLENA FLAN M10 x 1.5 x 30mm, Cl 10.9, Full Thd	-	4
10	47796951	PARAFUSO ALLENA FLAN	-	4
11	KTA1096	PLACA	-	1
12	154761A1	O-RING 119.4mm ID x 3.1mm Width	-	1
13	13683670	PARAFUSO AUTO-ROSCAN	-	2

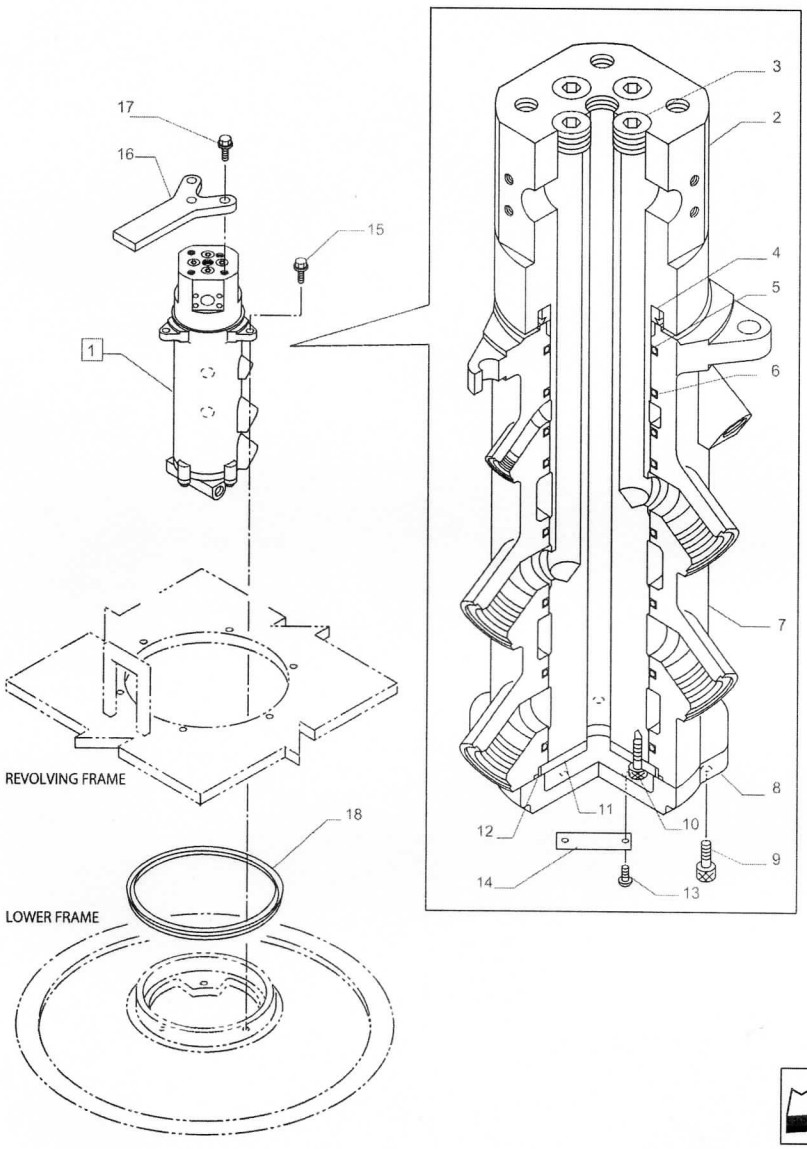
17
16
15
1
3
2
4
5
6
7
8
12
11
10
9
14
13
REVOLVING FRAME
18
LOWER FRAME

#	Nº de peça	Nome da peça	Descrição	Qtd
14	152593A1	EMBLEMA DE MODELO	-	1
15	47789341	PARAFUSO	-	3
16	47810839	BARRA	-	1
17	47789344	PARAFUSO	-	3
18	47791488	ANEL VEDADOR	-	1

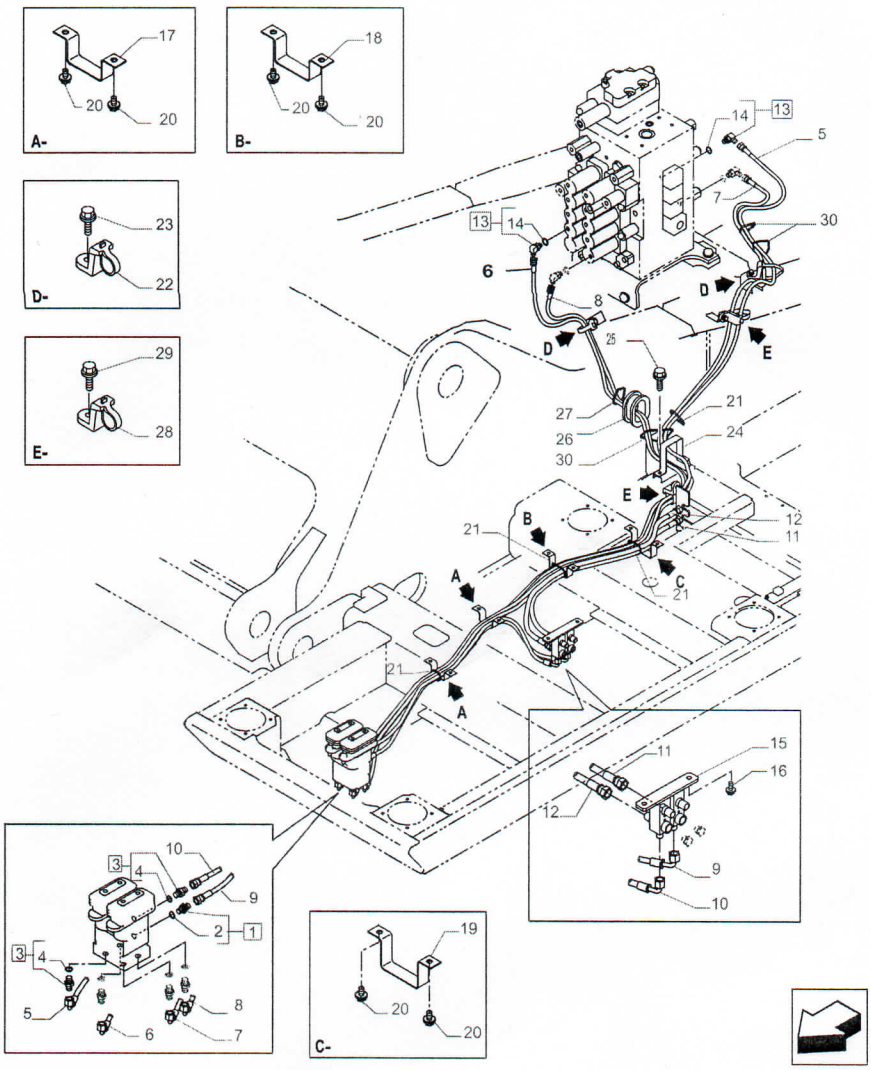
A-
17
20
20
B-
18
20
20
D-
23
22
E-
29
28
13
14
6
8
D
D
25
27
26
30
21
24
E
E
21
B
A
A
C
21
21
12
11
5
7
30
14
13
C-
19
20
20
11
15
16
12
9
10
3
4
10
9
2
1
3
4
5
6
8
7

Variantes

-

Informação do modelo

E385C EVO, E405C ME EVO

Intervalos de número de série

-

Datas de produção

Depois null

#	Nº de peça	Nome da peça	Descrição	Qtd
1	47759490	CONECTOR HIDRÁUL	ASSY Incl 2	1
2	47759554	O-RING	-	1
3	47759235	CONECTOR HIDRÁUL	ASSY Incl 4	5
4	47759554	O-RING	-	5
5	47791832	MANGUEIRA HIDRÁULICA	-	1
6	47758789	MANGUEIRA	-	1
7	47760358	MANGUEIRA	-	1
8	47758789	MANGUEIRA	-	1
9	47758780	MANGUEIRA	-	1
10	47758780	MANGUEIRA	-	1
11	47760338	MANGUEIRA HIDRÁULICA	-	1
12	47760341	MANGUEIRA HIDRÁULICA	-	1
13	47760583	COTOVELO	ASSY Incl 14	4

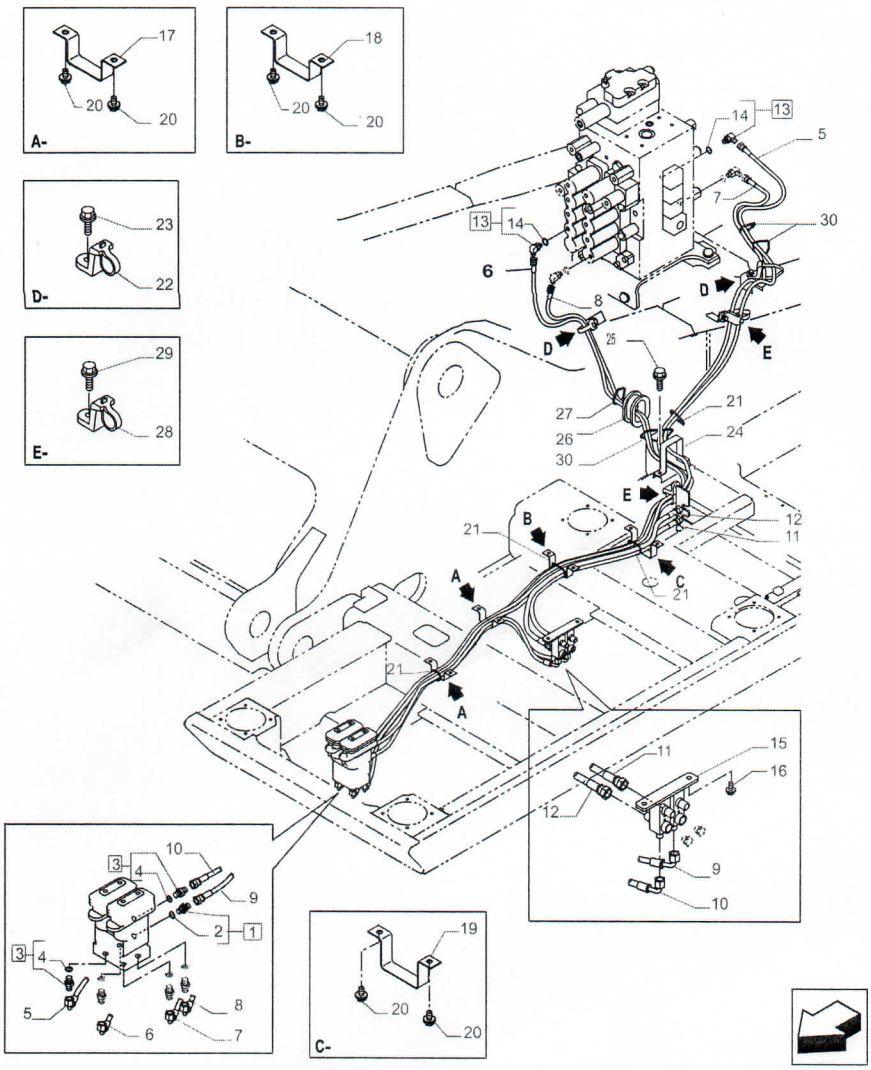
A-
17
20
20
B-
18
20
20
D-
23
22
E-
29
28
13
14
6
8
D
D
25
27
26
30
21
24
E
E
21
B
A
A
C
21
21
12
11
5
7
30
14
13
C-
19
20
20
11
15
16
12
9
10
3
4
10
9
2
1
3
4
5
6
8
7

#	Nº de peça	Nome da peça	Descrição	Qtd
14	47759554	O-RING	-	4
15	47758440	COLECTOR HIDRÁULICO	-	1
16	47789330	PARAFUSO	-	2
17	47758702	COLAR	-	2
18	47758703	COLAR	-	2
19	47758704	BRAÇADEIRA	-	2
20	47789325	PARAFUSO	-	12
21	47758652	GRAMPO	-	4
22	47759125	BRAÇADEIRA	-	2
23	47758719	PARAFUSO	-	2
24	47784103	BRAÇADEIRA	-	1
25	47789330	PARAFUSO	-	2
26	47827760	COXIM	-	1
27	47774256	TIRA	-	10
28	47759125	BRAÇADEIRA	-	2
29	47758719	PARAFUSO	-	2
30	47758652	GRAMPO	-	3

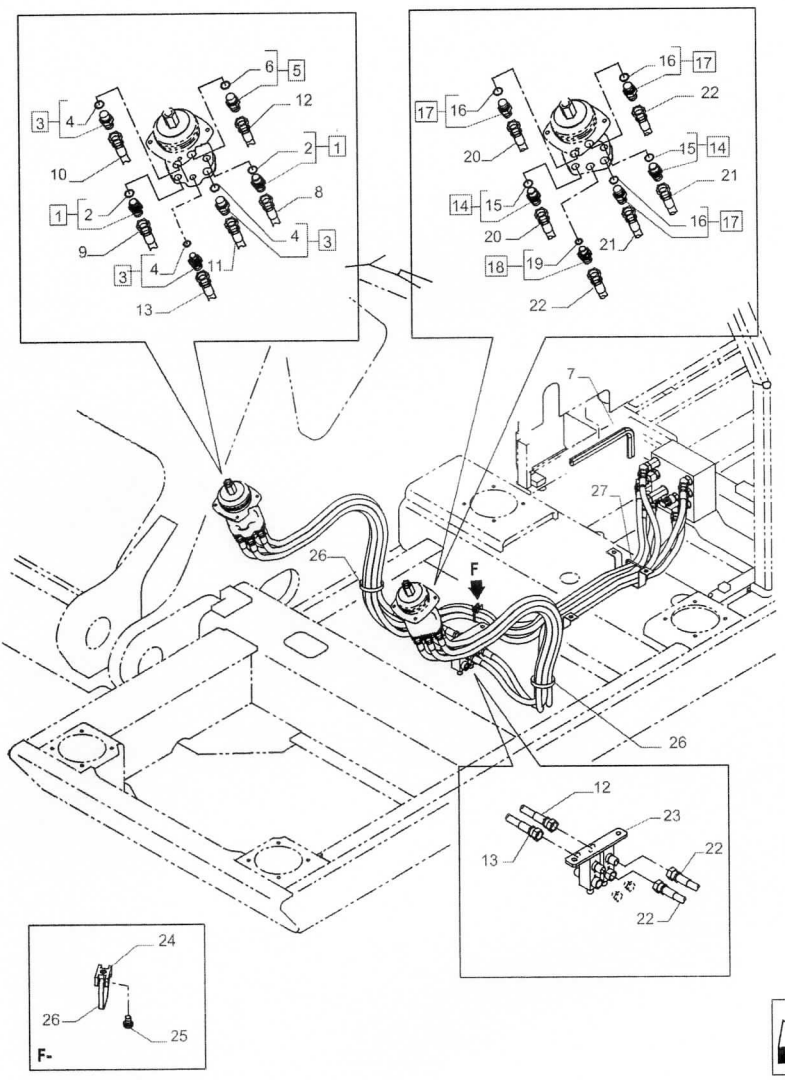
6
5
12
2
1
10
8
1
2
4
3
9
3
4
11
13
16
17
22
17
16
20
15
14
21
14
15
16
17
20
18
19
21
22
7
27
26
F
26
12
23
13
22
22
24
26
25
F-

Variantes

-

Informação do modelo

E385C EVO, E405C ME EVO

Intervalos de número de série

-

Datas de produção

Depois null

#	Nº de peça	Nome da peça	Descrição	Qtd
1	47759455	CONEXÃO ADAPTER	ASSY Incl 2	2
2	47759489	O-RING	-	2
3	47759236	CONECTOR HIDRÁUL	ASSY Incl 4	3
4	47759489	O-RING	-	3
5	47759373	ADAPTADOR	ASSY Incl 6	1
6	47759554	O-RING	-	1
7	47785594	COXIM	-	1
8	47759303	MANGUEIRA HIDRÁULICA	-	1
9	47791832	MANGUEIRA HIDRÁULICA	-	1
10	47759303	MANGUEIRA HIDRÁULICA	-	1
11	47759303	MANGUEIRA HIDRÁULICA	-	1
12	47759302	MANGUEIRA HIDRÁULICA	-	1
13	47759302	MANGUEIRA HIDRÁULICA	-	1

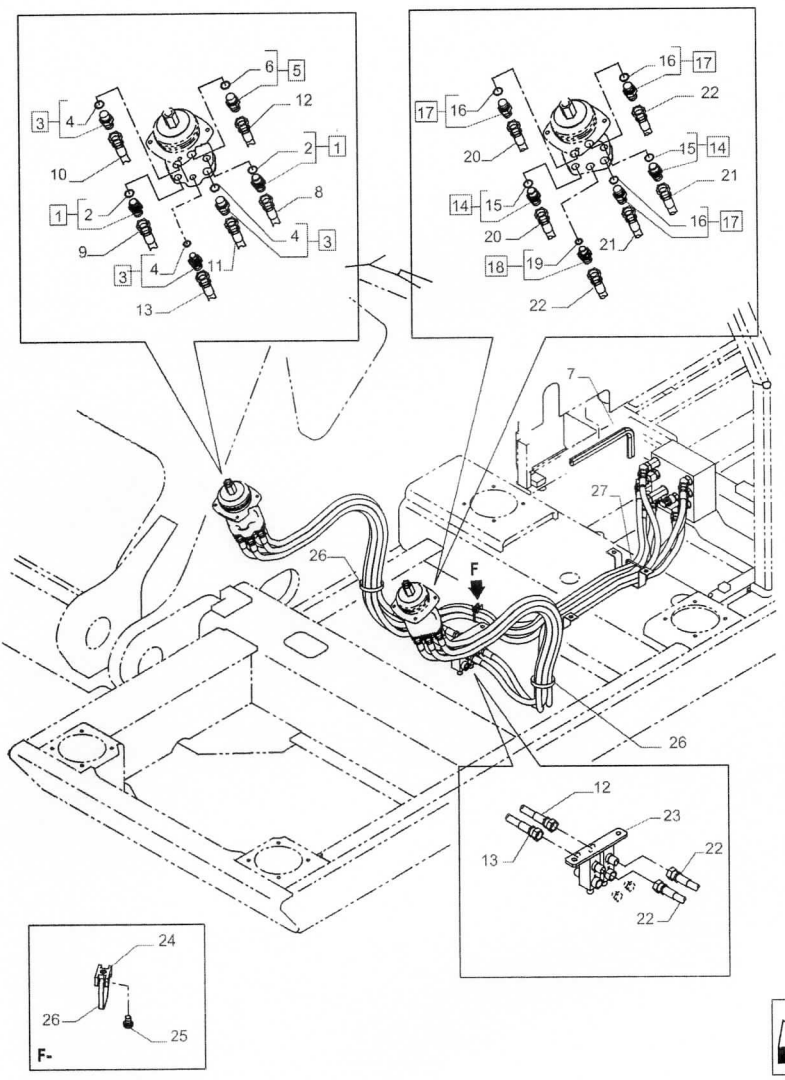
6
5
12
2
1
10
8
1
2
4
3
9
3
4
11
13
16
17
22
17
16
20
15
14
21
14
15
16
17
20
18
19
21
22
7
27
26
F
26
12
23
13
22
22
24
26
25
F-

#	Nº de peça	Nome da peça	Descrição	Qtd
14	47759455	CONEXÃO ADAPTER	ASSY Incl 15	2
15	47759489	O-RING	-	2
16	47759236	CONECTOR HIDRÁUL	ASSY Incl 17	3
17	47759489	O-RING	-	3
18	47759373	ADAPTADOR	ASSY Incl 19	1
19	47759554	O-RING	-	1
20	47759305	MANGUEIRA HIDRÁULICA	-	2
21	47760520	MANGUEIRA HIDRÁULICA	-	2
22	47759302	MANGUEIRA HIDRÁULICA	-	2
23	47758440	COLECTOR HIDRÁULICO	-	1
24	47759521	BRAÇADEIRA	-	1
25	47789407	PARAFUSO	-	1
26	47774256	TIRA	-	4
27	47774256	TIRA	-	10

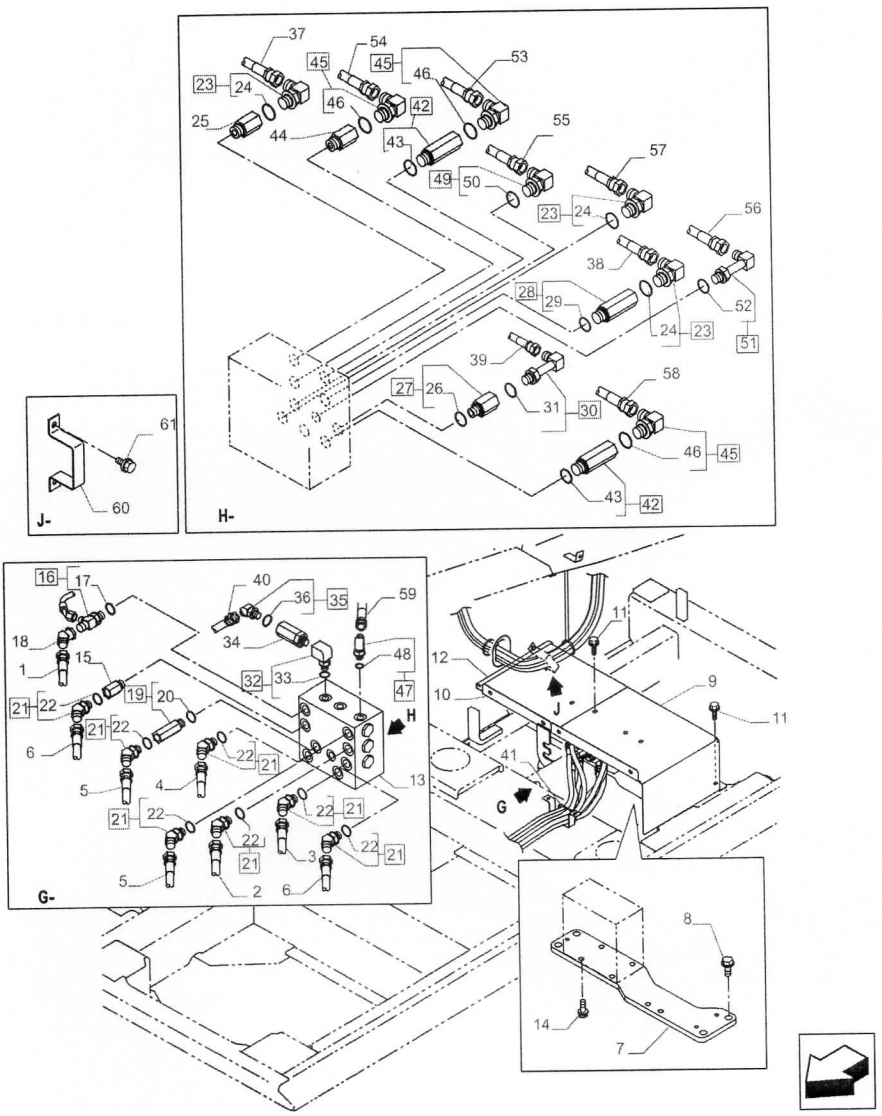
37
54
45
45
46
53
23
24
46
42
25
44
43
55
49
50
57
23
24
56
38
28
29
52
24
23
51
39
27
26
31
30
58
46
45
43
42
H-
61
60
J-
16
17
40
36
35
59
34
48
18
1
15
32
33
47
19
20
21
22
H
21
22
6
22
21
5
4
13
21
22
22
21
22
21
3
22
21
5
2
6
G-
11
12
10
J
9
11
41
G
8
14
7

Variantes

-

Informação do modelo

E385C EVO, E405C ME EVO

Intervalos de número de série

-

Datas de produção

Depois null

#	Nº de peça	Nome da peça	Descrição	Qtd
1	47759303	MANGUEIRA HIDRÁULICA	-	1
2	47791832	MANGUEIRA HIDRÁULICA	-	1
3	47759303	MANGUEIRA HIDRÁULICA	-	1
4	47759303	MANGUEIRA HIDRÁULICA	-	1
5	47759305	MANGUEIRA HIDRÁULICA	-	2
6	47760520	MANGUEIRA HIDRÁULICA	-	2
8	47789339	PARAFUSO	-	4
9	47827638	COBERTURA	-	1
10	47827650	COBERTURA	-	1
11	47789325	PARAFUSO	-	9
12	47785617	COXIM	-	1
13	47827673	VÁLVULA	-	1
14	47789336	PARAFUSO	-	4

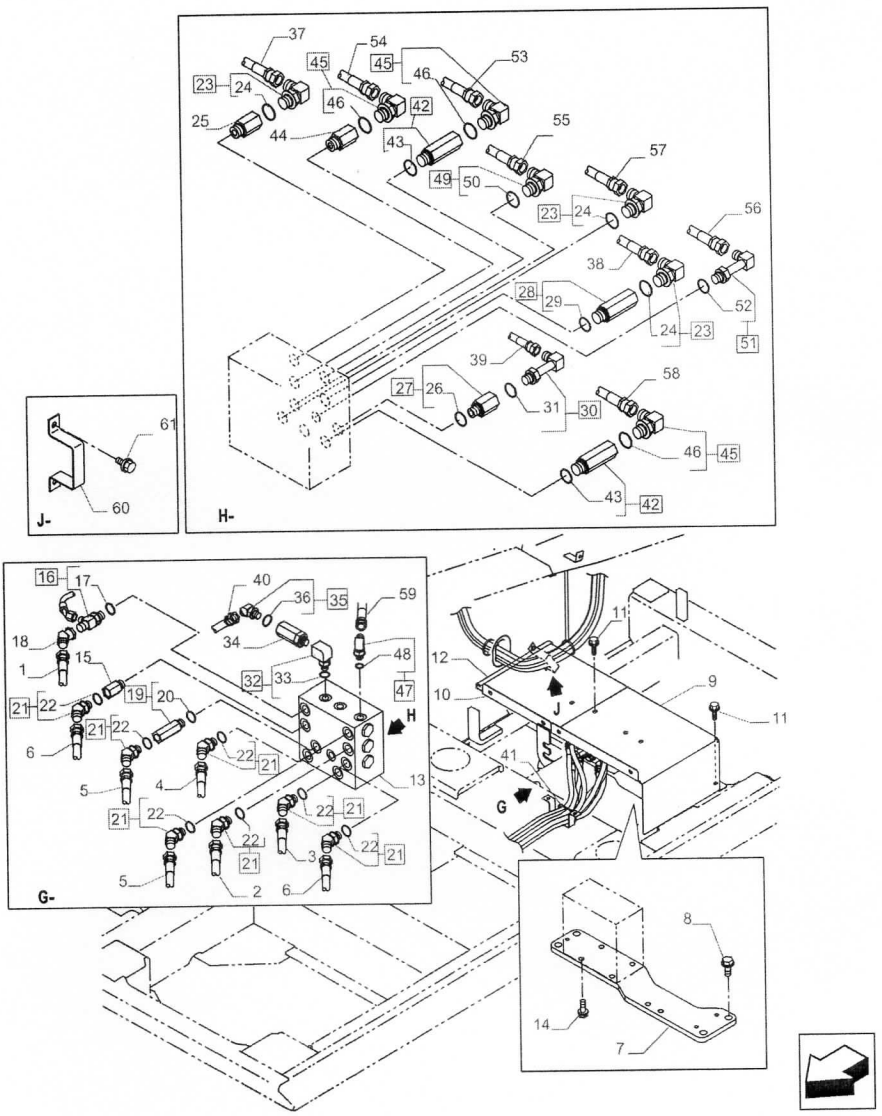
37
54
45
45
46
53
23
24
46
42
25
44
43
55
49
50
57
23
24
56
38
28
29
52
24
23
51
39
27
26
31
30
58
46
45
43
42
H-
61
60
J-
16
17
40
36
35
59
34
48
18
1
15
32
33
47
19
20
21
22
H
21
22
6
22
21
5
4
13
21
22
22
21
22
21
3
22
21
5
2
6
G-
11
12
10
J
9
11
41
G
8
14
7

#	Nº de peça	Nome da peça	Descrição	Qtd
15	47759471	PRISIONEIRO	-	1
16	47760326	CONEXAO T	ASSY Incl 17	1
17	47759489	O-RING	-	1
18	47791529	COTOVELO	-	1
19	47827698	COTOVELO	ASSY Incl 20	1
20	47759489	O-RING	-	1
21	47760325	COTOVELO	ASSY Incl 22	7
22	47759489	O-RING	-	7
23	47760323	COTOVELO	ASSY Incl 23	3
24	47759489	O-RING	-	3
25	47759471	PRISIONEIRO	-	1
26	47791531	COTOVELO	ASSY Incl 27	1
27	47759489	O-RING	-	1
28	47827698	COTOVELO	ASSY Incl 29	1
29	47759489	O-RING	-	1
30	47758711	COTOVELO	ASSY Incl 31	1
31	47759554	O-RING	-	1
32	47759557	COTOVELO	ASSY Incl 33	1
33	47759554	O-RING	-	1
34	47757596	FILTRO OLEO HIDRAUL.	-	1
35	47792471	COTOVELO	ASSY Incl 36	1

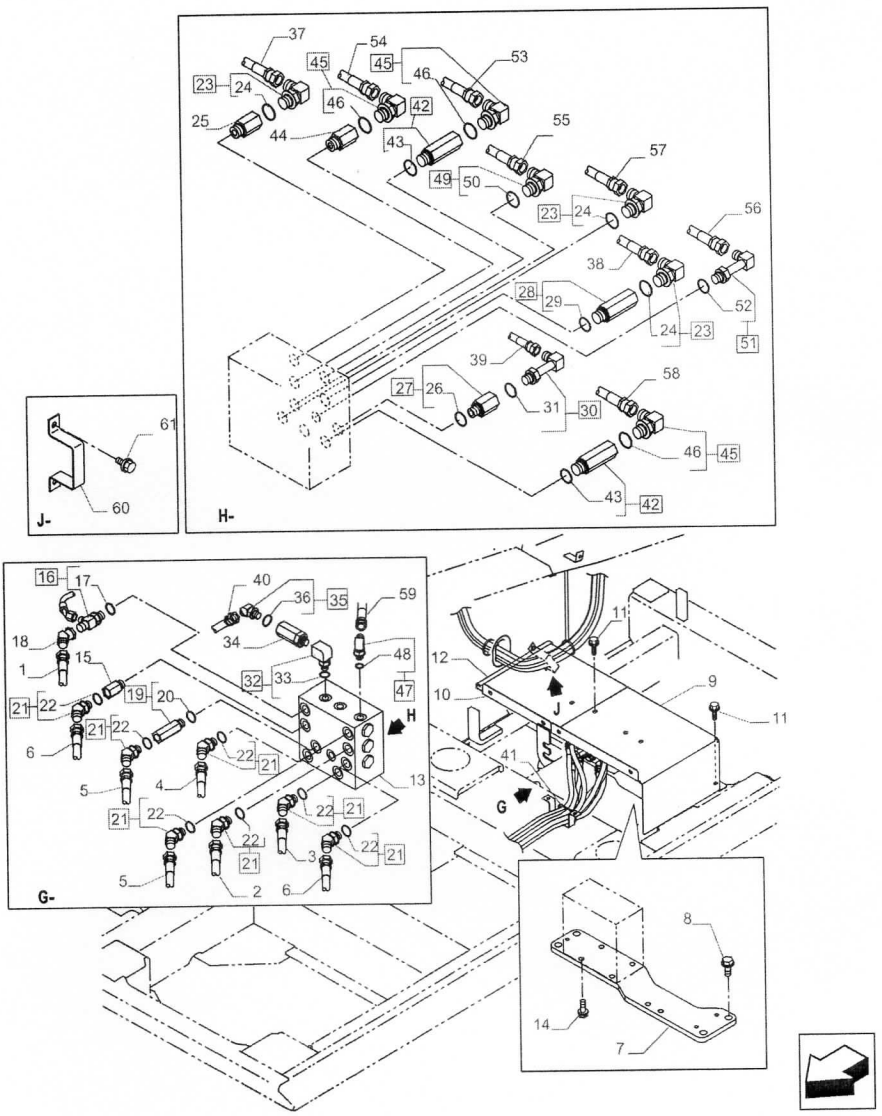
37
54
45
45
46
53
23
24
46
42
25
44
43
55
49
50
57
23
24
56
38
28
29
52
24
23
51
39
27
26
31
30
58
46
45
43
42
H-
61
60
J-
16
17
40
36
35
59
34
48
18
1
15
32
33
47
19
20
21
22
H
21
22
6
22
21
5
4
13
21
22
22
21
22
21
3
22
21
5
2
6
G-
11
12
10
J
9
11
41
G
8
14
7

#	Nº de peça	Nome da peça	Descrição	Qtd
36	47759554	O-RING	-	1
37	47791533	MANGUEIRA	-	1
38	47791534	MANGUEIRA	-	1
39	47831764	MANGUEIRA	-	1
40	47831766	MANGUEIRA	-	1
41	47774256	TIRA	-	10
42	47827698	COTOVELO	ASSY Incl 43	2
43	47759489	O-RING	-	2
44	47759471	PRISIONEIRO	-	1
45	47760323	COTOVELO	ASSY Incl 46	3
46	47759489	O-RING	-	3
47	47760629	COTOVELO	ASSY Incl 48	1
48	47759554	O-RING	-	1
49	47760630	COTOVELO	ASSY Incl 50	1
50	47759554	O-RING	-	1
51	47758711	COTOVELO	ASSY Incl 52	1
52	47759554	O-RING	-	1
53	47831468	MANGUEIRA 9.5MM_ID_X_1900MM	-	1
54	47831948	MANGUEIRA 9.5MM_ID_X_1750MM	-	1
55	47791546	MANGUEIRA 6.4MM_ID_X_1750MM	-	1
56	47791547	MANGUEIRA	-	1

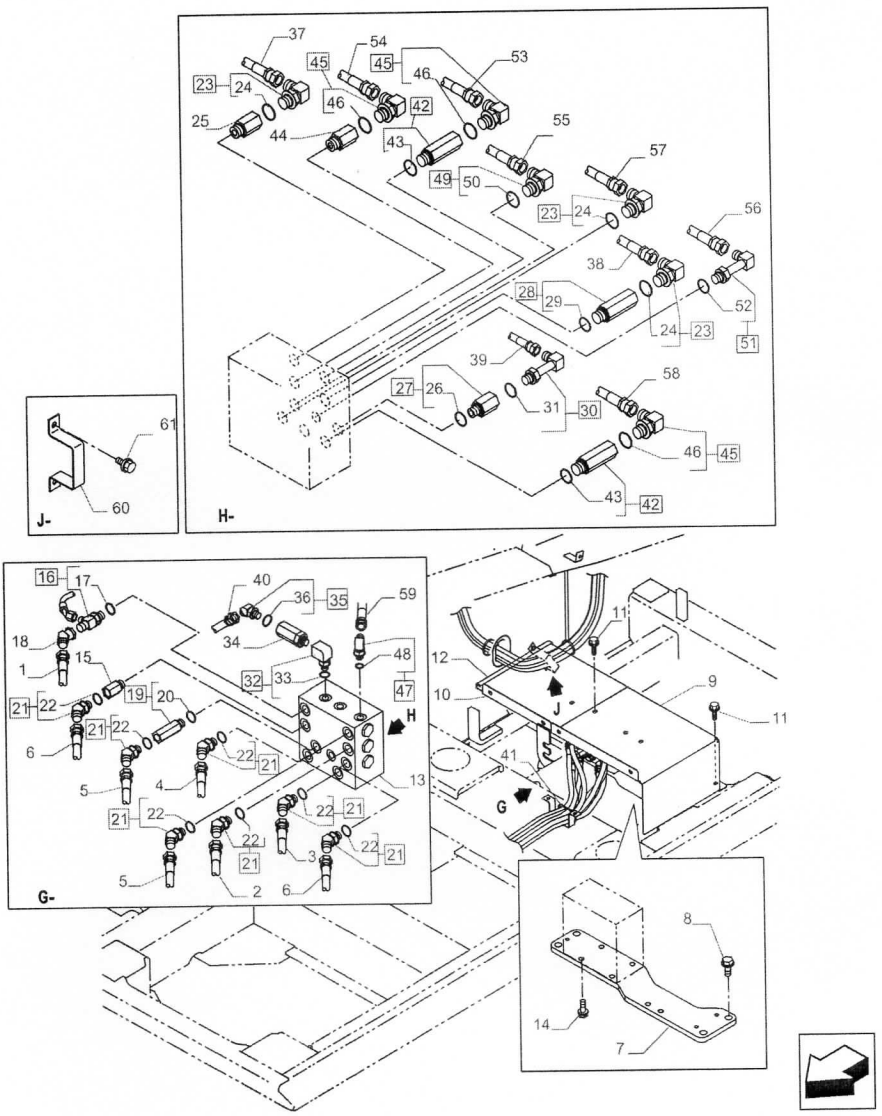
37
54
45
45
46
53
23
24
46
42
25
44
43
55
49
50
57
23
24
56
38
28
29
52
24
23
51
39
27
26
31
30
58
46
45
43
42
H-
61
60
J-
16
17
40
36
35
59
34
48
18
1
15
32
33
47
19
20
21
22
H
21
22
6
22
21
5
4
13
21
22
22
21
22
21
3
22
21
5
2
6
G-
11
12
10
J
9
11
41
G
8
14
7

#	Nº de peça	Nome da peça	Descrição	Qtd
57	47831717	MANGUEIRA	-	1
58	47831717	MANGUEIRA	-	1
59	47791550	MANGUEIRA	-	1
60	47784102	BRAÇADEIRA	-	1
61	47789330	PARAFUSO	-	2

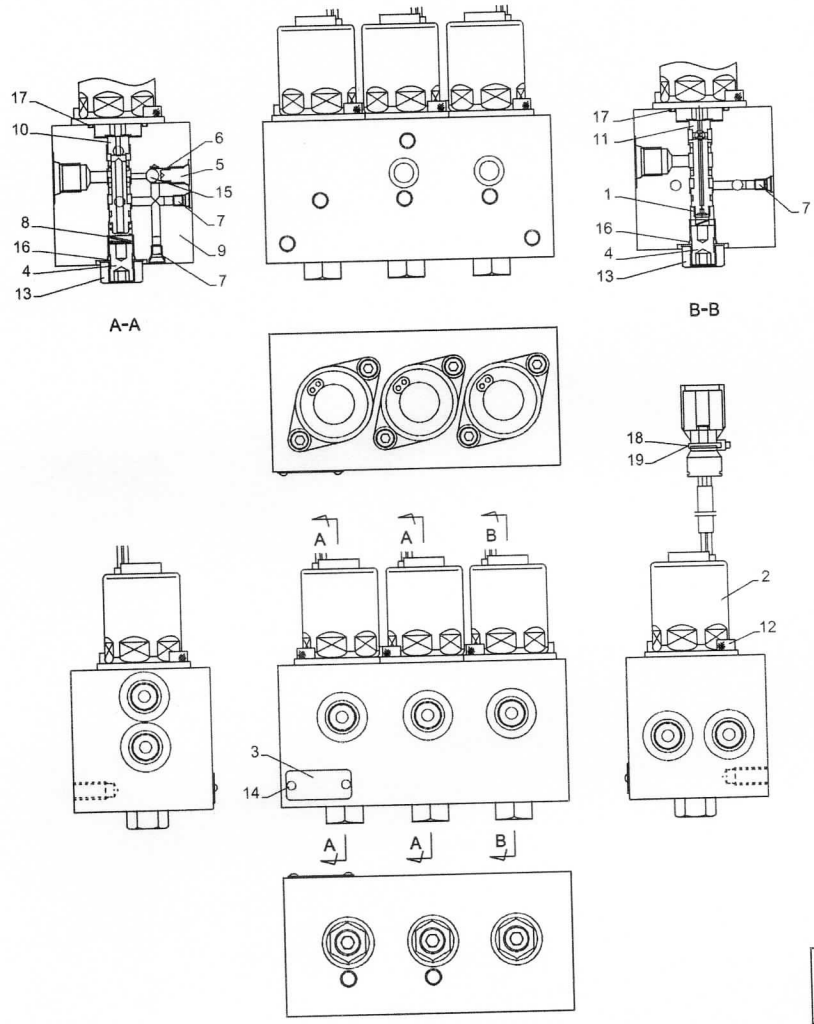
17
10
6
5
15
7
8
16
9
4
7
13
A-A
17
11
1
7
16
4
13
B-B
18
19
2
12
A
A
B
3
14
A
A
B

Variantes

-

Informação do modelo

E245C ME EVO, E215C EVO, E385C EVO, E405C ME EVO

Intervalos de número de série

-

Datas de produção

Depois null

#	Nº de peça	Nome da peça	Descrição	Qtd
1	LG007370	MOLA DE COMPRESSÃO	-	1
2	LL00080	SOLENOIDE	-	3
3	NSS	NO SE VENDE SEPARADO	Incl in 20	3
4	NSS	NO SE VENDE SEPARADO	Incl in 20	3
5	NSS	NO SE VENDE SEPARADO	Incl in 20	3
6	NSS	NO SE VENDE SEPARADO	Incl in 20	6
7	NSS	NO SE VENDE SEPARADO	Incl in 20	6
8	NSS	NO SE VENDE SEPARADO	Incl in 20	1
9	108R008Y016N	PARAFUSO	-	2
10	LV000680	PARAFUSO	-	3
11	NSS	NO SE VENDE SEPARADO	Incl in 20	2
12	NSS	NO SE VENDE SEPARADO	Incl in 20	2
13	NSS	NO SE VENDE SEPARADO	Incl in 20	5

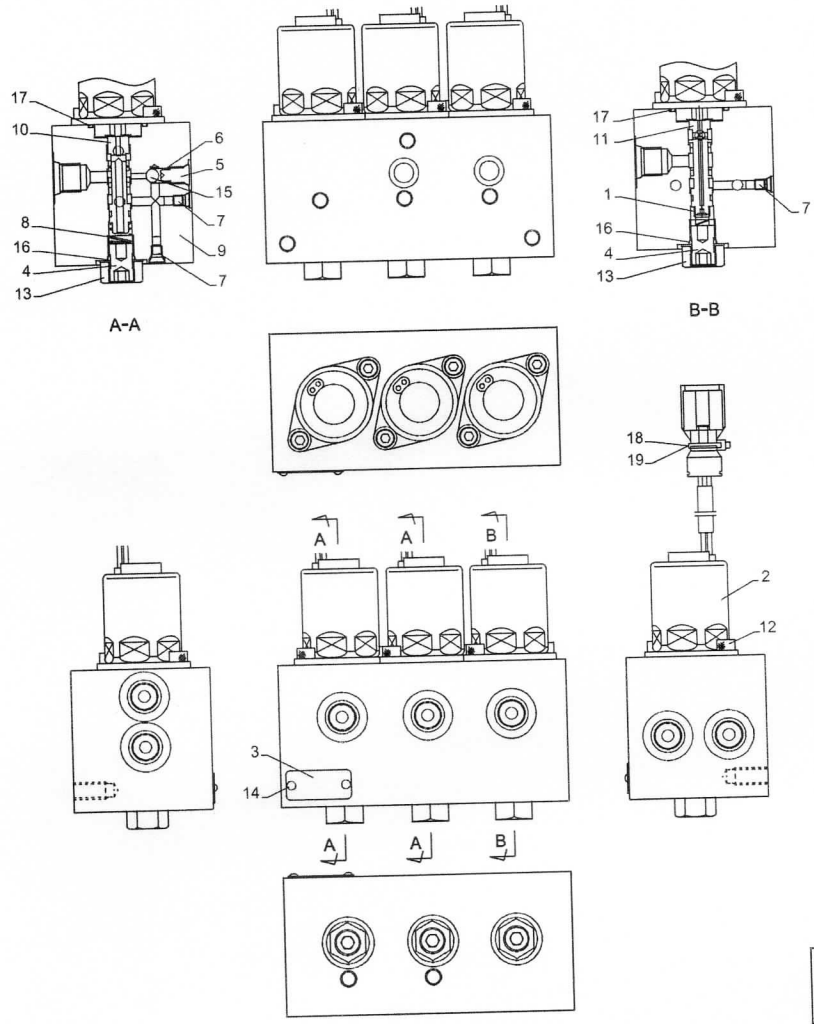
17
10
6
5
15
7
8
16
9
4
7
13
A-A
17
11
1
7
16
4
13
B-B
18
19
2
12
A
A
B
3
14
A
A
B

#	Nº de peça	Nome da peça	Descrição	Qtd
14	NSS	NO SE VENDE SEPARADO	Incl in 20	2
15	NSS	NO SE VENDE SEPARADO	Incl in 20	1
16	NSS	NO SE VENDE SEPARADO	Incl in 20	2
17	NSS	NO SE VENDE SEPARADO	Incl in 20	1
18	LA00690	PARAFUSO ALLENA FLAN Hex Skt Hd	-	6
19	174R012SN	PORCA-TRAVA	-	3
20	47910109	VÁLVULA	Incl 1 - 19	1

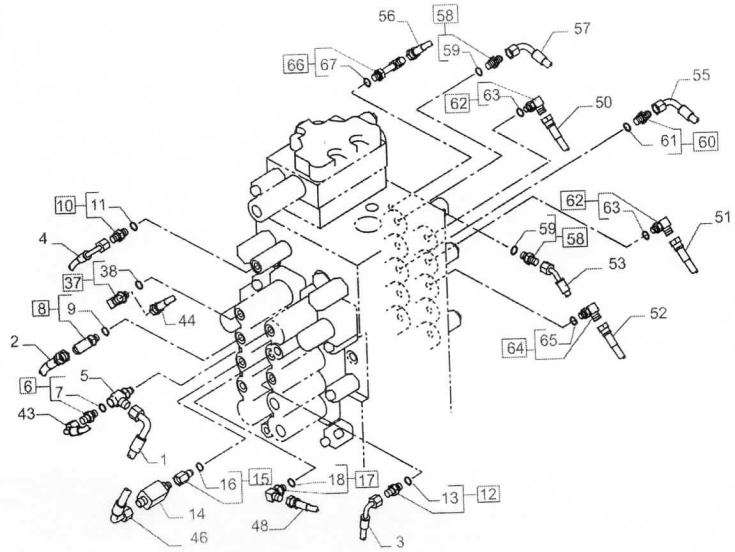
56
58
57
66
67
59
62
63
50
55
61
60
10
11
4
38
37
8
9
44
2
6
7
5
43
1
16
15
18
17
13
12
14
48
46
3
62
63
59
58
51
53
52
64
65

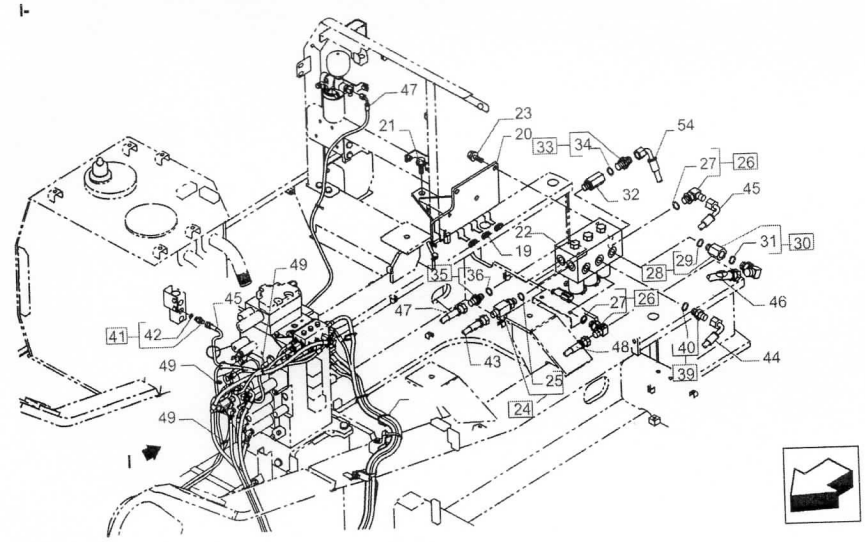
47
23
21
20
33
34
54
27
26
32
45
31
30
22
19
49
35
36
28
29
45
47
27
26
46
41
42
48
40
44
43
39
49
25
24
49
I

Variantes

-

Informação do modelo

E385C EVO, E405C ME EVO

Intervalos de número de série

-

Datas de produção

Depois null

#	Nº de peça	Nome da peça	Descrição	Qtd
1	47791533	MANGUEIRA	-	-
2	47791534	MANGUEIRA	-	-
3	47831764	MANGUEIRA	-	-
4	47831766	MANGUEIRA	-	-
5	47759991	CONEXAO T	-	-
6	47759235	CONECTOR HIDRÁUL	ASSY Incl 7	-
7	47759554	O-RING	-	-
8	47760584	COTOVELO 90 ADAPTER	ASSY Incl 9	-
9	47759554	O-RING	-	-
10	47759235	CONECTOR HIDRÁUL	ASSY Incl 11	-
11	47759554	O-RING	-	-
12	47759490	CONECTOR HIDRÁUL	ASSY Incl 13	-
13	47759554	O-RING	-	-

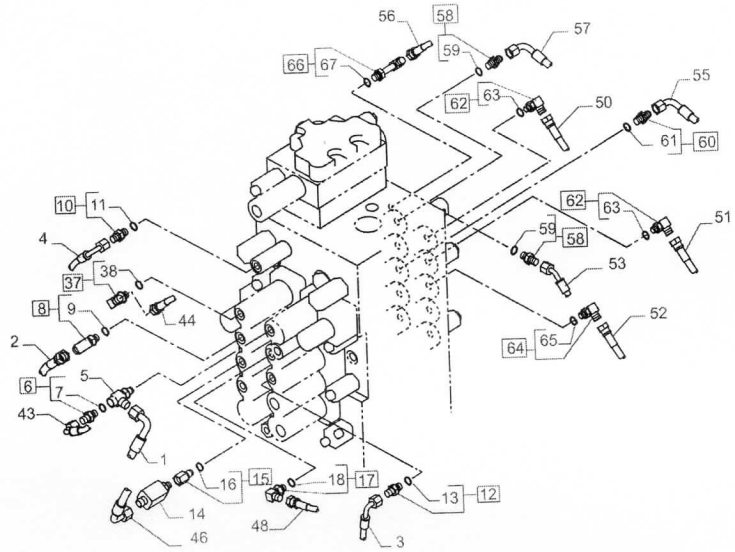
56
58
57
66
67
59
62
63
50
55
61
60
10
11
4
38
37
8
9
44
2
6
7
5
43
1
16
15
18
17
13
12
14
48
46
3
62
63
59
58
51
53
52
64
65

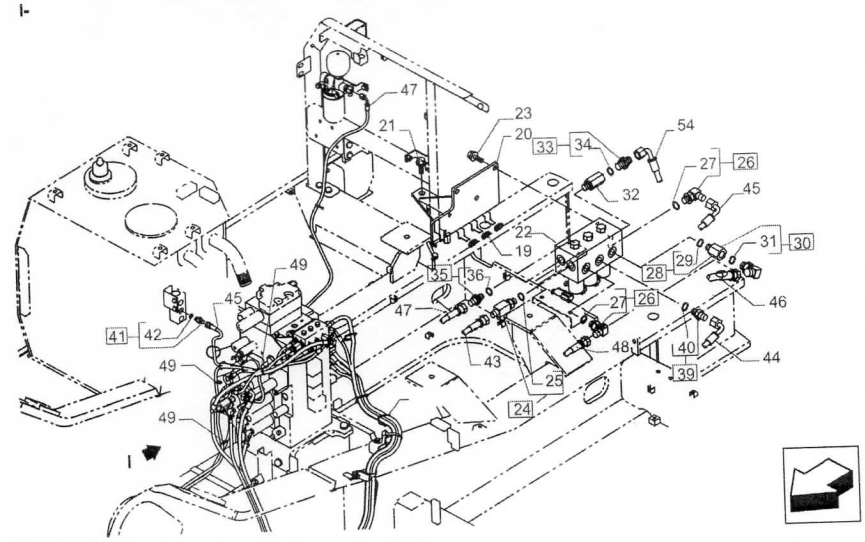
47
23
21
20
33
34
54
27
26
32
45
31
30
22
19
49
35
36
28
29
45
47
27
26
46
41
42
48
40
44
43
39
49
25
24
49
I

#	Nº de peça	Nome da peça	Descrição	Qtd
14	47791538	CONEXÃO ADAPTER	-	-
15	47759992	PRISIONEIRO	ASSY Incl 16	-
16	47759554	O-RING	-	-
17	47760629	COTOVELO	ASSY Incl 18	-
18	47759554	O-RING	-	-
19	47774256	TIRA	-	-
20	47827790	SUPORTE	-	-
21	47789335	PARAFUSO	-	-
22	47759988	VÁLVULA	-	-
23	47789330	PARAFUSO	-	-
24	47791538	CONEXÃO ADAPTER	ASSY Incl 25	-
25	47759554	O-RING	-	-
26	47760629	COTOVELO	ASSY Incl 27	-
27	47759554	O-RING	-	-
28	47760586	PRISIONEIRO	ASSY Incl 29	-
29	47759554	O-RING	-	-
30	47760323	COTOVELO	ASSY Incl 31	-
31	47759489	O-RING	-	-
32	47827828	COTOVELO	-	-
33	47759455	CONEXÃO ADAPTER	ASSY Incl 34	-
34	47759489	O-RING	-	-

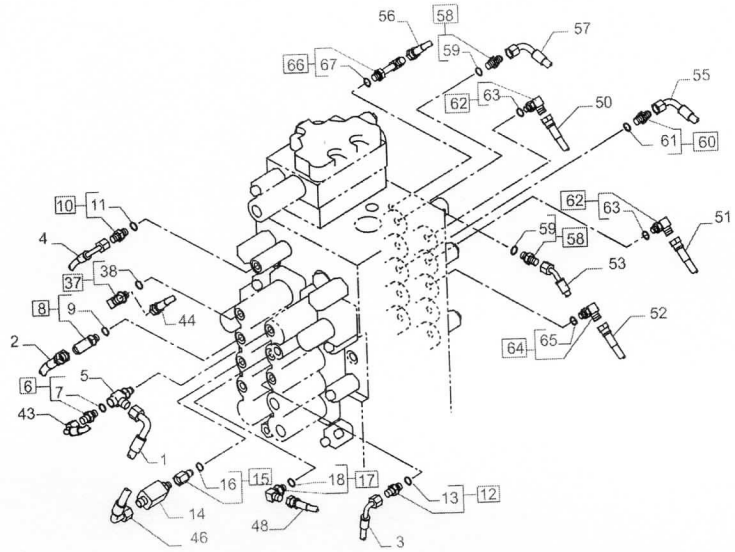
56
58
57
66
67
59
62
63
50
55
61
60
10
11
4
38
37
8
9
44
2
6
7
5
43
1
16
15
18
17
13
12
14
48
46
3
62
63
59
58
51
53
52
64
65

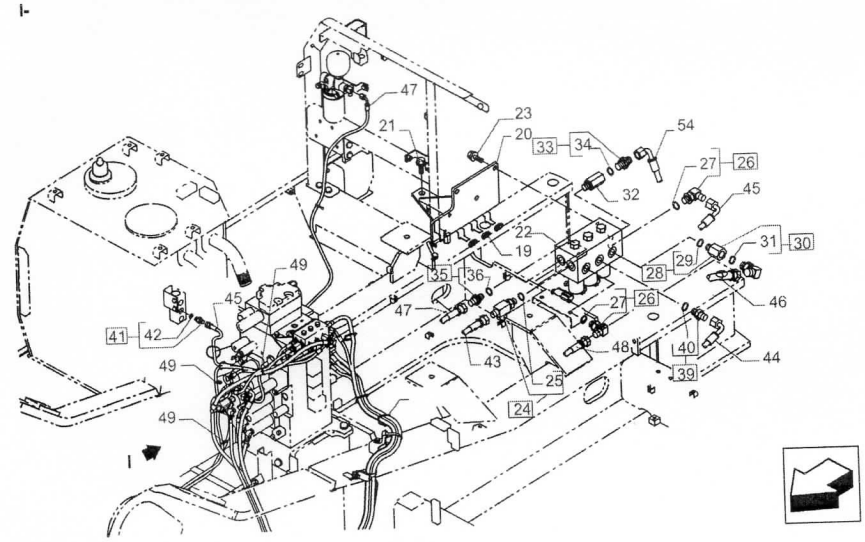
47
23
21
20
33
34
54
27
26
32
45
31
30
22
19
49
35
36
28
29
45
47
27
26
46
41
42
48
40
44
43
39
49
25
24
49
I

#	Nº de peça	Nome da peça	Descrição	Qtd
35	47759490	CONECTOR HIDRÁUL	ASSY Incl 36	-
36	47759554	O-RING	-	-
37	47760629	COTOVELO	ASSY Incl 38	-
38	47759554	O-RING	-	-
39	47759235	CONECTOR HIDRÁUL	ASSY Incl 40	-
40	47759554	O-RING	-	-
41	47759235	CONECTOR HIDRÁUL	ASSY Incl 42	-
42	47759554	O-RING	-	-
43	47760371	MANGUEIRA HIDRÁULICA	-	-
44	47760369	MANGUEIRA HIDRÁULICA	-	-
45	47758781	MANGUEIRA	-	-
46	47760377	MANGUEIRA HIDRÁULICA	-	-
47	47784573	MANGUEIRA	-	-
48	47784654	MANGUEIRA HIDRÁULICA	-	-
49	47774256	TIRA	-	-
50	47831468	MANGUEIRA 9.5MM_ID_X_1900MM	-	-
51	47831948	MANGUEIRA 9.5MM_ID_X_1750MM	-	-
52	47791546	MANGUEIRA 6.4MM_ID_X_1750MM	-	-
53	47791547	MANGUEIRA	-	-
54	47831717	MANGUEIRA	-	-
55	47831717	MANGUEIRA	-	-

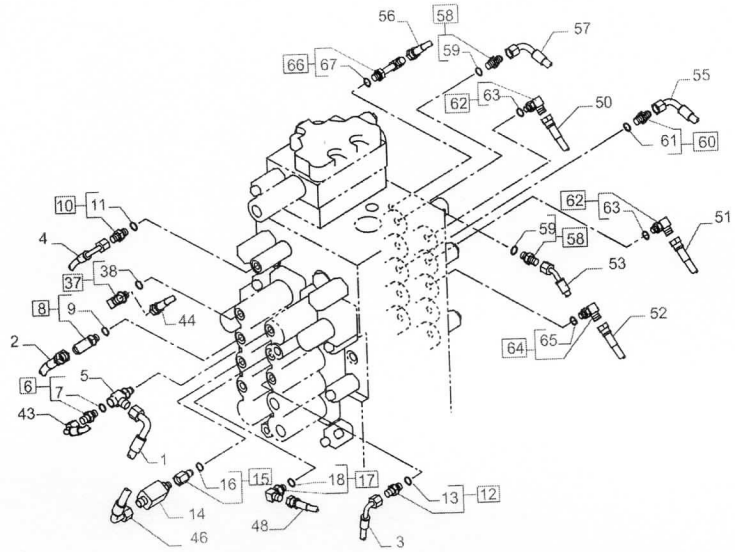
56
58
57
66
67
59
62
63
50
55
61
60
10
11
4
38
37
8
9
44
2
6
7
5
43
1
16
15
18
17
13
12
14
48
46
3
62
63
59
58
51
53
52
64
65

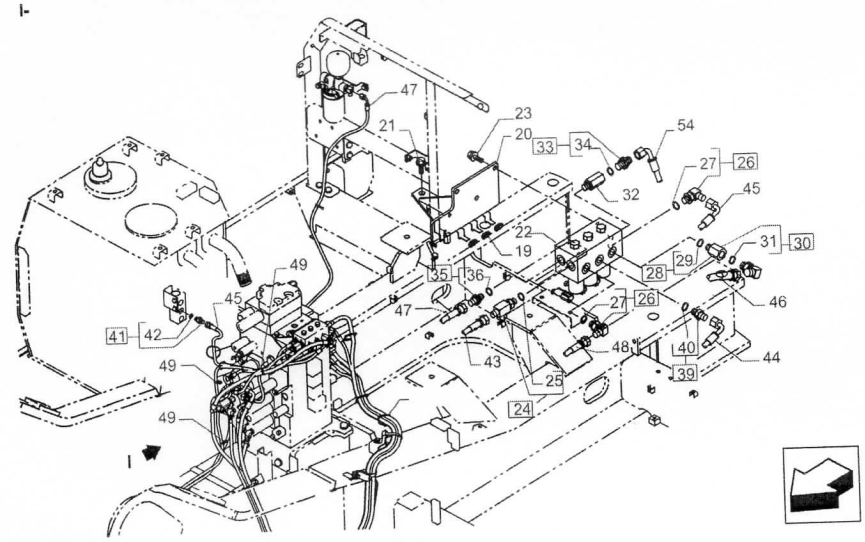
47
23
21
20
33
34
54
27
26
32
45
31
30
22
19
49
35
36
28
29
45
47
27
26
46
41
42
48
40
44
43
39
49
25
24
49
I

#	Nº de peça	Nome da peça	Descrição	Qtd
56	47831998	MANGUEIRA	-	-
57	47791550	MANGUEIRA	-	-
58	47759235	CONECTOR HIDRÁUL	ASSY Incl 59	-
59	47759554	O-RING	-	-
60	47759373	ADAPTADOR	ASSY Incl 61	-
61	47759554	O-RING	-	-
62	47760584	COTOVELO 90 ADAPTER	ASSY Incl 63	-
63	47759554	O-RING	-	-
64	47760583	COTOVELO	ASSY Incl 65	-
65	47759554	O-RING	-	-
66	47758711	COTOVELO	ASSY Incl 67	-
67	47759554	O-RING	-	-
68	47758652	GRAMPO	-	-

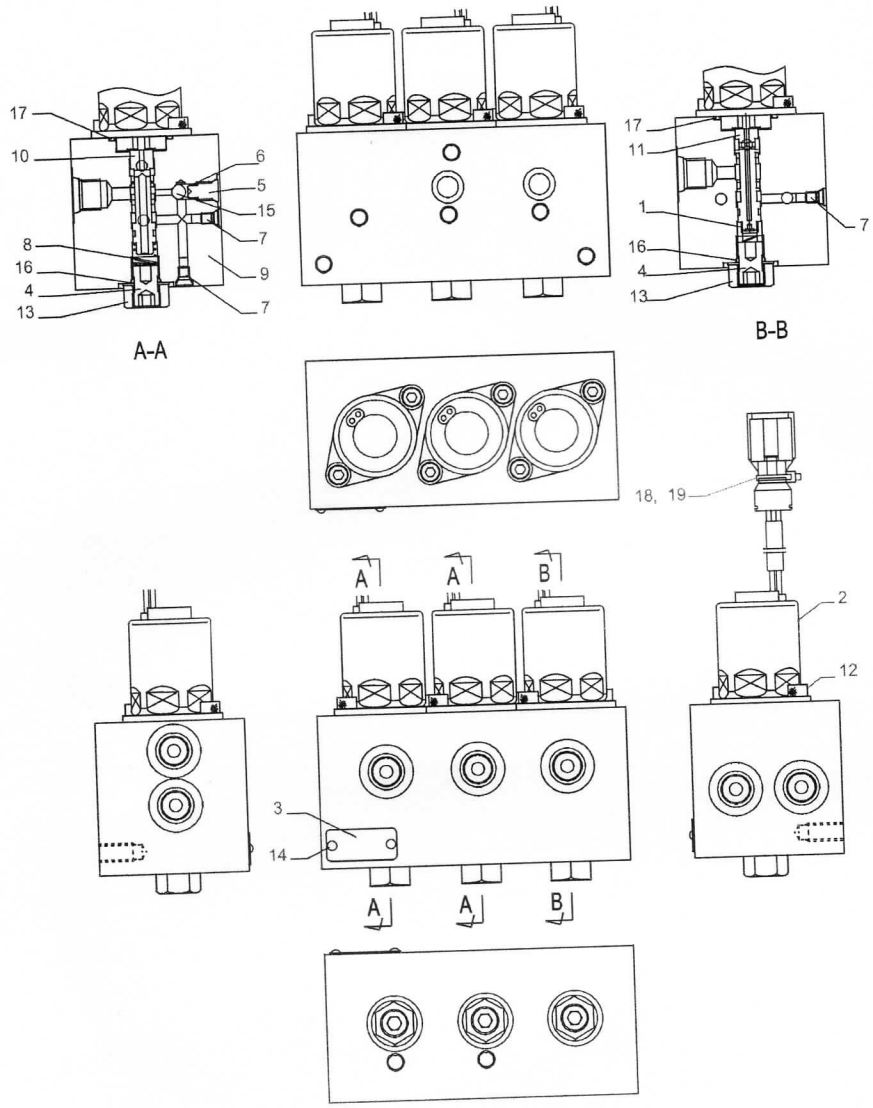
17
10
6
5
15
7
8
16
4
13
9
7
A-A
17
11
1
7
16
4
13
B-B
18, 19
2
12
A
A
B
3
14
A
A
B

Variantes

-

Informação do modelo

E385C EVO, E405C ME EVO

Intervalos de número de série

-

Datas de produção

Depois null

#	Nº de peça	Nome da peça	Descrição	Qtd
1	LG007370	MOLA DE COMPRESSÃO	-	1
2	LL00080	SOLENOIDE	-	3
3	NSS	NO SE VENDE SEPARADO	Placa	1
4	LV000680	PARAFUSO	-	3
5	NSS	NO SE VENDE SEPARADO	Bujão	2
6	NSS	NO SE VENDE SEPARADO	Mola Compressão	2
7	NSS	NO SE VENDE SEPARADO	Bujão	5
8	NSS	NO SE VENDE SEPARADO	Mola Compressão	2
9	NSS	NO SE VENDE SEPARADO	Corpo	1
10	NSS	NO SE VENDE SEPARADO	Válvula Carretel	2
11	NSS	NO SE VENDE SEPARADO	Válvula Carretel	1
12	LA00690	PARAFUSO ALLENA FLAN Hex Skt Hd	-	6
13	174R012SR	PORCA-TRAVA	-	3

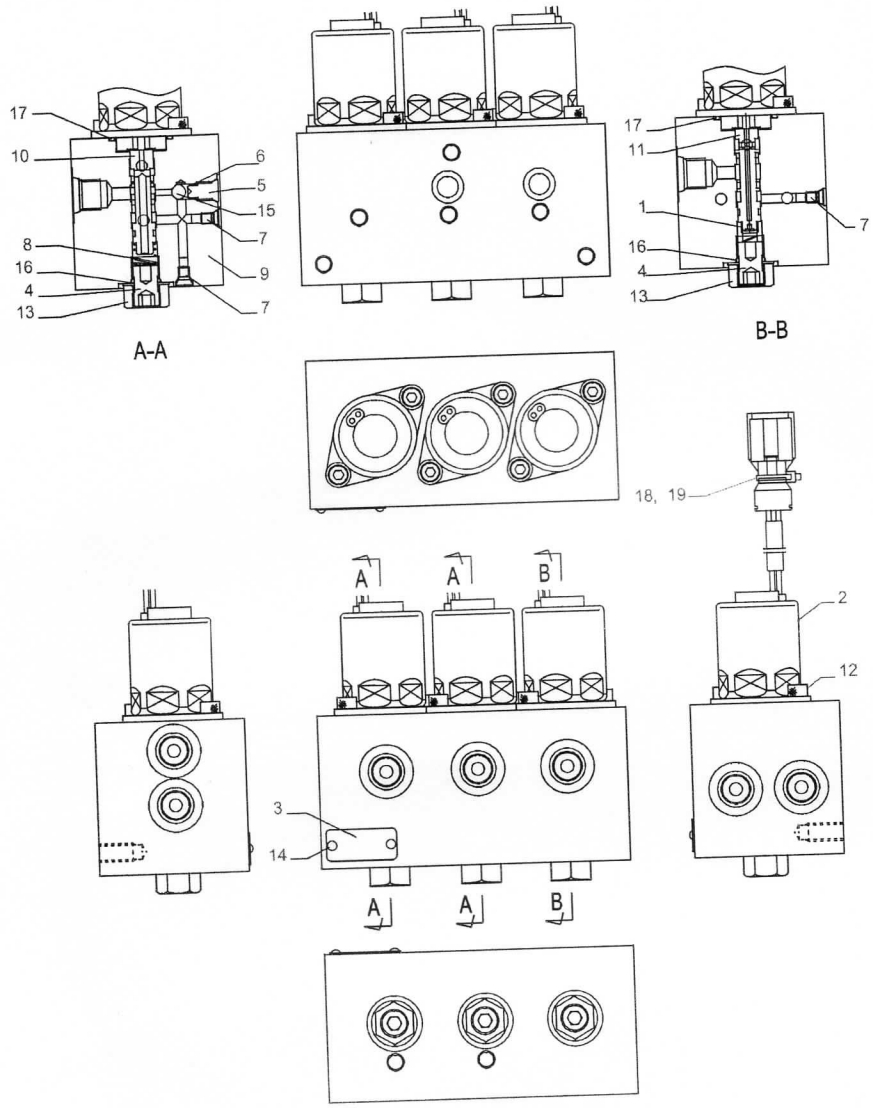
17
10
6
5
15
7
8
16
4
13
9
7
A-A
17
11
1
7
16
4
13
B-B
18, 19
2
12
A
A
B
3
14
A
A
B

#	Nº de peça	Nome da peça	Descrição	Qtd
14	LA00769	REBITE	-	2
15	NSS	NO SE VENDE SEPARADO	Esfera Aço	2
16	154463A1	O-RING	-	3
17	LE018820	O-RING	-	3
18	168246A1	GRAMPO DA MANGUEIRA	-	1
19	168247A1	GRAMPO DA MANGUEIRA	-	1

E405C

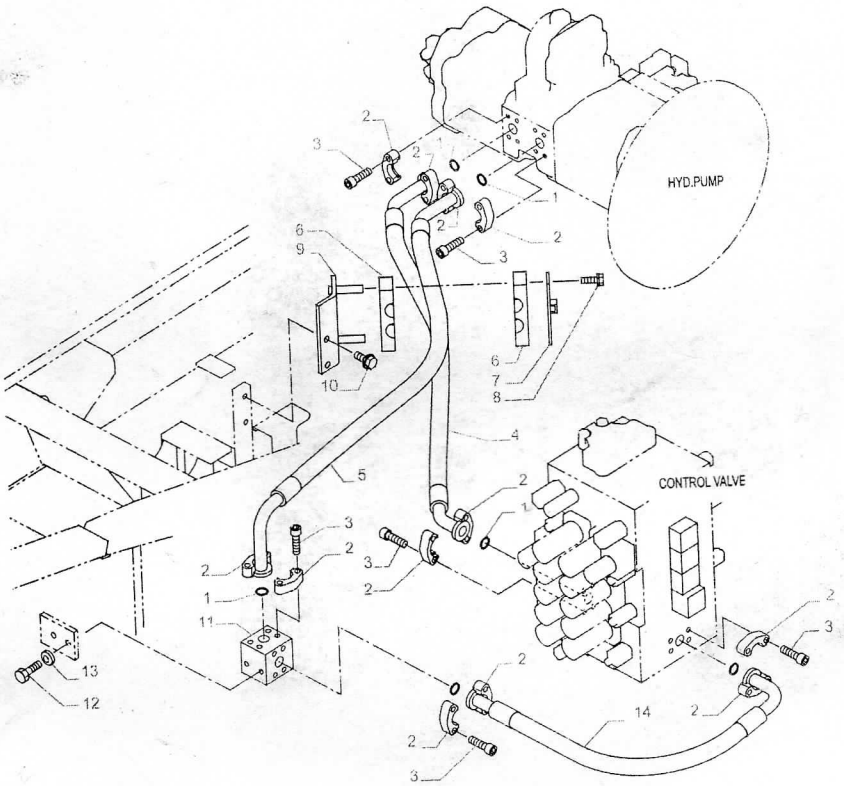

Variantes

-

Informação do modelo

E385C EVO, E405C ME EVO

Intervalos de número de série

-

Datas de produção

Depois null

#	Nº de peça	Nome da peça	Descrição	Qtd
1	47759372	O-RING	-	6
2	47759548	FLANGE	-	12
3	14422231	PARAFUSO ALLENA FLAN M12 x 1.75 x 40mm, Cl 10.9, Full Thd	-	24
4	47791515	MANGUEIRA	-	1
5	47791516	MANGUEIRA	-	1
6	47791517	BRAÇADEIRA	-	2
7	47791518	SUPORTE	-	1
8	47789339	PARAFUSO	-	2
9	47814183	SUPORTE	-	1
10	47789337	PARAFUSO	-	2
11	47791520	COLETOR	-	1
12	9824642	PARAFUSO M12 x 1.75 x 42.68mm, Cl 10.9	-	2
14	47791521	MANGUEIRA	-	1

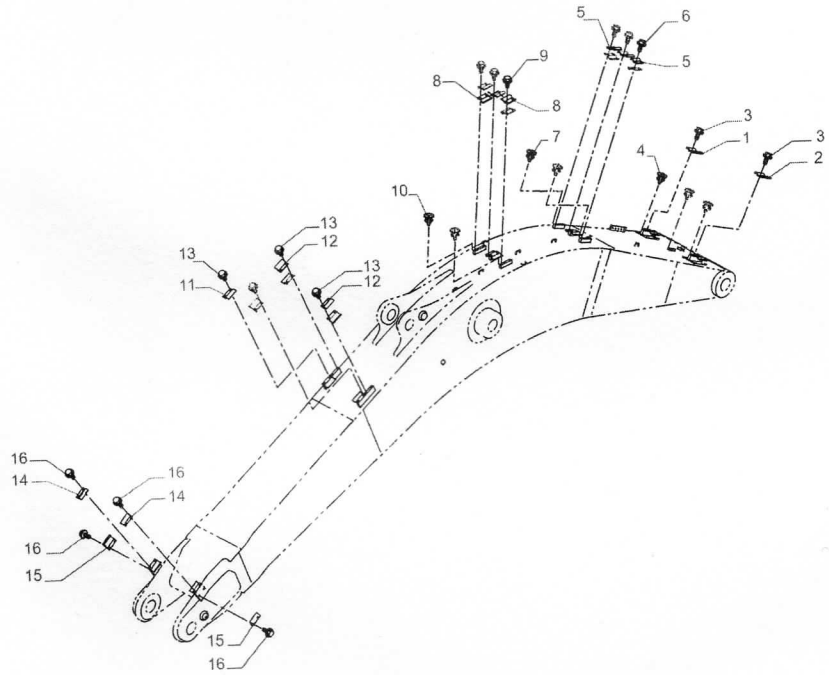
5
6
9
8
5
8
3
7
1
3
4
2
10
13
12
13
11
13
12
16
14
16
14
16
15
15
16

Variantes

-

Informação do modelo

E385C EVO, E405C ME EVO

Intervalos de número de série

-

Datas de produção

Depois null

#	Nº de peça	Nome da peça	Descrição	Qtd
1	47770180	BRAÇADEIRA	-	1
2	47791471	BRAÇADEIRA	-	1
3	47789339	PARAFUSO	-	4
4	47803675	PARAFUSO	-	6
5	47791471	BRAÇADEIRA	-	5
6	47789339	PARAFUSO	-	6
7	47803675	PARAFUSO	-	2
8	47791471	BRAÇADEIRA	-	5
9	47789339	PARAFUSO	-	6
10	47803675	PARAFUSO	-	2
11	47791472	BRAÇADEIRA	-	2
12	47790677	BRAÇADEIRA DE COLAR	-	4
13	47789339	PARAFUSO	-	8

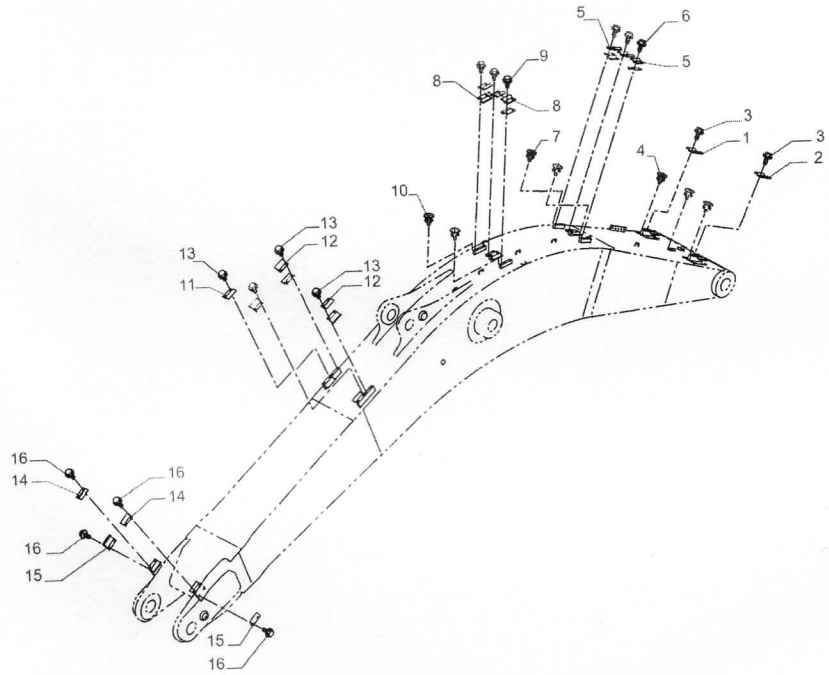
5
6
9
8
5
8
3
7
1
3
4
2
10
13
12
13
11
13
12
16
14
16
14
16
15
15
16

#	Nº de peça	Nome da peça	Descrição	Qtd
14	47791472	BRAÇADEIRA	-	2
15	47790686	BRAÇADEIRA DE COLAR	-	2
16	47789339	PARAFUSO	-	8

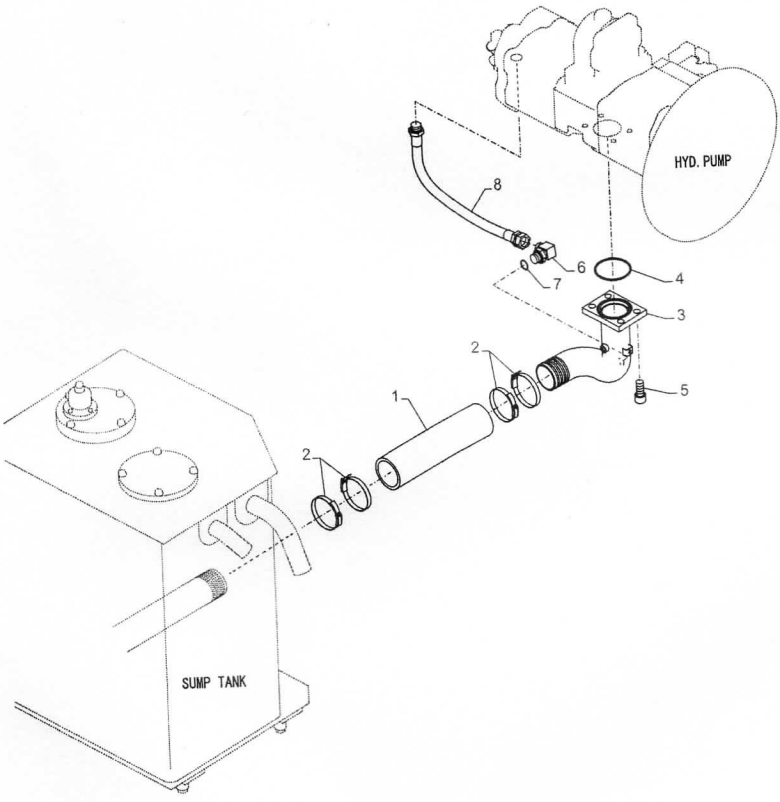
HYD. PUMP
8
6
7
4
3
2
5
1
2
SUMP TANK

Variantes

-

Informação do modelo

E385C EVO, E405C ME EVO

Intervalos de número de série

-

Datas de produção

Depois null

#	Nº de peça	Nome da peça	Descrição	Qtd
1	47784001	MANGUEIRA 76.3MM_ID_X_350MM	-	1
2	47758608	GRAMPO	-	4
3	47832494	TUBO	-	1
4	47791060	O-RING	-	1
5	14426131	PARAFUSO ALLENA FLAN	-	4
6	47758693	COTOVELO	-	1
7	47759550	O-RING	-	1
8	47791061	MANGUEIRA 19MM_ID_X_800MM	-	1

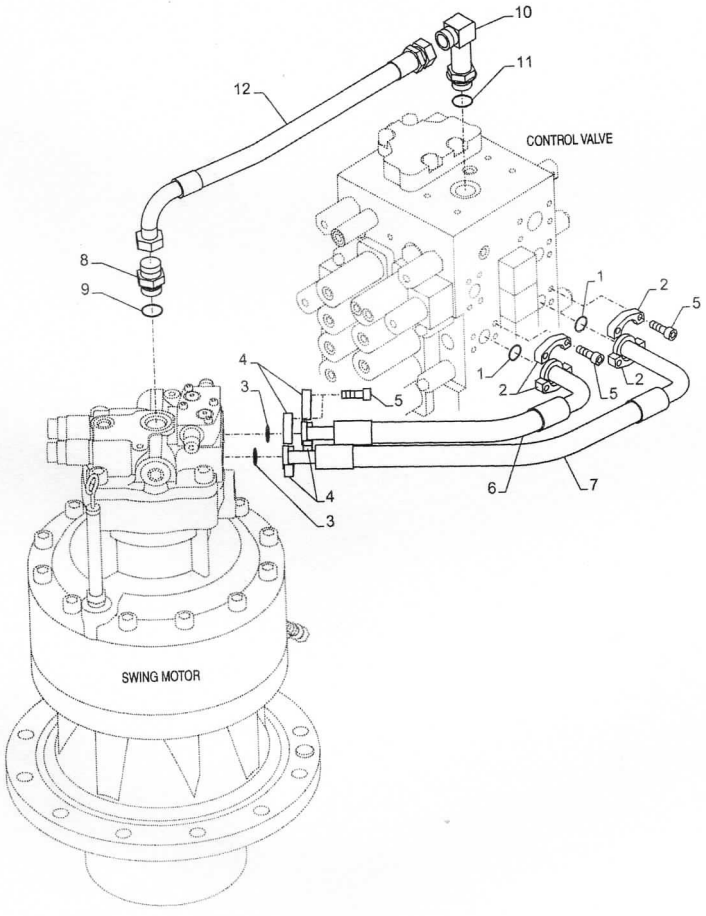
10
11
12
CONTROL VALVE
8
9
1
2
5
4
3
5
1
2
5
2
4
3
6
7
SWING MOTOR

Variantes

-

Informação do modelo

E385C EVO, E405C ME EVO

Intervalos de número de série

-

Datas de produção

Depois null

#	Nº de peça	Nome da peça	Descrição	Qtd
1	47759371	O-RING	-	2
2	47759536	FLANGE	-	4
3	47759372	O-RING	-	2
4	47759255	FLANGE	-	4
5	14420231	PARAFUSO ALLENA FLAN M10 x 1.5 x 30mm, Cl 10.9, Full Thd	-	16
6	47791090	MANGUEIRA	-	1
7	47791091	MANGUEIRA	-	1
8	47759234	CONECTOR HIDRÁUL	-	1
9	47759484	O-RING	-	1
10	47758049	COTOVELO	-	1
11	47759484	O-RING	-	1
12	47791092	MANGUEIRA	-	1

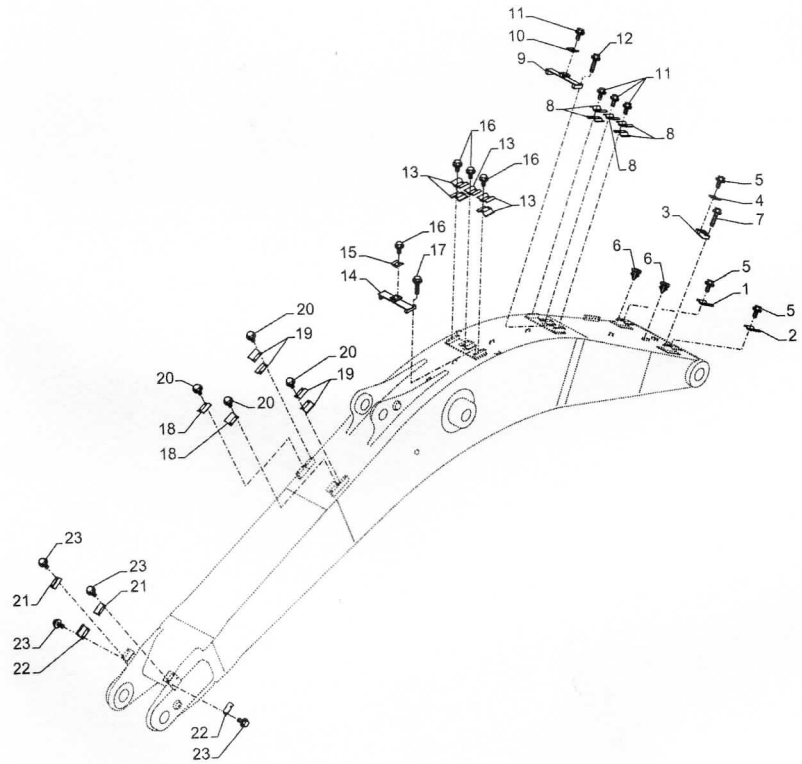
11
10
12
9
11
8
8
16
13
16
13
8
13
5
4
7
3
16
15
17
14
6
6
5
1
5
2
20
19
20
19
20
20
18
18
23
23
21
21
23
22
22
23

Variantes

-

Informação do modelo

E385C EVO, E405C ME EVO

Intervalos de número de série

-

Datas de produção

Depois null

#	Nº de peça	Nome da peça	Descrição	Qtd
1	47770180	BRAÇADEIRA	-	1
2	47791471	BRAÇADEIRA	-	1
3	47890367	BARRA	-	1
4	47757715	BRAÇADEIRA DE COLAR	-	1
5	47789339	PARAFUSO	-	6
6	47803675	PARAFUSO	-	4
7	47789342	PARAFUSO	-	2
8	47791471	BRAÇADEIRA	-	5
9	47906580	BARRA	-	1
10	47757715	BRAÇADEIRA DE COLAR	-	1
11	47789339	PARAFUSO	-	8
12	47789342	PARAFUSO	-	2
13	47791471	BRAÇADEIRA	-	5

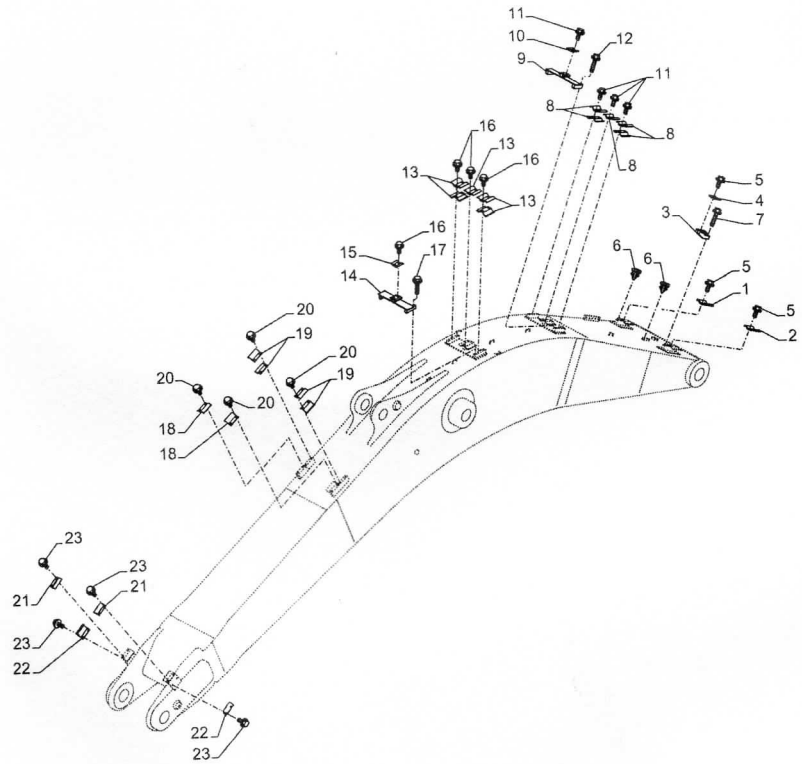
11
10
12
9
11
8
8
16
13
16
13
8
13
5
4
7
3
16
15
17
14
6
6
5
1
5
2
20
19
20
19
20
20
18
18
23
23
21
21
23
22
22
23

#	Nº de peça	Nome da peça	Descrição	Qtd
14	47906580	BARRA	-	1
15	47757715	BRAÇADEIRA DE COLAR	-	1
16	47789339	PARAFUSO	-	8
17	47789342	PARAFUSO	-	2
18	47791472	BRAÇADEIRA	-	2
19	47790677	BRAÇADEIRA DE COLAR	-	4
20	47789339	PARAFUSO	-	8
21	47791472	BRAÇADEIRA	-	2
22	47790686	BRAÇADEIRA DE COLAR	-	2
23	47789339	PARAFUSO	-	8

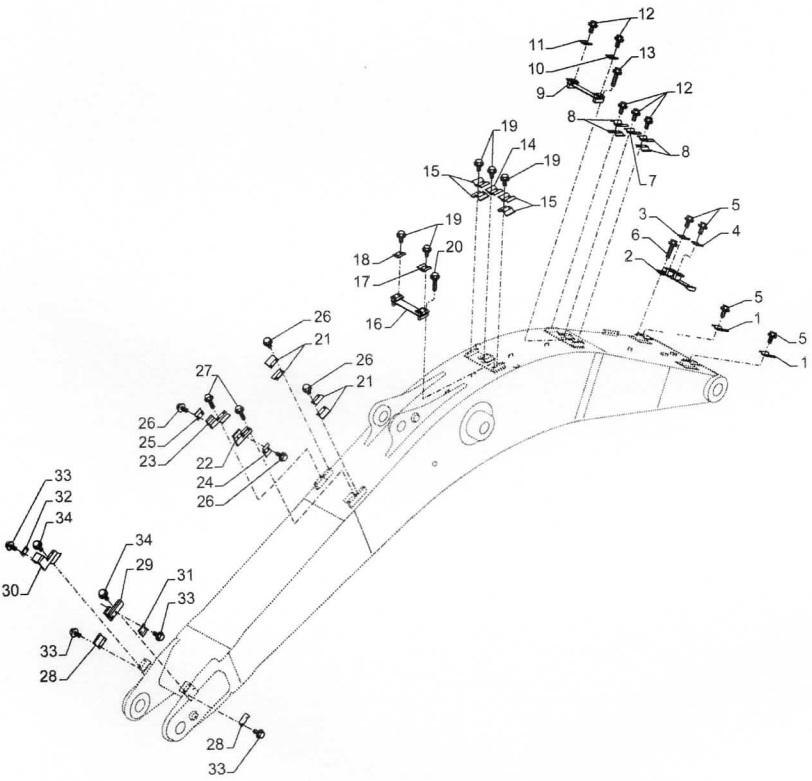
12
11
13
10
9
12
8
19
14
19
8
15
7
15
3
5
19
6
4
18
20
2
17
5
16
1
5
26
1
21
26
27
21
26
25
23
22
24
26
33
32
34
34
29
31
30
33
33
28
28
33

Variantes

-

Informação do modelo

E385C EVO, E405C ME EVO

Intervalos de número de série

-

Datas de produção

Depois null

#	Nº de peça	Nome da peça	Descrição	Qtd
1	47770180	BRAÇADEIRA	-	2
2	47908194	BARRA	-	1
3	47770184	BRAÇADEIRA DE COLAR	-	1
4	47757710	BRAÇADEIRA DE COLAR	-	1
5	47789339	PARAFUSO	-	10
6	47789342	PARAFUSO	-	4
7	47770180	BRAÇADEIRA	-	1
8	47791471	BRAÇADEIRA	-	4
9	47908194	BARRA	-	1
10	47770184	BRAÇADEIRA DE COLAR	-	1
11	47757710	BRAÇADEIRA DE COLAR	-	1
12	47789339	PARAFUSO	-	8
13	47791479	PARAFUSO	-	2

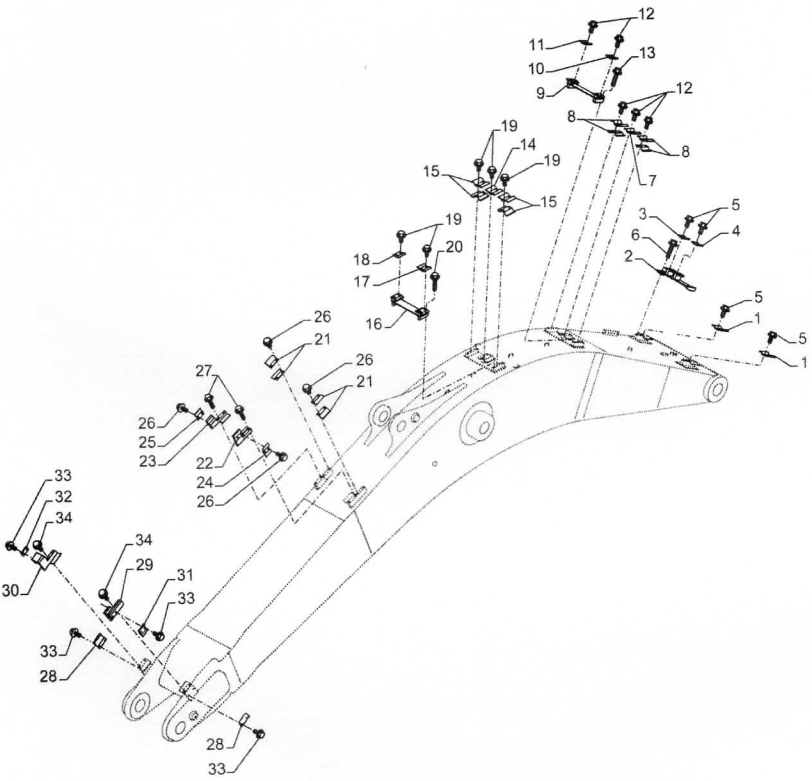
12
11
13
10
9
12
8
19
14
19
8
15
7
15
3
5
19
6
4
18
20
2
17
5
16
1
5
26
1
21
26
27
21
26
25
23
22
24
26
33
32
34
34
29
31
30
33
33
28
28
33

#	Nº de peça	Nome da peça	Descrição	Qtd
14	47770180	BRAÇADEIRA	-	1
15	47791471	BRAÇADEIRA	-	4
16	47890431	BARRA	-	2
17	47770184	BRAÇADEIRA DE COLAR	-	1
18	47757710	BRAÇADEIRA DE COLAR	-	1
19	47789339	PARAFUSO	-	10
20	47789342	PARAFUSO	-	2
21	47790677	BRAÇADEIRA DE COLAR	-	4
22	47908355	BARRA	-	1
23	47905131	BARRA	-	1
24	47770184	BRAÇADEIRA DE COLAR	-	1
25	47757710	BRAÇADEIRA DE COLAR	-	1
26	47789339	PARAFUSO	-	8
27	47789342	PARAFUSO	-	4
28	47790686	BRAÇADEIRA DE COLAR	-	2
29	47908186	BARRA	-	1
30	47906126	BARRA	-	1
31	47770184	BRAÇADEIRA DE COLAR	-	1
32	47757710	BRAÇADEIRA DE COLAR	-	1
33	47789339	PARAFUSO	-	8
34	47791479	PARAFUSO	-	4

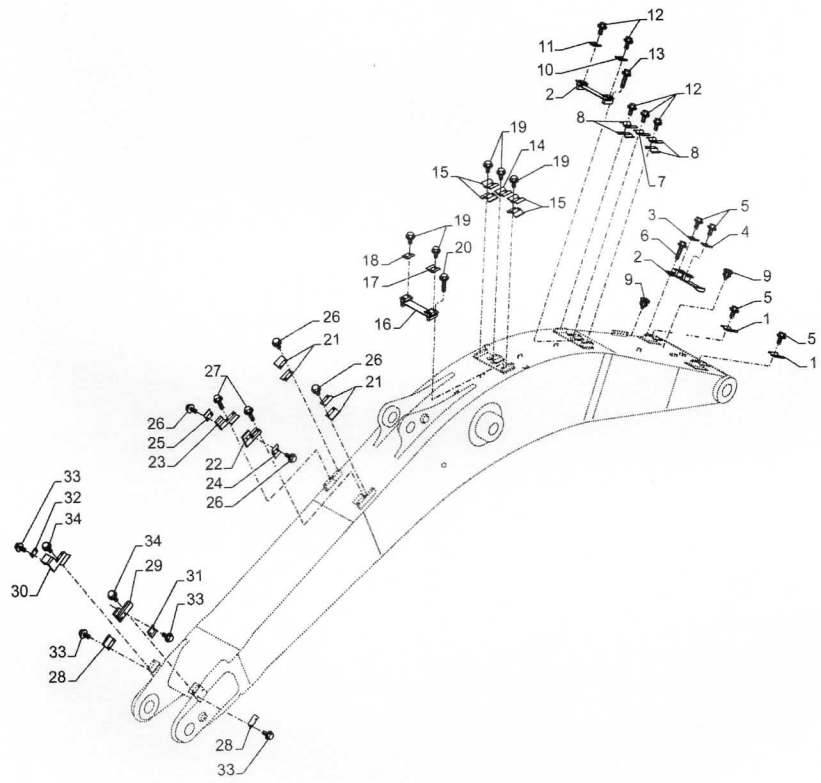
12
11
13
10
2
12
8
19
14
19
8
15
7
15
19
3
5
18
20
6
4
17
2
16
9
9
5
1
5
1
26
21
26
21
27
26
25
23
22
24
26
33
32
34
34
29
31
30
33
33
28
28
33

Variantes

-

Informação do modelo

E385C EVO, E405C ME EVO

Intervalos de número de série

-

Datas de produção

Depois null

#	Nº de peça	Nome da peça	Descrição	Qtd
1	47770180	BRAÇADEIRA	-	2
2	47908194	BARRA	-	1
3	47770184	BRAÇADEIRA DE COLAR	-	1
4	47757710	BRAÇADEIRA DE COLAR	-	1
5	47789339	PARAFUSO	-	10
6	47789342	PARAFUSO	-	4
7	47791472	BRAÇADEIRA	-	1
8	47791471	BRAÇADEIRA	-	4
9	47803675	PARAFUSO	-	6
10	47770184	BRAÇADEIRA DE COLAR	-	1
11	47757710	BRAÇADEIRA DE COLAR	-	1
12	47789339	PARAFUSO	-	8
13	47791479	PARAFUSO	-	2

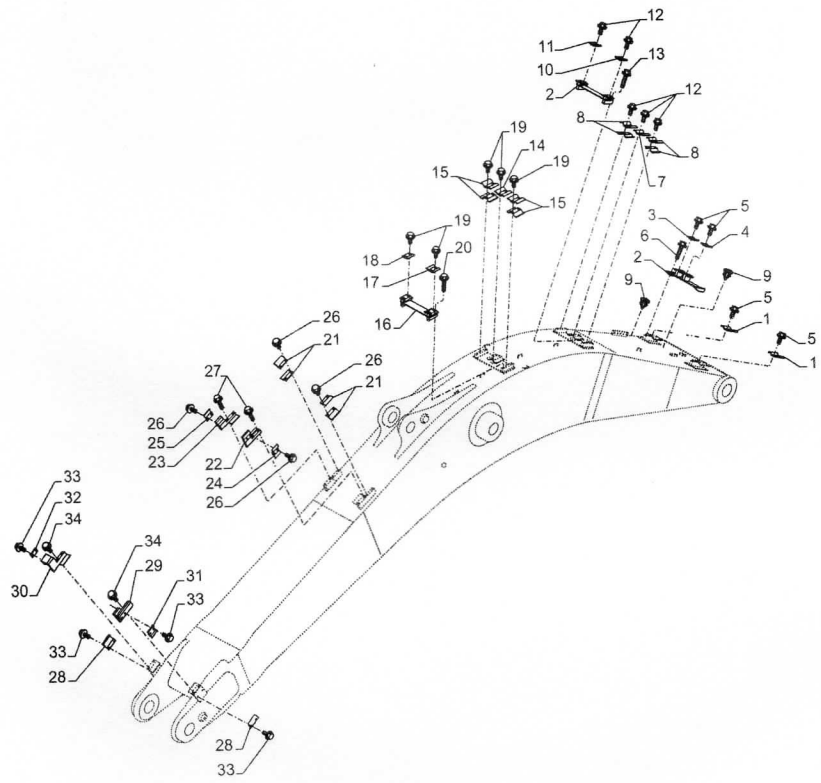
12
11
13
10
2
12
8
19
14
19
8
15
7
15
19
3
5
18
20
6
4
17
2
16
9
9
5
1
5
1
26
21
26
21
27
26
25
23
22
24
26
33
32
34
34
29
31
30
33
33
28
28
33

#	Nº de peça	Nome da peça	Descrição	Qtd
14	47791472	BRAÇADEIRA	-	1
15	47791471	BRAÇADEIRA	-	4
16	47833657	BARRA	-	2
17	47770184	BRAÇADEIRA DE COLAR	-	1
18	47757710	BRAÇADEIRA DE COLAR	-	1
19	47789339	PARAFUSO	-	10
20	47789342	PARAFUSO	-	2
21	47791472	BRAÇADEIRA	-	4
22	47908355	BARRA	-	1
23	47905131	BARRA	-	1
24	47770184	BRAÇADEIRA DE COLAR	-	1
25	47757710	BRAÇADEIRA DE COLAR	-	1
26	47789339	PARAFUSO	-	8
27	47789342	PARAFUSO	-	4
28	47791472	BRAÇADEIRA	-	2
29	47908186	BARRA	-	1
30	47906126	BARRA	-	1
31	47770184	BRAÇADEIRA DE COLAR	-	1
32	47757710	BRAÇADEIRA DE COLAR	-	1
33	47789339	PARAFUSO	-	8
34	47791479	PARAFUSO	-	4

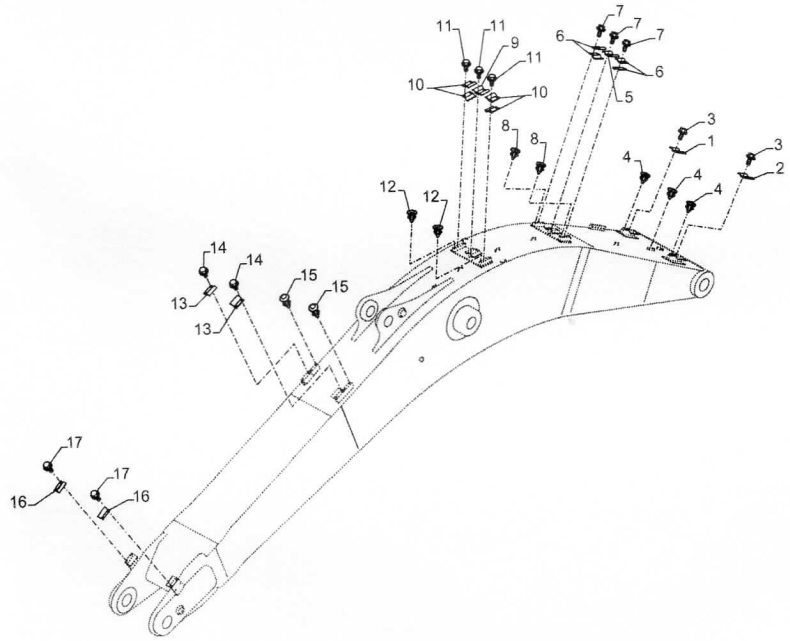
11
11
9
11
10
10
7
7
7
6
6
5
8
8
3
1
3
2
4
4
4
12
12
14
14
13
13
15
15
17
17
16
16

Variantes

-

Informação do modelo

E385C EVO, E405C ME EVO

Intervalos de número de série

-

Datas de produção

Depois null

#	Nº de peça	Nome da peça	Descrição	Qtd
1	47770180	BRAÇADEIRA	-	1
2	47791471	BRAÇADEIRA	-	1
3	47789339	PARAFUSO	-	4
4	47803675	PARAFUSO	-	6
5	47791471	BRAÇADEIRA	-	1
6	47791472	BRAÇADEIRA	-	4
7	47789339	PARAFUSO	-	6
8	47803675	PARAFUSO	-	2
9	47791471	BRAÇADEIRA	-	1
10	47791472	BRAÇADEIRA	-	4
11	47789339	PARAFUSO	-	6
12	47803675	PARAFUSO	-	2
13	47791472	BRAÇADEIRA	-	2

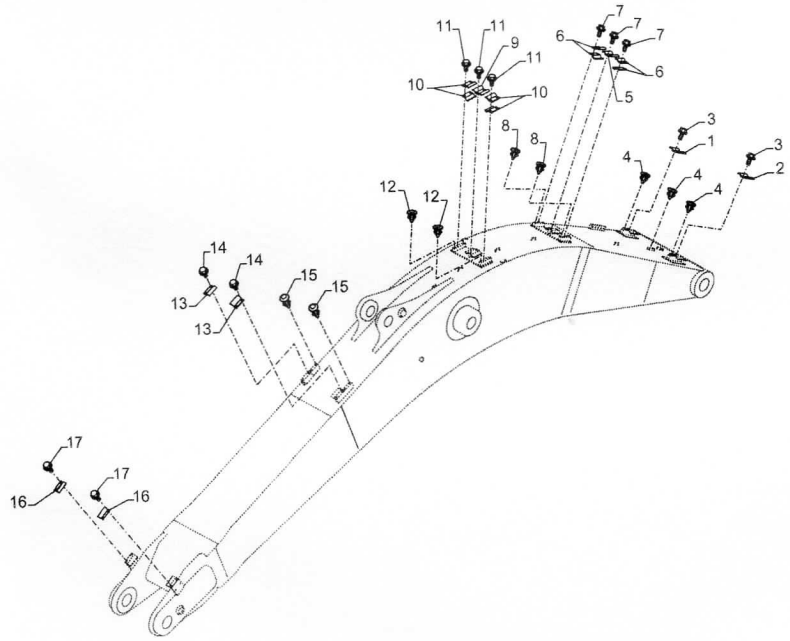
11
11
9
11
10
10
7
7
7
6
6
5
8
8
3
1
3
2
4
4
4
12
12
14
14
13
13
15
15
17
17
16
16

#	Nº de peça	Nome da peça	Descrição	Qtd
14	47789339	PARAFUSO	-	4
15	47803675	PARAFUSO	-	4
16	47791472	BRAÇADEIRA	-	2
17	47789339	PARAFUSO	-	8

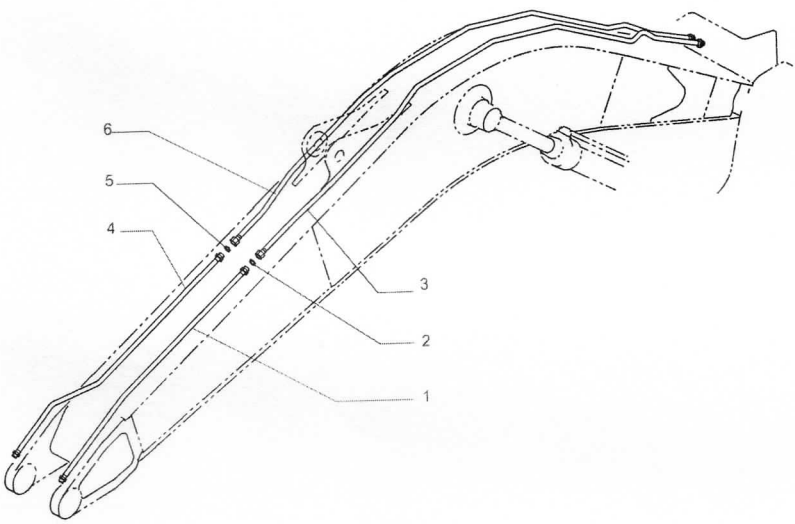
6
5
4
3
2
1

Variantes

-

Informação do modelo

E405C ME EVO

Intervalos de número de série

-

Datas de produção

Depois null

#	Nº de peça	Nome da peça	Descrição	Qtd
1	47881353	TUBO	-	1
2	47759378	O-RING	-	1
3	47880663	TUBO	-	1
4	47881416	TUBO	-	1
5	47759378	O-RING	-	1
6	47880695	TUBO	-	1

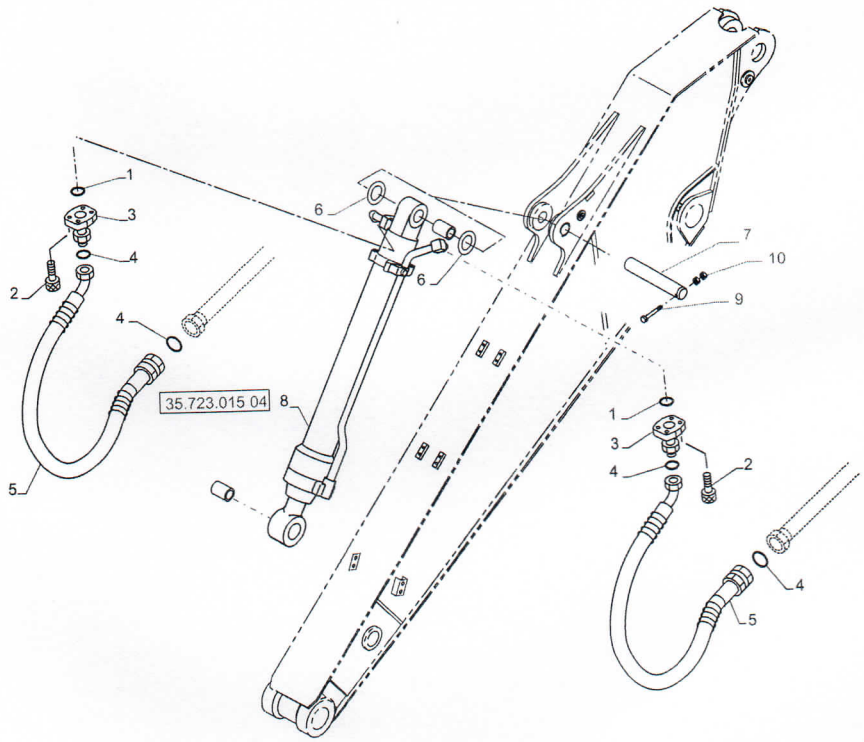
1
3
4
2
4
5
6
6
35.723.015 04
8
7
10
9
1
3
4
2
4
5

Variantes

-

Informação do modelo

E405C ME EVO

Intervalos de número de série

-

Datas de produção

Depois null

#	Nº de peça	Nome da peça	Descrição	Qtd
1	47884499	O-RING	-	2
2	14420331	PARAFUSO ALLENA FLAN M10 x 1.5 x 35mm, Cl 10.9, Full Thd	-	8
3	47883443	ADAPTADOR	-	2
4	47758729	O-RING	-	4
5	47884596	MANGUEIRA	-	2
6	47759341	CALÇO DE AFINAÇÃO	-	2
7	47886747	PINO	-	1
8	47951458	CILINDRO HIDRÁULICO	-	1
9	84334022	PARAFUSO Hex, M20 x 2.5 x 180mm, Cl 10.9	-	1
10	9847024	PORCA M20, Cl 10	-	2

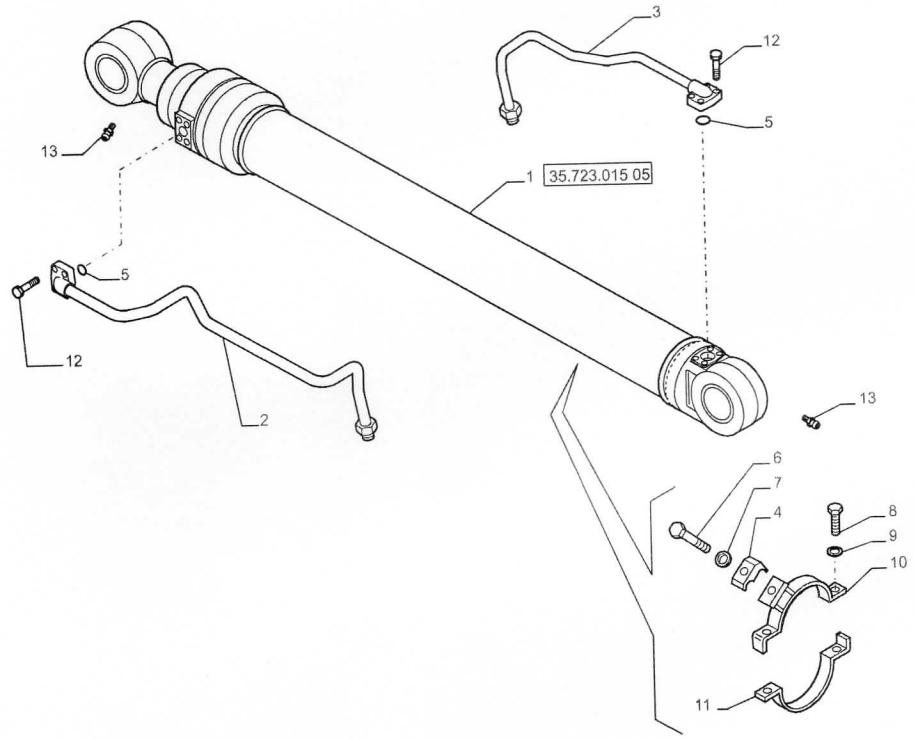
3
12
5
13
1
35.723.015 05
5
12
2
13
6
7
4
8
9
10
11

Variantes

-

Informação do modelo

E405C ME EVO

Intervalos de número de série

-

Datas de produção

Depois null

#	Nº de peça	Nome da peça	Descrição	Qtd
1	47951458	CILINDRO HIDRÁULICO	Incl 2	1
2	47884100	TUBO	-	1
3	47884055	TUBO	-	1
4	71405814	GRAMPO	-	1
5	47759372	O-RING	-	2
6	43263	PARAFUSO Hex, M12 x 1.75 x 60mm, Cl 10.9	-	1
7	14496731	ARRUELA PLANA M12 x 24 x 2.5 Thk	-	1
8	86624978	PARAFUSO Hex, M10 x 35mm, Cl 10.9, Full Thd	-	2
9	14496631	ARRUELA PLANA 10.5mm ID x 21mm OD x 2mm Thk	-	2
10	47884115	CINTA	-	1
11	47884112	CINTA	-	1
12	14422231	PARAFUSO ALLENA FLAN M12 x 1.75 x 40mm, Cl 10.9, Full Thd	-	8
13	80711	GRAXEIRA 65 Degree, 1/8" NPT x 7/8" lg	-	1

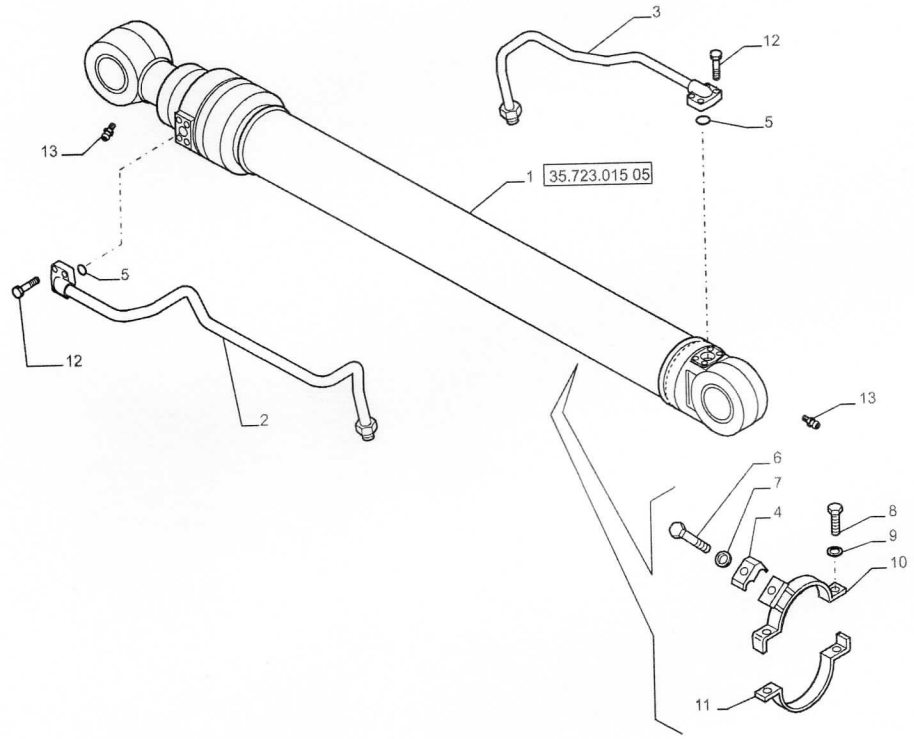
3
12
5
13
1
35.723.015 05
5
12
2
13
6
7
4
8
9
10
11

#	Nº de peça	Nome da peça	Descrição	Qtd
14	71433287	GRAXEIRA	-	1

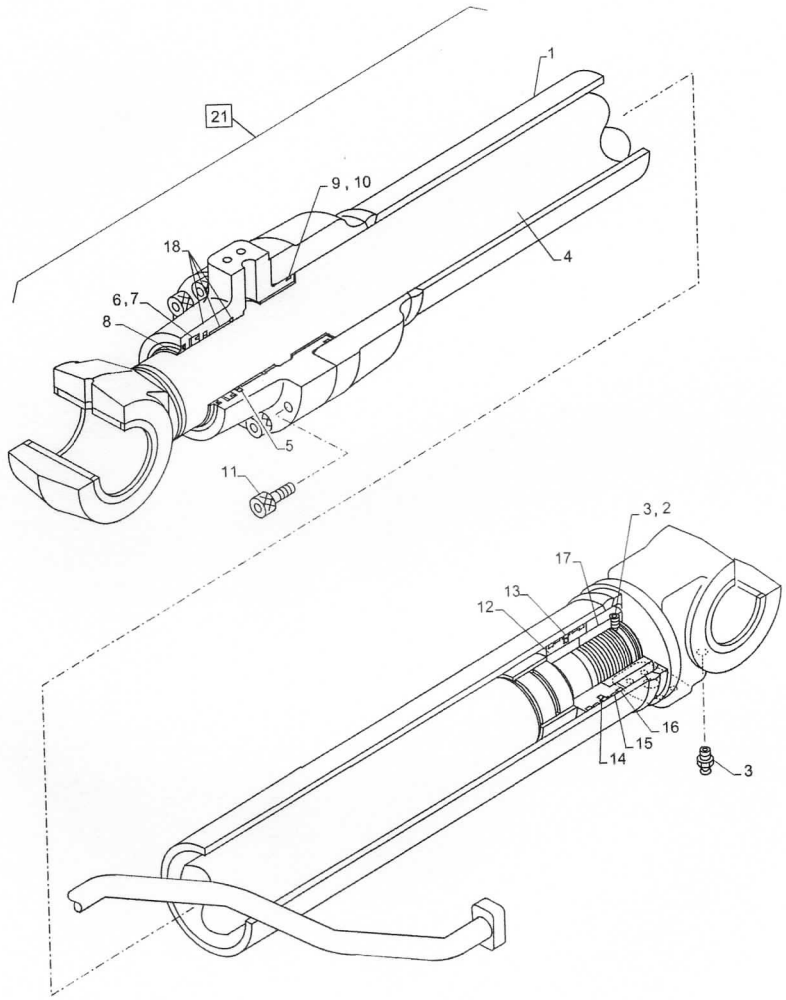
21
1
9, 10
18
6, 7
8
4
5
11
3, 2
17
13
12
16
15
14
3

Variantes

-

Informação do modelo

E405C ME EVO

Intervalos de número de série

-

Datas de produção

Depois null

#	Nº de peça	Nome da peça	Descrição	Qtd
1	48109192	TUBO	-	1
2	155981A1	ESFERA	-	1
3	156228A1	PARAFUSO DE AJUSTE	-	1
4	48109190	HASTE PISTÃO	-	1
5	LE012390	ANEL	-	1
6	LE012310	ANEL	-	1
7	LE00954	ANEL DE SEGURANÇA	-	1
8	160502A1	JUNTA EASPADORRO	-	1
9	154797A1	O-RING	-	1
10	159997A1	ANEL DE SEGURANÇA	-	1
11	153912A1	GRAXEIRA 90 Degree, 1/8"-27 NPT x 21.5mm lg	-	12
12	LJ00897	PISTÃO DO MACACO	-	1
13	LE00742	ANEL DE SEGURANÇA	-	1

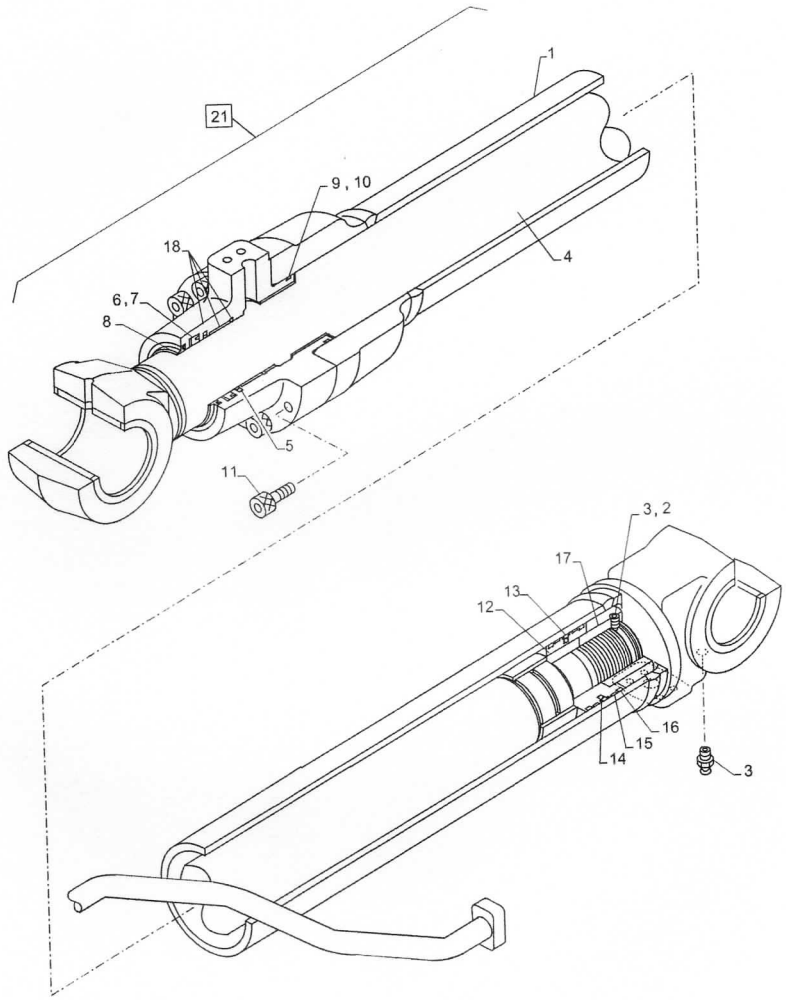
21
1
9, 10
18
6, 7
8
4
5
11
3, 2
17
13
12
16
15
14
3

#	Nº de peça	Nome da peça	Descrição	Qtd
14	LE00743	ANEL DE SEGURANÇA	-	2
15	LE013620	JUNTA EASPADORRO	-	2
16	LE00745	ANEL RASPADOR	-	2
17	LA00738	PORCA	-	1
18	NSS	NO SE VENDE SEPARADO	Head Cylinder, Incl in 21	1
19	48109169	O-RING	Não ilustrado	1
20	48109162	ANEL	Não ilustrado	1
21	47951458	CILINDRO HIDRÁULICO	Incl 1 - 20	1

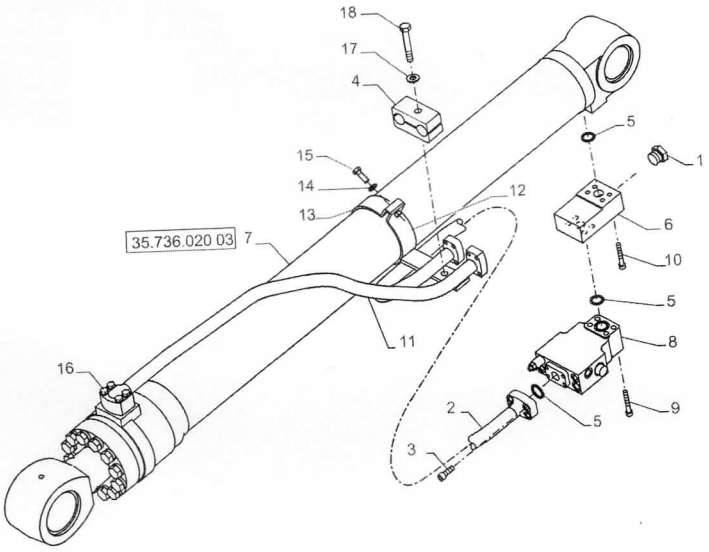
18
17
4
5
15
1
14
12
13
6
35.736.020 03
7
10
5
11
8
16
2
5
9
3

Variantes

-

Informação do modelo

E405C ME EVO

Intervalos de número de série

-

Datas de produção

Depois null

#	Nº de peça	Nome da peça	Descrição	Qtd
1	47759486	BUJÃO PF 1"	-	1
2	47886195	TUBO	-	1
3	14422131	PARAFUSO ALLENA FLAN M12 x 1.75 x 35mm, Cl 10.9, Full Thd	-	4
4	47887293	BRAÇADEIRA	-	2
5	47759372	O-RING	-	3
6	47791447	COLETOR	-	1
7	48058348	CILINDRO HIDRÁULICO	-	1
8	47807176	VÁLVULA	-	1
9	14422831	PARAFUSO ALLENA FLAN M12 x 70mm, Cl 10.9	-	4
10	14421031	PARAFUSO ALLENA FLAN M10 x 1.5 x 70mm, Cl 10.9	-	4
11	47884542	TUBO	-	1
12	47886965	CINTA	-	1
13	47886981	CINTA	-	1

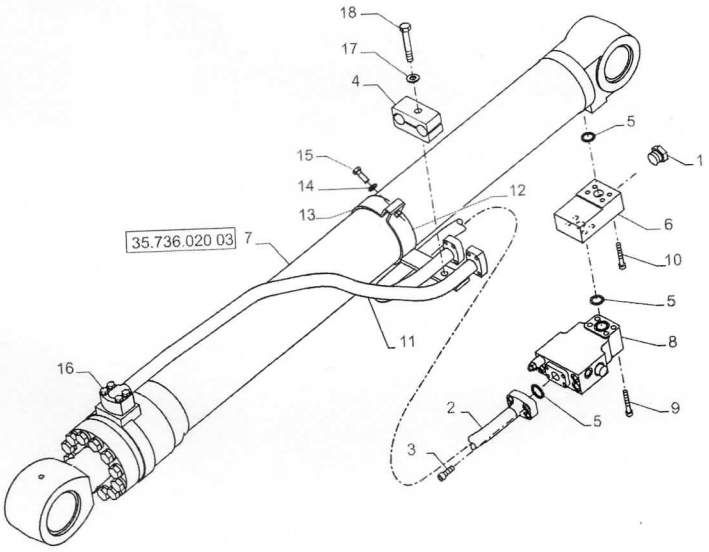
18
17
4
5
15
1
14
12
13
6
35.736.020 03
7
10
5
11
8
16
2
5
9
3

#	Nº de peça	Nome da peça	Descrição	Qtd
14	14496631	ARRUELA PLANA 10.5mm ID x 21mm OD x 2mm Thk	-	2
15	86624978	PARAFUSO Hex, M10 x 35mm, Cl 10.9, Full Thd	-	2
16	14420331	PARAFUSO ALLENA FLAN M10 x 1.5 x 35mm, Cl 10.9, Full Thd	-	4
17	14496731	ARRUELA PLANA M12 x 24 x 2.5 Thk	-	1
18	86979023	PARAFUSO Hex, M12 x 85mm, Cl 10.9	-	1

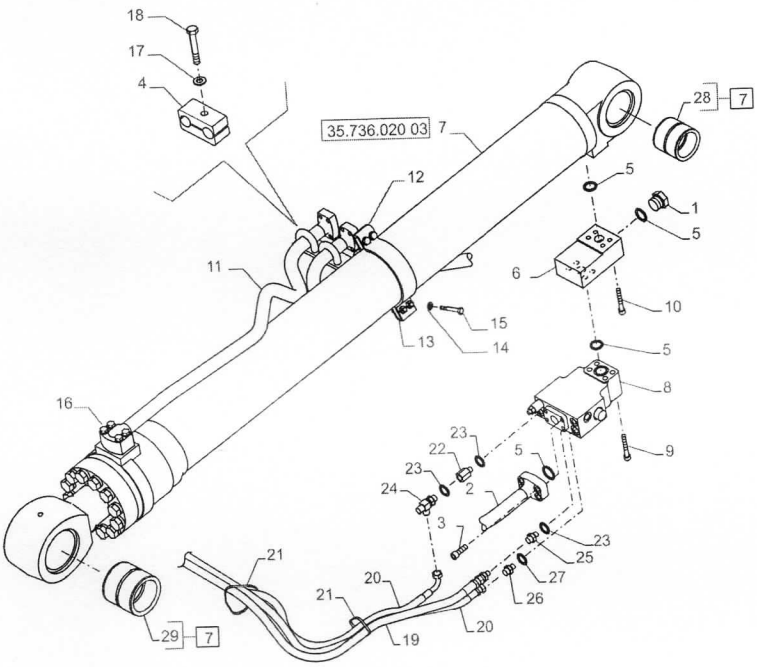
18
17
4
35.736.020 03
7
28
7
12
5
1
5
11
6
10
15
13
14
5
16
8
23
22
5
9
23
24
2
3
23
25
27
26
21
20
21
20
19
29
7

Variantes

-

Informação do modelo

E405C ME EVO

Intervalos de número de série

-

Datas de produção

Depois null

#	Nº de peça	Nome da peça	Descrição	Qtd
1	47759486	BUJÃO PF 1"	-	1
2	47885546	TUBO	-	1
3	14422131	PARAFUSO ALLENA FLAN M12 x 1.75 x 35mm, Cl 10.9, Full Thd	-	4
4	47887293	BRAÇADEIRA	-	2
5	47759372	O-RING	-	3
6	47791447	COLETOR	-	1
7	48058348	CILINDRO HIDRÁULICO	Incl 28, 29	1
8	47807176	VÁLVULA	-	1
9	14422831	PARAFUSO ALLENA FLAN M12 x 70mm, Cl 10.9	-	4
10	14421031	PARAFUSO ALLENA FLAN M10 x 1.5 x 70mm, Cl 10.9	-	4
11	47884488	TUBO	-	1
12	47886965	CINTA	-	1
13	47886981	CINTA	-	1

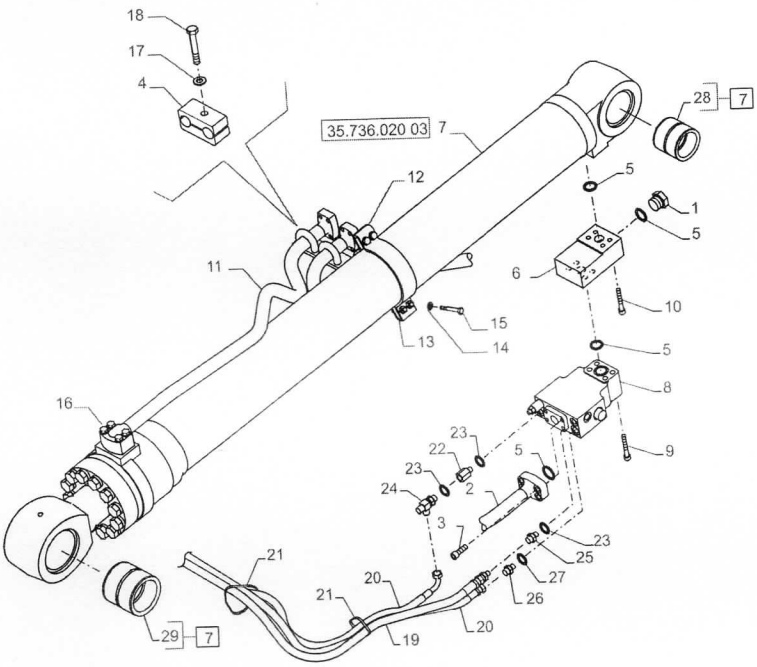
18
17
4
35.736.020 03
7
28
7
12
5
1
5
11
6
10
15
13
14
5
16
8
23
22
5
9
23
24
2
3
23
25
27
26
21
20
21
20
19
29
7

#	Nº de peça	Nome da peça	Descrição	Qtd
14	14496631	ARRUELA PLANA 10.5mm ID x 21mm OD x 2mm Thk	-	2
15	86624978	PARAFUSO Hex, M10 x 35mm, Cl 10.9, Full Thd	-	2
16	14420331	PARAFUSO ALLENA FLAN M10 x 1.5 x 35mm, Cl 10.9, Full Thd	-	4
17	14496731	ARRUELA PLANA M12 x 24 x 2.5 Thk	-	1
18	86979023	PARAFUSO Hex, M12 x 85mm, Cl 10.9	-	1
19	47791444	MANGUEIRA HIDRÁULICA 9.5MM_ID_X_1800MM	-	1
20	47784255	MANGUEIRA HIDRÁULICA	-	2
21	47759496	TIRA	-	4
22	47759509	PRISIONEIRO	-	1
23	47759554	O-RING	-	3
24	47758707	CONEXAO T	-	1
25	47791442	ADAPTADOR	-	3
26	47759236	CONECTOR HIDRÁUL	-	1
27	47759489	O-RING	-	1
28	KSV1315	CASQUILHO ALTO LUBRI	-	1
29	KSV1316	CASQUILHO ALTO LUBRI	-	1

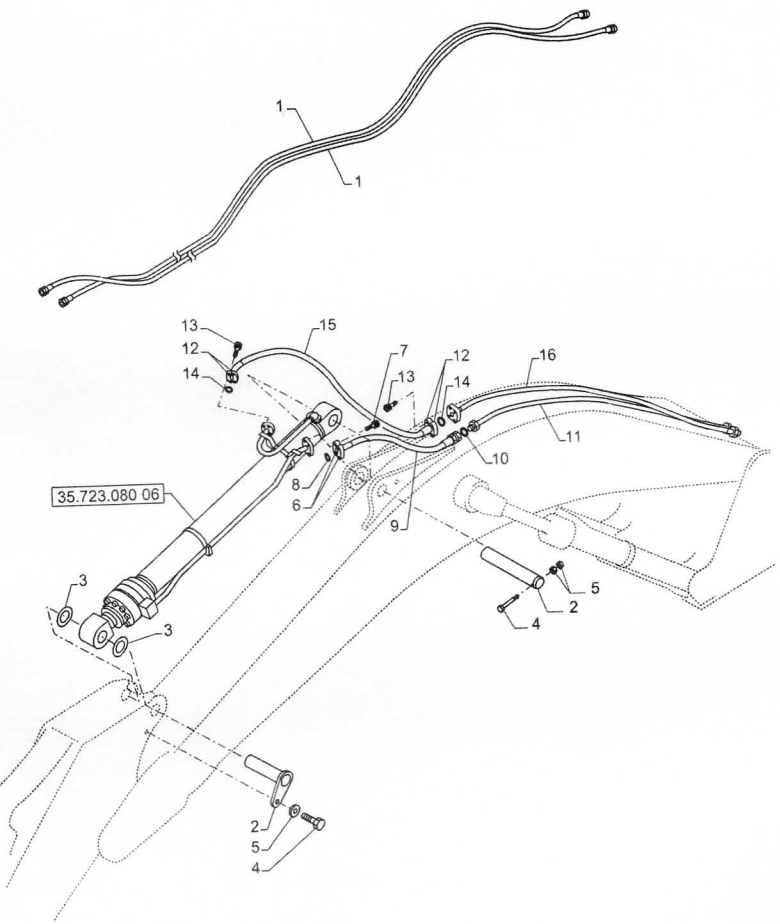
1
1
13
12
14
15
7
13
12
14
16
11
10
8
6
9
35.723.080 06
3
3
5
2
4
2
5
4

Variantes

-

Informação do modelo

E405C ME EVO

Intervalos de número de série

-

Datas de produção

Depois null

#	Nº de peça	Nome da peça	Descrição	Qtd
1	47784280	MANGUEIRA HIDRÁULICA 9.5MM_ID_X_1600MM	-	2
2	47886745	PINO	-	2
3	47806292	CALÇO DE AFINAÇÃO	-	2
4	84334022	PARAFUSO Hex, M20 x 2.5 x 180mm, Cl 10.9	-	2
5	9847024	PORCA M20, Cl 10	-	4
6	47790263	FLANGE	-	2
7	14424531	PARAFUSO ALLENA FLAN M14 x 2 x 50mm	-	4
8	47798828	O-RING	-	1
9	47791483	MANGUEIRA	-	1
10	47758729	O-RING	-	1
11	47882199	TUBO	-	1
12	47790263	FLANGE	-	4
13	14424531	PARAFUSO ALLENA FLAN M14 x 2 x 50mm	-	8

CNH INDUSTRIAL | NEW HOLLAND CONSTRUCTION

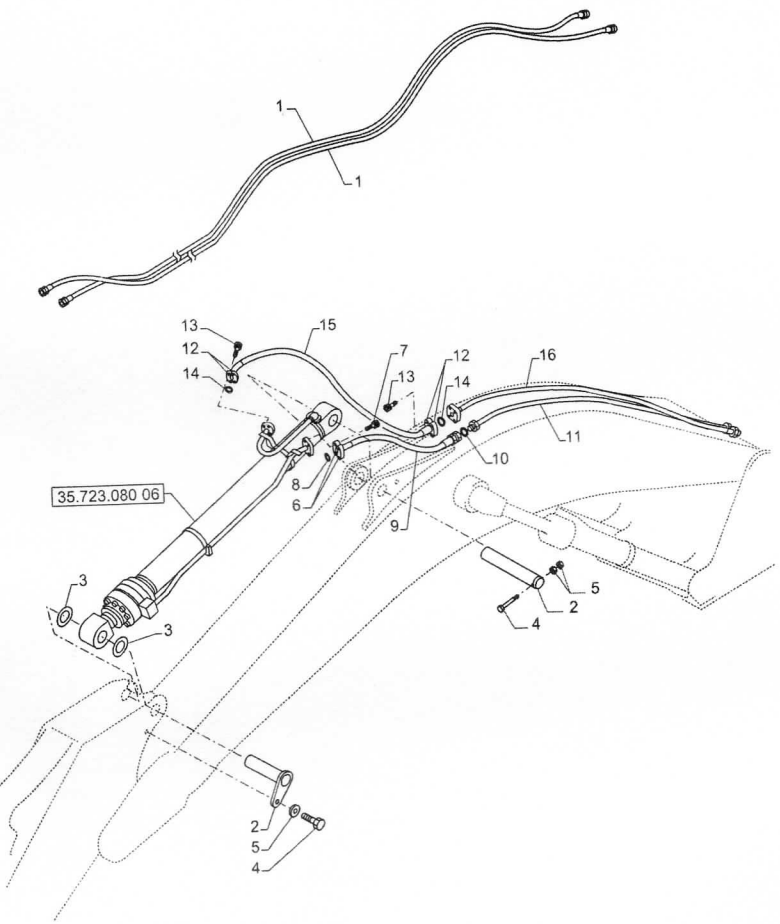
1
1
13
12
14
15
7
13
12
14
16
11
10
8
6
9
35.723.080 06
3
3
5
2
4
2
5
4

#	Nº de peça	Nome da peça	Descrição	Qtd
14	47798828	O-RING	-	2
15	47791485	MANGUEIRA 31.8MM_ID_X_1350MM	-	1
16	47882182	TUBO	-	1
17	47966717	TUBO	Não ilustrado	2

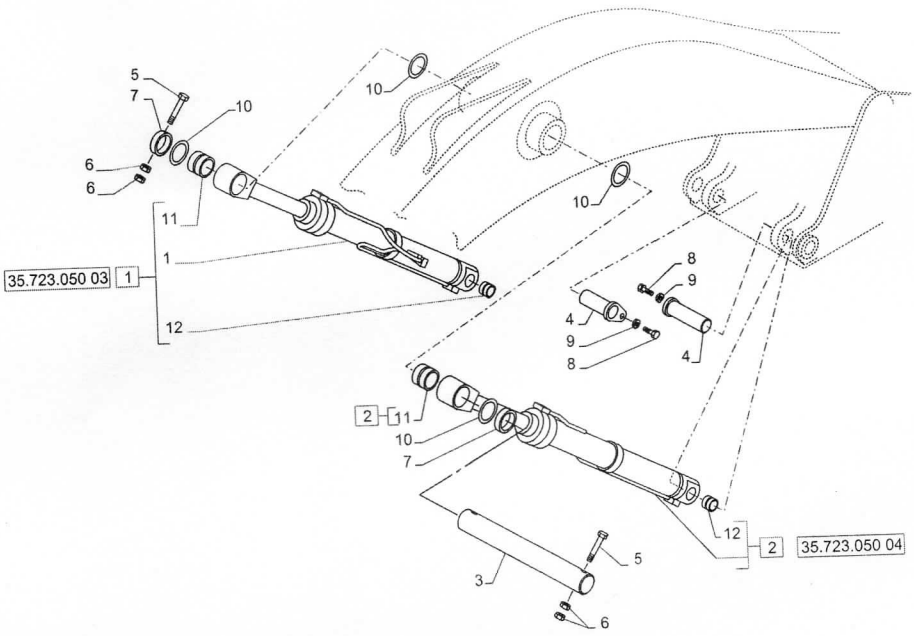
5
7
10
6
6
11
1
12
35.723.050 03
1
10
10
8
9
4
9
8
4
2
11
10
7
12
2
35.723.050 04
3
5
6

Variantes

-

Informação do modelo

E405C ME EVO

Intervalos de número de série

-

Datas de produção

Depois null

#	Nº de peça	Nome da peça	Descrição	Qtd
3	47791438	PINO	-	1
4	47910544	PINO	-	2
5	15998931	PARAFUSO Hex, M24 x 2 x 190mm, Cl 10.9	-	2
6	12164521	PORCA Hex, M24, 2mm Pitch,19mm High, Cl 10	-	4
7	47791440	ANEL	-	2
8	11121331	PARAFUSO	-	2
9	47790578	ESPAÇADOR	-	2
10	47791441	CALÇO DE AFINAÇÃO 111MM_ID_X_150MM_OD_X_1.	-	4
11	KSV1316	CASQUILHO ALTO LUBRI	-	2
12	KSV1315	CASQUILHO ALTO LUBRI	-	2

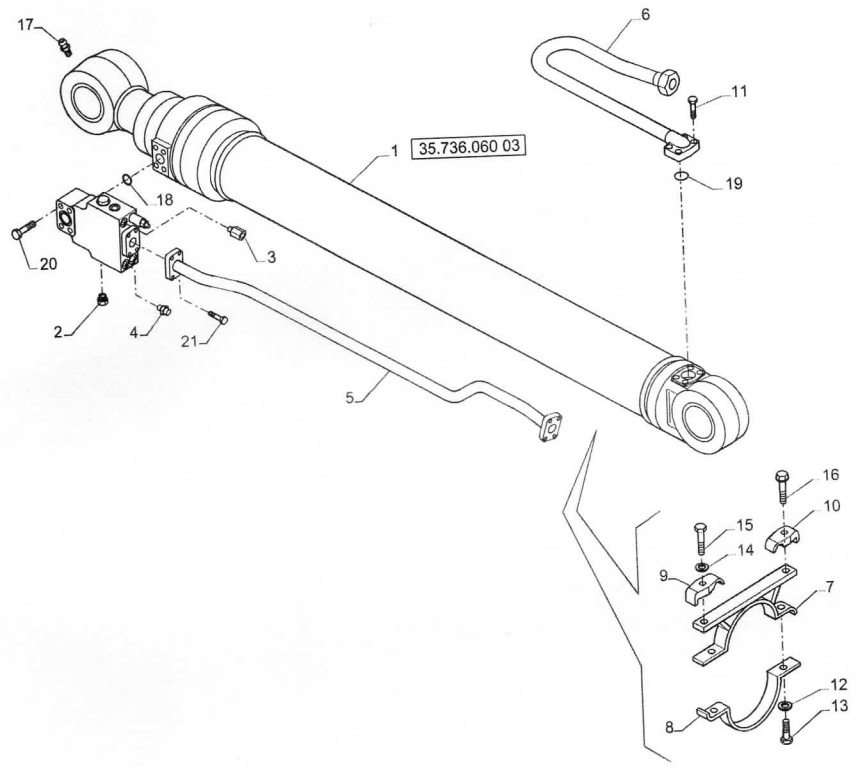
17
6
11
1
35.736.060 03
19
18
20
3
2
4
21
5
16
10
15
14
9
7
12
13
8

Variantes

-

Informação do modelo

E405C ME EVO

Intervalos de número de série

-

Datas de produção

Depois null

#	Nº de peça	Nome da peça	Descrição	Qtd
1	47951457	CILINDRO HIDRÁULICO	-	1
3	47791442	ADAPTADOR	-	1
4	47759236	CONECTOR HIDRÁUL	-	1
5	47891301	TUBO	-	1
6	47910742	TUBO	-	1
7	47886104	BRAÇADEIRA	-	1
8	47886122	BRAÇADEIRA	-	1
9	71405814	GRAMPO	-	1
10	47881344	BRAÇADEIRA	-	1
11	14422231	PARAFUSO ALLENA FLAN M12 x 1.75 x 40mm, Cl 10.9, Full Thd	-	4
12	14496631	ARRUELA PLANA 10.5mm ID x 21mm OD x 2mm Thk	-	2
13	9515003	PARAFUSO Hex, M10 x 1.5 x 30mm, Cl 10.9	-	2
14	14496731	ARRUELA PLANA M12 x 24 x 2.5 Thk	-	2

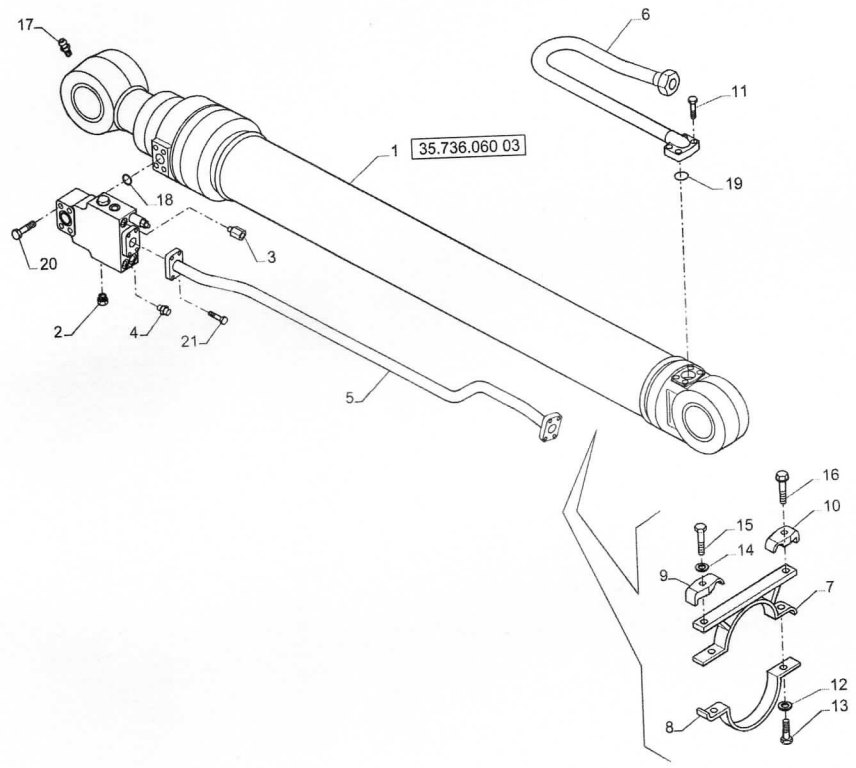
17
6
11
1
35.736.060 03
19
18
20
3
2
4
21
5
16
10
15
14
9
7
12
13
8

#	Nº de peça	Nome da peça	Descrição	Qtd
15	86624980	PARAFUSO Hex, M12 x 65mm, Cl 10.9	-	1
16	87648725	PARAFUSO Hex, M12 x 75mm, Cl 10.9	-	1
17	80711	GRAXEIRA 65 Degree, 1/8" NPT x 7/8" lg	-	1
18	47759372	O-RING	-	2
19	47798828	O-RING	-	1
20	14422831	PARAFUSO ALLENA FLAN M12 x 70mm, Cl 10.9	-	4
21	14422131	PARAFUSO ALLENA FLAN M12 x 1.75 x 35mm, Cl 10.9, Full Thd	-	4

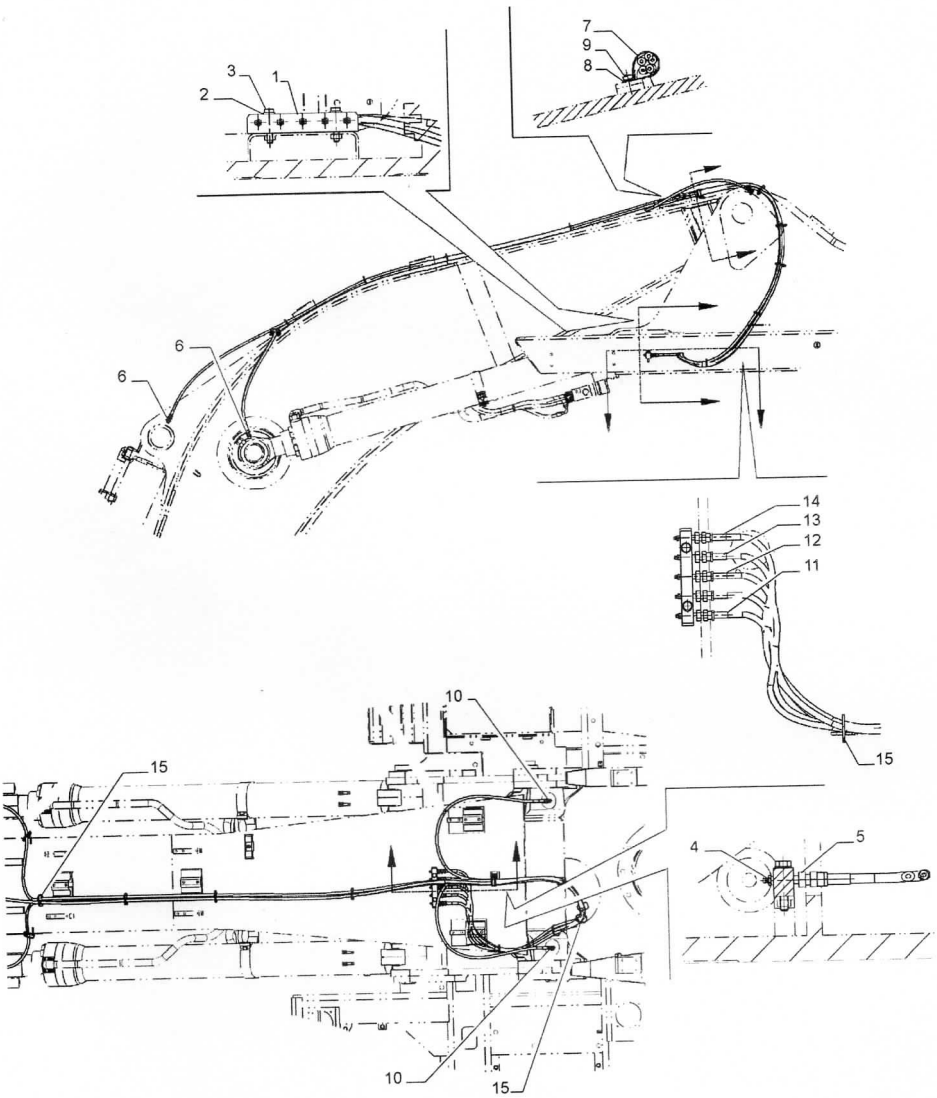
7
9
8
3
1
2
6
6
14
13
12
11
15
10
15
4
5
10
15

Variantes

-

Informação do modelo

E405C ME EVO

Intervalos de número de série

-

Datas de produção

Depois null

#	Nº de peça	Nome da peça	Descrição	Qtd
1	47988153	COLETOR	-	1
2	11107331	PARAFUSO Hex, M10 x 55mm, Cl 10.9	-	2
3	14496631	ARRUELA PLANA 10.5mm ID x 21mm OD x 2mm Thk	-	2
4	80710	GRAXEIRA 1/8" - 27 Dryseal PTF	-	5
5	47759539	CONEXÃO ADAPTER	-	5
6	47758527	ADAPTADOR	-	3
7	47784794	BRAÇADEIRA	-	1
8	14496531	ARRUELA PLANA 8.4mm ID x 17mm OD x 1.6mm Thk	-	1
9	16043280	PARAFUSO Hex, M8 x 1.25 x 16mm, Full Thd	-	1
10	47979976	COTOVELO	-	2
14	47784720	MANGUEIRA	-	1
15	47759495	TIRA	-	11

CNH INDUSTRIAL | NEW HOLLAND CONSTRUCTION

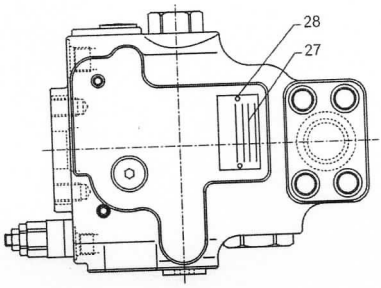
28
27

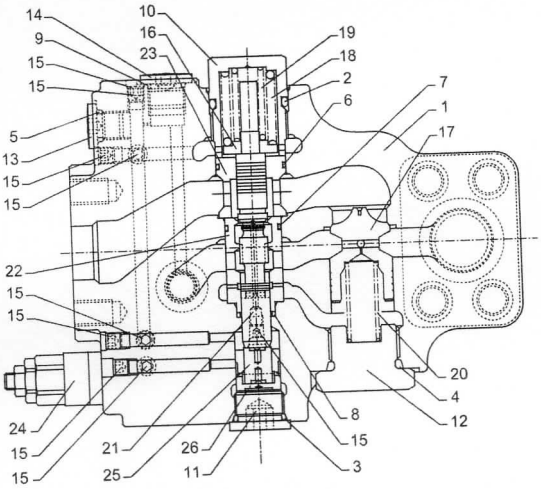
14
9
15
15
5
13
15
15
10
16
23
19
18
2
6
7
1
17
22
15
15
24
15
15
21
25
26
11
8
15
3
20
4
12

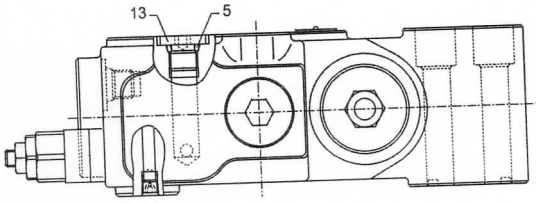
13
5

Variantes

-

Informação do modelo

E385C EVO, E405C ME EVO

Intervalos de número de série

-

Datas de produção

Depois null

#	Nº de peça	Nome da peça	Descrição	Qtd
1	NSS	NO SE VENDE SEPARADO	Alojamento	1
2	154535A1	O-RING	-	1
3	154499A1	O-RING	-	1
4	154523A1	O-RING	-	1
5	154467A1	O-RING 10.8mm ID x 2.4mm Width	-	2
6	166804A1	O-RING	-	1
7	LBQ6021	O-RING	-	1
8	LE013260	VEDANTE	-	1
9	154475A1	O-RING	-	1
10	LK005500	BUJÃO	-	1
11	LK005360	BUJÃO	-	1
12	LK005530	BUJÃO	-	1
13	LK00015	BUJÃO	-	2

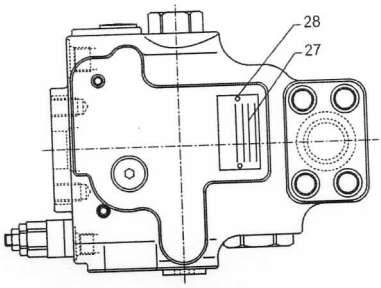
28
27

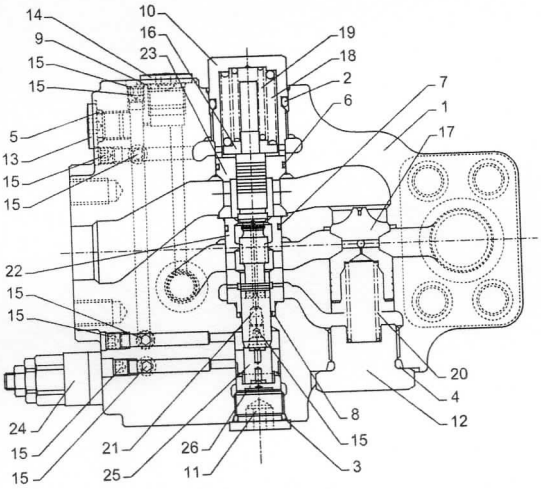
14
9
15
15
5
13
15
15
10
16
23
19
18
2
6
7
1
17
22
15
15
24
15
15
21
25
26
11
8
15
3
20
4
12

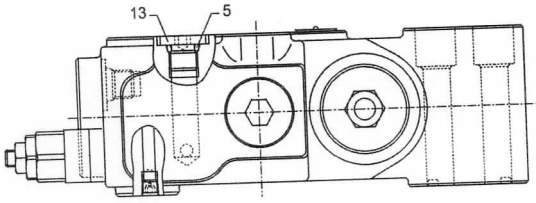
13
5

#	Nº de peça	Nome da peça	Descrição	Qtd
14	LK00008	BUJÃO	-	1
15	LK00003	BUJÃO	-	9
16	LR014580	ASSENTO MOLA	-	1
17	LJ014310	VÁLVULA DO OBTURADOR	-	1
18	LG005860	MOLA DE COMPRESSÃO	-	1
19	LG005870	MOLA DE COMPRESSÃO	-	1
20	LG005890	MOLA DE COMPRESSÃO	-	1
21	NSS	NO SE VENDE SEPARADO	Carretel	1
22	NSS	NO SE VENDE SEPARADO	Bucha	1
23	NSS	NO SE VENDE SEPARADO	Bucha	1
24	LJ014280	VALVULA DE ALIVIO	-	1
25	LJ014290	PISTÃO	-	1
26	LJ014300	PISTÃO	-	1
27	NSS	NO SE VENDE SEPARADO	Placa do Nome	1
28	LA00027	REBITE	-	2

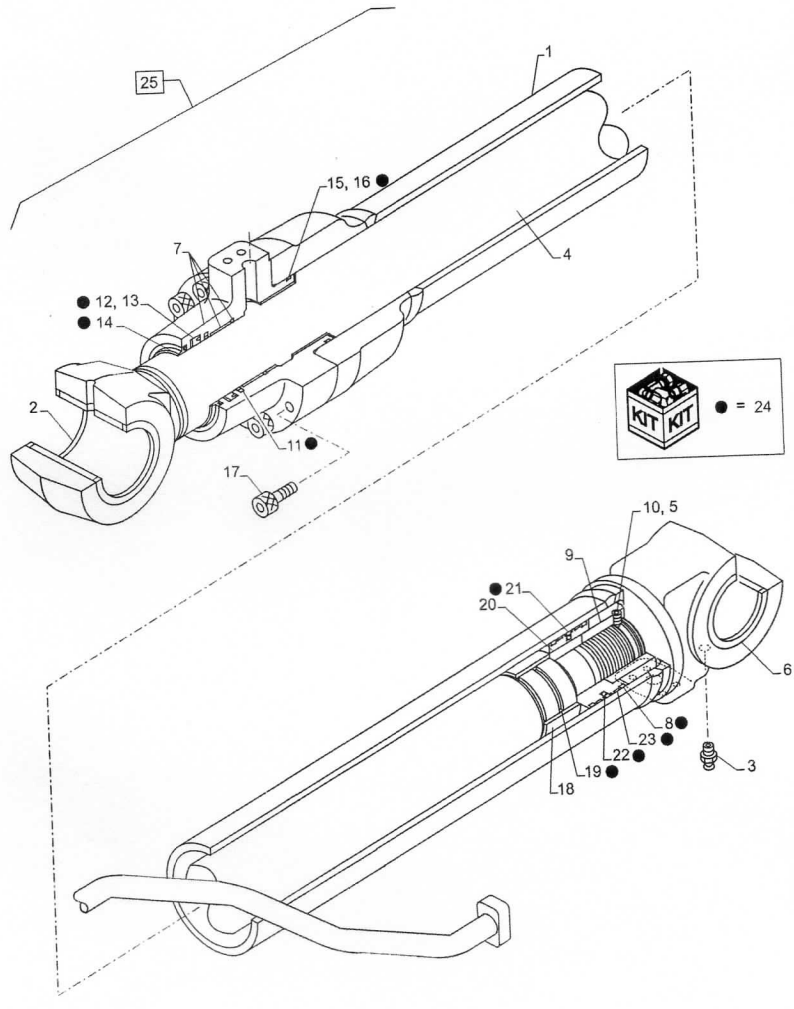
25
1
15, 16
7
4
12, 13
14
2
11
17
KIT
KIT
= 24
10, 5
9
21
20
6
8
23
22
19
18
3

Variantes

-

Informação do modelo

E405C ME EVO

Intervalos de número de série

-

Datas de produção

Depois null

#	Nº de peça	Nome da peça	Descrição	Qtd
1	LZ010020	MANGA DE CILINDRO	-	1
2	163840A1	JUNTA EASPADORRO	-	2
3	153630A1	GRAXEIRA	-	1
4	LZ010030	HASTE PISTÃO	-	1
5	155981A1	ESFERA	-	1
6	162962A1	JUNTA EASPADORRO	-	2
7	NSS	NO SE VENDE SEPARADO	Head Cylinder, Incl in 25	1
8	LE00745	ANEL RASPADOR	-	2
9	LA00738	PORCA	-	1
10	156228A1	PARAFUSO DE AJUSTE	-	1
11	LE012390	ANEL	-	1
12	LE012310	ANEL	-	1
13	LE00954	ANEL DE SEGURANÇA	-	1

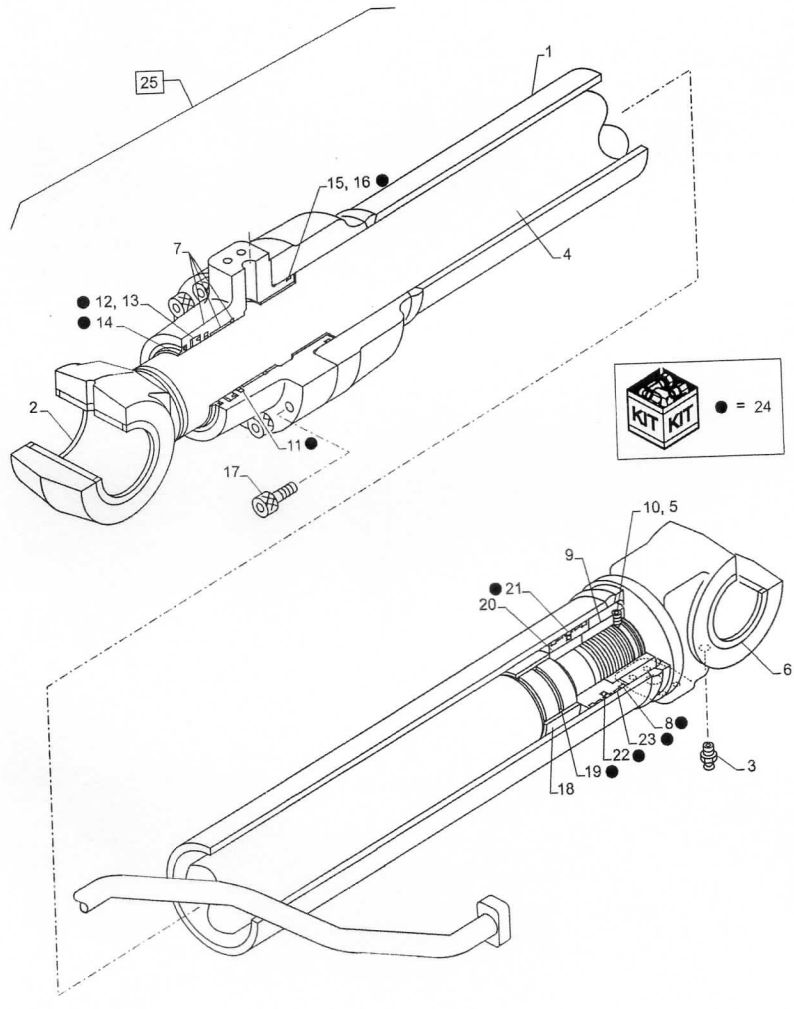
25
1
15, 16
7
4
12, 13
14
2
11
17
KIT
KIT
= 24
10, 5
9
21
20
6
8
23
22
19
18
3

#	Nº de peça	Nome da peça	Descrição	Qtd
14	160502A1	JUNTA EASPADORRO	-	1
15	154797A1	O-RING	-	1
16	LE00739	ANEL DE SEGURANÇA	-	1
17	108R020Z080N	PARAFUSO	-	10
18	160550A1	ANEL	-	1
19	LE00955	VEDANTE	-	1
20	LJ00898	PISTÃO DO MACACO	-	1
21	LE00742	ANEL DE SEGURANÇA	-	1
22	LE00743	ANEL DE SEGURANÇA	-	2
23	LE013620	JUNTA EASPADORRO	-	2
24	48109199	O-RING	Incl 8, 11 - 16, 19, 21 - 23	1
25	48058347	CILINDRO HIDRÁULICO	Incl 1 - 24	1

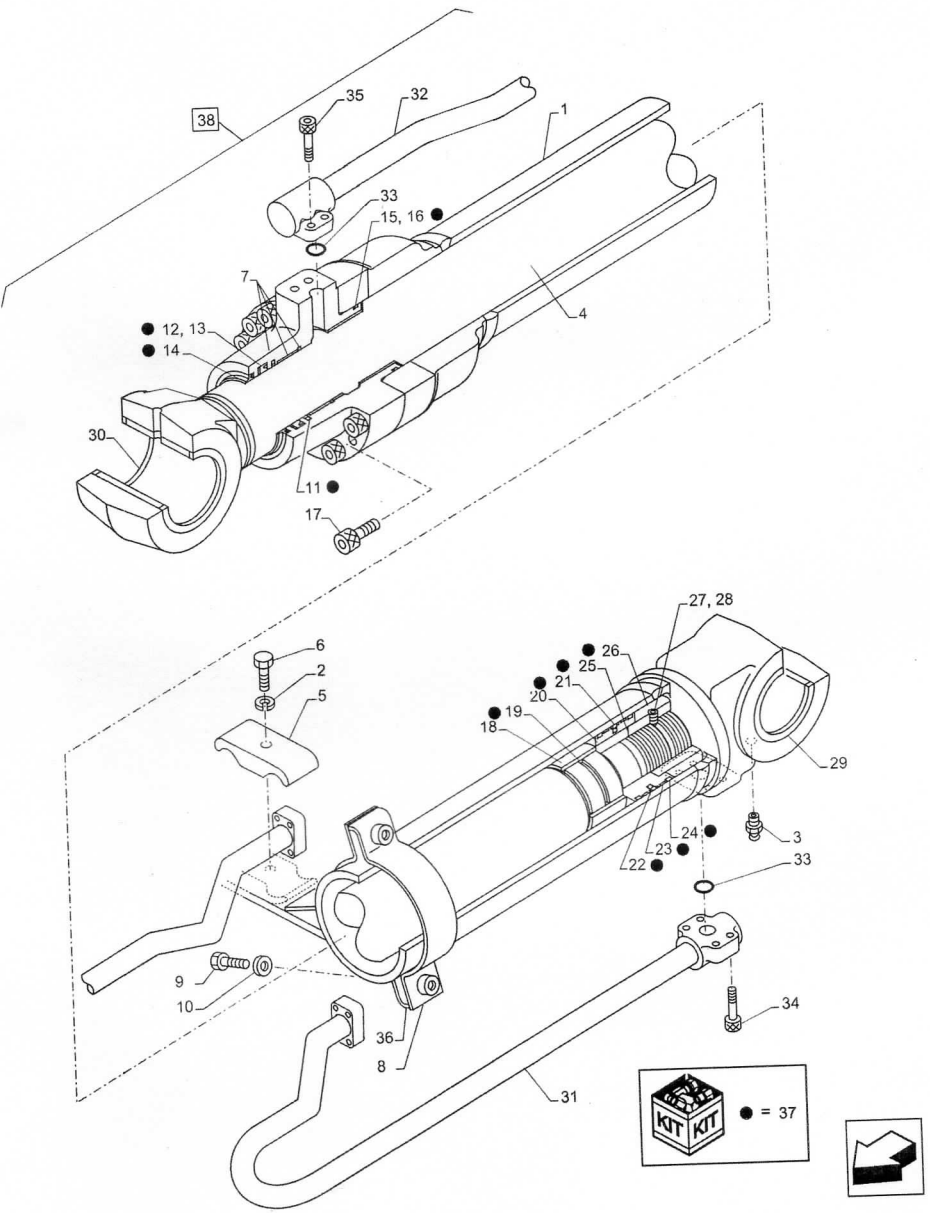
38
35
32
1
33
15, 16 ●
7
12, 13 ●
14 ●
4
30
11 ●
17
27, 28
6
2
5
26 ●
25 ●
21 ●
20 ●
19 ●
18 ●
29
24 ●
3
23 ●
22 ●
33
9
10
34
36
8
31
KIT KIT
● = 37

Variantes

-

Informação do modelo

E385C EVO, E405C ME EVO

Intervalos de número de série

-

Datas de produção

Depois null

#	Nº de peça	Nome da peça	Descrição	Qtd
1	LZ010020	MANGA DE CILINDRO	-	1
2	892-16014	ANILHA DE RETENÇÃO M14, Hvy	-	1
3	153630A1	GRAXEIRA	-	1
4	LZ010030	HASTE PISTÃO	-	1
5	155709A1	COLAR	-	2
6	102R014S090N	PARAFUSO	-	1
7	NSS	NO SE VENDE SEPARADO	Cabeçote Cilindro	1
8	LD00083	SUPORTE DE BRACADEIR	-	1
9	158131A1	PARAFUSO High Strength, M10 x 1.5 x 35mm, Cl 10.9	-	2
10	156227A1	ARRUELA PLANA	-	2
11	LE012390	ANEL	-	1
12	LE012310	ANEL	-	1
13	LE00954	ANEL DE SEGURANÇA	-	1

CNH INDUSTRIAL | NEW HOLLAND CONSTRUCTION

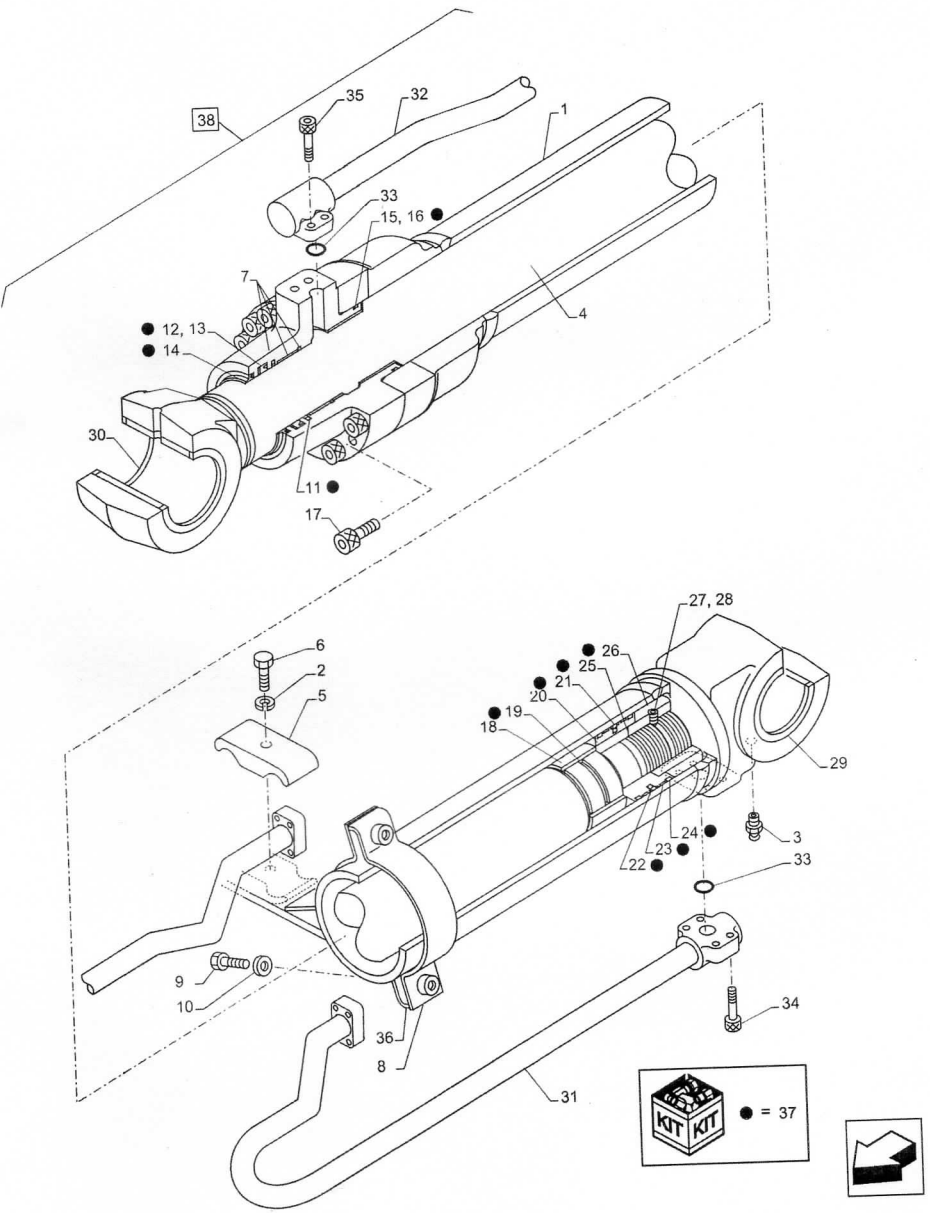
38
35
32
1
33
15, 16 ●
7
12, 13 ●
14 ●
4
30
11 ●
17
27, 28
6
2
5
26 ●
25 ●
21 ●
20 ●
19 ●
18 ●
29
24 ●
3
23 ●
22 ●
33
9
10
34
36
8
31
KIT KIT
● = 37

#	Nº de peça	Nome da peça	Descrição	Qtd
14	160502A1	JUNTA EASPADORRO	-	1
15	154797A1	O-RING	-	1
16	LE00739	ANEL DE SEGURANÇA	-	1
17	108R020Z080N	PARAFUSO	-	10
18	160550A1	ANEL	-	1
19	LE00955	VEDANTE	-	1
20	LJ00898	PISTÃO DO MACACO	-	1
21	LE00742	ANEL DE SEGURANÇA	-	1
22	LE00743	ANEL DE SEGURANÇA	-	2
23	LE013620	JUNTA EASPADORRO	-	2
24	LE00745	ANEL RASPADOR	-	2
25	155733A1	CALÇO DE AFINAÇÃO	-	1
26	LA00738	PORCA	-	1
27	156228A1	PARAFUSO DE AJUSTE	-	1
28	155981A1	ESFERA	-	1
29	162962A1	JUNTA EASPADORRO	-	2
30	163840A1	JUNTA EASPADORRO	-	2
31	LR018090	TUBAGEM HIDRÁULICO	-	1
32	LR018100	TUBAGEM HIDRÁULICO	-	1
33	154543A1	O-RING	-	2
34	87016471	PARAFUSO ALLENA FLAN M10 x 30mm, Cl 12.9	-	4

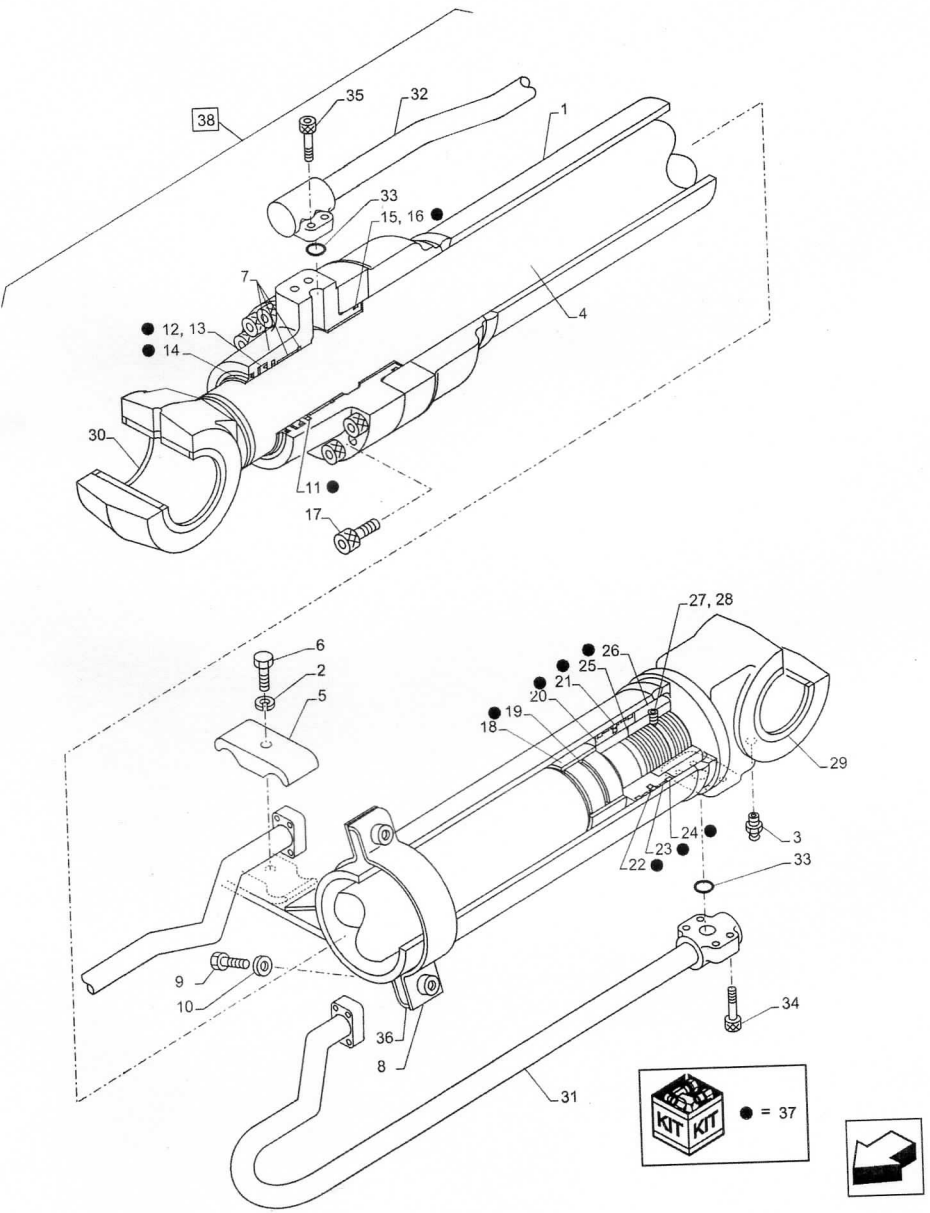
38
35
32
1
33
15, 16 ●
7
12, 13 ●
14 ●
4
30
11 ●
17
27, 28
6
2
5
26 ●
25 ●
21 ●
20 ●
19 ●
18 ●
29
24 ●
3
23 ●
22 ●
33
9
10
34
36
8
31
KIT KIT
● = 37

#	Nº de peça	Nome da peça	Descrição	Qtd
35	863-12035	PARAFUSO ALLENA FLAN M12 x 35mm, Cl 12.9	-	4
36	LD00082	SUPORTE DE BRACADEIR	-	1
37	48109199	O-RING	Incl 11 - 16, 19, 21 - 24	1
38	47837915	CILINDRO HIDRÁULICO	Incl 1 - 37	1

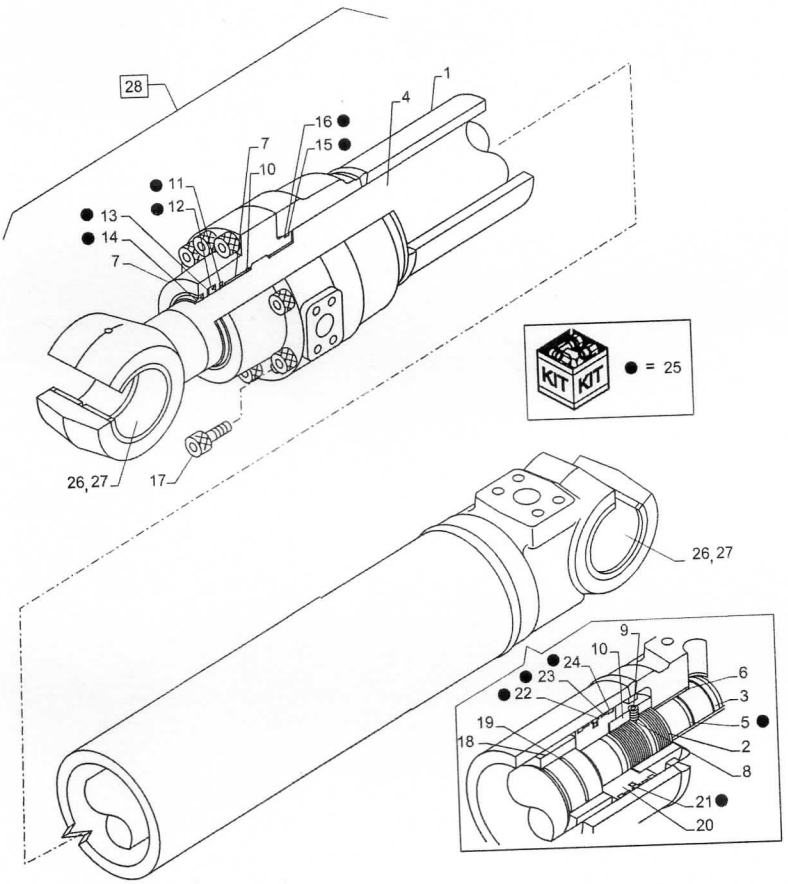
28
1
4
16 ●
15 ●
7
10
11 ●
12 ●
13 ●
14 ●
7
26, 27
17
KIT KIT ● = 25
26, 27
9
10
24 ●
23 ●
22 ●
19
18
6
3
5 ●
2
8
21 ●
20

Variantes

-

Informação do modelo

E405C ME EVO

Intervalos de número de série

-

Datas de produção

Depois null

#	Nº de peça	Nome da peça	Descrição	Qtd
1	48109191	TUBO	-	1
2	LA00800	RING, LOCKING	-	1
3	160128A1	PARADA	-	2
4	48109189	HASTE PISTÃO	-	1
5	LE00746	VEDANTE	-	1
6	48109161	ANEL	-	1
7	NSS	NO SE VENDE SEPARADO	Head Cylinder, Incl in 28	1
8	LPU0095	ESFERA	-	1
9	LUU0144	PARAFUSO	-	1
10	LA00799	PORCA	-	1
11	LE012400	ANEL	-	1
12	48109193	ANEL	-	1
13	LE00957	ANEL DE SEGURANÇA	-	1

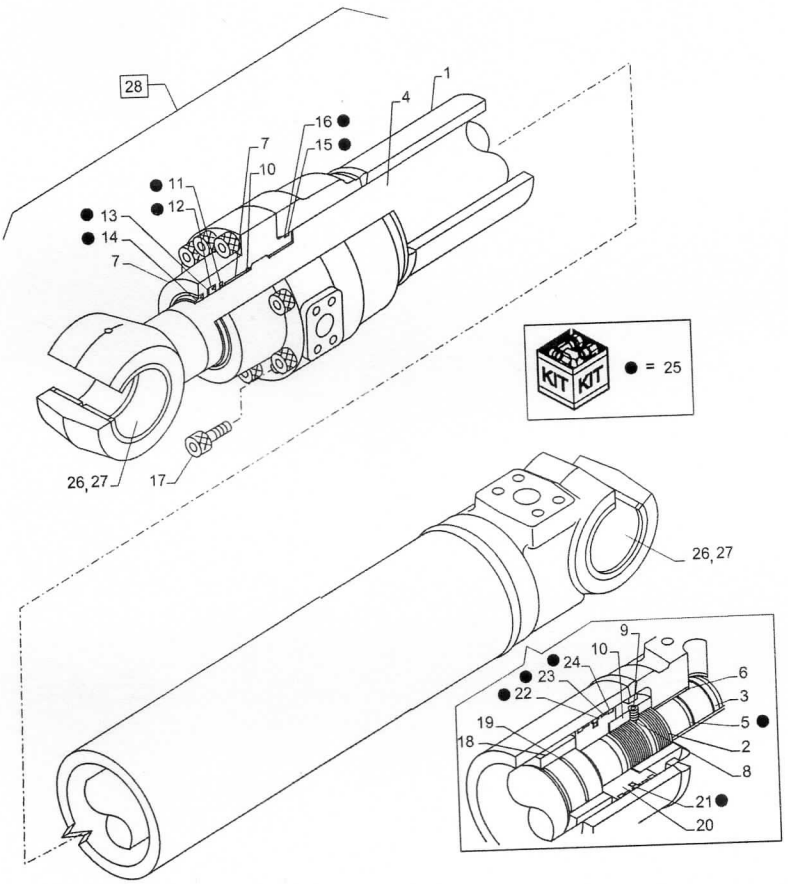
28
1
4
16 ●
15 ●
7
10
11 ●
12 ●
13 ●
14 ●
7
26, 27
17
KIT KIT ● = 25
26, 27
9
10
24 ●
23 ●
22 ●
19
18
6
3
5 ●
2
8
21 ●
20

#	Nº de peça	Nome da peça	Descrição	Qtd
14	LE018760	VEDANTE	-	1
15	154829A1	O-RING	-	1
16	LBU0093	ANEL DE SEGURANÇA	-	1
17	LA00801	PARAFUSO Hex Skt Hd	-	12
18	48109160	ANEL	-	1
19	LE01180	VEDANTE	-	1
20	LJ017840	PISTÃO	-	1
21	LEU0096	ANEL VEDADOR	-	1
22	LE00961	ANEL DE SEGURANÇA	-	2
23	LE014630	ANEL VEDADOR	-	2
24	LEU0098	ANEL	-	2
25	48109168	O-RING	SET, Incl 5, 11 - 16, 19, 21 - 24	1
26	72212881	BUCHA 110.33mm ID x 125mm OD x 125mm L	-	2
27	71452582	ANEL VEDADOR 110mm ID x 125mm OD x 6.5mm Thk	-	4
28	47951457	CILINDRO HIDRÁULICO	Incl 1 - 27	1

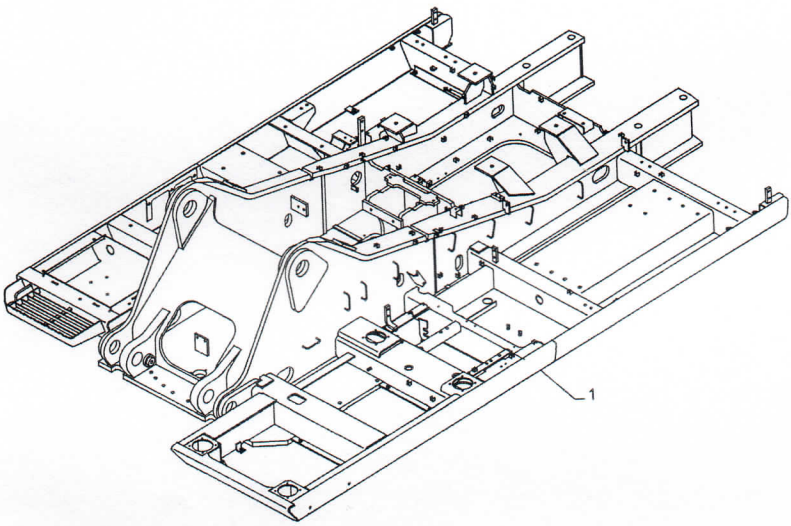
1

Variantes

-

Informação do modelo

E385C EVO, E405C ME EVO

Intervalos de número de série

-

Datas de produção

Depois null

#	Nº de peça	Nome da peça	Descrição	Qtd
1	48014151	ESTRUTURA	-	1

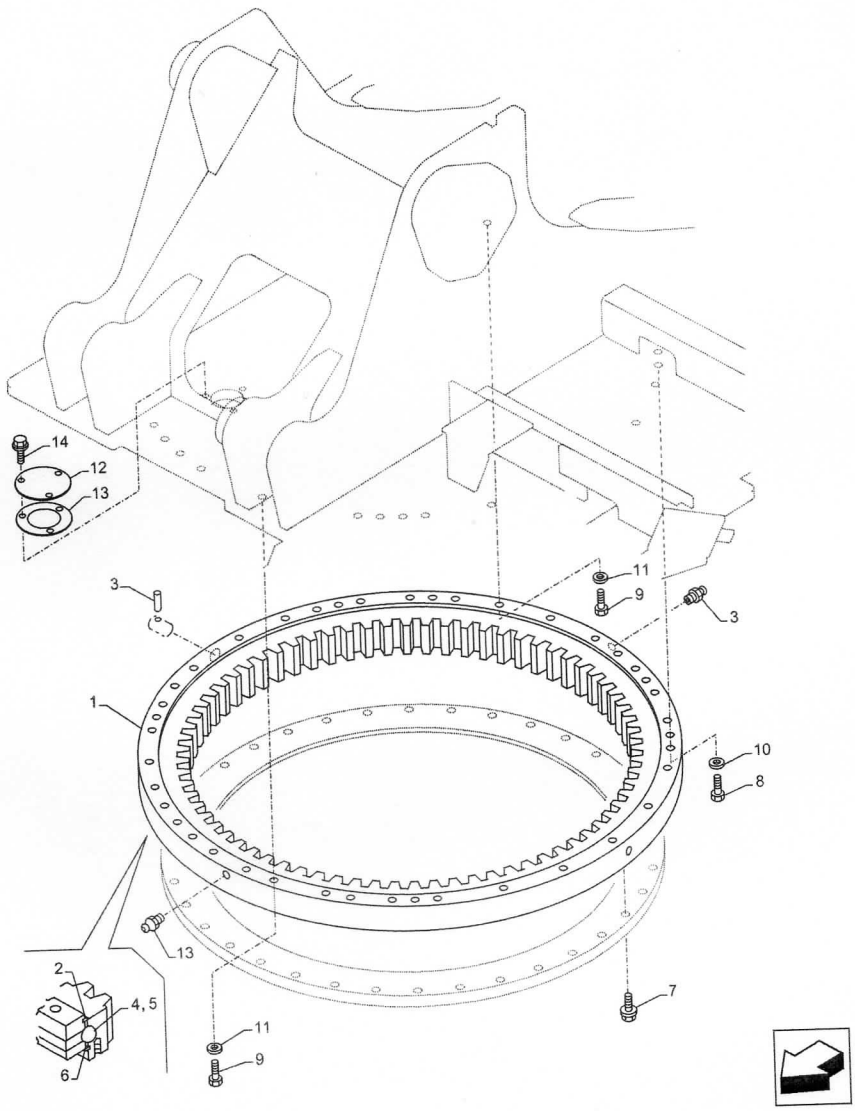
14
12
13
3
11
9
3
1
10
8
13
2
4, 5
6
11
9
7

Variantes

-

Informação do modelo

E385C EVO, E405C ME EVO

Intervalos de número de série

-

Datas de produção

Depois null

#	Nº de peça	Nome da peça	Descrição	Qtd
1	47836407	COROA	ASSY Incl 2 - 6	1
3	153630A1	GRAXEIRA	-	3
4	NSS	NO SE VENDE SEPARADO	Ball	93
5	NSS	NO SE VENDE SEPARADO	Spacer	93
6	KTB0855	ANEL VEDADOR	-	1
7	47789401	PARAFUSO	-	46
8	86639186	PARAFUSO Hex, M24 x 140mm, Cl 10.9	-	39
9	47790046	PARAFUSO	-	2
10	47792582	ARRUELA PLANA	-	39
11	47792588	ARRUELA PLANA	-	2
12	47836360	PLACA	-	1
13	47790934	O-RING	-	1
14	47759330	PARAFUSO	-	3

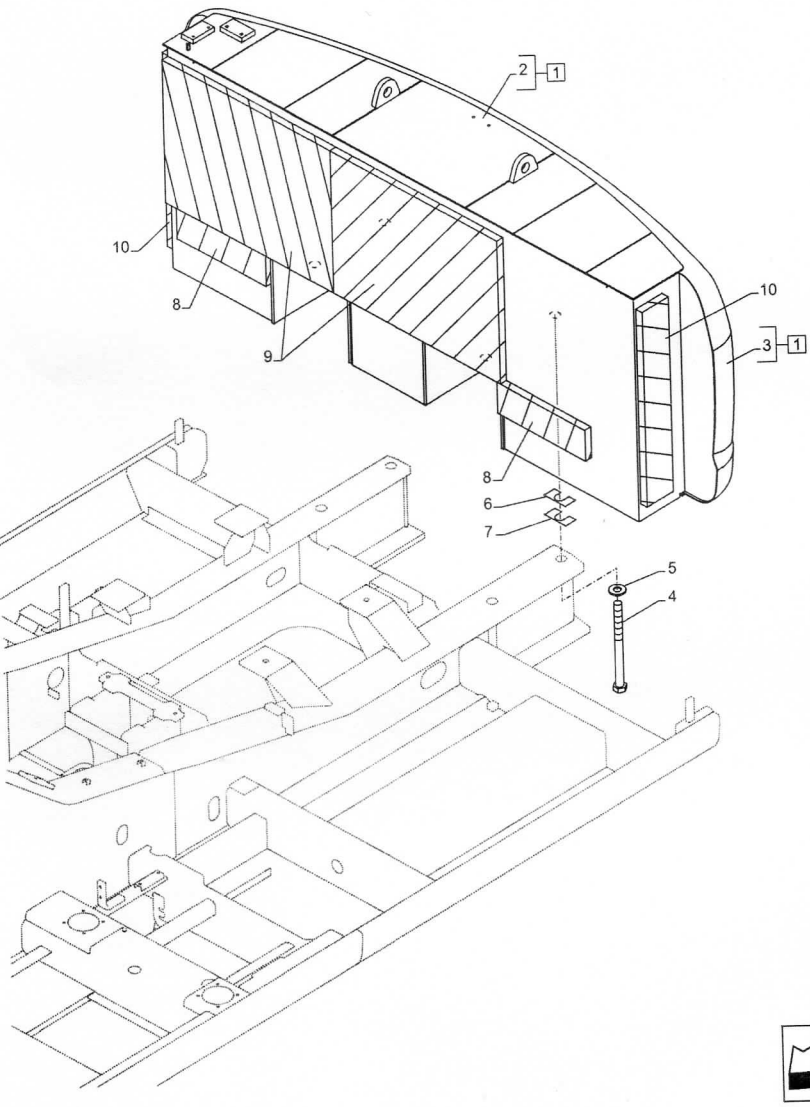
2
1
10
8
9
10
3
1
8
6
7
5
4

Variantes

-

Informação do modelo

E385C EVO, E405C ME EVO

Intervalos de número de série

-

Datas de produção

Depois null

#	Nº de peça	Nome da peça	Descrição	Qtd
1	51566472	CONTRAPESO	E405C, Incl 2, 3	1
2	NSS	NO SE VENDE SEPARADO	Contrapeso, Incl in 1	1
3	NSS	NO SE VENDE SEPARADO	Placa, Incl in 1	1
4	47790973	PARAFUSO	-	4
5	48087452	ARRUELA PLANA	-	4
6	47784233	ESPAÇADOR	-	2
7	47784234	ESPAÇADOR	-	2
8	47790975	TIRA VEDADORA COUNTER WEIGHT,_490MM	-	2
9	47790976	ISOLAMENTO	-	2
10	47790977	ISOLAMENTO	-	2

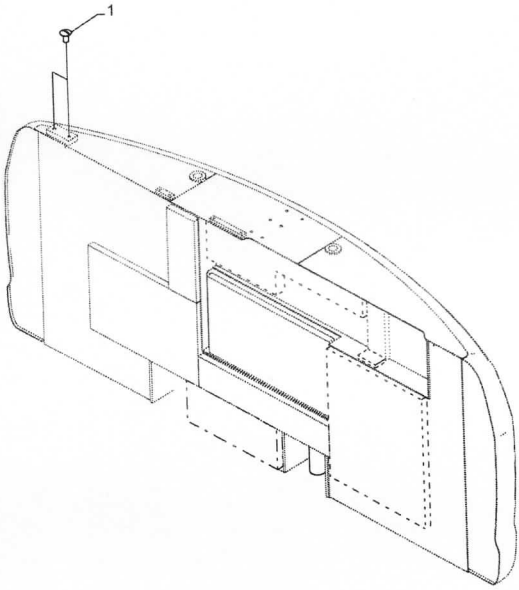
1

Variantes

-

Informação do modelo

E385C EVO, E405C ME EVO

Intervalos de número de série

-

Datas de produção

Depois null

#	Nº de peça	Nome da peça	Descrição	Qtd
1	47758642	PARAFUSO	-	2

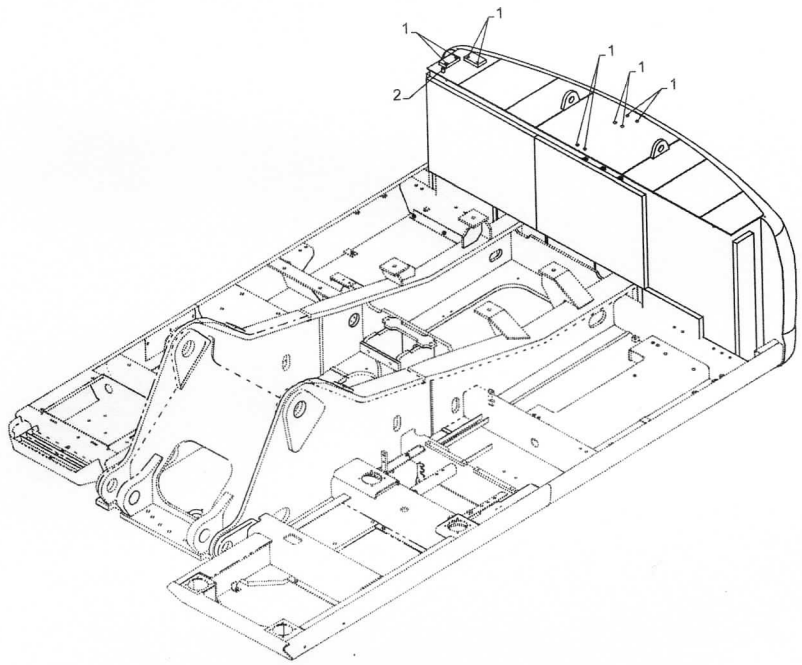
1
1
1
1
1
1
2

Variantes

-

Informação do modelo

E385C EVO, E405C ME EVO

Intervalos de número de série

-

Datas de produção

Depois null

#	Nº de peça	Nome da peça	Descrição	Qtd
1	47760303	TAMPA	-	10
2	47759088	PARAFUSO	-	2

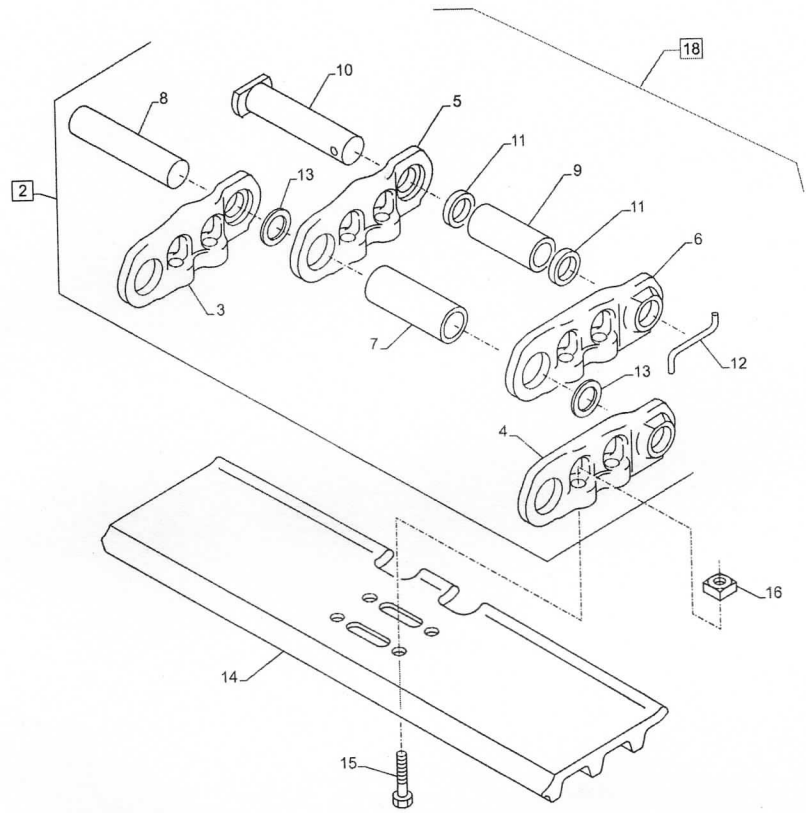
18
10
8
5
11
2
13
9
11
6
3
7
12
13
4
16
14
15

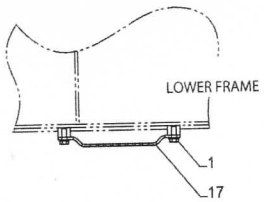
LOWER FRAME
1
17

Variantes

-

Informação do modelo

E385C EVO, E405C ME EVO

Intervalos de número de série

-

Datas de produção

Depois null

#	Nº de peça	Nome da peça	Descrição	Qtd
1	47789393	PARAFUSO	-	8
2	47994721	CORRENTE	Incl 3 - 13	1
3	47888823	ELO DE ESTEIRA	-	47
4	47888824	ELO DE ESTEIRA	-	47
5	47888825	ELO DE ESTEIRA	-	1
6	47888826	ELO DE ESTEIRA	-	1
7	47994731	BUCHA	-	47
8	47888828	PINO	-	47
9	47994755	BUCHA	-	1
10	47888830	PINO	-	1
11	47888831	ESPAÇADOR	-	2
12	47943957	PINO	-	1
13	47888833	ANEL	-	94

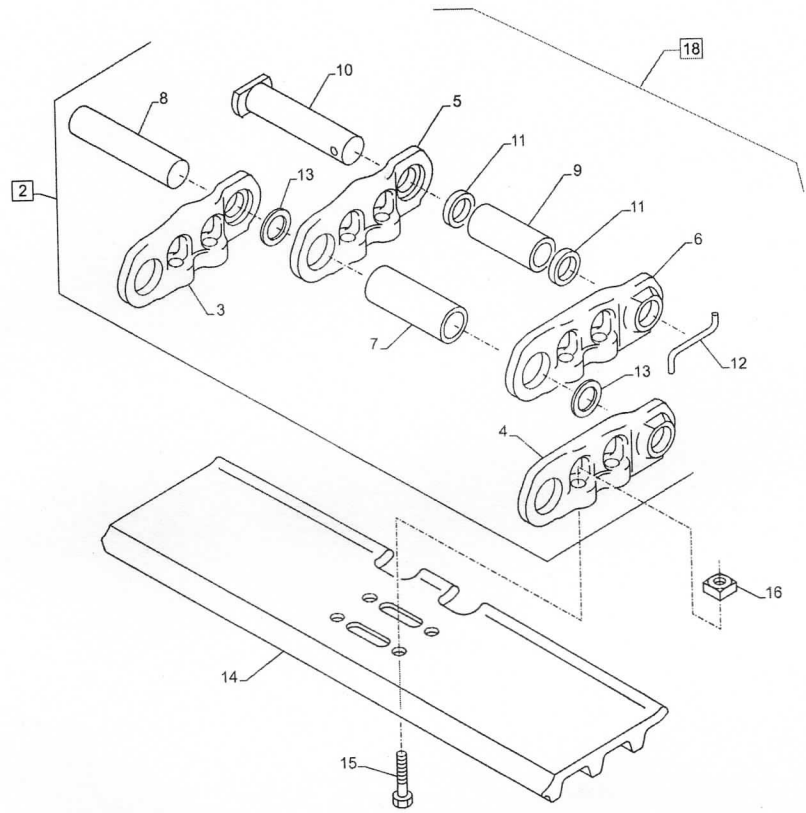
18
10
8
5
11
2
13
9
11
6
3
7
12
13
4
16
14
15

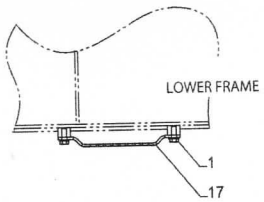
LOWER FRAME
1
17

#	Nº de peça	Nome da peça	Descrição	Qtd
14	47888832	SAPATA	-	48
15	47888714	PARAFUSO	-	192
16	47888834	PORCA	-	192
17	47793136	ESTRIBO	-	4
18	47968395	CATENÁRIA	Incl 1 - 17	2

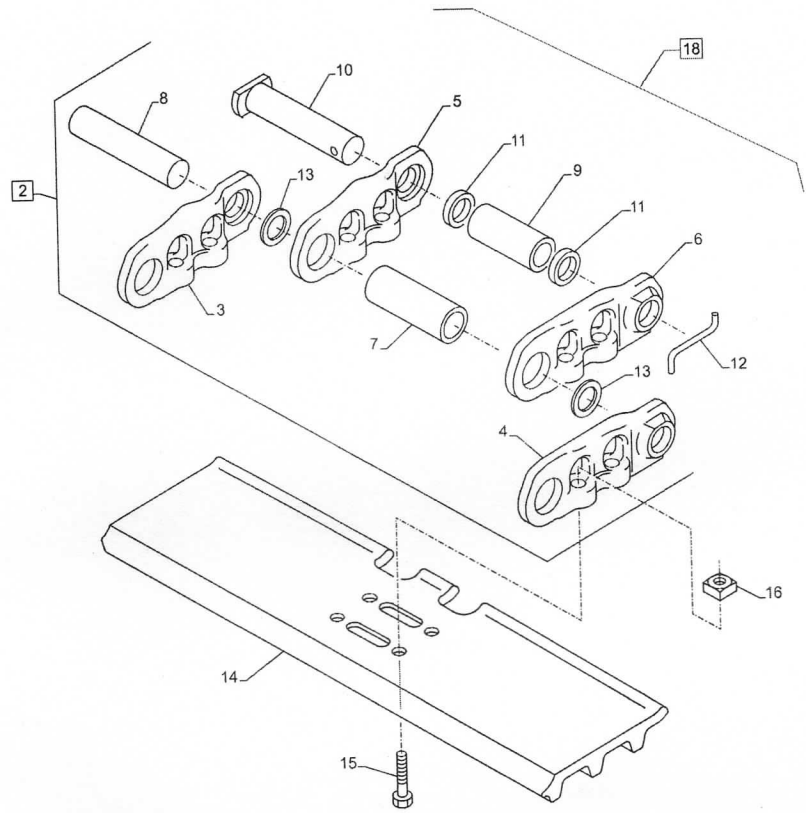
18
10
8
5
11
2
13
9
11
6
3
7
12
13
4
16
14
15

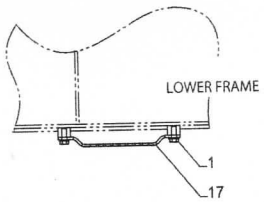
LOWER FRAME
1
17

Variantes

-

Informação do modelo

E385C EVO, E405C ME EVO

Intervalos de número de série

-

Datas de produção

Depois null

#	Nº de peça	Nome da peça	Descrição	Qtd
1	47789393	PARAFUSO	-	8
2	47994721	CORRENTE	Incl 3 - 13	1
3	47888823	ELO DE ESTEIRA	-	47
4	47888824	ELO DE ESTEIRA	-	47
5	47888825	ELO DE ESTEIRA	-	1
6	47888826	ELO DE ESTEIRA	-	1
7	47994731	BUCHA	-	47
8	47888828	PINO	-	47
9	47994755	BUCHA	-	1
10	47888830	PINO	-	1
11	47888831	ESPAÇADOR	-	2
12	47943957	PINO	-	1
13	47888833	ANEL	-	94

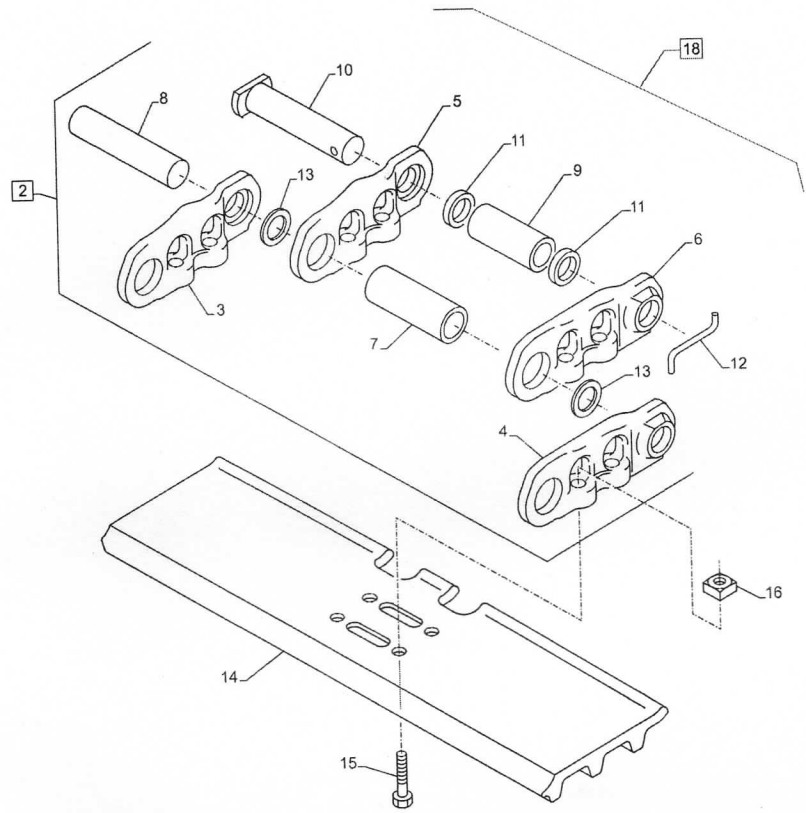
18
10
8
5
11
2
13
9
11
6
3
7
12
13
4
16
14
15

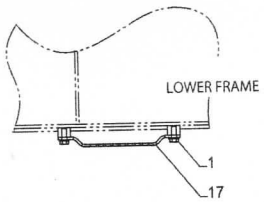
LOWER FRAME
1
17

#	Nº de peça	Nome da peça	Descrição	Qtd
14	47932752	SAPATA	-	48
15	47888714	PARAFUSO	-	192
16	47888834	PORCA	-	192
17	47799521	ESTRIBO	-	4
18	47968393	CATENÁRIA	Incl 1 - 17	2

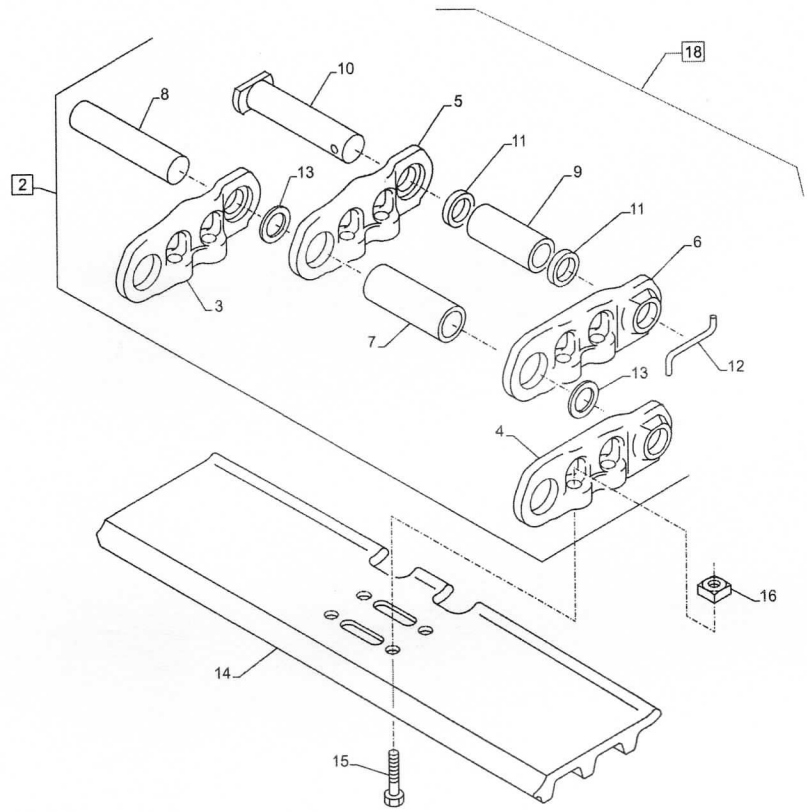
18
10
8
5
11
2
13
9
11
6
3
7
12
13
4
16
14
15

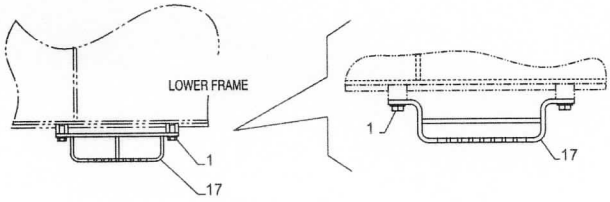
LOWER FRAME
1
17
1
17

Variantes

-

Informação do modelo

E385C EVO, E405C ME EVO

Intervalos de número de série

-

Datas de produção

Depois null

#	Nº de peça	Nome da peça	Descrição	Qtd
1	47789393	PARAFUSO	-	8
2	47994721	CORRENTE	Incl 3 - 13	1
3	47888823	ELO DE ESTEIRA	-	47
4	47888824	ELO DE ESTEIRA	-	47
5	47888825	ELO DE ESTEIRA	-	1
6	47888826	ELO DE ESTEIRA	-	1
7	47994731	BUCHA	-	47
8	47888828	PINO	-	47
9	47994755	BUCHA	-	1
10	47888830	PINO	-	1
11	47888831	ESPAÇADOR	-	2
12	47943957	PINO	-	1
13	47888833	ANEL	-	94

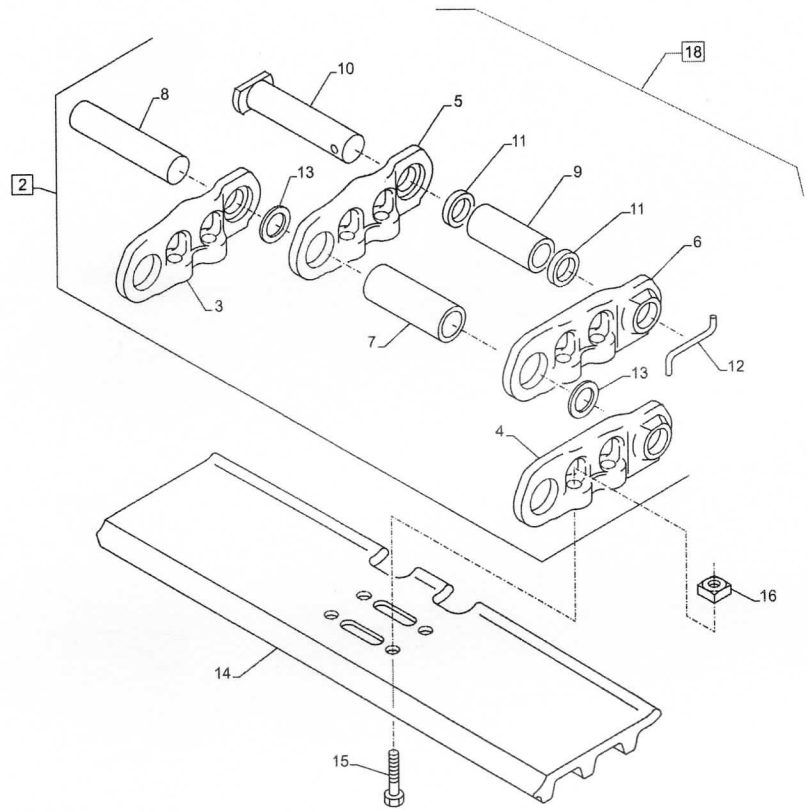
18
10
8
5
11
2
13
9
11
6
3
7
12
13
4
16
14
15

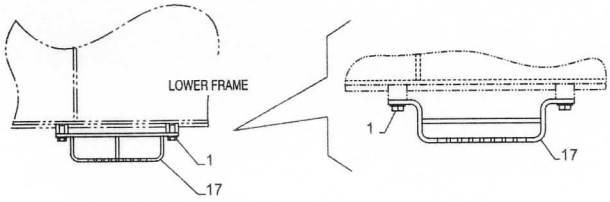
LOWER FRAME
1
17
1
17

#	Nº de peça	Nome da peça	Descrição	Qtd
14	47932753	SAPATA	-	48
15	47888714	PARAFUSO	-	192
16	47888834	PORCA	-	192
17	47799523	ESTRIBO	-	4
18	47968398	CATENÁRIA	Incl 1 - 17	2

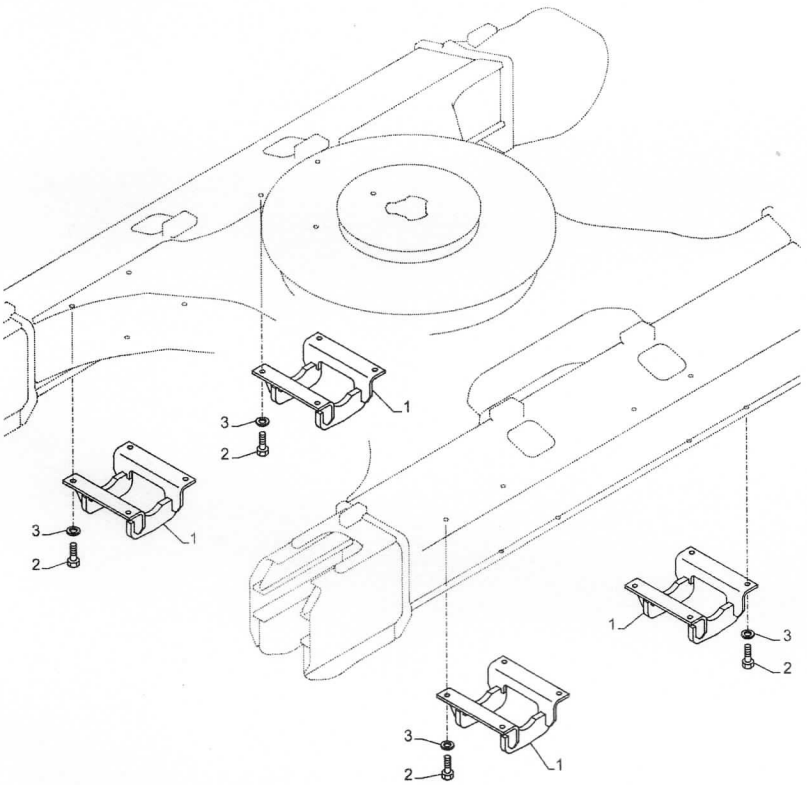
1
3
2
1
3
2
1
3
2
1
3
2

Variantes

-

Informação do modelo

E385C EVO, E405C ME EVO

Intervalos de número de série

-

Datas de produção

Depois null

#	Nº de peça	Nome da peça	Descrição	Qtd
1	47792973	PROTEÇÃO	-	4
2	86639036	PARAFUSO Hex, M24 x 60mm, Cl 10.9, Full Thd	-	16
3	47792582	ARRUELA PLANA	-	16

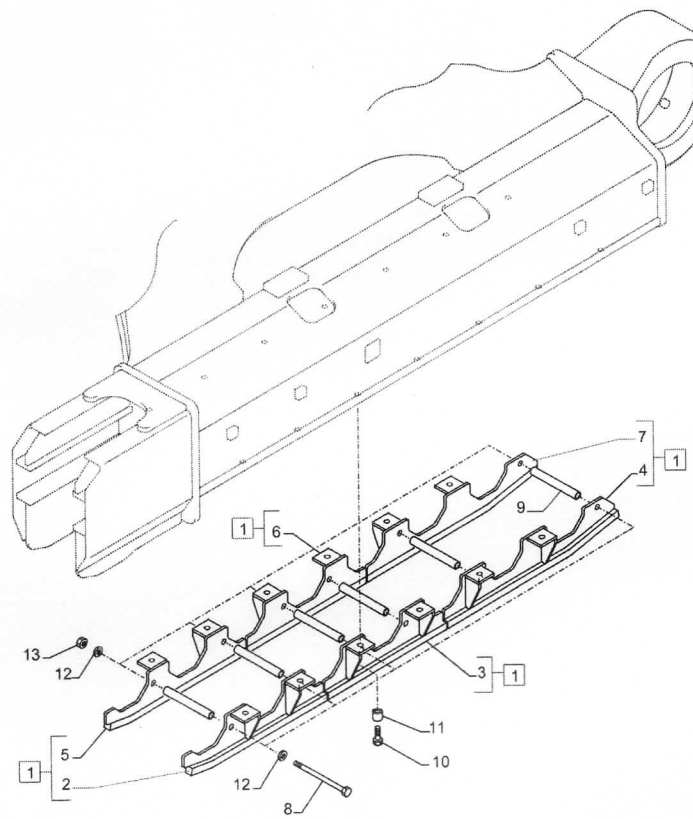
7
1
4
9
1
6
13
12
3
1
11
10
5
1
2
12
8

Variantes

-

Informação do modelo

E385C EVO, E405C ME EVO

Intervalos de número de série

-

Datas de produção

Depois null

#	Nº de peça	Nome da peça	Descrição	Qtd
1	47790877	PROTEÇÃO	Incl 1 - 7	1
2	47909579	PROTEÇÃO	LE Dianteiro	2
3	47909580	PROTEÇÃO	LE Central	2
4	47909581	PROTEÇÃO	LE Traseiro	2
5	47909582	PROTEÇÃO	LD Dianteiro	2
6	47909584	PROTEÇÃO	LD Central	2
7	47909587	PROTEÇÃO	LD Traseiro	2
8	47790884	PARAFUSO	-	14
9	47790885	ESPAÇADOR	-	14
10	87017607	PARAFUSO Hex, M24 x 90mm, Cl 10.9	-	28
11	47790886	ESPAÇADOR	-	28
12	47792571	ARRUELA PLANA	-	28
13	9847024	PORCA M20, Cl 10	-	14

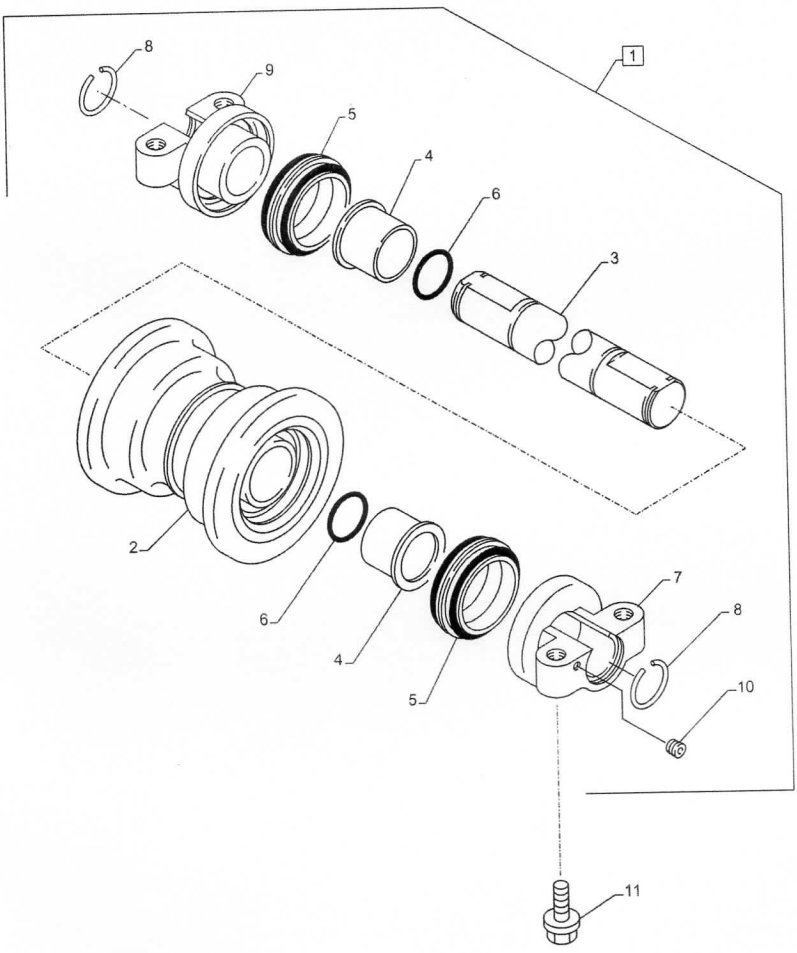
1
2
3
4
5
6
7
8
9
10
11

Variantes

-

Informação do modelo

E385C EVO, E405C ME EVO

Intervalos de número de série

-

Datas de produção

Depois null

#	Nº de peça	Nome da peça	Descrição	Qtd
1	47819939	ROLO	Incl 2 - 10	16
2	47889012	ROLETES PARA CORRENT	-	14
3	47889015	EIXO	-	14
4	72212062	BUCHA	-	28
5	47889019	VEDANTE	-	28
6	70923581	O-RING	-	28
7	47889022	ALOJAMENTO	-	14
8	47889024	COLAR	-	28
9	47889027	ALOJAMENTO	-	14
10	71401352	BUJÃO	-	14
11	47789400	PARAFUSO	-	64

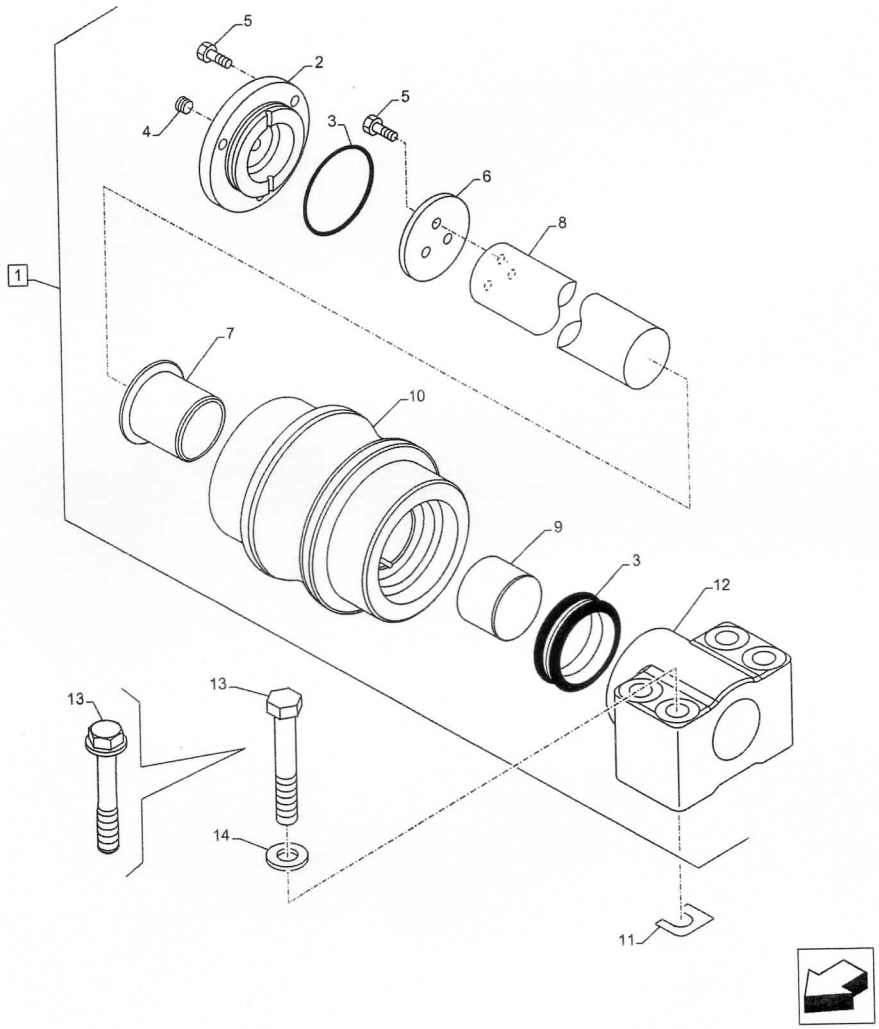
1
2
3
3
4
5
5
6
7
8
9
10
11
12
13
13
14

Variantes

-

Informação do modelo

E385C EVO, E405C ME EVO

Intervalos de número de série

-

Datas de produção

Depois null

#	Nº de peça	Nome da peça	Descrição	Qtd
1	47951668	ROLO	Incl 2 - 12	4
2	47951591	COBERTURA	-	4
3	72212080	CONJUNTO	-	4
4	71401352	BUJÃO	-	4
5	72212079	PARAFUSO	-	24
6	72212078	JUNTA	-	4
7	72212071	BUCHA	-	4
8	47951599	ROLO	-	4
9	72212072	BUCHA	-	4
10	47888842	EIXO	-	4
11	47789997	CALÇO DE AFINAÇÃO	-	8
12	47889011	SUPORTE	-	4
13	47789996	PARAFUSO	-	16

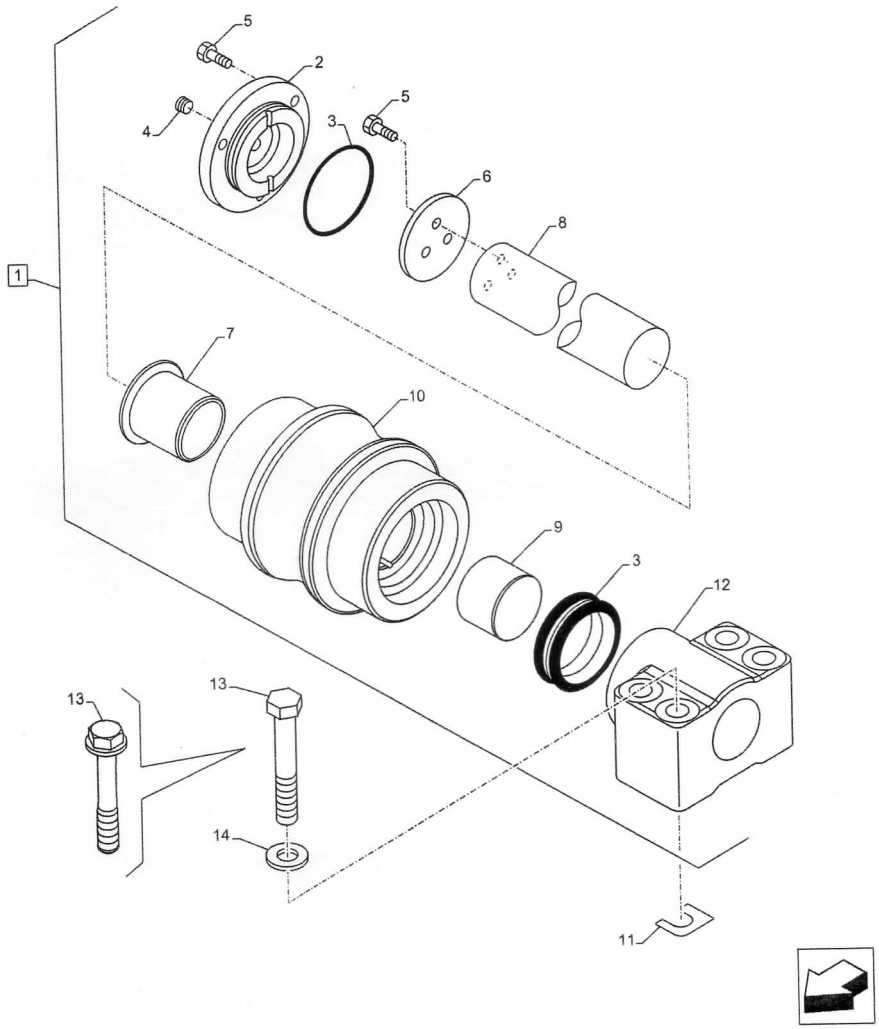
1
2
3
3
4
5
5
6
7
8
9
10
11
12
13
13
14

#	Nº de peça	Nome da peça	Descrição	Qtd
14	47951595	ARRUELA PLANA	-	16

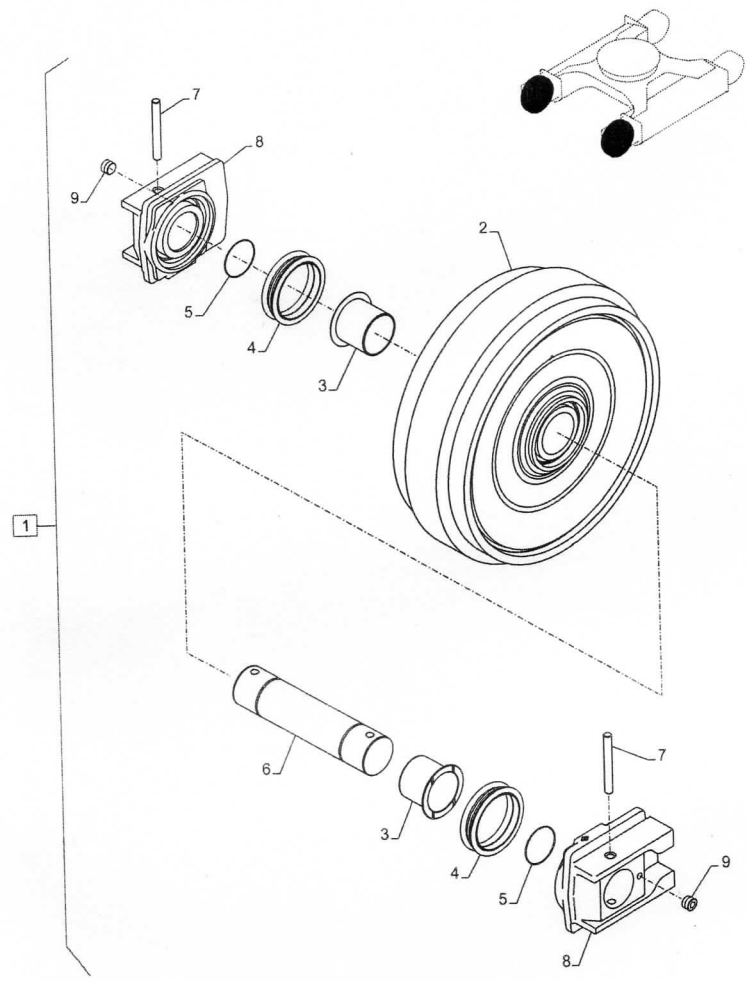
7
8
9
5
4
3
2
1
6
3
4
5
7
9
8

Variantes

-

Informação do modelo

E385C EVO, E405C ME EVO

Intervalos de número de série

-

Datas de produção

Depois null

#	Nº de peça	Nome da peça	Descrição	Qtd
1	47889136	POLIA	Incl 2 - 9	2
2	47888813	POLIA	-	2
3	47916737	BUCHA	-	4
4	47916735	VEDANTE	-	4
5	47916738	O-RING	-	4
6	47889071	EIXO	-	2
7	47889068	PINO	-	4
8	47889066	CUBO	-	4
9	87748148	BUJÃO	-	4

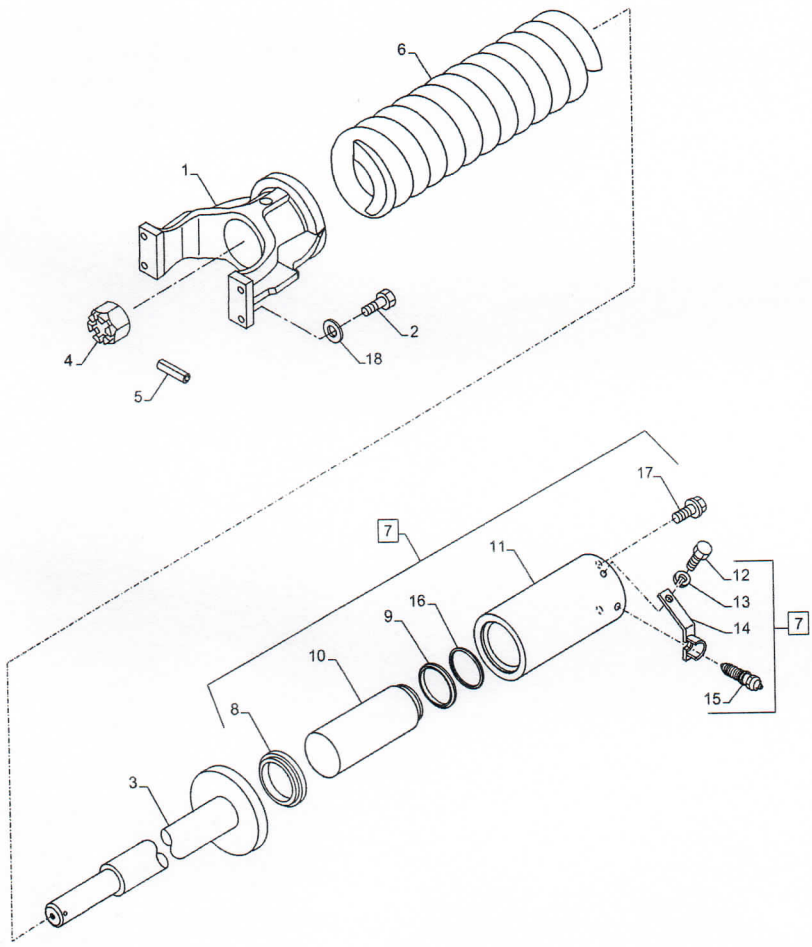
6
1
2
18
4
5
17
7
11
12
13
14
7
16
9
10
8
3
15

Variantes

-

Informação do modelo

E385C EVO, E405C ME EVO

Intervalos de número de série

-

Datas de produção

Depois null

#	Nº de peça	Nome da peça	Descrição	Qtd
1	47889131	GARFO	-	2
2	71318802	PARAFUSO	-	8
3	47887998	HASTE	-	2
4	72212408	PORCA	-	2
5	47889037	PINO	-	2
6	47889038	MOLA	-	2
7	47889041	CILINDRO HIDRÁULICO	Incl 8 - 16	2
8	47889043	JUNTA	-	2
9	47889058	JUNTA	-	2
10	47889059	HASTE	-	2
11	47889060	CAMISA DE CILINDRO	-	2
12	47887993	PARAFUSO	-	2
13	47789425	ARRUELA PLANA	-	2

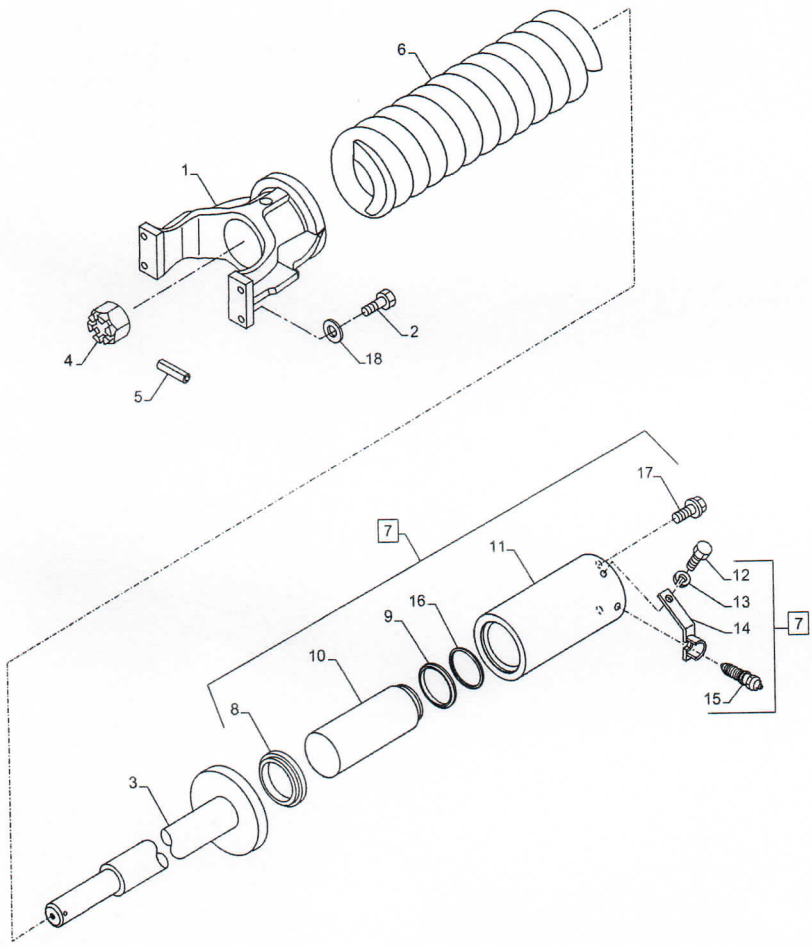
6
1
2
18
4
5
17
7
11
12
13
14
7
16
9
10
8
3
15

#	Nº de peça	Nome da peça	Descrição	Qtd
14	47889061	SUPORTE	-	2
15	47887995	NIPLE	-	2
16	800-1185	ANEL DE PRESSÃO M85, Ext	-	2
17	47789387	PARAFUSO	-	4
18	47932131	ANILHA DE VEDAÇÃO Front idler Bracket	-	8

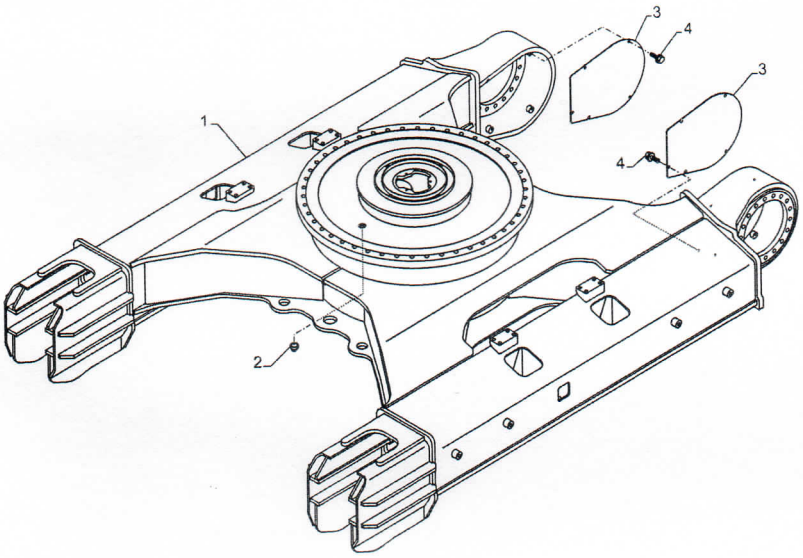
1
2
3
4
3
4

Variantes

-

Informação do modelo

E385C EVO, E405C ME EVO

Intervalos de número de série

-

Datas de produção

Depois null

#	Nº de peça	Nome da peça	Descrição	Qtd
1	47880414	ESTRUTURA	-	1
2	157221A1	BUJÃO	-	1
3	47812557	COBERTURA	-	2
4	47759331	PARAFUSO CABECA FLAN	-	10

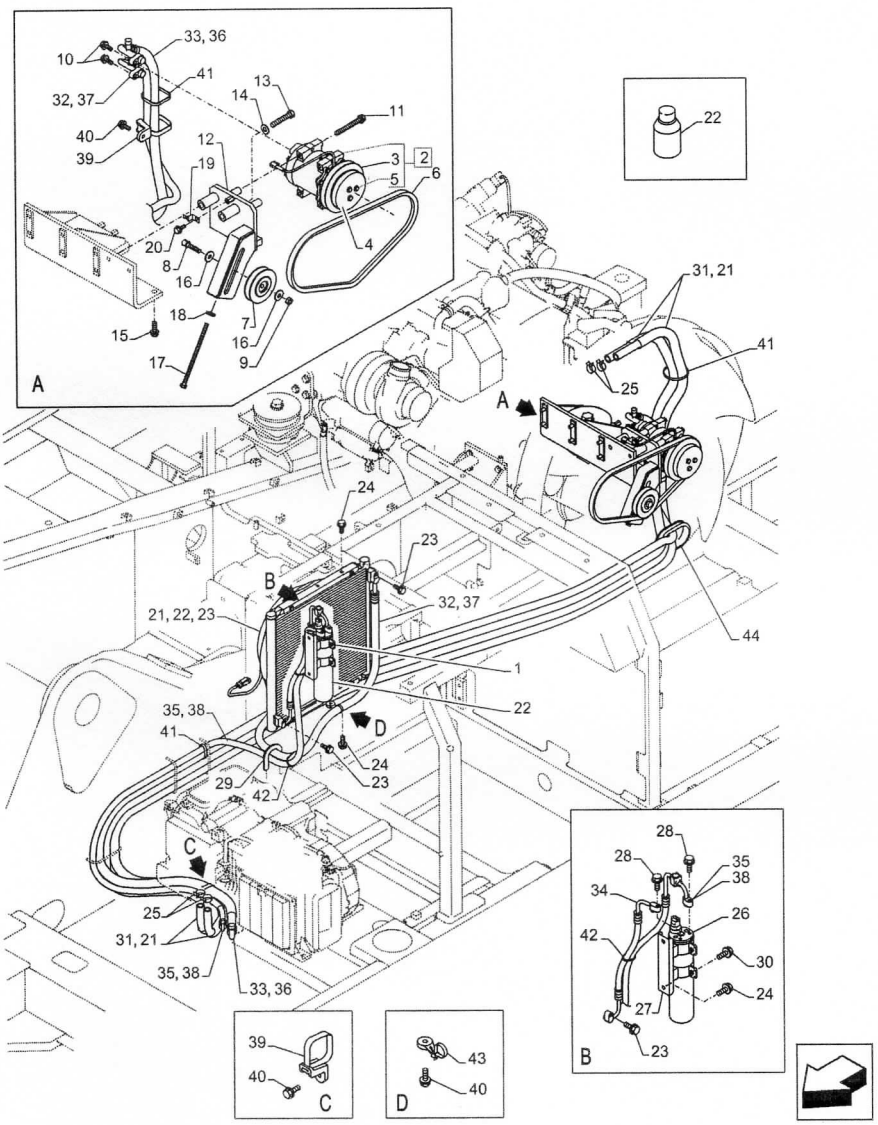
A
10
33, 36
41
32, 37
13
14
11
40
39
12
19
3
2
5
6
4
20
8
16
18
7
16
9
15
17
22
31, 21
41
25
A
24
23
B
32, 37
21, 22, 23
44
1
22
35, 38
41
D
24
23
29
42
C
25
31, 21
35, 38
33, 36
28
28
35
38
34
26
42
30
24
27
23
B
39
40
C
43
40
D

Variantes

-

Informação do modelo

E385C EVO, E405C ME EVO

Intervalos de número de série

-

Datas de produção

Depois null

#	Nº de peça	Nome da peça	Descrição	Qtd
1	47759103	PARAFUSO	M6 x 28	2
2	47759181	COMPRESSOR AR COND.	Incl 3 - 5	1
3	KHR3198	EMBREAGEM	-	1
4	47759071	TUBO	-	1
5	KHR3975	PARAFUSO	-	3
6	47818582	CORREIA	-	1
7	47759084	POLIA	-	1
8	47759264	EIXO	-	1
9	47759268	PORCA	-	1
10	47759104	PARAFUSO	-	2
11	47758554	PARAFUSO	-	4
12	47818584	SUPORTE	-	1
13	412605	PARAFUSO Hex, M12 x 1.75 x 90mm, Cl 10.9	-	2

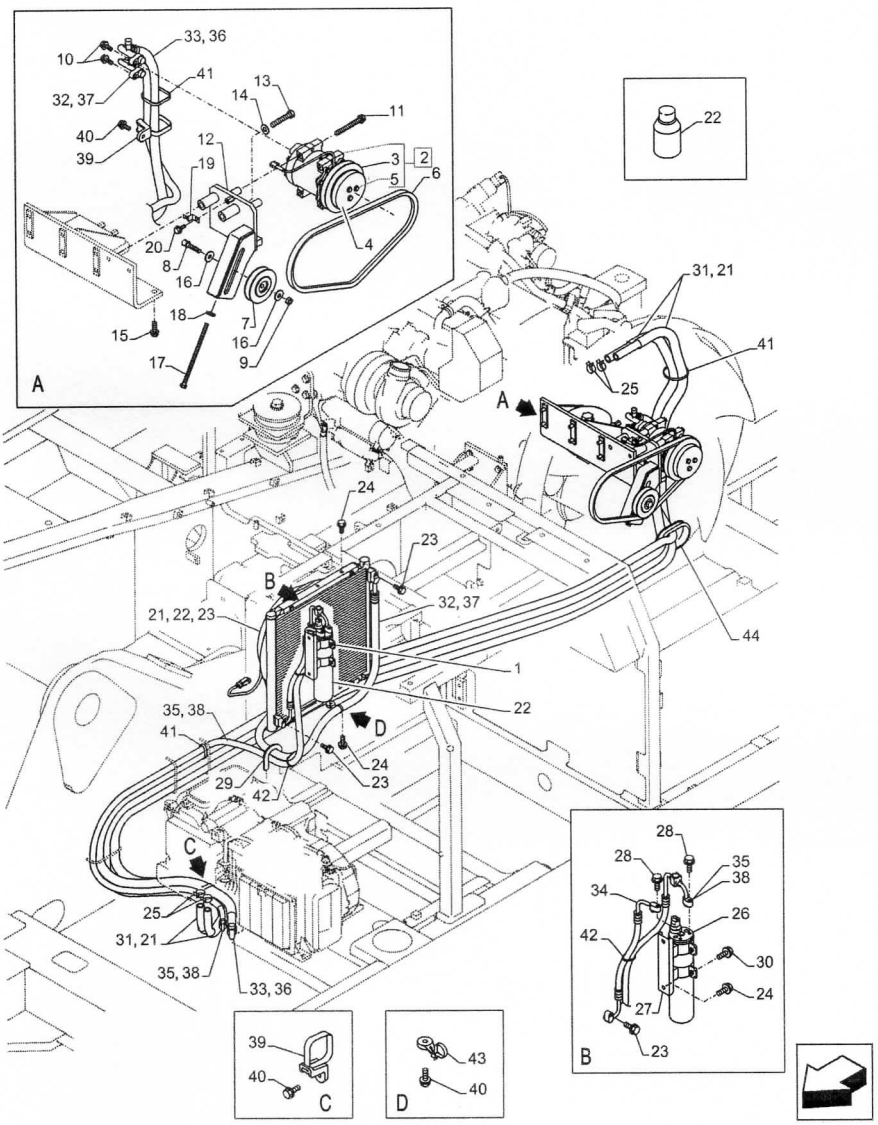
A
10
33, 36
41
32, 37
13
14
11
40
39
12
19
3
2
5
6
4
20
8
16
18
7
16
9
15
17
22
31, 21
41
25
A
24
23
B
32, 37
21, 22, 23
44
1
22
35, 38
41
D
24
23
29
42
C
25
31, 21
35, 38
33, 36
28
28
35
38
34
26
42
30
24
27
23
B
39
40
C
43
40
D

#	Nº de peça	Nome da peça	Descrição	Qtd
14	47759327	ARRUELA PLANA	-	2
15	47786750	ARRUELA PLANA	BSN	2
15	51436528	ARRUELA PLANA	ASN	2
16	151977A1	ARRUELA PLANA	-	2
17	47759424	PARAFUSO	M8 x 160	1
18	47789418	ARRUELA PLANA	-	1
19	47758537	GRAMPO	-	1
20	47759376	PARAFUSO	-	1
21	47785484	TUBO PLÁSTICO	-	2
22	47791374	AR-CONDICIONADO	-	1
23	162043A1	PARAFUSO Spcl, M6	-	3
24	47789330	PARAFUSO	-	6
25	47758661	COLAR	-	4
26	47759097	RECEPTOR-SECADOR	-	1
27	47759098	SUPORTE	-	1
28	47759087	PARAFUSO	-	2
29	47785585	COXIM	-	1
30	47759331	PARAFUSO CABECA FLAN	-	2
31	47785419	MANGUEIRA	-	2
32	47837928	MANGUEIRA	-	1
33	47837929	MANGUEIRA	-	1

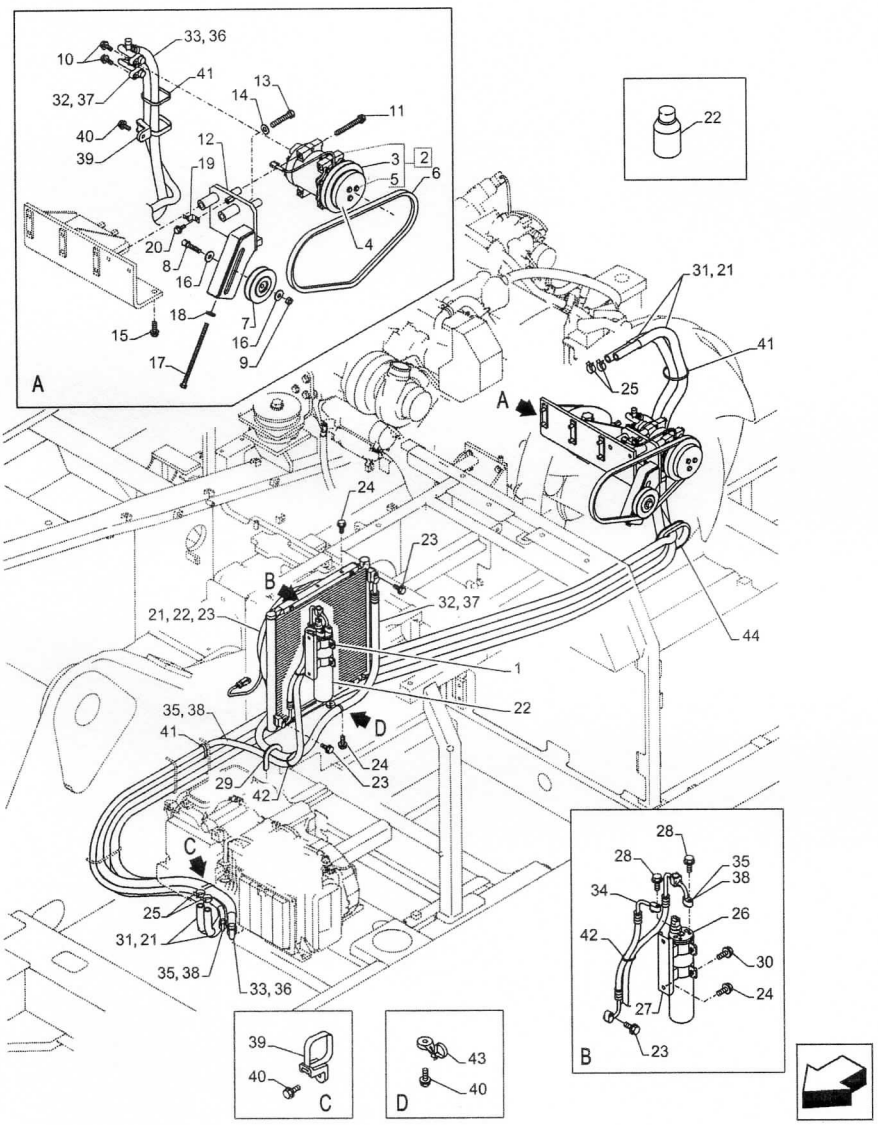
A
10
33, 36
41
32, 37
13
14
11
40
39
12
19
3
2
5
6
4
20
8
16
18
7
16
9
15
17
22
31, 21
41
25
A
24
23
B
32, 37
21, 22, 23
44
1
22
35, 38
41
D
24
23
29
42
C
25
31, 21
35, 38
33, 36
28
28
35
38
34
26
42
30
24
27
23
B
39
40
C
43
40
D

#	Nº de peça	Nome da peça	Descrição	Qtd
34	47837934	MANGUEIRA	-	1
35	47837937	MANGUEIRA	-	1
36	47785506	MANGA DE PROTECÇÃO	-	1
37	47785457	MANGA DE PROTECÇÃO	-	1
38	47785506	MANGA DE PROTECÇÃO	-	1
39	47759125	BRAÇADEIRA	-	2
40	47758719	PARAFUSO	-	3
41	47759496	TIRA	-	3
42	47759505	TIRA	-	2
43	47759127	BRAÇADEIRA	-	1
44	47791376	PASSA-FIOS	-	1

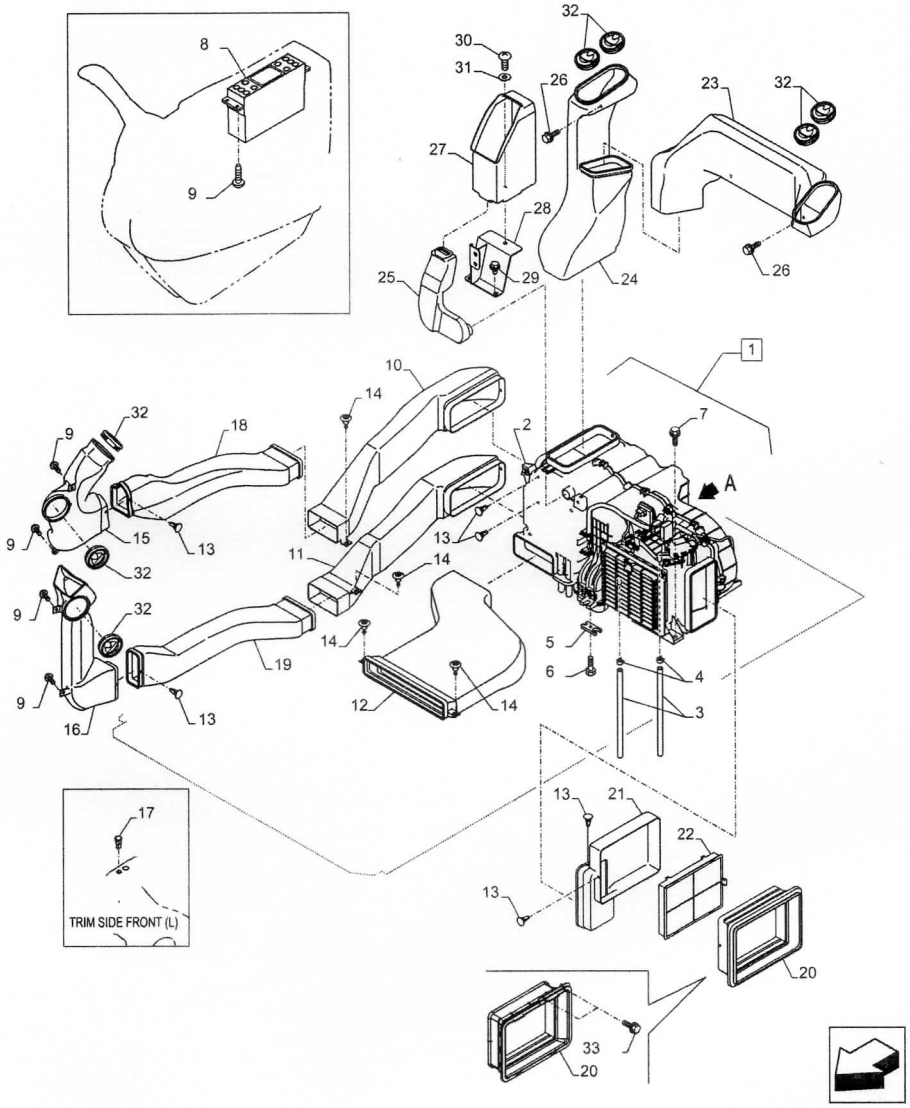
TRIM SIDE FRONT (L)
A

Variantes

-

Informação do modelo

E245C ME EVO, E215C EVO, E385C EVO, E405C ME EVO

Intervalos de número de série

-

Datas de produção

Depois null

#	Nº de peça	Nome da peça	Descrição	Qtd
1	47757869	AR-CONDICIONADO	Incl 2 - 6	1
2	KHR27160	AR-CONDICIONADO	-	1
3	KHR3574	MANGUEIRA	-	2
4	159622A1	BRACADEIRA MANGUEIRA	-	2
5	KHR10420	PLACA	-	1
6	KHR2464	PARAFUSO	-	1
7	47759381	PARAFUSO	-	6
8	47757870	PAINEL DE INSTRUMENT	-	1
9	47759179	PARAFUSO	-	8
10	KHR27070	DUTO	-	1
11	KHR27080	DUTO	-	1
12	KHR27110	DUTO	-	1
13	47757873	PINO	-	6

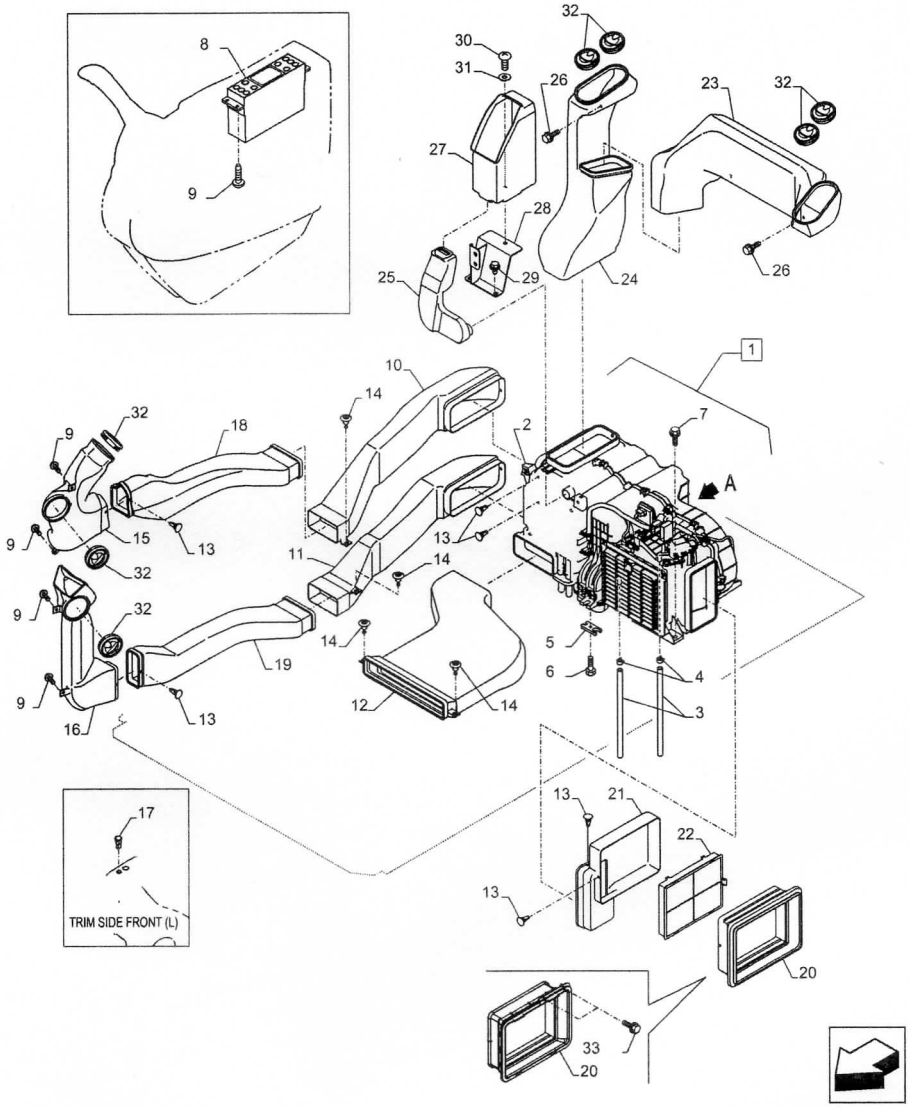
TRIM SIDE FRONT (L)
A

#	Nº de peça	Nome da peça	Descrição	Qtd
14	47757687	GRAMPO	-	4
15	47758128	DUTO	-	1
16	47758129	DUTO	-	1
17	47759079	SENSOR	-	1
18	KHR27050	DUTO	-	1
19	KHR27060	DUTO	-	1
20	KHR27121	DUTO	-	1
21	KHR27130	DUTO	-	1
22	47757871	FILTRO DA CABINE	-	1
23	KHR27090	DUTO	-	1
24	KHR27100	DUTO	-	1
25	KHR27140	DUTO	-	1
26	47758927	PARAFUSO	-	3
27	47757872	ALOJAMENTO	-	1
28	47803608	SUPORTE	-	1
29	47789325	PARAFUSO	-	2
30	47758686	BUJÃO DE DRENO	-	1
31	47759392	ARRUELA PLANA	-	1
32	48010880	PERSIANA	-	7
33	47758927	PARAFUSO	-	2

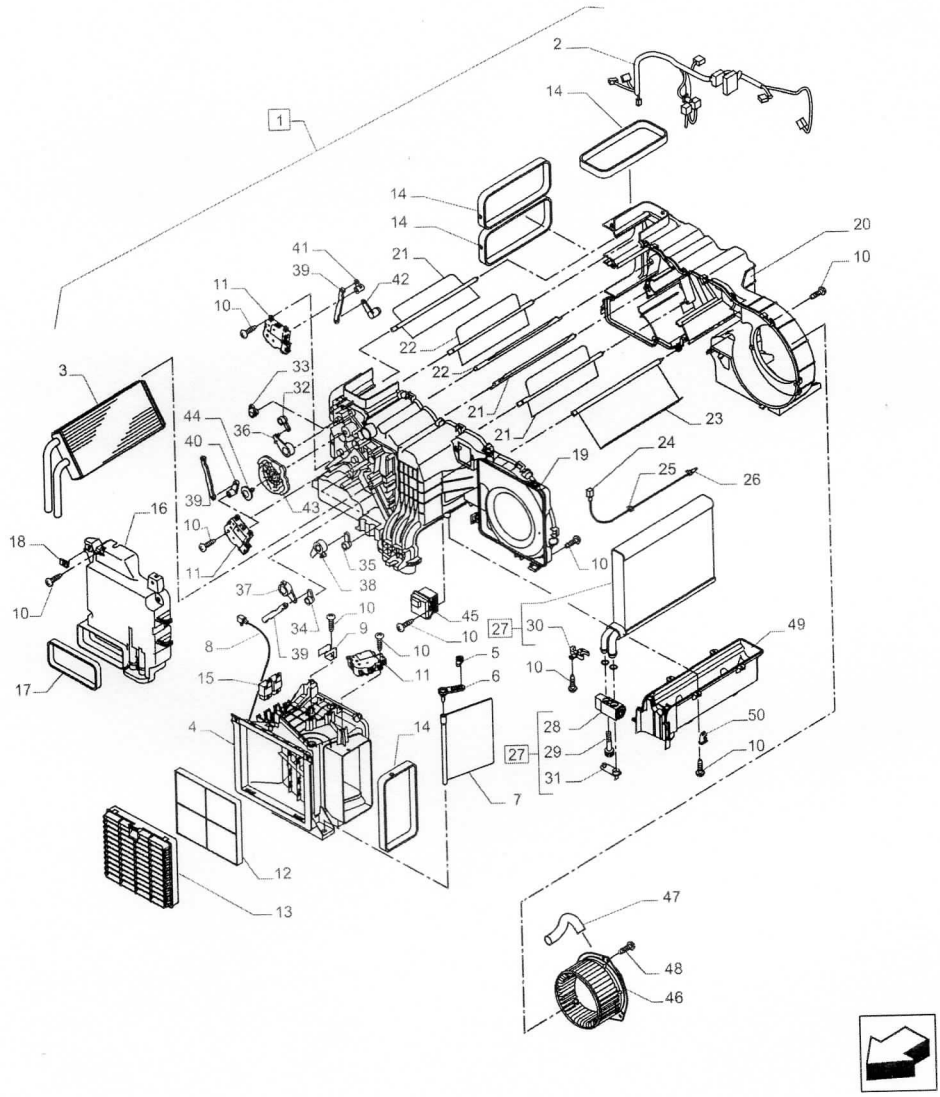
1
2
3
4
5
6
7
8
9
10
11
12
13
14
15
16
17
18
19
20
21
22
23
24
25
26
27
28
29
30
31
32
33
34
35
36
37
38
39
40
41
42
43
44
45
46
47
48
49
50

Variantes

-

Informação do modelo

E245C ME EVO, E215C EVO, E385C EVO, E405C ME EVO

Intervalos de número de série

-

Datas de produção

Depois null

#	N° de peça	Nome da peça	Descrição	Qtd
1	KHR27160	AR-CONDICIONADO	Incl 2 - 50	1
2	KHR27900	CHICOTE	-	1
3	KHR27440	PEÇA PRINCIPAL HEATER	-	1
4	KHR27450	DUTO DE AR	-	1
5	KHR27460	ALAVANCA	-	1
6	KHR27510	ALAVANCA	-	1
7	KHR27480	DIFUSOR	-	1
8	KHR27490	SENSOR	-	1
9	KHR27500	SUPORTE	-	1
10	KHR27520	PARAFUSO	-	35
11	KHR27530	MOTOR ELÉCTRICO	-	3
12	KHR27540	FILTRO DA CABINE	-	1
13	KHR27550	TAMPA DO FILTRO	-	1

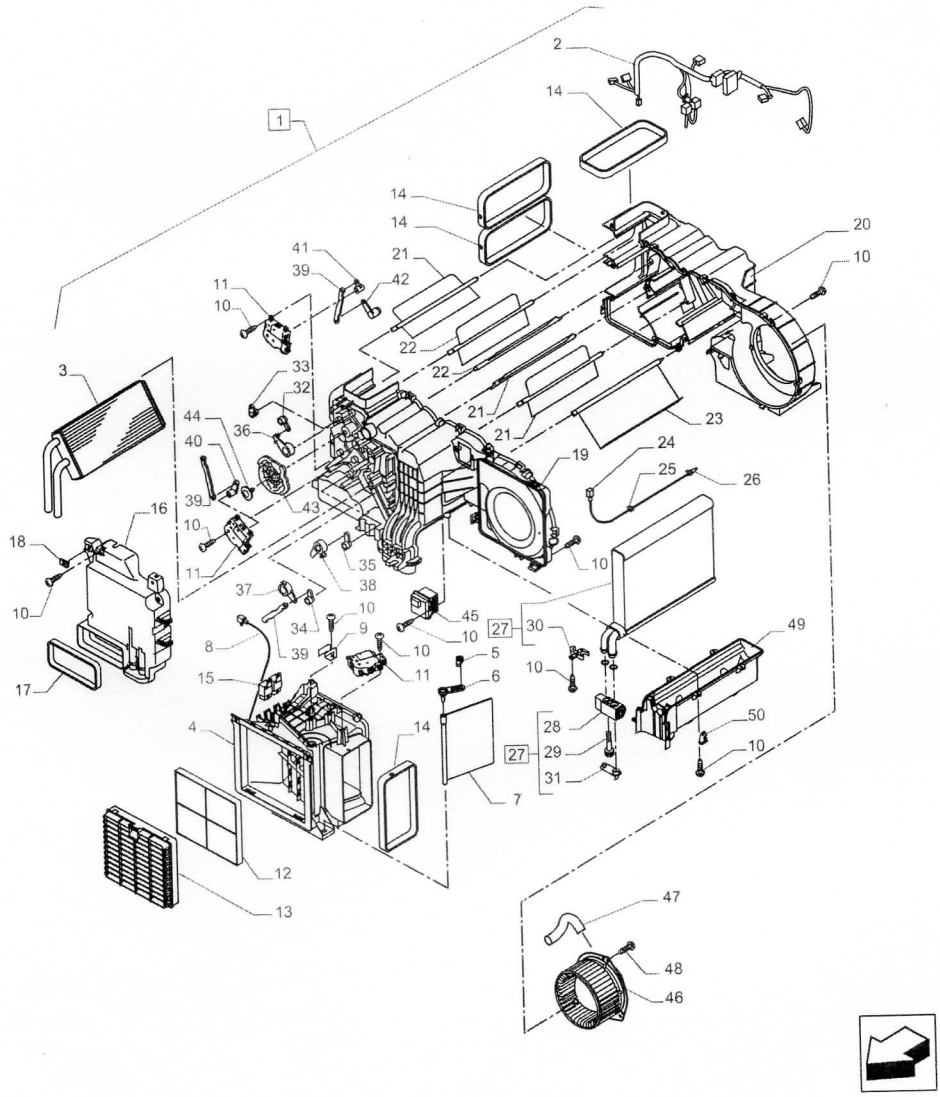
1
2
3
4
5
6
7
8
9
10
11
12
13
14
15
16
17
18
19
20
21
22
23
24
25
26
27
28
29
30
31
32
33
34
35
36
37
38
39
40
41
42
43
44
45
46
47
48
49
50

#	Nº de peça	Nome da peça	Descrição	Qtd
14	KHR27560	AERADOR	-	4
15	KHR2836	RELÉ	-	2
16	KHR27570	COBERTURA	-	1
17	KHR27580	AERADOR	-	1
18	KHR27590	PORCA	-	1
19	KHR27600	ALOJAMENTO	-	1
20	KHR27610	ALOJAMENTO	-	1
21	KHR27620	DIFUSOR	-	3
22	KHR27630	DIFUSOR	-	2
23	KHR27640	DIFUSOR	-	1
24	KHR27650	SENSOR	-	1
25	KHR27660	FIXADOR	-	1
26	KHR27670	FIXADOR	-	1
27	KHR27680	EVAPORADOR	Incl 28 - 31	1
28	KHR27690	VÁLVULA EXPANSÃO TÉRMICA	-	1
29	KHR27700	PARAFUSO ALLENA FLAN	-	2
30	NSS	NO SE VENDE SEPARADO	Suporte, Incl in 27	1
31	KHR15860	COBERTURA	-	1
32	KHR27710	ALAVANCA	-	1
33	KHR27720	ALAVANCA	-	1
34	KHR27730	ALAVANCA	-	1

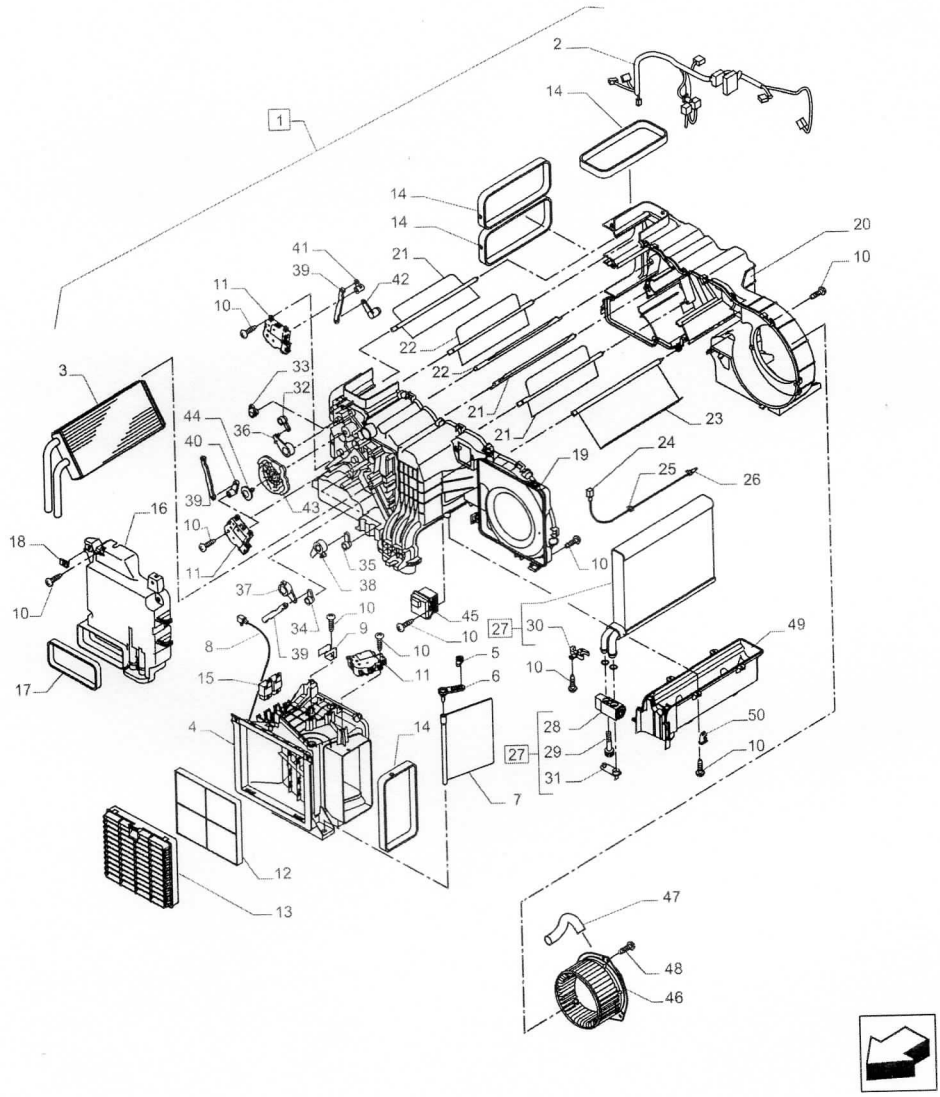
1
2
3
4
5
6
7
8
9
10
11
12
13
14
15
16
17
18
19
20
21
22
23
24
25
26
27
28
29
30
31
32
33
34
35
36
37
38
39
40
41
42
43
44
45
46
47
48
49
50

#	Nº de peça	Nome da peça	Descrição	Qtd
35	KHR27740	ALAVANCA	-	1
36	KHR27750	JUNTA	-	1
37	KHR27760	JUNTA	-	1
38	KHR27770	JUNTA	-	1
39	KHR27780	ESPIGA	-	3
40	KHR27790	ALAVANCA	-	1
41	KHR27800	ALAVANCA	-	1
42	KHR27810	ALAVANCA	-	1
43	KHR27820	FOLHA	-	1
44	KHR27830	PARAFUSO	-	1
45	KHR27840	ECU	-	1
46	KHR27850	MOTOR ELÉCTRICO	-	1
47	KHR27860	MANGUEIRA DE AR	-	1
48	KHR27870	PARAFUSO	-	3
49	KHR27880	DRENO	-	1
50	KHR27890	GRAMPO	-	1

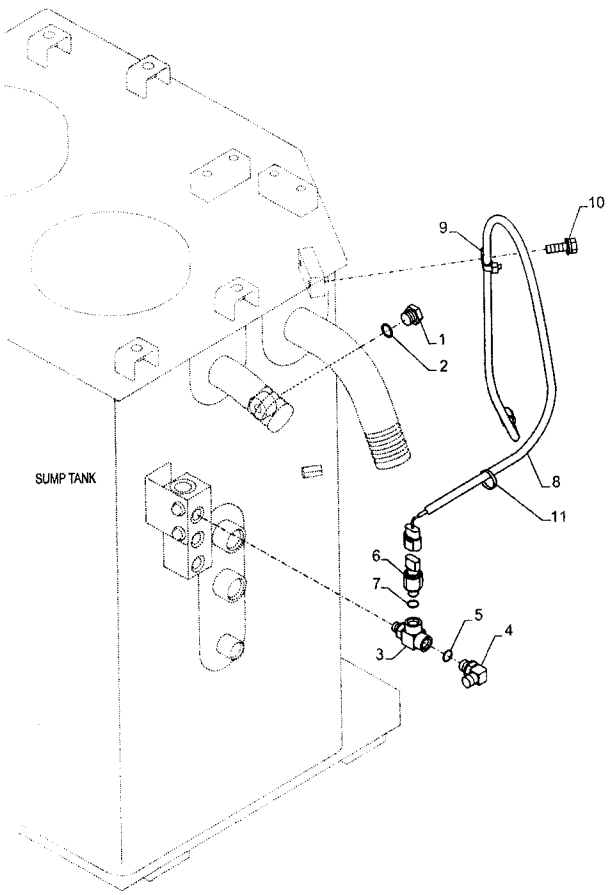
SUMP TANK
1
2
3
4
5
6
7
8
9
10
11

Variantes

-

Informação do modelo

E385C EVO, E405C ME EVO

Intervalos de número de série

-

Datas de produção

Depois null

#	Nº de peça	Nome da peça	Descrição	Qtd
1	47759506	BUJÃO	-	1
2	47759554	O-RING	-	1
3	47758037	CONEXAO T	-	1
4	47760629	COTOVELO	-	1
5	47759554	O-RING	-	1
6	47758309	SENSOR	-	1
7	47759554	O-RING	-	1
8	47791165	CHICOTE	-	1
9	47759127	BRAÇADEIRA	-	1
10	47758719	PARAFUSO	-	1
11	47759505	TIRA	-	1

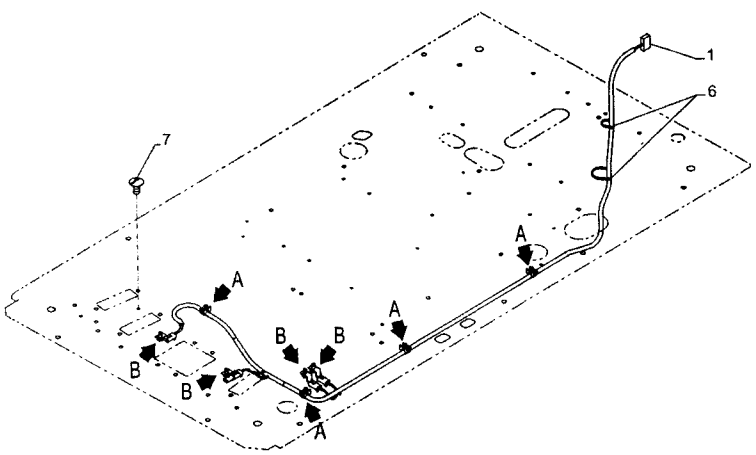
1
6
7
A
A
A
A
B
B
B
B
A
4
5
6
B
2
3

Variantes

-

Informação do modelo

E245C ME EVO, E215C EVO, E385C EVO, E405C ME EVO

Intervalos de número de série

-

Datas de produção

Depois null

#	Nº de peça	Nome da peça	Descrição	Qtd
1	47904093	CHICOTE	-	1
2	47758537	GRAMPO	-	4
3	47789325	PARAFUSO	-	4
4	47759521	BRAÇADEIRA	-	4
5	47789407	PARAFUSO	-	4
6	47759505	TIRA	-	6
7	47760303	TAMPA	-	1

CNH INDUSTRIAL | NEW HOLLAND CONSTRUCTION

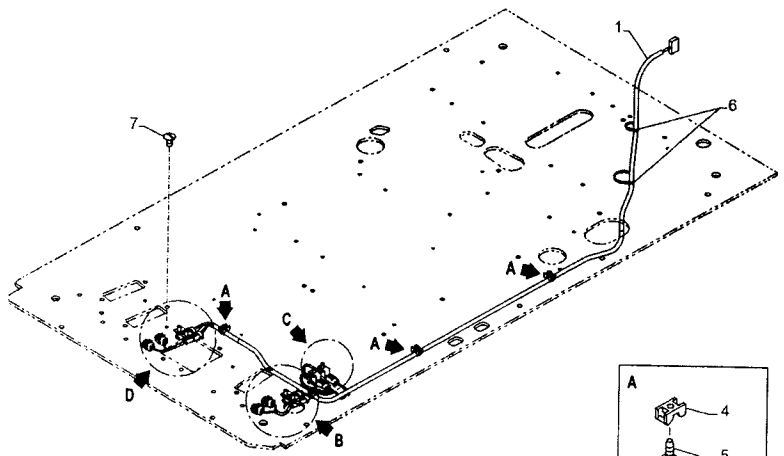
1
6
7
A
C
A
A
D
B

A
4
5
6

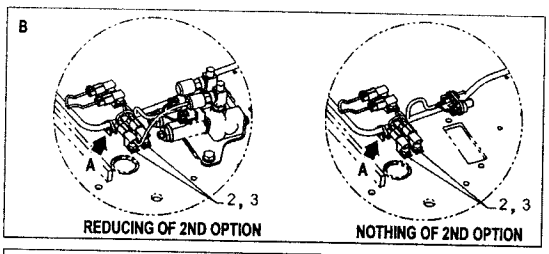
B
A
2, 3
REDUCING OF 2ND OPTION
A
2, 3
NOTHING OF 2ND OPTION

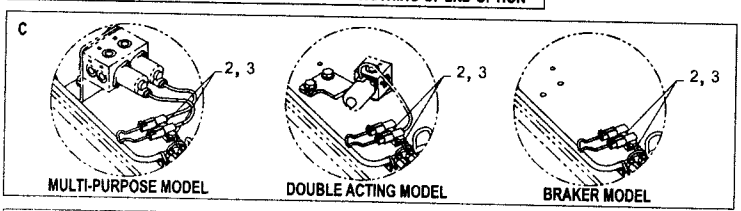
C
2, 3
MULTI-PURPOSE MODEL
2, 3
DOUBLE ACTING MODEL
2, 3
BRAKER MODEL

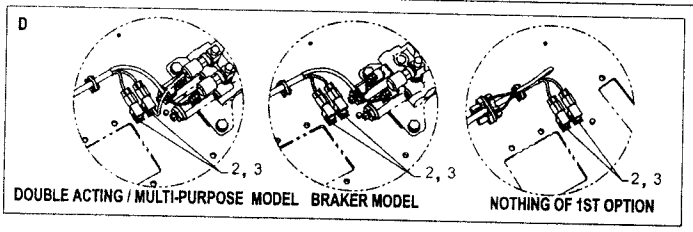
D
2, 3
DOUBLE ACTING / MULTI-PURPOSE MODEL
2, 3
BRAKER MODEL
2, 3
NOTHING OF 1ST OPTION



Variantes

-

Informação do modelo

E245C ME EVO, E215C EVO, E385C EVO, E405C ME EVO

Intervalos de número de série

-

Datas de produção

Depois null

#	Nº de peça	Nome da peça	Descrição	Qtd
1	47903446	CHICOTE	-	1
2	47758537	GRAMPO	-	6
3	47789325	PARAFUSO	-	6
4	47759521	BRAÇADEIRA	-	4
5	47789407	PARAFUSO	-	4
6	47759505	TIRA	-	6
7	47760303	TAMPA	-	1

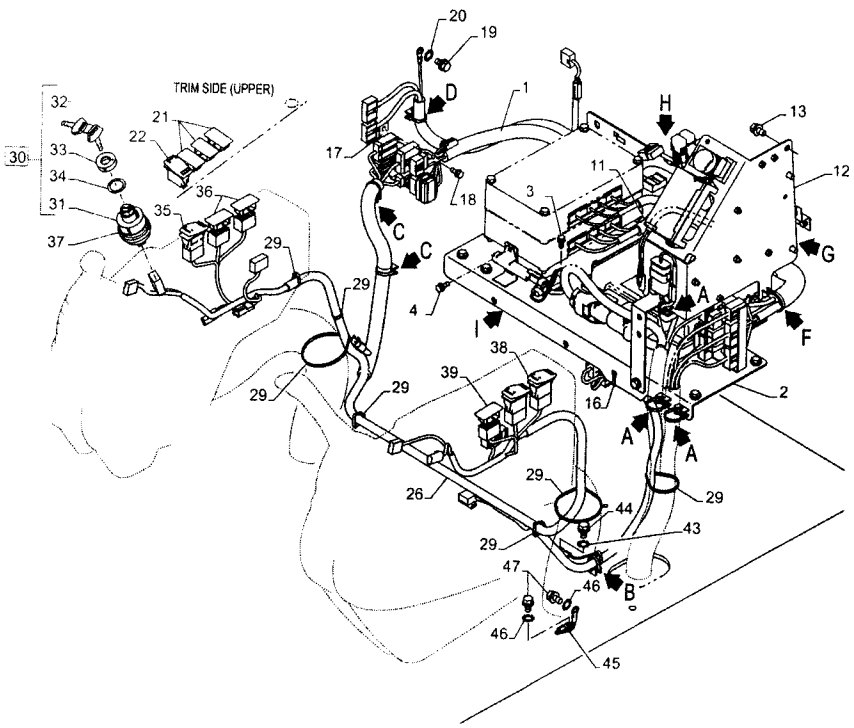
TRIM SIDE (UPPER)
1
2
3
4
11
12
13
16
17
18
19
20
21
22
26
29
30
31
32
33
34
35
36
37
38
39
43
44
45
46
47
A
B
C
D
E
F
G
H
I

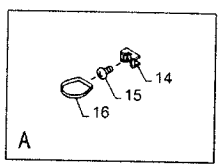
A
14
15
16

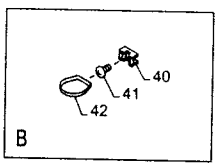
B
40
41
42

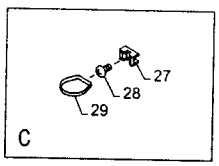
C
27
28
29

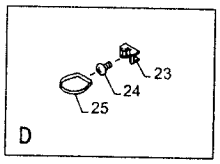
D
23
24
25

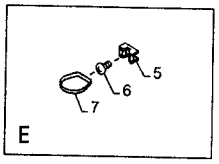
E
5
6
7

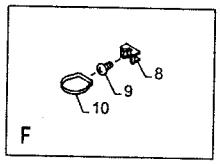
F
8
9
10



Variantes

-

Informação do modelo

E245C ME EVO, E215C EVO, E385C EVO, E405C ME EVO

Intervalos de número de série

-

Datas de produção

Depois null

#	Nº de peça	Nome da peça	Descrição	Qtd
1	47738978	CHICOTE	-	1
2	47812201	SUPORTE	-	1
3	47760448	PARAFUSO	-	2
4	47759087	PARAFUSO	-	2
5	47759521	BRAÇADEIRA	-	2
6	47789407	PARAFUSO	-	2
7	47759505	TIRA	-	2
8	47759521	BRAÇADEIRA	-	2
9	47789407	PARAFUSO	-	2
10	47759505	TIRA	-	2
11	47759505	TIRA	-	1
12	47812075	SUPORTE	-	1
13	47789325	PARAFUSO	-	3

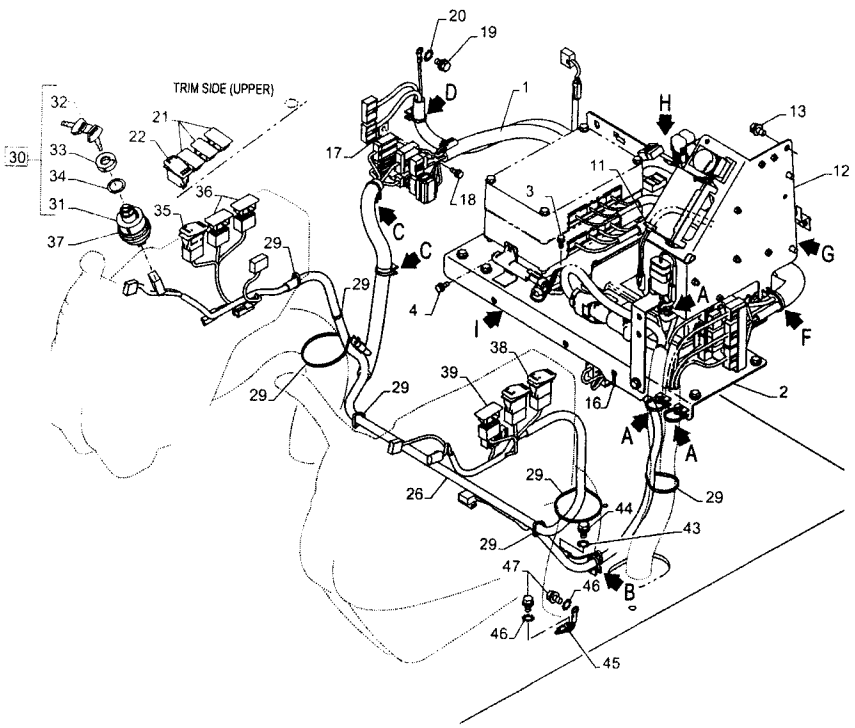
TRIM SIDE (UPPER)
20
19
1
H
13
12
G
F
A
I
D
C
17
18
3
11
4
38
39
16
2
26
44
43
47
46
B
45
32
21
22
30
33
34
31
37
36
35
29

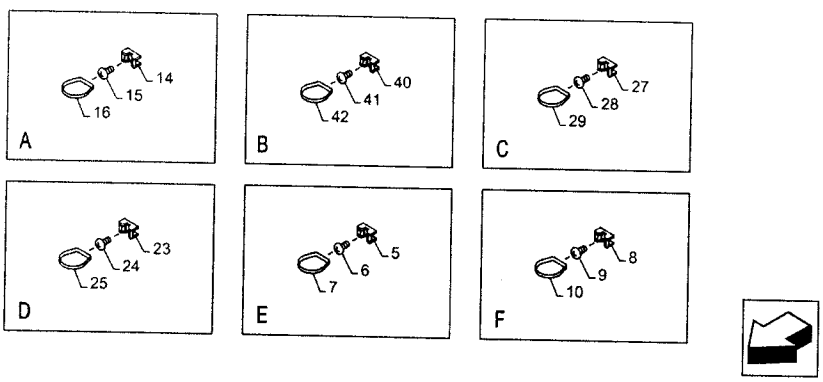
A
14
15
16
B
40
41
42
C
27
28
29
D
23
24
25
E
5
6
7
F
8
9
10

#	Nº de peça	Nome da peça	Descrição	Qtd
14	47759521	BRAÇADEIRA	-	3
15	47789407	PARAFUSO	-	3
16	47759505	TIRA	-	4
17	47758140	SUPORTE	-	1
18	47759087	PARAFUSO	-	1
19	47759376	PARAFUSO	-	1
20	86632601	ANILHA DE RETENÇÃO 8.4mm ID x 15mm OD x 0.8mm Thk	-	1
21	47757682	TAMPA	-	3
22	47759107	TECLA	Horn	1
23	47759521	BRAÇADEIRA	-	1
24	47789407	PARAFUSO	-	1
25	47759505	TIRA	-	1
26	47935941	CHICOTE	-	1
27	47759521	BRAÇADEIRA	-	2
28	47789407	PARAFUSO	-	2
29	47759505	TIRA	-	7
30	47969878	COMUTADOR	Incl 31 - 34@@BSN	1
30	51540377	COMUTADOR	Incl 31, 33, 34@@ASN	1
31	47759183	COMUTADOR	BSN	1
31	51543144	COMUTADOR	ASN	1
32	47969882	CHAVE DE PARTIDA	BSN	1

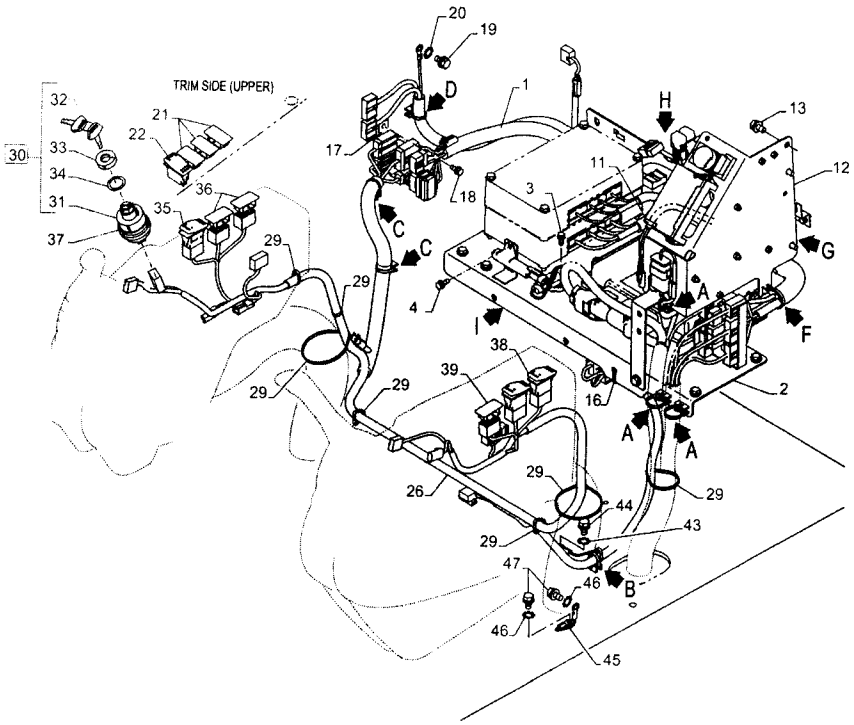
TRIM SIDE (UPPER)
20
19
1
D
H
13
32
21
22
30
33
34
31
37
35
36
17
18
3
11
12
C
C
G
29
29
4
A
I
F
38
39
16
2
29
29
A
A
26
29
44
29
43
29
47
46
B
46
45

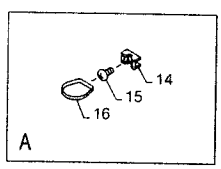
14
15
16
A

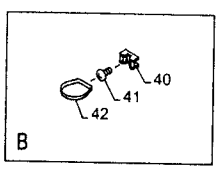
40
41
42
B

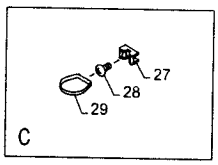
27
28
29
C

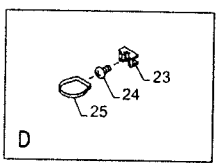
23
24
25
D

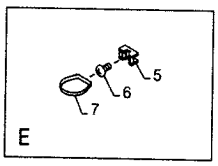
5
6
7
E

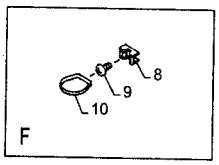
8
9
10
F

#	Nº de peça	Nome da peça	Descrição	Qtd
32	51569474	CHAVE DE PARTIDA	ASN	1
33	47759184	TAMPA	BSN	1
33	51543148	TAMPA	ASN	1
34	47759185	ARRUELA PLANA	BSN	1
34	51543152	ARRUELA PLANA	ASN	1
35	47760444	TECLA	Travel Alarm	1
36	47757682	TAMPA	-	2
37	47759505	TIRA	-	1
38	47758305	TECLA	Emergency stop	1
39	47757682	TAMPA	-	1
40	47759521	BRAÇADEIRA	-	1
41	47789407	PARAFUSO	-	1
42	47759505	TIRA	-	1
43	86632601	ANILHA DE RETENÇÃO 8.4mm ID x 15mm OD x 0.8mm Thk	-	1
44	47759376	PARAFUSO	-	1
45	47758117	CABO, MASSA	-	1
46	86632601	ANILHA DE RETENÇÃO 8.4mm ID x 15mm OD x 0.8mm Thk	-	2
47	47759376	PARAFUSO	-	2

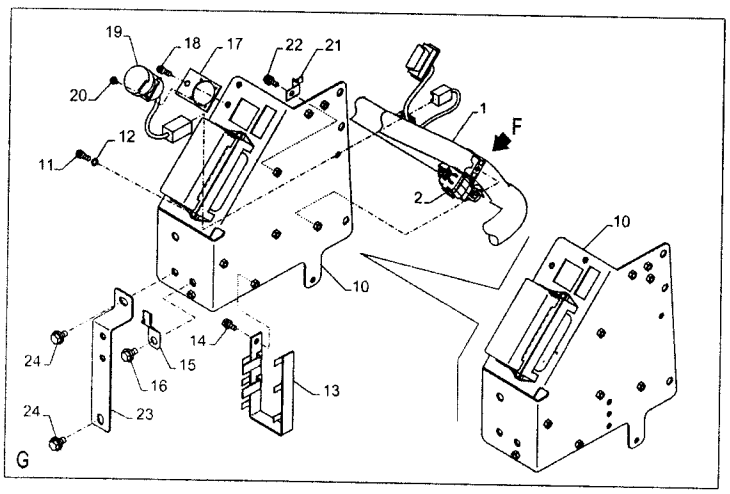
19
18
17
22
21
20
1
F
12
11
2
10
10
24
14
15
16
13
24
23
G

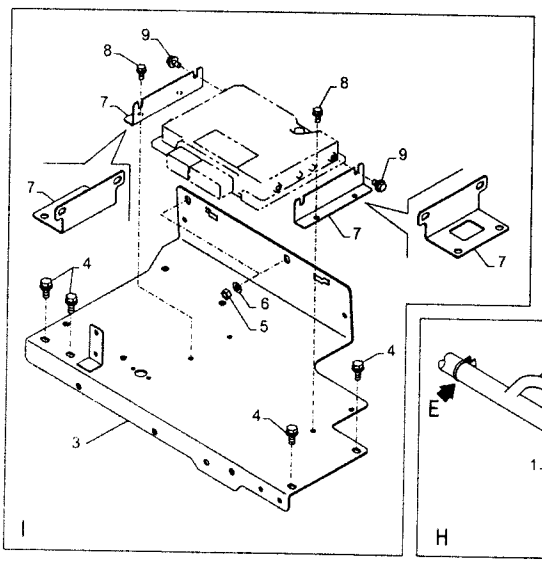
9
8
7
8
9
7
7
7
4
6
5
4
4
3
I

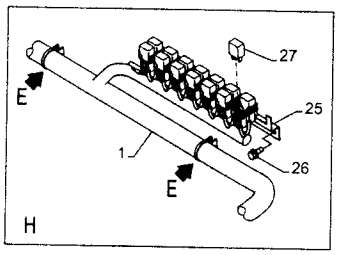
27
E
25
1
26
E
H

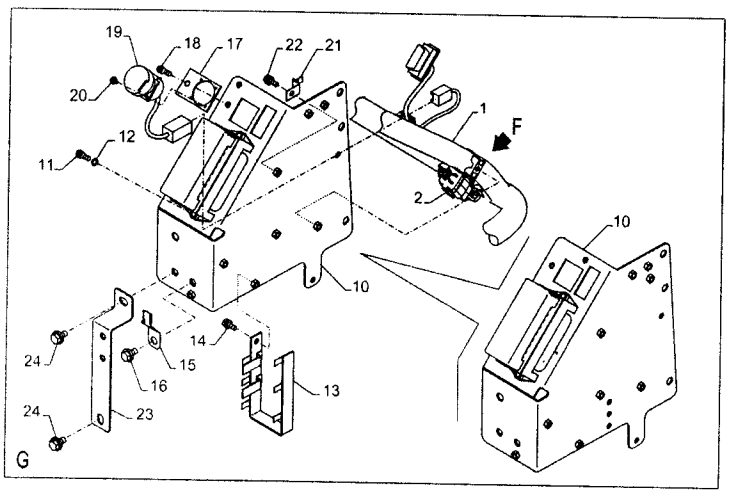
19
18
17
22
21
20
1
F
12
11
2
10
10
24
14
15
16
13
24
23
G

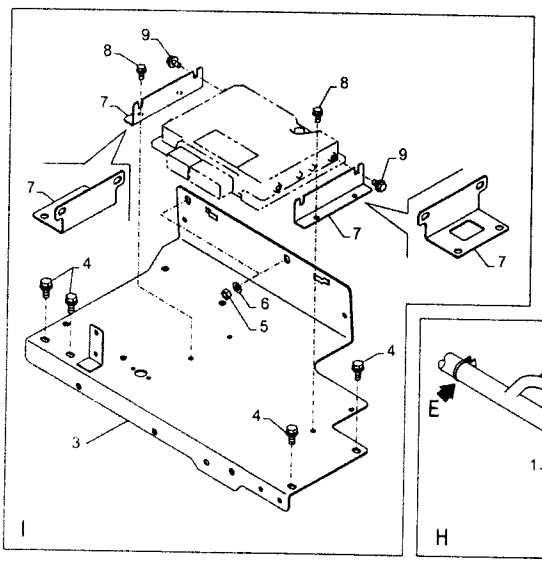
9
8
7
8
9
7
7
7
4
6
5
4
4
3
I

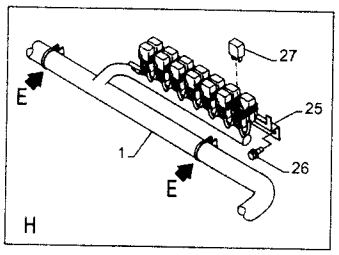
27
E
25
1
26
E
H

Variantes

-

Informação do modelo

E245C ME EVO, E215C EVO, E385C EVO, E405C ME EVO

Intervalos de número de série

-

Datas de produção

Depois null

#	Nº de peça	Nome da peça	Descrição	Qtd
1	47738978	CHICOTE	-	1
2	47876228	CHICOTE	-	1
3	47812201	SUPORTE	-	1
4	47789325	PARAFUSO	-	4
5	9706690	PORCA M8 x 1.25, Cl 8	-	2
6	14496531	ARRUELA PLANA 8.4mm ID x 17mm OD x 1.6mm Thk	-	2
7	47790856	SUPORTE	-	2
8	47759087	PARAFUSO	-	4
9	47789325	PARAFUSO	-	4
10	47812075	SUPORTE	-	1
11	14305331	PARAFUSO ALLENA FLAN M6 x 20mm, Cl 10.9, Full Thd	-	2
12	10569279	ANILHA DE RETENÇÃO 6.1mm ID x 9.9mm OD x 1.6mm Thk,	-	2
13	47760017	SUPORTE	-	1

CNH INDUSTRIAL | NEW HOLLAND CONSTRUCTION

#	Nº de peça	Nome da peça	Descrição	Qtd
14	47759087	PARAFUSO	-	1
15	47759427	COLAR	-	1
16	47789325	PARAFUSO	-	1
17	47757696	SUPORTE	-	1
18	47759087	PARAFUSO	-	1
19	47756104	CHICOTE	-	1
20	47759332	PARAFUSO	-	4
21	47759415	GRAMPO	-	1
22	47759087	PARAFUSO	-	1
23	47757695	SUPORTE	-	1
24	47789325	PARAFUSO	-	2
25	47757690	SUPORTE	-	1
26	47759087	PARAFUSO	-	2
27	84368717	RELÉ	-	14

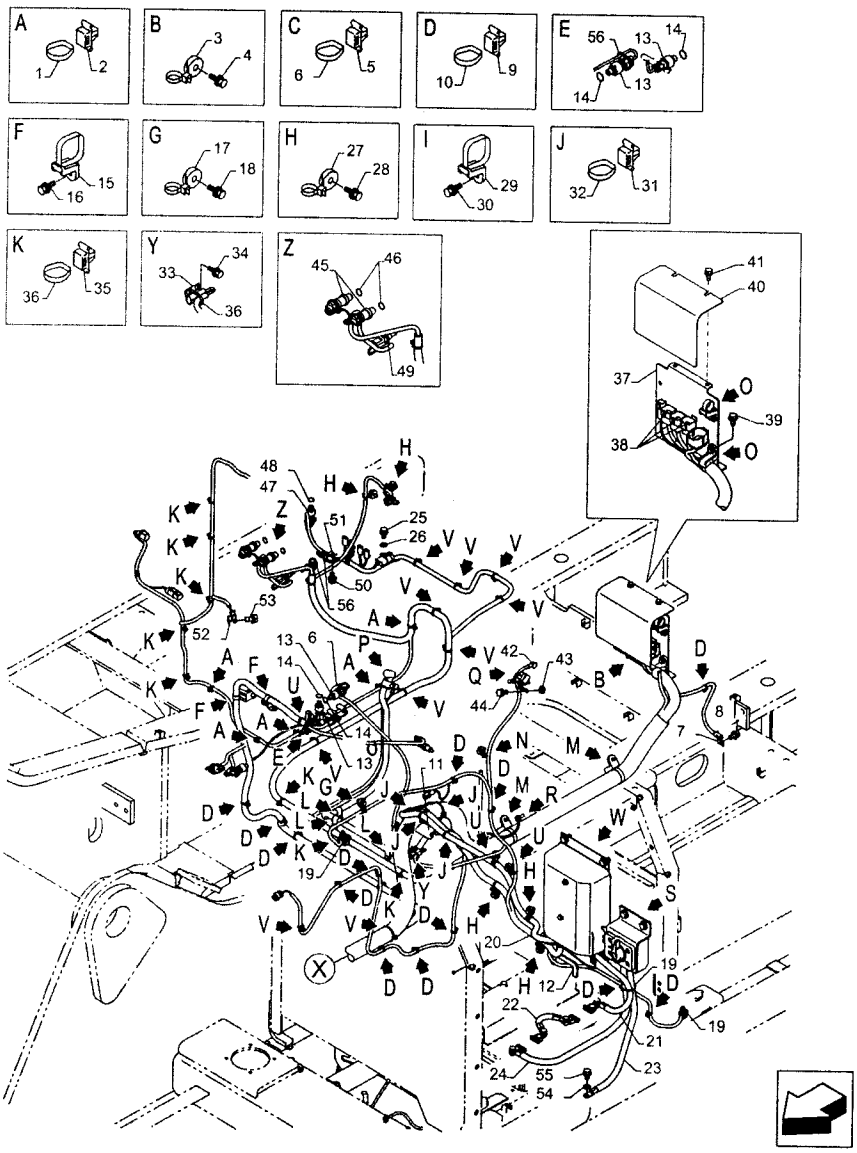
A
1
2
B
3
4
C
6
5
D
10
9
E
56
13
14
14
13
F
16
15
G
17
18
H
27
28
I
30
29
J
32
31
K
36
35
Y
33
34
36
Z
45
46
49
41
40
37
O
39
38
O

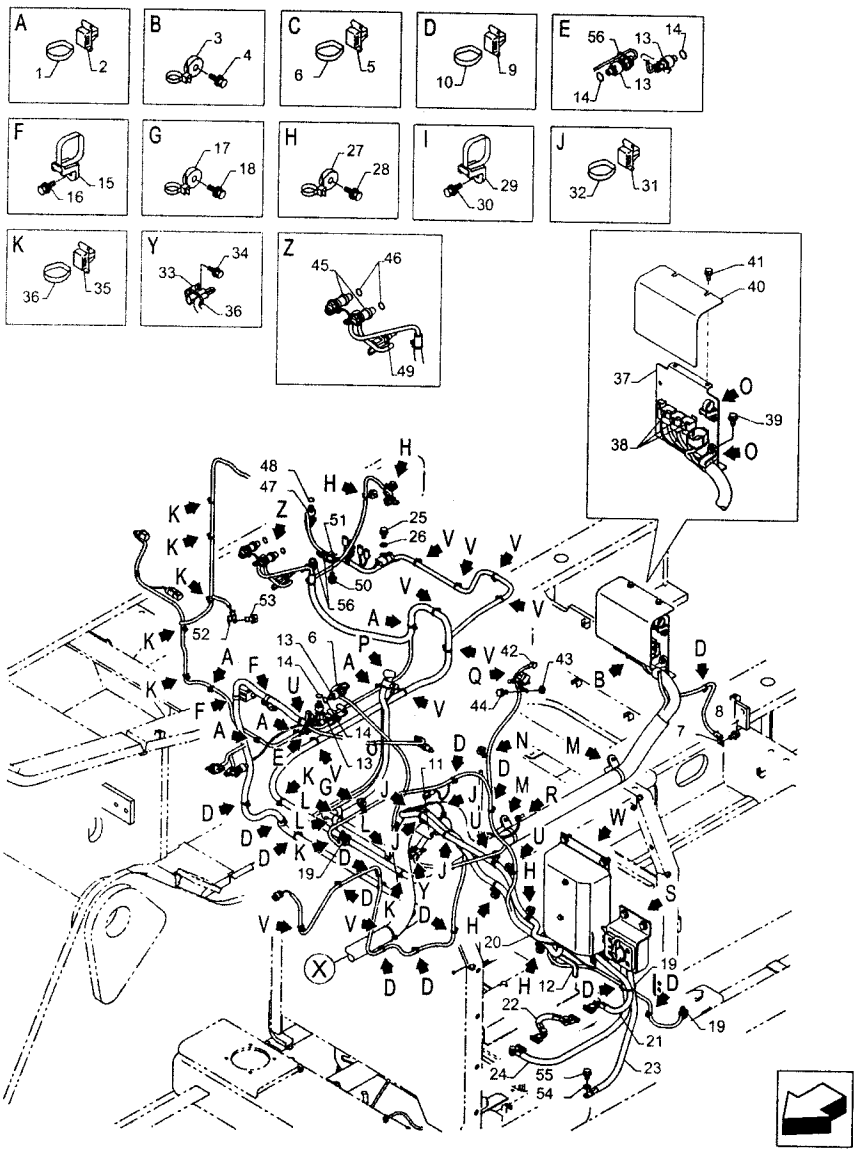
A
1
2
B
3
4
C
6
5
D
10
9
E
56
13
14
14
13
F
16
15
G
17
18
H
27
28
I
30
29
J
32
31
K
36
35
Y
33
34
36
Z
45
46
49
41
40
37
O
39
38
O

Variantes

-

Informação do modelo

E385C EVO, E405C ME EVO

Intervalos de número de série

-

Datas de produção

Depois null

#	Nº de peça	Nome da peça	Descrição	Qtd
1	47757680	BRAÇADEIRA	-	5
2	47759505	TIRA	-	5
3	47759125	BRAÇADEIRA	-	2
4	47758719	PARAFUSO	-	2
5	47757680	BRAÇADEIRA	-	3
6	47759505	TIRA	-	4
7	47758537	GRAMPO	-	1
8	47759330	PARAFUSO	-	1
9	47757680	BRAÇADEIRA	-	24
10	47759505	TIRA	-	24
11	47841133	COXIM	-	1
12	47785585	COXIM	-	1
13	47758304	SENSOR	-	6

#	Nº de peça	Nome da peça	Descrição	Qtd
14	47759505	TIRA	-	6
15	47759126	BRAÇADEIRA	-	2
16	47759381	PARAFUSO	-	2
17	47759127	BRAÇADEIRA	-	1
18	47758719	PARAFUSO	-	1
19	47759505	TIRA	-	9
20	47886670	CABO	-	1
21	47756699	CABO DE BATERIA Positive, 460mm L	-	1
22	47767268	CABO DE BATERIA	-	1
23	47791359	CABO, MASSA	-	1
24	47791360	CABO ELÉTRICO	-	1
25	47759330	PARAFUSO	-	1
26	86632601	ANILHA DE RETENÇÃO 8.4mm ID x 15mm OD x 0.8mm Thk	-	1
27	47759127	BRAÇADEIRA	-	6
28	47758719	PARAFUSO	-	6
29	47759125	BRAÇADEIRA	-	1
30	47758719	PARAFUSO	-	1
31	47757680	BRAÇADEIRA	-	4
32	47759505	TIRA	-	9
33	47758537	GRAMPO	-	1
34	47759330	PARAFUSO	-	1

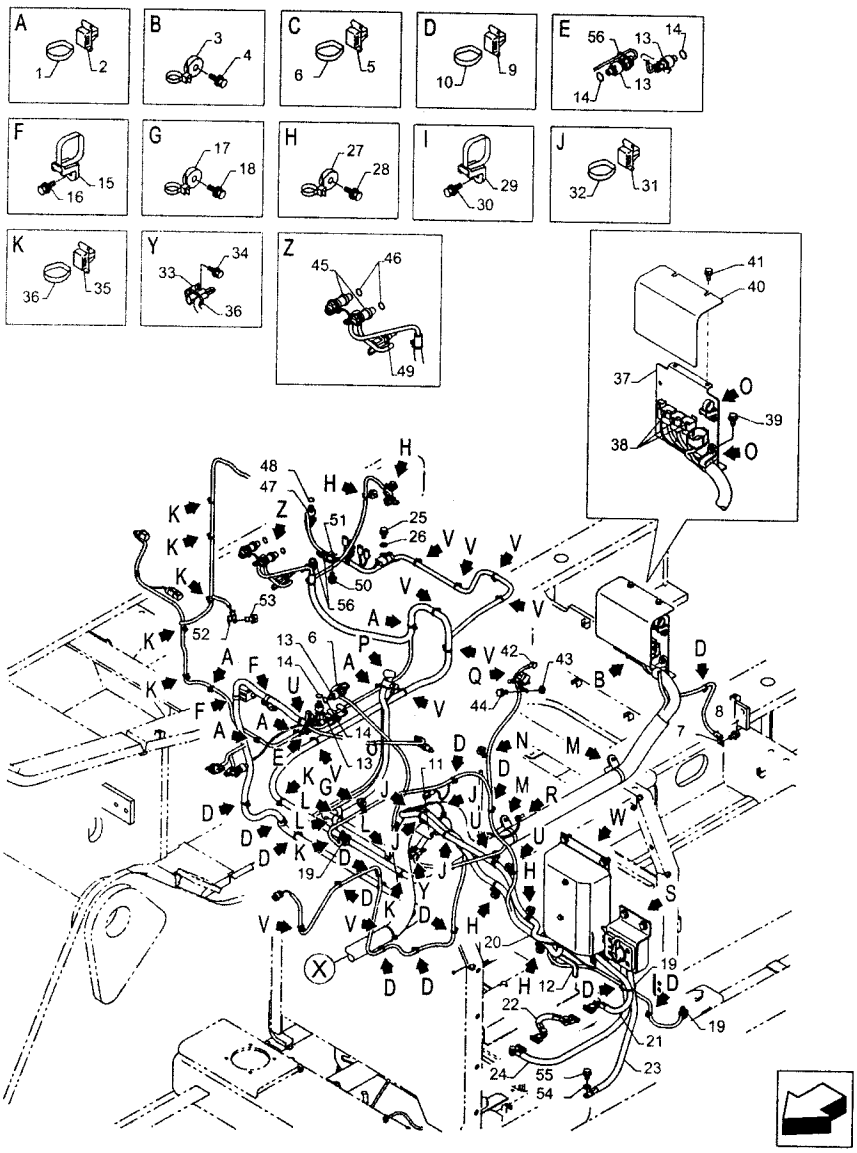
A
1
2
B
3
4
C
6
5
D
10
9
E
56
13
14
14
13
F
16
15
G
17
18
H
27
28
I
30
29
J
32
31
K
36
35
Y
33
34
36
Z
45
46
49
41
40
37
O
39
38
O

#	Nº de peça	Nome da peça	Descrição	Qtd
35	47757680	BRAÇADEIRA	-	11
36	47759505	TIRA	-	14
37	47840917	SUPORTE	-	1
38	47759841	GRAMPO	-	3
39	47789339	PARAFUSO	-	2
40	47817904	COBERTURA	-	1
41	47789330	PARAFUSO	-	2
42	47760447	TAMPA	-	1
43	86625264	ANILHA DE RETENÇÃO Ext Tooth, M5	-	1
44	47759414	PARAFUSO	-	1
45	47758115	SENSOR	-	2
46	47759553	O-RING	-	2
47	47758304	SENSOR	-	1
48	47759554	O-RING	-	1
49	47759463	SENSOR	-	1
50	47759415	GRAMPO	-	1
51	47759086	PARAFUSO	-	1
52	47791371	GRAMPO	-	1
53	47759330	PARAFUSO	-	1
54	86632601	ANILHA DE RETENÇÃO 8.4mm ID x 15mm OD x 0.8mm Thk	-	1
55	47759125	BRAÇADEIRA	-	1

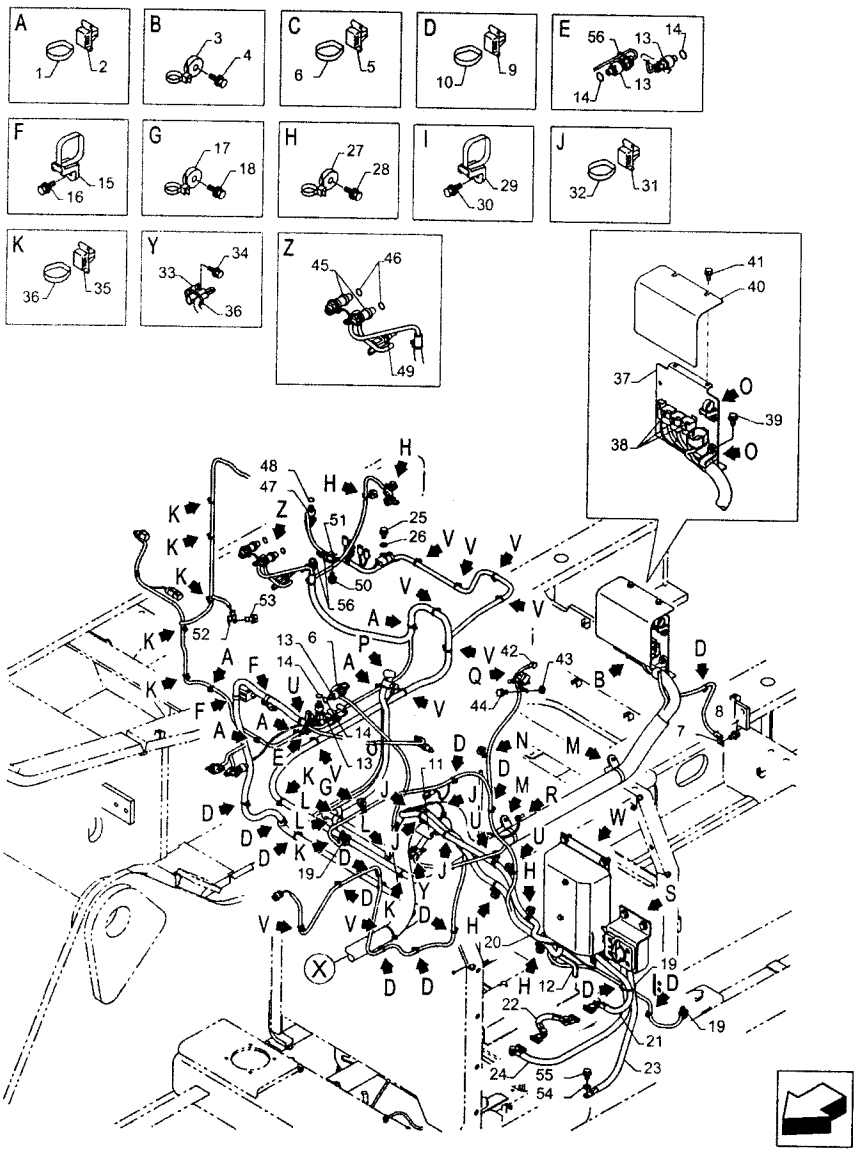
A
1
2
B
3
4
C
6
5
D
10
9
E
56
13
14
14
13
F
16
15
G
17
18
H
27
28
I
30
29
J
32
31
K
36
35
Y
33
34
36
Z
45
46
49
41
40
37
O
39
38
O

#	Nº de peça	Nome da peça	Descrição	Qtd
35	47757680	BRAÇADEIRA	-	11
36	47759505	TIRA	-	14
37	47840917	SUPORTE	-	1
38	47759841	GRAMPO	-	3
39	47789339	PARAFUSO	-	2
40	47817904	COBERTURA	-	1
41	47789330	PARAFUSO	-	2
42	47760447	TAMPA	-	1
43	86625264	ANILHA DE RETENÇÃO Ext Tooth, M5	-	1
44	47759414	PARAFUSO	-	1
45	47758115	SENSOR	-	2
46	47759553	O-RING	-	2
47	47758304	SENSOR	-	1
48	47759554	O-RING	-	1
49	47759463	SENSOR	-	1
50	47759415	GRAMPO	-	1
51	47759086	PARAFUSO	-	1
52	47791371	GRAMPO	-	1
53	47759330	PARAFUSO	-	1
54	86632601	ANILHA DE RETENÇÃO 8.4mm ID x 15mm OD x 0.8mm Thk	-	1
55	47759125	BRAÇADEIRA	-	1

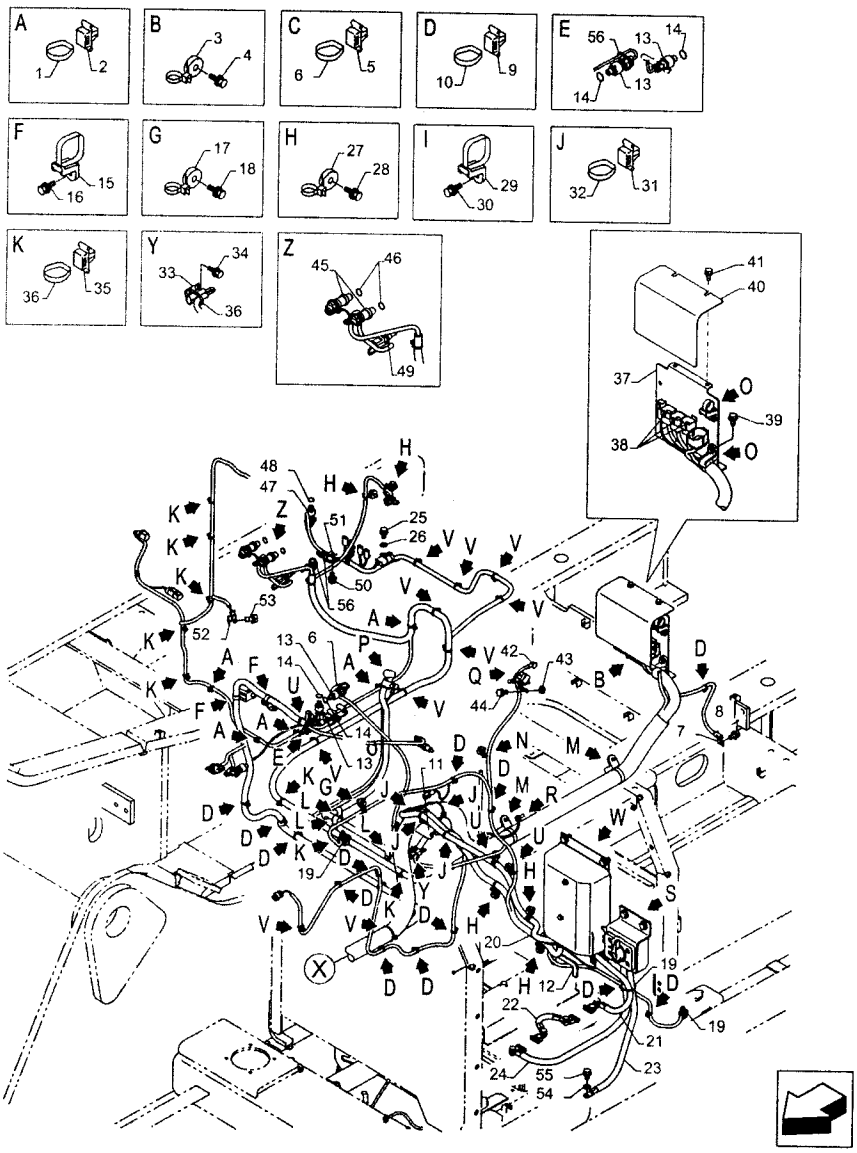
A
1
2
B
3
4
C
6
5
D
10
9
E
56
13
14
14
13
F
16
15
G
17
18
H
27
28
I
30
29
J
32
31
K
36
35
Y
33
34
36
Z
45
46
49
41
40
37
O
39
38
O

#	Nº de peça	Nome da peça	Descrição	Qtd
56	47759505	TIRA	-	AR
57	48153389	CHICOTE	ASN, 58	1
58	87717080	FUSÍVEL 15A, Blue	ASN	1

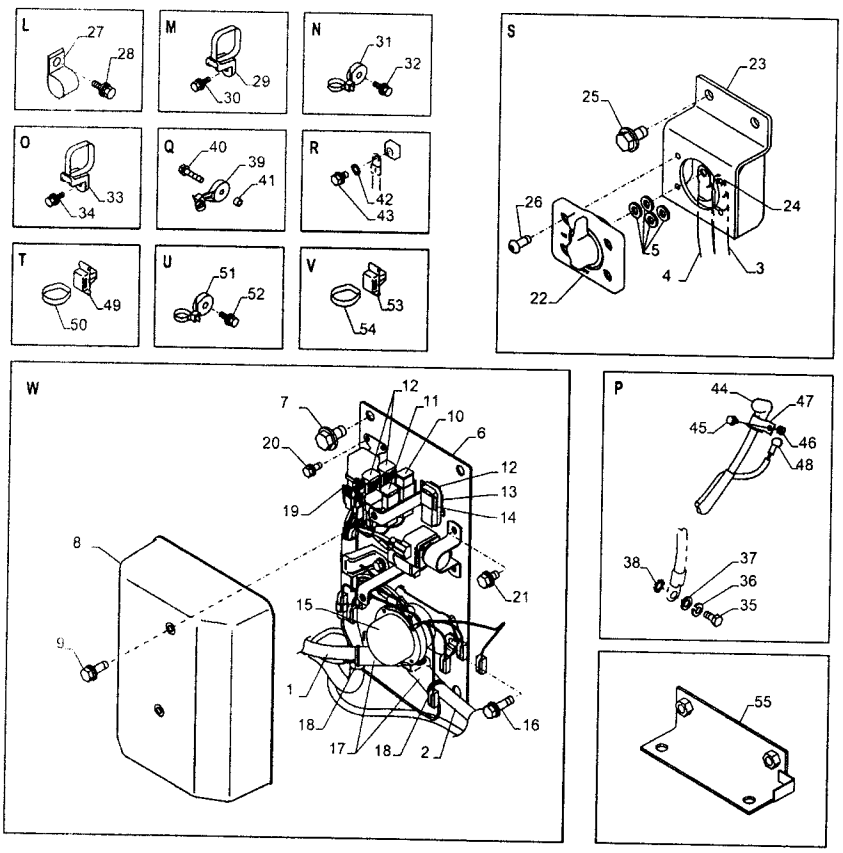
L
27
28
M
29
30
N
31
32
O
33
34
Q
40
39
41
R
42
43
T
49
50
U
51
52
V
53
54
S
23
25
26
24
5
4
3
22
W
7
12
11
10
6
20
12
13
19
14
8
21
15
9
1
18
17
18
2
16
P
44
47
45
46
48
38
37
36
35
55

Variantes

461037032

Informação do modelo

E385C EVO, E405C ME EVO

Intervalos de número de série

-

Datas de produção

Depois null

#	Nº de peça	Nome da peça	Descrição	Qtd
7	47759330	PARAFUSO	-	4
19	47758529	RELÉ	-	1
21	47759330	PARAFUSO	-	2
22	48002172	INTERRUPTOR ROTATIVO	-	1
28	47759330	PARAFUSO	-	3
42	86632601	ANILHA DE RETENÇÃO 8.4mm ID x 15mm OD x 0.8mm Thk	-	1
49	47757680	BRAÇADEIRA	-	4
1	47886670	CABO	-	1
2	47756699	CABO DE BATERIA Positive, 460mm L	-	1
3	47791359	CABO, MASSA	-	1
4	47791360	CABO ELÉTRICO	-	1
5	47759503	ARRUELA PLANA	-	4
6	47815496	SUPORTE	-	1

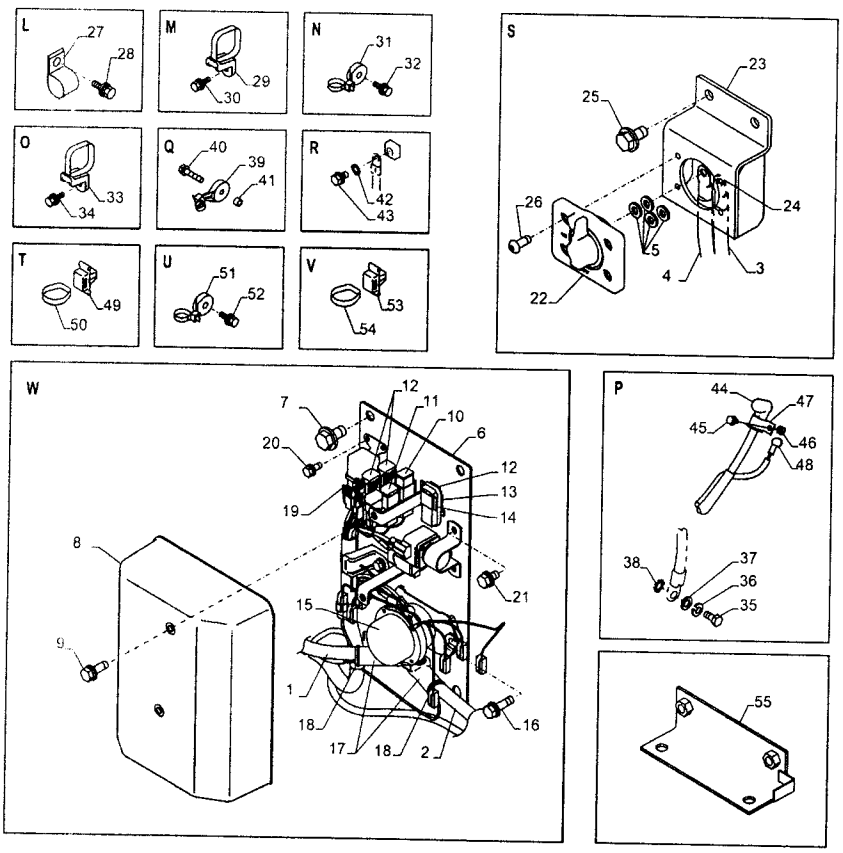
L
27
28
M
29
30
N
31
32
O
33
34
Q
40
39
41
R
42
43
T
49
50
U
51
52
V
53
54
S
23
25
26
24
5
4
3
22
W
7
12
11
10
6
20
12
13
19
14
8
21
15
9
1
18
17
18
2
16
P
44
47
45
46
48
38
37
36
35
55

#	Nº de peça	Nome da peça	Descrição	Qtd
8	47760021	COBERTURA	-	1
9	47758719	PARAFUSO	-	4
10	47760445	FUSÍVEL	-	1
11	47759429	FUSÍVEL	-	1
12	47780394	FUSÍVEL	-	3
13	47791364	CONECTOR ELÉC.	-	1
14	47759505	TIRA	-	1
15	84368717	RELÉ	-	1
16	47758720	PARAFUSO	-	2
17	47759413	CONECTOR ELÉC.	-	2
18	47759495	TIRA	-	2
20	47759087	PARAFUSO	-	2
23	47816046	SUPORTE	-	1
24	47757876	TAMPA	-	2
25	47759330	PARAFUSO	-	2
26	84406845	PARAFUSO ALLENA FLAN BTN HD, M8 x 1.25 x 16mm, Cl 10.9	-	4
27	47757680	BRAÇADEIRA	-	3
29	47759125	BRAÇADEIRA	-	3
30	47758719	PARAFUSO	-	3
31	47759127	BRAÇADEIRA	-	2
32	47758719	PARAFUSO	-	2

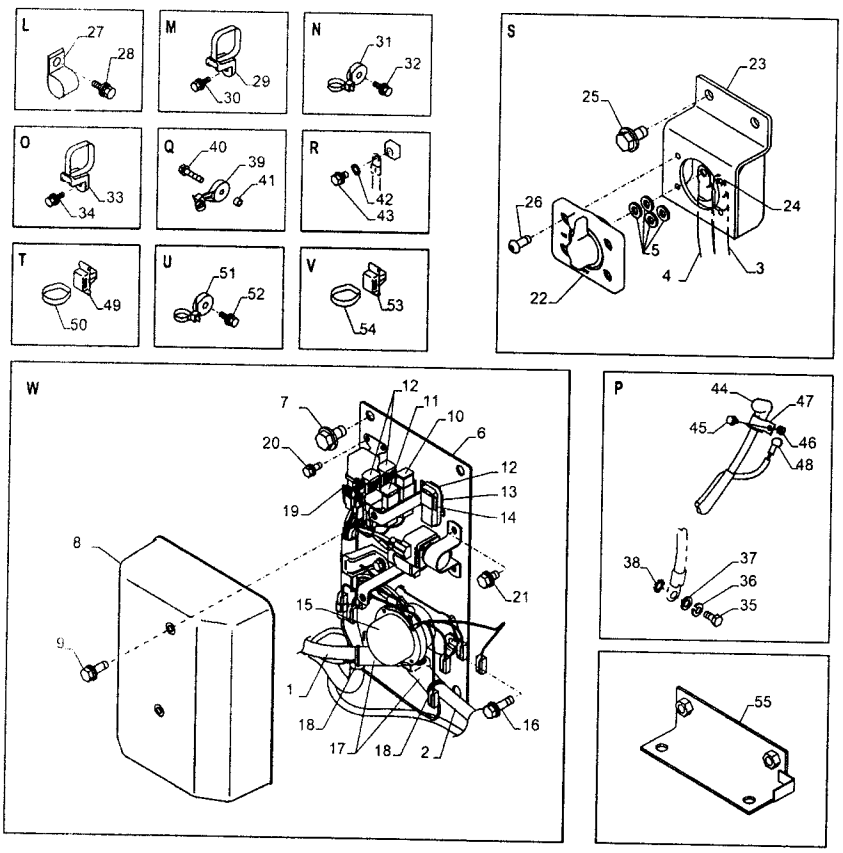
L
27
28
M
29
30
N
31
32
O
33
34
Q
40
39
41
R
42
43
T
49
50
U
51
52
V
53
54
S
23
25
26
24
5
4
3
22
W
7
12
11
10
6
20
12
13
19
14
8
21
15
9
1
18
17
18
2
16
P
44
47
45
46
48
38
37
36
35
55

#	Nº de peça	Nome da peça	Descrição	Qtd
33	47759125	BRAÇADEIRA	-	2
34	47758719	PARAFUSO	-	2
35	398792	PARAFUSO Hex, M12 x 25mm, Cl 10.9	-	1
36	47789425	ARRUELA PLANA	-	1
37	14496731	ARRUELA PLANA M12 x 24 x 2.5 Thk	-	1
38	47789425	ARRUELA PLANA	-	1
39	47759414	PARAFUSO	-	1
40	47759466	BRAÇADEIRA	-	1
41	47759108	PARAFUSO	-	1
43	47758719	PARAFUSO	-	1
44	47759431	PROTETOR	-	1
45	336256	PORCA M8, Cl 8	-	1
46	43362	PORCA M8 x 1.25, Cl 10	-	1
47	47759094	BRAÇADEIRA	-	1
48	47760447	TAMPA	-	1
50	47759505	TIRA	-	5
51	47759127	BRAÇADEIRA	-	3
52	47759127	BRAÇADEIRA	-	3
53	47757680	BRAÇADEIRA	-	14
54	47759505	TIRA	-	23
55	51487603	SUPORTE	-	1

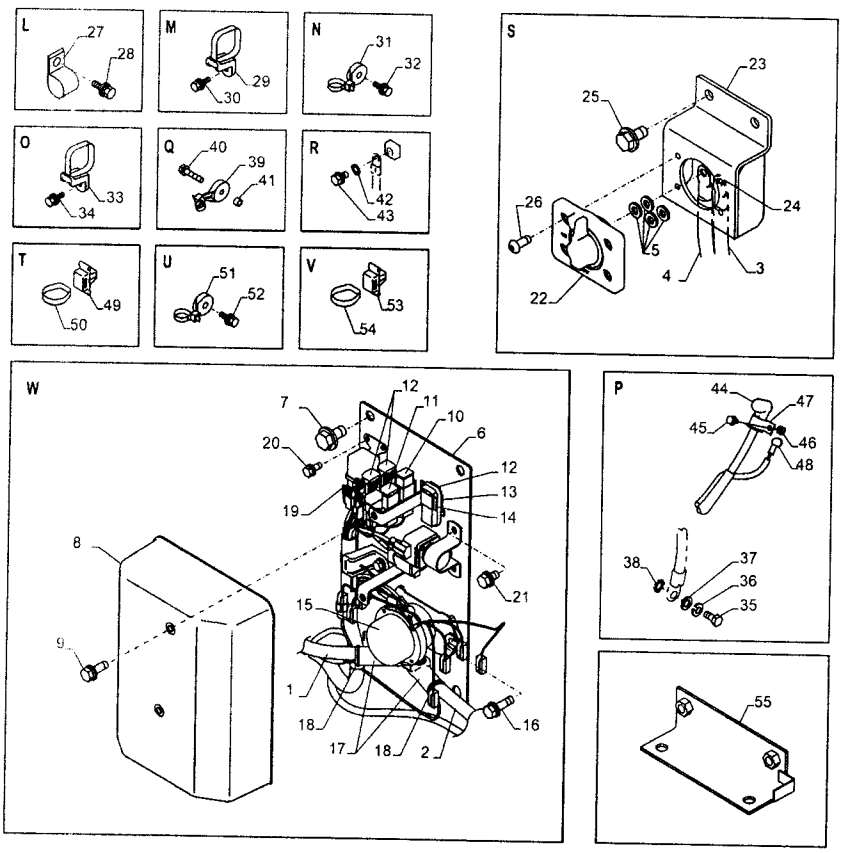
L
27
28
M
29
30
N
31
32
O
33
34
Q
40
39
41
R
42
43
T
49
50
U
51
52
V
53
54
S
23
25
26
24
5
4
3
22
W
7
12
11
10
6
20
12
13
19
14
8
21
15
9
1
18
17
18
2
16
P
44
47
45
46
48
38
37
36
35
55

#	Nº de peça	Nome da peça	Descrição	Qtd
56	47759376	PARAFUSO	Not shown	3

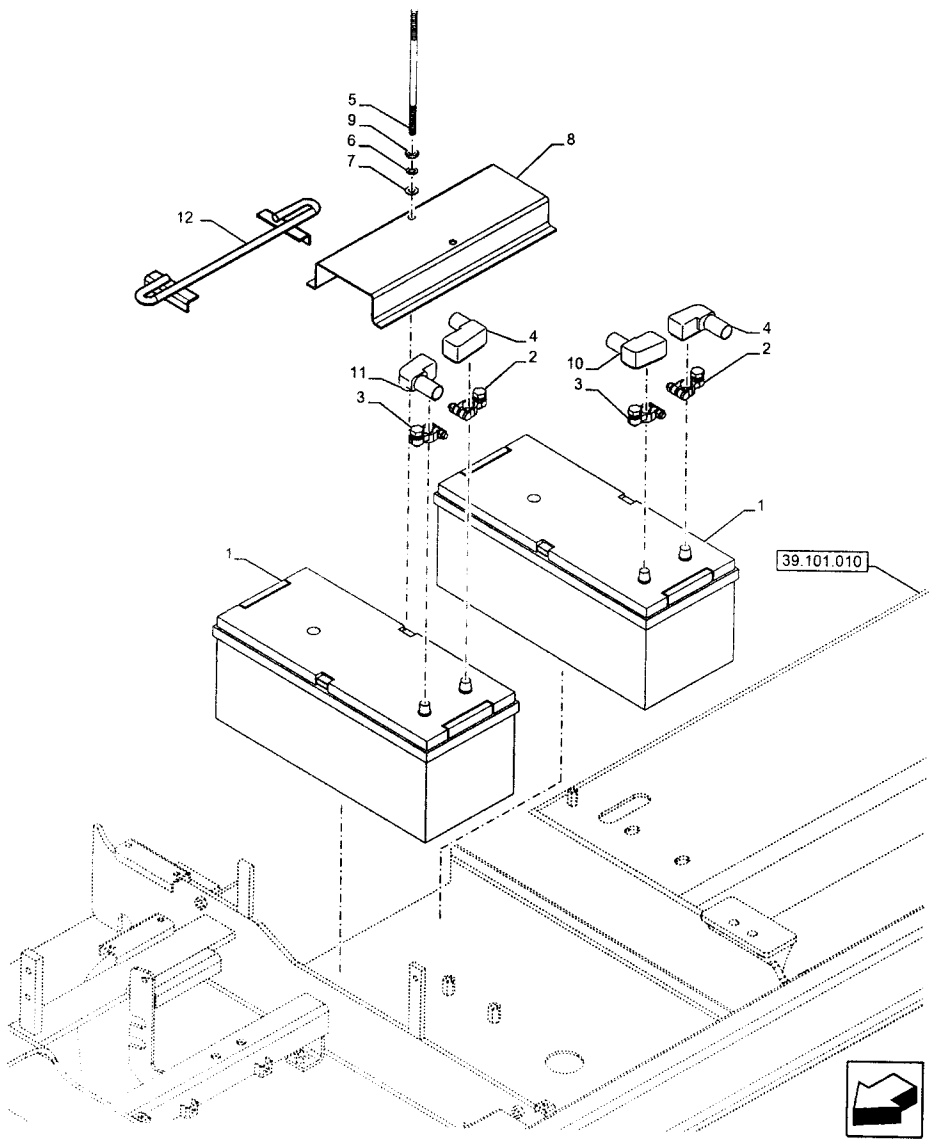
5
9
6
7
8
12
4
11
2
3
10
4
2
3
1
1
39.101.010

Variantes

-

Informação do modelo

E385C EVO, E405C ME EVO

Intervalos de número de série

-

Datas de produção

Depois null

#	Nº de peça	Nome da peça	Descrição	Qtd
1	84427131	BATERIA ÚMIDA 4D, 12V, 170Ah, 1000 CCA, 237mm H,	12V, 160AH, 650A	2
9	86500689	PORCA M10 x 1.5, Cl 10	-	2
2	47758530	CONECTOR ELÉC.	Battery, Positive	2
3	47758531	CONECTOR ELÉC.	Battery, Negative	2
4	47759416	TAMPA	Terminal, Red	2
5	84419406	HASTE	-	2
6	10516874	ANILHA DE RETENÇÃO 10.2mm ID x 17.7mm OD x	-	2
7	14496631	ARRUELA PLANA 10.5mm ID x 21mm OD x 2mm Thk	-	2
8	47811080	FIXADOR	Battery, Grey	1
10	47759417	TAMPA	Terminal, Red	1
11	47759520	COBERTURA DE PROTECÇ	-	1
12	75259613	SUPORTE	-	2

CNH INDUSTRIAL | NEW HOLLAND CONSTRUCTION

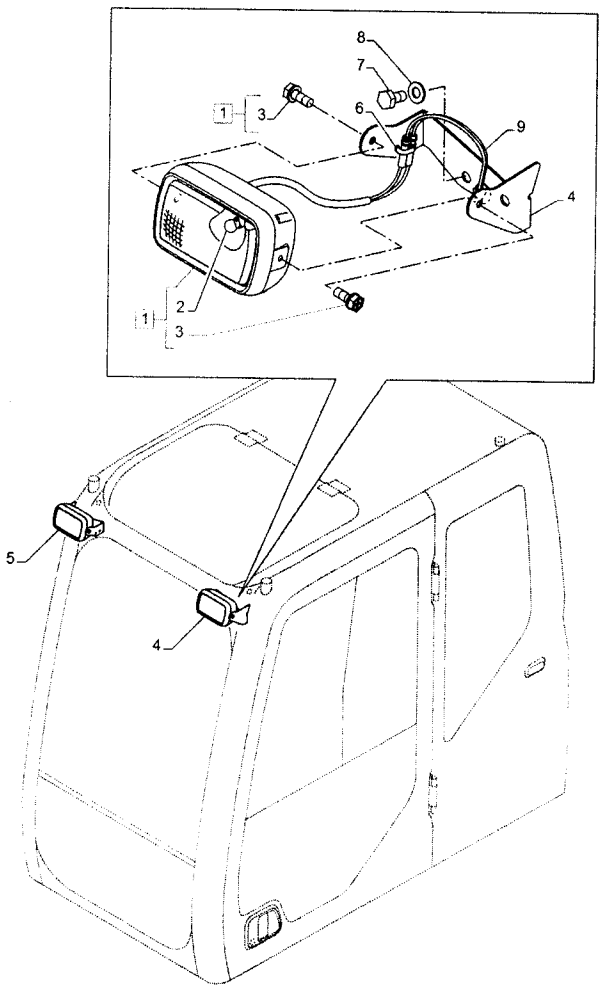
8
7
1
3
6
9
4
1
2
3
5
4

Variantes

-

Informação do modelo

E385C EVO, E405C ME EVO

Intervalos de número de série

-

Datas de produção

Depois null

#	Nº de peça	Nome da peça	Descrição	Qtd
1	47758121	LUZ DE TRABALHO	ASSY, Incl 2, 3	2
2	152812A1	LÂMPADA	-	2
3	KHR3556	PARAFUSO Spcl	-	4
4	47793914	SUPORTE	-	1
5	47793910	SUPORTE	-	1
6	47759505	TIRA	-	2
7	9861444	PARAFUSO Hex, M10 x 1.5 x 20mm, Cl 10.9	-	4
8	14496631	ARRUELA PLANA 10.5mm ID x 21mm OD x 2mm Thk	-	4
9	47758845	CHICOTE	-	2

CNH INDUSTRIAL | NEW HOLLAND CONSTRUCTION

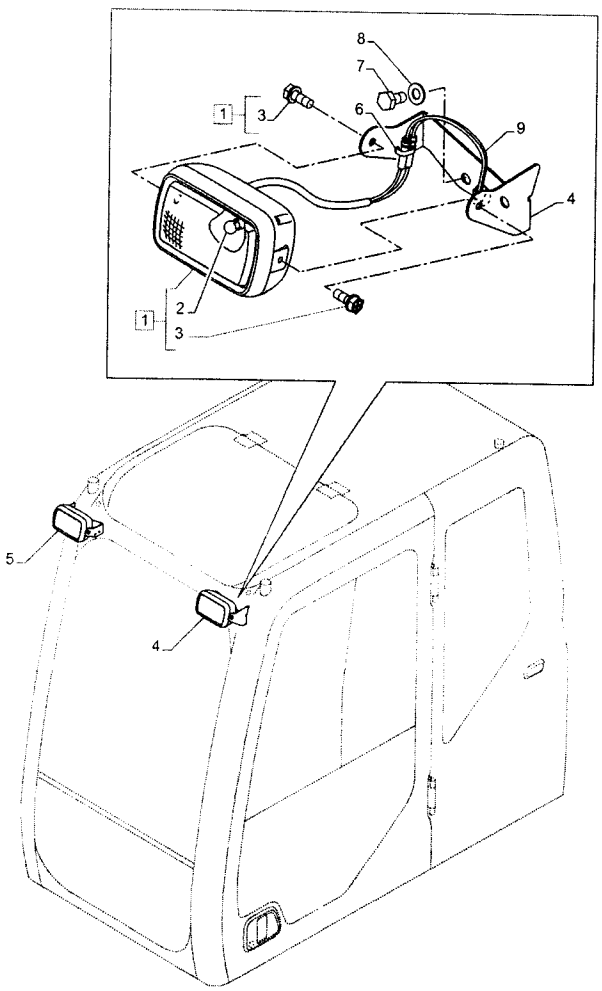
8
7
1
3
6
9
4
2
1
3
5
4

Variantes

-

Informação do modelo

E245C ME EVO, E215C EVO, E385C EVO, E405C ME EVO

Intervalos de número de série

-

Datas de produção

Depois null

#	Nº de peça	Nome da peça	Descrição	Qtd
1	47758121	LUZ DE TRABALHO	ASSY, Incl 2, 3	2
2	152812A1	LÂMPADA	-	2
3	KHR3556	PARAFUSO Spcl	-	4
4	47793914	SUPORTE	-	1
5	47793910	SUPORTE	-	1
6	47759505	TIRA	-	2
7	9861444	PARAFUSO Hex, M10 x 1.5 x 20mm, Cl 10.9	-	4
8	14496631	ARRUELA PLANA 10.5mm ID x 21mm OD x 2mm Thk	-	4
9	47758845	CHICOTE	-	2

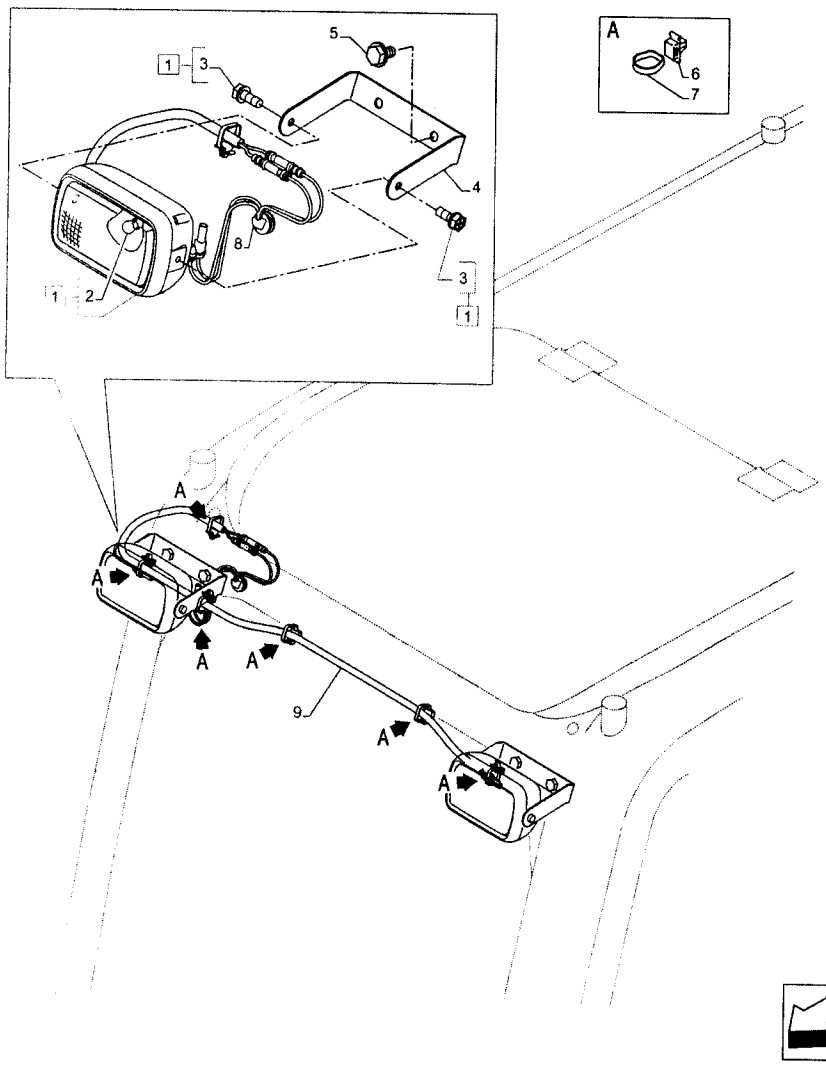
5
1
3
4
8
1
2
3
1
A
6
7
A
A
A
A
9
A
A

Variantes

-

Informação do modelo

E245C ME EVO, E215C EVO, E385C EVO, E405C ME EVO

Intervalos de número de série

-

Datas de produção

Depois null

#	Nº de peça	Nome da peça	Descrição	Qtd
1	47758121	LUZ DE TRABALHO	ASSY, Incl 2, 3	2
2	152812A1	LÂMPADA	-	2
3	KHR3556	PARAFUSO Spcl	-	4
4	47828681	SUPORTE	-	2
5	47789330	PARAFUSO	-	4
6	47757680	BRAÇADEIRA	-	6
7	47759505	TIRA	-	6
8	47758845	CHICOTE	-	1
9	47758307	CHICOTE	-	1

CNH INDUSTRIAL | NEW HOLLAND CONSTRUCTION

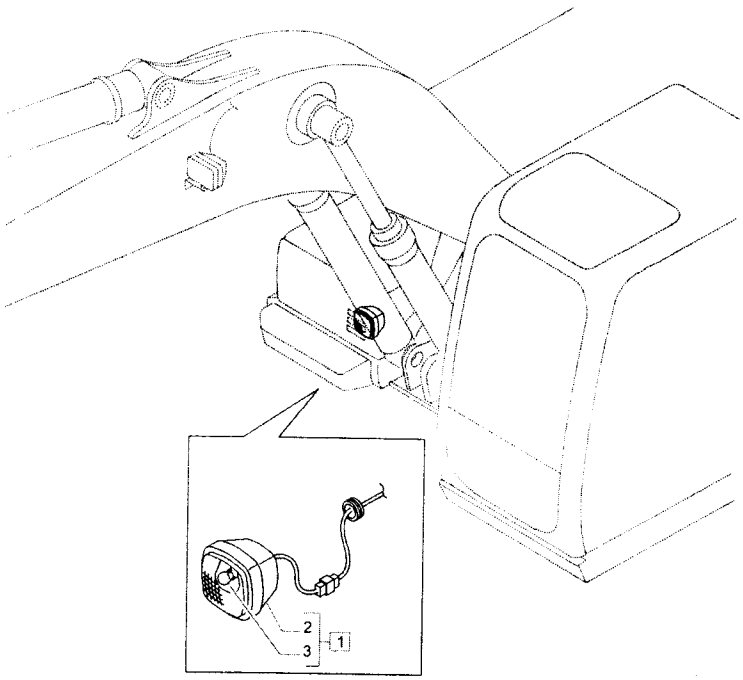
2
3
1

Variantes

-

Informação do modelo

E245C ME EVO, E215C EVO, E385C EVO, E405C ME EVO

Intervalos de número de série

-

Datas de produção

Depois null

#	Nº de peça	Nome da peça	Descrição	Qtd
1	47759465	LUZ DE TRABALHO	ASSY Incl 2, 3	1
2	KHR2476	LUZ DE TRABALHO	-	1
3	KHR2477	LÂMPADA	-	1

CNH INDUSTRIAL | NEW HOLLAND CONSTRUCTION

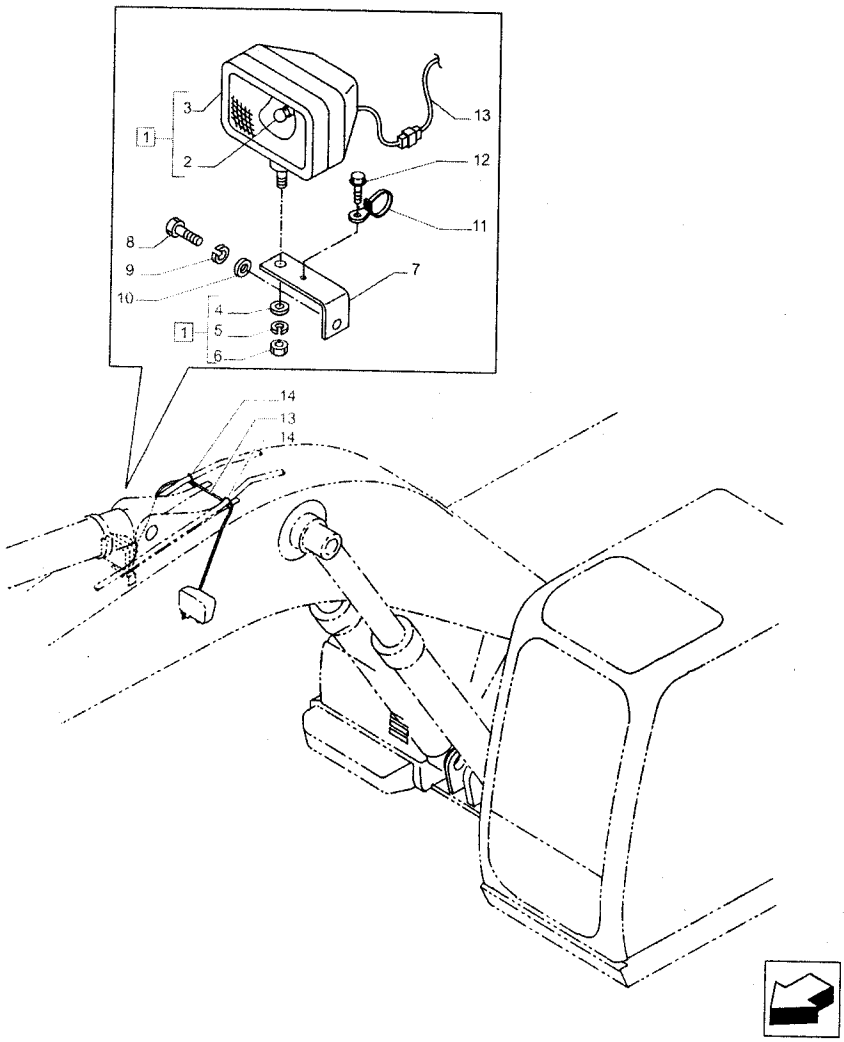
3
1
2
13
12
11
8
9
10
7
4
1
5
6
14
13
14

Variantes

-

Informação do modelo

E385C EVO, E405C ME EVO

Intervalos de número de série

-

Datas de produção

Depois null

#	Nº de peça	Nome da peça	Descrição	Qtd
1	47758528	LÂMPADA PORTÁTIL	Incl 2 - 6	2
2	152812A1	LÂMPADA	-	1
3	159615A1	LUZ	-	1
4	1449683I	ARRUELA PLANA 15mm ID x 28mm OD x 2.5mm Thk	-	1
5	47789427	ARRUELA PLANA	-	1
6	47759342	PORCA	-	1
7	47800371	SUPORTE	-	2
8	86529976	PARAFUSO Hex, M16 x 35mm, Cl 10.9	-	2
9	47789430	ARRUELA PLANA	-	2
10	1449693I	ARRUELA PLANA 17mm ID x 30mm OD x 3mm Thk	-	2
11	47759466	BRAÇADEIRA	-	2
12	47759088	PARAFUSO	-	2
13	47790850	CHICOTE	-	1

CNH INDUSTRIAL | NEW HOLLAND CONSTRUCTION

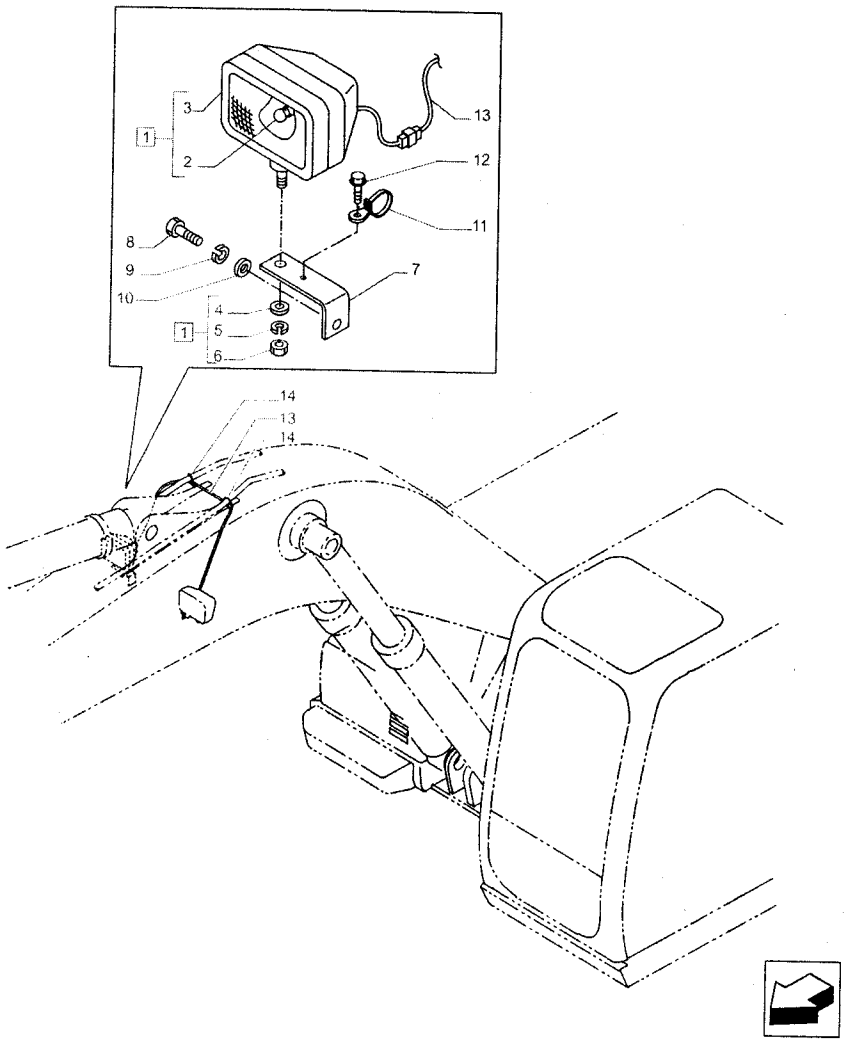
3
1
2
13
12
11
8
9
10
7
4
1
5
6
14
13
14

#	Nº de peça	Nome da peça	Descrição	Qtd
14	47759505	TIRA	-	2

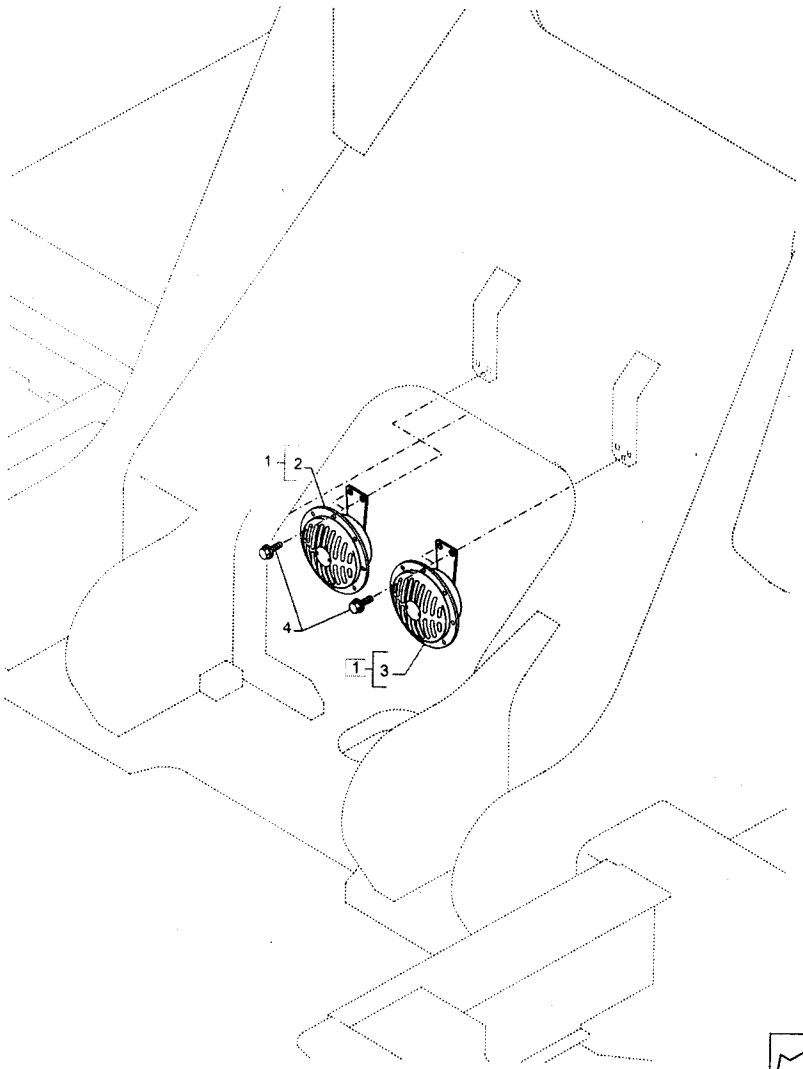
1
2
4
1
3

Variantes

-

Informação do modelo

E385C EVO, E405C ME EVO

Intervalos de número de série

-

Datas de produção

Depois null

#	Nº de peça	Nome da peça	Descrição	Qtd
1	51445369	BUZINA	-	1
1	NSS	NO SE VENDE SEPARADO	-	1
2	47822769	BUZINA	-	1
3	47822770	BUZINA	-	1
4	47789336	PARAFUSO	-	4

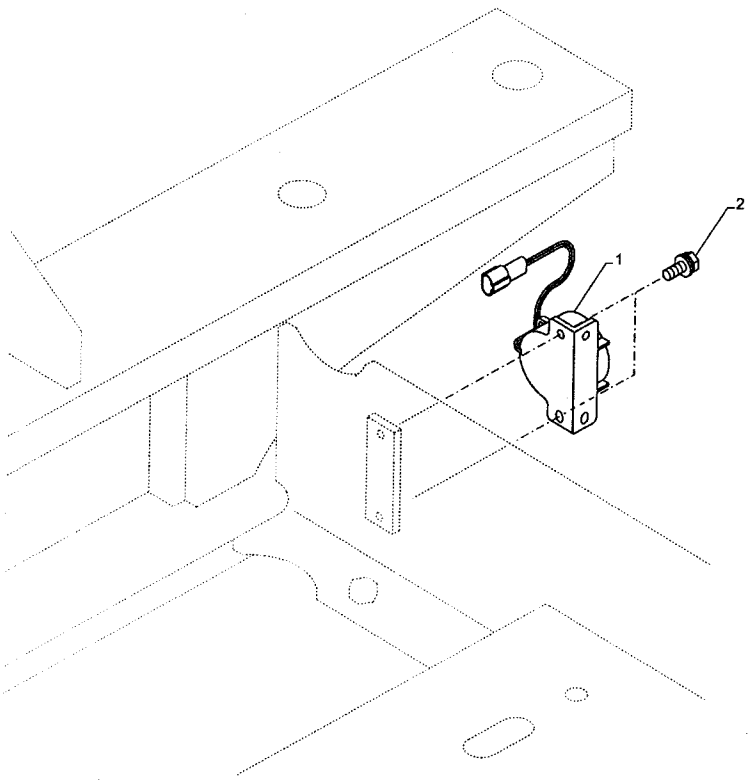
1
2

Variantes

-

Informação do modelo

E385C EVO, E405C ME EVO

Intervalos de número de série

-

Datas de produção

Depois null

#	Nº de peça	Nome da peça	Descrição	Qtd
1	90335730	ALARME	-	1
2	47759086	PARAFUSO	-	2

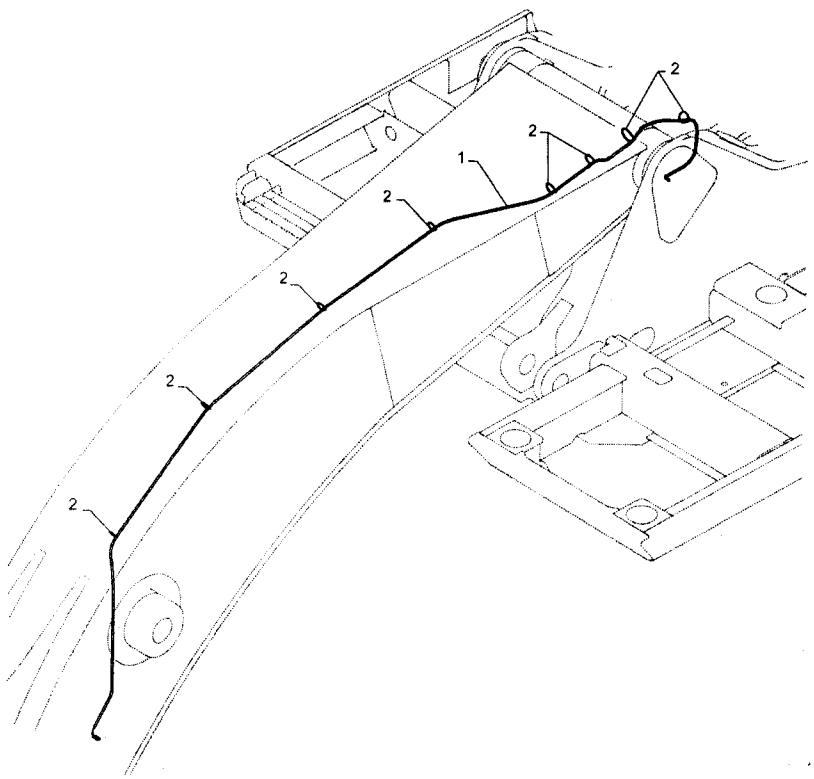
2
2
1
2
2
2
2
2

Variantes

-

Informação do modelo

E385C EVO, E405C ME EVO

Intervalos de número de série

-

Datas de produção

Depois null

#	Nº de peça	Nome da peça	Descrição	Qtd
1	47767092	CHICOTE	-	1
2	47759505	TIRA	-	8

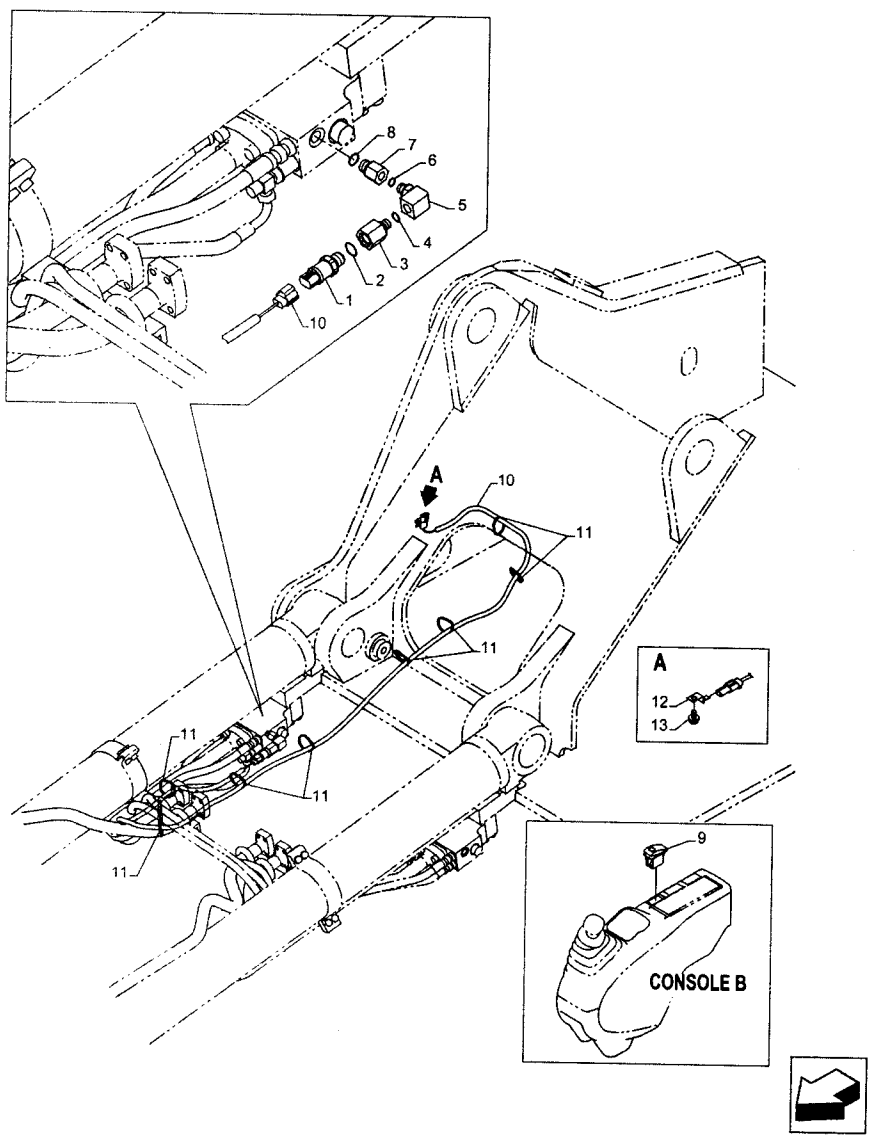
8
7
6
5
4
3
2
1
10
A
10
11
11
11
11
11
A
12
13
9
CONSOLE B

Variantes

-

Informação do modelo

E385C EVO, E405C ME EVO

Intervalos de número de série

-

Datas de produção

Depois null

#	Nº de peça	Nome da peça	Descrição	Qtd
1	47758115	SENSOR	-	1
2	47759553	O-RING	-	1
3	47759986	PRISIONEIRO	-	1
4	47759554	O-RING	-	1
5	47759557	COTOVELO	-	1
6	47759554	O-RING	-	1
7	47790303	PRISIONEIRO	-	1
8	47759489	O-RING	-	1
9	47784778	TECLA OVERLOAD WARNING	-	1
10	47905150	CHICOTE	-	1
11	47759496	TIRA	-	8
12	47758537	GRAMPO	-	1
13	47759376	PARAFUSO	-	1

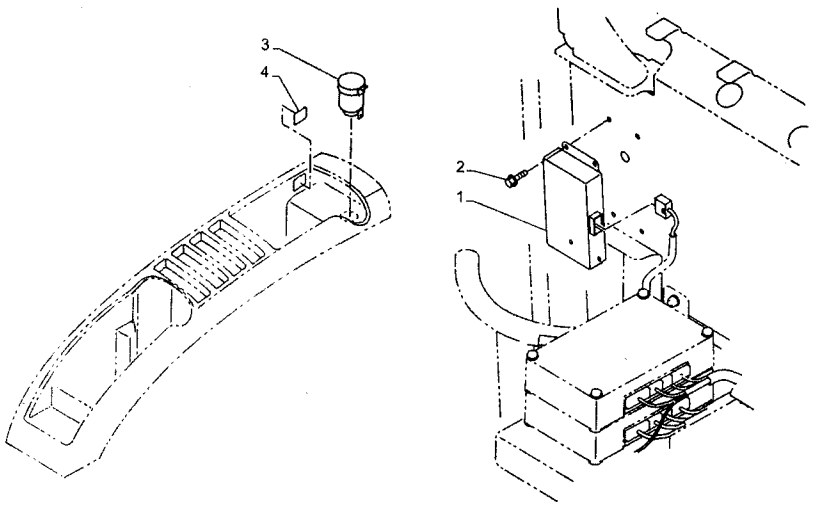
3
4
2
1

Variantes

-

Informação do modelo

E245C ME EVO, E215C EVO, E385C EVO, E405C ME EVO

Intervalos de número de série

-

Datas de produção

Depois null

#	Nº de peça	Nome da peça	Descrição	Qtd
1	47875272	CONVERSOR	-	1
2	47759087	PARAFUSO	-	4
3	47759418	SUPORTE	-	1
4	47759411	DÍSTICO DE AVISO	-	1

CNH INDUSTRIAL | NEW HOLLAND CONSTRUCTION

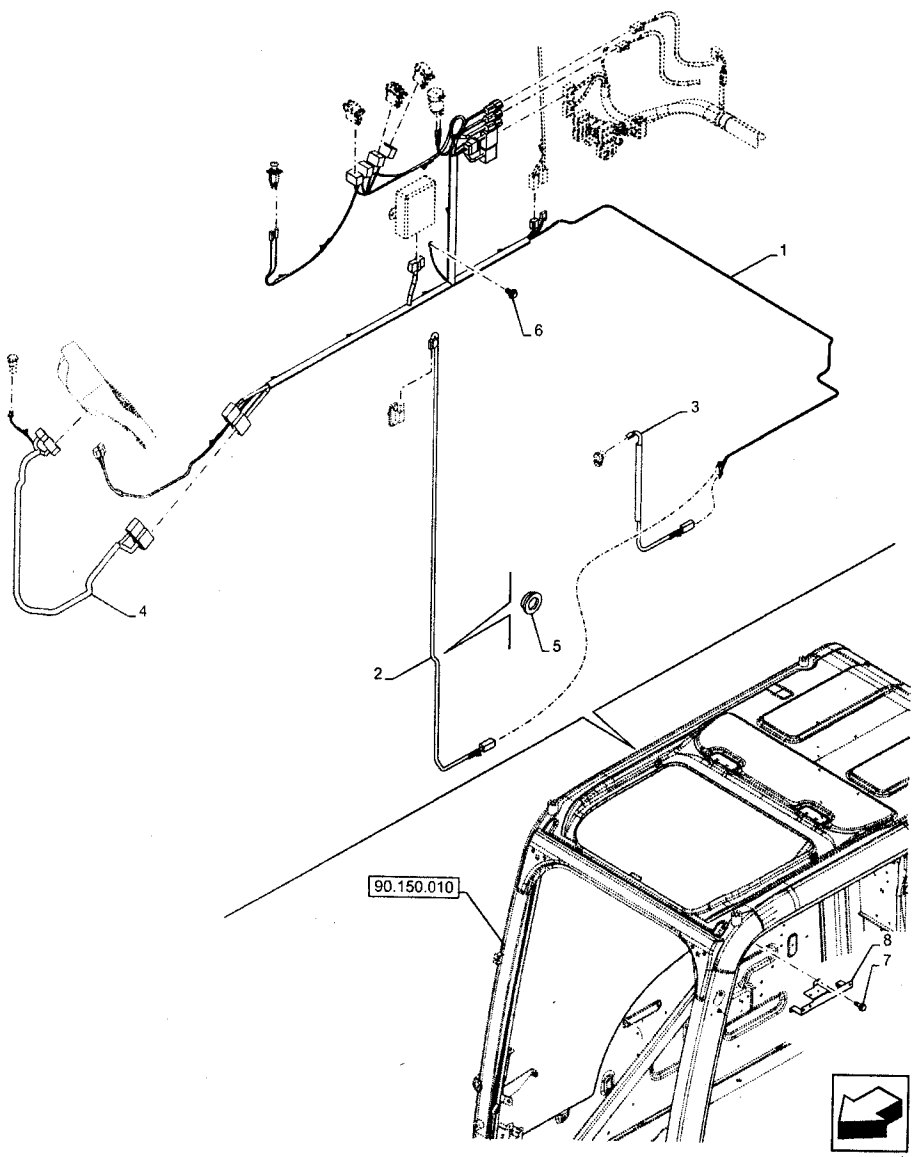
1
6
3
4
5
2
90.150.010
8
7

Variantes

-

Informação do modelo

E245C ME EVO, E215C EVO, E385C EVO, E405C ME EVO

Intervalos de número de série

-

Datas de produção

Depois null

#	Nº de peça	Nome da peça	Descrição	Qtd
1	48100181	CHICOTE	Cab Main, RH	1
2	48100183	CHICOTE	Cab, LH	1
3	48100184	CHICOTE	Cab, LH	1
4	48100185	CHICOTE	Cab, RH	1
5	48100189	PROTETOR	-	1
6	48100191	PARAFUSO	-	1
7	48100157	PARAFUSO	-	3
8	48100156	SUPORTE	-	1

CNH INDUSTRIAL | NEW HOLLAND CONSTRUCTION

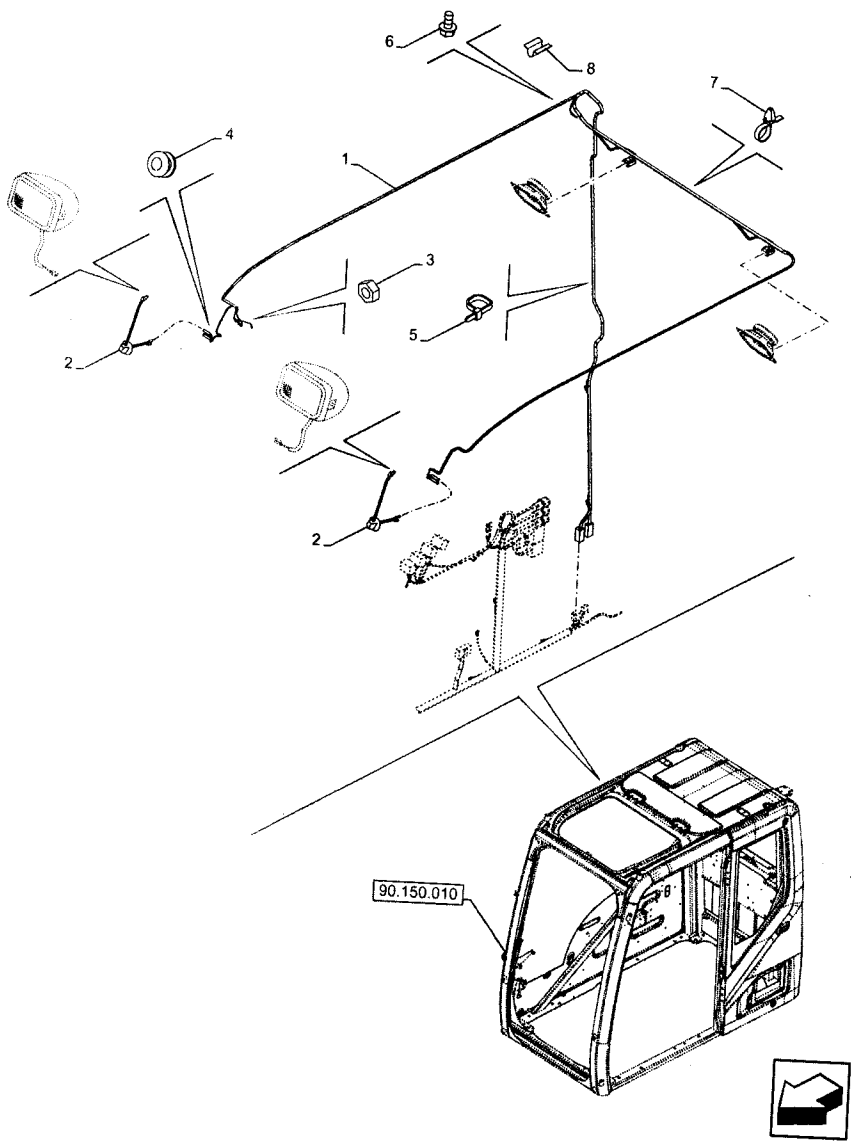
6
8
7
4
1
3
5
2
2
90.150.010

Variantes

-

Informação do modelo

E245C ME EVO, E215C EVO, E385C EVO, E405C ME EVO

Intervalos de número de série

-

Datas de produção

Depois null

#	Nº de peça	Nome da peça	Descrição	Qtd
1	48100182	CHICOTE	Teto Cabine	1
2	48100294	CHICOTE	Luz Externa Cabine	2
3	48100190	PORCA	-	1
4	48100187	PASSA-FIOS	-	2
5	48100188	TIRA	-	3
6	48100157	PARAFUSO	-	1
7	48100138	COLAR	-	3
8	48100186	CINTA	-	8

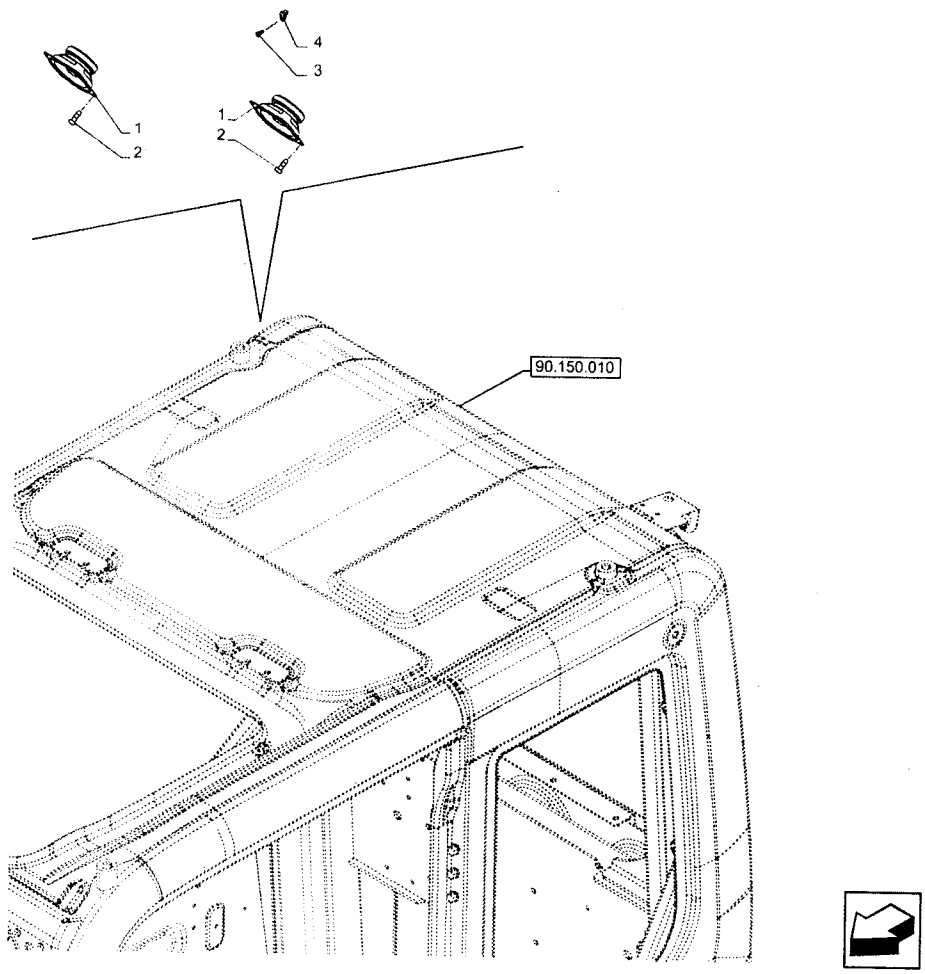
4
3
1
2
1
2
90.150.010

Variantes

-

Informação do modelo

E245C ME EVO, E215C EVO, E385C EVO, E405C ME EVO

Intervalos de número de série

-

Datas de produção

Depois null

#	Nº de peça	Nome da peça	Descrição	Qtd
1	47759425	ALTO-FALANTE	-	2
2	47758959	PARAFUSO	-	8
3	47758957	PARAFUSO	-	1
4	47759423	CONTACTOR FIN CARRER	-	1

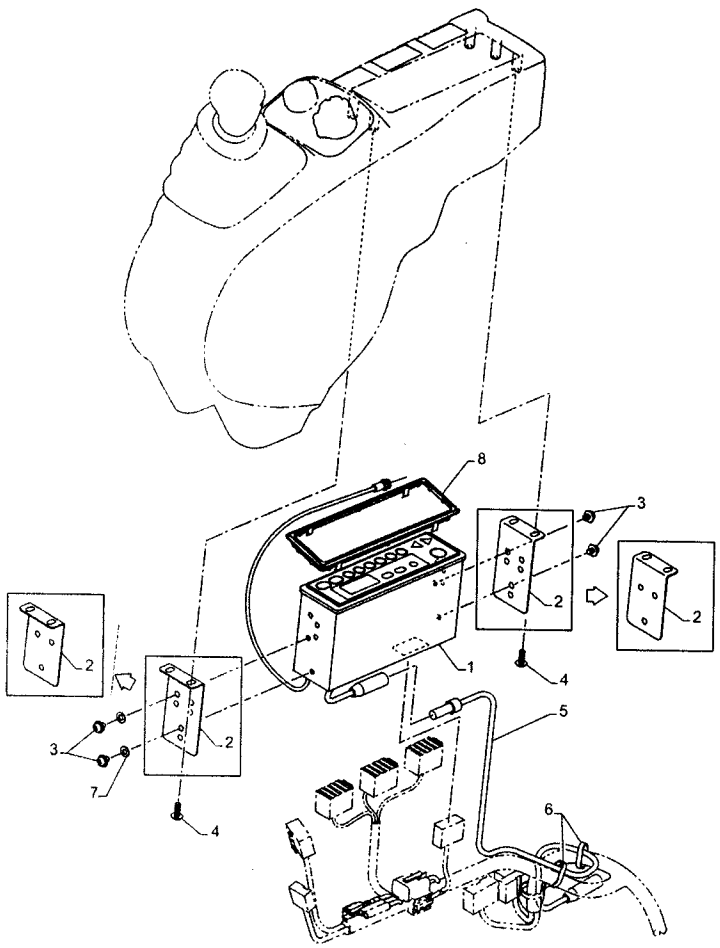
8
3
2
2
2
1
4
5
3
7
2
4
6

Variantes

-

Informação do modelo

E245C ME EVO, E215C EVO, E385C EVO, E405C ME EVO

Intervalos de número de série

-

Datas de produção

Depois null

#	Nº de peça	Nome da peça	Descrição	Qtd
1	47908378	RÁDIO	-	1
2	47896168	SUPORTE	-	2
3	13273921	PARAFUSO Pozidriv Pan Hd, M5 x 10mm, Cl 8.8, Full Thd	-	4
4	47759179	PARAFUSO	-	4
5	72203961	CABO ELÉTRICO	-	1
6	86566989	BRAÇADEIRA DE CABO 208mm L, Nylon, Black	-	7
7	10571479	ANILHA DE RETENÇÃO M5	-	1
8	47908386	BISEL	-	1

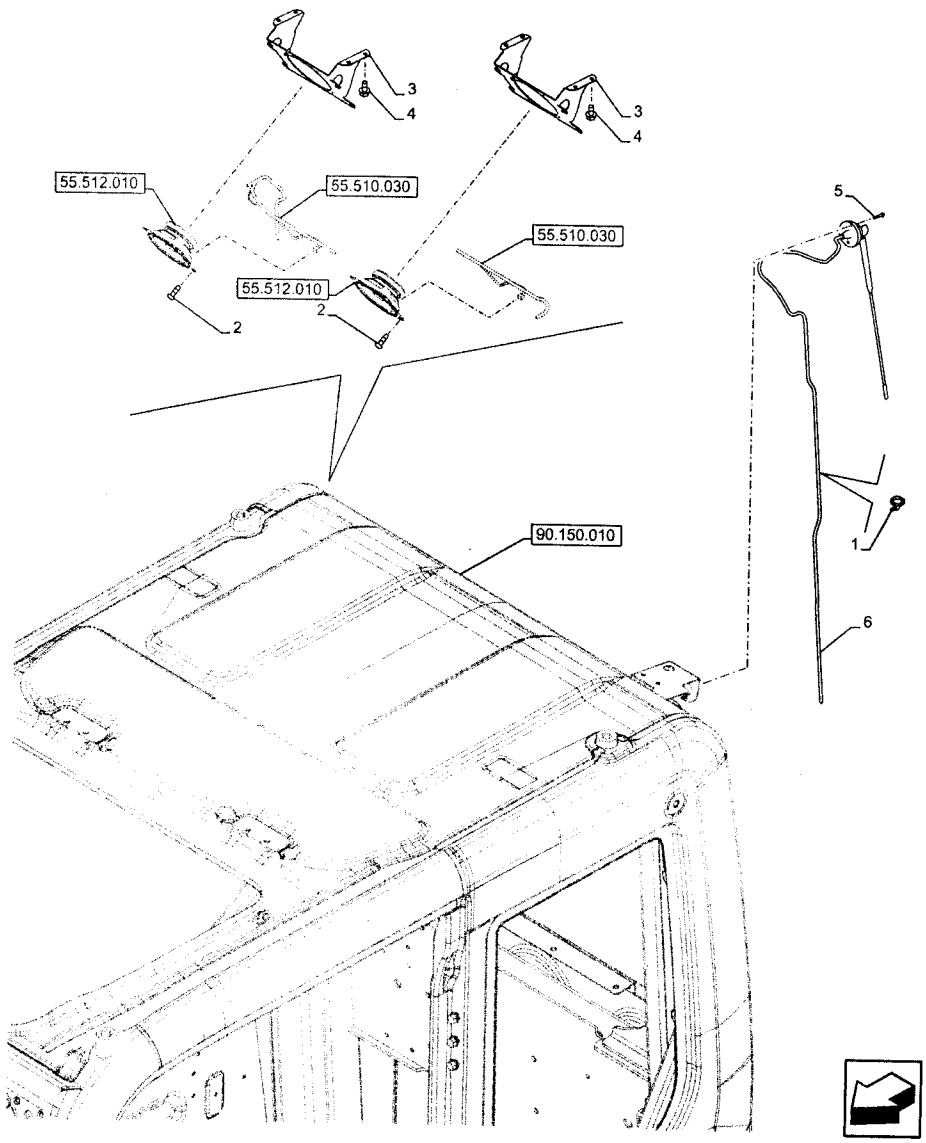
3
4
3
4
55.512.010
55.510.030
55.510.030
55.512.010
2
2
5
1
6
90.150.010

Variantes

-

Informação do modelo

E245C ME EVO, E215C EVO, E385C EVO, E405C ME EVO

Intervalos de número de série

-

Datas de produção

Depois null

#	Nº de peça	Nome da peça	Descrição	Qtd
1	48100188	TIRA	-	2
2	48100290	PARAFUSO	-	8
3	47996754	SUPORTE	-	2
4	48100157	PARAFUSO	-	8
5	48100288	PARAFUSO	-	2
6	48100287	ANTENA	-	1

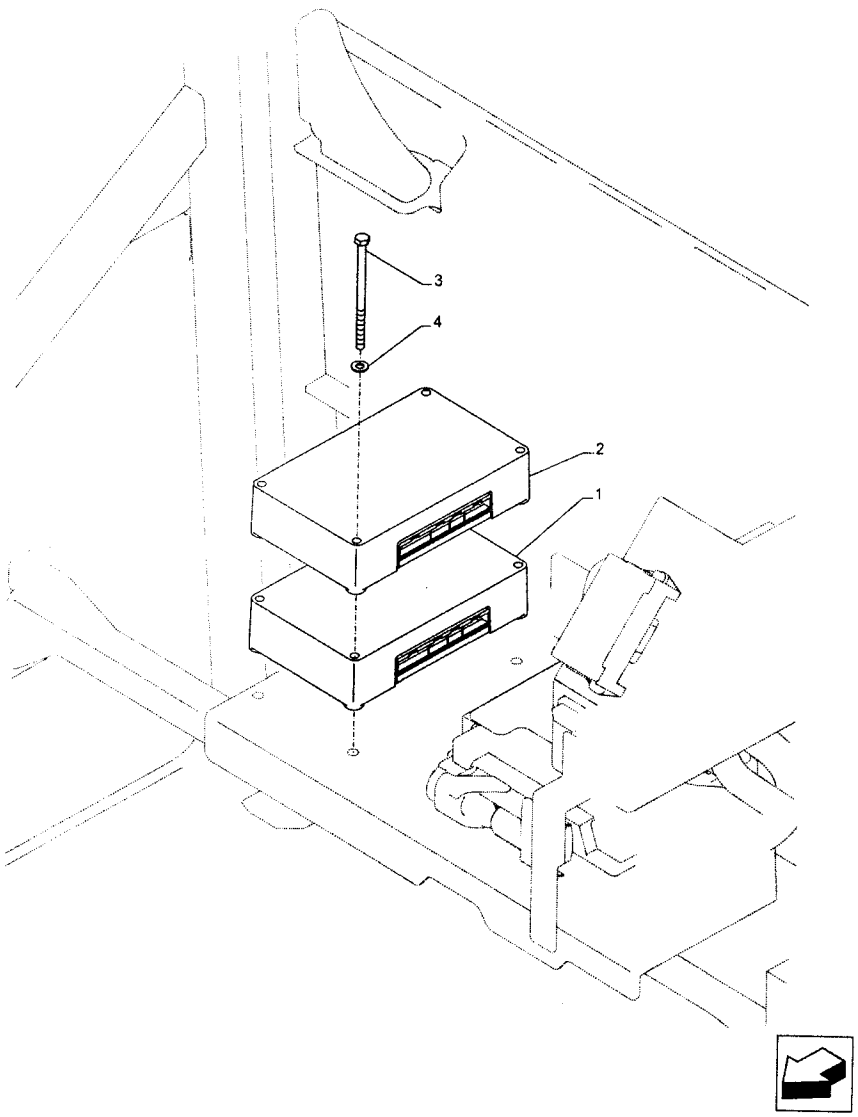
3
4
2
1

Variantes

-

Informação do modelo

E385C EVO, E405C ME EVO

Intervalos de número de série

-

Datas de produção

Depois null

#	Nº de peça	Nome da peça	Descrição	Qtd
1	48106055	CONTROLADOR	-	1
1	KHR61000	CONTROLADOR	-	1
2	48106056	CONTROLADOR	-	1
2	KHR61050	CONTROLADOR	-	1
3	47759842	PARAFUSO	-	4
4	14496531	ARRUELA PLANA 8.4mm ID x 17mm OD x 1.6mm Thk	-	4

CNH INDUSTRIAL | NEW HOLLAND CONSTRUCTION

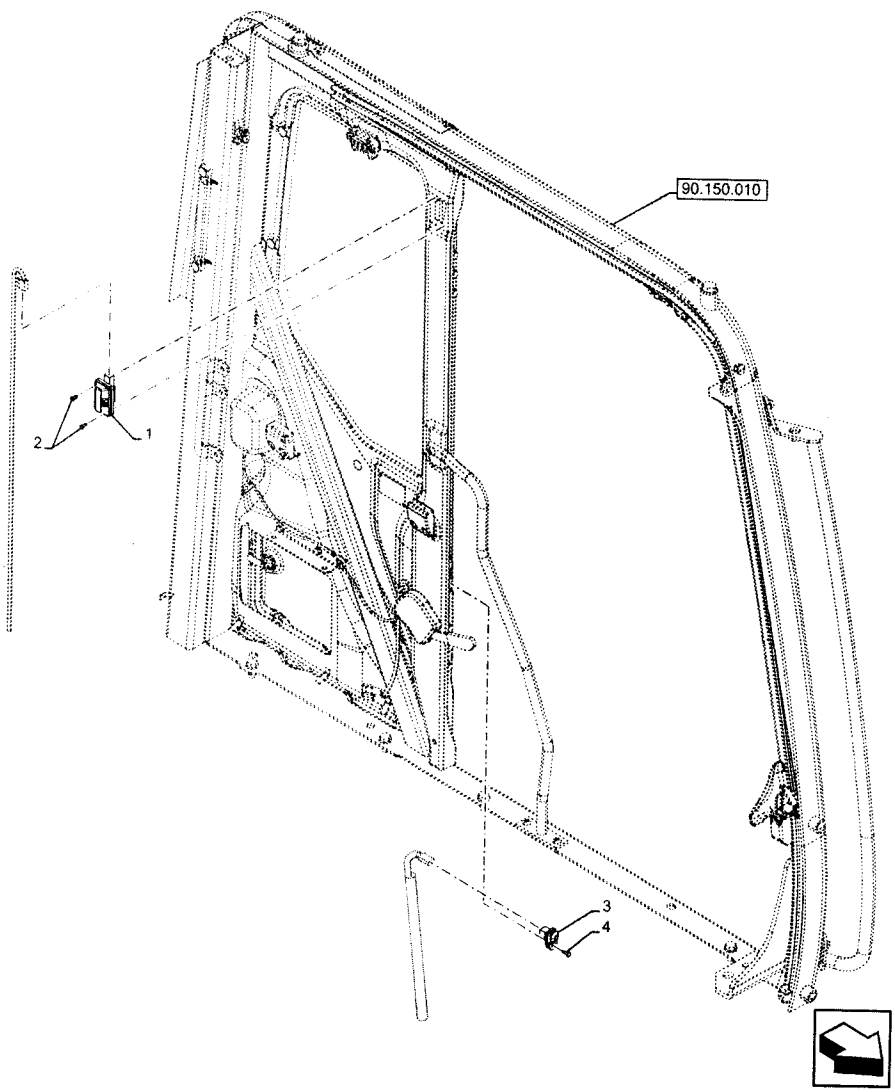
90.150.010
1
2
3
4

Variantes

-

Informação do modelo

E245C ME EVO, E215C EVO, E385C EVO, E405C ME EVO

Intervalos de número de série

-

Datas de produção

Depois null

#	N° de peça	Nome da peça	Descrição	Qtd
1	48100128	LUZ DO TECTO	Luz Interna	1
2	48100129	PARAFUSO	-	2
3	47759423	CONTACTOR FIN CARRER	Porta, Cabine	1
4	48100137	PARAFUSO	-	1

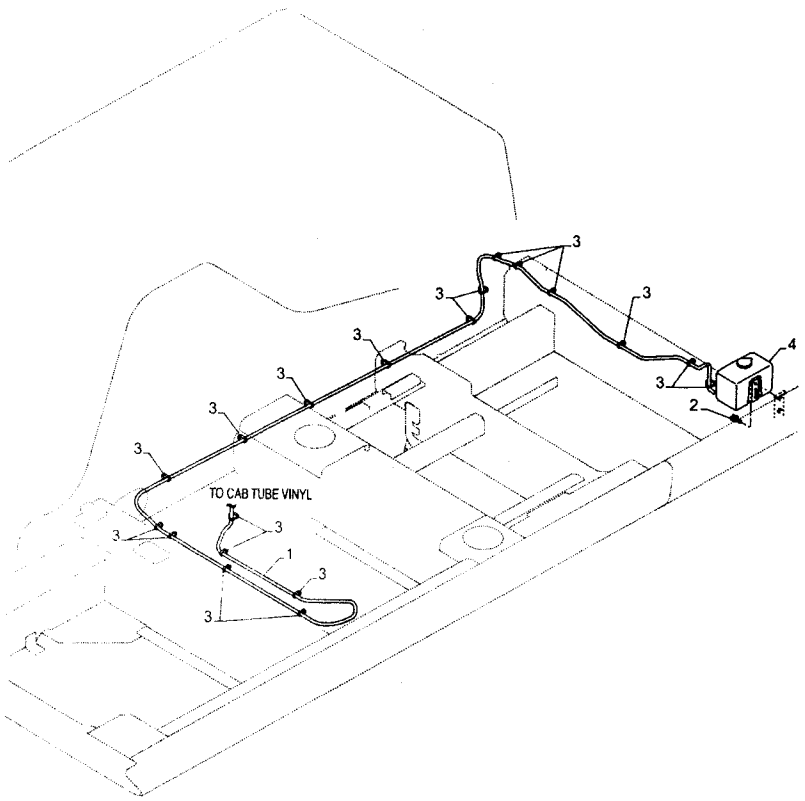
3
3
3
3
3
3
3
3
4
2
TO CAB TUBE VINYL
3
3
1
3
3

Variantes

-

Informação do modelo

E385C EVO, E405C ME EVO

Intervalos de número de série

-

Datas de produção

Depois null

#	Nº de peça	Nome da peça	Descrição	Qtd
1	47791661	MANGUEIRA DO LAVADOR	-	1
2	47759087	PARAFUSO	-	2
3	47759505	TIRA	-	20
4	47759462	RESERVATÓRIO	-	1

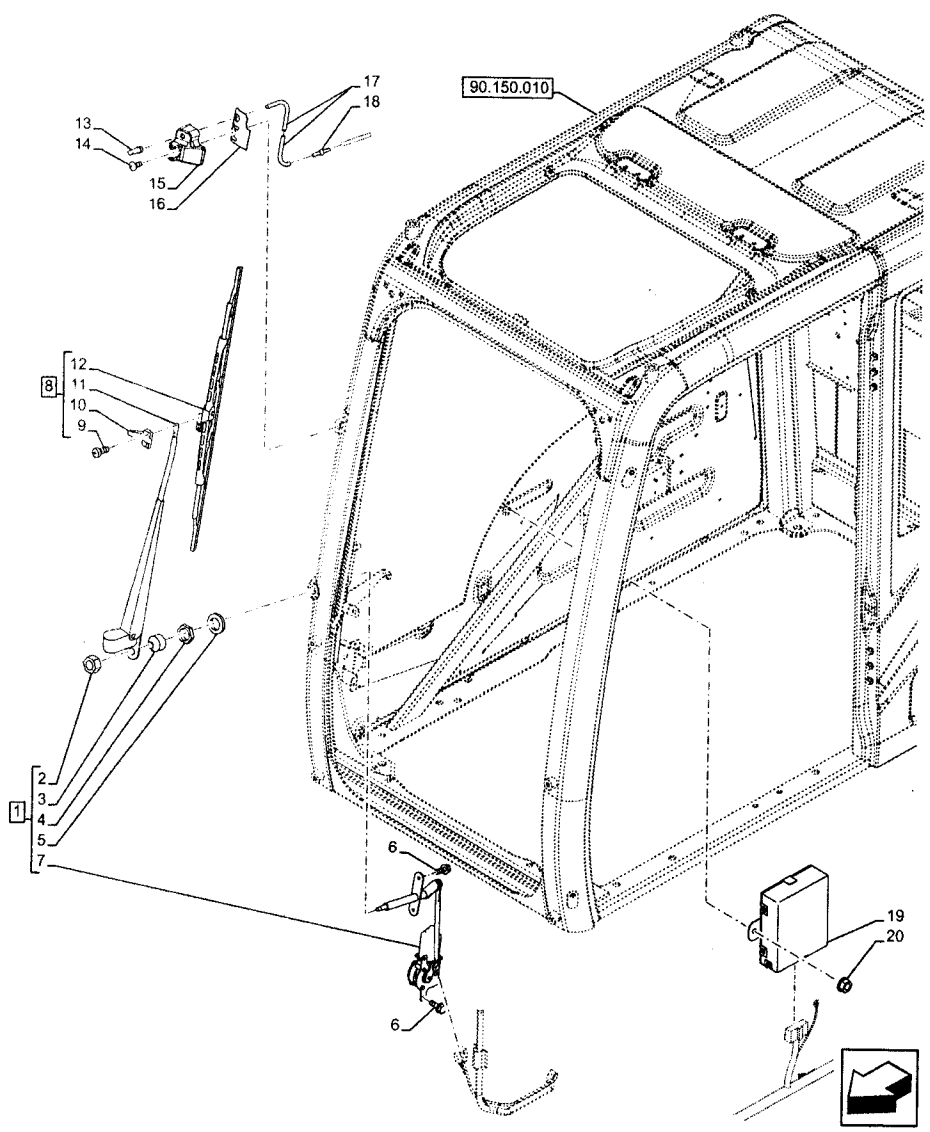
90.150.010
17
18
13
14
15
16
12
11
10
9
8
2
3
4
5
7
1
6
6
19
20

Variantes

-

Informação do modelo

E245C ME EVO, E215C EVO, E385C EVO, E405C ME EVO

Intervalos de número de série

-

Datas de produção

Depois null

#	N° de peça	Nome da peça	Descrição	Qtd
1	48100273	MOTOR LIMPA PÁRA-BRI	Incl 2 - 5, 7	1
2	48100276	PORCA	-	1
3	48100275	TAMPA	-	1
4	48100274	PORCA	-	1
5	48100277	ARRUELA PLANA	-	1
6	48100112	PARAFUSO	-	6
7	NSS	NO SE VENDE SEPARADO	Limpador Pára-Brisa	1
8	48100285	BRACO LIMPA-PARABRIS	Incl 9 - 12	1
9	KHN20170	PARAFUSO Spcl	-	1
10	KHN20180	NIPLE	-	1
11	KHN16830	BRACO LIMPA-PARABRIS	-	1
12	KHN16820	ESCOVA LIMPA PÁRA-BR	-	1
13	48100282	INJETOR	-	1

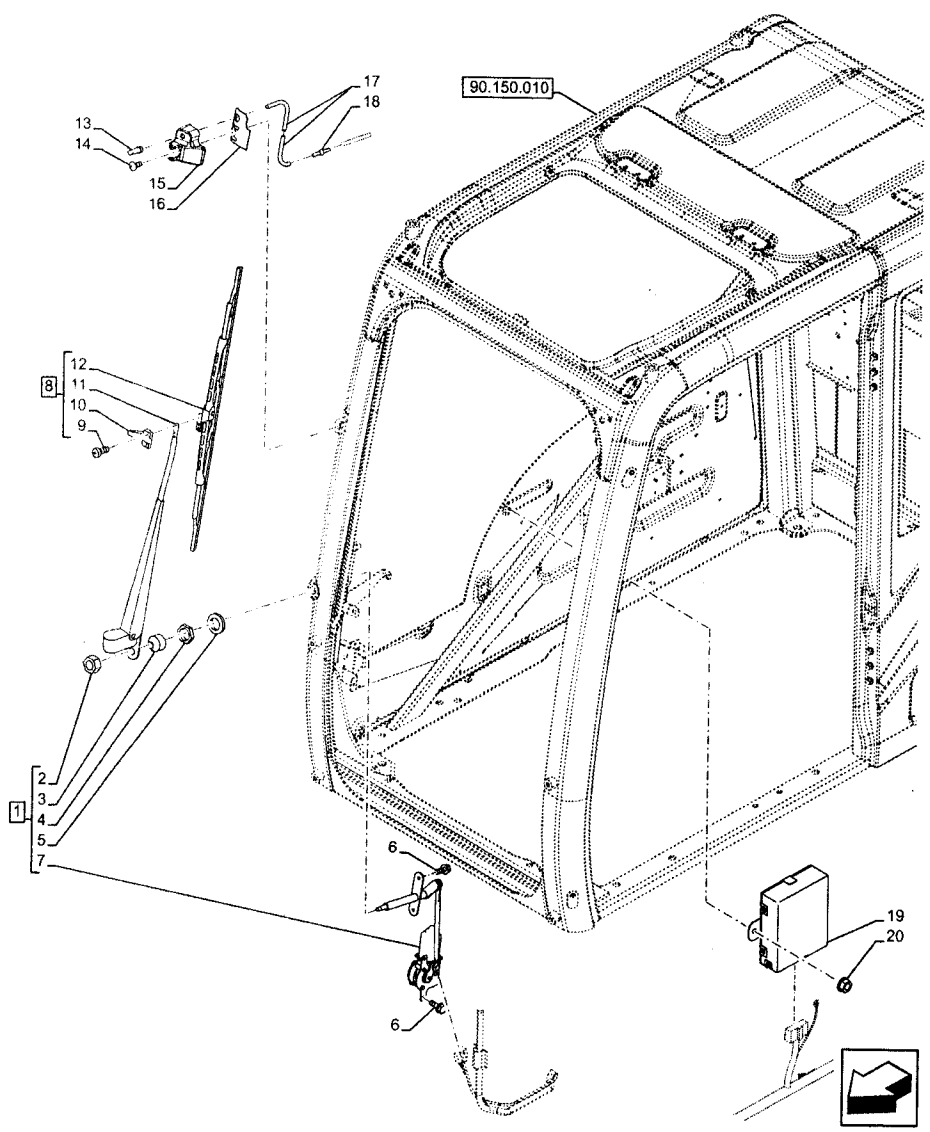
90.150.010
17
18
13
14
15
16
12
11
10
9
8
2
3
4
5
7
1
6
6
19
20

#	Nº de peça	Nome da peça	Descrição	Qtd
14	48100119	PARAFUSO	-	1
15	48100283	FIXADOR	-	1
16	48100284	EMBALAGEM	-	1
17	48100281	TUBO	Reservatório de Água	1
18	48100286	VÁLVULA	-	1
19	48100279	ECU	-	1
20	48100280	PORCA	-	2

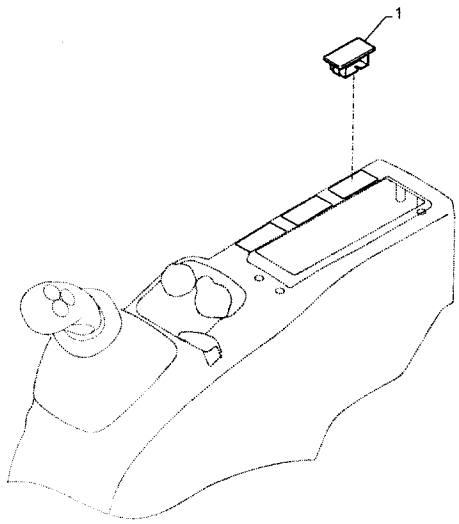
1

Variantes

-

Informação do modelo

E385C EVO, E405C ME EVO

Intervalos de número de série

-

Datas de produção

Depois null

#	N° de peça	Nome da peça	Descrição	Qtd
1	47757682	TAMPA	-	1

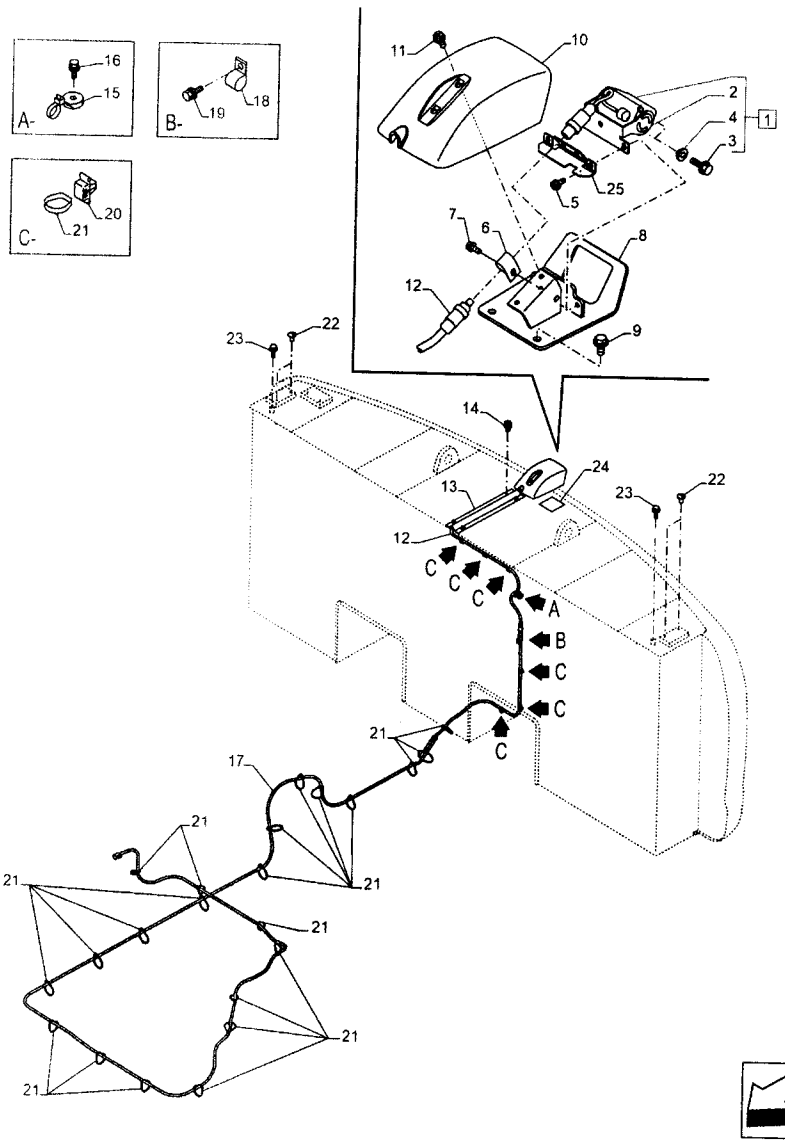
A-
16
15
B-
19
18
C-
21
20
11
10
2
4
1
3
25
5
7
6
8
12
9
23
22
14
24
13
C
A
B
17
21

Variantes

-

Informação do modelo

E385C EVO, E405C ME EVO

Intervalos de número de série

-

Datas de produção

Depois null

#	N° de peça	Nome da peça	Descrição	Qtd
1	47758302	CÂMERA DE VÍDEO	Incl 2 - 4	1
1	48135843	CÂMERA DE VÍDEO	-	1
2	KHR28180	SUPORTE	-	1
3	KHR28190	PARAFUSO	-	4
4	KHR28200	BUCHA	-	4
5	47758927	PARAFUSO	-	2
6	47759099	BRAÇADEIRA	-	1
7	47758927	PARAFUSO	-	1
8	48177766	SUPORTE	-	1
9	47789330	PARAFUSO	-	2
10	47760018	COBERTURA	-	1
11	47758927	PARAFUSO	-	2
12	47792542	CHICOTE	-	1

CNH INDUSTRIAL | NEW HOLLAND CONSTRUCTION

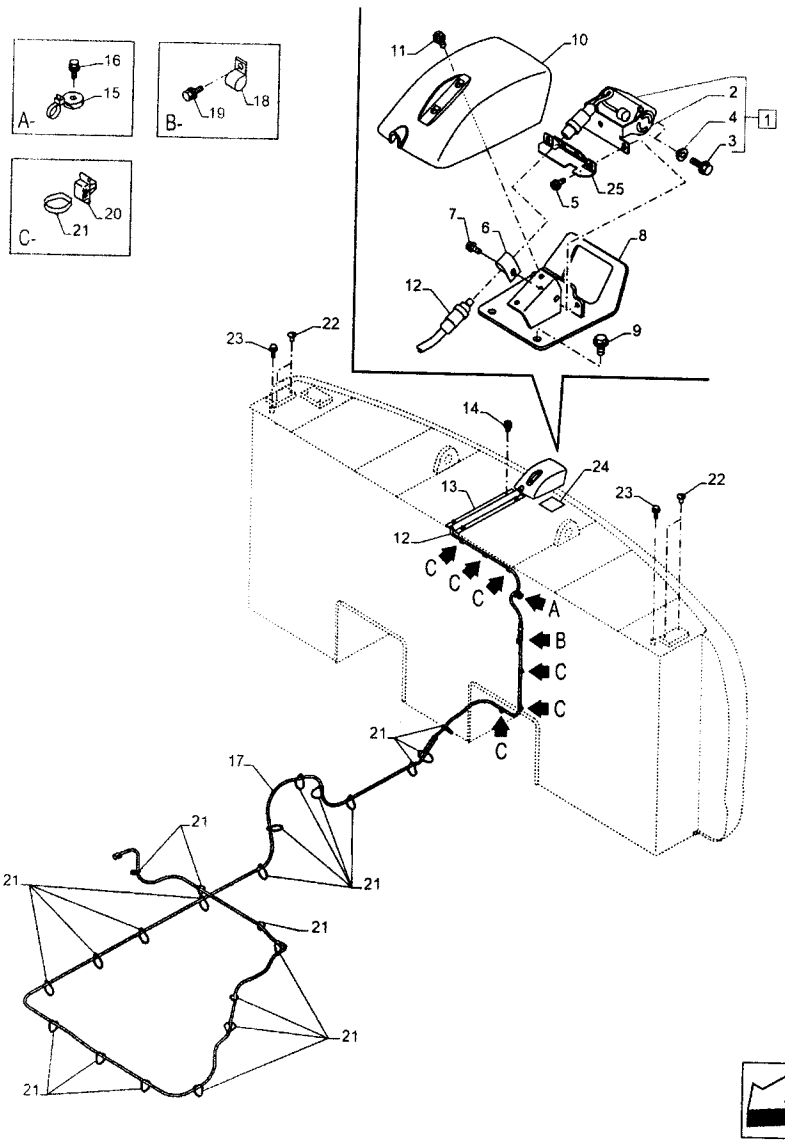
A-
16
15
B-
19
18
C-
21
20
11
10
2
4
1
3
25
5
7
6
8
12
9
23
22
14
24
13
C
A
B
17
21

#	Nº de peça	Nome da peça	Descrição	Qtd
13	47834470	COBERTURA	-	1
14	47759391	PARAFUSO	-	4
15	47759127	BRAÇADEIRA	-	1
16	47758719	PARAFUSO	-	1
17	47791349	CHICOTE	-	1
18	47759099	BRAÇADEIRA	-	1
19	47758927	PARAFUSO	-	1
20	47757680	BRAÇADEIRA	-	6
21	47759505	TIRA	-	29
22	47760303	TAMPA	-	4
23	47759088	PARAFUSO	-	2
24	47757862	DÍSTICO DE ATENÇÃO	-	1
25	48176839	SUPORTE	-	1

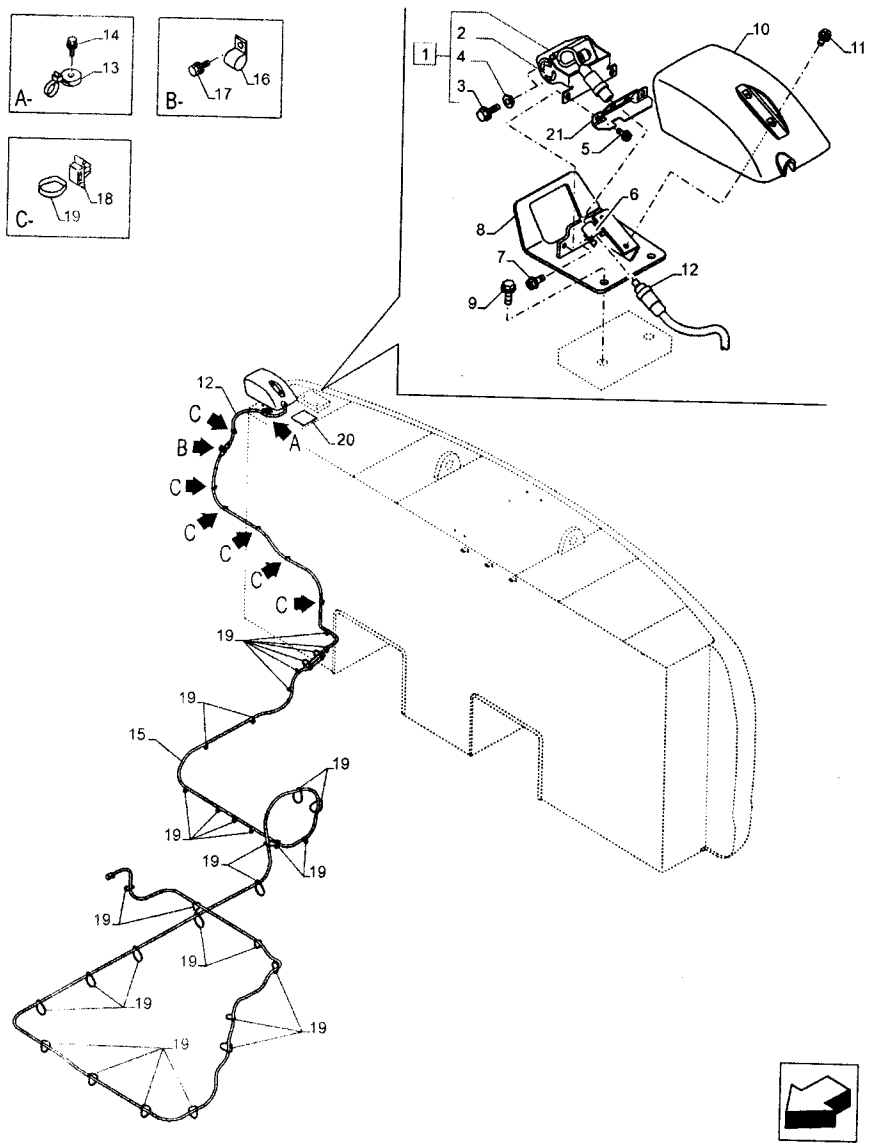
A-
14
13
B-
17
16
C-
19
18
1
2
4
3
21
5
10
11
6
8
7
9
12
20
A
B
C
15

Variantes

-

Informação do modelo

E385C EVO, E405C ME EVO

Intervalos de número de série

-

Datas de produção

Depois null

#	Nº de peça	Nome da peça	Descrição	Qtd
1	47758302	CÂMERA DE VÍDEO	Incl 2 - 4	1
1	48135843	CÂMERA DE VÍDEO	-	1
2	KHR28180	SUPORTE	-	1
3	KHR28190	PARAFUSO	-	4
4	KHR28200	BUCHA	-	4
5	47758927	PARAFUSO	-	2
6	47759099	BRAÇADEIRA	-	1
7	47758927	PARAFUSO	-	1
8	48177766	SUPORTE	-	1
9	47789330	PARAFUSO	-	2
10	47760018	COBERTURA	-	1
11	47758927	PARAFUSO	-	2
12	47792533	CHICOTE	-	1

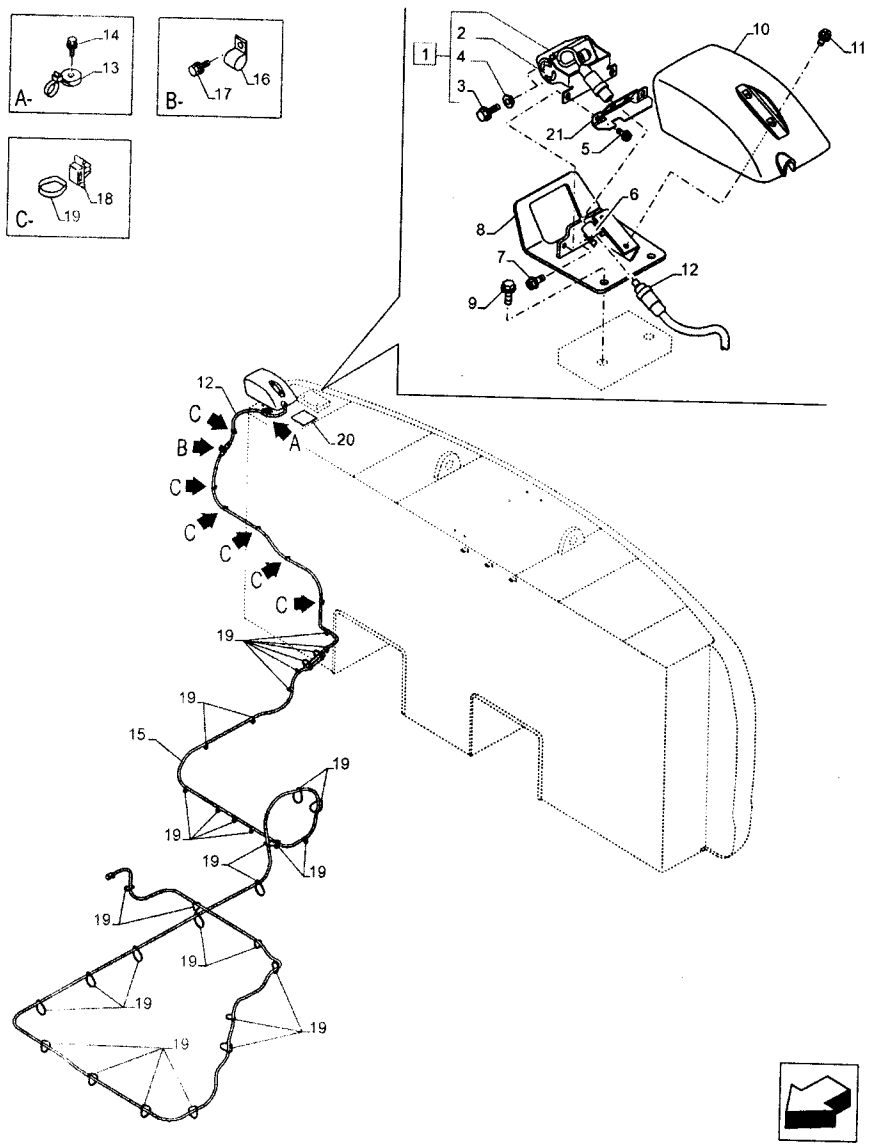
A-
14
13
B-
17
16
C-
19
18
1
2
4
3
21
5
10
11
6
8
7
9
12
20
A
B
C
15

#	Nº de peça	Nome da peça	Descrição	Qtd
13	47759466	BRAÇADEIRA	-	1
14	47759088	PARAFUSO	-	1
15	47791349	CHICOTE	-	1
16	47760442	BRAÇADEIRA	-	1
17	47759376	PARAFUSO	-	1
18	47757680	BRAÇADEIRA	-	3
19	47759505	TIRA	-	38
20	47757862	DÍSTICO DE ATENÇÃO	-	1
21	48176839	SUPORTE	-	1

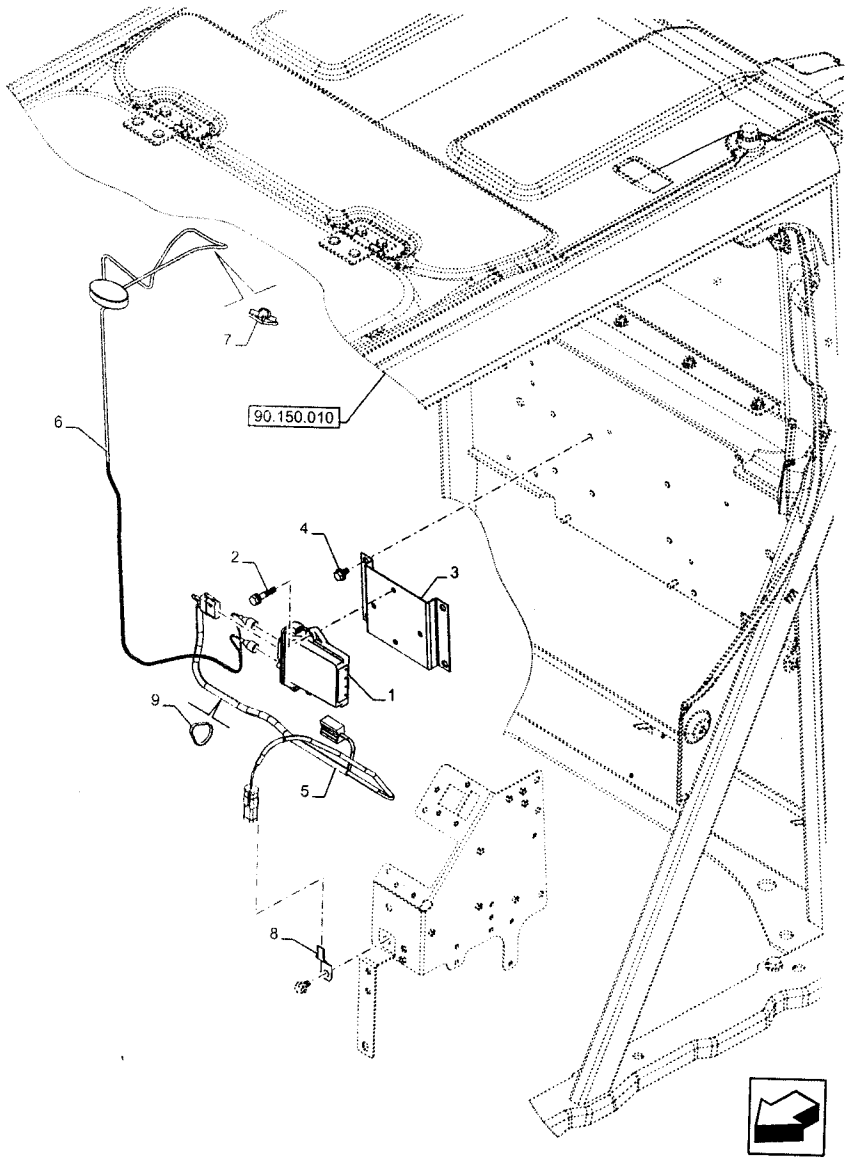
90.150.010
1
2
3
4
5
6
7
8
9

Variantes

-

Informação do modelo

E245C ME EVO, E215C EVO, E385C EVO, E405C ME EVO

Intervalos de número de série

-

Datas de produção

Depois null

#	N° de peça	Nome da peça	Descrição	Qtd
1	47714488	ECU 3G	Sitewatch	1
2	47792512	PARAFUSO	M6 x 30mm	2
3	47758141	SUPORTE	ECU	1
4	47789325	PARAFUSO	M8 x 16mm	4
5	47758453	CHICOTE	GPC	1
6	84556851	ANTENA 3G	com Chicote	1
7	71451259	SUPORTE	Antenna	1
8	47759427	COLAR	-	1
9	47759505	TIRA	L=250mm	6

CNH INDUSTRIAL | NEW HOLLAND CONSTRUCTION

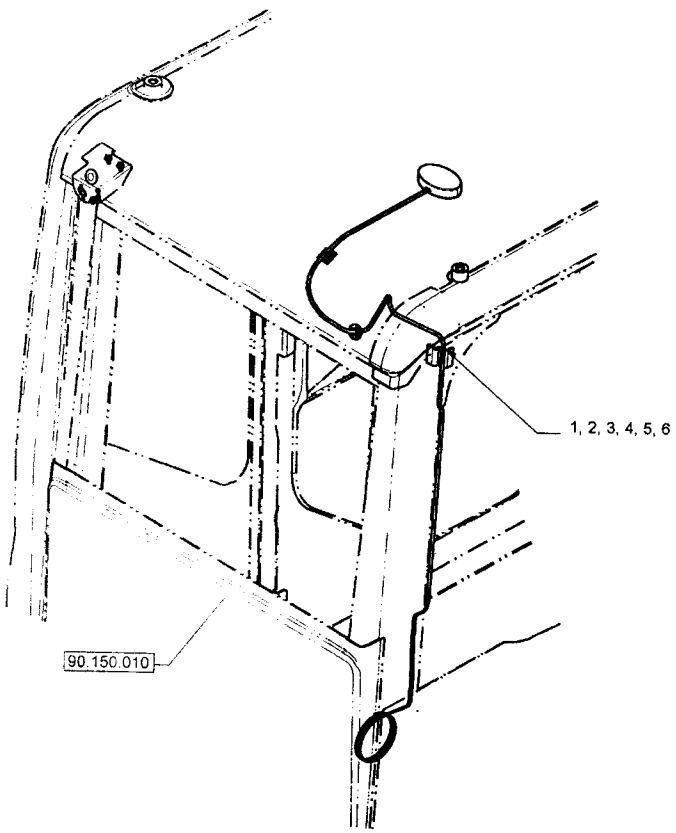
1, 2, 3, 4, 5, 6
90.150.010

Variantes

-

Informação do modelo

E245C ME EVO, E215C EVO, E385C EVO, E405C ME EVO

Intervalos de número de série

-

Datas de produção

Depois null

#	N° de peça	Nome da peça	Descrição	Qtd
1	48100293	FIOS ELÉCTRICOS	-	1
2	48100186	CINTA	-	1
3	48100166	PARAFUSO	-	3
4	48100291	PASSA-FIOS	-	1
5	48100292	ANTENA	-	1
6	48100188	TIRA	-	1

E405C

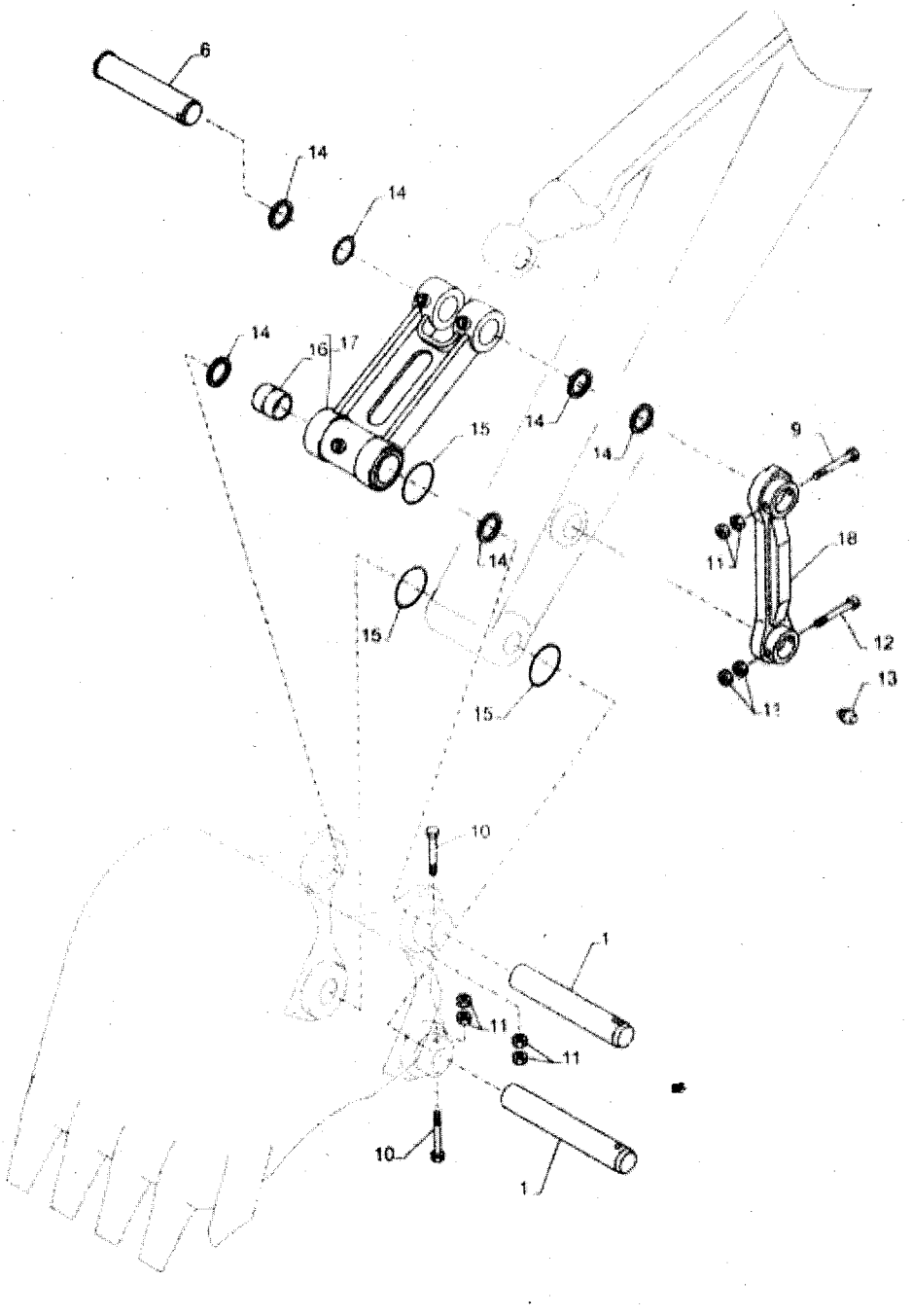

Variantes

-

Informação do modelo

E405C ME EVO

Intervalos de número de série

-

Datas de produção

Depois null

#	Nº de peça	Nome da peça	Descrição	Qtd
1	47914227	PINO	-	2
2	47759920	CALÇO DE AFINAÇÃO	Não ilustrado	4
3	47914233	PINO	Não ilustrado	1
4	47835521	CALÇO DE AFINAÇÃO 86MM_ID_X_170MM_OD_X_1.	Não ilustrado	2
5	47914236	CONECTOR	Não ilustrado	1
6	47914237	PINO	-	1
7	47914238	CONECTOR	Não ilustrado	1
8	47914239	CONECTOR	Não ilustrado	1
9	73171000	PARAFUSO Hex, M20 x 2.5 x 160mm, Cl 10.9	-	1
10	84334022	PARAFUSO Hex, M20 x 2.5 x 180mm, Cl 10.9	-	2
11	9847024	PORCA M20, Cl 10	-	8
12	9849411	PARAFUSO Hex, M20 x 2.5 x 150mm, Cl 10.9	-	1
13	153630A1	GRAXEIRA	-	1

E405C

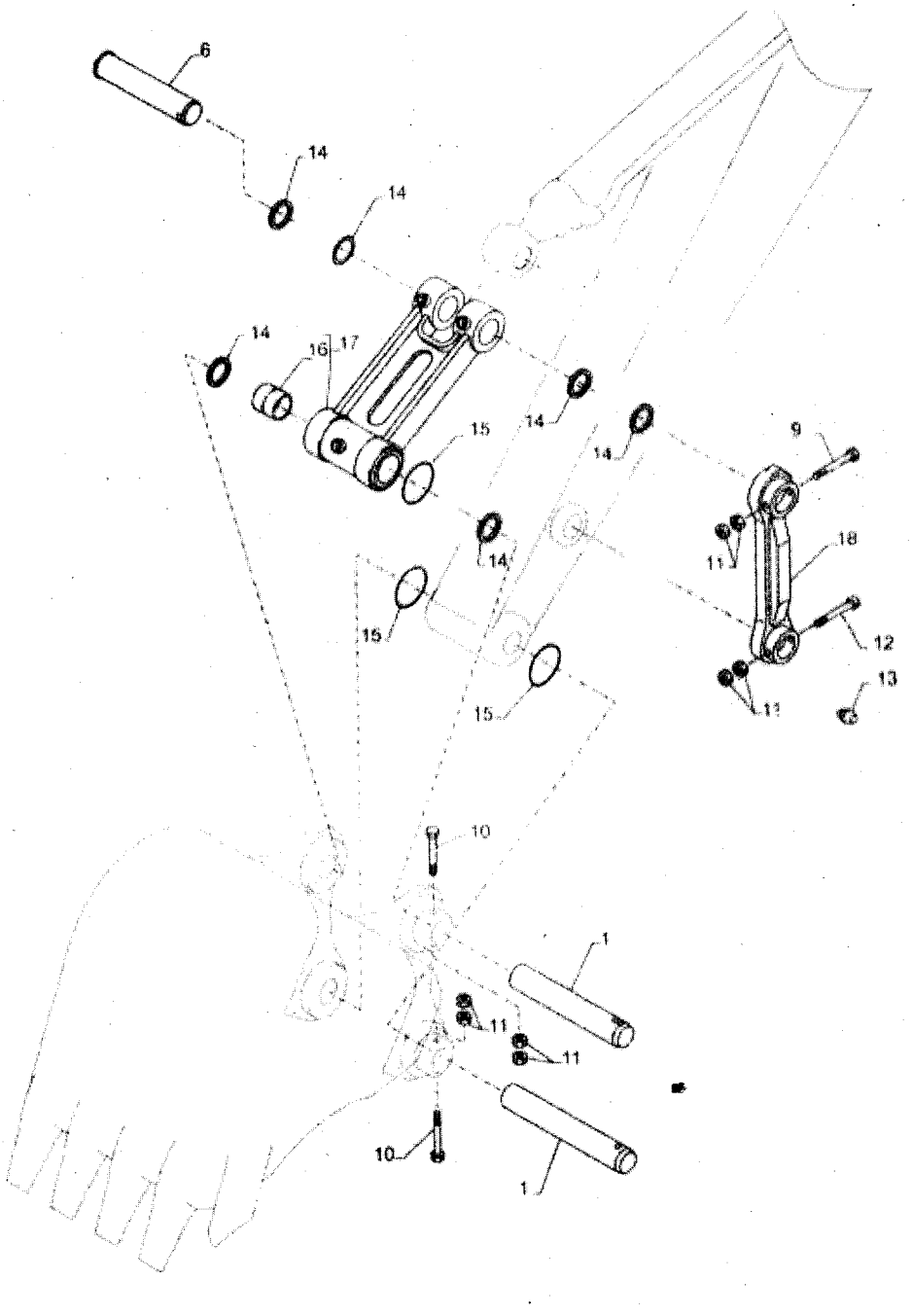

#	Nº de peça	Nome da peça	Descrição	Qtd
14	47759204	VEDANTE	-	6
15	47872215	O-RING	-	4
16	84185784	BUCHA 90mm ID x 105mm OD x 114mm L	-	4
17	47914236	CONECTOR	-	1
18	47914239	CONECTOR	With lock	1
18	47914238	CONECTOR	-	1

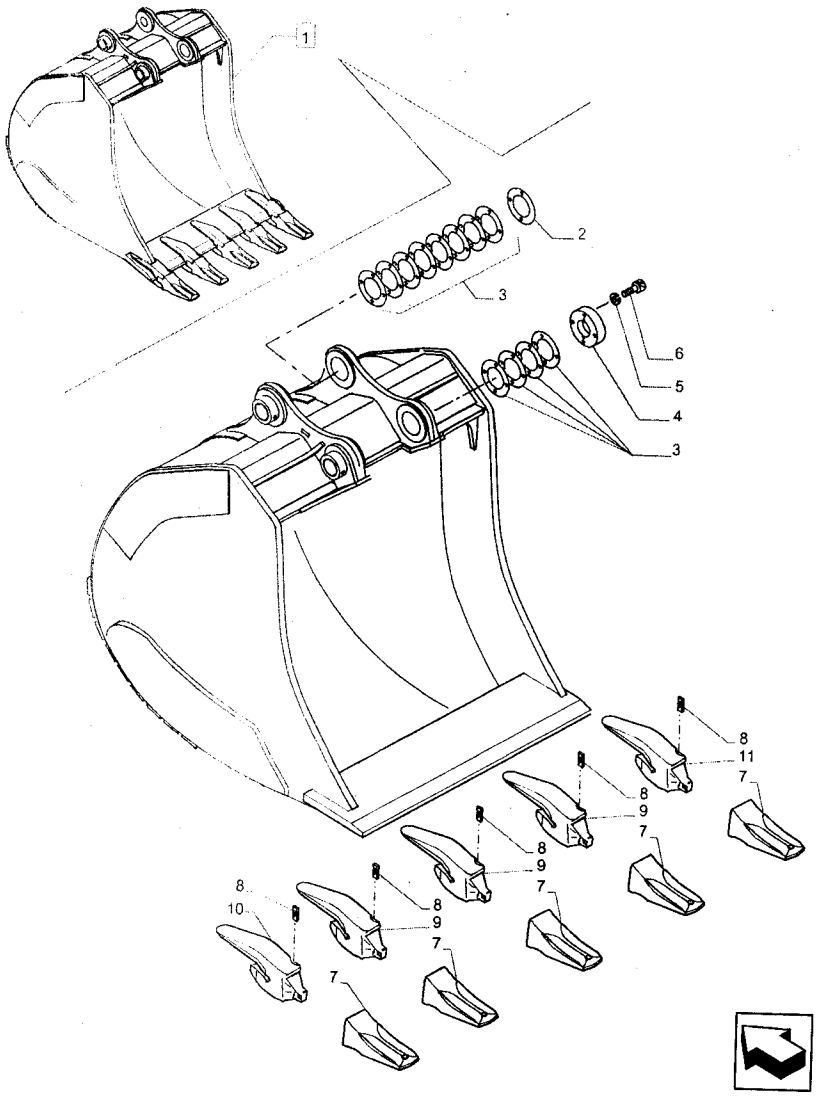
1
2
3
6
5
4
3
8
11
7
8
9
7
8
9
7
8
10
8
9
7
7

Variantes

-

Informação do modelo

E405C ME EVO

Intervalos de número de série

-

Datas de produção

Depois null

#	N° de peça	Nome da peça	Descrição	Qtd
1	47988562	CAÇAMBA	2.4 m3, With Hook, Incl 2 - 11	1
2	47995240	ESPAÇADOR	-	1
3	47995179	ESPAÇADOR	-	12
4	47995413	ESPAÇADOR	-	1
5	10572079	ANILHA DE RETENÇÃO M14	-	3
6	15888931	PARAFUSO Hex, M14 x 120, 10.9	-	3
7	84289971	DENTE DA NAVALHA	-	5
8	84289973	CHAVETA SF40P	-	5
9	84289974	ADAPTADOR	-	3
10	84289976	ADAPTADOR	-	1
11	84289975	ADAPTADOR	-	1

CNH INDUSTRIAL | NEW HOLLAND CONSTRUCTION

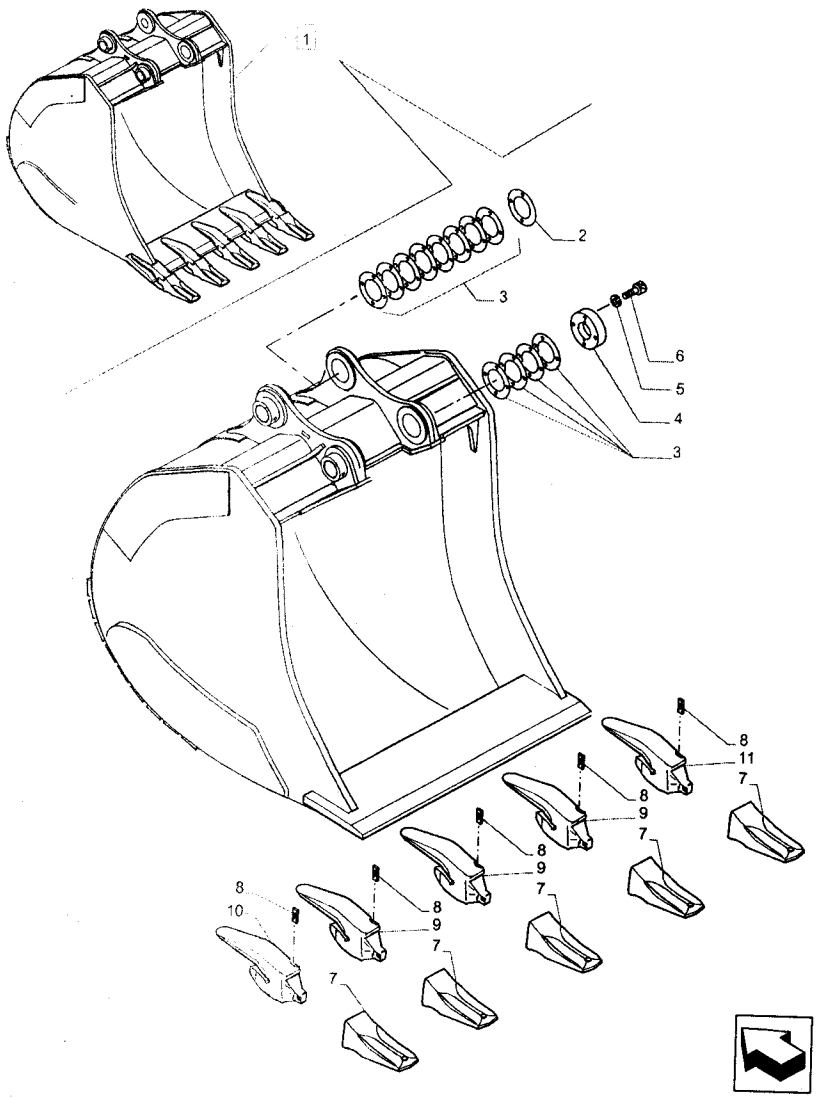
1
2
3
6
5
4
3
8
11
7
8
9
7
8
9
7
8
10
8
9
7
7

Variantes

-

Informação do modelo

E405C ME EVO

Intervalos de número de série

-

Datas de produção

Depois null

#	N° de peça	Nome da peça	Descrição	Qtd
1	47994355	CAÇAMBA	2.1 m3, With Hook, Incl 2 - 11	1
2	47995240	ESPAÇADOR	-	1
3	47995179	ESPAÇADOR	-	12
4	47995413	ESPAÇADOR	-	1
5	10572079	ANILHA DE RETENÇÃO M14	-	3
6	15888931	PARAFUSO Hex, M14 x 120, 10.9	-	3
7	84289971	DENTE DA NAVALHA	-	5
8	84289973	CHAVETA SF40P	-	5
9	84289974	ADAPTADOR	-	3
10	84289976	ADAPTADOR	-	1
11	84289975	ADAPTADOR	-	1

CNH INDUSTRIAL | NEW HOLLAND CONSTRUCTION

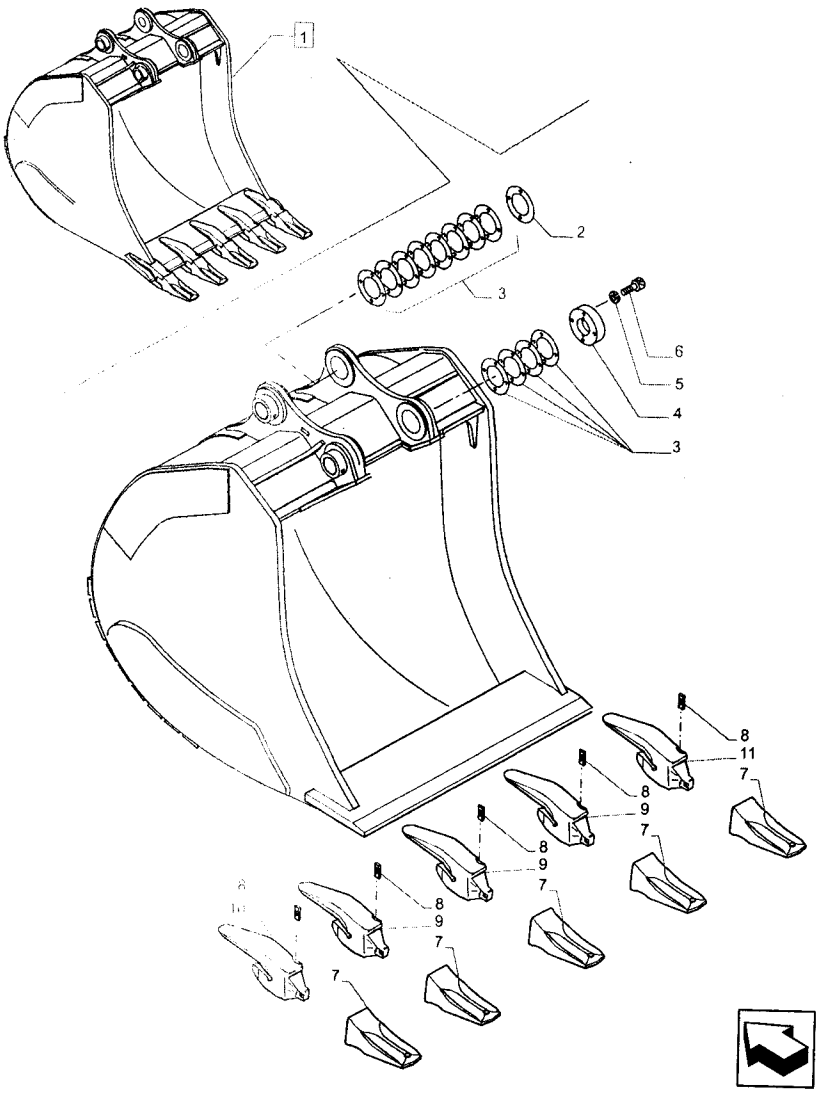
1
2
3
6
5
4
3
8
11
7
8
9
7
8
9
7
8
9
7
7

Variantes

-

Informação do modelo

E405C ME EVO

Intervalos de número de série

-

Datas de produção

Depois null

#	N° de peça	Nome da peça	Descrição	Qtd
1	47940850	CAÇAMBA	2.7 m3, With Hook, Incl 2 - 11	1
2	47995240	ESPAÇADOR	-	1
3	47995179	ESPAÇADOR	-	12
4	47995413	ESPAÇADOR	-	1
5	10572079	ANILHA DE RETENÇÃO M14	-	3
6	15888931	PARAFUSO Hex, M14 x 120, 10.9	-	3
7	84289971	DENTE DA NAVALHA	-	5
8	84289973	CHAVETA SF40P	-	5
9	84289974	ADAPTADOR	-	3
10	84289976	ADAPTADOR	-	1
11	84289975	ADAPTADOR	-	1

CNH INDUSTRIAL | NEW HOLLAND CONSTRUCTION

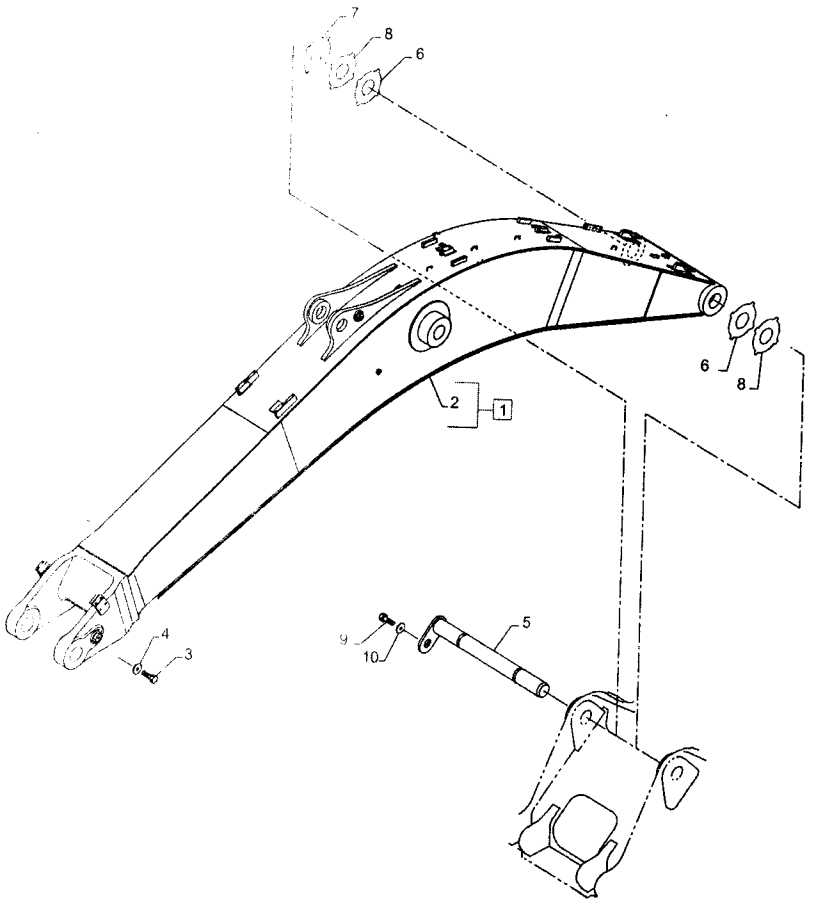
7
8
6
6
8
2
1
4
3
9
10
5

Variantes

-

Informação do modelo

E385C EVO, E405C ME EVO

Intervalos de número de série

-

Datas de produção

Depois null

#	N° de peça	Nome da peça	Descrição	Qtd
1	47852177	BRAÇO LANÇA	Incl 2	1
2	NSS	NO SE VENDE SEPARADO	Boom Incl in 1	1
3	86529976	PARAFUSO Hex, M16 x 35mm, Cl 10.9	-	2
4	86588503	ARRUELA PLANA 17mm ID x 28mm OD x 3mm Thk	-	2
5	47954945	PINO	-	1
6	47791612	CALÇO DE AFINAÇÃO	-	1
7	47791613	CALÇO DE AFINAÇÃO	-	1
8	47791614	CALÇO DE AFINAÇÃO	-	2
9	11121331	PARAFUSO	-	1
10	47790578	ESPAÇADOR	-	1
11	47911675	PLACA	-	1
12	47911626	PINO	-	1
13	47785360	VEDANTE	-	2

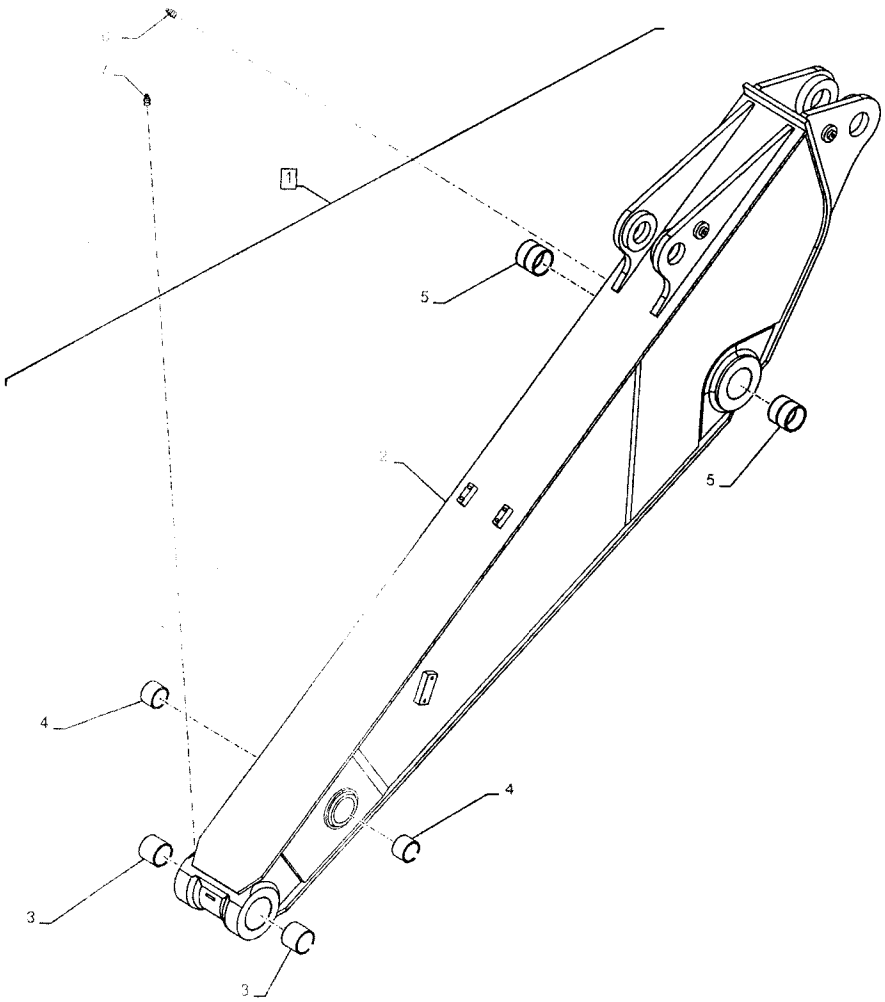
1
5
2
5
4
4
3
3

Variantes

-

Informação do modelo

E385C EVO, E405C ME EVO

Intervalos de número de série

-

Datas de produção

Depois null

#	Nº de peça	Nome da peça	Descrição	Qtd
1	47885516	BRAÇO	Incl 2 - 11	1
2	NSS	NO SE VENDE SEPARADO	Braço, Incl in 1	1
3	71415158	VEDANTE 80mm ID x 95mm OD x 5mm Thk	-	2
4	71415090	VEDANTE 88.4mm ID x 105mm OD x 6mm Thk	-	2
5	87617249	VEDANTE 50mm ID x 65mm OD x 4mm Thk	-	2
6	153630A1	GRAXEIRA	-	1
7	71433287	GRAXEIRA	-	1
8	84185783	BUCHA 105mm ID x 155mm OD x 125.5mm L	-	2
9	84185784	BUCHA 90mm ID x 105mm OD x 114mm L	-	2
10	87533336	BUCHA 80mm ID x 95mm OD x 89mm L	-	2
11	72114781	BUCHA	-	2

CNH INDUSTRIAL | NEW HOLLAND CONSTRUCTION

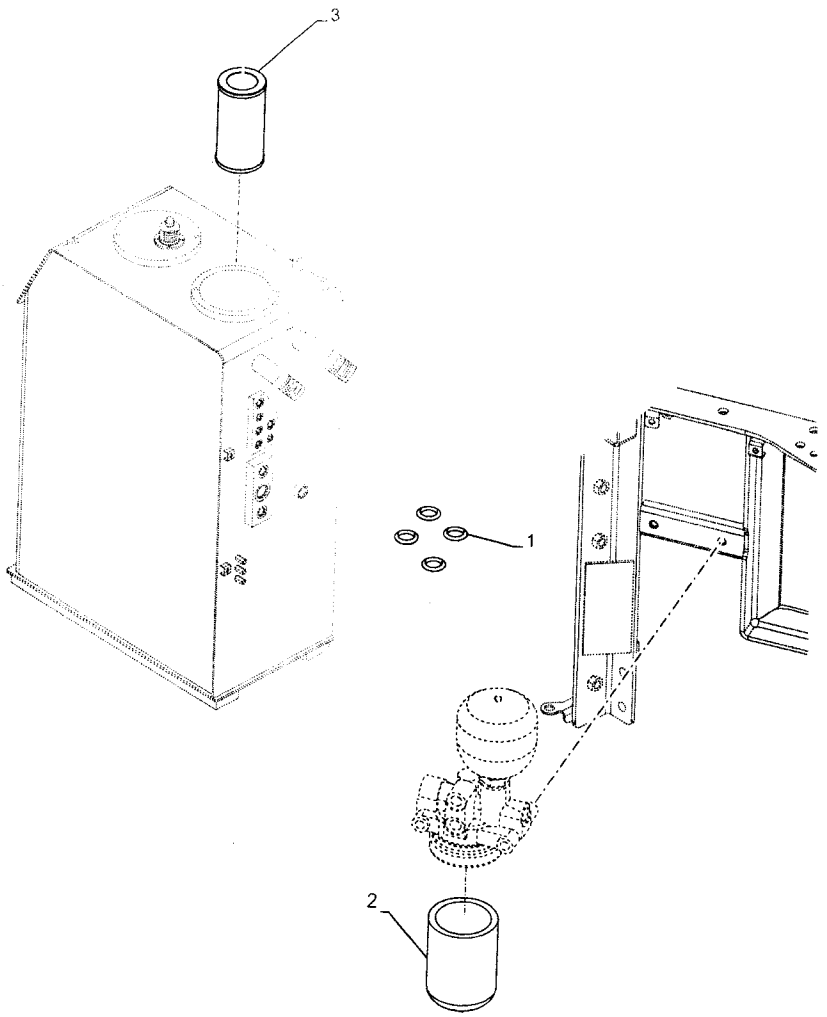
3
1
2

Variantes

-

Informação do modelo

E245C ME EVO, E215C EVO, E385C EVO, E405C ME EVO

Intervalos de número de série

-

Datas de produção

Depois null

#	Nº de peça	Nome da peça	Descrição	Qtd
1	47759207	O-RING	-	4
2	47758742	FILTRO OLEO HIDRAUL.	-	1
3	47757762	FILTRO OLEO HIDRAUL.	-	1

CNH INDUSTRIAL | NEW HOLLAND CONSTRUCTION

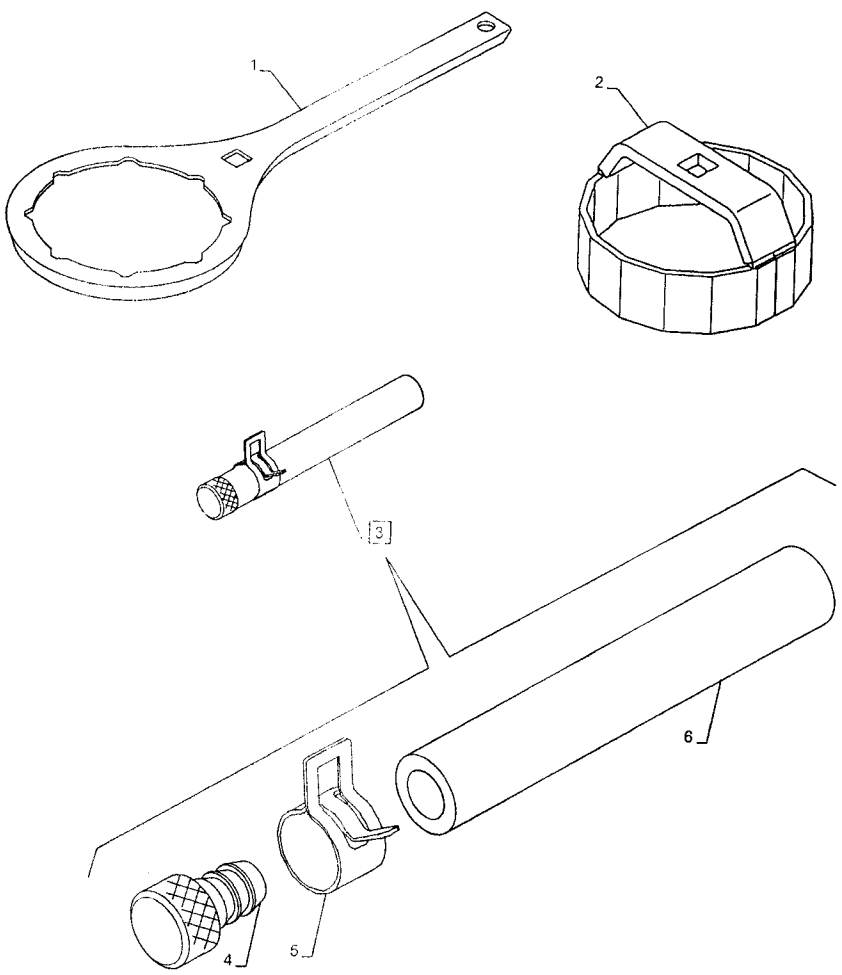
1
2
3
4
5
6

Variantes

-

Informação do modelo

E245C ME EVO, E215C EVO, E385C EVO, E405C ME EVO

Intervalos de número de série

-

Datas de produção

Depois null

#	Nº de peça	Nome da peça	Descrição	Qtd
1	47757586	FERRAMENTA	-	1
2	47757662	FERRAMENTA	-	1
3	47758103	MANGUEIRA	Incl 4 - 6	1
3	48179197	MANGUEIRA	Incl 4 - 6	1
4	47757660	BUJÃO	-	1
5	47784429	BRAÇADEIRA DE COLAR	-	1
6	47948286	MANGUEIRA	-	1

CNH INDUSTRIAL | NEW HOLLAND CONSTRUCTION

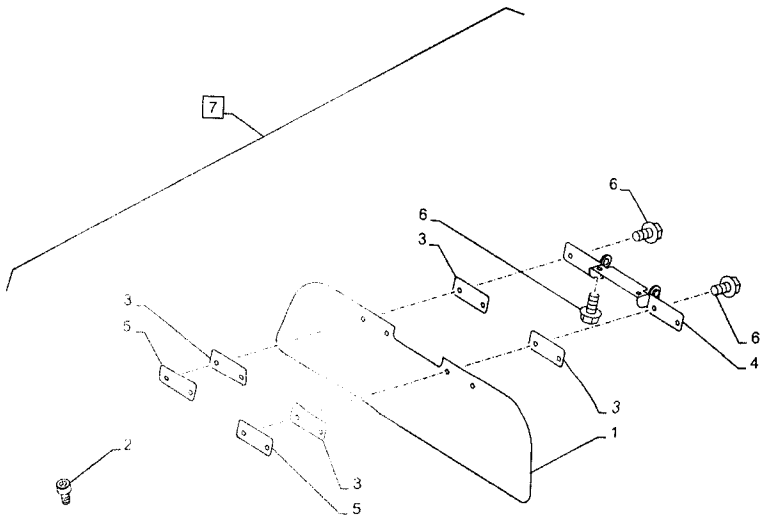
7
6
6
3
3
5
6
4
3
1
2
3
5

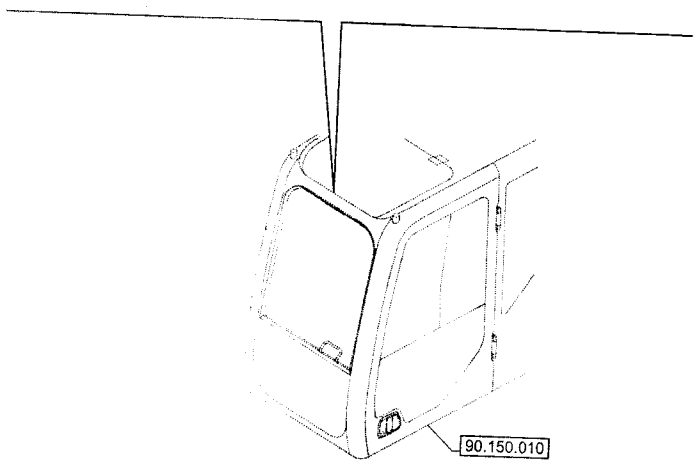
90.150.010

Variantes

-

Informação do modelo

E245C ME EVO, E215C EVO, E385C EVO, E405C ME EVO

Intervalos de número de série

-

Datas de produção

Depois null

#	Nº de peça	Nome da peça	Descrição	Qtd
1	KHN17380	PROTECTOR SOLAR	-	1
2	63582	PARAFUSO ALLENA FLAN M6 x 12mm, Cl 8.8	-	2
3	KHN17390	PASTILHA DE BORRACHA	-	4
4	KHN17400	DOBRADIÇA	-	1
5	KHN17410	PLACA	-	2
6	KHN2682	PARAFUSO Spcl	-	6
7	47757626	PROTECTOR SOLAR	Incl 1 - 6	1

CNH INDUSTRIAL | NEW HOLLAND CONSTRUCTION

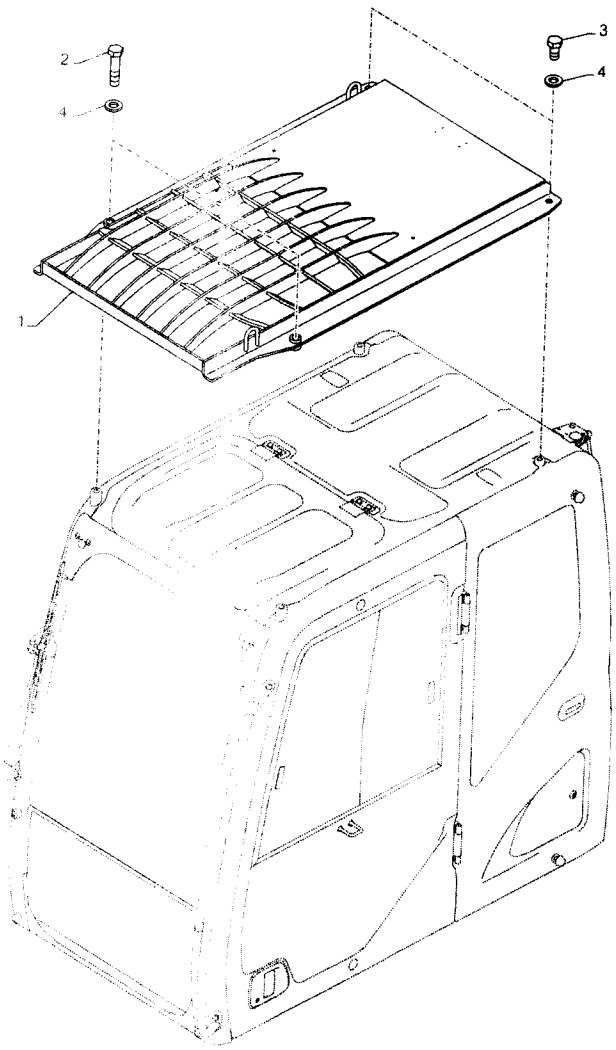
1
2
3
4
4

Variantes

-

Informação do modelo

E245C ME EVO, E215C EVO, E385C EVO, E405C ME EVO

Intervalos de número de série

-

Datas de produção

Depois null

#	Nº de peça	Nome da peça	Descrição	Qtd
1	47939752	PROTEÇÃO	-	1
2	9847468	PARAFUSO Hex, M16 x 2 x 70mm, Cl 10.9	-	2
3	86508623	PARAFUSO Hex, M16 x 30mm, Cl 10.9	-	2
4	47792568	ARRUELA PLANA	-	4

CNH INDUSTRIAL | NEW HOLLAND CONSTRUCTION

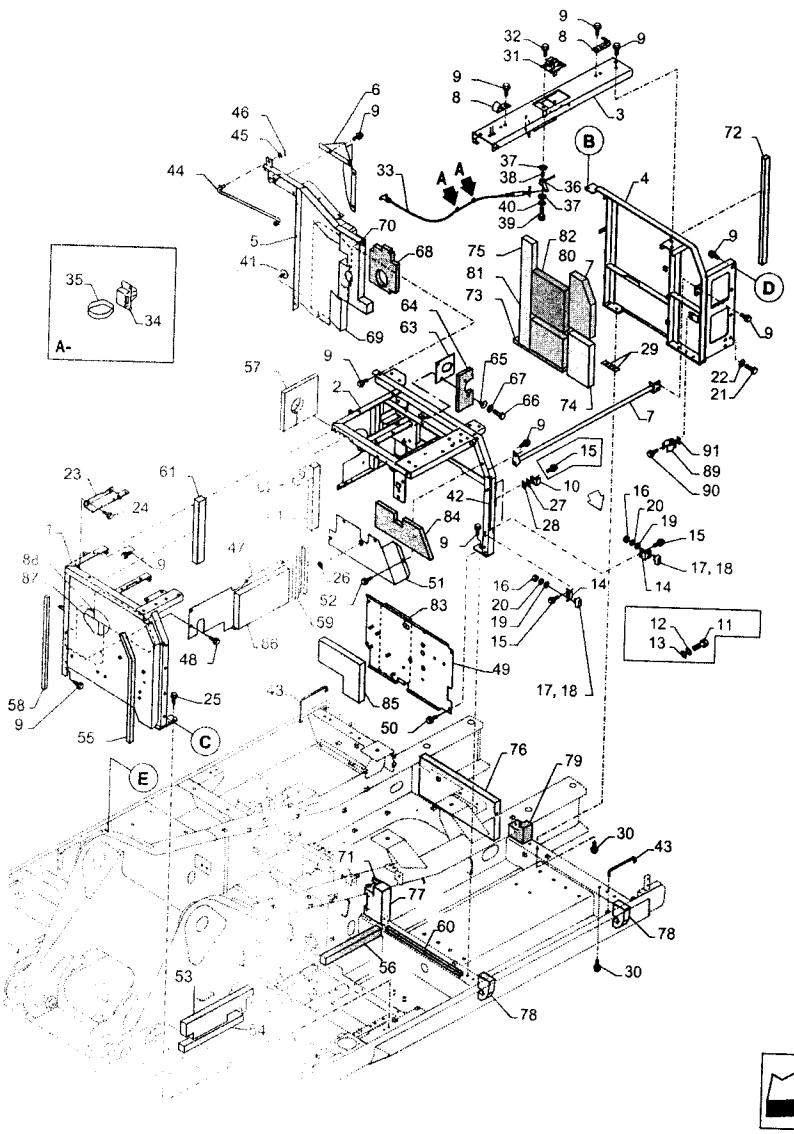
A-
A
A
B
C
D
E

Variantes

-

Informação do modelo

E385C EVO, E405C ME EVO

Intervalos de número de série

-

Datas de produção

Depois null

#	Nº de peça	Nome da peça	Descrição	Qtd
1	47832607	ESTRUTURA	-	1
2	47910186	ESTRUTURA	-	1
3	47831058	ESTRUTURA	-	1
4	47831198	ESTRUTURA	-	1
5	47831250	ESTRUTURA	-	1
6	47832066	COBERTURA	-	1
7	47832134	ESCORA	-	1
8	47791196	SUPORTE	-	2
9	47789339	PARAFUSO	-	AR
10	47910063	SUPORTE	-	1
11	9824642	PARAFUSO M12 x 1.75 x 42.68mm, Cl 10.9	-	4
12	47789425	ARRUELA PLANA	-	4
13	14496731	ARRUELA PLANA M12 x 24 x 2.5 Thk	-	4

CNH INDUSTRIAL | NEW HOLLAND CONSTRUCTION

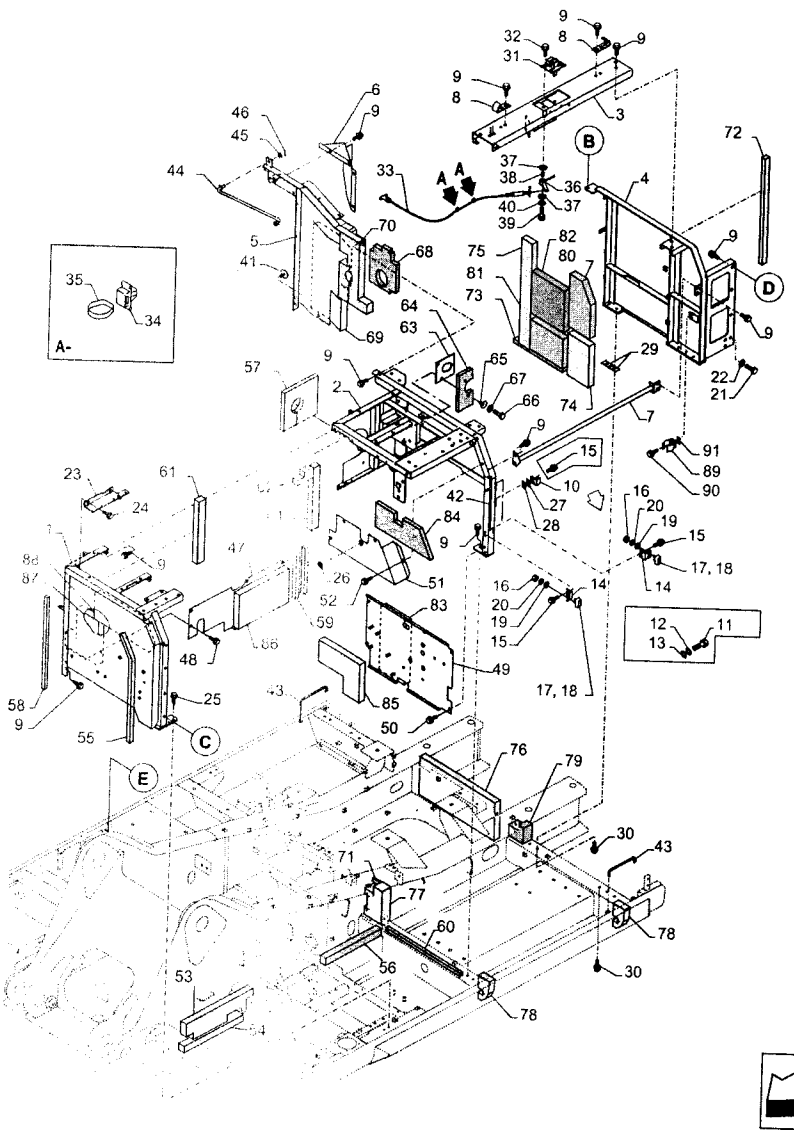
A-
A
A
B
C
D
E

#	Nº de peça	Nome da peça	Descrição	Qtd
14	47791198	SUPORTE	-	3
15	47789337	PARAFUSO	-	8
16	86500689	PORCA M10 x 1.5, Cl 10	-	6
17	47759474	PARADA	-	3
18	47760610	AMORTECEDOR DE VIBRAÇÃO	-	AR
19	47759503	ARRUELA PLANA	-	6
20	47789423	ANILHA DE RETENÇÃO	-	6
21	43260	PARAFUSO Hex, M12 x 1.75 x 30mm, Cl 10.9, Full Thd	-	1
22	47759337	ARRUELA PLANA	-	1
23	47834784	SUPORTE	-	1
24	47789339	PARAFUSO	-	2
25	47789339	PARAFUSO	-	4
26	47759225	PASSA-FIOS	-	1
27	47758536	CALÇO DE AFINAÇÃO	-	1
28	47758812	CALÇO DE AFINAÇÃO	-	1
29	47791211	PLACA	-	2
30	47789339	PARAFUSO	-	7
31	47791212	TRAVA	-	1
32	47789339	PARAFUSO	-	4
33	47791213	CABO	-	1
34	47757680	BRAÇADEIRA	-	2

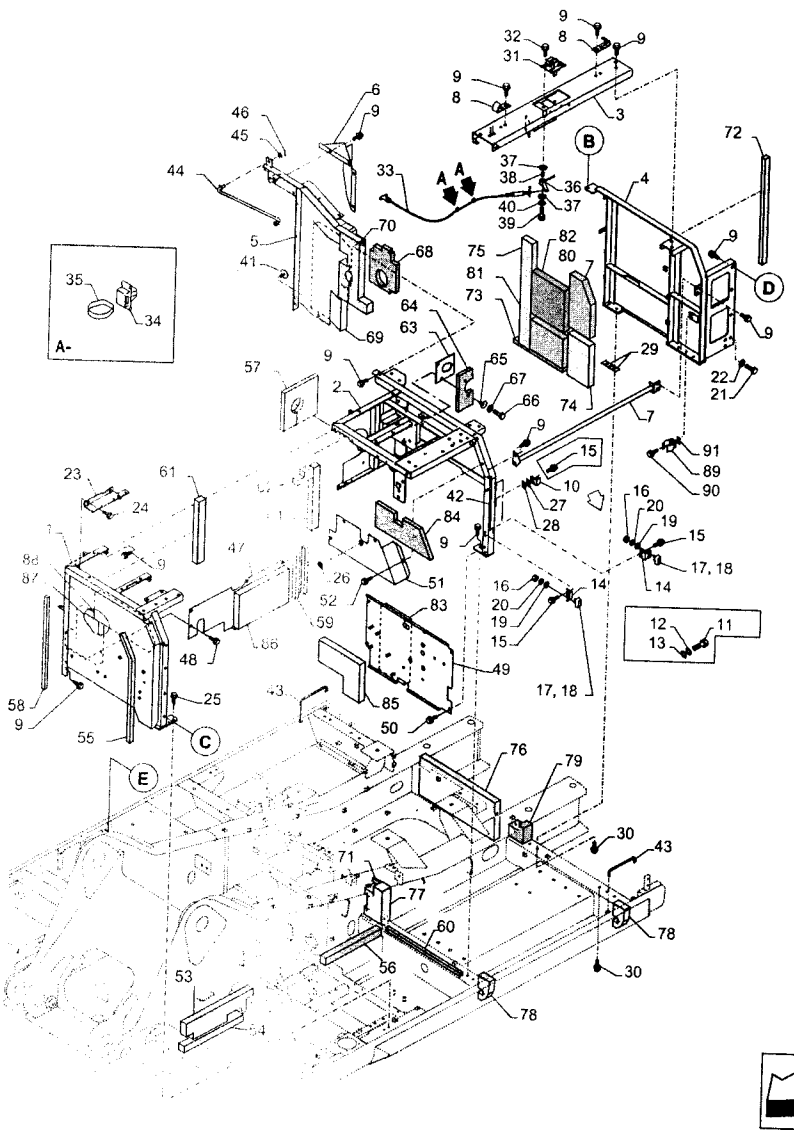
A-
A
A
B
C
D
E

#	Nº de peça	Nome da peça	Descrição	Qtd
35	47759505	TIRA	-	2
36	47791214	CONECTOR	-	1
37	14496931	ARRUELA PLANA 17mm ID x 30mm OD x 3mm Thk	-	2
38	47791216	ESPAÇADOR	-	1
39	86625003	PARAFUSO Hex, M8 x 50mm, Cl 10.9	-	1
40	47759312	ARRUELA PLANA	-	1
41	47757609	PARAFUSO	-	3
42	47785562	COXIM	-	1
43	47791219	ESCORA	-	3
44	47791231	ESCORA	-	1
45	47822673	CALÇO DE AFINAÇÃO	-	1
46	47759393	PINO	-	1
47	47830023	COBERTURA	-	1
48	47789339	PARAFUSO	-	4
49	47830014	COBERTURA	-	1
50	47789339	PARAFUSO	-	4
51	47829969	COBERTURA	-	1
52	47789339	PARAFUSO	-	4
53	47790432	COBRE-JUNTAS	-	1
54	47790433	COBRE-JUNTAS	-	1
55	47791264	TIRA VEDADORA HOUSE FRAME,_830MM	-	1

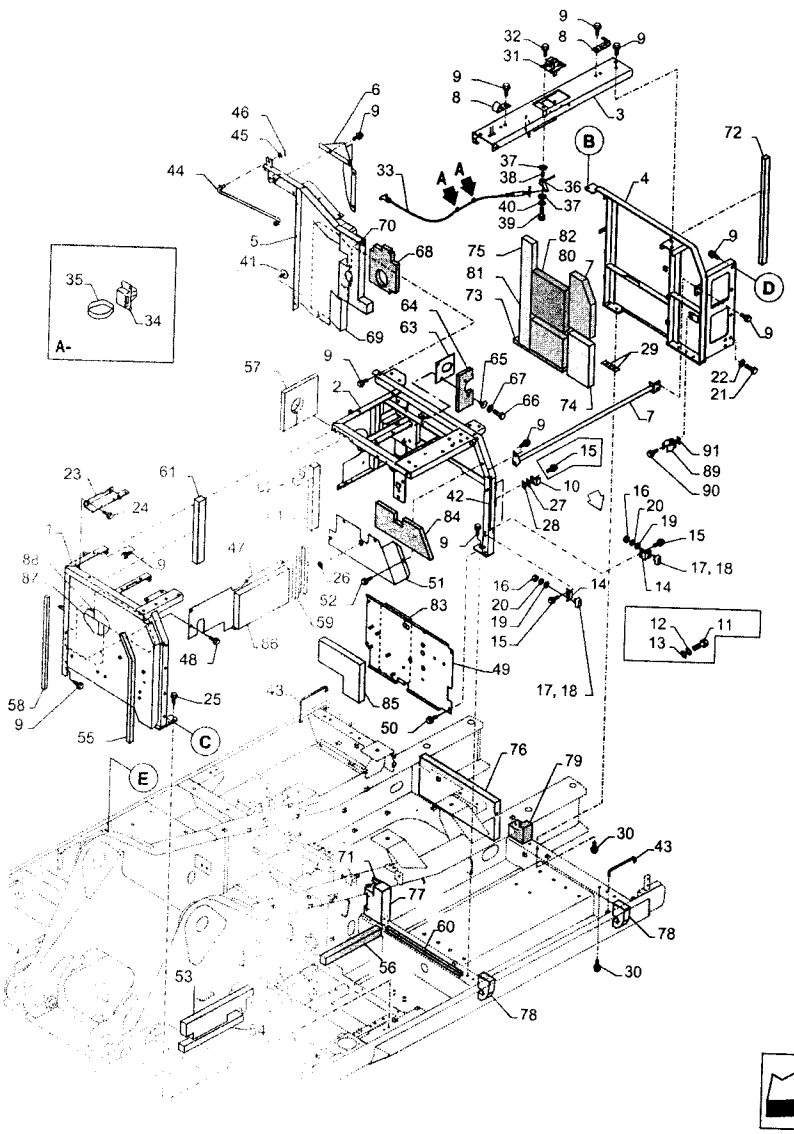
A-
A
A
B
C
D
E

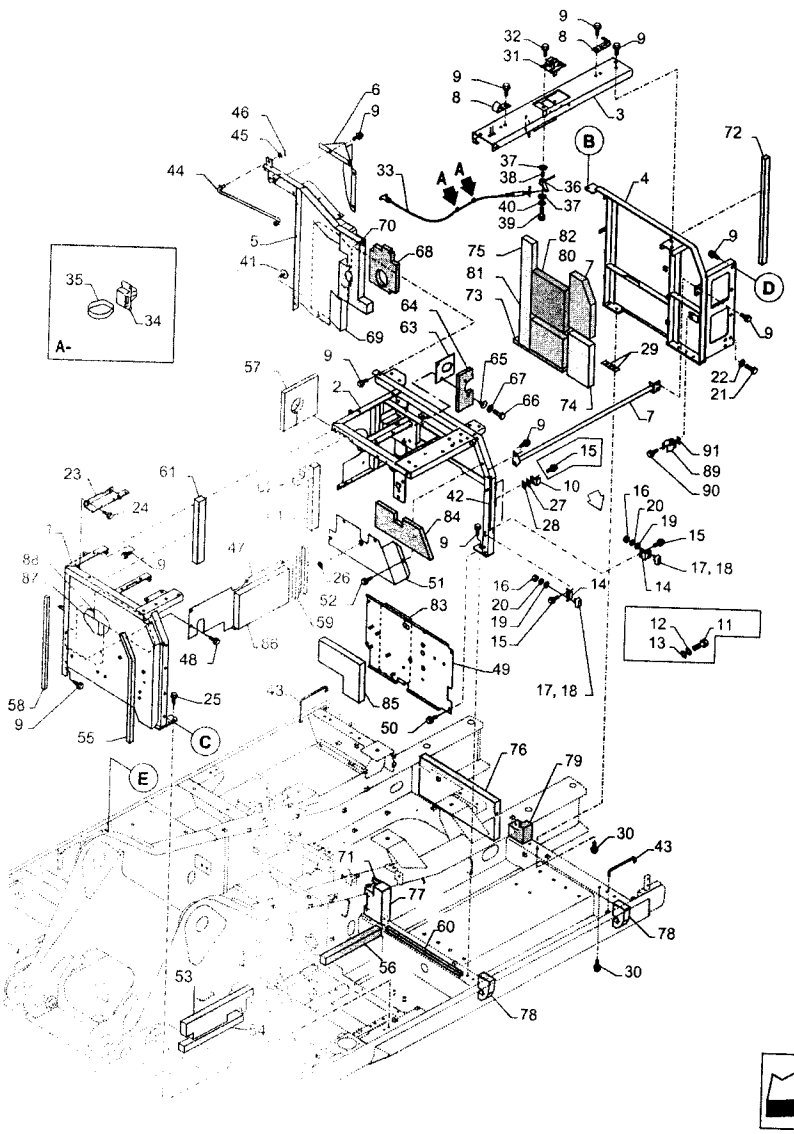
A-
A
A
B
C
D
E

#	Nº de peça	Nome da peça	Descrição	Qtd
56	47791265	TIRA VEDADORA PLATAFORM,_505MM	-	1
57	47791266	TIRA VEDADORA	-	1
58	47791267	TIRA VEDADORA HOUSE FRAME,_725MM	-	1
59	47791268	VEDANTE	-	2
60	47911608	VEDANTE	-	1
61	47791270	TIRA VEDADORA ELETRIC CONDENSER,_495MM	-	2
62	47791271	TIRA VEDADORA	-	1
63	47791272	PLACA	-	1
64	47791273	TIRA VEDADORA	-	1
65	47759369	RETENTOR	-	2
66	86639210	PARAFUSO Hex, M8 x 45mm, Cl 10.9	-	2
67	14496531	ARRUELA PLANA 8.4mm ID x 17mm OD x 1.6mm Thk	-	2
68	47791274	TIRA VEDADORA	-	1
69	47791275	ISOLAMENTO	-	1
70	47791276	TIRA VEDADORA	-	1
71	47791277	TIRA VEDADORA SIDE COVER,_70MM	-	1
72	47791278	TIRA VEDADORA HOUSE,_835MM	-	1
73	47757886	COBRE-JUNTAS	-	1
74	47791279	ISOLAMENTO	-	1
75	47791282	TIRA VEDADORA HOUSE,_835MM	-	1
76	47791283	TIRA VEDADORA	-	1

#	Nº de peça	Nome da peça	Descrição	Qtd
77	47791284	TIRA VEDADORA	-	1
78	47791296	TIRA VEDADORA	-	2
79	47791297	TIRA VEDADORA	-	1
80	47791307	ISOLAMENTO	-	1
81	47791308	ISOLAMENTO	-	1
82	47791309	ISOLAMENTO	-	1
83	47791310	ISOLAMENTO	-	1
84	47791311	ISOLAMENTO	-	1
85	47791312	ISOLAMENTO	-	1
86	47791313	ISOLAMENTO	-	1
87	47791314	ISOLAMENTO	-	1
88	47791315	ISOLAMENTO	-	1
89	47759541	FIXADOR	-	1
90	47789330	PARAFUSO	-	2
91	47759395	PLACA	-	1

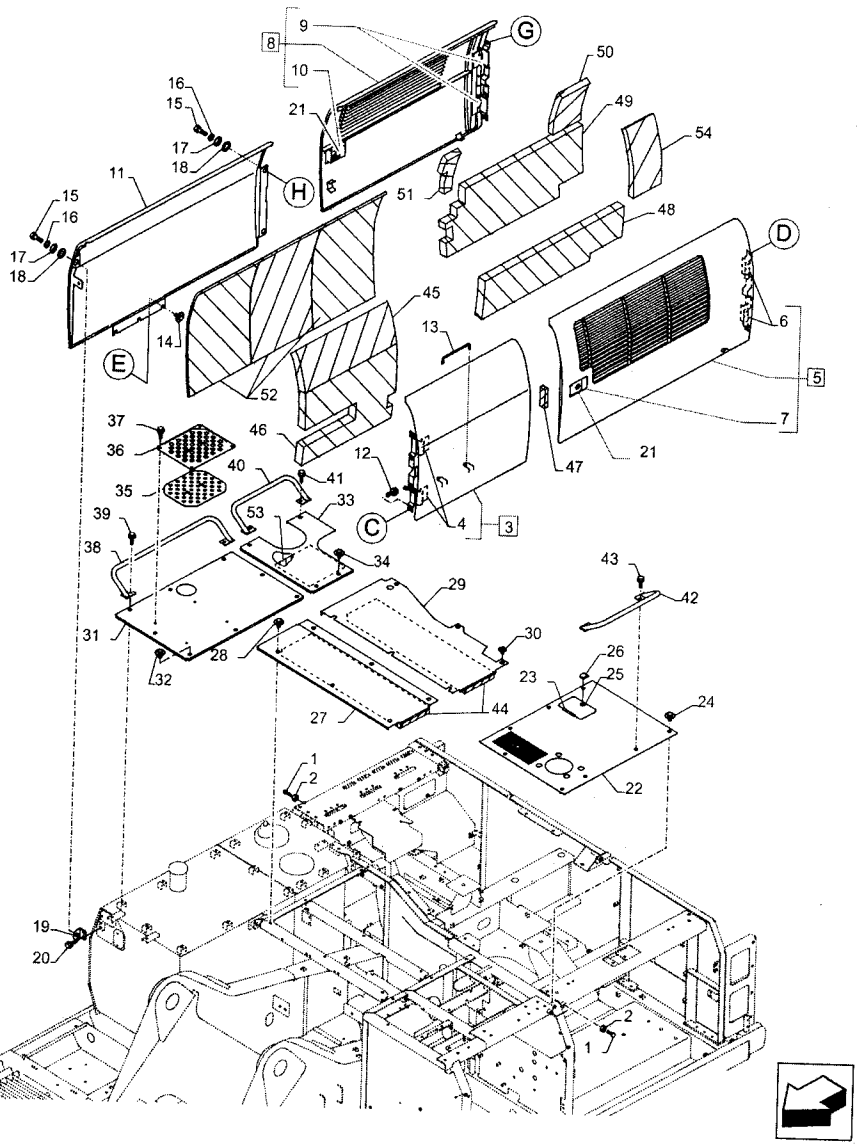
9
8
G
10
16
15
21
17
18
H
11
15
16
17
18
50
49
54
51
48
D
45
6
13
5
14
E
52
7
21
37
36
46
40
41
12
47
35
53
33
C
4
3
39
38
34
43
42
29
31
28
30
26
23
25
24
32
27
44
22
1
2
19
20
2
1

Variantes

-

Informação do modelo

E385C EVO, E405C ME EVO

Intervalos de número de série

-

Datas de produção

Depois null

#	Nº de peça	Nome da peça	Descrição	Qtd
1	47760610	AMORTECEDOR DE VIBRAÇÃO	-	3
2	86500689	PORCA M10 x 1.5, Cl 10	-	3
3	47834376	PORTA	ASSY Incl 4	1
4	47759816	DOBRADIÇA	-	2
5	47834525	PORTA	ASSY Incl 6, 7	1
8	47834649	PORTA	ASSY Incl 9, 10	1
11	47834745	COBERTURA	-	1
12	47789339	PARAFUSO	-	4
13	47791219	ESCORA	-	1
14	47757609	PARAFUSO	-	3
15	9824642	PARAFUSO M12 x 1.75 x 42.68mm, Cl 10.9	-	3
16	47759327	ARRUELA PLANA	-	3
17	47759440	ARRUELA PLANA	-	3

CNH INDUSTRIAL | NEW HOLLAND CONSTRUCTION

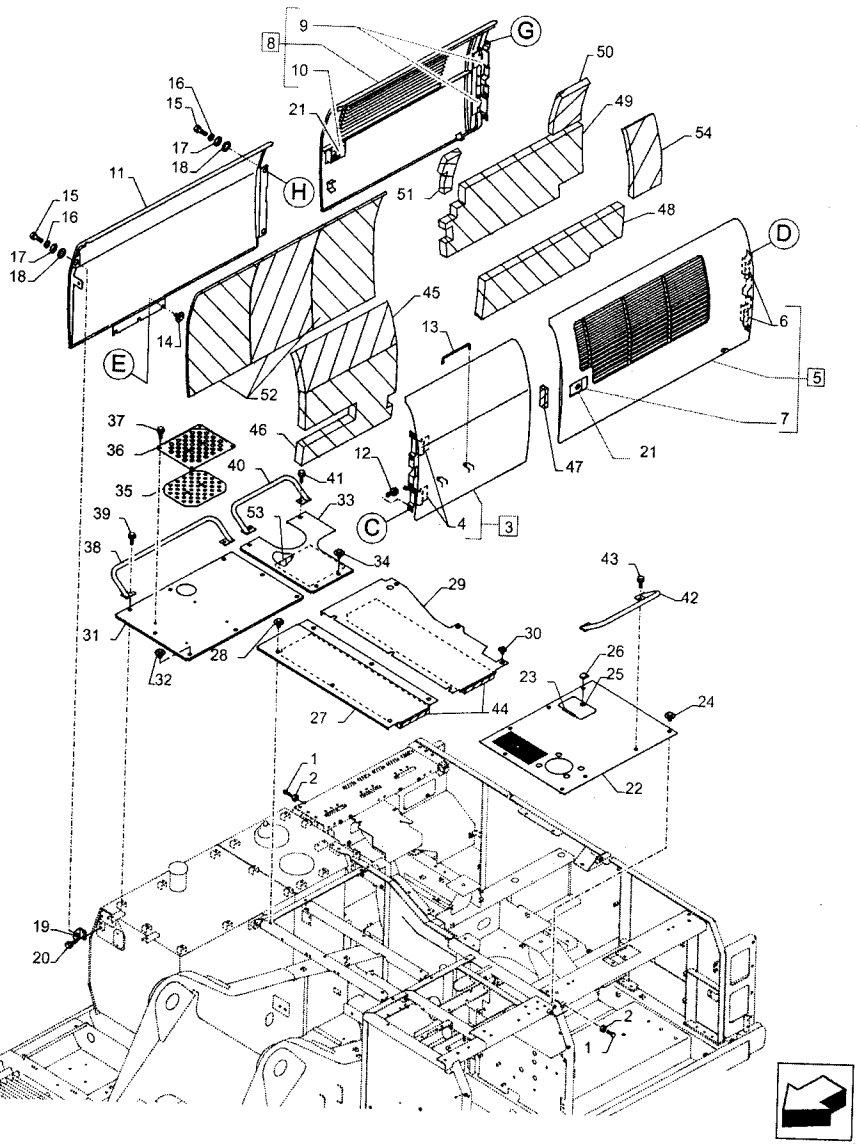
9
8
G
10
16
15
21
17
18
H
11
15
16
17
18
50
49
54
51
48
D
45
6
13
5
14
E
52
7
21
37
36
46
40
41
12
47
35
53
33
C
4
3
39
38
34
43
42
29
31
28
30
26
23
25
24
32
27
44
22
1
2
19
20
2
1

#	Nº de peça	Nome da peça	Descrição	Qtd
18	47757647	ANILHA DE BORRACHA	-	3
19	47757614	SUPORTE	-	1
20	47759330	PARAFUSO	-	2
21	47757852	CANHÃO DE FECHADURA	-	2
22	47828797	COBERTURA	LE, Incl 155, VAR - 461907	1
22	47910054	COBERTURA	LE, Incl 155, VAR - 461569	1
24	47757609	PARAFUSO	-	6
25	47791256	TRAVA	-	1
26	47791257	TAMPA	-	1
27	47828676	COBERTURA	-	1
28	47757609	PARAFUSO	-	6
29	47828658	COBERTURA	-	1
30	47757609	PARAFUSO	-	3
31	47911868	COBERTURA	VAR - 461907	1
31	47909994	COBERTURA	VAR - 461569	1
32	47757609	PARAFUSO	-	7
33	47828605	COBERTURA	VAR - 461907	1
33	47909950	COBERTURA	VAR - 461569	1
34	47757609	PARAFUSO	-	2
35	47758059	PASTILHA	-	1
36	47913271	COBERTURA	-	1

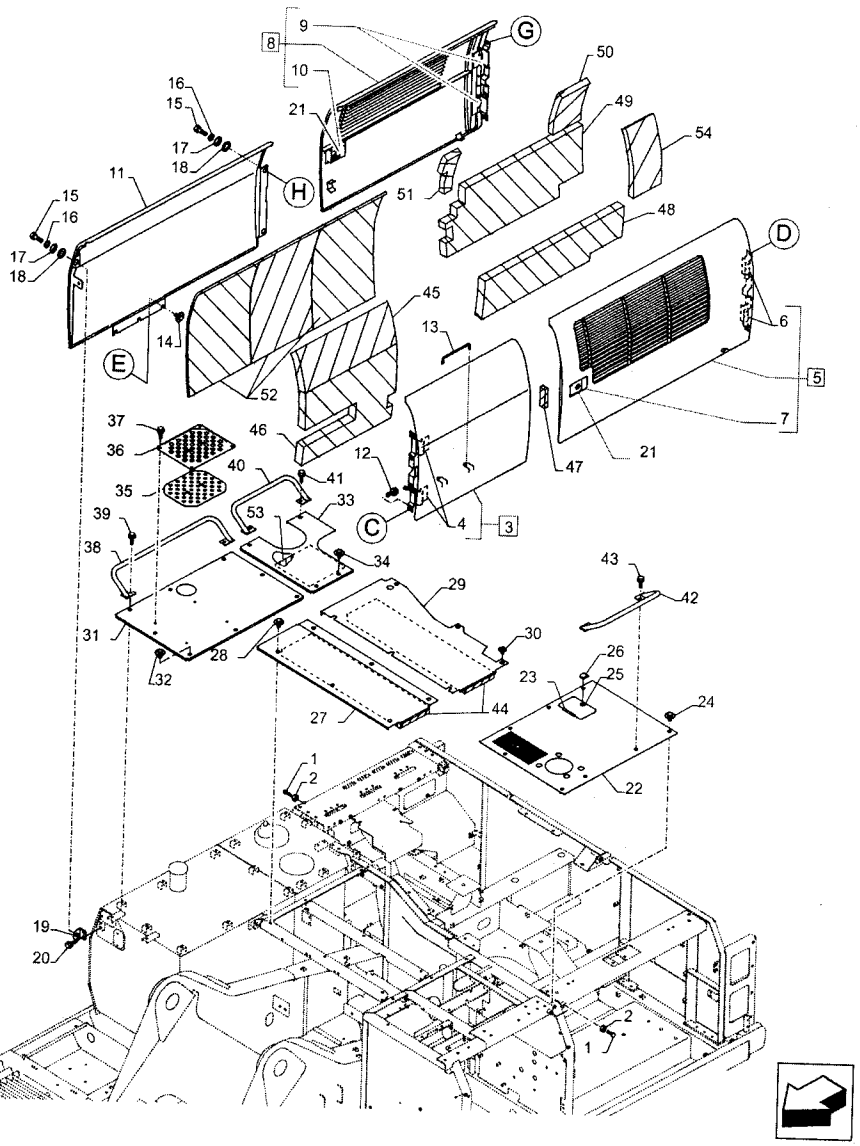
9
8
G
10
16
15
21
17
18
H
11
15
16
17
18
50
49
54
51
48
D
45
6
13
5
14
E
52
7
21
37
36
46
40
41
12
47
35
53
33
C
4
3
39
38
34
43
42
29
31
28
30
26
23
25
24
32
27
44
22
1
2
19
20
2
1

#	Nº de peça	Nome da peça	Descrição	Qtd
37	47757618	PARAFUSO	-	4
38	47876322	ESCORA	-	1
39	47789339	PARAFUSO	-	2
40	47828380	ESCORA	-	1
41	47789339	PARAFUSO	-	2
42	47828380	ESCORA	-	1
43	47789339	PARAFUSO	-	2
44	47791285	ISOLAMENTO	-	2
45	47791286	ISOLAMENTO	-	1
46	47791287	ISOLAMENTO	-	1
47	47791288	TIRA VEDADORA	-	1
48	47791289	ISOLAMENTO	-	1
49	47791290	ISOLAMENTO	-	1
50	47791291	ISOLAMENTO	-	1
51	47791292	ISOLAMENTO	-	1
52	47791293	ISOLAMENTO	-	3
53	47791295	TIRA VEDADORA	-	1
54	47791306	ISOLAMENTO	-	1

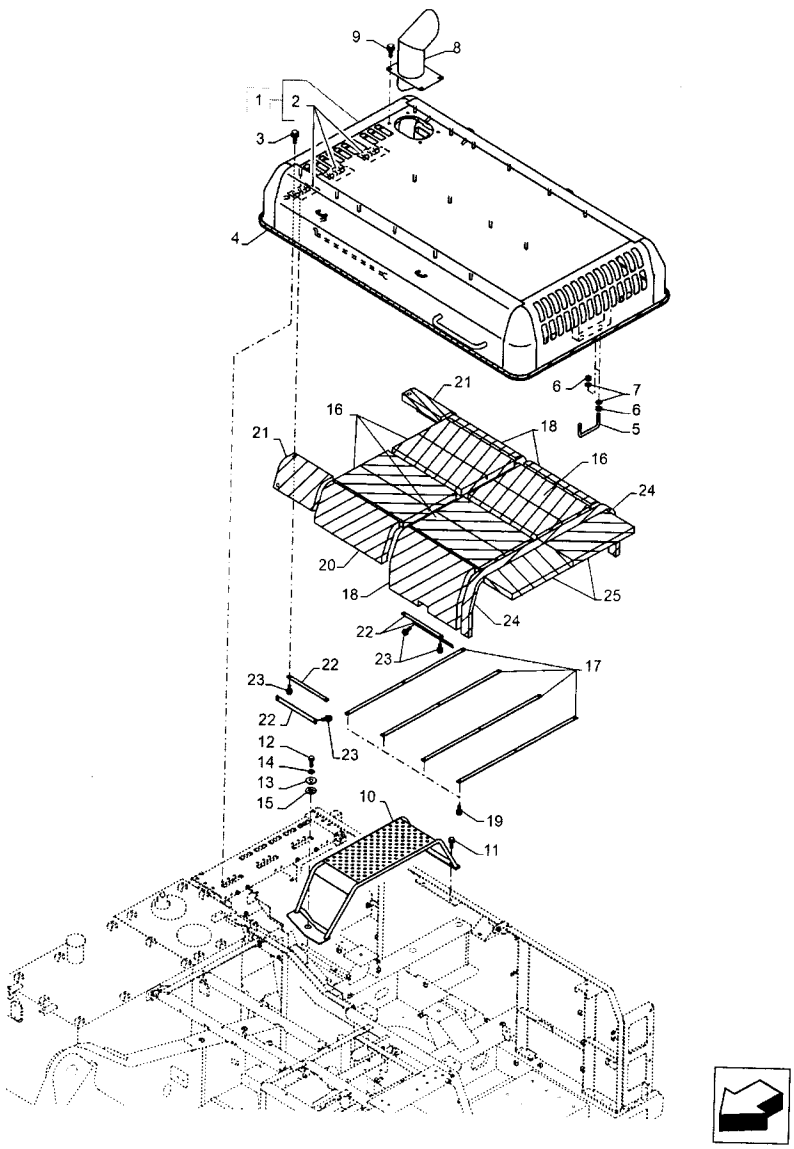
9
8
1
2
3
4
6
7
6
5
21
16
18
21
16
24
20
18
25
24
22
23
17
23
22
22
23
12
14
13
15
10
19
11

Variantes

-

Informação do modelo

E385C EVO, E405C ME EVO

Intervalos de número de série

-

Datas de produção

Depois null

#	Nº de peça	Nome da peça	Descrição	Qtd
1	47835819	CAPÔ	ASSY Incl 2	1
1	51540498	CAPÔ DO MOTOR	-	1
2	47791221	DOBRADIÇA	-	3
3	47789339	PARAFUSO	-	9
4	47760399	GUARNIÇÃO	-	1
5	47791223	BLOQUEADOR	-	1
6	392530	PORCA M16, Cl 10	-	4
7	47792568	ARRUELA PLANA	-	4
8	47830352	TUBO	-	1
9	47789339	PARAFUSO	-	4
10	51611863	ESTRIBO	-	1
11	47789339	PARAFUSO	-	2
12	9824642	PARAFUSO M12 x 1.75 x 42.68mm, Cl 10.9	-	1

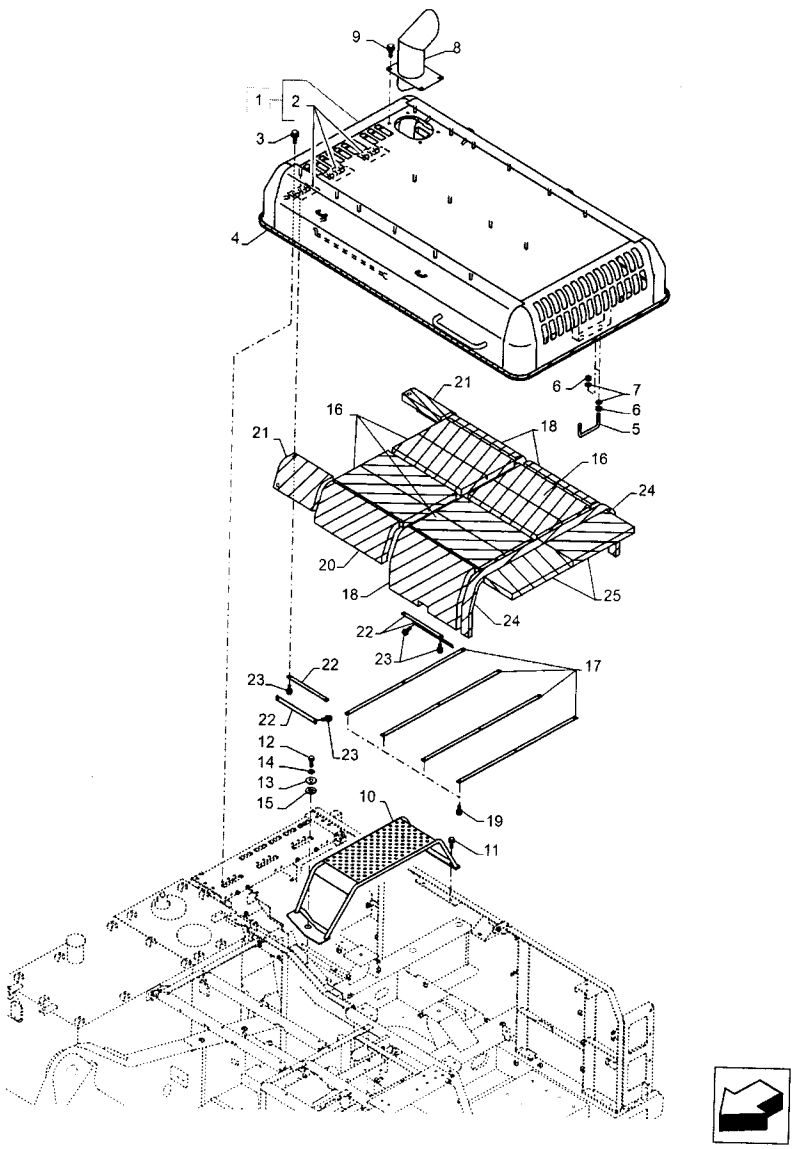
9
8
1
2
3
4
6
7
6
5
21
16
18
21
16
24
20
18
25
24
22
23
17
23
22
22
23
12
14
13
15
10
19
11

#	Nº de peça	Nome da peça	Descrição	Qtd
13	47759440	ARRUELA PLANA	-	1
14	47759327	ARRUELA PLANA	-	1
15	47757647	ANILHA DE BORRACHA	-	1
16	47791298	ISOLAMENTO	-	4
17	47791299	ANEL DE FIXAÇÃO	-	4
18	47791300	ISOLAMENTO	-	3
19	47789325	PARAFUSO	-	12
20	47791301	ISOLAMENTO	-	1
21	47791302	VIDRO	-	2
22	47791303	ANEL DE FIXAÇÃO	-	4
23	47789325	PARAFUSO	-	8
24	47791304	TIRA VEDADORA	-	2
25	47791305	TIRA VEDADORA	-	2

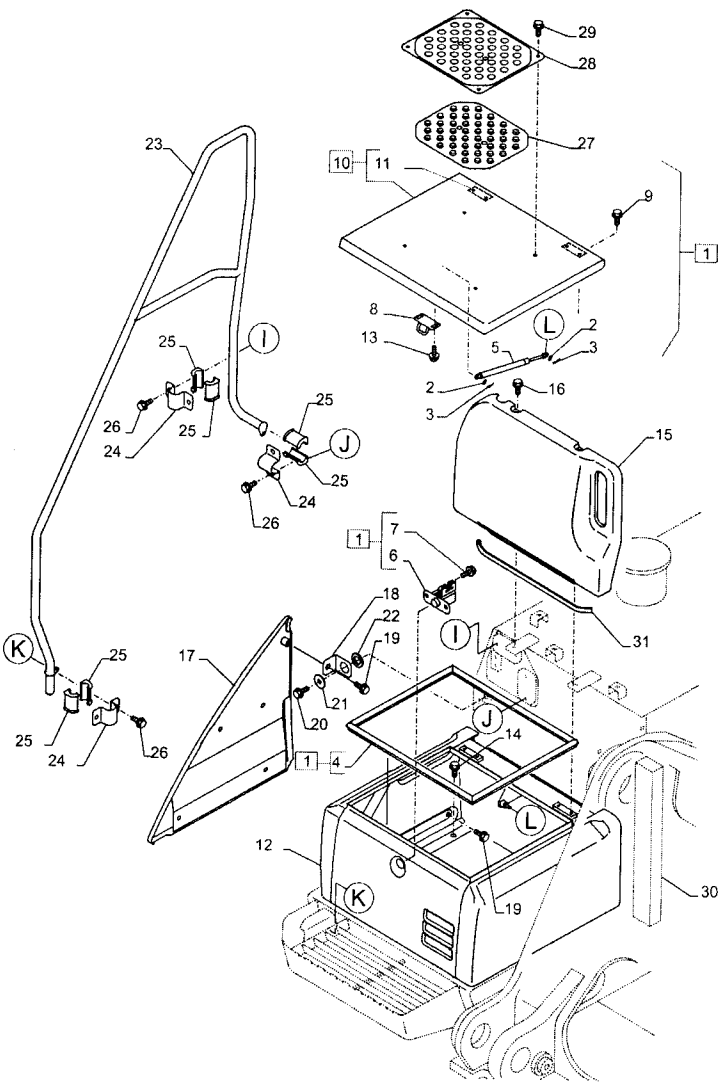
29
28
27
23
10
11
9
1
8
13
L
2
3
5
2
16
3
15
25
I
25
26
24
25
25
J
25
24
26
1
7
6
18
22
19
I
31
K
25
17
21
20
25
24
26
J
14
1
4
L
12
K
19
30

Variantes

-

Informação do modelo

E245C ME EVO, E215C EVO, E385C EVO, E405C ME EVO

Intervalos de número de série

-

Datas de produção

Depois null

#	Nº de peça	Nome da peça	Descrição	Qtd
2	14496531	ARRUELA PLANA 8.4mm ID x 17mm OD x 1.6mm Thk	-	2
3	47759311	PINO ELÁSTICO	-	2
4	47760063	GUARNIÇÃO	-	1
5	47759823	AMORTECEDOR DE VIBRAÇÃO	-	1
6	47759821	TRAVA	-	1
7	47789335	PARAFUSO	-	2
8	47757615	SUPORTE	-	1
9	47758552	PARAFUSO	-	4
10	47899488	COBERTURA	ASSY Incl 11	1
11	47757631	DOBRADIÇA	-	2
12	47761435	COBERTURA	-	1
13	47789330	PARAFUSO	-	2
14	47759330	PARAFUSO	-	5

CNH INDUSTRIAL | NEW HOLLAND CONSTRUCTION

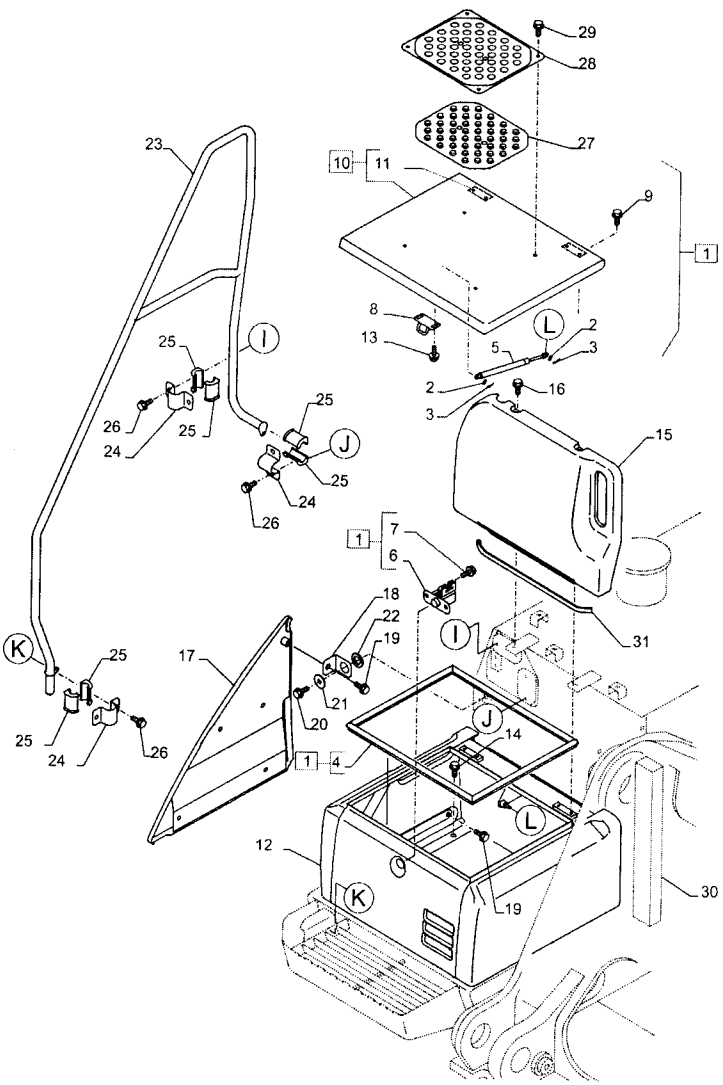
29
28
27
23
10
11
9
1
8
13
L
2
3
5
2
16
3
15
25
I
25
26
24
25
25
J
25
24
26
1
7
6
18
22
19
I
31
K
25
17
21
20
25
24
26
J
14
1
4
L
12
K
19
30

#	Nº de peça	Nome da peça	Descrição	Qtd
15	47761451	COBERTURA	-	1
16	47759330	PARAFUSO	-	2
17	47832126	COBERTURA	-	1
18	47759820	SUPORTE	-	1
19	47759330	PARAFUSO	-	5
20	47789339	PARAFUSO	-	1
21	47759440	ARRUELA PLANA	-	1
22	47760557	ARRUELA PLANA	-	1
23	47761332	ESCORA	-	1
24	47759819	BRAÇADEIRA	-	3
25	47759996	BRAÇADEIRA	-	6
26	47759330	PARAFUSO	-	6
27	47758059	PASTILHA	-	2
28	47913271	COBERTURA	-	2
29	47757618	PARAFUSO	-	8
30	47791294	TIRA VEDADORA	-	1
31	47760493	COXIM	-	1

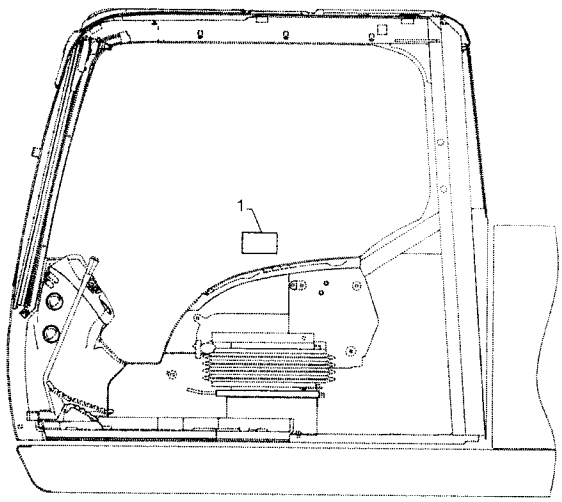

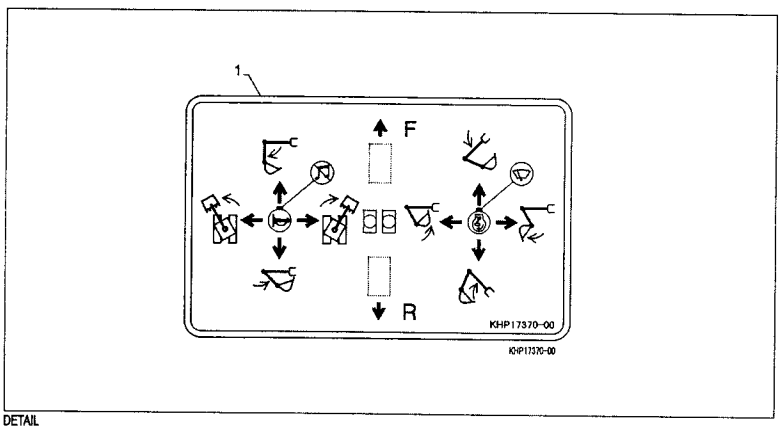

DETAIL

Variantes

-

Informação do modelo

E245C ME EVO, E215C EVO, E385C EVO, E405C ME EVO

Intervalos de número de série

-

Datas de produção

Depois null

#	Nº de peça	Nome da peça	Descrição	Qtd
1	47760010	ETIQUETA	-	-

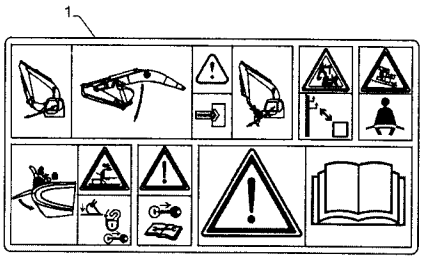
1

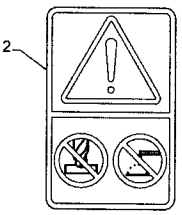
2

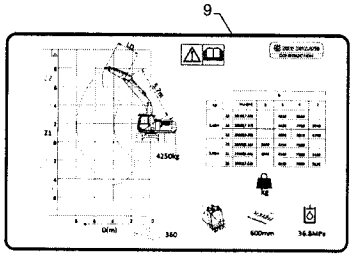
9

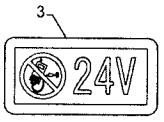
3
24V

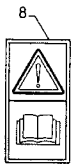
8

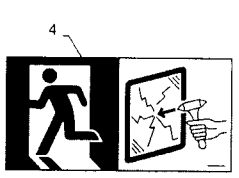
4

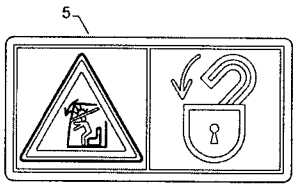
5


MASS EXCAVATOR
7

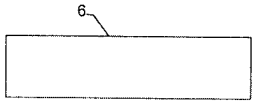
6

Variantes

-

Informação do modelo

E245C ME EVO, E215C EVO, E385C EVO, E405C ME EVO

Intervalos de número de série

-

Datas de produção

Depois null

#	Nº de peça	Nome da peça	Descrição	Qtd
1	47758421	DECALQUE	-	1
2	47757863	DÍSTICO DE ATENÇÃO	-	1
3	47757665	DÍSTICO DE AVISO	-	1
4	47759398	DECALQUE	-	1
5	47757667	DECALQUE	E215C	1
5	47947189	DÍSTICO DE ATENÇÃO	E245C	1
6	84319013	ISOLAMENTO	-	1
7	87755121	DECALQUE	E245C	1
8	256147A1	DECALQUE	E245C	1

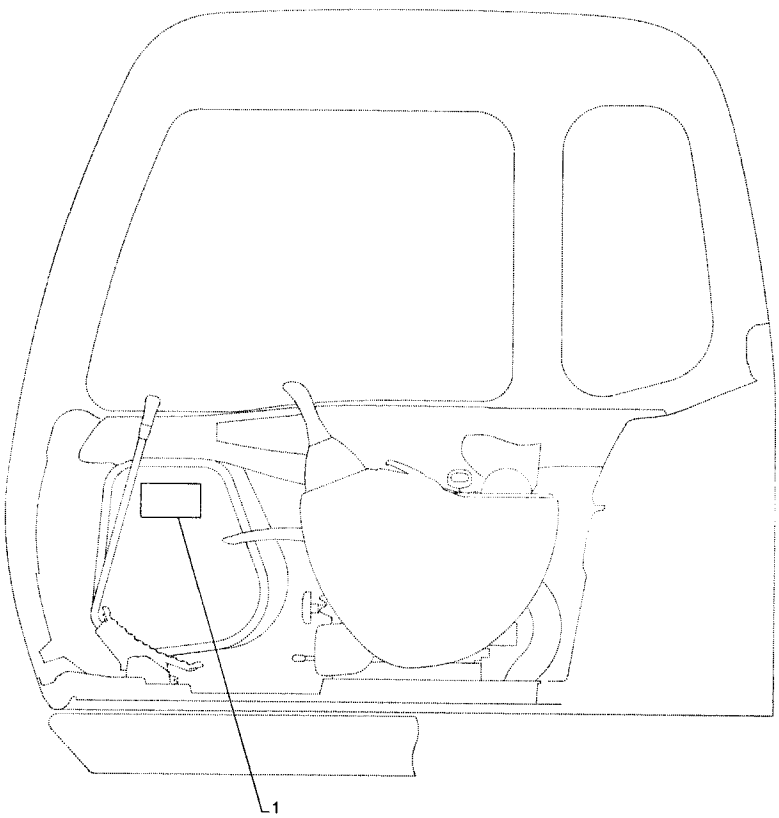

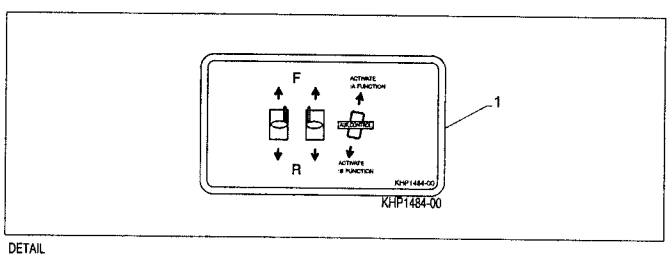

DETAIL

Variantes

-

Informação do modelo

E245C ME EVO, E215C EVO, E385C EVO, E405C ME EVO

Intervalos de número de série

-

Datas de produção

Depois null

#	Nº de peça	Nome da peça	Descrição	Qtd
1	47758295	DECALQUE	-	1

CNH INDUSTRIAL | NEW HOLLAND CONSTRUCTION

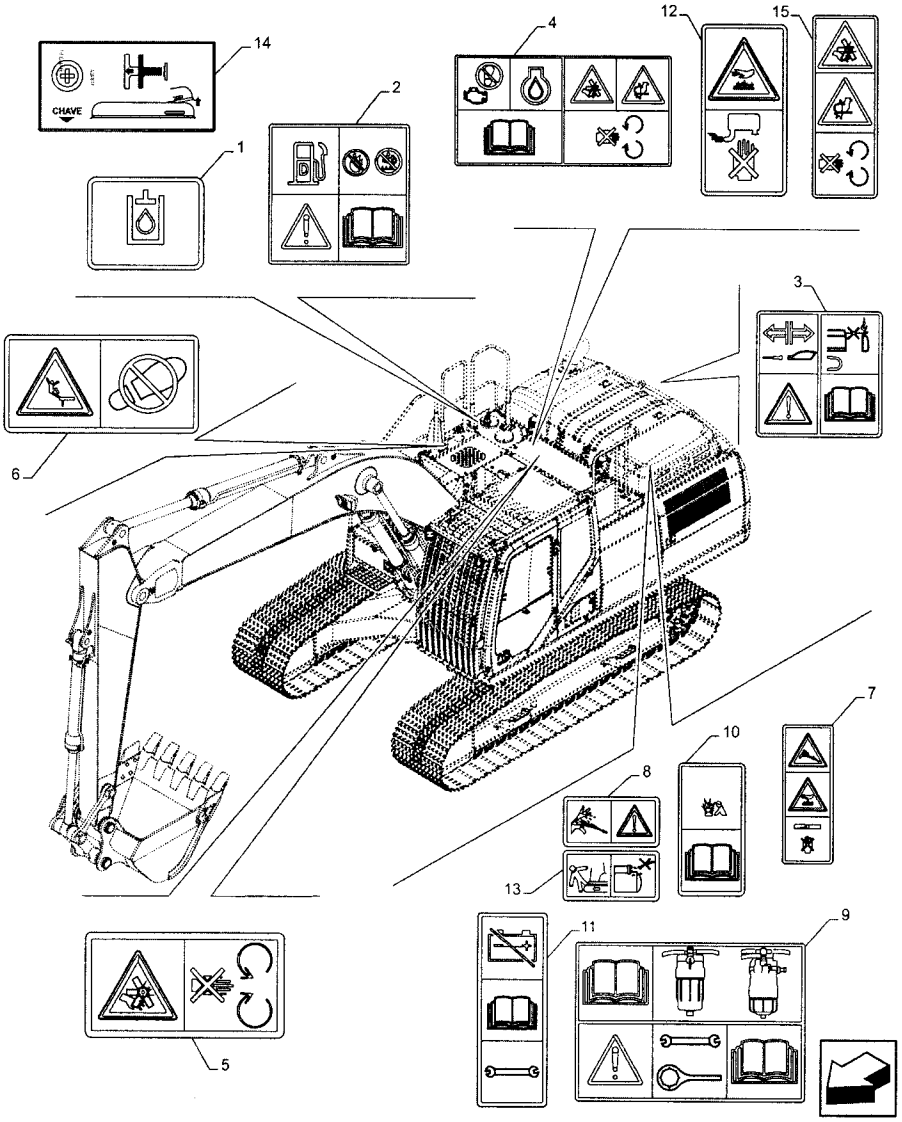
14
CHAVE
4
12
15
2
1
3
6
7
10
8
13
11
9
5

Variantes

-

Informação do modelo

E385C EVO, E405C ME EVO

Intervalos de número de série

-

Datas de produção

Depois null

#	Nº de peça	Nome da peça	Descrição	Qtd
1	47759402	DECALQUE	-	1
2	47758105	DECALQUE	-	8
3	47757862	DÍSTICO DE ATENÇÃO	-	1
4	47758107	DECALQUE	-	4
5	47759403	DECALQUE	-	1
6	47758284	DECALQUE	-	2
7	47759401	DECALQUE	-	1
8	47790515	DECALQUE	-	1
9	47758285	DÍSTICO DE ATENÇÃO	-	2
10	47757861	DÍSTICO DE ATENÇÃO	-	1
11	47757866	DÍSTICO DE ATENÇÃO	-	1
12	47834301	DECALQUE	-	1
13	47790514	DÍSTICO DE AVISO	-	1

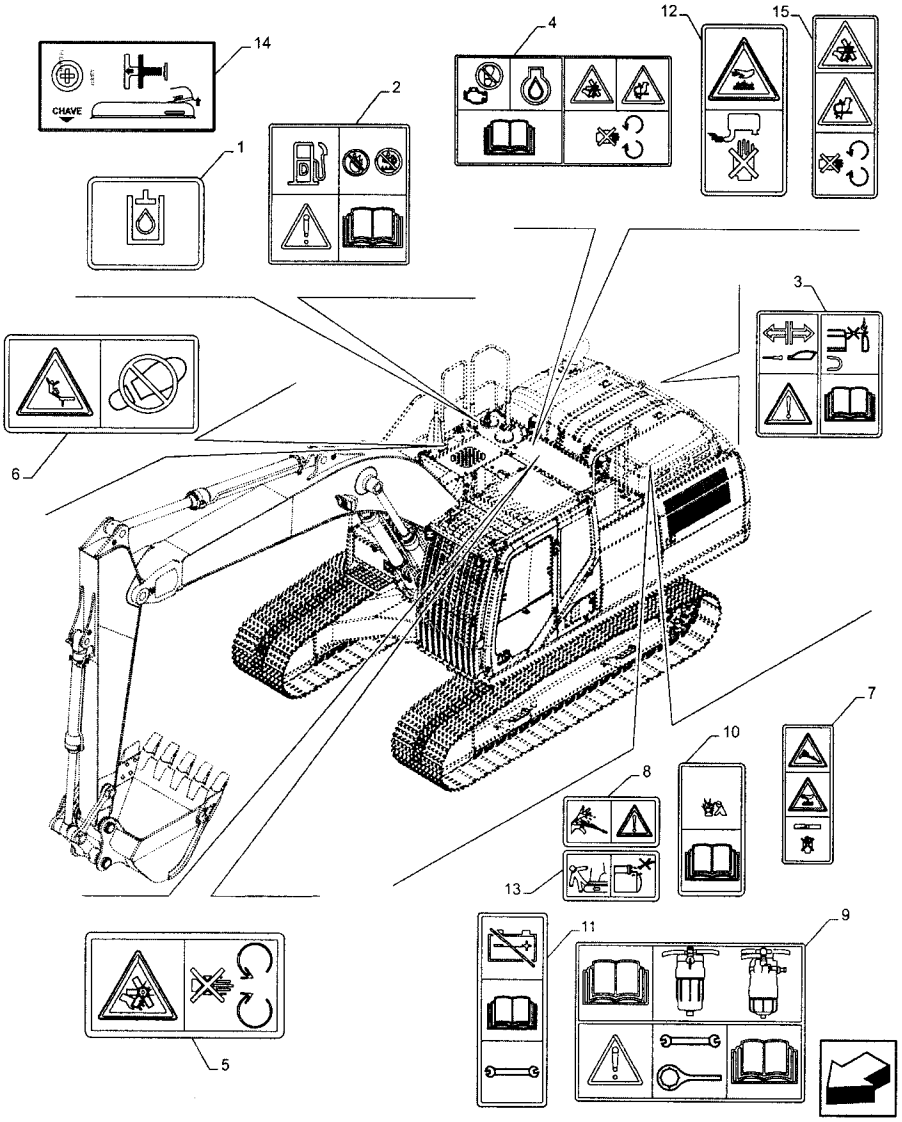
14
CHAVE
4
12
15
2
1
3
6
7
10
8
13
11
9
5

#	Nº de peça	Nome da peça	Descrição	Qtd
14	47971582	DECALQUE	-	1
15	47834293	DECALQUE	-	1

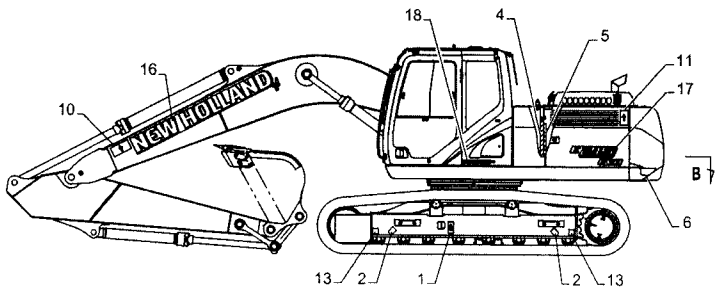
18
4
5
16
11
17
10
NEW HOLLAND
B
6
13
2
1
2
13

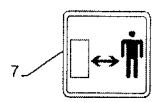
7


8

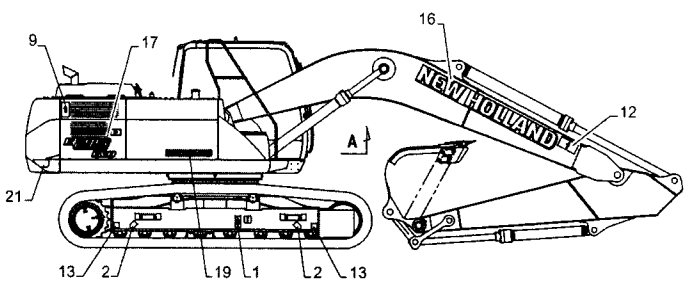
9
17
16
NEW HOLLAND
12
A
21
13
2
19
1
2
13

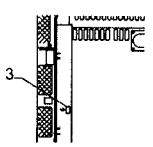
3

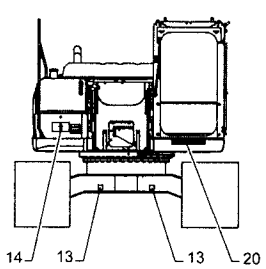
14
13
13
20

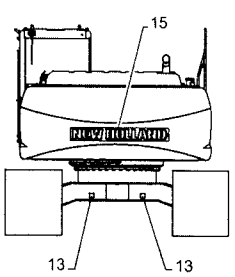
15
NEW HOLLAND
13
13

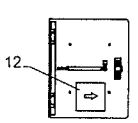
12
A-

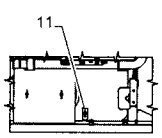
11
B-



Variantes

-

Informação do modelo

E245C ME EVO, E215C EVO, E385C EVO, E405C ME EVO

Intervalos de número de série

-

Datas de produção

Depois null

#	N° de peça	Nome da peça	Descrição	Qtd
1	47758284	DECALQUE	-	2
2	47758107	DECALQUE	-	4
3	47834295	DECALQUE	-	1
4	47760427	CINTA	-	1
5	47760428	BORRACHA DE PARABRIS	-	1
6	47757766	DECALQUE	-	1
7	47781473	PLAQUETA DE IDENTIFI	-	1
8	47781484	PLAQUETA DE IDENTIFI	-	1
9	47758285	DÍSTICO DE ATENÇÃO	-	2
10	47759461	DÍSTICO DE AVISO	-	2
11	47757861	DÍSTICO DE ATENÇÃO	-	1
12	47925978	DECALQUE	-	1
13	47758105	DECALQUE	-	8

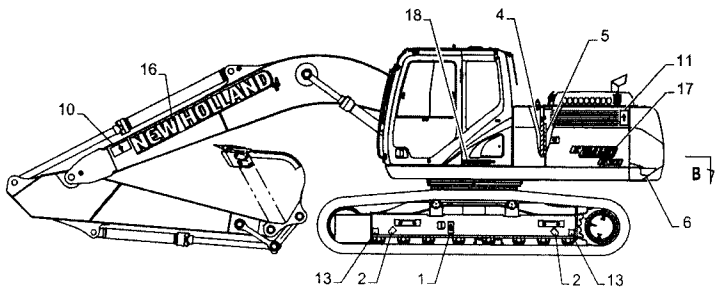
18
4
5
16
11
17
10
NEW HOLLAND
B
6
13
2
1
2
13

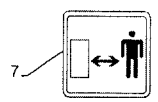
7


8

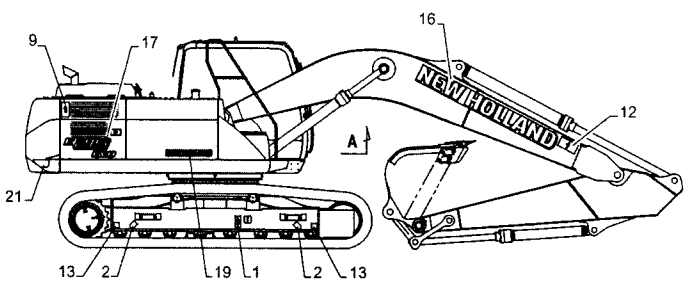
9
17
16
NEW HOLLAND
12
A
21
13
2
19
1
2
13

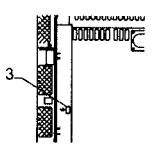
3

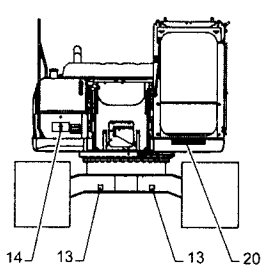
14
13
13
20

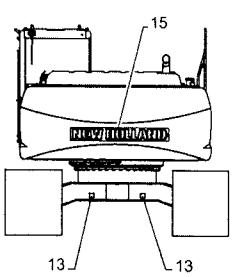
15
NEW HOLLAND
13
13

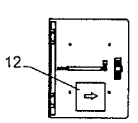
12
A-

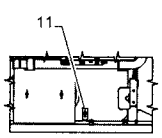
11
B-



#	Nº de peça	Nome da peça	Descrição	Qtd
14	47760236	DECALQUE	-	1
15	47951187	DECALQUE	-	1
16	47951188	DECALQUE	-	2
17	47970913	DECALQUE	E215C	2
17	47970974	DECALQUE	E245C	2
18	47969853	DECALQUE	-	1
19	47983654	DECALQUE	-	1
20	47857263	DECALQUE	-	1
21	47757765	DECALQUE	-	1
22	47758850	DECALQUE	LIFTING CAPACITIES, E385C, Not shown	1
22	47758858	DECALQUE	LIFTING CAPACITIES, E405C, Not shown	1
23	47882613	DECALQUE	LUB, E405C, Not shown	1
24	47834290	DECALQUE	WARNING, Not shown	1
25	47971581	DECALQUE	WARNING, E405C, Not shown	1
26	47971582	DECALQUE	INSTRUCTION, Not shown	1
27	47882716	DECALQUE	WARNING, E405C, Not shown	1
28	47791582	ETIQUETA	E405C, Not shown	1
29	47758284	DECALQUE	WARNING, Not shown	2
30	47883201	DECALQUE	INSTRUCTION, Not shown	1
31	47834292	DECALQUE	WARNING, Not shown	1
32	47757860	DÍSTICO DE ATENÇÃO	WARNING, Not shown	1

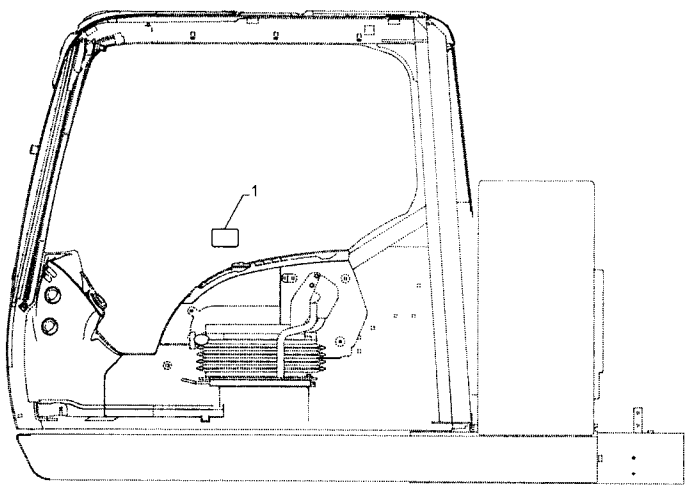

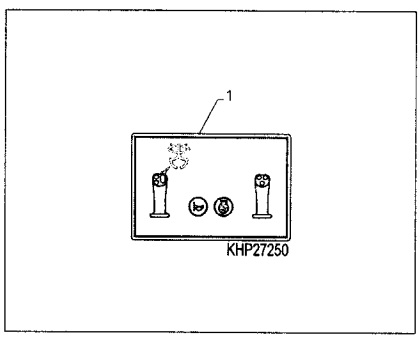

DETAIL

Variantes

-

Informação do modelo

E245C ME EVO, E215C EVO, E385C EVO, E405C ME EVO

Intervalos de número de série

-

Datas de produção

Depois null

#	N° de peça	Nome da peça	Descrição	Qtd
1	47758299	DECALQUE	-	1

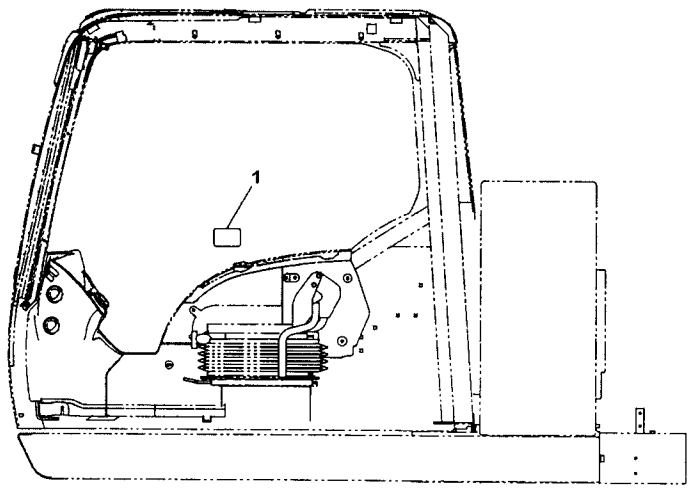

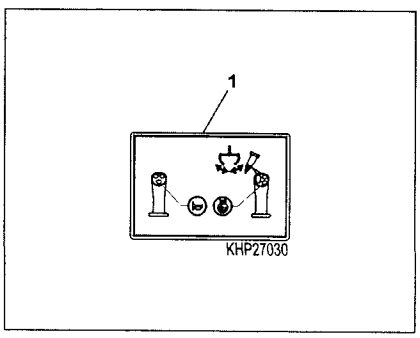

DETAIL

Variantes

-

Informação do modelo

E245C ME EVO, E215C EVO, E385C EVO, E405C ME EVO

Intervalos de número de série

-

Datas de produção

Depois null

#	N° de peça	Nome da peça	Descrição	Qtd
1	47758296	DECALQUE	Operations Levers	1

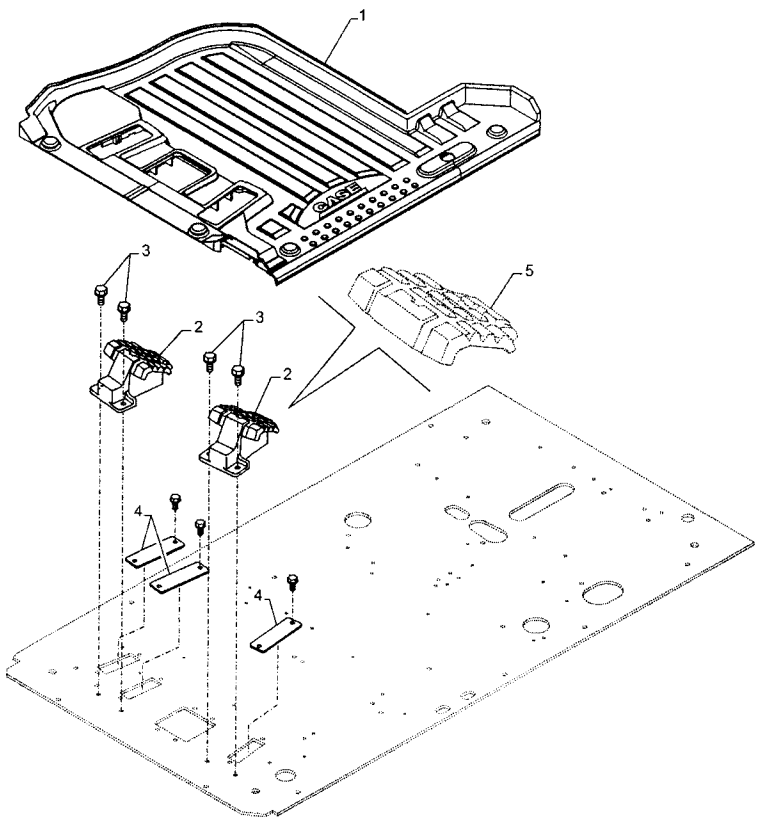
1
3
2
3
2
5
4
4

Variantes

-

Informação do modelo

E245C ME EVO, E215C EVO, E385C EVO, E405C ME EVO

Intervalos de número de série

-

Datas de produção

Depois null

#	Nº de peça	Nome da peça	Descrição	Qtd
1	47966226	TAPETE DO PISO	-	1
2	47758402	APÓIA PÉ	-	2
3	47789336	PARAFUSO	-	4
4	47757599	PASSA-FIOS	-	3
5	47759406	COBERTURA	-	2

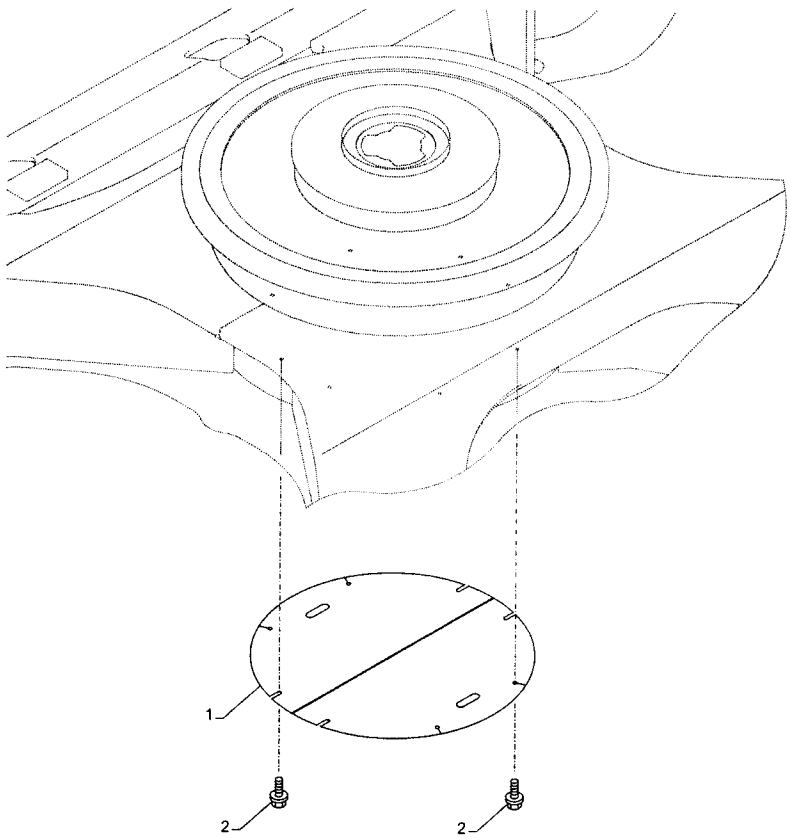
1
2
2

Variantes

-

Informação do modelo

E385C EVO, E405C ME EVO

Intervalos de número de série

-

Datas de produção

Depois null

#	N° de peça	Nome da peça	Descrição	Qtd
1	47807540	COBERTURA	-	2
2	47759331	PARAFUSO CABECA FLAN	-	8

CNH INDUSTRIAL | NEW HOLLAND CONSTRUCTION

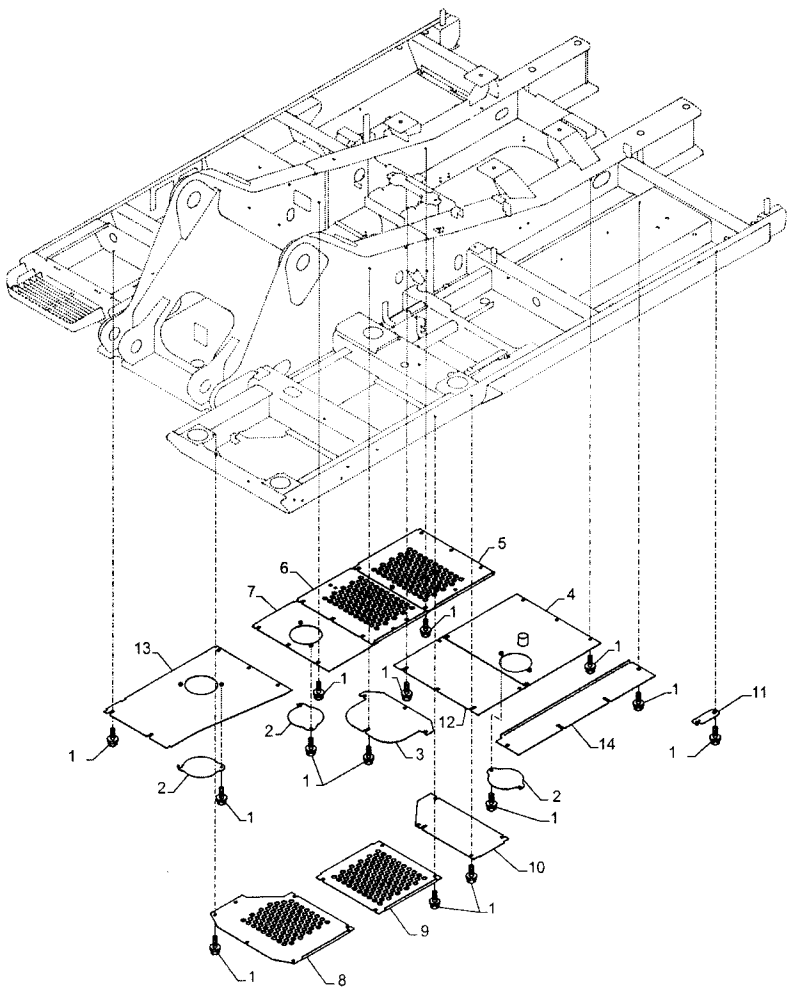
5
6
7
4
1
13
1
1
1
1
11
2
12
1
14
1
3
2
2
1
1
10
1
9
1
8

Variantes

-

Informação do modelo

E385C EVO, E405C ME EVO

Intervalos de número de série

-

Datas de produção

Depois null

#	Nº de peça	Nome da peça	Descrição	Qtd
1	47759331	PARAFUSO CABECA FLAN	-	57
2	47793904	COBERTURA	-	3
3	47793766	COBERTURA	-	1
4	47792020	COBERTURA	-	1
5	47793973	COBERTURA	-	1
6	47794025	COBERTURA	-	1
7	47794052	COBERTURA	-	1
8	47792033	COBERTURA	-	1
9	47792037	COBERTURA	-	1
10	47792025	COBERTURA	-	1
11	47792042	COBERTURA	-	1
12	47793410	COBERTURA	-	1
13	47794068	COBERTURA	-	1

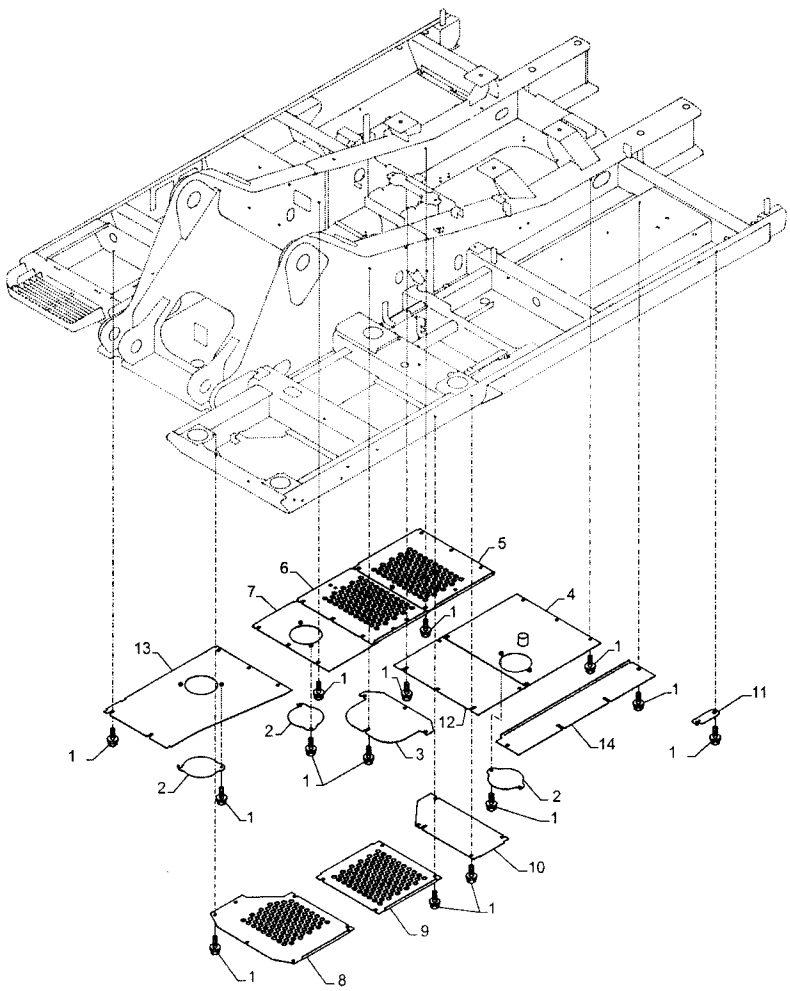
5
6
7
4
1
13
1
1
1
1
11
2
12
1
14
1
3
2
2
1
1
10
1
9
1
8

#	Nº de peça	Nome da peça	Descrição	Qtd
14	47791957	COBERTURA	-	1

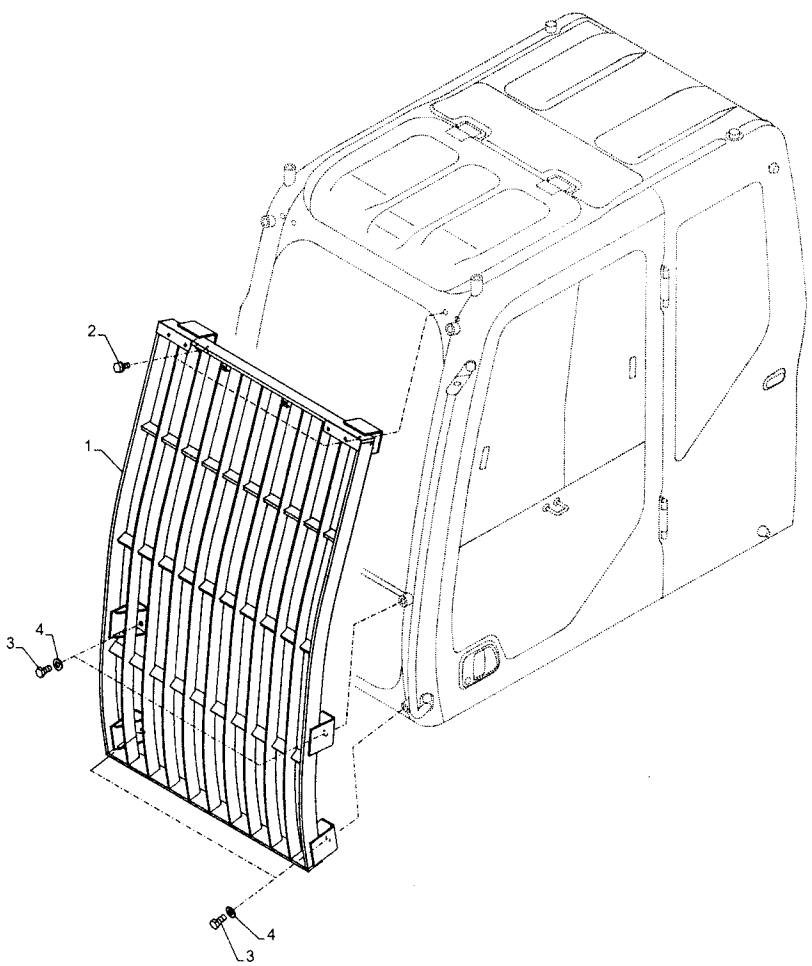
2
1
4
3
4
3

Variantes

-

Informação do modelo

E245C ME EVO, E215C EVO, E385C EVO, E405C ME EVO

Intervalos de número de série

-

Datas de produção

Depois null

#	N° de peça	Nome da peça	Descrição	Qtd
1	47939768	PROTEÇÃO	-	1
2	47789336	PARAFUSO	-	4
3	398792	PARAFUSO Hex, M12 x 25mm, Cl 10.9	-	4
4	47759327	ARRUELA PLANA	-	4

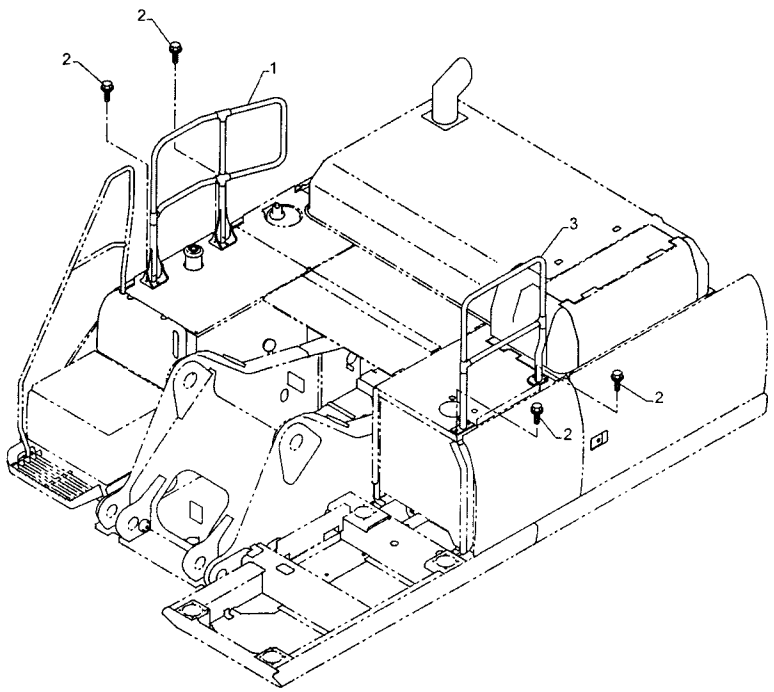
2
2
1
3
2
2

Variantes

-

Informação do modelo

E385C EVO, E405C ME EVO

Intervalos de número de série

-

Datas de produção

Depois null

#	Nº de peça	Nome da peça	Descrição	Qtd
1	47913738	PROTEÇÃO	-	1
2	47789339	PARAFUSO	-	11
3	47913641	PROTEÇÃO	-	1

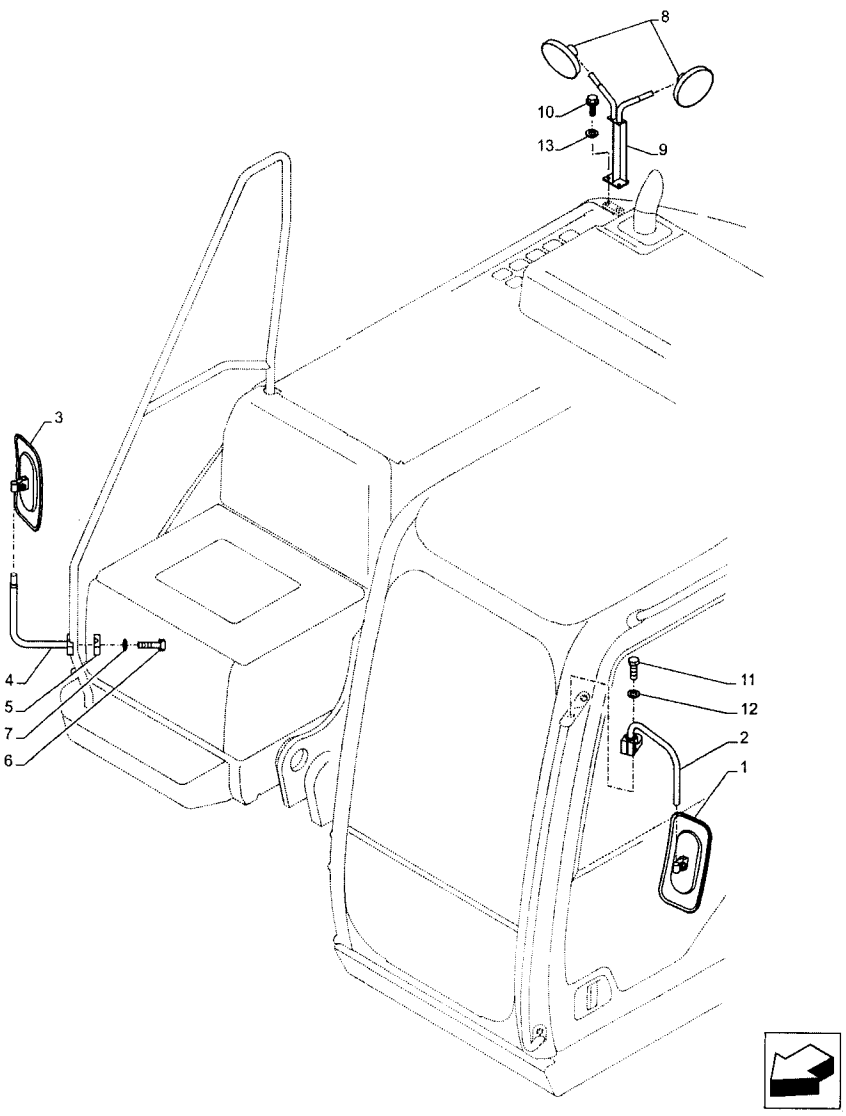
8
10
13
9
3
4
5
7
6
11
12
2
1

Variantes

-

Informação do modelo

E245C ME EVO, E215C EVO, E385C EVO, E405C ME EVO

Intervalos de número de série

-

Datas de produção

Depois null

#	Nº de peça	Nome da peça	Descrição	Qtd
1	47759835	ESPELHO	-	1
2	47757663	SUPORTE	-	1
3	47759835	ESPELHO	-	1
4	47821936	ESCORA	-	1
5	47925050	BRAÇADEIRA	-	1
6	86508618	PARAFUSO Hex, M10 x 1.5 x 45mm, Cl 10.9	-	2
7	47789423	ANILHA DE RETENÇÃO	-	2
8	47758104	ESPELHO RETROVISOR	-	2
9	48028085	ESCORA	-	1
10	9824642	PARAFUSO M12 x 1.75 x 42.68mm, Cl 10.9	-	2
11	47757672	PARAFUSO	-	1
12	47792340	ARRUELA PLANA	-	1
13	47759327	ARRUELA PLANA	-	2

CNH INDUSTRIAL | NEW HOLLAND CONSTRUCTION

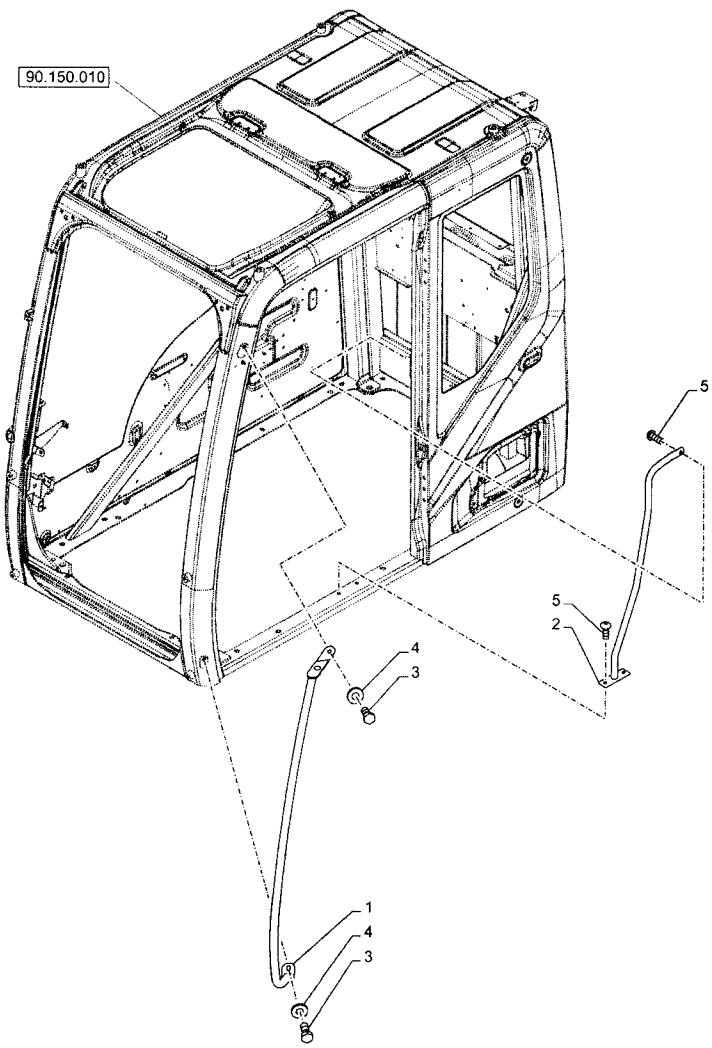
90.150.010
5
5
2
4
3
1
4
3

Variantes

-

Informação do modelo

E245C ME EVO, E215C EVO, E385C EVO, E405C ME EVO

Intervalos de número de série

-

Datas de produção

Depois null

#	N° de peça	Nome da peça	Descrição	Qtd
1	48100104	CORRIMÃO	Dianteiro	1
2	48100107	CORRIMÃO	Traseiro	1
3	48100105	PARAFUSO	-	2
4	48100106	ARRUELA PLANA	-	2
5	48100108	PARAFUSO	-	3

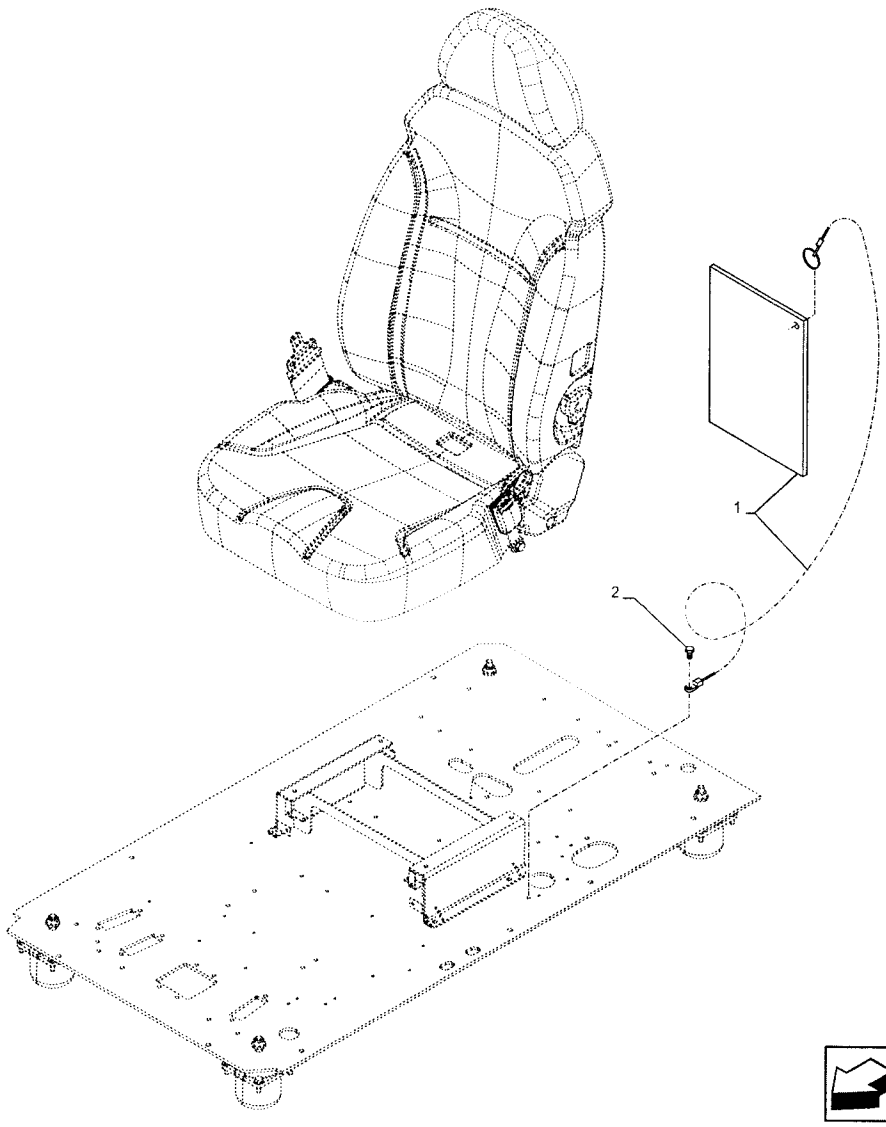
1
2

Variantes

-

Informação do modelo

E245C ME EVO, E215C EVO, E385C EVO, E405C ME EVO

Intervalos de número de série

-

Datas de produção

Depois null

#	N° de peça	Nome da peça	Descrição	Qtd
1	47759513	CABO	1500mm L	1
2	47759086	PARAFUSO	High Strength, Hex, M6 x 12mm, W/ LW	1

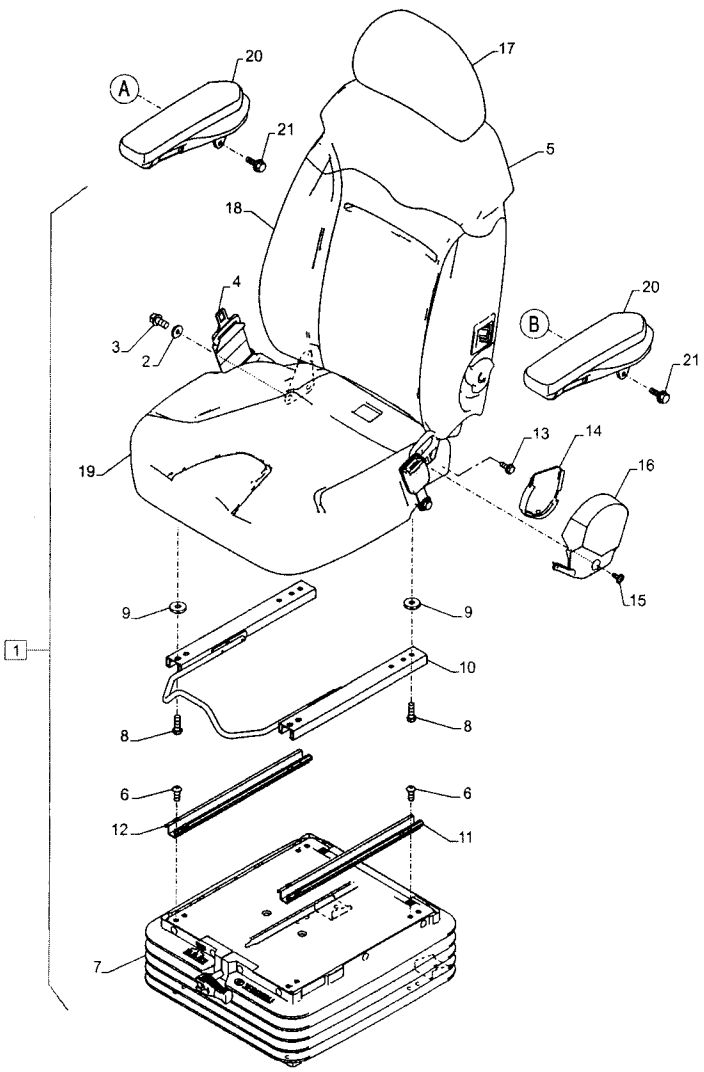
A
20
21
17
5
18
4
3
2
B
20
21
19
13
14
16
15
9
9
1
10
8
8
6
6
12
11
7

Variantes

-

Informação do modelo

E245C ME EVO, E215C EVO, E385C EVO, E405C ME EVO

Intervalos de número de série

-

Datas de produção

Depois null

#	Nº de peça	Nome da peça	Descrição	Qtd
1	48009852	BANCO	Incl 2 - 19	1
2	KHN40100	ARRUELA PLANA	-	2
3	KHN40110	PARAFUSO	-	2
4	KHN40120	CINTO DE SEGURANÇA	-	1
5	KHN17680	COBERTURA	-	1
6	KHN40130	PARAFUSO	-	4
7	KHN43070	SUSPENSÃO	-	1
8	KHN40390	PARAFUSO	-	4
9	KHN40400	PARAFUSO	-	4
10	KHN40410	ALAVANCA	-	1
11	KHN40200	DESLIZADOR	-	1
12	KHN40210	DESLIZADOR	-	1
13	KHN40240	PARAFUSO	-	4

#	Nº de peça	Nome da peça	Descrição	Qtd
14	KHN40250	DOBRADIÇA	-	1
15	KHN40260	PARAFUSO	-	2
16	KHN40270	DOBRADIÇA	-	1
17	KHN40700	BANCO	-	1
18	KHN45011	ENCOSTO	-	1
19	KHN40440	BANCO	-	1
20	47760178	APOIO DE BRAÇO	-	2
21	47758816	PARAFUSO	-	4

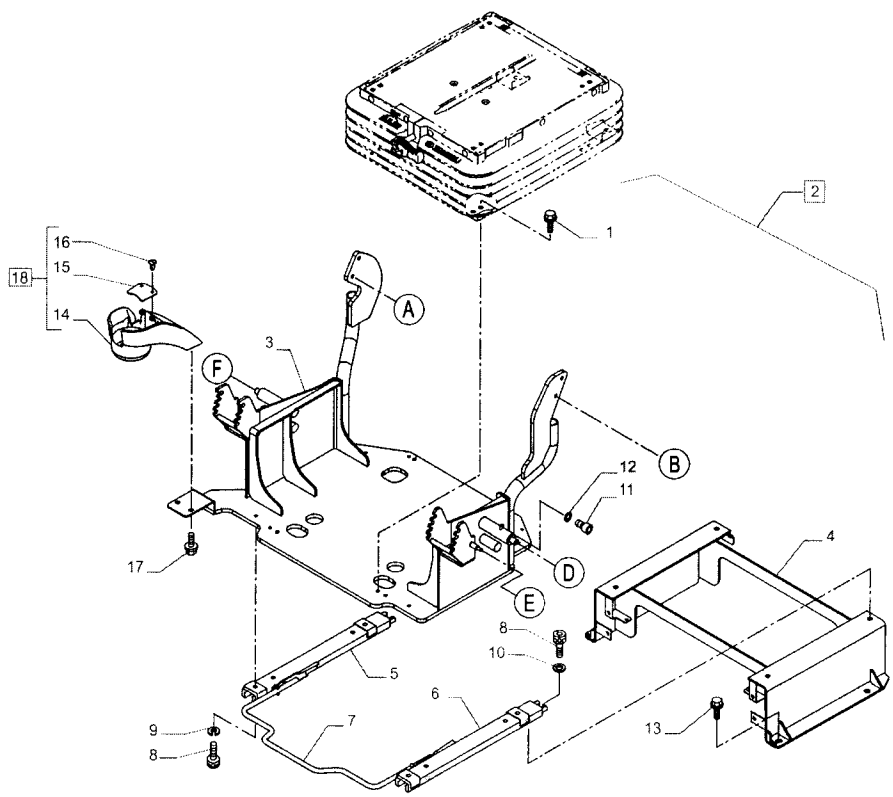
16
15
18
14
1
2
A
3
F
B
12
11
4
17
D
E
8
10
5
6
9
8
7
13

Variantes

-

Informação do modelo

E245C ME EVO, E215C EVO, E385C EVO, E405C ME EVO

Intervalos de número de série

-

Datas de produção

Depois null

#	Nº de peça	Nome da peça	Descrição	Qtd
1	47789330	PARAFUSO	-	4
2	47833810	CONSOLE	Incl 3 - 12	1
3	NSS	NO SE VENDE SEPARADO	Base, Incl in 2	1
4	KHN24082	DESLIZADOR	-	1
5	KHN13421	GUIA-CORREDIÇA	-	1
6	KHN13431	GUIA-CORREDIÇA	-	1
7	KHN24050	ALAVANCA	-	1
8	47789333	PARAFUSO	-	8
9	183-108VR	MOLA DA ARRUELA	-	4
10	14496531	ARRUELA PLANA 8.4mm ID x 17mm OD x 1.6mm Thk	-	4
11	862-12020	PARAFUSO ALLENA FLAN M12 x 20mm, Cl 12.9	-	1
12	892-11012	ANILHA DE RETENÇÃO M12	-	1
13	166346A1	PARAFUSO Sems, M10 x 16mm	-	4

#	Nº de peça	Nome da peça	Descrição	Qtd
14	KHN23220	FIXADOR	-	1
15	KHN14760	PLACA	-	1
16	KHN2470	GRAMPO	-	2
17	47757618	PARAFUSO	-	2
18	47758075	FIXADOR	Incl 14 - 16	1

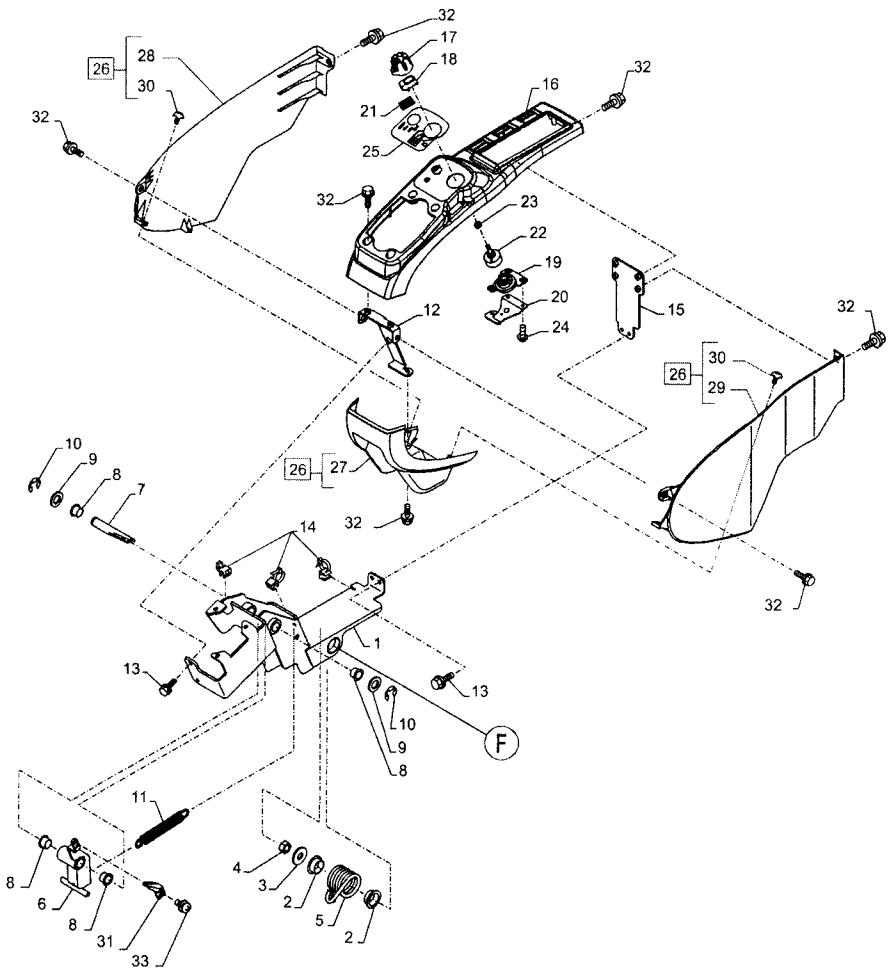
32
17
18
26
28
30
16
32
21
25
32
32
23
22
19
20
24
15
12
32
26
30
29
26
27
32
10
9
8
7
14
32
1
13
13
F
10
9
8
11
8
6
8
31
33
4
3
2
5
2

Variantes

-

Informação do modelo

E245C ME EVO, E215C EVO, E385C EVO, E405C ME EVO

Intervalos de número de série

-

Datas de produção

Depois null

#	Nº de peça	Nome da peça	Descrição	Qtd
1	KHN24091	SUPORTE	-	1
2	KHN2261	BUCHA	-	2
3	151161A1	ARRUELA PLANA	-	1
4	162R012VR	PORCA	-	1
5	KHN24001	MOLA DE TORÇÃO	-	1
6	KHN24041	ALAVANCA EM ÂNGULO	-	1
7	KHN24060	PINO	-	1
8	KHN2249	BUCHA	-	4
9	896-11016	ARRUELA PLANA 17.5mm ID x 30mm OD x 4mm Thk	-	2
10	KHN2270	ANEL-TRAVA	-	2
11	KHN26200	MOLA	-	1
12	KHN24100	SUPORTE	-	1
13	47758927	PARAFUSO	-	4

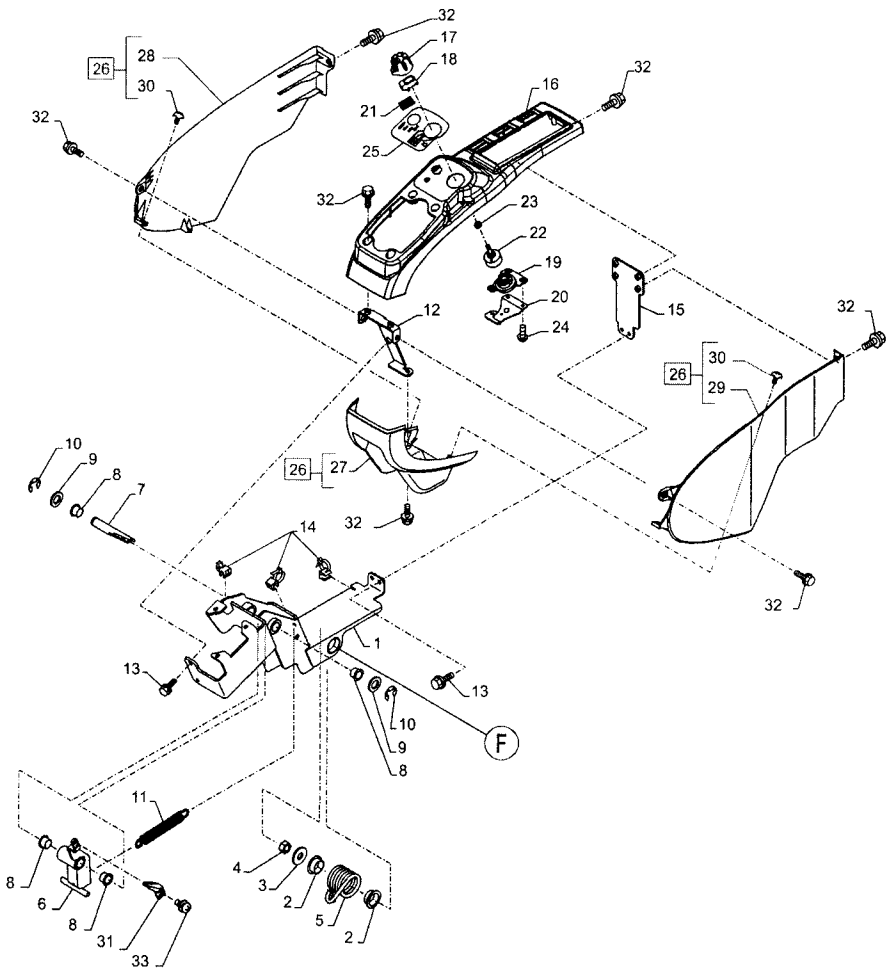
32
17
18
26
28
30
16
32
21
25
32
32
23
22
19
20
24
15
12
32
26
30
29
26
27
32
10
9
8
7
14
32
1
13
13
F
10
9
8
11
8
6
8
31
33
4
3
2
5
2

#	Nº de peça	Nome da peça	Descrição	Qtd
14	KHN17050	GRAMPO	-	3
15	KHN24930	ESTRUTURA	-	1
16	47960300	ACABAMENTO INTERNO	-	1
17	KHN15100	MAÇANETA	-	1
18	KHN15110	BOTÃO	-	1
19	KHN15120	SUPORTE	-	1
20	KHN15130	SUPORTE	-	1
21	KHN15140	MOLA DE COMPRESSÃO	-	1
22	KHR2751	INTERRUPTOR ROTATIVO	-	1
23	KHR2741	EMBALAGEM	-	1
24	KHR2737	PARAFUSO	-	3
25	KHN14071	DECALQUE	-	1
26	47960306	ACABAMENTO INTERNO	Incl 27 - 30	1
27	KHN26410	COBERTURA	-	1
28	KHN26420	COBERTURA	-	1
29	KHN26430	COBERTURA	-	1
30	KHR2737	PARAFUSO	-	4
31	47758060	ALAVANCA	-	1
32	47758927	PARAFUSO	-	9
33	47758880	PARAFUSO	-	2

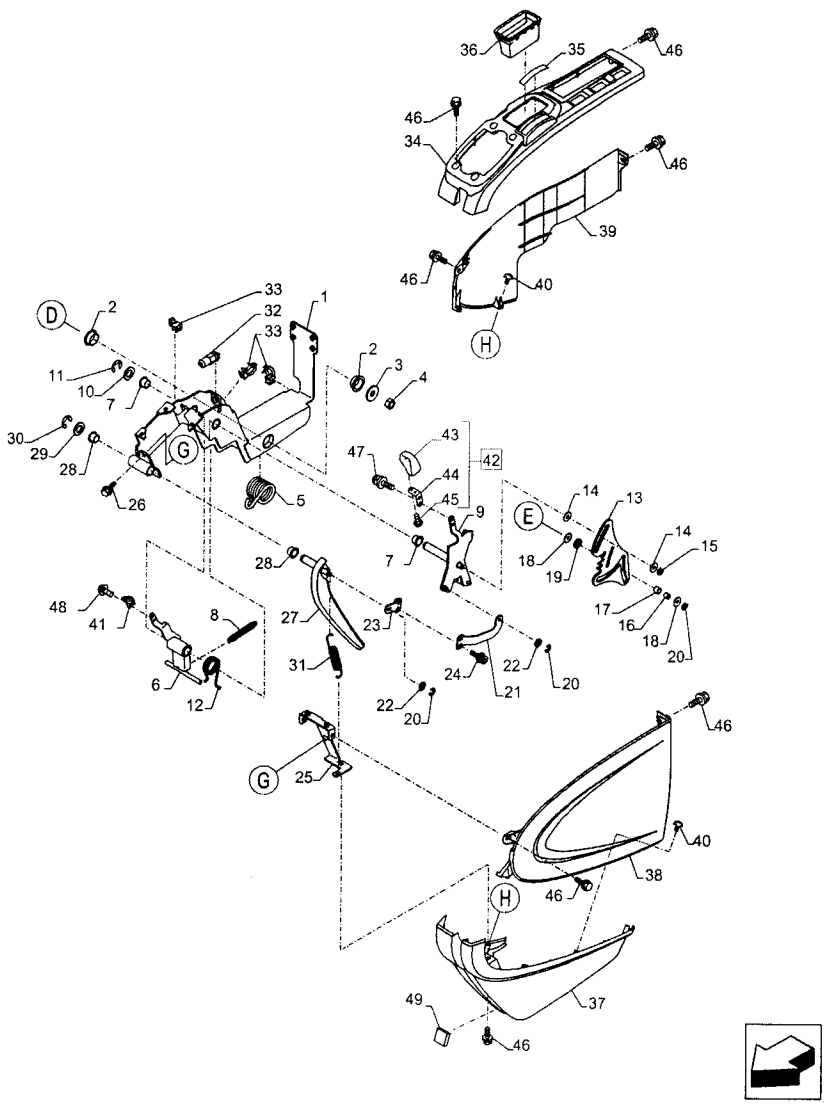
36
35
46
46
34
46
39
46
40
H
D
2
33
32
33
1
2
3
4
11
10
7
30
29
28
26
G
5
43
47
42
44
45
9
7
E
14
13
18
19
14
15
17
16
18
20
28
27
23
31
22
24
21
20
22
20
48
41
8
6
12
G
25
46
40
38
46
H
49
37
46

Variantes

-

Informação do modelo

E245C ME EVO, E215C EVO, E385C EVO, E405C ME EVO

Intervalos de número de série

-

Datas de produção

Depois null

#	Nº de peça	Nome da peça	Descrição	Qtd
1	KHN24111	SUPORTE	-	1
2	KHN2261	BUCHA	-	2
3	151161A1	ARRUELA PLANA	-	1
4	162R012VR	PORCA	-	1
5	KHN24001	MOLA DE TORÇÃO	-	1
6	KHN24021	ALAVANCA EM ÂNGULO	-	1
7	KHN2249	BUCHA	-	4
8	KHN26200	MOLA	-	1
9	KHN24121	SUPORTE	-	1
10	896-11016	ARRUELA PLANA 17.5mm ID x 30mm OD x 4mm Thk	-	1
11	KHN2270	ANEL-TRAVA	-	1
12	KHN13290	MOLA DE TORÇÃO	-	1
13	KHN13301	PLACA	-	1

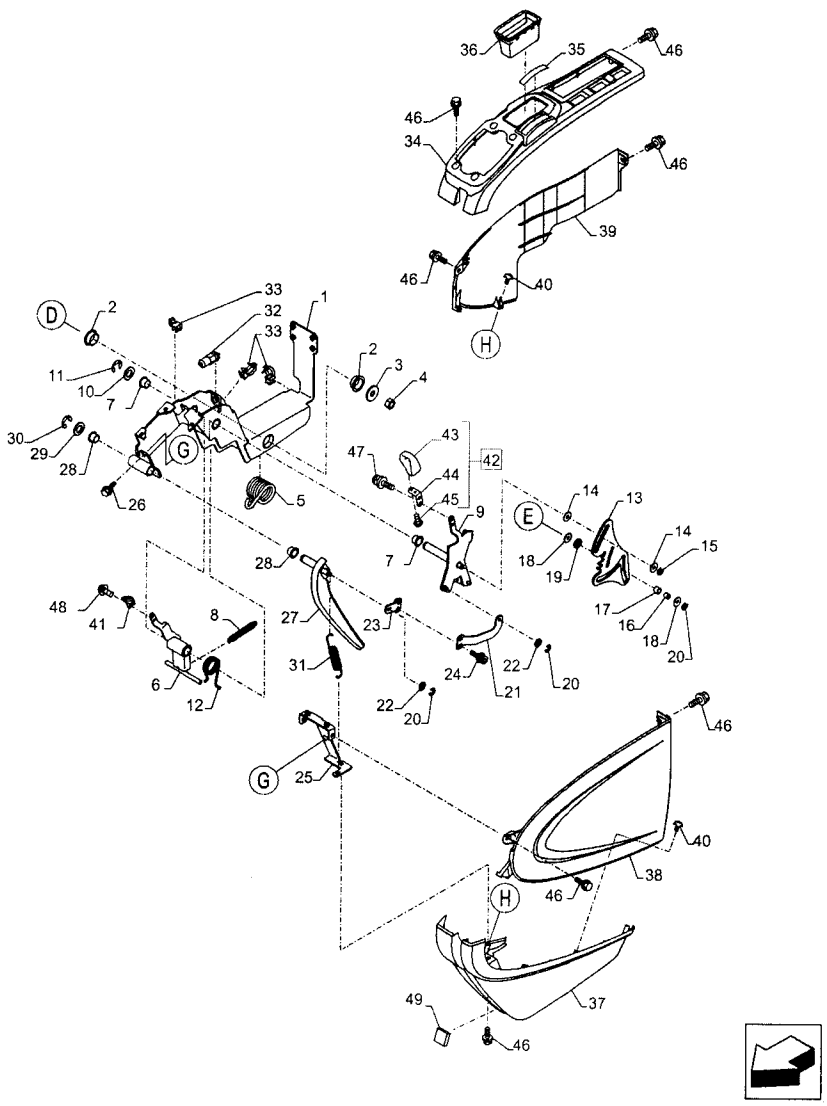
36
35
46
46
34
46
39
46
40
H
D
2
33
32
33
1
2
3
4
11
10
7
30
29
28
26
G
5
43
47
42
44
45
9
7
E
14
13
18
19
14
15
17
16
18
20
28
27
23
31
22
24
21
20
22
20
48
41
8
6
12
G
25
46
40
38
46
H
49
37
46

#	Nº de peça	Nome da peça	Descrição	Qtd
14	895-11010	ARRUELA PLANA 11mm ID x 20mm OD x 2mm Thk	-	2
15	378J0080Z	ANEL	-	1
16	KHN13310	BUCHA	-	1
17	KHN13320	ROLO	-	1
18	150529A1	ARRUELA PLANA	-	2
19	150409A1	ARRUELA PLANA	-	1
20	378J0050Z	ANEL ELÁSTICO	-	3
21	KHN24140	FOLHA	-	1
22	895-11006	ARRUELA PLANA 6.6mm ID x 12mm OD x 1.6mm Thk	-	2
23	KHN24150	FOLHA	-	1
24	47758927	PARAFUSO	-	2
25	KHN24130	SUPORTE	-	1
26	47758927	PARAFUSO	-	2
27	KHN13331	ALAVANCA	-	1
28	KHN2249	BUCHA	-	2
29	896-11016	ARRUELA PLANA 17.5mm ID x 30mm OD x 4mm Thk	-	1
30	KHN2270	ANEL-TRAVA	-	1
31	KHN13350	MOLA	-	1
32	KHR14930	CONTACTOR FIN CARRER	-	1
33	KHN17050	GRAMPO	-	3
34	47960308	ACABAMENTO INTERNO	-	1

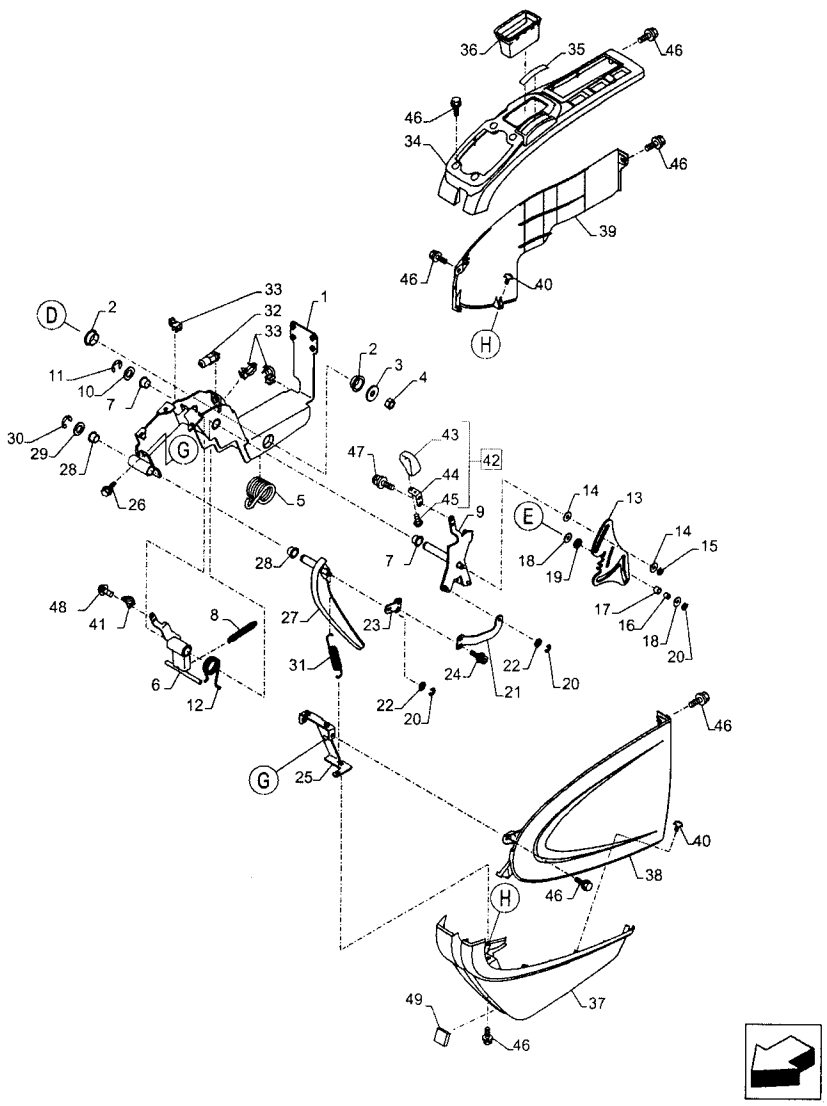
36
35
46
46
34
46
39
46
40
H
D
2
33
32
33
1
2
3
4
11
10
7
30
29
28
26
G
5
43
47
42
44
45
9
7
E
14
13
18
19
14
15
17
16
18
20
28
27
23
31
22
24
21
20
22
20
48
41
8
6
12
G
25
46
40
38
46
H
49
37
46

#	Nº de peça	Nome da peça	Descrição	Qtd
35	KHN16770	DECALQUE	-	1
36	KHN23770	ALOJAMENTO	-	1
37	47960311	ACABAMENTO INTERNO	-	1
38	KHN12340	COBERTURA	-	1
39	KHN23190	COBERTURA	-	1
40	KHR2737	PARAFUSO	-	6
41	47758061	ALAVANCA	-	1
42	47758073	MANILHA	Incl 43 - 45	1
43	KHN12380	MAÇANETA	-	1
44	KHN17090	SUPORTE	-	1
45	KHR2733	PARAFUSO	-	2
46	47758927	PARAFUSO	-	AR
47	47757632	PARAFUSO	-	2
48	47758880	PARAFUSO	-	2
49	47758553	VEDANTE	-	1

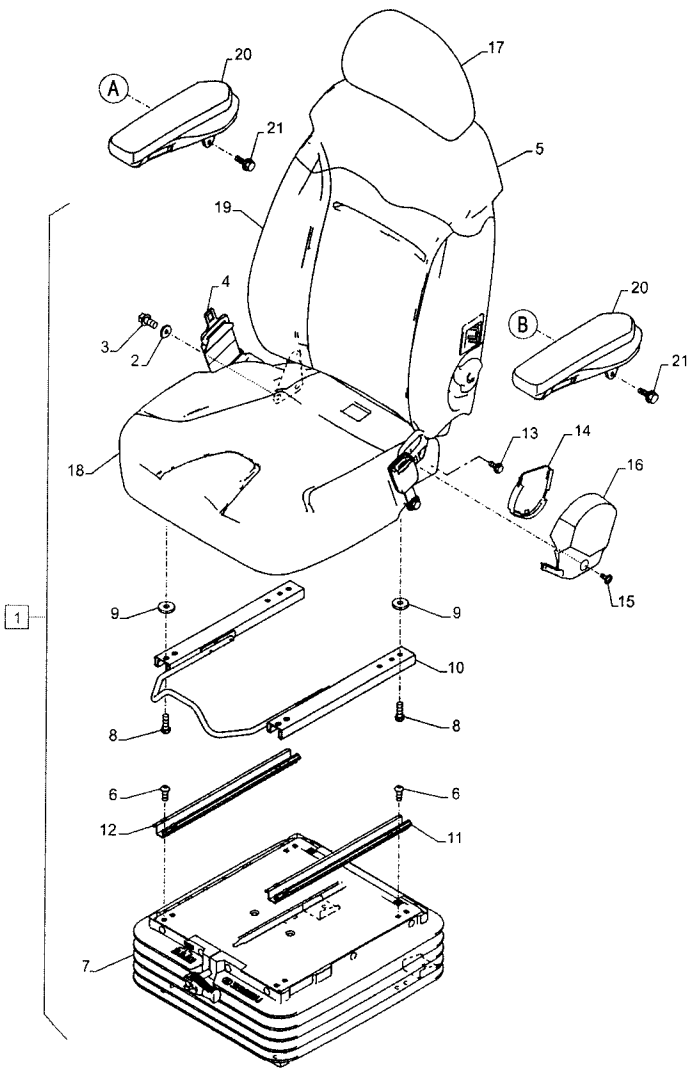
A
20
21
17
5
19
4
3
2
B
20
21
18
13
14
16
15
1
9
9
10
8
8
6
6
12
11
7

Variantes

-

Informação do modelo

E245C ME EVO, E215C EVO, E385C EVO, E405C ME EVO

Intervalos de número de série

-

Datas de produção

Depois null

#	Nº de peça	Nome da peça	Descrição	Qtd
1	48009859	BANCO	Incl 2 - 19	1
2	KHN40100	ARRUELA PLANA	-	2
3	KHN40110	PARAFUSO	-	2
4	KHN40120	CINTO DE SEGURANÇA	-	1
5	KHN17680	COBERTURA	-	1
6	KHN40130	PARAFUSO	-	4
7	KHN40380	SUSPENSÃO	-	1
8	KHN40390	PARAFUSO	-	4
9	KHN40400	PARAFUSO	-	4
10	KHN40410	ALAVANCA	-	1
11	KHN40200	DESLIZADOR	-	1
12	KHN40210	DESLIZADOR	-	1
13	KHN40240	PARAFUSO	-	4

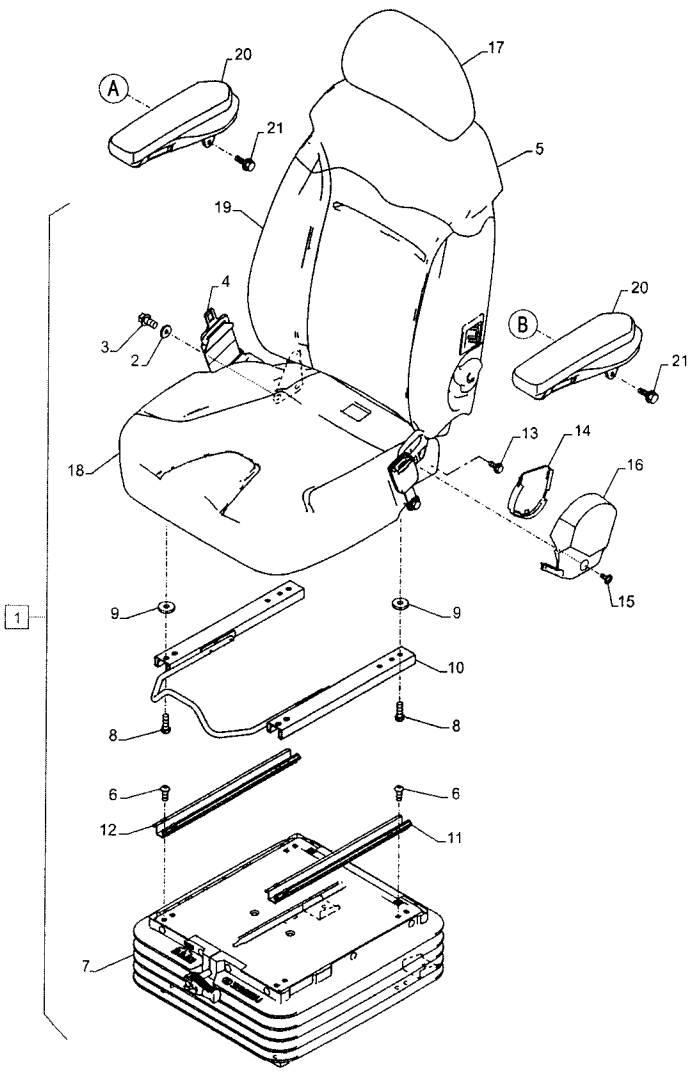
A
20
21
17
5
19
4
3
2
B
20
21
18
13
14
16
15
1
9
9
10
8
8
6
6
12
11
7

#	Nº de peça	Nome da peça	Descrição	Qtd
14	KHN40250	DOBRADIÇA	-	1
15	KHN40260	PARAFUSO	-	2
16	KHN40270	DOBRADIÇA	-	1
17	KHN40700	BANCO	-	1
18	KHN45011	ENCOSTO	-	1
19	KHN40440	BANCO	-	1
20	47760178	APOIO DE BRAÇO	-	2
21	47758816	PARAFUSO	-	4

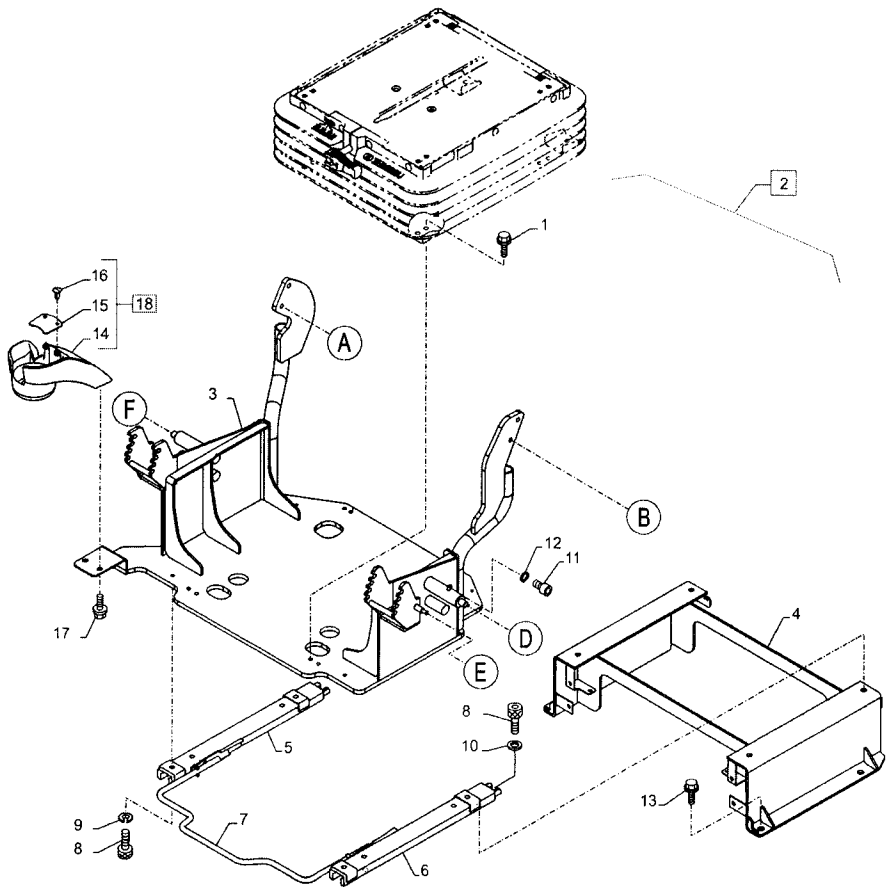
1
2
16
15
18
14
A
F
3
B
12
11
17
D
E
4
8
10
5
13
9
8
7
6

Variantes

-

Informação do modelo

E245C ME EVO, E215C EVO, E385C EVO, E405C ME EVO

Intervalos de número de série

-

Datas de produção

Depois null

#	Nº de peça	Nome da peça	Descrição	Qtd
1	47789330	PARAFUSO	-	4
2	KHN42890	SUPORTE	Incl 3 - 12	1
3	KHN42900	CONSOLE	-	1
4	KHN24082	DESLIZADOR	-	1
5	KHN13421	GUIA-CORREDIÇA	-	1
6	KHN13431	GUIA-CORREDIÇA	-	1
7	KHN24050	ALAVANCA	-	1
8	47789333	PARAFUSO	-	8
9	183-108VR	MOLA DA ARRUELA	-	4
10	895-11008	ARRUELA PLANA 9mm ID x 16mm OD x 1.6mm Thk	-	4
11	862-12020	PARAFUSO ALLENA FLAN M12 x 20mm, Cl 12.9	-	1
12	892-11012	ANILHA DE RETENÇÃO M12	-	1
13	166346A1	PARAFUSO Sems, M10 x 16mm	-	4

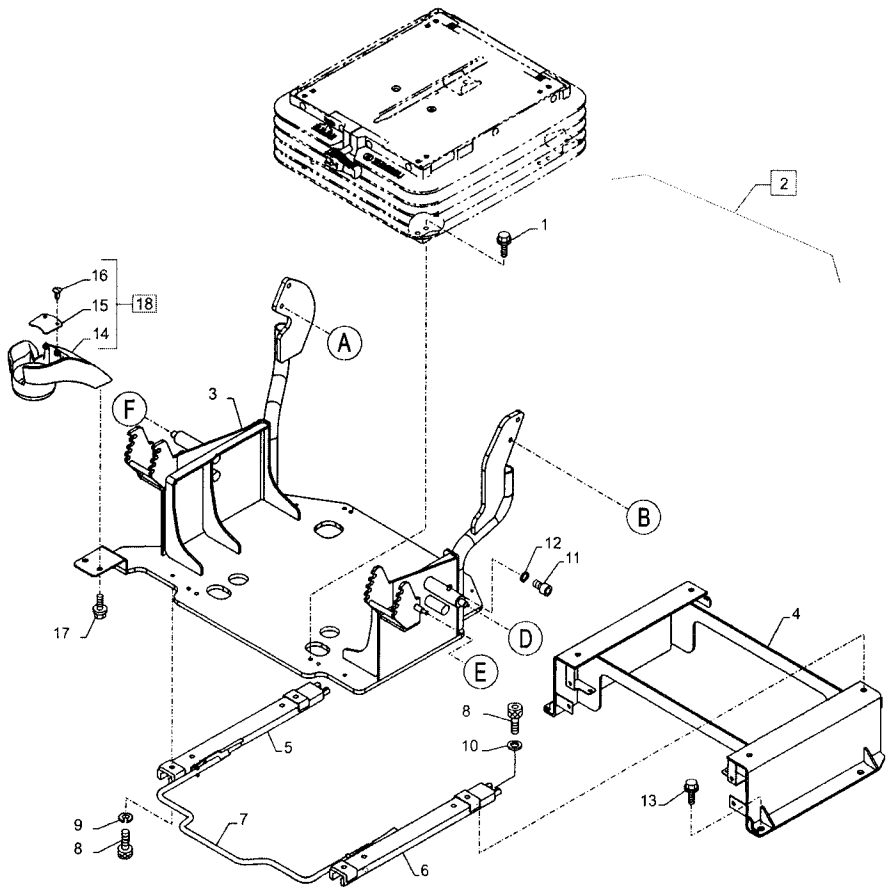
1
2
16
15
18
14
A
F
3
B
12
11
17
D
E
4
8
10
5
13
9
8
7
6

#	Nº de peça	Nome da peça	Descrição	Qtd
14	KHN23220	FIXADOR	-	1
15	KHN14760	PLACA	-	1
16	KHN2470	GRAMPO	-	2
17	47757618	PARAFUSO	-	2
18	47758075	FIXADOR	Incl 14 - 16	1

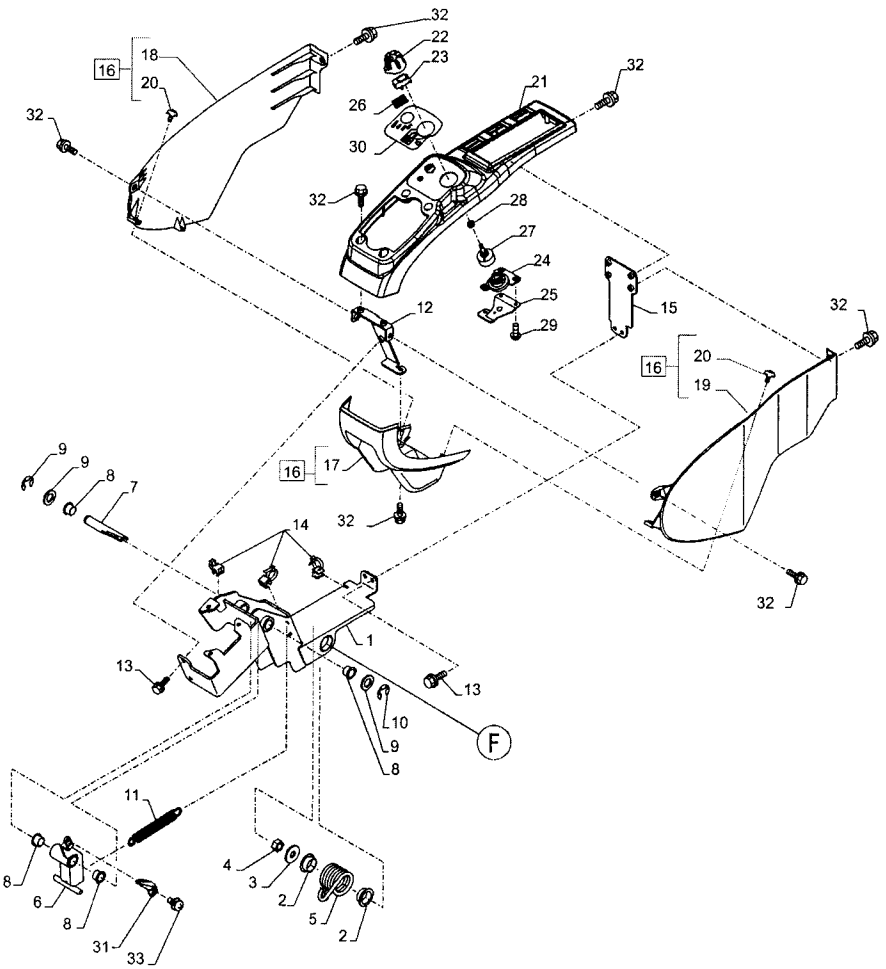
32
22
23
16
18
20
21
32
26
30
32
28
27
24
25
29
12
15
32
16
20
19
16
17
32
9
9
8
7
14
1
13
13
F
10
9
8
32
11
8
6
8
31
33
4
3
2
5
2

Variantes

-

Informação do modelo

E245C ME EVO, E215C EVO, E385C EVO, E405C ME EVO

Intervalos de número de série

-

Datas de produção

Depois null

#	N° de peça	Nome da peça	Descrição	Qtd
1	KHN24091	SUPORTE	-	1
2	KHN2261	BUCHA	-	2
3	151161A1	ARRUELA PLANA	-	1
4	162R012VR	PORCA	-	1
5	KHN24001	MOLA DE TORÇÃO	-	1
6	KHN24041	ALAVANCA EM ÂNGULO	-	1
7	KHN24060	PINO	-	1
8	KHN2249	BUCHA	-	4
9	896-11016	ARRUELA PLANA 17.5mm ID x 30mm OD x 4mm Thk	-	2
10	KHN2270	ANEL-TRAVA	-	2
11	KHN26200	MOLA	-	1
12	KHN24100	SUPORTE	-	1
13	47758927	PARAFUSO	-	4

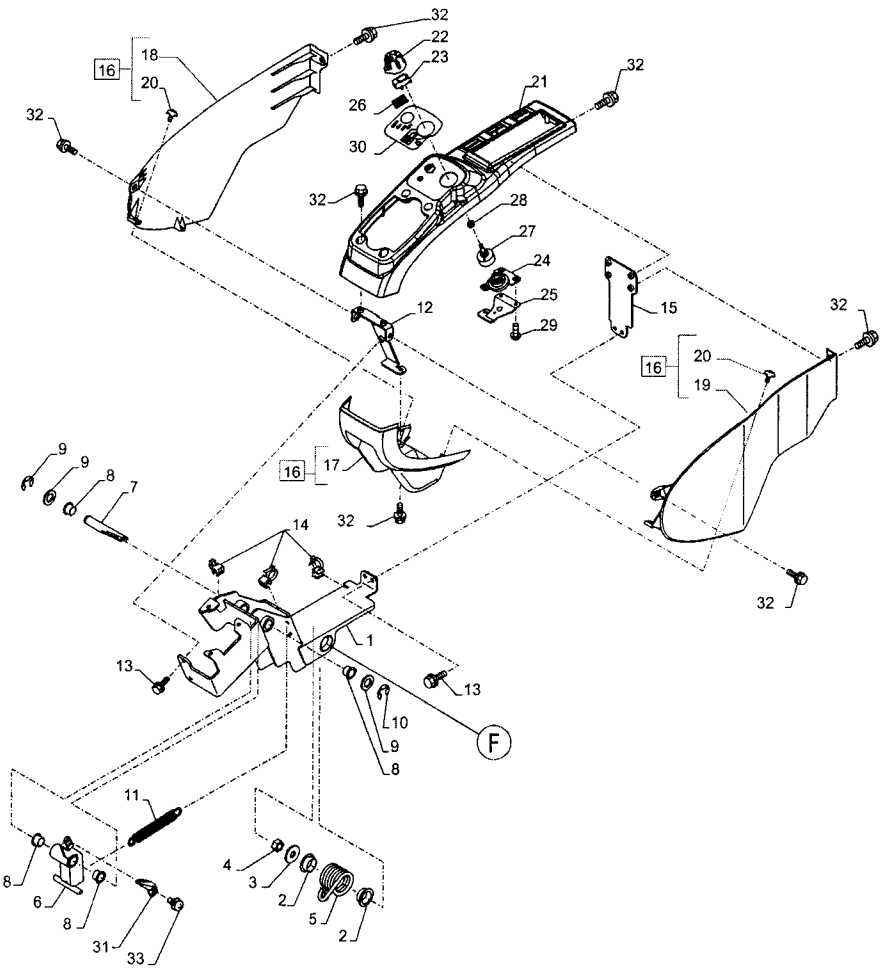
32
22
23
16
18
20
21
32
26
30
32
28
27
24
25
29
12
15
32
16
20
19
16
17
32
9
9
8
7
14
1
13
13
F
10
9
8
32
11
8
6
8
31
33
4
3
2
5
2

#	Nº de peça	Nome da peça	Descrição	Qtd
14	KHN17050	GRAMPO	-	3
15	KHN24930	ESTRUTURA	-	1
16	47960306	ACABAMENTO INTERNO	Incl 17 - 20	1
17	KHN23160	COBERTURA	-	1
18	KHN23210	COBERTURA	-	1
19	KHN23200	COBERTURA	-	1
20	KHR2737	PARAFUSO	-	4
21	47960300	ACABAMENTO INTERNO	-	1
22	KHN15100	MAÇANETA	-	1
23	KHN15110	BOTÃO	-	1
24	KHN15120	SUPORTE	-	1
25	KHN15130	SUPORTE	-	1
26	KHN15140	MOLA DE COMPRESSÃO	-	1
27	KHR2751	INTERRUPTOR ROTATIVO	-	1
28	KHR2741	EMBALAGEM	-	1
29	KHR2737	PARAFUSO	-	3
30	KHN14071	DECALQUE	-	1
31	47758060	ALAVANCA	-	1
32	47758927	PARAFUSO	-	AR
33	47758880	PARAFUSO	-	2

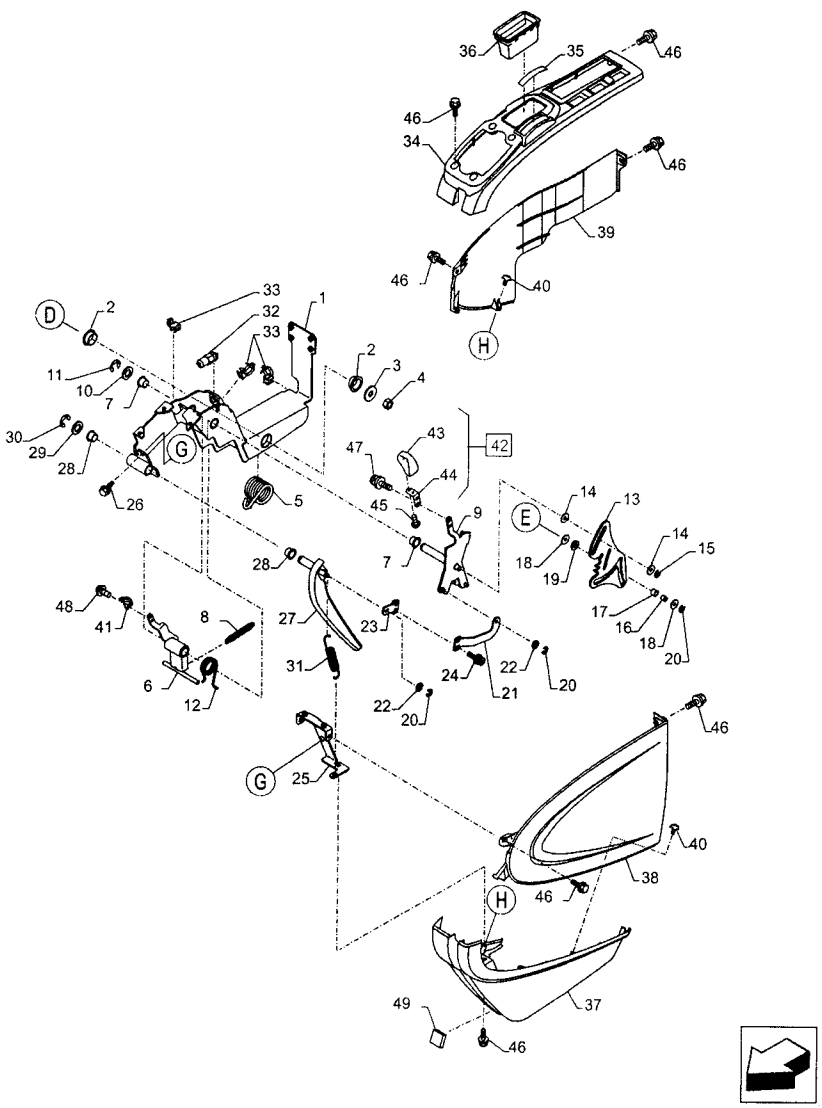
36
35
46
46
34
46
39
46
40
H
D
2
33
32
33
1
11
10
7
2
3
4
30
29
28
26
G
5
47
43
42
44
45
9
7
E
14
13
14
15
18
19
17
16
18
20
28
27
23
31
24
22
21
20
22
20
48
41
8
6
12
G
25
46
40
38
46
H
49
37
46

Variantes

-

Informação do modelo

E245C ME EVO, E215C EVO, E385C EVO, E405C ME EVO

Intervalos de número de série

-

Datas de produção

Depois null

#	Nº de peça	Nome da peça	Descrição	Qtd
1	KHN24111	SUPORTE	-	1
2	KHN2261	BUCHA	-	2
3	151161A1	ARRUELA PLANA	-	1
4	162R012VR	PORCA	-	1
5	KHN24001	MOLA DE TORÇÃO	-	1
6	KHN24021	ALAVANCA EM ÂNGULO	-	1
7	KHN2249	BUCHA	-	4
8	KHN26200	MOLA	-	1
9	KHN24121	SUPORTE	-	1
10	896-11016	ARRUELA PLANA 17.5mm ID x 30mm OD x 4mm Thk	-	1
11	KHN2270	ANEL-TRAVA	-	1
12	KHN13290	MOLA DE TORÇÃO	-	1
13	KHN13301	PLACA	-	1

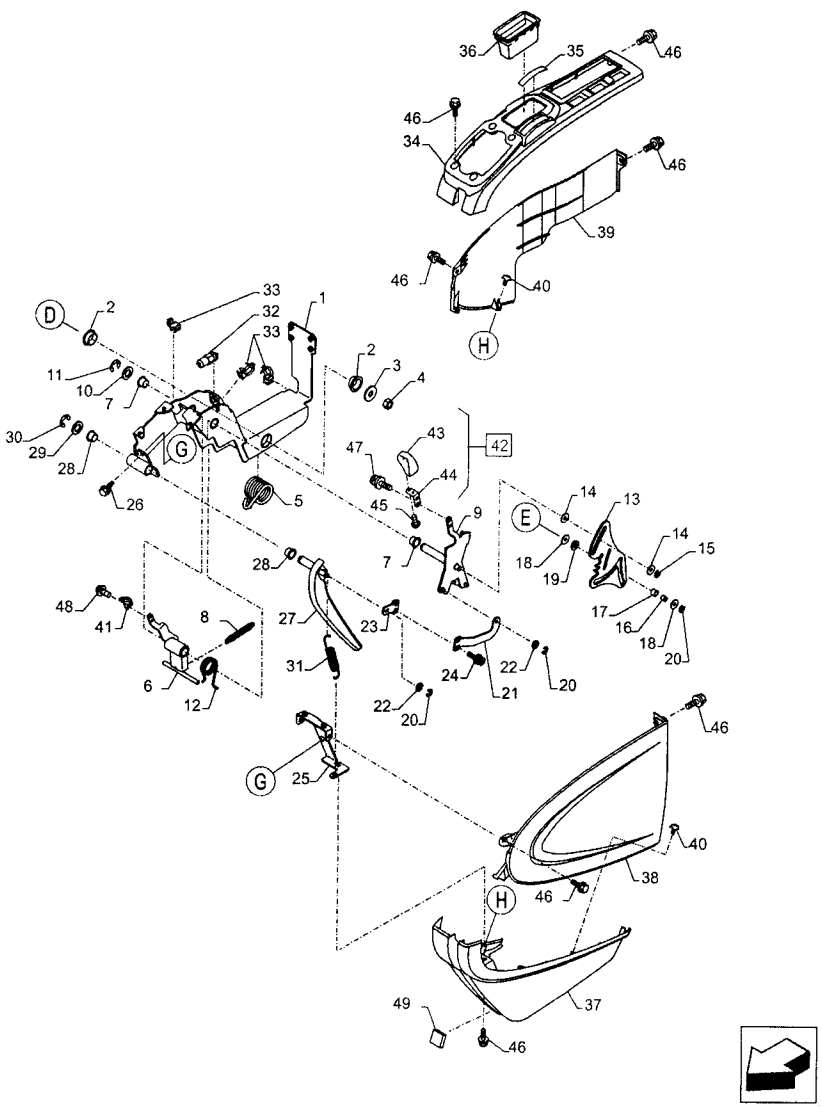
36
35
46
46
34
46
39
46
40
H
D
2
33
32
33
1
11
10
7
2
3
4
30
29
28
26
G
5
47
43
42
44
45
9
7
E
14
13
14
15
18
19
17
16
18
20
28
27
23
31
24
22
21
20
22
20
48
41
8
6
12
G
25
46
40
38
46
H
49
37
46

#	Nº de peça	Nome da peça	Descrição	Qtd
14	895-11010	ARRUELA PLANA 11mm ID x 20mm OD x 2mm Thk	-	2
15	378J0080Z	ANEL	-	1
16	KHN13310	BUCHA	-	1
17	KHN13320	ROLO	-	1
18	150529A1	ARRUELA PLANA	-	2
19	150409A1	ARRUELA PLANA	-	1
20	378J0050Z	ANEL ELÁSTICO	-	3
21	KHN24140	FOLHA	-	1
22	895-11006	ARRUELA PLANA 6.6mm ID x 12mm OD x 1.6mm Thk	-	2
23	KHN24150	FOLHA	-	1
24	47758927	PARAFUSO	-	2
25	KHN24130	SUPORTE	-	1
26	47758927	PARAFUSO	-	2
27	KHN13331	ALAVANCA	-	1
28	KHN2249	BUCHA	-	2
29	896-11016	ARRUELA PLANA 17.5mm ID x 30mm OD x 4mm Thk	-	1
30	KHN2270	ANEL-TRAVA	-	1
31	KHN13350	MOLA	-	1
32	KHR14930	CONTACTOR FIN CARRER	-	1
33	KHN17050	GRAMPO	-	3
34	47960308	ACABAMENTO INTERNO	-	1

CNH INDUSTRIAL | NEW HOLLAND CONSTRUCTION

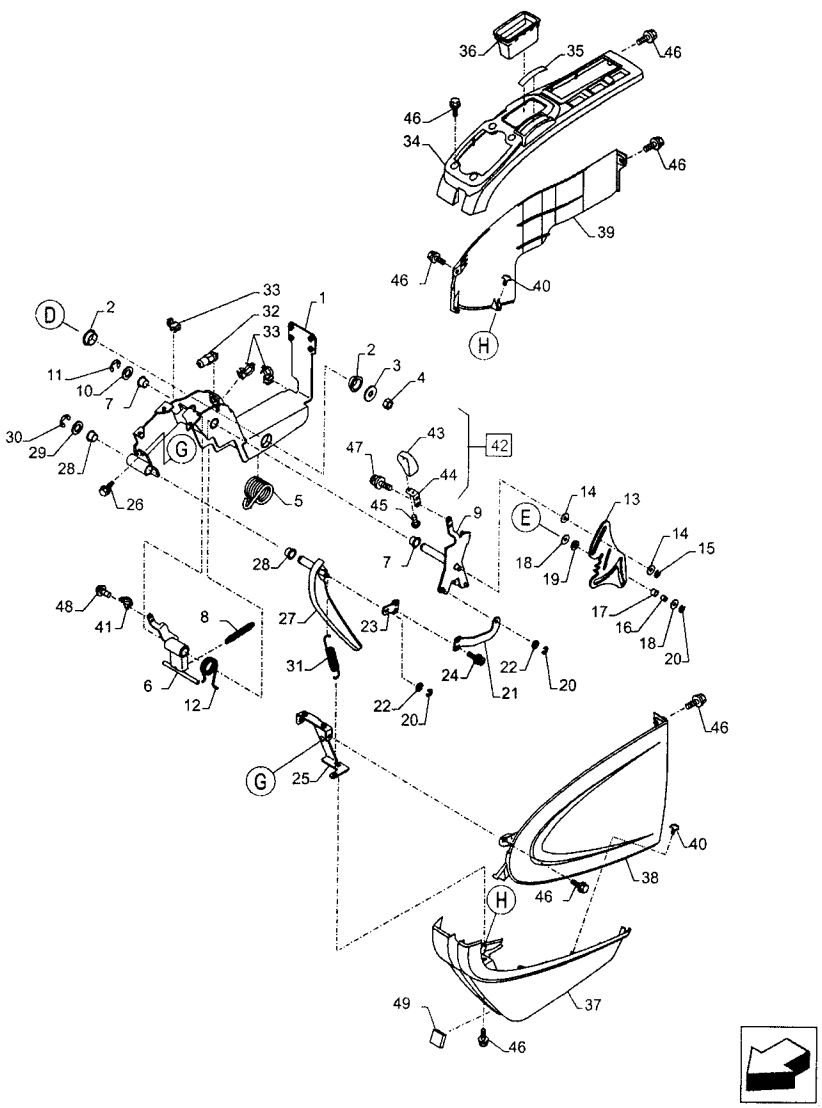
36
35
46
46
34
46
39
46
40
H
D
2
33
32
33
1
11
10
7
2
3
4
30
29
28
26
G
5
47
43
42
44
45
9
7
E
14
13
14
15
18
19
17
16
18
20
28
27
23
31
24
22
21
20
22
20
48
41
8
6
12
G
25
46
40
38
46
H
49
37
46

#	Nº de peça	Nome da peça	Descrição	Qtd
35	KHN16770	DECALQUE	-	1
36	KHN23770	ALOJAMENTO	-	1
37	47960311	ACABAMENTO INTERNO	-	1
38	KHN12340	COBERTURA	-	1
39	KHN23190	COBERTURA	-	1
40	KHR2737	PARAFUSO	-	6
41	47758061	ALAVANCA	-	1
42	47758073	MANILHA	Incl 43 - 45	1
43	KHN12380	MAÇANETA	-	1
44	KHN17090	SUPORTE	-	1
45	KHR2733	PARAFUSO	-	2
46	47758927	PARAFUSO	-	AR
47	47757632	PARAFUSO	-	2
48	47758880	PARAFUSO	-	2
49	47758553	VEDANTE	-	1

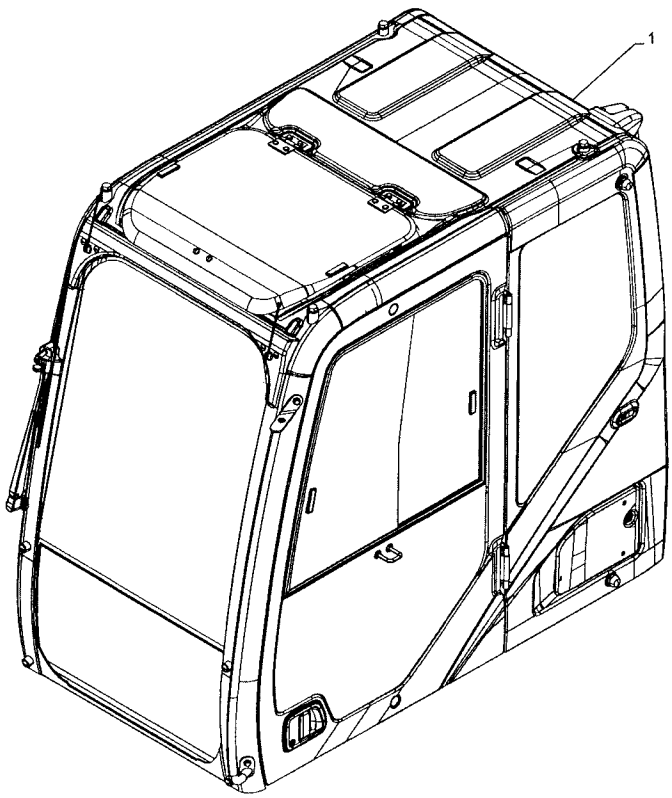
1

Variantes

-

Informação do modelo

E245C ME EVO, E215C EVO, E385C EVO, E405C ME EVO

Intervalos de número de série

-

Datas de produção

Depois null

#	Nº de peça	Nome da peça	Descrição	Qtd
1	47979716	CABINE	E215C	1
1	47979717	CABINE	E385C, E405C	1

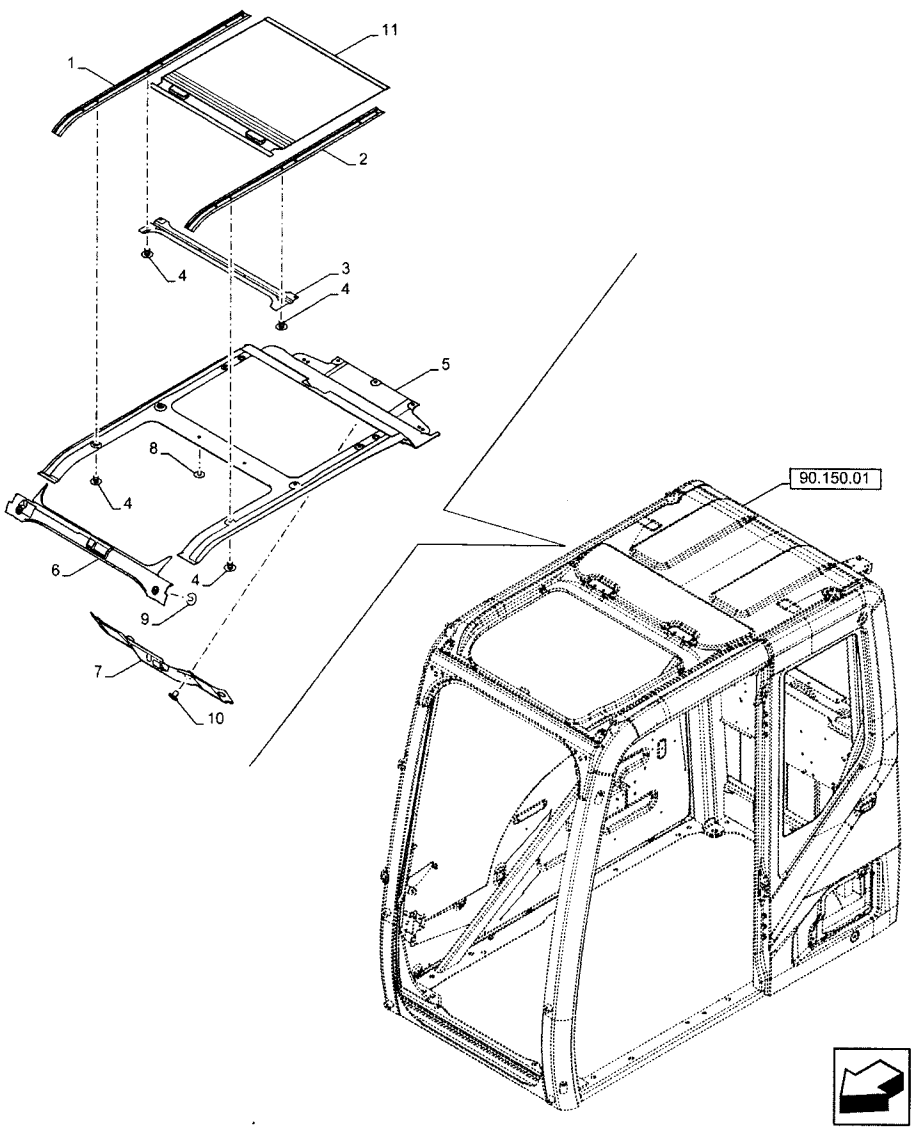
11
1
2
4
3
4
5
8
4
6
4
9
7
10
90.150.01

Variantes

-

Informação do modelo

E245C ME EVO, E215C EVO, E385C EVO, E405C ME EVO

Intervalos de número de série

-

Datas de produção

Depois null

#	N° de peça	Nome da peça	Descrição	Qtd
1	48100143	DESLIZADOR	LD	1
2	48100144	DESLIZADOR	LE	1
3	48100155	SUPORTE	-	1
4	48100145	PARAFUSO	M6 x 8mm	6
5	48100148	PASTILHA	Teto	1
6	48100150	SUPORTE	Dianteiro	1
7	48100146	SUPORTE	Traseiro	1
8	48100149	GRAMPO	-	11
9	48100151	GRAMPO	-	2
10	48100147	GRAMPO	-	8
11	48100142	PROTECTOR SOLAR	-	1

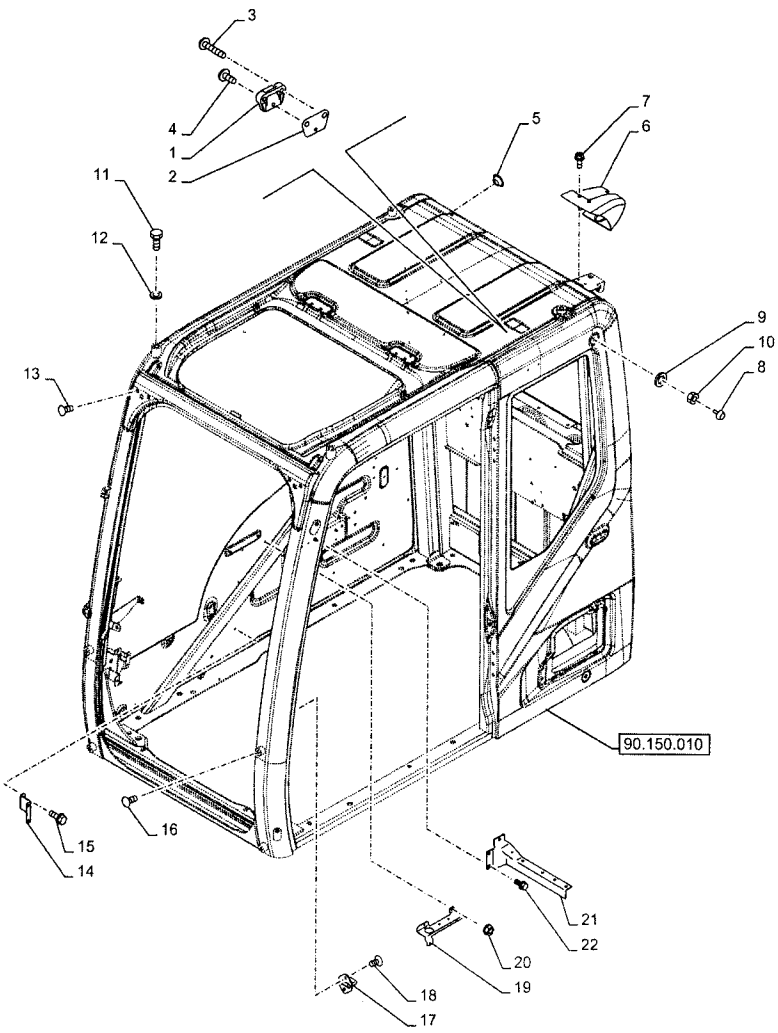
3
4
1
2
5
7
6
11
12
9
10
8
13
90.150.010
16
15
14
21
22
20
19
18
17

Variantes

-

Informação do modelo

E245C ME EVO, E215C EVO, E385C EVO, E405C ME EVO

Intervalos de número de série

-

Datas de produção

Depois null

#	Nº de peça	Nome da peça	Descrição	Qtd
1	48100116	SUPORTE	-	1
2	48100117	SUPORTE	-	1
3	48100118	PARAFUSO	-	2
4	48100119	PARAFUSO	-	1
5	48100291	PASSA-FIOS	-	2
6	47758085	COBERTURA	-	1
7	48100166	PARAFUSO	-	3
8	48100131	PARADA	-	2
9	48100132	ARRUELA PLANA	-	2
10	161357A1	PORCA	-	2
11	48100194	PARAFUSO	-	4
12	48100195	ARRUELA PLANA	-	4
13	48100192	PARAFUSO	-	4

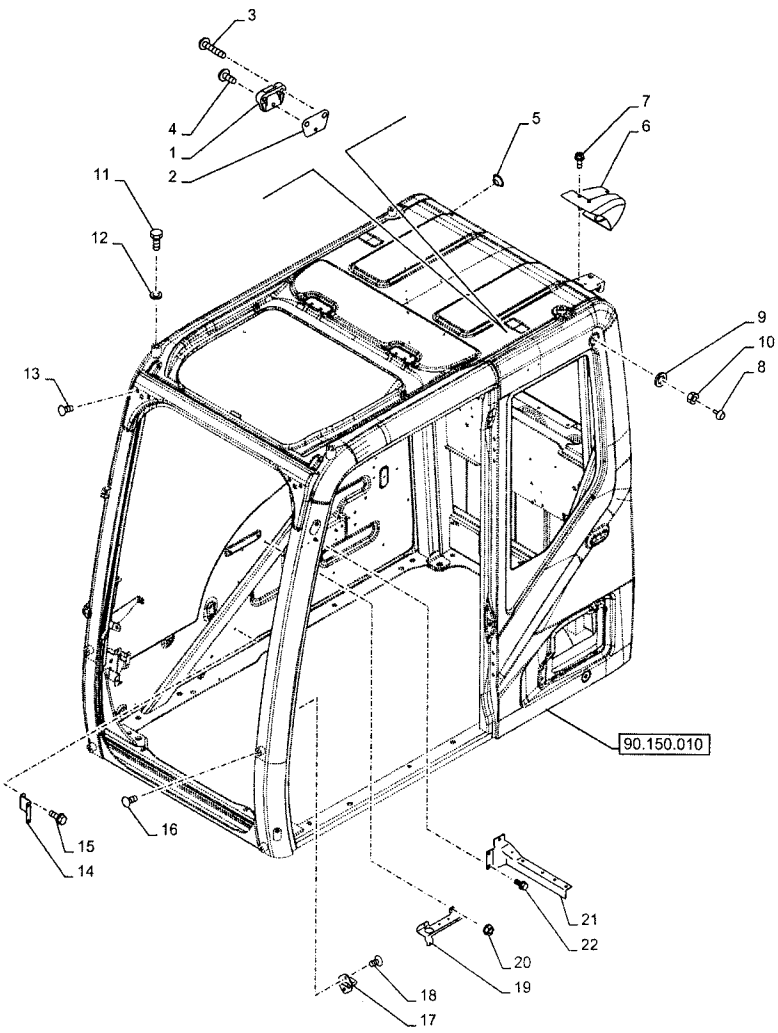
3
4
1
2
5
7
6
11
12
9
10
8
13
90.150.010
16
15
14
21
22
20
19
18
17

#	Nº de peça	Nome da peça	Descrição	Qtd
14	48100160	SUPORTE	-	1
15	48100157	PARAFUSO	-	2
16	48100193	TAMPÃO PLÁSTICO	-	4
17	48100114	PARADA	-	1
18	48100115	PARAFUSO	-	2
19	48100158	SUPORTE	-	1
20	48100159	PORCA	-	2
21	48100141	SUPORTE	-	1
22	48100140	PARAFUSO	-	3

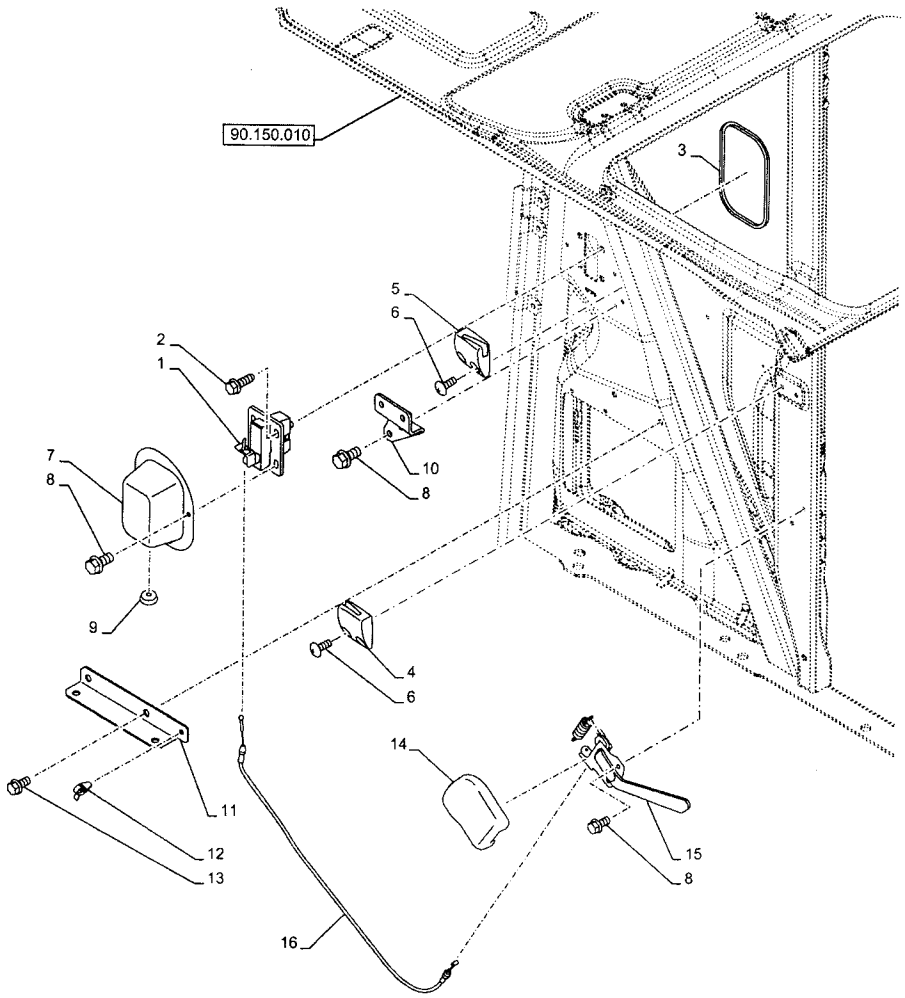
90.150.010
3
5
6
2
1
7
8
10
8
9
4
6
14
11
12
13
15
8
16

Variantes

-

Informação do modelo

E245C ME EVO, E215C EVO, E385C EVO, E405C ME EVO

Intervalos de número de série

-

Datas de produção

Depois null

#	Nº de peça	Nome da peça	Descrição	Qtd
1	48100109	LINGUETA	-	1
2	48100110	PARAFUSO	-	4
3	48100135	VEDANTE	-	1
4	48100120	SUPORTE	-	1
5	48100121	SUPORTE	-	1
6	48100119	PARAFUSO	-	4
7	48100134	COBERTURA	-	1
8	48100112	PARAFUSO	-	6
9	48100136	PASSA-FIOS	-	1
10	48100122	SUPORTE	-	1
11	48100139	SUPORTE	-	1
12	48100138	COLAR	-	1
13	48100140	PARAFUSO	-	2

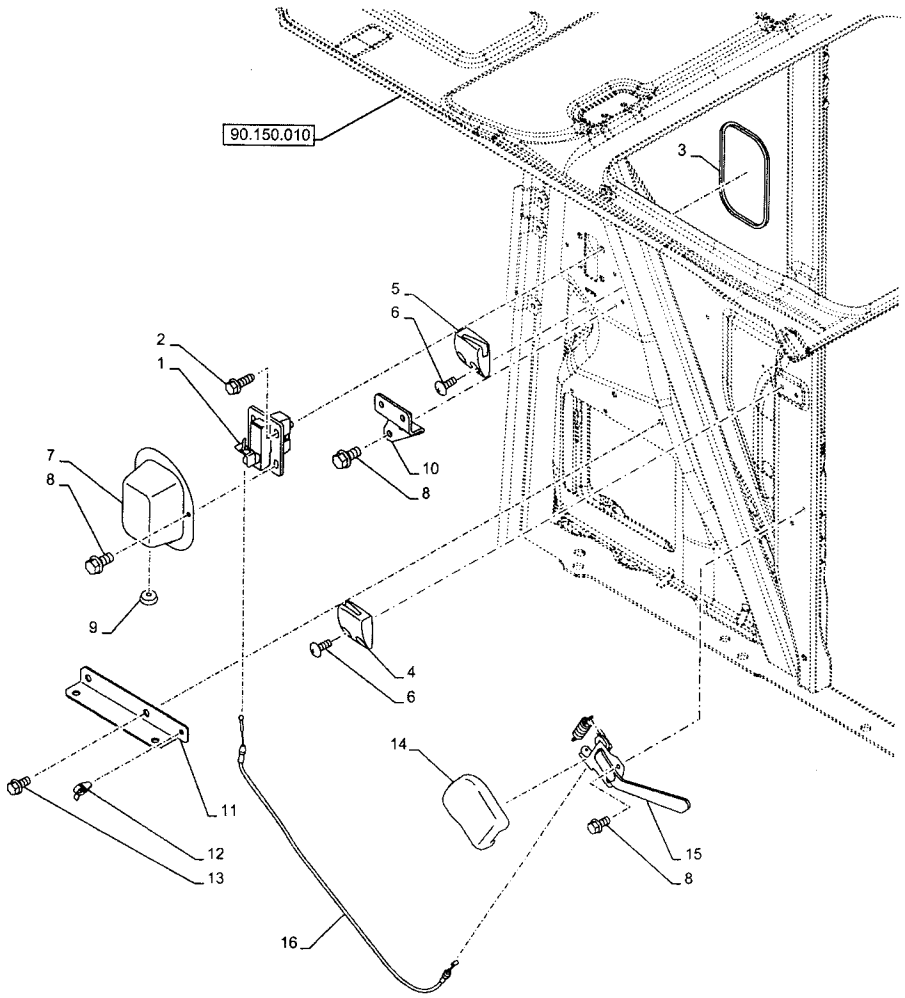
90.150.010
3
5
6
2
1
7
8
10
8
9
4
6
14
11
12
13
15
8
16

#	Nº de peça	Nome da peça	Descrição	Qtd
14	48100113	COBERTURA	-	1
15	48100111	ALAVANCA	-	1
16	48100130	CABO	-	1
17	48100133	PORCA	Não ilustrado	2

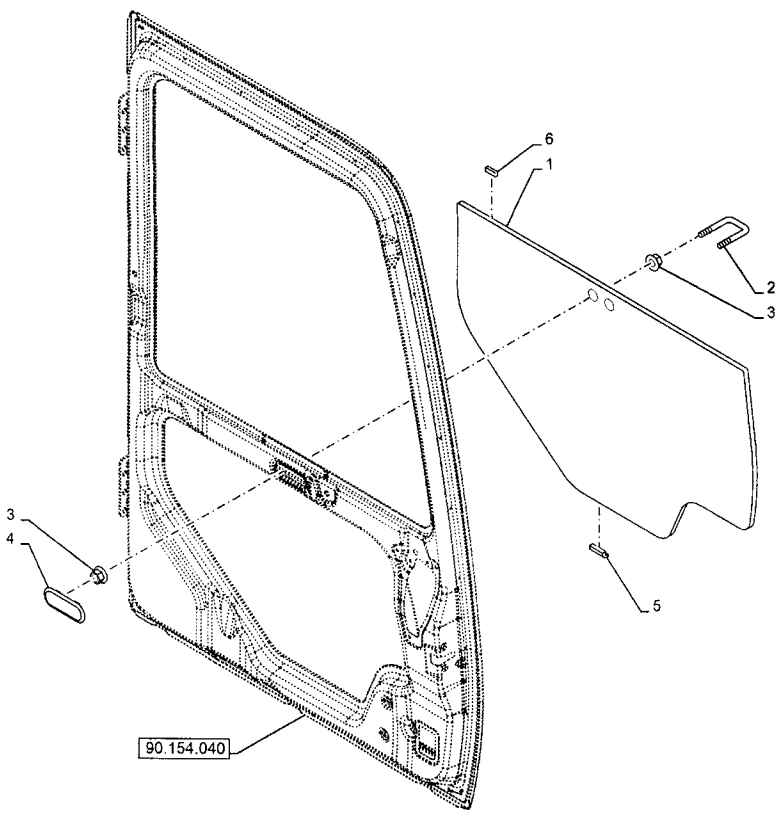
6
1
2
3
3
4
5
90.154.040

Variantes

-

Informação do modelo

E245C ME EVO, E215C EVO, E385C EVO, E405C ME EVO

Intervalos de número de série

-

Datas de produção

Depois null

#	Nº de peça	Nome da peça	Descrição	Qtd
1	48100218	VIDRO	-	1
2	91869067	HOOK	-	1
3	48100220	PORCA	-	4
4	48100221	COBERTURA	-	1
5	48100175	ESPAÇADOR	-	3
6	48100176	ESPAÇADOR	-	2
7	91869071	FLANGE NUT	Not Shown	2

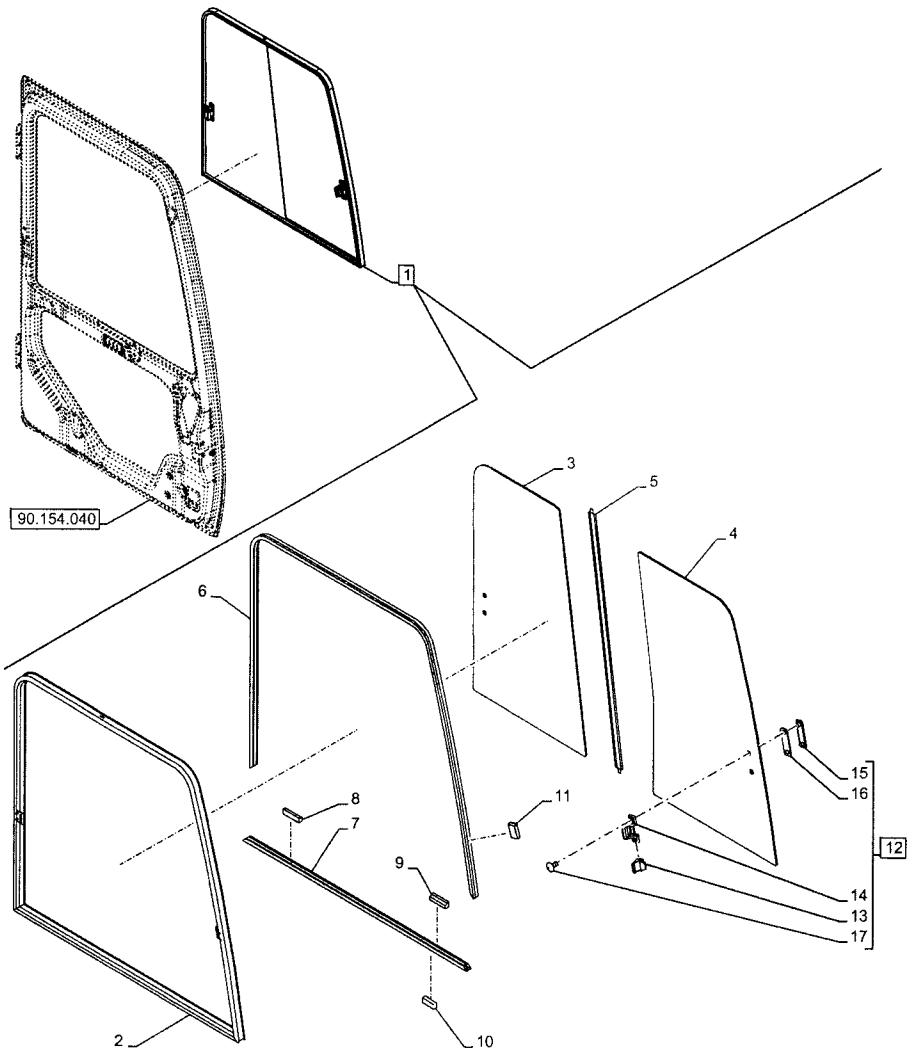
1
90.154.040
3
5
4
6
15
16
12
8
7
11
9
14
13
17
2
10

Variantes

-

Informação do modelo

E245C ME EVO, E215C EVO, E385C EVO, E405C ME EVO

Intervalos de número de série

-

Datas de produção

Depois null

#	N° de peça	Nome da peça	Descrição	Qtd
1	48100213	JANELA	Incl 2 - 13	1
2	KHN15370	ESTRUTURA PARA-BRISA	-	1
3	KHN15380	JANELA DA CABINE	-	1
4	KHN15400	JANELA DA CABINE	-	1
5	KHN15430	JUNTA DE BORRACHA	-	1
6	KHN15440	SEAL, GLASS	-	1
7	KHN15450	GUIA-CORREDIÇA	-	1
8	KHN15460	TRAVA DE PARADA	-	1
9	KHN15470	TRAVA DE PARADA	-	1
10	48100214	ESPAÇADOR	-	3
11	48100215	ESPAÇADOR	-	4
12	KHN15420	DISPOSITIVO DE FECHO	Incl 13 - 17	2
13	KHN16350	TRAVA	-	2

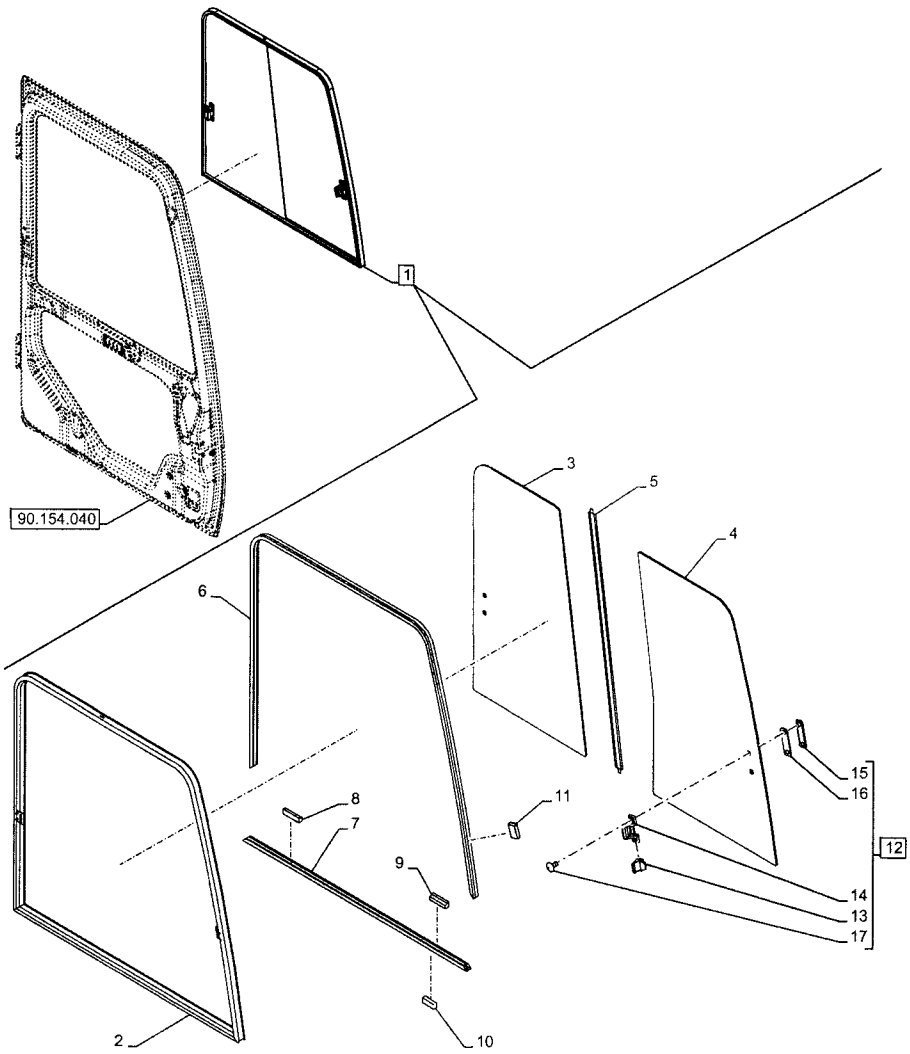
1
90.154.040
3
5
4
6
15
16
12
8
7
11
9
14
13
17
2
10

#	Nº de peça	Nome da peça	Descrição	Qtd
14	KHN16360	TRAVA	-	2
15	KHN16370	RETENTOR	-	2
16	KHN18290	PASTILHA DE BORRACHA	-	2
17	KHN16390	PARAFUSO	-	4

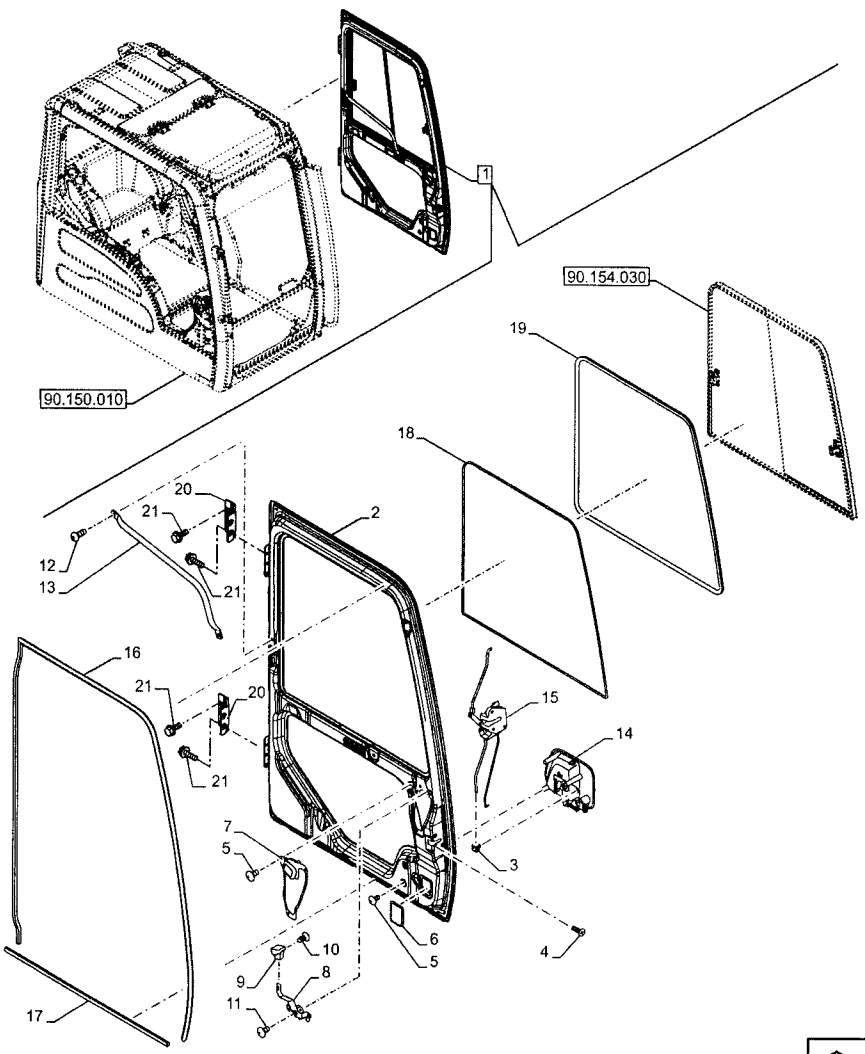
1
90.154.030
19
90.150.010
18
20
21
2
12
13
21
16
21
20
15
14
21
7
5
3
6
5
4
10
9
8
11
17

Variantes

-

Informação do modelo

E245C ME EVO, E215C EVO, E385C EVO, E405C ME EVO

Intervalos de número de série

-

Datas de produção

Depois null

#	Nº de peça	Nome da peça	Descrição	Qtd
1	NSS	NO SE VENDE SEPARADO	Cab Door Incl 2 - 21	1
2	48100102	PORTA	-	1
3	48100233	JUNTA	-	1
4	48100223	PARAFUSO	-	3
5	48100119	PARAFUSO	-	6
6	48100232	COBERTURA	-	1
7	48100226	COBERTURA	-	1
8	48100227	MANILHA	-	1
9	48100228	MAÇANETA	-	1
10	48100229	PARAFUSO	-	2
11	48100126	PARAFUSO	-	2
12	48100224	CORRIMÃO	-	1
13	48100108	PARAFUSO	-	2

CNH INDUSTRIAL | NEW HOLLAND CONSTRUCTION

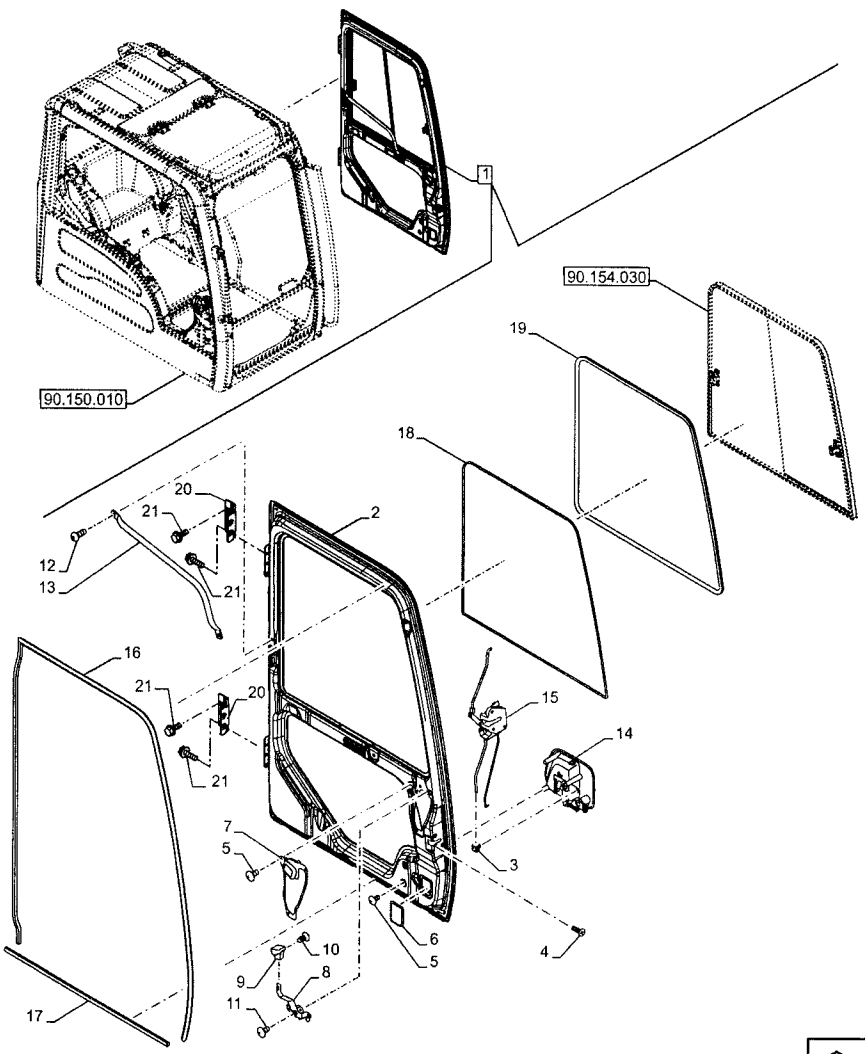
1
90.154.030
19
90.150.010
18
20
21
2
12
13
21
16
21
20
15
14
21
7
5
3
6
5
4
10
9
8
11
17

#	Nº de peça	Nome da peça	Descrição	Qtd
14	48100225	MANILHA	-	1
15	48100222	FECHADURA LE	-	1
16	48100230	SEAL, GLASS	-	1
17	48100231	SEAL, GLASS	-	1
18	48100217	VEDANTE	-	1
19	48100216	JUNTA	-	1
20	48100103	DOBRADIÇA	-	2
21	KHN2850	PARAFUSO Spcl	-	8

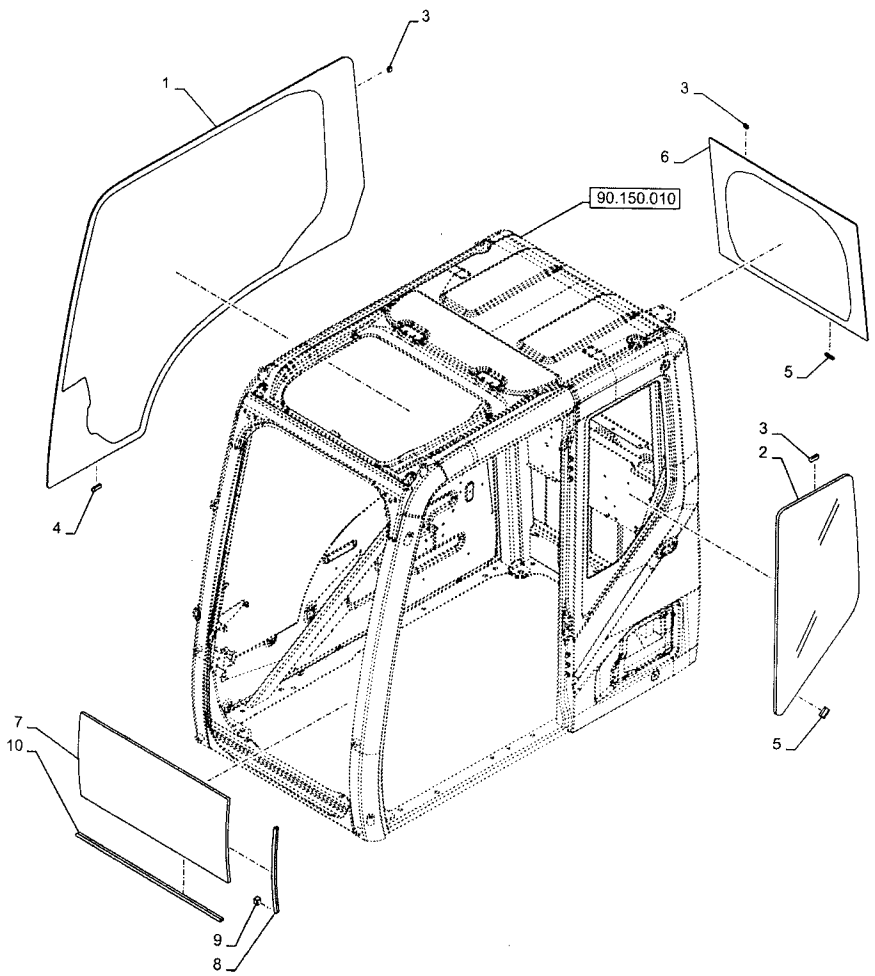
3
1
3
6
90.150.010
5
3
2
4
5
7
10
9
8

Variantes

-

Informação do modelo

E245C ME EVO, E215C EVO, E385C EVO, E405C ME EVO

Intervalos de número de série

-

Datas de produção

Depois null

#	Nº de peça	Nome da peça	Descrição	Qtd
1	48100171	VIDRO	LD	1
2	48100172	VIDRO	LE	1
3	48100176	ESPAÇADOR	-	12
4	48100174	ESPAÇADOR	-	3
5	48100175	ESPAÇADOR	-	6
6	48100173	VIDRO	Traseiro	1
7	48100177	VIDRO	Dianteiro Inferior	1
8	48100179	SEAL, GLASS	-	2
9	48100178	PARADA	-	2
10	48100180	SEAL, GLASS	-	1

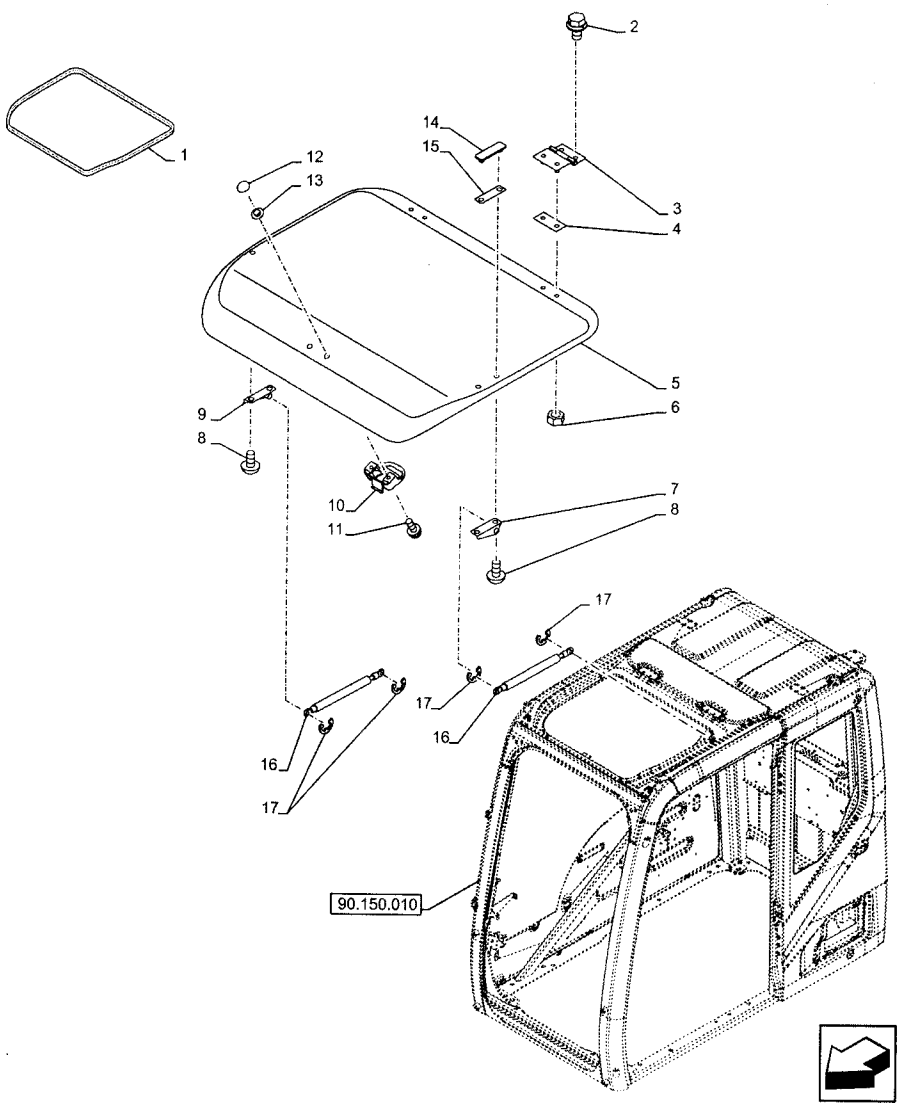
1
2
3
4
5
6
7
8
9
8
10
11
12
13
14
15
16
17
16
17
17
90.150.010

Variantes

-

Informação do modelo

E245C ME EVO, E215C EVO, E385C EVO, E405C ME EVO

Intervalos de número de série

-

Datas de produção

Depois null

#	Nº de peça	Nome da peça	Descrição	Qtd
1	48100210	VEDANTE	-	1
2	48100209	PARAFUSO	-	4
3	48100199	DOBRADIÇA	-	2
4	48100200	RETENTOR	-	2
5	48100196	VIDRO	-	1
6	48100201	PORCA	-	4
7	48100197	SUPORTE	-	1
8	48100206	PARAFUSO	-	4
9	48100198	SUPORTE	-	1
10	48100207	MANILHA	-	1
11	48100208	PARAFUSO	-	2
12	48100202	RETENTOR	-	2
13	48100205	RETENTOR	-	2

CNH INDUSTRIAL | NEW HOLLAND CONSTRUCTION

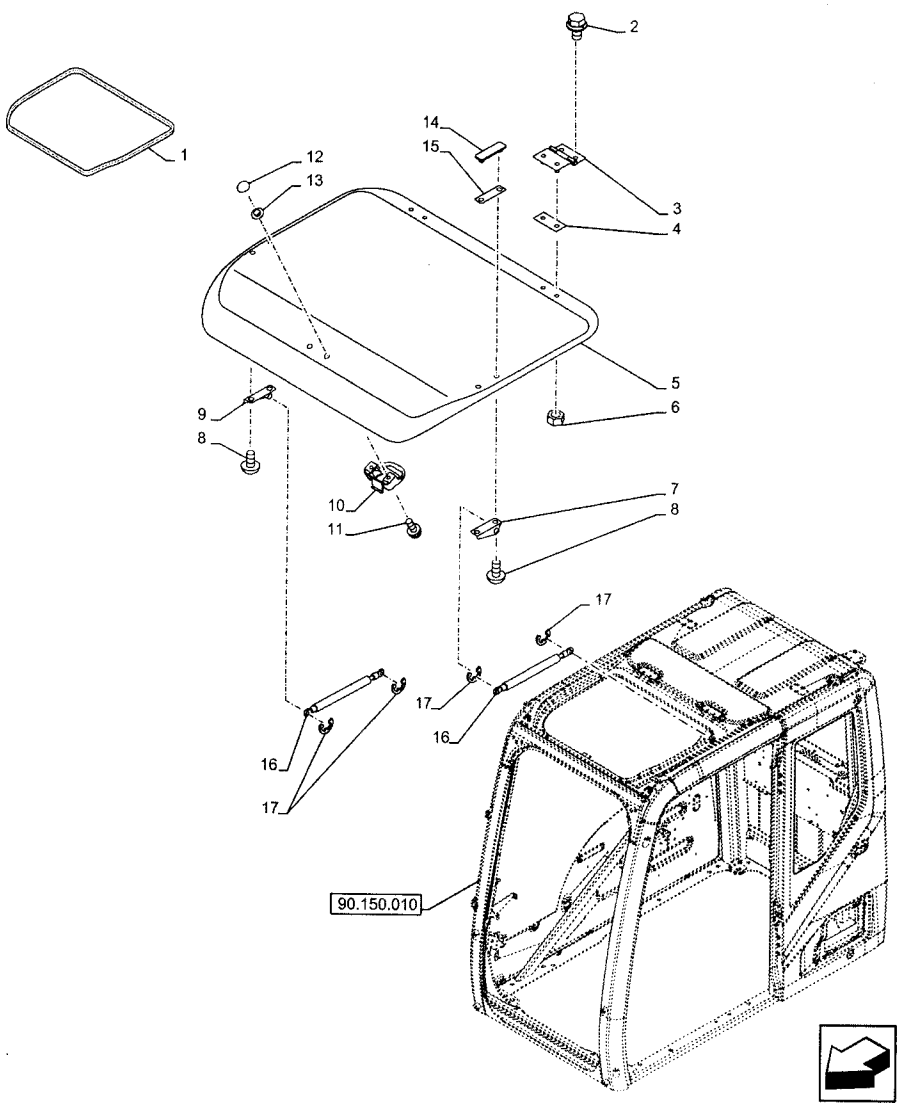
1
2
3
4
5
6
7
8
9
8
10
11
12
13
14
15
16
17
16
17
17
90.150.010

#	Nº de peça	Nome da peça	Descrição	Qtd
14	48100204	RETENTOR	-	2
15	48100203	PLACA	-	2
16	48100211	CILINDRO DE GÁS	-	2
17	48100212	ANEL ELÁSTICO	-	2

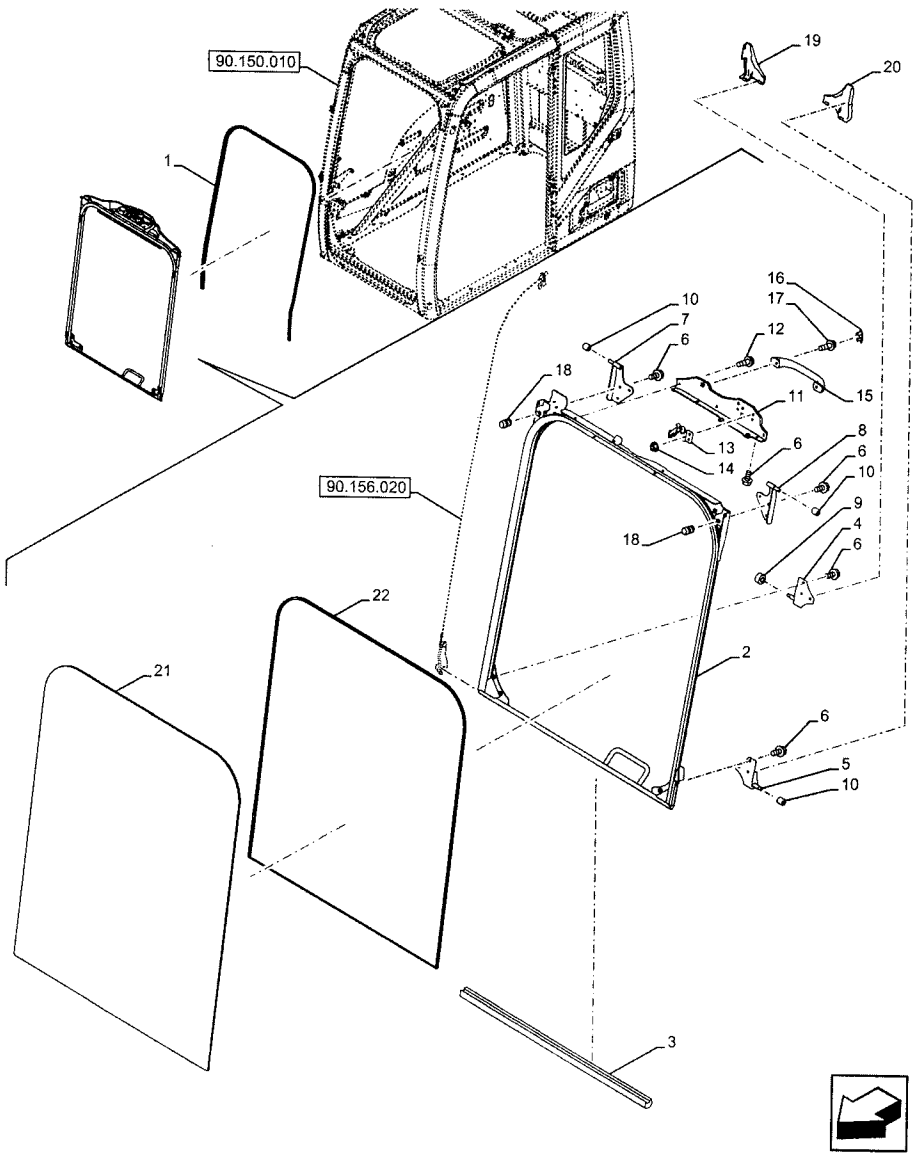
90.150.010
1
19
20
16
17
10
7
6
12
18
15
11
13
14
8
6
10
90.156.020
9
4
6
18
22
21
2
6
5
10
3

Variantes

-

Informação do modelo

E245C ME EVO, E215C EVO, E385C EVO, E405C ME EVO

Intervalos de número de série

-

Datas de produção

Depois null

#	Nº de peça	Nome da peça	Descrição	Qtd
1	48100252	SEAL, GLASS	-	1
2	48100234	ESTRUTURA PARA-BRISA	-	1
3	48100236	VEDANTE	-	1
4	48100237	ESCORA	LD	1
5	48100238	ESCORA	LE	1
6	48100239	PARAFUSO	-	13
7	48100240	ESCORA	LD	1
8	48100241	ESCORA	LE	1
9	48100242	ROLO	-	1
10	48100243	ROLO	-	3
11	48100244	COBERTURA	-	1
12	48100245	PARAFUSO	-	5
13	48100246	TRAVA	-	1

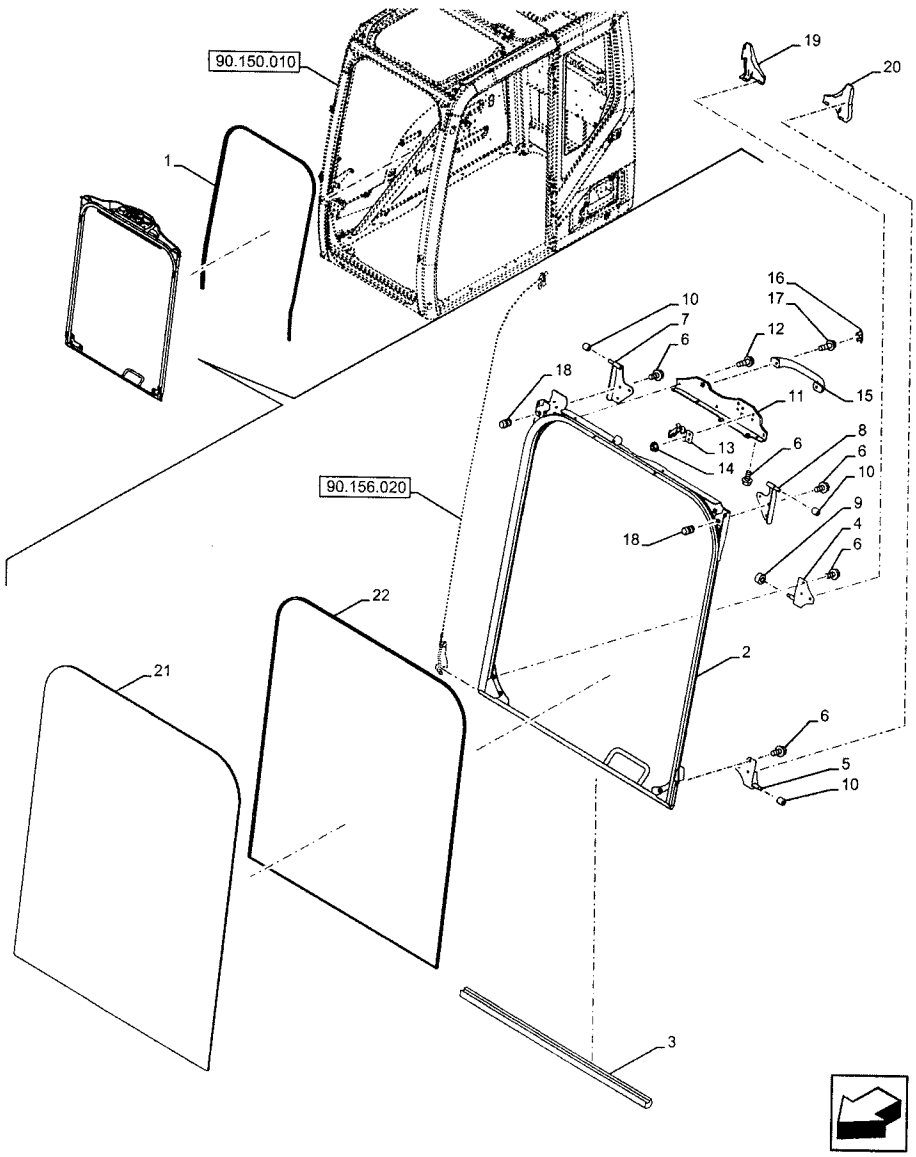
90.150.010
1
19
20
16
17
10
7
6
12
18
15
11
13
14
8
6
10
90.156.020
9
4
6
18
22
21
2
6
5
10
3

#	Nº de peça	Nome da peça	Descrição	Qtd
14	48100159	PORCA	-	2
15	48100247	MANILHA	-	1
16	48100248	TAMPA	-	2
17	48100249	PARAFUSO	-	2
18	48100250	TRAVA DE PARADA	-	2
19	48100271	COBERTURA	-	1
20	48100272	COBERTURA	-	1
21	48100235	PARA-BRISA	Vidro Temperado	1
22	48100251	VEDANTE	-	1

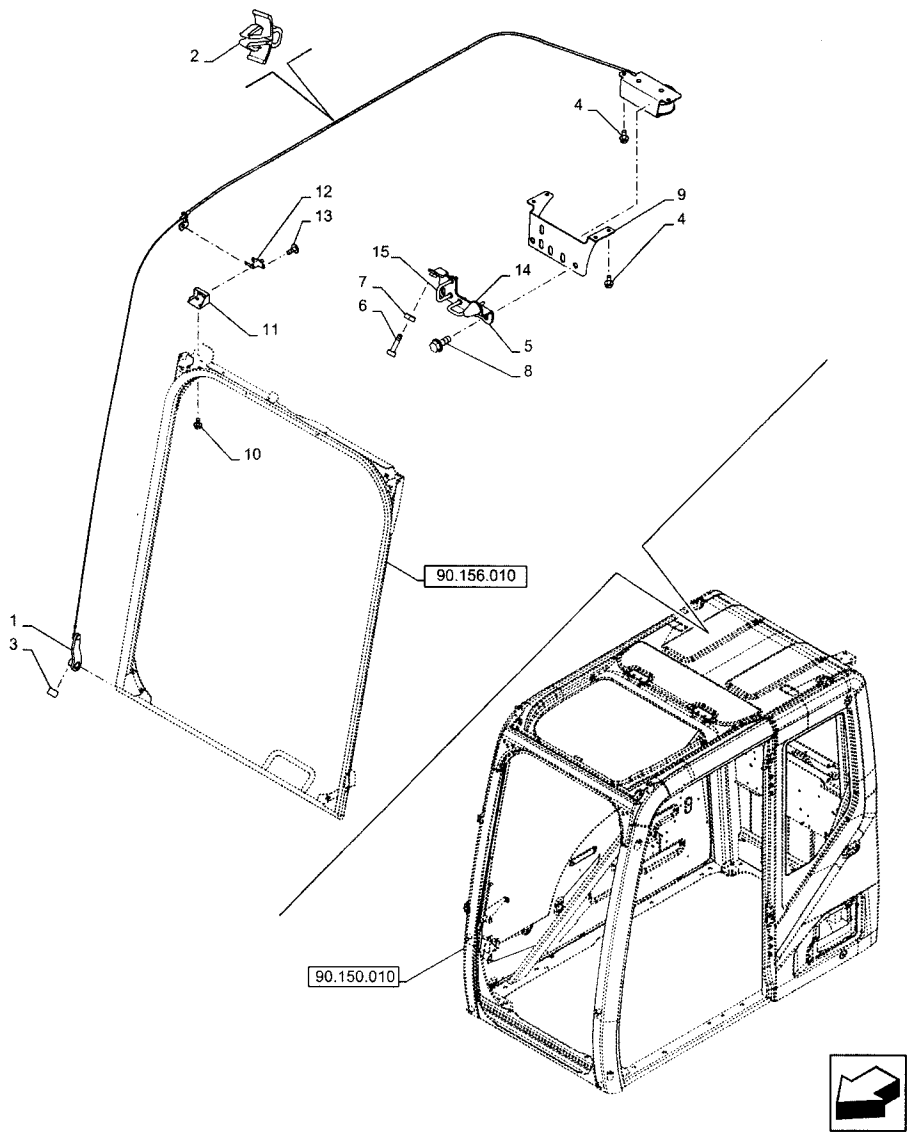
2
4
12
13
9
4
15
14
7
6
11
5
8
10
90.156.010
1
3
90.150.010

Variantes

-

Informação do modelo

E245C ME EVO, E215C EVO, E385C EVO, E405C ME EVO

Intervalos de número de série

-

Datas de produção

Depois null

#	Nº de peça	Nome da peça	Descrição	Qtd
1	48100266	MOLA	-	1
2	48100267	FIXADOR	-	1
3	48100268	TRAVA DE PARADA	-	2
4	48100157	PARAFUSO	-	6
5	48100255	SUPORTE	-	1
6	48100258	TRAVA DE PARADA	-	1
7	48100259	PORCA	-	1
8	48100046	PARAFUSO	-	2
9	48100254	SUPORTE	-	1
10	48100239	PARAFUSO	-	2
11	48100263	SUPORTE	-	1
12	48100264	INTERR PRESSÃO AR CABINE	-	1
13	48100265	PARAFUSO	-	2

CNH INDUSTRIAL | NEW HOLLAND CONSTRUCTION

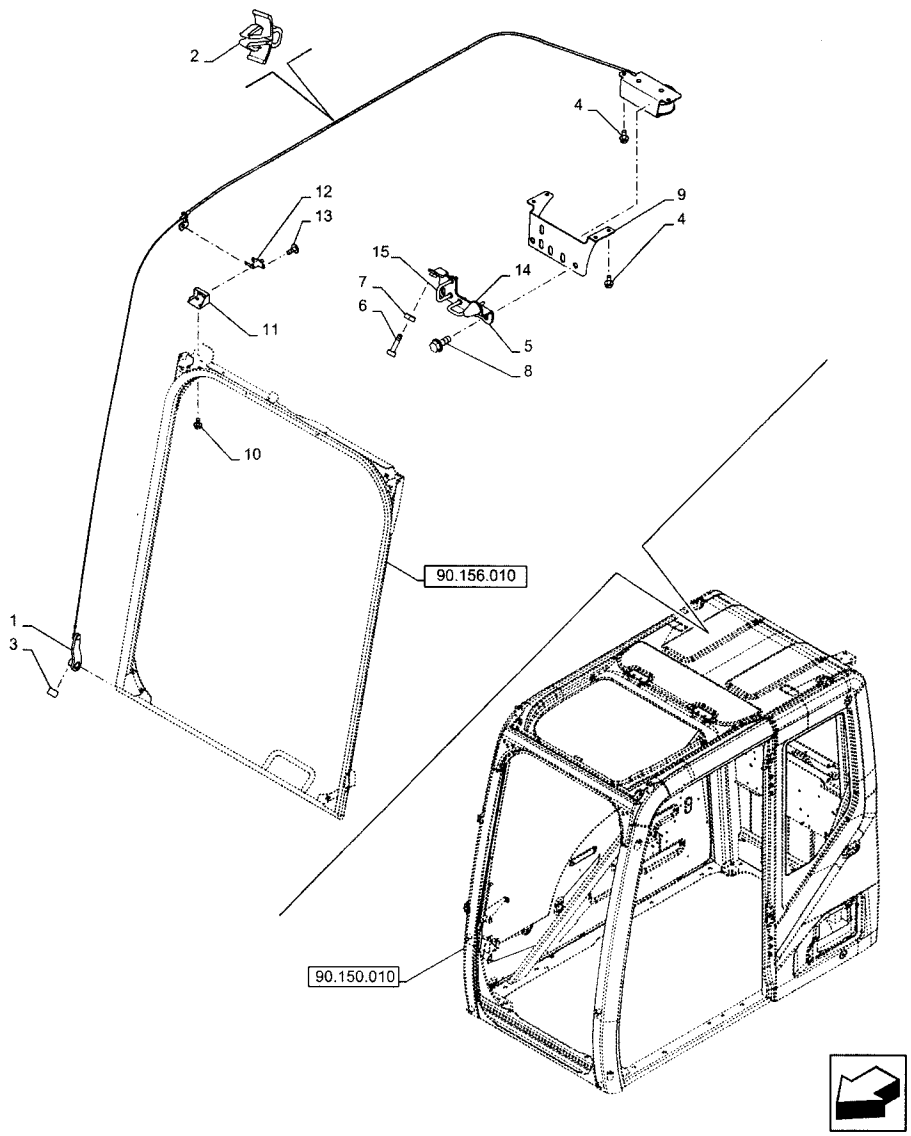
2
4
12
13
9
4
15
14
7
6
11
5
8
10
90.156.010
1
3
90.150.010

#	Nº de peça	Nome da peça	Descrição	Qtd
14	48100257	PARADA	-	1
15	48100256	GANCHO	-	2

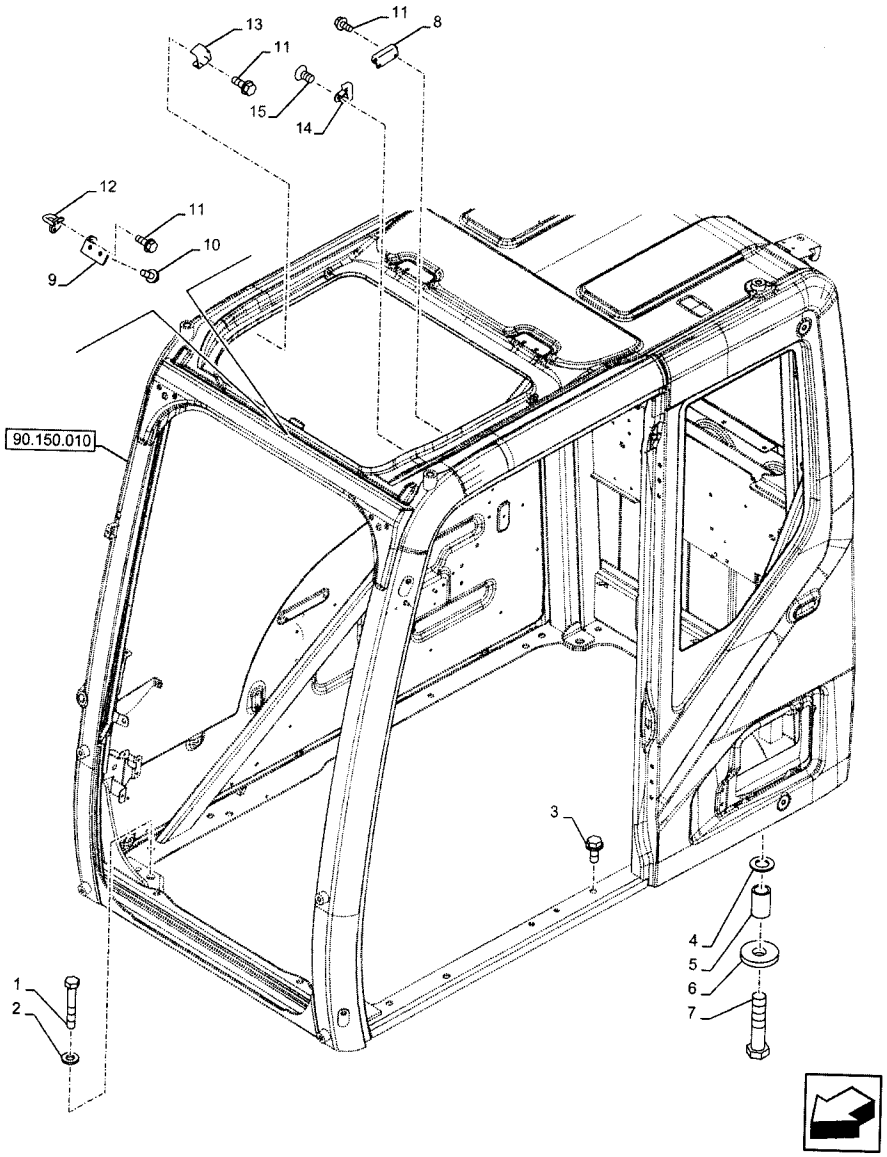
13
11
11
8
15
14
12
11
10
9
90.150.010
3
4
5
6
7
1
2

Variantes

-

Informação do modelo

E245C ME EVO, E215C EVO, E385C EVO, E405C ME EVO

Intervalos de número de série

-

Datas de produção

Depois null

#	Nº de peça	Nome da peça	Descrição	Qtd
1	87648725	PARAFUSO Hex, M12 x 75mm, Cl 10.9	-	2
2	47759327	ARRUELA PLANA	-	2
3	47789339	PARAFUSO	-	6
4	14497431	ARRUELA PLANA 28mm ID x 50mm OD x 4mm Thk	-	1
5	47757643	ESPAÇADOR	-	1
6	47757642	ARRUELA PLANA	-	1
7	47789303	PARAFUSO	-	1
8	48100253	TRAVA DE PARADA	-	1
9	48100260	SUPORTE	-	1
10	48100261	PARAFUSO	-	2
11	48100239	PARAFUSO	-	5
12	48100262	BLOQUEADOR	-	1
13	48100269	TAMPA	-	1

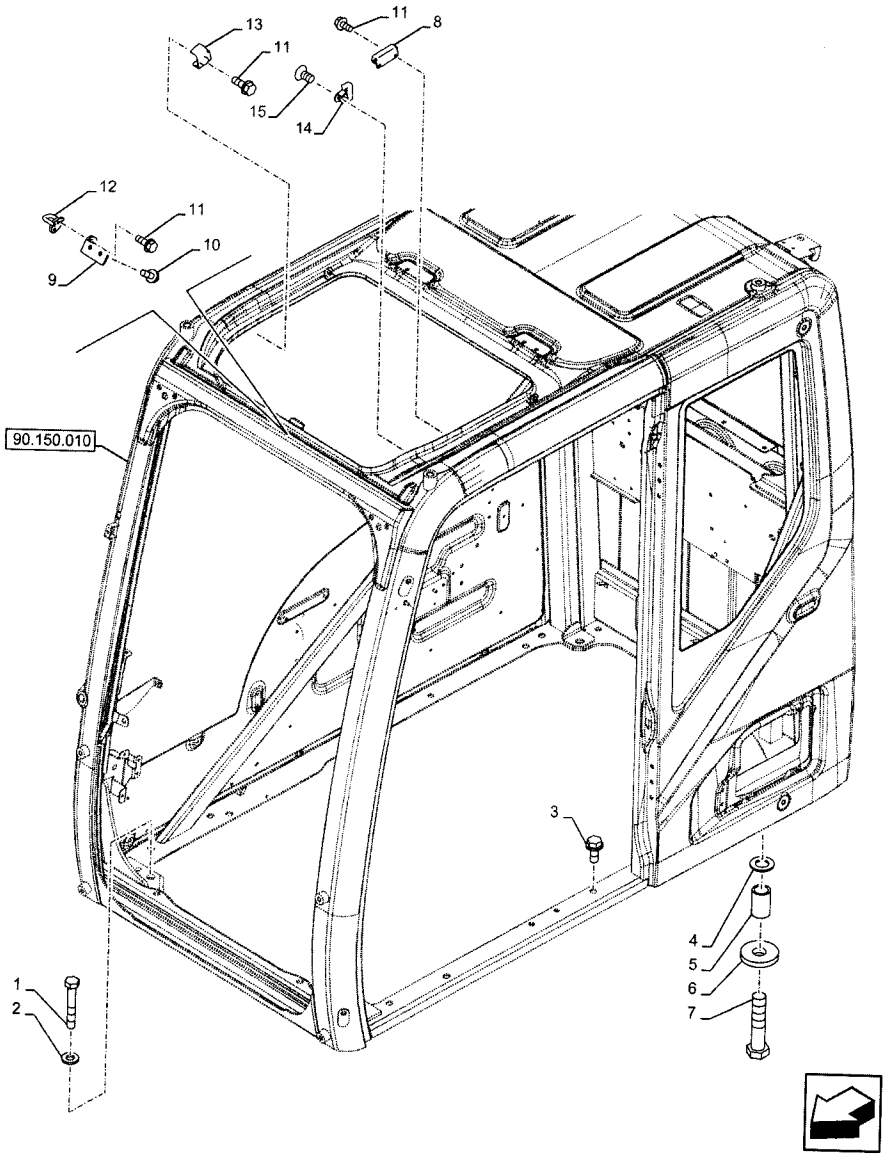
13
11
11
8
15
14
12
11
10
9
90.150.010
3
4
5
6
7
1
2

#	Nº de peça	Nome da peça	Descrição	Qtd
14	48100270	TAMPA	-	1
15	48100119	PARAFUSO	-	1

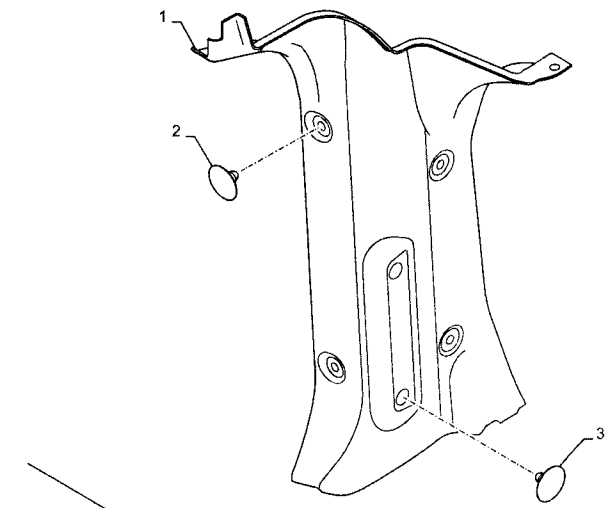
1
2
3

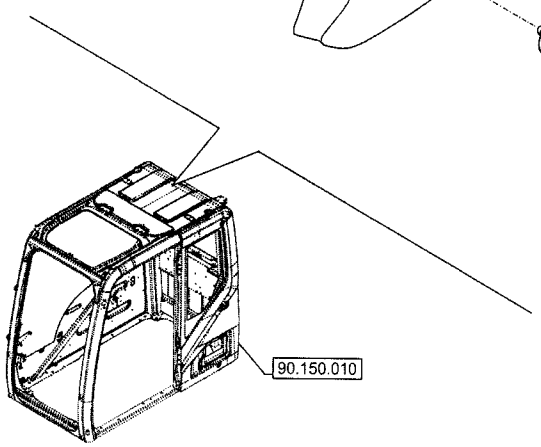
90.150.010

Variantes

-

Informação do modelo

E245C ME EVO, E215C EVO, E385C EVO, E405C ME EVO

Intervalos de número de série

-

Datas de produção

Depois null

#	Nº de peça	Nome da peça	Descrição	Qtd
1	48100161	GUARNIÇÃO	-	1
2	48100162	GRAMPO	-	4
3	48100163	GRAMPO	-	2

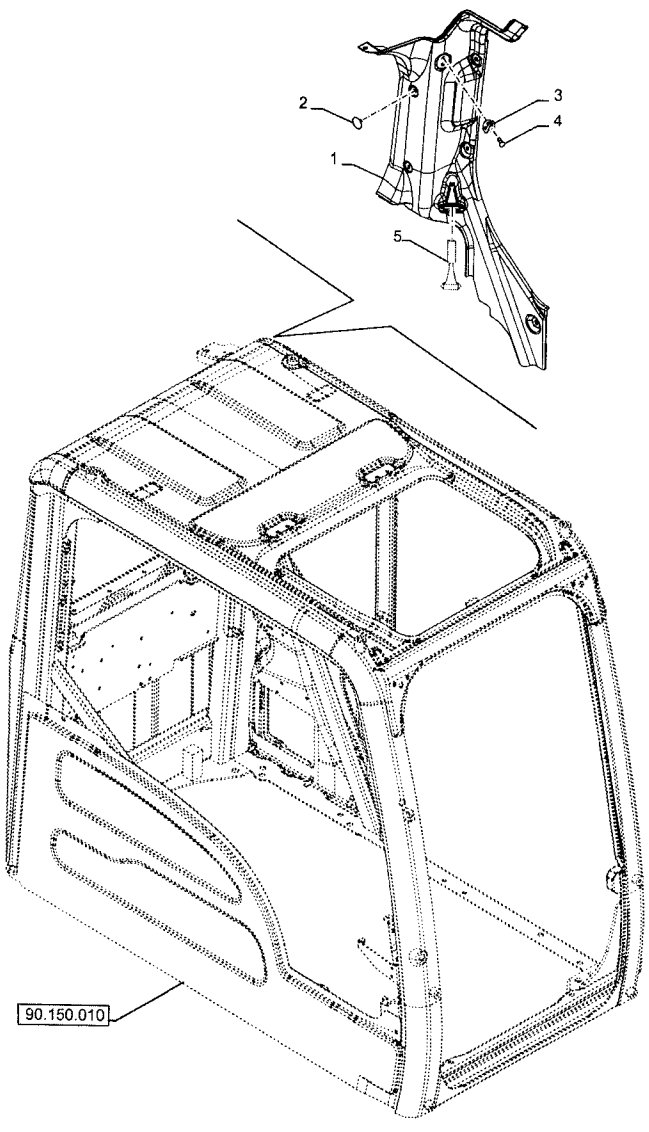
2
3
4
1
5
90.150.010

Variantes

-

Informação do modelo

E245C ME EVO, E215C EVO, E385C EVO, E405C ME EVO

Intervalos de número de série

-

Datas de produção

Depois null

#	Nº de peça	Nome da peça	Descrição	Qtd
1	48100164	GUARNIÇÃO	LE	1
2	48100162	GRAMPO	-	5
3	48100153	GANCHO	-	1
4	48100154	PARAFUSO	-	2
5	48100152	MARTELO	-	1

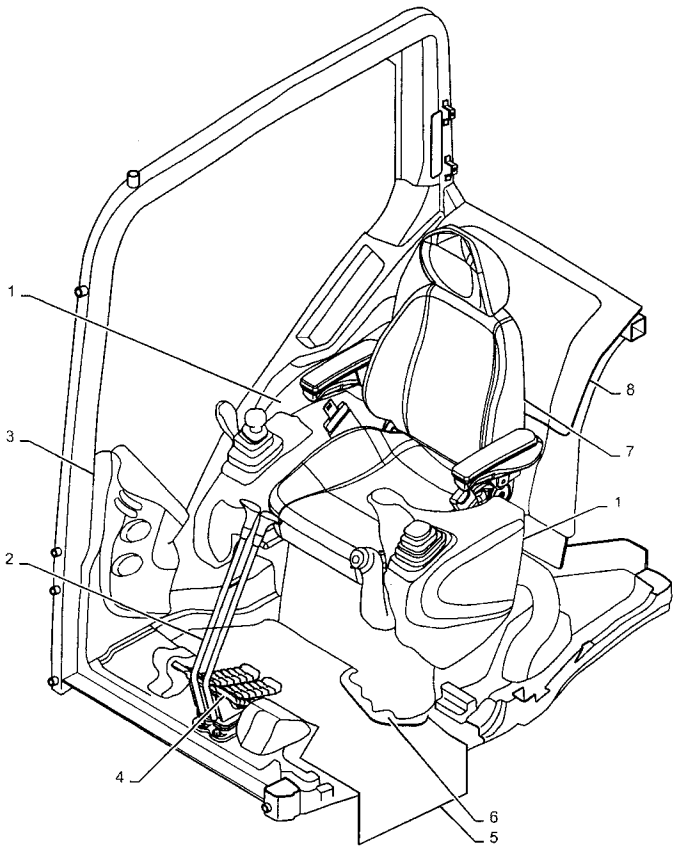
1
3
2
4
6
5
8
7
1

Variantes

-

Informação do modelo

E245C ME EVO, E215C EVO, E385C EVO, E405C ME EVO

Intervalos de número de série

-

Datas de produção

Depois null

#	Nº de peça	Nome da peça	Descrição	Qtd
1	47759409	COBERTURA	-	2
2	47759519	COBERTURA	-	2
3	47759407	COBERTURA	-	1
4	47759518	COBERTURA	-	2
5	47757670	COBERTURA	-	1
6	47757664	COBERTURA	-	1
7	47757669	COBERTURA	-	1
8	47757671	COBERTURA	-	1

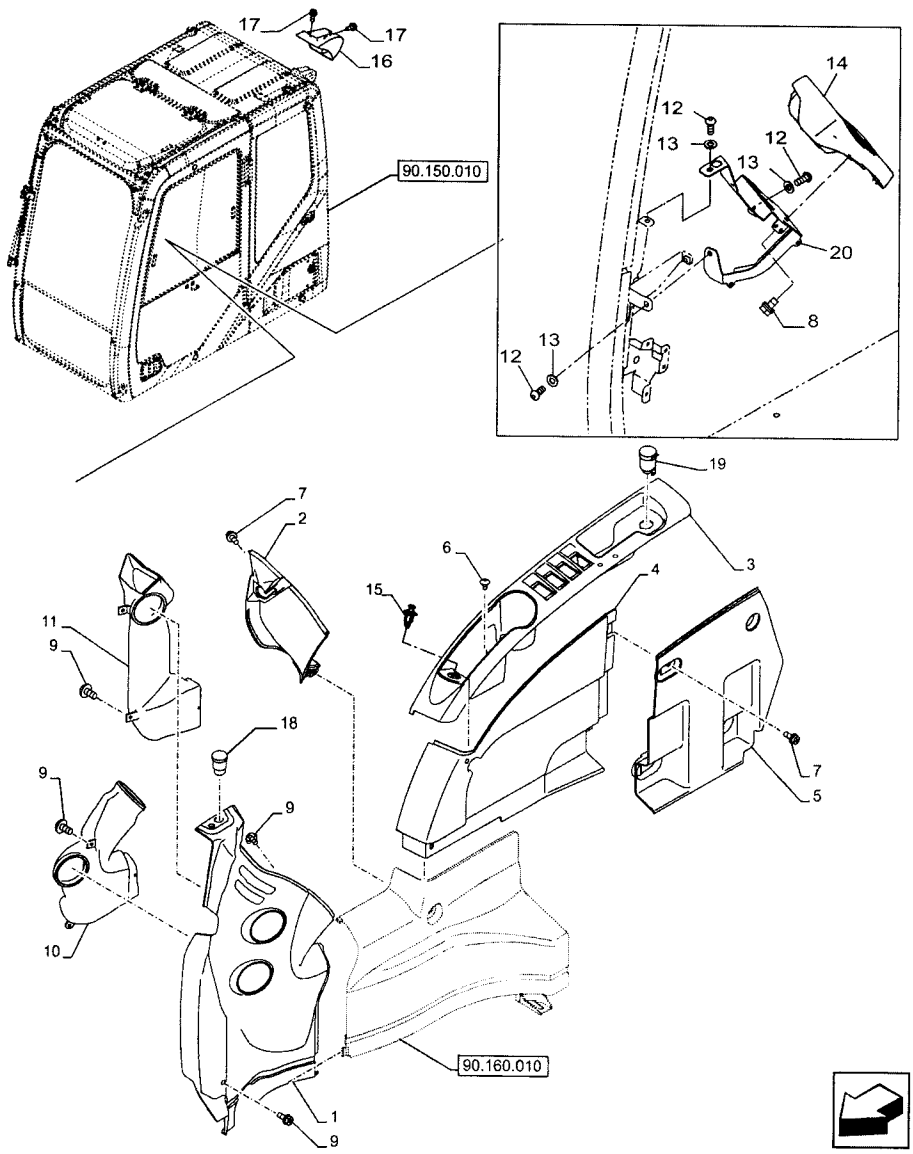
17
17
16
90.150.010
14
12
13
12
13
20
8
12
13
19
7
2
6
15
4
3
11
9
18
9
9
7
5
10
90.160.010
1
9

Variantes

-

Informação do modelo

E245C ME EVO, E215C EVO, E385C EVO, E405C ME EVO

Intervalos de número de série

-

Datas de produção

Depois null

#	Nº de peça	Nome da peça	Descrição	Qtd
1	47980028	GUARNIÇÃO	Dianteiro	1
2	47980032	GUARNIÇÃO	-	1
3	47980031	GUARNIÇÃO	Superior	1
4	47980029	GUARNIÇÃO	-	1
5	47980030	GUARNIÇÃO	-	1
6	47759047	PARAFUSO	-	4
7	47758832	PARAFUSO	-	13
8	47758847	PARAFUSO	-	1
9	47759046	PARAFUSO	-	8
10	47758128	DUTO	-	1
11	47758129	DUTO	-	1
12	47759048	PARAFUSO	-	3
13	47759049	ARRUELA PLANA	-	3

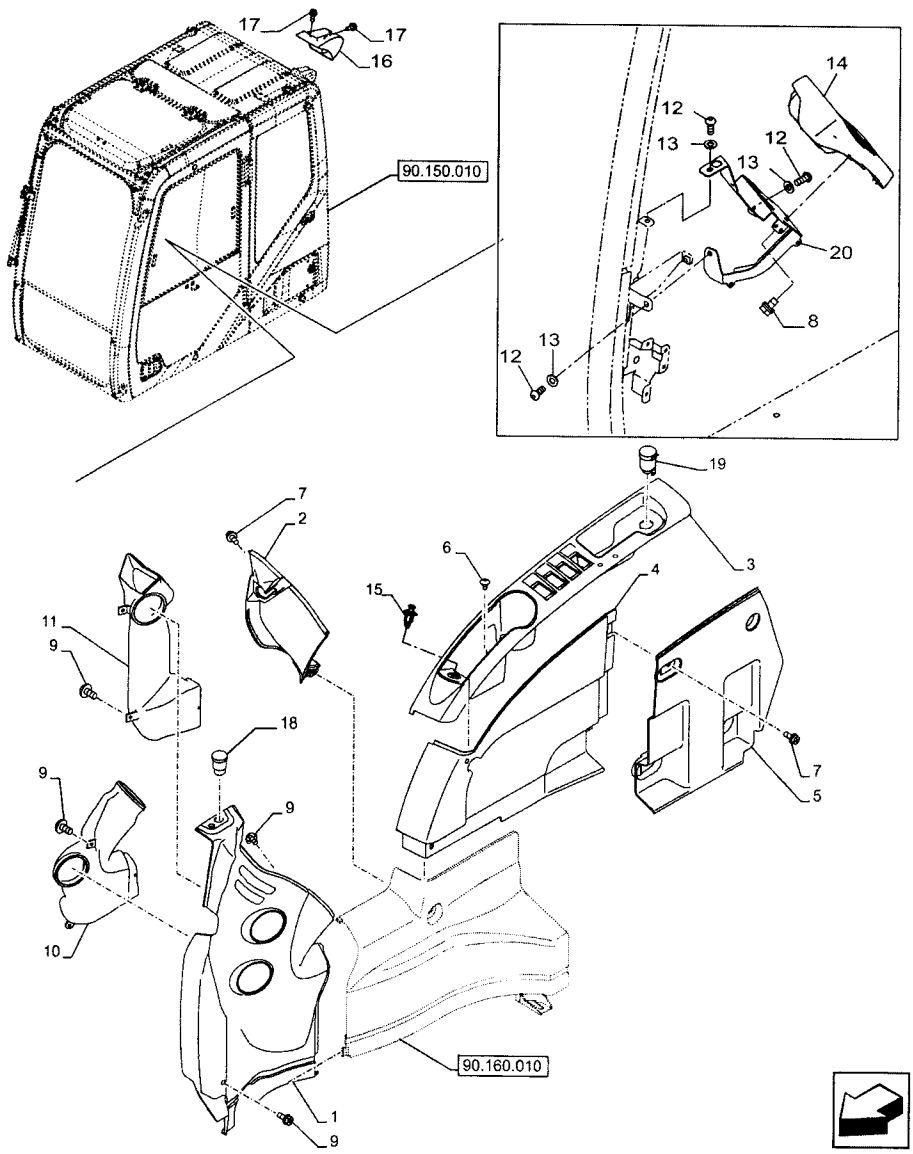
17
17
16
90.150.010
14
12
13
12
13
20
8
12
13
19
7
2
6
3
15
4
11
9
18
9
9
7
5
10
90.160.010
1
9

#	Nº de peça	Nome da peça	Descrição	Qtd
14	47980027	MONITOR	-	1
15	47757684	ISQUEIRO	-	1
16	47758085	COBERTURA	Antenna	1
17	47758953	PARAFUSO	-	4
18	47759079	SENSOR	-	1
19	47759418	SUPORTE	-	1
20	47758424	SUPORTE	-	1

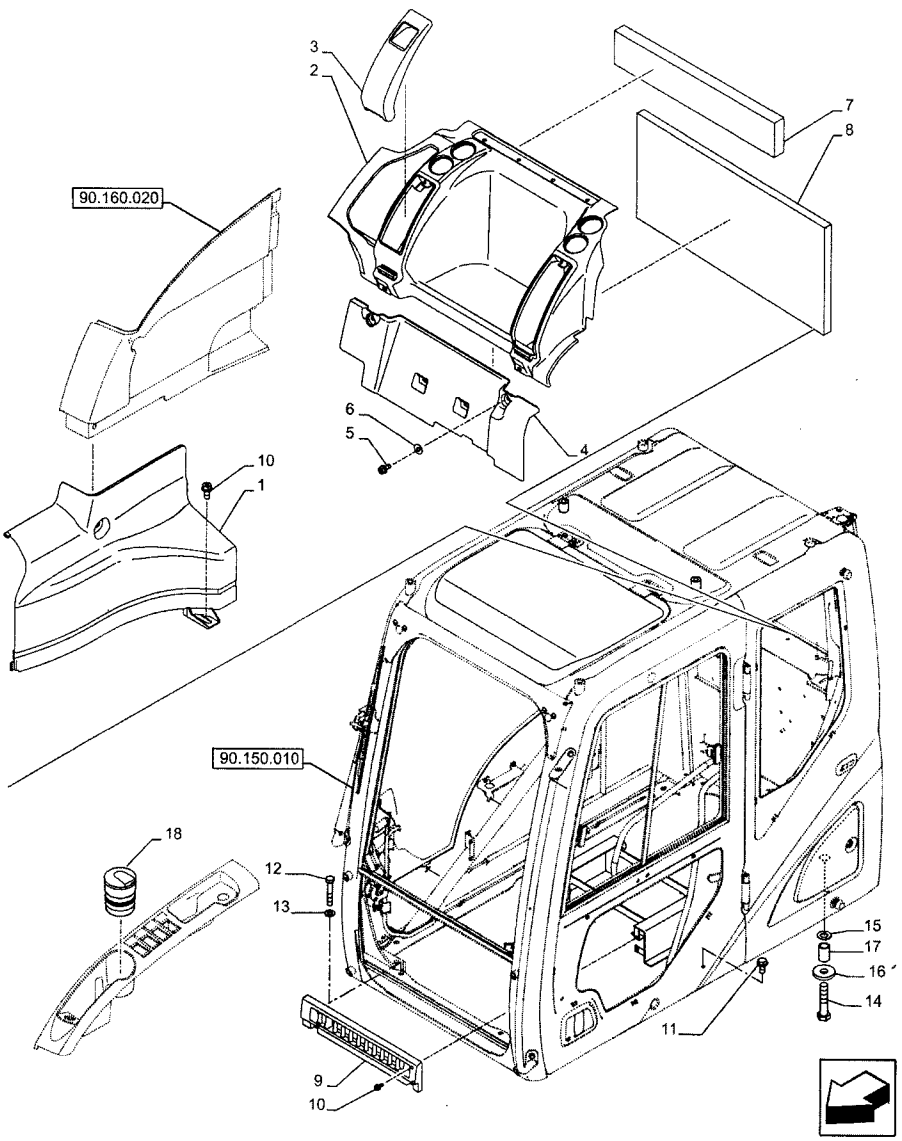
3
2
7
8
90.160.020
6
5
4
10
1
90.150.010
18
12
13
15
17
16
14
11
9
10

Variantes

-

Informação do modelo

E245C ME EVO, E215C EVO, E385C EVO, E405C ME EVO

Intervalos de número de série

-

Datas de produção

Depois null

#	Nº de peça	Nome da peça	Descrição	Qtd
1	47833802	GUARNIÇÃO	-	1
2	47833805	GUARNIÇÃO	-	1
3	47833806	COBERTURA	-	2
4	47833803	GUARNIÇÃO	-	1
5	47758928	PARAFUSO	-	10
6	47759392	ARRUELA PLANA	-	10
7	47757853	VEDANTE	-	1
8	47757854	VEDANTE	-	1
9	47833807	COBERTURA	-	1
10	47758927	PARAFUSO	-	6
11	47789338	PARAFUSO	-	6
12	87648725	PARAFUSO Hex, M12 x 75mm, Cl 10.9	-	2
13	47759327	ARRUELA PLANA	-	2

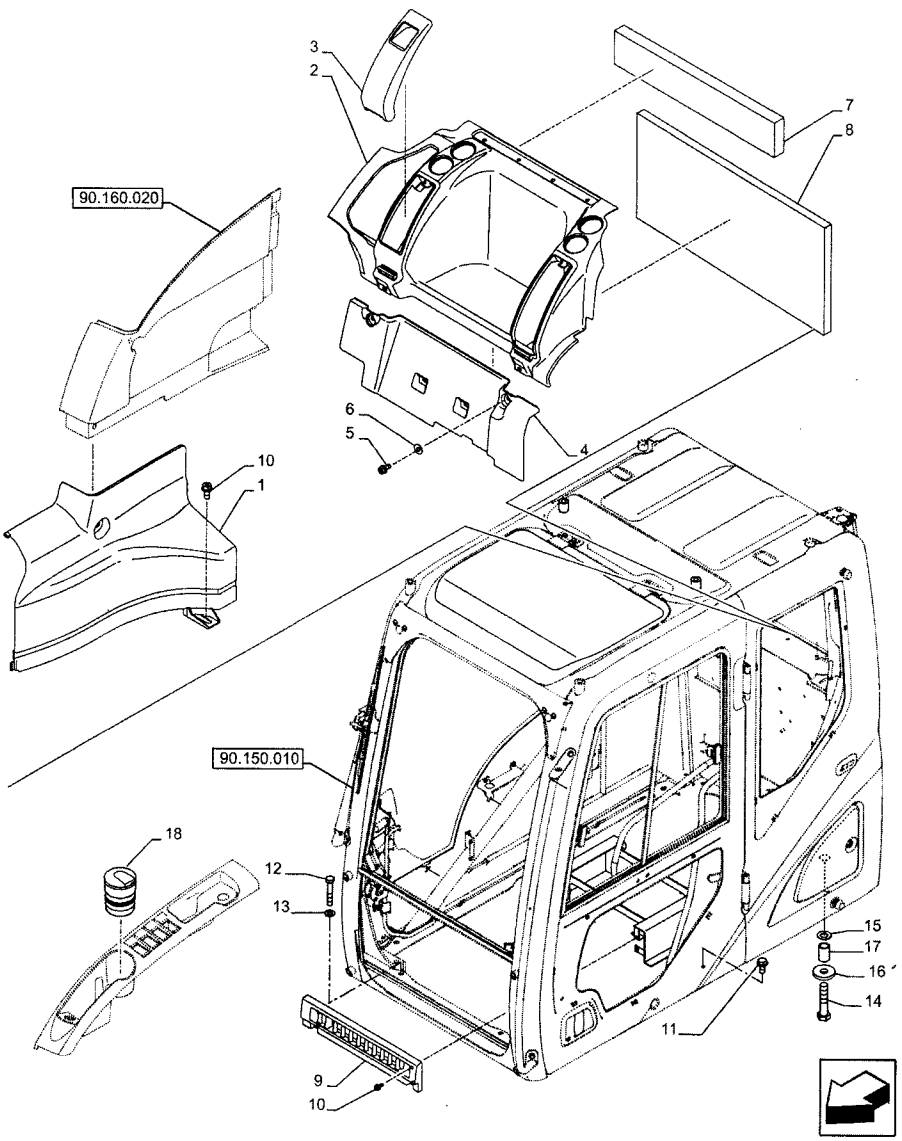
3
2
7
8
90.160.020
6
5
4
10
1
90.150.010
18
12
13
15
17
16
14
11
9
10

#	Nº de peça	Nome da peça	Descrição	Qtd
14	47789303	PARAFUSO	-	1
15	14497431	ARRUELA PLANA 28mm ID x 50mm OD x 4mm Thk	-	1
16	47757642	ARRUELA PLANA	-	1
17	47757643	ESPAÇADOR	-	1
18	47758283	CINZEIRO	-	1

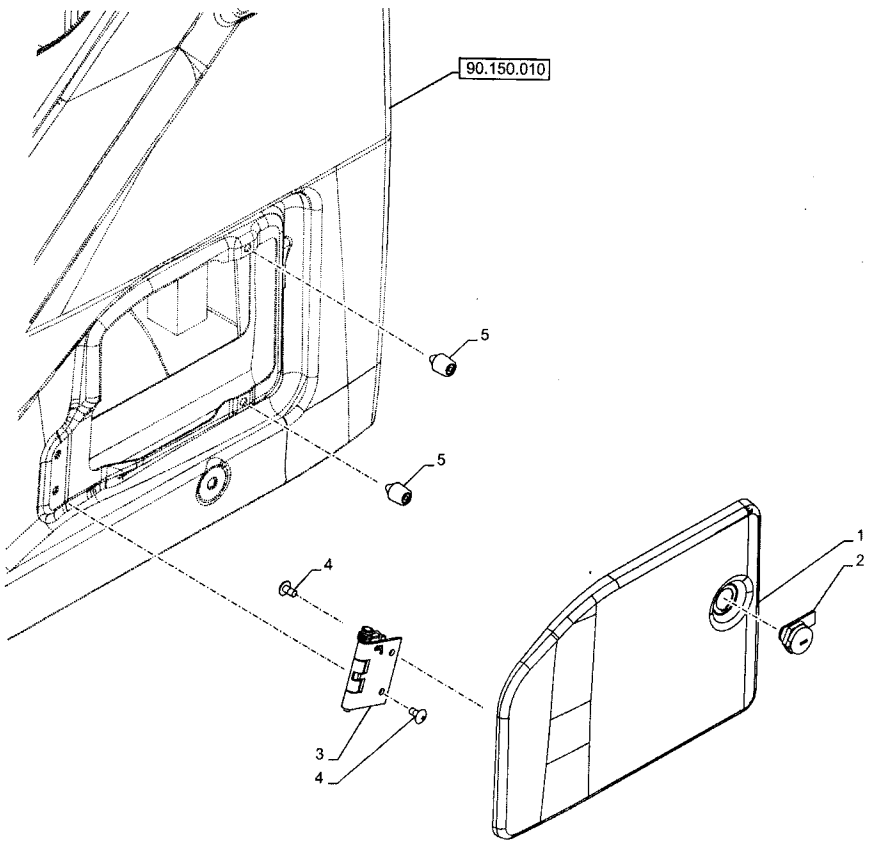
90.150.010
5
5
4
1
2
3
4

Variantes

-

Informação do modelo

E245C ME EVO, E215C EVO, E385C EVO, E405C ME EVO

Intervalos de número de série

-

Datas de produção

Depois null

#	Nº de peça	Nome da peça	Descrição	Qtd
1	48100123	FLAPE	-	1
2	48100124	TRAVA	-	1
3	48100125	DOBRADIÇA	-	1
4	48100126	PARAFUSO	-	4
5	48100127	PARADA	-	2