RUTHZIL TRATOR COMERCIAL DE PEÇAS LTDA 11 97083-6812 ROLANDO CITRANGULO

E215LC/E215ME

ABRIL 2007

ESCAVADEIRA HIDRÁULICA
EXCAVADORA HIDRAULICA

Catálogo de peças de reposição - Catalogo de piezas de repuestos

ATENÇÃO Leia atentamente o Manual de Operação e Manutenção antes de colocar a máquina em funcionamento, ou efetuar qualquer tipo de intervenção na máquina.

ATENCION Lea atenciosamente el manual de empleo y cuidado antes de poner manos a las operaciones de puesta en marcha, manejo, mantenimiento, repostado de combustible, y otras que fuere.

É proibida a reprodução gráfica e eletrônica do texto e das figuras.
Se prohibe la imitacion o copia del texto y de los grabados.

NEW HOLLAND - PUBLICAÇÕES TÉCNICAS
CNH LATIN AMERICA LTDA
Av. Gal. David Sarnoff, 2237 - 32.210-900 - Contagem - Minas Gerais - BR
Depto. de Peças de Reposição – Tel.: 0055 31 xx 2104 3383 - Fax: 0055 xx 31 2104 3386
www.cnh.com

3rd issue - 3ª Edizione - 3ere Edition - 3e Ausgabe - 3ª Edición - 3ª Edição - IV/ 2007 NH 75314337R3



E215LC/E215ME

NEW HOLLAND

EVITE OS ACIDENTES

A maior parte dos acidentes que ocorrem nas indústrias, nas fazendas, em casa ou nas estradas, são causadas pela imprudência e falta de observação das normas e regras de segurança.

Por esta razão A MAIOR PARTE DOS ACIDENTES PODEM SER EVITADOS, basta prever as possíveis causas e atuar com a necessária cautela e prudência. Para qualquer tipo de máquina, por melhor que seja projetada e construída, não é possível excluir a hipótese de possíveis acidentes, sem inconvenientes de algumas de suas características básicas, acesso e um funcionamento melhor.

Um operador cuidadoso e cauteloso é a maior garantia contra os acidentes. A observância cuidadosa de somente uma norma de segurança é bastante importante para evitar muitos desastres graves.

Esta norma é:

Nunca tente limpar, engraxar ou dar manutenção com a máquina em funcionamento.

AVISO

Antes de fazer qualquer operação de manutenção, regulagem ou reparos sobre máquinas dotadas de implementos hidráulicos, mecânicos ou com cabos (exemplo: pá-carregadeira, trator, scraper, etc.) é necessário que os implementos estejam abaixados e apoiados sobre o solo.

Na eventual necessidade de acesso em alguma parte da máquina que seja preciso levantar o implemento, é indispensável apoia-lo bem firme e com meios adequados e estáveis, que não sejam aqueles previstos para seu acionamento.

EVITE LOS ACCIDENTES

La mayoria de los accidentes que se verifican durante las faenas son imputables a la infracción de secillas normas de seguridad o de elementales precauciones. Por esta razón, en la mayoria de los casos pueden prevenirse enterándose de sus posibles causas y adoptando previamente oportunas y prudentes medidas cautelativas.

Por bién proyectada o construida que se presente cualquer tipo de máquina no puede prescindirse en absoluto de posibles accidentes, sin trastornar algunas de sus características basicas para ganar acceso a un funcionamento mejor.

Un operador cuidadoso y prudente representa la mejor póliza de seguros contra los accidentes. El concienzudo cumplimento de tan sólo una elemental norma de seguridad seria de suyo suficiente para evitar murchas graves desgracias. Esta norma es:

Nunca trate de limpiar, engrasar, reportar ni reparar la máquina mientras funciona. Deténgala.

AVISO

Antes de emprender cualquier operación de manutención, reglaje o reparación de máquinas equipadas com útiles accionados mecánica o hidráulicamente, o con cables (ejemplo: palas cargadoras, abretrochas, traílas, etc.) es preciso apoyar el útil en el suelo.

Suponiendo que para tener acceso alguna parte de la máquina sea preciso levantar el útil, es indispensable sujetarlo bien firme y con medios estables, que no sean aquellos previstos para su accionamiento.

AVOID ACCIDENTS

Most accidentes, whether they occur in industry, on the farm, at home or on the highway, are caused by the failure of some individual to follow simple and fundamental safety rules or precautions. For this reason MOST ACCIDENTS CAN BE PREVENTED by recognizing this real cause and doing something about it before the accident occurs.

Regardless of the care used in the design and constructions of any type of equipment there are many conditions that cannot be completely safeguarded against without interfering with reasonable accessibility and efficient operation.

A careful operator is the best insurance against na accident. The complete observance of one simple rule would prevent many thousand serious injuries each year.

That rule is:

Never attempt to clean, oil or adjust a machine while it is in motion.

WARNING

On machines having hydraulically, mechanically, and/or cable controlled equipment (such as shovels, loaders, dozers, scrapers, etc.) be certain the equipment is lowered to the ground before servicing, adjusting and/or repairing.

If it is necessary to have the hydraulically, mechanically and/or cable controlled equipment partially or fully raised to gain access to certain items, be sure the equipment is suitably supported by means other than the hydraulic lift cylinders, cable and/or mechanical devices used for controlling the equipment.

NEW HOLLAND

EVITARE GLI INDICENTI

La maggior parte degli incidenti ed infortuni che si verificano negli stabilimenti, nelle aziende agricole, in casa o sulle strade, sono causati dalla mancata osservanza di qualche semplice o fondamentale regola di prudeza e di sicurezza.

Per questa ragione NELLA MAGGIORANZA DEI CASI ESSI POSSONO ESSERE EVITATI: basta prevederne le possibili cause ed agire di conseguenza con la necessaria cautela e prudenza.

Con qualsiasi tipo di macchina, per quanto ben progettata e costruita, non é possibile escludere in assoluto ogni eventualitá di incidente senza interferire negativamente su alcune caratteristiche essenziali per una ragionevole accessibilità e per un funzionamento efficiente.

Un operatore attento e prudente é la migliore garanzia contro gli incidenti. L'osservanza scrupolosa di una sola ed elementare norma di sicurezza sarebbe già sufficiente ad evitare molti infortuni gravi. Questa norma é:

Non eseguire mai alcun intervento di pulizia, lubrificazione o manutenzione con la macchina in movimento.

ATTENZIONE

Prima di eseguire qualsiasi operazione di manutenzione, regolazione o riparazioni su macchine dotate di attrezzature comandate idraulicamente, meccanicamente o mediante funi (ad esempio pale caricatrici, apripista, ruspe, ecc) ocorre accertarsi che l'attrezzatura sia abbassata ed appoggiata al suolo.

Se per poter accedere a qualche parte della macchina ocorre che l'attrezzatura resti in posizione sollevata, questa dovrà essere opportunamente sopportata servendosi di mezzi che mon siano quelli previsti per il comando.

EVITEZ LES ACCIDENTS

Laplupart des accidents qui se produisent dans les exploitations industrielles ou agricoles, à la maison ou sur la route, sont dús à l'inobservation de régles de sécurité ou de précautions simples et élémentaires.

C'est pourquoi la plupart des accidents peuvent étre évités si on en connait la cause réele et si les mesures nécessaires sont prises avant qu'ils ne se produisent.

Quelque soit le soin apporté à l'étude et à la construction de n'importe quel type d'équipement, il existe un certain nombre de risques contre lesquesls il est impossible de se prêmunir sans compromettre l'accessibilité et le bon fonctionnement des organes.

Un conducteur prudent constitue la meilleure assurance contre les accidents. L'obsercation stricte d'une régle simple et unique permettrait d'éviter des milliers d'accidentes graves chqeue année. Cette régle est la suivante: Ne jamais tenter de nettoyer, graisser ou régler une macchine en marche.

ATTENTION

Avant de procéder à l'entretien, au réglage ou à la réparation d'engins, tels que pelles, chargeuses, bouteurs, scrapers, etc, munis d'equipements à commande hydraulique, mécanique ou par càbles, assurez-vous que ces équipaments ont été descendus jusqu'au sol.

Si, pour procéder à l'entretien, au réglage ou à la réparation des engins, il est nécessaire de levar partiellement ou entièrement les équipements à commande hydraulique, mécanique ou par càbles pour pouvoir accéder a certains organes, assurez-vous que ces équipements sont convenablement supportés par d'autres moyens que les cylindres de levage hydrauliques, les càbles ou les dispositifs mécaniques utilisés pour leur commande.

UNFALLVERHUTUNG

Die meisten Unfälle sind darauf zuruckfuhren, dass einfache und grundiengende Sichercheitsvorschriften oder Vorsichtsmassregein nicht beachtet werden. Dies gilt gleichermassenfur Unfalle in derindustrie, in der Landwirtschaft im Haushalt und im Strassenverkehr. Aus diesem Grund KONNEN DIE MEISTEN UNFÃLLE VERHUTET WERDEN, sofern main die mõglichen Ursachenkennt un die erforderliche Vorsicht ubt.

Auch bei durchdachter Konstruktion un sorgfaltiger Herstellung einer Maschine ist es kaum moglich das Zustandekommen eines Unfallas absolut zu vermeiden, ohne dabei manche unentbehrliche Maschinmenmerkmale hinsichtlich Zuganglichkeit und Leistungsfahigkeitzuviel zubeeintrachtigen.

Vorsichtist der beste Unfallschutz. Bereits die Einhaltungeiner einfachen Sicherheitsvorschrift kann einer Vielzahi shwerer Unfalle vermeiden lassen.

Diese Vorschrift lautet:

Wartungsarbeiten (Reiningung, Schmierung, Instandchaltung) durfen nicht warend des Maschinenbetriebs durchgefurhrt werden.

ACHTUNG

Vor allen Wartuns and Instandsetzungsarbeiten an Maschinen mit hydraulisch, mechanisch oder durch Seilzue gesteueten Arbeistsgeraten (z. B. Schaufellader, Planierschilder, Flachbaggergerate usw) sind diese auf den Boden abzusetzen.

Sind die betreffenden Teile nur bei hochgestellen Arbeitseinrichutungen zuganglich, so sind diese standsicher zu unterbauen; hierzu reichen die Steuervorrichtungen des jeweiling Arbeitsgerats nicht aus.

NEW HOLLAND

USE OF THE CATALOG

To locate the separate parts correctly, proceed as follows:

a) Consult the version list on page 7 to find the code number of the version involved: see following for 1 (6).

b) Consult the ilustrations and the associated spare parts lists as directed below in 1 and 2.

1 - **Illustrations** (see example on page 5)

Illustrations show the spare parts of each subgrupo. The spare parts illustrated are identified by a reference number (ITEM). This number may be replaced by other indications, for example:

E3.06. part shown only in subgroup E3.06

Moreover, each illustration shows:

- Subgroup number **1** - Sheet number **2** used when one subgroup covers several sheets, and - updating indication **4**, for example: Suffix 06, to print no. 604.01.046, indicates that subgroup modification is shown in updating of the catalog dated **3** (23-2-81). When code **4**, is missing, no changes were introduced.

Updating publication description **4**, if any: subgroup title **5** - version code **6** whith reference to previous point (a).

In lack of said codes, the illustration apllies to all model versions covered by the catalog.

- Indication of part kit **7**, with associated part numbers and part kits symbol. (See page 9 for kit composition).

2 - **Spare parts list** (See example on page 5)

They list the spare parts of each subgroup contained in the corresponding illustrations. The following is shown for each parts.

8 ITEM: number associating the part shown with the respective “part number”.

9 PART NUMBER: spare part order number.

10 Q.TY: total quantily of the part. The quantity may be replaced by the following indications:

L = Supplied by length, k = kit to be ordered in the desired quantily.

11 TRANS. CODE: For retrieval of the French, German, Spanish translations of the part name (consult the basic part names in the last section of catalog; page A1).

12 DESCRIPTION/DENOMINAZIONE: Descripton of the partin English and italian. In case of modification, the part name is completed by the EFFECTIVENESS INDICATION and DIRECTION FOR REPLACEMENT effectiveness example:

Up to frame no. 004652 (13): installed on machines with frame nos. up to 004652.

From frames no. 004653 (14): installed on machines with frame nrs. from 004653.

Examples of direction for replacement:

4606783 = 79021573 (15): on exhaustion of stocks of part 4606783 fit part 79021573.

4606787 = 79021574 + 79021576 (16): on exhaustion of stocks os part 4606787 fit part 79021574 plus 79021576.

4606792 = 79021576 - 4606794 (17): on exhaustion of stocks of part 4606792 fit 79021576 and discard 4606794.

If no directions for replacement are given under effectiveness indication, this means that the old and new parts are not interchageable and, hence, the former must be supplied as spare.

Other useful indications may be provided **18** under DESCRIPTION DENOMINAZIONE after sign - (for French, German, Spanish equivalents see aditional list heading the basic part name list page A0). Terms RIGTH/DIREITO and LEFT/ESQUERDO refer to the direction of machine forward travel.

Should the word WRONG appear next to a part name without the corresponding CORRECT on the line immediately below it means that the associated part was erroneously included at na earlier stage.

19 - Reference symbol for trading the illustration on the fiche and model.

20 - Subgroup, illustration number (when the subgroup includes more than one illustration), page number (when the listing for one illustration takes more than one page).

21 - Optional equipament code: This number indicates that parts listed and marked (*) belong to that given equipament. If on the contrary the code appears on the illustration only, it means that all parts of the subgroup belong to the special equipment in question.

22 - Standard part dimensional data.

NEW HOLLAND

MODO DE USAR O CATÁLOGO

Para pedir corretamente as peças de reposição é necessário:

a) Consulte a lista de versões, pág. 7, para identificar no seu caso de código numérico de versão que lhe interessa (veja o parágrafo 1, item 6)

b) Consulte as figuras e as respectivas listas de peças, conforme é explicada nos parágrafos 1 e 2.

1 - **FIGURAS** (veja o exemplo, pág. 5)

Representam as peças de reposição de cada subgrupo em que se divide a máquina.

As peças de reposição representadas se designam mediante um número de referência (ITEM), o qual pode ser substituído por outras indicações. Exemplo: E3. 06, peça ilustrada unicamente no SGR. E3.06.

O código do subgrupo **1** e o número do quadro **2**: Quando o mesmo subgrupo compreende em mais de uma figura.

Número do ITE (Informatico Técnico) **4** e data da emissão **3**. Número de cadastro de cada ITE. Ao constar os itens 3, 4 na respectiva folha do catálogo, indica que este quadro houve modificações através do ITE.

Existem ITE's com apenas informações por escrito não alterando a figura. Neste caso anotar as informações contidas no ITE, o número e a data na respectiva folha do catálogo.

Denominação do subgrupo **5**, o código de versão **6**, com referência ao item (a) dito anteriormente, entende-se que a figura é aplicável a todas versões do modelo que trata o catálogo.

A indicação da existência do kits de reposição **7**, com respectivos números apresentados no próprio quadro ou na página 9 a respectiva composição.

O sentido da seta no qual está indicada na figura, refere-se o sentido de marcha (FRENTE) da máquina, tornando como ponto de referência o posto do operador (ASSENTO), sentado ao volante. O mesmo ocorre com os termos DIREITO e ESQUERDO, empregados na lista de peças do catálogo.

2 - **LISTA DAS PEÇAS DE REPOSIÇÃO** (veja o exemplo, pág. 5)

Nelas se dispõem as peças de reposição de cada subgrupo representadas nas figuras correspondentes, indicando para cada peça:

8 ITEM: é o número de cada peça representada, que é acompanhada do número da peça para reposição.

9 PEÇA: Número de cada peça de reposição do catálogo.

10 QTD: Número total de peças representadas na figura com a quantidade específica para cada modelo de máquina. Este número pode ser substituído pelas seguintes indicações: * = pedaços de medida ou quantidade necessária; k = quantidade necessária para a reparação.

11 TRADUÇÃO: Código para buscar a tradução para o inglês, francês, alemão, e espanhol da denominação (consulte a lista de denominações GLOSSÁRIO no final do catálogo).

12 DENOMINAÇÃO/DESCRIPTION: Denominação da peça em português e inglês.

No caso de modificações, a denominação vem acompanhada pela indicação de sua aplicação ou pelas normas de reposição.

Exemplo de indicação de aplicação na modificação:

- Até o chassi nº 004652 **13**: Utilizada nas máquinas com chassi até o nº 004652.
- A partir do chassi nº 004653 **14**: Utilizada nas máquinas a partir do chassi nº 004653.

Exemplo de normas de reposição:

4606783 = 79021573 **15**: Ao esgotar o estoque da peça 4606783, use a peça 79021573.

4606787 = 79021574 + 79021576 **16**: Ao esgotar o estoque da peça 4606787 use a peça 79021574 mais a peça 79021576.

4606792 = 79021576 - 4606794 **17**: Ao esgotar o estoque da peça 4606792 use a peça 79021576 eliminando a peça 4606794.

Supondo que a indicação de utilização não acompanhe normas de reposição, significa que a reposição da peça ante-modificação, deve ser mantida, por não ser intercambiável com a peça pós-modificação.

Outras indicações úteis **18** podem ser acrescidas na coluna DENOMINAÇÃO/DESCRIPTION (a tradução destas palavras ao italiano, francês, alemão e espanhol, estão na lista de palavras suplementares que precede a lista de denominações).

As palavras DIREITO/RIGHT e ESQUERDO/LEFT se referem ao sentido de marcha da máquina.

Supondo que numa denominação acompanhada a palavra onde se lê ERRADO/WRONG e na linha seguinte não aparece a correspondente leia-se CORRETO/CORRECT, significa que a peça sobra por erro.

19 - Modelo da máquina

20 - Subgrupo, número da figura (quadro), número da página.

21 - Número de código do opcional: indica que as peças com a marcação (*) pertencem ao opcional indicado.

Se o código aparece na figura, significa que todas as peças deste subgrupo pertencem a este opcional.

22 - Dimensões de peças normalizadas.

NEW HOLLAND

COMO SE MANEJA EL CATALOGO

Para buscar correctamente las piezas de repuesto, es preciso:

a) Consultar la lista de versiones, pagina 7, para identificar, en su caso, el codigo numerico de la version que interesa (vease el seguiente paragrafo 1, item 6)

b) Consulte las laminas e las respectivas hista de piezas de repuesto, conforme se explica en los paragrafos 1 y 2.

1 - **LAMINAS** (vease el ejemplo, pág. 5)

Representam las piezas de repuesto de cada subgrupo en que se divide la máquina.

Las piezas de repuesto representadas se designam mediante un número de referência (ITEM), el cual puede ir substituído por otras indicaciones; Ejemplo: E3.06, peça ilustrada unicamente no SGR. E3.06.

El código del subgrupo **1** y el numero de la hoja **2**: Cuando el mismo subgrupo comprende mas de una lamina.

El numero del ITE (informatico Técnico) **4** y data de envio **3** - Número de serie de cada ITE.

Cuando comprende los itens 3, 4 en la respectiva folha del catalogo, indica que este cuadro houve modificaciones atraves del ITE **4**.

Existen ITE's con apenas informaciones por escrito sin alterar la lamina. En este caso anotar las informaciones contidas nel ITE, el numero y la data en la respectiva folha del catálogo.

Denominacion del subgrupo **5**, el código de la version **6**, com referência ao iten (a) dito anteriormente, entiende que la lamina es apliacable a todas las versiones del modelo de que se trata en el catalogo.

La indicacion de la existencia de fornituras de recambios **7**, con respectivos números de referencia apresentados en los mismo cuadro o en la pagina **9**.

El, sentido de la flecha esta indicada en la lamina, delante de la maquina se toma con referencia al punto (asento) puesto en la direccion. Lo mismo pasa con los termos DERECHO y ISQUIEDRO empleados en la lista de piezas desta catalogo.

2 - **LISTA DE LAS PIEZAS DE REPUESTO** (vease el ejemplo en la pagina 5)

En ellas se resenan las piezas de repuesto de cada subgrupo representadas en las laminas correspondientes, indicando para cada pieza.

8 ITEM: El numero de cada pieza representa, que se acompana a su "pieza numero"

9 PEÇA: Número de cada pieza de repuesto del catálogo.

10 QTD: Número total de la pieza representada en la lamina: este numero puede reemplazarse con las indicaciones seguientes: * = se entrega en trozos de suficiente longitud o cantidad; k = fonitura que debe encargarse en la cantidad deseada.

11 TRADUCION: Código para buscar la tradución al italiano, frances, aleman, y espanol de la denominacion (consultese la lista de denominaciones glosario base al final del catalogo).

12 DENOMINAÇÃO/DESCRIPTION: Denominacion de la pieza en português y inglês. En caso de modificaciones, la denominacion viene integrada por la indicacion de aplicacion de la modificacion.

Ejemplo de indicacion de aplicacion en la modicacion:

- Hasta el chasi nº 004652 **13**: incorporada a las maquinas con chasis hasta el nº 004652.
- A partir del chassi nº 004653 **14**: incorporada a las maquinas a partir del chasi nº 004653.

Ejemplo de normas de recambio:

4606783 = 79021573 **15**: Al agotarse las reservas de peça 4606783, use la pieza 79021573

4606787 = 79021574 + 79021576 **16**: Al agotarse las reservas en almacen de la pieza 4606787 use la pieza 79021574 mas la pieza 79021576.

4606792 = 79021576 - 4606794 **17**: Al agotarse las reservas en almacen de la piza 4606792 apliquese la pieza 79021576 eliminando la pieza 4606794.

Suponiendo que la indicacion de incorporacion no se acompanen normas de recambio, ello significa que siempre tiene que entregarse el recambio de la pieza ante modificacion, por no ser intercambiable con aquella post modificacion.

Otras indicaçciones útiles **18** puedem consignarse en la columna DENOMINAZIONE/DESCRIPTION (la traduccion de estas voces del ingles o italiano al francês, aleman y espanhol, figura en la lista de vocês suplementarias que precede la lista de denominaciones).

Las vocês DIREITO/DERECHO y ESQUERDO/IZQUIERDO se refieren al sentido de marcha de la máquina.

Suponiendo que a una denomiacion que acompane la palavra WRONG/DONDE DICE, y en el reglon siguiente no aparezca la correspondiente CORRECT/ LEASE, significa que la pieza sobra, por un error.

19 - Modelo de la maquina.

20 - Subgrupo, número de la lamina (cuadro) número de la página.

21 - Número de código de la variante: indica que las piezas resenadas y contraresenadas con (*) pertenecen a aquella misma variante. En cambio, si el codigo aparece tan solo en la lamina, significa que todas las piezas de esa variante (vease el punto c) que antecede.

22 - Dimensiones de las piezas normalizadas.

NEW HOLLAND

NEWHOLLAND E215 SGR E3.02 QUAD 1 PAG 1

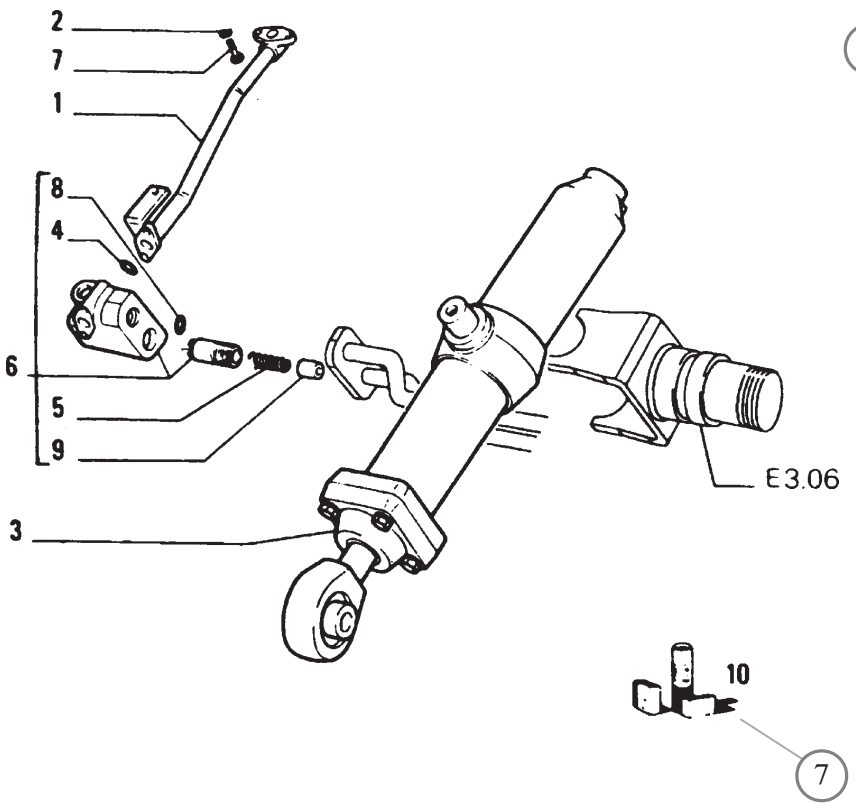

ITEM	PART Nº	QTY	CODE	DESCRIPTION	DESCRIZIONE
1	4318965	1	193T	PIPE - RIGHT	TUBO DESTRO
	4513436	1	193T	PIPE - RIGHT (*)	TUBO DESTRO (*)
	4606783	1	193T	PIPE-LEFT	TUBO SINISTRO
			053F	PRIOR TO S/N 004652	FINO AL TELAIO 004652
				4606783=79021573	4606783=79021573
	79021573	1	193T	PIPE-LEFT	TUBO SINISTRO
			004D	S/N 004653 AND UP	DAL TELAIO 004653
2	12638601	2	131R	WASHER 10 x 18	ROSETTA
3	4606786	1	164C	CYLINDER RIGHT ASSY	CILINDRO DESTRO COMPL
				SEE SGR E3.32	VEDERE SGR E3.32
	4606787	1	164C	CYLINDER LEFT ASSY	CILINDRO SINISTRO COMPL
				SEE SGR E3.32	VEDERE SGR E3.32
			053F	PRIOR TO S/N 004652	FINO AL TELAIO 004652
			4606787 = 79021574 + 79021576		4606787 = 79021574 + 79021576
	79021574	1	164C	CYLINDER LEFT ASSY	CILINDRO SINISTRO COMPL
			004D	S/N 004653 AND UP	DAL TELAIO 004653
4	4606788	1	055A	SEAL-WRONG	ANELLO DI TENUTA-ERRATA
	4606789	1	055A	SEAL-CORRETC	ANELLO DI TENUTA-CORRIGE
5	4606790	1	100M	SPRING	MOLLA
6	4606791	1	010V	VALVE-RIGHT ASSEMBLY	VALVOLA-DESTRO COMPLETO
	4606792	1	010V	VALVE-LEFT ASSEMBLEY	VALVOLA-SINISTRO COMPLETO
			053F	PRIOR TO S/N 004652	FINO AL TELAIO 004662
				4606792=79021576 - 4606794	4606792=79021576-4606794
	79021576	1	010V	VALVE-LEFT ASSEMBLY	VALVOLA-SINISTRO COMPLETO
			004D	S/N 004653 ANO UP	DAL TELAIO 004653
7	11307021	2	040V	SCREW 10x1,25x40	VITE 10x1,25x40
8	14453381	1	055A	SEAL 1,78x15,6	ANELLO DI TENURA 1,78x15,6
9	4606795	1	050T	PLUG	TAPPO
10	4606791	K	001K	KIT-SEE PAGE 9	CORREDO-VEDERE PAGINA 9
(*)			469P	FOR OPTIONAL 30.1070.06.1	PER VARIANTE 30,1070.06.1

01 - 01

HYDRAULIC SYSTEM
IMPIANTO IDRAULICO

E3.02 | 1

N.T.R 63 23/02/1981

NEW HOLLAND

NOTICE

The rigth reserved to change the construction or mterial of any parts where it seems desirable to do so without incurring the obligation of installing such changes on units already delivered.

Additional publications pertaining to this model and to tall other NEW HOLLAND produts are available through NEW HOLLAND dealers. Publications are generally available in several languages.

INSTRUCTONS FOR ORDERING PARTS

At the time this parts catalog was published the listed part numbers were current. It is our policy to constantly improve our machines and therefore, part numbers and design may change.

When ordering parts, verify part numbers through yours dealer's microfiche and master numerical index which are up to date with all the latest part numbers.

ORDER PARTS FROM THE DEALER COVERING THE LOCAL TERRITORY

Orders for spare parts must include the following data (See page 7):

- Model, Serial Number, Engine Model, Engine serial number, marked on engine block.
- Specify the part (shown on Spare Parts Catalog list), possibly by it description.

If parts refer to na assembly which has a model or serial number, also include this informaton.

- Give post office address, town, county and state where parts are to be shipped.
- Also specify whether material is to be shipped by freight, express or parcel post.
- Confirm all telephone or telegraph orders in writing.

Parts can only be retumed to/througt the dealer from whom the parts were purchased and must have prior written authorization. Each retum will be treated individually.

Unless claims for shortages or error are made inmediately upon receipt of goods, they will not be considered.

When broken goods are received, a full description of the damage should me made by the carrier agent on the fregth bill.

NEW HOLLAND responsability is limited, and ceases upon completion of sale conditions provided for each delivery.

NEW HOLLAND

ATENÇÃO

A NEW HOLLAND reserva o direito de modificar a construção ou o material de qualquer peça, se julgar necessário, mas sem obrigar-se a aplicar tais modificações às unidades já em serviço.

COMO FAZER OS PEDIDOS

Os números de peça do catálogo inclusas nesta publicação estão em dia até a data de saída deste de NEW HOLLAND. Nossa política consiste no intendo de melhorar constantemente nossa máquinas, e portanto, os números de peças do catálogo às vezes, podem não ser efetivos. No momento de pedir as peças de reposição, verifique os números de peças do catálogo com seu Concessionário, o qual dispõe de microfichas e da lista de peças geral atualizada.

FAÇA OS PEDIDOS AO CONCESSIONÁRIO DE SUA REGIÃO

Os pedidos de peças de reposição, devem conter os seguintes dados (veja pág. 7)

- Modelo da máquina, nº de série do chassi, modelo do motor, nº de série do motor.
- Indicar o nº da peça pedida - tal qual ilustrada na lista de peças - possivelmente acompanhada da denominação correspondente.

Se as peças pertencem a um conjunto que possue seu próprio número de modelo ou de série, indique este dado.

- No endereço indique o código de endereçamento postal, a cidade, o estado, e a nação para que possa remeter as peças pedidas.
- Indique a modalidade de expedição do material: marítimo, terrestre aérea ou via correio.

Eventuais devoluções de peças poderão efetuar-se somente por intermédio do Concessionário do qual as peças foram compradas, e deverão ser previamente autorizadas por escrito. Cada devolução será analisada conforme cada caso.

As reclamações por faltas ou defeitos não serão levadas em conta, a não ser que venham efetuadas imediatamente após o recebimento do material.

No caso de receber material que sofreu danos, uma descrição completa do dado deve ser feita pelo agente transportador no documento de expedição.

A responsabilidade da NEW HOLLAND é limitada e cessa ao cumprir-se as condições previstas para cada aquisição.

NEW HOLLAND

ATENCION

NEW HOLLAND se reserva el derecho de modificar la construccion o el material de cualquer pieza, si ello resultase procedente, pero sin obligar se a aplicar tales modificaciones a las unidades ya enn servicio.

COMO SE ENCARGAN LOS RECAMBIOS

Los número de catálogo de las, piezas resenadas en esta publicacion estan al dia hasta la fecha data de salida deste da NEW HOLLAND. Nuestra política estriba en el afan de mejorar constantemente las maquinas, y por lo tanto, los numeros del catalogo a veces, puede no sean mas efectivos. Con motivo, pues, de ir a encargar piezas de repuesto, verifique los numeros del catalogo com su Concessionario, el cual dispone de las microfichas y de la lista general de los recambios puesta al dia.

ENCARGUENSE LOS RECAMBIOS AL CONCESIONARIO DE SU ZONA

Los encargos de piezas de repuessto, tienen que incluir los datos siguientes (vease pag. 7).

- Modelo de la máquina, nº de fabricación del chassi, nº de fabricación del motor, punzonado en el bloque da cilindros.
- Indicar el nº de catalogo de cada pieza encargada - tal cual figura en la lista del catalogo de piezas - posiblemente acompañado de la denominación que corresponde.

Si los recambios pertenencem a un conjunto que posee su propio numero de modelo o de série, indiquense inclusos tales datos.

- En la dirección indiquense la oficina de correios, la ciudad, provincia y nación a donde han de remitirse los recambios.
- Además, indiquense las modalidades de expedición del material: transporte maritmo, terrestre, aereo o paquete postal.

Eventuales devoluciones de piezas podran hacerse tan solo al/o por conducto del concesionario al cual se han comprado las piezas, y deberan ser previamente autorizadas por escripto. Cada devolución se tornara en cuenta segun se merece.

Las reclamaciones por faltas o defectos no se tornaran en cuenta, a no ser que vengan efectuadas inmediatamente despues de recibir la mercancia.

En caso de que se reciba mercancia que ha sufrido daños, una completa descripción del daño deberia ser efectuada por el agente del transportista en el mismo documento de expedición.

La responsabilidad de NEW HOLLAND es limitada y cessa al cumplirse las condiciones de venta prevista para cada aprovisionamiento.

NEW HOLLAND

IDENTIFICACION Y LISTA DE VERSIONES - IDENTIFICAÇÃO E LISTA DE VERSÕES

ENDINE SERIAL NUMBER NÚMERO DE SÉRIE DO MOTOR					
MODELS MODELOS MODELOS	ENGINEERING CODE DENOMINACION TECNICA CÓDIGO DO PRODUTO	PRODUCT CODE CODIGO DEL PRODUCTO Nº CHASSI	UNIT Nº UNIT Nº Nº CHASSI	ENGINE MODEL MODELO DEL MOTOR MODELO DO MOTOR	NUMERICAL CODE CODIGO NUMERICO CÓDIGO NUMÉRICO
E 215LC E215ME	781900022 781900042		101 101	CUMMINS CUMMINS	

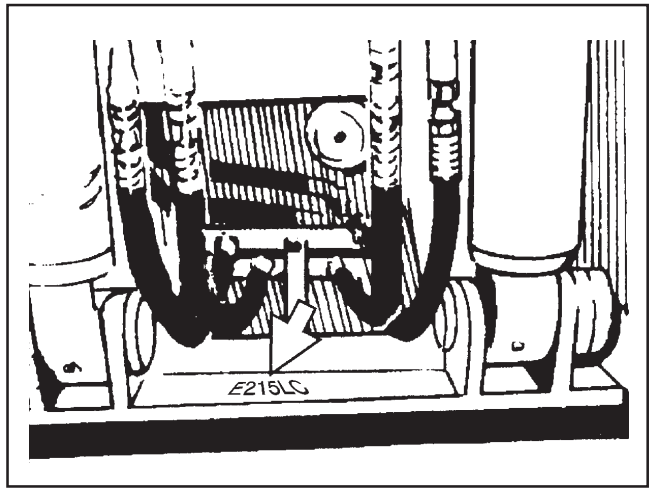

Machine serial number location
Ubicacion del numero de serie de la maquina
Posição do número de série da máquina

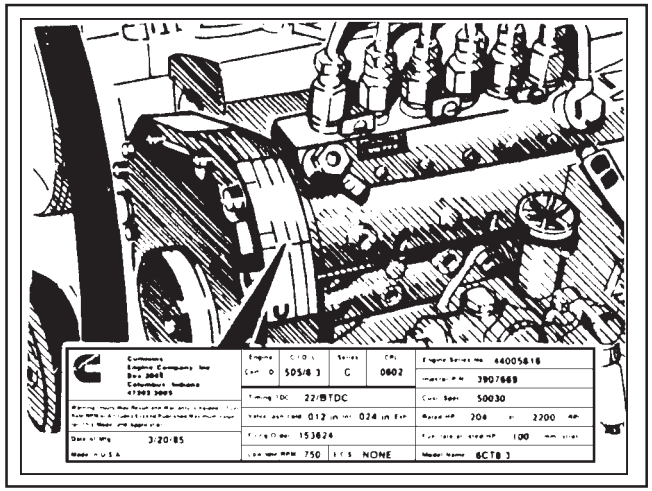

Engine serial number location
Ubicacion del numero de serie del motor
Posição do número de série do motor

RECORD YOUR SERIAL NUMBER BELLOW
ANOTE AQUI LOS NUMEROS DE SERIE
ANOTE AQUI OS NÚMEROS DE SÉRIE:

Machine serial number
Numero de serie de la maquina
Número de série da máquina

Engine serial number
Numero de serie do motor
Número de série do motor

NEW HOLLAND

INDICE ALFABETICO

ADAPTADOR DEL MANDO DE ACCESORIOS ..... A1.06 - 1
AIRE CONDICIONADO Y CALEFACCION ..... L1.04 - 22
ANTIVIBRADOR ..... A1.04 - 1
ASIENTO DEL CONDUCTOR ..... L6.04 - 1
ASIENTO DEL CONDUCTOR ..... L6.04 - 2
ASIENTO DEL CONDUCTOR ..... L6.04 - 3
BATERIAS ..... F3.01 - 1
BLOQUE DEL MOTOR ..... A1.01 - 1
BLOQUE HIDRAULIO ..... E3.02 - 38
BOMBA DE ABASTECIMIENTO - 71407937 ..... A2.01 - 4
BOMBA DE ACEITE DEL MOTOR ..... A3.02 - 1
BOMBA DE AGUA ..... A4.02 - 1
BOMBA DE COMBUSTIBLE ..... A2.24 - 3
BOMBA HIDRAULICA ..... E3.29 - 1
BOMBA HIDRAULICA ..... E3.29 - 2
BOMBA HIDRAULICA - 72204291 ..... E3.29 - 5
BOMBA HIDRAULICA - COMPONENTES ..... E3.29 - 6
BOMBA INYECCION ..... A2.24 - 1
BRAZO DE LEVANTAMIENTO ..... E3.10 - 1
BRAZO DE LEVANTAMIENTO - ENGRASE ..... E3.10 - 2
BRAZO DE LEVANTAMIENTO 15M ..... E3.10 - 1A
BRAZO DE PENETRACION ..... E3.10 - 3
BRAZO DE PENETRACION - 2,94M ..... E3.10 - 4
BRAZO DE PENETRACION - 3,5M ..... E3.10 - 7
BRAZO DE PENETRACION - 6,35M ..... E3.10 - 11
CABINA ..... L1.04 - 1
CABINA ..... L1.04 - 10
CABINA - COMPONENTES ..... L1.04 - 5
CABINA - COMPONENTES ..... L1.04 - 8
CABINA - COMPONENTES ..... L1.04 - 12
CABINA - LAVADOR DEL VIDRO ..... L1.04 - 11
CABINA - SOPORTE DE LA CENTRALILLA ..... L1.04 - 4
CABLE MAGNETICO ..... A2.21 - 3
CADENA Y ORUGA - 600MM ..... D3.40 - 1
CADENA Y ORUGA - 700MM ..... D3.40 - 2
CADENA Y ORUGA - 800MM ..... D3.40 - 3
CADENA Y ORUGA - 900MM ..... D3.40 - 4
CAJA DEL VOLANTE ..... A1.02 - 2
CALCOMANIA ..... L1.25 - 3
CALCOMANIA ..... L1.25 - 4
CALCOMANIA LC ..... L1.25 - 1
CALCOMANIA ME ..... L1.25 - 2
CAMBIADOR DE CALOR ..... A3.03 - 3
CARTER DE ACEITE ..... A1.02 - 4
CHASI INFERIOR ..... D1.01 - 1
CHASI SUPERIOR ..... D1.01 - 2
CHASI SUPERIOR - CONTRAPESO ..... D1.01 - 6
CIGUENAL ..... A1.03 - 1
CILINDRO DE LA CUCHARA ..... E3.32 - 4
CILINDRO DE LA CUCHARA 0,45M³ ..... E3.32 - 5
CILINDRO DE LEVANTAMIENTO DER. ..... E3.32 - 1
CILINDRO DE LEVANTAMIENTO IZQ. ..... E3.32 - 2
CILINDRO DEL PENETRACION ..... E3.32 - 3
CILINDROS Y JUNTAS ..... E3.02 - 30
CINTO DE SEGURIDAD ..... L6.04 - 4
CONEXION DE ENTRADA DE AGUA ..... A4.02 - 3
CONEXION DE ENTRADA DE AIRE ..... S2.52 - 2
CONJUNTO DEL RADIADOR ÁGUA Y ACEITE ..... A4.01 - 3
CONJUNTO DEL RADIADOR Y TUBERIAS ..... A4.01 - 1
CONJUNTO DEL RODAMIENTO DE GIRO ..... D1.01 - 4
CONSOLE DEL CONDUTOR DER. ..... L3.10 - 3
CONSOLE DEL CONDUTOR IZQ, ... L3.10 - 2
CONSOLE DEL CONDUTOR IZQ. ..... L3.10 - 1
CUCHARA 0,780 M3 ..... E3.14 - 4
CUCHARA 1,1 M³ ..... E3.14 - 1
CUCHARA 1,25 M³ ..... E3.14 - 2
CUCHARA 1,45 M³ ..... E3.14 - 3
CUCHARA LIMPIA RIO 1,1M³ ..... E3.14 - 23

NEW HOLLAND

INDICE ALFABETICO

CUCHARA TRAPEZOIDAL 0,4M³ ..... E3.14 - 24
CULATA ..... A1.01 - 2
DEPOSITO DE COMBUSTIBLE ..... A2.01 - 1
DEPOSITO HIDRAULICO ..... E3.28 - 1
DISTRIBUCION ..... A1.07 - 2
DISTRIBUIDOR - 72204228 ..... E3.02 - 54
DISTRIBUIDOR - 72216006 ..... E3.31 - 2
DISTRIBUIDOR ROTATIVO ..... E3.31 - 8
DISTRIBUIDOR ROTATIVO ..... E3.31 - 9
DISTRIBUIDOR Y SOPORTES ..... E3.31 - 1
EJE DE COMANDO DE LAS VALVULAS ..... A1.07 - 1
EMBOLOS Y BIELAS ..... A1.05 - 1
ESPEJO RETROVISOR ..... L1.01 - 8
FILTRO DE ACEITE LUBRIFICANTE ..... A3.03 - 2
FILTRO DE AIRE ..... A2.22 - 2
FILTRO DE AIRE Y TUBERIAS ..... A2.22 - 1
FILTRO DE COMBUSTIBLE ..... A2.26 - 1
FILTROS Y JUNTAS ..... A2.22 - 4
GARRA PARA MADEIRA - MANDOS ..... E3.02 - 44
GARRA PARA MADEIRA - TUBERIAS ..... E3.02 - 41
GARRA PARA MADEIRA - TUBERIAS 2,4M ..... E3.02 - 45
GARRA PARA MADEIRA - TUBERIAS 2,94M ..... E3.02 - 46
GARRA PARA MADEIRA - TUBERIAS 3,5M ..... E3.02 - 47
GARRA PARA MADEIRA -MANDOS ..... E3.02 - 44
GUIA DE LA ORUGA ..... D3.34 - 1
LATARIA Y CAPOT ..... L1.01 - 1
LATARIA Y CAPOT ..... L1.01 - 2
LATARIA Y CAPOT ..... L1.01 - 3
LATARIA Y CAPOT ..... L1.01 - 4
LATARIA Y CAPOT ..... L1.01 - 5
MANDO DEL ACELERADOR ..... A2.21 - 1
MANDOS DEL PEDAL ..... E3.02 - 20
MARTILLO - TUBERIAS ..... E3.02 - 32
MARTILLO - TUBERIAS BRAZO 2400MM ..... E3.02 - 34
MARTILLO - TUBERIAS BRAZO 2940MM ..... E3.02 -34A
MOTOR ..... A0.00 - 1
MOTOR DE ARRANQUE ..... F2.01 - 1
MOTOR HIDRAULICO DE ROTACION ..... E3.21 - 3
MOTOR HIDRAULICO DE TRANSLACION ..... E3.20 - 3
MOTOR HIDRAULICO DE TRANSLACION ..... E3.20 - 4
PARTIDA EM FRIO ..... A2.43 - 1
PISO DE LA CABINA ..... L1.04 - 3
PISO DE LA CABINA ..... L1.04 - 2
POLEA DEL VENTILADOR ..... A4.02 - 4
PRE-FILTRO ..... A2.22 - 3
PROTECCION DE LA CABINA ..... L1.05 - 1
PROTECCIONES ..... L1.01 - 9
RADIADOR Y TUBERIAS ..... A4.01 - 2
RADIO Y INSTALACIONES ..... F4.01 - 1
REDUCTOR DE ROTACION ..... E3.21 - 1
REDUCTOR DE ROTACION ..... E3.21 - 2
REDUCTOR DE TRANSLACION ..... E3.20 - 1
REDUCTOR DE TRANSLACION ..... E3.20 - 2
RODILLO DE APOIO DA LA ORUGA ..... D3.37 - 3
RODILLO DE SOPORTE DE LA ORUGA ..... D3.37 - 2
RODILLOS DE LA ORUGA ..... D3.37 - 1
RUEDA DE SOPORTE DE LA ORUGA ..... D3.34 - 4
RUEDA GUIA ..... D3.34 - 2
SERVO VALVULA ..... E3.02 - 49
SERVO VALVULA - MANDOS ..... E3.02 - 21
SILENCIADOR Y ESCAPE ..... A2.56 - 1
SISTEMA DE AR CONDICIONADO ..... L1.04 - 6
SISTEMA DE AR CONDICIONADO ..... L1.04 - 7
SISTEMA DE AR CONDICIONADO ..... L1.04 - 20
SISTEMA DE AR CONDICIONADO - COMPONENTES ..... L1.04 - 17
SISTEMA DE ENGRASE ..... A3.01 - 1
SISTEMA DE INYECCION DE ACEITE ..... A2.24 - 2
SISTEMA ELECTRICO ..... F4.01 - 2

NEW HOLLAND

INDICE ALFABETICO

SISTEMA ELECTRICO - BOCINA ..... F5.01 - 1
SISTEMA ELECTRICO - CENTRALILLA ..... F4.01 - 8
SISTEMA ELECTRICO - FARO ..... F4.01 - 9
SISTEMA ELECTRICO-PAINEL DE INSTRUMENTOS ..... F4.04 - 1
SISTEMA HIDRAULICO ..... E3.02 - 1
SISTEMA HIDRAULICO - ARREFECIMIENTO ..... E3.02 - 14
SISTEMA HIDRAULICO - BRAZO 2,49M ..... E3.02 - 28
SISTEMA HIDRAULICO - BRAZO 2,4M ..... E3.02 - 27
SISTEMA HIDRAULICO - BRAZO 3,5M ..... E3.02 - 29
SISTEMA HIDRAULICO - BRAZO 6,35M ..... E3.02 -29A
SISTEMA HIDRAULICO - BRAZO MONOBLOCO ..... E3.02 - 25
SISTEMA HIDRAULICO - BRAZO MONOBLOCO 15M ..... E3.02 -25A
SISTEMA HIDRAULICO - MARTILLO ..... E3.02 - 30
SISTEMA HIDRAULICO - MARTILLO ..... E3.02 - 51
SISTEMA HIDRAULICO - TRANSLACION ..... E3.02 - 24
SISTEMA HIDRAULICO - VALVULA ..... E3.02 -22A
SISTEMA HIDRAULICO - VALVULA ..... E3.02 - 52
SISTEMA HIDRAULICO VALVULA DEL PEDAL ..... E3.02 - 31
SISTEMA HIDRAULICO-SERVO MANDO ..... E3.02 - 12
SISTEMA HIDRAULIC-SERVO MANDO ..... E3.02 - 13
SITEMA ELECTRICO - COMPONENTES DE LA CABINA ..... F4.01 - 7
SOPORTE DE ELEVACION ..... A1.01 - 4
SOPORTE DEL CAPOT ..... L1.01 - 10
SOPORTE DEL MOTOR ..... A0.02 - 1
SOPORTES DEL ALTERNADOR ..... F3.01 - 3
TAPA DEL BLOQUE ..... A1.02 - 1
TAPA FRONTALE ..... L1.01 - 11
TAPA Y RESPIRADERO ..... A1.02 - 3
TAPAS DEL CULATA ..... A1.01 - 3
TENSOR DE LA CADENA ..... D3.34 - 3
TUBERIA DE COMBUSTIBLE ..... A2.01 - 2
TUBERIAS DE ACEITE DEL MOTOR ..... A3.03 - 1
TUBERIAS DE COMBUSTIBLE ..... A2.24 - 4
TUBO COMPRESSOR ..... A2.52 - 1
TUBO DEL FILTRO DE COMBUSTIBLE ..... A2.24 - 5
VALVULA - 72209798 ..... E3.29 - 7
VALVULA DE BLOQUEO - MARTILLO ..... E3.02 - 50
VALVULA DE SEGURANÇA ..... E3.02 - 40
VALVULA DEL CONTROLE - 72204759 ..... E3.02 - 37
VALVULA DEL PEDAL - 72202431 ..... E3.02 - 39
VALVULA DEL PEDAL - 72204155 ..... E3.02 - 40
VALVULA PROPORCIONAL ..... E3.02 - 35
VALVULA SOLENOIDE ..... E3.02 - 53
VALVULA TERMOSTATICA ..... A4.02 - 2
VARILLA DE NIVEL ..... A1.02 - 5
VOLANTE DEL MOTOR ..... A1.03 - 2

NEW HOLLAND

ÍNDICE ALFABÉTICO

ADAPTADOR DO COMANDO DE ACESSÓRIOS ..... A1.06 - 1
ALTERNADOR ..... F3.01 - 2
ANTIVIBRADOR ..... A1.04 - 1
ASSENTO DO OPERADOR ..... L6.04 - 1
ASSENTO DO OPERADOR ..... L6.04 - 2
ASSENTO DO OPERADOR ..... L6.04 - 3
BATERIAS ..... F3.01 - 1
BLOCO DO MOTOR ..... A1.01 - 1
BLOCO HIDRÁULICO ..... E3.02 - 38
BOMBA - 72204291 ..... E3.29 - 5
BOMBA DE ABASTECIMENTO ..... A2.01 - 3
BOMBA DE ÁGUA ..... A4.02 - 1
BOMBA DE COMBUSTÍVEL ..... A2.24 - 3
BOMBA DE ÓLEO DO MOTOR ..... A3.02 - 1
BOMBA HIDRÁULICA ..... E3.29 - 1
BOMBA HIDRÁULICA ..... E3.29 - 2
BOMBA HIDRÁULICA ..... E3.29 - 3
BOMBA INJETORA ..... A2.24 - 1
BRAÇO DE LEVANTAMENTO ..... E3.10 - 1
BRAÇO DE LEVANTAMENTO - LUBRIFICAÇÃO ..... E3.10 - 2
BRAÇO DE PENETRAÇÃO ..... E3.10 - 6
BRONZINAS DO VIRABREQUIM ..... A1.03 - 1
CABEÇOTE DO MOTOR ..... A1.01 - 2
CABINE ..... L1.04 - 1
CABINE - COMPONENTES ..... L1.04 - 5
CABINE - COMPONENTES ..... L1.04 - 8
CABINE - COMPONENTES ..... L1.04 - 9
CABINE - LAVADOR DE VIDROS ..... L1.04 - 11
CABINE - SUPORTE DA CENTRALINA ..... L1.04 - 4
CABO MAGNÉTICO ..... A2.21 - 3
CAÇAMBA 0,780 M3 ..... E3.14 - 4
CAÇAMBA 1,1 M3 ..... E3.14 - 1
CAÇAMBA 1,25 M3 ..... E3.14 - 2
CAÇAMBA 1,45 M3 ..... E3.14 - 3
CAÇAMBA LIMPA RIO 1,1M³ ..... E3.14 - 23
CAÇAMBA TRAPEZOIDAL - 0,4M³ ..... E3.14 - 24
CARCAÇA DO VOLANTE ..... A1.02 - 2
CARCAÇA DO VOLANTE ..... A1.02 - 4
CHASSI INFERIOR ..... D1.01 - 1
CHASSI SUPERIOR ..... D1.01 - 2
CILINDRO DA CAÇAMBA ..... E3.32 - 4
CILINDRO DA CAÇAMBA 0,45M³ ..... E3.32 - 5
CILINDRO DE LEVANTAMENTO DIR. ..... E3.32 - 1
CILINDRO DE LEVANTAMENTO ESQ. ..... E3.32 - 2
CILINDRO DE PENETRAÇÃO ..... E3.32 - 3
CINTO DE SEGURANÇA ..... L6.04 - 4
COMANDO DO ACELERADOR ..... A2.21 - 1
COMANDO DO ACELERADOR ..... A2.21 - 2
COMANDOS DO PEDAL ..... E3.02 - 20
CONEXÃO DE ENTRADA DE ÁGUA ..... A4.02 - 3
CONEXÃO DE ENTRADA DE AR ..... A2.52 - 2
CONJUNTO DO RADIADOR ÁGUA E ÓLEO ..... A4.01 - 3
CONJUNTO DO RADIADOR E TUBULAÇÕES ..... A4.01 - 1
CONJUNTO DO ROLAMENTO DE GIRO ..... D1.01 - 4
CONSOLE DO OPERADOR DIR. ..... L3.10 - 3
CONSOLE DO OPERADOR ESQ. ..... L3.10 - 1
CONSOLE DO OPERADOR ESQ. ..... L3.10 - 2
CONTRA PESO ..... D1.01 - 6
CORRENTE E ESTEIRA - 600MM ..... D3.40 - 1
CORRENTE E ESTEIRA - 700MM ..... D3.40 - 2
CORRENTE E ESTEIRA - 800MM ..... D3.40 - 3
CORRENTE E ESTEIRA - 900MM ..... D3.40 - 4
DECALQUE ..... L1.25 - 3
DECALQUE ..... L1.25 - 4
DECALQUE ME ..... L1.25 - 2
DECALQUES LC ..... L1.25 - 1
DISTRIBUIÇÃO ..... A1.07 - 2
DISTRIBUIDOR - 72204228 ..... E3.02 - 54
DISTRIBUIDOR - 72216006 ..... E3.31 - 2
DISTRIBUIDOR E SUPORTES ..... E3.31 - 1

NEW HOLLAND

ÍNDICE ALFABÉTICO

DISTRIBUIDOR ROTATIVO ..... E3.31 - 8
DISTRIBUIDOR ROTATIVO ..... E3.31 - 9
EIXO COMANDO DE VÁLVULAS ..... A1.07 - 1
ESTICADOR DA CORRENTE ..... D3.34 - 3
ESTICADOR DA CORRENTE ..... D3.34 - 4
FILTRO DE AR ..... A2.22 - 2
FILTRO DE AR E TUBULAÇÕES ..... A2.22 - 1
FILTRO DE COMBUSTÍVEL ..... A2.26 - 1
FILTRO DE ÓLEO E TROCADOR DE CALOR ..... A3.03 - 3
FILTROS E VEDAÇÕES ..... A2.22 - 4
GARRA DE TORAS - COMANDOS ..... E3.02 - 44
GARRA DE TORAS - TUBULAÇÃO ..... E3.02 - 41
GUIA DA ESTEIRA ..... D3.34 - 1
LATARIA E CAPUZ ..... L1.01 - 1
LATARIA E CAPUZ ..... L1.01 - 2
LATARIA E CAPUZ ..... L1.01 - 3
LATARIA E CAPUZ ..... L1.01 - 4
LATARIA E CAPUZ ..... L1.01 - 5
MARTELETE - TUBULAÇÃO ..... E3.02 - 32
MARTELETE - TUBULAÇÃO BRAÇO 2400MM ..... E3.02 - 34
MARTELETE - TUBULAÇÃO BRAÇO 2940MM ..... E3.02 - 4A
MOTOR ..... A0.00 - 1
MOTOR DE PARTIDA ..... F2.01 - 1
MOTOR HIDRÁULICO DE ROTAÇÃO ..... E3.21 - 3
MOTOR HIDRÁULICO DE TRANSLAÇÃO ..... E3.20 - 1
MOTOR HIDRÁULICO DE TRANSLAÇÃO ..... E3.20 - 2
MOTOR HIDRÁULICO DE TRANSLAÇÃO ..... E3.20 - 3
PARTIDA A FRIO ..... A2.43 - 1
PISO DA CABINE ..... L1.04 - 2
PISTÕES E BIELAS ..... A1.05 - 1
POLIA DO VENTILADOR ..... A4.02 - 4
PORTA INJETOR ..... A2.35 - 1
PRÉ-FILTRO ..... A2.22 - 3
PROTEÇÃO DA CABINE ..... L1.04 - 1
PROTEÇÕES ..... L1.01 - 9
RADIADOR E TUBULAÇÕES ..... A4.01 - 2
RÁDIO E INSTALAÇÕES ..... F4.01 - 1
REDUTOR DE ROTAÇÃO ..... E3.21 - 1
REDUTOR DE ROTAÇÃO ..... E3.21 - 2
RESERVATÓRIO DE COMBUSTÍVEL ..... A2.01 - 1
RESERVATÓRIO HIDRÁULICO ..... E3.28 - 1
RODA GUIA ..... D3.34 - 2
ROLETE DE APOIO DA ESTEIRA ..... D3.37 - 3
ROLETE DE SUPORTE DA ESTEIRA ..... D3.37 - 2
ROLETES DA ESTEIRA ..... D3.37 - 1
SERVO VÁLVULA ..... E3.02 - 49
SERVO VÁLVULA - COMANDOS ..... E3.02 - 21
SILENCIOSO E ESCAPAMENTO ..... A2.56 - 1
SISTEMA DE AR CONDICIONADO ..... L1.04 - 6
SISTEMA DE AR CONDICIONADO ..... L1.04 - 7
SISTEMA DE AR CONDICIONADO ..... L1.04 - 20
SISTEMA DE AR CONDICIONADO ..... L1.04 - 21
SISTEMA DE AR CONDICIONADO - COMPONENTES ..... L1.04 - 17
SISTEMA DE AR CONDICIONADO - COMPONENTES ..... L1.04 - 18
SISTEMA DE AR CONDICIONADO E AQUECEDOR ..... L1.04 - 22
SISTEMA DE INJEÇÃO E COMBUSTÍVEL ..... A2.24 - 2
SISTEMA DE LUBRIFICAÇÃO ..... A3.01 - 1
SISTEMA ELÉTRICO ..... F4.01 - 2
SISTEMA ELÉTRICO ..... F4.01 - 3
SISTEMA ELÉTRICO - BUZINA ..... F4.04 - 3
SISTEMA ELÉTRICO - CENTRALINA ..... F4.01 - 8
SISTEMA ELÉTRICO - COMPONENTES DA CABINE ..... F4.01 - 7
SISTEMA ELÉTRICO - COMPONENTES DA CABINE ..... F4.04 - 2
SISTEMA ELÉTRICO - FAROL ..... F4.01 - 9
SISTEMA ELÉTRICO - PAINEL DE INSTRUMENTOS ..... F4.04 - 1
SISTEMA HIDRÁULICO ..... E3.02 - 1
SISTEMA HIDRÁULICO - ARREFECIMENTO ..... E3.02 - 15
SISTEMA HIDRÁULICO - BRAÇO 2,4M ..... E3.02 - 27
SISTEMA HIDRÁULICO - BRAÇO 2,94M ..... E3.02 - 28
SISTEMA HIDRÁULICO - BRAÇO 3,5M ..... E3.02 - 29

NEW HOLLAND

ÍNDICE ALFABÉTICO

SISTEMA HIDRÁULICO - BRAÇO 6,35M ..... E3.02 -29A
SISTEMA HIDRÁULICO - BRAÇO MONOBLOCO ..... E3.02 - 25
SISTEMA HIDRÁULICO - BRAÇO MONOBLOCO 15M ..... E3.02 -25A
SISTEMA HIDRÁULICO - MARTELETE ..... E3.02 - 30
SISTEMA HIDRÁULICO - MARTELETE ..... E3.02 - 51
SISTEMA HIDRÁULICO - TRANSLAÇÃO ..... E3.02 - 24
SISTEMA HIDRÁULICO - VÁLVULA DO PEDAL ..... E3.02 - 31
SISTEMA HIDRÁULICO - VÁVULA ..... E3.02 - 52
SISTEMA HIDRÁULICO-SERVO COMANDO ..... E3.02 - 26
SISTEMA HIDRÁULICO-SERVO VÁLVULA ..... E3.02 - 12
SUPORTE DE LEVANTAMENTO ..... A1.01 - 4
SUPORTE DO CAPUZ ..... L1.01 - 10
SUPORTE DO ESPELHO RETROVISOR ..... L1.01 - 8
SUPORTE DO MOTOR ..... A0.02 - 1
SUPORTES DO ALTERNADOR ..... F3.01 - 3
TAMPA DO BLOCO ..... A1.02 - 1
TAMPA E RESPIRO ..... A1.02 - 3
TAMPA FRONTAL ..... L1.01 - 11
TAMPAS DO CABEÇOTE ..... A1.01 - 3
TENSOR DA CORREIA ..... A4.09 - 1
TUBO COMPRESSOR ..... A2.52 - 1
TUBO DO FILTRO DE COMBUSTÍVEL ..... A2.24 - 5
TUBULAÇÃO BRAÇO MONOBLOCO ..... E3.02 - 27
TUBULAÇÃO BRAÇO MONOBLOCO ..... E3.02 - 28
TUBULAÇÃO DE COMBUSTÍVEL ..... A2.01 - 2
TUBULAÇÃO DE COMBUSTÍVEL ..... A2.24 - 4
VÁLVULA CONTROLE - 72204759 ..... E3.02 - 37
VÁLVULA DO PEDAL - 72004155 ..... E3.02 - 40
VÁLVULA DO PEDAL - 72202431 ..... E3.02 - 39
VÁLVULA PROPORCIONAL ..... E3.02 - 35
VÁLVULA PROPORCIONAL ..... E3.02 - 25
VÁLVULA TERMOSTÁTICA ..... A4.02 - 2
VARETA DE NÍVEL ..... A1.02 - 5
VÁVULA SOLENÓIDE ..... E3.02 - 53
VOLANTE DO MOTOR ..... A1.03 - 2

NEW HOLLAND

E215LC
E215ME

ÍNDICE NUMÉRICO-INDICE NUMERICO

SEQ	ITEM	SGR	QUAD	SEQ	ITEM	SGR	QUAD	SEQ	ITEM	SGR	QUAD	SEQ	ITEM	SGR	QUAD
13	10004911	L3.10	2	15	10493230	E3.14	13	10	10516673	F4.04	1	9	10516873	F4.01	9
20	10100230	E3.10	11	7	10493230	E3.14	15	7	10516673	L1.01	5	12	10516873	E3.02	29
9	10119711	A2.01	1	15	10493230	E3.14	10A	4	10516673	A2.01	3	7	10516873	A2.21	1
18	10184317	A2.01	2	4	10493230	E3.14	24	2	10516673	F5.01	1	7	10516873	A2.01	1
9	10259960	A1.02	4	7	10516471	F4.01	11	2	10516673	F3.01	2	12	10516873	E3.02	28
23	10266860	E3.28	1	5	10516471	F4.04	2	8	10516673	L1.01	4	17	10516873	E3.02/1	30
24	10374801	L1.01	2	12	10516471	F4.01	4A	3	10516673	F4.01	2	17	10516873	E3.02	30
24	10374801	L1.01	4	2	10516471	E3.10	2B	10	10516673	F3.01	1	28	10516873	E3.32	8
16	10374801	L1.01	11	27	10516471	A2.01	2	5	10516674	L1.04	6	10	10516873	E3.02	27A
4	10397980	L1.04	7	8	10516473	E3.28	1	10	10516674	L6.04	3	2	10516873	F4.01	11
11	10398980	F4.01	2	7	10516473	L1.04/1	22	11	10516674	L1.04	7	6	10516874	E3.02	34A
32	10441190	L1.04	12	3	10516473	L1.04	5	3	10516674	L1.04	3	6	10516874	L6.04	3
15	10450290	L1.04	21	2	10516473	A2.43	1	6	10516674	E3.02	20	10	10516874	E3.02	20
24	10450290	A4.01	1	3	10516473	F4.01	7	11	10516674	L3.10	2	6	10516874	E3.02	34
13	10450290	L1.04	20	12	10516473	A2.01	1	12	10516781	E3.02/1	18	32	10516874	L3.10	2
7	10493230	E3.14	16	11	10516473	A2.21	1	12	10516781	E3.02	18	4	10516874	L1.04	4
15	10493230	E3.14	9	9	10516473	F4.01	2	18	10516871	E3.02	29A	8	10517071	E3.14	22
15	10493230	E3.14	5	13	10516473	E3.10	2A	18	10516873	L1.01	2	19	10517071	A4.01	1
7	10493230	E3.14	20	2	10516473	F4.01	5	27	10516873	E3.32	7	4	10517071	E3.02	29A
7	10493230	E3.14	21	3	10516473	F4.01	6	2	10516873	E3.28	1	7	10517071	E3.02	25
4	10493230	E3.14	23	7	10516473	L1.04	22	22	10516873	L1.01	4	2	10517073	L1.01	6
7	10493230	E3.14	18	5	10516474	L3.10	3	27	10516873	E3.32	1	2	10517073	L1.01	3
15	10493230	E3.14	8	8	10516474	E3.02	44	12	10516873	E3.02	27	17	10517073	A4.01	2
7	10493230	E3.14	19	9	10516474	L1.04	6	27	10516873	E3.32	6	3	10517073	L1.01	7
15	10493230	E3.14	7	2	10516474	L3.10	1	28	10516873	E3.32	3A	6	10517073	D1.01	1
15	10493230	E3.14	11	21	10516474	L3.10	2	16	10516873	A2.22	2	5	10517073	G1.01	1
15	10493230	E3.14	6	2	10516474	F4.01	8	28	10516873	E3.32	3	8	10517073	E3.02	32A
15	10493230	E3.14	1	12	10516474	L6.04	3	12	10516873	F4.01	6	32	10517073	E3.32	3
15	10493230	E3.14	12	2	10516474	L1.04	7	6	10516873	L1.04	2	13	10517073	F4.01	3
15	10493230	E3.14	2	7	10516474	L1.04	4	9	10516873	F4.01	9A	2	10517073	L1.01	8
15	10493230	E3.14	3	7	10516474	E3.02	21	27	10516873	E3.32	2	32	10517073	E3.32	8
7	10493230	E3.14	17	3	10516671	F5.01	2	7	10516873	D1.01	5	32	10517073	E3.32	3A
15	10493230	E3.14	10	3	10516671	F5.01	1A	3	10516873	L1.01	1	2	10517073	L1.04	1
15	10493230	E3.14	4	14	10516671	F4.01	11	7	10516873	A2.22	1	2	10517073	L1.01	5
15	10493230	E3.14	14	4	10516673	L1.01	2	3	10516873	L1.04/1	1	3	10517073	L1.01	4

Nota/Nota: Este índice foi gerado em sequência alfa-numérica/ Este índice fue generado en secuencia alfa-numérica

ÍNDICE NUMÉRICO-INDICE NUMERICO

SEQ	ITEM	SGR	QUAD	SEQ	ITEM	SGR	QUAD	SEQ	ITEM	SGR	QUAD	SEQ	ITEM	SGR	QUAD
14	10517073	E3.02	27A	8	10517271	E3.14	5	4	10520021	F4.01	12	8	10902434	F4.01	2
8	10517073	E3.02	32	8	10517271	E3.14	8	11	10520021	A2.01	3	10	10902631	G1.01	1
2	10517073	E3.31	1	10	10517271	E3.14	21	35	10523404	L1.04	13	18	10902634	E3.02	12
14	10517073	L1.01	2	10	10517271	E3.14	20	9	10523404	L1.04	10	13	10902634	L1.04	4
6	10517073	E3.02	29	8	10517271	E3.14	9	13	10571471	A2.21	1	11	10902634	E3.02	13
4	10517073	E3.02	48A	10	10517271	E3.14	16	46	10571779	L1.04	13	8	10902834	F4.01	8
6	10517073	E3.02	28	8	10517271	E3.14	2	22	10615679	A2.01	2	2	10903431	L1.04/1	21
6	10517073	E3.02	27	8	10517271	E3.14	14	2	10615779	A2.01	2A	6	10903431	L1.04/1	22
4	10517073	E3.02	48	10	10517271	E3.14	17	4	10719321	F3.01	2	2	10903431	L1.04	21
7	10517073	E3.02	25A	3	10517273	L1.04	2	25	10720821	L3.10	2	6	10903431	L1.04	22
8	10517073	L1.01	1	6	10517273	E3.31	1	1	10730301	F3.01	2	16	10903834	E3.02	4
7	10517073	E3.02	25B	6	10517273	E3.14	24	1	10734301	L1.01	11	9	11056290	A2.43	1
5	10517074	E3.02	47	6	10517273	E3.14	23	8	10734301	D1.01	2	1	11066074	A2.21	2
5	10517074	E3.02	45	3	10517371	D1.01	5	22	10788724	L1.04	15	35	11066476	L3.10	2
14	10517074	E3.02	34A	5	10517471	E3.14	16	8	10790121	L3.10	2	23	11066876	L3.10	2
14	10517074	E3.02	34	5	10517471	E3.14	21	16	10795101	L3.10	2	5	11087376	L3.10	2
5	10517074	E3.02	46	5	10517471	E3.14	15	1	10802801	E3.02	36	20	11087776	L3.10	2
26	10517171	E3.10	1A	5	10517471	E3.14	18	1	10902031	E3.10	2B	8	11087971	L1.04	12
1	10517171	E3.10	1B	5	10517471	E3.14	20	1	10902031	L1.04	7	27	11087971	L1.04	9
1	10517171	E3.10	1	5	10517471	E3.14	17	6	10902031	E3.10	2A	5	11087974	L6.04	3
5	10517173	F4.01	4	5	10517471	E3.14	19	6	10902031	E3.10	2C	19	11087976	L3.10	2
10	10517270	D3.34	2	19	10517473	E3.10	8	6	10902031	E3.10	2	3	11106031	A2.01	2A
8	10517271	E3.14	6	19	10517473	E3.10	4	4	10902221	A2.21	1	12	11106031	E3.02/1	23
8	10517271	E3.14	1	19	10517473	E3.10	6	6	10902221	A2.43	1	7	11106031	A3.03	1
8	10517271	E3.14	10A	11	10517473	D1.01	2	4	10902221	F4.01	6	13	11106031	E3.02	18
8	10517271	E3.14	13	19	10517473	E3.10	10	6	10902221	F4.01	11	13	11106031	E3.02/1	18
10	10517271	E3.14	15	9	10519601	L1.01	4	3	10902231	F4.01	5	11	11106031	L1.04/1	21
10	10517271	E3.14	19	5	10519601	L1.01	2	8	10902234	L1.04	4	11	11106031	L1.04	21
8	10517271	E3.14	11	13	10519621	F4.01	11	7	10902234	E3.02	44	5	11106031	L1.04	22
8	10517271	E3.14	10	2	10519621	L1.04	20	14	10902234	A4.01	3	5	11106031	L1.04/1	22
8	10517271	E3.14	12	3	10519621	L1.04	23	1	10902234	F4.01	8	12	11106031	E3.02	23
8	10517271	E3.14	3	6	10519621	A2.56	1	8	10902234	L1.04	6	8	11106031	A2.01	1
8	10517271	E3.14	7	5	10520001	F3.01	2	40	10902424	L1.04	13	23	11106031	F4.01	3
8	10517271	E3.14	4	6	10520021	F4.01	4A	8	10902431	L1.04	23	18	11106031	F4.01	11
10	10517271	E3.14	18	6	10520021	F4.01	13	37	10902434	L3.10	2	9	11106034	E3.02	20

Nota/Nota: Este índice foi gerado em sequência alfa-numérica/ Este índice fue generado en secuencia alfa-numérica

ÍNDICE NUMÉRICO-INDICE NUMERICO

SEQ	ITEM	SGR	QUAD	SEQ	ITEM	SGR	QUAD	SEQ	ITEM	SGR	QUAD	SEQ	ITEM	SGR	QUAD
1	11106131	E3.28	1	12	11106234	A4.01	3	26	11107431	E3.32	2	6	11112431	L1.01	9
18	11106221	L1.04	8	16	11106234	L1.04	8	26	11107431	E3.32	6	18	11112431	A4.01	1
33	11106221	L1.04	15	19	11106431	E3.02/1	30	15	11107431	A4.01	2	18	11112434	E3.02	42
13	11106230	L1.01	4	7	11106431	L1.01	11	26	11107431	E3.32	7	16	11112631	L1.01	2
26	11106230	L1.01	2	8	11106431	F4.01	9A	3	11107434	E3.02	42	2	11112631	E3.02	22
8	11106230	L1.01	2	12	11106431	E3.02	27A	4	11107731	E3.02	8	3	11112631	E3.31	1
5	11106231	L1.04/1	1	12	11106431	A2.22	1	15	11107731	E3.02	9	10	11112631	E3.02	14
1	11106231	L1.05	1	19	11106431	E3.02	30	4	11107731	E3.02	7	9	11112631	A4.01	1
10	11106231	E3.02	18	8	11106431	F4.01	9	16	11107831	E3.02	22	18	11112631	A2.21	1
17	11106231	A2.22	2	12	11106434	L1.04	4	7	11108031	E3.02	10	13	11112631	A0.02	1
6	11106231	A2.22	1	7	11106434	E3.02	34	4	11109231	L1.01	7	5	11112674	E3.02	51
16	11106231	E3.02	30	7	11106434	E3.02	34A	1	11109231	L1.01	8	9	11112831	L1.04	20
10	11106231	E3.02/1	18	10	11106434	E3.02	51	13	11112131	E3.02	16	20	11112831	E3.02	22
16	11106231	E3.02/1	30	11	11106631	E3.02	29	5	11112231	L1.01	11	5	11112831	E3.31	8
6	11106231	A2.01	3	5	11106631	L1.04	2	7	11112231	L1.01	10	8	11112831	E3.02	15
4	11106231	L1.01	10	11	11106631	E3.02	28	1	11112231	F4.01	13	19	11112831	E3.02	43
9	11106231	A4.01	4	27	11106631	E3.32	3	1	11112231	F4.01	12	7	11112831	F3.01	2
13	11106231	D1.01	2	30	11106631	E3.32	2	2	11112231	E3.02	15	5	11113031	A0.02	1
11	11106231	A4.01	2	27	11106631	E3.32	3A	5	11112231	F4.01	4A	7	11113231	E3.02	28
4	11106231	L1.04	22	11	11106631	E3.02	27	13	11112231	A4.01	1	13	11113231	E3.02	27A
6	11106231	A2.21	1	19	11106631	E3.02	29A	8	11112234	D3.37	2	3	11113231	E3.02	29A
18	11106231	E3.02	43	2	11106631	L1.04/1	1	12	11112331	A2.01	3	7	11113231	E3.02	29
4	11106231	L1.04/1	22	6	11106631	E3.32	1	8	11112431	E3.02	4	18	11113231	E3.02	25A
1	11106231	F4.01	3	32	11106631	E3.32	6	15	11112431	L1.01	2	4	11113234	E3.02	45
14	11106231	A2.01	3	11	11106631	E3.29	1	7	11112431	L1.01	1	22	11113234	E3.02	13
1	11106231	F4.01	11	27	11106631	E3.32	8	9	11112431	E3.02	43	4	11113234	E3.02	46
8	11106231	D1.01	5	30	11106631	E3.32	7	18	11112431	A4.01	2	13	11113234	E3.02	12
3	11106231	A3.03	1	10	11106634	A4.01	3	1	11112431	L1.01	3	4	11113234	E3.02	47
8	11106231	F3.01	2	9	11106834	E3.02	11	7	11112431	D1.01	1	6	11113331	E3.02	25
33	11106234	L3.10	2	8	11107031	E3.29	1	2	11112431	L1.01	4	8	11113331	F4.01	3
13	11106234	E3.02	20	18	11107031	E3.02	7	1	11112431	L1.01	5	6	11113331	E3.02	25B
3	11106234	L1.04	4	9	11107031	A2.56	1	5	11112431	E3.02	10	7	11113331	E3.02	27
34	11106234	L1.04	15	16	11107031	E3.02	41	1	11112431	L1.01	6	3	11113334	E3.02	48
13	11106234	E3.02	11	4	11107331	E3.02	14	28	11112431	E3.02	7	3	11113334	E3.02	48A
7	11106234	L6.04	3	26	11107431	E3.32	1	2	11112431	E3.02	9	18	11113334	E3.02	32A

Nota/Nota: Este índice foi gerado em sequência alfa-numérica/ Este índice fue generado en secuencia alfa-numérica

ÍNDICE NUMÉRICO-INDICE NUMERICO

SEQ	ITEM	SGR	QUAD	SEQ	ITEM	SGR	QUAD	SEQ	ITEM	SGR	QUAD	SEQ	ITEM	SGR	QUAD
13	11113334	E3.02	32	5	11118931	E3.14	24	18	11124431	E3.10	6	33	11702921	E3.10	11
33	11113431	E3.32	8	7	11118931	E3.14	23	18	11124431	E3.10	8	2	11945008	F3.01	1
6	11113431	E3.02	25A	11	11118931	E3.14	21	18	11124431	E3.10	4	5	12058980	F4.01	9
33	11113431	E3.32	3	11	11118931	E3.14	20	18	11124431	E3.10	10	5	12058980	F4.01	9A
33	11113431	E3.32	3A	9	11118931	E3.14	10	12	11124431	D1.01	2	7	12163221	E3.10	11
11	11113434	E3.02	48	11	11118931	E3.14	19	1	11126131	D3.34	4	6	12163321	E3.10	8
11	11113434	E3.02	48A	11	11118931	E3.14	17	1	11127531	D1.01	1	10	12163321	E3.10	9
11	11113531	E3.02	25A	11	11118931	E3.14	16	14	11127531	D3.40	2	8	12163321	E3.10	1
9	11113531	E3.02	32	11	11118931	E3.14	15	14	11127531	D3.40	1	2	12163321	L1.04	2
1	11113531	L1.04	1	9	11118931	E3.14	14	5	11127531	E3.31	1	10	12163321	E3.10	5
8	11113531	E3.31	1	9	11118931	E3.14	13	13	11127531	D3.40	4	6	12163321	E3.10	6
11	11113531	E3.02	25	9	11118931	E3.14	12	13	11127531	D3.40	3	6	12163321	E3.10	4
9	11113531	E3.02	32A	9	11118931	E3.14	11	10	11195371	F4.01	11	10	12163321	E3.10	3
11	11113531	E3.02	25B	9	11118931	E3.14	10A	13	11195374	F4.01	2	8	12163321	E3.10	1B
13	11113534	E3.02	34A	9	11118931	E3.14	1	26	11195374	L3.10	2	6	12163321	E3.10	10
13	11113534	E3.02	34	9	11118931	E3.14	2	2	11195379	L1.04	4	8	12163321	E3.10	1A
14	11113631	A0.02	1	12	11120731	E3.10	10	4	11195379	F4.01	5	10	12163321	E3.10	7
5	11113631	E3.02	9	12	11120731	E3.10	6	15	11195379	A2.01	1	26	12163321	E3.10	11
4	11113731	G1.01	1	12	11120731	E3.10	8	7	11195479	F4.04	1	3	12163521	D3.34	4
9	11113731	E3.14	22	12	11120731	E3.10	4	21	11408531	A2.01	1	2	12164021	L3.10	2
17	11113734	E3.02	51	8	11120931	E3.10	9	8	11599534	L1.05	1	3	12164021	E3.02	21
34	11114631	E3.10	11	5	11120931	E3.10	10	11	11690921	L1.04	8	2	12164321	E3.31	8
4	11115331	F4.01	4	8	11120931	E3.10	3	14	11690921	L1.04	12	5	12164721	L1.01	4
16	11115531	D1.01	2	5	11120931	E3.10	4	17	11701721	L1.01	2	3	12164721	L1.05	1
6	11115531	E3.10	1	8	11120931	E3.10	5	23	11701721	L1.01	4	19	12164721	L1.01	11
6	11115531	E3.10	1A	5	11120931	E3.10	6	14	11701721	A2.22	2	1	12164721	L1.01	2
30	11116331	E3.10	11	8	11120931	E3.10	7	8	11701721	E3.02	14	3	12179490	A4.01	5
11	11118931	E3.14	18	5	11120931	E3.10	8	2	11701721	L1.01	1	7	12179490	A4.01	1
9	11118931	E3.14	9	6	11124431	E3.14	21	15	11701721	F4.01	6	9	12179490	L1.04/1	17
9	11118931	E3.14	8	6	11124431	E3.14	20	5	11701721	E3.02	42	4	12336780	F4.01	9A
9	11118931	E3.14	7	6	11124431	E3.14	19	9	11701721	A2.22	1	4	12336780	F4.01	9
9	11118931	E3.14	6	6	11124431	E3.14	18	6	11702921	E3.02	9	1	12575121	E3.14	25
9	11118931	E3.14	5	6	11124431	E3.14	17	13	11702921	E3.02	51	3	12575421	G1.01	1
9	11118931	E3.14	4	6	11124431	E3.14	16	7	11702921	E3.31	1	3	12606974	L1.04	8
9	11118931	E3.14	3	6	11124431	E3.14	15	5	11702921	L1.01	5	5	12615479	L1.04	16

Nota/Nota: Este índice foi gerado em sequência alfa-numérica/ Este índice fue generado en secuencia alfa-numérica

ÍNDICE NUMÉRICO-INDICE NUMERICO

SEQ	ITEM	SGR	QUAD	SEQ	ITEM	SGR	QUAD	SEQ	ITEM	SGR	QUAD	SEQ	ITEM	SGR	QUAD
4	12626231	L1.04	6	9	12646821	F4.01	4	20	13276211	L1.04	13	3	13577921	L1.04	7
9	12626231	E3.02	51	4	12646821	L1.01	1	11	13276224	L6.04	3	20	13577921	L1.04	6
17	12638601	F4.01	11	21	12646821	L1.01	4	2	13276411	F4.01	7	3	13577921	A2.43	1
7	12638601	A2.01	3	2	12646821	L1.01	11	6	13276411	F4.04	2	4	14305231	E3.28	1
12	12638601	F3.01	2	11	12646821	F4.01	13	4	13276411	L1.04	5	1	14305231	A2.43	1
18	12641021	E3.02	30	19	12646821	L1.01	2	1	13276417	L1.04	13	11	14305231	F4.01	4A
18	12641021	E3.02/1	30	3	12646821	F4.01	4A	21	13276417	L1.04	9	2	14306234	L6.04	1
10	12641031	E3.02	11	7	12646821	F4.01	12	4	13276421	L3.10	3	9	14306234	L6.04	3
7	12641031	E3.02	36	14	12646821	F4.01	9A	6	13276421	E3.02	21	3	14306431	F3.01	2
9	12643721	E3.02	44	9	12646821	F3.01	2	3	13276421	L3.10	1	12	14362231	A4.01	4
3	12643721	F4.01	8	4	12646921	L1.01	5	1	13279414	F4.01	2	1	14420174	E3.20	2
1	12643731	L3.10	1	4	12646921	L1.01	9	3	13301011	F4.04	1	7	14420231	E3.02	29A
15	12643731	L3.10	2	27	12646921	A4.01	1	6	13301311	L1.04	16	9	14420231	E3.02	41
6	12643731	L3.10	3	5	12646921	L1.01	6	18	13310811	L1.04	16	1	14420231	A2.21	1
15	12643731	A4.01	3	20	12646921	A4.01	1	13	13407211	E3.10	11	2	14420331	E3.02	29
13	12643731	L6.04	3	4	12646921	L1.01	11	14	13407211	E3.10	5	16	14420331	E3.02	29
8	12643731	E3.02	21	2	12646921	L1.01	7	8	13407211	E3.10	4	13	14420331	E3.02	41
2	12644321	E3.02	42	12	12654401	E3.02	43	21	13407211	E3.32	1	16	14420331	E3.02	28
4	12644421	F4.01	7	5	13100490	A4.01	1	14	13407211	E3.10	3	2	14420331	E3.02	27
28	12644421	A2.01	2	4	13270514	L1.04	12	8	13407211	E3.10	6	22	14420331	E3.32	7
2	12644421	G1.01	1	11	13272011	A2.01	1	12	13407211	E3.32	5	22	14420331	E3.32	1
4	12644421	F4.04	2	12	13272014	F4.01	2	9	13407211	E3.32	3	16	14420331	E3.02	27
2	12644421	L1.04	5	14	13272024	F4.04	2	8	13407211	E3.10	8	22	14420331	E3.32	2
10	12645031	L1.04	7	29	13272211	L1.04	13	12	13407211	E3.32	4	22	14420331	E3.32	6
5	12645031	E3.02/1	30	7	13273221	L3.10	2	21	13407211	E3.32	7	2	14420331	E3.02	28
8	12645031	F4.04	1	9	13273911	F4.04	1	21	13407211	E3.32	6	4	14420531	E3.02	41
6	12645031	L1.04	6	32	13273911	L1.04	13	8	13407211	E3.10	10	24	14421131	E3.02	7
6	12645031	L1.05	1	5	13274011	F4.01	5	14	13407211	E3.10	9	26	14422020	E3.02	7
5	12645031	E3.02	30	14	13274011	L1.04	9	14	13407211	E3.10	7	15	14422131	A0.02	1
10	12645031	E3.02	38	9	13274021	L1.04	15	21	13407211	E3.32	2	16	14422231	E3.02	14
5	12645031	E3.02	20	10	13274217	L1.04	12	9	13407211	E3.32	3A	25	14422231	E3.32	8
11	12645031	E3.02	15	1	13276011	L1.04	16	12	13407211	E3.32	4A	25	14422231	E3.32	3
4	12645031	L1.04	3	10	13276014	L1.04	10	9	13407211	E3.32	8	25	14422231	E3.32	3A
9	12646721	L1.01	11	13	13276121	A2.01	1	13	13408411	E3.32	4	6	14422231	E3.02	27A
14	12646821	F4.01	9	33	13276211	L1.04	12	13	13408411	E3.32	5	11	14422234	E3.02	33

Nota/Nota: Este índice foi gerado em sequência alfa-numérica/ Este índice fue generado en secuencia alfa-numérica

ÍNDICE NUMÉRICO-INDICE NUMERICO

SEQ	ITEM	SGR	QUAD	SEQ	ITEM	SGR	QUAD	SEQ	ITEM	SGR	QUAD	SEQ	ITEM	SGR	QUAD
2	14422234	E3.02	51	8	14496401	F4.01	11	10	14496531	L3.10	2	8	14496631	A2.22	1
35	14422331	E3.32	8	5	14496401	A2.43	1	3	14496531	F5.01	1	8	14496631	F4.01	6
35	14422331	E3.32	3A	3	14496401	A2.21	1	12	14496601	L1.04	8	10	14496631	L1.04/1	21
35	14422331	E3.32	3	20	14496407	L1.04	9	22	14496621	F4.01	3	2	14496631	L1.05	1
6	14422431	E3.02	32	2	14496407	L1.04	13	8	14496621	A2.56	1	3	14496631	L1.04/1	22
6	14422431	E3.02	32A	14	14496421	A2.01	1	8	14496621	E3.02	10	8	14496631	L6.04	3
9	14422434	E3.02	34A	19	14496431	E3.02	12	8	14496621	A4.01	4	11	14496631	E3.02	20
9	14422434	E3.02	34	8	14496431	L1.04/1	22	7	14496621	L1.04	2	31	14496631	L3.10	2
7	14423474	E3.02/1	31	1	14496431	L1.04/1	21	5	14496621	L1.01	10	17	14496631	E3.02	43
7	14423474	E3.02	31	2	14496431	F4.01	6	19	14496621	F4.01	3	8	14496631	E3.02	41
4	14424531	E3.02	32	15	14496431	E3.02	4	6	14496621	L1.04/1	1	35	14496634	L1.04	15
4	14424531	E3.02	32A	12	14496431	E3.02	13	9	14496621	A2.01	2	8	14496634	L1.04	8
3	14424531	E3.02	33	6	14496431	L1.04	4	16	14496621	E3.02	9	14	14496731	F4.01	3
1	14424534	E3.02	34	10	14496431	F4.01	2	7	14496621	E3.02	7	4	14496731	E3.31	8
1	14424534	E3.02	34A	1	14496431	L1.04	21	11	14496621	E3.02	18	8	14496731	L1.01	10
16	14426874	E3.32	2	7	14496431	L1.04	23	14	14496621	D1.01	2	28	14496731	A4.01	3
16	14426874	E3.32	4	14	14496431	L1.04	15	5	14496621	E3.02	8	8	14496731	E3.02	43
16	14426874	E3.32	1	8	14496431	L1.04	22	3	14496621	F4.01	11	2	14496731	L6.04	4
16	14426874	E3.32	7	4	14496531	F4.01	13	12	14496621	E3.02	15	9	14496731	E3.02	4
16	14426874	E3.32	4A	8	14496531	A4.01	5	11	14496621	E3.02/1	23	9	14496731	D1.01	1
16	14426874	E3.32	6	1	14496531	F5.01	2	2	14496621	A3.03	1	3	14496731	E3.02	22
19	14428774	E3.32	3	8	14496531	L1.01	5	8	14496621	A2.21	1	6	14496731	E3.02	10
19	14428774	E3.32	8	5	14496531	A3.03	1	10	14496621	F4.01	9	12	14496731	E3.02	12
19	14428774	E3.32	3A	4	14496531	L6.04	3	5	14496621	E3.02	14	21	14496731	E3.02	13
16	14433374	E3.32	5	21	14496531	L1.04	16	12	14496621	A4.01	2	11	14496731	E3.02	14
20	14437785	E3.02	14	2	14496531	F5.01	1A	1	14496621	A2.01	2A	9	14496731	E3.02	15
4	14442121	L1.04	8	4	14496531	F4.01	2	11	14496621	E3.02	23	6	14496731	A0.02	1
10	14457481	A2.01	1	7	14496531	E3.02	4	7	14496621	E3.29	1	6	14496731	L1.01	7
15	14464681	E3.02	14	20	14496531	A2.01	2	10	14496621	F4.01	9A	16	14496731	A4.01	2
4	14464681	E3.02	15	7	14496531	D1.01	2	11	14496621	E3.02/1	18	3	14496731	L1.01	6
5	14466880	A2.01	1	7	14496531	F3.01	1	17	14496621	E3.02	22	8	14496731	A4.01	1
5	14482780	E3.28	1	17	14496531	L1.04/1	21	5	14496631	L1.04	4	3	14496731	L1.01	3
19	14482980	E3.28	1	18	14496531	L1.04	15	10	14496631	L1.04	21	13	14496731	L1.01	2
30	14496201	L1.04	13	6	14496531	A4.01	2	15	14496631	A2.22	2	19	14496731	E3.02	42
1	14496401	F4.01	5	5	14496531	A2.01	3	3	14496631	L1.04	22	9	14496731	L1.01	1

Nota/Nota: Este índice foi gerado em sequência alfa-numérica/ Este índice fue generado en secuencia alfa-numérica

ÍNDICE NUMÉRICO-INDICE NUMERICO

SEQ	ITEM	SGR	QUAD	SEQ	ITEM	SGR	QUAD	SEQ	ITEM	SGR	QUAD	SEQ	ITEM	SGR	QUAD
12	14496731	E3.02	16	8	15645404	L1.04	9	15	16043631	L1.04/1	21	17	16100821	L3.10	2
1	14496731	E3.31	1	6	15687201	F4.01	1	3	16043631	L1.01	2	18	16100821	F4.01	3
8	14496731	L1.04	20	9	15688107	L1.04	13	3	16043631	F4.01	13	3	16100821	E3.02/1	30
1	14496731	E3.02	9	6	15888931	E3.10	11	10	16043631	L1.01	11	5	16100821	A2.56	1
8	14496731	E3.02	51	13	15896211	L1.04	15	11	16043631	A4.01	5	6	16100821	E3.02	15
17	14496731	A2.21	1	4	15896218	F3.01	1	7	16043631	L1.01	4	2	16101521	E3.02	20
27	14496731	E3.02	7	7	15896221	A2.43	1	7	16043631	E3.02	30	1	16104121	F5.01	1
2	14496731	A2.21	2	14	15896411	A2.21	1	7	16043634	E3.02	20	4	16104121	F5.01	1A
29	14496821	E3.10	11	1	15916807	L1.04	4	12	16043634	L1.04	6	6	16248931	E3.10	1B
2	14496931	D1.01	1	2	15916807	F4.04	1	11	16043634	L1.04	3	11	163662A1	E3.29	3
15	14496931	D3.40	1	27	15916901	L1.04	13	45	16043821	L1.04	13	1	163664A1	E3.29	3
15	14496931	D3.40	2	4	15984131	D1.01	5	5	16043831	L1.05	1	7	163665A1	E3.29	3
34	14496931	L3.10	2	1	15984831	D3.37	1	21	16043831	A2.01	2	3	163668A1	E3.29	3
14	14496931	D3.40	3	1	15985831	A0.02	1	16	16043831	L1.04/1	21	13	169289A1	E3.29	2
14	14496931	D3.40	4	3	15988431	D1.01	4	11	16043831	E3.02	43	16	1954736C1	L1.04/1	22
2	14497031	A0.02	1	1	15989531	E3.31	8	3	16043831	A2.01	3	16	1954736C1	L1.04	22
24	14497131	L3.10	2	41	160280A1	E3.29	2	2	16043834	L1.04	3	4	21304030	E3.14	25
13	14497731	F4.04	2	22	16043024	L1.04	16	11	16044231	E3.02	38	21	214-2144	A4.01	1
9	14497731	F4.01	11	15	16043131	F4.01	11	1	16046131	L1.04	20	16	214-2176	E3.02	7
6	14497731	L3.10	2	7	16043131	A4.01	5	7	16051131	E3.10	1	3	214-3188	D1.01	3
5	14497731	F4.01	1	11	16043231	F4.04	1	12	16051131	E3.10	5	5	2436R750S512	E3.31	13
10	14590887	L1.04	2	4	16043231	L1.04	23	1	16051131	E3.10	11	5	2436R750S512	E3.31	14
13	14590887	L1.25	2	8	16043234	L1.04	3	7	16051131	E3.10	1B	8	2436R750S512	E3.31	12
22	14590887	L1.25	3	1	16043331	F5.01	1A	12	16051131	E3.10	7	1	2436U1165S201	E3.31	3A
22	14590887	L1.25	4	13	16043431	F4.04	1	12	16051131	E3.10	3	14	2436U1165S201	E3.31	4A
13	14590887	L1.25	1	20	16043431	F4.01	6	7	16051131	E3.10	1A	4	2436U1165S521	E3.31	4A
1	14601371	E3.02	44	4	16043431	A3.03	1	12	16051131	E3.10	9	12	2436U1165S521	E3.31	5A
19	15202974	E3.20	2	6	16043431	E3.02	4	10	160568A1	E3.29	3	7	2436U1165S521	E3.31	3A
8	152202083	D3.34	3	12	16043434	L1.04	7	8	160593A1	E3.29	3	7	2436U1165S521	E3.31	6A
2	15224031	E3.20	1	17	16043434	A4.01	3	35	160604A1	E3.29	2	10	2436U1165S521	E3.31	2A
24	15224831	D1.01	2	3	16043434	L1.04	6	3	16100811	E3.02	30	4	2436U1265S201	E3.31	6A
34	154227333	L1.04	13	12	16043434	L3.10	2	5	16100811	A4.01	2	9	2436U1265S201	E3.31	5A
5	15500121	L1.04	20	7	16043631	E3.02/1	30	22	16100811	L1.04	9	9	2436U1265S521	E3.31	7A
15	15643904	L1.04	6	6	16043631	L1.01	5	6	16100821	F3.01	1	4	2436U1265S521	E3.31	2A
20	15643904	L1.04	7	2	16043631	F5.01	2	7	16100821	F4.01	2	13	2436U1265S5621	E3.31	6A

Nota/Nota: Este índice foi gerado em sequência alfa-numérica/ Este índice fue generado en secuencia alfa-numérica

ÍNDICE NUMÉRICO-INDICE NUMERICO

SEQ	ITEM	SGR	QUAD	SEQ	ITEM	SGR	QUAD	SEQ	ITEM	SGR	QUAD	SEQ	ITEM	SGR	QUAD
3	2436U1281S612	E3.31	12	23	70901828	L1.04/1	22	15	70923843	E3.02	29	24	70924200	E3.32	8
1	2436U2946S9	E3.31	10	15	70901835	L1.04	22	7	70923843	E3.02	9	5	70924200	E3.02	32A
5	251444A1	F5.01	1A	15	70901835	L1.04/1	22	15	70923843	E3.02	27	1	70924200	E3.02	51
14	301803R1	L1.04	22	22	70904239	A2.43	1	15	70923843	E3.02	28	13	70925755	L1.04/1	22
14	301803R1	L1.04/1	22	1	70913728	E3.14	26	1	70923843	E3.02	26	13	70925755	L1.04/1	21
20	301803R1	A2.43	1	11	70914465	E3.10	2C	2	70923843	E3.02	25B	13	70925755	L1.04	22
5	324203A1	L1.04/1	11	11	70914465	E3.10	2	2	70923843	E3.02	25A	13	70925755	L1.04	21
2	353036A1	A2.01	3	9	70914465	E3.10	2B	7	70923843	E3.02	24	5	70925756	A2.01	2A
1	414-724	L6.04	4	11	70914465	E3.10	2A	2	70923843	E3.02	25	8	70927264	E3.02	48A
1	4227028	L1.04/1	11	11	70919065	E3.02/1	19	10	70923843	E3.02	28	20	70927310	F4.01	3
1	4227028	L1.04	11	16	70919065	E3.02/1	18	9	70924110	E3.02	28	8	70927312	A2.01	3
10	422721700	L1.05	1	21	70919065	E3.02/1	23	1	70924110	E3.02	28	36	70927400	A2.01	2
7	45482627	D3.34	3	9	70919214	E3.02/1	31	9	70924110	E3.02	7	14	70928439	E3.02	18
3	4950259	F3.01	1	3	70920318	E3.14	26	10	70924110	E3.02	27	14	70928439	E3.02/1	18
3	4952483	L1.01	5	7	70921910	A2.01	2	23	70924110	E3.32	2	16	70928656	A2.01	2
9	4952483	L1.05	1	15	70922660	A4.01	1	1	70924110	E3.02	27	20	70928914	A2.01	1
16	495-31016	A2.01	1	3	70922660	A1.02	3	23	70924110	E3.32	6	6	70929186	A3.03	1
1	4954336	F3.01	1	5	70922660	A4.01	5	23	70924110	E3.32	1	11	70929186	E3.02	16
6	4954336	F4.01	3	9	70923581	D3.37	2	23	70924110	E3.32	7	10	70929703	E3.02	23
9	496-41041	L1.04/1	1	3	70923841	E3.02	3	1	70924110	E3.02	29	10	70929703	E3.02/1	23
23	4971843	A2.01	1	1	70923841	E3.02	48A	9	70924110	E3.02	29	35	70931340	E3.32	7
5	4982514	F4.01	2	9	70923841	E3.02	45	14	70924110	E3.02	29A	11	70931640	E3.02	51
13	4982514	E3.02	42	8	70923841	E3.02	7	3	70924192	E3.02	34	33	70931640	E3.32	6
14	4982514	E3.02	13	1	70923841	E3.02	48	2	70924192	E3.02	32	14	70931640	E3.02	10
10	4982514	E3.02	48A	9	70923841	E3.02	47	23	70924192	E3.02	7	23	70931640	E3.02	41
10	4982514	E3.02	48	9	70923841	E3.02	46	3	70924192	E3.02	34A	17	70931640	E3.02	32A
16	4982514	E3.02	12	15	70923841	E3.02	42	1	70924192	E3.02	33	5	70931640	E3.02	25A
16	515-24349	F4.01	11	5	70923841	E3.02	41	2	70924192	E3.02	32A	26	70931640	E3.02	9
17	591685	A2.01	2	8	70923843	E3.02	27	24	70924200	E3.32	3A	5	70931640	E3.02	25
17	60093124	F4.01	3	2	70923843	E3.02	29A	12	70924200	E3.02	34A	17	70931640	E3.02	32
26	627-16040	E3.28	1	3	70923843	E3.02	27A	24	70924200	E3.32	3	5	70931640	E3.02	33
2	627-20055	E3.21	1	10	70923843	E3.02	29	9	70924200	E3.02	33	5	70931640	E3.02	25B
12	70034076	L1.25	4	18	70923843	E3.02	10	2	70924200	E3.02	41	1	70933135	L1.04	22
12	70034076	L1.25	3	11	70923843	E3.02	10	5	70924200	E3.02	32	1	70933135	L1.04/1	22
23	70901828	L1.04	22	9	70923843	E3.02	8	12	70924200	E3.02	34	2	71100590	A2.24	5

Nota/Nota: Este índice foi gerado em sequência alfa-numérica/ Este índice fue generado en secuencia alfa-numérica

ÍNDICE NUMÉRICO-INDICE NUMERICO

SEQ	ITEM	SGR	QUAD	SEQ	ITEM	SGR	QUAD	SEQ	ITEM	SGR	QUAD	SEQ	ITEM	SGR	QUAD
5	71100617	A3.01	1	2	71100971	A1.05	1	5	71101014	A2.26	1	14	71101879	F6.03	1
2	71100640	A1.01	3	1	71100972	A1.05	1	4	71101015	A2.26	1	16	71101880	F6.03	1
11	71100643	A1.02	1	7	71100973	A1.05	1	3	71101365	A4.09	1	19	71101881	F6.03	1
2	71100699	A4.01	5	7	71100974	A1.05	1	2	71101368	A1.02	2	21	71101882	F6.03	1
10	71100722	A2.22	4	7	71100975	A1.05	1	12	71101525	A2.22	4	22	71101883	F6.03	1
6	71100722	A2.26	1	7	71100976	A1.05	1	11	71101546	A2.22	2	9	71101914	A3.03	2
4	71100784	A1.06	1	5	71100977	A2.35	1	6	71101547	A2.22	2	11	71101914	A2.22	4
6	71100785	A1.06	1	3	71100978	A2.35	1	8	71101548	A2.22	2	1	71102176	A1.03	2
5	71100786	A1.06	1	2	71100979	A2.52	1	18	71101556	A2.22	2	3	71102486	A2.24	1
7	71100787	A1.06	1	8	71100980	A3.01	1	9	71101557	A2.22	2	9	71102649	A2.24	8
1	71100789	A1.06	1	2	71100981	A3.01	1	3	71101820	A1.02	2	9	71102749	F4.01	8
2	71100790	A1.06	1	1	71100982	A4.02	3	3	71101821	A3.03	3	46	71102776	A2.24	6
8	71100827	A1.06	1	4	71100984	A4.02	3	5	71101822	A3.03	3	44	71102786	A2.24	6
6	71100926	A2.52	2	7	71100986	A4.02	3	1	71101823	A3.03	2	27	71102787	A2.24	6
5	71100927	A2.52	2	1	71100987	A4.09	1	2	71101824	A3.03	2	8	71102788	A2.24	6
8	71100928	A1.02	1	1	71100993	A2.52	2	4	71101825	A3.03	2	15	71102789	A2.24	6
3	71100930	A1.06	1	12	71100993	A2.24	4	5	71101826	A3.03	2	25	71102790	A2.24	6
11	71100941	A1.02	2	1	71100994	A2.24	5	6	71101827	A3.03	2	20	71102791	A2.24	6
1	71100944	A2.24	1	4	71100996	A2.24	4	8	71101828	A3.03	2	2	71102792	A2.24	7
2	71100945	A2.24	1	3	71100997	A2.24	4	10	71101829	A3.03	2	11	71102792	A2.24	6
5	71100946	A2.24	2	2	71100998	A2.24	4	1	71101830	A1.02	5	30	71102792	A2.24	6
1	71100947	A2.24	2	9	71100999	A2.24	4	2	71101831	A1.02	5	12	71102793	A2.24	6
6	71100948	A2.24	2	6	71101000	A2.24	4	6	71101832	A1.02	5	1	71102793	A2.24	7
7	71100949	A2.24	2	16	71101001	A2.24	4	5	71101833	A1.01	3	3	71102794	A2.24	7
12	71100954	A1.02	1	5	71101002	A2.24	4	45	71101865	E3.29	2	13	71102794	A2.24	6
17	71100955	A1.02	1	15	71101003	A2.24	4	27	71101866	E3.29	2	29	71102795	A2.24	6
16	71100956	A1.02	1	18	71101004	A2.24	4	14	71101867	E3.29	3	33	71102797	A2.24	6
3	71100957	A2.52	2	20	71101005	A2.24	4	16	71101868	E3.29	3	34	71102798	A2.24	6
2	71100960	A2.52	2	21	71101006	A2.24	4	1	71101872	F6.03	1	13	71102799	A2.24	7
8	71100961	A2.52	2	17	71101007	A2.24	4	2	71101873	F6.03	1	45	71102799	A2.24	6
2	71100965	A1.01	4	19	71101008	A2.24	4	5	71101874	F6.03	1	37	71102800	A2.24	6
5	71100966	A1.05	1	4	71101010	A2.24	5	6	71101875	F6.03	1	39	71102801	A2.24	6
8	71100967	A1.05	1	11	71101011	A2.01	2	9	71101876	F6.03	1	40	71102802	A2.24	6
6	71100968	A1.05	1	1	71101011	A2.26	1	10	71101877	F6.03	1	43	71102803	A2.24	6
7	71100969	A1.05	1	3	71101013	A2.26	1	11	71101878	F6.03	1	7	71102804	A2.24	8

Nota/Nota: Este índice foi gerado em sequência alfa-numérica/ Este índice fue generado en secuencia alfa-numérica

ÍNDICE NUMÉRICO-INDICE NUMERICO

SEQ	ITEM	SGR	QUAD	SEQ	ITEM	SGR	QUAD	SEQ	ITEM	SGR	QUAD	SEQ	ITEM	SGR	QUAD
33	71102804	A2.24	7	9	71102841	A2.24	9	36	71103418	A2.24	7	2	71401366	D3.37	3
5	71102804	A2.24	7	10	71102842	A2.24	9	3	71103421	A2.24	8	4	71401371	D3.37	3
6	71102805	A2.24	7	11	71102843	A2.24	9	11	71103426	A2.24	8	5	71401372	D3.37	3
7	71102806	A2.24	7	13	71102845	A2.24	9	1	71103429	A2.24	9	18	71402272	E3.02	22
14	71102808	A2.24	7	9	71102846	A2.24	6	3	71103431	A2.24	9	13	71403889	F4.01	4A
15	71102809	A2.24	7	7	71102847	A2.24	6	12	71103461	A2.24	9	1	71403889	F4.01	6
16	71102810	A2.24	7	16	71102848	A2.24	9	19	71103462	A2.24	9	15	71404161	E3.02	10
28	71102811	A2.24	7	17	71102849	A2.24	9	21	71103463	A2.24	9	16	71404161	E3.02	51
22	71102812	A2.24	7	18	71102850	A2.24	9	1	71103465	A2.24	6	2	71404161	E3.02	16
21	71102813	A2.24	7	20	71102851	A2.24	9	2	71103466	A2.24	6	35	71404161	E3.32	6
23	71102814	A2.24	7	22	71102853	A2.24	9	3	71103467	A2.24	6	4	71404161	E3.02	24
9	71102815	A2.24	7	23	71102854	A2.24	9	10	71103468	A2.24	6	23	71404161	E3.02	9
25	71102816	A2.24	7	4	71102857	A2.24	6	14	71103469	A2.24	6	7	71404161	E3.02	33
32	71102817	A2.24	7	5	71102858	A2.24	6	16	71103470	A2.24	6	2	71404161	E3.02	8
8	71102817	A2.24	8	6	71102859	A2.24	6	17	71103471	A2.24	6	12	71404162	E3.02	10
27	71102818	A2.24	7	14	71102860	A2.24	9	21	71103473	A2.24	6	7	71404162	E3.02	6
10	71102819	A2.24	8	47	71102861	A2.24	6	22	71103474	A2.24	6	11	71404162	E3.02	9
8	71102820	A2.24	7	2	71102868	A2.01	2	19	71103475	A2.24	6	10	71404162	E3.02	17
29	71102821	A2.24	7	25	71102870	A2.01	2	23	71103475	A2.24	6	4	71404162	E3.02	16
30	71102822	A2.24	7	30	71102871	A2.01	2	24	71103476	A2.24	6	2	71404162	A2.01	1
31	71102823	A2.24	7	31	71102872	A2.01	2	28	71103477	A2.24	6	13	71404162	E3.28	1
26	71102824	A2.24	7	14	71102873	A2.01	2	32	71103478	A2.24	6	2	71404163	E3.02	38
1	71102825	A2.24	8	2	71102874	A2.24	10	35	71103479	A2.24	6	18	71404163	E3.02	13
2	71102826	A2.24	8	15	71102877	A2.24	9	36	71103480	A2.24	6	2	71404163	E3.02	23
10	71102828	A2.24	7	2	71103019	L1.04	9A	42	71103482	A2.24	6	5	71404163	E3.02	22
11	71102829	A2.24	7	41	71103390	A2.24	6	48	71103483	A2.24	6	13	71404163	E3.02	9
4	71102831	A2.24	8	4	71103391	A2.24	7	49	71103484	A2.24	6	5	71404163	E3.02	43
5	71102832	A2.24	8	12	71103398	A2.24	7	11	71318802	D3.34	2	11	71404163	E3.02/1	30
6	71102833	A2.24	8	17	71103403	A2.24	7	11	71400954	D3.37	2	6	71404163	E3.02	1
13	71102834	A2.24	8	18	71103404	A2.24	7	7	71401321	D3.34	2	5	71404163	E3.02	17
12	71102835	A2.24	8	19	71103405	A2.24	7	4	71401322	D3.34	2	2	71404163	E3.02/1	23
2	71102837	A2.24	9	20	71103406	A2.24	7	6	71401325	D3.34	2	3	71404163	E3.02	6
5	71102838	A2.24	9	31	71103410	A2.24	6	5	71401327	D3.34	2	16	71404163	E3.02	24
6	71102839	A2.24	9	24	71103410	A2.24	7	7	71401352	D3.37	3	10	71404163	E3.02	4
7	71102840	A2.24	9	34	71103417	A2.24	7	1	71401352	D3.34	2	11	71404163	E3.02	12

Nota/Nota: Este índice foi gerado em sequência alfa-numérica/ Este índice fue generado en secuencia alfa-numérica

ÍNDICE NUMÉRICO-INDICE NUMERICO

SEQ	ITEM	SGR	QUAD	SEQ	ITEM	SGR	QUAD	SEQ	ITEM	SGR	QUAD	SEQ	ITEM	SGR	QUAD
11	71404163	E3.02	30	11	71404313	E3.02	34	14	71404349	E3.02	15	4	71404387	E3.02	6
14	71404163	E3.02	41	3	71404313	E3.02	51	14	71404349	E3.02	42	1	71404387	E3.02	23
15	71404163	E3.02	11	11	71404313	E3.02	34A	8	71404351	E3.02	38	5	71404406	E3.10	2
4	71404163	E3.02	5	7	71404313	E3.02	32A	10	71404351	E3.02	12	5	71404406	E3.10	2A
13	71404163	E3.02	2	7	71404313	E3.02	32	17	71404353	E3.02	24	5	71404406	E3.10	2C
2	71404165	E3.02	19	5	71404327	E3.02	5	1	71404357	E3.02/1	19	4	71404406	E3.10	2B
4	71404165	E3.02	38	15	71404327	E3.02	24	9	71404357	E3.02	23	9	71404408	E3.02	38
2	71404165	E3.02	2	17	71404327	E3.02	13	2	71404357	E3.02	13	10	71404414	E3.02	6
3	71404165	E3.02/1	31	21	71404327	E3.02	30	9	71404357	E3.02/1	23	9	71404414	E3.02	16
2	71404165	E3.02	4	21	71404327	E3.02/1	30	3	71404357	E3.02	38	20	71404445	E3.02	12
2	71404165	E3.02	3	1	71404327	E3.02	38	16	71404357	E3.02	11	22	71404452	E3.02	12
2	71404165	E3.02	1	2	71404327	E3.02	6	2	71404357	E3.02	12	4	71404452	E3.02	17
4	71404165	E3.02	11	8	71404327	E3.02	1	1	71404357	E3.02	19	8	71404452	E3.02	30
3	71404165	E3.02	31	4	71404333	E3.02	43	11	71404357	E3.02	1	8	71404452	E3.02/1	30
8	71404165	E3.02	22	19	71404333	E3.02	5	16	71404357	E3.02	2	15	71404452	E3.02	41
2	71404165	E3.02/1	19	3	71404333	E3.02/1	23	16	71404359	E3.02	10	12	71404452	E3.02	9
10	71404165	E3.02	5	3	71404333	E3.02	23	6	71404359	E3.02	33	12	71404454	E3.02	5
8	71404165	E3.02	16	19	71404333	E3.02	24	15	71404359	E3.02	51	20	71404454	E3.02	13
8	71404165	E3.02	23	12	71404333	E3.02	30	34	71404359	E3.32	6	1	71404600	E3.02	16
8	71404165	E3.02/1	23	12	71404333	E3.02	2	33	71404359	E3.32	7	13	71404600	E3.02	32A
3	71404165	E3.02	12	4	71404333	E3.02	22	18	71404359	E3.02	9	22	71404615	E3.02	7
3	71404165	E3.02	13	21	71404333	E3.02	1	2	71404361	E3.02	14	4	71404671	E3.02	1
18	71404166	E3.02	5	7	71404333	E3.02	38	7	71404361	E3.02	41	16	71404671	E3.02	5
6	71404166	E3.02	41	12	71404333	E3.02/1	30	7	71404363	E3.10	2B	17	71404671	E3.02	2
3	71404166	E3.02	14	11	71404333	E3.02	4	10	71404363	E3.10	2A	7	71404671	E3.02	3
10	71404166	E3.02	42	9	71404337	E3.02	17	10	71404363	E3.10	2C	5	71404671	E3.02/1	31
15	71404166	E3.02	15	13	71404337	E3.02	10	10	71404363	E3.10	2	5	71404671	E3.02	31
2	71404166	E3.02	24	8	71404337	E3.02	6	17	71404365	E3.02	10	19	71404708	E3.02	22
14	71404166	E3.02	7	3	71404345	E3.02	4	1	71404365	E3.02	8	1	71404787	E3.10	2C
8	71404166	E3.02	17	6	71404345	E3.02	2	22	71404365	E3.02	9	1	71404787	E3.10	2A
1	71404169	E3.02	27A	16	71404345	E3.02	1	6	71404365	E3.02	24	1	71404787	E3.10	2
4	71404169	E3.02	51	15	71404345	E3.02	5	1	71404382	E3.02	3	14	71404823	E3.02	2
17	71404281	E3.02	15	5	71404345	E3.02	3	1	71404387	E3.02/1	23	5	71404823	E3.02	38
5	71404307	E3.02	24	3	71404345	E3.02	11	3	71404387	E3.02	5	12	71404823	E3.02	1
10	71404313	E3.02	33	13	71404349	E3.02	7	19	71404387	E3.02	13	1	71404856	E3.10	4

Nota/Nota: Este índice foi gerado em sequência alfa-numérica/ Este índice fue generado en secuencia alfa-numérica

ÍNDICE NUMÉRICO-INDICE NUMERICO

SEQ	ITEM	SGR	QUAD	SEQ	ITEM	SGR	QUAD	SEQ	ITEM	SGR	QUAD	SEQ	ITEM	SGR	QUAD
13	71404856	E3.10	1	13	71415090	E3.10	9	16	71416242	E3.28	1	13	71418454	E3.32	8
13	71404856	E3.10	1B	5	71415090	E3.10	11	7	71416437	L1.05	1	13	71418454	E3.32	3
1	71404856	E3.10	6	19	71415090	E3.10	1A	13	71416437	L1.04	8	2	71418479	E3.32	7
22	71404856	E3.10	10	13	71415090	E3.10	3	13	71416437	L1.04	12	2	71418479	E3.32	2
1	71404856	E3.10	8	13	71415090	E3.10	5	26	71416445	L1.04	13	2	71418479	E3.32	1
22	71404856	E3.10	1A	15	71415157	E3.10	9	3	71417596	A2.01	4	2	71418479	E3.32	4A
36	71404856	E3.10	11	14	71415157	E3.10	8	1	71417597	A2.01	4	2	71418479	E3.32	6
12	71404909	E3.02	41	15	71415157	E3.10	7	23	71417598	A2.01	4	3	71418480	E3.32	2
20	71404956	E3.02	7	15	71415157	E3.10	3	11	71417801	A2.01	4	3	71418480	E3.32	4A
22	71405108	E3.10	11	14	71415157	E3.10	10	10	71417802	A2.01	4	3	71418480	E3.32	7
19	71405110	E3.10	11	15	71415157	E3.10	5	12	71417803	A2.01	4	3	71418480	E3.32	6
1	71405814	E3.02	32	14	71415157	E3.10	6	4	71417804	A2.01	4	3	71418480	E3.32	1
1	71405814	E3.02	32A	14	71415157	E3.10	4	13	71417805	A2.01	4	4	71418481	E3.32	4
18	71405814	E3.02	51	16	71415158	E3.10	7	8	71417806	A2.01	4	5	71418483	E3.32	4
12	71405859	E3.02	29A	16	71415158	E3.10	5	9	71417807	A2.01	4	17	71418683	E3.20	2
24	71405944	F4.01	3	7	71415158	E3.10	10	7	71417808	A2.01	4	34	71418879	E3.32	8
6	71406009	L3.10	1	16	71415158	E3.10	9	5	71417809	A2.01	4	34	71418879	E3.32	3A
1	71406178	A2.01	3	7	71415158	E3.10	6	17	71417810	A2.01	4	34	71418879	E3.32	3
32	71406236	E3.10	11	7	71415158	E3.10	8	14	71417811	A2.01	4	8	71419157	E3.02	11
12	71406271	E3.28	1	7	71415158	E3.10	4	15	71417813	A2.01	4	19	71420005	E3.10	1
3	71406271	A2.01	1	16	71415158	E3.10	3	16	71417814	A2.01	4	19	71420005	E3.10	1B
21	71406579	E3.10	11	11	71415158	E3.32	4A	19	71417817	A2.01	4	15	71421085	F4.01	3
13	71407937	A2.01	3	2	71415218	D1.01	5	18	71417819	A2.01	4	6	71421869	F4.01	7
6	71407938	A2.01	4	1	71415426	D1.01	6A	20	71417820	A2.01	4	13	71430198	F4.01	8
2	71408785	E3.32	4	1	71415426	D1.01	6	21	71417821	A2.01	4	7	71432683	E3.02	22
3	71408786	E3.32	4	21	71415445	D1.01	2	22	71417822	A2.01	4	16	71433079	L1.25	4
4	71408811	E3.32	5	6	71415855	E3.02	29A	13	71418383	E3.20	2	16	71433079	L1.25	3
5	71408814	E3.32	5	12	71415870	E3.02	32	16	71418385	E3.20	2	21	71433088	L1.25	3
6	71408816	E3.32	5	12	71415870	E3.02	32A	2	71418441	E3.32	8	9	71433088	L1.25	1
2	71408891	A2.01	4	8	71416080	E3.02	25A	2	71418441	E3.32	3	9	71433088	L1.25	2
10	71412008	E3.20	4	5	71416080	E3.02	29	2	71418441	E3.32	3A	21	71433088	L1.25	4
15	71412010	L6.04	2	5	71416080	E3.02	27	11	71418452	E3.32	3A	8	71433096	L1.25	4
5	71415031	L1.25	4	5	71416080	E3.02	28	11	71418452	E3.32	3	8	71433096	L1.25	3
5	71415031	L1.25	3	8	71416090	E3.02	25	11	71418452	E3.32	8	3	71433121	L1.25	2
13	71415090	E3.10	7	8	71416112	E3.02	9	13	71418454	E3.32	3A	3	71433121	L1.25	1

Nota/Nota: Este índice foi gerado em sequência alfa-numérica/ Este índice fue generado en secuencia alfa-numérica

ÍNDICE NUMÉRICO-INDICE NUMERICO

SEQ	ITEM	SGR	QUAD	SEQ	ITEM	SGR	QUAD	SEQ	ITEM	SGR	QUAD	SEQ	ITEM	SGR	QUAD
14	71433122	L1.25	4	12	71445626	E3.32	1	21	71447621	E3.32	3	4	71451677	A2.43	1
14	71433122	L1.25	3	12	71445626	E3.32	6	17	71447625	E3.32	4	10	71451702	F4.01	6
1	71433122	L1.25	1	8	71445626	E3.32	4	17	71447627	E3.32	5	5	71451827	F4.01	7
1	71433122	L1.25	2	7	71445627	E3.32	4A	9	71448091	E3.32	2	3	71451827	F4.04	2
4	71433123	L1.25	4	7	71445627	E3.32	4	9	71448091	E3.32	1	5	71451827	L1.04	7
4	71433123	L1.25	3	11	71445627	E3.32	7	6	71448091	E3.32	4A	6	71451850	F4.01	9A
7	71437346	E3.02	16	11	71445627	E3.32	1	9	71448091	E3.32	7	6	71451850	F4.01	9
18	71437897	F4.01	6	11	71445627	E3.32	6	9	71448091	E3.32	6	17	71451910	A2.01	1
5	71442022	D1.01	5	11	71445627	E3.32	2	17	71448557	E3.28	1	6	71451920	F4.01	6
19	71442116	D1.01	2	14	71445656	E3.32	3	7	71448557	A2.22	4	7	71451952	F5.01	2
10	71443486	E3.02	2	14	71445656	E3.32	8	7	71449161	F4.01	6	10	71451952	E3.02	44
1	71443486	E3.02	14	14	71445656	E3.32	3A	6	71450174	F4.01	5	8	71451952	A2.43	1
2	71443486	E3.02	48	17	71445657	E3.32	3	16	71450185	F4.01	6	11	71451952	F4.01	8
4	71443486	E3.02	3	17	71445657	E3.32	3A	9	71450189	F4.01	6	19	71452032	F4.01	2
2	71443486	E3.02	48A	17	71445657	E3.32	8	13	71450190	L1.01	1	12	71452033	F4.01	11
11	71444012	E3.02	5	16	71445658	E3.32	8	13	71450209	F4.01	9A	6	71452033	F4.01	2
2	71444012	E3.02	31	16	71445658	E3.32	3	13	71450209	F4.01	9	6	71452035	L1.04	7
1	71444012	E3.02	1	16	71445658	E3.32	3A	9	71450216	F4.01	5	4	71452042	F4.01	3
1	71444012	E3.02	2	19	71445704	E3.32	4	18	71450222	F4.04	2	12	71452045	F4.01	3
2	71444012	E3.02/1	31	6	71445714	E3.32	4	14	71450230	A2.43	1	2	71452310	F4.01	10
5	71444012	E3.02	4	19	71445738	E3.32	6	16	71450235	F4.01	13	6	71456224	L6.04	2
3	71444029	E3.02	32	19	71445738	E3.32	4A	8	71450235	F4.01	5	3	71461019	D3.40	1
2	71444029	E3.02	33	19	71445738	E3.32	7	3	71450286	F4.01	3	3	71461019	D3.40	2
2	71444029	E3.02	34A	19	71445738	E3.32	1	19	71450291	F4.01	6	3	71461019	D3.40	4
2	71444029	E3.02	34	19	71445738	E3.32	2	17	71450292	F4.01	6	3	71461019	D3.40	3
3	71444029	E3.02	32A	19	71445827	E3.32	5	17	71450310	F4.01	2	8	71463515	E3.02/1	18
21	71444332	E3.02	41	8	71445888	E3.32	5	16	71451196	F4.01	2	8	71463515	E3.02	18
11	71444332	E3.02	41	7	71445889	E3.32	5	14	71451199	F4.01	2	17	71464187	E3.14	15
22	71444464	E3.02	41	17	71447620	E3.32	4A	15	71451200	F4.01	2	17	71464187	E3.14	16
22	71444490	E3.02	5	17	71447620	E3.32	2	4	71451230	A4.01	4	17	71464187	E3.14	17
6	71444555	E3.02	3	18	71447620	E3.32	1	6	71451437	F4.01	6	17	71464187	E3.14	18
17	71444555	E3.02	1	17	71447620	E3.32	7	14	71451437	F4.01	6	17	71464187	E3.14	19
8	71445626	E3.32	4A	18	71447620	E3.32	6	14	71451438	F4.01	6	17	71464187	E3.14	21
12	71445626	E3.32	2	21	71447621	E3.32	8	6	71451519	F4.01	6	17	71464187	E3.14	20
12	71445626	E3.32	7	21	71447621	E3.32	3A	2	71451663	F4.04	2	20	71464190	E3.14	17

Nota/Nota: Este índice foi gerado em sequência alfa-numérica/ Este índice fue generado en secuencia alfa-numérica

ÍNDICE NUMÉRICO-INDICE NUMERICO

SEQ	ITEM	SGR	QUAD	SEQ	ITEM	SGR	QUAD	SEQ	ITEM	SGR	QUAD	SEQ	ITEM	SGR	QUAD
20	71464190	E3.14	19	2	71465121	E3.14	6	6	71465125	E3.14	6	2	71484462	E3.02	45
20	71464190	E3.14	16	2	71465121	E3.14	3	6	71465125	E3.14	12	2	71484462	E3.02	46
20	71464190	E3.14	20	2	71465121	E3.14	4	6	71465125	E3.14	3	7	71484462	E3.02	42
20	71464190	E3.14	18	2	71465121	E3.14	10	6	71465125	E3.14	22	9	71484462	E3.02	9
20	71464190	E3.14	21	2	71465121	E3.14	2	6	71465125	E3.14	11	2	71484462	E3.02	17
20	71464190	E3.14	15	2	71465121	E3.14	11	6	71465125	E3.14	14	2	71484462	E3.02	47
21	71464191	E3.14	21	2	71465121	E3.14	13	6	71465125	E3.14	13	3	71484462	E3.02	26
21	71464191	E3.14	19	2	71465121	E3.14	14	9	71465325	E3.32	4A	11	71484462	E3.02	29A
21	71464191	E3.14	16	2	71465121	E3.14	1	18	71465329	E3.32	4A	11	71484803	E3.02	42
21	71464191	E3.14	18	2	71465121	E3.14	12	3	71466172	E3.02	45	3	71484803	E3.02	17
21	71464191	E3.14	20	5	71465124	E3.14	13	3	71466172	E3.02	46	7	71484844	E3.02	17
21	71464191	E3.14	17	5	71465124	E3.14	11	3	71466172	E3.02	47	6	71485013	A4.01	4
21	71464191	E3.14	15	5	71465124	E3.14	6	6	71466905	D3.34	3	11	71485267	L1.05	1
4	71464996	E3.32	1	5	71465124	E3.14	14	7	71467804	E3.20	2	15	71488736	A2.43	1
4	71464996	E3.32	4A	5	71465124	E3.14	4	8	71467805	E3.20	2	19	719104808	L1.04	7
4	71464996	E3.32	2	5	71465124	E3.14	10A	9	71467806	E3.20	2	6	72100658	E3.02	38
4	71464996	E3.32	7	5	71465124	E3.14	3	10	71467808	E3.20	2	6	72100658	E3.02	22
4	71464996	E3.32	6	5	71465124	E3.14	5	14	71467810	E3.20	2	16	72100658	E3.02	13
5	71464999	E3.32	4A	5	71465124	E3.14	22	2	71467815	E3.20	2	3	72104414	E3.32	5
5	71464999	E3.32	2	5	71465124	E3.14	7	10	71468156	L1.25	4	8	72104576	E3.32	1
5	71464999	E3.32	1	5	71465124	E3.14	1	10	71468156	L1.25	3	8	72104576	E3.32	6
5	71464999	E3.32	6	5	71465124	E3.14	8	19	71468299	L6.04	2	8	72104576	E3.32	7
5	71464999	E3.32	7	5	71465124	E3.14	12	12	71468300	L6.04	2	8	72104576	E3.32	2
22	71465029	E3.32	3	5	71465124	E3.14	9	11	71468302	L6.04	2	14	72104581	E3.32	1
22	71465029	E3.32	8	5	71465124	E3.14	2	10	71468303	L6.04	2	14	72104581	E3.32	2
22	71465029	E3.32	3A	5	71465124	E3.14	10	20	71469208	E3.32	8	14	72104581	E3.32	6
4	71465034	E3.32	3	6	71465125	E3.14	10A	20	71469208	E3.32	3A	14	72104581	E3.32	7
4	71465034	E3.32	3A	6	71465125	E3.14	4	20	71469208	E3.32	3	18	72104590	E3.32	2
4	71465034	E3.32	8	6	71465125	E3.14	8	19	71469305	L1.25	4	17	72104590	E3.32	1
2	71465121	E3.14	8	6	71465125	E3.14	5	19	71469305	L1.25	3	18	72104590	E3.32	7
2	71465121	E3.14	9	6	71465125	E3.14	10	4	71470185	E3.20	2	17	72104590	E3.32	6
2	71465121	E3.14	22	6	71465125	E3.14	7	3	71471056	E3.20	2	15	72104592	E3.32	7
2	71465121	E3.14	5	6	71465125	E3.14	1	3	71474121	L1.01	8	15	72104592	E3.32	6
2	71465121	E3.14	10A	6	71465125	E3.14	2	32	71480911	L1.04	15	15	72104592	E3.32	2
2	71465121	E3.14	7	6	71465125	E3.14	9	17	71480911	L1.04	8	15	72104592	E3.32	4A

Nota/Nota: Este índice foi gerado em sequência alfa-numérica/ Este índice fue generado en secuencia alfa-numérica

ÍNDICE NUMÉRICO-INDICE NUMERICO

SEQ	ITEM	SGR	QUAD	SEQ	ITEM	SGR	QUAD	SEQ	ITEM	SGR	QUAD	SEQ	ITEM	SGR	QUAD
15	72104592	E3.32	1	2	72111926	E3.32	5	2	72116114	L6.04	2	22	72201043	E3.02	1
10	72104594	E3.32	1	11	72111927	E3.32	5	1	72116115	L6.04	2	23	72201044	E3.02	1
10	72104594	E3.32	7	14	72111969	E3.32	4A	4	72116116	L6.04	2	20	72201048	E3.02	1
10	72104594	E3.32	2	12	72113868	E3.32	8	5	72116117	L6.04	2	8	72201048	E3.02	2
10	72104594	E3.32	6	12	72113868	E3.32	3A	16	72116118	L6.04	2	5	72201052	E3.02	1
13	72104594	E3.32	4A	12	72113868	E3.32	3	18	72116119	L6.04	2	7	72201052	E3.02	5
6	72104595	E3.32	7	3	72113869	E3.32	3A	8	72116124	L6.04	2	3	72201053	E3.02	1
6	72104595	E3.32	6	3	72113869	E3.32	3	20	72116126	L6.04	2	9	72201053	E3.02	5
31	72104595	E3.32	1	3	72113869	E3.32	8	3	72116129	L6.04	2	1	72201053	E3.02	4
6	72104595	E3.32	2	15	72113929	E3.32	8	17	72116130	L6.04	2	8	72201053	E3.02	3
6	72104596	E3.32	3A	15	72113929	E3.32	3	14	72116131	L6.04	2	3	72201053	E3.02	2
20	72104596	E3.32	6	15	72113929	E3.32	3A	13	72116132	L6.04	2	5	72201125	E3.02	2
20	72104596	E3.32	7	7	72114015	E3.32	3	9	72116133	L6.04	2	18	72201125	E3.02	1
6	72104597	E3.32	8	5	72114018	E3.32	8	7	72116134	L6.04	2	15	72201143	E3.02	22
6	72104597	E3.32	3	5	72114018	E3.32	3	1	72116142	F4.01	1	20	72201166	E3.02	4
20	72104598	E3.32	4	5	72114018	E3.32	3A	4	72116143	F4.01	1	21	72201170	E3.02	4
23	72104606	E3.32	3	7	72114747	E3.32	3A	6	72116240	L1.25	3	6	72201210	L1.01	4
10	72104613	E3.32	3	7	72114756	E3.32	8	6	72116240	L1.25	4	14	72201210	L1.01	11
10	72104613	E3.32	3A	23	72114757	E3.32	8	25	72160505	E3.32	6	2	72201210	L1.01	2
10	72104613	E3.32	8	23	72114758	E3.32	3A	25	72160510	E3.32	7	9	72201229	L1.01	5
14	72104616	E3.32	4	41	72114859	L1.04	13	36	72160674	E3.32	6	10	72201261	L1.01	5
9	72104621	E3.32	4	12	72114860	L1.04	15	34	72160674	E3.32	7	18	72201669	E3.02	41
18	72104628	E3.32	4	5	72114890	L1.04	15	21	72161178	E3.02	29A	22	72201681	A4.01	1
11	72104630	E3.32	4	3	72114891	L1.04	15	9	72161343	E3.02	48A	11	72201945	L1.01	10
15	72104631	E3.32	4	8	72114894	L1.04	15	1	72161347	E3.02	29A	7	72202082	E3.28	1
18	72104633	E3.32	8	6	72114895	L1.04	15	4	72200537	D1.01	3	10	72202085	E3.28	1
18	72104633	E3.32	3	7	72114896	L1.04	15	9	72200618	E3.10	2C	24	72202157	E3.10	5
18	72104633	E3.32	3A	28	72114899	L1.04	16	12	72200618	E3.10	2A	1	72202203	E3.10	10
17	72109053	E3.02	5	12	72114953	L1.05	1	12	72200618	E3.10	2	18	72202212	E3.10	5
5	72109072	A4.01	4	4	72114954	L1.05	1	10	72200760	E3.02	30	18	72202212	E3.10	9
13	72109073	A4.01	4	29	72114996	L1.04	9	7	72200760	E3.02	1	18	72202212	E3.10	7
15	72111876	E3.32	5	30	72114997	L1.04	9	10	72200760	E3.02/1	30	18	72202212	E3.10	3
14	72111912	E3.32	5	5	72115017	L1.04	10	2	72200760	E3.02	11	25	72202218	E3.10	11
9	72111917	E3.32	5	3	72115021	L1.04	10	21	72200760	E3.02	12	6	72202262	A2.22	4
18	72111924	E3.32	5	4	72115022	L1.04	10	3	72201042	E3.02	43	6	72202262	E3.28	1

Nota/Nota: Este índice foi gerado em sequência alfa-numérica/ Este índice fue generado en secuencia alfa-numérica

ÍNDICE NUMÉRICO-INDICE NUMERICO

SEQ	ITEM	SGR	QUAD	SEQ	ITEM	SGR	QUAD	SEQ	ITEM	SGR	QUAD	SEQ	ITEM	SGR	QUAD
9	72202384	E3.02	6	5	72202553	L3.10	1	5	72203567	E3.02	21	24	72203802	E3.32	7
8	72202385	E3.02	5	2	72202571	L3.10	3	14	72203568	E3.02	20	24	72203804	E3.32	6
17	72202385	E3.02	4	11	72202735	L1.04	6	5	72203569	E3.02	44	10	72203827	E3.02	9
1	72202431	E3.02	11	23	72202738	L1.04	7	4	72203570	E3.02	44	1	72203856	E3.02	20
13	72202438	E3.02	30	7	72202881	E3.02	43	4	72203584	E3.02/1	31	3	72203857	E3.02	44
23	72202438	E3.02	13	8	72202962	E3.02	24	4	72203584	E3.02	31	1	72203859	L3.10	2
14	72202438	E3.02	11	11	72202963	E3.02	24	3	72203588	E3.21	2	29	72203860	L3.10	2
13	72202438	E3.02/1	30	1	72203000	E3.02/1	30	1	72203589	E3.21	1	18	72203861	L3.10	2
14	72202438	E3.02	12	1	72203000	E3.02	30	14	72203620	E3.02	4	27	72203862	L3.10	2
15	72202438	E3.02	43	9	72203001	E3.02	24	2	72203623	A4.01	2	22	72203863	L3.10	2
1	72202439	E3.02	22	10	72203002	E3.02	24	9	72203636	E3.10	2	14	72203864	L3.10	2
13	72202451	E3.02	13	21	72203022	E3.02	7	2	72203637	E3.10	2	36	72203865	L3.10	2
15	72202451	E3.02	12	12	72203027	F4.01	9	3	72203646	E3.10	2	4	72203866	L3.10	2
15	72202453	E3.02	13	2	72203027	L1.04	11	3	72203646	E3.10	2A	3	72203867	L3.10	2
17	72202453	E3.02	12	12	72203027	F4.01	9A	3	72203646	E3.10	2C	30	72203868	L3.10	2
13	72202489	D3.40	1	2	72203027	L1.04/1	11	4	72203655	E3.02	26	9	72203869	L3.10	2
3	72202492	L6.04	3	1	72203032	D1.01	3	2	72203658	E3.02	26	28	72203870	L3.10	2
15	72202495	L6.04	3	2	72203033	D1.01	3	15	72203659	E3.02	25	2	72203871	E3.02	44
18	72202496	L6.04	3	1	72203145	E3.10	1A	15	72203659	E3.02	25A	14	72203874	L1.04	7
19	72202497	L6.04	3	9	72203151	E3.10	1A	3	72203663	E3.02	8	18	72203875	L1.04	7
1	72202498	L6.04	3	1	72203516	D1.01	4	11	72203664	E3.02	8	9	72203876	L1.04	7
2	72202499	L6.04	3	13	72203521	D3.40	2	8	72203674	E3.02	28	17	72203877	L1.04	6
17	72202508	L6.04	3	16	72203523	D3.40	3	9	72203676	E3.02	27	24	72203879	L1.04	7
9	72202519	L1.04	4	16	72203525	D3.40	4	8	72203677	E3.02	29	7	72203880	L1.04	6
10	72202523	L1.04	4	4	72203533	F4.01	8	17	72203697	E3.02	41	18	72203881	L1.04	6
5	72202525	L1.04	3	10	72203534	F4.01	8	11	72203699	E3.02	7	13	72203883	L1.04	6
16	72202529	L1.04	4	5	72203535	F4.01	8	10	72203700	E3.02	7	2	72203884	L1.04	6
11	72202532	L1.04	4	18	72203537	F4.01	2	2	72203702	E3.02	10	1	72203885	L1.04	6
6	72202536	L1.04	3	7	72203537	F4.01	5	1	72203703	E3.02	10	8	72203886	L1.04	7
13	72202537	L1.04	3	2	72203537	F4.01	3	16	72203731	E3.02	48A	7	72203887	L1.04	7
9	72202538	L1.04	3	6	72203538	F4.01	8	9	72203731	E3.02	48	8	72203890	L1.04	2
4	72202544	E3.02	20	7	72203539	F4.01	8	8	72203733	E3.02	48	22	72203898	L1.04	7
12	72202545	E3.02	20	15	72203541	E3.02	30	3	72203750	A0.02	1	7	72203903	L1.04/1	17
3	72202547	E3.02	20	15	72203541	E3.02/1	30	4	72203757	A0.02	1	7	72203903	L1.04	17
8	72202551	E3.02	20	4	72203566	E3.02	21	10	72203758	A0.02	1	5	72203904	L1.04	17

Nota/Nota: Este índice foi gerado em sequência alfa-numérica/ Este índice fue generado en secuencia alfa-numérica

ÍNDICE NUMÉRICO-INDICE NUMERICO

SEQ	ITEM	SGR	QUAD	SEQ	ITEM	SGR	QUAD	SEQ	ITEM	SGR	QUAD	SEQ	ITEM	SGR	QUAD
5	72203904	L1.04/1	17	15	72203938	L1.04	7	6	72204145	E3.29	1	12	72204345	E3.02	25A
8	72203905	L1.04	17	16	72203939	L1.04	7	9	72204155	E3.02/1	30	1	72204346	E3.02	42
8	72203905	L1.04/1	17	17	72203940	L1.04	7	9	72204155	E3.02	30	4	72204347	E3.02	42
3	72203907	L1.04	17	3	72203948	L6.04	4	16	72204183	E3.02	42	17	72204350	E3.02	42
3	72203907	L1.04/1	17	10	72203951	F4.04	2	4	72204186	E3.02/1	30	7	72204491	E3.02	48A
2	72203908	L1.04/1	17	3	72203951	F4.01	1	6	72204187	E3.02	30	7	72204491	E3.02	48
2	72203908	L1.04	17	15	72203953	F4.04	2	6	72204187	E3.02	36	6	72204492	E3.02	48
5	72203909	L1.04	23	6	72203954	L1.04	5	5	72204187	E3.02	36	6	72204492	E3.02	48A
12	72203909	L1.04/1	22	1	72203955	F4.04	2	6	72204187	E3.02/1	30	3	72204496	E3.02	24
5	72203909	L1.04	21	7	72203956	L1.04	5	3	72204189	E3.02	36	1	72204500	E3.02	24
12	72203909	L1.04	22	8	72203961	F4.01	1	4	72204190	E3.02	36	14	72204504	E3.02	48
5	72203909	L1.04/1	21	10	72203964	L1.04	3	2	72204196	E3.02/1	30	14	72204504	E3.02	48A
4	72203910	L1.04/1	21	12	72203965	L1.04	3	14	72204197	E3.02	43	5	72204505	E3.02	48
6	72203910	L1.04	23	11	72203969	F4.04	2	13	72204201	E3.02	48A	5	72204505	E3.02	48A
4	72203910	L1.04	21	12	72203970	F4.04	2	13	72204201	E3.02	48	12	72204506	E3.02	48
11	72203910	L1.04/1	22	8	72203971	F4.01	7	11	72204223	E3.28	1	12	72204506	E3.02	48A
11	72203910	L1.04	22	7	72203972	F4.01	7	1	72204228	E3.02	43	15	72204507	E3.02	48A
2	72203912	L1.04	23	16	72204007	E3.02	43	10	72204291	E3.02	41	15	72204507	E3.02	48
6	72203913	L1.04/1	17	10	72204024	F4.01	7	8	72204293	E3.02	46	18	72204512	E3.02	24
6	72203913	L1.04	17	6	72204027	F4.04	1	8	72204293	E3.02	42	4	72204616	E3.02	9
1	72203913	L1.04	23	1	72204032	L1.04	5	8	72204293	E3.02	47	5	72204618	E3.02	7
11	72203915	L1.04	20	8	72204033	F4.04	2	8	72204293	E3.02	45	6	72204618	E3.02	8
3	72203917	L1.04/1	21	9	72204036	F4.04	2	1	72204294	E3.02	45	4	72204634	A2.21	2
3	72203917	L1.04	21	12	72204102	E3.02	42	1	72204294	E3.02	47	3	72204635	A2.21	2
1	72203929	L1.04	17	19	72204102	E3.02	41	1	72204294	E3.02	46	5	72204636	A2.21	2
1	72203929	L1.04/1	17	7	72204105	A4.01	4	3	72204313	E3.02	16	2	72204644	E3.02	36
14	72203930	L1.04/1	21	2	72204108	A4.01	4	12	72204332	E3.02	51	5	72204659	A2.21	1
14	72203930	L1.04	21	3	72204109	A4.01	4	7	72204334	E3.02	51	18	72204667	E3.02	28
9	72203930	L1.04	22	14	72204126	E3.02	16	19	72204338	E3.02	14	18	72204668	E3.02	27
9	72203930	L1.04/1	22	10	72204127	E3.02	16	5	72204339	E3.02	15	18	72204669	E3.02	29
2	72203931	A2.22	4	20	72204128	E3.02	41	13	72204344	E3.02	25	17	72204681	E3.02	14
19	72203931	L1.04	6	20	72204129	E3.02	42	13	72204344	E3.02	25A	1	72204681	E3.02	15
10	72203932	L1.04	6	5	72204130	E3.02	16	13	72204344	E3.02	25B	18	72204682	E3.02	14
3	72203934	L1.04	20	25	72204133	E3.02	7	12	72204345	E3.02	25B	1	72204753	E3.02	41
14	72203937	L1.04	6	6	72204134	E3.02	16	12	72204345	E3.02	25	3	72204754	E3.02	41

Nota/Nota: Este índice foi gerado em sequência alfa-numérica/ Este índice fue generado en secuencia alfa-numérica

ÍNDICE NUMÉRICO-INDICE NUMERICO

SEQ	ITEM	SGR	QUAD	SEQ	ITEM	SGR	QUAD	SEQ	ITEM	SGR	QUAD	SEQ	ITEM	SGR	QUAD
1	72204755	E3.02	17	28	72206778	E3.32	1	1	72207461	E3.02	18	10	72208917	L1.04/1	22
6	72204757	E3.02	17	28	72206778	E3.32	6	9	72207464	E3.02	19	15	72208999	L1.04	4
15	72204759	E3.02	7	28	72206778	E3.32	2	9	72207464	E3.02/1	19	14	72209018	E3.02	51
4	72204768	L1.04/1	17	28	72206778	E3.32	7	2	72207470	E3.02/1	18	8	72209024	E3.02	8
4	72204768	L1.04	17	11	72206950	E3.02	11	2	72207470	E3.02	18	10	72209025	E3.02	8
9	72204781	F4.01	7	12	72206951	E3.02	11	6	72207472	E3.02	43	21	72209050	E3.02	5
10	72205748	E3.10	11	7	72206952	E3.02	11	2	72207473	E3.02	43	20	72209052	E3.02	5
9	72205758	E3.10	11	1	72207003	F4.01	7	13	72207474	E3.02	43	14	72209055	E3.02	25
9	72205758	E3.02	29A	6	72207036	E3.02	44	10	72207475	E3.02	43	14	72209055	E3.02	25A
12	72205930	L1.01	5	26	72207038	L1.01	4	19	72207476	E3.02	23	22	72209102	L1.04	14
14	72205980	E3.02	1	22	72207038	L1.01	2	19	72207476	E3.02/1	23	9	72209103	L1.04	14
3	72205997	E3.31	8	17	72207038	L1.01	11	13	72207477	E3.02	23	29	72209104	L1.04	14
19	72206122	L1.04	15	1	72207411	L1.04	2	13	72207477	E3.02/1	23	13	72209105	L1.04	14
20	72206123	L1.04	15	23	72207439	E3.02	12	18	72207478	E3.02/1	23	7	72209106	L1.04	14
20	72206125	L1.04	16	24	72207440	E3.02	13	18	72207478	E3.02	23	19	72209107	L1.04	14
19	72206127	L1.04	13	8	72207441	E3.02	13	4	72207480	E3.02/1	23	24	72209108	L1.04	14
7	72206129	L1.04	13	8	72207442	E3.02	12	4	72207480	E3.02	23	5	72209110	L1.04	14
10	72206130	L1.04	13	4	72207443	E3.02	13	22	72207501	E3.02	30	10	72209111	L1.04	14
1	72206131	L1.04	12	5	72207444	E3.02	12	22	72207501	E3.02/1	30	8	72209112	L1.04	14
26	72206132	L1.04	9	6	72207445	E3.02	12	14	72207502	E3.02	30	20	72209113	L1.04	14
15	72206133	L1.04	12	9	72207446	E3.02	12	14	72207502	E3.02/1	30	18	72209114	L1.04	14
2	72206134	L1.04	12	4	72207447	E3.02	12	20	72207503	E3.02	30	14	72209115	L1.04	14
35	72206135	L1.04	12	7	72207448	E3.02	12	20	72207503	E3.02/1	30	9	72209115	L1.04	12
2	72206136	L1.04	8	5	72207449	E3.02	13	6	72207507	E3.02	31	15	72209116	L1.04	14
18	72206137	L1.04	12	10	72207450	E3.02	13	6	72207507	E3.02/1	31	31	72209117	L1.04	14
26	72206139	L1.04	15	6	72207451	E3.02	13	3	72207513	E3.02	19	1	72209118	L1.04	14
13	72206140	L1.04	16	7	72207452	E3.02	13	3	72207513	E3.02/1	19	6	72209119	L1.04	14
11	72206141	L1.04	13	9	72207453	E3.02	13	1	72207559	E3.02	31	23	72209120	L1.04	14
11	72206142	L1.04	14	17	72207454	E3.02	11	1	72207559	E3.02/1	31	27	72209121	L1.04	14
36	72206142	L1.04	12	18	72207455	E3.02	11	5	72207921	E3.10	2B	21	72209122	L1.04	14
4	72206258	L1.01	3	20	72207456	E3.02	11	6	72207922	E3.10	2B	26	72209123	L1.04	14
7	72206397	L1.04	16	19	72207457	E3.02	11	10	72207927	E3.10	2B	12	72209124	L1.04	14
11	72206398	L1.04	9	6	72207458	E3.02	11	9	72207931	E3.10	2A	2	72209157	D3.34	1
27	72206401	L1.04	15	5	72207459	E3.02	11	2	72208010	E3.10	2A	15	72209212	E3.02	32A
30	72206402	L1.04	15	1	72207461	E3.02/1	18	10	72208917	L1.04	22	15	72209212	E3.02	32

Nota/Nota: Este índice foi gerado em sequência alfa-numérica/ Este índice fue generado en secuencia alfa-numérica

ÍNDICE NUMÉRICO-INDICE NUMERICO

SEQ	ITEM	SGR	QUAD	SEQ	ITEM	SGR	QUAD	SEQ	ITEM	SGR	QUAD	SEQ	ITEM	SGR	QUAD
7	72209243	L1.04	3	39	72209745	L1.04	19	27	72209818	E3.29	6	1	72209833	E3.29	7
12	72209363	E3.02	38	38	72209746	L1.04	19	11	72209818	E3.02	39	1	72209833	E3.02	22A
4	72209583	L1.25	2	31	72209747	L1.04	19	8	72209818	E3.31	2	2	72209834	E3.02	22A
4	72209583	L1.25	1	33	72209748	L1.04	19	9	72209819	E3.29	6	2	72209834	E3.29	7
19	72209634	L1.04	12	36	72209749	L1.04	19	15	72209820	E3.02	1	3	72209835	E3.29	7
6	72209635	L1.04	13	10	72209750	L1.04	19	4	72209820	E3.02	2	3	72209835	E3.02	22A
5	72209636	L1.04	13	21	72209756	L1.04	12	12	72209820	E3.31	4	6	72209836	E3.29	3
4	72209637	L1.04	13	20	72209757	L1.04	12	2	72209820	E3.31	6	6	72209838	E3.31	3
3	72209638	L1.04	13	22	72209758	L1.04	12	13	72209820	E3.29	6	6	72209838	E3.31	6
25	72209639	L1.04	12	23	72209759	L1.04	12	15	72209821	E3.29	6	2	72209838	E3.02	35
26	72209640	L1.04	12	12	72209788	F4.01	8	15	72209821	E3.29	3	5	72209838	E3.31	5
28	72209641	L1.04	12	3	72209796	E3.29	1	7	72209821	E3.31	7	2	72209838	E3.29	4
29	72209642	L1.04	12	4	72209797	E3.29	1	28	72209822	E3.29	6	5	72209838	E3.31	4
27	72209643	L1.04	12	7	72209798	E3.29	6	2	72209823	E3.29	6	1	72209838	E3.31	7
24	72209644	L1.04	12	5	72209798	E3.29	1	9	72209823	E3.29	3	12	72209838	E3.31	2
30	72209645	L1.04	12	2	72209799	E3.29	1	1	72209824	E3.29	6	3	72209838	E3.31	7
12	72209721	L1.04	20	1	72209800	E3.29	1	14	72209824	E3.31	6	9	72209839	E3.02	35
8	72209721	L1.04	24	7	72209801	E3.29	2	3	72209824	E3.02	37	15	72209839	E3.31	2
6	72209729	L1.04	18	20	72209802	E3.29	2	4	72209824	E3.29	7	13	72209839	E3.31	3
34	72209729	L1.04	19	18	72209803	E3.29	2	11	72209824	E3.02	49	8	72209839	E3.31	7
27	72209730	L1.04	19	42	72209804	E3.29	2	6	72209824	E3.31	2	1	72209839	E3.02	37
13	72209731	L1.04	19	22	72209805	E3.29	2	10	72209824	E3.31	7	6	72209841	E3.31	5
4	72209732	L1.04	19	3	72209807	E3.29	2	4	72209824	E3.02	22A	10	72209841	E3.31	3
16	72209733	L1.04	19	17	72209808	E3.29	6	22	72209825	E3.29	6	2	72209857	E3.02	49
47	72209734	L1.04	19	16	72209809	E3.29	6	12	72209826	E3.29	6	10	72209858	E3.02	49
19	72209735	L1.04	19	18	72209810	E3.02	4	8	72209827	E3.02	40	12	72209859	E3.02	49
12	72209736	L1.04	19	8	72209810	E3.29	6	5	72209827	E3.02	53	9	72209860	E3.02	49
23	72209737	L1.04	19	9	72209810	E3.02	22	12	72209827	E3.29	3	13	72209861	E3.02	49
6	72209738	L1.04	19	11	72209811	E3.29	6	24	72209827	E3.29	6	5	72209862	E3.02	49
45	72209739	L1.04	19	10	72209812	E3.29	6	16	72209827	E3.02	39	3	72209863	E3.02	49
11	72209740	L1.04	19	23	72209813	E3.29	6	21	72209828	E3.29	6	15	72209864	E3.02	49
17	72209741	L1.04	19	14	72209814	E3.29	6	4	72209829	E3.29	6	14	72209865	E3.02	49
5	72209742	L1.04	19	5	72209815	E3.29	6	20	72209830	E3.29	6	4	72209866	E3.02	49
44	72209743	L1.04	19	26	72209816	E3.29	6	25	72209831	E3.29	6	8	72209867	E3.02	49
43	72209744	L1.04	19	6	72209817	E3.29	6	18	72209832	E3.29	6	7	72209868	E3.02	49

Nota/Nota: Este índice foi gerado em sequência alfa-numérica/ Este índice fue generado en secuencia alfa-numérica

ÍNDICE NUMÉRICO-INDICE NUMERICO

SEQ	ITEM	SGR	QUAD	SEQ	ITEM	SGR	QUAD	SEQ	ITEM	SGR	QUAD	SEQ	ITEM	SGR	QUAD
6	72209869	E3.02	49	8	72209997	E3.21	3	15	72210024	E3.21	2	2	72210072	E3.31	7
1	72209870	E3.02	49	24	72209998	E3.21	3	17	72210025	E3.21	2	14	72210072	E3.31	7
2	72209872	E3.02	37	23	72209999	E3.21	3	34	72210026	E3.21	2	6	72210073	E3.31	7
10	72209872	E3.02	22	4	72210000	E3.21	2	21	72210027	E3.21	2	1	72210074	E3.31	6
13	72209873	E3.02	22	10	72210000	E3.21	3	12	72210028	E3.21	2	13	72210075	E3.31	4
19	72209873	E3.02	4	5	72210001	E3.21	2	11	72210029	E3.21	2	9	72210075	E3.31	2
12	72209874	E3.02	22	12	72210001	E3.21	3	10	72210030	E3.21	2	16	72210076	E3.31	4
11	72209875	E3.02	22	29	72210002	E3.21	3	9	72210031	E3.21	2	13	72210076	E3.31	2
5	72209876	E3.29	4	22	72210003	E3.21	3	8	72210032	E3.21	2	15	72210076	E3.31	6
3	72209877	E3.29	4	30	72210004	E3.21	3	22	72210033	E3.21	2	14	72210077	E3.31	2
1	72209878	E3.29	4	20	72210005	E3.21	3	23	72210034	E3.21	2	16	72210077	E3.31	6
4	72209879	E3.29	4	31	72210006	E3.21	3	6	72210035	E3.21	2	14	72210077	E3.31	3
5	72209976	E3.21	3	32	72210007	E3.21	2	1	72210036	E3.21	2	11	72210078	E3.02	35
1	72209977	E3.21	3	31	72210008	E3.21	2	33	72210037	E3.21	2	14	72210078	E3.31	4
11	72209978	E3.21	3	28	72210009	E3.21	2	4	72210038	E3.02	54	1	72210078	E3.31	3
2	72209979	E3.21	3	29	72210010	E3.21	2	5	72210039	E3.02	54	9	72210080	E3.31	5
3	72209980	E3.21	3	30	72210011	E3.21	2	6	72210040	E3.02	54	4	72210080	E3.31	6
9	72209981	E3.21	3	1	72210011	E3.31	4	7	72210041	E3.02	54	2	72210081	E3.31	2
25	72209982	E3.21	3	2	72210011	E3.31	3	9	72210042	E3.02	54	11	72210082	E3.31	4
26	72209983	E3.21	3	3	72210011	E3.31	6	3	72210043	E3.02	54	10	72210082	E3.31	6
21	72209984	E3.21	3	1	72210011	E3.31	5	8	72210044	E3.02	54	8	72210082	E3.02	35
6	72209985	E3.21	3	1	72210011	E3.31	2	10	72210045	E3.02	54	8	72210082	E3.31	5
4	72209986	E3.21	3	10	72210011	E3.02	35	1	72210046	E3.02	54	12	72210082	E3.31	3
27	72209987	E3.21	3	27	72210012	E3.21	2	2	72210047	E3.02	54	2	72210083	E3.31	4
6	72209987	E3.02	35	24	72210013	E3.21	2	11	72210048	E3.02	54	15	72210084	E3.31	3
18	72209988	E3.21	3	26	72210014	E3.21	2	12	72210049	E3.02	54	16	72210085	E3.02	35
28	72209989	E3.21	3	25	72210015	E3.21	2	7	72210050	E3.31	4	3	72210086	E3.31	5
4	72209989	E3.02	35	20	72210016	E3.21	2	8	72210065	E3.02	37	3	72210086	E3.31	3
7	72209990	E3.21	3	18	72210017	E3.21	2	9	72210066	E3.02	37	3	72210086	E3.31	4
13	72209991	E3.21	3	16	72210018	E3.21	2	5	72210067	E3.02	37	12	72210086	E3.02	35
15	72209992	E3.21	3	7	72210019	E3.21	2	6	72210068	E3.02	37	5	72210087	E3.31	6
14	72209993	E3.21	3	14	72210020	E3.21	2	4	72210069	E3.02	37	3	72210087	E3.31	2
19	72209994	E3.21	3	2	72210021	E3.21	2	7	72210070	E3.02	37	10	72210087	E3.31	5
17	72209995	E3.21	3	13	72210022	E3.21	2	8	72210071	E3.31	4	9	72210088	E3.31	6
16	72209996	E3.21	3	19	72210023	E3.21	2	9	72210072	E3.31	4	7	72210088	E3.31	5

Nota/Nota: Este índice foi gerado em sequência alfa-numérica/ Este índice fue generado en secuencia alfa-numérica

ÍNDICE NUMÉRICO-INDICE NUMERICO

SEQ	ITEM	SGR	QUAD	SEQ	ITEM	SGR	QUAD	SEQ	ITEM	SGR	QUAD	SEQ	ITEM	SGR	QUAD
7	72210088	E3.02	35	13	72210107	E3.31	5	2	72210170	D3.34	2	1	72210192	D3.40	1
10	72210088	E3.31	4	18	72210108	E3.31	6	9	72210173	D3.34	2	11	72210193	D3.40	1
11	72210088	E3.31	3	18	72210109	E3.31	4	4	72210174	D3.34	3	11	72210193	D3.40	4
4	72210089	E3.31	7	18	72210110	E3.31	2	3	72210175	D3.34	3	11	72210193	D3.40	3
10	72210091	E3.31	2	19	72210121	E3.31	2	5	72210176	D3.34	3	11	72210193	D3.40	2
7	72210091	E3.31	6	16	72210122	E3.31	2	2	72210177	D3.34	3	10	72210195	D3.40	1
12	72210091	E3.31	5	17	72210123	E3.31	2	9	72210180	D3.34	3	10	72210196	D3.40	2
7	72210091	E3.31	3	15	72210124	E3.02	35	10	72210181	D3.34	3	10	72210197	D3.40	3
4	72210091	E3.31	4	17	72210125	E3.02	35	2	72210186	D3.40	3	10	72210198	D3.40	4
4	72210092	E3.31	2	13	72210126	E3.02	35	2	72210186	D3.40	2	12	72210200	D3.40	4
13	72210092	E3.31	6	14	72210127	E3.02	35	2	72210186	D3.40	1	12	72210200	D3.40	3
9	72210092	E3.31	7	3	72210128	E3.02	35	2	72210186	D3.40	4	12	72210200	D3.40	2
4	72210093	E3.31	5	5	72210129	E3.02	35	7	72210187	D3.40	4	12	72210200	D3.40	1
9	72210094	E3.31	3	3	72210130	A4.01	3	7	72210187	D3.40	2	26	72210202	A4.01	3
6	72210095	E3.31	4	5	72210131	A4.01	3	7	72210187	D3.40	3	7	72210203	A4.01	3
8	72210095	E3.31	3	11	72210132	A4.01	3	7	72210187	D3.40	1	13	72210204	A4.01	3
11	72210095	E3.31	2	18	72210135	A4.01	3	8	72210188	D3.40	4	2	72210205	A4.01	3
11	72210095	E3.31	5	19	72210136	A4.01	3	8	72210188	D3.40	2	20	72210207	A4.01	3
8	72210095	E3.31	6	24	72210139	A4.01	3	8	72210188	D3.40	1	21	72210208	A4.01	3
11	72210096	E3.31	7	9	72210140	A4.01	3	8	72210188	D3.40	3	8	72210213	A4.01	3
12	72210096	E3.31	6	2	72210142	D3.37	2	9	72210189	D3.40	3	27	72210215	A4.01	3
5	72210096	E3.31	2	5	72210143	D3.37	2	9	72210189	D3.40	4	25	72210216	A4.01	3
11	72210097	E3.31	6	4	72210144	D3.37	2	9	72210189	D3.40	1	23	72210217	A4.01	3
15	72210098	E3.31	4	1	72210147	D3.37	2	9	72210189	D3.40	2	6	72210218	E3.02	39
1	72210098	E3.02	35	10	72210148	D3.37	2	5	72210190	D3.40	2	14	72210219	E3.02	39
5	72210098	E3.31	3	7	72210149	D3.37	2	5	72210190	D3.40	1	5	72210219	E3.02	40
17	72210099	E3.31	4	3	72210151	D3.37	2	5	72210190	D3.40	3	7	72210220	E3.02	39
7	72210099	E3.31	2	6	72210152	D3.37	2	5	72210190	D3.40	4	20	72210221	E3.02	39
4	72210100	E3.31	3	8	72210153	D3.37	3	4	72210191	D3.40	2	23	72210222	E3.02	39
13	72210102	E3.31	7	6	72210158	D3.37	3	4	72210191	D3.40	3	24	72210223	E3.02	39
17	72210103	E3.31	3	10	72210159	D3.37	3	4	72210191	D3.40	1	15	72210223	E3.02	40
16	72210104	E3.31	3	1	72210162	D3.37	3	4	72210191	D3.40	4	2	72210224	E3.02	39
19	72210105	E3.31	4	3	72210163	D3.37	3	1	72210192	D3.40	4	17	72210225	E3.02	39
14	72210106	E3.31	5	8	72210164	D3.34	2	1	72210192	D3.40	2	1	72210225	E3.02	40
17	72210107	E3.31	6	3	72210165	D3.34	2	1	72210192	D3.40	3	13	72210226	E3.02	40

Nota/Nota: Este índice foi gerado em sequência alfa-numérica/ Este índice fue generado en secuencia alfa-numérica

ÍNDICE NUMÉRICO-INDICE NUMERICO

SEQ	ITEM	SGR	QUAD	SEQ	ITEM	SGR	QUAD	SEQ	ITEM	SGR	QUAD	SEQ	ITEM	SGR	QUAD
26	72210226	E3.02	39	15	72210256	L1.04	9	46	72210293	L1.04	19	23	72210334	L1.04	9
22	72210227	E3.02	39	38	72210257	L1.04	13	18	72210294	L1.04	18	33	72210335	L1.04	13
5	72210228	E3.02	39	17	72210258	L1.04	13	10	72210295	L1.04	18	1	72210336	L1.04	10
12	72210229	E3.02	39	19	72210259	L1.04	9	11	72210296	L1.04	18	21	72210337	L1.04	13
15	72210230	E3.02	39	1	72210261	L1.04	8	12	72210297	L1.04	18	9	72210338	L1.04	8
21	72210230	E3.02	40	18	72210262	L1.04	13	14	72210298	L1.04	18	10	72210341	L1.04	9
18	72210231	E3.02	39	22	72210263	L1.04	13	13	72210299	L1.04	18	36	72210342	L1.04	13
21	72210232	E3.02	39	34	72210264	L1.04	12	7	72210300	L1.04	18	27	72210343	L1.04	16
11	72210232	E3.02	40	42	72210265	L1.04	13	9	72210301	L1.04	18	11	72210344	L1.04	12
2	72210233	E3.02	40	48	72210267	L1.04	13	16	72210302	L1.04	18	8	72210345	L1.04	13
1	72210233	E3.02	39	25	72210268	L1.04	13	3	72210302	A2.22	4	16	72210346	L1.04	9
16	72210234	E3.02	40	44	72210269	L1.04	13	3	72210303	L1.04	18	31	72210349	L1.04	9
25	72210234	E3.02	39	25	72210271	L1.04	9	5	72210304	L1.04	18	37	72210349	L1.04	13
19	72210235	E3.02	39	18	72210272	L1.04	9	8	72210305	L1.04	18	8	72210350	L1.04	10
13	72210236	E3.02	39	14	72210273	L1.04	13	17	72210309	L1.04	18	15	72210351	L1.04	13
6	72210237	E3.02	40	17	72210273	L1.04	9	29	72210310	L1.04	19	24	72210352	L1.04	9
4	72210237	E3.02	39	13	72210274	L1.04	13	26	72210311	L1.04	19	43	72210355	L1.04	13
3	72210238	E3.02	39	23	72210275	L1.04	13	19	72210312	L1.04	18	16	72210356	L1.04	12
8	72210239	E3.02	39	9	72210276	L1.04	19	2	72210312	L1.04	19	24	72210357	L1.04	13
9	72210240	E3.02	39	7	72210277	L1.04	19	1	72210313	L1.04	18	12	72210358	L1.04	12
10	72210241	E3.02	39	35	72210278	L1.04	19	20	72210313	L1.04	19	31	72210359	L1.04	13
27	72210242	E3.02	39	32	72210279	L1.04	19	14	72210314	L1.04	19	7	72210360	L1.04	9
4	72210243	E3.31	9	15	72210280	L1.04	19	2	72210314	L1.04	18	19	72210363	L1.04	8
7	72210244	E3.31	9	24	72210281	L1.04	19	15	72210315	L1.04	18	32	72210364	L1.04	9
3	72210245	E3.31	9	37	72210282	L1.04	19	4	72210316	L1.04	18	6	72210369	L1.04	9
2	72210246	E3.31	9	1	72210283	L1.04	19	30	72210316	L1.04	19	28	72210373	L1.04	14
6	72210247	E3.31	9	25	72210284	L1.04	19	28	72210317	L1.04	19	17	72210374	L1.04	14
5	72210248	E3.31	9	42	72210285	L1.04	19	8	72210318	L1.04	19	16	72210375	L1.04	14
8	72210249	E3.31	9	41	72210286	L1.04	19	15	72210325	L1.04	8	25	72210376	L1.04	14
1	72210250	E3.31	9	40	72210287	L1.04	19	7	72210327	L1.04	8	3	72210377	L1.04	14
9	72210252	L1.04	9	3	72210288	L1.04	19	12	72210328	L1.04	9	2	72210378	L1.04	14
28	72210253	L1.04	9	22	72210289	L1.04	19	2	72210329	L1.04	10	4	72210379	L1.04	14
7	72210254	L1.04	10	48	72210290	L1.04	19	14	72210331	L1.04	8	30	72210380	L1.04	14
39	72210255	L1.04	13	21	72210291	L1.04	19	5	72210332	L1.04	8	11	72210383	L1.04	15
6	72210255	L1.04	10	18	72210292	L1.04	19	1	72210333	L1.04	9	36	72210384	L1.04	15

Nota/Nota: Este índice foi gerado em sequência alfa-numérica/ Este índice fue generado en secuencia alfa-numérica

ÍNDICE NUMÉRICO-INDICE NUMERICO

SEQ	ITEM	SGR	QUAD	SEQ	ITEM	SGR	QUAD	SEQ	ITEM	SGR	QUAD	SEQ	ITEM	SGR	QUAD
16	72210386	L1.04	15	3	72210446	E3.29	5	3	72210489	E3.02	40	17	72215205	E3.02	34
10	72210387	L1.04	15	4	72210447	E3.02	53	4	72210490	E3.02	40	9	72215476	A0.02	1
21	72210388	L1.04	15	6	72210448	E3.02	53	7	72210491	E3.02	40	7	72215485	A0.02	1
17	72210389	L1.04	15	2	72210449	E3.02	53	20	72210492	E3.02	40	12	72215495	A0.02	1
2	72210390	L1.04	16	3	72210450	E3.02	53	19	72210493	E3.02	40	11	72215505	A0.02	1
24	72210392	L1.04	16	1	72210451	E3.02	53	22	72210494	E3.02	40	13	72215729	L1.01	11
19	72210393	L1.04	16	5	72210452	E3.20	2	25	72210512	L1.04	7	23	72215729	L1.01	2
31	72210394	L1.04	15	6	72210453	E3.20	2	26	72210513	L1.04	7	11	72215729	L1.01	4
15	72210395	L1.04	15	18	72210454	E3.20	2	8	72211289	A2.22	4	9	72215859	L1.04	21
25	72210396	L1.04	15	12	72210455	E3.20	2	13	72211289	E3.02	4	22	72215859	L1.04	22
23	72210397	L1.04	16	4	72210457	E3.20	4	12	72211291	E3.02	4	7	72215866	L1.04	21
16	72210398	L1.04	16	6	72210458	E3.20	4	1	72211291	A2.22	4	21	72215866	L1.04/1	22
28	72210399	L1.04	15	5	72210459	E3.20	4	1	72211496	D1.01	2	7	72215866	L1.04/1	21
29	72210400	L1.04	15	11	72210460	E3.20	4	15	72211690	E3.28	1	21	72215866	L1.04	22
1	72210401	L1.04	15	2	72210461	E3.20	4	14	72211761	E3.28	1	4	72216188	A2.22	1
4	72210402	L1.04	15	9	72210462	E3.20	4	4	72212028	E3.10	11	1	72216203	E3.02	21
2	72210403	L1.04	15	3	72210463	E3.20	4	14	72213109	E3.02	25B	2	72216205	E3.02	21
9	72210404	L1.04	16	8	72210464	E3.20	4	8	72213422	E3.02	33	5	72216473	E3.02	29A
10	72210405	L1.04	16	5	72210465	E3.20	3	4	72213423	E3.02	33	1	72216553	E3.02	13
15	72210406	L1.04	16	1	72210466	E3.20	3	2	72213518	E3.31	5	1	72216553	E3.02	12
3	72210408	L1.04	16	15	72210466	E3.20	2	5	72213519	E3.31	7	26	72216568	A4.01	1
11	72210409	L1.04	16	2	72210467	E3.20	3	12	72213520	E3.31	7	1	72216572	A3.03	1
25	72210410	L1.04	16	4	72210468	E3.20	3	31	72213528	E3.10	11	2	72216693	A2.22	1
12	72210411	L1.04	16	3	72210469	E3.20	3	17	72213529	E3.10	11	11	72216715	E3.31	4A
17	72210412	L1.04	16	7	72210470	E3.20	3	15	72215152	E3.02	34	13	72216717	E3.02	17
14	72210413	L1.04	16	7	72210470	E3.20	4	15	72215152	E3.02	34A	11	72216718	E3.02	17
8	72210414	L1.04	16	6	72210481	E3.20	3	8	72215158	E3.02	34A	14	72216719	E3.02	17
26	72210415	L1.04	16	1	72210481	E3.20	4	8	72215158	E3.02	34	10	72217224	A4.01	1
4	72210416	L1.04	9	11	72210482	E3.20	2	10	72215159	E3.02	34A	20	72217435	L1.04	8
5	72210417	L1.04	9	12	72210483	E3.02	40	10	72215159	E3.02	34	21	72217436	L1.04	8
2	72210418	L1.04	9	9	72210484	E3.02	40	7	72215163	E3.02	45	16	72217812	E3.02	49
3	72210419	L1.04	9	10	72210485	E3.02	40	7	72215181	E3.02	47	20	72217833	L1.04	22
12	72210433	F4.01	7	14	72210486	E3.02	40	7	72215181	E3.02	46	8	72217833	L1.04	21
1	72210444	E3.29	5	18	72210487	E3.02	40	14	72215205	E3.02	50	14	72217944	F4.04	1
2	72210445	E3.29	5	17	72210488	E3.02	40	17	72215205	E3.02	34A	15	72217945	F4.04	1

Nota/Nota: Este índice foi gerado em sequência alfa-numérica/ Este índice fue generado en secuencia alfa-numérica

ÍNDICE NUMÉRICO-INDICE NUMERICO

SEQ	ITEM	SGR	QUAD	SEQ	ITEM	SGR	QUAD	SEQ	ITEM	SGR	QUAD	SEQ	ITEM	SGR	QUAD
7	72218276	L1.01	6	10	72219415	E3.02	52	21	72220356	L1.04	7	7	75201642	F4.01	1
15	72218640	A2.21	1	20	72219415	E3.02	51	21	72220356	L1.04	7	17	75201642	A2.43	1
1	72218764	A4.01	4	16	72219439	L1.04	13	10	72220412	L1.04	8	1	75201642	A4.01	1
15	72219227	E3.02	25B	49	72219440	L1.04	13	6	72220498	L1.04	8	15	75201642	F4.01	9A
16	72219245	E3.02	34A	10	72219445	E3.32	5	24	72220499	L1.04	15	35	75201642	A2.01	2
13	72219250	E3.02	50	18	72219451	E3.10	11	13	72220537	L1.04	9	16	75201642	L1.04	6
2	72219251	E3.02	50	23	72219452	E3.10	11	27	72265057	E3.10	11	15	75201642	E3.02/1	23
1	72219251	E3.02	52	2	72219456	F4.01	2	17	72962215	E3.29	2	12	75201642	E3.02	24
4	72219252	E3.02	50	11	72219504	E3.02	27A	9	73059884	F4.01	12	11	75201642	L1.04/1	17
7	72219253	E3.02	50	12	72219549	E3.02	50	13	73059884	F4.01	13	50	75204364	A2.24	6
8	72219254	E3.02	50	9	72220089	E3.31	1	4	73131968	F5.01	2	26	75204422	A2.24	6
6	72219255	E3.02	50	22	72220145	A4.01	3	10	73170223	D1.01	6	38	75204494	A2.24	6
5	72219256	E3.02	50	6	72220146	A4.01	3	10	73170223	D1.01	6A	6	75206842	A1.02	2
2	72219258	E3.02	52	7	72220299	F4.04	2	1	73187350	A2.21	3	5	75208117	A1.01	2
8	72219259	E3.02	52	31	72220301	L1.04	12	7	73407336	L1.04	24	4	75208117	A1.01	1
9	72219260	E3.02	52	3	72220302	L1.04	12	2	73407337	L1.04	24	6	75208117	A4.02	2
5	72219261	E3.02	52	6	72220303	L1.04	12	6	73407338	L1.04	24	6	75208117	A4.02	3
6	72219262	E3.02	52	5	72220304	L1.04	12	1	73407339	L1.04	24	7	75208117	A2.52	2
3	72219263	E3.02	52	7	72220305	L1.04	12	5	73407341	L1.04	24	7	75208120	A1.01	1
4	72219264	E3.02	52	4	72220329	L1.04	1	2	73407400	E3.29	3	16	75208135	A1.01	2
7	72219265	E3.02	52	1	72220341	L3.10	3	3	73422831	L1.04	24	2	75208153	A2.24	2
4	72219269	E3.02	10	3	72220342	L3.10	3	7	75201642	E3.02/1	18	1	75208153	A4.02	2
20	72219270	E3.02	9	4	72220343	L3.10	1	14	75201642	F4.01	4A	2	75208153	A1.02	4
21	72219271	E3.02	9	7	72220344	L3.10	1	6	75201642	L1.04	21	3	75208153	A3.01	1
3	72219273	E3.02	10	16	72220345	L6.04	3	16	75201642	F4.01	3	5	75208158	A1.02	4
3	72219279	E3.02	50	14	72220346	L6.04	3	15	75201642	E3.02	23	5	75208163	A1.02	1
9	72219287	E3.02	50	5	72220347	L1.04	5	9	75201642	A3.03	1	2	75208164	A1.02	1
10	72219288	E3.02	50	9	72220348	L1.04	5	19	75201642	L1.04/1	22	3	75208165	A1.02	1
11	72219289	E3.02	50	8	72220349	L1.04	5	7	75201642	F4.01	4	7	75208183	A1.02	2
1	72219290	E3.02	50	12	72220350	F4.04	1	15	75201642	F4.01	13	8	75208192	A1.02	2
17	72219298	E3.02	9	1	72220351	F4.04	1	19	75201642	L1.04	22	3	75208216	A1.01	1
9	72219299	E3.02	10	4	72220352	F4.04	1	6	75201642	L1.04/1	21	3	75208250	A4.02	4
10	72219342	A4.01	2	17	72220353	F4.04	2	19	75201642	E3.02	1	10	75208251	A1.02	1
19	72219343	A4.01	2	16	72220354	F4.04	2	7	75201642	E3.02	18	8	75208252	A4.02	4
7	72219346	A4.01	2	13	72220355	L1.04	7	11	75201642	F4.01	12	7	75208253	A4.02	4

Nota/Nota: Este índice foi gerado em sequência alfa-numérica/ Este índice fue generado en secuencia alfa-numérica

ÍNDICE NUMÉRICO-INDICE NUMERICO

SEQ	ITEM	SGR	QUAD	SEQ	ITEM	SGR	QUAD	SEQ	ITEM	SGR	QUAD	SEQ	ITEM	SGR	QUAD
5	75208294	A1.02	3	7	75245053	G1.01	1	1	75257743	E3.14	14	17	75261413	D1.01	2
19	75208294	A1.01	1	22	75245286	E3.14	21	1	75257744	E3.14	13	5	75261413	E3.10	1A
3	75208294	A1.02	5	22	75245286	E3.14	19	1	75257744	E3.14	6	26	75261414	D1.01	2
3	75208294	A2.24	10	22	75245286	E3.14	20	1	75257745	E3.14	12	3	75261414	E3.10	1
9	75208297	A3.01	1	22	75245286	E3.14	18	1	75257745	E3.14	5	19	75261414	E3.10	5
5	75208307	A1.02	2	4	75248729	A2.22	4	1	75257746	E3.14	11	19	75261414	E3.10	3
4	75208320	A2.52	2	10	75248729	A2.22	2	1	75257746	E3.14	4	3	75261414	E3.10	1B
14	75208320	A1.01	2	5	75248730	A2.22	4	2	75258252	L1.25	3	19	75261414	E3.10	7
5	75208320	A4.02	3	1	75248730	A2.22	2	2	75258252	L1.25	4	3	75261414	E3.10	1A
1	75208320	A1.01	1	13	75248755	A2.22	3	2	75258306	E3.14	26	19	75261414	E3.10	9
1	75208321	A3.03	3	8	75248827	F3.01	1	18	75260524	E3.14	20	1	75261417	E3.10	9
3	75208356	A1.03	1	12	75249924	F3.01	1	14	75260551	E3.14	16	1	75261417	E3.10	5
4	75208362	A1.03	2	9	75250772	F3.01	1	14	75260551	E3.14	18	15	75261417	E3.10	1A
3	75208363	A1.03	2	14	75253138	A4.01	4	14	75260551	E3.14	20	1	75261417	E3.10	7
2	75208365	A1.03	2	3	75254844	D1.01	1	14	75260551	E3.14	21	15	75261417	E3.10	1
2	75208384	A3.02	1	16	75254844	D3.40	1	14	75260551	E3.14	19	1	75261417	E3.10	3
2	75208924	A2.35	1	4	75256026	E3.14	17	14	75260551	E3.14	15	24	75261417	E3.10	11
4	75208928	A2.35	1	4	75256026	E3.14	20	14	75260551	E3.14	17	15	75261417	E3.10	1B
7	75208933	A3.03	2	4	75256026	E3.14	19	18	75260589	E3.14	17	16	75261418	E3.10	1A
4	75208934	A1.02	1	4	75256026	E3.14	15	18	75260609	E3.14	18	16	75261418	E3.10	1B
3	75208953	A2.24	2	4	75256026	E3.14	16	18	75260619	E3.14	21	2	75261418	E3.10	3
9	75210383	L1.25	4	4	75256026	E3.14	21	18	75260626	E3.14	19	24	75261418	E3.10	11
8	75210383	L1.04/1	1	4	75256026	E3.14	18	18	75260642	E3.14	15	2	75261418	E3.10	5
9	75210383	L1.25	3	20	75256026	E3.10	8	18	75260648	E3.14	16	2	75261418	E3.10	7
9	75211345	G1.01	1	20	75256026	E3.10	6	13	75260708	F3.01	2	16	75261418	E3.10	1
10	75215751	L1.01	3	20	75256026	E3.10	10	22	75261114	E3.28	1	2	75261418	E3.10	9
13	75220675	F4.01	6	20	75256026	E3.10	4	21	75261115	E3.28	1	3	75261419	E3.10	3
5	75222809	A2.01	2	8	75256028	F4.01	4A	11	75261121	E3.14	23	24	75261419	E3.10	11
10	75236112	A4.01	4	1	75256602	A2.56	1	6	75261185	F3.01	2	17	75261419	E3.10	1B
11	75236978	F3.01	1	11	75256993	L1.25	4	11	75261295	E3.14	24	17	75261419	E3.10	1
10	75237360	L1.04	20	8	75256993	L1.25	2	13	75261409	E3.10	1A	3	75261419	E3.10	7
24	75241002	A2.01	1	11	75256993	L1.25	3	11	75261410	E3.10	1A	17	75261419	E3.10	1A
18	75243000	L1.25	4	8	75256993	L1.25	1	14	75261411	E3.10	1A	3	75261419	E3.10	9
18	75243000	L1.25	3	6	75257162	A2.01	2	5	75261413	E3.10	1	3	75261419	E3.10	5
8	75245052	G1.01	1	1	75257743	E3.14	7	5	75261413	E3.10	1B	11	75261584	E3.10	4

Nota/Nota: Este índice foi gerado em sequência alfa-numérica/ Este índice fue generado en secuencia alfa-numérica

ÍNDICE NUMÉRICO-INDICE NUMERICO

SEQ	ITEM	SGR	QUAD	SEQ	ITEM	SGR	QUAD	SEQ	ITEM	SGR	QUAD	SEQ	ITEM	SGR	QUAD
11	75261584	E3.10	6	5	75261592	E3.10	9	3	75262001	L1.04	1	10	75262160	D1.01	2
11	75261584	E3.10	8	3	75261592	E3.10	10	5	75262002	L1.01	3	1	75262165	F4.01	9
17	75261587	E3.10	5	5	75261592	E3.10	5	8	75262003	L1.01	3	2	75262166	F4.01	9
17	75261587	E3.10	7	2	75261593	E3.10	8	19	75262005	L1.01	4	5	75262169	D1.01	3
17	75261587	E3.10	9	6	75261593	E3.10	9	21	75262005	L1.01	2	6	75262170	D1.01	3
17	75261587	E3.10	3	6	75261593	E3.10	7	1	75262005	L1.01	1	7	75262171	D1.01	3
22	75261588	E3.10	5	2	75261593	E3.10	6	20	75262006	L1.01	2	9	75262173	D1.01	6
22	75261588	E3.10	7	2	75261593	E3.10	10	20	75262006	L1.01	4	9	75262173	D1.01	6A
22	75261588	E3.10	3	6	75261593	E3.10	3	5	75262006	L1.01	1	8	75262174	D1.01	6
17	75261588	E3.10	9	6	75261593	E3.10	5	1	75262029	L1.01	9	8	75262174	D1.01	6A
27	75261589	D1.01	2	2	75261593	E3.10	4	2	75262030	L1.01	9	8	75262196	A3.03	1
2	75261589	E3.10	1A	17	75261594	E3.02	28	5	75262031	L1.01	9	10	75262203	E3.29	1
20	75261589	E3.10	7	12	75261594	E3.02	7	12	75262032	L1.01	9	9	75262204	E3.29	1
20	75261589	E3.10	3	17	75261594	E3.02	27	11	75262033	L1.01	9	13	75262261	L1.01	5
2	75261589	E3.10	1B	17	75261594	E3.02	29	8	75262034	L1.01	9	14	75262262	L1.01	9
2	75261589	E3.10	1	14	75261692	E3.02	24	7	75262035	L1.01	9	16	75262267	L1.01	4
20	75261589	E3.10	9	13	75261700	E3.02	24	3	75262037	L1.01	9	14	75262268	L1.01	4
20	75261589	E3.10	5	4	75261765	E3.02	27	9	75262038	L1.01	9	15	75262269	L1.01	4
21	75261590	E3.10	9	4	75261765	E3.02	29	13	75262039	L1.01	9	11	75262270	L1.01	1
21	75261590	E3.10	3	4	75261765	E3.02	28	7	75262145	D1.01	6A	10	75262271	L1.01	1
21	75261590	E3.10	7	13	75261766	E3.02	27	7	75262145	D1.01	6	19	75262301	A2.01	1
21	75261590	E3.10	5	13	75261766	E3.02	29	6	75262146	D1.01	6A	24	75262301	E3.28	1
9	75261591	E3.10	3	13	75261766	E3.02	28	6	75262146	D1.01	6	4	75262303	E3.31	1
4	75261591	E3.10	6	5	75261771	D1.01	1	3	75262147	D1.01	6	10	75262304	E3.31	1
9	75261591	E3.10	9	1	75261827	D1.01	5	3	75262147	D1.01	6A	12	75262312	L1.01	2
4	75261591	E3.10	10	9	75261871	L1.01	2	4	75262148	D1.01	6A	11	75262313	L1.01	2
4	75261591	E3.10	8	12	75261879	L1.01	4	4	75262148	D1.01	6	4	75262326	A2.01	1
9	75261591	E3.10	5	18	75261883	L1.01	4	5	75262149	D1.01	6	22	75262329	A2.01	1
4	75261591	E3.10	4	12	75261890	L1.01	1	5	75262149	D1.01	6A	16	75262351	L1.01	5
9	75261591	E3.10	7	9	75261893	L1.01	3	2	75262151	D1.01	6	36	75262360	E3.32	8
5	75261592	E3.10	3	3	75261952	F4.01	4	9	75262156	D1.01	2	36	75262360	E3.32	3A
3	75261592	E3.10	8	9	75261985	F4.01	3	6	75262158	D1.01	2	36	75262360	E3.32	3
3	75261592	E3.10	6	3	75261989	E3.28	1	28	75262159	D1.01	2	30	75262361	E3.32	3
3	75261592	E3.10	4	6	75261994	L1.01	3	14	75262159	E3.10	1B	30	75262361	E3.32	3A
5	75261592	E3.10	7	6	75262001	G1.01	1	14	75262159	E3.10	1	30	75262361	E3.32	8

Nota/Nota: Este índice foi gerado em sequência alfa-numérica/ Este índice fue generado en secuencia alfa-numérica

ÍNDICE NUMÉRICO-INDICE NUMERICO

SEQ	ITEM	SGR	QUAD	SEQ	ITEM	SGR	QUAD	SEQ	ITEM	SGR	QUAD	SEQ	ITEM	SGR	QUAD
13	75262368	E3.02	1	8	75262388	E3.10	2C	5	75262467	E3.02	18	3	75262598	E3.02	9
15	75262369	E3.02	2	7	75262389	E3.10	2	7	75262468	E3.02	19	10	75262599	E3.02	10
7	75262370	E3.02	2	7	75262389	E3.10	2A	7	75262468	E3.02/1	19	19	75262599	E3.02	9
10	75262371	E3.02	1	3	75262389	E3.10	2B	5	75262469	E3.02	19	14	75262600	E3.02	9
9	75262371	E3.02	2	7	75262389	E3.10	2C	5	75262469	E3.02/1	19	6	75262602	E3.02	14
11	75262372	E3.02	2	5	75262395	E3.02	23	4	75262470	E3.02	18	14	75262604	E3.02	14
9	75262373	E3.02	1	5	75262395	E3.02/1	23	4	75262470	E3.02/1	18	7	75262605	E3.02	15
6	75262374	E3.02	5	17	75262396	E3.02	23	9	75262471	E3.02/1	18	7	75262606	E3.02	14
9	75262374	E3.02	3	17	75262396	E3.02/1	23	9	75262471	E3.02	18	10	75262607	E3.02	15
31	75262380	E3.32	7	14	75262397	E3.02	23	6	75262472	E3.02	19	9	75262608	E3.02	14
29	75262380	E3.32	1	14	75262397	E3.02/1	23	6	75262472	E3.02/1	19	13	75262610	E3.02	15
29	75262380	E3.32	6	14	75262398	E3.02	22	6	75262474	E3.02	18	1	75262860	E3.02	7
20	75262380	E3.32	2	16	75262399	E3.02	23	6	75262474	E3.02/1	18	5	75262864	A2.22	1
20	75262381	E3.32	1	16	75262399	E3.02/1	23	17	75262476	L1.04	22	10	75262871	A2.01	3
29	75262381	E3.32	7	7	75262400	E3.02/1	23	2	75262477	L1.04	22	3	75262882	L1.04	11
31	75262381	E3.32	6	7	75262400	E3.02	23	2	75262477	L1.04/1	22	3	75262882	L1.04/1	11
29	75262381	E3.32	2	6	75262401	E3.02/1	23	12	75262480	L1.04/1	21	4	75263022	A2.56	1
31	75262382	E3.32	2	6	75262401	E3.02	23	12	75262480	L1.04	21	7	75263023	A2.56	1
30	75262382	E3.32	6	13	75262432	E3.02	5	18	75262481	L1.04	22	9	75263437	A2.21	1
32	75262382	E3.32	7	2	75262434	E3.02	5	18	75262481	L1.04/1	22	12	75263438	A2.21	1
29	75262382	E3.32	8	5	75262435	E3.02	6	6	75262503	A4.01	1	7	75263438	A2.21	2
29	75262382	E3.32	3A	14	75262436	E3.02	5	4	75262503	A4.01	5	2	75263439	A2.21	1
29	75262382	E3.32	3	1	75262437	E3.02	6	4	75262509	A4.01	1	6	75263443	A2.21	2
30	75262382	E3.32	1	1	75262438	E3.02	5	2	75262513	A4.01	1	11	75263469	A2.22	1
14	75262382	E3.02	28	22	75262439	E3.02	4	9	75262517	A4.01	2	10	75263507	E3.10	1A
14	75262382	E3.02	27	6	75262440	E3.02	6	14	75262518	A4.01	1	19	75263514	E3.14	20
8	75262382	E3.02	27A	4	75262441	E3.02	4	11	75262519	A4.01	1	19	75263514	E3.14	16
14	75262382	E3.02	29	2	75262460	A2.56	1	3	75262520	A4.01	1	19	75263514	E3.14	15
16	75262382	E3.02	29A	8	75262463	E3.02	19	17	75262541	E3.02	7	19	75263514	E3.14	18
8	75262387	E3.10	2B	8	75262463	E3.02/1	19	6	75262543	E3.02	7	19	75263514	E3.14	19
4	75262387	E3.10	2A	4	75262464	E3.02/1	19	7	75262543	E3.02	8	19	75263514	E3.14	21
4	75262387	E3.10	2	4	75262464	E3.02	19	19	75262544	E3.02	7	19	75263514	E3.14	17
4	75262387	E3.10	2C	3	75262465	E3.02	18	2	75262545	E3.02	7	4	75263516	E3.14	13
8	75262388	E3.10	2A	3	75262465	E3.02/1	18	3	75262546	E3.02	7	4	75263516	E3.14	10
8	75262388	E3.10	2	5	75262467	E3.02/1	18	16	75262590	E3.02	15	4	75263516	E3.14	11

Nota/Nota: Este índice foi gerado em sequência alfa-numérica/ Este índice fue generado en secuencia alfa-numérica

ÍNDICE NUMÉRICO-INDICE NUMERICO

SEQ	ITEM	SGR	QUAD	SEQ	ITEM	SGR	QUAD	SEQ	ITEM	SGR	QUAD	SEQ	ITEM	SGR	QUAD
4	75263516	E3.14	12	1	75263682	D3.34	1	8	75264237	F4.01	13	16	75264389	E3.14	17
4	75263516	E3.14	10A	9	75263684	D3.37	3	6	75264278	F4.01	12	16	75264389	E3.14	16
4	75263516	E3.14	14	2	75263684	D3.37	1	10	75264278	F4.01	13	12	75264413	L1.01	11
4	75263516	E3.14	8	12	75263685	D3.37	2	5	75264279	F4.01	13	6	75264480	L1.01	2
4	75263516	E3.14	9	4	75263685	D3.34	4	6	75264286	L1.04	20	10	75264487	L1.01	4
4	75263518	E3.14	2	1	75263729	E3.32	3	11	75264289	L1.01	11	14	75264495	A4.01	5
4	75263518	E3.14	5	26	75263738	E3.32	3	10	75264318	L1.01	9	4	75264511	L1.01	6
4	75263518	E3.14	1	11	75263764	E3.10	1	3	75264350	E3.14	7	11	75264520	A2.43	1
4	75263518	E3.14	7	4	75263773	E3.10	3	3	75264351	E3.14	6	23	75264539	A4.01	1
4	75263518	E3.14	22	4	75263775	E3.10	5	3	75264352	E3.14	5	17	75264551	A4.01	1
4	75263518	E3.14	3	4	75263777	E3.10	7	3	75264353	E3.14	4	25	75264552	A4.01	1
4	75263518	E3.14	6	16	75263812	E3.10	6	3	75264354	E3.14	14	16	75264585	A4.01	1
4	75263518	E3.14	4	16	75263812	E3.10	8	3	75264355	E3.14	13	6	75264585	A4.01	5
7	75263530	L1.01	3	16	75263812	E3.10	4	3	75264356	E3.14	12	15	75264597	L1.01	5
11	75263579	L1.01	5	13	75263814	E3.10	6	3	75264357	E3.14	11	14	75264598	L1.01	5
4	75263644	E3.10	1	13	75263814	E3.10	8	3	75264359	E3.14	3	12	75264599	A4.01	5
4	75263644	E3.10	1B	13	75263814	E3.10	4	3	75264360	E3.14	2	8	75264609	D1.01	1
4	75263644	E3.10	1A	11	75263851	A4.01	4	3	75264361	E3.14	1	11	75264676	E3.10	1B
18	75263647	E3.10	1	1	75263873	E3.32	2	3	75264362	E3.14	10	17	75264700	L1.25	4
18	75263647	E3.10	1A	1	75263873	E3.32	1	3	75264363	E3.14	9	2	75264719	E3.10	2C
18	75263647	E3.10	1B	1	75263875	E3.02	25	3	75264364	E3.14	8	4	75264749	E3.10	9
7	75263647	E3.10	3	1	75263875	E3.32	4	6	75264373	A1.02	3	7	75264784	E3.02	27A
7	75263647	E3.10	5	6	75263923	A2.01	1	8	75264375	L1.01	11	9	75264785	E3.02	27A
7	75263647	E3.10	7	1	75263948	A4.01	2	12	75264380	E3.14	21	4	75264812	L1.01	4
7	75263647	E3.10	9	9	75263978	A2.01	3	12	75264381	E3.14	20	23	75264818	D1.01	2
4	75263652	D1.01	2	18	75263982	E3.28	1	12	75264382	E3.14	19	22	75264819	D1.01	2
17	75263660	E3.10	4	9	75264009	E3.28	1	12	75264383	E3.14	18	11	75264826	E3.10	10
17	75263660	E3.10	6	16	75264043	A2.43	1	12	75264384	E3.14	17	16	75264827	E3.10	10
17	75263660	E3.10	8	20	75264215	D1.01	2	12	75264385	E3.14	16	13	75264828	E3.10	10
15	75263664	E3.10	6	13	75264223	A2.43	1	12	75264386	E3.14	15	17	75264829	E3.10	10
15	75263664	E3.10	8	19	75264224	A2.43	1	16	75264389	E3.14	20	15	75264830	E3.10	10
15	75263664	E3.10	4	12	75264225	A2.43	1	16	75264389	E3.14	15	11	75264831	E3.10	9
11	75263667	E3.10	5	7	75264237	F4.01	9A	16	75264389	E3.14	19	1	75264858	F4.01	4A
11	75263667	E3.10	3	7	75264237	F4.01	9	16	75264389	E3.14	18	1	75264858	F4.01	4
11	75263667	E3.10	7	2	75264237	F4.01	12	16	75264389	E3.14	21	21	75264859	A2.43	1

Nota/Nota: Este índice foi gerado em sequência alfa-numérica/ Este índice fue generado en secuencia alfa-numérica

ÍNDICE NUMÉRICO-INDICE NUMERICO

SEQ	ITEM	SGR	QUAD	SEQ	ITEM	SGR	QUAD	SEQ	ITEM	SGR	QUAD	SEQ	ITEM	SGR	QUAD
18	75264860	A2.43	1	9	75265055	E3.02	29A	2	75265290	L1.01	10	18	75267917	L1.01	11
2	75264881	D1.01	6A	9	75265056	E3.02	29A	1	75265291	L1.01	10	9	75267947	A2.22	4
3	75264883	E3.14	11	9	75265056	E3.10	11	1	75265363	F4.01	9A	4	75267952	F4.01	4A
3	75264884	E3.14	12	27	75265058	E3.10	11	2	75266622	F4.01	13	4	75267954	F4.01	4A
3	75264885	E3.14	13	3	75265061	E3.14	22	1	75266698	L1.04/1	1	1	75269198	A4.01	5
3	75264886	E3.14	14	4	75265090	L1.04	20	15	75266970	L1.25	1	10	75270402	E3.02/1	19
12	75264892	E3.14	18	12	75265094	E3.14	24	15	75266970	L1.25	2	15	75270402	E3.02/1	18
12	75264893	E3.14	19	10	75265141	E3.14	22	8	75267348	L1.04/1	21	20	75270402	E3.02/1	23
12	75264894	E3.14	20	11	75265142	E3.14	22	20	75267348	L1.04/1	22	8	75270531	E3.02/1	31
12	75264895	E3.14	21	2	75265164	D1.01	7	9	75267349	L1.04/1	21	26	75270661	E3.32	8
21	75264916	E3.10	1A	1	75265181	E3.14	22	22	75267349	L1.04/1	22	26	75270661	E3.32	3A
23	75264919	E3.10	1A	12	75265196	L1.01	10	17	75267350	L1.04/1	22	25	75270662	E3.32	2
24	75264922	E3.10	1A	1	75265201	L1.01	4	1	75267413	L1.04	3	25	75270663	E3.32	1
1	75264952	E3.32	6	5	75265202	L1.01	7	11	75267414	F4.01	7	3	75270664	E3.02	27
1	75264952	E3.32	7	1	75265203	L1.01	7	16	75267435	A2.21	1	3	75270665	E3.02	28
1	75264958	E3.02	25A	7	75265204	L1.01	7	8	75267438	E3.02	25B	3	75270665	E3.02	29
1	75264958	E3.32	5	6	75265205	A2.01	2A	31	75267438	E3.32	3A	16	75270666	E3.02	32
1	75264961	E3.32	8	6	75265206	L1.01	6	31	75267438	E3.32	8	11	75270667	E3.02	32
7	75264967	E3.14	22	3	75265207	E3.20	1	31	75267438	E3.32	3	14	75270668	E3.02	32
17	75264968	E3.02	29A	10	75265210	L1.01	2	15	75267438	E3.02	27A	10	75270669	E3.02	32
15	75264970	E3.02	29A	6	75265211	L1.01	1	6	75267680	L1.25	2	5	75270670	E3.02	34
16	75265012	E3.10	11	25	75265219	D1.01	2	6	75267680	L1.25	1	4	75270671	E3.02	34
15	75265015	E3.10	11	29	75265220	D1.01	2	7	75267681	L1.25	2	24	75270672	E3.32	2
14	75265019	E3.10	11	18	75265225	D1.01	2	7	75267681	L1.25	1	24	75270673	E3.32	1
35	75265022	E3.10	11	10	75265229	E3.10	1B	5	75267686	L1.25	1	16	75270674	E3.02	25
2	75265025	E3.10	11	10	75265229	E3.10	1	5	75267686	L1.25	2	9	75270675	E3.02	25
12	75265029	E3.10	11	20	75265231	E3.10	1A	2	75267709	L1.25	1	17	75270676	E3.02	25
8	75265032	E3.10	11	9	75265231	E3.10	1	15	75267709	L1.25	4	10	75270677	E3.02	25
11	75265035	E3.10	11	9	75265231	E3.10	1B	2	75267709	L1.25	2	4	75270678	E3.02	25
3	75265044	E3.10	11	2	75265232	D1.01	2	1	75267744	L1.25	4	3	75270679	E3.02	25
28	75265047	E3.10	11	3	75265233	D1.01	2	12	75267744	L1.25	2	24	75270680	E3.02	9
1	75265052	D1.01	7	5	75265234	D1.01	2	1	75267745	L1.25	3	25	75270681	E3.02	9
9	75265054	E3.10	11	12	75265239	E3.10	1	12	75267745	L1.25	1	6	75270682	E3.02	47
9	75265054	E3.02	29A	12	75265239	E3.10	1B	10	75267794	L1.25	1	9	75270683	E3.02	42
9	75265055	E3.10	11	4	75265265	L1.01	8	10	75267794	L1.25	2	6	75270684	E3.02	42

Nota/Nota: Este índice foi gerado em sequência alfa-numérica/ Este índice fue generado en secuencia alfa-numérica

ÍNDICE NUMÉRICO-INDICE NUMERICO

SEQ	ITEM	SGR	QUAD	SEQ	ITEM	SGR	QUAD	SEQ	ITEM	SGR	QUAD	SEQ	ITEM	SGR	QUAD
6	75270685	E3.02	46	6	75286664	A1.02	1	9	75287941	A3.03	3	8	75288041	A2.24	4
6	75270685	E3.02	45	6	75286672	A4.02	4	8	75287942	A3.03	3	14	75288042	A2.24	4
5	75270686	E3.02	27A	8	75287675	A1.02	4	7	75287944	A3.03	3	4	75288056	A3.01	1
2	75270687	E3.02	27A	4	75287676	A1.02	4	10	75287945	A3.03	3	2	75288059	F2.01	1
16	75270688	E3.02	25B	4	75287863	A2.52	1	1	75287946	A1.02	3	4	75288061	A4.02	4
9	75270689	E3.02	25B	2	75287874	A4.02	2	4	75287955	A1.04	1	5	75288062	A4.02	4
10	75270690	E3.02	25B	3	75287877	A4.02	2	2	75287957	A1.07	1	1	75288112	A2.35	1
17	75270691	E3.02	25B	2	75287879	A4.02	1	3	75287959	A1.07	1	8	75288146	A2.24	9
4	75270692	E3.02	25B	1	75287880	A4.02	1	7	75287960	A1.02	4	6	75288297	A1.07	1
3	75270693	E3.02	25B	9	75287881	A4.02	2	10	75287963	A1.02	4	7	75288301	A1.03	1
3	75270694	E3.02	15	5	75287882	A4.02	2	1	75287965	A1.02	4	4	75288302	A1.03	1
12	75270695	E3.02	14	8	75287883	A1.01	1	7	75287966	A1.01	3	1	75288303	A1.03	1
13	75270696	E3.02	14	4	75287883	A4.02	2	1	75287967	A1.01	3	1	75288304	A1.03	1
8	75270697	A4.01	2	8	75287885	A4.02	2	3	75287968	A1.01	3	1	75288305	A1.03	1
6	75270698	E3.02	51	3	75287885	A4.02	3	6	75287969	A1.01	3	1	75288306	A1.03	1
14	75270707	A4.01	2	3	75287890	A1.01	4	4	75287971	A1.01	3	1	75288307	A1.03	1
3	75270708	A4.01	2	1	75287891	A1.01	4	7	75287974	A2.52	1	2	75288308	A1.03	1
4	75270709	A4.01	2	2	75287894	A1.07	2	5	75287975	A2.52	1	5	75288310	A1.03	1
9	75283949	F4.01	4A	7	75287895	A1.07	2	1	75287983	A1.02	2	2	75288314	A1.03	1
10	75284071	F4.01	12	4	75287898	A1.07	2	4	75287984	A1.02	2	3	75288330	F4.01	12
5	75284071	F4.01	6	5	75287899	A1.07	2	10	75287987	A1.02	2	7	75288330	F4.01	13
14	75284071	F4.01	13	10	75287901	A1.07	2	8	75287998	A1.07	2	11	75288330	F4.01	9
7	75284459	L1.04	20	9	75287902	A1.07	2	15	75288016	A1.02	1	11	75288330	F4.01	9A
4	75286076	A1.07	1	15	75287924	A1.01	1	12	75288020	A1.01	2	2	75288336	A4.09	1
3	75286082	A2.24	5	10	75287925	A1.01	1	1	75288021	A1.01	2	4	75288527	A2.24	10
7	75286100	A1.02	1	5	75287927	A1.01	1	15	75288027	A1.01	2	4	75288527	A1.02	3
5	75286111	A1.02	5	22	75287928	A1.01	1	4	75288027	A1.01	2	1	75288640	A1.04	1
21	75286111	A1.01	1	14	75287929	A1.01	1	11	75288028	A1.01	2	3	75288673	A1.07	2
6	75286174	A3.01	1	6	75287930	A1.01	1	10	75288029	A1.01	2	4	75288778	D1.01	4
26	75286627	A2.01	2	23	75287931	A1.01	1	18	75288030	A1.01	2	9	75289649	A1.02	2
1	75286628	A1.07	2	20	75287932	A1.01	1	19	75288033	A1.01	2	6	75289666	A1.07	2
13	75286631	A2.24	4	10	75287935	A2.01	2	20	75288034	A1.01	2	7	75289685	A2.24	4
3	75286637	A2.52	1	2	75287935	A3.03	3	8	75288035	A1.01	2	7	75289694	A3.01	1
1	75286638	A2.52	1	7	75287935	A2.26	1	7	75288036	A1.01	2	4	75310642	A2.24	2
6	75286656	A1.03	1	6	75287937	A3.03	3	6	75288037	A1.01	2	14	75311053	A1.02	1

Nota/Nota: Este índice foi gerado em sequência alfa-numérica/ Este índice fue generado en secuencia alfa-numérica

ÍNDICE NUMÉRICO-INDICE NUMERICO

SEQ	ITEM	SGR	QUAD	SEQ	ITEM	SGR	QUAD	SEQ	ITEM	SGR	QUAD	SEQ	ITEM	SGR	QUAD
2	75311059	A1.03	1	5	75312710	A1.07	1	15	75321678	D3.40	3	11	75325824	E3.14	1
2	75311062	A1.03	1	9	75312736	A2.52	2	4	75321678	D1.01	1	11	75325824	E3.14	7
2	75311065	A1.03	1	1	75312737	A3.01	1	3	75321956	A2.22	1	11	75325824	E3.14	9
2	75311068	A1.03	1	10	75312738	A3.01	1	7	75322037	F4.01	3	7	75325825	E3.14	8
2	75311071	A1.03	1	11	75312739	A3.01	1	1	75322110	E3.14	10	8	75325825	E3.14	21
2	75311074	A1.02	3	8	75312740	A1.02	5	1	75322110	E3.14	3	7	75325825	E3.14	9
2	75311078	A1.04	1	7	75312743	A1.02	5	1	75322135	E3.14	2	5	75325825	E3.14	23
3	75311079	A1.04	1	1	75312745	A3.02	1	1	75322135	E3.14	9	7	75325825	E3.14	5
13	75311105	A1.02	2	4	75312747	A3.03	3	1	75323294	E3.14	1	7	75325825	E3.14	7
14	75311121	A1.02	2	10	75312748	A4.02	2	1	75323294	E3.14	8	7	75325825	E3.14	6
12	75311122	A1.02	2	7	75312749	A4.02	2	14	75324861	F3.01	2	7	75325825	E3.14	3
13	75311183	A1.01	2	3	75312751	A4.02	1	10	75324878	F3.01	2	7	75325825	E3.14	4
9	75311184	A1.01	2	12	75312876	A2.22	2	6	75325708	D1.01	5	8	75325825	E3.14	24
17	75311185	A1.01	2	2	75312878	A2.22	2	6	75325772	F4.01	4	8	75325825	E3.14	18
6	75311212	A2.52	1	7	75312879	A2.22	2	9	75325824	E3.14	18	7	75325825	E3.14	11
2	75311631	A1.01	2	5	75312890	A2.22	3	9	75325824	E3.14	15	8	75325825	E3.14	16
3	75311637	A1.05	1	7	75312892	A2.22	3	11	75325824	E3.14	3	7	75325825	E3.14	13
4	75311638	A1.05	1	6	75312893	A2.22	3	9	75325824	E3.14	16	8	75325825	E3.14	20
10	75312132	A1.02	5	12	75312896	A2.22	3	9	75325824	E3.14	24	7	75325825	E3.14	14
3	75312141	A3.03	2	8	75312897	A2.22	3	9	75325824	E3.14	23	8	75325825	E3.14	15
2	75312552	A1.01	1	11	75312898	A2.22	3	11	75325824	E3.14	4	7	75325825	E3.14	10
2	75312613	A4.02	4	5	75312899	A2.22	2	9	75325824	E3.14	21	8	75325825	E3.14	17
11	75312613	A4.02	2	9	75312922	A1.01	1	9	75325824	E3.14	19	7	75325825	E3.14	1
1	75312621	F2.01	1	12	75312923	A1.01	1	11	75325824	E3.14	13	7	75325825	E3.14	10A
11	75312687	A1.01	1	1	75313214	A2.22	3	11	75325824	E3.14	8	8	75325825	E3.14	19
13	75312689	A1.01	1	2	75313215	A2.22	3	9	75325824	E3.14	20	7	75325825	E3.14	2
16	75312690	A1.01	1	3	75313216	A2.22	3	9	75325824	E3.14	17	7	75325825	E3.14	12
17	75312691	A1.01	1	9	75313217	A2.22	3	11	75325824	E3.14	10	10	75325826	E3.14	12
18	75312692	A1.01	1	4	75313218	A2.22	3	11	75325824	E3.14	10A	10	75325826	E3.14	6
3	75312695	A1.01	2	10	75313219	A2.22	3	11	75325824	E3.14	14	10	75325826	E3.14	11
6	75312697	A1.02	4	3	75313220	A2.22	2	11	75325824	E3.14	5	10	75325826	E3.14	10
1	75312698	A1.02	1	4	75313221	A2.22	2	11	75325824	E3.14	12	10	75325826	E3.14	1
13	75312700	A1.02	1	13	75313222	A2.22	2	11	75325824	E3.14	11	10	75325826	E3.14	10A
9	75312703	A1.02	1	15	75321678	D3.40	4	11	75325824	E3.14	6	10	75325826	E3.14	8
1	75312709	A1.07	1	16	75321678	D3.40	2	11	75325824	E3.14	2	10	75325826	E3.14	7

Nota/Nota: Este índice foi gerado em sequência alfa-numérica/ Este índice fue generado en secuencia alfa-numérica

ÍNDICE NUMÉRICO-INDICE NUMERICO

SEQ	ITEM	SGR	QUAD	SEQ	ITEM	SGR	QUAD	SEQ	ITEM	SGR	QUAD	SEQ	ITEM	SGR	QUAD
10	75325826	E3.14	13	2	75325827	E3.14	24	4	75326038	A2.01	2A	3	75327081	E3.14	24
10	75325826	E3.14	5	13	75325827	E3.14	3	8	75326353	A0.02	1	12	75327081	E3.14	7
13	75325826	E3.14	19	13	75325827	E3.14	8	15	75326579	D1.01	2	12	75327081	E3.14	4
10	75325826	E3.14	4	13	75325827	E3.14	10A	23	75326637	E3.10	3	12	75327081	E3.14	9
13	75325826	E3.14	15	1	75325827	E3.14	20	23	75326637	E3.10	5	12	75327081	E3.14	3
10	75325826	E3.14	3	14	75325828	E3.14	14	23	75326637	E3.10	7	12	75327081	E3.14	12
13	75325826	E3.14	16	14	75325828	E3.14	5	22	75326637	E3.10	9	12	75327081	E3.14	2
13	75325826	E3.14	17	2	75325828	E3.14	15	10	75326639	E3.10	10	12	75327081	E3.14	14
7	75325826	E3.14	24	14	75325828	E3.14	13	25	75326639	E3.10	3	12	75327081	E3.14	13
8	75325826	E3.14	23	2	75325828	E3.14	16	10	75326639	E3.10	4	12	75327081	E3.14	10A
13	75325826	E3.14	18	2	75325828	E3.14	17	10	75326639	E3.10	6	12	75327081	E3.14	11
13	75325826	E3.14	21	2	75325828	E3.14	19	25	75326639	E3.10	7	12	75327081	E3.14	6
13	75325826	E3.14	20	14	75325828	E3.14	2	10	75326639	E3.10	8	16	75327081	E3.14	10A
10	75325826	E3.14	2	2	75325828	E3.14	20	24	75326639	E3.10	9	12	75327081	E3.14	5
10	75325826	E3.14	14	2	75325828	E3.14	21	25	75326639	E3.10	5	21	75327102	E3.10	6
10	75325826	E3.14	9	2	75325828	E3.14	23	24	75326640	E3.10	3	21	75327102	E3.10	4
13	75325827	E3.14	1	14	75325828	E3.14	4	24	75326640	E3.10	7	21	75327102	E3.10	8
1	75325827	E3.14	17	1	75325828	E3.14	24	23	75326640	E3.10	9	3	75327104	E3.14	15
13	75325827	E3.14	10	14	75325828	E3.14	3	9	75326641	E3.10	6	3	75327104	E3.14	16
13	75325827	E3.14	9	2	75325828	E3.14	18	9	75326641	E3.10	4	3	75327104	E3.14	21
1	75325827	E3.14	18	14	75325828	E3.14	10A	9	75326641	E3.10	8	3	75327104	E3.14	20
13	75325827	E3.14	13	14	75325828	E3.14	12	9	75326641	E3.10	10	3	75327104	E3.14	18
1	75325827	E3.14	15	14	75325828	E3.14	9	8	75326648	E3.32	3	3	75327104	E3.14	17
13	75325827	E3.14	12	14	75325828	E3.14	11	8	75326648	E3.32	8	21	75327104	E3.10	10
13	75325827	E3.14	7	14	75325828	E3.14	10	13	75326650	E3.32	7	3	75327104	E3.14	19
13	75325827	E3.14	2	14	75325828	E3.14	6	13	75326650	E3.32	6	15	75327106	E3.14	18
13	75325827	E3.14	6	14	75325828	E3.14	1	13	75326650	E3.32	1	15	75327106	E3.14	19
1	75325827	E3.14	16	14	75325828	E3.14	8	13	75326650	E3.32	2	15	75327106	E3.14	15
13	75325827	E3.14	11	14	75325828	E3.14	7	12	75326662	E3.10	1A	15	75327106	E3.14	20
1	75325827	E3.14	19	3	75325852	L1.01	11	10	75327080	E3.14	24	15	75327106	E3.14	21
1	75325827	E3.14	21	6	75325855	L1.01	11	10	75327080	E3.14	23	15	75327106	E3.14	16
1	75325827	E3.14	23	20	75325949	E3.28	1	12	75327081	E3.14	1	15	75327106	E3.14	17
13	75325827	E3.14	5	2	75326006	D1.01	4	12	75327081	E3.14	8	10	75327110	A2.43	1
13	75325827	E3.14	14	1	75326006	E3.20	1	12	75327081	E3.14	10	10	75327111	F4.01	3
13	75325827	E3.14	4	2	75326006	D3.34	4	3	75327081	E3.14	23	5	75327178	F4.01	3

Nota/Nota: Este índice foi gerado em sequência alfa-numérica/ Este índice fue generado en secuencia alfa-numérica

ÍNDICE NUMÉRICO-INDICE NUMERICO

SEQ	ITEM	SGR	QUAD	SEQ	ITEM	SGR	QUAD	SEQ	ITEM	SGR	QUAD	SEQ	ITEM	SGR	QUAD
1	75327298	E3.32	4A	10	77256708	E3.29	2	44	77282495	E3.29	2	13	87328442	A4.01	5
1	75327298	E3.02	25B	15	77256709	E3.29	2	8	77282546	E3.29	2	10	87328443	A4.01	5
4	75327298	E3.02	27A	11	77257795	E3.29	2	4	77282567	E3.28	2	4	87328514	A4.01	3
10	75327300	E3.32	4A	40	77274100	E3.29	2	3	77282694	E3.28	2	16	87328785	A4.01	3
12	75327320	E3.14	23	26	77274101	E3.29	2	5	77283948	E3.29	3	7	87334484	L1.04	9A
13	75327334	L1.25	3	36	77275821	E3.29	2	12	78100103	E3.02	17	4	87334485	L1.04	9A
13	75327334	L1.25	4	19	77276156	E3.29	6	21	79017173	F4.01	3	1	87334486	L1.04	9A
7	75327379	E3.32	1	23	77276157	E3.29	2	12	79020844	L1.04	13	3	87334487	L1.04	9A
7	75327379	E3.32	2	33	77278360	E3.29	2	18	79031103	A2.01	1	5	87334488	L1.04	9A
7	75327379	E3.32	7	46	77278410	E3.29	2	11	79047640	F4.01	6	6	87334489	L1.04	9A
7	75327379	E3.32	6	34	77278414	E3.29	2	4	79053316	A2.24	9	13	87347537	L1.04	7
4	75327517	L1.04/1	1	21	77278824	E3.29	2	2	79069460	F4.01	4	24	87352584	L1.04	22
6	75327580	L1.01	10	16	77278887	E3.29	2	18	79071384	A2.24	6	24	87352584	L1.04/1	22
10	75327582	L1.01	10	1	77279296	E3.28	2	35	79071392	A2.24	7	1	87353727	L6.04	1
9	75327584	L1.01	10	14	77280037	E3.29	2	1	79083943	D3.34	3	20	87357869	E3.20	2
3	75327586	L1.01	10	6	77280041	E3.28	2	3	79089658	F4.01	9A	10	87358316	E3.32	4
5	75327664	F3.01	1	1	77280149	E3.29	2	9	79089658	F4.01	13	8	87358317	E3.32	3A
17	75327725	L1.01	5	48	77280166	E3.29	2	8	79089658	F4.01	4	14	87360724	F3.01	2
11	75327889	L1.04	2	32	77280207	E3.29	2	3	79089658	F4.01	9	15	87360843	F3.01	2
6	76030024	D3.40	3	12	77280209	E3.29	2	5	79089658	F4.01	12	4	87361226	F4.01	11
6	76030024	D3.40	1	38	77280506	E3.29	2	2	79089658	F4.01	4A	4	87361962	L1.04/1	11
6	76030024	D3.40	4	19	77280530	E3.29	2	10	79102142	A2.22	1	7	87361964	L1.04/1	1
6	76030024	D3.40	2	5	77280679	E3.29	2	4	79114714	F5.01	1	12	87362090	A4.01	1
47	76043598	L1.04	13	29	77281136	E3.29	2	11	827-10130	F3.01	2	10	87362173	L1.04/1	17
17	76043664	L1.04	12	4	77281138	E3.29	2	3	8282270	E3.14	25	1	87362264	A2.01	1
28	76048849	L1.04	13	5	77281401	E3.28	2	15	832-10404	L1.01	11	5	87362423	F4.01	11
14	76068649	L1.04	4	25	77281870	E3.29	2	25	832-10404	L1.01	2	16	87362973	E3.02	34
4	76300040	L1.04	16	2	77281907	E3.28	2	25	832-10404	L1.01	4	19	87363022	E3.02	51
4	77251448	L1.04	24	13	77282055	E3.29	3	11	840-1416	F4.01	11	4	87363027	E3.02	34A
3	77256352	E3.29	6	30	77282055	E3.29	2	9	85804447	L1.04	2	5	87363029	E3.02	34A
37	77256635	E3.29	2	9	77282058	E3.29	2	14	85808422	L1.25	1	16	87363045	E3.02	32A
39	77256639	E3.29	2	47	77282059	E3.29	2	14	85808422	L1.25	2	14	87363049	E3.02	32A
2	77256641	E3.29	2	43	77282371	E3.29	2	12	85808460	L1.04	2	11	87363051	E3.02	32A
31	77256642	E3.29	2	6	77282372	E3.29	2	10	864-6020	A2.21	1	10	87363055	E3.02	32A
24	77256644	E3.29	2	28	77282390	E3.29	2	1	87328440	A4.01	3	1	87363644	E3.32	3A

Nota/Nota: Este índice foi gerado em sequência alfa-numérica/ Este índice fue generado en secuencia alfa-numérica

ÍNDICE NUMÉRICO-INDICE NUMERICO

SEQ	ITEM	SGR	QUAD	SEQ	ITEM	SGR	QUAD	SEQ	ITEM	SGR	QUAD	SEQ	ITEM	SGR	QUAD
2	87364189	F4.01	1	7	87458813	F6.03	1	24	87567497	A2.01	2	10	L11541	F4.01	4
5	87366213	F5.01	2	8	87458814	F6.03	1	13	87573388	A2.01	2	13	L116820	A4.01	2
6	87366217	F5.01	2	15	87458821	F6.03	1	1	87581015	G1.01	1	15	L119234	A2.01	3
5	87366832	F5.01	2	18	87458823	F6.03	1	37	87591572	E3.32	6	1	L129159	A2.22	1
16	87368802	L1.25	2	17	87458824	F6.03	1	37	87591574	E3.32	7	4	LA00692	E3.29	3
20	87368802	L1.25	3	13	87458826	F6.03	1	17	87612523	L1.25	3	9	LQ15V00001S100	E3.21	4
16	87368802	L1.25	1	12	87458827	F6.03	1	15	87612794	L1.25	3	6	LQ30V00002S551	E3.31	4A
20	87368802	L1.25	4	20	87458828	F6.03	1	25	896-11016	E3.28	1	11	LQ30V00002S551	E3.31	5A
7	87368803	L1.01	2	23	87458832	F6.03	1	4	896-11016	L1.04	2	11	LQ30V00002S551	E3.31	2A
17	87368805	L1.01	4	11	87516768	L1.25	2	1	981-53514	F4.01	10	8	LQ30V00002S551	E3.31	3A
7	87368808	L1.25	4	11	87516768	L1.25	1	2	A1304031	E3.14	25	8	LQ30V00002S551	E3.31	6A
7	87368808	L1.25	3	11	87520500	A1.02	4	25	A56393	E3.10	1A	8	YN20V00004S400	E3.21	4
3	87368809	L1.25	4	12	87520501	A1.02	4	11	D127018	F4.01	3	2	YN2200001S671	E3.31	14
3	87368809	L1.25	3	19	87523158	E3.31	2A	32	E157130	A2.01	2	11	YN22V00001F4	E3.31	6A
4	87369840	E3.10	1A	9	87523174	E3.31	1	3	E157331	A2.56	1	11	YN22V00001S121	E3.31	12
5	87369983	E3.10	1A	5	87523176	E3.31	7A	2	J678924	A2.26	1	10	YN22V00001S122	E3.31	12
12	87371204	E3.29	1	2	87528433	E3.02	30	29	J900240	A2.01	2	14	YN22V00001S521	E3.31	12
9	87373260	A4.01	5	4	87528437	E3.02	30	4	J900240	A1.02	5	9	YN22V00001S521	E3.31	14
4	87376748	A2.01	1	19	87535211	L1.04	9A	2	J900629	A2.24	3	9	YN22V00001S521	E3.31	13
36	87377880	E3.32	7	15	87537645	A2.01	2	3	J900630	A2.24	3	13	YN22V00001S561	E3.31	12
16	87377883	E3.02	25A	34	87537646	A2.01	2	33	J900631	A2.01	2	3	YN22V00001S561	E3.31	11
9	87377884	E3.02	25A	4	87537647	A2.01	2	1	J903035	A2.01	2	7	YN22V00001S562	E3.31	13
17	87377885	E3.02	25A	12	87537648	A2.01	2	11	J903380	A2.24	4	2	YN22V00001S562	E3.31	11
10	87377888	E3.02	25A	19	87537674	A2.01	2	10	J905307	A2.24	4	12	YN22V00001S562	E3.31	12
4	87377891	E3.02	25A	23	87538154	A2.01	2	1	J905388	A2.24	10	7	YN22V00001S562	E3.31	14
3	87377895	E3.02	25A	8	87538945	A2.01	2	9	J908306	A1.02	5	4	YN22V00001S613	E3.31	12
10	87377896	E3.02	29A	1	87538979	A0.00	1	1	J909696	A2.24	4	1	YN22V00001S652	E3.31	12
8	87377897	E3.02	29A	10	87547132	F4.01	4A	1	J913434	A4.02	4	2	YN22V00001S671	E3.31	12
13	87377899	E3.02	29A	8	87547133	F4.01	12	3	J921992	A1.02	4	2	YN22V00001S671	E3.31	13
20	87377905	E3.02	29A	12	87547134	F4.01	13	5	J925860	A2.24	10	15	YN22V00002F1	E3.31	4A
6	87388394	F5.01	1A	7	87547136	F4.01	4A	1	J928759	A2.24	3	5	YN22V00002F1	E3.31	3A
5	87393850	F4.04	1	2	87551689	F4.01	9A	5	J939258	A2.24	3	7	YN22V00002F9	E3.31	2A
23	87395124	L1.04	15	3	87553371	E3.14	10A	2	J943148	A4.02	3	17	YN22V00002F9	E3.31	4A
4	87458811	F6.03	1	1	87558032	E3.14	10A	4	J948083	A2.24	3	11	YN22V00002S522	E3.31	13
3	87458812	F6.03	1	23	87561731	L1.25	3	3	J963983	A2.01	2	11	YN22V00002S522	E3.31	14

Nota/Nota: Este índice foi gerado em sequência alfa-numérica/ Este índice fue generado en secuencia alfa-numérica

ÍNDICE NUMÉRICO-INDICE NUMERICO

SEQ	ITEM	SGR	QUAD	SEQ	ITEM	SGR	QUAD	SEQ	ITEM	SGR	QUAD	SEQ	ITEM	SGR	QUAD
12	YN22V00002S563	E3.31	13	17	YN30V00071R140	E3.31	6A	3	ZD12P01100	E3.21	4	7	ZD85P02000	E3.21	4
12	YN22V00002S563	E3.31	14	18	YN30V00071R150	E3.31	6A	4	ZD12P01200	E3.21	4	2	ZS23C06045	E3.31	10
5	YN22V00002S563	E3.31	11	18	YN30V00071R160	E3.31	4A	12	ZD12P01400	E3.31	4A	2	ZS23C08025	E3.31	3A
6	YN22V00002S564	E3.31	11	18	YN30V00071R170	E3.31	2A	9	ZD12P01400	E3.31	12	3	ZS23C08025	E3.31	6A
3	YN22V00002S612	E3.31	14	16	YN30V00071R190	E3.31	2A	14	ZD12P01500	E3.31	2A	1	ZS23C08025	E3.31	5A
3	YN22V00002S612	E3.31	13	17	YN30V00071R200	E3.31	2A	16	ZD12P01500	E3.31	6A	1	ZS23C08025	E3.31	2A
1	YN22V00002S651	E3.31	14	2	YN30V00071S207	E3.31	4A	14	ZD12P01500	E3.31	3A	1	ZS23C08025	E3.31	4A
1	YN22V00002S651	E3.31	13	2	YN30V00079S202	E3.31	5A	6	ZD12P01600	E3.31	12	1	ZS23C08055	E3.21	4
13	YN22V0000S564	E3.31	14	3	YN30V00079S261	E3.31	4A	7	ZD12P01800	E3.31	7A	4	ZS23C12035	E3.31	7A
13	YN22V0000S564	E3.31	13	3	YN30V00079S261	E3.31	5A	10	ZD12P02000	E3.31	7A	13	ZS23C14100	E3.31	7A
4	YN22V00029F1	E3.31	3A	3	YN30V00079S261	E3.31	3A	6	ZD12P02000	E3.21	4	12	ZS23C14140	E3.31	7A
8	YN22Y00001S561	E3.31	13	4	YN30V00089S523	E3.31	5A	14	ZD12P02000	E3.31	6A				
8	YN22Y00001S561	E3.31	14	6	YW30V00001S15	E3.31	7A	6	ZD12P02000	E3.31	2A				
9	YN30V00001S154	E3.31	4A	2	YW30V00001S15	E3.21	4	6	ZD12P02240	E3.31	13				
2	YN30V00001S154	E3.31	7A	15	YX30V00009F1	E3.31	3A	1	ZD12P02240	E3.31	11				
14	YN30V00001S154	E3.31	7A	3	YY30V00031S262	E3.31	2A	6	ZD12P02240	E3.31	14				
1	YN30V00001S156	E3.31	6A	10	YY30V00031S262	E3.31	5A	4	ZD12P02290	E3.31	10				
13	YN30V00001S158	E3.31	4A	5	YY30V00031S262	E3.31	6A	4	ZD12P02400	E3.31	11				
9	YN30V00001S158	E3.31	2A	3	ZD12G02500	E3.20	5	5	ZD12P02400	E3.31	5A				
8	YN30V00001S205	E3.31	5A	32	ZD12G03000	E3.21	3	10	ZD12P02400	E3.31	14				
12	YN30V00001S205	E3.31	3A	12	ZD12G03000	E3.20	4	6	ZD12P02400	E3.31	3A				
10	YN30V00001S205	E3.31	6A	15	ZD12G03000	E3.31	2A	6	ZD12P02400	E3.31	6A				
9	YN30V00001S524	E3.31	3A	8	ZD12G03000	E3.31	7A	3	ZD12P02400	E3.31	7A				
5	YN30V00001S552	E3.31	2A	13	ZD12G03000	E3.31	3A	10	ZD12P02400	E3.31	13				
11	YN30V00001S552	E3.31	7A	10	ZD12G04000	E3.31	4A	12	ZD12P02400	E3.31	2A				
12	YN30V00001S552	E3.31	6A	9	ZD12G04000	E3.31	6A	1	ZD12P02400	E3.31	7A				
6	YN30V00001S556	E3.31	5A	7	ZD12G04000	E3.31	5A	5	ZD12P02400	E3.31	4A				
10	YN30V00001S556	E3.31	3A	11	ZD12G04000	E3.31	3A	7	ZD12P02500	E3.31	12				
2	YN30V00021S201	E3.31	2A	5	ZD12P00600	E3.21	4	7	ZD12P02900	E3.31	4A				
8	YN30V00050S153	E3.31	4A	2	ZD12P00700	E3.20	5	13	ZD12P03800	E3.31	2A				
17	YN30V00071R100	E3.31	3A	8	ZD12P00800	E3.31	2A	15	ZD12P03800	E3.31	6A				
16	YN30V00071R110	E3.31	3A	5	ZD12P00800	E3.31	12	16	ZD12P03800	E3.31	4A				
19	YN30V00071R120	E3.31	4A	3	ZD12P00800	E3.31	10	2	ZD12P1400	E3.31	6A				
14	YN30V00071R130	E3.31	5A	4	ZD12P00800	E3.31	14	4	ZD85G02500	E3.20	5				
13	YN30V00071R140	E3.31	5A	4	ZD12P00800	E3.31	13	1	ZD85P00700	E3.20	5				

Nota/Nota: Este índice foi gerado em sequência alfa-numérica/ Este índice fue generado en secuencia alfa-numérica

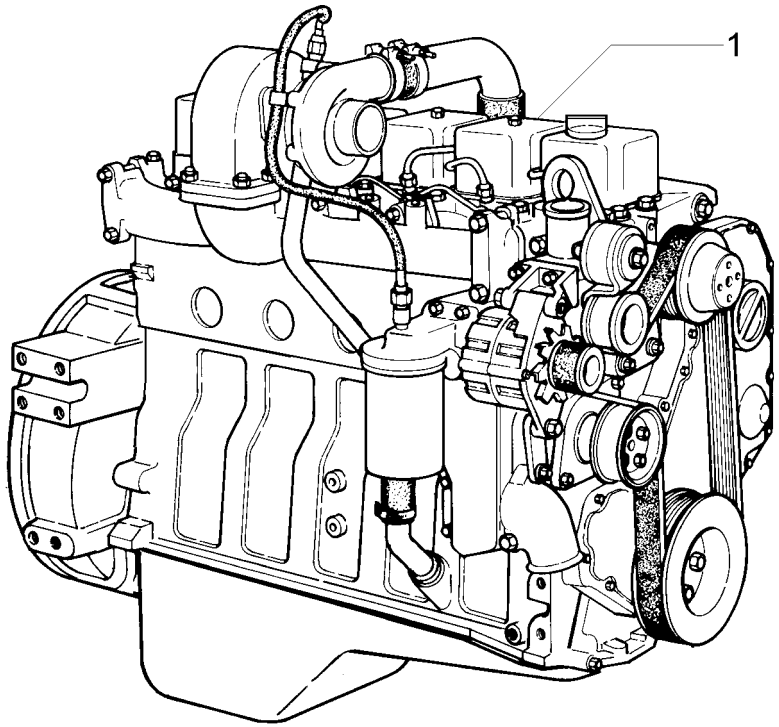

ITEM	PEÇA Nº	QTDE.	COD.	DESCRIÇÃO	DESCRIPCION
1	87538979	1	0001	MOTOR TURBO	MOTOR TURBO

MOTOR
MOTOR

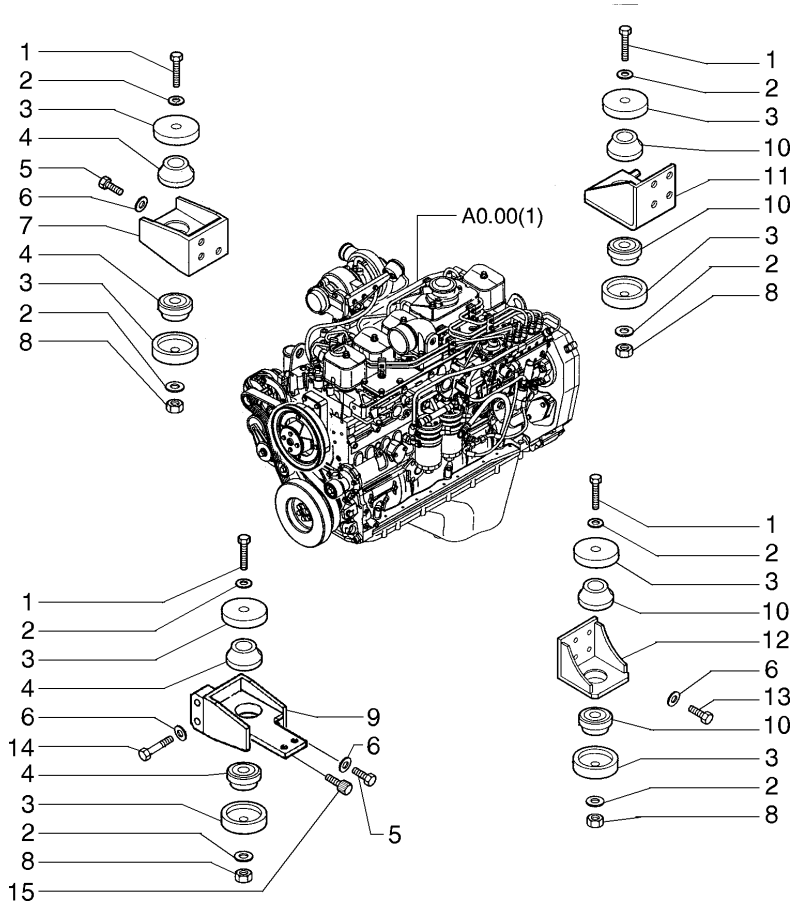

ITEM	PEÇA Nº	QTDE.	COD.	DESCRIÇÃO	DESCRIPCION
1	15985831	4	040V	PARAFUSO	TORNILLO
2	14497031	8	131R	ARRUELA	ARANDELA
3	72203750	8	265C	TAMPA	TAPA
4	72203757	4	345C	COXIM	COJIN
5	11113031	8	040V	PARAFUSO	TORNILLO
6	14496731	16	131R	ARRUELA	ARANDELA
7	72215485	1	300S	SUPORTE	SOPORTE
8	75326353	4	010D	PORCA	TUERCA
9	72215476	1	300S	SUPORTE	SOPORTE
10	72203758	4	345C	COXIM	COJIN
11	72215505	1	300S	SUPORTE	SOPORTE
12	72215495	1	300S	SUPORTE	SOPORTE
13	11112631	5	040V	PARAFUSO	TORNILLO
14	11113631	2	040V	PARAFUSO	TORNILLO
15	14422131	1	040V	PARAFUSO	TORNILLO

SUPORTE DO MOTOR
SOPORTE DEL MOTOR

A0.02 | 1

EH.CPR-010/2005

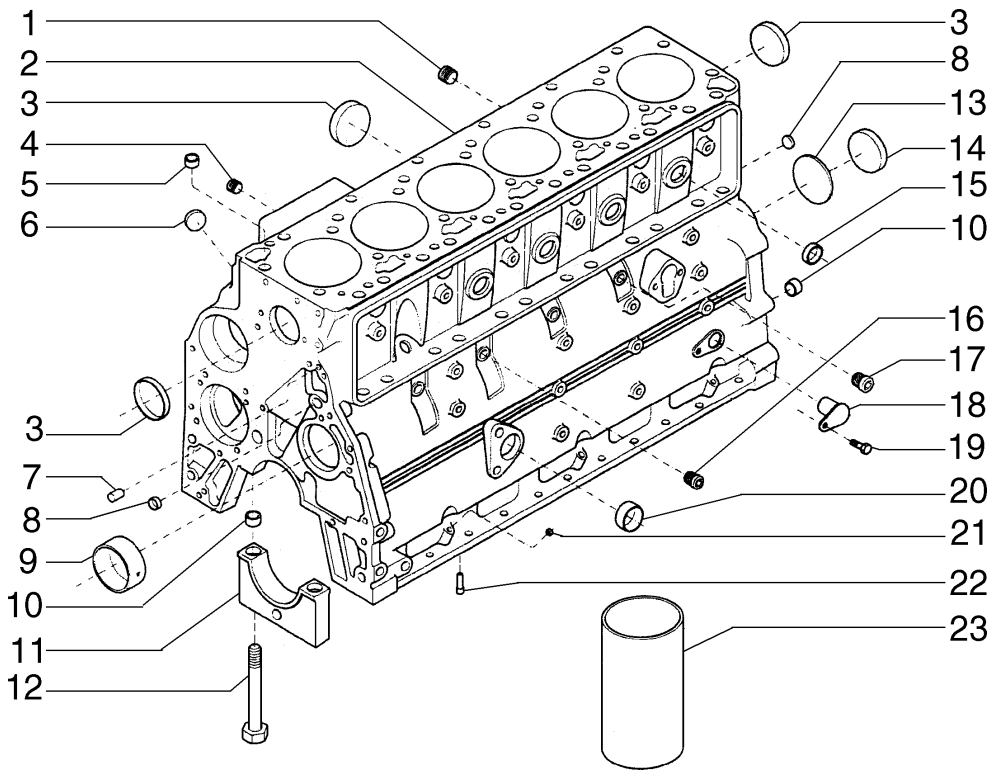

ITEM	PEÇA Nº	QTDE.	COD.	DESCRIÇÃO	DESCRIPCION
1	75208320	1	050T	BUJÃO	TAPON
2	75312559	1	020B	BLOCO MOTOR	BLOQUE CILINDRO
3	75208216	5	050T	BUJÃO	TAPON
4	75208117	1	050T	BUJÃO	TAPON
5	75287927	2	045A	ANEL	ARO
6	75287930	1	026T	TAMPÃO	TOPE DE GOMA
7	75208120	2	090G	PINO CENTRAGEM	TETON
8	75287883	4	050T	BUJÃO	TAPON
9	75312922	1	095B	BUCHA	BUJE
10	75287925	14	045A	ANEL	ARO
11	75312687	7	079L	MANCAL	LUNETA
12	75312923	14	040V	PARAFUSO	TORNILLO
13	75312689	1	055A	ANEL DE VEDAÇÃO	JUNTA HERMETICA
14	75287929	1	026T	TAMPÃO	TOPE DE GOMA
15	75287924	4	050T	BUJÃO	TAPON
16	75312690	3	050T	BUJÃO	TAPON
17	75312691	1	050T	BUJÃO	TAPON
18	75312692	1	050T	BUJÃO	TAPON
19	75208294	1	040V	PARAFUSO	TORNILLO
20	75287932	1	045A	ANEL	ARO
21	75286111	1	050T	BUJÃO	TAPON
22	75287928	6	406S	NEBULIZADOR	
23	75287931	6	035C	CAMISA CILINDRO	CAMISA CILINDRO

BLOCO DO MOTOR
BLOQUE DEL MOTOR

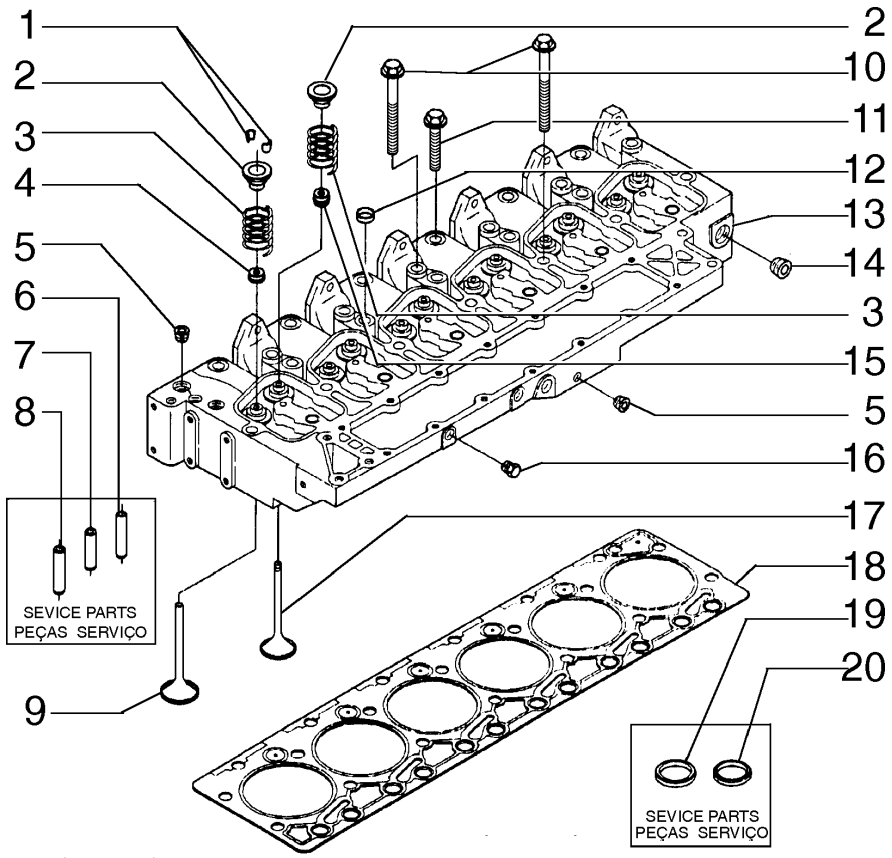

ITEM	PEÇA Nº	QTDE.	COD.	DESCRIÇÃO	DESCRIPCION
1	75288021	24	050N	TRAVA	TRABA
2	75311631	12	122G	RETENTOR	JUNTA
3	75312695	12	100M	MOLA	MUELLE
4	75288027	12	122G	RETENTOR	JUNTA
5	75208117	5	050T	BUJÃO	TAPON
6	75288037	6	145G	GUIA	GUIA
7	75288036	6	145G	GUIA	GUIA
8	75288035	6	145G	GUIA	GUIA
9	75311184	6	111V	VÁLVULA ADMISS	VALVULA ADMISION
10	75288029	14	040V	PARAFUSO	TORNILLO
11	75288028	6	040V	PARAFUSO	TORNILLO
12	75288020	5	026T	TAMPÃO	TOPE DE GOMA
13	75311183	1	113T	CABEÇOTE CILINDRO	CULATA
14	75208320	1	050T	BUJÃO	TAPON
15	75288027	12	122G	RETENTOR	JUNTA
16	75208135	2	050T	BUJÃO	TAPON
17	75311185	6	112V	VÁLVULA ESCAPE	VALVULA DESC.
18	75288030	1	120G	JUNTA	JUNTA PLANA
19	75288033	6	069S	SEDE	ASIENTO
20	75288034	3	069S	SEDE	ASIENTO

CABEÇOTE DO MOTOR
CULATA

A1.01 | 2

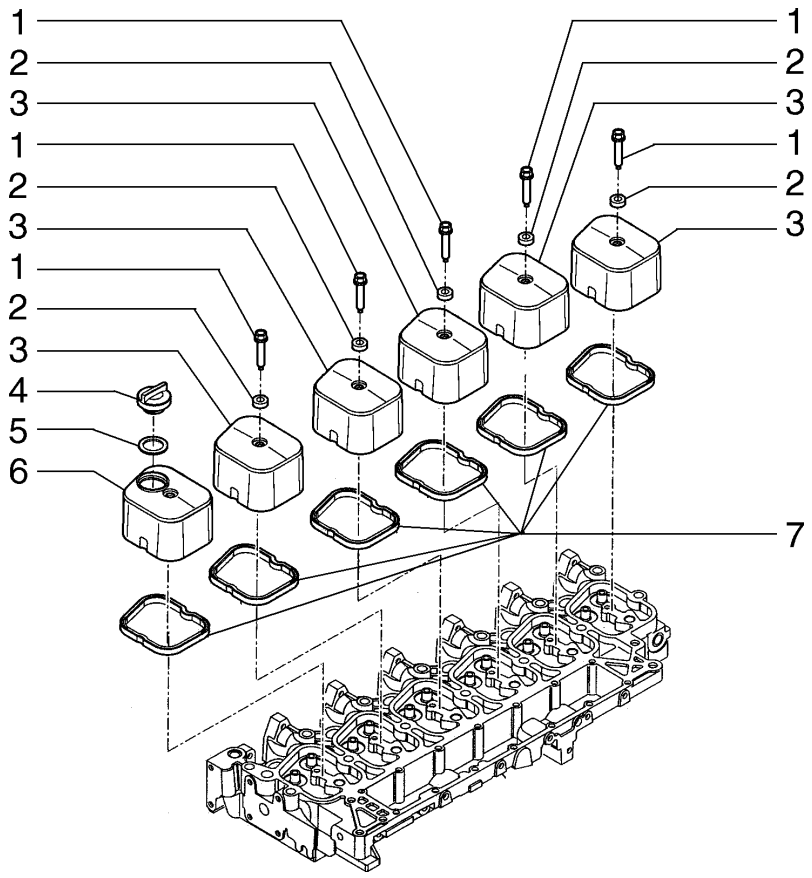

ITEM	PEÇA Nº	QTDE.	COD.	DESCRIÇÃO	DESCRIPCION
1	75287967	6	040V	PARAFUSO	TORNILLO
2	71100640	6	055A	ANEL DE VEDAÇÃO	JUNTA HERMETICA
3	75287968	5	265C	TAMPA	TAPA
4	75287971	1	265C	TAMPA	TAPA
5	71101833	1	055A	ANEL DE VEDAÇÃO	JUNTA HERMETICA
6	75287969	1	265C	TAMPA	TAPA
7	75287966	6	120G	JUNTA	JUNTA PLANA

TAMPAS DO CABEÇOTE
TAPAS DE LA CULATA

A1.01 | 3

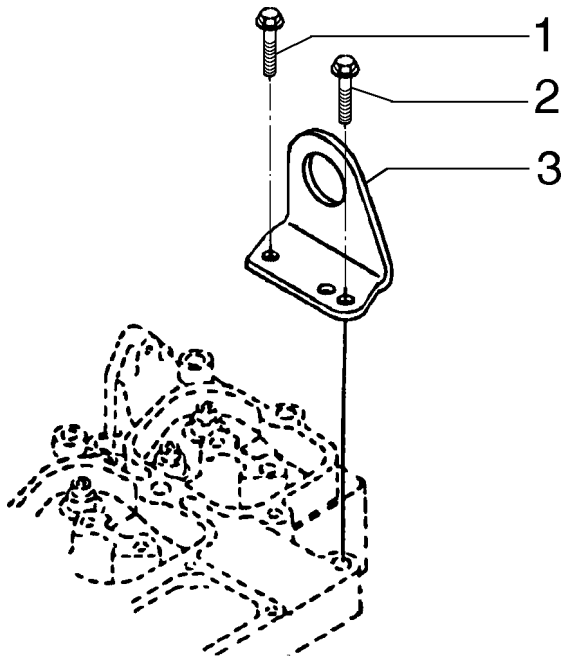

ITEM	PEÇA N°	QTDE.	COD.	DESCRIÇÃO	DESCRIPCION
1	75287891	1	040V	PARAFUSO	TORNILLO
2	71100965	1	040V	PARAFUSO	TORNILLO
3	75287890	1	300S	SUPORTE	SOPORTE

SUPORTE DE LEVANTAMENTO
SOPORTE DE ELEVACION

A1.01 | 4

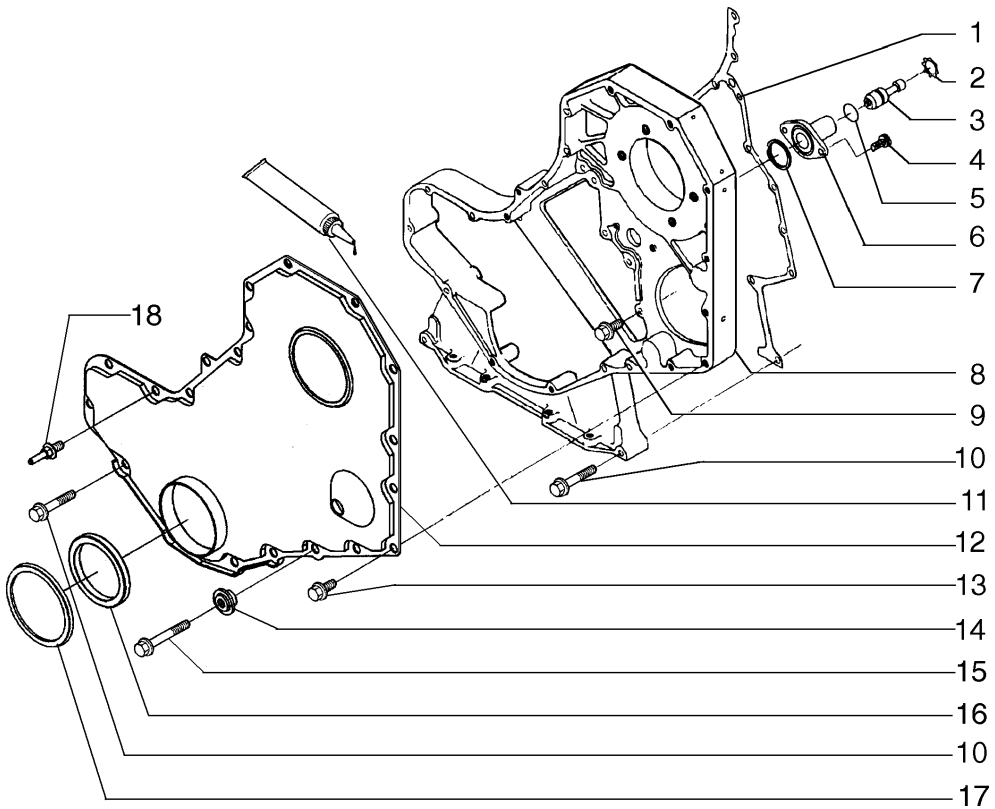

ITEM	PEÇA N°	QTDE.	COD.	DESCRIÇÃO	DESCRIPCION
1	75312698	1	120G	JUNTA	JUNTA PLANA
2	75208164	1	045A	ANEL	ARO
3	75208165	1	080P	PINO	BULON
4	75208934	2	210P	PRISIONEIRO	ESPARRAGO
5	75208163	1	055A	ANEL DE VEDAÇÃO	JUNTA HERMETICA
6	75286664	1	035S	CARCAÇA	CAJA
7	75286100	1	123G	RETENTOR	EMPAQUETADURA
8	71100928	1	035S	CARCAÇA	CAJA
9	75312703	5	040V	PARAFUSO	TORNILLO
10	75208251	10	040V	PARAFUSO	TORNILLO
11	71100643	1	120G	JUNTA	JUNTA PLANA
12	71100954	1	265C	TAMPA	TAPA
13	75312700	9	040V	PARAFUSO	TORNILLO
14	75311053	1	122G	RETENTOR	JUNTA
15	75288016	1	040V	PARAFUSO	TORNILLO
16	71100956	1	122G	RETENTOR	JUNTA
17	71100955	1	122G	RETENTOR	JUNTA

TAMPA DO BLOCO
TAPA DEL BLOQUE

A1.02 | 1

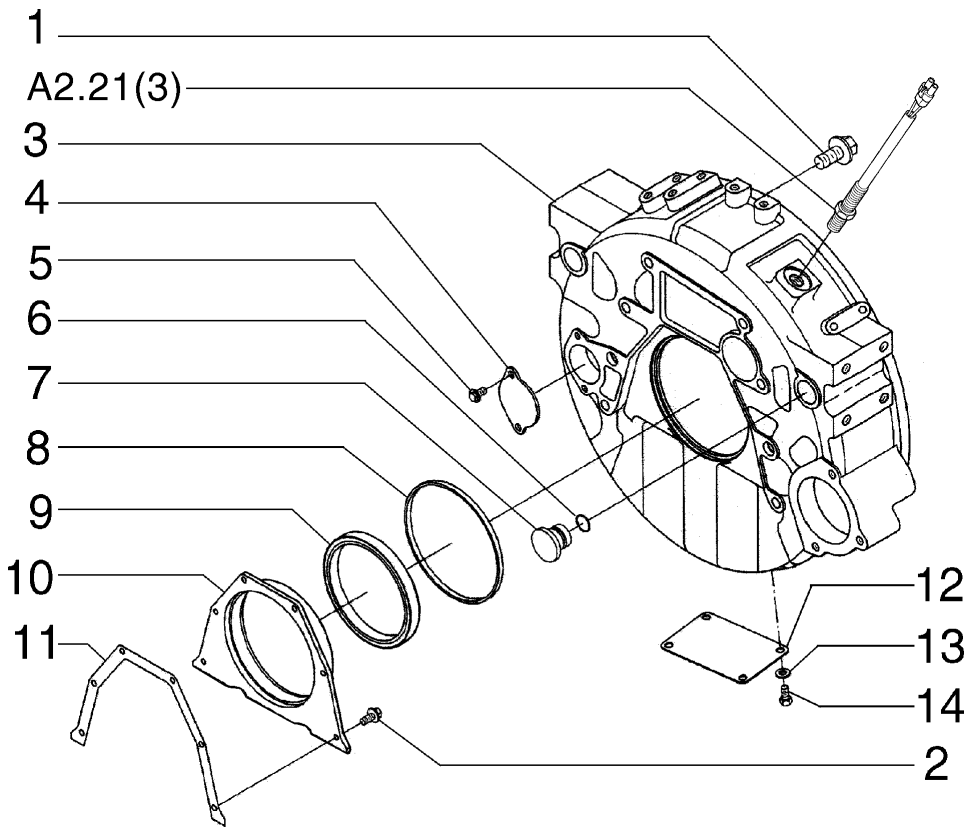

ITEM	PEÇA N°	QTDE.	COD.	DESCRIÇÃO	DESCRIPCION
1	75287983	8	040V	PARAFUSO	TORNILLO
2	71101368	6	040V	PARAFUSO	TORNILLO
3	71101820	1	035S	CARCAÇA	CAJA
4	75287984	1	265C	TAMPA	TAPA
5	75208307	2	040V	PARAFUSO	TORNILLO
6	75206842	1	158G	O'RING	JUNTA TORICA
7	75208183	1	050T	BUJÃO	TAPON
8	75208192	1	158G	O'RING	JUNTA TORICA
9	75289649	1	122G	RETENTOR	JUNTA
10	75287987	1	265C	TAMPA	TAPA
11	71100941	1	120G	JUNTA	JUNTA PLANA
12	75311122	1	265C	TAMPA	TAPA
13	75311105	4	131R	ARRUELA	ARANDELA
14	75311121	4	040V	PARAFUSO	TORNILLO

CARCAÇA DO VOLANTE
CAJA DEL VOLANTE

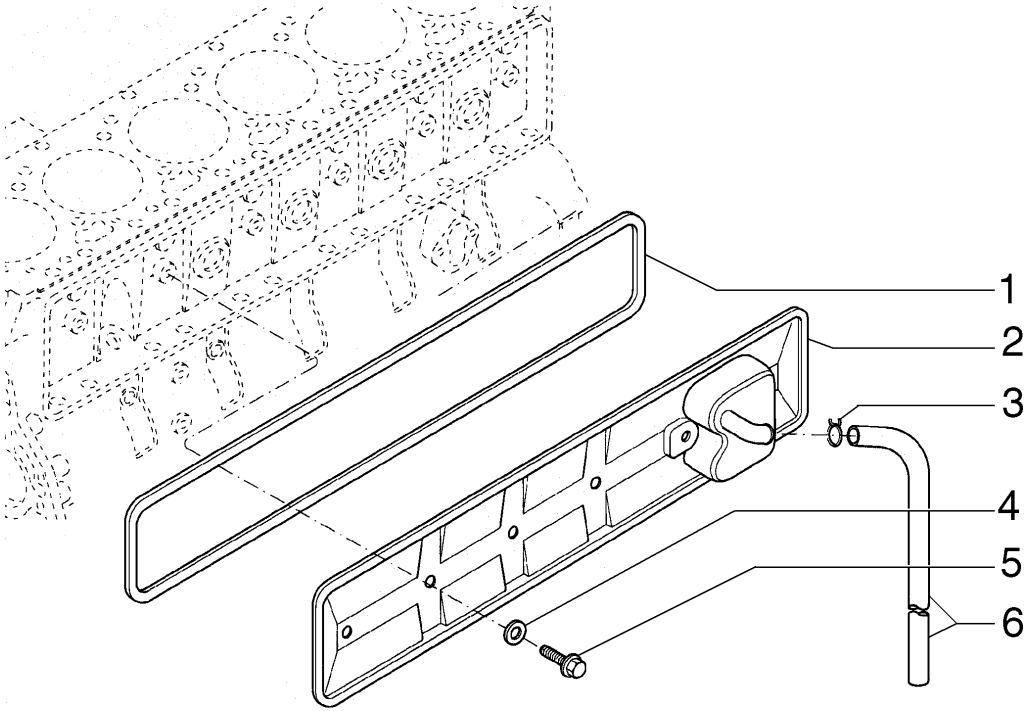

ITEM	PEÇA Nº	QTDE.	COD.	DESCRIÇÃO	DESCRIPCION
1	75287946	1	120G	JUNTA	JUNTA PLANA
2	75311074	1	265C	TAMPA	TAPA
3	70922660	1	031F	ABRAÇADEIRA	ABRAZADERA
4	75288527	4	131R	ARRUELA	ARANDELA
5	75208294	4	040V	PARAFUSO	TORNILLO
6	75264373	1	285T	MANGUEIRA	TUBO FLEXIBLE

TAMPA E RESPIRO
TAPA Y RESPIRADERO

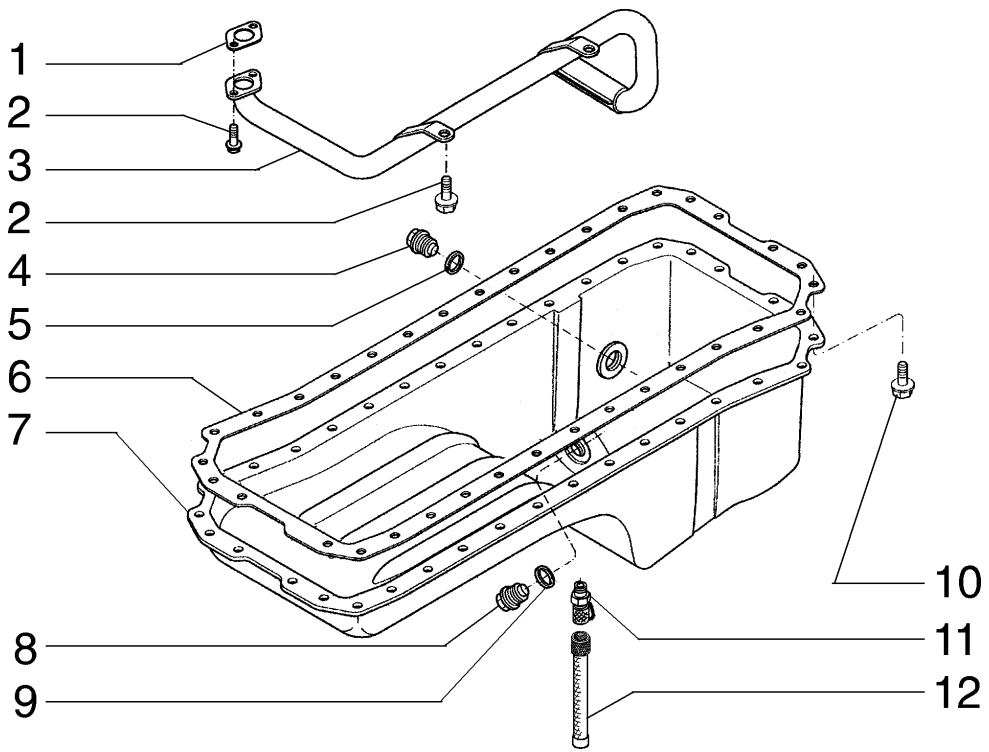

ITEM	PEÇA N°	QTDE.	COD.	DESCRIÇÃO	DESCRIPCION
1	75287965	1	120G	JUNTA	JUNTA PLANA
2	75208153	4	040V	PARAFUSO	TORNILLO
3	J921992	1	193T	TUBO	TUBO
4	75287676	1	050T	BUJÃO	TAPON
5	75208158	1	055A	ANEL DE VEDAÇÃO	JUNTA HERMETICA
6	75312697	1	120G	JUNTA	JUNTA PLANA
7	75287960	1	C274	CARTER DO MOTOR	CARTER ACEITE
8	75287675	1	050T	BUJÃO	TAPON
9	10259960	1	055A	ANEL DE VEDAÇÃO	JUNTA HERMETICA
10	75287963	36	040V	PARAFUSO	TORNILLO
11	87520500	1	020R	CONEXÃO	RACOR
12	87520501	1	192T	MANGUEIRA	MANGA C/ RACORDE

CARTER DE ÓLEO MOTOR
CARTER DE ACEITE

A1.02 | 4

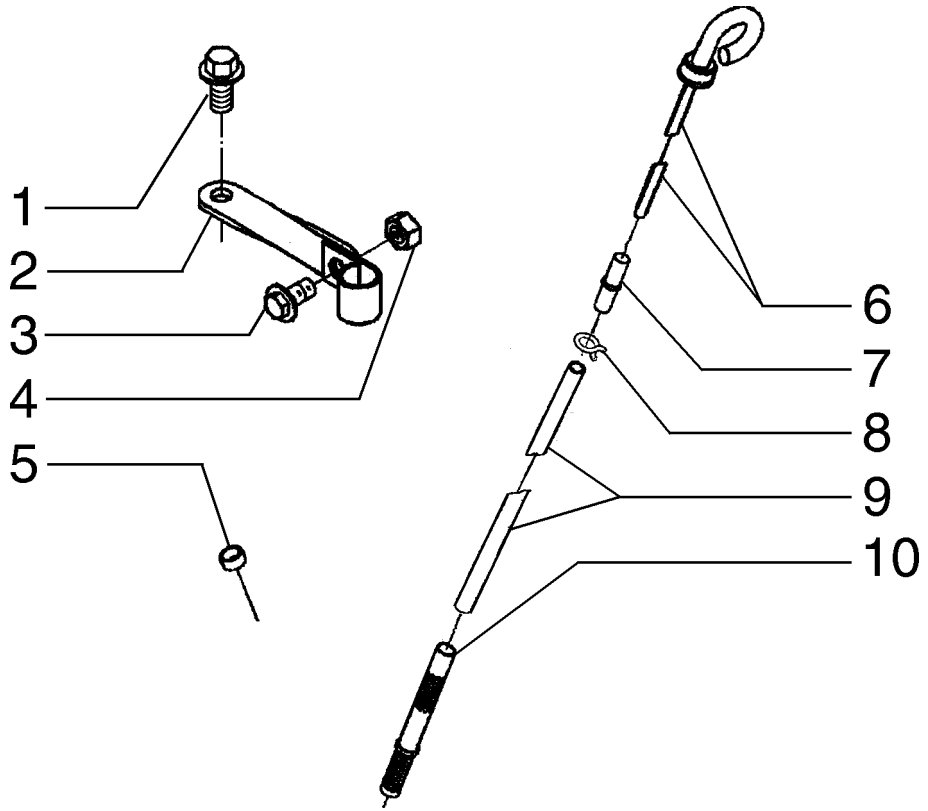

ITEM	PEÇA N°	QTDE.	COD.	DESCRIÇÃO	DESCRIPCION
1	71101830	1	040V	PARAFUSO	TORNILLO
2	71101831	1	300S	SUPORTE	SOPORTE
3	75208294	1	040V	PARAFUSO	TORNILLO
4	J900240	1	010D	PORCA	TUERCA
5	75286111	3	050T	BUJÃO	TAPON
6	71101832	1	091A	HASTE DE NIVEL	VARILLA NIVEL
7	75312743	1	193T	TUBO	TUBO
8	75312740	1	031F	ABRAÇADEIRA	ABRAZADERA
9	J908306	1	193T	TUBO	TUBO
10	75312132	1	193T	TUBO	TUBO

VARETA DE NÍVEL
VARILLA DE NIVEL

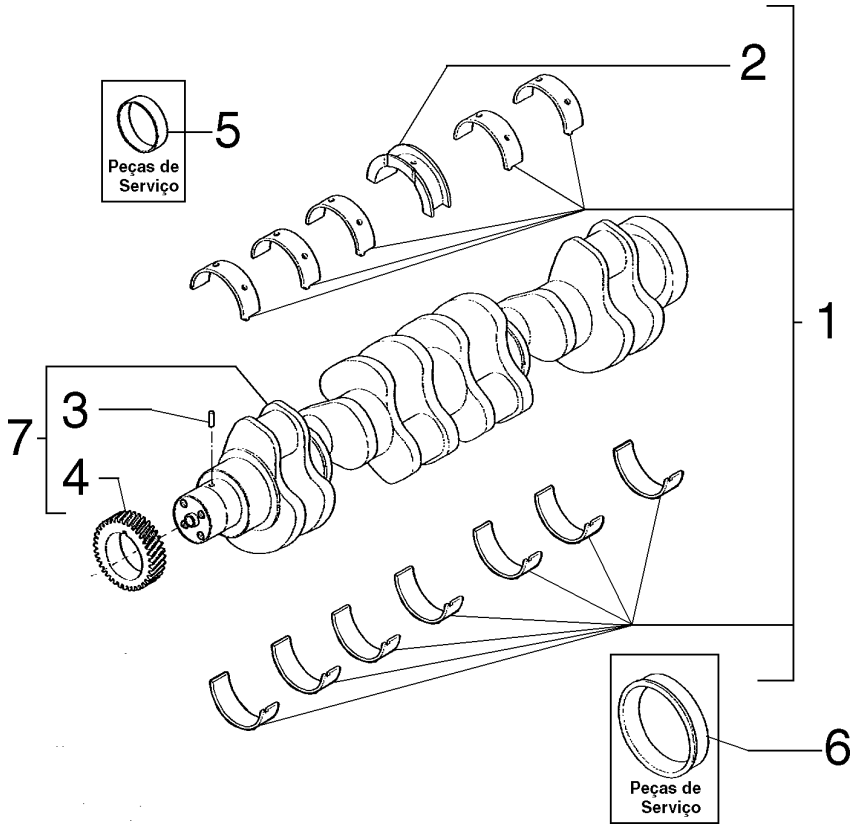

ITEM	PEÇA N°	QTDE.	COD.	DESCRIÇÃO	DESCRIPCION
1	75288303	1	002K	KIT STD	JUEGO STD
1	75288304	1	002K	KIT 0,25MM	JUEGO 0,25MM
1	75288305	1	002K	KIT 0,50MM	JUEGO 0,50MM
1	75288306	1	002K	KIT 0,75MM	JUEGO 0,75MM
1	75288307	1	002K	KIT 1,00MM	JUEGO 1,00MM
2	75288314	1	095B	BUCHA STD	BUJE STD
2	75311059	1	095B	BUCHA 0,25MM	BUJE 0,25MM
2	75311062	1	095B	BUCHA 0,50MM	BUJE 0,50MM
2	75311065	1	095B	BUCHA 0,75MM	BUJE 0,75MM
2	75311068	1	095B	BUCHA 1,00MM	BUJE 1,00MM
2	75288308	1	095B	BUCHA 0,50MM *	BUJE 0,50MM *
2	75311071	1	095B	BUCHA 1,00MM **	BUJE 1,00MM **
3	75208356	1	080P	PINO	BULON
4	75288302	1	050I	ENGRENAGEM	CORONA
5	75288310	1	122G	RETENTOR	JUNTA
6	75286656	1	122G	RETENTOR	JUNTA
7	75288301	1	018A	VIRABREQUIM	CIGUENAL

* BRONZINA PARA CORREÇÃO DE FOLGA AXIAL DE 0,50MM
** BRONZINA PARA CORREÇÃO DE FOLGA AXIAL DE 1,00MM

BRONZINAS DO VIRABREQUIM
CIGUENAL

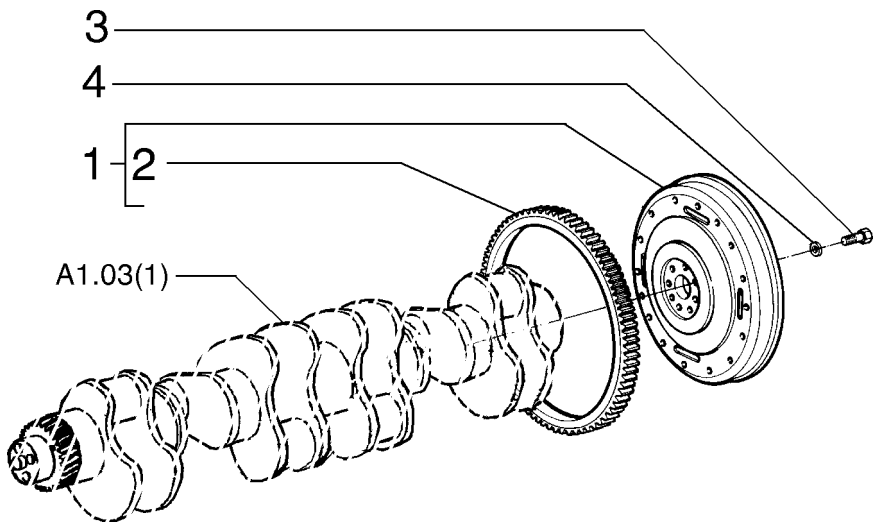

ITEM	PEÇA N°	QTDE.	COD.	DESCRIÇÃO	DESCRIPCION
1	71102176	1	048V	VOLANTE DO MOTOR	VOLANTE DEL MOTOR
2	75208365	1	312C	CREMALHEIRA	CREMALLERA
3	75208363	8	040V	PARAFUSO	TORNILLO
4	75208362	8	131R	ARRUELA	ARANDELA

VOLANTE DO MOTOR
VOLANTE DEL MOTOR

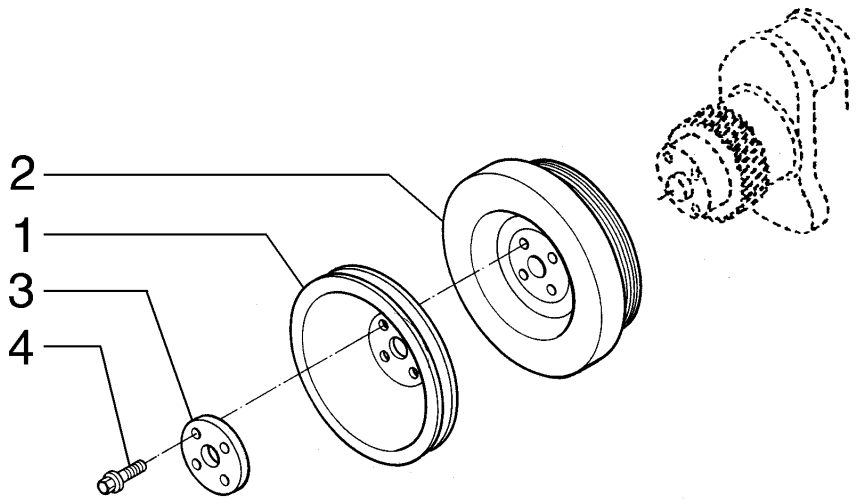

ITEM	PEÇA Nº	QTDE.	COD.	DESCRIÇÃO	DESCRIPCION
1	75288640	1	230P	POLIA	POLEA
2	75311078	1	164S	AMORTECEDOR VIBRAÇ	AMORT. VIBRAC.
3	75311079	1	105P	CHAPA	PLACA
4	75287955	4	040V	PARAFUSO	TORNILLO

ANTIVIBRADOR
ANTIVIBRADOR

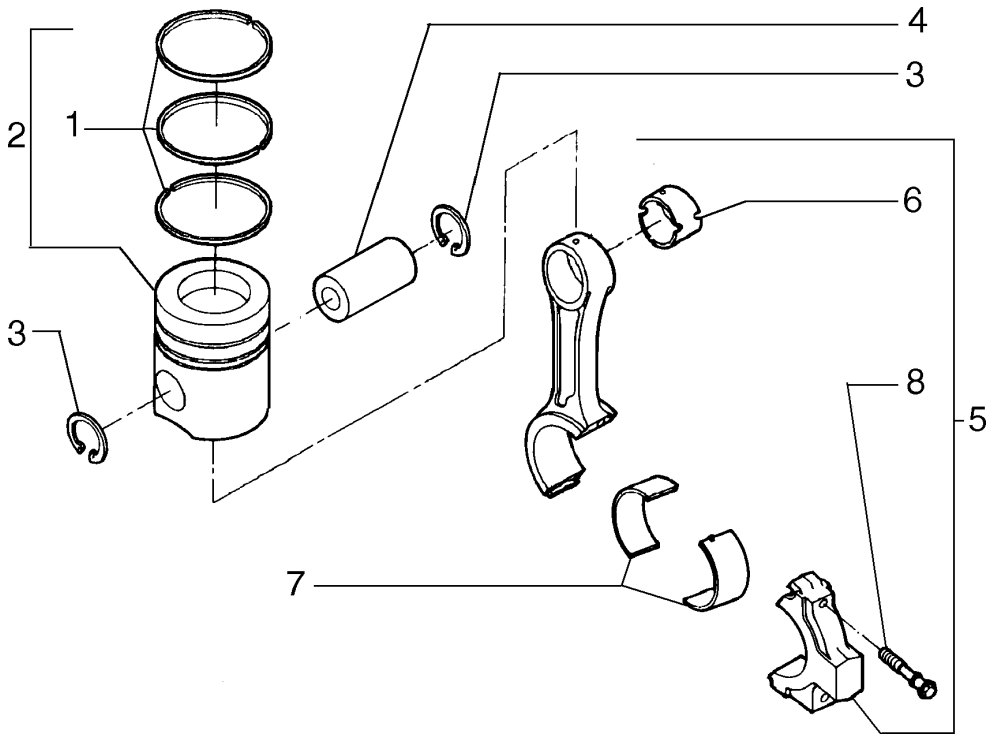

ITEM	PEÇA N°	QTDE.	COD.	DESCRIÇÃO	DESCRIPCION
1	71100972	1	A061	ANEIS SEGMENTO	AROS DE EMBOLO
2	71100971	6	002K	KIT	JUEGO
3	75311637	2	187A	ANEL ELÁSTICO	ANILLO ELASTICO
4	75311638	6	080P	PINO	BULON
5	71100966	6	051B	BIELA DO MOTOR	BIELA
6	71100968	1	095B	BUCHA	BUJE
7	71100969	6	096S	SEMI-BUCHA STD	CASQUILLO STD
7	71100973	6	096S	SEMI-BUCHA 0,25	CASQUILLO 0,25
7	71100974	6	096S	SEMI-BUCHA 0,50	CASQUILLO 0,50
7	71100975	6	096S	SEMI-BUCHA 0,75	CASQUILLO 0,75
7	71100976	6	096S	SEMI-BUCHA 1,00	CASQUILLO 1,00
8	71100967	2	040V	PARAFUSO	TORNILLO

PISTÕES E BIELAS
EMBOLOS Y BIELAS

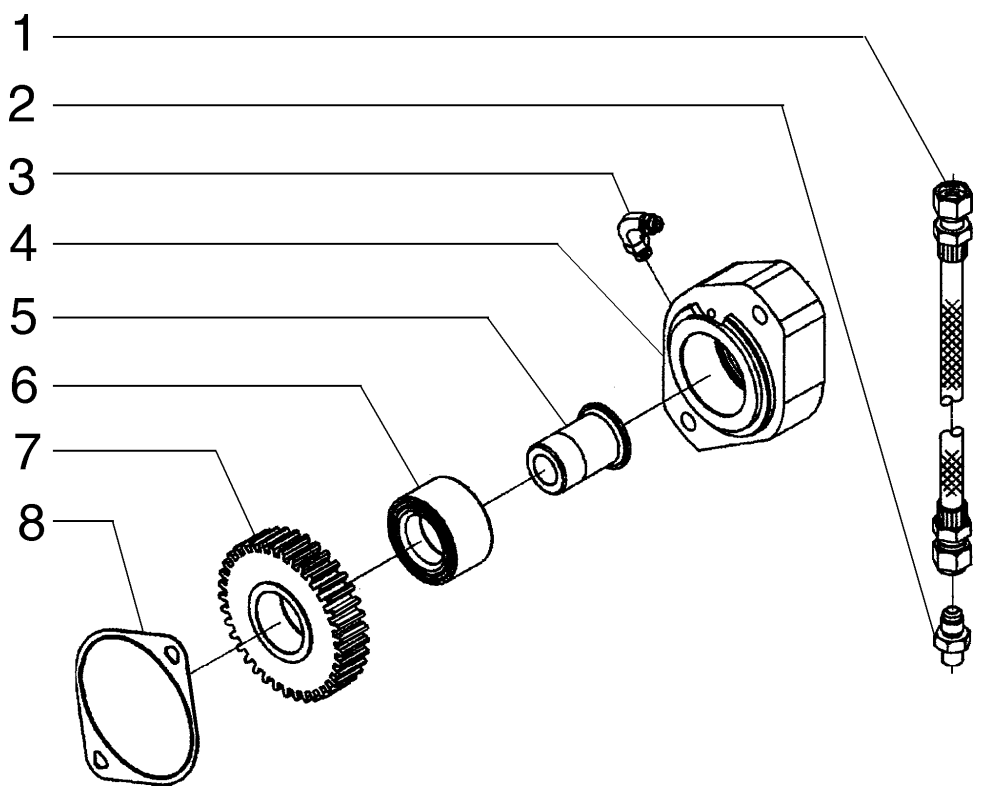

ITEM	PEÇA N°	QTDE.	COD.	DESCRIÇÃO	DESCRIPCION
1	71100789	1	192T	MANGUEIRA	MANGA C/RACORDE
2	71100790	1	020R	CONEXÃO	RACOR
3	71100930	1	085G	COTOVELO	CODO
4	71100784	1	075D	ESPAÇADOR	SEPARADOR
5	71100786	1	016A	EIXO	ARBOL
6	71100785	1	341C	ROLAMENTO	RODAMIENTO
7	71100787	1	050I	ENGRENAGEM	CORONA
8	71100827	1	120G	JUNTA	JUNTA PLANA

ADAPTADOR DO COMANDO DE ACESSORIOS
ADAPTADOR DEL MANDO DE ACCESORIOS

A1.06 | 1

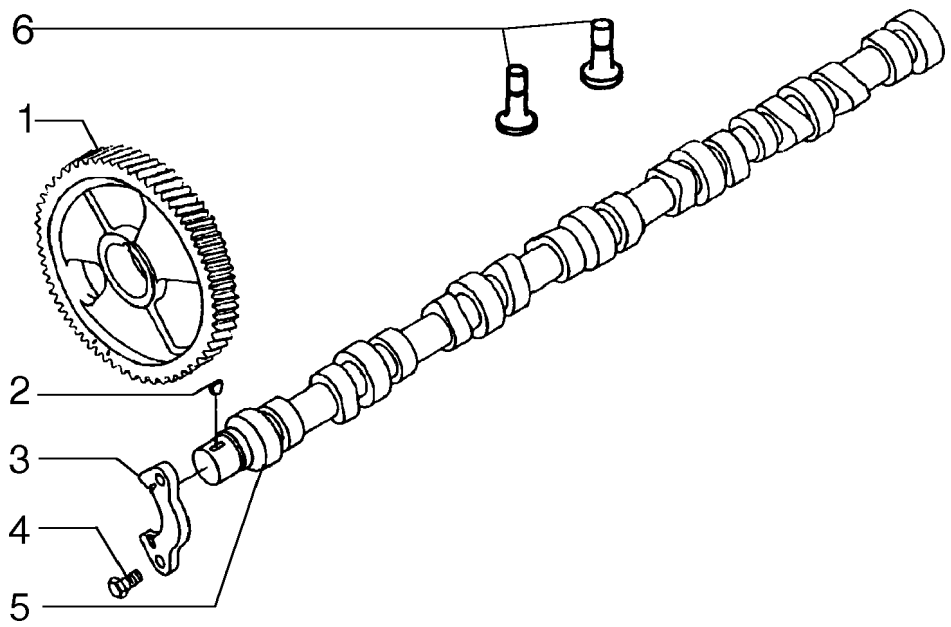

ITEM	PEÇA Nº	QTDE.	COD.	DESCRIÇÃO	DESCRIPCION
1	75312709	1	050I	ENGRENAGEM	CORONA
2	75287957	1	060L	CHAVETA	CHAVETA
3	75287959	1	300S	SUPORTE	SOPORTE
4	75286076	2	040V	PARAFUSO	TORNILLO
5	75312710	1	016A	EIXO	ARBOL
6	75288297	1	240P	TUCHO	EMPUJADOR

EIXO COMANDO DE VÁLVULAS
EJE DE COMANDO DE LAS VALVULAS

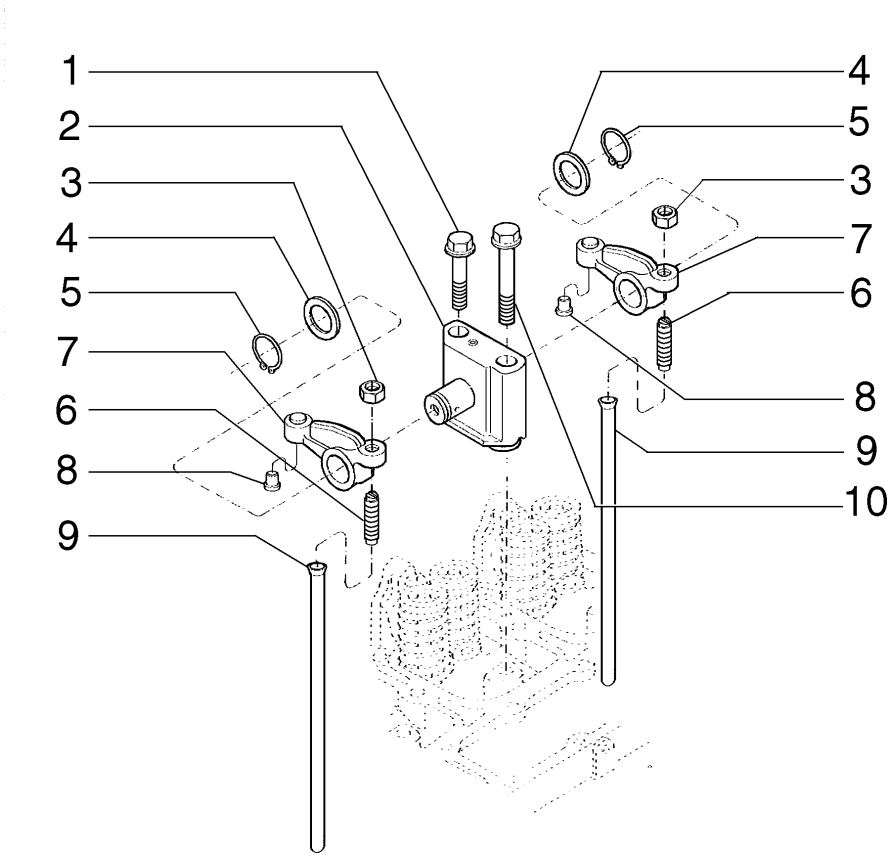

ITEM	PEÇA Nº	QTDE.	COD.	DESCRIÇÃO	DESCRIPCION
1	75286628	6	040V	PARAFUSO	TORNILLO
2	75287894	6	300S	SUPORTE	SOPORTE
3	75288673	6	010D	PORCA	TUERCA
4	75287898	12	131R	ARRUELA	ARANDELA
5	75287899	12	187A	ANEL ELÁSTICO	ANILLO ELASTICO
6	75289666	12	210P	PRISIONEIRO	ESPARRAGO
7	75287895	6	055B	BALANCIM	BALANCIN
8	75287998	12	080P	PINO	BULON
9	75287902	12	090A	HASTE	VARILLA
10	75287901	6	040V	PARAFUSO	TORNILLO

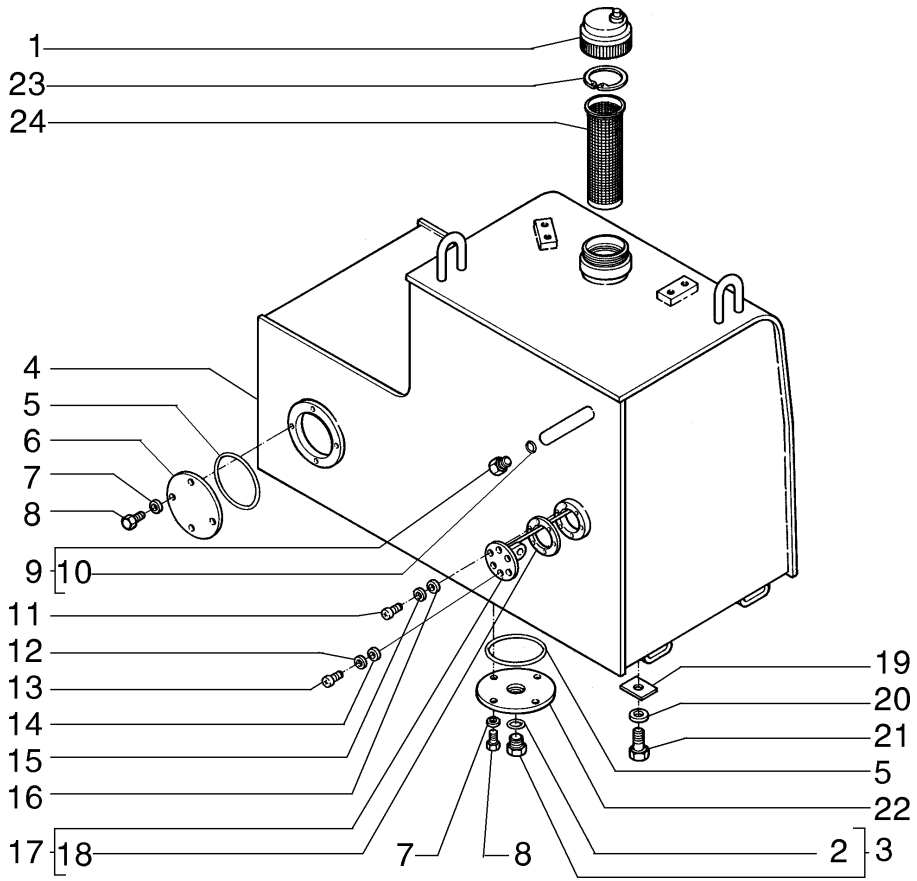

ITEM	PEÇA N°	QTDE.	COD.	DESCRIÇÃO	DESCRIPCION
1	87362264	1	265C	TAMPA	TAPA
2	71404162	1	158G	O'RING	JUNTA TORICA
3	71406271	1	050T	BUJÃO	TAPON
4	75262326	1	114S	RESERVATÓRIO	DEPOSITO
4	87376748	1	114S	RESERVATÓRIO #	DEPOSITO #
5	14466880	2	158G	O'RING	JUNTA TORICA
6	75263923	1	265C	TAMPA	TAPA
7	10516873	8	170R	ARRUELA PRESSÃO	ARANDELA ELAST.
8	11106031	8	040V	PARAFUSO	TORNILLO
9	10119711	1	050T	BUJÃO	TAPON
10	14457481	1	158G	O'RING	JUNTA TORICA
11	13272011	5	040V	PARAFUSO	TORNILLO
12	10516473	1	131R	ARRUELA	ARANDELA
13	13276121	1	040V	PARAFUSO	TORNILLO
14	14496421	1	131R	ARRUELA	ARANDELA
15	11195379	5	131R	ARRUELA	ARANDELA
16	495-31016	5	131R	ARRUELA	ARANDELA
17	71451910	1	020G	BOIA	FLOTADOR
18	79031103	1	120G	JUNTA	JUNTA PLANA
19	75262301	*	198S	CALÇO	CALCE
20	70928914	4	131R	ARRUELA	ARANDELA
21	11408531	4	040V	PARAFUSO	TORNILLO
22	75262329	1	265C	TAMPA	TAPA
23	4971843	1	187A	ANEL ELÁSTICO **	ANILLO ELASTICO
24	75241002	1	064F	FILTRO COMBUST **	FILTRO COMBUST

* CONFORME NECESSIDADE
CONFORME NECESID

** A PARTIR DO CHASSI N6AA01126 PARA E215LC
A PARTIR DEL CHASI N6AA01126 PARA E215LC

\# A PARTIR DO CHASSI N7AA01218 PARA E215LC
A PARTIR DEL CHASI N7AA01218 PARA E215LC

** A PARTIR DO CHASSI N6AA02517 PARA E215ME
A PARTIR DEL CHASI N6AA02517 PARA E215ME

\# A PARTIR DO CHASSI N7AA02593 PARA E215ME
A PARTIR DEL CHASI N7AA02593 PARA E215ME

RESERVATÓRIO DE COMBUSTÍVEL
DEPOSITO DE COMBUSTIBLE

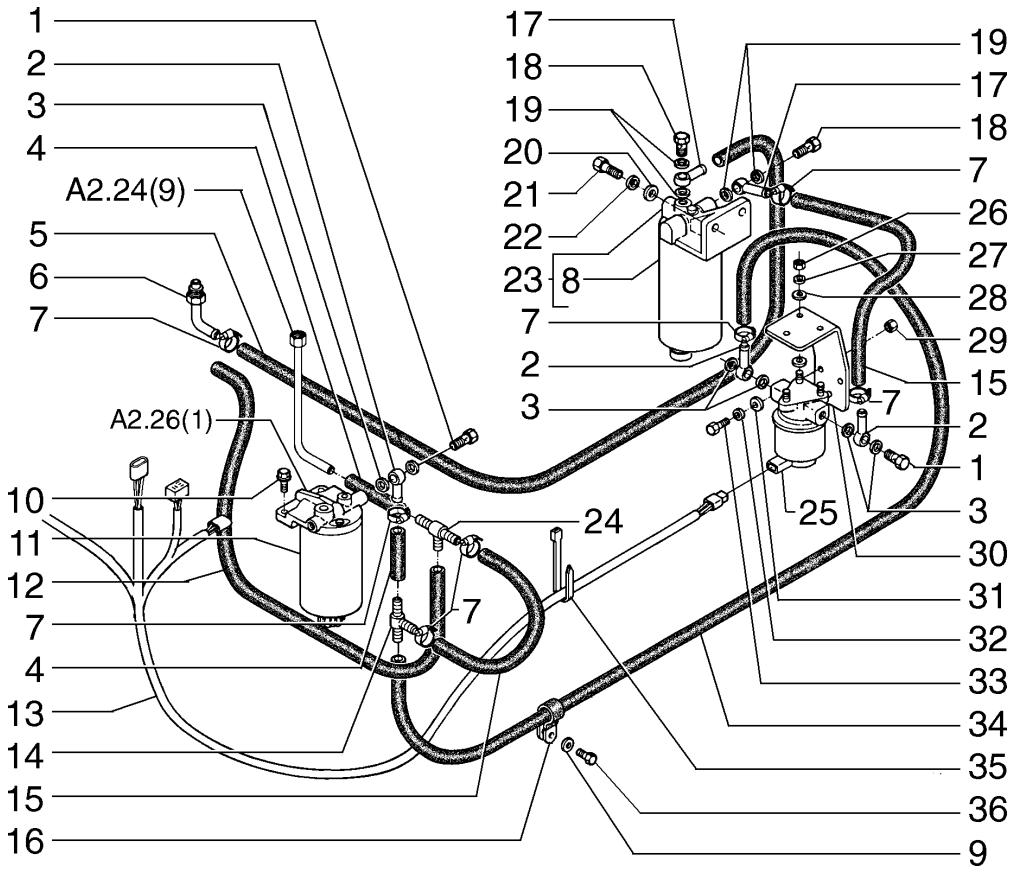

ITEM	PEÇA Nº	QTDE.	COD.	DESCRIÇÃO	DESCRIPCION
1	J903035	3	040V	PARAFUSO	TORNILLO
2	71102868	3	020R	CONEXÃO	RACOR
3	J963983	6	055A	ANEL DE VEDAÇÃO	JUNTA HERMETICA
4	87537647	2	192T	MANGUEIRA	MANGA C/RACORDE
5	75222809	1	192T	MANGUEIRA	MANGA C/RACORDE
6	75257162	2	020R	CONEXÃO	RACOR
7	70921910	13	031F	ABRAÇADEIRA	ABRAZADERA
8	87538945	1	084C	ELEMEN. FILTRANTE	CARTUCHO FILTRO
9	14496621	1	131R	ARRUELA	ARANDELA
10	75287935	2	040V	PARAFUSO	TORNILLO
11	71101011	1	064F	FILTRO COMBUST.	FILTRO COMBUST.
12	87537648	1	192T	MANGUEIRA	MANGA C/RACORDE
13	87573388	1	111C	CABO ELÉTRICO	CABLE
14	71102873	1	020R	CONEXÃO	RACOR
15	87537645	1	192T	MANGUEIRA	MANGA C/RACORDE
16	70928656	1	031F	ABRAÇADEIRA	ABRAZADERA
17	591685	2	020R	CONEXÃO	RACOR
18	10184317	2	020R	CONEXÃO	RACOR
19	87537674	4	055A	ANEL DE VEDAÇÃO	JUNTA HERMETICA
20	14496531	2	131R	ARRUELA	ARANDELA
21	16043831	2	040V	PARAFUSO	TORNILLO
22	10615679	2	131R	ARRUELA	ARANDELA
23	87538154	1	065F	FILTRO	FILTRO
24	87567497	1	020R	CONEXÃO	RACOR
25	71102870	1	155P	BOMBA	BOMBA
26	75286627	3	010D	PORCA	TUERCA
27	10516471	3	170R	ARRUELA PRESSÃO	ARANDELA ELAST.
28	12644421	6	131R	ARRUELA	ARANDELA
29	J900240	3	010D	PORCA	TUERCA
30	71102871	1	300S	SUPORTE	SOPORTE
31	71102872	3	131R	ARRUELA	ARANDELA
32	E157130	3	170R	ARRUELA PRESSÃO	ARANDELA ELAST.
33	J900631	3	040V	PARAFUSO	TORNILLO

TUBULAÇÃO DE COMBUSTÍVEL
TUBERIA DE COMBUSTIBLE

A2.01 | 2

EH.CPR-006/2006

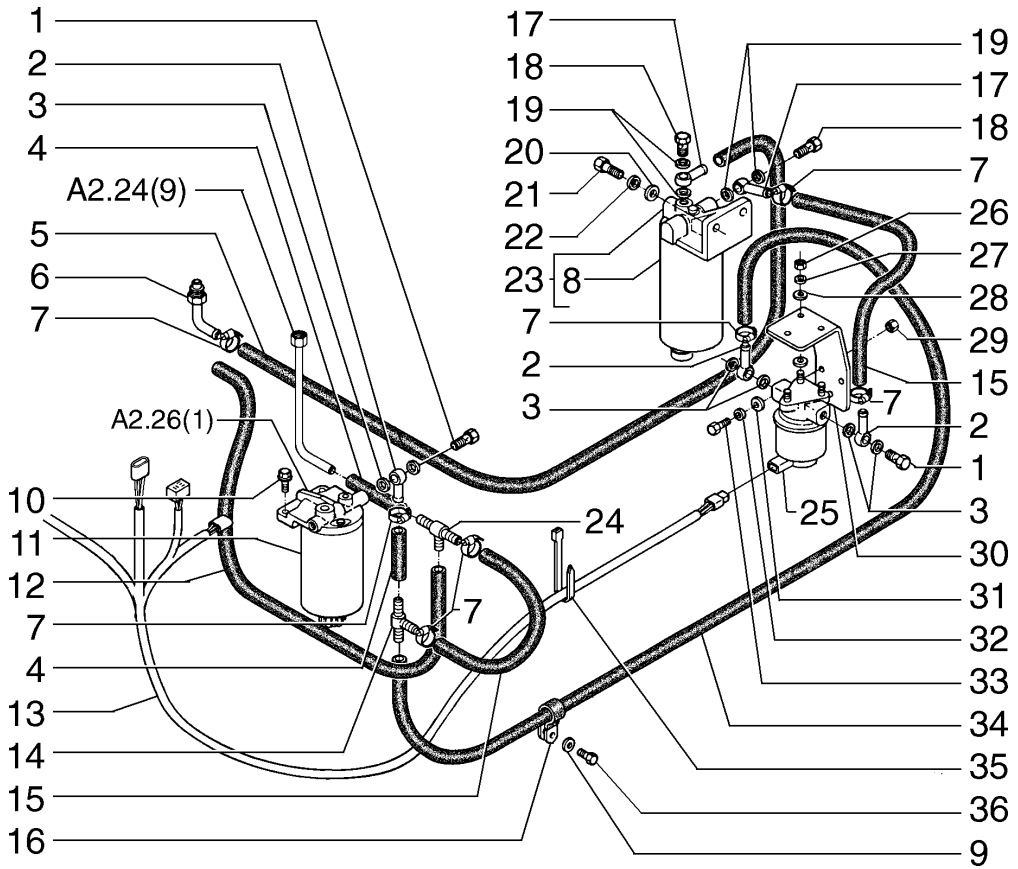

ITEM	PEÇA Nº	QTDE.	COD.	DESCRIÇÃO	DESCRIPCION
34	87537646	1	192T	MANGUEIRA	MANGA C/RACORDE
35	75201642	5	031F	ABRAÇADEIRA	ABRAZADERA
36	70927400	1	040V	PARAFUSO	TORNILLO

TUBULAÇÃO DE COMBUSTÍVEL
TUBERIA DE COMBUSTIBLE

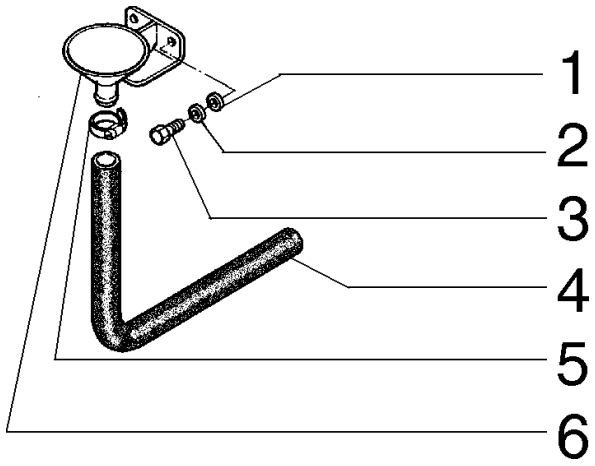

ITEM	PEÇA N°	QTDE.	COD.	DESCRIÇÃO	DESCRIPCION
1	14496621	2	131R	ARRUELA	ARANDELA
2	10615779	2	131R	ARRUELA	ARANDELA
3	11106031	2	040V	PARAFUSO	TORNILLO
4	75326038	1	285T	MANGUEIRA	MANGA
5	70925756	1	031F	ABRAÇADEIRA	ABRAZADERA
6	75265205	1	020I	FUNIL	EMBUDO

TUBULAÇÃO DE COMBUSTÍVEL
TUBERIA DE COMBUSTIBLE

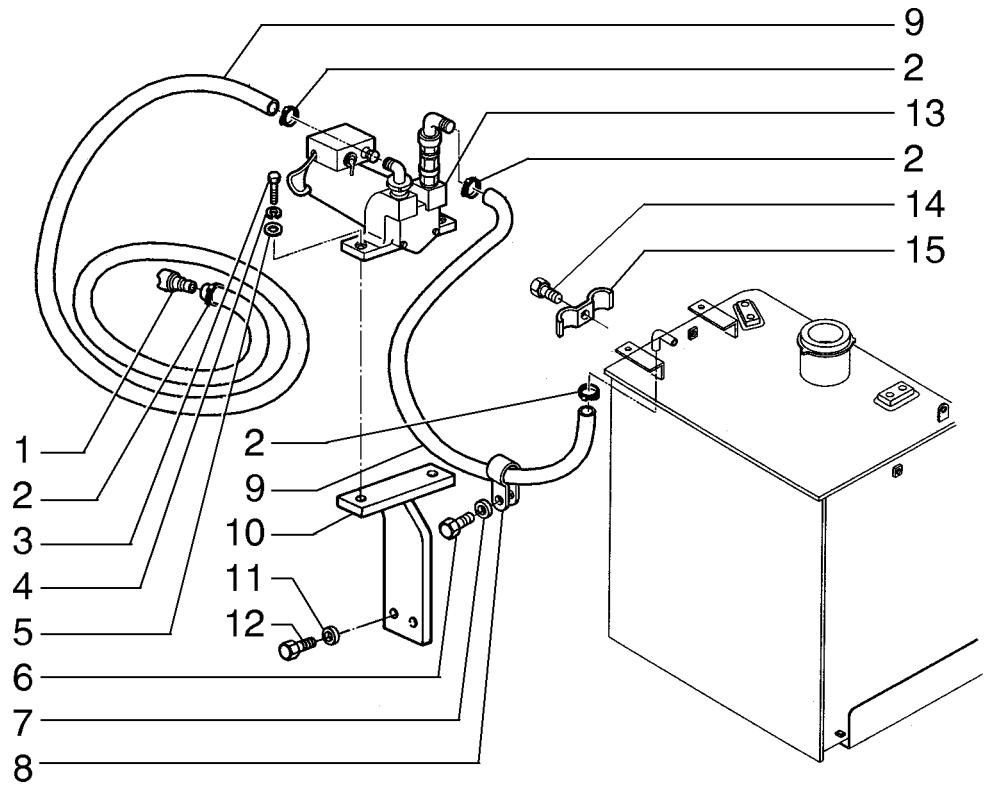

ITEM	PEÇA N°	QTDE.	COD.	DESCRIÇÃO	DESCRIPCION
1	71406178	1	065F	FILTRO	FILTRO
2	353036A1	4	031F	ABRAÇADEIRA	ABRAZADERA
3	16043831	2	040V	PARAFUSO	TORNILLO
4	10516673	2	170R	ARRUELA PRESSÃO	ARANDELA ELAST.
5	14496531	2	131R	ARRUELA	ARANDELA
6	11106231	1	040V	PARAFUSO	TORNILLO
7	12638601	1	131R	ARRUELA	ARANDELA
8	70927312	1	031F	ABRAÇADEIRA	ABRAZADERA
9	75263978	2	192T	MANGUEIRA	MANGA C/RACORDE
10	75262871	1	300S	SUPORTE	SOPORTE
11	10520021	2	131R	ARRUELA	ARANDELA
12	11112331	2	040V	PARAFUSO	TORNILLO
13	71407937	1	155P	BOMBA	BOMBA
14	11106231	1	040V	PARAFUSO	TORNILLO
15	L119234	1	031F	ABRAÇADEIRA	ABRAZADERA

BOMBA DE ABASTECIMENTO
BOMBA DE ABASTECIMIENTO

A2.01 | 3

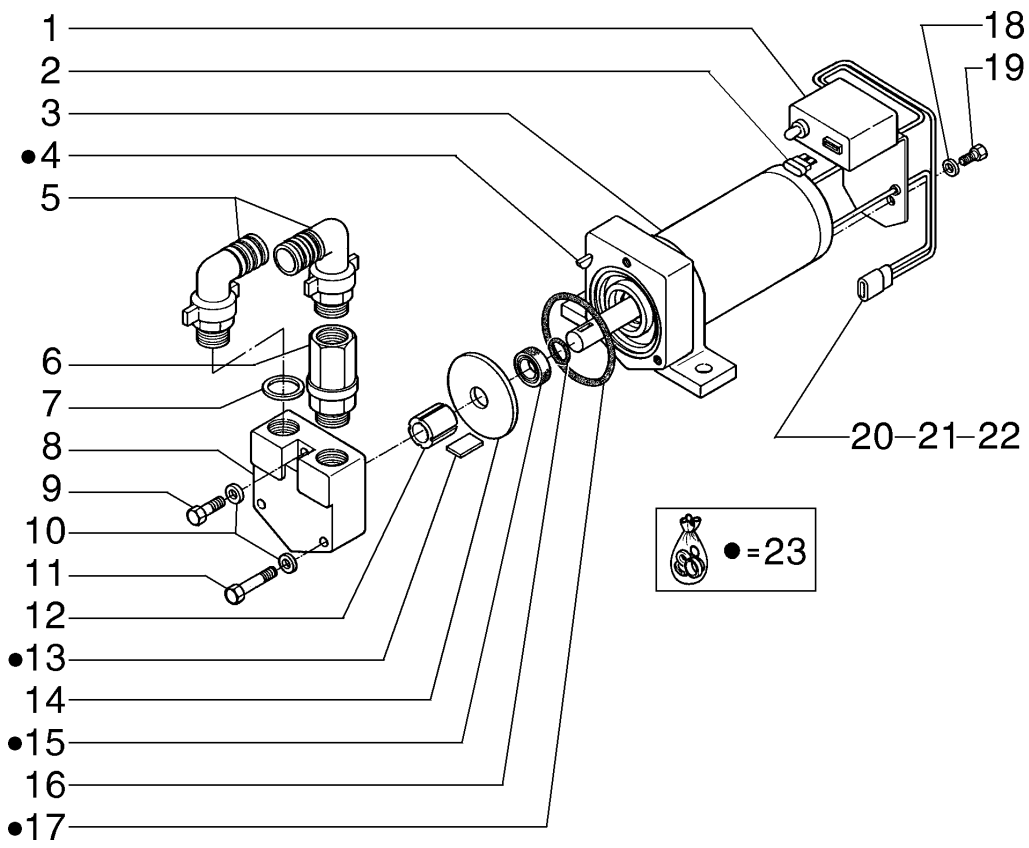

ITEM	PEÇA Nº	QTDE.	COD.	DESCRIÇÃO	DESCRIPCION
1	71417597	1	075I	INTERRUPTOR	INTERRUPTOR
2	71408891	1	110F	FUSIVEL	FUSIBLE
3	71417596	1	137M	MOTOR ELETRICO	MOTOR ELECTRICO
4	71417804	1	060L	CHAVETA	CHAVETA
5	71417809	2	085G	COTOVELO	CODO
6	71407938	1	010V	VÁLVULA	VALVULA
7	71417808	2	120G	JUNTA	JUNTA PLANA
8	71417806	1	300C	CORPO	CUERPO
9	71417807	1	040V	PARAFUSO	TORNILLO
10	71417802	3	131R	ARRUELA	ARANDELA
11	71417801	2	040V	PARAFUSO	TORNILLO
12	71417803	1	145R	ROTOR	ROTOR
13	71417805	4	023P	PALHETA VENTIL.	ASPA
14	71417811	1	105P	CHAPA	PLACA
15	71417813	1	122G	RETENTOR	JUNTA
16	71417814	1	158G	O'RING	JUNTA TORICA
17	71417810	1	158G	O'RING	JUNTA TORICA
18	71417819	2	131R	ARRUELA	ARANDELA
19	71417817	2	040V	PARAFUSO	TORNILLO
20	71417820	1	075B	CONECTOR	PLOT DE EMPALME
21	71417821	2	123G	RETENTOR	EMPAQUETADURA
22	71417822	2	120G	JUNTA	JUNTA PLANA
23	71417598	1	002K	KIT	JUEGO

BOMBA DE ABASTECIMENTO - 71407937
BOMBA DE ABASTECIMIENTO - 71407937

A2.01 | 4

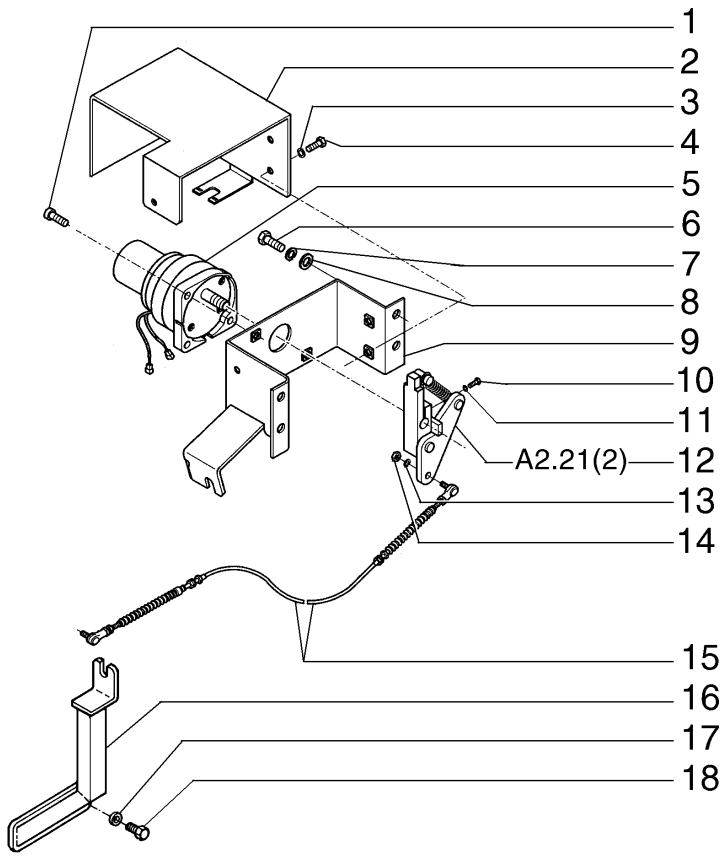

ITEM	PEÇA Nº	QTDE.	COD.	DESCRIÇÃO	DESCRIPCION
1	14420231	3	040V	PARAFUSO	TORNILLO
2	75263439	1	070R	PROTEÇÃO	PROTECCION
3	14496401	3	131R	ARRUELA	ARANDELA
4	10902221	3	040V	PARAFUSO	TORNILLO
5	72204659	1	137M	MOTOR ELETRICO	MOTOR ELECTRICO
6	11106231	4	040V	PARAFUSO	TORNILLO
7	10516873	4	170R	ARRUELA PRESSÃO	ARANDELA ELAST.
8	14496621	4	131R	ARRUELA	ARANDELA
9	75263437	1	300S	SUPORTE	SOPORTE
10	864-6020	1	040V	PARAFUSO	TORNILLO
11	10516473	1	131R	ARRUELA	ARANDELA
12	75263438	1	045L	ALAVANCA	PALANCA
13	10571471	2	170R	ARRUELA PRESSÃO	ARANDELA ELAST.
14	15896411	2	010D	PORCA	TUERCA
15	72218640	1	105F	CABO	CABLE
16	75267435	1	300S	SUPORTE	SOPORTE
17	14496731	2	131R	ARRUELA	ARANDELA
18	11112631	2	040V	PARAFUSO	TORNILLO

COMANDO DO ACELARADOR
MANDO DEL ACELERADOR

A2.21 | 1

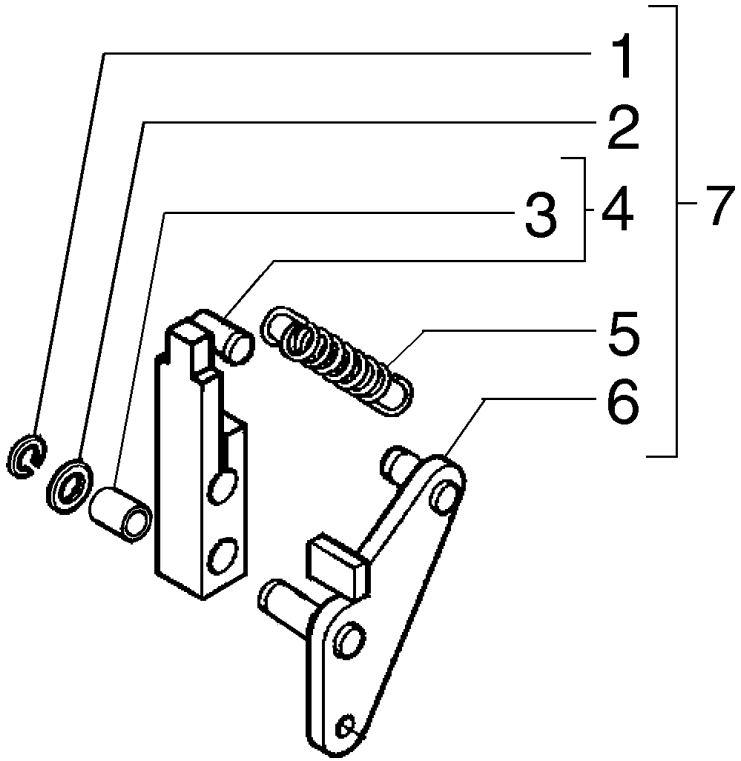

ITEM	PEÇA Nº	QTDE.	COD.	DESCRIÇÃO	DESCRIPCION
1	11066074	1	187A	ANEL ELÁSTICO	ANILLO ELASTICO
2	14496731	1	131R	ARRUELA	ARANDELA
3	72204635	1	095B	BUCHA	BUJE
4	72204634	1	045L	ALAVANCA	PALANCA
5	72204636	1	100M	MOLA	MUELLE
6	75263443	1	045L	ALAVANCA	PALANCA
7	75263438	1	045L	ALAVANCA	PALANCA

COMANDO DO ACELARADOR
MANDO DEL ACELERADOR

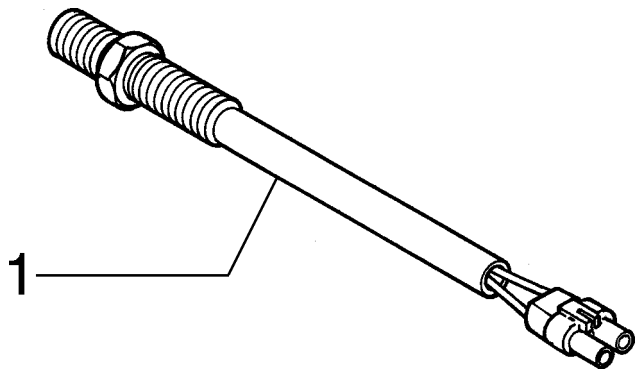

ITEM	PEÇA Nº	QTDE.	COD.	DESCRIÇÃO	DESCRIPCION
1	73187350	1	111C	CABO ELÉTRICO	CABLE

SENSOR DE VELOCIDADE
SENSOR DE VELOCIDAD

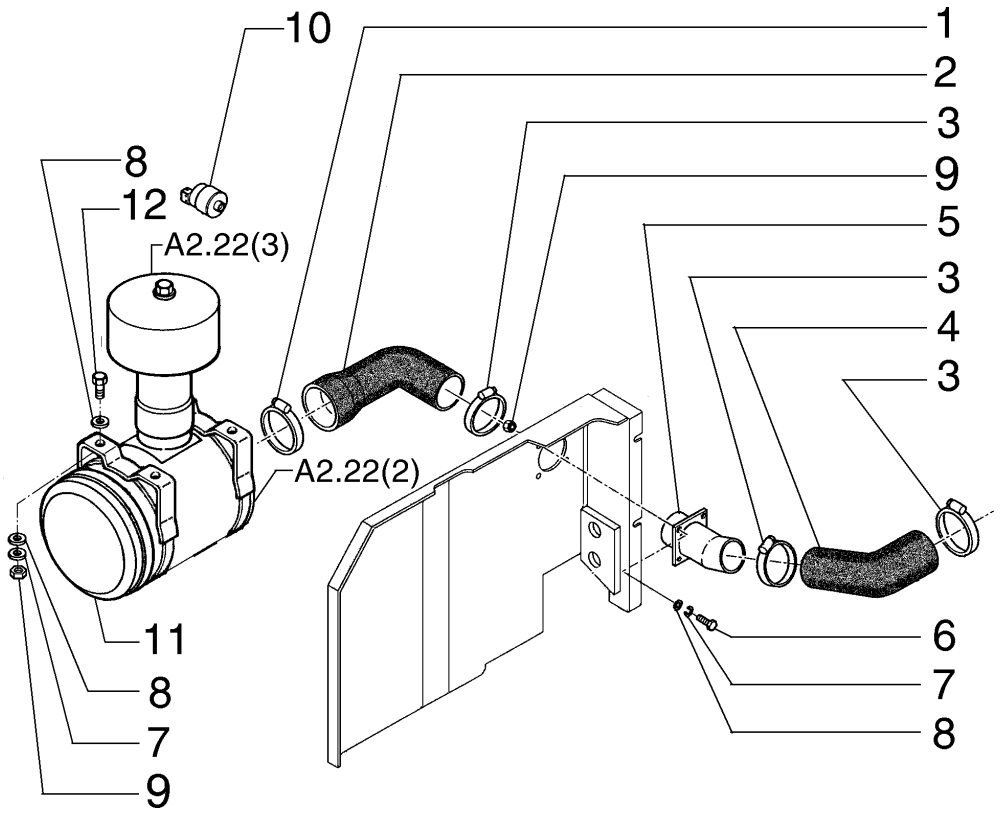

ITEM	PEÇA Nº	QTDE.	COD.	DESCRIÇÃO	DESCRIPCION
1	L129159	1	031F	ABRAÇADEIRA	ABRAZADERA
2	72216693	1	285T	MANGUEIRA	MANGA
3	75321956	3	031F	ABRAÇADEIRA	ABRAZADERA
4	72216188	1	285T	MANGUEIRA	MANGA
5	75262864	1	193T	TUBO	TUBO
6	11106231	8	040V	PARAFUSO	TORNILLO
7	10516873	8	170R	ARRUELA PRESSÃO	ARANDELA ELAST.
8	14496631	8	131R	ARRUELA	ARANDELA
9	11701721	4	010D	PORCA	TUERCA
10	79102142	1	075I	INTERRUPTOR	INTERRUPTOR
11	75263469	1	066F	FILTRO DE AR	FILTRO DE AIRE
12	11106431	4	040V	PARAFUSO	TORNILLO

FILTRO DE AR E TUBULAÇÕES
FILTRO DE AIRE Y TUBERIAS

NEW HOLLAND

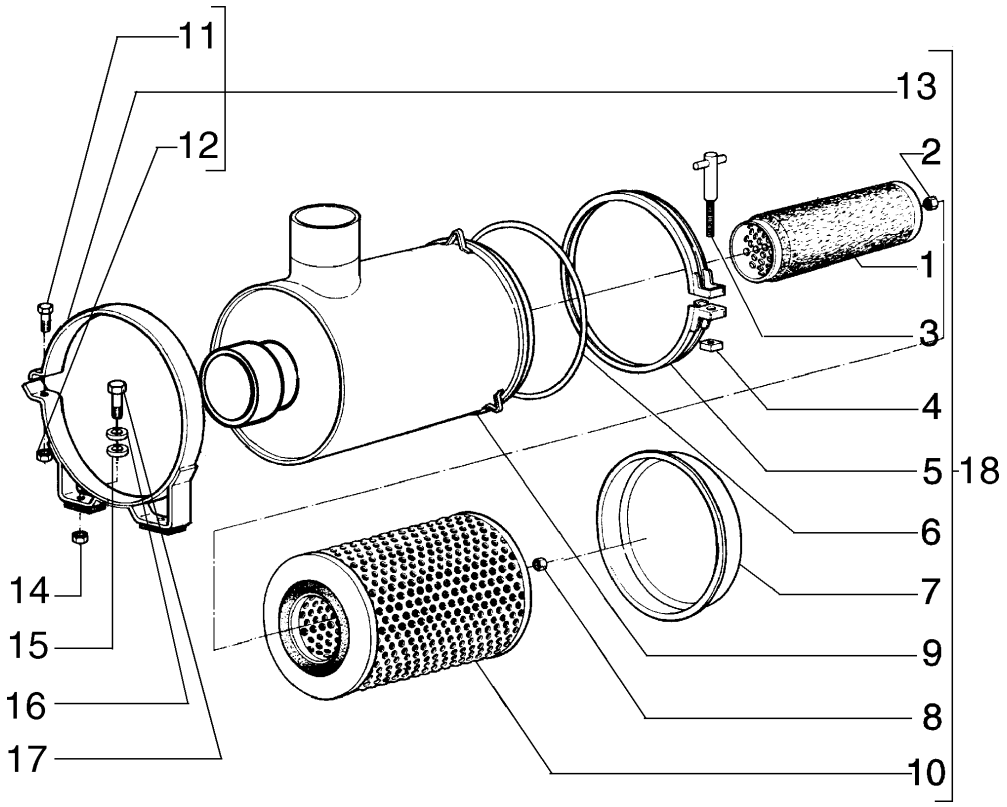

ITEM	PEÇA Nº	QTDE.	COD.	DESCRIÇÃO	DESCRIPCION
1	75248730	1	020E	ELEM. FILTRANTE	FILTRO
2	75312878	1	010D	PORCA	TUERCA
3	75313220	1	040V	PARAFUSO	TORNILLO
4	75313221	1	010D	PORCA	TUERCA
5	75312899	1	031F	ABRAÇADEIRA	ABRAZADERA
6	71101547	1	158G	O'RING	JUNTA TORICA
7	75312879	1	265C	TAMPA	TAPA
8	71101548	1	010D	PORCA	TUERCA
9	71101557	1	035S	CARCAÇA	CAJA
10	75248729	1	020E	ELEM. FILTRANTE	FILTRO
11	71101546	2	040V	PARAFUSO	TORNILLO
12	75312876	2	010D	PORCA	TUERCA
13	75313222	2	031F	ABRAÇADEIRA	ABRAZADERA
14	11701721	4	010D	PORCA	TUERCA
15	14496631	4	131R	ARRUELA	ARANDELA
16	10516873	4	170R	ARRUELA PRESSÃO	ARANDELA ELAST.
17	11106231	4	040V	PARAFUSO	TORNILLO
18	71101556	1	035S	CARCAÇA	CAJA

FILTRO DE AR
FILTRO DE AIRE

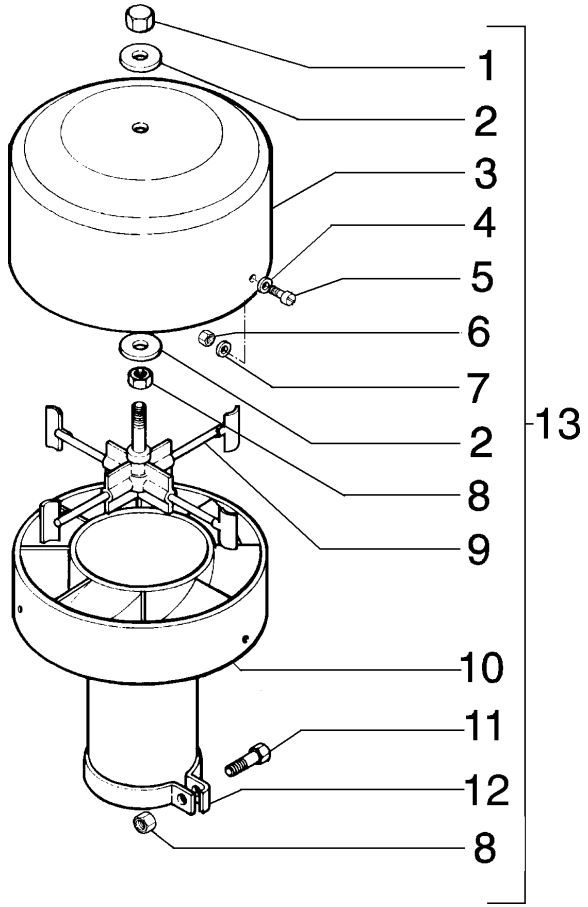

ITEM	PEÇA Nº	QTDE.	COD.	DESCRIÇÃO	DESCRIPCION
1	75313214	1	010D	PORCA	TUERCA
2	75313215	2	131R	ARRUELA	ARANDELA
3	75313216	1	265C	TAMPA	TAPA
4	75313218	3	131R	ARRUELA	ARANDELA
5	75312890	3	040V	PARAFUSO	TORNILLO
6	75312893	3	010D	PORCA	TUERCA
7	75312892	3	170R	ARRUELA PRESSÃO	ARANDELA ELAS
8	75312897	2	010D	PORCA	TUERCA
9	75313217	1	016A	EIXO	ARBOL
10	75313219	1	035S	CARCAÇA	CAJA
11	75312898	1	040V	PARAFUSO	TORNILLO
12	75312896	1	031F	ABRAÇADEIRA	ABRAZADERA
13	75248755	1	201P	PRÉ-FILTRO	PREFILTRO

PRÉ-FILTRO
PRE-FILTRO

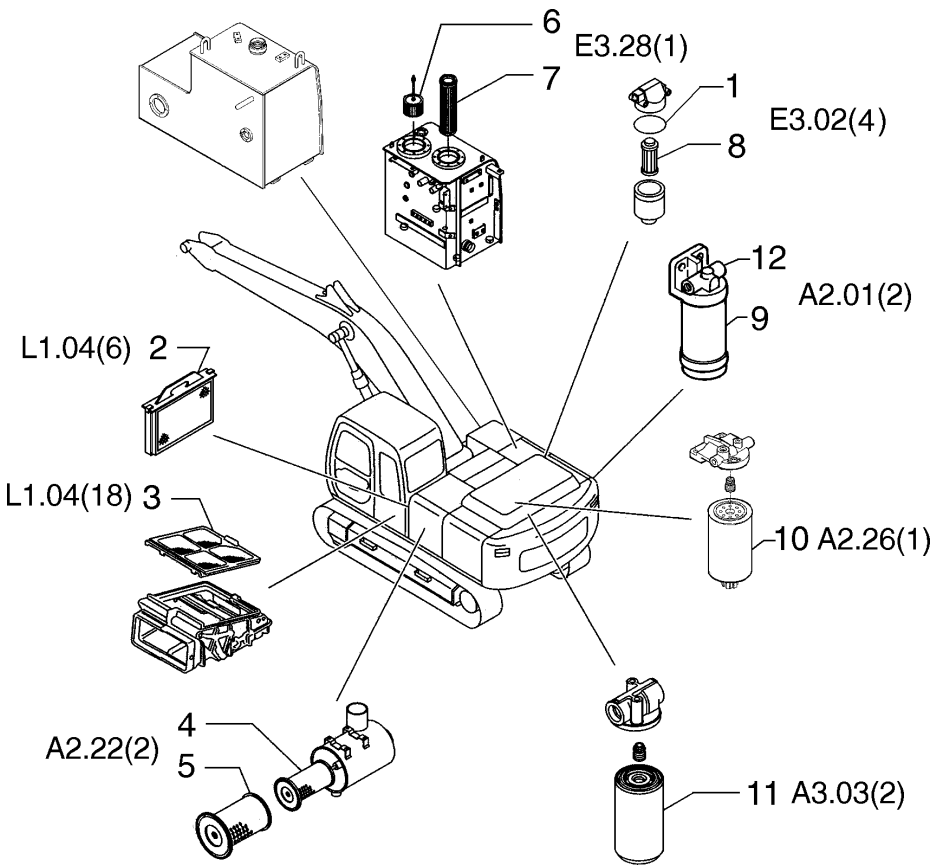

ITEM	PEÇA N°	QTDE.	COD.	DESCRIÇÃO	DESCRIPCION
1	72211291	1	123G	RETENTOR	EMPAQUETADURA
2	72203931	1	065F	FILTRO	FILTRO
3	72210302	1	065F	FILTRO	FILTRO
4	75248729	1	020E	ELEM. FILTRANTE	FILTRO
5	75248730	1	020E	ELEM. FILTRANTE	FILTRO
6	72202262	1	065F	FILTRO	FILTRO
7	71448557	1	067F	FILTRO DE ÓLEO	FILTRO ACEITE
8	72211289	1	065F	FILTRO	FILTRO
9	75267947	1	020E	ELEM. FILTRANTE	FILTRO
10	71100722	1	064F	FILTRO COMBUST.	FILTRO COMBUST.
11	71101914	1	065F	FILTRO	FILTRO
12	71101525	1	265C	TAMPA	TAPA

FILTROS E VEDAÇÕES
FILTRO Y JUNTAS

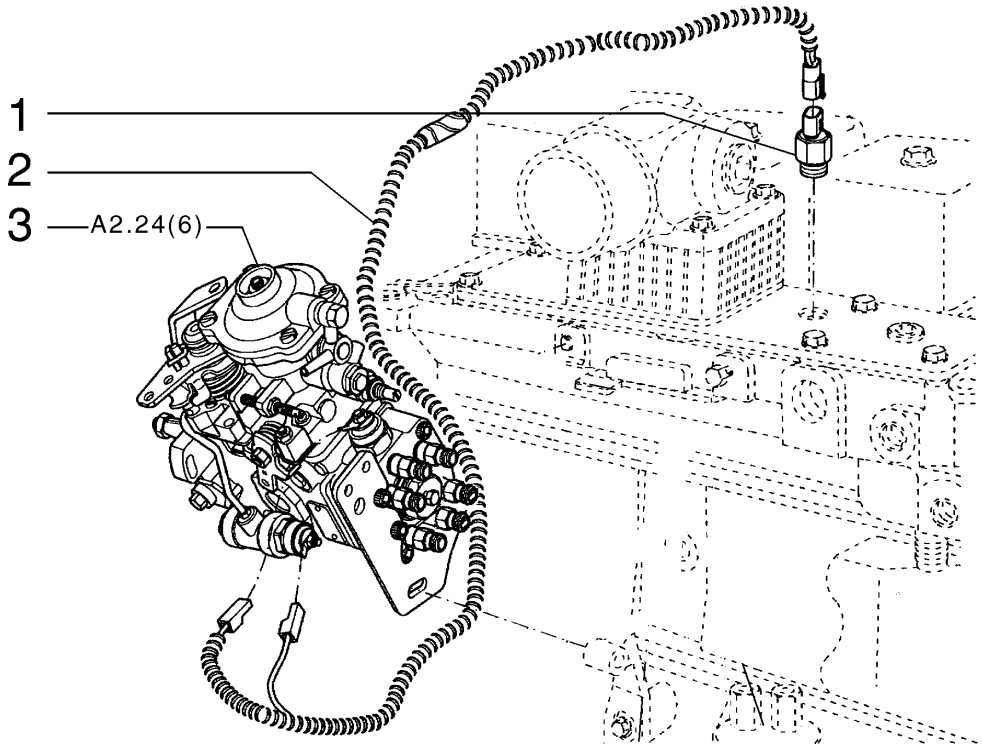

ITEM	PEÇA N°	QTDE.	COD.	DESCRIÇÃO	DESCRIPCION
1	71100944	1	075I	INTERRUPTOR	INTERRUPTOR
2	71100945	1	111C	CABO ELÉTRICO	CABLE
3	71102486	1	158P	BOMBA INJETORA	BOMBA INYECCION

BOMBA INJETORA
BOMBA INYECCION

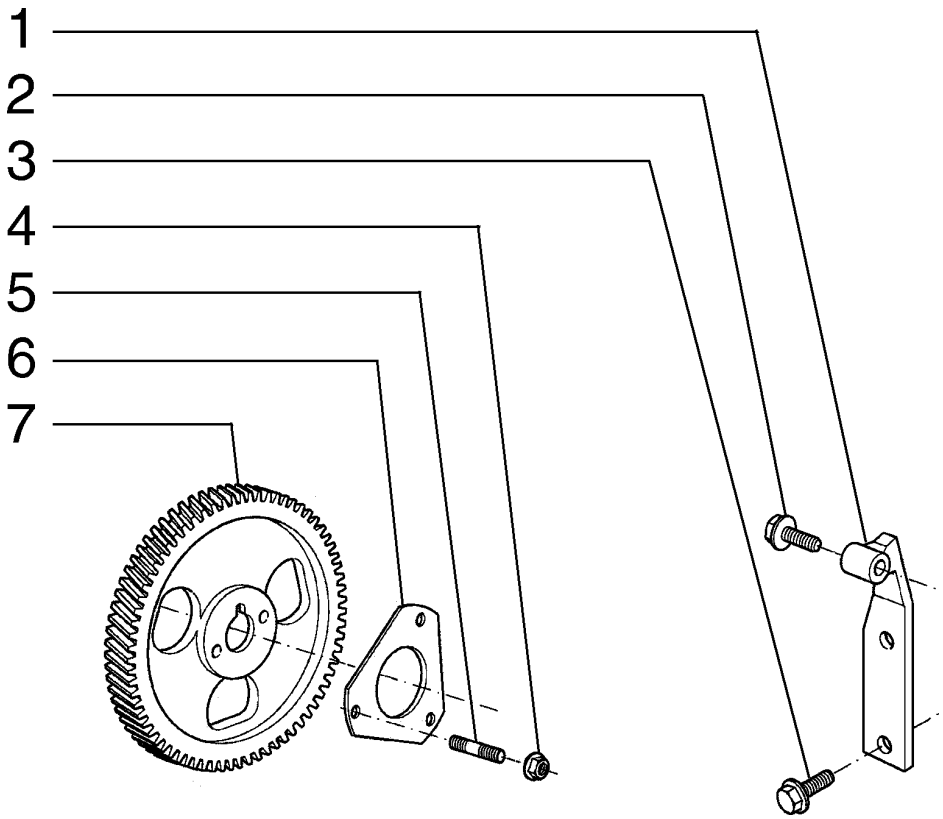

ITEM	PEÇA N°	QTDE.	COD.	DESCRIÇÃO	DESCRIPCION
1	71100947	1	300S	SUPORTE	SOPORTE
2	75208153	1	040V	PARAFUSO	TORNILLO
3	75208953	2	040V	PARAFUSO	TORNILLO
4	75310642	3	010D	PORCA	TUERCA
5	71100946	3	210P	PRISIONEIRO	ESPARRAGO
6	71100948	1	120G	JUNTA	JUNTA PLANA
7	71100949	1	050I	ENGRENAGEM	CORONA

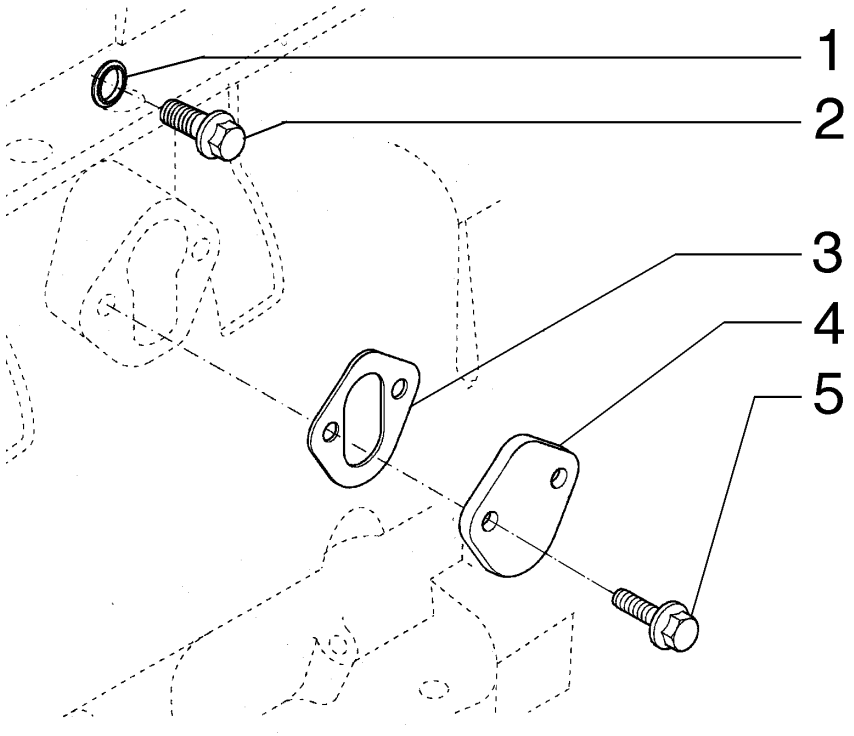

ITEM	PEÇA N°	QTDE.	COD.	DESCRIÇÃO	DESCRIPCION
1	J928759	4	045A	ANEL	ARO
2	J900629	2	040V	PARAFUSO	TORNILLO
3	J900630	1	120G	JUNTA	JUNTA PLANA
4	J948083	1	265C	TAMPA	TAPA
5	J939258	2	040V	PARAFUSO	TORNILLO

BOMBA DE COMBUSTÍVEL
BOMBA DE COMBUSTIBLE

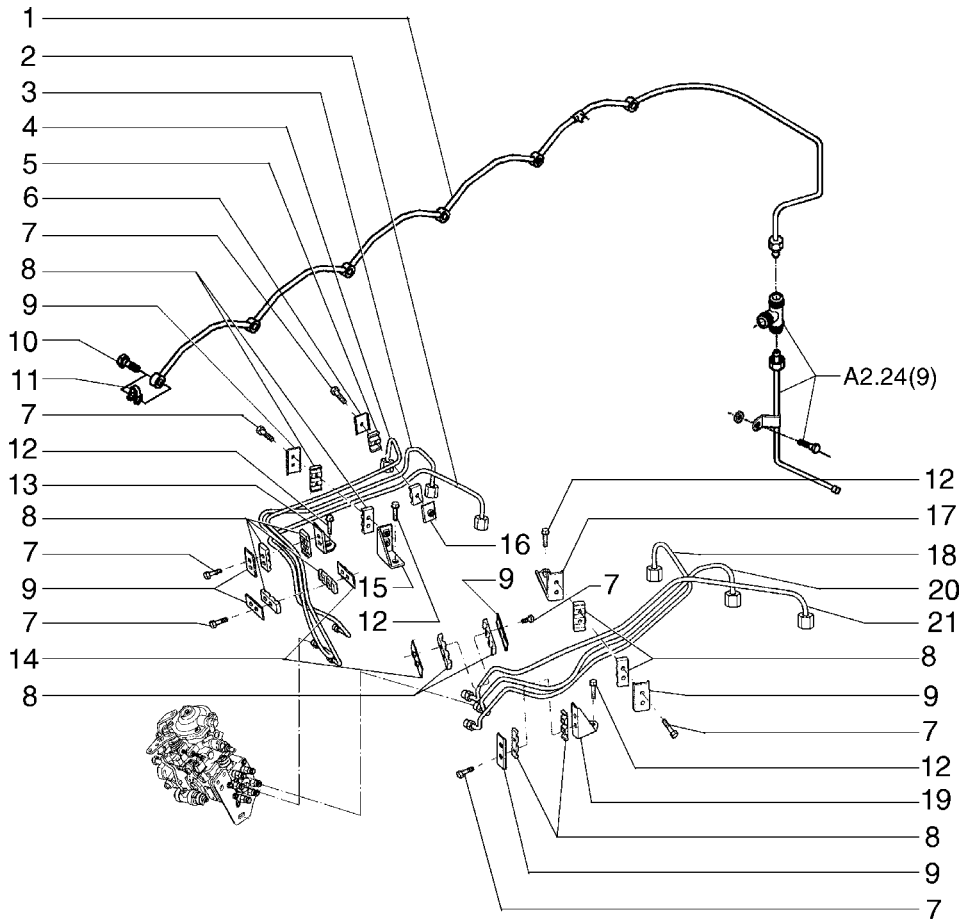

ITEM	PEÇA N°	QTDE.	COD.	DESCRIÇÃO	DESCRIPCION
1	J909696	1	193T	TUBO	TUBO
2	71100998	1	193T	TUBO	TUBO
3	71100997	1	193T	TUBO	TUBO
4	71100996	1	193T	TUBO	TUBO
5	71101002	2	031F	ABRAÇADEIRA	ABRAZADERA
6	71101000	1	031F	ABRAÇADEIRA	ABRAZADERA
7	75289685	13	040V	PARAFUSO	TORNILLO
8	75288041	12	031F	ABRAÇADEIRA	ABRAZADERA
9	71100999	6	031F	ABRAÇADEIRA	ABRAZADERA
10	J905307	6	020R	CONEXÃO	RACOR
11	J903380	6	131R	ARRUELA	ARANDELA
12	71100993	4	040V	PARAFUSO	TORNILLO
13	75286631	1	300S	SUPORTE	SOPORTE
14	75288042	2	031F	ABRAÇADEIRA	ABRAZADERA
15	71101003	1	300S	SUPORTE	SOPORTE
16	71101001	1	031F	ABRAÇADEIRA	ABRAZADERA
17	71101007	1	300S	SUPORTE	SOPORTE
18	71101004	1	193T	TUBO	TUBO
19	71101008	1	300S	SUPORTE	SOPORTE
20	71101005	1	193T	TUBO	TUBO
21	71101006	1	193T	TUBO	TUBO

TUBULAÇÃO DE COMBUSTÍVEL
TUBERIAS DE COMBUSTIBLE

A2.24 | 4

EH.CPR-006/2006

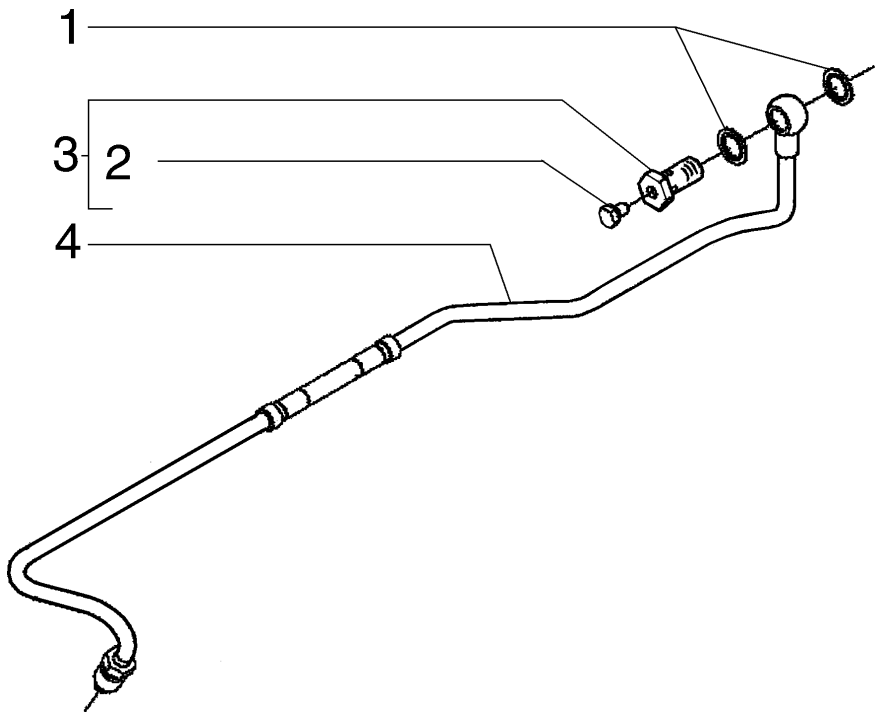

ITEM	PEÇA N°	QTDE.	COD.	DESCRIÇÃO	DESCRIPCION
1	71100994	2	123G	RETENTOR	EMPAQUETADURA
2	71100590	1	040V	PARAFUSO	TORNILLO
3	75286082	1	020R	CONEXÃO	RACOR
4	71101010	1	193T	TUBO	TUBO

TUBO DO FILTRO DE COMBUSTÍVEL
TUBO DEL FILTRO DE COMBUSTIBLE

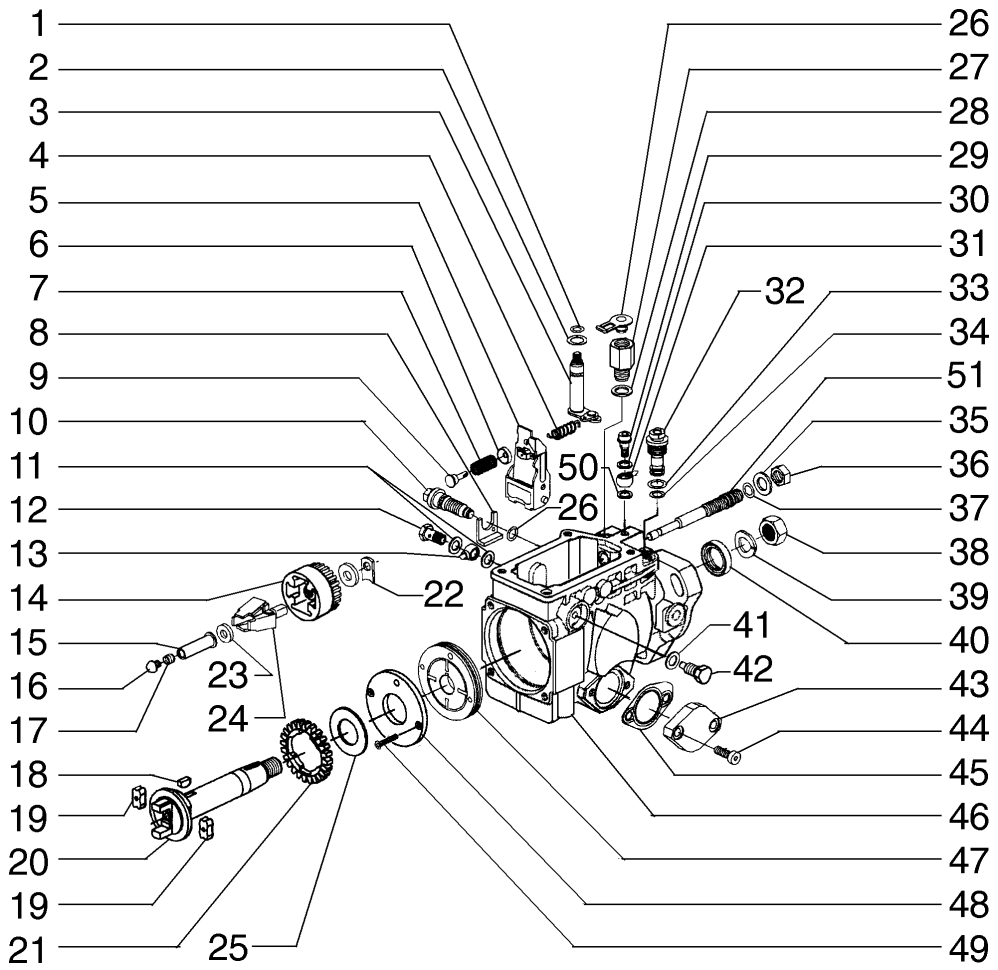

ITEM	PEÇA N°	QTDE.	COD.	DESCRIÇÃO	DESCRIPCION
1	71103465	1	158G	O'RING	JUNTA TORICA
2	71103466	1	131R	ARRUELA	ARANDELA
3	71103467	1	016A	EIXO	ARBOL
4	71102857	1	100M	MOLA	MUELLE
5	71102858	1	045L	ALAVANCA	PALANCA
6	71102859	1	069S	SEDE	ASIENTO
7	71102847	1	100M	MOLA	MUELLE
8	71102788	1	105P	CHAPA	PLACA
9	71102846	1	080P	PINO	BULON
10	71103468	1	040V	PARAFUSO	TORNILLO
11	71102792	6	055A	ANEL DE VEDAÇÃO	JUNTA HERMETICA
12	71102793	3	020R	CONEXÃO	RACOR
13	71102794	1	193T	TUBO	TUBO
14	71103469	1	169R	REGULADOR	REGULADOR
15	71102789	1	030M	LUVA	MANGUITO
16	71103470	1	050T	BUJÃO	TAPON
17	71103471	1	265C	TAMPA	TAPA
18	79071384	1	061L	CHAVETA WOODRUF	CHAVETA A DISCO
19	71103475	2	075D	ESPAÇADOR	SEPARADOR
20	71102791	1	016A	EIXO	ARBOL
21	71103473	1	050I	ENGRENAGEM	CORONA
22	71103474	1	198S	CALÇO	CALCE
23	71103475	1	075D	ESPAÇADOR	SEPARADOR
24	71103476	1	040C	EXCENTRICO	LEVA
25	71102790	1	131R	ARRUELA	ARANDELA
26	75204422	1	020C	CALOTA	SOMBRERETE
27	71102787	1	020R	CONEXÃO	RACOR
28	71103477	1	055A	ANEL DE VEDAÇÃO	JUNTA HERMETICA
29	71102795	1	020R	CONEXÃO	RACOR
30	71102792	1	055A	ANEL DE VEDAÇÃO	JUNTA HERMETICA
31	71103410	1	193T	TUBO	TUBO
32	71103478	1	010V	VÁLVULA	VALVULA
33	71102797	1	158G	O'RING	JUNTA TORICA

BOMBA INJETORA
BOMBA INYECCION

A2.24 | 6

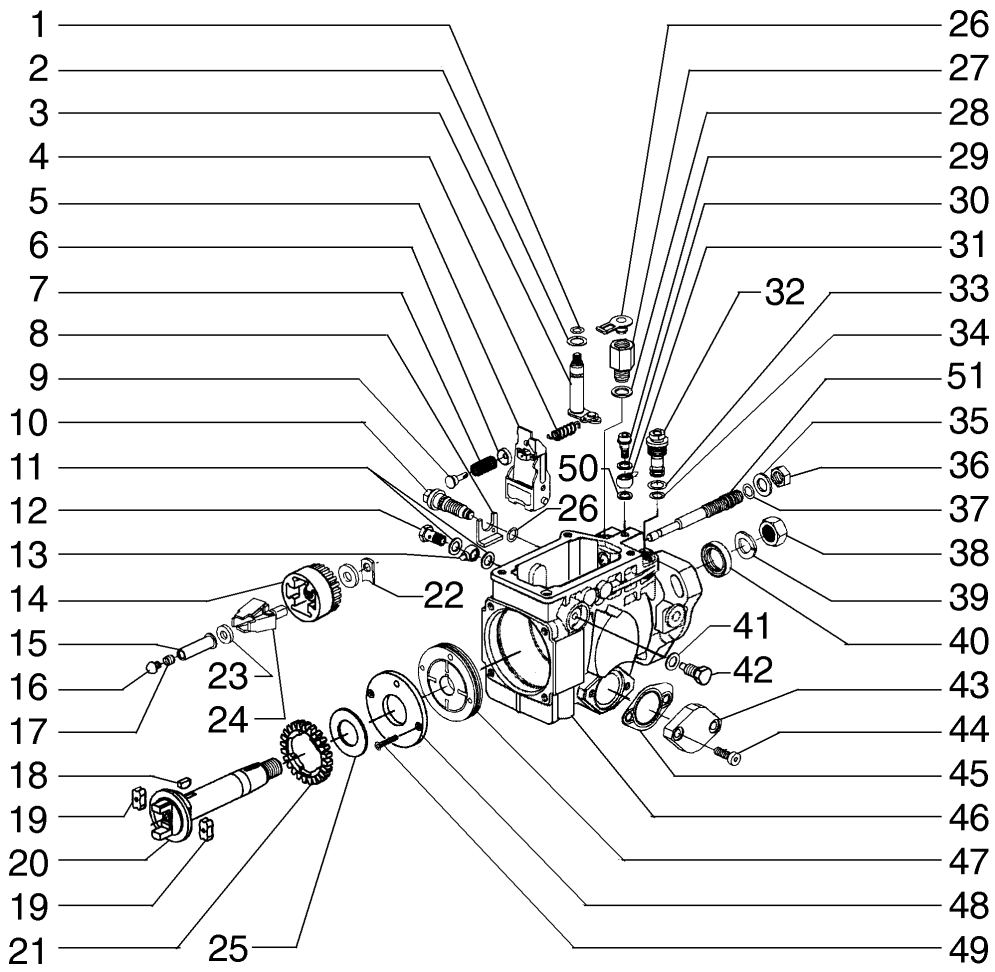

ITEM	PEÇA N°	QTDE.	COD.	DESCRIÇÃO	DESCRIPCION
34	71102798	1	158G	O'RING	JUNTA TORICA
35	71103479	1	131R	ARRUELA	ARANDELA
36	71103480	1	010D	PORCA	TUERCA
37	71102800	1	158G	O'RING	JUNTA TORICA
38	75204494	1	010D	PORCA	TUERCA
39	71102801	1	170R	ARRUELA PRESSÃO	ARANDELA ELAST.
40	71102802	1	122G	RETENTOR	JUNTA
41	71103390	2	055A	ANEL DE VEDAÇÃO	JUNTA HERMETICA
42	71103482	2	040V	PARAFUSO	TORNILLO
43	71102803	1	265C	TAMPA	TAPA
44	71102786	2	040V	PARAFUSO	TORNILLO
45	71102799	1	120G	JUNTA	JUNTA PLANA
46	71102776	1	035S	CARCAÇA	CAJA
47	71102861	1	040C	EXCENTRICO	LEVA
48	71103483	1	300S	SUPORTE	SOPORTE
49	71103484	2	040V	PARAFUSO	TORNILLO
50	75204364	1	055A	ANEL DE VEDAÇÃO	JUNTA HERMETICA

BOMBA INJETORA
BOMBA INYECCION

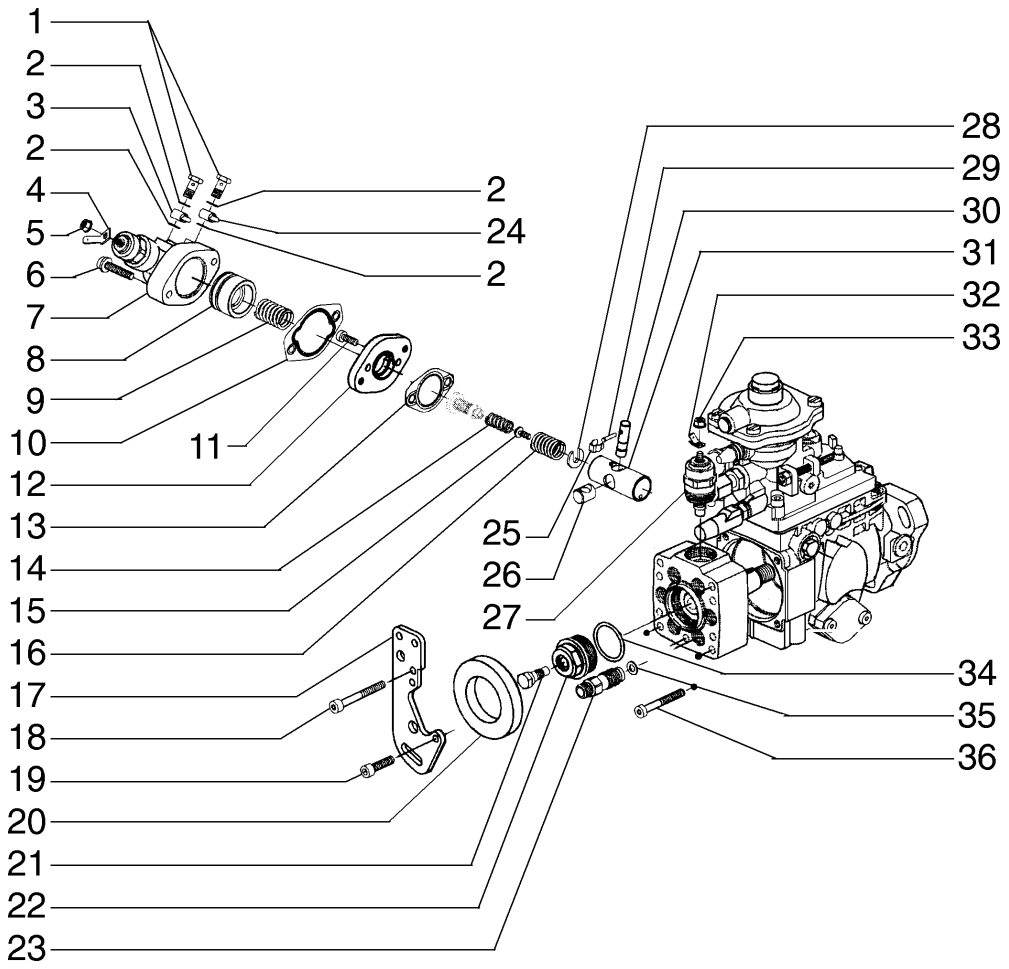

ITEM	PEÇA N°	QTDE.	COD.	DESCRIÇÃO	DESCRIPCION
1	71102793	2	020R	CONEXÃO	RACOR
2	71102792	4	055A	ANEL DE VEDAÇÃO	JUNTA HERMETICA
3	71102794	1	193T	TUBO	TUBO
4	71103391	1	060C	TERMINAL DO FIO	TERMINAL
5	71102804	1	010D	PORCA	TUERCA
6	71102805	2	040V	PARAFUSO	TORNILLO
7	71102806	1	030E	SOLENÓIDE	SOLENOIDE
8	71102820	1	130P	PISTÃO	EMBOLO
9	71102815	1	100M	MOLA	MUELLE
10	71102828	1	120G	JUNTA	JUNTA PLANA
11	71102829	2	040V	PARAFUSO	TORNILLO
12	71103398	1	070F	FLANGE	BRIDA
13	71102799	1	120G	JUNTA	JUNTA PLANA
14	71102808	1	100M	MOLA	MUELLE
15	71102809	1	274S	HASTE	VASTAGO
16	71102810	1	100M	MOLA	MUELLE
17	71103403	1	300S	SUPORTE	SOPORTE
18	71103404	1	040V	PARAFUSO	TORNILLO
19	71103405	2	040V	PARAFUSO	TORNILLO
20	71103406	1	070R	PROTEÇÃO	PROTECCION
21	71102813	1	040V	PARAFUSO	TORNILLO
22	71102812	1	050T	BUJÃO	TAPON
23	71102814	6	020R	CONEXÃO	RACOR
24	71103410	1	193T	TUBO	TUBO
25	71102816	1	031F	ABRAÇADEIRA	ABRAZADERA
26	71102824	1	080P	PINO	BULON
27	71102818	1	030E	SOLENÓIDE	SOLENOIDE
28	71102811	1	075D	ESPAÇADOR	SEPARADOR
29	71102821	1	080P	PINO	BULON
30	71102822	1	080P	PINO	BULON
31	71102823	1	130P	PISTÃO	EMBOLO
32	71102817	1	060C	TERMINAL DO FIO	TERMINAL
33	71102804	1	010D	PORCA	TUERCA

BOMBA INJETORA
BOMBA INYECCION

A2.24 | 7

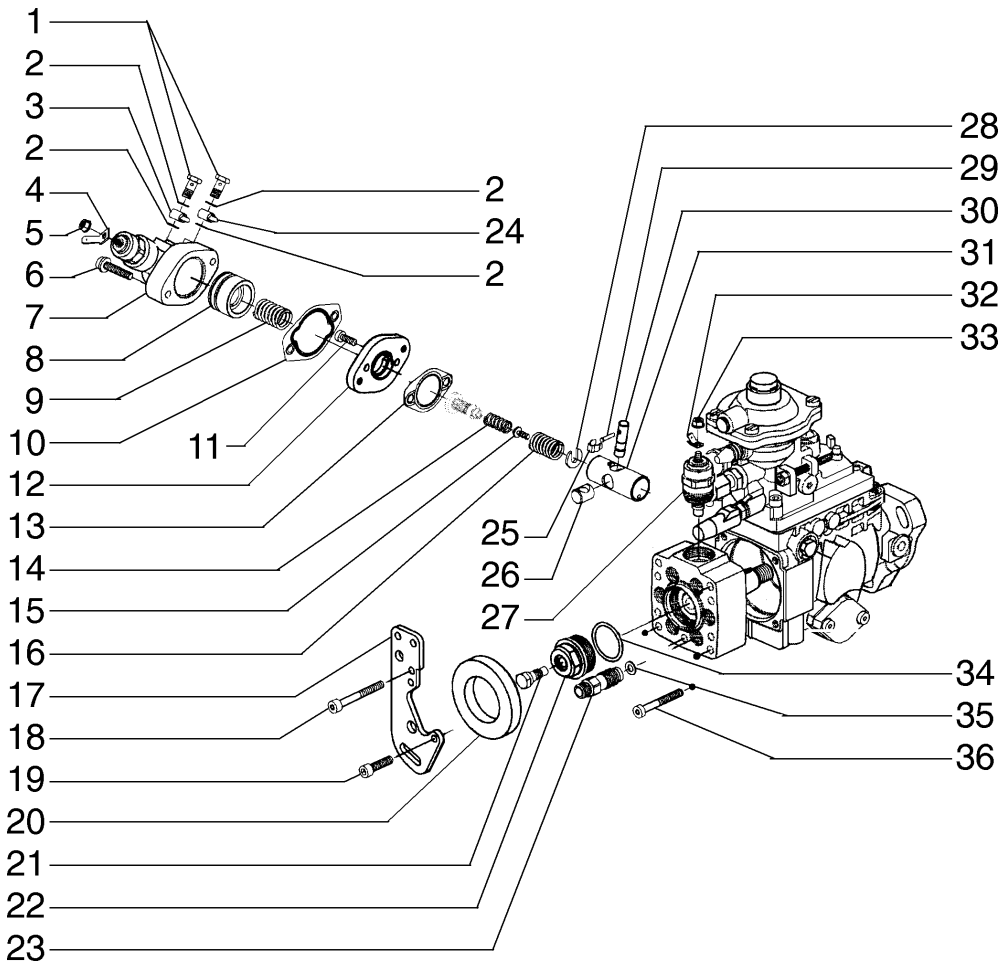

ITEM	PEÇA N°	QTDE.	COD.	DESCRIÇÃO	DESCRIPCION
34	71103417	1	158G	O'RING	JUNTA TORICA
35	79071392	6	122G	RETENTOR	JUNTA
36	71103418	3	040V	PARAFUSO	TORNILLO

BOMBA INJETORA
BOMBA INYECCION

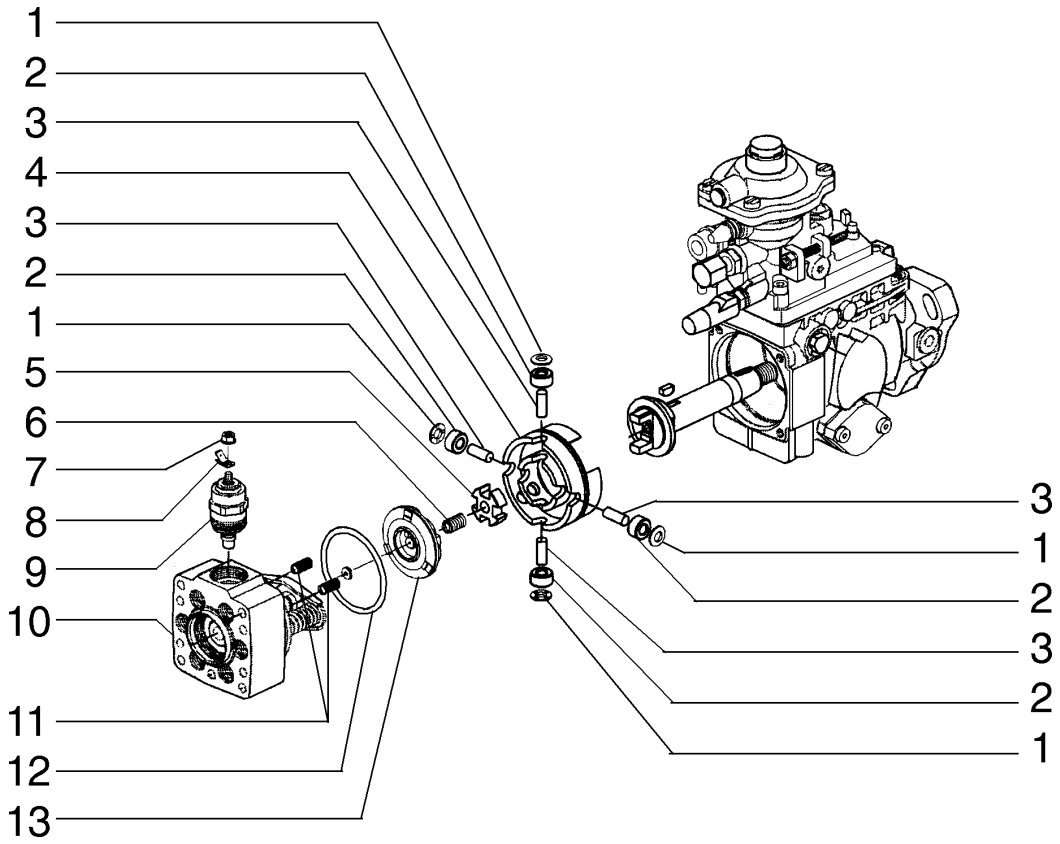

ITEM	PEÇA N°	QTDE.	COD.	DESCRIÇÃO	DESCRIPCION
1	71102825	4	131R	ARRUELA	ARANDELA
2	71102826	4	083C	ROLDANA	GARRUCHA
3	71103421	4	016A	EIXO	ARBOL
4	71102831	1	300S	SUPORTE	SOPORTE
5	71102832	1	320C	CRUZETA	CRUCETA
6	71102833	1	100M	MOLA	MUELLE
7	71102804	1	010D	PORCA	TUERCA
8	71102817	1	060C	TERMINAL DO FIO	TERMINAL
9	71102649	1	030E	SOLENÓIDE	SOLENOIDE
10	71102819	1	035S	CARCAÇA	CAJA
11	71103426	2	100M	MOLA	MUELLE
12	71102835	1	158G	O'RING	JUNTA TORICA
13	71102834	1	040C	EXCENTRICO	LEVA

BOMBA INJETORA
BOMBA INYECCION

A2.24 | 8

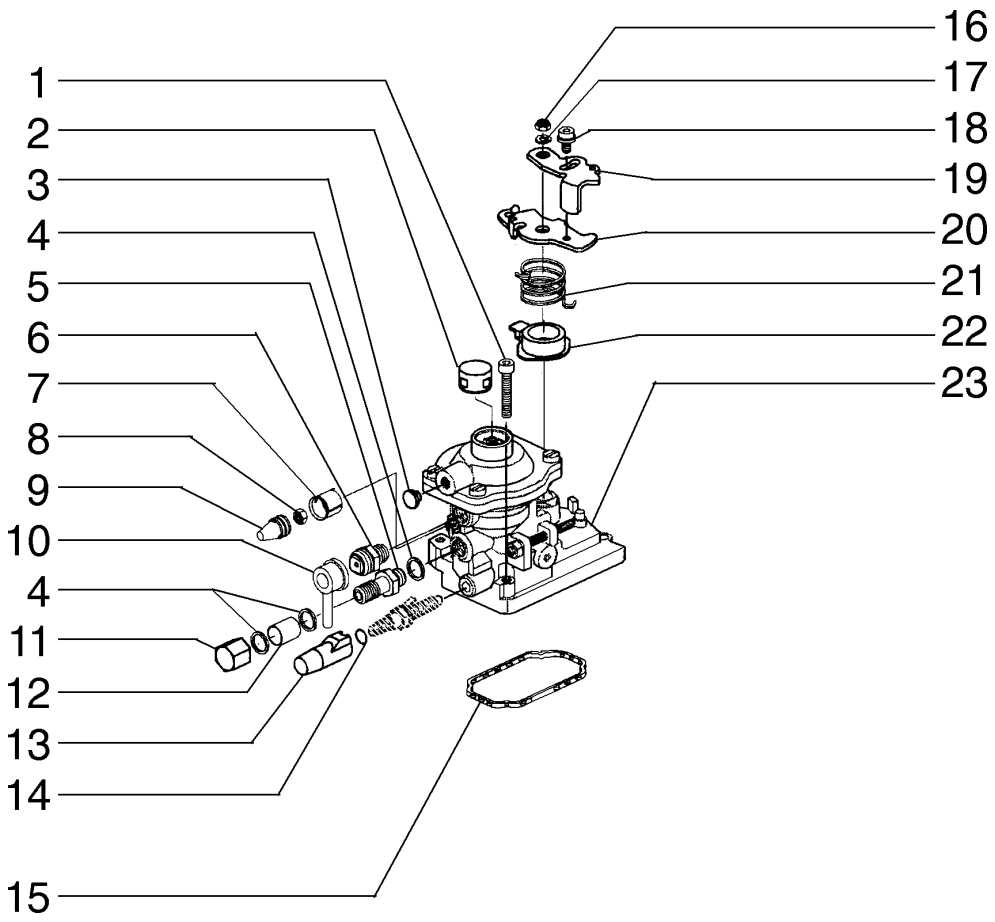

ITEM	PEÇA Nº	QTDE.	COD.	DESCRIÇÃO	DESCRIPCION
1	71103429	4	040V	PARAFUSO	TORNILLO
2	71102837	1	265C	TAMPA	TAPA
3	71103431	1	070R	PROTEÇÃO	PROTECCION
4	79053316	3	122G	RETENTOR	JUNTA
5	71102838	1	010V	VÁLVULA	VALVULA
6	71102839	1	020R	CONEXÃO	RACOR
7	71102840	1	265C	TAMPA	TAPA
8	75288146	1	010D	PORCA	TUERCA
9	71102841	1	265C	TAMPA	TAPA
10	71102842	1	265C	TAMPA	TAPA
11	71102843	1	010D	PORCA	TUERCA
12	71103461	1	030M	LUVA	MANGUITO
13	71102845	1	265C	TAMPA	TAPA
14	71102860	1	158G	O'RING	JUNTA TORICA
15	71102877	1	122G	RETENTOR	JUNTA
16	71102848	1	010D	PORCA	TUERCA
17	71102849	1	170R	ARRUELA PRESSÃO	ARANDELA ELAST.
18	71102850	1	040V	PARAFUSO	TORNILLO
19	71103462	1	045L	ALAVANCA	PALANCA
20	71102851	1	045L	ALAVANCA	PALANCA
21	71103463	1	100M	MOLA	MUELLE
22	71102853	1	069S	SEDE	ASIENTO
23	71102854	1	035S	CARCAÇA	CAJA

BOMBA INJETORA
BOMBA INYECCION

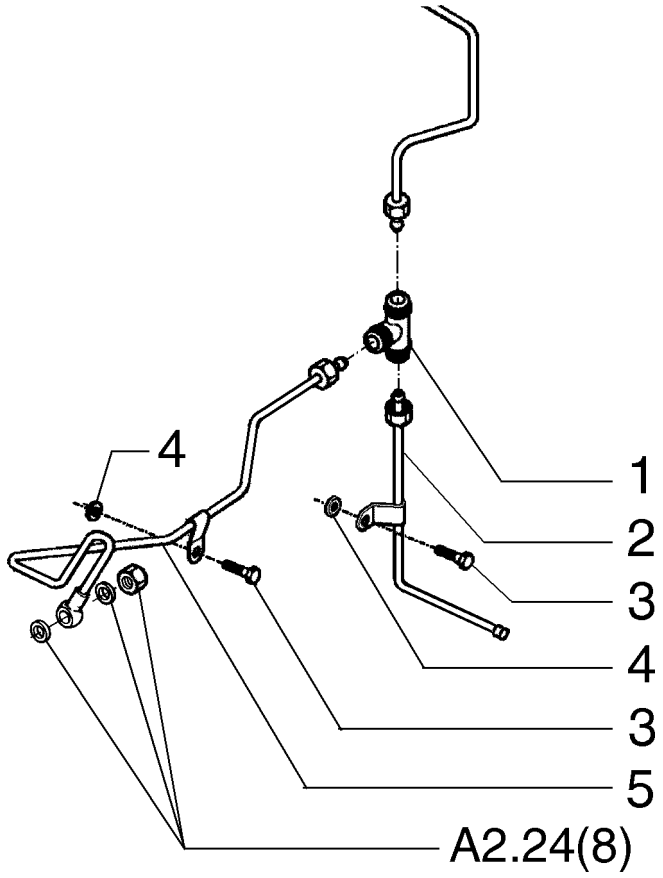

ITEM	PEÇA N°	QTDE.	COD.	DESCRIÇÃO	DESCRIPCION
1	J905388	1	020R	CONEXÃO	RACOR
2	71102874	1	193T	TUBO	TUBO
3	75208294	2	040V	PARAFUSO	TORNILLO
4	75288527	2	131R	ARRUELA	ARANDELA
5	J925860	1	193T	TUBO	TUBO

TUBULAÇÃO DE COMBUSTÍVEL - RETORNO
TUBERIAS DE COMBUSTIBLE - RETORNO

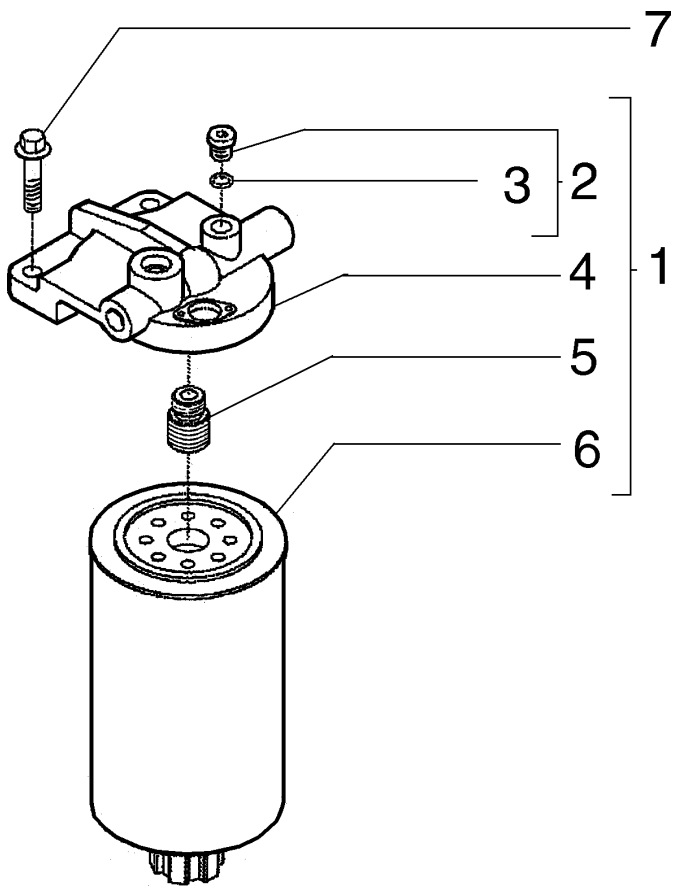

ITEM	PEÇA N°	QTDE.	COD.	DESCRIÇÃO	DESCRIPCION
1	71101011	1	064F	FILTRO COMBUST.	FILTRO COMBUST.
2	J678924	2	050T	BUJÃO	TAPON
3	71101013	2	055A	ANEL DE VEDAÇÃO	JUNTA HERMETICA
4	71101015	1	300S	SUPORTE	SOPORTE
5	71101014	1	020R	CONEXÃO	RACOR
6	71100722	1	064F	FILTRO COMBUST.	FILTRO COMBUST.
7	75287935	1	040V	PARAFUSO	TORNILLO

FILTRO DE COMBUSTÍVEL
FILTRO DE COMBUSTIBLE

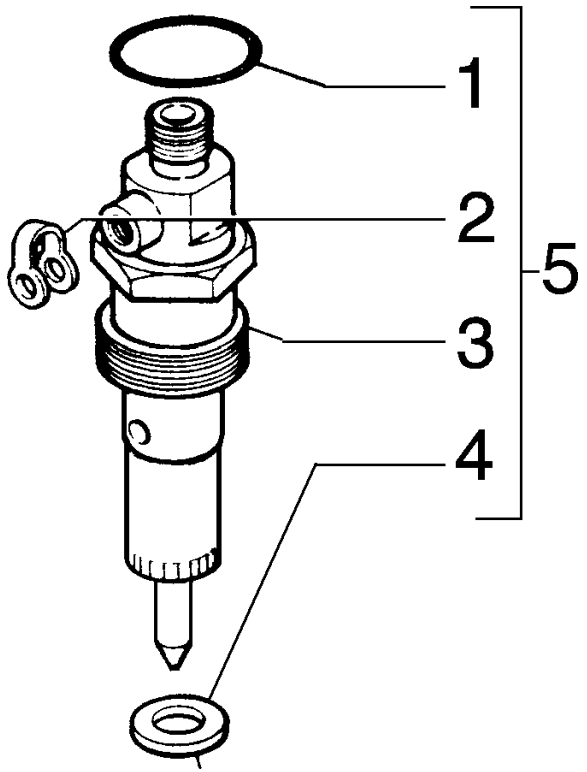

ITEM	PEÇA N°	QTDE.	COD.	DESCRIÇÃO	DESCRIPCION
1	75288112	1	158G	O'RING	JUNTA TORICA
2	75208924	1	131R	ARRUELA	ARANDELA
3	71100978	1	148P	PULVERIZADOR	PULVERIZADOR
4	75208928	1	131R	ARRUELA	ARANDELA
5	71100977	6	089I	INJETOR COMPLETO	INYECTOR

PORTA INJETOR
PORTA INYECTOR

NEW HOLLAND

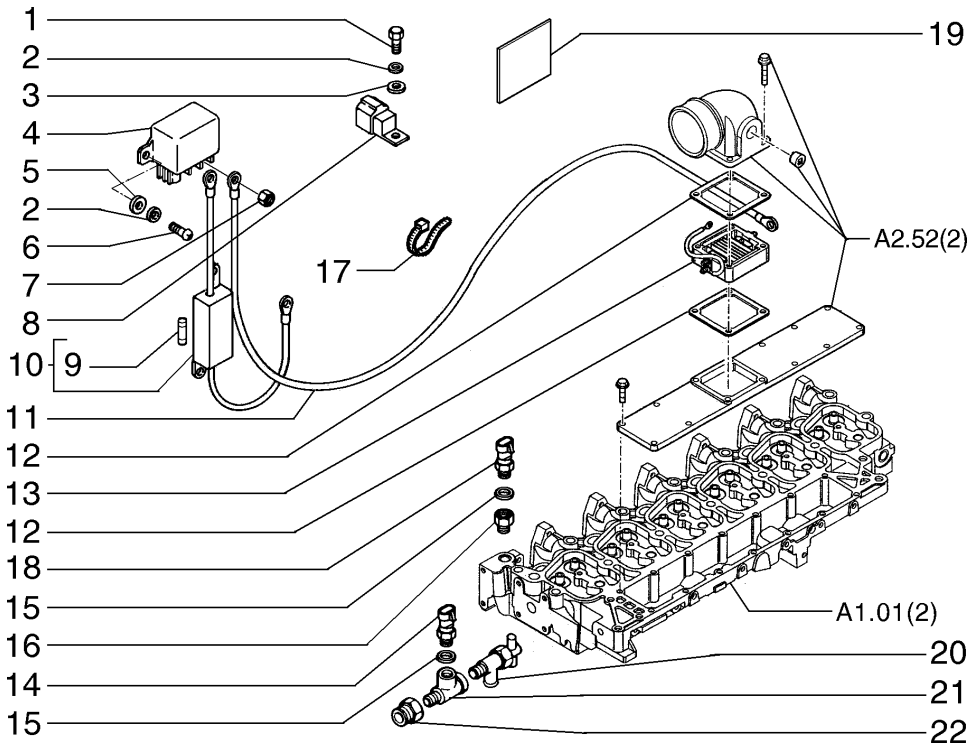

ITEM	PEÇA Nº	QTDE.	COD.	DESCRIÇÃO	DESCRIPCION
1	14305231	2	040V	PARAFUSO	TORNILLO
2	10516473	7	131R	ARRUELA	ARANDELA
3	13577921	1	131R	ARRUELA	ARANDELA
4	71451677	1	085T	RELE	TELERUPTOR
5	14496401	6	131R	ARRUELA	ARANDELA
6	10902221	3	040V	PARAFUSO	TORNILLO
7	15896221	2	010D	PORCA	TUERCA
8	71451952	1	085T	RELE	TELERUPTOR
9	11056290	1	110F	FUSIVEL 150A	FUSIBLE 150A
10	75327110	1	111C	CABO ELÉTRICO	CABLE
11	75264520	1	111C	CABO ELÉTRICO	CABLE
12	75264225	2	120G	JUNTA	JUNTA PLANA
13	75264223	1	105R	AQUECEDOR	CALORIFERO
14	71450230	1	133S	SENSOR	SENSOR
15	71488736	2	055A	ANEL DE VEDAÇÃO	JUNTA HERMETICA
16	75264043	1	020R	CONEXÃO	RACOR
17	75201642	*	031F	ABRAÇADEIRA	ABRAZADERA
18	75264860	1	096T	TERMOSTATO	TERMOSTATO
19	75264224	1	049M	ETIQUETA	TARGETA
20	301803R1	1	010V	VÁVULA	VALVULA
21	75264859	1	020R	CONEXÃO	RACOR
22	70904239	1	020R	CONEXÃO	RACOR

PARTIDA A FRIO - OPCIONAL
PARTIDA EN FRIO - OPCIONAL

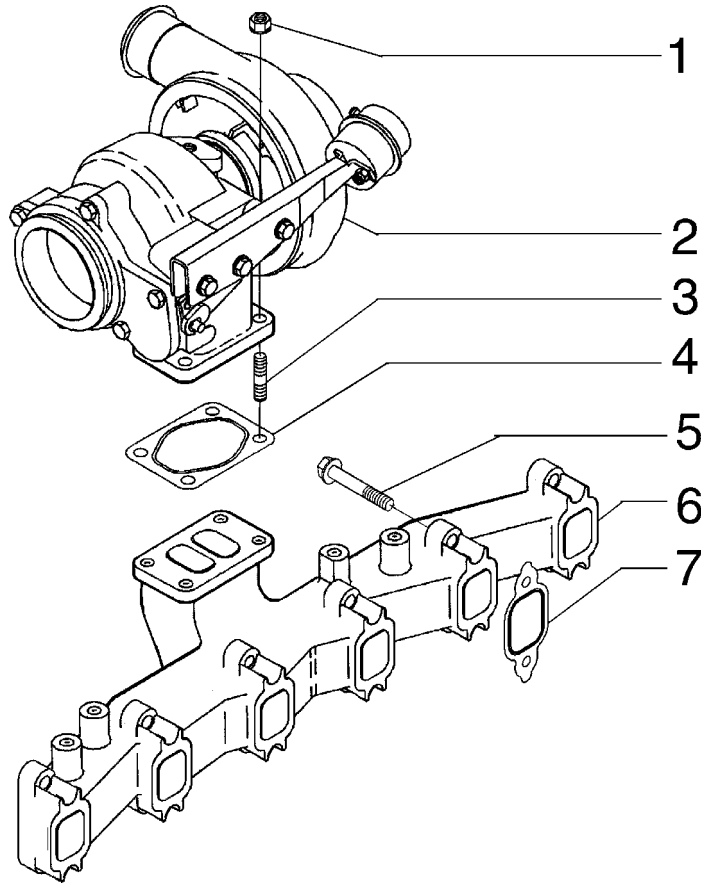

ITEM	PEÇA N°	QTDE.	COD.	DESCRIÇÃO	DESCRIPCION
1	75286638	4	010D	PORCA	TUERCA
2	71100979	1	210T	TURBOCOMPRESSOR	TURBOCOMPRESSOR
3	75286637	4	210P	PRISIONEIRO	ESPARRAGO
4	75287863	1	120G	JUNTA	JUNTA PLANA
5	75287975	12	040V	PARAFUSO	TORNILLO
6	75311212	1	230C	COLETOR ESCAPE	COLECTOR ESCAPE
7	75287974	6	120G	JUNTA	JUNTA PLANA

TURBOCOMPRESSOR
TURBOCOMPRESSOR

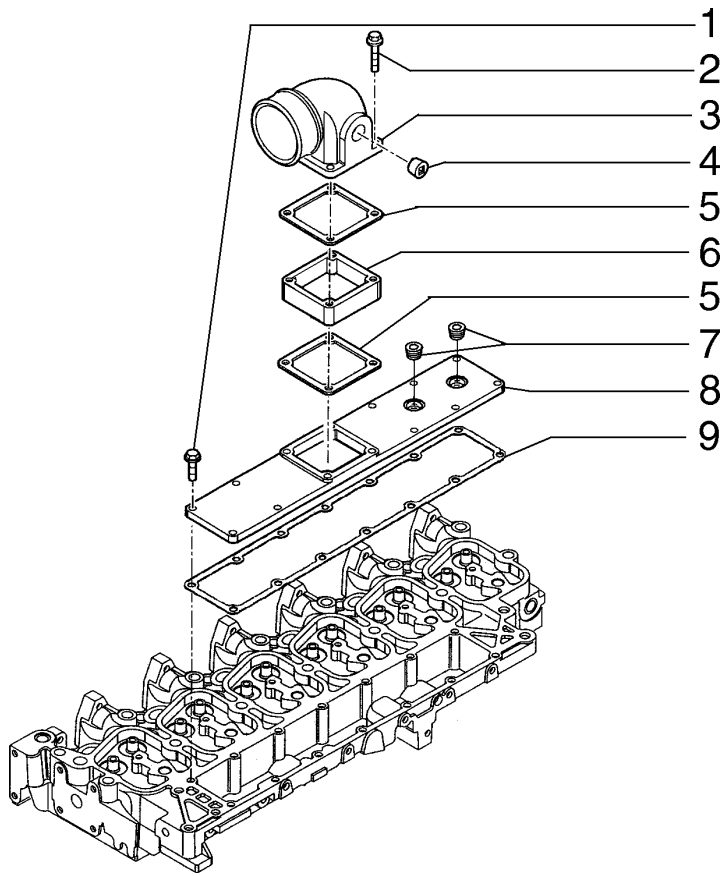

ITEM	PEÇA N°	QTDE.	COD.	DESCRIÇÃO	DESCRIPCION
1	71100993	10	040V	PARAFUSO	TORNILLO
2	71100960	4	040V	PARAFUSO	TORNILLO
3	71100957	1	020R	CONEXÃO	RACOR
4	75208320	2	050T	BUJÃO	TAPON
5	71100927	2	120G	JUNTA	JUNTA PLANA
6	71100926	1	075D	ESPAÇADOR	SEPARADOR
7	75208117	2	050T	BUJÃO	TAPON
8	71100961	1	265C	TAMPA	TAPA
9	75312736	1	120G	JUNTA	JUNTA PLANA

CONEXÃO DE ENTRADA DE AR
CONEXION DE ENTRADA DE AIRE

A2.52 | 2

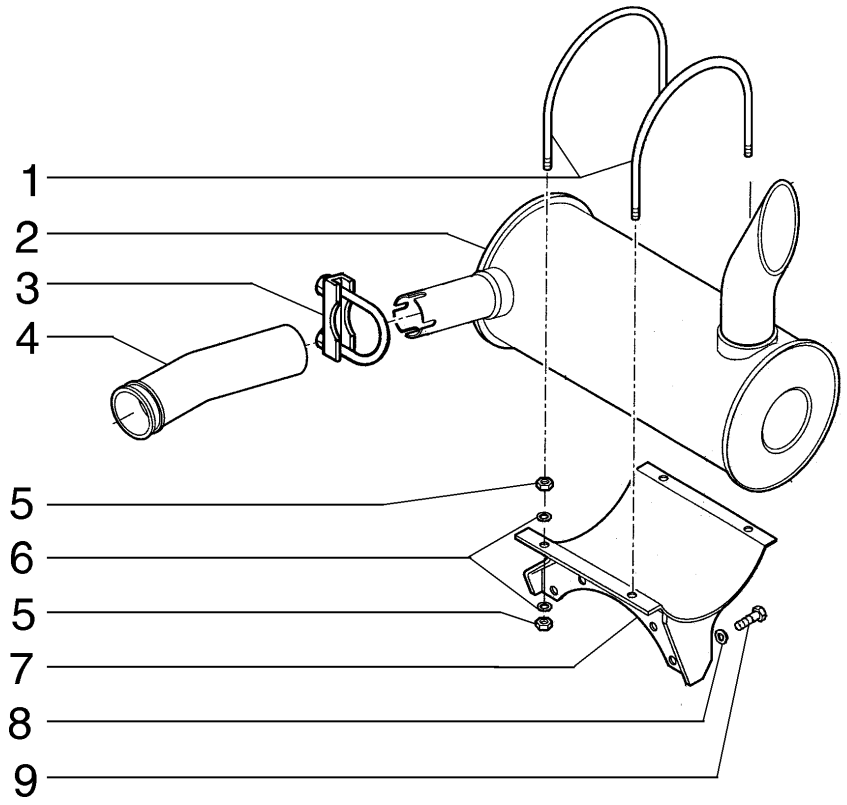

ITEM	PEÇA Nº	QTDE.	COD.	DESCRIÇÃO	DESCRIPCION
1	75256602	2	031F	ABRAÇADEIRA	ABRAZADERA
2	75262460	1	160S	SILÊNCIOSO	SILENCIADOR
3	E157331	1	031F	ABRAÇADEIRA	ABRAZADERA
4	75263022	1	193T	TUBO	TUBO
5	16100821	8	010D	PORCA	TUERCA
6	10519621	8	131R	ARRUELA	ARANDELA
7	75263023	1	300S	SUPORTE	SOPORTE
8	14496621	4	131R	ARRUELA	ARANDELA
9	11107031	4	040V	PARAFUSO	TORNILLO

SILENCIOSO E ESCAPAMENTO
SILENCIADOR Y ESCAPE

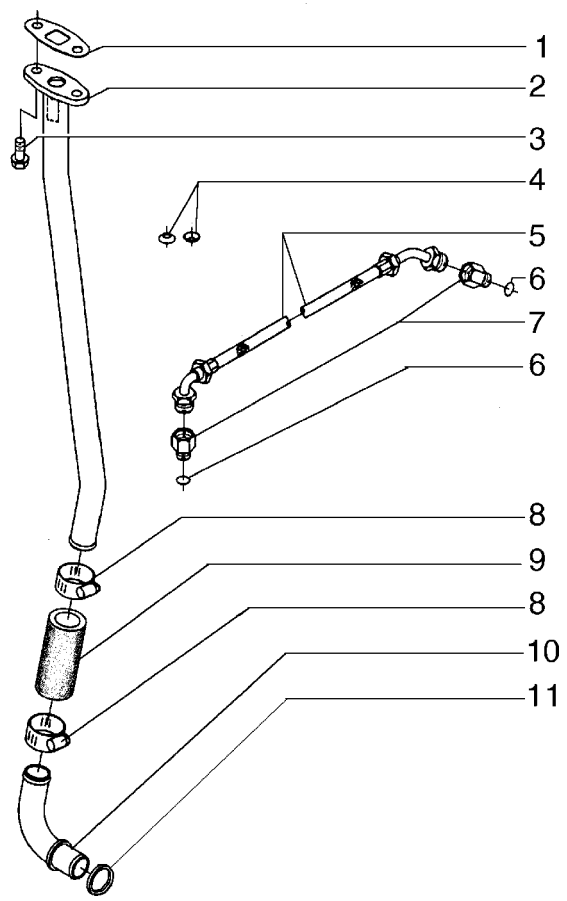

ITEM	PEÇA N°	QTDE.	COD.	DESCRIÇÃO	DESCRIPCION
1	75312737	1	120G	JUNTA	JUNTA PLANA
2	71100981	1	193T	TUBO	TUBO
3	75208153	2	040V	PARAFUSO	TORNILLO
4	75288056	2	131R	ARRUELA	ARANDELA
5	71100617	1	192T	MANGUEIRA	MANGA C/RACORDE
6	75286174	1	158G	O'RING	JUNTA TORICA
7	75289694	1	020R	CONEXÃO	RACOR
8	71100980	2	031F	ABRAÇADEIRA	ABRAZADERA
9	75208297	1	192T	MANGUEIRA	MANGA C/RACORDE
10	75312738	1	193T	TUBO	TUBO
11	75312739	2	158G	O'RING	JUNTA TORICA

SISTEMA DE LUBRIFICAÇÃO
SISTEMA DE ENGRASE

A3.01 | 1

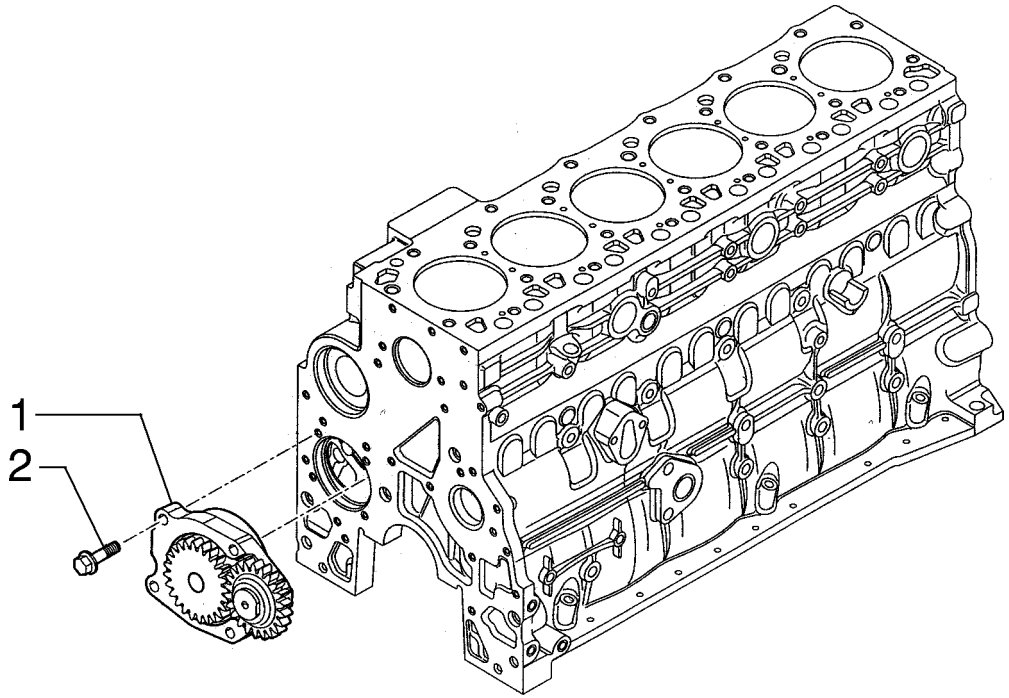

ITEM	PEÇA Nº	QTDE.	COD.	DESCRIÇÃO	DESCRIPCION
1	75312745	1	P153	BOMBA DE ÓLEO	BOMBA DE ACEITE
2	75208384	4	040V	PARAFUSO	TORNILLO

BOMBA DE ÓLEO DO MOTOR
BOMBA DE ACEITE DEL MOTOR

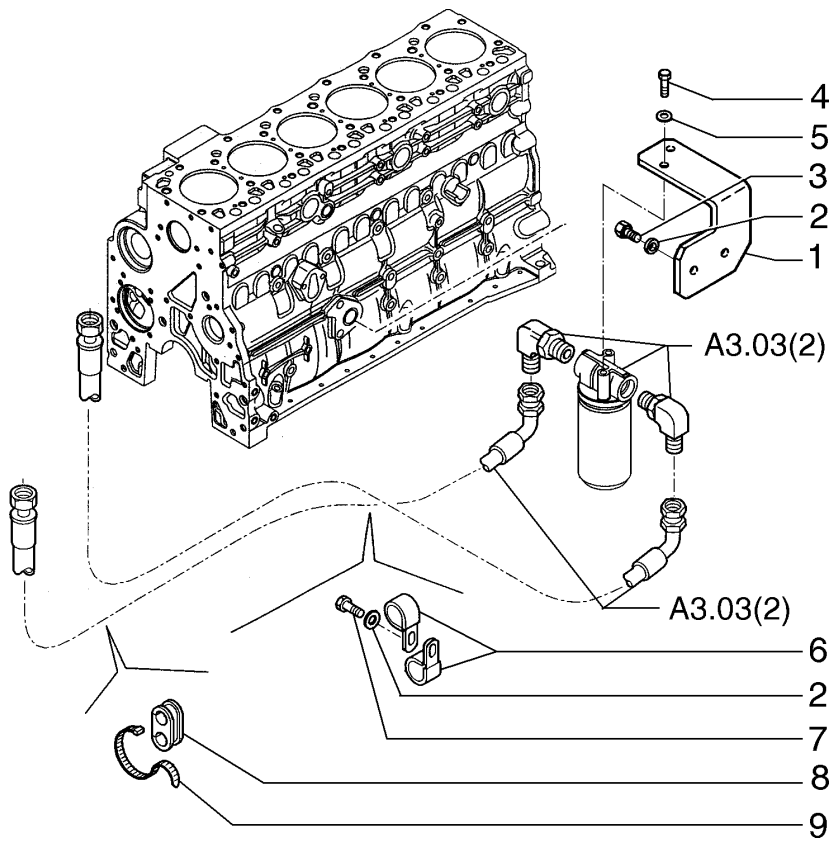

ITEM	PEÇA Nº	QTDE.	COD.	DESCRIÇÃO	DESCRIPCION
1	72216572	1	300S	SUPORTE	SOPORTE
2	14496621	3	131R	ARRUELA	ARANDELA
3	11106231	6	040V	PARAFUSO	TORNILLO
4	16043431	2	040V	PARAFUSO	TORNILLO
5	14496531	2	131R	ARRUELA	ARANDELA
6	70929186	2	031F	ABRAÇADEIRA	ABRAZADERA
7	11106031	1	040V	PARAFUSO	TORNILLO
8	75262196	1	070R	PROTEÇÃO	PROTECCION
9	75201642	1	031F	ABRAÇADEIRA	ABRAZADERA

TUBULAÇÃO DE ÓLEO DO MOTOR
TUBERIAS DE ACEITE DEL MOTOR

A3.03 | 1

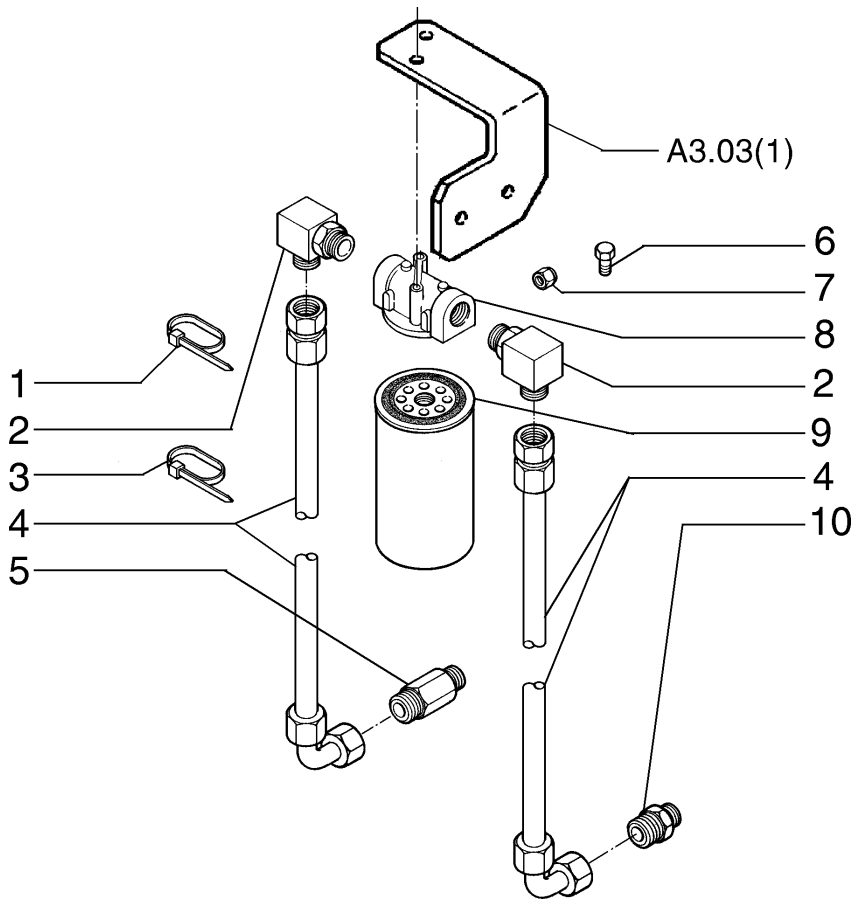

ITEM	PEÇA N°	QTDE.	COD.	DESCRIÇÃO	DESCRIPCION
1	71101823	2	031F	ABRAÇADEIRA	ABRAZADERA
2	71101824	2	085G	COTOVELO	CODO
3	75312141	1	031F	ABRAÇADEIRA	ABRAZADERA
4	71101825	2	192T	MANGUEIRA	MANGA C/RACORDE
5	71101826	1	020R	CONEXÃO	RACOR
6	71101827	1	040V	PARAFUSO	TORNILLO
7	75208933	1	010D	PORCA	TUERCA
8	71101828	1	300S	SUPORTE	SOPORTE
9	71101914	1	065F	FILTRO	FILTRO
10	71101829	1	020R	CONEXÃO	RACOR

FILTRO DE ÓLEO LUBRIFICANTE
FILTRO DE ACEITE LUBRIFICANTE

A3.03 | 2

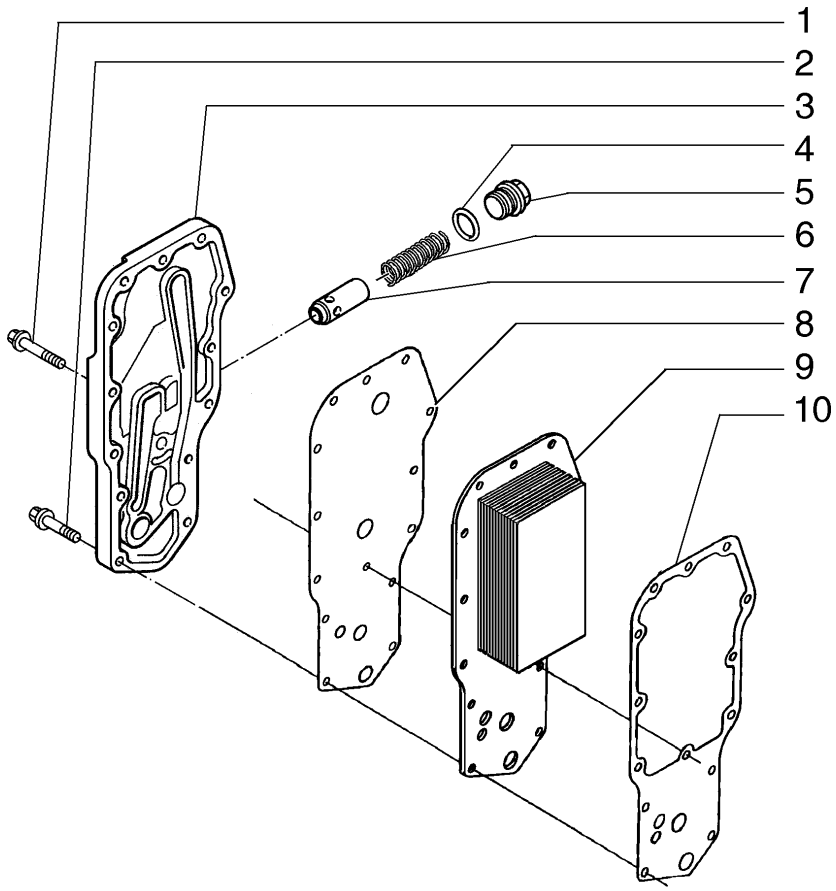

ITEM	PEÇA N°	QTDE.	COD.	DESCRIÇÃO	DESCRIPCION
1	75208321	1	040V	PARAFUSO	TORNILLO
2	75287935	13	040V	PARAFUSO	TORNILLO
3	71101821	1	265C	TAMPA	TAPA
4	75312747	1	158G	O'RING	JUNTA TORICA
5	71101822	1	050T	BUJÃO	TAPON
6	75287937	1	100M	MOLA	MUELLE
7	75287944	1	010V	VÁLVULA	VALVULA
8	75287942	1	120G	JUNTA	JUNTA PLANA
9	75287941	1	025S	TROCADOR CALOR	CAMBIADOR CALOR
10	75287945	1	120G	JUNTA	JUNTA PLANA

TROCADOR DE CALOR DO ÓLEO LUBRIFICANTE
CAMBIADOR DE CALOR DEL ÓLEO LUBRIFICANTE

A3.03 | 3

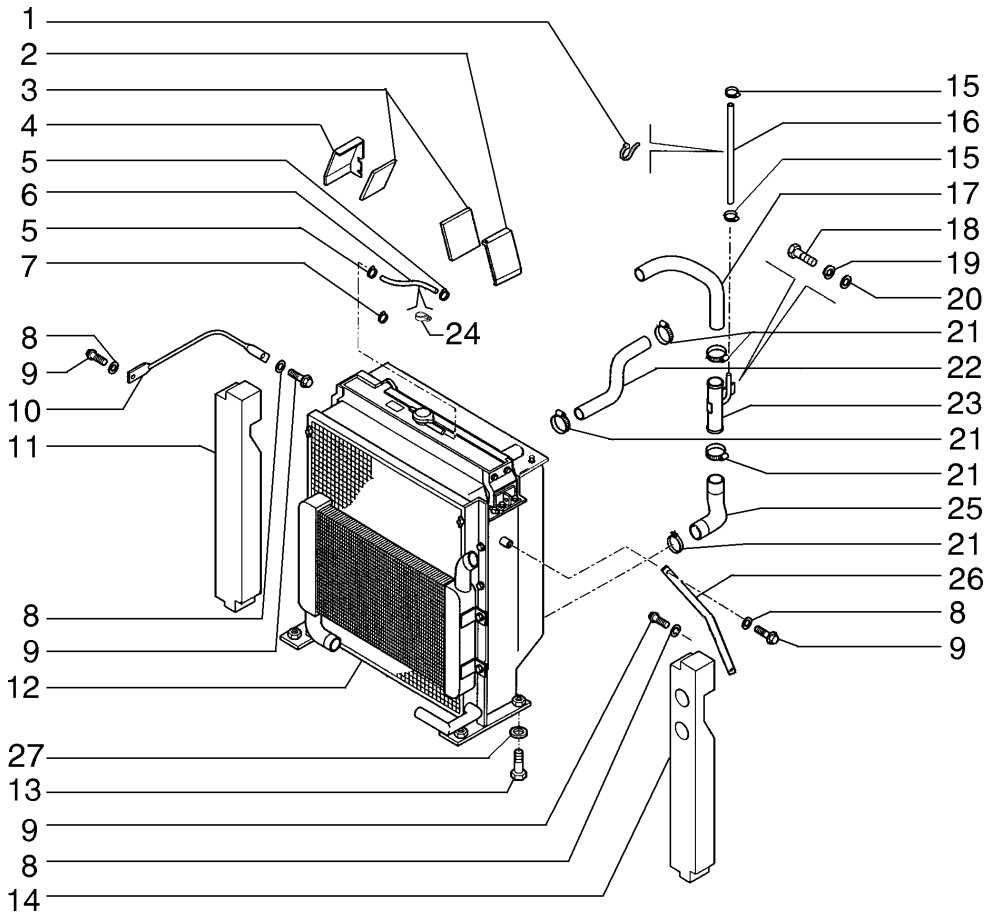

ITEM	PEÇA Nº	QTDE.	COD.	DESCRIÇÃO	DESCRIPCION
1	75201642	2	031F	ABRAÇADEIRA	ABRAZADERA
2	75262513	1	105P	CHAPA	PLACA
3	75262520	2	025P	PAINEL	PANEL
4	75262509	1	105P	CHAPA	PLACA
5	13100490	2	031F	ABRAÇADEIRA	ABRAZADERA
6	75262503	1	285T	MANGUEIRA	TUBO FLEXIBLE
7	12179490	2	031F	ABRAÇADEIRA	ABRAZADERA
8	14496731	8	131R	ARRUELA	ARANDELA
9	11112631	4	040V	PARAFUSO	TORNILLO
10	72217224	1	142T	TIRANTE	TIRANTE
11	75262519	1	025P	PAINEL	PANEL
12	87362090	1	025R	RADIADOR	RADIADOR
13	11112231	4	040V	PARAFUSO	TORNILLO
14	75262518	1	025P	PAINEL	PANEL
15	70922660	2	031F	ABRAÇADEIRA	ABRAZADERA
16	75264585	1	285T	MANGUEIRA	TUBO FLEXIBLE
17	75264551	1	285T	MANGUEIRA	TUBO FLEXIBLE
18	11112431	1	040V	PARAFUSO	TORNILLO
19	10517071	1	170R	ARRUELA PRESSÃO	ARANDELA ELAST.
20	12646921	1	131R	ARRUELA	ARANDELA
21	214-2144	5	031F	ABRAÇADEIRA	ABRAZADERA
22	72201681	1	285T	MANGUEIRA	TUBO FLEXIBLE
23	75264539	1	193T	TUBO	TUBO
24	10450290	2	031F	ABRAÇADEIRA	ABRAZADERA
25	75264552	1	285T	MANGUEIRA	TUBO FLEXIBLE
26	72216568	1	142T	TIRANTE	TIRANTE
27	12646921	4	131R	ARRUELA	ARANDELA

CONJUNTO DO RADIADOR E TUBULAÇÕES
CONJUNTO DEL RADIADOR Y TUBERIAS

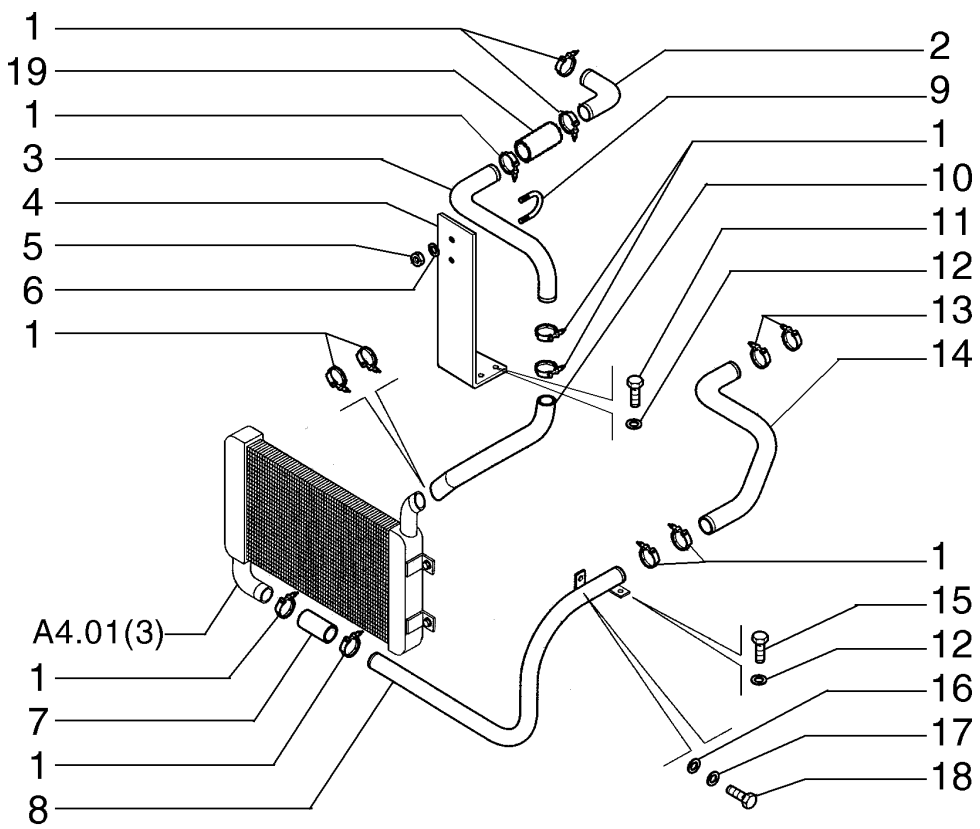

ITEM	PEÇA Nº	QTDE.	COD.	DESCRIÇÃO	DESCRIPCION
1	75263948	11	031F	ABRAÇADEIRA	ABRAZADERA
2	72203623	1	285T	MANGUEIRA	TUBO FLEXIBLE
3	75270708	1	193T	TUBO	TUBO
4	75270709	1	105P	CHAPA	PLACA
5	16100811	4	010D	PORCA	TUERCA
6	14496531	2	131R	ARRUELA	ARANDELA
7	72219346	2	285T	MANGUEIRA	TUBO FLEXIBLE
8	75270697	1	193T	TUBO	TUBO
9	75262517	1	142T	TIRANTE	TIRANTE
10	72219342	1	285T	MANGUEIRA	TUBO FLEXIBLE
11	11106231	2	040V	PARAFUSO	TORNILLO
12	14496621	2	131R	ARRUELA	ARANDELA
13	L116820	2	031F	ABRAÇADEIRA	ABRAZADERA
14	75270707	1	285T	MANGUEIRA	TUBO FLEXIBLE
15	11107431	2	040V	PARAFUSO	TORNILLO
16	14496731	1	131R	ARRUELA	ARANDELA
17	10517073	1	170R	ARRUELA PRESSÃO	ARANDELA ELAST.
18	11112431	1	040V	PARAFUSO	TORNILLO
19	72219343	1	285T	MANGUEIRA	TUBO FLEXIBLE

RADIADOR E TUBULAÇÕES
RADIADOR Y TUBERIAS

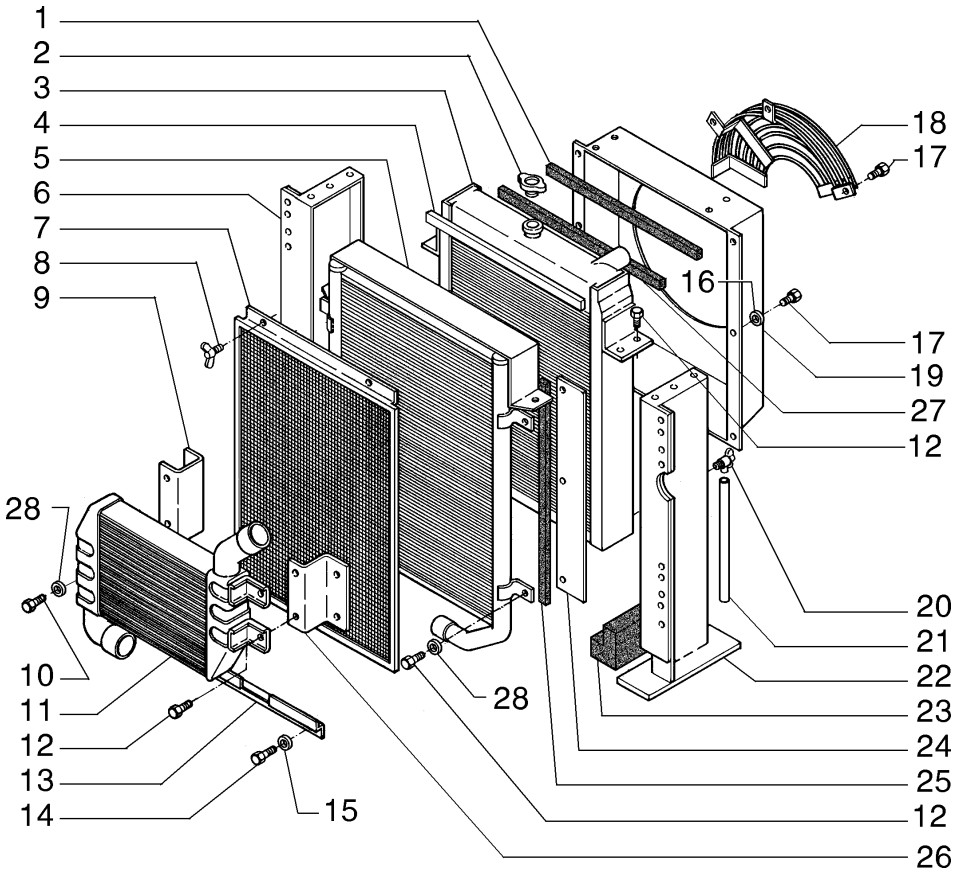

ITEM	PEÇA Nº	QTDE.	COD.	DESCRIÇÃO	DESCRIPCION
1	87328440	2	122G	RETENTOR	JUNTA
2	72210205	1	265C	TAMPA	TAPA
3	72210130	1	167R	RADIADOR D'ÁGUA	RADIADOR AGUA
4	87328514	1	105P	CHAPA	PLACA
5	72210131	1	168R	RADIADOR-ÓLEO	RADIADOR ACEITE
6	72220146	1	300S	SUPORTE	SOPORTE
7	72210203	1	070R	PROTEÇÃO	PROTECCION
8	72210213	4	040V	PARAFUSO	TORNILLO
9	72210140	1	300S	SUPORTE	SOPORTE
10	11106634	2	040V	PARAFUSO	TORNILLO
11	72210132	1	025R	RADIADOR	RADIADOR
12	11106234	14	040V	PARAFUSO	TORNILLO
13	72210204	1	105P	CHAPA	PLACA
14	10902234	2	040V	PARAFUSO	TORNILLO
15	12643731	2	131R	ARRUELA	ARANDELA
16	87328785	15	131R	ARRUELA	ARANDELA
17	16043434	15	040V	PARAFUSO	TORNILLO
18	72210135	1	101G	GRADE	REJILLA
19	72210136	1	260C	DEFLETOR	CANALIZADOR
20	72210207	1	150R	TORNEIRA	GRIFO
21	72210208	1	192T	MANGUEIRA	MANGA C/RACORDE
22	72220145	1	300S	SUPORTE	SOPORTE
23	72210217	2	122G	RETENTOR	JUNTA
24	72210139	2	105P	CHAPA	PLACA
25	72210216	2	122G	RETENTOR	JUNTA
26	72210202	1	300S	SUPORTE	SOPORTE
27	72210215	2	122G	RETENTOR	JUNTA
28	14496731	18	131R	ARRUELA	ARANDELA

CONJUNTO DO RADIADOR ÁGUA E ÓLEO
CONJUNTO DEL RADIADOR AGUA Y ACEITE

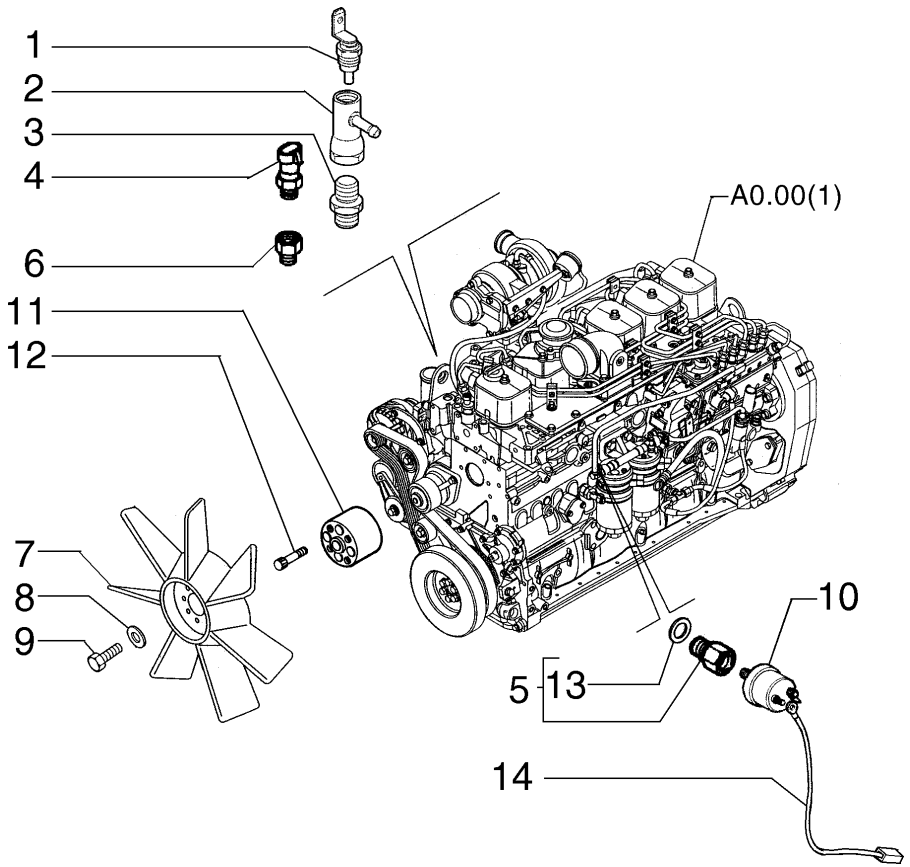

1 - SENSOR TEMPERATURA ÁGUA DO MOTOR
SENSOR TEMPERATURA AGUA DO MOTOR
4 - INTERRUPTOR TEMPERATURA AGUA MOTOR
INTERRUPTOR TEMPERATURA AGUA DO MOTOR

10 - SENSOR PRESSÃO ÓLEO DO MOTOR
SENSOR PRESION ACEITE DEL MOTOR

ITEM	PEÇA Nº	QTDE.	COD.	DESCRIÇÃO	DESCRIPCION
1	72218764	1	133S	SENSOR	SENSOR
2	72204108	1	020R	CONEXÃO	RACOR
3	72204109	1	020R	CONEXÃO	RACOR
4	71451230	1	075I	INTERRUPTOR	INTERRUPTOR
5	72109072	1	020R	CONEXÃO	RACOR
6	71485013	1	020R	CONEXÃO	RACOR
7	72204105	1	036V	VENTOINHA	VENTILADOR
8	14496621	4	131R	ARRUELA	ARANDELA
9	11106231	4	040V	PARAFUSO	TORNILLO
10	75236112	1	133S	SENSOR	SENSOR
11	75263851	1	075D	ESPAÇADOR	SEPARADOR
12	14362231	4	040V	PARAFUSO	TORNILLO
13	72109073	1	123G	RETENTOR	EMPAQUETADURA
14	75253138	1	111C	CABO	CABLE

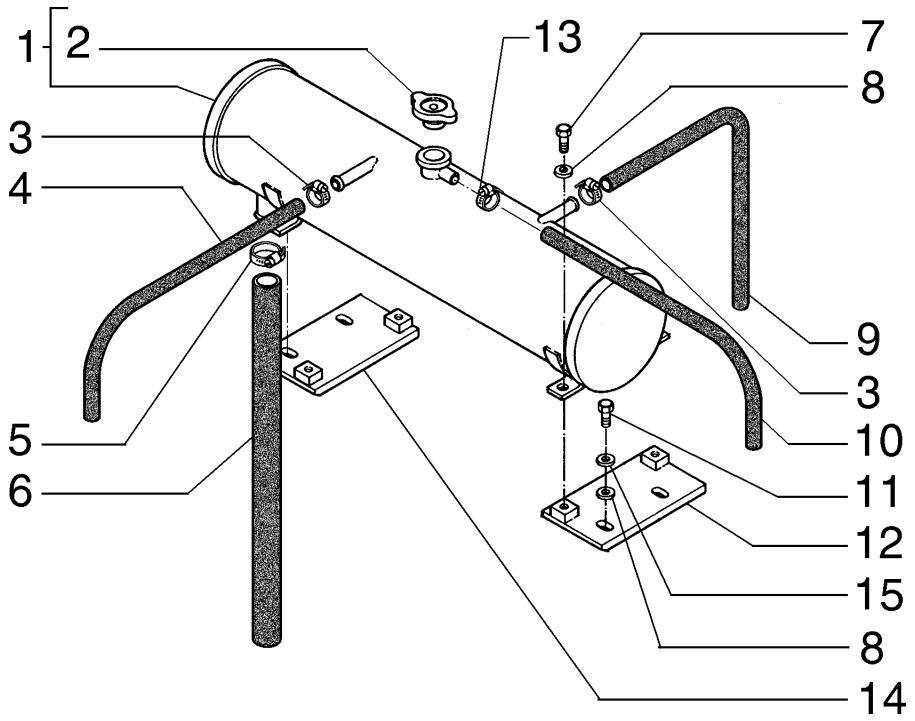

ITEM	PEÇA N°	QTDE.	COD.	DESCRIÇÃO	DESCRIPCION
1	75269198	1	115S	RESERVATÓRIO	DEPOSITO
2	71100699	1	265C	TAMPA	TAPA
3	12179490	4	031F	ABRAÇADEIRA	ABRAZADERA
4	75262503	1	285T	MANGUEIRA	TUBO FLEXIBLE
5	70922660	2	031F	ABRAÇADEIRA	ABRAZADERA
6	75264585	1	285T	MANGUEIRA	TUBO FLEXIBLE
7	16043131	4	040V	PARAFUSO	TORNILLO
8	14496531	8	131R	ARRUELA	ARANDELA
9	87373260	1	285T	MANGUEIRA	TUBO FLEXIBLE
10	87328443	1	285T	MANGUEIRA	TUBO FLEXIBLE
11	16043631	4	040V	PARAFUSO	TORNILLO
12	75264599	1	300S	SUPORTE	SOPORTE
13	87328442	2	031F	ABRAÇADEIRA	ABRAZADERA
14	75264495	1	300S	SUPORTE	SOPORTE
15	10516671	4	170R	ARRUELA PRESSÃO	ARANDELA ELAST.

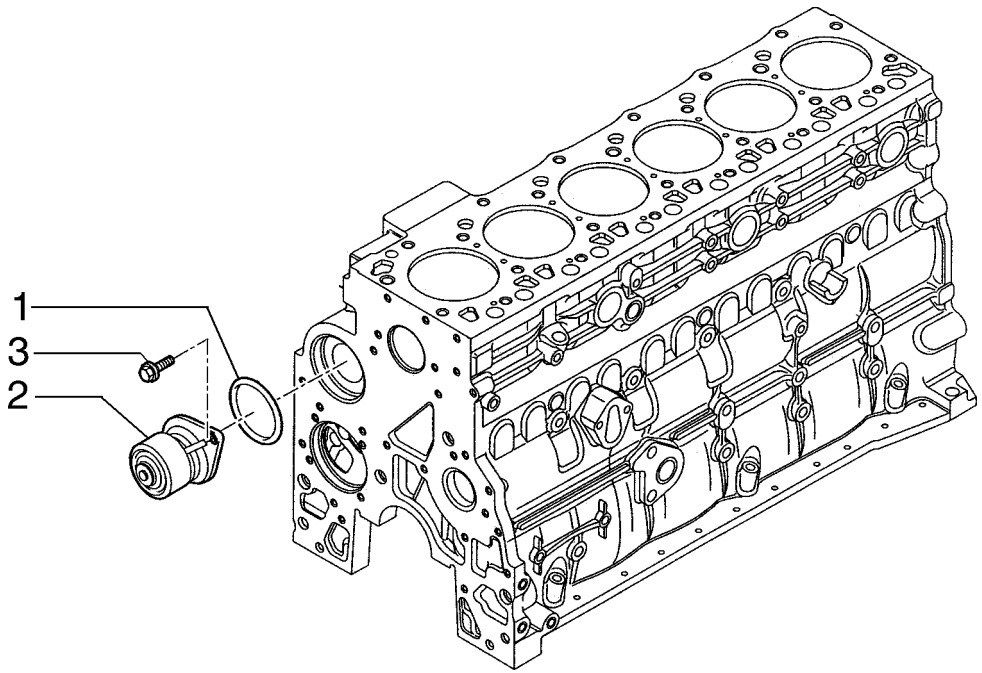

ITEM	PEÇA N°	QTDE.	COD.	DESCRIÇÃO	DESCRIPCION
1	75287880	1	055A	ANEL DE VEDAÇÃO	JUNTA HERMETICA
2	75287879	1	P152	BOMBA D'ÁGUA	BOMBA DE AGUA
3	75312751	2	040V	PARAFUSO	TORNILLO

BOMBA DE ÁGUA
BOMBA DE AGUA

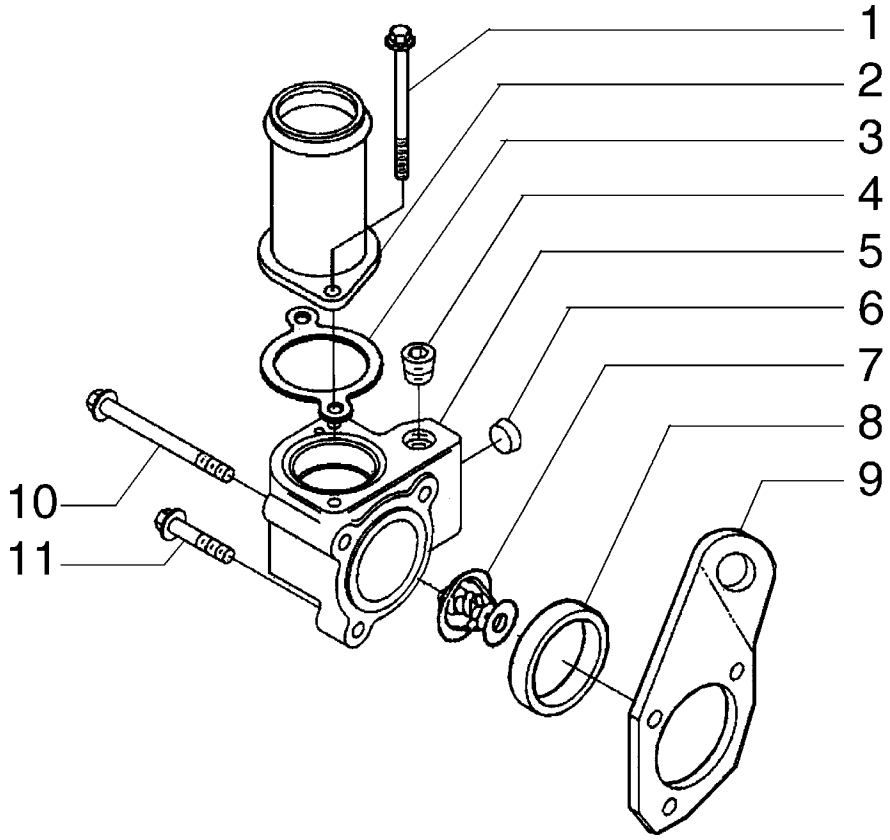

ITEM	PEÇA N°	QTDE.	COD.	DESCRIÇÃO	DESCRIPCION
1	75208153	2	040V	PARAFUSO	TORNILLO
2	75287874	1	193T	TUBO	TUBO
3	75287877	1	120G	JUNTA	JUNTA PLANA
4	75287883	1	050T	BUJÃO	TAPON
5	75287882	1	035S	CARCAÇA	CAJA
6	75208117	1	050T	BUJÃO	TAPON
7	75312749	1	096T	TERMOSTATO	TERMOSTATO
8	75287885	1	122G	RETENTOR	JUNTA
9	75287881	1	300S	SUPORTE	SOPORTE
10	75312748	2	040V	PARAFUSO	TORNILLO
11	75312613	1	040V	PARAFUSO	TORNILLO

VÁLVULA TERMOSTÁTICA
VALVULA TERMOSTATICA

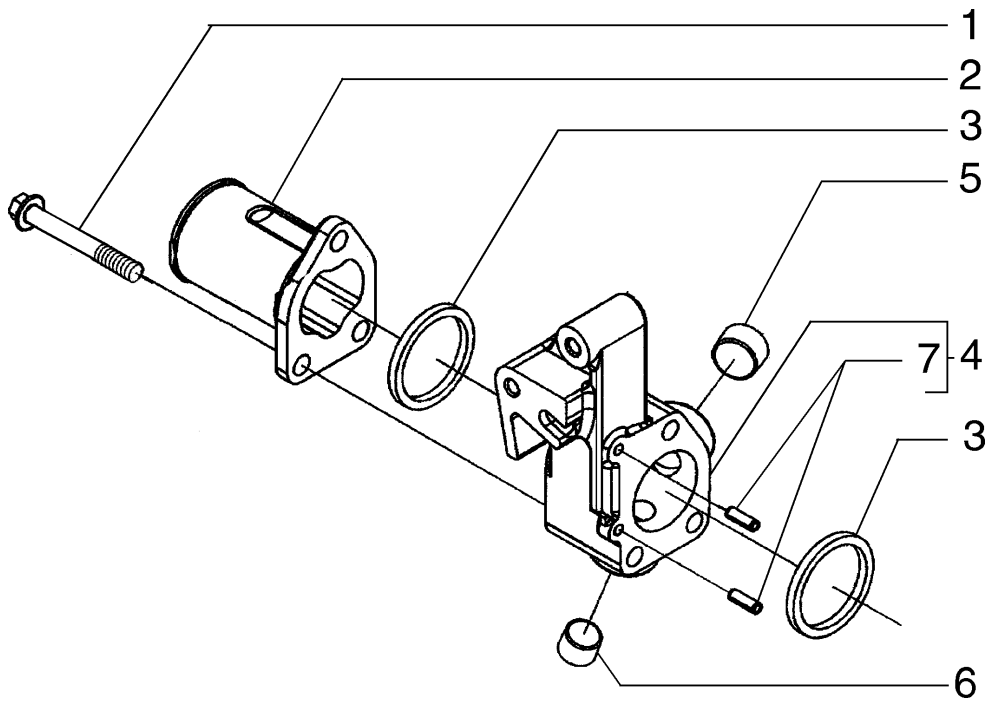

ITEM	PEÇA N°	QTDE.	COD.	DESCRIÇÃO	DESCRIPCION
1	71100982	3	040V	PARAFUSO	TORNILLO
2	J943148	1	193T	TUBO	TUBO
3	75287885	2	122G	RETENTOR	JUNTA
4	71100984	1	020R	CONEXÃO	RACOR
5	75208320	1	050T	BUJÃO	TAPON
6	75208117	1	050T	BUJÃO	TAPON
7	71100986	2	080P	PINO	BULON

CONEXÃO DE ENTRADA DE ÁGUA
CONEXION DE ENTRADA DE AGUA

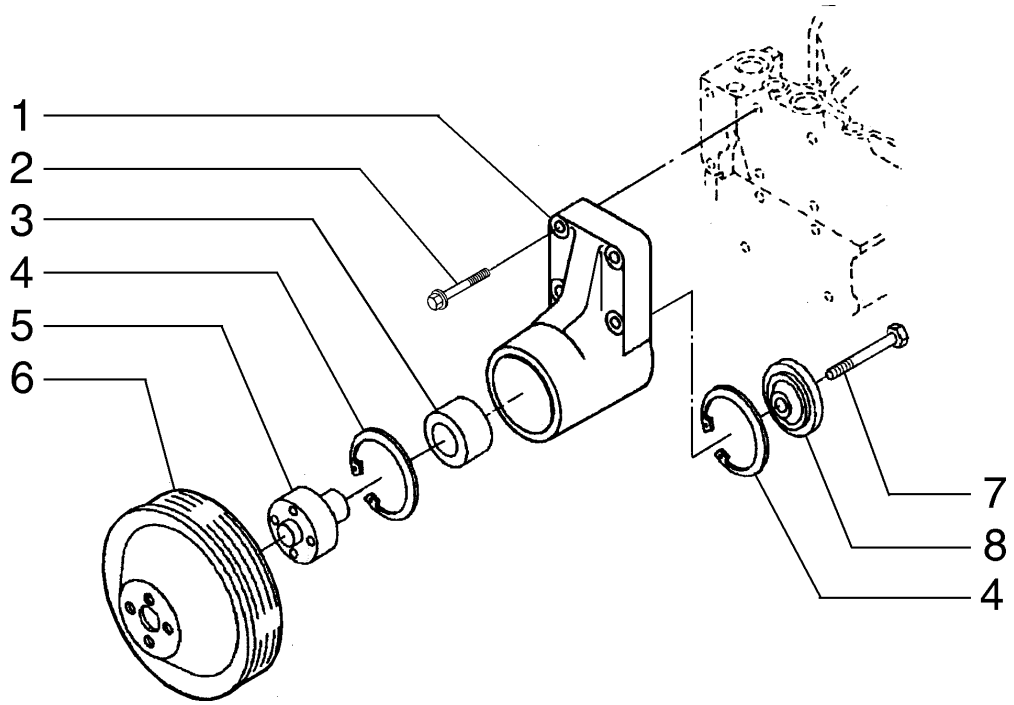

ITEM	PEÇA N°	QTDE.	COD.	DESCRIÇÃO	DESCRIPCION
1	J913434	1	300S	SUPORTE	SOPORTE
2	75312613	4	040V	PARAFUSO	TORNILLO
3	75208250	1	341C	ROLAMENTO	RODAMIENTO
4	75288061	2	187A	ANEL ELÁSTICO	ANILLO ELASTICO
5	75288062	1	135M	CUBO	CUBO,BUJE
6	75286672	1	230P	POLIA	POLEA
7	75208253	1	040V	PARAFUSO	TORNILLO
8	75208252	1	100C	ENCOSTO	RETENEDOR

POLIA DO VENTILADOR
POLEA DEL VENTILADOR

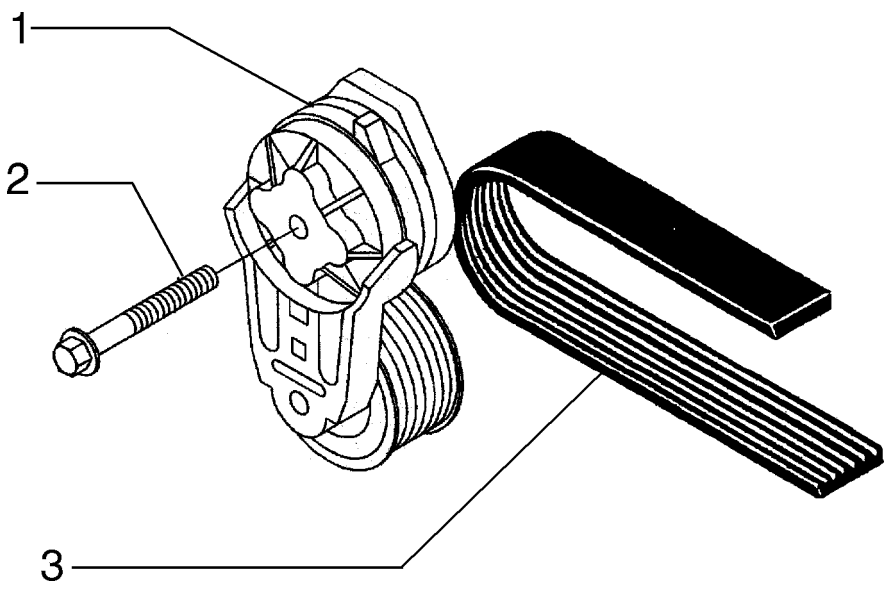

ITEM	PEÇA N°	QTDE.	COD.	DESCRIÇÃO	DESCRIPCION
1	71100987	1	087T	ESTICADOR	TENSOR CORREA
2	75288336	1	040V	PARAFUSO	TORNILLO
3	71101365	1	173C	CORREIA	CORREA

TENSOR DA COREIA
TENSOR DE LA CORREA

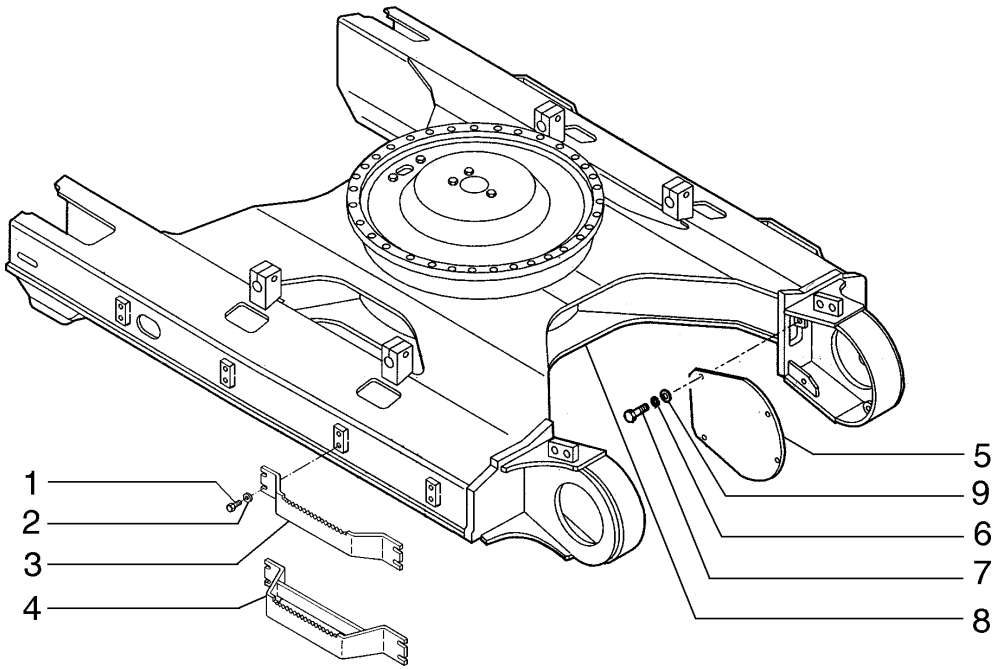

ITEM	PEÇA Nº	QTDE.	COD.	DESCRIÇÃO	DESCRIPCION
1	11127531	16	040V	PARAFUSO	TORNILLO
2	14496931	16	131R	ARRUELA	ARANDELA
3	75254844	4	022S	ESCADA	ESCALERILLA
4	75321678	4	022S	ESCADA *	ESCALERILLA *
5	75261771	2	070R	PROTEÇÃO	PROTECCION
6	10517073	8	170R	ARRUELA PRESSÃO	ARANDELA ELAST.
7	11112431	8	040V	PARAFUSO	TORNILLO
8	75264609	1	077T	CHASSI PRINCIP.	BASTIDOR
9	14496731	8	131R	ARRUELA	ARANDELA

* PARA ESTEIRAS 700,800,900MM
PARA ORUGAS 700,800,900MM

CHASSI INFERIOR
CHASI INFERIOR

D1.01 | 1

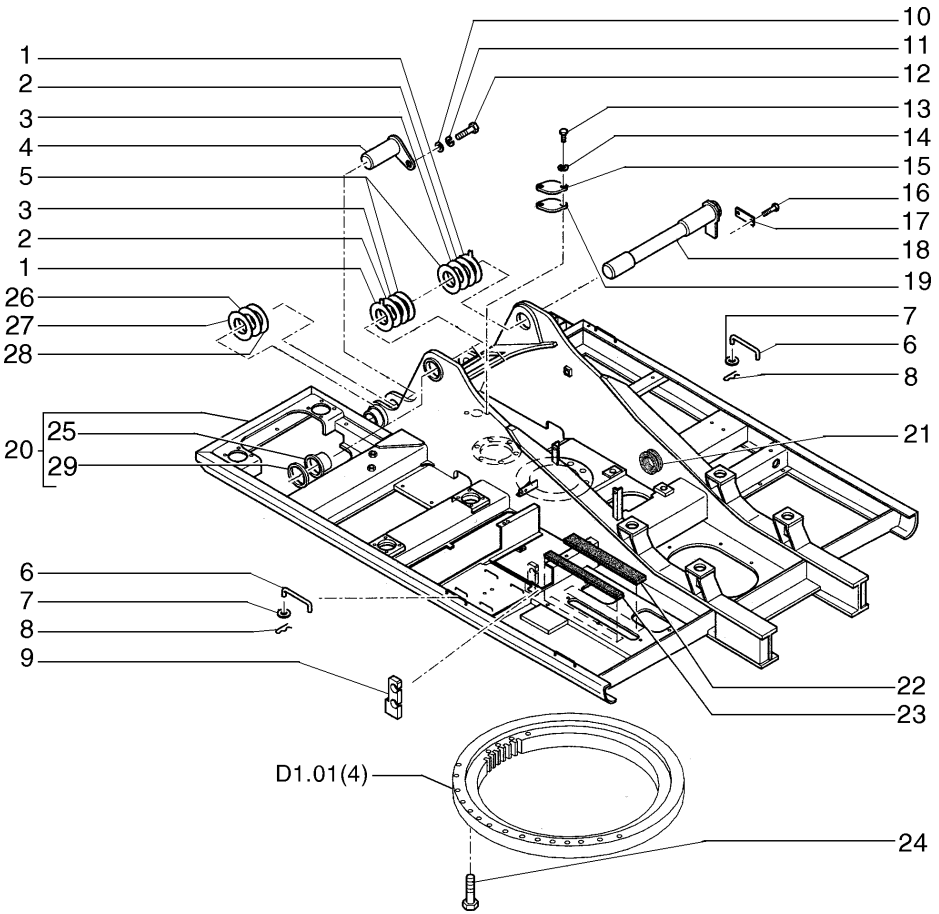

ITEM	PEÇA N°	QTDE.	COD.	DESCRIÇÃO	DESCRIPCION
1	72211496	2	198S	CALÇO	CALCE
2	75265232	*	198S	CALÇO 0,5MM	CALCE 0,5MM
3	75265233	*	198S	CALÇO 1,00MM	CALCE 1,00MM
4	75263652	2	080P	PINO	BULON
5	75265234	*	198S	CALÇO 1,5MM	CALCE 1,55MM
6	75262158	3	090A	HASTE	VARILLA
7	14496531	3	131R	ARRUELA	ARANDELA
8	10734301	3	270C	CONTRA PINO	CHAVETA PARTIDA
9	75262156	1	085I	ISOLANTE	AISLANTE
10	75262160	2	131R	ARRUELA	ARANDELA
11	10517473	2	131R	ARRUELA	ARANDELA
12	11124431	2	040V	PARAFUSO	TORNILLO
13	11106231	2	040V	PARAFUSO	TORNILLO
14	14496621	2	131R	ARRUELA	ARANDELA
15	75326579	1	070F	FLANGE	BRIDA
16	11115531	2	040V	PARAFUSO	TORNILLO
17	75261413	1	105P	CHAPA	PLACA
18	75265225	1	080P	PINO	BULON
19	71442116	1	123G	RETENTOR	EMPAQUETADURA
20	75264215	1	077T	CHASSI PRINCIP.	BASTIDOR
21	71415445	1	085I	ISOLANTE	AISLANTE
22	75264819	1	085I	ISOLANTE	AISLANTE
23	75264818	1	085I	ISOLANTE	AISLANTE
24	15224831	33	040V	PARAFUSO	TORNILLO
25	75265219	2	095B	BUCHA	BUJE
26	75261414	*	198S	CALÇO 0,50MM	CALCE 0,50MM
27	75261589	*	198S	CALÇO 1,00MM	CALCE 1,00MM
28	75262159	*	198S	CALÇO 1,50MM	CALCE 1,50MM
29	75265220	1	265C	TAMPA	TAPA

* CONFORME NECESSIDADE
CONFORME NECESIDAD

CHASSI SUPERIOR
CHASI SUPERIOR

D1.01 | 2

EH.CPR-012/2005

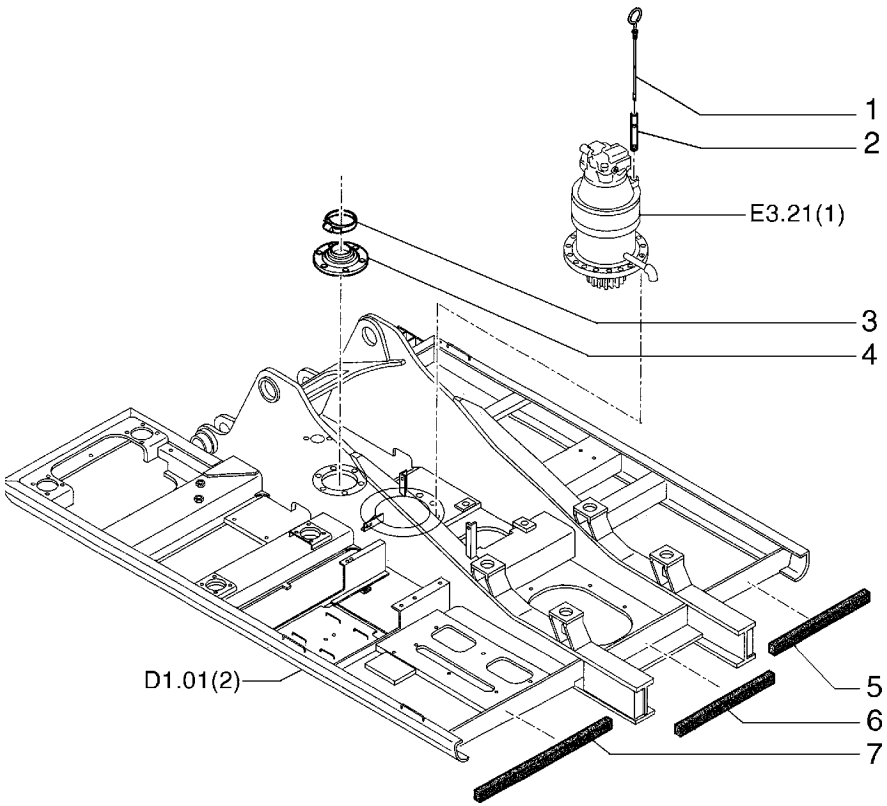

ITEM	PEÇA Nº	QTDE.	COD.	DESCRIÇÃO	DESCRIPCION
1	72203032	1	091A	HASTE DE NIVEL	VARILLA NIVEL
2	72203033	1	193T	TUBO	TUBO
3	214-3188	1	031F	ABRAÇADEIRA	ABRAZADERA
4	72200537	1	123G	RETENTOR	EMPAQUETADURA
5	75262169	1	085I	ISOLANTE	AISLANTE
6	75262170	1	085I	ISOLANTE	AISLANTE
7	75262171	1	085I	ISOLANTE	AISLANTE

CHASSI SUPERIOR
CHASI SUPERIOR

D1.01 | 3

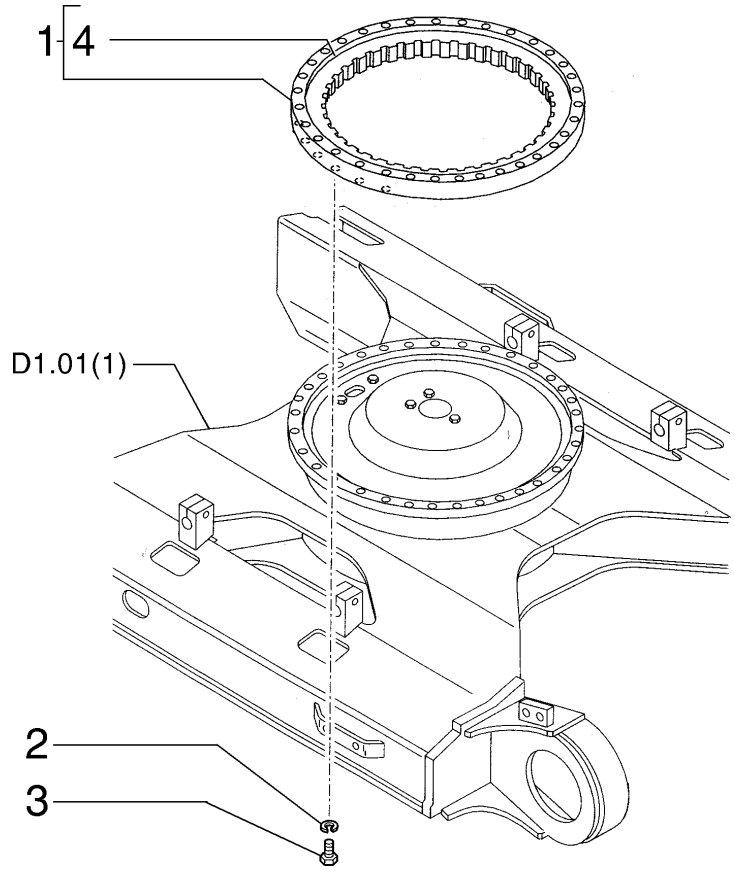

ITEM	PEÇA N°	QTDE.	COD.	DESCRIÇÃO	DESCRIPCION
1	72203516	1	173R	ENGR. DE GIRO	QUICIONERA
2	75326006	36	170R	ARRUELA PRESSÃO	ARANDELA ELAST.
3	15988431	36	040V	PARAFUSO	TORNILLO
4	75288778	2	122G	RETENTOR	JUNTA

CONJUNTO ROLAMENTO DE GIRO
CONJUNTO DEL ROLAMIENTO DE GIRO

D1.01 | 4

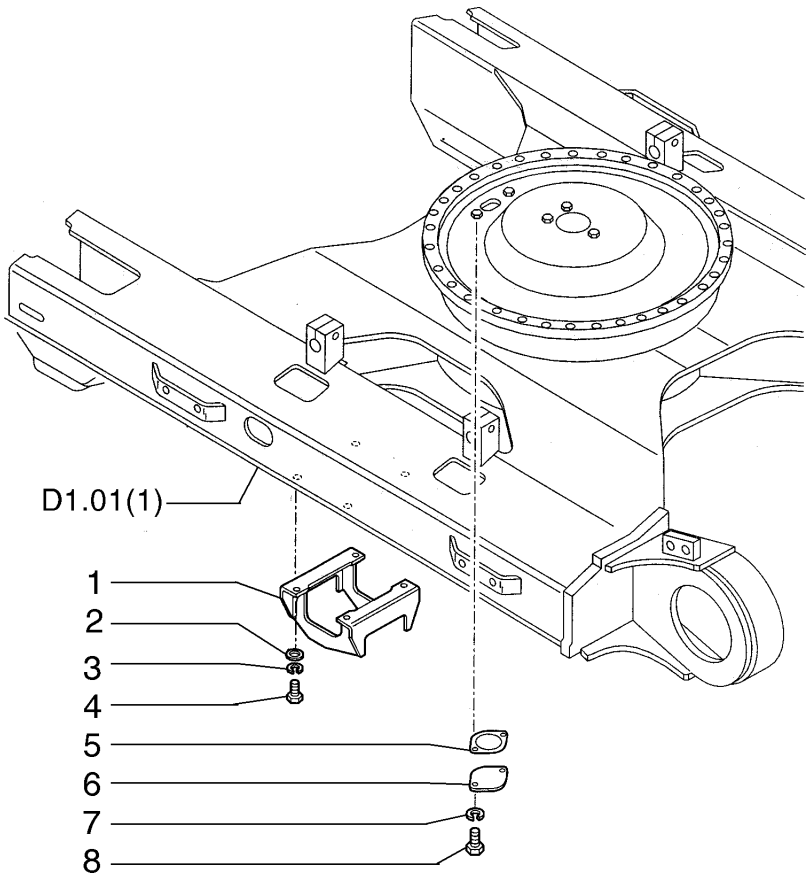

ITEM	PEÇA N°	QTDE.	COD.	DESCRIÇÃO	DESCRIPCION
1	75261827	2	145G	GUIA	GUIA
2	71415218	8	131R	ARRUELA	ARANDELA
3	10517371	8	170R	ARRUELA PRESSÃO	ARANDELA ELAST.
4	15984131	8	040V	PARAFUSO	TORNILLO
5	71442022	1	123G	RETENTOR	EMPAQUETADURA
6	75325708	1	070F	FLANGE	BRIDA
7	10516873	2	170R	ARRUELA PRESSÃO	ARANDELA ELAST.
8	11106231	2	040V	PARAFUSO	TORNILLO

CHASSI INFERIOR
CHASI INFERIOR

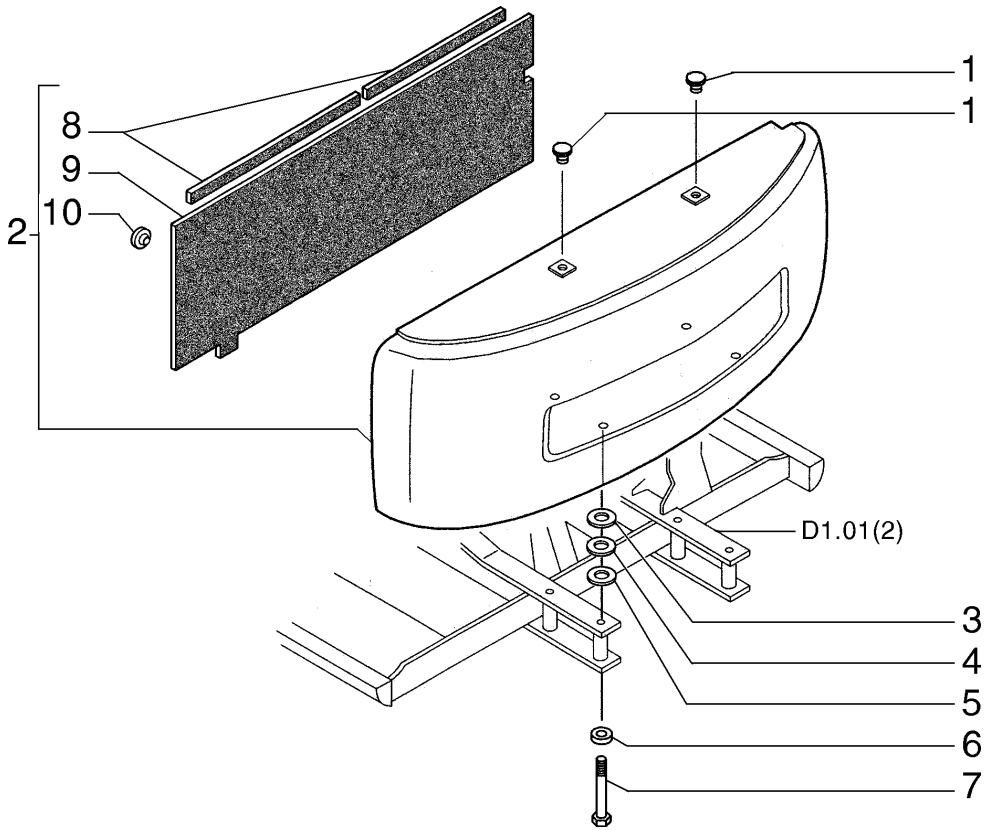

ITEM	PEÇA N°	QTDE.	COD.	DESCRIÇÃO	DESCRIPCION
1	71415426	2	050T	BUJÃO	TAPON
2	75262151	1	0222	CONTRA PESO	CONTRA PESO
3	75262147	3	198S	CALÇO	CALCE
4	75262148	3	198S	CALÇO	CALCE
5	75262149	4	198S	CALÇO	CALCE
6	75262146	4	131R	ARRUELA	ARANDELA
7	75262145	4	040V	PARAFUSO	TORNILLO
8	75262174	2	122G	RETENTOR	JUNTA
9	75262173	1	085I	ISOLANTE	AISLANTE
10	73170223	10	045F	PRESILHA	ABRESADERA

CHASSI SUPERIOR - CONTRAPESO
CHASI SUPERIOR - CONTRAPESO

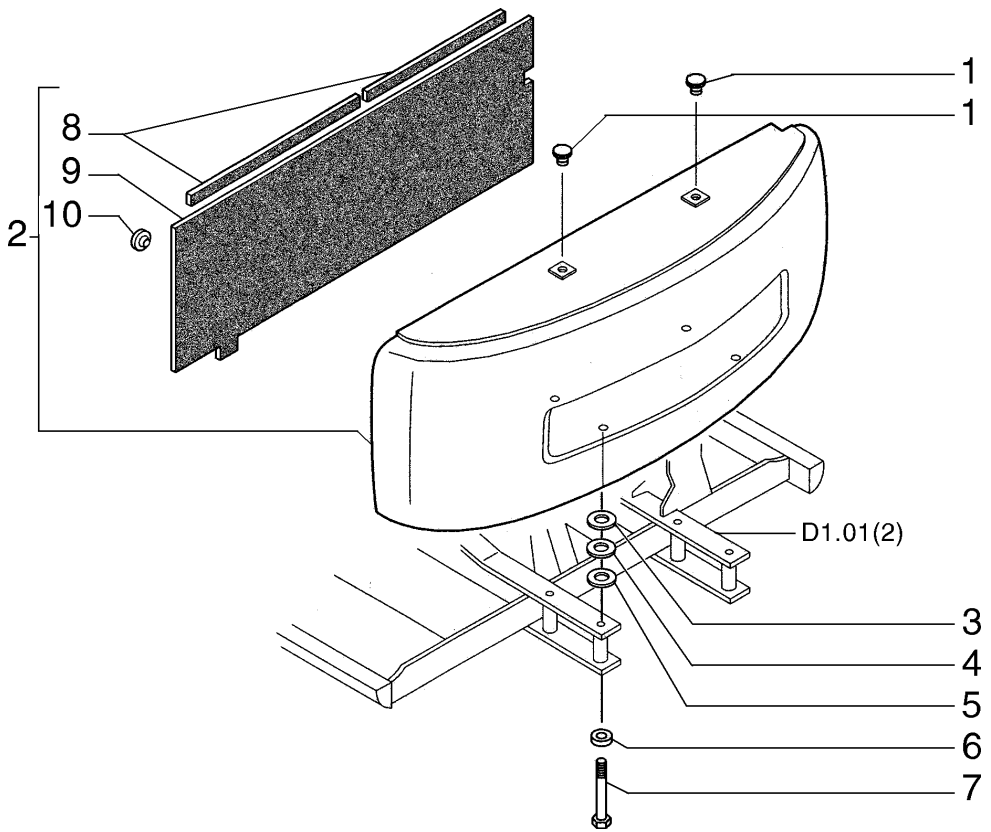

ITEM	PEÇA N°	QTDE.	COD.	DESCRIÇÃO	DESCRIPCION
1	71415426	2	050T	BUJÃO	TAPON
2	75264881	1	0222	CONTRA PESO	CONTRA PESO
3	75262147	3	198S	CALÇO	CALCE
4	75262148	3	198S	CALÇO	CALCE
5	75262149	4	198S	CALÇO	CALCE
6	75262146	4	131R	ARRUELA	ARANDELA
7	75262145	4	040V	PARAFUSO	TORNILLO
8	75262174	2	122G	RETENTOR	JUNTA
9	75262173	1	085I	ISOLANTE	AISLANTE
10	73170223	10	045F	PRESILHA	ABRESADERA

CHASSI SUPERIOR - CONTRAPESO
CHASI SUPERIOR - CONTRAPESO

D1.01 | 6A

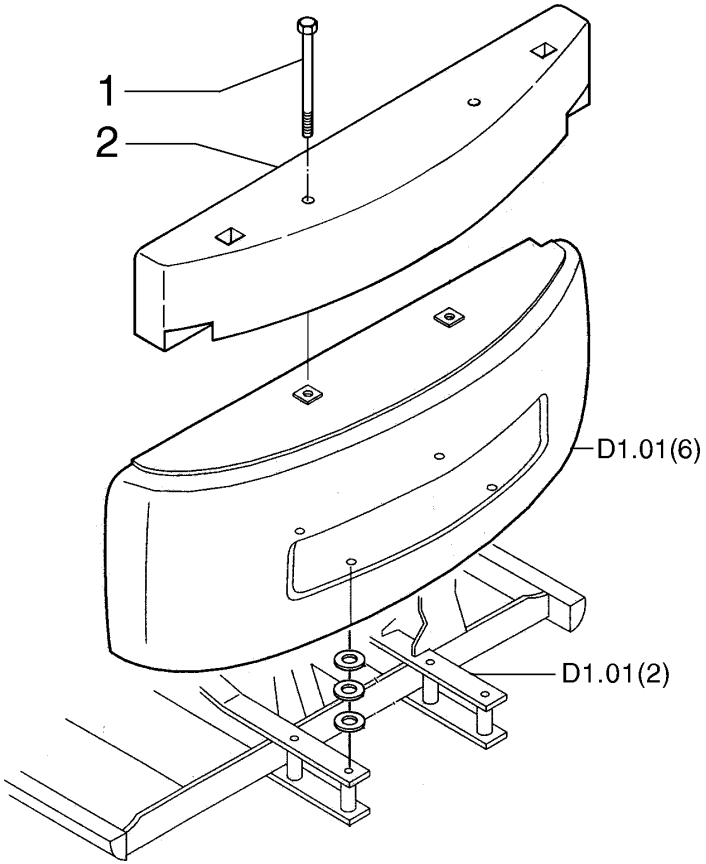

ITEM	PEÇA Nº	QTDE.	COD.	DESCRIÇÃO	DESCRIPCION
1	75265052	2	040V	PARAFUSO	TORNILLO
2	75265164	1	0222	CONTRA PESO *	CONTRA PESO *

* OPCIONAL BRAÇO 15M
OPCIONAL BRAZO 15M

CHASSI SUPERIOR - CONTRAPESO
CHASI SUPERIOR - CONTRAPESO

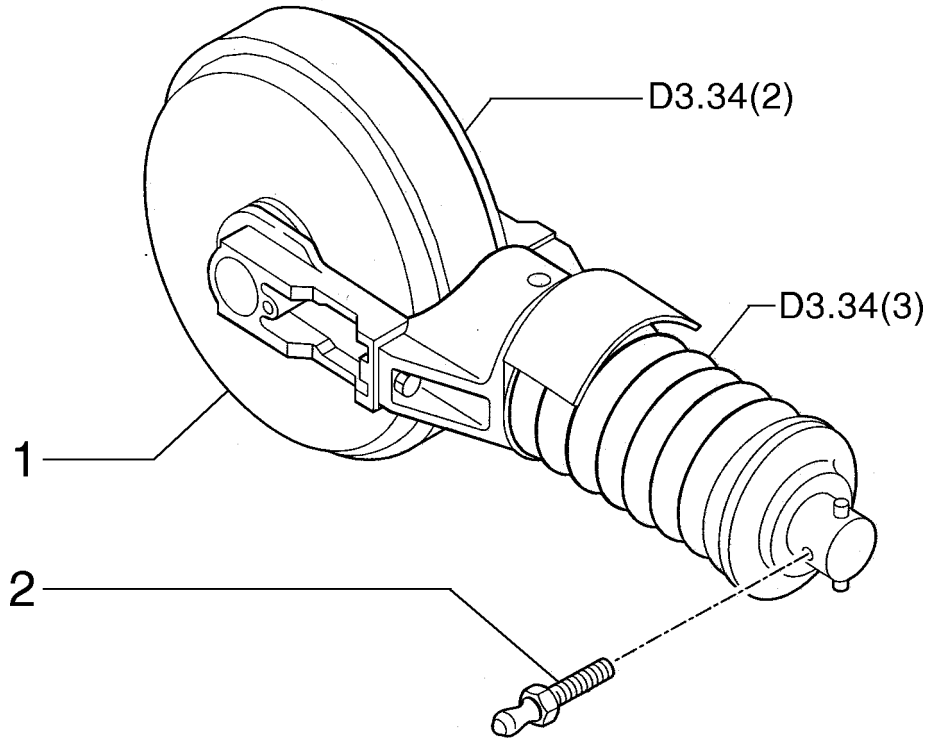

ITEM	PEÇA Nº	QTDE.	COD.	DESCRIÇÃO	DESCRIPCION
1	75263682	2	166R	RODA GUIA	RUEDA GUIA
2	72209157	2	010V	VÁLVULA	VALVULA

GUIA DA ESTEIRA
GUIA DE LA ORUGA

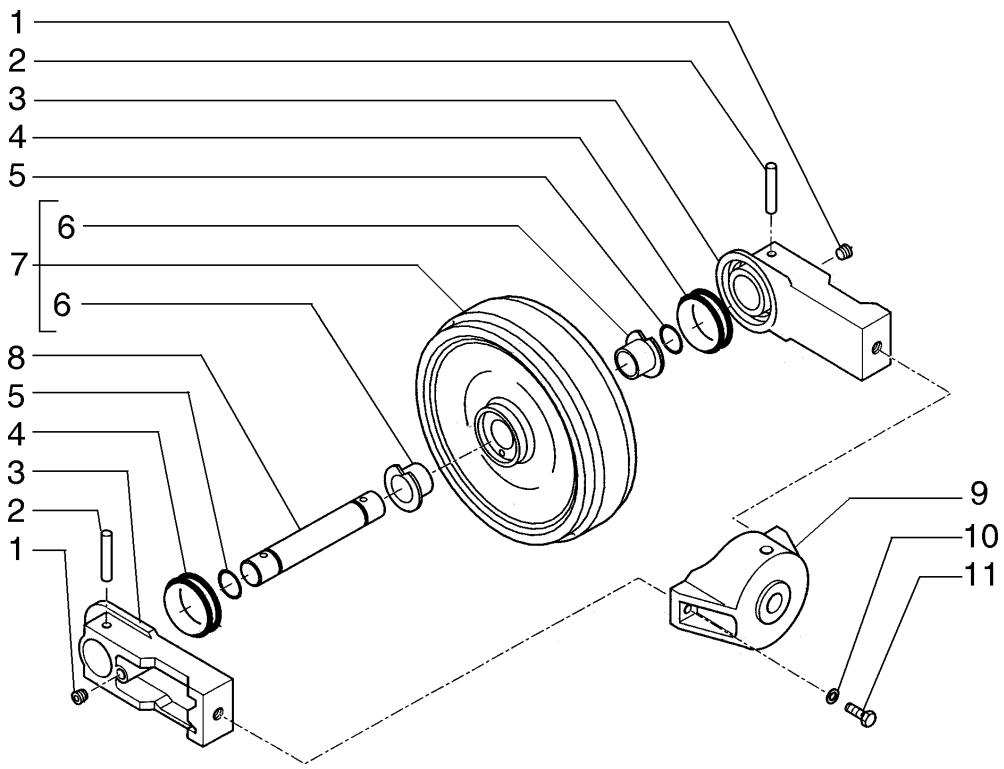

ITEM	PEÇA Nº	QTDE.	COD.	DESCRIÇÃO	DESCRIPCION
1	71401352	2	050T	BUJÃO	TAPON
2	72210170	2	080P	PINO	BULON
3	72210165	2	300S	SUPORTE	SOPORTE
4	71401322	2	122G	RETENTOR	JUNTA
5	71401327	2	158G	O'RING	JUNTA TORICA
6	71401325	2	095B	BUCHA	BUJE
7	71401321	1	166R	RODA GUIA	RUEDA GUIA
8	72210164	1	016A	EIXO	ARBOL
9	72210173	1	085F	FORQUILHA	HORQUILLA
10	10517270	2	170R	ARRUELA PRESSÃO	ARANDELA ELAST.
11	71318802	2	040V	PARAFUSO	TORNILLO

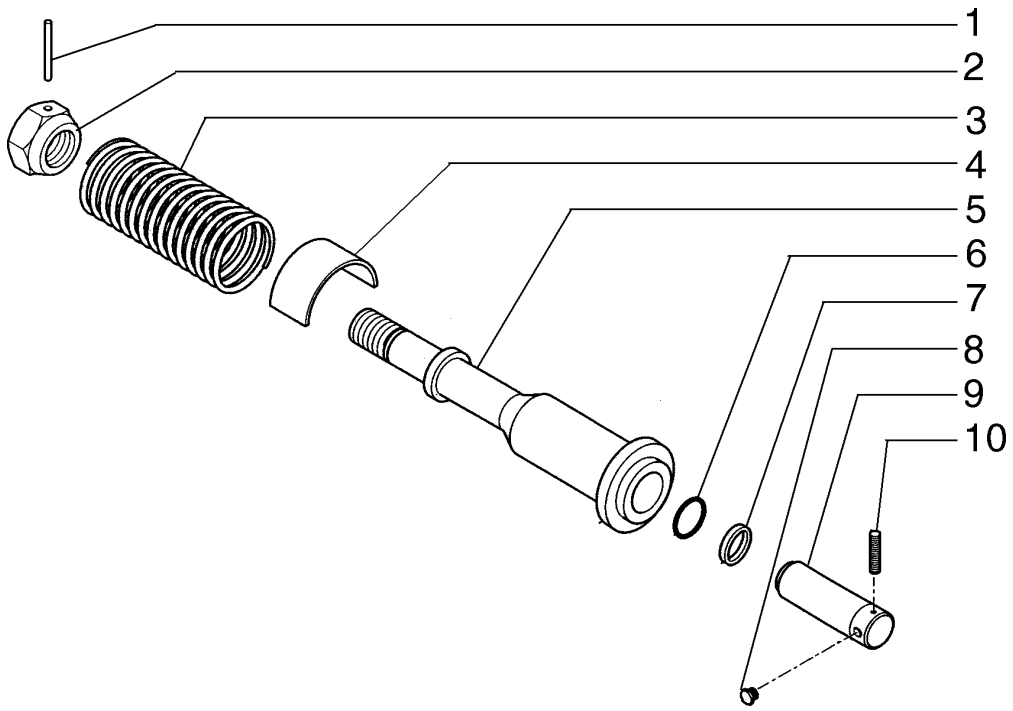

ITEM	PEÇA Nº	QTDE.	COD.	DESCRIÇÃO	DESCRIPCION
1	79083943	1	080P	PINO	BULON
2	72210177	1	010D	PORCA	TUERCA
3	72210175	1	100M	MOLA	MUELLE
4	72210174	1	105P	CHAPA	PLACA
5	72210176	1	164C	CILINDRO	CILINDRO
6	71466905	1	045A	ANEL	ARO
7	45482627	1	122G	RETENTOR	JUNTA
8	152202083	1	050T	BUJÃO	TAPON
9	72210180	1	235S	ÊMBOLO	EMBOLO
10	72210181	2	200S	PINO	PASADOR

ESTICADOR DA CORRENTE
TENSOR DE LA CADENA

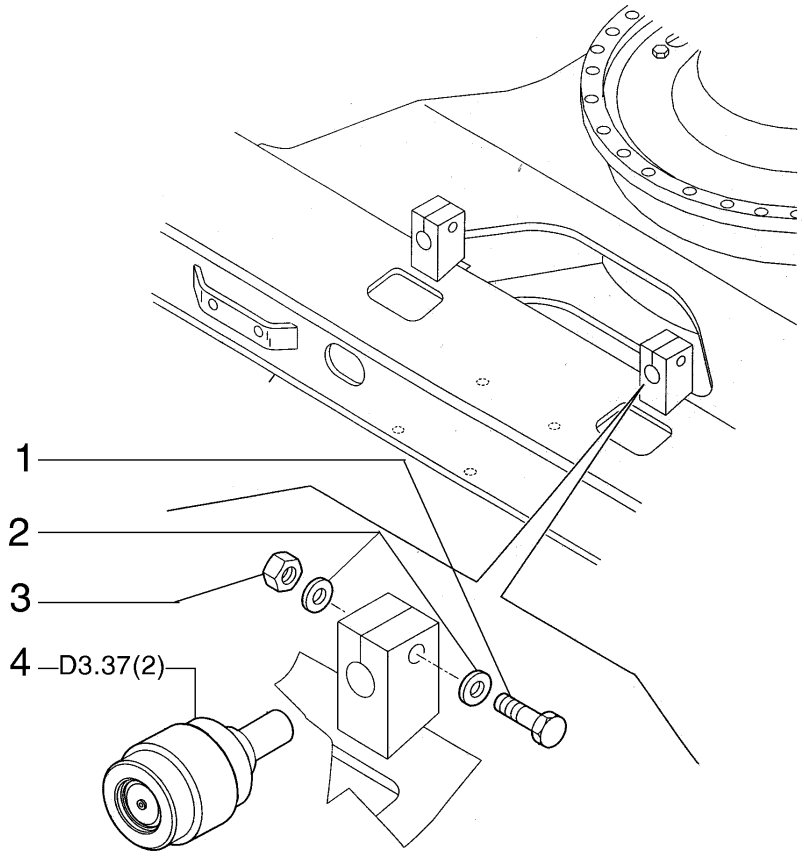

ITEM	PEÇA N°	QTDE.	COD.	DESCRIÇÃO	DESCRIPCION
1	11126131	4	040V	PARAFUSO	TORNILLO
2	75326006	8	170R	ARRUELA PRESSÃO	ARANDELA ELAST.
3	12163521	4	010D	PORCA	TUERCA
4	75263685	4	157R	ROLETE	RODILLO

SUPORTE DA ESTEIRA
RUEDA DE SOPORTE DE LA ORUGA

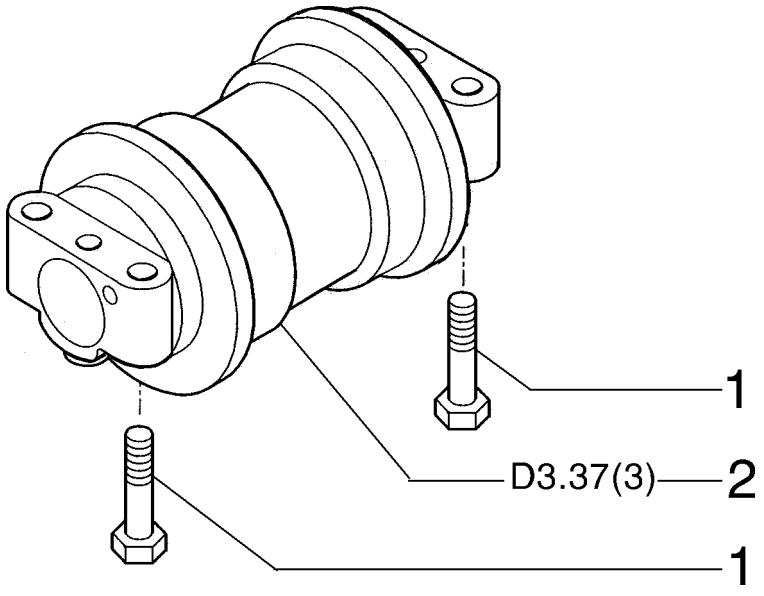

ITEM	PEÇA N°	QTDE.	COD.	DESCRIÇÃO	DESCRIPCION
1	15984831	64	040V	PARAFUSO	TORNILLO
2	75263684	16	157R	ROLETE	RODILLO

ROLETES DA ESTEIRA
RODILLOS DE LA ORUGA

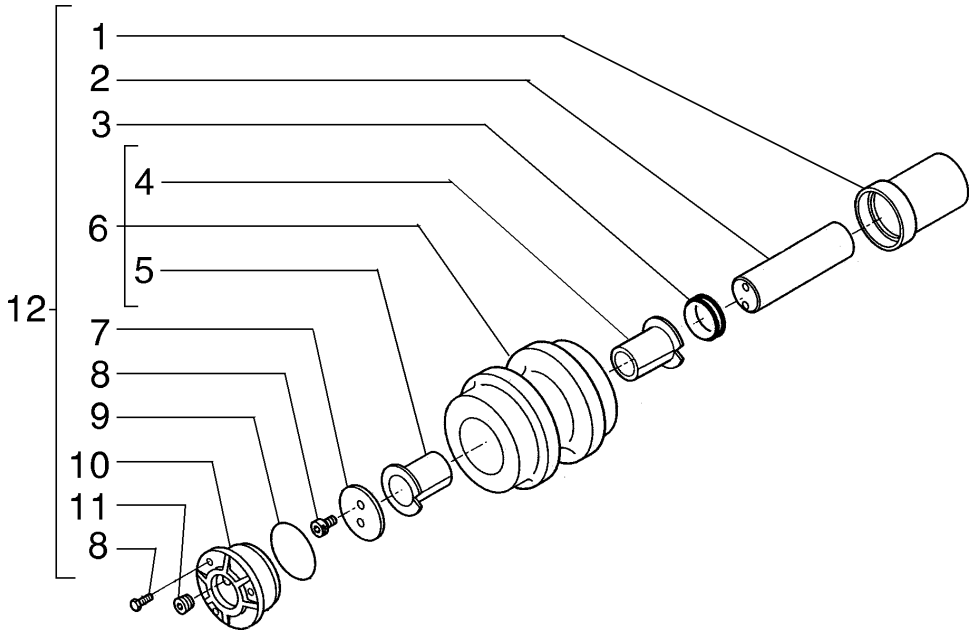

ITEM	PEÇA Nº	QTDE.	COD.	DESCRIÇÃO	DESCRIPCION
1	72210147	1	035S	CARCAÇA	CAJA
2	72210142	1	016A	EIXO	ARBOL
3	72210151	1	122G	RETENTOR	JUNTA
4	72210144	1	095B	BUCHA	BUJE
5	72210143	1	095B	BUCHA	BUJE
6	72210152	1	157R	ROLETE	RODILLO
7	72210149	1	131R	ARRUELA	ARANDELA
8	11112234	5	040V	PARAFUSO	TORNILLO
9	70923581	1	045A	ANEL	ARO
10	72210148	1	265C	TAMPA	TAPA
11	71400954	1	050T	BUJÃO	TAPON
12	75263685	1	157R	ROLETE	RODILLO

ROLETE DE SUPORTE DA ESTEIRA
RODILLO DE SOPORTE DE LA ORUGA

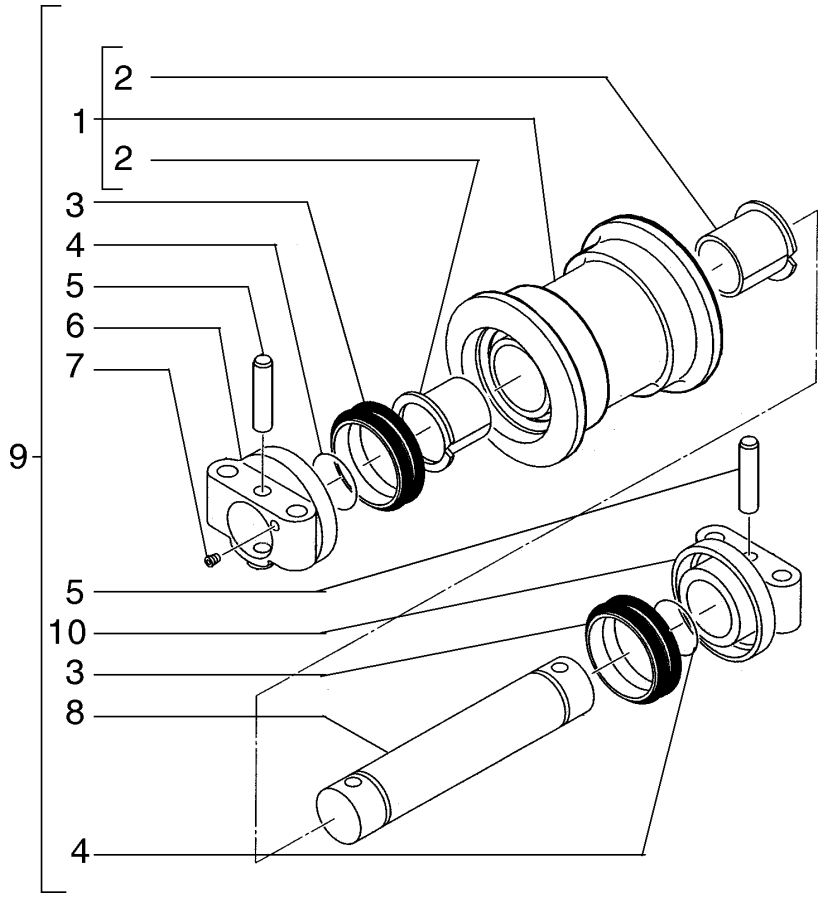

ITEM	PEÇA Nº	QTDE.	COD.	DESCRIÇÃO	DESCRIPCION
1	72210162	1	157R	ROLETE	RODILLO
2	71401366	2	095B	BUCHA	BUJE
3	72210163	2	122G	RETENTOR	JUNTA
4	71401371	2	158G	O'RING	JUNTA TORICA
5	71401372	2	080P	PINO	BULON
6	72210158	1	300S	SUPORTE	SOPORTE
7	71401352	1	050T	BUJÃO	TAPON
8	72210153	1	016A	EIXO	ARBOL
9	75263684	1	157R	ROLETE	RODILLO
10	72210159	1	300S	SUPORTE	SOPORTE

ROLETE DE APOIO DA ESTEIRA
RODILLO DE APOIO DE LA ORUGA

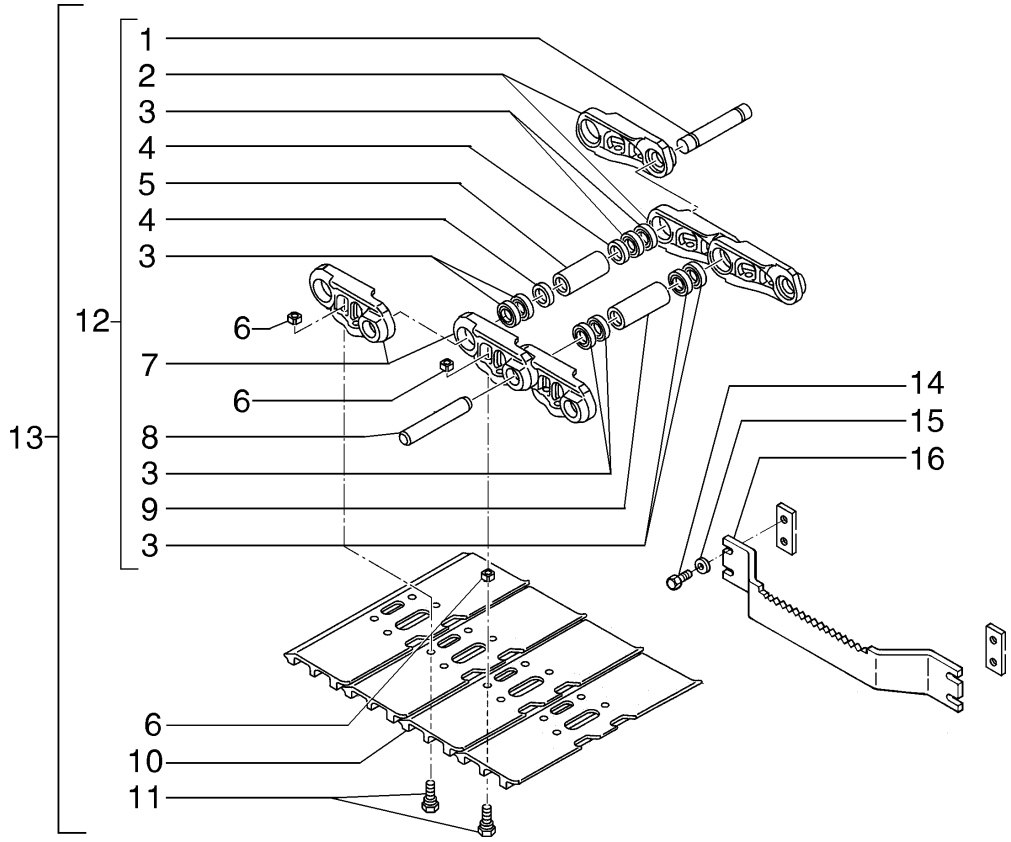

ITEM	PEÇA Nº	QTDE.	COD.	DESCRIÇÃO	DESCRIPCION
1	72210192	1	080P	PINO	BULON
2	72210186	49	010M	ELO DIR.	MALLA DER
3	71461019	96	045A	ANEL	ARO
4	72210191	2	075D	ESPAÇADOR	SEPARADOR
5	72210190	1	095B	BUCHA	BUJE
6	76030024	196	010D	PORCA	TUERCA
7	72210187	49	010M	ELO ESQ.	MALLA IZQ
8	72210188	48	080P	PINO	BULON
9	72210189	48	095B	BUCHA	BUJE
10	72210195	49	295S	SAPATA	ZAPATA
11	72210193	196	040V	PARAFUSO	TORNILLO
12	72210200	1	095C	CORRENTE	CADENA
13	72202489	2	097C	ESTEIRA	CADENA DE ORUGA
14	11127531	16	040V	PARAFUSO	TORNILLO
15	14496931	16	131R	ARRUELA	ARANDELA
16	75254844	4	022S	ESCADA	ESCALERILLA

CORRENTE E ESTEIRA - 600MM
CADENA Y ORUGA - 600MM

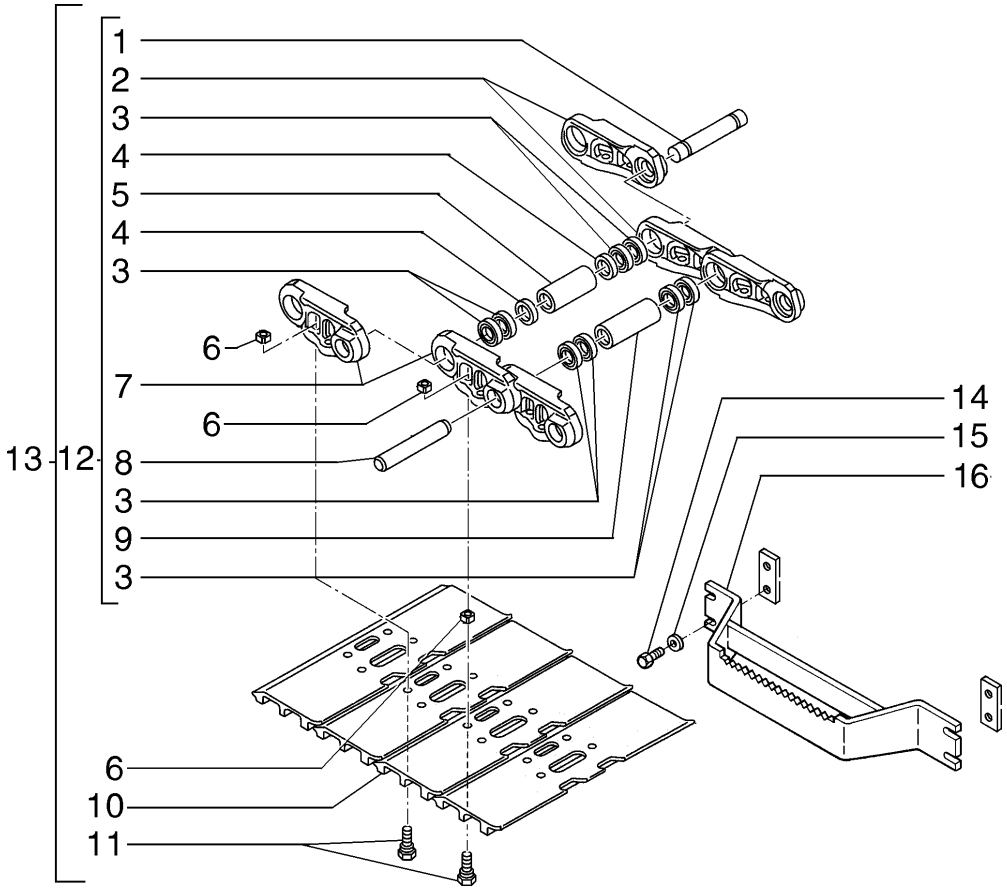

ITEM	PEÇA Nº	QTDE.	COD.	DESCRIÇÃO	DESCRIPCION
1	72210192	1	080P	PINO	BULON
2	72210186	49	010M	ELO DIR.	MALLA DER
3	71461019	96	045A	ANEL	ARO
4	72210191	2	075D	ESPAÇADOR	SEPARADOR
5	72210190	1	095B	BUCHA	BUJE
6	76030024	196	010D	PORCA	TUERCA
7	72210187	49	010M	ELO ESQ	MALLA IZQ
8	72210188	48	080P	PINO	BULON
9	72210189	48	095B	BUCHA	BUJE
10	72210196	49	295S	SAPATA	ZAPATA
11	72210193	196	040V	PARAFUSO	TORNILLO
12	72210200	1	095C	CORRENTE	CADENA
13	72203521	2	097C	ESTEIRA	CADENA DE ORUGA
14	11127531	16	040V	PARAFUSO	TORNILLO
15	14496931	16	131R	ARRUELA	ARANDELA
16	75321678	4	022S	ESCADA	ESCALERILLA

CORRENTE E ESTEIRA - 700MM
CADENA Y ORUGA - 700MM

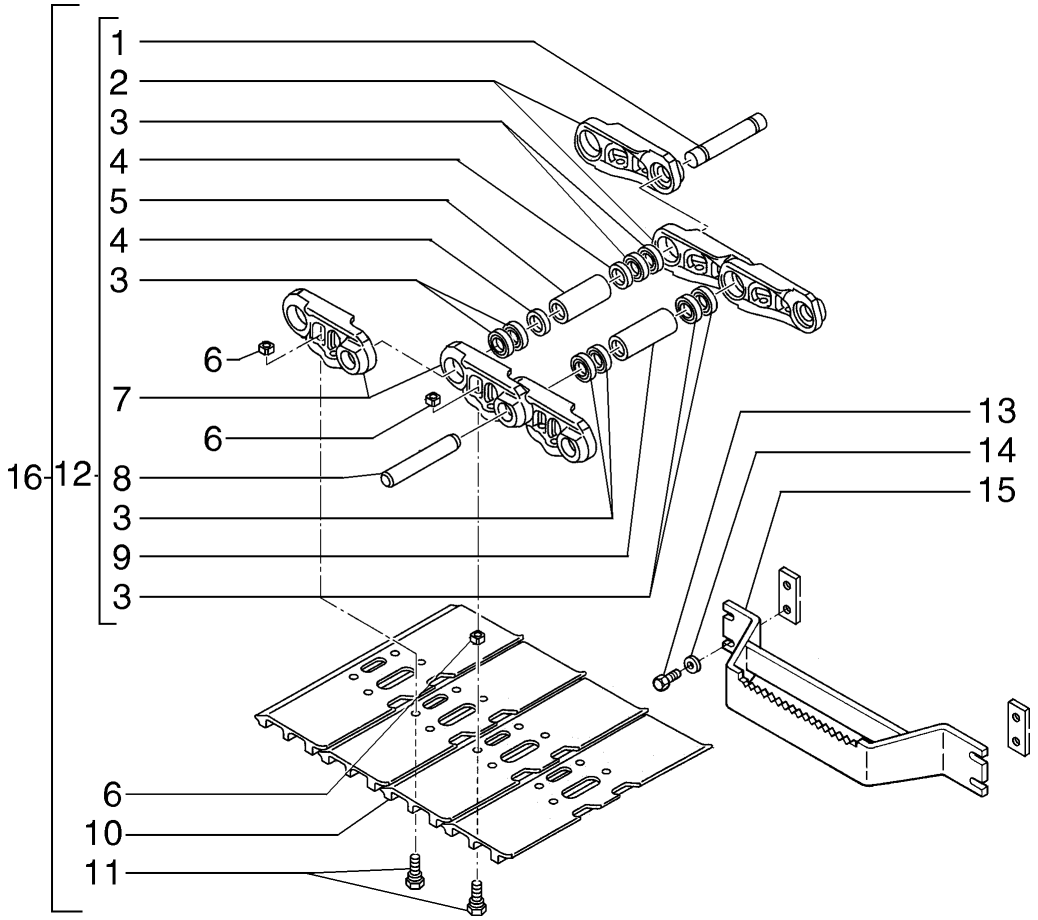

ITEM	PEÇA Nº	QTDE.	COD.	DESCRIÇÃO	DESCRIPCION
1	72210192	1	080P	PINO	BULON
2	72210186	49	010M	ELO	MALLA
3	71461019	96	045A	ANEL	ARO
4	72210191	2	075D	ESPAÇADOR	SEPARADOR
5	72210190	1	095B	BUCHA	BUJE
6	76030024	196	010D	PORCA	TUERCA
7	72210187	49	010M	ELO	MALLA
8	72210188	48	080P	PINO	BULON
9	72210189	48	095B	BUCHA	BUJE
10	72210197	49	295S	SAPATA	ZAPATA
11	72210193	196	040V	PARAFUSO	TORNILLO
12	72210200	1	095C	CORRENTE	CADENA
13	11127531	16	040V	PARAFUSO	TORNILLO
14	14496931	16	131R	ARRUELA	ARANDELA
15	75321678	4	022S	ESCADA	ESCALERILLA
16	72203523	2	097C	ESTEIRA	CADENA DE ORUGA

CORRENTE E ESTEIRA - 800MM
CADENA Y ORUGA - 800MM

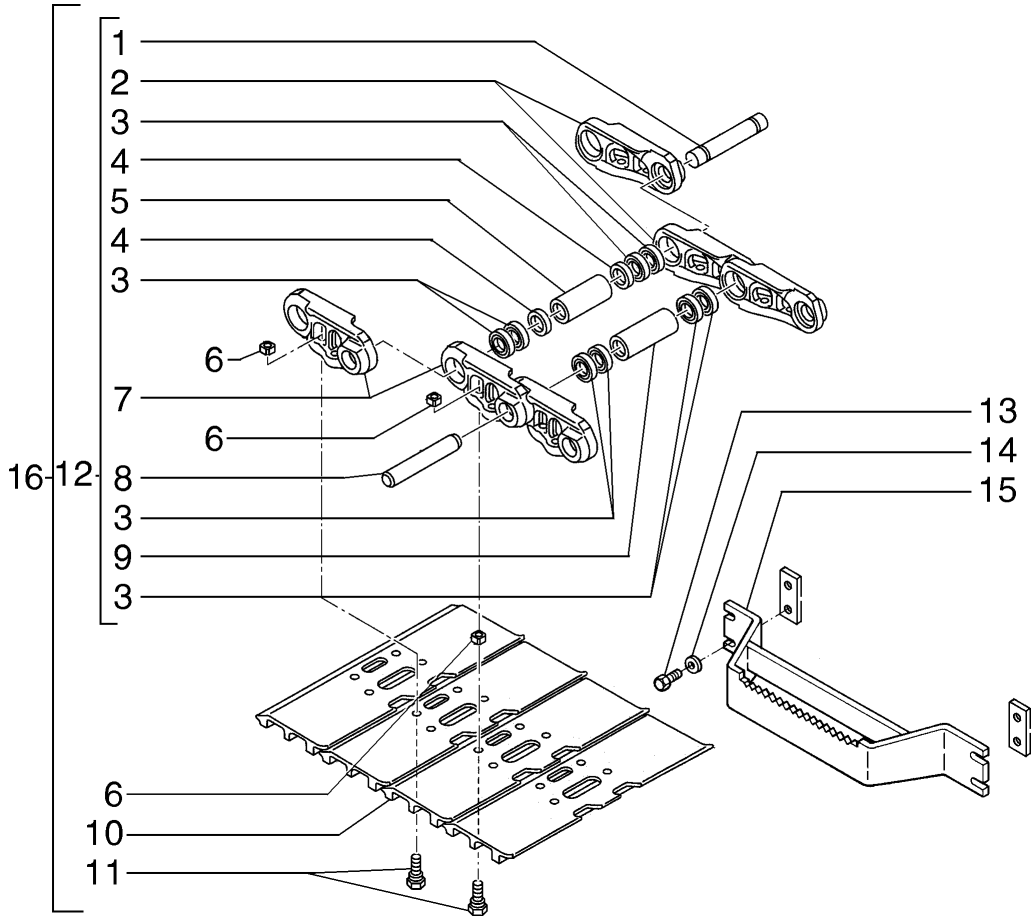

ITEM	PEÇA Nº	QTDE.	COD.	DESCRIÇÃO	DESCRIPCION
1	72210192	1	080P	PINO	BULON
2	72210186	49	010M	ELO	MALLA
3	71461019	96	045A	ANEL	ARO
4	72210191	2	075D	ESPAÇADOR	SEPARADOR
5	72210190	1	095B	BUCHA	BUJE
6	76030024	196	010D	PORCA	TUERCA
7	72210187	49	010M	ELO	MALLA
8	72210188	48	080P	PINO	BULON
9	72210189	48	095B	BUCHA	BUJE
10	72210198	49	295S	SAPATA	ZAPATA
11	72210193	196	040V	PARAFUSO	TORNILLO
12	72210200	1	095C	CORRENTE	CADENA
13	11127531	16	040V	PARAFUSO	TORNILLO
14	14496931	16	131R	ARRUELA	ARANDELA
15	75321678	4	022S	ESCADA	ESCALERILLA
16	72203525	2	097C	ESTEIRA	CADENA DE ORUGA

CORRENTE E ESTEIRA - 900MM
CADENA Y ORUGA - 900MM

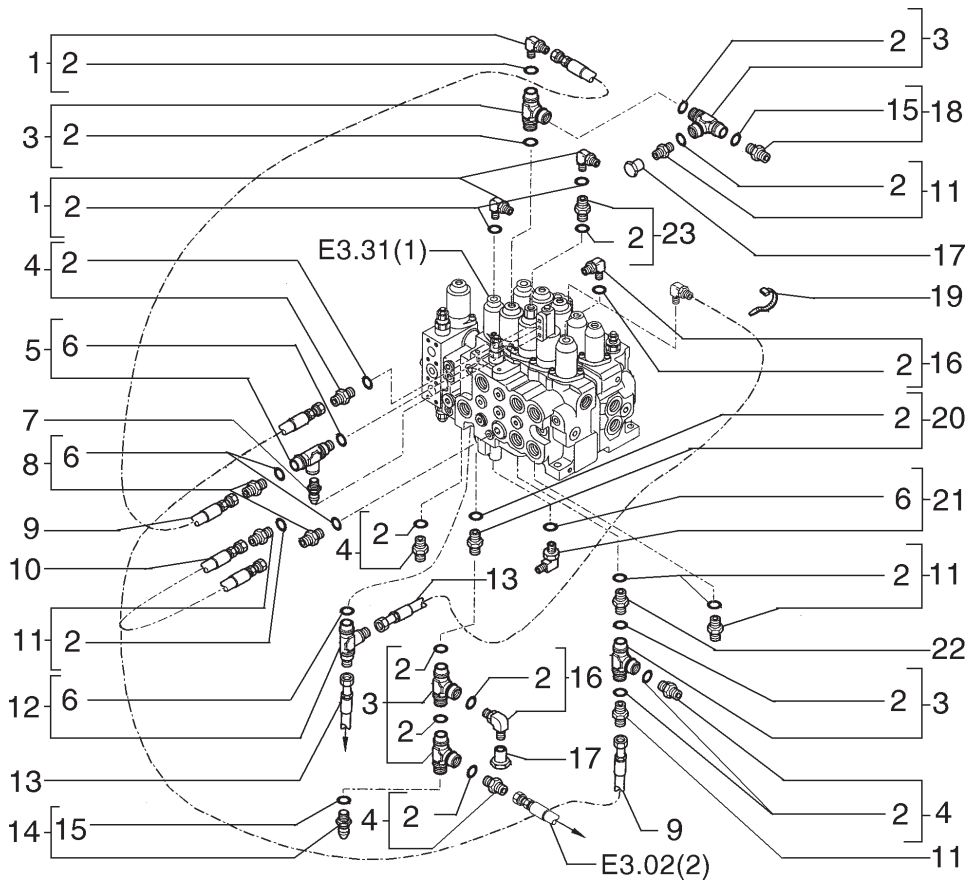

ITEM	PEÇA N°	QTDE.	COD.	DESCRIÇÃO	DESCRIPCION
1	71444012	4	020R	CONEXÃO	RACOR
2	71404165	17	158G	O'RING	JUNTA TORICA
3	72201053	5	020R	CONEXÃO	RACOR
4	71404671	4	020R	CONEXÃO	RACOR
5	72201052	1	020R	CONEXÃO	RACOR
6	71404163	1	158G	O'RING	JUNTA TORICA
7	72200760	1	133S	SENSOR	SENSOR
8	71404327	2	020R	CONEXÃO	RACOR
9	75262373	2	192T	MANGUEIRA	MANGA C/RACORDE
10	75262371	1	192T	MANGUEIRA	MANGA C/RACORDE
11	71404357	4	020R	CONEXÃO	RACOR
12	71404823	1	020R	CONEXÃO	RACOR
13	75262368	2	192T	MANGUEIRA	MANGA C/RACORDE
14	72205980	1	010V	VÁLVULA	VALVULA
15	72209820	1	055A	ANEL DE VEDAÇÃO	JUNTA HERMETICA
16	71404345	2	085G	COTOVELO	CODO
17	71444555	2	050T	BUJÃO	TAPON
18	72201125	1	010V	VÁLVULA	VALVULA
19	75201642	1	031F	ABRAÇADEIRA	ABRAZADERA
20	72201048	1	020R	CONEXÃO	RACOR
21	71404333	1	085G	COTOVELO	CODO
22	72201043	1	020R	CONEXÃO	RACOR
23	72201044	1	020R	CONEXÃO	RACOR

SISTEMA HIDRÁULICO
SISTEMA HIDRAULICO

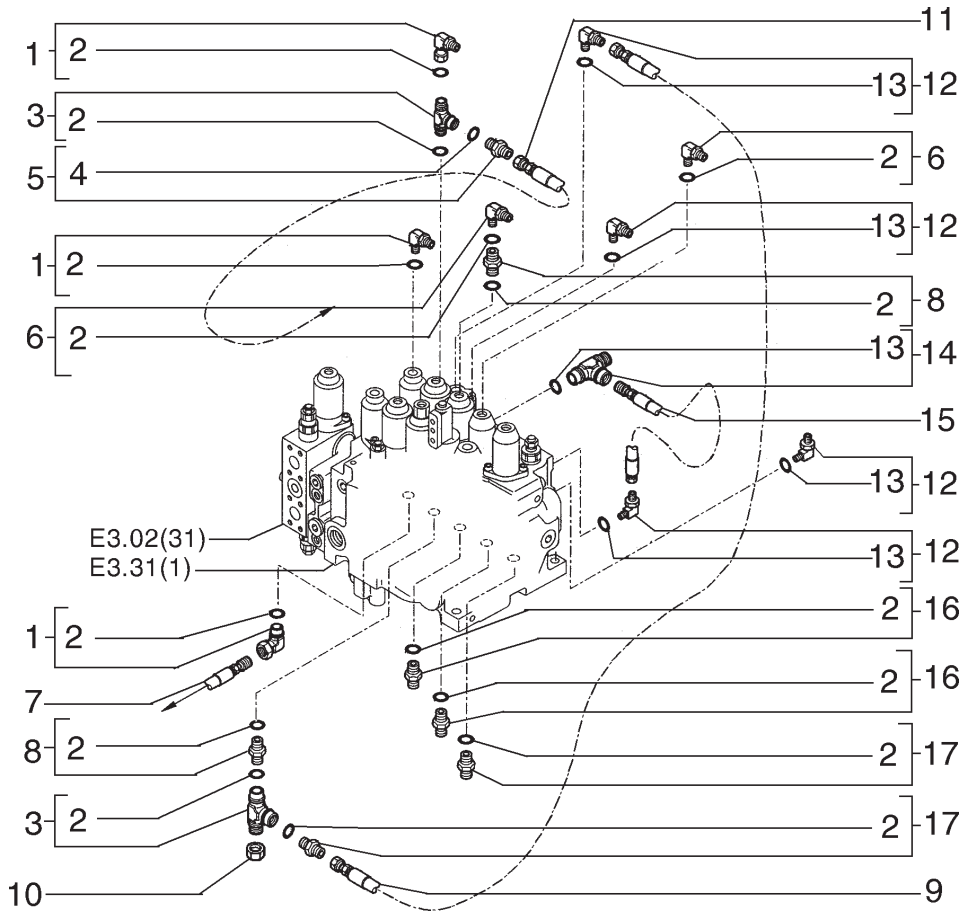

ITEM	PEÇA N°	QTDE.	COD.	DESCRIÇÃO	DESCRIPCION
1	71444012	3	020R	CONEXÃO	RACOR
2	71404165	14	158G	O'RING	JUNTA TORICA
3	72201053	2	020R	CONEXÃO	RACOR
4	72209820	1	055A	ANEL DE VEDAÇÃO	JUNTA HERMETICA
5	72201125	1	010V	VÁLVULA	VALVULA
6	71404345	2	085G	COTOVELO	CODO
7	75262370	1	192T	MANGUEIRA	MANGA C/RACORDE
8	72201048	2	020R	CONEXÃO	RACOR
9	75262371	1	192T	MANGUEIRA	MANGA C/RACORDE
10	71443486	1	050T	BUJÃO	TAPON
11	75262372	1	192T	MANGUEIRA	MANGA C/RACORDE
12	71404333	4	085G	COTOVELO	CODO
13	71404163	5	158G	O'RING	JUNTA TORICA
14	71404823	1	020R	CONEXÃO	RACOR
15	75262369	1	192T	MANGUEIRA	MANGA C/RACORDE
16	71404357	2	020R	CONEXÃO	RACOR
17	71404671	2	020R	CONEXÃO	RACOR

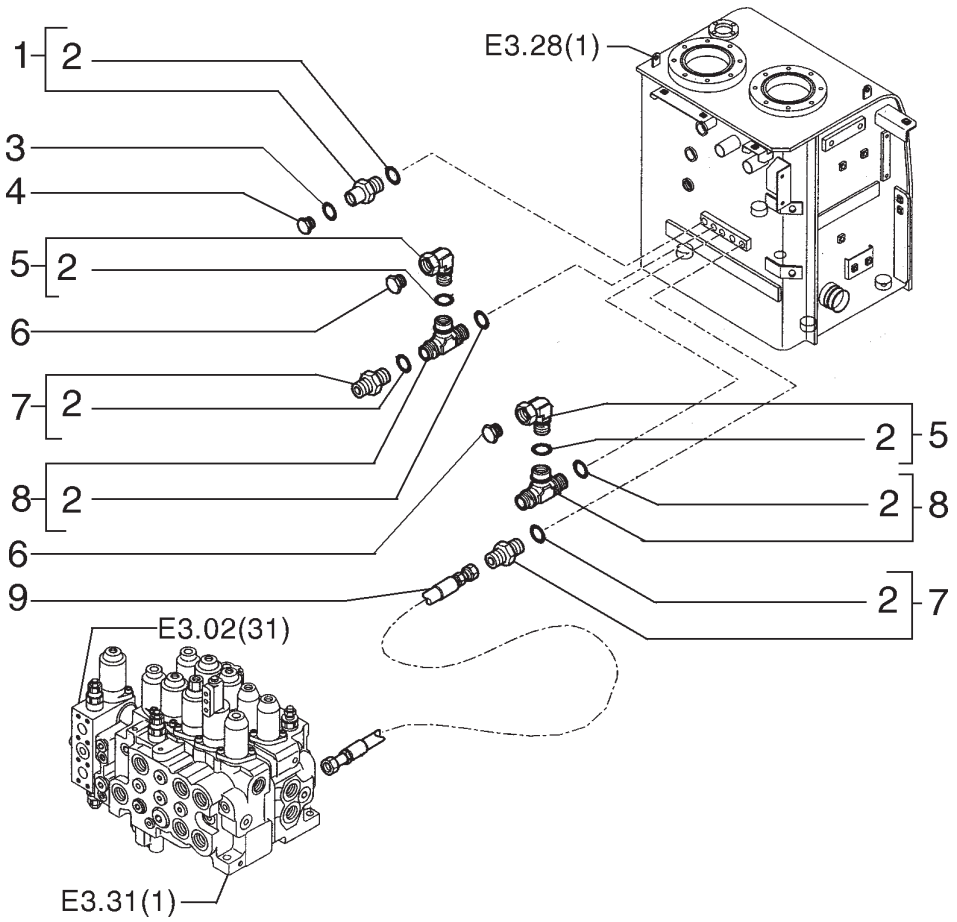

ITEM	PEÇA N°	QTDE.	COD.	DESCRIÇÃO	DESCRIPCION
1	71404382	1	020R	CONEXÃO	RACOR
2	71404165	7	158G	O'RING	JUNTA TORICA
3	70923841	1	158G	O'RING	JUNTA TORICA
4	71443486	1	050T	BUJÃO	TAPON
5	71404345	2	085G	COTOVELO	CODO
6	71444555	2	050T	BUJÃO	TAPON
7	71404671	2	020R	CONEXÃO	RACOR
8	72201053	2	020R	CONEXÃO	RACOR
9	75262374	1	192T	MANGUEIRA	MANGA C/RACORDE

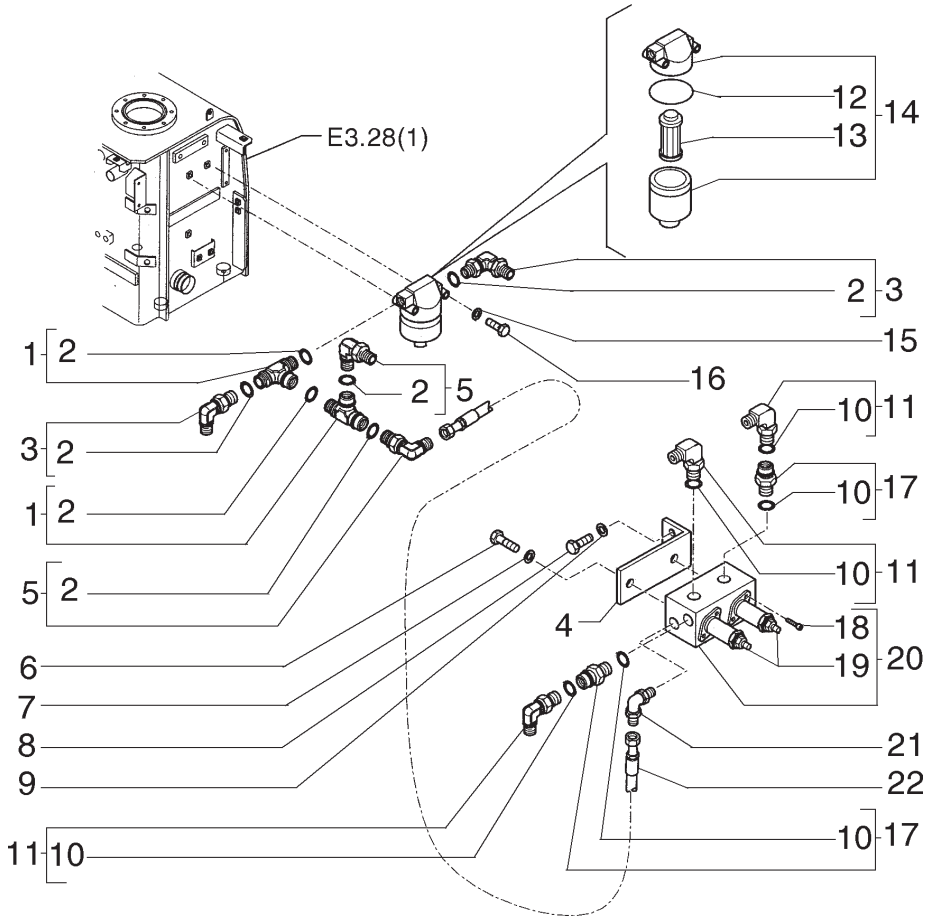

ITEM	PEÇA N°	QTDE.	COD.	DESCRIÇÃO	DESCRIPCION
1	72201053	2	020R	CONEXÃO	RACOR
2	71404165	6	158G	O'RING	JUNTA TORICA
3	71404345	2	085G	COTOVELO	CODO
4	75262441	1	300S	SUPORTE	SOPORTE
5	71444012	2	020R	CONEXÃO	RACOR
6	16043431	2	040V	PARAFUSO	TORNILLO
7	14496531	2	131R	ARRUELA	ARANDELA
8	11112431	2	040V	PARAFUSO	TORNILLO
9	14496731	2	131R	ARRUELA	ARANDELA
10	71404163	5	158G	O'RING	JUNTA TORICA
11	71404333	3	085G	COTOVELO	CODO
12	72211291	1	123G	RETENTOR	EMPAQUETADURA
13	72211289	1	065F	FILTRO	FILTRO
14	72203620	1	065F	FILTRO	FILTRO
15	14496431	2	131R	ARRUELA	ARANDELA
16	814-6060	2	040V	PARAFUSO	TORNILLO
17	72202385	2	020R	CONEXÃO	RACOR
18	72209810	4	040V	PARAFUSO	TORNILLO
19	72209873	2	010V	VÁLVULA	VALVULA
20	72201166	1	030E	VÁVULA SOLENÓIDE	VLAVULA SOLEN
21	72201170	1	020R	CONEXÃO	RACOR
22	75262439	1	192T	MANGUEIRA	MANGA C/RACORDE

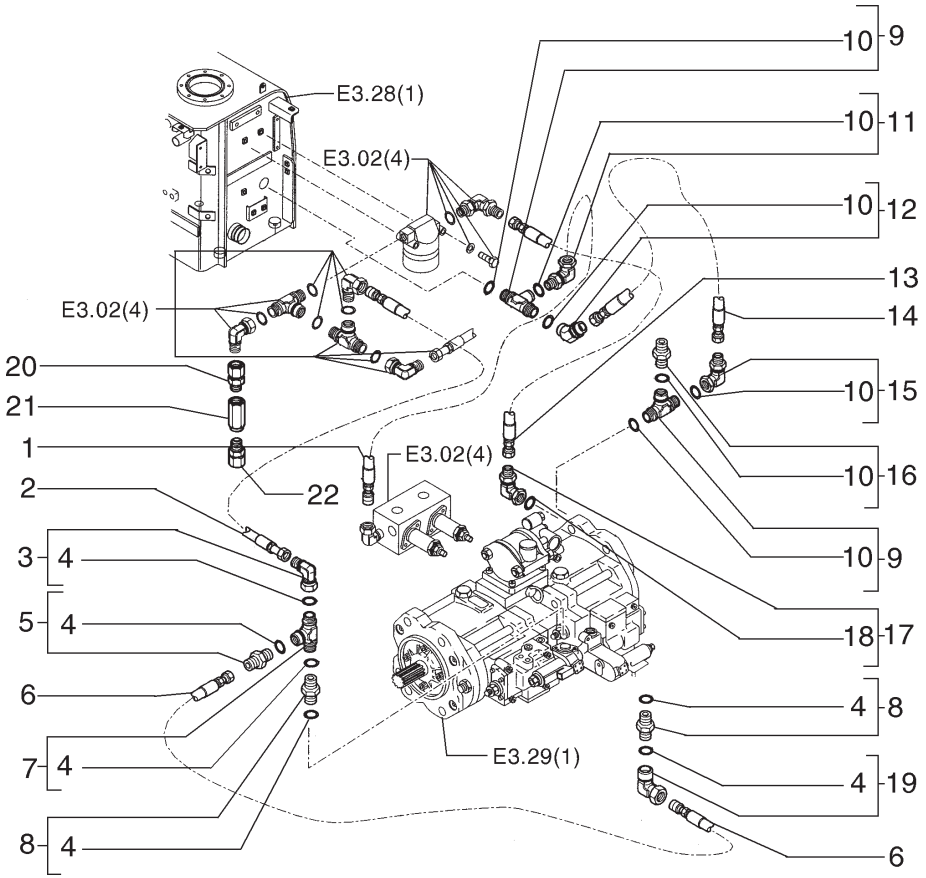

ITEM	PEÇA N°	QTDE.	COD.	DESCRIÇÃO	DESCRIPCION
1	75262438	1	192T	MANGUEIRA	MANGA C/RACORDE
2	75262434	1	192T	MANGUEIRA	MANGA C/RACORDE
3	71404387	1	020R	CONEXÃO	RACOR
4	71404163	6	158G	O'RING	JUNTA TORICA
5	71404327	1	020R	CONEXÃO	RACOR
6	75262374	1	192T	MANGUEIRA	MANGA C/RACORDE
7	72201052	1	020R	CONEXÃO	RACOR
8	72202385	2	020R	CONEXÃO	RACOR
9	72201053	2	020R	CONEXÃO	RACOR
10	71404165	6	158G	O'RING	JUNTA TORICA
11	71444012	1	020R	CONEXÃO	RACOR
12	71404454	1	020R	CONEXÃO	RACOR
13	75262432	1	192T	MANGUEIRA	MANGA C/RACORDE
14	75262436	1	192T	MANGUEIRA	MANGA C/RACORDE
15	71404345	1	085G	COTOVELO	CODO
16	71404671	1	020R	CONEXÃO	RACOR
17	72109053	1	020R	CONEXÃO	RACOR
18	71404166	1	158G	O'RING	JUNTA TORICA
19	71404333	1	085G	COTOVELO	CODO
20	72209052	1	020R	CONEXÃO	RACOR
21	72209050	1	010V	VÁLVULA	VALVULA
22	71444490	1	020R	CONEXÃO	RACOR

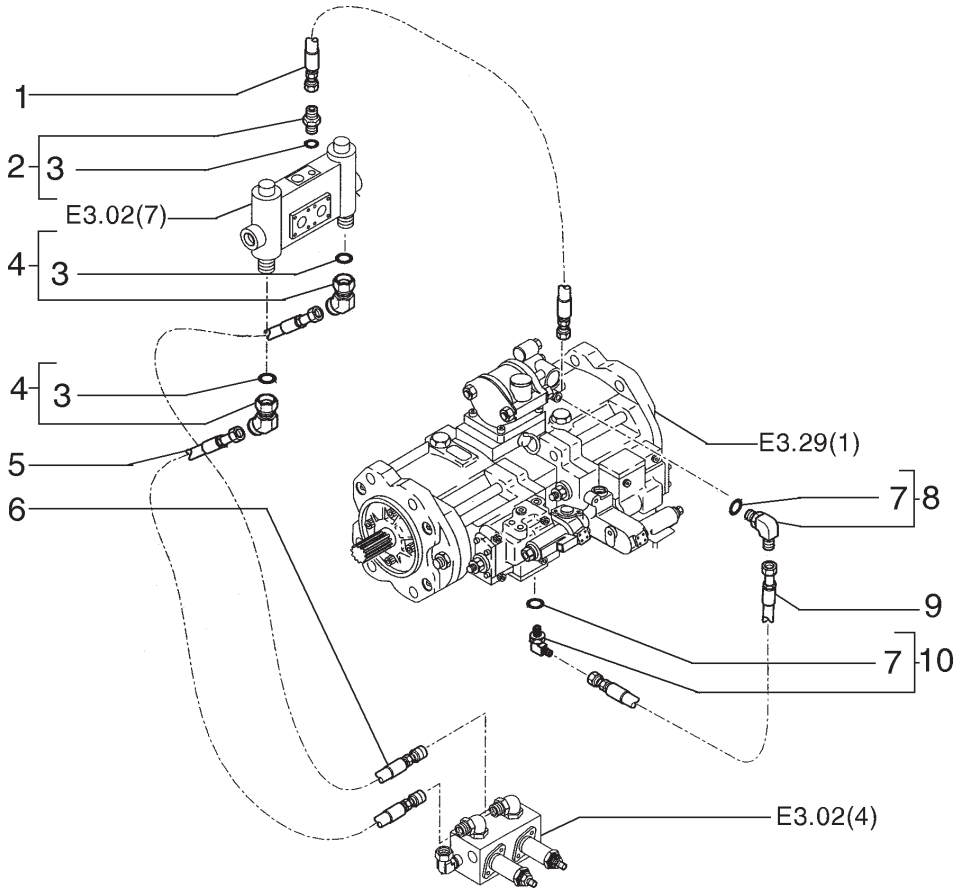

ITEM	PEÇA N°	QTDE.	COD.	DESCRIÇÃO	DESCRIPCION
1	75262437	1	192T	MANGUEIRA	MANGA C/RACORDE
2	71404327	1	020R	CONEXÃO	RACOR
3	71404163	3	158G	O'RING	JUNTA TORICA
4	71404387	2	020R	CONEXÃO	RACOR
5	75262435	1	192T	MANGUEIRA	MANGA C/RACORDE
6	75262440	1	192T	MANGUEIRA	MANGA C/RACORDE
7	71404162	2	158G	O'RING	JUNTA TORICA
8	71404337	1	020R	CONEXÃO	RACOR
9	72202384	1	192T	MANGUEIRA	MANGA C/RACORDE
10	71404414	1	020R	CONEXÃO	RACOR

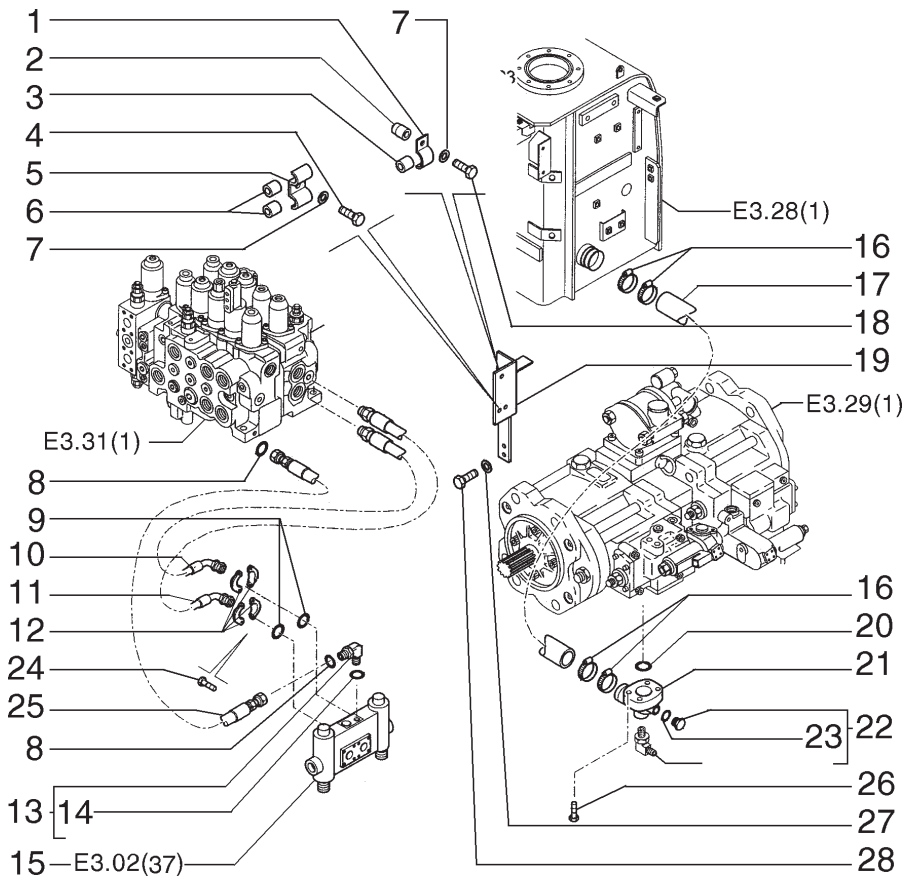

ITEM	PEÇA N°	QTDE.	COD.	DESCRIÇÃO	DESCRIPCION
1	75262860	1	031F	ABRAÇADEIRA	ABRAZADERA
2	75262545	1	074B	BLOCO	CALCE
3	75262546	1	095B	BUCHA	BUJE
4	11107731	2	040V	PARAFUSO	TORNILLO
5	72204618	1	031F	ABRAÇADEIRA	ABRAZADERA
6	75262543	2	095B	BUCHA	BUJE
7	14496621	3	131R	ARRUELA	ARANDELA
8	70923841	2	158G	O'RING	JUNTA TORICA
9	70924110	2	158G	O'RING	JUNTA TORICA
10	72203700	1	192T	MANGUEIRA	MANGA C/RACORDE
11	72203699	1	192T	MANGUEIRA	MANGA C/RACORDE
12	75261594	4	070F	FLANGE	BRIDA
13	71404349	1	085G	COTOVELO	CODO
14	71404166	1	158G	O'RING	JUNTA TORICA
15	72204759	1	010V	VÁLVULA	VALVULA
16	214-2176	4	031F	ABRAÇADEIRA	ABRAZADERA
17	75262541	1	285T	MANGUEIRA	TUBO FLEXIBLE
18	11107031	1	040V	PARAFUSO	TORNILLO
19	75262544	1	300S	SUPORTE	SOPORTE
20	71404956	1	158G	O'RING	JUNTA TORICA
21	72203022	1	198C	COLETOR	COLECTOR
22	71404615	1	050T	BUJÃO	TAPON
23	70924192	1	158G	O'RING	JUNTA TORICA
24	14421131	8	040V	PARAFUSO	TORNILLO
25	72204133	1	192T	MANGUEIRA	MANGA C/RACORDE
26	14422020	4	040V	PARAFUSO	TORNILLO
27	14496731	2	131R	ARRUELA	ARANDELA
28	11112431	2	040V	PARAFUSO	TORNILLO

SISTEMA HIDRÁULICO
SISTEMA HIDRAULICO

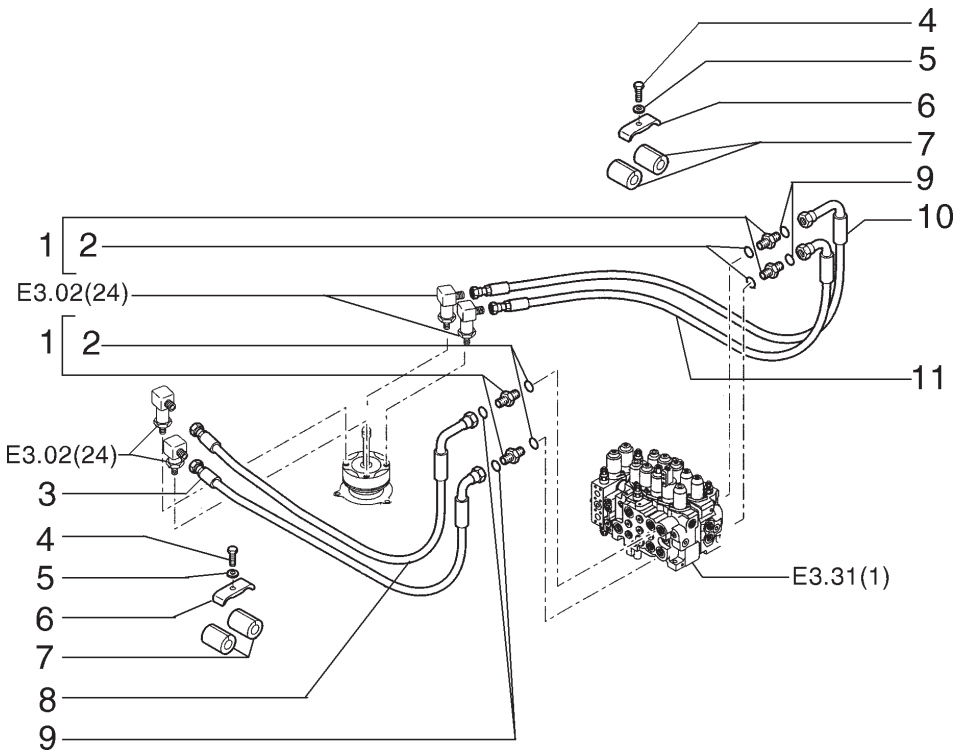

ITEM	PEÇA N°	QTDE.	COD.	DESCRIÇÃO	DESCRIPCION
1	71404365	4	020R	CONEXÃO	RACOR
2	71404161	1	158G	O'RING	JUNTA TORICA
3	72203663	1	192T	MANGUEIRA	MANGA C/RACORDE
4	11107731	4	040V	PARAFUSO	TORNILLO
5	14496621	4	131R	ARRUELA	ARANDELA
6	72204618	2	031F	ABRAÇADEIRA	ABRAZADERA
7	75262543	4	095B	BUCHA	BUJE
8	72209024	1	192T	MANGUEIRA	MANGA C/RACORDE
9	70923843	4	158G	O'RING	JUNTA TORICA
10	72209025	1	192T	MANGUEIRA	MANGA C/RACORDE
11	72203664	1	192T	MANGUEIRA	MANGA C/RACORDE

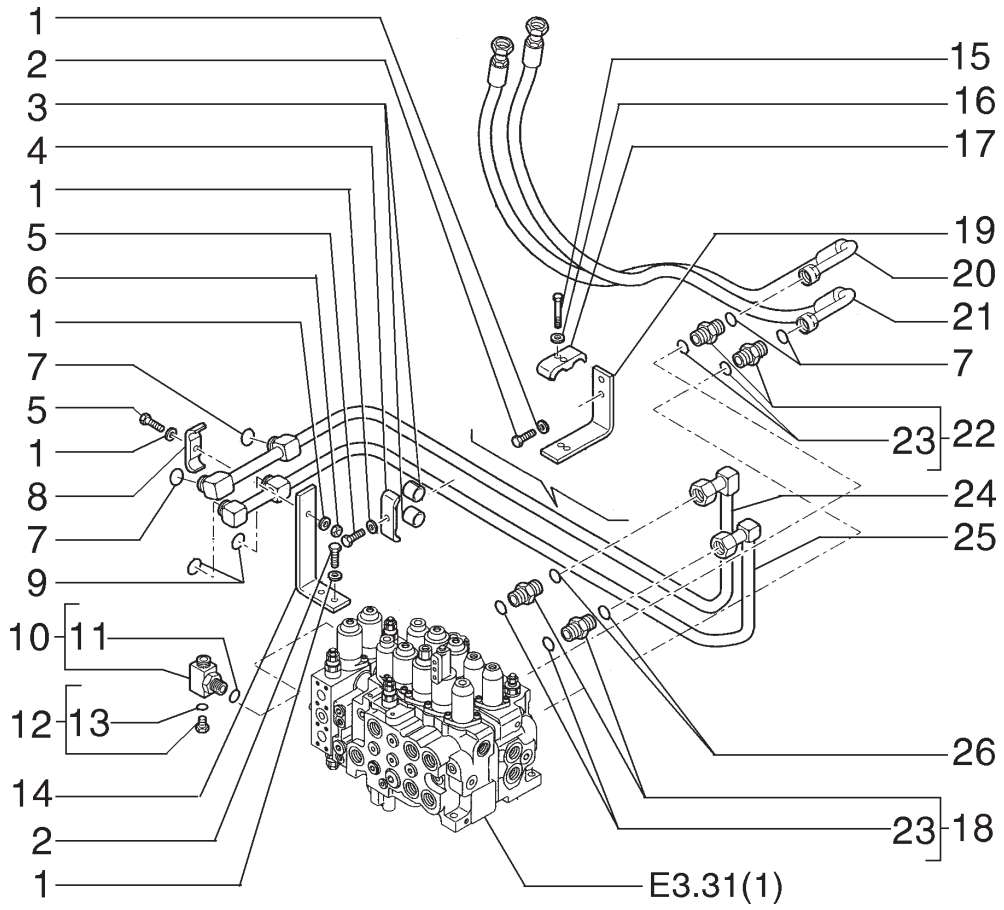

ITEM	PEÇA N°	QTDE.	COD.	DESCRIÇÃO	DESCRIPCION
1	14496731	7	131R	ARRUELA	ARANDELA
2	11112431	4	040V	PARAFUSO	TORNILLO
3	75262598	2	095B	BUCHA	BUJE
4	72204616	1	031F	ABRAÇADEIRA	ABRAZADERA
5	11113631	2	040V	PARAFUSO	TORNILLO
6	11702921	1	010D	PORCA	TUERCA
7	70923843	4	158G	O'RING	JUNTA TORICA
8	71416112	1	031F	ABRAÇADEIRA	ABRAZADERA
9	71484462	2	123G	RETENTOR	EMPAQUETADURA
10	72203827	1	020R	CONEXÃO	RACOR
11	71404162	1	158G	O'RING	JUNTA TORICA
12	71404452	1	050T	BUJÃO	TAPON
13	71404163	1	158G	O'RING	JUNTA TORICA
14	75262600	1	031F	ABRAÇADEIRA	ABRAZADERA
15	11107731	2	040V	PARAFUSO	TORNILLO
16	14496621	2	131R	ARRUELA	ARANDELA
17	72219298	1	031F	ABRAÇADEIRA	ABRAZADERA
18	71404359	2	020R	FITTING	CONEXÃO
19	75262599	1	300S	SUPORTE	SOPORTE
20	72219270	1	192T	MANGUEIRA	MANGA C/RACORDE
21	72219271	1	192T	MANGUEIRA	MANGA C/RACORDE
22	71404365	2	020R	CONEXÃO	RACOR
23	71404161	4	158G	O'RING	JUNTA TORICA
24	75270680	1	193T	TUBO	TUBO
25	75270681	1	193T	TUBO	TUBO
26	70931640	2	158G	O'RING	JUNTA TORICA

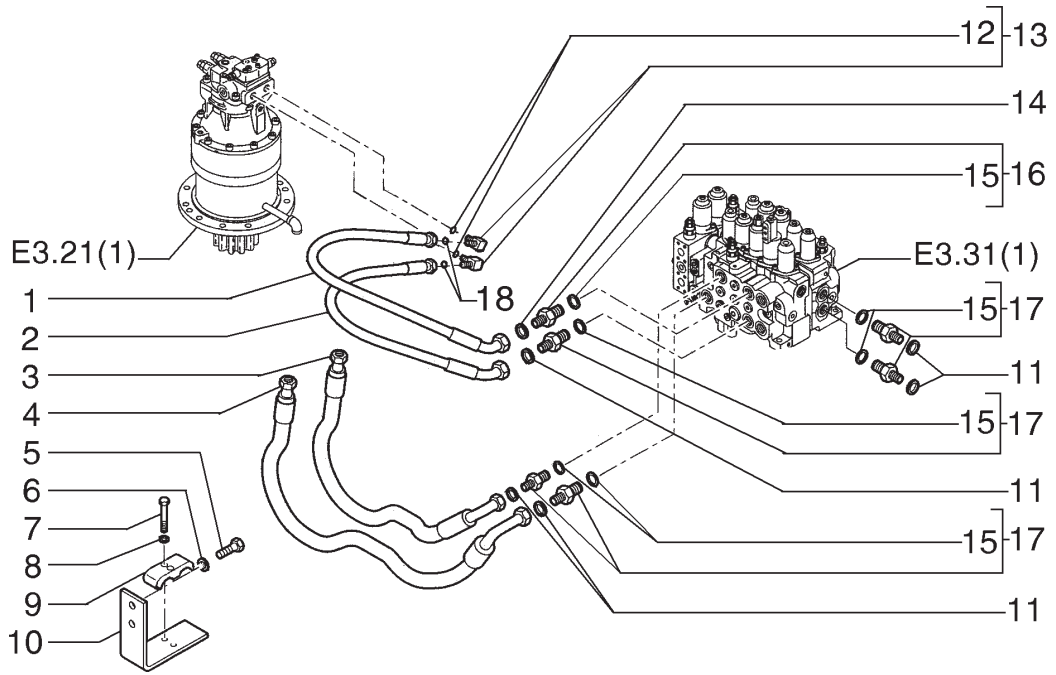

ITEM	PEÇA N°	QTDE.	COD.	DESCRIÇÃO	DESCRIPCION
1	72203703	1	192T	MANGUEIRA	MANGA C/RACORDE
2	72203702	1	192T	MANGUEIRA	MANGA C/RACORDE
3	72219273	1	192T	MANGUEIRA	MANGA C/RACORDE
4	72219269	1	192T	MANGUEIRA	MANGA C/RACORDE
5	11112431	2	040V	PARAFUSO	TORNILLO
6	14496731	2	131R	ARRUELA	ARANDELA
7	11108031	2	040V	PARAFUSO	TORNILLO
8	14496621	2	131R	ARRUELA	ARANDELA
9	72219299	1	031F	ABRAÇADEIRA	ABRAZADERA
10	75262599	1	031F	ABRAÇADEIRA	ABRAZADERA
11	70923843	5	158G	O'RING	JUNTA TORICA
12	71404162	2	158G	O'RING	JUNTA TORICA
13	71404337	2	020R	CONEXÃO	RACOR
14	70931640	1	158G	O'RING	JUNTA TORICA
15	71404161	4	158G	O'RING	JUNTA TORICA
16	71404359	1	020R	CONEXÃO	RACOR
17	71404365	5	020R	CONEXÃO	RACOR
18	70923843	2	158G	O'RING	JUNTA TORICA

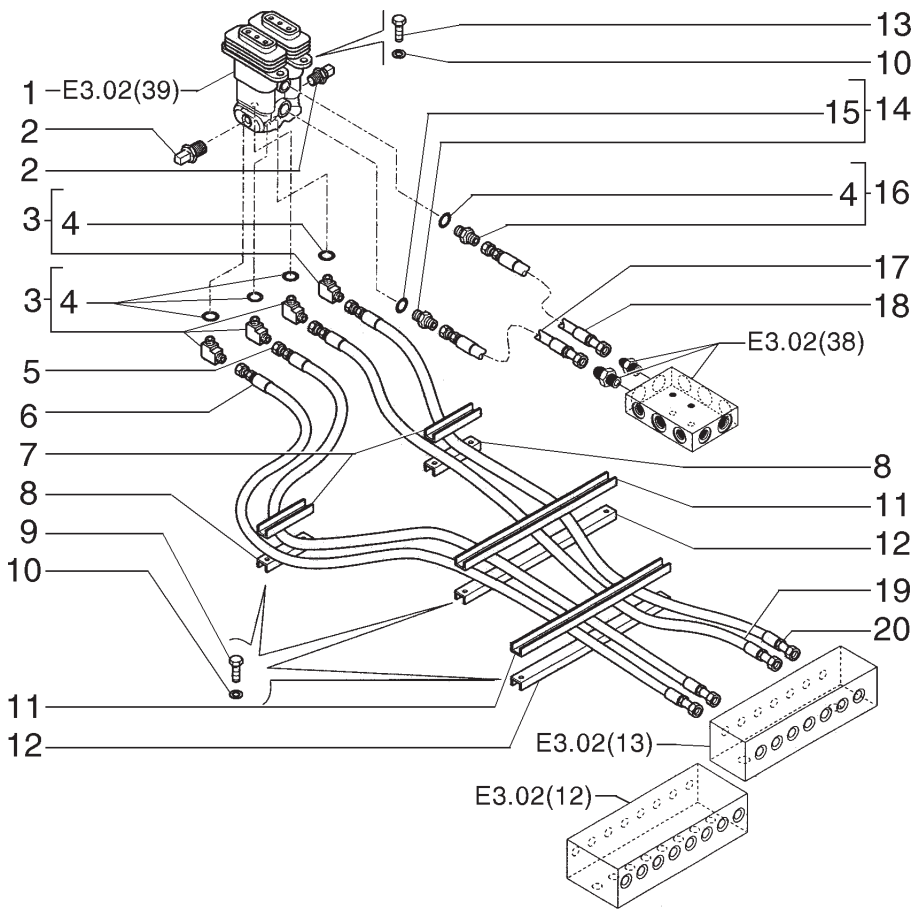

ITEM	PEÇA Nº	QTDE.	COD.	DESCRIÇÃO	DESCRIPCION
1	72202431	1	010V	VÁLVULA	VALVULA
2	72200760	2	133S	SENSOR	SENSOR
3	71404345	4	085G	COTOVELO	CODO
4	71404165	4	158G	O'RING	JUNTA TORICA
5	72207459	1	192T	MANGUEIRA	MANGA C/RACORDE
6	72207458	1	192T	MANGUEIRA	MANGA C/RACORDE
7	72206952	2	300S	SUPORTE	SOPORTE
8	71419157	2	300S	SUPORTE	SOPORTE
9	11106834	8	040V	PARAFUSO	TORNILLO
10	12641031	12	131R	ARRUELA	ARANDELA
11	72206950	2	300S	SUPORTE	SOPORTE
12	72206951	2	300S	SUPORTE	SOPORTE
13	11106234	4	040V	PARAFUSO	TORNILLO
14	72202438	1	020R	CONEXÃO	RACOR
15	71404163	1	158G	O'RING	JUNTA TORICA
16	71404357	1	020R	CONEXÃO	RACOR
17	72207454	1	192T	MANGUEIRA	MANGA C/RACORDE
18	72207455	1	192T	MANGUEIRA	MANGA C/RACORDE
19	72207457	1	192T	MANGUEIRA	MANGA C/RACORDE
20	72207456	1	192T	MANGUEIRA	MANGA C/RACORDE

SISTEMA HIDRÁULICO
SISTEMA HIDRAULICO

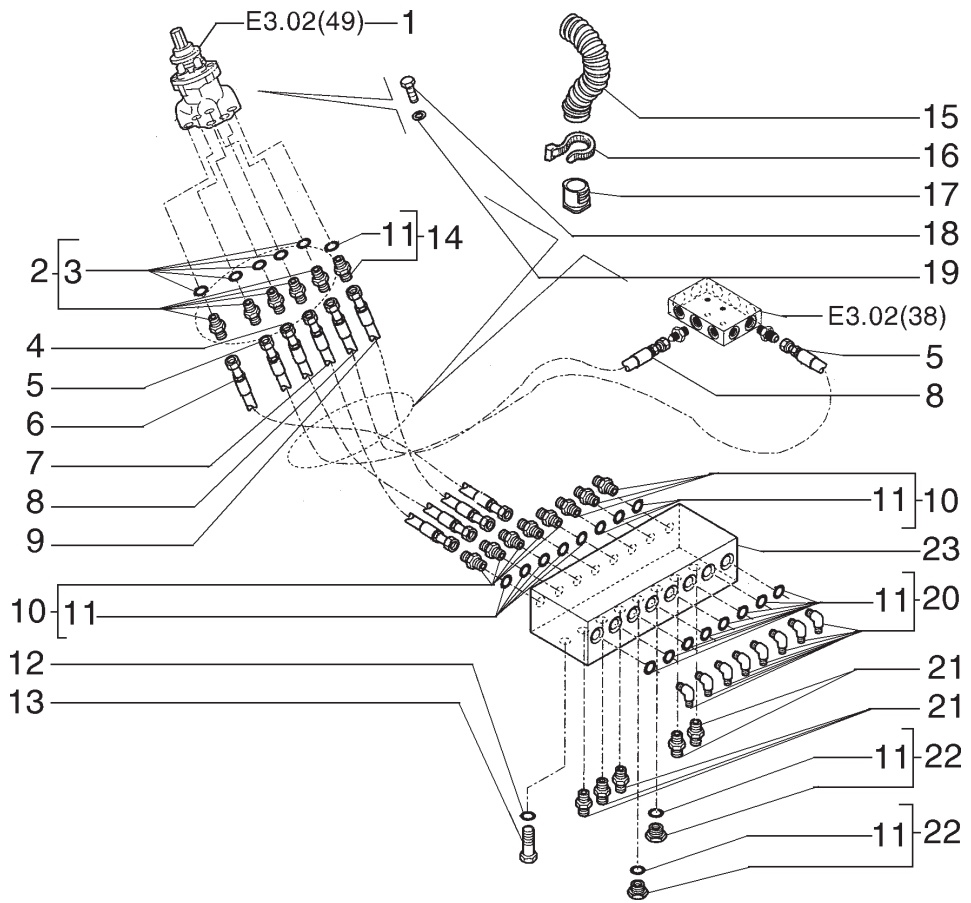

ITEM	PEÇA N°	QTDE.	COD.	DESCRIÇÃO	DESCRIPCION
1	72216553	1	010V	VÁLVULA	VALVULA
2	71404357	5	020R	CONEXÃO	RACOR
3	71404165	5	158G	O'RING	JUNTA TORICA
4	72207447	1	192T	MANGUEIRA	MANGA C/RACORDE
5	72207444	1	192T	MANGUEIRA	MANGA C/RACORDE
6	72207445	1	192T	MANGUEIRA	MANGA C/RACORDE
7	72207448	1	192T	MANGUEIRA	MANGA C/RACORDE
8	72207442	1	192T	MANGUEIRA	MANGA C/RACORDE
9	72207446	1	192T	MANGUEIRA	MANGA C/RACORDE
10	71404351	8	020R	CONEXÃO	RACOR
11	71404163	19	158G	O'RING	JUNTA TORICA
12	14496731	2	131R	ARRUELA	ARANDELA
13	11113234	2	040V	PARAFUSO	TORNILLO
14	72202438	1	020R	CONEXÃO	RACOR
15	72202451	1	285T	MANGUEIRA	TUBO FLEXIBLE
16	4982514	1	031F	ABRAÇADEIRA	ABRAZADERA
17	72202453	1	030M	LUVA	MANGUITO
18	10902634	4	040V	PARAFUSO	TORNILLO
19	14496431	4	131R	ARRUELA	ARANDELA
20	71404445	8	020R	CONEXÃO	RACOR
21	72200760	6	133S	SENSOR	SENSOR
22	71404452	2	050T	BUJÃO	TAPON
23	72207439	1	074B	BLOCO	CALCE

SISTEMA HIDRÁULICO - SERVO VÁLVULA
SISTEMA HIDRAULICO - SERVOMANDO

E3.02 | 12

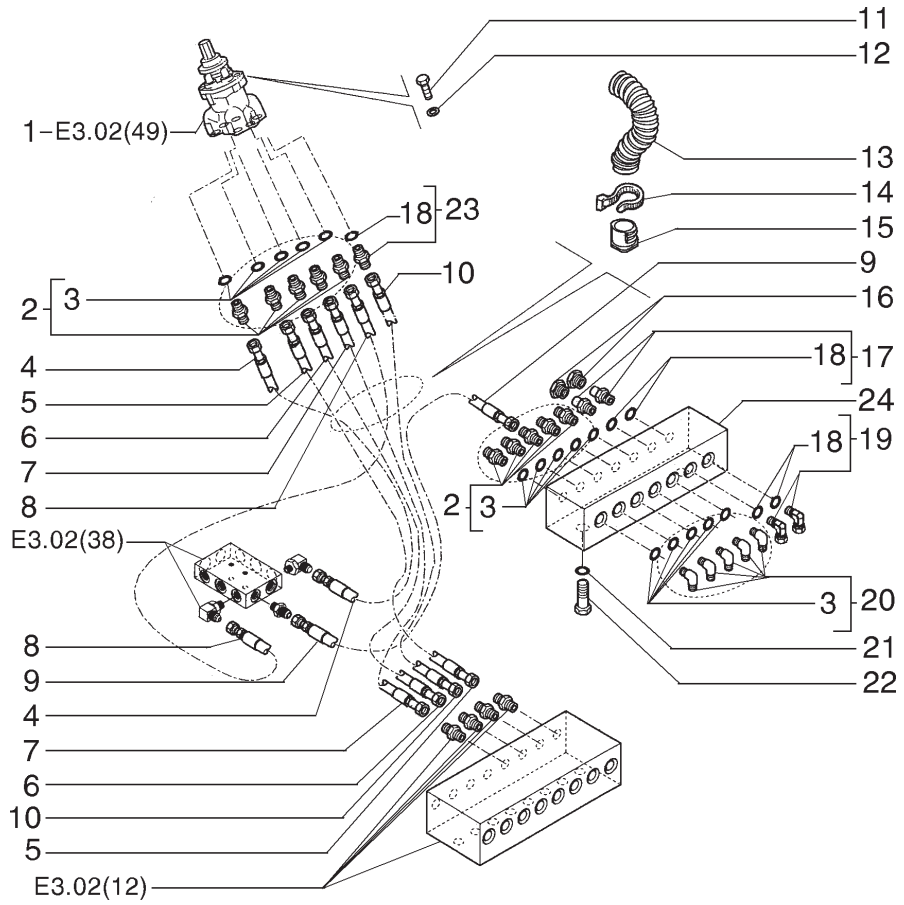

ITEM	PEÇA N°	QTDE.	COD.	DESCRIÇÃO	DESCRIPCION
1	72216553	1	010V	VÁLVULA	VALVULA
2	71404357	10	020R	CONEXÃO	RACOR
3	71404165	15	158G	O'RING	JUNTA TORICA
4	72207443	1	192T	MANGUEIRA	MANGA C/RACORDE
5	72207449	1	192T	MANGUEIRA	MANGA C/RACORDE
6	72207451	1	192T	MANGUEIRA	MANGA C/RACORDE
7	72207452	1	192T	MANGUEIRA	MANGA C/RACORDE
8	72207441	1	192T	MANGUEIRA	MANGA C/RACORDE
9	72207453	1	192T	MANGUEIRA	MANGA C/RACORDE
10	72207450	1	192T	MANGUEIRA	MANGA C/RACORDE
11	10902634	4	040V	PARAFUSO	TORNILLO
12	14496431	4	131R	ARRUELA	ARANDELA
13	72202451	1	285T	MANGUEIRA	TUBO FLEXIBLE
14	4982514	1	031F	ABRAÇADEIRA	ABRAZADERA
15	72202453	1	030M	LUVA	MANGUITO
16	72100658	2	050T	BUJÃO	TAPON
17	71404327	5	020R	CONEXÃO	RACOR
18	71404163	3	158G	O'RING	JUNTA TORICA
19	71404387	2	020R	CONEXÃO	RACOR
20	71404454	5	020R	CONEXÃO	RACOR
21	14496731	2	131R	ARRUELA	ARANDELA
22	11113234	2	040V	PARAFUSO	TORNILLO
23	72202438	1	020R	CONEXÃO	RACOR
24	72207440	1	074B	BLOCO	CALCE

SISTEMA HIDRÁULICO - SERVO VÁLVULA
SISTEMA HIDRAULICO - SERVOMANDO

E3.02 | 13

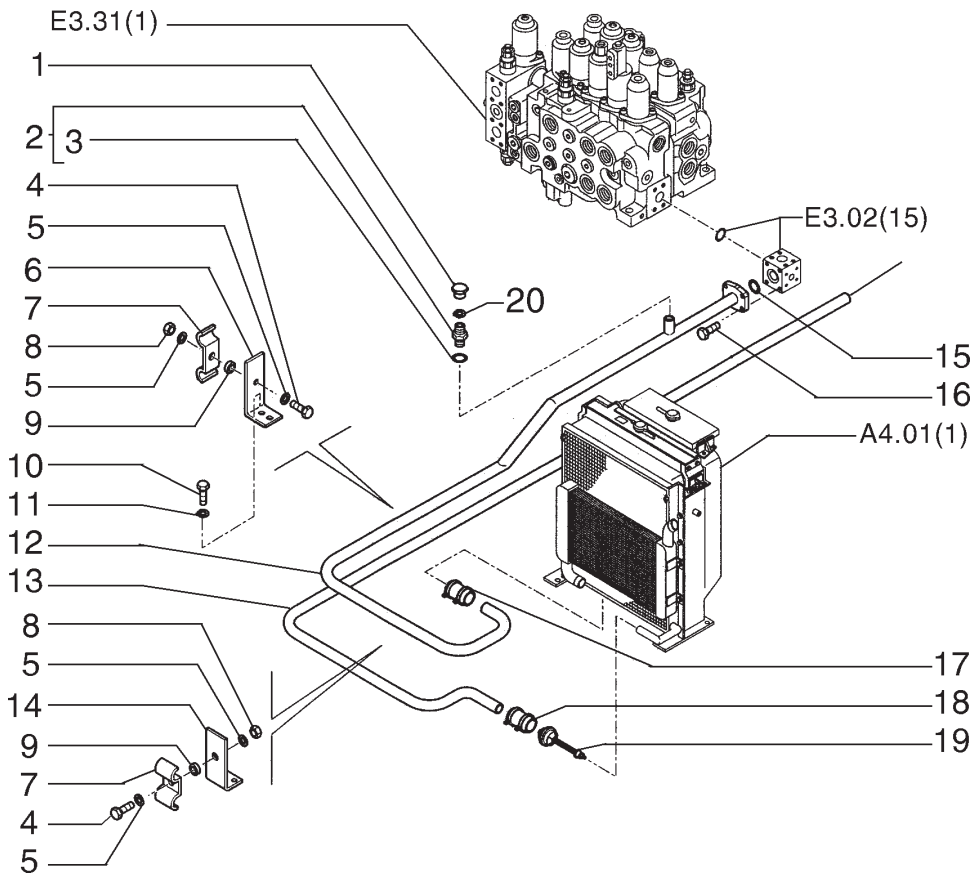

ITEM	PEÇA N°	QTDE.	COD.	DESCRIÇÃO	DESCRIPCION
1	71443486	1	050T	BUJÃO	TAPON
2	71404361	1	020R	CONEXÃO	RACOR
3	71404166	1	158G	O'RING	JUNTA TORICA
4	11107331	2	040V	PARAFUSO	TORNILLO
5	14496621	4	131R	ARRUELA	ARANDELA
6	75262602	1	300S	SUPORTE	SOPORTE
7	75262606	2	031F	ABRAÇADEIRA	ABRAZADERA
8	11701721	2	010D	PORCA	TUERCA
9	75262608	2	075D	ESPAÇADOR	SEPARADOR
10	11112631	4	040V	PARAFUSO	TORNILLO
11	14496731	4	131R	ARRUELA	ARANDELA
12	75270695	1	193T	TUBO	TUBO
13	75270696	1	193T	TUBO	TUBO
14	75262604	1	300S	SUPORTE	SOPORTE
15	14464681	1	158G	O'RING	JUNTA TORICA
16	14422231	4	040V	PARAFUSO	TORNILLO
17	72204681	1	020R	CONEXÃO	RACOR
18	72204682	1	020R	CONEXÃO	RACOR
19	72204338	1	010V	VÁLVULA	VALVULA
20	14437785	1	158G	O'RING	JUNTA TORICA

SISTEMA HIDRÁULICO - ARREFECIMENTO
SISTEMA HIDRAULICO - ARREFECIMIENTO

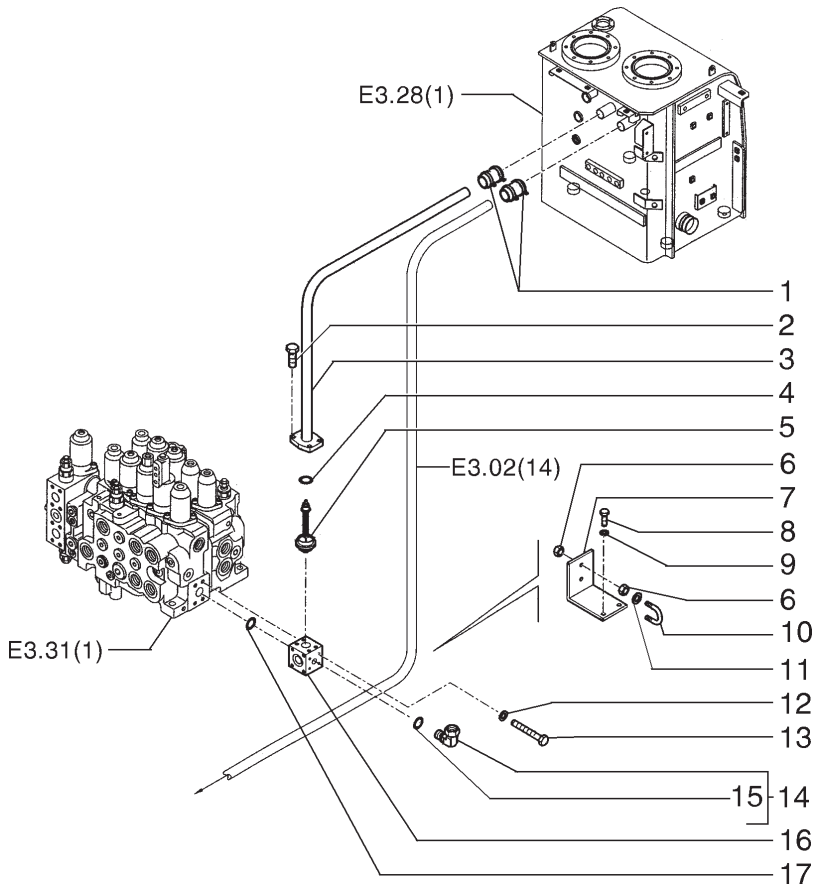

ITEM	PEÇA N°	QTDE.	COD.	DESCRIÇÃO	DESCRIPCION
1	72204681	2	020R	CONEXÃO	RACOR
2	11112231	4	040V	PARAFUSO	TORNILLO
3	75270694	1	193T	TUBO	TUBO
4	14464681	1	158G	O'RING	JUNTA TORICA
5	72204339	1	010V	VÁLVULA	VALVULA
6	16100821	4	010D	PORCA	TUERCA
7	75262605	1	300S	SUPORTE	SOPORTE
8	11112831	2	040V	PARAFUSO	TORNILLO
9	14496731	2	131R	ARRUELA	ARANDELA
10	75262607	1	142T	TIRANTE	TIRANTE
11	12645031	2	131R	ARRUELA	ARANDELA
12	14496621	4	131R	ARRUELA	ARANDELA
13	75262610	4	040V	PARAFUSO	TORNILLO
14	71404349	1	085G	COTOVELO	CODO
15	71404166	1	158G	O'RING	JUNTA TORICA
16	75262590	1	074B	BLOCO	CALCE
17	71404281	1	123G	RETENTOR	EMPAQUETADURA

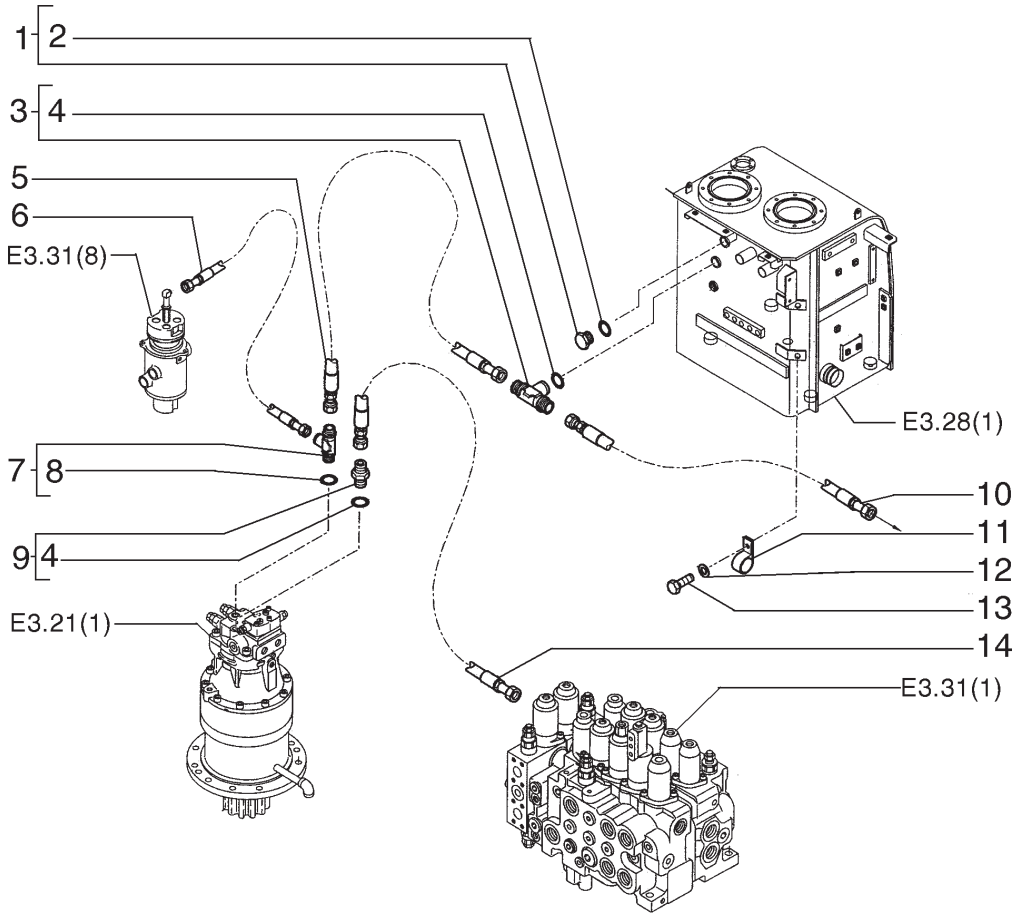

ITEM	PEÇA N°	QTDE.	COD.	DESCRIÇÃO	DESCRIPCION
1	71404600	1	050T	BUJÃO	TAPON
2	71404161	1	158G	O'RING	JUNTA TORICA
3	72204313	1	020R	CONEXÃO	RACOR
4	71404162	1	158G	O'RING	JUNTA TORICA
5	72204130	1	192T	MANGUEIRA	MANGA C/RACORDE
6	72204134	1	192T	MANGUEIRA	MANGA C/RACORDE
7	71437346	1	020R	CONEXÃO	RACOR
8	71404165	1	158G	O'RING	JUNTA TORICA
9	71404414	1	020R	CONEXÃO	RACOR
10	72204127	1	192T	MANGUEIRA	MANGA C/RACORDE
11	70929186	1	031F	ABRAÇADEIRA	ABRAZADERA
12	14496731	1	131R	ARRUELA	ARANDELA
13	11112131	1	040V	PARAFUSO	TORNILLO
14	72204126	1	192T	MANGUEIRA	MANGA C/RACORDE

SISTEMA HIDRÁULICO
SISTEMA HIDRAULICO

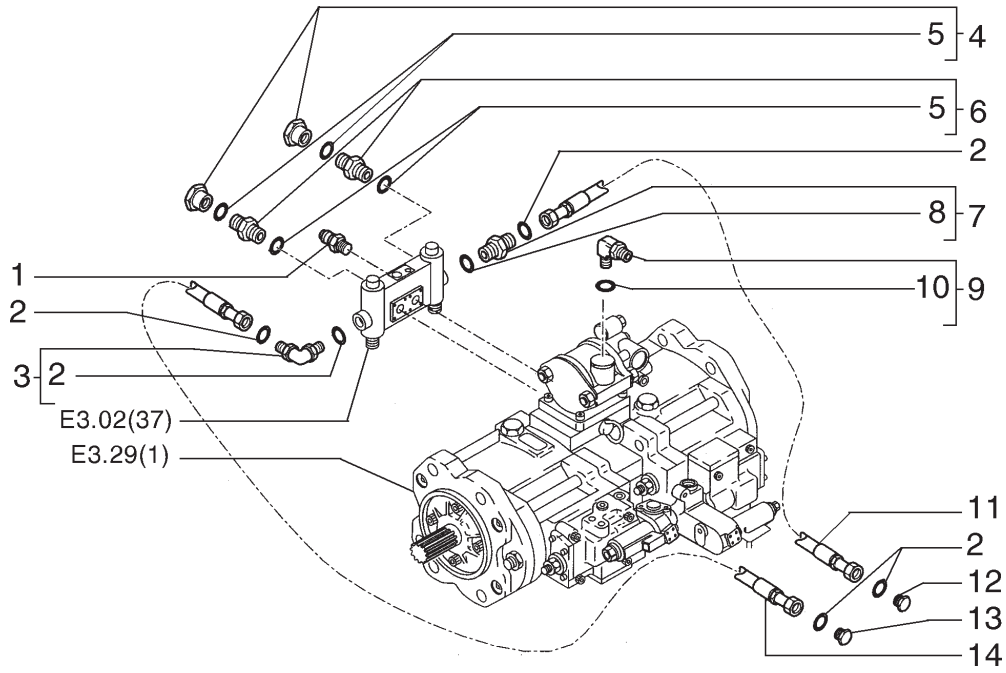

ITEM	PEÇA N°	QTDE.	COD.	DESCRIÇÃO	DESCRIPCION
1	72204755	2	133S	SENSOR	SENSOR
2	71484462	1	123G	RETENTOR	EMPAQUETADURA
3	71484803	1	020R	CONEXÃO	RACOR
4	71404452	2	050T	BUJÃO	TAPON
5	71404163	1	158G	O'RING	JUNTA TORICA
6	72204757	2	020R	CONEXÃO	RACOR
7	71484844	1	020R	CONEXÃO	RACOR
8	71404166	1	158G	O'RING	JUNTA TORICA
9	71404337	1	020R	CONEXÃO	RACOR
10	71404162	1	158G	O'RING	JUNTA TORICA
11	72216718	1	192T	MANGUEIRA	MANGA C/RACORDE
12	78100103	2	050T	BUJÃO	TAPON
13	72216717	1	050T	BUJÃO	TAPON
14	72216719	1	192T	MANGUEIRA	MANGA C/RACORDE

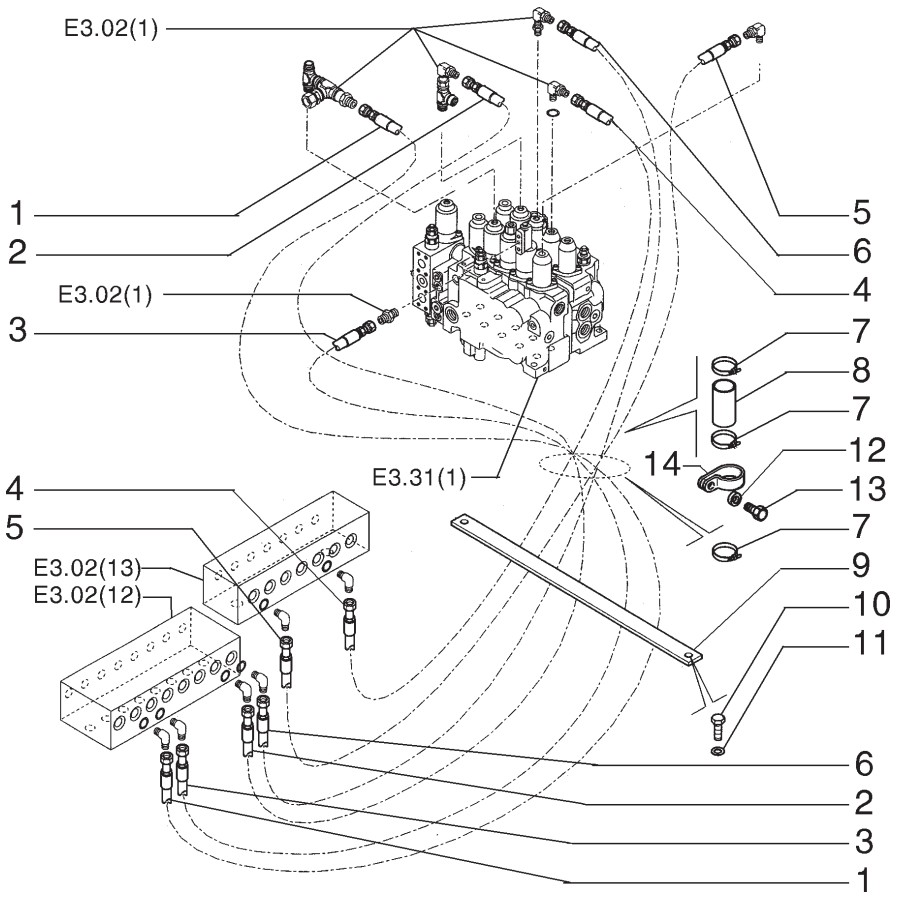

ITEM	PEÇA N°	QTDE.	COD.	DESCRIÇÃO	DESCRIPCION
1	72207461	1	192T	MANGUEIRA	MANGA C/RACORDE
2	72207470	1	192T	MANGUEIRA	MANGA C/RACORDE
3	75262465	1	192T	MANGUEIRA	MANGA C/RACORDE
4	75262470	1	192T	MANGUEIRA	MANGA C/RACORDE
5	75262467	1	192T	MANGUEIRA	MANGA C/RACORDE
6	75262474	1	192T	MANGUEIRA	MANGA C/RACORDE
7	75201642	4	031F	ABRAÇADEIRA	ABRAZADERA
8	71463515	1	070R	PROTEÇÃO	PROTECION
9	75262471	1	105P	CHAPA	PLACA
10	11106231	2	040V	PARAFUSO	TORNILLO
11	14496621	2	131R	ARRUELA	ARANDELA
12	10516781	1	170R	ARRUELA PRESSÃO	ARANDELA ELAST.
13	11106031	1	040V	PARAFUSO	TORNILLO
14	70928439	1	031F	ABRAÇADEIRA	ABRAZADERA

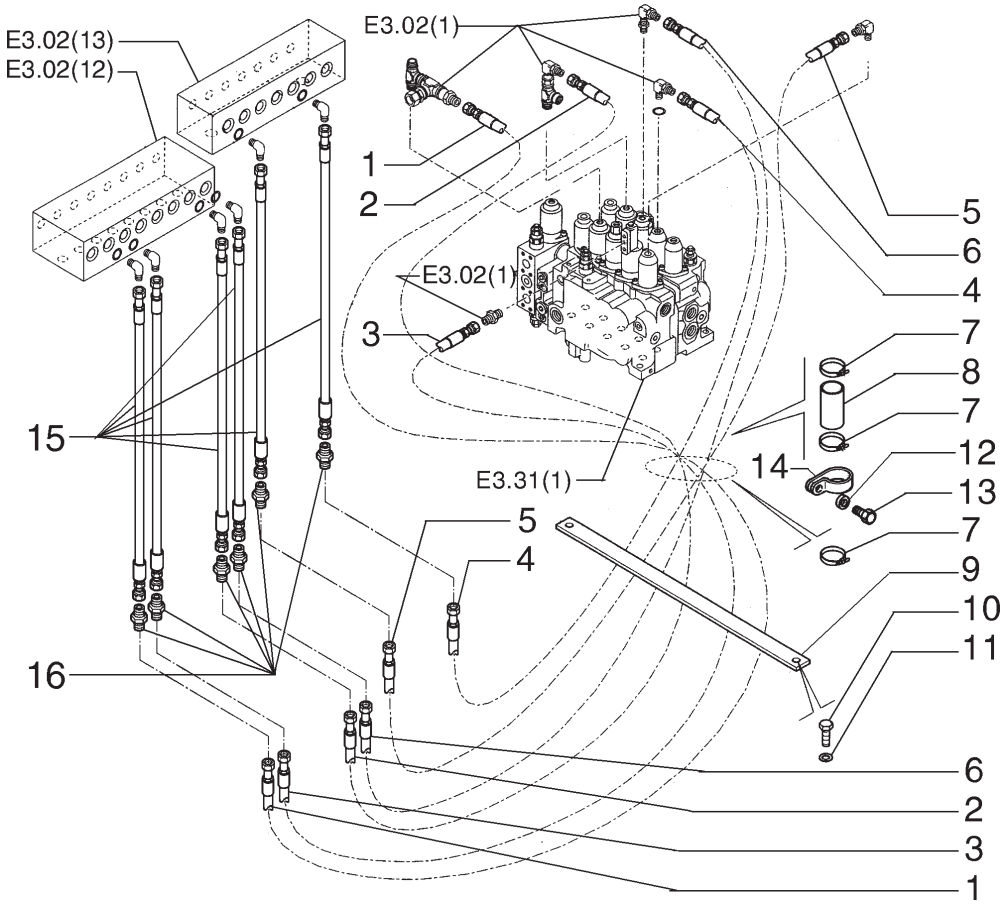

ITEM	PEÇA N°	QTDE.	COD.	DESCRIÇÃO	DESCRIPCION
1	72207461	1	192T	MANGUEIRA	MANGA C/RACORDE
2	72207470	1	192T	MANGUEIRA	MANGA C/RACORDE
3	75262465	1	192T	MANGUEIRA	MANGA C/RACORDE
4	75262470	1	192T	MANGUEIRA	MANGA C/RACORDE
5	75262467	1	192T	MANGUEIRA	MANGA C/RACORDE
6	75262474	1	192T	MANGUEIRA	MANGA C/RACORDE
7	75201642	4	031F	ABRAÇADEIRA	ABRAZADERA
8	71463515	1	070R	PROTEÇÃO	PROTECION
9	75262471	1	105P	CHAPA	PLACA
10	11106231	2	040V	PARAFUSO	TORNILLO
11	14496621	2	131R	ARRUELA	ARANDELA
12	10516781	1	170R	ARRUELA PRESSÃO	ARANDELA ELAST.
13	11106031	1	040V	PARAFUSO	TORNILLO
14	70928439	1	031F	ABRAÇADEIRA	ABRAZADERA
15	75270402	6	192T	MANGUEIRA	MANGA C/RACORDE
16	70919065	6	020R	CONEXÃO	RACOR

OPCIONAL CABINE ELEVADA
OPCIONAL CABINA ELEVADA

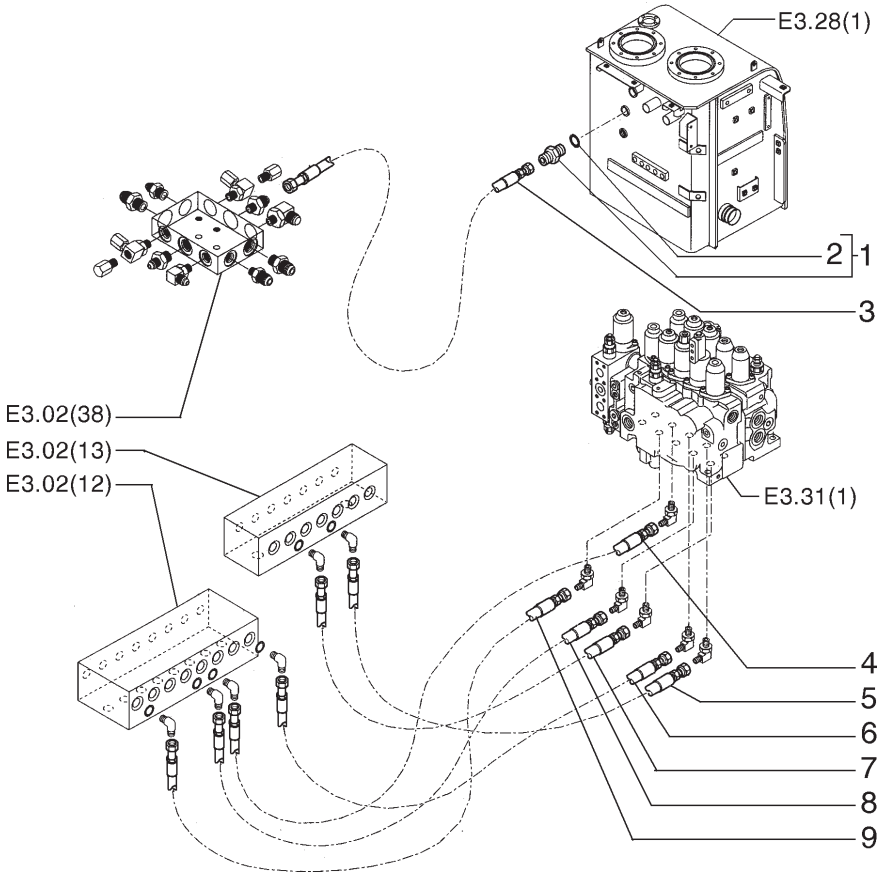

ITEM	PEÇA N°	QTDE.	COD.	DESCRIÇÃO	DESCRIPCION
1	71404357	1	020R	CONEXÃO	RACOR
2	71404165	1	158G	O'RING	JUNTA TORICA
3	72207513	1	192T	MANGUEIRA	MANGA C/RACORDE
4	75262464	1	192T	MANGUEIRA	MANGA C/RACORDE
5	75262469	1	192T	MANGUEIRA	MANGA C/RACORDE
6	75262472	1	192T	MANGUEIRA	MANGA C/RACORDE
7	75262468	1	192T	MANGUEIRA	MANGA C/RACORDE
8	75262463	1	192T	MANGUEIRA	MANGA C/RACORDE
9	72207464	1	192T	MANGUEIRA	MANGA C/RACORDE

SISTEMA HIDRÁULICO
SISTEMA HIDRAULICO

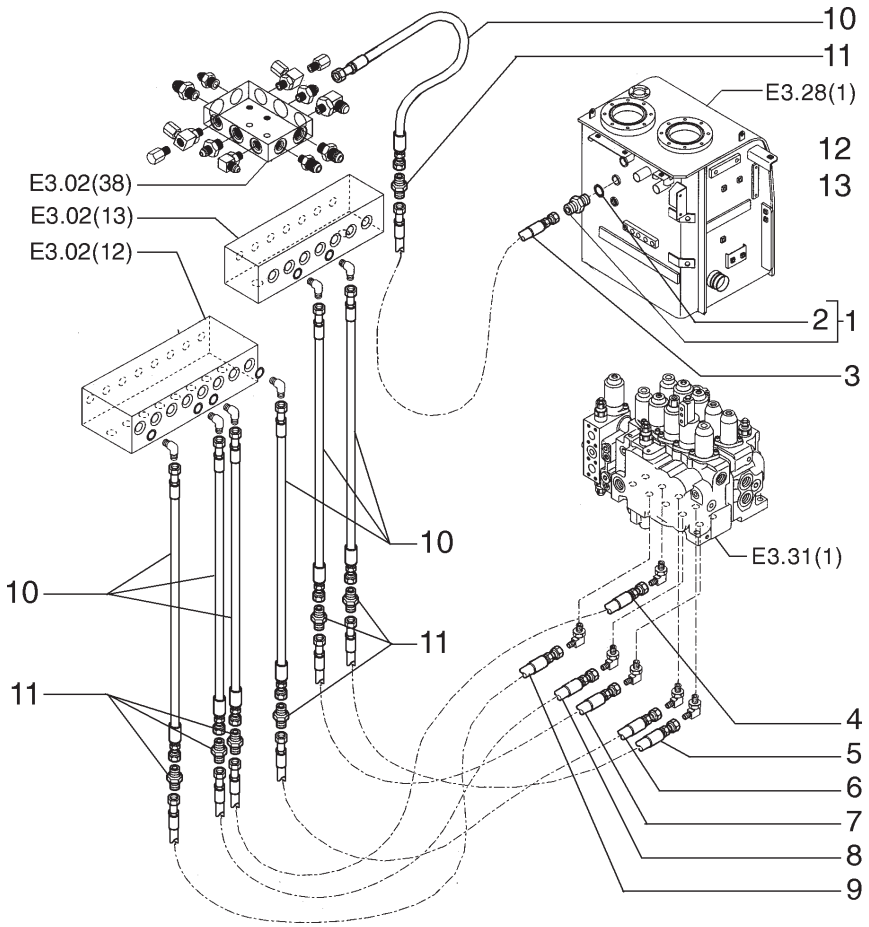

ITEM	PEÇA N°	QTDE.	COD.	DESCRIÇÃO	DESCRIPCION
1	71404357	1	020R	CONEXÃO	RACOR
2	71404165	1	158G	O'RING	JUNTA TORICA
3	72207513	1	192T	MANGUEIRA	MANGA C/RACORDE
4	75262464	1	192T	MANGUEIRA	MANGA C/RACORDE
5	75262469	1	192T	MANGUEIRA	MANGA C/RACORDE
6	75262472	1	192T	MANGUEIRA	MANGA C/RACORDE
7	75262468	1	192T	MANGUEIRA	MANGA C/RACORDE
8	75262463	1	192T	MANGUEIRA	MANGA C/RACORDE
9	72207464	1	192T	MANGUEIRA	MANGA C/RACORDE15
10	75270402	7	192T	MANGUEIRA	MANGA C/RACORDE
11	70919065	7	020R	CONEXÃO	RACOR

OPCIONAL CABINE ELEVADA
OPCIONAL CABINA ELEVADA

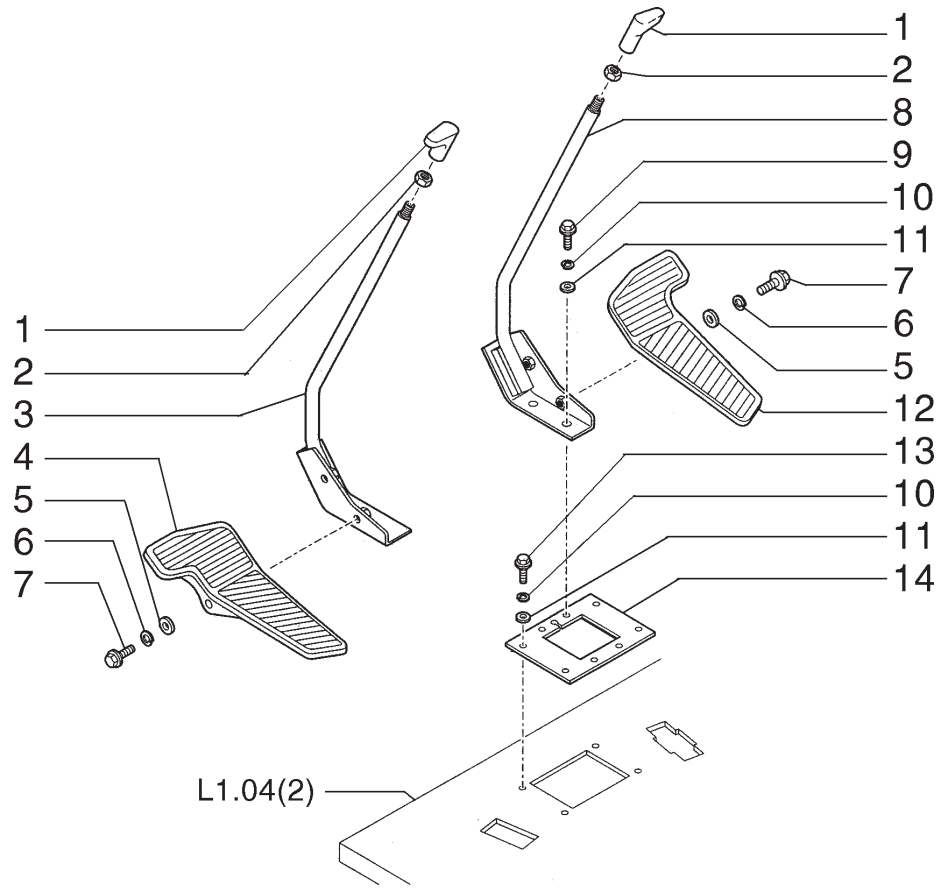

ITEM	PEÇA N°	QTDE.	COD.	DESCRIÇÃO	DESCRIPCION
1	72203856	2	025I	EMPUNHADURA	EMPUNADURA
2	16101521	2	010D	PORCA	TUERCA
3	72202547	1	045L	ALAVANCA	PALANCA
4	72202544	1	060P	PEDAL	PEDAL
5	12645031	4	131R	ARRUELA	ARANDELA
6	10516674	4	131R	ARRUELA	ARANDELA
7	16043634	4	040V	PARAFUSO	TORNILLO
8	72202551	1	045L	ALAVANCA	PALANCA
9	11106034	4	040V	PARAFUSO	TORNILLO
10	10516874	8	170R	ARRUELA PRESSÃO	ARANDELA ELAST.
11	14496631	8	131R	ARRUELA	ARANDELA
12	72202545	1	060P	PEDAL	PEDAL
13	11106234	4	040V	PARAFUSO	TORNILLO
14	72203568	1	105P	CHAPA	PLACA

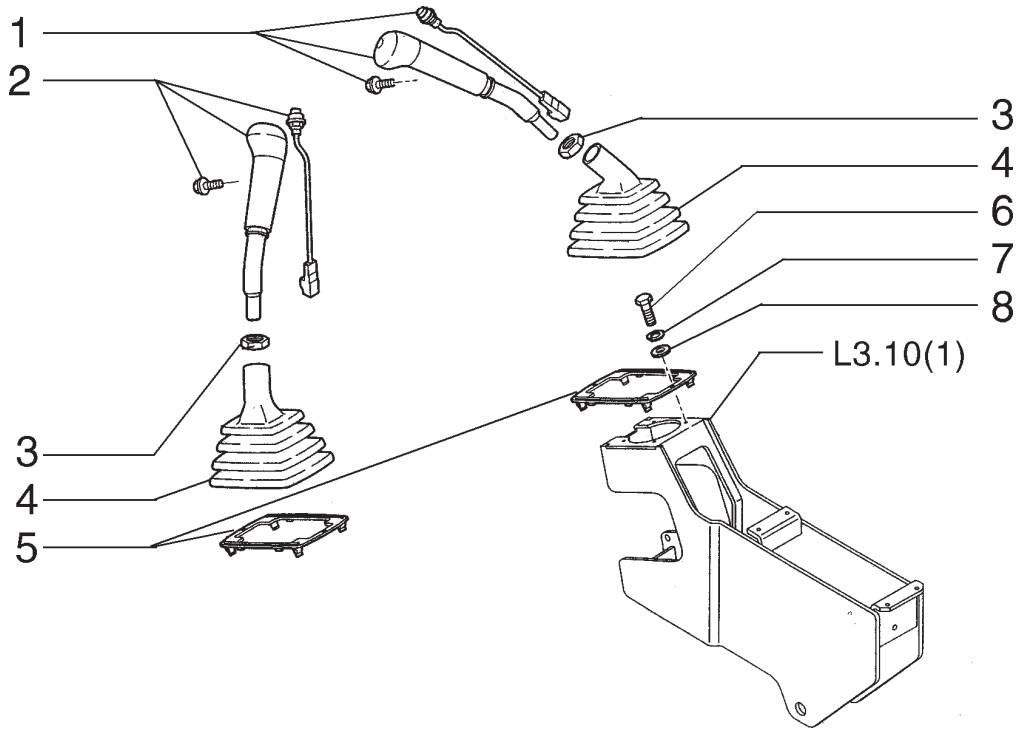

ITEM	PEÇA N°	QTDE.	COD.	DESCRIÇÃO	DESCRIPCION
1	72216203	1	025I	EMPUNHADURA	EMPUNADURA
2	72216205	1	025I	EMPUNHADURA	EMPUNADURA
3	12164021	2	010D	PORCA	TUERCA
4	72203566	2	334C	COIFA PARA PÓ	CAPUCHA
5	72203567	2	105P	CHAPA	PLACA
6	13276421	2	040V	PARAFUSO	TORNILLO
7	10516474	2	131R	ARRUELA	ARANDELA
8	12643731	2	131R	ARRUELA	ARANDELA

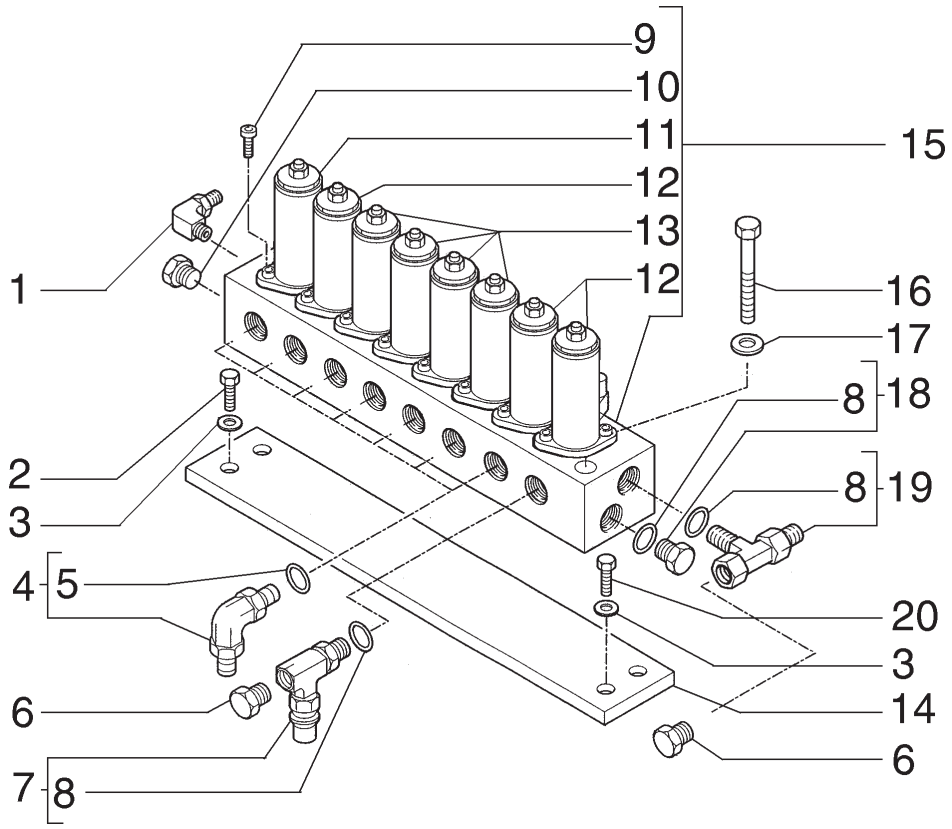

ITEM	PEÇA N°	QTDE.	COD.	DESCRIÇÃO	DESCRIPCION
1	72202439	1	020R	CONEXÃO	RACOR
2	11112631	21	040V	PARAFUSO	TORNILLO
3	14496731	4	131R	ARRUELA	ARANDELA
4	71404333	7	085G	COTOVELO	CODO
5	71404163	1	158G	O'RING	JUNTA TORICA
6	72100658	2	050T	BUJÃO	TAPON
7	71432683	1	020R	CONEXÃO	RACOR
8	71404165	1	158G	O'RING	JUNTA TORICA
9	72209810	16	040V	PARAFUSO	TORNILLO
10	72209872	1	050T	BUJÃO	TAPON
11	72209875	1	010V	VÁLVULA	VALVULA
12	72209874	3	010V	VÁLVULA	VALVULA
13	72209873	4	010V	VÁLVULA	VALVULA
14	75262398	1	300S	SUPORTE	SOPORTE
15	72201143	1	010V	VÁLVULA	VALVULA
16	11107831	2	040V	PARAFUSO	TORNILLO
17	14496621	4	131R	ARRUELA	ARANDELA
18	71402272	1	050T	BUJÃO	TAPON
19	71404708	1	020R	CONEXÃO	RACOR
20	11112831	2	040V	PARAFUSO	TORNILLO

SISTEMA HIDRÁULICO
SISTEMA HIDRAULICO

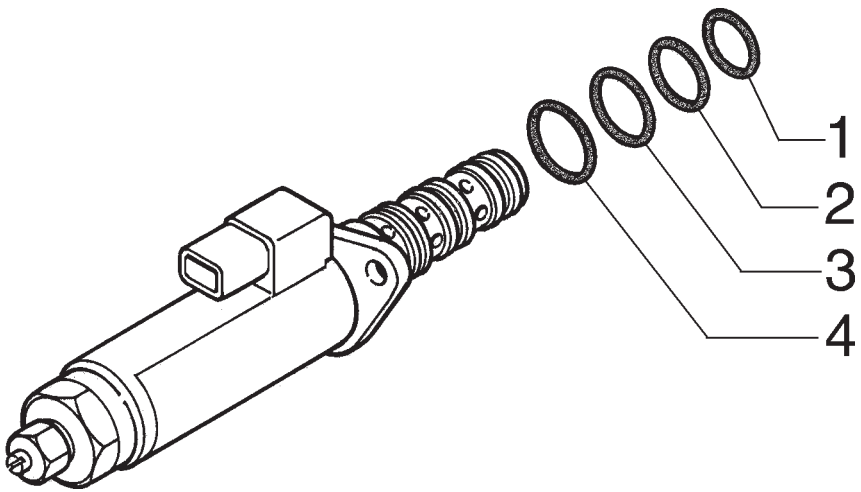

ITEM	PEÇA N°	QTDE.	COD.	DESCRIÇÃO	DESCRIPCION
1	72209833	1	158G	O'RING	JUNTA TORICA
2	72209834	1	158G	O'RING	JUNTA TORICA
3	72209835	1	158G	O'RING	JUNTA TORICA
4	72209824	1	158G	O'RING	JUNTA TORICA

SISTEMA HIDRÁULICO - VÁLVULA
SISTEMA HIDRAULICO - VALVULA

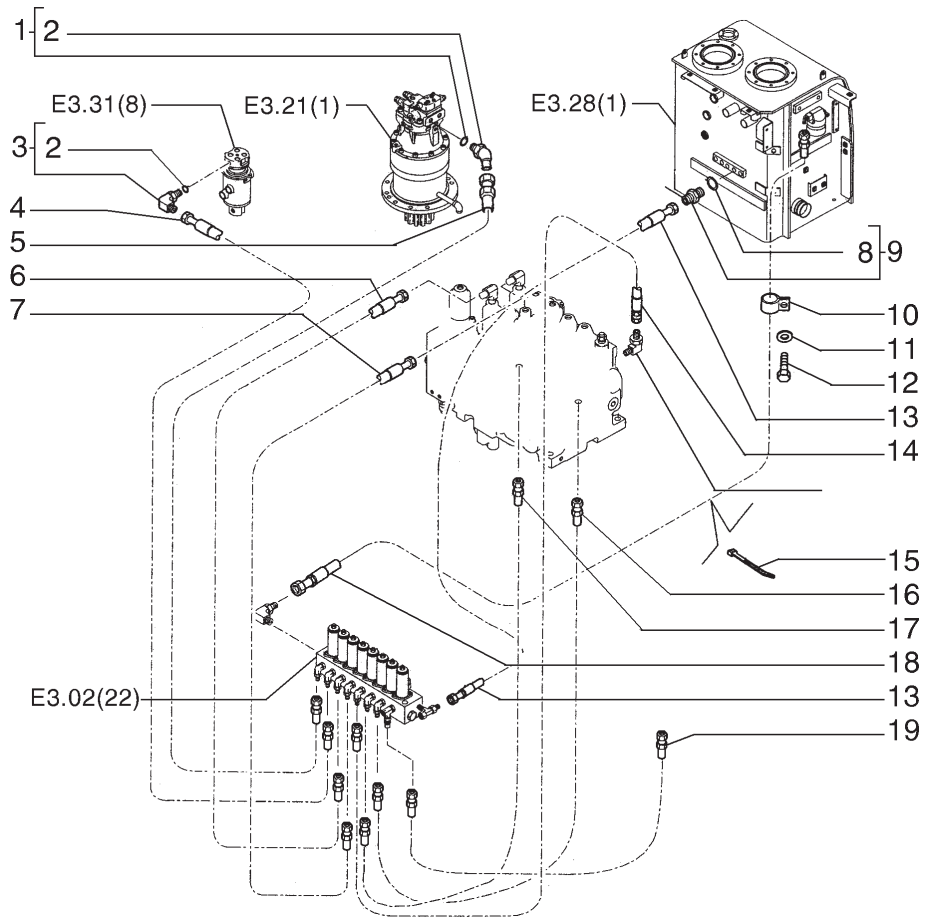

ITEM	PEÇA N°	QTDE.	COD.	DESCRIÇÃO	DESCRIPCION
1	71404387	1	020R	CONEXÃO	RACOR
2	71404163	1	158G	O'RING	JUNTA TORICA
3	71404333	1	085G	COTOVELO	CODO
4	72207480	1	192T	MANGUEIRA	MANGA C/RACORDE
5	75262395	1	192T	MANGUEIRA	MANGA C/RACORDE
6	75262401	1	192T	MANGUEIRA	MANGA C/RACORDE
7	75262400	1	192T	MANGUEIRA	MANGA C/RACORDE
8	71404165	1	158G	O'RING	JUNTA TORICA
9	71404357	1	020R	CONEXÃO	RACOR
10	70929703	2	031F	ABRAÇADEIRA	ABRAZADERA
11	14496621	2	131R	ARRUELA	ARANDELA
12	11106031	2	040V	PARAFUSO	TORNILLO
13	72207477	1	192T	MANGUEIRA	MANGA C/RACORDE
14	75262397	1	192T	MANGUEIRA	MANGA C/RACORDE
15	75201642	5	031F	ABRAÇADEIRA	ABRAZADERA
16	75262399	1	192T	MANGUEIRA	MANGA C/RACORDE
17	75262396	1	192T	MANGUEIRA	MANGA C/RACORDE
18	72207478	1	192T	MANGUEIRA	MANGA C/RACORDE
19	72207476	1	192T	MANGUEIRA	MANGA C/RACORDE

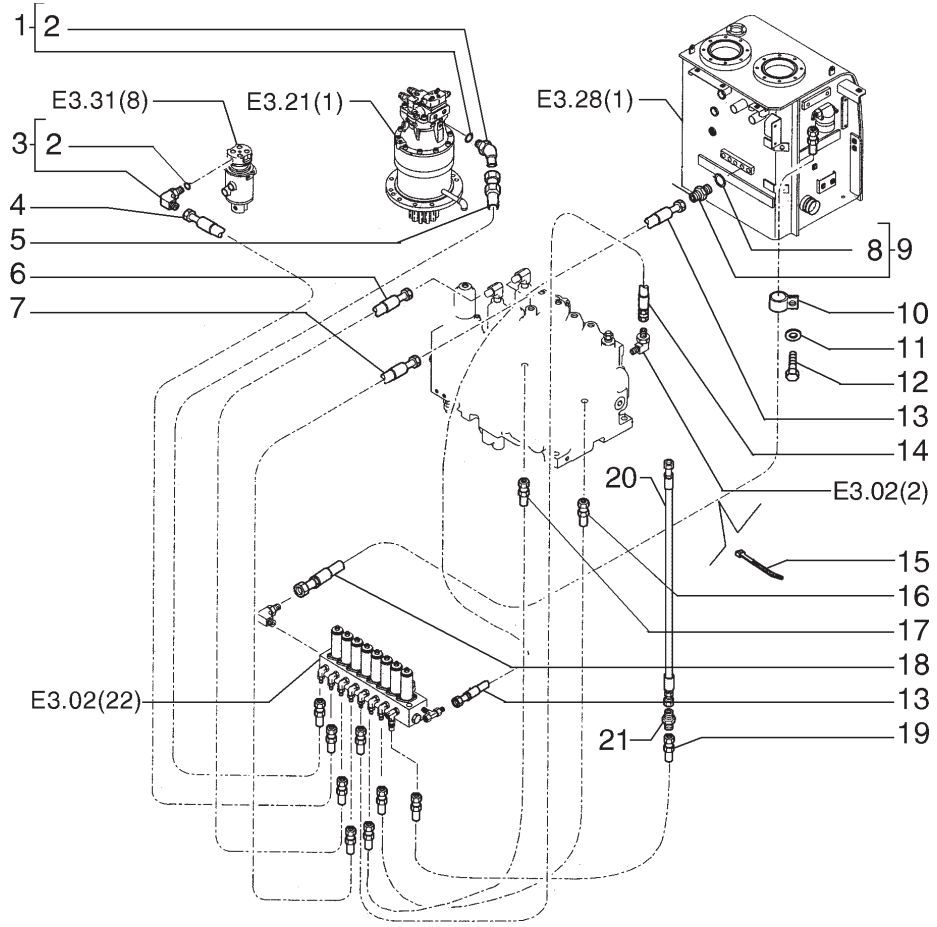

ITEM	PEÇA N°	QTDE.	COD.	DESCRIÇÃO	DESCRIPCION
1	71404387	1	020R	CONEXÃO	RACOR
2	71404163	1	158G	O'RING	JUNTA TORICA
3	71404333	1	085G	COTOVELO	CODO
4	72207480	1	192T	MANGUEIRA	MANGA C/RACORDE
5	75262395	1	192T	MANGUEIRA	MANGA C/RACORDE
6	75262401	1	192T	MANGUEIRA	MANGA C/RACORDE
7	75262400	1	192T	MANGUEIRA	MANGA C/RACORDE
8	71404165	1	158G	O'RING	JUNTA TORICA
9	71404357	1	020R	CONEXÃO	RACOR
10	70929703	2	031F	ABRAÇADEIRA	ABRAZADERA
11	14496621	2	131R	ARRUELA	ARANDELA
12	11106031	2	040V	PARAFUSO	TORNILLO
13	72207477	1	192T	MANGUEIRA	MANGA C/RACORDE
14	75262397	1	192T	MANGUEIRA	MANGA C/RACORDE
15	75201642	5	031F	ABRAÇADEIRA	ABRAZADERA
16	75262399	1	192T	MANGUEIRA	MANGA C/RACORDE
17	75262396	1	192T	MANGUEIRA	MANGA C/RACORDE
18	72207478	1	192T	MANGUEIRA	MANGA C/RACORDE
19	72207476	1	192T	MANGUEIRA	MANGA C/RACORDE
20	75270402	7	192T	MANGUEIRA	MANGA C/RACORDE
21	70919065	7	020R	CONEXÃO	RACOR

OPCIONAL CABINE ELEVADA
OPCIONAL CABINA ELEVADA

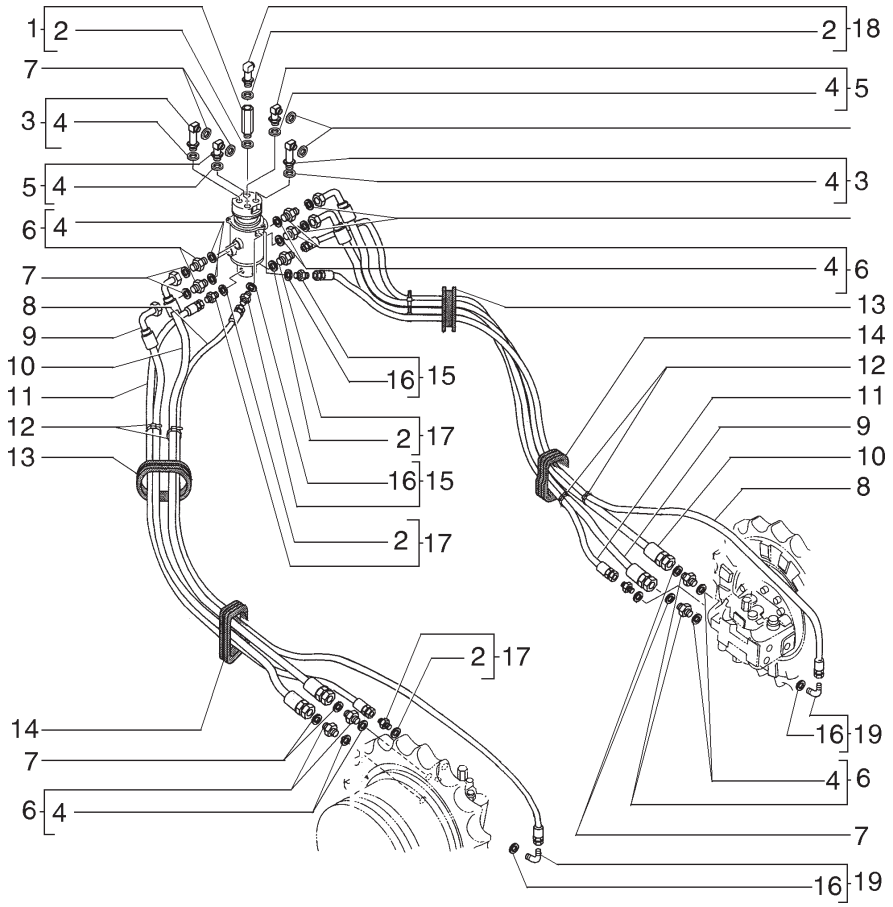

ITEM	PEÇA Nº	QTDE.	COD.	DESCRIÇÃO	DESCRIPCION
1	72204500	1	020R	CONEXÃO	RACOR
2	71404166	5	158G	O'RING	JUNTA TORICA
3	72204496	2	020R	CONEXÃO	RACOR
4	71404161	12	158G	O'RING	JUNTA TORICA
5	71404307	2	085G	COTOVELO	CODO
6	71404365	8	020R	CONEXÃO	RACOR
7	70923843	12	158G	O'RING	JUNTA TORICA
8	72202962	2	192T	MANGUEIRA	MANGA C/RACORDE
9	72203001	2	192T	MANGUEIRA	MANGA C/RACORDE
10	72203002	2	192T	MANGUEIRA	MANGA C/RACORDE
11	72202963	2	192T	MANGUEIRA	MANGA C/RACORDE
12	75201642	6	031F	ABRAÇADEIRA	ABRAZADERA
13	75261700	2	085I	ISOLANTE	AISLANTE
14	75261692	2	085I	ISOLANTE	AISLANTE
15	71404327	2	020R	CONEXÃO	RACOR
16	71404163	2	158G	O'RING	JUNTA TORICA
17	71404353	4	020R	CONEXÃO	RACOR
18	72204512	1	020R	CONEXÃO	RACOR
19	71404333	2	085G	COTOVELO	CODO

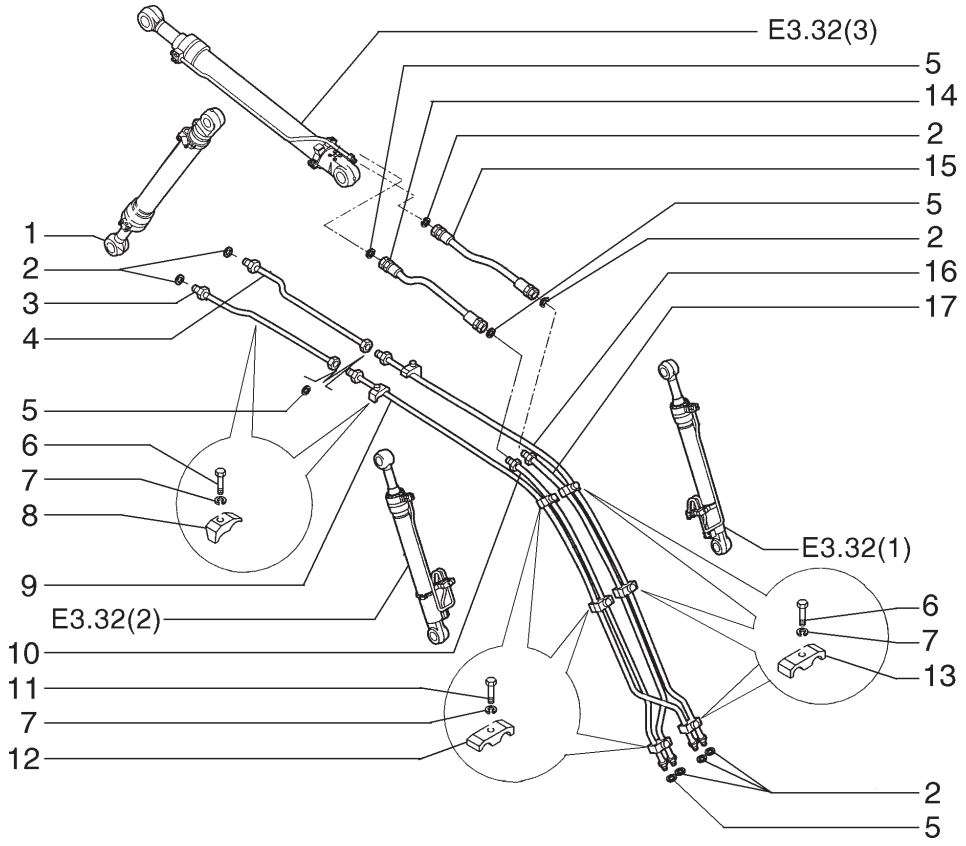

ITEM	PEÇA N°	QTDE.	COD.	DESCRIÇÃO	DESCRIPCION
1	75263875	1	164C	CILINDRO	CILINDRO
2	70923843	7	158G	O'RING	JUNTA TORICA
3	75270679	1	193T	TUBO	TUBO
4	75270678	1	193T	TUBO	TUBO
5	70931640	4	158G	O'RING	JUNTA TORICA
6	11113331	7	040V	PARAFUSO	TORNILLO
7	10517071	10	170R	ARRUELA PRESSÃO	ARANDELA ELAST.
8	75267438	4	031F	ABRAÇADEIRA	ABRAZADERA
9	75270675	1	193T	TUBO	TUBO
10	75270677	1	193T	TUBO	TUBO
11	11113531	3	040V	PARAFUSO	TORNILLO
12	72204345	3	031F	ABRAÇADEIRA	ABRAZADERA
13	72204344	3	031F	ABRAÇADEIRA	ABRAZADERA
14	72209055	1	192T	MANGUEIRA	MANGA C/RACORDE
15	72203659	1	192T	MANGUEIRA	MANGA C/RACORDE
16	75270674	1	193T	TUBO	TUBO
17	75270676	1	193T	TUBO	TUBO

NEW HOLLAND

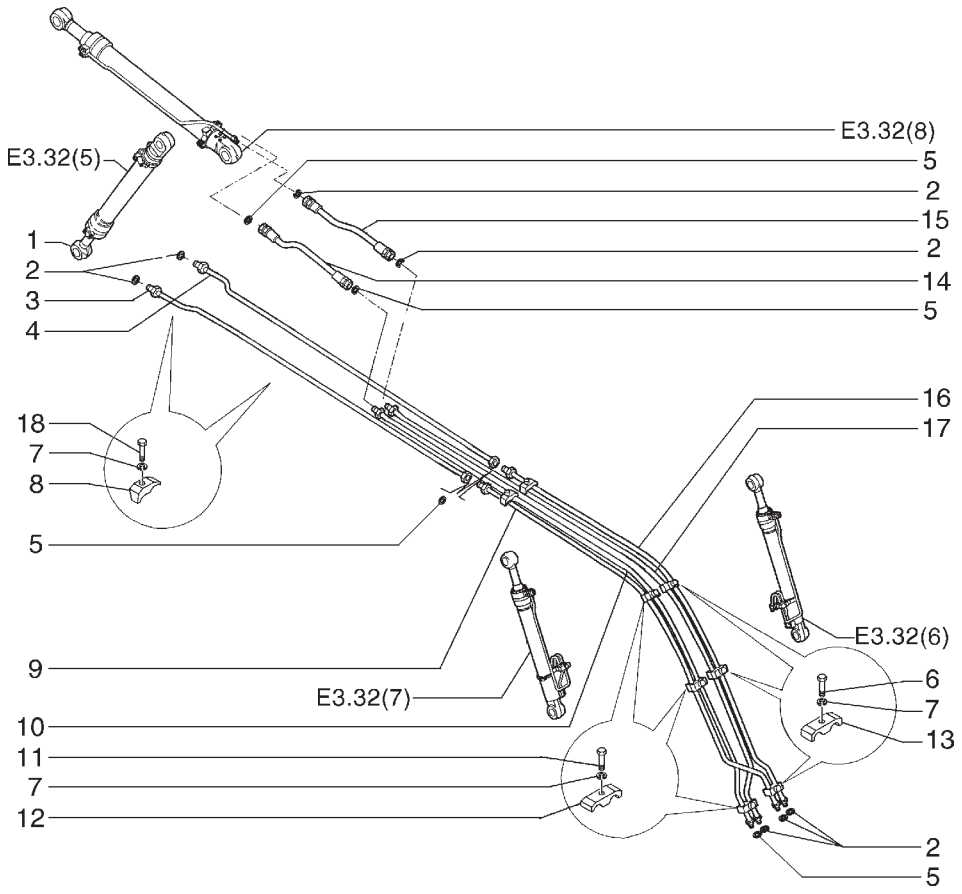

ITEM	PEÇA N°	QTDE.	COD.	DESCRIÇÃO	DESCRIPCION
1	75264958	1	164C	CILINDRO	CILINDRO
2	70923843	7	158G	O'RING	JUNTA TORICA
3	87377895	1	193T	TUBO	TUBO
4	87377891	1	193T	TUBO	TUBO
5	70931640	4	158G	O'RING	JUNTA TORICA
6	11113431	5	040V	PARAFUSO	TORNILLO
7	10517073	10	170R	ARRUELA PRESSÃO	ARANDELA ELAST.
8	71416080	4	031F	ABRAÇADEIRA	ABRAZADERA
9	87377884	1	193T	TUBO	TUBO
10	87377888	1	193T	TUBO	TUBO
11	11113531	5	040V	PARAFUSO	TORNILLO
12	72204345	5	031F	ABRAÇADEIRA	ABRAZADERA
13	72204344	5	031F	ABRAÇADEIRA	ABRAZADERA
14	72209055	1	192T	MANGUEIRA	MANGA C/RACORDE
15	72203659	1	192T	MANGUEIRA	MANGA C/RACORDE
16	87377883	1	193T	TUBO	TUBO
17	87377885	1	193T	TUBO	TUBO
18	11113231	4	040V	PARAFUSO	TORNILLO

OPCIONAL
OPCIONAL

SISTEMA HIDRÁULICO - BRAÇO MONOBLOCO 15M
SISTEMA HIDRAULICO - BRAZO MONOBLOCO 15M

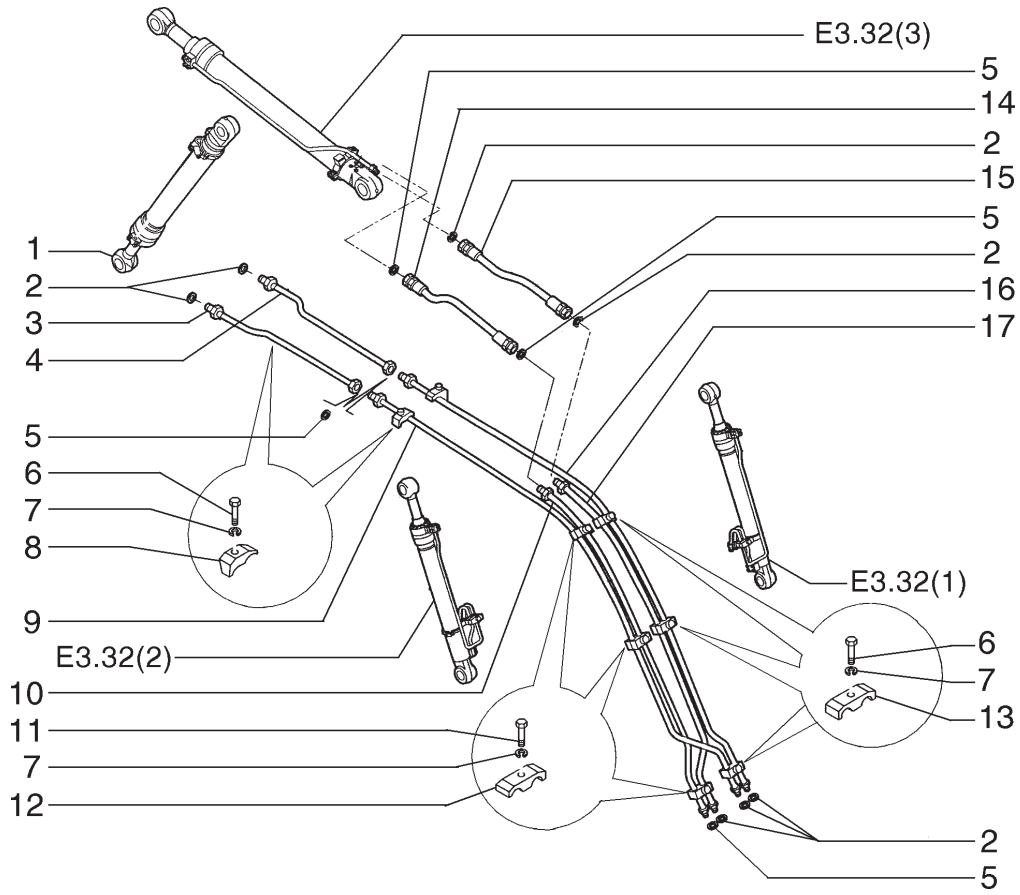

ITEM	PEÇA N°	QTDE.	COD.	DESCRIÇÃO	DESCRIPCION
1	75327298	1	164C	CILINDRO	CILINDRO
2	70923843	7	158G	O'RING	JUNTA TORICA
3	75270693	1	193T	TUBO	TUBO
4	75270692	1	193T	TUBO	TUBO
5	70931640	5	158G	O'RING	JUNTA TORICA
6	11113331	5	040V	PARAFUSO	TORNILLO
7	10517073	10	170R	ARRUELA PRESSÃO	ARANDELA ELAST.
8	75267438	4	031F	ABRAÇADEIRA	ABRAZADERA
9	75270689	1	193T	TUBO	TUBO
10	75270690	1	193T	TUBO	TUBO
11	11113531	5	040V	PARAFUSO	TORNILLO
12	72204345	5	031F	ABRAÇADEIRA	ABRAZADERA
13	72204344	5	031F	ABRAÇADEIRA	ABRAZADERA
14	72213109	1	192T	MANGUEIRA	MANGA C/RACORDE
15	72219227	1	192T	MANGUEIRA	MANGA C/RACORDE
16	75270688	1	193T	TUBO	TUBO
17	75270691	1	193T	TUBO	TUBO

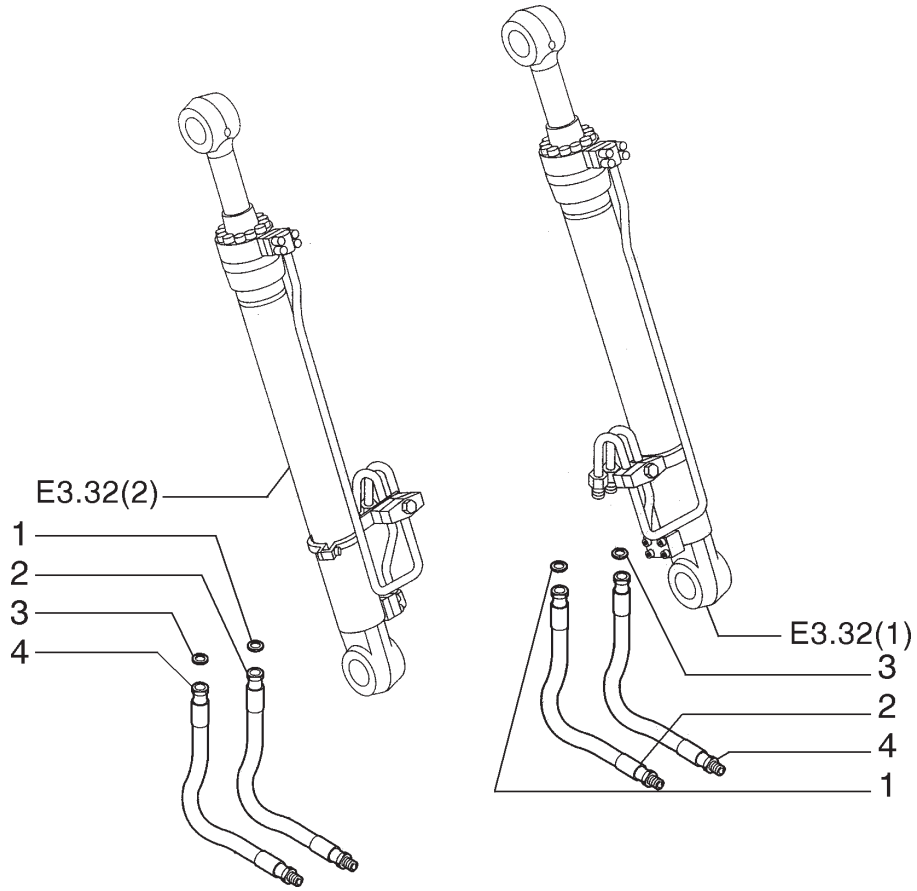

ITEM	PEÇA N°	QTDE.	COD.	DESCRIÇÃO	DESCRIPCION
1	70923843	2	158G	O'RING	JUNTA TORICA
2	72203658	2	192T	MANGUEIRA	MANGA C/RACORDE
3	71484462	2	123G	RETENTOR	EMPAQUETADURA
4	72203655	2	192T	MANGUEIRA	MANGA C/RACORDE

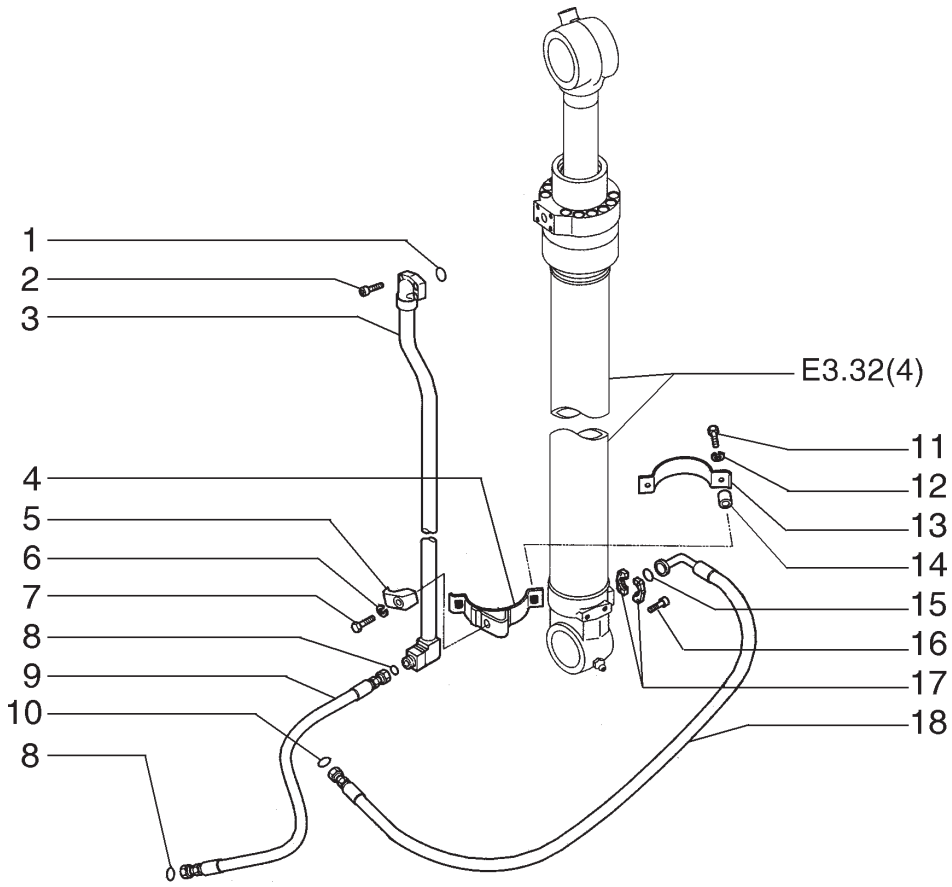

ITEM	PEÇA N°	QTDE.	COD.	DESCRIÇÃO	DESCRIPCION
1	70924110	1	158G	O'RING	JUNTA TORICA
2	14420331	4	040V	PARAFUSO	TORNILLO
3	75270664	1	193T	TUBO	TUBO
4	75261765	1	031F	ABRAÇADEIRA	ABRAZADERA
5	71416080	1	031F	ABRAÇADEIRA	ABRAZADERA
6	10517073	1	170R	ARRUELA PRESSÃO	ARANDELA ELAST.
7	11113331	1	040V	PARAFUSO	TORNILLO
8	70923843	1	158G	O'RING	JUNTA TORICA
9	72203676	1	192T	MANGUEIRA	MANGA C/RACORDE
10	70924110	1	158G	O'RING	JUNTA TORICA
11	11106631	2	040V	PARAFUSO	TORNILLO
12	10516873	2	170R	ARRUELA PRESSÃO	ARANDELA ELAST.
13	75261766	1	031F	ABRAÇADEIRA	ABRAZADERA
14	75262382	2	075D	ESPAÇADOR	SEPARADOR
15	70923843	1	158G	O'RING	JUNTA TORICA
16	14420331	4	040V	PARAFUSO	TORNILLO
17	75261594	2	070F	FLANGE	BRIDA
18	72204668	1	192T	MANGUEIRA	MANGA C/RACORDE

SISTEMA HIDRAULICO - BRAÇO 2,4M
SISTEMA HIDRAULICO - BRAZO 2,4M

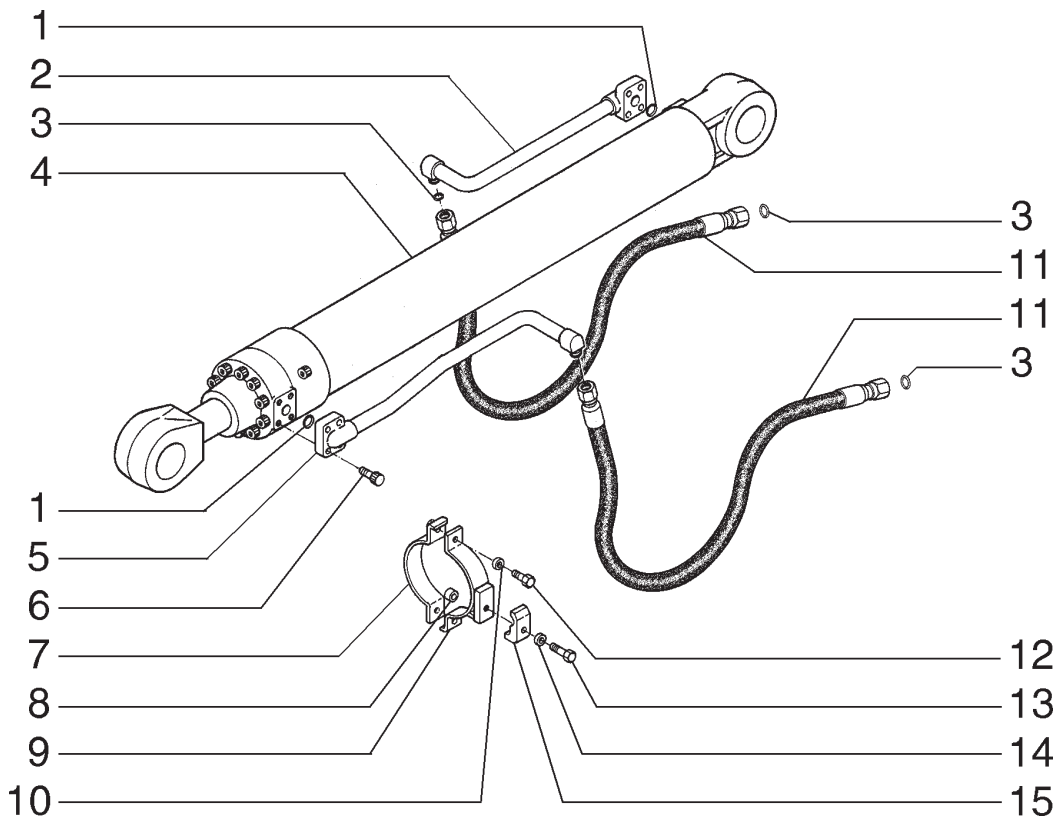

ITEM	PEÇA N°	QTDE.	COD.	DESCRIÇÃO	DESCRIPCION
1	71404169	2	158G	O'RING	JUNTA TORICA
2	75270687	1	193T	TUBO	TUBO
3	70923843	4	158G	O'RING	JUNTA TORICA
4	75327298	1	164C	CILINDRO	CILINDRO
5	75270686	1	193T	TUBO	TUBO
6	14422231	8	040V	PARAFUSO	TORNILLO
7	75264784	2	031F	ABRAÇADEIRA	ABRAZADERA
8	75262382	4	075D	ESPAÇADOR	SEPARADOR
9	75264785	2	031F	ABRAÇADEIRA	ABRAZADERA
10	10516873	4	170R	ARRUELA PRESSÃO	ARANDELA ELAST.
11	72219504	2	192T	MANGUEIRA	MANGA C/RACORDE
12	11106431	4	040V	PARAFUSO	TORNILLO
13	11113231	2	040V	PARAFUSO	TORNILLO
14	10517073	2	170R	ARRUELA PRESSÃO	ARANDELA ELAST.
15	75267438	2	031F	ABRAÇADEIRA	ABRAZADERA

OPCIONAL MASS EXCAVATOR
OPCIONAL MASS EXCAVATOR

SISTEMA HIDRAULICO - BRAÇO 2,4M
SISTEMA HIDRAULICO - BRAZO 2,4M

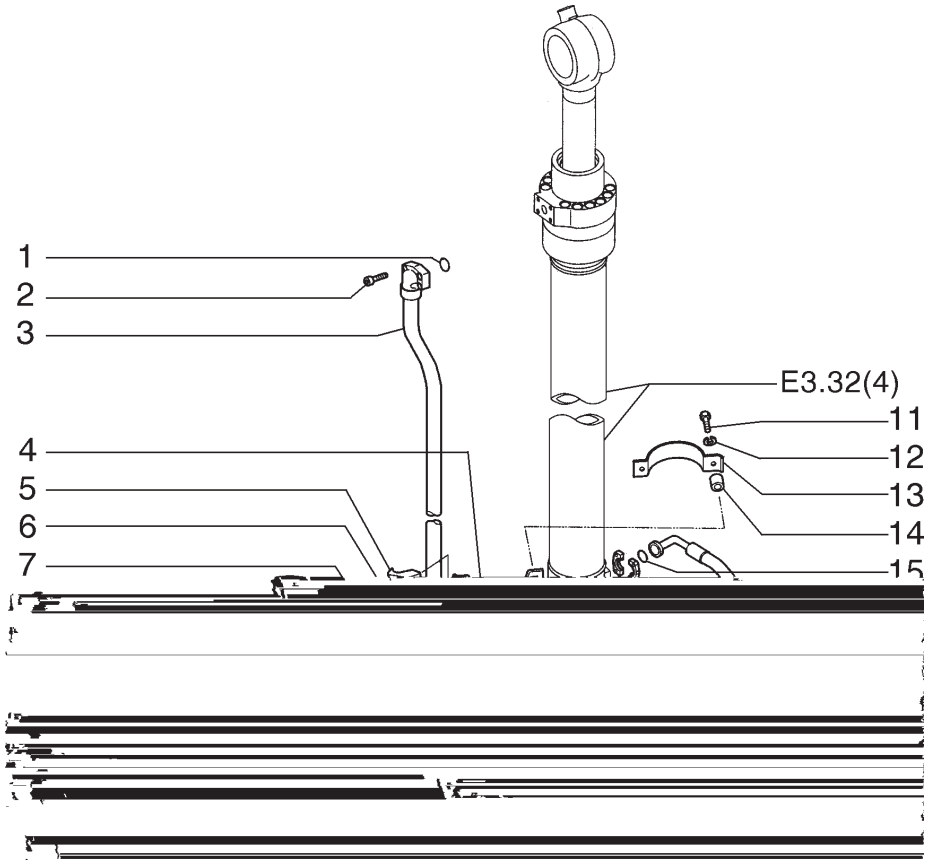

ITEM	PEÇA N°	QTDE.	COD.	DESCRIÇÃO	DESCRIPCION
1	70924110	1	158G	O'RING	JUNTA TORICA
2	14420331	4	040V	PARAFUSO	TORNILLO
3	75270665	1	193T	TUBO	TUBO
4	75261765	1	031F	ABRAÇADEIRA	ABRAZADERA
5	71416080	1	031F	ABRAÇADEIRA	ABRAZADERA
6	10517073	1	170R	ARRUELA PRESSÃO	ARANDELA ELAST.
7	11113331	1	040V	PARAFUSO	TORNILLO
8	72203674	1	192T	MANGUEIRA	MANGA C/RACORDE
9	70924110	1	158G	O'RING	JUNTA TORICA
10	70923843	1	158G	O'RING	JUNTA TORICA
11	11106631	2	040V	PARAFUSO	TORNILLO
12	10516873	2	170R	ARRUELA PRESSÃO	ARANDELA ELAST.
13	75261766	1	031F	ABRAÇADEIRA	ABRAZADERA
14	75262382	2	075D	ESPAÇADOR	SEPARADOR
15	70923843	1	158G	O'RING	JUNTA TORICA
16	14420331	4	040V	PARAFUSO	TORNILLO
17	75261594	2	070F	FLANGE	BRIDA
18	72204667	1	192T	MANGUEIRA	MANGA C/RACORDE

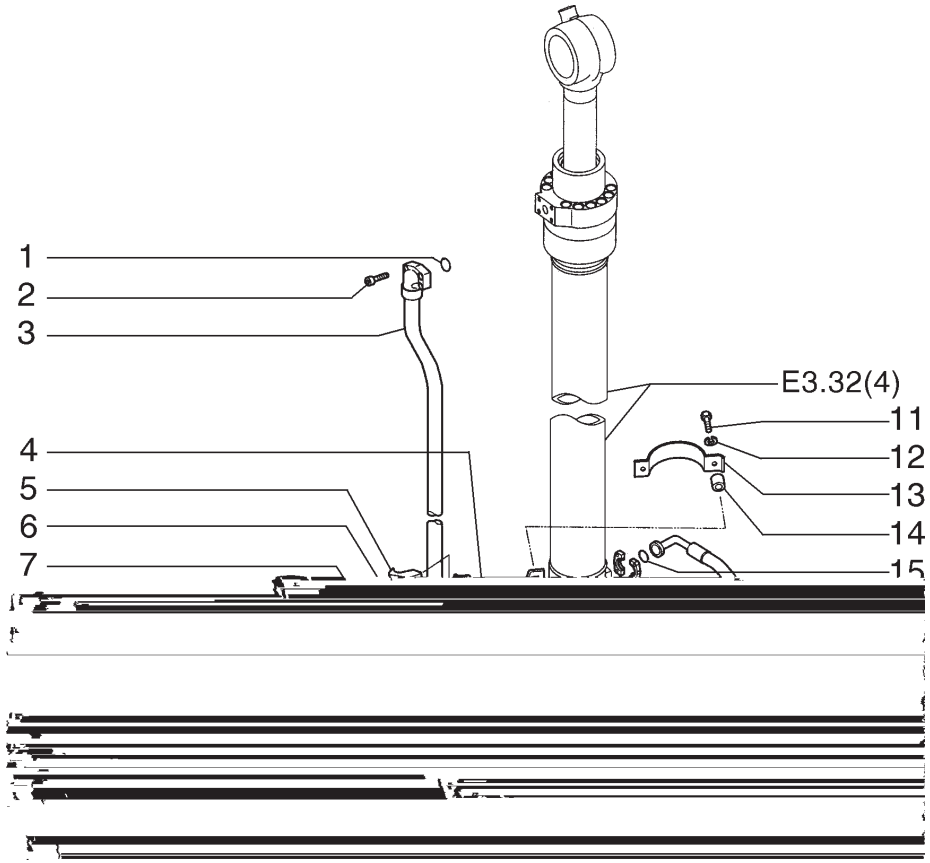

ITEM	PEÇA N°	QTDE.	COD.	DESCRIÇÃO	DESCRIPCION
1	70924110	1	158G	O'RING	JUNTA TORICA
2	14420331	4	040V	PARAFUSO	TORNILLO
3	75270665	1	193T	TUBO	TUBO
4	75261765	1	031F	ABRAÇADEIRA	ABRAZADERA
5	71416080	1	031F	ABRAÇADEIRA	ABRAZADERA
6	10517073	1	170R	ARRUELA PRESSÃO	ARANDELA ELAST.
7	11113231	1	040V	PARAFUSO	TORNILLO
8	72203677	1	192T	MANGUEIRA	MANGA C/RACORDE
9	70924110	1	158G	O'RING	JUNTA TORICA
10	70923843	1	158G	O'RING	JUNTA TORICA
11	11106631	2	040V	PARAFUSO	TORNILLO
12	10516873	2	170R	ARRUELA PRESSÃO	ARANDELA ELAST.
13	75261766	1	031F	ABRAÇADEIRA	ABRAZADERA
14	75262382	2	075D	ESPAÇADOR	SEPARADOR
15	70923843	1	158G	O'RING	JUNTA TORICA
16	14420331	4	040V	PARAFUSO	TORNILLO
17	75261594	2	070F	FLANGE	BRIDA
18	72204669	1	192T	MANGUEIRA	MANGA C/RACORDE

SISTEMA HIDRAULICO - BRAÇO 3,5M
SISTEMA HIDRAULICO - BRAZO 3,5M

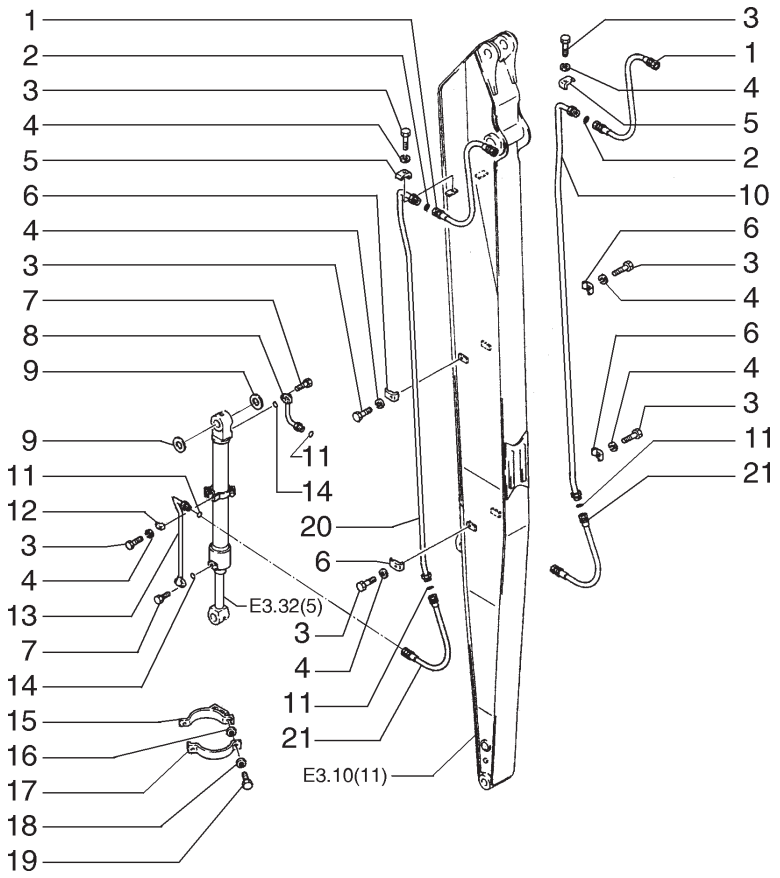

ITEM	PEÇA N°	QTDE.	COD.	DESCRIÇÃO	DESCRIPCION
1	72161347	2	192T	MANGUEIRA	MANGA C/RACORDE
2	70923843	2	158G	O'RING	JUNTA TORICA
3	11113231	9	040V	PARAFUSO	TORNILLO
4	10517071	9	170R	ARRUELA PRESSÃO	ARANDELA ELAST.
5	72216473	2	031F	ABRAÇADEIRA	ABRAZADERA
6	71415855	6	031F	ABRAÇADEIRA	ABRAZADERA
7	14420231	8	040V	PARAFUSO	TORNILLO
8	87377897	1	193T	TUBO	TUBO
9	75265055	*	198S	CALÇO 1,00	CALCE 1,00
9	75265054	*	198S	CALÇO 1,50	CALCE 1,50
9	72205758	2	198S	CALÇO 2,00	CALCE 2,00
9	75265056	*	198S	CALÇO 0,50	CALCE 0,50
10	87377896	1	193T	TUBO	TUBO
11	71484462	4	123G	RETENTOR	EMPAQUETADURA
12	71405859	1	031F	ABRAÇADEIRA	ABRAZADERA
13	87377899	1	193T	TUBO	TUBO
14	70924110	2	158G	O'RING	JUNTA TORICA
15	75264970	1	031F	ABRAÇADEIRA	ABRAZADERA
16	75262382	2	075D	ESPAÇADOR	SEPARADOR
17	75264968	1	031F	ABRAÇADEIRA	ABRAZADERA
18	10516871	2	170R	ARRUELA PRESSÃO	ARANDELA ELAST.
19	11106631	2	040V	PARAFUSO	TORNILLO
20	87377905	1	193T	TUBO	TUBO
21	72161178	2	192T	MANGUEIRA	MANGA C/RACORDE

SISTEMA HIDRAULICO - BRAÇO 6,35M
SISTEMA HIDRAULICO - BRAZO 6,35M

E3.02 | 29A

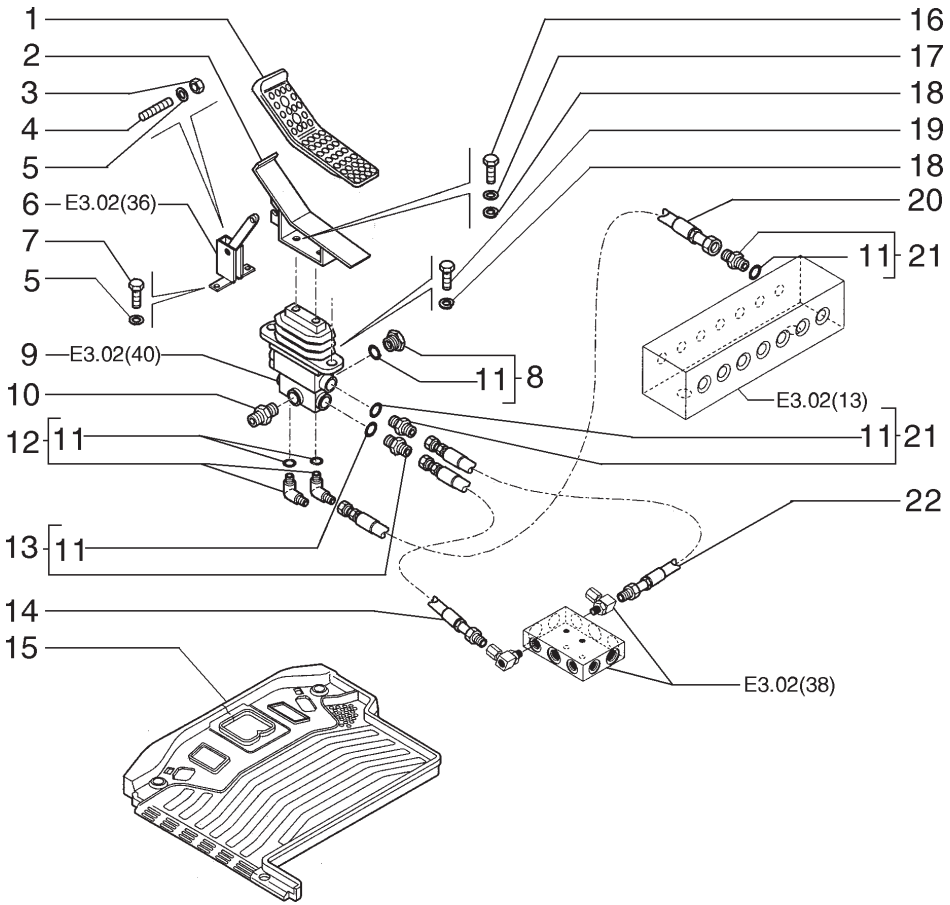

ITEM	PEÇA N°	QTDE.	COD.	DESCRIÇÃO	DESCRIPCION
1	72203000	1	070R	PROTEÇÃO	PROTECCION
2	87528433	1	060P	PEDAL	PEDAL
3	16100811	1	010D	PORCA	TUERCA
4	87528437	1	080P	PINO	BULON
5	12645031	3	131R	ARRUELA	ARANDELA
6	72204187	1	080A	BATENTE	BATIENTE
7	16043631	2	040V	PARAFUSO	TORNILLO
8	71404452	1	050T	BUJÃO	TAPON
9	72204155	1	010V	VÁLVULA	VALVULA
10	72200760	1	133S	SENSOR	SENSOR
11	71404163	1	158G	O'RING	JUNTA TORICA
12	71404333	2	085G	COTOVELO	CODO
13	72202438	1	020R	CONEXÃO	RACOR
14	72207502	1	192T	MANGUEIRA	MANGA C/RACORDE
15	72203541	1	030T	TAPETE	ALFOMBRA
16	11106231	2	040V	PARAFUSO	TORNILLO
17	10516873	2	170R	ARRUELA PRESSÃO	ARANDELA ELAST.
18	12641021	4	131R	ARRUELA	ARANDELA
19	11106431	2	040V	PARAFUSO	TORNILLO
20	72207503	1	192T	MANGUEIRA	MANGA C/RACORDE
21	71404327	1	020R	CONEXÃO	RACOR
22	72207501	1	192T	MANGUEIRA	MANGA C/RACORDE

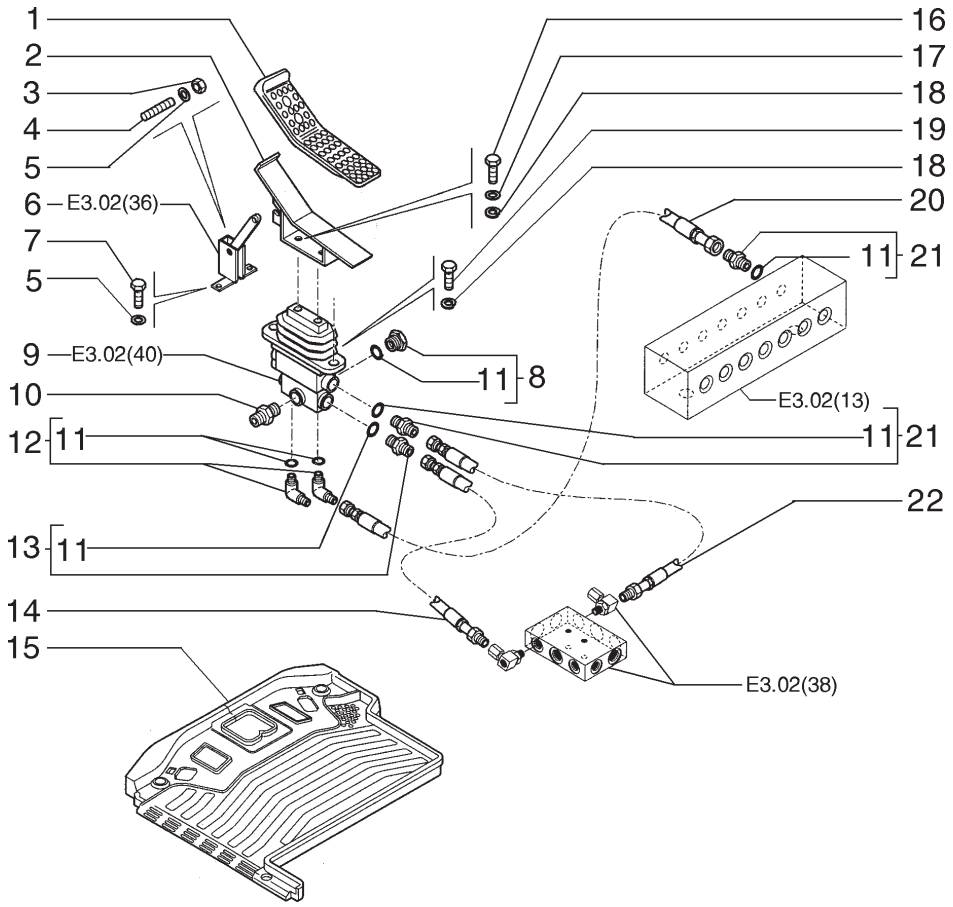

ITEM	PEÇA Nº	QTDE.	COD.	DESCRIÇÃO	DESCRIPCION
1	72203000	1	070R	PROTEÇÃO	PROTECCION
2	72204196	1	060P	PEDAL	PEDAL
3	16100821	1	010D	PORCA	TUERCA
4	72204186	1	080P	PINO	BULON
5	12645031	3	131R	ARRUELA	ARANDELA
6	72204187	1	080A	BATENTE	BATIENTE
7	16043631	2	040V	PARAFUSO	TORNILLO
8	71404452	1	050T	BUJÃO	TAPON
9	72204155	1	010V	VÁLVULA	VALVULA
10	72200760	1	133S	SENSOR	SENSOR
11	71404163	1	158G	O'RING	JUNTA TORICA
12	71404333	2	085G	COTOVELO	CODO
13	72202438	1	020R	CONEXÃO	RACOR
14	72207502	1	192T	MANGUEIRA	MANGA C/RACORDE
15	72203541	1	030T	TAPETE	ALFOMBRA
16	11106234	2	040V	PARAFUSO	TORNILLO
17	10516873	2	170R	ARRUELA PRESSÃO	ARANDELA ELAST.
18	12641031	4	131R	ARRUELA	ARANDELA
19	11106431	2	040V	PARAFUSO	TORNILLO
20	72207503	1	192T	MANGUEIRA	MANGA C/RACORDE
21	71404327	1	020R	CONEXÃO	RACOR
22	72207501	1	192T	MANGUEIRA	MANGA C/RACORDE

OPCIONAL CABINE ELEVADA
OPCIONAL CABINA ELEVADA

SISTEMA HIDRÁULICO - MARTELETE
SISTEMA HIDRAULICO - MARTILLO

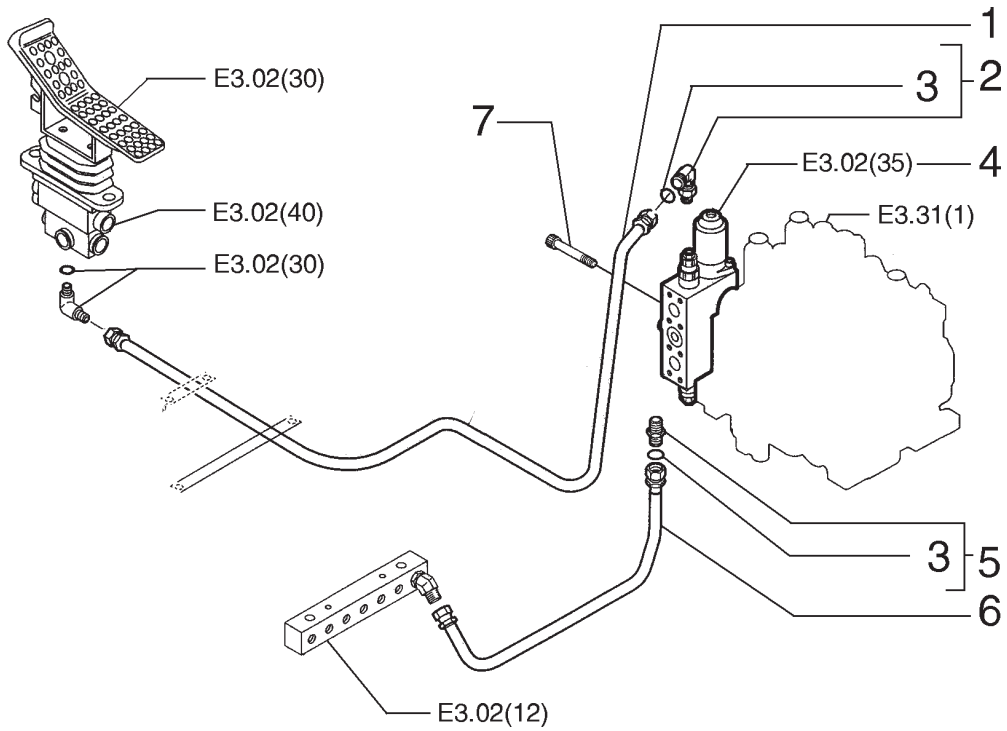

ITEM	PEÇA N°	QTDE.	COD.	DESCRIÇÃO	DESCRIPCION
1	72207559	1	192T	MANGUEIRA	MANGA C/RACORDE
2	71444012	1	020R	CONEXÃO	RACOR
3	71404165	1	158G	O'RING	JUNTA TORICA
4	72203584	1	083D	DISTRIBUIDOR	DISTRIBUIDOR
5	71404671	1	020R	CONEXÃO	RACOR
6	72207507	1	192T	MANGUEIRA	MANGA C/RACORDE
7	14423474	4	040V	PARAFUSO	TORNILLO

SISTEMA HIDRÁULICO - VÁLVULA DE PEDAL
SISTEMA HIDRAULICO - VALVULA DEL PEDAL

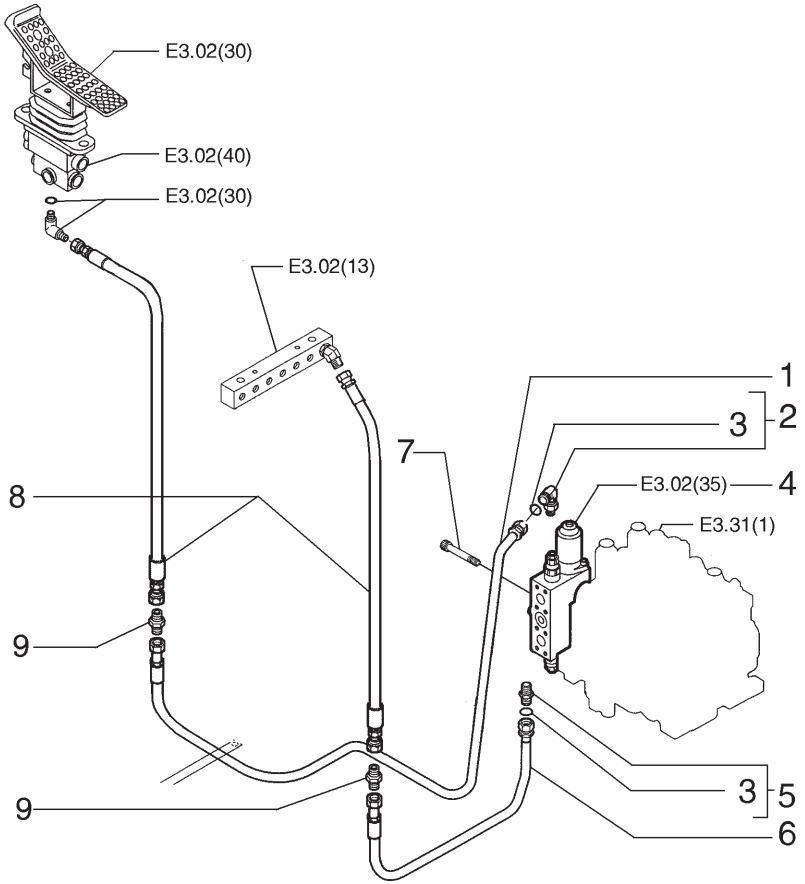

ITEM	PEÇA N°	QTDE.	COD.	DESCRIÇÃO	DESCRIPCION
1	72207559	1	192T	MANGUEIRA	MANGA C/RACORDE
2	71444012	1	020R	CONEXÃO	RACOR
3	71404165	1	158G	O'RING	JUNTA TORICA
4	72203584	1	083D	DISTRIBUIDOR	DISTRIBUIDOR
5	71404671	1	020R	CONEXÃO	RACOR
6	72207507	1	192T	MANGUEIRA	MANGA C/RACORDE
7	14423474	4	040V	PARAFUSO	TORNILLO
8	75270531	2	192T	MANGUEIRA	MANGA C/RACORDE
9	70919214	2	020R	CONEXÃO	RACOR

OPCIONAL CABINE ELEVADA
OPCIONAL CABINA ELEVADA

SISTEMA HIDRÁULICO - VÁLVULA DE PEDAL
SISTEMA HIDRAULICO - VALVULA DEL PEDAL

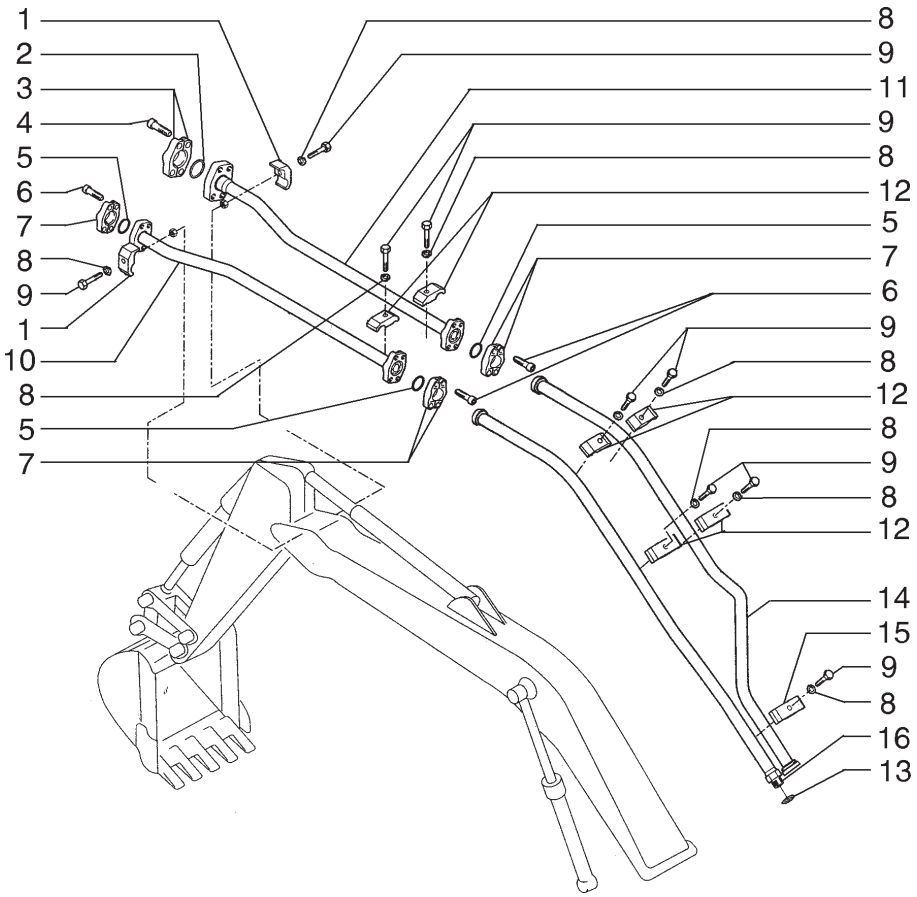

ITEM	PEÇA N°	QTDE.	COD.	DESCRIÇÃO	DESCRIPCION
1	71405814	2	031F	ABRAÇADEIRA	ABRAZADERA
2	70924192	1	158G	O'RING	JUNTA TORICA
3	71444029	4	417S	SEMI-FLANGE	SEMI-FLANGE
4	14424531	4	040V	PARAFUSO	TORNILLO
5	70924200	3	158G	O'RING	JUNTA TORICA
6	14422431	12	040V	PARAFUSO	TORNILLO
7	71404313	6	417S	SEMI-FLANGE	SEMI-FLANGE
8	10517073	9	170R	ARRUELA PRESSÃO	ARANDELA ELAST.
9	11113531	9	040V	PARAFUSO	TORNILLO
10	75270669	1	193T	TUBO	TUBO
11	75270667	1	193T	TUBO	TUBO
12	71415870	6	031F	ABRAÇADEIRA	ABRAZADERA
13	70931640	1	158G	O'RING	JUNTA TORICA
14	75270668	1	193T	TUBO	TUBO
15	72209212	1	031F	ABRAÇADEIRA	ABRAZADERA
16	75270666	1	193T	TUBO	TUBO

OPCIONAL
OPCIONAL

MARTELETE - TUBULAÇÃO
MARTILLO - TUBERIAS

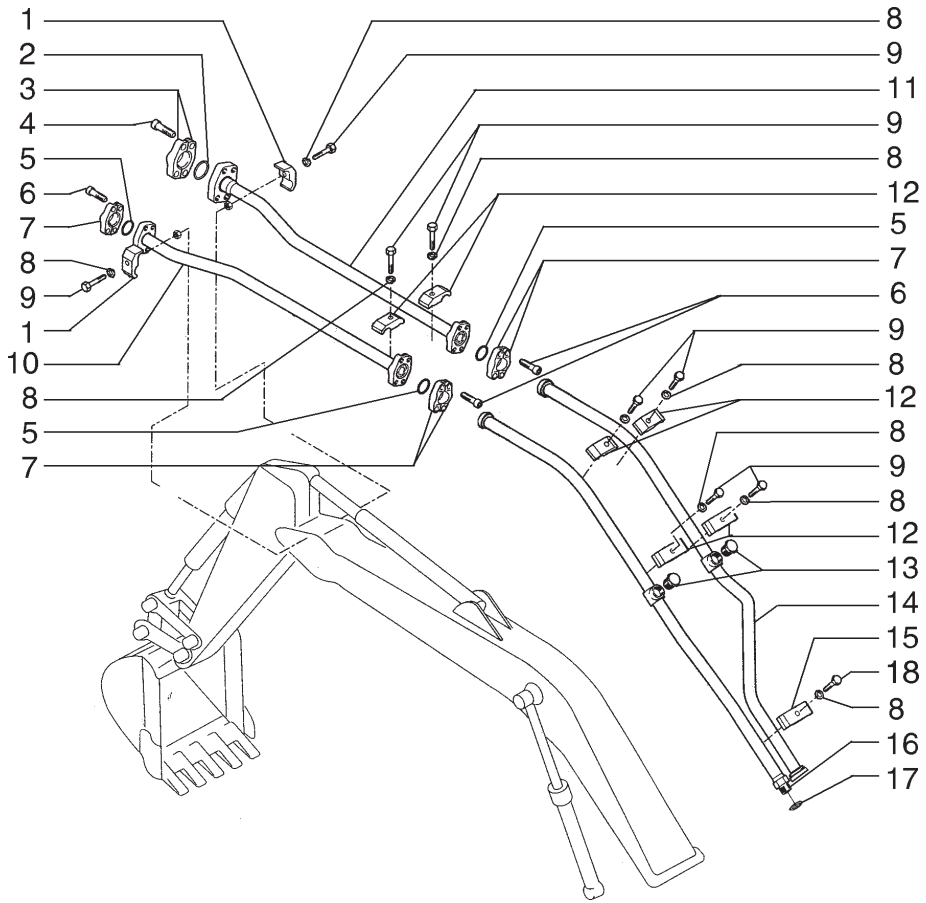

ITEM	PEÇA N°	QTDE.	COD.	DESCRIÇÃO	DESCRIPCION
1	71405814	2	031F	ABRAÇADEIRA	ABRAZADERA
2	70924192	1	158G	O'RING	JUNTA TORICA
3	71444029	4	417S	SEMI-FLANGE	SEMI-FLANGE
4	14424531	4	040V	PARAFUSO	TORNILLO
5	70924200	3	158G	O'RING	JUNTA TORICA
6	14422431	12	040V	PARAFUSO	TORNILLO
7	71404313	6	417S	SEMI-FLANGE	SEMI-FLANGE
8	10517073	9	170R	ARRUELA PRESSÃO	ARANDELA ELAST.
9	11113531	9	040V	PARAFUSO	TORNILLO
10	87363055	1	193T	TUBO	TUBO
11	87363051	1	193T	TUBO	TUBO
12	71415870	6	031F	ABRAÇADEIRA	ABRAZADERA
13	71404600	2	050T	BUJÃO	TAPON
14	87363049	1	193T	TUBO	TUBO
15	72209212	1	031F	ABRAÇADEIRA	ABRAZADERA
16	87363045	1	193T	TUBO	TUBO
17	70931640	1	158G	O'RING	JUNTA TORICA
18	11113334	1	040V	PARAFUSO	TORNILLO

OPCIONAL
OPCIONAL

MARTELETE - TUBULAÇÃO
MARTILLO - TUBERIAS

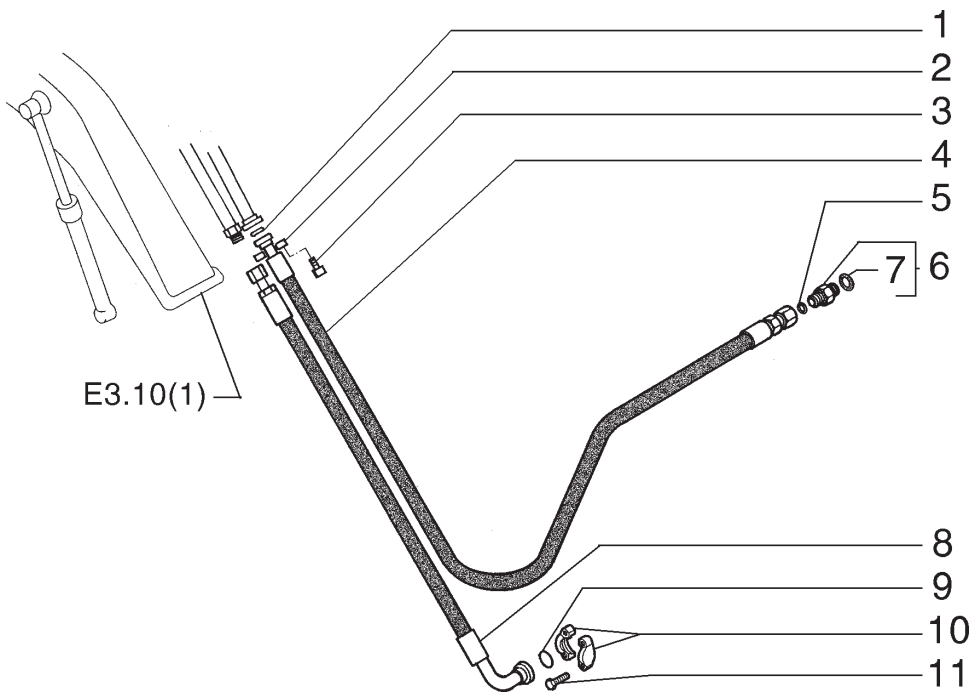

ITEM	PEÇA N°	QTDE.	COD.	DESCRIÇÃO	DESCRIPCION
1	70924192	1	158G	O'RING	JUNTA TORICA
2	71444029	2	417S	SEMI-FLANGE	SEMI-FLANGE
3	14424531	4	040V	PARAFUSO	TORNILLO
4	72213423	1	192T	MANGUEIRA	MANGA C/RACORDE
5	70931640	1	158G	O'RING	JUNTA TORICA
6	71404359	1	020R	CONEXÃO	RACOR
7	71404161	1	158G	O'RING	JUNTA TORICA
8	72213422	1	192T	MANGUEIRA	MANGA C/RACORDE
9	70924200	1	158G	O'RING	JUNTA TORICA
10	71404313	2	417S	SEMI-FLANGE	SEMI-FLANGE
11	14422234	4	040V	PARAFUSO	TORNILLO

OPCIONAL
OPCIONAL

MARTELETE - TUBULAÇÃO
MARTILLO - TUBERIAS

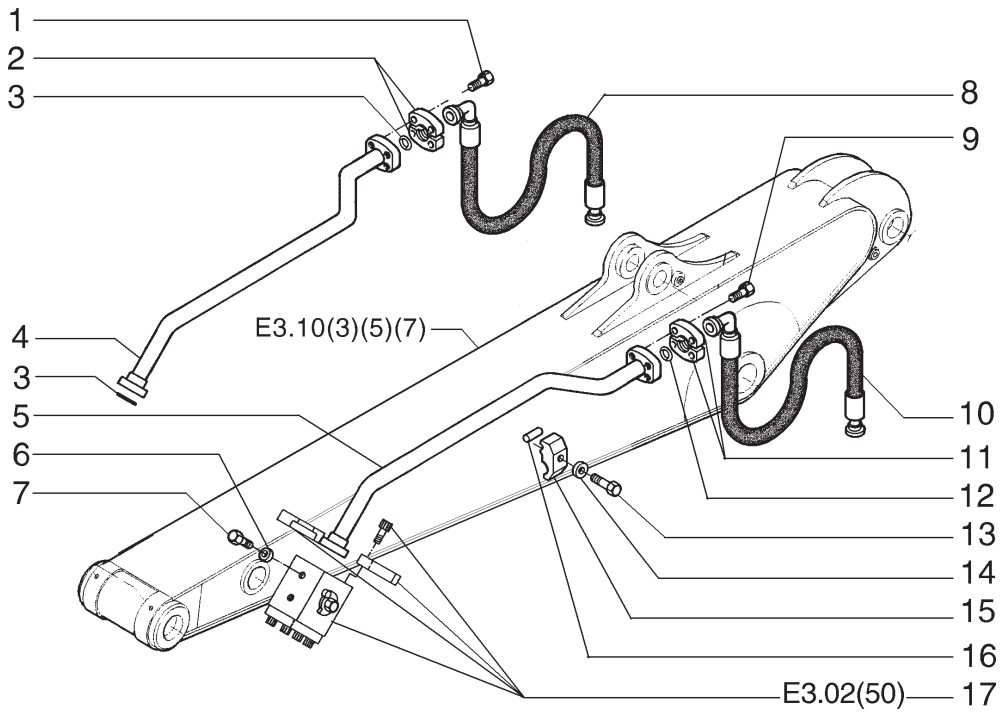

ITEM	PEÇA N°	QTDE.	COD.	DESCRIÇÃO	DESCRIPCION
1	14424534	4	040V	PARAFUSO	TORNILLO
2	71444029	2	417S	SEMI-FLANGE	SEMI-FLANGE
3	70924192	3	158G	O'RING	JUNTA TORICA
4	75270671	1	193T	TUBO	TUBO
5	75270670	1	193T	TUBO	TUBO
6	10516874	4	170R	ARRUELA PRESSÃO	ARANDELA ELAST.
7	11106434	4	040V	PARAFUSO	TORNILLO
8	72215158	1	192T	MANGUEIRA	MANGA C/RACORDE
9	14422434	4	040V	PARAFUSO	TORNILLO
10	72215159	1	192T	MANGUEIRA	MANGA C/RACORDE
11	71404313	2	417S	SEMI-FLANGE	SEMI-FLANGE
12	70924200	1	158G	O'RING	JUNTA TORICA
13	11113534	2	040V	PARAFUSO	TORNILLO
14	10517074	2	170R	ARRUELA PRESSÃO	ARANDELA ELAST.
15	72215152	2	031F	ABRAÇADEIRA	ABRAZADERA
16	87362973	2	080P	PINO	BULON
17	72215205	2	010V	VÁLVULA	VALVULA

OPCIONAL
OPCIONAL

MARTELETE - TUBULAÇÃO BRAÇO 2400MM
MARTILLO - TUBERIAS BRAZO 2400MM

NEW HOLLAND

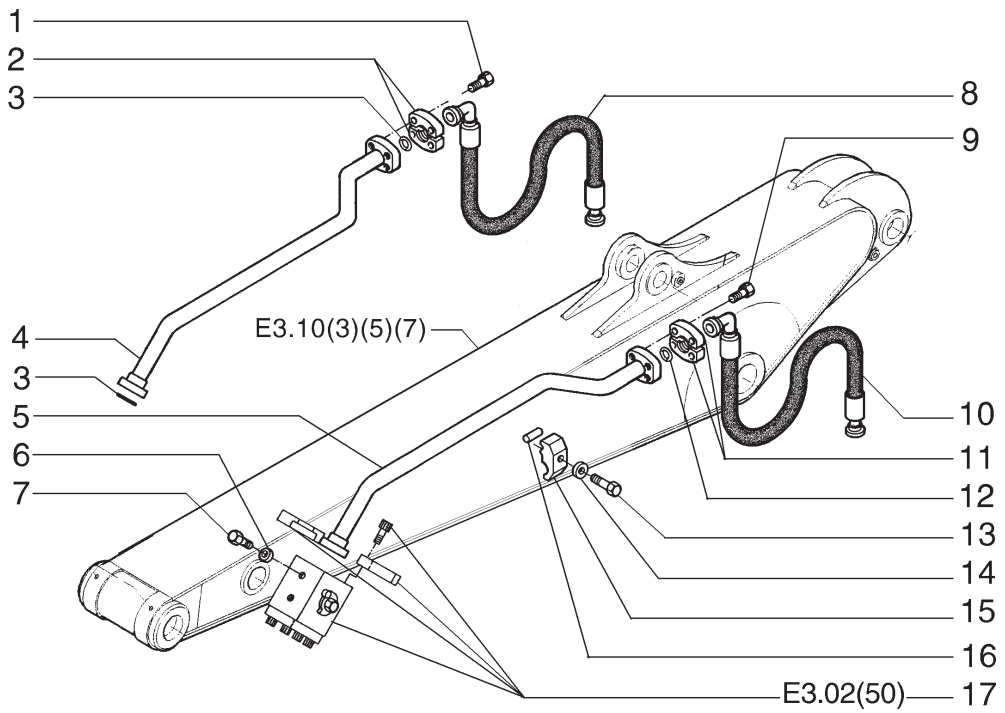

ITEM	PEÇA N°	QTDE.	COD.	DESCRIÇÃO	DESCRIPCION
1	14424534	4	040V	PARAFUSO	TORNILLO
2	71444029	2	417S	SEMI-FLANGE	SEMI-FLANGE
3	70924192	3	158G	O'RING	JUNTA TORICA
4	87363027	1	193T	TUBO	TUBO
5	87363029	1	193T	TUBO	TUBO
6	10516874	4	170R	ARRUELA PRESSÃO	ARANDELA ELAST.
7	11106434	4	040V	PARAFUSO	TORNILLO
8	72215158	1	192T	MANGUEIRA	MANGA C/RACORDE
9	14422434	4	040V	PARAFUSO	TORNILLO
10	72215159	1	192T	MANGUEIRA	MANGA C/RACORDE
11	71404313	2	417S	SEMI-FLANGE	SEMI-FLANGE
12	70924200	1	158G	O'RING	JUNTA TORICA
13	11113534	2	040V	PARAFUSO	TORNILLO
14	10517074	2	170R	ARRUELA PRESSÃO	ARANDELA ELAST.
15	72215152	2	031F	ABRAÇADEIRA	ABRAZADERA
16	87362973	2	080P	PINO	BULON
17	72215205	2	010V	VÁLVULA	VALVULA

OPCIONAL
OPCIONAL

MARTELETE - TUBULAÇÃO BRAÇO 2400MM
MARTILLO - TUBERIAS BRAZO 2400MM

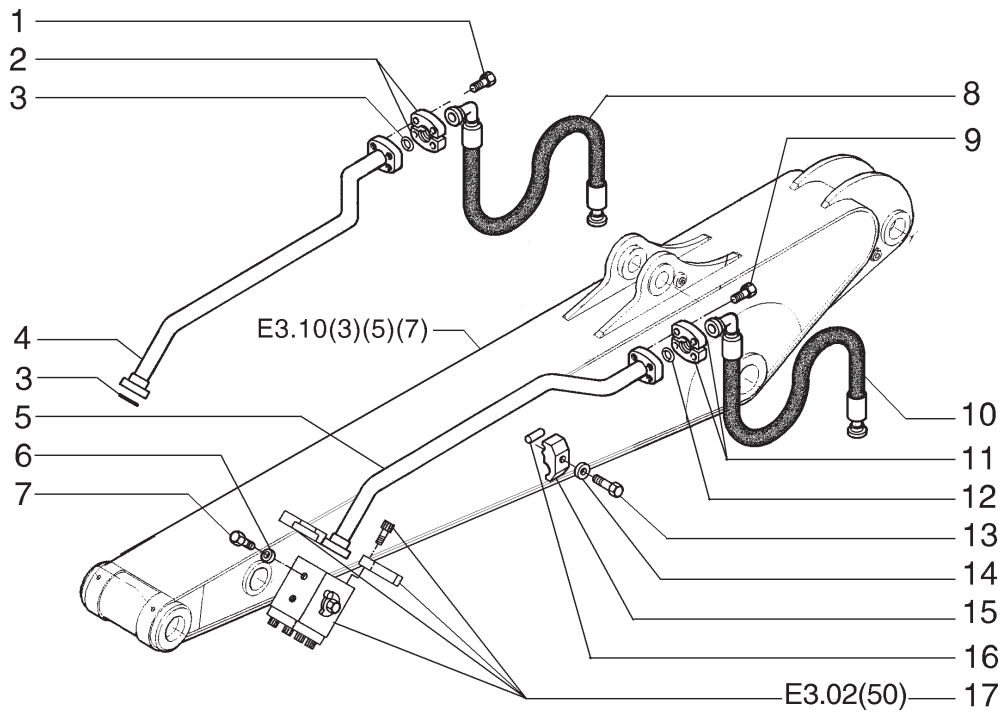

ITEM	PEÇA N°	QTDE.	COD.	DESCRIÇÃO	DESCRIPCION
1	14424534	4	040V	PARAFUSO	TORNILLO
2	71444029	2	417S	SEMI-FLANGE	SEMI-FLANGE
3	70924192	3	158G	O'RING	JUNTA TORICA
4	72215168	1	193T	TUBO	TUBO
5	72215170	1	193T	TUBO	TUBO
6	10516874	4	170R	ARRUELA PRESSÃO	ARANDELA ELAST.
7	11106434	4	040V	PARAFUSO	TORNILLO
8	72215178	1	192T	MANGUEIRA	MANGA C/RACORDE
9	14422434	4	040V	PARAFUSO	TORNILLO
10	72215179	1	192T	MANGUEIRA	MANGA C/RACORDE
11	71404313	2	417S	SEMI-FLANGE	SEMI-FLANGE
12	70924200	1	158G	O'RING	JUNTA TORICA
13	11113534	2	040V	PARAFUSO	TORNILLO
14	10517074	2	170R	ARRUELA PRESSÃO	ARANDELA ELAST.
15	72215152	2	031F	ABRAÇADEIRA	ABRAZADERA
16	72219245	2	080P	PINO	BULON
17	72215205	2	010V	VÁLVULA	VALVULA

OPCIONAL
OPCIONAL

MARTELETE - TUBULAÇÃO BRAÇO 2940MM
MARTILLO - TUBERIAS BRAZO 2940MM

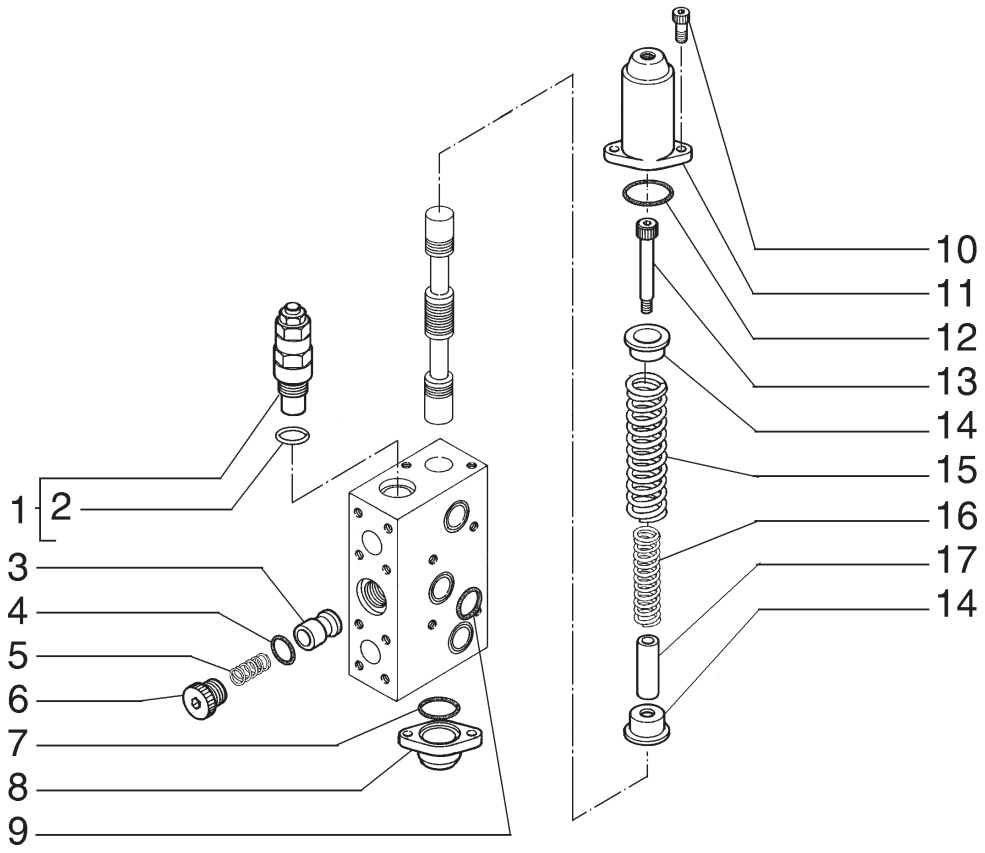

ITEM	PEÇA N°	QTDE.	COD.	DESCRIÇÃO	DESCRIPCION
1	72210098	2	010V	VÁLVULA	VALVULA
2	72209838	1	158G	O'RING	JUNTA TORICA
3	72210128	1	010V	VÁLVULA	VALVULA
4	72209989	1	158G	O'RING	JUNTA TORICA
5	72210129	1	100M	MOLA	MUELLE
6	72209987	1	050T	BUJÃO	TAPON
7	72210088	1	158G	O'RING	JUNTA TORICA
8	72210082	1	265C	TAMPA	TAPA
9	72209839	3	158G	O'RING	JUNTA TORICA
10	72210011	4	040V	PARAFUSO	TORNILLO
11	72210078	1	265C	TAMPA	TAPA
12	72210086	1	158G	O'RING	JUNTA TORICA
13	72210126	1	040V	PARAFUSO	TORNILLO
14	72210127	2	069S	SEDE	ASIENTO
15	72210124	1	100M	MOLA	MUELLE
16	72210085	1	100M	MOLA	MUELLE
17	72210125	1	095B	BUCHA	BUJE

OPCIONAL
OPCIONAL

VÁLVULA PROPORCIONAL
VALVULA PROPORCIONAL

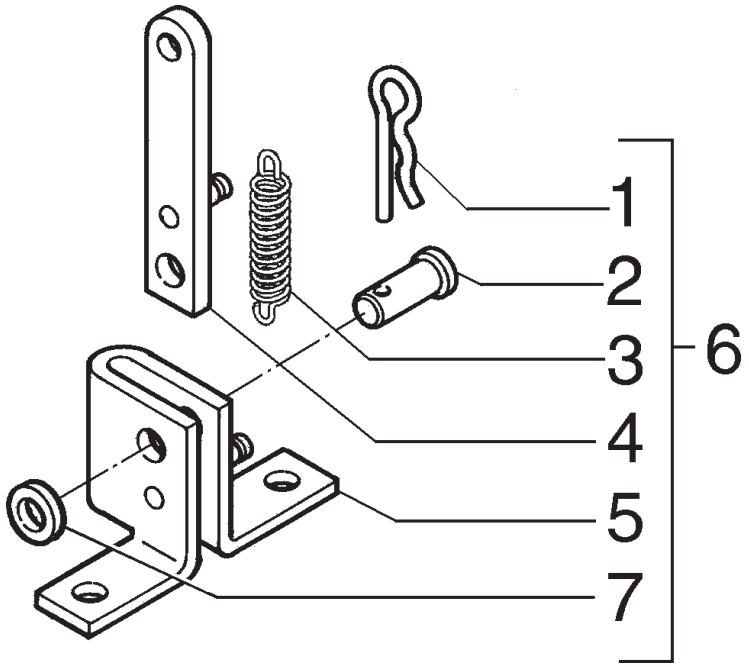

ITEM	PEÇA Nº	QTDE.	COD.	DESCRIÇÃO	DESCRIPCION
1	10802801	1	270C	CONTRA PINO	CHAVETA PARTIDA
2	72204644	1	080P	PINO	BULON
3	72204189	1	100M	MOLA	MUELLE
4	72204190	1	045L	ALAVANCA	PALANCA
5	72204193	1	300S	SUPORTE	SOPORTE
6	72204187	1	080A	BATENTE	BATIENTE
7	12641031	1	131R	ARRUELA	ARANDELA

OPCIONAL
OPCIONAL

VÁLVULA PROPORCIONAL
VALVULA PROPORCIONAL

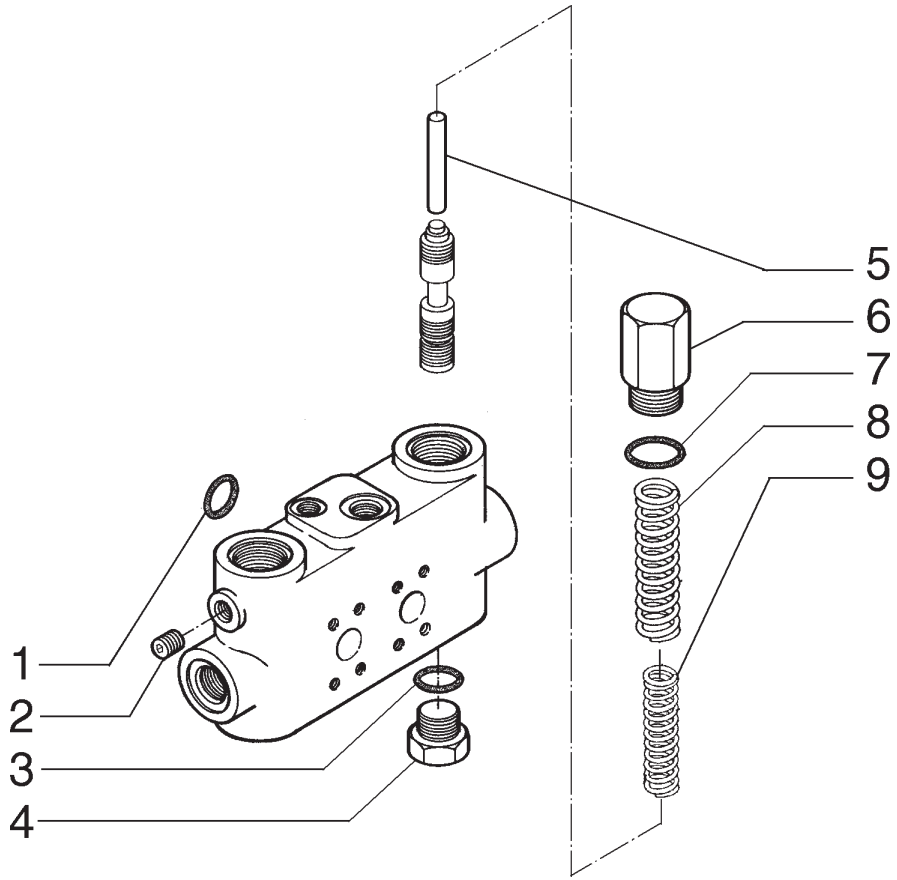

ITEM	PEÇA N°	QTDE.	COD.	DESCRIÇÃO	DESCRIPCION
1	72209839	2	158G	O'RING	JUNTA TORICA
2	72209872	2	050T	BUJÃO	TAPON
3	72209824	2	158G	O'RING	JUNTA TORICA
4	72210069	2	050T	BUJÃO	TAPON
5	72210067	2	080P	PINO	BULON
6	72210068	2	050T	BUJÃO	TAPON
7	72210070	2	158G	O'RING	JUNTA TORICA
8	72210065	2	100M	MOLA	MUELLE
9	72210066	2	100M	MOLA	MUELLE

VÁLVULA DE CONTROLE - 72204759
VALVULA DEL CONTROLE - 72204759

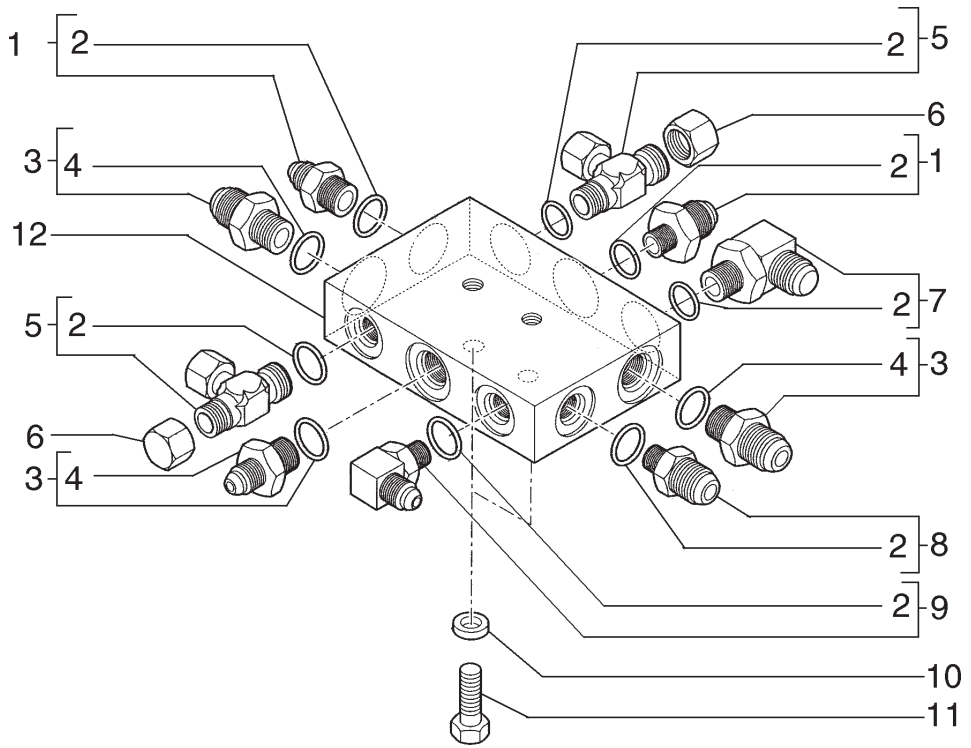

ITEM	PEÇA N°	QTDE.	COD.	DESCRIÇÃO	DESCRIPCION
1	71404327	2	020R	CONEXÃO	RACOR
2	71404163	7	158G	O'RING	JUNTA TORICA
3	71404357	3	020R	CONEXÃO	RACOR
4	71404165	1	158G	O'RING	JUNTA TORICA
5	71404823	2	020R	CONEXÃO	RACOR
6	72100658	4	050T	BUJÃO	TAPON
7	71404333	1	085G	COTOVELO	CODO
8	71404351	1	020R	CONEXÃO	RACOR
9	71404408	1	085G	COTOVELO	CODO
10	12645031	2	131R	ARRUELA	ARANDELA
11	16044231	2	040V	PARAFUSO	TORNILLO
12	72209363	1	074B	BLOCO	BLOQUE

BLOCO HIDRÁULICO
BLOQUE HIDRAULICO

E3.02 | 38

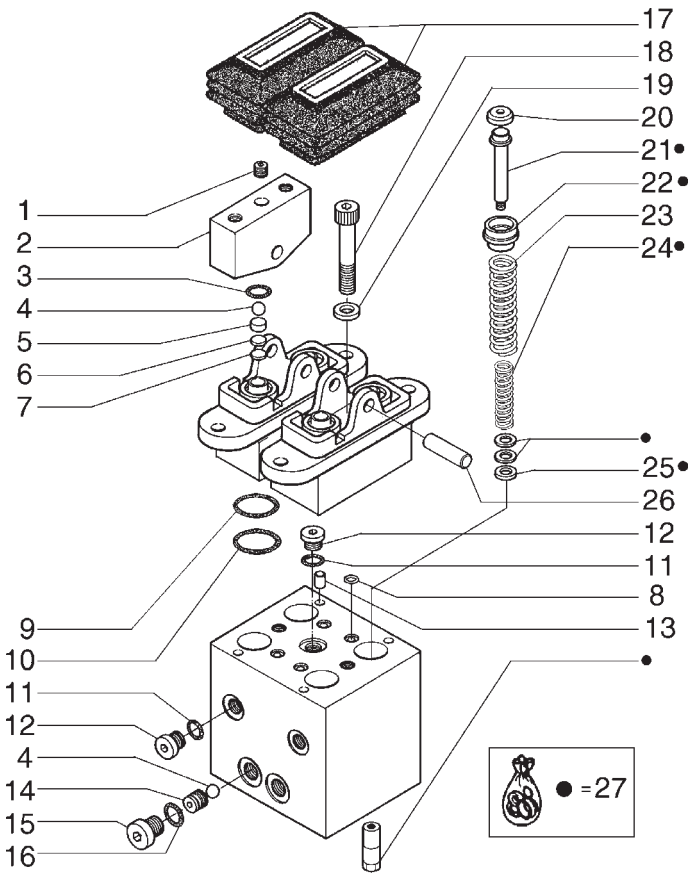

ITEM	PEÇA N°	QTDE.	COD.	DESCRIÇÃO	DESCRIPCION
1	72210233	4	050T	BUJÃO	TAPON
2	72210224	2	040C	EXCENTRICO	LEVA
3	72210238	4	123G	RETENTOR	EMPAQUETADURA
4	72210237	6	140S	ESFERA	BOLA
5	72210228	4	300S	SUPORTE	SOPORTE
6	72210218	4	060D	DISCO	DISCO
7	72210220	4	060D	DISCO	DISCO
8	72210239	4	158G	O'RING	JUNTA TORICA
9	72210240	4	158G	O'RING	JUNTA TORICA
10	72210241	4	158G	O'RING	JUNTA TORICA
11	72209818	3	158G	O'RING	JUNTA TORICA
12	72210229	3	050T	BUJÃO	TAPON
13	72210236	4	080P	PINO	BULON
14	72210219	2	069S	SEDE	ASIENTO
15	72210230	3	050T	BUJÃO	TAPON
16	72209827	3	158G	O'RING	JUNTA TORICA
17	72210225	2	334C	COIFA PARA PÓ	CAPUCHA
18	72210231	2	040V	PARAFUSO	TORNILLO
19	72210235	2	131R	ARRUELA	ARANDELA
20	72210221	4	120P	PRATO	PLATILLO
21	72210232	4	040V	PARAFUSO	TORNILLO
22	72210227	4	030M	LUVA	MANGUITO
23	72210222	4	100M	MOLA	MUELLE
24	72210223	4	100M	MOLA	MUELLE
25	72210234	4	131R	ARRUELA	ARANDELA
26	72210226	2	080P	PINO	BULON
27	72210242	4	002K	KIT	JUEGO

VÁLVULA DO PEDAL - 72202431
VALVULA DEL PEDAL - 72202431

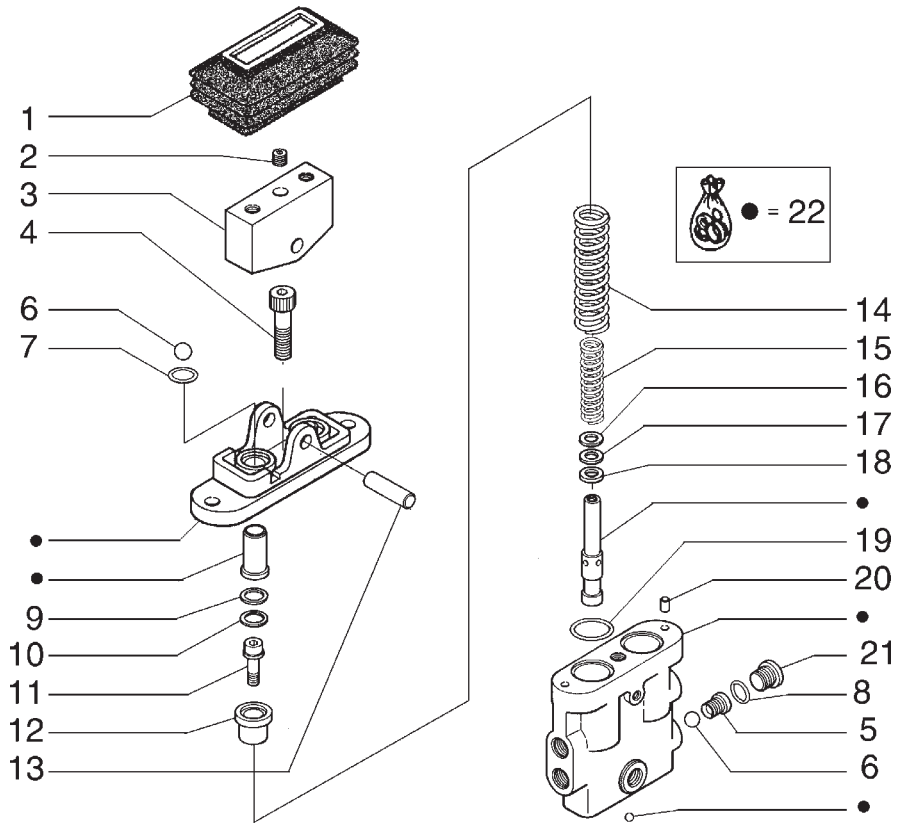

ITEM	PEÇA Nº	QTDE.	COD.	DESCRIÇÃO	DESCRIPCION
1	72210225	1	334C	COIFA PARA PÓ	CAPUCHA
2	72210233	2	050T	BUJÃO	TAPON
3	72210489	1	040C	EXCENTRICO	LEVA
4	72210490	1	040V	PARAFUSO	TORNILLO
5	72210219	1	069S	SEDE	ASIENTO
6	72210237	3	140S	ESFERA	BOLA
7	72210491	2	158G	O'RING	JUNTA TORICA
8	72209827	1	158G	O'RING	JUNTA TORICA
9	72210484	2	198S	CALÇO	CALCE
10	72210485	2	198S	CALÇO	CALCE
11	72210232	2	040V	PARAFUSO	TORNILLO
12	72210483	2	030M	LUVA	MANGUITO
13	72210226	1	080P	PINO	BULON
14	72210486	1	100M	MOLA	MUELLE
15	72210223	2	100M	MOLA	MUELLE
16	72210234	2	131R	ARRUELA	ARANDELA
17	72210488	1	198S	CALÇO	CALCE
18	72210487	2	198S	CALÇO	CALCE
19	72210493	2	158G	O'RING	JUNTA TORICA
20	72210492	2	080P	PINO	BULON
21	72210230	1	050T	BUJÃO	TAPON
22	72210494	1	002K	KIT	JUEGO

OPCIONAL
OPCIONAL

VÁLVULA DO PEDAL - 72204155
VALVULA DEL PEDAL - 72204155

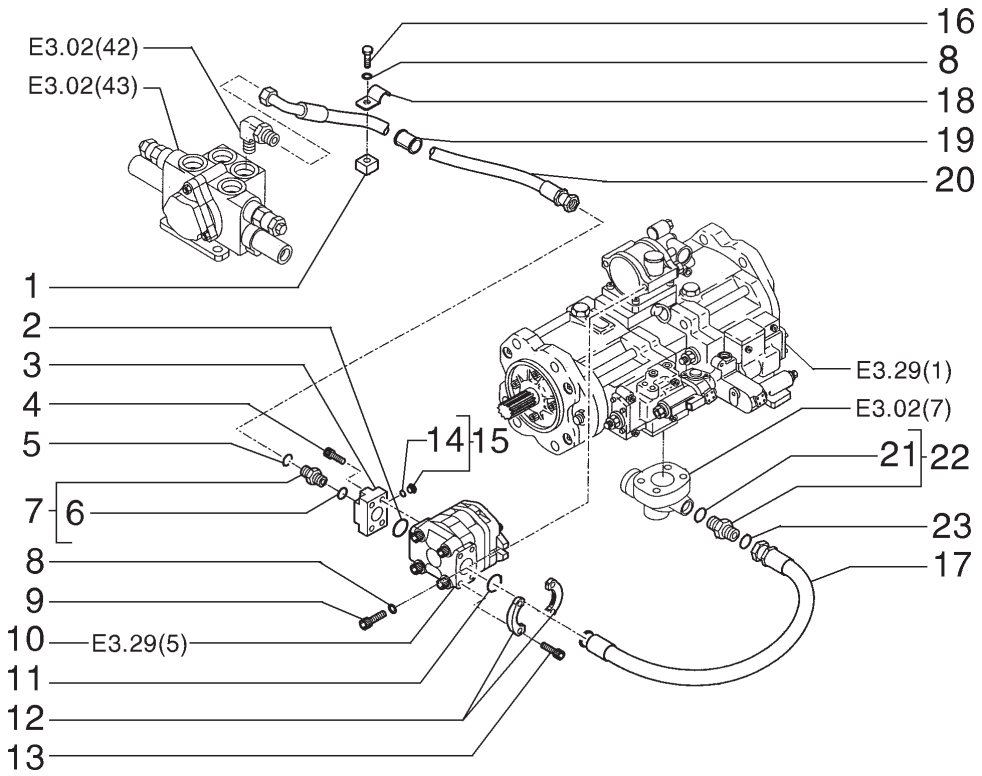

ITEM	PEÇA N°	QTDE.	COD.	DESCRIÇÃO	DESCRIPCION
1	72204753	1	074B	BLOCO	CALCE
2	70924200	1	158G	O'RING	JUNTA TORICA
3	72204754	1	070F	FLANGE	BRIDA
4	14420531	4	040V	PARAFUSO	TORNILLO
5	70923841	1	158G	O'RING	JUNTA TORICA
6	71404166	1	158G	O'RING	JUNTA TORICA
7	71404361	1	020R	CONEXÃO	RACOR
8	14496631	3	131R	ARRUELA	ARANDELA
9	14420231	2	040V	PARAFUSO	TORNILLO
10	72204291	1	155P	BOMBA	BOMBA
11	71444332	1	158G	O'RING	JUNTA TORICA
12	71404909	2	070F	FLANGE	BRIDA
13	14420331	4	040V	PARAFUSO	TORNILLO
14	71404163	1	158G	O'RING	JUNTA TORICA
15	71404452	1	050T	BUJÃO	TAPON
16	11107031	1	040V	PARAFUSO	TORNILLO
17	72203697	1	192T	MANGUEIRA	MANGA C/RACORDE
18	72201669	1	031F	ABRAÇADEIRA	ABRAZADERA
19	72204102	1	095B	BUCHA	BUJE
20	72204128	1	192T	MANGUEIRA	MANGA C/RACORDE
21	71444332	1	158G	O'RING	JUNTA TORICA
22	71444464	1	020R	CONEXÃO	RACOR
23	70931640	1	158G	O'RING	JUNTA TORICA

OPCIONAL
OPCIONAL

GARRA DE TORAS - TUBULAÇÃO
GARRA PARA MADEIRA - TUBERIAS

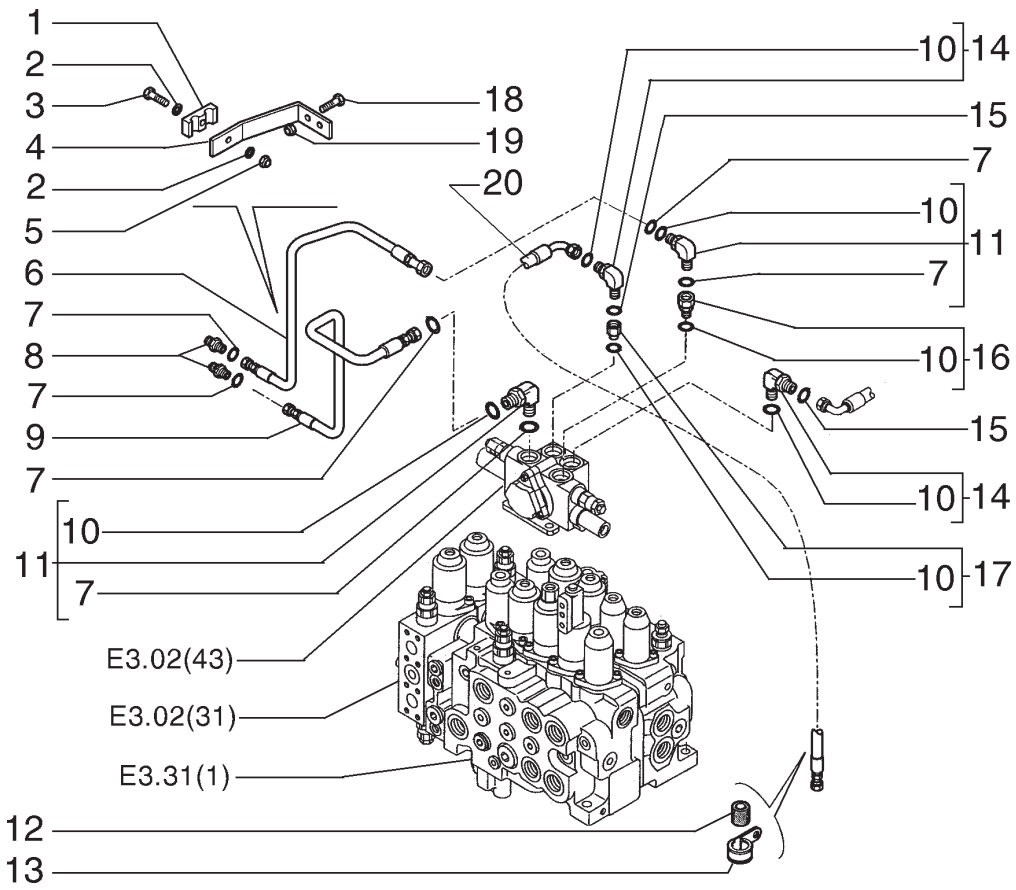

ITEM	PEÇA N°	QTDE.	COD.	DESCRIÇÃO	DESCRIPCION
1	72204346	1	031F	ABRAÇADEIRA	ABRAZADERA
2	12644321	2	131R	ARRUELA	ARANDELA
3	11107434	1	040V	PARAFUSO	TORNILLO
4	72204347	1	300S	SUPORTE	SOPORTE
5	11701721	1	010D	PORCA	TUERCA
6	75270684	1	193T	TUBO	TUBO
7	71484462	1	123G	RETENTOR	EMPAQUETADURA
8	72204293	2	020R	CONEXÃO	RACOR
9	75270683	1	193T	TUBO	TUBO
10	71404166	1	158G	O'RING	JUNTA TORICA
11	71484803	2	020R	CONEXÃO	RACOR
12	72204102	1	095B	BUCHA	BUJE
13	4982514	1	031F	ABRAÇADEIRA	ABRAZADERA
14	71404349	2	085G	COTOVELO	CODO
15	70923841	2	158G	O'RING	JUNTA TORICA
16	72204183	1	020R	CONEXÃO	RACOR
17	72204350	1	020R	CONEXÃO	RACOR
18	11112434	2	040V	PARAFUSO	TORNILLO
19	14496731	2	131R	ARRUELA	ARANDELA
20	72204129	1	192T	MANGUEIRA	MANGA C/RACORDE

OPCIONAL
OPCIONAL

GARRA DE TORAS - TUBULAÇÃO
GARRA PARA MADEIRA - TUBERIAS

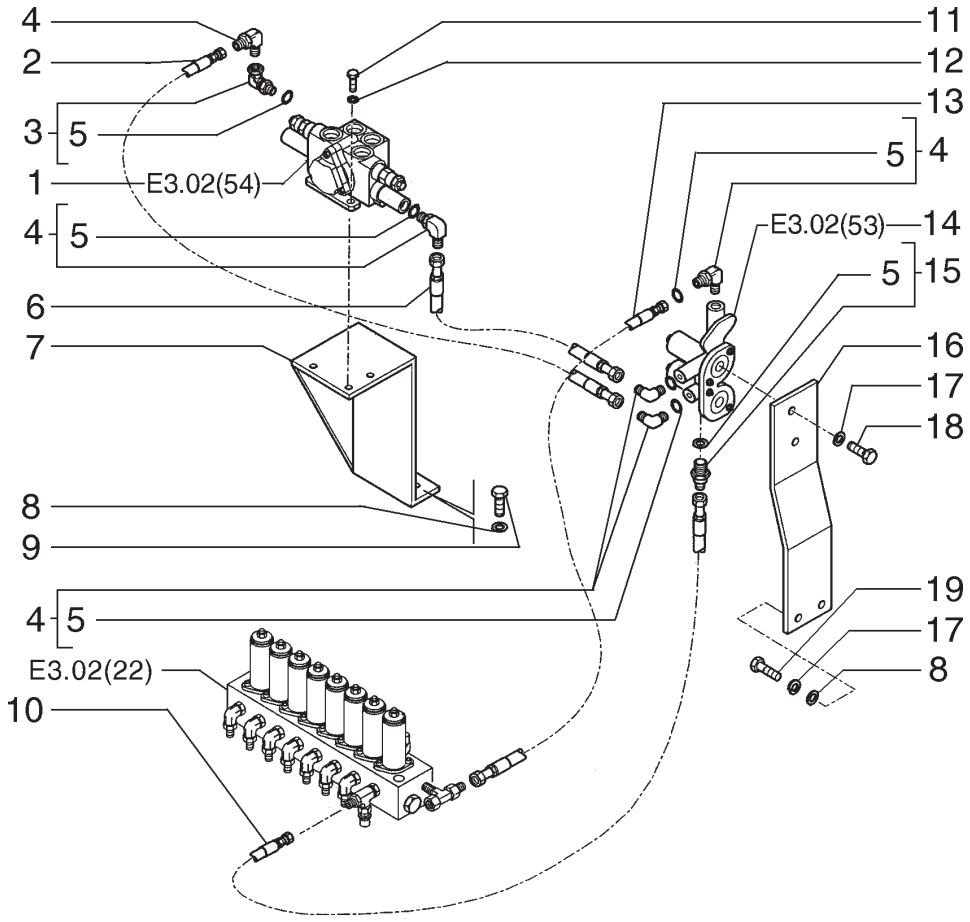

ITEM	PEÇA N°	QTDE.	COD.	DESCRIÇÃO	DESCRIPCION
1	72204228	1	083D	DISTRIBUIDOR	DISTRIBUIDOR
2	72207473	1	192T	MANGUEIRA	MANGA C/RACORDE
3	72201042	1	020R	CONEXÃO	RACOR
4	71404333	5	085G	COTOVELO	CODO
5	71404163	1	158G	O'RING	JUNTA TORICA
6	72207472	1	192T	MANGUEIRA	MANGA C/RACORDE
7	72202881	1	300S	SUPORTE	SOPORTE
8	14496731	5	131R	ARRUELA	ARANDELA
9	11112431	3	040V	PARAFUSO	TORNILLO
10	72207475	1	192T	MANGUEIRA	MANGA C/RACORDE
11	16043831	3	040V	PARAFUSO	TORNILLO
12	12654401	3	131R	ARRUELA	ARANDELA
13	72207474	1	192T	MANGUEIRA	MANGA C/RACORDE
14	72204197	1	010V	VÁLVULA	VALVULA
15	72202438	1	020R	CONEXÃO	RACOR
16	72204007	1	300S	SUPORTE	SOPORTE
17	14496631	2	131R	ARRUELA	ARANDELA
18	11106231	2	040V	PARAFUSO	TORNILLO
19	11112831	2	040V	PARAFUSO	TORNILLO

OPCIONAL
OPCIONAL

GARRA DE TORAS - TUBULAÇÃO
GARRA PARA MADEIRA - TUBERIAS

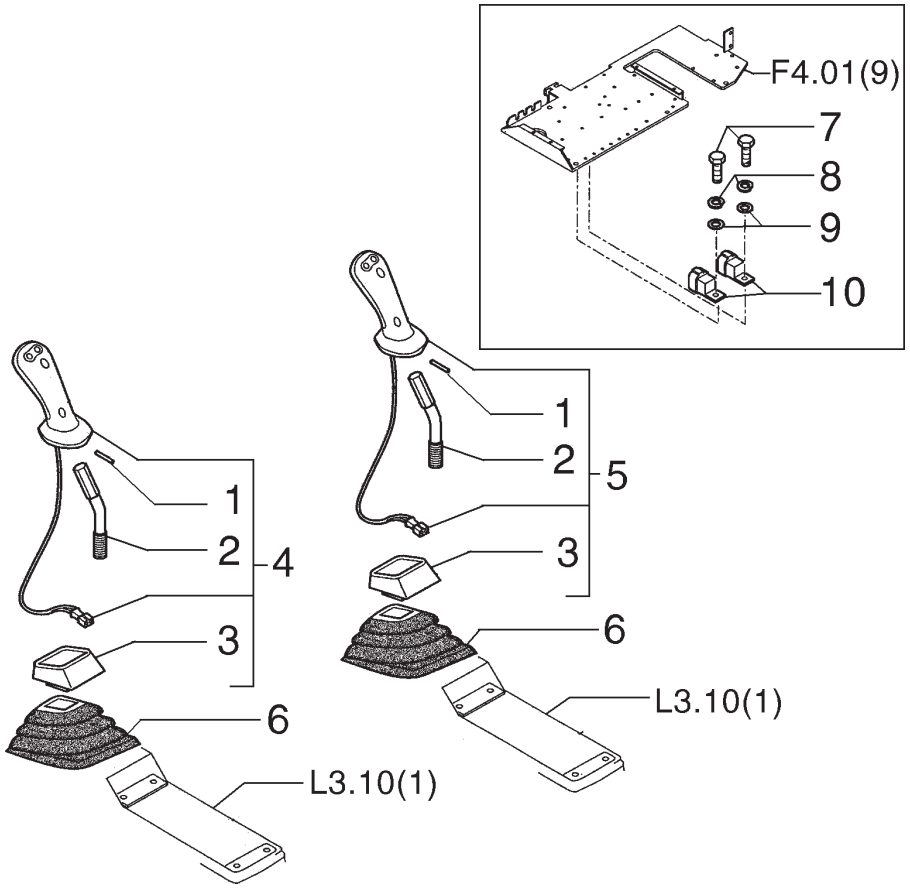

ITEM	PEÇA N°	QTDE.	COD.	DESCRIÇÃO	DESCRIPCION
1	14601371	1	200S	PINO	PASADOR
2	72203871	1	045L	ALAVANCA	PALANCA
3	72203857	2	334C	COIFA PARA PÓ	CAPUCHA
4	72203570	1	025I	EMPUNHADURA	EMPUNADURA
5	72203569	1	025I	EMPUNHADURA	EMPUNADURA
6	72207036	2	334C	COIFA PARA PÓ	CAPUCHA
7	10902234	2	040V	PARAFUSO	TORNILLO
8	10516474	2	131R	ARRUELA	ARANDELA
9	12643721	2	131R	ARRUELA	ARANDELA
10	71451952	2	085T	RELE	TELERUPTOR

OPCIONAL
OPCIONAL

GARRA DE TORAS - COMANDOS
GARRA PARA MADEIRA - MANDOS

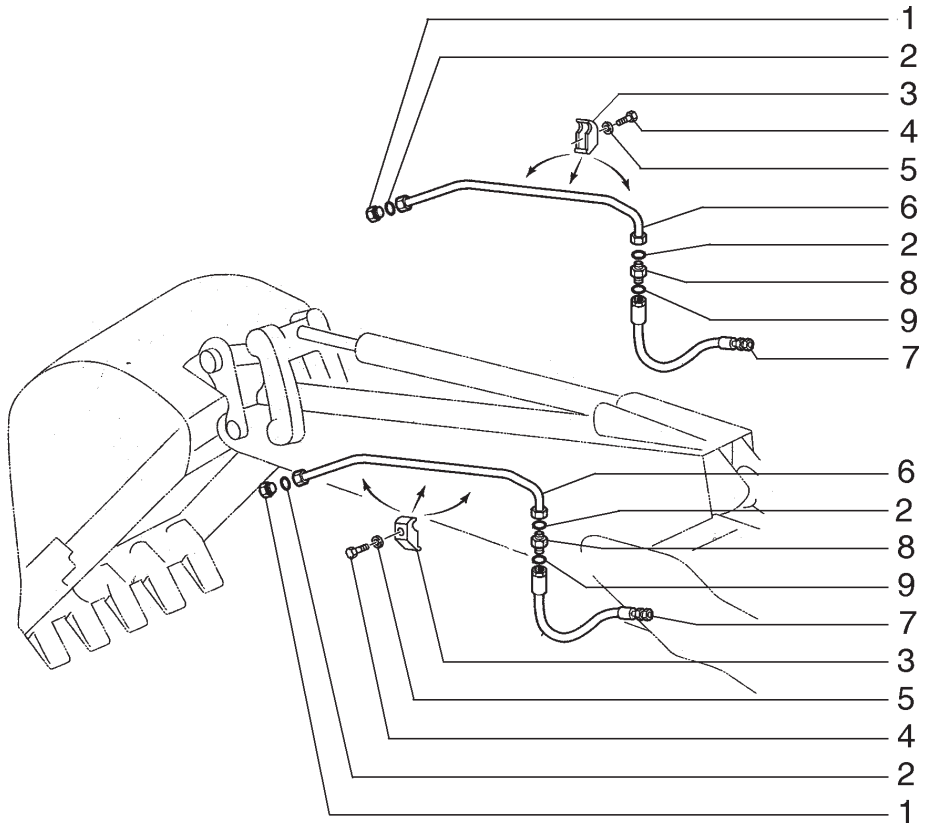

ITEM	PEÇA N°	QTDE.	COD.	DESCRIÇÃO	DESCRIPCION
1	72204294	2	020R	CONEXÃO	RACOR
2	71484462	4	123G	RETENTOR	EMPAQUETADURA
3	71466172	6	031F	ABRAÇADEIRA	ABRAZADERA
4	11113234	6	040V	PARAFUSO	TORNILLO
5	10517074	6	170R	ARRUELA PRESSÃO	ARANDELA ELAST.
6	75270685	1	193T	TUBO	TUBO
7	72215163	2	192T	MANGUEIRA	MANGA C/RACORDE
8	72204293	2	020R	CONEXÃO	RACOR
9	70923841	2	158G	O'RING	JUNTA TORICA

OPCIONAL
OPCIONAL

GARRA DE TORAS - TUBULAÇÃO 2,4M
GARRA PARA MADEIRA - TUBERIAS 2,4M

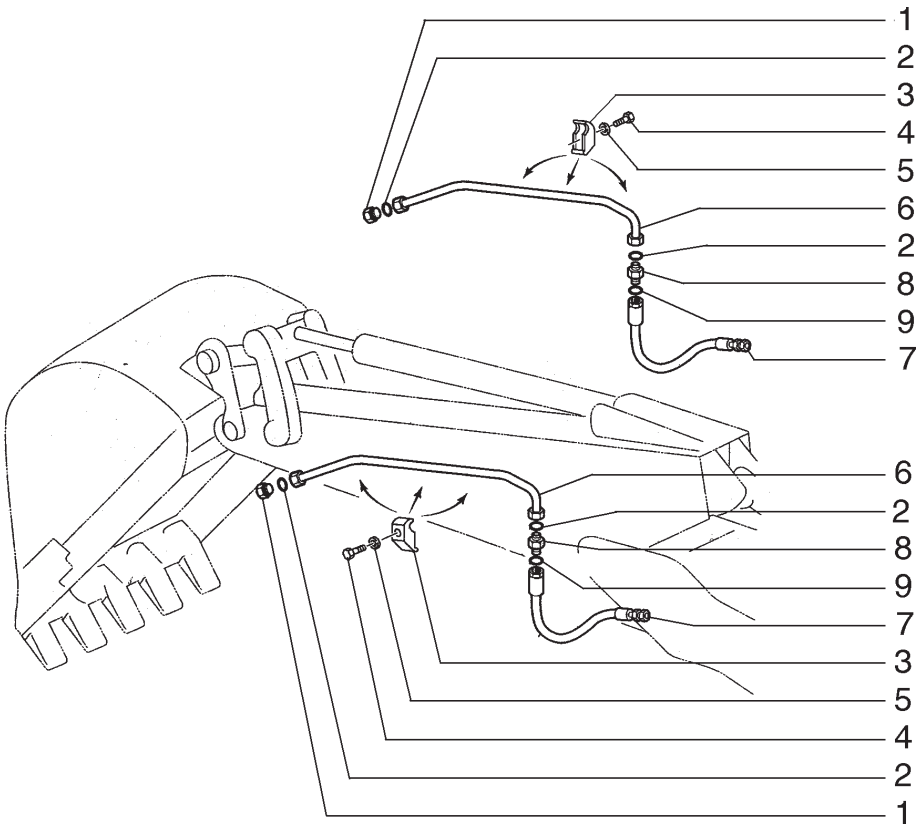

ITEM	PEÇA N°	QTDE.	COD.	DESCRIÇÃO	DESCRIPCION
1	72204294	2	020R	CONEXÃO	RACOR
2	71484462	4	123G	RETENTOR	EMPAQUETADURA
3	71466172	4	031F	ABRAÇADEIRA	ABRAZADERA
4	11113234	4	040V	PARAFUSO	TORNILLO
5	10517074	4	170R	ARRUELA PRESSÃO	ARANDELA ELAST.
6	75270685	1	193T	TUBO	TUBO
7	72215181	2	192T	MANGUEIRA	MANGA C/RACORDE
8	72204293	2	020R	CONEXÃO	RACOR
9	70923841	2	158G	O'RING	JUNTA TORICA

OPCIONAL
OPCIONAL

GARRA DE TORAS - TUBULAÇÃO 2,94M
GARRA PARA MADEIRA - TUBERIAS 2,94M

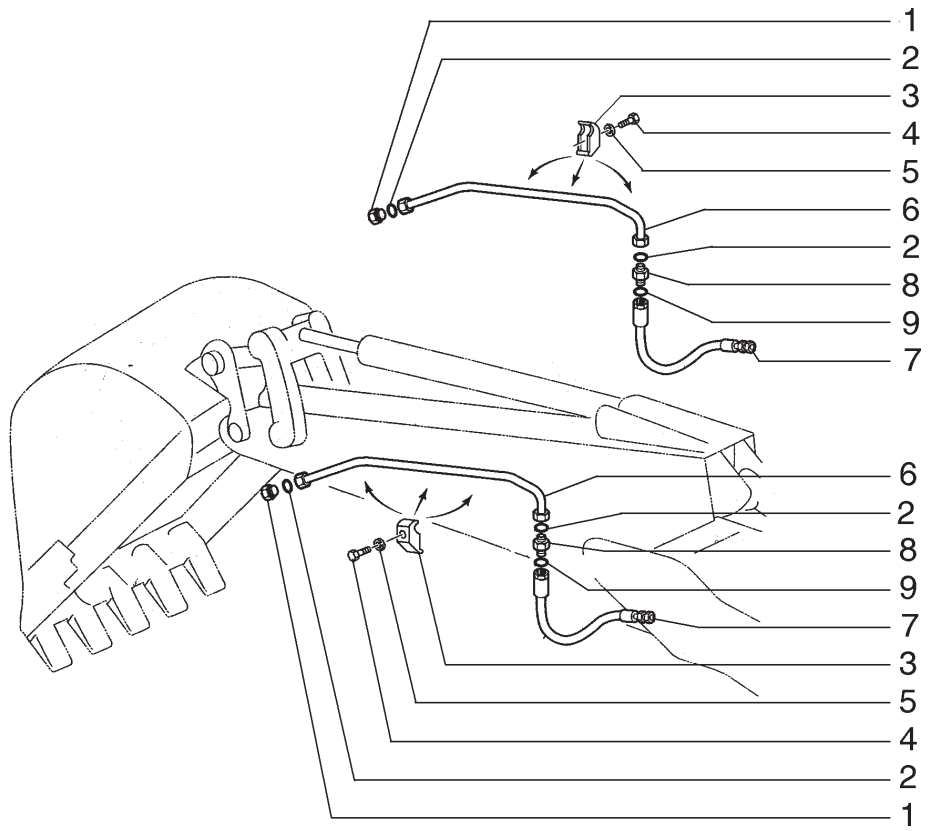

ITEM	PEÇA N°	QTDE.	COD.	DESCRIÇÃO	DESCRIPCION
1	72204294	2	020R	CONEXÃO	RACOR
2	71484462	4	123G	RETENTOR	EMPAQUETADURA
3	71466172	4	031F	ABRAÇADEIRA	ABRAZADERA
4	11113234	4	040V	PARAFUSO	TORNILLO
5	10517074	4	170R	ARRUELA PRESSÃO	ARANDELA ELAST.
6	75270682	1	193T	TUBO	TUBO
7	72215181	2	192T	MANGUEIRA	MANGA C/RACORDE
8	72204293	2	020R	CONEXÃO	RACOR
9	70923841	2	158G	O'RING	JUNTA TORICA

OPCIONAL
OPCIONAL

GARRA DE TORAS - TUBULAÇÃO 3,5M
GARRA PARA MADEIRA - TUBERIAS 3,5M

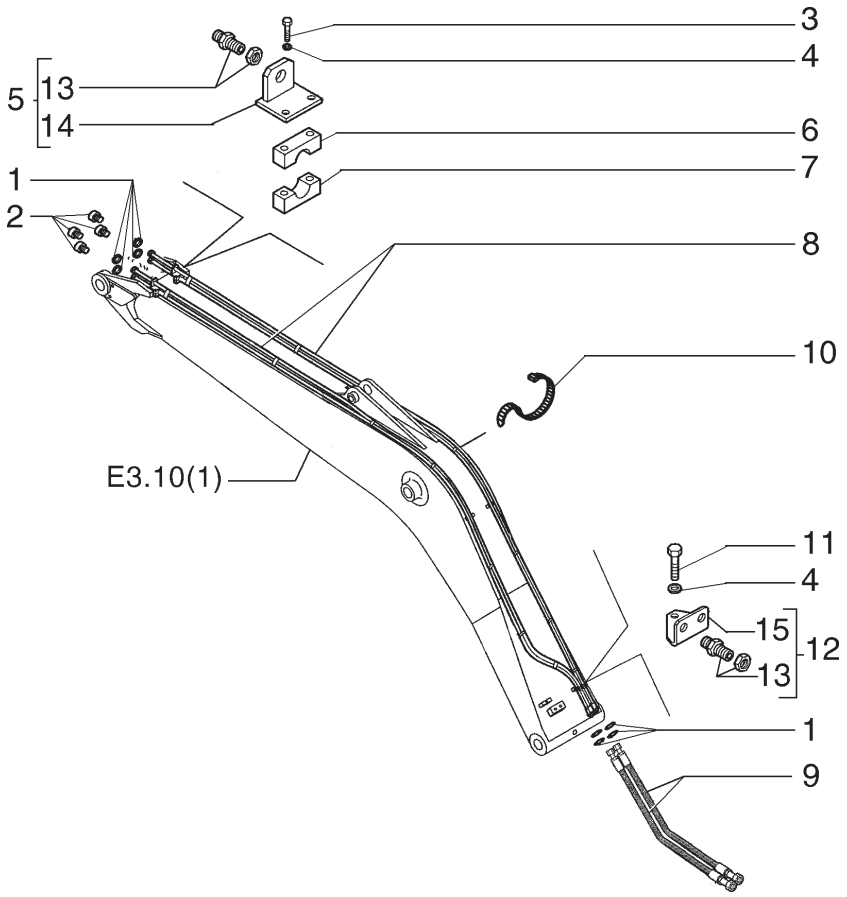

ITEM	PEÇA N°	QTDE.	COD.	DESCRIÇÃO	DESCRIPCION
1	70923841	10	158G	O'RING	JUNTA TORICA
2	71443486	2	050T	BUJÃO	TAPON
3	11113334	4	040V	PARAFUSO	TORNILLO
4	10517073	5	170R	ARRUELA PRESSÃO	ARANDELA ELAST.
5	72204505	2	300S	SUPORTE	SOPORTE
6	72204492	2	031F	ABRAÇADEIRA	ABRAZADERA
7	72204491	2	031F	ABRAÇADEIRA	ABRAZADERA
8	72203733	1	192T	MANGUEIRA	MANGA C/RACORDE
9	72203731	2	192T	MANGUEIRA	MANGA C/RACORDE
10	4982514	30	031F	ABRAÇADEIRA	ABRAZADERA
11	11113434	1	040V	PARAFUSO	TORNILLO
12	72204506	1	300S	SUPORTE	SOPORTE
13	72204201	4	020R	CONEXÃO	RACOR
14	72204504	2	300S	SUPORTE	SOPORTE
15	72204507	1	300S	SUPORTE	SOPORTE

OPCIONAL
OPCIONAL

GARRA DE TORAS - TUBULAÇÃO
GARRA PARA MADEIRA - TUBERIAS

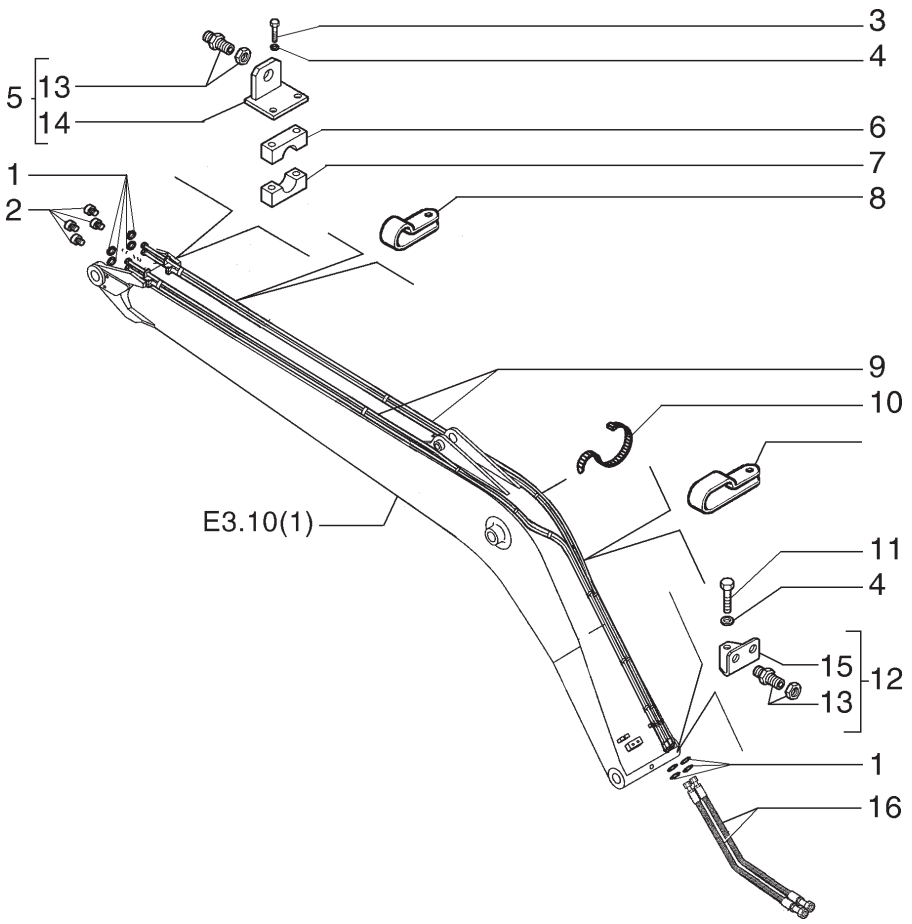

ITEM	PEÇA N°	QTDE.	COD.	DESCRIÇÃO	DESCRIPCION
1	70923841	10	158G	O'RING	JUNTA TORICA
2	71443486	2	050T	BUJÃO	TAPON
3	11113334	4	040V	PARAFUSO	TORNILLO
4	10517073	5	170R	ARRUELA PRESSÃO	ARANDELA ELAST.
5	72204505	2	300S	SUPORTE	SOPORTE
6	72204492	2	031F	ABRAÇADEIRA	ABRAZADERA
7	72204491	2	031F	ABRAÇADEIRA	ABRAZADERA
8	70927264	1	031F	ABRAÇADEIRA	ABRAZADERA
9	72161343	2	192T	MANGUEIRA	MANGA C/RACORDE
10	4982514	30	031F	ABRAÇADEIRA	ABRAZADERA
11	11113434	1	040V	PARAFUSO	TORNILLO
12	72204506	1	300S	SUPORTE	SOPORTE
13	72204201	4	020R	CONEXÃO	RACOR
14	72204504	2	300S	SUPORTE	SOPORTE
15	72204507	1	300S	SUPORTE	SOPORTE
16	72203731	2	192T	MANGUEIRA	MANGA C/RACORDE

OPCIONAL BRAÇO 15M
OPCIONAL BRAZO 15M

GARRA DE TORAS - TUBULAÇÃO
GARRA PARA MADEIRA - TUBERIAS

E3.02 | 48A

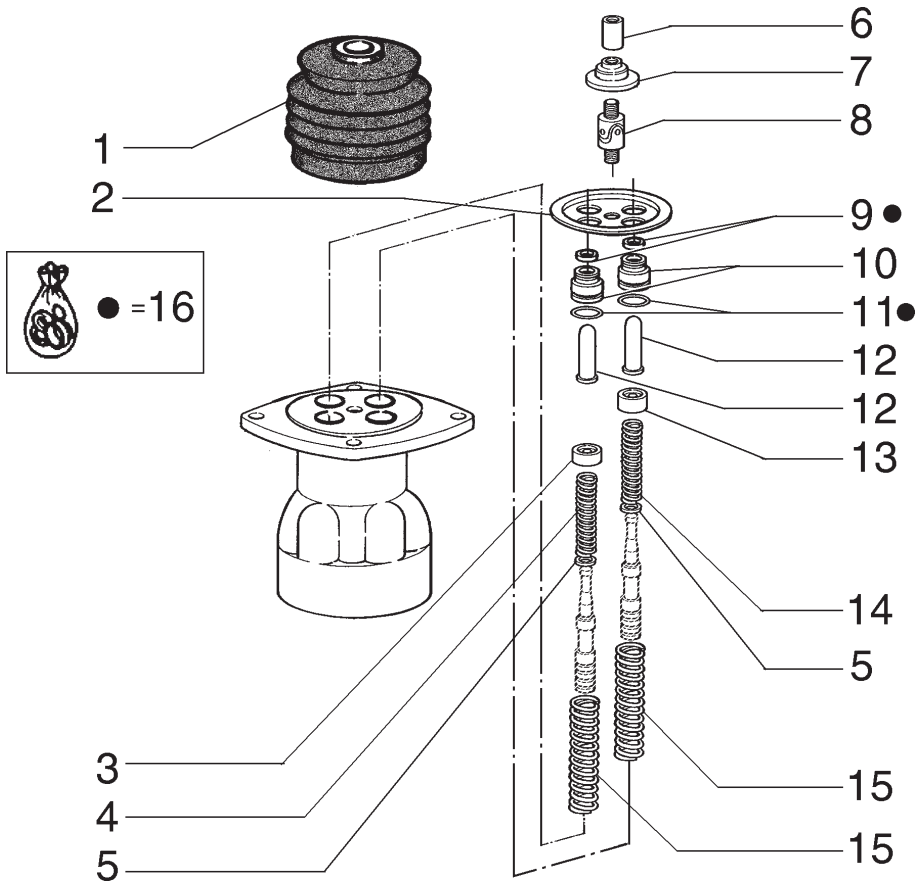

ITEM	PEÇA N°	QTDE.	COD.	DESCRIÇÃO	DESCRIPCION
1	72209870	1	166S	SANFONA	FUELLE
2	72209857	1	105P	CHAPA	PLACA
3	72209863	2	069S	SEDE	ASIENTO
4	72209866	2	100M	MOLA	MUELLE
5	72209862	4	131R	ARRUELA	ARANDELA
6	72209869	1	010D	PORCA	TUERCA
7	72209868	1	105P	CHAPA	PLACA
8	72209867	1	065G	JUNTA CARDAN	JUNTA CARDAN
9	72209860	4	120G	JUNTA	JUNTA PLANA
10	72209858	4	050T	BUJÃO	TAPON
11	72209824	4	158G	O'RING	JUNTA TORICA
12	72209859	4	090A	HASTE	VARILLA
13	72209861	2	069S	SEDE	ASIENTO
14	72209865	2	100M	MOLA	MUELLE
15	72209864	4	100M	MOLA	MUELLE
16	72217812	1	002K	KIT	JUEGO

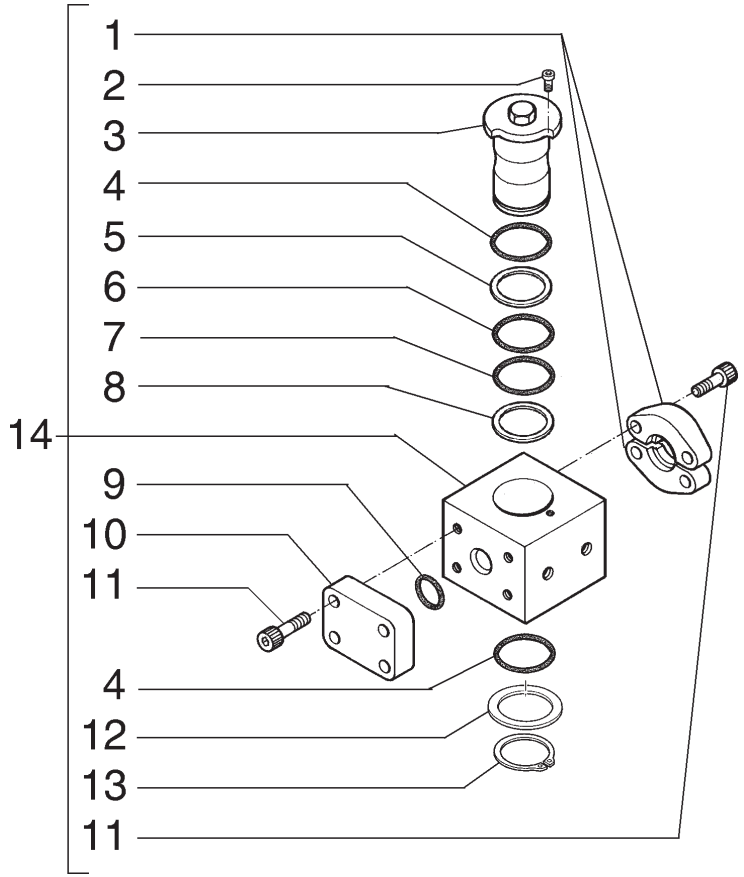

ITEM	PEÇA N°	QTDE.	COD.	DESCRIÇÃO	DESCRIPCION
1	72219290	2	417S	SEMI-FLANGE	SEMI-FLANGE
2	72219251	1	040V	PARAFUSO	TORNILLO
3	72219279	1	080P	PINO	BULON
4	72219252	2	158G	O'RING	JUNTA TORICA
5	72219256	1	045A	ANEL	ARO
6	72219255	1	158G	O'RING	JUNTA TORICA
7	72219253	1	158G	O'RING	JUNTA TORICA
8	72219254	1	045A	ANEL	ARO
9	72219287	1	158G	O'RING	JUNTA TORICA
10	72219288	1	070F	FLANGE	BRIDA
11	72219289	8	040V	PARAFUSO	TORNILLO
12	72219549	1	075D	ESPAÇADOR	SEPARADOR
13	72219250	1	187A	ANEL ELÁSTICO	ANILLO ELASTICO
14	72215205	1	010V	VÁLVULA	VALVULA

VÁVULA DE BLOQUEIO - MARTELETE
VALVULA DEL BLOQUEO - MARTILLO

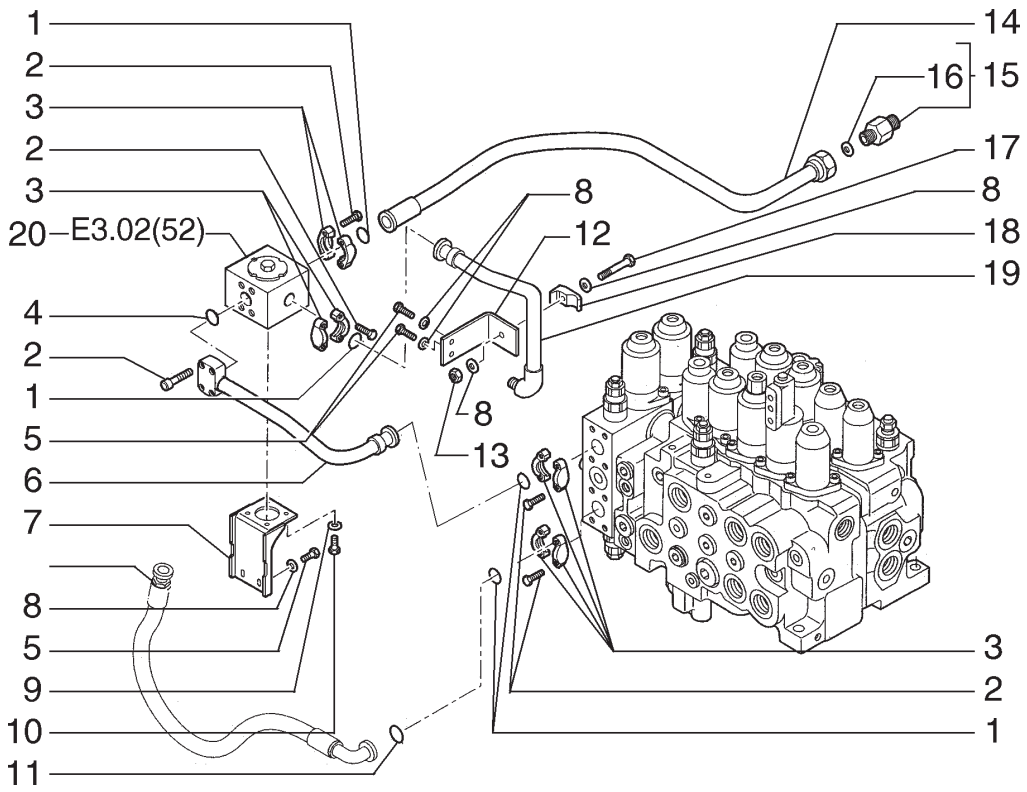

ITEM	PEÇA N°	QTDE.	COD.	DESCRIÇÃO	DESCRIPCION
1	70924200	4	158G	O'RING	JUNTA TORICA
2	14422234	20	040V	PARAFUSO	TORNILLO
3	71404313	8	417S	SEMI-FLANGE	SEMI-FLANGE
4	71404169	1	158G	O'RING	JUNTA TORICA
5	11112674	4	040V	PARAFUSO	TORNILLO
6	75270698	1	193T	TUBO	TUBO
7	72204334	1	300S	SUPORTE	SOPORTE
8	14496731	7	131R	ARRUELA	ARANDELA
9	12626231	4	131R	ARRUELA	ARANDELA
10	11106434	4	040V	PARAFUSO	TORNILLO
11	70931640	2	158G	O'RING	JUNTA TORICA
12	72204332	1	300S	SUPORTE	SOPORTE
13	11702921	1	010D	PORCA	TUERCA
14	72209018	1	192T	MANGUEIRA	MANGA C/RACORDE
15	71404359	1	020R	CONEXÃO	RACOR
16	71404161	1	158G	O'RING	JUNTA TORICA
17	11113734	1	040V	PARAFUSO	TORNILLO
18	71405814	1	031F	ABRAÇADEIRA	ABRAZADERA
19	87363022	1	193T	TUBO	TUBO
20	72219415	1	010V	VÁLVULA	VALVULA

SISTEMA HIDRÁULICO - MARTELETE
SISTEMA HIDRAULICO - MARTILLO

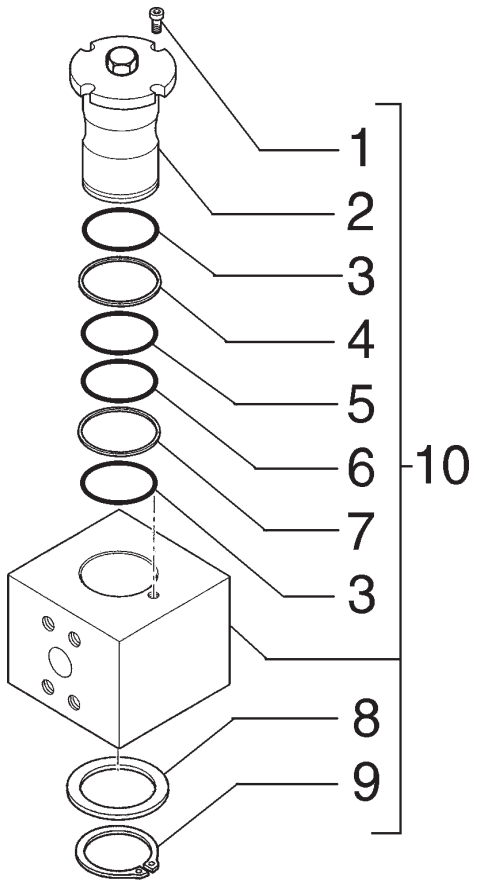

ITEM	PEÇA N°	QTDE.	COD.	DESCRIÇÃO	DESCRIPCION
1	72219251	1	040V	PARAFUSO	TORNILLO
2	72219258	1	080P	PINO	BULON
3	72219263	2	158G	O'RING	JUNTA TORICA
4	72219264	1	045A	ANEL	ARO
5	72219261	1	158G	O'RING	JUNTA TORICA
6	72219262	1	158G	O'RING	JUNTA TORICA
7	72219265	1	045A	ANEL	ARO
8	72219259	1	075D	ESPAÇADOR	SEPARADOR
9	72219260	1	187A	ANEL ELÁSTICO	ANILLO ELASTICO
10	72219415	1	010V	VÁLVULA	VALVULA

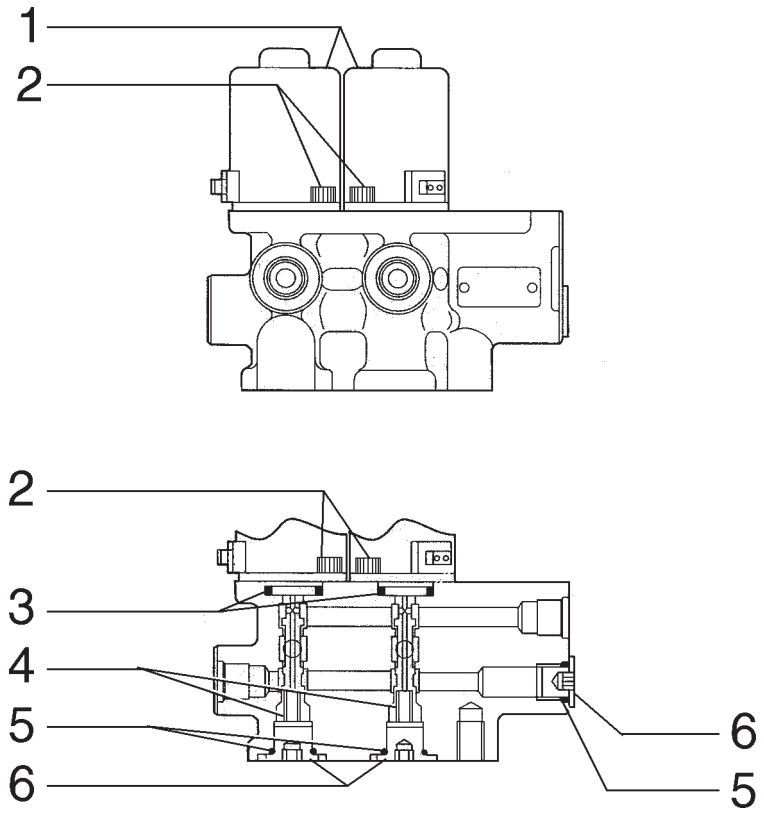

ITEM	PEÇA N°	QTDE.	COD.	DESCRIÇÃO	DESCRIPCION
1	72210451	2	010V	VÁLVULA	VALVULA
2	72210449	4	040V	PARAFUSO	TORNILLO
3	72210450	2	122G	RETENTOR	JUNTA
4	72210447	2	100M	MOLA	MUELLE
5	72209827	3	158G	O'RING	JUNTA TORICA
6	72210448	3	050T	BUJÃO	TAPON

VÁLVULA SOLENÓIDE
VALVULA SOLENOIDE

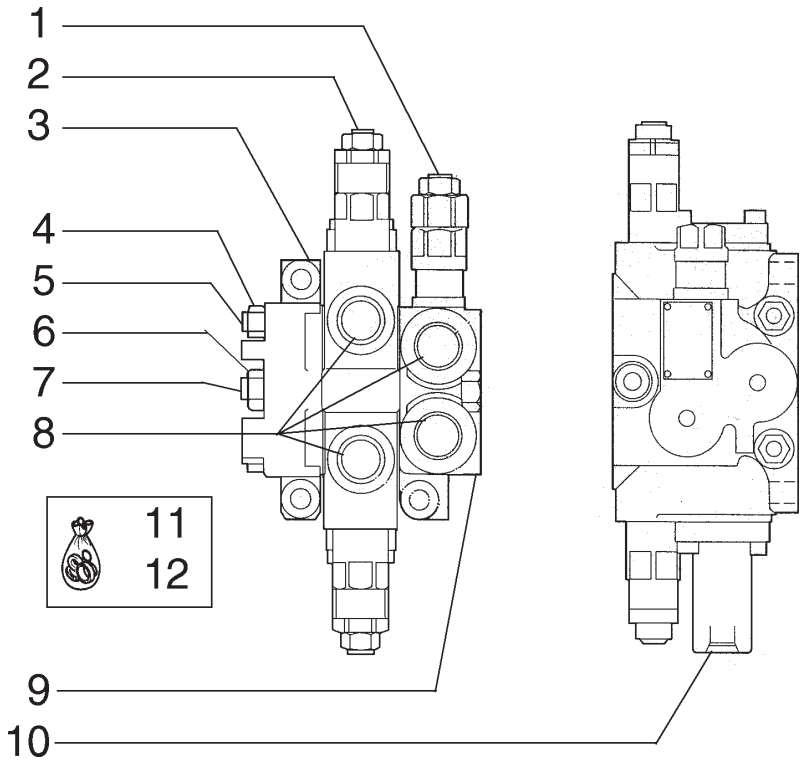

ITEM	PEÇA N°	QTDE.	COD.	DESCRIÇÃO	DESCRIPCION
1	72210046	1	010V	VÁLVULA	VALVULA
2	72210047	2	010V	VÁLVULA	VALVULA
3	72210043	1	300C	CORPO	CUERPO
4	72210038	4	010D	PORCA	TUERCA
5	72210039	2	090A	HASTE	VARILLA
6	72210040	2	010D	PORCA	TUERCA
7	72210041	1	090A	HASTE	VARILLA
8	72210044	4	050T	BUJÃO	TAPON
9	72210042	1	010V	VÁLVULA	VALVULA
10	72210045	2	050T	BUJÃO	TAPON
11	72210048	1	002K	KIT *	JUEGO *
12	72210049	1	002K	KIT **	JUEGO **

* USADO NOS ITENS 1 E 2
USADO EN LOS ITEMS 1 E 2

** USADO NOS ITEM 2
USADO EN LO ITEM 2

DISTRIBUIDOR - 72204228
DISTRIBUIDOR - 72204228

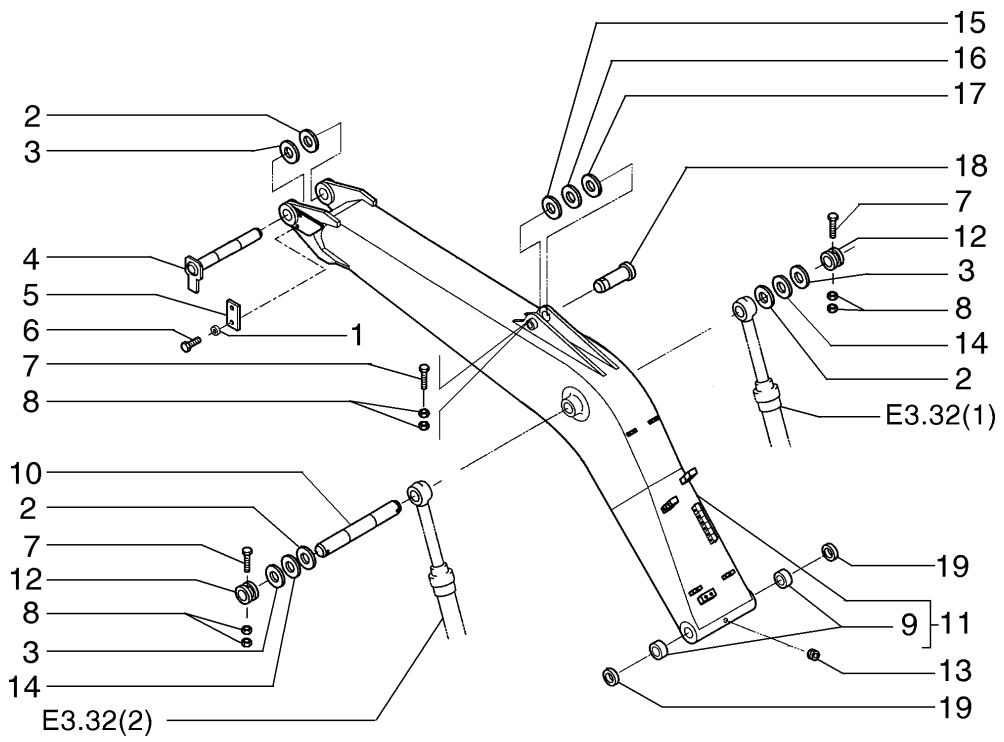

ITEM	PEÇA Nº	QTDE.	COD.	DESCRIÇÃO	DESCRIPCION
1	10517171	2	170R	ARRUELA PRESSÃO	ARANDELA ELAST
2	75261589	*	198S	CALÇO 1,00MM	CALCE 1,00MM
3	75261414	*	198S	CALÇO 0,50MM	CALCE 0,50MM
4	75263644	1	080P	PINO	BULON
5	75261413	1	105P	CHAPA	PLACA
6	11115531	2	040V	PARAFUSO	TORNILLO
7	16051131	1	040V	PARAFUSO	TORNILLO
8	12163321	6	010D	PORCA	TUERCA
9	75265231	2	095B	BUCHA	BUJE
10	75265229	1	080P	PINO	BULON
11	75263764	1	130B	BRAÇO	BRAZO
12	75265239	2	095B	BUCHA	BUJE
13	71404856	1	050T	BUJÃO	TAPON
14	75262159	*	198S	CALÇO 1,50MM	CALCE 1,50MM
15	75261417	*	198S	CALÇO 0,50MM	CALCE 0,50MM
16	75261418	4	198S	CALÇO 1,00MM	CALCE 1,00MM
17	75261419	*	198S	CALÇO 1,50MM	CALCE 1,50MM
18	75263647	1	080P	PINO	BULON
19	71420005	2	122G	RETENTOR	JUNTA

* CONFORME NECESSIDADE

BRAÇO DE LEVANTAMENTO
BRAZO DE LEVANTAMIENTO

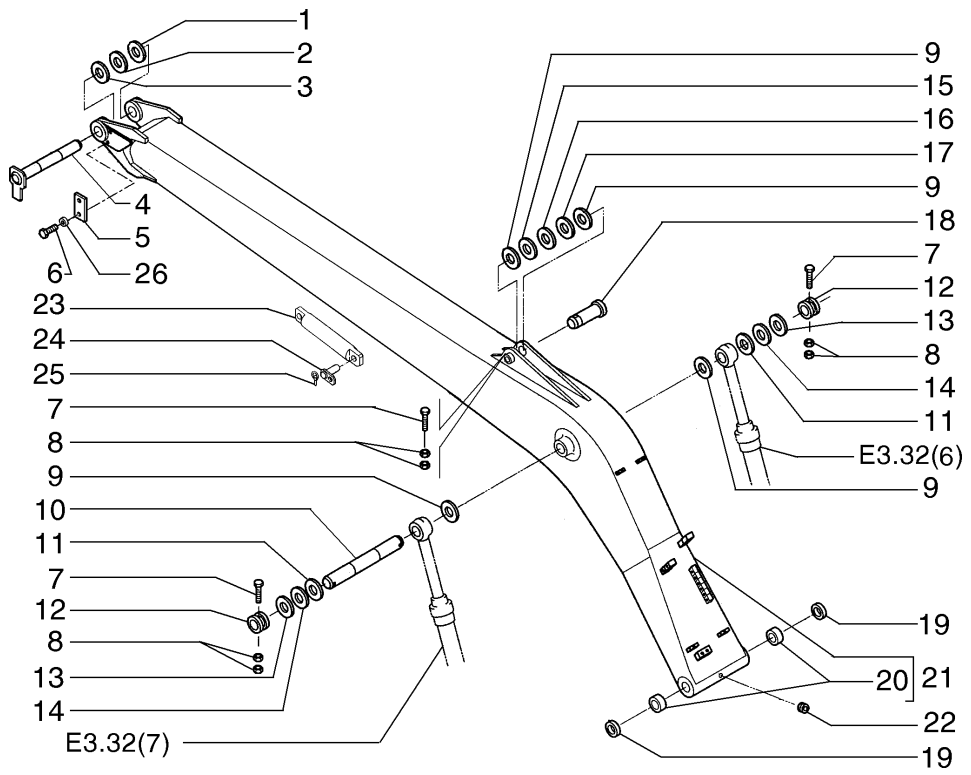

ITEM	PEÇA N°	QTDE.	COD.	DESCRIÇÃO	DESCRIPCION
1	72203145	*	198S	CALÇO 2,00MM	CALCE 2,00MM
2	75261589	*	198S	CALÇO 1,00MM	CALCE 1,00MM
3	75261414	*	198S	CALÇO 0,50MM	CALCE 0,50MM
4	75263644	1	080P	PINO	BULON
4	87369840	1	080P	PINO **	BULON **
5	75261413	1	105P	CHAPA	PLACA
5	87369983	1	105P	CHAPA **	PLACA **
6	11115531	2	040V	PARAFUSO	TORNILLO
7	16051131	1	040V	PARAFUSO	TORNILLO
8	12163321	6	010D	PORCA	TUERCA
9	72203151	*	198S	CALÇO 2,00MM	CALCE 2,00MM
10	75263507	1	080P	PINO	BULON
11	75261410	*	198S	CALÇO	CALCE
12	75326662	2	095B	BUCHA	BUJE
13	75261409	*	198S	CALÇO 0,50MM	CALCE 0,50MM
14	75261411	*	198S	CALÇO 1,50MM	CALCE 1,50MM
15	75261417	*	198S	CALÇO 0,50MM	CALCE 0,50MM
16	75261418	*	198S	CALÇO 1,00MM	CALCE 1,00MM
17	75261419	*	198S	CALÇO 1,50MM	CALCE 1,50MM
18	75263647	1	080P	PINO	BULON
19	71415090	2	122G	RETENTOR	JUNTA
20	75265231	2	095B	BUCHA	BUJE
21	75264916	1	130B	BRAÇO	BRAZO
22	71404856	1	050T	BUJÃO	TAPON
23	75264919	1	142T	TIRANTE	TIRANTE
24	75264922	2	080P	PINO	BULON
25	A56393	2	270C	CONTRA PINO	CHAVETA PARTIDA
26	10517171	2	170R	ARRUELA PRESSÃO	ARANDELA ELAST

* CONFORME NECESSIDADE

** A PARTIR DO CHASSI N6AA01182
A PARTIR DEL CHASI N6AA01182

BRAÇO DE LEVANTAMENTO 15M
BRAZO DE LEVANTAMIENTO 15M

E3.10 | 1A

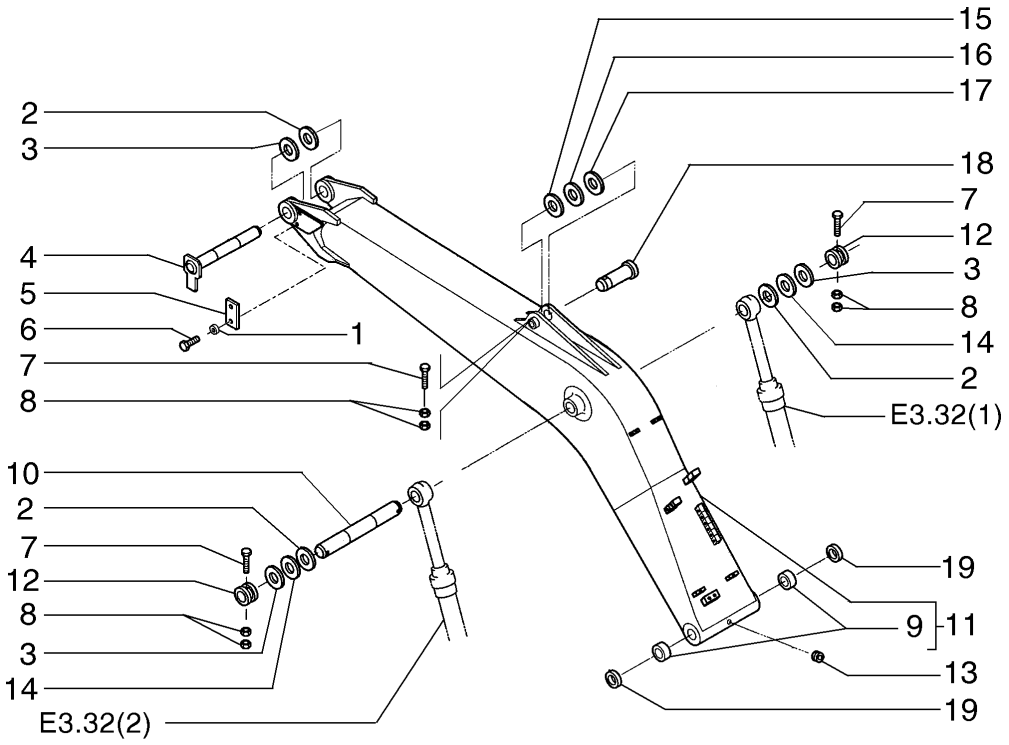

ITEM	PEÇA N°	QTDE.	COD.	DESCRIÇÃO	DESCRIPCION
1	10517171	2	170R	ARRUELA PRESSÃO	ARANDELA ELAST
2	75261589	*	198S	CALÇO 1,00MM	CALCE 1,00MM
3	75261414	*	198S	CALÇO 0,50MM	CALCE 0,50MM
4	75263644	1	080P	PINO	BULON
5	75261413	1	105P	CHAPA	PLACA
6	16248931	2	040V	PARAFUSO	TORNILLO
7	16051131	1	040V	PARAFUSO	TORNILLO
8	12163321	6	010D	PORCA	TUERCA
9	75265231	2	095B	BUCHA	BUJE
10	75265229	1	080P	PINO	BULON
11	75264676	1	130B	BRAÇO	BRAZO
12	75265239	2	095B	BUCHA	BUJE
13	71404856	1	050T	BUJÃO	TAPON
14	75262159	*	198S	CALÇO 1,50MM	CALCE 1,50MM
15	75261417	*	198S	CALÇO 0,50MM	CALCE 0,50MM
16	75261418	4	198S	CALÇO 1,00MM	CALCE 1,00MM
17	75261419	*	198S	CALÇO 1,50MM	CALCE 1,50MM
18	75263647	1	080P	PINO	BULON
19	71420005	2	122G	RETENTOR	JUNTA

* CONFORME NECESSIDADE

BRAÇO DE LEVANTAMENTO
BRAZO DE LEVANTAMIENTO

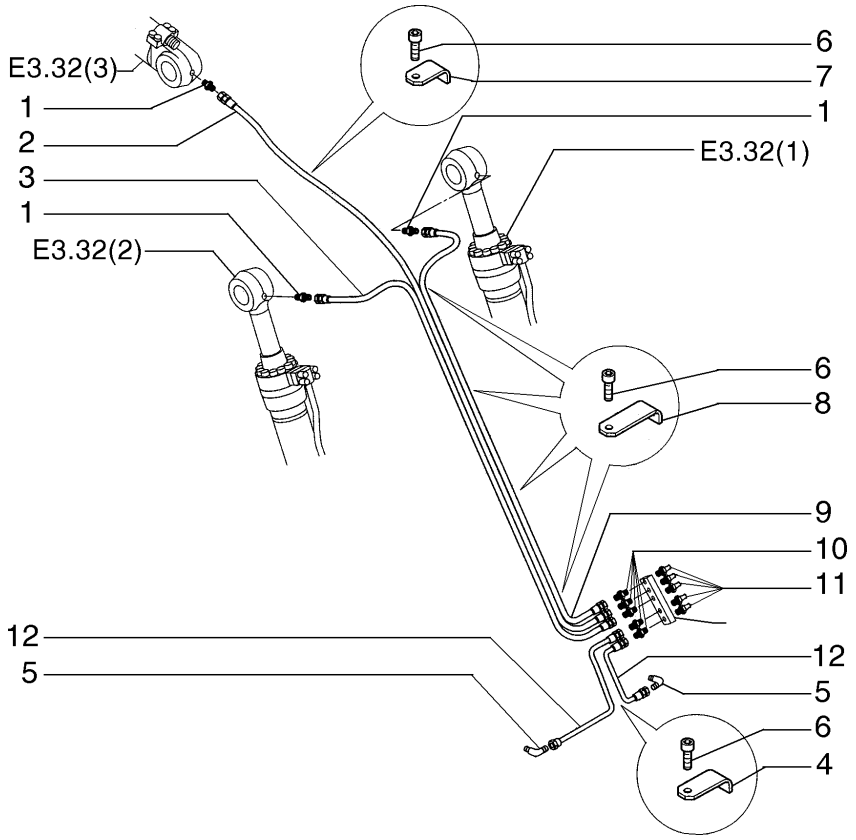

ITEM	PEÇA Nº	QTDE.	COD.	DESCRIÇÃO	DESCRIPCION
1	71404787	3	020R	CONEXÃO	RACOR
2	72203637	1	192T	MANGUEIRA	MANGA C/RACORDE
3	72203646	1	192T	MANGUEIRA	MANGA C/RACORDE
4	75262387	1	300S	SUPORTE	SOPORTE
5	71404406	2	020R	CONEXÃO	RACOR
6	10902031	6	040V	PARAFUSO	TORNILLO
7	75262389	2	300S	SUPORTE	SOPORTE
8	75262388	3	300S	SUPORTE	SOPORTE
9	72203636	1	192T	MANGUEIRA	MANGA C/RACORDE
10	71404363	5	020R	CONEXÃO	RACOR
11	70914465	5	060I	PINO GRAXEIRO	ENGRASADOR
12	72200618	2	192T	MANGUEIRA	MANGA C/RACORDE

BRAÇO DE LEVANTAMENTO - LUBRIFICAÇÃO
BRAZO DE LEVANTAMIENTO - ENGRASE

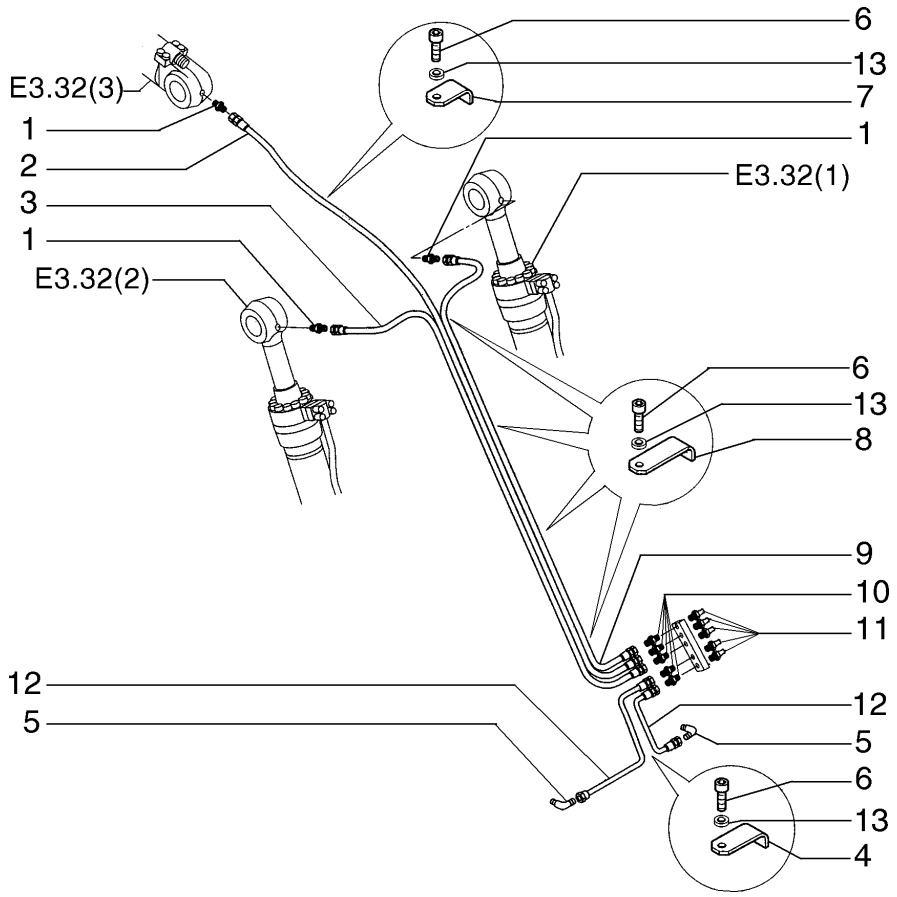

ITEM	PEÇA N°	QTDE.	COD.	DESCRIÇÃO	DESCRIPCION
1	71404787	3	020R	CONEXÃO	RACOR
2	72208010	1	192T	MANGUEIRA	MANGA C/RACORDE
3	72203646	1	192T	MANGUEIRA	MANGA C/RACORDE
4	75262387	1	300S	SUPORTE	SOPORTE
5	71404406	2	020R	CONEXÃO	RACOR
6	10902031	8	040V	PARAFUSO	TORNILLO
7	75262389	4	300S	SUPORTE	SOPORTE
8	75262388	3	300S	SUPORTE	SOPORTE
9	72207931	1	192T	MANGUEIRA	MANGA C/RACORDE
10	71404363	5	020R	CONEXÃO	RACOR
11	70914465	5	060I	PINO GRAXEIRO	ENGRASADOR
12	72200618	2	192T	MANGUEIRA	MANGA C/RACORDE
13	10516473	8	170R	ARRUELA PRESSÃO	ARANDELA ELAST.

OPCIONAL 15M
OPCIONAL 15M

BRAÇO DE LEVANTAMENTO - LUBRIFICAÇÃO
BRAZO DE LEVANTAMIENTO - ENGRASE

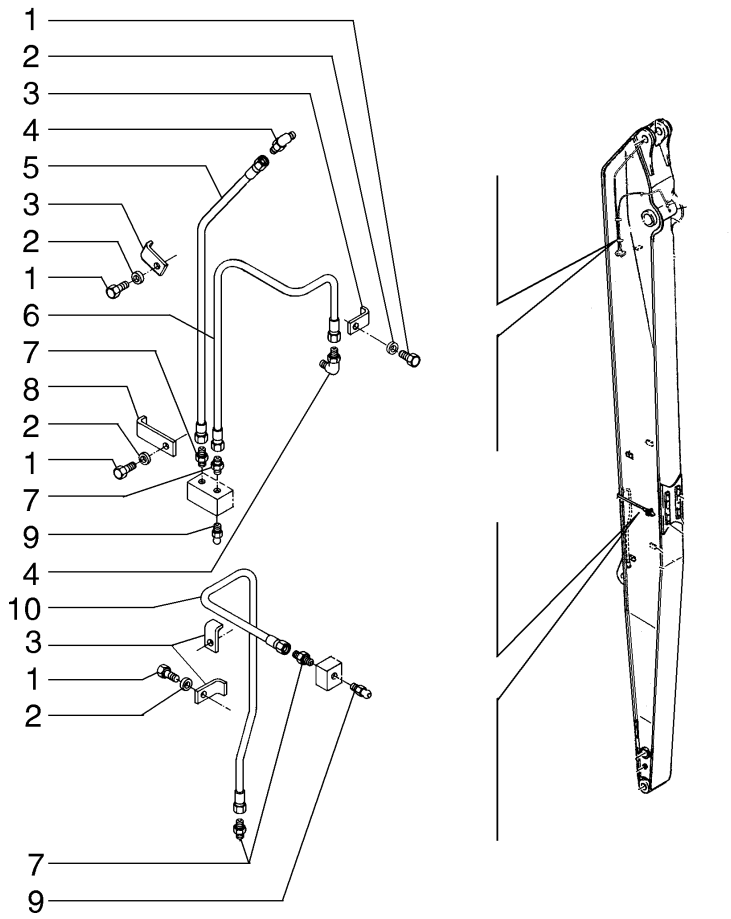

ITEM	PEÇA N°	QTDE.	COD.	DESCRIÇÃO	DESCRIPCION
1	10902031	8	040V	PARAFUSO	TORNILLO
2	10516471	8	170R	ARRUELA PRESSÃO	ARANDELA ELAST.
3	75262389	6	300S	SUPORTE	SOPORTE
4	71404406	2	020R	CONEXÃO	RACOR
5	72207921	1	192T	MANGUEIRA	MANGA C/RACORDE
6	72207922	1	192T	MANGUEIRA	MANGA C/RACORDE
7	71404363	4	020R	CONEXÃO	RACOR
8	75262387	2	300S	SUPORTE	SOPORTE
9	70914465	2	060I	PINO GRAXEIRO	ENGRASADOR
10	72207927	1	192T	MANGUEIRA	MANGA C/RACORDE

OPCIONAL
OPCIONAL

BRAÇO DE LEVANTAMENTO 15M - LUBRIFICAÇÃO
BRAZO DE LEVANTAMIENTO 15M - ENGRASE

E3.10 | 2B

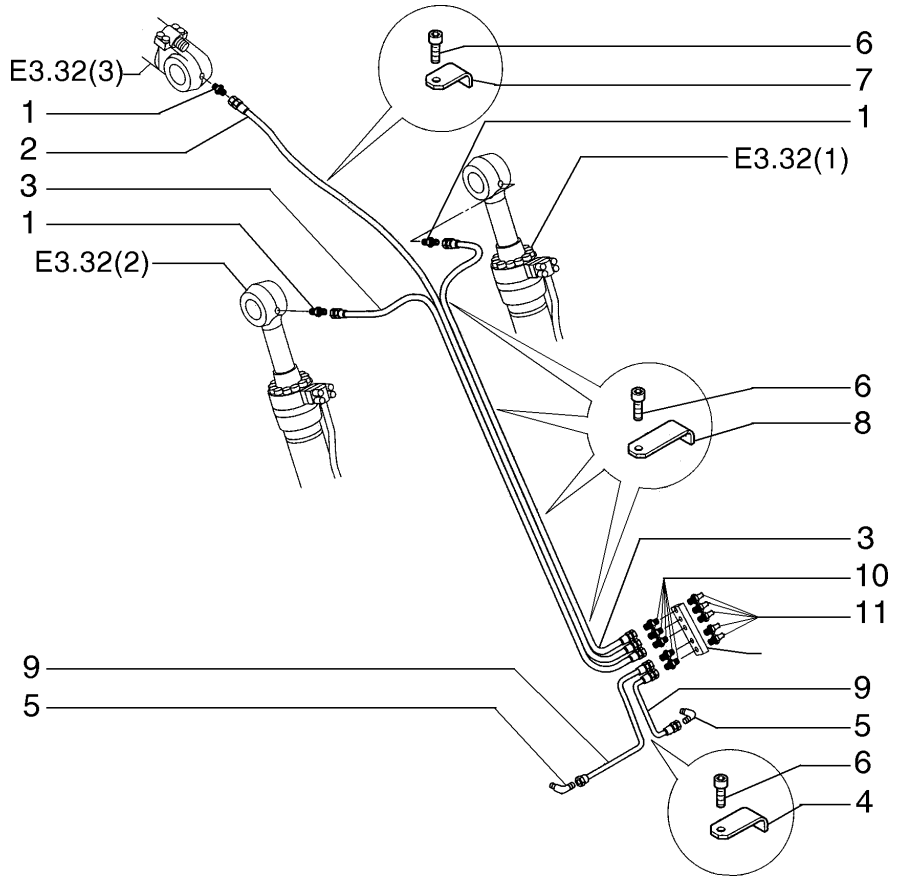

ITEM	PEÇA N°	QTDE.	COD.	DESCRIÇÃO	DESCRIPCION
1	71404787	3	020R	CONEXÃO	RACOR
2	75264719	1	192T	MANGUEIRA	MANGA C/RACORDE
3	72203646	2	192T	MANGUEIRA	MANGA C/RACORDE
4	75262387	1	300S	SUPORTE	SOPORTE
5	71404406	2	020R	CONEXÃO	RACOR
6	10902031	8	040V	PARAFUSO	TORNILLO
7	75262389	1	300S	SUPORTE	SOPORTE
8	75262388	4	300S	SUPORTE	SOPORTE
9	72200618	2	192T	MANGUEIRA	MANGA C/RACORDE
10	71404363	5	020R	CONEXÃO	RACOR
11	70914465	5	060I	PINO GRAXEIRO	ENGRASADOR

BRAÇO DE LEVANTAMENTO - LUBRIFICAÇÃO
BRAZO DE LEVANTAMIENTO - ENGRASE

E3.10 | 2C

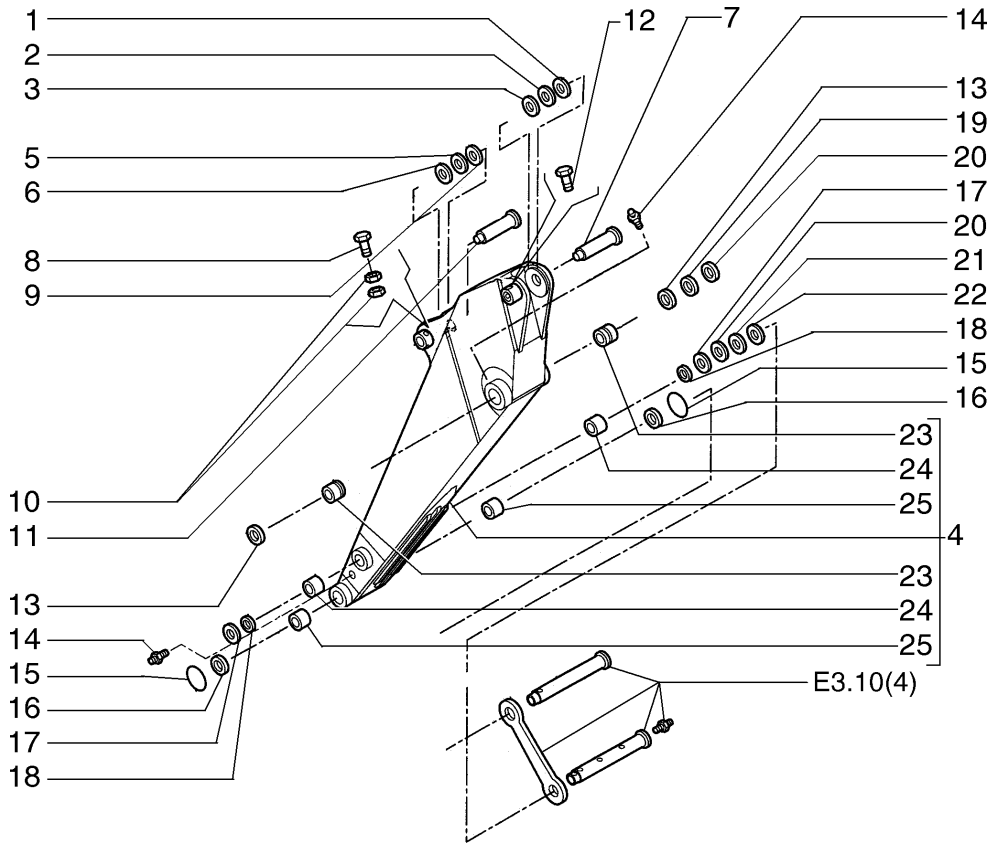

ITEM	PEÇA Nº	QTDE.	COD.	DESCRIÇÃO	DESCRIPCION
1	75261417	*	198S	CALÇO 0,50MM	CALCE 0,50MM
2	75261418	*	198S	CALÇO 1,00MM	CALCE 1,00MM
3	75261419	*	198S	CALÇO 1,50MM	CALCE 1,50MM
4	75263773	1	B163	BRAÇO ESCAVAÇÃO	BRAZO TERMINAL
5	75261592	*	198S	CALÇO 1,00MM	CALCE 1,00MM
6	75261593	*	198S	CALÇO 1,50MM	CALCE 1,50MM
7	75263647	1	080P	PINO	BULON
8	11120931	2	040V	PARAFUSO	TORNILLO
9	75261591	*	198S	CALÇO 0,50MM	CALCE 0,50MM
10	12163321	8	010D	PORCA	TUERCA
11	75263667	1	080P	PINO	BULON
12	16051131	1	040V	PARAFUSO	TORNILLO
13	71415090	2	122G	RETENTOR	JUNTA
14	13407211	4	060I	PINO GRAXEIRO	ENGRASADOR
15	71415157	4	045A	ANEL	ARO
16	71415158	2	122G	RETENTOR	JUNTA
17	75261587	*	198S	CALÇO	CALCE
18	72202212	2	122G	RETENTOR	JUNTA
19	75261414	2	198S	CALÇO 0,50MM	CALCE 0,50MM
20	75261589	*	198S	CALÇO 1,00MM	CALCE 1,00MM
21	75261590	*	198S	CALÇO 1,50MM	CALCE 1,50MM
22	75261588	*	198S	CALÇO 1,00MM	CALCE 1,00MM
23	75326637	2	095B	BUCHA	BUJE
24	75326640	2	095B	BUCHA	BUJE
25	75326639	2	095B	BUCHA	BUJE

* CONFORME NECESSIDADE

BRAÇO DE PENETRAÇÃO - 2,4M
BRAZO DE PENETRACION - 2,4M

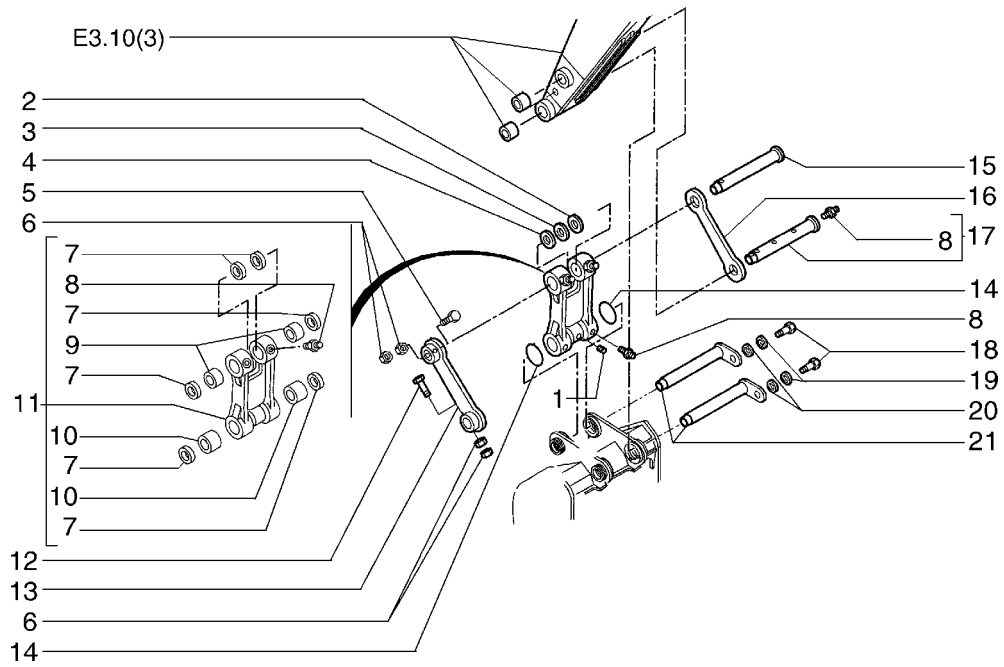

ITEM	PEÇA Nº	QTDE.	COD.	DESCRIÇÃO	DESCRIPCION
1	71404856	1	050T	TAMPÃO	TAPON
2	75261593	*	198S	CALÇO 1,50MM	CALCE 1,50MM
3	75261592	*	198S	CALÇO 1,00MM	CALCE 1,00MM
4	75261591	*	198S	CALÇO 0,50MM	CALCE 0,50MM
5	11120931	2	040V	PARAFUSO	TORNILLO
6	12163321	8	010D	PORCA	TUERCA
7	71415158	6	122G	RETENTOR	JUNTA
8	13407211	4	060I	PINO GRAXEIRO	ENGRASADOR
9	75326641	2	095B	BUCHA	BUJE
10	75326639	2	095B	BUCHA	BUJE
11	75261584	1	050B	BIELA	BIELA
12	11120731	1	040V	PARAFUSO	TORNILLO
13	75263814	1	050B	BIELA	BIELA
14	71415157	4	045A	ANEL	ARO
15	75263664	1	080P	PINO	BULON
16	75263812	1	050B	BIELA	BIELA
17	75263660	1	080P	PINO	BULON
18	11124431	2	040V	PARAFUSO	TORNILLO
19	10517473	2	131R	ARRUELA	ARANDELA
20	75256026	2	131R	ARRUELA	ARANDELA
21	75327102	2	080P	PINO	BULON

* CONFORME NECESSIDADE

BRAÇO DE PENETRAÇÃO - 2,4M
BRAZO DE PENETRACION - 2,4M

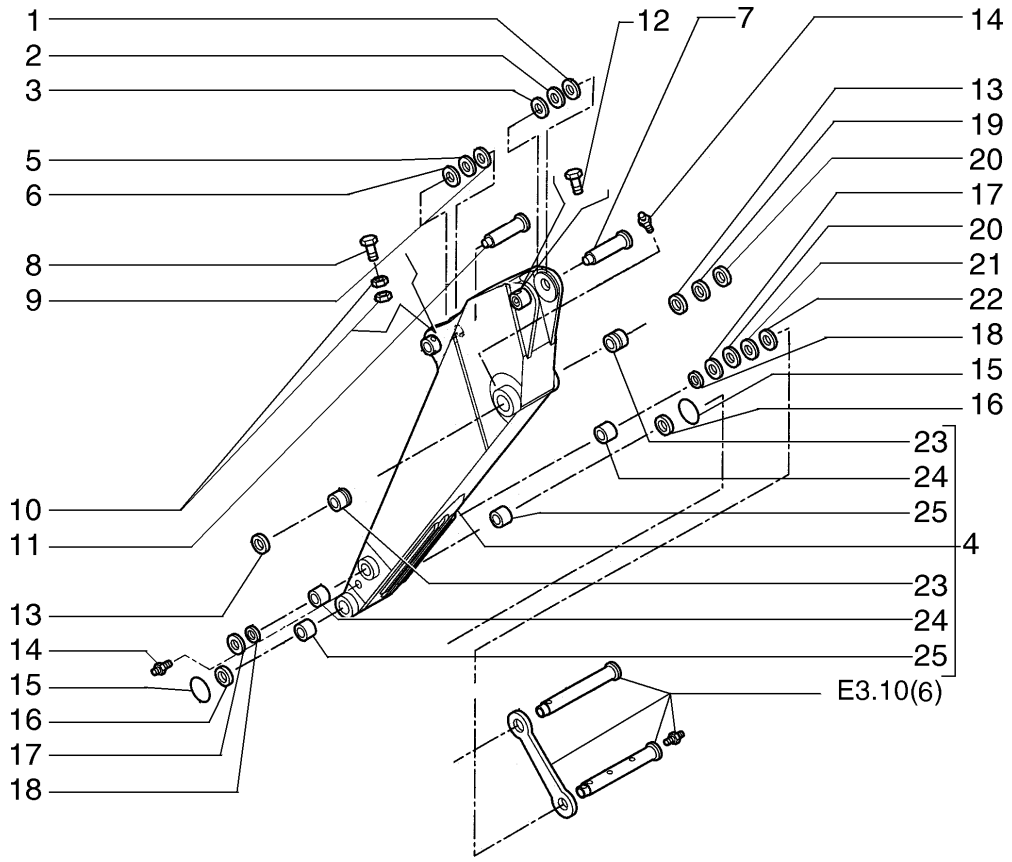

ITEM	PEÇA Nº	QTDE.	COD.	DESCRIÇÃO	DESCRIPCION
1	75261417	*	198S	CALÇO 0,50MM	CALCE 0,50MM
2	75261418	*	198S	CALÇO 1,00MM	CALCE 1,00MM
3	75261419	*	198S	CALÇO 1,50MM	CALCE 1,50MM
4	75263775	1	B163	BRAÇO ESCAVAÇÃO	BRAZO TERMINAL
5	75261592	*	198S	CALÇO 1,00MM	CALCE 1,00MM
6	75261593	*	198S	CALÇO 1,50MM	CALCE 1,50MM
7	75263647	1	080P	PINO	BULON
8	11120931	2	040V	PARAFUSO	TORNILLO
9	75326641	6	198S	CALÇO 0,50MM	CALCE 0,50MM
10	12163321	8	010D	PORCA	TUERCA
11	75263667	1	080P	PINO	BULON
12	16051131	1	040V	PARAFUSO	TORNILLO
13	71415090	2	122G	RETENTOR	JUNTA
14	13407211	4	060I	PINO GRAXEIRO	ENGRASADOR
15	71415157	4	045A	ANEL	ARO
16	71415158	2	122G	RETENTOR	JUNTA
17	75261587	*	198S	CALÇO 0,50MM	CALCE 0,50MM
18	72202212	2	122G	RETENTOR	JUNTA
19	75261414	2	198S	CALÇO 0,50MM	CALCE 0,50MM
20	75261589	*	198S	CALÇO 1,00MM	CALCE 1,00MM
21	75261590	2	198S	CALÇO 1,50MM	CALCE 1,50MM
22	75261588	1	198S	CALÇO 1,00MM	CALCE 1,00MM
23	75326637	2	095B	BUCHA	BUJE
24	75326640	2	095B	BUCHA	BUJE
25	75326639	2	095B	BUCHA	BUJE
26	75263775	1	B163	BRAÇO ESCAVAÇÃO	BRAZO TERMINAL

* CONFORME NECESSIDADE

OPCIONAL
OPCIONAL

BRAÇO DE PENETRAÇÃO - 2,94M
BRAZO DE PENETRACION - 2,94M

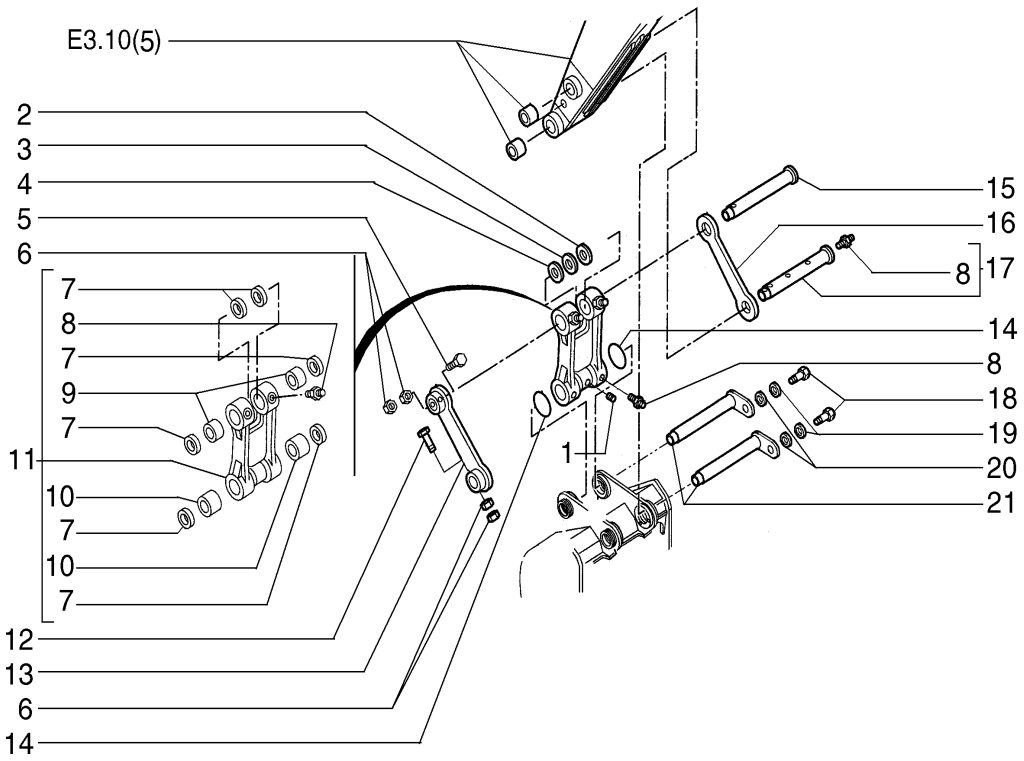

ITEM	PEÇA Nº	QTDE.	COD.	DESCRIÇÃO	DESCRIPCION
1	71404856	1	050T	TAMPÃO	TAPON
2	75261593	*	198S	CALÇO 1,50MM	CALCE 1,50MM
3	75261592	*	198S	CALÇO 1,00MM	CALCE 1,00MM
4	75261591	*	198S	CALÇO 0,50MM	CALCE 0,50MM
5	11120931	2	040V	PARAFUSO	TORNILLO
6	12163321	8	010D	PORCA	TUERCA
7	71415158	6	122G	RETENTOR	JUNTA
8	13407211	3	060I	PINO GRAXEIRO	ENGRASADOR
9	75326641	2	095B	BUCHA	BUJE
10	75326639	2	095B	BUCHA	BUJE
11	75261584	1	050B	BIELA	BIELA
12	11120731	1	040V	PARAFUSO	TORNILLO
13	75263814	1	050B	BIELA	BIELA
14	71415157	4	045A	ANEL	ARO
15	75263664	1	080P	PINO	BULON
16	75263812	1	050B	BIELA	BIELA
17	75263660	1	080P	PINO	BULON
18	11124431	2	040V	PARAFUSO	TORNILLO
19	10517473	2	131R	ARRUELA	ARANDELA
20	75256026	2	131R	ARRUELA	ARANDELA
21	75327102	2	080P	PINO	BULON

* CONFORME NECESSIDADE

OPCIONAL
OPCIONAL

BRAÇO DE PENETRAÇÃO - 2,94M
BRAZO DE PENETRACION - 2,94M

E3.10 | 6

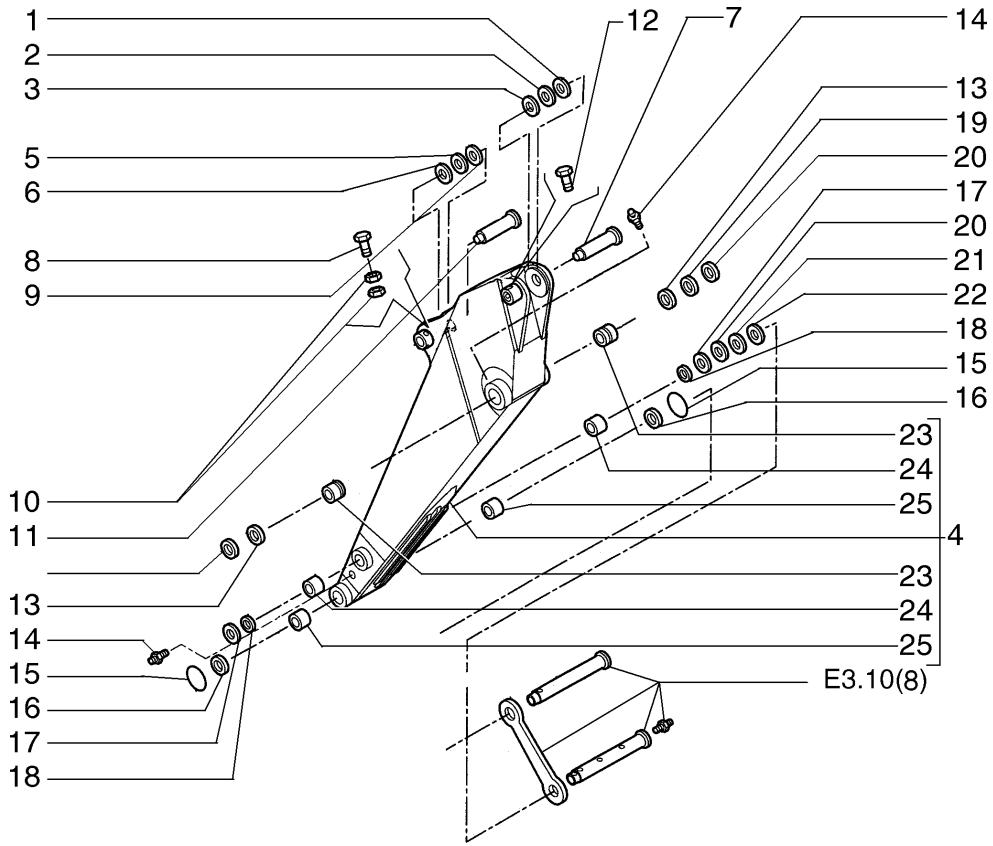

ITEM	PEÇA Nº	QTDE.	COD.	DESCRIÇÃO	DESCRIPCION
1	75261417	2	198S	CALÇO 0,50MM	CALCE 0,50MM
2	75261418	*	198S	CALÇO 1,00MM	CALCE 1,00MM
3	75261419	*	198S	CALÇO 1,50MM	CALCE 1,50MM
4	75263777	1	B163	BRAÇO ESCAVAÇÃO	BRAZO TERMINAL
5	75261592	*	198S	CALÇO 1,00MM	CALCE 1,00MM
6	75261593	*	198S	CALÇO 1,50MM	CALCE 1,50MM
7	75263647	1	080P	PINO	BULON
8	11120931	2	040V	PARAFUSO	TORNILLO
9	75261591	6	198S	CALÇO 0,50MM	CALCE 0,50MM
10	12163321	*	010D	PORCA	TUERCA
11	75263667	1	080P	PINO	BULON
12	16051131	1	040V	PARAFUSO	TORNILLO
13	71415090	2	122G	RETENTOR	JUNTA
14	13407211	4	060I	PINO GRAXEIRO	ENGRASADOR
15	71415157	4	045A	ANEL	ARO
16	71415158	2	122G	RETENTOR	JUNTA
17	75261587	*	198S	CALÇO 0,50MM	CALCE 0,50MM
18	72202212	2	122G	RETENTOR	JUNTA
19	75261414	*	198S	CALÇO 0,50MM	CALCE 0,50MM
20	75261589	*	198S	CALÇO 1,00MM	CALCE 1,00MM
21	75261590	*	198S	CALÇO 1,50MM	CALCE 1,50MM
22	75261588	*	198S	CALÇO 1,00MM	CALCE 1,00MM
23	75326637	2	095B	BUCHA	BUJE
24	75326640	2	095B	BUCHA	BUJE
25	75326639	2	095B	BUCHA	BUJE

* CONFORME NECESSIDADE

OPCIONAL
OPCIONAL

BRAÇO DE PENETRAÇÃO - 3,50M
BRAZO DE PENETRACION - 3,50M

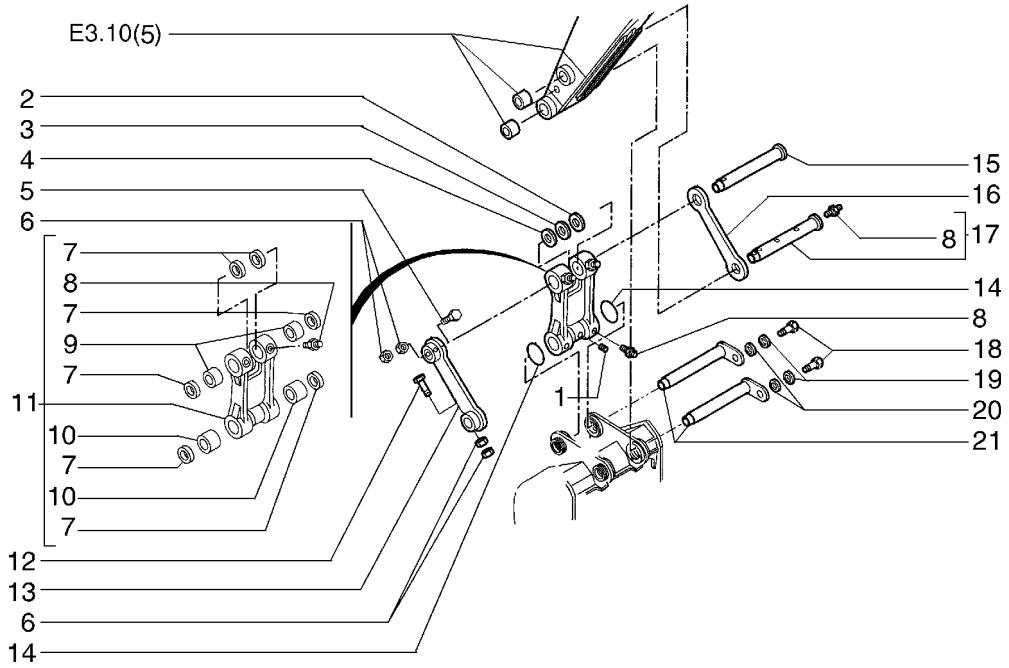

ITEM	PEÇA Nº	QTDE.	COD.	DESCRIÇÃO	DESCRIPCION
1	71404856	1	050T	TAMPÃO	TAPON
2	75261593	*	198S	CALÇO 1,50MM	CALCE 1,50MM
3	75261592	*	198S	CALÇO 1,00MM	CALCE 1,00MM
4	75261591	*	198S	CALÇO 0,50MM	CALCE 0,50MM
5	11120931	2	040V	PARAFUSO	TORNILLO
6	12163321	8	010D	PORCA	TUERCA
7	71415158	6	122G	RETENTOR	JUNTA
8	13407211	3	060I	PINO GRAXEIRO	ENGRASADOR
9	75326641	2	095B	BUCHA	BUJE
10	75326639	2	095B	BUCHA	BUJE
11	75261584	1	050B	BIELA	BIELA
12	11120731	1	040V	PARAFUSO	TORNILLO
13	75263814	1	050B	BIELA	BIELA
14	71415157	4	045A	ANEL	ARO
15	75263664	1	080P	PINO	BULON
16	75263812	1	050B	BIELA	BIELA
17	75263660	1	080P	PINO	BULON
18	11124431	2	040V	PARAFUSO	TORNILLO
19	10517473	2	131R	ARRUELA	ARANDELA
20	75256026	2	131R	ARRUELA	ARANDELA
21	75327102	1	080P	PINO	BULON

* CONFORME NECESSIDADE

OPCIONAL
OPCIONAL

BRAÇO DE PENETRAÇÃO - 3,50M
BRAZO DE PENETRACION - 3,50M

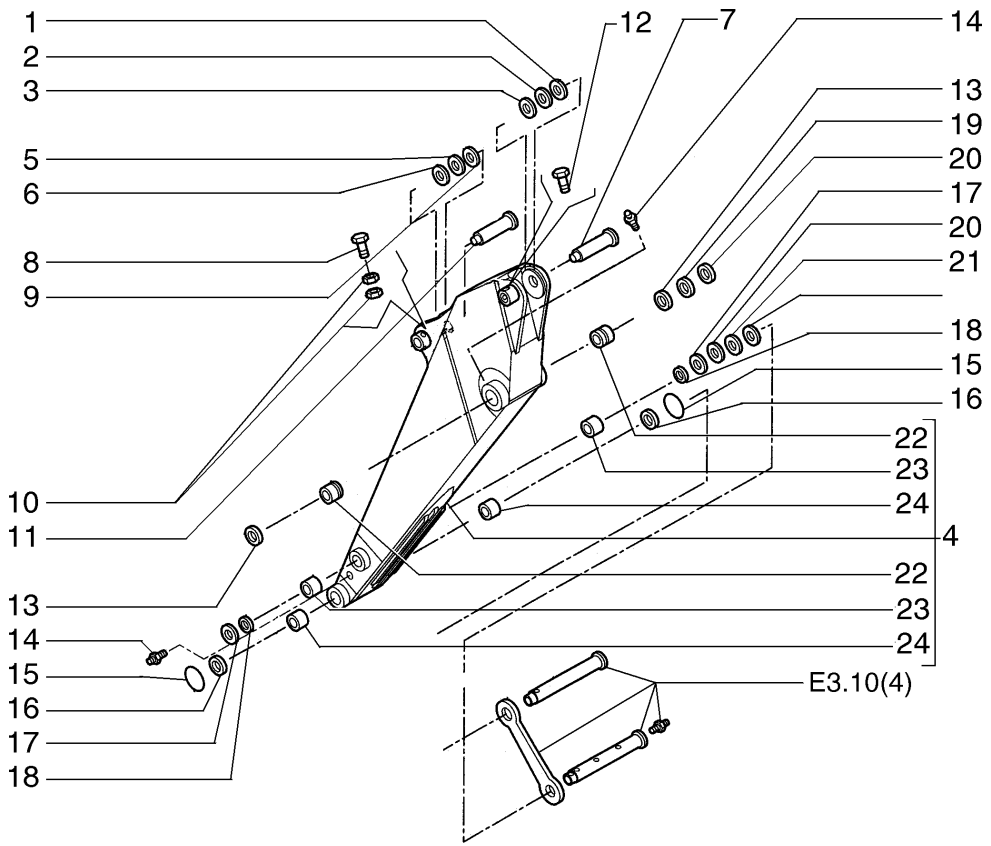

ITEM	PEÇA N°	QTDE.	COD.	DESCRIÇÃO	DESCRIPCION
1	75261417	2	198S	CALÇO 0,50MM	CALCE 0,50MM
2	75261418	*	198S	CALÇO 1,00MM	CALCE 1,00MM
3	75261419	*	198S	CALÇO 1,50MM	CALCE 1,50MM
4	75264749	1	B163	BRAÇO ESCAVAÇÃO	BRAZO TERMINAL
5	75261592	*	198S	CALÇO 1,00MM	CALCE 1,00MM
6	75261593	*	198S	CALÇO 1,50MM	CALCE 1,50MM
7	75263647	1	080P	PINO	BULON
8	11120931	2	040V	PARAFUSO	TORNILLO
9	75261591	6	198S	CALÇO 0,50MM	CALCE 0,50MM
10	12163321	*	010D	PORCA	TUERCA
11	75264831	1	080P	PINO	BULON
12	16051131	1	040V	PARAFUSO	TORNILLO
13	71415090	2	122G	RETENTOR	JUNTA
14	13407211	4	060I	PINO GRAXEIRO	ENGRASADOR
15	71415157	4	045A	ANEL	ARO
16	71415158	2	122G	RETENTOR	JUNTA
17	75261587	*	198S	CALÇO 0,50MM	CALCE 0,50MM
17	75261588	*	198S	CALÇO 1,00MM	CALCE 1,00MM
18	72202212	2	122G	RETENTOR	JUNTA
19	75261414	*	198S	CALÇO 0,50MM	CALCE 0,50MM
20	75261589	*	198S	CALÇO 1,00MM	CALCE 1,00MM
21	75261590	*	198S	CALÇO 1,50MM	CALCE 1,50MM
22	75326637	2	095B	BUCHA	BUJE
23	75326640	2	095B	BUCHA	BUJE
24	75326639	2	095B	BUCHA	BUJE

* CONFORME NECESSIDADE

BRAÇO DE PENETRAÇÃO - 2,4M
BRAZO DE PENETRACION - 2,4M

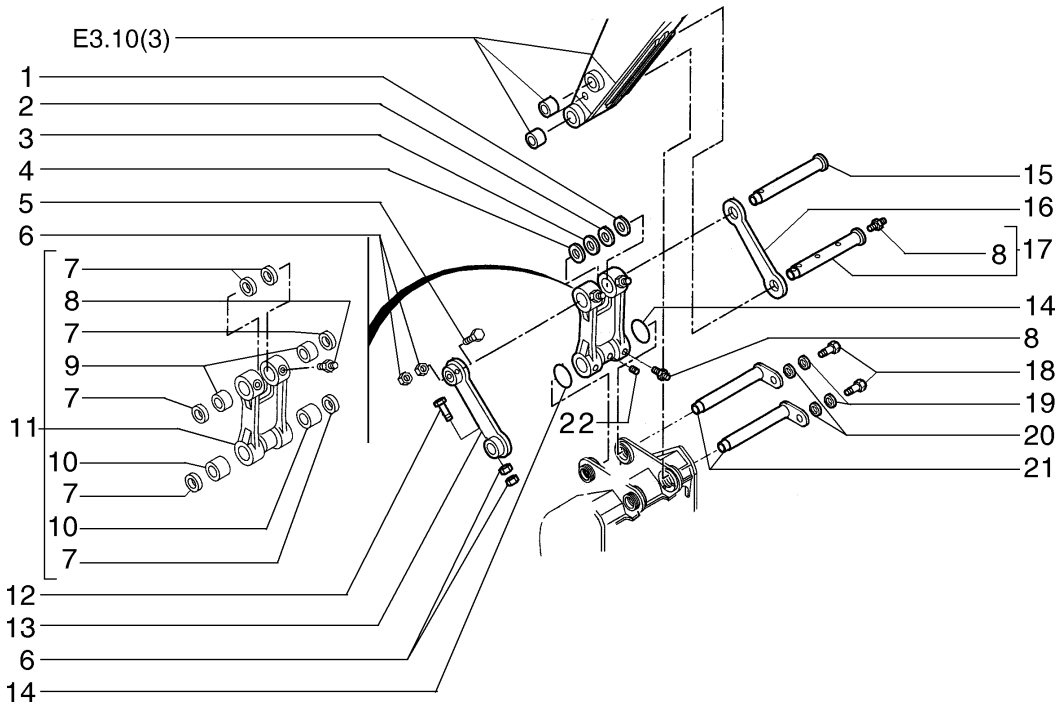

ITEM	PEÇA N°	QTDE.	COD.	DESCRIÇÃO	DESCRIPCION
1	72202203	6	198S	CALÇO 2,00MM	CALCE 2,00MM
2	75261593	*	198S	CALÇO 1,50MM	CALCE 1,50MM
3	75261592	*	198S	CALÇO 1,00MM	CALCE 1,00MM
4	75261591	*	198S	CALÇO 0,50MM	CALCE 0,50MM
5	11120931	2	040V	PARAFUSO	TORNILLO
6	12163321	8	010D	PORCA	TUERCA
7	71415158	6	122G	RETENTOR	JUNTA
8	13407211	4	060I	PINO GRAXEIRO	ENGRASADOR
9	75326641	2	095B	BUCHA	BUJE
10	75326639	2	095B	BUCHA	BUJE
11	75264826	1	050B	BIELA	BIELA
12	11120731	1	040V	PARAFUSO	TORNILLO
13	75264828	1	050B	BIELA	BIELA
14	71415157	4	045A	ANEL	ARO
15	75264830	1	080P	PINO	BULON
16	75264827	1	050B	BIELA	BIELA
17	75264829	1	080P	PINO	BULON
18	11124431	2	040V	PARAFUSO	TORNILLO
19	10517473	2	131R	ARRUELA	ARANDELA
20	75256026	2	131R	ARRUELA	ARANDELA
21	75327104	2	080P	PINO	BULON
22	71404856	1	050T	TAMPÃO	TAPON

* CONFORME NECESSIDADE

BRAÇO DE PENETRAÇÃO - 2,4M
BRAZO DE PENETRACION - 2,4M

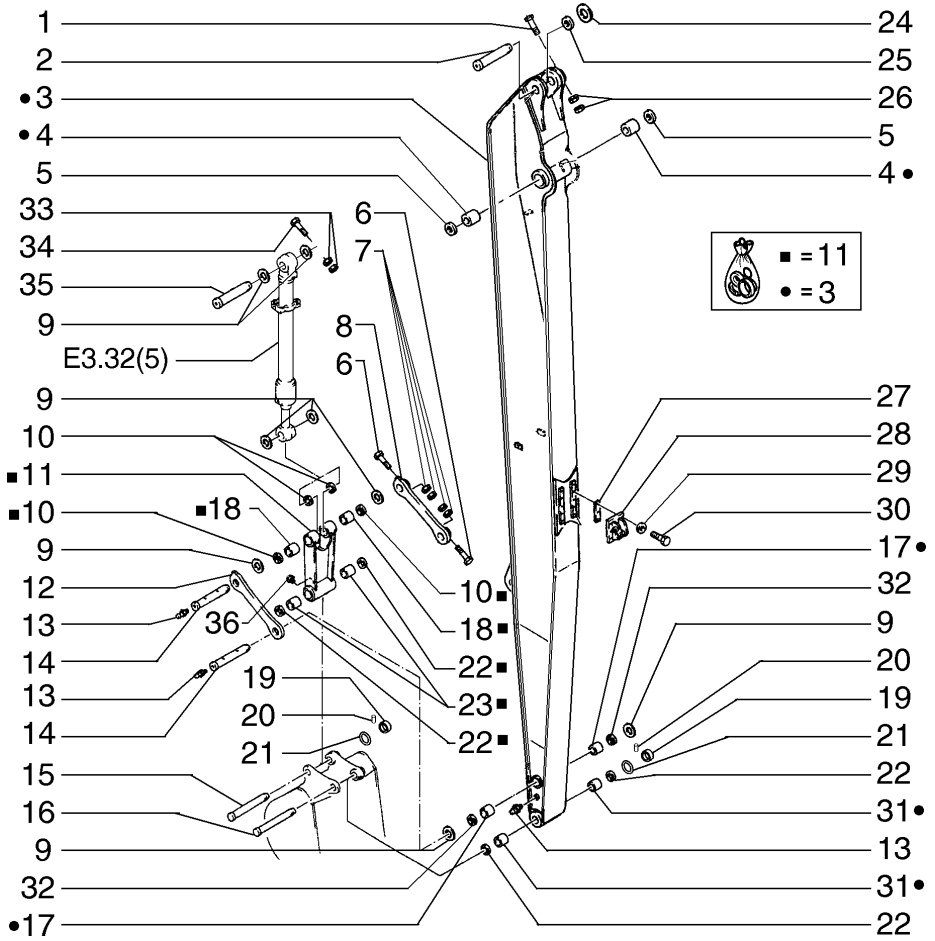

ITEM	PEÇA Nº	QTDE.	COD.	DESCRIÇÃO	DESCRIPCION
1	16051131	1	040V	PARAFUSO	TORNILLO
2	75265025	1	080P	PINO	BULON
3	75265044	1	B163	BRAÇO N. 3	BRAZO TERMINAL
4	72212028	2	095B	BUCHA	BUJE
5	71415090	2	122G	RETENTOR	JUNTA
6	15888931	2	040V	PARAFUSO	TORNILLO
7	12163221	4	010D	PORCA	TUERCA
8	75265032	1	050B	BIELA	BIELA
9	72205758	8	198S	CALÇO 2,00	CALCE 2,00
9	75265054	*	198S	CALÇO 0,50	CALCE 0,50
9	75265055	*	198S	CALÇO 1,00	CALCE 1,00
9	75265056	*	198S	CALÇO 1,50	CALCE 1,50
10	72205748	4	122G	RETENTOR	JUNTA
11	75265035	1	050B	BIELA	BIELA
12	75265029	1	050B	BIELA	BIELA
13	13407211	4	060I	PINO GRAXEIRO	ENGRASADOR
14	75265019	2	080P	PINO	BULON
15	75265015	1	080P	PINO	BULON
16	75265012	1	080P	PINO	BULON
17	72213529	2	095B	BUCHA	BUJE
18	72219451	2	095B	BUCHA	BUJE
19	71405110	2	045A	ANEL	ARO
20	10100230	2	080P	PINO	BULON
21	71406579	4	158G	O'RING	JUNTA TORICA
22	71405108	2	122G	RETENTOR	JUNTA
23	72219452	2	095B	BUCHA	BUJE
24	75261417	*	198S	CALÇO 0,50	CALCE 0,50
24	75261418	*	198S	CALÇO 1,00	CALCE 1,00
24	75261419	*	198S	CALÇO 1,50	CALCE 1,50
25	72202218	2	198S	CALÇO 2,00	CALCE 2,00
26	12163321	2	010D	PORCA	TUERCA
27	72265057	2	198S	CALÇO	CALCE
27	75265058	2	198S	CALÇO	CALCE

BRAÇO DE PENETRAÇÃO - 6,35M
BRAZO DE - PENETRACION - 6,35M

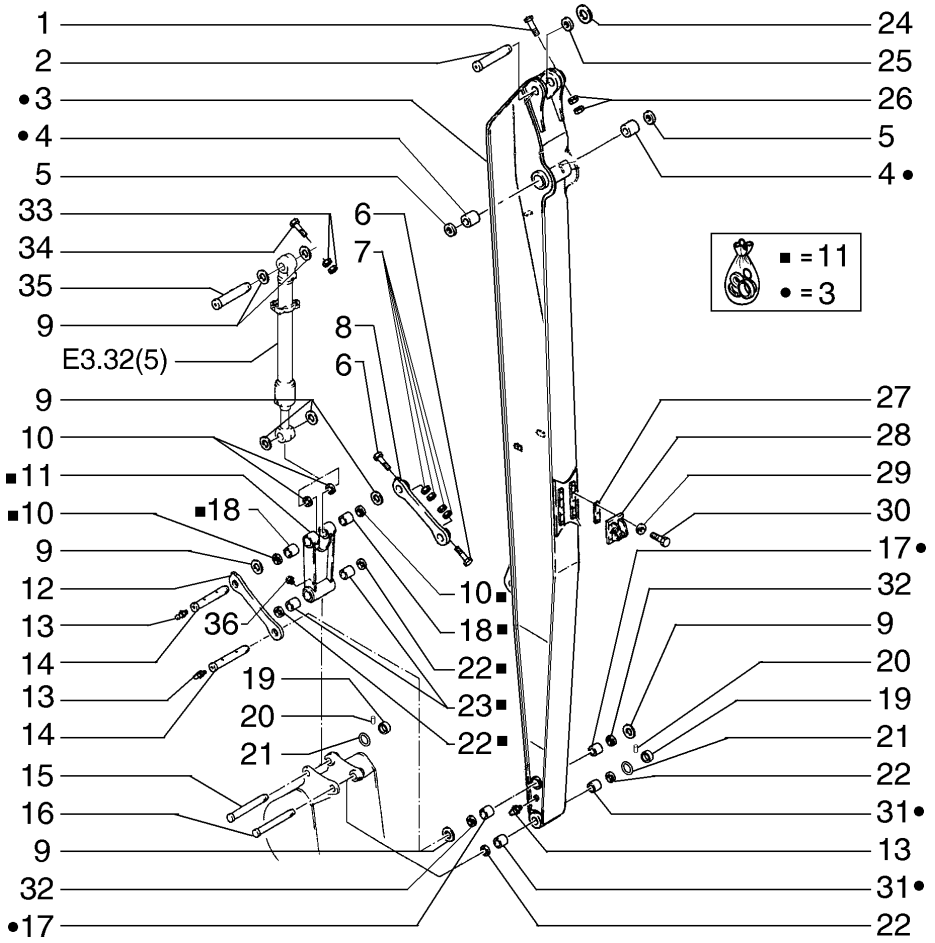

ITEM	PEÇA Nº	QTDE.	COD.	DESCRIÇÃO	DESCRIPCION
28	75265047	1	300S	SUPORTE	SOPORTE
29	14496821	6	131R	ARRUELA	ARANDELA
30	11116331	6	040V	PARAFUSO	TORNILLO
31	72213528	2	095B	BUCHA	BUJE
32	71406236	2	122G	RETENTOR	JUNTA
33	11702921	2	010D	PORCA	TUERCA
34	11114631	1	040V	PARAFUSO	TORNILLO
35	75265022	1	080P	PINO	BULON
36	71404856	1	050T	BUJÃO	TAPON

BRAÇO DE PENETRAÇÃO - 6,35M
BRAZO DE PENETRACION - 6,35M

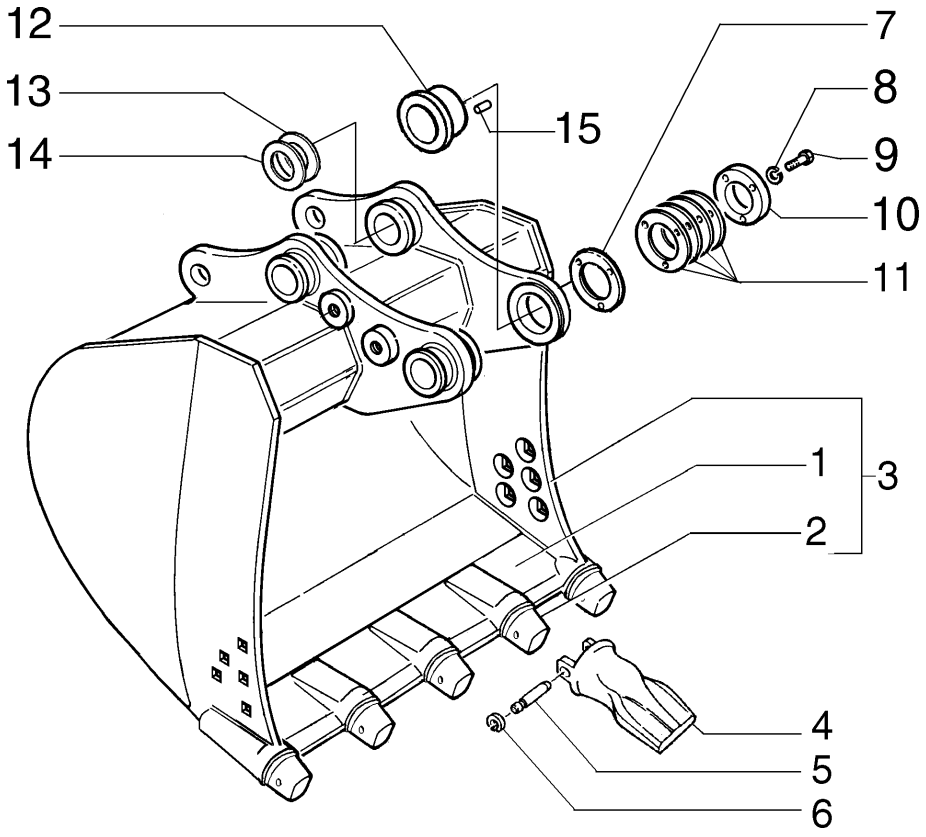

ITEM	PEÇA Nº	QTDE.	COD.	DESCRIÇÃO	DESCRIPCION
1	75323294	1	010L	LÂMINA	HOJA
2	71465121	5	0092	PORTA DENTE	CUERPO DIENTE
3	75264361	1	035B	CAÇAMBA	CUCHARA
4	75263518	5	089D	DENTE CAÇAMBA	DIENTE CUCHARA
5	71465124	5	080P	PINO	BULON
6	71465125	5	187A	ANEL ELÁSTICO	ANILLO ELASTICO
7	75325825	*	198S	CALÇO 1,00MM	CALCE 1,00MM
8	10517271	3	170R	ARRUELA PRESSÃO	ARANDELA ELAST.
9	11118931	3	040V	PARAFUSO	TORNILLO
10	75325826	1	105P	CHAPA	PLACA
11	75325824	*	198S	CALÇO 0,50MM	CALCE 0,50MM
12	75327081	1	095B	BUCHA	BUJE
13	75325827	*	198S	CALÇO 1,00MM	CALCE 1,00MM
14	75325828	*	198S	CALÇO 0,50MM	CALCE 0,50MM
15	10493230	1	080P	PINO	BULON

* CONFORME NECESSIDADE

CAÇAMBA ESTREITA - 1,1M^3
CUCHARA ESTRECHA - 1,1M^3

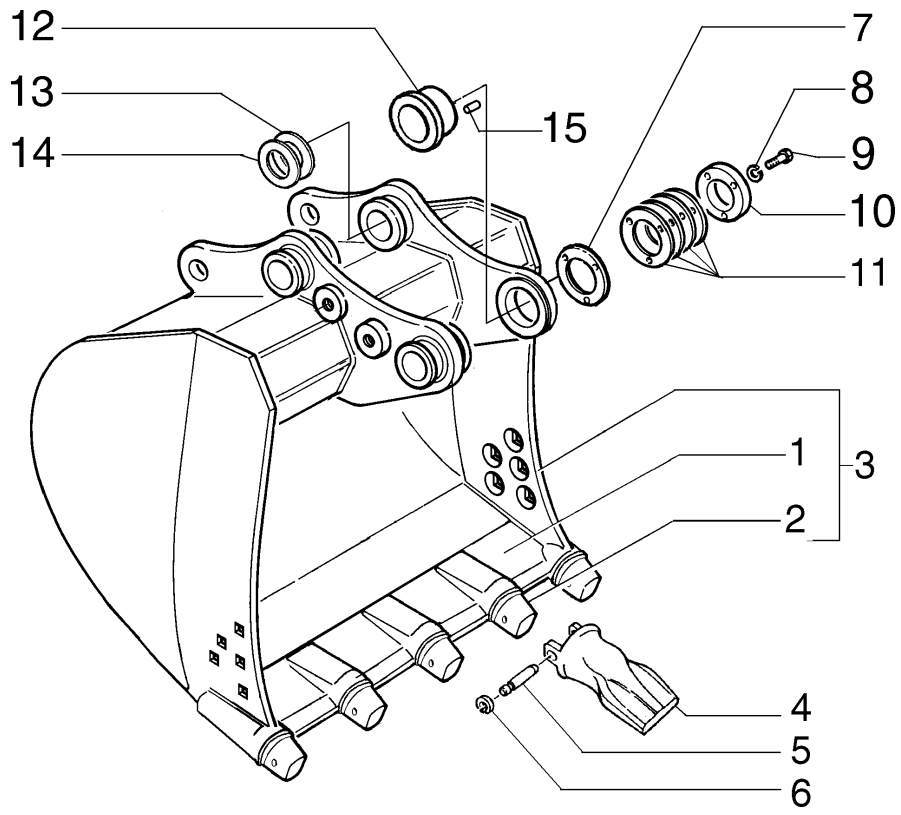

ITEM	PEÇA Nº	QTDE.	COD.	DESCRIÇÃO	DESCRIPCION
1	75322135	1	010L	LÂMINA	HOJA
2	71465121	5	0092	PORTA DENTE	CUERPO DIENTE
3	75264360	1	035B	CAÇAMBA	CUCHARA
4	75263518	5	089D	DENTE CAÇAMBA	DIENTE CUCHARA
5	71465124	5	080P	PINO	BULON
6	71465125	5	187A	ANEL ELÁSTICO	ANILLO ELASTICO
7	75325825	*	198S	CALÇO 1,00MM	CALCE 1,00MM
8	10517271	3	170R	ARRUELA PRESSÃO	ARANDELA ELAST.
9	11118931	3	040V	PARAFUSO	TORNILLO
10	75325826	1	105P	CHAPA	PLACA
11	75325824	*	198S	CALÇO 0,50MM	CALCE 0,50MM
12	75327081	1	095B	BUCHA	BUJE
13	75325827	*	198S	CALÇO 1,00MM	CALCE 1,00MM
14	75325828	*	198S	CALÇO 0,50MM	CALCE 0,50MM
15	10493230	1	080P	PINO	BULON

* CONFORME NECESSIDADE

CAÇAMBA ESTREITA - 1,25M^3
CUCHARA ESTRECHA - 1,25M^3

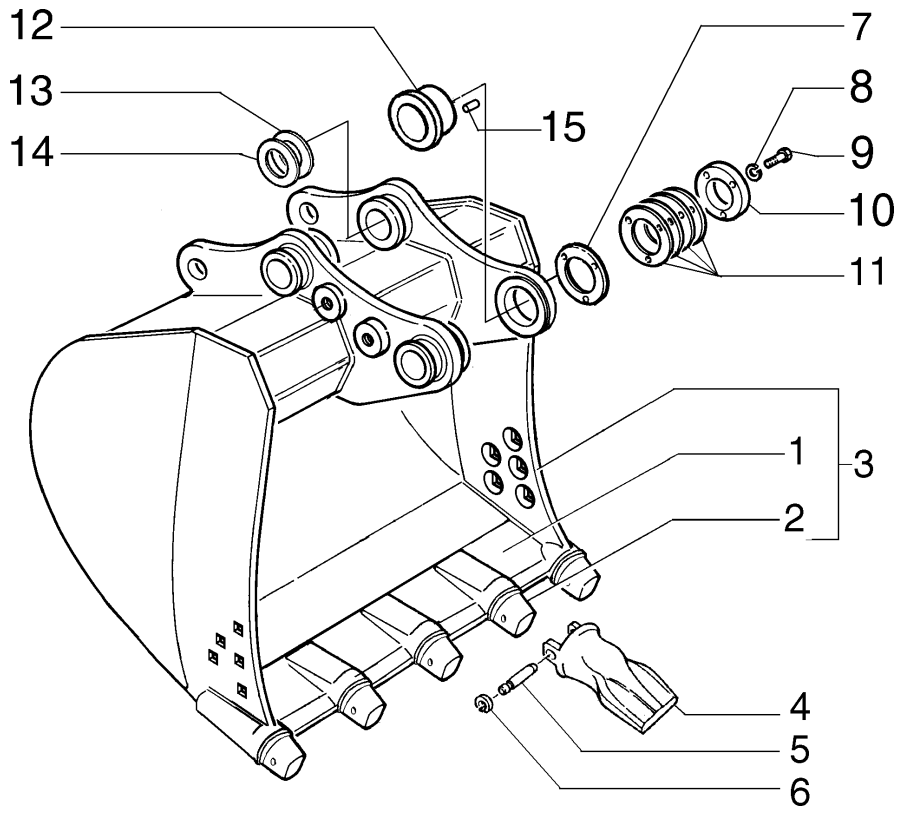

ITEM	PEÇA N°	QTDE.	COD.	DESCRIÇÃO	DESCRIPCION
1	75322110	1	010L	LÂMINA	HOJA
2	71465121	5	0092	PORTA DENTE	CUERPO DIENTE
3	75264359	1	035B	CAÇAMBA	CUCHARA
4	75263518	5	089D	DENTE CAÇAMBA	DIENTE CUCHARA
5	71465124	5	080P	PINO	BULON
6	71465125	5	187A	ANEL ELÁSTICO	ANILLO ELASTICO
7	75325825	*	198S	CALÇO 1,00MM	CALCE 1,00MM
8	10517271	3	170R	ARRUELA PRESSÃO	ARANDELA ELAST.
9	11118931	3	040V	PARAFUSO	TORNILLO
10	75325826	1	105P	CHAPA	PLACA
11	75325824	*	198S	CALÇO 0,50MM	CALCE 0,50MM
12	75327081	1	095B	BUCHA	BUJE
13	75325827	*	198S	CALÇO 1,00MM	CALCE 1,00MM
14	75325828	*	198S	CALÇO 0,50MM	CALCE 0,50MM
15	10493230	1	080P	PINO	BULON

* CONFORME NECESSIDADE

CAÇAMBA ESTREITA - 1,45M^3
CUCHARA ESTRECHA - 1,45M^3

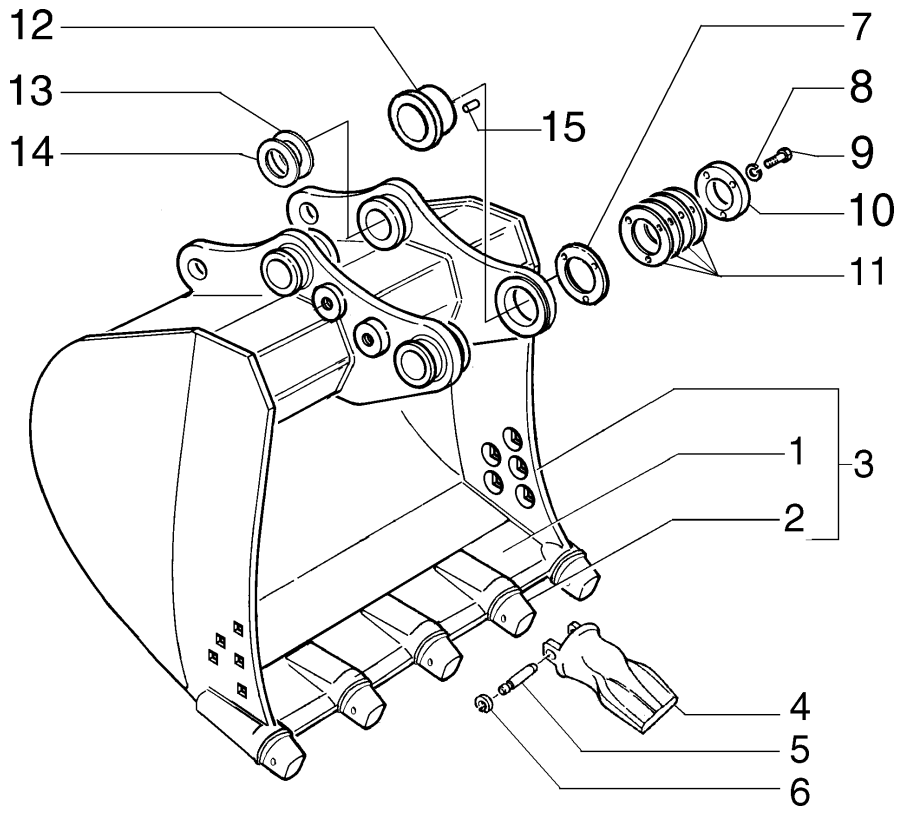

ITEM	PEÇA Nº	QTDE.	COD.	DESCRIÇÃO	DESCRIPCION
1	75257746	1	010L	LÂMINA	HOJA
2	71465121	5	0092	PORTA DENTE	CUERPO DIENTE
3	75264353	1	035B	CAÇAMBA	CUCHARA
4	75263518	5	089D	DENTE CAÇAMBA	DIENTE CUCHARA
5	71465124	5	080P	PINO	BULON
6	71465125	5	187A	ANEL ELÁSTICO	ANILLO ELASTICO
7	75325825	*	198S	CALÇO 1,00MM	CALCE 1,00MM
8	10517271	3	170R	ARRUELA PRESSÃO	ARANDELA ELAST.
9	11118931	3	040V	PARAFUSO	TORNILLO
10	75325826	1	105P	CHAPA	PLACA
11	75325824	*	198S	CALÇO 0,50MM	CALCE 0,50MM
12	75327081	1	095B	BUCHA	BUJE
13	75325827	*	198S	CALÇO 1,00MM	CALCE 1,00MM
14	75325828	*	198S	CALÇO 0,50MM	CALCE 0,50MM
15	10493230	1	080P	PINO	BULON

* CONFORME NECESSIDADE

CAÇAMBA LARGA - 0,78M^3
CUCHARA ANCHA - 0,78M^3

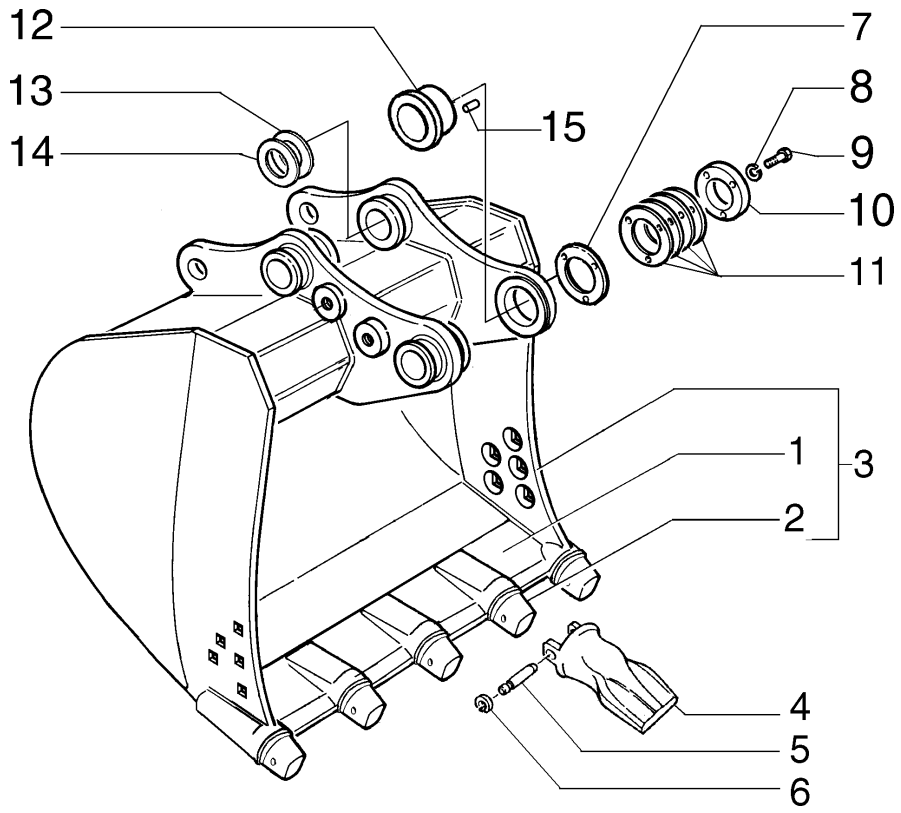

ITEM	PEÇA Nº	QTDE.	COD.	DESCRIÇÃO	DESCRIPCION
1	75257745	1	010L	LÂMINA	HOJA
2	71465121	5	0092	PORTA DENTE	CUERPO DIENTE
3	75264352	1	035B	CAÇAMBA	CUCHARA
4	75263518	5	089D	DENTE CAÇAMBA	DIENTE CUCHARA
5	71465124	5	080P	PINO	BULON
6	71465125	5	187A	ANEL ELÁSTICO	ANILLO ELASTICO
7	75325825	*	198S	CALÇO 1,00MM	CALCE 1,00MM
8	10517271	3	170R	ARRUELA PRESSÃO	ARANDELA ELAST.
9	11118931	3	040V	PARAFUSO	TORNILLO
10	75325826	1	105P	CHAPA	PLACA
11	75325824	*	198S	CALÇO 0,50MM	CALCE 0,50MM
12	75327081	1	095B	BUCHA	BUJE
13	75325827	*	198S	CALÇO 1,00MM	CALCE 1,00MM
14	75325828	*	198S	CALÇO 0,50MM	CALCE 0,50MM
15	10493230	1	080P	PINO	BULON

* CONFORME NECESSIDADE

CAÇAMBA LARGA - 1,00M^3
CUCHARA ANCHA - 1,00M^3

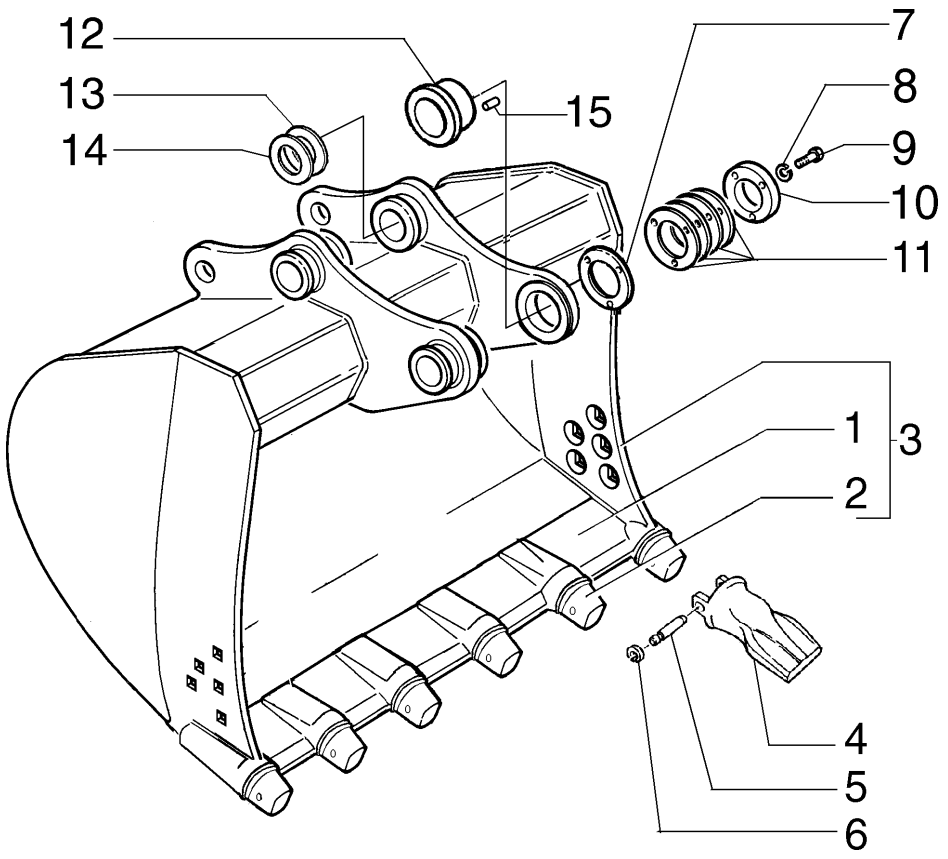

ITEM	PEÇA Nº	QTDE.	COD.	DESCRIÇÃO	DESCRIPCION
1	75257744	1	010L	LÂMINA	HOJA
2	71465121	6	0092	PORTA DENTE	CUERPO DIENTE
3	75264351	1	035B	CAÇAMBA	CUCHARA
4	75263518	6	089D	DENTE CAÇAMBA	DIENTE CUCHARA
5	71465124	6	080P	PINO	BULON
6	71465125	6	187A	ANEL ELÁSTICO	ANILLO ELASTICO
7	75325825	*	198S	CALÇO 1,00MM	CALCE 1,00MM
8	10517271	3	170R	ARRUELA PRESSÃO	ARANDELA ELAST.
9	11118931	3	040V	PARAFUSO	TORNILLO
10	75325826	1	105P	CHAPA	PLACA
11	75325824	*	198S	CALÇO 0,50MM	CALCE 0,50MM
12	75327081	1	095B	BUCHA	BUJE
13	75325827	*	198S	CALÇO 1,00MM	CALCE 1,00MM
14	75325828	*	198S	CALÇO 0,50MM	CALCE 0,50MM
15	10493230	1	080P	PINO	BULON

* CONFORME NECESSIDADE

CAÇAMBA LARGA - 1,105M^3
CUCHARA ANCHA - 1,105M^3

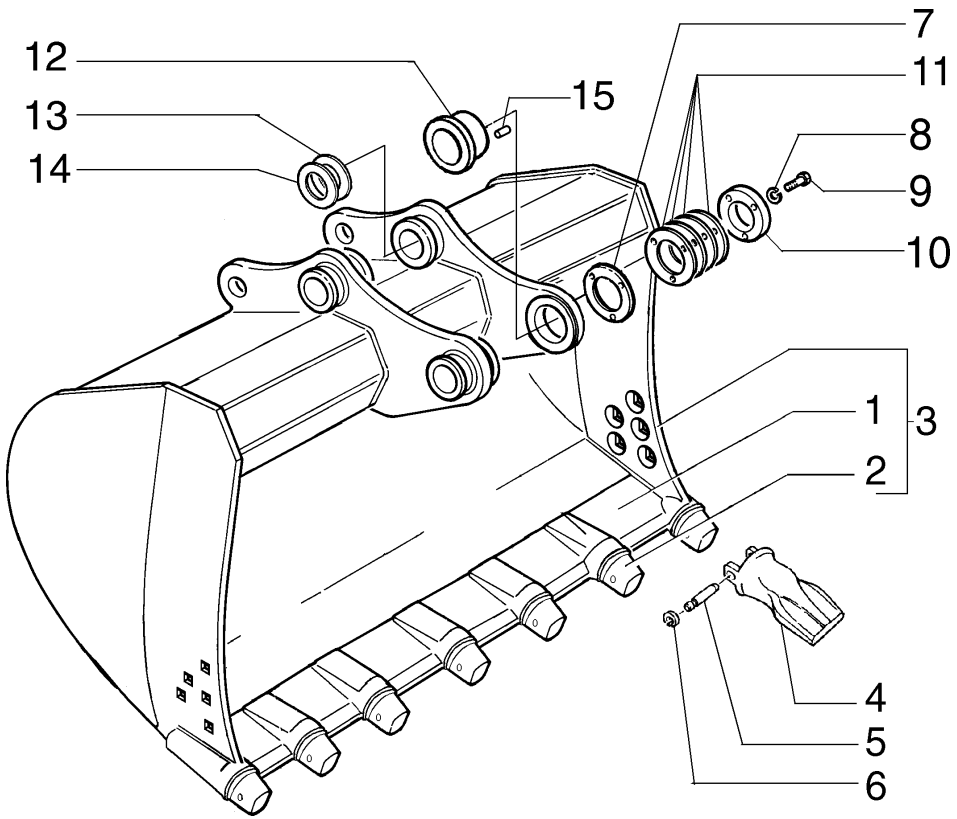

ITEM	PEÇA Nº	QTDE.	COD.	DESCRIÇÃO	DESCRIPCION
1	75257743	1	010L	LÂMINA	HOJA
2	71465121	7	0092	PORTA DENTE	CUERPO DIENTE
3	75264350	1	035B	CAÇAMBA	CUCHARA
4	75263518	7	089D	DENTE CAÇAMBA	DIENTE CUCHARA
5	71465124	7	080P	PINO	BULON
6	71465125	7	187A	ANEL ELÁSTICO	ANILLO ELASTICO
7	75325825	*	198S	CALÇO 1,00MM	CALCE 1,00MM
8	10517271	3	170R	ARRUELA PRESSÃO	ARANDELA ELAST.
9	11118931	3	040V	PARAFUSO	TORNILLO
10	75325826	1	105P	CHAPA	PLACA
11	75325824	*	198S	CALÇO 0,50MM	CALCE 0,50MM
12	75327081	1	095B	BUCHA	BUJE
13	75325827	*	198S	CALÇO 1,00MM	CALCE 1,00MM
14	75325828	*	198S	CALÇO 0,50MM	CALCE 0,50MM
15	10493230	1	080P	PINO	BULON

* CONFORME NECESSIDADE

CAÇAMBA LARGA - 1,315M^3
CUCHARA ANCHA - 1,315M^3

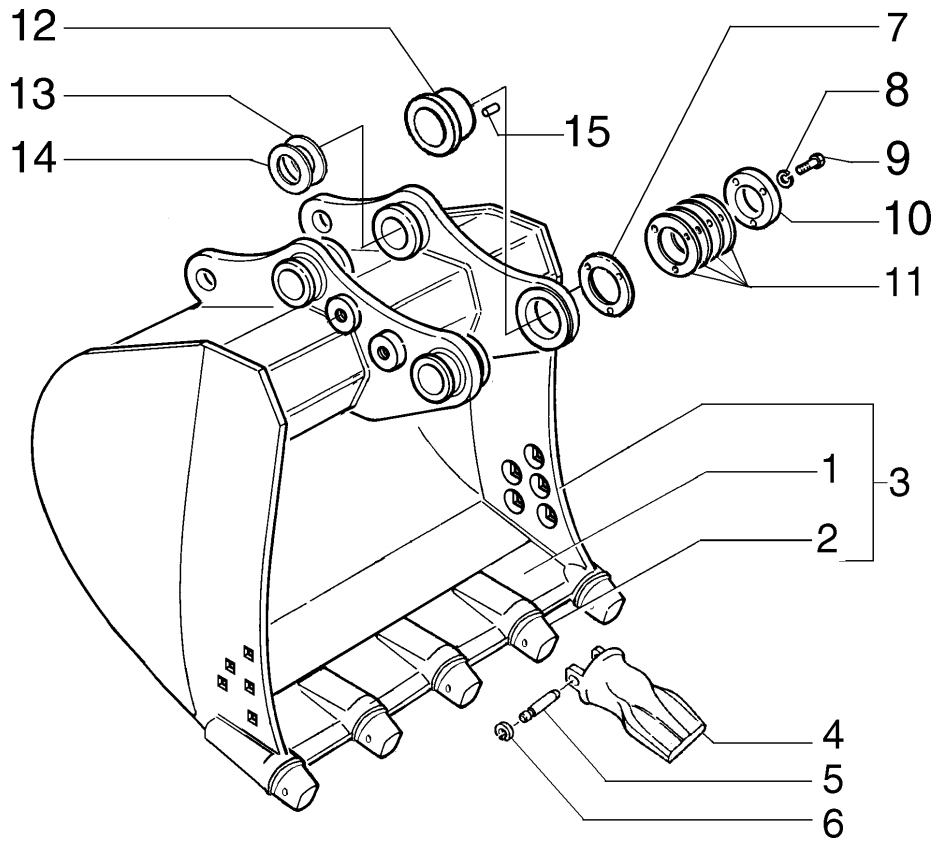

ITEM	PEÇA N°	QTDE.	COD.	DESCRIÇÃO	DESCRIPCION
1	75323294	1	010L	LÂMINA	HOJA
2	71465121	5	0092	PORTA DENTE	CUERPO DIENTE
3	75264364	1	035B	CAÇAMBA	CUCHARA
4	75263516	5	089D	DENTE CAÇAMBA	DIENTE CUCHARA
5	71465124	5	080P	PINO	BULON
6	71465125	5	187A	ANEL ELÁSTICO	ANILLO ELASTICO
7	75325825	*	198S	CALÇO 1,00MM	CALCE 1,00MM
8	10517271	3	170R	ARRUELA PRESSÃO	ARANDELA ELAST.
9	11118931	3	040V	PARAFUSO	TORNILLO
10	75325826	1	105P	CHAPA	PLACA
11	75325824	*	198S	CALÇO 0,50MM	CALCE 0,50MM
12	75327081	1	095B	BUCHA	BUJE
13	75325827	*	198S	CALÇO 1,00MM	CALCE 1,00MM
14	75325828	*	198S	CALÇO 0,50MM	CALCE 0,50MM
15	10493230	1	080P	PINO	BULON

* CONFORME NECESSIDADE

CAÇAMBA GP ESTREITA - 1,1M^3
CUCHARA GP ESTRECHA - 1,1M^3

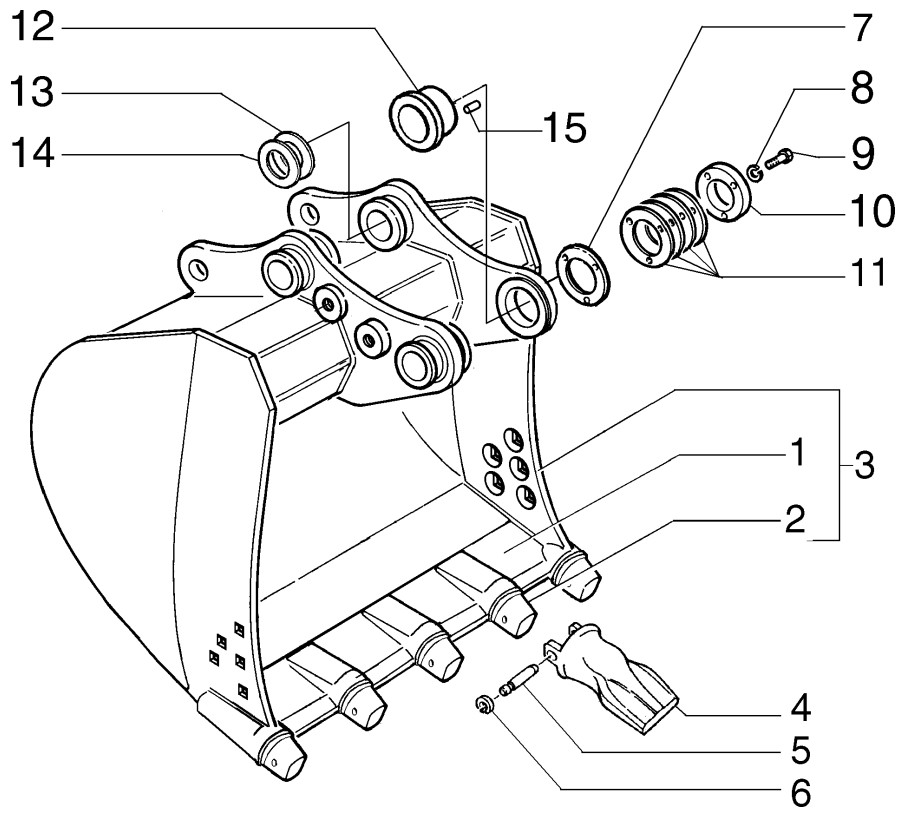

ITEM	PEÇA Nº	QTDE.	COD.	DESCRIÇÃO	DESCRIPCION
1	75322135	1	010L	LÂMINA	HOJA
2	71465121	5	0092	PORTA DENTE	CUERPO DIENTE
3	75264363	1	035B	CAÇAMBA	CUCHARA
4	75263516	5	089D	DENTE CAÇAMBA	DIENTE CUCHARA
5	71465124	5	080P	PINO	BULON
6	71465125	5	187A	ANEL ELÁSTICO	ANILLO ELASTICO
7	75325825	*	198S	CALÇO 1,00MM	CALCE 1,00MM
8	10517271	3	170R	ARRUELA PRESSÃO	ARANDELA ELAST.
9	11118931	3	040V	PARAFUSO	TORNILLO
10	75325826	1	105P	CHAPA	PLACA
11	75325824	*	198S	CALÇO 0,50MM	CALCE 0,50MM
12	75327081	1	095B	BUCHA	BUJE
13	75325827	*	198S	CALÇO 1,00MM	CALCE 1,00MM
14	75325828	*	198S	CALÇO 0,50MM	CALCE 0,50MM
15	10493230	1	080P	PINO	BULON

* CONFORME NECESSIDADE

CAÇAMBA GP ESTREITA - 1,25M^3
CUCHARA GP ESTRECHA - 1,25M^3

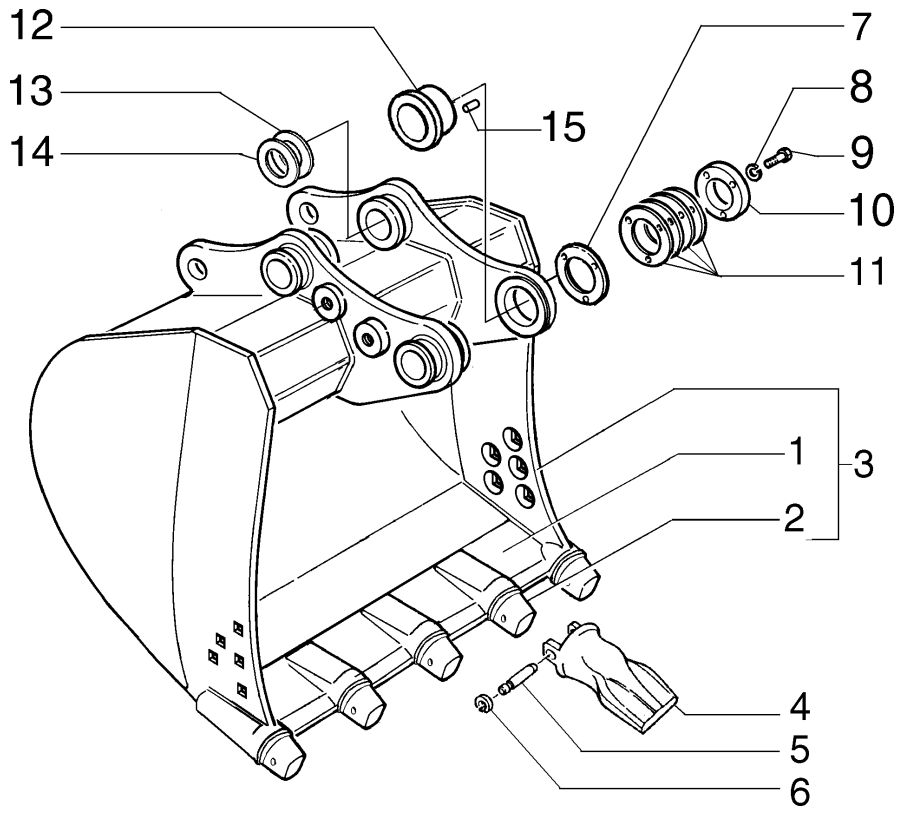

ITEM	PEÇA Nº	QTDE.	COD.	DESCRIÇÃO	DESCRIPCION
1	75322110	1	010L	LÂMINA	HOJA
2	71465121	5	0092	PORTA DENTE	CUERPO DIENTE
3	75264362	1	035B	CAÇAMBA	CUCHARA
4	75263516	5	089D	DENTE CAÇAMBA	DIENTE CUCHARA
5	71465124	5	080P	PINO	BULON
6	71465125	5	187A	ANEL ELÁSTICO	ANILLO ELASTICO
7	75325825	*	198S	CALÇO 1,00MM	CALCE 1,00MM
8	10517271	3	170R	ARRUELA PRESSÃO	ARANDELA ELAST.
9	11118931	3	040V	PARAFUSO	TORNILLO
10	75325826	1	105P	CHAPA	PLACA
11	75325824	*	198S	CALÇO 0,50MM	CALCE 0,50MM
12	75327081	1	095B	BUCHA	BUJE
13	75325827	*	198S	CALÇO 1,00MM	CALCE 1,00MM
14	75325828	*	198S	CALÇO 0,50MM	CALCE 0,50MM
15	10493230	1	080P	PINO	BULON

* CONFORME NECESSIDADE

CAÇAMBA GP ESTREITA - 1,45M^3
CUCHARA GP ESTRECHA - 1,45M^3

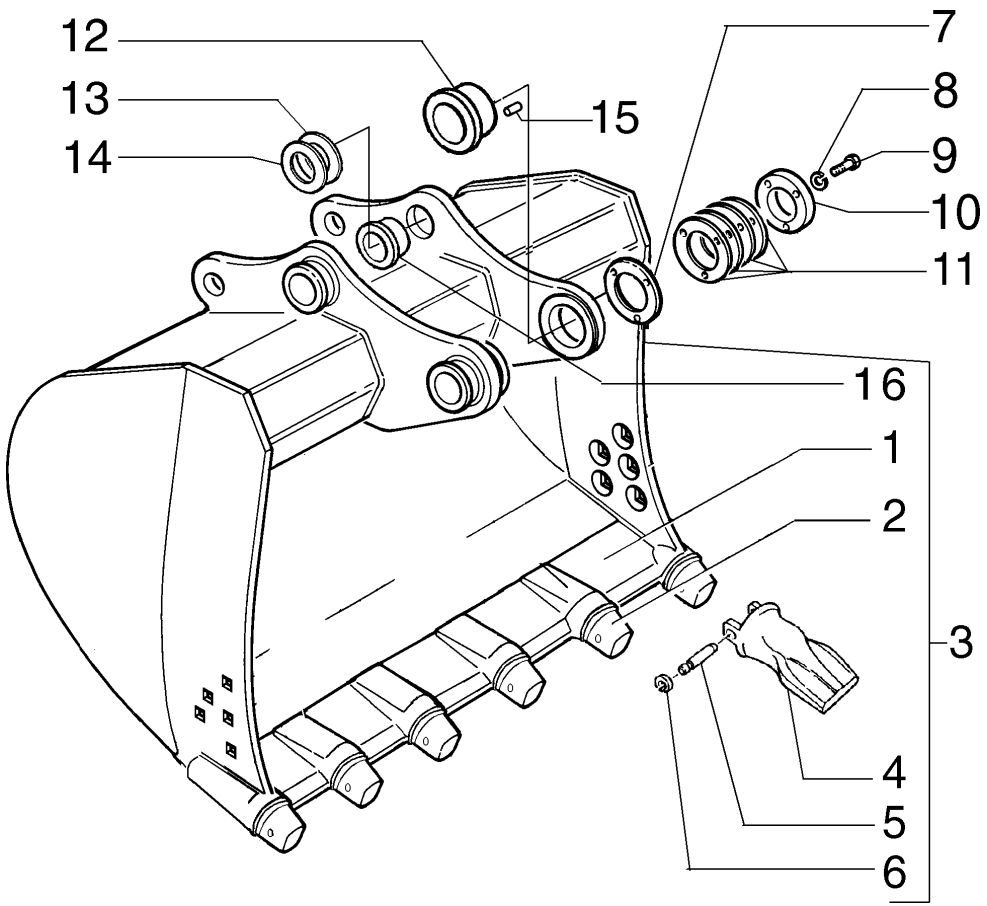

ITEM	PEÇA Nº	QTDE.	COD.	DESCRIÇÃO	DESCRIPCION
1	87558032	1	010L	LÂMINA	HOJA
2	71465121	6	0092	PORTA DENTE	CUERPO DIENTE
3	87553371	1	035B	CAÇAMBA	CUCHARA
4	75263516	6	089D	DENTE CAÇAMBA	DIENTE CUCHARA
5	71465124	6	080P	PINO	BULON
6	71465125	6	187A	ANEL ELÁSTICO	ANILLO ELASTICO
7	75325825	*	198S	CALÇO 1,00MM	CALCE 1,00MM
8	10517271	3	170R	ARRUELA PRESSÃO	ARANDELA ELAST.
9	11118931	3	040V	PARAFUSO	TORNILLO
10	75325826	1	105P	CHAPA	PLACA
11	75325824	*	198S	CALÇO 0,50MM	CALCE 0,50MM
12	75327081	1	095B	BUCHA	BUJE
13	75325827	*	198S	CALÇO 1,00MM	CALCE 1,00MM
14	75325828	*	198S	CALÇO 0,50MM	CALCE 0,50MM
15	10493230	1	080P	PINO	BULON
16	75327081	2	095B	BUCHA	BUJE

* CONFORME NECESSIDADE

CAÇAMBA GP ESTREITA - 1,66M^3
CUCHARA GP ESTRECHA - 1,66M^3

E3.14 | 10A

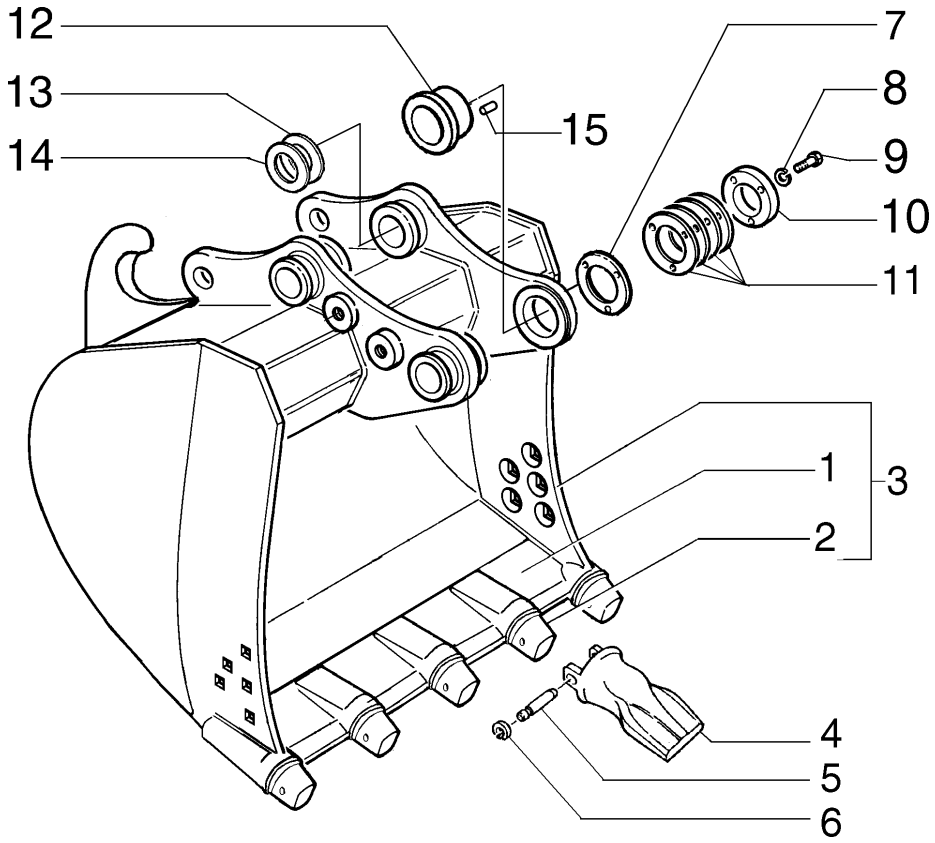

ITEM	PEÇA N°	QTDE.	COD.	DESCRIÇÃO	DESCRIPCION
1	75257746	1	010L	LÂMINA	HOJA
2	71465121	5	0092	PORTA DENTE	CUERPO DIENTE
3	75264357	1	035B	CAÇAMBA	CUCHARA
3	75264883	1	035B	CAÇAMBA **	CUCHARA **
4	75263516	5	089D	DENTE CAÇAMBA	DIENTE CUCHARA
5	71465124	5	080P	PINO	BULON
6	71465125	5	187A	ANEL ELÁSTICO	ANILLO ELASTICO
7	75325825	*	198S	CALÇO 1,00MM	CALCE 1,00MM
8	10517271	3	170R	ARRUELA PRESSÃO	ARANDELA ELAST.
9	11118931	3	040V	PARAFUSO	TORNILLO
10	75325826	1	105P	CHAPA	PLACA
11	75325824	*	198S	CALÇO 0,50MM	CALCE 0,50MM
12	75327081	1	095B	BUCHA	BUJE
13	75325827	*	198S	CALÇO 1,00MM	CALCE 1,00MM
14	75325828	*	198S	CALÇO 0,50MM	CALCE 0,50MM
15	10493230	1	080P	PINO	BULON

* CONFORME NECESSIDADE

** PARA CAÇAMBA COM GANCHO
PARA CUCHARA CON GANCHO

CAÇAMBA GP LARGA - 0,78M^3
CUCHARA GP ANCHA - 0,78M^3

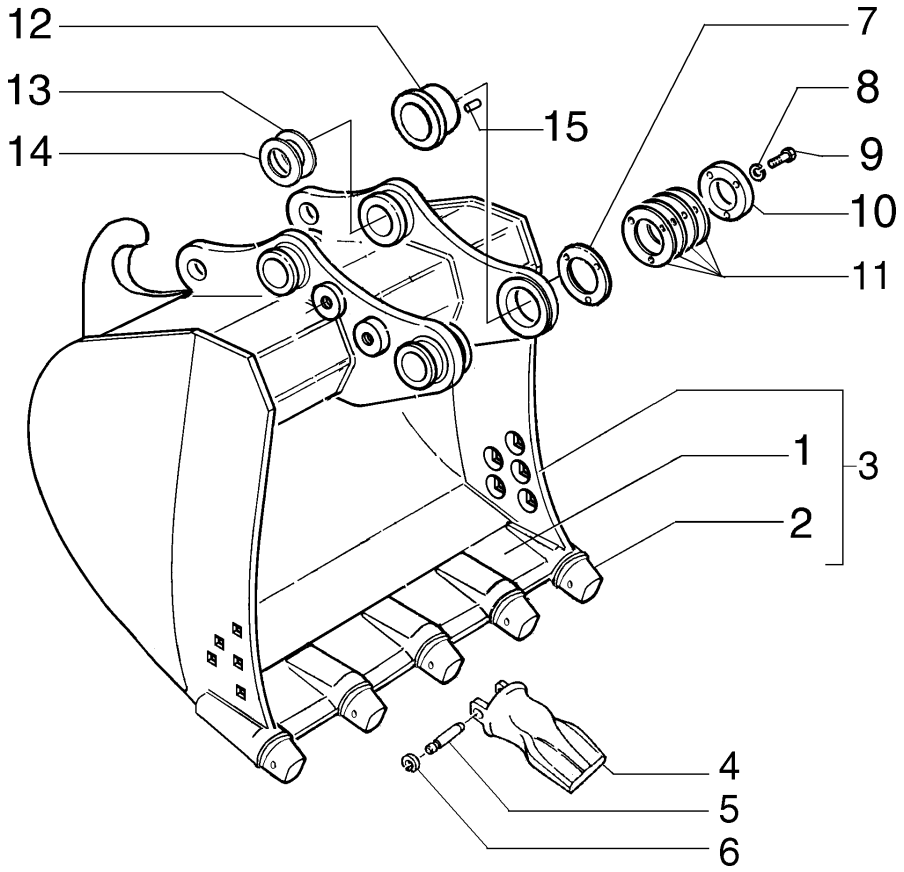

ITEM	PEÇA Nº	QTDE.	COD.	DESCRIÇÃO	DESCRIPCION
1	75257745	1	010L	LÂMINA	HOJA
2	71465121	5	0092	PORTA DENTE	CUERPO DIENTE
3	75264356	1	035B	CAÇAMBA	CUCHARA
3	75264884	1	035B	CAÇAMBA **	CUCHARA **
4	75263516	5	089D	DENTE CAÇAMBA	DIENTE CUCHARA
5	71465124	5	080P	PINO	BULON
6	71465125	5	187A	ANEL ELÁSTICO	ANILLO ELASTICO
7	75325825	*	198S	CALÇO 1,00MM	CALCE 1,00MM
8	10517271	3	170R	ARRUELA PRESSÃO	ARANDELA ELAST.
9	11118931	3	040V	PARAFUSO	TORNILLO
10	75325826	1	105P	CHAPA	PLACA
11	75325824	*	198S	CALÇO 0,50MM	CALCE 0,50MM
12	75327081	1	095B	BUCHA	BUJE
13	75325827	*	198S	CALÇO 1,00MM	CALCE 1,00MM
14	75325828	*	198S	CALÇO 0,50MM	CALCE 0,50MM
15	10493230	1	080P	PINO	BULON

* CONFORME NECESSIDADE

** PARA CAÇAMBA COM GANCHO
PARA CUCHARA CON GANCHO

CAÇAMBA GP LARGA - 1,00M^3
CUCHARA GP ANCHA - 1,00M^3

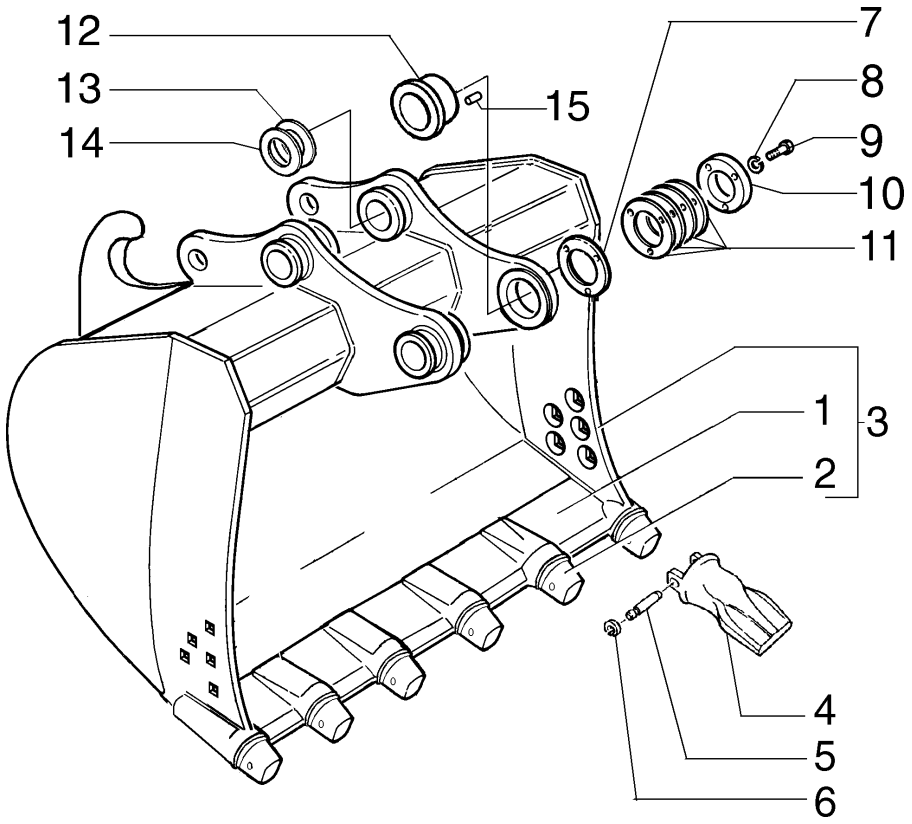

ITEM	PEÇA Nº	QTDE.	COD.	DESCRIÇÃO	DESCRIPCION
1	75257744	1	010L	LÂMINA	HOJA
2	71465121	6	0092	PORTA DENTE	CUERPO DIENTE
3	75264355	1	035B	CAÇAMBA	CUCHARA
3	75264885	1	035B	CAÇAMBA **	CUCHARA **
4	75263516	6	089D	DENTE CAÇAMBA	DIENTE CUCHARA
5	71465124	6	080P	PINO	BULON
6	71465125	6	187A	ANEL ELÁSTICO	ANILLO ELASTICO
7	75325825	*	198S	CALÇO 1,00MM	CALCE 1,00MM
8	10517271	3	170R	ARRUELA PRESSÃO	ARANDELA ELAST.
9	11118931	3	040V	PARAFUSO	TORNILLO
10	75325826	1	105P	CHAPA	PLACA
11	75325824	*	198S	CALÇO 0,50MM	CALCE 0,50MM
12	75327081	1	095B	BUCHA	BUJE
13	75325827	*	198S	CALÇO 1,00MM	CALCE 1,00MM
14	75325828	*	198S	CALÇO 0,50MM	CALCE 0,50MM
15	10493230	1	080P	PINO	BULON

* CONFORME NECESSIDADE

** PARA CAÇAMBA COM GANCHO
PARA CUCHARA CON GANCHO

CAÇAMBA GP LARGA - 1,105M^3
CUCHARA GP ANCHA - 1,105M^3

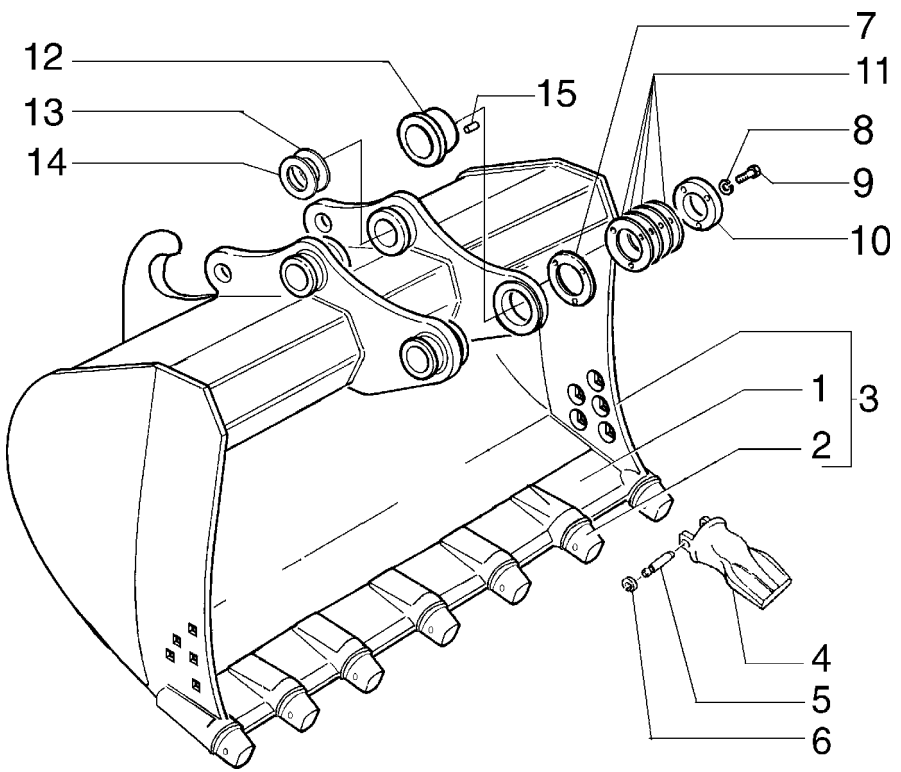

ITEM	PEÇA Nº	QTDE.	COD.	DESCRIÇÃO	DESCRIPCION
1	75257743	1	010L	LÂMINA	HOJA
2	71465121	7	0092	PORTA DENTE	CUERPO DIENTE
3	75264354	1	035B	CAÇAMBA	CUCHARA
3	75264886	1	035B	CAÇAMBA **	CUCHARA **
4	75263516	7	089D	DENTE CAÇAMBA	DIENTE CUCHARA
5	71465124	7	080P	PINO	BULON
6	71465125	7	187A	ANEL ELÁSTICO	ANILLO ELASTICO
7	75325825	*	198S	CALÇO 1,00MM	CALCE 1,00MM
8	10517271	3	170R	ARRUELA PRESSÃO	ARANDELA ELAST.
9	11118931	3	040V	PARAFUSO	TORNILLO
10	75325826	1	105P	CHAPA	PLACA
11	75325824	*	198S	CALÇO 0,50MM	CALCE 0,50MM
12	75327081	1	095B	BUCHA	BUJE
13	75325827	*	198S	CALÇO 1,00MM	CALCE 1,00MM
14	75325828	*	198S	CALÇO 0,50MM	CALCE 0,50MM
15	10493230	1	080P	PINO	BULON

* CONFORME NECESSIDADE

** PARA CAÇAMBA COM GANCHO
PARA CUCHARA CON GANCHO

CAÇAMBA GP LARGA - 1,315M^3
CUCHARA GP ANCHA - 1,315M^3

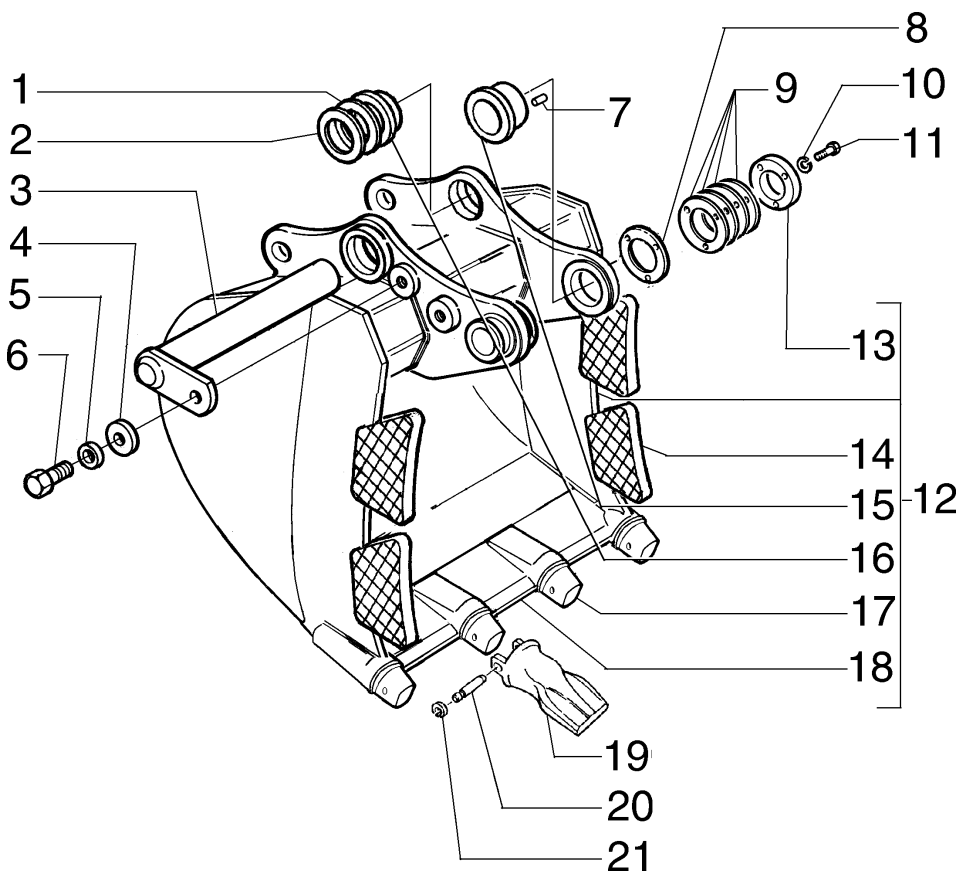

ITEM	PEÇA Nº	QTDE.	COD.	DESCRIÇÃO	DESCRIPCION
1	75325827	*	198S	CALÇO 1,00MM	CALCE 1,00MM
2	75325828	*	198S	CALÇO 0,50MM	CALCE 0,50MM
3	75327104	2	080P	PINO	BULON
4	75256026	2	131R	ARRUELA	ARANDELA
5	10517471	2	170R	ARRUELA PRESSÃO	ARANDELA ELAST.
6	11124431	2	040V	PARAFUSO	TORNILLO
7	10493230	1	080P	PINO	BULON
8	75325825	*	198S	CALÇO 1,00MM	CALCE 1,00MM
9	75325824	*	198S	CALÇO 0,50MM	CALCE 0,50MM
10	10517271	3	170R	ARRUELA PRESSÃO	ARANDELA ELAST.
11	11118931	3	040V	PARAFUSO	TORNILLO
12	75264386	1	035B	CAÇAMBA	CUCHARA
13	75325826	1	105P	CHAPA	PLACA
14	75260551	4	060R	REFORÇO	REFUERZO
15	75327106	1	095B	BUCHA	BUJE
16	75264389	2	095B	BUCHA	BUJE
17	71464187	4	0092	PORTA DENTE	CUERPO DIENTE
18	75260642	1	010L	LÂMINA	HOJA
19	75263514	4	089D	DENTE CAÇAMBA	DIENTE CUCHARA
20	71464190	4	080P	PINO	BULON
21	71464191	4	187A	ANEL ELÁSTICO	ANILLO ELASTICO

* CONFORME NECESSIDADE

CAÇAMBA HD ESTREITA - 1,1M^3
CUCHARA HD ESTRECHA - 1,1M^3

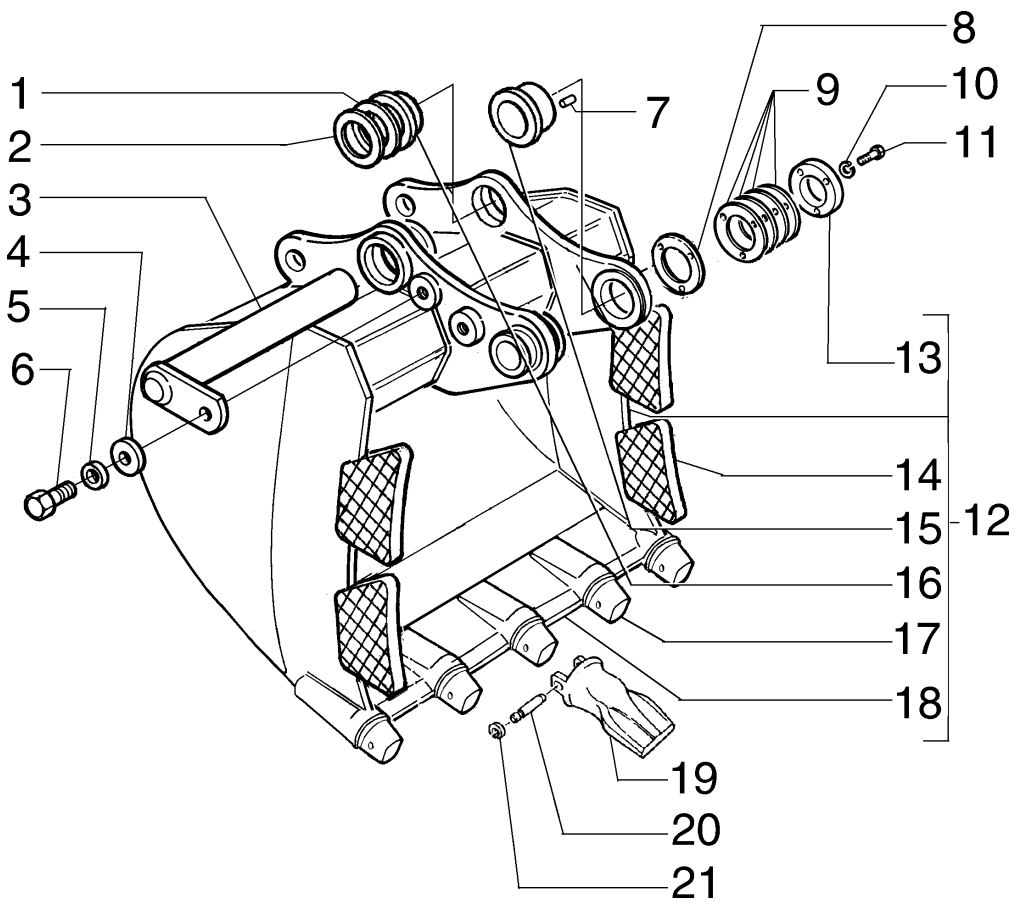

ITEM	PEÇA Nº	QTDE.	COD.	DESCRIÇÃO	DESCRIPCION
1	75325827	*	198S	CALÇO 1,00MM	CALCE 1,00MM
2	75325828	*	198S	CALÇO 0,50MM	CALCE 0,50MM
3	75327104	2	080P	PINO	BULON
4	75256026	2	131R	ARRUELA	ARANDELA
5	10517471	2	170R	ARRUELA PRESSÃO	ARANDELA ELAST.
6	11124431	2	040V	PARAFUSO	TORNILLO
7	10493230	1	080P	PINO	BULON
8	75325825	*	198S	CALÇO 1,00MM	CALCE 1,00MM
9	75325824	*	198S	CALÇO 0,50MM	CALCE 0,50MM
10	10517271	3	170R	ARRUELA PRESSÃO	ARANDELA ELAST.
11	11118931	3	040V	PARAFUSO	TORNILLO
12	75264385	1	035B	CAÇAMBA	CUCHARA
13	75325826	1	105P	CHAPA	PLACA
14	75260551	4	060R	REFORÇO	REFUERZO
15	75327106	1	095B	BUCHA	BUJE
16	75264389	2	095B	BUCHA	BUJE
17	71464187	5	0092	PORTA DENTE	CUERPO DIENTE
18	75260648	1	010L	LÂMINA	HOJA
19	75263514	5	089D	DENTE CAÇAMBA	DIENTE CUCHARA
20	71464190	5	080P	PINO	BULON
21	71464191	5	187A	ANEL ELÁSTICO	ANILLO ELASTICO

* CONFORME NECESSIDADE

CAÇAMBA HD ESTREITA - 1,25M^3
CUCHARA HD ESTRECHA - 1,25M^3

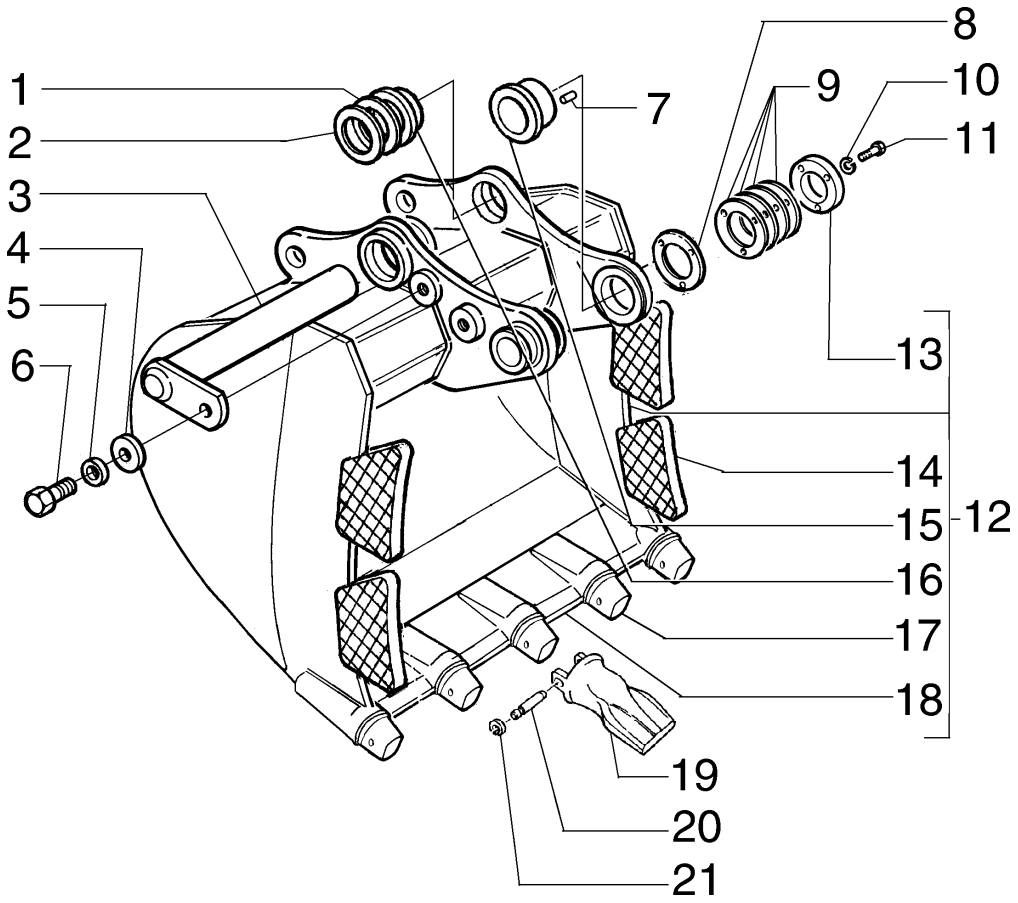

ITEM	PEÇA Nº	QTDE.	COD.	DESCRIÇÃO	DESCRIPCION
1	75325827	*	198S	CALÇO 1,00MM	CALCE 1,00MM
2	75325828	*	198S	CALÇO 0,50MM	CALCE 0,50MM
3	75327104	2	080P	PINO	BULON
4	75256026	2	131R	ARRUELA	ARANDELA
5	10517471	2	170R	ARRUELA PRESSÃO	ARANDELA ELAST.
6	11124431	2	040V	PARAFUSO	TORNILLO
7	10493230	1	080P	PINO	BULON
8	75325825	*	198S	CALÇO 1,00MM	CALCE 1,00MM
9	75325824	*	198S	CALÇO 0,50MM	CALCE 0,50MM
10	10517271	3	170R	ARRUELA PRESSÃO	ARANDELA ELAST.
11	11118931	3	040V	PARAFUSO	TORNILLO
12	75264384	1	035B	CAÇAMBA	CUCHARA
13	75325826	1	105P	CHAPA	PLACA
14	75260551	4	060R	REFORÇO	REFUERZO
15	75327106	1	095B	BUCHA	BUJE
16	75264389	2	095B	BUCHA	BUJE
17	71464187	5	0092	PORTA DENTE	CUERPO DIENTE
18	75260589	1	010L	LÂMINA	HOJA
19	75263514	5	089D	DENTE CAÇAMBA	DIENTE CUCHARA
20	71464190	5	080P	PINO	BULON
21	71464191	5	187A	ANEL ELÁSTICO	ANILLO ELASTICO

* CONFORME NECESSIDADE

CAÇAMBA HD ESTREITA - 1,4M^3
CUCHARA HD ESTRECHA - 1,4M^3

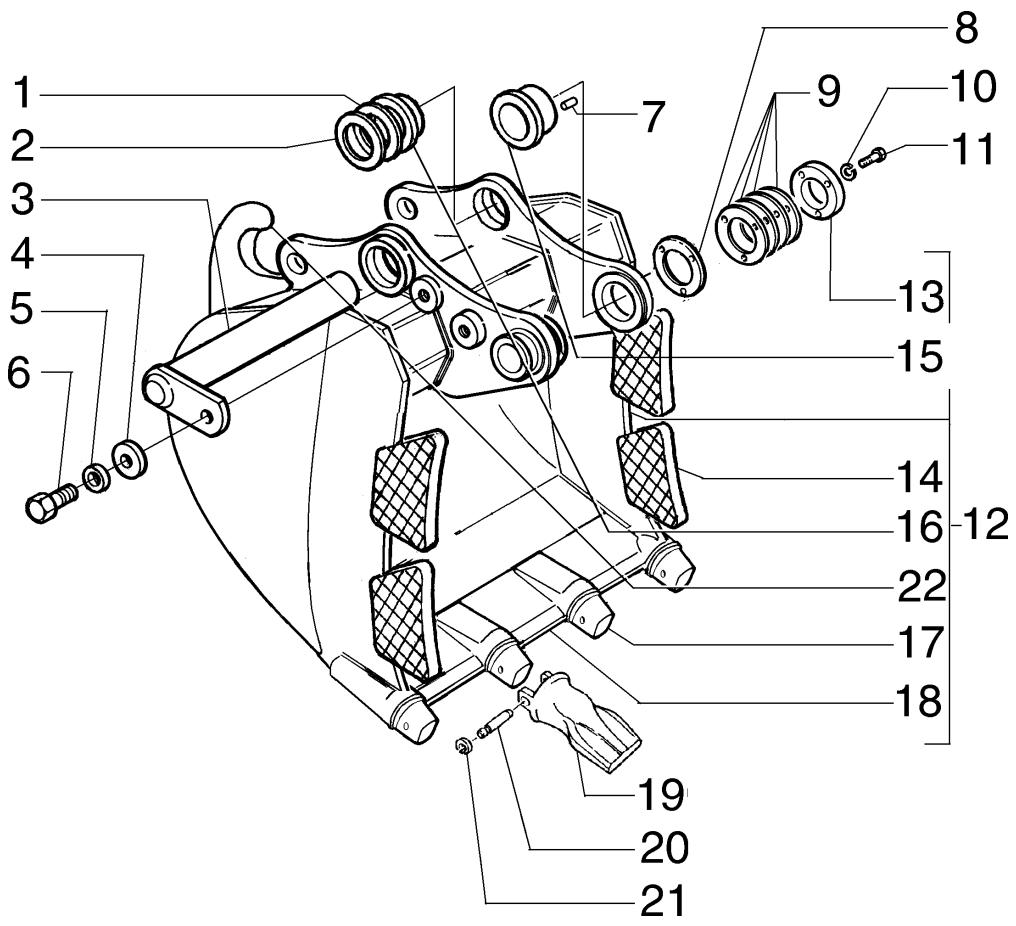

ITEM	PEÇA Nº	QTDE.	COD.	DESCRIÇÃO	DESCRIPCION
1	75325827	*	198S	CALÇO 1,00MM	CALCE 1,00MM
2	75325828	*	198S	CALÇO 0,50MM	CALCE 0,50MM
3	75327104	2	080P	PINO	BULON
4	75256026	2	131R	ARRUELA	ARANDELA
5	10517471	2	170R	ARRUELA PRESSÃO	ARANDELA ELAST.
6	11124431	2	040V	PARAFUSO	TORNILLO
7	10493230	1	080P	PINO	BULON
8	75325825	*	198S	CALÇO 1,00MM	CALCE 1,00MM
9	75325824	*	198S	CALÇO 0,50MM	CALCE 0,50MM
10	10517271	3	170R	ARRUELA PRESSÃO	ARANDELA ELAST.
11	11118931	3	040V	PARAFUSO	TORNILLO
12	75264383	1	035B	CAÇAMBA	CUCHARA
12	75264892	1	035B	CAÇAMBA **	CUCHARA **
13	75325826	1	105P	CHAPA	PLACA
14	75260551	4	060R	REFORÇO	REFUERZO
15	75327106	1	095B	BUCHA	BUJE
16	75264389	2	095B	BUCHA	BUJE
17	71464187	4	0092	PORTA DENTE	CUERPO DIENTE
18	75260609	1	010L	LÂMINA	HOJA
19	75263514	4	089D	DENTE CAÇAMBA	DIENTE CUCHARA
20	71464190	4	080P	PINO	BULON
21	71464191	4	187A	ANEL ELÁSTICO	ANILLO ELASTICO
22	75245286	1	032G	GANCHO **	GANCHO **

* CONFORME NECESSIDADE

** PARA CAÇAMBA COM GANCHO
PARA CUCHARA CON GANCHO

CAÇAMBA HD LARGA - 0,78M^3
CUCHARA HD ANCHA - 0,78M^3

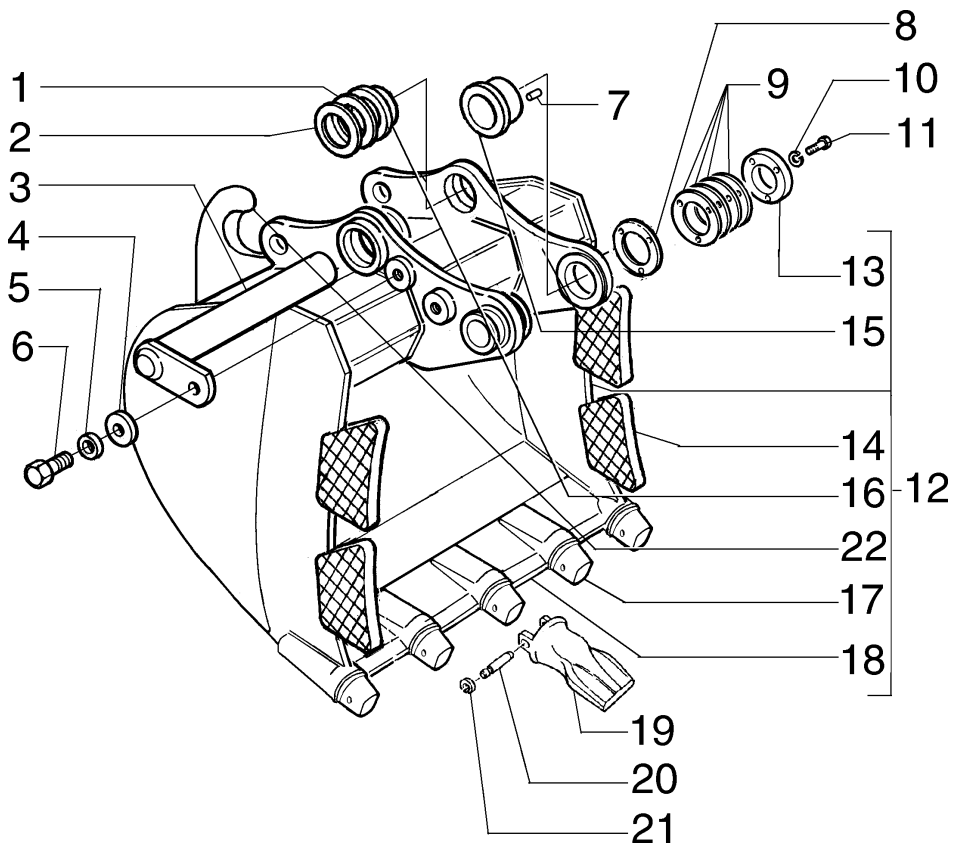

ITEM	PEÇA N°	QTDE.	COD.	DESCRIÇÃO	DESCRIPCION
1	75325827	*	198S	CALÇO 1,00MM	CALCE 1,00MM
2	75325828	*	198S	CALÇO 0,50MM	CALCE 0,50MM
3	75327104	2	080P	PINO	BULON
4	75256026	2	131R	ARRUELA	ARANDELA
5	10517471	2	170R	ARRUELA PRESSÃO	ARANDELA ELAST.
6	11124431	2	040V	PARAFUSO	TORNILLO
7	10493230	1	080P	PINO	BULON
8	75325825	*	198S	CALÇO 1,00MM	CALCE 1,00MM
9	75325824	*	198S	CALÇO 0,50MM	CALCE 0,50MM
10	10517271	3	170R	ARRUELA PRESSÃO	ARANDELA ELAST.
11	11118931	3	040V	PARAFUSO	TORNILLO
12	75264382	1	035B	CAÇAMBA	CUCHARA
12	75264893	1	035B	CAÇAMBA **	CUCHARA **
13	75325826	1	105P	CHAPA	PLACA
14	75260551	4	060R	REFORÇO	REFUERZO
15	75327106	1	095B	BUCHA	BUJE
16	75264389	2	095B	BUCHA	BUJE
17	71464187	5	0092	PORTA DENTE	CUERPO DIENTE
18	75260626	1	010L	LÂMINA	HOJA
19	75263514	5	089D	DENTE CAÇAMBA	DIENTE CUCHARA
20	71464190	5	080P	PINO	BULON
21	71464191	5	187A	ANEL ELÁSTICO	ANILLO ELASTICO
22	75245286	1	032G	GANCHO	GANCHO

* CONFORME NECESSIDADE

** PARA CAÇAMBA COM GANCHO
PARA CUCHARA CON GANCHO

CAÇAMBA HD LARGA - 1,0M^3
CUCHARA HD ANCHA - 1,0M^3

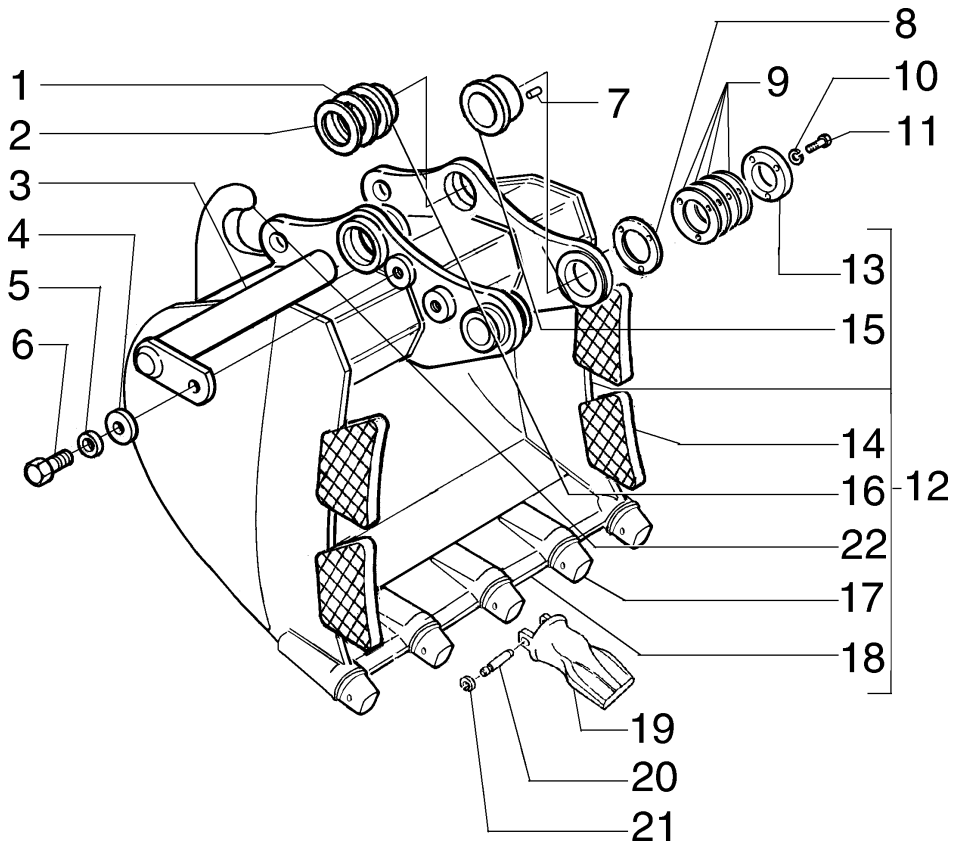

ITEM	PEÇA Nº	QTDE.	COD.	DESCRIÇÃO	DESCRIPCION
1	75325827	*	198S	CALÇO 1,00MM	CALCE 1,00MM
2	75325828	*	198S	CALÇO 0,50MM	CALCE 0,50MM
3	75327104	2	080P	PINO	BULON
4	75256026	2	131R	ARRUELA	ARANDELA
5	10517471	2	170R	ARRUELA PRESSÃO	ARANDELA ELAST.
6	11124431	2	040V	PARAFUSO	TORNILLO
7	10493230	1	080P	PINO	BULON
8	75325825	*	198S	CALÇO 1,00MM	CALCE 1,00MM
9	75325824	*	198S	CALÇO 0,50MM	CALCE 0,50MM
10	10517271	3	170R	ARRUELA PRESSÃO	ARANDELA ELAST.
11	11118931	3	040V	PARAFUSO	TORNILLO
12	75264381	1	035B	CAÇAMBA	CUCHARA
12	75264894	1	035B	CAÇAMBA **	CUCHARA **
13	75325826	1	105P	CHAPA	PLACA
14	75260551	4	060R	REFORÇO	REFUERZO
15	75327106	1	095B	BUCHA	BUJE
16	75264389	2	095B	BUCHA	BUJE
17	71464187	5	0092	PORTA DENTE	CUERPO DIENTE
18	75260524	1	010L	LÂMINA	HOJA
19	75263514	5	089D	DENTE CAÇAMBA	DIENTE CUCHARA
20	71464190	5	080P	PINO	BULON
21	71464191	5	187A	ANEL ELÁSTICO	ANILLO ELASTICO
22	75245286	1	032G	GANCHO	GANCHO

* CONFORME NECESSIDADE

** PARA CAÇAMBA COM GANCHO
PARA CUCHARA CON GANCHO

CAÇAMBA HD LARGA - 1,105M^3
CUCHARA HD ANCHA - 1,105M^3

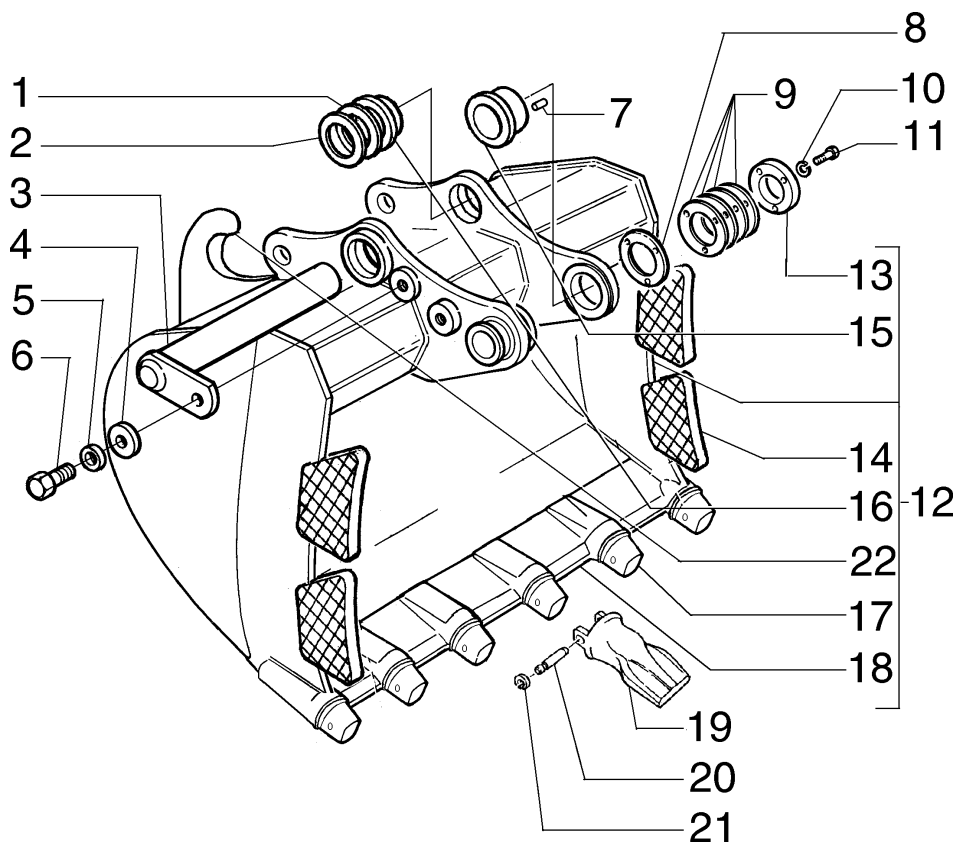

ITEM	PEÇA Nº	QTDE.	COD.	DESCRIÇÃO	DESCRIPCION
1	75325827	*	198S	CALÇO 1,00MM	CALCE 1,00MM
2	75325828	*	198S	CALÇO 0,50MM	CALCE 0,50MM
3	75327104	2	080P	PINO	BULON
4	75256026	2	131R	ARRUELA	ARANDELA
5	10517471	2	170R	ARRUELA PRESSÃO	ARANDELA ELAST.
6	11124431	2	040V	PARAFUSO	TORNILLO
7	10493230	1	080P	PINO	BULON
8	75325825	*	198S	CALÇO 1,00MM	CALCE 1,00MM
9	75325824	*	198S	CALÇO 0,50MM	CALCE 0,50MM
10	10517271	3	170R	ARRUELA PRESSÃO	ARANDELA ELAST.
11	11118931	3	040V	PARAFUSO	TORNILLO
12	75264885	1	035B	CAÇAMBA	CUCHARA
12	75264381	1	035B	CAÇAMBA **	CUCHARA **
13	75325826	1	105P	CHAPA	PLACA
14	75260551	4	060R	REFORÇO	REFUERZO
15	75327106	1	095B	BUCHA	BUJE
16	75264389	2	095B	BUCHA	BUJE
17	71464187	6	0092	PORTA DENTE	CUERPO DIENTE
18	75260619	1	010L	LÂMINA	HOJA
19	75263514	6	089D	DENTE CAÇAMBA	DIENTE CUCHARA
20	71464190	6	080P	PINO	BULON
21	71464191	6	187A	ANEL ELÁSTICO	ANILLO ELASTICO
22	75245286	1	032G	GANCHO	GANCHO

* CONFORME NECESSIDADE

** PARA CAÇAMBA COM GANCHO
PARA CUCHARA CON GANCHO

CAÇAMBA HD LARGA - 1,315M^3
CUCHARA HD ANCHA - 1,315M^3

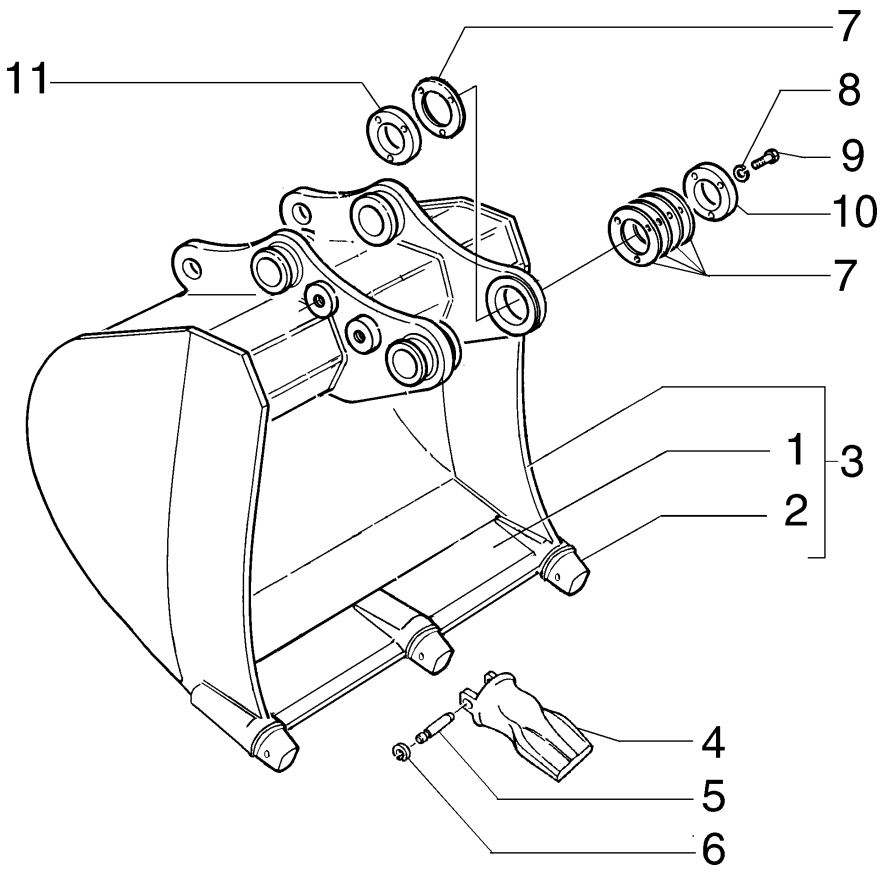

ITEM	PEÇA N°	QTDE.	COD.	DESCRIÇÃO	DESCRIPCION
1	75265181	1	010L	LÂMINA	HOJA
2	71465121	3	0092	PORTA DENTE	CUERPO DIENTE
3	75265061	1	035B	CAÇAMBA	CUCHARA
4	75263518	3	089D	DENTE CAÇAMBA	DIENTE CUCHARA
5	71465124	3	080P	PINO	BULON
6	71465125	3	187A	ANEL ELÁSTICO	ANILLO ELASTICO
7	75264967	*	198S	CALÇO 1MM	CALCE 1MM
8	10517071	3	170R	ARRUELA PRESSÃO	ARANDELA ELAST.
9	11113731	3	040V	PARAFUSO	TORNILLO
10	75265141	1	198S	CALÇO 6MM	CALCE 6MM
11	75265142	1	198S	CALÇO 18MM	CALCE 18MM

* CONFORME NECESSIDADE

CAÇAMBA - 0,45M^3
CUCHARA - 0,45M^3

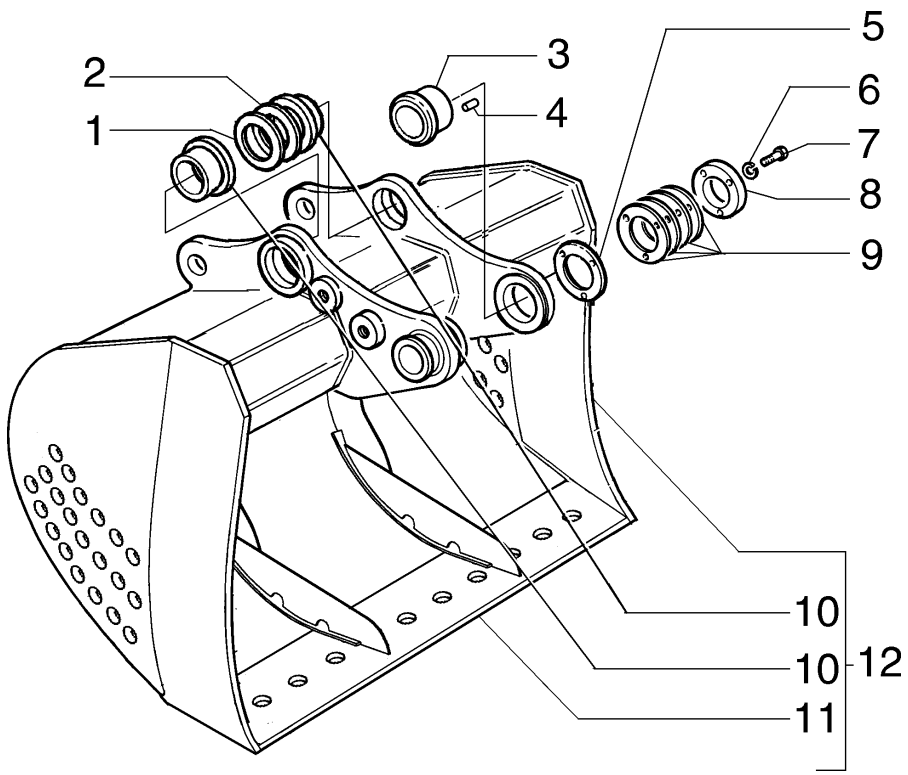

ITEM	PEÇA N°	QTDE.	COD.	DESCRIÇÃO	DESCRIPCION
1	75325827	*	198S	CALÇO 1,00MM	CALCE 1,00MM
2	75325828	*	198S	CALÇO 0,50MM	CALCE 0,50MM
3	75327081	1	095B	BUCHA	BUJE
4	10493230	1	080P	PINO	BULON
5	75325825	*	198S	CALÇO 1,00MM	CALCE 1,00MM
6	10517273	3	170R	ARRUELA PRESSÃO	ARANDELA ELAST.
7	11118931	3	040V	PARAFUSO	TORNILLO
8	75325826	1	105P	CHAPA	PLACA
9	75325824	*	198S	CALÇO 0,50MM	CALCE 0,50MM
10	75327080	2	095B	BUCHA	BUJE
11	75261121	1	010L	LÂMINA	HOJA
12	75327320	1	035B	CAÇAMBA	CUCHARA

* CONFORME NECESSIDADE

CAÇAMBA LIMPA RIO - 1,1M^3
CUCHARA LIMPIA RIO - 1,1M^3

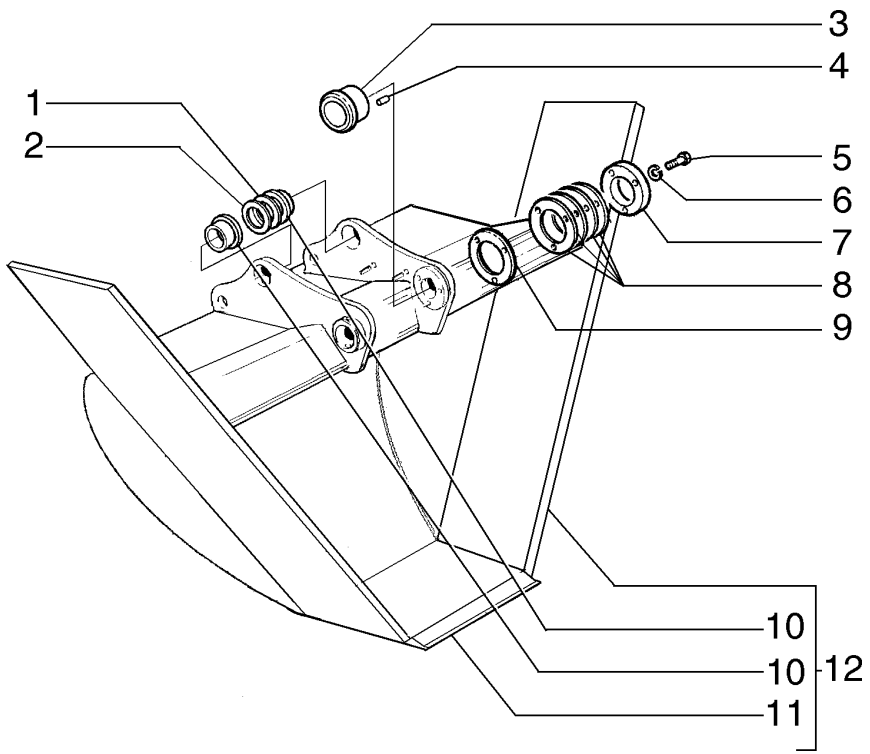

ITEM	PEÇA N°	QTDE.	COD.	DESCRIÇÃO	DESCRIPCION
1	75325828	*	198S	CALÇO 0,50MM	CALCE 0,50MM
2	75325827	*	198S	CALÇO 1,00MM	CALCE 1,00MM
3	75327081	1	095B	BUCHA	BUJE
4	10493230	1	080P	PINO	BULON
5	11118931	3	040V	PARAFUSO	TORNILLO
6	10517273	3	170R	ARRUELA PRESSÃO	ARANDELA ELAST.
7	75325826	1	105P	CHAPA	PLACA
8	75325825	*	198S	CALÇO 1,00MM	CALCE 1,00MM
9	75325824	*	198S	CALÇO 0,50MM	CALCE 0,50MM
10	75327080	2	095B	BUCHA	BUJE
11	75261295	1	0071	FACA DA CAÇAMBA	CUCHILLA LAT.
12	75265094	1	035B	CAÇAMBA	CUCHARA

* CONFORME NECESSIDADE

CAÇAMBA TRAPEZOIDAL - 0,4M^3
CUCHARA TRAÁEZOIDAL - 0,4M^3

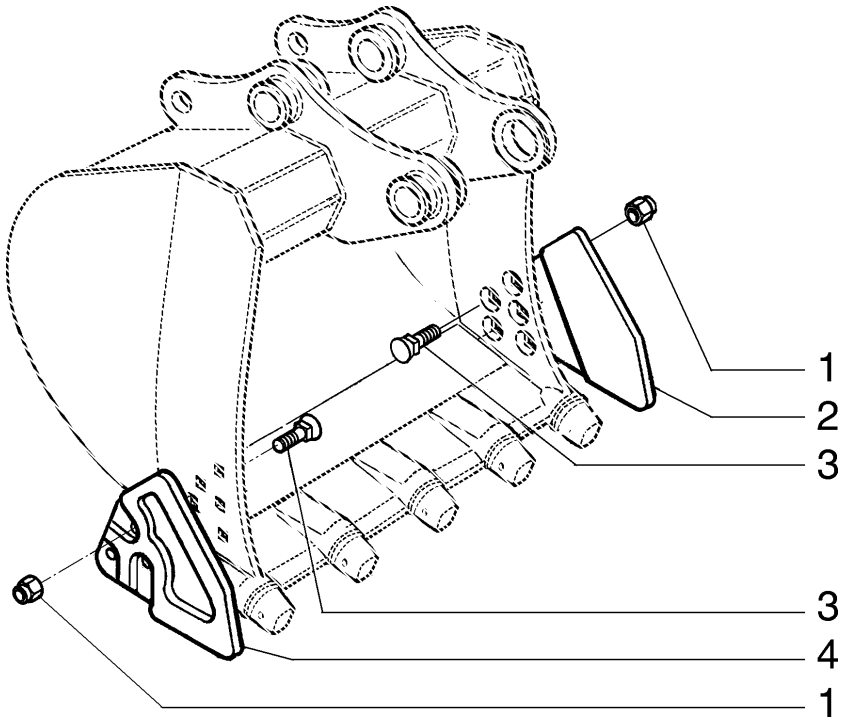

ITEM	PEÇA N°	QTDE.	COD.	DESCRIÇÃO	DESCRIPCION
1	12575121	6	010D	PORCA	TUERCA
2	A1304031	1	019T	FACA LATERAL	CUCHILLA LAT.
3	8282270	6	040V	PARAFUSO	TORNILLO
4	Z1304030	1	019T	FACA LATERAL	CUCHILLA LAT.

OPCIONAL
OPCIONAL

FACA LATERAL DA CAÇAMBA
CUCHILA LATERAL DE LA CUCHARA

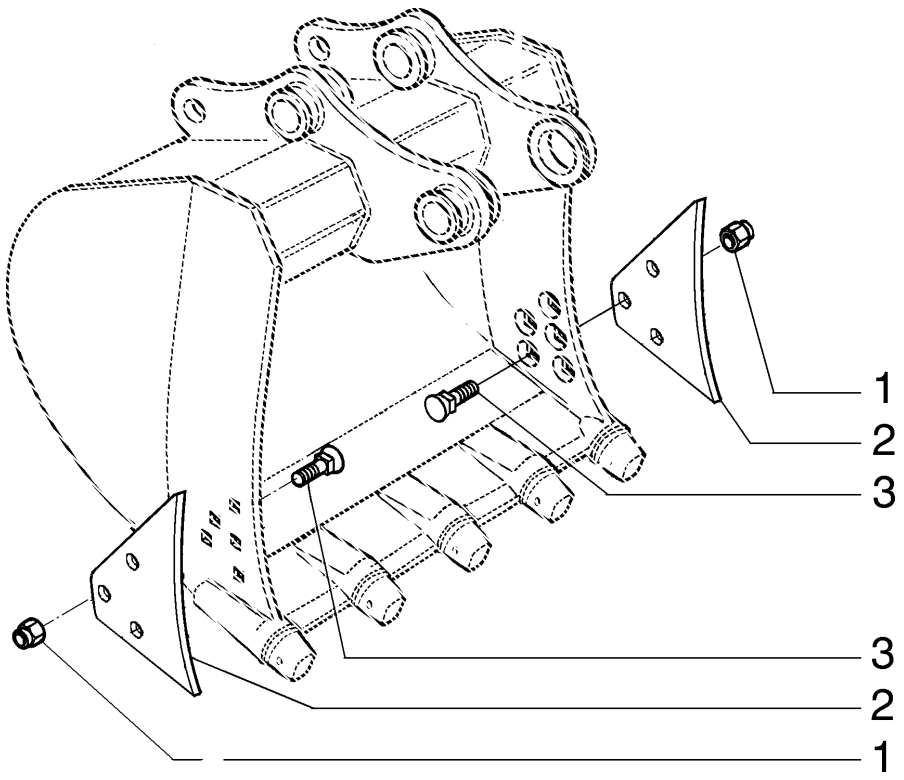

ITEM	PEÇA N°	QTDE.	COD.	DESCRIÇÃO	DESCRIPCION
1	70913728	6	010D	PORCA	TUERCA
2	75258306	2	019T	FACA LATERAL	CUCHILLA LAT.
3	70920318	6	040V	PARAFUSO	TORNILLO

OPCIONAL
OPCIONAL

FACA LATERAL DA CAÇAMBA
CUCHILA LATERAL DE LA CUCHARA

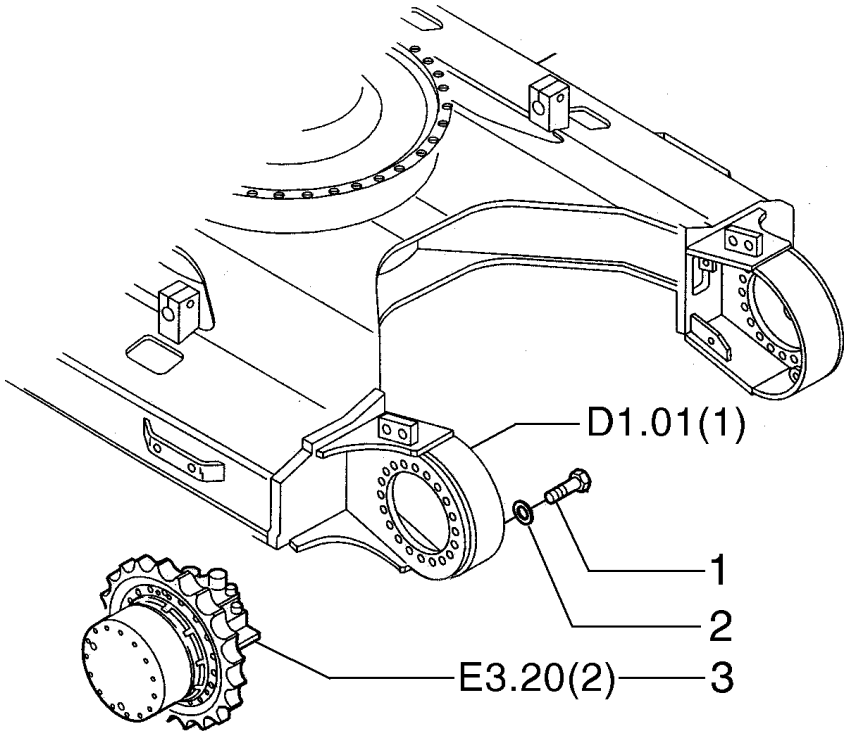

ITEM	PEÇA Nº	QTDE.	COD.	DESCRIÇÃO	DESCRIPCION
1	75326006	34	170R	ARRUELA PRESSÃO	ARANDELA ELAST.
2	15224031	34	040V	PARAFUSO	TORNILLO
3	75265207	2	127M	MOTOR HIDRÁULICO	MOTOR HIDRAUL

REDUTORES DE TRANSLAÇÃO
REDUCTORES DE TRANSLACION

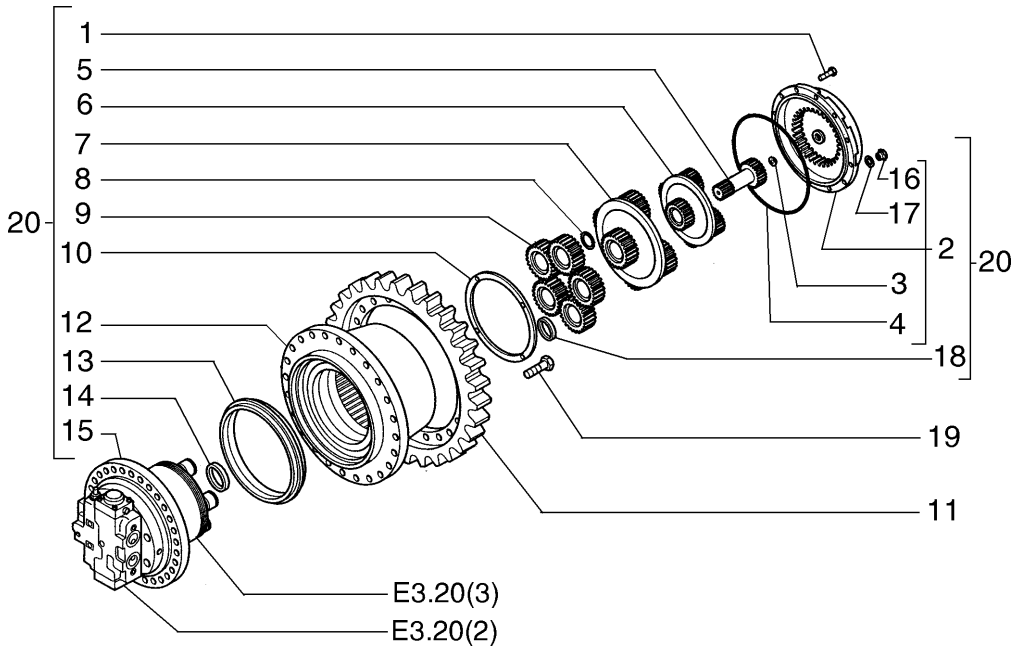

ITEM	PEÇA N°	QTDE.	COD.	DESCRIÇÃO	DESCRIPCION
1	14420174	10	040V	PARAFUSO	TORNILLO
2	71467815	1	265C	TAMPA	TAPA
3	71471056	1	050S	ENCOSTO	RESPALDO
4	71470185	1	123G	RETENTOR	EMPAQUETADURA
5	72210452	1	050I	ENGRENAGEM	CORONA
6	72210453	1	145P	PLANETÁRIO	PINON PLANET.
7	71467804	1	145P	PLANETÁRIO	PINON PLANET.
8	71467805	5	045A	ANEL	ARO
9	71467806	5	050I	ENGRENAGEM	CORONA
10	71467808	1	050N	TRAVA	SEGURO
11	72210482	1	163R	RODA MOTRIZ	RUEDA MOTRIZ
12	72210455	1	035S	CARCAÇA	CAJA
13	71418383	1	122G	RETENTOR	JUNTA
14	71467810	1	045A	ANEL	ARO
15	72210456	1	127M	MOTOR HIDRAUL.	MOTOR HIDRAUL.
16	71418385	2	050T	BUJÃO	TAPON
17	71418683	2	131R	ARRUELA	ARANDELA
18	72210454	5	075D	ESPAÇADOR	SEPARADOR
19	15202974	22	040V	PARAFUSO	TORNILLO
20	87357869	1	127M	MOTOR HIDRAUL.	MOTOR HIDRAUL.

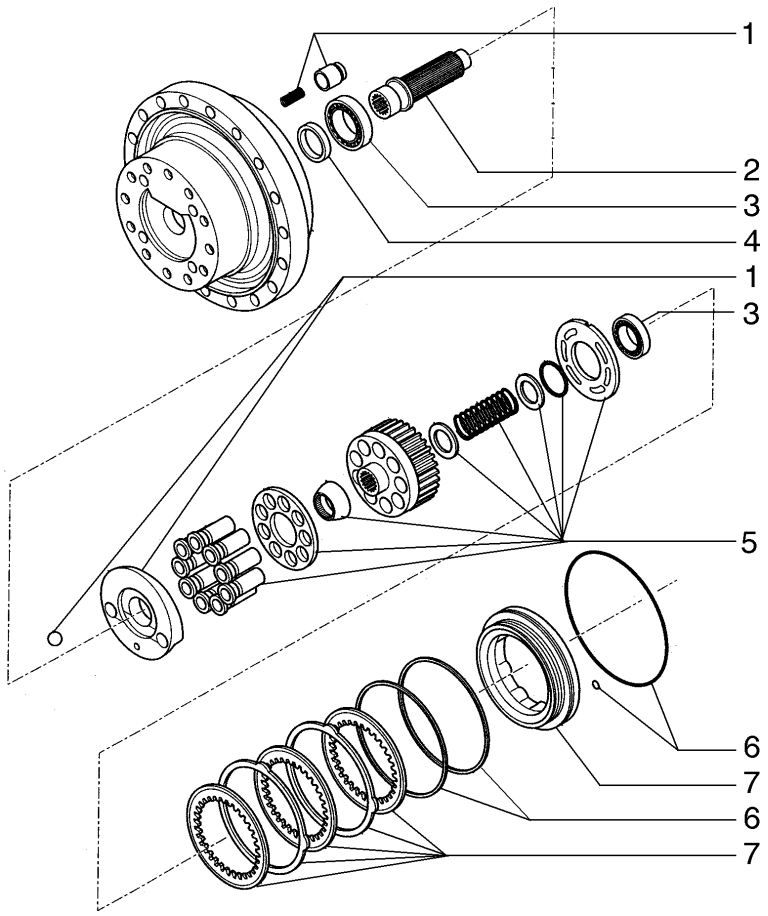

ITEM	PEÇA Nº	QTDE.	COD.	DESCRIÇÃO	DESCRIPCION
1	72210466	1	130P	PISTÃO	EMBOLO
2	72210467	1	016A	EIXO	ARBOL
3	72210469	1	002K	KIT	JUEGO
4	72210468	1	055A	ANEL DE VEDAÇÃO	JUNTA HERMETICA
5	72210465	1	002K	KIT	JUEGO
6	72210481	1	002K	KIT	JUEGO
7	72210470	1	002K	KIT	JUEGO

MOTOR HIDRÁULICO DE TRANSLAÇÃO
MOTOR HIDRAULICO DE TRANSLACION

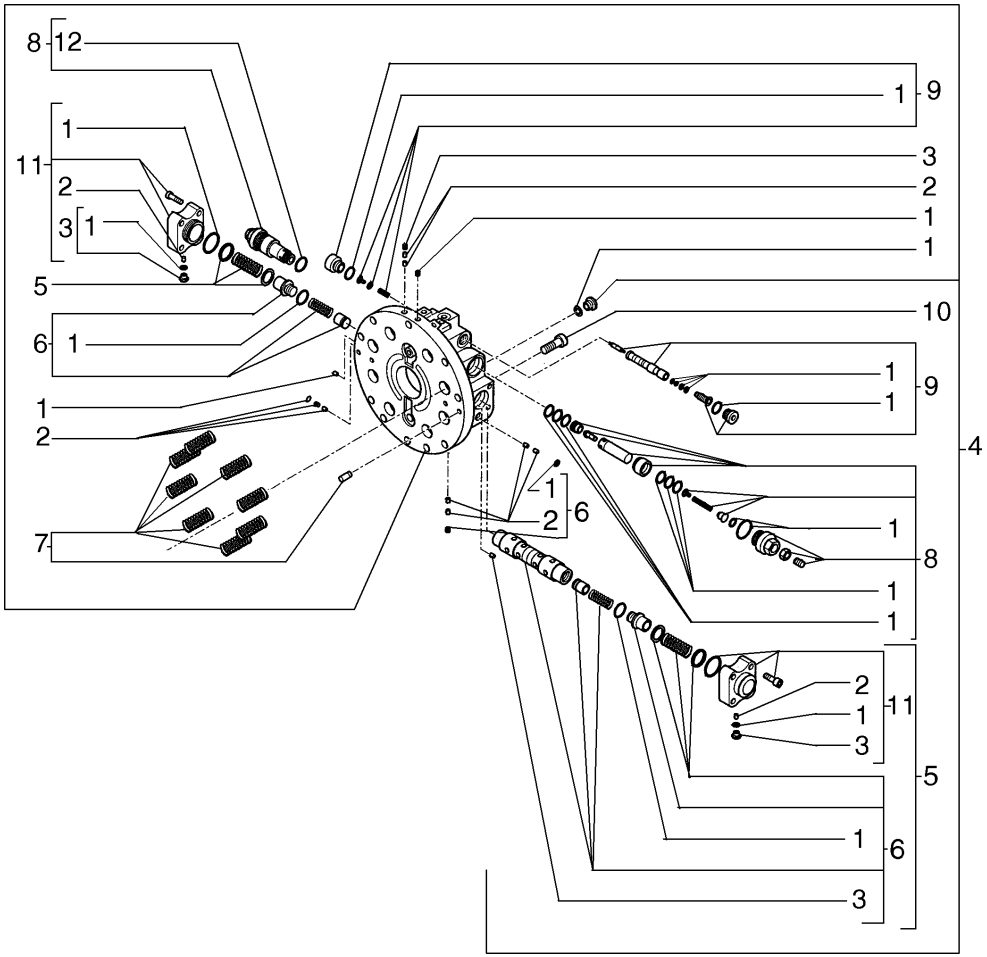

ITEM	PEÇA Nº	QTDE.	COD.	DESCRIÇÃO	DESCRIPCION
1	72210481	1	002K	KIT	JUEGO
2	72210461	1	002K	KIT	JUEGO
3	72210463	1	002K	KIT	JUEGO
4	72210457	1	035S	CARCAÇA	CAJA
5	72210459	1	002K	KIT	JUEGO
6	72210458	1	002K	KIT	JUEGO
7	72210470	1	002K	KIT	JUEGO
8	72210464	1	002K	KIT	JUEGO
9	72210462	1	002K	KIT	JUEGO
10	71412008	9	040V	PARAFUSO	TORNILLO
11	72210460	1	050T	BUJÃO	TAPON
12	ZD12G03000	1	158G	O'RING	JUNTA TORICA

MOTOR HIDRÁULICO DE TRANSLAÇÃO
MOTOR HIDRAULICO DE TRANSLACION

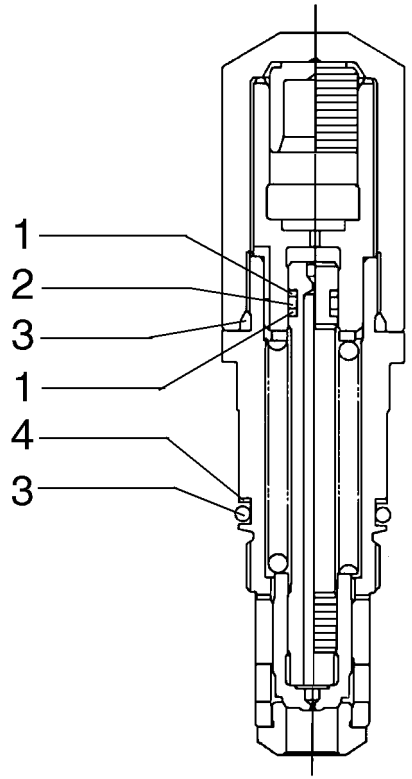

ITEM	PEÇA N°	QTDE.	COD.	DESCRIÇÃO	DESCRIPCION
1	ZD85P00700	2	045A	ANEL	ARO
2	ZD12P00700	1	158G	O'RING	JUNTA TORICA
3	ZD12G02500	2	158G	O'RING	JUNTA TORICA
4	ZD85G02500	1	045A	ANEL	ARO

VÁLVULA DO MOTOR HIDRÁULICO DE TRANSLAÇÃO
VALVULA DEL MOTOR HIDRAULICO DE TRANSLACION

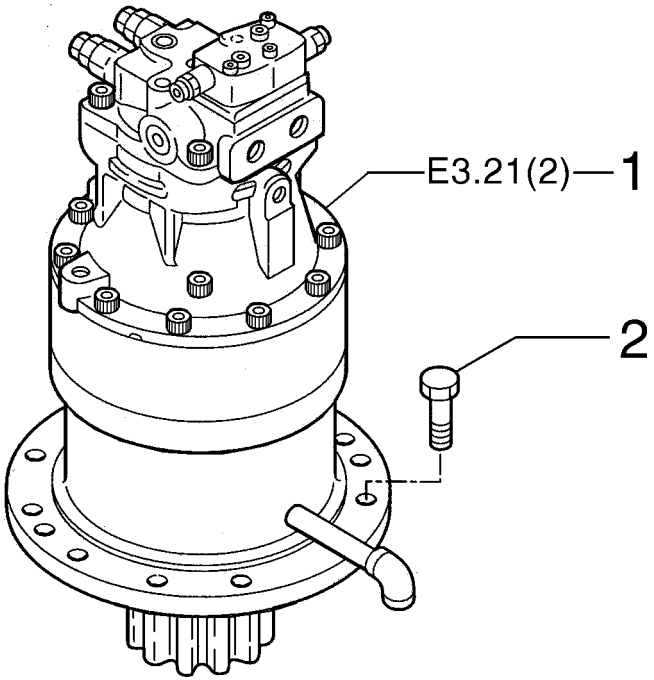

ITEM	PEÇA N°	QTDE.	COD.	DESCRIÇÃO	DESCRIPCION
1	72203589	1	127M	MOTOR HIDRAUL.	MOTOR HIDRAUL.
2	627-20055	12	040V	PARAFUSO	TORNILLO

REDUTOR DE ROTAÇÃO
REDUCTOR DE ROTACION

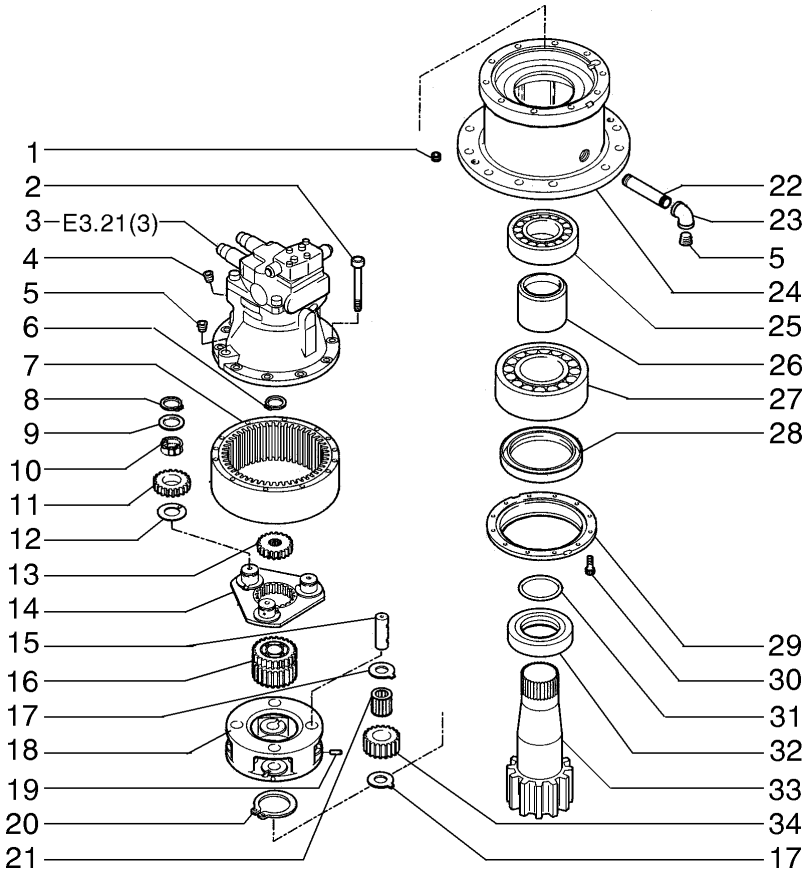

ITEM	PEÇA Nº	QTDE.	COD.	DESCRIÇÃO	DESCRIPCION
1	72210036	2	050T	BUJÃO	TAPON
2	72210021	10	040V	PARAFUSO	TORNILLO
3	72203588	1	127M	MOTOR HIDRAUL.	MOTOR HIDRAUL.
4	72210000	1	050T	BUJÃO	TAPON
5	72210001	2	050T	BUJÃO	TAPON
6	72210035	1	045A	ANEL	ARO
7	72210019	1	297C	COROA	CORONA DENTADA
8	72210032	3	045A	ANEL	ARO
9	72210031	3	131R	ARRUELA	ARANDELA
10	72210030	102	155R	AGULHA P/ROLAMENT	AGUJA P/RODAMIEN
11	72210029	3	050I	ENGRENAGEM	CORONA
12	72210028	3	131R	ARRUELA	ARANDELA
13	72210022	1	050I	ENGRENAGEM	CORONA
14	72210020	1	196P	PORTA-SATÉLITE	CAJA SATELITES
15	72210024	4	016A	EIXO	ARBOL
16	72210018	1	050I	ENGRENAGEM	CORONA
17	72210025	8	131R	ARRUELA	ARANDELA
18	72210017	1	196P	PORTA-SATÉLITE	CAJA SATELITES
19	72210023	4	080P	PINO	BULON
20	72210016	1	045A	ANEL	ARO
21	72210027	4	341C	ROLAMENTO	RODAMIENTO
22	72210033	1	193T	TUBO	TUBO
23	72210034	1	085G	COTOVELO	CODO
24	72210013	1	035S	CARCAÇA	CAJA
25	72210015	1	341C	ROLAMENTO	RODAMIENTO
26	72210014	1	075D	ESPAÇADOR	SEPARADOR
27	72210012	1	341C	ROLAMENTO	RODAMIENTO
28	72210009	1	123G	RETENTOR	EMPAQUETADURA
29	72210010	1	265C	TAMPA	TAPA
30	72210011	12	040V	PARAFUSO	TORNILLO
31	72210008	1	055A	ANEL DE VEDAÇÃO	JUNTA HERMETICA
32	72210007	1	122G	RENTENTOR	EMPAQUETADURA
33	72210037	1	016A	EIXO	ARBOL
34	72210026	4	050I	ENGRENAGEM	CORONA

REDUTOR DE ROTAÇÃO
REDUCTOR DE ROTACION

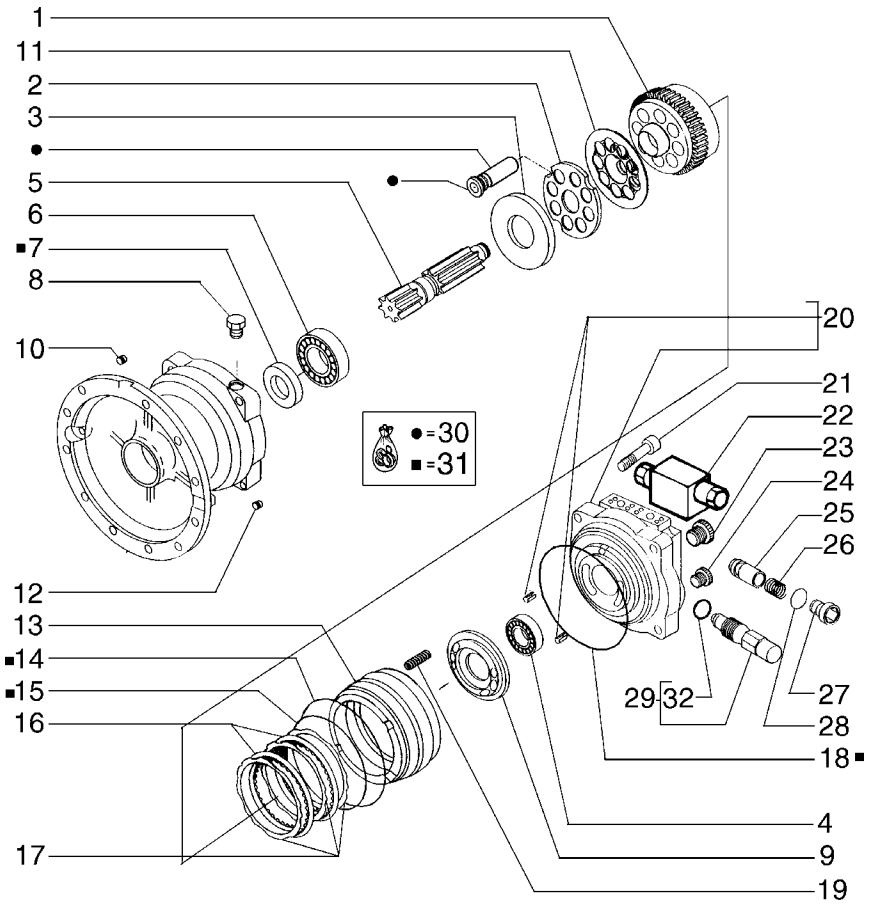

ITEM	PEÇA Nº	QTDE.	COD.	DESCRIÇÃO	DESCRIPCION
1	72209977	1	020T	TAMBOR	TAMBOR
2	72209979	1	105P	CHAPA	PLACA
3	72209980	1	105P	CHAPA	PLACA
4	72209986	1	341C	ROLAMENTO	RODAMIENTO
5	72209976	1	016A	EIXO	ARBOL
6	72209985	1	341C	ROLAMENTO	RODAMIENTO
7	72209990	1	123G	RETENTOR	EMPAQUETADURA
8	72209997	1	050T	BUJÃO	TAPON
9	72209981	1	105P	CHAPA	PLACA
10	72210000	2	050T	BUJÃO	TAPON
11	72209978	1	100M	MOLA	MUELLE
12	72210001	1	050T	BUJÃO	TAPON
13	72209991	1	130P	PISTÃO	EMBOLO
14	72209993	1	158G	O'RING	JUNTA TORICA
15	72209992	1	158G	O'RING	JUNTA TORICA
16	72209996	4	105P	CHAPA	PLACA
17	72209995	3	105P	CHAPA	PLACA
18	72209988	1	158G	O'RING	JUNTA TORICA
19	72209994	16	100M	MOLA	MUELLE
20	72210005	1	265C	TAMPA	TAPA
21	72209984	4	040V	PARAFUSO	TORNILLO
22	72210003	1	010V	VÁLVULA	VALVULA
23	72209999	3	050T	BUJÃO	TAPON
24	72209998	1	050T	BUJÃO	TAPON
25	72209982	2	010V	VÁLVULA	VALVULA
26	72209983	2	100M	MOLA	MUELLE
27	72209987	2	050T	BUJÃO	TAPON
28	72209989	2	158G	O'RING	JUNTA TORICA
29	72210002	2	010V	VÁLVULA	VALVULA
30	72210004	1	002K	KIT	JUEGO
31	72210006	1	002K	KIT	JUEGO
32	ZD12G03000	2	158G	O'RING	JUNTA TORICA

MOTOR HIDRÁULICO DE ROTAÇÃO
MOTOR HIDRAULICO DE ROTACION

E3.21 | 3

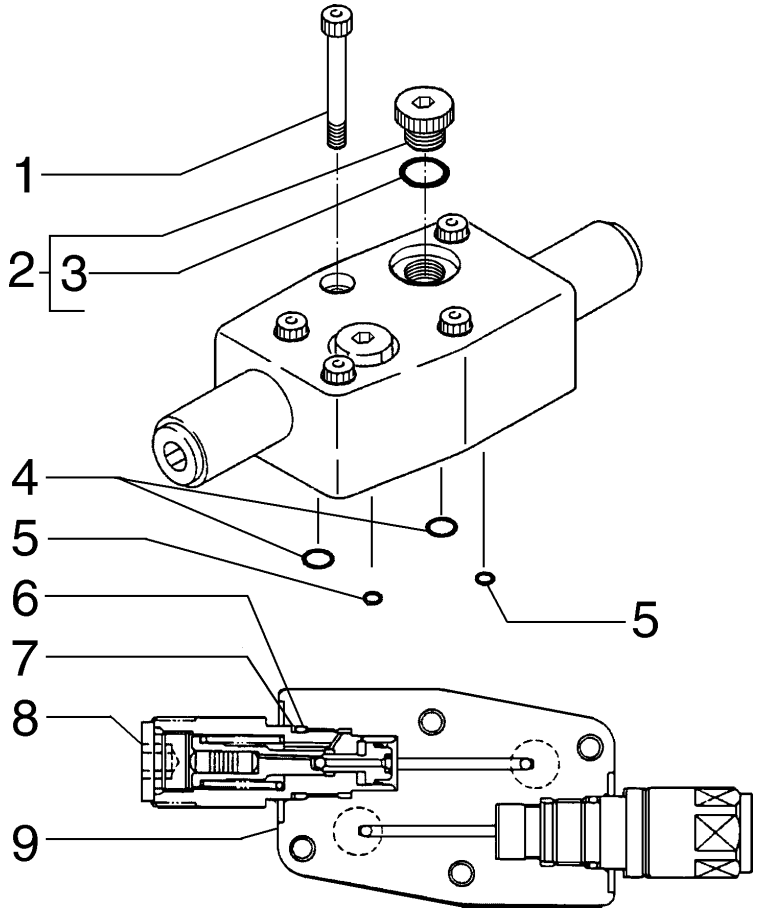

ITEM	PEÇA N°	QTDE.	COD.	DESCRIÇÃO	DESCRIPCION
1	ZS23C08055	4	040V	PARAFUSO	TORNILLO
2	YW30V00001S157	2	050T	BUJÃO	TAPON
3	ZD12P01100	2	158G	O'RING	JUNTA TORICA
4	ZD12P01200	2	158G	O'RING	JUNTA TORICA
5	ZD12P00600	2	158G	O'RING	JUNTA TORICA
6	ZD12P02000	2	158G	O'RING	JUNTA TORICA
7	ZD85P02000	2	045A	ANEL	ARO
8	YN20V00004S400	2	010V	VÁLVULA	VALVULA
9	LQ15V00001S100	1	035S	CARCAÇA	CAJA

VÁLVULA SOLENÓIDE DO MOTOR HIDRÁULICO
VALVULA SOLENOIDE DEL MOTOR HIDRAULICO

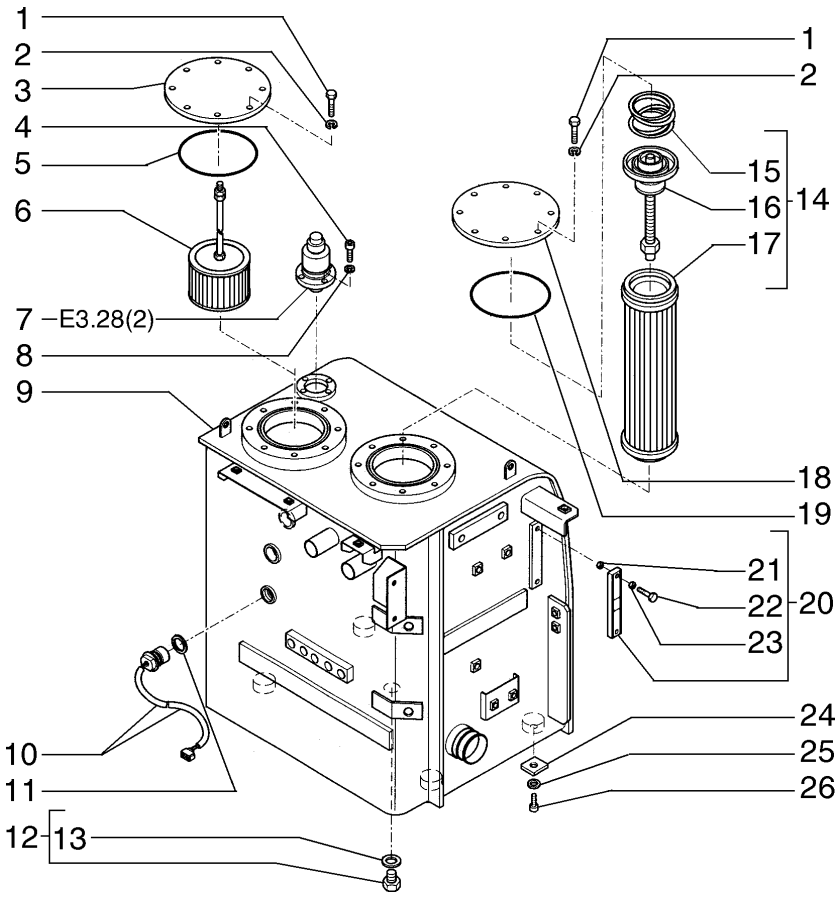

ITEM	PEÇA Nº	QTDE.	COD.	DESCRIÇÃO	DESCRIPCION
1	11106131	12	040V	PARAFUSO	TORNILLO
2	10516873	12	170R	ARRUELA PRESSÃO	ARANDELA ELAST.
3	75261989	1	265C	TAMPA	TAPA
4	14305231	4	040V	PARAFUSO	TORNILLO
5	14482780	1	158G	O'RING	JUNTA TORICA
6	72202262	1	065F	FILTRO	FILTRO
7	72202082	1	145S	RESPIRO	RESPIRADERO
8	10516473	4	131R	ARRUELA	ARANDELA
9	75264009	1	113S	RESERVATORIO	DEPOSITO
10	72202085	1	035I	INDICADOR	INDICADOR
11	72204223	1	123G	RETENTOR	EMPAQUETADURA
12	71406271	1	050T	BUJÃO	TAPON
13	71404162	1	158G	O'RING	JUNTA TORICA
14	72211761	1	067F	FILTRO	FILTER
15	72211690	1	100M	MOLA	MUELLE
16	71416242	1	010V	VÁLVULA	VALVULA
17	71448557	1	067F	FILTRO DE ÓLEO	FILTRO ACEITE
18	75263982	1	265C	TAMPA	TAPA
19	14482980	1	158G	O'RING	JUNTA TORICA
20	75325949	1	035I	INDICADOR	INDICADOR
21	75261115	2	158G	O'RING	JUNTA TORICA
22	75261114	2	040V	PARAFUSO	TORNILLO
23	10266860	2	131R	ARRUELA	ARANDELA
24	75262301	*	198S	CALÇO	CALCE
25	896-11016	4	131R	ARRUELA	ARANDELA
26	627-16040	4	040V	PARAFUSO	TORNILLO

* CONFORME NECESSIDADE

RESERVATÓRIO HIDRÁULICO
DEPOSITO HIDRAULICO

E3.28 | 1

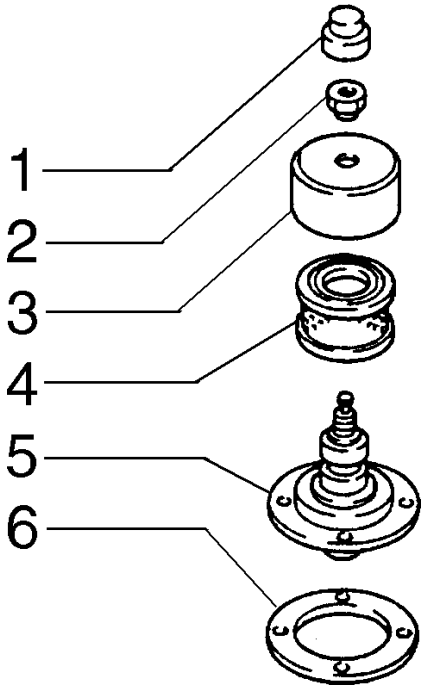

ITEM	PEÇA N°	QTDE.	COD.	DESCRIÇÃO	DESCRIPCION
1	77279296	1	265C	TAMPA	TAPA
2	77281907	1	010D	PORCA	TUERCA
3	77282694	1	265C	TAMPA	TAPA
4	77282567	1	065F	FILTRO	FILTRO
5	77281401	1	300C	CORPO	CUERPO
6	77280041	1	120G	JUNTA	JUNTA PLANA

RESPIRO DO RESERVATÓRIO HIDRÁULICO - 72202082
RESPIRADERO DEL DEPOSITO HIDRAULICO - 72202082

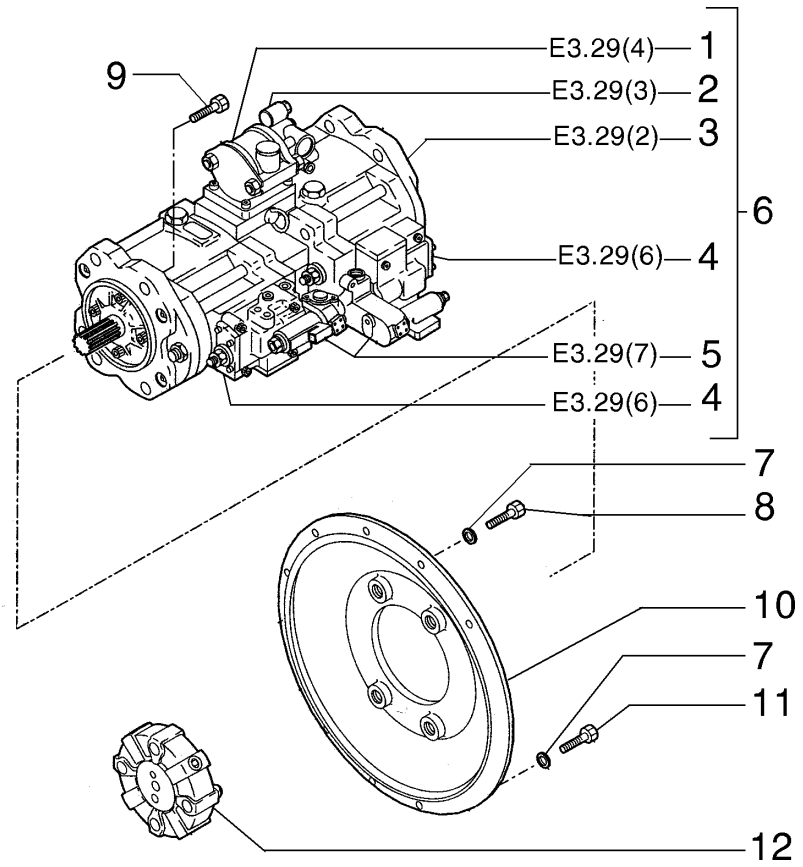

ITEM	PEÇA Nº	QTDE.	COD.	DESCRIÇÃO	DESCRIPCION
1	72209800	1	035S	CARCAÇA	CAJA
2	72209799	1	155P	BOMBA	BOMBA
3	72209796	1	155P	BOMBA	BOMBA
4	72209797	2	169R	REGULADOR	REGULADOR
5	72209798	2	010V	VÁLVULA	VALVULA
6	72204145	1	155P	BOMBA	BOMBA
7	14496621	8	131R	ARRUELA	ARANDELA
8	11107031	4	040V	PARAFUSO	TORNILLO
9	75262204	4	040V	PARAFUSO	TORNILLO
10	75262203	1	225S	ESTRIBO	ESTRIBO
11	11106631	4	040V	PARAFUSO	TORNILLO
12	87371204	1	068G	JUNTA ELÁSTICA	JUNTA ELASTICA

BOMBA HIDRÁULICA
BOMBA HIDRAULICA

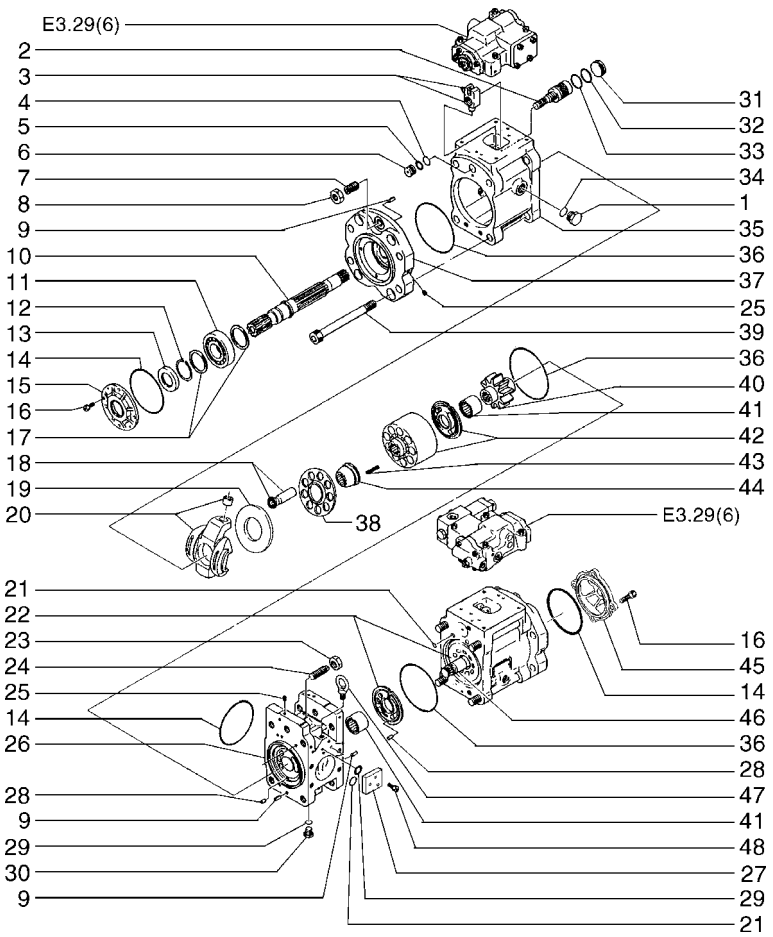

ITEM	PEÇA N°	QTDE.	COD.	DESCRIÇÃO	DESCRIPCION
1	77280149	4	050T	BUJÃO	TAPON
2	77256641	2	130P	PISTÃO	EMBOLO
3	72209807	1	002K	KIT	JUEGO
4	77281138	2	158G	O'RING	JUNTA TORICA
5	77280679	2	045A	ANEL	ARO
6	77282372	2	100C	ENCOSTO	RETENEDOR
7	72209801	2	040V	PARAFUSO	TORNILLO
8	77282546	2	010D	PORCA	TUERCA
9	77282058	4	202S	PINO ELÁSTICO	PASADOR ELAST.
10	77256708	1	016A	EIXO	ARBOL
11	77257795	2	341C	ROLAMENTO	RODAMIENTO
12	77280209	2	187A	ANEL ELÁSTICO	ANILLO ELASTICO
13	169289A1	1	122G	RETENTOR	JUNTA
14	77280037	3	158G	O'RING	JUNTA TORICA
15	77256709	1	265C	TAMPA	TAPA
16	77278887	8	040V	PARAFUSO	TORNILLO
17	72962215	4	075D	ESPAÇADOR	SEPARADOR
18	72209803	1	002K	KIT	JUEGO
19	77280530	2	105P	CHAPA	PLACA
20	72209802	1	002K	KIT	JUEGO
21	77278824	18	158G	O'RING	JUNTA TORICA
22	72209805	1	002K	KIT	JUEGO
23	77276157	2	010D	PORCA	TUERCA
24	77256644	2	040V	PARAFUSO	TORNILLO
25	77281870	32	050T	BUJÃO	TAPON
26	77274101	1	035S	CARCAÇA	CAJA
27	71101866	1	265C	TAMPA	TAPA
28	77282390	2	080P	PINO	BULON
29	77281136	6	158G	O'RING	JUNTA TORICA
30	77282055	2	050T	BUJÃO	TAPON
31	77256642	2	100C	ENCOSTO	RETENEDOR
32	77280207	2	045A	ANEL	ARO
33	77278360	2	158G	O'RING	JUNTA TORICA

BOMBA HIDRÁULICA
BOMBA HIDRAULICA

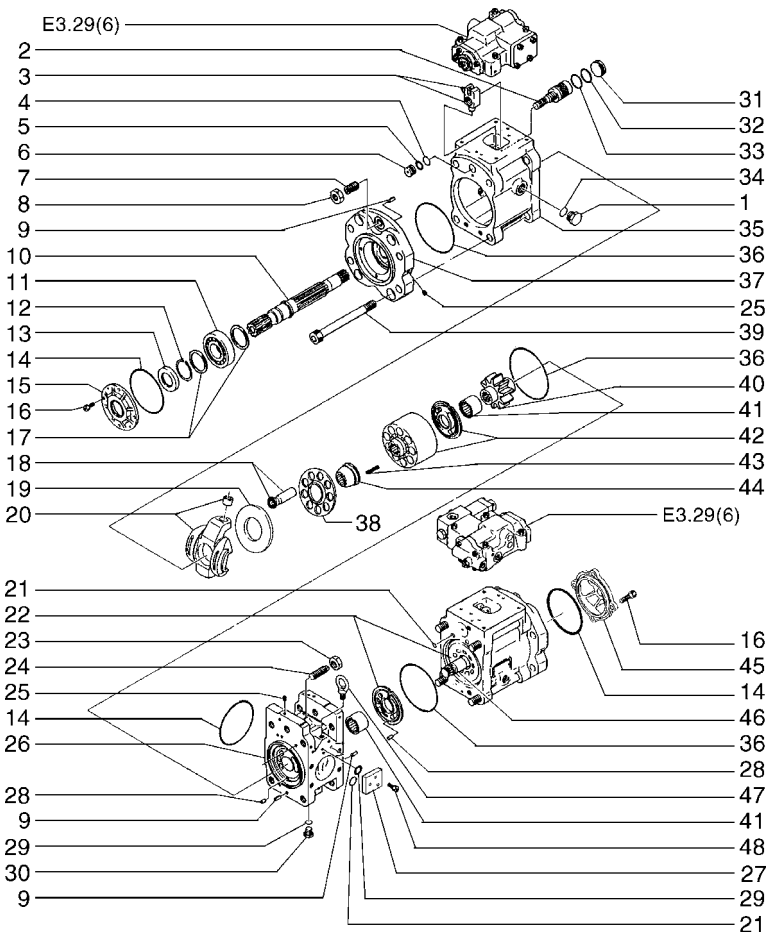

ITEM	PEÇA N°	QTDE.	COD.	DESCRIÇÃO	DESCRIPCION
34	77278414	4	158G	O'RING	JUNTA TORICA
35	160604A1	2	035S	CARCAÇA	CAJA
36	77275821	4	158G	O'RING	JUNTA TORICA
37	77256635	2	265C	TAMPA	TAPA
38	77280506	2	105P	CHAPA	PLACA
39	77256639	8	040V	PARAFUSO	TORNILLO
40	77274100	1	050I	ENGRENAGEM	CORONA
41	160280A1	2	341C	ROLAMENTO	RODAMIENTO
42	72209804	1	002K	KIT	JUEGO
43	77282371	18	100M	MOLA	MUELLE
44	77282495	2	095B	BUCHA	BUJE
45	71101865	1	265C	TAMPA	TAPA
46	77278410	1	016A	EIXO	ARBOL
47	77282059	2	020M	ALÇA	MANIJA
48	77280166	3	040V	PARAFUSO	TORNILLO

BOMBA HIDRÁULICA
BOMBA HIDRAULICA

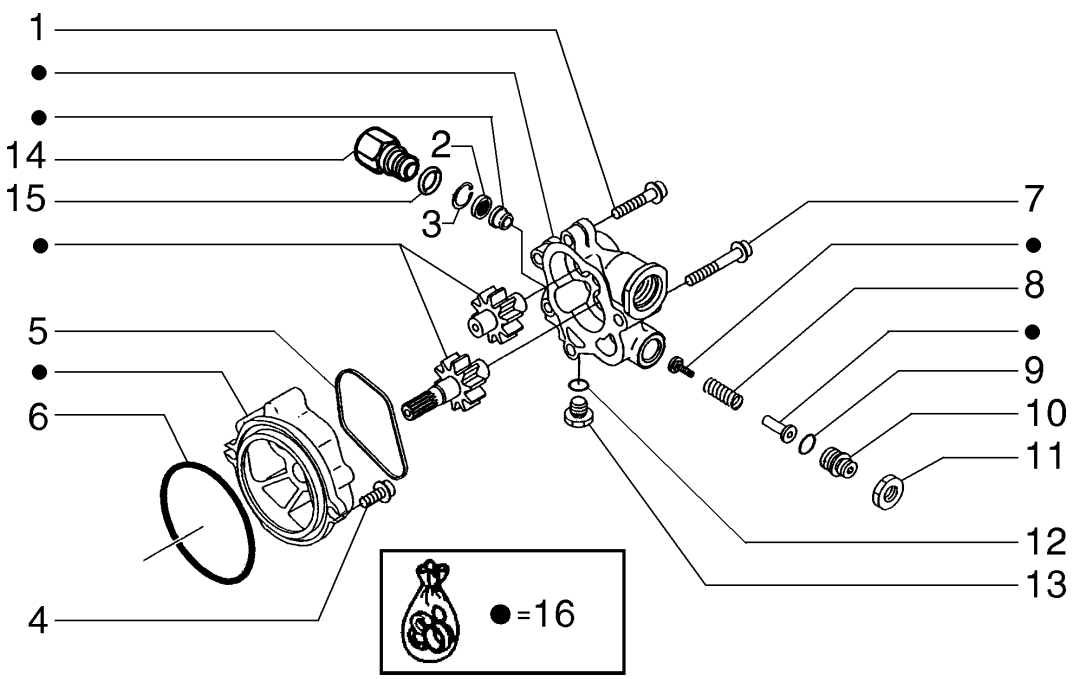

ITEM	PEÇA N°	QTDE.	COD.	DESCRIÇÃO	DESCRIPCION
1	163664A1	2	040V	PARAFUSO	TORNILLO
2	73407400	1	065F	FILTRO	FILTRO
3	163668A1	1	187A	ANEL ELÁSTICO	ANILLO ELASTICO
4	LA00692	2	040V	PARAFUSO	TORNILLO
5	77283948	1	122G	RETENTOR	JUNTA
6	72209836	1	158G	O'RING	JUNTA TORICA
7	163665A1	2	040V	PARAFUSO	TORNILLO
8	160593A1	1	100M	MOLA	MUELLE
9	72209823	1	158G	O'RING	JUNTA TORICA
10	160568A1	1	050T	BUJÃO	TAPON
11	163662A1	1	010D	PORCA	TUERCA
12	72209827	1	158G	O'RING	JUNTA TORICA
13	77282055	1	050T	BUJÃO	TAPON
14	71101867	1	020R	CONEXÃO	RACOR
15	72209821	1	158G	O'RING	JUNTA TORICA
16	71101868	1	002K	KIT	JUEGO

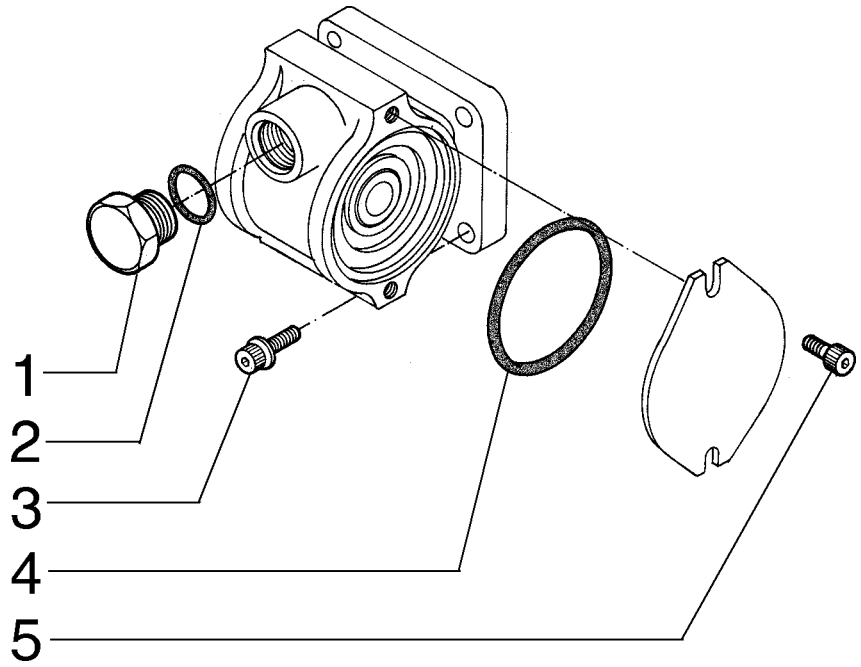

ITEM	PEÇA Nº	QTDE.	COD.	DESCRIÇÃO	DESCRIPCION
1	72209878	1	050T	BUJÃO	TAPON
2	72209838	1	158G	O'RING	JUNTA TORICA
3	72209877	4	040V	PARAFUSO	TORNILLO
4	72209879	1	158G	O'RING	JUNTA TORICA
5	72209876	2	040V	PARAFUSO	TORNILLO

BOMBA HIDRÁULICA
BOMBA HIDRAULICA

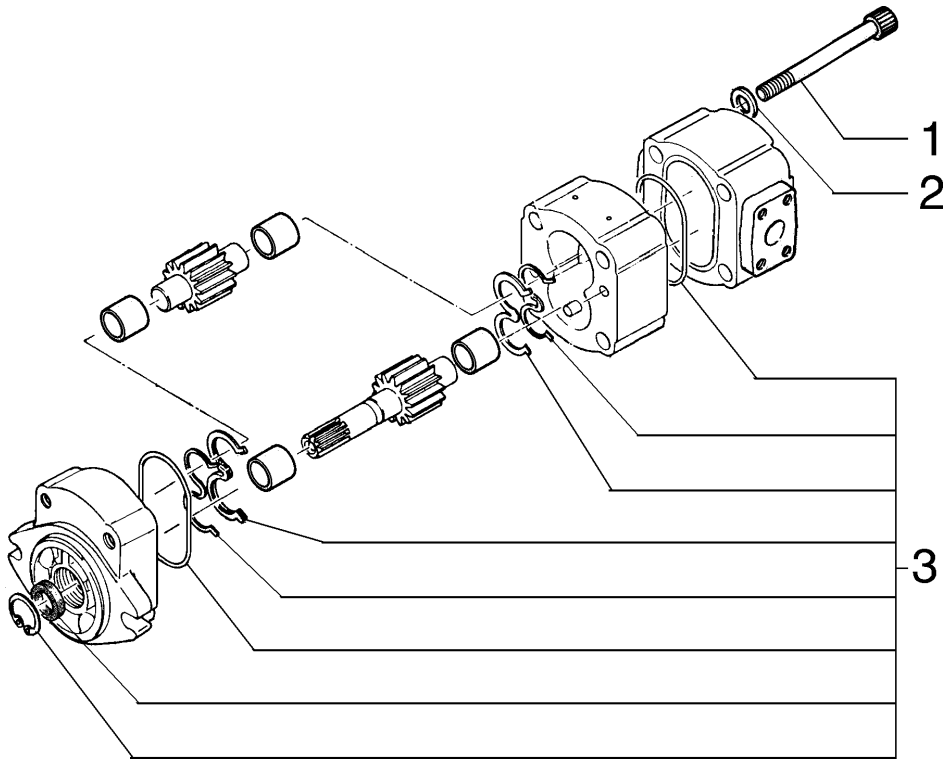

ITEM	PEÇA Nº	QTDE.	COD.	DESCRIÇÃO	DESCRIPCION
1	72210444	4	040V	PARAFUSO	TORNILLO
2	72210445	4	131R	ARRUELA	ARANDELA
3	72210446	1	002K	KIT	JUEGO

BOMBA HIDRÁULICA - 72204291
BOMBA HIDRAULICA - 72204291

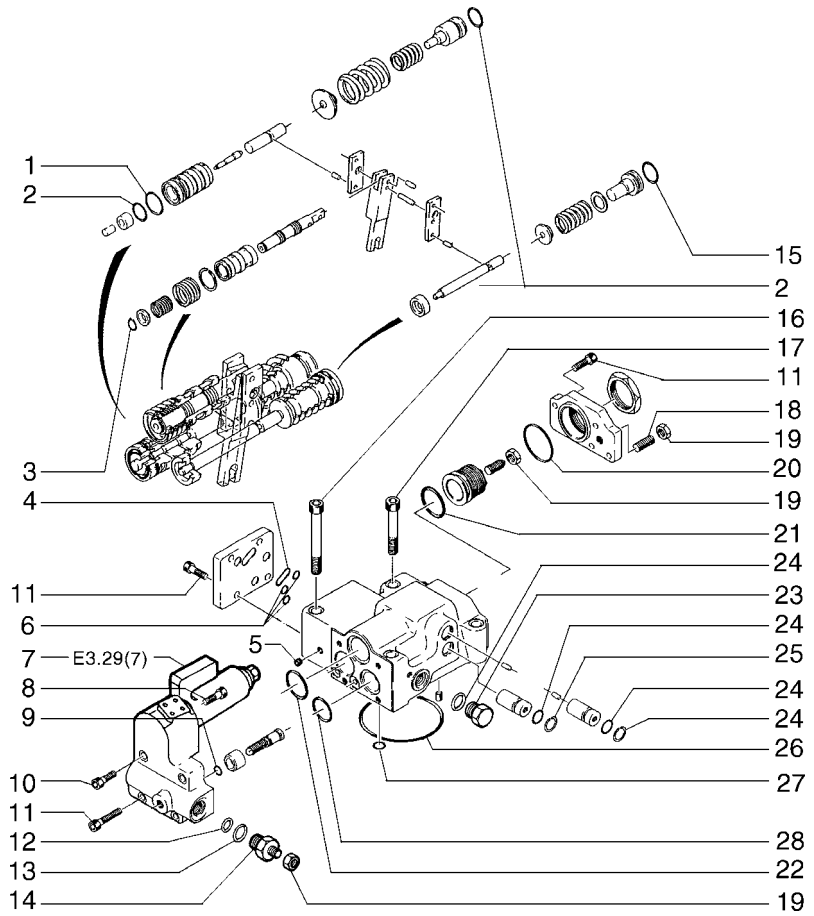

ITEM	PEÇA N°	QTDE.	COD.	DESCRIÇÃO	DESCRIPCION
1	72209824	1	158G	O'RING	JUNTA TORICA
2	72209823	2	158G	O'RING	JUNTA TORICA
3	77256352	1	187A	ANEL ELÁSTICO	ANILLO ELASTICO
4	72209829	1	158G	O'RING	JUNTA TORICA
5	72209815	15	050T	BUJÃO	TAPON
6	72209817	3	158G	O'RING	JUNTA TORICA
7	72209798	1	010V	VÁLVULA	VALVULA
8	72209810	2	040V	PARAFUSO	TORNILLO
9	72209819	1	158G	O'RING	JUNTA TORICA
10	72209812	3	040V	PARAFUSO	TORNILLO
11	72209811	10	040V	PARAFUSO	TORNILLO
12	72209826	1	158G	O'RING	JUNTA TORICA
13	72209820	1	055A	ANEL DE VEDAÇÃO	JUNTA HERMETICA
14	72209814	1	050T	BUJÃO	TAPON
15	72209821	1	158G	O'RING	JUNTA TORICA
16	72209809	2	040V	PARAFUSO	TORNILLO
17	72209808	2	040V	PARAFUSO	TORNILLO
18	72209832	1	210P	PRISIONEIRO	ESPARRAGO
19	77276156	3	010D	PORCA	TUERCA
20	72209830	1	158G	O'RING	JUNTA TORICA
21	72209828	1	158G	O'RING	JUNTA TORICA
22	72209825	1	158G	O'RING	JUNTA TORICA
23	72209813	1	050T	BUJÃO	TAPON
24	72209827	5	158G	O'RING	JUNTA TORICA
25	72209831	2	045A	ANEL	ARO
26	72209816	1	158G	O'RING	JUNTA TORICA
27	72209818	8	158G	O'RING	JUNTA TORICA
28	72209822	1	158G	O'RING	JUNTA TORICA

BOMBA HIDRÁULICA - COMPONENTES
BOMBA HIDRAULICA - COMPONENTES

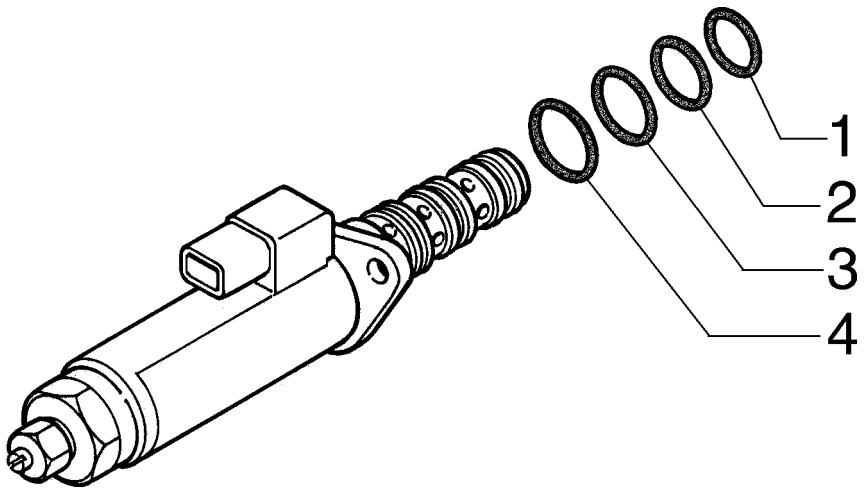

ITEM	PEÇA Nº	QTDE.	COD.	DESCRIÇÃO	DESCRIPCION
1	72209833	1	158G	O'RING	JUNTA TORICA
2	72209834	1	158G	O'RING	JUNTA TORICA
3	72209835	1	158G	O'RING	JUNTA TORICA
4	72209824	1	158G	O'RING	JUNTA TORICA

VÁLVULA - 72209798
VALVULA - 72209798

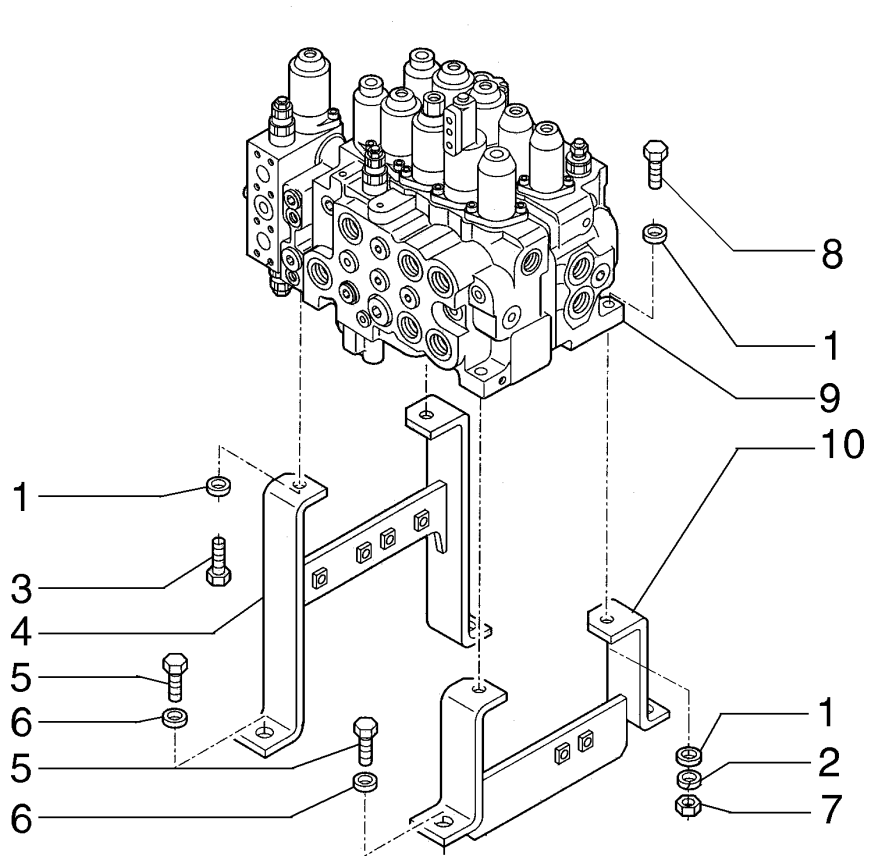

ITEM	PEÇA N°	QTDE.	COD.	DESCRIÇÃO	DESCRIPCION
1	14496731	7	131R	ARRUELA	ARANDELA
2	10517073	4	170R	ARRUELA PRESSÃO	ARANDELA ELAST.
3	11112631	1	040V	PARAFUSO	TORNILLO
4	75262303	1	300S	SUPORTE	SOPORTE
5	11127531	4	040V	PARAFUSO	TORNILLO
6	10517273	4	170R	ARRUELA PRESSÃO	ARANDELA ELAST.
7	11702921	3	010D	PORCA	TUERCA
8	11113531	3	040V	PARAFUSO	TORNILLO
9	72220089	1	083D	DISTRIBUIDOR	DISTRIBUIDOR
9	87523174	1	083D	DISTRIBUIDOR *	DISTRIBUIDOR *
10	75262304	1	300S	SUPORTE	SOPORTE

* A PARTIR DO CHASSI N6AA01203 PARA E215LC
A PARTIR DEL CHASI N6AA01203 PARA E215LC

* A PARTIR DO CHASSI N6AA02565 PARA E215ME
A PARTIR DEL CHASI N6AA02565 PARA E215ME

DISTRIBUIDOR E SUPORTES
DISTRIBUIDOR Y SOPORTES

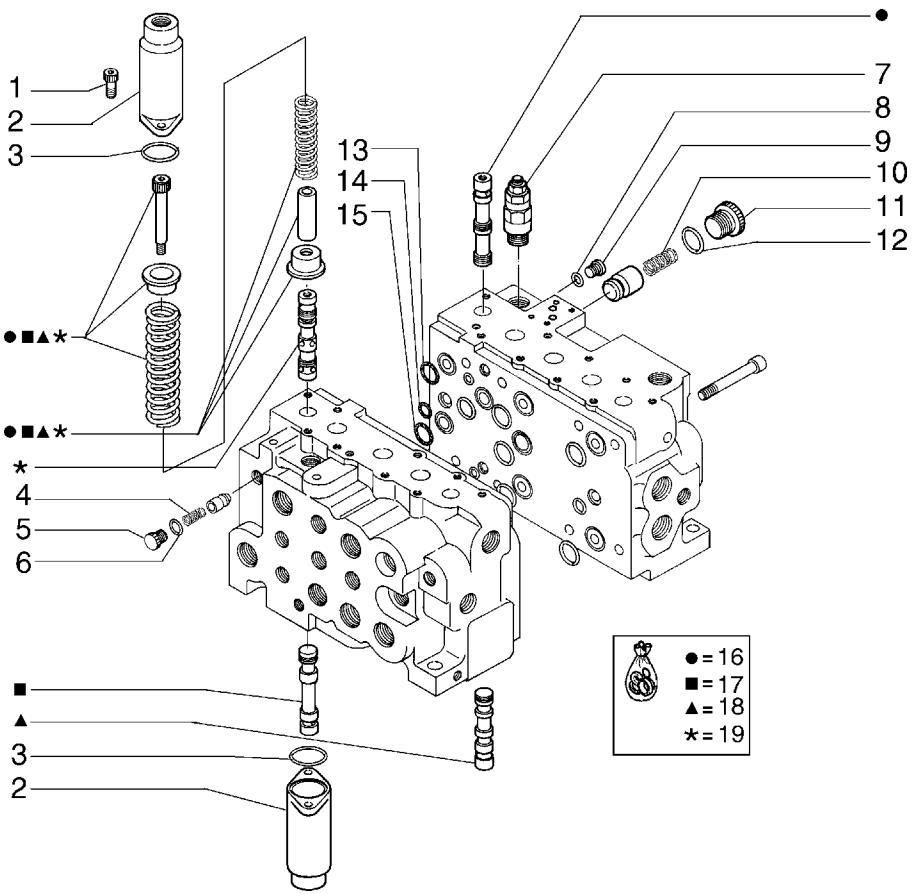

ITEM	PEÇA Nº	QTDE.	COD.	DESCRIÇÃO	DESCRIPCION
1	72210011	8	040V	PARAFUSO	TORNILLO
2	72210081	2	265C	TAMPA	TAPA
3	72210087	4	158G	O'RING	JUNTA TORICA
4	72210092	1	100M	MOLA	MUELLE
5	72210096	1	050T	BUJÃO	TAPON
6	72209824	1	158G	O'RING	JUNTA TORICA
7	72210099	2	010V	VÁLVULA	VALVULA
8	72209818	1	158G	O'RING	JUNTA TORICA
9	72210075	1	050T	BUJÃO	TAPON
10	72210091	1	100M	MOLA	MUELLE
11	72210095	1	050T	BUJÃO	TAPON
12	72209838	1	158G	O'RING	JUNTA TORICA
13	72210076	1	158G	O'RING	JUNTA TORICA
14	72210077	2	158G	O'RING	JUNTA TORICA
15	72209839	2	158G	O'RING	JUNTA TORICA
16	72210122	1	002K	KIT	JUEGO
17	72210123	1	002K	KIT	JUEGO
18	72210110	1	002K	KIT	JUEGO
19	72210121	1	002K	KIT	JUEGO

DISTRIBUIDOR - 72216006

DISTRIBUIDOR - 72216006

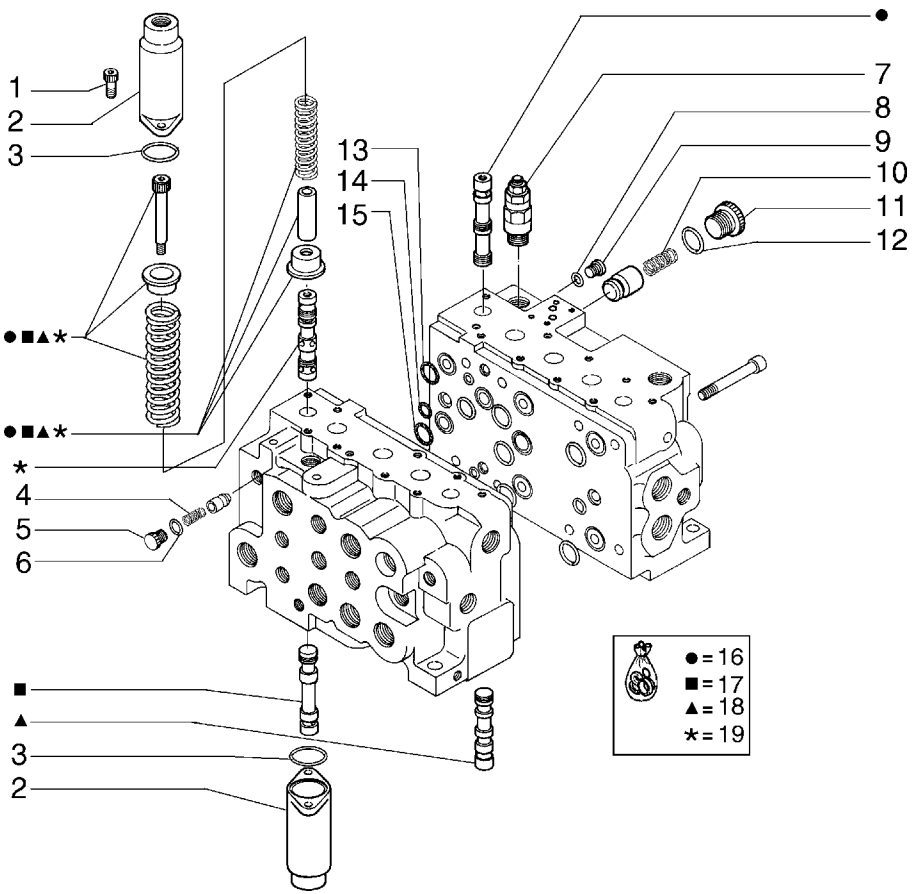

ITEM	PEÇA N°	QTDE.	COD.	DESCRIÇÃO	DESCRIPCION
1	ZS23C08025	8	040V	PARAFUSO	TORNILLO
2	YN30V00021S201	2	265C	TAMPA	TAPA
3	YY30V00031S262	4	158G	O'RING	JUNTA TORICA
4	2436U1265S521	1	100M	MOLA	MUELLE
5	YN30V00001S552	1	050T	BUJÃO	TAPON
6	ZD12P02000	1	158G	O'RING	JUNTA TORICA
7	YN22V00002F9	2	010V	VÁLVULA	VALVULA
8	ZD12P00800	1	158G	O'RING	JUNTA TORICA
9	YN30V00001S158	1	050T	BUJÃO	TAPON
10	2436U1165S521	1	100M	MOLA	MUELLE
11	LQ30V00002S551	1	050T	BUJÃO	TAPON
12	ZD12P02400	1	158G	O'RING	JUNTA TORICA
13	ZD12P03800	1	158G	O'RING	JUNTA TORICA
14	ZD12P01500	2	158G	O'RING	JUNTA TORICA
15	ZD12G03000	2	158G	O'RING	JUNTA TORICA
16	YN30V00071R190	1	002K	KIT	JUEGO
17	YN30V00071R200	1	002K	KIT	JUEGO
18	YN30V00071R170	1	002K	KIT	JUEGO
19	87523158	1	002K	KIT	JUEGO

A PARTIR DO CHASSI N6AA01203 PARA E215LC
A PARTIR DEL CHASI N6AA01203 PARA E215LC

A PARTIR DO CHASSI N6AA02565 PARA E215ME
A PARTIR DEL CHASI N6AA02565 PARA E215ME

DISTRIBUIDOR - 87523174
DISTRIBUIDOR - 87523174

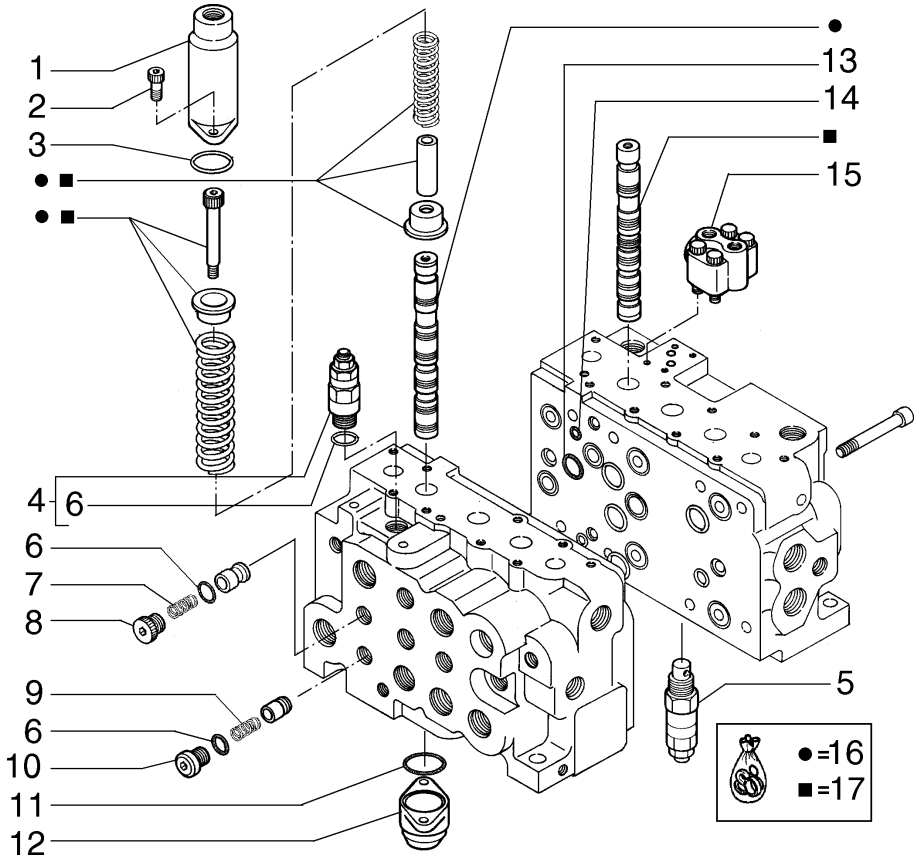

ITEM	PEÇA N°	QTDE.	COD.	DESCRIÇÃO	DESCRIPCION
1	72210078	2	265C	TAMPA	TAPA
2	72210011	8	040V	PARAFUSO	TORNILLO
3	72210086	2	158G	O'RING	JUNTA TORICA
4	72210100	1	010V	VÁLVULA	VALVULA
5	72210098	1	010V	VÁLVULA	VALVULA
6	72209838	4	158G	O'RING	JUNTA TORICA
7	72210091	2	100M	MOLA	MUELLE
8	72210095	2	050T	BUJÃO	TAPON
9	72210094	2	100M	MOLA	MUELLE
10	72209841	2	050T	BUJÃO	TAPON
11	72210088	2	158G	O'RING	JUNTA TORICA
12	72210082	2	265C	TAMPA	TAPA
13	72209839	1	158G	O'RING	JUNTA TORICA
14	72210077	2	158G	O'RING	JUNTA TORICA
15	72210084	2	010V	VÁLVULA	VALVULA
16	72210104	1	002K	KIT	JUEGO
17	72210103	1	002K	KIT	JUEGO

DISTRIBUIDOR - 72216006
DISTRIBUIDOR - 72216006

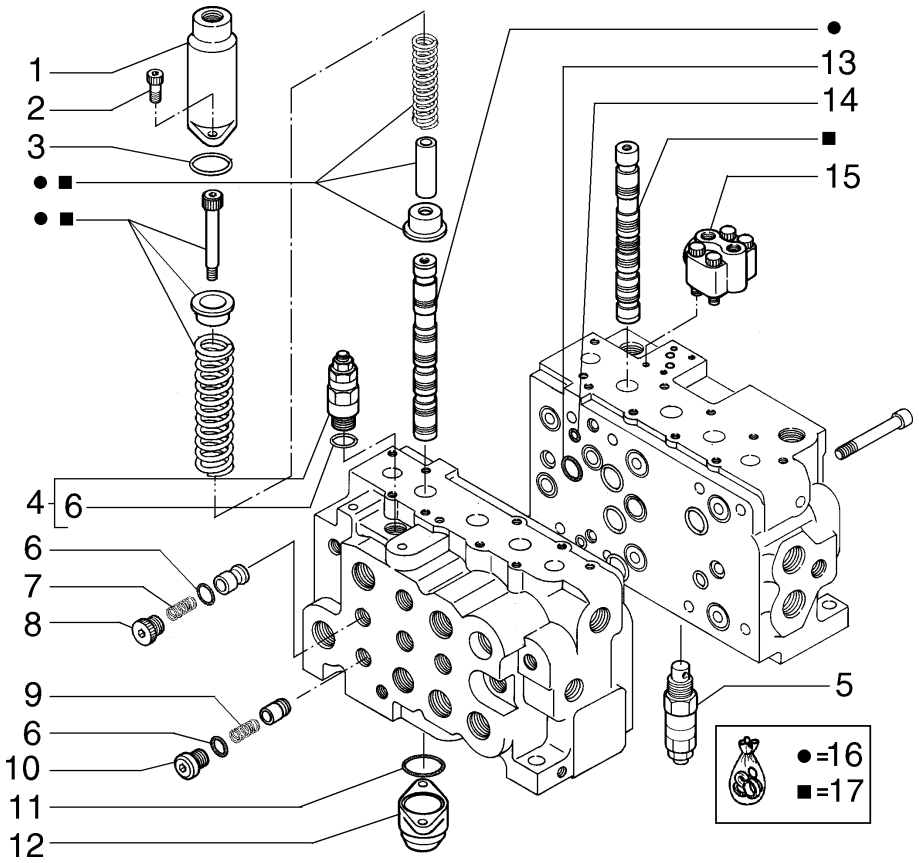

ITEM	PEÇA N°	QTDE.	COD.	DESCRIÇÃO	DESCRIPCION
1	2436U1165S201	2	265C	TAMPA	TAPA
2	ZS23C08025	8	040V	PARAFUSO	TORNILLO
3	YN30V00079S261	2	158G	O'RING	JUNTA TORICA
4	YN22V00029F1	1	010V	VÁLVULA	VALVULA
5	YN22V00002F1	1	010V	VÁLVULA	VALVULA
6	ZD12P02400	4	158G	O'RING	JUNTA TORICA
7	2436U1165S521	2	100M	MOLA	MUELLE
8	LQ30V00002S551	2	050T	BUJÃO	TAPON
9	YN30V00001S524	2	100M	MOLA	MUELLE
10	YN30V00001S556	2	050T	BUJÃO	TAPON
11	ZD12G04000	2	158G	O'RING	JUNTA TORICA
12	YN30V00001S205	2	265C	TAMPA	TAPA
13	ZD12G03000	1	158G	O'RING	JUNTA TORICA
14	ZD12P01500	2	158G	O'RING	JUNTA TORICA
15	YX30V00009F1	2	010V	VÁLVULA	VALVULA
16	YN30V00071R110	1	002K	KIT	JUEGO
17	YN30V00071R100	1	002K	KIT	JUEGO

A PARTIR DO CHASSI N6AA01203 PARA E215LC
A PARTIR DEL CHASI N6AA01203 PARA E215LC

A PARTIR DO CHASSI N6AA02565 PARA E215ME
A PARTIR DEL CHASI N6AA02565 PARA E215ME

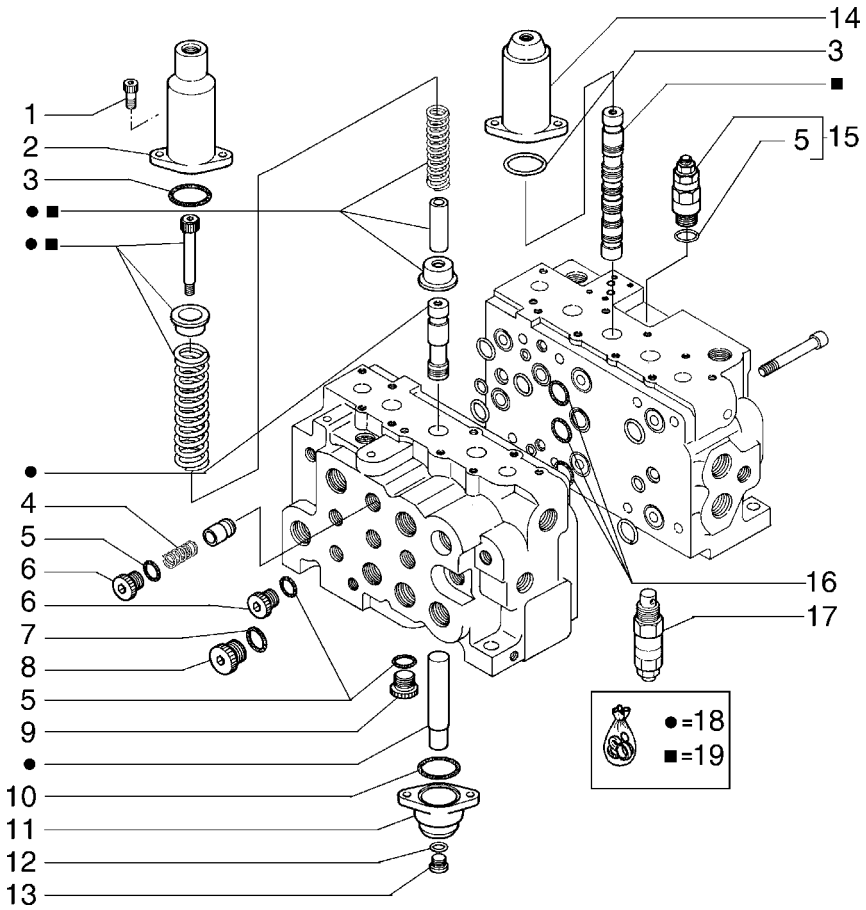

ITEM	PEÇA N°	QTDE.	COD.	DESCRIÇÃO	DESCRIPCION
1	72210011	8	040V	PARAFUSO	TORNILLO
2	72210083	1	265C	TAMPA	TAPA
3	72210086	2	158G	O'RING	JUNTA TORICA
4	72210091	2	100M	MOLA	MUELLE
5	72209838	6	158G	O'RING	JUNTA TORICA
6	72210095	4	050T	BUJÃO	TAPON
7	72210050	1	158G	O'RING	JUNTA TORICA
8	72210071	1	050T	BUJÃO	TAPON
9	72210072	1	050T	BUJÃO	TAPON
10	72210088	2	158G	O'RING	JUNTA TORICA
11	72210082	2	265C	TAMPA	TAPA
12	72209820	1	055A	ANEL DE VEDAÇÃO	JUNTA HERMETICA
13	72210075	1	050T	BUJÃO	TAPON
14	72210078	1	265C	TAMPA	TAPA
15	72210098	1	010V	VÁLVULA	VALVULA
16	72210076	3	158G	O'RING	JUNTA TORICA
17	72210099	1	010V	VÁLVULA	VALVULA
18	72210109	1	002K	KIT	JUEGO
19	72210105	1	002K	KIT	JUEGO

DISTRIBUIDOR - 72216006

DISTRIBUIDOR - 72216006

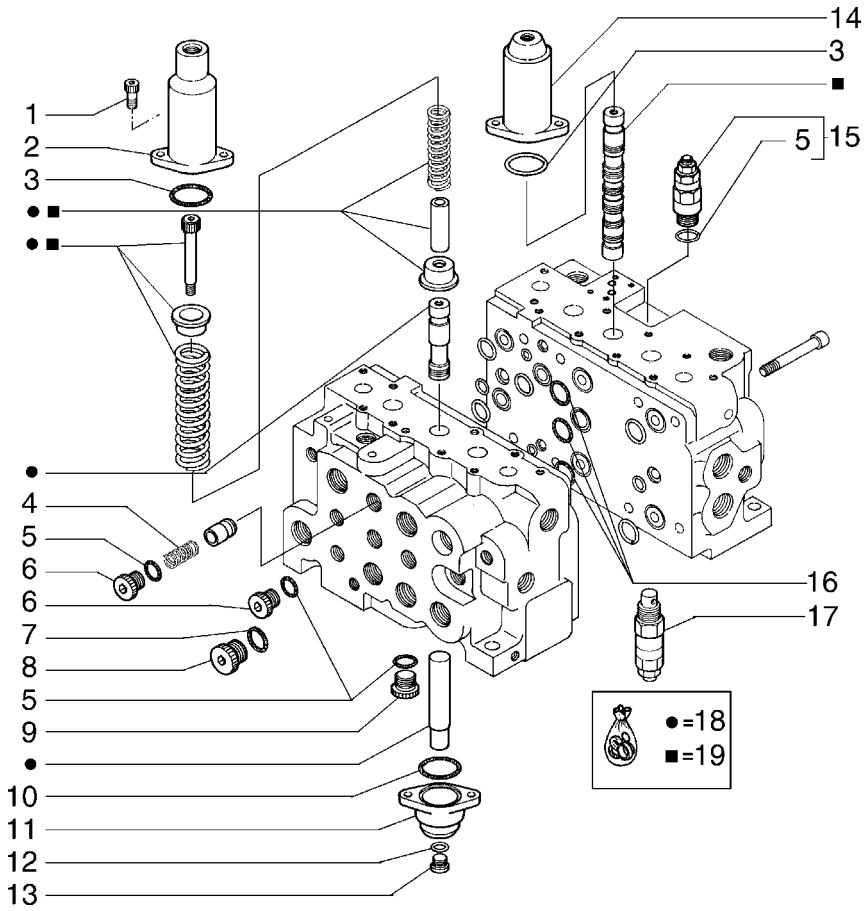

ITEM	PEÇA N°	QTDE.	COD.	DESCRIÇÃO	DESCRIPCION
1	ZS23C08025	8	040V	PARAFUSO	TORNILLO
2	YN30V00071S207	2	265C	TAMPA	TAPA
3	YN30V00079S261	2	158G	O'RING	JUNTA TORICA
4	2436U1165S521	2	100M	MOLA	MUELLE
5	ZD12P02400	6	158G	O'RING	JUNTA TORICA
6	LQ30V00002S551	4	050T	BUJÃO	TAPON
7	ZD12P02900	1	158G	O'RING	JUNTA TORICA
8	YN30V00050S153	1	050T	BUJÃO	TAPON
9	YN30V00001S154	1	050T	BUJÃO	TAPON
10	ZD12G04000	2	158G	O'RING	JUNTA TORICA
11	72216715	1	002K	KIT	JUEGO
12	ZD12P01400	1	055A	ANEL DE VEDAÇÃO	JUNTA HERMETICA
13	YN30V00001S158	1	050T	BUJÃO	TAPON
14	2436U1165S201	1	265C	TAMPA	TAPA
15	YN22V00002F1	1	010V	VÁLVULA	VALVULA
16	ZD12P03800	3	158G	O'RING	JUNTA TORICA
17	YN22V00002F9	1	010V	VÁLVULA	VALVULA
18	YN30V00071R160	1	002K	KIT	JUEGO
19	YN30V00071R120	1	002K	KIT	JUEGO

A PARTIR DO CHASSI N6AA01203 PARA E215LC
A PARTIR DEL CHASI N6AA01203 PARA E215LC

A PARTIR DO CHASSI N6AA02565 PARA E215ME
A PARTIR DEL CHASI N6AA02565 PARA E215ME

DISTRIBUIDOR - 87523174
DISTRIBUIDOR - 87523174

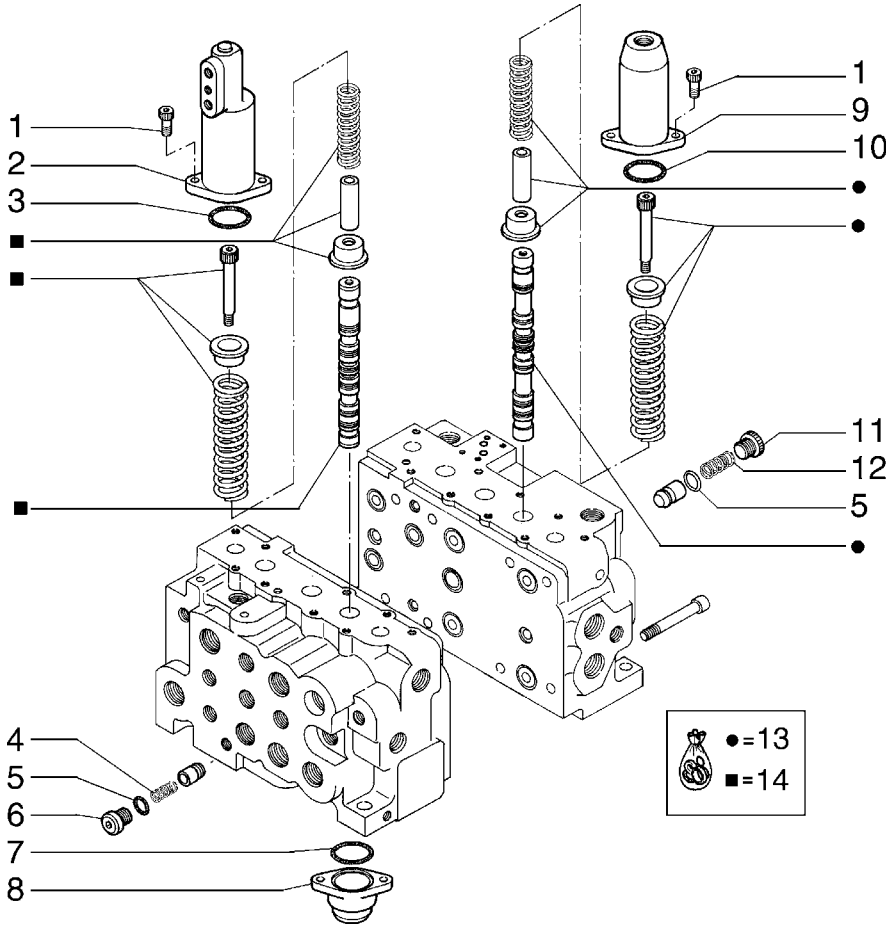

ITEM	PEÇA N°	QTDE.	COD.	DESCRIÇÃO	DESCRIPCION
1	72210011	8	040V	PARAFUSO	TORNILLO
2	72213518	1	265C	TAMPA	TAPA
3	72210086	1	158G	O'RING	JUNTA TORICA
4	72210093	1	100M	MOLA	MUELLE
5	72209838	2	158G	O'RING	JUNTA TORICA
6	72209841	1	050T	BUJÃO	TAPON
7	72210088	2	158G	O'RING	JUNTA TORICA
8	72210082	2	265C	TAMPA	TAPA
9	72210080	1	265C	TAMPA	TAPA
10	72210087	1	158G	O'RING	JUNTA TORICA
11	72210095	1	050T	BUJÃO	TAPON
12	72210091	1	100M	MOLA	MUELLE
13	72210107	1	002K	KIT	JUEGO
14	72210106	1	002K	KIT	JUEGO

DISTRIBUIDOR - 72216006
DISTRIBUIDOR - 72216006

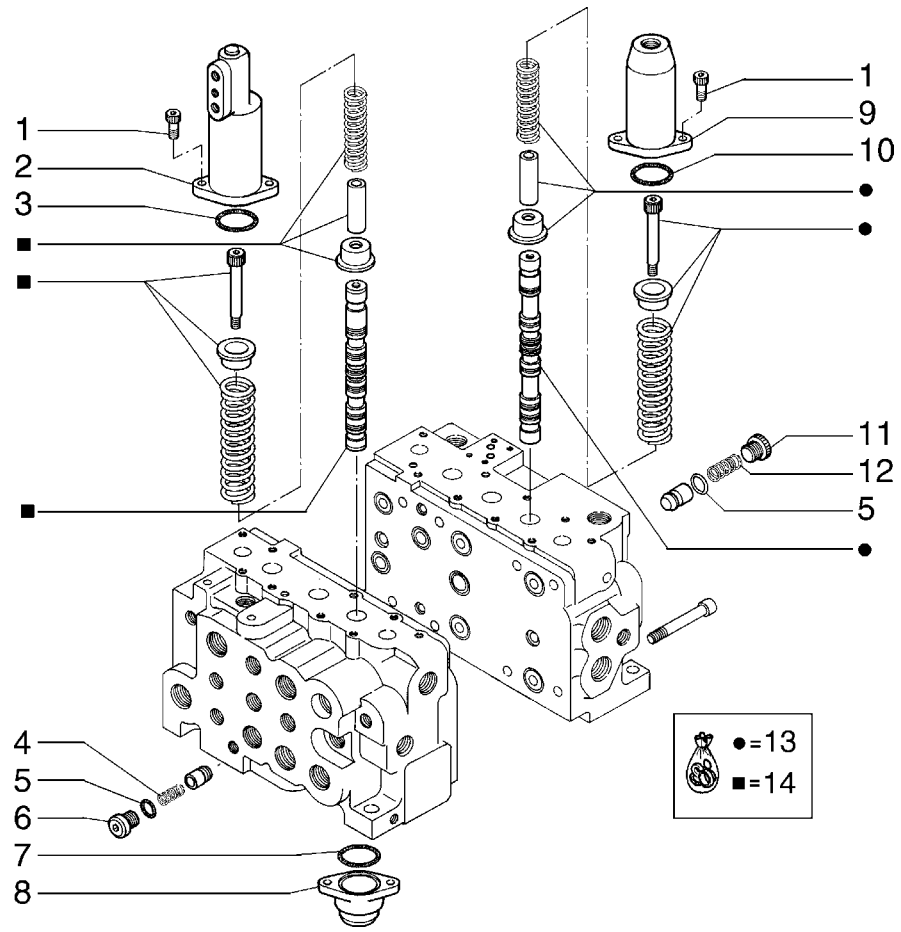

ITEM	PEÇA N°	QTDE.	COD.	DESCRIÇÃO	DESCRIPCION
1	ZS23C08025	8	040V	PARAFUSO	TORNILLO
2	YN30V00079S202	1	265C	TAMPA	TAPA
3	YN30V00079S261	1	158G	O'RING	JUNTA TORICA
4	YN30V00089S523	1	100M	MOLA	MUELLE
5	ZD12P02400	2	158G	O'RING	JUNTA TORICA
6	YN30V00001S556	1	050T	BUJÃO	TAPON
7	ZD12G04000	2	158G	O'RING	JUNTA TORICA
8	YN30V00001S205	2	265C	TAMPA	TAPA
9	2436U1265S201	1	265C	TAMPA	TAPA
10	YY30V00031S262	1	158G	O'RING	JUNTA TORICA
11	LQ30V00002S551	1	050T	BUJÃO	TAPON
12	2436U1165S521	1	100M	MOLA	MUELLE
13	YN30V00071R140	1	002K	KIT	JUEGO
14	YN30V00071R130	1	002K	KIT	JUEGO

A PARTIR DO CHASSI N6AA01203 PARA E215LC
A PARTIR DEL CHASI N6AA01203 PARA E215LC

A PARTIR DO CHASSI N6AA02565 PARA E215ME
A PARTIR DEL CHASI N6AA02565 PARA E215ME

DISTRIBUIDOR - 87523174
DISTRIBUIDOR - 87523174

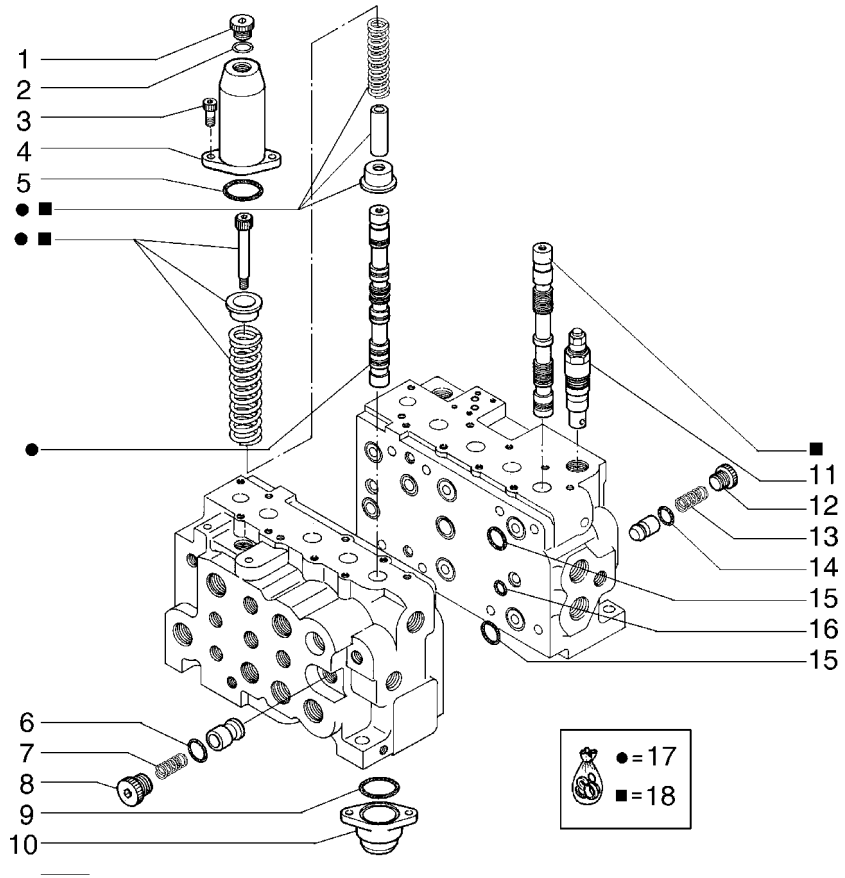

ITEM	PEÇA N°	QTDE.	COD.	DESCRIÇÃO	DESCRIPCION
1	72210074	1	050T	BUJÃO	TAPON
2	72209820	1	055A	ANEL DE VEDAÇÃO	JUNTA HERMETICA
3	72210011	8	040V	PARAFUSO	TORNILLO
4	72210080	2	265C	TAMPA	TAPA
5	72210087	2	158G	O'RING	JUNTA TORICA
6	72209838	1	158G	O'RING	JUNTA TORICA
7	72210091	1	100M	MOLA	MUELLE
8	72210095	1	050T	BUJÃO	TAPON
9	72210088	2	158G	O'RING	JUNTA TORICA
10	72210082	2	265C	TAMPA	TAPA
11	72210097	1	010V	VÁLVULA	VALVULA
12	72210096	2	050T	BUJÃO	TAPON
13	72210092	2	100M	MOLA	MUELLE
14	72209824	2	158G	O'RING	JUNTA TORICA
15	72210076	2	158G	O'RING	JUNTA TORICA
16	72210077	1	158G	O'RING	JUNTA TORICA
17	72210107	1	002K	KIT	JUEGO
18	72210108	1	002K	KIT	JUEGO

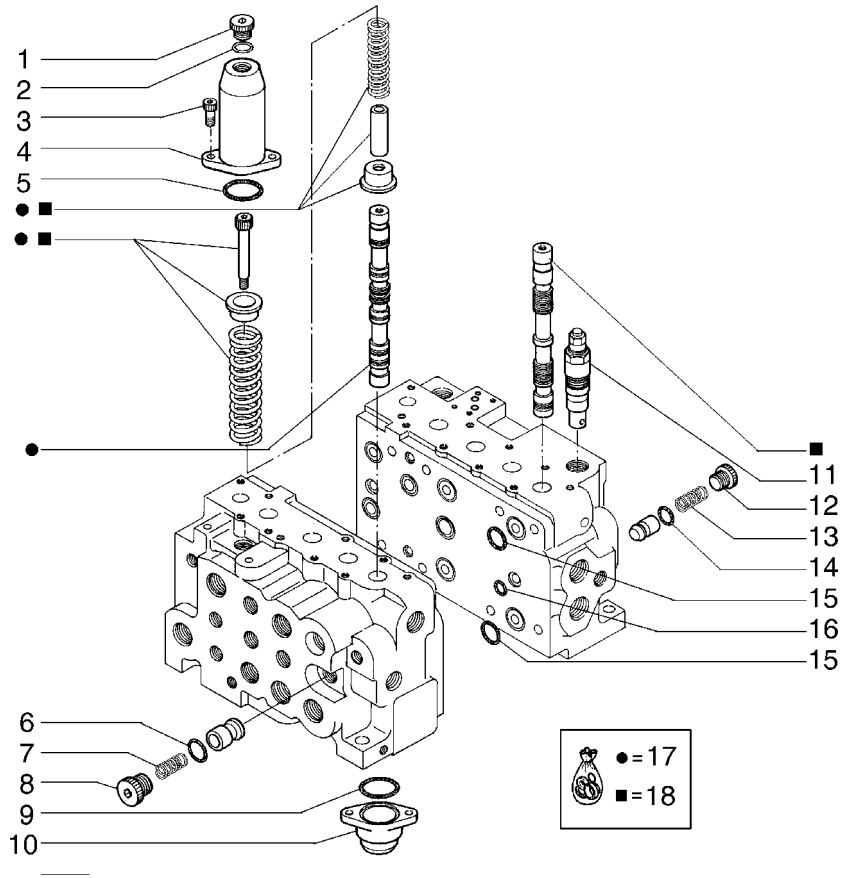

ITEM	PEÇA N°	QTDE.	COD.	DESCRIÇÃO	DESCRIPCION
1	YN30V00001S156	1	050T	BUJÃO	TAPON
2	ZD12P1400	1	055A	ANEL DE VEDAÇÃO	JUNTA HERMETICA
3	ZS23C08025	8	040V	PARAFUSO	TORNILLO
4	2436U1265S201	2	265C	TAMPA	TAPA
5	YY30V00031S262	2	158G	O'RING	JUNTA TORICA
6	ZD12P02400	1	158G	O'RING	JUNTA TORICA
7	2436U1165S521	1	100M	MOLA	MUELLE
8	LQ30V00002S551	1	050T	BUJÃO	TAPON
9	ZD12G04000	2	158G	O'RING	JUNTA TORICA
10	YN30V00001S205	2	265C	TAMPA	TAPA
11	YN22V00001F4	1	010V	VÁLVULA	VALVULA
12	YN30V00001S552	2	050T	BUJÃO	TAPON
13	2436U1265S521	2	100M	MOLA	MUELLE
14	ZD12P02000	2	158G	O'RING	JUNTA TORICA
15	ZD12P03800	2	158G	O'RING	JUNTA TORICA
16	ZD12P01500	1	158G	O'RING	JUNTA TORICA
17	YN30V00071R140	1	002K	KIT	JUEGO
18	YN30V00071R150	1	002K	KIT	JUEGO

A PARTIR DO CHASSI N6AA01203 PARA E215LC
A PARTIR DEL CHASI N6AA01203 PARA E215LC

A PARTIR DO CHASSI N6AA02565 PARA E215ME
A PARTIR DEL CHASI N6AA02565 PARA E215ME

DISTRIBUIDOR - 87523174
DISTRIBUIDOR - 87523174

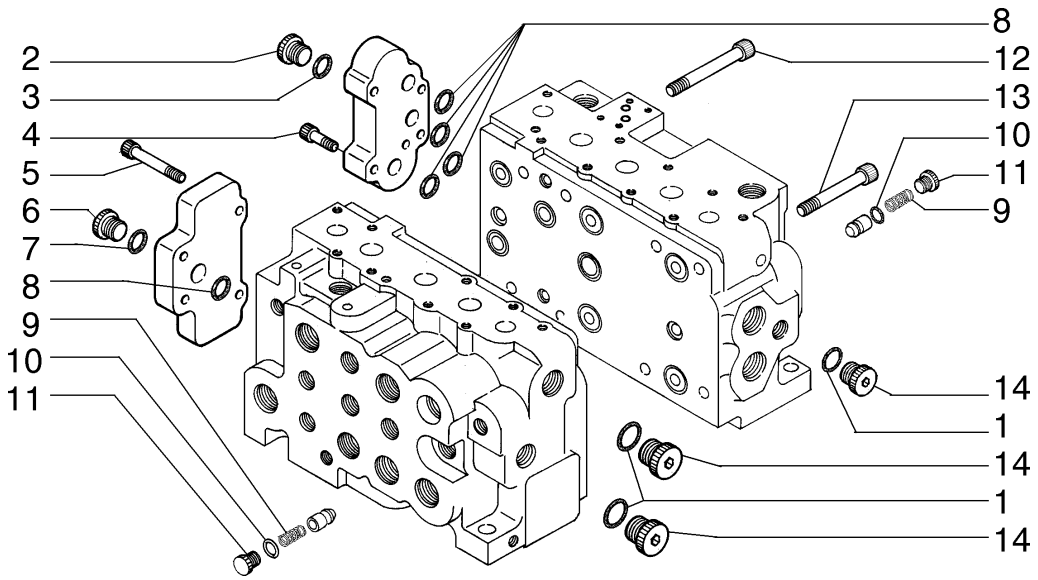

ITEM	PEÇA N°	QTDE.	COD.	DESCRIÇÃO	DESCRIPCION
1	72209838	3	158G	O'RING	JUNTA TORICA
2	72210072	1	050T	BUJÃO	TAPON
3	72209838	1	158G	O'RING	JUNTA TORICA
4	72210089	4	040V	PARAFUSO	TORNILLO
5	72213519	4	040V	PARAFUSO	TORNILLO
6	72210073	1	050T	BUJÃO	TAPON
7	72209821	1	158G	O'RING	JUNTA TORICA
8	72209839	5	158G	O'RING	JUNTA TORICA
9	72210092	2	100M	MOLA	MUELLE
10	72209824	2	158G	O'RING	JUNTA TORICA
11	72210096	2	050T	BUJÃO	TAPON
12	72213520	6	040V	PARAFUSO	TORNILLO
13	72210102	2	040V	PARAFUSO	TORNILLO
14	72210072	3	050T	BUJÃO	TAPON

DISTRIBUIDOR - 72216006

DISTRIBUIDOR - 72216006

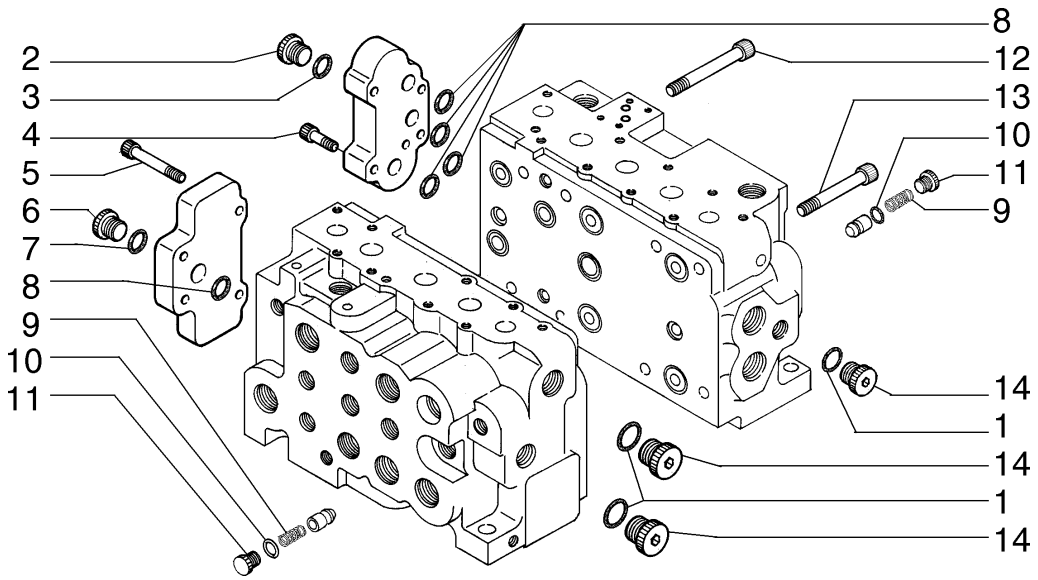

ITEM	PEÇA N°	QTDE.	COD.	DESCRIÇÃO	DESCRIPCION
1	ZD12P02400	3	158G	O'RING	JUNTA TORICA
2	YN30V00001S154	1	050T	BUJÃO	TAPON
3	ZD12P02400	1	158G	O'RING	JUNTA TORICA
4	ZS23C12035	4	040V	PARAFUSO	TORNILLO
5	87523176	4	040V	PARAFUSO	TORNILLO
6	YW30V00001S155	1	050T	BUJÃO	TAPON
7	ZD12P01800	1	158G	O'RING	JUNTA TORICA
8	ZD12G03000	5	158G	O'RING	JUNTA TORICA
9	2436U1265S521	2	100M	MOLA	MUELLE
10	ZD12P02000	2	158G	O'RING	JUNTA TORICA
11	YN30V00001S552	2	050T	BUJÃO	TAPON
12	ZS23C14140	6	040V	PARAFUSO	TORNILLO
13	ZS23C14100	2	040V	PARAFUSO	TORNILLO
14	YN30V00001S154	3	050T	BUJÃO	TAPON

A PARTIR DO CHASSI N6AA01203 PARA E215LC
A PARTIR DEL CHASI N6AA01203 PARA E215LC

A PARTIR DO CHASSI N6AA02565 PARA E215ME
A PARTIR DEL CHASI N6AA02565 PARA E215ME

DISTRIBUIDOR - 87523174
DISTRIBUIDOR - 87523174

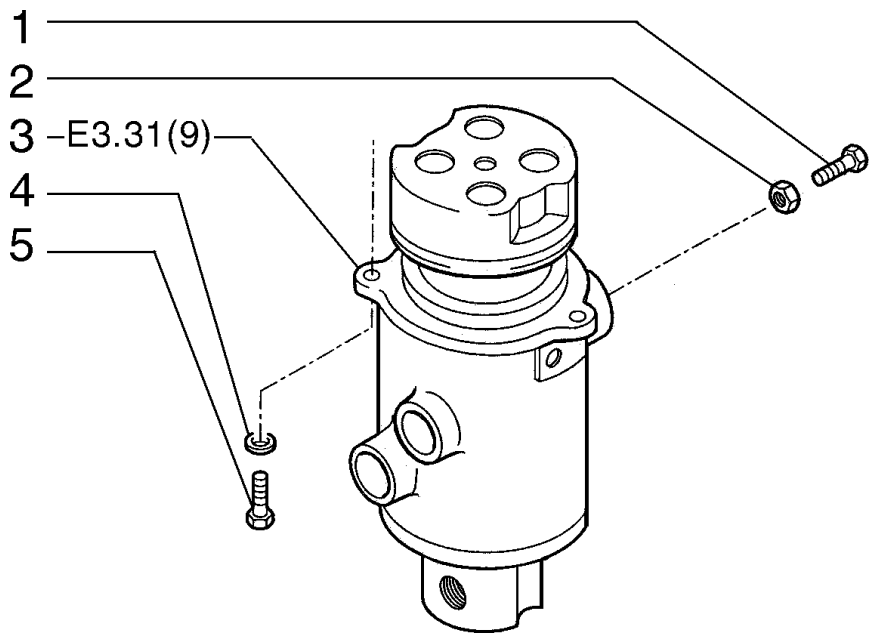

ITEM	PEÇA N°	QTDE.	COD.	DESCRIÇÃO	DESCRIPCION
1	15989531	1	040V	PARAFUSO	TORNILLO
2	12164321	1	010D	PORCA	TUERCA
3	72205997	1	081D	DISTR. ROTATIVO	DISTR.GIRATORIO
4	14496731	3	131R	ARRUELA	ARANDELA
5	11112831	3	040V	PARAFUSO	TORNILLO

DISTRIBUIDOR ROTATIVO
DISTRIBUIDOR ROTATIVO

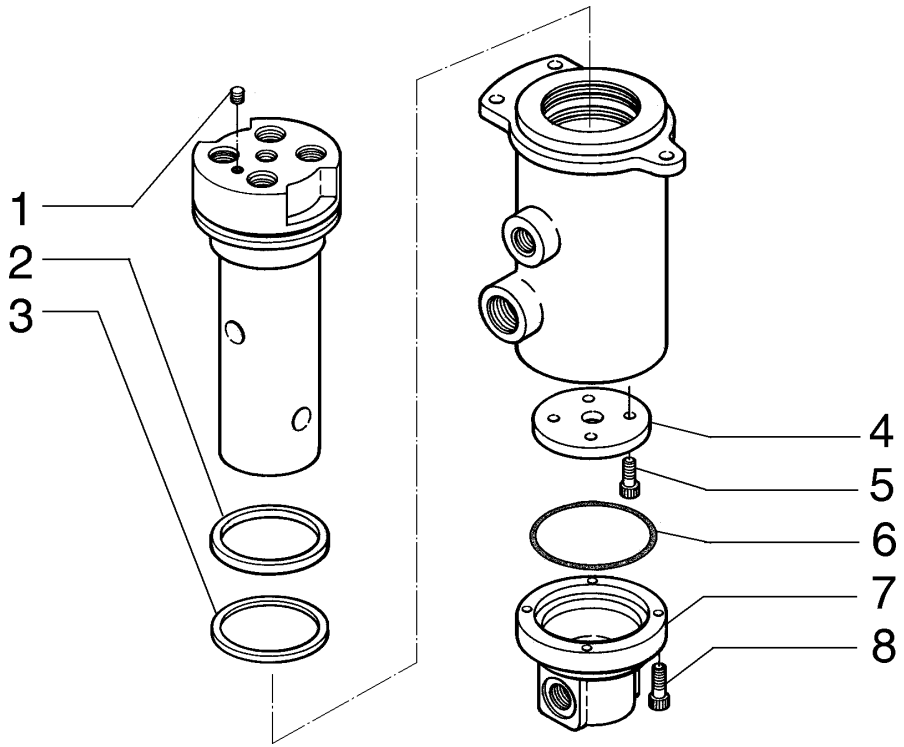

ITEM	PEÇA N°	QTDE.	COD.	DESCRIÇÃO	DESCRIPCION
1	72210250	1	050T	BUJÃO	TAPON
2	72210246	2	123G	RETENTOR	EMPAQUETADURA
3	72210245	5	123G	RETENTOR	EMPAQUETADURA
4	72210243	1	105P	CHAPA	PLACA
5	72210248	2	040V	PARAFUSO	TORNILLO
6	72210247	1	158G	O'RING	JUNTA TORICA
7	72210244	1	265C	TAMPA	TAPA
8	72210249	4	040V	PARAFUSO	TORNILLO

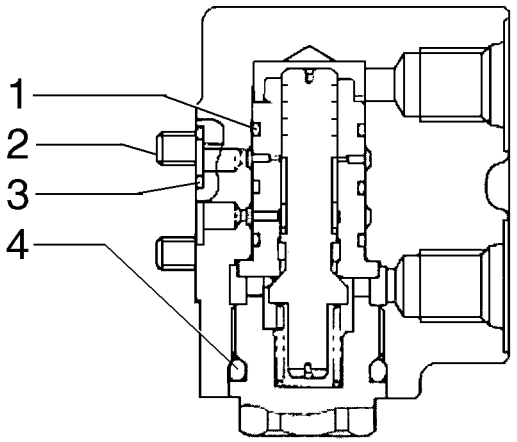

ITEM	PEÇA N°	QTDE.	COD.	DESCRIÇÃO	DESCRIPCION
1	2436U2946S9	3	158G	O'RING	JUNTA TORICA
2	ZS23C06045	4	040V	PARAFUSO	TORNILLO
3	ZD12P00800	2	158G	O'RING	JUNTA TORICA
4	ZD12P02290	1	158G	O'RING	JUNTA TORICA

VÁLVUL DO DISTRIBUIDOR - 72210084
VALVULA DEL DISTRIBUIDOR - 72210084

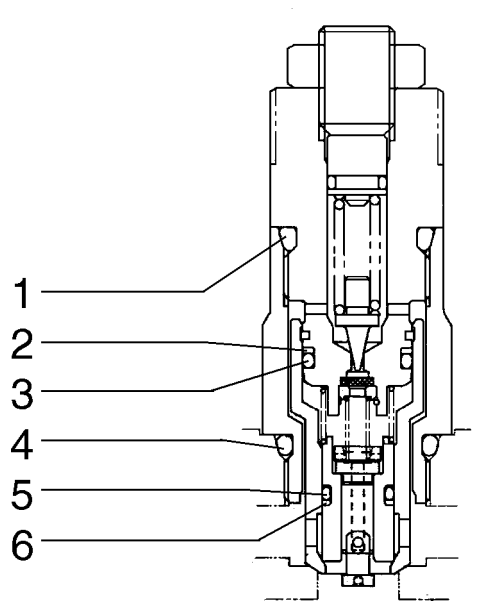

ITEM	PEÇA N°	QTDE.	COD.	DESCRIÇÃO	DESCRIPCION
1	ZD12P02240	1	158G	O'RING	JUNTA TORICA
2	YN22V00001S562	1	045A	ANEL	ARO
3	YN22V00001S561	1	158G	O'RING	JUNTA TORICA
4	ZD12P02400	1	158G	O'RING	JUNTA TORICA
5	YN22V00002S563	1	158G	O'RING	JUNTA TORICA
6	YN22V00002S564	1	045A	ANEL	ARO

VÁLVUL DO DISTRIBUIDOR - 72210100
VALVULA DEL DISTRIBUIDOR - 72210100

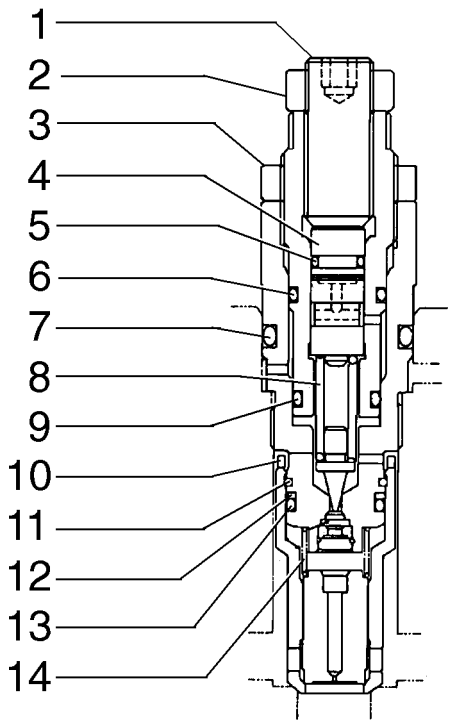

ITEM	PEÇA N°	QTDE.	COD.	DESCRIÇÃO	DESCRIPCION
1	YN22V00001S652	1	040V	PARAFUSO	TORNILLO
2	YN22V00001S671	1	010D	PORCA	TUERCA
3	2436U1281S612	1	010D	PORCA	TUERCA
4	YN22V00001S613	1	069S	SEDE	ASIENTO
5	ZD12P00800	1	158G	O'RING	JUNTA TORICA
6	ZD12P01600	1	158G	O'RING	JUNTA TORICA
7	ZD12P02500	1	158G	O'RING	JUNTA TORICA
8	2436R750S512	1	100M	MOLA	MUELLE
9	ZD12P01400	1	055A	ANEL DE VEDAÇÃO	JUNTA HERMETICA
10	YN22V00001S122	1	075D	ESPAÇADOR	SEPARADOR
11	YN22V00001S121	1	045A	ANEL	ARO
12	YN22V00001S562	1	045A	ANEL	ARO
13	YN22V00001S561	1	158G	O'RING	JUNTA TORICA
14	YN22V00001S521	1	100M	MOLA	MUELLE

VÁLVUL DO DISTRIBUIDOR - 72210097
VALVULA DEL DISTRIBUIDOR - 72210097

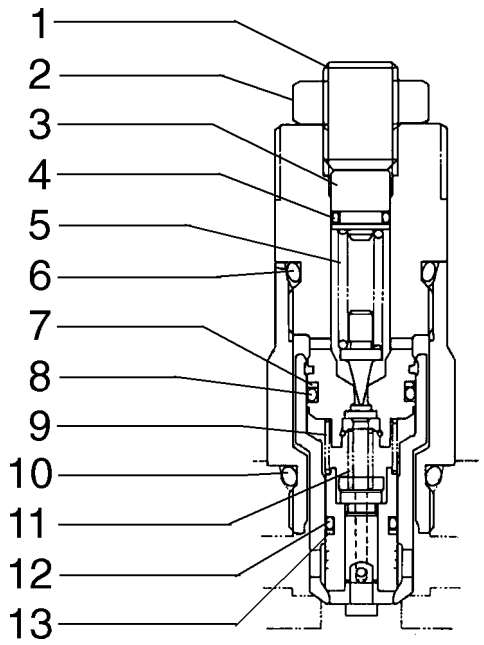

ITEM	PEÇA N°	QTDE.	COD.	DESCRIÇÃO	DESCRIPCION
1	YN22V00002S651	1	040V	PARAFUSO	TORNILLO
2	YN22V00001S671	1	010D	PORCA	TUERCA
3	YN22V00002S612	1	069S	SEDE	ASIENTO
4	ZD12P00800	1	158G	O'RING	JUNTA TORICA
5	2436R750S512	1	100M	MOLA	MUELLE
6	ZD12P02240	1	158G	O'RING	JUNTA TORICA
7	YN22V00001S562	1	045A	ANEL	ARO
8	YN22Y00001S561	1	158G	O'RING	JUNTA TORICA
9	YN22V00001S521	1	100M	MOLA	MUELLE
10	ZD12P02400	1	158G	O'RING	JUNTA TORICA
11	YN22V00002S522	1	100M	MOLA	MUELLE
12	YN22V00002S563	1	158G	O'RING	JUNTA TORICA
13	YN22V0000S564	1	045A	ANEL	ARO

VÁLVUL DO DISTRIBUIDOR - 72210098
VALVULA DEL DISTRIBUIDOR - 72210098

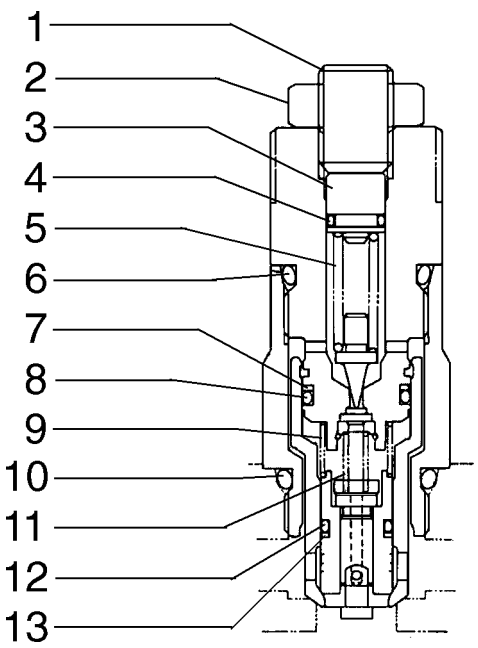

ITEM	PEÇA N°	QTDE.	COD.	DESCRIÇÃO	DESCRIPCION
1	YN22V00002S651	1	040V	PARAFUSO	TORNILLO
2	YN2200001S671	1	010D	PORCA	TUERCA
3	YN22V00002S612	1	069S	SEDE	ASIENTO
4	ZD12P00800	1	158G	O'RING	JUNTA TORICA
5	2436R750S512	1	100M	MOLA	MUELLE
6	ZD12P02240	1	158G	O'RING	JUNTA TORICA
7	YN22V00001S562	1	045A	ANEL	ARO
8	YN22Y00001S561	1	158G	O'RING	JUNTA TORICA
9	YN22V00001S521	1	100M	MOLA	MUELLE
10	ZD12P02400	1	158G	O'RING	JUNTA TORICA
11	YN22V00002S522	1	100M	MOLA	MUELLE
12	YN22V00002S563	1	158G	O'RING	JUNTA TORICA
13	YN22V0000S564	1	045A	ANEL	ARO

VÁLVUL DO DISTRIBUIDOR - 72210099
VALVULA DEL DISTRIBUIDOR - 72210099

NEW HOLLAND

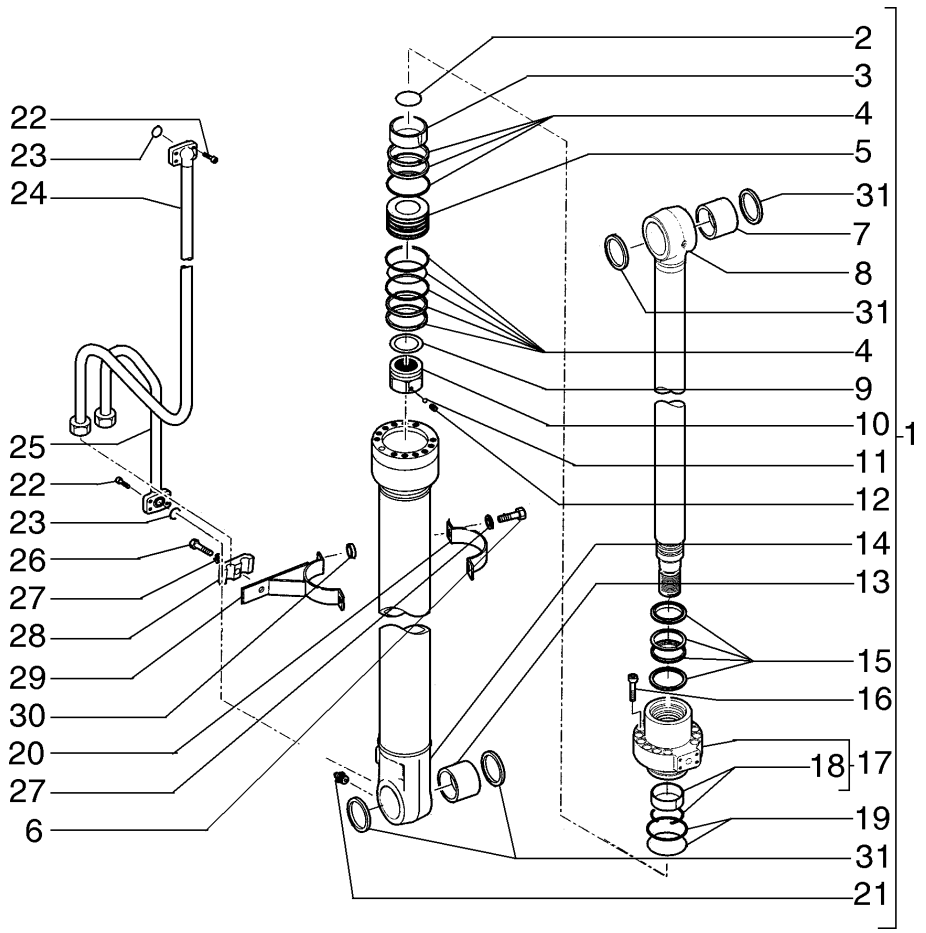

ITEM	PEÇA Nº	QTDE.	COD.	DESCRIÇÃO	DESCRIPCION
1	75263873	1	164C	CILINDRO	CILINDRO
2	71418479	1	158G	O'RING	JUNTA TORICA
3	71418480	1	095B	BUCHA	BUJE
4	71464996	1	002K	KIT	JUEGO
5	71464999	1	235S	ÊMBOLO	EMBOLO
6	11106631	2	040V	PARAFUSO	TORNILLO
7	75327379	1	095B	BUCHA	BUJE
8	72104576	1	090A	HASTE	VARILLA
9	71448091	1	131R	ARRUELA	ARANDELA
10	72104594	1	010D	PORCA	TUERCA
11	71445627	1	140S	ESFERA	BOLA
12	71445626	1	040V	PARAFUSO	TORNILLO
13	75326650	1	095B	BUCHA	BUJE
14	72104581	1	053C	CAMISA CILINDRO	CAMISA CILINDRO
15	72104592	1	002K	KIT	JUEGO
16	14426874	12	040V	PARAFUSO	TORNILLO
17	72104590	1	265C	TAMPA	TAPA
18	71447620	1	002K	KIT	JUEGO
19	71445738	1	002K	KIT	JUEGO
20	75262381	1	031F	ABRAÇADEIRA	ABRAZADERA
21	13407211	1	060I	PINO GRAXEIRO	ENGRASADOR
22	14420331	8	040V	PARAFUSO	TORNILLO
23	70924110	2	158G	O'RING	JUNTA TORICA
24	75270673	1	193T	TUBO	TUBO
25	75270663	1	193T	TUBO	TUBO
26	11107431	1	040V	PARAFUSO	TORNILLO
27	10516873	3	170R	ARRUELA PRESSÃO	ARANDELA ELAST.
28	72206778	1	031F	ABRAÇADEIRA	ABRAZADERA
29	75262380	1	031F	ABRAÇADEIRA	ABRAZADERA
30	75262382	2	075D	ESPAÇADOR	SEPARADOR
31	72104595	4	123G	RETENTOR	EMPAQUETADURA

CILINDRO DE ELEVAÇÃO DIREITO
CILINDRO DE ELEVACION DERECHO

NEW HOLLAND

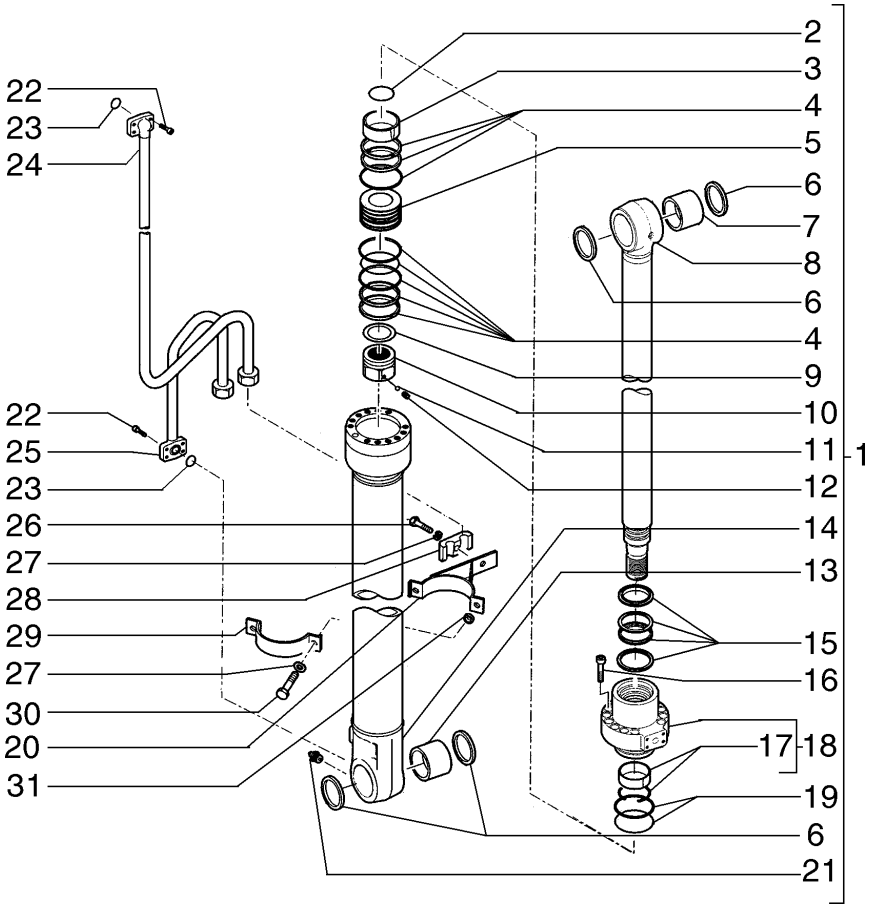

ITEM	PEÇA Nº	QTDE.	COD.	DESCRIÇÃO	DESCRIPCION
1	75263873	1	164C	CILINDRO	CILINDRO
2	71418479	1	158G	O'RING	JUNTA TORICA
3	71418480	1	095B	BUCHA	BUJE
4	71464996	1	002K	KIT	JUEGO
5	71464999	1	235S	ÊMBOLO	EMBOLO
6	72104595	2	123G	RETENTOR	EMPAQUETADURA
7	75327379	1	095B	BUCHA	BUJE
8	72104576	1	090A	HASTE	VARILLA
9	71448091	1	131R	ARRUELA	ARANDELA
10	72104594	1	010D	PORCA	TUERCA
11	71445627	1	140S	ESFERA	BOLA
12	71445626	1	040V	PARAFUSO	TORNILLO
13	75326650	1	095B	BUCHA	BUJE
14	72104581	1	053C	CAMISA CILINDRO	CAMISA CILINDRO
15	72104592	1	002K	KIT	JUEGO
16	14426874	12	040V	PARAFUSO	TORNILLO
17	71447620	1	002K	KIT	JUEGO
18	72104590	1	265C	TAMPA	TAPA
19	71445738	1	002K	KIT	JUEGO
20	75262380	1	031F	ABRAÇADEIRA	ABRAZADERA
21	13407211	1	060I	PINO GRAXEIRO	ENGRASADOR
22	14420331	8	040V	PARAFUSO	TORNILLO
23	70924110	2	158G	O'RING	JUNTA TORICA
24	75270672	1	193T	TUBO	TUBO
25	75270662	1	193T	TUBO	TUBO
26	11107431	1	040V	PARAFUSO	TORNILLO
27	10516873	3	170R	ARRUELA PRESSÃO	ARANDELA ELAST.
28	72206778	1	031F	ABRAÇADEIRA	ABRAZADERA
29	75262381	1	031F	ABRAÇADEIRA	ABRAZADERA
30	11106631	2	040V	PARAFUSO	TORNILLO
31	75262382	2	075D	ESPAÇADOR	SEPARADOR

CILINDRO DE ELEVAÇÃO ESQUERDO
CILINDRO DE ELEVACION IZQUIERDO

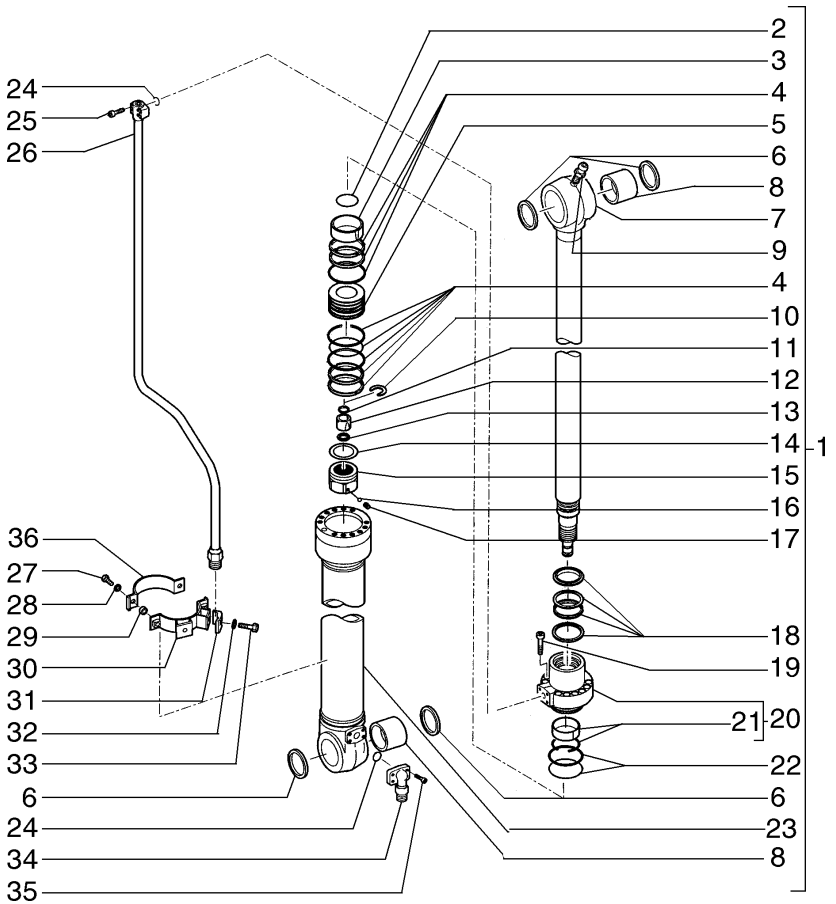

ITEM	PEÇA Nº	QTDE.	COD.	DESCRIÇÃO	DESCRIPCION
1	75263729	1	164C	CILINDRO	CILINDRO
2	71418441	1	158G	O'RING	JUNTA TORICA
3	72113869	1	095B	BUCHA	BUJE
4	71465034	1	002K	KIT	JUEGO
5	72114018	1	235S	ÊMBOLO	EMBOLO
6	72104597	4	123G	RETENTOR	EMPAQUETADURA
7	72114015	1	090A	HASTE	VARILLA
8	75326648	1	095B	BUCHA	BUJE
9	13407211	1	060I	PINO GRAXEIRO	ENGRASADOR
10	72104613	1	080A	BATENTE	BATIENTE
11	71418452	1	158G	O'RING	JUNTA TORICA
12	72113868	1	095B	BUCHA	BUJE
13	71418454	2	045A	ANEL	ARO
14	71445656	1	131R	ARRUELA	ARANDELA
15	72113929	1	010D	PORCA	TUERCA
16	71445658	1	140S	ESFERA	BOLA
17	71445657	1	090G	PINO CENTRAGEM	TETON
18	72104633	1	002K	KIT	JUEGO
19	14428774	12	040V	PARAFUSO	TORNILLO
20	71469208	1	265C	TAMPA	TAPA
21	71447621	1	002K	KIT	JUEGO
22	71465029	1	002K	KIT	JUEGO
23	72104606	1	053C	CAMISA CILINDRO	CAMISA CILINDRO
24	70924200	2	158G	O'RING	JUNTA TORICA
25	14422231	4	040V	PARAFUSO	TORNILLO
26	75263738	1	193T	TUBO	TUBO
27	11106631	2	040V	PARAFUSO	TORNILLO
28	10516873	2	170R	ARRUELA PRESSÃO	ARANDELA ELAST.
29	75262382	2	075D	ESPAÇADOR	SEPARADOR
30	75262361	1	031F	ABRAÇADEIRA	ABRAZADERA
31	75267438	1	031F	ABRAÇADEIRA	ABRAZADERA
32	10517073	1	170R	ARRUELA PRESSÃO	ARANDELA ELAST.
33	11113431	1	040V	PARAFUSO	TORNILLO

CILINDRO DE PENETRAÇÃO
CILINDRO DE PENETRACION

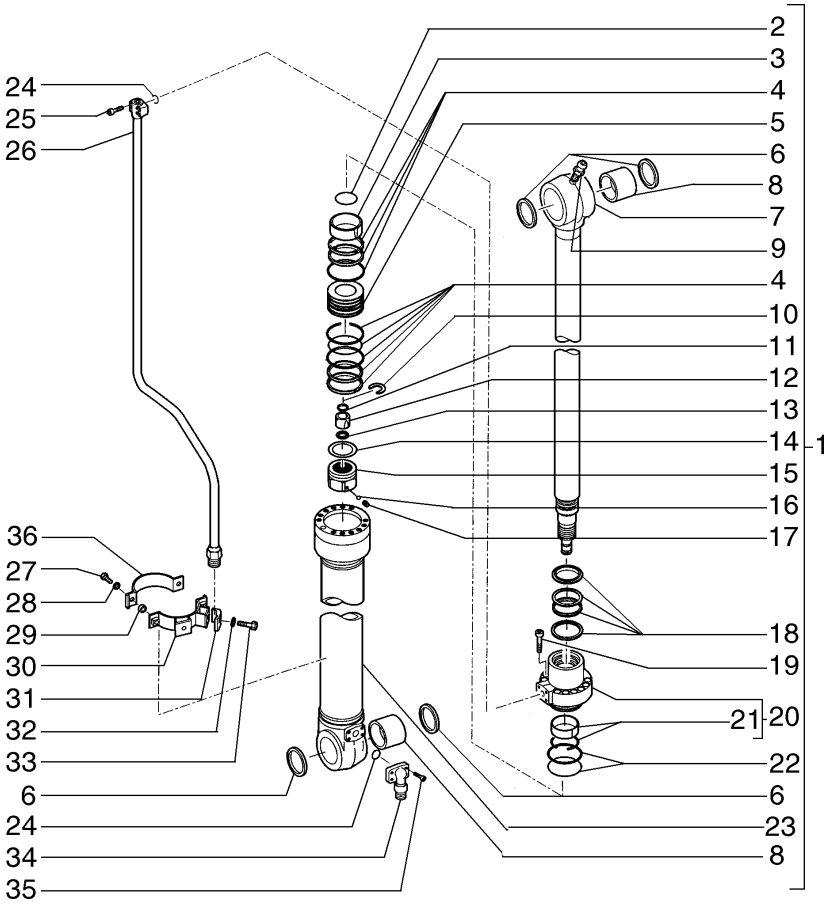

ITEM	PEÇA Nº	QTDE.	COD.	DESCRIÇÃO	DESCRIPCION
34	71418879	1	070F	FLANGE	BRIDA
35	14422331	4	040V	PARAFUSO	TORNILLO
36	75262360	1	031F	ABRAÇADEIRA	ABRAZADERA

CILINDRO DE PENETRAÇÃO
CILINDRO DE PENETRACION

NEW HOLLAND

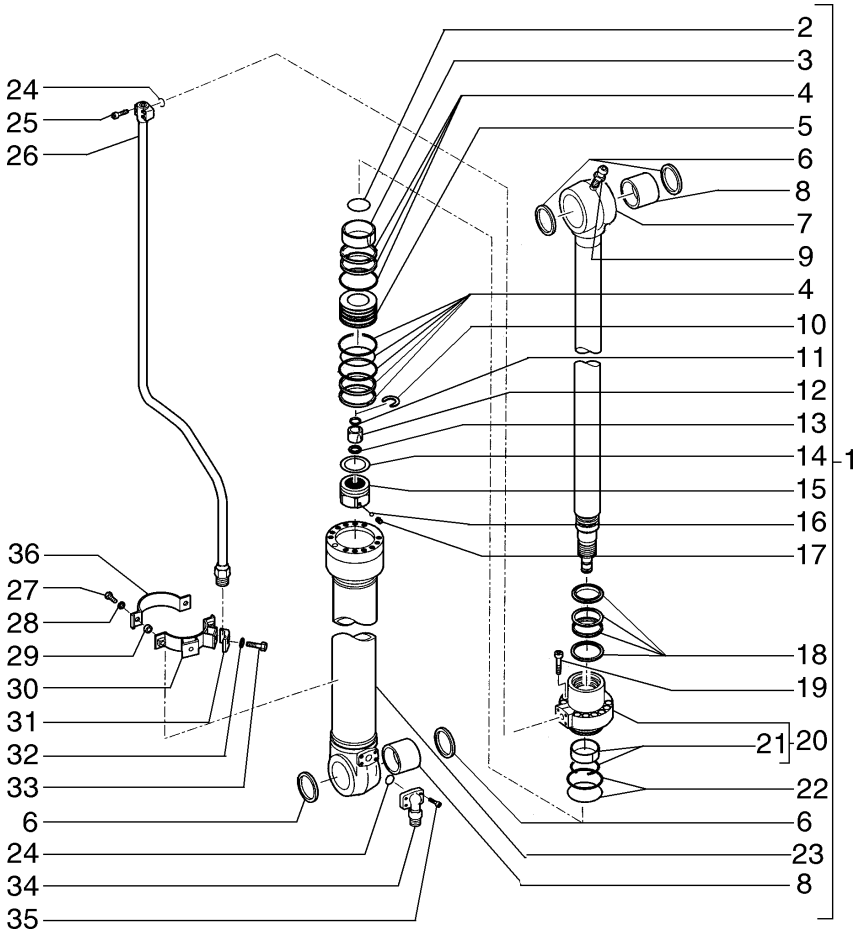

ITEM	PEÇA Nº	QTDE.	COD.	DESCRIÇÃO	DESCRIPCION
1	87363644	1	164C	CILINDRO	CILINDRO
2	71418441	1	158G	O'RING	JUNTA TORICA
3	72113869	1	095B	BUCHA	BUJE
4	71465034	1	002K	KIT	JUEGO
5	72114018	1	235S	ÊMBOLO	EMBOLO
6	72104596	4	123G	RETENTOR	EMPAQUETADURA
7	72114747	1	090A	HASTE	VARILLA
8	87358317	1	095B	BUCHA	BUJE
9	13407211	1	060I	PINO GRAXEIRO	ENGRASADOR
10	72104613	1	080A	BATENTE	BATIENTE
11	71418452	1	158G	O'RING	JUNTA TORICA
12	72113868	1	095B	BUCHA	BUJE
13	71418454	2	045A	ANEL	ARO
14	71445656	1	131R	ARRUELA	ARANDELA
15	72113929	1	010D	PORCA	TUERCA
16	71445658	1	140S	ESFERA	BOLA
17	71445657	1	090G	PINO CENTRAGEM	TETON
18	72104633	1	002K	KIT	JUEGO
19	14428774	12	040V	PARAFUSO	TORNILLO
20	71469208	1	265C	TAMPA	TAPA
21	71447621	1	002K	KIT	JUEGO
22	71465029	1	002K	KIT	JUEGO
23	72114758	1	053C	CAMISA CILINDRO	CAMISA CILINDRO
24	70924200	2	158G	O'RING	JUNTA TORICA
25	14422231	4	040V	PARAFUSO	TORNILLO
26	75270661	1	193T	TUBO	TUBO
27	11106631	2	040V	PARAFUSO	TORNILLO
28	10516873	2	170R	ARRUELA PRESSÃO	ARANDELA ELAST.
29	75262382	2	075D	ESPAÇADOR	SEPARADOR
30	75262361	1	031F	ABRAÇADEIRA	ABRAZADERA
31	75267438	1	031F	ABRAÇADEIRA	ABRAZADERA
32	10517073	1	170R	ARRUELA PRESSÃO	ARANDELA ELAST.
33	11113431	1	040V	PARAFUSO	TORNILLO

CILINDRO DE PENETRAÇÃO
CILINDRO DE PENETRACION

E3.32 | 3A

EH.CPR-012/2005

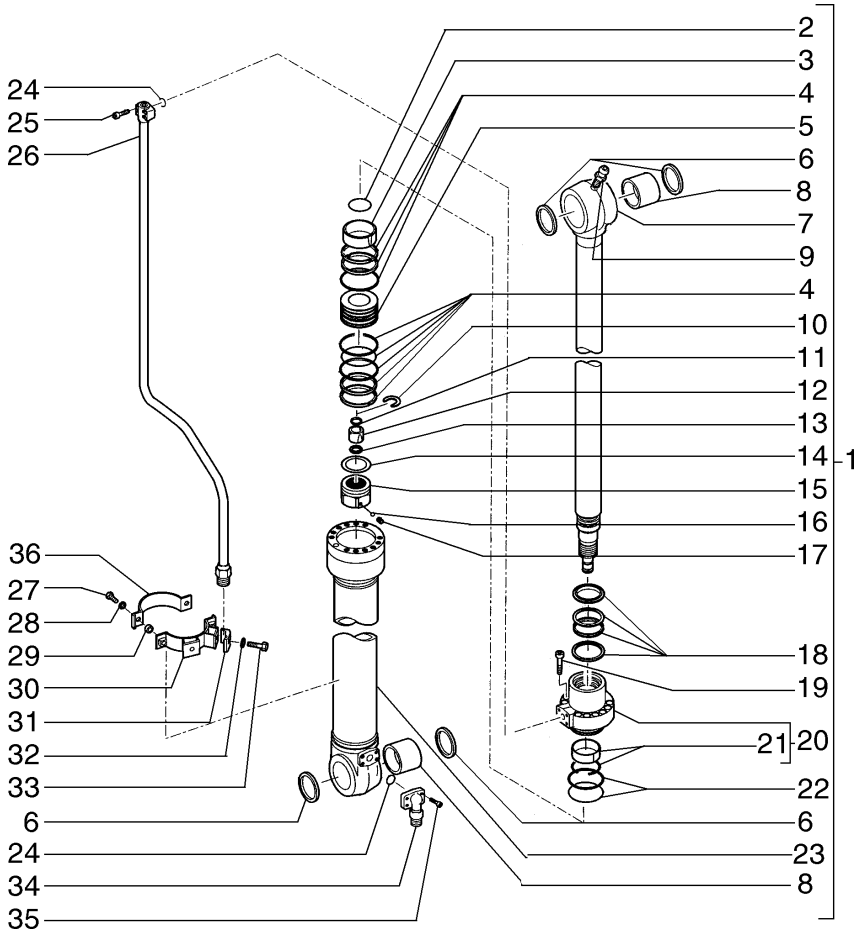

ITEM	PEÇA Nº	QTDE.	COD.	DESCRIÇÃO	DESCRIPCION
34	71418879	1	070F	FLANGE	BRIDA
35	14422331	4	040V	PARAFUSO	TORNILLO
36	75262360	1	031F	ABRAÇADEIRA	ABRAZADERA

E215LC A PARTIR DO CHASSI N5AA01062
A PARTIR DEL CHASIS N5AA01062

E215ME A PARTIR DO CHASSI N5AA02505
A PARTIR DEL CHASIS N5AA02505

CILINDRO DE PENETRAÇÃO
CILINDRO DE PENETRACION

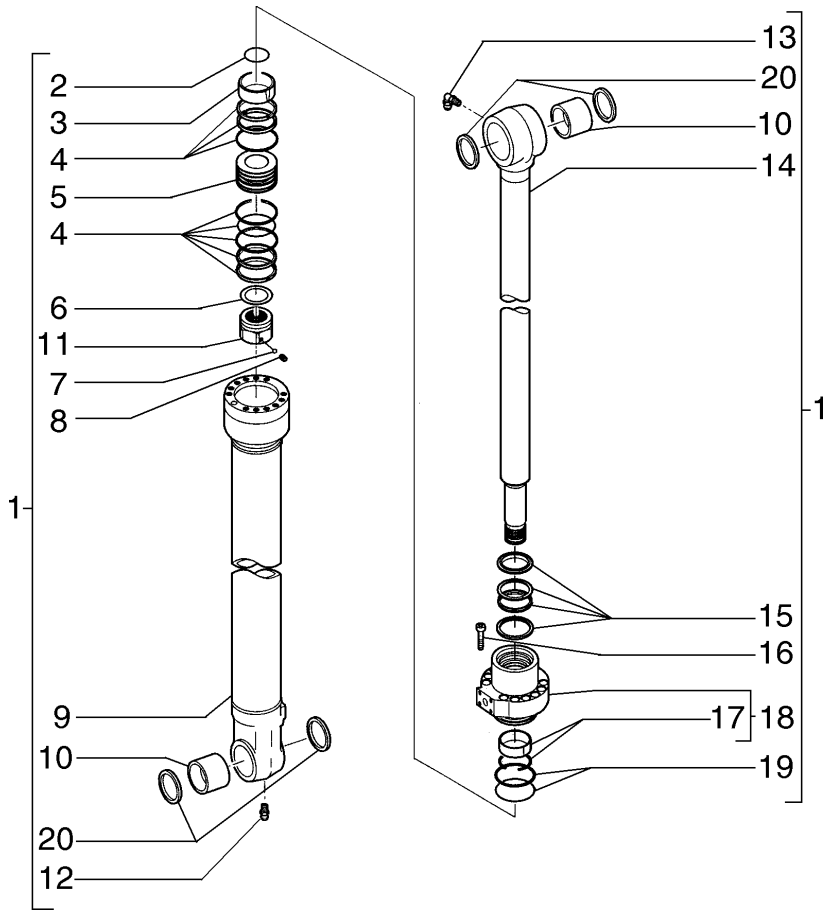

ITEM	PEÇA Nº	QTDE.	COD.	DESCRIÇÃO	DESCRIPCION
1	75263875	1	164C	CILINDRO	CILINDRO
2	71408785	1	123G	RETENTOR	EMPAQUETADURA
3	71408786	1	095B	BUCHA	BUJE
4	71418481	1	045A	ANEL	ARO
5	71418483	1	235S	ÊMBOLO	EMBOLO
6	71445714	1	198S	CALÇO	CALCE
7	71445627	1	140S	ESFERA	BOLA
8	71445626	1	040V	PARAFUSO	TORNILLO
9	72104621	1	053C	CAMISA CILINDRO	CAMISA CILINDRO
10	87358316	2	095B	BUCHA	BUJE
11	72104630	1	010D	PORCA	TUERCA
12	13407211	2	060I	PINO GRAXEIRO	ENGRASADOR
13	13408411	1	060I	PINO GRAXEIRO	ENGRASADOR
14	72104616	1	090A	HASTE	VARILLA
15	72104631	1	002K	KIT	JUEGO
16	14426874	12	040V	PARAFUSO	TORNILLO
17	71447625	1	002K	KIT	JUEGO
18	72104628	1	265C	TAMPA	TAPA
19	71445704	1	002K	KIT	JUEGO
20	72104598	4	122G	RETENTOR	JUNTA

CILINDRO DA CAÇAMBA
CILINDRO DE LA CUCHARA

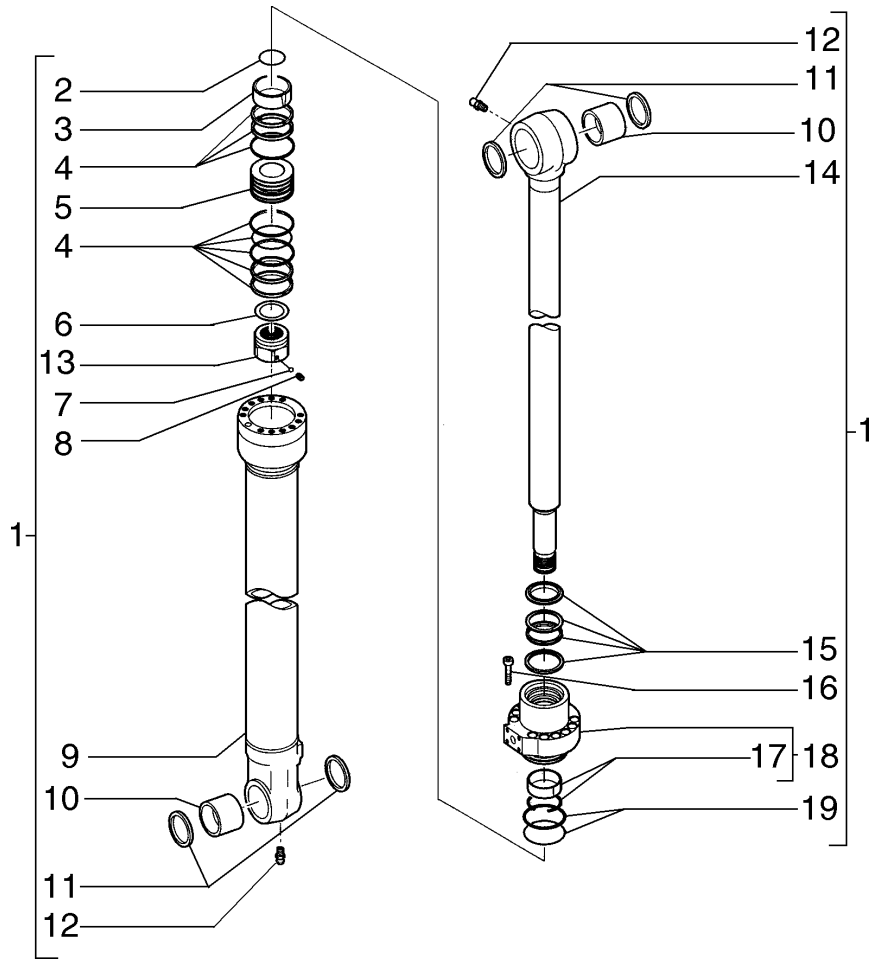

ITEM	PEÇA Nº	QTDE.	COD.	DESCRIÇÃO	DESCRIPCION
1	75327298	1	164C	CILINDRO	CILINDRO
2	71418479	1	158G	O'RING	JUNTA TORICA
3	71418480	1	095B	BUCHA	BUJE
4	71464996	1	002K	KIT	JUEGO
5	71464999	1	235S	ÊMBOLO	EMBOLO
6	71448091	1	131R	ARRUELA	ARANDELA
7	71445627	1	140S	ESFERA	BOLA
8	71445626	1	040V	PARAFUSO	TORNILLO
9	71465325	1	053C	CAMISA CILINDRO	CAMISA CILINDRO
10	75327300	2	095B	BUCHA	BUJE
11	71415158	4	122G	RETENTOR	JUNTA
12	13407211	2	060I	PINO GRAXEIRO	ENGRASADOR
13	72104594	1	010D	PORCA	TUERCA
14	72111969	1	090A	HASTE	VARILLA
15	72104592	1	002K	KIT	JUEGO
16	14426874	12	040V	PARAFUSO	TORNILLO
17	71447620	1	002K	KIT	JUEGO
18	71465329	1	265C	TAMPA	TAPA
19	71445738	1	002K	KIT	JUEGO

CILINDRO DA CAÇAMBA
CILINDRO DE LA CUCHARA

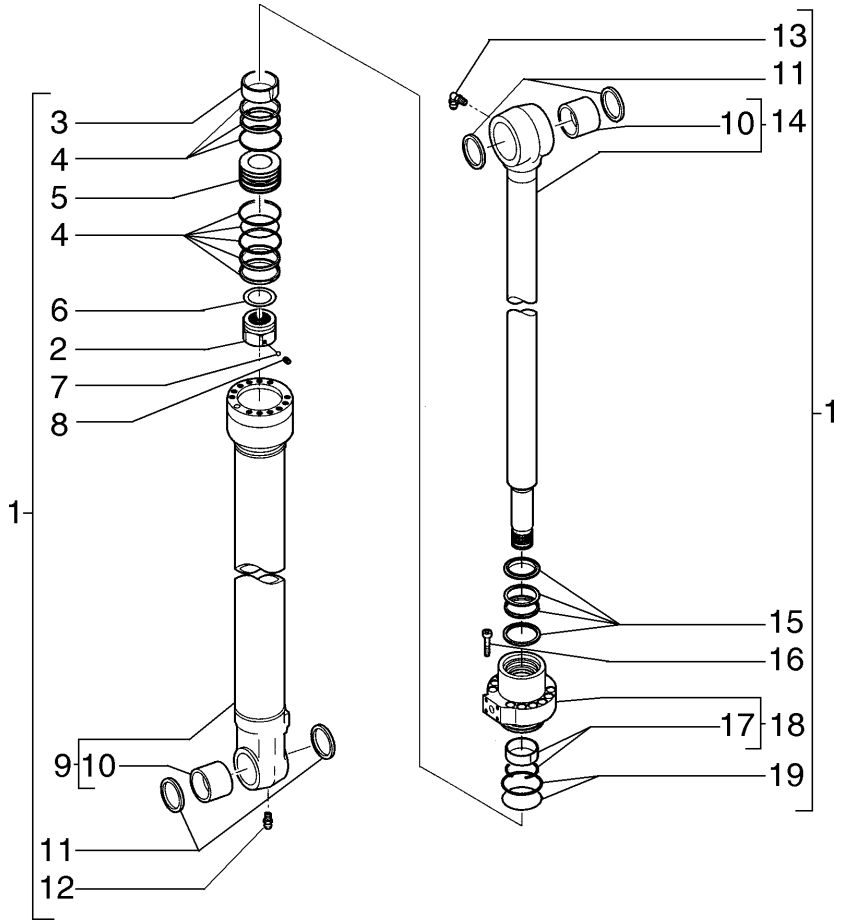

ITEM	PEÇA Nº	QTDE.	COD.	DESCRIÇÃO	DESCRIPCION
1	75264958	1	164C	CILINDRO	CILINDRO
2	72111926	1	010D	PORCA	TUERCA
3	72104414	1	095B	BUCHA	BUJE
4	71408811	1	002K	KIT	JUEGO
5	71408814	1	235S	ÊMBOLO	EMBOLO
6	71408816	1	198S	CALÇO	CALCE
7	71445889	1	140S	ESFERA	BOLA
8	71445888	1	040V	PARAFUSO	TORNILLO
9	72111917	1	053C	CAMISA CILINDRO	CAMISA CILINDRO
10	72219445	2	095B	BUCHA	BUJE
11	72111927	4	123G	RETENTOR	EMPAQUETADURA
12	13407211	1	060I	PINO GRAXEIRO	ENGRASADOR
13	13408411	1	060I	PINO GRAXEIRO	ENGRASADOR
14	72111912	1	090A	HASTE	VARILLA
15	72111876	1	002K	KIT	JUEGO
16	14433374	10	040V	PARAFUSO	TORNILLO
17	71447627	1	002K	KIT	JUEGO
18	72111924	1	265C	TAMPA	TAPA
19	71445827	1	002K	KIT	JUEGO

OPCIONAL BRAÇO 15M
OPCIONAL BRAZO 15M

CILINDRO DA CAÇAMBA 0,45M^3
CILINDRO DE LA CUCHARA 0,45M^3

NEW HOLLAND

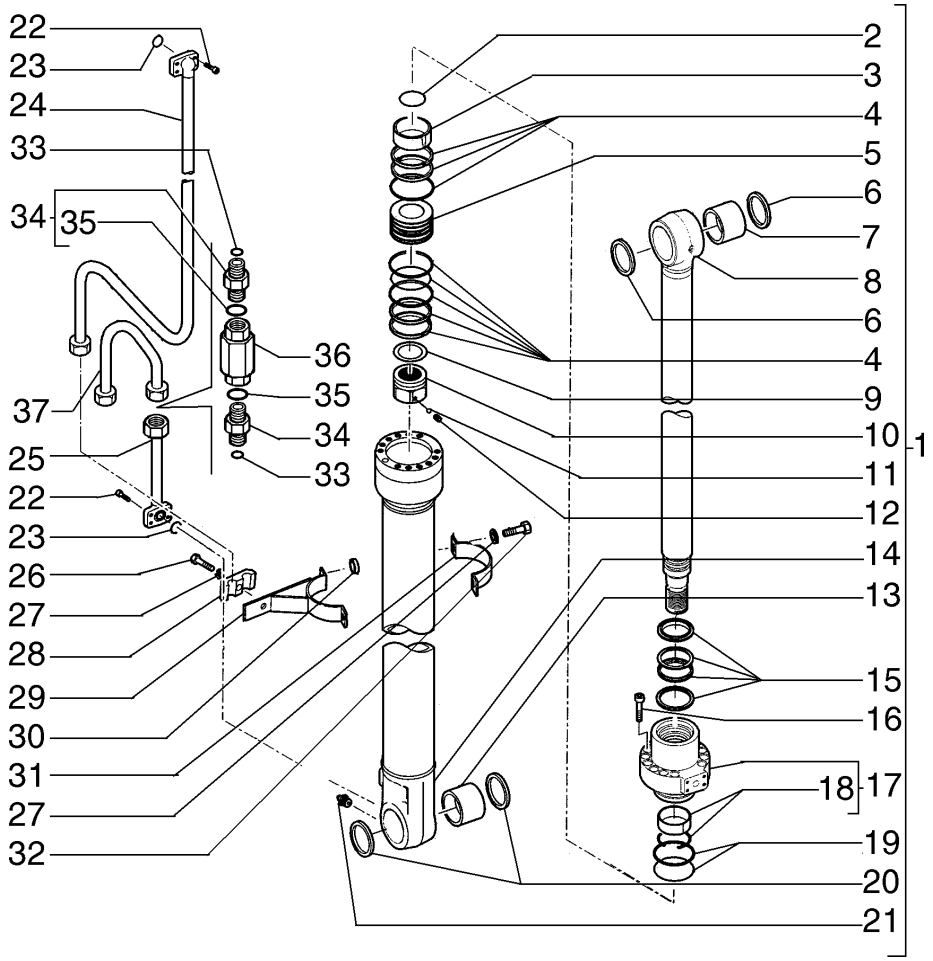

ITEM	PEÇA Nº	QTDE.	COD.	DESCRIÇÃO	DESCRIPCION
1	75264952	1	164C	CILINDRO	CILINDRO
2	71418479	1	158G	O'RING	JUNTA TORICA
3	71418480	1	095B	BUCHA	BUJE
4	71464996	1	002K	KIT	JUEGO
5	71464999	1	235S	ÊMBOLO	EMBOLO
6	72104595	2	123G	RETENTOR	EMPAQUETADURA
7	75327379	1	095B	BUCHA	BUJE
8	72104576	1	090A	HASTE	VARILLA
9	71448091	1	131R	ARRUELA	ARANDELA
10	72104594	1	010D	PORCA	TUERCA
11	71445627	1	140S	ESFERA	BOLA
12	71445626	1	040V	PARAFUSO	TORNILLO
13	75326650	1	095B	BUCHA	BUJE
14	72104581	1	053C	CAMISA CILINDRO	CAMISA CILINDRO
15	72104592	1	002K	KIT	JUEGO
16	14426874	12	040V	PARAFUSO	TORNILLO
17	72104590	1	265C	TAMPA	TAPA
18	71447620	1	002K	KIT	JUEGO
19	71445738	1	002K	KIT	JUEGO
20	72104596	2	123G	RETENTOR	EMPAQUETADURA
21	13407211	1	060I	PINO GRAXEIRO	ENGRASADOR
22	14420331	8	040V	PARAFUSO	TORNILLO
23	70924110	2	158G	O'RING	JUNTA TORICA
24	87377881	1	193T	TUBO	TUBO
25	87377877	1	193T	TUBO	TUBO
26	11107431	1	040V	PARAFUSO	TORNILLO
27	10516873	3	170R	ARRUELA PRESSÃO	ARANDELA ELAST.
28	72206778	1	031F	ABRAÇADEIRA	ABRAZADERA
29	75262380	1	031F	ABRAÇADEIRA	ABRAZADERA
30	75262382	2	075D	ESPAÇADOR	SEPARADOR
31	75262381	1	031F	ABRAÇADEIRA	ABRAZADERA
32	11106631	2	040V	PARAFUSO	TORNILLO
33	70931640	2	158G	O'RING	O'RING
34	71404359	2	020R	FITTING	CONEXÃO

CILINDRO DE ELEVAÇÃO DIREITO
CILINDRO DE ELEVACION DERECHO

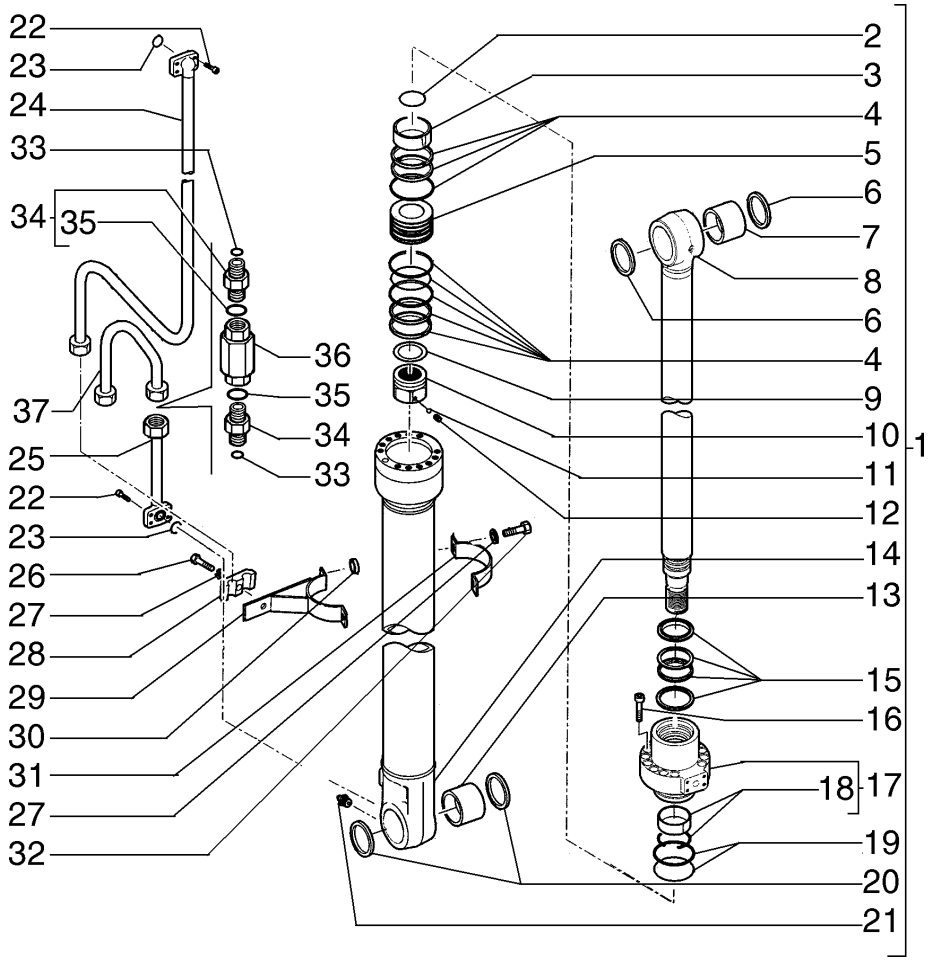

ITEM	PEÇA Nº	QTDE.	COD.	DESCRIÇÃO	DESCRIPCION
35	71404161	2	158G	O'RING	O'RING
36	72160674	1	010V	VALVE	VÁLVULA
37	87591572	1	193T	TUBE	TUBO

OPCIONAL BRAÇO 15M
OPCIONAL BRAZO 15M

CILINDRO DE ELEVAÇÃO DIREITO
CILINDRO DE ELEVACION DERECHO

NEW HOLLAND

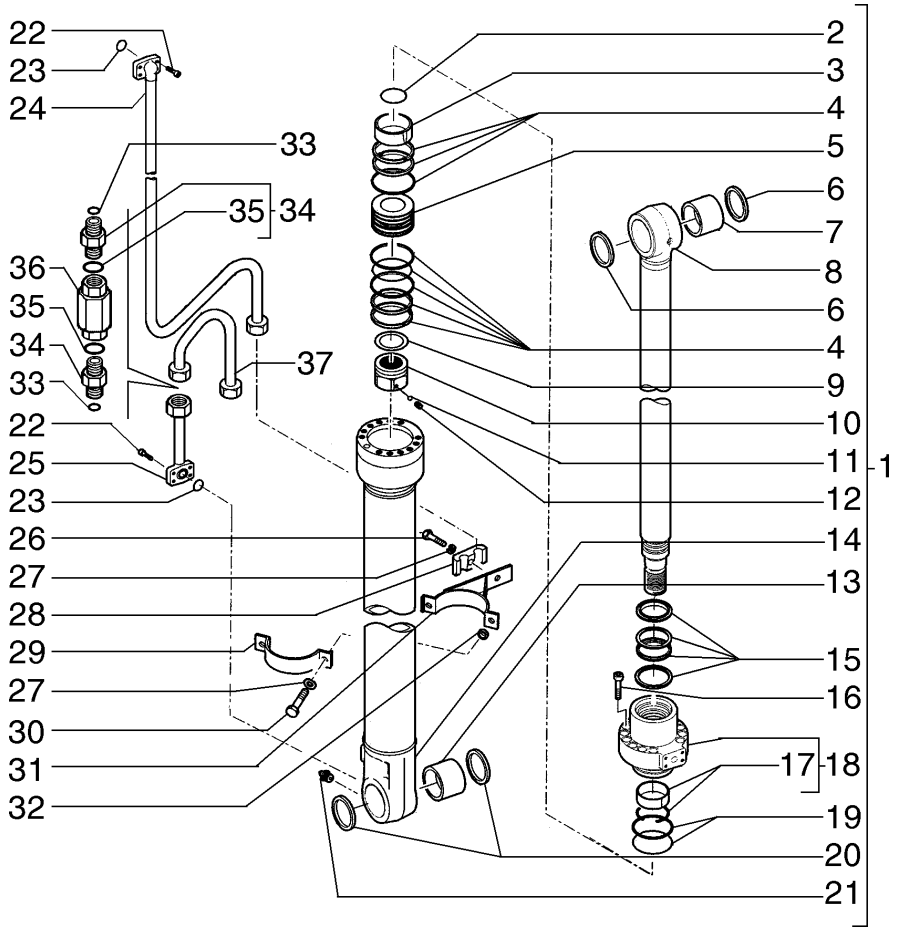

ITEM	PEÇA Nº	QTDE.	COD.	DESCRIÇÃO	DESCRIPCION
1	75264952	1	164C	CILINDRO	CILINDRO
2	71418479	1	158G	O'RING	JUNTA TORICA
3	71418480	1	095B	BUCHA	BUJE
4	71464996	1	002K	KIT	JUEGO
5	71464999	1	235S	ÊMBOLO	EMBOLO
6	72104595	2	123G	RETENTOR	EMPAQUETADURA
7	75327379	1	095B	BUCHA	BUJE
8	72104576	1	090A	HASTE	VARILLA
9	71448091	1	131R	ARRUELA	ARANDELA
10	72104594	1	010D	PORCA	TUERCA
11	71445627	1	140S	ESFERA	BOLA
12	71445626	1	040V	PARAFUSO	TORNILLO
13	75326650	1	095B	BUCHA	BUJE
14	72104581	1	053C	CAMISA CILINDRO	CAMISA CILINDRO
15	72104592	1	002K	KIT	JUEGO
16	14426874	12	040V	PARAFUSO	TORNILLO
17	71447620	1	002K	KIT	JUEGO
18	72104590	1	265C	TAMPA	TAPA
19	71445738	1	002K	KIT	JUEGO
20	72104596	2	123G	RETENTOR	EMPAQUETADURA
21	13407211	1	060I	PINO GRAXEIRO	ENGRASADOR
22	14420331	8	040V	PARAFUSO	TORNILLO
23	70924110	2	158G	O'RING	JUNTA TORICA
24	87377882	1	193T	TUBO	TUBO
25	87377877	1	193T	TUBO	TUBO
26	11107431	1	040V	PARAFUSO	TORNILLO
27	10516873	3	170R	ARRUELA PRESSÃO	ARANDELA ELAST.
28	72206778	1	031F	ABRAÇADEIRA	ABRAZADERA
29	75262381	1	031F	ABRAÇADEIRA	ABRAZADERA
30	11106631	2	040V	PARAFUSO	TORNILLO
31	75262380	1	031F	ABRAÇADEIRA	ABRAZADERA
32	75262382	2	075D	ESPAÇADOR	SEPARADOR
33	70931640	2	158G	O'RING	O'RING
34	71404359	2	020R	FITTING	CONEXÃO

CILINDRO DE ELEVAÇÃO ESQUERDO
CILINDRO DE ELEVACION IZQUIERDO

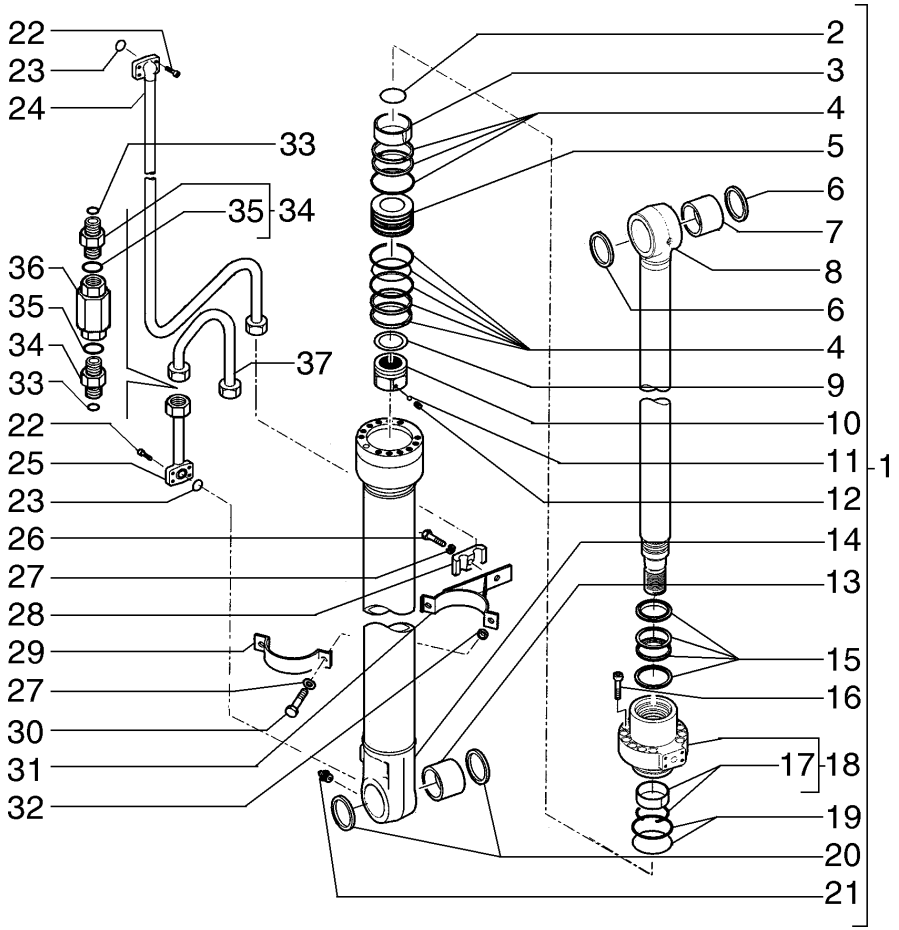

ITEM	PEÇA Nº	QTDE.	COD.	DESCRIÇÃO	DESCRIPCION
35	71404161	2	158G	O'RING	O'RING
36	72160674	1	010V	VALVE	VÁLVULA
37	87591574	1	193T	TUBE	TUBO

OPCIONAL BRAÇO 15M
OPCIONAL BRAZO 15M

CILINDRO DE ELEVAÇÃO ESQUERDO
CILINDRO DE ELEVACION IZQUIERDO

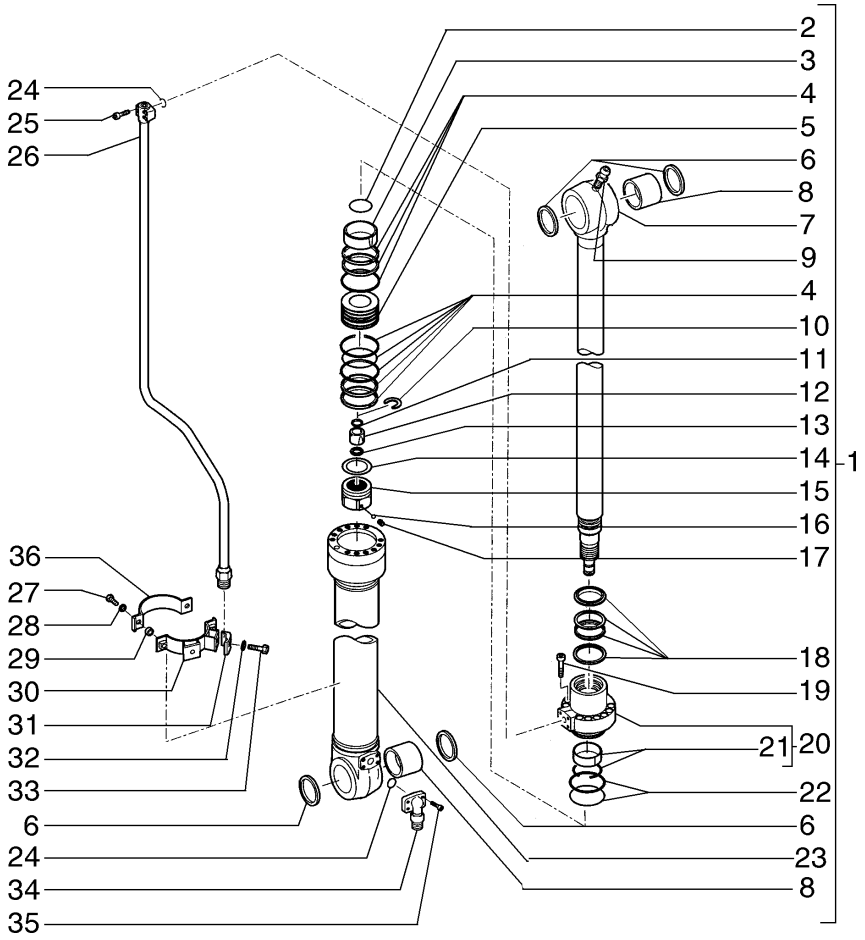

ITEM	PEÇA Nº	QTDE.	COD.	DESCRIÇÃO	DESCRIPCION
1	75264961	1	164C	CILINDRO	CILINDRO
2	71418441	1	158G	O'RING	JUNTA TORICA
3	72113869	1	095B	BUCHA	BUJE
4	71465034	1	002K	KIT	JUEGO
5	72114018	1	235S	ÊMBOLO	EMBOLO
6	72104597	4	123G	RETENTOR	EMPAQUETADURA
7	72114756	1	090A	HASTE	VARILLA
8	75326648	2	095B	BUCHA	BUJE
9	13407211	1	060I	PINO GRAXEIRO	ENGRASADOR
10	72104613	1	080A	BATENTE	BATIENTE
11	71418452	1	158G	O'RING	JUNTA TORICA
12	72113868	1	095B	BUCHA	BUJE
13	71418454	2	045A	ANEL	ARO
14	71445656	1	131R	ARRUELA	ARANDELA
15	72113929	1	010D	PORCA	TUERCA
16	71445658	1	140S	ESFERA	BOLA
17	71445657	1	090G	PINO CENTRAGEM	TETON
18	72104633	1	002K	KIT	JUEGO
19	14428774	12	040V	PARAFUSO	TORNILLO
20	71469208	1	265C	TAMPA	TAPA
21	71447621	1	002K	KIT	JUEGO
22	71465029	1	002K	KIT	JUEGO
23	72114757	1	053C	CAMISA CILINDRO	CAMISA CILINDRO
24	70924200	2	158G	O'RING	JUNTA TORICA
25	14422231	4	040V	PARAFUSO	TORNILLO
26	75270661	1	193T	TUBO	TUBO
27	11106631	2	040V	PARAFUSO	TORNILLO
28	10516873	2	170R	ARRUELA PRESSÃO	ARANDELA ELAST.
29	75262382	2	075D	ESPAÇADOR	SEPARADOR
30	75262361	1	031F	ABRAÇADEIRA	ABRAZADERA
31	75267438	1	031F	ABRAÇADEIRA	ABRAZADERA
32	10517073	1	170R	ARRUELA PRESSÃO	ARANDELA ELAST.
33	11113431	1	040V	PARAFUSO	TORNILLO

CILINDRO DE PENETRAÇÃO
CILINDRO DE PENETRACION

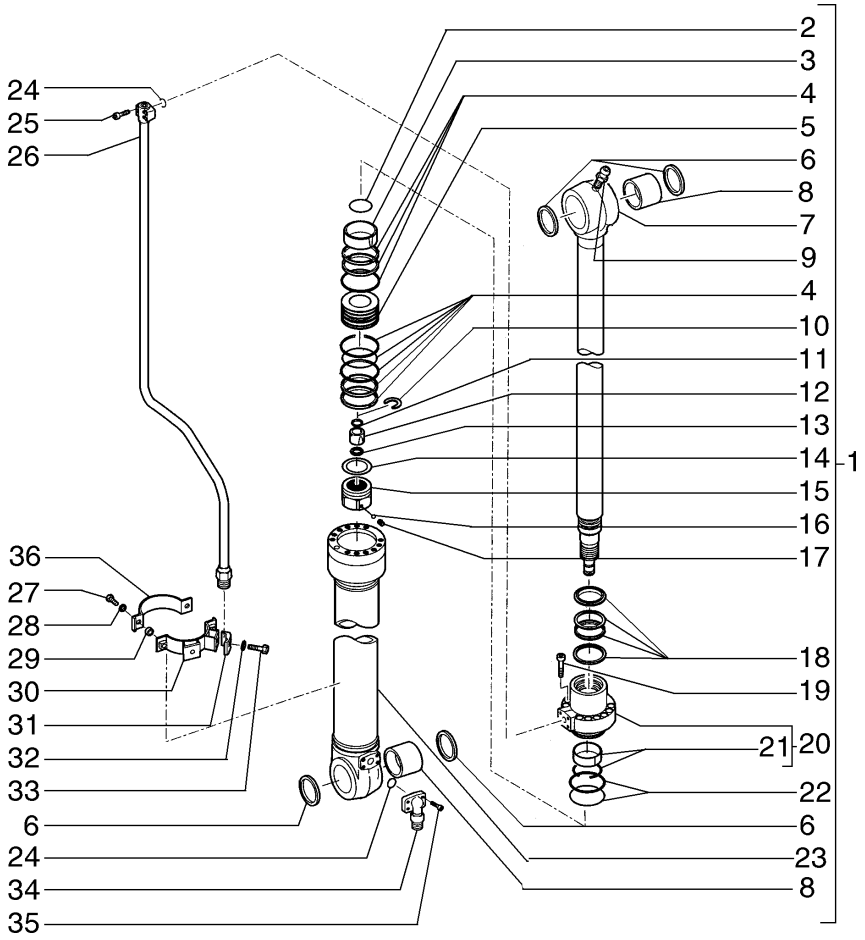

ITEM	PEÇA Nº	QTDE.	COD.	DESCRIÇÃO	DESCRIPCION
34	71418879	1	070F	FLANGE	BRIDA
35	14422331	4	040V	PARAFUSO	TORNILLO
36	75262360	1	031F	ABRAÇADEIRA	ABRAZADERA

OPCIONAL BRAÇO 15M
OPCIONAL BRAZO 15M

CILINDRO DE PENETRAÇÃO
CILINDRO DE PENETRACION

E3.32 | 8

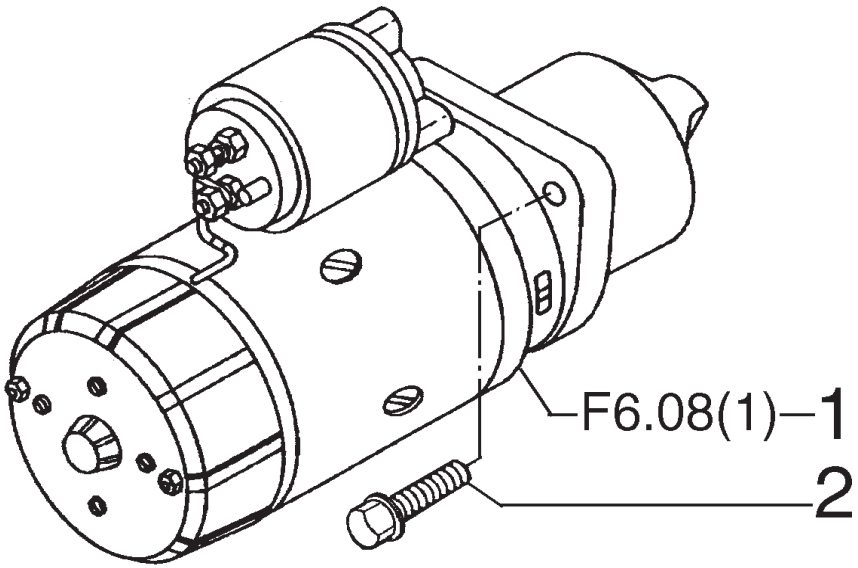

ITEM	PEÇA N°	QTDE.	COD.	DESCRIÇÃO	DESCRIPCION
1	75312621	1	133M	MOTOR ARRANQUE	MOTOR ARRANQUE
2	75288059	3	040V	PARAFUSO	TORNILLO

MOTOR DE PARTIDA
MOTOR DE ARRANQUE

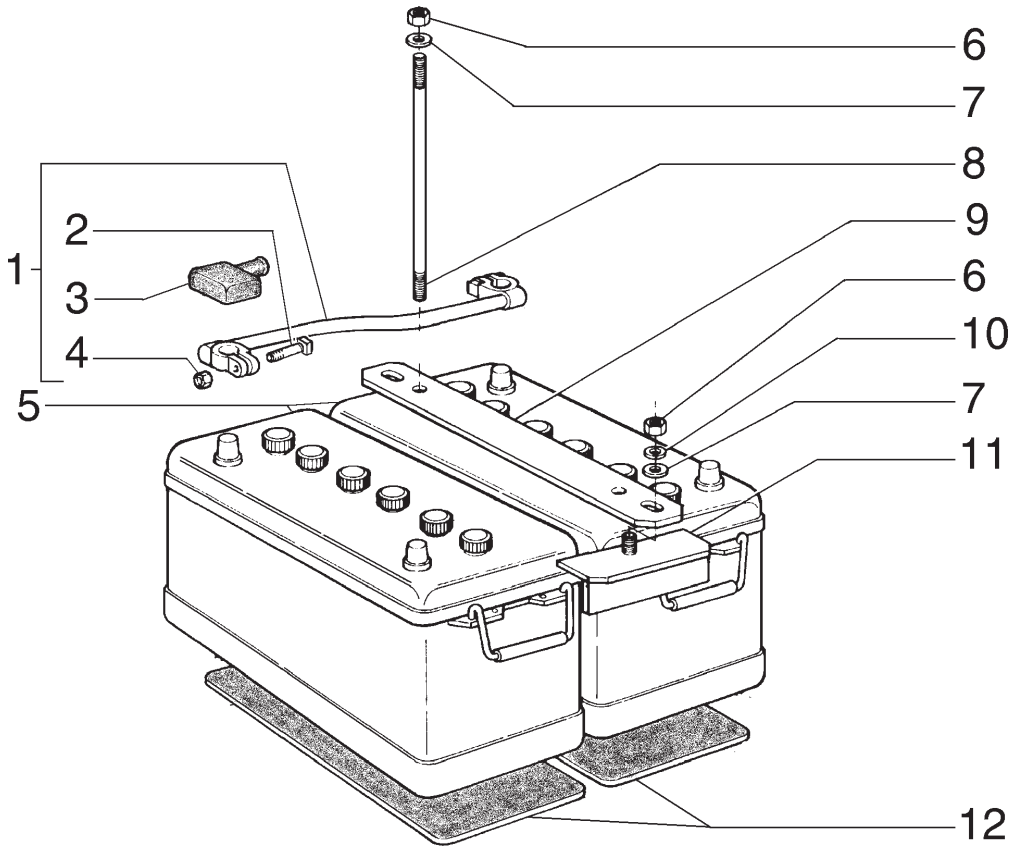

ITEM	PEÇA Nº	QTDE.	COD.	DESCRIÇÃO	DESCRIPCION
1	4954336	1	105F	CABO	CABLE
2	11945008	2	040V	PARAFUSO	TORNILLO
3	4950259	2	070R	PROTEÇÃO	PROTECCION
4	15896218	2	010D	PORCA	TUERCA
5	75327664	2	025B	BATERIA	BATERIA
6	16100821	4	010D	PORCA	TUERCA
7	14496531	4	131R	ARRUELA	ARANDELA
8	75248827	2	142T	TIRANTE	TIRANTE
9	75250772	1	105P	CHAPA	PLACA
10	10516673	4	170R	ARRUELA PRESSÃO	ARANDELA ELAST.
11	75236978	2	060A	CANTONEIRA	ANGULAR
12	75249924	2	105P	CHAPA	PLACA

BATERIAS
BATERIAS

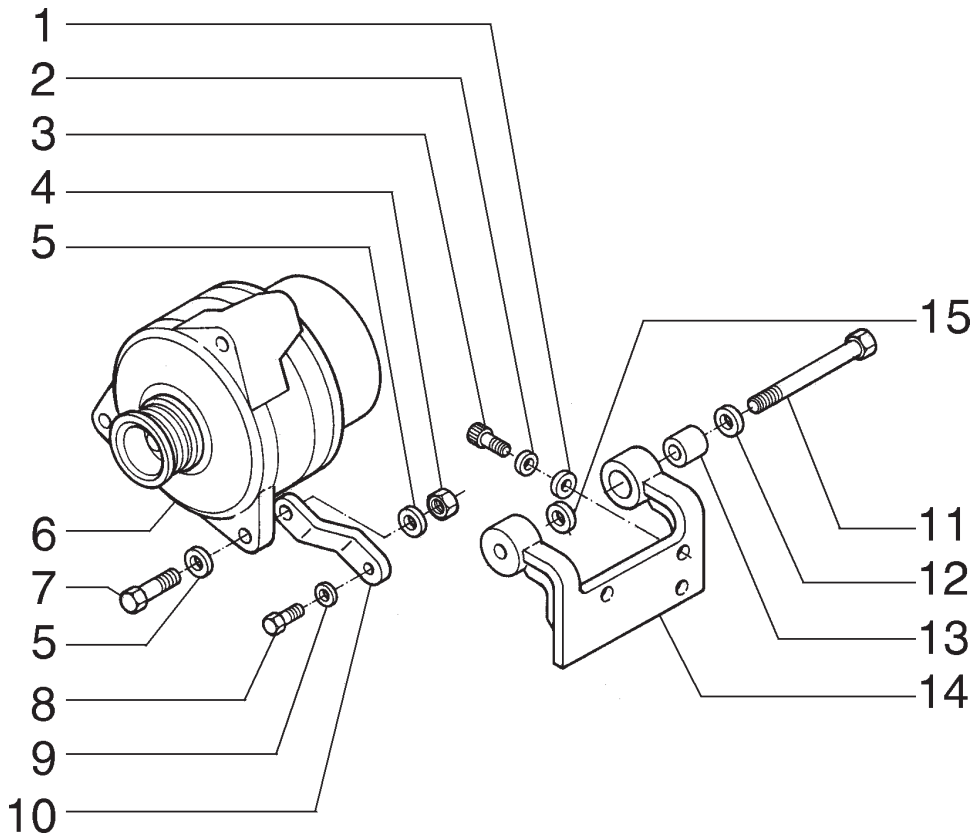

ITEM	PEÇA N°	QTDE.	COD.	DESCRIÇÃO	DESCRIPCION
1	10730301	3	131R	ARRUELA	ARANDELA
2	10516673	3	170R	ARRUELA PRESSÃO	ARANDELA ELAST.
3	14306431	3	040V	PARAFUSO	TORNILLO
4	10719321	1	010D	PORCA	TUERCA
5	10520001	1	131R	ARRUELA	ARANDELA
6	75261185	1	025A	ALTERNADOR	ALTERNADOR
7	11112831	1	040V	PARAFUSO	TORNILLO
8	11106231	1	040V	PARAFUSO	TORNILLO
9	12646821	1	131R	ARRUELA	ARANDELA
10	75324878	1	105P	CHAPA	PLACA
11	827-10130	1	040V	PARAFUSO	TORNILLO
12	12638601	2	131R	ARRUELA	ARANDELA
13	75260708	1	095B	BUCHA	BUJE
14	75324861	1	300S	SUPORTE	SOPORTE
14	87360724	1	300S	SUPORTE *	SOPORTE *
15	87360843	1	131R	ARRUELA *	ARANDELA *

* A PARTIR DO CHASSI N6AA01124 PARA E215LC
A PARTIR DEL CHASI N6AA01202 PARA E215LC

A PARTIR DO CHASSI N6AA02565 PARA E215ME
A PARTIR DEL CHASI N6AA02565 PARA E215ME

ALTERNADOR E SUPORTES
ALTERNADOR Y SOPORTES

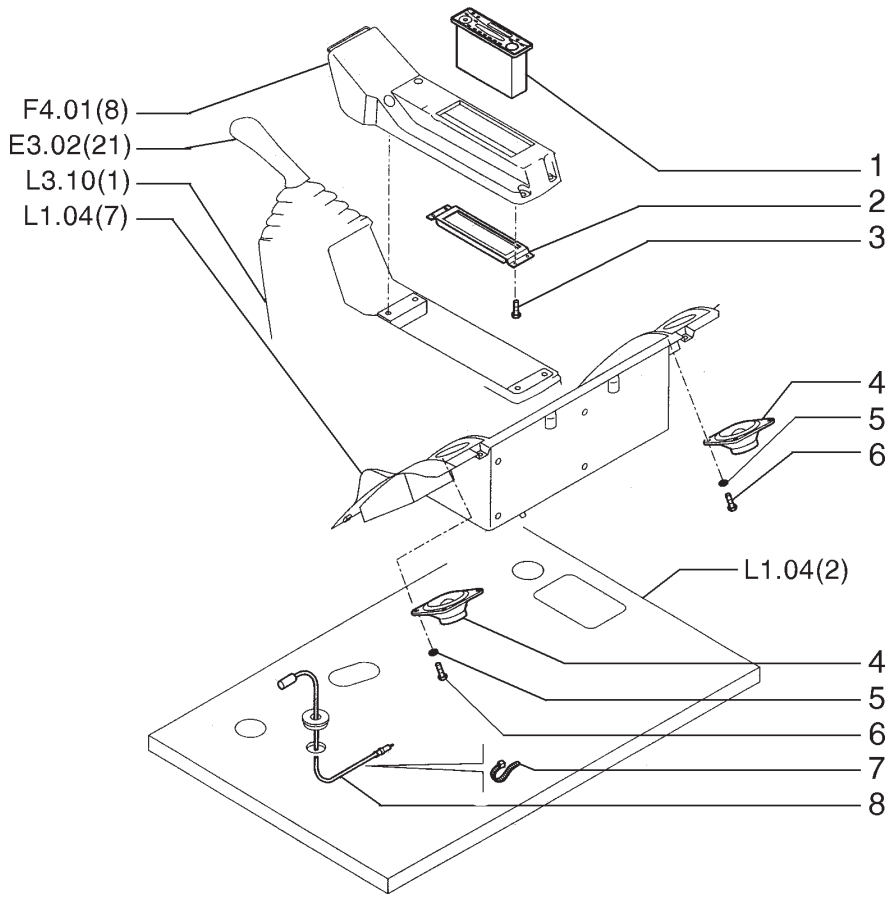

ITEM	PEÇA Nº	QTDE.	COD.	DESCRIÇÃO	DESCRIPCION
1	72116142	1	192A	RÁDIO	RADIO
2	87364189	1	295C	MOLDURA	MARCO
3	72203951	4	040V	PARAFUSO	TORNILLO
4	72116143	2	039A	ALTO FALANTE	ALTIFALANTI
5	14497731	8	131R	ARRUELA	ARANDELA
6	15687201	8	040V	PARAFUSO	TORNILLO
7	75201642	3	031F	ABRAÇADEIRA	ABRAZADERA
8	72203961	1	111C	CABO ELÉTRICO	CABLE

RÁDIO E INSTALAÇÕES
RADIO Y INSTALACIONES

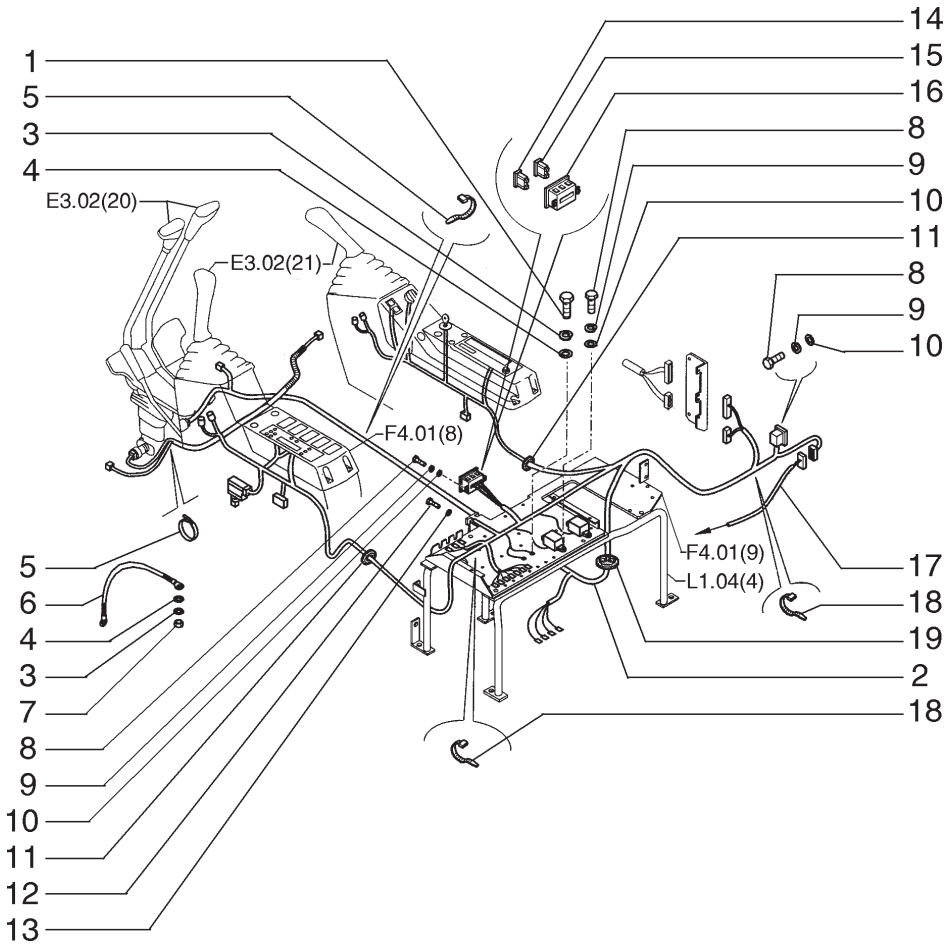

ITEM	PEÇA N°	QTDE.	COD.	DESCRIÇÃO	DESCRIPCION
1	13279414	2	040V	PARAFUSO	TORNILLO
2	72219456	1	111C	CABO ELÉTRICO	CABLE
3	10516673	3	170R	ARRUELA PRESSÃO	ARANDELA ELAST.
4	14496531	3	131R	ARRUELA	ARANDELA
5	4982514	*	031F	ABRAÇADEIRA	ABRAZADERA
6	71452033	1	111C	CABO ELÉTRICO	CABLE
7	16100821	1	010D	PORCA	TUERCA
8	10902434	8	040V	PARAFUSO	TORNILLO
9	10516473	8	131R	ARRUELA	ARANDELA
10	14496431	8	131R	ARRUELA	ARANDELA
11	10398980	2	045A	ANEL	ARO
12	13272014	8	040V	PARAFUSO	TORNILLO
13	11195374	8	131R	ARRUELA	ARANDELA
14	71451199	11	110F	FUSIVEL 10A	FUSIBLE 10A
15	71451200	8	110F	FUSIVEL 20A	FUSIBLE 20A
16	71451196	1	035S	CARCAÇA	CAJA
17	71450310	1	111C	CABO ELÉTRICO	CABLE
18	72203537	17	031F	ABRAÇADEIRA	ABRAZADERA
19	71452032	1	085I	ISOLANTE	AISLANTE

* CONFORME NECESSIDADE

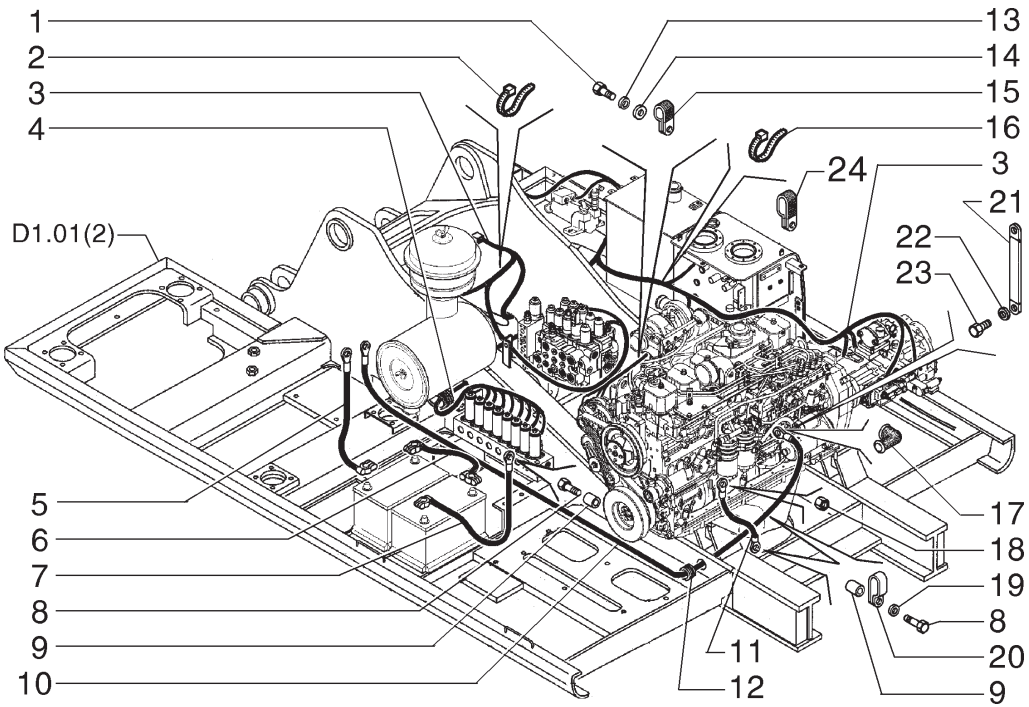

ITEM	PEÇA N°	QTDE.	COD.	DESCRIÇÃO	DESCRIPCION
1	11106231	1	040V	PARAFUSO	TORNILLO
2	72203537	8	031F	ABRAÇADEIRA	ABRAZADERA
3	71450310	1	111C	CABO ELÉTRICO	CABLE
4	71452042	1	085I	ISOLANTE	AISLANTE
5	75327178	1	111C	CABO ELÉTRICO	CABLE
6	4954336	1	105F	CABO	CABLE
7	75322037	1	111C	CABO ELÉTRICO	CABLE
8	11113331	2	040V	PARAFUSO	TORNILLO
9	75261985	2	075D	ESPAÇADOR	SEPARADOR
10	75327111	1	111C	CABO ELÉTRICO	CABLE
11	D127018	1	111C	CABO ELÉTRICO	CABLE
12	71452045	1	085I	ISOLANTE	AISLANTE
13	10517073	4	170R	ARRUELA PRESSÃO	ARANDELA ELAST.
14	14496731	2	131R	ARRUELA	ARANDELA
15	71421085	2	031F	ABRAÇADEIRA	ABRAZADERA
16	75201642	6	031F	ABRAÇADEIRA	ABRAZADERA
17	60093124	2	070R	PROTEÇÃO	PROTECCION
18	16100821	3	010D	PORCA	TUERCA
19	14496621	2	131R	ARRUELA	ARANDELA
20	70927310	1	031F	ABRAÇADEIRA	ABRAZADERA
21	79017173	1	112C	CABO TERRA	CABLE DE MASA
22	14496621	1	131R	ARRUELA	ARANDELA
23	11106031	1	040V	PARAFUSO	TORNILLO
24	71405944	1	031F	ABRAÇADEIRA	ABRAZADERA

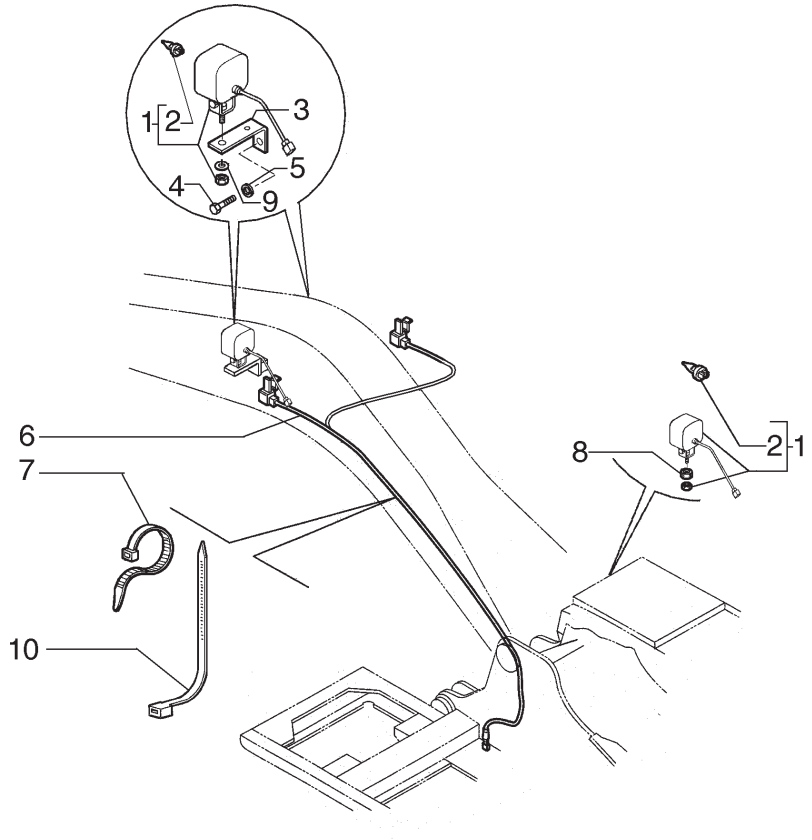

ITEM	PEÇA Nº	QTDE.	COD.	DESCRIÇÃO	DESCRIPCION
1	75264858	3	220P	FAROL	PROYECTOR
2	79069460	1	030L	LÂMPADA	LAMPARA
3	75261952	2	300S	SUPORTE	SOPORTE
4	11115331	1	040V	PARAFUSO	TORNILLO
5	10517173	1	170R	ARRUELA PRESSÃO	ARANDELA ELAST.
6	75325772	1	111C	CABO ELÉTRICO	CABLE
7	75201642	*	031F	ABRAÇADEIRA	ABRAZADERA
8	79089658	3	345C	COXIM	COJIN
9	12646821	2	131R	ARRUELA	ARANDELA
10	L11541	4	031F	ABRAÇADEIRA	ABRAZADERA

* CONFORME NECESSIDADE
CONFORME NECESIDAD

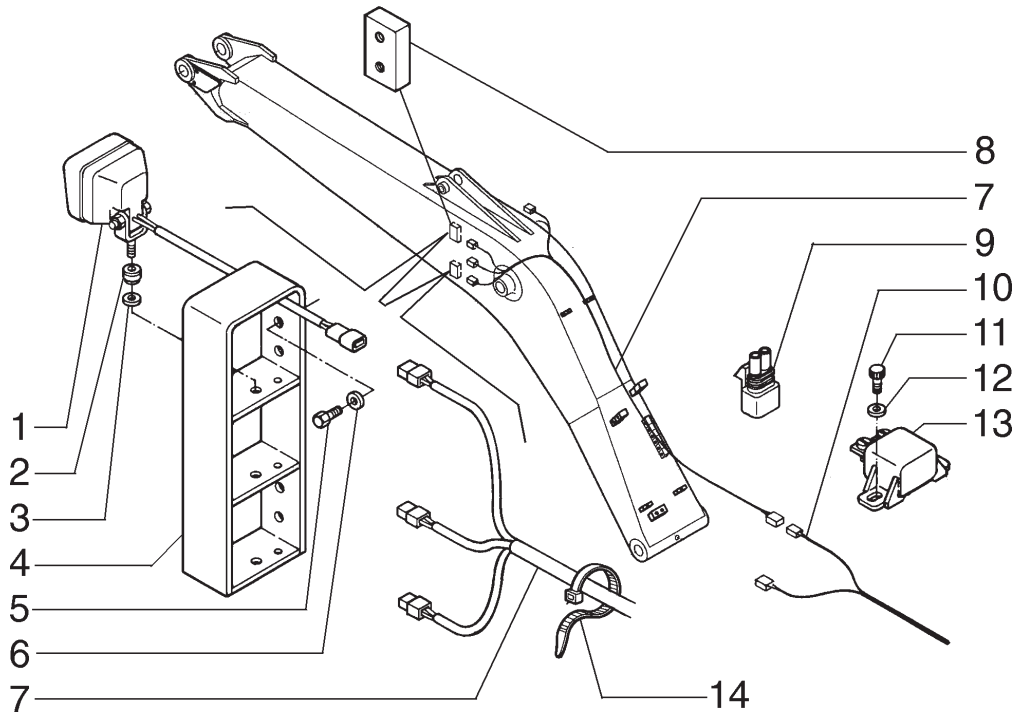

ITEM	PEÇA N°	QTDE.	COD.	DESCRIÇÃO	DESCRIPCION
1	75264858	4	220P	FAROL	PROYECTOR
2	79089658	4	345C	COXIM	COJIN
3	12646821	4	131R	ARRUELA	ARANDELA
4	75267954	1	300S	SUPORTE	SOPORTE
4	75267952	1	300S	SUPORTE	SOPORTE
5	11112231	8	040V	PARAFUSO	TORNILLO
6	10520021	8	131R	ARRUELA	ARANDELA
7	87547136	1	111C	CABO ELÉTRICO	CABLE
8	75256028	4	074B	BLOCO	CALCE
9	75283949	1	053D	DIODO	DIODO
10	87547132	4	111C	CABO ELÉTRICO	CABLE
11	14305231	2	040V	PARAFUSO	TORNILLO
12	10516471	2	170R	ARRUELA PRESSÃO	ARANDELA ELAST.
13	71403889	1	085T	RELE	TELERUPTOR
14	75201642	15	031F	ABRAÇADEIRA	ABRAZADERA

OPCIONAL
OPCIONAL

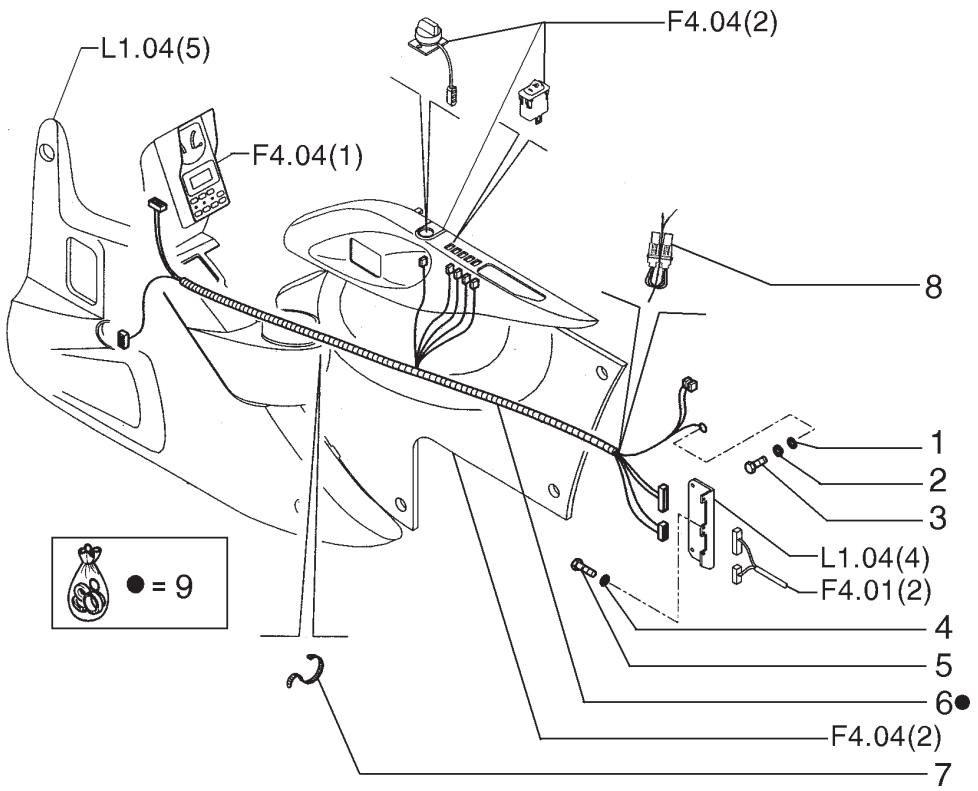

ITEM	PEÇA N°	QTDE.	COD.	DESCRIÇÃO	DESCRIPCION
1	14496401	1	131R	ARRUELA	ARANDELA
2	10516473	1	131R	ARRUELA	ARANDELA
3	10902231	1	040V	PARAFUSO	TORNILLO
4	11195379	4	131R	ARRUELA	ARANDELA
5	13274011	4	040V	PARAFUSO	TORNILLO
6	71450174	1	111C	CABO ELÉTRICO	CABLE
7	72203537	6	031F	ABRAÇADEIRA	ABRAZADERA
8	71450235	2	085T	RELE	TELERUPTOR
9	71450216	1	002K	KIT CABO	KIT CABLE

SISTEMA ELÉTRICO
SISTEMA ELECTRICO

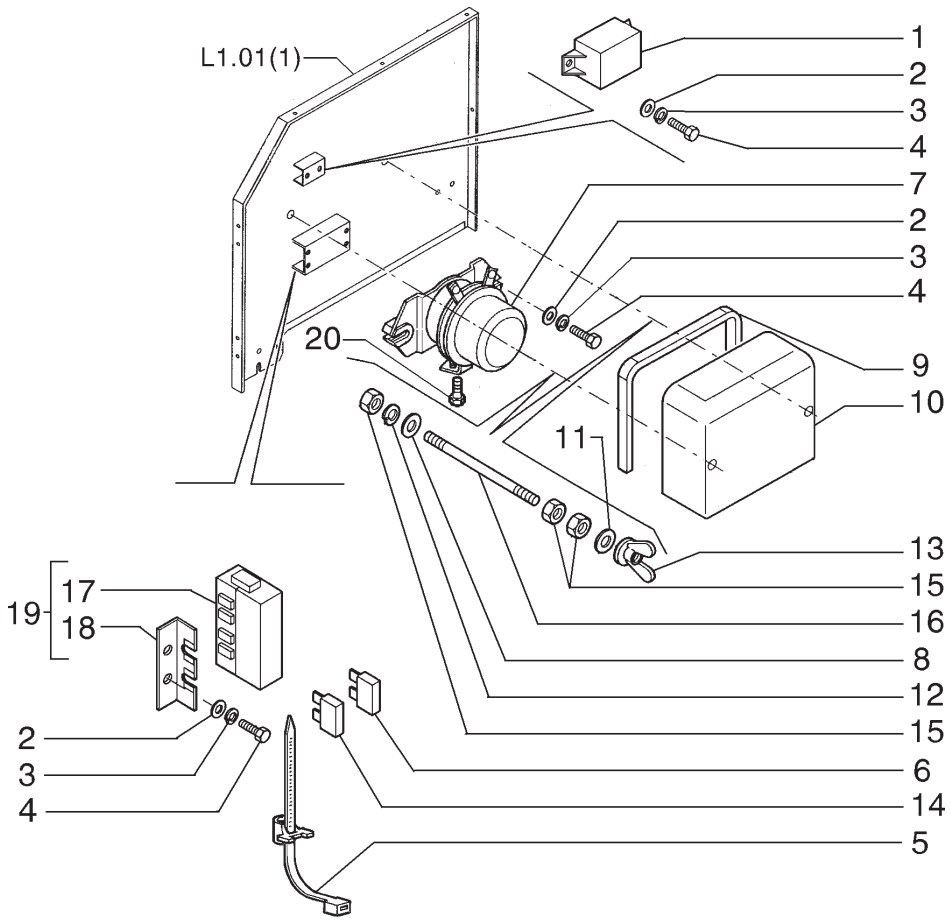

ITEM	PEÇA Nº	QTDE.	COD.	DESCRIÇÃO	DESCRIPCION
1	71403889	1	085T	RELE	TELERUPTOR
2	14496431	4	131R	ARRUELA	ARANDELA
3	10516473	10	131R	ARRUELA	ARANDELA
4	10902221	6	040V	PARAFUSO	TORNILLO
5	75284071	2	031F	ABRAÇADEIRA	ABRAZADERA
6	71451920	1	110F	FUSIVEL 30A	FUSIBLE 30A
6	71451519	1	110F	FUSIVEL 60A	FUSIBLE 60A
6	71451437	2	110F	FUSIVEL 40A	FUSIBLE 40A
7	71449161	1	085T	RELE	TELERUPTOR
8	14496631	6	131R	ARRUELA	ARANDELA
9	71450189	1	123G	RETENTOR	EMPAQUETADURA
10	71451702	1	265C	TAMPA	TAPA
11	79047640	4	131R	ARRUELA	ARANDELA
12	10516873	4	170R	ARRUELA PRESSÃO	ARANDELA ELAST.
13	75220675	2	010D	PORCA	TUERCA
14	71451437	2	110F	FUSIVEL 40A	FUSIBLE 40A
14	71451438	1	110F	FUSIVEL 80A	FUSIBLE 80A
15	11701721	6	010D	PORCA	TUERCA
16	71450185	2	142T	TIRANTE	TIRANTE
17	71450292	1	188P	PORTA-FUSÍVEL	PORTAFUSIBLE
18	71437897	1	300S	SUPORTE	SOPORTE
19	71450291	1	188P	PORTA-FUSÍVEL	PORTAFUSIBLE
20	16043431	2	040V	PARAFUSO	TORNILLO

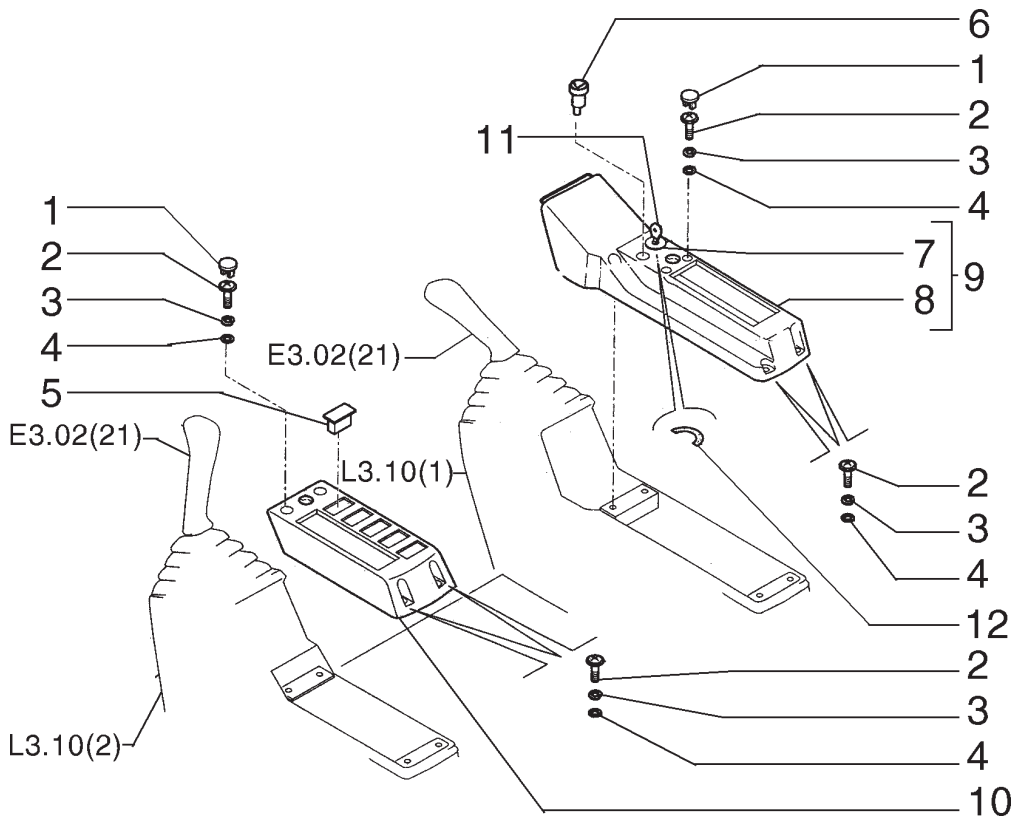

ITEM	PEÇA Nº	QTDE.	COD.	DESCRIÇÃO	DESCRIPCION
1	72207003	4	050T	BUJÃO	TAPON
2	13276411	8	040V	PARAFUSO	TORNILLO
3	10516473	8	131R	ARRUELA	ARANDELA
4	12644421	8	131R	ARRUELA	ARANDELA
5	71451827	6	050T	BUJÃO	TAPON
6	71421869	1	005A	ACENDED.CIGARRO	ENCENDEDOR
7	72203972	1	075I	INTERRUPTOR	INTERRUPTOR
8	72203971	1	265C	TAMPA	TAPA
9	72204781	1	265C	TAMPA	TAPA
10	72204024	1	265C	TAMPA	TAPA
11	75267414	2	150C	CHAVE	LLAVE
12	72210433	1	012D	DECALQUE	CALCOMANIA

SISTEMA ELÉTRICO - COMPONENTES DA CABINE
SISTEMA ELECTRICO - COMPONENTES DE LA CABINA

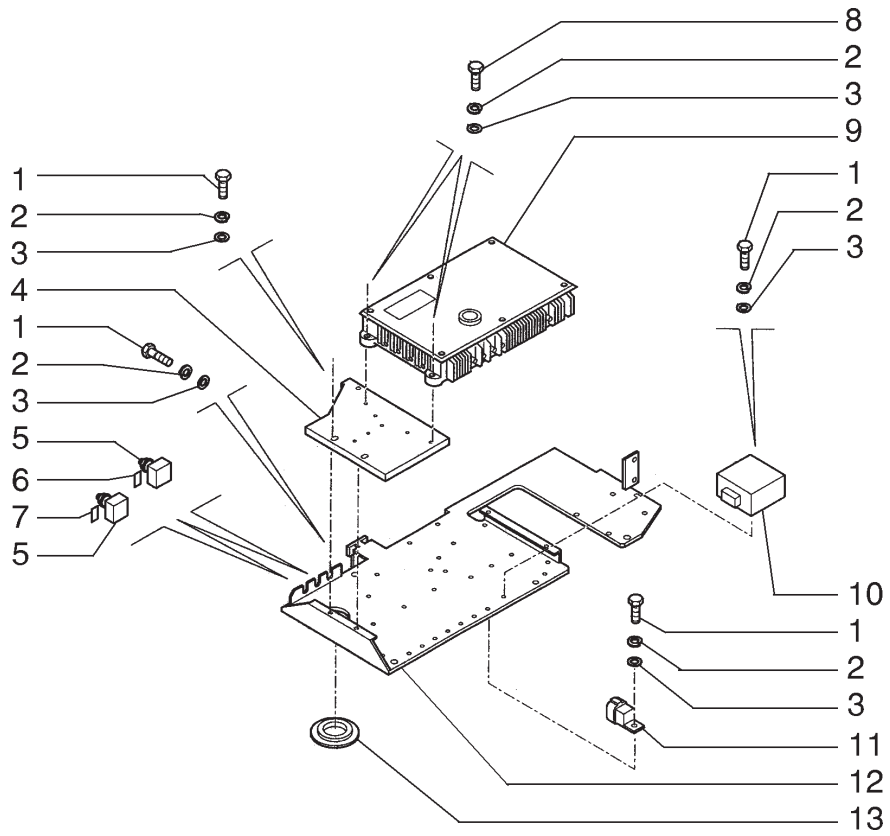

ITEM	PEÇA N°	QTDE.	COD.	DESCRIÇÃO	DESCRIPCION
1	10902234	7	040V	PARAFUSO	TORNILLO
2	10516474	11	131R	ARRUELA	ARANDELA
3	12643721	11	131R	ARRUELA	ARANDELA
4	72203533	1	105P	CHAPA	PLACA
5	72203535	2	075I	INTERRUPTOR	INTERRUPTOR
6	72203538	1	110P	PLACA	PLACA
7	72203539	1	110P	PLACA	PLACA
8	10902834	4	040V	PARAFUSO	TORNILLO
9	71102749	1	130C	UNIDADE COMANDO	CENTRALILLA
10	72203534	1	035S	CARCAÇA	CAJA
11	71451952	3	085T	RELE	TELERUPTOR
12	72209788	1	300S	SUPORTE	SOPORTE
13	71430198	1	095B	BUCHA	BUJE

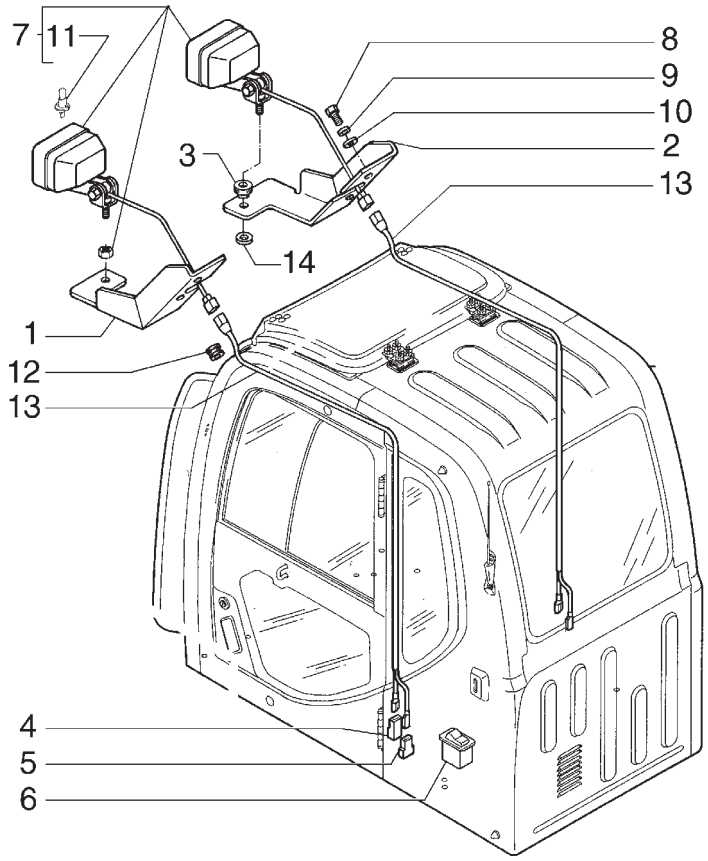

ITEM	PEÇA N°	QTDE.	COD.	DESCRIÇÃO	DESCRIPCION
1	75262165	1	300S	SUPORTE	SOPORTE
2	75262166	1	300S	SUPORTE	SOPORTE
3	79089658	2	345C	COXIM	COJIN
4	12336780	2	070R	PROTEÇÃO	PROTECCION
5	12058980	2	235C	CONEXÃO	CONEXION
6	71451850	1	075I	INTERRUPTOR	INTERRUPTOR
7	75264237	2	0766	FAROIS DIANT.	PROYECTORES
8	11106431	4	040V	PARAFUSO	TORNILLO
9	10516873	4	170R	ARRUELA PRESSÃO	ARANDELA ELAST.
10	14496621	4	131R	ARRUELA	ARANDELA
11	75288330	2	030L	LÂMPADA	LAMPARA
12	72203027	2	085I	ISOLANTE	AISLANTE
13	71450209	2	111C	CABO ELÉTRICO	CABLE
14	12646821	2	131R	ARRUELA	ARANDELA

SISTEMA ELÉTRICO - FAROL
SISTEMA ELECTRICO - FARO

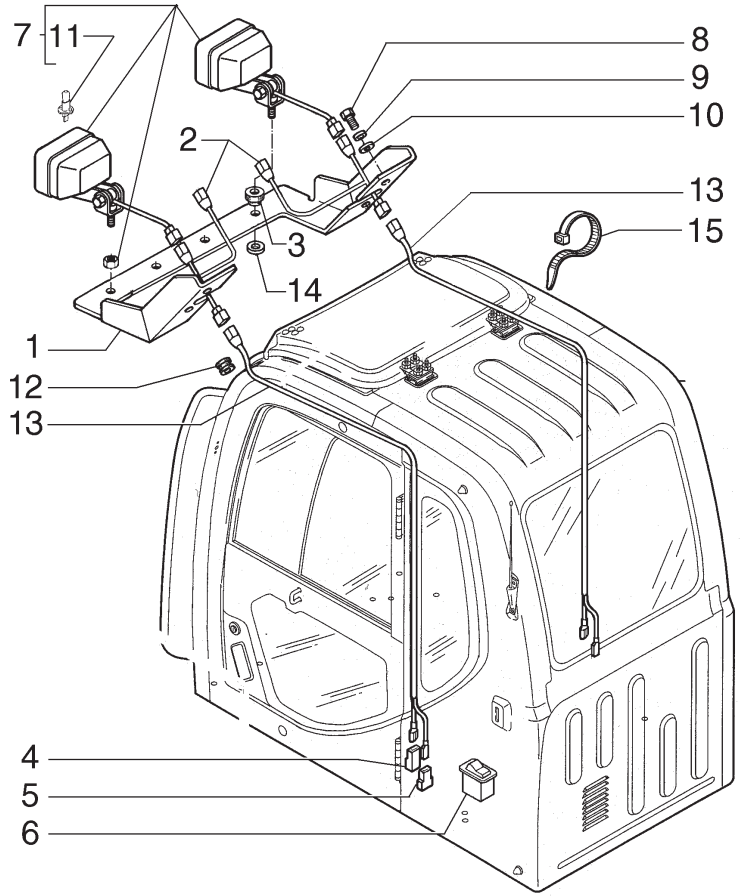

ITEM	PEÇA N°	QTDE.	COD.	DESCRIÇÃO	DESCRIPCION
1	75265363	1	300S	SUPORTE	SOPORTE
2	87551689	2	111C	CABO ELÉTRICO	CABLE
3	79089658	4	345C	COXIM	COJIN
4	12336780	2	070R	PROTEÇÃO	PROTECCION
5	12058980	2	235C	CONEXÃO	CONEXION
6	71451850	1	075I	INTERRUPTOR	INTERRUPTOR
7	75264237	4	0766	FAROIS DIANT.	PROYECTORES
8	11106431	4	040V	PARAFUSO	TORNILLO
9	10516873	4	170R	ARRUELA PRESSÃO	ARANDELA ELAST.
10	14496621	4	131R	ARRUELA	ARANDELA
11	75288330	4	030L	LÂMPADA	LAMPARA
12	72203027	2	085I	ISOLANTE	AISLANTE
13	71450209	2	111C	CABO ELÉTRICO	CABLE
14	12646821	4	131R	ARRUELA	ARANDELA
15	75201642	4	031F	ABRAÇADEIRA	ABRAZADERA

OPCIONAL
OPCIONAL

SISTEMA ELÉTRICO - FAROL
SISTEMA ELECTRICO - FARO

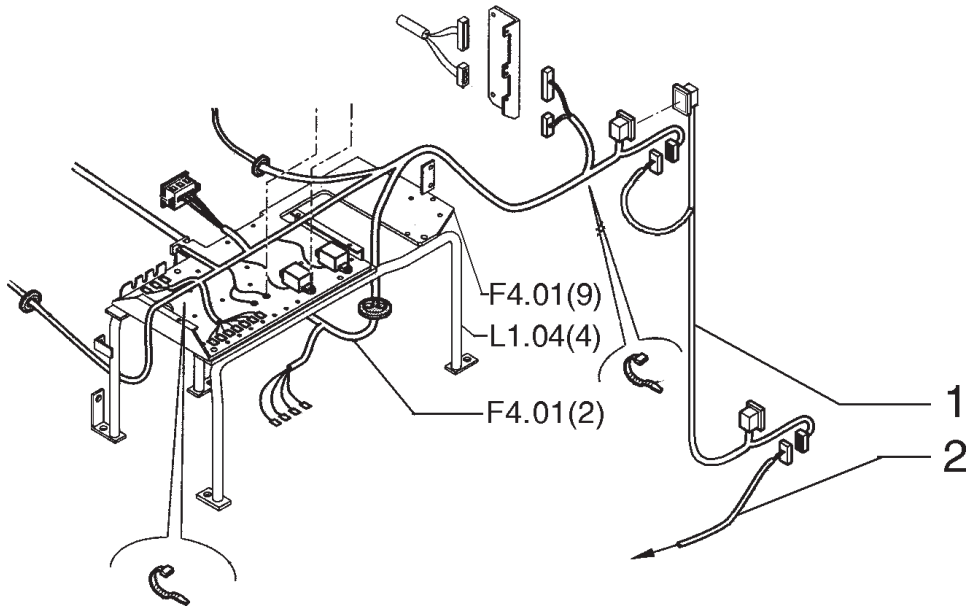

ITEM	PEÇA N°	QTDE.	COD.	DESCRIÇÃO	DESCRIPCION
1	981-53514	1	111C	CABO ELÉTRICO	CABLE
2	71450310	1	111C	CABO ELÉTRICO	CABLE

OPCIONAL CABINE ELEVADA
OPCIONAL CABINA ELEVADA

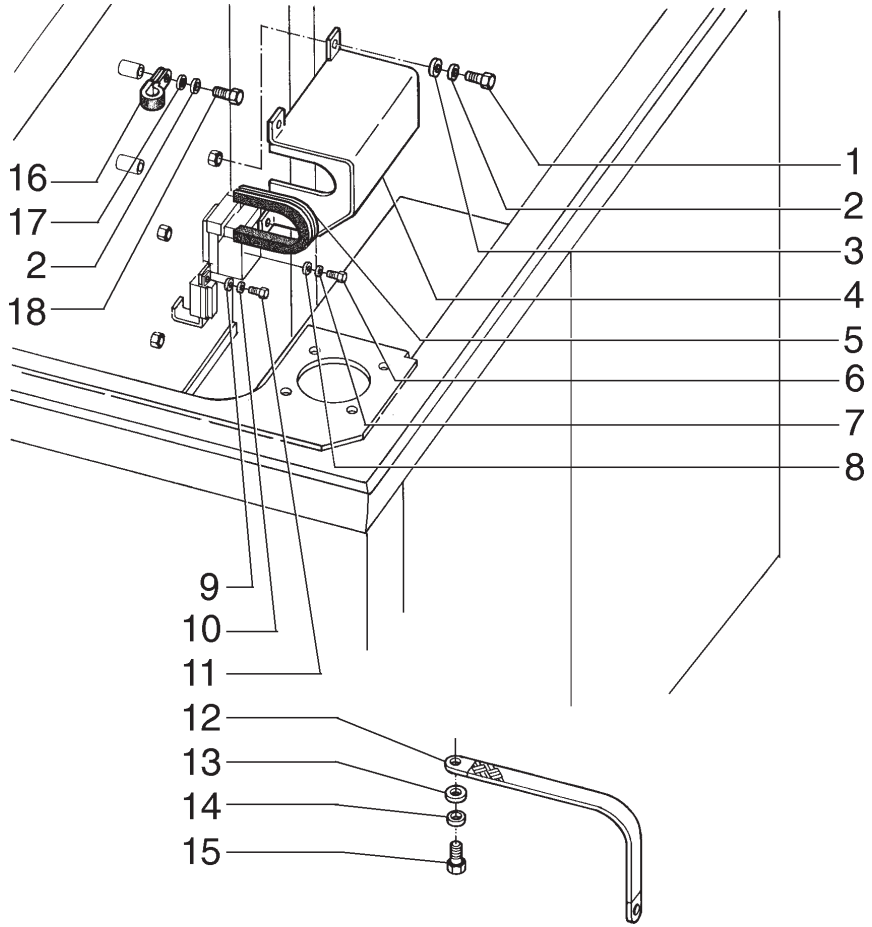

ITEM	PEÇA N°	QTDE.	COD.	DESCRIÇÃO	DESCRIPCION
1	11106231	4	040V	PARAFUSO	TORNILLO
2	10516873	6	170R	ARRUELA PRESSÃO	ARANDELA ELAST.
3	14496621	4	131R	ARRUELA	ARANDELA
4	87361226	1	265C	TAMPA	TAPA
5	87362423	1	122G	RETENTOR	JUNTA
6	10902221	2	040V	PARAFUSO	TORNILLO
7	10516471	2	170R	ARRUELA PRESSÃO	ARANDELA ELAST.
8	14496401	2	131R	ARRUELA	ARANDELA
9	14497731	2	131R	ARRUELA	ARANDELA
10	11195371	2	131R	ARRUELA	ARANDELA
11	840-1416	2	040V	PARAFUSO	TORNILLO
12	71452033	1	111C	CABO ELÉTRICO	CABLE
13	10519621	2	131R	ARRUELA	ARANDELA
14	10516671	2	170R	ARRUELA PRESSÃO	ARANDELA ELAST.
15	16043131	2	040V	PARAFUSO	TORNILLO
16	515-24349	2	031F	ABRAÇADEIRA	ABRAZADERA
17	12638601	2	131R	ARRUELA	ARANDELA
18	11106031	2	040V	PARAFUSO	TORNILLO

OPCIONAL CABINE ELEVADA
OPCIONAL CABINA ELEVADA

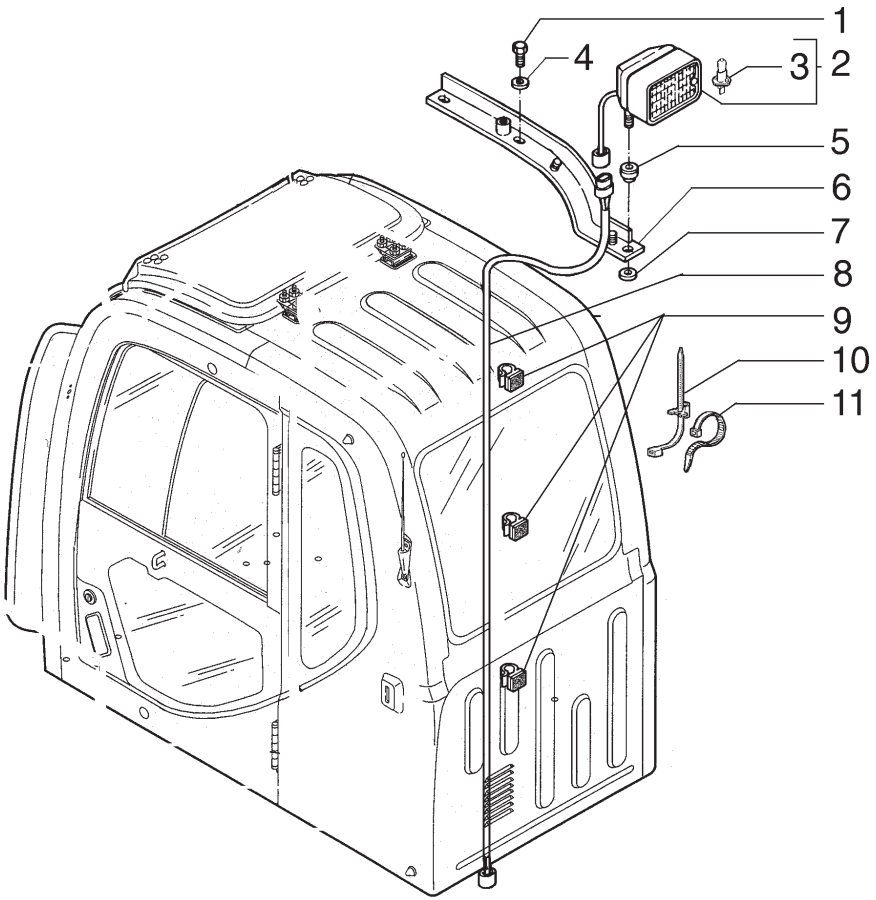

ITEM	PEÇA N°	QTDE.	COD.	DESCRIÇÃO	DESCRIPCION
1	11112231	2	040V	PARAFUSO	TORNILLO
2	75264237	1	0766	FAROIS DIANT.	PROYECTORES
3	75288330	1	030L	LÂMPADA	LAMPARA
4	10520021	2	131R	ARRUELA	ARANDELA
5	79089658	1	345C	COXIM	COJIN
6	75264278	1	300S	SUPORTE	SOPORTE
7	12646821	1	131R	ARRUELA	ARANDELA
8	87547133	1	111C	CABO ELÉTRICO	CABLE
9	73059884	3	031F	ABRAÇADEIRA	ABRAZADERA
10	75284071	2	031F	ABRAÇADEIRA	ABRAZADERA
11	75201642	5	031F	ABRAÇADEIRA	ABRAZADERA

OPCIONAL
OPCIONAL

FAROL TRASEIRO AUXILIAR
FARO TRASERO AUXILIAR

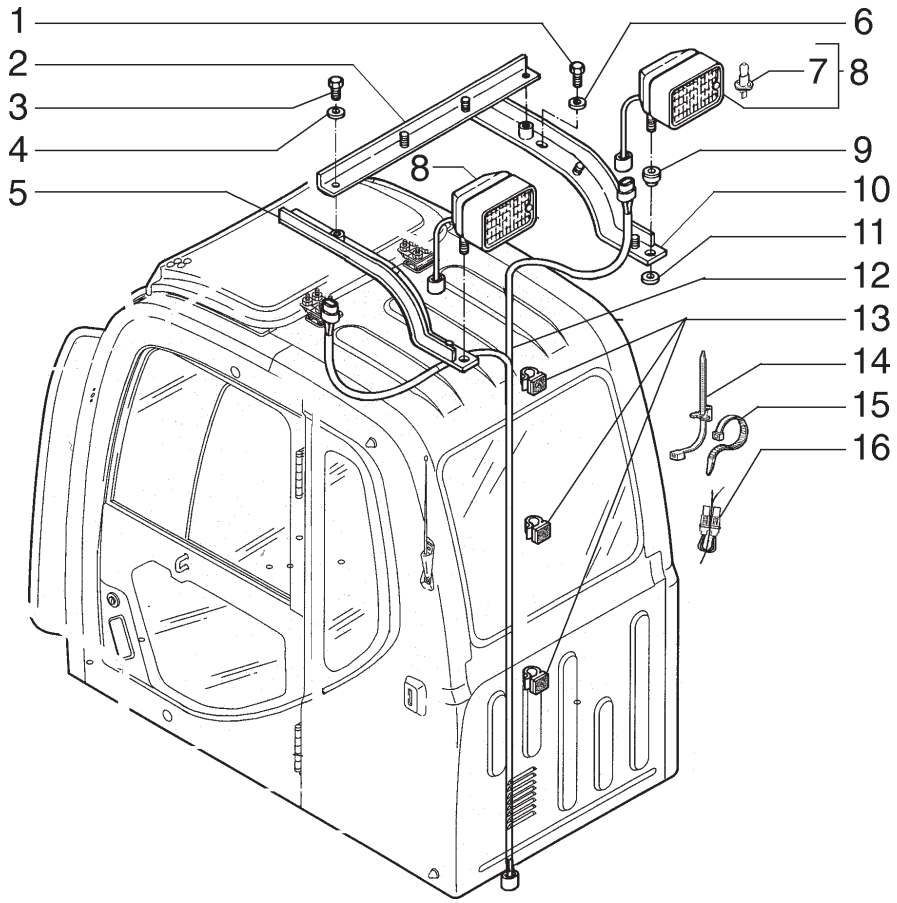

ITEM	PEÇA N°	QTDE.	COD.	DESCRIÇÃO	DESCRIPCION
1	11112231	4	040V	PARAFUSO	TORNILLO
2	75266622	1	151B	BARRA	BARRA
3	16043631	2	040V	PARAFUSO	TORNILLO
4	14496531	2	131R	ARRUELA	ARANDELA
5	75264279	1	300S	SUPORTE	SOPORTE
6	10520021	4	131R	ARRUELA	ARANDELA
7	75288330	2	030L	LÂMPADA	LAMPARA
8	75264237	2	0766	FAROIS DIANT.	PROYECTORES
9	79089658	2	345C	COXIM	COJIN
10	75264278	1	300S	SUPORTE	SOPORTE
11	12646821	2	131R	ARRUELA	ARANDELA
12	87547134	1	111C	CABO ELÉTRICO	CABLE
13	73059884	3	031F	ABRAÇADEIRA	ABRAZADERA
14	75284071	6	031F	ABRAÇADEIRA	ABRAZADERA
15	75201642	10	031F	ABRAÇADEIRA	ABRAZADERA
16	71450235	1	085T	RELE	TELERUPTOR

OPCIONAL
OPCIONAL

FAROL TRASEIRO AUXILIAR
FARO TRASERO AUXILIAR

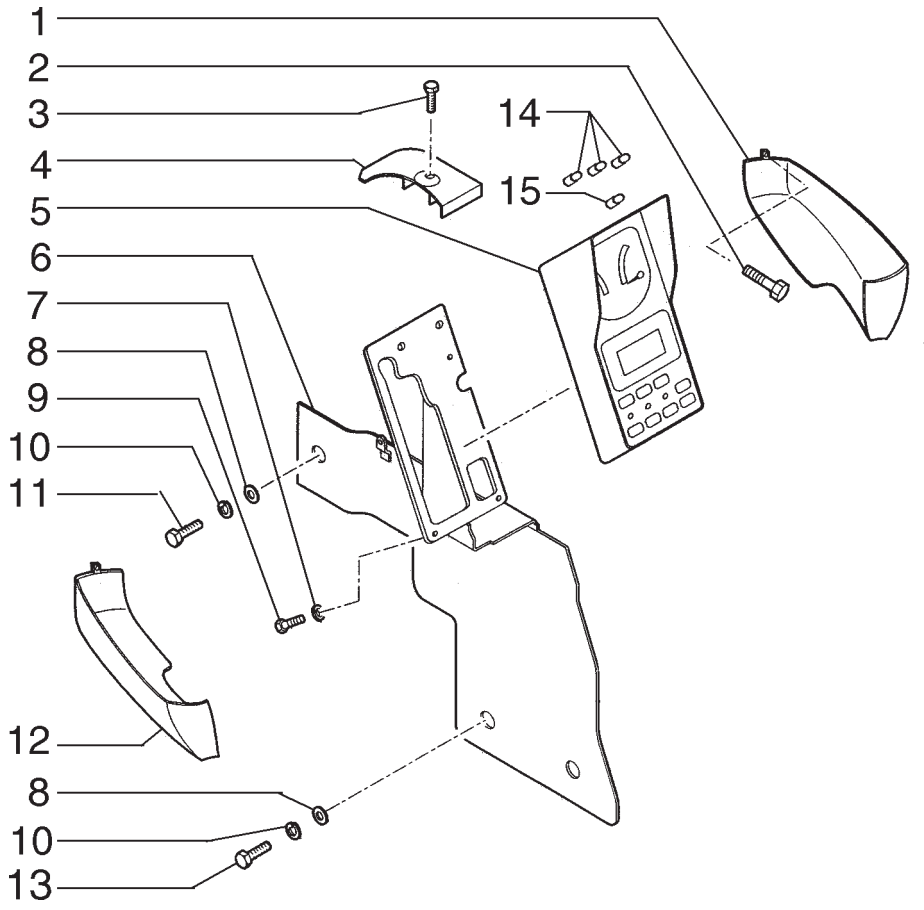

ITEM	PEÇA N°	QTDE.	COD.	DESCRIÇÃO	DESCRIPCION
1	72220351	1	265C	TAMPA	TAPA
2	15916807	2	040V	PARAFUSO	TORNILLO
3	13301011	1	040V	PARAFUSO	TORNILLO
4	72220352	1	265C	TAMPA	TAPA
5	87393850	1	141P	PAINEL INSTRUM.	TABLERO BORDO
6	72204027	1	300S	SUPORTE	SOPORTE
7	11195479	4	170R	ARRUELA PRESSÃO	ARANDELA ELAST.
8	12645031	4	131R	ARRUELA	ARANDELA
9	13273911	4	040V	PARAFUSO	TORNILLO
10	10516673	4	170R	ARRUELA PRESSÃO	ARANDELA ELAST.
11	16043231	1	040V	PARAFUSO	TORNILLO
12	72220350	1	265C	TAMPA	TAPA
13	16043431	3	040V	PARAFUSO	TORNILLO
14	72217944	3	030L	LÂMPADA	LAMPARA
15	72217945	1	030L	LÂMPADA	LAMPARA

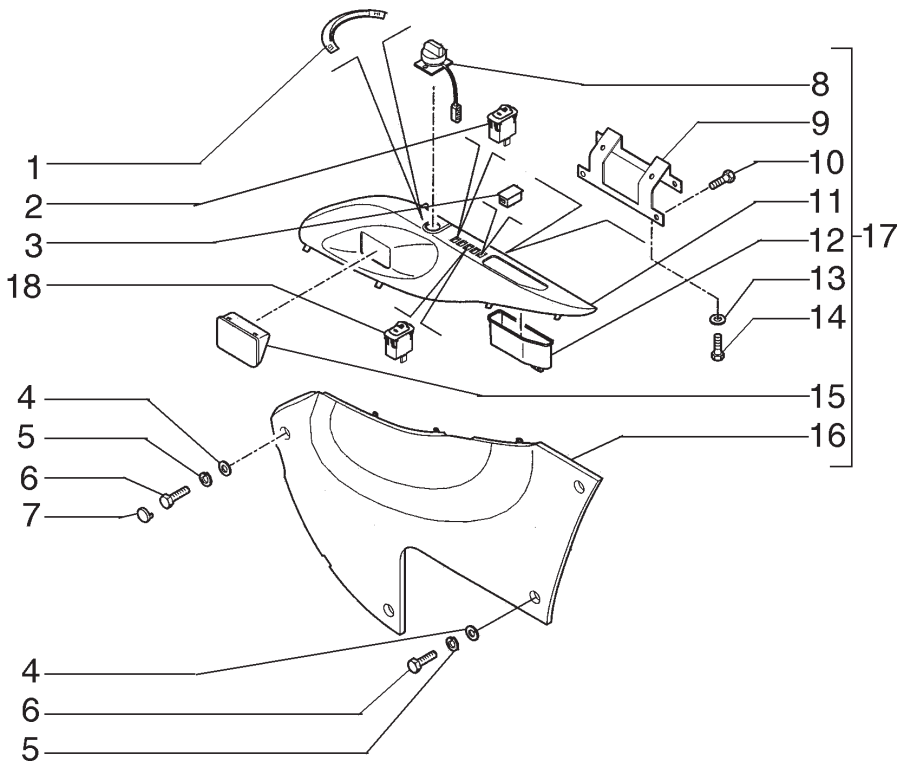

18 - INTERRUPTOR HEAVY LIFT
INTERRUTOR HEAVY LIFT

ITEM	PEÇA N°	QTDE.	COD.	DESCRIÇÃO	DESCRIPCION
1	72203955	1	012D	DECALQUE	CALCOMANIA
2	71451663	1	075I	INTERRUPTOR	INTERRUPTOR
3	71451827	3	050T	BUJÃO	TAPON
4	12644421	3	131R	ARRUELA	ARANDELA
5	10516471	3	170R	ARRUELA PRESSÃO	ARANDELA ELAST.
6	13276411	3	040V	PARAFUSO	TORNILLO
7	72220299	1	050T	BUJÃO	TAPON
8	72204033	1	075I	INTERRUPTOR	INTERRUPTOR
9	72204036	1	300S	SUPORTE	SOPORTE
10	72203951	1	040V	PARAFUSO	TORNILLO
11	72203969	1	265C	TAMPA	TAPA
12	72203970	1	265C	TAMPA	TAPA
13	14497731	2	131R	ARRUELA	ARANDELA
14	13272024	2	040V	PARAFUSO	TORNILLO
15	72203953	1	183P	CINZEIRO	CENICERO
16	72220354	1	265C	TAMPA	TAPA
17	72220353	1	265C	TAMPA	TAPA
18	71450222	1	075I	INTERRUPTOR	INTERRUPTOR

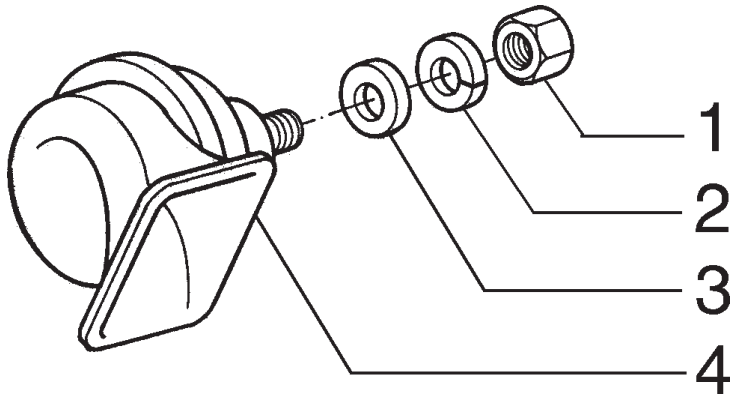

ITEM	PEÇA Nº	QTDE.	COD.	DESCRIÇÃO	DESCRIPCION
1	16104121	1	010D	PORCA	TUERCA
2	10516673	1	170R	ARRUELA PRESSÃO	ARANDELA ELAST.
3	14496531	1	131R	ARRUELA	ARANDELA
4	79114714	1	105A	BUZINA	BOCINA

SISTEMA ELÉTRICO - BUZINA
SISTEMA ELECTRICO - BOCINA

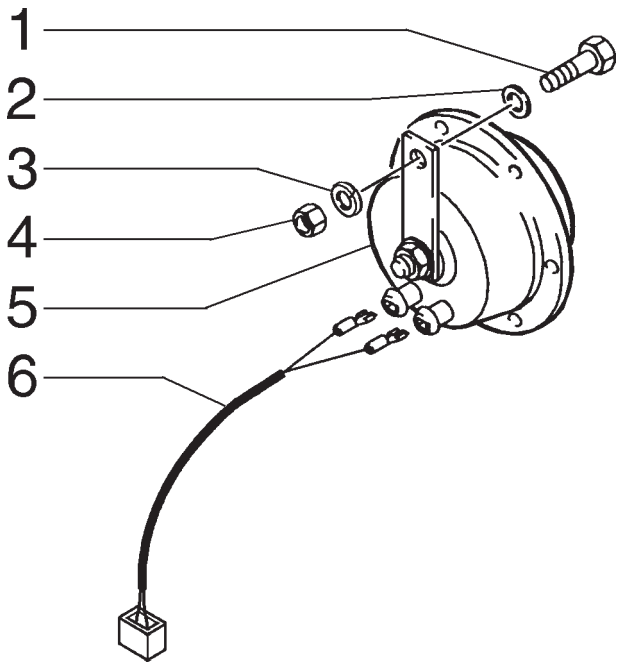

ITEM	PEÇA N°	QTDE.	COD.	DESCRIÇÃO	DESCRIPCION
1	16043331	1	040V	PARAFUSO	TORNILLO
2	14496531	1	131R	ARRUELA	ARANDELA
3	10516671	1	170R	ARRUELA PRESSÃO	ARANDELA ELAST.
4	16104121	1	010D	PORCA	TUERCA
5	251444A1	1	105A	BUZINA	BOCINA
6	87388394	1	111C	CABO ELÉTRICO	CABLE

A PARTIR DO CHASSI N6AA01124 PARA E215LC
A PARTIR CHASI N6AA01124 PARA E215LC

A PARTIR DO CHASSI N6AA02517 PARA E215ME
A PARTIR CHASI N6AA02517 PARA E215ME

SISTEMA ELÉTRICO - BUZINA
SISTEMA ELECTRICO - BOCINA

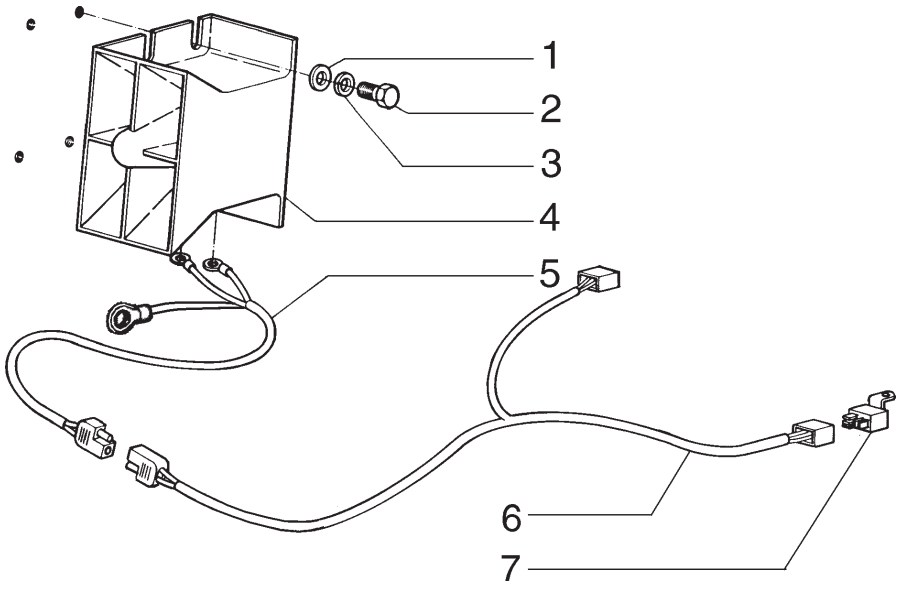

ITEM	PEÇA N°	QTDE.	COD.	DESCRIÇÃO	DESCRIPCION
1	14496531	4	131R	ARRUELA	ARANDELA
2	16043631	4	040V	PARAFUSO	TORNILLO
3	10516671	4	170R	ARRUELA PRESSÃO	ARANDELA ELAST.
4	73131968	1	0760	ALARME DE RÉ	AVISADOR ALARMA
5	87366213	1	111C	CABO ELÉTRICO	CABLE
5	87366832	1	111C	CABO ELÉTRICO *	CABLE *
6	87366217	1	111C	CABO ELÉTRICO	CABLE
7	71451952	1	085T	RELE	TELERUPTOR

* PARA MÁQUINAS COM CABINE ELEVADA
PARA EQUIPOS CON CABINA ELAVADA

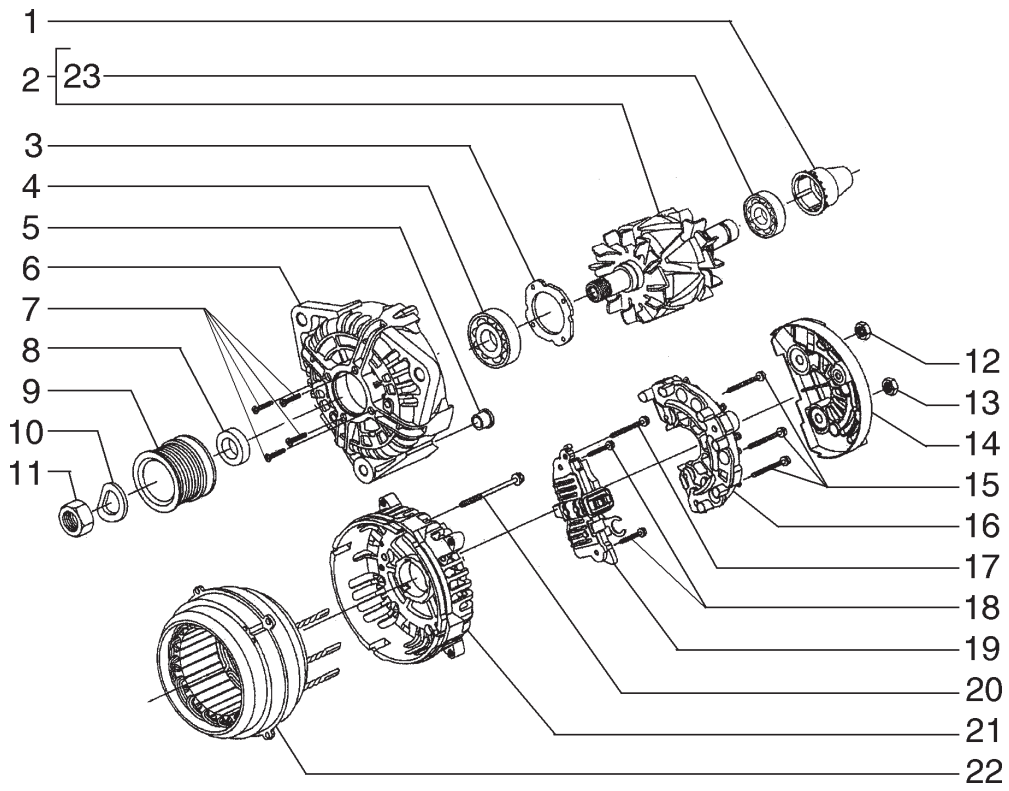

ITEM	PEÇA N°	QTDE.	COD.	DESCRIÇÃO	DESCRIPCION
1	71101872	1	265C	TAMPA	TAPA
2	71101873	1	145R	ROTOR	ROTOR
3	87458812	1	105P	CHAPA	PLACA
4	87458811	1	341C	ROLAMENTO	RODAMIENTO
5	71101874	1	095B	BUCHA	BUJE
6	71101875	1	300S	SUPORTE	SOPORTE
7	87458813	4	040V	PARAFUSO	TORNILLO
8	87458814	1	075D	ESPAÇADOR	SEPARADOR
9	71101876	1	230P	POLIA	POLEA
10	71101877	1	170R	ARRUELA PRESSÃO	ARANDELA ELAST.
11	71101878	1	010D	PORCA	TUERCA
12	87458827	1	010D	PORCA	TUERCA
13	87458826	1	010D	PORCA	TUERCA
14	71101879	1	070R	PROTEÇÃO	PROTECION
15	87458821	3	040V	PARAFUSO	TORNILLO
16	71101880	1	032R	RETIFICADOR	RECTIFICADOR
17	87458824	1	040V	PARAFUSO	TORNILLO
18	87458823	2	040V	PARAFUSO	TORNILLO
19	71101881	1	169R	REGULATOR	REGULADOR
20	87458828	4	040V	PARAFUSO	TORNILLO
21	71101882	1	300S	SUPORTE	SOPORTE
22	71101883	1	271S	ESTATOR	ESTATOR
23	87458832	1	341C	ROLAMENTO	RODAMIENTO

ALTERNADOR - 75261185
ALTERNADOR - 75261185

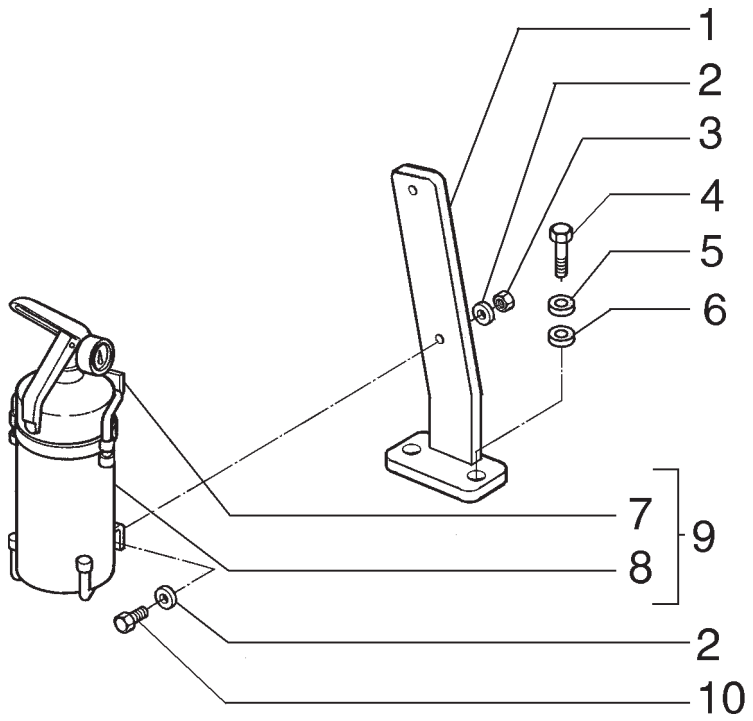

ITEM	PEÇA N°	QTDE.	COD.	DESCRIÇÃO	DESCRIPCION
1	87581015	1	300S	SUPORTE	SOPORTE
2	12644421	4	131R	ARRUELA	ARANDELA
3	12575421	2	010D	PORCA	TUERCA
4	11113731	2	040V	PARAFUSO	TORNILLO
5	10517073	2	170R	ARRUELA PRESSÃO	ARANDELA ELAST.
6	75262001	2	131R	ARRUELA	ARANDELA
7	75245053	1	300S	SUPORTE	SOPORTE
8	75245052	1	055E	EXTINTOR	EXTINTOR
9	75211345	1	055E	EXTINTOR	EXTINTOR
10	10902631	2	040V	PARAFUSO	TORNILLO

EXTINTOR DE INCÊNDIO
EXTINTOR DE FUEGO

G1.01 | 1

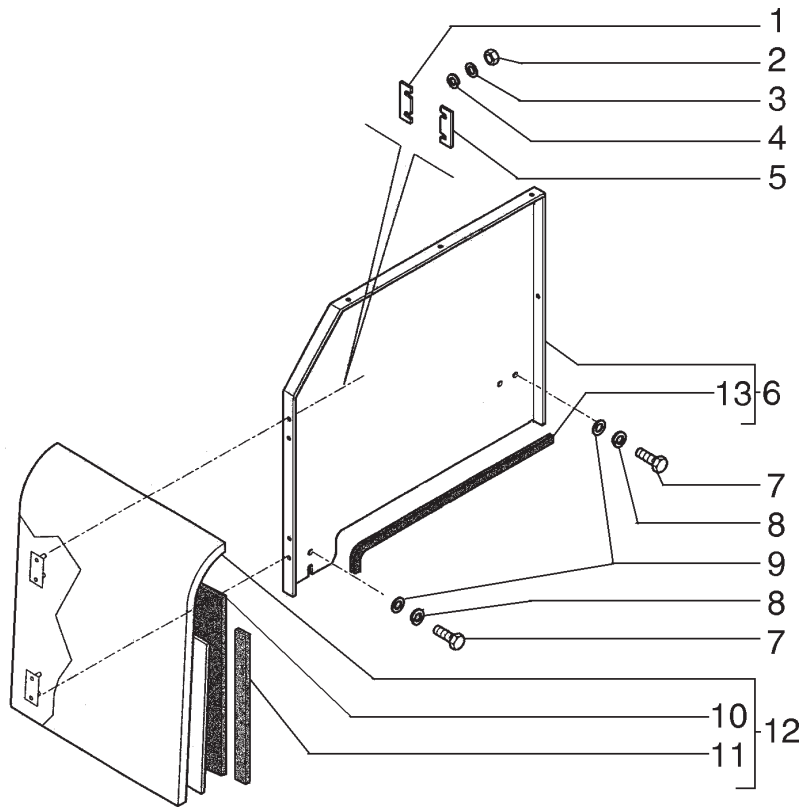

ITEM	PEÇA N°	QTDE.	COD.	DESCRIÇÃO	DESCRIPCION
1	75262005	2	075D	ESPAÇADOR	SEPARADOR
2	11701721	4	010D	PORCA	TUERCA
3	10516873	4	170R	ARRUELA PRESSÃO	ARANDELA ELAST.
4	12646821	4	131R	ARRUELA	ARANDELA
5	75262006	2	075D	ESPAÇADOR	SEPARADOR
6	75265211	1	105P	CHAPA	PLACA
7	11112431	4	040V	PARAFUSO	TORNILLO
8	10517073	4	170R	ARRUELA PRESSÃO	ARANDELA ELAST.
9	14496731	4	131R	ARRUELA	ARANDELA
10	75262271	1	085I	ISOLANTE	AISLANTE
11	75262270	1	085I	ISOLANTE	AISLANTE
12	75261890	1	265C	TAMPA	TAPA
13	71450190	1	122G	RETENTOR	JUNTA

LATARIA E CAPUZ
LATARIA Y CAPOT

L1.01 | 1

NEW HOLLAND

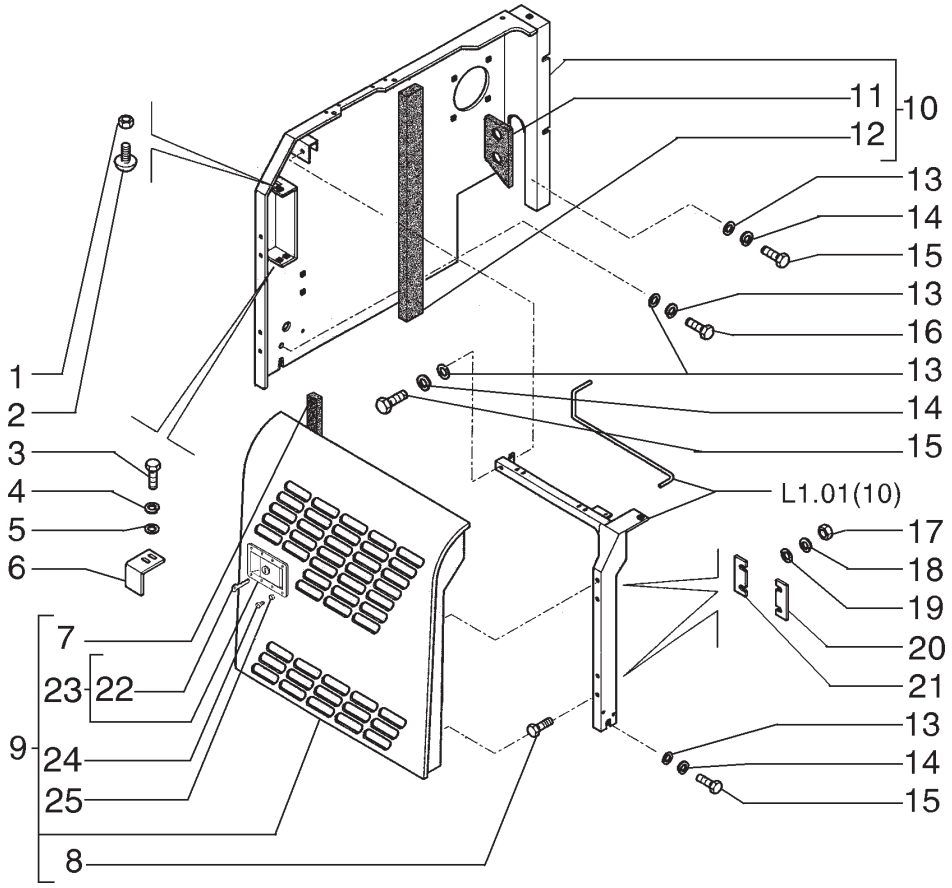

ITEM	PEÇA N°	QTDE.	COD.	DESCRIÇÃO	DESCRIPCION
1	12164721	4	010D	PORCA	TUERCA
2	72201210	2	080A	BATENTE	BATIENTE
3	16043631	2	040V	PARAFUSO	TORNILLO
4	10516673	2	170R	ARRUELA PRESSÃO	ARANDELA ELAST.
5	10519601	2	131R	ARRUELA	ARANDELA
6	75264480	1	105P	CHAPA	PLACA
7	87368803	1	085I	ISOLANTE	AISLANTE
8	11106230	4	040V	PARAFUSO	TORNILLO
9	75261871	1	265C	TAMPA	TAPA
10	75265210	1	070R	PROTEÇÃO	PROTECCION
11	75262313	1	085I	ISOLANTE	AISLANTE
12	75262312	1	085I	ISOLANTE	AISLANTE
13	14496731	8	131R	ARRUELA	ARANDELA
14	10517073	8	170R	ARRUELA PRESSÃO	ARANDELA ELAST.
15	11112431	6	040V	PARAFUSO	TORNILLO
16	11112631	2	040V	PARAFUSO	TORNILLO
17	11701721	4	010D	PORCA	TUERCA
18	10516873	4	170R	ARRUELA PRESSÃO	ARANDELA ELAST.
19	12646821	4	131R	ARRUELA	ARANDELA
20	75262006	2	075D	ESPAÇADOR	SEPARADOR
21	75262005	2	075D	ESPAÇADOR	SEPARADOR
22	72207038	1	150C	CHAVE	LLAVE
23	72215729	1	120S	FECHADURA	CERRADURA
24	10374801	8	040V	PARAFUSO	TORNILLO
25	832-10404	8	010D	PORCA	TUERCA

LATARIA E CAPUZ
LATARIA Y CAPOT

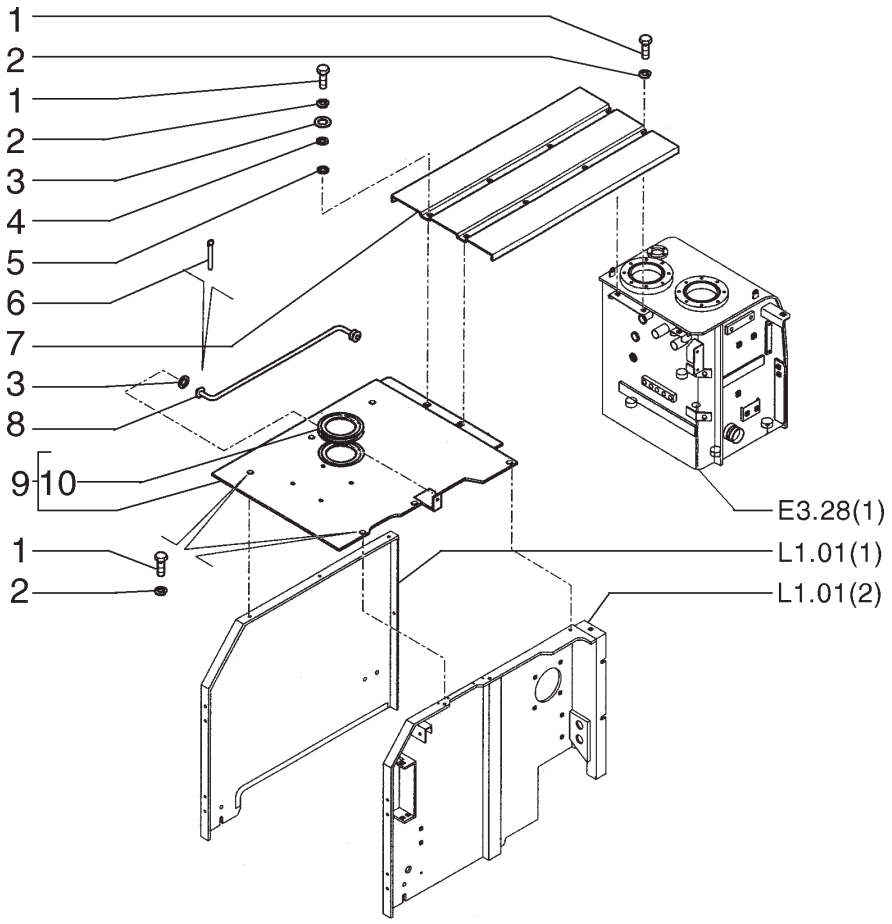

ITEM	PEÇA N°	QTDE.	COD.	DESCRIÇÃO	DESCRIPCION
1	11112431	10	040V	PARAFUSO	TORNILLO
2	10517073	10	170R	ARRUELA PRESSÃO	ARANDELA ELAST.
3	14496731	3	131R	ARRUELA	ARANDELA
4	72206258	2	131R	ARRUELA	ARANDELA
5	75262002	2	131R	ARRUELA	ARANDELA
6	75261994	1	270C	CONTRA PINO	CHAVETA PARTIDA
7	75263530	1	070R	PROTEÇÃO	PROTECCION
8	75262003	1	142T	TIRANTE	TIRANTE
9	75261893	1	070R	PROTEÇÃO	PROTECCION
10	72115751	1	122G	RETENTOR	JUNTA

LATARIA E CAPUZ
LATARIA Y CAPOT

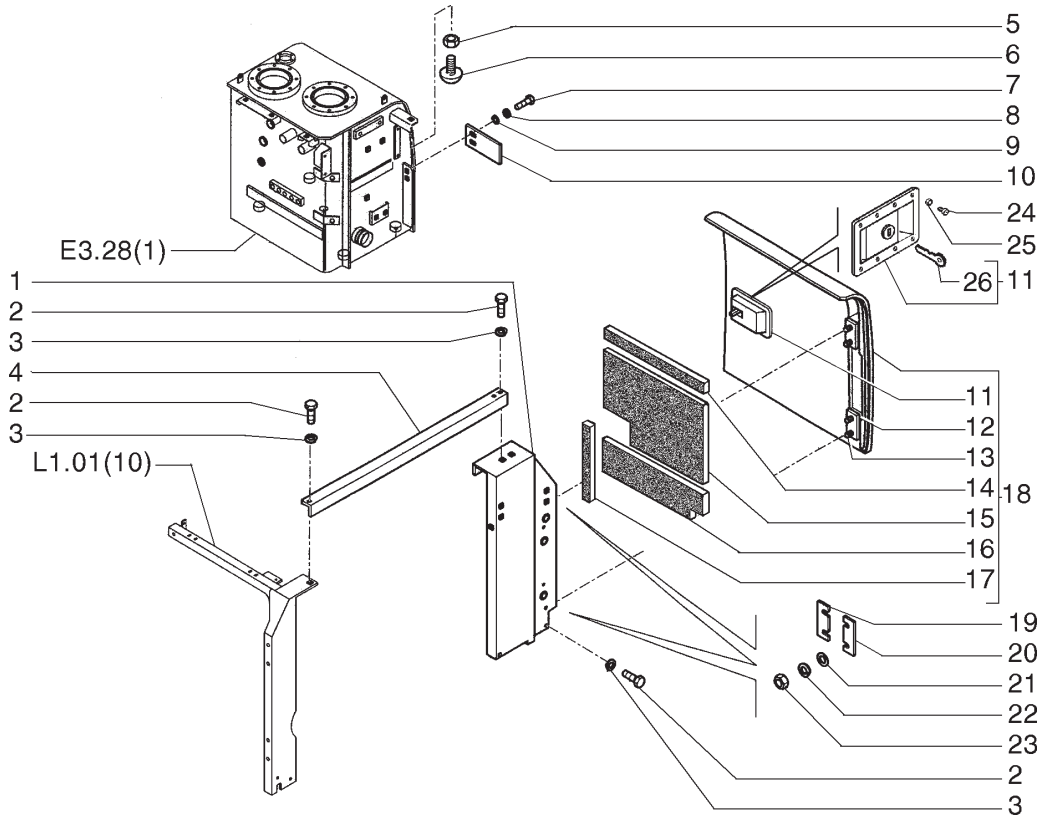

ITEM	PEÇA Nº	QTDE.	COD.	DESCRIÇÃO	DESCRIPCION
1	75265201	1	300S	SUPORTE	SOPORTE
2	11112431	6	040V	PARAFUSO	TORNILLO
3	10517073	6	170R	ARRUELA PRESSÃO	ARANDELA ELAST.
4	75264812	1	151B	BARRA	BARRA
5	12164721	2	010D	PORCA	TUERCA
6	72201210	2	080A	BATENTE	BATIENTE
7	16043631	2	040V	PARAFUSO	TORNILLO
8	10516673	2	170R	ARRUELA PRESSÃO	ARANDELA ELAST.
9	10519601	2	131R	ARRUELA	ARANDELA
10	75264487	1	105P	CHAPA	PLACA
11	72215729	1	120S	FECHADURA	CERRADURA
12	75261879	2	140C	DOBRADIÇA	BISAGRA
13	11106230	4	040V	PARAFUSO	TORNILLO
14	75262268	1	085I	ISOLANTE	AISLANTE
15	75262269	1	085I	ISOLANTE	AISLANTE
16	75262267	1	085I	ISOLANTE	AISLANTE
17	87368805	1	085I	ISOLANTE	AISLANTE
18	75261883	1	265C	TAMPA	TAPA
19	75262005	2	075D	ESPAÇADOR	SEPARADOR
20	75262006	2	075D	ESPAÇADOR	SEPARADOR
21	12646821	4	131R	ARRUELA	ARANDELA
22	10516873	4	170R	ARRUELA PRESSÃO	ARANDELA ELAST.
23	11701721	4	010D	PORCA	TUERCA
24	10374801	8	040V	PARAFUSO	TORNILLO
25	832-10404	8	010D	PORCA	TUERCA
26	72207038	1	150C	CHAVE	LLAVE

LATARIA E CAPUZ
LATARIA Y CAPOT

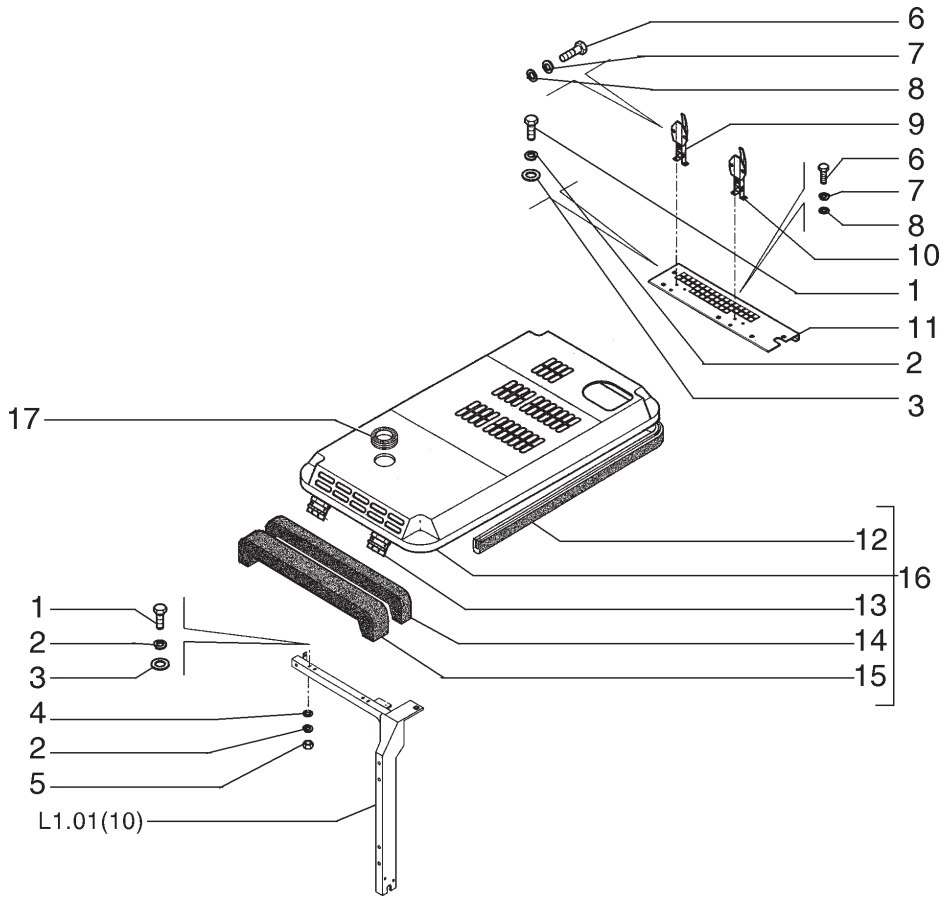

ITEM	PEÇA N°	QTDE.	COD.	DESCRIÇÃO	DESCRIPCION
1	11112431	9	040V	PARAFUSO	TORNILLO
2	10517073	13	170R	ARRUELA PRESSÃO	ARANDELA ELAST.
3	4952483	9	131R	ARRUELA	ARANDELA
4	12646921	4	131R	ARRUELA	ARANDELA
5	11702921	4	010D	PORCA	TUERCA
6	16043631	8	040V	PARAFUSO	TORNILLO
7	10516673	8	170R	ARRUELA PRESSÃO	ARANDELA ELAST.
8	14496531	8	131R	ARRUELA	ARANDELA
9	72201229	1	050N	TRAVA	SEGURO
10	72201261	1	050N	TRAVA	SEGURO
11	75263579	1	070R	PROTEÇÃO	PROTECCION
12	72205930	1	085I	ISOLANTE	AISLANTE
13	75262261	2	140C	DOBRADIÇA	BISAGRA
14	75264598	1	085I	ISOLANTE	AISLANTE
15	75264597	1	085I	ISOLANTE	AISLANTE
16	75262351	1	176C	CAPO	CAPOT
17	75327725	1	085I	ISOLANTE	AISLANTE

LATARIA E CAPUZ
LATARIA Y CAPOT

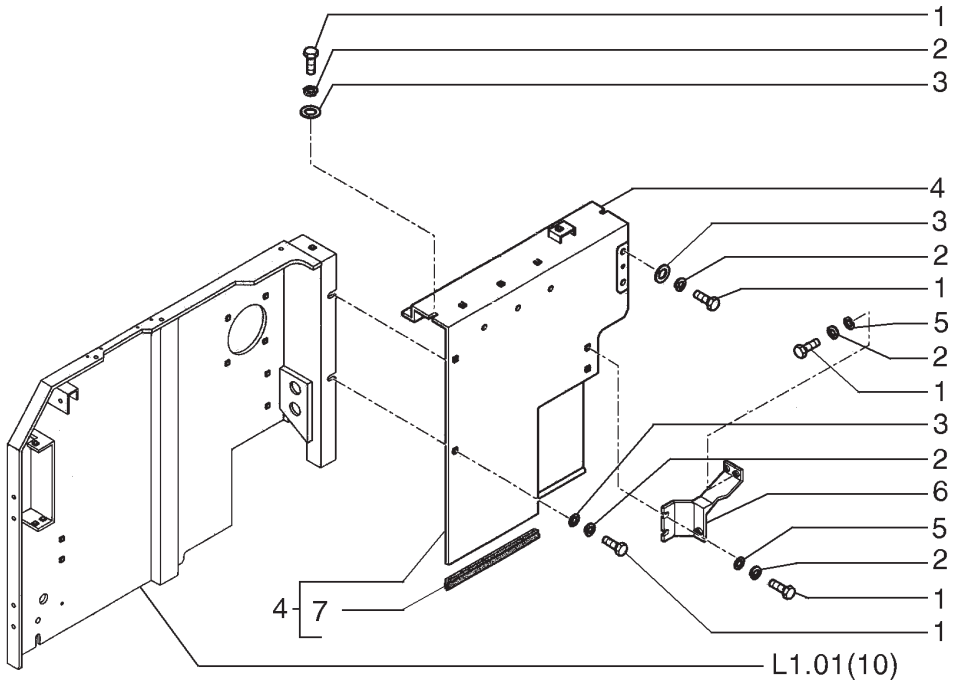

ITEM	PEÇA Nº	QTDE.	COD.	DESCRIÇÃO	DESCRIPCION
1	11112431	10	040V	PARAFUSO	TORNILLO
2	10517073	10	170R	ARRUELA PRESSÃO	ARANDELA ELAST.
3	14496731	8	131R	ARRUELA	ARANDELA
4	75264511	1	070R	PROTEÇÃO	PROTECCION
5	12646921	4	131R	ARRUELA	ARANDELA
6	75265206	1	265C	TAMPA	TAPA
7	72218276	1	122G	RETENTOR	JUNTA

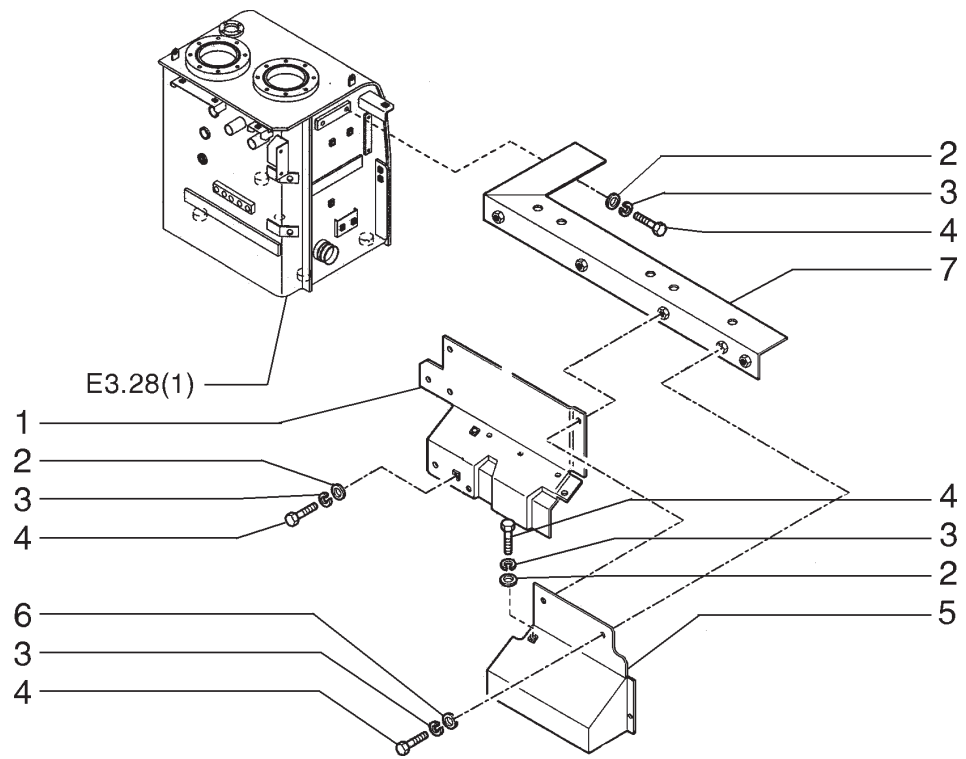

ITEM	PEÇA N°	QTDE.	COD.	DESCRIÇÃO	DESCRIPCION
1	75265203	1	265C	TAMPA	TAPA
2	12646921	10	131R	ARRUELA	ARANDELA
3	10517073	15	170R	ARRUELA PRESSÃO	ARANDELA ELAST.
4	11112431	15	040V	PARAFUSO	TORNILLO
5	75265202	1	265C	TAMPA	TAPA
6	14496731	5	131R	ARRUELA	ARANDELA
7	75265204	1	300S	SUPORTE	SOPORTE

LATARIA E CAPUZ
LATARIA Y CAPOT

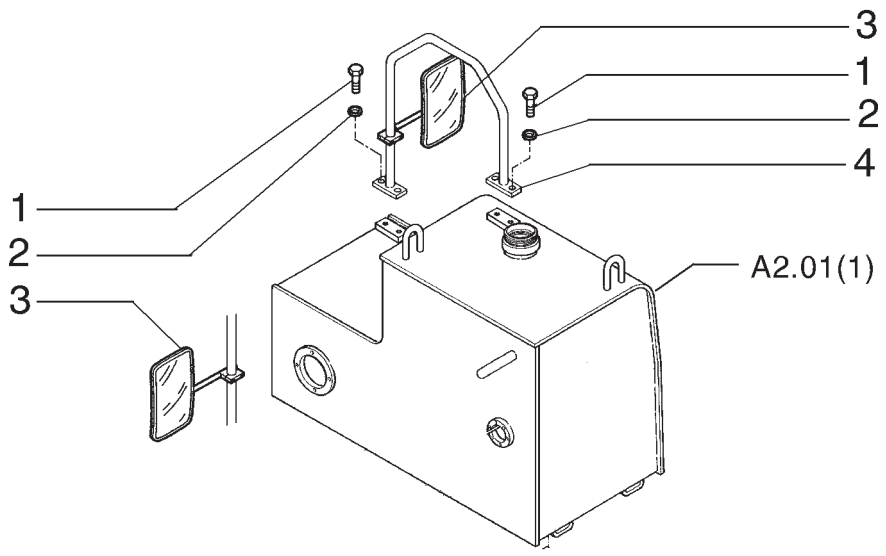

ITEM	PEÇA Nº	QTDE.	COD.	DESCRIÇÃO	DESCRIPCION
1	11109231	4	040V	PARAFUSO	TORNILLO
2	10517073	4	170R	ARRUELA PRESSÃO	ARANDELA ELAST.
3	71474121	2	185S	RETROVISOR	ESPEJO RETROV.
4	75265265	1	015M	CORRIMÃO	BANDARILLA

RETROVISOR E SUPORTES
RETROVISOR Y SOPORTES

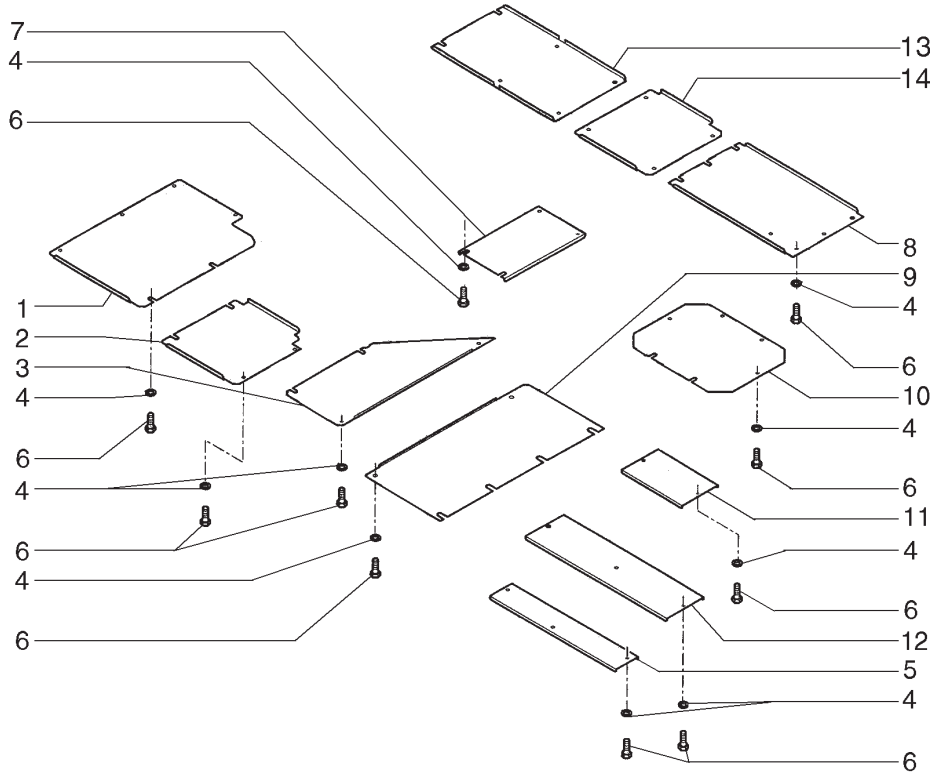

ITEM	PEÇA N°	QTDE.	COD.	DESCRIÇÃO	DESCRIPCION
1	75262029	1	070R	PROTEÇÃO	PROTECCION
2	75262030	1	070R	PROTEÇÃO	PROTECCION
3	75262037	1	070R	PROTEÇÃO	PROTECCION
4	12646921	45	131R	ARRUELA	ARANDELA
5	75262031	1	070R	PROTEÇÃO	PROTECCION
6	11112431	45	040V	PARAFUSO	TORNILLO
7	75262035	1	070R	PROTEÇÃO	PROTECCION
8	75262034	1	070R	PROTEÇÃO	PROTECCION
9	75262038	1	070R	PROTEÇÃO	PROTECCION
10	75264318	1	070R	PROTEÇÃO	PROTECCION
11	75262033	1	070R	PROTEÇÃO	PROTECCION
12	75262032	1	070R	PROTEÇÃO	PROTECCION
13	75262039	1	070R	PROTEÇÃO	PROTECCION
14	75262262	1	070R	PROTEÇÃO	PROTECCION

PROTEÇÕES
PROTECCIONES

L1.01 | 9

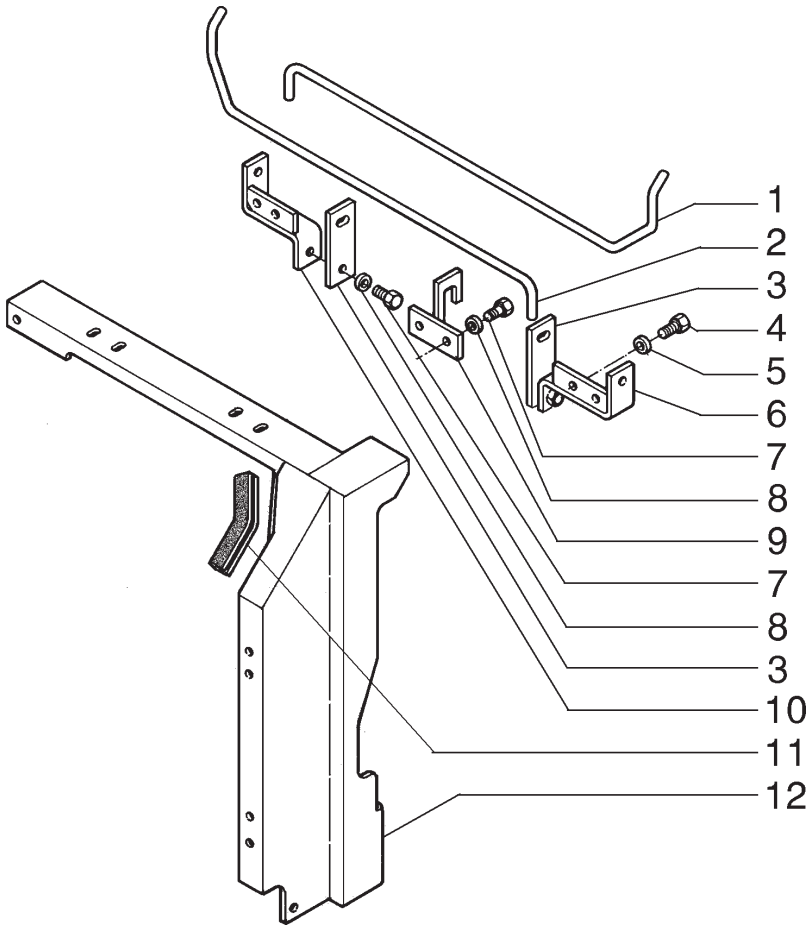

ITEM	PEÇA N°	QTDE.	COD.	DESCRIÇÃO	DESCRIPCION
1	75265291	1	012B	BARRA DE TORÇÃO	BARRA TORSION
2	75265290	1	012B	BARRA DE TORÇÃO	BARRA TORSION
3	75327586	2	105P	CHAPA	PLACA
4	11106231	4	040V	PARAFUSO	TORNILLO
5	14496621	4	131R	ARRUELA	ARANDELA
6	75327580	1	300S	SUPORTE	SOPORTE
7	11112231	4	040V	PARAFUSO	TORNILLO
8	14496731	4	131R	ARRUELA	ARANDELA
9	75327584	1	300S	SUPORTE	SOPORTE
10	75327582	1	300S	SUPORTE	SOPORTE
11	72201945	1	122G	RETENTOR	JUNTA
12	75265196	1	300S	SUPORTE	SOPORTE

SUPORTE DO CAPUZ
SOPORTE DEL CAPOT

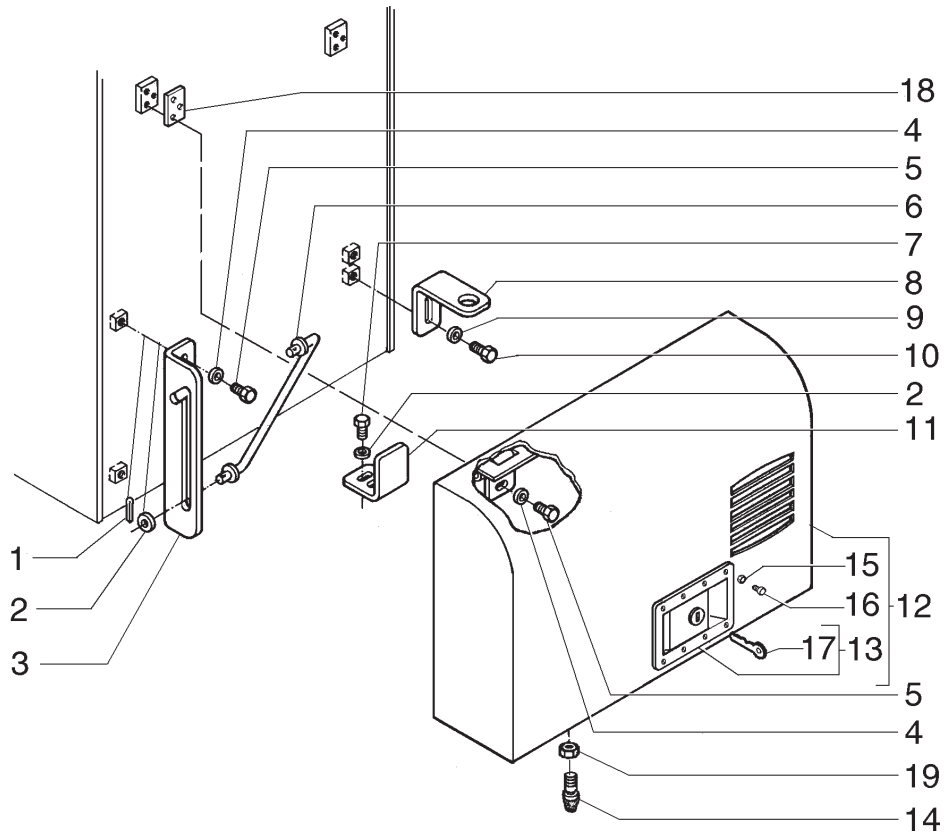

ITEM	PEÇA N°	QTDE.	COD.	DESCRIÇÃO	DESCRIPCION
1	10734301	2	270C	CONTRA PINO	CHAVETA PARTIDA
2	12646821	4	131R	ARRUELA	ARANDELA
3	75325852	1	105P	CHAPA	PLACA
4	12646921	8	131R	ARRUELA	ARANDELA
5	11112231	8	040V	PARAFUSO	TORNILLO
6	75325855	1	142T	TIRANTE	TIRANTE
7	11106431	2	040V	PARAFUSO	TORNILLO
8	75264375	1	300S	SUPORTE	SOPORTE
9	12646721	2	131R	ARRUELA	ARANDELA
10	16043631	2	040V	PARAFUSO	TORNILLO
11	75264289	1	105P	CHAPA	PLACA
12	75264413	1	265C	TAMPA	TAPA
13	72215729	1	120S	FECHADURA	CERRADURA
14	72201210	3	120B	BOTÃO	BOTON
15	832-10404	8	010D	PORCA	TUERCA
16	10374801	8	040V	PARAFUSO	TORNILLO
17	72207038	1	150C	CHAVE	LLAVE
18	75267917	2	075D	ESPAÇADOR	SEPARADOR
19	12164721	2	010D	PORCA	TUERCA

TAMPA FRONTAL
TAPA FRONTALE

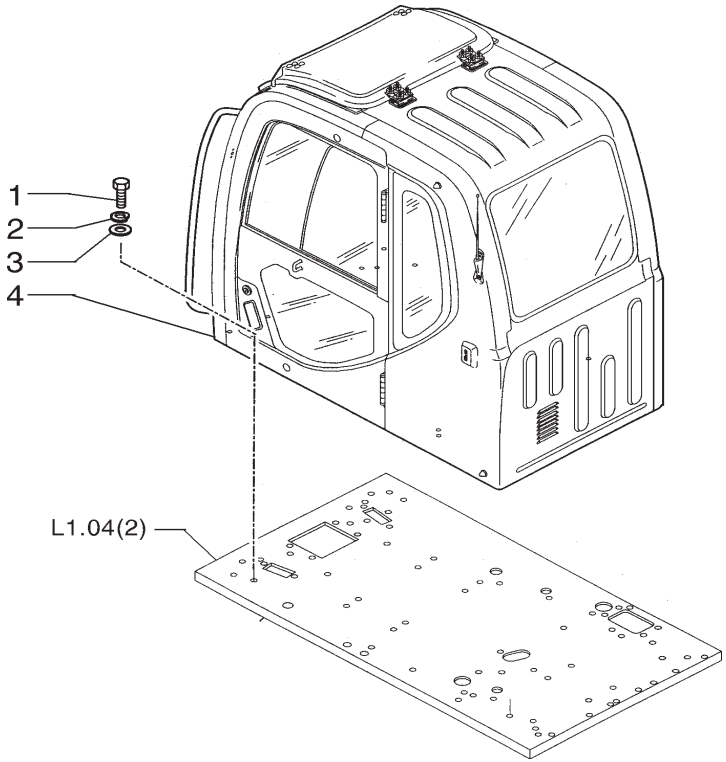

ITEM	PEÇA N°	QTDE.	COD.	DESCRIÇÃO	DESCRIPCION
1	11113531	8	040V	PARAFUSO	TORNILLO
2	10517073	8	170R	ARRUELA PRESSÃO	ARANDELA ELAST.
3	75262001	8	131R	ARRUELA	ARANDELA
4	72220329	1	008C	CABINA	CABINA

CABINE
CABINA

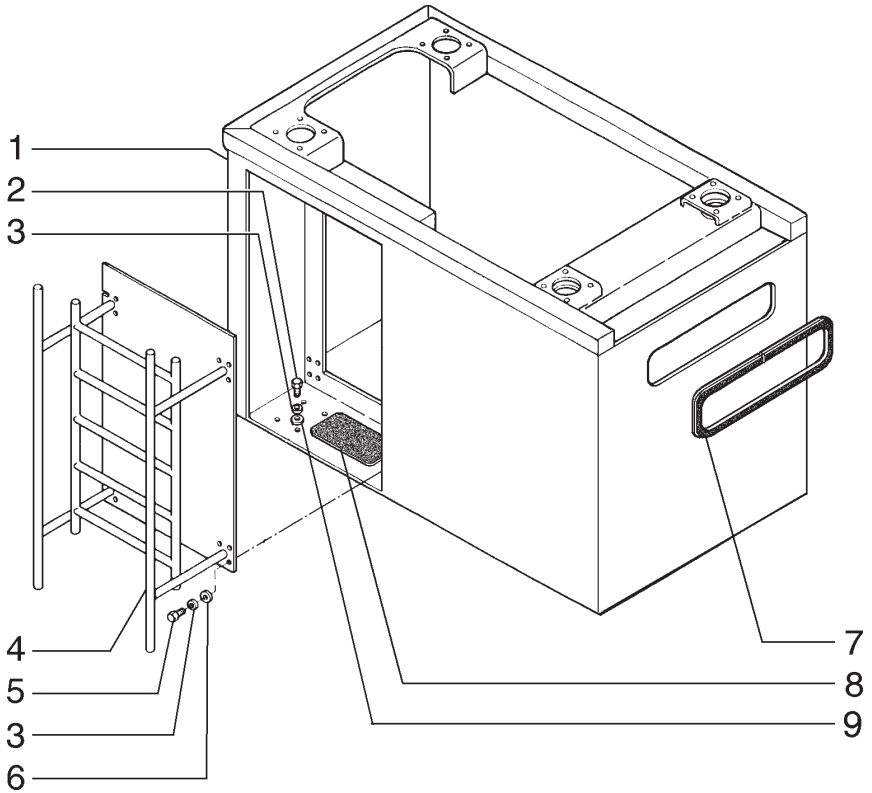

ITEM	PEÇA N°	QTDE.	COD.	DESCRIÇÃO	DESCRIPCION
1	75266698	1	300S	SUPORTE	SOPORTE
2	11106631	16	040V	PARAFUSO	TORNILLO
3	10516873	32	170R	ARRUELA PRESSÃO	ARANDELA ELAST.
4	75327517	1	022S	ESCADA	ESCALERILLA
5	11106231	16	040V	PARAFUSO	TORNILLO
6	14496621	16	131R	ARRUELA	ARANDELA
7	87361964	1	122G	RETENTOR	JUNTA
8	75210383	1	029F	FAIXA	BANDA
9	496-41041	16	131R	ARRUELA	ARANDELA

OPCIONAL CABINE ELEVADA
OPCIONAL CABINA ELEVADA

CABINE
CABINA

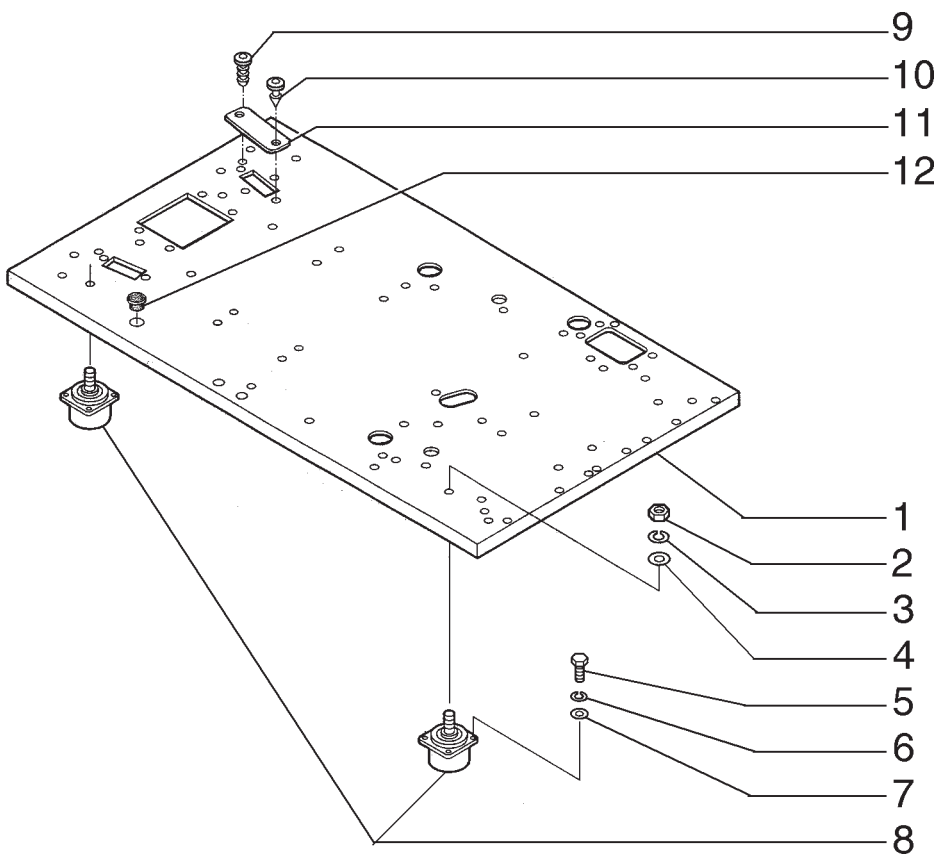

ITEM	PEÇA N°	QTDE.	COD.	DESCRIÇÃO	DESCRIPCION
1	72207411	1	493P	PLATAFORMA	PLATAFORMA
2	12163321	4	010D	PORCA	TUERCA
3	10517273	4	170R	ARRUELA PRESSÃO	ARANDELA ELAST.
4	896-11016	4	131R	ARRUELA	ARANDELA
5	11106631	16	040V	PARAFUSO	TORNILLO
6	10516873	16	170R	ARRUELA PRESSÃO	ARANDELA ELAST.
7	14496621	16	131R	ARRUELA	ARANDELA
8	72203890	4	345C	COXIM	COJIN
9	85804447	4	050T	TAMPÃO	TAMPON
10	14590887	4	120B	BOTÃO	BOTON
11	75327889	2	105P	CHAPA	PLACA
12	85808460	1	050T	TAMPÃO	TAMPON

PISO DA CABINE
PISO DE LA CABINA

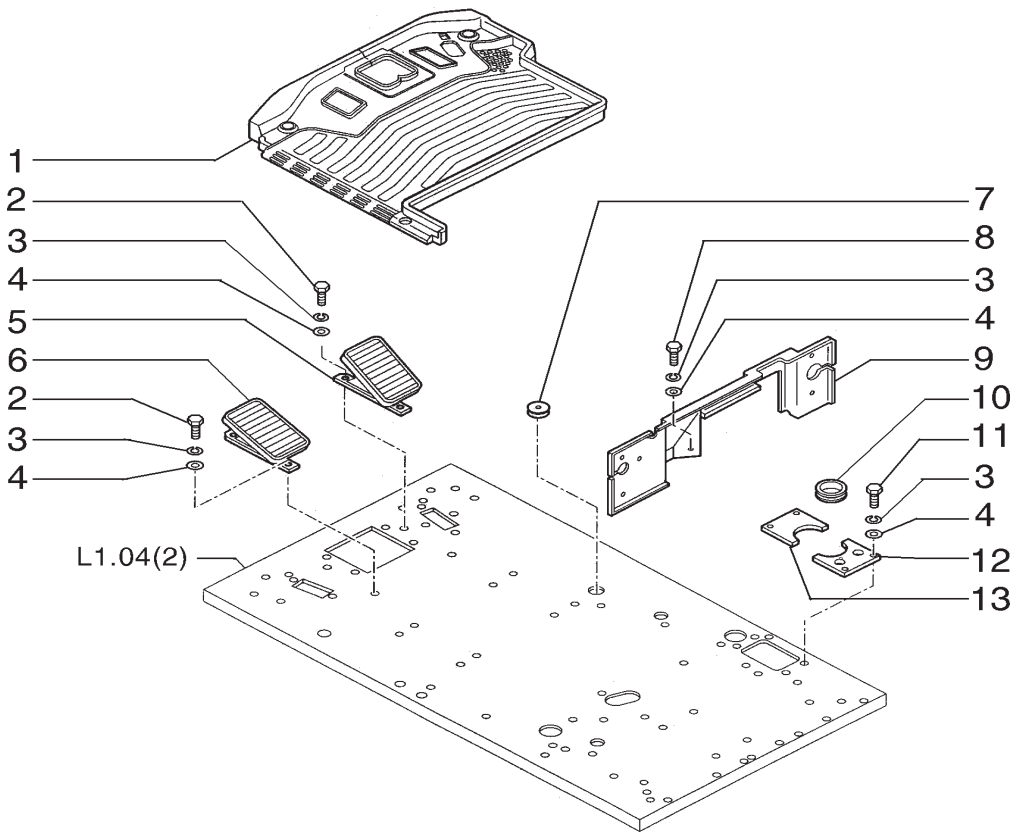

ITEM	PEÇA N°	QTDE.	COD.	DESCRIÇÃO	DESCRIPCION
1	75267413	1	030T	TAPETE	ALFOMBRA
2	16043834	4	040V	PARAFUSO	TORNILLO
3	10516674	12	170R	ARRUELA PRESSÃO	ARANDELA ELAST.
4	12645031	12	131R	ARRUELA	ARANDELA
5	72202525	1	300S	SUPORTE	SOPORTE
6	72202536	1	300S	SUPORTE	SOPORTE
7	72209243	1	045A	ANEL	ARO
8	16043234	4	040V	PARAFUSO	TORNILLO
9	72202538	1	265C	TAMPA	TAPA
10	72203964	2	045A	ANEL	ARO
11	16043634	4	040V	PARAFUSO	TORNILLO
12	72203965	1	265C	TAMPA	TAPA
13	72202537	1	265C	TAMPA	TAPA

PISO DA CABINE
PISO DE LA CABINA

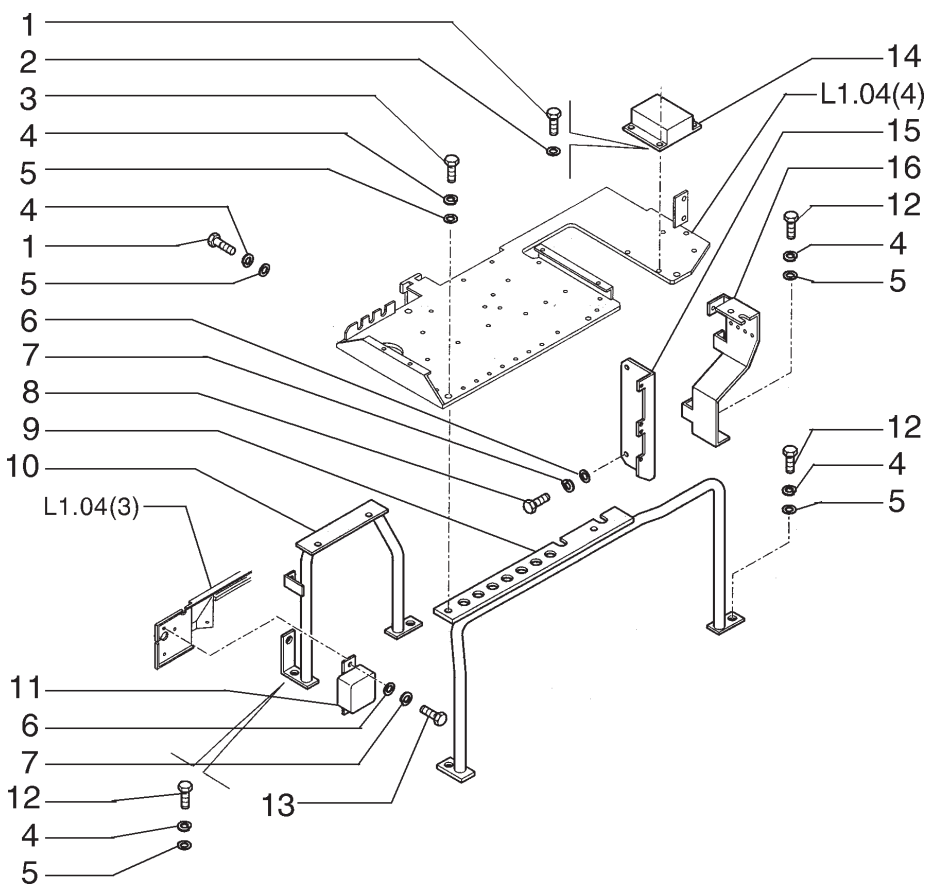

ITEM	PEÇA Nº	QTDE.	COD.	DESCRIÇÃO	DESCRIPCION
1	15916807	4	040V	PARAFUSO	TORNILLO
2	11195379	4	131R	ARRUELA	ARANDELA
3	11106234	6	040V	PARAFUSO	TORNILLO
4	10516874	12	170R	ARRUELA PRESSÃO	ARANDELA ELAST.
5	14496631	12	131R	ARRUELA	ARANDELA
6	14496431	3	131R	ARRUELA	ARANDELA
7	10516474	3	131R	ARRUELA	ARANDELA
8	10902234	2	040V	PARAFUSO	TORNILLO
9	72202519	1	300S	SUPORTE	SOPORTE
10	72202523	1	300S	SUPORTE	SOPORTE
11	72202532	1	150T	TIMER	TIMER
12	11106434	6	040V	PARAFUSO	TORNILLO
13	10902634	1	040V	PARAFUSO	TORNILLO
14	76068649	1	158T	TRANSFORMADOR	TRANSFORMADOR
15	72208999	1	300S	SUPORTE	SOPORTE
16	72202529	1	300S	SUPORTE	SOPORTE

CABINE - SUPORTE DA CENTRALINA
CABINA - SOPORTE DE LA CENTRALITA

L1.04 | 4

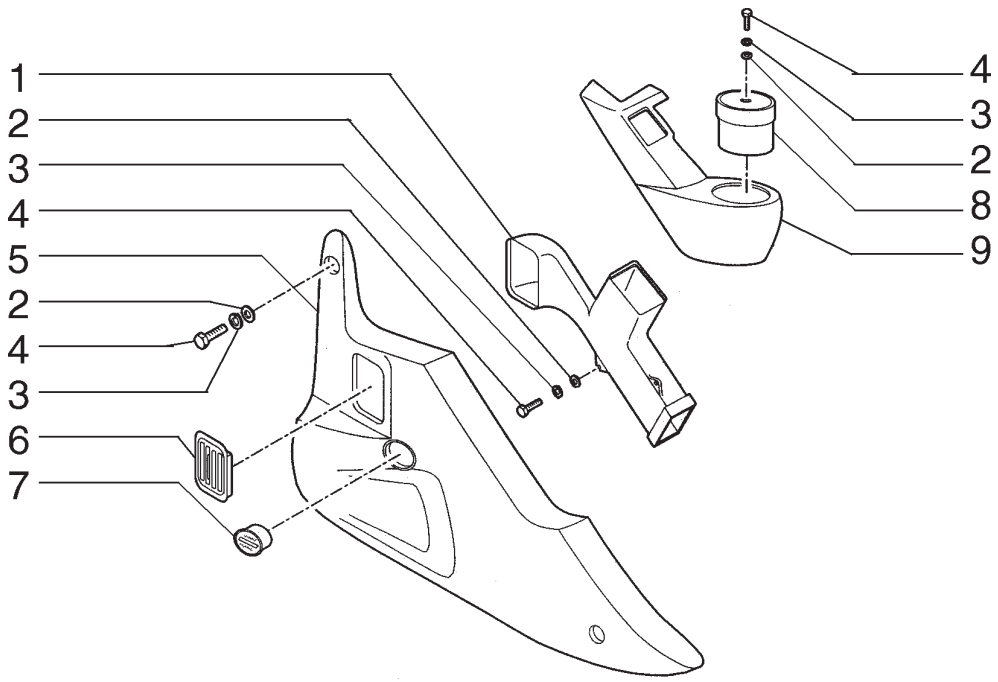

ITEM	PEÇA Nº	QTDE.	COD.	DESCRIÇÃO	DESCRIPCION
1	72204032	1	260C	DEFLETOR	CANALIZADOR
2	12644421	6	131R	ARRUELA	ARANDELA
3	10516473	6	131R	ARRUELA	ARANDELA
4	13276411	6	040V	PARAFUSO	TORNILLO
5	72220347	1	265C	TAMPA	TAPA
6	72203954	2	045D	DIFUSOR	DIFUSOR
7	72203956	1	248C	HORIMETRO	HOROMETRO
8	72220349	1	265C	TAMPA	TAPA
9	72220348	1	265C	TAMPA	TAPA

CABINE - COMPONENTES
CABINA - COMPONENTES

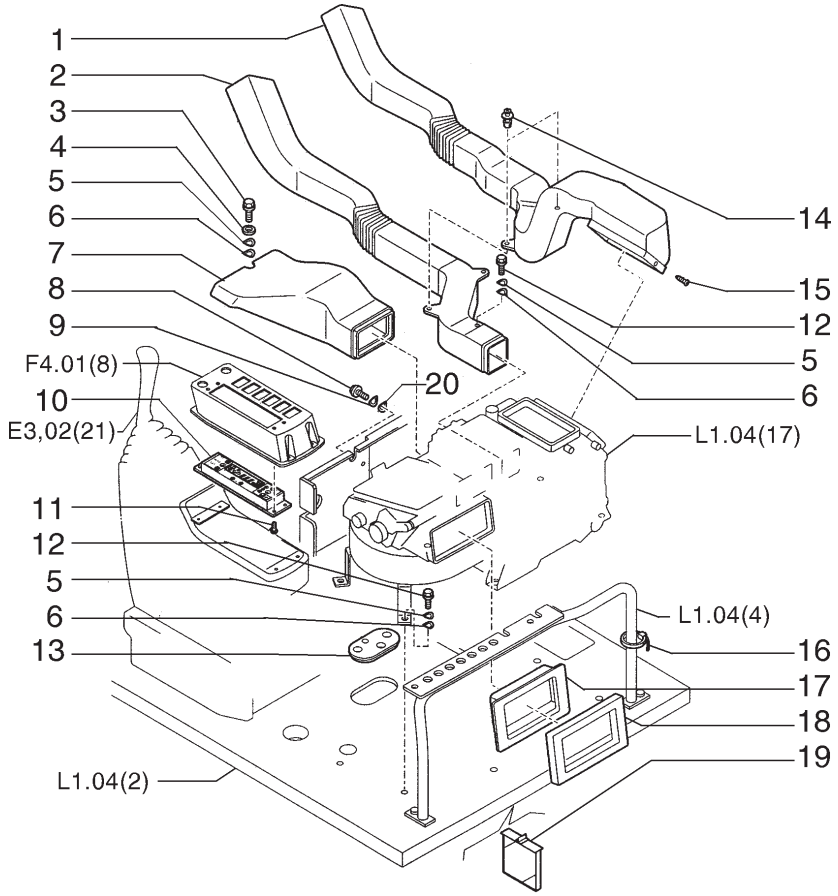

ITEM	PEÇA N°	QTDE.	COD.	DESCRIÇÃO	DESCRIPCION
1	72203885	1	260C	DEFLETOR	CANALIZADOR
2	72203884	1	260C	DEFLETOR	CANALIZADOR
3	16043434	1	040V	PARAFUSO	TORNILLO
4	12626231	1	131R	ARRUELA	ARANDELA
5	10516674	8	131R	ARRUELA	ARANDELA
6	12645031	8	131R	ARRUELA	ARANDELA
7	72203880	1	260C	DEFLETOR	CANALIZADOR
8	10902234	1	040V	PARAFUSO	TORNILLO
9	10516474	1	131R	ARRUELA	ARANDELA
10	72203932	1	130C	UNIDADE COMANDO	CENTRALILLA
11	72202735	4	040V	PARAFUSO	TORNILLO
12	16043634	7	040V	PARAFUSO	TORNILLO
13	72203883	1	045A	ANEL	ARO
14	72203937	2	120B	BOTÃO	BOTON
15	15643904	1	040V	PARAFUSO	TORNILLO
16	75201642	1	031F	ABRAÇADEIRA	ABRAZADERA
17	72203877	1	260C	DEFLETOR	CANALIZADOR
18	72203881	1	123G	RETENTOR	EMPAQUETADURA
19	72203931	1	065F	FILTRO	FILTRO
20	13577921	1	131R	ARRUELA	ARANDELA

SISTEMA DE AR CONDICIONADO
SISTEMA DE AIRE CONDICIONADO

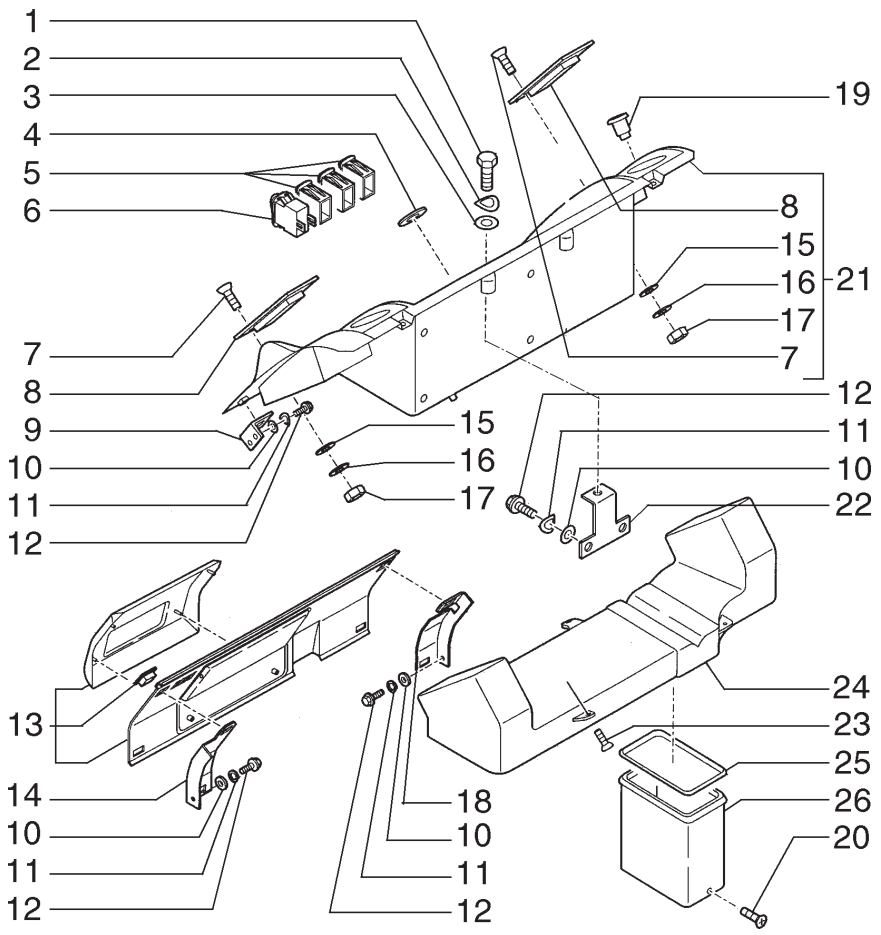

ITEM	PEÇA Nº	QTDE.	COD.	DESCRIÇÃO	DESCRIPCION
1	10902031	4	040V	PARAFUSO	TORNILLO
2	10516474	4	131R	ARRUELA	ARANDELA
3	13577921	4	131R	ARRUELA	ARANDELA
4	10397980	1	085I	ISOLANTE	AISLANTE
5	71451827	3	050T	BUJÃO	TAPON
6	71452035	1	075I	INTERRUPTOR	INTERRUPTOR
7	72203887	4	040V	PARAFUSO	TORNILLO
8	72203886	2	045D	DIFUSOR	DIFUSOR
9	72203876	1	300S	SUPORTE	SOPORTE
10	12645031	10	131R	ARRUELA	ARANDELA
11	10516674	10	131R	ARRUELA	ARANDELA
12	16043434	10	040V	PARAFUSO	TORNILLO
13	72220355	1	265C	TAMPA	TAPA
13	87347537	1	265C	TAMPA *	TAPA *
14	72203874	1	300S	SUPORTE	SOPORTE
15	72203938	4	131R	ARRUELA	ARANDELA
16	72203939	4	131R	ARRUELA	ARANDELA
17	72203940	4	010D	PORCA	TUERCA
18	72203875	1	300S	SUPORTE	SOPORTE
19	719104808	1	205P	TOMADA	TONA CORRIENTE
20	15643904	2	040V	PARAFUSO	TORNILLO
21	72205259	1	265C	TAMPA	TAPA
21	72220356	1	265C	TAMPA *	TAPA *
22	72203898	2	300S	SUPORTE	SOPORTE
23	72202738	3	040V	PARAFUSO	TORNILLO
24	72203879	1	260C	DEFLETOR	CANALIZADOR
25	72210512	2	123G	RETENTOR	EMPAQUETADURA
26	72210513	1	260C	DEFLETOR	CANALIZADOR

* A PARTIR DO CHASSI N5AA01107 PARA E215LC
A PARTIR CHASI N5AA01107 PARA E215LC

A PARTIR DO CHASSI N6AA02513 PARA E215ME
A PARTIR CHASI N6AA02513 PARA E215ME

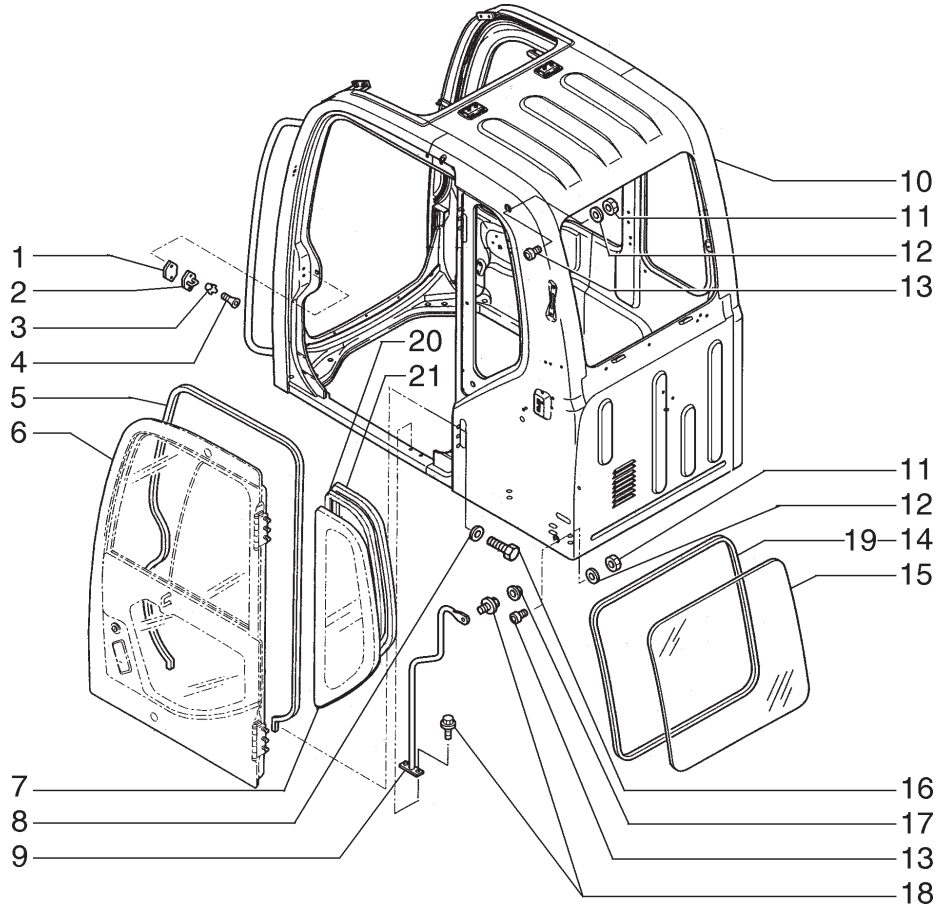

ITEM	PEÇA N°	QTDE.	COD.	DESCRIÇÃO	DESCRIPCION
1	72210261	1	075D	ESPAÇADOR	SEPARADOR
2	72206136	1	030G	GANCHO	GANCHO
3	12606974	2	131R	ARRUELA	ARANDELA
4	14442121	2	040V	PARAFUSO	TORNILLO
5	72210332	1	123G	RETENTOR	EMPAQUETADURA
6	72220498	1	180P	PORTA	PUERTA
7	72210327	1	319C	VIDRO ATERMICO	CRISTAL ATERM.
8	14496634	6	131R	ARRUELA	ARANDELA
9	72210338	1	020M	ALÇA	MANIJA
10	72220412	1	008C	CABINA	CABINA
11	11690921	2	010D	PORCA	TUERCA
12	14496601	2	131R	ARRUELA	ARANDELA
13	71416437	2	080A	BATENTE	BATIENTE
14	72210331	1	123G	RETENTOR	EMPAQUETADURA
15	72210325	1	319C	VIDRO ATERMICO	CRISTAL ATERM.
16	11106234	6	040V	PARAFUSO	TORNILLO
17	71480911	1	120B	BOTÃO	BOTON
18	11106221	3	040V	PARAFUSO	TORNILLO
19	72210363	1	123G	RETENTOR	EMPAQUETADURA
20	72217435	1	122G	RETENTOR	JUNTA
21	72217436	1	122G	RETENTOR	JUNTA

CABINE - COMPONENTES
CABINA - COMPONENTES

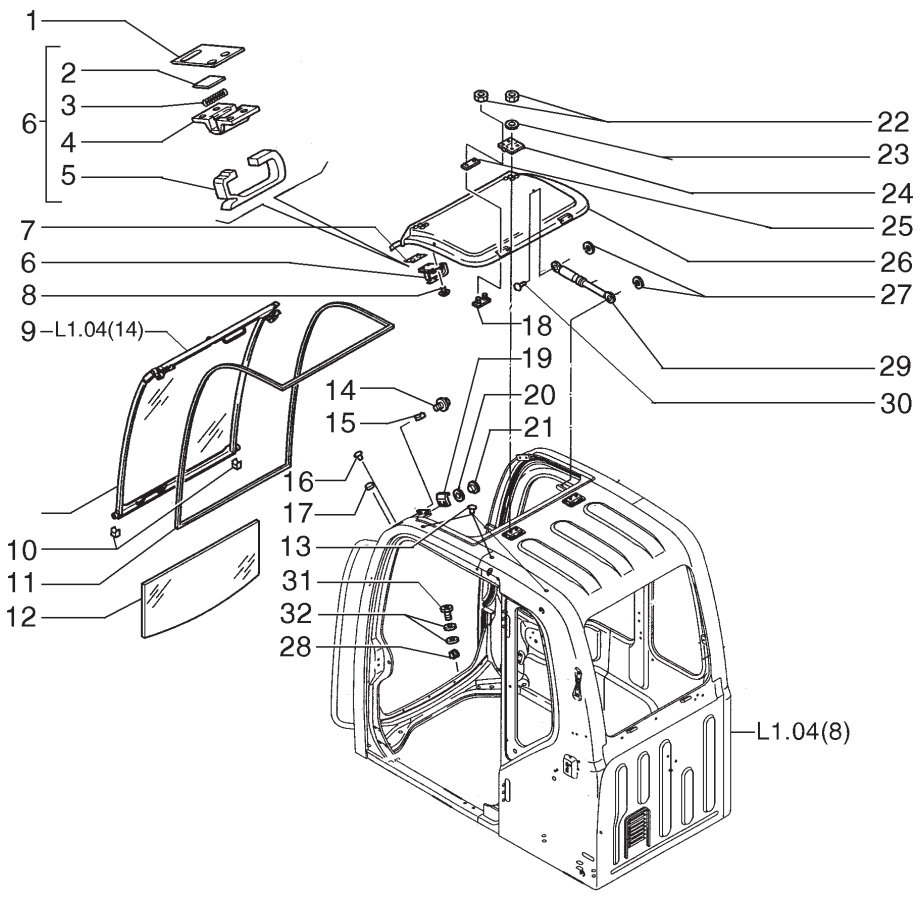

ITEM	PEÇA N°	QTDE.	COD.	DESCRIÇÃO	DESCRIPCION
1	72210333	2	123G	RETENTOR	EMPAQUETADURA
2	72210418	1	265C	TAMPA	TAPA
3	72210419	1	100M	MOLA	MUELLE
4	72210416	1	300S	SUPORTE	SOPORTE
5	72210417	1	020M	ALÇA	MANIJA
6	72210369	2	045F	PRESILHA	ABRESADERA
7	72210360	2	198S	CALÇO	CALCE
8	15645404	8	040V	PARAFUSO	TORNILLO
9	72210252	1	072I	CHASSI	BASTIDOR
10	72210341	2	050T	BUJÃO	TAPON
11	72206398	1	123G	RETENTOR	EMPAQUETADURA
12	72210328	1	319C	VIDRO ATERMICO	CRISTAL ATERM.
13	72206399	1	265C	TAMPA	TAPA
14	13274011	2	040V	PARAFUSO	TORNILLO
15	72210256	2	050T	BUJÃO	TAPON
16	72210346	4	050T	BUJÃO	TAPON
17	72210273	4	105P	CHAPA	PLACA
18	72210272	2	300S	SUPORTE	SOPORTE
19	72210259	2	050S	ENCOSTO	RESPALDO
20	14496407	4	131R	ARRUELA	ARANDELA
21	13276417	4	040V	PARAFUSO	TORNILLO
22	16100811	8	010D	PORCA	TUERCA
23	72210334	4	131R	ARRUELA	ARANDELA
24	72210352	2	140C	DOBRADIÇA	BISAGRA
25	72210271	2	123G	RETENTOR	EMPAQUETADURA
26	72206132	1	271C	COBERTURA	COBERTURA
27	11087971	4	187A	ANEL ELÁSTICO	ANILLO ELASTICO
28	72210253	2	050T	BUJÃO	TAPON
29	72114996	2	036A	AMORTEC.VIBRAÇÃO	AMORTIGUADOR
30	72114997	4	165S	ARTICULAÇÃO	ARTICULACION
31	72210349	2	040V	PARAFUSO	TORNILLO
32	72210364	4	075D	ESPAÇADOR	SEPARADOR

CABINE - COMPONENTES
CABINA - COMPONENTES

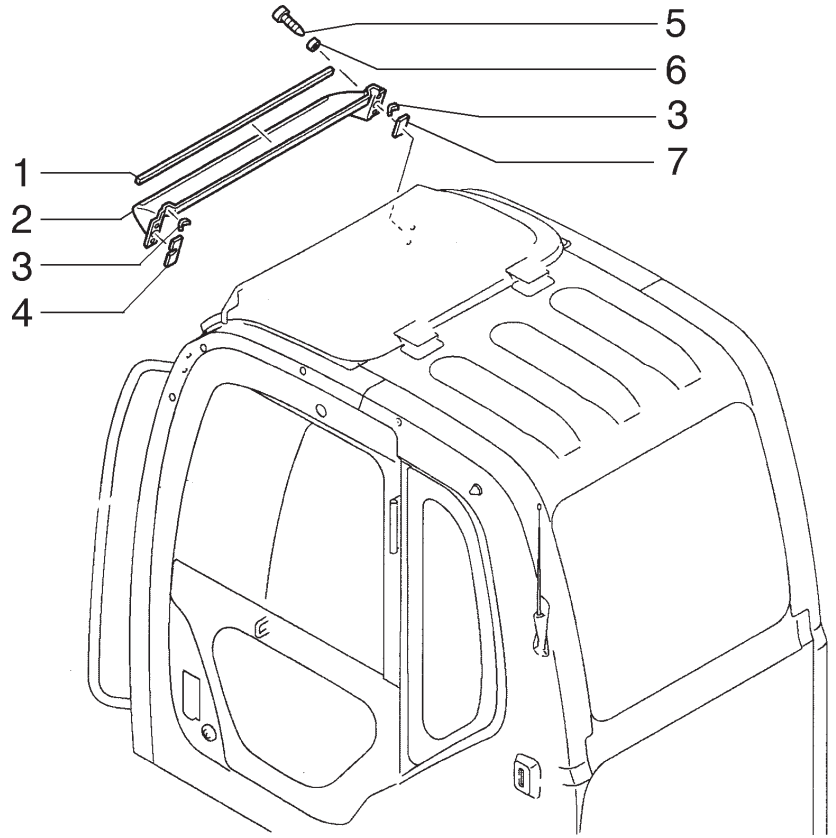

ITEM	PEÇA N°	QTDE.	COD.	DESCRIÇÃO	DESCRIPCION
1	87334486	1	085I	ISOLANTE	AISLANTE
2	71103019	1	089T	QUEBRA SOL	CORTINA PARASOL
3	87334487	2	085I	ISOLANTE	AISLANTE
4	87334485	1	120G	JUNTA	JUNTA PLANA
5	87334488	4	040V	PARAFUSO	TORNILLO
6	87334489	4	075D	ESPAÇADOR	SEPARADOR
7	87334484	1	120G	JUNTA	JUNTA PLANA

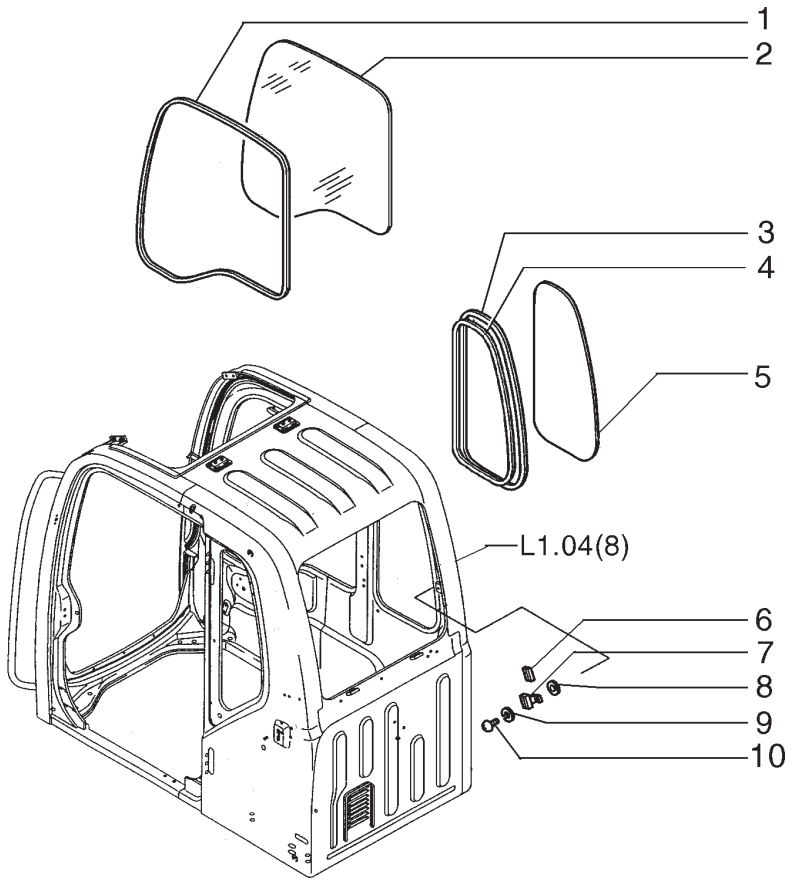

ITEM	PEÇA N°	QTDE.	COD.	DESCRIÇÃO	DESCRIPCION
1	72210336	1	122G	RETENTOR	JUNTA
2	72210329	1	315C	VIDRO	CRISTAL
3	72115021	1	122G	RETENTOR	JUNTA
4	72115022	1	122G	RETENTOR	JUNTA
5	72115017	1	315C	VIDRO	CRISTAL
6	72210255	4	122G	RETENTOR	JUNTA
7	72210254	2	300S	SUPORTE	SOPORTE
8	72210350	2	075D	ESPAÇADOR	SEPARADOR
9	10523404	4	131R	ARRUELA	ARANDELA
10	13276014	2	040V	PARAFUSO	TORNILLO

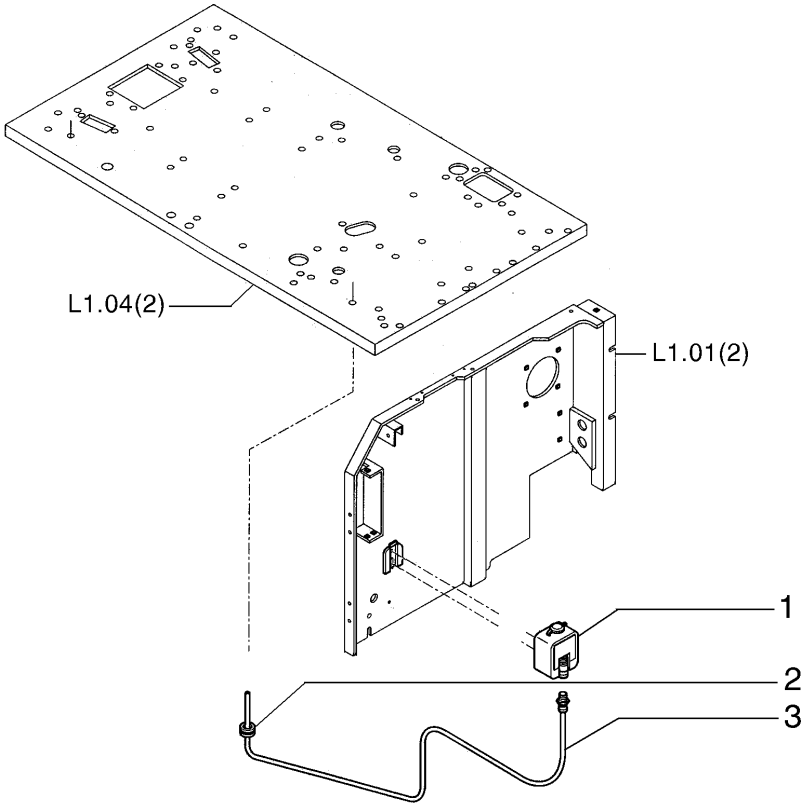

ITEM	PEÇA N°	QTDE.	COD.	DESCRIÇÃO	DESCRIPCION
1	4227028	1	115S	RESERVATÓRIO	DEPOSITO
2	72203027	1	085I	ISOLANTE	AISLANTE
3	75262882	1	193T	TUBO	TUBO

CABINE - LAVADOR DO VIDRO
CABINA - LAVADOR DEL VIDRIO

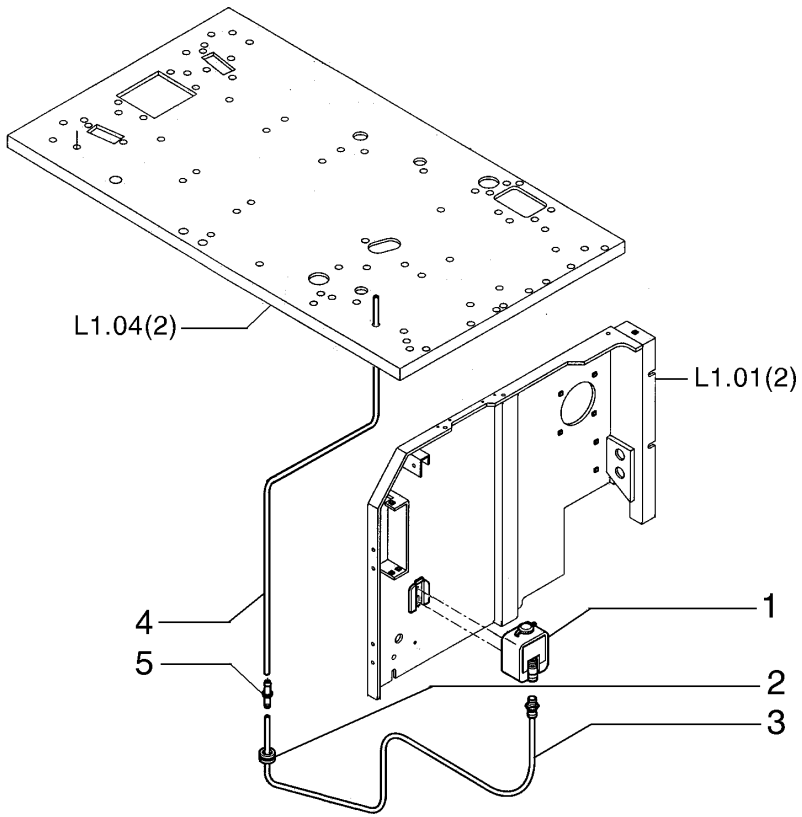

ITEM	PEÇA N°	QTDE.	COD.	DESCRIÇÃO	DESCRIPCION
1	4227028	1	115S	RESERVATÓRIO	DEPOSITO
2	72203027	1	085I	ISOLANTE	AISLANTE
3	75262882	1	193T	TUBO	TUBO
4	87361962	1	285T	MANGUEIRA	MANGA
5	324203A1	1	010V	VÁLVULA	VALVULA

OPCIONAL CABINE ELEVADA
OPCIONAL CABINA ELEVADA

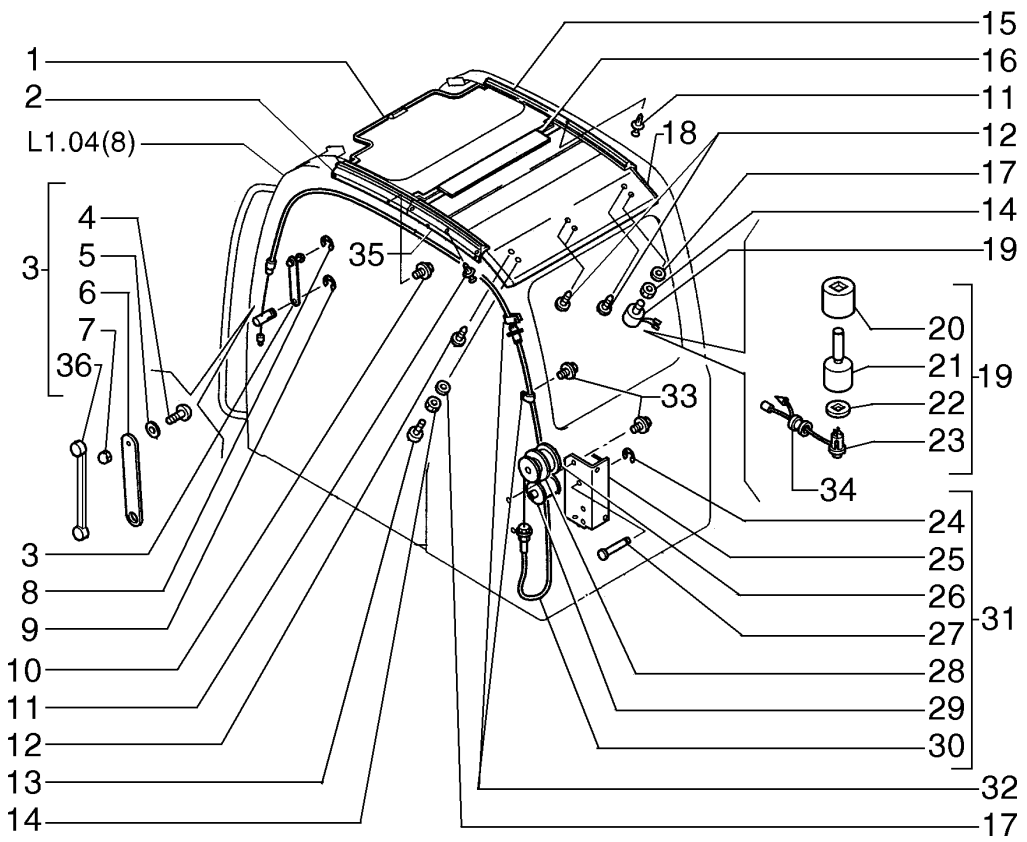

ITEM	PEÇA Nº	QTDE.	COD.	DESCRIÇÃO	DESCRIPCION
1	72206131	1	271C	COBERTURA	COBERTURA
2	72206134	1	145G	GUIA	GUIA
3	72220302	1	105P	CHAPA	PLACA
4	13270514	1	040V	PARAFUSO	TORNILLO
5	72220304	1	131R	ARRUELA	ARANDELA
6	72220303	1	105P	CHAPA	PLACA
7	72220305	1	010D	PORCA	TUERCA
8	11087971	4	187A	ANEL ELÁSTICO	ANILLO ELASTICO
9	72209115	1	187A	ANEL ELÁSTICO	ANILLO ELASTICO
10	13274217	8	040V	PARAFUSO	TORNILLO
11	72210344	6	045F	PRESILHA	ABRESADERA
12	72210358	4	045F	PRESILHA	ABRESADERA
13	71416437	3	080A	BATENTE	BATIENTE
14	11690921	2	010D	PORCA	TUERCA
15	72206133	1	145G	GUIA	GUIA
16	72210356	1	085I	ISOLANTE	AISLANTE
17	76043664	2	131R	ARRUELA	ARANDELA
18	72206137	1	116R	REVESTIMENTO	REVESTIMIENTO
19	72209634	1	050T	BUJÃO	TAPON
20	72209757	1	123G	RETENTOR	EMPAQUETADURA
21	72209756	1	050T	BUJÃO	TAPON
22	72209758	1	105P	CHAPA	PLACA
23	72209759	1	075I	INTERRUPTOR	INTERRUPTOR
24	72209644	6	187A	ANEL ELÁSTICO	ANILLO ELASTICO
25	72209639	1	300S	SUPORTE	SOPORTE
26	72209640	1	100M	MOLA	MUELLE
27	72209643	2	016A	EIXO	ARBOL
28	72209641	1	016A	EIXO	ARBOL
29	72209642	1	016A	EIXO	ARBOL
30	72209645	1	111C	CABO ELÉTRICO	CABLE
31	72220301	1	111C	CABO ELÉTRICO	CABLE
32	10441190	2	031F	ABRAÇADEIRA	ABRAZADERA
33	13276211	2	040V	PARAFUSO	TORNILLO

CABINE - COMPONENTES
CABINA - COMPONENTES

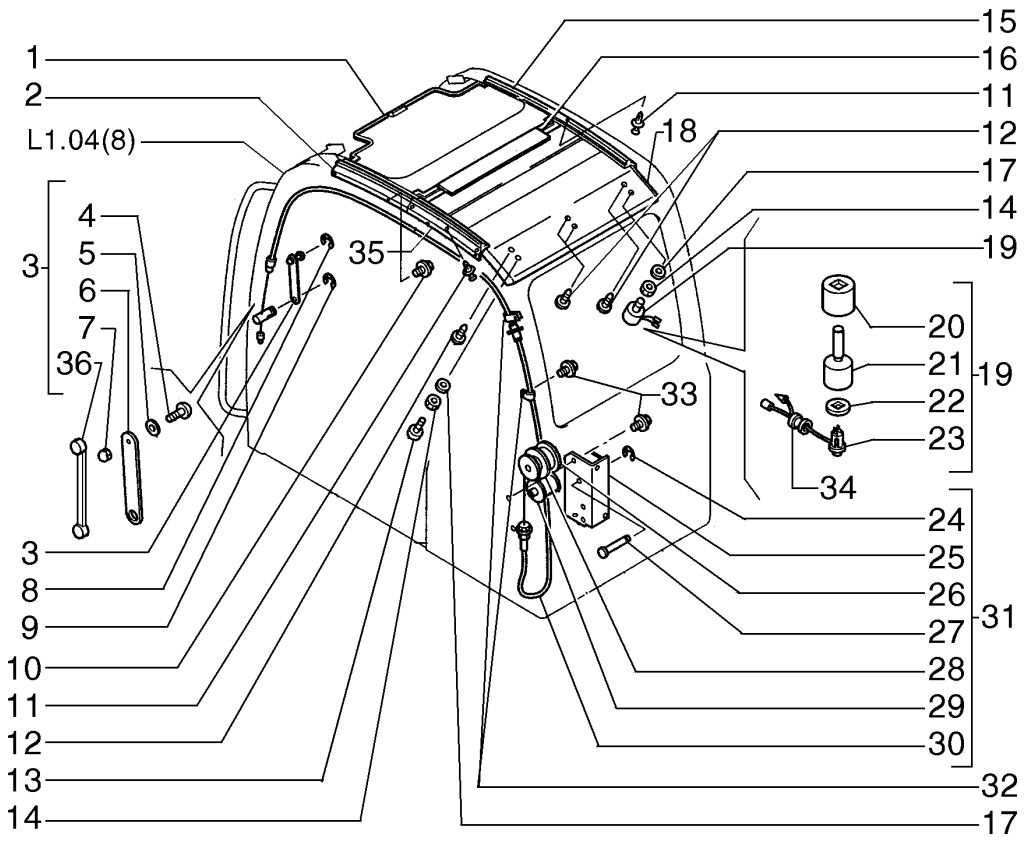

ITEM	PEÇA N°	QTDE.	COD.	DESCRIÇÃO	DESCRIPCION
34	72210264	1	055A	ANEL DE VEDAÇÃO	JUNTA HERMETICA
35	72206135	1	145G	GUIA	GUIA
36	72206142	1	142T	TIRANTE	TIRANTE

CABINE - COMPONENTES
CABINA - COMPONENTES

L1.04 | 12

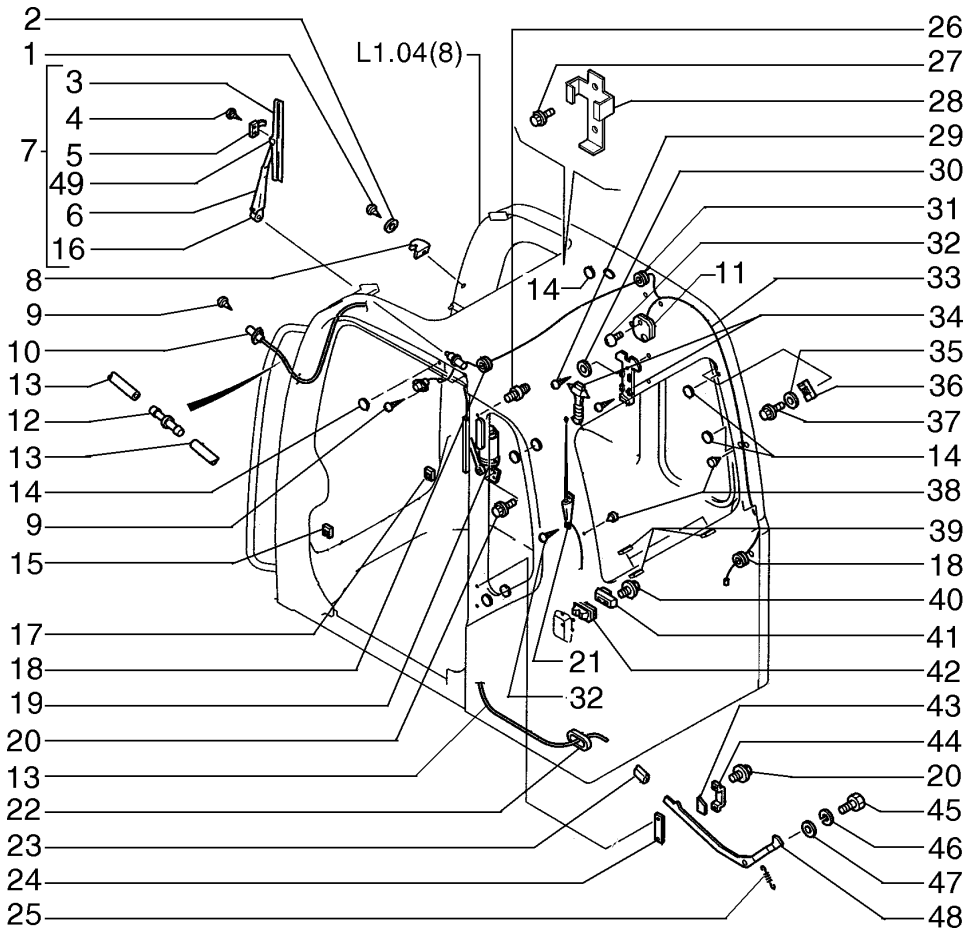

ITEM	PEÇA Nº	QTDE.	COD.	DESCRIÇÃO	DESCRIPCION
1	13276417	1	040V	PARAFUSO	TORNILLO
2	14496407	1	131R	ARRUELA	ARANDELA
3	72209638	1	499P	PALHETA	ALABE
4	72209637	2	040V	PARAFUSO	TORNILLO
5	72209636	1	045F	PRESILHA	ABRESADERA
6	72209635	1	045L	ALAVANCA	PALANCA
7	72206129	1	038L	LIMPADOR PÁRA-BRIS	LAVA VIDRIOS
8	72210345	1	050T	BUJÃO	TAPON
9	15688107	4	040V	PARAFUSO	TORNILLO
10	72206130	1	406S	NEBULIZADOR	NEBULIZADOR
11	72206141	1	030L	LÂMPADA	LAMPARA
12	79020844	1	010V	VÁLVULA	VALVULA
13	72210274	1	193T	TUBO	TUBO
14	72210273	4	105P	CHAPA	PLACA
15	72210351	1	123G	RETENTOR	EMPAQUETADURA
16	72219439	1	070R	PROTEÇÃO	PROTECION
17	72210258	1	123G	RETENTOR	EMPAQUETADURA
18	72210262	2	055A	ANEL DE VEDAÇÃO	JUNTA HERMETICA
19	72206127	1	137M	MOTOR ELETRICO	MOTOR ELECTRICO
20	13276211	12	040V	PARAFUSO	TORNILLO
21	72210337	1	064A	ANTENA	ANTENA ELECTRICA
22	72210263	1	055A	ANEL DE VEDAÇÃO	JUNTA HERMETICA
23	72210275	1	265C	TAMPA	TAPA
24	72210357	1	075D	ESPAÇADOR	SEPARADOR
25	72210268	1	100M	MOLA	MUELLE
26	71416445	1	030G	GANCHO	GANCHO
27	15916901	2	040V	PARAFUSO	TORNILLO
28	76048849	1	035S	CARCAÇA	CAJA
29	13272211	2	040V	PARAFUSO	TORNILLO
30	14496201	1	131R	ARRUELA	ARANDELA
31	72210359	1	055A	ANEL DE VEDAÇÃO	JUNTA HERMETICA
32	13273911	4	040V	PARAFUSO	TORNILLO
33	72210335	1	111C	CABO ELÉTRICO	CABLE

CABINE - COMPONENTES
CABINA - COMPONENTES

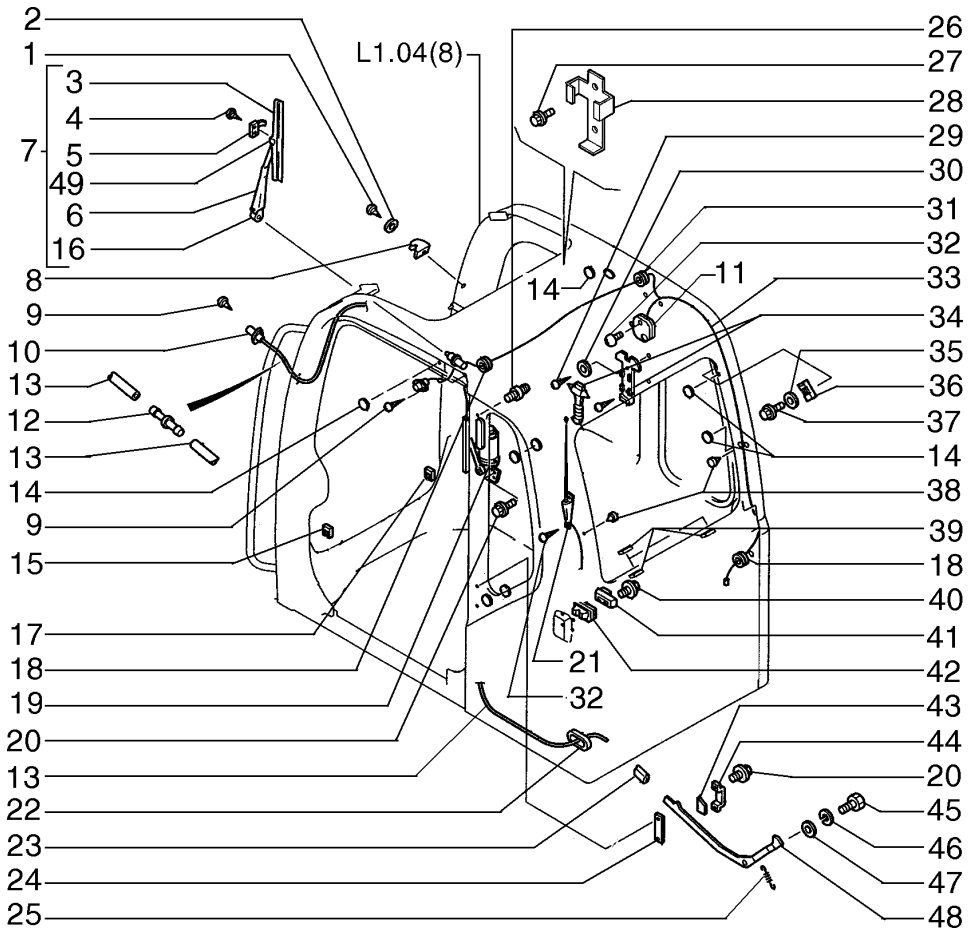

ITEM	PEÇA Nº	QTDE.	COD.	DESCRIÇÃO	DESCRIPCION
34	154227333	1	051M	MARTELO	MARTILLO
35	10523404	2	131R	ARRUELA	ARANDELA
36	72210342	2	050T	BUJÃO	TAPON
37	72210349	2	040V	PARAFUSO	TORNILLO
38	72210257	2	123G	RETENTOR	EMPAQUETADURA
39	72210255	2	122G	RETENTOR	JUNTA
40	10902424	4	040V	PARAFUSO	TORNILLO
41	72114859	1	265C	TAMPA	TAPA
42	72210265	1	050S	ENCOSTO	RESPALDO
43	72210355	1	049M	ETIQUETA	ETIQUETA
44	72210269	1	265C	TAMPA	TAPA
45	16043821	1	040V	PARAFUSO	TORNILLO
46	10571779	1	131R	ARRUELA	ARANDELA
47	76043598	1	131R	ARRUELA	ARANDELA
48	72210267	1	045L	ALAVANCA	PALANCA
49	72219440	1	074B	BLOCO	CALCE

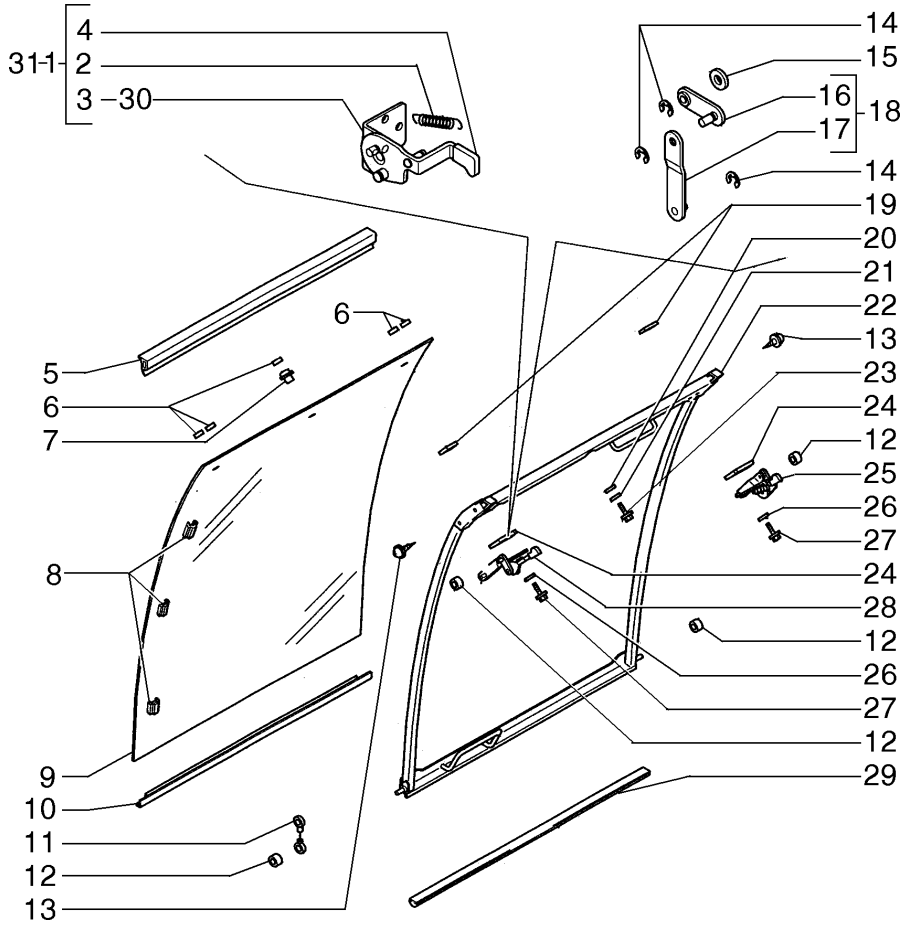

ITEM	PEÇA N°	QTDE.	COD.	DESCRIÇÃO	DESCRIPCION
1	72209118	1	020M	ALÇA DIR.	MANIJA DER.
2	72210378	1	100M	MOLA	MUELLE
3	72210377	1	020M	ALÇA ESQ.	MANIJA IZQ.
4	72210379	1	265C	TAMPA	TAPA
5	72209110	1	123G	RETENTOR	EMPAQUETADURA
6	72209119	5	123G	RETENTOR	EMPAQUETADURA
7	72209106	3	123G	RETENTOR	EMPAQUETADURA
8	72209112	6	123G	RETENTOR	EMPAQUETADURA
9	72209103	1	319C	VIDRO ATERMICO	CRISTAL ATERM.
10	72209111	1	123G	RETENTOR	EMPAQUETADURA
11	72206142	1	070G	JUNTA ESFÉRICA	ARTIC.ESFERICA
12	72209124	4	095B	BUCHA	BUJE
13	72209105	2	045F	PRESILHA	ABRESADERA
14	72209115	3	187A	ANEL ELÁSTICO	ANILLO ELASTICO
15	72209116	1	198S	CALÇO	CALCE
16	72210375	1	045L	ALAVANCA	PALANCA
17	72210374	1	045L	ALAVANCA	PALANCA
18	72209114	2	045L	ALAVANCA	PALANCA
19	72209107	2	074B	BLOCO	CALCE
20	72209113	3	131R	ARRUELA	ARANDELA
21	72209122	3	131R	ARRUELA	ARANDELA
22	72209102	1	072I	CHASSI	BASTIDOR
23	72209120	3	040V	PARAFUSO	TORNILLO
24	72209108	2	105P	CHAPA	PLACA
25	72210376	1	020M	ALÇA	MANIJA
26	72209123	6	131R	ARRUELA	ARANDELA
27	72209121	6	040V	PARAFUSO	TORNILLO
28	72210373	1	020M	ALÇA	MANIJA
29	72209104	1	122G	RETENTOR	JUNTA
30	72210380	1	020M	ALÇA DIR.	MANIJA DER.
31	72209117	1	020M	ALÇA ESQ.	MANIJA IZQ.

CABINE - COMPONENTES - 72210252
CABINA - COMPONENTES - 72210252

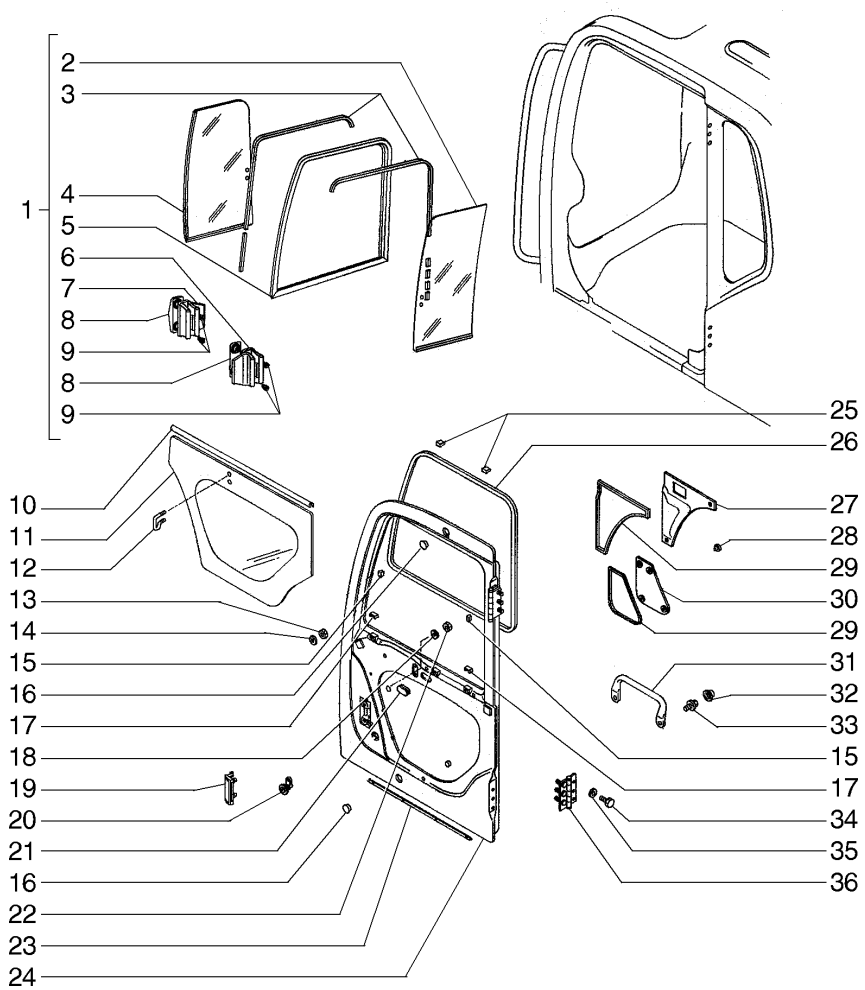

ITEM	PEÇA N°	QTDE.	COD.	DESCRIÇÃO	DESCRIPCION
1	72210401	1	072I	CHASSI	BASTIDOR
2	72210403	1	319C	VIDRO ATERMICO	CRISTAL ATERM.
3	72114891	1	122G	RETENTOR	JUNTA
4	72210402	1	319C	VIDRO ATERMICO	CRISTAL ATERM.
5	72114890	1	077T	CHASSI PRINCIP.	BASTIDOR
6	72114895	1	110P	PLACA	PLACA
7	72114896	1	110P	PLACA	PLACA
8	72114894	2	020M	ALÇA	MANIJA
9	13274021	4	040V	PARAFUSO	TORNILLO
10	72210387	1	116R	REVESTIMENTO	REVESTIMIENTO
11	72210383	1	319C	VIDRO ATERMICO	CRISTAL ATERM.
12	72114860	1	030G	GANCHO	GANCHO
13	15896211	2	010D	PORCA	TUERCA
14	14496431	1	131R	ARRUELA	ARANDELA
15	72210395	2	123G	RETENTOR	EMPAQUETADURA
16	72210386	2	105P	CHAPA	PLACA
17	72210389	3	123G	RETENTOR	EMPAQUETADURA
18	14496531	4	131R	ARRUELA	ARANDELA
19	72206122	1	020M	ALÇA	MANIJA
20	72206123	1	045F	PRESILHA	ABRESADERA
21	72210388	1	123G	RETENTOR	EMPAQUETADURA
22	10788724	4	010D	PORCA	TUERCA
23	87395124	1	123G	RETENTOR	EMPAQUETADURA
24	72220499	1	205S	PORTA	PUERTA
25	72210396	1	123G	RETENTOR	EMPAQUETADURA
26	72206139	2	123G	RETENTOR	EMPAQUETADURA
27	72206401	1	265C	TAMPA	TAPA
28	72210399	6	055R	REBITE	REMACHE
29	72210400	2	123G	RETENTOR	EMPAQUETADURA
30	72206402	1	265C	TAMPA	TAPA
31	72210394	1	020M	ALÇA	MANIJA
32	71480911	2	120B	BOTÃO	BOTON
33	11106221	2	040V	PARAFUSO	TORNILLO

CABINE - COMPONENTES
CABINA - COMPONENTES

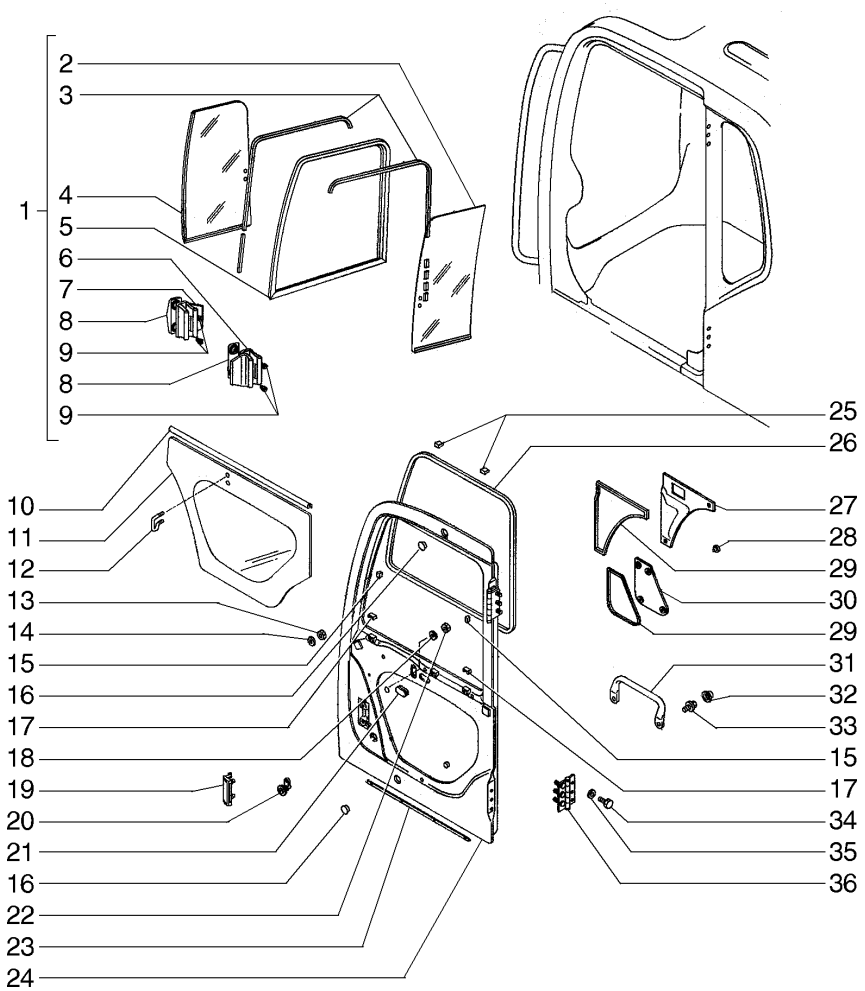

ITEM	PEÇA Nº	QTDE.	COD.	DESCRIÇÃO	DESCRIPCION
34	11106234	6	040V	PARAFUSO	TORNILLO
35	14496634	6	131R	ARRUELA	ARANDELA
36	72210384	2	140C	DOBRADIÇA	BISAGRA, CHARNE

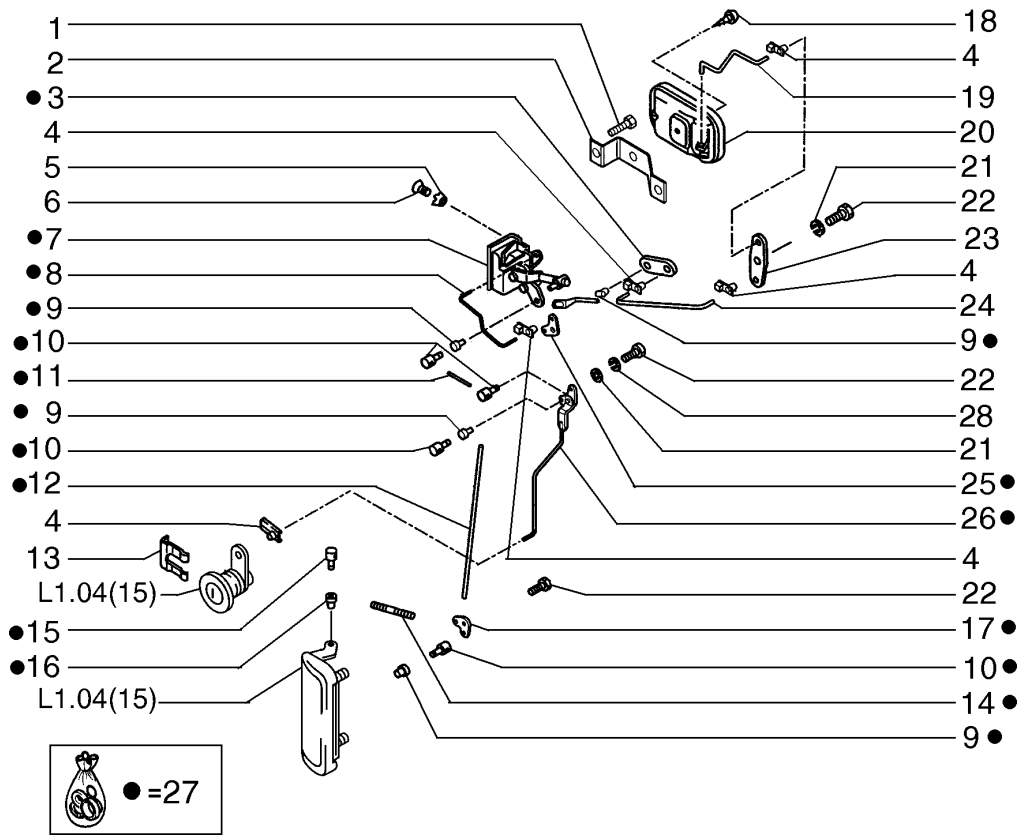

ITEM	PEÇA Nº	QTDE.	COD.	DESCRIÇÃO	DESCRIPCION
1	13276011	4	040V	PARAFUSO	TORNILLO
2	72210390	1	300S	SUPORTE	SOPORTE
3	72210408	1	105P	CHAPA	PLACA
4	76300040	5	300S	SUPORTE	SOPORTE
5	12615479	3	131R	ARRUELA	ARANDELA
6	13301311	3	040V	PARAFUSO	TORNILLO
7	72206397	1	120S	FECHADURA	CERRADURA
8	72210414	1	090A	HASTE	VARILLA
9	72210404	5	300S	SUPORTE	SOPORTE
10	72210405	5	080P	PINO	BULON
11	72210409	1	090A	HASTE	VARILLA
12	72210411	1	090A	HASTE	VARILLA
13	72206140	1	045F	PRESILHA	ABRESADERA
14	72210413	1	090A	HASTE	VARILLA
15	72210406	1	080P	PINO	BULON
16	72210398	1	095B	BUCHA	BUJE
17	72210412	1	105P	CHAPA	PLACA
18	13310811	1	040V	PARAFUSO	TORNILLO
19	72210393	1	090A	HASTE	VARILLA
20	72206125	1	020M	ALÇA	MANIJA
21	14496531	4	131R	ARRUELA	ARANDELA
22	16043024	3	040V	PARAFUSO	TORNILLO
23	72210397	1	105P	CHAPA	PLACA
24	72210392	1	090A	HASTE	VARILLA
25	72210410	1	105P	CHAPA	PLACA
26	72210415	1	090A	HASTE	VARILLA
27	72210343	1	002K	KIT	JUEGO
28	72114899	8	170R	ARRUELA PRESSÃO	ARANDELA ELAST

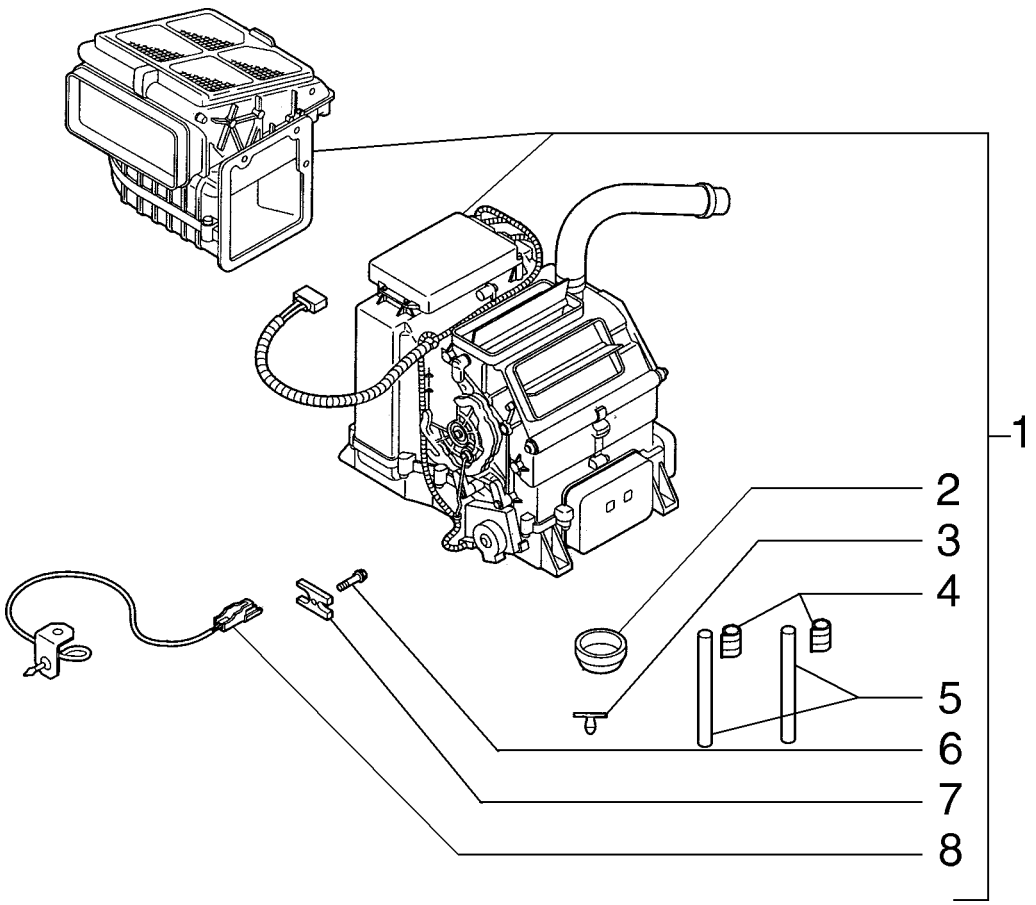

ITEM	PEÇA N°	QTDE.	COD.	DESCRIÇÃO	DESCRIPCION
1	72203929	1	221C	AR CONDICIONADO	CLIMATIZADOR
2	72203908	1	050T	BUJÃO	TAPON
3	72203907	2	050T	BUJÃO	TAPON
4	72204768	2	031F	ABRAÇADEIRA	ABRAZADERA
5	72203904	2	192T	MANGUEIRA	MANGA C/RACORDE
6	72203913	1	040V	PARAFUSO	TORNILLO
7	72203903	1	105P	CHAPA	PLACA
8	72203905	1	133S	SENSOR	SENSOR

SISTEMA DE AR CONDICIONADO - COMPONENTES
SISTEMA DE AIRE CONDICIONADO - COMPONENTES

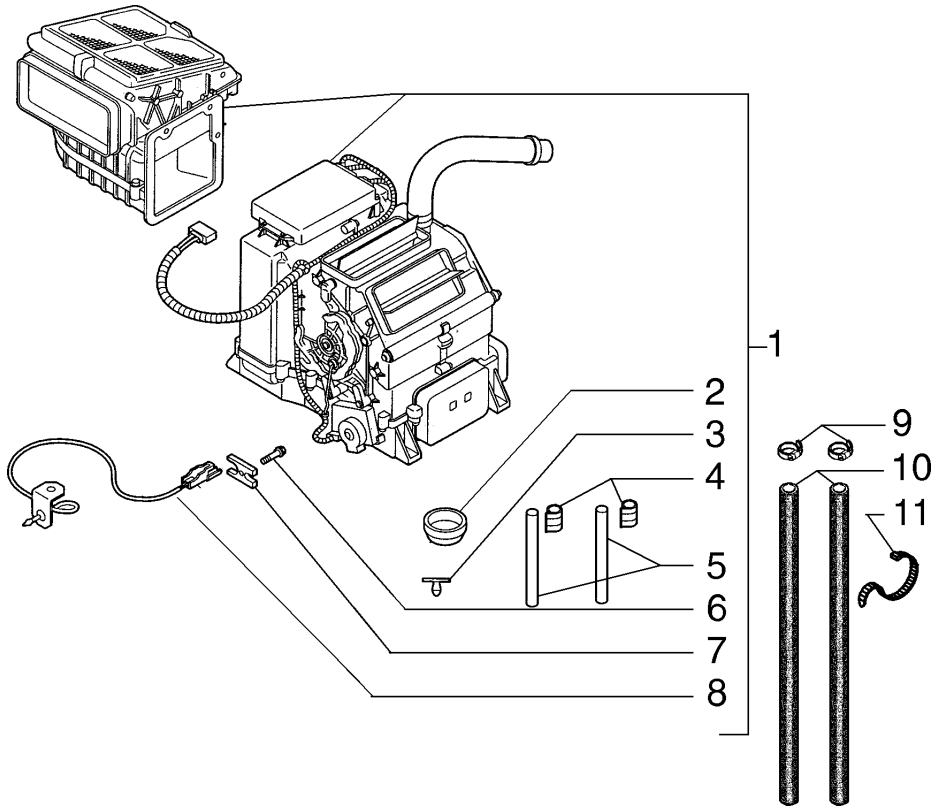

ITEM	PEÇA N°	QTDE.	COD.	DESCRIÇÃO	DESCRIPCION
1	72203929	1	221C	AR CONDICIONADO	CLIMATIZADOR
2	72203908	1	050T	BUJÃO	TAPON
3	72203907	2	050T	BUJÃO	TAPON
4	72204768	2	031F	ABRAÇADEIRA	ABRAZADERA
5	72203904	2	192T	MANGUEIRA	MANGA C/RACORDE
6	72203913	1	040V	PARAFUSO	TORNILLO
7	72203903	1	105P	CHAPA	PLACA
8	72203905	1	133S	SENSOR	SENSOR
9	12179490	2	031F	ABRAÇADEIRA	ABRAZADERA
10	87362173	2	192T	MANGUEIRA	MANGA C/RACORDE
11	75201642	1	031F	ABRAÇADEIRA	ABRAZADERA

OPCIONAL CABINE ELEVADA
OPCIONAL CABINA ELEVADA

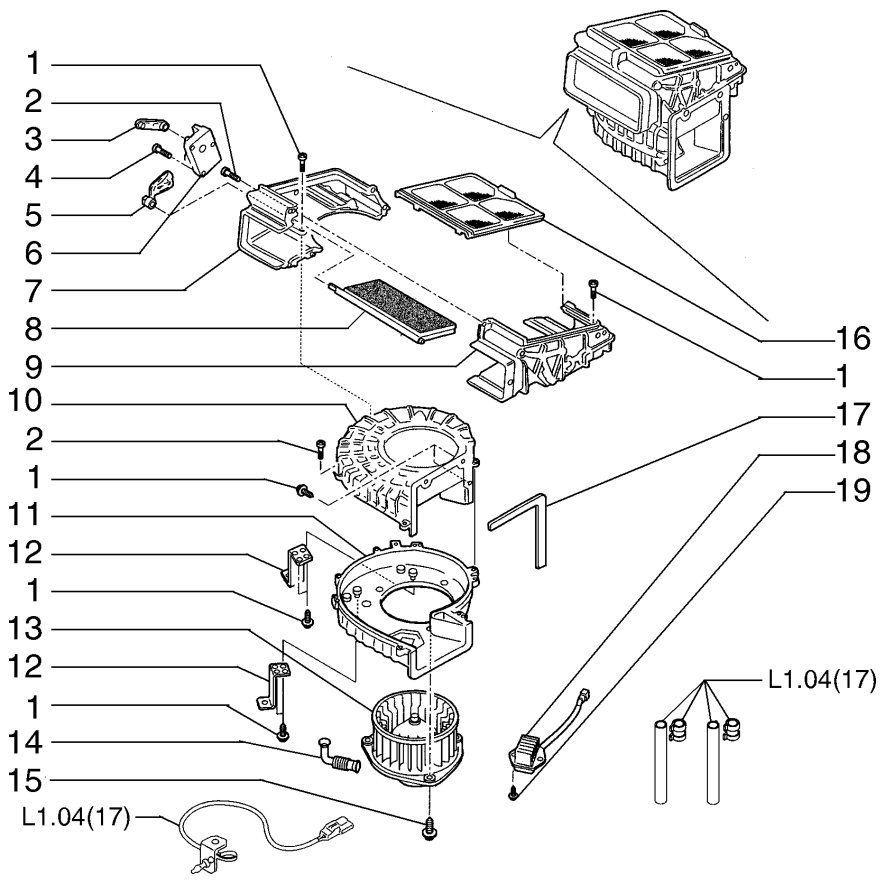

ITEM	PEÇA N°	QTDE.	COD.	DESCRIÇÃO	DESCRIPCION
1	72210313	11	040V	PARAFUSO	TORNILLO
2	72210314	10	040V	PARAFUSO	TORNILLO
3	72210303	1	045L	ALAVANCA	PALANCA
4	72210316	3	040V	PARAFUSO	TORNILLO
5	72210304	1	045L	ALAVANCA	PALANCA
6	72209729	1	189A	ATUADOR DE GIRO	MECANISMO ROTAC
7	72210300	1	090I	INVOLUCRO	ENVOLTURA
8	72210305	1	020D	DEFLETOR	DEFLECTOR
9	72210301	1	090I	INVOLUCRO	ENVOLTURA
10	72210295	1	035S	CARCAÇA	CAJA
11	72210296	1	035S	CARCAÇA	CAJA
12	72210297	2	300S	SUPORTE	SOPORTE
13	72210299	1	033E	VENTILADOR	VENTILADOR
14	72210298	1	192T	MANGUEIRA	MANGA C/RACORDE
15	72210315	3	040V	PARAFUSO	TORNILLO
16	72210302	1	065F	FILTRO	FILTRO
17	72210309	1	123G	RETENTOR	EMPAQUETADURA
18	72210294	1	040R	RESISTÊNCIA	RESISTENCIA
19	72210312	2	040V	PARAFUSO	TORNILLO

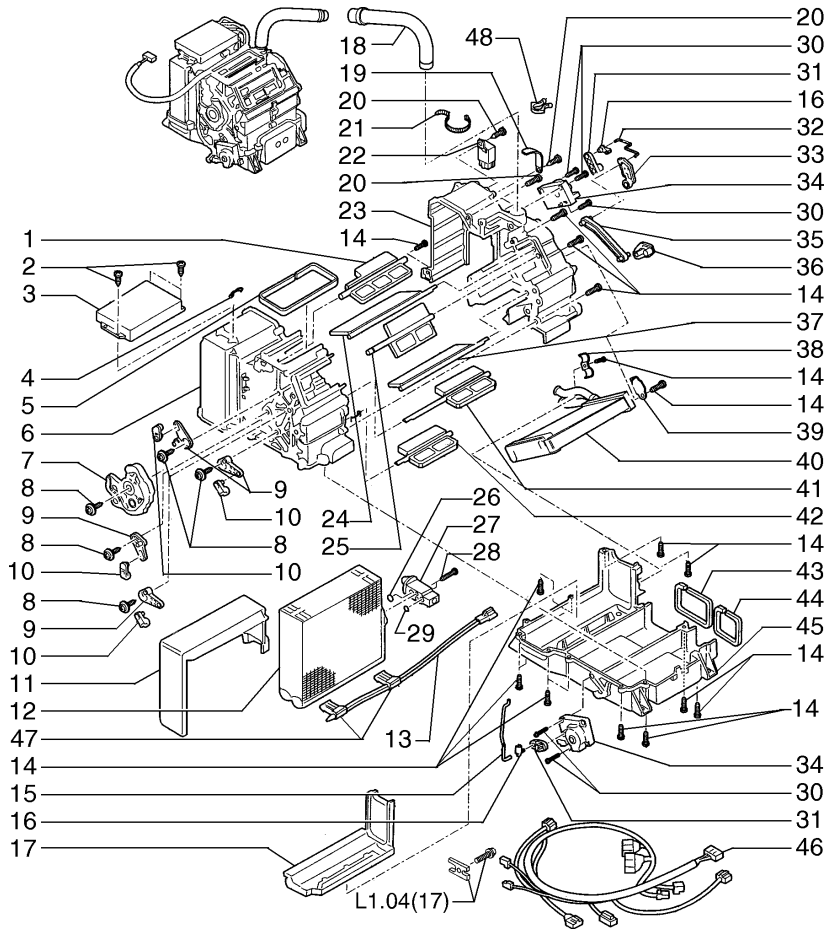

ITEM	PEÇA N°	QTDE.	COD.	DESCRIÇÃO	DESCRIPCION
1	72210283	1	020D	DEFLETOR	DEFLECTOR
2	72210312	4	040V	PARAFUSO	TORNILLO
3	72210288	1	130C	UNIDADE COMANDO	CENTRALILLA
4	72209732	2	045F	PRESILHA	ABRESADERA
5	72209742	1	123G	RETENTOR	EMPAQUETADURA
6	72209738	1	090I	INVOLUCRO	ENVOLTURA
7	72210277	1	040C	EXCENTRICO	LEVA
8	72210318	5	040V	PARAFUSO	TORNILLO
9	72210276	4	045L	ALAVANCA	PALANCA
10	72209750	4	045L	ALAVANCA	PALANCA
11	72209740	1	123G	RETENTOR	EMPAQUETADURA
12	72209736	1	064E	EVAPORADOR	EVAPORADOR
13	72209731	1	096T	TERMOSTATO	TERMOSTATO
14	72210314	21	040V	PARAFUSO	TORNILLO
15	72210280	1	090A	HASTE	VARILLA
16	72209733	2	300S	SUPORTE	SOPORTE
17	72209741	1	123G	RETENTOR	EMPAQUETADURA
18	72210292	1	285T	MANGUEIRA	TUBO FLEXIBLE
19	72209735	1	045F	PRESILHA	ABRESADERA
20	72210313	2	040V	PARAFUSO	TORNILLO
21	72210291	1	031F	ABRAÇADEIRA	ABRAZADERA
22	72210289	1	085T	RELE	TELERUPTOR
23	72209737	1	090I	INVOLUCRO	ENVOLTURA
24	72210281	1	020D	DEFLETOR	DEFLECTOR
25	72210284	1	020D	DEFLETOR	DEFLECTOR
26	72210311	1	123G	RETENTOR	EMPAQUETADURA
27	72209730	1	010V	VÁLVULA	VALVULA
28	72210317	2	040V	PARAFUSO	TORNILLO
29	72210310	1	123G	RETENTOR	EMPAQUETADURA
30	72210316	6	040V	PARAFUSO	TORNILLO
31	72209747	2	045L	ALAVANCA	PALANCA
32	72210279	1	090A	HASTE	VARILLA
33	72209748	1	045L	ALAVANCA	PALANCA

SISTEMA DE AR CONDICIONADO - COMPONENTES
SISTEMA DE AIRE CONDICIONADO - COMPONENTES

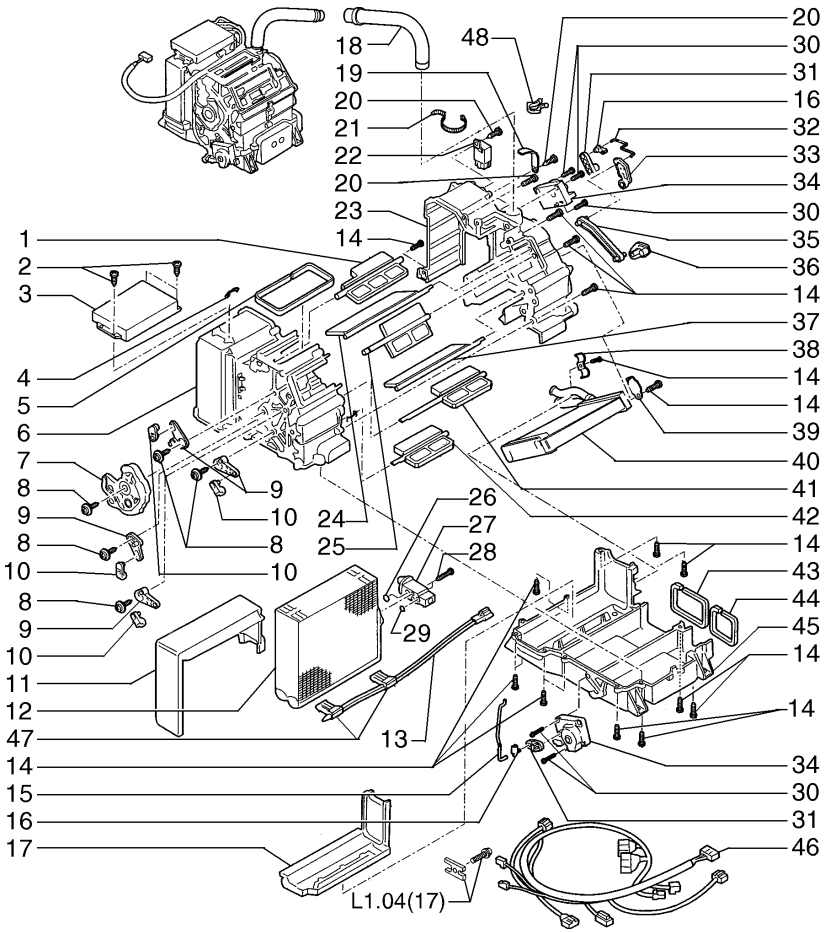

ITEM	PEÇA N°	QTDE.	COD.	DESCRIÇÃO	DESCRIPCION
34	72209729	2	189A	ATUADOR DE GIRO	MECANISMO ROTAC
35	72210278	1	090A	HASTE	VARILLA
36	72209749	1	045L	ALAVANCA	PALANCA
37	72210282	1	020D	DEFLETOR	DEFLECTOR
38	72209746	1	031F	ABRAÇADEIRA	ABRAZADERA
39	72209745	1	123G	RETENTOR	EMPAQUETADURA
40	72210287	1	105R	AQUECEDOR	CALORIFERO
41	72210286	1	020D	DEFLETOR	DEFLECTOR
42	72210285	1	020D	DEFLETOR	DEFLECTOR
43	72209744	1	123G	RETENTOR	EMPAQUETADURA
44	72209743	1	123G	RETENTOR	EMPAQUETADURA
45	72209739	1	090I	INVOLUCRO	ENVOLTURA
46	72210293	1	111C	CABO ELÉTRICO	CABLE
47	72209734	2	133S	SENSOR	SENSOR
48	72210290	1	031F	ABRAÇADEIRA	ABRAZADERA

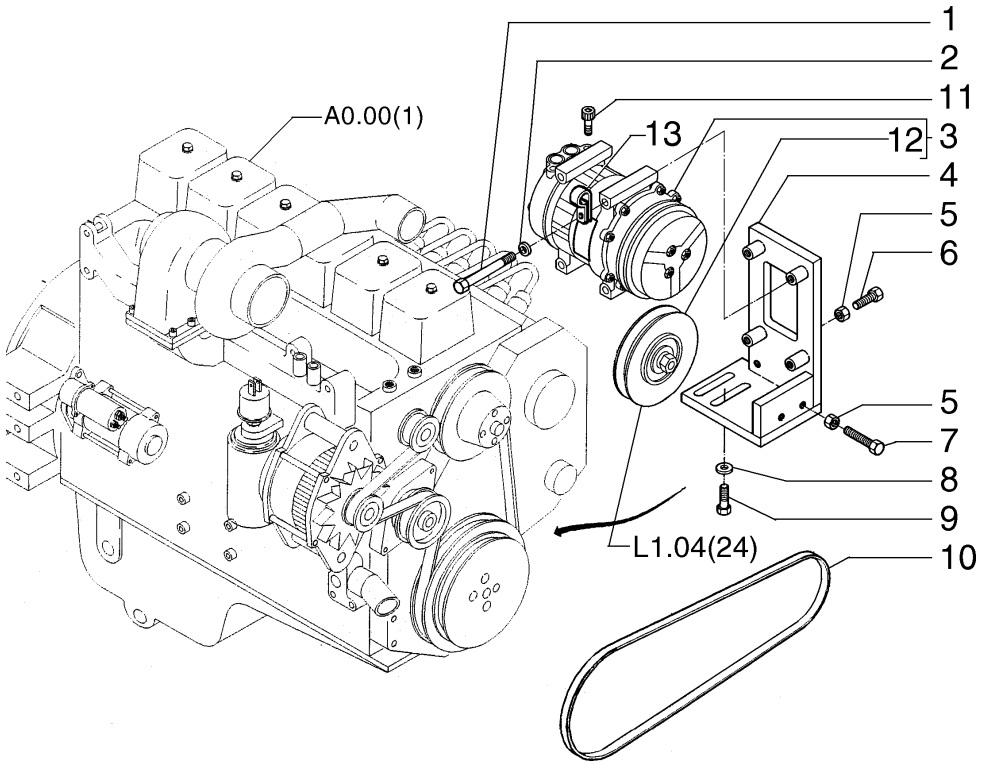

ITEM	PEÇA N°	QTDE.	COD.	DESCRIÇÃO	DESCRIPCION
1	16046131	4	040V	PARAFUSO	TORNILLO
2	10519621	4	131R	ARRUELA	ARANDELA
3	72203934	1	216C	COMPRESSOR	COMPRESOR
4	75265090	1	300S	SUPORTE	SOPORTE
5	15500121	3	010D	PORCA	TUERCA
6	75264286	1	040V	PARAFUSO	TORNILLO
7	75284459	2	040V	PARAFUSO	TORNILLO
8	14496731	2	131R	ARRUELA	ARANDELA
9	11112831	2	040V	PARAFUSO	TORNILLO
10	75268074	1	173C	CORREIA	CORREA
11	72203915	2	040V	PARAFUSO	TORNILLO
12	72209721	1	230P	POLIA	POLEA
13	10450290	1	031F	ABRAÇADEIRA	ABRAZADERA

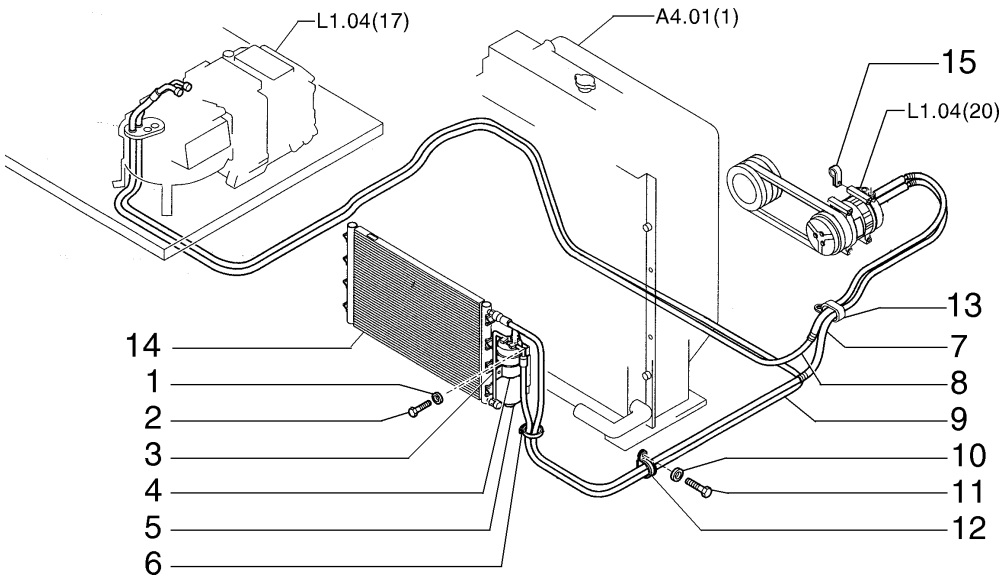

ITEM	PEÇA N°	QTDE.	COD.	DESCRIÇÃO	DESCRIPCION
1	14496431	8	131R	ARRUELA	ARANDELA
2	10903431	8	040V	PARAFUSO	TORNILLO
3	72203917	1	193T	TUBO	TUBO
4	72203910	1	031F	ABRAÇADEIRA	ABRAZADERA
5	72203909	1	254C	RECIPIENTE	CONTENEDOR
6	75201642	*	031F	ABRAÇADEIRA	ABRAZADERA
7	72215866	1	192T	MANGUEIRA	MANGA C/RACORDE
8	72217833	1	192T	MANGUEIRA	MANGA C/RACORDE
9	72215859	1	192T	MANGUEIRA	MANGA C/RACORDE
10	14496631	4	131R	ARRUELA	ARANDELA
11	11106031	4	040V	PARAFUSO	TORNILLO
12	75262480	2	031F	ABRAÇADEIRA	ABRAZADERA
13	70925755	2	031F	ABRAÇADEIRA	ABRAZADERA
14	72203930	1	220C	CONDENSADOR	CONDENSADOR
15	10450290	1	031F	ABRAÇADEIRA	ABRAZADERA

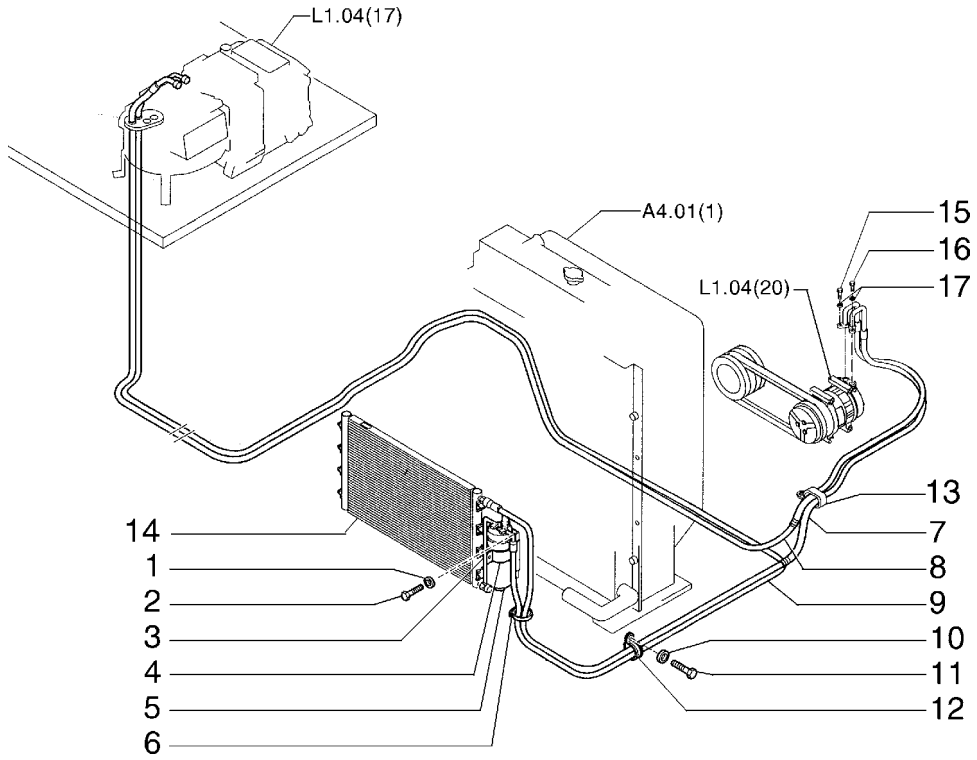

ITEM	PEÇA N°	QTDE.	COD.	DESCRIÇÃO	DESCRIPCION
1	14496431	8	131R	ARRUELA	ARANDELA
2	10903431	8	040V	PARAFUSO	TORNILLO
3	72203917	1	193T	TUBO	TUBO
4	72203910	1	031F	ABRAÇADEIRA	ABRAZADERA
5	72203909	1	254C	RECIPIENTE	CONTENEDOR
6	75201642	*	031F	ABRAÇADEIRA	ABRAZADERA
7	72215866	1	192T	MANGUEIRA	MANGA C/RACORDE
8	75267348	1	192T	MANGUEIRA	MANGA C/RACORDE
9	75267349	1	192T	MANGUEIRA	MANGA C/RACORDE
10	14496631	4	131R	ARRUELA	ARANDELA
11	11106031	4	040V	PARAFUSO	TORNILLO
12	75262480	2	031F	ABRAÇADEIRA	ABRAZADERA
13	70925755	2	031F	ABRAÇADEIRA	ABRAZADERA
14	72203930	1	220C	CONDENSADOR	CONDENSADOR
15	16043631	1	040V	PARAFUSO	TORNILLO
16	16043831	1	040V	PARAFUSO	TORNILLO
17	14496531	2	131R	ARRUELA	ARANDELA

OPCIONAL CABINE ELEVADA
OPCIONAL CABINA ELEVADA

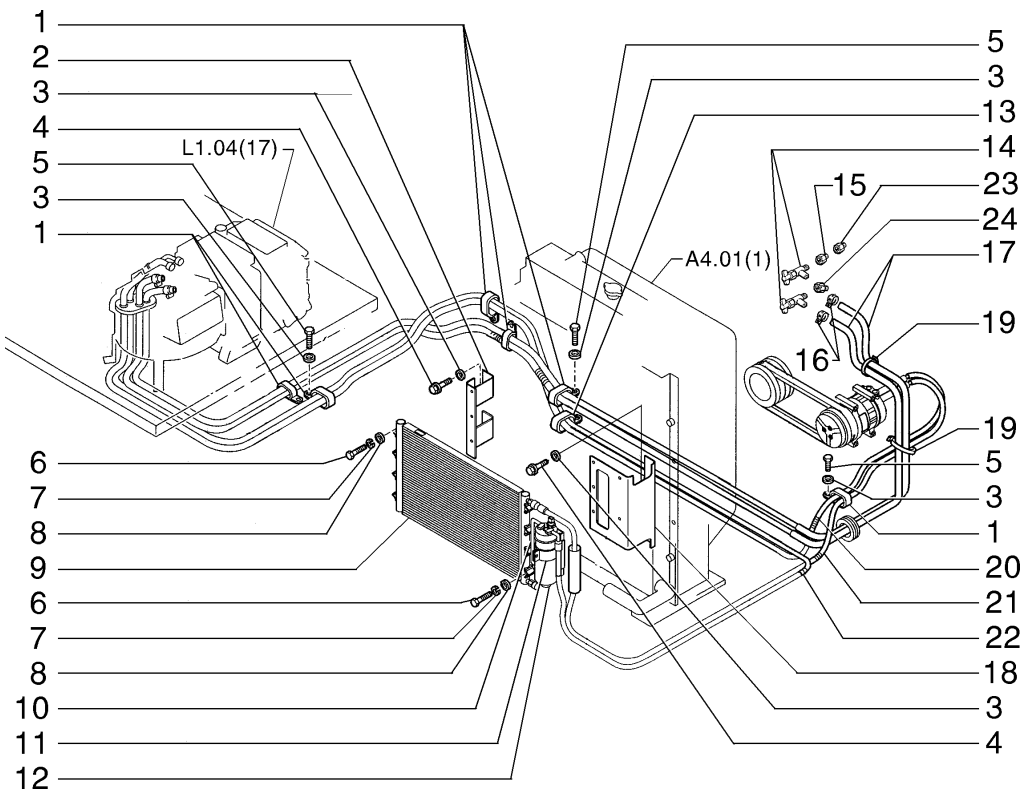

ITEM	PEÇA N°	QTDE.	COD.	DESCRIÇÃO	DESCRIPCION
1	70933135	5	031F	ABRAÇADEIRA	ABRAZADERA
2	75262477	1	300S	SUPORTE	SOPORTE
3	14496631	10	131R	ARRUELA	ARANDELA
4	11106231	4	040V	PARAFUSO	TORNILLO
5	11106031	4	040V	PARAFUSO	TORNILLO
6	10903431	4	040V	PARAFUSO	TORNILLO
7	10516473	4	131R	ARRUELA	ARANDELA
8	14496431	4	131R	ARRUELA	ARANDELA
9	72203930	1	220C	CONDENSADOR	CONDENSADOR
10	72208917	1	193T	TUBO	TUBO
11	72203910	1	031F	ABRAÇADEIRA	ABRAZADERA
12	72203909	1	254C	RECIPIENTE	CONTENEDOR
13	70925755	2	031F	ABRAÇADEIRA	ABRAZADERA
14	301803R1	2	010V	VÁLVULA	VALVULA
15	70901835	1	020R	CONEXÃO	RACOR
16	1954736C1	2	031F	ABRAÇADEIRA	ABRAZADERA
17	75262476	2	192T	MANGUEIRA	MANGA C/RACORDE
18	75262481	1	300S	SUPORTE	SOPORTE
19	75201642	*	031F	ABRAÇADEIRA	ABRAZADERA
20	72217833	1	192T	MANGUEIRA	MANGA C/RACORDE
21	72215866	1	192T	MANGUEIRA	MANGA C/RACORDE
22	72215859	1	192T	MANGUEIRA	MANGA C/RACORDE
23	70901828	1	020R	CONEXÃO	RACOR
24	87352584	1	020R	CONEXÃO	RACOR

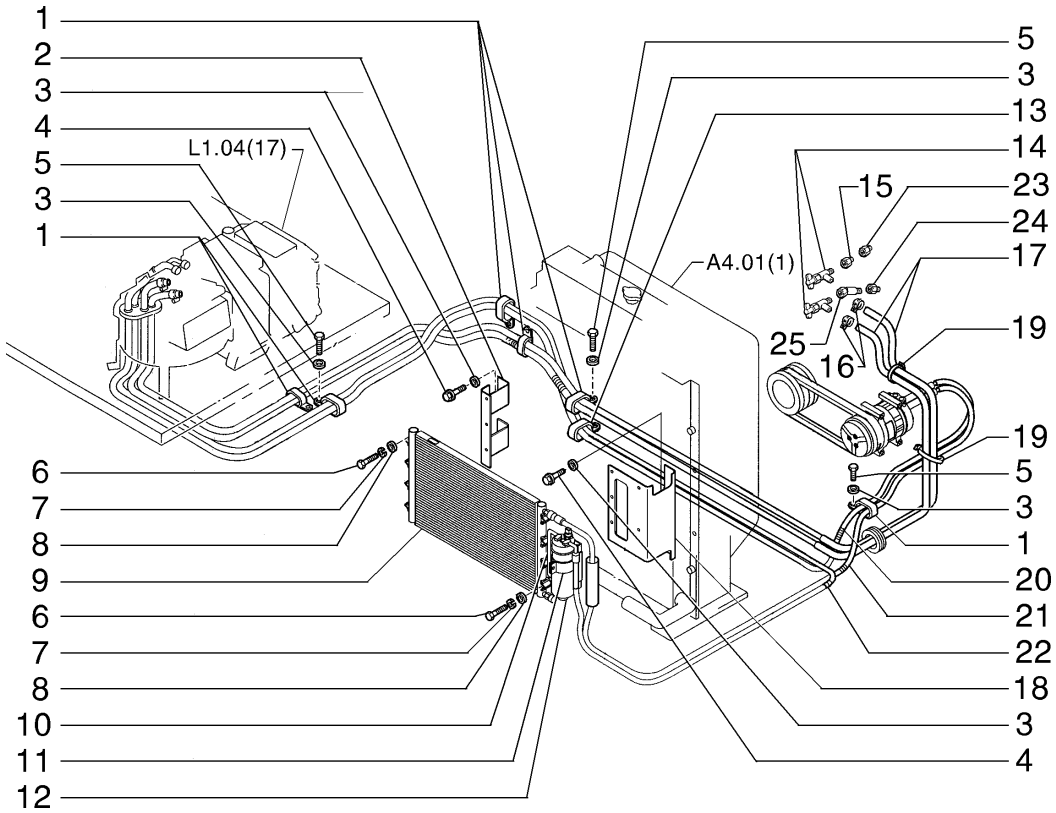

ITEM	PEÇA N°	QTDE.	COD.	DESCRIÇÃO	DESCRIPCION
1	70933135	5	031F	ABRAÇADEIRA	ABRAZADERA
2	75262477	1	300S	SUPORTE	SOPORTE
3	14496631	10	131R	ARRUELA	ARANDELA
4	11106231	4	040V	PARAFUSO	TORNILLO
5	11106031	4	040V	PARAFUSO	TORNILLO
6	10903431	4	040V	PARAFUSO	TORNILLO
7	10516473	4	131R	ARRUELA	ARANDELA
8	14496431	4	131R	ARRUELA	ARANDELA
9	72203930	1	220C	CONDENSADOR	CONDENSADOR
10	72208917	1	193T	TUBO	TUBO
11	72203910	1	031F	ABRAÇADEIRA	ABRAZADERA
12	72203909	1	254C	RECIPIENTE	CONTENEDOR
13	70925755	2	031F	ABRAÇADEIRA	ABRAZADERA
14	301803R1	2	010V	VÁLVULA	VALVULA
15	70901835	1	020R	CONEXÃO	RACOR
16	1954736C1	2	031F	ABRAÇADEIRA	ABRAZADERA
17	75267350	2	192T	MANGUEIRA	MANGA C/RACORDE
18	75262481	1	300S	SUPORTE	SOPORTE
19	75201642	*	031F	ABRAÇADEIRA	ABRAZADERA
20	75267348	1	192T	MANGUEIRA	MANGA C/RACORDE
21	72215866	1	192T	MANGUEIRA	MANGA C/RACORDE
22	75267349	1	192T	MANGUEIRA	MANGA C/RACORDE
23	70901828	1	020R	CONEXÃO	RACOR
24	87352584	1	020R	CONEXÃO	RACOR

OPCIONAL CABINE ELEVADA
OPCIONAL CABINA ELEVADA

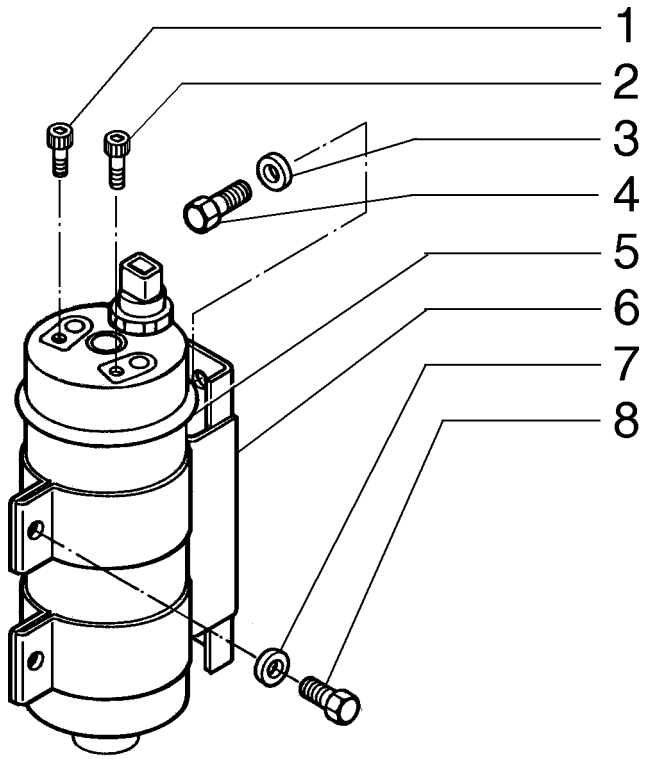

ITEM	PEÇA N°	QTDE.	COD.	DESCRIÇÃO	DESCRIPCION
1	72203913	1	040V	PARAFUSO	TORNILLO
2	72203912	1	040V	PARAFUSO	TORNILLO
3	10519621	2	131R	ARRUELA	ARANDELA
4	16043231	2	040V	PARAFUSO	TORNILLO
5	72203909	1	254C	RECIPIENTE	CONTENEDOR
6	72203910	1	031F	ABRAÇADEIRA	ABRAZADERA
7	14496431	2	131R	ARRUELA	ARANDELA
8	10902431	2	040V	PARAFUSO	TORNILLO

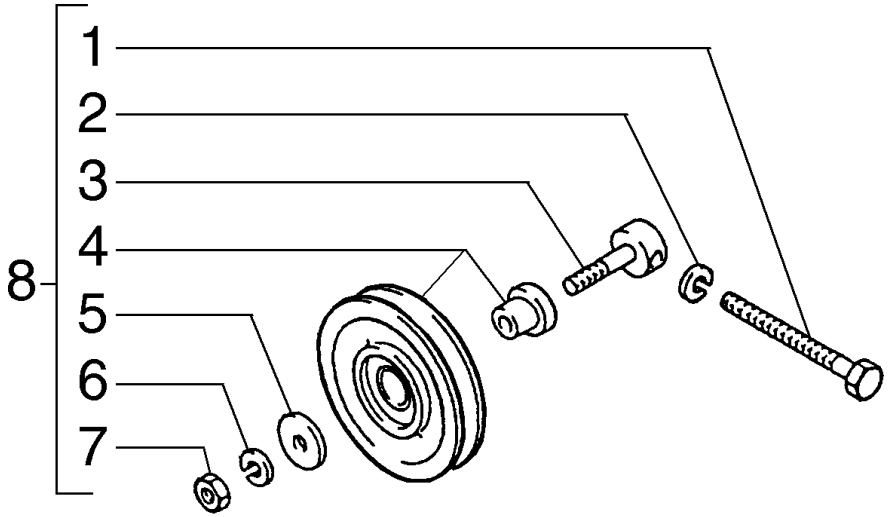

ITEM	PEÇA N°	QTDE.	COD.	DESCRIÇÃO	DESCRIPCION
1	73407339	1	040V	PARAFUSO	TORNILLO
2	73407337	1	170R	ARRUELA PRESSÃO	ARANDELA ELAST.
3	73422831	1	016A	EIXO	ARBOL
4	77251448	1	230P	POLIA	POLEA
5	73407341	1	056L	LIMITADOR	TOPE
6	73407338	1	170R	ARRUELA PRESSÃO	ARANDELA ELAST.
7	73407336	1	010D	PORCA	TUERCA
8	72209721	1	230P	POLIA	POLEA

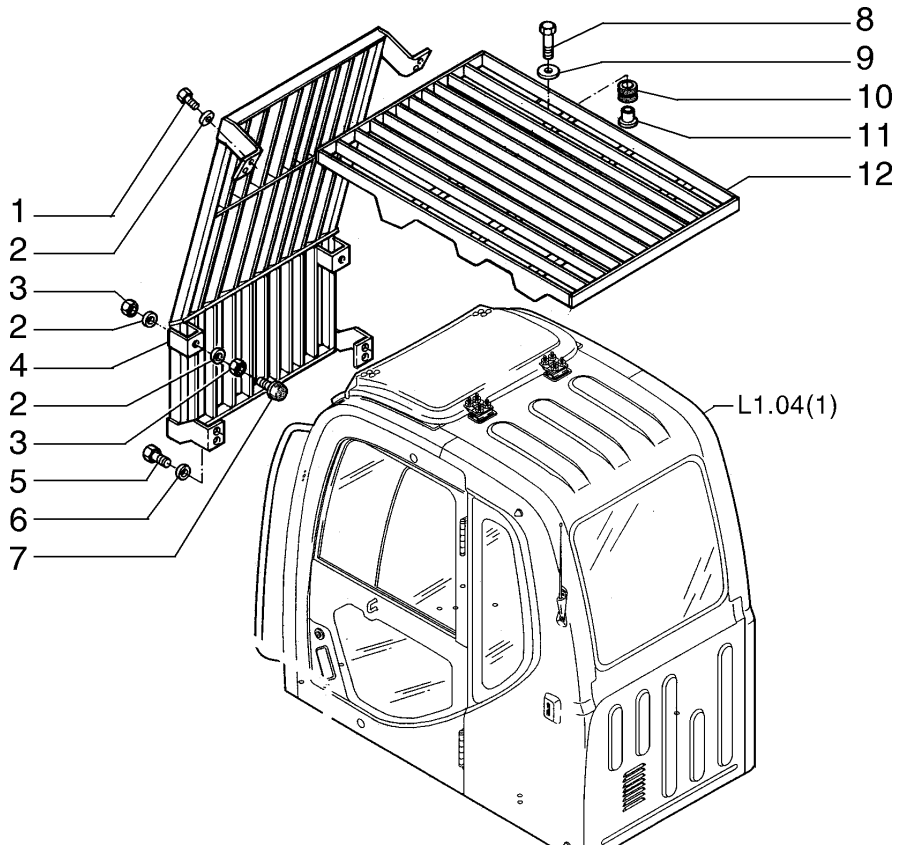

ITEM	PEÇA N°	QTDE.	COD.	DESCRIÇÃO	DESCRIPCION
1	11106231	4	040V	PARAFUSO	TORNILLO
2	14496631	8	131R	ARRUELA	ARANDELA
3	12164721	4	010D	PORCA	TUERCA
4	72114954	1	070R	PROTEÇÃO	PROTECCION
5	16043831	4	040V	PARAFUSO	TORNILLO
6	12645031	4	131R	ARRUELA	ARANDELA
7	71416437	2	080A	BATENTE	BATIENTE
8	11599534	6	040V	PARAFUSO	TORNILLO
9	4952483	6	131R	ARRUELA	ARANDELA
10	422721700	6	345C	COXIM	COJIN
11	71485267	6	095B	BUCHA	BUJE
12	72114953	1	070R	PROTEÇÃO	PROTECCION

OPCIONAL
OPCIONAL

PROTEÇÃO DA CABINE
PROTECCION DE LA CABINA

L1.05 | 1

NEW HOLLAND

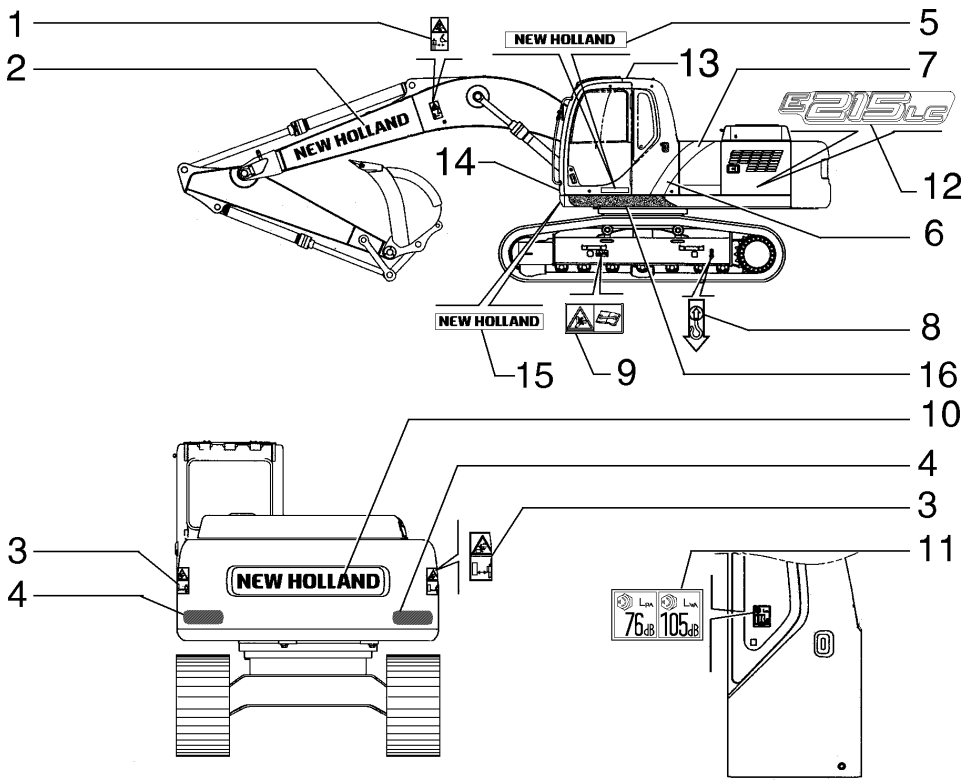

NEW HOLLAND E215LC L1.25 **QUADRO** 1 **PAG.** 1

ITEM	PEÇA N°	QTDE.	COD.	DESCRIÇÃO	DESCRIPCION
1	71433122	2	065T	ADESIVO	CALCOMANIA
2	75267709	2	065T	ADESIVO	CALCOMANIA
3	71433121	2	065T	ADESIVO	CALCOMANIA
4	72209583	2	065T	ADESIVO	CALCOMANIA
5	75267686	1	065T	ADESIVO	CALCOMANIA
6	75267680	2	065T	ADESIVO	CALCOMANIA
7	75267681	1	065T	ADESIVO	CALCOMANIA
8	75256993	4	065T	ADESIVO	CALCOMANIA
9	71433088	2	065T	ADESIVO	CALCOMANIA
10	75267794	1	065T	ADESIVO	CALCOMANIA
11	87516768	1	065T	ADESIVO	CALCOMANIA
12	75267745	1	065T	ADESIVO	CALCOMANIA
13	14590887	30	120B	BOTÃO	BOTON
14	85808422	4	050T	TAMPÃO	TAPON
15	75266970	1	065T	ADESIVO	CALCOMANIA
16	87368802	1	407S	FAIXA ANTI-DERR	FAJA ANTI-DERR

DECALQUE
CALCOMANIA

L1.25 | 1

EH.CPR-003/2006

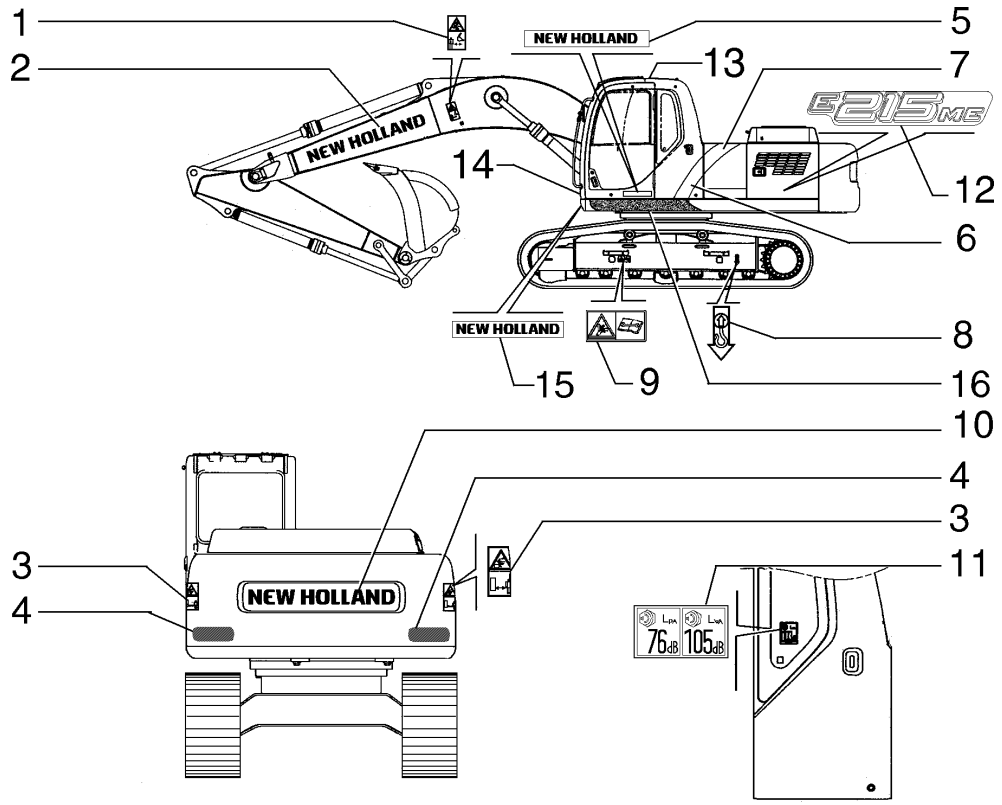

ITEM	PEÇA N°	QTDE.	COD.	DESCRIÇÃO	DESCRIPCION
1	71433122	2	065T	ADESIVO	CALCOMANIA
2	75267709	2	065T	ADESIVO	CALCOMANIA
3	71433121	2	065T	ADESIVO	CALCOMANIA
4	72209583	2	065T	ADESIVO	CALCOMANIA
5	75267686	1	065T	ADESIVO	CALCOMANIA
6	75267680	2	065T	ADESIVO	CALCOMANIA
7	75267681	1	065T	ADESIVO	CALCOMANIA
8	75256993	4	065T	ADESIVO	CALCOMANIA
9	71433088	2	065T	ADESIVO	CALCOMANIA
10	75267794	1	065T	ADESIVO	CALCOMANIA
11	87516768	1	065T	ADESIVO	CALCOMANIA
12	75267744	1	065T	ADESIVO	CALCOMANIA
13	14590887	30	120B	BOTÃO	BOTON
14	85808422	4	050T	TAMPÃO	TAPON
15	75266970	1	065T	ADESIVO	CALCOMANIA
16	87368802	1	407S	FAIXA ANTI-DERR	FAJA ANTI-DERR

DECALQUE
CALCOMANIA

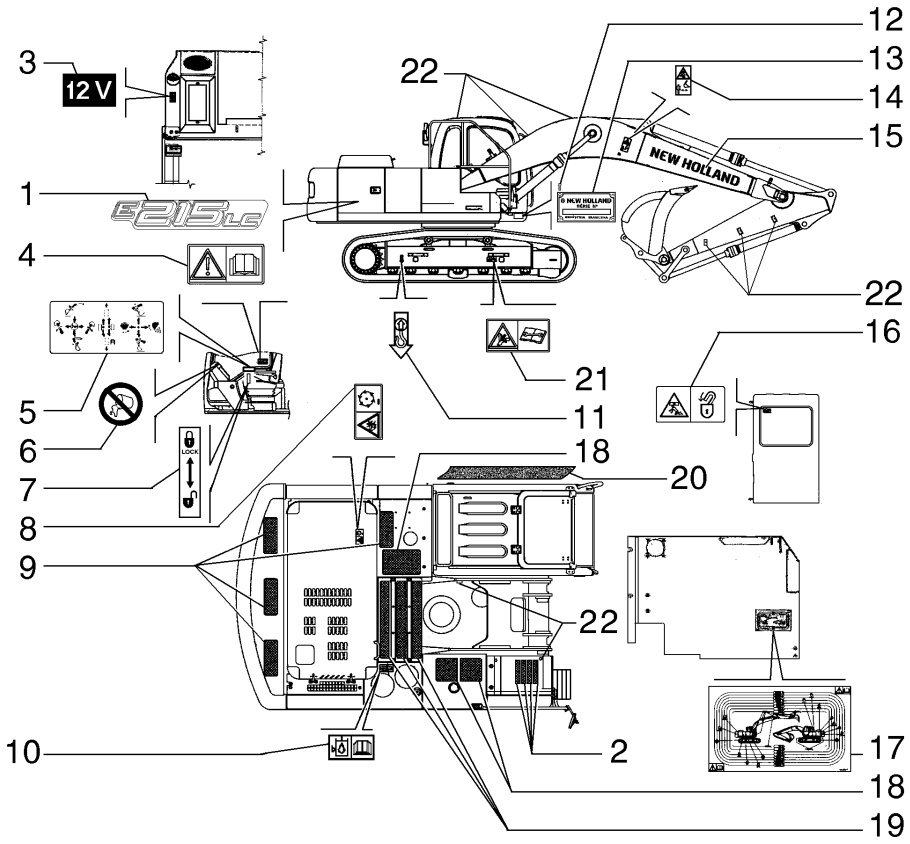

ITEM	PEÇA N°	QTDE.	COD.	DESCRIÇÃO	DESCRIPCION
1	75267745	1	065T	ADESIVO	CALCOMANIA
2	75258252	4	065T	ADESIVO	CALCOMANIA
3	87368809	1	065T	ADESIVO	CALCOMANIA
4	71433123	1	065T	ADESIVO	CALCOMANIA
5	71415031	1	065T	ADESIVO	CALCOMANIA
6	72116240	2	065T	ADESIVO	CALCOMANIA
7	87368808	1	065T	ADESIVO	CALCOMANIA
8	71433096	1	065T	ADESIVO	CALCOMANIA
9	75210383	4	029F	FAIXA	BANDA
10	71468156	1	065T	ADESIVO	CALCOMANIA
11	75256993	4	065T	ADESIVO	CALCOMANIA
12	70034076	4	040V	PARAFUSO	TORNILLO
13	75327334	1	110P	PLACA	PLACA
14	71433122	2	065T	ADESIVO	CALCOMANIA
15	75267709	2	065T	ADESIVO	CALCOMANIA
16	71433079	1	065T	ADESIVO	CALCOMANIA
17	75264700	1	065T	ADESIVO	CALCOMANIA
18	75243000	3	407S	FAIXA ANTI-DERR	FAJA ANTI-DERR
19	71469305	3	407S	FAIXA ANTI-DERR	FAJA ANTI-DERR
20	87368802	1	407S	FAIXA ANTI-DERR	FAJA ANTI-DERR
21	71433088	2	065T	ADESIVO	CALCOMANIA
22	14590887	30	120B	BOTÃO	BOTON

NEW HOLLAND

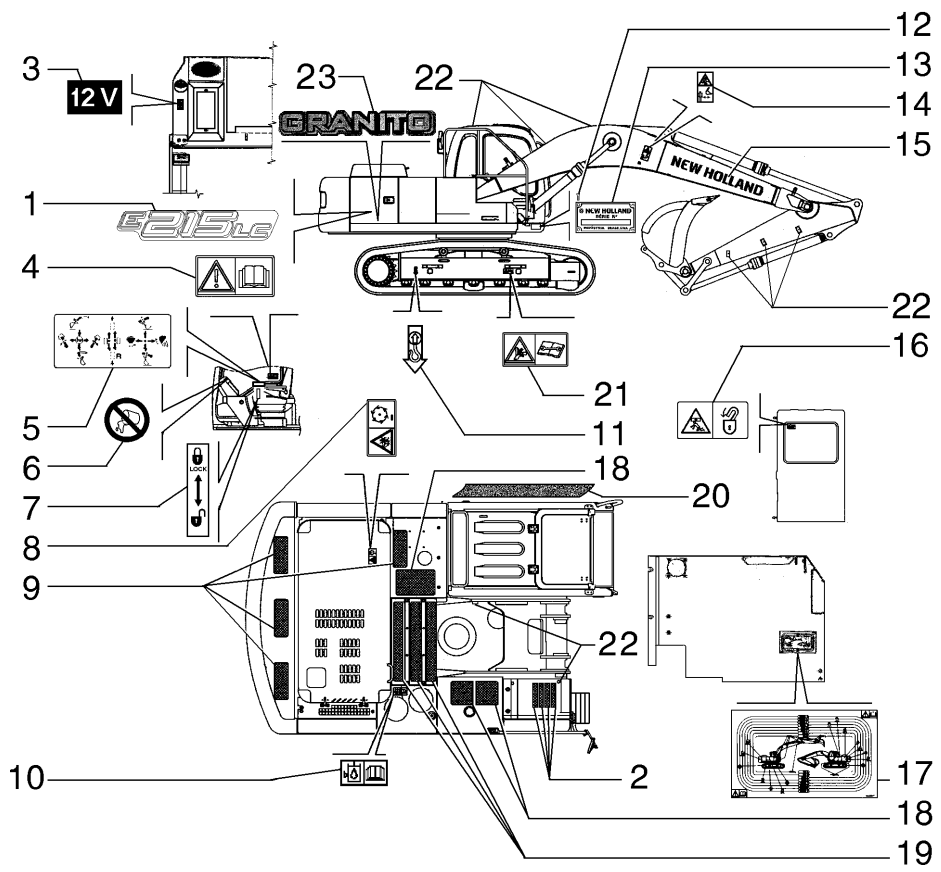

ITEM	PEÇA N°	QTDE.	COD.	DESCRIÇÃO	DESCRIPCION
1	75267745	1	065T	ADESIVO	CALCOMANIA
2	75258252	4	065T	ADESIVO	CALCOMANIA
3	87368809	1	065T	ADESIVO	CALCOMANIA
4	71433123	1	065T	ADESIVO	CALCOMANIA
5	71415031	1	065T	ADESIVO	CALCOMANIA
6	72116240	2	065T	ADESIVO	CALCOMANIA
7	87368808	1	065T	ADESIVO	CALCOMANIA
8	71433096	1	065T	ADESIVO	CALCOMANIA
9	75210383	4	029F	FAIXA	BANDA
10	71468156	1	065T	ADESIVO	CALCOMANIA
11	75256993	4	065T	ADESIVO	CALCOMANIA
12	70034076	4	040V	PARAFUSO	TORNILLO
13	75327334	1	110P	PLACA	PLACA
14	71433122	2	065T	ADESIVO	CALCOMANIA
15	87612794	2	065T	ADESIVO	CALCOMANIA
16	71433079	1	065T	ADESIVO	CALCOMANIA
17	87612523	1	065T	ADESIVO	CALCOMANIA
18	75243000	3	407S	FAIXA ANTI-DERR	FAJA ANTI-DERR
19	71469305	3	407S	FAIXA ANTI-DERR	FAJA ANTI-DERR
20	87368802	1	407S	FAIXA ANTI-DERR	FAJA ANTI-DERR
21	71433088	2	065T	ADESIVO	CALCOMANIA
22	14590887	30	120B	BOTÃO	BOTON
23	87561731	2	065T	ADESIVO	CALCOMANIA

PARA MÁQUINA GRANITO
PARA EQUIPO GRANITO

DECALQUE
CALCOMANIA

L1.25 | 3A

NEW HOLLAND

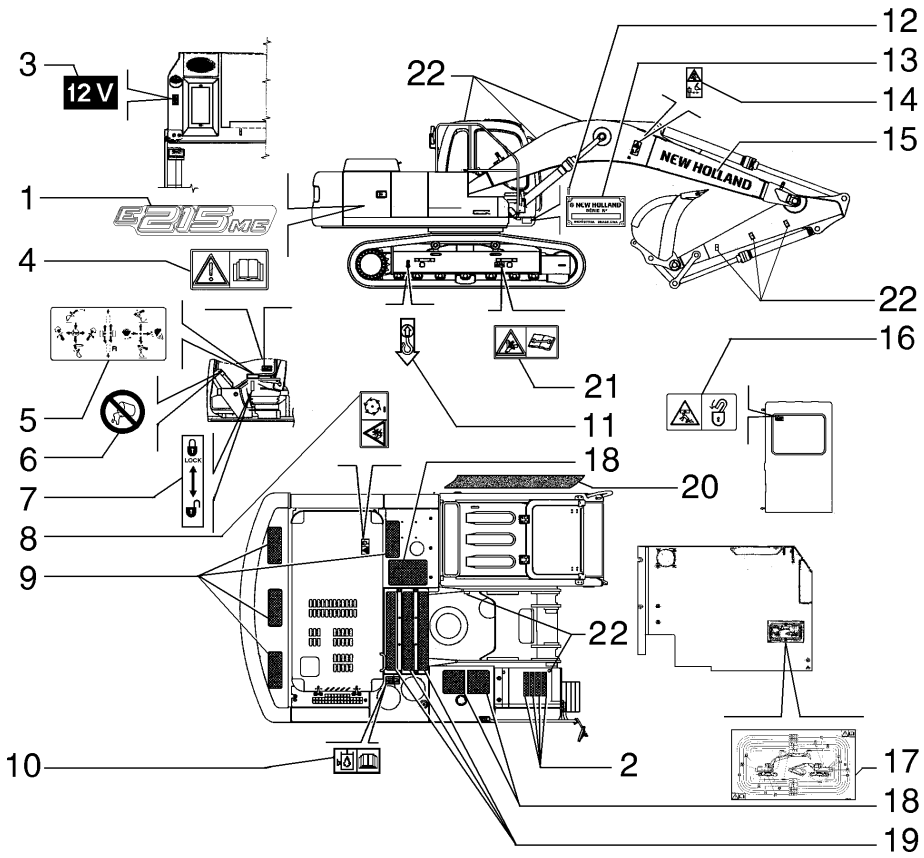

NEW HOLLAND E215ME L1.25 **QUADRO** 4 **PAG.** 1

ITEM	PEÇA N°	QTDE.	COD.	DESCRIÇÃO	DESCRIPCION
1	75267744	1	065T	ADESIVO	CALCOMANIA
2	75258252	4	065T	ADESIVO	CALCOMANIA
3	87368809	1	065T	ADESIVO	CALCOMANIA
4	71433123	1	065T	ADESIVO	CALCOMANIA
5	71415031	1	065T	ADESIVO	CALCOMANIA
6	72116240	2	065T	ADESIVO	CALCOMANIA
7	87368808	1	065T	ADESIVO	CALCOMANIA
8	71433096	1	065T	ADESIVO	CALCOMANIA
9	75210383	4	029F	FAIXA	BANDA
10	71468156	1	065T	ADESIVO	CALCOMANIA
11	75256993	4	065T	ADESIVO	CALCOMANIA
12	70034076	4	040V	PARAFUSO	TORNILLO
13	75327334	1	110P	PLACA	PLACA
14	71433122	2	065T	ADESIVO	CALCOMANIA
15	75267709	2	065T	ADESIVO	CALCOMANIA
16	71433079	1	065T	ADESIVO	CALCOMANIA
17	75264700	1	065T	ADESIVO	CALCOMANIA
18	75243000	3	407S	FAIXA ANTI-DERR	FAJA ANTI-DERR
19	71469305	3	407S	FAIXA ANTI-DERR	FAJA ANTI-DERR
20	87368802	1	407S	FAIXA ANTI-DERR	FAJA ANTI-DERR
21	71433088	2	065T	ADESIVO	CALCOMANIA
22	14590887	30	120B	BOTÃO	BOTON

DECALQUE
CALCOMANIA

L1.25 | 4

EH.CPR-003/2006

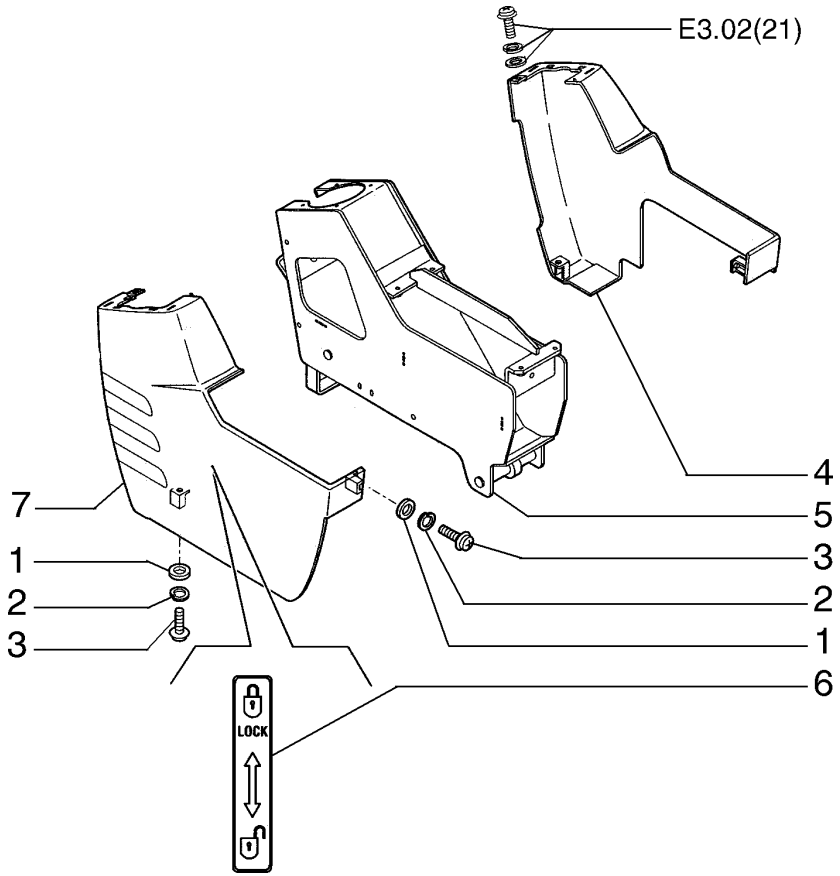

ITEM	PEÇA N°	QTDE.	COD.	DESCRIÇÃO	DESCRIPCION
1	12643731	2	131R	ARRUELA	ARANDELA
2	10516474	2	131R	ARRUELA	ARANDELA
3	13276421	2	040V	PARAFUSO	TORNILLO
4	72220343	1	265C	TAMPA	TAPA
5	72202553	1	080M	CONSOLE	MENZULA
6	71406009	1	065T	ADESIVO	CALCOMANIA
7	72220344	1	265C	TAMPA	TAPA

CONSOLE DO OPERADOR ESQ.
CONSOLE DEL CONDUTOR IZQ.

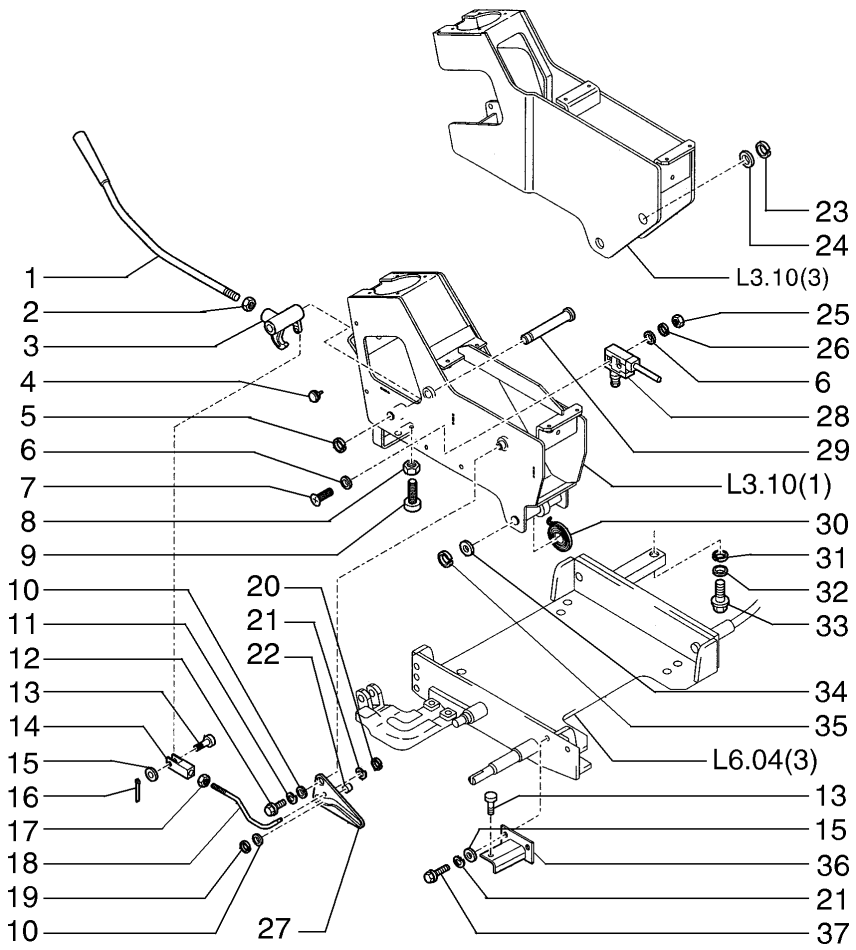

ITEM	PEÇA N°	QTDE.	COD.	DESCRIÇÃO	DESCRIPCION
1	72203859	1	045L	ALAVANCA	PALANCA
2	12164021	1	010D	PORCA	TUERCA
3	72203867	1	120S	FECHADURA	CERRADURA
4	72203866	2	060I	PINO GRAXEIRO	ENGRASADOR
5	11087376	1	187A	ANEL ELÁSTICO	ANILLO ELASTICO
6	14497731	4	131R	ARRUELA	ARANDELA
7	13273221	2	040V	PARAFUSO	TORNILLO
8	10790121	1	010D	PORCA	TUERCA
9	72203869	1	050T	BUJÃO	TAPON
10	14496531	3	131R	ARRUELA	ARANDELA
11	10516674	1	131R	ARRUELA	ARANDELA
12	16043434	1	040V	PARAFUSO	TORNILLO
13	10004911	1	080P	PINO	BULON
14	72203864	1	085F	FORQUILHA	HORQUILLA
15	12643731	4	131R	ARRUELA	ARANDELA
16	10795101	1	270C	CONTRA PINO	CHAVETA PARTIDA
17	16100821	1	010D	PORCA	TUERCA
18	72203861	1	090A	HASTE	VARILLA
19	11087976	1	187A	ANEL ELÁSTICO	ANILLO ELASTICO
20	11087776	1	187A	ANEL ELÁSTICO	ANILLO ELASTICO
21	10516474	2	131R	ARRUELA	ARANDELA
22	72203863	1	095B	BUCHA	BUJE
23	11066876	1	187A	ANEL ELÁSTICO	ANILLO ELASTICO
24	14497131	1	131R	ARRUELA	ARANDELA
25	10720821	2	010D	PORCA	TUERCA
26	11195374	2	131R	ARRUELA	ARANDELA
27	72203862	1	105P	CHAPA	PLACA
28	72203870	1	075I	INTERRUPTOR	INTERRUPTOR
29	72203860	1	080P	PINO	BULON
30	72203868	1	100M	MOLA	MUELLE
31	14496631	2	131R	ARRUELA	ARANDELA
32	10516874	2	170R	ARRUELA PRESSÃO	ARANDELA ELAST.
33	11106234	2	040V	PARAFUSO	TORNILLO

CONSOLE DO OPERADOR ESQ.
CONSOLE DEL CONDUTOR IZQ.

L3.10 | 2

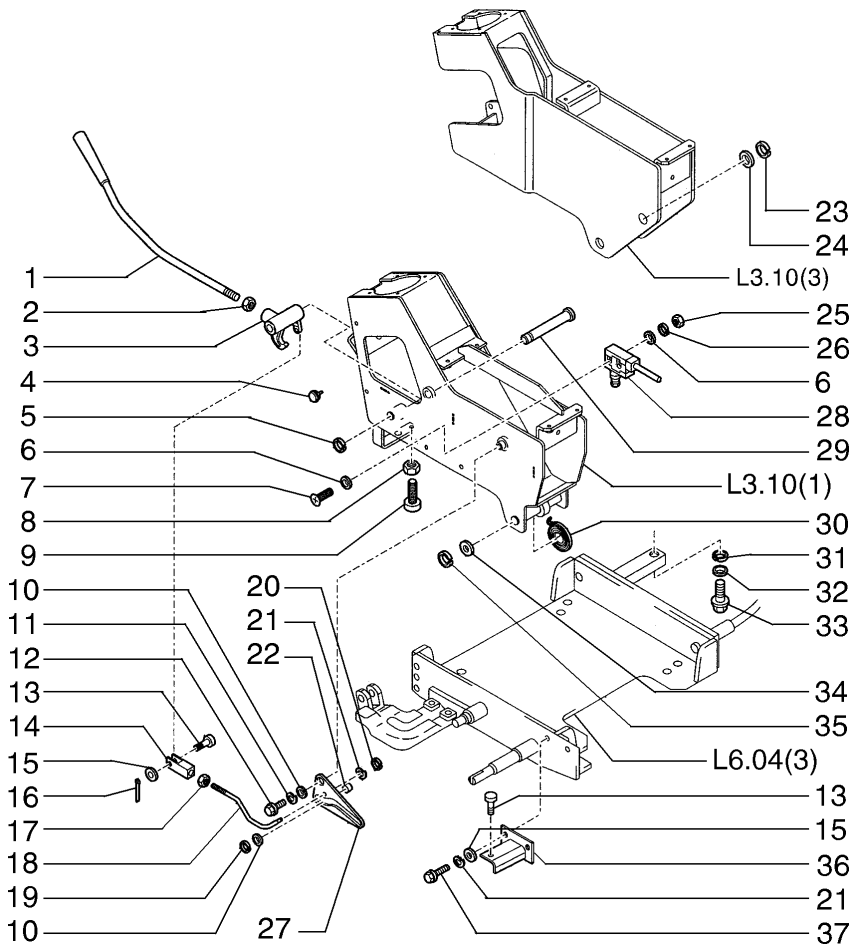

ITEM	PEÇA Nº	QTDE.	COD.	DESCRIÇÃO	DESCRIPCION
34	14496931	1	131R	ARRUELA	ARANDELA
35	11066476	1	187A	ANEL ELÁSTICO	ANILLO ELASTICO
36	72203865	1	300S	SUPORTE	SOPORTE
37	10902434	2	040V	PARAFUSO	TORNILLO

CONSOLE DO OPERADOR ESQ.
CONSOLE DEL CONDUTOR IZQ.

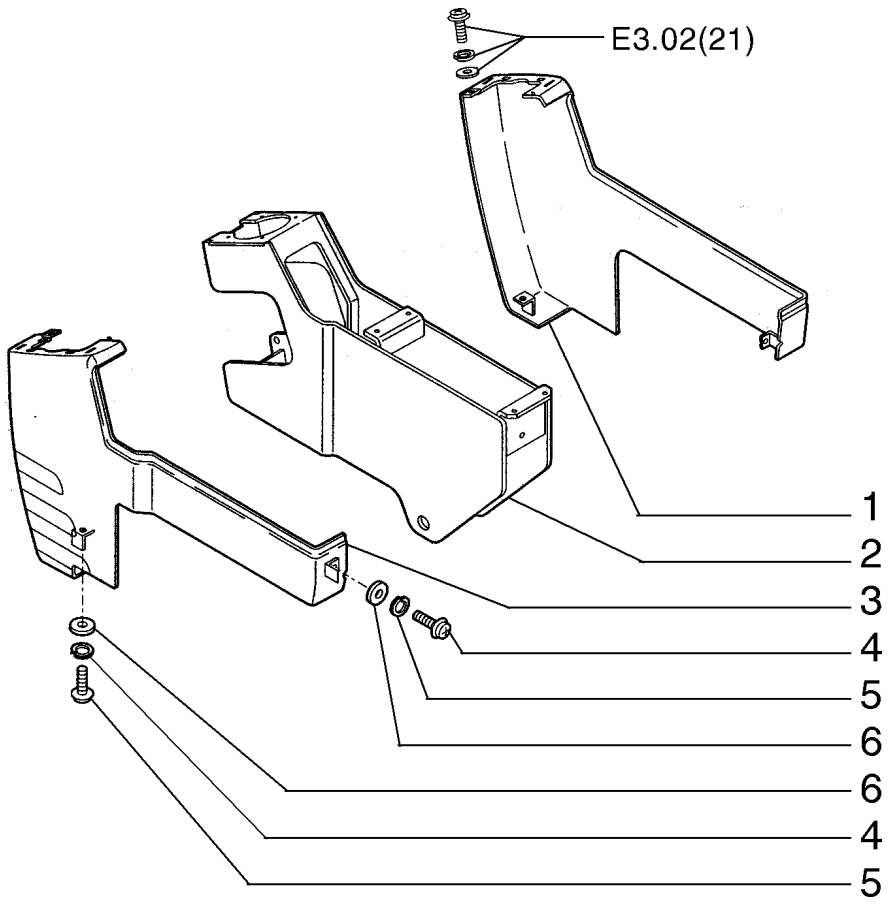

ITEM	PEÇA N°	QTDE.	COD.	DESCRIÇÃO	DESCRIPCION
1	72220341	1	265C	TAMPA	TAPA
2	72202571	1	080M	CONSOLE	MENZULA
3	72220342	1	265C	TAMPA	TAPA
4	13276421	2	040V	PARAFUSO	TORNILLO
5	10516474	2	131R	ARRUELA	ARANDELA
6	12643731	2	131R	ARRUELA	ARANDELA

CONSOLE DO OPERADOR DIR.
CONSOLE DEL CONDUTOR DER.

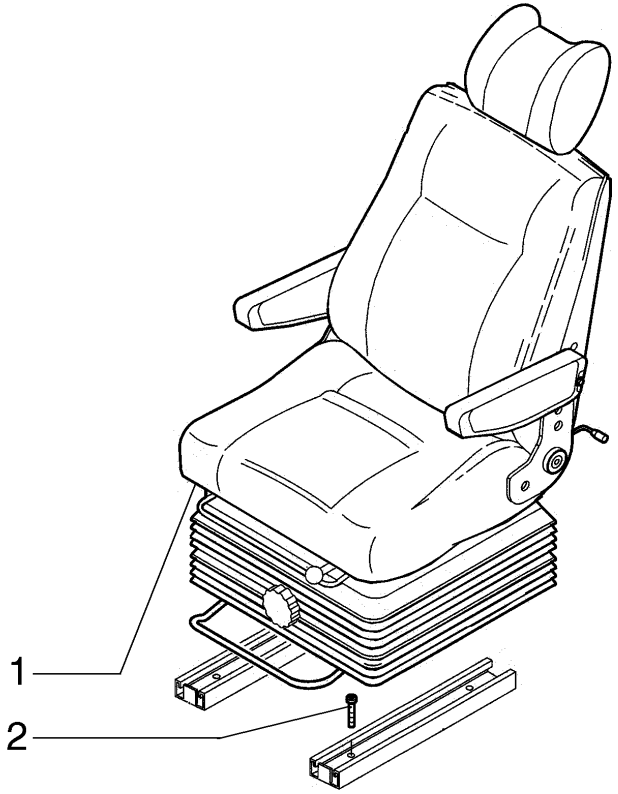

ITEM	PEÇA N°	QTDE.	COD.	DESCRIÇÃO	DESCRIPCION
1	87353727	1	080S	ASSENTO	ASIENTO
2	14306234	4	040V	PARAFUSO	TORNILLO

ASSENTO DO OPERADOR
ASIENTO DEL CONDUCTOR

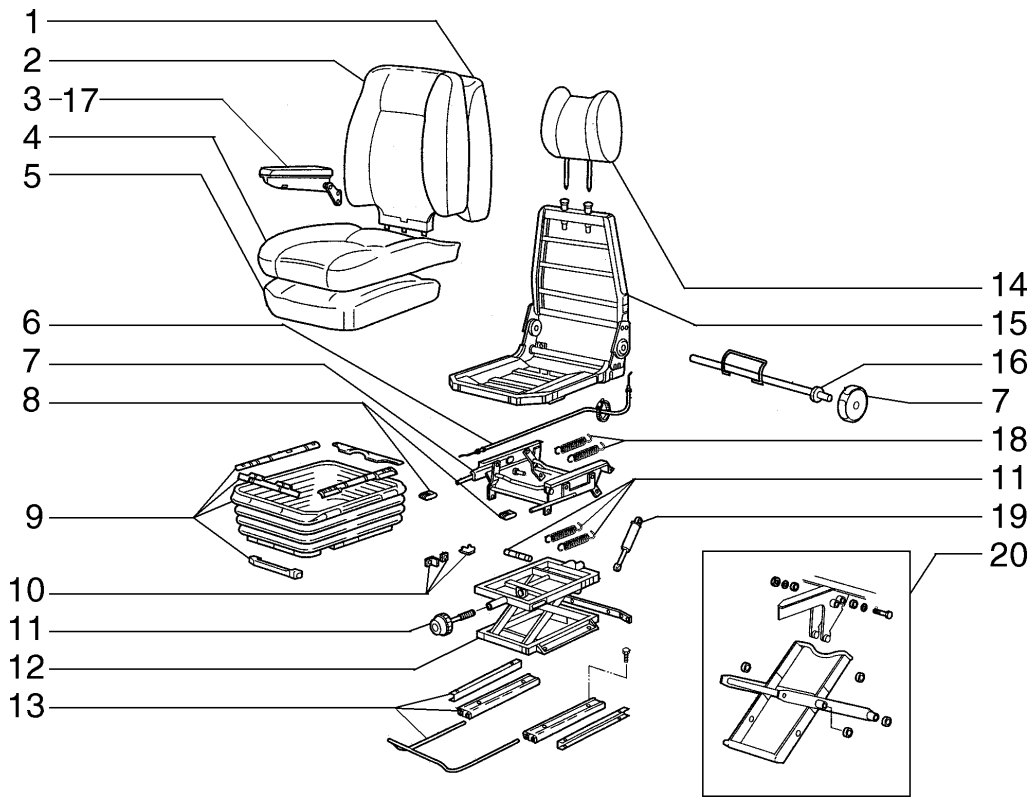

ITEM	PEÇA Nº	QTDE.	COD.	DESCRIÇÃO	DESCRIPCION
1	72116115	1	024I	ESTOFAMENTO	ALMOHADILLADO
2	72116114	1	078F	FORRAÇÃO	FORRO
3	72116129	1	124B	APOIA BRAÇO DIR.	APOIABRAZO DER.
4	72116116	1	078F	FORRAÇÃO	FORRO
5	72116117	1	024I	ESTOFAMENTO	ALMOHADILLADO
6	71456224	1	105F	CABO	CABLE
7	72116134	1	072I	CHASSI	BASTIDOR
8	72116124	1	025I	EMPUNHADURA	EMPUNADURA
9	72116133	1	166S	SANFONA	FUELLE
10	71468303	1	080A	BATENTE	BATIENTE
11	71468302	1	150P	MANOPLA	EMPUNADURA
12	71468300	1	0280	ESTRUTURA	ESTRUCTURA
13	72116132	1	145G	GUIA	GUIA
14	72116131	1	050S	ENCOSTO	RESPALDO
15	71412010	1	0280	ESTRUTURA	ESTRUCTURA
16	72116118	1	016A	EIXO	ARBOL
17	72116130	1	124B	APOIA BRAÇO ESQ.	APOIABRAZO IZQ.
18	72116119	2	100M	MOLA	MUELLE
19	71468299	1	164C	CILINDRO	CILINDRO
20	72116126	1	0280	ESTRUTURA	ESTRUCTURA

ASSENTO DO OPERADOR
ASIENTO DEL CONDUCTOR

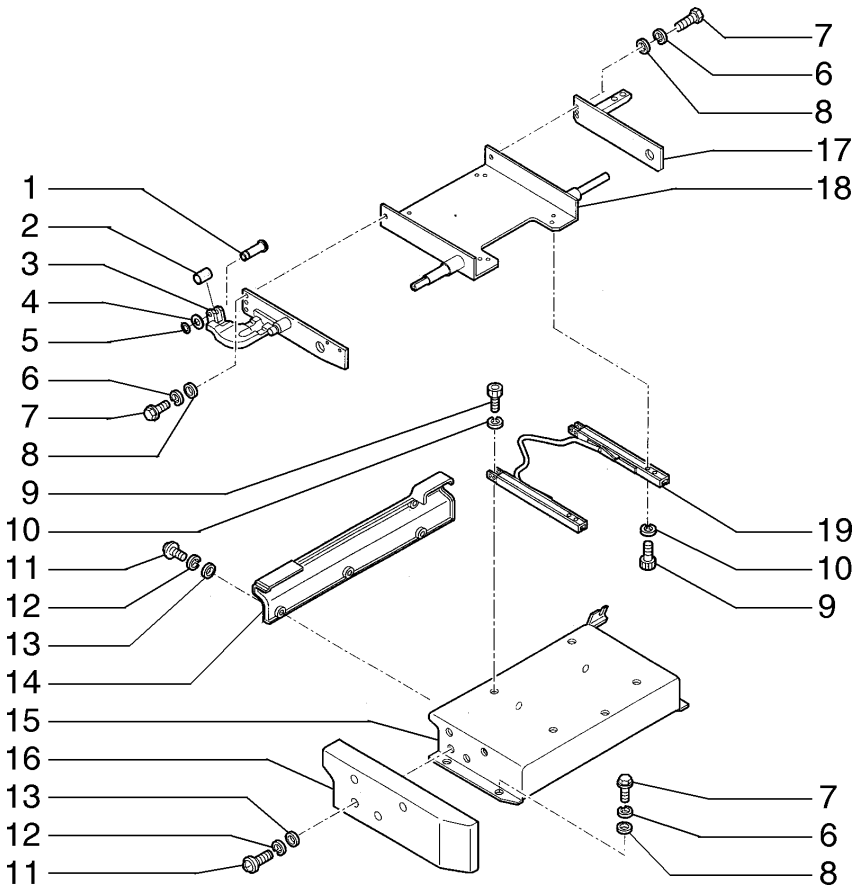

ITEM	PEÇA N°	QTDE.	COD.	DESCRIÇÃO	DESCRIPCION
1	72202498	1	080P	PINO	BULON
2	72202499	1	095B	BUCHA	BUJE
3	72202492	1	300S	SUPORTE	SOPORTE
4	14496531	1	131R	ARRUELA	ARANDELA
5	11087974	1	187A	ANEL ELÁSTICO	ANILLO ELASTICO
6	10516874	6	170R	ARRUELA PRESSÃO	ARANDELA ELAST.
7	11106234	6	040V	PARAFUSO	TORNILLO
8	14496631	6	131R	ARRUELA	ARANDELA
9	14306234	8	040V	PARAFUSO	TORNILLO
10	10516674	8	131R	ARRUELA	ARANDELA
11	13276224	9	040V	PARAFUSO	TORNILLO
12	10516474	9	131R	ARRUELA	ARANDELA
13	12643731	9	131R	ARRUELA	ARANDELA
14	72220346	1	265C	TAMPA	TAPA
15	72202495	1	300S	SUPORTE	SOPORTE
16	72220345	1	265C	TAMPA	TAPA
17	72202508	1	300S	SUPORTE	SOPORTE
18	72202496	1	300S	SUPORTE	SOPORTE
19	72202497	1	145G	GUIA	GUIA

ASSENTO DO OPERADOR - SUPORTE
ASIENTO DEL CONDUCTOR - SOPORTE

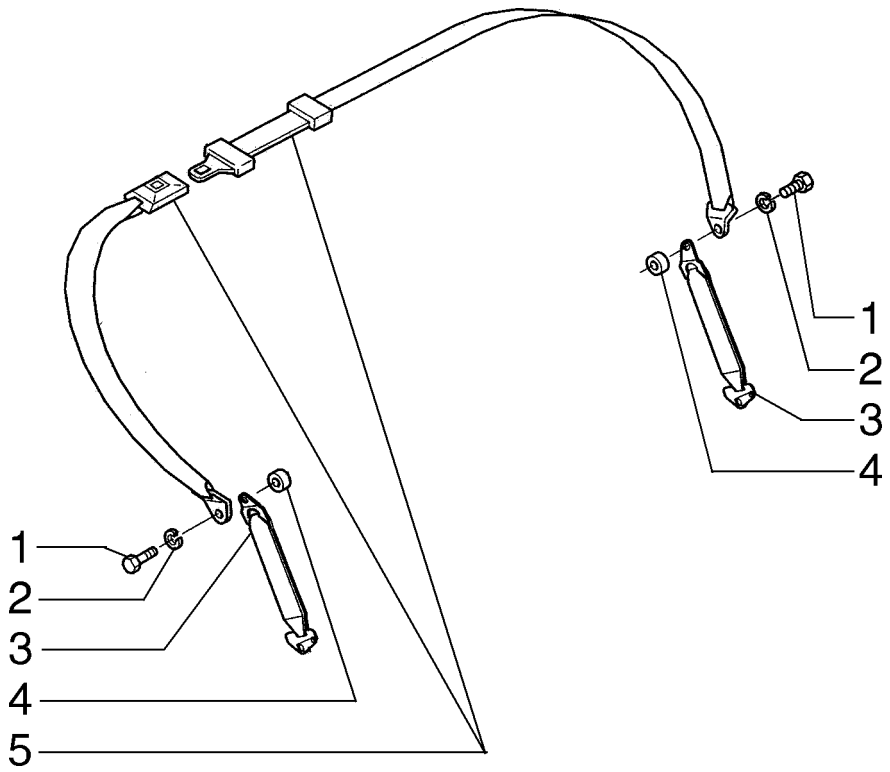

ITEM	PEÇA Nº	QTDE.	COD.	DESCRIÇÃO	DESCRIPCION
1	414-724	2	040V	PARAFUSO	TORNILLO
2	14496731	2	131R	ARRUELA	ARANDELA
3	72203948	2	142T	TIRANTE	TIRANTE
4	71419917	2	075D	ESPAÇADOR	SEPARADOR
5	71406173	1	182C	CINTO SEGURANÇA	CINTURON SEGUR.

CINTO DE SEGURANÇA
CINTO DE SEGURIDAD

ANOTAÇÕES - ANOTACIONES

GLOSSARY

Glossario **Glossaire**

Lexicon **Glosario**

NEW HOLLAND

COD.	PORTUGUÊS DEUTSCH	ENGLISH FRANÇAIS	ITALIANO ESPAÑOL
0001	Motor turbo alimentado Motor mit turbolader	Turbocharged Engine Moteur Suralimenté	Motore Sovralimentato Motor Sobrealimentado
0003	Aquecimento da água do motor Heizung fuer motorkuehlanlage	Engine Coolant Heater Chauffage D'eau Moteur	Riscaldatore Imp. Raffr Motore Calefaccion Agua Motor
001K	Kit veja pag. 9 Satz siehe seite 9	Kit See Page 9 Kit Voir Page 9	Kit Ved. Pag. 9 Juego Vease Pag 9
001M	Microfiches service Microfiches service	Microfiche Service Microfiches Service	Microfiches Service Microfichas Servicio
001N	Fita magnética Magnetband	Magnetic Tape Bande Magnetique	Nastro Magnetico Banda Magnetica
0020	Supressão de ruidos da cabine Schalldaemmung fuer kabine	Cab Sound Suppression Insonoriation Poste Conduite	Insonorizzazione Posto Guida Insonorizacion Puesto-conducc.
0021	Equipamento p/inverno Winterausruestung	Winterization Winterisation	Winterizzazione
0022	Supressão de ruidos Aussenschalldaemmung	Bystander Sound Suppression Insonorization Exterieure	Insonorizzazione Esterna Insonorizacion Exterior
0024	Equip.p/ operação em estrada Strassenfahrt ausruestung	Road Traffic Preparation Transf.circulation Sur Route	Trasform Circol Su Strada Acondicionamiento p/carretera
0026	Predisposição p/instal.TUV TUV-Zulassung	TUV Version Version TUV	Predisposizione TUV Version TUV
002C	Catálogo de peças sobressalentes Ersatzteilkatalog	Parts Catalog Catalog Pieces Detachees	Catalogo Parti Ricambio Catalogo Piezas Repuesto
002D	Especificação dos serviços Reparaturdaten	Service Specifications Donnees Pour Les Reparations	Dati Caratt Per Riparazioni Datos Caract.para Reparaciones
002E	Lista geral de peças sobressalentes Allgemeine ersatzteilliste	Master Numerical Index Liste General Pieces Rechange	Elenco Generale Ricambi Lista General Piezas Repuesto
002F	Até o motor ... Bis motor ...	Up To Engine ... Justqu'au Moteur ...	Fino Al Motore ... Hasta El Motor ...
002K	Kit Satz	Kit Kit	Kit Juego
002L	Lista de preço de peças sobressalentes Ersatzteil-preisliste	Parts Price List Tarif Pieces de Rechange	Listino Prezzi Ricambi Lista de Precios de Repuesto

NEW HOLLAND

COD.	PORTUGUÊS DEUTSCH	ENGLISH FRANÇAIS	ITALIANO ESPAÑOL
002M	Manual de serviços Werstatt handbuch	Service Manual Manuel D'atelier	Manuale Per Le Riparazioni Manual de Taller
002N	Boletim de peças sobressalentes Ersatzteilmitteilungsblatt	Parts Bulletin Bulletin de Pieces Detachees	Notiziario Tecnico Ricambi Notiziario Piezas de Repuesto
002T	Tabelas calibragem do sist. injeç. Einspritzanlage einstelldaten	Inject.syst.calibration Charts Tables Tarage Appar.injection	Tabelle Taratura App.iniezione Tablas Calibr. Apar.inyeccion
0030	Homologação p/ Itália Homologation Italien	Italian Road Traffic Approval Homologation Italie	Omologazione Italia Homologacion Italia
0031	Versão New York Version fuer N.Y	New York Version Version New-York	Allestimento New York Version Nueva York
0035	Homologação agrícola Landwirtschaftszulassung	Farm Provision Homologable Agriculture	Omologabile Agricolo Homologable Agricolo
003C	Catálogo de ferramentas Werzeugkatalog	Service Tool Catalog Catalogue Outillage Assistance	Catalogo Attrezzature Assist Catalogo Utilage Servicio
003D	À partir do motor ... Ab motor	From Engine ... A Partir Du Moteur ...	Dal Motore ... A Partir Del Motor ...
003F	Até o câmbio ... Bis getriebe ...	Up To Transm ... Jusqu'a La Boite de Vitesse ...	Fino Al Cambio ... Hasta El Cambio ...
003M	Manual de operação e manutenção Betriebs-und wartungsanleitung	Operat.mainten.instr.manual Manuel Conduite Et Entretien	Manuale Istr.uso Manutenzione Manual de Manejo Y Mantenim.
003T	Manual de tempos de manutenção Reparaturrichtzeiten handbuech	Repair Time Manual Manuel Temps Reparation	Tariffario Delle Riparazioni Catalogo Tiempos Reparaciones
0045	Proteção. reservat.combust. Schutz fuer kraftstofftank	Fuel Tank Guard Protectioin Reservoir Comb.	Riparo Serbatoio Combustibile Proteccion Deposito Combustib.
0046	Proteç.inf. reservat.combust. Panzerwanne fuer kraftstofftan	Fuel Tank Lower Guard Protection Inf.reservoir Comb.	Riparo Inf.serbatoio Combust. Proteccion Inf.deposito Aceite
004F	Até a cabina ... Bis fahrerhaus ...	Up To Cab ... Justqu'a La Cabine ...	Fino Alla Cabina ... Hasta La Cabina ...
004M	Manual de treinamento técnico Betriebsanweisungen	Service Training Manual Manuel Formation Technique	Manuale Addestr.assistenziale Manual de Formacion Post Venta
004T	Quadro Wandtafel	Wall Chart Planche Murale	Tavola Murale Laminas Didacticas

NEW HOLLAND

COD.	PORTUGUÊS DEUTSCH	ENGLISH FRANÇAIS	ITALIANO ESPAÑOL
0059	Escavo lateral Seitenversetzter aushub	Offset Digging Fouille Laterale	Scavo Laterale Excavacion Lateral
005A	Acendedor de cigarros Zigaretten anzuender	Cigarette Lighter Allume-cigare	Accendisigari Encendedor
005D	À partir do cilindro ... Ab zylinder ...	From Cylinder ... A Partir Du Cylindre ...	Dal Cilindro ... A Partir Del Cilindro
005F	Até o cilindro ... Bis zylinder ...	Up To Cylinder ... Justqu'au Cylindre ...	Fino Al Cilindro ... Hasta El Cilindro ...
0060	Retro escavadeira Heckbagger	Backhoe Pelle Retro	Retroescavatore Retroexcavadora
006V	Válvula de amortecimento Daempfungsventil	Damping Valve Soupape Amortiseuse	Valvola Ammortizzatrice Valvula Amortiguadora
0070	Martelo de demolição Abbruchhammer	Demolition Hammer Mateau de Demolition	Martello Demolitore Martillo Rompedor
0071	Faca da caçamba Schaufelschneide	Bucket Cutting Edge Taillant de Godet	Tagliente Benna Cuchilla de Cuchara
0072	Proteção superior da caçamba Abweisblech fuer ladeschaufel	Bucket Spill Plate Protection de Godet	Riparo Superiore Benna Proteccion Superior de Cuchara
007V	Válvula de sobrepressão Ueberdruckventil	Overpressure Valve Chepet de Surpression	Valvola Sovrapressione Valvula de Descarga
0085	Dente com ponta substituível Zahn mit eingesetzter spitze	Shank W/repl.le Tooth Dent Avec Pointe Rapportee	Denti C/punta Riportata Diente Con Punta Postiza
0087	Dente com ponta reforçada Zahn mit verstaerkter spitze	Tooth W/reinforced Tip Dent Avec Point Reforcee	Denti C/punta Rinforzata Dientes Con Punta Reforzada
0088	Dentes com ponta substituível (soldadas) Zahn aufgeschweisster spitzer	Tooth W/welded Tip Dent Avec Pointe Soudee	Denti C/punta Riportata (Sald) Dientes Con Punta Soldada
0089	Braço do guindaste Kranarm	Crane Boom Bras de Grue	Braccio Gru Brazo de Grua
008C	Cabina Fahrerhaus	Cab Cabine	Cabina Cabina
008D	Decalcomania Abziehbild	Decal Calque	Decalcomania Calcomania

NEW HOLLAND

COD.	PORTUGUÊS DEUTSCH	ENGLISH FRANÇAIS	ITALIANO ESPAÑOL
0091	Proteção dos dentes da caçamba Schaufelzahnschutz	Bucket Tooth Guard Protection Dents de Godet	Protezione Denti Benna Proteccion Dientes de Cuchara
0092	Porta dente da caçamba Zahnhalter	Bucket Tooth Shank Corps de Dent	Corpo Dente Cuerpo de Diente
0093	Translação com comando por pedal Fahrantrieb mit fusshebel	Travel With Foot Control Traslation Avec Commande Pied	Traslazione C/comando A Pedale Translacion Con Mando A Pedal
009F	Farol Scheinwerfer	Light Lanterne	Fanale Farol
009R	Bandeja Oelfangblech	Tray Classeur	Raccoglitore Clasificador
009V	Válvula de segurança Sicherheitsventil	Safety Valve Soupape de Surete	Valvola Sicurezza Valvula de Seguridad
00G5	Lista de equip. opcionais-trator Liste-zusatzausruestung-maschinen	Spec.equip.list-tractor Liste de Variantes - Tracteur	Elenco Varianti - Trattore Relacion de Variantes-tractor
00G6	Lista de equip. opcionais-implem Liste-zusatzausruestung-geraet	Spec.equip.list-implement Liste de Variantes - Outil	Elenco Varianti - Attrezzo Relacion Variantes-util
00G7	Lista de allied-equipment Zubehoerliste	Allied-equipment List Liste de Variantes - All.equip	Elenco Varianti-allied-equip. Relacion Variantes-all.equipm.
0103	Pesagem eletrônica Elektron.wiegeeinrichtung	Weighing System Pesage Electronique	Pesatura Eletronica Peso Electronico
010C	Chave de fenda Schraubenzieher	Screwdriver Tournevis	Cacciavite Destornillador
010D	Porca Mutter	Nut Ecrou	Dado Tuerca
010E	Came Excenter	Cam Excentrique	Eccentrico Excentrica
010I	Direção hidráulica Hydrostatische lenkung	Hydraulic Drive Direction Hydraulique	Idroguida Direccion Hidraulica
010L	Lâmina Schild	Moldboard Lame	Lama Hoja
010M	Elo Glied	Link Maillon	Maglia Malla

NEW HOLLAND

COD.	PORTUGUÊS DEUTSCH	ENGLISH FRANÇAIS	ITALIANO ESPAÑOL
010V	Válvula Ventil	Valve Soupape	Valvola Valvula
010Z	Contrapeso Kontergewicht	Counterweight Lest	Zavorra Lastre
0113	Proteção da tubulaç. cilindros Zylinderleitungsschutz	Cylinders Piping Guard Protection Tuyauteries Verins	Riparo Tubaz. Cilindri Proteccion Tuberias de Gatos
011B	Barra estabilizadora Stabilisierstange	Stabilizer Bar Barre Stabilisatrice	Barra Stabilizzatrice Barra Estabilizadora
0120	Olhal Augen	Eye Oeillet	Occhiello Ojal
012A	Eixo principal Hauptwelle	Main Shaft Arbre Primaire	Albero Primario Arbol Primario
012B	Barra de torção Drehstab	Torsion Bar Barre de Torsion	Barra Di Torsione Barra de Torsion
012M	Magneto Magnet	Magneto Magneto	Magnete Magneto
013A	Eixo intermediário Vorgelegewelle	Countershaft Arbre Secondaire	Albero Secondario Arbol Intermediario
013B	Barra de tração Zugstange	Drawbar Barre D'attelage	Barra Di Traino Barra de Remolque
0140	Ogiva Dichtkegel	Ogive Ogive	Ogiva Ogiva
014B	Cinta Band	Strap Bande	Bandella Cincho
0150	Silencioso c/ retentor de fagulhas Auspufftopf mit funkenschutz	Spark Arresting Muffler Silenciaux Avec Para-flamme	Silenziatore Con Parafiamma Silenciador Con Apagallamas
0151	Tampa para chuva Auspuffklappe	Rain Cap Couvercle Pare-pluie	Coperchietto Parapioggia Capota
015G	Gaiola Lagerkaefig	Cage Cage	Gabbia Jaula
015M	Corrimão Haltegriff	Hand-rail Main-coulante	Mancorrente Barandilla

NEW HOLLAND

COD.	PORTUGUÊS DEUTSCH	ENGLISH FRANÇAIS	ITALIANO ESPAÑOL
015N	Extremidade Keilnase	Dog-point Crochet	Nasello Dedo
015O	Lubrificador Schmierkanne	Lube Fitting Godet D'huile	Oliatore Aceiteira
0166	Sistema especial de refrig. Sonderkuehlsystem	Special Cooling System Syst.spec.refroidissement	Impianto Speciale Raffreddam. Sistema de Refrigeracion Epec.
0167	Purificador catalítico Katalyt-umwandler	Catalytic Converter Convertisseur Catalytique	Purificatore Catalitico Purificador Catalitico
016A	Eixo Welle	Shaft Arbre	Albero Arbol
016T	Velocímetro Tachometer	Speedometer Compteur de Vitesse	Tachimetro Velocimetro
016V	Variador de avanço Spritzzeitverteller	Advance Variator Correcteur D'avance	Variatore Di Anticipo Variador de Avance
0170	Implemento p/ escavação de rocha Ausruestung fuer steinbruch	Rock Digging Equipment Equip.p.creusement de Roches	Attrezzo Scavo Roccia Util Para Excavacion de Roca
0171	Cortina para radiador Kuehlerabdeckung	Curtain For Radiator Rideau Pour Radiateur	Tendina Per Radiatore Cortina Para Radiator
0173	Regulador da refrig. do radiador Kuehlerjalousie	Radiator Shutter Regulateur Refroid. Radiateur	Regolatore Raffred.radiatore Regulador de Refr.radiador
0174	Grade anti-areia Sandschutzgitter	Sand Screen Grille Antisable	Griglia Antisabbia Rejilla Antiarena
0176	Ventilador aspirante Sauguefter	Suction Fan Ventilateur Aspirant	Ventilatore Aspirante Ventilador Aspirador
0178	Ventilador de pás reversíveis Luefter/verstellbare fluegel	Reversible Fan Ventilateur A Pales Reversib.	Ventilatore A Pale Reversibili Verntilador de Aspas Reversib.
017A	Eixo do comando de válvulas Nockenwelle	Camshaft Arbre A Cames	Albero Ad Eccentrici Arbol de Levas
0187	Ejetor de poeira do filtro de ar Luftfilter mit duese	Air Cleaner Dust Ejector Depoussiereur de Filtre	Eiettore Polvere Filtro Aria Eyector de Polvo Filtro Aire
018A	Virabrequim Kubelwelle	Crankshaft Vilebrequin	Albero Motore Ciguenal

NEW HOLLAND

COD.	PORTUGUÊS DEUTSCH	ENGLISH FRANÇAIS	ITALIANO ESPAÑOL
018T	Faca Schneidmesser	Cutting Edge Lame Coupante	Tagliente Cuchilla
0190	Filtro de ar a seco Trockenluftfilter	Dry Air Cleaner Filtre Air A Sec	Filtro Aria A Secco Filtro de Aire Seco
0192	Extensão do filtro Filter verlangerung	Precleaner Extension Rallonge Filtre Air	Prolunga Filtro Aria Prolongador
019T	Faca lateral Eckmesser	 Coin de Lame	End Bit Tagliente Laterale Cuchilla Lateral
01G0	Desenho de conjunto Gesamtzeichnungen	Assembly Drawings Ensembles	Complessivi Conjuntos
01G9	Desenhos de conjunto (p/produção) Fertigungszeichnungen	Assy Dwgs For Manufacturing Ensenbles Pour Production	Complessivi Per Produzione Conjuntos Para Produccion
0204	Dispositivo de partida a frio Kaltstart-einrichtung	Cold Weather Starting Aid Demarrage A Froid	Avviamento A Freddo Dispositivo Termostarter
020B	Bloco do motor Kurbelgehause	Crankcase Bloc-cylindres	Basamento Motore Bloque de Cilindros
020C	Calota Kappe	Cap Calotte	Calotta Sombrerete
020D	Defletor Leitblech	Deflector Deflecteur	Deflettore Deflector
020E	Elemento filtrante Filtereinsatz	Filtering Element Element Filtrant	Elemento Filtrante Filtro
020G	Boia Schwimmer	Float Flotteur	Galleggiante Flotador
020I	Funil Trichter	Funnel Entonnoir	Imbuto Embudo
020M	Alça Griff	Handle Poigne	Maniglia Manija
020N	Fita Band	Band Ruban	Nastro Cinta
020P	Teto da cabina Kabinendach	Roof Panel Pavillion	Padiglione Techo

NEW HOLLAND

COD.	PORTUGUÊS DEUTSCH	ENGLISH FRANÇAIS	ITALIANO ESPAÑOL
020R	Conexão Stutzen	Fitting Raccord	Raccordo Racor
020S	Engrenagem planetária Planetenrad	Planetary Gear Satellite	Satellite Pinon Satelite
020T	Tambor Trommel	Drum Tambour	Tamburo Tambor
020U	Injetor Duese	Jet Gicleur	Ugello Inyector
0215	Contrapeso dianteiro Kontergewicht vorne	Front Counterweight Lest Avant	Zavorra Anteriore Latre Anterior
0218	Contrapeso suplementar Zusatzkontergewicht	Additional Counter Weight Lest Supplementaire	Zavorra Supplementare Lastre Suplementario
021A	Aleta do radiador Kuehlerrippe	Radiator Fin Ailette Radiateur	Aletta Radiatore Aleta,radiador
021U	Ferramenta Geraet	Tool Outil	Utensile
021V	Guincho Seilwinde	Winch Treuil	Verricello Torno
0221	Contrapeso traseiro Kontergewicht hinten	Rear Counterweight Lest Arriere	Zavorra Posteriore Lastre Posterior
0222	Contrapeso e gancho de tração Kontergewicht und zughaken	Counterweight And Drawbar Lest Et Crochet D'attaque	Zavorra E Gancio Traino Lastre Y Enganche de Remolque
022S	Escada Leiter	Ladder Echelle	Scaletta Escalerilla
023A	Eixo de transmissão Antriebswelle	Drive Shaft Arbre de Transmission	Albero Trasmissione Arbol de Transmission
023G	Haste do pedal Fusshebelsschaft	Pedal Stem Tige de Pedale	Gambo Del Pedale Mango de Pedal
023M	Alça de apoio Haltegriff	Grab Handle Poignee	Maniglia Di Appiglio Asa
023P	Palheta do ventilador Luefterfluegel	Blade Fan Aube	Paletta Ventilatore Aspa

NEW HOLLAND

COD.	PORTUGUÊS DEUTSCH	ENGLISH FRANÇAIS	ITALIANO ESPAÑOL
023R	Chapa de encosto Druckscheibe	Thrust Plate Rondelle de Butee	Ralla Di Spinta Anillo de Empuje
023S	Talhadeira Meissel	Chisel Burim	Scalpello Cortafrios
0240	Relógio Dieuhr	Clock Montre	Orologio Reloj
024I	Estofamento Polsterung	Padding Rembourrage	Imbottitura Almohadillado
024N	Lona de freio Bremsband	Brake Band Bande de Frein	Nastro Freno Cinta de Freno
0251	Caçamba de abertura de canal Grabenloeffel	Ditch Digging Bucket Godet Creusage Fosses	Benna Scavo Fossi Cuchara Para Zanjas
0252	Caçamba para limpeza de canal Grabenraeumloeffel	Ditch Cleaninng Bucket Benne de Talutage	Benna Pulizia Fossi Cuchara Limpia Zanjas
025A	Alternador Drehstromlichtmaschine	Alternator Alternateur	Alternatore Alternador
025B	Bateria Batterie	Battery Batterie	Batteria Bateria
025D	Dente do ripper Aufreisserzahn	Ripper Shank Dent de Ripper	Dente Ripper Diente de Escarificador
025F	Estrangulador Drosselklappe	Throttle Papillon	Farfalla Mariposa
025G	Sapata de freio Bremsbacke	Brake Shoe Machoire de Freins	Ganascia Freni Zapata de Frenos
025I	Empunhadura Griff	Handgrip Poignee	Impugnatura Empunadura
025P	Painel Verkleidung	Panel Panneau	Pannello Panel
025R	Radiador Kuehler	Radiator Radiator	Radiatore Radiador
025S	Trocador de calor Waermetauscher	Heat Exchanger Echangeur de Temperature	Scambiatore Di Calore Cambiador de Calor

NEW HOLLAND

COD.	PORTUGUÊS DEUTSCH	ENGLISH FRANÇAIS	ITALIANO ESPAÑOL
0266	Escovadeira Balayeuse	Brush Barredora	Spazzolatrice
026G	Pinça Backe	Jaw Machoire	Ganascia Mordaza
026N	Nervura Rippe	Rib Nervure	Nervatura Nervio
026T	Tampão Puffer	Wick Tampon	Tampone Tope de Goma
027D	Válvula de desvio Verteilerventil	Diverter Valve Deviateur	Deviatore Valvula de Desvio
0280	Estrutura Rahmenwerk	Structure Ossature	Ossatura Estructura
0281	Acionamento para trator lento Langsamgang antriebsraeder	Gears For Slow Tractor Pignons Pour Tracteur Lent	Ruotismi Per Trattore Lento Pinones de Tractor Lento
0284	Acionamento veloz para I e II I-II gang antriebsraeder	I and II Fast Speed Gears Pignons de I et II Rapides	Ruotismi Per I e II Veloce Pinones de I y II Velocidad
0285	Acionamento para velocidade comp Kriechgang antriebsraeder	Narrow Increment Speed Gears Pignons p/vitesses Compates	Ruotismi Per Velocita Compatte Pinones de Velocidades Cotas
0286	Acionamento para trator veloz Schnellgang antriebsraeder	Gears For Fast Tractor Pignons Pour Tracteur Rapide	Ruotismi Per Trattore Veloce Pinones de Tractor Rapido
028N	Niple Anschluss	Nipple Raccord	Nipplo Racor
0294	Retardador hidráulico Hydr.retarder	Hydraulic Retarder Retardeur Hydraulique	Ritardatore Idraulico Retardador Hidraulico
029F	Faixa Band	Band Bande	Fascia Banda
030C	Câmbio de velocidades Wechselgetriebe	Transmission Boite de Vitesses	Cambio Velocita Cambio de Velocidades
030E	Solenóide Elektromagnet	Solenoid Solenoide	Elettromagnete Solenoide
030G	Gancho Haken	Hook Crochet	Gancio Gancho

NEW HOLLAND

COD.	PORTUGUÊS DEUTSCH	ENGLISH FRANÇAIS	ITALIANO ESPAÑOL
030L	Lâmpada Gluehbirne	Lamp Lampe	Lampada Lampara
030M	Luva de aço Muffe	Sleeve Manchon	Manicotto Manguito
030S	Escarificador Aufreisser	Scarifier Scarificateur	Scarificatore Escarificador
030T	Tapete Bodenmatte	Mat Tapis	Tappeto Alfombra
030V	Ventilador Luefter	Fan Ventilateur	Ventilatore Ventilador
0310	Óleo Oel	Oil Huile	Olio Aceite
031D	A partir do câmbio ... Ab getrieb ...	From Transm ... A Partir de La Transmission...	Dal Cambio ... A Partir Del Cambio ...
031F	Abraçadeira Klemme	Clamp Collier	Fascetta Abrazadera
031P	Pára-lama Kotfluegel	Fender Aile	Parafango Guardabarros
032G	Gancho de tração Zughaken	Tow Hook Crochet D'attelage	Gancio Di Traino Enganche de Remolque
032R	Retificador Gleichrichter	Rectifier Redresseur	Raddrizzatore Rectificador
033A	Acumulador hidraulico Hydraul.druckspeicher	Hydraulic Accumulator Accumulateur Hydraulique	Accumulatore Idraulico Acumulador Hidraulico
033C	Câmara de ar Schlauch	Inner Tube Chambre A Air	Camera Daria Camara de Aire
033D	A partir da cabina ... Ab fahrerhaus ...	From Cab ... A Partir de La Cabine ...	Dalla Cabina ... A Partir de La Cabina ...
033E	Ventilador elétrico Elektroluefter	Electric Fan Ventilateur Electrique	Elettroventilatore Electroventilador
033P	Parede Wand	Wall Paroi	Parete Pared

NEW HOLLAND

COD.	PORTUGUÊS DEUTSCH	ENGLISH FRANÇAIS	ITALIANO ESPAÑOL
034S	Semi-caixa Gehaeusehalfte	Half Case Demi-carter	Semiscatola Semicaja
035B	Caçamba Ladeschaufel	Bucket Godet	Benna Cuchara
035C	Camisa do cilindro Zylinderlaufbuechse	Cylinder Liner Chemise Cylindre	Camicia Cilindro Motore Camisa de Cilindros
035D	Diafragma Membrane	Diaphragm Diaphragme	Diaframma Diafragma
035G	Gerador de corrente Stromerzeuger	Current Generator Generateur de Courant	Generatore Di Corrente Generador de Corriente
035I	Indicador Anzeigeinstrumente	Indicator Indicateur	Indicatore Indicador
035L	Lampejador Blinkgeber	Flasher Centrale Clignotante	Lampeggiatore Rele de Intermitencias
035R	Reostato Regelwinderstand	Rheostat Rheostat	Reostato Reostato
035S	Carcaça Gehaeuse	Case Carter	Scatola Caja
036A	Amortecedor de vibraçao Stossdaempfer	Shock Absorber Amortisseur	Ammortizzatore Amortiguador
036P	Pára-choques Stoss-stange	Bumper Pare-chocs	Paraurti Parachoques
036S	Caixa de direção Lenkgehaeuse	Steering Housing Boitier de Direction	Scatola Guida Caja de Direccion
036V	Ventoinha Geblaese	Blower Soufflerie	Ventola Soplador
0370	Comando combinado freio/embreage Betaetigung lenkkupplung/brems	Combined Steering-brake Control Commande Combinee Freins-embr.	Comando Combinato Freni-frizz. Mando Combinado Frenos Y Embr.
038A	Amperímetro Amperemeter	Ammeter Amperemetre	Amperometro Amperimetro
038L	Limpador de pára-brisa Scheibenwaschanlage	Windshield Washer Essui-glace	Lavacristalli Lava Vidrios

NEW HOLLAND

COD.	PORTUGUÊS DEUTSCH	ENGLISH FRANÇAIS	ITALIANO ESPAÑOL
038V	Vidro Glas	Panel Of Glass Vitre	Vetro Cristal
039P	Anteparo Trennblech	Bulkhead Cloison	Paratia Mamparo
039R	Resistor Winderstand	Resistor Resistor	Resistore Resistor
040A	Âncora Anker	Anchor Ancre	Ancora Ancla
040D	Diferencial Differential	Differential Differentiel	Differenziale Deferential
040M	Manometro de Água Manometer, wasser	Water Pressure Gauge Manometre Eau	Manometro Acqua Manometro Agua
040R	Resistência Winderstand	Resistance Resistance	Resistenza Resistencia
040V	Parafuso Schraube	Screw Vis	Vite Tornillo
041M	Manometro de ar Luftdruckmesser	Air Pressure Gauge Manometre Air	Manometro Aria Manometro de Aire
042M	Manêmetro de óleo Oeldruckmesser	Oil Pressure Gauge Manometre Huile	Manometro Olio Manometro Aceite
042P	Pastilha de freio Bremsbelag	Brake Lining Pastille de Frein	Pastiglia Freno Pastilla de Freno
042V	Parafuso sem-fim Schnecke	Worm Screw Vis Sans-fin	Vite Senza Fine Tornillo Sin Fin
043R	Malha do filtro Filter sieb	Filter Strainer Crepine	Reticella Del Filtro Malla de Filtro
0443	Diferencial auto blocante (No SPIN) Sperrdifferential	Differential (No Spin) Differentiel (No-spin)	Differenziale (No Spin) Diferencial (No-spin)
0444	Eixo “super-max-trac” Triebeasche “super max-trac”	Axle “Super-max-trac” Pont “Super Max-trac”	Assale “Super-max-trac” Puente “Super Max-trac”
0445	Dispos. de desengate eixo poster Hinterachsabschaltung	Rear Axle Disconnect Disp.decrapotage	Disp. Desinnesto Assale Post. Disposit.desacoplo Puente Post

NEW HOLLAND

COD.	PORTUGUÊS DEUTSCH	ENGLISH FRANÇAIS	ITALIANO ESPAÑOL
044R	Rede Netz	Net Grille	Rete Rejilla
045A	Anel Ring	Ring Bague	Anello Aro
045D	Difusor Luftduese	Diffuser Diffuseur	Diffusore Difusor
045F	Presilha Clip	Clip Arretoir	Fermaglio Abresadera
045L	Alavanca Hebel	Lever Levier	Leva Palanca
045P	Guia Gleitblock	Pad Patin	Pattino Patin
046D	Difusor venturi Ansaugtrichter	Choke Conduit Venturi	Diffusore Venturi Difusor Venturi
046E	Sapata polar Polschuh	Pole Shoe Massa Polaire	Espansione Polare Pieza Polar
046I	Induzido Anker	Armature Induit	Indotto Inducido
048V	Volante (de inércia) Schwungrad	Flywheel Volant	Volano Volante de Ciguenal
0490	Dispos. para inflar os pneus Reifenfuellanlage	Tire Inflator Apareil de Gonflage de Pneu	Dispositivo Gonfiaggio Pneum. Accesorio de Inflar Neumaticos
0505	Esteira lubrificada Kettenzug oelgeschmiert	Salt Track Chain Chenille Lubrifiee	Catenaria Lubrificata Cadena Engrasada
050B	Biela Gelenkstange	Link Bielle	Biella Biela
050D	Dínamo Lichtmaschine	Generator Dynamo	Dinamo Dinamo
050G	Porca de retenção Nutmutter	Ring Nut Ecrou	Ghiera Virola
050I	Engrenagem Zahnrad	Gear Engrenage	Ingranaggio Corona

NEW HOLLAND

COD.	PORTUGUÊS DEUTSCH	ENGLISH FRANÇAIS	ITALIANO ESPAÑOL
050N	Trava Klinke	Pawl Linguet	Nottolino Seguro
050P	Piso Boden	Floor Plancher	Pavimento Piso
050S	Encosto do assento Rueckenlehne	Seat Back Dossier	Schienale Respaldo
050T	Bujão Stopfen	Plug Bouchon	Tappo Tapon
050V	Volante (de direção) Lenkrad	 Volant de Direction	Steering Wheel Volante Volante de Direccion
0516	Sapatas (3 garras) Kettenplatte (3-steg)	Shoes (3 Grousers) Patin (3 Nervures)	Suole (3 Costole) Zapatas (3 Nervios)
0517	Sapatas (2 garras) Kettenplatte (2-steg)	Shoes (2 Grousers) Patin (2 Nervures)	Suole (2 Costole) Zapatas (2 Nervios)
0519	Sapatas (3 garras l=500 mm) Kettenplatte (3-steg l=500 mm)	Shoes (3 Grousers L=500 mm) Patin (3 Cotes L=500 mm)	Suole (3 Costole L=500 mm) Zapatas (3 Garras L=500 mm)
051B	Biela do motor Pleuel	Connecting Rod Bielle	Biella Motore Biela
051M	Martelo Hammer	Hammer Marteau	Martello Martillo
0520	Sapatas (3 garras l=380 mm) Kettenplatte (3-steg l=380 mm)	Shoes (3 Grousers L=380 mm) Patin (3 Cotes L=380 mm)	Suole (3 Costole L=380 mm) Zapatas (3 Garras L=380 mm)
0521	Sapatas (3 garras l=450 mm) Kettenplatte (3-steg l=450 mm)	Shoes (3 Grousers L=450 mm) Patin (3 Cotes L=450 mm)	Suole (3 Costole L=450 mm) Zapatas (3 Garras L=450 mm)
0522	Sapatas (2 garras l=450 mm) Kettenplatte (2-steg l=450 mm)	Shoes (2 Grousers L=450 mm) Patin (2 Cotes L=450 mm)	Suole (2 Costole L=450 mm) Zapatas (2 Garras L=450 mm)
0523	Sapatas (2 garras l=380 mm) Kettenplatte (2-steg l=380 mm)	Shoes (2 Grousers L=380 mm) Patin (2 Cotes L=380 mm)	Suole (2 Costole L=380 mm) Zapatas (2 Garras L=380 mm)
0524	Sapatas (2 garras l=500 mm) Kettenplatte (2-steg l=500 mm)	Shoes (2 Grousers L=500 mm) Patin (2 Cotes L=500 mm)	Suole (2 Costole L=500 mm) Zapatas (2 Garras L=500 mm)
0525	Sapatas (1 garra l=600 mm) Kettenplatte (1-steg l=600 mm)	Shoes (1 Grouser L=600 mm) Patin (1 Cote L=600 mm)	Suole (1 Costola L=600 mm) Zapatas (1 Garra L=600 mm)

NEW HOLLAND

COD.	PORTUGUÊS DEUTSCH	ENGLISH FRANÇAIS	ITALIANO ESPAÑOL
0526	Sapatas (1garra l=500 mm) Kettenplatte (1-steg l=550 mm)	Shoes (1 Grouser L=500 mm) Patin (1 Cote L=550 mm)	Suole (1 Costola L=500 mm) Zapatas (1 Garra L=500 mm)
052F	Painel lateral Seitenblech	Side Panel Tablier	Fianchetto Costado
052V	Voltímetro Voltmeter	Voltmeter Voltmetre	Voltmetro Voltimetro
0530	Sapatas (1 garra) Kettenplatte (1-steg)	Shoes (1 Grouser) Patin (1 Nervure)	Suole (1 Costola) Zapatas (1 Nervio)
0531	Sapatas auto limpantes Kettenplatte (selbstreinigend)	Self Cleaning Shoes Patins Autonettoyeurs	Suole Autopulenti Zapatas Autopulidoras
0534	Sapatas HD Kettenplatte (HD)	Shoes HD Patins Renforces	Suole HD Zapatas Reforzadas
053C	Camisa do cilindro Zylinderbuechse	Tube Fut de Cylindre	Canna Cilindro Camisa de Cilindro
053D	Diodo Diode	Diode Diode	Diodo Diodo
053V	Lâmina de chapa de aço Schneidkante	Push Plate Lame Versoir	Versoio Reja
0549	Sobre sapata-meia série Strassenschuhe-halbseiting	Street Plates-half Set Demi-jeu Patins de Route	Mezza Serie Soprasuole Medio Juego de Patines
054C	Vela magnética Magneteinsatz	Magnetic Rod Tige Magnetique	Candela Magnetica Barra Imanada
054I	Rosca postiça Gewindeeinsatz	Insert Insertion Filetee	Inserto Filettato Rosca Postiza
054T	Bujão de enchimento Einfuellstutzen-deckel	Filler Cap Bouchon de Remplissage	Tappo Introduzione Tapon de Llenado
055A	Anel de vedação Dichtring	Seal Ring Bague D'etancheite	Anello Tenuta Junta Hermetica
055B	Balancim Kipphebel	Rocker Culbuteur	Bilanciere Balancin
055E	Extintor Feuerloescher	Fire Extinguisher Extincteur	Estintore Extintor

NEW HOLLAND

COD.	PORTUGUÊS DEUTSCH	ENGLISH FRANÇAIS	ITALIANO ESPAÑOL
055F	Fivela Schalle	Buckle Boucle	Fibbia Hebilla
055R	Rebite Niet	Rivet Rivet	Ribattino Remache
0561	Proteções da guia da corrente Kettenfuehrung	Track Chain Guiding Guard Protection Guide-chenille	Ripari Guida Catena Protecciones de Oruga
0563	Proteções da roda da esteira Laufrollenschutz	Track Roller Guard Protections Galets	Ripari Ruote Carrello Proteccion. Rodillos de Oruga
0565	Guias do arco de força Schubrahmen fuehtung	C-frames Guides Guides D'etrier	Guide Per Arcone Guias de Bastidor
056C	Vela de pré-aquecimento Gluehkerze	Glow Plug Bugie Prechauffage	Candela Preriscaldo Bujia Bipolar
056L	Limitador Anschlag	Travel Limiter Limiteur	Limitatore Tope
056T	Bujão de dreno Ablass-stopfen	Drain Plug Bouchon de Vidange	Tappo Di Scarico Tapon de Descarga
0572	Aquecedor elétrico Elektroheizung	Electric Heater Rechauffeur Electrique	Elettroriscaldatore Calorifico Electrico
057T	Bujão magnético Magnetstopfen	Magnetic Plug Bouchon Magnetique	Tappo Magnetico Tapon Imanado
0580	Toldo solar Sonnenblende	Sun Canopy Toit Pare-soleil	Tettuccio Parasole Toldo Parasol
0581	Cabina rops (c/ar condic) Sicherheitskabine mit klimaanlage	Rops Cab (W/conditioner) Cabine de Securite (condition.)	Cabina Sicurezza (C/condizion) Cabina de Aire Acondicionado
0582	Cabina rops especial Rops-kabine sonderausfuehrung	Rops Cab - Special Cabine de Securite-speciale	Cabina Sicurezza Special Cabina Especial
058C	Imã Magnet	Magnet Aimant	Calamita Iman
058R	Redutor Untersetzungsgetriebe	Reduction Gear Reducteur	Riduttore Reductor
0599	Pré-disposição cabina c/ar condicionado Equip.condit. cabine	Air Conditioning Provision Equipo p/acondicionam. de Aire	Predisposiz.condizion. Cabina

NEW HOLLAND

COD.	PORTUGUÊS DEUTSCH	ENGLISH FRANÇAIS	ITALIANO ESPAÑOL
059D	Disco porta-freio Bremstraeger	Brake Back Plate Pateau de Freins	Disco Portafreno Disco Portafreno
0602	Aquecedor de alta capacidade Heizung, groesse ausfuehrung	Heater, High Capacity Rechauffeur Surdimensionne	Riscaldatore Maggiorato Calentador Mas Potente
0604	Cabina c/ ar condicionado Klimanlage	Air Conditioning Climatis. Cabine	Condizionamento Cabina Acondicionamiento Aire Cabina
0607	Viseira pára-sol Sonnenblende	Sun Visor Visiere Pare-soleil	Visiera Parasole Visiera Parasol
060A	Cantoneira Winkel	Angle Corniere	Angolare Angular
060B	Bolacha Lasche	Shackle Jumelle	Biscottino Enganche
060C	Terminal do fio Kabelschuh	Wire Terminal Cosse	Capocorda Terminal
060D	Disco Scheibe	Disc Disque	Disco Disco
060E	Extrator Abzieher	Puller Extracteur	Estrattore Extractor
060G	Rotor Pumpenrad	Impeller Turbine	Girante Impulsor
060I	Pino graxeiro Schmiernippel	Grease Fitting Graisseur	Ingrassatore Engrasador
060L	Chaveta Keil	Key Clavette	Linguetta Chaveta
060N	Nucleo Kern	Core Noyau	Nucleo Nucleo
060P	Pedal Pedal	Pedal Pedale	Pedale Pedal
060R	Reforço Verstaerkung	Reinforcement Refort	Rinforzo Refuerzo
060S	Prato Tellerscheibe	Cup Cuvette	Scodellino Arandela

NEW HOLLAND

COD.	PORTUGUÊS DEUTSCH	ENGLISH FRANÇAIS	ITALIANO ESPAÑOL
060T	Tarugo Block	Block Tasseau	Tassello Taco
0612	Espelho retrovisor interno Rueckspiegel innen	Inside Rear View Mirror Retroviseur Interieur	Specchio Retrovisore Interno Espejos Retrovisores Interior
0613	Espelho retrovisor externo Rueckspiegel aussen	Outside Rear View Mirror Retroviseur Exterieur	Specchio Retrovisore Esterno Espejos Retrovisores Exterior
0614	Vidros p/ homologação européia Glaces homol.europe	Cristales Homologacion Europea	Vetri p/omologazione Europea
0619	Lâmpada de aviso rotativa Rotationswarnlampe	Rotating Warning Beacon Lampe Clignotante A Rotation	Lampada Rotante Luz Giratoria
061C	Contrapeso Kontergewicht	Counterweight Contrepoids	Contrappeso Contrapeso
061E	Extremidade Endstueck	End Extremite	Estremita Extremo
061F	Arame de aço Stahldraht	Steel Wire Fil D'acier	Filo Acciaio Alambre de Acero
061L	Chaveta "woodruff" Scheibenfeder	Woodruff Key Clavette A Disque	Linguetta A Disco Chaveta A Disco
0630	Direção de emergência Notlenkanlage	Emergency Steering Direction de Secours	Emergenza Sterzatura Sistema Direccion Emergencia
0633	Frenagem diferencial Bremsverzoegerung	Proportional Braking Frenage Differencie	Frenatura Differenziata Frenada Differencial
0634	Sistema de freio Bremsanlage	Brake System Installation de Freinage	Impianto Freno Sistema de Frenos
063R	Alavanca angular Hebelrueckstellung	Bell Cranck Renvoi A Levier	Rinvio Reenvio de Palanca
064C	Tampão Deckel	Cap Chapeau	Cappello Sombrerete
064D	Disco de freio Bremsscheibe	Brake Disc Disque de Frein	Disco Freno Disco de Freno
064E	Evaporador Verdampfer	Evaporator Evaporateur	Evaporatore Evaporador

NEW HOLLAND

COD.	PORTUGUÊS DEUTSCH	ENGLISH FRANÇAIS	ITALIANO ESPAÑOL
064F	Filtro de combustível Kraftstoffilter	Fuel Filter Filtre Combustible	Filtro Combustibile Filtro Combustible
064P	Chapa do piso Trittblech	Floor Plate Plancher	Pedana Panel de Piso
064R	Acionamento angular Winkelantrieb	Miter Gearing Renvoi D'angle	Rinvio Angolare Reenvio Angular
065A	Anti-congelante Frostschutzmittell	Antifreeze Antigel	Anticongelante Anticongelante
065C	Sanfona Schutzkappe	Boot Capuchon	Cappuccio Capuchon
065D	Disco de embreagem Kupplungsscheibe	Clutch Disc Disque D'embrayage	Disco Frizione Disco de Embrague
065F	Filtro Filter	Filter Filtre	Filtro Filtro
065G	Junta cardan Kardangelenk	Universal Joint Joint de Cardan	Giunto Cardanico Junta Cardan
065I	Acoplamento Antrieb	Drive Enclenchement	Innesto Acoplamiento
065M	Massa de compensação Fliehgewicht	Flyweight Masselote	Massa Anticipo Contrapeso de Avance
065T	Adesivo Abziehbild	Decal Dacalque	Targa Calcomania
066F	Filtro de ar Luftfilter	Air Cleaner Filtre A Air	Filtro Aria Filtro de Aire
066G	Junta homocinética Homokinetisches gelenk	Constant Vel. Univ.joint Joint Homocinetique	Giunto Omocinetico Junta Homocinetica
067F	Filtro de óleo Oelfilter	Oil Filter Filtre A Huile	Filtro Olio Filtro de Aceite
067G	Eixo cardan Gelenk	Coupling Coupleur	Giunto Acoplamiento
067M	Massa de compensação Fliehgewicht	Flyweight Masselotte Centrifuge	Massa Centrifuga Contrapeso Centrifugo

NEW HOLLAND

COD.	PORTUGUÊS DEUTSCH	ENGLISH FRANÇAIS	ITALIANO ESPAÑOL
067S	Sede do dente da caçamba Schaufelzahntasche	Bucket Tooth Seat Emplacement Dent de Godet	Sede Dente Benna Asiento Diente Cuchara
0680	Dispos. de eliminação de umidade Wasserabscheider	Moisture Ejector Disp.elimination D'humidite'	Dispos. Eliminazione Umidita Supressor de Umedad
0684	Injetor de alcool Alkoholinjektor	Alcohol Injector Onjecteur D'alcool	Iniettore Alcool Inyector de Alcohol
068G	Junta elástica Elastische kupplung	Flexible Joint Joint Elastique	Giunto Elastico Junta Elastica
068S	Sede do dente do ripper Aufreisserzahntasche	Ripper Shank Seat Emplacement Dent Scarificateur	Sede Dente Ripper Asiento Diente Escarificador
069F	Janela Fenster	Window Baie	Finestra Ventana
069S	Sede Sitz	Seat Emplacement	Sede Asiento
0700	Dispos.de aviso de tombamento Ueberlastwarnanlage	Tilting Safety Device Indicat.de Basculement	Disp. Segnalatore Ribaltamento Indicador de Basculamiento
070F	Flange Flansch	Flange Bride	Flangia Brida
070G	Junta esférica Kugelgelenk	Ball Joint Joint A Rotule	Giunto Sferico Articulacion Esferica
070L	Longarina Laengsschiene	Side Rail Brancard	Longherina Longrina
070R	Proteção Schutz	Guard Protection	Riparo Proteccion
070T	Proteção Schutz blech	Protective Panel Dessus	Tegolo Teja
071D	Fechadura Riegel	Closing Device Dispositif de Fermure	Dispositivo Di Chiusura Cierre
071F	Filtro de ar a banho de óleo Oelbadluftfilter	Oil Bath Air Cleaner Filtre A Air A Bain D'huile	Filtro Aria Bagno Olio Filtro de Aire En Bano Aceite
071L	Viga Laengstraeger	Side Member Longeron	Longherone Larguero

NEW HOLLAND

COD.	PORTUGUÊS DEUTSCH	ENGLISH FRANÇAIS	ITALIANO ESPAÑOL
072F	Eixo flexível Biegsame welle	Flexible Shaft Transmission Flexible	Albero Flessibile Arbol Flexible
072I	Chassi Rahmen	Frame Charpente	Intelaiatura Bastidor
0736	Predisposição p/ instalação baterias Befestig. fuer sae batterien	Sae Batteries Provision Fixations Pour Batteries SAE	Predisposizione Batterie sae Preequipo Para Baterias SAE
0742	Sem bateria Ohne batterie	Batteries Deduction Sans Batteries	Senza Batterie Sin Bateria
0743	Ativador para bateria Batterieladung	Batteries Activation Activation Batteries	Attivazione Batterie Activacion de Baterias
0748	Bateria de alta capacidade Hochleitungsbatterien	High Capacity Batteries Batteries A Haute Capacite’	Batterie Maggiorate Baterias de Gran Capacidad
0749	Luzes para trânsito em estrada Licht fuer strassenfahrt	Road Traffic Lights Feux Pour Marche Sur Route	Luci Per Circolazione Stradale Luces de Carretera
074B	Bloco Block	Block Taquet	Blocchetto Calce
0755	Sem farol Ohne scheinwerfer	Without Light Sans Projeteur	Senza Proiettore Sin Proyector
0758	Farois traseiros Scheinwerfer hinten	Rear Floodlights Projectores Arriere	Proiettori Posteriori Proyectores Posteriores
0759	Predisposição p/ instalação alarme Warn.rueckqaerts.ohne hupe	Back Up Alarm Provision Predisp.avvert. Ma	Predisposizione Back-alarm Preequipo Alarma Sin Avisador
075B	Conector Verbindungsblock	Connector Plaque de Jonction	Blocchetto Connessione Plot de Empalme
075D	Espaçador Distanzstueck	Spacer Entretoise	Distanziale Separador
075I	Interruptor Schalter	Switch Interrupteur	Interruttore Interruptor
075M	Membrana Membrane	Diaphragm Membrane	Membrana Membrana
075S	Sede esférica Kugelpfanne	Ball Socket Emplacement Spherique	Sede Sferica Casquillo Esferico

NEW HOLLAND

COD.	PORTUGUÊS DEUTSCH	ENGLISH FRANÇAIS	ITALIANO ESPAÑOL
0760	Alarme de ré Warneinrichtung rueckwaerts.	Back Up Alarm Avertisseur Ma	Avvisatore Acustico Di Rm Avisador de Alarma
0762	Luzes limitadoras Bregenzungsleuchten	Overall Size Lights Feux de Gabarit	Luci Di Ingombro Luces de Calibo
0765	Farois para rops Scheinwerfer fuer rops	Rops Floodlights Projecteur Pour Rops	Proiettori Per Rops Proyectores Para Rops
0766	Farois dianteiros Frontscheinwerfer	Front Floodlight Projecteurs Avant	Proiettori Anteriori Proyectores Anteriores
0767	Farois para cabina Scheinwerfer fuer kabine	Cab Floodlights Projecteurs Sur Cabine	Proiettori Per Cabina Proyectores Para Cabina
0768	Refletores e adesivo de limite de velocidade Reflektierendes kennzeichen	Reflect And Speed Limit Decal Catadioptre Et Disque Vitesse	Catadiottri E Disco Velocita Catadioptr. Y Disco Velocidad
0769	Pisca-pisca Blinklicht	Turn Signals Clignotants de Direction	Fanali Direzione Laterale Luces de Direcction
076B	Chapa isolante Isolierblock	Insulating Block Bloc Isolant	Blocchetto Isolante Aislante
077T	Chassi principal Hauptrahmen	Main Frame Chassis Tracteur	Telaio Trattore Bastidor de Tractor
0780	Diagnóstico centralizado Zentrale fehlersuchanlage	Centralized Diagn. System Diagnostic Centralise	Diagnostica Centralizzata Diagnostico Centralizado
078A	Pedaleira Fussraste	Footrest Repose-pieds	Appoggiapiede Descansapie
078F	Forração Belag	Lining Housse	Fodera Forro
078I	Inversor Wendegetriece	Reverser Inverseur	Inversore Inversor
078P	Para ... Fuer ...	For ... Pour ...	Per ... Para ...
079L	Mancal Drehlager	Rest Lunette	Lunetta *** Luneta
0807	Eixo de tomada de força Zapfwelle	Power Take Off Shaft Arbre Prise de Force	Albero Presa Di Forza Arbol Toma de Fuerza

NEW HOLLAND

COD.	PORTUGUÊS DEUTSCH	ENGLISH FRANÇAIS	ITALIANO ESPAÑOL
080F	Fundo Bodenplatte	Botton Plate Bout	Fondello Fondo
080G	Gotejador Rinne	Channel Gouttiere	Gocciolatoio Gotera
080M	Console Konsole	Bracket Console	Mensola Mensula
080P	Pino Bolzen	Pin Axe	Perno Bulon
080S	Assento Sitz	Seat Siege	Sedile Asiento
0815	Sistema hidráulico remoto 3 vias Servosteuerung-3 steuerkreise	Remote Hydr.syst.3spools Syst.hydr.a Dist.-3 Tiroirs	Imp.idr.com.dist. -3 Cassetti Sistema Hid.mando Dist.-3 Cor.
0816	Sistema hidráulico remoto 4 vias Servosteuerung-4 steurkreise	Remote Hydr.syst.4spools Syst.hydr.a Dist.-4 Tiroirs	Imp.idr.com.dist. -4 Cassetti Sistema Hid.mando Dist.-4 Cor.
0819	Sem sistema hidráulico Ohne hydraulikanlage	Without Hydraulic System Sans Systeme Hydraulique	Senza Impianto Idraulico Sin Sistema Hidraulico
081A	Arco de força Schubrahmen	C-frame Etrier	Arcone Arcon
081D	Distribuidor rotativo Drehverteiler	Rotating Distributor Distributeur Rotatif	Distributore Rotante Distribuidor Giratorio
081L	Cadeado Vorhangschloss	Padlock Cadenas	Lucchetto Candado
0824	Distribuidor de 3 vias Steuerventil 3 steuerkreisen	3 Spool Valve Distributeur A 3 Tiroirs	Distributore 3 Cassetti Distribuidor de 3 Correderas
0829	Proteção do radiador reforçado Kuehlerschutz,verstaerkt	Radiator Guard (HD) Protection Renforcee Radiateur	Riparo Cuffia Rinforzato Proteccion Radiador Reforzada
082B	Tambor da fechadura Zylinderschloss	Lock Cylinder Barriler de Serrure	Blocchetto Serratura Cilindro Cerradura
082L	Lâmina all-hydraulic Mehrwegeschild	Hydraulic Moldboard Lame Hydraulique	Lama All-hydraulic Paleta All-hydraulic
0833	Capo perfurado Motorhaube gelocht	Perforated Hood Capot Perfore’	Cofano Forato Capot Perforado

NEW HOLLAND

COD.	PORTUGUÊS DEUTSCH	ENGLISH FRANÇAIS	ITALIANO ESPAÑOL
0835	Proteção adic. do radiador Kuehlerschutz zusaetzl	Additional Radiator Guard Protection Suppl. Radiateur	Riparo Supplementare Cuffia Proteccion Suplement.radiador
0836	Protetores laterais do capo Motorzeitenbleche, klappbar	Hood Side Plates Panneaux Lateraux Moteur	Fianchetti Mobili Motore Costados Postizos de Motor
0837	ProteçÃes laterais do motor Motorseitenbleche	Engine Side Guards Protections Laterales Moteur	Ripari Laterali Motore Costados Laterales de Motor
083A	Catraca Sperre	Ratchet Cliquet	Arpione Arpon
083B	Bobina Zuendspule	Coil Bobine	Bobina Bobina
083C	Roldana Seilrolle	Sheave Poulie	Carrucola Garrucha
083D	Distribuidor Steuerventil	Control Valve Distributeur	Distributore Distribuidor
083L	Lâmina angulavel (HA) Schwenkschild	Angle Moldboard (HA) Lame Biaise (HA)	Lama Angolabile (HA) Hoja Angulada (HA)
0842	Proteção anti-vandalismo Diebstahlschutz	Vandalism Prevention Disp.antivandalisme	Protezione Antivandalo Proteccion Antirraterias
0843	Tampa anti-vandalismo Schutzdeckel	Anti Vandalism Instrum Covers Capot Pour Planche de Bord	Coperchi Cruscotto Antivandalo Proteccion Del Tablero
084C	Elemento filtrante Filtereinsatz	Filter Element Cartouche Filtrante	Cartuccia Filtrante Cartucho de Filtro
084L	Lâmina reta (HS) Brutschild (HS)	Straight Moldboard (HS) Lame Dozer (HS)	Lama Diritta (HS) Paleta Recta (HS)
0850	Assento reclinável Klappsitz	Reclining Seat Siege Basculable	Sedile Ribaltabile Asiento Abatible
0852	Assento c/ suspensão elástica Schwingsitz	Suspension Seat Siege Sur Suspensions	Sedile C/ Sospensione Elastica Asiento de Suspension Elastica
0859	Pára-lamas diant.e tras. TUV Vordere/hintere kotfluegel TUV	Front & Rear Fenders TUV Ailes Avant Et Arrier TUV	Parafanghi Ant. Post. TUV Guardabarros Ant.y Post. TUV
085A	Eixo Asche	Axle Essieu	Assale Eje

NEW HOLLAND

COD.	PORTUGUÊS DEUTSCH	ENGLISH FRANÇAIS	ITALIANO ESPAÑOL
085F	Forquilha Gabel	Yoke Fourche	Forcella Horquilla
085G	Cotovelo Winkelstueck	Elbow Coude	Gomito Codo
085I	Isolante Isolierung	Insulator Isolant	Isolante Aislante
085L	Lâmina reta-larga (HS-L) Breites brustschild (HS-L)	Straight-wide Moldboard (HS-L) Lame Dozer Large (HS-L)	Lama Diritta-larga (HS-L) Paleta Recta-ancha (HS-L)
085M	Escaninho Kasten	Box Container Boite A Outils	Mobiletto Armario
085R	Divisor Verteilergetriebe	Splitter Repartiteur	Ripartitore Repartidor
085T	Relé Relais	Relay Telerrupteur	Teleruttore Telerruptor
0861	Pára-lamas dianteiros Kotfluegelvorne	Front Fenders Ailes Avant	Parafanghi Anteriori Guardabarros Anteriores
0863	Pára-lamas traseiros Kotfluegel hinten	Rear Fenders Ailes Arriere	Parafanghi Posteriori Guardabarros Posteriores
0868	Pára-lamas alongados Kotfluegel lange ausfuehrung	Full Lenght Fenders Ailes Allongees	Parafanghi Allungati Guardabaros Largos
086L	Lâmina semi-u (hsu) Semi-u-schild (hsu)	Semi-u Moldboard (Hsu) Lame Semi-u (Hsu)	Lama Semi-u (Hsu) Paleta Semi-u (Hsu)
086S	Segmento Segment	Segment Segment	Segmento Segmento
0870	Proteções florestais Schutz fuer forteinsatz	Forestry Protections Protection Deforestage	Protezioni Forestali Protecciones Forestales
0871	Telas post. e lat. do rops Rops-verkleidung seitlich/hint	Rops Side And Hear Screens Grilles Arriere,laterales Rops	Schermi Post. E Lat. Rops Rejillas Posterior,lateral.rops
0872	Proteçoes inferiores (2 pcs) Panzerwanne (2 teilig)	Bottom Guards (2 Pieces) Protections Inferieur.- 2pieces	Protezioni Inferiori (2 Pezzi) Protecciones Infer. (2 Piezas)
0873	Tela posterior Verkleidung hinten	Rear Screen Grille Arriere	Schermo Posteriore Rejilla Posterior

NEW HOLLAND

COD.	PORTUGUÊS DEUTSCH	ENGLISH FRANÇAIS	ITALIANO ESPAÑOL
0875	Proteções inferiores reforçadas Panzerwanne verstaerkt	Bottom Guards H.d Protections Inferieur. Renfor.	Protezioni Inferiori Rinforz Protecciones Infer. Refuerzadas
0879	Sweeps Abweiser	Sweeps Sweeps	Sweeps Sweeps
087C	Caixa de ferramentas Werkzeugkasten	Tool Box Cofre A Outils	Cassetta Attrezzi Caja Herramientas
087L	Lâmpada Gluehbirne	Bulb Ampoule	Lampadina Lampara
087T	Esticador da correia Riemenspanner	Belt Stretcher Tender de Courroie	Tendicinghia Tensor de Correa
0886	Pino de tração Anhaegenbolzen	Drawbar Pin Axe Crochet D'attelage	Perno Gancio Traino Bulon Enganche de Remolque
088D	Diagnóstico Diagnostik system	Diagnostic System Diagnostic	Diagnostica Diagnosrtico
088I	Símbolos Symbole	Symbols Ideogrammes	Ideogrammi Ideogramas
088L	Limitador de consumo de combustível Kraftstoffverbrauch-begrenzer	Fuel Cons.limiter Limiteur Cons.comb.	Limitatore Cons.combustibile Limitador Consumo Combustible
088T	Cortina Kuehlerabdeckung	Curtain Rideau	Tendina Cortina
0890	Barra de tração oscilante Zugpendel	Swinging Drawbar Barre Oscillante D'attelage	Barra Traino Oscillante Barre de Arrastre Oscilante
0891	Gancho de tração reforçado Verstaerkter	Drawbar HD Crocher D'attelage Renforce	Gancio Di Traino Rinforzato Enganche Remolque Reforzado
0895	Predisposição p/ instalação de SCRAPER Scraperanbau anhaenge kupplung	Scraper Installation Provision Predisp.install.decapeuse	Predisposiz.attacco Scraper Preequipo Enganche Trailla
089A	Haste posicionadora Regelstange	Positioning Rod Tige de Positionneur	Asta Posizionatore Varilla Posicionador
089C	Caixa do scraper Schuefkuebel	Scraper Bowl Benne de Decapeuse	Cassone Scraper Cajon de Trailla
089D	Dente da caçamba Schaufelzahn	Bucket Tooth Dent Godet	Dente Benna Diente de Cuchara

NEW HOLLAND

COD.	PORTUGUÊS DEUTSCH	ENGLISH FRANÇAIS	ITALIANO ESPAÑOL
089G	Grampo Clip	Clip Agrafe	Graffetta Grapa
089I	Injetor Duese	Injector Injecteur	Iniettore Inyector
090A	Haste Stange	Rod Tige	Asta Varilla
090B	Bocal de enchimento Einfuellstutzen	Filler Plug Tube Remplissage	Bocchettone Introduzione Boca de Carga
090C	Refletor Rueckstrahler	Reflector Catadioptre	Catadiottro Catadioptrico
090D	Disco magnético Magnetscheibe	Magnetic Disc Disque Magnetique	Disco Magnetico Disco Imanado
090G	Pino de centragem Passtift	Dowel Pion de Centrage	Grano Teton
090I	Invólucro Huelle	Holder Envelooppe	Involucro Envoltura
090S	Semi- anel Ringhaelfte	Half Ring Demi-bague	Semianello Semiaro
091A	Haste de nível Mess stab	Dipstick Jauge de Niveau	Asta Livello Varilla de Nivel
091D	Cubo da roda Radnabe	Wheel Disc Disque de Roue	Disco Ruota Disco de Rueda
0920	Ripper (PD) Heckaufreisser (PD)	Ripper (PD) Ripper (PD)	Ripper (PD) Escarificador (PD)
0921	Ripper (PMD) Heckaufreisser (PMD)	Ripper (PMD) Ripper (PMD)	Ripper (PMD) Escarificador (PMD)
092D	A partir do motor hidráulico ... Ab hydraulikmotor ...	From Hydr.motor ... A Partir Du Moteur Hydraulique	Dal Motore Idraulico ... A Partir Del Motor Hidraulico
092S	Semi-eixo Halbwelle	Half Shaft Demi-arbre	Semialbero Semieje
0933	Ripper rotativo Drehaufreisser	Radial Ripper Ripper Rotatif	Ripper Rotativo Escarificador Rotativo

NEW HOLLAND

COD.	PORTUGUÊS DEUTSCH	ENGLISH FRANÇAIS	ITALIANO ESPAÑOL
0935	Dente p/ripper Zahnhalter	Ripper Shank Outil Pour Ripper	Utensile Per Ripper Util Para Escarificador
0937	Dente (ripper PMD) Zahnhalter	Shank (Ripper PMD) Outil (Ripper PMD)	Utensile (Ripper PMD) Util (Escarificador PMD)
0938	Dente HD(ripper PMD) Zahnhalter (VA)	Shank HD (Ripper PMD) Outil (Ripper PMD)	Utensile HD (Ripper PMD) Util H.d (Escarificador PMD)
093D	A partir do redutor ... Ab untersetzungsgetriebe ...	From Reduction ... A Partir Du Reducteur ...	Dal Riduttore ... A Partir Del Reductor
093F	Freio Bremse	Brake Frein	Freno Freno
093T	Limpador de pára-brisa Scheibenwischer	Windshield Wiper Essuie-glace	Tergicristallo Limpia-parabrisas
0945	Dentes p/escarificador Zahnhalter	Scarifier Shank Outil Pour Scarificateur	Utensile Per Scarificatore Utiles Para Escarificador
094D	Dente do scraper Scraper zahn	Scraper Tooth Dent de Decapeuse	Dente Scraper Diente de Trailla
094S	Semi-colar Schellenhaelfte	Half Collar Demi-collier	Semicollare Semicollar
0953	Ripper (PL) Heckaufreisser (PL)	Ripper (PL) Ripper (PL)	Ripper (PL) Escarificador (PL)
095B	Bucha Buesche	Bushing Douille	Boccola Buje
095C	Corrente Kette	Chain Chaine	Catena Cadena
095F	Embreagem Kupplung	Clutch Embrayage	Frizione Embrague
095S	Semi-biela Schubstange	Half Link Demi-bielle	Semibiella Semibiela
095T	Termometro Themometer	Temperature Gauge Thermometre	Termometro Termometro
0960	Ripper (PVD) Heckaufreisser (PVD)	Ripper (PVD) Ripper (PVD)	Ripper (PVD) Escarificador (PVD)

NEW HOLLAND

COD.	PORTUGUÊS DEUTSCH	ENGLISH FRANÇAIS	ITALIANO ESPAÑOL
096S	Semi-bucha Buechsenhaelfte	Half Bushing Demi-douille	Semiboccola Semibuje
096T	Termostato Thermostat	Thermostat Thermostat	Termostato Termostato
097C	Esteira Kettenzug	Track Chain Chenilles	Catenaria Cadena de Oruga
097S	Semi-borne Klemmenhaelfte	Half Connector Demi-collier	Semimorsetto Semicollar
0988	Adesivo TUV em alemão Klebeschilder deutscher TUV	German TUV Decals Plaques TUV Allemano	Targhe TUV Tedesco Placas TUV En Aleman
098S	Semi-placa Halbstuetze	Half Bracket Demi-etrier	Semistaffa Semi Soporte
0992	Bomba de engraxamento Fettpresse	Greasing Pump Pompe de Graissage	Pompa Ingrassaggio Bomba de Engrase
0993	Bomba de transferência de combustível Kraftsoffordererpumpe	Fuel Transfer Pump Pompe de Travasement Combust.	Pompa Travaso Combustibile Bomba de Repostado Combustible
0995	Kit de ferramentas Bordwerkzeug	Tool Kit Outils	Accessori Manutenzione Herramientas de Servicio
0997	Elementos de 1ª manutenção Inspek.material-erste wartung	First Maintenance Package Elements Premier Entretien	Elementi Prima Manutenzione Elementos de Pronto Servicio
0998	Macaco hidráulico Hydraulikzilinder	Hydraulic Jack Crie Hydraulique	Martinetto Idraulico Gato Hidraulico
1003	Arco de força (all-hydraulic) Schubrahmen (mehrwegeschild)	C-frame (All-hydraulic) Etrier(all-hydraulic)	Arcone (All-hydraulic) Arcon (All-hydraulic)
100C	Encosto Klemmstueck	Retainer Cavalier	Cavallotto Retenedor
100M	Mola Feder	Spring Ressort	Molla Muelle
100S	Semi-cone Halbkegel	Lock Cone Demi-cone	Semicono Chaveta Conica
1011	Forquilhas Streben	Struts Fourches	Forcelle Horquillas

NEW HOLLAND

COD.	PORTUGUÊS DEUTSCH	ENGLISH FRANÇAIS	ITALIANO ESPAÑOL
1012	Forquilhas reforçadas Streben versrtaerkte ausfuehrun	Struts HD Fourches Renforcees	Forcelle Rinforzate Horquillas Reforzadas
101A	Porta objetos Huelse	Casing Etui	Astuccio Estuche
101E	Eletrólito Electrolyt	Electrolyte Electrolyte	Elettrolito Electrolito
101G	Grade Schutzgitter	Grid Grille	Griglia Rejilla
1022	Transmissor “laserplane” Laserplane-sender	Laserplane-transmitter Laserplane-transmetteur	Laserplane-trasmettitore Laserplane-transmisor
1023	Receptor “laserplane” Laserplane-empfaenger	Laserplane-receiver Laserplane-recepteur	Laserplane-ricevitore Laserplane-receptor
102B	Garrafa Flasche	Bottle Boutille	Bomboletta Botella
102E	Elevador Lift	Elevator Elevateur	Elevatore Elevador
102P	Plataforma Platte	Flatcar Plateau	Pianale Plataforma
1030	Cilindros de angulação Schwenkzylinder	Angle Cylinders Cylindres Ad	Cilindri Angolazione Gatos de Angulacion
103E	Ejetor Espulsore	Ejector Expulseur	Espulsore Expulsor
103P	Coluna de direção Lenksaeule	Steering Column Colonne Direction	Piantone Sterzo Columna Direccion
103S	Semi-rolamento Lagerhalbschalen	Half Bearing Demi-coussinet	Semicuscinetto Semi Cojinete
1040	Braços e tirantes (hsu) Schubarm und streben (hsu)	Pushbeams And Struts (Hsu) Bras Et Tirants (Hsu)	Bracci E Tiranti (Hsu) Brazos Y Tirantes (Hsu)
1041	Braços e tirantes (HS-L) Schubarme und streben (HS-L)	Pushbeams And Struts (HS-L) Bras Et Tirants (HS-L)	Bracci E Tiranti (HS-L) Brazos Y Tirantes (HS-L)
1042	Braços e tirantes (HS) Schubarme und streben (HS)	Pushbeams And Struts (HS) Bras Et Tirants (HS)	Bracci E Tiranti (HS) Brazos Y Tirantes (HS)

NEW HOLLAND

COD.	PORTUGUÊS DEUTSCH	ENGLISH FRANÇAIS	ITALIANO ESPAÑOL
1043	Braços e tirantes (tilt-pitch) Schubarme + streben(tilt-pitch	Pushbeams And Struts (Tilt-pitc Bras Et Tirants (Tilt-pitch)	Bracci E Tiranti (Tilt-pitch) Brazos Y Tirantes (Tilt-pitch)
104E	Compomentes internos da cabine Teile im fahrgastraum	Passenger Compartment Pieces Dans L'habitacle	Elementi Abitacolo Elementos Interno Cabina
104S	Semi-disco Halbscheibe	Half Disc Demi-disque	Semidisco Semidisco
105A	Buzina Hupe	Horn Avertisseur Sonore	Avvisatore Acustico Bocina
105F	Cabo Drahtseil	Cable Cable	Fune Cable
105M	Grampo elástico Klemmstueck	Spring Fastener Agrafe	Molletta Sujetador
105P	Chapa Platte	Plate Plaque	Piastra Placa
105R	Aquecedor Heizung	Heater Rechauffeur	Riscaldatore Calentador
105S	Semi-junta Halbgelenk	Half Coupling Demi-joint	Semigiunto Semiacoplamiento
1065	Cilindro tilt (all-hydr.) Tilt zylinder (all-hydraulic)	Tilt Cylinder (All-hydraulic) Verin de Tilt (All-hydraulic)	Cilindro Tilt (All-hydraulic) Gato de Tilt (All-hydraulic)
106S	Semi-vedação Dichtungshaelfte	Half Gasket Demi-joint	Semiguarnizione Semiguarnicion
1070	Cilindro de inclinação Tilt zylinder	Tilt Cylinder Verin de Tilt	Cilindro Inclinazione Gato de Tilt
1071	Cilindro tilt Tilt zylinder	Tilt Cylinder Verin de Tilt	Cilindro Tilt Gato de Tilt
1072	Cilindro tilt (HS) Tilt zylinder (HS)	Tilt Cylinder (HS) Verin de Tilt (HS)	Cilindro Tilt (HS) Gato de Tilt (HS)
1078	Comando do implemento posterior Steurung heckanbaugeraete	Rear Equipment Control Commande D'outil Ar	Comando Attrezzo Posteriore Mando Del Util Posterior
107S	Semi-polia Scheibenhaelfte	Half Pulley Demi-poulie	Semipuleggia Semipolea

NEW HOLLAND

COD.	PORTUGUÊS DEUTSCH	ENGLISH FRANÇAIS	ITALIANO ESPAÑOL
1082	Comando e tubulações Steuerleitungen	Piping And Control Commande Et Tuyauterie	Comando E Tubazioni Mando Y Tuberias
1083	Comando da 2ª haste Betaetigung des 2.steuerkreise	2nd Spool Control Commande de 2me Tiroir	Comando II Cassetto Mando 2.corredera
1084	Comando da 3ª haste Betaetigung des 3.steuerkreise	3rd Spool Control Commande Du 3me Tiroir	Comando III Cassetto Mando 3.a Corredera
1087	Comando e tubulação da válvula distr. Steuerleitung (umschaltventil)	Piping and Contr (Divert Valve) Commande Et Tuyauterie(deviat.)	Comando E Tubaz(dal Deviatore) Mando Y Tuberias (Desviador)
108M	Multiplicador de torque Drehmomentverstaerker	Overdrive Surmultiplicateur	Moltiplicatore Multiplicador
108S	Semi-pistão Kolbenhaelfte	Half Piston Demi-piston	Semistantuffo Semiembolo
1095	Suporte de pivotamento Aufhaengung	Trunnions Consoles	Mensole Incernieram Refuerzos
10G3	Estrangulador Motorabsteller	Engine Cut Off Arret Du Moteur	Arresto Motore Parada
1103	Tubulaç. com válvula de contra fluxo Leitungen mit ablassventil	Piping W/downflow Valve Tuyauterie Avec Clapet Retour	Tubaz.con Valvola Deflusso Tuberia Con Valvula Descarga
1107	Válvula de descida rápida Schnellentleerventil	Quick Release Valve Valve Descente Rapide	Valvola Discesa Rapida Valvula de Descenso Rapido
1108	Válvula de bloqueio Rueckschlagventil	Lock Valve Valve de Blocage	Valvola Di Blocco Valvula de Bloqueo
110F	Fusível Sicherung	Fuse Fusible	Fusibile Fusible
110P	Placa Plaettchen	Plate Plaquette	Piastrina Placa
1118	Braço demolidor para AD Abbrucharm (AD)	Tree Boom (AD) Bras Abattage (AD)	Braccio Abbattimento Per AD Brazo de Excavacion (AD)
1119	Braço demolidor para BD Abbrucharm (BD)	Tree Boom (BD) Bras Abattage (BD)	Braccio Abbattimento Per BD Brazo Excavacion (BD)
111C	Cabo elétrico Kabel	Cable Cable	Cavo Cable

NEW HOLLAND

COD.	PORTUGUÊS DEUTSCH	ENGLISH FRANÇAIS	ITALIANO ESPAÑOL
111V	Válvula de aspiração Einlassventil	Intake Valve Soupape D'admission	Valvola Aspirazione Valvula de Aspiracion
1120	Chapa de encosto p/ AD Schubplatte (AD)	Pusher Plate For AD Plaque de Poussee Pour AD	Piastra Di Spinta Per AD Placa de Empuje Para AD
1124	Tilt hidráulico (HA) Hydr.tiltversetellung (HA)	Hydraulic Tilt (HA) Tilt Hydraulique (HA)	Tilt Idraulico (HA) Tilt Hidraulico (HA)
1128	Tilt-pitch (HA) Tilt-pitch (HA)	Tilt-pitch (HA) Tilt-pitch (HA)	Tilt-pitch (HA) Tilt-pitch (HA)
112C	Cabo terra Massekabel	Ground Cable Fil de Mas	Cavo Massa Cable de Masa
112F	Pivo Achsschenkel	Steering Knuckle Fusee	Fuso A Snodo Mangueta
112V	Válvula de descarga Auslassventil	Exhaust Valve Soupape D'echappement	Valvola Scarico Valvula de Descarga
1130	Engate rápido Schnell-kuplung	Quick Coupling Prise Rapide	Attacco Rapido Enchufe Rapido
1135	Placa de encosto p/ BD Schubplatte (BD)	Pusher Plate For BD Plaque de Poussee Pour BD	Piastra Di Spinta Per BD Placa de Empuje Para BD
1138	Tilt-pitch Tilt-pitch	Tilt-pitch Tilt-pitch	Tilt-pitch Tilt-pitch
113B	Cadernal Umlenkrolle	Sheave Block Poulie	Bozzello Carrucola Polipasto
113M	Monoalavanca Einhebelbedienung	Single Lever Levier Unique	Monoleva Monopalanca
113P	Placa de travamento Sicherungsblech	Lockplate Plaquette Frein	Piastrina Di Sicurezza Placa de Freno
113S	Reservatório de óleo Oeltank	Oil Reservoir Reservoir D'huile	Serbatoio Olio Deposito Aceite
113T	Cabeça do cilindro Zylinderkopf	Cylinder Head Culasse de Cylindre	Testa Cilindri Culata
114S	Reservatório de combustível Kraftstofftank	Fuel Tank Reservoir de Combustible	Serbatoio Combustibile Deposito Combustible

NEW HOLLAND

COD.	PORTUGUÊS DEUTSCH	ENGLISH FRANÇAIS	ITALIANO ESPAÑOL
1159	Trava Caçamba/lança Arretierung Schaufel/hubarme	Bucket/boom Lock Blocage Godet/bras	Bloccaggio Benna//bracci Bloqueo Cuchara/brazos
115M	Montante Saeule	Pillar Montant	Montante Montante
115S	Reservatório Tank	Tank Reservoir	Serbatoio Deposito
1160	Trava da lança Hubarmarretierung	Boom Lock Blocage Bras	Bloccaggio Bracci Bloqueo de Brazos
1161	Trava da caçamba Schaufelarretierung	Bucket Lock Blocage Godet	Bloccaggio Benna Bloqueo de La Cuchara
116R	Revestimento Verkleidung	Covering Revetement	Rivestimento Revestimiento
1170	Indicador de nível da caçamba Schaufelstellungsanzeiger	Bucket Level Indicator Indicateur Position Godet	Indicatore Posizione Benna Indicador Posicion Cuchara
1171	Posicionador automático da caçamba Automat.schaufel-rueckstellung	Bucket Leveler Positionneur Autom.godet	Posizionatore Automatico Benna Posicionador Auto. Cuchara
1175	Posic./limit. autom. caçamba/braço Automat.schaufel Und Hubabscha.	Automatic Positioner/kick-out Posit.limit.auto Godet/bras	Posiz/limitaz.aut.benna/bracci Limitador Auto Cuchara/brazos
117R	Roda compactadora Kompaktor-rad	Landfill Wheel Roue Compacteuse	Ruota Compattatore Rodillo Pata de Cabra
1181	Disposit. limite autom. lança Automat.hubabschaltung	Boom Kick-out Arret Automatique Bras	Dispositivo Kick-out Tope Automatico Del Brazo
119M	Caixa de contatos Klemmleiste	Connection Block Plaque de Jonction	Morsettiera Caja de Empalme
119T	Cabeça Kopf	Head Tete	Testa Cabeza
11G0	Lanças e articulações Hubarm und Umlenkhebel	Boom/linkage Bras,fleche Et Articulation	Bracci E Articolazioni Articulacion Del Aguilon
11G1	Cilindros de elevação Hubzylinder	Lift Cylinders Verin Levage	Cilindri Sollevamento Gato de Elevacion
11G2	Cilindros de rotação da caçamba Kippzylinder	Dump Cylinders Verins Decharge	Cilindri Rotazione Benna Gato de Descarga

NEW HOLLAND

COD.	PORTUGUÊS DEUTSCH	ENGLISH FRANÇAIS	ITALIANO ESPAÑOL
11G3	Tubulaç. dos cilindros de levant. Leitungen fuer hubzylinder	Lift Cylinders Piping Conduites Verins Levage	Tubazioni Cilindri Sollev. Tuberias Gatos de Elevacion
11G4	Tubulaç. dos cilindros de rotação Leitungen fuer kippzylinder	Dump Cylinders Piping Tuyauterie Cylindres Basculage	Tubazioni Cilindri Rotazione Tuberias Gatos Basculamiento
11G5	Comandos do implemento Geraetebetaetigung	Equipment Controls Commandes D'outil	Comandi Attrezzo Mandos Del Util
11G8	Limitador do levant.dos braços Hubbegrezung	Lifting Kick-out Tope Elevacion Brazos	Limitazione Sollev.bracci
11GA	Implemento dianteiro Anbaugeraete, vorne	Front Implement Equipement Avant	Attrezzo Ant. Implemento Anterior
1200	Lança comprida Langer ladearm	Long Boom Bras Long	Bracci Caricatore Lunghi Brazos de Cargadora Largos
120B	Botão Knopf	Button Bouton	Bottone Boton
120G	Junta Flachdichtung	Gasket Joint A Plat	Guarnizione Piana Junta Plana
120M	Borne Kabelklemme	Terminal Connector Borne	Morsetto Elettrico Borne
120P	Prato Tellerscheibe	Plate Coupelle	Piattello Platillo
120R	Bobina Zuendspule	Reel Bobine	Rocchetto Bobina
120S	Fechadura Schloss	Lock Serrure	Serratura Cerradura
122F	Até o motor hidráulico ... Bis hydraulikmotor ...	Up To Hydr.motor ... Justqu'au Moteur Hydraulique ..	Fino Al Motore Idraulico ... Hasta El Motor Hidraulico ...
122G	Retentor Dichtung	Seal Joint	Guarnizione Junta
122P	Pinhão Ritzel	Pinion Pignon	Pignone Pinon
123F	Até o redutor ... Bis untersetzungsgetriebe ...	Up To Reduction ... Justqu'au Reducteur ...	Fino Al Riduttore ... Hasta El Reductor ...

NEW HOLLAND

COD.	PORTUGUÊS DEUTSCH	ENGLISH FRANÇAIS	ITALIANO ESPAÑOL
123G	Retentor de vedação frontal Life time-dichtung	Seal Assy Joint Frontal	Guarnizione Tenuta Frontale Empaquetadura
123P	Pinhão conico Kegelritzel	Bevel Pinion Pignon Conique	Pignone Conico Pinon Conico
124B	Apoia Armlehne	Braço Accoudoir de Siege	Armrest Bracciolo Sedile Apoiabrazo
124F	Até o ... Bis ...	Up To ... Jusqu'au ...	Fino Al ... Hasta El ...
125F	Garfo Gabel	Fork Fourche	Forca Horca
125P	Alicate Zange	Pliers Pinces	Pinza Alicates
125S	Servo freio Servobremse	Brake Booster Servo-frein	Servofreno Servofreno
126F	Até a bomba ... Bis pumpe ...	Up To Pump ... Justqu'a La Pompe ...	Fino Alla Pompa ... Hasta La Bomba ...
126P	Pinça do freio Bremszange	Caliper Etrier de Frein	Pinza Freno Pinza de Freno
1279	Tubulaç. e comando do implemento dianteiro Frontgeraet leitungen-steuerung	Front Attach Piping And Contr Tuyauterie Et C.de Outil Av.	Tubaz E Comando Attrezzo Ant Tuberia Y Mando Util Ant.
127M	Motor hidráulico Hydraulikmotor	Hydraulic Motor Moteur Hydraulique	Motore Idraulico Motor Hidraulico
127P	Lacre Plombe	Lead Seal Plomb	Piombino Precinto
1280	Tubulaç. traseira (da válvula de desv.) Leitungen,hinten(vom umschalv.)	Rear Pipe (From Diverter Valve) Tuyaut.ar (A Partir Du Deviat.)	Tubazioni Post (Dal Deviatore) Tuberia Post.(desde Desviador)
1281	Tubulaç. traseira (do distrib.) Leitungen,hinten(vom steuerven.	Rear Pipe (From Control Valve) Tuyaut.ar (A Partir Du Distr.)	Tubazioni Post (Dal Distrib) Tuberia Post.(desde Distrib.)
1288	Tubulaç. do implem. dianteiro Frontleitung	Front Attachement Piping Tuyauteries D'outil Avant	Tubazioni Attrezzo Ant Tuberia Del Util Anterior
12G2	Acessórios da caçamba Zubehoer ladeschaufel	Bucket Accessories Accessoires Godet	Accessori Benna Accesirios Cuchara

NEW HOLLAND

COD.	PORTUGUÊS DEUTSCH	ENGLISH FRANÇAIS	ITALIANO ESPAÑOL
130B	Braço Ausleger	Arm Bras	Braccio Brazo
130C	Unidade de comando El.steuerplatte	Control Unit Centrale de Commande	Centralina Centralilla
130F	Comando hidr. suplementar Zusaetzliche hydr.funktion	Addit.hydr.function Fonction Hydraulique Supplem.	Funzione Idr.suppl. Mando Hidraulico Suplementario
130M	Motor a explosão Motor	Engine Moteur Thermique	Motore Termico Motor
130P	Pistão Kolben	Plunger Piston	Pistoncino Embolo de Valvula
130S	Direção hidráulica Servolenkung	Power Steering Direction Assistee	Servosterzo Servodireccion
131F	Fire sleeve Buesche mit feuerrand	Fire Sleeve Manguito	Fire Sleeve
131R	Arruela Unterlegscheibe	Washer Rondelle	Rosetta Arandela
132B	Braço oscilante Schwingarm	Swinging Arm Balancier	Braccio Oscillante Brazo Oscilante
132F	Fundo dianteiro Bodenplatte,vorne	Head Culasse Avant	Fondello Anteriore Tapa Anterior
132P	Pistão Kolben	 Piston	PistonPistone Piston
132S	Sensor de aproximação Sensor	Inductive Proximity Switches Capteur de Proximité	Sensore Prossimita Sensor
133B	Lança de levantamento Hubarm	Lift Boom Bras de Levage	Braccio Sollevamento Brazo de Elevacion
133F	Fundo traseiro Bodenplatte,hinten	Bottom End Culasse Arriere	Fondello Posteriore Tapa Posterior
133M	Motor de partida Anlasser	Starter Motor Demarreur	Motorino Avviamento Motor de Arranque
133S	Sensor Sensor	Sensor Capteur	Sensore Sensor

NEW HOLLAND

COD.	PORTUGUÊS DEUTSCH	ENGLISH FRANÇAIS	ITALIANO ESPAÑOL
135C	Aro Felge	Rim Jante de Roue	Cerchio Ruota Llanta de Rueda
135M	Cubo Nabe	Hub Moyeu	Mozzo Cubo,buje
135P	Lâmpada do teto Deckenleuchte	Ceiling Light Plafonnier	Plafoniera Pantalla
135S	Setor dentado Zahnsegment	Toothed Sector Secteur Dente	Settore Dentato Sector Dentado
136S	Setor da roda motriz Antriebsradsegment	Sprocket Sector Secteur Barbotin	Settore Ruota Motrice Sector Rueda Motriz
137M	Motor elétrico Elektrmotor	Electric Motor Moteur Electrique	Motorino Elettrico Motor Electrico
1401	Lâmina demolidora Schneidschild	Shear Boom Lame Abattage	Lama Abbattimento Paleta Abatidora
140C	Dobradiça Scharnier	Hinge Charniere	Cerniera Bisagra, Charnela
140S	Esfera Kugel	Ball Bille	Sfera Bola
141M	Massa de vedação Dichtungsmasse	Putty Mastic Adhesif	Mastice Adesivo Mastique
141P	Painel de instrumentos Instrumentenbrett	Instrument Panel Tableau de Bord	Plancia Portastrumenti Tablero de Abordo
1421	Lâmina destocadora Stubbenroder	Stumper Moldboard Lame Dessoucheuse	Lama Cavaceppi Paleta Arranca Cepas
142G	Cobertura do cabo Schutzrohr	Sheath Gaine	Guaina Funda
142M	Feixe de molas Blattfeder	Leaf Spring Ressort A Lames	Molla A Balestra Muelle de Ballestra
142T	Tirante Stange	Tierod Tirant	Tirante Tirante
1431	Lâmina p/pedras Felsrechen	Rock Rake Lame Spierreuse	Lama Spietratrice Paleta Rompepiedras

NEW HOLLAND

COD.	PORTUGUÊS DEUTSCH	ENGLISH FRANÇAIS	ITALIANO ESPAÑOL
143M	Eixo motor Triebachse	Live Axle Essieu Moteur	Motoassale Eje Motor
1440	Lâmina p/desmatamento (AD) Roderechen (AD)	Rake Blade For AD Lame Debroussailleuse AD	Lama Decespugliatrice Per AD Paleta Desbrozadora de AD
1441	Lâmina p/desmatamento (BD) Roderechen (BD)	Rake Blade For BD Lame Debroussailleuse BD	Lama Decespugliatrice Per BD Paleta Desbrozadora de BD
144M	Manipulador Steurhebel	Manipulator Manipulateur	Manipolatore Manipulador
145G	Guia Fuehrung	Guide Guide	Guida Guia
145M	Elo de corrente Kettenglied	Track Link Maillon	Maglia Cingolo Eslabon de Oruga
145P	Planetário Planetenantrieb	Sun Gear Planretaire	Planetario Pinon Planetario
145R	Rotor Laufer	Rotor Rotor	Rotore Rotor
145S	Respiro Entluefter	Breather Reniflard	Sfiatatoio Respiradero
146M	Módulo dianteiro Vorderwagen	Front Module Module Avant	Modulo Anteriore Modulo Anterior
146R	Rotula esférica Kugelbuechse	Ball Joint Rotule	Rotula Sferica Rotula
147M	Módulo traseiro Hinterwagen	Rear Module Module Arriere	Modulo Posteriore Modulo Posteior
147P	Pneu Reifen	Tire Pneu	Pneumatico Neumatico
147T	Plataforma Oberwagen	Turret Tourelle	Torretta Caseta
148P	Pulverizador Einspritzduese	Nozzle Pulverisateur	Polverizzatore Pulverizador
1501	Barra porta ferramenta Montierhebel	Tool Bar Barre Porte-outil	Barra Portattrezzi Barra Portautiles

NEW HOLLAND

COD.	PORTUGUÊS DEUTSCH	ENGLISH FRANÇAIS	ITALIANO ESPAÑOL
150B	Bolsa Tasche	Bag Trousse	Borsa Bolsa
150C	Chave Schluessel	Key Cle	Chiave Llave
150P	Manopla Kenebelgriff	Knob Poigne	Pomello Empunadura
150R	Registro Hahn	Cock Robinet	Rubinetto Grifo
150S	Sigla Markenzeichen	Trade Mark Sigle	Sigla Sigla
150T	Timer Timer	Timer Timer	Timer Timer
151B	Barra Strebe	Bar Barre	Barra Barra
151S	Sigla do trator Typenschild	Type Plate Type	Sigla Trattore Sigla Tractor
152B	Caçamba de escavação Steinschaufel	Quarry Bucket Godet de Carriere	Benna da Cava Cuchara Para Cantera
153B	Caçamba “clamshell” Schalengreifer	Clamshell Bucket Benne Preneuse	Benna Mordente Cuchara Mordiente
154C	Chave de fechamento Schluessel	Lock Key Cleu de Serrure	Chiave Serratura Llave de Cerradura
154P	Bomba de alimentação Kraftstoffpumpe	Fuel Pump Pompe D’alimentation	Pompa Alimentazione Bomba de Alimentacion
155B	Caçamba para rocha Felsschaufel	Rock Bucket Godet de Roche	Benna da Roccia Cuchara Para Rocas
155G	Engate rápido Schenellkupplung	Quick-connecting Coupling Accouplement Rapide	Giunto Rapido Empalme Rapido
155P	Bomba Pumpe	Pump Pompe	Pompa Bomba
155R	Agulha de rolamento Nadel	Needle Roller Aiguille	Rullino Aguja

NEW HOLLAND

COD.	PORTUGUÊS DEUTSCH	ENGLISH FRANÇAIS	ITALIANO ESPAÑOL
156B	Caçamba trapezoidal Trapetzloeffel	Tapezoidal Bucket Godet Trapeze	Benna Trapezoidale Cuchara Trapezoidal
156G	Olhal rosqueado Kugelkopf	Eyebolt Chupe	Golfare Argolla
157B	Caçamba 4 em 1 4-in-1 schaufel	4-in-1 Bucket Godet Multiple	Benna 4 In 1 Cuchara Multi-uso
157G	Retentor p/ eixo Wellendichtring	Lip Seal Joint D'arbre	Guarnizione Albero Reten
157R	Rolete Rolle	Roller Galet	Rullo Rodillo
158B	Envelope Umschlag	Envelope Gaine	Busta Sobre
158G	O'ring O-ring	O'ring Joint Torique	Guarnizione O-r Junta Torica
158P	Bomba injetora Einspritzpumpe	Injection Pump Pompe D'injection	Pompa Iniezione Bomba de Inyeccion
158T	Transformador Transfomator	Transformer Transformateur	Trasformatore Transformador
159C	Cilindro de freio Bremszylinder	Brake Cylinder Cylindre de Frein	Cilindro Freno Cilindro de Freno
159G	Retentor líquido Fluessigdichtung	Liquid Gasket Colle D'etaincheité	Guarnizione Liquida Sellador
1605	Implemento scraper Scrapereinrichtung	Scraper Implement Equipement Decapeur	Atttrezzo Scraper Equipo de Trailla
160C	Fuso guia Spindel	Worm Screw Ecrou Vis-mere	Chiocciola Tuerca Sinfin
160G	Ferro granulado Koerniges eisen	Ferrous Granulate Granaille Ferreuse	Granulato Ferroso Granulado de Hierro
160R	Roda Rad	Wheel Roue	Ruota Rueda
160S	Silencioso Schalldaempfer	Muffler Silencieux	Silenziatore Silenciador

NEW HOLLAND

COD.	PORTUGUÊS DEUTSCH	ENGLISH FRANÇAIS	ITALIANO ESPAÑOL
160T	Medidor nível Kontaktgeber	Sending Unit Transmetteur	Trasmettitore Contactor
161G	Graxa Fett	Grease Graisse	Grasso Grasa
161S	Sincronizador Synchronieserung	Sycronizer Synchroniseur	Sincronizzattore Sincronizador
162G	Conector fõmea Gehaeuse fuer steckhuelse	Female Connector Connecteur Porte-femelle	Giunto p/femm. Empalme Hembra
163G	Conector macho Gehaeude fuer flachstecker	Male Connector Connecteur Porte-male	Giunto p/ Maschi Empalme Macho
163R	Roda motriz Antriebsrad	Sprocket Barbotin	Ruota Motrice Rueda Motriz
164C	Cilindro Zylinder	Cylinder Cylindre	Cilindro Cilindro
164S	Amortecedor de vibração Schwingungsdaempfer	Damper Amortisseur	Smorzatore Antivibrador
165P	Eixo diferencial Achse	Axle Pont	Ponte Puente
165S	Articulação Gelenk	Articulation Articulation	Snodo Articulacion
165T	Eixo flexível Biegsame welle	Flexible Shaft Transmission Flexible	Trasmissione Flessibile Arbol Flexible
166R	Roda guia Leitrad	Track Idler Roue Tendeuse	Ruota Tendicingolo Rueda Guia
166S	Sanfona Faltenbalg	Bellows Souffleur	Soffietto Fuelle
167R	Radiador de água Wasserkuehler	Water Radiator Radiateur de L'eau	Radiatore Acqua Radiador de Agua
167S	Elevador hidráulico Kraftheber hydraulisch	Hydraulic Lifter Relevage Hydraulique	Sollevatore Idraulico Elevador Hidraulico
168R	Radiador de óleo Oelkuehler	Oil Radiator Radiateur D'huile	Radiatore Olio Radiador de Aceite

NEW HOLLAND

COD.	PORTUGUÊS DEUTSCH	ENGLISH FRANÇAIS	ITALIANO ESPAÑOL
169R	Regulador Regler	Regulator Regulateur	Regolatore Regulador
170C	Cilindro mestre Hauptzylinder	Master Cylinder Maitre-cylindre	Cilindro Maestro Cilindro Maestro
170R	Arruela de pressão Federring	Lockwasher Rondelle Elastique	Rosetta Elastica Arandela Elastica
170T	Lente Scheinwerferglas	Lens Transparent	Trasparente Translucido
171R	Refletor Reflektor	Reflector Reflecteur	Riflettore Reflector
171S	Sapata para rua Strassenschuh	Street Plate Patin de Roue	Soprasuola Patin de Carretera
172S	Suspensão Aufhaengung	Suspension Suspension	Sospensione Suspension
173C	Correia Keilriemen	Belt Courroie	Cinghia Correa
173R	Engrenagem de giro Drehkranz	Bull Gear Rond A Galets	Ralla Rotazione Quicionera
174R	Círculo Kugelaufnahme	Circle Cercle Porte-lame	Ralla Portalama Corona Porta Paleta
175R	Regulador mecânico Mechanischer regler	Governor Regulateur	Regolatore Meccanico Regulador Mecanico
176C	Capo Motorhaube	Hood Capot	Cofano Capot
176R	Raspadora Abstreicher	Scraper Decapeuse	Ruspa Trailla
177S	Escova Kohlenbuerte	Brush Balai	Spazzola Escobilla
17G2	Tubulaç. de refrigeração do motor Leitungen motorkuehlsystem	Engine Cooling Piping Tuyaut.refroid.moteur	Tubaz Raffredd. Motore Tuberias de Refrigeracion
17G5	Elementos de vedação de ar Dichtung fuer luftanlage	Air-tight Element Elements Etancheité D'air	Elementi Tenuta Aria Elementos de Cierre Al Aire

NEW HOLLAND

COD.	PORTUGUÊS DEUTSCH	ENGLISH FRANÇAIS	ITALIANO ESPAÑOL
17GA	Refrigeração do motor Kuehlung des motors	Engine Cooling System Refroidissement Moteur	Raffreddamento Motore Refrigeracion Del Motor
180C	Colar Rohrschelle	Collar Collier	Collare Collar
180P	Porta Tuer	Door Porte	Porta Puerta
180T	Travessa Traverse	Cross Beam Traverse	Traversa Traviesa
1821	Elevador hidráulico (veloz) Kraftheber hydraulisch-schnell	Hydraulic Lift (Fast) Relevage Hydraulique (Rapide)	Sollevatore Idraulico (Veloce) Elevador Hidraulico (Rapido)
182C	Cinto de segurança Sicherheitsgurt	Safety Belt Ceinture de Securite'	Cintura Di Sicurezza Cinturon de Seguridad
183P	Cinzeiro Aschenbecher	Ashtray Cendrier	Portacenere Cenicero
184C	Distanciador Schraubenboltzen	Stud Colonnette	Colonnetta Esparrago
185C	Prego Niet	Nail Clou	Chiodo Clavo
185S	Espelho retrovisor Rueckelspiegel	Rear View Mirror Retrovisor	Specchio Retrovisore Espejo Retrovisor
186A	Eixo de reversão Welle-rueckwaertsang	Reverse Shaft Arbre de Marche Ar	Albero Retromarcia Eje de Marcha Atras
187A	Anel elástico Sprengring	Snap Ring Circlips	Anello Elastico Anillo Elasticox
188A	Cabide Kleiderhaken	Coat-hook Porte-manteaux	Appendiabiti Percha
188C	Coletor Kruemmer	Manifold Collecteur	Collettore Colector
188P	Porta-fusível Sicherungsshalter	Fuse Holder Porte-fusible	Portafusibile Portafudsible
189A	Atuador de giro Drehaggregat	Slewing Actuator Actuateur de Rotation	Attuatore Di Rotazione Mecanismo de Rotacion

NEW HOLLAND

COD.	PORTUGUÊS DEUTSCH	ENGLISH FRANÇAIS	ITALIANO ESPAÑOL
190A	Controle do excesso de combust. Mehrmengensystem	Excess Fuel Control Dispos. de Debit Addit.	Arricchitore Reforzador de Inyeccion
192A	Radio Radio	Radio	Autoradio
192T	Mangueira c/ conexões Schlauch mit stutzen	Hose Assy Tuyau Flexible Avec Raccord	Tubo Fless.c/raccordi Manga Con Racores
193P	Porta-lâmpada Lampenfassung	Bulb Holder Porte-lampe	Portalampada Soporte de Lampara
193T	Tubo Rohr	Tube Tuyau	Tubo Rigido Tubo
195P	Porta-pulverizador Duesenstock	Nozzle Holder Porte-injecteur	Portapolverizzatore Portainyector
196P	Porta-satélites Planetentraeger	Planetary Carrier Porte-satellites	Portasatelliti Caja de Satelites
196S	Extremidade do chassi Kettenfuehrung	Track Frame End Guide-chenilles	Sperone Espolon
197C	Comando do acelerador Gasregulierung	Throttle Control Commande D'accelerateur	Comando Acceleratore Mando Del Acelerador
197P	Porta-escova Buerstentraeger	Brush Holder Porte-balai	Portaspazzola Portaescobilla
198S	Calço Distanzscheibe	Shim Cale D'epassieur	Spessore Suplemento
19G7	Tubulaç. motor filtro de ar Leitungen fuer motorluftfilter	Engine To Air Cleaner Lines Tuyau Moteur-filtre Air	Tubaz Motore-filtro Aria Tuberias Motor-filtro Aire
200S	Pino Stift	Pin Goupille	Spina Pasador
201P	Pré-filtro Vorabscheider	Precleaner Prefiltre	Prefiltro Prefiltro
202P	Posicionador Rueckstellvorrichtung	Positioner Positionneur	Posizionatore Posicionador
202S	Pino elástico Spannstift	Spring Pin Goupille Elastique	Spina Elastica Pasador Elastico

NEW HOLLAND

COD.	PORTUGUÊS DEUTSCH	ENGLISH FRANÇAIS	ITALIANO ESPAÑOL
204P	Tomada de ar Lufteinlass	Air Intake Prise D'air	Presa Aria Boca de Aire
205P	Tomada Steckdose	Receptacle Prise de Courant	Presa Di Corrente Toma de Corriente
205S	Porta Klappe	Door Volet	Sportello Puerta
207P	Tomada de força Zapfwelle	Power Take-off Prise de Force	Presa Di Forza Toma de Fuerza
209T	Turbina Turbine	Turbine Turbine	Turbina Turbina
210C	Chave comutadora El.schalter	Switch Commutateur	Commutatore Conmutador
210P	Prisioneiro Stiftschraube	Stud Goujon	Prigioniero Esparrago
210T	Turbocompressor Turbolader	Turbocharger Turbocompresseur	Turbocompressore Turbocompressor
215P	Perfilado Profil	Channel Profile	Profilato Perfil
215S	Esquadro Winkel	Connecting Plate Equerre	Squadretta Escuadra
216C	Compressor de ar Luftkompressor	Air Compressor Compresseur D'air	Compressore Aria Compresor
21G3	Articulação do chassi Knickgelenk	Main Frame Articulation Articulation de Chassis	Articolazione Telai Articulacion de Bastidores
220C	Condensador Kondensator	Condenser Condensateur	Condensatore Condensador
220P	Farol Scheinwerfer	Floodlight Projecteur	Proiettore Proyector
220S	Estabilizador Stabilizator	Stabilizer Stabilisateur	Stabilizzatore Estabilizador
221C	Ar condicionado Klimaanlage	Air Conditioner Climatiseur	Condizionatore Climatizador

NEW HOLLAND

COD.	PORTUGUÊS DEUTSCH	ENGLISH FRANÇAIS	ITALIANO ESPAÑOL
222P	Extensão Verlaengerungsrohr	Extension Rallonge	Prolunga Extension
224C	Duto de ar Luftleitung	Air Duct Conduit D'air	Condotto Aria Conducto de Aire
225C	Coletor de admissão Ansaugrohr	Intake Manifold Collecteur D'admission	Collettore Aspirazione Colector de Admision
225S	Estribo Buegel	Bracket Support	Staffa Estribo
22G0	Rotação da retroescavadeira Drehaggregat fuer heckbagger	Backhoe Rotation Rotation Pelle Retro	Rotazione Retroscavatore Rotacion Retroexcavadora
230C	Coletor de escape Auspuffkruemmer	Exhaust Manifold Collecteur D'echappement	Collettore Di Scarico Colector de Escape
230P	Polia Riemenscheibe	Pulley Poulie	Pulegia Polea
231S	Estribo Halter	Clip Collier	Staffetta Abrazadera
231V	Tinta Lackierung	Paint Peinture	Vernice Pintura
235C	Conexão Verbindung	Connection Connexion	Connessione Conexion
235S	Õmbolo Kolben	Piston Piston	Stantuffo Embolo
236P	Interruptor Druckknopf	Push Button Bouton-poussoir	Pulsante Pulsador
238P	Vareta Druckstange	Push Rod Embout	Puntale Puntal
23G3	Controle do pedal Pedalier	Pedal Control Grupo de Pedales	Pedaliera
23G5	Tubulações do comando da transmissão Hydr.getriebe-steuerleitungen	Transmission Control Lines Tuyaut. C.de Trasm.hydraul.	Tubazioni Comando Trasm. Idr. Tuberias de Transm.hidraulica
240P	Pino articulado (tucho) Stoessel	Tappet Poussoir	Punteria Empujador

NEW HOLLAND

COD.	PORTUGUÊS DEUTSCH	ENGLISH FRANÇAIS	ITALIANO ESPAÑOL
242P	Ponta do dente do ripper Aufreisserzahnspitze	Ripper Shank Tip Point Dent Scarificateur	Punta Dente Ripper Pua de Diente Escarificador
244P	Tirante Strebe	Strut Etai	Puntone Tirante
247C	Tacometro Drehzahlmesser	Tachometer Compt-tours	Contagiri Tacometro
248C	Horímetro Stundenzaehler	Hourmeter Horametre	Contaore Horometro
248P	Punção Durchschlag	Punch Poincon	Punzone Punzon
24G4	Tubulações da trans. hidrostática Leitungen hydrostat.antrieb	Hydrostatic Drive System Lines Tuyaut.trasm.hydrostatique	Tubazioni Trasm.idrostatica Tuberias Transm.hidraulica
250C	Contato Kontakt	Contact Contact	Contatto Contacto
254C	Recipiente Behaelter	Container Conteneur	Contenitore Contenedor
255C	Carcaça do filtro Filtergehaeuse	Filter Shell Cuve de Filtre	Contenitore Filtro Cuerpo de Filtro
257C	Contraporca Kontermutter	Lock Nut Cotre-ecrou	Controdado Contra Tuerca
259C	Conversor de torque Drehmomentwandler	Torque Converter Convertiseur de Couple	Convertitore Di Coppia Convertidor de Par
25G1	Conexões do câmbio Getriebeanschluesse	Transmission Connections Accouplem.de Boite A Vitesses	Collegamenti Cambio Conexiones Del Cambio
25GA	Acoplamento motor-transmissão Motor/getriebe antrieb	Engine-transmission Coupling Enclenchement Trasm.	Innesto Trasmissione Acoplo de La Transmision
260C	Defletor Leitblech	Shroud Convoyeur	Convogliatore Canalizador
265C	Tampa Deckel	Cover Couvercle	Coperchio Tapa
270C	Contra pino Splint	Cotter Pin Coupille	Copiglia Chaveta Partida

NEW HOLLAND

COD.	PORTUGUÊS DEUTSCH	ENGLISH FRANÇAIS	ITALIANO ESPAÑOL
271S	Estator Stator	Stator Stator	Statore Estator
274S	Haste Kolbenstange	Rod Tige	Stelo Vastago
275C	Carter Oelwanne	Sump Carter D'huile	Coppa Carter de Aceite
280S	Mecha Schmierdocht	Wick Meche	Stoppino Mecha
282T	Adesivo de manutenção Abziehbild wartungsplan	Service And Lube Instruction Plaque Entretien	Targa Manutenzione Calcomania de Mantenimiento
283T	Placa de identificação Typenschild	Identification Plate Plaquette Recapitulative	Targhetta Identificazione Placa de Identificacion
284T	Limpador de pára-brisa traseiro Scheibenwischer,hinten	Windscreew Wiper Essuie-glace Ar	Tergicristallo Posteriore Limpia-luna
285C	Par conico Teller und kegelrad	Bevel Gear Set Couple Conique	Coppia Conica Par Conico
285T	Mangueira Schlauch	Hose Tuyau Flexible	Tubo Flessibile Tubo Flexible
286T	Chassi dianteiro Rahmen vorn	Front Main Frame Chassis Avant	Telaio Anteriore Bastidor Anterior
287T	Chassi traseiro Rahmen hinter	Rear Main Frame Chassis Arriere	Telaio Posteriore Bastidor Posterior
288S	Quadro de indic. multiplas Kombiinstrument	Instrument Cluster Combine de Bord	Strumento Multiplo Cuadro de Indicaciones Multipl.
288T	Alarme acustico Trompete hupe	Projector Trompe	Tromba Acustica Bocina
289T	Trator Maschine	Tractor Tracteur	Trattore Tractor
28G8	Sist. lubrificação do câmbio Getriebeschimierung	Trans.lubrication System Graissage de B.v.	Lubrificazione Cambio Engrase Del Cambio
290C	Cobre junta Lasche	Joint Covering Couvre-joint	Coprigiunto Cobrejuntas

NEW HOLLAND

COD.	PORTUGUÊS DEUTSCH	ENGLISH FRANÇAIS	ITALIANO ESPAÑOL
290T	Tubo de identificacão dos cabos Kabel kennzeichnungen	Cable Identif. Tube Tube D'identification Cables	Tubetto Identific. Cavi Tubito Identif. Cables
291T	Controle de torque Drehmoment-anschlag	Torque Control Torque Control	Torque Control
292T	Adesivos FANA Klebeschilder FANA	Fana Decals Plaques Fana	Targhe Fana
294S	Caixa de aspiração Saugsieb	Suction Rose Crepine	Succhieruola Colador de Aspiraccion
295C	Moldura Rahmen	Bezel Monture	Cornice Marco
295S	Sapata Kettenplatte	Shoe Patin	Suola Teja
297C	Coroa Zahnkranz	Ring Gear Couronne Dentee	Corona Dentata Corona Dentada
29G1	Comandos externos do câmbio Aeusere getriebeschaltung	Transmission Outer Controls Commandes Exter.boite Vitesse	Comandi Esterni Cambio Varillaje Cambio Velocidades
29G2	Comandos externos do redutor Zusatzgetriebeschaltung	Low Speed Outer Controls Commande Exter. Reducteur	Comandi Esterni Riduttore Mando Del Reductor Del Cambio
29G3	Dispos. de segurança do câmbio Getriebeschaltsperre	Transmission Safety Device Disp.securite' B.v.	Dispositivi Sicurezza Cambio Enclavamiento Del Cambio
3007	Pneus 23.5 x 25 Reifen 23.5 x 25	Tires 23.5 X 25 Pneus 23.5 X 25	Pneumatici 23.5 X 25 Neumatico 23.5 X 25
300C	Corpo Gehause	Body Corps	Corpo Cuerpo
300S	Suporte Traeger	Support Support	Supporto Soporte
3017	Pneus 20 x 24 Reifen 20 x 24	Tires 20 X 24 Pneus 20 X 24	Pneumatici 20 X 24 Neumatico 20 X 24
310S	Cilindro mestre do freio Druckversteller	Brake Booster Surpresseur de Freins	Supressore Freni Reforzador de Freno
312C	Cremalheira Zahnstange	Rack Cremalliere	Cremagliera Cremallera

NEW HOLLAND

COD.	PORTUGUÊS DEUTSCH	ENGLISH FRANÇAIS	ITALIANO ESPAÑOL
315C	Vidro Glasscheibe	Glass Glace	Cristallo Cristal
3176	Pneus 29.5 x 29 Reifen 29.5 x 29	Tires 29.5 X 29 Pneus 29.5 X 29	Pneumatici 29.5 X 29 Neumatico 29.5 X 29
319C	Vidro atérmico Scheibe,waermedaemmend	Athermic Glass Pane Glace Athermique	Cristallo Atermico Cristal Atermico
3201	Pneus 14.00 x 24 Reifen 14.00 x 24	Tires 14.00 X 24 Pneus 14.000 X 24	Pneumatici 14.00 X 24 Neumatico 14.00 X 24
3208	Pneus 15.5 x 25 Reifen 15.5 x 25	Tires 15.5 X 25 Pneus	Pneumatici 15.5 X 25 15.5 X 25 Neumatico 15.5 X 25
3209	Pneus 17.5 x 25 Reifen 17.5 x 25	Tires 17.5 X 25 Pneus 17.5 X 25	Pneumatici 17.5 X 25 Neumatico 17.5 X 25
320C	Cruzeta Kreuzstueck	Spider Crossillon	Crociera Cruceta
3210	Pneus 22 x 25 Reifen 22 x 25	Tires 22 X 25 Pneus 22 X 25	Pneumatici 22 X 25 Neumatico 22 X 25
3211	Pneus 20.5 x 25 Reifen 20.5 x 25	Tires 20.5 X 25 Pneus 20.5 X 25	Pneumatici 20.5 X 25 Neumatico 20.5 X 25
3213	Pneus 26.5 x 25 Reifen 26.5 x 25	Tires 26.5 X 25 Pneus 26.5 X 25	Pneumatici 26.5 X 25 Neumatico 26.5 X 25
3219	Pneus 29.5 x 25 Reifen 29.5 x 25	Tires 29.5 X 25 Pneus 29.5 X 25	Pneumatici 29.5 X 25 Neumatico 29.5 X 25
321C	Contagiros Stunderzaehler	Tachometer Horogyrometre	Cronogirometro Horotacometro
322C	Velocímetro Tachometer	Speedometer Horotachymetre	Cronotachimetro Horovelocimetro
325C	Painel Armaturenbrett	Dashboard Planche de Bordo	Cruscotto Tablero de Abordo
32GA	Transmissão traseira Hintere kraftuebertragung	Rear Transmission Transmission Arriere	Trasmissione Posteriore Transmission Posterior
330C	Capo do radiador Kuehlerhabe	Radiator Guard Grille de Radiateur	Cuffia Radiatore Coraza de Radiador

NEW HOLLAND

COD.	PORTUGUÊS DEUTSCH	ENGLISH FRANÇAIS	ITALIANO ESPAÑOL
333C	Cunha Keil	Wedge Coin	Cuneo Cuna
334C	Coifa para pó Staubschutzkappe	Dust Boot Capuchon Pare-poussiere	Cuffia Parapolvere Capucha Guardapolvo
3402	Rodas c/ aro 14.00-25 Raeder mit felge 14.00-25	Wheels W/ Rim 14.00-25 Roues Avec Jante 14.00-25	Ruote Con Cerchio 14.00-25 Ruedas Con Llanta 14.00-25
3403	Rodas c/ aro 8.00 TG-24 Raeder mit felge 8.00 TG-24	Wheels W/ Rim 8.00 TG-24 Roues Avec Jante 8.00 TG-24	Ruote Con Cerchio 8.00 TG-24 Ruedas Con Llanta 8.00 TG 24
341C	Rolamento Lager	Bearing Roulement	Cuscinetto Rodamiento
345C	Coxim Sitzpolster	Cushion Coussin	Cuscino Cojin
36G5	Trava hidráulica Hydraulische arretierung	Hydraulic Lock Blocage Hydraulique	Bloccaggio Idraulico Bloqueo Hidraulico
37G0	Freio da direção Lenkbremse	Steering Brake Frein de Direction	Freno Di Sterzo Freno de Direccion
37G3	Comando do freio de serviço Fussbremsbetaetigung	Brake Pedals Commande Freins Travail	Comando Freni Servizio Mandos Frenos de Servicio
37G4	Comando do freio de estacionamento Parkbremshebel	Parking Brake Freins de Stationemment	Comando Freni Stazionamento Mando Freno de Estacionamiento
393C	Cabina rops Rops-kabine	Rops Cab Cabine de Securite	Cabina Sicurezza Cabina de Seguridad
394C	Via do distribuidor Schieberstange	Control Valve Spool Tiroir Distributeur	Cassetto Distributore Corredera Del Distribuitor
395C	Cor Farbe	Color Couleur	Colore Color
396C	Corpo do trator Maschinenrahmen	Tractor Body Chassis-berceau	Corpo Trattore Cuerpo Tractor
397C	Chassi da esteira Laufwerksrahmen	Track Frame Chassis de Chenille	Corpo Carrello Armazon de Oruga
398C	Vidro colorido Scheibe,getoent	Tinted Glass Glace Athermique Coloree	Cristallo Colorato Cristal Coloreado

NEW HOLLAND

COD.	PORTUGUÊS DEUTSCH	ENGLISH FRANÇAIS	ITALIANO ESPAÑOL
399C	Servo freio hidropneumático Hydropneumatische servobremse	Power Cluster Servo-frein Hydropneumatique	Convertitore Pneumoidraulico Servofreno Neumohidraulico
39G0	Embreagem de direção Lenkkupplung	Steering Clutch Embrayage de Direction	Frizione Di Sterzo Embrague de Direccion
39G2	Comando da embreagem lateral Betaetigung lenkkupplungen	Steering Control Commande Embr.dir.	Comando Frizioni Di Sterzo Mando Embragues Direccion
39G6	Tubulaç. externa das embreagens Lenkkupplungen,aeussere leitun	Steering Outer Piping Tuyaut.ext.embr.dir.	Tubazioni Est Frizioni Sterzo Tuberias Exr.embrag.direccion
39G7	Tubulaç. ligação das embreagens Lenkkuplung anschlusseleituge	Steering Connecting Piping Tuyaut Embr. Dir.	Tubazioni Colleg.friz.sterzo Tuberias de Embrag. Direccion
3G42	Cilindro posicionador Stellzylinder	Positioner Cylinder Verin Positionneur	Cilindro Posizionatore Cilindro Posicionador
3G44	Cilindro de penetração Eindringzylinder	Dipper Cylinder Verin de Cavage	Cilindro Penetrazione Cilindro de Penetracion
400C	Combustível Kraftstoff	Fuel Combustible	Combustibile Combustible
401C	Conector moldado Raccord electrique	Mold-on Connector Racor Electrico	Costampato
401S	Válvula de gaveta Schieberventil	Gate Valve Vanne	Saracinesca Compuerta
402S	Caixa de câmbio Getriebegehaeuse	Transmission Housing Boite de Vitesses	Scatola Cambio Caja de Cambios
403C	Cilindro de direção Lenkzylinder	Steering Cylinder Verin de Direction Lateral	Cilindro Sterzo Cilindro de Direccion
403S	Caixa do redutor final Endantriebsgehaeuse	Final Drive Housing Carter de Reducteur	Scatola Riduttore Finale Caja de Reductor Final
404S	Caixa de transmissão Getriebegehaeuse	Rear Housing Carter de Transm.	Scatola Trasmissione Caja de Transmission
405S	Substância vedante Dichtmasse	Sealant Colle D'etancheite	Sigillante Producto Hermetico
406S	Nebulizador Duese	Nozzle Injecteur	Spruzzatore Tobera

NEW HOLLAND

COD.	PORTUGUÊS DEUTSCH	ENGLISH FRANÇAIS	ITALIANO ESPAÑOL
407S	Faixa anti-derrapante Rutschfester belag	Anti-skid Bande Antiderapante	Striscia Antisdrucciolo Banda Antideslizante
408S	Toldo r.o.p.s Rops-rahmen	Rops Canopy Structure de Protection	Struttura Protezione Estrutura de Proteccion
409S	Setor do freio Bremsbelag	Brake Lining Segment de Frein	Segmento Freno Segmento de Freno
410S	Reservatório de óleo hidráulico Tank fuer hydraulikoel	Hydraulic Tank Reservoir Hydraulique	Serbatoio Olio Imp. Idraulico Deposito Aceite Sistema Hidr.
411S	Reservatório de combustível e óleo Kraftstoff/oeltank	Fuel And Oil Tank Reservoir Combustible/huile	Serbatoio Combustibile E Olio Deposito Combustible Y Aceite
412S	Semi-elo de esteira Halbkettengleid	Half Track Link Dimi-maillon	Semimaglia Cingolo Semieslabon de Oruga
413S	Semi-dobradiça Halbscharnier	Half Hinge Demi-charniere	Semicerniera Hoja de Bisagra
414S	Esquema Schema	Schematic Schema	Schema Esquema
415S	Semi-faixa Halbitalteband	Half Band Demi-bande	Semifascia Semibanda
416S	Descongelante Entfroster	Defroster Degivreur	Sbrinatore Descongelador
417S	Semi-flange Halbflansch	Half Flange Demi-bride	Semiflangia Semibrida
418S	Jogo Satz	Set Jeu	Serie Juego
419S	Desengate do levantamento Degagement relevage	Lift Release Valve Desenganche Elevacion	Sgancio Sollevamento
420S	Reservatório de ar Lufttank	Air Reservoir Reservoir D'air	Serbatoio Aria Deposito de Aire
421S	Solvente Solvant	Solvent Disolvente	Solvente
48GA	Redutor lateral Seitlicher getriebe	Final Drive Reductor Lateral	Riduttore Laterale Reductor Final

NEW HOLLAND

COD.	PORTUGUÊS DEUTSCH	ENGLISH FRANÇAIS	ITALIANO ESPAÑOL
490P	Pino esférico Kugebolzen	Ball Pin Rotule	Perno A Sfera Rotula
491P	Depósito Sumpf	Sump Puisard	Pozzetto Pocillo
492P	Ponta do dente da caçamba Schaufelzahnspitze	Bucket Tooth Tip Pointe Dent Godet	Punta Dente Benna Pua de Diente Cuchara
493P	Plataforma Plattform	Platform Plate-forme	Piattaforma Plataforma
494P	Pressurização da cabina Ueberdruckerzeueger fuer kabin	Cab Pressurizer Pressurisation Cabine	Pressurizzazione Cabina Pressurizacion de Cabina
495P	Limpadores de roda Rad-reiniger	Wheel Cleaners Nettoyeurs de Roues	Pulitori Ruote Limpia Ruedas
499P	Palheta Schaufel	Blade Aube	Paletta Alabe
500P	Power train Power train	Power Train Power Train	Power Train Power Train
501P	Rodas duplas Zwillingsraeder	Coupled Tires Roues Jumelees	Ruote Gemellate Ruedas Dobles
502P	Pré aquecedor Duenstockvorwarmung	Nozzle Holder Preheating	Preriscaldatore
5076	Lubrificação pneumática Pneumatischer schmierung	Pneumatic Lubrication Lubrification Pneumatique	Lubrificaz.pneumatica Lubrificacion Neumatica
50G1	Rolete de apoio da esteira Laufrolle	Track Rollers Galets de Chenille	Ruote Carrello Cingolo Rodillos de Apoyo Oruga
50G2	Esticador da esteira Leitrad	Track Idler Tendeur de Chenille	Tendicingolo Tensor de Cadena
50G3	Rolete suporte da esteira Stuetzrolle	Track Carrier Roller Galet de Retour de Chenille	Rullo Sostegno Cingolo Rodillos de Soporte Oruga
50G4	Proteções da esteira Laufwerkschutz	Track Covers Protections de Chenille	Ripari Cingolo Blindaje de Cadenas
56G1	Suspensão dianteira esteira Laufwerksaufhaengung vorne	Track Front Suspension Suspension Av. Chenille	Sospensione Ant Cingolo Suspension Ant. de Cadena

NEW HOLLAND

COD.	PORTUGUÊS DEUTSCH	ENGLISH FRANÇAIS	ITALIANO ESPAÑOL
56G3	Conexões da esteira Ketten-fuehrungsplatten	Track Guiding Plates Liaisons Chassis Chenilles	Collegamento Carrelli Enlace Armazon Oruga
56G5	Suspensão traseira esteira Laufwerksaufhaengung hinten	Rear Suspension Suspension Ar.chenille	Sospensione Post Cingolo Suspension Post. Cadena
600J	Opcional Varianten	Special Equipment Equipement Special	Variante A Richiesta Variante Facultativa
600U	Providenciar no local Certlich besorgen	Obtain Locally A Procurer Sur Place	Provvedere In Loco A Comprar em La Placa
600W	Cortar na montagem Auf mass abschneiden	Cut At Assembly Couper Selon Besoin	Tagliare Di Misura Cortar A La Medida
600X	Até o num. de série... Bis rahmen ...	Up To Serial No ... Justqu'au Chassis ...	Fino Al Telaio... Hasta El Bastidor ...
600Y	Do num. de série ... Ab rahmen nr ...	Effective S/n Number ... A Partir Du Chassis ...	Dal Telaio ... A Partir Del Bastidor
601E	Ver nota Siehe anmerkung	See Note Voir Remarque	Vedere Nota Ver Nota
63G0	Comandos da direção Lenkungssystem	Steering System Commandes Directionnelles	Comandi Direzionali Mando de La Direccion
65G3	Comandos do freio Bremspedal	Brake Controls Commande de Freins	Comandi Freno Mandos Del Freno
7117	Alavancas de controle Steverhebel	Control Levers Tringleries	Leveraggi Timoniera
7211	Chassi inferior Rahmen unten	Lower Main Frame Chassis Inferieur	Telaio Inferiore Bastidor Inferior
7215	Chassi superior Rahmen oben	Upper Main Frame Chassis Superieur	Telaio Superiore Bastidor Superior
7480	Moto redutor de translação Fahrmotor-untersetzung	Drive Motoreduction Motoreducteur Traslut.	Motoriduttore Traslazione Motorreductor de Traslacion
7482	Moto redutor de rotação Schwenkmotor-untersetzung	Swing Motoreduction Motoreducteur Rotation	Motoriduttore Rotazione Motoreductor de Rotacion
74G0	Baterias,suportes e proteções Batterie halterung	Battery,seat And Support Batteries,siege Et Protections	Batterie,sede E Ripari Asiento Y Proteccion Baterias

NEW HOLLAND

COD.	PORTUGUÊS DEUTSCH	ENGLISH FRANÇAIS	ITALIANO ESPAÑOL
75G0	Comandos elétricos Elektrische steuerung	Electric Controls Commandes Electriques	Comandi Elettrici Mandos Electricos
75G1	Instrumentos elétricos Elektrische anzeigeinstrumente	Electrical Instruments Appareils Electriques	Apparecchi Elettrici Aparatos Electricos
75G3	Cabos de partida Starterkabel	Starting Cables Cables Demarrage	Cavi Avviamento
75G4	Cabos diversos Elektr. kabel	Electric Cables Cables Divers	Cavi Vari Cables Diversos
75G6	Iluminação Beleuchtung	Lights Appareils D'eclairage	Apparecchi Illuminazione Aparatos de Alumbrado
75G7	Componentes elétricos Elektrische einzelteile	Electric Components Composants Electriques	Componenti Elettrici Componentes Electricos
75G9	Termometros e manometros Thermometer und manometer	Temperature-pressure Gauges Thermometres Et Manometres	Termometri E Manometri Termometros Y Manometros
75GA	Sistema elétrico Elektrische anlage	Electrical System Systeme Electrique	Impianto Elettrico Instalacion Electrica
7873	Trava dos controles Steuerhebelarretierung	Controls Locking Blocage Commandes	Bloccaggio Comandi Bloqueo de Mandos
7874	Trava da plataforma Oberwagen-arretierung	Superstructure Locking Blocage Tourelle	Bloccaggio Torretta Bloqueo de La Caseta
7922	Lubrificação centralizada Zentralschmierung	Centralized Lubrication Graissage Centralisé	Lubrificazione Centr. Engrase Centralizado
8079	Caçamba de descarga bilateral Seitenkippschauel	Two-side Dump Bucket Godet Vidage Bilateral	Benna Scarico Bilaterale Cuchara de Descarga Bilateral
82G1	Filtros do reservatório de óleo Hydr.filter	Oil Tank Filters Filtres Reserv. Huile	Filtri Serbatoio Olio Filtros de Deposito de Aceite
82G3	Bomba do implemento Hydraulikpumpe	Equipament Pump Pompe Equipement	Pompa Attrezzo Bomba Del Implemento
82G4	Equipamentos do distribuidor Steurgeraet (arbeitshydraulik)	Equipment Control Valve Distributeur D'equipement	Distributore Attrezzo Distribuidor Del Util
82G5	Comando do distribuidor do implemento Hydraulik-steurung	Control Valve Drive Commande D'equipement	Comando Distributore Attrezzo Accionamiento Del Util

NEW HOLLAND

COD.	PORTUGUÊS DEUTSCH	ENGLISH FRANÇAIS	ITALIANO ESPAÑOL
82G6	Tubulaç. do sistema hidráulico Leitungen fuer hydrauliksystem	Hydraulic System Piping Tuyauterie Circuit Hydraulique	Tubazioni Impianto Idraulico Tuberias de Sistema Hidraulico
82GA	Sistema hidráulico Hydraulische anlage	Hydraulic System Systeme Hydraulique	Impianto Idraulico Sistema Hidraulico
82GD	Tubulações Leitungen	Piping Tuyauterie	Tubazioni Tuberias
83G0	Capos Motorhauben	Hoods Capots	Cofani Capots
83G6	Proteções laterais do capo Seitenbleche	Hood Side Guards Protections Laterales Capot	Ripari Laterali Cofano Costados de Capot
8501	Esteira vedada Kettenzug mit staubdichtung	Sealed Track Chain Chenille Scellee	Catenaria Antipolvere Cadena Cerrada
8582	Cabina reforçada Fahrehaus gepanzert	Armored Cab Cabine Blindee	Cabina Corazzata Cabina Blindada
85G0	Assento do operador Fahrersitz	Operator Seat Siege Operateur	Sedile Conduttore Asiento Conductor
85G2	Suporte do assento e proteção Sitzbefestigung und verkleidung	Seat Support And Guard Support Et Protection Siege	Sostegno E Ripari Sedile Soporte Y Proteccion Asiento
87G0	Pára-lamas - pisos Kotfluegel-trittblech	Fenders- Floors Ailes-planchers	Parafanghi-pedane Guardabarros Y Pisos
87G1	Proteções inferiores Panzerwanne	Bottom Guards Protections Inferieures	Protezioni Inferiori Protecciones Inferiores
87GA	Cabina do operador Fahrer-sitz	Operators Compartment Poste de Conduite	Posto Guida Puesto de Conducion
8833	Tesoura Scherer	Cutter Ciseaux	Cesoia Tijera
8877	Toldo rops revestido Rops rahmen verkleidet	Structure Rops Revetue	Struttura Rops Rivestita Toldo Cerrado
9005	Troca rápida do óleo do motor Rempl.rapide huile moteur	Engine Oil Quick Change Cambio Rapido Aceite de Motor	Sostituz.rapida Olio Motore
9007	Sistema proteção do motor Motorschutzystem	Engine Protection Syst.protection Moteur	Imp.protezione Motore Proteccion Del Motor

NEW HOLLAND

COD.	PORTUGUÊS DEUTSCH	ENGLISH FRANÇAIS	ITALIANO ESPAÑOL
9016	Versão usaf Usaf-version	Usaf Version Version Usaf	Allestimento Usaf Version Usaf
9040	Versão alemanha Version fuer deutschland	Germany Version Variante Pur Allemagne	Allestimento Germania Version Para Alemana
9096	Kit sanitário Kit sanitario	Sanitary Landfill Package	Kit Sanitary Landfill
9110	Sem cilindros de levantamento Ohne hubzylinder	Lift Cylinders Deduction Sans Verins Relevage	Senza Cilindri Sollevamento Sin Gatos Elevadores
9113	Sem tubul. e cilindros de levantamento Ohne leitungen und hubzylinder	W/out Lift Cylinders & Piping Sans Tuyaut. Et Verins Relev.	Senza Tubaz E Cilindri Sollev Sin Tuberias Y Gatos Elevador.
9115	Trava de articulação da lança Hubgestengearretierung	Boom Linkage Lock Blocage Articulation Bras	Bloccaggio Articolaz Bracci Bloqueo Articulacion Brazos
9116	Versão FANA Version fuer nordamerica	Fana Version Version Fana	Allestimento Fana Version Fana
9117	Preparação p/ embarque Preparation pour exped.	Shipping Preparation Preparacion Para Expedicion	Preparazione p/spedizione
9119	Sem suporte de pivotamento Ohne kugelbolzen	Trunnions Deduction Sans Consoles	Senza Mensole Incernieramento Sin Consolas de Articulacion
9130	Sem dispositivo “equistatic” Ohne equistatik	Without Equistatic Device Sans Dispositif Equistatique	Senza Dispositivo Equistatic Sin Dispositivo Equistatic
9159	Sem pintura esmaltada Sans peinture laque	Without Enamel Paint Sin Pintura A Esmalte	Senza Vernicia A Smalto
9200	Sem moitão Ohne hakenseilblock	Hook Sheaves Deduction Sans Moufles de Crochet	Senza Bozzelli Gancio Sin Muflas de Gancho
9206	Contrato especial Contrat special	Special Contract Contrato Especial	Special Contract
9220	Sem contrapeso traseiro Ohne kontergewicht hinter	Without Rear Counterweigth Sans Lests Arriere	Senza Zavorra Posteriore Sin Lastre Posterior
9225	Sem comando de queda livre Ohne freitfall-einrichtung	Without Free Fall Control Sans Commande Free Fall	Senza Comando Free Fall Sin Mando Free-fall
9230	Sem contrapeso e suporte (dianteiro) Ohne kontergewicht/konsole vor.	W/out Ball Ast And Supp (Front) Sans Lest Et Supp (Av)	Senza Zavorra E Supporto (Ant) Sin Lastre Y Soporte Ant.

NEW HOLLAND

COD.	PORTUGUÊS DEUTSCH	ENGLISH FRANÇAIS	ITALIANO ESPAÑOL
9232	Sem contrapesos laterais Ohne seitliches kontergewicht	Without Side Counterweigth Sans Lests Lateraux	Senza Zavorre Laterali Sin Lastre Lateral
9242	Sem pneus Ohne reifen	Without Tire Sans Pneus	Senza Pneumatici Sin Neum+ticos
9291	Sem comando autom. do câmbio Ohne automat.getriebeschaltung	Automatic Shift Deduct. Sans C.de Ant. Vitesses	Senza com.automatico Cambio Sin Mando Automatico Cambio
9292	Sem caixa de câmbio Ohne getriebegehaeuse	W/out Transmission Housing Sans Boite de Vitesses	Senza Scatola com.cambio Sin Caja de Cambio
9491	Sem pneus e rodas Ohne reifen und felgen	Without Tire And Wheel Sans Pneus Et Jantes	Senza Pneumatici E Cerchi Sin Neumaticos E Llantas
9506	Sem sapatas Ohne kettenplatten	Without Shoes Sans Patins	Senza Suole Sin Zapatas
9512	Sem esteira e sapatas Ohne kettenzug und platten	Track Chains & Shoes Deduction Sans Chenille Et Patins	Senza Catenaria E Suole Sin Cadena Y Zapatas
9580	Sem cabina Ohne kabine	Without Cab Sans Cabine	Senza Cabina Sin Cabina
9602	Sem aquecimento Ohne heilzung	Without Heater Sans Chauffage	Senza Riscaldatore Sin Calorifero
9633	Sem direção de emergõncia Ohne notlenkung	Without Emergency Steering Sans Direction de Secours	Senza Emergency Steering Sin Direccion de Emergencia
9761	Sem alarme de ré Ohne rueckfahrwarnanlage	Backup Alarm Deduction Sans Avertisseur Ma	Senza Back Up Alarm Sin Alarma Back-up
97G5	Comandos do motor (motor PF) Motorsteuerung	Engine Controls (Engine PF) Commandes Moteur	Comandi Motore (PF Motore) Mandos Del Motor (PF Motor)
97GA	Fornecimentos externos Lieferung	Purchased Finish (P.F.) Fournitures Exter.	Forniture Esterne Provisiones de Terceros
9848	Sem reclinagem do assento Ohne sitz legen	Without Seat Tilting	Senza Ribaltamento Sedile
9850	Sem assento Ohne sitz	Without Seat Sans Siege	Senza Sedile Sin Asiento
9851	Sem assento e suporte Ohne sitz und konsole	Without Seat And Pedestal Sans Siege Et Support	Senza Sedile E Supporto Sin Asiento Y Soporte

NEW HOLLAND

COD.	PORTUGUÊS DEUTSCH	ENGLISH FRANÇAIS	ITALIANO ESPAÑOL
9859	Sem paralamas dianteiros e traseiros Ohne kotfluegel- vordere/hinten	Front & Rear Fenders Deduction Sans Ailes Avant Et Arriere	Senza Parafanghi Ant. e Post. Sin Guardabarros Ant. Y Post
9876	Sem estrutura de proteção Ohne ropsrahmen	Without Rops Canopy Sans Structure de Protection	Senza Struttura Protezione Sin Toldo
9890	Sem barra de tração Ohne zugpendel	Swinging Drawbar Deduction Sans Barre D'attelage	Senza Barra Di Traino Sin Barra de Arrastre
9891	Sem gancho de tração Ohne zughaken	Without Drawbar Sans Crochet D'ettalage	Senza Gancio Traino Sin Enganche de Remolque
98G0	Adesivos e manuais Klebeschilder und handbuecher	Manuals And Decals Plaques Et Manuels	Targhe E Manuali Calcomanias Y Manuales
98G1	Adesivos de identificação Typenschilder	Identification Plates Plaque D'identification	Targhe Di Identificazione Placas de Identificacion
98G2	Marcas registradas Firmenzeichen	Trade Marks Marque de Fabrique	Marchi Della Ditta Marcas de Fabrica
99G0	Preparações finais Fertigstellung	Final Preparation Dotations Finales	Dotazioni Finali Dotaciones Finales
99G8	Lubrificantes Schmierstoffe	Lubricants Lubrifiants	Lubrificanti Lubricantes
A061	Aneis de segmento Kolbenringe	Pistons Rings Segments	Anelli Stantuffo Aros de Embolo
A191	Eixo cardan Kardanwelle	Propeller Shafts Arbre de Transmission	Alberi Di Trasmissione Arbol de Transmission
ALT	em alternativa Als alternative	Optional En Alternative	In Alternativa Facultativo
ANT	Dianteiro (a) Vorn	Front Avant	Anteriore Anterior
B159	Caçamba e lanças Schaufel und arme	Bucket And Booms Godet Et Bras	Benna E Bracci Pala Y Brazos
B160	Lança monobloco Monoblock-ausleger	One Piece Boom Bras Monobloc	Braccio Monoblocco Brazo Monobloque
B161	Braço n. 1 Grundausleger	Boom Pied de Fleche	Braccio N. 1 Brazo de Elevacion

NEW HOLLAND

COD.	PORTUGUÊS DEUTSCH	ENGLISH FRANÇAIS	ITALIANO ESPAÑOL
B162	Braço n. 2 Ausleger-oberteil	Stick Fleche	Braccio N. 2 Brazo Central
B163	Braço n. 3 Loeffelsteil	Dipper Arm Balancier	Braccio N. 3 Brazo Terminal
C	Completo (a) Komplett	Assy Complet	Compl Completo
C189	Comando Betaetigungsvorricht	Control Commande	Comando Mando
C259	Grupo de conversor de torque Drehmomentwandlergruppe	Unit Torque Converter Groupe Convertisseur de Couple	Gruppo Convvertitore Di Coppia Grupo Convertidor de Par
C274	Carter do motor Motoroelwanne	Engine Oil Sump Carter D'huile	Coppa Olio Motore Carter de Aceite
C404	Comando da distribuição Verteilerantrieb	Timing Control Commande de Distribution	Comando Distribuzione Pinones de La Distribucion
C405	Componentes Einzelteile	Components Composants	Componenti Componentes
C406	Tampas do bloco do motor Deckel des kurbelgehauses	Crankcase Covers Couvrcles de Bloc-cylindres	Coperchi Basamento Tapas Del Bloque
C407	Vidros Glasscheiben	Glass Plates Glaces	Cristalli Cristales
C408	com aquecedor Mit heizgeraet	With Heater Avec Rechauffeur	Con Riscaldatore Con Calorifero
C409	Cilindro de basculamento Kippzylinder	Positioner Cylinder Cylindre de Renversement	Cilindro Rovescio Cilindro de Vuelco
CORR	Corrigir Richtig	Correct Corrigez	Corrige Lease
DS	Direito (a) Rechts	Right Droit	Destro Derecho
EL	Eliminado Entfallen	Deleted Elimine	Eliminato Eliminado
ERR	Errado(a) Falsch	Wrong Errata	Errata Donde Dice

NEW HOLLAND

COD.	PORTUGUÊS DEUTSCH	ENGLISH FRANÇAIS	ITALIANO ESPAÑOL
EST	Externo Aussen	Outer Exterieur	Esterno Exterior
FA00	Trator agrícola Ackerschlepper-raupen	Agricultural Crawler Tract.agricole Sur Chenilles	Agricolo A Cingole Tractor Agricola de Orugas
FB00	Retroescavadeira Baggerlader	Backhoe Loader Chargeuse-pelleteuse	Terna Terna Sobre Ruedas
FD00	Trator de esteiras Planierraupe	Crawler Dozer Bouteur Sur Chenilles	Apripista Cingoli Abretrochas
FD0P	Trator de esteiras LGP Planierraupe LGP	Crawler Dozer LGP Boteur Sur Chenilles LGP	Apripista Cingoli LGP Abretrochas LGP
FE00	Escavadeira de esteiras Raupenbagger	Crawler Excavator Pelle Sur Chenilles	Escavatore A Cingoli Excavadora de Orugas
FE0P	Escavadeira de esteiras LC Raupenbagger LC	Crawler Excavator LC Pelle Sur Chenilles LC	Escavatore A Cingoli LC Excavadora de Orugas LC
FE0R	Escavadeira de esteiras HD Raupenbagger HD	Crawler Excavator Pelle Sur Chenilles HD	HD Escavatore A Cingoli HD Excavadora de Orugas HD
FE0W	Escavadeira de rodas Radbagger	Wheel Excavator Pelle Sur Pneus	Escavatore A Ruote Excavadora de Ruedas
FG00	Motoniveladora Motorgrader	Motor-grader Niveleuse Sur Pneus	Motolivellatrice Motoniveladora
FL00	Carregador de esteiras Laderaupe	Crawler Loader Chargeuse Sur Chenilles	Caricatore A Cingoli Cargadora de Orugas
FL0P	Carregador de esteiras LGP Laderaupe LGP	Crawler Loader - LGP Chargeuse Sur Chenilles LGP	Caricatore A Cingoli LGP Cargadora de Orugas
FP00	Assentador de tubos Rohrleger	Pipe Layer Poseur de Tubes	Posatubi Tiendetubos
FR00	Pá-carregadeira sobre rodas Radlader	Wheel Loader Chargeur Sur Pneus	Caricatore Art Ruote Cargadora de Ruedas
FR0C	Compactador sobre rodas Rad-verdichter	Wheel Compactor Compacteur A Roues	Compattatore A Ruote Compactadora de Ruedas
FS00	Motoscraper Motorsctraper	Motor-scraper Decapeuse Sur Pneus	Motoruspa Mototrailla

NEW HOLLAND

COD.	PORTUGUÊS DEUTSCH	ENGLISH FRANÇAIS	ITALIANO ESPAÑOL
G109	Grupo de injeção Einspritzausruestung	Injection Equipment Groupe D'injection	Gruppo Iniezione Grupo de Inyeccion
G164	Ganchos de manobra Beweliger haken	Hooks Crochets de Manoeuvre	Ganci Manovra Ganvhos de Manoibra
G165	Gancho de levantamento Haken fuer heben	Hook,lift Crochet de Relevage	Gancio Di Sollevamento Gancho de Levantamiento
G214	Translação da retro-escavadeira Schwenkbewegung heckbagger	Back-hoe Travel Translation Pelle Retro	Traslazione Retroscavatore Traslacion Retroexcavadora
I091	Indicador do nível de óleo Oelmesstab	Oil Lever Indicator Jauge D'huile	Indicatore Livello Olio Varilla de Nivel de Aceite
INF	Inferior Unten	Lower Inferieur	Inferiore Inferior
INT	Interno Innen	Inner Interieur	Interno Interior
LAT	Lateral Seitlich	Side Lateral	Laterale Lateral
M148	Motor Motor	Engine Moteur	Motore Motor
M149	Eixo motor dianteiro Vordere triebachse	Front Axle Pont Av	Motoassale Anteriore Puente Anterior
M150	Eixo motor traseiro Hintere triebachse	Rear Axle Pont Ar	Motoassale Posteriore Puente Posterior
P152	Bomba d'água Wasserpumpe	Water Pump Pompe A Eau	Pompa Acqua Bomba de Agua
P153	Bomba de óleo Oelpumpe	Oil Pump Pompe A Huile	Pompa Olio Bomba de Aceite
P202	Posicionador automático Automatische rueckstelleinrich	Hydraulic Bucket Positioner Positionneur Automatique	Posizionatore Automatico Situador Automatico
P496	Peças sobressalentes Zusaetzlichen teile zum motor	Spare Parts Pieces Supplementaires	Parti Supplementari Piezas Suplementarias
P497	Bomba da direç.-recup. do conver Pumpe lenkung,wandlerolruckl.	Steering-convert Scavenge Pump Pompe Direction-recup.convert.	Pompa Sterzo-recupero Convert. Bomba Direccion-recup.convert.

NEW HOLLAND

COD.	PORTUGUÊS DEUTSCH	ENGLISH FRANÇAIS	ITALIANO ESPAÑOL
P498	Bomba transmissão-conversor Getriebe-wandler-pumpe	Transmission-converter Pump Pompe de B.v.-convertisseur	Pompa Cambio-convertitore Bomba Del Cambio-convertidor
POST	Traseiro Hinten	Rear Arriere	Posteriore Posterior
R178	Rodas Raeder	Wheels Roues	Ruote Ruedas
R179	Regulador de temperatura Temperatur-regler	Temperature Control Regulateur de Temperature	Regolatore Di Temperatura Regulador de Temperatura
S422	Suplementar Zusaetzlich	Supplementary Supplementaire	Supplementare Suplementario
SALD	A soldar Anzuschweissen	Requires Welding A Souder	Da Saldare A Soldar
SEM	Semi-acabado Halbzeug	Semifinished Demi-ouvre	Semilavorato Semielaborado
SN	Esquerdo Links	Left Gauche	Sinistro Izquierdo
SP	Espessura Distanzscheibe	Thickness Epasseur	Spessore Grueso
SUP	Superior Oben	Upper Superieur	Superiore Superior
T293	Tubulações do servo comando Leitungen fuer servosteuerung	Servocontrol Lines Tuyauterie de Servocommande	Tubazioni Servocomadi Tuberias de Servocomando
V232	Válvula prioritária Prioritaetsventil	Priority Valve Valve de Priorite	Valvola Prioritaria Valvula de Prioridad
V233	Válvula moduladora Modulierventil	Trimmer Valve Valve Moderatrice	Valvola Moderatrice Valvula Moderadora
VED	Ver sub-grupo Siehe untergruppe	See Sub Group Voir Sgr	Vedere Sgr Vease Sgr

ANOTAÇÕES - NOTES

ANOTAÇÕES - NOTES