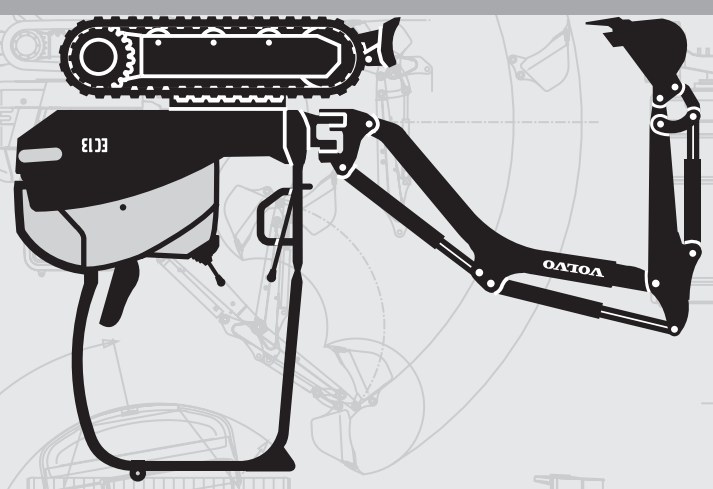

TYPE 600 XR/XTV

EC13

PARTS CATALOG

PARTS CATALOG VOLVO EC13

PARTS CATALOG

EC13

TYPE 600 XR/XTV

CUT HERE

LABEL FOR STEELBINDER

RECYCABLE PAPER

Construction Equipment

Ref. No. VOE 64C9920022

EC13

RUTHZIL TRATOR COMERCIAL DE PEÇAS LTDA 11 97083-6812 ROLANDO CITRANGULO

PARTS CATALOG

EC13

TYPE 600 XR/XTV

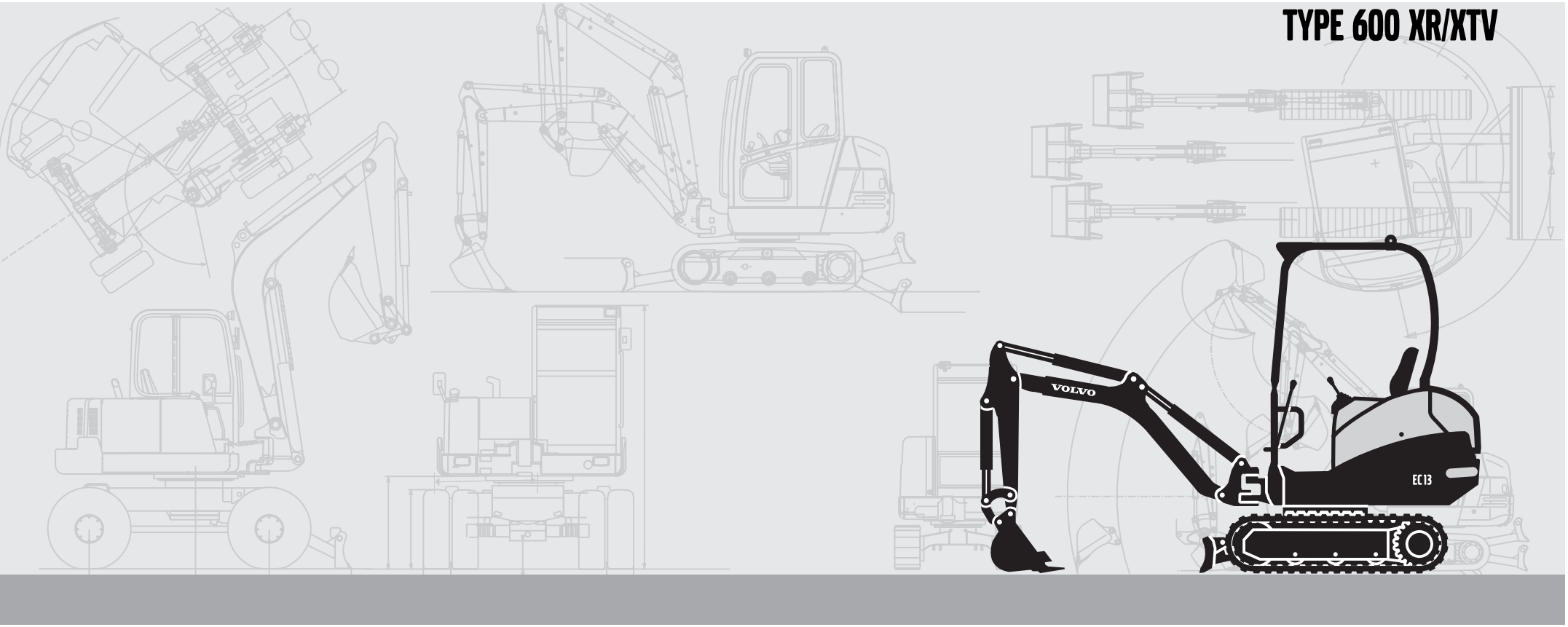

Publ. No. VOE 64C9920022

VOLVO

Construction Equipment

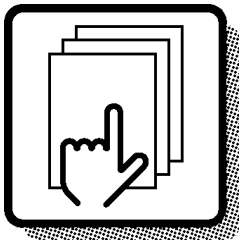

1

Preface and instructions
Préface et instructions
Vorwort und Anweisungen
Prefacio e instrucciones

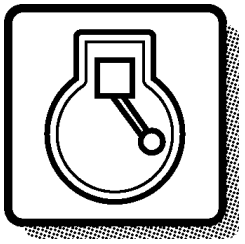

2

Engine
Moteur
Motor
Motor

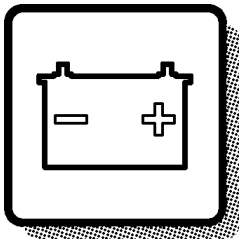

3

Electrical systems and instruments
Système électrique et instruments
Elektrisches System und Instrumente
Sistema eléctrico e instrumentos

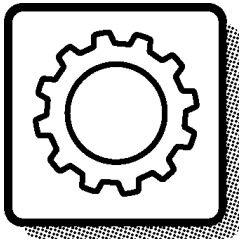

4

Power transmission
Transmission de force
Kraftübertragung
Transmisión de fuerza

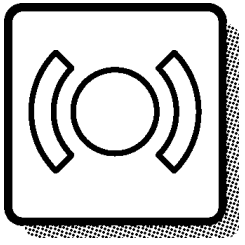

5

Track brake
Frein de déplacement
Fahrbremse
Freno de transporte

Frame and crawler unit
Bâti et unité des chenilles
Rahmen und Fahrwerk
Bastidor y unidad de orugas

7

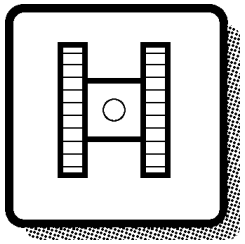

Body with associated parts
Carrosserie avec détails
Aufbau mit Zubehörteilen
Carroceria con detalles

8

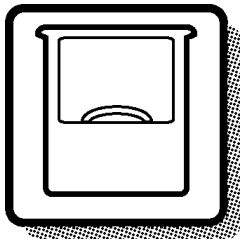

Miscellaneous equipment
Equipments divers
Übrige Ausrüstung
Equipo diverso

9

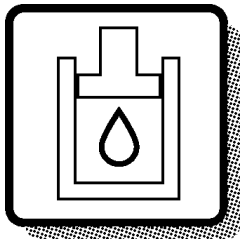

Numerical index
Répertoire numérique
Nummernverzeichnis
Indice numérico

10

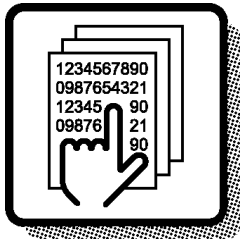

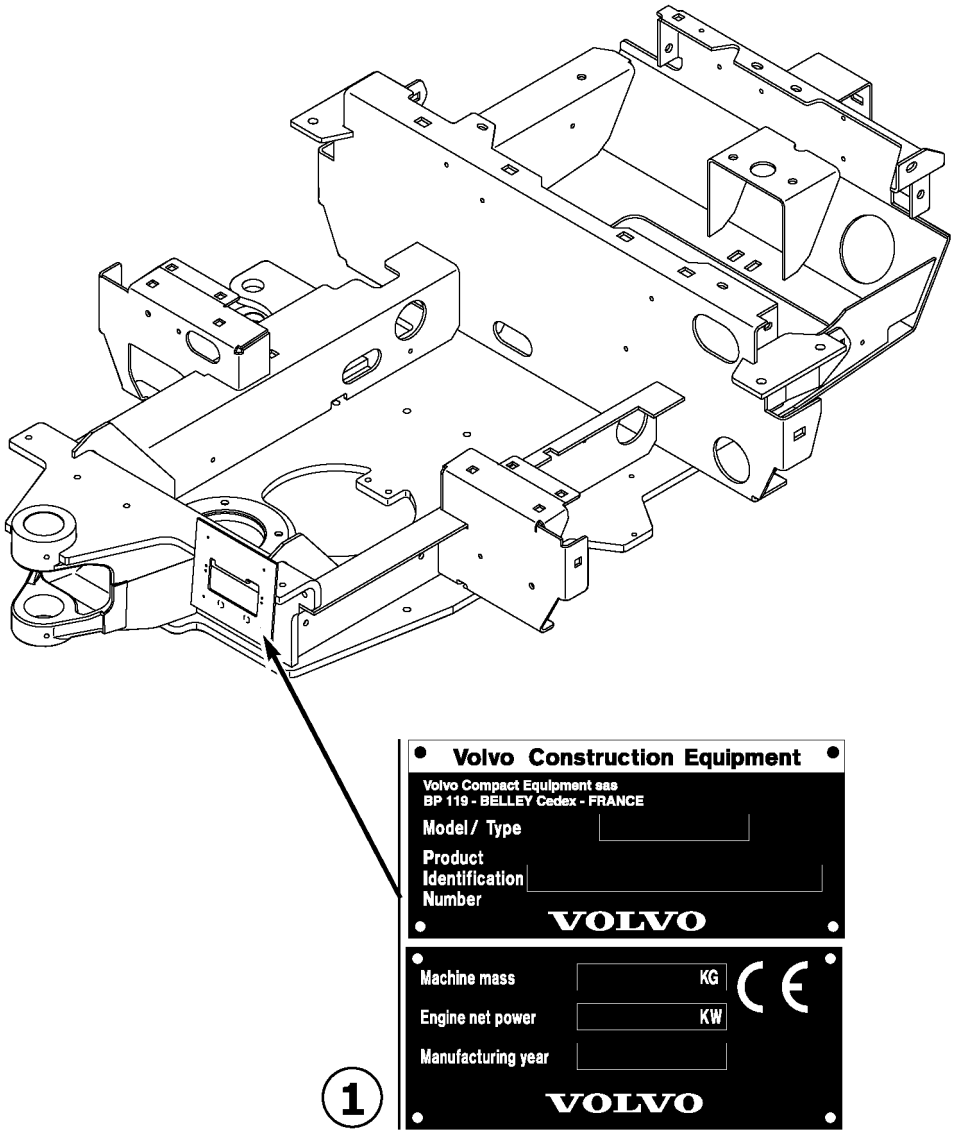
Volvo Construction Equipment
Volvo Compact Equipment sas
BP 119 - BELLEY Cedex - FRANCE
Model / Type
Product Identification Number
VOLVO
Machine mass
KG
Engine net power
KW
Manufacturing year
VOLVO
1

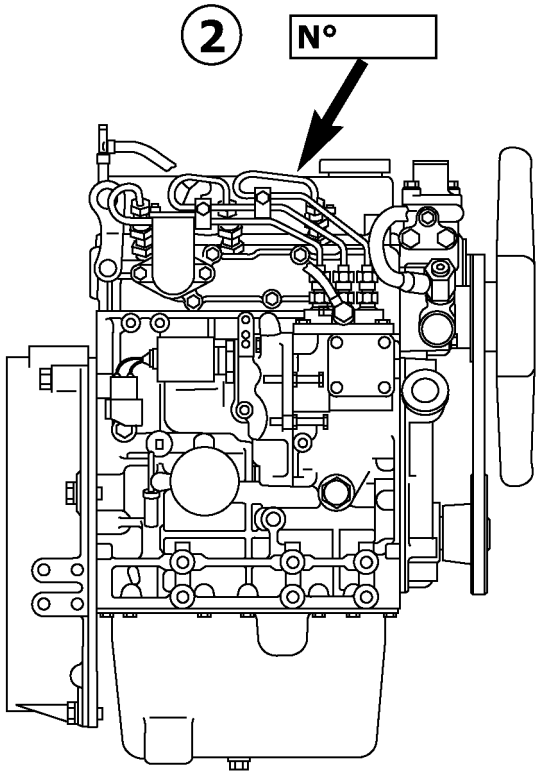
2
N°

GBR	FRA	DEU	ESP
1 Product sign plate	1 Enseigne de produit	1 Produktschild	1 Muestra del producto
2 Engine sign plate	2 Enseigne de moteur	2 Motorschild	2 Muestra de motor

GBR

Only genuine parts are presented in this catalogue. These parts have been subjected to the necessary function and endurance tests, and they comply with the high quality and safety requirements that have been set for Volvo Construction Equipment. You should note that warranties do not cover damages that are caused or aggravated by the fact that a non-genuine part was fitted.

The illustrations shown in the catalogues should not be used as assembly or workshop instructions. Separate literature for the various specific subject areas is available for that purpose.

The owner of the machine or equipment should state the model designation, manufacturing number, part number, quantity, and the name, or description, of the part when ordering parts.

For location of the model and engine designation plates, etc, see page 4.

Market-adapted equipment entered in catalogue, can be seen on page 25.

See page 13 for a ”Catalogue Guide” on how to use the parts catalogue.

See page 22 for table of abbreviations.

This catalogue has been produced by
Volvo Construction Equipment Customer Support.
If you have any point of views regarding the catalogue, or if you detect any errors in the catalogue, please take a copy of the page in question, indicate the error(s), and send it to us at the following address:

Volvo Compact Equipment sas
Rue Pierre Pingon
BP 119
F 01303 Belley Cedex.....Telefax: +33(0)4 79 81 39 63

EXCAVATOR VOLVO EC13

BASIC MACHINE
600.10151 EC13 XR
600.40151 EC13 XTV

ENGINE
Part No. VOE 11800397 Typ, L3E2-65ESB
Part No. VOE 11801717 Typ, L3E-W265ESB (NAFTA)

FRA

<Seules les pièces d'origine sont présentées dans les catalogues des pièces de rechange. Toutes ces pièces ont été soumises à des tests de fonctionnement et de longévité pour être conformes aux exigences sévères de qualité et de sécurité posées par Volvo Construction Equipment. Notez que les garanties ne couvrent pas les dégâts et les dommages causés par le montage de pièces autres que des pièces d'origine.

Les illustrations dans le catalogue ne doivent pas être utilisées comme notice de montage ni comme instructions d'atelier. Pour ceci, nous vous renvoyons à la documentation spécifiquement éditée dans ce but.

Pour toute commande de pièces de rechange, indiquez la désignation du modèle, le numéro de fabrication, le numéro de référence, la quantité ainsi que la désignation de la pièce.

Le placement des plaques de désignation de modèle et de moteur etc. ressort de la figure ci-contre 4.

Equipement adapté au marché et indiqué dans le catalogue, priére de voir la liste en page 25.

Guide pour l'utilisation de catalogues de pièces de rechange, voir page 15.

Pour la liste des abréviations employées, prière de voir en page 22.

Ce catalogue est édité par Volvo Construction Equipment Customer Support. Si vous avez des commentaires ou si vous découvrez des erreurs dans ce catalogue, nous vous serions reconnaissants de bien vouloir photocopier cette page, de la remplir et de nous la renvoyer.

Volvo Compact Equipment sas
Rue Pierre Pingon
BP 119
F 01303 Belley Cédex.....Telefax: +33(0)4 79 81 39 63

PELLE HYDRAULIQUE VOLVO EC13

MACHINE DE BASE
600.10151 EC13 XR
600.40151 EC13 XTV

MOTEUR
Numéro d'article VOE 11800397 Type, L3E2-65ESB
Numéro d'article VOE 11801717 Type, L3E-W265ESB (NAFTA)

In den Ersatzteilkatalogen sind nur Originalteile verzeichnet. Diese Teile haben die notwendigen Funktions- und Lebensdauertests durchlaufen und erfüllen die hohen Qualitäts- und Sicherheitsanforderungen von Volvo Construction Equipment. Beachten Sie bitte, dass die Garantien keine Schäden umfassen, die durch die Montage eines fremden Teils verursacht oder verschlimmert wurden.

Die Abbildungen in dem Katalog dürfen nicht als Montageanweisungen oder Werkstattanleitungen verwendet werden. Wir verweisen statt dessen auf die separate Literatur für diesen Zweck.

Der Maschinenbesitzer muss bei der Bestellung von Ersatzteilen die Modellbezeichnung, Fabriksnummer, Artikelnummer sowie Anzahl und Bezeichnung des Teils angeben.

Die Anbringung der Schilder für Modell- und Motorbezeichnung usw. geht aus dem Bild auf Seite 4 hervor.

Für den Markt angepasste Ausrüstung wurde in den Katalog aufgenommen, Seite 25.

Die Anweisung auf Seite 17 hilft Ihnen sich im Ersatzteilkatalog zurechtzufinden.

Abkürzungsverzeichnis, siehe Seite 22.

Dieser Katalog wurde von
Volvo Construction Equipment Customer Support
herausgegeben. Wenn Sie Kommentare zu diesem Katalog haben oder Fehler darin finden, kopieren Sie bitte die entsprechende Seite, machen Sie eine Notiz und schicken Sie diese ein an:

Volvo Compact Equipment sas
Rue Pierre Pingon
BP 119
F 01303 Belley Cedex.....Telefax: +33(0)4 79 81 39 63

RAUPENBAGGER VOLVO EC13

GRUNDMASCHINE
600.10151 EC13 XR
600.40151 EC13 XTV

MOTOR
Bestellnummer VOE 11800397 Typ, L3E2-65ESB
Bestellnummer VOE 11801717 Typ, L3E-W265ESB (NAFTA)

En los catálogos de repuestos se presentan únicamente piezas originales que han sido sometidas a las necesarias pruebas de funcionamiento y duración y que cumplen las elevadas exigencias de seguridad y calidad de Volvo Construction Equipment.
Recuerde que las garantías no cubren los daños ocasionados o agravados por no haber montado una pieza original.

Las ilustraciones del catálogo no deben utilizarse como base para el montaje ni como instrucciones de taller. Para ello recomendamos utilizar los manuales de taller editados a propósito.

Al hacer el pedido de repuestos, el propietario de la máquina debe indicar el modelo de la misma, su número de fabricación, la referencia de la pieza, la cantidad y la denominación.

La ubícación de letreros con las denominaciones de modelo y motor etc., puede verse en la página 4.

La lista de equipos de adaptación según mercado, introducidos en el catálogo, puede verse en la página 25.

Guía para el uso del catálogo, puede verse en la página 19.

La tabla de abreviaturas puede verse en la página 22.

Esté catálogo ha sido editado por
Volvo Construction Equipment Customer Support.
Si tiene algún comentario que hacer sobre el catálogo, o detecta algún error, le rogamos que haga una copia de la página en cuestión y nos la remita junto con sus comentarios a:

Volvo Compact Equipment sas
Rue Pierre Pingon
BP 119
F 01303 Belley Cedex.....Telefax: +33(0)4 79 81 39 63

ESP

EXCAVADORA HIDRAULICA VOLVO EC13

MAQUINA BASICA
600.10151 EC13 XR
600.40151 EC13 XTV

MOTOR
Referencia VOE 11800397 Tipo, L3E2-65ESB
Referencia VOE 11801717 Tipo, L3E-W265ESB (NAFTA)

Fig.	Part No.	Quantity 1	2	3	PS	KIT	Description	Dénomination	Bezeichnung	Denominatición	Notes
1		1	2		NS		Steering Column	Colonne Volant	Lenksäule	Columna Direcci	CPL
2	**VOE 13960151**	2	3				••Washer	••Rondelle	••Scheibe	••Arandela	(ZM 2099130) BRB 34X62X
3	**ZM 2099140**	2	3				••Gasket	••Joint	••Dichtung	••Junta	G8x6
4	**ZM 2120650**	6	3		SS		•Housing	•Carter	•Gehäuse	•Carter	1) CPL
5	**ZM 2099180**	1	1				••Spring Ring	••Annea.elastique	••Federring	••Anillo Elastico	
6	**ZM 2099190**	2	2				••Needle Holder	••Porte-aiguille	••Nadelkäfig	••Portaagujas	
7	**ZM 2099650**	1	1				Steering Wheel	Volant	Lenkrad	Volante	



1) **GB:** Replacement version **FR:** Version piéce de rechange. **DE:** Ersatzteil-ausführung. **ES:** Versión piezas de repuesto.

1	**1800001**	**1800199**
2	**1810001**	
3		
4		
5		

Columna de dirección, montaje
Lenksäule, Einbauteilen
Colonne de direction, montage
Steering column, assembly

Catalogue id **07501**	Group **641**
Illustr. No **1000351**	Section **100**
Issue **VOE64A9907501**	Page **423**

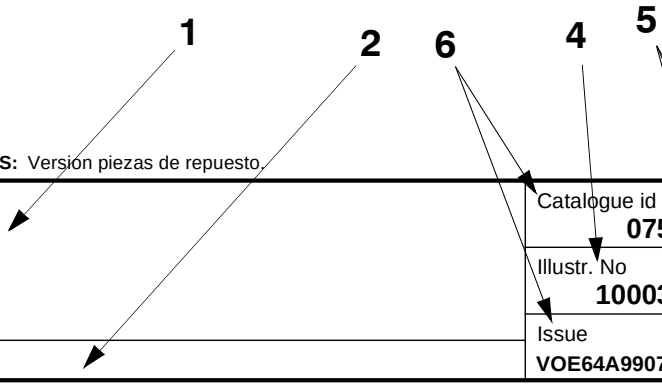

VOLVO

GBR

In addition to part numbers, the Parts Catalogue also includes a vast amount of essential information which you, the operator, should be acquainted with.
With the ”Catalogue Guide”, we want to show clearly how the catalogues are arranged and what sort of information is presented therein.

Group 1 Preface and Instructions
Here you can find the following information:
- Title page and publication number
- Revisions which have been introduced, and all established issues
- Group index
- Product signs
- Preface
- List of items of equipment adapted to market requirements that have been introduced
- Catalogue Guide
- Table of abbreviations

Group 2 - 9 Text and illustration pages

- The table of contents shows the division of the main groups into sub-groups, with reference to page number and section.
- Illustration page. The position number of the illustration refers to the text page.
- Text page
  1. Heading.
  2. Additional text which limits the validity of the section. An example is information relating to manufacturing numbers and equipment adapted to market requirements.
  3. Designation for quantity columns.
  4. Illustrations.
  5. Group, section, page, which you should use when you search for information in the catalogue.
  6. Catalogue identification and issue designation.
  7. Position number of the part on the associated drawing.
  8. Part number
  9. Quantity. The column designation indicates the version which is shown in each column. The quantity stated refers to the quantity for each machine or, where appropriate, for each complete unit.
     ”REQ” refers to the required amount. See also ”Notes” column.
  10. PS (Parts Status) indicates the status code of the part.
      ”NS” means that the part is not kept in stock.
      ”SS” means that the part has been replaced.
      Refer to Group 10 Replaced parts for further information.
  11. KIT. Parts that are marked with a ”K” are included in a kit. The number of the kit is often indicated after other part numbers.
  12. Description. The indentations indicate if one or more parts are included in the assembled unit described above. The parts are included when a complete unit is ordered.
  13. Notes. Other information relating to a particular part is given here.
      - Footnote number (1 for example) is given at the bottom of the page.
      - Replaced parts (ZM 2099130, for example).
      - Product or manufacturing number.
      - Abbreviations and technical information.
      - Reference to page and group.

Group 10 Replaced parts / Number index

- Replaced parts. The part numbers of parts marked with ”SS” (in the PS column) are indicated here, together with their replacement numbers.
  The replacement parts may in turn be also replaced, and so on.
- Number index. All parts included in the catalogue are indicated here, together with a reference to group, section and page.

Continued improvements and successes in design could result in modifications to your equipment which are not covered by this publication. Each publication is revised when required to include these modifications in later issues. For additional information, you should contact Volvo Construction Equipment Customer Support, Catalogue Department.

Any unauthorized reproduction of any part of this document would be in violation of Volvo Construction Equipment Customer Support rights and will be prosecuted to the fullest extent allowed by law. We reserve the right to make changes without prior notice.
Volvo Construction Equipment Customer Support.

Fig.	Part No.	Quantity 1	2	3	PS	KIT	Description	Dénomination	Bezeichnung	Denominatición	Notes
1		1	2		NS		Steering Column	Colonne Volant	Lenksäule	Columna Direcci	CPL
2	**VOE 13960151**	2	3				••Washer	••Rondelle	••Scheibe	••Arandela	(ZM 2099130) BRB 34X62X
3	**ZM 2099140**	2	3				••Gasket	••Joint	••Dichtung	••Junta	G8x6
4	**ZM 2120650**	6	3		SS		•Housing	•Carter	•Gehäuse	•Carter	1) CPL
5	**ZM 2099180**	1	1				••Spring Ring	••Annea.elastique	••Federring	••Anillo Elastico	
6	**ZM 2099190**	2	2				••Needle Holder	••Porte-aiguille	••Nadelkäfig	••Portaagujas	
7	**ZM 2099650**	1	1				Steering Wheel	Volant	Lenkrad	Volante	



1) **GB:** Replacement version **FR:** Version piéce de rechange. **DE:** Ersatzteil-ausführung. **ES:** Versión piezas de repuesto.

1	**1800001**	**1800199**
2	**1810001**	
3		
4		
5		

Columna de dirección, montaje
Lenksäule, Einbauteilen
Colonne de direction, montage
Steering column, assembly

Catalogue id **07501**	Group **641**
Illustr. No **1000351**	Section **100**
Issue **VOE64A9907501**	Page **423**

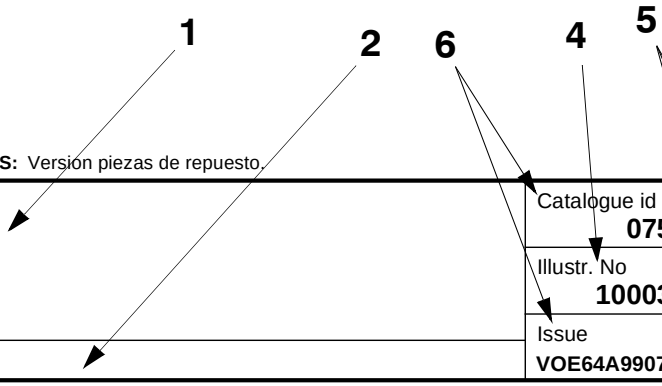

VOLVO

FRA

Le catalogue de pièces de rechange présente, non seulement les numéros de référence, mais également d'autres informations qu'il est important de connaître. Ce guide de catalogue vous indique, d'une façon générale, comment sont conçus nos catalogues et quelles informations ils vous apportent.

Groupe 1 Avant-propos et instructions
Sous ce groupe, vous trouvez:
- La page de titre avec le numéro de publication
- Les modifications introduites avec toutes les éditions mises à jour
- Le registre des groupes
- Le plaques de produit
- Un avant-propos
- Une liste des équipements introduits suivant les pays
- Un guide de catalogue
- Un tableau des abréviations

Groupes 2 - 9 Pages de texte et d'illustration
- Le sommaire indique la division des groupes principaux en sous-groupes avec des renvois aux pages et aux sections.
- La page d'illustration. L'illustration donne les numéros de position qui renvoient à la page de texte.
- La page de texte
  1. Rubrique
  2. Texte supplémentaire qui limite la validité de la rubrique, par exemple numéro de série et équipements adaptés aux pays
  3. Désignation des modèles pour les différentes colonnes
  4. N° d'illustration
  5. Groupe, section, page, utilisés pour la recherche dans le catalogue
  6. Identification du catalogue et de l'édition
  7. Numéro de position de la pièce sur l'illustration afférente
  8. Numéro de référence
  9. Quantité. La désignation des colonnes indique le modèle qui se réfère à chaque colonne. La quantité indiquée correspond à la quantité par engin ou, suivant les cas, par unité complète. ”REQ” signifie quantité nécessaire, voir la colonne Notes
  10. PS (Parts Status) indique le code d'état de la pièce.
      -”NS” signifie que la pièce n'existe pas en magasin.
      -”SS” signifie que la pièce a été remplacée.
      Voir le groupe 10, pièces remplacées pour de plus amples informations.
  11. KIT. Les pièces marquées ”K” font partie d'un kit. Le numéro du kit est le plus souvent indiqué après les autres numéros de référence.
  12. Désignation. Le décalage indique si une ou plusieurs pièces font partie de l'unité complète indiquée au-dessus. Ces pièces sont envoyées pour une commande d'une unité complète.
  13. Notes (Remarques). Diverses informations pour une pièce:
      - Numéro de renvoi. Par exemple 1) indication en bas de page.
      - Pièces remplacées. Par exemple (ZM 2099130).
      - Numéro de produit ou numéro de fabrication.
      - Abréviations et explications techniques.
      - Renvoi aux pages et aux groupes.

Groupe 10 Pièces remplacées/Registre des numéros

- Pièces remplacées. Les numéros de référence marquées ”SS” (dans la colonne PS) sont repris ici avec leur numéro de remplacement. Ces pièces remplacées peuvent, à leur tour, être remplacées par d'autres, etc.
- Registre des numéros. Tous les numéros de référence du catalogue se retrouvent ici avec un renvoi au groupe, à la section et à la page.

Les perfectionnements continus et les progrès réalisés au point de vue construction peuvent entraîner, sur votre engin, des modifications qui ne sont pas prises en compte dans cette publication. Chaque publication est remise à jour suivant les besoins pour inclure toutes ces modifications dans les dernières édition. Pour de plus amples renseignements, prenez contact avec la division Catalogue de Volvo Construction Equipment Customer Support.

La reproduction non autorisée de toute partie de ce document constitue une violation des droits d'auteur de Volvo Construction Equipment Customer Support et entraînera une poursuite légale aux termes de la loi. Nous nous réservons le droit d'apporter des modifications sans préavis.
Volvo Construction Equipment Customer Support.

Fig.	Part No.	Quantity 1	2	3	PS	KIT	Description	Dénomination	Bezeichnung	Denominatición	Notes
1		1	2		NS		Steering Column	Colonne Volant	Lenksäule	Columna Direcci	CPL
2	**VOE 13960151**	2	3				••Washer	••Rondelle	••Scheibe	••Arandela	(ZM 2099130) BRB 34X62X
3	**ZM 2099140**	2	3				••Gasket	••Joint	••Dichtung	••Junta	G8x6
4	**ZM 2120650**	6	3		SS		•Housing	•Carter	•Gehäuse	•Carter	1) CPL
5	**ZM 2099180**	1	1				••Spring Ring	••Annea.elastique	••Federring	••Anillo Elastico	
6	**ZM 2099190**	2	2				••Needle Holder	••Porte-aiguille	••Nadelkäfig	••Portaagujas	
7	**ZM 2099650**	1	1				Steering Wheel	Volant	Lenkrad	Volante	



1) **GB:** Replacement version **FR:** Version piéce de rechange. **DE:** Ersatzteil-ausführung. **ES:** Versión piezas de repuesto.

1	**1800001**	**1800199**
2	**1810001**	
3		
4		
5		

Columna de dirección, montaje
Lenksäule, Einbauteilen
Colonne de direction, montage
Steering column, assembly

Catalogue id **07501**	Group **641**
Illustr. No **1000351**	Section **100**
Issue **VOE64A9907501**	Page **423**

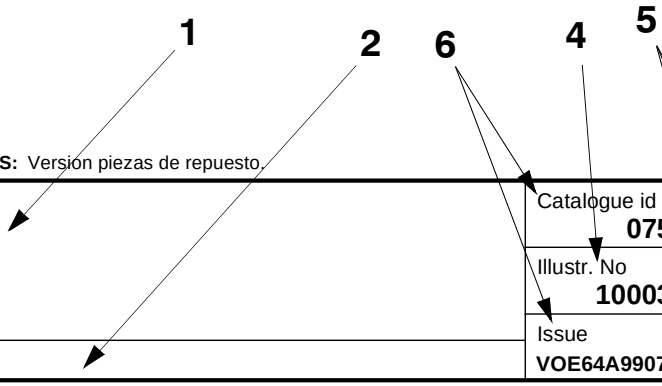

VOLVO

Im Ersatzteilkatalog sind außer den Artikelnummern auch eine Reihe von Informationen aufgeführt, die man unbedingt kennen sollte.
Mit der Kataloganweisung wollen wir auf eine überschaubare Art und Weise zeigen, wie unsere Kataloge aufgebaut und welche Informationen hier enthalten sind.

Gruppe 1 Vorwort und Anweisungen
Hier findet man folgendes:
- Titelseite mit Publikationsnummer
- Eingeführte Änderungen mit sämtlichen eingearbeiteten Ausgaben
- Gruppenregister
- Produktschilder
- Vorwort
- Verzeichnis über eingeführte marktangepaßte Ausrüstungen
- Kataloganweisung
- Abkürzungstabelle

Gruppe 2 - 9 Text- und Bildseiten

- Das Inhaltsverzeichnis zeigt die Einteilung der Hauptgruppe in Untergruppen mit Hinweis auf Seite und Abschnitt.
- Bildseite. Die Positionsnummer der Abbildung weist auf die Textseite hin.
- Textseite.
  1. Überschrift
  2. Zusatztext, der die Gültigkeit des Abschnitts begrenzt, z.B. Information über Herstellungsnummer und marktangepaßte Ausrüstungen.
  3. Bezeichnung für die Anzahl-Spalten
  4. Abbildungsnummer
  5. Gruppe, Abschnitt, Seite, die bei der Suche im Katalog verwendet werden.
  6. Kataloganweisung und Ausgabebezeichnung
  7. Positionsnummer des Artikels mit dazugehöriger Abbildung.
  8. Artikelnummer
  9. Anzahl. Die Spaltenbezeichnung zeigt, welche Ausführung per Spalte aufgeführt ist. Die angegebene Anzahl betrifft Anzahl pro Maschine oder ggf. pro komplette Einheit. ”REQ” bezeichnet die erforderliche Menge, siehe Anmerkungsspalte.
  10. PS (Parts Status) zeigt den Statuscode des Artikels.
      -”NS” bedeutet, daß der Artikel nicht mehr auf Lager gehalten wird.
      -”SS” bedeutet, daß der Artikel ersetzt wurde.
      Siehe Gruppe 10, Ersetzte Artikel, für weitere Information.
  11. KIT. Artikel, die mit einem ”K” gekennzeichnet sind, gehören zu einem Satz. Die Nummer des Satzes wird in den meisten Fällen nach den übrigen Artikelnummern angegeben.
  12. Bezeichnung. Die Stufenverschiebung zeigt, daß ein oder mehrere Artikel in einer oben aufgeführten zusammengesetzten Einheit enthalten sind. Die Artikel folgen bei der Bestellung der kompletten Einheit mit.
  13. Notes (Anmerkung). Hier werden übrige Informationen für einen Artikel aufgeführt:
      - Fußnotennummer, Beispiel (1), wird ganz unten auf der Seite angegeben.
      - Ersetzte Artikel, Beispiel (ZM 2099130)
      - Produkt- oder Herstellungsnummer
      - Abkürzungen oder technische Informationen
      - Seiten- und Gruppenhinweis

Gruppe 10 Ersetzte Artikel / Nummernregister

- Ersetzte Artikel. Hier sind die mit ”SS” markierten (in der PS-Spalte) Artikelnummern mit ihrem Ersatz aufgeführt. Die ersetzten Artikel können wiederum ersetzt worden sein.
- Nummernregister. Hier sind alle im Katalog vorkommenden Artikel aufgeführt, und zwar mit Hinweis auf Gruppe, Abschnitt, Seite.

Fortlaufende Verbesserungen und Fortschritte in der Konstruktion können auch bei Ihrer Maschine zu Änderungen führen, die nicht von dieser Schrift umfaßt werden. Jede Ausgabe wird bei Bedarf überarbeitet, um diese Veränderungen bei späteren Ausgaben mit zu berücksichtigen.
Weitere Informationen erhalten Sie von Volvo Construction Equipment Customer Support, Katalogabteilung.

Jegliche Reproduktion dieses Dokumentes in Auszügen oder in vollem Umfang stellt eine Verletzung der Rechte von Volvo Construction Equipment Customer Support dar und wird unter voller Ausschöpfung der gesetzlichen Möglichkeiten strafrechtlich verfolgt. Wir behalten uns das Recht auf Änderungen ohne vorherige Ankündigung vor.
Volvo Construction Equipment Customer Support.

Fig.	Part No.	Quantity 1	2	3	PS	KIT	Description	Dénomination	Bezeichnung	Denominatición	Notes
1		1	2		NS		Steering Column	Colonne Volant	Lenksäule	Columna Direcci	CPL
2	**VOE 13960151**	2	3				••Washer	••Rondelle	••Scheibe	••Arandela	(ZM 2099130) BRB 34X62X
3	**ZM 2099140**	2	3				••Gasket	••Joint	••Dichtung	••Junta	G8x6
4	**ZM 2120650**	6	3		SS		•Housing	•Carter	•Gehäuse	•Carter	1) CPL
5	**ZM 2099180**	1	1				••Spring Ring	••Annea.elastique	••Federring	••Anillo Elastico	
6	**ZM 2099190**	2	2				••Needle Holder	••Porte-aiguille	••Nadelkäfig	••Portaagujas	
7	**ZM 2099650**	1	1				Steering Wheel	Volant	Lenkrad	Volante	



1) **GB:** Replacement version **FR:** Version piéce de rechange. **DE:** Ersatzteil-ausführung. **ES:** Versión piezas de repuesto.

1	**1800001**	**1800199**
2	**1810001**	
3		
4		
5		

Columna de dirección, montaje
Lenksäule, Einbauteilen
Colonne de direction, montage
Steering column, assembly

Catalogue id **07501**	Group **641**
Illustr. No **1000351**	Section **100**
Issue **VOE64A9907501**	Page **423**

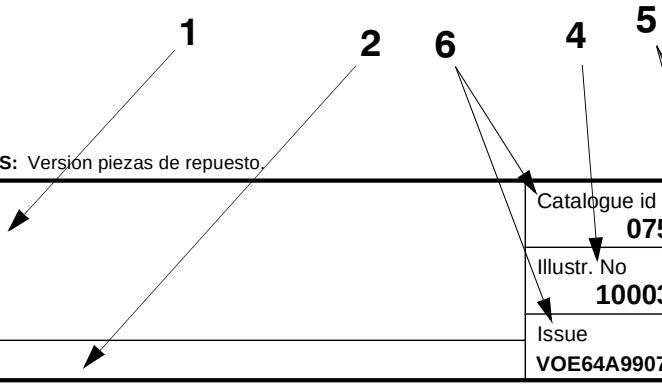

VOLVO

En el catálogo de repuestos se incluye, además de los números de artículo, numerosa información muy útil.
El propósito de la guía es explicar la estructura de los catálogos y la información que se ofrece en los mismos.

Grupo 1 Prefacio e instrucciones
Se encontrará aquí:
- El título y el número de publicación
- Las modificaciones introducidas con todas las ediciones
- El índice de grupos
- Los letreros de producto
- El prefacio
- Una lista sobre los equipos adaptados a los mercados
- La guía al catálogo
- Una tabla de abreviaturas

Grupo 2 - 9 páginas con texto e ilustraciones

- El índice muestra la clasificación de los grupos principales en subgrupos con remisiones a páginas y secciones.
- Página de ilustraciones. Los números de posición de las ilustraciones. Remisiones a páginas de texto.
- Páginas de texto
  1. Rúbrica
  2. Texto adicional que delimita la validez de la sección, por ejemplo, información sobre números de fabricación y equipos según mercado.
  3. Designación para columnas de cantidades.
  4. Número de ilustración.
  5. Grupo, sección, página. Se utilizan al manejar el catálogo
  6. Identificación e indicación de la edición del catálogo.
  7. Números de posición en la ilustración correspondiente.
  8. Números de artículo
  9. Cantidad. Se indica en esta columna la ejecución. El número indicado se refiere a la cantidad por máquina o, si procede, por unidad completa. ”REQ” significa la cantidad necesaria, véase la columna de las notas.
  10. PS (Parts Status) indica el código de estado del artículo.
      -”NS” indica que el artículo no se tiene en stock.
      -”SS” indica que el artículo ha sido sustituido.
      Para más información, véase el grupo 10, artículos sustituidos.
  11. KIT. Los artículos marcados con una ”K” forman parte de un juego. El número de juego suele indicarse detrás de los demás números de artículo.
  12. Denominación. El desplazamiento indica que en la unidad indicada se incluyen uno o varios artículos. Estos se incluyen en la unidad completa pedida.
  13. Notas. Aparecen aquí diversas informaciones relativas a los artículos:
      - Números de notas de pie de página; ej. 1) aparece al final de la página.
      - Artículos sustituidos. Ej. (ZM 2099130)
      - Números de producto o fabricación.
      - Abreviaturas e infomación técnica.
      - Remisiones a páginas y grupos.

Grupo 10 Artículos sustituidos/Indice de números

- Artículos sustituidos. Se marcan aquí con ”SS” (en la columna PS) los números de artículo con sus sustituciones. Los artículos sustituidos, a su vez, pueden haber sido sustituidos, etc.
- Indice de números. Aparecen aquí todos los artículos existentes en el catálogo con remisión a grupo, sección y página.

En su modelo de máquina pueden haberse introducido mejoras que no aparecen en esta publicación. Las publicaciones son revisadas para incluir las mejoras en ediciones posteriores. Para más información, diríjase a Volvo Construction Equipment Customer Support, Katalogavdelningen.

Este documento está protegido por los derechos de autor y por lo tanto está prohibida su copia, impresión o cualquier otro tipo de reproducción indebida. La infracción de esta prohibición será penalizada. Reservado el derecho a introducir modificaciones.
Volvo Construction Equipment Customer Support.

TABLE OF ABBREVIATION **ABKÜRZUNGSVERZEICHNIS**

POUR LA LISTE DES ABRÉVIATIONS EMPLOYÉES **PABLO DE ABREVIATIONS**

ABBREVIATION	ENGLISH	FRANÇAIS	DEUTSCH	ESPAÑOL
A	ampere	ampère	Ampere	amperio
ALT	alternative	alternative	wahlweise	alternativa
AWD	All Wheel Drive	Toutes roues motrices	Allradantrieb	Tracción en las todas las ruedas
AX ####-	as from axle No.	à partir du N° d'essieu	ab Achsennr.	a partir del eje nro
AX - ####	up to and incl. axle No.	jusqu'au N° d'essieu	bis Achsennr.	hasta el eje nro
BL	black	noir	schwarz	negro
BLUE	blue	bleu	blau	azul
BR	brown	brun	braun	marrón
BRA	Brazil	Brésil	Brasilien	Brasil
CAB #### -	as from cab No.	à partir du N° de cabine	ab Kabinen-herstellnr.	a partir de la cabina
CAB - ####	up to and incl. cab No.	jusqu'au N° de cabine	bis Kabinen-herstellnr.	hasta la cabina nro
CAN	Canada	Canada	Kanada	Canadá
CENT	centre	au milieu	Mittere	central
CHN	China	Chine	China	China
CPL	complete	complet	komplett	completo
CU M	cubic metre	mètre cube	Kubikmeter	metro cúbico
DEG	numbers of degrees, C°	nombres de degré de chaleur, C°	Anzahl in Graden C°	numero de grado de calor, C°
DELETED	deleted	supprimé	Nicht mehr lieferbar	Retirado
DEU	Germany	Allemagne	Deutschland	Alemania
DNK	Denmark	Danemark	Dänemark	Dinamarca
EEC	European Economic Community (EEC)	pays du marche commun (EEC)	EU-Markt (EEC)	el mercado común (EEC)
ENG	Engine	moteur	Motor	motor
ENG #### -	as from engine No.	à partir du N° de moteur	ab Motornr.	a partir del motor nro
ENG - ####	up to and incl. engine No.	jusqu'au N° de moteur	bis Motornr.	hasta el motor nro
E PROD	early production	production antérieure	Frühere Ausführung	producción anterior
ESP	Spain	Espagne	Spanien	España
EXC ### -	as from excavator unit No.	à partir du N° d'excavateur	Ab Bagger-Aggregatnr.	a partir de agregado excavador nro
EXC - ###	up to and incl. excavator unit No.	jusqu'au N° d'excavateur	bis Bagger-Aggregatnr	hasta el agregado excavador nro
EXCL	excluding	exclus	auschliesslich	exclusivo
FIN	Finland	Finlande	Finnland	Finlandia
FORW	forward	avant	vordere	delante
FRA	France	France	Frankreich	Francia
GBR	Great Britain	Angleterre	England	Inglaterra

ABBREVIATION	ENGLISH	FRANÇAIS	DEUTSCH	ESPAÑOL
GRAM	gram	gramme	Gramm	gramo
GREEN	green	vert	grün	verde
GREY	grey	gris	grau	gris
HT #### -	as from hydraulic transmission No.	à partir du transmission hydraulique Nº	ab Hydraulikgetriebe	a partir de transmisión hidráulico nro
HT - ####	up to and incl. hydraulic transmission No.	jusqu'au transmission hydraulique Nº	bis Hydraulikgetriebe	hasta el transmisión hidráulico nro
ID	diameter, inner	diamètre, intérieur	Innendurchmesser	diámetro, interior
IN	inche(s)	pouce	Zoll	pulgada
INCL	inclusive	inclus	einschliesslich	inclusive
INCL IN	included in	inclus dans	gehört zur	forma parte de
INNER	inner	intérieur	innen	interior
IRN	Iran	Iran	Iran	Iran
ITA	Italy	Italie	Italien	Italia
ITEM NO	see item No.	voir position	siehe Position Nr.	véase posición
K	included in parts kits	fait partie du jeu complet de réparation	gehört zur Satzverpackung	forma parte del juego por juego
KOR	Korea	Corée	Korea	Corea
L	litre, length	litre, longueur	Liter, Länge	litros, longitud
LH	left	gauche	links	izquierdo
LOAD #### -	as from loading unit No.	à partir du N° de chargeur	ab Hubaggregatnr.	a partir du unibad carga nro
LOAD - ####	up to and incl. loading unit No.	jusqu'au N° de chargeur	bis Hubaggregatnr.	hasta unidad carga nro
LOW	lower	dessous	unten	inferior
L PROD	late production	production postérieure	jetzige Ausführung	producción posterior
MARKED	marked	marque de	gekennzeichnet mit	marcado
MODEL	model designation	Désignation de modèle	Modellbezeichnung	Designación de modelo
ML	millilitre	millilitre	Milliliter	milílitro
MM	millimetre	millimètre	Millimeter	milimetros
NLD	Netherlands	Pays-Bas	Holland	Holanda
NO	number	numéro	Nummer	número
NOR	Norway	Norvège	Norwegen	Noruega
NS	part not stocked as spare part	n`est pas stocké comme pièce de rechange	nicht als Ersatzteil vorrätig	no disponible como repuesto pieza de repuesto
O SZ	over size	côte supérieur	Übergrösse	sobredimensión
OD	diameter, outer	diamètre extérieur	Aussendurchmesser	diámetro, exterior

TABLE OF ABBREVIATION | **ABKÜRZUNGSVERZEICHNIS**

POUR LA LISTE DES ABRÉVIATIONS EMPLOYÉES | **PABLO DE ABREVIATIONS**

ABBREVIATION	ENGLISH	FRANÇAIS	DEUTSCH	ESPAÑOL
OR	orange	orange	orange	naranja
ORDER	order	commander	bestellen	hacer un pedido
OUTER	outer	extérieur	aussen	exterior
PAGE	see page	voir page	siehe Seite	véase página
PAIR	pair	paire	Paar	par
PCS	piece(s)	pièce	Stück	cada uno
PIN	product identification number	Numéro d'identification de produit	Produktidentifizierungs-Nummer	Número de identificación del producto
PINK	pink	rose	rosa	rosa
PROD NO	product No.	Nº de produit	Produktnr.	nro de producto
PRT	Portugal	Portugal	Portugal	Portugal
Q	Quantity l/min	Quantité l/min	Quantität l/min	Cantidad l/min
REAR	rear	arrière	hinten	detrás
RED	red	rouge	rot	rojo
REPL BY -	replaced by	remplacé par	ersetzt durch	substituido por
REQ#	order as required,	quantité nécessaire,	erforderliche Anzahl	cantidad necesaria,
RH	right	droite	rechts	derecha
SE	alternative spare part version exists	une version pièce de rechange existe également	Alternative Ersatzteilausführung lieferbar	Existen otras versiones de las piezas de repuesto
SEE GROUP	see group	voir groupe	siehe Gruppe	véase grupo
SEE SB	see Service Bulletin	voir bulletin de service	siehe Kundendienstmitteilung	ver boletin de servicio
SER NO # -	as from serial No.	à partir du N° de fabrication	ab Fabrikationsnr.	a partir de fabric. nro
SER NO - #	up to and incl.serial No.	jusqu'au N° de fabrication	bis Fabrikationsnr.	hasta el fabric. nro
S/N #### -	as from serial No.	à partir du N° de série	ab Fabrikationsnr.	a partir de fabricación nro.
S/N - ####	up to and incl. serial No.	jusqu'au N° de série	bis Fabrikationsnr.	hasta el fabricación nro.
SUPPL	supplementary details, no spare part	indication compléter	zuzätliche Angaben	parte completar
SPECIAL	special model	construction spéciale	Sonderausführung	modelo especial
SQ MM	square millimeters	millimètre carré	Quadratmillimeter	milimetros cuadrados
SS	superseded part	pièce remplacée	ersetztes Teil	pieza substituida
STD	standard version	version standard	Standardausführung	versión standard
STD SZ	standard size	dimension standard	Standardabmessung	dimensión standard
SWE	Sweden	Suède	Schweden	Suecia
THICK	thickness	épaisseur	Dicke	espesor
TM NO # -	as from transmission No.	à partir du N° de transmission	ab Getriebenr.	a partir de transmisión nro
TM NO - #	up to and incl. transmission No.	jusqu'au N° de transmission	bis Getriebenr.	hasta el de transmisión nro
UPPER	upper	supérieur	oben	superior
USA	United States of America	États-Unis	Vereinigte Staaten	Estados Unidos

ABBREVIATION	ENGLISH	FRANÇAIS	DEUTSCH	ESPAÑOL
U SZ	under size	côte interieur	Untergrösse	subdimensión
V	volt	volt	Volt	voltio
VIOL	violet	violet	violett	violeta
W	Watt	watt	Watt	watio
WHITE	white	blanc	weiss	blanco
WID	width	largeur	Breite	ancho
YELL	yellow	jaune	gelb	amarillo
ZAF	South Africa	Afrique du Sud	Südafrika	Sudáfrica

Equipment	Kit No	Description
11801121		Tool kit Outillage Werkzeugsatz Juego de herramientas
11801146	VOE 11801146	Pre cleaner Prefiltre Vorreiniger Filtro de aire *4”*
11801175	VOE 11711442	Hydraulic circuit (accessories) Circuit hydraulique (accessoires) Hydraulikkreis (Zubehör) Circuito hidraulico (accesorios)
11802800		Lower frame Cadre inf. Unterwagen Bastidor inf. *950MM/37.4015IN*
3810077		Bucket with tooth Godet avec dents Löffel mit Zähnen Cazo con dientes *250MM/9.8425IN*
3810079		Bucket with tooth Godet avec dents Löffel mit Zähnen Cazo con dientes *400MM/15.7480IN*
3810088		Bucket with tooth Godet avec dents Löffel mit Zähnen Cazo con dientes *500MM/19.6850IN*
3810094		Bucket with tooth Godet avec dents Löffel mit Zähnen Cazo con dientes *300MM/11.8110IN*
3810217		Slope bucket Godet curage Böschungslöffel Cuchara articulada *850MM/33.4645IN*
3810371		Bucket with tooth Godet avec dents Löffel mit Zähnen Cazo con dientes *200MM/7.8740IN*
3811373		Bucket with tooth Godet avec dents Löffel mit Zähnen Cazo con dientes *250MM/9.8425IN*
3811374		Bucket with tooth Godet avec dents Löffel mit Zähnen Cazo con dientes *300MM/11.8110IN*

Equipment	Kit No	Description
3811376		Bucket with tooth Godet avec dents Löffel mit Zähnen Cazo con dientes *400MM/15.7480IN*
3811378		Bucket with tooth Godet avec dents Löffel mit Zähnen Cazo con dientes *500MM/19.6850IN*
3811443		Slope bucket Godet curage Böschungslöffel Cuchara articulada *850MM/33.4645IN*
3811716		Bucket with tooth Godet avec dents Löffel mit Zähnen Cazo con dientes *200MM/7.8740IN*
6500004		Lower frame Cadre inf. Unterwagen Bastidor inf. *750MM/29.5275IN*
6500009		Dipper arm Bras Stiel Brazo *900MM/35.4330IN*
6500010		Dipper arm Bras Stiel Brazo *1050MM/41.3385IN*
6500013		Engine without Epa label Moteur sans étiquette Epa Verbrennungsmotor ohne Epa Etikett Motor sin etiqueta Epa
6500018		Cab. Open Rops Cabine. Open Rops Kabine. Open Rops Cabina. Open Rops
6500028		Crawler track, rubber Chenilles, caoutchouc Raupenband, Gummi Orugas, goma *200MM/7.8740IN*
6500029		Hydraulic circuit (standard attachment) Circuit hydraulique (équipement standard) Hydraulikkreis (Standardgerät) Circuito hidraulico (acoplamiento estandar) *STD*
6500031		Basic Machine Machine de base Grundmaschine Máquina básica *EC13 XR*

Equipment	Kit No	Description
6500034		Operator seat and safety belt Siège conducteur avec ceinture de sécurité Fahrersitzbeheizung und Sicherheitsgurt Asiento conductor e cinturon de seguridad *STD*
6500035		Operator seat and safety belt Siège conducteur avec ceinture de sécurité Fahrersitzbeheizung und Sicherheitsgurt Asiento conductor e cinturon de seguridad *2”*
6500036		Operator seat and safety belt Siège conducteur avec ceinture de sécurité Fahrersitzbeheizung und Sicherheitsgurt Asiento conductor e cinturon de seguridad *3”*
6500037		Crawler track, rubber Chenilles, caoutchouc Raupenband, Gummi Orugas, goma *230MM/9.0551IN*
6500041	VOE 11711430	Hydraulic circuit (safety valve / boom) Circuit hydraulique (valve de sécurité / flèche) Hydraulikkreis (Sicherheitsventil / Ausleger) Circuito hidraulico (valvula de seguridad / pluma)
6500047		Engine with Epa label Moteur avec étiquette Epa Verbrennungsmotor mit Epa Etikett Motor con etiqueta Epa
6500048		Muffler Silencieux Schalldämpfer Silenciador
6500049	VOE 11711457	Catalytic exhaust Silencieux catalytique Katalysator Escape catalitico
6500051		Sign plate , decal , VOLVO color canopy Plaque signalétique autocollante, cabine ouverte coule Kennschild, Aufkleber, VOLVO Kabinenfarbe Placa distintivo, letrero, techo color Volvo *EEC*
6500053		Sign plate , decal , special color canopy Enseigne,décalcomanie,canopy couleur spéciale Kennzeichenschild, Etikette, Spezialfarben-Canopy Letrero, pegatina, canopy de color especial *EEC*
6500065	VOE 11711117	Rotating beacon Gyrophare Drehfernleuchte Faro de advertencia giratorio
6500066	VOE 11711113	Rotating beacon and headlight on canopy Gyrophare et phare sur canopy Rundumkennleuchte und Scheinwerfer Luz de advertencia intermitente e alumbrado
6500067	VOE 11711473	Anti-vandalism kit Kit de protection antivandalisme Vandalisierungschutz Protección contra vandalismo

Equipment	Kit No	Description
6500068		Anti theft packing Dispositif antivol Diebstahlschutzdichtung Empaquetadura antirrobo
6500069	VOE 11711118	Travel alarm Alarme de conduite Fahralarm Alarma de traslación
6500070	VOE 11711114	Kit coupler Kit raccords Kupplungsstück-Kit Kit de acoplamiento
6500072		Battery cut-out Coupe-batterie Batterieabschaltung Disyuntor de bateria
6500073		Armrest Accoudoir Armlehne Reposabrazos
6500101		Basic Machine Machine de base Grundmaschine Máquina básica *EC13 XTV*
6500109		Sign plate , decal , VOLVO color canopy Plaque signalétique autocollante, cabine ouverte coule Kennschild, Aufkleber, VOLVO Kabinenfarbe Placa distintivo, letrero, techo color Volvo *EEC*
6500111		Sign plate , decal , special color canopy Enseigne,décalcomanie,canopy couleur spéciale Kennzeichenschild, Etikette, Spezialfarben-Canopy Letrero, pegatina, canopy de color especial *EEC*
6500117		Plugs kit Kit bouchons Stopfens-Kit Kit de tapons
6500123		Lower frame Cadre inf. Unterwagen Bastidor inf. *756MM-1106MM/29.7637IN-43.5432IN*
6530251		Bucket with tooth Godet avec dents Löffel mit Zähnen Cazo con dientes *250MM/9.8425IN*
6530252		Bucket with tooth Godet avec dents Löffel mit Zähnen Cazo con dientes *300MM/11.8110IN*
6530253		Bucket with tooth Godet avec dents Löffel mit Zähnen Cazo con dientes *350MM/13.7795IN*

Equipment	Kit No	Description
6530254		Bucket with tooth Godet avec dents Löffel mit Zähnen Cazo con dientes *400MM/15.7480IN*
6530255		Bucket with tooth Godet avec dents Löffel mit Zähnen Cazo con dientes *450MM/17.7165IN*
6530256		Bucket with tooth Godet avec dents Löffel mit Zähnen Cazo con dientes *500MM/19.6850IN*
6530283	VOE 11710152	Attachment bracket mechanical, excavator Porte outil mécanique, excavador Geräteträger,mechaische,baggeraggregat Soporte de implemento, mecànico,excavador
6530289		Bucket with tooth Godet avec dents Löffel mit Zähnen Cazo con dientes *250MM/9.8425IN*
6530290		Bucket with tooth Godet avec dents Löffel mit Zähnen Cazo con dientes *300MM/11.8110IN*
6530291		Bucket with tooth Godet avec dents Löffel mit Zähnen Cazo con dientes *350MM/13.7795IN*
6530292		Bucket with tooth Godet avec dents Löffel mit Zähnen Cazo con dientes *400MM/15.7480IN*
6530293		Bucket with tooth Godet avec dents Löffel mit Zähnen Cazo con dientes *450MM/17.7165IN*
6530294		Bucket with tooth Godet avec dents Löffel mit Zähnen Cazo con dientes *500MM/19.6850IN*
6530372		Bucket with tooth Godet avec dents Löffel mit Zähnen Cazo con dientes *200MM/7.8740IN*
6530389		Bucket with tooth Godet avec dents Löffel mit Zähnen Cazo con dientes *200MM/7.8740IN*

GROUP		Section	Page
210	Equipped engine L3E2-65ESB	100	33
210	Equipped engine L3E-W265ESB	110	35
210	Engine gasket kit	300	37
211	Cylinder head	100	39
212	Cylinder block	100	41
212	Flywheel housing	500	43
213	Pistons L3E2-65ESB	100	45
213	Pistons L3E-W265ESB	200	47
214	Rocker arm shaft	100	49
215	Timing gear casing	100	51
215	Timing gears	300	53
215	Camshaft	400	55
216	Connecting rods	100	57
217	Lubrication oil sump	100	59
218	Engine mounts	100	61
221	Lubricating oil pump	100	63
222	Oil filter	100	65
233	Fuel pump	100	67
233	Fuel filter	400	69
233	Sediment bowl	500	71
234	Gas-oil tank	100	73
235	Fuel circuit	100	75
235	Fuel circuit : injection pump	200	77
236	Injection pump	100	79
237	Injector	100	81
238	Engine injection pump control L3E2-65ESB	100	83
238	Engine injection pump control L3E-W265ESB	200	85
251	Exhaust manifold	100	89
251	Intake manifold L3E2-65ESB	400	91
251	Intake manifold L3E-W265ESB	410	93
252	Muffler	100	95
254	Muffler with catalytic exhaust	100	97
256	Intake / air filter	100	99
256	Air filter	300	101
256	Preheating coil	600	103
256	Pre-cleaner	700	105
261	Radiator (water)	100	107
261	Expansion tank	200	109
261	Cooling circuit	500	111
261	Radiator installation	800	113
262	Water pump	100	115
262	Thermostat	700	117
273	Engine stop electromagnet	100	119
275	Engine acceleration control	100	121

TABLE DES MATIÈRES

GROUPE		Section	Page
210	Moteur, équipé L3E2-65ESB	100	33
210	Moteur, équipé L3E-W265ESB	110	35
210	Pochette de joints pour moteur	300	37
211	Culasse	100	39
212	Bloc cylindres	100	41
212	Carter de volant	500	43
213	Pistons L3E2-65ESB	100	45
213	Pistons L3E-W265ESB	200	47
214	Axe de culbuteur	100	49
215	Carter de distribution	100	51
215	Distribution	300	53
215	Arbre à cames	400	55
216	Bielles	100	57
217	Carter d'huile	100	59
218	Fixations du moteur	100	61
221	Pompe à huile	100	63
222	Filtre à huile	100	65
233	Pompe carburant	100	67
233	Filtre à carburant	400	69
233	Décanteur de gazole	500	71
234	Réservoir de gazole	100	73
235	Circuit d'alimentation en gazole	100	75
235	Circuit d'alimentation en gazole : pompe à injection	200	77
236	Pompe d'injection	100	79
237	Injecteur complet	100	81
238	Commande de la pompe d'injection L3E2-65ESB	100	83
238	Commande de la pompe d'injection L3E-W265ESB	200	85
251	Tubulure d'échappement	100	89
251	Collecteur d'admission L3E2-65ESB	400	91
251	Collecteur d'admission L3E-W265ESB	410	93
252	Silencieux	100	95
254	Silencieux avec pot catalytique	100	97
256	Tubulure d'admission / filtre à air	100	99
256	Filtre à air	300	101
256	Bougie de préchauffage	600	103
256	Prefiltre	700	105
261	Radiateur (eau)	100	107
261	Vase expansion	200	109
261	Circuit de refroidissement	500	111
261	Mise en place du radiateur	800	113
262	Pompe à eau	100	115
262	Thermostat	700	117
273	Electro-aimant d'arrêt du moteur	100	119
275	Commande d'accélération du moteur	100	121

GRUPPE		Abschnitt	Seite
210	Motor ausgerüstet L3E2-65ESB	100	33
210	Motor ausgerüstet L3E-W265ESB	110	35
210	Dichtsatz - Motor	300	37
211	Zylinderkopf	100	39
212	Zylinderblock	100	41
212	Schwungradgehäuse	500	43
213	Kolben L3E2-65ESB	100	45
213	Kolben L3E-W265ESB	200	47
214	Kipphebelwelle	100	49
215	Steuergehäuse	100	51
215	Steuerräder	300	53
215	Nockenwelle	400	55
216	Pleuel	100	57
217	Schmierölwanne	100	59
218	Motorbefestigung	100	61
221	Ölpumpe	100	63
222	Ölfilter	100	65
233	Kraftstoffpumpe	100	67
233	Kraftstoffilter	400	69
233	Absetzgefäß	500	71
234	Kraftstoffbehälter	100	73
235	Kraftstoffanlage	100	75
235	Kraftstoffanlage : Einspritzpumpe	200	77
236	Einspritzpumpe	100	79
237	Einspritzdüse	100	81
238	Motorsteuerung L3E2-65ESB	100	83
238	Motorsteuerung L3E-W265ESB	200	85
251	Auspuffkrümmer	100	89
251	Saugrohr L3E2-65ESB	400	91
251	Saugrohr L3E-W265ESB	410	93
252	Auspufftopf	100	95
254	Auspufftopf mit Katalysator	100	97
256	Saugrohr / Luftfilter	100	99
256	Luftfilter	300	101
256	Zündkerze	600	103
256	Vorreiniger	700	105
261	Kühler (Wasser)	100	107
261	Ausdehnungsgefäss	200	109
261	Kühlkreis	500	111
261	Einbau der Kühler	800	113
262	Wasserpumpe	100	115
262	Thermostat	700	117
273	Elektromagnet Motorabschaltung	100	119
275	Gashebel Motor	100	121

INDICE

GRUPO		Sección	Página
210	Motor completo L3E2-65ESB	100	33
210	Motor completo L3E-W265ESB	110	35
210	Juego de juntas del motor	300	37
211	Culata	100	39
212	Bloque de cilindros	100	41
212	Carcasa del volante	500	43
213	Pistones L3E2-65ESB	100	45
213	Pistones L3E-W265ESB	200	47
214	Eje de balancín	100	49
215	Carcasa del engranaje de distribución	100	51
215	Engranaje de la distribución	300	53
215	Eje de levas	400	55
216	Bielas	100	57
217	Cárter de aceite	100	59
218	Fijación del motor	100	61
221	Bomba de aceite lubrificante	100	63
222	Filtro de aceite	100	65
233	Bomba de combustible	100	67
233	Filtro de combustible	400	69
233	Recipiente de sedimientación	500	71
234	Depósito de gasóleo	100	73
235	Circuito de combustible	100	75
235	Circuito de combustible : bomba de inyección	200	77
236	Bomba de inyección	100	79
237	Inyector	100	81
238	Regulación de la bomba de inyección del motor L3E2-65ESB	100	83
238	Regulación de la bomba de inyección del motor L3E-W265ESB	200	85
251	Colector de escape	100	89
251	Colector de admisión L3E2-65ESB	400	91
251	Colector de admisión L3E-W265ESB	410	93
252	Silenciador	100	95
254	Silenciador con escape catalítico	100	97
256	Admisión / filtro de aire	100	99
256	Filtro de aire	300	101
256	Bujía de precalentamiento	600	103
256	Prefiltro	700	105
261	Radiador (agua)	100	107
261	Vaso expansion	200	109
261	Circuito de refrigeración	500	111
261	Instalación de radiador	800	113
262	Bomba de refrigerante	100	115
262	Termostato	700	117
273	Electroimán de parada del motor	100	119
275	Control de aceleración del motor	100	121

VOLVO

Construction Equipment

1

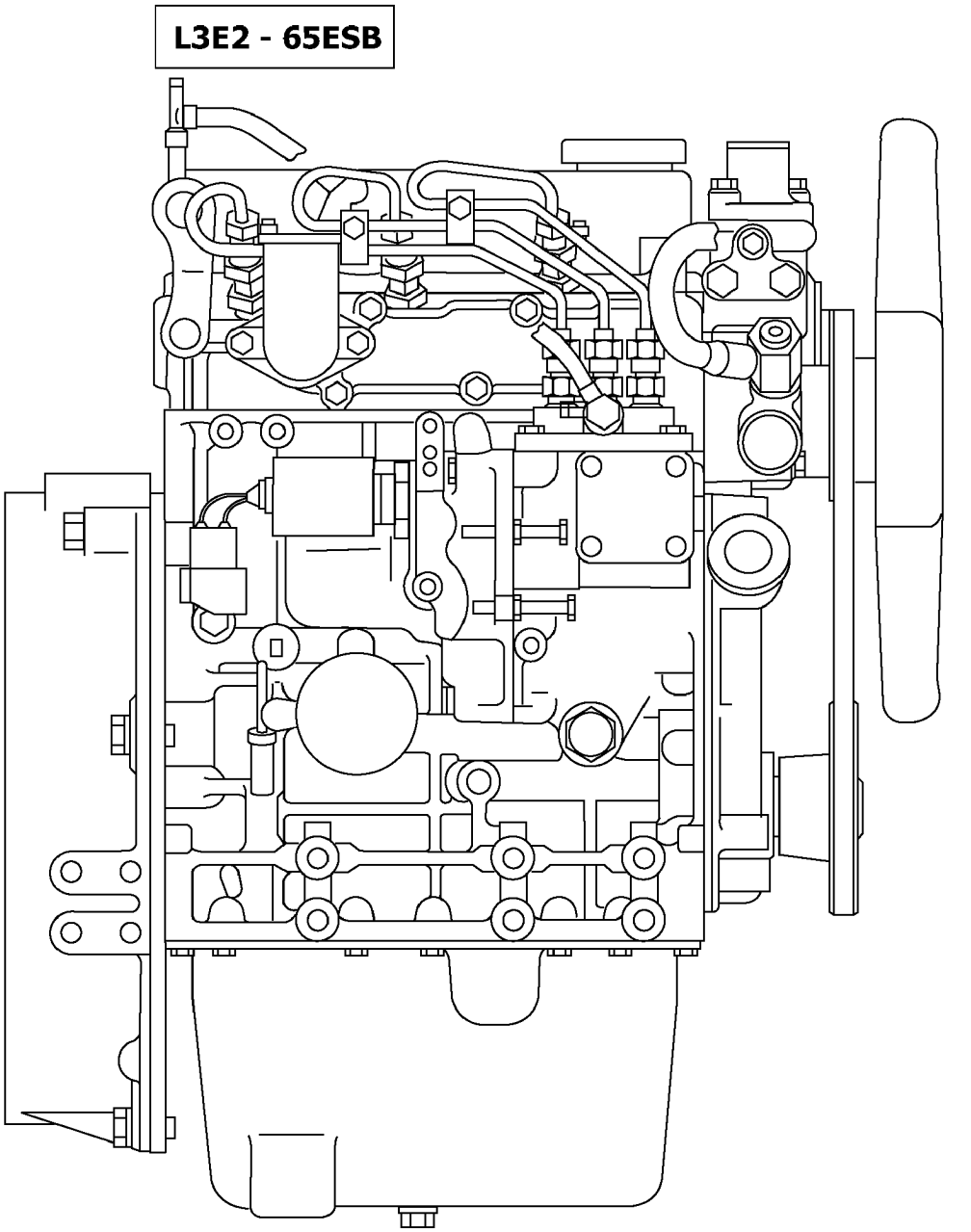

Volvo Construction Equipment

1005976

Fig.	Part No.	Quantity 1	2	3	PS	KIT	Description	Dénomination	Bezeichnung	Denominatición	Notes
1	**VOE 11800397**	1	1				Motor	Moteur	Motor	Motor	6500013 L3E2-65ESB

1	**.**		**Motor completo** **Motor ausgerüstet** **Moteur, équipé** **Equipped engine**	Catalogue id **20022**	Group **210**
2	**.**			Illustr. No **1005976**	Section **100**
3				Issue **VOE 64C9920022**	Page **33**
4					
5			**L3E2-65ESB**		

VOLVO

EC13

1

L3E - W265ESB

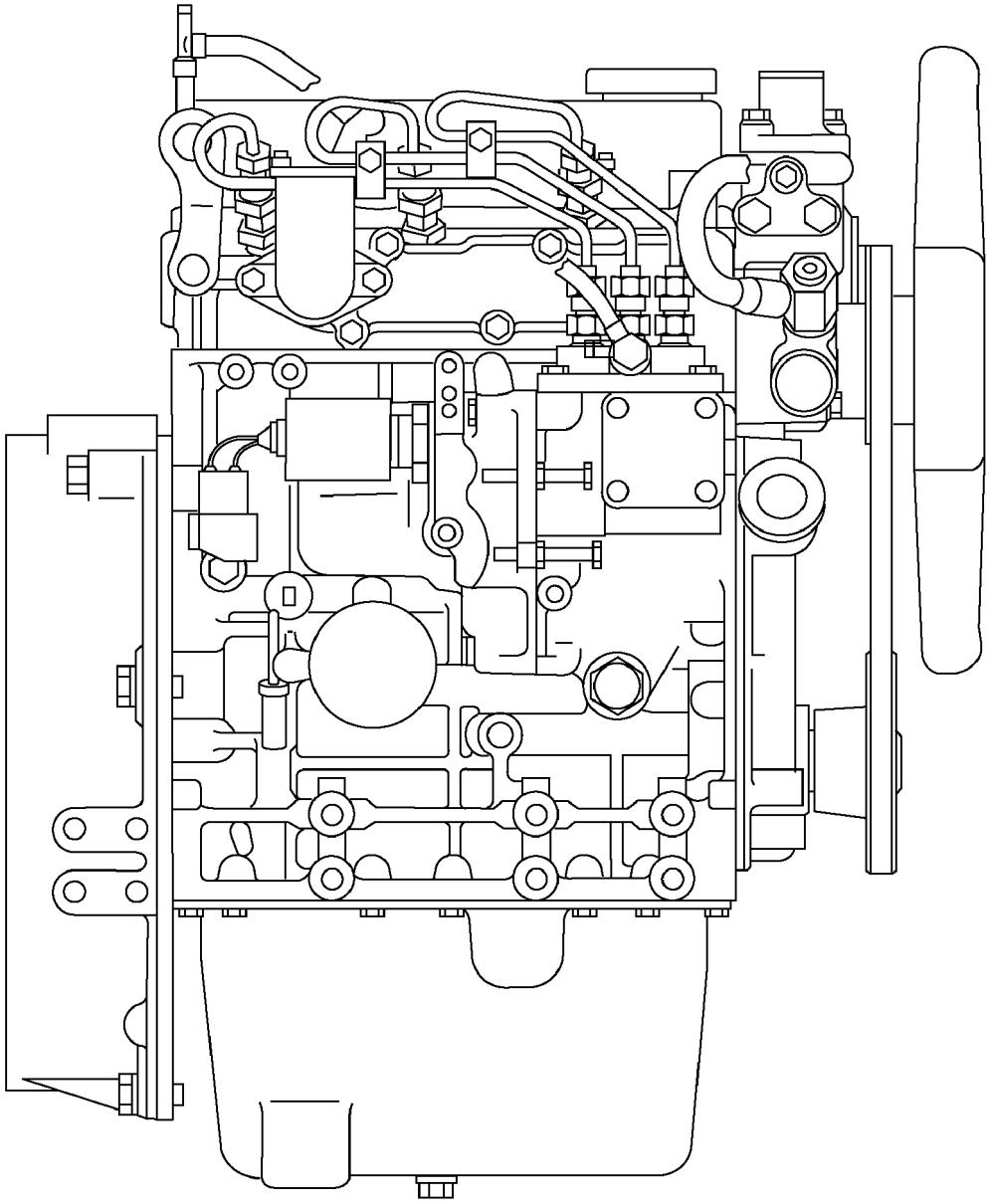

Volvo Construction Equipment

1005977

Fig.	Part No.	Quantity 1	2	3	PS	KIT	Description	Dénomination	Bezeichnung	Denominatición	Notes
1	**VOE 11801717**	1	1				Engine	Moteur	Verbrenn Motor	Motor	6500047 L3E-W265ESB

1	**.**		**Motor completo** **Motor ausgerüstet** **Moteur, équipé** **Equipped engine**	Catalogue id **20022**	Group **210**
2	**.**			Illustr. No **1005977**	Section **110**
3				Issue **VOE 64C9920022**	Page **35**
4					
5			**L3E-W265ESB**		

VOLVO

EC13

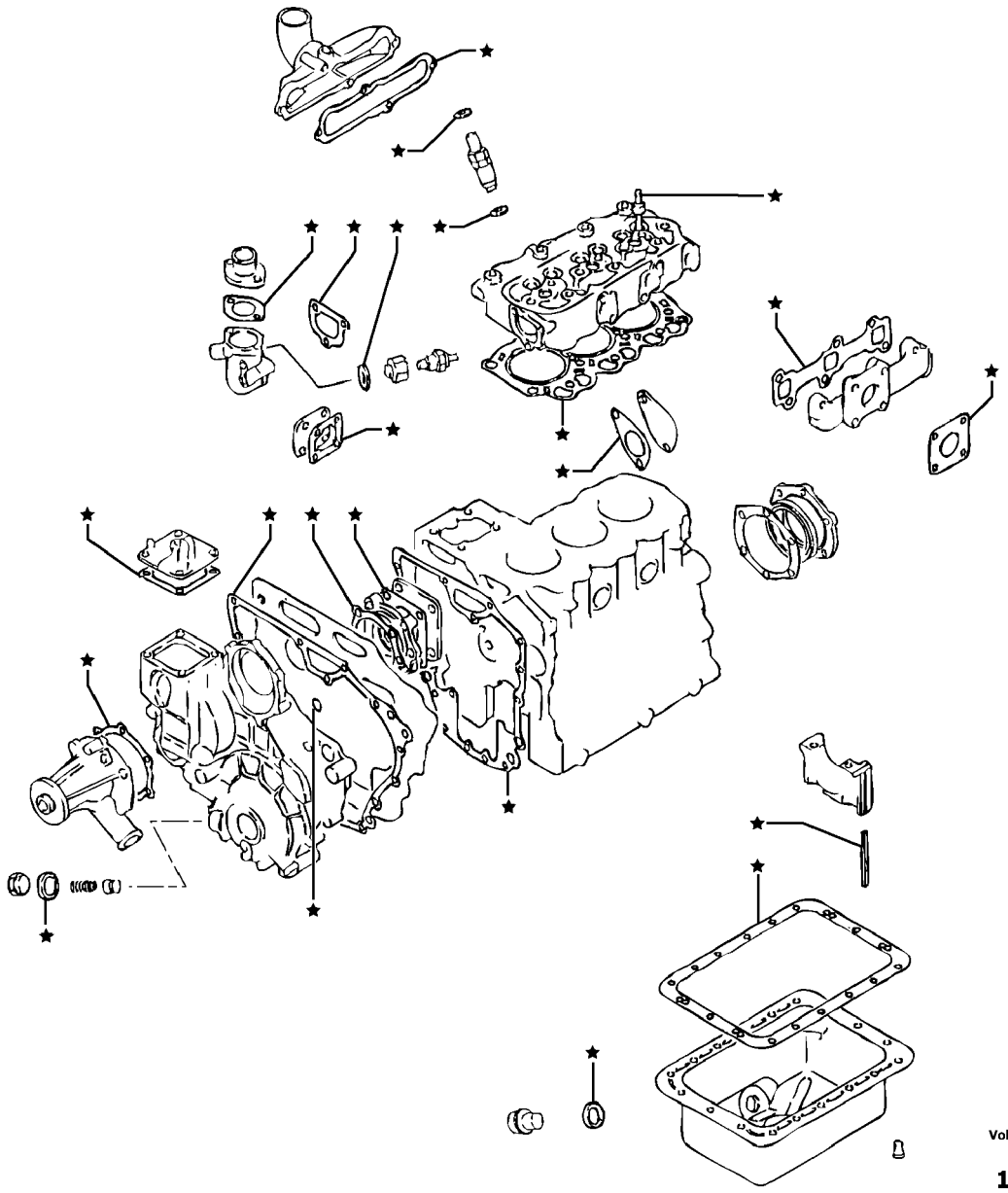

Volvo Construction Equipment

1005978

Fig.	Part No.	Quantity 1	2	3	PS	KIT	Description	Dénomination	Bezeichnung	Denominatión	Notes
1	**PJ 7418513**	1	1				Seal kit	Pochette de joints	Dichtringe (Satz)	Juego de juntas	

1	**600.10151**	
2	**600.40151**	
3		
4		
5		

Juego de juntas del motor
Dichtsatz - Motor
Pochette de joints pour moteur
Engine gasket kit

Catalogue id **20022**	Group **210**
Illustr. No **1005978**	Section **300**
Issue **VOE 64C9920022**	Page **37**

VOLVO

EC13

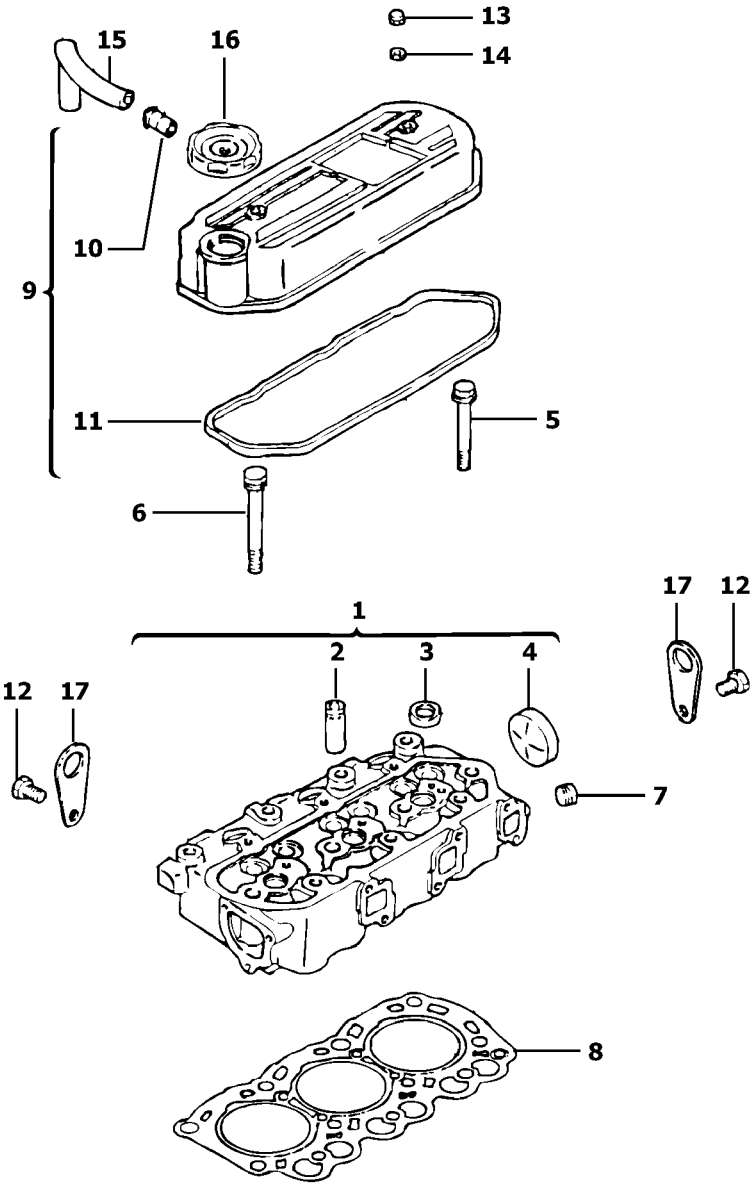

Volvo Construction Equipment

1005979

Fig.	Part No.	Quantity 1	2	3	PS	KIT	Description	Dénomination	Bezeichnung	Denominatión	Notes
1	**PJ 7417039**	1	1				Cylinder head	Culasse	Zylinderkopf	Culata	L3E2-65ESB
1	**PJ 7412995**	1	1				Cylinder head	Culasse	Zylinderkopf	Culata	L3E-W265ESB
2	**PJ 7410611**	6	6				•Giude	•Guide	•Fuhrung	•Guia	
3	**PJ 7410609**	3	3				•Seal	•Joint	•Dichtring	•Junta	
4	**PJ 7410577**	1	1				•Plug	•Bouchon	•Stopfen	•Tapon	
5	**PJ 7410587**	3	3				Bolt	Boulon	Bolzen	Perno	
6	**PJ 7417085**	8	8				Bolt	Boulon	Bolzen	Perno	
7	**PJ 7410691**	1	1				Plug	Bouchon	Stopfen	Tapon	
8	**PJ 7415738**	1	1				Cyl Head Gasket	Joint Culasse	Zyl Kopfdichtfg	Junta Culata	
9	**PJ 7418418**	1	1				Cover	Couvercle	Deckel	Tapa	
10		1	1		NS		•Nipple	•Raccord	•Stutzen	•Racor	
11	**PJ 7412914**	1	1				•Seal	•Joint	•Dichtring	•Junta	
12	**PJ 4380042**	2	2				Screw	Vis	Schraube	Tornillo	
13	**PJ 7410599**	2	2				Nut	Ecrou	Mutter	Tuerca	
14	**VOE 955892**	2	2				Washer	Rondelle	Scheibe	Arandela	(PJ 4460018)
15	**PJ 7410665**	1	1				Tube	Tube	Rohr	Tubo	
16	**VOE 11712227**	1	1				Filler cap	Bouchon Remplissage	Tankverschluss	Tapa Llenado	
17		2	2		NS		Support	Support	Stütze	Apoyo	

1	**600.10151**	
2	**600.40151**	
3		
4		
5		

Culata
Zylinderkopf
Culasse
Cylinder head

Catalogue id **20022**	Group **211**
Illustr. No **1005979**	Section **100**
Issue **VOE 64C9920022**	Page **39**

VOLVO

EC13

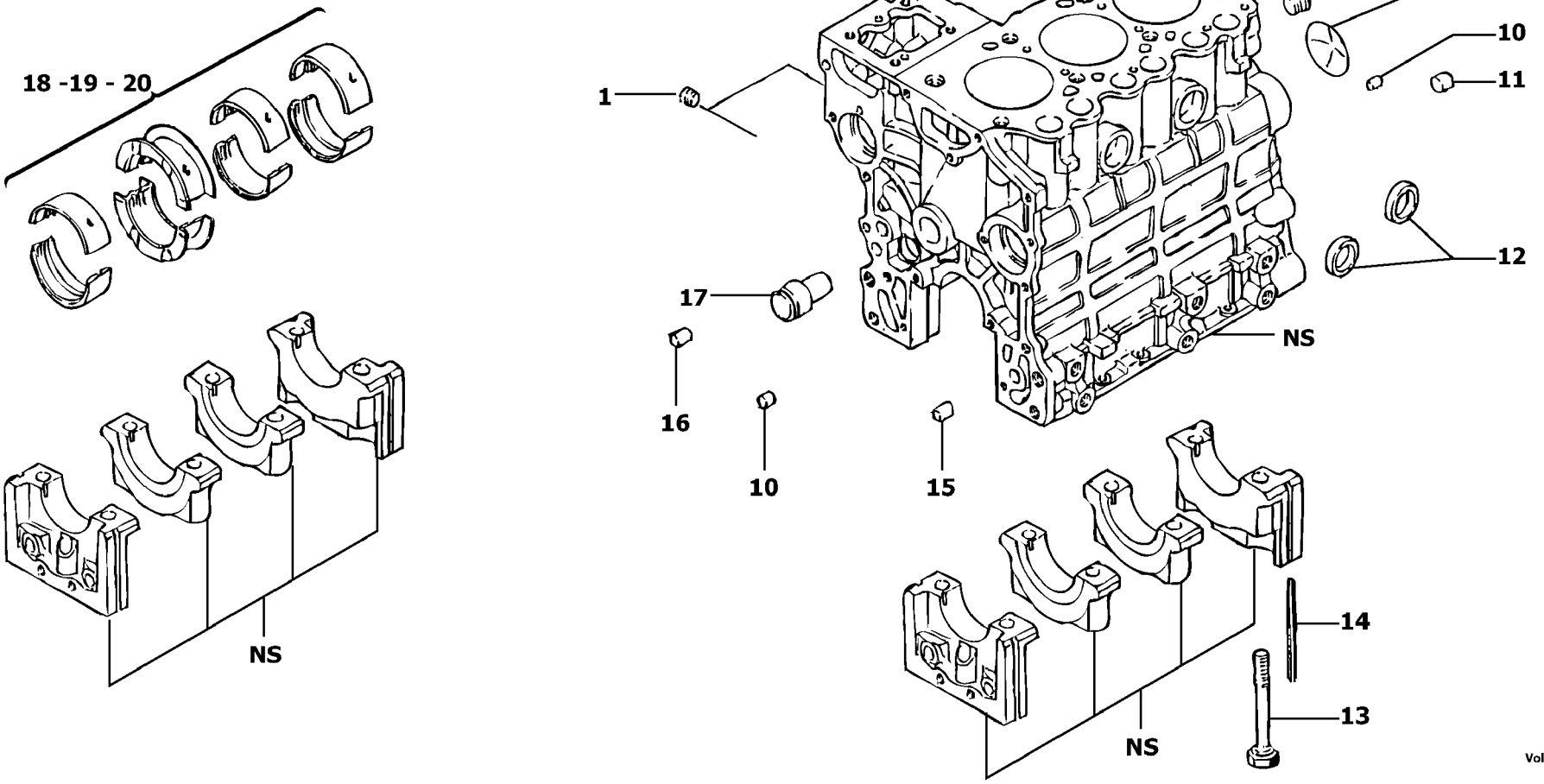

Volvo Construction Equipment

1005980

Fig.	Part No.	Quantity 1	2	3	PS	KIT	Description	Dénomination	Bezeichnung	Denominatión	Notes
1	**PJ 7417041**	3	3				Plug	Bouchon	Stopfen	Tapon	
2	**PJ 7410129**	1	1				Centraliser	Pion de centrage	Führungskorb	Centrador	
3	**PJ 7410577**	3	3				Plug	Bouchon	Stopfen	Tapon	
4	**PJ 7410287**	2	2				Centraliser	Pion de centrage	Führungskorb	Centrador	
5	**PJ 7418420**	1	1				Seal	Joint	Dichtring	Junta	
6		1	1		NS		Plate	Plaque	Platte	Placa	
7	**PJ 4380042**	2	2				Screw	Vis	Schraube	Tornillo	
8	**PJ 7410692**	1	1				Plug	Bouchon	Stopfen	Tapon	
9	**PJ 7410608**	1	1				Plug	Bouchon	Stopfen	Tapon	
10	**PJ 7410688**	2	2				Bushing	Bague	Buchse	Casquillo	
11	**PJ 7410690**	3	3				Bushing	Bague	Buchse	Casquillo	
12	**PJ 7410144**	2	2				Plug	Bouchon	Stopfen	Tapon	
13	**PJ 7418419**	8	8				Bolt	Boulon	Bolzen	Perno	
14	**PJ 7410625**	4	4				Seal	Joint	Dichtring	Junta	
15	**PJ 7410689**	1	1				Bushing	Bague	Buchse	Casquillo	
16	**PJ 7410404**	2	2				Bushing	Bague	Buchse	Casquillo	
17	**PJ 7415739**	1	1				Shaft	Arbre	Welle	Arbol	
18	**PJ 7413155**	1	1				Bearings (kit)	Coussinets (jeu)	Lagerbuchsen (Satz)	Cojinetes (juego)	STD SZ
19	**PJ 7413156**	1	1				Bearings (kit)	Coussinets (jeu)	Lagerbuchsen (Satz)	Cojinetes (juego)	0,25mm/0.0098in
20	**PJ 7413157**	1	1				Bearings (kit)	Coussinets (jeu)	Lagerbuchsen (Satz)	Cojinetes (juego)	0,50mm/0.0197in
21	**PJ 7410039**	1	1				Plug	Bouchon	Stopfen	Tapon	

1	**600.10151**	
2	**600.40151**	
3		
4		
5		

Bloque de cilindros
Zylinderblock
Bloc cylindres
Cylinder block

Catalogue id	Group
20022	**212**
Illustr. No **1005980**	Section **100**
Issue **VOE 64C9920022**	Page **41**

VOLVO

EC13

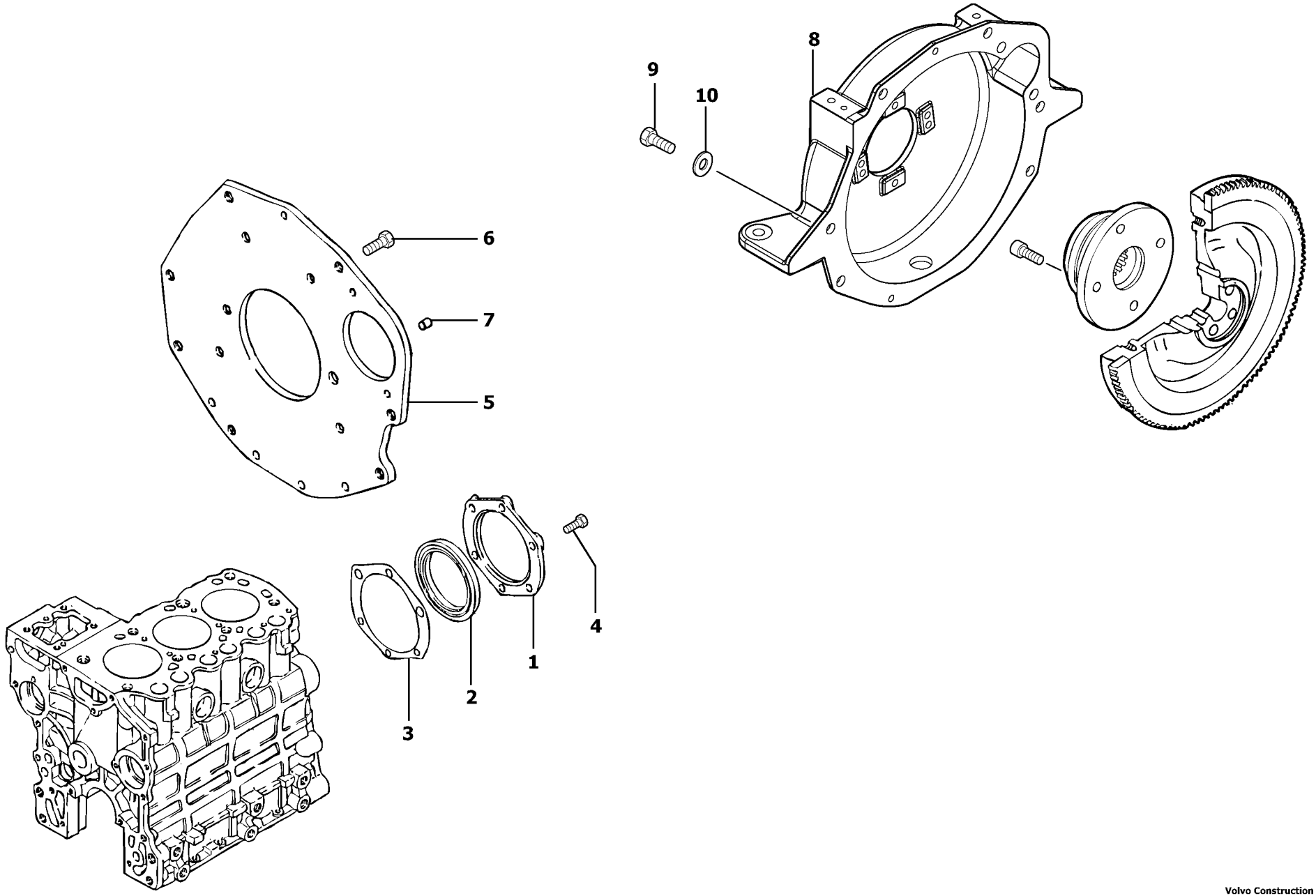

Volvo Construction Equipment

1005981

Fig.	Part No.	Quantity 1	2	3	PS	KIT	Description	Dénomination	Bezeichnung	Denominatión	Notes
1	**PJ 7410615**	1	1				Flange	Flasque	Flansch	Brida	
2	**PJ 7410585**	1	1				Seal	Joint	Dichtring	Junta	
3	**PJ 7410626**	1	1				Seal	Joint	Dichtring	Junta	
4	**PJ 4380032**	6	6				Screw	Vis	Schraube	Tornillo	
5		1	1		NS		Plate	Plaque	Platte	Placa	
6	**PJ 7416472**	6	6				Attachment kit	Jeu de fixation	Befestigungssatz	Juego acoplamiento	
7	**PJ 7412990**	1	1				Centraliser	Pion de centrage	Führungskorb	Centrador	
8	**PJ 3810791**	1	1				Flywheel housing	Carter volant	Schwunggradgehäuse	Cubierta volante	
9	**VOE 962769**	6	6				Screw	Vis	Schraube	Tornillo	
10	**VOE 955897**	6	6		SS		Washer	Rondelle	Scheibe	Arandela	

1	**600.10151**	
2	**600.40151**	
3		
4		
5		

Carcasa del volante
Schwungradgehäuse
Carter de volant
Flywheel housing

Catalogue id	Group
20022	**212**
Illustr. No **1005981**	Section **500**
Issue **VOE 64C9920022**	Page **43**

VOLVO

EC13

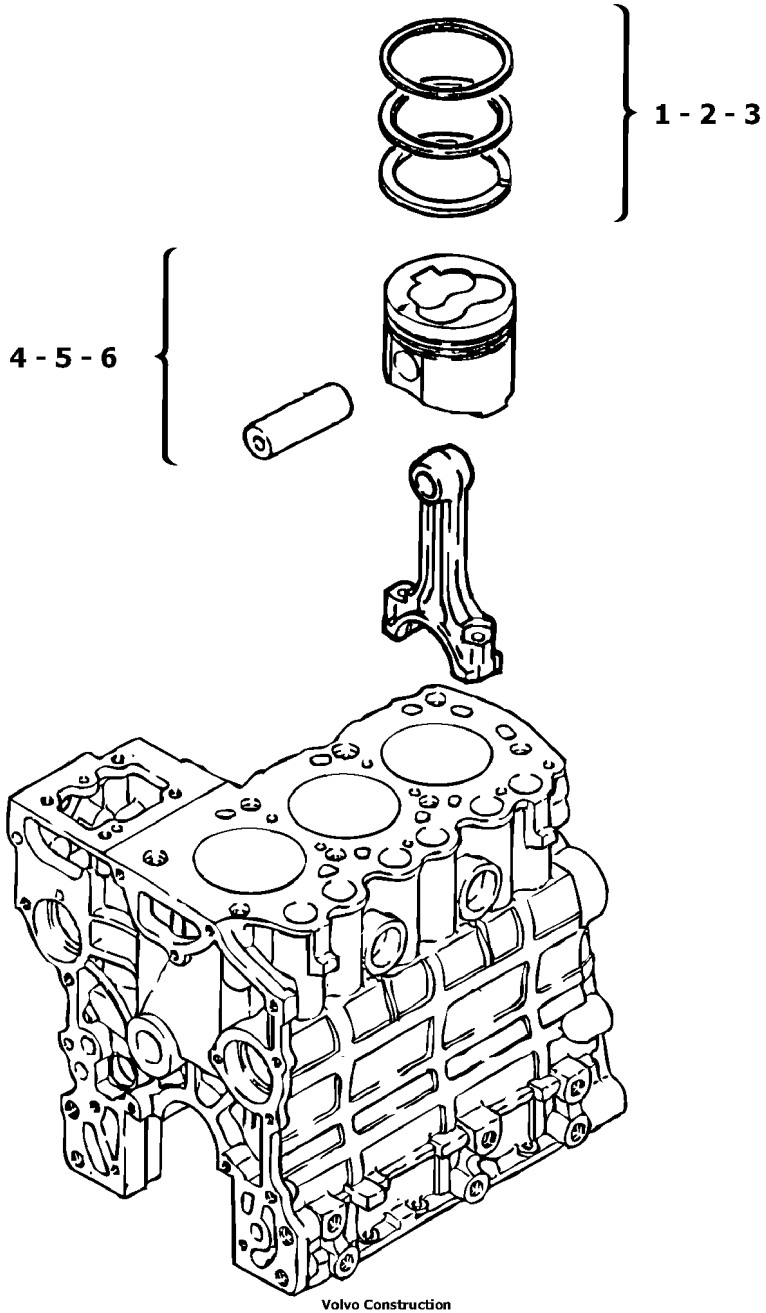

Volvo Construction Equipment

1005982

Fig.	Part No.	Quantity 1	2	3	PS	KIT	Description	Dénomination	Bezeichnung	Denominatición	Notes
1	**PJ 7410666**	3	3				Piston rings (kit)	Segments (jeu)	Kolbenringe (Satz)	Segmentos de pistón (jue..	STD SZ
2	**PJ 7411182**	3	3				Piston rings (kit)	Segments (jeu)	Kolbenringe (Satz)	Segmentos de pistón (jue..	0,25mm/0.0098in
3	**PJ 7411183**	3	3				Piston rings (kit)	Segments (jeu)	Kolbenringe (Satz)	Segmentos de pistón (jue..	0,50mm/0.0197in
4	**PJ 7418421**	3	3				Piston	Piston	Kolben	Piston	STD SZ
5	**PJ 7418422**	3	3				Piston	Piston	Kolben	Piston	0,25mm/0.0098in
6	**PJ 7418423**	3	3				Piston	Piston	Kolben	Piston	0,50mm/0.0197in

1	**.**	
2	**.**	
3		
4		
5		

Pistones
Kolben
Pistons
Pistons

L3E2-65ESB

Catalogue id	Group
20022	**213**
Illustr. No **1005982**	Section **100**
Issue **VOE 64C9920022**	Page **45**

VOLVO

EC13

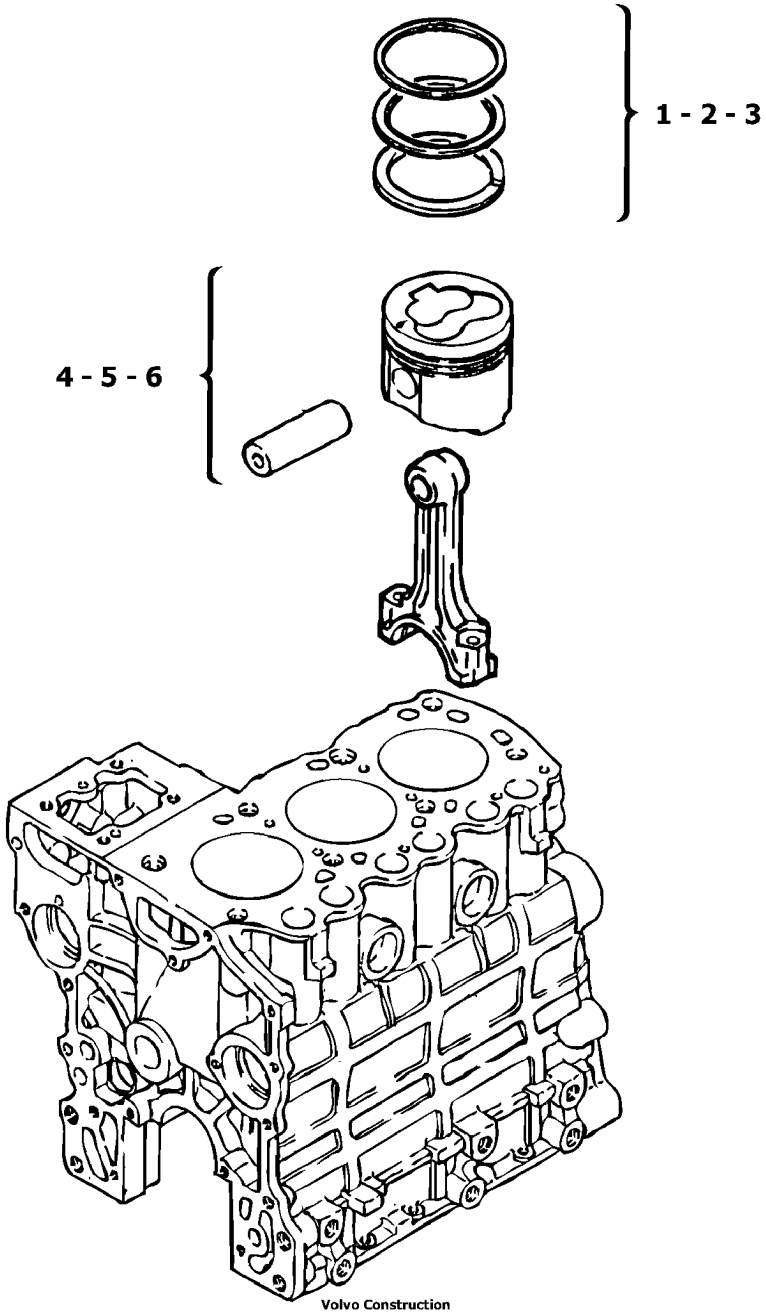
1 - 2 - 3
4 - 5 - 6
Volvo Construction
Equipment
1005983

Fig.	Part No.	Quantity 1	2	3	PS	KIT	Description	Dénomination	Bezeichnung	Denominatición	Notes
1	**PJ 7410666**	3	3				Piston rings (kit)	Segments (jeu)	Kolbenringe (Satz)	Segmentos de pistón (jue..	STD SZ
2	**PJ 7411182**	3	3				Piston rings (kit)	Segments (jeu)	Kolbenringe (Satz)	Segmentos de pistón (jue..	0,25mm/0.0098in
3	**PJ 7411183**	3	3				Piston rings (kit)	Segments (jeu)	Kolbenringe (Satz)	Segmentos de pistón (jue..	0,50mm/0.0197in
4	**PJ 7418424**	3	3				Piston	Piston	Kolben	Piston	STD SZ
5	**PJ 7418425**	3	3				Piston	Piston	Kolben	Piston	0,25mm/0.0098in
6	**PJ 7418426**	3	3				Piston	Piston	Kolben	Piston	0,50mm/0.0197in

1	**.**	
2	**.**	
3		
4		
5		

Pistones
Kolben
Pistons
Pistons

L3E-W265ESB

Catalogue id	Group
20022	**213**
Illustr. No **1005983**	Section **200**
Issue **VOE 64C9920022**	Page **47**

VOLVO

EC13

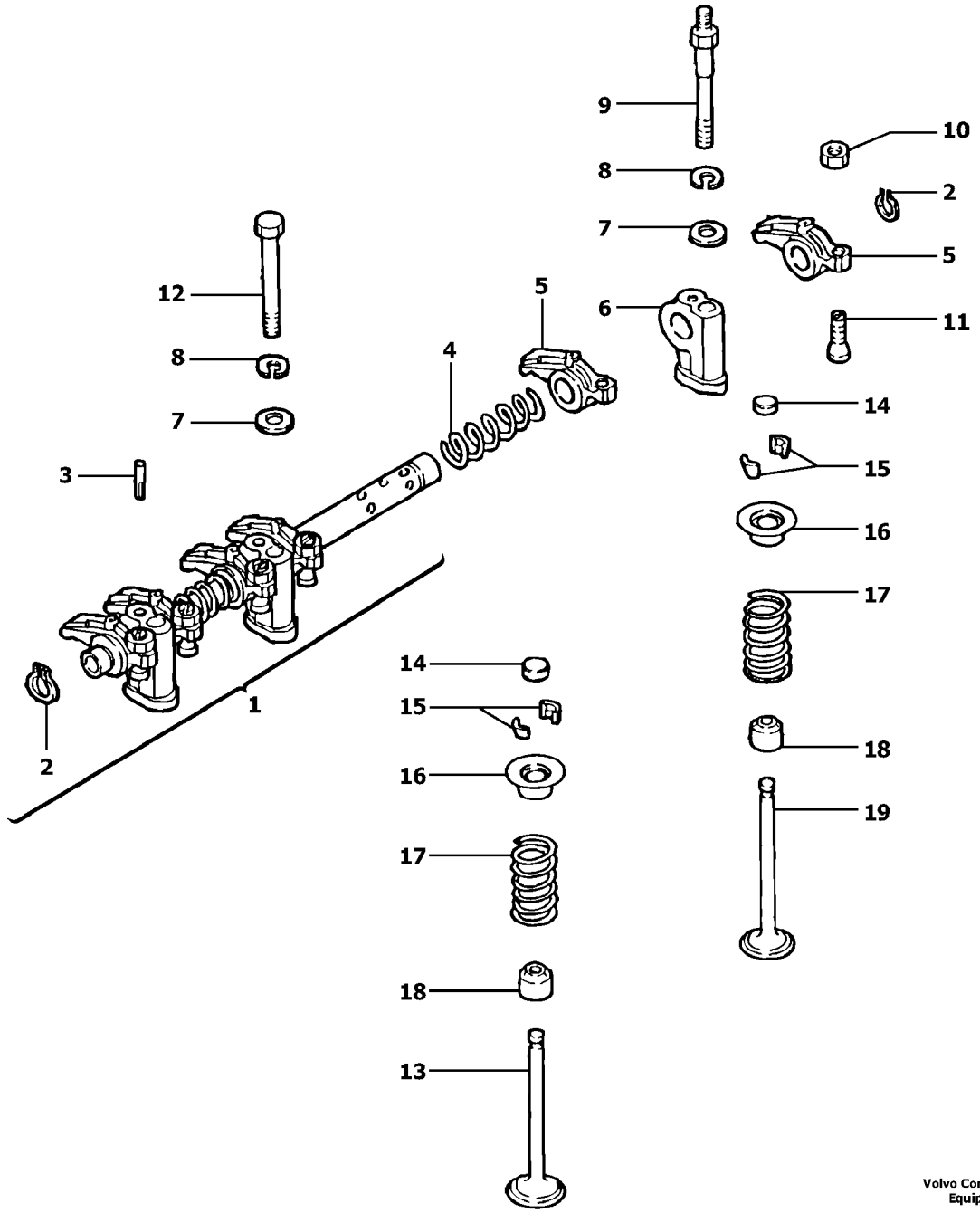

Volvo Construction Equipment

1006013

Fig.	Part No.	Quantity 1	2	3	PS	KIT	Description	Dénomination	Bezeichnung	Denominatición	Notes
1	**PJ 7418433**	1	1				Rocker Arm Shaft	Arbre bras culbuteur	Kipphebelwelle	Arbol brazo balancin	
2	**PJ 7410605**	2	2				•Snap Ring	•Circlip	•Nutring	•Circlip	
3	**PJ 7410622**	1	1				Pin	Goupille	Stift	Pasador	
4	**PJ 7410612**	2	2				Spring	Ressort	Feder	Muelle	
5	**PJ 7410657**	6	6				Rocker Arm	Culbuteur	Kipphebel	Balancin	
6	**PJ 7410613**	3	3				Support	Support	Stütze	Apoyo	
7	**PJ 7410402**	3	3				Washer	Rondelle	Scheibe	Arandela	
8	**PJ 4470014**	3	3				Lock Washer	Rondel.verroui.	Sicher Scheibe	Arandel Segurid	
9	**PJ 7410669**	2	2				Stud	Goujon	Stiftschraube	Esparrago	
10	**PJ 4410013**	6	6				Nut	Ecrou	Mutter	Tuerca	
11	**PJ 7410658**	6	6				Screw	Vis	Schraube	Tornillo	
12	**PJ 7411295**	1	1				Screw	Vis	Schraube	Tornillo	
13	**PJ 7410620**	3	3				Inlet valve	Soupape d'entrée	Einlassventil	Valvula de entrada	
14	**PJ 7414924**	6	6				Cap	Chapeau	Kappe	Caperuza	
15	**PJ 7410056**	12	12				Stop	Arrêt	Anschlag	Parada	
16	**PJ 7410655**	6	6				Washer	Rondelle	Scheibe	Arandela	
17	**PJ 7410638**	6	6				Spring	Ressort	Feder	Muelle	
18	**PJ 7414430**	6	6				Seal	Joint	Dichtring	Junta	
19	**PJ 7410621**	3	3				Exhaust Valve	Soupape Echappement	Auslassventil	Valvula Escape	

1	**600.10151**	
2	**600.40151**	
3		
4		
5		

Eje de balancín
Kipphebelwelle
Axe de culbuteur
Rocker arm shaft

Catalogue id	Group
20022	**214**
Illustr. No **1006013**	Section **100**
Issue **VOE 64C9920022**	Page **49**

VOLVO

EC13

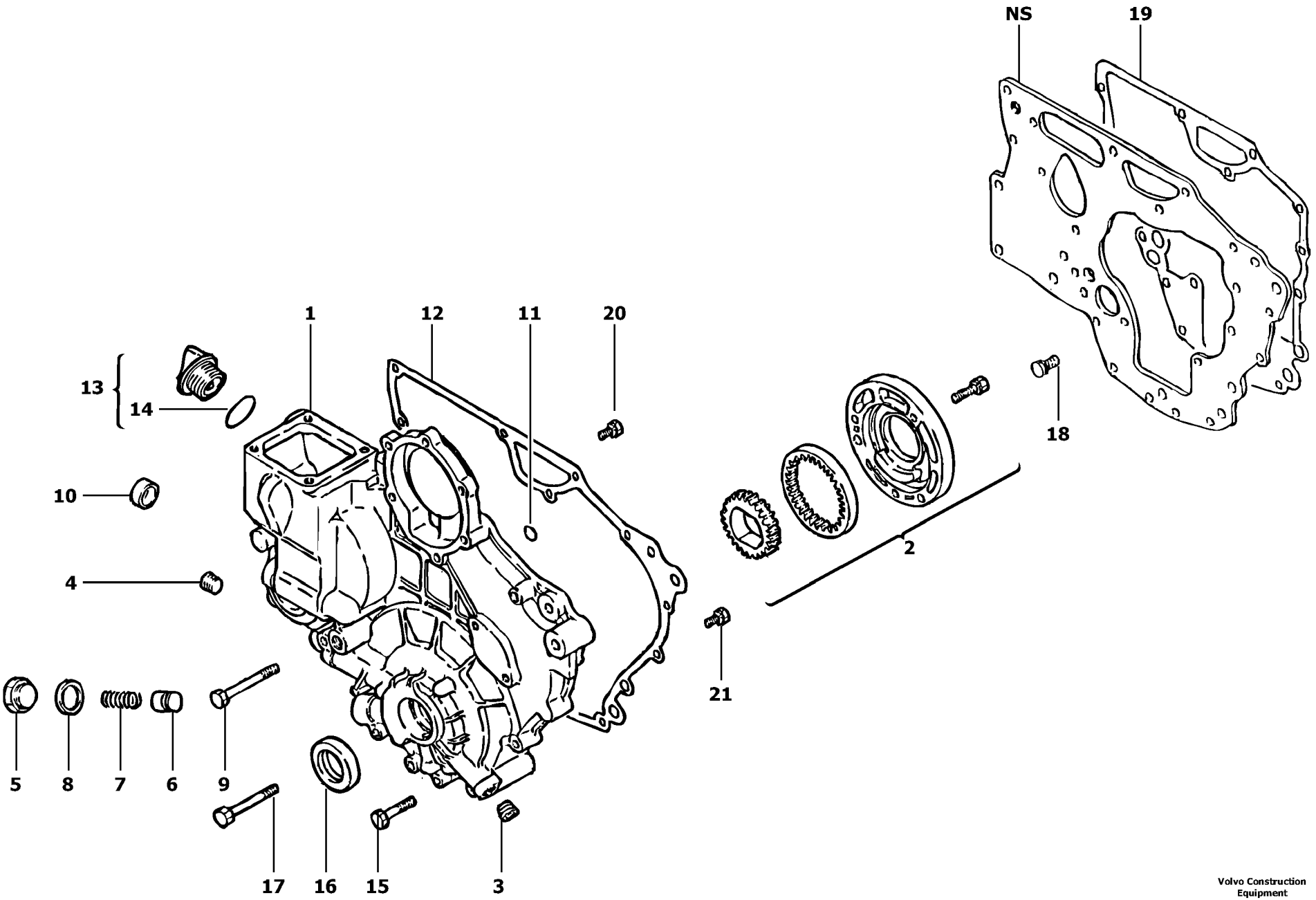

Volvo Construction Equipment

1006014

Fig.	Part No.	Quantity 1	2	3	PS	KIT	Description	Dénomination	Bezeichnung	Denominatión	Notes
1	**PJ 7415741**	1	1				Oil Pan	Carter d'huile	Ölwanne	Carter de aceite	
2		1	1				•Oil pump	•Pompe à huile	•Ölpumpe	•Bomba de aceite	See group 221, Page 63
3	**PJ 7410408**	1	1				•Plug	•Bouchon	•Stopfen	•Tapon	
4	**PJ 7410691**	1	1				•Plug	•Bouchon	•Stopfen	•Tapon	
5	**PJ 7410579**	1	1				•Plug	•Bouchon	•Stopfen	•Tapon	
6	**PJ 7410047**	1	1				•Plunger	•Plongeur	•Tauchkolben	•Embolo-buzo	
7	**PJ 7410659**	1	1				•Spring	•Ressort	•Feder	•Muelle	
8	**PJ 7410040**	1	1				•Seal	•Joint	•Dichtring	•Junta	
9	**PJ 7410594**	1	1				Screw	Vis	Schraube	Tornillo	
10	**PJ 7410627**	1	1				Plug	Bouchon	Stopfen	Tapon	
11	**PJ 7410603**	2	2				O-ring	Joint Torique	O-Ring	Junta torica	
12	**PJ 7418368**	1	1				Seal	Joint	Dichtring	Junta	
13	**PJ 7410610**	1	1				Plug	Bouchon	Stopfen	Tapon	
14	**PJ 7410596**	1	1				•O-ring	•Joint Torique	•O-Ring	•Junta torica	
15	**PJ 7410592**	3	3				Screw	Vis	Schraube	Tornillo	
16	**PJ 7410580**	1	1				Seal	Joint	Dichtring	Junta	
17	**PJ 7410593**	4	4				Screw	Vis	Schraube	Tornillo	
18	**PJ 4380030**	7	7				Screw	Vis	Schraube	Tornillo	
19	**PJ 7418432**	1	1				Seal	Joint	Dichtring	Junta	
20	**PJ 4380042**	3	3				Screw	Vis	Schraube	Tornillo	
21	**PJ 4380030**	4	4				Screw	Vis	Schraube	Tornillo	

1	**600.10151**	
2	**600.40151**	
3		
4		
5		

Carcasa del engranaje de distribución
Steuergehäuse
Carter de distribution
Timing gear casing

Catalogue id	Group
20022	**215**
Illustr. No **1006014**	Section **100**
Issue **VOE 64C9920022**	Page **51**

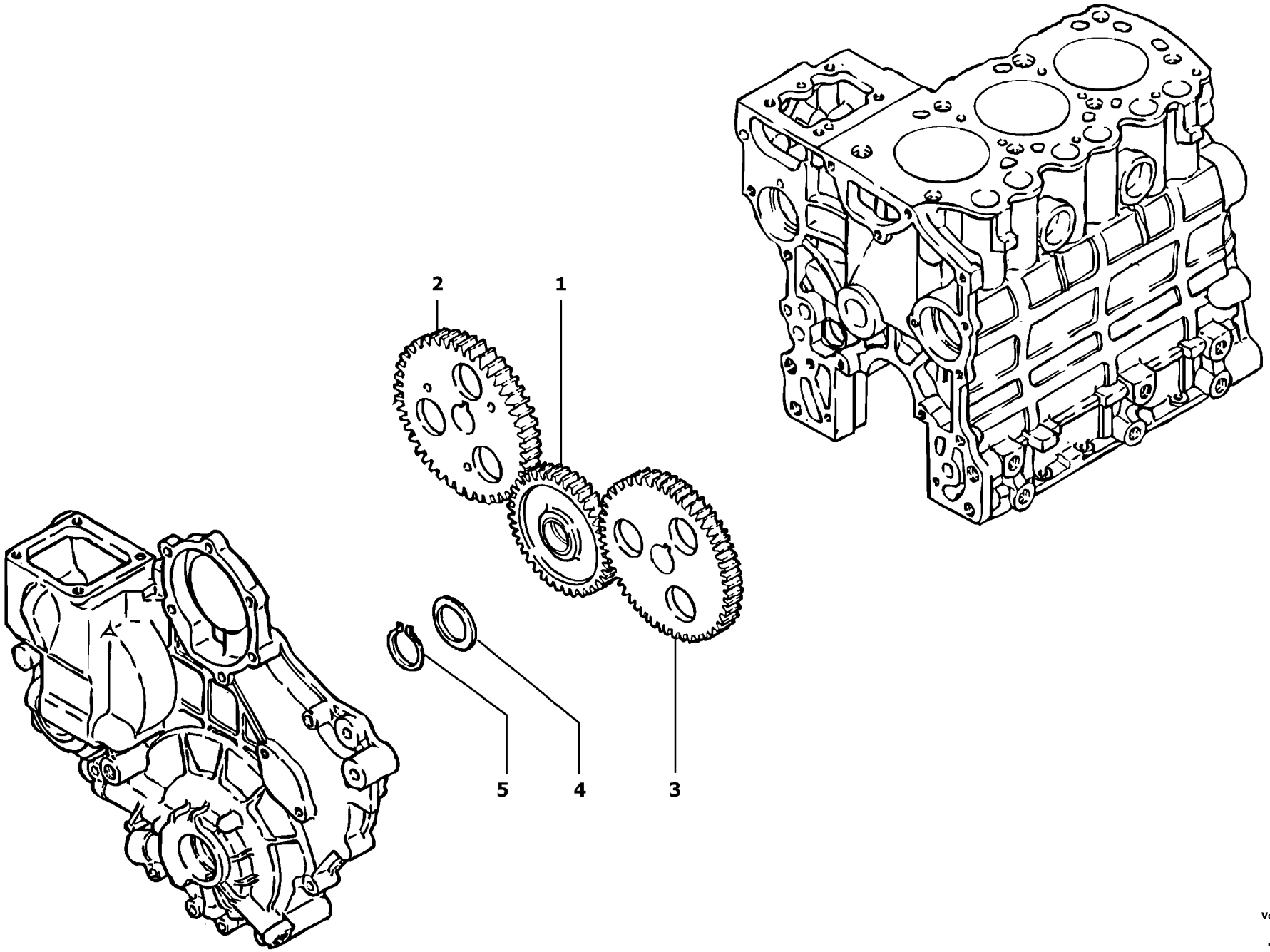
2
1
5
4
3

Fig.	Part No.	Quantity 1	2	3	PS	KIT	Description	Dénomination	Bezeichnung	Denominatición	Notes
1	**PJ 7418429**	1	1				Gear	Pignon	Zahnrad	Engranaje	
2	**PJ 7418430**	1	1				Gear	Pignon	Zahnrad	Engranaje	
3	**PJ 7418428**	1	1				Gear	Pignon	Zahnrad	Engranaje	
4	**PJ 7415183**	1	1				Washer	Rondelle	Scheibe	Arandela	
5	**PJ 7415178**	1	1				Snap Ring	Circlip	Nutring	Circlip	

1	**600.10151**	
2	**600.40151**	
3		
4		
5		

Engranaje de la distribución
Steuerräder
Distribution
Timing gears

Catalogue id **20022**	Group **215**
Illustr. No **1005984**	Section **300**
Issue **VOE 64C9920022**	Page **53**

VOLVO

EC13

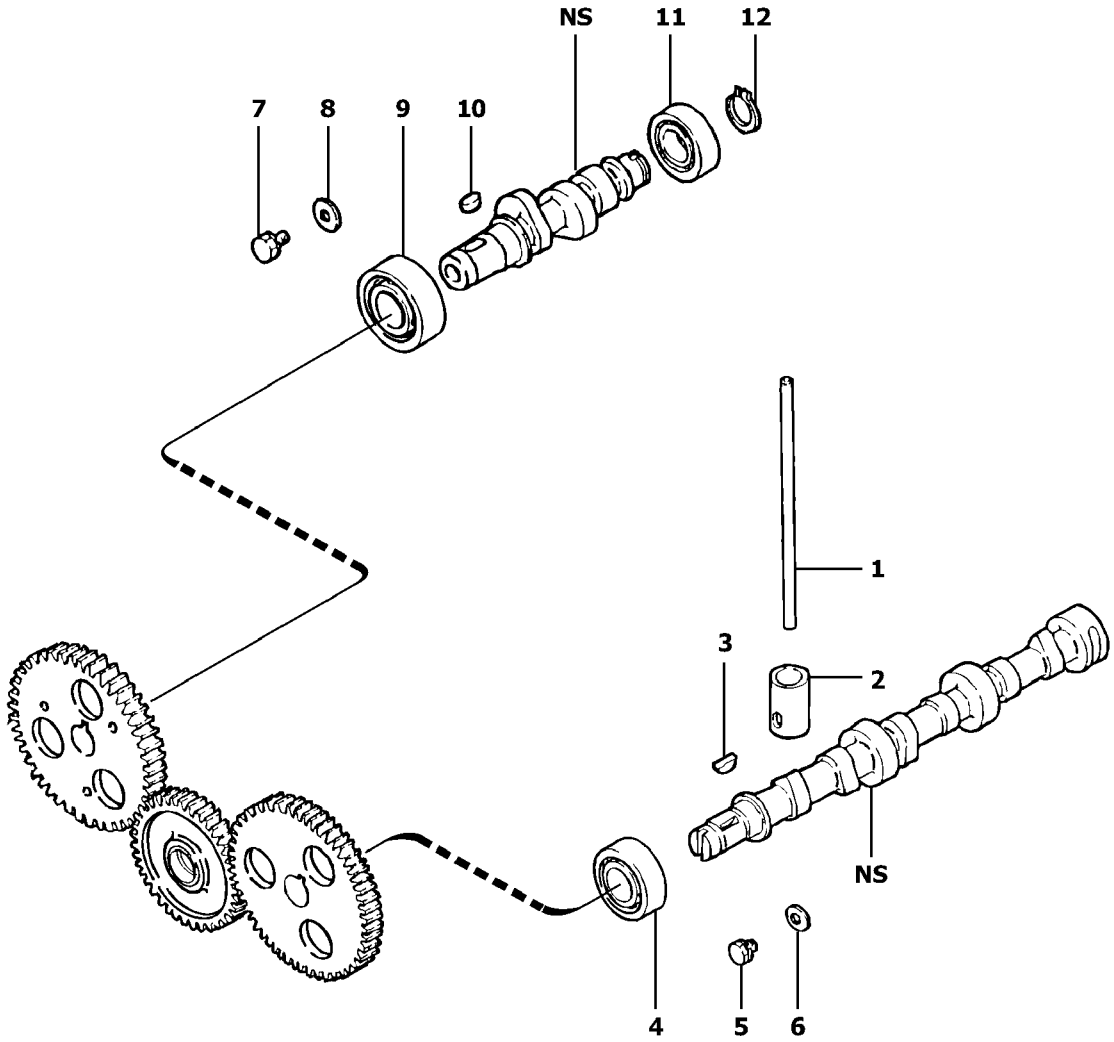
NS
11
12
7
8
9
10
1
3
2
NS
4
5
6

Fig.	Part No.	Quantity 1	2	3	PS	KIT	Description	Dénomination	Bezeichnung	Denominatión	Notes
1	**PJ 7410656**	6	6				Rod	Tringle	Stange	Tirante	
2	**PJ 7410651**	6	6				Tappet	Poussoir	Ventilstössel	Empujador Valvu	
3	**PJ 7410602**	1	1				Key	Clavette	Keil	Llave (cuna)	
4	**PJ 7410617**	1	1				Ball bearing	Roulement billes	Kugellager	Rodamiento de bolas	
5	**PJ 4380031**	1	1				Screw	Vis	Schraube	Tornillo	
6	**PJ 7410629**	1	1				Washer	Rondelle	Scheibe	Arandela	
7	**PJ 4380031**	1	1				Screw	Vis	Schraube	Tornillo	
8	**PJ 7410629**	1	1				Washer	Rondelle	Scheibe	Arandela	
9	**PJ 7410617**	1	1				Ball bearing	Roulement billes	Kugellager	Rodamiento de bolas	
10	**PJ 7410131**	1	1				Key	Clavette	Keil	Llave (cuna)	
11	**PJ 7410618**	1	1				Ball bearing	Roulement billes	Kugellager	Rodamiento de bolas	
12	**PJ 7410606**	1	1				Snap Ring	Circlip	Nutring	Circlip	

1	**600.10151**	
2	**600.40151**	
3		
4		
5		

Eje de levas
Nockenwelle
Arbre à cames
Camshaft

Catalogue id	Group
20022	**215**
Illustr. No **1005985**	Section **400**
Issue **VOE 64C9920022**	Page **55**

VOLVO

EC13

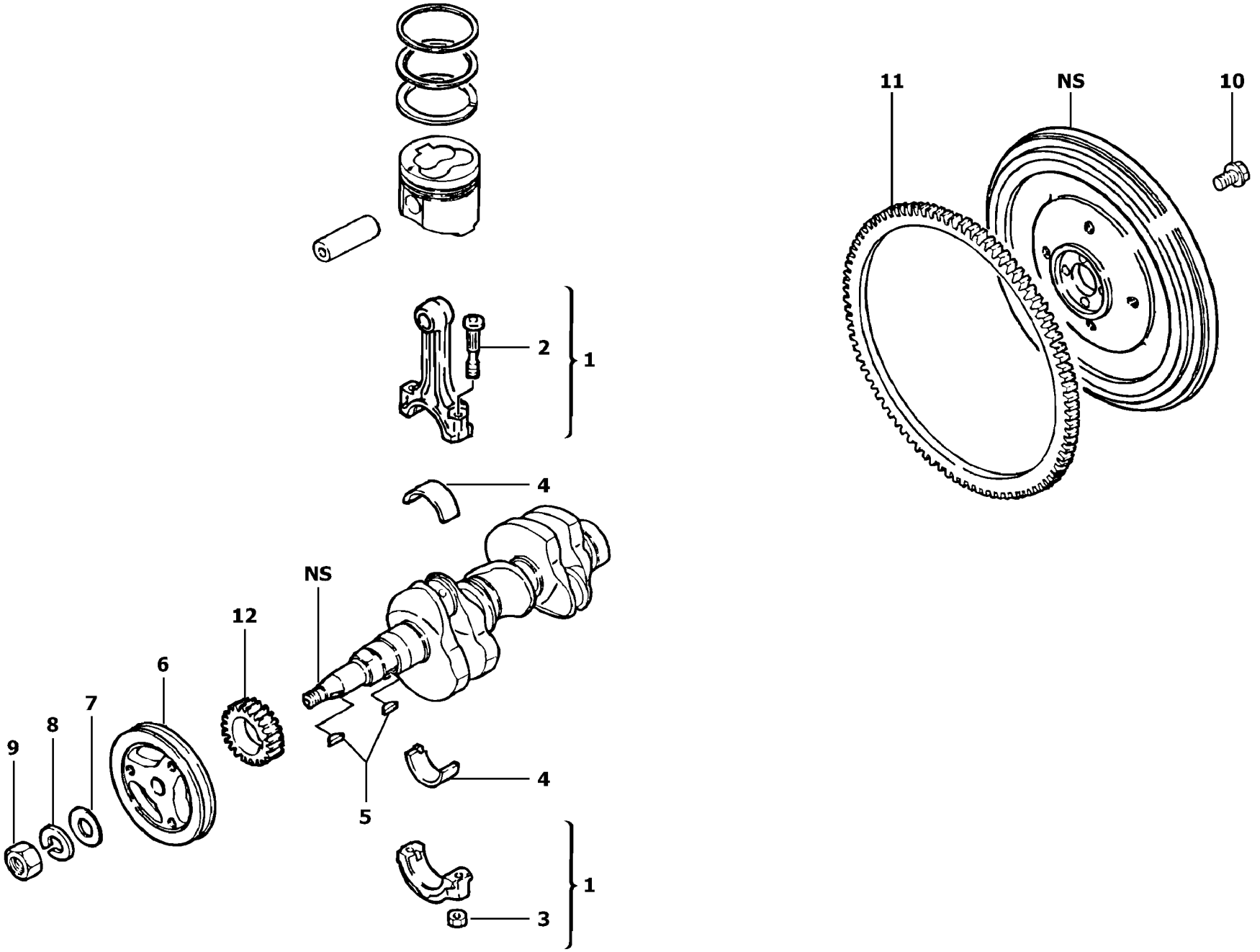
11
NS
10
2
1
4
NS
12
6
7
8
9
4
5
1
3

Fig.	Part No.	Quantity 1	2	3	PS	KIT	Description	Dénomination	Bezeichnung	Denominatión	Notes
1	**PJ 7417045**	3	3				Piston rod	Bielle de piston	Kolbenstange	Biela de piston	
2	**PJ 7410578**	2	2				•Screw	•Vis	•Schraube	•Tornillo	
3	**PJ 7410045**	2	2				•Nut	•Ecrou	•Mutter	•Tuerca	
4	**PJ 7413017**	3	3				Bearings (kit)	Coussinets (jeu)	Lagerbuchsen (Satz)	Cojinetes (juego)	STD SZ
4	**PJ 7413018**	3	3				Bearings (kit)	Coussinets (jeu)	Lagerbuchsen (Satz)	Cojinetes (juego)	0,25mm/0.0098in
4	**PJ 7411185**	3	3				Bearings (kit)	Coussinets (jeu)	Lagerbuchsen (Satz)	Cojinetes (juego)	0,50mm/0.0197in
5	**PJ 7410602**	2	2				Key	Clavette	Keil	Llave (cuna)	
6	**PJ 7415745**	1	1				Pulley	Poulie	Riemenscheibe	Polea	
7	**PJ 7410600**	1	1				Washer	Rondelle	Scheibe	Arandela	
8	**PJ 7410601**	1	1				Lock Washer	Rondel.verroui.	Sicher Scheibe	Arandel Segurid	
9	**PJ 7410598**	1	1				Nut	Ecrou	Mutter	Tuerca	
10	**PJ 4300026**	4	4				Screw	Vis	Schraube	Tornillo	
11	**PJ 7410588**	1	1				Tooth Wheel	Roue Dentee	Sperrzahnrad	Rueda Dentada	
12	**PJ 7418427**	1	1				Hub Gear	Engrenage	Radvorgelege	Engranaje	

1	**600.10151**	
2	**600.40151**	
3		
4		
5		

Bielas
Pleuel
Bielles
Connecting rods

Catalogue id	Group
20022	**216**
Illustr. No **1005986**	Section **100**
Issue **VOE 64C9920022**	Page **57**

VOLVO

EC13

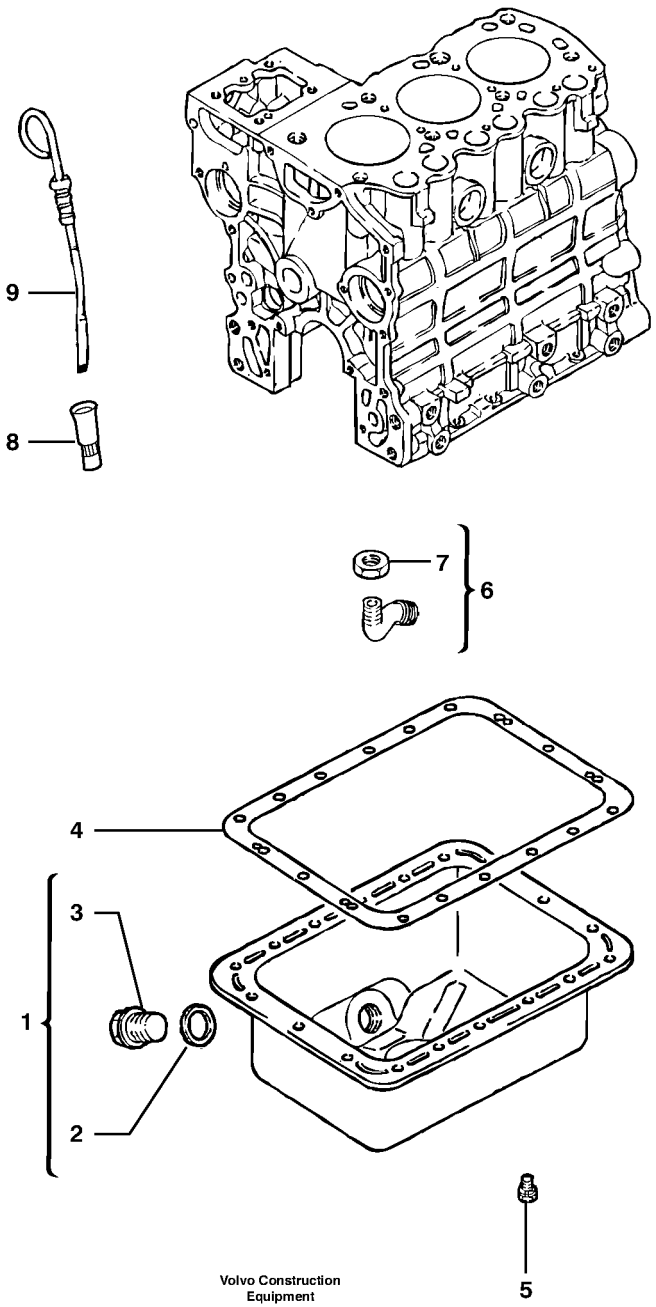

Volvo Construction Equipment

1008077

Fig.	Part No.	Quantity 1	2	3	PS	KIT	Description	Dénomination	Bezeichnung	Denominatición	Notes
1	**PJ 7413163**	1	1				Oil pan	Carter d'huile	Ölwanne	Cárter de aceite	
2	**PJ 7410040**	1	1				•Seal	•Joint	•Dichtring	•Junta	
3	**PJ 7410041**	1	1				•Plug	•Bouchon	•Stopfen	•Tapon	
4	**PJ 7418431**	1	1				Seal	Joint	Dichtring	Junta	
5	**PJ 4300026**	18	18				Screw	Vis	Schraube	Tornillo	
6	**PJ 7413011**	1	1				Strainer	Crépine	Seiher	Colador	
7	**PJ 7410727**	1	1				•Nut	•Ecrou	•Mutter	•Tuerca	
8	**PJ 7411338**	1	1				Giude	Guide	Fuhrung	Guia	
9	**PJ 7410648**	1	1				Dipstick	Jauge	Messtab	Varill Medic	

1	**600.10151**	
2	**600.40151**	
3		
4		
5		

Cárter de aceite
Schmierölwanne
Carter d'huile
Lubrication oil sump

Catalogue id **20022**	Group **217**
Illustr. No **1008077**	Section **100**
Issue **VOE 64C9920022**	Page **59**

VOLVO

EC13

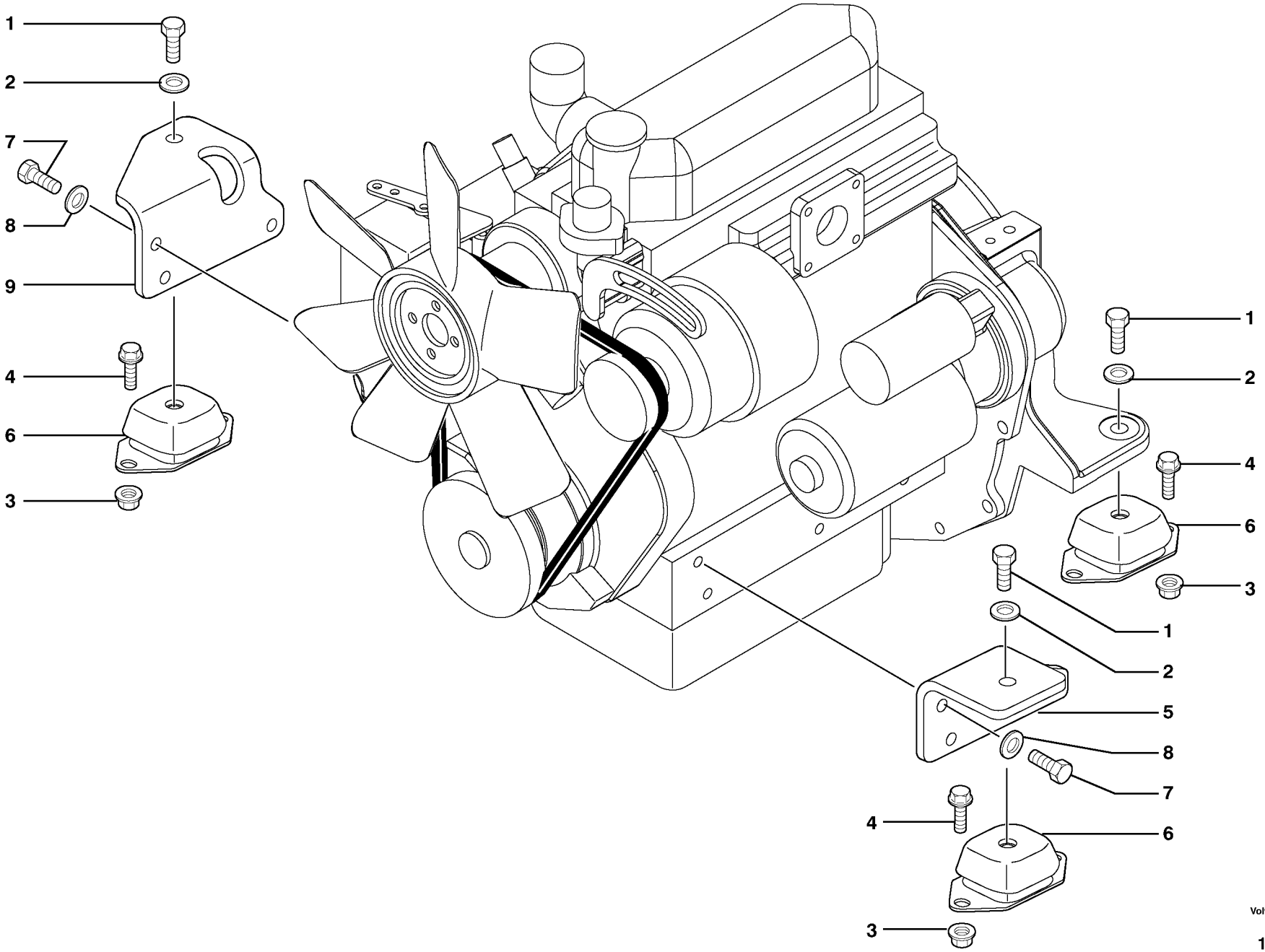

Volvo Construction Equipment

1005988

Fig.	Part No.	Quantity 1	2	3	PS	KIT	Description	Dénomination	Bezeichnung	Denominatición	Notes
1	**VOE 978932**	3	3				Screw	Vis	Schraube	Tornillo	M12X30
2	**VOE 13955897**	3	3				Washer	Rondelle	Scheibe	Arandela	13X24X2
3	**VOE 13971098**	6	6				Flange nut	Ecrou accouple.	Bundmutter	Tuerca embridad	
4	**VOE 946441**	6	6				Flange screw	Vis à bride	Flanschschraube	Torn embridado	M10X20
5	**VOE 11800440**	1	1				Support	Support	Stütze	Apoyo	
6	**VOE 11800449**	3	3				Suspension	Suspension	Aufhängung	Suspension	
7	**PJ 4370015**	6	6				Screw	Vis	Schraube	Tornillo	M10X25
8	**VOE 960148**	6	6				Washer	Rondelle	Scheibe	Arandela	10.5X22X2
9	**VOE 11800441**	1	1				Support	Support	Stütze	Apoyo	

1	**600.10151**	
2	**600.40151**	
3		
4		
5		

Fijación del motor
Motorbefestigung
Fixations du moteur
Engine mounts

Catalogue id	Group
20022	**218**
Illustr. No **1005988**	Section **100**
Issue **VOE 64C9920022**	Page **61**

VOLVO

EC13

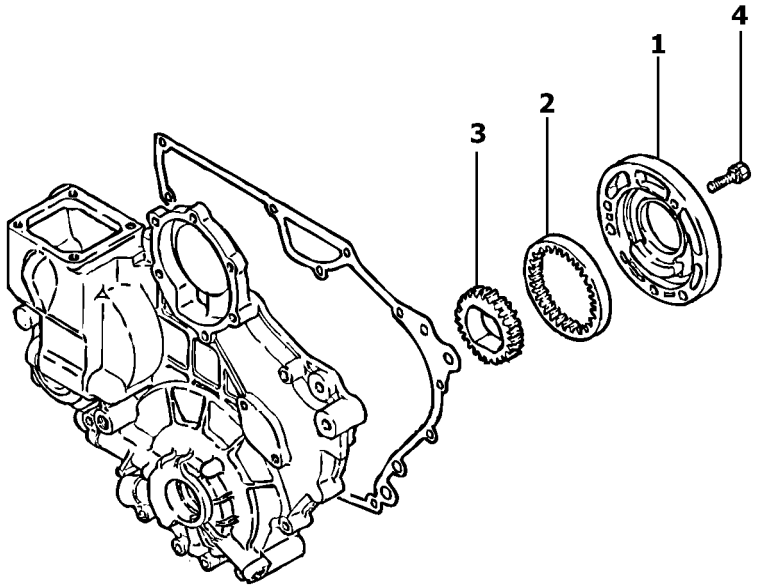

Volvo Construction Equipment

1005989

Fig.	Part No.	Quantity 1	2	3	PS	KIT	Description	Dénomination	Bezeichnung	Denominatición	Notes
1	**PJ 7410671**	1	1				Oil pump housing	Carter de pompe à huile	Ölpumpengehäuse	Caja de la bomba de aceit...	
2	**PJ 7410582**	1	1				Crown Wheel	Couronne	Tellerrad	Corona	
3	**PJ 7410581**	1	1				Pinion	Pignon	Ritzel	Pinon	
4	**PJ 4380034**	3	3				Screw	Vis	Schraube	Tornillo	

1	**600.10151**		**Bomba de aceite lubrificante** **Ölpumpe** **Pompe à huile** **Lubricating oil pump**	Catalogue id **20022**	Group **221**
2	**600.40151**			Illustr. No **1005989**	Section **100**
3				Issue **VOE 64C9920022**	Page **63**
4					
5					

VOLVO

EC13

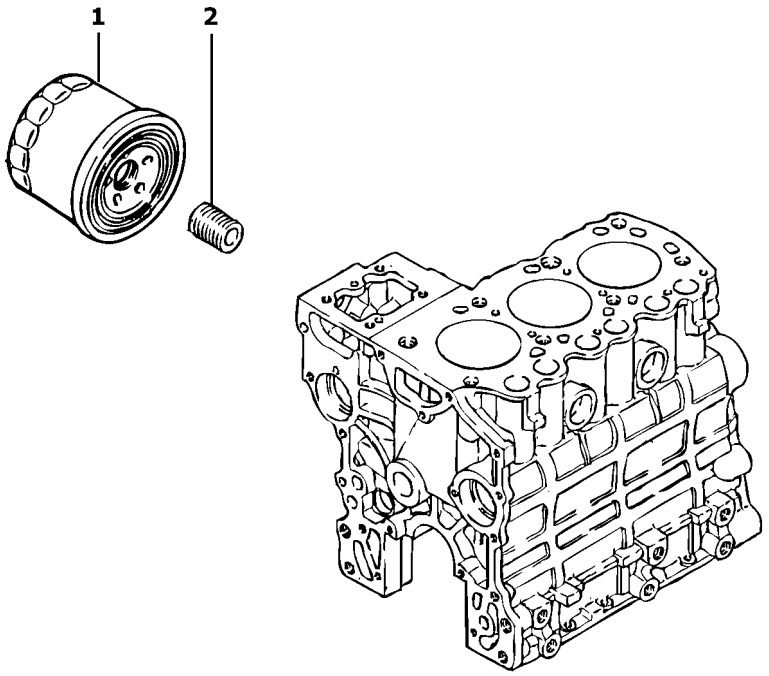

Volvo Construction Equipment

1005990

Fig.	Part No.	Quantity 1	2	3	PS	KIT	Description	Dénomination	Bezeichnung	Denominatión	Notes
1	**PJ 7410062**	1	1				Oil Filter	Filtre Huile	Ölfilter	Filtro Aceite	
2	**PJ 7417040**	1	1				Stub Axle	Axe	Steckachse	Gorron Eje	

1	**600.10151**		**Filtro de aceite** **Ölfilter** **Filtre à huile** **Oil filter**	Catalogue id **20022**	Group **222**
2	**600.40151**			Illustr. No **1005990**	Section **100**
3				Issue **VOE 64C9920022**	Page **65**
4					
5					

VOLVO

EC13

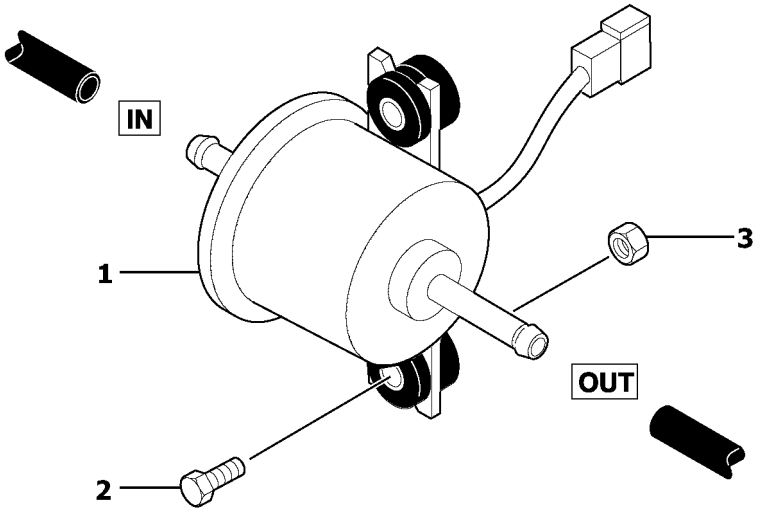

Volvo Construction Equipment

1005991

Fig.	Part No.	Quantity 1	2	3	PS	KIT	Description	Dénomination	Bezeichnung	Denominatición	Notes
1	**VOE 11802736**	1	1				Pump	Pompe	Pumpe	Bomba	(PJ 5350139)
2	**VOE 13948356**	2	2				Flange screw	Vis à bride	Flanschschraube	Torn embridado	M6X30
3	**VOE 945407**	2	2		SS		Flange nut	Ecrou accouple.	Bundmutter	Tuerca embridad	M6X6

1	**600.10151**		**Bomba de combustible** **Kraftstoffpumpe** **Pompe carburant** **Fuel pump**	Catalogue id **20022**	Group **233**
2	**600.40151**			Illustr. No **1005991**	Section **100**
3				Issue **VOE 64C9920022**	Page **67**
4					
5					

VOLVO

EC13

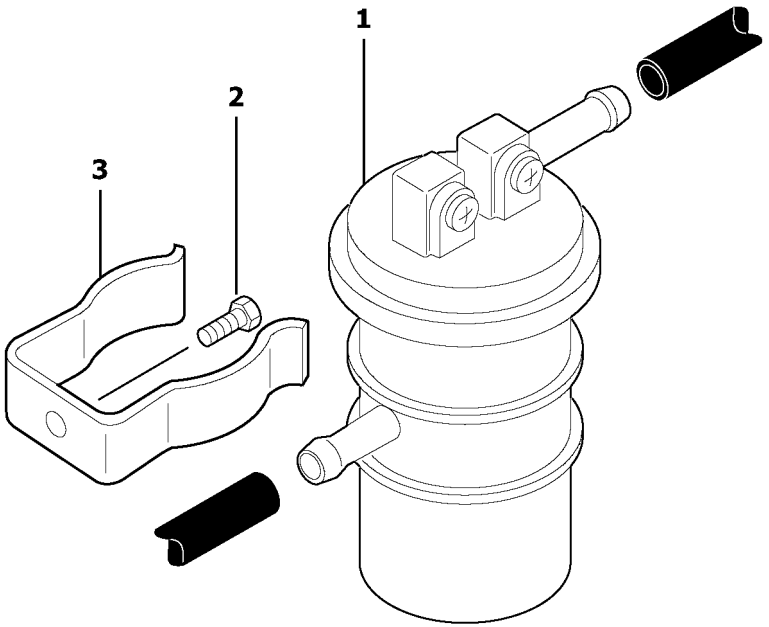

Volvo Construction Equipment

1005992

Fig.	Part No.	Quantity 1	2	3	PS	KIT	Description	Dénomination	Bezeichnung	Denominatión	Notes
1	**PJ 7410170**	1	1				Fuel filter	Filtre carburant	Kraftstoffilter	Filtro combustible	
2	**VOE 969405**	1	1				6-pt skt screw	Vis creuse de 6	Hohlschraube	Racor 6-dientes	M5X12
3	**PJ 7410171**	1	1				Flange	Flasque	Flansch	Brida	

1	**600.10151**		**Filtro de combustible** **Kraftstoffilter** **Filtre à carburant** **Fuel filter**	Catalogue id **20022**	Group **233**
2	**600.40151**			Illustr. No **1005992**	Section **400**
3				Issue **VOE 64C9920022**	Page **69**
4					
5					

VOLVO

EC13

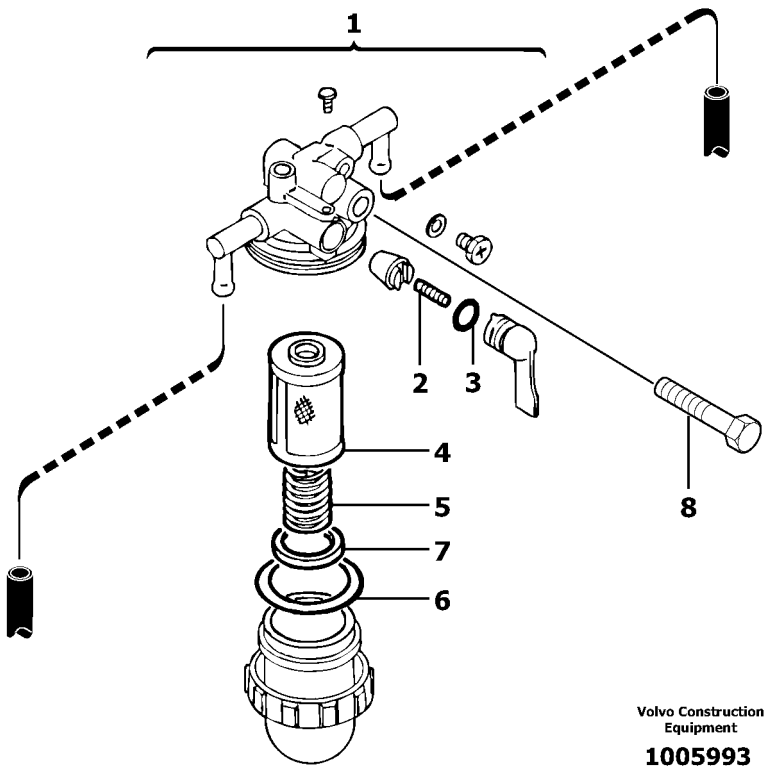
1
2
3
4
5
7
6
8
Volvo Construction Equipment
1005993

Fig.	Part No.	Quantity 1	2	3	PS	KIT	Description	Dénomination	Bezeichnung	Denominatión	Notes
1	**PJ 6050073**	1	1				Sediment bowl	Décanteur	Absetzgefäß	Recipiente de sedimentac...	
2	**PJ 7412905**	1	1				•Spring	•Ressort	•Feder	•Muelle	
3	**PJ 7412906**	1	1				•O-ring	•Joint Torique	•O-Ring	•Junta torica	
4	**PJ 7412921**	1	1				•Filter cartridge	•Cartouche filtrante	•Filtereinsatz	•Elemento filtrante	
5	**PJ 7412922**	1	1				•Spring	•Ressort	•Feder	•Muelle	
6	**PJ 7412907**	1	1				•O-ring	•Joint Torique	•O-Ring	•Junta torica	
7	**PJ 7418261**	1	1				•Float	•Flotteur	•Schwimmer	•Flotador	
8	**VOE 13965178**	1	1				Screw	Vis	Schraube	Tornillo	M6X60

1	**600.10151**	
2	**600.40151**	
3		
4		
5		

Recipiente de sedimientación
Absetzgefäß
Décanteur de gazole
Sediment bowl

Catalogue id **20022**	Group **233**
Illustr. No **1005993**	Section **500**
Issue **VOE 64C9920022**	Page **71**

VOLVO

EC13

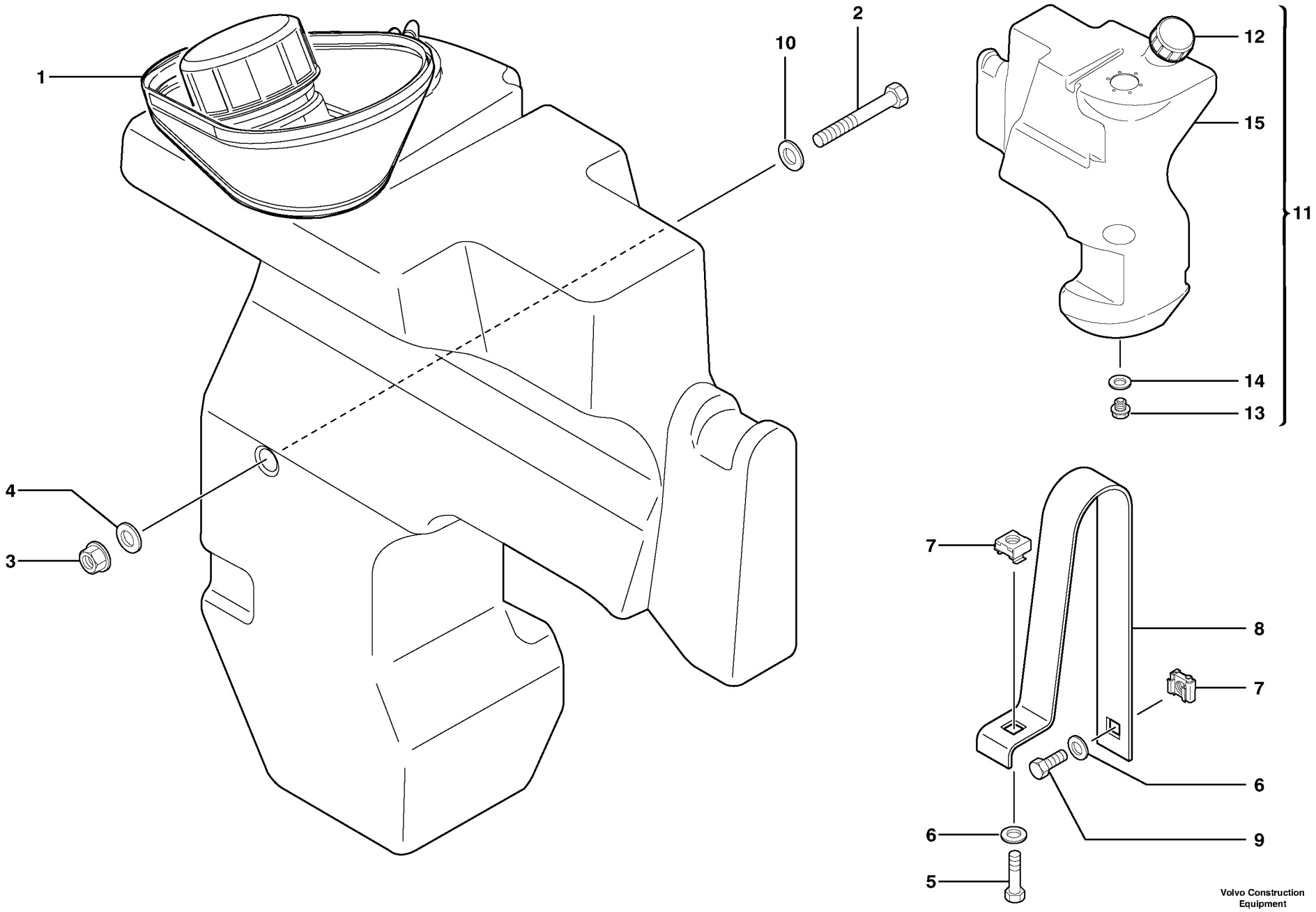

Volvo Construction Equipment

1005994

Fig.	Part No.	Quantity 1	2	3	PS	KIT	Description	Dénomination	Bezeichnung	Denominatión	Notes
1	**VOE 11801581**	1	1				Deflector	Deflecteur	Ablenker	Deflector	
2	**VOE 13965190**	1	1				Screw	Vis	Schraube	Tornillo	
3	**VOE 13971095**	1	1				Flange nut	Ecrou accouple.	Bundmutter	Tuerca embridad	M10X10
4	**VOE 960143**	1	1		SS		Washer	Rondelle	Scheibe	Arandela	10.5X26X2
5	**VOE 947760**	1	1		SS		Flange screw	Vis à bride	Flanschschraube	Torn embridado	M8X40
6	**VOE 13960141**	2	2				Washer	Rondelle	Scheibe	Arandela	8.4X22X2
7	**PJ 4450016**	2	2				Square Nut	Ecrou Carre	Vierkantmutter	Tuerca Cuadrada	
8	**VOE 11800374**	1	1				Flange	Flasque	Flansch	Brida	
9	**VOE 13945444**	1	1				Flange screw	Vis à bride	Flanschschraube	Torn embridado	
10	**VOE 960143**	1	1		SS		Washer	Rondelle	Scheibe	Arandela	
11	**VOE 11800333**	1	1				Fuel tank	Réservoir carburant	Kraftstofftank	Deposit combust	
12	**PJ 4740223**	1	1				•Filler cap	•Bouchon Remplissage	•Tankverschluss	•Tapa Llenado	
13	**VOE 11802321**	1	1				•Plug	•Bouchon	•Stopfen	•Tapon	(PJ 4740212)
14	**PJ 5600178**	1	1				•Seal	•Joint	•Dichtring	•Junta	
15		1	1		NS		•Fuel tank	•Réservoir carburant	•Kraftstofftank	•Deposit combust	ORDER ITEM NO 11

1	**600.10151**	
2	**600.40151**	
3		
4		
5		

Depósito de gasóleo
Kraftstoffbehälter
Réservoir de gazole
Gas-oil tank

Catalogue id	Group
20022	**234**
Illustr. No	Section
1005994	**100**
Issue	Page
VOE 64C9920022	**73**

VOLVO

EC13

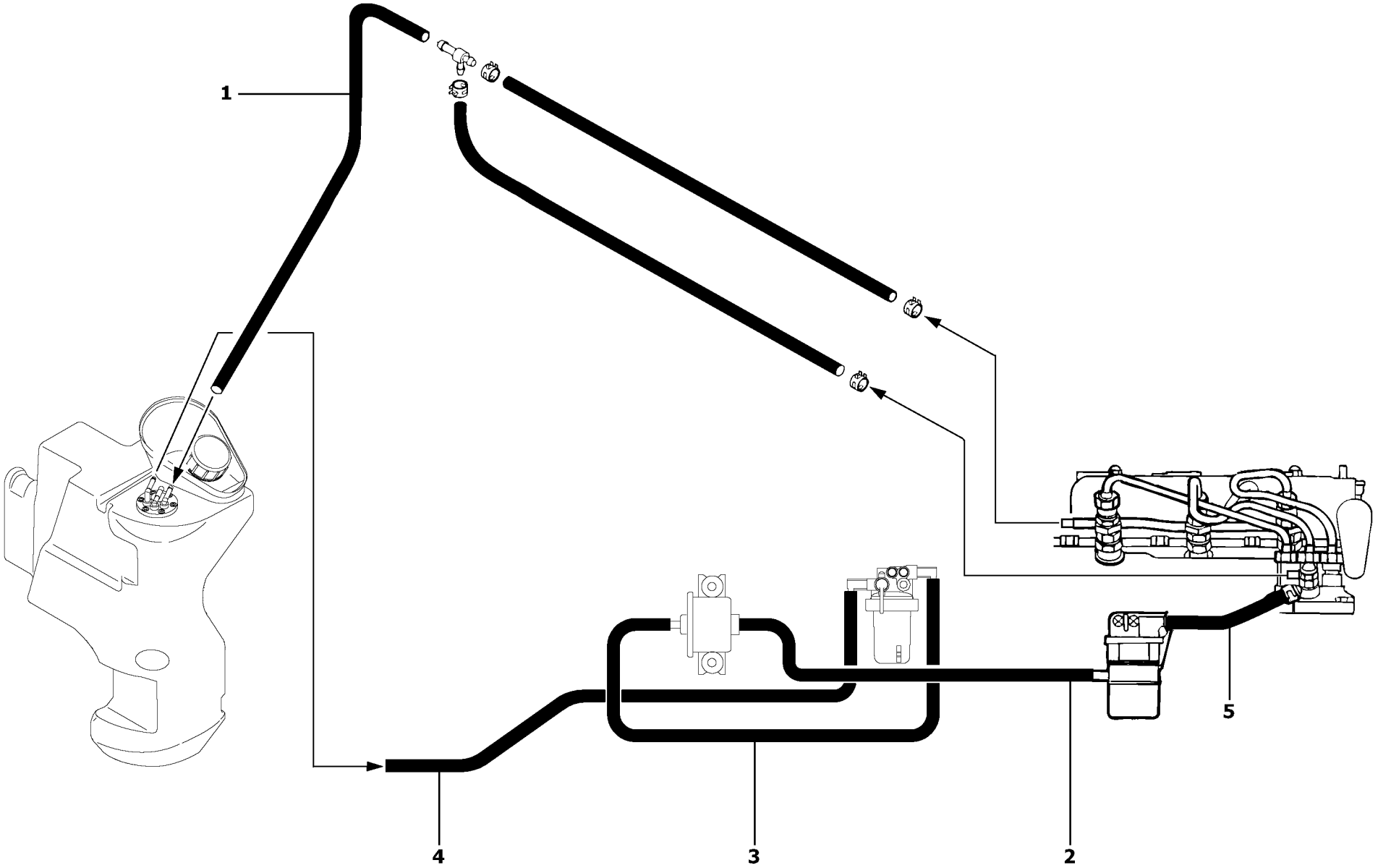

Volvo Construction Equipment

1005995

Fig.	Part No.	Quantity 1	2	3	PS	KIT	Description	Dénomination	Bezeichnung	Denominatión	Notes
1	**PJ 2360015**	REQ	REQ				Fuel pipe	Conduit d'alimentation	Kraftstoffrohr	Tubo de combustible	L = 540mm/21.2598in
2	**PJ 2360015**	REQ	REQ				Fuel pipe	Conduit d'alimentation	Kraftstoffrohr	Tubo de combustible	L = 450mm/17.7165in
3	**PJ 2360015**	REQ	REQ				Fuel pipe	Conduit d'alimentation	Kraftstoffrohr	Tubo de combustible	L = 800mm/31.4960in
4	**PJ 2360015**	REQ	REQ				Fuel pipe	Conduit d'alimentation	Kraftstoffrohr	Tubo de combustible	L = 800mm/31.4960in
5	**PJ 2360015**	REQ	REQ				Fuel pipe	Conduit d'alimentation	Kraftstoffrohr	Tubo de combustible	L = 400mm/15.7480in

1	**600.10151**	
2	**600.40151**	
3		
4		
5		

Circuito de combustible
Kraftstoffanlage
Circuit d'alimentation en gazole
Fuel circuit

Catalogue id	Group
20022	**235**
Illustr. No **1005995**	Section **100**
Issue **VOE 64C9920022**	Page **75**

VOLVO

EC13

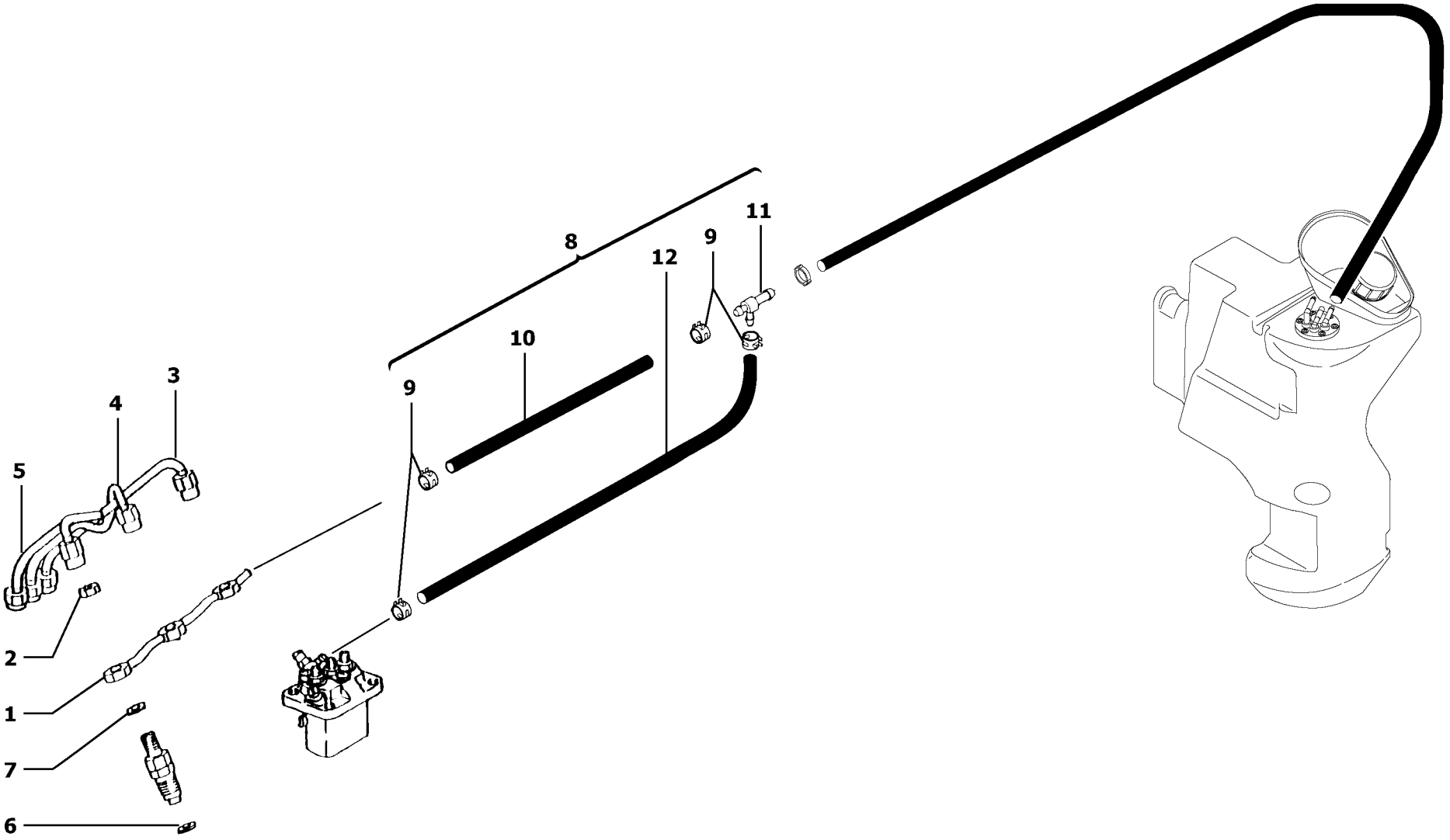

Volvo Construction Equipment

1005997

Fig.	Part No.	Quantity 1	2	3	PS	KIT	Description	Dénomination	Bezeichnung	Denominatición	Notes
1	**PJ 7412913**	1	1				Pipe	Canalisation	Rohrleitung	Canalizacion	
2	**PJ 7410716**	3	3				Nut	Ecrou	Mutter	Tuerca	
3	**PJ 7418436**	1	1				Injection pipes	Tuyau d'injection	Einspritzrohr	Tubería de inyección	L3E2-65ESB
3	**PJ 7418216**	1	1				Injection pipes	Tuyau d'injection	Einspritzrohr	Tubería de inyección	L3E-W265ESB
4	**PJ 7418435**	1	1				Injection pipes	Tuyau d'injection	Einspritzrohr	Tubería de inyección	L3E2-65ESB
4	**PJ 7418215**	1	1				Injection pipes	Tuyau d'injection	Einspritzrohr	Tubería de inyección	L3E-W265ESB
5	**PJ 7418434**	1	1				Injection pipes	Tuyau d'injection	Einspritzrohr	Tubería de inyección	L3E2-65ESB
5	**PJ 7418214**	1	1				Injection pipes	Tuyau d'injection	Einspritzrohr	Tubería de inyección	L3E-W265ESB
6	**PJ 7410718**	3	3				Seal	Joint	Dichtring	Junta	
7	**PJ 7410717**	3	3				Seal	Joint	Dichtring	Junta	
8	**PJ 7418437**	1	1				Pipe (kit)	Conduits (jeu)	Rohrleitung (Satz)	Tubo (juego)	
9	**PJ 7415382**	4	4				•Clamp	•Collier serrage	•Klemme	•Abrazadera	
10	**PJ 7417850**	1	1				•Fuel pipe	•Conduit d'alimentation	•Kraftstoffrohr	•Tubo de combustible	
11	**PJ 7410172**	1	1				•Tee	•Connexion en T	•T-stuck	•Acoplamiento T	
12	**PJ 7415732**	1	1				•Fuel pipe	•Conduit d'alimentation	•Kraftstoffrohr	•Tubo de combustible	

1	**600.10151**	
2	**600.40151**	
3		
4		
5		

Circuito de combustible : bomba de inyección
Kraftstoffanlage : Einspritzpumpe
Circuit d'alimentation en gazole : pompe à injection
Fuel circuit : injection pump

Catalogue id	Group
20022	**235**
Illustr. No **1005997**	Section **200**
Issue **VOE 64C9920022**	Page **77**

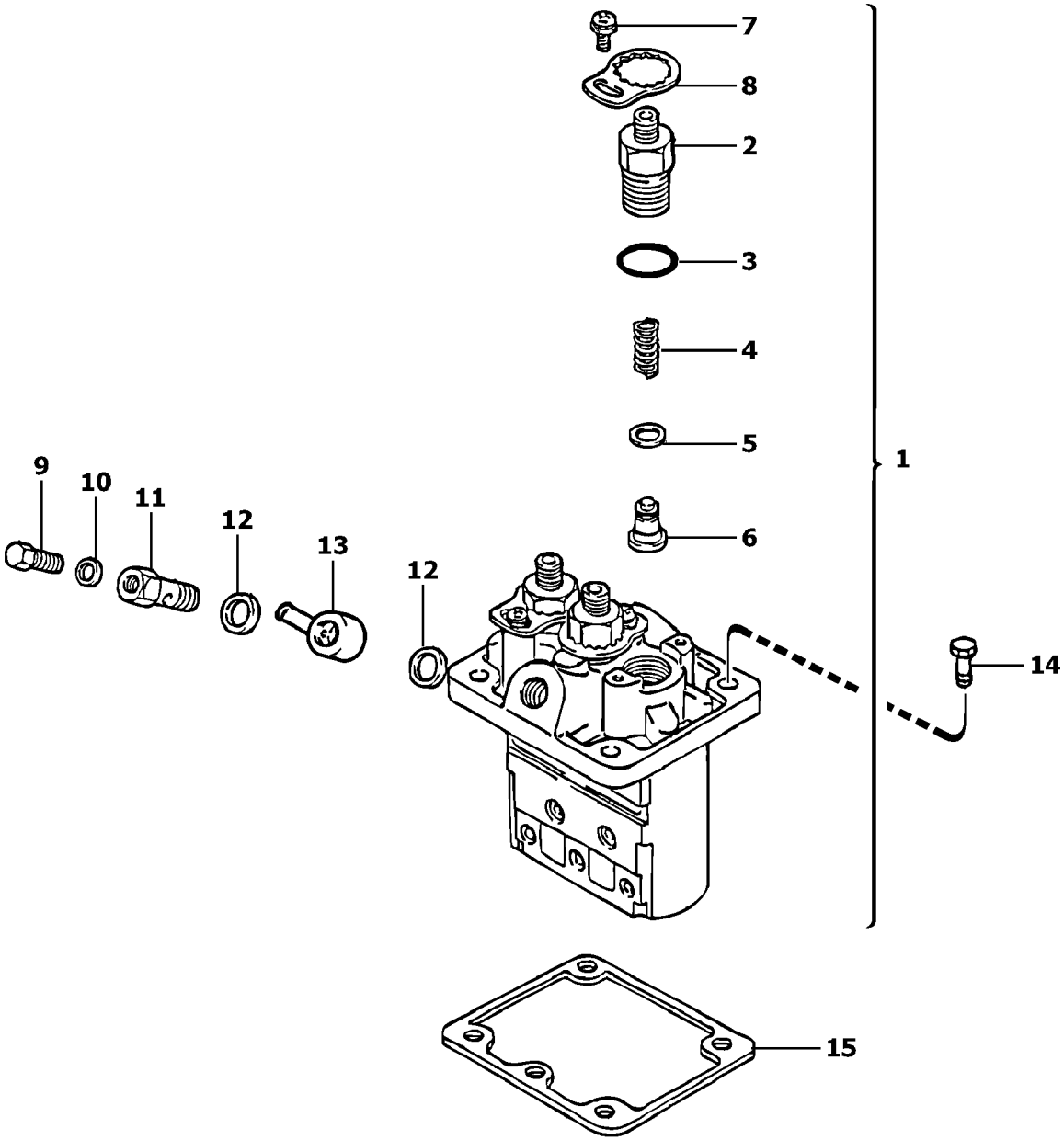

Volvo Construction Equipment

1005996

Fig.	Part No.	Quantity 1	2	3	PS	KIT	Description	Dénomination	Bezeichnung	Denominatición	Notes
1	**PJ 7413168**	1	1				Injection Pump	Pompe Injection	Einspritzpumpe	Bomba Injeccion	
2	**PJ 7410881**	3	3				•Nipple	•Raccord	•Nippel	•Niple	
3	**PJ 7410878**	3	3				•O-ring	•Joint Torique	•O-Ring	•Junta torica	
4	**PJ 7410880**	3	3				•Spring	•Ressort	•Feder	•Muelle	
5	**PJ 7412098**	3	3				•Seal	•Joint	•Dichtring	•Junta	
6	**PJ 7412928**	3	3				•Reed Valve	•Clapet	•Ventillamelle	•Valvula Lamina	
7	**PJ 7417081**	3	3				•Screw	•Vis	•Schraube	•Tornillo	
8	**PJ 7410813**	3	3				•Retaining plate	•Plaque retenue	•Halteplatte	•Placa retenida	
9	**PJ 7410810**	1	1				•Screw	•Vis	•Schraube	•Tornillo	
10	**PJ 7410808**	1	1				•Washer	•Rondelle	•Scheibe	•Arandela	
11	**PJ 7410811**	1	1				•Hollow Screw	•Vis Creuse	•Hohlschraube	•Tornillo hueco	
12	**PJ 7410809**	2	2				•Seal	•Joint	•Dichtring	•Junta	
13	**PJ 7413158**	1	1				•Nipple	•Raccord	•Nippel	•Niple	
14	**PJ 7410725**	4	4				Screw	Vis	Schraube	Tornillo	
15	**PJ 7412909**	REQ	REQ				Shim	Cale Reglage	Nachstellblech	Cuna de calzar	THICK = 0,20mm/0.0079in
15	**PJ 7412910**	REQ	REQ				Shim	Cale Reglage	Nachstellblech	Cuna de calzar	THICK = 0,30mm/0.0118in
15	**PJ 7412915**	REQ	REQ				Shim	Cale Reglage	Nachstellblech	Cuna de calzar	THICK = 0,40mm/0.0157in
15	**PJ 7412911**	REQ	REQ				Shim	Cale Reglage	Nachstellblech	Cuna de calzar	THICK = 0,50mm/0.0197in
15	**PJ 7412916**	REQ	REQ				Shim	Cale Reglage	Nachstellblech	Cuna de calzar	THICK = 0,60mm/0.0236in
15	**PJ 7412917**	REQ	REQ				Shim	Cale Reglage	Nachstellblech	Cuna de calzar	THICK = 0,70mm/0.0276in
15	**PJ 7412918**	REQ	REQ				Shim	Cale Reglage	Nachstellblech	Cuna de calzar	THICK = 0,80mm/0.0315in
15	**PJ 7412919**	REQ	REQ				Shim	Cale Reglage	Nachstellblech	Cuna de calzar	THICK = 0,90mm/0.0354in
15	**PJ 7412920**	REQ	REQ				Shim	Cale Reglage	Nachstellblech	Cuna de calzar	THICK = 1,00mm/0.0394in

1	**600.10151**	
2	**600.40151**	
3		
4		
5		

Bomba de inyección
Einspritzpumpe
Pompe d'injection
Injection pump

Catalogue id	Group
20022	**236**
Illustr. No **1005996**	Section **100**
Issue **VOE 64C9920022**	Page **79**

VOLVO

EC13

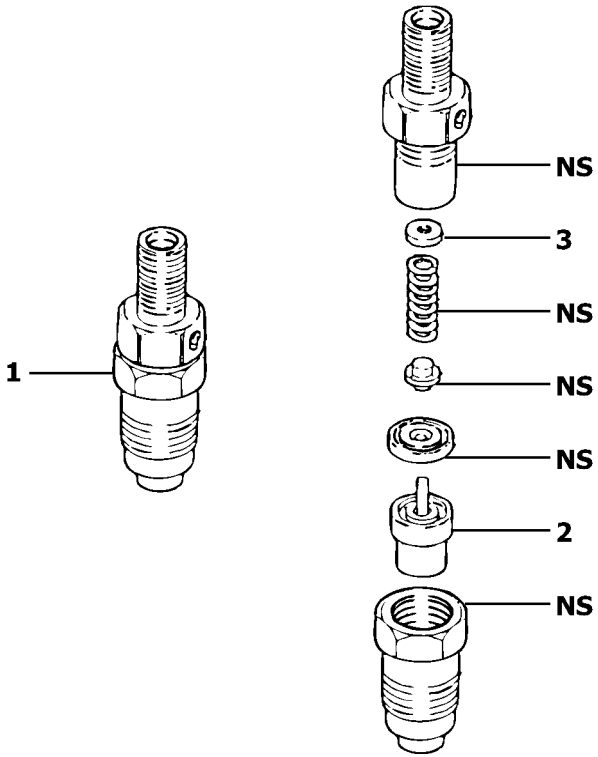

Volvo Construction Equipment

1006015

Fig.	Part No.	Quantity 1	2	3	P S	K I T	Description	Dénomination	Bezeichnung	Denominatión	Notes
1	**PJ 7413007**	3	3				Injector	Injecteur	Einspritzdüse	Inyector	
2	**PJ 7410590**	1	1				•Nozzle	•Nez	•Düse	•Parte delantera	
3	**PJ 7410676**	REQ	REQ				•Washer	•Rondelle	•Scheibe	•Arandela	THICK = 1,25mm/0.0492in
3	**PJ 7410677**	REQ	REQ				•Washer	•Rondelle	•Scheibe	•Arandela	THICK = 1,30mm/0.0512in
3	**PJ 7410678**	REQ	REQ				•Washer	•Rondelle	•Scheibe	•Arandela	THICK = 1,35mm/0.0531in
3	**PJ 7410679**	REQ	REQ				•Washer	•Rondelle	•Scheibe	•Arandela	THICK = 1,40mm/0.0551in
3	**PJ 7410680**	REQ	REQ				•Washer	•Rondelle	•Scheibe	•Arandela	THICK = 1,45mm/0.0571in
3	**PJ 7410681**	REQ	REQ				•Washer	•Rondelle	•Scheibe	•Arandela	THICK = 1,50mm/0.0591in
3	**PJ 7410682**	REQ	REQ				•Washer	•Rondelle	•Scheibe	•Arandela	THICK = 1,55mm/0.0610in
3	**PJ 7410683**	REQ	REQ				•Washer	•Rondelle	•Scheibe	•Arandela	THICK = 1,60mm/0.0630in
3	**PJ 7410684**	REQ	REQ				•Washer	•Rondelle	•Scheibe	•Arandela	THICK = 1,65mm/0.0650in
3	**PJ 7410685**	REQ	REQ				•Washer	•Rondelle	•Scheibe	•Arandela	THICK = 1,70mm/0.0669in

1	**600.10151**		**Inyector** **Einspritzdüse** **Injecteur complet** **Injector**	Catalogue id **20022**	Group **237**
2	**600.40151**			Illustr. No **1006015**	Section **100**
3				Issue **VOE 64C9920022**	Page **81**
4					
5					

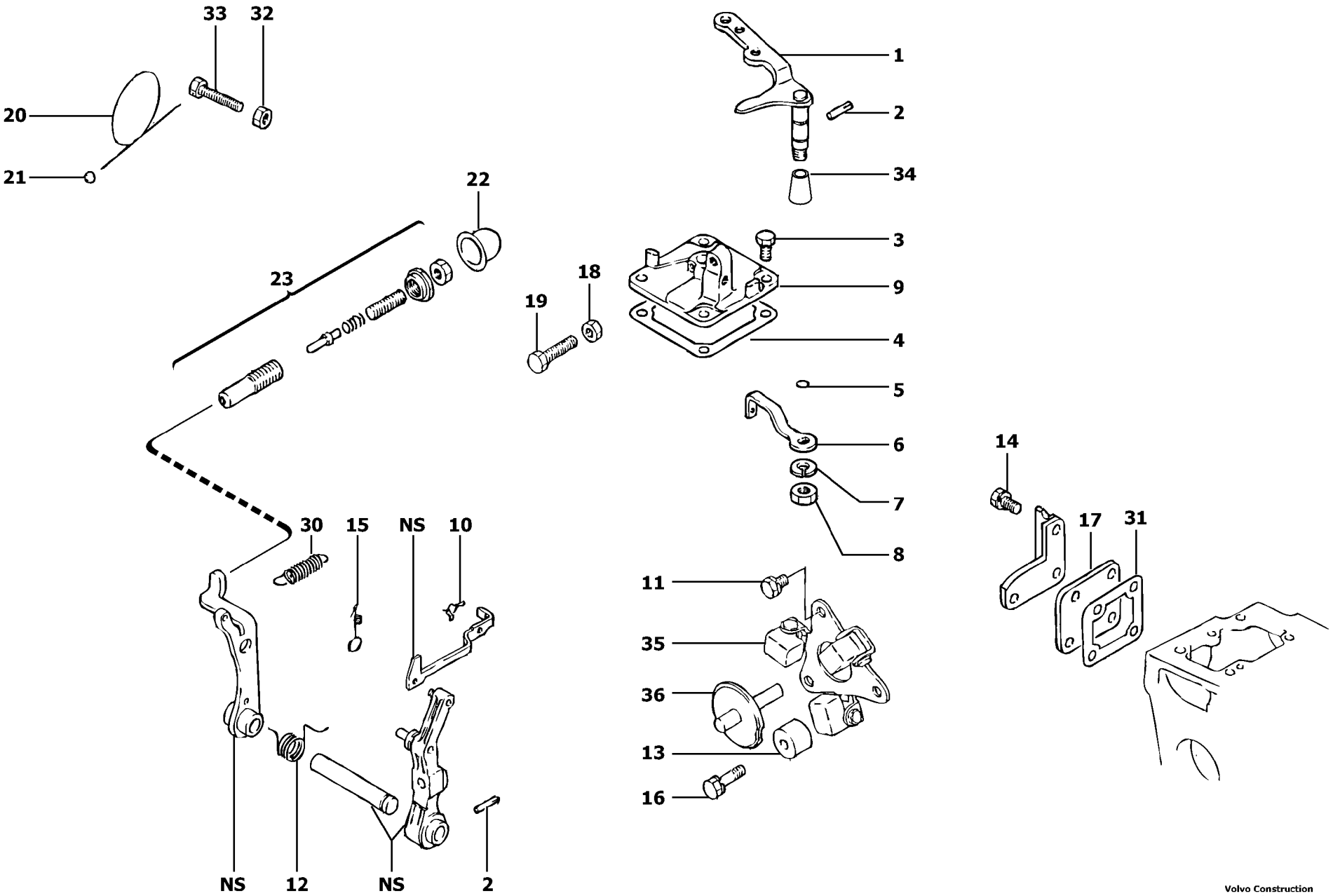

Volvo Construction Equipment

1005998

Fig.	Part No.	Quantity 1	2	3	PS	KIT	Description	Dénomination	Bezeichnung	Denominatión	Notes
1	**PJ 7410788**	1	1				Lever	Levier	Hebel	Palanca	
2	**PJ 7410742**	2	2				Pin	Goupille	Stift	Pasador	
3	**PJ 7410720**	4	4				Screw	Vis	Schraube	Tornillo	
4	**PJ 7418479**	1	1				Seal	Joint	Dichtring	Junta	
5	**PJ 7410133**	1	1				O-ring	Joint Torique	O-Ring	Junta torica	
6	**PJ 7410768**	1	1				Lever	Levier	Hebel	Palanca	
7	**PJ 4470014**	1	1				Lock Washer	Rondel.verroui.	Sicher Scheibe	Arandel Segurid	
8	**PJ 7410120**	1	1				Nut	Ecrou	Mutter	Tuerca	
9	**PJ 7417047**	1	1				Cover	Couvercle	Deckel	Tapa	
10	**VOE 11712228**	1	1				Fastener	Attache	Befestigung	Atadura	
11	**PJ 4380024**	2	2				Screw	Vis	Schraube	Tornillo	
12	**PJ 7418373**	1	1				Spring	Ressort	Feder	Muelle	
13	**PJ 7410736**	1	1				Bushing	Bague	Buchse	Casquillo	
14	**PJ 4380030**	4	4				Screw	Vis	Schraube	Tornillo	
15	**PJ 7412994**	1	1				Spring	Ressort	Feder	Muelle	
16	**PJ 4380024**	1	1				Screw	Vis	Schraube	Tornillo	
17	**PJ 7410805**	1	1				Cover	Couvercle	Deckel	Tapa	
18	**PJ 4410013**	1	1				Nut	Ecrou	Mutter	Tuerca	
19	**PJ 7410174**	1	1				Screw	Vis	Schraube	Tornillo	
20	**PJ 7410148**	1	1				Wire	Fil	Draht	Alambre	
21	**PJ 7410147**	1	1				Seal	Joint	Dichtring	Junta	
22	**PJ 7410804**	1	1				Cap	Chapeau	Kappe	Caperuza	
23	**PJ 7418371**	1	1				Regulator	Regulateur	Regler	Regulador	
30	**PJ 7418372**	1	1				Spring	Ressort	Feder	Muelle	
31	**PJ 7418370**	1	1				Seal	Joint	Dichtring	Junta	
32	**PJ 4410013**	1	1				Nut	Ecrou	Mutter	Tuerca	
33	**PJ 7410174**	1	1				Screw	Vis	Schraube	Tornillo	
34	**PJ 7418480**	1	1				Cover	Couvercle	Deckel	Tapa	
35	**PJ 7418366**	1	1				Weight	Masse	Gewicht	Masa	
36	**PJ 7418367**	1	1				Shaft	Arbre	Welle	Arbol	

1	**.**	
2	**.**	
3		
4		
5		

Regulación de la bomba de inyección del motor
Motorsteuerung
Commande de la pompe d'injection
Engine injection pump control

L3E2-65ESB

Catalogue id	Group
20022	**238**
Illustr. No	Section
1005998	**100**
Issue	Page
VOE 64C9920022	**83**

VOLVO

EC13

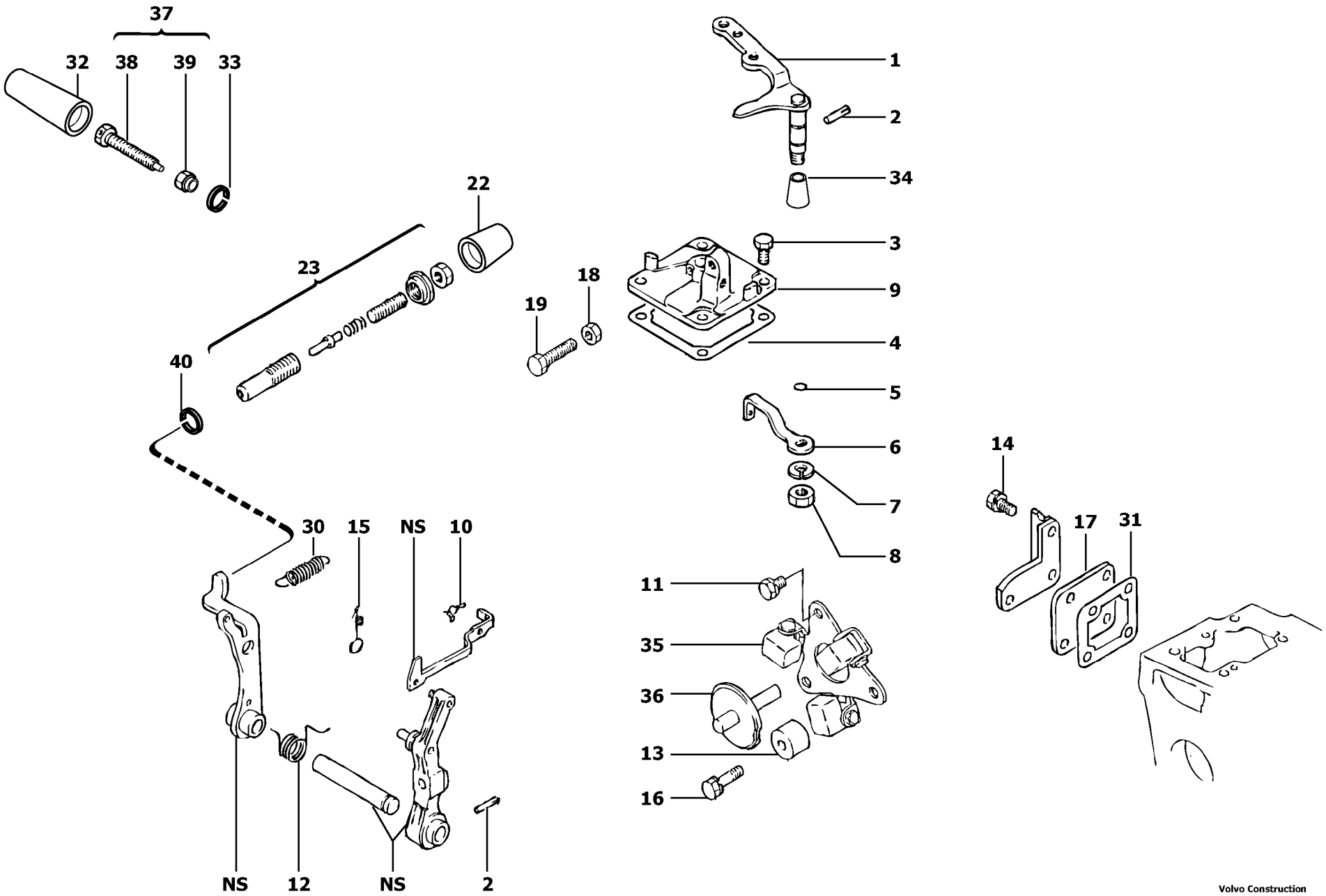

Volvo Construction Equipment

1005999

Fig.	Part No.	Quantity 1	2	3	PS	KIT	Description	Dénomination	Bezeichnung	Denominatición	Notes
1	**PJ 7410788**	1	1				Lever	Levier	Hebel	Palanca	
2	**PJ 7410742**	2	2				Pin	Goupille	Stift	Pasador	
3	**PJ 7410720**	4	4				Screw	Vis	Schraube	Tornillo	
4	**PJ 7418479**	1	1				Seal	Joint	Dichtring	Junta	
5	**PJ 7410133**	1	1				O-ring	Joint Torique	O-Ring	Junta torica	
6	**PJ 7410768**	1	1				Lever	Levier	Hebel	Palanca	
7	**PJ 4470014**	1	1				Lock Washer	Rondel.verroui.	Sicher Scheibe	Arandel Segurid	
8	**PJ 7410120**	1	1				Nut	Ecrou	Mutter	Tuerca	
9	**PJ 7417047**	1	1				Cover	Couvercle	Deckel	Tapa	
10	**PJ 7410776**	1	1				Fastener	Attache	Befestigung	Atadura	
11	**PJ 4380024**	2	2				Screw	Vis	Schraube	Tornillo	
12	**PJ 7418373**	1	1				Spring	Ressort	Feder	Muelle	
13	**PJ 7410736**	1	1				Bushing	Bague	Buchse	Casquillo	
14	**PJ 4380030**	4	4				Screw	Vis	Schraube	Tornillo	
15	**PJ 7412994**	1	1				Spring	Ressort	Feder	Muelle	
16	**PJ 4380024**	1	1				Screw	Vis	Schraube	Tornillo	
17	**PJ 7410805**	1	1				Cover	Couvercle	Deckel	Tapa	
18	**PJ 4410013**	1	1				Nut	Ecrou	Mutter	Tuerca	
19	**PJ 7410174**	1	1				Screw	Vis	Schraube	Tornillo	
22	**PJ 7418306**	1	1				Cap	Chapeau	Kappe	Caperuza	
23	**PJ 7418371**	1	1				Regulator	Regulateur	Regler	Regulador	
30	**PJ 7418372**	1	1				Spring	Ressort	Feder	Muelle	
31	**PJ 7418370**	1	1				Seal	Joint	Dichtring	Junta	
32	**PJ 7418308**	1	1				Cap	Chapeau	Kappe	Caperuza	
33	**PJ 7418309**	1	1				Fuse Ring	Circlip	Sicherungsring	Anillo Fusible	
34	**PJ 7418480**	1	1				Cover	Couvercle	Deckel	Tapa	
35	**PJ 7418366**	1	1				Weight	Masse	Gewicht	Masa	
36	**PJ 7418367**	1	1				Shaft	Arbre	Welle	Arbol	
37	**PJ 7418482**	1	1				Attaching kit	Kit de fixation	Befestigungssatz	Juego de fijación	
38	**PJ 7418484**	1	1				•Screw	•Vis	•Schraube	•Tornillo	

1	**.**	
2	**.**	
3		
4		
5		

Regulación de la bomba de inyección del motor
Motorsteuerung
Commande de la pompe d'injection
Engine injection pump control

L3E-W265ESB

Catalogue id	Group
20022	**238**
Illustr. No **1005999**	Section **200**
Issue **VOE 64C9920022**	Page **85**

VOLVO

EC13

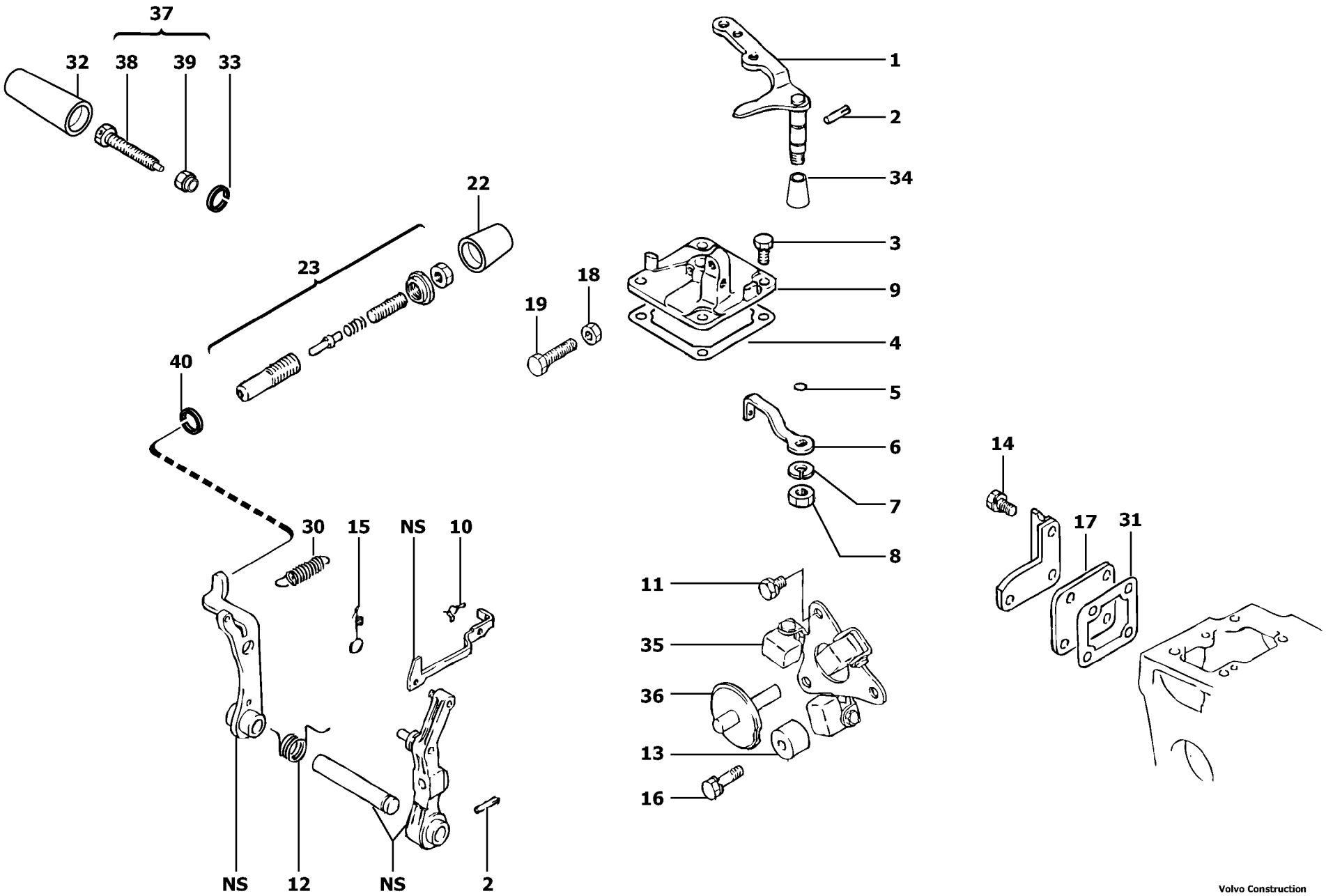

Volvo Construction Equipment

1005999

Fig.	Part No.	Quantity 1	2	3	PS	KIT	Description	Dénomination	Bezeichnung	Denominatión	Notes
39	**PJ 7418307**	1	1				•Nut	•Ecrou	•Mutter	•Tuerca	
40	**PJ 7418305**	1	1				Fuse Ring	Circlip	Sicherungsring	Anillo Fusible	

1	**.**	
2	**.**	
3		
4		
5		

Regulación de la bomba de inyección del motor
Motorsteuerung
Commande de la pompe d'injection
Engine injection pump control

L3E-W265ESB

Catalogue id **20022**	Group **238**
Illustr. No **1005999**	Section **200**
Issue **VOE 64C9920022**	Page **87**

VOLVO

EC13

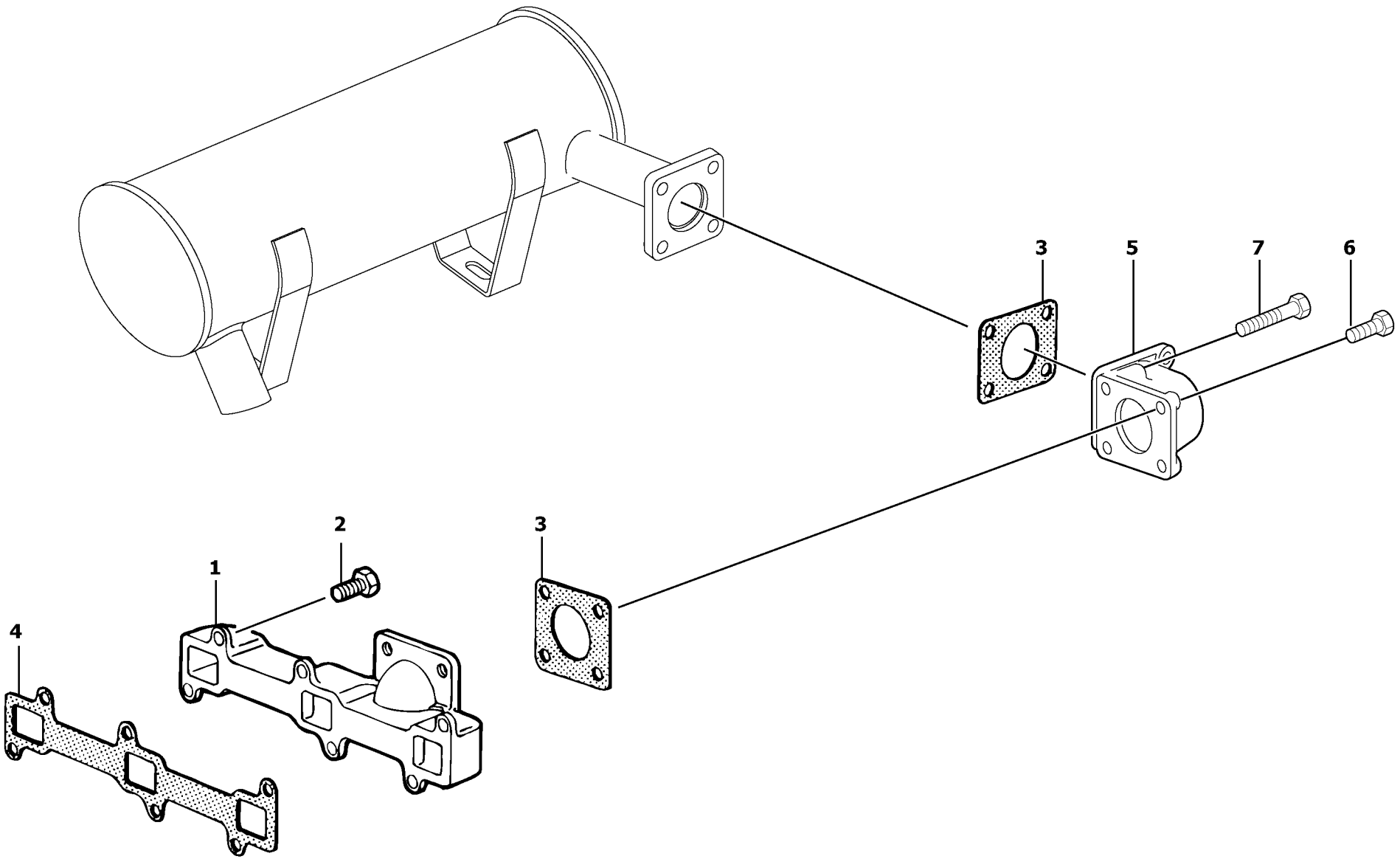

Volvo Construction Equipment

1006000

Fig.	Part No.	Quantity 1	2	3	PS	KIT	Description	Dénomination	Bezeichnung	Denominatión	Notes
1	**PJ 7412893**	1	1				Exhaust manifold	Collecteur échappement	Auspuffkrümmer	Colector escape	
2	**PJ 7412887**	6	6				Screw	Vis	Schraube	Tornillo	
3	**PJ 7410238**	2	2				Seal	Joint	Dichtring	Junta	
4	**PJ 7412890**	1	1				Seal	Joint	Dichtring	Junta	
5	**PJ 7412889**	1	1				Output flange	Bride de sortie	Abtriebsflansch	Brida de salida	
6	**VOE 13946173**	2	2				Flange screw	Vis à bride	Flanschschraube	Torn embridado	M8X20
7	**VOE 13965179**	2	2				Flange screw	Vis à bride	Flanschschraube	Torn embridado	H M8X50

1	**600.10151**	
2	**600.40151**	
3		
4		
5		

Colector de escape
Auspuffkrümmer
Tubulure d'échappement
Exhaust manifold

Catalogue id	Group
20022	**251**
Illustr. No **1006000**	Section **100**
Issue **VOE 64C9920022**	Page **89**

VOLVO

EC13

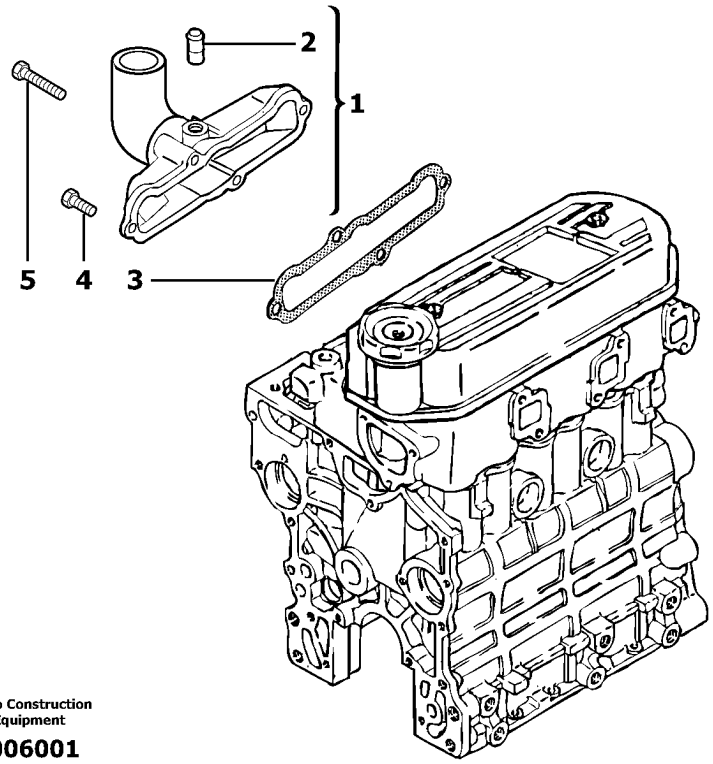

Volvo Construction Equipment

1006001

Fig.	Part No.	Quantity 1	2	3	PS	KIT	Description	Dénomination	Bezeichnung	Denominatición	Notes
1	**PJ 7418462**	1	1				Commutator	Collecteur	Kollektor	Colector	
2	**PJ 7418463**	1	1				•Adapter	•Adaptateur	•Adapter	•Adaptador	
3	**PJ 7418464**	1	1				Seal	Joint	Dichtring	Junta	
4	**PJ 4380032**	2	2				Screw	Vis	Schraube	Tornillo	
5	**PJ 4380305**	2	2				Screw	Vis	Schraube	Tornillo	

1	**.**		**Colector de admisión** **Saugrohr** **Collecteur d'admission** **Intake manifold**	Catalogue id **20022**	Group **251**
2	**.**			Illustr. No **1006001**	Section **400**
3				Issue **VOE 64C9920022**	Page **91**
4					
5			**L3E2-65ESB**		

VOLVO

EC13

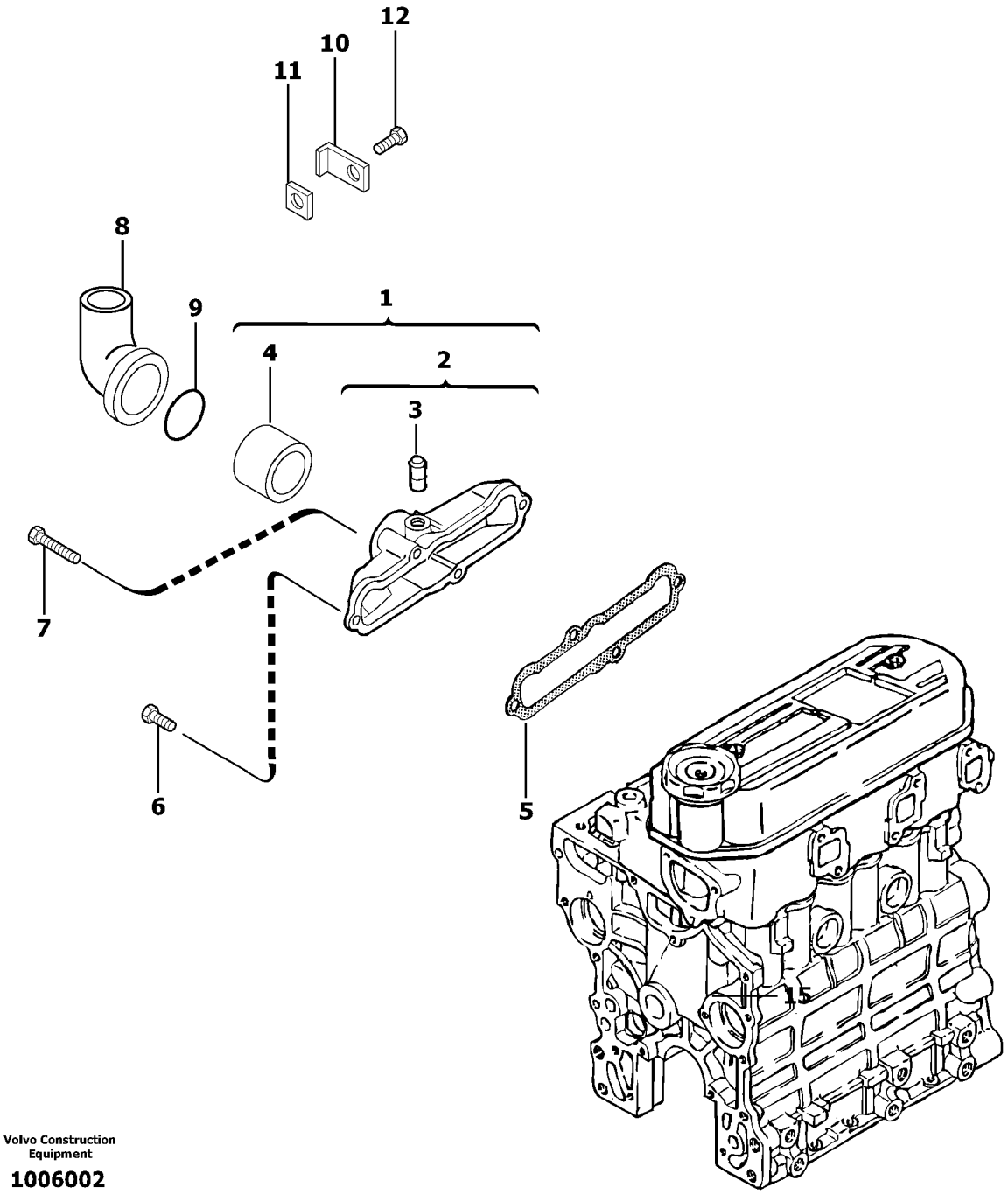

Volvo Construction Equipment

1006002

Fig.	Part No.	Quantity 1	2	3	PS	KIT	Description	Dénomination	Bezeichnung	Denominatión	Notes
1	**PJ 7418465**	1	1				Commutator	Collecteur	Kollektor	Colector	
2	**PJ 7412892**	1	1				•Commutator	•Collecteur	•Kollektor	•Colector	
3	**PJ 7410034**	1	1				••Nipple	••Raccord	••Nippel	••Niple	
4	**VOE 11712611**	1	1				•Intermediate Pipe	•Conduit intermédiaire	•Zwischenrohr	•Tubo intermedio	(PJ 7418217)
5	**PJ 7418464**	1	1				Seal	Joint	Dichtring	Junta	
6	**PJ 4380032**	2	2				Screw	Vis	Schraube	Tornillo	
7	**PJ 4380305**	2	2				Screw	Vis	Schraube	Tornillo	
8	**PJ 7418416**	1	1				Elbow	Coude	Winkelstueck	Tubo acodado	
9	**PJ 7418279**	1	1				Rivet	Rivet	Niet	Remache	
10	**PJ 7418276**	1	1				Plate	Plaque	Platte	Placa	
11	**PJ 7418466**	1	1				Spacer	Entretoise	Abstandstueck	Casquillo distanciad	
12	**PJ 7418280**	1	1				Screw	Vis	Schraube	Tornillo	

1	**.**	
2	**.**	
3		
4		
5		

Colector de admisión
Saugrohr
Collecteur d'admission
Intake manifold

L3E-W265ESB

Catalogue id	Group
20022	**251**
Illustr. No **1006002**	Section **410**
Issue **VOE 64C9920022**	Page **93**

VOLVO

EC13

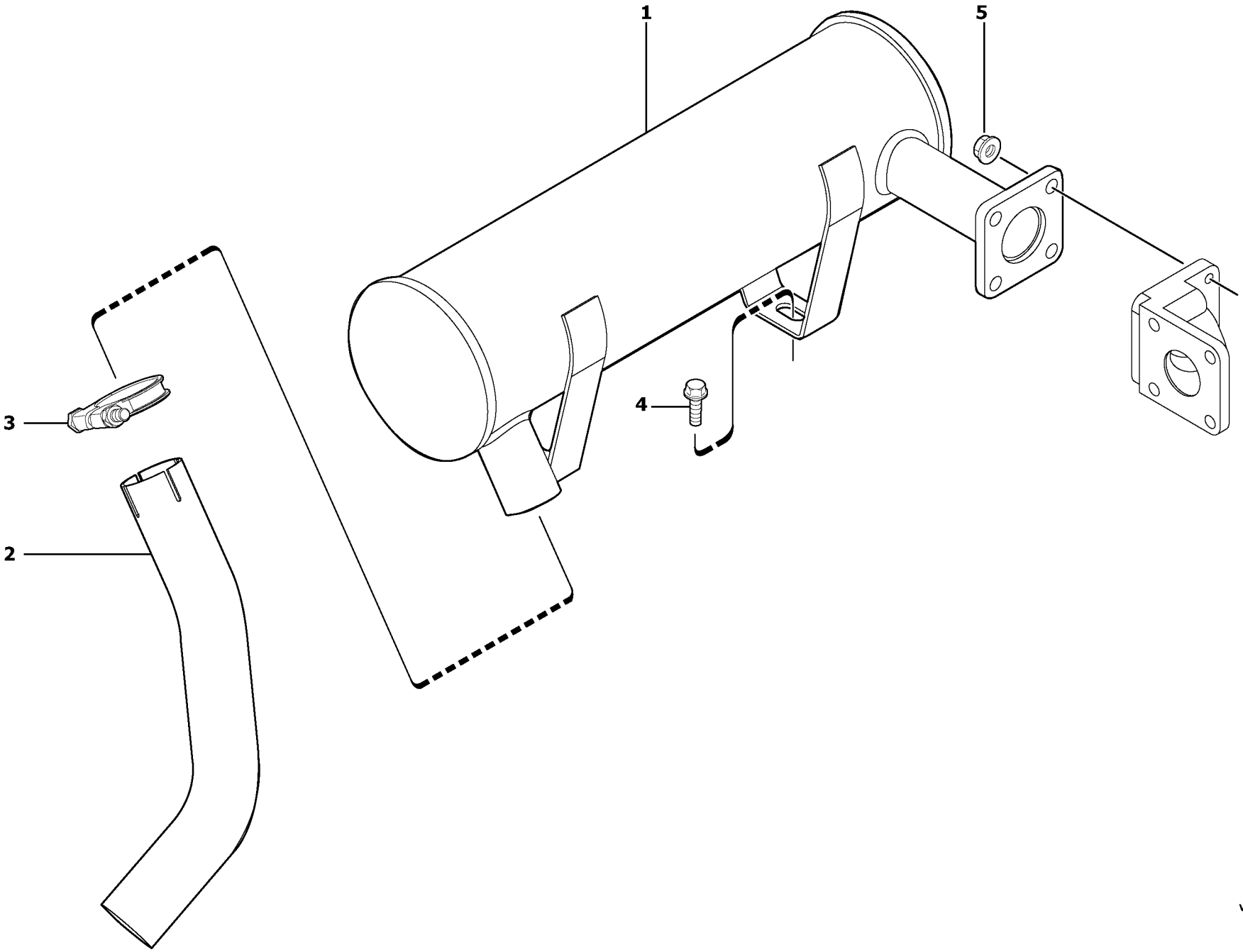

Volvo Construction Equipment

1006003

Fig.	Part No.	Quantity 1	2	3	PS	KIT	Description	Dénomination	Bezeichnung	Denominatión	Notes
1	**VOE 11800405**	1	1				Noise Damper	Silencieux	Schallschlucker	Amortig Ruido	6500048
2	**VOE 11801299**	1	1				Pipe	Canalisation	Rohrleitung	Canalizacion	
3	**PJ 4690014**	1	1				Clamp	Collier serrage	Klemme	Abrazadera	
4	**VOE 946441**	2	2				Flange screw	Vis à bride	Flanschschraube	Torn embridado	
5	**VOE 945408**	4	4		SS		Flange Lock Nut	Contre écrou bride	Flanschmutter	Contratuer Embr	

1	**600.10151**	
2	**600.40151**	
3		
4		
5		

Silenciador
Auspufftopf
Silencieux
Muffler

Catalogue id	Group
20022	**252**
Illustr. No **1006003**	Section **100**
Issue **VOE 64C9920022**	Page **95**

VOLVO

EC13

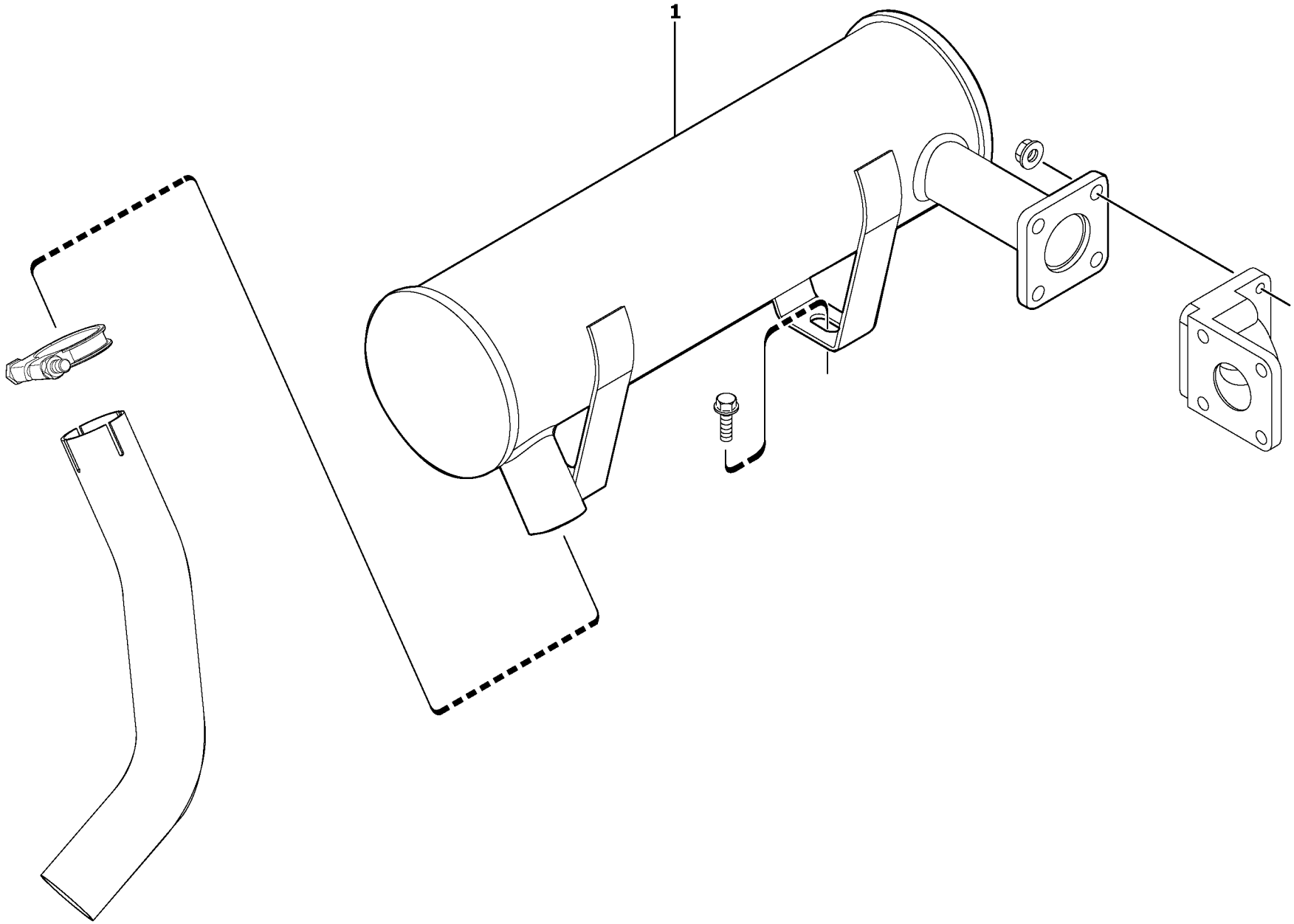

Volvo Construction Equipment

1006004

Fig.	Part No.	Quantity 1	2	3	PS	KIT	Description	Dénomination	Bezeichnung	Denominatición	Notes
1	**VOE 11801816**	1	1				Catalytic exhaust.....	Pot catalytique.....	Katalysator	Escape catalítico.....	6500049

1	**600.10151**	
2	**600.40151**	
3		
4		
5		

Silenciador con escape catalítico
Auspufftopf mit Katalysator
Silencieux avec pot catalytique
Muffler with catalytic exhaust

Catalogue id **20022**	Group **254**
Illustr. No **1006004**	Section **100**
Issue **VOE 64C9920022**	Page **97**

VOLVO

EC13

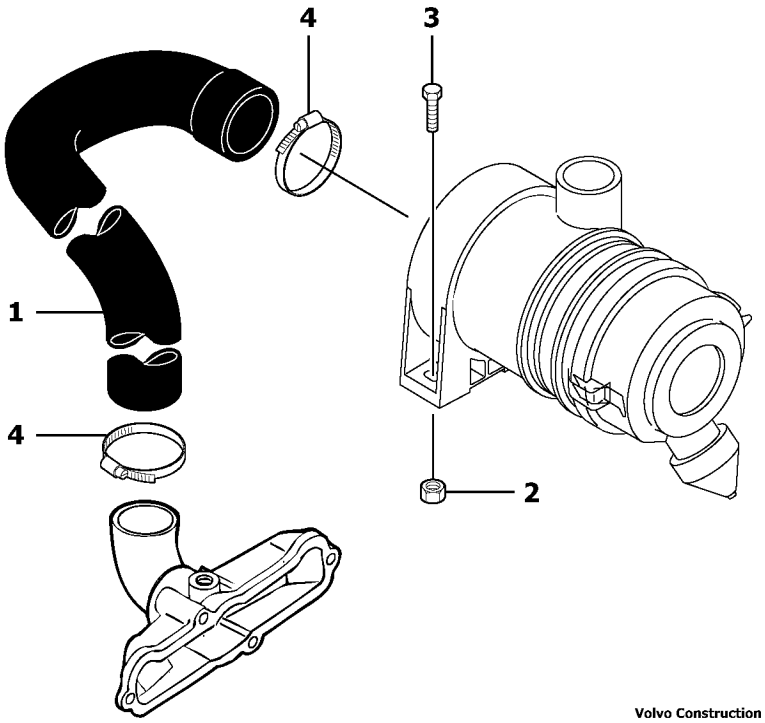

Volvo Construction Equipment

1006005

Fig.	Part No.	Quantity 1	2	3	PS	KIT	Description	Dénomination	Bezeichnung	Denominatición	Notes
1	**VOE 11800421**	1	1				Air Hose	Durit Air Comp	Dl-schlauch	Mang Aire Pres	
2	**VOE 945408**	2	2		SS		Flange Lock Nut	Contre écrou bride	Flanschmutter	Contratuer Embr	
3	**VOE 946671**	2	2				Flange screw	Vis à bride	Flanschschraube	Torn embridado	
4	**VOE 943478**	2	2				Hose Clamp	Collier Serrage	Schlauchschelle	Abraz Manguera	

1	**600.10151**		**Admisión / filtro de aire** **Saugrohr / Luftfilter** **Tubulure d'admission / filtre à air** **Intake / air filter**	Catalogue id **20022**	Group **256**
2	**600.40151**			Illustr. No **1006005**	Section **100**
3				Issue **VOE 64C9920022**	Page **99**
4					
5					

VOLVO

EC13

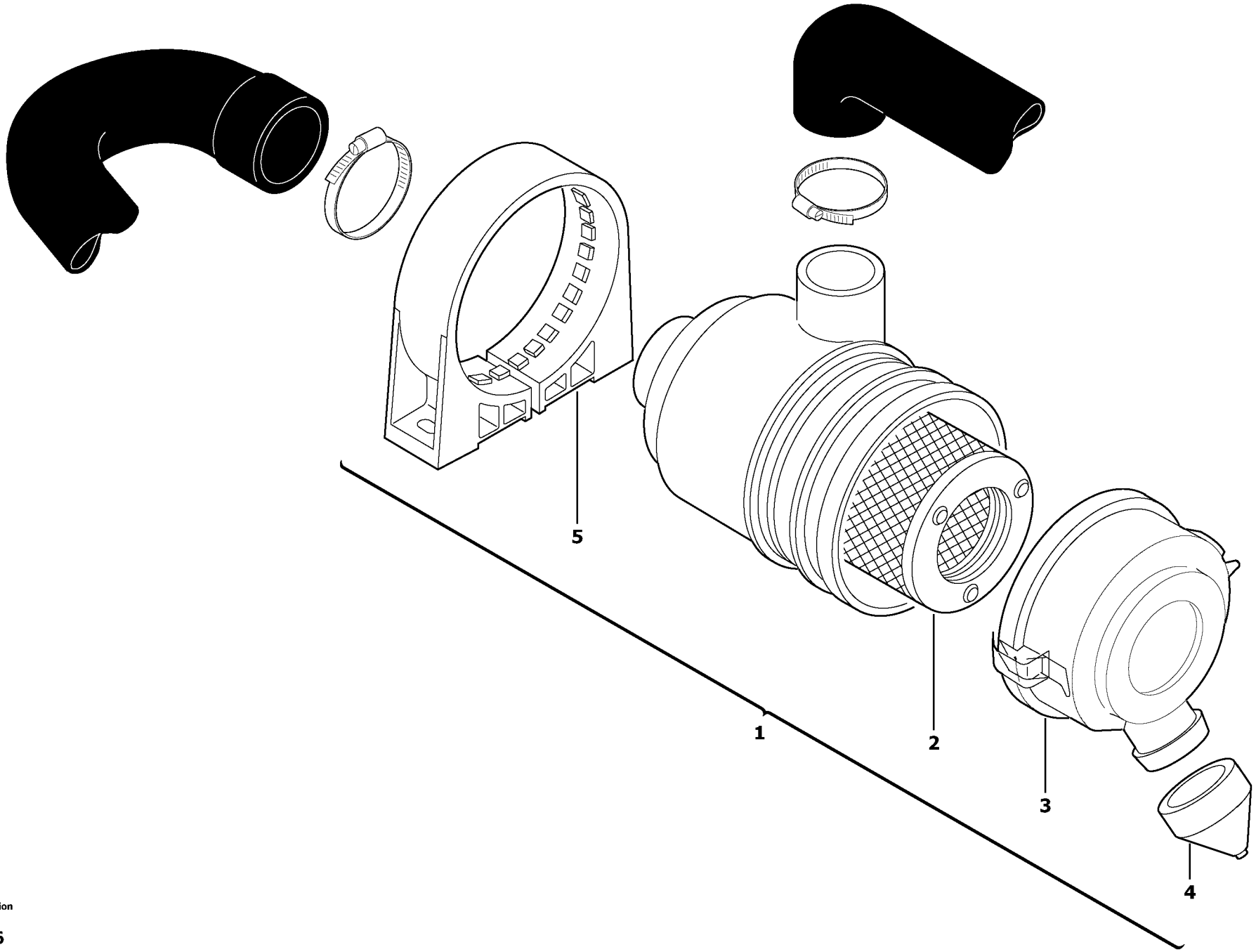

Volvo Construction Equipment

1006006

Fig.	Part No.	Quantity 1	2	3	PS	KIT	Description	Dénomination	Bezeichnung	Denominatición	Notes
1	**PJ 6050121**	1	1				Air filter	Filtre a air	Luftfilter	Filtro de aire	
2	**PJ 6050126**	1	1				•Filter cartridge	•Cartouche filtrante	•Filtereinsatz	•Elemento filtrante	
3	**PJ 7416749**	1	1				•Cover	•Couvercle	•Deckel	•Tapa	
4	**PJ 7417411**	1	1				•Draining Valve	•Valve drainage	•Ablassventil	•Valvula Drenaje	
5	**PJ 6050125**	1	1				•Clamp	•Collier serrage	•Klemme	•Abrazadera	

1	**600.10151**	
2	**600.40151**	
3		
4		
5		

Filtro de aire
Luftfilter
Filtre à air
Air filter

Catalogue id	Group
20022	**256**
Illustr. No **1006006**	Section **300**
Issue **VOE 64C9920022**	Page **101**

VOLVO

EC13

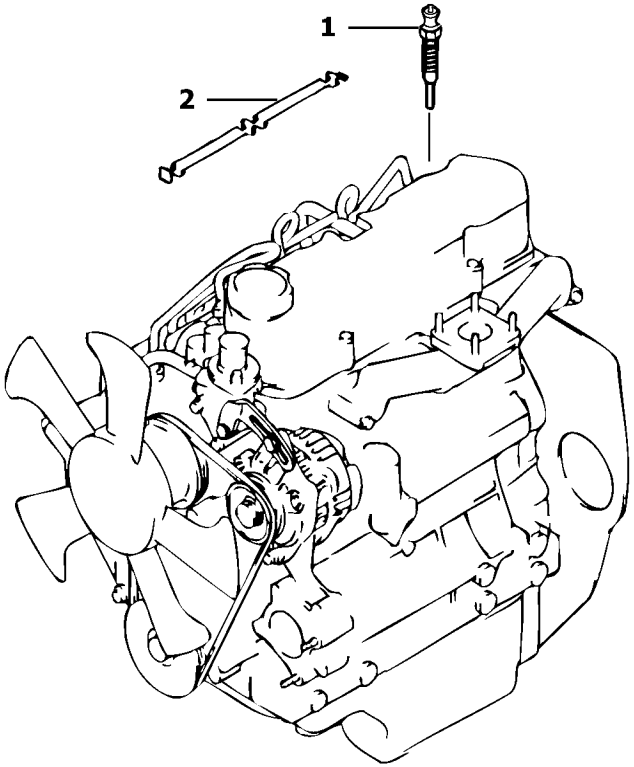

Volvo Construction Equipment

1006016

Fig.	Part No.	Quantity 1	2	3	PS	KIT	Description	Dénomination	Bezeichnung	Denominatión	Notes
1	**PJ 7410757**	3	3				Spark Plug	Bougie	Zundkerze	Bujias	
2	**PJ 7417790**	1	1				Plate	Plaque	Platte	Placa	

1	**600.10151**		**Bujía de precalentamiento** **Zündkerze** **Bougie de préchauffage** **Preheating coil**	Catalogue id **20022**	Group **256**
2	**600.40151**			Illustr. No **1006016**	Section **600**
3				Issue **VOE 64C9920022**	Page **103**
4					
5					

VOLVO

EC13

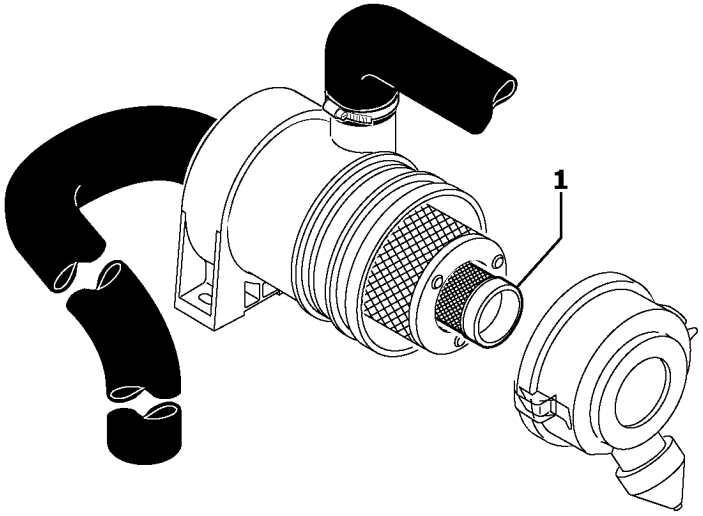

Volvo Construction Equipment

1006552

Fig.	Part No.	Quantity 1	2	3	PS	KIT	Description	Dénomination	Bezeichnung	Denominatión	Notes
1	**VOE 11801146**	1	1				Cartridge	Cartouche.....	Patrone.....	Patron.....	11801146

1	**600.10151**		**Prefiltro** **Vorreiniger** **Prefiltre** **Pre-cleaner**	Catalogue id **20022**	Group **256**
2	**600.40151**			Illustr. No **1006552**	Section **700**
3				Issue **VOE 64C9920022**	Page **105**
4					
5					

VOLVO

EC13

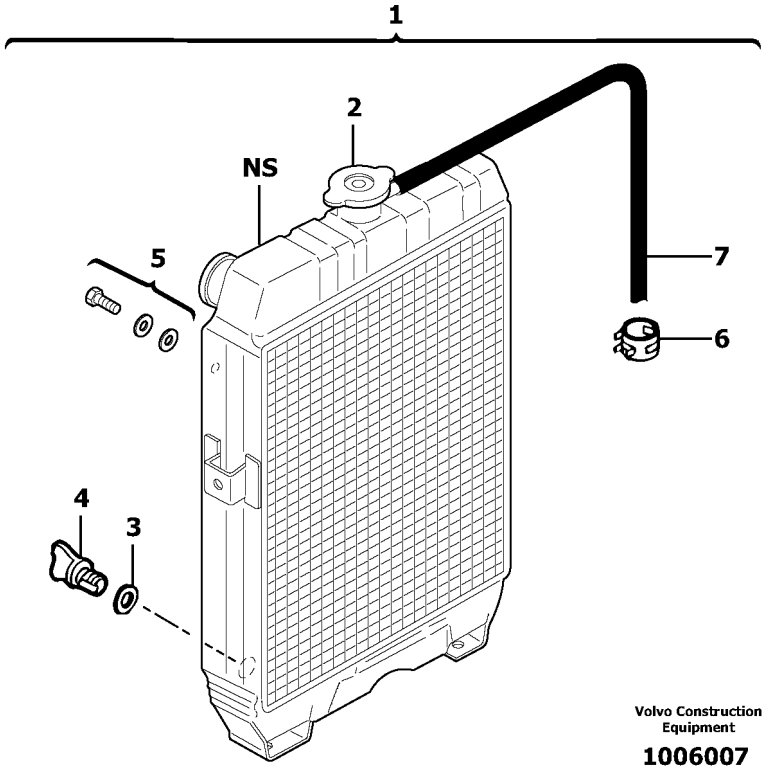
1
2
NS
5
7
6
4
3
Volvo Construction Equipment
1006007

Fig.	Part No.	Quantity 1	2	3	PS	KIT	Description	Dénomination	Bezeichnung	Denominatición	Notes
1	**PJ 7418486**	1	1				Water cooler	Refroidisseur d'eau	Wasserkühler	Refrigerador de agua	
2	**PJ 7418493**	1	1				•Radiator plug	•Bouchon de radiateur	•Kühlerstopfen	•Tapón de radiador	
3	**PJ 7413169**	1	1				•Seal	•Joint	•Dichtring	•Junta	
4	**PJ 7413170**	1	1				•Plug tap	•Robinet	•Kugelhahnventil	•Grifo	
5	**PJ 7418494**	4	4				•Attaching kit	•Kit de fixation	•Befestigungssatz	•Juego de fijación	
6	**PJ 7416943**	2	2				•Clamp	•Collier serrage	•Klemme	•Abrazadera	
7	**PJ 7416944**	1	1				•Tube	•Tube	•Rohr	•Tubo	

1	**600.10151**	
2	**600.40151**	
3		
4		
5		

Radiador (agua)
Kühler (Wasser)
Radiateur (eau)
Radiator (water)

Catalogue id	Group
20022	**261**
Illustr. No **1006007**	Section **100**
Issue **VOE 64C9920022**	Page **107**

VOLVO

EC13

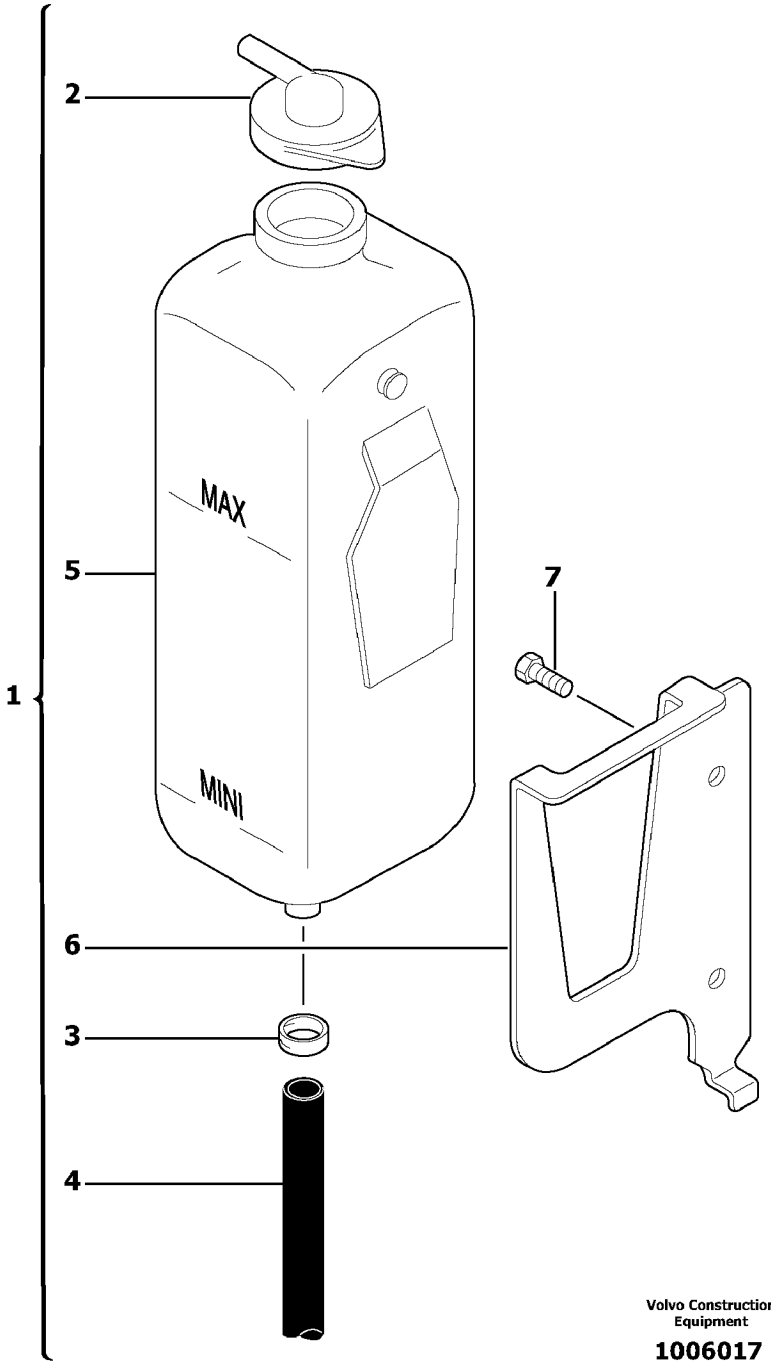

Volvo Construction Equipment

1006017

Fig.	Part No.	Quantity 1	2	3	PS	KIT	Description	Dénomination	Bezeichnung	Denominatición	Notes
1	**PJ 5020071**	1	1				Expansion tank kit	Kit vase d'expansion	Ausdehnungsgefäß-Kit	Kit de depósito de expansi...	
2	**PJ 7416260**	1	1				•Filler cap	•Bouchon Remplissage	•Tankverschluss	•Tapa Llenado	
3	**PJ 7416261**	2	2				•Clamp	•Collier serrage	•Klemme	•Abrazadera	
4	**PJ 7417821**	1	1				•Hose	•Durit	•Schlauch	•Tubo flexible	
5		1	1		NS		•Expansion Tank	•Vase Expansion	•Dehngefäss	•Tanque Expansio	ORDER ITEM NO 1
6		1	1		NS		•Plate	•Tôle	•Blech	•Chapa	ORDER ITEM NO 1
7		2	2				Screw	Vis	Schraube	Tornillo	

1	**600.10151**	
2	**600.40151**	
3		
4		
5		

Vaso expansion
Ausdehnungsgefäss
Vase expansion
Expansion tank

Catalogue id	Group
20022	**261**
Illustr. No **1006017**	Section **200**
Issue **VOE 64C9920022**	Page **109**

VOLVO

EC13

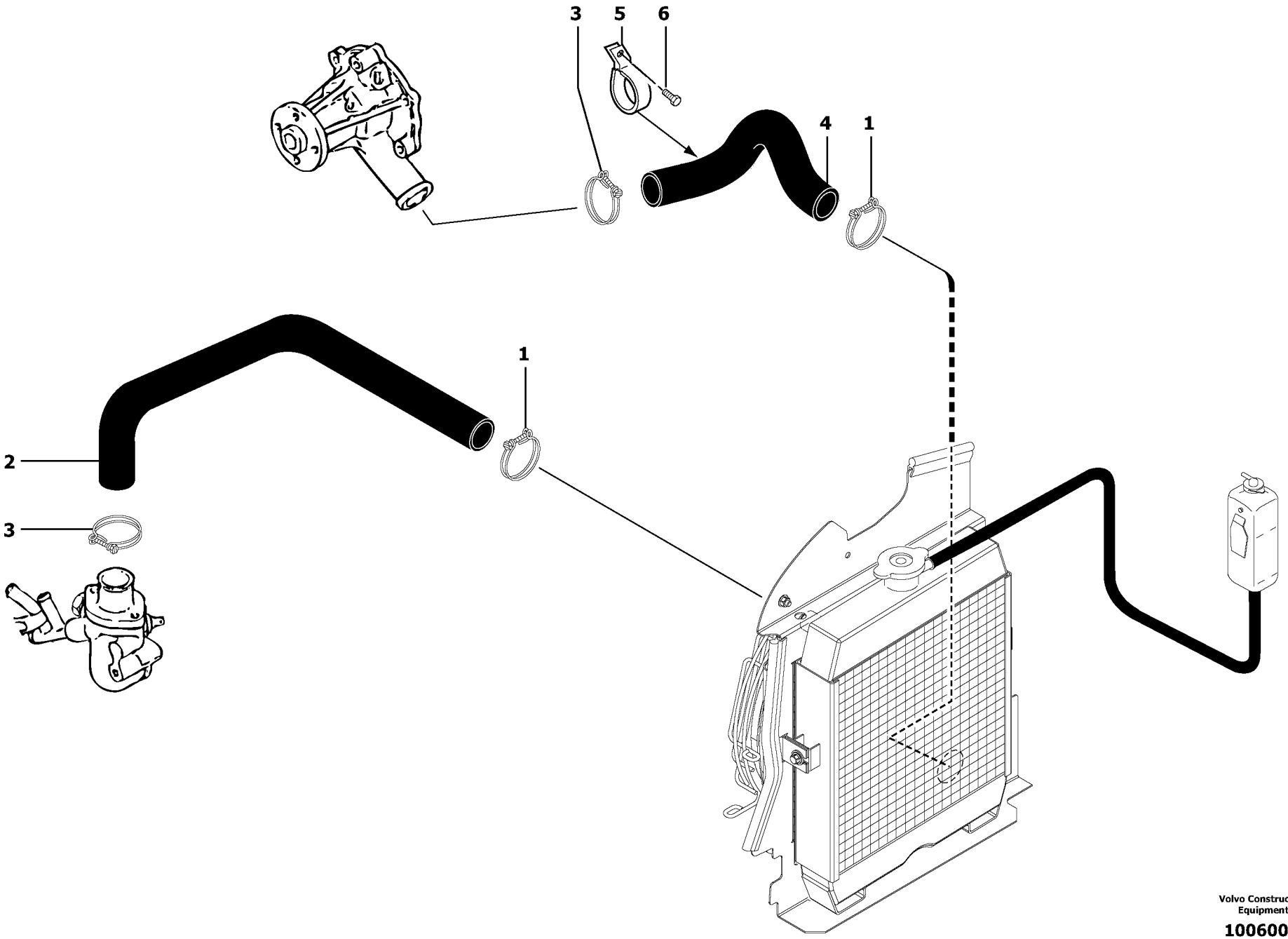

Volvo Construction Equipment

1006008

Fig.	Part No.	Quantity 1	2	3	PS	KIT	Description	Dénomination	Bezeichnung	Denominatión	Notes
1	**PJ 7410140**	2	2				Clamp	Collier serrage	Klemme	Abrazadera	
2	**PJ 7413182**	1	1				Hose	Durit	Schlauch	Tubo flexible	
3	**PJ 7410140**	2	2				Clamp	Collier serrage	Klemme	Abrazadera	
4	**PJ 4199203**	1	1				Hose	Durit	Schlauch	Tubo flexible	
5	**PJ 7417515**	1	1				Clamp	Collier serrage	Klemme	Abrazadera	
6	**PJ 7417516**	1	1				Screw	Vis	Schraube	Tornillo	

1	**600.10151**		**Circuito de refrigeración** **Kühlkreis** **Circuit de refroidissement** **Cooling circuit**	Catalogue id **20022**	Group **261**
2	**600.40151**			Illustr. No **1006008**	Section **500**
3				Issue **VOE 64C9920022**	Page **111**
4					
5					

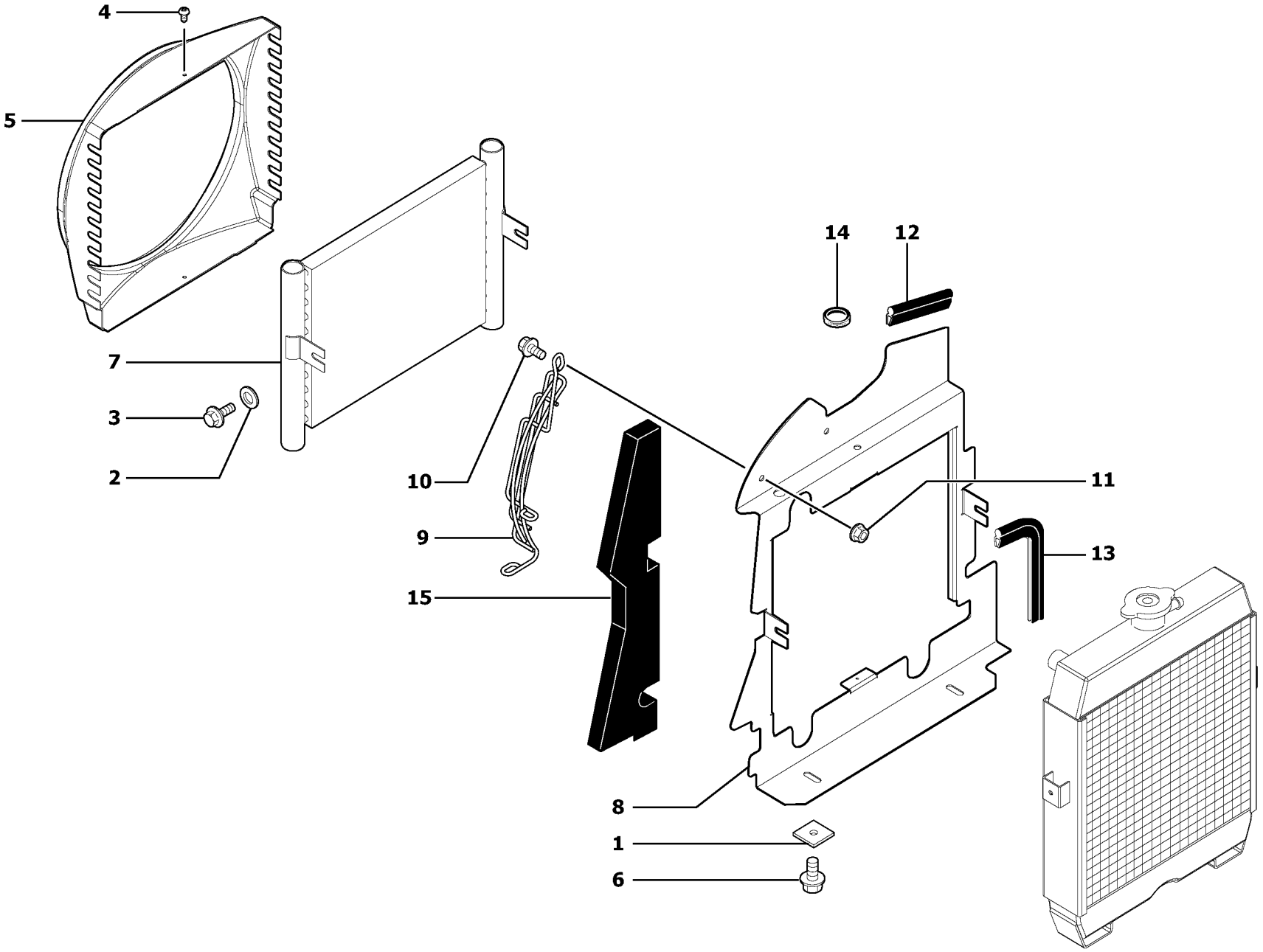

Volvo Construction Equipment

1006009

Fig.	Part No.	Quantity 1	2	3	PS	KIT	Description	Dénomination	Bezeichnung	Denominatión	Notes
1	**PJ 5140154**	2	2				Shim	Cale Reglage	Nachstellblech	Cuna de calzar	
2	**VOE 13960141**	2	2				Washer	Rondelle	Scheibe	Arandela	
3	**VOE 13965175**	2	2				Screw	Vis	Schraube	Tornillo	
4	**VOE 969467**	2	2				Screw	Vis	Schraube	Tornillo	
5	**VOE 11801355**	1	1				Jet	Buse	Düse	Boquilla	
6	**VOE 946329**	2	2				Flange screw	Vis à bride	Flanschschraube	Torn embridado	M10X25
7	**VOE 11801750**	1	1				Radiator	Radiateur	Radiator	Radiador	
8	**VOE 11801354**	1	1				Base Plate	Plaque Base	Bodenplatte	Placa Fondo	
9	**VOE 11801722**	1	1				Grille	Grille	Kühlergrill	Calandra	
10	**VOE 13946173**	2	2				Flange screw	Vis à bride	Flanschschraube	Torn embridado	M8X20
11	**VOE 945408**	1	1		SS		Flange Lock Nut	Contre écrou bride	Flanschmutter	Contratuer Embr	M8X8
12		1	1		NS		Seal	Joint	Dichtring	Junta	
13		1	1		NS		Seal	Joint	Dichtring	Junta	
14	**PJ 5140318**	1	1				Grommet	Passe fil	Durchführung	Aislador pasapanel	
15	**VOE 11802181**	1	1				Foam	Mousse	Schaumstoff	Espuma	

1	**600.10151**	
2	**600.40151**	
3		
4		
5		

Instalación de radiador
Einbau der Kühler
Mise en place du radiateur
Radiator installation

Catalogue id	Group
20022	**261**
Illustr. No **1006009**	Section **800**
Issue **VOE 64C9920022**	Page **113**

VOLVO

EC13

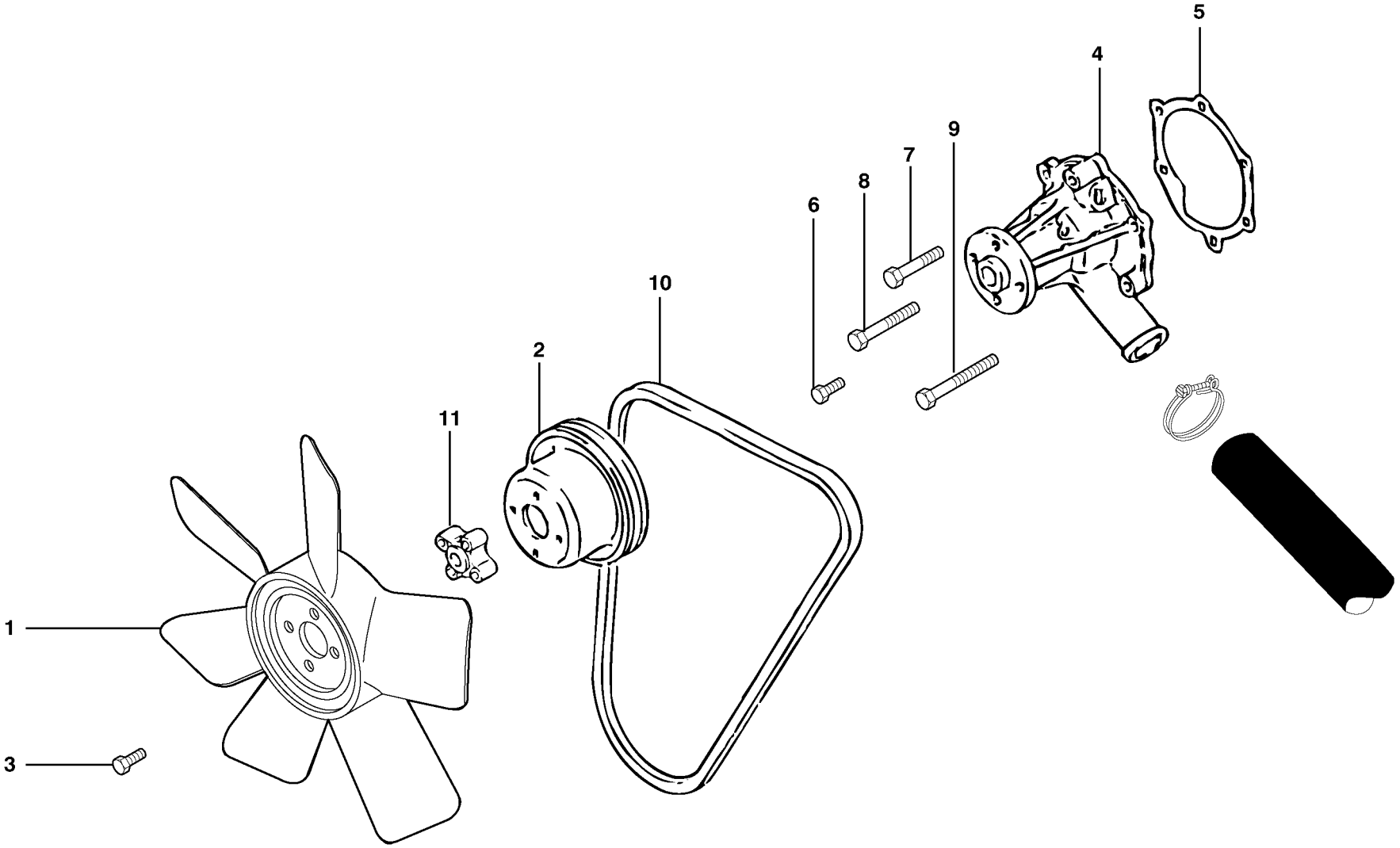

Volvo Construction Equipment

1008078

Fig.	Part No.	Quantity 1	2	3	PS	KIT	Description	Dénomination	Bezeichnung	Denominatión	Notes
1	**PJ 7413184**	1	1				Fan	Ventilateur	Ventilator	Ventilador	
2	**PJ 7410036**	1	1				Pulley	Poulie	Riemenscheibe	Polea	
3	**PJ 4380031**	4	4				Screw	Vis	Schraube	Tornillo	
4	**PJ 7410770**	1	1				Water Pump	Pompe a eau	Wasserpumpe	Bomba de agua	
5	**PJ 7418476**	1	1				Seal	Joint	Dichtring	Junta	
6	**PJ 4380032**	2	2				Screw	Vis	Schraube	Tornillo	
7	**PJ 7410592**	1	1				Screw	Vis	Schraube	Tornillo	
8	**PJ 4380305**	1	1				Screw	Vis	Schraube	Tornillo	
9	**PJ 7410593**	2	2				Screw	Vis	Schraube	Tornillo	
10	**PJ 7417084**	1	1				Belt	Courroie	Riemen	Correa	
11	**PJ 7411337**	1	1				Spacer	Entretoise	Abstandstueck	Casquillo distanciad	

1	**600.10151**	
2	**600.40151**	
3		
4		
5		

Bomba de refrigerante
Wasserpumpe
Pompe à eau
Water pump

Catalogue id **20022**	Group **262**
Illustr. No **1008078**	Section **100**
Issue **VOE 64C9920022**	Page **115**

VOLVO

EC13

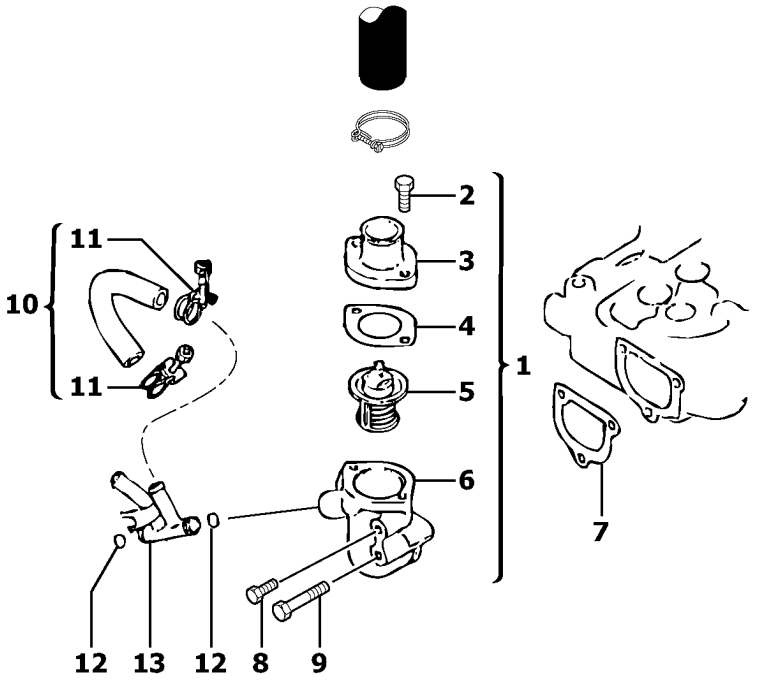

Volvo Construction Equipment

1006011

Fig.	Part No.	Quantity 1	2	3	PS	KIT	Description	Dénomination	Bezeichnung	Denominatión	Notes
1	**PJ 7418477**	1	1				Flange	Flasque	Flansch	Brida	
2	**PJ 7418478**	2	2				•Screw	•Vis	•Schraube	•Tornillo	
3	**PJ 7410749**	1	1				•Flange	•Flasque	•Flansch	•Brida	
4	**PJ 7410755**	1	1				•Seal	•Joint	•Dichtring	•Junta	
5	**PJ 7410802**	1	1				•Thermostat	•Thermostat	•Thermostat	•Termostato	
6	**PJ 7413010**	1	1				•Body	•Carcasse	•Rumpf	•Cuerpo	
7	**PJ 7418369**	1	1				Seal	Joint	Dichtring	Junta	
8	**PJ 4380032**	2	2				Screw	Vis	Schraube	Tornillo	
9	**PJ 7410722**	1	1				Screw	Vis	Schraube	Tornillo	
10	**PJ 4199198**	1	1				Hose	Durit	Schlauch	Tubo flexible	
11	**PJ 7414907**	2	2				•Clamp	•Collier serrage	•Klemme	•Abrazadera	
12	**PJ 4040050**	2	2				O-ring	Joint Torique	O-Ring	Junta torica	
13	**PJ 7417108**	1	1				Pipe	Canalisation	Rohrleitung	Canalizacion	

1	**600.10151**	
2	**600.40151**	
3		
4		
5		

Termostato
Thermostat
Thermostat
Thermostat

Catalogue id **20022**	Group **262**
Illustr. No **1006011**	Section **700**
Issue **VOE 64C9920022**	Page **117**

VOLVO

EC13

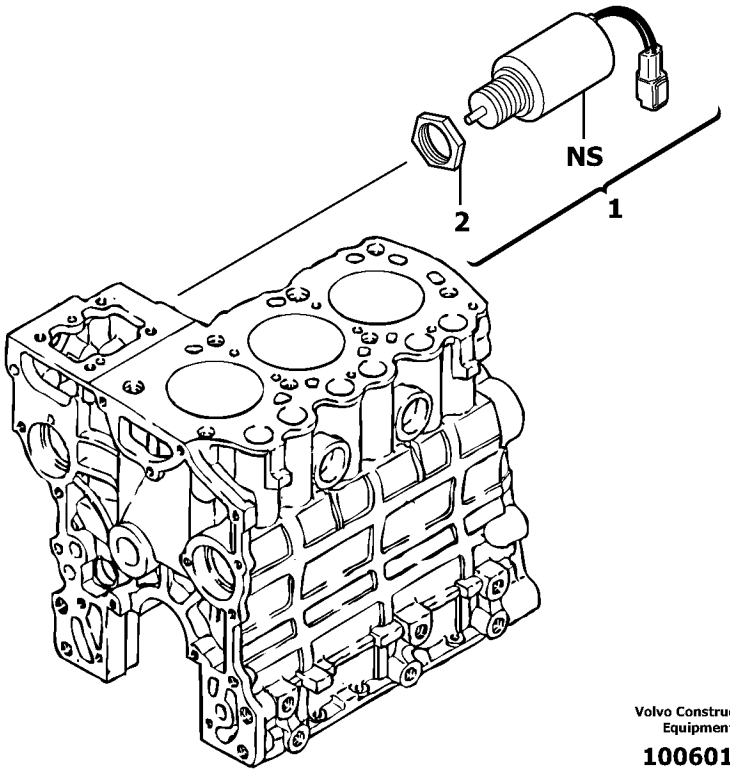

Volvo Construction Equipment

1006018

Fig.	Part No.	Quantity 1	2	3	PS	KIT	Description	Dénomination	Bezeichnung	Denominatión	Notes
1	**PJ 7415748**	1	1				Solenoid	Solénoide	Magnet	Solenoide	
2	**PJ 7410289**	1	1				•Nut	•Ecrou	•Mutter	•Tuerca	

1	**600.10151**		**Electroimán de parada del motor** **Elektromagnet Motorabschaltung** **Electro-aimant d'arrêt du moteur** **Engine stop electromagnet**	Catalogue id **20022**	Group **273**
2	**600.40151**			Illustr. No **1006018**	Section **100**
3				Issue **VOE 64C9920022**	Page **119**
4					
5					

VOLVO

EC13

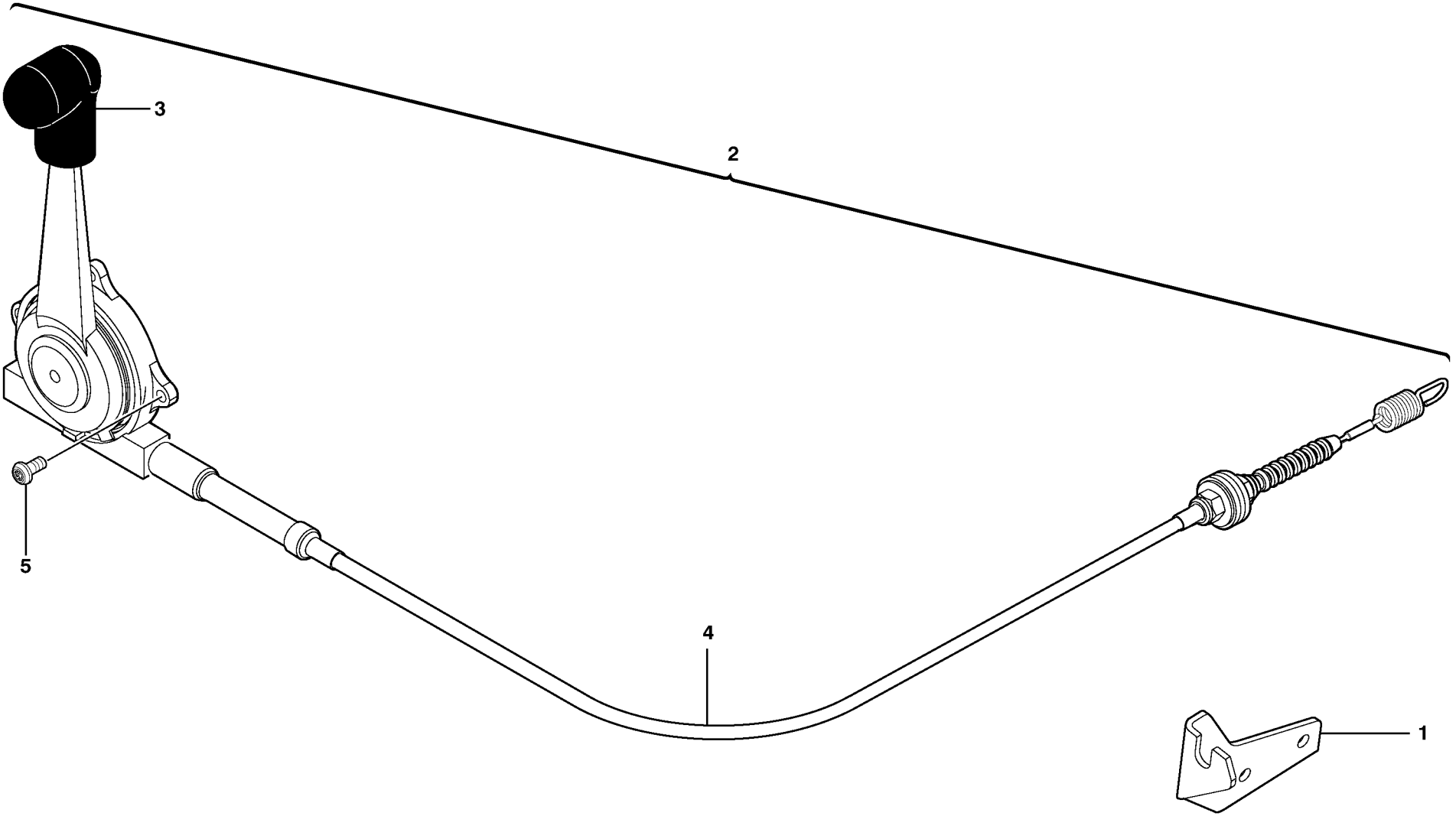

Volvo Construction Equipment

1006012

Fig.	Part No.	Quantity 1	2	3	PS	KIT	Description	Dénomination	Bezeichnung	Denominatición	Notes
1	**VOE 11800877**	1	1				Support	Support	Stütze	Apoyo	
2	**VOE 11800876**	1	1				Eng Sp Control	Commande Régime	Drehzahlregler	Acelerador	
3		1	1				•Handle	•Poignee	•Handgriff	•Manilla	
4	**VOE 11711027**	1	1				•Cable	•Cable	•Seil	•Cable	
5	**VOE 969404**	3	3				6-pt skt screw	Vis creuse de 6	Hohlschraube	Racor 6-dientes	

1	**600.10151**	
2	**600.40151**	
3		
4		
5		

Control de aceleración del motor
Gashebel Motor
Commande d'accélération du moteur
Engine acceleration control

Catalogue id	Group
20022	**275**
Illustr. No **1006012**	Section **100**
Issue **VOE 64C9920022**	Page **121**

VOLVO

EC13

VOLVO

Construction Equipment

GROUP		Section	Page
311	Battery	100	129
321	Alternator installation	100	131
321	Alternator 12V - 40A	200	133
331	Starter motor installation	100	135
331	Starter motor 12V - 1,6KW	200	137
334	Starting and preheating switch	100	139
334	Coded keypad (anti-start)	200	141
352	Front headlight on canopy	100	143
362	Horn	100	145
362	Flashing light	400	147
362	Back-up warning unit	500	149
364	Oil pressure switch	100	151
364	Clogging indicator	200	153
364	Thermal switch	300	155
364	Operator's station : instrument panel (right)	400	157
364	Operator's station : instrument panel (left)	500	159
364	Inspection light socket	600	161
371	Electrical system / without Puma	100	163
371	Electrical system / Canopy	210	165
371	Electrical system / battery	400	167
372	Electrical equipment / without Puma	100	169
372	Battery cut-out	400	171
386	Transmitter	200	173
387	Control panel	100	175

TABLE DES MATIÈRES

GROUPE		Section	Page
311	Batterie	100	129
321	Mise en place de l'alternateur	100	131
321	Alternateur 12V - 40A	200	133
331	Mise en place du démarreur	100	135
331	Démarreur 12V - 1,6KW	200	137
334	Contacteur de démarrage et de préchauffage	100	139
334	Clavier codé (sécurité antidémarrage)	200	141
352	Phare AV sur toit de cabine ouverte	100	143
362	Avertisseur sonore	100	145
362	Gyrophare	400	147
362	Avertisseur sonore de marche arrière	500	149
364	Manocontact d'huile	100	151
364	Indicateur de colmatage	200	153
364	Thermocontact	300	155
364	Poste de conduite : tableau de bord (côté droit)	400	157
364	Poste de conduite : tableau de bord (côté gauche)	500	159
364	Prise pour lampe baladeuse	600	161
371	Système électrique / sans unité de commande Puma	100	163
371	Système électrique / Cabine ouverte	210	165
371	Système électrique / batterie	400	167
372	Equipement électrique / sans unité de commande Puma	100	169
372	Coupe-batterie	400	171
386	Transmetteur	200	173
387	Panneau de commande	100	175

GRUPPE		Abschnitt	Seite	GRUPPE		Abschnitt	Seite
311	Batterie	100	129				
321	Einbau des Generators	100	131				
321	Generator 12V - 40A	200	133				
331	Einbau des Anlassers	100	135				
331	Anlasser 12V - 1,6KW	200	137				
334	Anlass- und Vorglühschalter	100	139				
334	Codierte Tastatur (Wegfahrsperre)	200	141				
352	Scheinwerfer Überrollbügel vorn	100	143				
362	Signalhorn	100	145				
362	Rundumkennleuchte	400	147				
362	Rückfahrwarner	500	149				
364	Druckschalter	100	151				
364	Verstopfungsanzeiger	200	153				
364	Thermoschalter	300	155				
364	Bedienungsstand : Armaturenbrett (rechts)	400	157				
364	Bedienungsstand : Armaturenbrett (links)	500	159				
364	Handlampenanschluss	600	161				
371	Elektroanlage / ohne Puma	100	163				
371	Elektroanlage / Überrollbügel	210	165				
371	Elektroanlage / Batterie	400	167				
372	Elektroanlage / ohne Puma	100	169				
372	Batterieabschaltung	400	171				
386	Sender	200	173				
387	Bedienungstafel	100	175				

GRUPO		Sección	Página
311	Batería	100	129
321	Montaje del alternador	100	131
321	Alternador 12V - 40A	200	133
331	Instalación del motor de arranque	100	135
331	Motor de arranque 12V - 1,6KW	200	137
334	Interruptor de arranque y precalentamiento	100	139
334	Teclado codificado (antiarranque)	200	141
352	Alumbrado delantero en la protección contra vuelcos	100	143
362	Bocina	100	145
362	Luz de advertencia intermitente	400	147
362	Señal acústica de marcha atrás	500	149
364	Interruptor de presión de aceite	100	151
364	Indicador de obturación	200	153
364	Interruptor térmico	300	155
364	Puesto de conducción : tablero de instrumentos (derecho)	400	157
364	Puesto de conducción : tablero de instrumentos (izquierdo)	500	159
364	Toma de lámpara de inspección	600	161
371	Sistema eléctrico / sin Puma	100	163
371	Sistema eléctrico / protección contra vuelcos	210	165
371	Sistema eléctrico / batería	400	167
372	Equipo eléctrico / sin Puma	100	169
372	Disyuntor de batería	400	171
386	Transmisor	200	173
387	Panel mando	100	175

VOLVO

Construction Equipment

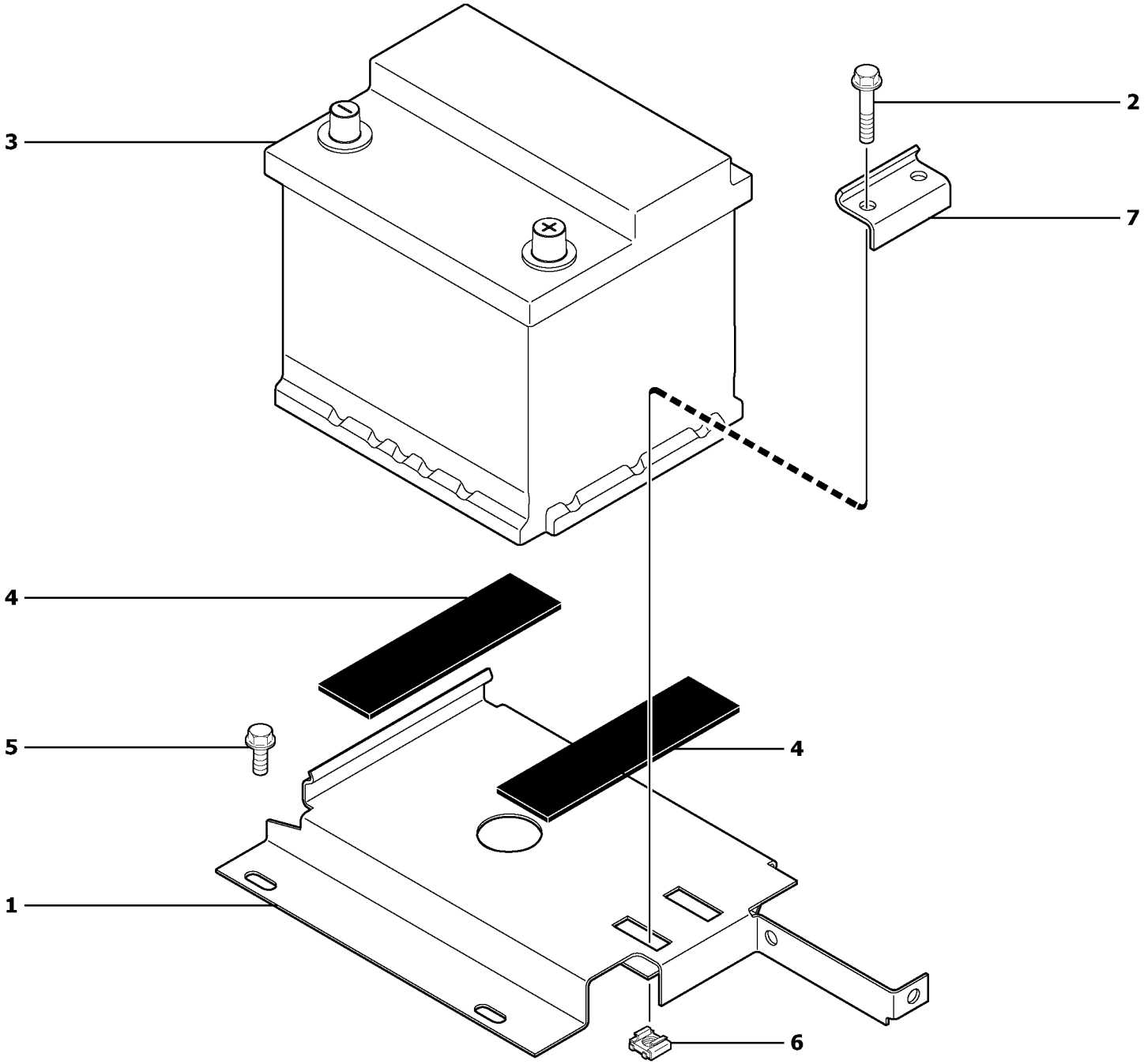

Volvo Construction Equipment

1006022

Fig.	Part No.	Quantity 1	2	3	PS	KIT	Description	Dénomination	Bezeichnung	Denominatición	Notes
1	**VOE 11800454**	1	1				Support	Support	Stütze	Apoyo	
2	**VOE 13946173**	2	2				Flange screw	Vis à bride	Flanschschraube	Torn embridado	M8X20
3	**PJ 5180073/S**	1	1				Empty battery	Batterie vide	Leere Batterie	Batería descargada	12V - 44Ah
4	**VOE 11803128**	1	1				Rubber Plate	Plaque Caoutchouc	Gummiplatte	Placa Goma	(PJ 5140055)
5	**VOE 947760**	3	3		SS		Flange screw	Vis à bride	Flanschschraube	Torn embridado	M8X40
6	**PJ 4450016**	2	2				Square Nut	Ecrou Carre	Vierkantmutter	Tuerca Cuadrada	M8
7	**VOE 11800455**	1	1				Stop	Arrêt	Anschlag	Parada	

1	**600.10151**	
2	**600.40151**	
3		
4		
5		

Batería
Batterie
Batterie
Battery

Catalogue id	Group
20022	**311**
Illustr. No **1006022**	Section **100**
Issue **VOE 64C9920022**	Page **129**

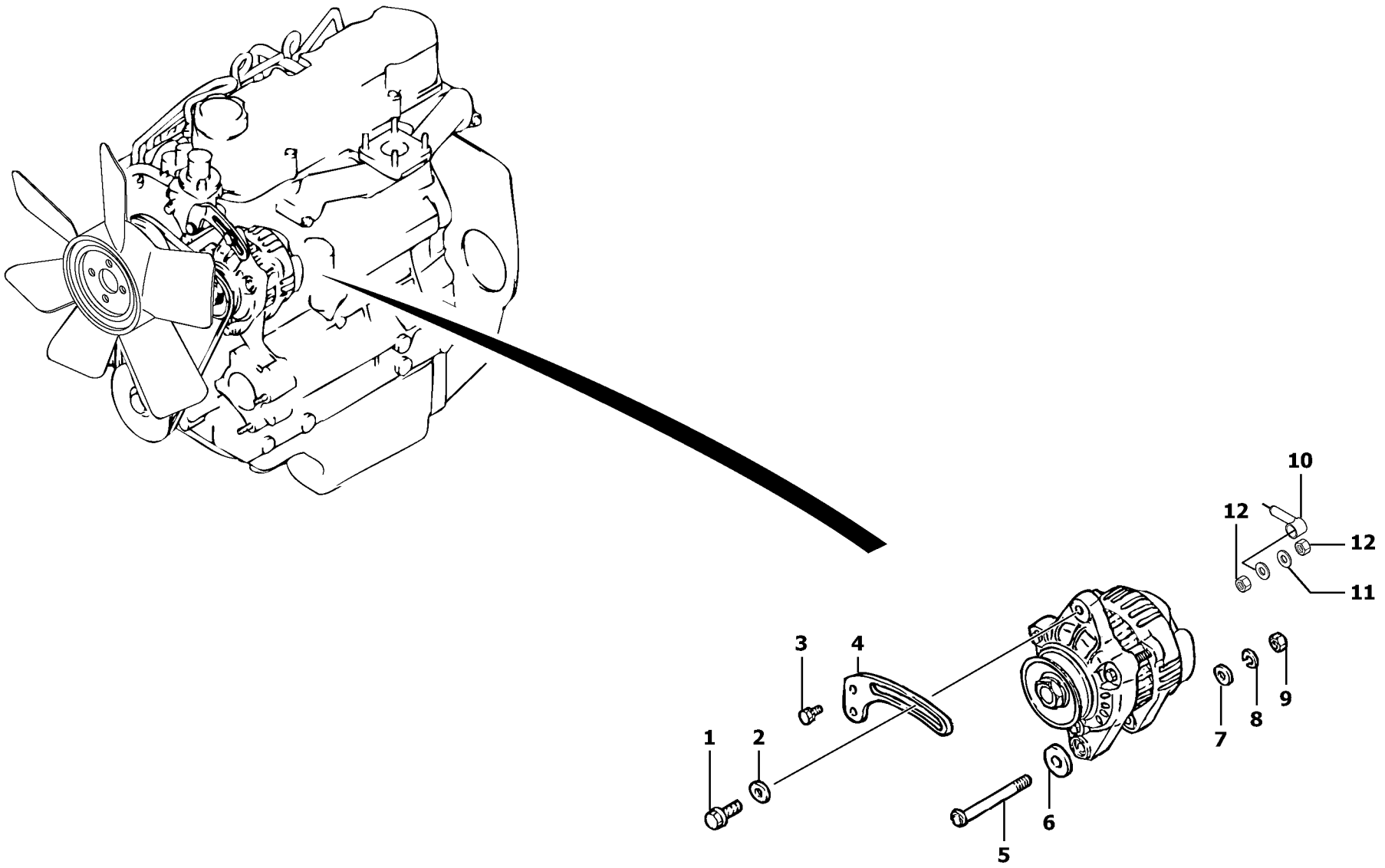

Volvo Construction Equipment

1006023

Fig.	Part No.	Quantity 1	2	3	PS	KIT	Description	Dénomination	Bezeichnung	Denominatición	Notes
1	**PJ 4380044**	1	1				Screw	Vis	Schraube	Tornillo	
2	**PJ 4460026**	1	1				Washer	Rondelle	Scheibe	Arandela	
3	**PJ 4380030**	1	1				Screw	Vis	Schraube	Tornillo	
4	**PJ 7417086**	1	1				Lever	Levier	Hebel	Palanca	
5	**PJ 7412901**	1	1				Bolt	Boulon	Bolzen	Perno	
6	**PJ 7417073**	1	1				Washer	Rondelle	Scheibe	Arandela	
7	**PJ 7410402**	1	1				Washer	Rondelle	Scheibe	Arandela	
8	**PJ 4470014**	1	1				Lock Washer	Rondel.verroui.	Sicher Scheibe	Arandel Segurid	
9	**VOE 983303**	1	1				Nut	Ecrou	Mutter	Tuerca	(PJ 4410016)
10	**PJ 5140345**	1	1				Sleeve	Manchon	Muffe	Manguito	
11	**VOE 940090**	1	1				Washer	Rondelle	Scheibe	Arandela	(PJ 4460014) MU5
12	**PJ 4410010**	2	2				Nut	Ecrou	Mutter	Tuerca	HM5

1	**600.10151**	
2	**600.40151**	
3		
4		
5		

Montaje del alternador
Einbau des Generators
Mise en place de l'alternateur
Alternator installation

Catalogue id	Group
20022	**321**
Illustr. No **1006023**	Section **100**
Issue **VOE 64C9920022**	Page **131**

VOLVO

EC13

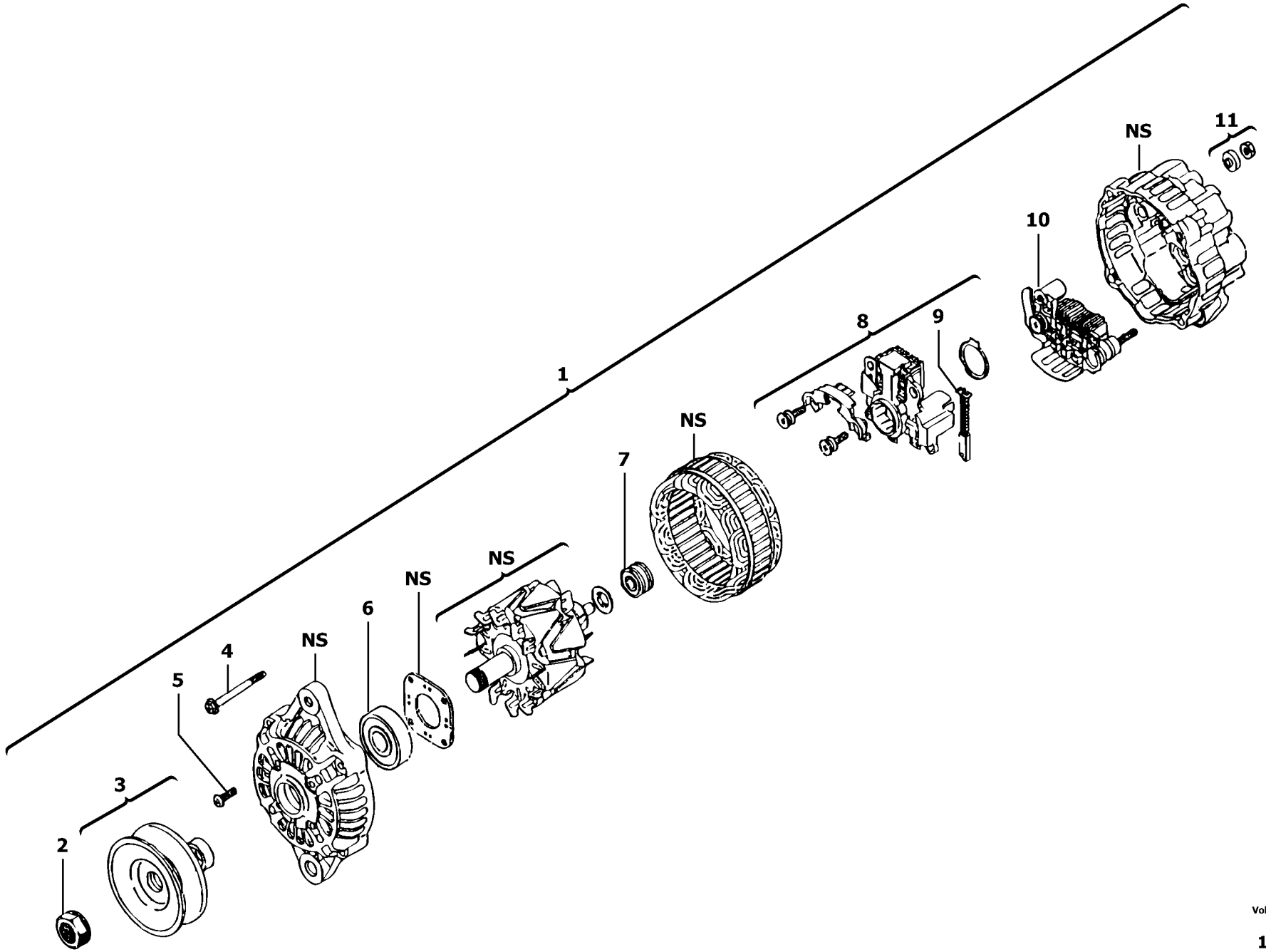

Volvo Construction Equipment

1006024

Fig.	Part No.	Quantity 1	2	3	PS	KIT	Description	Dénomination	Bezeichnung	Denominatición	Notes
1	**PJ 7417699**	1	1				Alternator	Alternateur	Lichtmaschine	Alternador	12V - 40A
2	**PJ 7415301**	1	1				•Attachment kit	•Jeu de fixation	•Befestigungssatz	•Juego acoplamiento	
3	**PJ 7415297**	1	1				•Pulley	•Poulie	•Riemenscheibe	•Polea	
4	**PJ 7415294**	1	1				•Screws (kit)	•Vis (jeu)	•Schrauben (Satz)	•Tornillos (juego)	
5	**PJ 7415295**	1	1				•Screws (kit)	•Vis (jeu)	•Schrauben (Satz)	•Tornillos (juego)	
6	**PJ 7417701**	1	1				•Ball bearing	•Roulement billes	•Kugellager	•Rodamiento de bolas	
7	**PJ 7415404**	1	1				•Ball bearing	•Roulement billes	•Kugellager	•Rodamiento de bolas	
8	**PJ 7417700**	1	1				•Brush holder	•Porte-balai	•Bürstenhalter	•Porta-escobillas	
9	**PJ 7415298**	2	2				••Carbon brushes	••Charbons	••Kohlen	••Escobillas	
10	**PJ 7417088**	1	1				•Rectifier	•Redresseur	•Gleichrichter	•Rectificador	
11	**PJ 7416594**	1	1				•Attachment kit	•Jeu de fixation	•Befestigungssatz	•Juego acoplamiento	

1	**600.10151**		**Alternador** **Generator** **Alternateur** **Alternator**	Catalogue id **20022**	Group **321**
2	**600.40151**			Illustr. No **1006024**	Section **200**
3				Issue **VOE 64C9920022**	Page **133**
4					
5			**12V - 40A**		

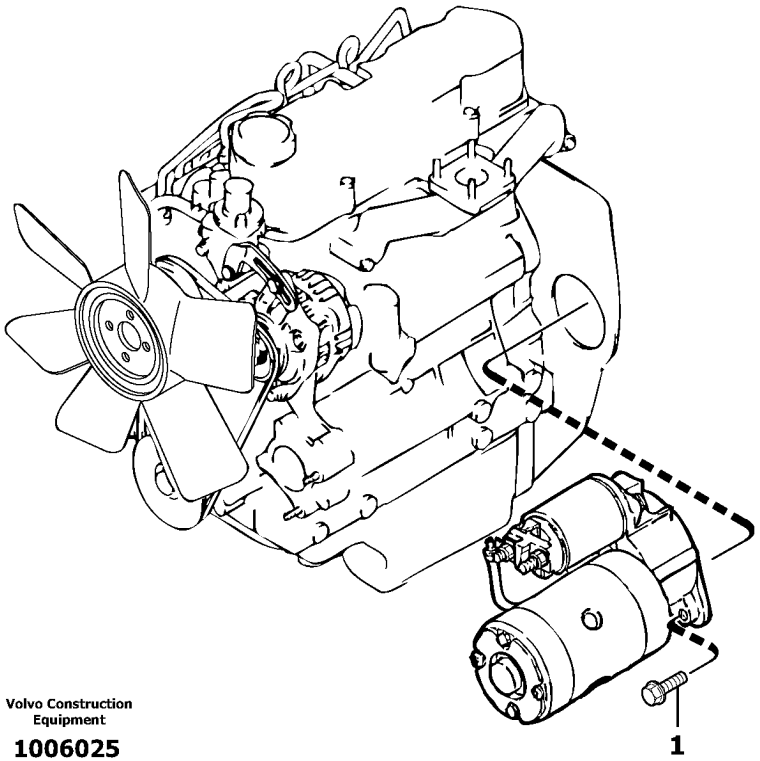

Volvo Construction Equipment

1006025

Fig.	Part No.	Quantity 1	2	3	PS	KIT	Description	Dénomination	Bezeichnung	Denominatición	Notes
1	**PJ 7413146**	2	2				Attachment kit	Jeu de fixation	Befestigungssatz	Juego acoplamiento.....	

1	**600.10151**	
2	**600.40151**	
3		
4		
5		

Instalación del motor de arranque
Einbau des Anlassers
Mise en place du démarreur
Starter motor installation

Catalogue id **20022**	Group **331**
Illustr. No **1006025**	Section **100**
Issue **VOE 64C9920022**	Page **135**

VOLVO

EC13

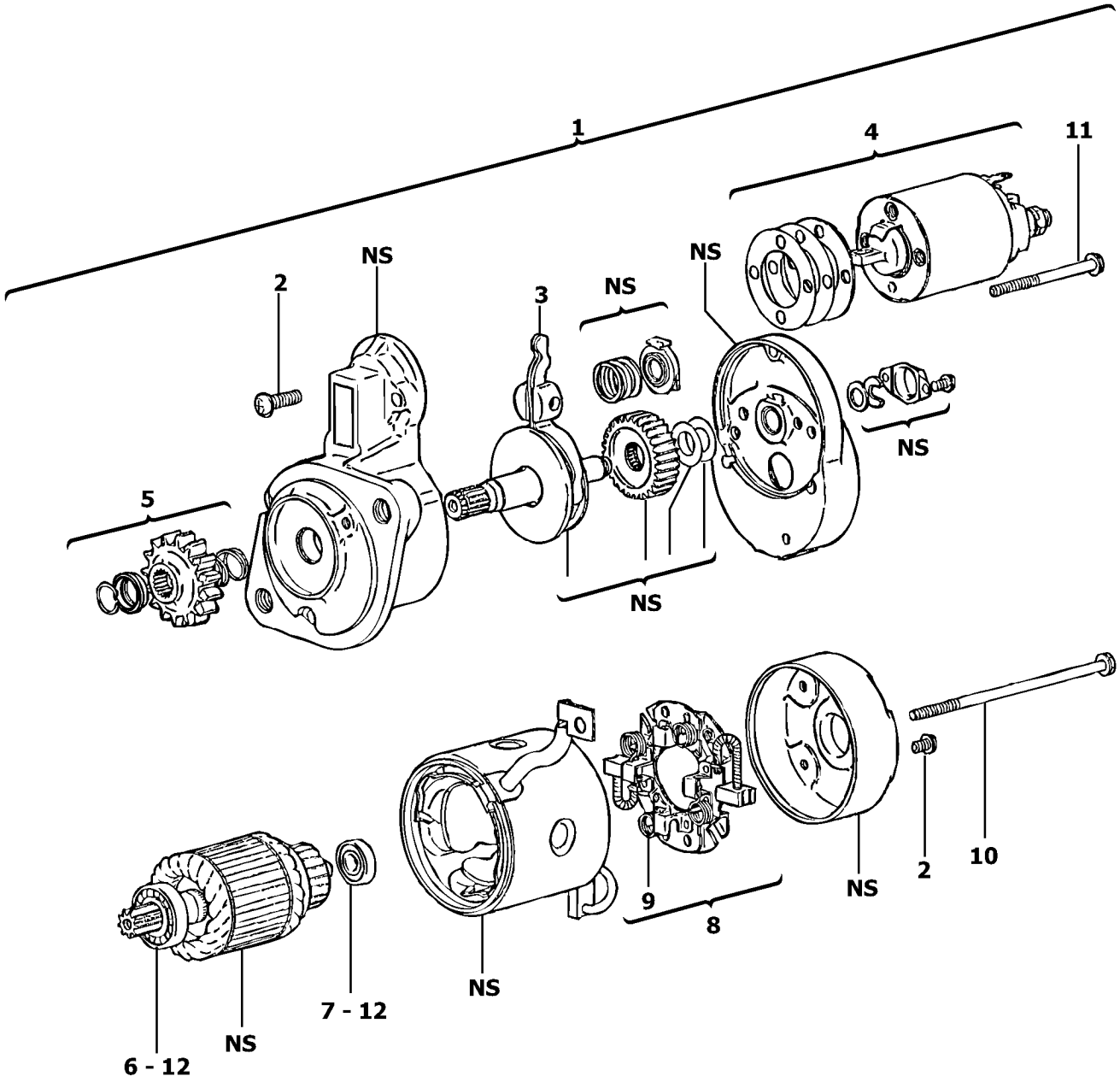

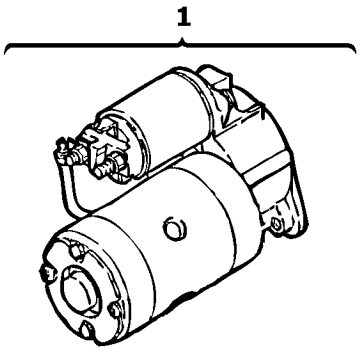

Volvo Construction Equipment

1006026

Fig.	Part No.	Quantity 1	2	3	PS	KIT	Description	Dénomination	Bezeichnung	Denominatición	Notes
1	**PJ 7412897**	1	1				Starter Motor	Demarreur	Anlasser	Motor de arranque	12V - 1,6KW
2	**PJ 7410079**	1	1				•Attachment kit	•Jeu de fixation	•Befestigungssatz	•Juego acoplamiento	
3	**PJ 7410399**	1	1				•Lever	•Levier	•Hebel	•Palanca	
4	**PJ 7413145**	1	1				•Relay	•Relais	•Relais	•Rele	
5	**PJ 7410395**	1	1				•Pinion	•Pignon	•Ritzel	•Pinon	
6		1	1		NS		•Ball bearing	•Roulement billes	•Kugellager	•Rodamiento de bolas	ORDER ITEM NO 12
7		1	1		NS		•Ball bearing	•Roulement billes	•Kugellager	•Rodamiento de bolas	ORDER ITEM NO 12
8	**PJ 7410078**	1	1				•Brush holder	•Porte-balai	•Bürstenhalter	•Porta-escobillas	
9	**PJ 7410063**	4	4				••Spring	••Ressort	••Feder	••Muelle	
10	**PJ 7410394**	2	2				•Bolt	•Boulon	•Bolzen	•Perno	
11	**PJ 7410386**	1	1				•Bolts (kit)	•Boulons (jeu)	•Bolzen (Satz)	•Pernos (juego)	
12	**PJ 7410301**	1	1				Repair kit	Kit de réparation	Reparatursatz	Juego de reparación	

1	**600.10151**	
2	**600.40151**	
3		
4		
5		

Motor de arranque
Anlasser
Démarreur
Starter motor

12V - 1,6KW

Catalogue id	Group
20022	**331**
Illustr. No **1006026**	Section **200**
Issue **VOE 64C9920022**	Page **137**

VOLVO

EC13

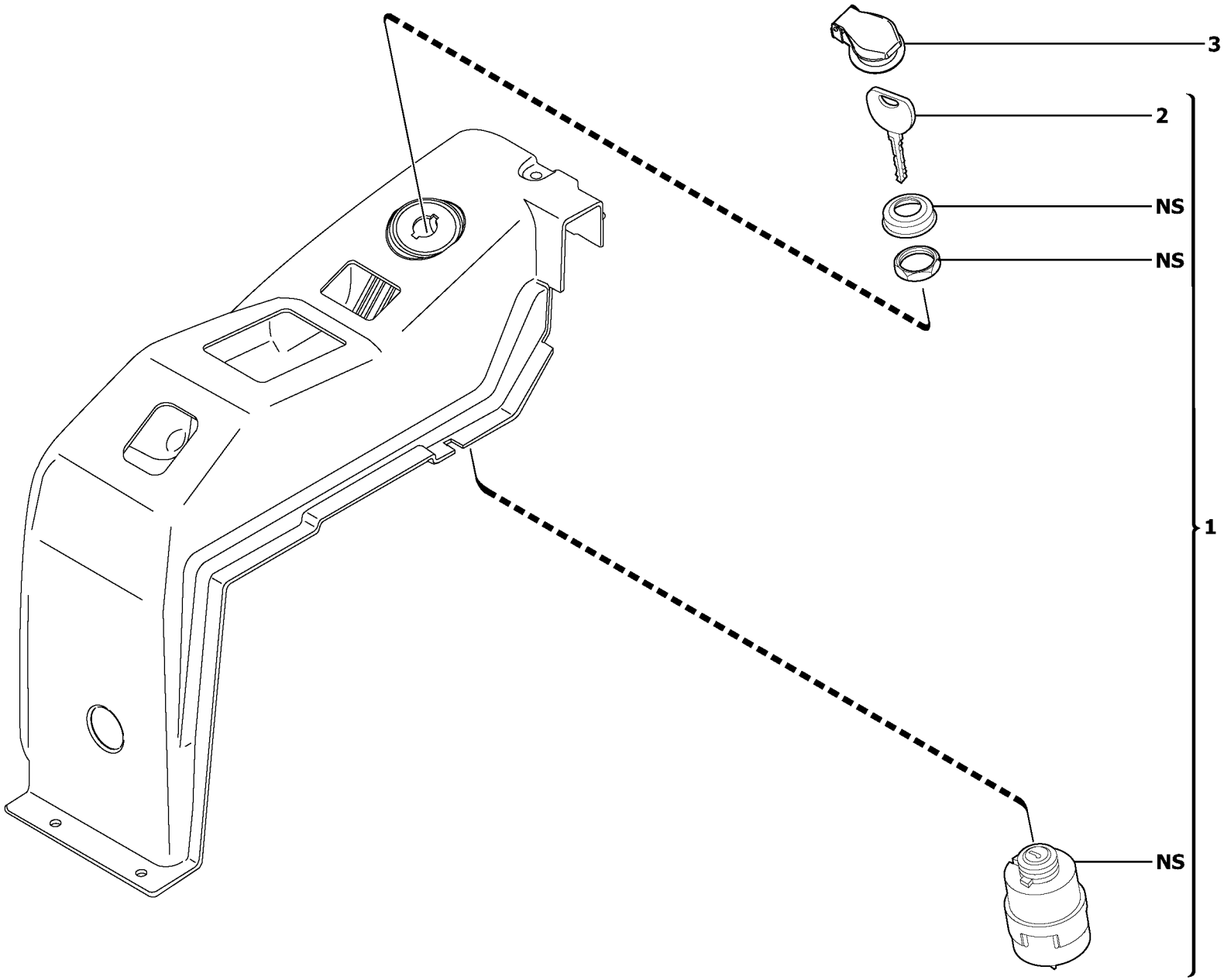

Volvo Construction Equipment

1006027

Fig.	Part No.	Quantity 1	2	3	PS	KIT	Description	Dénomination	Bezeichnung	Denominatición	Notes
1	**VOE 11802753**	1	1				Starter Switch	Commutat. demarreur	Anlasschalter	Contact Arranq	(PJ 5160325)
2	**VOE 11306919**	1	1				•Key	•Cle	•Schlüssel	•Llave	(PJ 7417223)
3	**VOE 11801845**	1	1				Cover	Couvercle	Deckel	Tapa	

1	**600.10151**		**Interruptor de arranque y precalentamiento** **Anlass- und Vorglühschalter** **Contacteur de démarrage et de préchauffage** **Starting and preheating switch**	Catalogue id **20022**	Group **334**
2	**600.40151**			Illustr. No **1006027**	Section **100**
3				Issue **VOE 64C9920022**	Page **139**
4					
5					

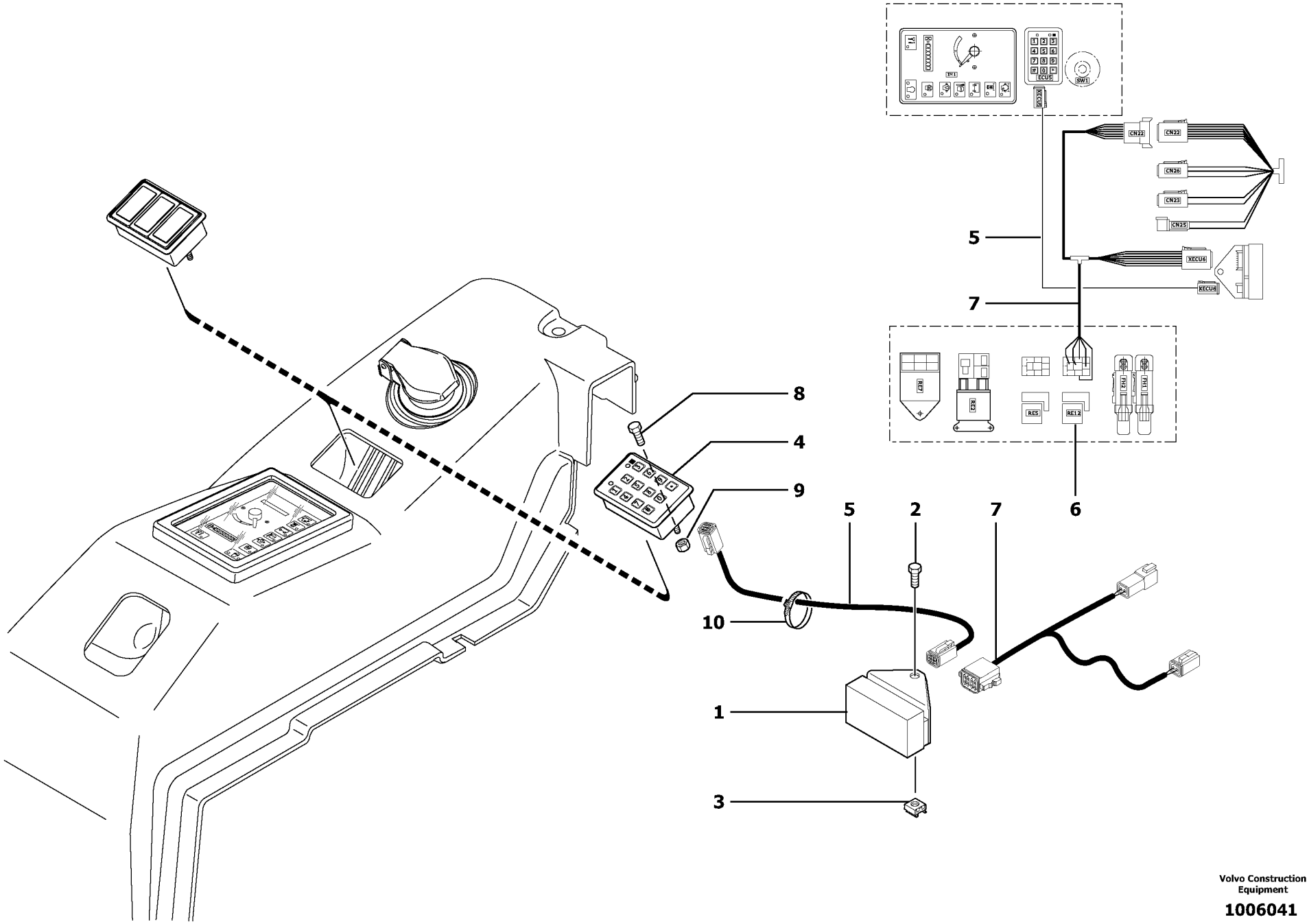

Volvo Construction Equipment

1006041

Fig.	Part No.	Quantity 1	2	3	PS	KIT	Description	Dénomination	Bezeichnung	Denominatición	Notes
1	**VOE 11801418**	1	1				Ecu anti-theft				
2	**VOE 947107**	1	1				Flange screw	Vis à bride	Flanschschraube	Torn embridado	M8X12
3	**PJ 4450016**	1	1				Square Nut	Ecrou Carre	Vierkantmutter	Tuerca Cuadrada	M8
4	**VOE 11803149**	1	1				Coded keypad	Clavier codé	Codierte Tastatur	Teclado codificado	(PJ 5160326) 6500068
5	**VOE 11803912**	1	1				Wire harness	Faisceau electrique	Kabelbaum	Manojo cables	(PJ 5720671)
6	**VOE 11806280**	1	1				Relay	Relais	Relais	Rele	(PJ 5110048) 12V
7	**VOE 11801754**	1	1				Wire harness	Faisceau electrique	Kabelbaum	Manojo cables	
8	**VOE 969405**	1	1				6-pt skt screw	Vis creuse de 6	Hohlschraube	Racor 6-dientes	M5X12
9	**VOE 13965483**	1	1				Flange Lock Nut	Contre écrou bride	Flanschmutter	Contratuer Embr	M5X5
10	**PJ 4690030**	10	10				Clamp	Collier serrage	Klemme	Abrazadera	

1	**600.10151**	
2	**600.40151**	
3		
4		
5		

Teclado codificado (antiarranque)
Codierte Tastatur (Wegfahrsperre)
Clavier codé (sécurité antidémarrage)
Coded keypad (anti-start)

Catalogue id	Group
20022	**334**
Illustr. No **1006041**	Section **200**
Issue **VOE 64C9920022**	Page **141**

VOLVO

EC13

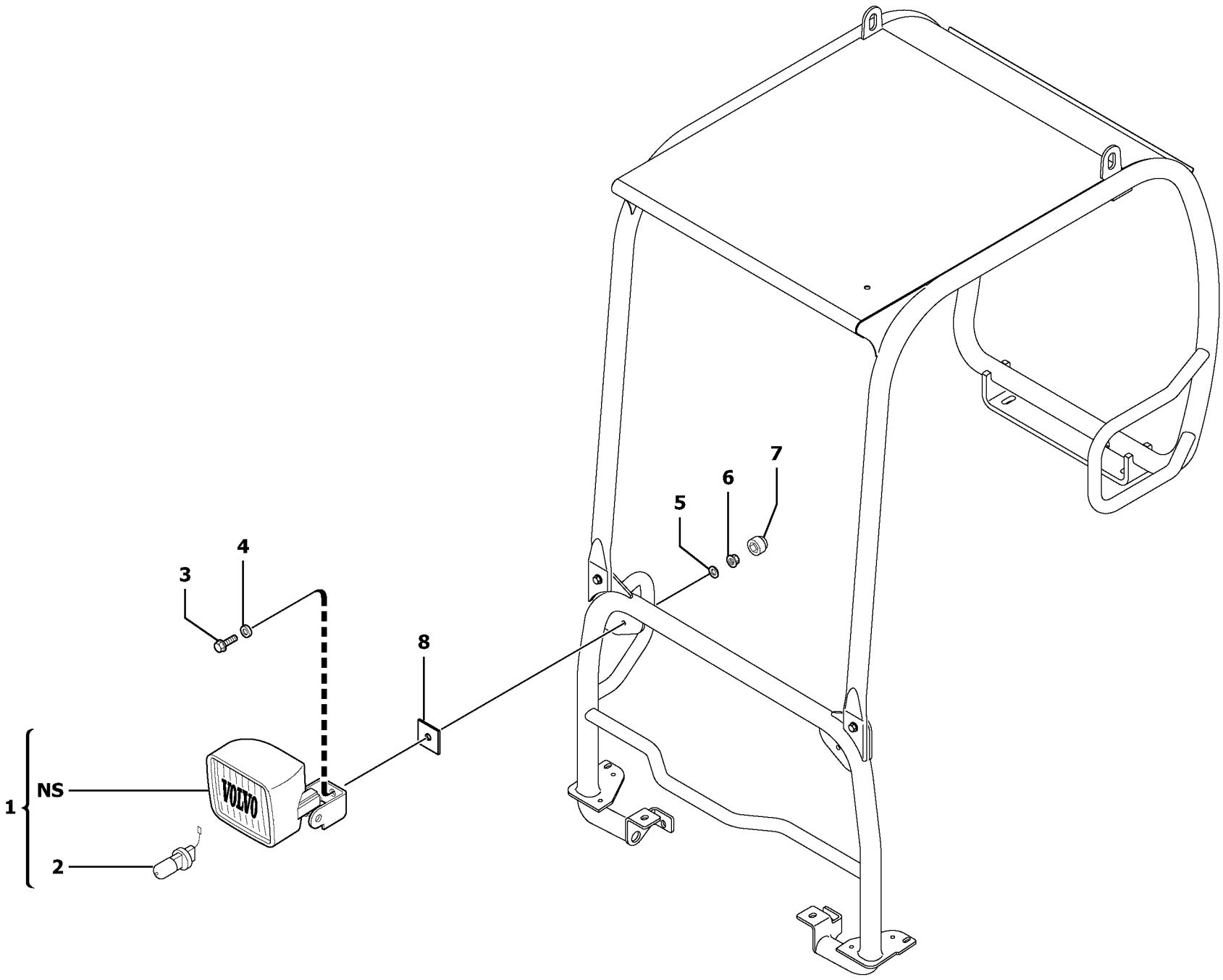

Volvo Construction Equipment

1006028

Fig.	Part No.	Quantity 1	2	3	PS	KIT	Description	Dénomination	Bezeichnung	Denominatición	Notes
1	**VOE 11039847**	1	1				Work Lamp	Lampe Travail	Arbeitslampe	Lampara Trabajo	
2	**PJ 7410521**	1	1				•Bulb	•Ampoule	•Glühlampe	•Ampolla	
3	**PJ 7417421**	1	1				Screw	Vis	Schraube	Tornillo	
4	**PJ 7418399**	1	1				Bushing	Bague	Buchse	Casquillo	
5	**PJ 7413711**	1	1				Washer	Rondelle	Scheibe	Arandela	
6	**VOE 948645**	1	1				Flange Lock Nut	Contre écrou bride	Flanschmutter	Contratuer Embr	(PJ 4450008)
7	**PJ 7411699**	1	1				Plug	Bouchon	Stopfen	Tapon	
8	**PJ 5140154**	1	1				Shim	Cale Reglage	Nachstellblech	Cuna de calzar	

1	**600.10151**	
2	**600.40151**	
3		
4		
5		

Alumbrado delantero en la protección contra vuelcos
Scheinwerfer Überrollbügel vorn
Phare AV sur toit de cabine ouverte
Front headlight on canopy

Catalogue id **20022**	Group **352**
Illustr. No **1006028**	Section **100**
Issue **VOE 64C9920022**	Page **143**

VOLVO

EC13

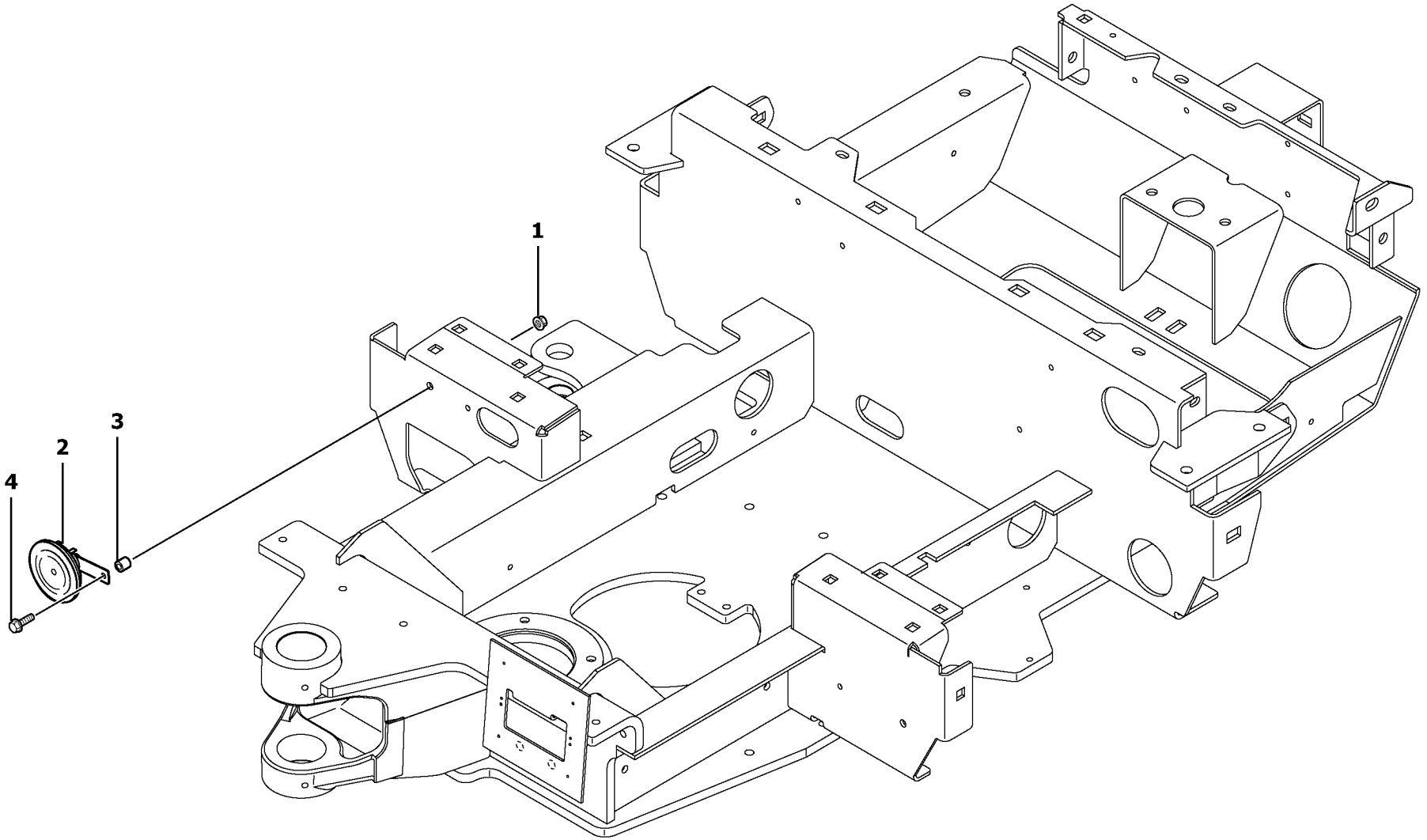

Volvo Construction Equipment

1006029

Fig.	Part No.	Quantity 1	2	3	PS	KIT	Description	Dénomination	Bezeichnung	Denominatión	Notes
1	**VOE 13945408**	1	1				Nut	Ecrou	Mutter	Tuerca	M8x20
2	**PJ 5130007**	1	1				Horn	Avertisseur sonore	Signalhorn	Avisador sonoro	
3	**PJ 3920077**	1	1				Spacer	Entretoise	Abstandstueck	Casquillo distanciad	
4	**VOE 13946173**	1	1				Flange screw	Vis à bride	Flanschschraube	Torn embridado	

1	**600.10151**		**Bocina** **Signalhorn** **Avertisseur sonore** **Horn**	Catalogue id **20022**	Group **362**
2	**600.40151**			Illustr. No **1006029**	Section **100**
3				Issue **VOE 64C9920022**	Page **145**
4					
5					

VOLVO

EC13

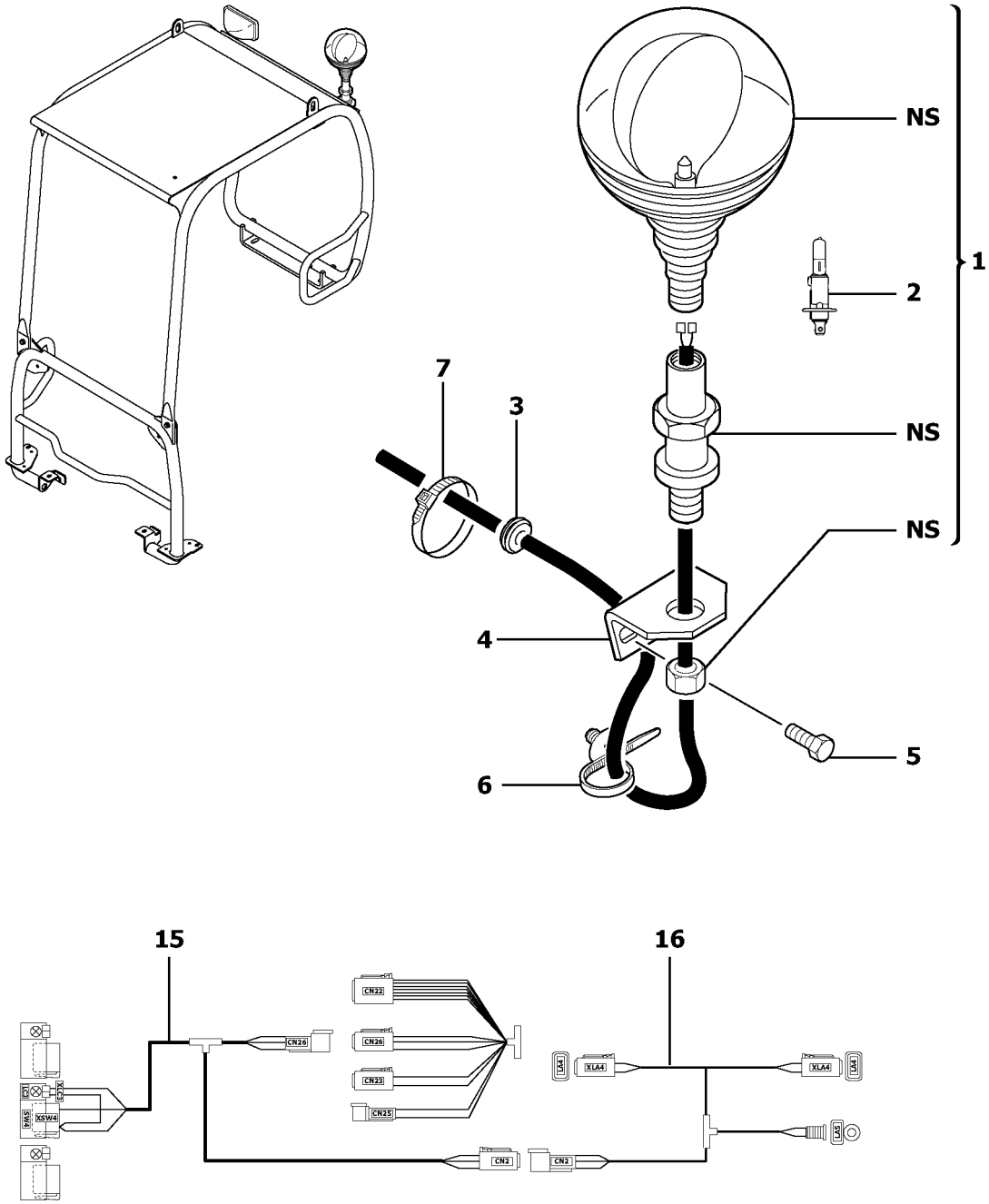

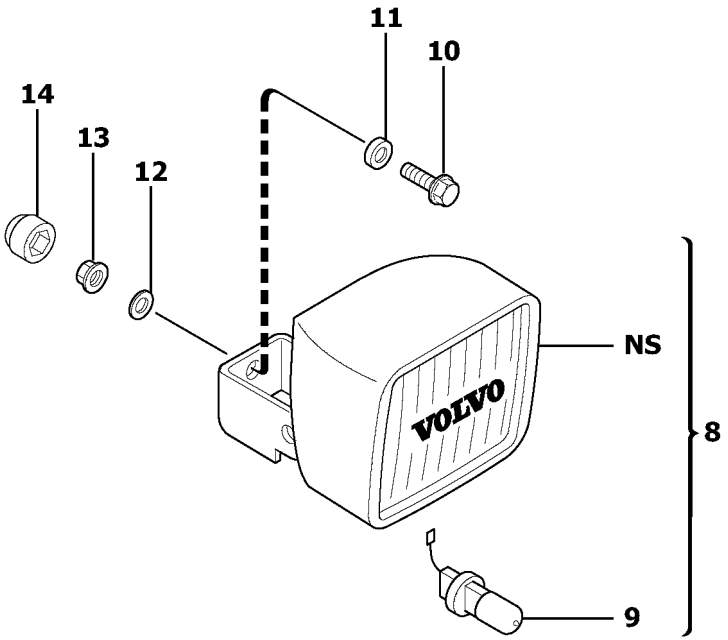

Volvo Construction Equipment

1006044

Fig.	Part No.	Quantity 1	2	3	PS	KIT	Description	Dénomination	Bezeichnung	Denominatión	Notes
1	**PJ 5170026**	1	1				Rotating Beacon	Gyrophare	Rundumkennleuchte	Luz Rotativa Emergencia	6500065, 6500066
2	**PJ 5050011**	1	1				•Bulb	•Ampoule	•Glühlampe	•Ampolla	
3	**PJ 5140318**	6	6				Grommet	Passe fil	Durchführung	Aislador pasapanel	
4	**VOE 11801866**	1	1				Support	Support	Stütze	Apoyo	
5	**VOE 13946173**	2	2				Flange screw	Vis à bride	Flanschschraube	Torn embridado	M10X20
6	**PJ 4690189**	1	1				Clamp	Collier serrage	Klemme	Abrazadera	
7	**PJ 4690030**	5	5				Clamp	Collier serrage	Klemme	Abrazadera	
8	**VOE 11039847**	1	1				Work Lamp	Lampe Travail	Arbeitslampe	Lampara Trabajo	
9	**PJ 7410521**	1	1				•Bulb	•Ampoule	•Glühlampe	•Ampolla	
10	**PJ 7417421**	1	1				Screw	Vis	Schraube	Tornillo	
11	**PJ 7417422**	1	1				Washer	Rondelle	Scheibe	Arandela	
12	**PJ 7413711**	1	1				Washer	Rondelle	Scheibe	Arandela	
13	**VOE 948645**	1	1				Flange Lock Nut	Contre écrou bride	Flanschmutter	Contratuer Embr	(PJ 4450008)
14	**PJ 7411699**	1	1				Plug	Bouchon	Stopfen	Tapon	
15		1	1				Wire harness	Faisceau electrique	Kabelbaum	Manojo cables	See group 371, Page 165
16		1	1				Wire harness	Faisceau electrique	Kabelbaum	Manojo cables	See group 371, Page 165

1	**600.10151**	
2	**600.40151**	
3		
4		
5		

Luz de advertencia intermitente
Rundumkennleuchte
Gyrophare
Flashing light

Catalogue id	Group
20022	**362**
Illustr. No **1006044**	Section **400**
Issue **VOE 64C9920022**	Page **147**

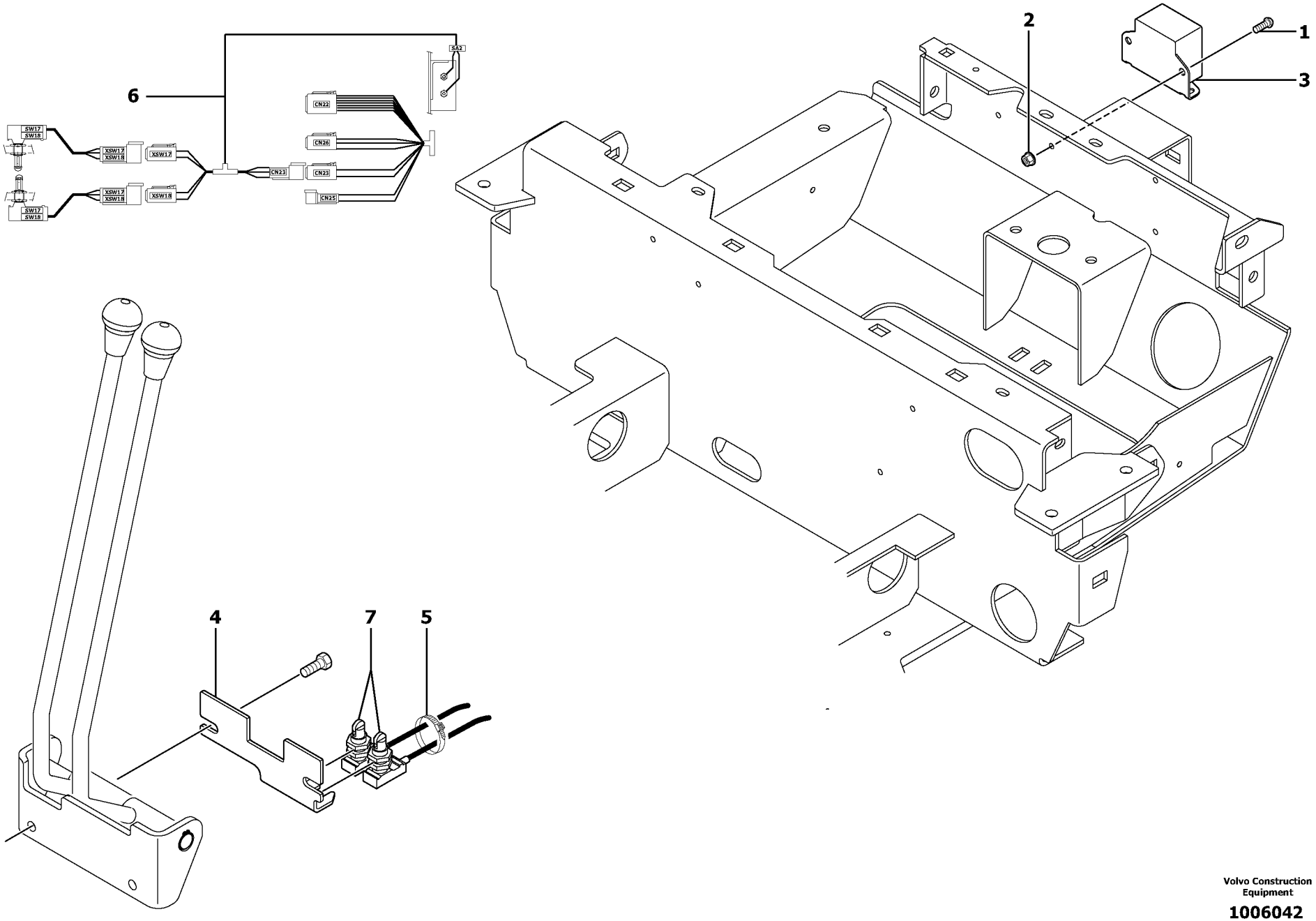

Volvo Construction Equipment

1006042

Fig.	Part No.	Quantity 1	2	3	PS	KIT	Description	Dénomination	Bezeichnung	Denominatión	Notes
1	**VOE 969147**	2	2				Screw	Vis	Schraube	Tornillo	M6X20
2	**VOE 945407**	2	2		SS		Flange nut	Ecrou accouple.	Bundmutter	Tuerca embridad	M6X6
3	**PJ 5130133**	1	1				Buzzer	Répétiteur acoustique	Summer	Zumbador	6500069 12-24V
4	**VOE 11801288**	1	1				Support	Support	Stütze	Apoyo	
5	**PJ 4690030**	10	10				Clamp	Collier serrage	Klemme	Abrazadera	
6	**VOE 11801745**	1	1				Cable	Cable	Seil	Cable	
7	**PJ 5160348**	2	2				Detector	Detecteur	Detektor	Detector	

1	**600.10151**	
2	**600.40151**	
3		
4		
5		

Señal acústica de marcha atrás
Rückfahrwarner
Avertisseur sonore de marche arrière
Back-up warning unit

Catalogue id **20022**	Group **362**
Illustr. No **1006042**	Section **500**
Issue **VOE 64C9920022**	Page **149**

VOLVO

EC13

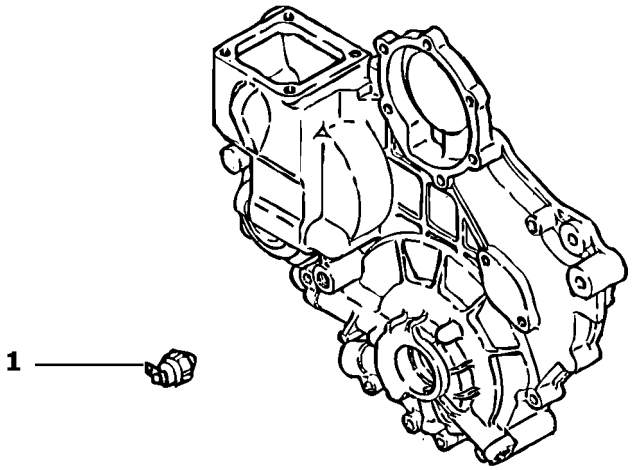
1

Fig.	Part No.	Quantity 1	2	3	PS	KIT	Description	Dénomination	Bezeichnung	Denominatición	Notes
1	**PJ 7417132**	1	1				Pressure Switch	Mano contact	Druckschalter	Manocontacto	

1	**600.10151**	
2	**600.40151**	
3		
4		
5		

Interruptor de presión de aceite
Druckschalter
Manocontact d'huile
Oil pressure switch

Catalogue id	Group
20022	**364**
Illustr. No **1006030**	Section **100**
Issue **VOE 64C9920022**	Page **151**

VOLVO

EC13

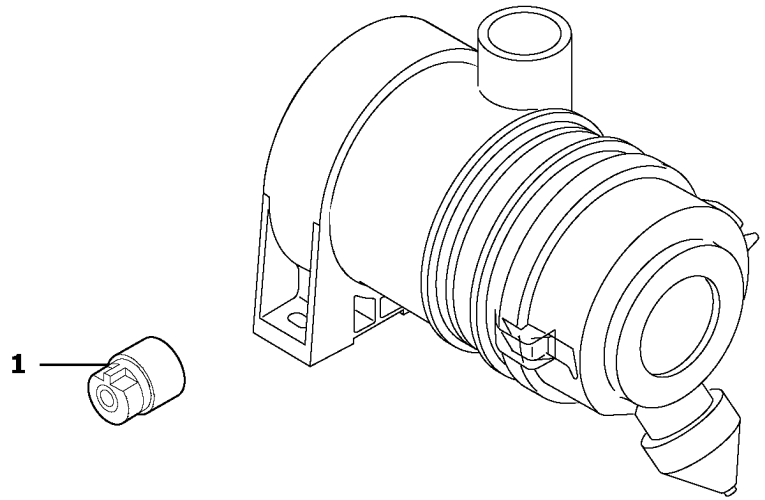

Volvo Construction Equipment

1006040

Fig.	Part No.	Quantity 1	2	3	PS	KIT	Description	Dénomination	Bezeichnung	Denominatición	Notes
1	**PJ 6050103**	1	1				Clogging indicator	Indicateur de colmatage	Verstopfungsanzeiger	Indicador de obturación	

1	**600.10151**		**Indicador de obturación** **Verstopfungsanzeiger** **Indicateur de colmatage** **Clogging indicator**	Catalogue id **20022**	Group **364**
2	**600.40151**			Illustr. No **1006040**	Section **200**
3				Issue **VOE 64C9920022**	Page **153**
4					
5					

VOLVO

EC13

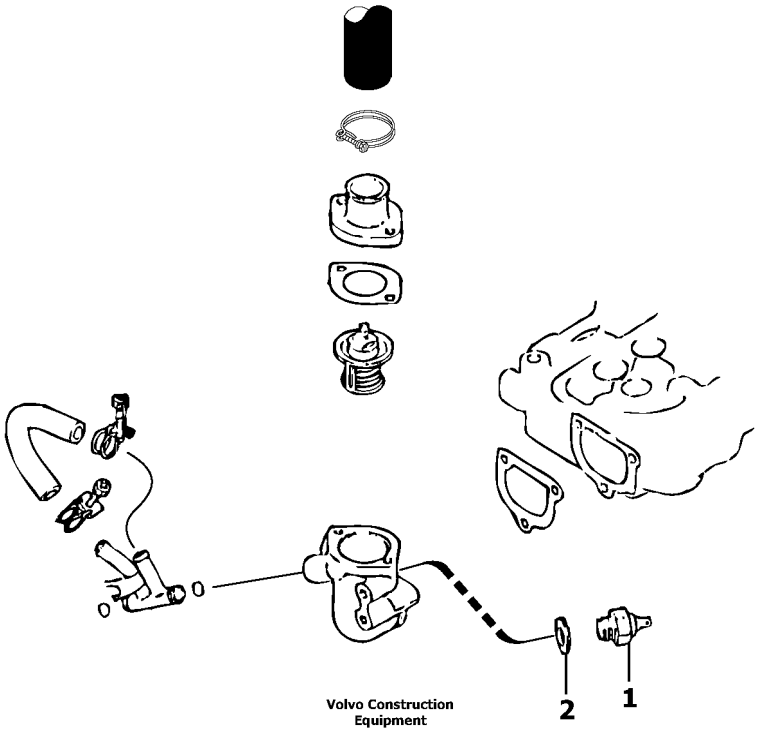

Volvo Construction Equipment

1006031

Fig.	Part No.	Quantity 1	2	3	PS	KIT	Description	Dénomination	Bezeichnung	Denominatión	Notes
1	**PJ 7410752**	1	1				Thermo Contact	Thermo-contact	Thermoschalter	Termocontacto	
2	**PJ 7416242**	1	1				Seal	Joint	Dichtring	Junta	

1	**600.10151**		**Interruptor térmico** **Thermoschalter** **Thermocontact** **Thermal switch**	Catalogue id **20022**	Group **364**
2	**600.40151**			Illustr. No **1006031**	Section **300**
3				Issue **VOE 64C9920022**	Page **155**
4					
5					

VOLVO

EC13

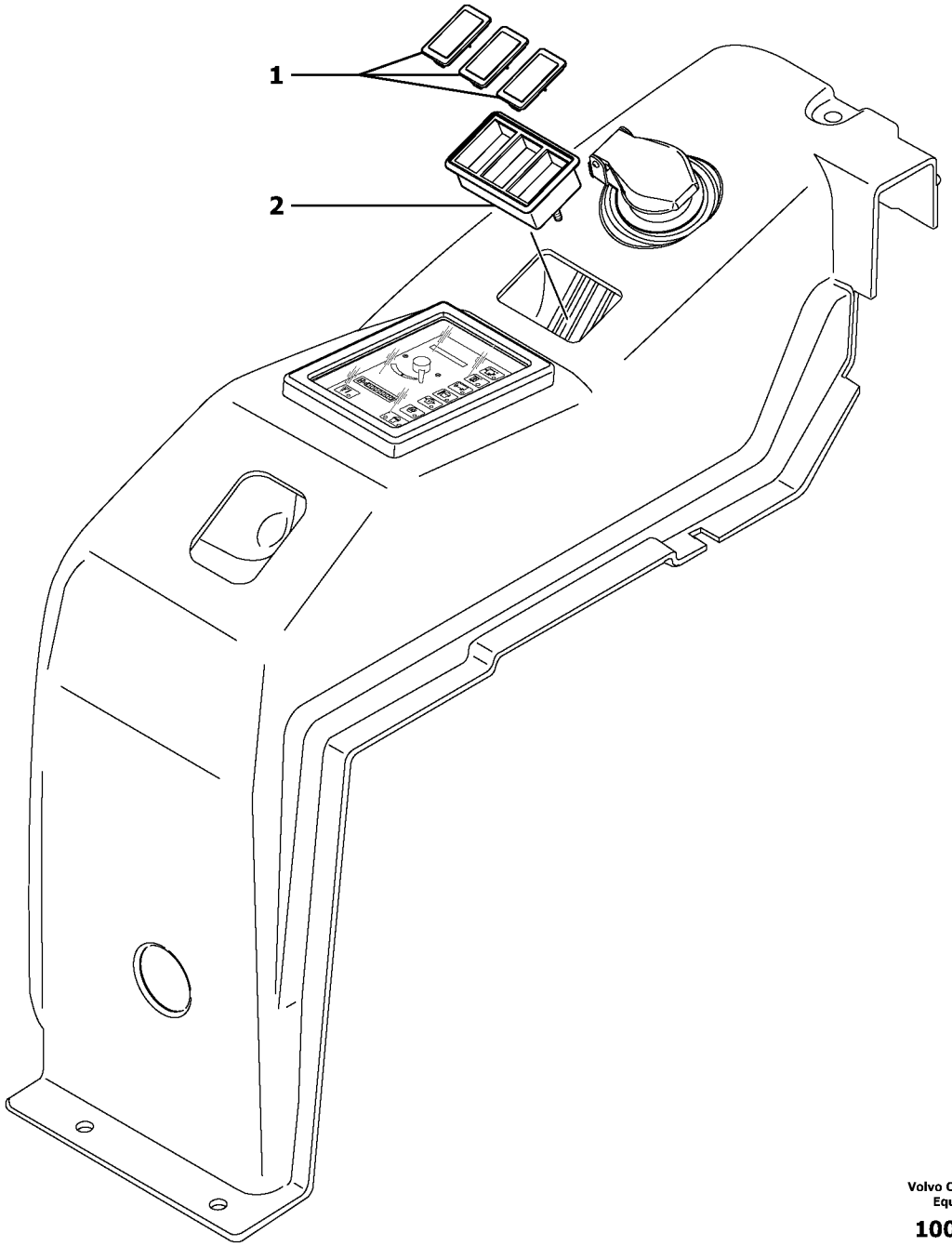

Volvo Construction Equipment

1006032

Fig.	Part No.	Quantity 1	2	3	PS	KIT	Description	Dénomination	Bezeichnung	Denominatición	Notes
1	**VOE 11803380**	REQ	REQ				Muff	Cache	Muffe	Enchufe	(PJ 5160032)
2	**PJ 5160031**	1	1				Support	Support	Stütze	Apoyo	

1	**600.10151**		**Puesto de conducción : tablero de instrumentos (derecho)** **Bedienungsstand : Armaturenbrett (rechts)** **Poste de conduite : tableau de bord (côté droit)** **Operator's station : instrument panel (right)**	Catalogue id **20022**	Group **364**
2	**600.40151**			Illustr. No **1006032**	Section **400**
3				Issue **VOE 64C9920022**	Page **157**
4					
5					

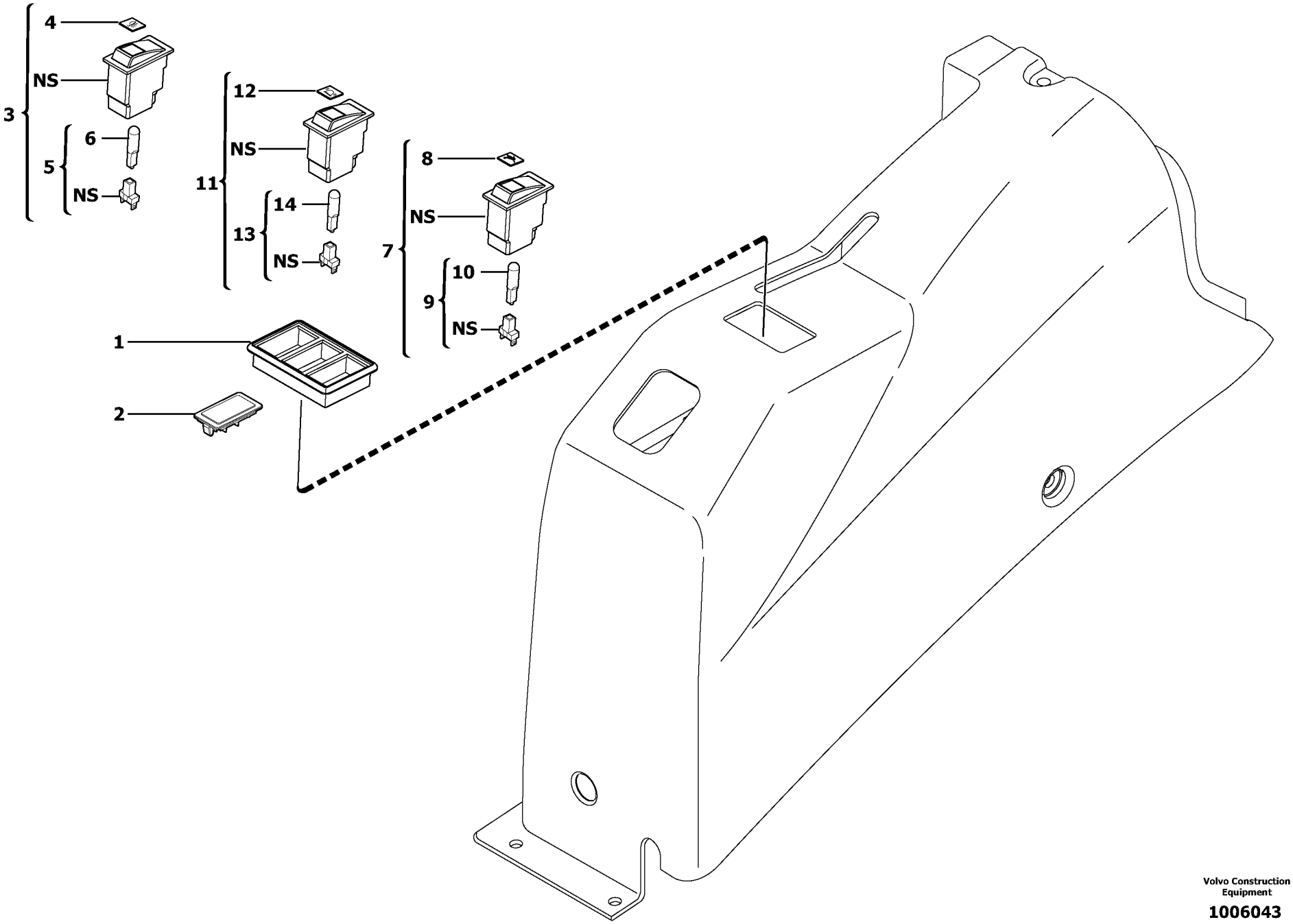

Volvo Construction Equipment

1006043

Fig.	Part No.	Quantity 1	2	3	PS	KIT	Description	Dénomination	Bezeichnung	Denominatición	Notes
1	**PJ 5160031**	1	1				Support	Support	Stütze	Apoyo	
2	**VOE 11803380**	REQ	REQ				Muff	Cache	Muffe	Enchufe	(PJ 5160032)
3	**VOE 11710039**	1	1				Halogen switch	Commutateur, phares halo	Scheinwerferschalter	Interruptor de faros halóge	
4	**PJ 5160035**	1	1				•Symbol	•Symbole	•Symbol	•Símbolo	
5	**PJ 5160030**	1	1				•Lamp holder	•Porte-lampe	•Lampenfassung	•Portalampara	
6	**PJ 5050022**	1	1		SS		••Bulb	••Ampoule	••Glühlampe	••Ampolla	
7	**VOE 11801854**	1	1				Switch	Commutateur	Schalter	Contactor	
8	**VOE 11801855**	1	1				•Symbol	•Symbole	•Symbol	•Símbolo	
9	**PJ 5160030**	1	1				•Lamp holder	•Porte-lampe	•Lampenfassung	•Portalampara	
10	**PJ 5050022**	1	1		SS		••Bulb	••Ampoule	••Glühlampe	••Ampolla	
11	**VOE 11803452**	1	1				Rocker Switch	Commutateur à bascule	Wippschalter	Interruptor oscilante	(PJ 5160306)
12	**VOE 11803455**	1	1				•Symbol	•Symbole	•Symbol	•Símbolo	(PJ 5160066)
13	**PJ 5160030**	1	1				•Lamp holder	•Porte-lampe	•Lampenfassung	•Portalampara	
14	**PJ 5050022**	1	1		SS		••Bulb	••Ampoule	••Glühlampe	••Ampolla	

1	**600.10151**	
2	**600.40151**	
3		
4		
5		

Puesto de conducción : tablero de instrumentos (izquierdo)
Bedienungsstand : Armaturenbrett (links)
Poste de conduite : tableau de bord (côté gauche)
Operator's station : instrument panel (left)

Catalogue id **20022**	Group **364**
Illustr. No **1006043**	Section **500**
Issue **VOE 64C9920022**	Page **159**

VOLVO

EC13

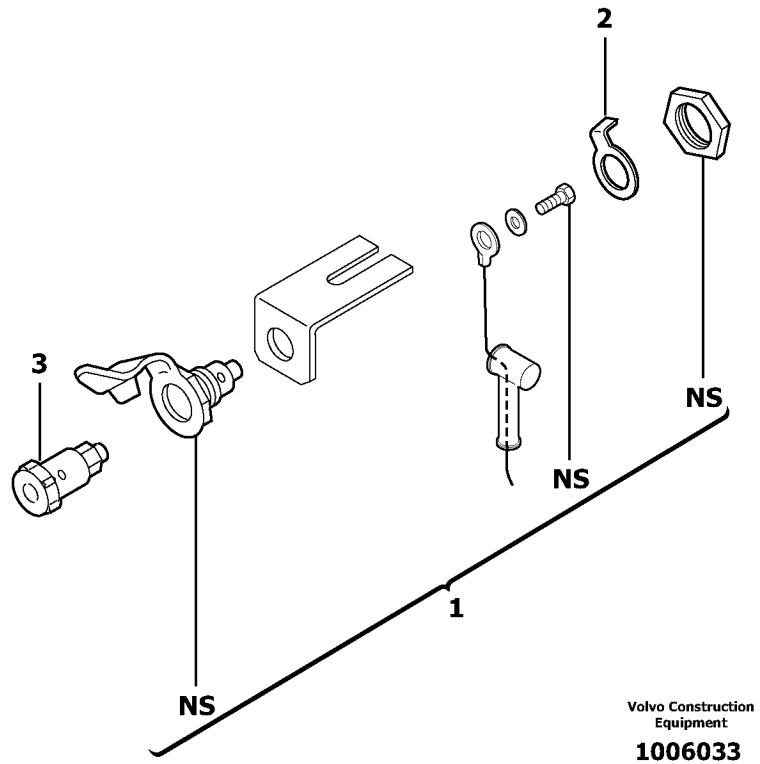
2
3
NS
NS
NS
1
Volvo Construction Equipment
1006033

Fig.	Part No.	Quantity 1	2	3	PS	KIT	Description	Dénomination	Bezeichnung	Denominatión	Notes
1	**PJ 5070004**	1	1				Power outlet	Prise electrique	Steckdose	Toma electrica	
2	**PJ 5090060**	1	1				Ring	Anneau	Ring	Anillo	
3	**PJ 5070007**	1	1				Pin	Fiche	Stecker	Ficha	

1	**600.10151**		**Toma de lámpara de inspección** **Handlampenanschluss** **Prise pour lampe baladeuse** **Inspection light socket**	Catalogue id **20022**	Group **364**
2	**600.40151**			Illustr. No **1006033**	Section **600**
3				Issue **VOE 64C9920022**	Page **161**
4					
5					

VOLVO

EC13

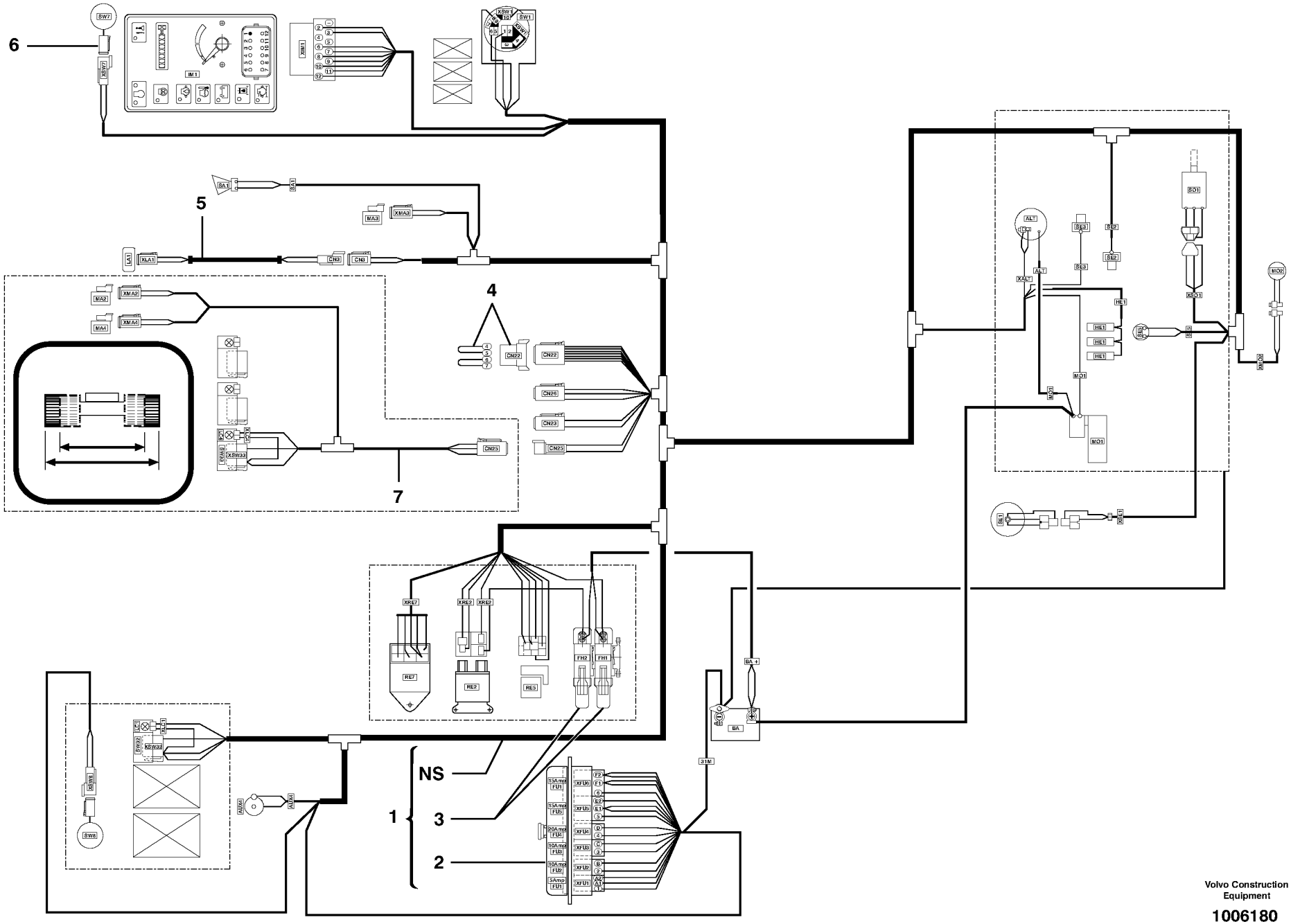

Volvo Construction Equipment

1006180

Fig.	Part No.	Quantity 1	2	3	PS	KIT	Description	Dénomination	Bezeichnung	Denominatición	Notes
1	**VOE 11801660**	1	1				Wire harness	Faisceau electrique	Kabelbaum	Manojo cables	
2		1	1				•Fuse box	•Boitier fusible	•Sicherungsdose	•Caja fusibles	See group 372, Page 169
3		2	2				•Fuse holder	•Porte-fusible	•Sicherungshalter	•Portafusibles	See group 372, Page 169
4	**VOE 11801753**	1	1				Cable	Cable	Seil	Cable	
5	**VOE 11801881**	1	1				Wire harness	Faisceau electrique	Kabelbaum	Manojo cables	
6	**VOE 11801742**	1	1				Wire harness	Faisceau electrique	Kabelbaum	Manojo cables	
7	**VOE 11801746**		1				Wire harness	Faisceau electrique	Kabelbaum	Manojo cables	

1	**600.10151**		**Sistema eléctrico / sin Puma** **Elektroanlage / ohne Puma** **Système électrique / sans unité de commande Puma** **Electrical system / without Puma**	Catalogue id **20022**	Group **371**
2	**600.40151**			Illustr. No **1006180**	Section **100**
3				Issue **VOE 64C9920022**	Page **163**
4					
5					

VOLVO

EC13

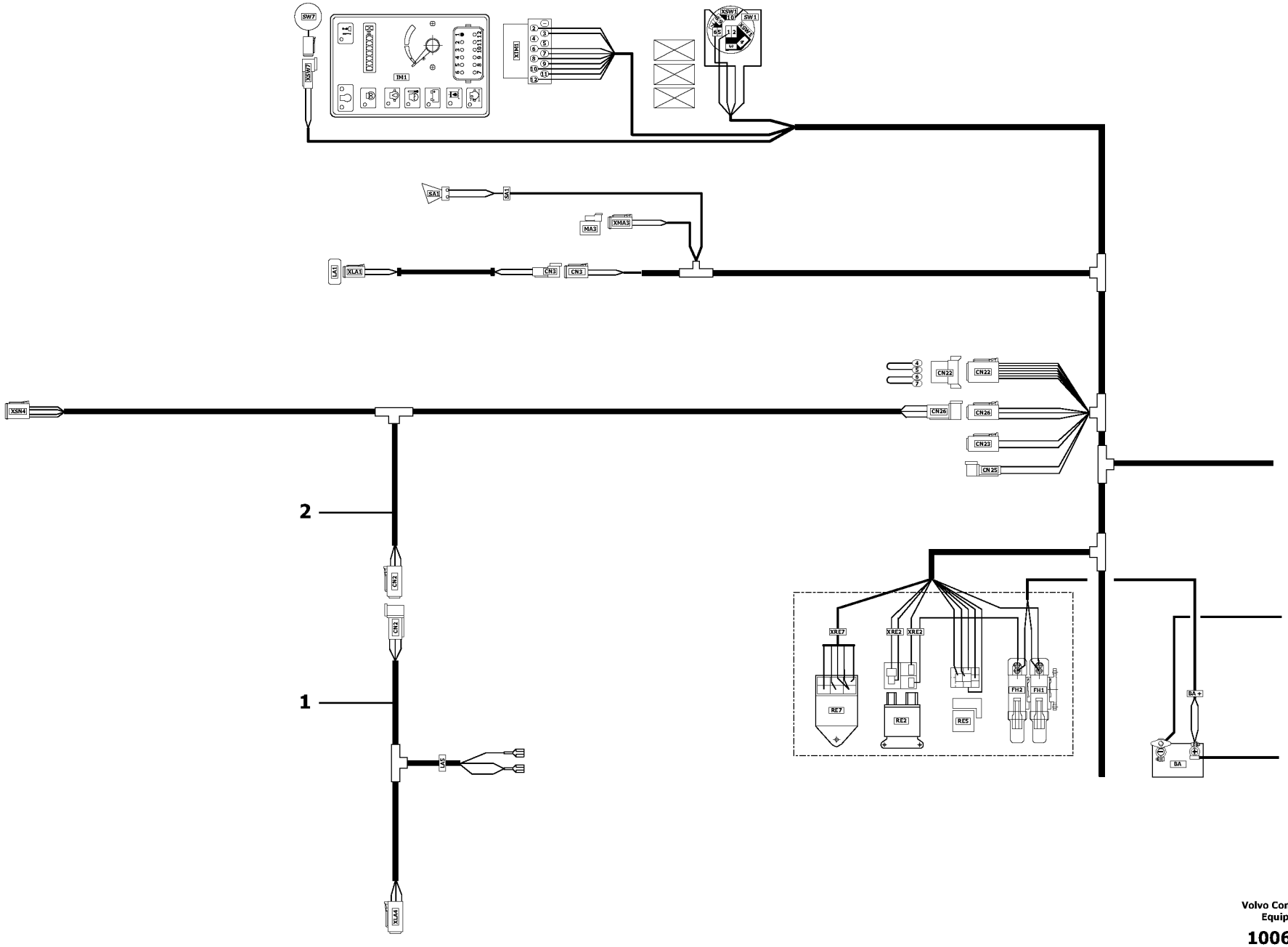

Volvo Construction Equipment

1006759

Fig.	Part No.	Quantity 1	2	3	PS	KIT	Description	Dénomination	Bezeichnung	Denominatición	Notes
1	**VOE 11801744**	1	1				Wire harness	Faisceau electrique	Kabelbaum	Manojo cables	
2	**VOE 11801743**	1	1				Wire harness	Faisceau electrique	Kabelbaum	Manojo cables	

1	**600.10151**	
2	**600.40151**	
3		
4		
5		

Sistema eléctrico / protección contra vuelcos
Elektroanlage / Überrollbügel
Système électrique / Cabine ouverte
Electrical system / Canopy

Catalogue id **20022**	Group **371**
Illustr. No **1006759**	Section **210**
Issue **VOE 64C9920022**	Page **165**

VOLVO

EC13

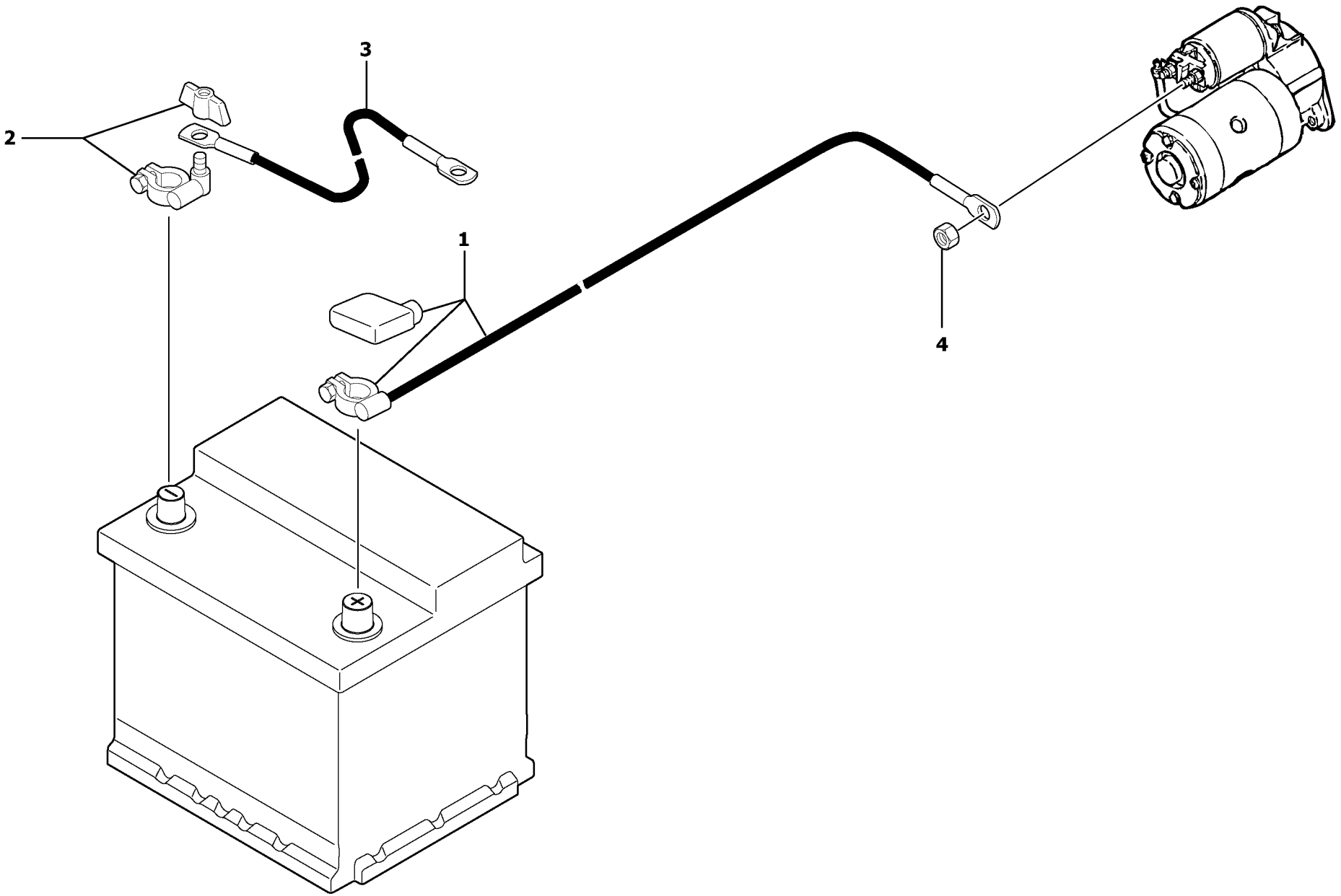

Volvo Construction Equipment

1006034

Fig.	Part No.	Quantity 1	2	3	PS	KIT	Description	Dénomination	Bezeichnung	Denominatión	Notes
1	**VOE 11803195**	1	1				Wire harness	Faisceau electrique	Kabelbaum	Manojo cables	(PJ 5720654)
2	**PJ 5130090**	1	1				Plug tap	Robinet	Kugelhahnventil	Grifo	
3	**PJ 5720589**	1	1				Battery cable	Cable de batterie	Batteriekabel	Cable de bateria	
4	**VOE 13945408**	1	1				Nut	Ecrou	Mutter	Tuerca	M8X8

1	**600.10151**	
2	**600.40151**	
3		
4		
5		

Sistema eléctrico / batería
Elektroanlage / Batterie
Système électrique / batterie
Electrical system / battery

Catalogue id **20022**	Group **371**
Illustr. No **1006034**	Section **400**
Issue **VOE 64C9920022**	Page **167**

VOLVO

EC13

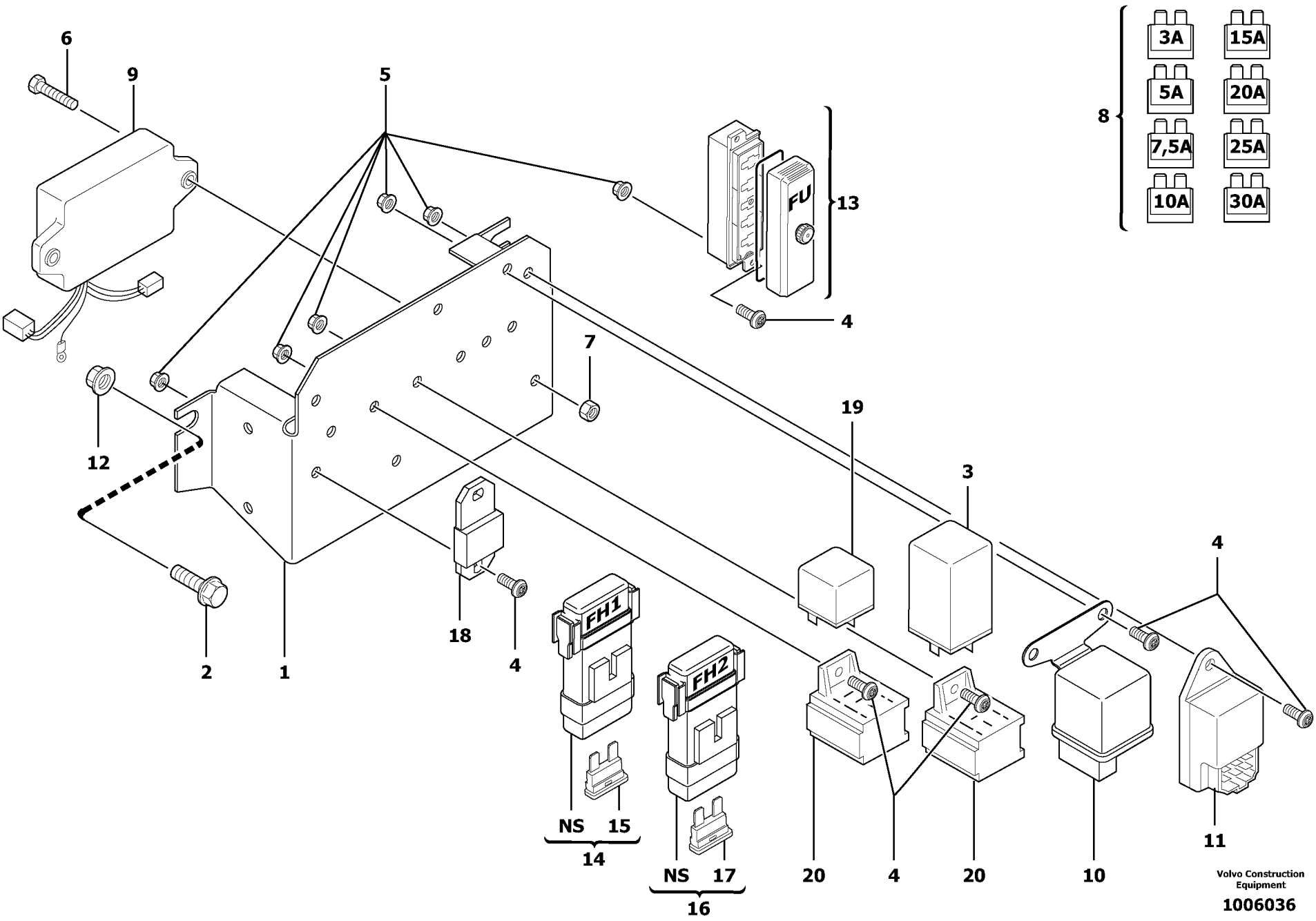
6
9
5
8
3A
15A
5A
20A
7,5A
25A
10A
30A
13
FU
4
7
12
19
3
4
2
1
18
4
FH1
FH2
NS
15
14
NS
17
16
20
4
20
10
11
Volvo Construction Equipment
1006036

Fig.	Part No.	Quantity 1	2	3	PS	KIT	Description	Dénomination	Bezeichnung	Denominatión	Notes
1	**PJ 3630419**	1	1				Support	Support	Stütze	Apoyo	
2	**VOE 13946173**	4	4				Flange screw	Vis à bride	Flanschschraube	Torn embridado	M8X20
3	**PJ 5110042**	1	1				Relay	Relais	Relais	Rele	
4	**VOE 969405**	8	8				6-pt skt screw	Vis creuse de 6	Hohlschraube	Racor 6-dientes	
5	**VOE 13965483**	8	8				Flange Lock Nut	Contre écrou bride	Flanschmutter	Contratuer Embr	
6	**VOE 13969516**	2	2				Screw	Vis	Schraube	Tornillo	
7	**VOE 955779**	2	2				Hexagon Nut	Ecrou Hexagonal	Sechskantmutter	Tuerca Hexagon	
8	**PJ 7416675**	1	1				Fuse kit	Jeu de fusibles	Sicherungen (Satz)	Juego de fusibles	
9	**PJ 5110050**	1	1				Control Unit	Unité de commande	Steuereinheit	Unidad de mando	
10	**PJ 5160194**	1	1				Relay, pre - heater	Relais de prechauffe	Vorglührelais	Relé, precalentador	
11	**PJ 7417275**	1	1				Relay	Relais	Relais	Rele	
12	**VOE 945408**	4	4		SS		Flange Lock Nut	Contre écrou bride	Flanschmutter	Contratuer Embr	
13	**PJ 5080122**	1	1				Fuse box	Boite a fusibles	Sicherungsdose	Caja de fusibles	
14	**PJ 5120034**	1	1				Fuse Holder	Porte fusible	Sicherungshalter	Porta-fusible	
15	**PJ 5120037**	1	1				•Fuse	•Fusible	•Sicherung	•Fusible	
16	**PJ 5120039**	1	1				Fuse Holder	Porte fusible	Sicherungshalter	Porta-fusible	
17	**VOE 979009**	1	1				•Fuse	•Fusible	•Schmelzsicherung	•Fusible	(PJ 5120038)
18	**PJ 5120004**	1	1				Fuse	Fusible	Sicherung	Fusible	
19	**VOE 11806280**	1	1				Relay	Relais	Relais	Rele	(PJ 5110048)
20	**PJ 5080042**	2	2				Plug connector	Connecteur	Steckverbinder	Enchufe pasadorf	

1	**600.10151**	
2	**600.40151**	
3		
4		
5		

Equipo eléctrico / sin Puma
Elektroanlage / ohne Puma
Equipement électrique / sans unité de commande Puma
Electrical equipment / without Puma

Catalogue id **20022**	Group **372**
Illustr. No **1006036**	Section **100**
Issue **VOE 64C9920022**	Page **169**

VOLVO

EC13

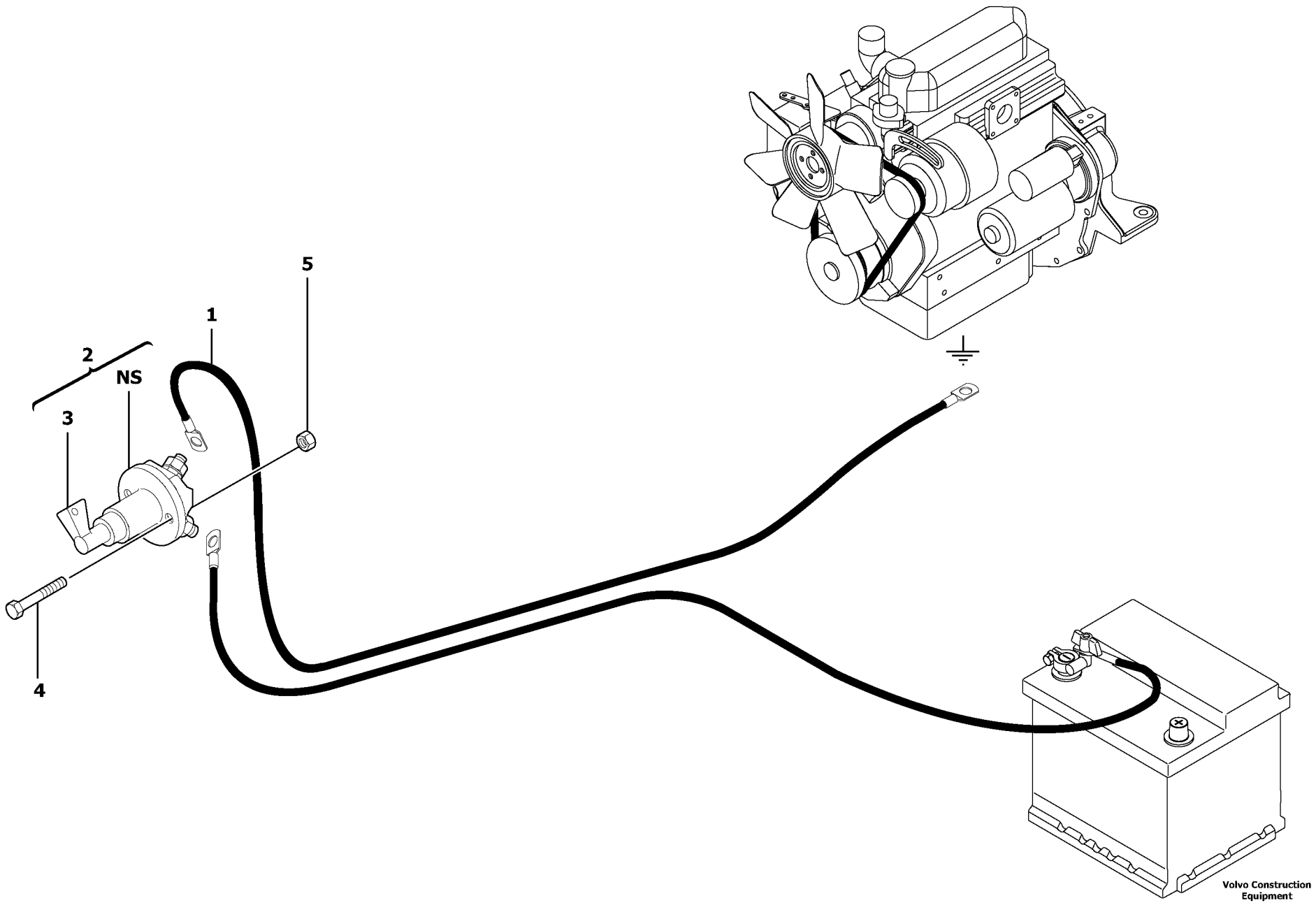
1
2
NS
3
4
5
Volvo Construction Equipment
1006035

Fig.	Part No.	Quantity 1	2	3	PS	KIT	Description	Dénomination	Bezeichnung	Denominatión	Notes
1	**PJ 5720645**	1	1				Battery cable	Cable de batterie	Batteriekabel	Cable de bateria	
2	**VOE 11802745**	1	1				Main Switch	Coupe-circ.pri.	Hauptschalter	Interr Maestro	(PJ 5130105) 6500072
3	**PJ 7418213**	1	1				•Wrench	•Cle	•Schraubenschlüssel	•Llave	
4	**VOE 946934**	2	2				Screw	Vis	Schraube	Tornillo	M6X20
5	**VOE 945407**	2	2		SS		Flange nut	Ecrou accouple.	Bundmutter	Tuerca embridad	M6X6

1	**600.10151**	
2	**600.40151**	
3		
4		
5		

Disyuntor de batería
Batterieabschaltung
Coupe-batterie
Battery cut-out

Catalogue id	Group
20022	**372**
Illustr. No **1006035**	Section **400**
Issue **VOE 64C9920022**	Page **171**

VOLVO

EC13

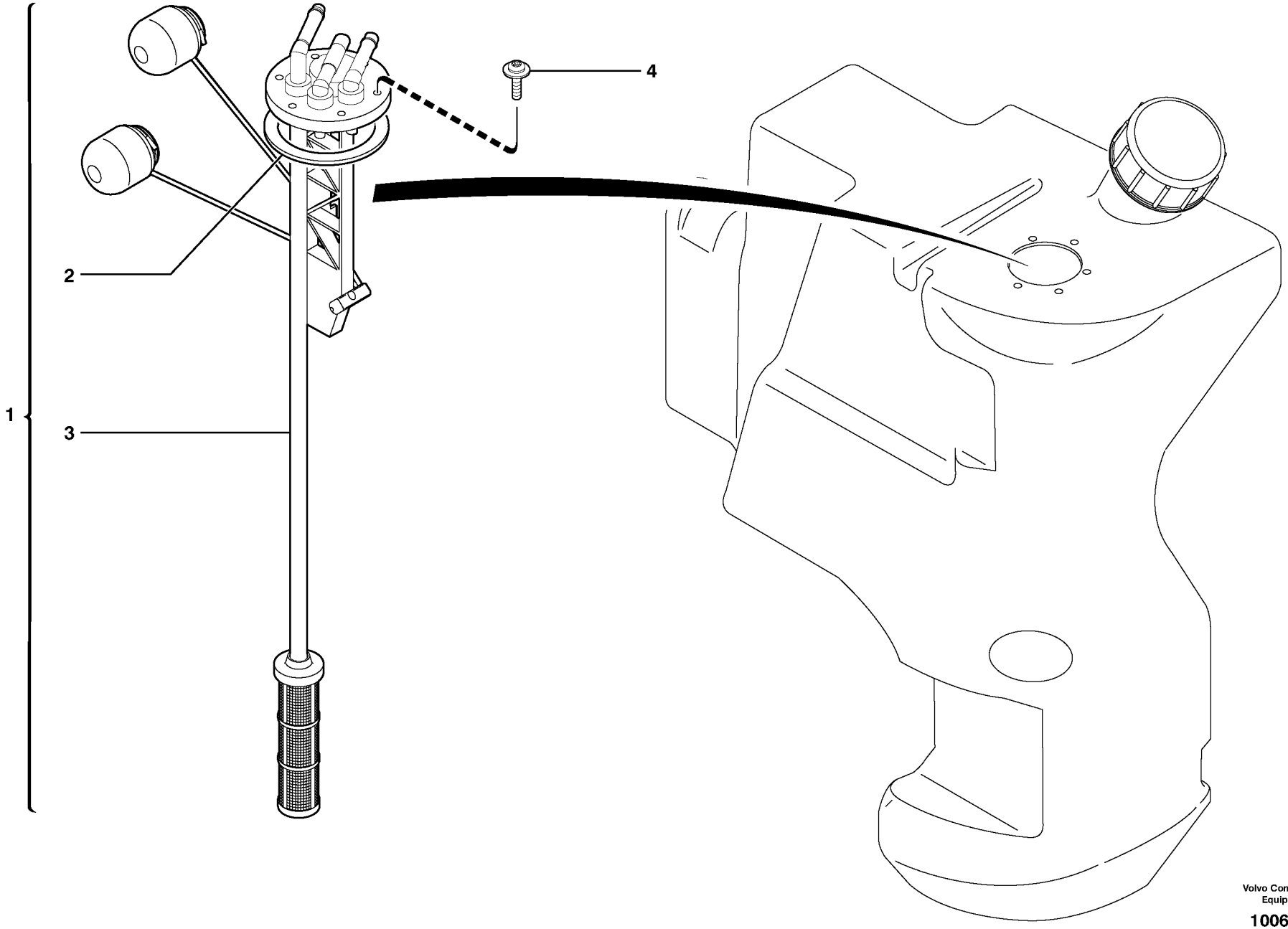

Volvo Construction Equipment

1006037

Fig.	Part No.	Quantity 1	2	3	PS	KIT	Description	Dénomination	Bezeichnung	Denominatión	Notes
1	**VOE 11800084**	1	1				Transceiver	Transmetteur	Sender/empf.	Transreceptor	
2		1	1				•Gasket	•Joint	•Dichtung	•Junta	
3		1	1		NS		•Transceiver	•Transmetteur	•Sender/empf.	•Transreceptor	ORDER ITEM NO 1
4	**VOE 976155**	6	6				Screw	Vis	Schraube	Tornillo	M4X16

1	**600.10151**		**Transmisor** **Sender** **Transmetteur** **Transmitter**	Catalogue id **20022**	Group **386**
2	**600.40151**			Illustr. No **1006037**	Section **200**
3				Issue **VOE 64C9920022**	Page **173**
4					
5					

VOLVO

EC13

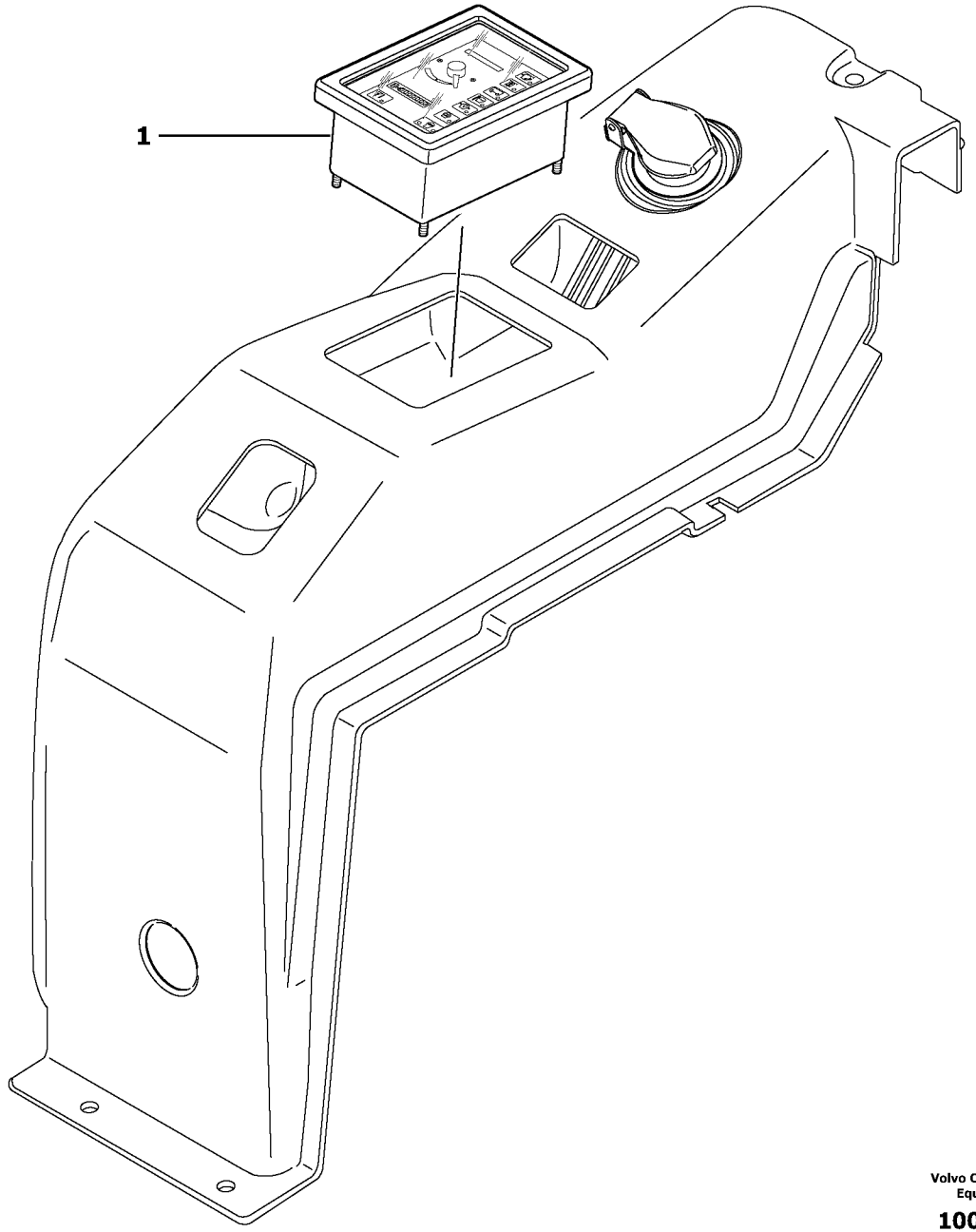

Volvo Construction Equipment

1006038

Fig.	Part No.	Quantity 1	2	3	PS	KIT	Description	Dénomination	Bezeichnung	Denominatión	Notes
1	**PJ 5160271**	1	1				Control Panel	Panneau commande	Bedienungstafel.....	Panel Mando.....	

1	**600.10151**		**Panel mando** **Bedienungstafel** **Panneau de commande** **Control panel**	Catalogue id **20022**	Group **387**
2	**600.40151**			Illustr. No **1006038**	Section **100**
3				Issue **VOE 64C9920022**	Page **175**
4					
5					

VOLVO

Construction Equipment

GROUP		Section	Page
415	Engine coupling / hydraulic pump	100	183
441	Travelling gear motor assy / without brake	100	185
441	Hydraulic travelling motor	110	187
441	Hydraulic travelling motor	120	189
441	Slewing gear motor	200	191
443	Swivel joint equipment	100	193
443	Swivel joint equipment / variable track	200	195
443	Swivel joint	300	197
443	Swivel joint / variable track	400	199
492	Slewing ring	200	201
492	Lubrication	500	203

TABLE DES MATIÈRES

GROUPE		Section	Page
415	Dispositif d'accouplement du moteur / pompe hydraulique	100	183
441	Motoréducteur de translation / sans frein	100	185
441	Moteur de translation	110	187
441	Moteur de translation	120	189
441	Motoréducteur d'orientation	200	191
443	Mise en place du joint tournant	100	193
443	Mise en place du joint tournant / voie variable	200	195
443	Joint tournant	300	197
443	Joint tournant / voie variable	400	199
492	Couronne d'orientation	200	201
492	Graissage	500	203

GRUPPE		Abschnitt	Seite
415	Motorkupplung / hydraulische Pumpe	100	183
441	Getriebemotor für die Fahrbewegung / ohne Bremse	100	185
441	Fahrmotor	110	187
441	Fahrmotor	120	189
441	Schwenkmotor	200	191
443	Drehverteiler kompl.	100	193
443	Drehverteiler kompl. / verstellbare Spurweite	200	195
443	Drehverteiler	300	197
443	Drehverteiler / verstellbare Spurweite	400	199
492	Drehkranz	200	201
492	Schmierung	500	203

GRUPO		Sección	Página
415	Acoplamiento del motor / bomba hidráulica	100	183
441	Motor reductor de traslación / sin freno	100	185
441	Motor de traslación hidráulico	110	187
441	Motor de traslación hidráulico	120	189
441	Motor reductor de giro	200	191
443	Equipo de junta de giro	100	193
443	Equipo de junta de giro / vía variable	200	195
443	Junta de giro	300	197
443	Junta de giro / vía variable	400	199
492	Corona de giro	200	201
492	Lubricación	500	203

VOLVO

Construction Equipment

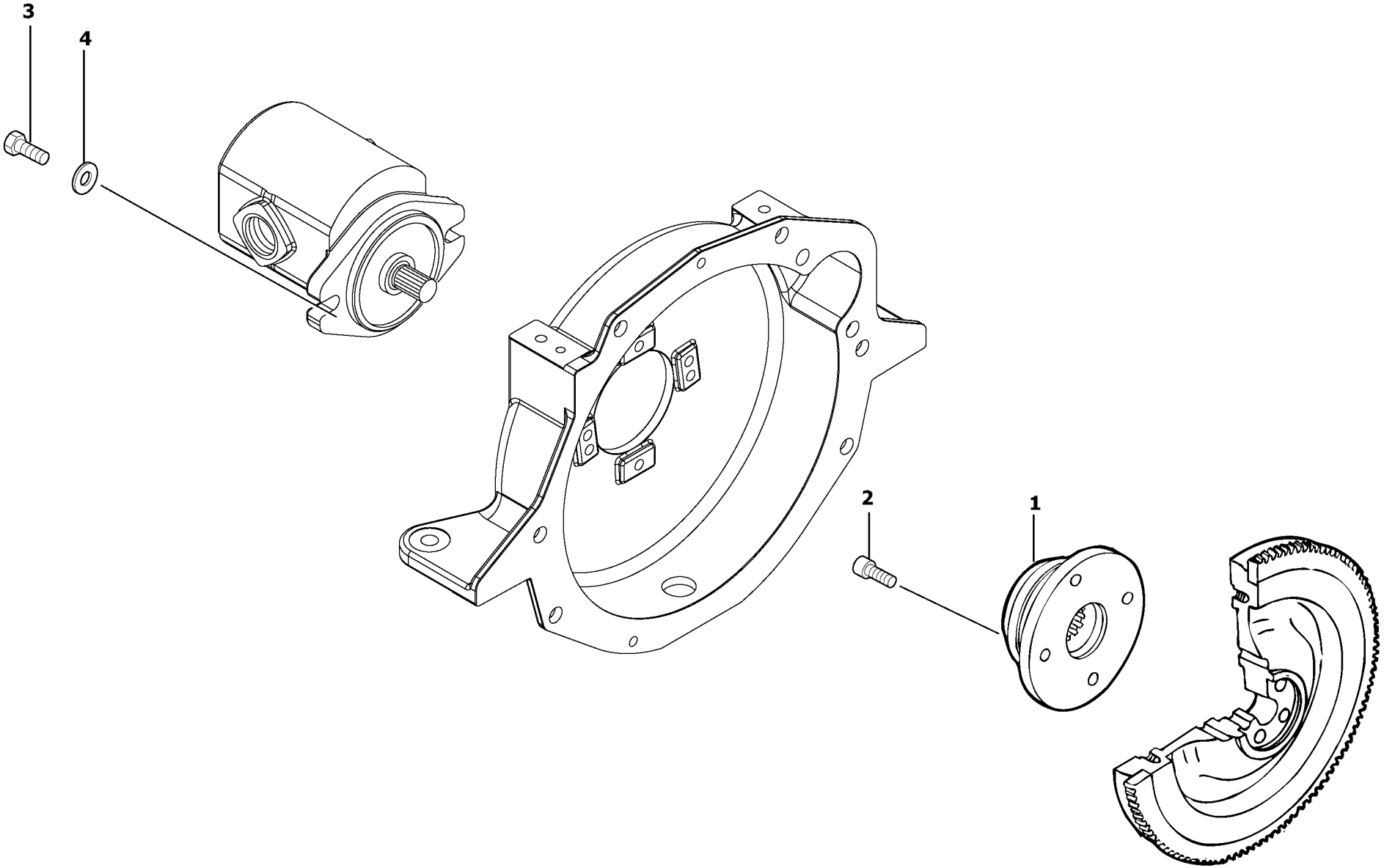

Volvo Construction Equipment

1006045

Fig.	Part No.	Quantity 1	2	3	PS	KIT	Description	Dénomination	Bezeichnung	Denominatión	Notes
1	**PJ 5010062**	1	1				Coupling Piece	Accouplement	Leit Verbinder	Pieza Conexion	
2	**PJ 4290107**	4	4				Screw	Vis	Schraube	Tornillo	M10X20
3	**PJ 4290113**	2	2				Screw	Vis	Schraube	Tornillo	M10X25
4	**VOE 960148**	2	2				Washer	Rondelle	Scheibe	Arandela	MU10

1	**600.10151**		
2	**600.40151**		
3			
4			
5			

Acoplamiento del motor / bomba hidráulica
Motorkupplung / hydraulische Pumpe
Dispositif d'accouplement du moteur / pompe hydraulique
Engine coupling / hydraulic pump

Catalogue id **20022**	Group **415**
Illustr. No **1006045**	Section **100**
Issue **VOE 64C9920022**	Page **183**

VOLVO

EC13

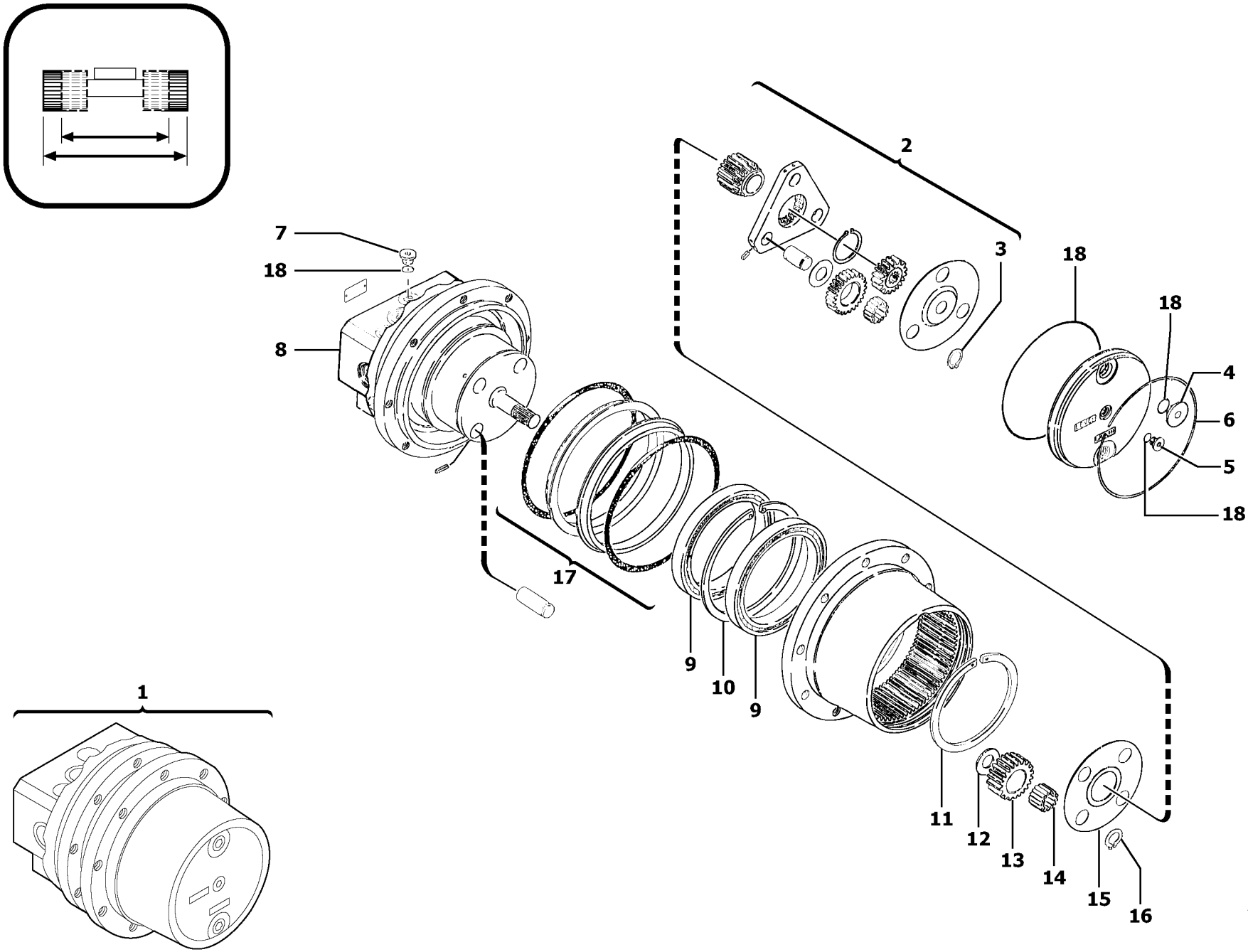

Volvo Construction Equipment

1006046

Fig.	Part No.	Quantity 1	2	3	PS	KIT	Description	Dénomination	Bezeichnung	Denominatición	Notes
1	**VOE 11806481**		2				Track Gear	Réducteur de translation	Fahrgetriebe	Reductor de trasl	(PJ 4890082)
2	**PJ 7415925**		1				•Planet Gear	•Planetaire	•Planetenrad	•Planetario	
3	**PJ 7415933**		3				••Snap Ring	••Circlip	••Nutring	••Circlip	
4	**PJ 7415919**		2				•Plug	•Bouchon	•Stopfen	•Tapon	
5	**PJ 7415927**		1				•Plug	•Bouchon	•Stopfen	•Tapon	
6	**PJ 7415916**		1				•Snap Ring	•Circlip	•Nutring	•Circlip	
7	**PJ 7414585**		2				•Plug	•Bouchon	•Stopfen	•Tapon	
8			1				•Hydraulic motor	•Moteur hydraulique	•Hydromotor	•Motor hidraulic	See group 441, Page 187
9	**PJ 7415936**		2				•Ball bearing	•Roulement billes	•Kugellager	•Rodamiento de bolas	
10	**PJ 7415918**		1				•Snap Ring	•Circlip	•Nutring	•Circlip	
11	**PJ 7415923**		1				•Snap Ring	•Circlip	•Nutring	•Circlip	
12	**PJ 7415910**		4				•Washer	•Rondelle	•Scheibe	•Arandela	
13	**PJ 7415914**		4				•Pinion	•Pignon	•Ritzel	•Pinon	
14	**PJ 7415917**		60				•Needle	•Aiguille	•Nadel	•Aguja	
15	**PJ 7415921**		1				•Washer	•Rondelle	•Scheibe	•Arandela	
16	**PJ 7415933**		4				•Snap Ring	•Circlip	•Nutring	•Circlip	
17	**PJ 7415922**		1				Sealing Kit	Jeu Joints	Dichtungssatz	Juego Retenes	
18	**PJ 7415926**		1				Sealing Kit	Jeu Joints	Dichtungssatz	Juego Retenes	

1	**.**	
2	**600.40151**	
3		
4		
5		

Motor reductor de traslación / sin freno
Getriebemotor für die Fahrbewegung / ohne Bremse
Motoréducteur de translation / sans frein
Travelling gear motor assy / without brake

Catalogue id	Group
20022	**441**
Illustr. No **1006046**	Section **100**
Issue **VOE 64C9920022**	Page **185**

VOLVO

EC13

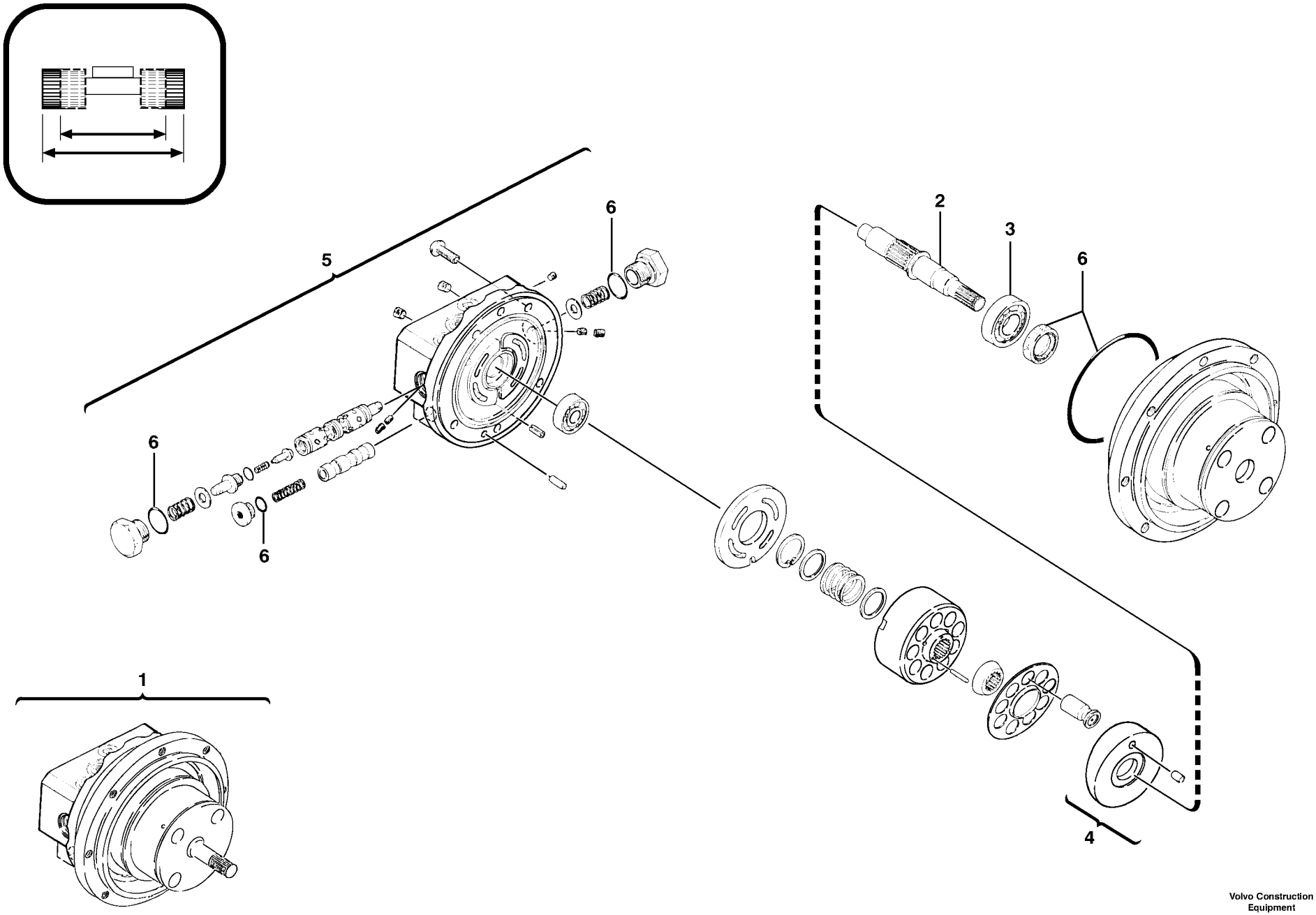

Volvo Construction Equipment

1006047

Fig.	Part No.	Quantity 1	2	3	PS	KIT	Description	Dénomination	Bezeichnung	Denominatición	Notes
1			1				Hydraulic motor	Moteur hydraulique	Hydromotor	Motor hidraulic	
2	**PJ 7415912**		1				•Pinion shaft	•Arbre dente	•Ritzelwelle	•Arbol dentado	
3	**PJ 7414618**		1				•Ball bearing	•Roulement billes	•Kugellager	•Rodamiento de bolas	
4	**PJ 7415930**		1				•Tray	•Cuvier	•Wanne	•Cuba	
5	**PJ 7416868**		1				•Kit	•Kit	•Satz	•Juego	
6	**PJ 7416864**		1				Sealing Kit	Jeu Joints	Dichtungssatz	Juego Retenes	

1	**.**	
2	**600.40151**	
3		
4		
5		

Motor de traslación hidráulico
Fahrmotor
Moteur de translation
Hydraulic travelling motor

Catalogue id **20022**	Group **441**
Illustr. No **1006047**	Section **110**
Issue **VOE 64C9920022**	Page **187**

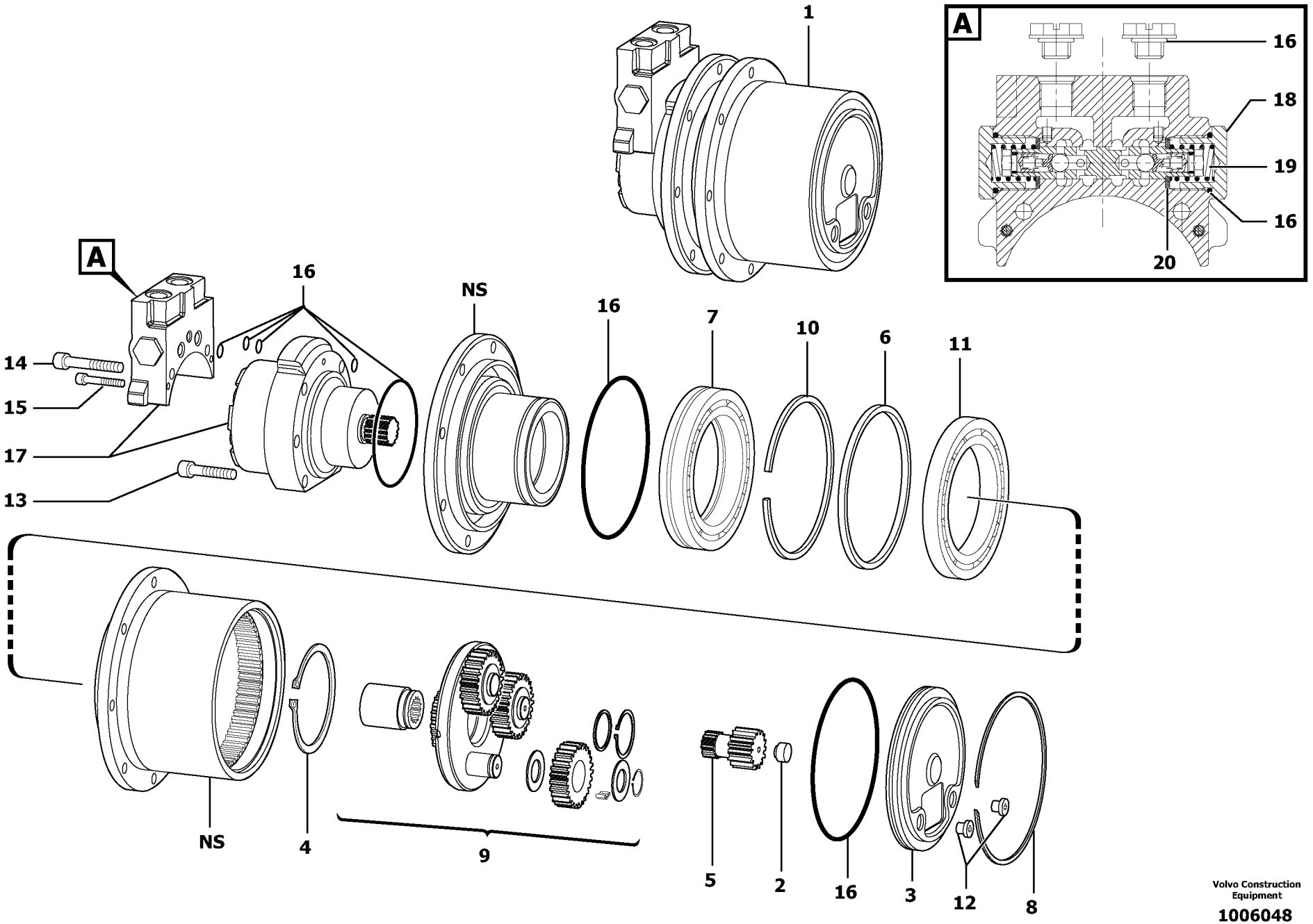

Volvo Construction Equipment

1006048

Fig.	Part No.	Quantity 1	2	3	PS	KIT	Description	Dénomination	Bezeichnung	Denominatición	Notes
1	**VOE 11801231**	1					Track Gear	Réducteur de translation	Fahrgetriebe	Reductor de trasl	
2	**VOE 11711079**	1					•Spacer	•Partie Intermédiaire	•Zwischenstück	•Espaciador	
3	**VOE 11711080**	1					•Cover	•Couvercle	•Deckel	•Tapa	
4	**VOE 11711086**	1					•Snap Ring	•Circlip	•Nutring	•Circlip	
5	**VOE 11711081**	1					•Shaft	•Arbre	•Welle	•Arbol	
6	**VOE 11711082**	1					•Spacer	•Partie Intermédiaire	•Zwischenstück	•Espaciador	
7	**VOE 11711083**	1					•Bearing	•Palier	•Lager	•Cojinete	
8	**VOE 11711085**	1					•Snap Ring	•Circlip	•Nutring	•Circlip	
9	**VOE 11711098**	1					•Planet Gear	•Planetaire	•Planetenrad	•Planetario	
10	**VOE 11711088**	1					•Snap Ring	•Circlip	•Nutring	•Circlip	
11	**VOE 11711089**	1					•Bearing	•Palier	•Lager	•Cojinete	
12	**VOE 11711091**	2					•Plug	•Bouchon	•Stopfen	•Tapon	
13	**VOE 11711092**	4					•Screw	•Vis	•Schraube	•Tornillo	
14	**VOE 11711093**	2					•Screw	•Vis	•Schraube	•Tornillo	
15	**VOE 11711094**	2					•Screw	•Vis	•Schraube	•Tornillo	
16	**VOE 11711101**	1					•Sealing Kit	•Jeu Joints	•Dichtungssatz	•Juego Retenes	
17	**VOE 11711100**	1					•Hydraulic motor	•Moteur hydraulique	•Hydraulischer Motor	•Motor hidraulic	
18		2			NS		•Plug	•Bouchon	•Stopfen	•Tapon	
19		2			NS		•Spring	•Ressort	•Feder	•Muelle	
20		2			NS		O-ring	Joint Torique	O-Ring	Junta torica	

1	**600.10151**	
2		
3		
4		
5		

Motor de traslación hidráulico
Fahrmotor
Moteur de translation
Hydraulic travelling motor

Catalogue id	Group
20022	**441**
Illustr. No **1006048**	Section **120**
Issue **VOE 64C9920022**	Page **189**

VOLVO

EC13

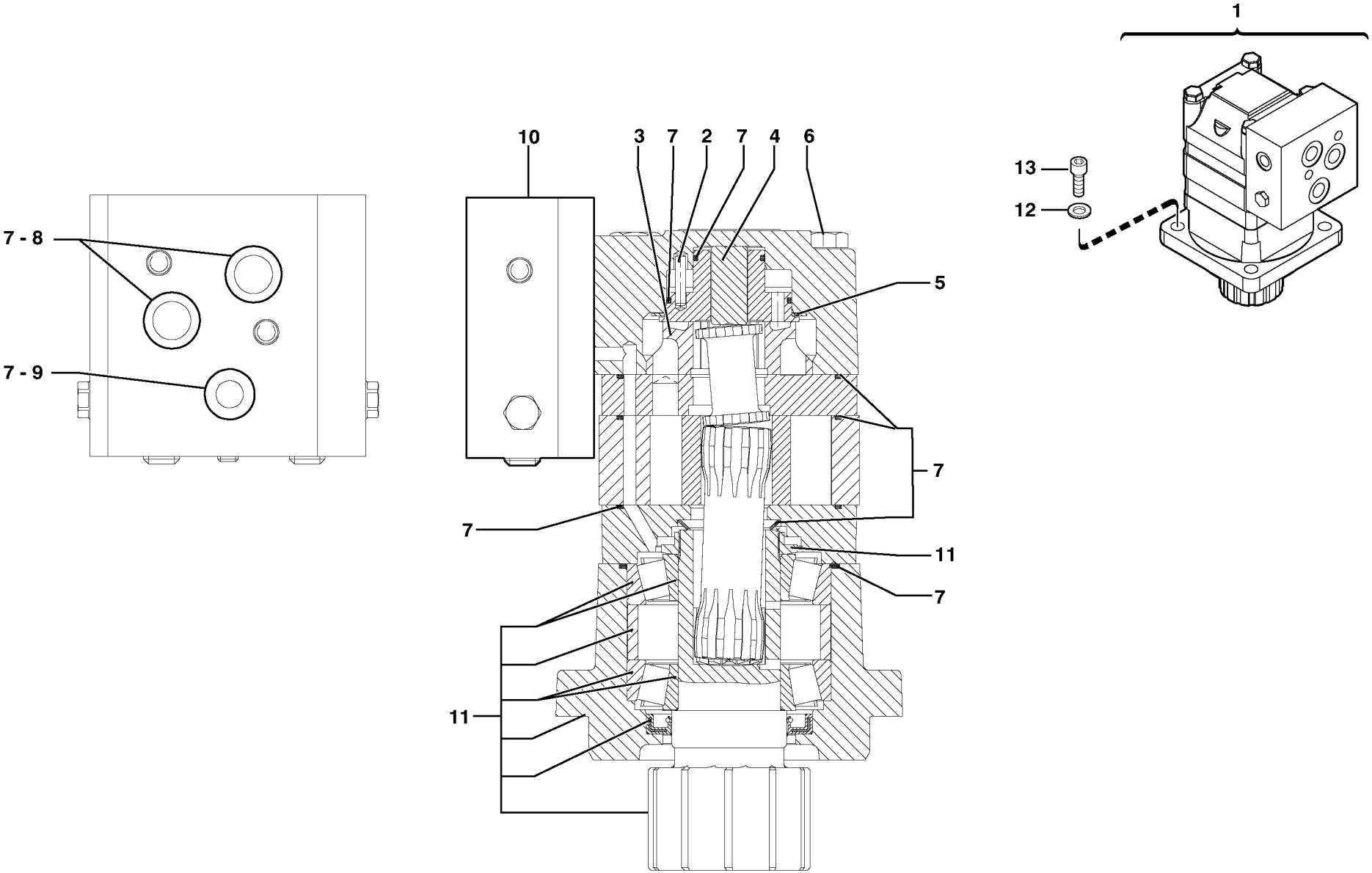
1
13
12
10
3
7
2
7
4
6
5
7
7
11
7
11
7 - 8
7 - 9

Fig.	Part No.	Quantity 1	2	3	PS	KIT	Description	Dénomination	Bezeichnung	Denominatición	Notes
1	**VOE 11802165**	1	1				Swing Motor	Moteur orientat	Schwenkmotor	Motor de giro	
2	**VOE 11710953**	1	1				•Pin	•Goupille	•Zapfen	•Pasador	
3	**PJ 7416850**	1	1				•Disc	•Disque	•Scheibe	•Disco	
4	**PJ 7416852**	1	1				•Spacer	•Entretoise	•Abstandstueck	•Casquillo distanciad	
5	**PJ 7416848**	1	1				•Spring Washer	•Rondelle élastique	•Federscheibe	•Arandela flexible	
6	**PJ 7416857**	4	4				•Screw	•Vis	•Schraube	•Tornillo	
7	**PJ 7416849**	1	1				•Sealing Kit	•Jeu Joints	•Dichtungssatz	•Juego Retenes	
8	**PJ 7416854**	2	2				••O-ring	••Joint Torique	••O-Ring	••Junta torica	
9	**PJ 7416853**	1	1				••O-ring	••Joint Torique	••O-Ring	••Junta torica	
10		1	1				•Valve	•Soupape	•Ventil	•Valvula	See group 912, Page 301
11	**PJ 7416859**	1	1				Repair kit	Kit de réparation	Reparatursatz	Juego de reparación	
12	**VOE 955897**	4	4		SS		Washer	Rondelle	Scheibe	Arandela	M13X24X2
13	**VOE 977117**	4	4				Allen Hd Screw	Vis A 6 Pans Cr	Inbusschraube	Torn Hex Embut	M12X35

1	**600.10151**	
2	**600.40151**	
3		
4		
5		

Motor reductor de giro
Schwenkmotor
Motoréducteur d'orientation
Slewing gear motor

Catalogue id	Group
20022	**441**
Illustr. No **1006049**	Section **200**
Issue **VOE 64C9920022**	Page **191**

VOLVO

EC13

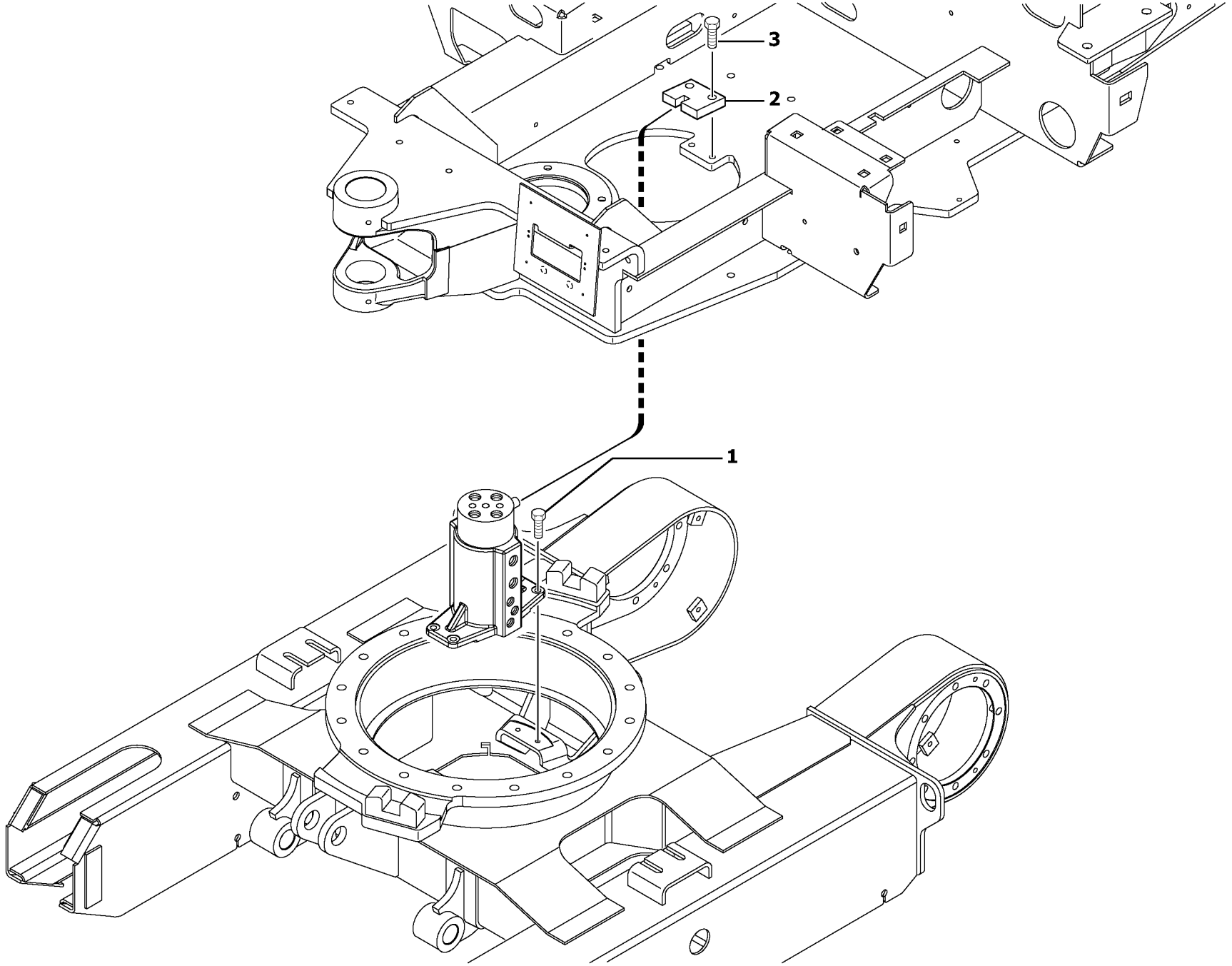

Volvo Construction Equipment

1006050

Fig.	Part No.	Quantity 1	2	3	PS	KIT	Description	Dénomination	Bezeichnung	Denominatión	Notes
1	**VOE 13946173**	4					Flange screw	Vis à bride	Flanschschraube	Torn embridado	M8X20
2	**PJ 3340035**	1					Thrust Plate	Plaque de butee	Spurplatte	Placa de tope	
3	**VOE 946472**	2					Flange screw	Vis à bride	Flanschschraube	Torn embridado	M10X30

1	**600.10151**		**Equipo de junta de giro** **Drehverteiler kompl.** **Mise en place du joint tournant** **Swivel joint equipment**	Catalogue id **20022**	Group **443**
2				Illustr. No **1006050**	Section **100**
3				Issue **VOE 64C9920022**	Page **193**
4					
5					

VOLVO

EC13

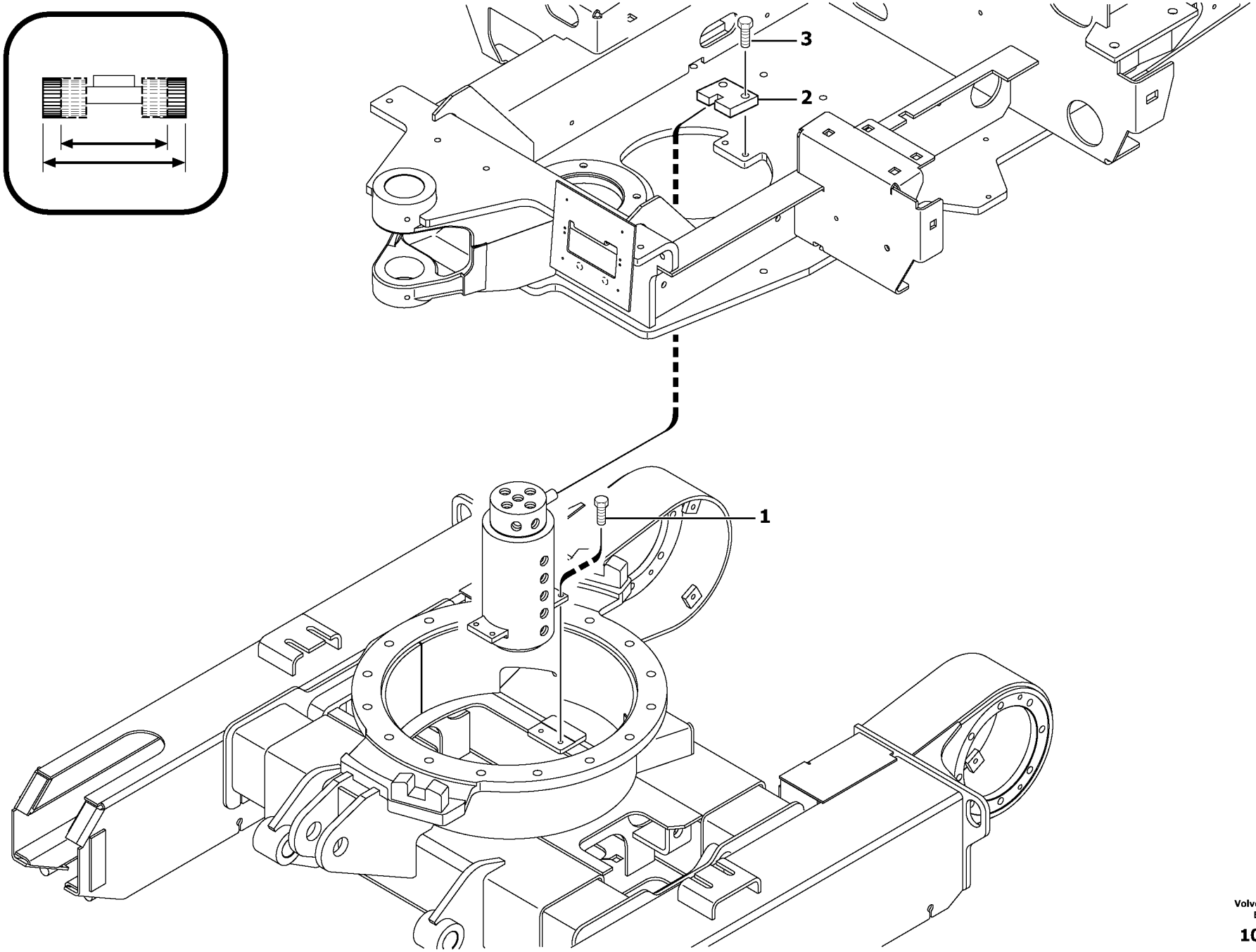

Volvo Construction Equipment

1006051

Fig.	Part No.	Quantity 1	2	3	PS	KIT	Description	Dénomination	Bezeichnung	Denominatición	Notes
1	**VOE 946671**		4				Flange screw	Vis à bride	Flanschschraube	Torn embridado	M8X30
2	**PJ 3340269**		1				Thrust Plate	Plaque de butee	Spurplatte	Placa de tope	
3	**VOE 946472**		2				Flange screw	Vis à bride	Flanschschraube	Torn embridado	M10X30

1	**.**	
2	**600.40151**	
3		
4		
5		

Equipo de junta de giro / vía variable
Drehverteiler kompl. / verstellbare Spurweite
Mise en place du joint tournant / voie variable
Swivel joint equipment / variable track

Catalogue id **20022**	Group **443**
Illustr. No **1006051**	Section **200**
Issue **VOE 64C9920022**	Page **195**

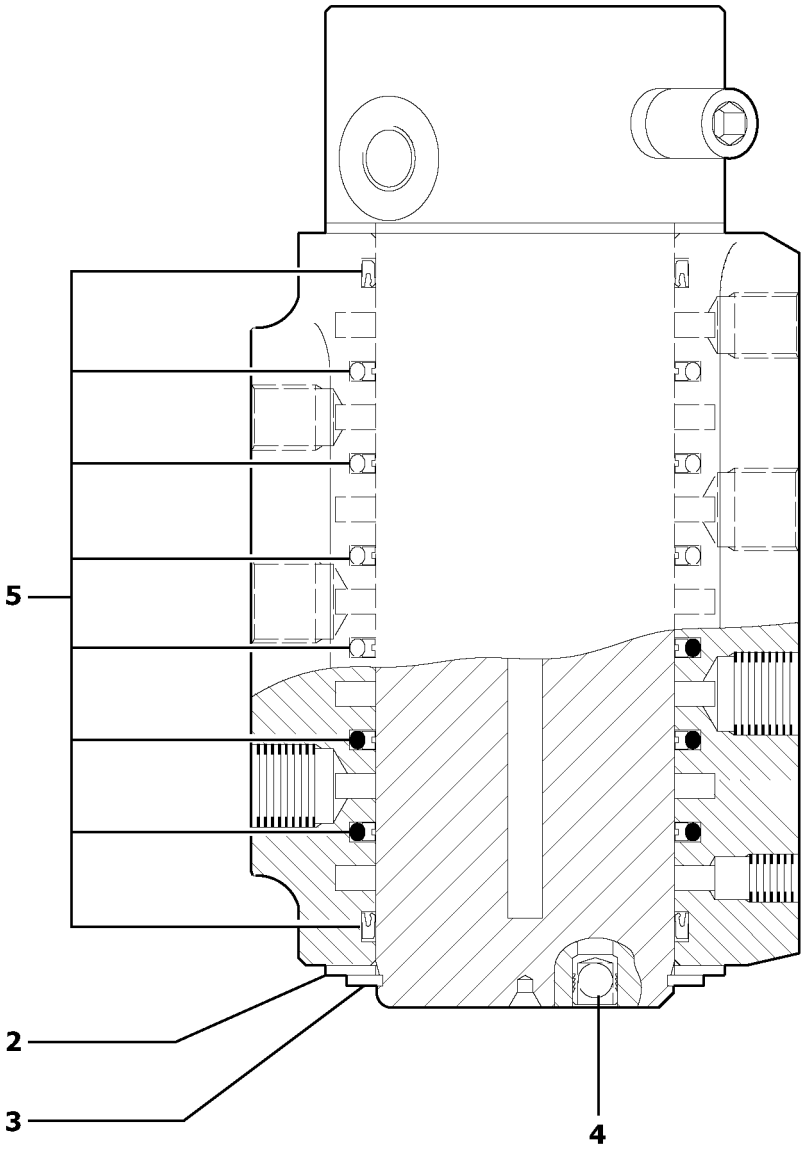

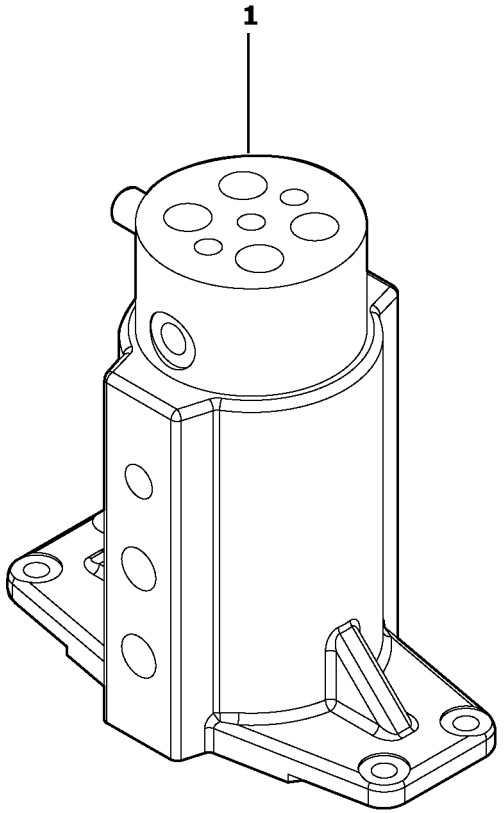

Volvo Construction Equipment

1006052

Fig.	Part No.	Quantity 1	2	3	PS	KIT	Description	Dénomination	Bezeichnung	Denominatición	Notes
1	**VOE 11800502**	1					Swivel joint	Joint tournant	Drehverteiler	Unión giratoria	
2	**PJ 7418492**	2					•Thrust Washer	•Rondelle Butee	•Druckscheibe	•Arandela Presio	
3	**PJ 7418488**	1					•Snap Ring	•Circlip	•Nutring	•Circlip	
4	**PJ 7418487**	2					•Disc Valve	•Clapet	•Tellerventil	•Disco Valvula	
5	**PJ 7418485**	1					Seal kit	Pochette de joints	Dichtringe (Satz)	Juego de juntas	

1	**600.10151**		**Junta de giro** **Drehverteiler** **Joint tournant** **Swivel joint**	Catalogue id **20022**	Group **443**
2				Illustr. No **1006052**	Section **300**
3				Issue **VOE 64C9920022**	Page **197**
4					
5					

VOLVO

EC13

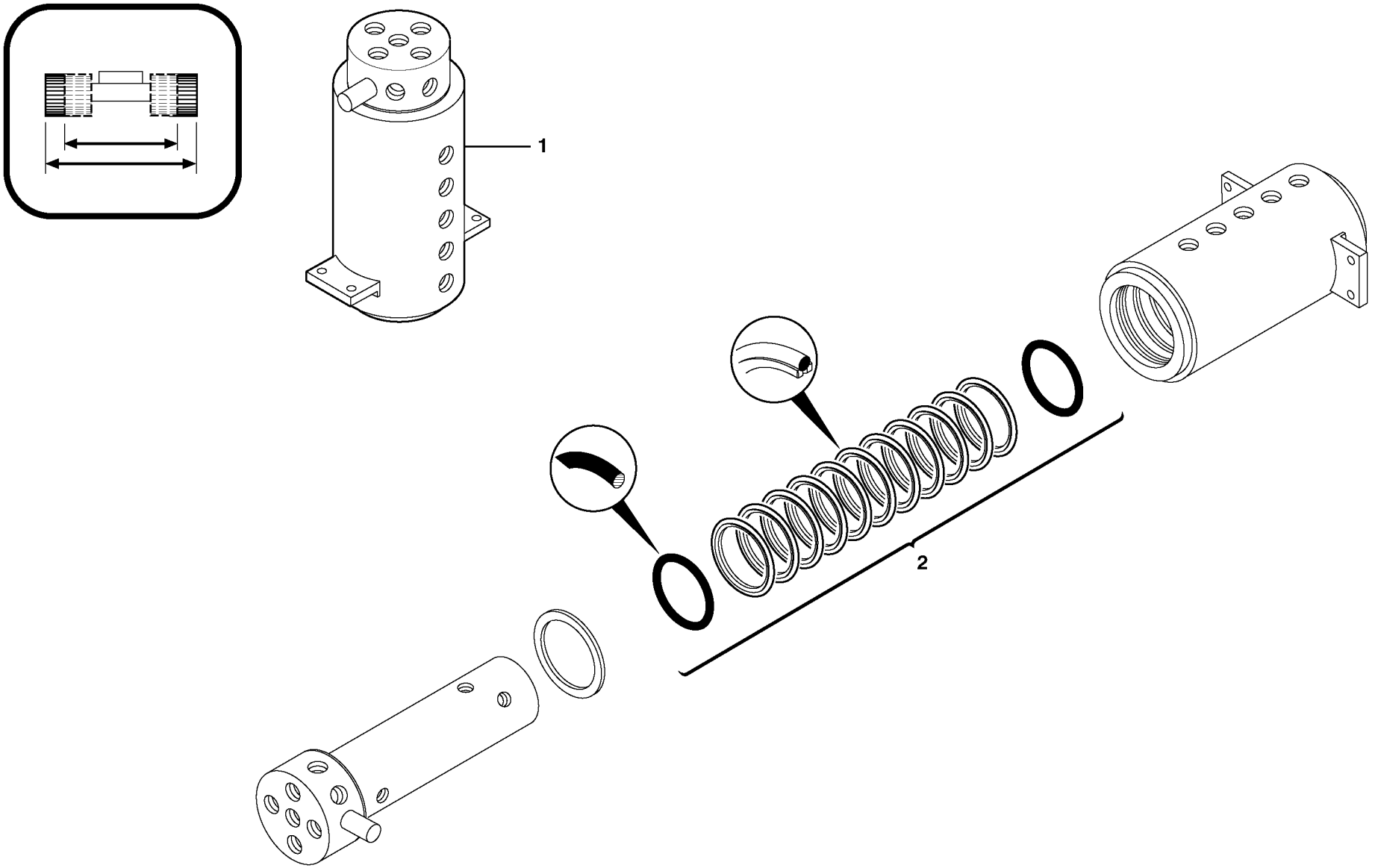
1
2

Fig.	Part No.	Quantity 1	2	3	PS	KIT	Description	Dénomination	Bezeichnung	Denominatición	Notes
1	**PJ 4900054**		1				Swivel joint	Joint tournant	Drehverteiler	Unión giratoria	
2	**PJ 7416860**		1				•Sealing Kit	•Jeu Joints	•Dichtungssatz	•Juego Retenes	

1	**.**	
2	**600.40151**	
3		
4		
5		

Junta de giro / vía variable
Drehverteiler / verstellbare Spurweite
Joint tournant / voie variable
Swivel joint / variable track

Catalogue id **20022**	Group **443**
Illustr. No **1006053**	Section **400**
Issue **VOE 64C9920022**	Page **199**

VOLVO

EC13

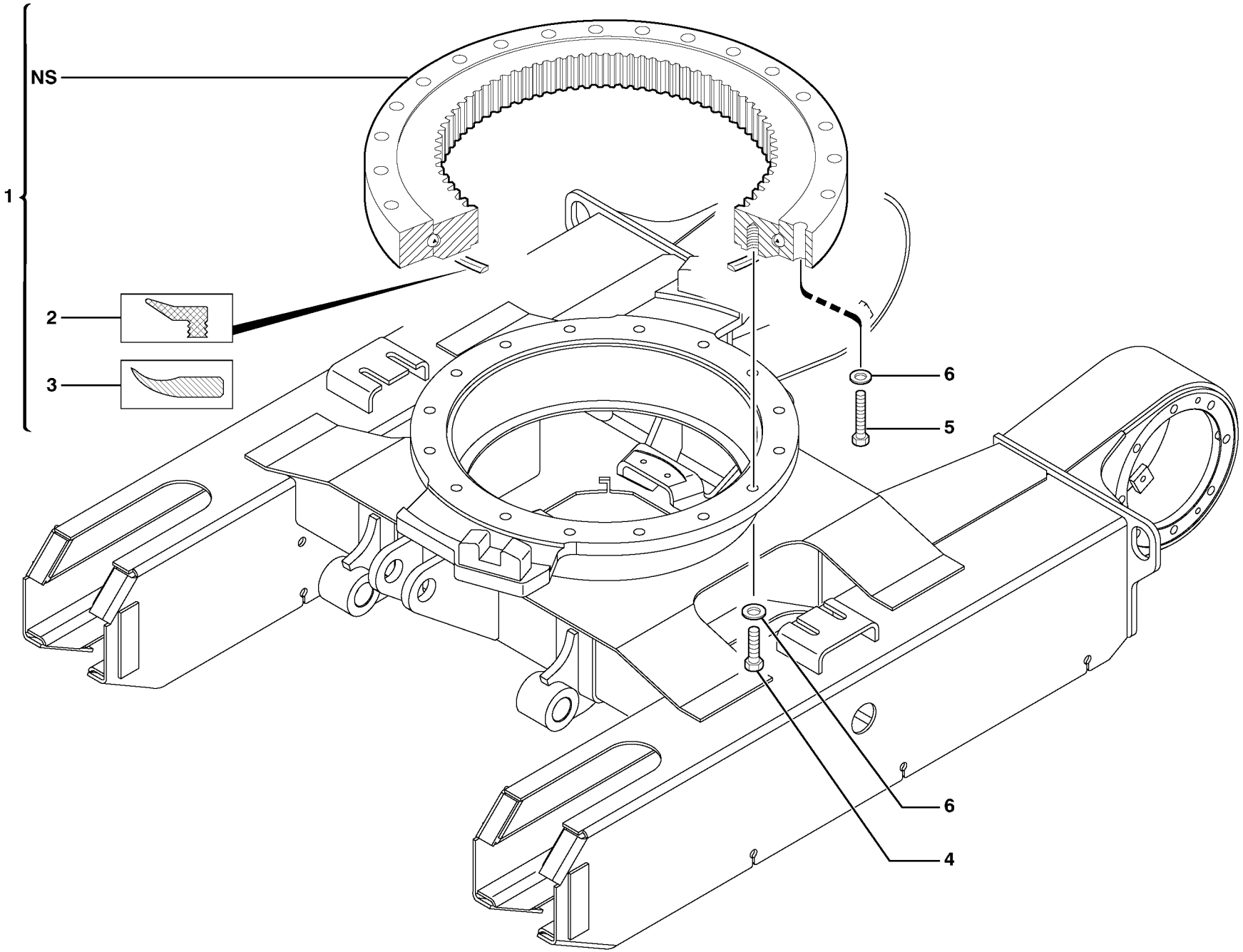

Volvo Construction Equipment

1006054

Fig.	Part No.	Quantity 1	2	3	PS	KIT	Description	Dénomination	Bezeichnung	Denominatión	Notes
1	**PJ 4990002**	1	1				Slewing ring	Couronne orientation	Drehkranz	Corona orientacion	
2	**PJ 5600165**	REQ	REQ				•Seal	•Joint	•Dichtring	•Junta	L = 1500mm/59.0550in
3	**VOE 11803033**	REQ	REQ				•Seal	•Joint	•Dichtring	•Junta	(PJ 5600211) L = 1500mm/59.0550in
4	**PJ 4380179**	16	16				Screw	Vis	Schraube	Tornillo	HM12X45
5	**PJ 4380182**	16	16				Screw	Vis	Schraube	Tornillo	HM12X60
6	**VOE 11055607**	32	32				Washer	Rondelle	Scheibe	Arandela	(PJ 4460040) ZU12

1	**600.10151**	
2	**600.40151**	
3		
4		
5		

Corona de giro
Drehkranz
Couronne d'orientation
Slewing ring

Catalogue id **20022**	Group **492**
Illustr. No **1006054**	Section **200**
Issue **VOE 64C9920022**	Page **201**

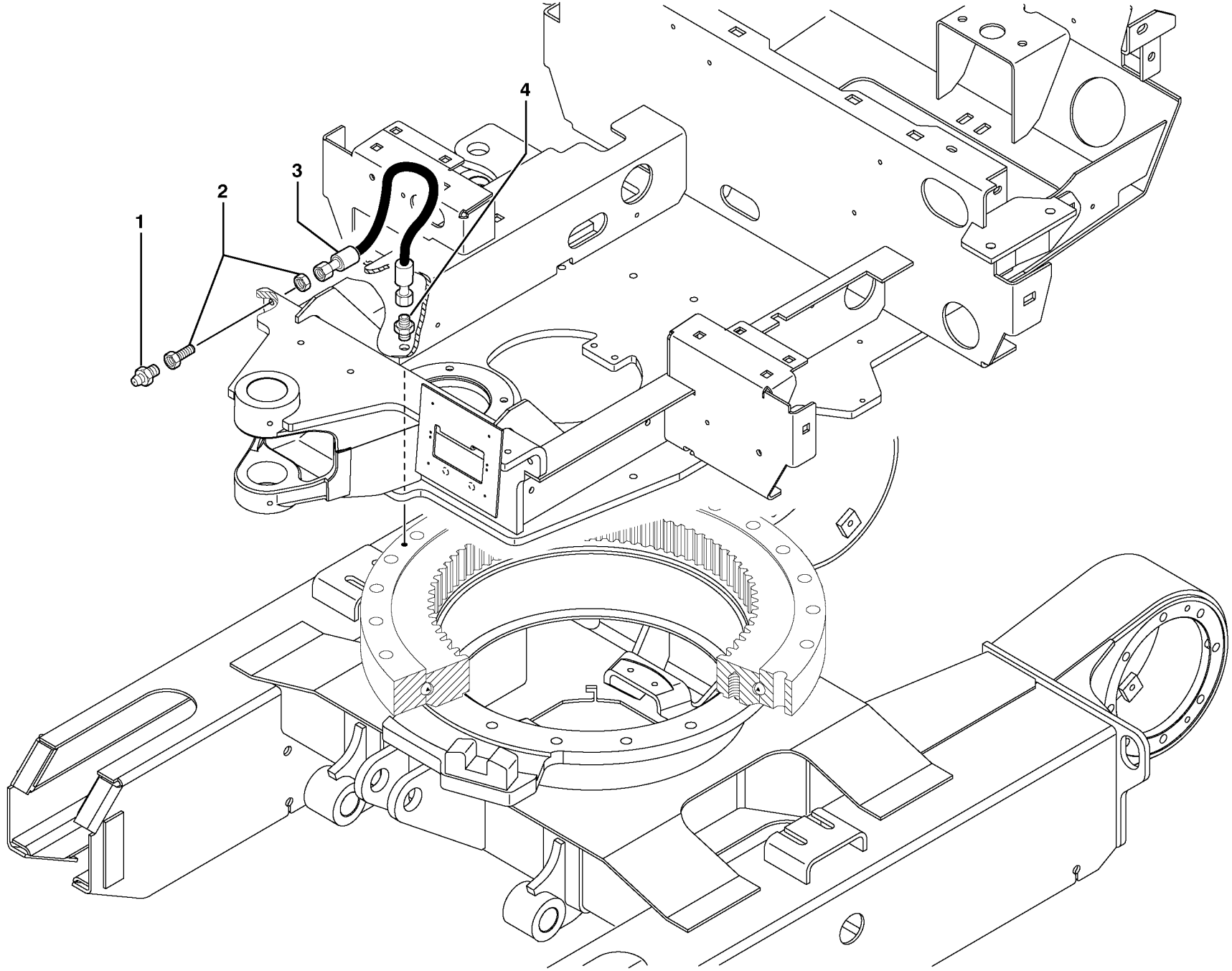

Volvo Construction Equipment

1006055

Fig.	Part No.	Quantity 1	2	3	PS	KIT	Description	Dénomination	Bezeichnung	Denominatición	Notes
1	**VOE 966786**	1	1				Lub Nipple	Graisseur	Schmiernippel	Engrasador	
2	**PJ 4770006**	1	1				Nipple	Raccord	Nippel	Niple	
3	**PJ 4190184**	1	1				High pressure hose	Flexible hp	Hochdruckschlauch	Manguera alta-presion	3/16”
4	**PJ 4750604**	1	1				Union	Teton Connexion	Anschlussnippel	Niple Conexcion	

1	**600.10151**		**Lubricación** **Schmierung** **Graissage** **Lubrication**	Catalogue id **20022**	Group **492**
2	**600.40151**			Illustr. No **1006055**	Section **500**
3				Issue **VOE 64C9920022**	Page **203**
4					
5					

VOLVO

Construction Equipment

GROUP		Section	Page
716	Counterweight	100	211
718	Lower frame	100	213
718	Lower frame / variable track	110	215
718	Variable track cylinder	120	217
718	Variable track cylinder	130	219
718	Platform	500	221
775	Track tensioning (rubber tracks)	110	223
775	Travelling gear motor assy / sprocket	200	225
775	Travelling gear motor assy / sprocket	210	227
775	Rubber tracks	400	229
775	Lower roller (rubber tracks)	600	231

TABLE DES MATIÈRES

GROUPE		Section	Page
716	Contrepoids	100	211
718	Châssis porteur	100	213
718	Châssis porteur / voie variable	110	215
718	Vérin de modification de voie	120	217
718	Vérin de modification de voie	130	219
718	Passerelle	500	221
775	Tension des chenilles (chenilles caoutchouc)	110	223
775	Motoréducteur de translation / barbotin	200	225
775	Motoréducteur de translation / barbotin	210	227
775	Chenilles caoutchouc	400	229
775	Galet inférieur (Chenilles caoutchouc)	600	231

GRUPPE		Abschnitt	Seite
716	Gegengewicht	100	211
718	Laufwerksrahmen	100	213
718	Laufwerksrahmen / verstellbare Spurweite	110	215
718	Zylinder für Spurweitenverstellung	120	217
718	Zylinder für Spurweitenverstellung	130	219
718	Plattform	500	221
775	Kettenspanngabeln (Gummiraupen)	110	223
775	Getriebemotor für die Fahrbewegung / Kettenrad	200	225
775	Getriebemotor für die Fahrbewegung / Kettenrad	210	227
775	Gummiraupen	400	229
775	Untere Rolle (Gummiraupen)	600	231

GRUPO		Sección	Página
716	Contrapeso	100	211
718	Bastidor inferior	100	213
718	Bastidor inferior / vía variable	110	215
718	Cilindro de vía variable	120	217
718	Cilindro de vía variable	130	219
718	Plataforma	500	221
775	Tensado de orugas (orugas de caucho)	110	223
775	Motor reductor de traslación / rueda motriz	200	225
775	Motor reductor de traslación / rueda motriz	210	227
775	Orugas de caucho	400	229
775	Rodillo inferior (orugas de caucho)	600	231

VOLVO

Construction Equipment

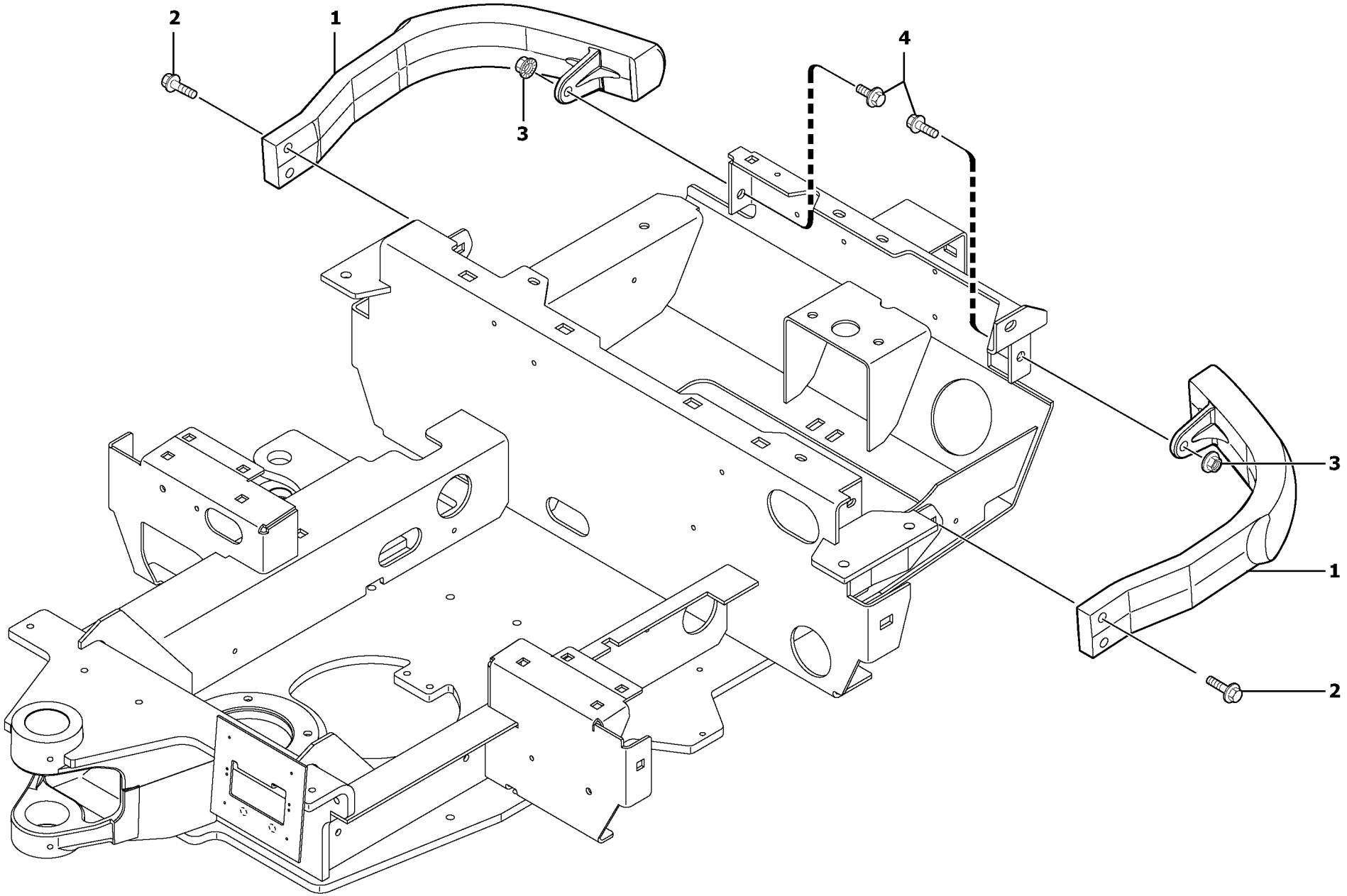

Volvo Construction Equipment

1006151

Fig.	Part No.	Quantity 1	2	3	PS	KIT	Description	Dénomination	Bezeichnung	Denominatición	Notes
1	**VOE 11800330**	2	2				Counterweight	Contrepoids	Gegengewicht	Contrapeso	
2	**VOE 13965185**	2	2				Flange screw	Vis à bride	Flanschschraube	Torn embridado	M10X40
3	**VOE 13971095**	2	2				Flange nut	Ecrou accouple.	Bundmutter	Tuerca embridad	M10X10
4	**VOE 946472**	2	2				Flange screw	Vis à bride	Flanschschraube	Torn embridado	M10X30

1	**600.10151**	
2	**600.40151**	
3		
4		
5		

Contrapeso
Gegengewicht
Contrepoids
Counterweight

Catalogue id **20022**	Group **716**
Illustr. No **1006151**	Section **100**
Issue **VOE 64C9920022**	Page **211**

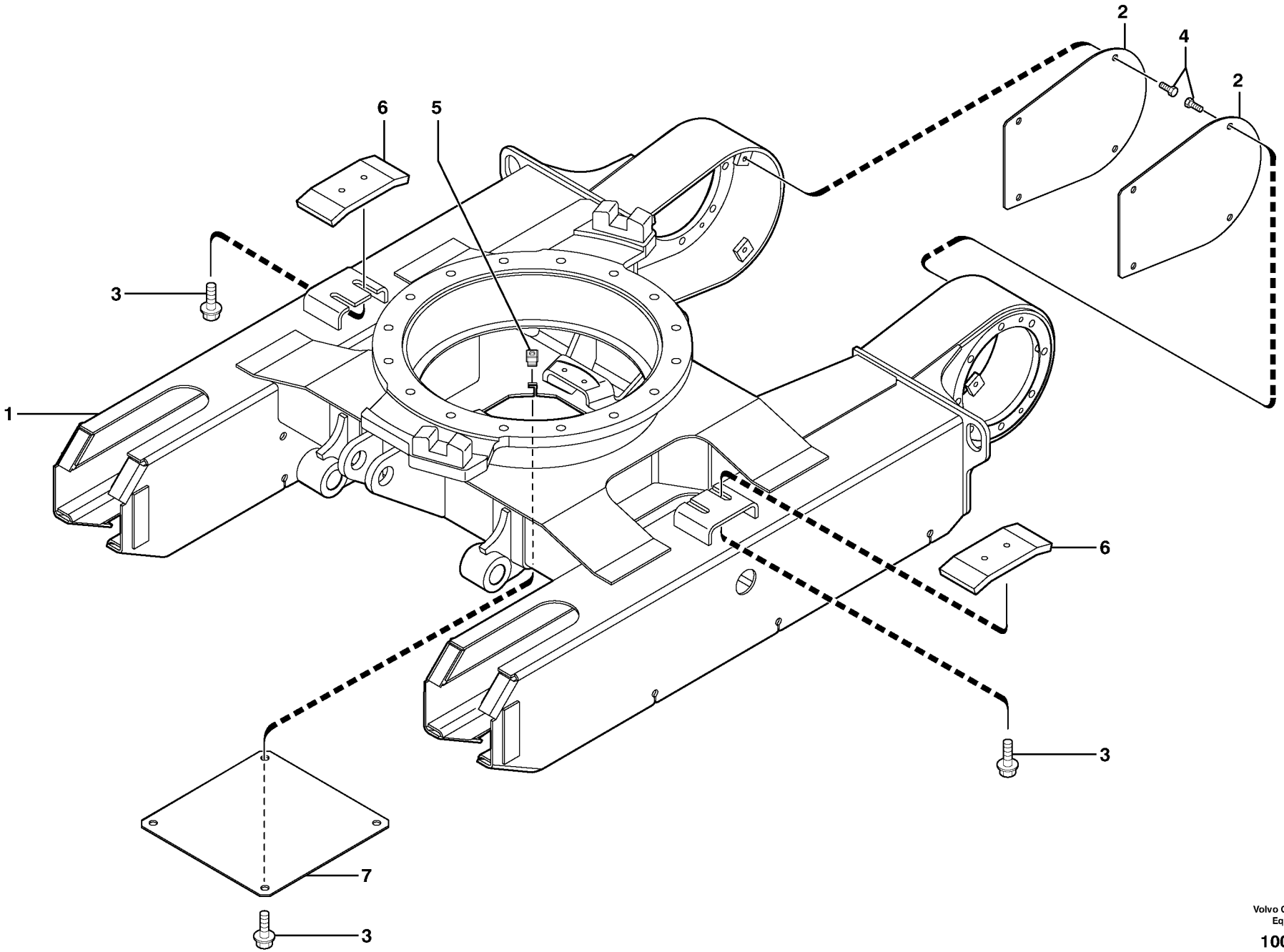

Volvo Construction Equipment

1006056

Fig.	Part No.	Quantity 1	2	3	PS	KIT	Description	Dénomination	Bezeichnung	Denominatición	Notes
1	**VOE 11800092**	1					Undercarriage Frame	Châssis porteur	Unterwagen	Bastidor de carro inferior	6500004 WID = 750mm/29.5275in
1	**VOE 11802792**	1					Undercarriage Frame	Châssis porteur	Unterwagen	Bastidor de carro inferior	11802800 WID = 950mm/37.4015in
2	**PJ 5040484**	2					Cover	Couvercle	Deckel	Tapa	
3	**VOE 946441**	8					Flange screw	Vis à bride	Flanschschraube	Torn embridado	
4	**PJ 4300027**	8					Screw	Vis	Schraube	Tornillo	
5	**VOE 11802320**	4					Nut	Ecrou	Mutter	Tuerca	(PJ 4450092)
6	**PJ 3320082**	2					Skid	Patin	Schlitten	Plato de freno	
7	**PJ 5040214**	1					Cover	Couvercle	Deckel	Tapa	

1	**600.10151**	
2		
3		
4		
5		

Bastidor inferior
Laufwerksrahmen
Châssis porteur
Lower frame

Catalogue id	Group
20022	**718**
Illustr. No **1006056**	Section **100**
Issue **VOE 64C9920022**	Page **213**

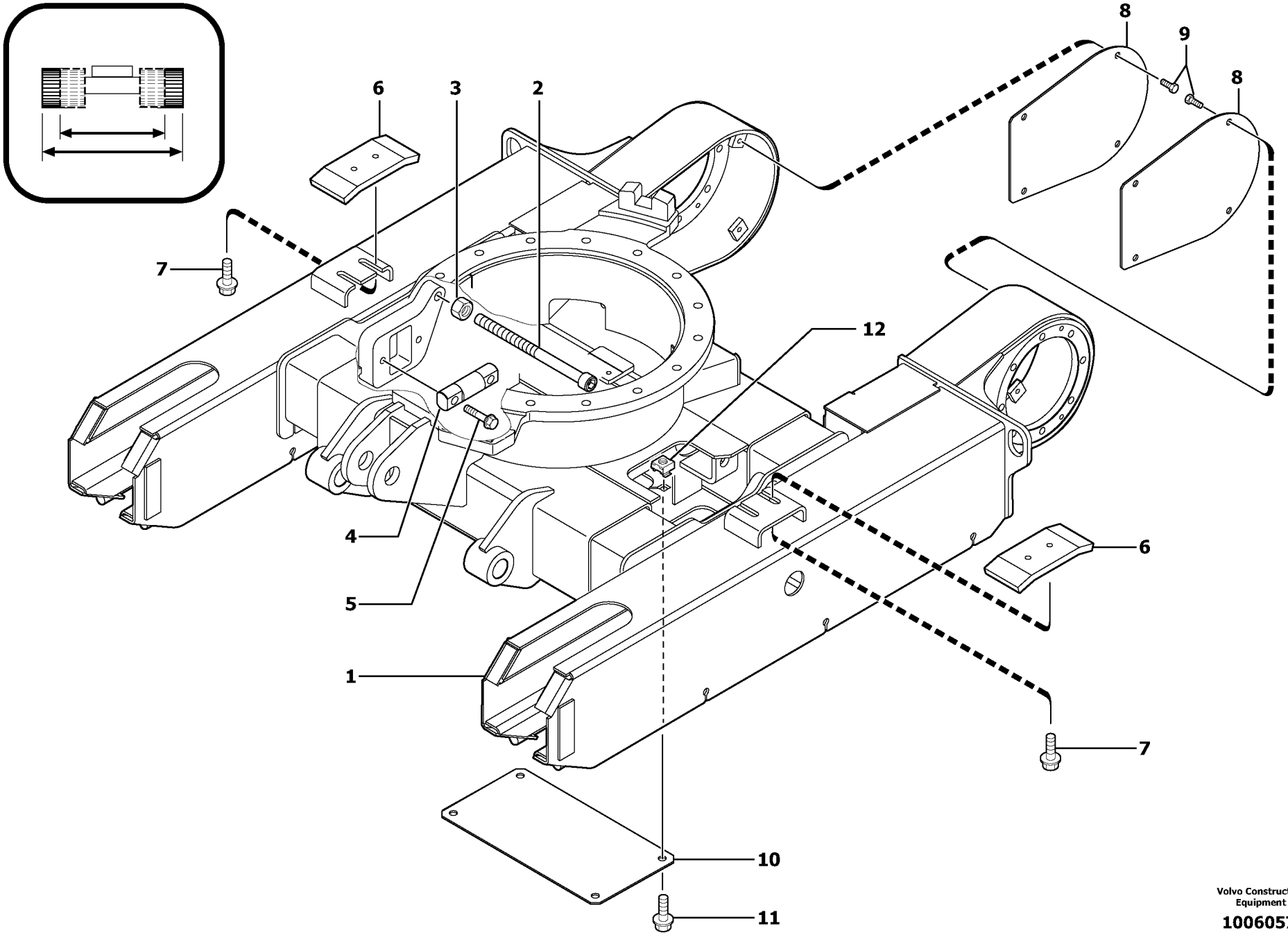

Volvo Construction Equipment

1006057

Fig.	Part No.	Quantity 1	2	3	PS	KIT	Description	Dénomination	Bezeichnung	Denominatión	Notes
1	**VOE 11801872**	1					Frame	Chassis	Rahmen	Bastidor	6500123
2	**PJ 4290134**	2					Screw	Vis	Schraube	Tornillo	M16-220
3	**PJ 979021**	2					Nut	Ecrou	Mutter	Tuerca	M16
4	**PJ 3760087**	2					Stub Axle	Axe	Steckachse	Gorron Eje	D30
5	**VOE 13965193**	4					Screw	Vis	Schraube	Tornillo	M12X50
6	**PJ 3320082**	2					Skid	Patin	Schlitten	Plato de freno	
7	**VOE 946441**	4					Flange screw	Vis à bride	Flanschschraube	Torn embridado	M10X20
8	**PJ 5040484**	2					Cover	Couvercle	Deckel	Tapa	
9	**PJ 4300027**	8					Screw	Vis	Schraube	Tornillo	M8X20
10	**PJ 5040509**	1					Cover	Couvercle	Deckel	Tapa	
11	**PJ 4450047**	4					Square Nut	Ecrou Carre	Vierkantmutter	Tuerca Cuadrada	M10

1	**.**	
2	**600.40151**	
3		
4		
5		

Bastidor inferior / vía variable
Laufwerksrahmen / verstellbare Spurweite
Châssis porteur / voie variable
Lower frame / variable track

Catalogue id **20022**	Group **718**
Illustr. No **1006057**	Section **110**
Issue **VOE 64C9920022**	Page **215**

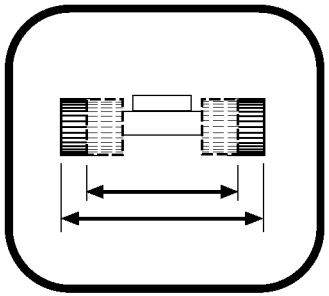

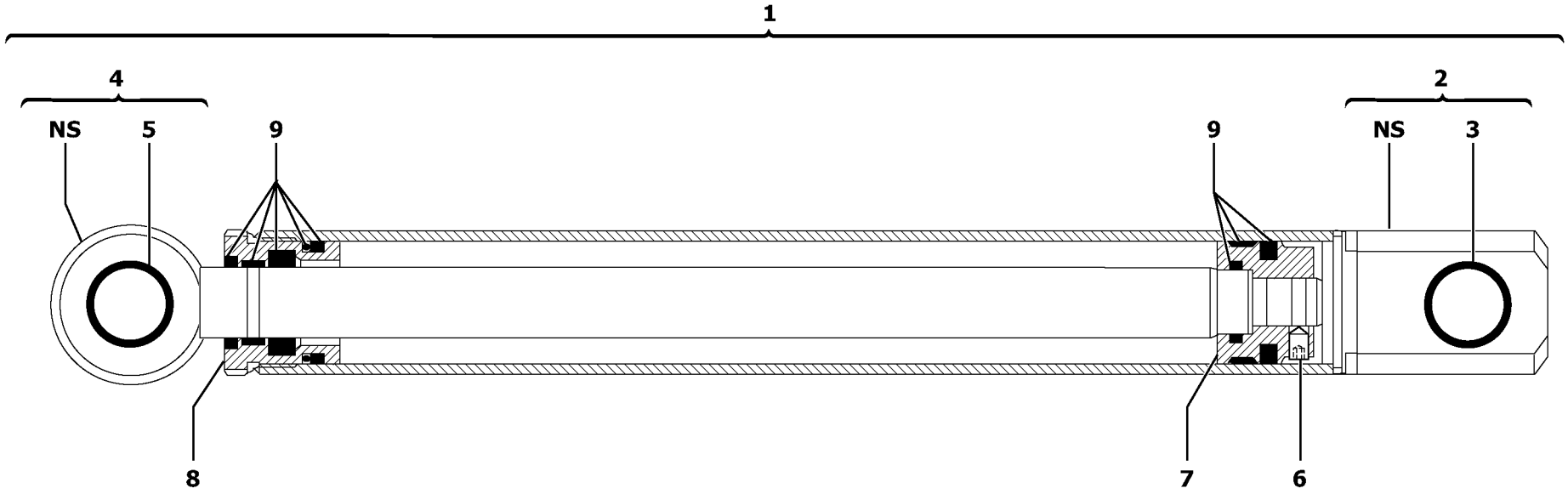
1
4
NS
5
9
9
2
NS
3
8
7
6

Fig.	Part No.	Quantity 1	2	3	PS	KIT	Description	Dénomination	Bezeichnung	Denominatición	Notes
1	**PJ 5670815**		1				Cylinder	Verin	Zylinder	Cilindro	
2	**PJ 7450480**		1				•Cylinder housing	•Corps de verin	•Zylindergehäuse	•Cuerpo de maquina	
3	**PJ 7416869**		1				••Bushing	••Bague	••Buchse	••Casquillo	
4	**PJ 7450481**		1				•Piston rod	•Bielle de piston	•Kolbenstange	•Biela de piston	
5	**PJ 7416869**		1				••Bushing	••Bague	••Buchse	••Casquillo	
6	**PJ 7414196**		1				•Screw with pin	•Vis sans tete	•Gewindestift	•Gorron Roscado	
7	**PJ 7416867**		1				•Piston	•Piston	•Kolben	•Piston	
8	**PJ 7416865**		1				•Gland	•Presse etoupe	•Stopfbuchse	•Prensa estopas	
9	**PJ 7416866**		1				Sealing Kit	Jeu Joints	Dichtungssatz	Juego Retenes	

	→	→
1	.	
2	600.40151	600.40158
3		
4		
5		

Cilindro de vía variable
Zylinder für Spurweitenverstellung
Vérin de modification de voie
Variable track cylinder

Catalogue id	Group
20022	**718**
Illustr. No **1006058**	Section **120**
Issue **VOE 64C9920022**	Page **217**

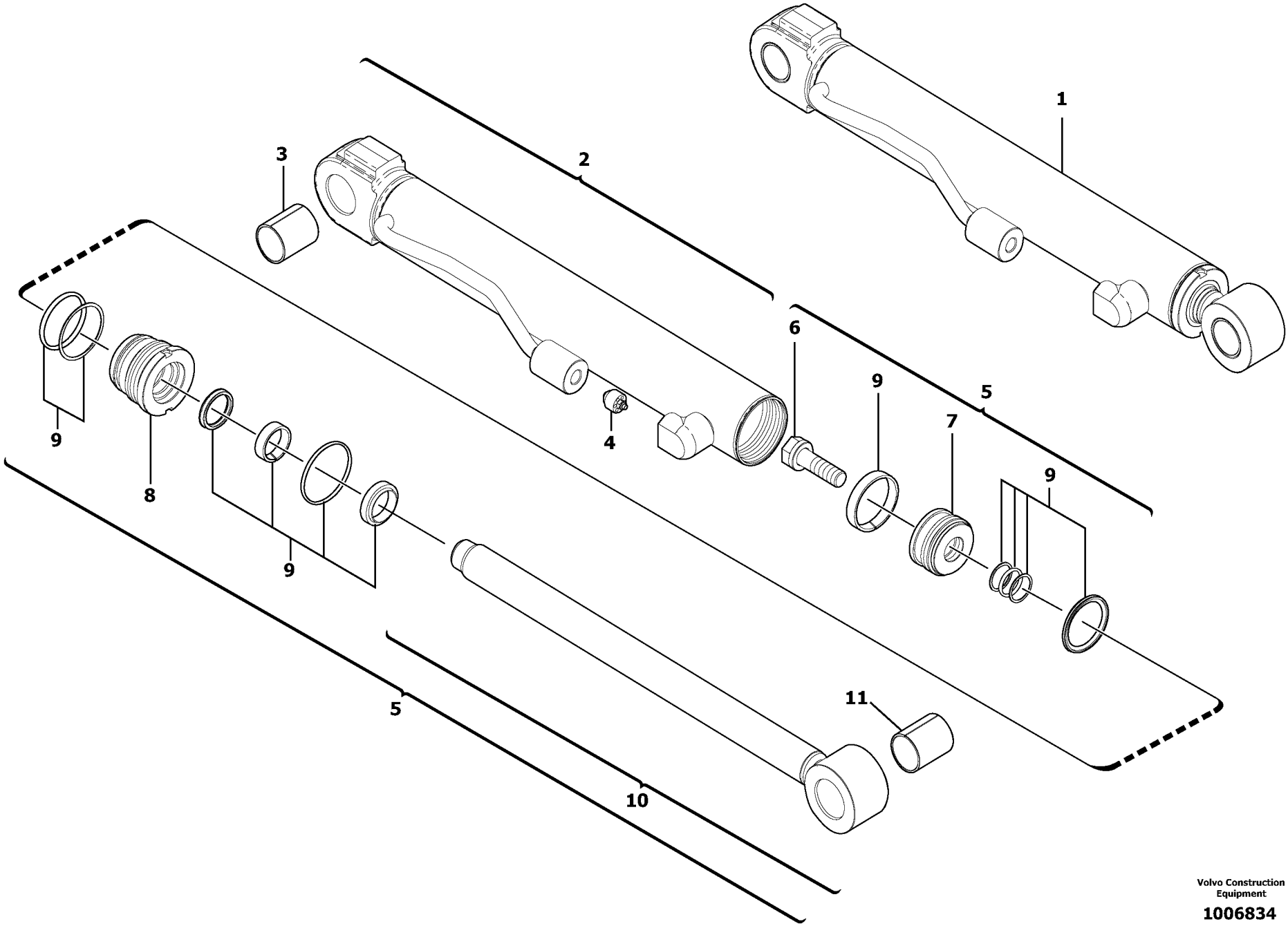

Volvo Construction Equipment

1006834

Fig.	Part No.	Quantity 1	2	3	PS	KIT	Description	Dénomination	Bezeichnung	Denominatición	Notes
1	**VOE 11801550**		1				Cylinder	Verin	Zylinder	Cilindro	
2	**VOE 11711464**		1				•Cylinder housing	•Corps de verin	•Zylindergehäuse	•Cuerpo de maquina	
3	**VOE 11711469**		1				••Bushing	••Bague	••Buchse	••Casquillo	
4	**VOE 11711471**		1				••Restricting Jet	••Gicl.etranglem.	••Drosselduse	••Boq Estrangul	
5	**VOE 11711466**		1				•Rod	•Monture	•Fuhler	•Varilla	
6	**VOE 11711470**		1				••Screw	••Vis	••Schraube	••Tornillo	
7	**VOE 11711468**		1				••Piston	••Piston	••Kolben	••Piston	
8	**VOE 11711467**		1				••Head	••Tete	••Kopf	••Capo	
9	**VOE 11711463**		1				••Sealing Kit	••Jeu Joints	••Dichtungssatz	••Juego Retenes	
10	**VOE 11711465**		1				••Rod	••Monture	••Fuhler	••Varilla	
11	**VOE 11711469**		1				•••Bushing	•••Bague	•••Buchse	•••Casquillo	

1	**.**	
2	**600.40159**	
3		
4		
5		

Cilindro de vía variable
Zylinder für Spurweitenverstellung
Vérin de modification de voie
Variable track cylinder

Catalogue id **20022**	Group **718**
Illustr. No **1006834**	Section **130**
Issue **VOE 64C9920022**	Page **219**

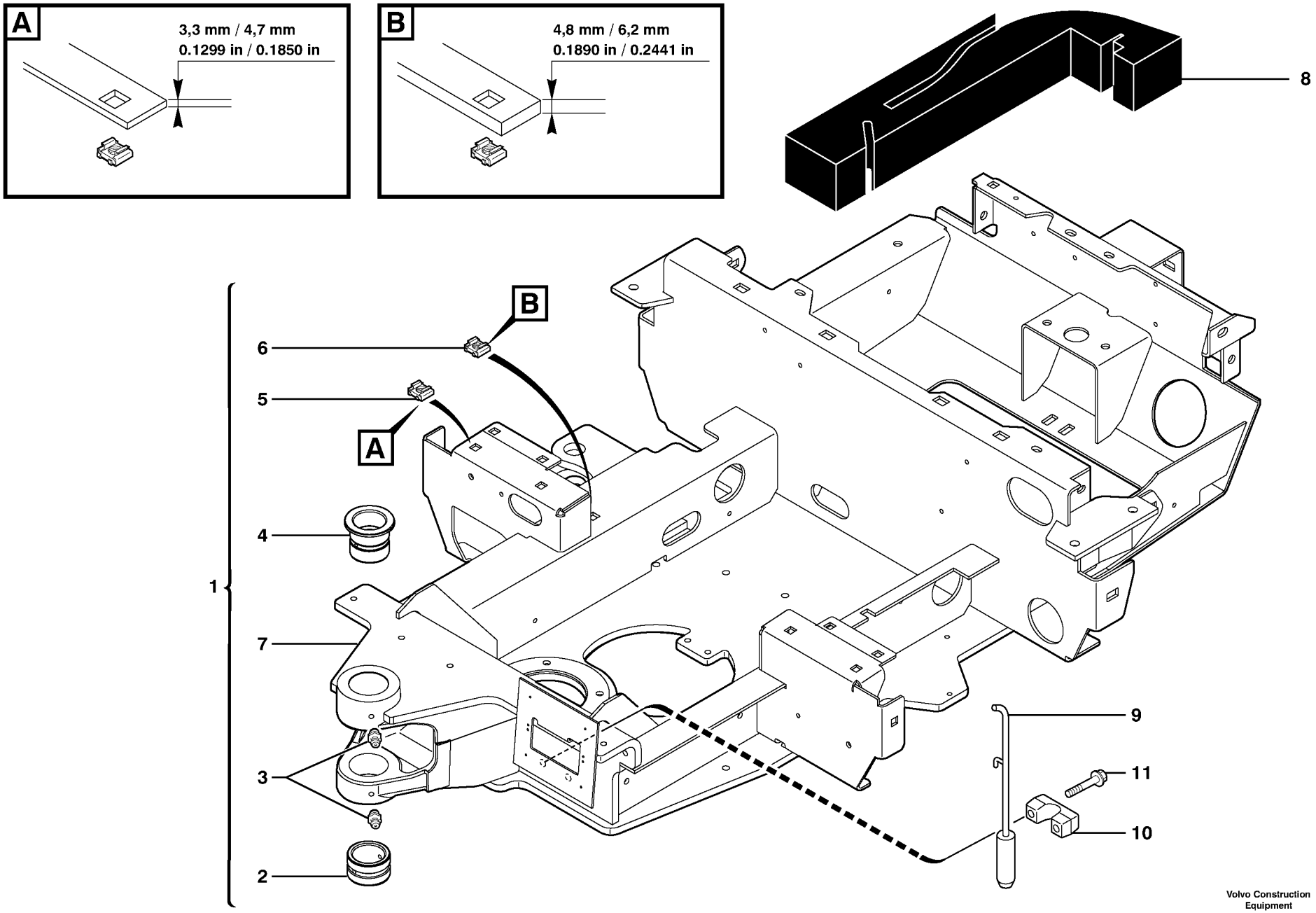

Volvo Construction Equipment

1006059

Fig.	Part No.	Quantity 1	2	3	PS	KIT	Description	Dénomination	Bezeichnung	Denominatión	Notes
1	**VOE 11800410**	1	1				Platform	Plate-forme	Plattform	Plataforma	6500031, 6500101
2	**PJ 3870301**	1	1				•Bushing	•Bague	•Buchse	•Casquillo	
3	**VOE 983718**	2	2				•Lub Nipple	•Graisseur	•Schmiernippel	•Engrasador	
4	**PJ 3880074**	1	1				•Bushing	•Bague	•Buchse	•Casquillo	
5	**VOE 11802320**	14	14				•Nut	•Ecrou	•Mutter	•Tuerca	(PJ 4450092)
6	**PJ 4450047**	10	10				•Square Nut	•Ecrou Carre	•Vierkantmutter	•Tuerca Cuadrada	
7		1	1		NS		•Platform	•Plate-forme	•Plattform	•Plataforma	ORDER ITEM NO 1
8	**VOE 11801734**	1	1				Foam	Mousse	Schaumstoff	Espuma	
9	**VOE 11801291**	1	1				Lock Lever	Levier Blocage	Sperriegel	Palanca Bloqueo	
10	**VOE 11801292**	1	1				Flange	Flasque	Flansch	Brida	
11	**VOE 965186**	2	2		SS		Screw	Vis	Schraube	Tornillo	

1	**600.10151**	
2	**600.40151**	
3		
4		
5		

Plataforma
Plattform
Passerelle
Platform

Catalogue id	Group
20022	**718**
Illustr. No **1006059**	Section **500**
Issue **VOE 64C9920022**	Page **221**

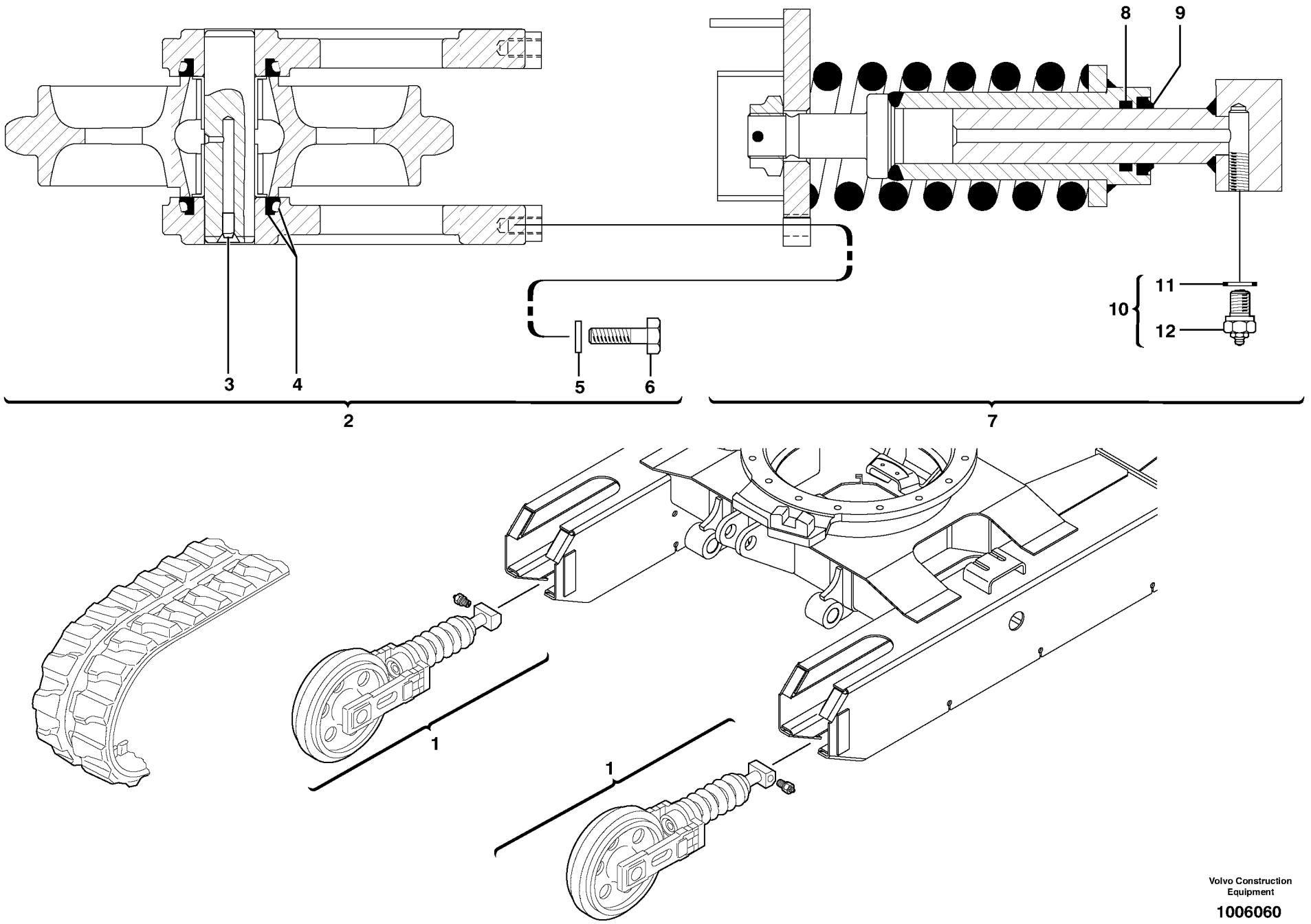

Volvo Construction Equipment

1006060

Fig.	Part No.	Quantity 1	2	3	PS	KIT	Description	Dénomination	Bezeichnung	Denominatición	Notes
1	**VOE 11710065**	2	2				Tensioner	Tendeur	Spanner	Tensor	
2	**PJ 7416884**	1	1				•Tension wheel	•Galet tendeur	•Spannrad	•Rueda de tensión	
3	**VOE 11713157**	1	1				••Plug	••Bouchon	••Stopfen	••Tapon	(PJ 7416881)
4	**PJ 7416938**	2	2				••Gasket	••Joint	••Dichtung	••Junta	
5	**PJ 4470017**	4	4				••Lock Washer	••Rondel.verroui.	••Sicher Scheibe	••Arandel Segurid	
6	**PJ 7416877**	4	4				••Screw	••Vis	••Schraube	••Tornillo	
7	**PJ 7416885**	1	1				•Spring carrier	•Porte-ressort	•Federträger	•Portaresorte	
8	**VOE 11710273**	1	1				••Gasket Kit	••Kit Joints	••Dichtungssatz	••Juego Juntas	
9	**PJ 7416882**	1	1				••Seal	••Joint	••Dichtring	••Junta	
10	**VOE 11802696**	1	1				•Reed Valve	•Clapet	•Ventillamelle	•Valvula Lamina	(PJ 5330103)
11	**PJ 7411529**	1	1				••Seal	••Joint	••Dichtring	••Junta	
12		1	1		NS		••Reed Valve	••Clapet	••Ventillamelle	••Valvula Lamina	ORDER ITEM NO 10

1	**600.10151**	
2	**600.40151**	
3		
4		
5		

Tensado de orugas (orugas de caucho)
Kettenspanngabeln (Gummiraupen)
Tension des chenilles (chenilles caoutchouc)
Track tensioning (rubber tracks)

Catalogue id **20022**	Group **775**
Illustr. No **1006060**	Section **110**
Issue **VOE 64C9920022**	Page **223**

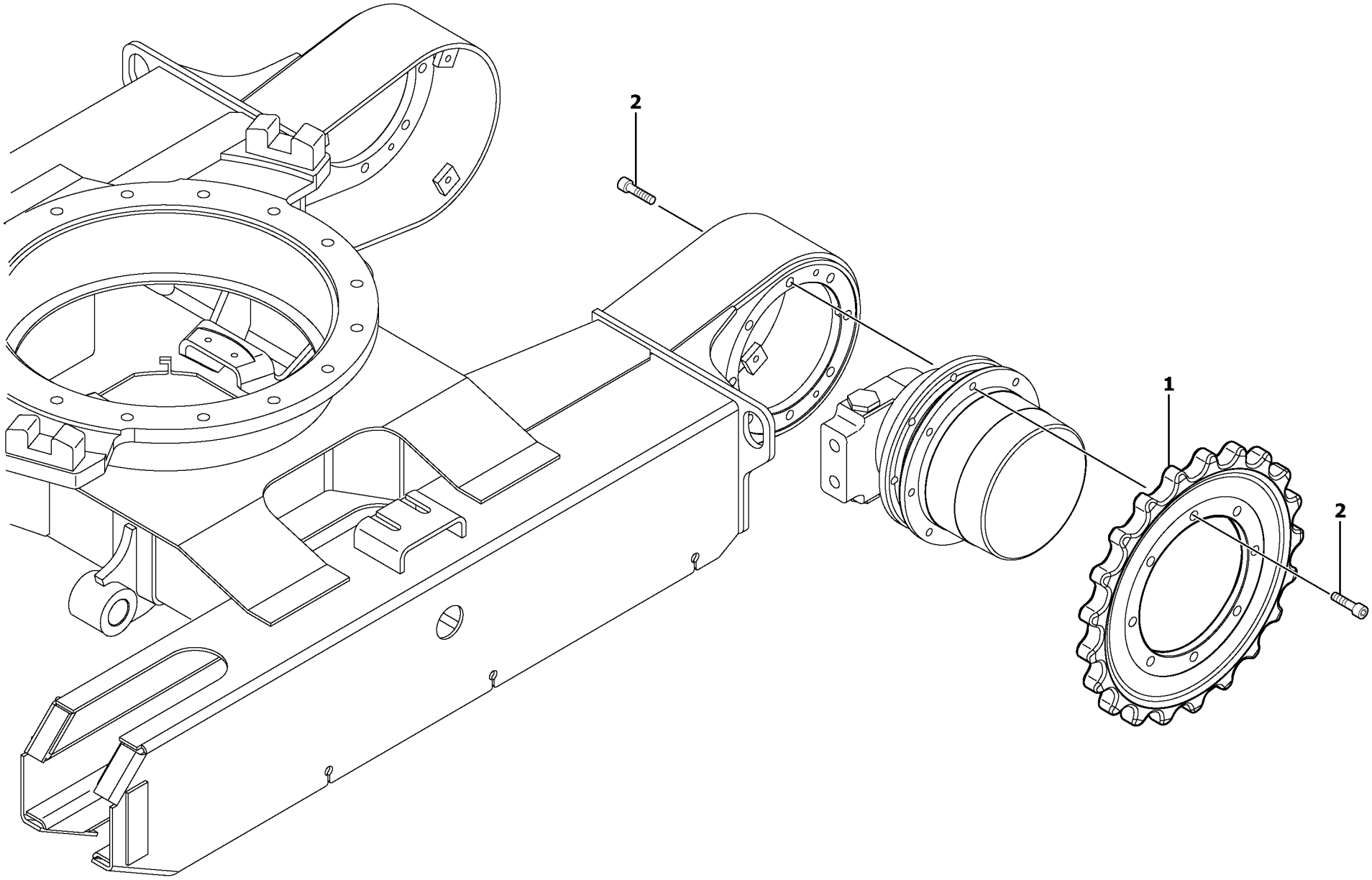

Volvo Construction Equipment

1006061

Fig.	Part No.	Quantity 1	2	3	PS	KIT	Description	Dénomination	Bezeichnung	Denominatición	Notes
1	**VOE 11800099**	1					Sprocket	Barbotin	Kettenrad	Rueda de cadena	
2	**PJ 4290113**	16					Screw	Vis	Schraube	Tornillo	

1	**600.10151**	
2	**.**	
3		
4		
5		

Motor reductor de traslación / rueda motriz
Getriebemotor für die Fahrbewegung / Kettenrad
Motoréducteur de translation / barbotin
Travelling gear motor assy / sprocket

Catalogue id **20022**	Group **775**
Illustr. No **1006061**	Section **200**
Issue **VOE 64C9920022**	Page **225**

VOLVO

EC13

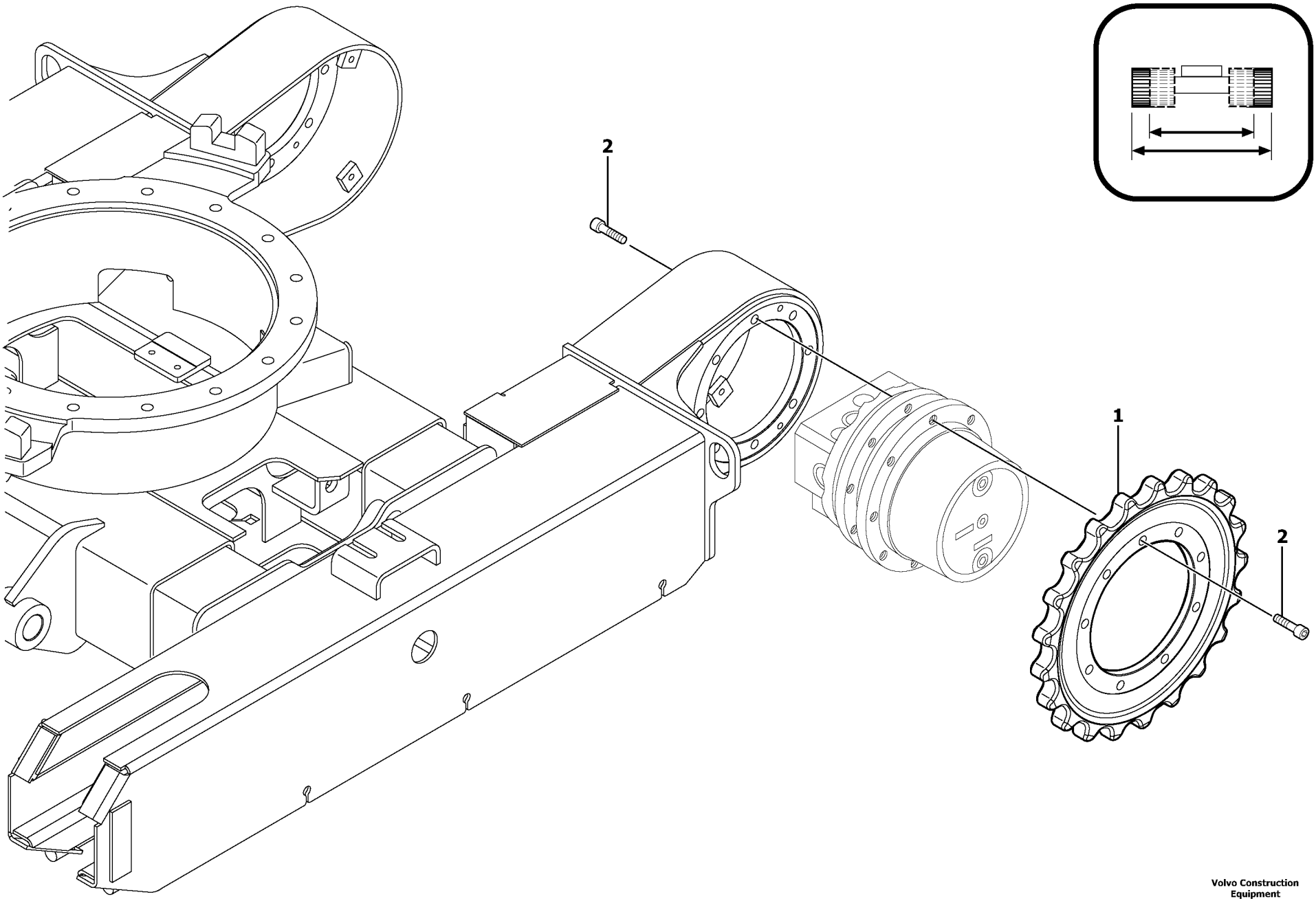

Volvo Construction Equipment

1006062

Fig.	Part No.	Quantity 1	2	3	PS	KIT	Description	Dénomination	Bezeichnung	Denominatición	Notes
1	**PJ 4910029**		1				Sprocket	Barbotin	Kettenrad	Rueda de cadena	
2	**VOE 984079**		17				Allen Hd Screw	Vis A 6 Pans Cr	Inbusschraube	Torn Hex Embut	

1	**.**	
2	**600.40151**	
3		
4		
5		

Motor reductor de traslación / rueda motriz
Getriebemotor für die Fahrbewegung / Kettenrad
Motoréducteur de translation / barbotin
Travelling gear motor assy / sprocket

Catalogue id **20022**	Group **775**
Illustr. No **1006062**	Section **210**
Issue **VOE 64C9920022**	Page **227**

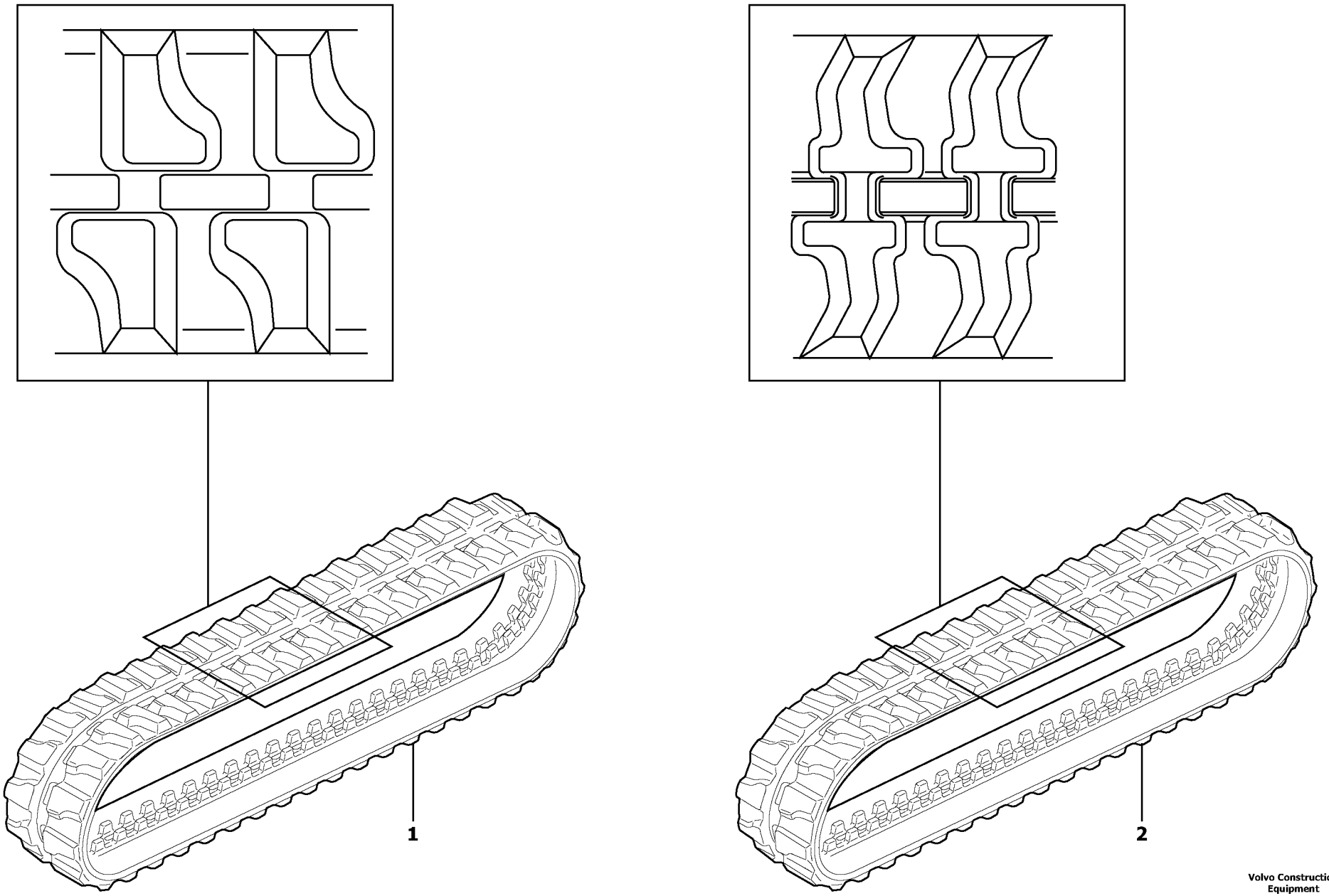

Volvo Construction Equipment

1006063

Fig.	Part No.	Quantity 1	2	3	PS	KIT	Description	Dénomination	Bezeichnung	Denominatión	Notes
1	**VOE 11801215**	2	2				Rubber tracks	Chenilles caoutchouc	Gummiraupen	Orugas de caucho	6500028 WID = 200mm/7.8740in
2	**PJ 5230035**	2	2				Rubber tracks	Chenilles caoutchouc	Gummiraupen	Orugas de caucho	6500037 WID = 230mm/9.0551in

1	**600.10151**	
2	**600.40151**	
3		
4		
5		

Orugas de caucho
Gummiraupen
Chenilles caoutchouc
Rubber tracks

Catalogue id **20022**	Group **775**
Illustr. No **1006063**	Section **400**
Issue **VOE 64C9920022**	Page **229**

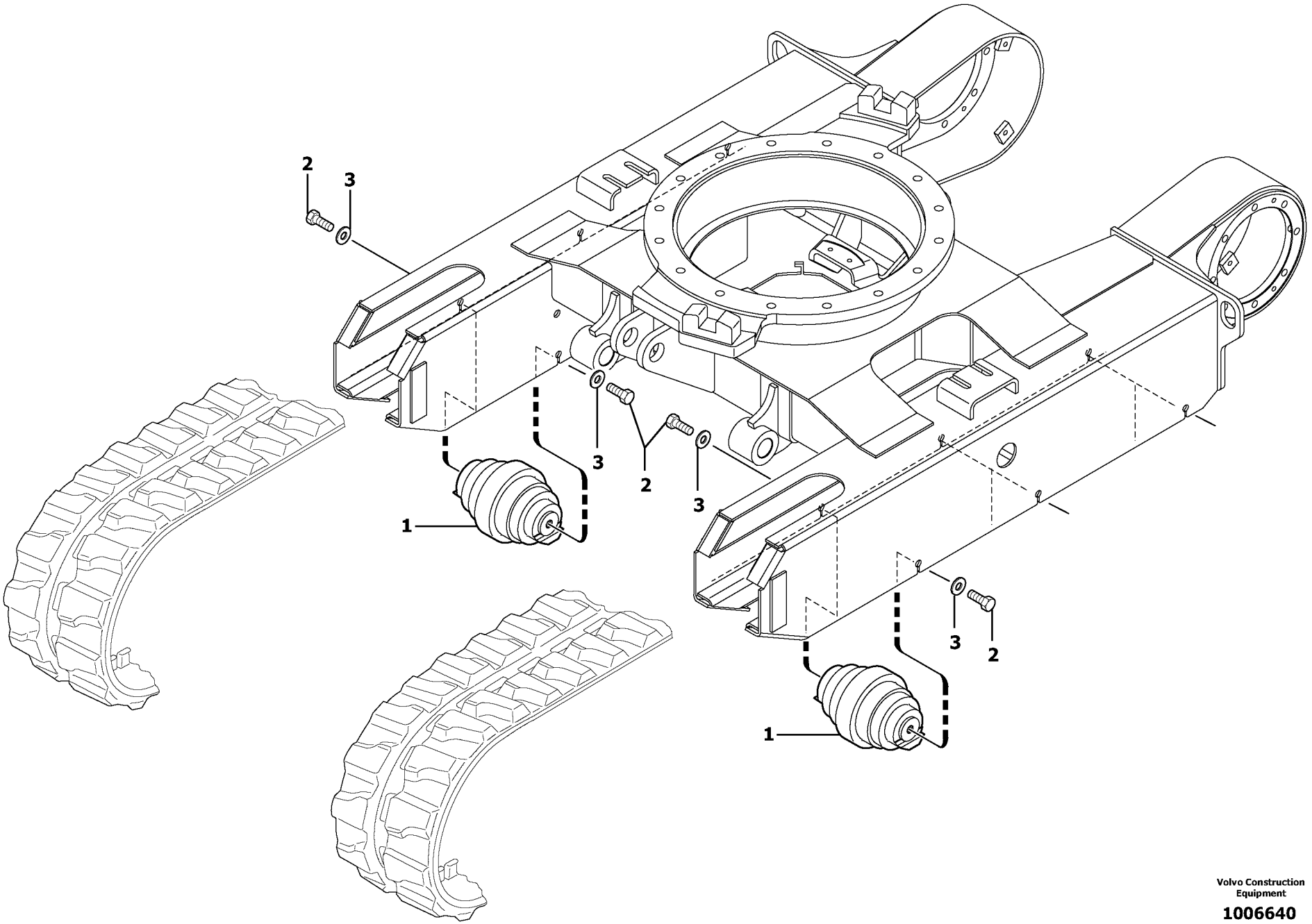

Volvo Construction Equipment

1006640

Fig.	Part No.	Quantity 1	2	3	PS	KIT	Description	Dénomination	Bezeichnung	Denominatión	Notes
1	**PJ 5231029**	6	6				Roller	Galet	Rolle	Rodillo	
2	**VOE 983250**	12	12				Hexagon screw	Vis tête hexagonale	Sechskantschraube	Tornillo hexago	
3	**PJ 5540007**	12	12				Washer	Rondelle	Scheibe	Arandela	

1	**600.10151**		**Rodillo inferior (orugas de caucho)** **Untere Rolle (Gummiraupen)** **Galet inférieur (Chenilles caoutchouc)** **Lower roller (rubber tracks)**
2	**600.40151**		
3			
4			
5			

Catalogue id **20022**	Group **775**
Illustr. No **1006640**	Section **600**
Issue **VOE 64C9920022**	Page **231**

VOLVO

EC13

VOLVO

Construction Equipment

GROUP		Section	Page
810	Canopy	500	239
821	Engine coverage	100	241
821	Operator's station : plating	110	243
837	Cabin floor	100	245
837	Operator's station : plating	200	247
837	Support, cover plates, front, protection plate	300	249
852	Suspended seat	100	251
884	Safety belt	100	253
884	Safety belt	110	255
896	Tools	100	257
897	Transfer : canopy EEC	400	259
897	Transfer : canopy (us) NAFTA	500	261

GROUPE		Section	Page
810	Toit de cabine ouverte	500	239
821	Capotage du moteur	100	241
821	Poste de conduite : capotage	110	243
837	Plancher de cabine	100	245
837	Poste de conduite : capotage	200	247
837	Bati, tole recouvrement, antérieur, tole protection	300	249
852	Siège avec suspension	100	251
884	Ceinture de sécurité	100	253
884	Ceinture de sécurité	110	255
896	Outillage	100	257
897	Autocollant : cabine ouverte EEC	400	259
897	Autocollant : cabine ouverte (USA) NAFTA	500	261

GRUPPE		Abschnitt	Seite	GRUPPE		Abschnitt	Seite
810	Überrollbügel	500	239				
821	Motorhaube	100	241				
821	Bedienungsstand : Verdeck	110	243				
837	Kabinenboden	100	245				
837	Bedienungsstand : Verdeck	200	247				
837	Stativ, abdeckblech, Vorne, Schutzwand	300	249				
852	Sitz mit Federung	100	251				
884	Sicherheitsgurt	100	253				
884	Sicherheitsgurt	110	255				
896	Werkzeuge	100	257				
897	Aufkleber : Überrollbügel EEC	400	259				
897	Aufkleber : Überrollbügel (US) NAFTA	500	261				

GRUPO		Sección	Página
810	Protección contra vuelcos	500	239
821	Capó	100	241
821	Puesto de conducción : cubierta	110	243
837	Suelo de cabina	100	245
837	Puesto de conducción : cubierta	200	247
837	Base, placa tapa, delantera, placa protección	300	249
852	Asiento con suspensión	100	251
884	Cinturón de seguridad	100	253
884	Cinturón de seguridad	110	255
896	Herramientas	100	257
897	Calcomanía : protección contra vuelcos EEC	400	259
897	Calcomanía : protección contra vuelcos (us) NAFTA	500	261

VOLVO

Construction Equipment

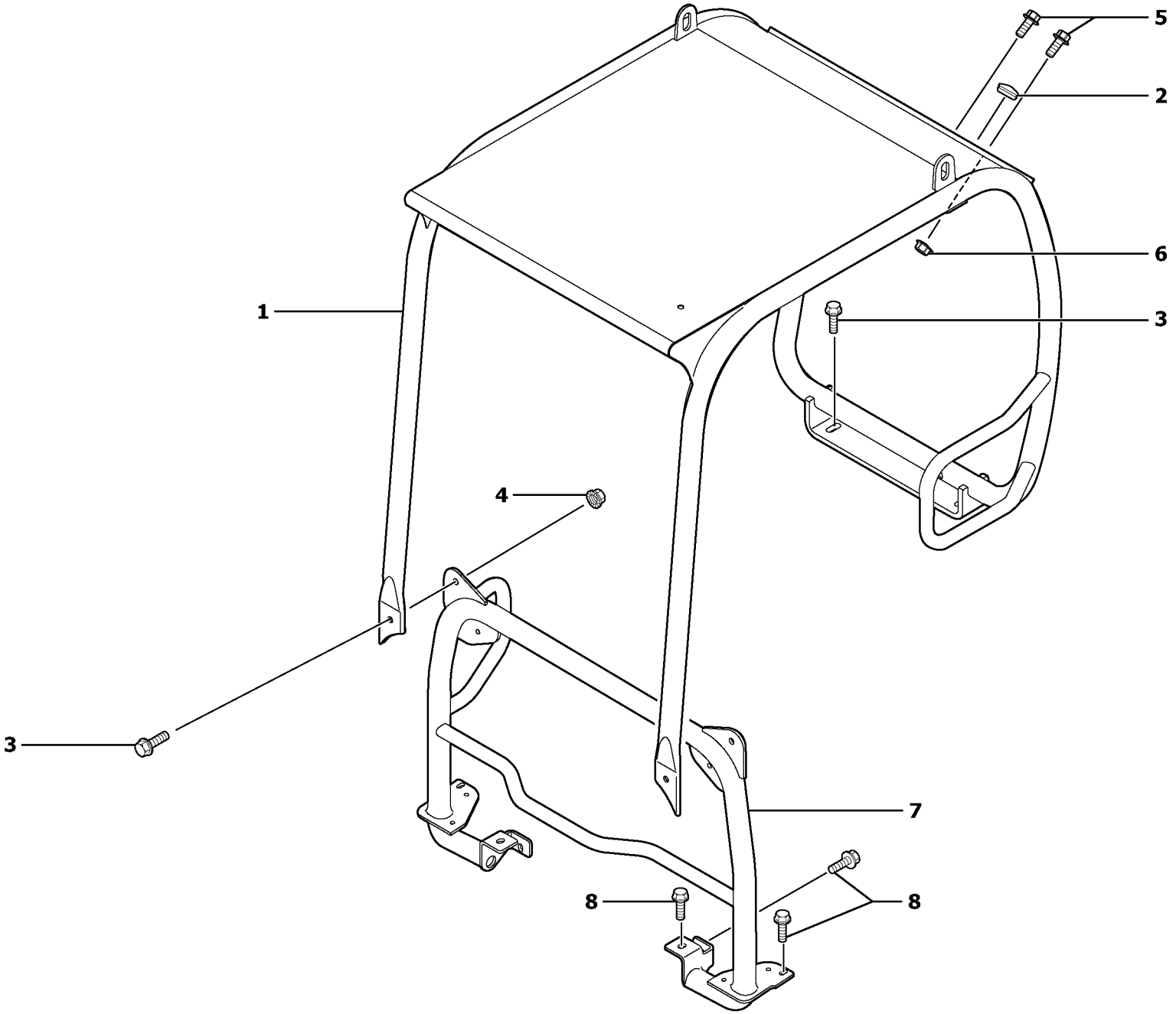

Volvo Construction Equipment

1006064

Fig.	Part No.	Quantity 1	2	3	PS	KIT	Description	Dénomination	Bezeichnung	Denominatición	Notes
1	**VOE 11800579**	1	1				Rib	Ossature	Spriegel	Estructura	6500018
2	**PJ 5140168**	2	2				Plug	Bouchon	Stopfen	Tapon	
3	**VOE 13965191**	4	4				Flange screw	Vis à bride	Flanschschraube	Torn embridado	M12X30
4	**VOE 13971096**	2	2				Flange nut	Ecrou accouple.	Bundmutter	Tuerca embridad	M12X12
5	**VOE 13946173**	3	3				Flange screw	Vis à bride	Flanschschraube	Torn embridado	M8X20
6	**VOE 13945408**	3	3				Nut	Ecrou	Mutter	Tuerca	
7	**VOE 11800149**	1	1				Gate	Barriere	Tor	Porton	
8	**VOE 946329**	6	6				Flange screw	Vis à bride	Flanschschraube	Torn embridado	

1	**600.10151**		**Protección contra vuelcos** **Überrollbügel** **Toit de cabine ouverte** **Canopy**
2	**600.40151**		
3			
4			
5			

Catalogue id	Group
20022	**810**
Illustr. No **1006064**	Section **500**
Issue **VOE 64C9920022**	Page **239**

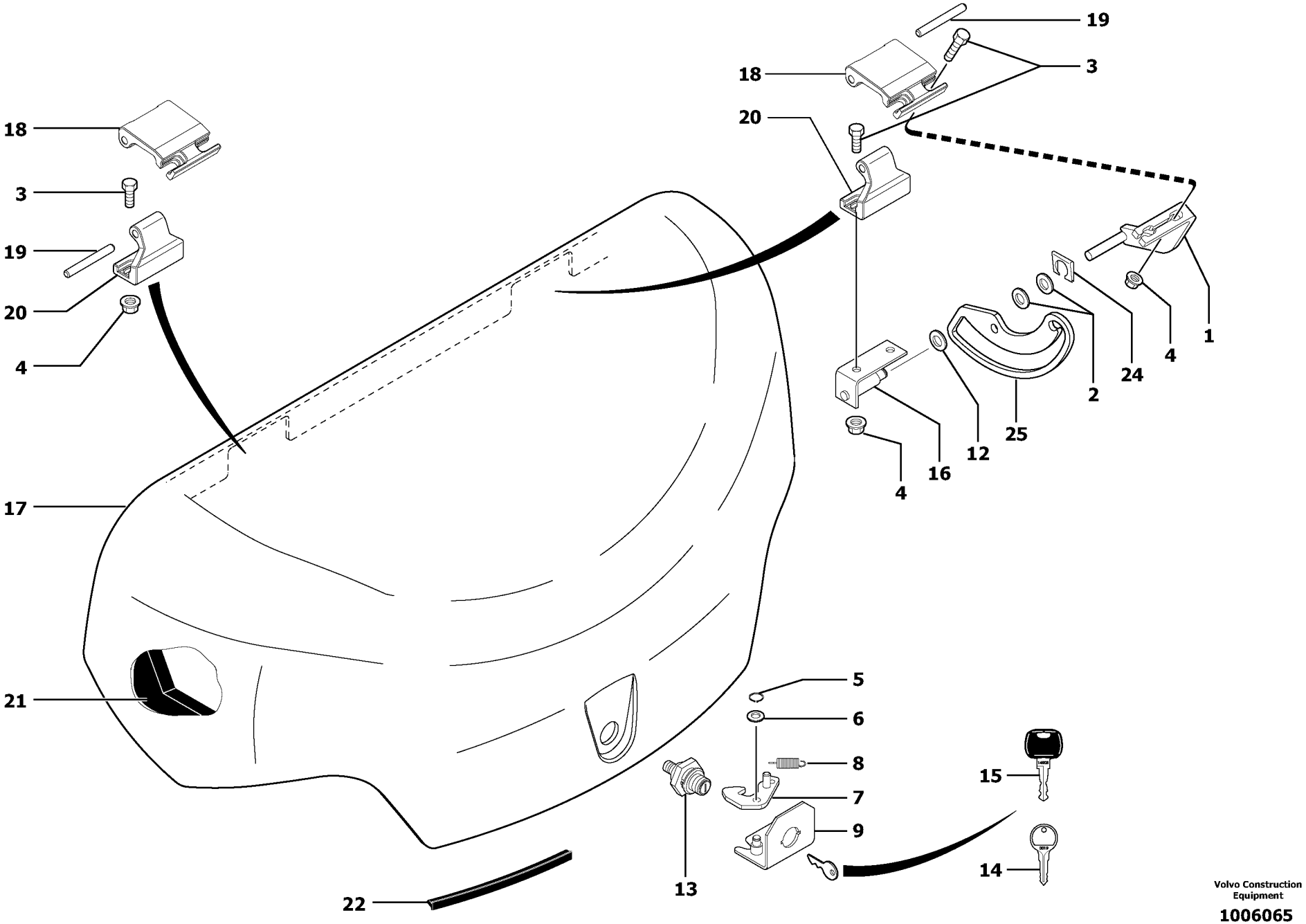

Volvo Construction Equipment

1006065

Fig.	Part No.	Quantity 1	2	3	PS	KIT	Description	Dénomination	Bezeichnung	Denominatición	Notes
1	**VOE 11800559**	1	1				Stop	Arrêt	Anschlag	Parada	
2	**PJ 5040556**	2	2				Washer	Rondelle	Scheibe	Arandela	
3	**VOE 983243**	6	6				Screw	Vis	Schraube	Tornillo	M8X25
4	**VOE 945408**	6	6		SS		Flange Lock Nut	Contre écrou bride	Flanschmutter	Contratuer Embr.	M8
5	**VOE 955964**	1	1				Snap Ring	Circlip	Nutring	Circlip	
6	**VOE 955894**	1	1		SS		Washer	Rondelle	Scheibe	Arandela	
7	**VOE 11802608**	1	1				Cam	Came	Nocken	Leva	(PJ 6200073)
8	**VOE 11802623**	1	1				Spring	Ressort	Feder	Muelle	(PJ 4800015)
9	**VOE 11802622**	1	1				Cage	Support	Halter	Soporte	(PJ 3811741)
12	**VOE 960148**	1	1				Washer	Rondelle	Scheibe	Arandela	10.5X22X2
13	**VOE 11801914**	1	1				Lock	Serrure	Schloß	Cierre	
14	**PJ 7416847**	REQ	REQ				Key	Cle	Schlüssel	Llave	
15	**VOE 11306919**	REQ	REQ				Key	Cle	Schlüssel	Llave	(PJ 7417223)
16	**VOE 11800560**	1	1				Stop	Arrêt	Anschlag	Parada	
17	**VOE 11800692**	1	1				Hood	Capot Moteur	Motorhaube	Tapa motor	
18	**VOE 11801250**	2	2		SS		Hinge Flange	Demi-charniere	Halbscharnier	Mitad Bisagra	
19	**VOE 13951998**	2	2				Spring Pin	Axe de ressort	Federstift	Pasador Resorte	M8X70
20	**VOE 11801268**	2	2		SS		Hinge Flange	Demi-charniere	Halbscharnier	Mitad Bisagra	
21	**VOE 11801674**	1	1				Plate	Plaque	Platte	Placa	
22		1	1		NS		Seal	Joint	Dichtring	Junta	
24	**PJ 4630027**	1	1				Tab	Agrafe	Öse	Abrazadera	
25	**VOE 11800558**	1	1				Stop	Arrêt	Anschlag	Parada	

1	**600.10151**	
2	**600.40151**	
3		
4		
5		

Capó
Motorhaube
Capotage du moteur
Engine coverage

Catalogue id	Group
20022	**821**
Illustr. No **1006065**	Section **100**
Issue **VOE 64C9920022**	Page **241**

VOLVO

EC13

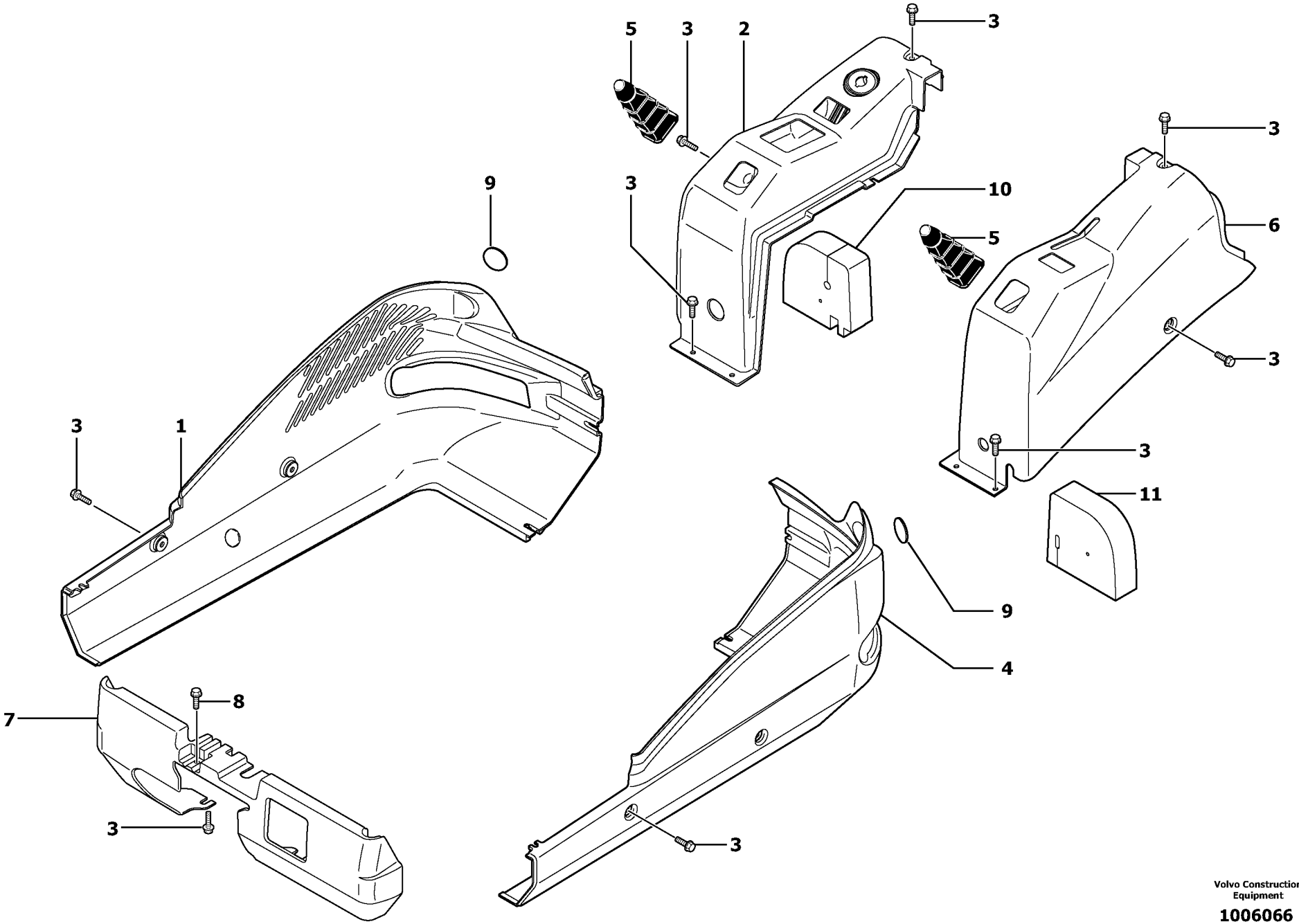

Volvo Construction Equipment

1006066

Fig.	Part No.	Quantity 1	2	3	PS	KIT	Description	Dénomination	Bezeichnung	Denominatición	Notes
1	**VOE 11800688**	1	1				Cap	Chapeau	Kappe	Caperuza	
2	**VOE 11800690**	1	1				Cap	Chapeau	Kappe	Caperuza	
3	**VOE 946472**	20	20				Flange screw	Vis à bride	Flanschschraube	Torn embridado	
4	**VOE 11800689**	1	1				Cap	Chapeau	Kappe	Caperuza	
5	**VOE 11801310**	2	2				Bellows	Capot Caoutcho.	Gummimantel	Cubierta Goma	
6	**VOE 11800691**	1	1				Cap	Chapeau	Kappe	Caperuza	
7	**VOE 11800150**	1	1				Body	Carcasse	Rumpf	Cuerpo	
8	**VOE 13965185**	1	1				Flange screw	Vis à bride	Flanschschraube	Torn embridado	M10X40
9	**VOE 11800850**	2	2				Reflector	Catadioptre	Reflektor	Reflector	
10	**VOE 11801670**	1	1				Foam	Mousse	Schaumstoff	Espuma	
11	**VOE 11801671**	1	1				Foam	Mousse	Schaumstoff	Espuma	

1	**600.10151**	
2	**600.40151**	
3		
4		
5		

Puesto de conducción : cubierta
Bedienungsstand : Verdeck
Poste de conduite : capotage
Operator's station : plating

Catalogue id **20022**	Group **821**
Illustr. No **1006066**	Section **110**
Issue **VOE 64C9920022**	Page **243**

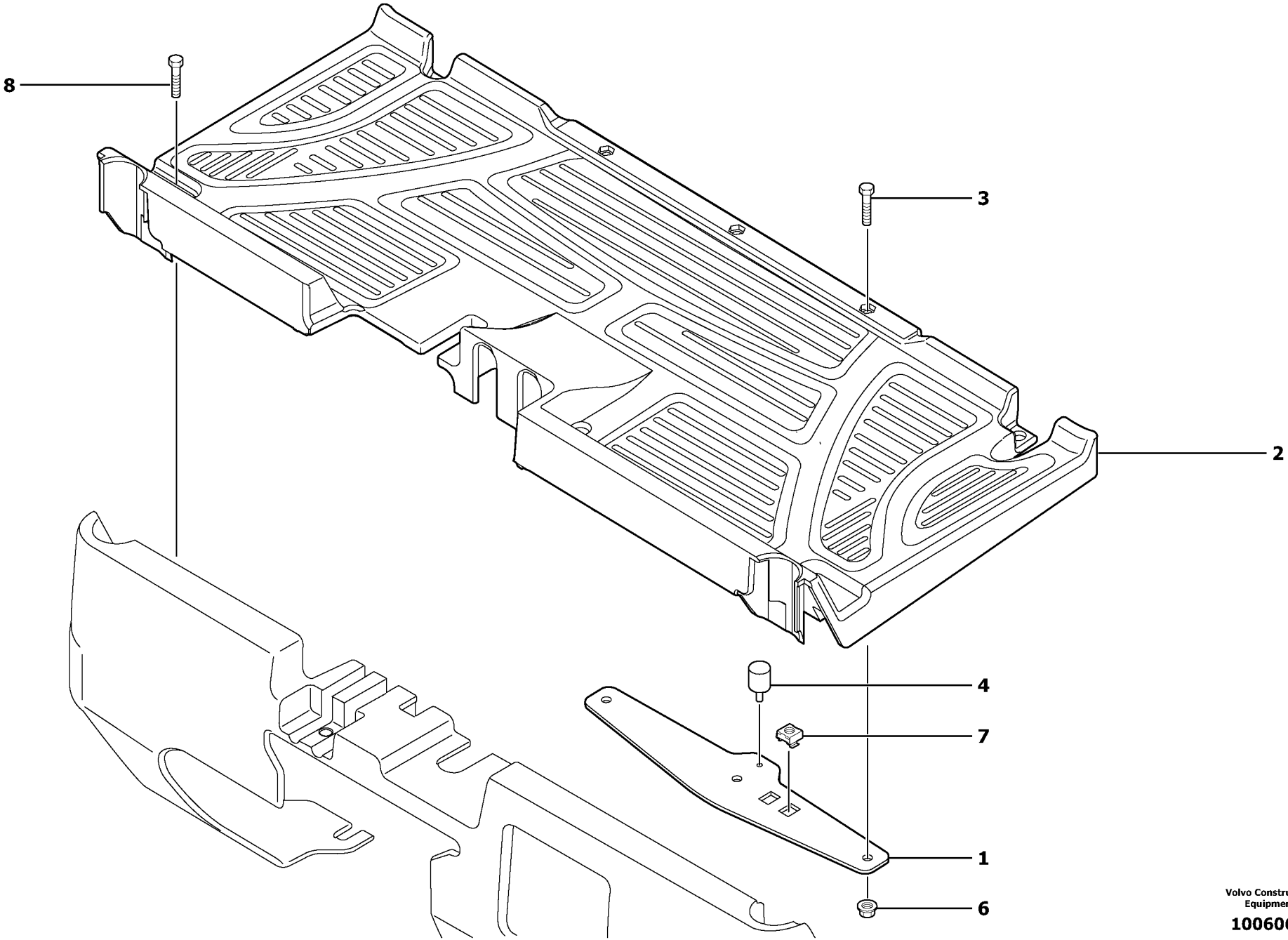

Volvo Construction Equipment

1006067

Fig.	Part No.	Quantity 1	2	3	PS	KIT	Description	Dénomination	Bezeichnung	Denominatión	Notes
1	**VOE 11801840**	1	1				Support	Support	Stütze	Apoyo	
2	**VOE 11800153**	1	1				Floor Plate	Plancher	Bodenbelag	Plancha piso suelo	
3	**VOE 983243**	3	3				Screw	Vis	Schraube	Tornillo	M8X25
4	**VOE 11806214**	1	1				Stop	Arrêt	Anschlag	Parada	(PJ 5140398)
6	**VOE 945408**	3	3		SS		Flange Lock Nut	Contre écrou bride	Flanschmutter	Contratuer Embr.	M8X8
7	**PJ 4450019**	2	2				Square Nut	Ecrou Carre	Vierkantmutter	Tuerca Cuadrada	M8
8	**VOE 13965186**	2	2				Flange screw	Vis à bride	Flanschschraube	Torn embridado	M10X50

1	**600.10151**		**Suelo de cabina** **Kabinenboden** **Plancher de cabine** **Cabin floor**
2	**600.40151**		
3			
4			
5			

Catalogue id **20022**	Group **837**
Illustr. No **1006067**	Section **100**
Issue **VOE 64C9920022**	Page **245**

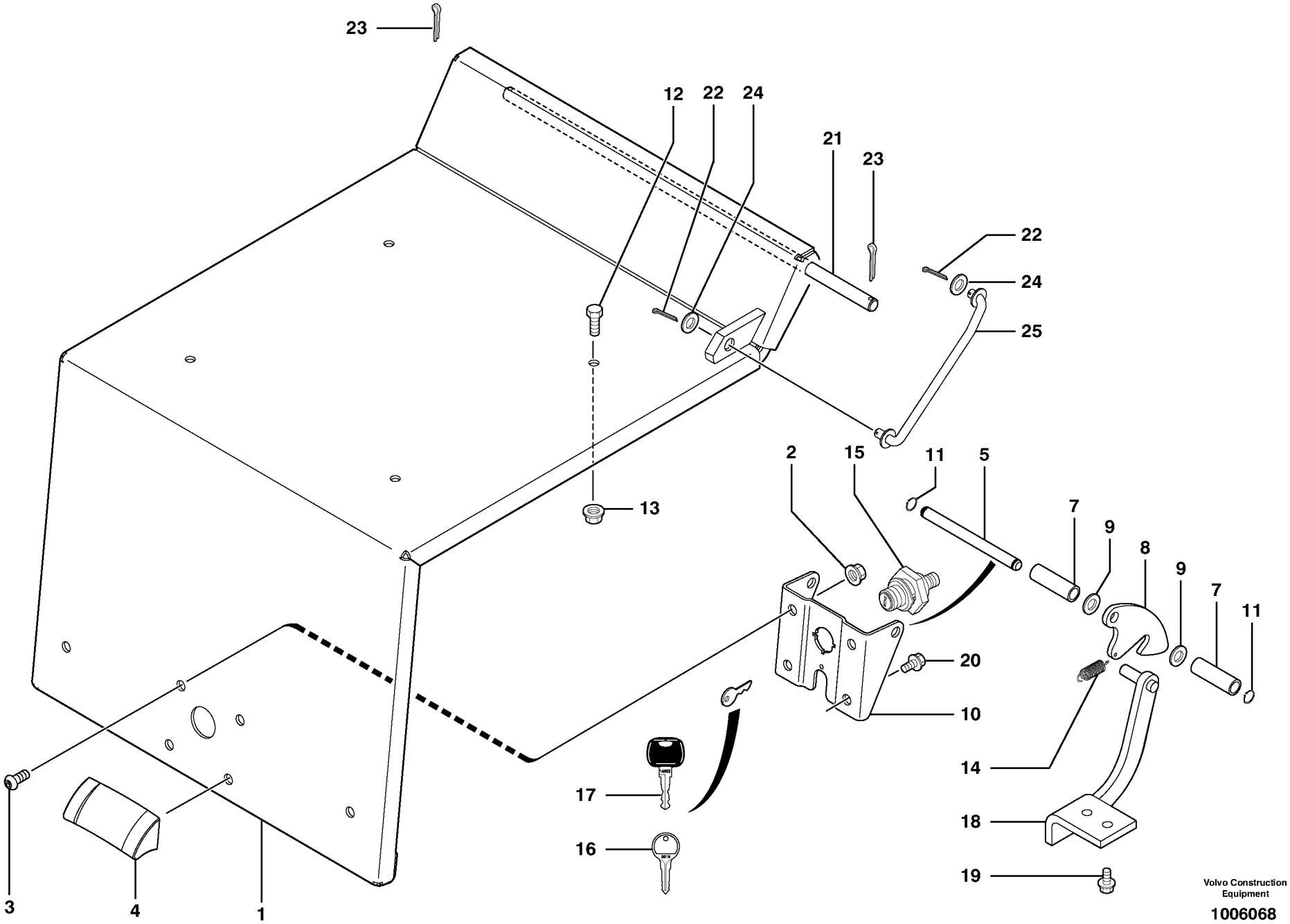

Volvo Construction Equipment

1006068

Fig.	Part No.	Quantity 1	2	3	PS	KIT	Description	Dénomination	Bezeichnung	Denominatición	Notes
1	**VOE 11800547**	1	1				Seat Support	Bati Siege	Sitzträger	Soporte Asiento	
2	**VOE 945408**	2	2		SS		Flange Lock Nut	Contre écrou bride	Flanschmutter	Contratuer Embr	M8X8
3	**PJ 4250035**	2	2				Screw	Vis	Schraube	Tornillo	M8-20
4	**PJ 5270560**	1	1				Handle	Poignee	Handgriff	Manilla	
5	**VOE 11801677**	1	1				Stub Axle	Axe	Steckachse	Gorron Eje	
7	**VOE 11801681**	2	2				Spacer	Entretoise	Abstandstueck	Casquillo distanciad	
8	**VOE 11801680**	1	1				Hook	Crochet	Haken	Gancho	
9	**PJ 5040556**	REQ	REQ				Washer	Rondelle	Scheibe	Arandela	
10	**VOE 11801676**	2	2				Support	Support	Stütze	Apoyo	
11	**PJ 4630027**	2	2				Tab	Agrafe	Öse	Abrazadera	
12	**VOE 983242**	4	4				Screw	Vis	Schraube	Tornillo	
13	**VOE 945408**	4	4		SS		Flange Lock Nut	Contre écrou bride	Flanschmutter	Contratuer Embr	
14	**VOE 11802623**	1	1				Spring	Ressort	Feder	Muelle	(PJ 4800015)
15	**VOE 11801914**	1	1				Lock	Serrure	Schloß	Cierre	
16	**VOE 11306919**	REQ	REQ				Key	Cle	Schlüssel	Llave	(PJ 7417223)
17	**PJ 7416847**	REQ	REQ				Key	Cle	Schlüssel	Llave	
18	**VOE 11801678**	1	1				Stop	Arrêt	Anschlag	Parada	
19	**VOE 13946173**	2	2				Flange screw	Vis à bride	Flanschschraube	Torn embridado	M8X20
20	**VOE 946440**	2	2				Flange screw	Vis à bride	Flanschschraube	Torn embridado	
21	**VOE 11800548**	1	1				Stub Axle	Axe	Steckachse	Gorron Eje	D12
22	**VOE 907859**	2	2		SS		Cotter Pin	Goupille Fendue	Splint	Pasador Hendido	
23	**VOE 907825**	2	2				Cotter Pin	Goupille Fendue	Splint	Pasador Hendido	
24	**VOE 955894**	4	4		SS		Washer	Rondelle	Scheibe	Arandela	8.4X16X1.5
25	**VOE 11801608**	1	1				Support	Bequille	Stützbein	Tirante Apoyo	

1	**600.10151**	
2	**600.40151**	
3		
4		
5		

Puesto de conducción : cubierta
Bedienungsstand : Verdeck
Poste de conduite : capotage
Operator's station : plating

Catalogue id **20022**	Group **837**
Illustr. No **1006068**	Section **200**
Issue **VOE 64C9920022**	Page **247**

VOLVO

EC13

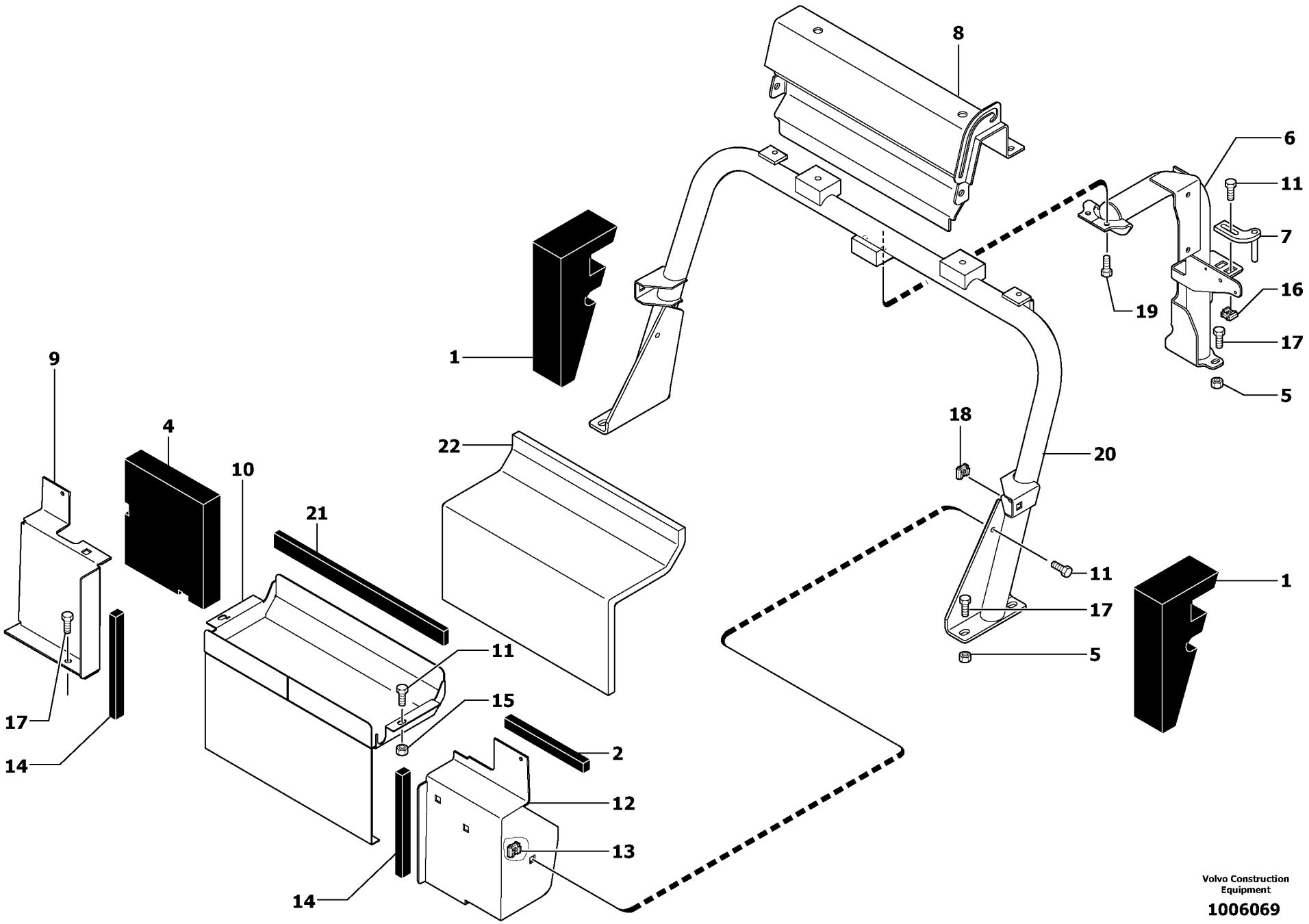

Volvo Construction Equipment

1006069

Fig.	Part No.	Quantity 1	2	3	PS	KIT	Description	Dénomination	Bezeichnung	Denominatión	Notes
1	**VOE 11800766**	2	2				Plate	Plaque	Platte	Placa	
2		1	1		NS		Plate	Plaque	Platte	Placa	
4	**VOE 11801602**	1	1				Insulating Material	Matériau isolant	Isolierstoff	Material de aislamiento	
5	**VOE 13971095**	6	6				Flange nut	Ecrou accouple.	Bundmutter	Tuerca embridad	M10X10
6	**VOE 11800533**	1	1				Support	Support	Stütze	Apoyo	
7	**VOE 11800540**	1	1				Striker Plate	Gache	Schliesskeil	Placa Bloqueo	
8	**VOE 11800960**	1	1				Support	Support	Stütze	Apoyo	
9	**VOE 11800424**	1	1				Plate	Plaque	Platte	Placa	
10	**VOE 11800553**	1	1				Tool Box	Boite a outils	Werkzeugkasten	Caja herramientas	
11	**VOE 13945444**	6	6				Flange screw	Vis à bride	Flanschschraube	Torn embridado	M8-25
12	**VOE 11800423**	1	1				Plate	Plaque	Platte	Placa	
13	**PJ 4450016**	5	5				Square Nut	Ecrou Carre	Vierkantmutter	Tuerca Cuadrada	M8
14		2	2		NS		Plate	Plaque	Platte	Placa	
15	**VOE 945408**	2	2		SS		Flange Lock Nut	Contre écrou bride	Flanschmutter	Contratuer Embr	M8
16	**PJ 4450019**	2	2				Square Nut	Ecrou Carre	Vierkantmutter	Tuerca Cuadrada	M8
17	**VOE 946472**	8	8				Flange screw	Vis à bride	Flanschschraube	Torn embridado	M10X30
18	**VOE 11802320**	2	2				Nut	Ecrou	Mutter	Tuerca	(PJ 4450092) M10
19	**VOE 13946173**	2	2				Flange screw	Vis à bride	Flanschschraube	Torn embridado	
20	**VOE 11800528**	1	1				Crossbar	Traverse	Querhaupt	Pasamano	
21		1	1		NS		Seal	Joint	Dichtring	Junta	
22	**VOE 11801719**	1	1				Plate	Plaque	Platte	Placa	

1	**600.10151**	
2	**600.40151**	
3		
4		
5		

Base, placa tapa, delantera, placa protección
Stativ, abdeckblech, Vorne, Schutzwand
Bati, tole recouvrement, antérieur, tole protection
Support, cover plates, front, protection plate

Catalogue id	Group
20022	**837**
Illustr. No **1006069**	Section **300**
Issue **VOE 64C9920022**	Page **249**

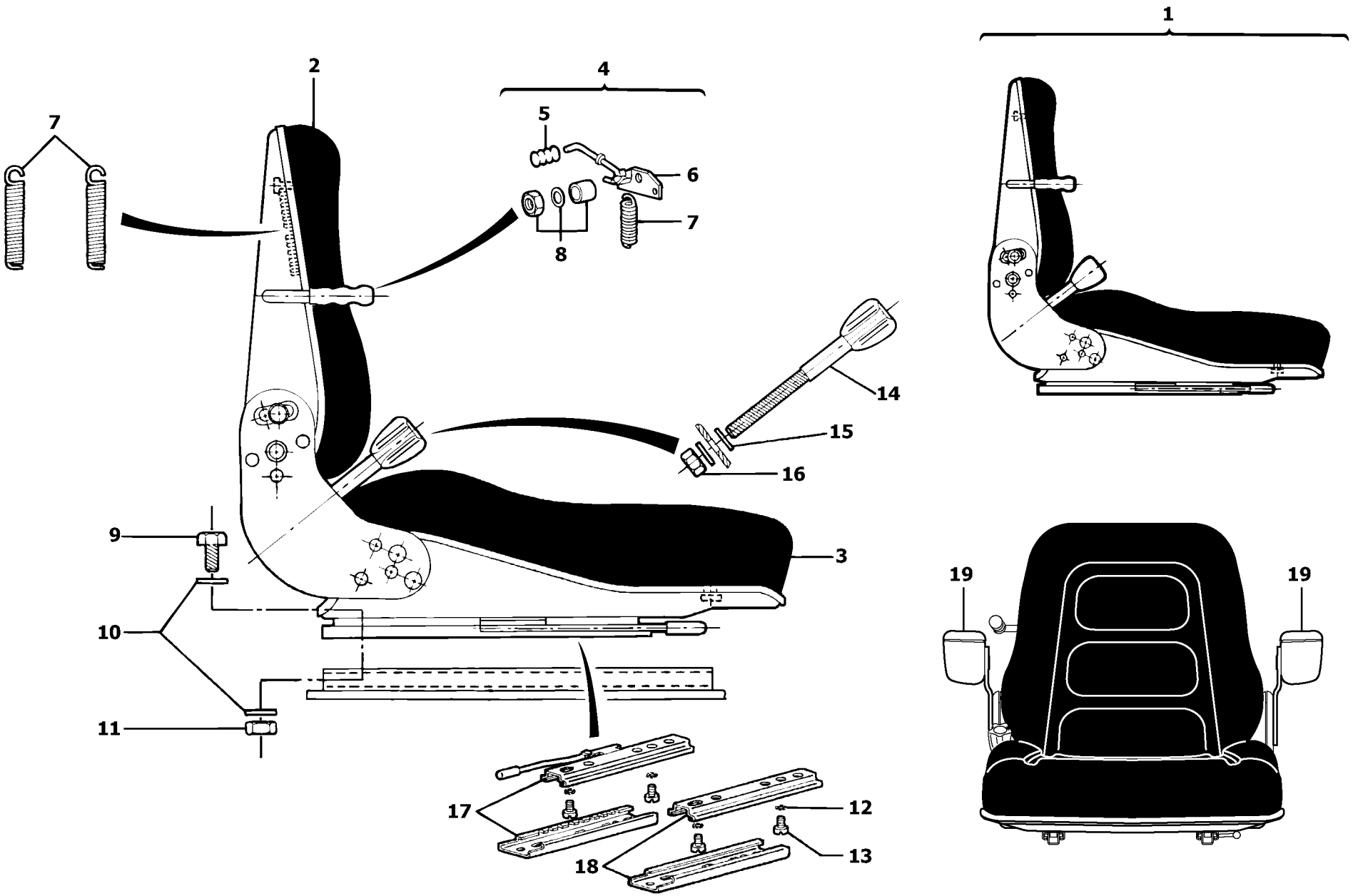

Volvo Construction Equipment

1006070

Fig.	Part No.	Quantity 1	2	3	PS	KIT	Description	Dénomination	Bezeichnung	Denominatición	Notes
1	**PJ 5700059**	1	1				Suspended seat	Siège avec suspension	Sitz mit Abfederung	Asiento con suspensión	6500034, 6500035 6500036
2	**PJ 7415897**	1	1				•Backrest	•Dossier	•Rucken	•Respaldo	
3	**PJ 7411030**	1	1				•Seat	•Siege	•Sitz	•Asiento	
4	**PJ 7412933**	1	1				•Lever	•Levier	•Hebel	•Palanca	
5	**PJ 7411028**	1	1				••Handle	••Poignee	••Handgriff	••Manilla	
6	**PJ 7412932**	1	1				••Lever	••Levier	••Hebel	••Palanca	
7	**PJ 7412930**	1	1				••Springs (kit)	••Ressorts (jeu)	••Federn (Satz)	••Muelles (juego)	
8	**PJ 7412934**	1	1				••Attachment kit	••Jeu de fixation	••Befestigungssatz	••Juego acoplamiento	
9	**PJ 4380042**	4	4				•Screw	•Vis	•Schraube	•Tornillo	HM8X16
10	**VOE 13955894**	8	8				•Washer	•Rondelle	•Scheibe	•Arandela	(PJ 4460025) MU8
11	**VOE 983303**	4	4				•Nut	•Ecrou	•Mutter	•Tuerca	(PJ 4410016) HM8
12	**VOE 13955894**	4	4				•Washer	•Rondelle	•Scheibe	•Arandela	(PJ 4460025) MU8
13	**PJ 4380042**	4	4				•Screw	•Vis	•Schraube	•Tornillo	HM8X16
14	**PJ 7412931**	1	1				•Handle	•Poignee	•Handgriff	•Manilla	
15	**PJ 7411032**	2	2				•Washer	•Rondelle	•Scheibe	•Arandela	
16	**PJ 7411023**	1	1				•Nut	•Ecrou	•Mutter	•Tuerca	
17	**PJ 7415896**	1	1				•Rail	•Rail	•Schiene	•Rail	
18	**PJ 7415895**	1	1				•Rail	•Rail	•Schiene	•Rail	
19		2	2				Arm rest	Accoudoir	Armlehne	Reposabrazos	6500073

1	**600.10151**	
2	**600.40151**	
3		
4		
5		

Asiento con suspensión
Sitz mit Federung
Siège avec suspension
Suspended seat

Catalogue id	Group
20022	**852**
Illustr. No **1006070**	Section **100**
Issue **VOE 64C9920022**	Page **251**

VOLVO

EC13

1

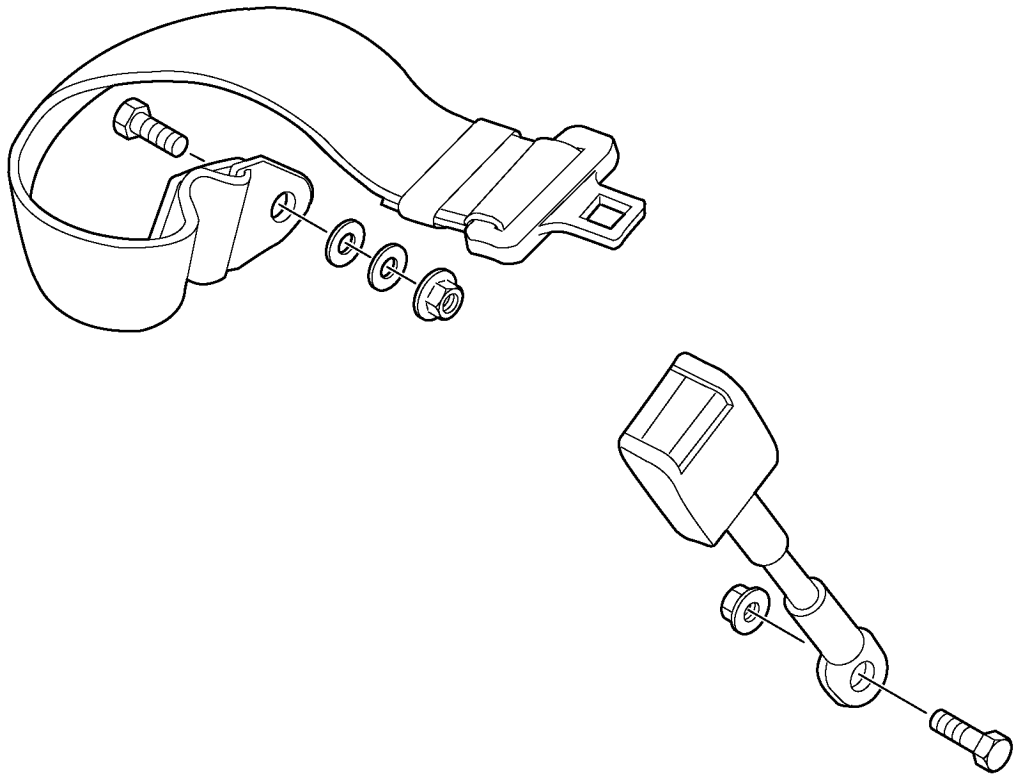

Fig.	Part No.	Quantity 1	2	3	PS	KIT	Description	Dénomination	Bezeichnung	Denominatición	Notes
1	**VOE 11802618**	1	1				Seat Belt	Ceintu.securite	Sicherheitsgurt	Cint Seguridad.....	(PJ 5320077)

1	**600.10151**		**Cinturón de seguridad** **Sicherheitsgurt** **Ceinture de sécurité** **Safety belt**	Catalogue id **20022**	Group **884**
2	**600.40151**			Illustr. No **1006071**	Section **100**
3				Issue **VOE 64C9920022**	Page **253**
4					
5					

VOLVO

EC13

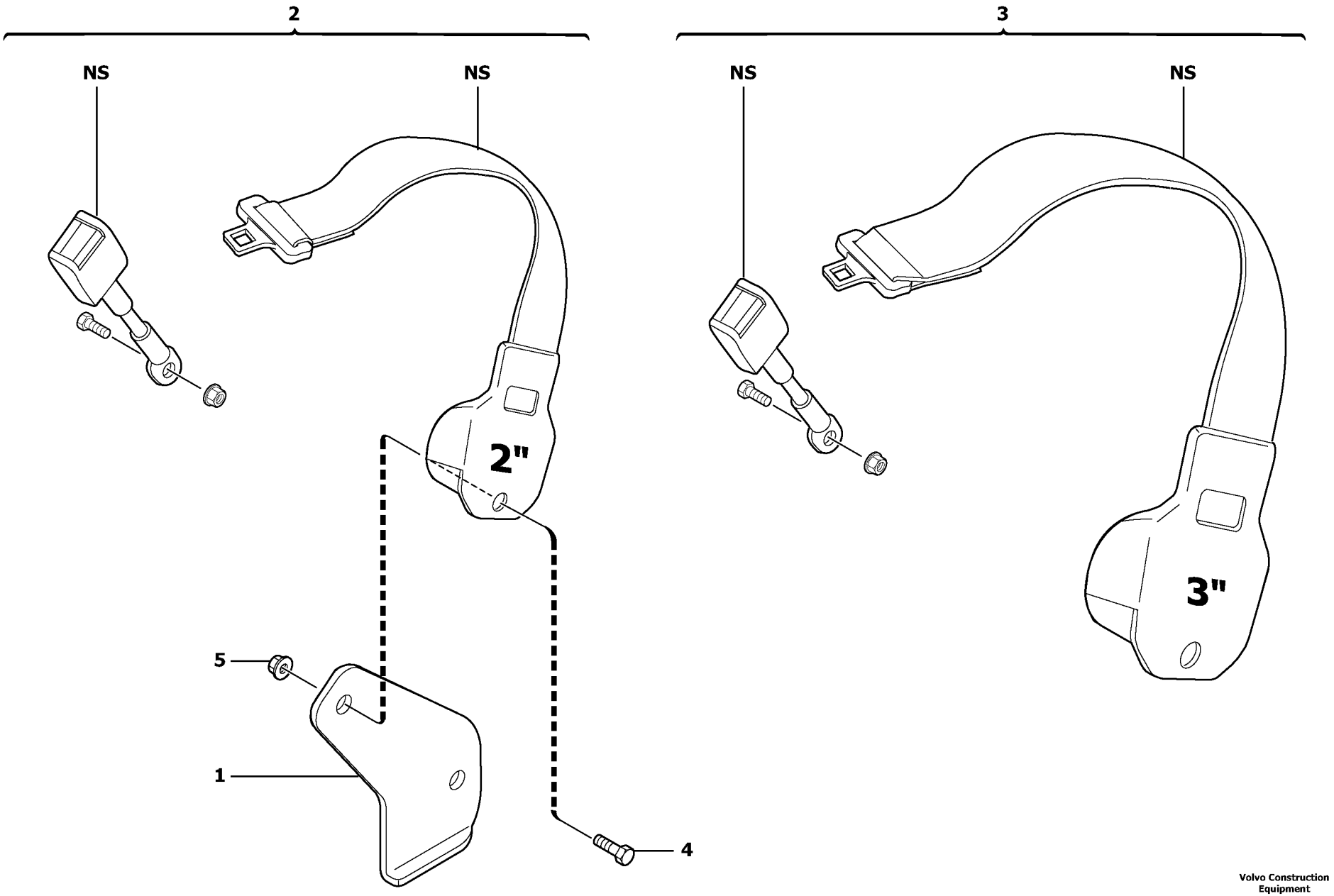

Volvo Construction Equipment

1006072

Fig.	Part No.	Quantity 1	2	3	PS	KIT	Description	Dénomination	Bezeichnung	Denominatición	Notes
1	**VOE 11801654**	1	1				Support	Support	Stütze	Apoyo	
2	**VOE 11800415**	1	1				Seat Belt	Ceintu.securite	Sicherheitsgurt	Cint Seguridad	2”
3	**VOE 11800416**	1	1				Seat Belt	Ceintu.securite	Sicherheitsgurt	Cint Seguridad	3”
4	**VOE 13965191**	1	1				Flange screw	Vis à bride	Flanschschraube	Torn embridado	
5	**VOE 13971096**	1	1				Flange nut	Ecrou accouple.	Bundmutter	Tuerca embridad	

1	**600.10151**	
2	**600.40151**	
3		
4		
5		

Cinturón de seguridad
Sicherheitsgurt
Ceinture de sécurité
Safety belt

Catalogue id	Group
20022	**884**
Illustr. No **1006072**	Section **110**
Issue **VOE 64C9920022**	Page **255**

VOLVO

EC13

1

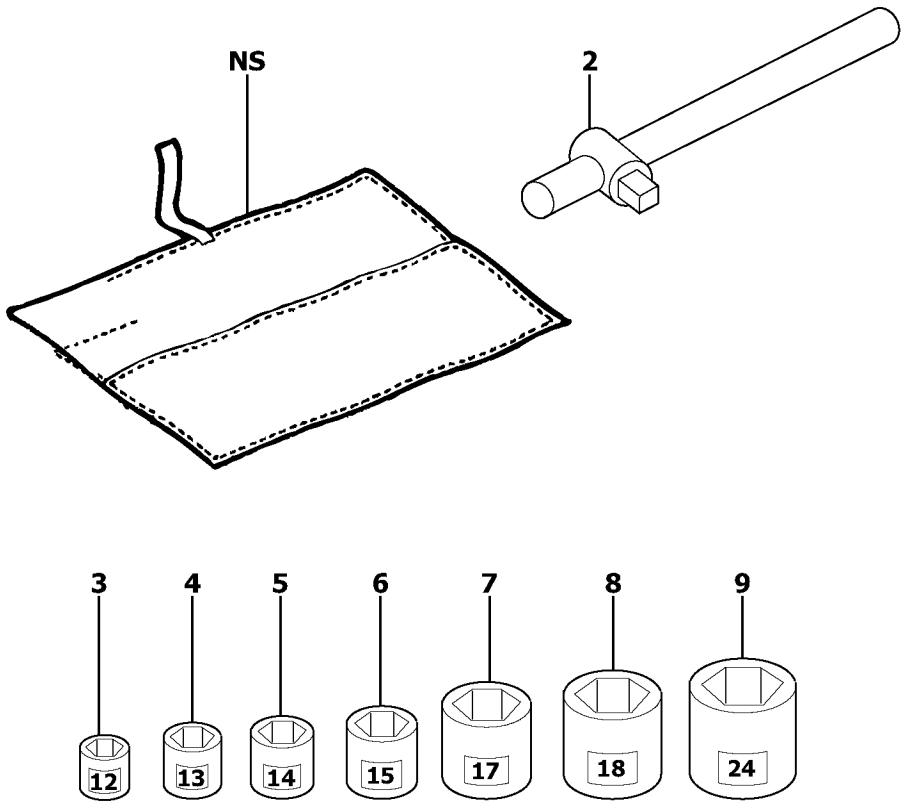

10

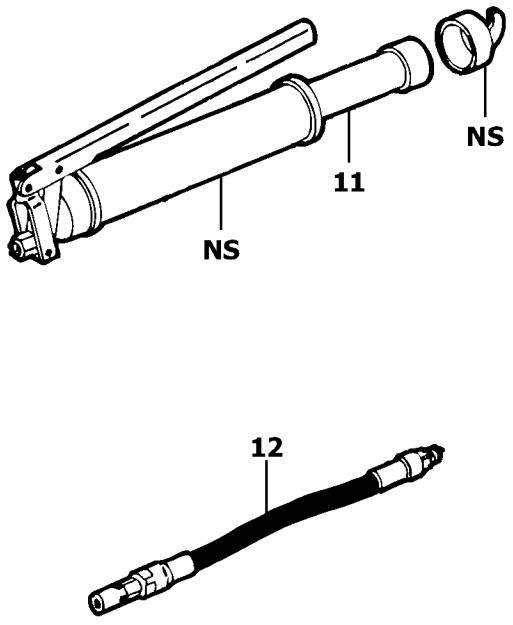

Fig.	Part No.	Quantity 1	2	3	PS	KIT	Description	Dénomination	Bezeichnung	Denominatión	Notes
1	**VOE 11801120**	1	1				Tool Bag	Trousse outils	Werkzeugtasche	Estuche herramientas	11801121
2		1	1		NS		•Handle	•Poignee	•Handgriff	•Manilla	
3	**VOE 11801118**	1	1				•Socket	•Douille	•Buchse	•Hembrilla	12 mm
4		1	1		NS		•Socket	•Douille	•Buchse	•Hembrilla	13 mm
5	**VOE 11801116**	1	1				•Socket	•Douille	•Buchse	•Hembrilla	14 mm
6	**VOE 11801117**	1	1				•Socket	•Douille	•Buchse	•Hembrilla	15 mm
7		1	1		NS		•Socket	•Douille	•Buchse	•Hembrilla	17 mm
8	**VOE 11801119**	1	1				•Socket	•Douille	•Buchse	•Hembrilla	18 mm
9		1	1		NS		•Socket	•Douille	•Buchse	•Hembrilla	24 mm
10	**PJ 5450053**	1	1				Grease Gun	Pompe a graisse	Fettpresse	Bomba de grasa	
11	**PJ 5450008**	1	1				•Cartridge	•Cartouche	•Patrone	•Patron	
12	**PJ 5450007**	1	1				•Hose	•Durit	•Schlauch	•Tubo flexible	

1	**600.10151**	
2	**600.40151**	
3		
4		
5		

Herramientas
Werkzeuge
Outillage
Tools

Catalogue id	Group
20022	**896**
Illustr. No **1006840**	Section **100**
Issue **VOE 64C9920022**	Page **257**

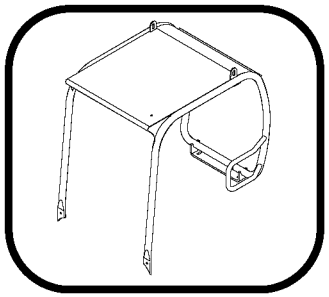

1

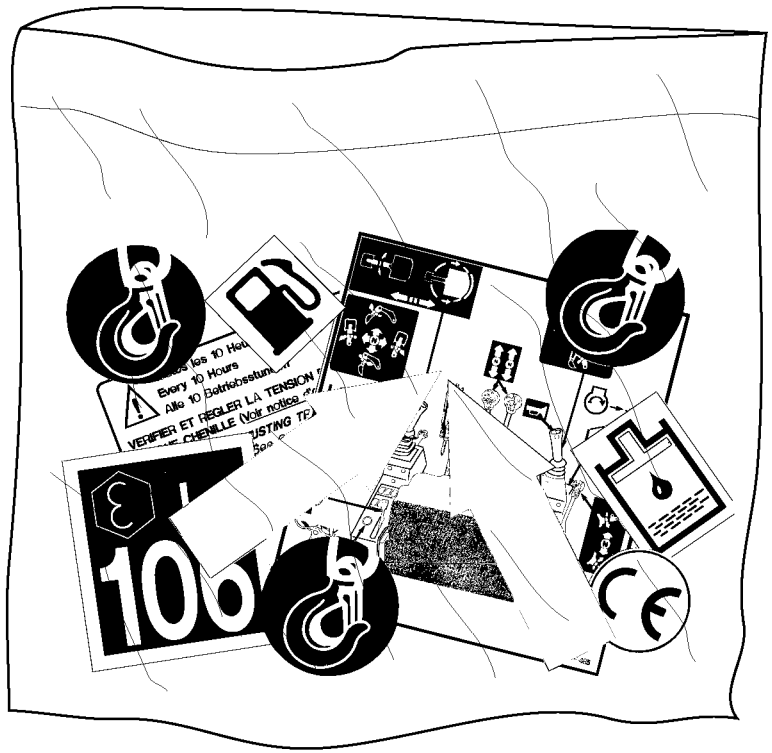
Every 10 Hours
Alle 10 Betriebsstun
VERIFIER ET REGLER LA TENSION
CHENILLE (Voir notice
100

Fig.	Part No.	Quantity 1	2	3	PS	KIT	Description	Dénomination	Bezeichnung	Denominatión	Notes
1	**VOE 11802138**	1					Kit	Jeu	Bausatz	Juego	6500051 Volvo color
1	**VOE 11802140**	1					Kit	Jeu	Bausatz	Juego	6500053 Special color
1	**VOE 11802141**		1				Kit	Jeu	Bausatz	Juego	6500109 Volvo color
1	**VOE 11802157**		1				Kit	Jeu	Bausatz	Juego	6500111 Special color

1	**600.10151**		**Calcomanía : protección contra vuelcos** **Aufkleber : Überrollbügel** **Autocollant : cabine ouverte** **Transfer : canopy**	Catalogue id **20022**	Group **897**
2	**600.40151**			Illustr. No **1006260**	Section **400**
3				Issue **VOE 64C9920022**	Page **259**
4					
5			**EEC**		

VOLVO

EC13

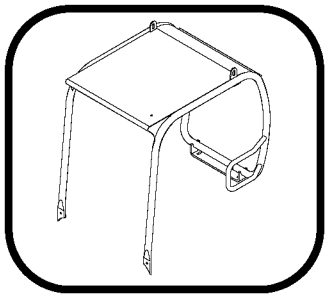

1

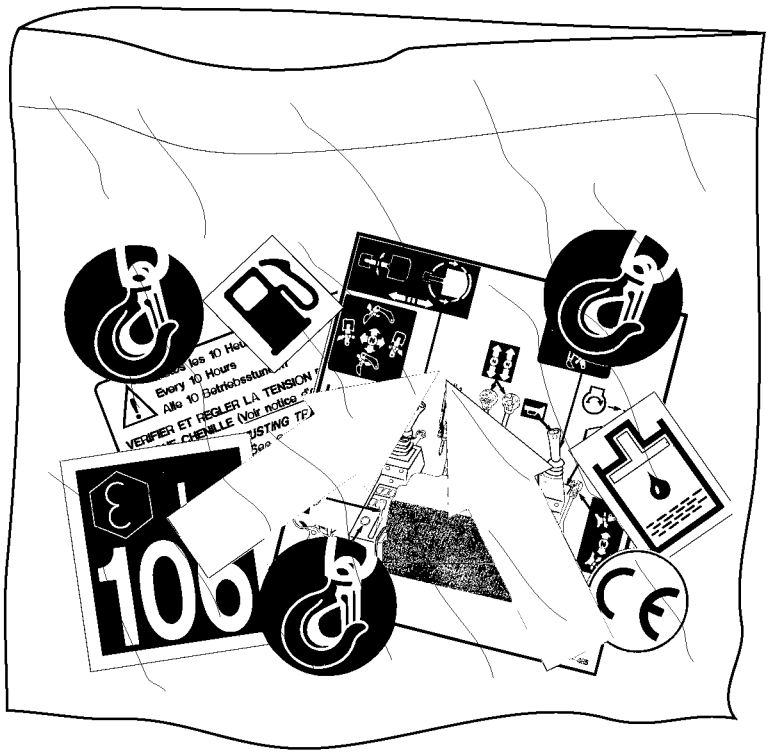
Every 10 Hours
Alle 10 Betriebsstun
VERIFIER ET REGLER LA TENSION
CHENILLE (Voir notice
100

Fig.	Part No.	Quantity 1	2	3	PS	KIT	Description	Dénomination	Bezeichnung	Denominatición	Notes
1		1					Volvo Decal	Autocollant Volvo	Aufkleber Volvo	Calcomanía Volvo	
1		1					Volvo Decal	Autocollant Volvo	Aufkleber Volvo	Calcomanía Volvo	
1			1				Volvo Decal	Autocollant Volvo	Aufkleber Volvo	Calcomanía Volvo	
1			1				Volvo Decal	Autocollant Volvo	Aufkleber Volvo	Calcomanía Volvo	

1	**600.10151**		**Calcomanía : protección contra vuelcos (us)** **Aufkleber : Überrollbügel (US)** **Autocollant : cabine ouverte (USA)** **Transfer : canopy (us)**	Catalogue id **20022**	Group **897**
2	**600.40151**			Illustr. No **1006261**	Section **500**
3				Issue **VOE 64C9920022**	Page **261**
4					
5			**NAFTA**		

VOLVO

Construction Equipment

GROUP		Section	Page
910	Seals suitcase for union , elbow , fitting	900	269
911	Hydraulic tank	100	273
911	Attachments supply and return circuit	200	275
911	Attachments supply and return circuit	210	277
911	Hydr. circuit. (Oil cooler)	300	279
911	Hydraulic oil filter	400	281
911	Breather	500	283
912	Control valve : 8 spools	100	285
912	Main valve assembly with fitting parts	101	291
912	Magnetic equipment Ohio, Valve body	180	293
912	Handling operations Ce / without Puma	350	295
912	Slewing-offset selector switch	400	297
912	Selector / variable track	410	299
912	Balancing valve (slewing)	500	301
912	Safety valve (boom cylinder)	600	303
912	Control levers : travelling / accessories	800	305
912	Control lever : boom / bucket (right)	810	309
912	Control lever : dipper arm / slewing (left)	820	311
912	Control lever : dozer blade	830	315
912	Control levers : boom/dipper arm/ bucket/ slewing	840	317
912	Control lock (safety system)	850	319
913	Hydraulic pump	100	321
916	Hydr. circuit. (travelling)	100	323
916	Hydr. circuit. (travelling) variable track	110	325
916	Hydr. circuit. (dozer blade)	200	327
916	Hydr. circuit. (dozer blade) variable track	210	329
916	Hydr. circuit. (boom slewing / offset)	300	331
916	Hydr. circuit. (boom slewing / offset)	310	333
916	Hydr. circuit.(boom / dipper arm / bucket)	500	335
916	Hydraulic circuit (accessories)	1000	337
916	Kit coupler (accessories)	1500	339
924	Tool holder / mechanical control	100	341
925	Bucket	100	343
925	Bucket	150	345
925	Buckets for Quickfit	200	347
925	Buckets for Quickfit	250	349
925	Grading bucket	300	351
925	Grading bucket for Quickfit	400	353
926	Bulk bag	900	355
927	Dozer blade	100	357
927	dozer blade / variable track	110	359
927	Dozer blade cylinder	500	361
927	Cylinder rod protection	600	363
971	Pivot pin	100	365
971	Boom offset cylinder	600	367
974	Boom	100	369
974	Boom cylinder	300	371
975	Dipper arm	100	373
975	Dipper arm cylinder	300	375
975	Bucket cylinder	500	377
992	Anti-vandalism equipment	300	379

TABLE DES MATIÈRES

GROUPE		Section	Page
910	Mallette de joints pour raccords, coudes, etc.	900	269
911	Réservoir hydraulique	100	273
911	Circuit d'alimentation et de retour, outils/accessoires	200	275
911	Circuit d'alimentation et de retour, outils/accessoires	210	277
911	Circuit hydraulique, refroidisseur d'huile	300	279
911	Filtre à huile hydraulique	400	281
911	Reniflard	500	283
912	Distributeur : 8 tiroirs	100	285
912	Bloc de distribution de valves avec pièces de montage	101	291
912	Bloc-soupape	180	293
912	Manutention Ce / sans unité de commande Puma	350	295
912	Sélecteur orientation-déport latéral	400	297
912	Sélecteur / voie variable	410	299
912	Valve d'équilibrage (orientation)	500	301
912	Valve de sécurité (vérin de flèche)	600	303
912	Leviers de commande : translation / accessoires	800	305
912	Levier de commande : flèche / godet (côté droit)	810	309
912	Levier de commande : balancier / orientation (côté gauche)	820	311
912	Levier de commande : lame niveleuse	830	315
912	Leviers de commande : flèche / balancier / godet / orientation	840	317
912	Verrouillage des commandes (système de sécurité)	850	319
913	Pompe hydraulique	100	321
916	Circuit hydraulique, translation	100	323
916	Circuit hydraulique, translation / voie variable	110	325
916	Circuit hydraulique, lame niveleuse	200	327
916	Circuit hydraulique, lame niveleuse / voie variable	210	329
916	Circuit hydraulique, orientation/déport latéral de flèche)	300	331
916	Circuit hydraulique, orientation/déport latéral de flèche)	310	333
916	Circuit hydraulique, flèche / balancier / godet)	500	335
916	Circuit hydraulique (accessoires)	1000	337
916	Kit raccords (accessoires)	1500	339
924	Porte-outil / commande mécanique	100	341
925	Godet	100	343
925	Godet	150	345
925	Godet pour Raccords rapides	200	347
925	Godet pour Raccords rapides	250	349
925	Godet niveleur	300	351
925	Godet niveleur pour raccordement rapide	400	353
926	Sac en tissu	900	355
927	Lame bulldozer	100	357
927	Lame niveleuse / voie variable	110	359
927	Vérin hydraulique, lame bulldozer	500	361
927	Protection de tige de vérin	600	363
971	Pivot	100	365
971	Vérin de déport latéral de flèche	600	367
974	Flèche	100	369
974	Vérin de flèche	300	371
975	Balancier	100	373
975	Vérin de balancier	300	375
975	Vérin de godet	500	377
992	Equipement antivandalisme	300	379

GRUPPE		Abschnitt	Seite
910	Koffer mit Dichtungen für Rohrteile	900	269
911	Hydraulikölтank	100	273
911	Vor- und Rücklaufkreis, Arbeitsgeräte	200	275
911	Vor- und Rücklaufkreis, Arbeitsgeräte	210	277
911	Hydraulikkreis (Ölkühler)	300	279
911	Hydraulikkreis Ölfilter	400	281
911	Entlüftung	500	283
912	Steuerblock : 8 Steuerschieber	100	285
912	Hauptventilblock mit Anbauteilen	101	291
912	Ventilgruppe	180	293
912	Förderarbeiten Ce / ohne Puma	350	295
912	Wahlschalter Schwenkbewegung-Versetzung	400	297
912	Selektor / verstellbare Spurweite	410	299
912	Ausgleichventil (Schwenkbewegung)	500	301
912	Sicherheitsventil (Auslegerzylinder)	600	303
912	Steuerhebel : Fahrbewegung / Zubehör	800	305
912	Steuerhebel : Ausleger / Löffel (rechts)	810	309
912	Steuerhebel : Löffelstiel / Schwenkung (links)	820	311
912	Steuerhebel : Planierschild	830	315
912	Steuerhebel : Ausleger/Löffelstiel/Löffel/ Schwenkbewegung	840	317
912	Verriegelung der Bedienungsorgane (Sicherheit)	850	319
913	Hydraulikpumpe	100	321
916	Hydraulikkreis (Fahrbewegung)	100	323
916	Hydraulikkreis (Fahrbewegung)	110	325
916	Hydraulikkreis (Planierschild)	200	327
916	Hydraulikkreis (Planierschild)	210	329
916	Hydraulikkreis (Schwenkung / Versetzung)	300	331
916	Hydraulikkreis (Schwenkung / Versetzung)	310	333
916	Hydraulikkreis (Ausleger / Löffelstiel / Schaufel)	500	335
916	Hydraulikkreis (Zubehör)	1000	337
916	Kupplungsstück-Kit (Zubehör)	1500	339
924	Geräteträger / mechanische Steuerung	100	341
925	Schaufel	100	343
925	Schaufel	150	345
925	Schaufeln für Schnellwechsler	200	347
925	Schaufeln für Schnellwechsler	250	349
925	Planierschaufel	300	351
925	Planierschaufel, Schnellkupplung	400	353
926	Schüttgutsack	900	355
927	Frontschar	100	357
927	Planierschild / verstellbare Spurweite	110	359
927	Frontscharzylinder	500	361
927	Kolbenstangenschutz	600	363
971	Lagerzapfen	100	365
971	Versetzungszylinder	600	367
974	Ausleger	100	369
974	Auslegerzylinder	300	371
975	Löffelstiel	100	373
975	Stielzylinder	300	375
975	Schaufelzylinder	500	377
992	Vandalismusschutzausrüstung	300	379

INDICE

GRUPO		Sección	Página
910	Maleta con juntas para uniones, tubos acodados, acoplamientos ...	900	269
911	Hydraulic tank	100	273
911	Circuito de alimentación y retorno del implemento	200	275
911	Circuito de alimentación y retorno del implemento	210	277
911	Circuito hidráulico (enfriador de aceite)	300	279
911	Filtro de aceite hidráulico	400	281
911	Tubo de ventilación	500	283
912	Válvula de control : 8 correderas	100	285
912	Conjunta valvula principal con accesorios de montaje	101	291
912	Valvula	180	293
912	Kit de trabajo de mantenimiento Ce / sin Puma	350	295
912	Interruptor de selección giro-desplazamiento	400	297
912	Selector / vía variable	410	299
912	Válvula de equilibrio (giro)	500	301
912	Válvula de seguridad (cilindro de pluma)	600	303
912	Palancas de mando : traslación / accesorios	800	305
912	Palanca de mando : pluma / cuchara (derecha)	810	309
912	Palanca de mando : brazo / giro (izquierda)	820	311
912	Palanca de mando : hoja topadora	830	315
912	Palancas de mando : pluma / brazo / cuchara /giro	840	317
912	Bloqueo de mando (sistema de seguridad)	850	319
913	Bomba hidráulica	100	321
916	Circuito hidráulico (traslación)	100	323
916	Circuito hidráulico (traslación) / vía variable	110	325
916	Circuito hidráulico (hoja topadora)	200	327
916	Circuito hidráulico (hoja topadora) vía variable	210	329
916	Circuito hidráulico (giro/desplazamiento pluma)	300	331
916	Circuito hidráulico (giro/desplazamiento pluma)	310	333
916	Circuito hidráulico (pluma / brazo / cuchara)	500	335
916	Circuito hidráulico (accesorios)	1000	337
916	Kit de acoplamiento (accesorios)	1500	339
924	Portaimplemento / control mecánico	100	341
925	Cazo	100	343
925	Cazo	150	345
925	Cazos para enganche rápido	200	347
925	Cazos para enganche rápido	250	349
925	Grading bucket	300	351
925	Grading bucket for Quickfit	400	353
926	Bulk bag	900	355
927	Hoja diagonal	100	357
927	Hoja topadora / vía variable	110	359
927	Cilindro hidráulico, hoja diagonal	500	361
927	Protección de la varilla de cilindro	600	363
971	Pivote	100	365
971	Cilindro excéntrico de la pluma	600	367
974	Pluma	100	369
974	Cilindro de pluma	300	371
975	Brazo	100	373
975	Cilindro del brazo	300	375
975	Cilindro de cazo	500	377
992	Equipo antivandalismo	300	379

VOLVO

Construction Equipment

1



Fig.	Part No.	Quantity 1	2	3	PS	KIT	Description	Dénomination	Bezeichnung	Denominatición	Notes
1	**PJ 5450059**	1	1				Seals suitcase	Mallette de joints	Koffer mit Dichtungen	Maleta con juntas	
2	**PJ 5960130**	1	1				•Sealing Kit	•Jeu Joints	•Dichtungssatz	•Juego Retenes	
2	**PJ 4040240**	50	50				••O-ring	••Joint Torique	••O-Ring	••Junta torica	9/16”-18
3	**PJ 5960131**	1	1				•Sealing Kit	•Jeu Joints	•Dichtungssatz	•Juego Retenes	
3	**PJ 4040238**	80	80				••O-ring	••Joint Torique	••O-Ring	••Junta torica	11/16”-16
4	**PJ 5960132**	1	1				•Sealing Kit	•Jeu Joints	•Dichtungssatz	•Juego Retenes	
4	**PJ 4040225**	70	70				••O-ring	••Joint Torique	••O-Ring	••Junta torica	13/16”-16
5	**PJ 5960133**	1	1				•Sealing Kit	•Jeu Joints	•Dichtungssatz	•Juego Retenes	
5	**PJ 4040241**	35	35				••O-ring	••Joint Torique	••O-Ring	••Junta torica	1”-14
6	**PJ 5960134**	1	1				•Sealing Kit	•Jeu Joints	•Dichtungssatz	•Juego Retenes	
6	**PJ 4040242**	20	20				••O-ring	••Joint Torique	••O-Ring	••Junta torica	1”3/16-12
7	**PJ 5960135**	1	1				•Sealing Kit	•Jeu Joints	•Dichtungssatz	•Juego Retenes	
7	**PJ 4040243**	20	20				••O-ring	••Joint Torique	••O-Ring	••Junta torica	1”7/16-12
8	**PJ 5960136**	1	1				•Sealing Kit	•Jeu Joints	•Dichtungssatz	•Juego Retenes	
8	**PJ 4040237**	15	15				••O-ring	••Joint Torique	••O-Ring	••Junta torica	1”11/16-12
9	**PJ 5960137**	1	1				•Sealing Kit	•Jeu Joints	•Dichtungssatz	•Juego Retenes	
9	**PJ 4040244**	10	10				••O-ring	••Joint Torique	••O-Ring	••Junta torica	2”-12
10	**PJ 5960138**	1	1				•Sealing Kit	•Jeu Joints	•Dichtungssatz	•Juego Retenes	
10	**PJ 5600200**	10	10				••Seal	••Joint	••Dichtring	••Junta	1/8”
11	**PJ 5960139**	1	1				•Sealing Kit	•Jeu Joints	•Dichtungssatz	•Juego Retenes	
11	**PJ 5600201**	60	60				••Seal	••Joint	••Dichtring	••Junta	1/4”
12	**PJ 5960140**	1	1				•Sealing Kit	•Jeu Joints	•Dichtungssatz	•Juego Retenes	
12	**PJ 5600202**	50	50				••Seal	••Joint	••Dichtring	••Junta	3/8”
13	**PJ 5960141**	1	1				•Sealing Kit	•Jeu Joints	•Dichtungssatz	•Juego Retenes	
13	**PJ 5600203**	20	20				••Seal	••Joint	••Dichtring	••Junta	1/2”
14	**PJ 5960142**	1	1				•Sealing Kit	•Jeu Joints	•Dichtungssatz	•Juego Retenes	
14	**PJ 5600204**	20	20				••Seal	••Joint	••Dichtring	••Junta	3/4”
15	**PJ 5960143**	1	1				•Sealing Kit	•Jeu Joints	•Dichtungssatz	•Juego Retenes	
15	**PJ 5600205**	20	20				••Seal	••Joint	••Dichtring	••Junta	1”
16	**PJ 5960144**	1	1				•Sealing Kit	•Jeu Joints	•Dichtungssatz	•Juego Retenes	

1	**600.10151**	
2	**600.40151**	
3		
4		
5		

Maleta con juntas para uniones, tubos acodados, acoplamientos ...
Koffer mit Dichtungen für Rohrteile...
Mallette de joints pour raccords, coudes, etc. ...
Seals suitcase for union , elbow , fitting ...

Catalogue id **20022**	Group **910**
Illustr. No **110Y1**	Section **900**
Issue **VOE 64C9920022**	Page **269**

1



Fig.	Part No.	Quantity 1	2	3	PS	KIT	Description	Dénomination	Bezeichnung	Denominatición	Notes
16	**PJ 5600206**	15	15				••Seal	••Joint	••Dichtring	••Junta	1”1/4
17	**PJ 5960145**	1	1				•Sealing Kit	•Jeu Joints	•Dichtungssatz	•Juego Retenes	
17	**PJ 5600207**	10	10				••Seal	••Joint	••Dichtring	••Junta	1”1/2
18	**PJ 5960146**	1	1				•Sealing Kit	•Jeu Joints	•Dichtungssatz	•Juego Retenes	
18	**PJ 4040245**	20	20				••O-ring	••Joint Torique	••O-Ring	••Junta torica	1/8”
19	**PJ 5960147**	1	1				•Sealing Kit	•Jeu Joints	•Dichtungssatz	•Juego Retenes	
19	**PJ 4040248**	20	20				••O-ring	••Joint Torique	••O-Ring	••Junta torica	1/4”
20	**PJ 5960148**	1	1				•Sealing Kit	•Jeu Joints	•Dichtungssatz	•Juego Retenes	
20	**PJ 4040249**	20	20				••O-ring	••Joint Torique	••O-Ring	••Junta torica	3/8”
21	**PJ 5960149**	1	1				•Sealing Kit	•Jeu Joints	•Dichtungssatz	•Juego Retenes	
21	**PJ 4040250**	20	20				••O-ring	••Joint Torique	••O-Ring	••Junta torica	1/2”
22	**PJ 5960150**	1	1				•Sealing Kit	•Jeu Joints	•Dichtungssatz	•Juego Retenes	
22	**PJ 4040251**	15	15				••O-ring	••Joint Torique	••O-Ring	••Junta torica	3/4”
23	**PJ 5960151**	1	1				•Sealing Kit	•Jeu Joints	•Dichtungssatz	•Juego Retenes	
23	**PJ 4040008**	15	15				••O-ring	••Joint Torique	••O-Ring	••Junta torica	1”
24	**PJ 5960152**	1	1				•Sealing Kit	•Jeu Joints	•Dichtungssatz	•Juego Retenes	
24	**PJ 4040252**	10	10				••O-ring	••Joint Torique	••O-Ring	••Junta torica	1”1/4
25	**PJ 5960153**	1	1				•Sealing Kit	•Jeu Joints	•Dichtungssatz	•Juego Retenes	
25	**PJ 4040142**	10	10				••O-ring	••Joint Torique	••O-Ring	••Junta torica	1”1/2
26	**PJ 5960154**	1	1				•Sealing Kit	•Jeu Joints	•Dichtungssatz	•Juego Retenes	
26	**PJ 4040246**	15	15				••O-ring	••Joint Torique	••O-Ring	••Junta torica	7/16”-20
27	**PJ 5960155**	1	1				•Sealing Kit	•Jeu Joints	•Dichtungssatz	•Juego Retenes	
27	**PJ 4040247**	15	15				••O-ring	••Joint Torique	••O-Ring	••Junta torica	7/8”-14
28	**PJ 5960156**	1	1				•Sealing Kit	•Jeu Joints	•Dichtungssatz	•Juego Retenes	
28	**PJ 5600208**	15	15				••Seal	••Joint	••Dichtring	••Junta	M16X1,5
29	**PJ 5960157**	1	1				•Sealing Kit	•Jeu Joints	•Dichtungssatz	•Juego Retenes	
29	**VOE 948698**	20	20				••O-ring	••Joint Torique	••O-Ring	••Junta torica	(PJ 4040042) 1/2”

1	**600.10151**	
2	**600.40151**	
3		
4		
5		

Maleta con juntas para uniones, tubos acodados, acoplamientos ...
Koffer mit Dichtungen für Rohrteile...
Mallette de joints pour raccords, coudes, etc. ...
Seals suitcase for union , elbow , fitting ...

Catalogue id **20022**	Group **910**
Illustr. No **110Y1**	Section **900**
Issue **VOE 64C9920022**	Page **271**

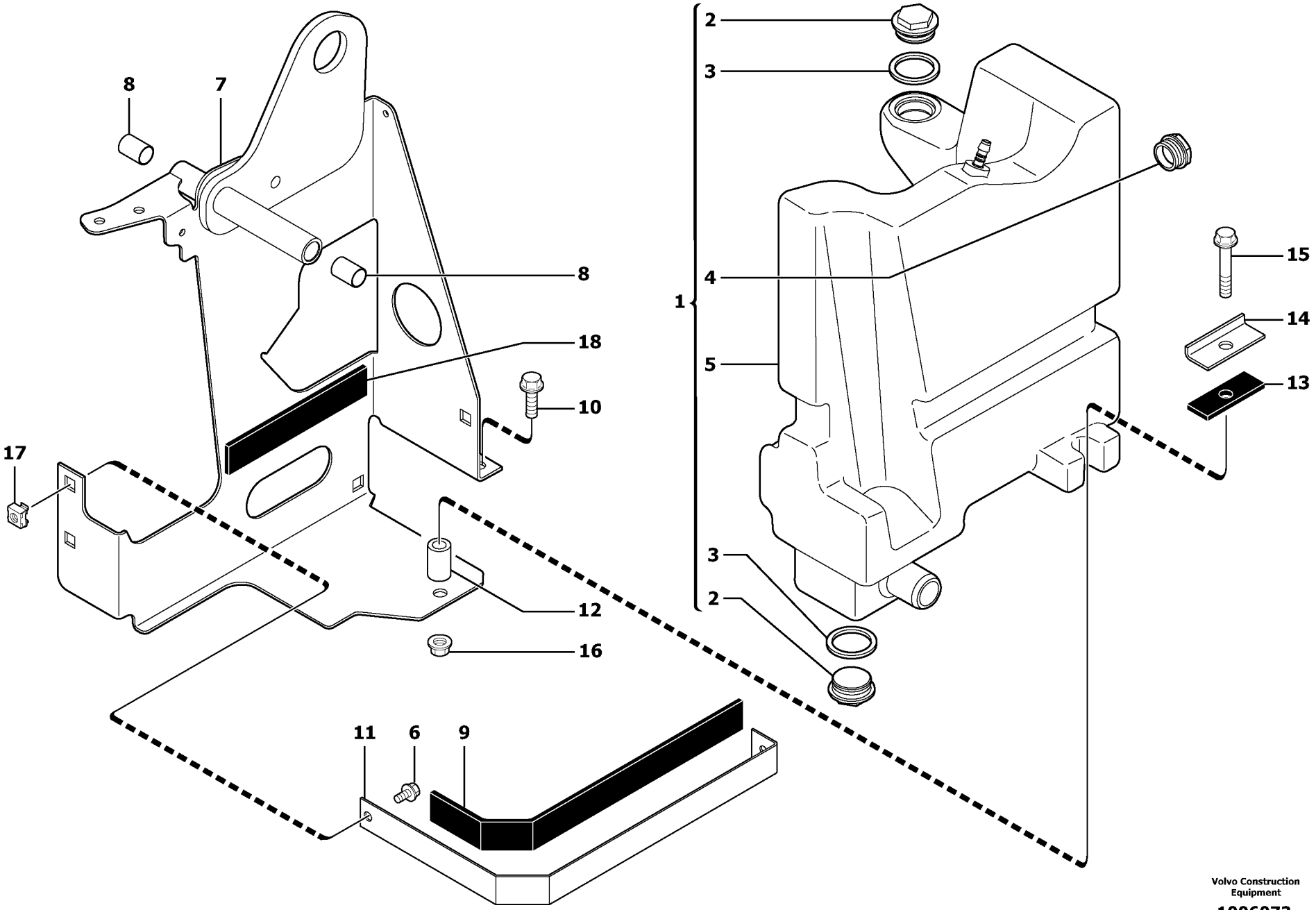

Volvo Construction Equipment

1006073

Fig.	Part No.	Quantity 1	2	3	PS	KIT	Description	Dénomination	Bezeichnung	Denominatición	Notes
1	**VOE 11800064**	1	1				Hydraulic oil tank	Réservoir hydraulique	Hydrauliköltank	Depósito de aceite hidráuli	
2	**VOE 11802436**	2	2				•Plug	•Bouchon	•Stopfen	•Tapon	
3	**VOE 944498**	2	2				•Gasket	•Joint	•Dichtung	•Junta	
4	**VOE 11802113**	1	1				•Sensor	•Capteur	•Geber	•Captador	
5		1	1		NS		•Hydraulic oil tank	•Réservoir hydraulique	•Hydrauliköltank	•Depósito de aceite hidrául.	ORDER ITEM NO 1
6	**VOE 13946173**	2	2				Flange screw	Vis à bride	Flanschschraube	Torn embridado	M8X20
7		1	1		NS		Tank Bracket	Support réservoir	Tankstutze	Consola Depos	
8	**PJ 4590044**	2	2				Bushing	Bague	Buchse	Casquillo	
9	**VOE 11800065**	1	1				Insulating Material	Matériau isolant	Isolierstoff	Material de aislamiento	
10	**VOE 946472**	2	2				Flange screw	Vis à bride	Flanschschraube	Torn embridado	M10X30
11	**VOE 11800070**	1	1				Flange	Flasque	Flansch	Brida	
12	**PJ 3920079**	1	1				Spacer	Entretoise	Abstandstueck	Casquillo distanciad	
13	**PJ 5140308**	1	1				Rubber band	Bande caoutchouc	Gummiband	Bande caoutchouc	
14	**PJ 3270237**	1	1				Flange	Flasque	Flansch	Brida	
15	**VOE 13965187**	1	1				Flange screw	Vis à bride	Flanschschraube	Torn embridado	M10X60
16	**VOE 13971095**	1	1				Flange nut	Ecrou accouple.	Bundmutter	Tuerca embridad	M10X10
17	**PJ 4450016**	4	4				Square Nut	Ecrou Carre	Vierkantmutter	Tuerca Cuadrada	
18	**VOE 11800066**	1	1				Foam	Mousse	Schaumstoff	Espuma	

1	**600.10151**	
2	**600.40151**	
3		
4		
5		

Hydraulic tank
Hydrauliköltank
Réservoir hydraulique
Hydraulic tank

Catalogue id	Group
20022	**911**
Illustr. No **1006073**	Section **100**
Issue **VOE 64C9920022**	Page **273**

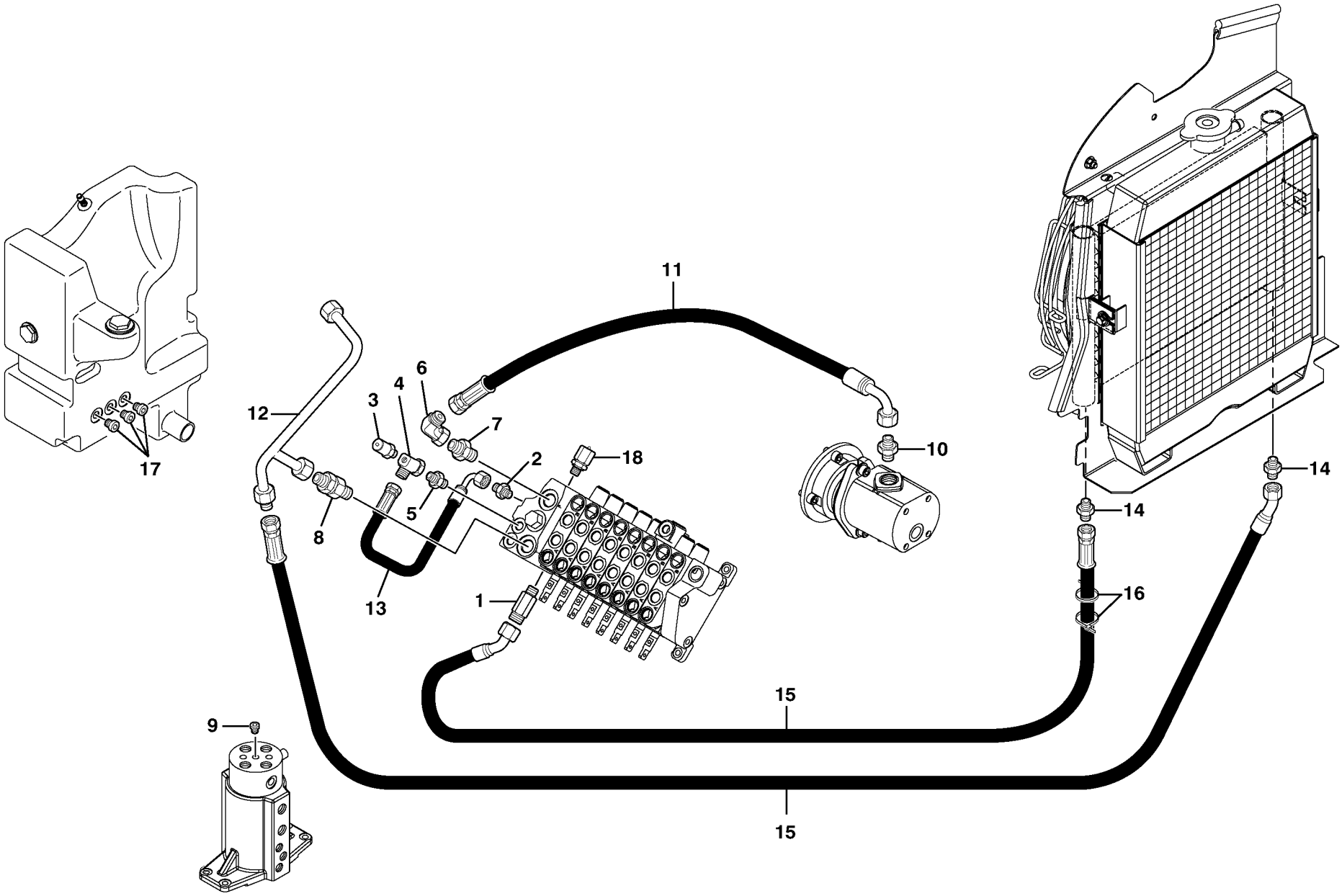

Volvo Construction Equipment

1006074

Fig.	Part No.	Quantity 1	2	3	PS	KIT	Description	Dénomination	Bezeichnung	Denominatición	Notes
1	**VOE 11802654**	1					Union	Teton Connexion	Anschlussnippel	Niple Conexcion	(PJ 4755027)
2	**VOE 11801827**	1					Union	Teton Connexion	Anschlussnippel	Niple Conexcion	
3	**VOE 936440**	1					Testing Nipple	Raccord contrôle	Prufnippel	Niple Medicion	(PJ 4770532)
4	**PJ 4725011**	1					T-piece with seal	Té, avec joint	T-Stück mit Dichtung	Pieza en T con junta	
5	**VOE 11802651**	1					Union	Teton Connexion	Anschlussnippel	Niple Conexcion	(PJ 4755010)
6	**VOE 935423**	1					Elbow nipple	Raccord angulaire	Winkelnippel	Niple angular	(PJ 4705008)
7	**PJ 4755000**	1					Union with seal	Raccord-union, avec joint	Verbindungsstück mit Dich	Unión con junta	
8	**VOE 11801465**	1					Reed Valve	Clapet	Ventillamelle	Valvula Lamina	
9	**PJ 4740068**	1					Plug	Bouchon	Stopfen	Tapon	
10	**PJ 4755000**	1					Union with seal	Raccord-union, avec joint	Verbindungsstück mit Dich	Unión con junta	
11	**VOE 11800177**	1					Hose	Durit	Schlauch	Tubo flexible	
12	**VOE 11800108**	1					Tube	Tube	Rohr	Tubo	
13	**VOE 11801808**	1					Hose	Durit	Schlauch	Tubo flexible	
14	**PJ 4755007**	2					Union with seal	Raccord-union, avec joint	Verbindungsstück mit Dich	Unión con junta	
15	**VOE 11801052**	2					Hose	Durit	Schlauch	Tubo flexible	
16	**VOE 4881440**	2					Strip Clamp	Ruban Serrage	Kabelbinder	Abraz Cinta	
17	**VOE 11802284**	3					Plug	Bouchon	Stopfen	Tapon	(PJ 4740033)
18	**VOE 11802730**	1					Pressure Connection	Raccord de refoulement	Druckanschluss	Conexión de presión	(PJ 4770057)

1	**600.10151**	
2		
3		
4		
5		

Circuito de alimentación y retorno del implemento
Vor- und Rücklaufkreis, Arbeitsgeräte
Circuit d'alimentation et de retour, outils/accessoires
Attachments supply and return circuit

Catalogue id **20022**	Group **911**
Illustr. No **1006074**	Section **200**
Issue **VOE 64C9920022**	Page **275**

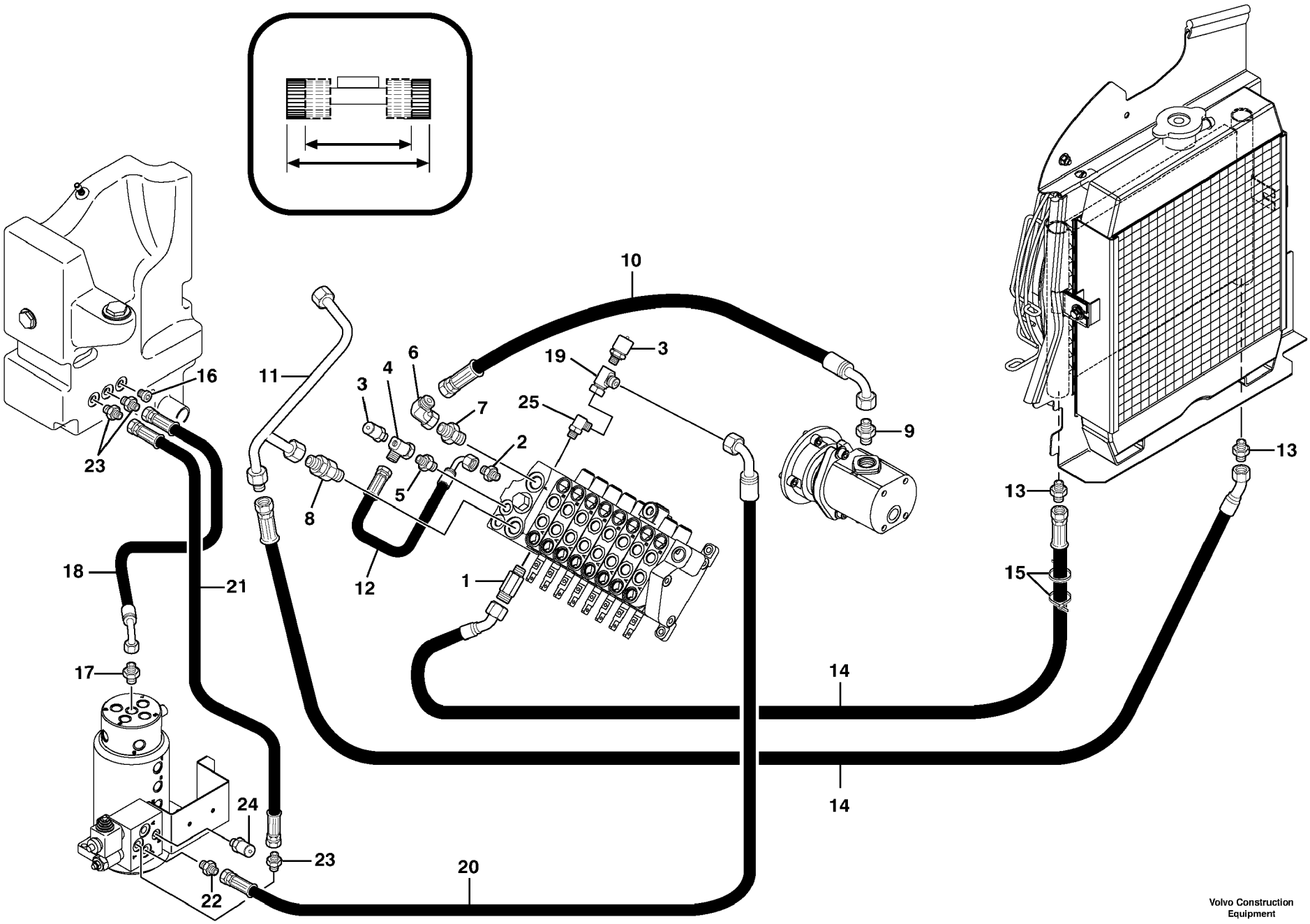

Volvo Construction Equipment

1013625

Fig.	Part No.	Quantity 1	2	3	PS	KIT	Description	Dénomination	Bezeichnung	Denominatición	Notes
1	**VOE 11802654**		1				Union	Teton Connexion	Anschlussnippel	Niple Conexcion	(PJ 4755027)
2	**VOE 11801827**		1				Union	Teton Connexion	Anschlussnippel	Niple Conexcion	
3	**VOE 936440**		2				Testing Nipple	Raccord contrôle	Prufnippel	Niple Medicion	(PJ 4770532)
4	**PJ 4725011**		1				T-piece with seal	Té, avec joint	T-Stück mit Dichtung	Pieza en T con junta	
5	**VOE 11802651**		1				Union	Teton Connexion	Anschlussnippel	Niple Conexcion	(PJ 4755010)
6	**VOE 935423**		1				Elbow nipple	Raccord angulaire	Winkelnippel	Niple angular	(PJ 4705008)
7	**PJ 4755000**		1				Union with seal	Raccord-union, avec joint	Verbindungsstück mit Dich	Unión con junta	
8	**VOE 11801465**		1				Reed Valve	Clapet	Ventillamelle	Valvula Lamina	
9	**PJ 4755000**		1				Union with seal	Raccord-union, avec joint	Verbindungsstück mit Dich	Unión con junta	
10	**VOE 11800177**		1				Hose	Durit	Schlauch	Tubo flexible	
11	**VOE 11800108**		1				Tube	Tube	Rohr	Tubo	
12	**VOE 11801808**		1				Hose	Durit	Schlauch	Tubo flexible	
13	**PJ 4755007**		2				Union with seal	Raccord-union, avec joint	Verbindungsstück mit Dich	Unión con junta	
14	**VOE 11801052**		2				Hose	Durit	Schlauch	Tubo flexible	
15	**VOE 4881440**		2				Strip Clamp	Ruban Serrage	Kabelbinder	Abraz Cinta	
16	**VOE 11802284**		1				Plug	Bouchon	Stopfen	Tapon	(PJ 4740033)
17	**PJ 4755009**		1				Union with seal	Raccord-union, avec joint	Verbindungsstück mit Dich	Unión con junta	
18	**VOE 11801775**		1				Hose	Durit	Schlauch	Tubo flexible	
19	**PJ 4725011**		1				T-piece with seal	Té, avec joint	T-Stück mit Dichtung	Pieza en T con junta	
20	**VOE 11801810**		1				Hose	Durit	Schlauch	Tubo flexible	
21	**PJ 5471029**		1				Hose	Durit	Schlauch	Tubo flexible	
22	**VOE 11802651**		1				Union	Teton Connexion	Anschlussnippel	Niple Conexcion	(PJ 4755010)
23	**PJ 4755008**		3				Union with seal	Raccord-union, avec joint	Verbindungsstück mit Dich	Unión con junta	
24	**VOE 936440**		1				Testing Nipple	Raccord contrôle	Prufnippel	Niple Medicion	(PJ 4770532)
25	**PJ 4705007**		1				Elbow with seal	Coude, avec joint	Winkelstück mit Dichtung	Tubo acodado con junta	

1	**.**	
2	**600.40151**	
3		
4		
5		

Circuito de alimentación y retorno del implemento
Vor- und Rücklaufkreis, Arbeitsgeräte
Circuit d'alimentation et de retour, outils/accessoires
Attachments supply and return circuit

Catalogue id **20022**	Group **911**
Illustr. No **1013625**	Section **210**
Issue **VOE 64C9920022**	Page **277**

VOLVO

EC13

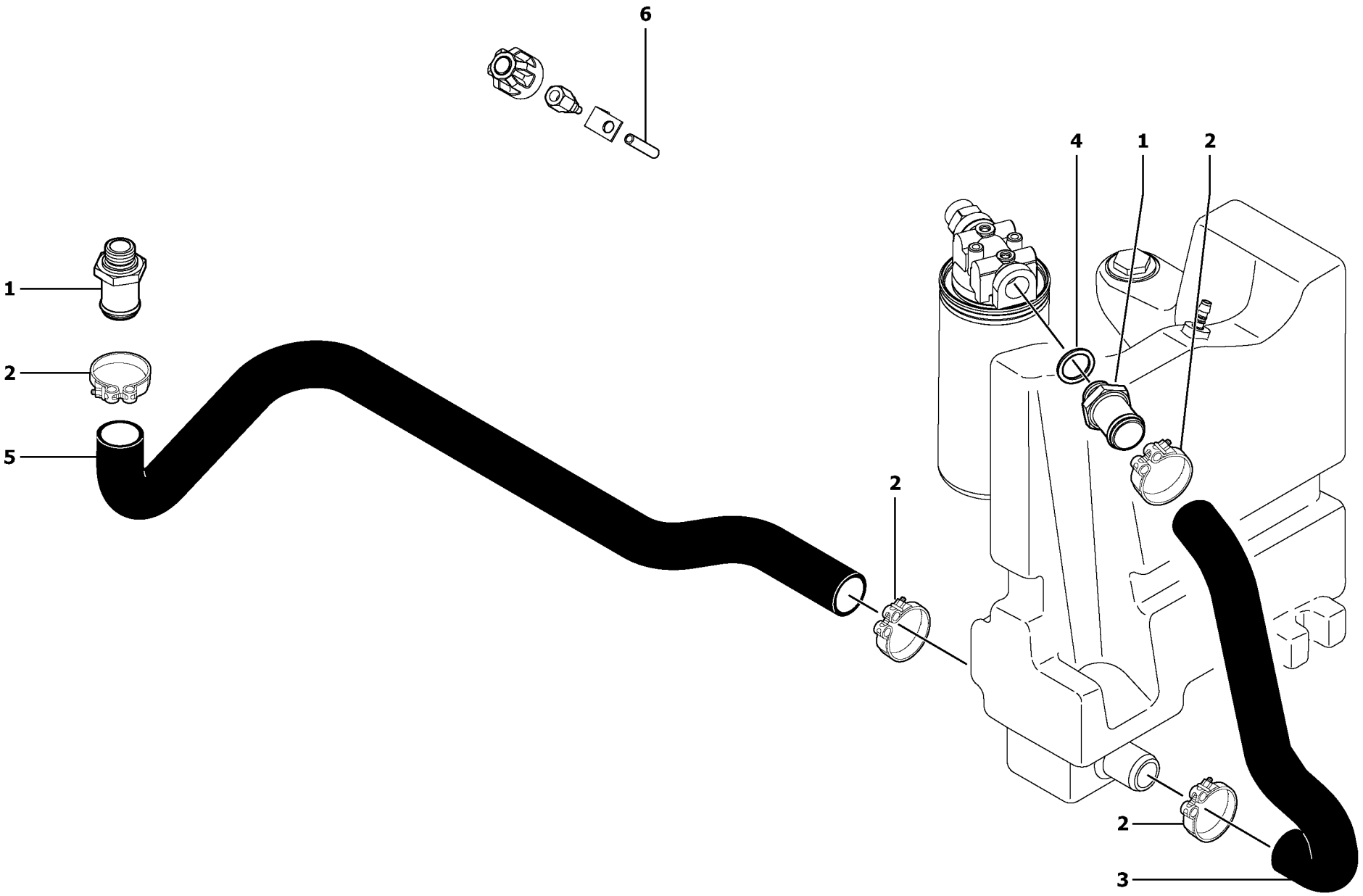

Volvo Construction Equipment

1006122

Fig.	Part No.	Quantity 1	2	3	PS	KIT	Description	Dénomination	Bezeichnung	Denominatición	Notes
1	**VOE 11800394**	2	2				Coupling	Accouplement	Kupplung	Acoplamiento	
2	**PJ 4690443**	4	4				Clamp	Collier serrage	Klemme	Abrazadera	
3	**VOE 11800071**	1	1				Hose	Durit	Schlauch	Tubo flexible	
4	**VOE 944252**	2	2		SS		Gasket	Joint	Dichtung	Junta	(PJ 5600009)
5	**VOE 11800045**	1	1				Hose	Durit	Schlauch	Tubo flexible	
6	**VOE 11802782**	1	1				Tube	Tube	Rohr	Tubo	(PJ 2360137)

1	**600.10151**	
2	**600.40151**	
3		
4		
5		

Circuito hidráulico (enfriador de aceite)
Hydraulikkreis (Ölkühler)
Circuit hydraulique, refroidisseur d'huile
Hydr. circuit. (Oil cooler)

Catalogue id **20022**	Group **911**
Illustr. No **1006122**	Section **300**
Issue **VOE 64C9920022**	Page **279**

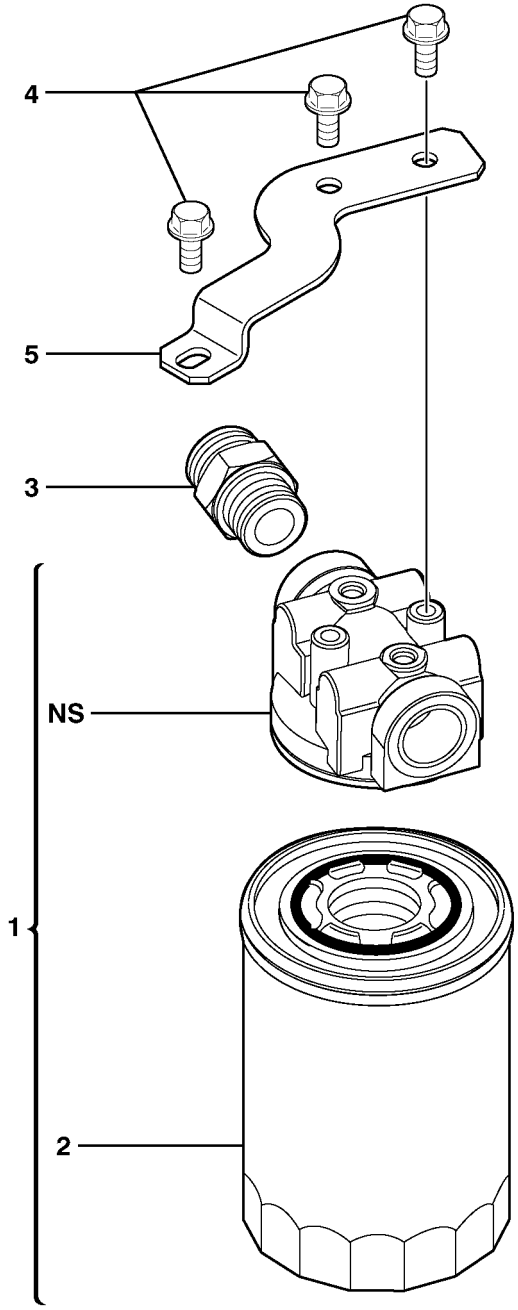

Volvo Construction Equipment

1006123

Fig.	Part No.	Quantity 1	2	3	PS	KIT	Description	Dénomination	Bezeichnung	Denominatición	Notes
1	**VOE 11804177**	1	1				Oil Filter	Filtre Huile	Ölfilter	Filtro Aceite	
2	**VOE 11804178**	1	1				•Filter Cartridge	•Element Filtre	•Filterpatrone	•Patron Filtrant	
3	**VOE 11802158**	1	1				Union	Teton Connexion	Anschlussnippel	Niple Conexcion	
4	**VOE 946440**	3	3				Flange screw	Vis à bride	Flanschschraube	Torn embridado	
5	**VOE 11800462**	1	1				Support	Support	Stütze	Apoyo	

1	**600.10151**	
2	**600.40151**	
3		
4		
5		

Filtro de aceite hidráulico
Hydraulikkreis Ölfilter
Filtre à huile hydraulique
Hydraulic oil filter

Catalogue id **20022**	Group **911**
Illustr. No **1006123**	Section **400**
Issue **VOE 64C9920022**	Page **281**

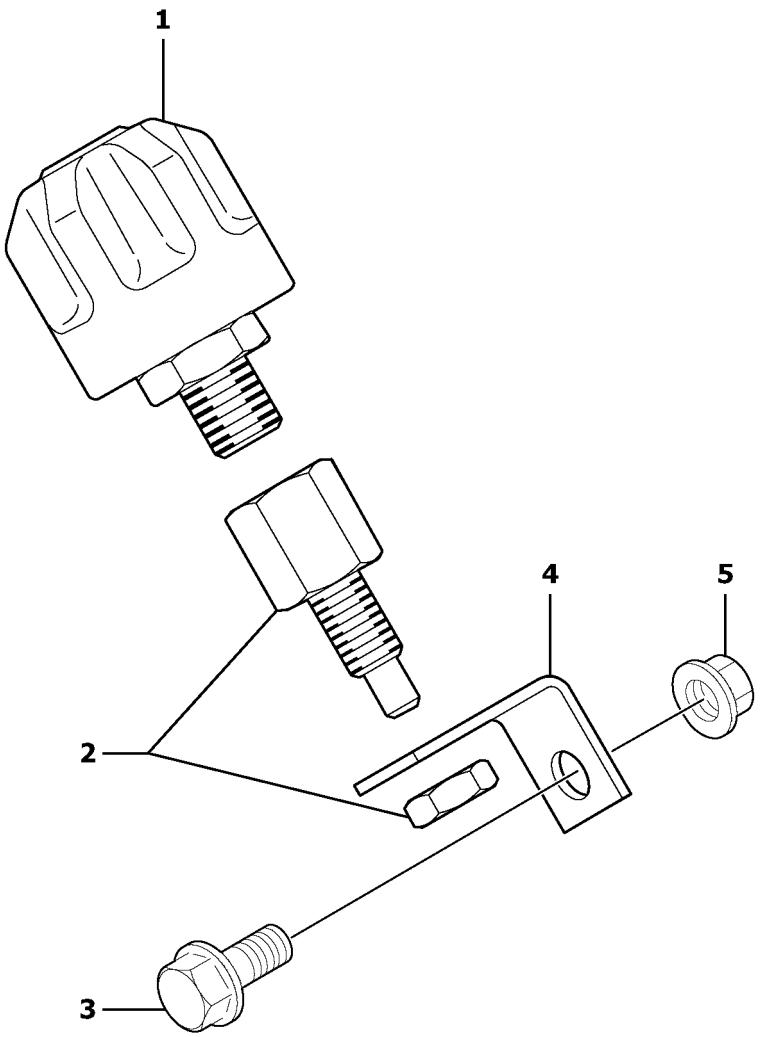
1
2
3
4
5

Fig.	Part No.	Quantity 1	2	3	PS	KIT	Description	Dénomination	Bezeichnung	Denominatión	Notes
1	**PJ 6050123**	1	1				Breather Pipe	Reniflard	Luftungsrohr	Conduct Ventil	
2	**PJ 4750591**	1	1				Union	Teton Connexion	Anschlussnippel	Niple Conexcion	
3	**VOE 946440**	1	1				Flange screw	Vis à bride	Flanschschraube	Torn embridado	M8X16
4	**VOE 11801603**	1	1				Support	Support	Stütze	Apoyo	
5	**VOE 945408**	1	1		SS		Flange Lock Nut	Contre écrou bride	Flanschmutter	Contratuer Embr	M8X8

1	**600.10151**	
2	**600.40151**	
3		
4		
5		

Tubo de ventilación
Entlüftung
Reniflard
Breather

Catalogue id	Group
20022	**911**
Illustr. No **1006124**	Section **500**
Issue **VOE 64C9920022**	Page **283**

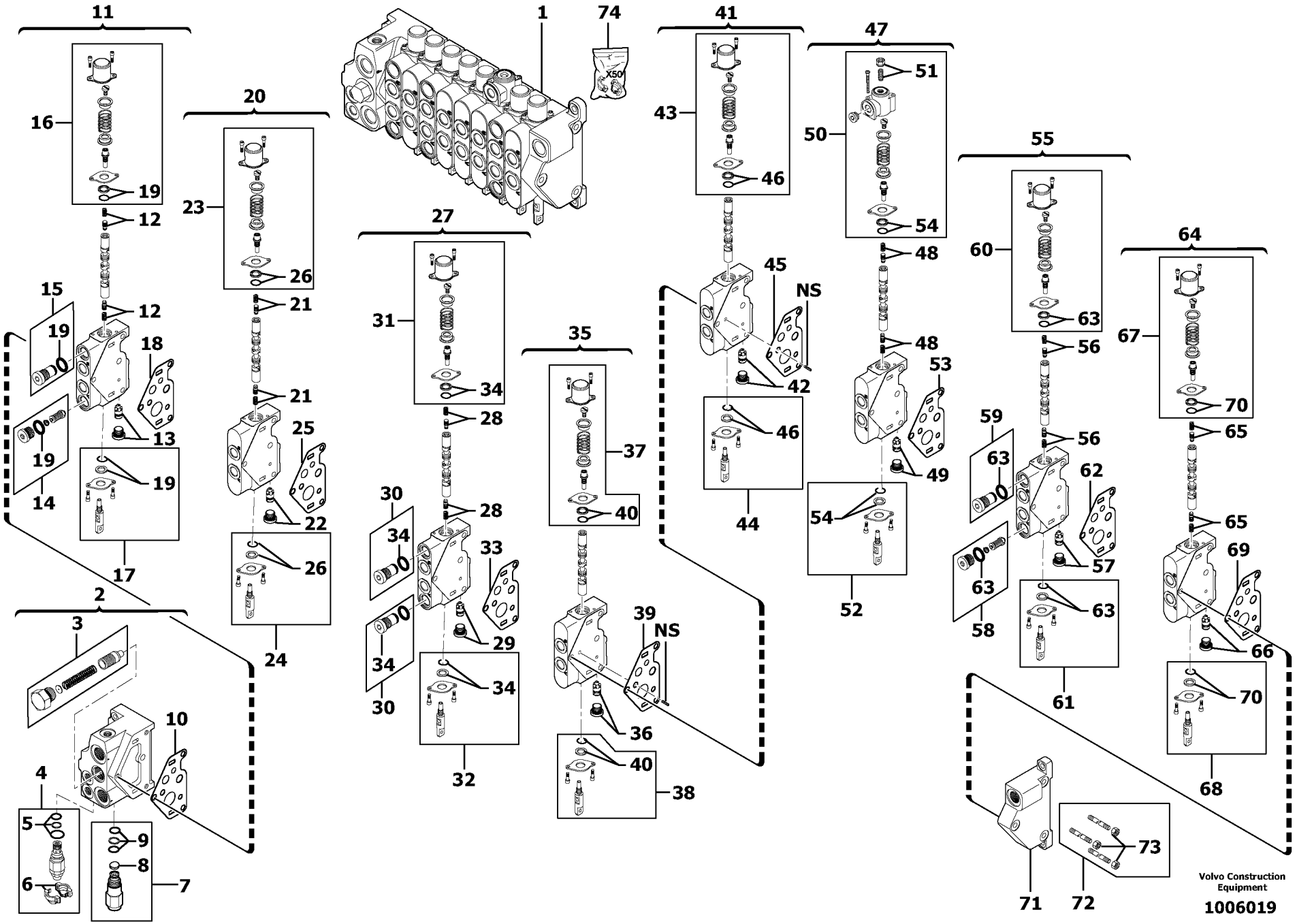
1
2
3
4
5
6
7
8
9
10
11
12
13
14
15
16
17
18
19
20
21
22
23
24
25
26
27
28
29
30
31
32
33
34
35
36
37
38
39
40
41
42
43
44
45
46
47
48
49
50
51
52
53
54
55
56
57
58
59
60
61
62
63
64
65
66
67
68
69
70
71
72
73
74
NS
X50
Volvo Construction Equipment
1006019

Fig.	Part No.	Quantity 1	2	3	PS	KIT	Description	Dénomination	Bezeichnung	Denominatición	Notes
1	**VOE 11800395**	1	1				Distributor	Distributeur	Verteiler	Distribuidor	
2	**VOE 11710908**	1	1				•Control valve	•Valve controle	•Steuerventil	•Válvula control	
3	**VOE 11710919**	1	1				••Regulator Kit	••Kit Regulateur	••Reglersatz	••Juego Regulador	
4	**PJ 7417730**	1	1				••Relief valve	••Limiteur - pression	••Druckbegrenzer	••Limitador presion	
5	**VOE 11988539**	1	1				•••Sealing Kit	•••Jeu Joints	•••Dichtungssatz	•••Juego Retenes	(PJ 7417744)
6		1	1				•••Cowl kit (blue)	•••Kit capuchon bleu	•••Motorhauben-Kit, blau	•••Kit de taza (azul)	ORDER ITEM NO 74
7	**PJ 7417730**	1	1				••Relief valve	••Limiteur - pression	••Druckbegrenzer	••Limitador presion	
8	**VOE 11710925**	1	1				•••Filter	•••Filtre	•••Filter	•••Filtro	ORDER ITEM NO 7
9	**PJ 7417728**	1	1				•••Sealing Kit	•••Jeu Joints	•••Dichtungssatz	•••Juego Retenes	
10	**VOE 11710930**	1	1				••Seal	••Joint	••Dichtring	••Junta	
11	**VOE 11710909**	1	1				•Control valve	•Valve controle	•Steuerventil	•Válvula control	
12	**VOE 11710920**	1	1				••Check Valve Kit	••Kit Antiretour	••R Ventilsatz	••Jg Valv Reten	
13	**VOE 11710921**	1	1				••Pressure compensator	••Compensateur de pressi	••Druckausgleicher	••Compensador de presió	ORDER ITEM NO 11
14	**VOE 11710922**	1	1				••Relief valve	••Limiteur - pression	••Druckbegrenzer	••Limitador presion	
15	**VOE 11710924**	1	1				••Plug	••Bouchon	••Stopfen	••Tapon	
16	**VOE 11710926**	1	1				••Spring Catch	••Blocage Ressort	••Federhemmer	••Bloqueo Resorte	
17	**VOE 11710928**	1	1				••Control	••Commande	••Regelung	••Mando	
18	**VOE 11710930**	1	1				••Seal	••Joint	••Dichtring	••Junta	
19	**VOE 11710931**	1	1				•••Sealing Kit	•••Jeu Joints	•••Dichtungssatz	•••Juego Retenes	
20	**VOE 11710910**	1	1				•Control valve	•Valve controle	•Steuerventil	•Válvula control	
21	**VOE 11710920**	1	1				••Check Valve Kit	••Kit Antiretour	••R Ventilsatz	••Jg Valv Reten	
22	**VOE 11710921**	1	1				••Pressure compensator	••Compensateur de pressi	••Druckausgleicher	••Compensador de presió	ORDER ITEM NO 20
23	**VOE 11710926**	1	1				••Spring Catch	••Blocage Ressort	••Federhemmer	••Bloqueo Resorte	
24	**VOE 11710928**	1	1				••Control	••Commande	••Regelung	••Mando	
25	**VOE 11710930**	1	1				••Seal	••Joint	••Dichtring	••Junta	
26	**VOE 11710931**	1	1				•••Sealing Kit	•••Jeu Joints	•••Dichtungssatz	•••Juego Retenes	
27	**VOE 11710911**	1	1				•Control valve	•Valve controle	•Steuerventil	•Válvula control	
28	**VOE 11710920**	1	1				••Check Valve Kit	••Kit Antiretour	••R Ventilsatz	••Jg Valv Reten	
29	**VOE 11710921**	1	1				••Pressure compensator	••Compensateur de pressi	••Druckausgleicher	••Compensador de presió	ORDER ITEM NO 27
30	**VOE 11710924**	2	2				••Plug	••Bouchon	••Stopfen	••Tapon	

1	**600.10151**	
2	**600.40151**	
3		
4		
5		

Válvula de control : 8 correderas
Steuerblock : 8 Steuerschieber
Distributeur : 8 tiroirs
Control valve : 8 spools

Catalogue id **20022**	Group **912**
Illustr. No **1006019**	Section **100**
Issue **VOE 64C9920022**	Page **285**

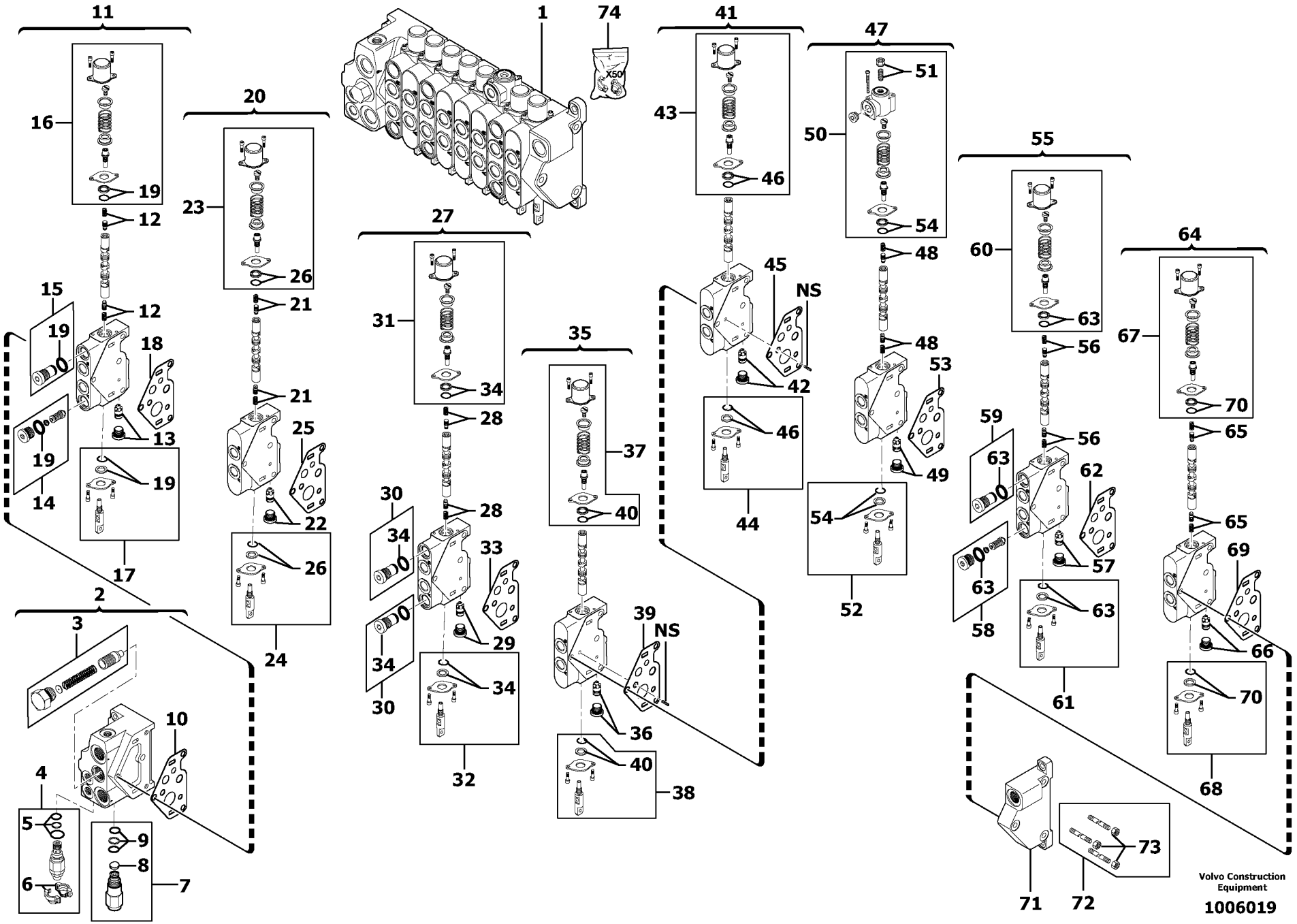
1
2
3
4
5
6
7
8
9
10
11
12
13
14
15
16
17
18
19
20
21
22
23
24
25
26
27
28
29
30
31
32
33
34
35
36
37
38
39
40
41
42
43
44
45
46
47
48
49
50
51
52
53
54
55
56
57
58
59
60
61
62
63
64
65
66
67
68
69
70
71
72
73
74
NS
X50
Volvo Construction Equipment
1006019

Fig.	Part No.	Quantity 1	2	3	PS	KIT	Description	Dénomination	Bezeichnung	Denominatición	Notes
31	**VOE 11710926**	1	1				••Spring Catch	••Blocage Ressort	••Federhemmer	••Bloqueo Resorte	
32	**VOE 11710928**	1	1				••Control	••Commande	••Regelung	••Mando	
33	**VOE 11710930**	1	1				••Seal	••Joint	••Dichtring	••Junta	
34	**VOE 11710931**	1	1				•••Sealing Kit	•••Jeu Joints	•••Dichtungssatz	•••Juego Retenes	
35	**VOE 11710912**	1	1				•Control valve	•Valve controle	•Steuerventil	•Válvula control	
36	**VOE 11710921**	1	1				••Pressure compensator	••Compensateur de pressi	••Druckausgleicher	••Compensador de presió	ORDER ITEM NO 35
37	**VOE 11710926**	1	1				••Spring Catch	••Blocage Ressort	••Federhemmer	••Bloqueo Resorte	
38	**VOE 11710928**	1	1				••Control	••Commande	••Regelung	••Mando	
39	**VOE 11710930**	1	1				••Seal	••Joint	••Dichtring	••Junta	
40	**VOE 11710931**	1	1				•••Sealing Kit	•••Jeu Joints	•••Dichtungssatz	•••Juego Retenes	
41	**VOE 11710913**	1	1				•Control valve	•Valve controle	•Steuerventil	•Válvula control	
42	**VOE 11710921**	1	1				••Pressure compensator	••Compensateur de pressi	••Druckausgleicher	••Compensador de presió	ORDER ITEM NO 41
43	**VOE 11710926**	1	1				••Spring Catch	••Blocage Ressort	••Federhemmer	••Bloqueo Resorte	
44	**VOE 11710928**	1	1				••Control	••Commande	••Regelung	••Mando	
45	**VOE 11710930**	1	1				••Seal	••Joint	••Dichtring	••Junta	
46	**VOE 11710931**	1	1				•••Sealing Kit	•••Jeu Joints	•••Dichtungssatz	•••Juego Retenes	
47	**VOE 11710939**	1	1				•Control valve	•Valve controle	•Steuerventil	•Válvula control	
48	**VOE 11710920**	1	1				••Check Valve Kit	••Kit Antiretour	••R Ventilsatz	••Jg Valv Reten	
49	**VOE 11710921**	1	1				••Pressure compensator	••Compensateur de pressi	••Druckausgleicher	••Compensador de presió	ORDER ITEM NO 47
50	**VOE 11710927**	1	1				••Spring Catch	••Blocage Ressort	••Federhemmer	••Bloqueo Resorte	
51	**VOE 11710929**	1	1				•••Regulator Kit	•••Kit Regulateur	•••Reglersatz	•••Juego Regulador	
52	**VOE 11710928**	1	1				••Control	••Commande	••Regelung	••Mando	
53	**VOE 11710930**	1	1				••Seal	••Joint	••Dichtring	••Junta	
54	**VOE 11710931**	1	1				•••Sealing Kit	•••Jeu Joints	•••Dichtungssatz	•••Juego Retenes	
55	**VOE 11710915**	1	1				•Control valve	•Valve controle	•Steuerventil	•Válvula control	
56	**VOE 11710920**	1	1				••Check Valve Kit	••Kit Antiretour	••R Ventilsatz	••Jg Valv Reten	
57	**VOE 11710921**	1	1				••Pressure compensator	••Compensateur de pressi	••Druckausgleicher	••Compensador de presió	ORDER ITEM NO 55
58	**VOE 11710923**	1	1				••Relief valve	••Limiteur - pression	••Druckbegrenzer	••Limitador presion	
59	**VOE 11710924**	1	1				••Plug	••Bouchon	••Stopfen	••Tapon	
60	**VOE 11710926**	1	1				••Spring Catch	••Blocage Ressort	••Federhemmer	••Bloqueo Resorte	

1	**600.10151**	
2	**600.40151**	
3		
4		
5		

Válvula de control : 8 correderas
Steuerblock : 8 Steuerschieber
Distributeur : 8 tiroirs
Control valve : 8 spools

Catalogue id	Group
20022	**912**
Illustr. No **1006019**	Section **100**
Issue **VOE 64C9920022**	Page **287**

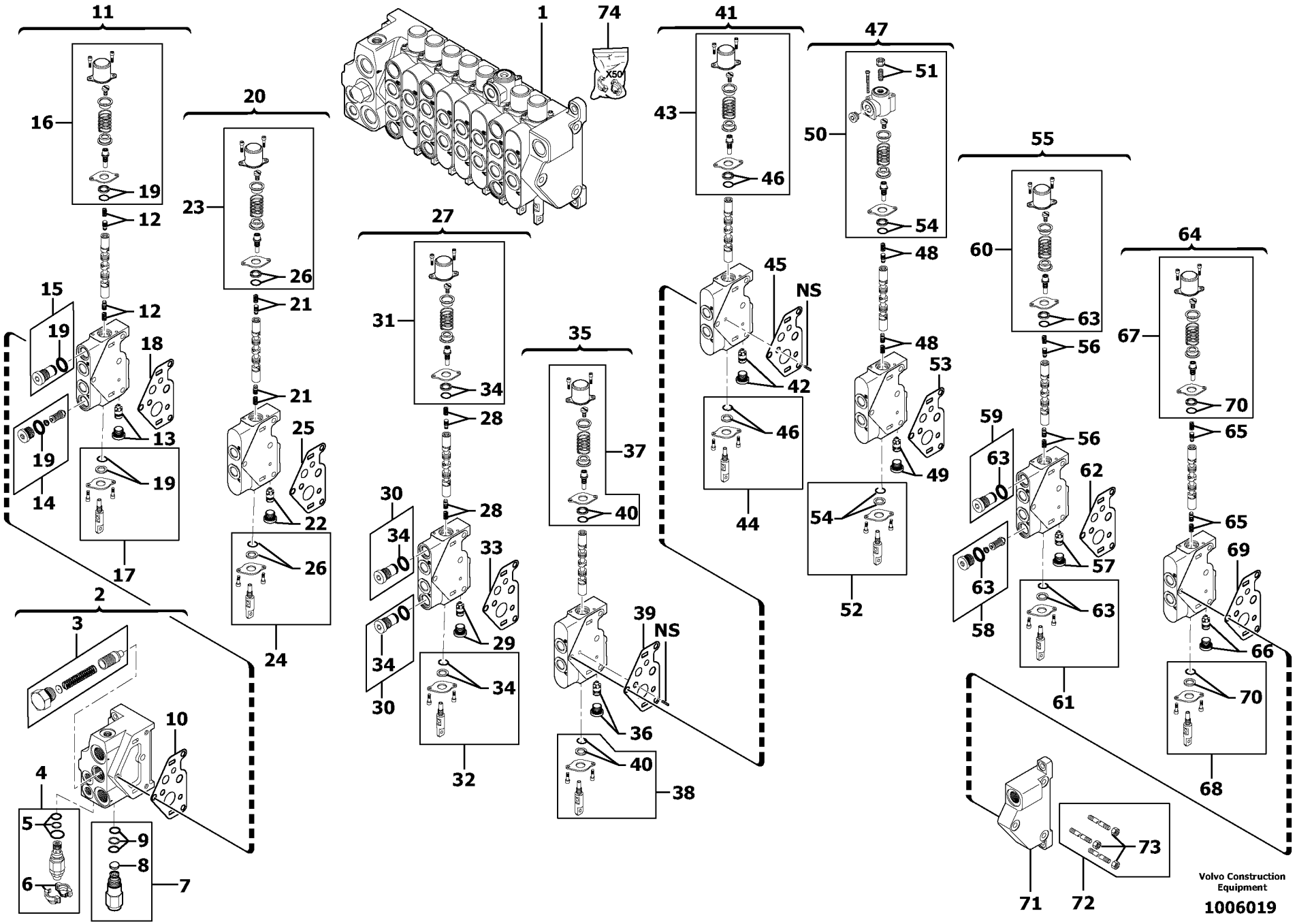
1
2
3
4
5
6
7
8
9
10
11
12
13
14
15
16
17
18
19
20
21
22
23
24
25
26
27
28
29
30
31
32
33
34
35
36
37
38
39
40
41
42
43
44
45
46
47
48
49
50
51
52
53
54
55
56
57
58
59
60
61
62
63
64
65
66
67
68
69
70
71
72
73
74
NS
X50
Volvo Construction Equipment
1006019

Fig.	Part No.	Quantity 1	2	3	PS	KIT	Description	Dénomination	Bezeichnung	Denominatición	Notes
61	**VOE 11710928**	1	1				••Control	••Commande	••Regelung	••Mando	
62	**VOE 11710930**	1	1				••Seal	••Joint	••Dichtring	••Junta	
63	**VOE 11710931**	1	1				•••Sealing Kit	•••Jeu Joints	•••Dichtungssatz	•••Juego Retenes	
64	**VOE 11710938**	1	1				•Control valve	•Valve controle	•Steuerventil	•Válvula control	
65	**VOE 11710920**	1	1				••Check Valve Kit	••Kit Antiretour	••R Ventilsatz	••Jg Valv Reten	
66	**VOE 11710921**	1	1				••Pressure compensator	••Compensateur de pressi	••Druckausgleicher	••Compensador de presió	ORDER ITEM NO 64
67	**VOE 11710926**	1	1				••Spring Catch	••Blocage Ressort	••Federhemmer	••Bloqueo Resorte	
68	**VOE 11710928**	1	1				••Control	••Commande	••Regelung	••Mando	
69	**VOE 11710930**	1	1				••Seal	••Joint	••Dichtring	••Junta	
70	**VOE 11710931**	1	1				•••Sealing Kit	•••Jeu Joints	•••Dichtungssatz	•••Juego Retenes	
71	**VOE 11710917**	1	1				•Element	•Elément	•Element	•Elemento	
72	**VOE 11710918**	1	1				•Tie rod (kit)	•Jeu de tirants	•Stehbolzensatz	•Barra de acoplamiento (j	
73		3	3				••Nut	••Ecrou	••Mutter	••Tuerca	
74	**PJ 7417514**	1	1		SS		•Cowl kit (blue)	•Kit capuchon bleu	•Motorhauben-Kit, blau	•Kit de taza (azul)	

1	**600.10151**	
2	**600.40151**	
3		
4		
5		

Válvula de control : 8 correderas
Steuerblock : 8 Steuerschieber
Distributeur : 8 tiroirs
Control valve : 8 spools

Catalogue id **20022**	Group **912**
Illustr. No **1006019**	Section **100**
Issue **VOE 64C9920022**	Page **289**

VOLVO

EC13

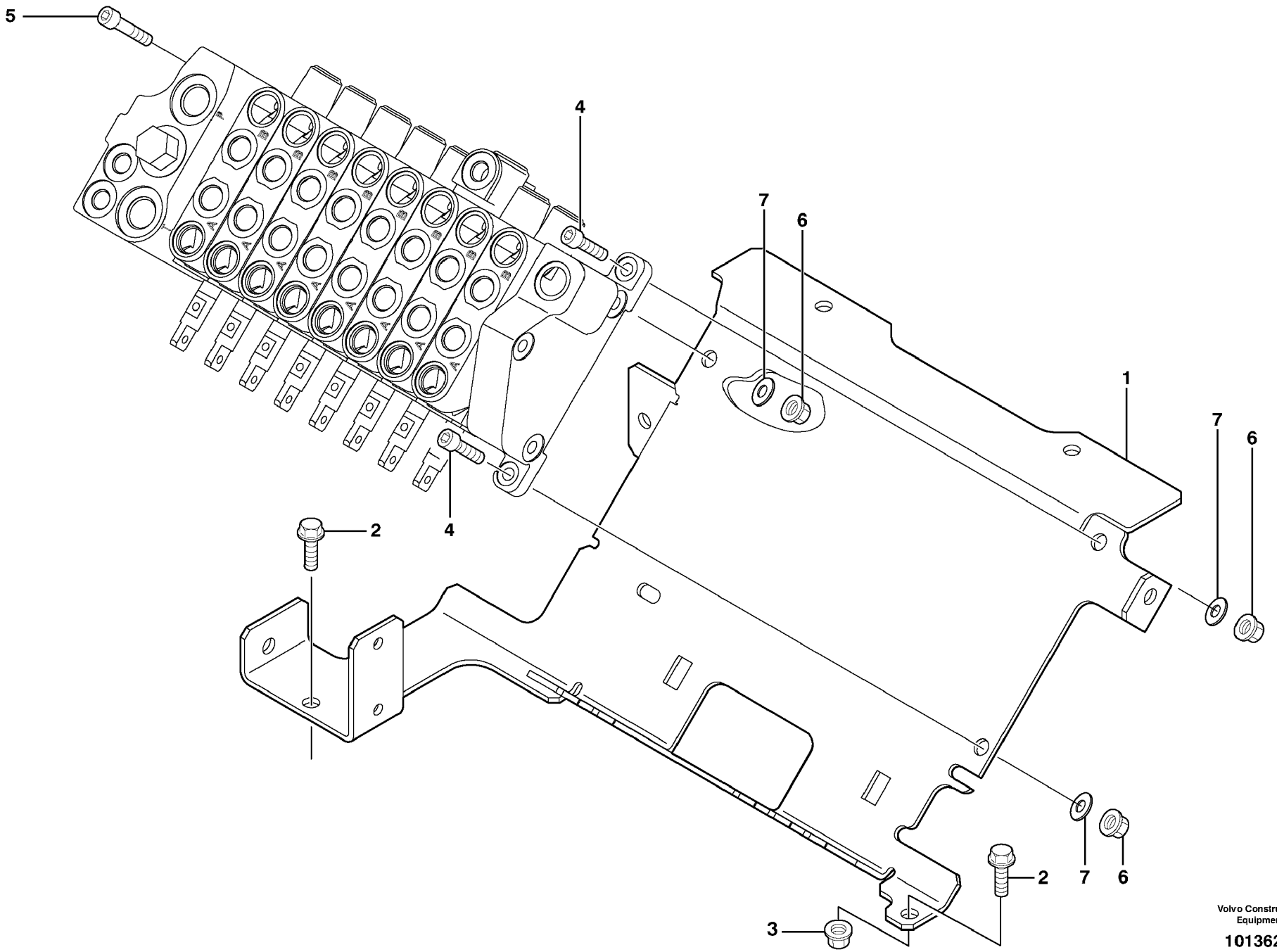

Volvo Construction Equipment

1013626

Fig.	Part No.	Quantity 1	2	3	PS	KIT	Description	Dénomination	Bezeichnung	Denominatición	Notes
1	**VOE 11800087**	1	1				Support	Support	Stütze	Apoyo	
2	**VOE 946441**	6	6				Flange screw	Vis à bride	Flanschschraube	Torn embridado	
3	**VOE 971095**	1	1		SS		Nut	Ecrou	Mutter	Tuerca	
4	**VOE 984066**	2	2				Allen Hd Screw	Vis A 6 Pans Cr	Inbusschraube	Torn Hex Embut	
5	**VOE 984077**	1	1				Allen Hd Screw	Vis A 6 Pans Cr	Inbusschraube	Torn Hex Embut	
6	**VOE 983303**	3	3				Nut	Ecrou	Mutter	Tuerca	
7	**VOE 955894**	3	3		SS		Washer	Rondelle	Scheibe	Arandela	

1	**600.10151**	
2	**600.40151**	
3		
4		
5		

Conjunta valvula principal con accesorios de montaje
Hauptventilblock mit Anbauteilen
Bloc de distribution de valves avec pièces de montage
Main valve assembly with fitting parts

Catalogue id **20022**	Group **912**
Illustr. No **1013626**	Section **101**
Issue **VOE 64C9920022**	Page **291**

VOLVO

EC13

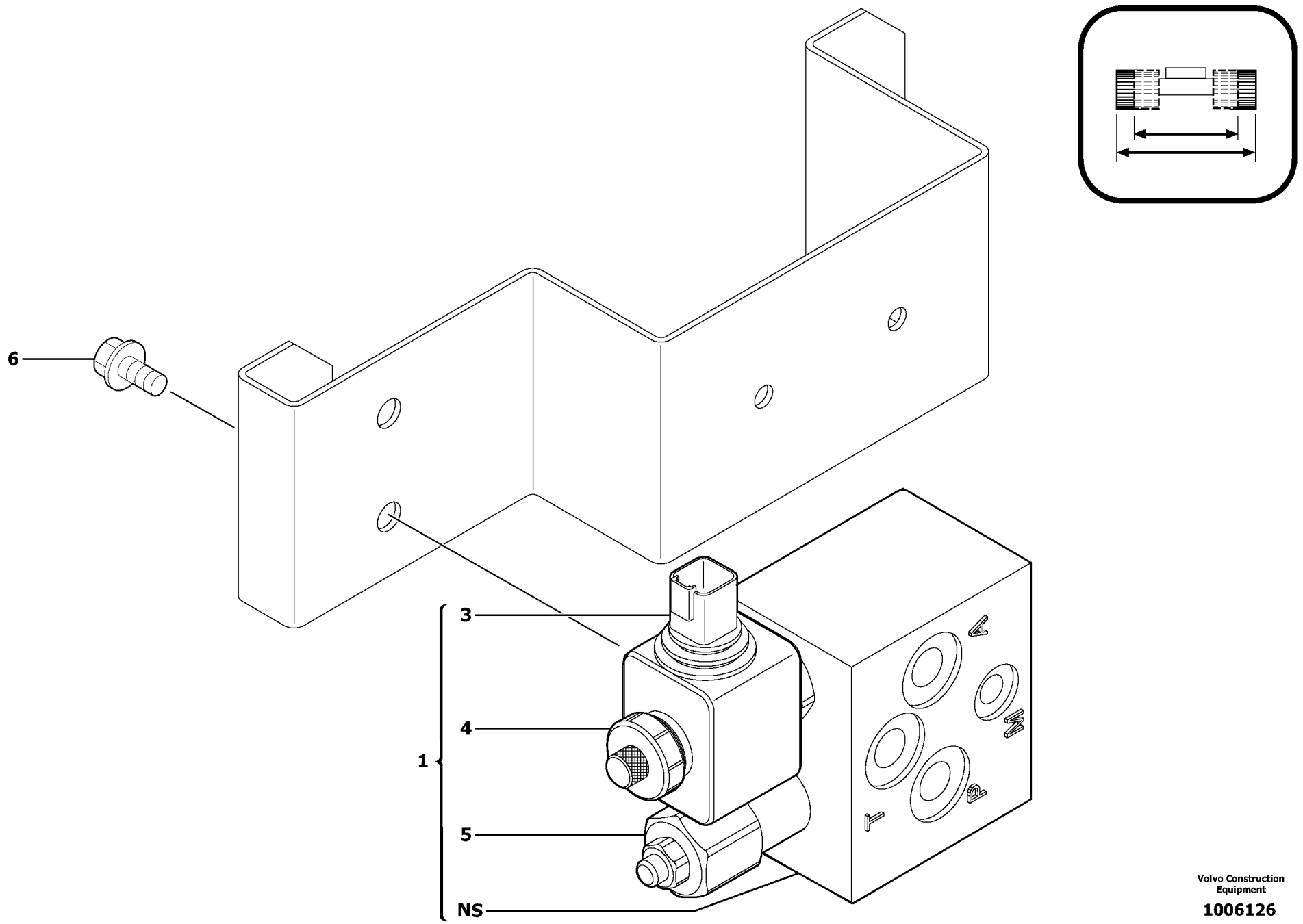

Volvo Construction Equipment

1006126

Fig.	Part No.	Quantity 1	2	3	PS	KIT	Description	Dénomination	Bezeichnung	Denominatición	Notes
1	**VOE 11800588**		1				Block	Bloc	Block	Bloque	
3	**VOE 11710958**		1				•Solenoid valve	•Vanne electrom	•Magnetventil	•Electrovalvula	
4	**VOE 11710959**		1				•Tensioner	•Tendeur	•Spanner	•Tensor	
5	**VOE 11710957**		1				•Relief valve	•Limiteur - pression	•Druckbegrenzer	•Limitador presion	
6	**VOE 947107**		2				Flange screw	Vis à bride	Flanschschraube	Torn embridado	

1	**.**	
2	**600.40151**	
3		
4		
5		

Valvula
Ventilgruppe
Bloc-soupape
Magnetic equipment Ohio, Valve body

Catalogue id	Group
20022	**912**
Illustr. No **1006126**	Section **180**
Issue **VOE 64C9920022**	Page **293**

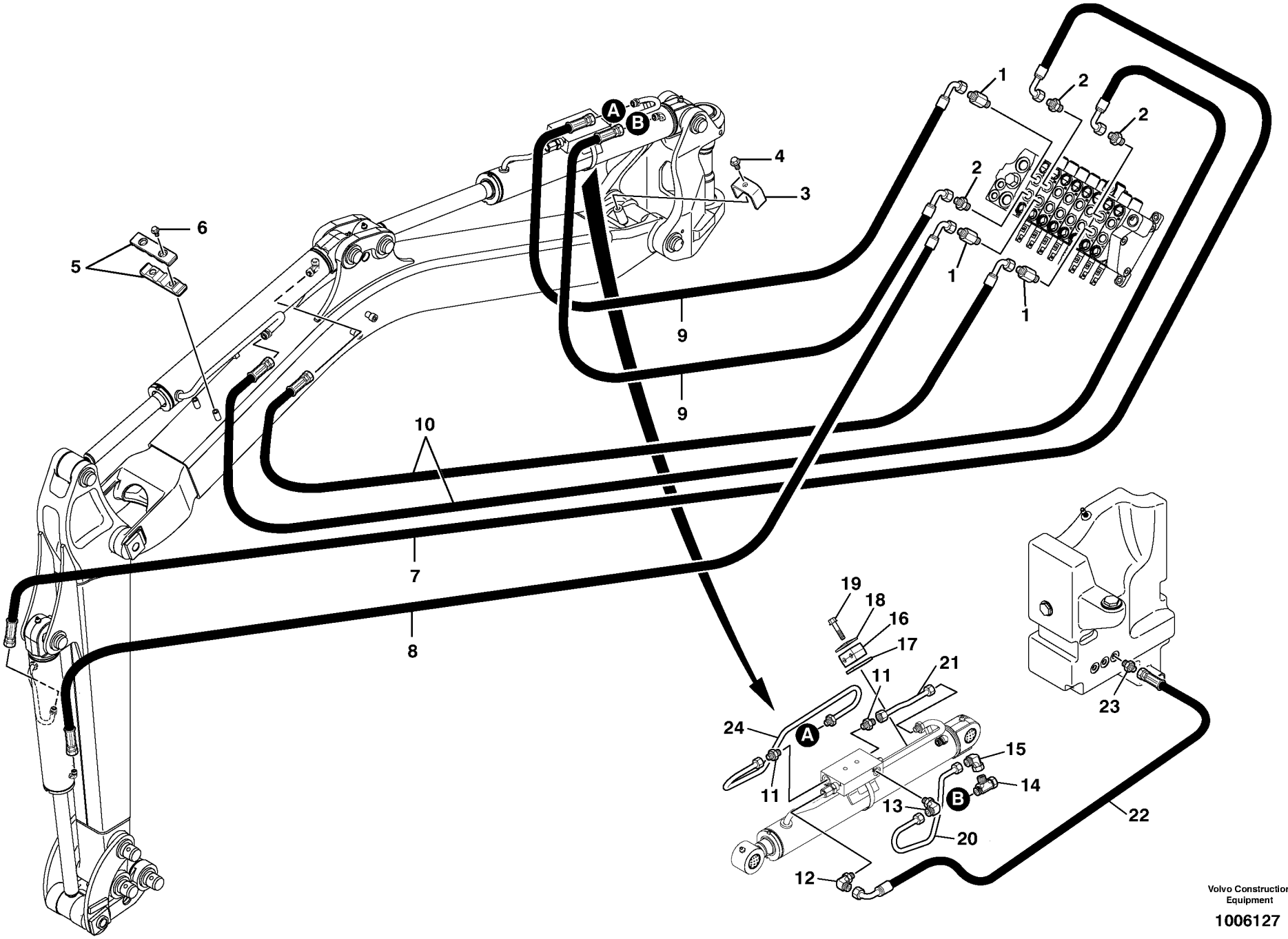

Volvo Construction Equipment

1006127

Fig.	Part No.	Quantity 1	2	3	PS	KIT	Description	Dénomination	Bezeichnung	Denominatición	Notes
1	**PJ 4755032**	3	3				Extension with seal	Rallonge, avec joint	Verlängerung mit Dichtung	Prolongación con junta	6500041
2	**VOE 11802742**	3	3				Union	Teton Connexion	Anschlussnippel	Niple Conexcion	(PJ 4755011)
3	**VOE 11801425**	1	1				Flange	Flasque	Flansch	Brida	
4	**VOE 946441**	1	1				Flange screw	Vis à bride	Flanschschraube	Torn embridado	M10X20
5	**VOE 11801424**	2	2				Flange	Flasque	Flansch	Brida	
6	**VOE 946440**	2	2				Flange screw	Vis à bride	Flanschschraube	Torn embridado	M8X16
7	**VOE 11801428**	1	1				Hose	Durit	Schlauch	Tubo flexible	
8	**VOE 11801429**	1	1				Hose	Durit	Schlauch	Tubo flexible	
9	**VOE 11801430**	2	2				Hose	Durit	Schlauch	Tubo flexible	
10	**VOE 11801431**	2	2				Hose	Durit	Schlauch	Tubo flexible	
11	**VOE 11802742**	2	2				Union	Teton Connexion	Anschlussnippel	Niple Conexcion	(PJ 4755011)
12	**PJ 4705013**	1	1				Elbow with seal	Coude, avec joint	Winkelstück mit Dichtung	Tubo acodado con junta	
13	**PJ 4705007**	1	1				Elbow with seal	Coude, avec joint	Winkelstück mit Dichtung	Tubo acodado con junta	
14	**PJ 4725009**	1	1				T-piece with seal	Té, avec joint	T-Stück mit Dichtung	Pieza en T con junta	
15	**VOE 13933900**	1	1				Elbow nipple	Raccord angulaire	Winkelnippel	Niple angular	(PJ 4705015)
16	**VOE 11801544**	1	1				Cable Clamp	Serre-câble	Kabelklammer	Abrazadera de cables	
17	**PJ 4690255**	1	1				Plate	Plaque	Platte	Placa	
18	**PJ 4690065**	1	1				Plate	Plaque	Platte	Placa	
19	**VOE 947760**	1	1		SS		Flange screw	Vis à bride	Flanschschraube	Torn embridado	M8X40
20	**VOE 11801892**	1	1				Tube	Tube	Rohr	Tubo	
21	**VOE 11801890**	1	1				Tube	Tube	Rohr	Tubo	
22	**PJ 5471035**	1	1				Hose	Durit	Schlauch	Tubo flexible	
23	**PJ 4755008**	1	1				Union with seal	Raccord-union, avec joint	Verbindungsstück mit Dich	Unión con junta	
24	**VOE 11801891**	1	1				Tube	Tube	Rohr	Tubo	

1	**600.10151**	
2	**600.40151**	
3		
4		
5		

Kit de trabajo de mantenimiento Ce / sin Puma
Förderarbeiten Ce / ohne Puma
Manutention Ce / sans unité de commande Puma
Handling operations Ce / without Puma

Catalogue id	Group
20022	**912**
Illustr. No **1006127**	Section **350**
Issue **VOE 64C9920022**	Page **295**

VOLVO

EC13



Volvo Construction Equipment

1006128

Fig.	Part No.	Quantity 1	2	3	PS	KIT	Description	Dénomination	Bezeichnung	Denominatición	Notes
1	**VOE 11800326**	1					Selector	Selecteur	Wähler	Selector	
2	**PJ 7490282**	1					•Check valve	•Valve antiretour	•Rückschlagventil	•Válvula de retención	
3	**PJ 7415279**	1					••Ball	••Bille	••Kugel	••Bola	
4	**PJ 7417199**	1					••Pin	••Goupille	••Stift	••Pasador	
5	**PJ 7415277**	1					••O-ring	••Joint Torique	••O-Ring	••Junta torica	
6	**PJ 7415278**	1					••O-ring	••Joint Torique	••O-Ring	••Junta torica	
7	**PJ 7417884**	1					•Plug	•Bouchon	•Stopfen	•Tapon	
8	**PJ 7418511**	1					•Kit	•Kit	•Satz	•Juego	
9	**PJ 7417878**	1					••Spring	••Ressort	••Feder	••Muelle	
10	**PJ 7417925**	1					••O-ring	••Joint Torique	••O-Ring	••Junta torica	
11	**PJ 7418510**	1					••Bobbin	••Bobine	••Spule	••Bobina	
12	**PJ 7417495**	1					••O-ring	••Joint Torique	••O-Ring	••Junta torica	
13	**PJ 7417881**	1					••Plug	••Bouchon	••Stopfen	••Tapon	
14	**VOE 965177**	2			SS		Screw	Vis	Schraube	Tornillo	M6X50
15	**VOE 945407**	2			SS		Flange nut	Ecrou accouple.	Bundmutter	Tuerca embridad	M6X6

1	**600.10151** →	
2		
3		
4		
5		

Interruptor de selección giro-desplazamiento
Wahlschalter Schwenkbewegung-Versetzung
Sélecteur orientation-déport latéral
Slewing-offset selector switch

Catalogue id **20022**	Group **912**
Illustr. No **1006128**	Section **400**
Issue **VOE 64C9920022**	Page **297**

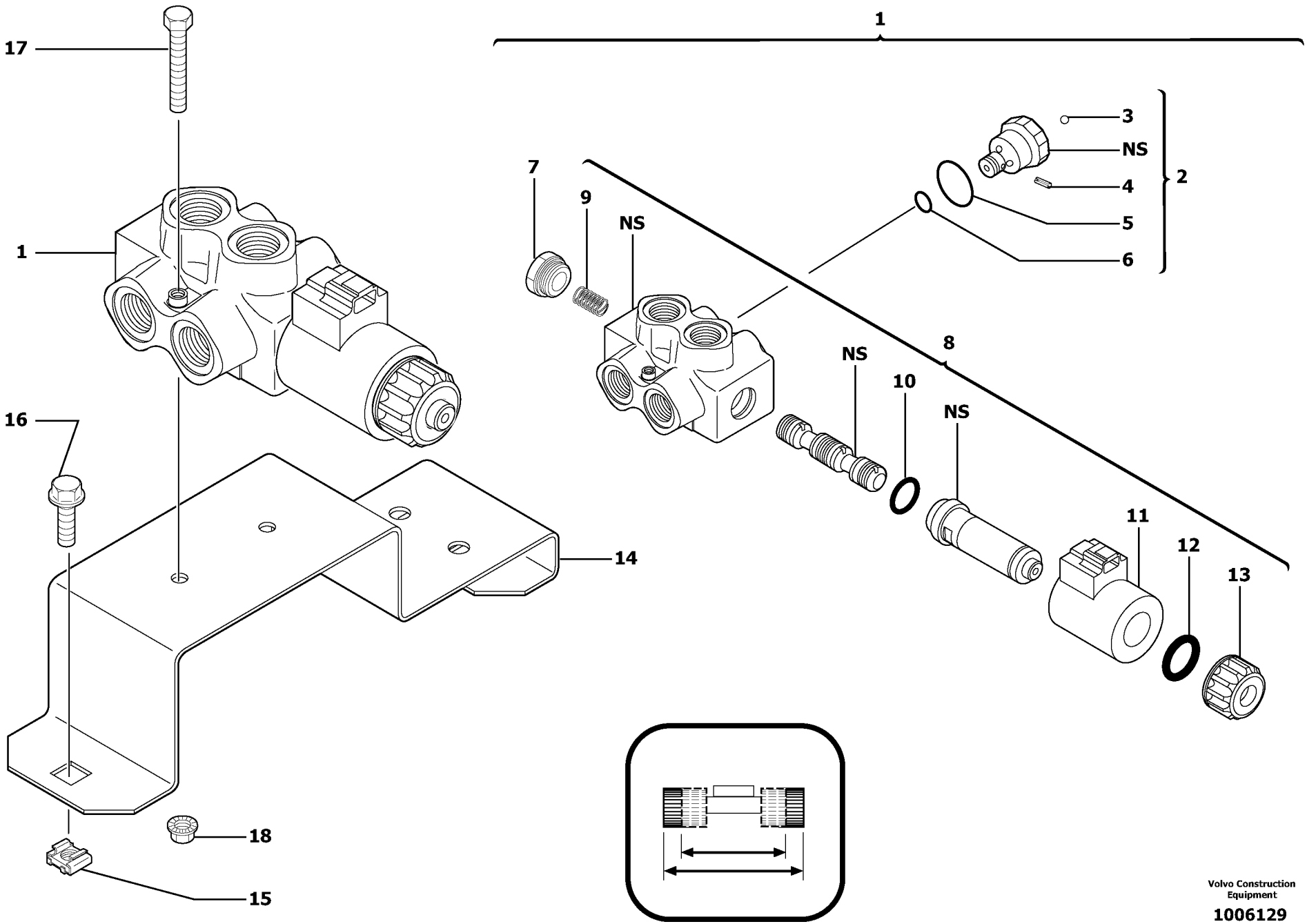

Volvo Construction Equipment

1006129

Fig.	Part No.	Quantity 1	2	3	PS	KIT	Description	Dénomination	Bezeichnung	Denominatición	Notes
1	**VOE 11800326**		1				Selector	Selecteur	Wähler	Selector	
2	**PJ 7490282**		1				•Check valve	•Valve antiretour	•Rückschlagventil	•Válvula de retención	
3	**PJ 7415279**		1				••Ball	••Bille	••Kugel	••Bola	
4	**PJ 7417199**		1				••Pin	••Goupille	••Stift	••Pasador	
5	**PJ 7415277**		1				••O-ring	••Joint Torique	••O-Ring	••Junta torica	
6	**PJ 7415278**		1				••O-ring	••Joint Torique	••O-Ring	••Junta torica	
7	**PJ 7417884**		1				•Plug	•Bouchon	•Stopfen	•Tapon	
8	**PJ 7418511**		1				•Kit	•Kit	•Satz	•Juego	
9	**PJ 7417878**		1				••Spring	••Ressort	••Feder	••Muelle	
10	**PJ 7417925**		1				••O-ring	••Joint Torique	••O-Ring	••Junta torica	
11	**PJ 7418510**		1				••Bobbin	••Bobine	••Spule	••Bobina	
12	**PJ 7417495**		1				••O-ring	••Joint Torique	••O-Ring	••Junta torica	
13	**PJ 7417881**		1				••Plug	••Bouchon	••Stopfen	••Tapon	
14	**VOE 11801419**		1				Support	Support	Stütze	Apoyo	
15	**PJ 4450016**		2				Square Nut	Ecrou Carre	Vierkantmutter	Tuerca Cuadrada	M8
16	**VOE 13946173**		2				Flange screw	Vis à bride	Flanschschraube	Torn embridado	M8X20
17	**VOE 965177**		2		SS		Screw	Vis	Schraube	Tornillo	M6X50
18	**VOE 945407**		2		SS		Flange nut	Ecrou accouple.	Bundmutter	Tuerca embridad	

	→	→|
1	**.**	
2	**600.40151**	
3		
4		
5		

Selector / vía variable
Selektor / verstellbare Spurweite
Sélecteur / voie variable
Selector / variable track

Catalogue id	Group
20022	**912**
Illustr. No	Section
1006129	**410**
Issue	Page
VOE 64C9920022	**299**

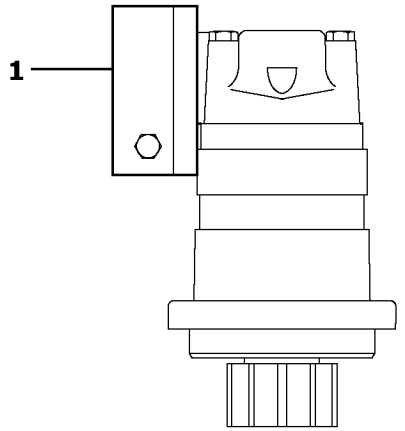
1

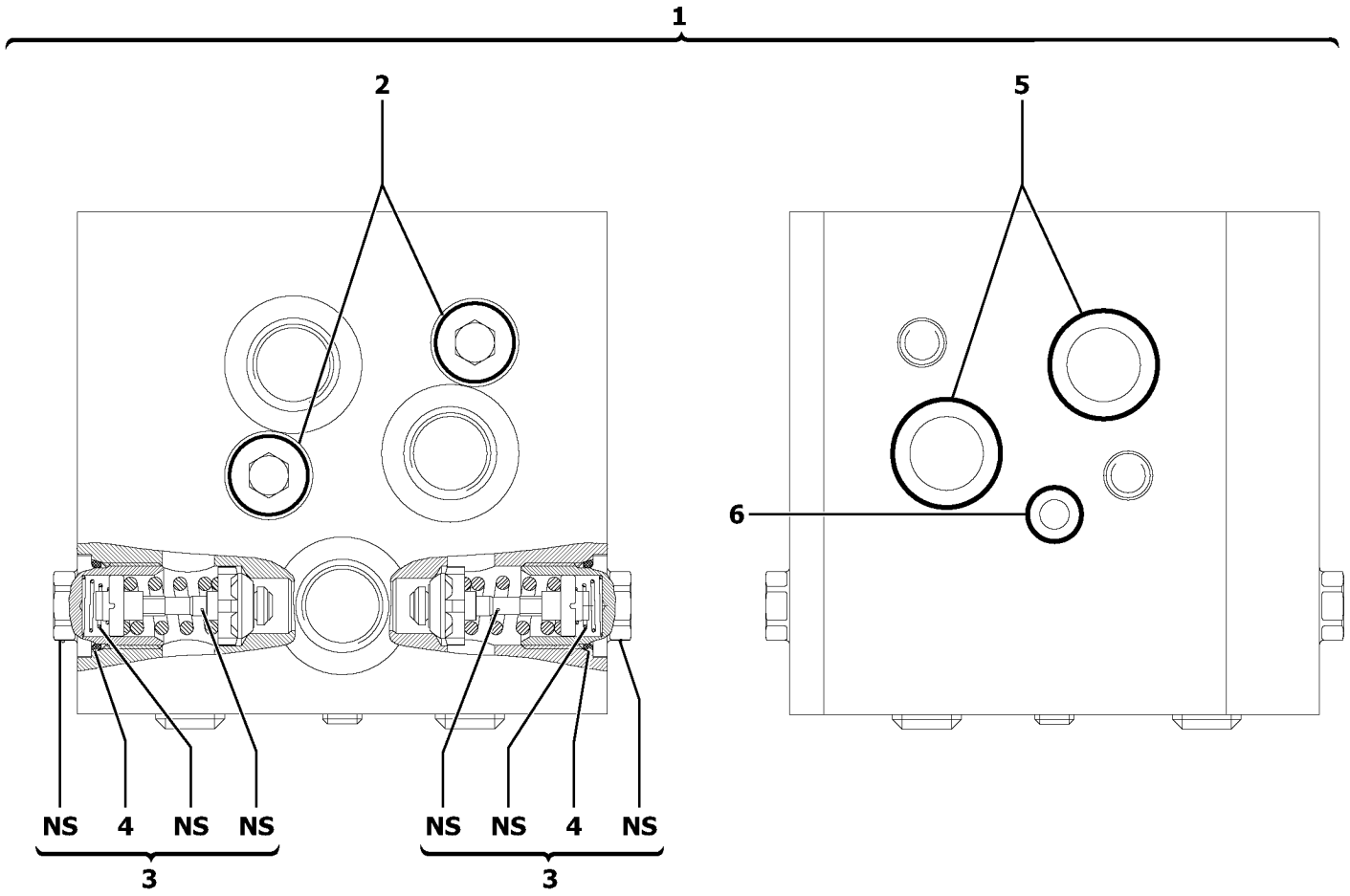
1
2
5
6
NS
4
NS
NS
NS
NS
4
NS
3
3

Fig.	Part No.	Quantity 1	2	3	PS	KIT	Description	Dénomination	Bezeichnung	Denominatición	Notes
1	**PJ 6090129**	1	1				Valve	Soupape	Ventil	Valvula	
2	**PJ 7416856**	2	2		SS		•Screw	•Vis	•Schraube	•Tornillo	
3	**PJ 6090130**	2	2				•Relief valve	•Limiteur - pression	•Druckbegrenzer	•Limitador presion	
4	**VOE 11711167**	2	2				••Plug	••Bouchon	••Stopfen	••Tapon	(PJ 7416855)
5		2	2				•O-ring	•Joint torique	•O-Ring	•Anillo torico	See group 441, Page 191
6		1	1				•O-ring	•Joint torique	•O-Ring	•Anillo torico	See group 441, Page 191

1	**600.10151**		**Válvula de equilibrio (giro)** **Ausgleichventil (Schwenkbewegung)** **Valve d'équilibrage (orientation)** **Balancing valve (slewing)**
2	**600.40151**		
3			
4			
5			

Catalogue id **20022**	Group **912**
Illustr. No **1006760**	Section **500**
Issue **VOE 64C9920022**	Page **301**

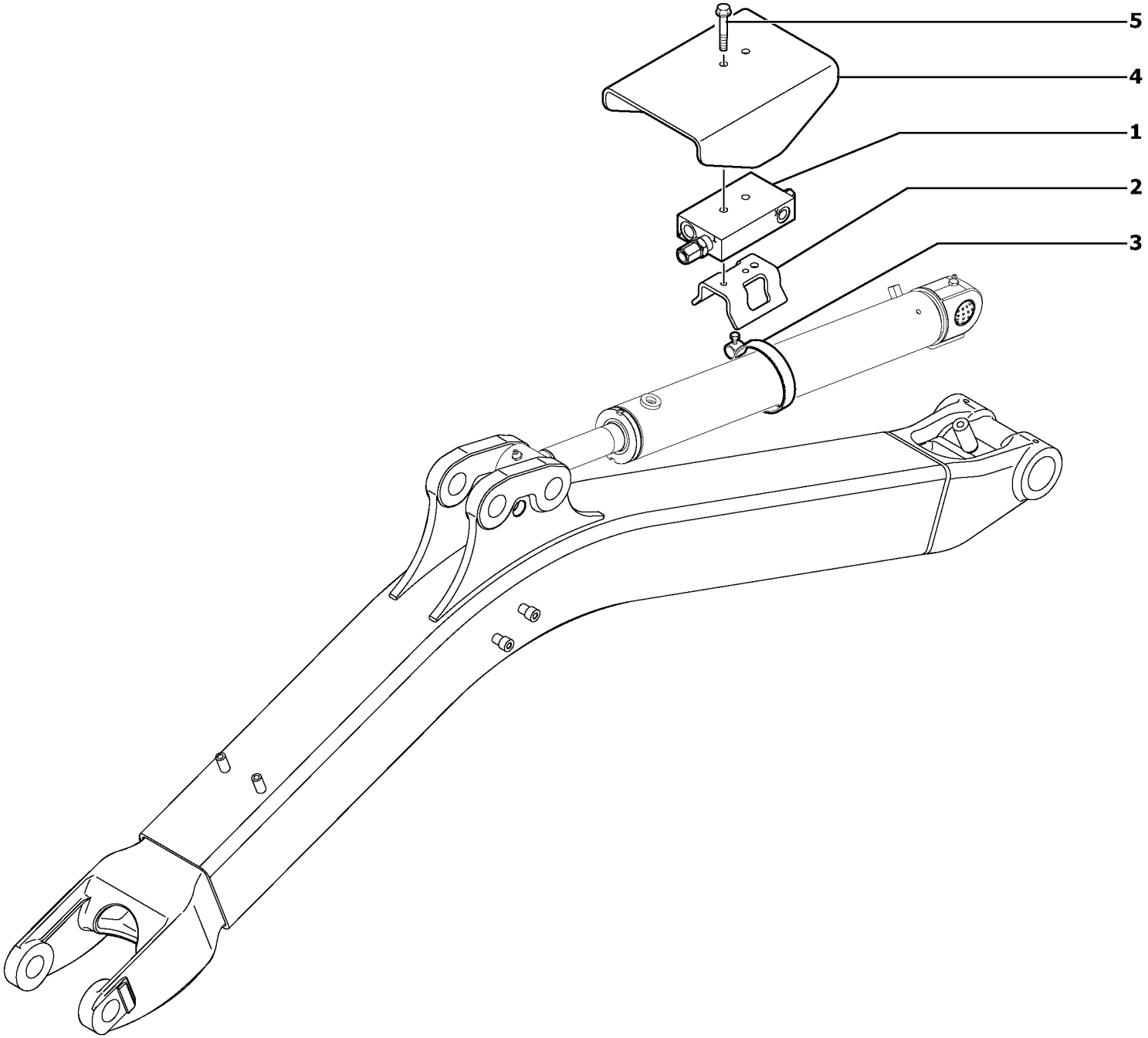

Volvo Construction Equipment

1006130

Fig.	Part No.	Quantity 1	2	3	PS	KIT	Description	Dénomination	Bezeichnung	Denominatición	Notes
1	**VOE 11801800**	1	1				Balancing valve	Valve d'équilibrage	Ausgleichventil	Válvula de equilibrio	
2	**VOE 11800950**	1	1				Bracket	Console	Konsole	Ménsula	
3	**VOE 11801224**	1	1				Cable Clamp	Serre-câble	Kabelklammer	Abrazadera de cables	
4	**VOE 11801889**	1	1				Plate	Plaque	Platte	Placa	
5	**VOE 13965179**	2	2				Flange screw	Vis à bride	Flanschschraube	Torn embridado	

1	**600.10151**		**Válvula de seguridad (cilindro de pluma)** **Sicherheitsventil (Auslegerzylinder)** **Valve de sécurité (vérin de flèche)** **Safety valve (boom cylinder)**
2	**600.40151**		
3			
4			
5			

Catalogue id **20022**	Group **912**
Illustr. No **1006130**	Section **600**
Issue **VOE 64C9920022**	Page **303**

VOLVO

EC13

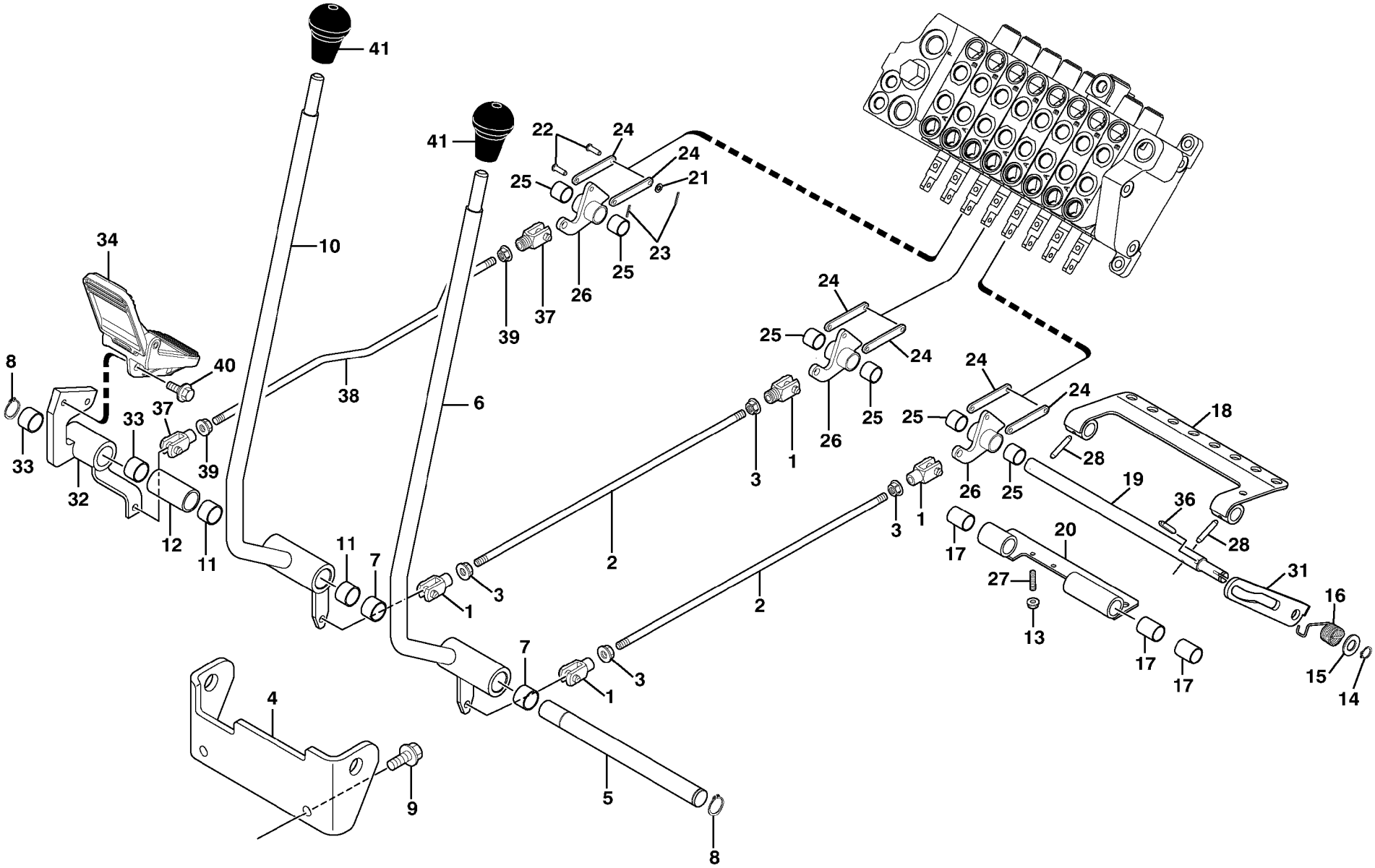

Volvo Construction Equipment

1013627

Fig.	Part No.	Quantity 1	2	3	PS	KIT	Description	Dénomination	Bezeichnung	Denominatición	Notes
1	**PJ 5010016**	4	4				Yoke	Chape	Joch	Horquilla	
2	**VOE 11800417**	2	2				Control Rod	Tige Commande	Schaltstange	Barra De Mando	
3	**VOE 945408**	4	4		SS		Flange Lock Nut	Contre écrou bride	Flanschmutter	Contratuer Embr	M8X8
4	**VOE 11800132**	1	1				Support	Support	Stütze	Apoyo	
5	**VOE 11800133**	1	1				Stub Axle	Axe	Steckachse	Gorron Eje	
6	**VOE 11800137**	1	1				Lever	Levier	Hebel	Palanca	
7	**VOE 11802685**	2	2				Bushing	Bague	Buchse	Casquillo	(PJ 4590018)
8	**VOE 914454**	2	2				Snap Ring	Circlip	Nutring	Circlip	
9	**VOE 946441**	2	2				Flange screw	Vis à bride	Flanschschraube	Torn embridado	
10	**VOE 11800135**	1	1				Lever	Levier	Hebel	Palanca	
11	**VOE 11802685**	2	2				Bushing	Bague	Buchse	Casquillo	(PJ 4590018)
12	**VOE 11801871**	1	1				Spacer	Partie Intermédiaire	Zwischenstück	Espaciador	
13	**VOE 945407**	3	3		SS		Flange nut	Ecrou accouple.	Bundmutter	Tuerca embridad	M6X6
14	**VOE 914446**	1	1				Snap Ring	Circlip	Nutring	Circlip	
15	**VOE 955897**	1	1		SS		Washer	Rondelle	Scheibe	Arandela	13X24X2
16	**VOE 11801163**	1	1				Spring	Ressort	Feder	Muelle	
17	**PJ 4590044**	3	3				Bushing	Bague	Buchse	Casquillo	
18	**VOE 11800698**	1	1				Plate	Plaque	Platte	Placa	
19	**VOE 11801541**	1	1				Stub Axle	Axe	Steckachse	Gorron Eje	
20	**VOE 11801197**	1	1				Support	Support	Stütze	Apoyo	
21	**VOE 13940090**	3	3				Washer	Rondelle	Scheibe	Arandela	5.3X10X1
22	**VOE 964822**	6	6				Pin	Goupille	Zapfen	Pasador	
23	**VOE 964946**	6	6				Split Pin	Goupille Fendue	Splint	Chaveta Hendida	1.2X10
24	**VOE 11801803**	6	6				Plate	Plaque	Platte	Placa	
25	**PJ 4590011**	6	6				Bushing	Bague	Buchse	Casquillo	
26	**VOE 11801802**	3	3				Plate	Plaque	Platte	Placa	
27	**VOE 963055**	3	3				Screw	Vis	Schraube	Tornillo	M6X25
28	**VOE 951968**	2	2				Spring Pin	Axe de ressort	Federstift	Pasador Resorte	5X32
31	**VOE 11801162**	1	1				Lever	Levier	Hebel	Palanca	
32	**VOE 11800139**	1	1				Support	Support	Stütze	Apoyo	

1	**600.10151**	
2	**600.40151**	
3		
4		
5		

Palancas de mando : traslación / accesorios
Steuerhebel : Fahrbewegung / Zubehör
Leviers de commande : translation / accessoires
Control levers : travelling / accessories

Catalogue id	Group
20022	**912**
Illustr. No **1013627**	Section **800**
Issue **VOE 64C9920022**	Page **305**

VOLVO

EC13

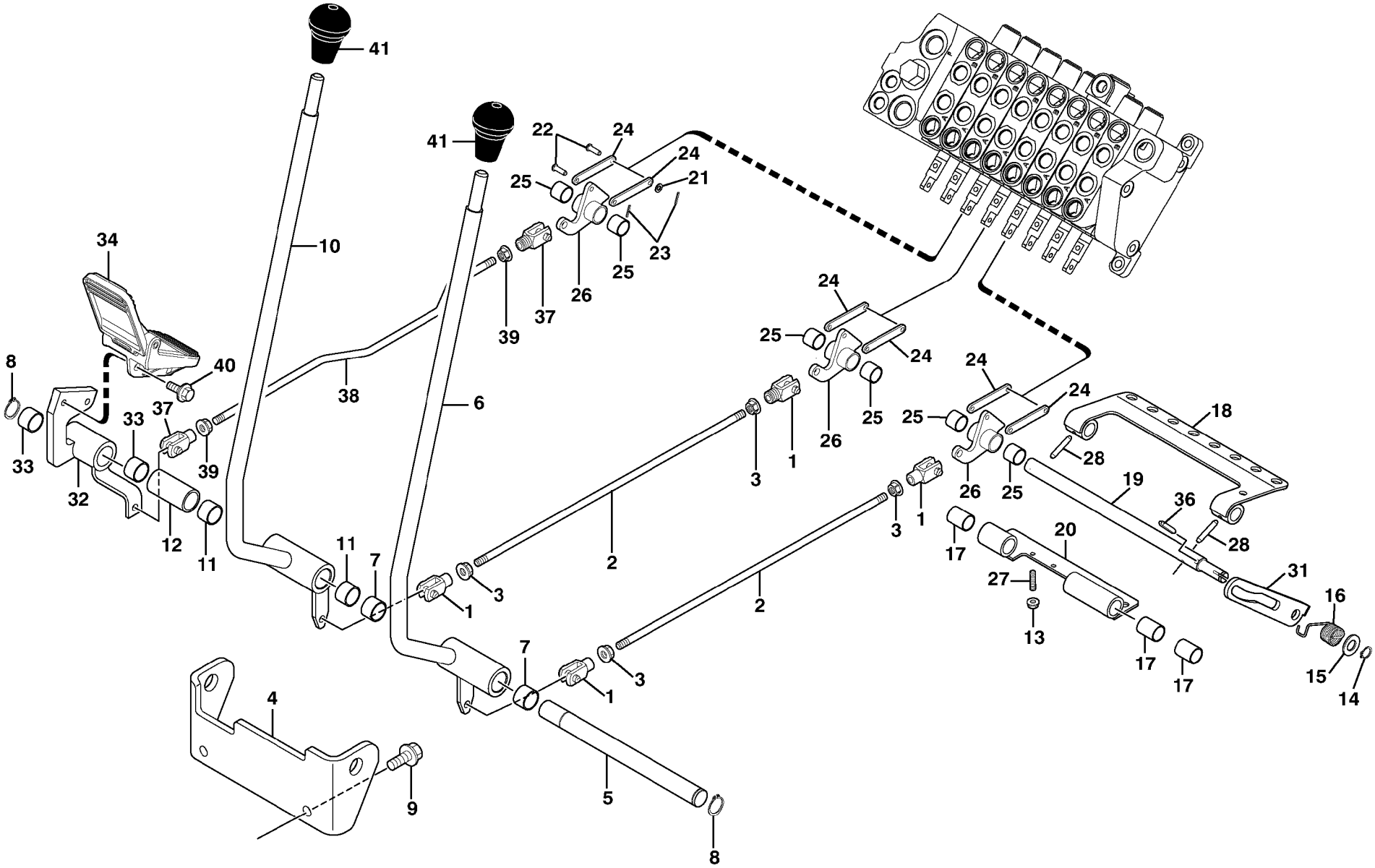

Volvo Construction Equipment

1013627

Fig.	Part No.	Quantity 1	2	3	PS	KIT	Description	Dénomination	Bezeichnung	Denominatición	Notes
33	**VOE 11802685**	2	2				Bushing	Bague	Buchse	Casquillo	(PJ 4590018)
34	**PJ 5270604**	1	1				Plastic pedal kit	Kit pédale plastique	Kunststoffpedal-Kit	Kit de pedal de plástico	
36	**VOE 951998**	1	1				Spring Pin	Axe de ressort	Federstift	Pasador Resorte	(PJ 4570055)
37	**PJ 5010016**	2	2				Yoke	Chape	Joch	Horquilla	
38	**VOE 11801878**	1	1				Rod	Monture	Fuhler	Varilla	
39	**VOE 945408**	2	2		SS		Flange Lock Nut	Contre écrou bride	Flanschmutter	Contratuer Embr	M8X8
40	**VOE 13946173**	2	2				Flange screw	Vis à bride	Flanschschraube	Torn embridado	M8x20
41	**VOE 11803169**	2	2				Handle	Poignee	Handgriff	Manilla	(PJ 5270199)

1	**600.10151**	
2	**600.40151**	
3		
4		
5		

Palancas de mando : traslación / accesorios
Steuerhebel : Fahrbewegung / Zubehör
Leviers de commande : translation / accessoires
Control levers : travelling / accessories

Catalogue id	Group
20022	**912**
Illustr. No **1013627**	Section **800**
Issue **VOE 64C9920022**	Page **307**

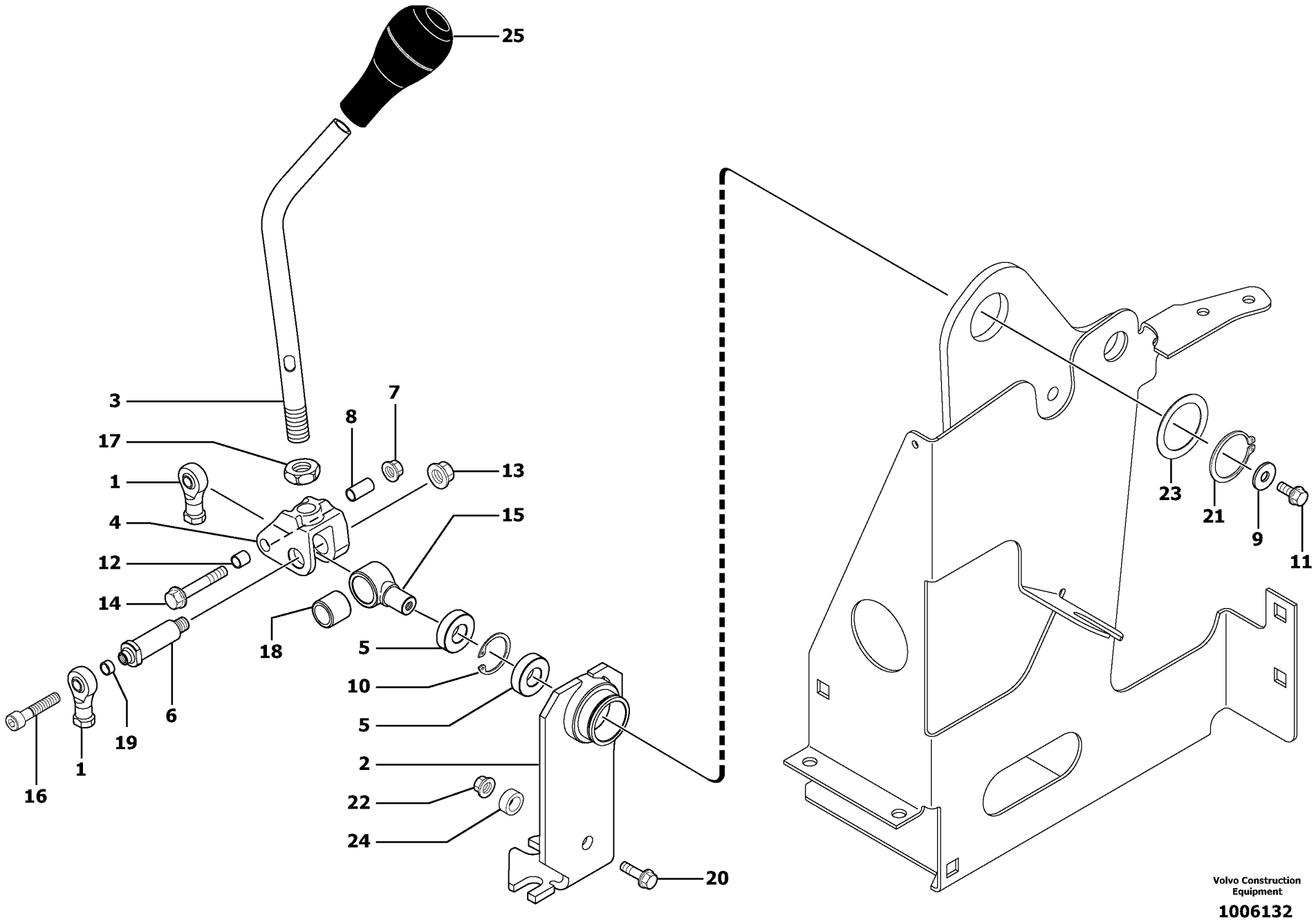

Volvo Construction Equipment

1006132

Fig.	Part No.	Quantity 1	2	3	PS	KIT	Description	Dénomination	Bezeichnung	Denominatición	Notes
1	**VOE 11801108**	2	2				Ball joint	Rotule articul.	Kugelgelenk	Rotula	
2	**VOE 11800739**	1	1				Support	Support	Stütze	Apoyo	
3	**VOE 11800465**	1	1				Lever	Levier	Hebel	Palanca	
4	**VOE 11800722**	1	1				Yoke	Chape	Joch	Horquilla	
5	**VOE 11801817**	2	2				Bearing	Palier	Lager	Cojinete	
6	**VOE 11801818**	1	1				Stub Axle	Axe	Steckachse	Gorron Eje	
7	**VOE 945408**	1	1		SS		Flange Lock Nut	Contre écrou bride	Flanschmutter	Contratuer Embr	M8X8
8	**VOE 11801477**	1	1				Spacer	Entretoise	Abstandstueck	Casquillo distanciad	
9	**VOE 13960141**	1	1				Washer	Rondelle	Scheibe	Arandela	
10	**VOE 13914517**	1	1				Retaining ring	Bague retenue	Haltering	Anillo de apoyo	32X1.2
11	**VOE 947107**	1	1				Flange screw	Vis à bride	Flanschschraube	Torn embridado	M8X12
12	**VOE 11801476**	1	1				Spacer	Entretoise	Abstandstueck	Casquillo distanciad	
13	**VOE 13971095**	1	1				Flange nut	Ecrou accouple.	Bundmutter	Tuerca embridad	M10X10
14	**VOE 13965179**	1	1				Flange screw	Vis à bride	Flanschschraube	Torn embridado	M8X50
15	**VOE 11801820**	1	1				Crank	Manivelle	Kurbel	Manivela	
16	**VOE 984077**	1	1				Allen Hd Screw	Vis A 6 Pans Cr	Inbusschraube	Torn Hex Embut	
17	**PJ 4420028**	1	1				Nut	Ecrou	Mutter	Tuerca	
18	**VOE 11801819**	1	1				Bearing	Palier	Lager	Cojinete	
19	**VOE 11801712**	1	1				Spacer	Entretoise	Abstandstueck	Casquillo distanciad	
20	**VOE 13965185**	1	1				Flange screw	Vis à bride	Flanschschraube	Torn embridado	M10X40
21	**VOE 13914468**	1	1				Snap Ring	Circlip	Nutring	Circlip	40X1.75
22	**VOE 13971095**	1	1				Flange nut	Ecrou accouple.	Bundmutter	Tuerca embridad	M10X10
23	**VOE 11802091**	1	1				Washer	Rondelle	Scheibe	Arandela	(PJ 5530014) D41/55X1
24	**PJ 5540085**	1	1				Spacer	Entretoise	Abstandstueck	Casquillo distanciad	D16/25X10
25	**VOE 11801111**	1	1				Handle	Poignee	Handgriff	Manilla	

1	**600.10151**	
2	**600.40151**	
3		
4		
5		

Palanca de mando : pluma / cuchara (derecha)
Steuerhebel : Ausleger / Löffel (rechts)
Levier de commande : flèche / godet (côté droit)
Control lever : boom / bucket (right)

Catalogue id **20022**	Group **912**
Illustr. No **1006132**	Section **810**
Issue **VOE 64C9920022**	Page **309**

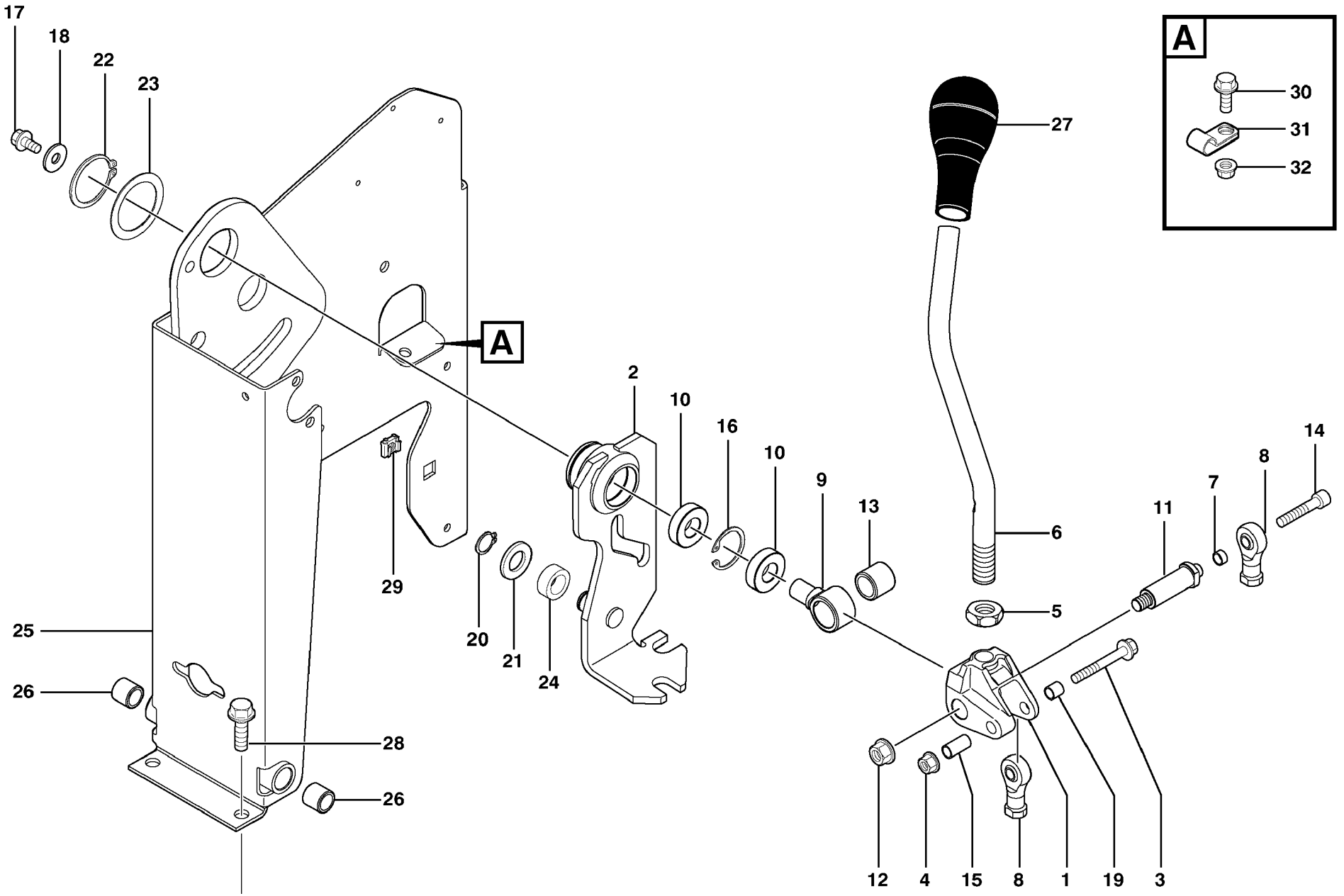

Volvo Construction Equipment

1013628

Fig.	Part No.	Quantity 1	2	3	PS	KIT	Description	Dénomination	Bezeichnung	Denominatición	Notes
1	**VOE 11800722**	1	1				Yoke	Chape	Joch	Horquilla	
2	**VOE 11800712**	1	1				Support	Support	Stütze	Apoyo	
3	**VOE 13965179**	1	1				Flange screw	Vis à bride	Flanschschraube	Torn embridado	M8X50
4	**VOE 945408**	1	1		SS		Flange Lock Nut	Contre écrou bride	Flanschmutter	Contratuer Embr	M8X8
5	**PJ 4420028**	1	1				Nut	Ecrou	Mutter	Tuerca	
6	**VOE 11800907**	1	1				Lever	Levier	Hebel	Palanca	
7	**VOE 11801712**	1	1				Spacer	Entretoise	Abstandstueck	Casquillo distanciad	
8	**VOE 11801108**	2	2				Ball joint	Rotule articul.	Kugelgelenk	Rotula	
9	**VOE 11801820**	1	1				Crank	Manivelle	Kurbel	Manivela	
10	**VOE 11801817**	2	2				Bearing	Palier	Lager	Cojinete	
11	**VOE 11801818**	1	1				Stub Axle	Axe	Steckachse	Gorron Eje	
12	**VOE 13971095**	1	1				Flange nut	Ecrou accouple.	Bundmutter	Tuerca embridad	
13	**VOE 11801819**	1	1				Bearing	Palier	Lager	Cojinete	
14	**VOE 984077**	1	1				Allen Hd Screw	Vis A 6 Pans Cr	Inbusschraube	Torn Hex Embut	
15	**VOE 11801477**	1	1				Spacer	Entretoise	Abstandstueck	Casquillo distanciad	
16	**VOE 13914517**	1	1				Retaining ring	Bague retenue	Haltering	Anillo de apoyo	
17	**VOE 947107**	1	1				Flange screw	Vis à bride	Flanschschraube	Torn embridado	M8X12
18	**VOE 13960141**	1	1				Washer	Rondelle	Scheibe	Arandela	
19	**VOE 11801476**	1	1				Spacer	Entretoise	Abstandstueck	Casquillo distanciad	
20	**VOE 914450**	1	1				Snap Ring	Circlip	Nutring	Circlip	16X1
21	**VOE 955900**	1	1		SS		Washer	Rondelle	Scheibe	Arandela	17X30X3
22	**VOE 13914468**	1	1				Snap Ring	Circlip	Nutring	Circlip	40X1.75
23	**VOE 11802091**	1	1				Washer	Rondelle	Scheibe	Arandela	(PJ 5530014) D41/55X1
24	**PJ 5540085**	1	1				Spacer	Entretoise	Abstandstueck	Casquillo distanciad	D16/25X10
25	**VOE 11800396**	1	1				Support	Support	Stütze	Apoyo	
26	**PJ 4590044**	2	2				Bushing	Bague	Buchse	Casquillo	
27	**VOE 11801111**	1	1				Handle	Poignee	Handgriff	Manilla	
28	**VOE 946472**	2	2				Flange screw	Vis à bride	Flanschschraube	Torn embridado	M10X30
29	**PJ 4450016**	1	1				Square Nut	Ecrou Carre	Vierkantmutter	Tuerca Cuadrada	
30	**VOE 965175**	1	1		SS		Screw	Vis	Schraube	Tornillo	

1	**600.10151**	
2	**600.40151**	
3		
4		
5		

Palanca de mando : brazo / giro (izquierda)
Steuerhebel : Löffelstiel / Schwenkung (links)
Levier de commande : balancier / orientation (côté gauche)
Control lever : dipper arm / slewing (left)

Catalogue id	Group
20022	**912**
Illustr. No	Section
1013628	**820**
Issue	Page
VOE 64C9920022	**311**

VOLVO

EC13

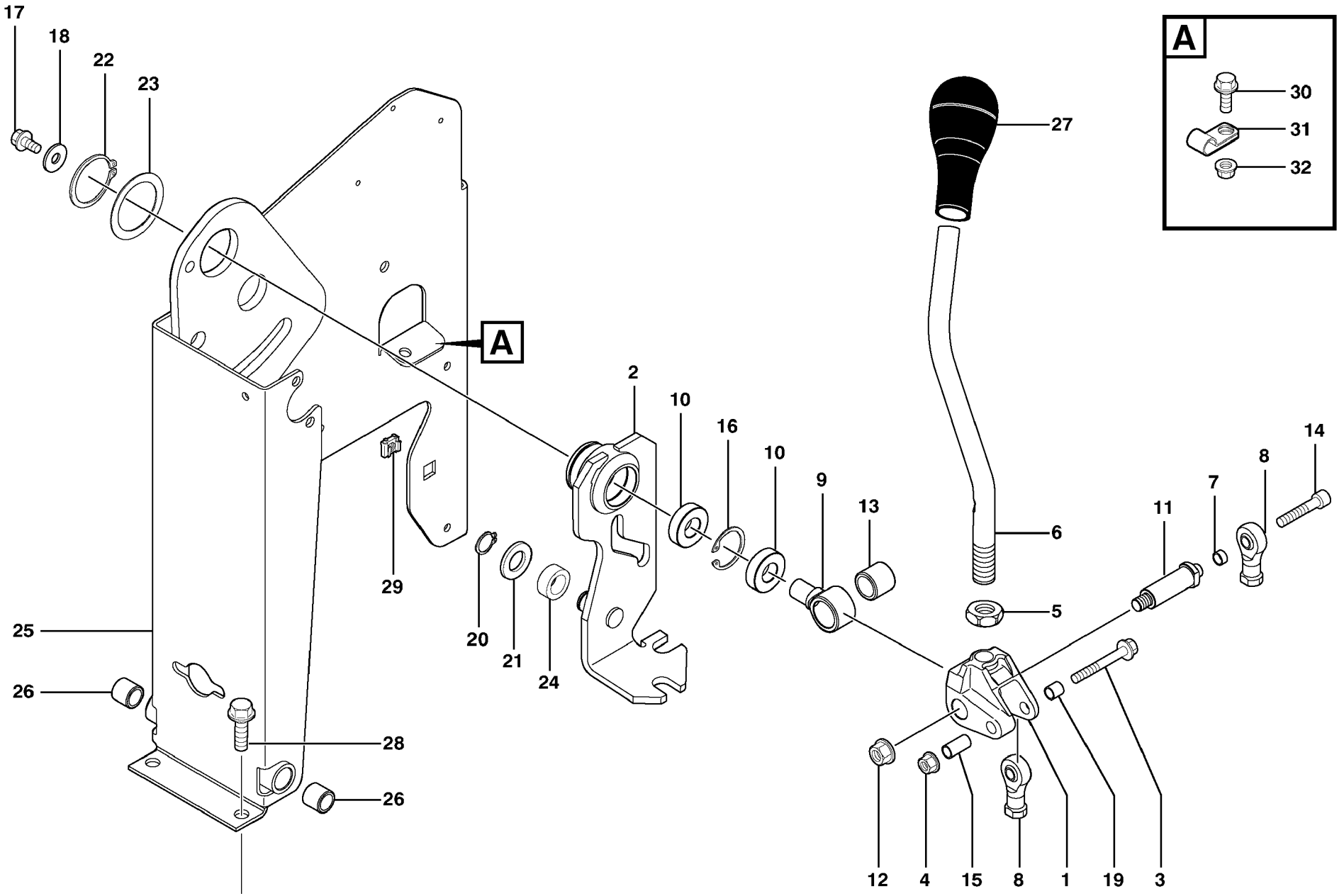

Volvo Construction Equipment

1013628

Fig.	Part No.	Quantity 1	2	3	PS	KIT	Description	Dénomination	Bezeichnung	Denominatición	Notes
31	**VOE 952632**	1	1				Clamp	Pince Serrage	Klemme	Abrazadera	
32	**VOE 945407**	1	1		SS		Flange nut	Ecrou accouple.	Bundmutter	Tuerca embridad	

1	**600.10151**	
2	**600.40151**	
3		
4		
5		

Palanca de mando : brazo / giro (izquierda)
Steuerhebel : Löffelstiel / Schwenkung (links)
Levier de commande : balancier / orientation (côté gauche)
Control lever : dipper arm / slewing (left)

Catalogue id **20022**	Group **912**
Illustr. No **1013628**	Section **820**
Issue **VOE 64C9920022**	Page **313**

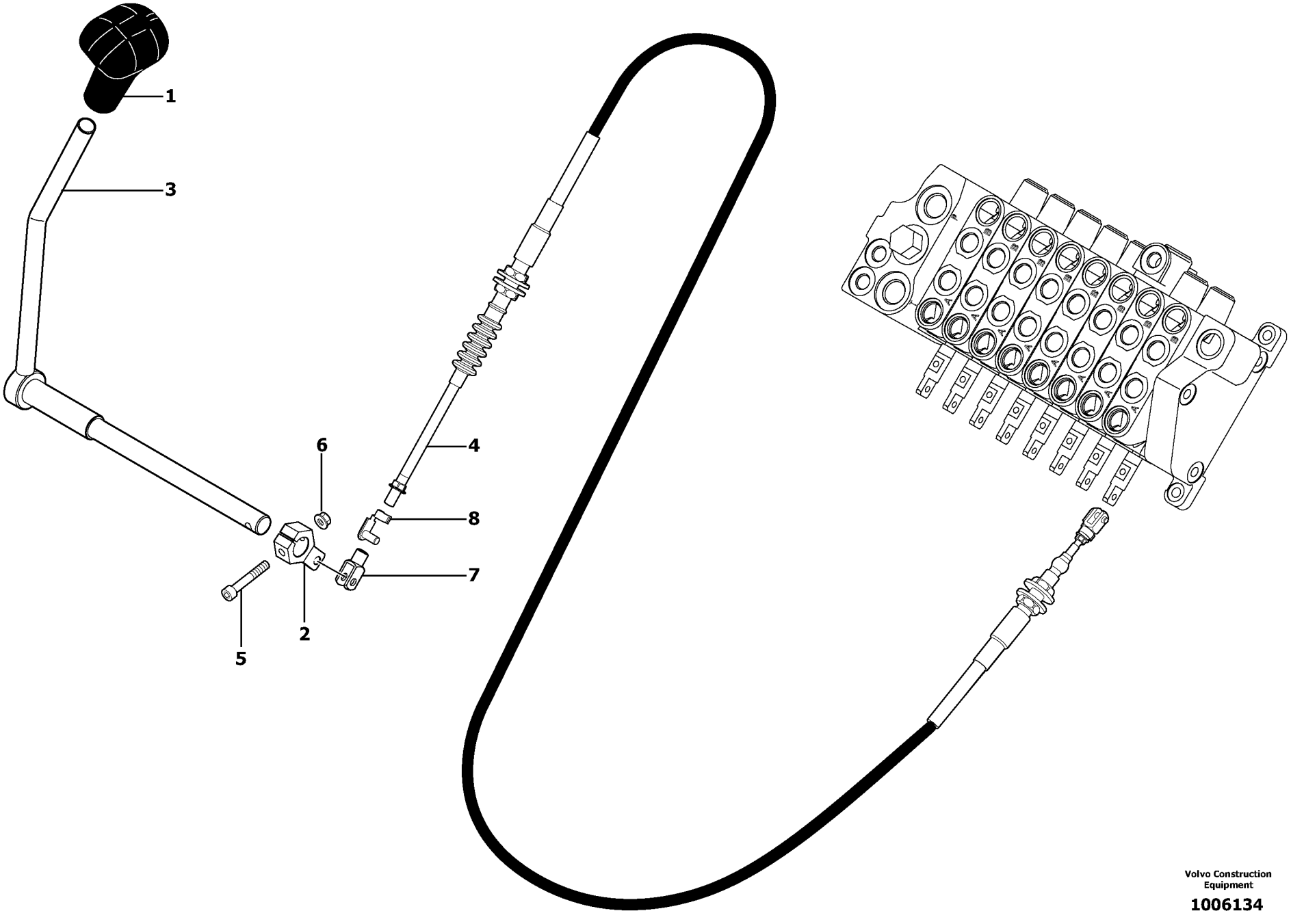

Volvo Construction Equipment

1006134

Fig.	Part No.	Quantity 1	2	3	PS	KIT	Description	Dénomination	Bezeichnung	Denominatión	Notes
1	**PJ 5270283**	1	1				Handle	Poignee	Handgriff	Manilla	
2	**VOE 11800457**	1	1				Relay	Relais	Relais	Rele	
3	**VOE 11800459**	1	1				Rod	Monture	Fuhler	Varilla	
4	**VOE 11800931**	1	1				Cable	Câble	Kabel	Cable	
5	**VOE 974081**	1	1				Allen Hd Screw	Vis A 6 Pans Cr	Inbusschraube	Torn Hex Embut	M6X40
6	**VOE 945407**	1	1		SS		Flange nut	Ecrou accouple.	Bundmutter	Tuerca embridad	M6X6
7	**VOE 11802559**	1	1				Yoke	Chape	Joch	Horquilla	(PJ 5010060)
8	**VOE 11801212**	1	1				Cap	Chapeau	Kappe	Caperuza	

1	**600.10151**	
2	**600.40151**	
3		
4		
5		

Palanca de mando : hoja topadora
Steuerhebel : Planierschild
Levier de commande : lame niveleuse
Control lever : dozer blade

Catalogue id **20022**	Group **912**
Illustr. No **1006134**	Section **830**
Issue **VOE 64C9920022**	Page **315**

VOLVO

EC13

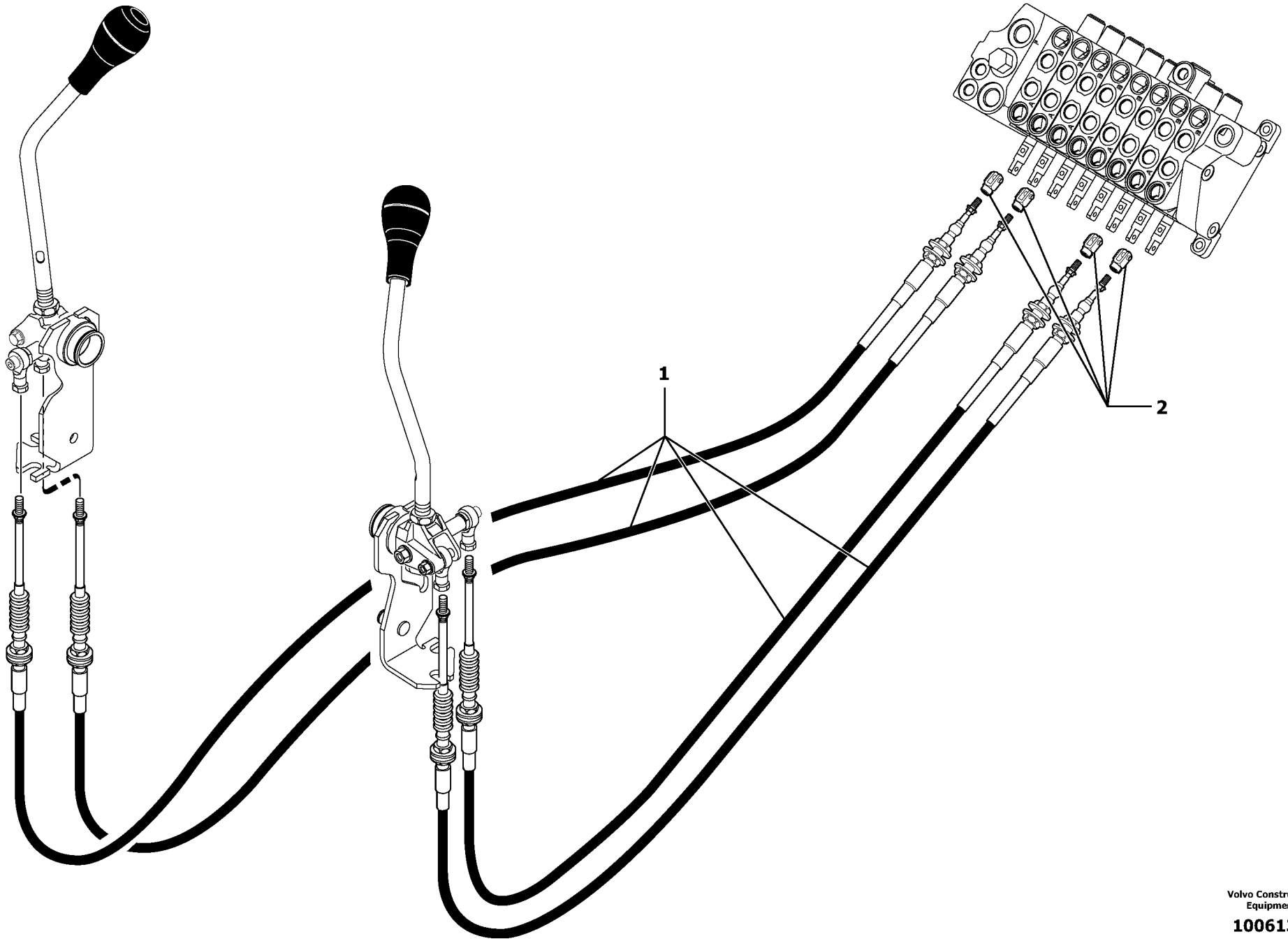

Volvo Construction Equipment

1006135

Fig.	Part No.	Quantity 1	2	3	PS	KIT	Description	Dénomination	Bezeichnung	Denominatición	Notes
1	**VOE 11800716**	4	4				Cable	Câble	Kabel	Cable	
2	**VOE 11801212**	4	4				Cap	Chapeau	Kappe	Caperuza	

1	**600.10151**	
2	**600.40151**	
3		
4		
5		

Palancas de mando : pluma / brazo / cuchara /giro
Steuerhebel : Ausleger/Löffelstiel/Löffel/ Schwenkbewegung
Leviers de commande : flèche / balancier / godet / orientation
Control levers : boom/dipper arm/ bucket/ slewing

Catalogue id **20022**	Group **912**
Illustr. No **1006135**	Section **840**
Issue **VOE 64C9920022**	Page **317**

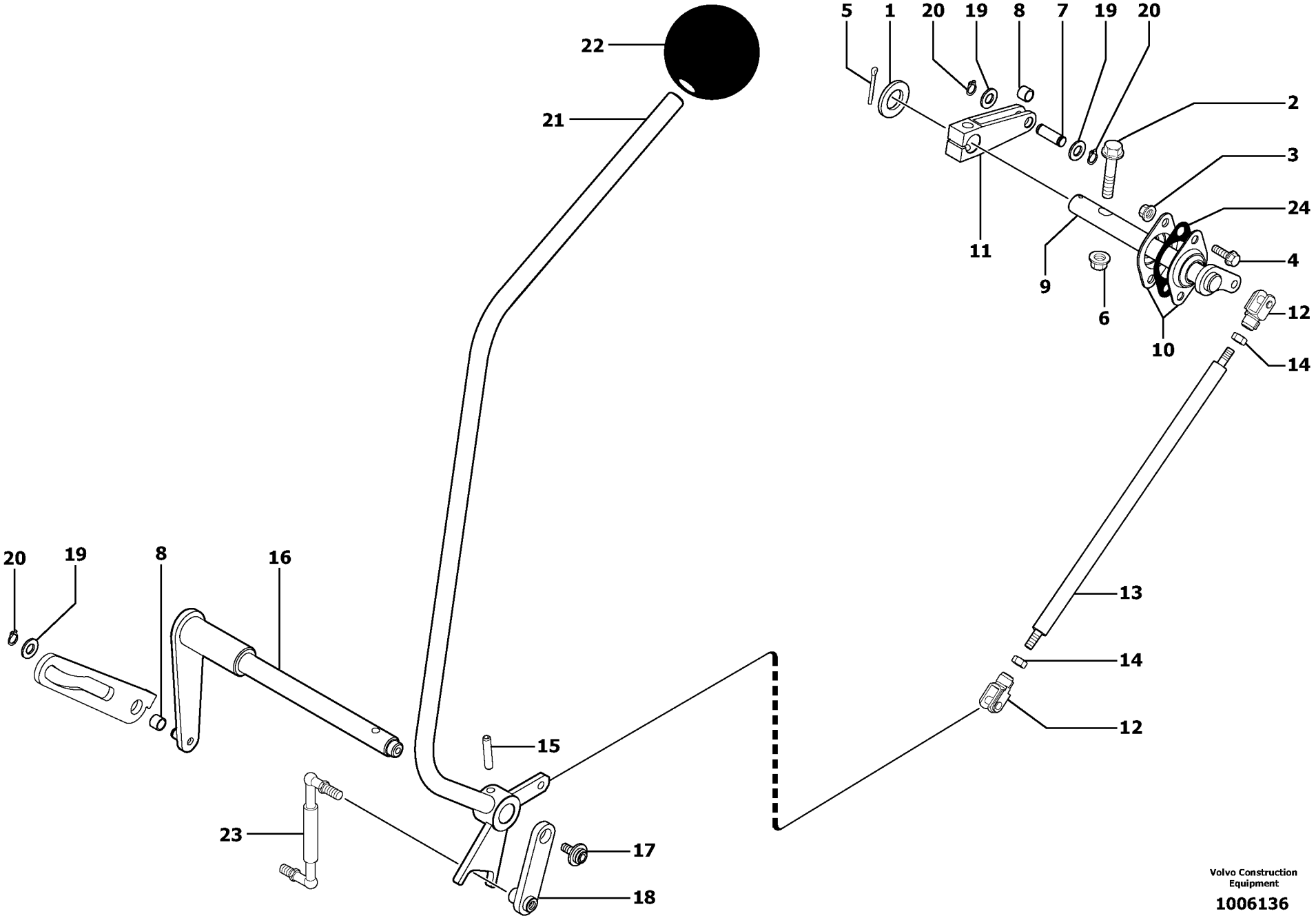

Volvo Construction Equipment

1006136

Fig.	Part No.	Quantity 1	2	3	PS	KIT	Description	Dénomination	Bezeichnung	Denominatición	Notes
1	**VOE 955900**	1	1		SS		Washer	Rondelle	Scheibe	Arandela	17X30X3
2	**VOE 947760**	1	1		SS		Flange screw	Vis à bride	Flanschschraube	Torn embridado	M8X40
3	**VOE 945407**	5	5		SS		Flange nut	Ecrou accouple.	Bundmutter	Tuerca embridad	M6X6
4	**VOE 13946544**	2	2				Flange screw	Vis à bride	Flanschschraube	Torn embridado	M6X16
5	**VOE 907847**	1	1				Cotter Pin	Goupille Fendue	Splint	Pasador Hendido	3.2-22
6	**VOE 945408**	1	1		SS		Flange Lock Nut	Contre écrou bride	Flanschmutter	Contratuer Embr	M8X8
7	**VOE 11801662**	1	1				Pin	Goupille	Zapfen	Pasador	
8	**VOE 11800719**	2	2				Bearing Race	Bague Palier	Lagerring	Anillo Cojinete	
9	**VOE 11800704**	1	1				Pin	Goupille	Zapfen	Pasador	
10	**VOE 11802683**	1	1				Swing Bearing	Palier A Rotule	Schwenklager	Cojinete Movil	(PJ 4950004)
11	**VOE 11800705**	1	1				Link	Articulation	Gelenk	Articulacion	
12	**VOE 11802559**	2	2				Yoke	Chape	Joch	Horquilla	(PJ 5010060)
13	**VOE 11800726**	1	1				Rod	Monture	Fuhler	Varilla	
14	**VOE 983302**	2	2				Nut	Ecrou	Mutter	Tuerca	M6X5.2
15	**PJ 4570069**	1	1				Spring pin	Goupille roulee	Spannstift	Pasador	6-30
16	**VOE 11800700**	1	1				Pin	Goupille	Zapfen	Pasador	
17	**VOE 971321**	1	1				Screw	Vis	Schraube	Tornillo	M6X16
18	**VOE 11801164**	1	1				Equipment	Equipement	Ausrustung	Equipo	
19	**VOE 955894**	3	3		SS		Washer	Rondelle	Scheibe	Arandela	8.4X16X1.5
20	**VOE 955964**	3	3				Snap Ring	Circlip	Nutring	Circlip	8X0.8
21	**VOE 11800509**	1	1				Lever	Levier	Hebel	Palanca	
22	**PJ 5270283**	1	1				Handle	Poignee	Handgriff	Manilla	
23	**VOE 11801718**	1	1				Spring	Ressort	Feder	Resorte	
24	**PJ 3360089**	1	1				Shim	Cale Reglage	Nachstellblech	Cuna de calzar	

1	**600.10151**	
2	**600.40151**	
3		
4		
5		

Bloqueo de mando (sistema de seguridad)
Verriegelung der Bedienungsorgane (Sicherheit)
Verrouillage des commandes (système de sécurité)
Control lock (safety system)

Catalogue id	Group
20022	**912**
Illustr. No **1006136**	Section **850**
Issue **VOE 64C9920022**	Page **319**

VOLVO

EC13

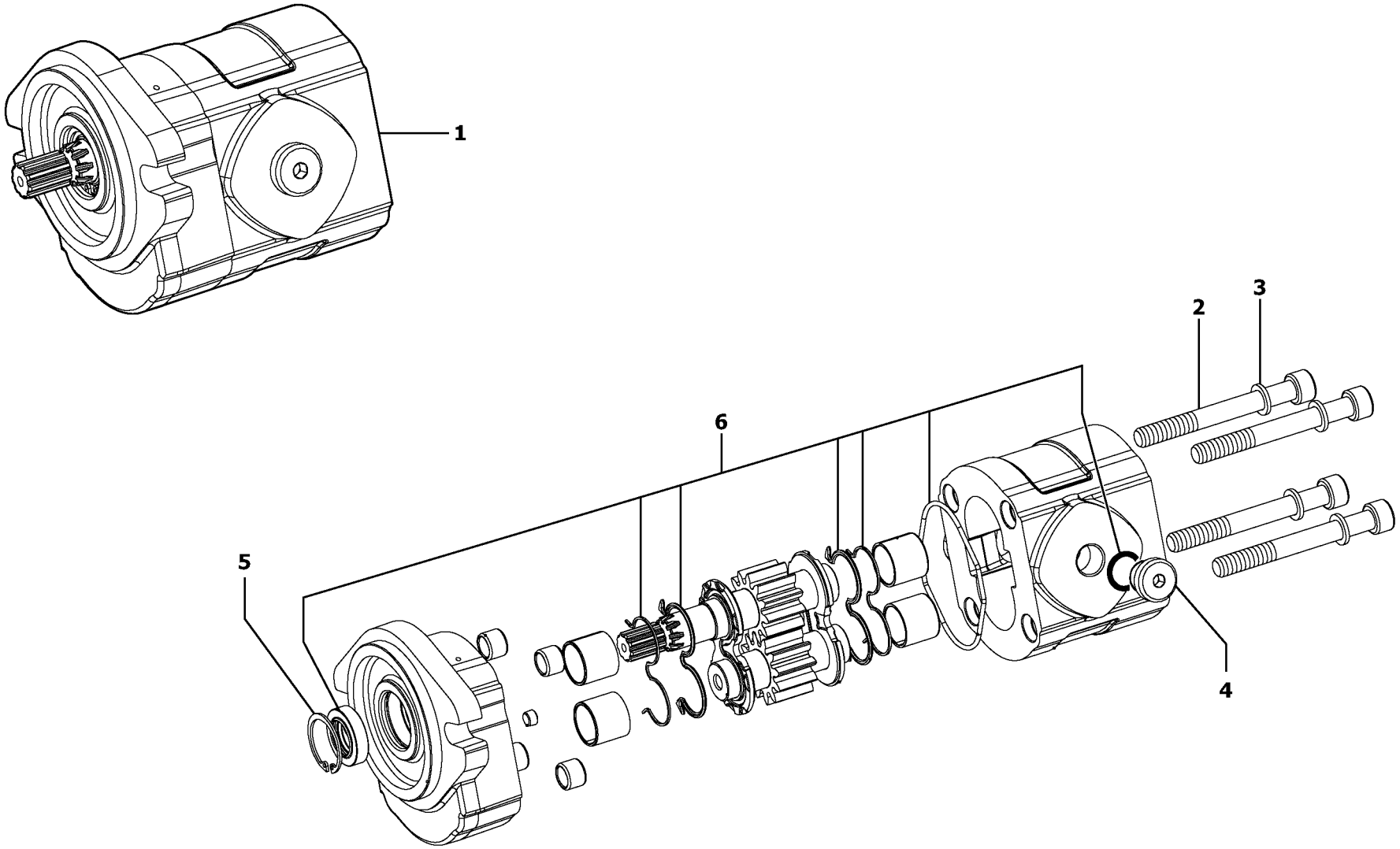

Volvo Construction Equipment

1006137

Fig.	Part No.	Quantity 1	2	3	PS	KIT	Description	Dénomination	Bezeichnung	Denominatición	Notes
1	**VOE 11802164**	1	1				Pump	Pompe	Pumpe	Bomba	
2	**PJ 7418468**	4	4				•Screw	•Vis	•Schraube	•Tornillo	
3	**PJ 7418469**	4	4				•Washer	•Rondelle	•Scheibe	•Arandela	
4	**PJ 7418460**	1	1				•Plug	•Bouchon	•Stopfen	•Tapón	
5	**PJ 7416861**	1	1				•Snap Ring	•Circlip	•Nutring	•Circlip	
6	**PJ 7418249**	1	1				•Sealing Kit	•Jeu Joints	•Dichtungssatz	•Juego Retenes	

1	**600.10151**		**Bomba hidráulica** **Hydraulikpumpe** **Pompe hydraulique** **Hydraulic pump**
2	**600.40151**		
3			
4			
5			

Catalogue id **20022**	Group **913**
Illustr. No **1006137**	Section **100**
Issue **VOE 64C9920022**	Page **321**

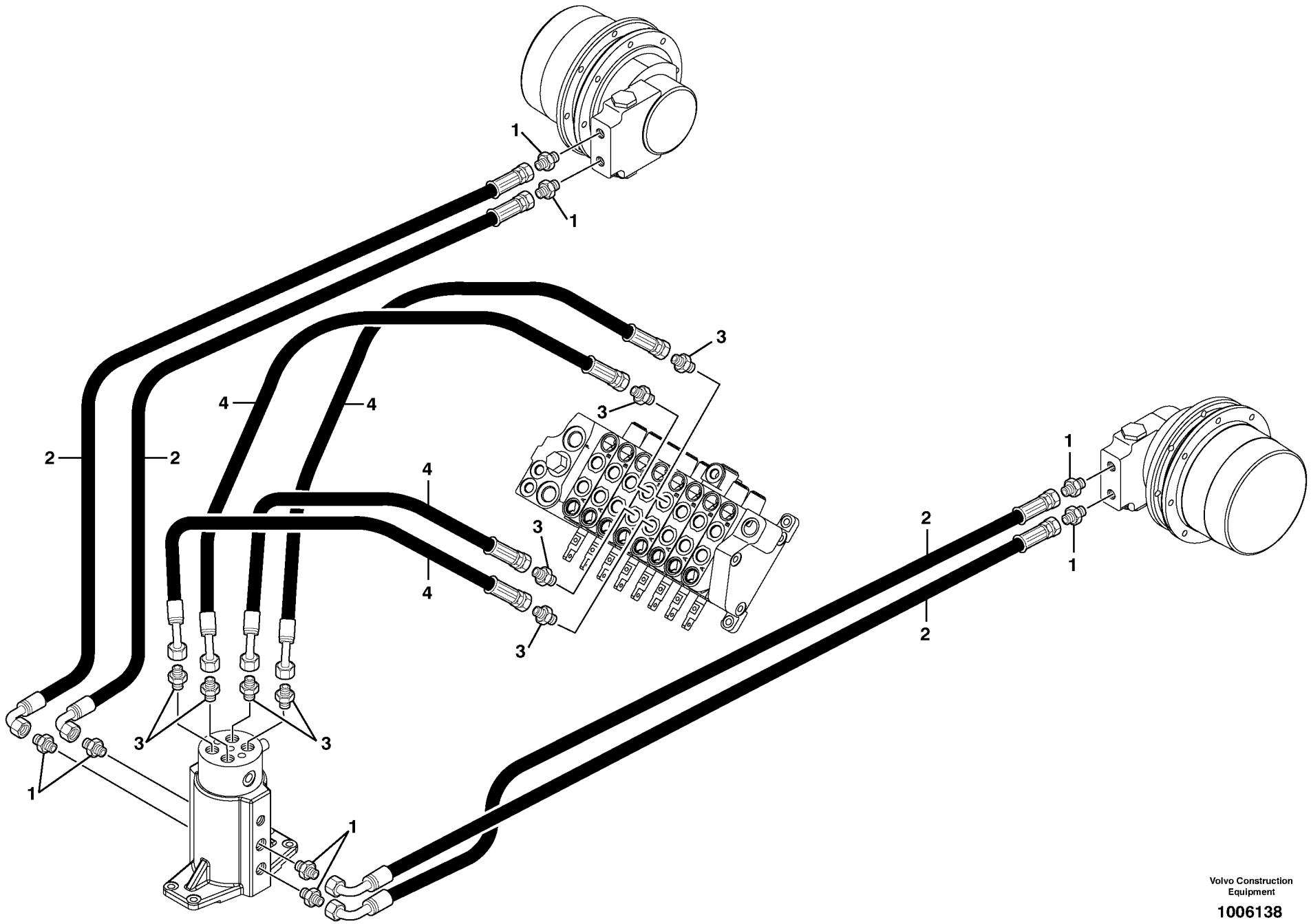

Volvo Construction Equipment

1006138

Fig.	Part No.	Quantity 1	2	3	PS	KIT	Description	Dénomination	Bezeichnung	Denominatición	Notes
1	**PJ 4750421**	8					Union	Teton Connexion	Anschlussnippel	Niple Conexcion	
2	**PJ 4193044**	4					High pressure hose	Flexible hp	Hochdruckschlauch	Manguera alta-presion	L = 600mm/23.6220in
2	**PJ 4190387**	4					High pressure hose	Flexible hp	Hochdruckschlauch	Manguera alta-presion	L = 700mm/27.5590in
3	**VOE 11802742**	8					Union	Teton Connexion	Anschlussnippel	Niple Conexcion	(PJ 4755011)
4	**VOE 11800170**	4					Hose	Durit	Schlauch	Tubo flexible	

1	**600.10151** →	
2		
3		
4		
5		

Circuito hidráulico (traslación)
Hydraulikkreis (Fahrbewegung)
Circuit hydraulique, translation
Hydr. circuit. (travelling)

Catalogue id **20022**	Group **916**
Illustr. No **1006138**	Section **100**
Issue **VOE 64C9920022**	Page **323**

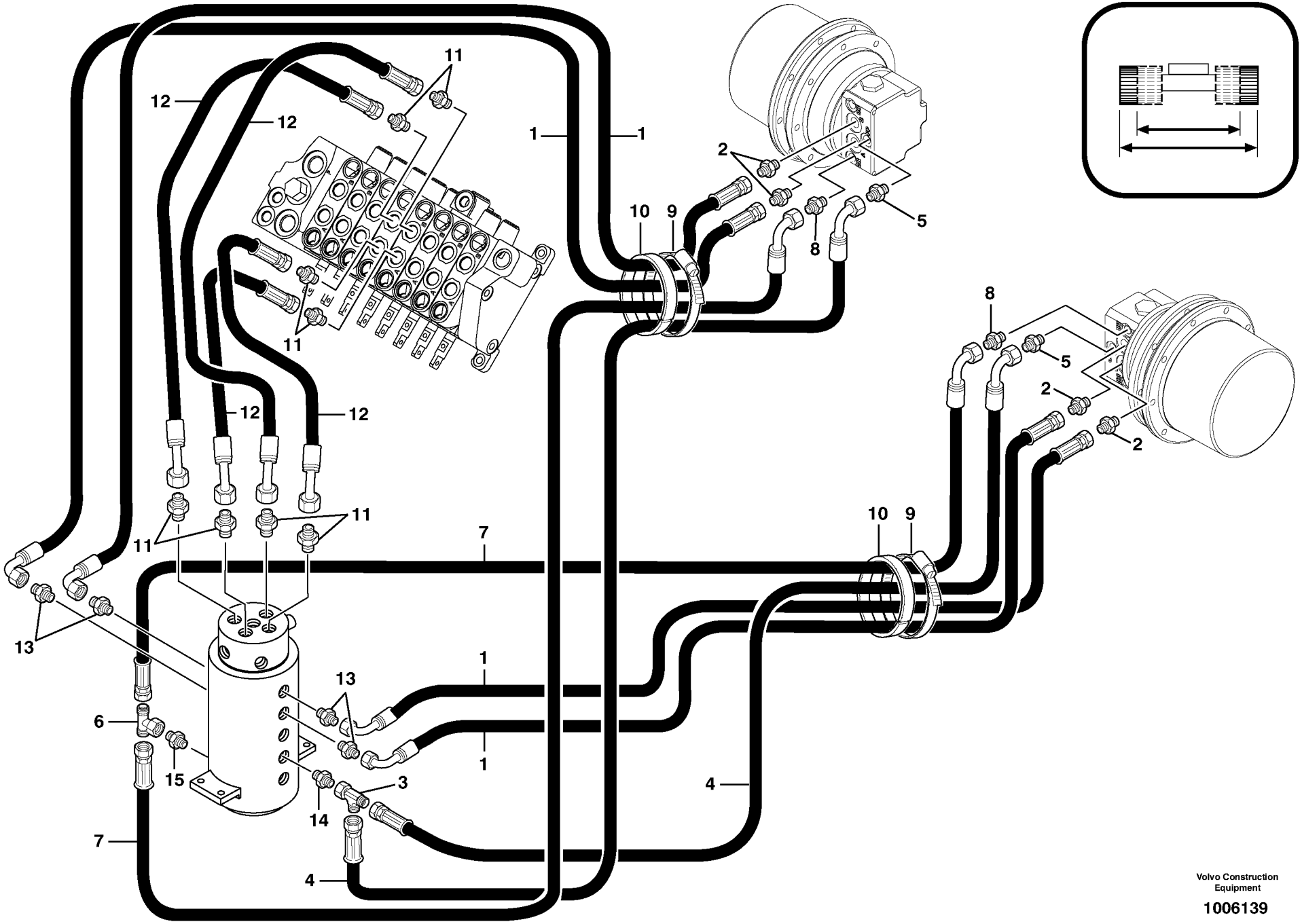

Volvo Construction Equipment

1006139

Fig.	Part No.	Quantity 1	2	3	PS	KIT	Description	Dénomination	Bezeichnung	Denominatición	Notes
1	**PJ 4194091**		4				High pressure hose	Flexible hp	Hochdruckschlauch	Manguera alta-presion	
2	**PJ 4750250**		4				Union	Teton Connexion	Anschlussnippel	Niple Conexcion	
3	**PJ 4720008**		1				Tee	Connexion en T	T-stuck	Acoplamiento T	
4	**PJ 4192519**		2				Hose	Durit	Schlauch	Tubo flexible	
5	**PJ 4750313**		2				Union	Teton Connexion	Anschlussnippel	Niple Conexcion	
6	**PJ 4720016**		1				Tee	Connexion en T	T-stuck	Acoplamiento T	
7	**PJ 4193108**		2				High pressure hose	Flexible hp	Hochdruckschlauch	Manguera alta-presion	
8	**PJ 4750245**		2				Union	Teton Connexion	Anschlussnippel	Niple Conexcion	
9	**PJ 4690039**		2				Clamp	Collier serrage	Klemme	Abrazadera	
10	**PJ 4690643**		2				Rubber Strip	Profile Caoutchouc	Gummiprofil	Perfil Goma	
11	**VOE 11802742**		8				Union	Teton Connexion	Anschlussnippel	Niple Conexcion	(PJ 4755011)
12	**VOE 11800170**		4				Hose	Durit	Schlauch	Tubo flexible	
13	**PJ 4750144**		4				Union	Teton Connexion	Anschlussnippel	Niple Conexcion	
14	**PJ 4750341**		1				Union	Teton Connexion	Anschlussnippel	Niple Conexcion	
15	**PJ 4750421**		1				Union	Teton Connexion	Anschlussnippel	Niple Conexcion	

1	**.**	
2	**600.40151**	
3		
4		
5		

Circuito hidráulico (traslación) / vía variable
Hydraulikkreis (Fahrbewegung)
Circuit hydraulique, translation / voie variable
Hydr. circuit. (travelling) variable track

Catalogue id **20022**	Group **916**
Illustr. No **1006139**	Section **110**
Issue **VOE 64C9920022**	Page **325**

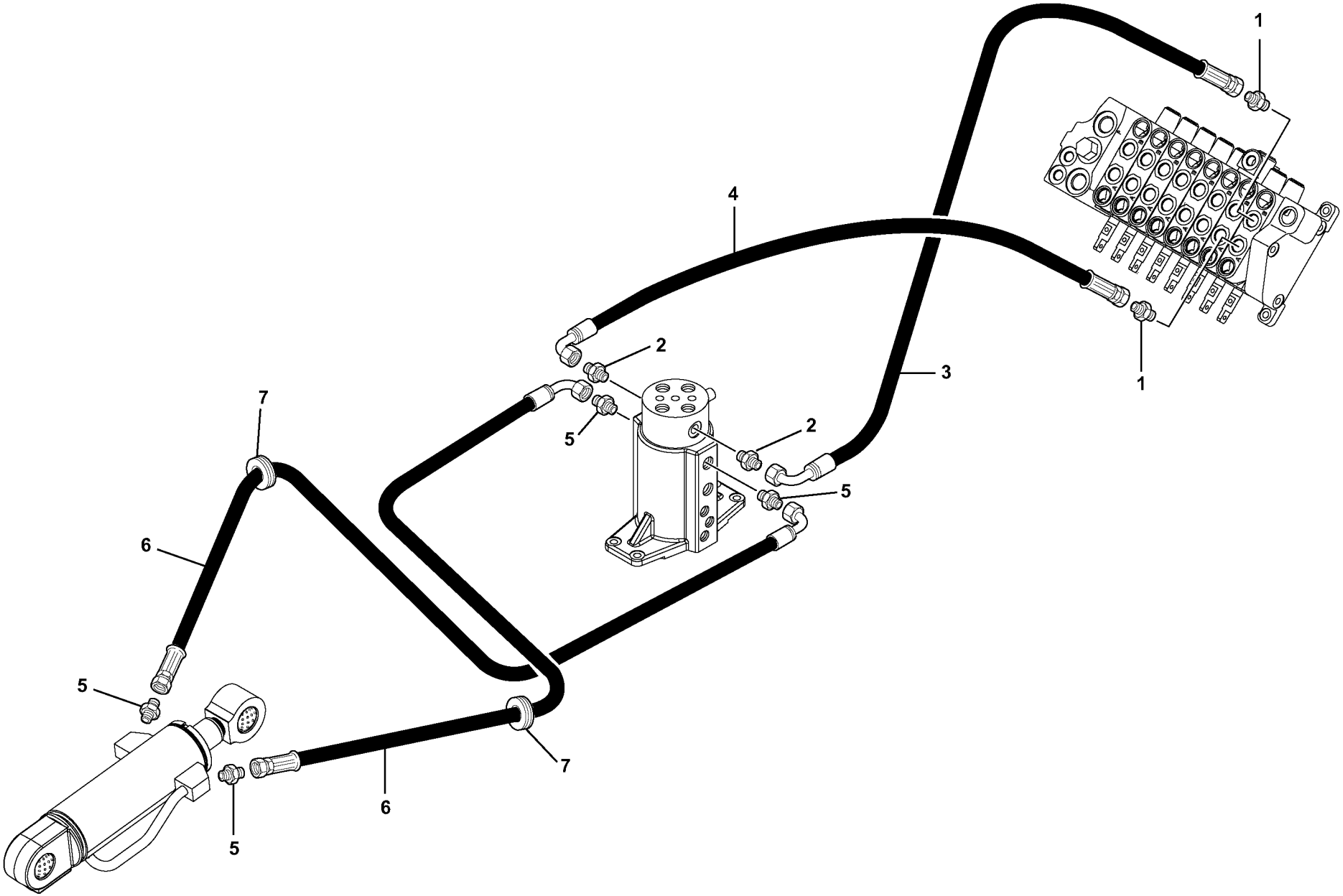

Volvo Construction Equipment

1006140

Fig.	Part No.	Quantity 1	2	3	PS	KIT	Description	Dénomination	Bezeichnung	Denominatición	Notes
1	**PJ 4755009**	2					Union with seal	Raccord-union, avec joint	Verbindungsstück mit Dich	Unión con junta	
2	**PJ 4755008**	2					Union with seal	Raccord-union, avec joint	Verbindungsstück mit Dich	Unión con junta	
3	**VOE 11800168**	1					Hose	Durit	Schlauch	Tubo flexible	
4	**VOE 11800169**	1					Hose	Durit	Schlauch	Tubo flexible	
5	**PJ 4750158**	4					Union	Teton Connexion	Anschlussnippel	Niple Conexcion	
6	**VOE 11805883**	2					Hose	Durit	Schlauch	Tubo flexible	(PJ 4190337)
7	**PJ 5140050**	2					Grommet	Passe fil	Durchführung	Aislador pasapanel	

1	**600.10151** →	
2		
3		
4		
5		

Circuito hidráulico (hoja topadora)
Hydraulikkreis (Planierschild)
Circuit hydraulique, lame niveleuse
Hydr. circuit. (dozer blade)

Catalogue id **20022**	Group **916**
Illustr. No **1006140**	Section **200**
Issue **VOE 64C9920022**	Page **327**

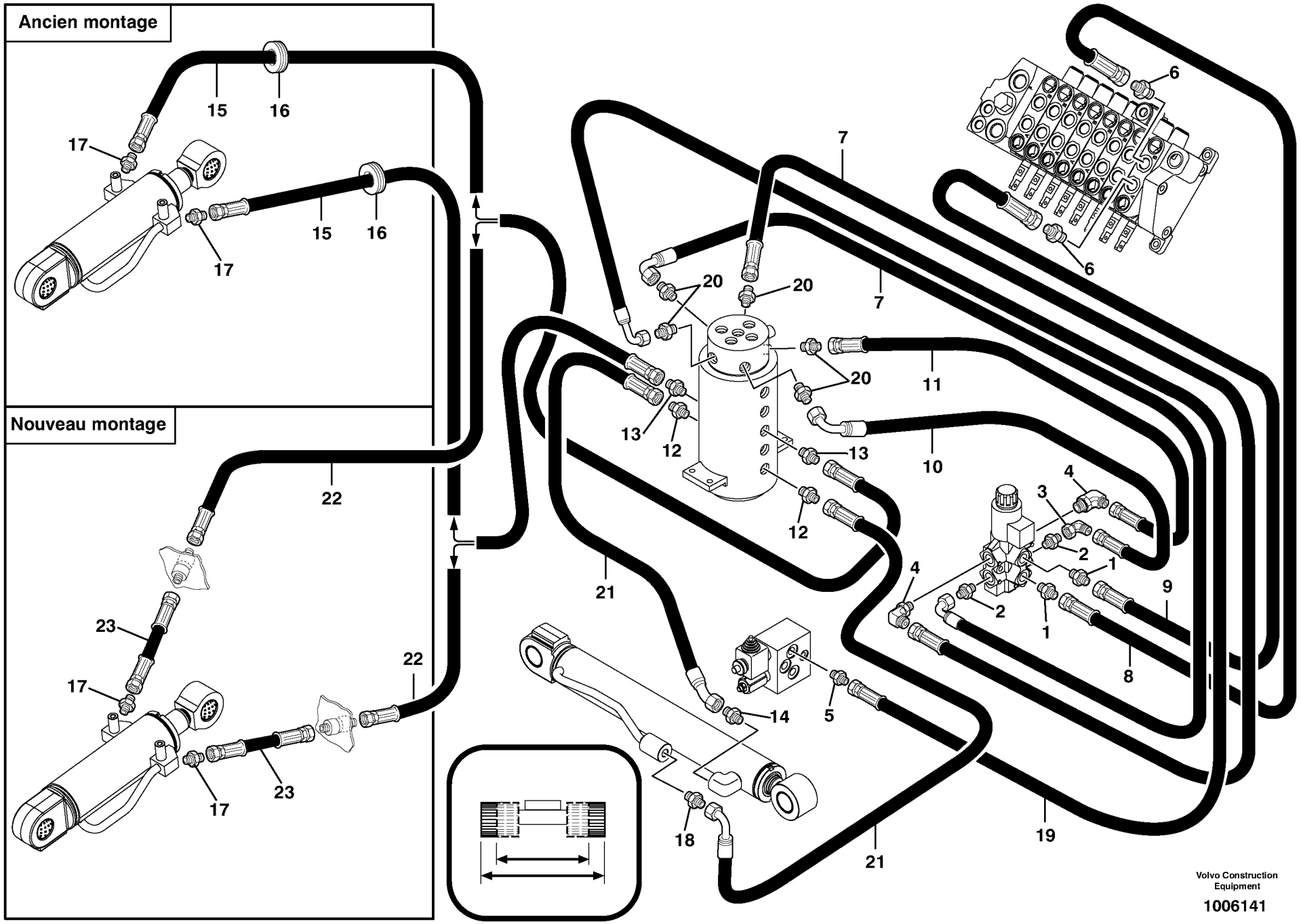
Ancien montage
Nouveau montage
15
16
17
15
16
17
22
23
17
22
23
17
6
6
7
7
20
20
20
11
13
12
13
10
12
4
3
2
1
4
2
1
9
8
21
14
5
18
21
19
Volvo Construction Equipment
1006141

Fig.	Part No.	Quantity 1	2	3	PS	KIT	Description	Dénomination	Bezeichnung	Denominatición	Notes
1	**VOE 11802742**		2				Union	Teton Connexion	Anschlussnippel	Niple Conexcion	(PJ 4755011)
2	**PJ 4755009**		2				Union with seal	Raccord-union, avec joint	Verbindungsstück mit Dich	Unión con junta	
3	**VOE 13933905**		1				Elbow nipple	Raccord angulaire	Winkelnippel	Niple angular	(PJ 4705005)
4	**VOE 11801860**		2				Elbow	Coude	Winkelstueck	Tubo acodado	
5	**PJ 4755008**		1				Union with seal	Raccord-union, avec joint	Verbindungsstück mit Dich	Unión con junta	
6	**VOE 11802742**		2				Union	Teton Connexion	Anschlussnippel	Niple Conexcion	(PJ 4755011)
7	**VOE 11801772**		2				Hose	Durit	Schlauch	Tubo flexible	
8	**VOE 11801770**		1				Hose	Durit	Schlauch	Tubo flexible	
9	**VOE 11801771**		1				Hose	Durit	Schlauch	Tubo flexible	
10	**VOE 11801773**		1				Hose	Durit	Schlauch	Tubo flexible	
11	**VOE 11801774**		1				Hose	Durit	Schlauch	Tubo flexible	
12	**PJ 4750341**		2				Union	Teton Connexion	Anschlussnippel	Niple Conexcion	
13	**PJ 4750421**		2				Union	Teton Connexion	Anschlussnippel	Niple Conexcion	
14	**PJ 4750055**		1				Union	Teton Connexion	Anschlussnippel	Niple Conexcion	
15	**PJ 4190335**		2				High pressure hose	Flexible hp	Hochdruckschlauch	Manguera alta-presion	
16	**PJ 5140050**		2				Grommet	Passe fil	Durchführung	Aislador pasapanel	
17	**PJ 4750158**		2				Union	Teton Connexion	Anschlussnippel	Niple Conexcion	
18	**PJ 4770717**		1				Restricting valve	Valve etranglement	Drosselventil	Valvula estrangulador	
19	**PJ 5471034**		1				Hose	Durit	Schlauch	Tubo flexible	
20	**PJ 4755009**		5				Union with seal	Raccord-union, avec joint	Verbindungsstück mit Dich	Unión con junta	
21	**PJ 4192518**		2				Hose	Durit	Schlauch	Tubo flexible	
22	**PJ 4190336**		2				High pressure hose	Flexible hp	Hochdruckschlauch	Manguera alta-presion	
23	**VOE 11801913**		2				Hose	Durit	Schlauch	Tubo flexible	

1	**.**	
2	**600.40151**	
3		
4		
5		

Circuito hidráulico (hoja topadora) vía variable
Hydraulikkreis (Planierschild)
Circuit hydraulique, lame niveleuse / voie variable
Hydr. circuit. (dozer blade) variable track

Catalogue id **20022**	Group **916**
Illustr. No **1006141**	Section **210**
Issue **VOE 64C9920022**	Page **329**

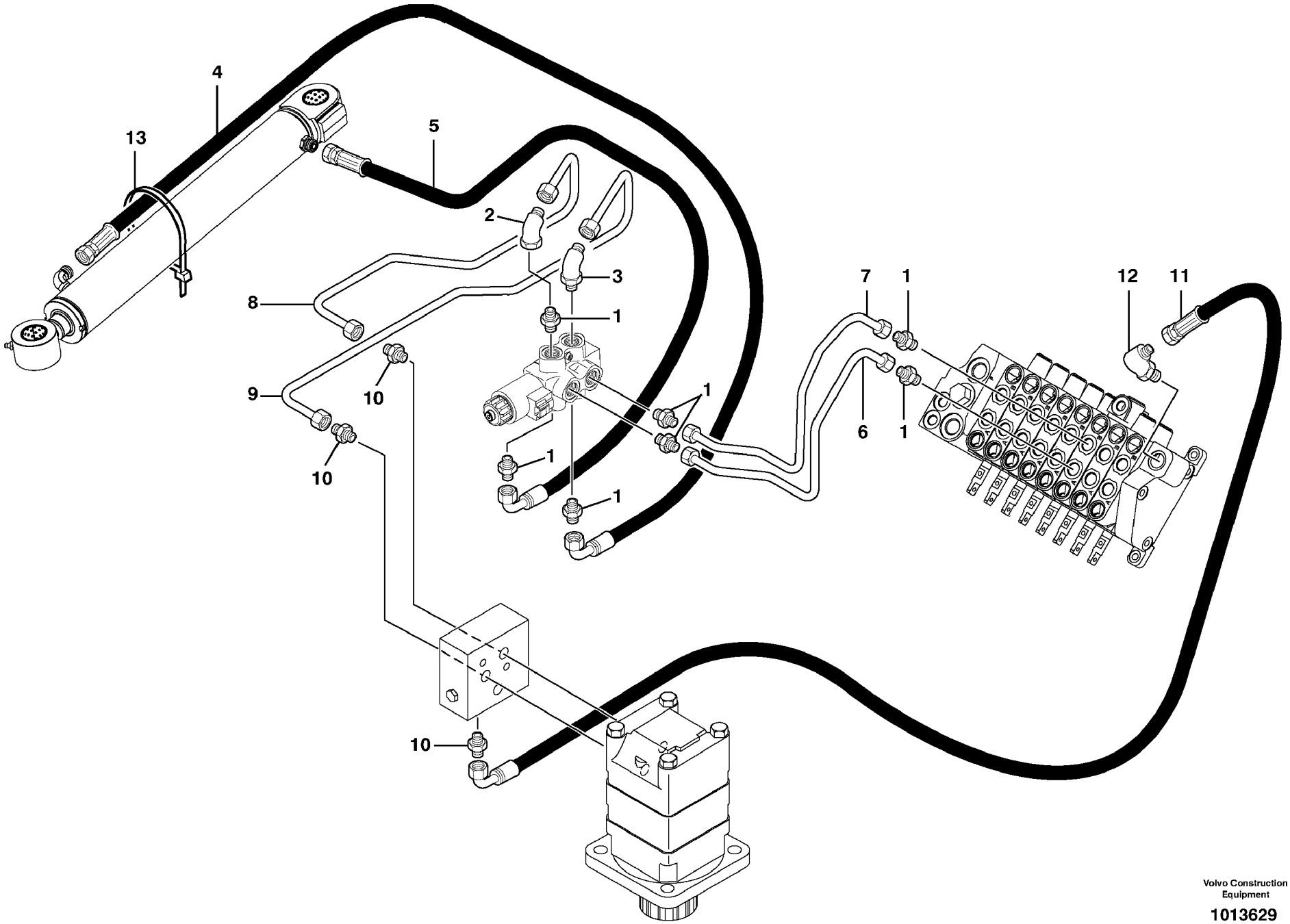

Volvo Construction Equipment

1013629

Fig.	Part No.	Quantity 1	2	3	PS	KIT	Description	Dénomination	Bezeichnung	Denominatión	Notes
1	**VOE 11802742**	7					Union	Teton Connexion	Anschlussnippel	Niple Conexcion	(PJ 4755011)
2	**VOE 13933900**	1					Elbow nipple	Raccord angulaire	Winkelnippel	Niple angular	(PJ 4705015)
3	**PJ 4705000**	1					Elbow with seal	Coude, avec joint	Winkelstück mit Dichtung	Tubo acodado con junta	
4	**VOE 11800171**	1					Hose	Durit	Schlauch	Tubo flexible	
5	**VOE 11801060**	1					Hose	Durit	Schlauch	Tubo flexible	
6	**VOE 11800140**	1					Tube	Tube	Rohr	Tubo	
7	**VOE 11800141**	1					Tube	Tube	Rohr	Tubo	
8	**VOE 11800143**	1					Tube	Tube	Rohr	Tubo	
9	**VOE 11800142**	1					Tube	Tube	Rohr	Tubo	
10	**VOE 11801829**	3					Union	Teton Connexion	Anschlussnippel	Niple Conexcion	
11	**VOE 11801809**	1					Hose	Durit	Schlauch	Tubo flexible	
12	**VOE 11801828**	1					Elbow	Coude	Winkelstueck	Tubo acodado	
13	**PJ 4690172**	1					Clamp	Collier serrage	Klemme	Abrazadera	

1	**600.10151**	
2		
3		
4		
5		

Circuito hidráulico (giro/desplazamiento pluma)
Hydraulikkreis (Schwenkung / Versetzung)
Circuit hydraulique, orientation/déport latéral de flèche)
Hydr. circuit. (boom slewing / offset)

Catalogue id **20022**	Group **916**
Illustr. No **1013629**	Section **300**
Issue **VOE 64C9920022**	Page **331**

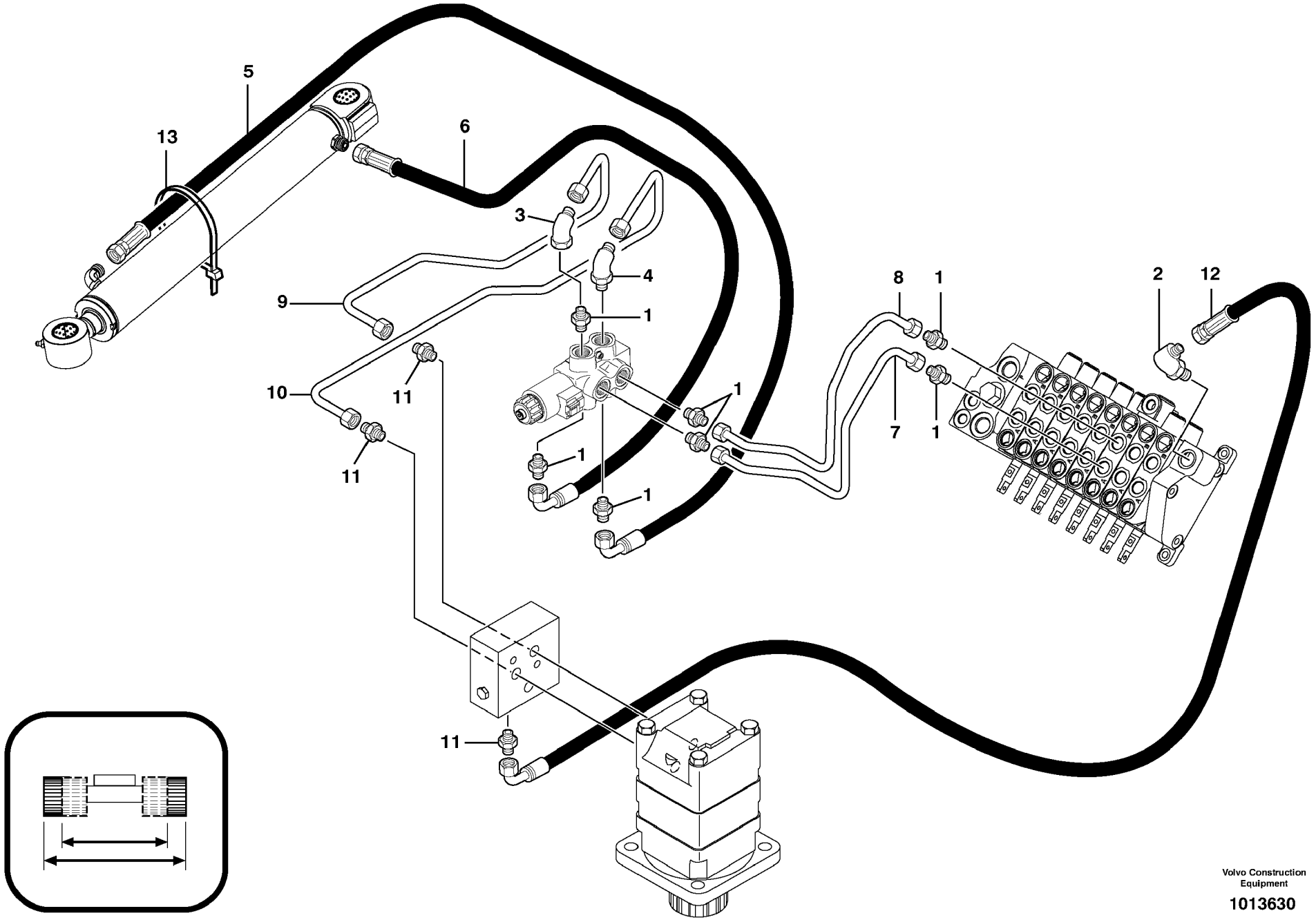

Volvo Construction Equipment

1013630

Fig.	Part No.	Quantity 1	2	3	PS	KIT	Description	Dénomination	Bezeichnung	Denominatión	Notes
1	**VOE 11802742**		7				Union	Teton Connexion	Anschlussnippel	Niple Conexcion	(PJ 4755011)
2	**VOE 11801828**		1				Elbow	Coude	Winkelstueck	Tubo acodado	
3	**VOE 13933900**		1				Elbow nipple	Raccord angulaire	Winkelnippel	Niple angular	(PJ 4705015)
4	**PJ 4705000**		1				Elbow with seal	Coude, avec joint	Winkelstück mit Dichtung	Tubo acodado con junta	
5	**VOE 11800171**		1				Hose	Durit	Schlauch	Tubo flexible	
6	**VOE 11801060**		1				Hose	Durit	Schlauch	Tubo flexible	
7	**VOE 11800140**		1				Tube	Tube	Rohr	Tubo	
8	**VOE 11800141**		1				Tube	Tube	Rohr	Tubo	
9	**VOE 11800143**		1				Tube	Tube	Rohr	Tubo	
10	**VOE 11800142**		1				Tube	Tube	Rohr	Tubo	
11	**VOE 11801829**		3				Union	Teton Connexion	Anschlussnippel	Niple Conexcion	
12	**VOE 11801809**		1				Hose	Durit	Schlauch	Tubo flexible	
13	**PJ 4690172**		1				Clamp	Collier serrage	Klemme	Abrazadera	

1	**.**	
2	**600.40151**	
3		
4		
5		

Circuito hidráulico (giro/desplazamiento pluma)
Hydraulikkreis (Schwenkung / Versetzung)
Circuit hydraulique, orientation/déport latéral de flèche)
Hydr. circuit. (boom slewing / offset)

Catalogue id **20022**	Group **916**
Illustr. No **1013630**	Section **310**
Issue **VOE 64C9920022**	Page **333**

VOLVO

EC13

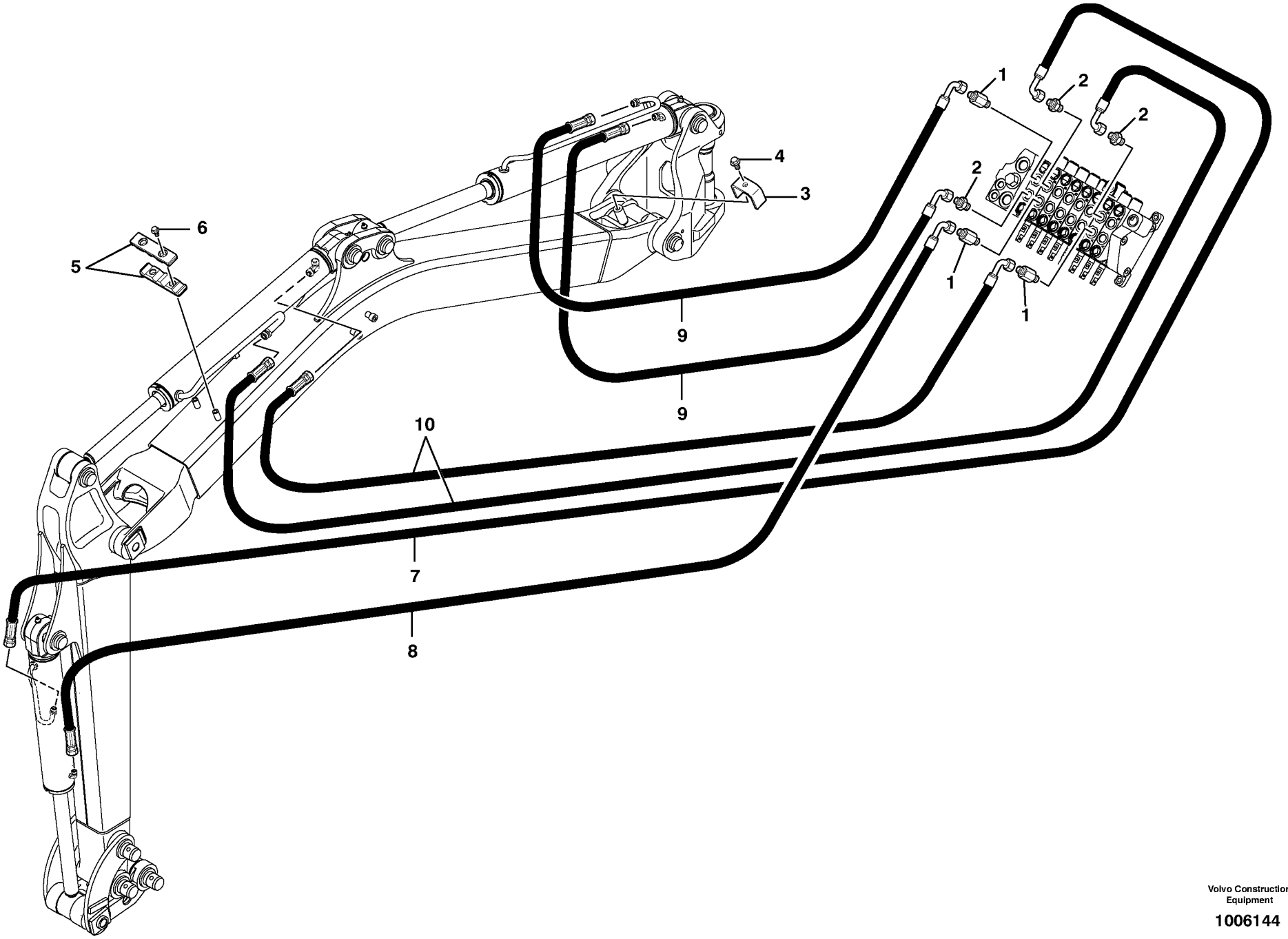

Volvo Construction Equipment

1006144

Fig.	Part No.	Quantity 1	2	3	PS	KIT	Description	Dénomination	Bezeichnung	Denominatición	Notes
1	**PJ 4755032**	3	3				Extension with seal	Rallonge, avec joint	Verlängerung mit Dichtung	Prolongación con junta	6500029
2	**VOE 11802742**	3	3				Union	Teton Connexion	Anschlussnippel	Niple Conexcion	(PJ 4755011)
3	**VOE 11801425**	1	1				Flange	Flasque	Flansch	Brida	
4	**VOE 946441**	1	1				Flange screw	Vis à bride	Flanschschraube	Torn embridado	M10X20
5	**VOE 11801424**	2	2				Flange	Flasque	Flansch	Brida	
6	**VOE 946440**	2	2				Flange screw	Vis à bride	Flanschschraube	Torn embridado	M8X16
7	**VOE 11801428**	1	1				Hose	Durit	Schlauch	Tubo flexible	
8	**VOE 11801429**	1	1				Hose	Durit	Schlauch	Tubo flexible	
9	**VOE 11801430**	2	2				Hose	Durit	Schlauch	Tubo flexible	
10	**VOE 11801431**	2	2				Hose	Durit	Schlauch	Tubo flexible	

1	**600.10151**	→
2	**600.40151**	
3		
4		
5		

Circuito hidráulico (pluma / brazo / cuchara)
Hydraulikkreis (Ausleger / Löffelstiel / Schaufel)
Circuit hydraulique, flèche / balancier / godet)
Hydr. circuit.(boom / dipper arm / bucket)

Catalogue id **20022**	Group **916**
Illustr. No **1006144**	Section **500**
Issue **VOE 64C9920022**	Page **335**

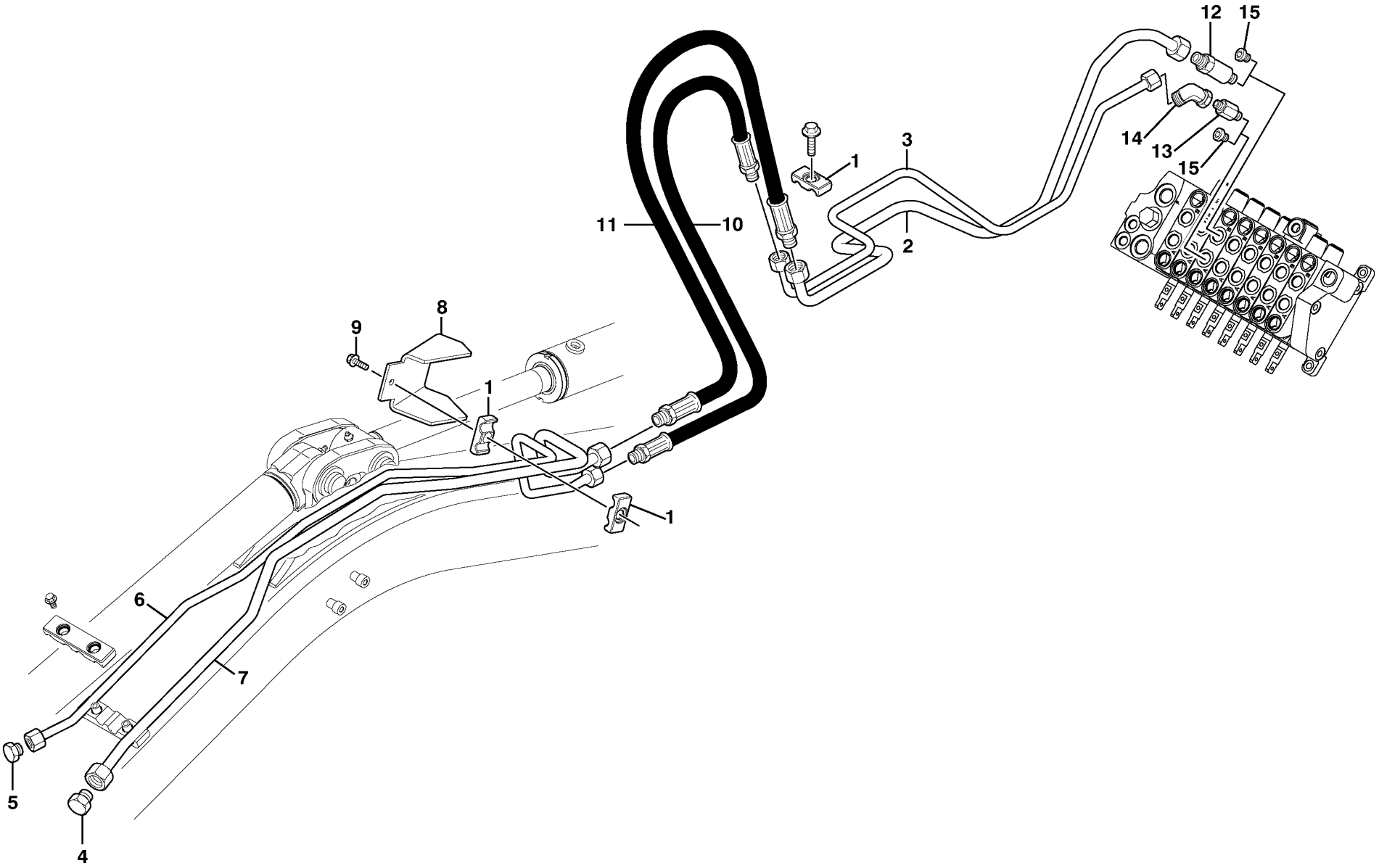

Volvo Construction Equipment

1006145

Fig.	Part No.	Quantity 1	2	3	PS	KIT	Description	Dénomination	Bezeichnung	Denominatición	Notes
1	**VOE 11801426**	3	3				Flange	Flasque	Flansch	Brida	11801175
2	**VOE 11801822**	1	1				Tube	Tube	Rohr	Tubo	
3	**VOE 11801823**	1	1				Tube	Tube	Rohr	Tubo	
4	**PJ 4745002**	1	1				Plug with seal	Bouchon avec joint	Stopfen mit Dichtung	Tapón con junta	
5	**PJ 4745003**	1	1				Plug with seal	Bouchon avec joint	Stopfen mit Dichtung	Tapón con junta	
6	**VOE 11801481**	1	1				Tube	Tube	Rohr	Tubo	
7	**VOE 11801482**	1	1				Tube	Tube	Rohr	Tubo	
8	**VOE 11801473**	1	1				Sheet	Tôle	Schutzblech	Chapa	
9	**VOE 13945444**	1	1				Flange screw	Vis à bride	Flanschschraube	Torn embridado	M8X25
10	**VOE 11801470**	1	1				Hose	Durit	Schlauch	Tubo flexible	
11	**VOE 11801469**	1	1				Hose	Durit	Schlauch	Tubo flexible	
12	**VOE 11801883**	1	1				Adapter	Adaptateur	Adapter	Adaptador	
13	**VOE 11802654**	1	1				Union	Teton Connexion	Anschlussnippel	Niple Conexcion	(PJ 4755027)
14	**VOE 13933872**	REQ	REQ				Elbow nipple	Raccord angulaire	Winkelnippel	Niple angular	(PJ 4705004)
15	**PJ 4740012**	2	2				Plug	Bouchon	Stopfen	Tapon	6500117

1	**600.10151**	
2	**600.40151**	
3		
4		
5		

Circuito hidráulico (accesorios)
Hydraulikkreis (Zubehör)
Circuit hydraulique (accessoires)
Hydraulic circuit (accessories)

Catalogue id	Group
20022	**916**
Illustr. No **1006145**	Section **1000**
Issue **VOE 64C9920022**	Page **337**

VOLVO

EC13

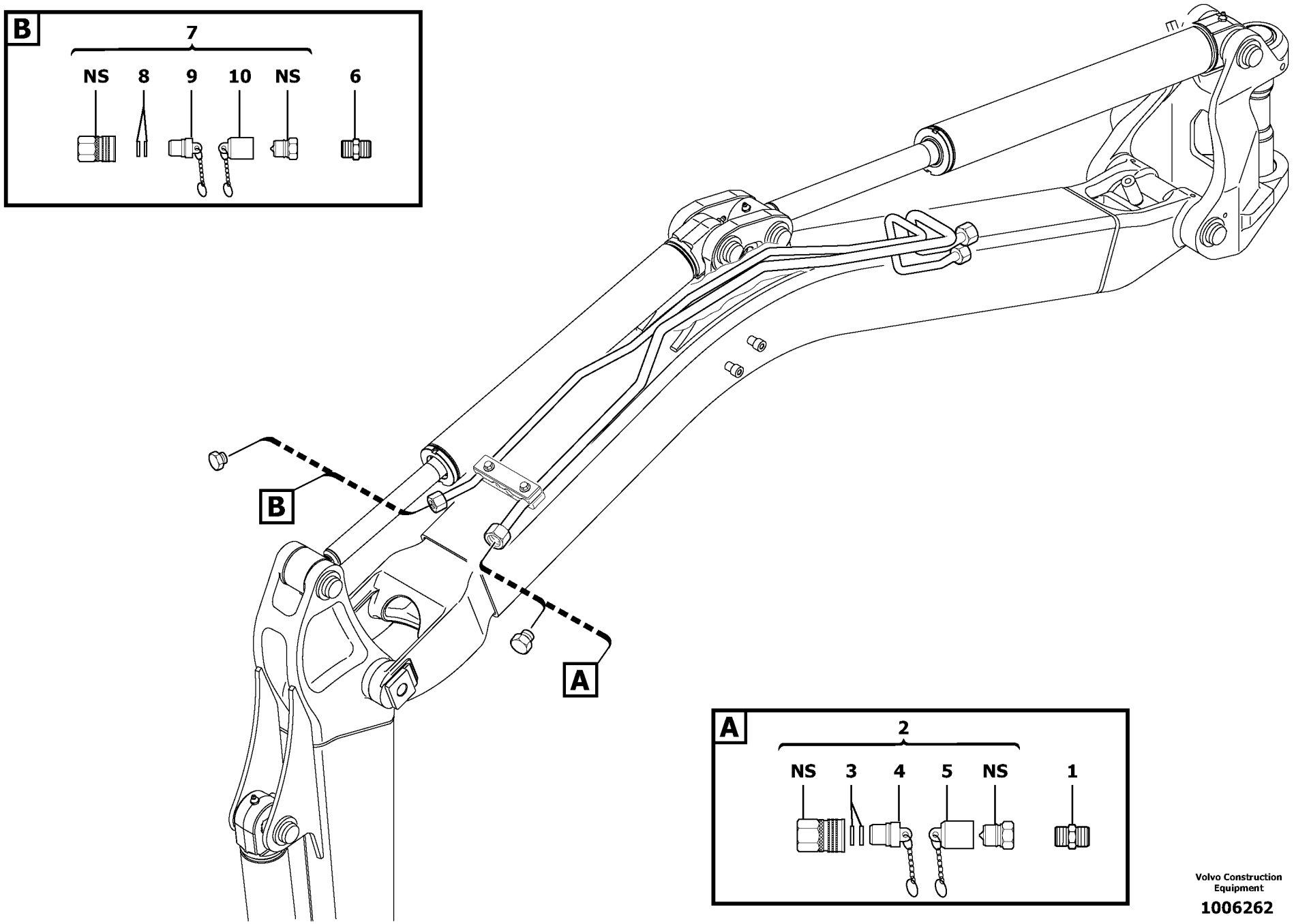

Volvo Construction Equipment

1006262

Fig.	Part No.	Quantity 1	2	3	P S	K I T	Description	Dénomination	Bezeichnung	Denominatición	Notes
1	**PJ 4755000**	1	1				Union with seal	Raccord-union, avec joint	Verbindungsstück mit Dich	Unión con junta	
2	**PJ 4750304**	1	1				Coupler	Coupleur	Kupplungsstück	Acoplador	6500070 1/2”
3	**PJ 7450371**	1	1		SS		•Sealing Kit	•Jeu Joints	•Dichtungssatz	•Juego Retenes	
4	**PJ 7416962**	1	1				•Plug	•Bouchon	•Stopfen	•Tapon	
5	**PJ 7416963**	1	1				•Cowl	•Auvent	•Windlauf	•Torpedo	
6	**VOE 11802650**	1	1				Union	Teton Connexion	Anschlussnippel	Niple Conexcion	(PJ 4755003)
7	**VOE 11804075**	1	1				Quick Coupling	Accouple.rapide	Schnellkupplung	Acoplam Rapido	(PJ 4750303) 3/8”
8	**PJ 7450370**	1	1		SS		•Sealing Kit	•Jeu Joints	•Dichtungssatz	•Juego Retenes	
9	**PJ 7417109**	1	1				•Plug	•Bouchon	•Stopfen	•Tapon	
10	**PJ 7417110**	1	1				•Cowl	•Auvent	•Windlauf	•Torpedo	

1	**600.10151**	
2	**600.40151**	
3		
4		
5		

Kit de acoplamiento (accesorios)
Kupplungsstück-Kit (Zubehör)
Kit raccords (accessoires)
Kit coupler (accessories)

Catalogue id **20022**	Group **916**
Illustr. No **1006262**	Section **1500**
Issue **VOE 64C9920022**	Page **339**

VOLVO

EC13

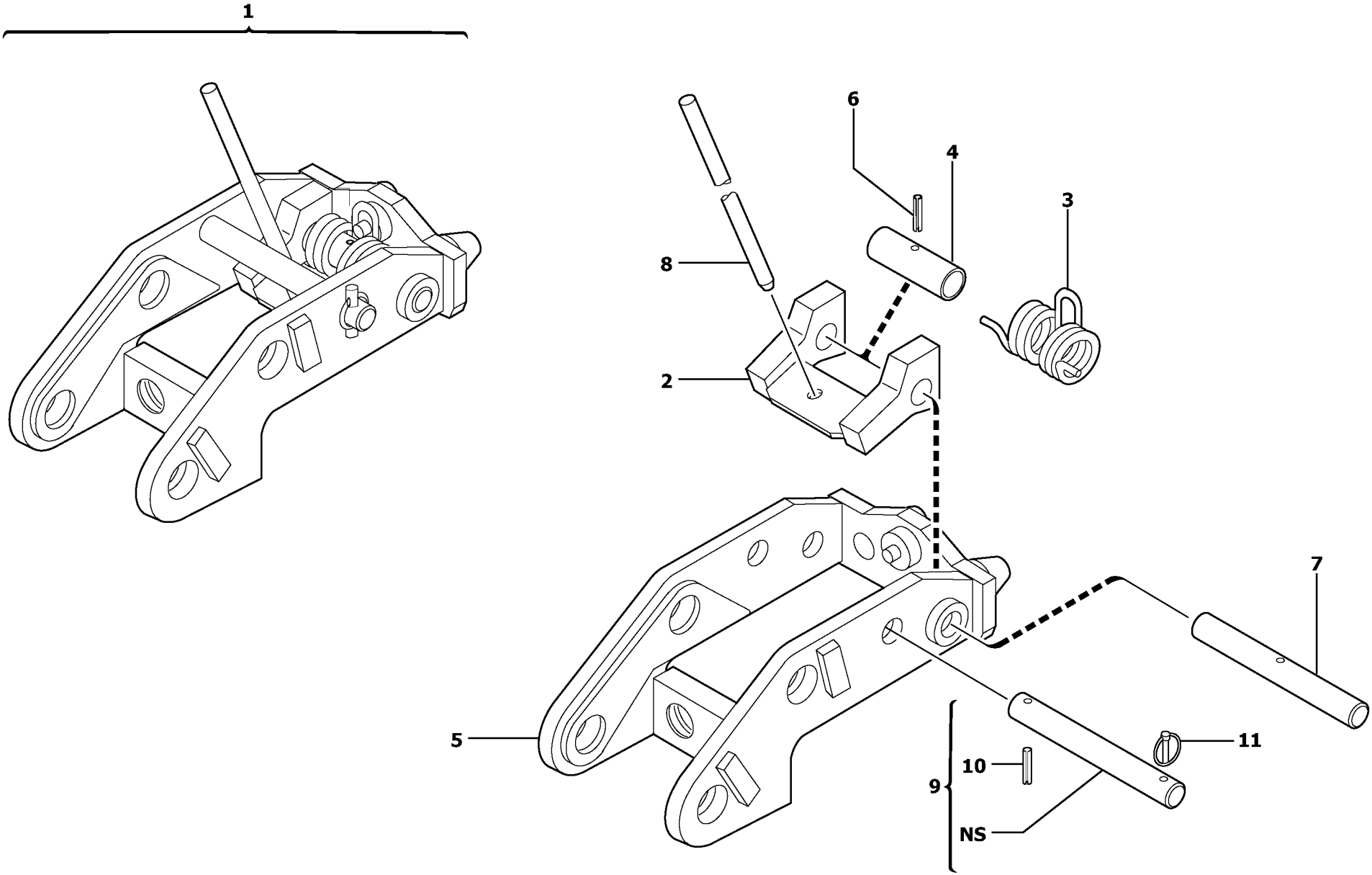

Volvo Construction Equipment

1006839

Fig.	Part No.	Quantity 1	2	3	PS	KIT	Description	Dénomination	Bezeichnung	Denominatición	Notes
1	**PJ 6530283**	1	1		SS		Atch Bracket	Porte-outil	Geräteträger	Soporte Impleme	6530283
2	**PJ 3811484**	1	1				•Detent	•Cliquet	•Ratsche	•Trinquete	
3	**PJ 4790006**	1	1				•Spring	•Ressort	•Feder	•Muelle	
4	**PJ 4180008**	1	1				•Spacer	•Entretoise	•Abstandstueck	•Casquillo distanciad	
5	**PJ 3811956**	1	1				•Support	•Support	•Stütze	•Apoyo	
6	**PJ 4570030**	1	1				•Pin	•Goupille	•Stift	•Pasador	
7	**PJ 3740043**	1	1				•Stub Axle	•Axe	•Steckachse	•Gorron Eje	
8	**PJ 5270467**	1	1				•Lever	•Levier	•Hebel	•Palanca	
9	**PJ 3740048**	1	1		SS		•Stub Axle	•Axe	•Steckachse	•Gorron Eje	
10	**PJ 4570030**	1	1				••Pin	••Goupille	••Stift	••Pasador	
11	**PJ 4600019**	1	1				•Pin	•Goupille	•Stift	•Pasador	

1	**600.10151**	
2	**600.40151**	
3		
4		
5		

Portaimplemento / control mecánico
Geräteträger / mechanische Steuerung
Porte-outil / commande mécanique
Tool holder / mechanical control

Catalogue id **20022**	Group **924**
Illustr. No **1006839**	Section **100**
Issue **VOE 64C9920022**	Page **341**

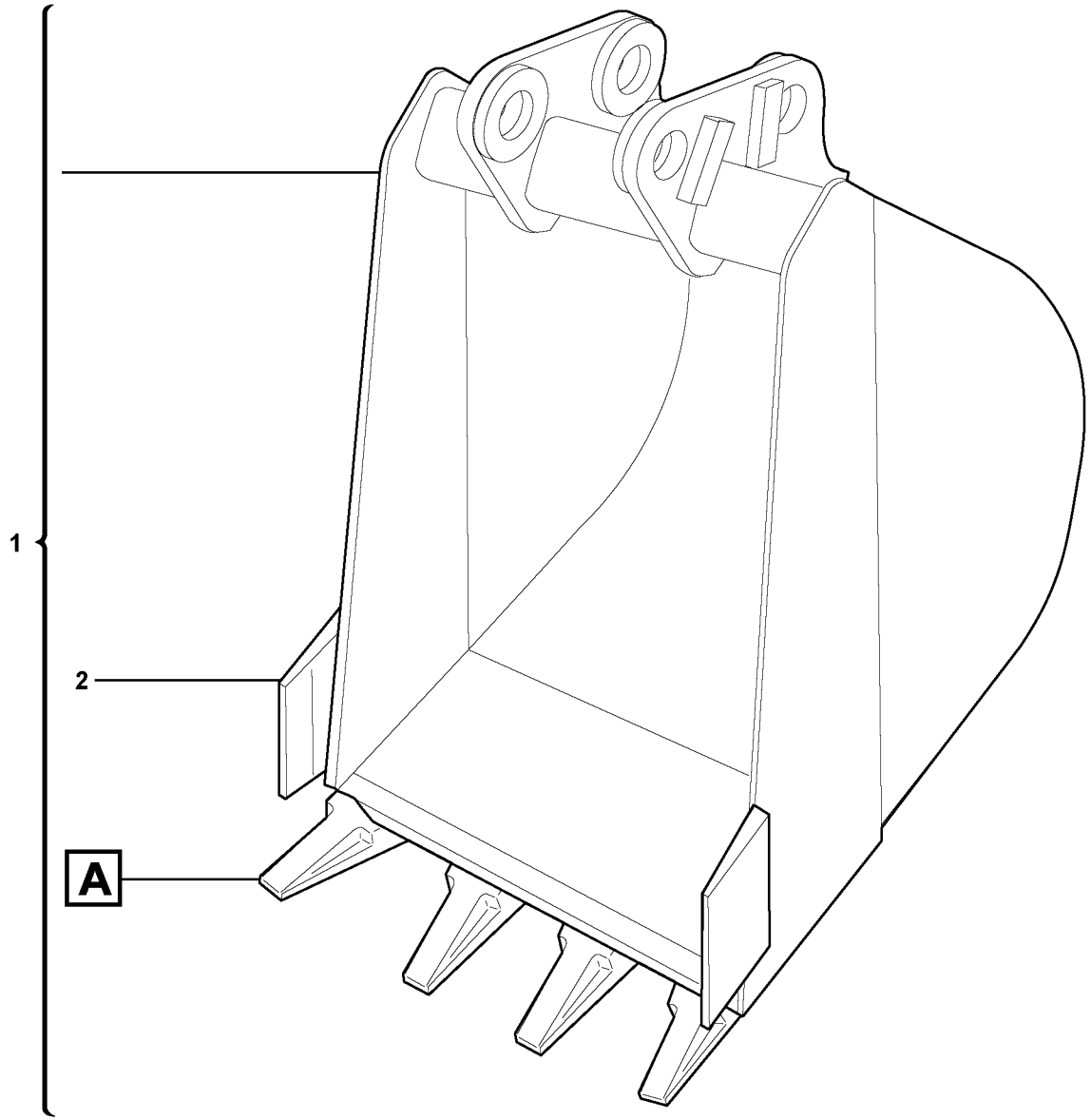

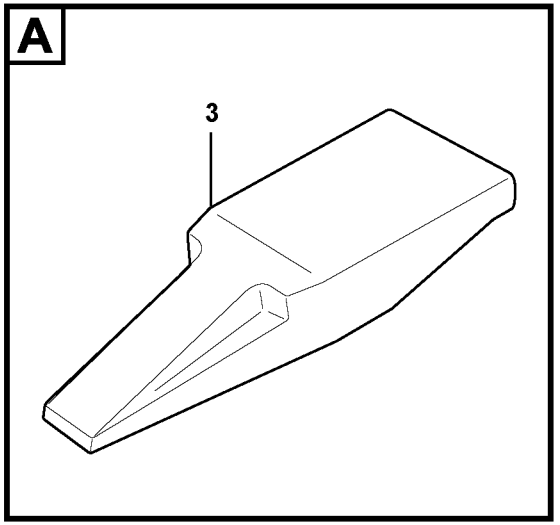

Volvo Construction Equipment

1016088

Fig.	Part No.	Quantity 1	2	3	PS	KIT	Description	Dénomination	Bezeichnung	Denominatición	Notes
1	**VOE 11806665**	1	1				Bucket	Godet	Löffel	Cuchara	3810371 WID = 200mm/7.8740in L = 11L/2.9062US gal
1	**VOE 11806650**	1	1				Bucket	Godet	Löffel	Cuchara	3810077 WID = 250mm/9.8425in L = 15L/3.9630US gal
1	**VOE 11806658**	1	1				Bucket	Godet	Löffel	Cuchara	3810094 WID = 300mm/11.8110in L = 20L/5.2840US gal
1	**VOE 11806652**	1	1				Bucket	Godet	Löffel	Cuchara	3810079 WID = 400mm/15.7480in L = 25L/6.6050US gal
1	**VOE 11806655**	1	1				Bucket	Godet	Löffel	Cuchara	3810088 WID = 500mm/19.6850in L = 33L/8.7186US gal
2	**VOE 11800758**	2	2				•Knife	•Couteau	•Messer	•Cuchillo	
3	**VOE 11804791**	REQ	REQ				•Tooth	•Dent	•Zahn	•Diente	

1	**600.10151**	
2	**600.40151**	
3		
4		
5		

Cazo
Schaufel
Godet
Bucket

Catalogue id **20022**	Group **925**
Illustr. No **1016088**	Section **100**
Issue **VOE 64C9920022**	Page **343**

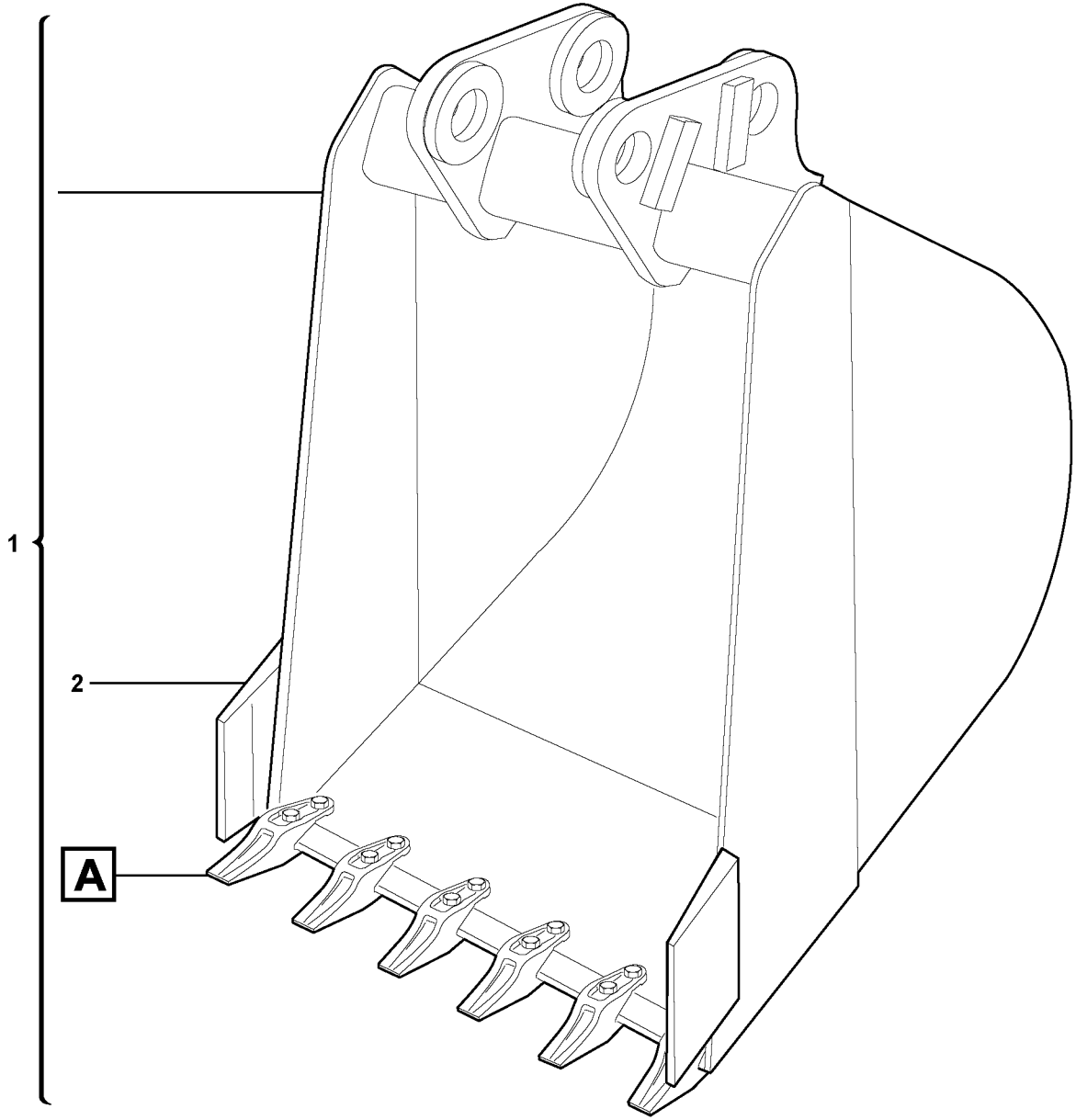

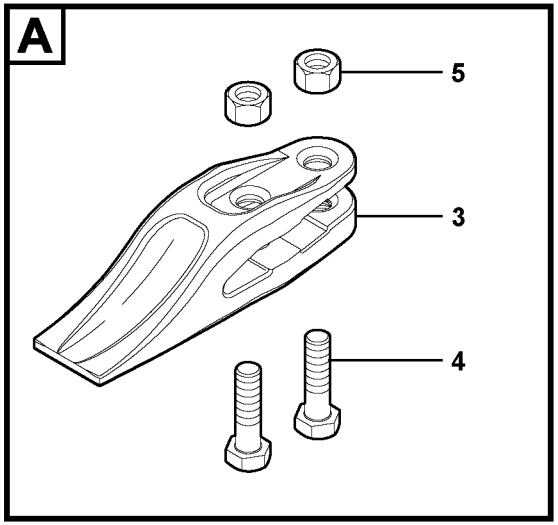

Volvo Construction Equipment

1016089

Fig.	Part No.	Quantity 1	2	3	PS	KIT	Description	Dénomination	Bezeichnung	Denominatión	Notes
1	**VOE 11802670**	1	1				Bucket	Godet	Löffel	Cuchara	6530389 WID = 200mm/7.8740in L = 11L/2.9062US gal
1	**VOE 11805230**	1	1				Bucket	Godet	Löffel	Cuchara	6530251 WID = 250mm/9.8425in L = 15L/3.9630US gal
1	**VOE 11805229**	1	1				Bucket	Godet	Löffel	Cuchara	6530252 WID = 300mm/11.8110in L = 20L/5.2840US gal
1	**VOE 11805227**	1	1				Bucket	Godet	Löffel	Cuchara	6530253 WID = 350mm/13.7795in L = 22L/5.8124US gal
1	**VOE 11805226**	1	1				Bucket	Godet	Löffel	Cuchara	6530254 WID = 400mm/15.7480in L = 25L/6.6050US gal
1	**VOE 11805225**	1	1				Bucket	Godet	Löffel	Cuchara	6530255 WID = 450mm/17.7165in L = 29L/7.6618US gal
1	**VOE 11805224**	1	1				Bucket	Godet	Löffel	Cuchara	6530256 WID = 500mm/19.6850in L = 33L/8.7186US gal
2	**VOE 11800758**	2	2				•Knife	•Couteau	•Messer	•Cuchillo	
3	**VOE 11803050**	REQ	REQ				•Bucket Tooth	•Dent de godet	•Löffelzahn	•Diente Cuchara	
4	**VOE 11803051**	REQ	REQ				•Hexagon screw	•Vis tête hexagonale	•Sechskantschraube	•Tornillo hexago	
5	**VOE 971096**	REQ	REQ				•Flange nut	•Ecrou accouple.	•Bundmutter	•Tuerca embridad	

1	**600.10151**	
2	**600.40151**	
3		
4		
5		

Cazo
Schaufel
Godet
Bucket

Catalogue id	Group
20022	**925**
Illustr. No **1016089**	Section **150**
Issue **VOE 64C9920022**	Page **345**

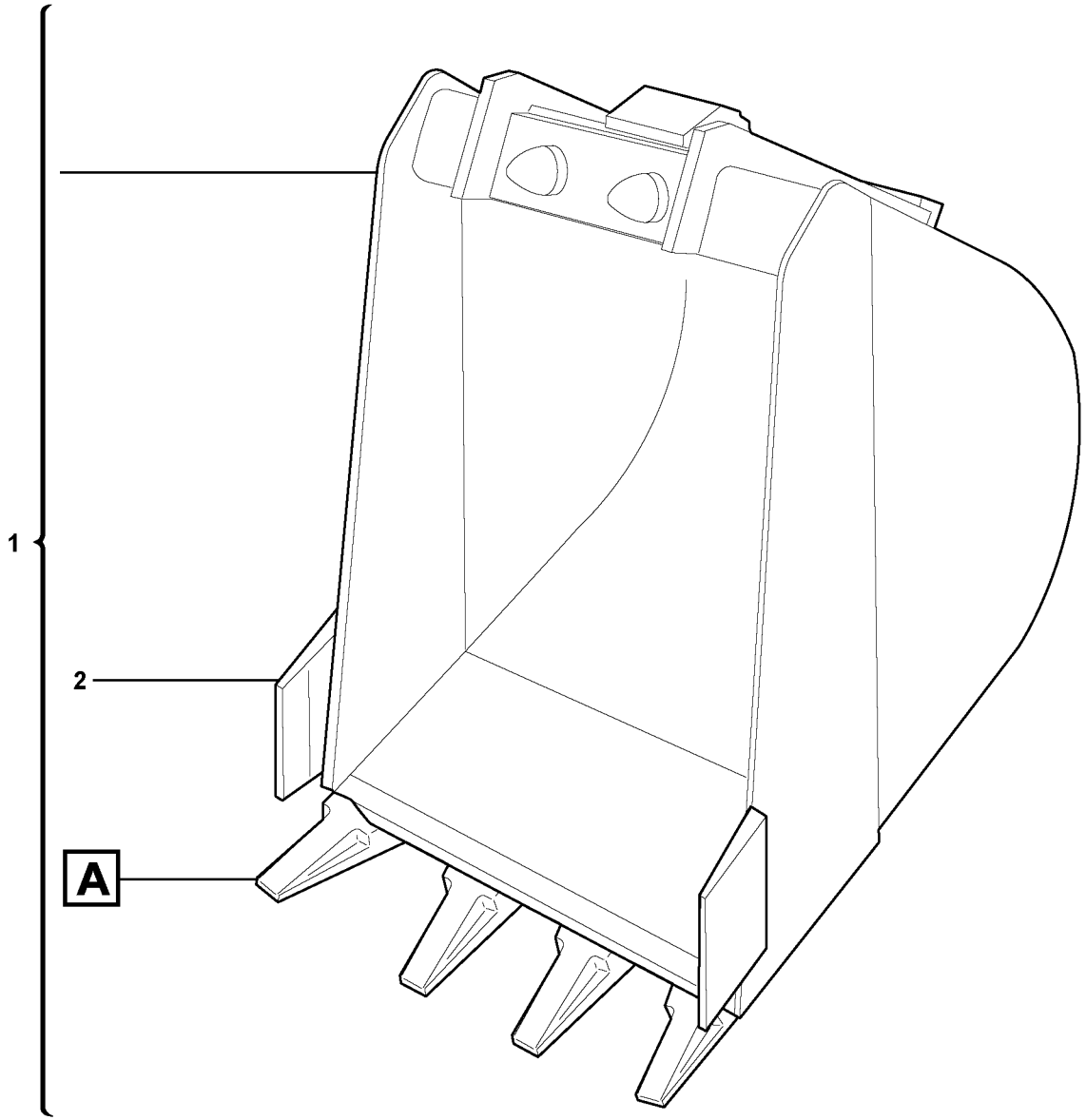

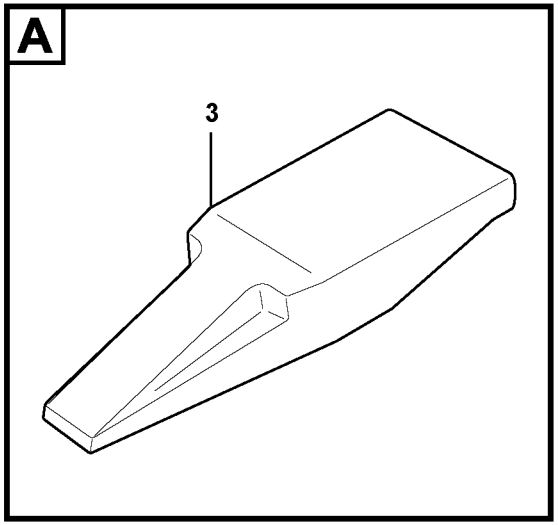

Volvo Construction Equipment

1016090

Fig.	Part No.	Quantity 1	2	3	PS	KIT	Description	Dénomination	Bezeichnung	Denominatición	Notes
1	**VOE 11806689**	1	1				Bucket	Godet	Löffel	Cuchara	3811716 WID = 200mm/7.8740in L = 12L/3.1704US gal
1	**VOE 11806672**	1	1				Bucket	Godet	Löffel	Cuchara	3811373 WID = 250mm/9.8425in L = 15L/3.9630US gal
1	**VOE 11806673**	1	1				Bucket	Godet	Löffel	Cuchara	3811374 WID = 300mm/11.8110in L = 20L/5.2840US gal
1	**VOE 11806675**	1	1				Bucket	Godet	Löffel	Cuchara	3811376 WID = 400mm/15.7480in L = 25L/6.6050US gal
1	**VOE 11806677**	1	1				Bucket	Godet	Löffel	Cuchara	3811378 WID = 500mm/19.6850in L = 33L/8.7186US gal
2	**VOE 11800758**	2	2				•Knife	•Couteau	•Messer	•Cuchillo	
3	**VOE 11804791**	REQ	REQ				•Tooth	•Dent	•Zahn	•Diente	

1	**600.10151**		**Cazos para enganche rápido** **Schaufeln für Schnellwechsler** **Godet pour Raccords rapides** **Buckets for Quickfit**	Catalogue id **20022** / Group **925**
2	**600.40151**			Illustr. No **1016090** / Section **200**
3				Issue **VOE 64C9920022** / Page **347**
4				
5				

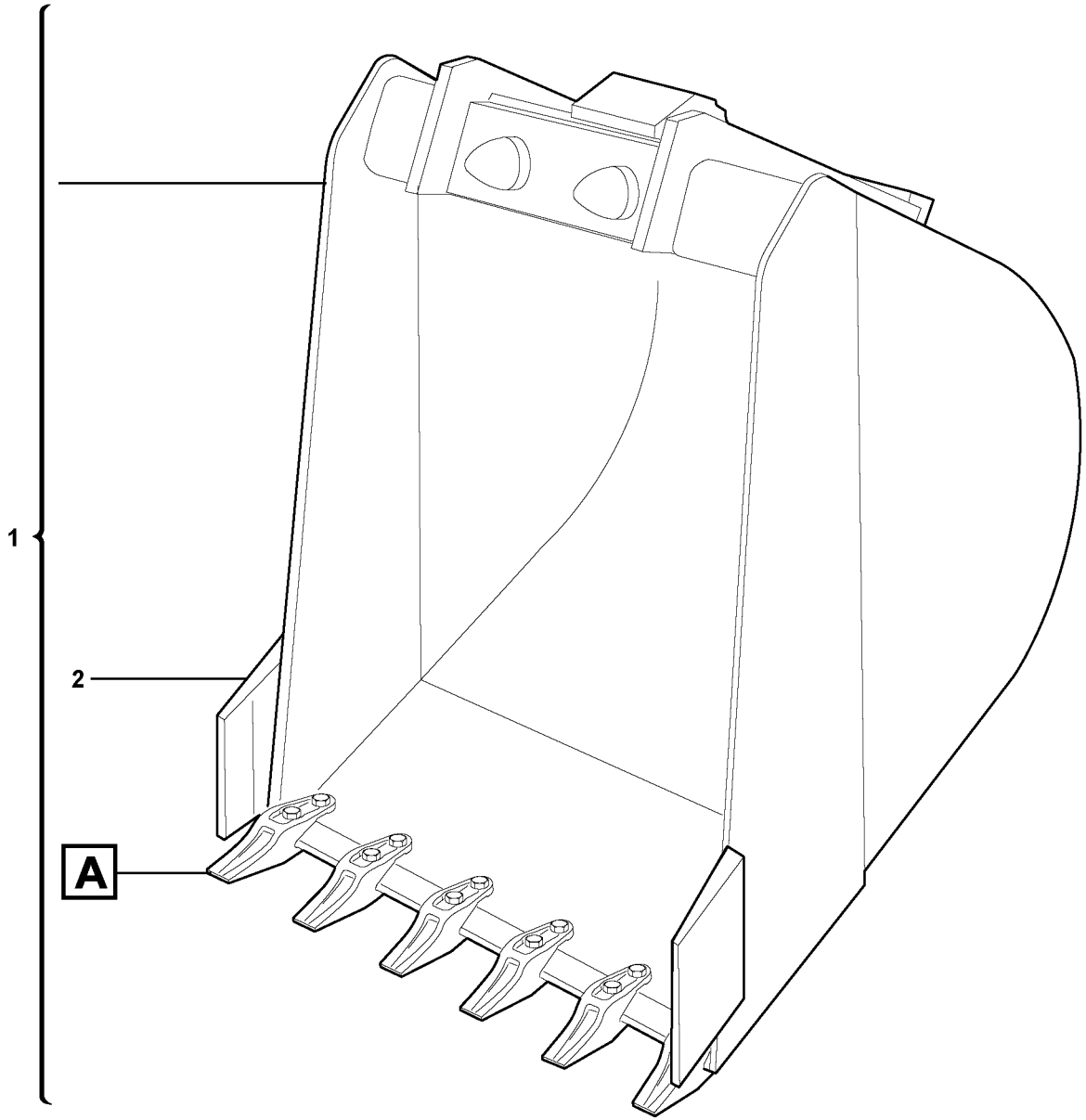

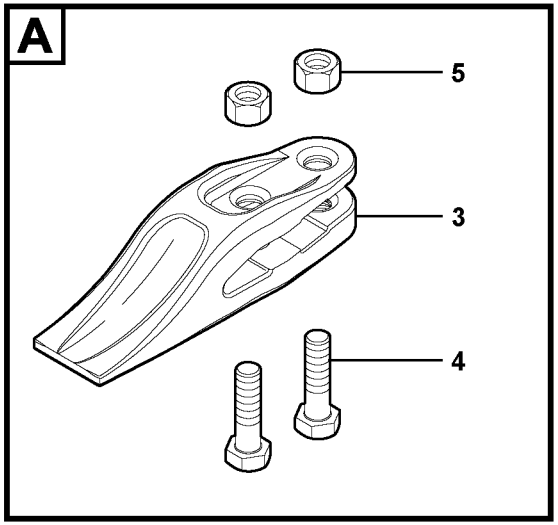

Volvo Construction Equipment

1016091

Fig.	Part No.	Quantity 1	2	3	PS	KIT	Description	Dénomination	Bezeichnung	Denominatición	Notes
1	**VOE 11802669**	1	1				Bucket	Godet	Löffel	Cuchara	6530372 WID = 200mm/7.8740in L = 12L/3.1704US gal
1	**VOE 11805173**	1	1				Bucket	Godet	Löffel	Cuchara	6530289 WID = 250mm/9.8425in L = 15L/3.9630US gal
1	**VOE 11805172**	1	1				Bucket	Godet	Löffel	Cuchara	6530290 WID = 300mm/11.8110in L = 20L/5.2840US gal
1	**VOE 11805146**	1	1				Bucket	Godet	Löffel	Cuchara	6530291 WID = 350mm/13.7795in L = 22L/5.8124US gal
1	**VOE 11805145**	1	1				Bucket	Godet	Löffel	Cuchara	6530292 WID = 400mm/15.7480in L = 25L/6.6050US gal
1	**VOE 11805144**	1	1				Bucket	Godet	Löffel	Cuchara	6530293 WID = 450mm/17.7165in L = 29L/7.6618US gal
1	**VOE 11805143**	1	1				Bucket	Godet	Löffel	Cuchara	6530294 WID = 500mm/19.6850in L = 33L/8.7186US gal
2	**VOE 11800758**	2	2				•Knife	•Couteau	•Messer	•Cuchillo	
3	**VOE 11803050**	REQ	REQ				•Bucket Tooth	•Dent de godet	•Löffelzahn	•Diente Cuchara	
4	**VOE 11803051**	REQ	REQ				•Hexagon screw	•Vis tête hexagonale	•Sechskantschraube	•Tornillo hexago	
5	**VOE 971096**	REQ	REQ				•Flange nut	•Ecrou accouple.	•Bundmutter	•Tuerca embridad	

1	**600.10151**	
2	**600.40151**	
3		
4		
5		

Cazos para enganche rápido
Schaufeln für Schnellwechsler
Godet pour Raccords rapides
Buckets for Quickfit

Catalogue id	Group
20022	**925**
Illustr. No **1016091**	Section **250**
Issue **VOE 64C9920022**	Page **349**

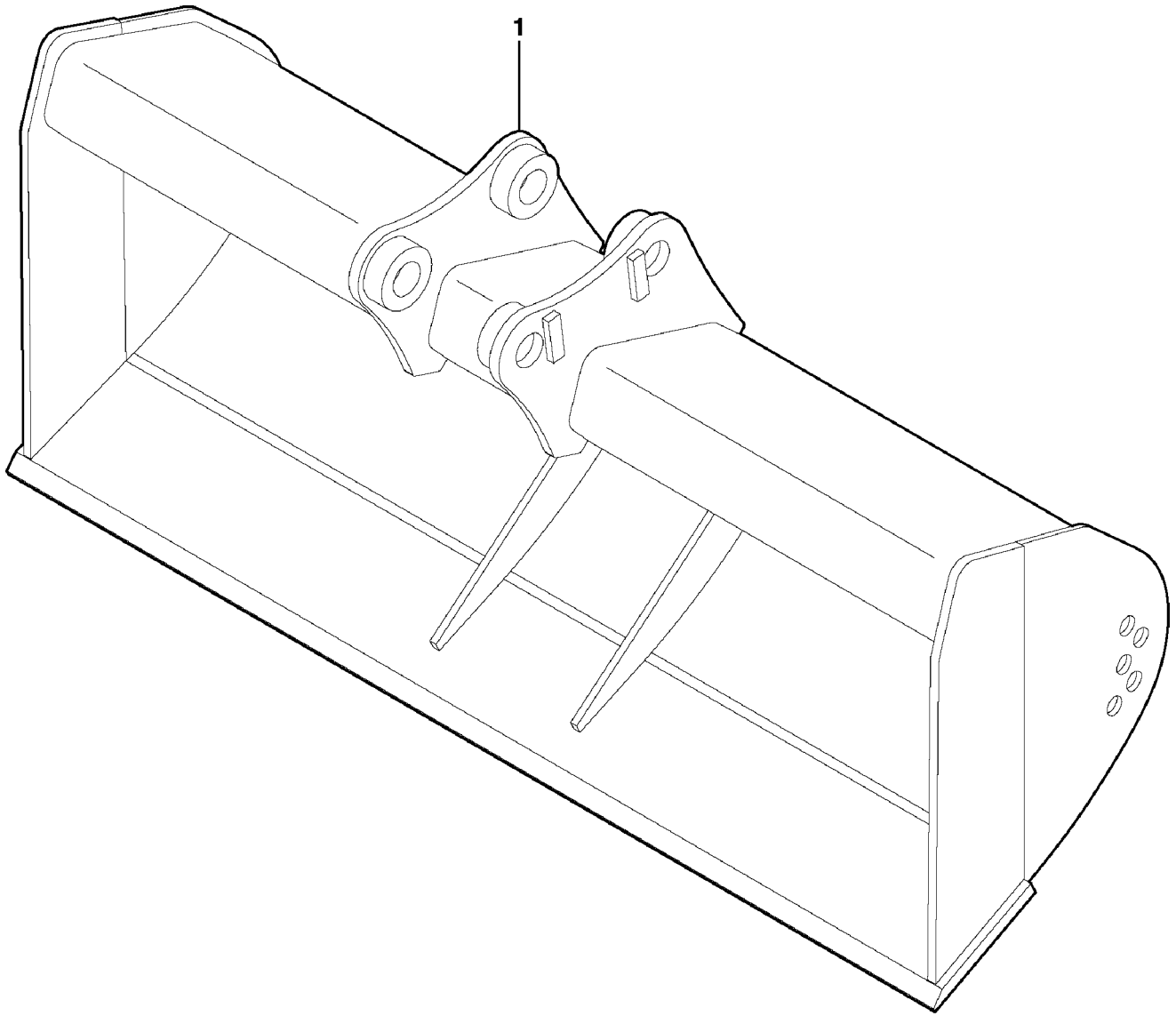

Volvo Construction Equipment

1010645

Fig.	Part No.	Quantity 1	2	3	PS	KIT	Description	Dénomination	Bezeichnung	Denominatición	Notes
1	**VOE 11806660**	1	1				Bucket	Godet	Löffel	Cuchara	3810217 WID = 850mm/33.4645in L = 35L/9.2470US gal

1	**600.10151**	
2	**600.40151**	
3		
4		
5		

Grading bucket
Planierschaufel
Godet niveleur
Grading bucket

Catalogue id **20022**	Group **925**
Illustr. No **1010645**	Section **300**
Issue **VOE 64C9920022**	Page **351**

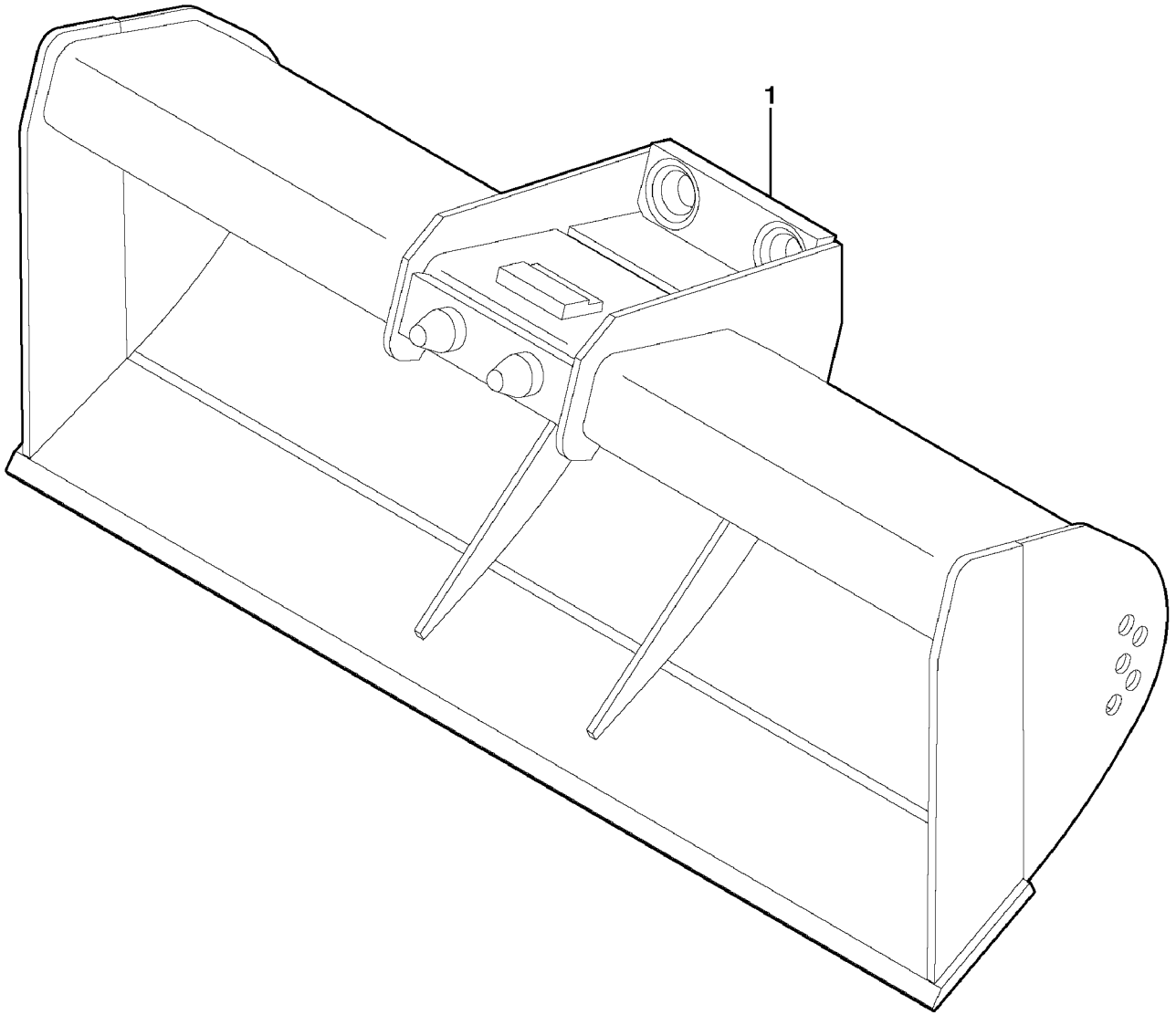

Volvo Construction Equipment

1010646

Fig.	Part No.	Quantity 1	2	3	PS	KIT	Description	Dénomination	Bezeichnung	Denominatición	Notes
1	**VOE 11806679**	1	1				Bucket	Godet	Löffel	Cuchara	3811443 WID = 850mm/33.4645in L = 35L/9.2470US gal

1	**600.10151**	
2	**600.40151**	
3		
4		
5		

Grading bucket for Quickfit
Planierschaufel, Schnellkupplung
Godet niveleur pour raccordement rapide
Grading bucket for Quickfit

Catalogue id **20022**	Group **925**
Illustr. No **1010646**	Section **400**
Issue **VOE 64C9920022**	Page **353**

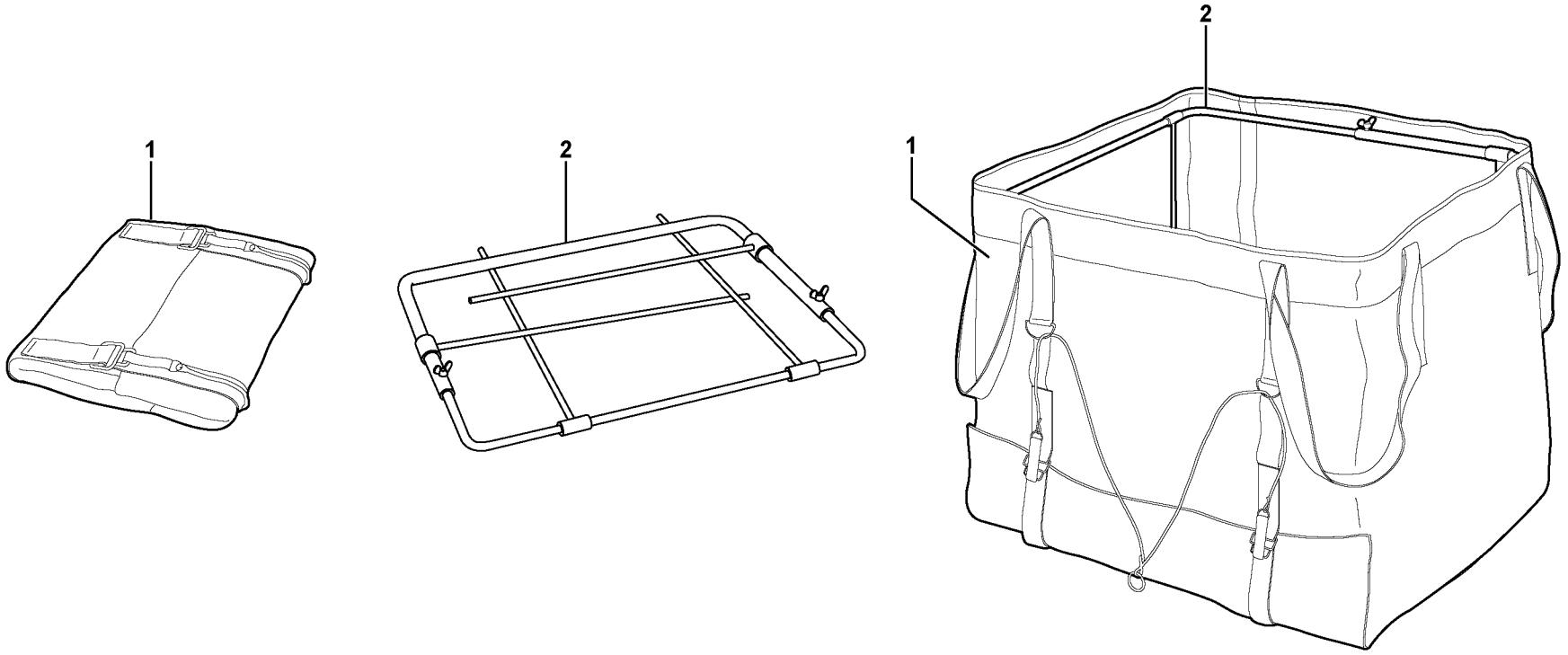

Volvo Construction Equipment

1016037

Fig.	Part No.	Quantity 1	2	3	P S	K I T	Description	Dénomination	Bezeichnung	Denominatición	Notes
1	**PJ 7411635**	1	1				Fabric Container	Sac en tissu.....	Container, Stoff	Fabric Container.....	L = 650L/171.73US gal GRAM = 1000Kg/2205lb
2	**PJ 7411636**	1	1				Fitting	Armature	Beschlag.....	Herraje.....	

1	**600.10151**		**Bulk bag** **Schüttgutsack** **Sac en tissu** **Bulk bag**	Catalogue id **20022**	Group **926**
2	**600.40151**			Illustr. No **1016037**	Section **900**
3				Issue **VOE 64C9920022**	Page **355**
4					
5					

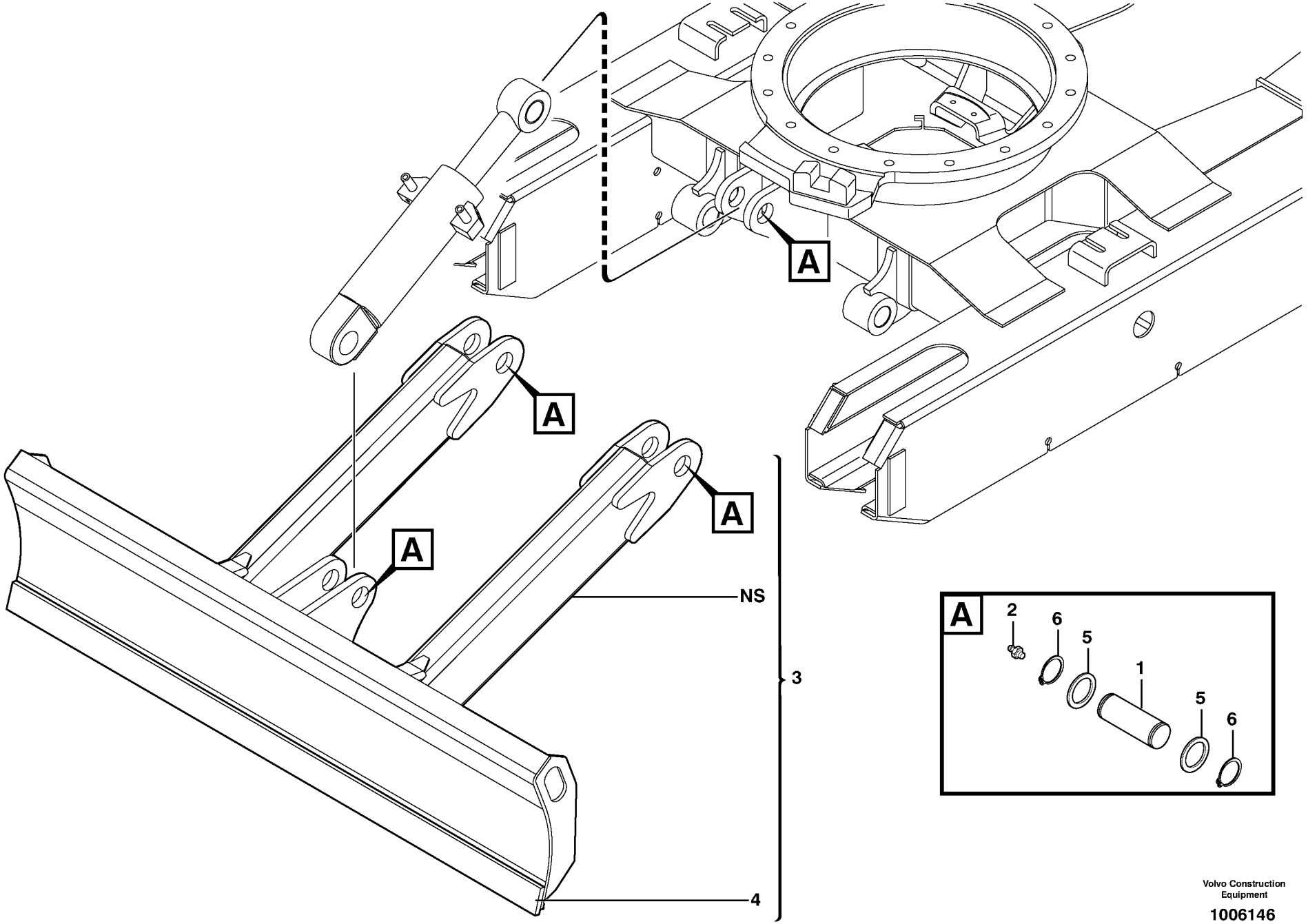

Volvo Construction Equipment

1006146

Fig.	Part No.	Quantity 1	2	3	PS	KIT	Description	Dénomination	Bezeichnung	Denominatición	Notes
1	**PJ 3780198**	4					Pin	Axe	Bolzen	Eje	
2	**VOE 983718**	4					Lub Nipple	Graisseur	Schmiernippel	Engrasador	
3	**VOE 11800419**	1					Dozer Blade	Lame Bulldozer	Frontschar	Hoja Diagonal	L = 980mm/38.5826in
3	**VOE 11801029**	1					Dozer Blade	Lame Bulldozer	Frontschar	Hoja Diagonal	L = 1200mm/47.2440in
4	**VOE 11711541**	1					•Edge protection	•Renfort bord	•Kantbeschlag	•Guarnic canto	(PJ 2060038) L = 980mm/38.5826in
4	**PJ 2060041**	1					•Blade	•Tôle usure	•Verschl Klinge	•Hoja	L = 1200mm/47.2440in
5	**PJ 5530005**	REQ					Washer	Rondelle	Scheibe	Arandela	
6	**VOE 914462**	8					Snap Ring	Circlip	Nutring	Circlip	D30X1.5

1	**600.10151**	
2		
3		
4		
5		

Hoja diagonal
Frontschar
Lame bulldozer
Dozer blade

Catalogue id	Group
20022	**927**
Illustr. No **1006146**	Section **100**
Issue **VOE 64C9920022**	Page **357**

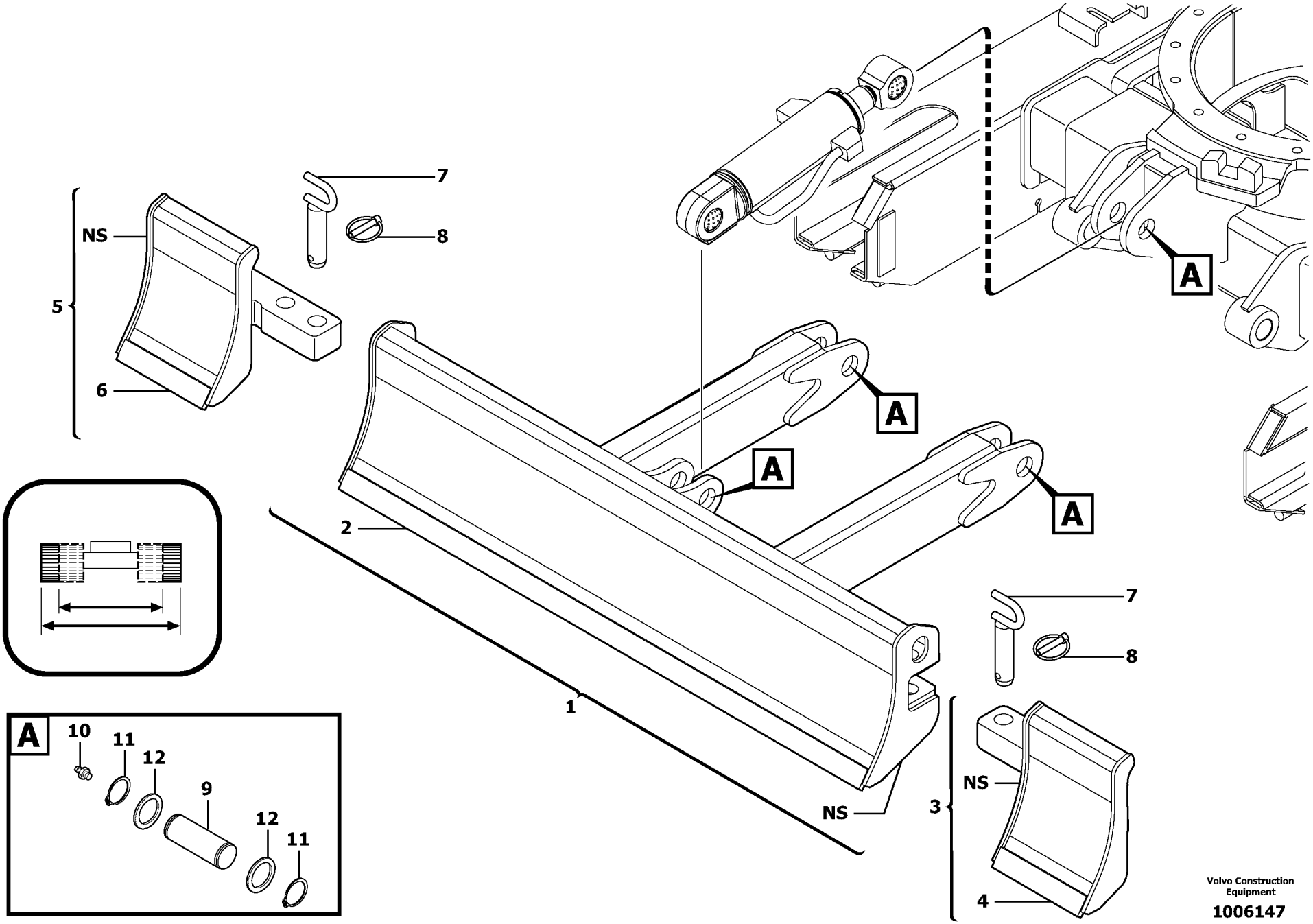

Volvo Construction Equipment

1006147

Fig.	Part No.	Quantity 1	2	3	PS	KIT	Description	Dénomination	Bezeichnung	Denominatición	Notes
1	**VOE 11800517**		1				Dozer Blade	Lame Bulldozer	Frontschar	Hoja Diagonal	
2			1		NS		•Blade	•Tôle usure	•Verschl Klinge	•Hoja	
3	**PJ 3811865**		1				Extension Bar	Rallonge	Verlängerung	Alargadera	
4	**PJ 2070057**		1				•Blade	•Tôle usure	•Verschl Klinge	•Hoja	
5	**PJ 3811866**		1				Extension Bar	Rallonge	Verlängerung	Alargadera	
6	**PJ 2070057**		1				•Blade	•Tôle usure	•Verschl Klinge	•Hoja	
7	**PJ 4090424**		4				Stub Axle	Axe	Steckachse	Gorron Eje	
8	**VOE 11802239**		4				Pin	Goupille	Zapfen	Pasador	(PJ 4600015) M8X25
9	**PJ 3780198**		4				Pin	Axe	Bolzen	Eje	
10	**VOE 983718**		4				Lub Nipple	Graisseur	Schmiernippel	Engrasador	
11	**VOE 914462**		8				Snap Ring	Circlip	Nutring	Circlip	M30X1.5
12	**PJ 5530005**		REQ				Washer	Rondelle	Scheibe	Arandela	

1	**.**	
2	**600.40151**	
3		
4		
5		

Hoja topadora / vía variable
Planierschild / verstellbare Spurweite
Lame niveleuse / voie variable
dozer blade / variable track

Catalogue id **20022**	Group **927**
Illustr. No **1006147**	Section **110**
Issue **VOE 64C9920022**	Page **359**

VOLVO

EC13

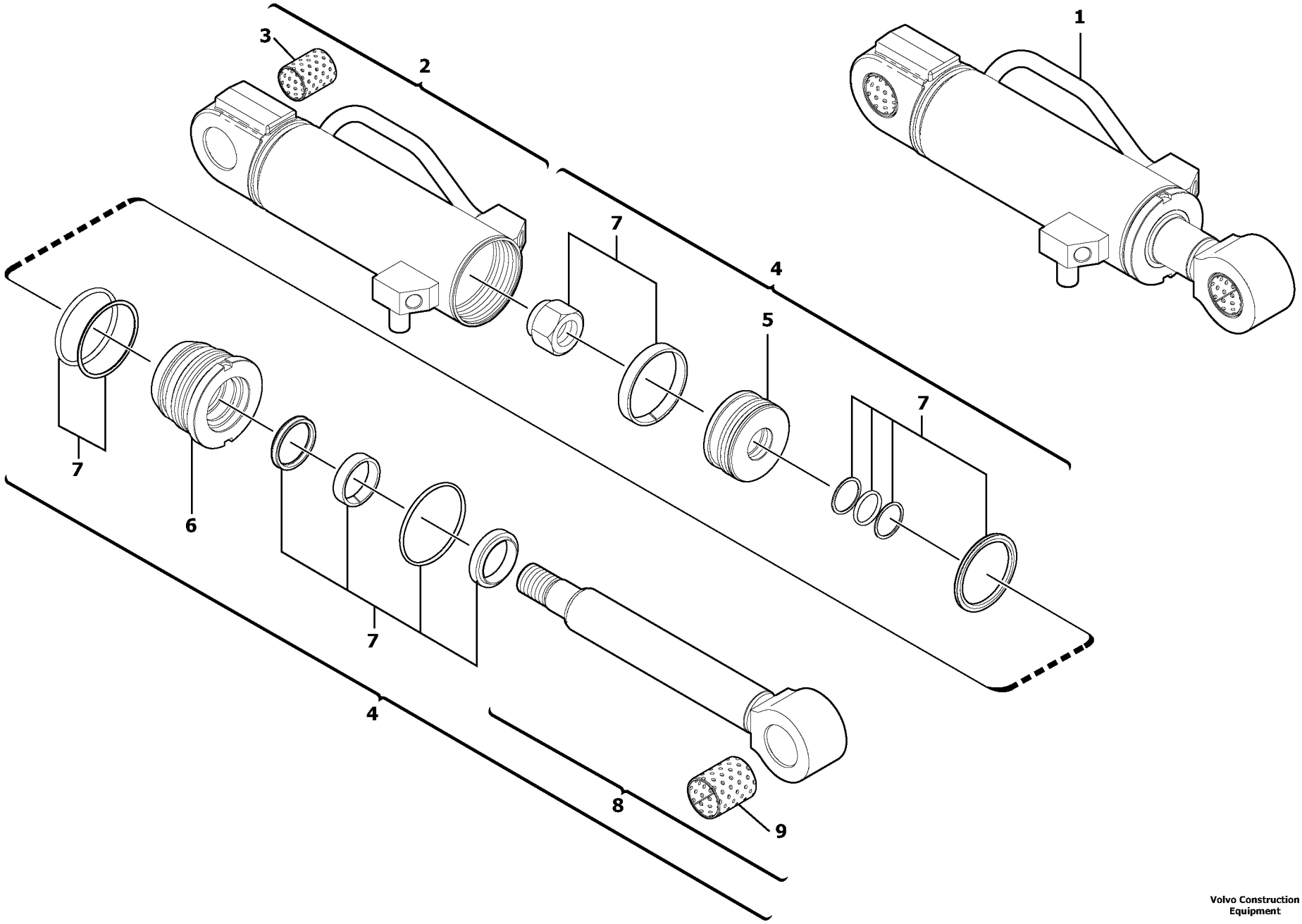

Volvo Construction Equipment

1006148

Fig.	Part No.	Quantity 1	2	3	PS	KIT	Description	Dénomination	Bezeichnung	Denominatición	Notes
1	**VOE 11800596**	1	1				Dozer blade cylinder	Vérin de lame niveleuse	Planierschildzylinder	Cilindro de hoja topadora	
2	**VOE 11988897**	1	1				•Cylinder housing	•Corps de verin	•Zylindergehäuse	•Cuerpo de maquina	
3	**VOE 11988473**	1	1				••Bushing	••Bague	••Buchse	••Casquillo	
4	**VOE 11988898**	1	1				•Rod	•Monture	•Fuhler	•Varilla	
5	**VOE 11988465**	1	1				••Piston	••Piston	••Kolben	••Piston	
6	**VOE 11988900**	1	1				••Head	••Tete	••Kopf	••Capo	
7	**VOE 11988181**	1	1				••Sealing Kit	••Jeu Joints	••Dichtungssatz	••Juego Retenes	
8	**VOE 11988899**	1	1				••Kit	••Jeu	••Bausatz	••Juego	
9	**VOE 11988473**	1	1				•••Bushing	•••Bague	•••Buchse	•••Casquillo	

1	**600.10151**	
2	**600.40151**	
3		
4		
5		

Cilindro hidráulico, hoja diagonal
Frontscharzylinder
Vérin hydraulique, lame bulldozer
Dozer blade cylinder

Catalogue id **20022**	Group **927**
Illustr. No **1006148**	Section **500**
Issue **VOE 64C9920022**	Page **361**

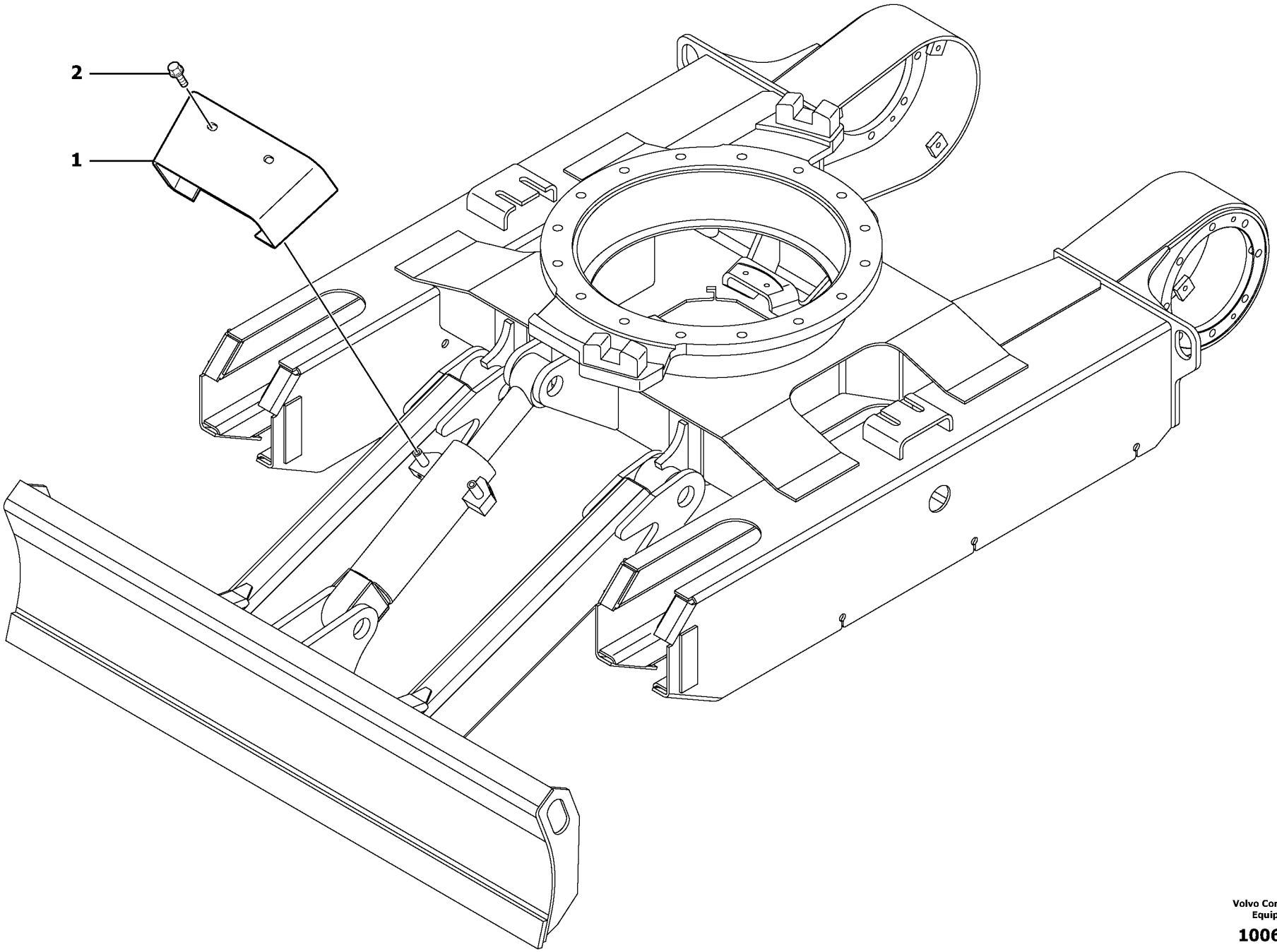

Volvo Construction Equipment

1006149

Fig.	Part No.	Quantity 1	2	3	PS	KIT	Description	Dénomination	Bezeichnung	Denominatición	Notes
1	**PJ 5040577**	1	1				Apron	Tole	Schutzblech	Chapa protectora	
2	**VOE 13946173**	2	2				Flange screw	Vis à bride	Flanschschraube	Torn embridado	M8X20

1	**600.10151**		**Protección de la varilla de cilindro** **Kolbenstangenschutz** **Protection de tige de vérin** **Cylinder rod protection**	Catalogue id **20022**	Group **927**
2	**600.40151**			Illustr. No **1006149**	Section **600**
3				Issue **VOE 64C9920022**	Page **363**
4					
5					

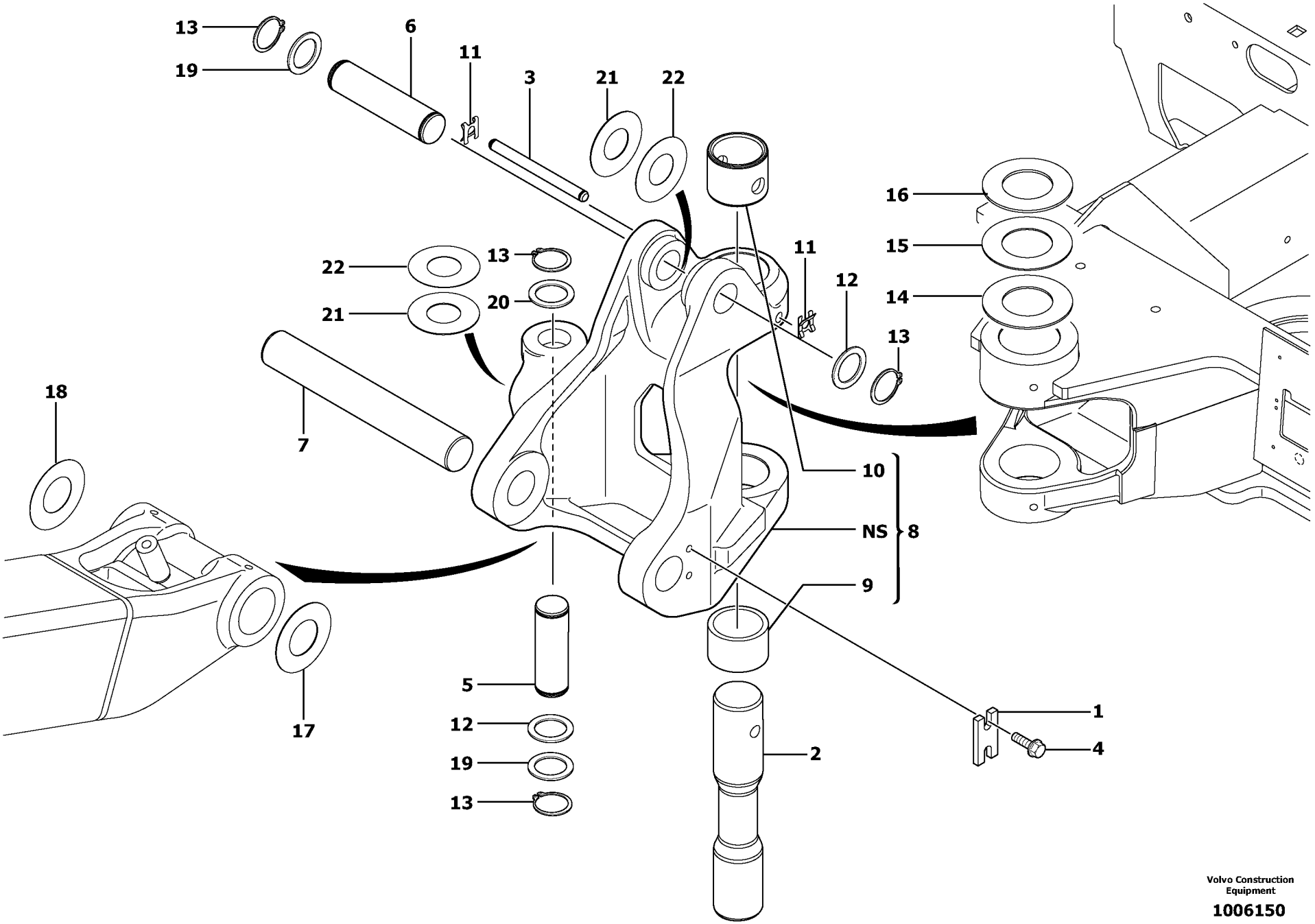

Volvo Construction Equipment

1006150

Fig.	Part No.	Quantity 1	2	3	PS	KIT	Description	Dénomination	Bezeichnung	Denominatición	Notes
1	**VOE 11800144**	1	1				Stop	Arrêt	Anschlag	Parada	
2	**VOE 11800165**	1	1				Stub Axle	Axe	Steckachse	Gorron Eje	
3	**VOE 11801677**	1	1				Stub Axle	Axe	Steckachse	Gorron Eje	
4	**VOE 13946173**	2	2				Flange screw	Vis à bride	Flanschschraube	Torn embridado	M8X20
5	**VOE 11800196**	1	1				Stub Axle	Axe	Steckachse	Gorron Eje	
6	**VOE 11800166**	1	1				Stub Axle	Axe	Steckachse	Gorron Eje	
7	**VOE 11800167**	1	1				Stub Axle	Axe	Steckachse	Gorron Eje	
8	**VOE 11800163**	1	1				Pivot	Pivot	Lagerzapfen	Pivote	
9	**PJ 3870301**	1	1				•Bushing	•Bague	•Buchse	•Casquillo	
10	**VOE 11800148**	1	1				•Bushing	•Bague	•Buchse	•Casquillo	
11	**PJ 4630027**	2	2				Tab	Agrafe	Öse	Abrazadera	
12	**PJ 5530005**	REQ	REQ				Washer	Rondelle	Scheibe	Arandela	30X42X2
13	**VOE 914462**	REQ	REQ				Snap Ring	Circlip	Nutring	Circlip	30X1.5
14	**PJ 5530039**	REQ	REQ				Shim	Cale Reglage	Nachstellblech	Cuna de calzar	46X82X2
15	**PJ 5530112**	REQ	REQ				Shim	Cale Reglage	Nachstellblech	Cuna de calzar	46X82X1.5
16	**PJ 5540089**	REQ	REQ				Shim	Cale Reglage	Nachstellblech	Cuna de calzar	D46X82X2.5
17	**VOE 11802236**	REQ	REQ				Washer	Rondelle	Scheibe	Arandela	(PJ 5540114) D36X70X1
18	**VOE 11802237**	REQ	REQ				Washer	Rondelle	Scheibe	Arandela	(PJ 5540115) D36X70X0.5
19	**PJ 5530004**	REQ	REQ				Washer	Rondelle	Scheibe	Arandela	D31X42X1
20	**PJ 5540002**	REQ	REQ				Washer	Rondelle	Scheibe	Arandela	D31X42X5
21	**PJ 5540092**	REQ	REQ				Washer	Rondelle	Scheibe	Arandela	31X65X0.5
22	**PJ 5540091**	REQ	REQ				Washer	Rondelle	Scheibe	Arandela	31X65X1

1	**600.10151**	
2	**600.40151**	
3		
4		
5		

Pivote
Lagerzapfen
Pivot
Pivot pin

Catalogue id **20022**	Group **971**
Illustr. No **1006150**	Section **100**
Issue **VOE 64C9920022**	Page **365**

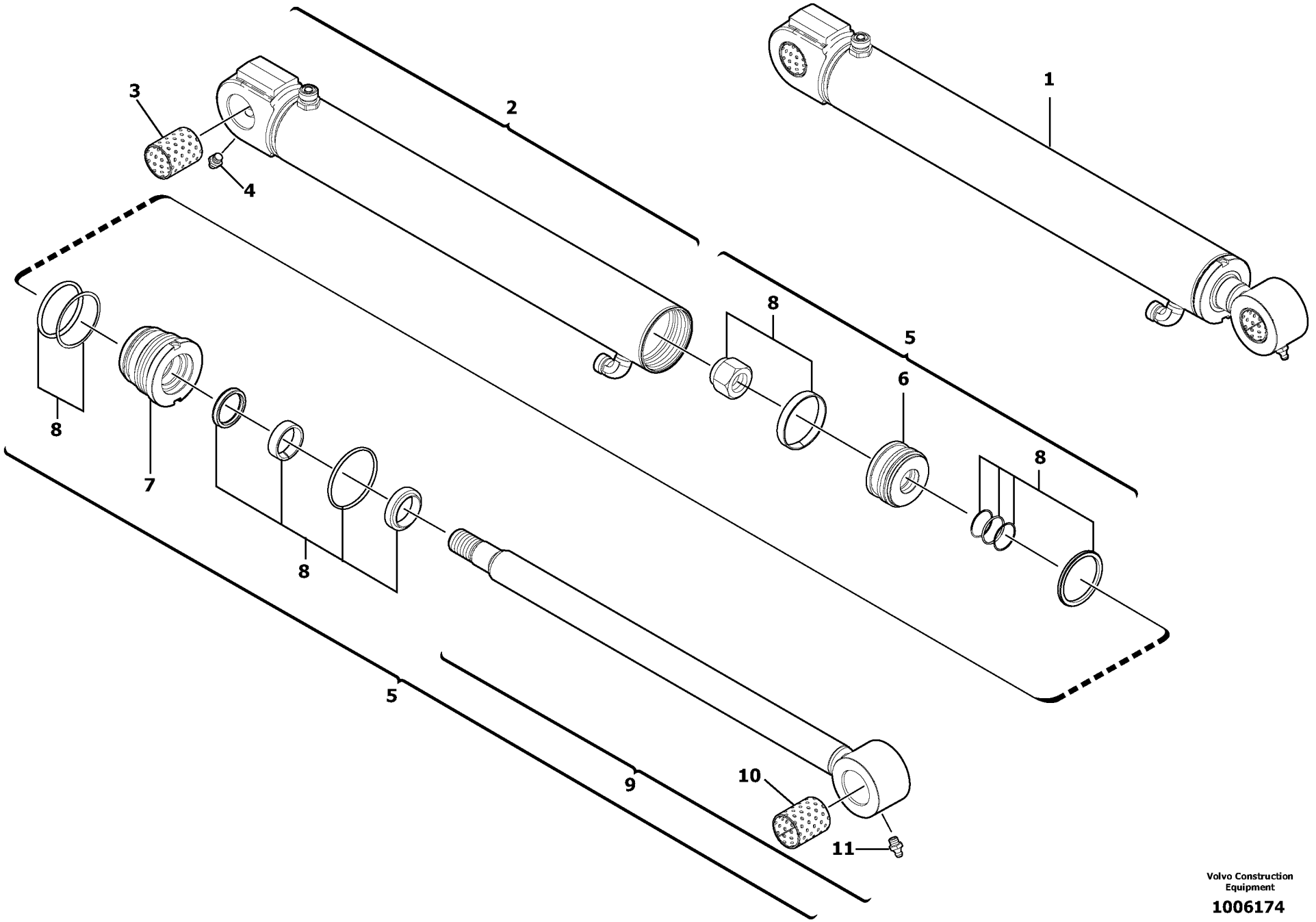

Volvo Construction Equipment

1006174

Fig.	Part No.	Quantity 1	2	3	PS	KIT	Description	Dénomination	Bezeichnung	Denominatición	Notes
1	**VOE 11800413**	1	1				Hydraulic cylinder	Verin hydraulique	Hydraulzylinder	Cilindro hidraulico	
2	**VOE 11710980**	1	1				•Cylinder housing	•Corps de verin	•Zylindergehäuse	•Cuerpo de maquina	
3	**VOE 11988473**	1	1				••Bushing	••Bague	••Buchse	••Casquillo	
4	**VOE 983718**	1	1				••Lub Nipple	••Graisseur	••Schmiernippel	••Engrasador	(VOE 11988862)
5	**VOE 11710981**	1	1				•Rod	•Monture	•Fuhler	•Varilla	
6	**VOE 11711123**	1	1				••Piston	••Piston	••Kolben	••Piston	
7	**VOE 11710977**	1	1				••Head	••Tete	••Kopf	••Capo	
8	**VOE 11710975**	1	1				••Sealing Kit	••Jeu Joints	••Dichtungssatz	••Juego Retenes	
9	**VOE 11710982**	1	1				••Kit	••Jeu	••Bausatz	••Juego	
10	**VOE 11988473**	1	1				•••Bushing	•••Bague	•••Buchse	•••Casquillo	
11	**VOE 983718**	1	1				•••Lub Nipple	•••Graisseur	•••Schmiernippel	•••Engrasador	(VOE 11988862)

1	**600.10151**	
2	**600.40151**	
3		
4		
5		

Cilindro excéntrico de la pluma
Versetzungszylinder
Vérin de déport latéral de flèche
Boom offset cylinder

Catalogue id **20022**	Group **971**
Illustr. No **1006174**	Section **600**
Issue **VOE 64C9920022**	Page **367**

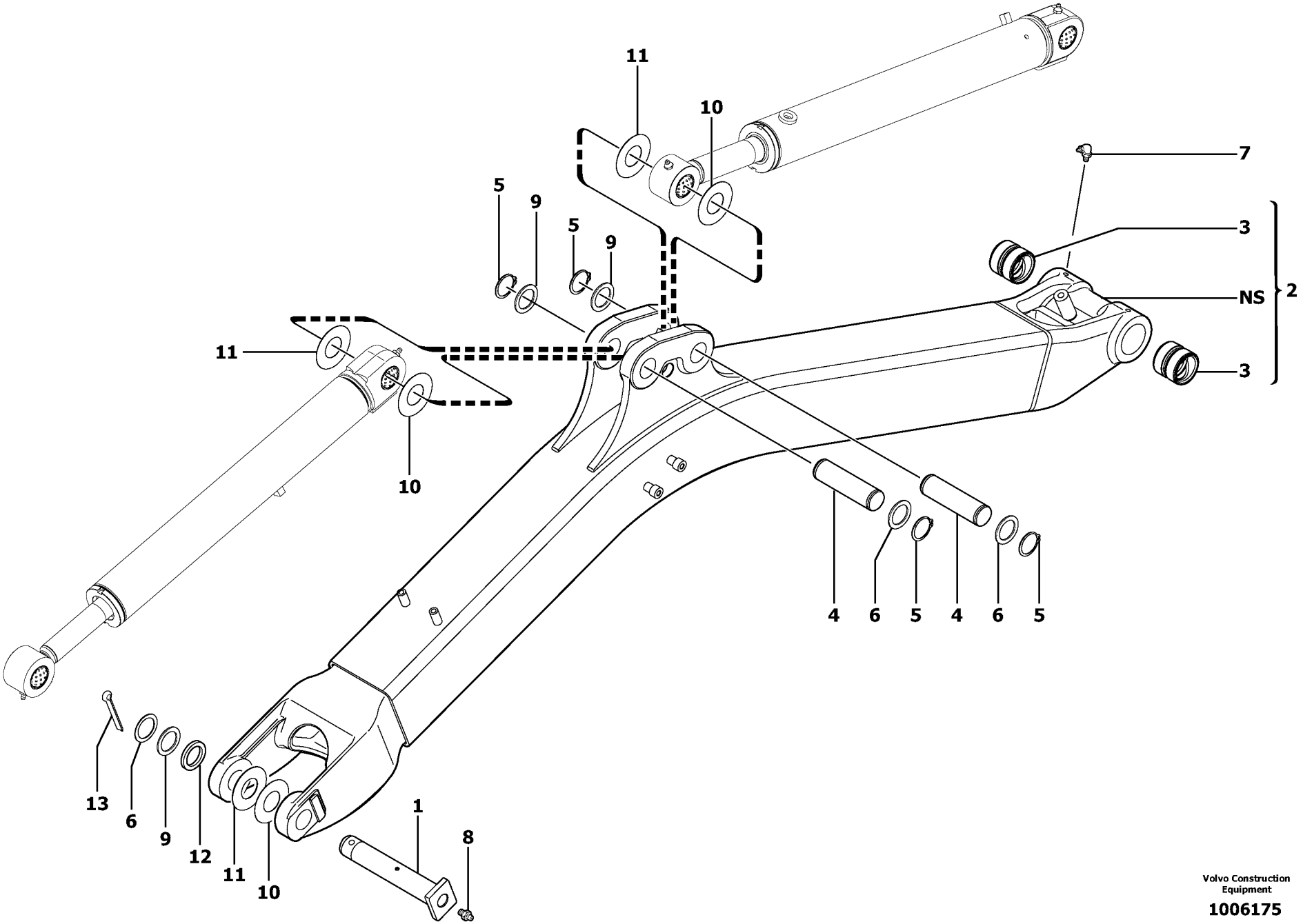

Volvo Construction Equipment

1006175

Fig.	Part No.	Quantity 1	2	3	PS	KIT	Description	Dénomination	Bezeichnung	Denominatión	Notes
1	**PJ 4090420**	1	1				Stub Axle	Axe	Steckachse	Gorron Eje	
2	**VOE 11800124**	1	1				Boom	Fleche	Ausleger	Pluma	
3	**PJ 3870047**	2	2				•Bushing	•Bague	•Buchse	•Casquillo	
4	**VOE 11800129**	2	2				Stub Axle	Axe	Steckachse	Gorron Eje	
5	**VOE 914462**	4	4				Snap Ring	Circlip	Nutring	Circlip	30X1.5
6	**PJ 5530005**	3	3				Washer	Rondelle	Scheibe	Arandela	D30/42X2
7	**VOE 983719**	2	2				Lubricating nipple	Graisseur	Schmiernippel	Engrasador	M8X1
8	**VOE 983718**	1	1				Lub Nipple	Graisseur	Schmiernippel	Engrasador	M8X1
9	**PJ 5530004**	3	3				Washer	Rondelle	Scheibe	Arandela	31X42X1
10	**PJ 5540092**	3	3				Washer	Rondelle	Scheibe	Arandela	31X65X0.5
11	**PJ 5540091**	3	3				Washer	Rondelle	Scheibe	Arandela	31X65X1
12	**PJ 5540002**	1	1				Washer	Rondelle	Scheibe	Arandela	31X42X5
13	**VOE 13907899**	1	1				Cotter Pin	Goupille Fendue	Splint	Pasador Hendido	8X63

1	**600.10151**	
2	**600.40151**	
3		
4		
5		

Pluma
Ausleger
Flèche
Boom

Catalogue id **20022**	Group **974**
Illustr. No **1006175**	Section **100**
Issue **VOE 64C9920022**	Page **369**

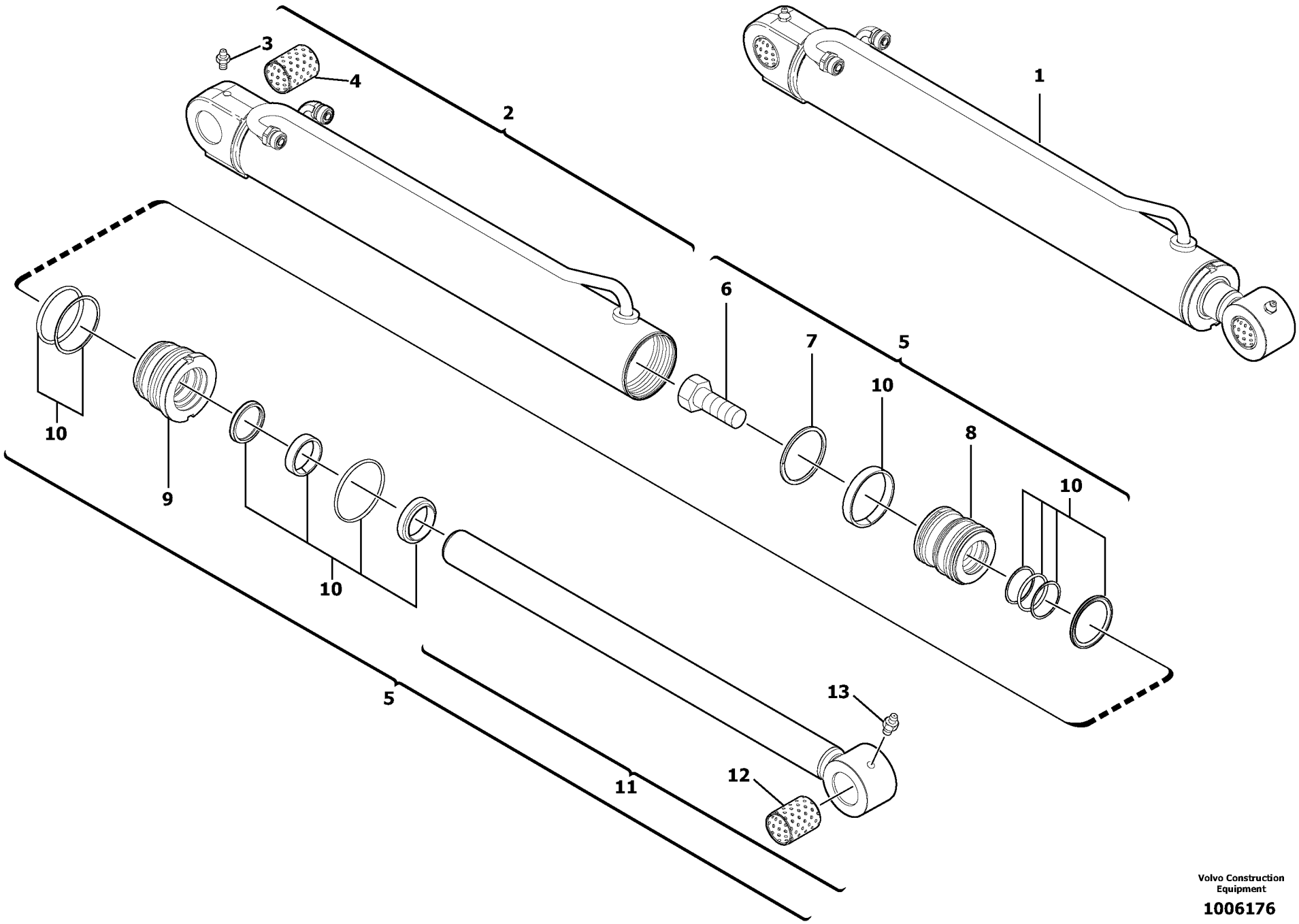

Volvo Construction Equipment

1006176

Fig.	Part No.	Quantity 1	2	3	PS	KIT	Description	Dénomination	Bezeichnung	Denominatición	Notes
1	**VOE 11800767**	1	1				Boom Cylinder	Verin Fleche	Auslegerzyl	Cilindro Pluma	
2	**VOE 11710965**	1	1				•Cylinder housing	•Corps de verin	•Zylindergehäuse	•Cuerpo de maquina	
3	**VOE 983718**	1	1				••Lub Nipple	••Graisseur	••Schmiernippel	••Engrasador	(VOE 11988862)
4	**VOE 11988473**	1	1				••Bushing	••Bague	••Buchse	••Casquillo	
5	**VOE 11710967**	1	1				•Rod	•Monture	•Fuhler	•Varilla	
6	**VOE 11710969**	1	1				••Screw	••Vis	••Schraube	••Tornillo	
7	**VOE 11710968**	1	1				••Segment	••Segment	••Segment	••Segmento	
8	**VOE 11710971**	1	1				••Piston	••Piston	••Kolben	••Piston	
9	**VOE 11988471**	1	1				••Head	••Tete	••Kopf	••Capo	
10	**VOE 11710970**	1	1				••Sealing Kit	••Jeu Joints	••Dichtungssatz	••Juego Retenes	
11	**VOE 11710972**	1	1				••Rod	••Monture	••Fuhler	••Varilla	
12	**VOE 11988473**	1	1				•••Bushing	•••Bague	•••Buchse	•••Casquillo	
13	**VOE 983718**	1	1				•••Lub Nipple	•••Graisseur	•••Schmiernippel	•••Engrasador	(VOE 11988862)

1	**600.10151**	
2	**600.40151**	
3		
4		
5		

Cilindro de pluma
Auslegerzylinder
Vérin de flèche
Boom cylinder

Catalogue id	Group
20022	**974**
Illustr. No **1006176**	Section **300**
Issue **VOE 64C9920022**	Page **371**

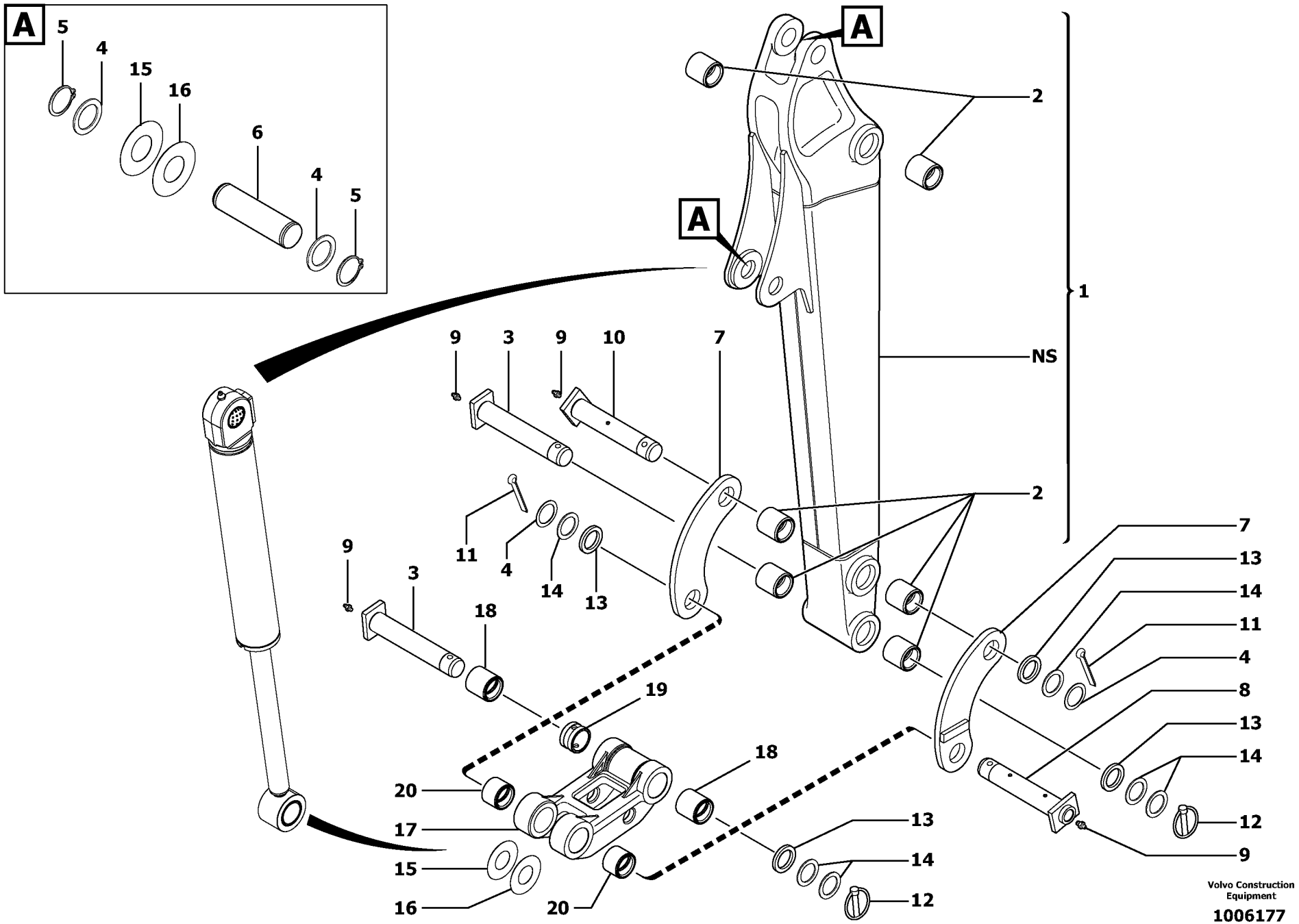
A
5
4
15
16
6
4
5
A
A
2
1
NS
9
3
9
10
7
2
11
4
14
13
9
3
18
19
20
17
15
16
20
18
13
14
12
9
7
13
14
11
4
8
13
14
12
Volvo Construction Equipment
1006177

Fig.	Part No.	Quantity 1	2	3	PS	KIT	Description	Dénomination	Bezeichnung	Denominatición	Notes
1	**VOE 11800199**	1	1				Arm	Bras	Arm	Brazo	6500009 L = 900mm/35.4330in
1	**VOE 11801173**	1	1				Arm	Bras	Arm	Brazo	6500010 L = 1050mm/41.3385in
2	**PJ 3870002**	6	6				•Bushing	•Bague	•Buchse	•Casquillo	
3	**PJ 4090015**	2	2				Stub Axle	Axe	Steckachse	Gorron Eje	
4	**PJ 5530005**	6	6				Washer	Rondelle	Scheibe	Arandela	D30/42X2
5	**VOE 914462**	4	4				Snap Ring	Circlip	Nutring	Circlip	M30X1.5
6	**VOE 11800196**	2	2				Stub Axle	Axe	Steckachse	Gorron Eje	
7	**PJ 3710009**	2	2				Connecting Link	Articulation intermédiaire	Zwischenglied	Articul Acopl	
8	**PJ 4090005**	1	1				Stub Axle	Axe	Steckachse	Gorron Eje	
9	**VOE 983718**	4	4				Lub Nipple	Graisseur	Schmiernippel	Engrasador	M8X1
10	**PJ 4090006**	1	1				Stub Axle	Axe	Steckachse	Gorron Eje	
11	**VOE 907897**	2	2				Cotter Pin	Goupille Fendue	Splint	Pasador Hendido	M8X50
12	**VOE 11802239**	2	2				Pin	Goupille	Zapfen	Pasador	(PJ 4600015) D8X45
13	**PJ 5540002**	4	4				Washer	Rondelle	Scheibe	Arandela	D31/42X5
14	**PJ 5530004**	6	6				Washer	Rondelle	Scheibe	Arandela	D31/42X1
15	**PJ 5540092**	3	3				Washer	Rondelle	Scheibe	Arandela	D31/65X0.5
16	**PJ 5540091**	3	3				Washer	Rondelle	Scheibe	Arandela	D31/65X1
17	**PJ 6320150**	1	1				Connecting Link	Articulation intermédiaire	Zwischenglied	Articul Acopl	
18	**PJ 3870002**	2	2				•Bushing	•Bague	•Buchse	•Casquillo	
19	**PJ 3870005**	1	1				•Spacer	•Entretoise	•Abstandstueck	•Casquillo distanciad	
20	**PJ 3870001**	2	2				•Bushing	•Bague	•Buchse	•Casquillo	

1	**600.10151**	
2	**600.40151**	
3		
4		
5		

Brazo
Löffelstiel
Balancier
Dipper arm

Catalogue id	Group
20022	**975**
Illustr. No **1006177**	Section **100**
Issue **VOE 64C9920022**	Page **373**

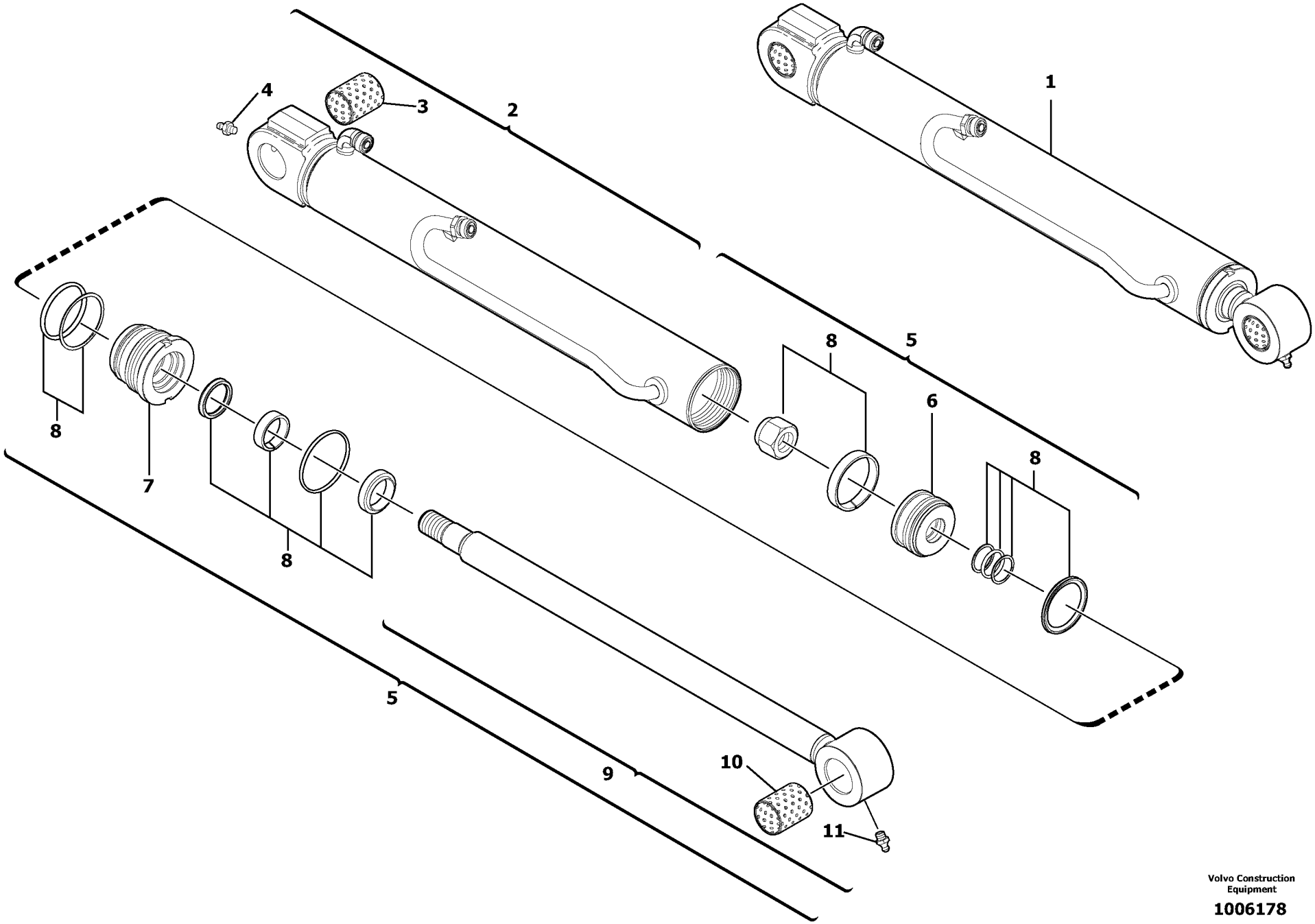

Volvo Construction Equipment

1006178

Fig.	Part No.	Quantity 1	2	3	PS	KIT	Description	Dénomination	Bezeichnung	Denominatición	Notes
1	**VOE 11800127**	1	1				Dipper arm cyl.	Vérin de balancier	Stielzylinder	Cilindro del brazo	
2	**VOE 11710984**	1	1				•Cylinder housing	•Corps de verin	•Zylindergehäuse	•Cuerpo de maquina	
3	**VOE 11988473**	1	1				••Bushing	••Bague	••Buchse	••Casquillo	
4	**VOE 983718**	1	1				••Lub Nipple	••Graisseur	••Schmiernippel	••Engrasador	(VOE 11988862)
5	**VOE 11710985**	1	1				•Rod	•Monture	•Fuhler	•Varilla	
6	**VOE 11711123**	1	1				••Piston	••Piston	••Kolben	••Piston	
7	**VOE 11710977**	1	1				••Head	••Tete	••Kopf	••Capo	
8	**VOE 11710975**	1	1				••Sealing Kit	••Jeu Joints	••Dichtungssatz	••Juego Retenes	
9	**VOE 11710986**	1	1				••Kit	••Jeu	••Bausatz	••Juego	
10	**VOE 11988473**	1	1				•••Bushing	•••Bague	•••Buchse	•••Casquillo	
11	**VOE 983718**	1	1				•••Lub Nipple	•••Graisseur	•••Schmiernippel	•••Engrasador	(VOE 11988862)

1	**600.10151**	
2	**600.40151**	
3		
4		
5		

Cilindro del brazo
Stielzylinder
Vérin de balancier
Dipper arm cylinder

Catalogue id	Group
20022	**975**
Illustr. No **1006178**	Section **300**
Issue **VOE 64C9920022**	Page **375**

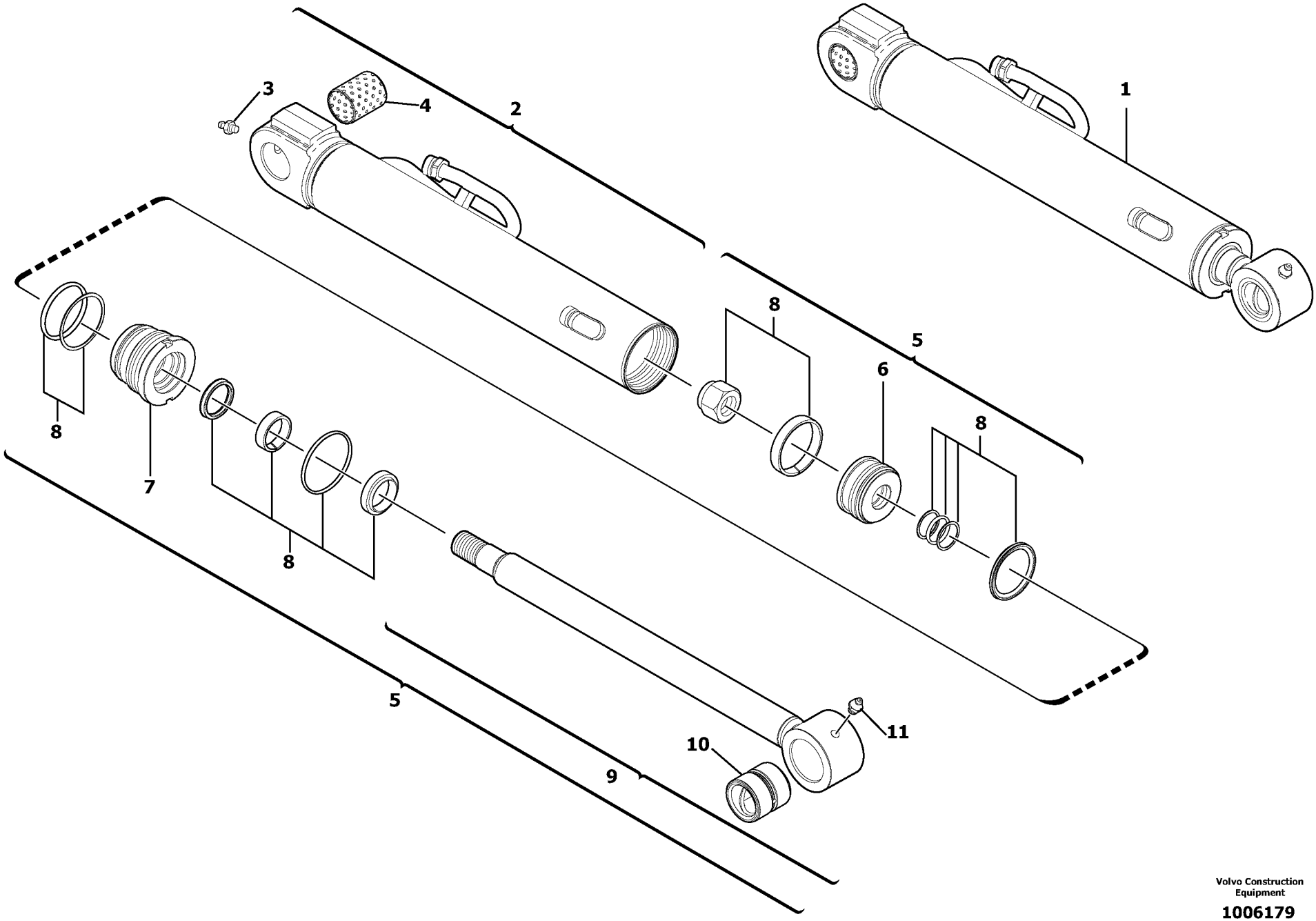

Volvo Construction Equipment

1006179

Fig.	Part No.	Quantity 1	2	3	PS	KIT	Description	Dénomination	Bezeichnung	Denominatición	Notes
1	**VOE 11800480**	1	1				Bucket Cylinder	Verin de godet	Löffelzylinder	Maquina de copa	
2	**VOE 11710973**	1	1				•Cylinder housing	•Corps de verin	•Zylindergehäuse	•Cuerpo de maquina	
3	**VOE 983718**	1	1				••Lub Nipple	••Graisseur	••Schmiernippel	••Engrasador	(VOE 11988862)
4	**VOE 11988473**	1	1				••Bushing	••Bague	••Buchse	••Casquillo	
5	**VOE 11710974**	1	1				•Rod	•Monture	•Fuhler	•Varilla	
6	**VOE 11711123**	1	1				••Piston	••Piston	••Kolben	••Piston	
7	**VOE 11710977**	1	1				••Head	••Tete	••Kopf	••Capo	
8	**VOE 11710975**	1	1				••Sealing Kit	••Jeu Joints	••Dichtungssatz	••Juego Retenes	
9	**VOE 11710978**	1	1				••Kit	••Jeu	••Bausatz	••Juego	
10	**VOE 11988474**	1	1				•••Bushing	•••Bague	•••Buchse	•••Casquillo	
11	**VOE 983718**	1	1				•••Lub Nipple	•••Graisseur	•••Schmiernippel	•••Engrasador	(VOE 11988862)

1	**600.10151**	
2	**600.40151**	
3		
4		
5		

Cilindro de cazo
Schaufelzylinder
Vérin de godet
Bucket cylinder

Catalogue id	Group
20022	**975**
Illustr. No **1006179**	Section **500**
Issue **VOE 64C9920022**	Page **377**

VOLVO

EC13

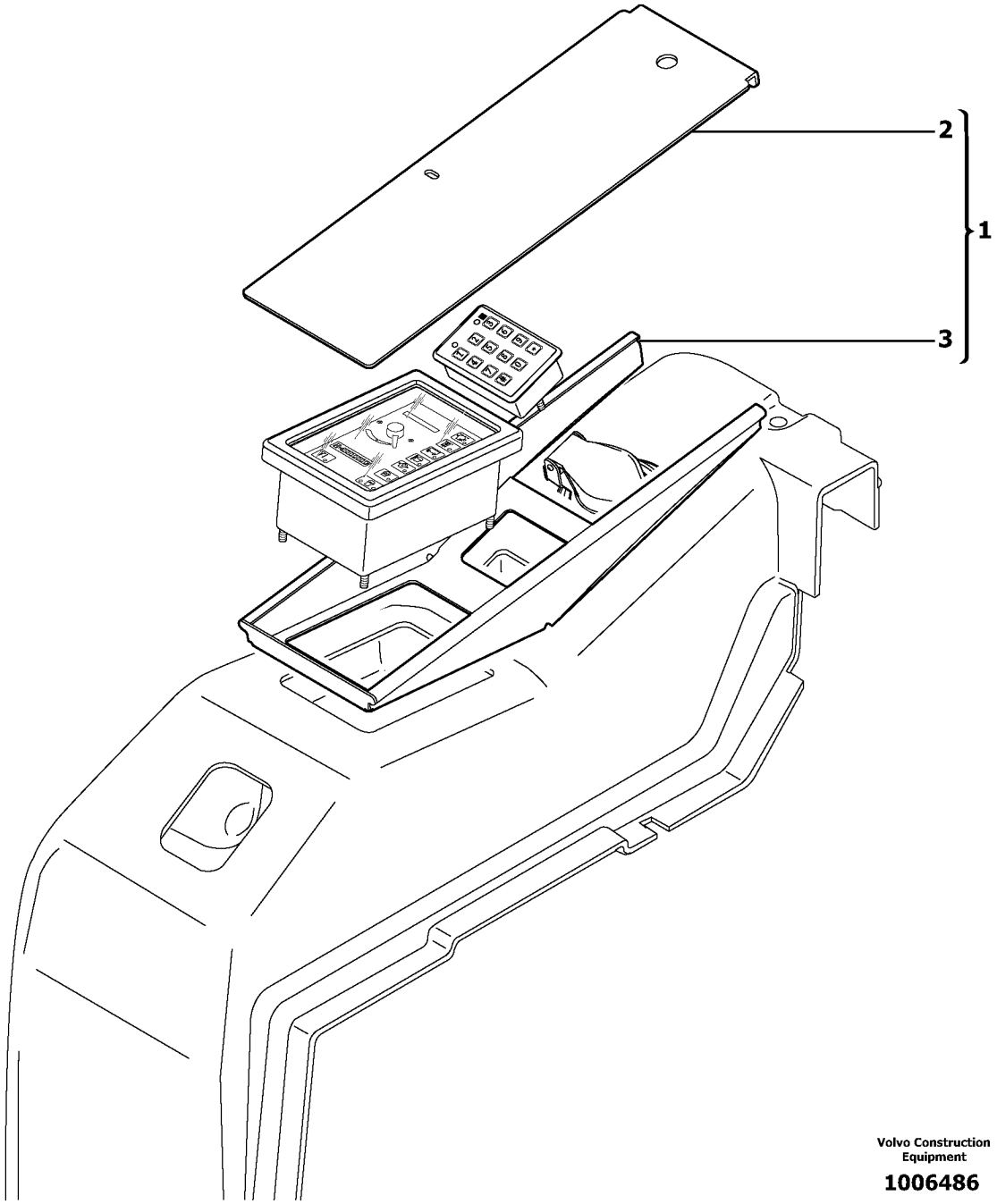

Volvo Construction Equipment

1006486

Fig.	Part No.	Quantity 1	2	3	PS	KIT	Description	Dénomination	Bezeichnung	Denominatión	Notes
1		1	1				Anti-vandalism	Protection antivandalisme	Vandalismusschutzausrüs	Antivandalismo	6500067
2	**VOE 11801736**	1	1				•Plate	•Plaque	•Platte	•Placa	
3	**VOE 11801735**	1	1				•Support	•Support	•Stütze	•Apoyo	

1	**600.10151**		**Equipo antivandalismo** **Vandalismusschutzausrüstung** **Equipement antivandalisme** **Anti-vandalism equipment**	Catalogue id **20022**	Group **992**
2	**600.40151**			Illustr. No **1006486**	Section **300**
3				Issue **VOE 64C9920022**	Page **379**
4					
5					

VOLVO

EC13

REPLACED PARTS

PIÉCES PÉRIMÉES ET REMPLACÉES

ERSETZTE ARTIKEL

PIEZAS SUBSTITUDAS

Catalogue id	Group
20022	**1000**
Issue	Page
VOE 64C9920022	**1**

Part No	Replaced by	Quantity
VOE 11801250	OLD.THAN 3 YEAR	
VOE 11801268	OLD.THAN 3 YEAR	
PJ 3740048	* * * USE	
	VOE 11710030	1.00
PJ 5050022	* * * USE	
	PJ 5160030	1.00
PJ 6530283	* * * USE	
	VOE 11710152	1.00
PJ 7416856	* * * USE	
	PJ 4290028	1.00
PJ 7417514	OLD.THAN 3 YEAR	
PJ 7450370	* * * USE	
	VOE 11710395	1.00
PJ 7450371	* * * USE	
	VOE 11710396	1.00
VOE 907859	* * * USE	
	VOE 13907860	1.00
VOE 944252	* * * USE	
	VOE 14013070	1.00
VOE 945407	* * * USE	
	FOR VOLVO	
	VOE 13945407	1.00
	FOR MICHIGAN	
	VOE 12000434	1.00
VOE 945408	* * * USE	
	VOE 13945408	1.00
VOE 947760	* * * USE	
	FÖR VOLVO BM	
	VOE 13947760	1.00
	FÖR MICHIGAN	
	VOE 12000579	NS
VOE 955894	* * * USE	
	VOE 13955894	1.00
VOE 955897	* * * USE	
	FOR VOLVO BM	
	VOE 13955897	1.00
	FOR MICHIGAN	
	VOE 12003881	1.00
VOE 955900	* * * USE	
	FOR VOLVO BM	
	VOE 13955900	1.00
	FOR MICHIGAN	
	VOE 12000814	1.00
VOE 960143	* * * USE	
	FOR VOLVO BM	
	VOE 13960143	1.00
	FOR MICHIGAN	
	VOE 12000185	1.00
VOE 965175	* * * USE	
	FOR VOLVO BM	
	VOE 13965175	1.00
	FOR MICHIGAN	
	MI 12001248	1.00
VOE 965177	* * * USE	
	FOR VOLVO	
	VOE 13965177	1.00
	FOR MICHIGAN	
	MI 12967537	1.00
VOE 965186	* * * USE	
	FOR VOLVO BM	
	VOE 13965186	1.00
	FOR MICHIGAN	
	MI 11702088	1.00
VOE 971095	* * * USE	
	VOE 13971095	1.00

Part No	Group	Sect	Page
PJ 2060041	927	100	357
PJ 2070057	927	110	359
PJ 2360015	235	100	75
PJ 3270237	911	100	273
PJ 3320082	718	100	213
PJ 3320082	718	110	215
PJ 3340035	443	100	193
PJ 3340269	443	200	195
PJ 3360089	912	850	319
PJ 3630419	372	100	169
PJ 3710009	975	100	373
PJ 3740043	924	100	341
PJ 3740048	924	100	341
PJ 3760087	718	110	215
PJ 3780198	927	100	357
PJ 3780198	927	110	359
PJ 3810077	925	100	343
PJ 3810079	925	100	343
PJ 3810088	925	100	343
PJ 3810094	925	100	343
PJ 3810217	925	300	351
PJ 3810371	925	100	343
PJ 3810791	212	500	43
PJ 3811373	925	200	347
PJ 3811374	925	200	347
PJ 3811376	925	200	347
PJ 3811378	925	200	347
PJ 3811443	925	400	353
PJ 3811484	924	100	341
PJ 3811716	925	200	347
PJ 3811865	927	110	359
PJ 3811866	927	110	359
PJ 3811956	924	100	341
PJ 3870001	975	100	373
PJ 3870002	975	100	373
PJ 3870005	975	100	373
PJ 3870047	974	100	369
PJ 3870301	718	500	221
PJ 3870301	971	100	365
PJ 3880074	718	500	221
PJ 3920077	362	100	145
PJ 3920079	911	100	273
PJ 4040008	910	900	271
PJ 4040050	262	700	117
PJ 4040142	910	900	271
PJ 4040225	910	900	269
PJ 4040237	910	900	269
PJ 4040238	910	900	269
PJ 4040240	910	900	269
PJ 4040241	910	900	269
PJ 4040242	910	900	269
PJ 4040243	910	900	269
PJ 4040244	910	900	269
PJ 4040245	910	900	271
PJ 4040246	910	900	271
PJ 4040247	910	900	271
PJ 4040248	910	900	271
PJ 4040249	910	900	271
PJ 4040250	910	900	271
PJ 4040251	910	900	271
PJ 4040252	910	900	271
PJ 4090005	975	100	373
PJ 4090006	975	100	373
PJ 4090015	975	100	373
PJ 4090420	974	100	369
PJ 4090424	927	110	359
PJ 4180008	924	100	341
PJ 4190184	492	500	203
PJ 4190335	916	210	329
PJ 4190336	916	210	329
PJ 4190387	916	100	323
PJ 4192518	916	210	329
PJ 4192519	916	110	325
PJ 4193044	916	100	323
PJ 4193108	916	110	325
PJ 4194091	916	110	325
PJ 4199198	262	700	117
PJ 4199203	261	500	111
PJ 4250035	837	200	247
PJ 4290107	415	100	183
PJ 4290113	415	100	183
PJ 4290113	775	200	225
PJ 4290134	718	110	215
PJ 4300026	216	100	57
PJ 4300026	217	100	59
PJ 4300027	718	100	213
PJ 4300027	718	110	215
PJ 4370015	218	100	61
PJ 4380024	238	100	83
PJ 4380024	238	200	85
PJ 4380030	215	100	51
PJ 4380030	238	100	83
PJ 4380030	238	200	85
PJ 4380030	321	100	131
PJ 4380031	215	400	55
PJ 4380031	262	100	115
PJ 4380032	212	500	43
PJ 4380032	251	400	91
PJ 4380032	251	410	93
PJ 4380032	262	100	115
PJ 4380032	262	700	117
PJ 4380034	221	100	63
PJ 4380042	211	100	39
PJ 4380042	212	100	41
PJ 4380042	215	100	51
PJ 4380042	852	100	251
PJ 4380044	321	100	131
PJ 4380179	492	200	201
PJ 4380182	492	200	201
PJ 4380305	251	400	91
PJ 4380305	251	410	93
PJ 4380305	262	100	115
PJ 4410010	321	100	131
PJ 4410013	214	100	49
PJ 4410013	238	100	83
PJ 4410013	238	200	85
PJ 4420028	912	810	309
PJ 4420028	912	820	311
PJ 4450016	234	100	73
PJ 4450016	311	100	129
PJ 4450016	334	200	141
PJ 4450016	837	300	249
PJ 4450016	911	100	273
PJ 4450016	912	410	299
PJ 4450016	912	820	311
PJ 4450019	837	100	245
PJ 4450019	837	300	249
PJ 4450047	718	110	215
PJ 4450047	718	500	221
PJ 4460026	321	100	131
PJ 4470014	214	100	49
PJ 4470014	238	100	83
PJ 4470014	238	200	85
PJ 4470014	321	100	131
PJ 4470017	775	110	223
PJ 4570030	924	100	341
PJ 4570069	912	850	319
PJ 4590011	912	800	305
PJ 4590044	911	100	273
PJ 4590044	912	800	305
PJ 4590044	912	820	311
PJ 4600019	924	100	341
PJ 4630027	821	100	241
PJ 4630027	837	200	247
PJ 4630027	971	100	365
PJ 4690014	252	100	95
PJ 4690030	334	200	141
PJ 4690030	362	400	147
PJ 4690030	362	500	149
PJ 4690039	916	110	325
PJ 4690065	912	350	295
PJ 4690172	916	300	331
PJ 4690172	916	310	333
PJ 4690189	362	400	147
PJ 4690255	912	350	295
PJ 4690443	911	300	279
PJ 4690643	916	110	325
PJ 4705000	916	300	331
PJ 4705000	916	310	333
PJ 4705007	911	210	277
PJ 4705007	912	350	295
PJ 4705013	912	350	295
PJ 4720008	916	110	325
PJ 4720016	916	110	325
PJ 4725009	912	350	295
PJ 4725011	911	200	275
PJ 4725011	911	210	277
PJ 4740012	916	1000	337
PJ 4740068	911	200	275
PJ 4740223	234	100	73
PJ 4745002	916	1000	337
PJ 4745003	916	1000	337
PJ 4750055	916	210	329
PJ 4750144	916	110	325
PJ 4750158	916	200	327

NUMERICAL INDEX

RÉPERTOIRE DE NUMÉROS

NUMMERNREGISTER

INDICE DE NÚMERO

NUMERICAL INDEX | **NUMMERNREGISTER**

RÉPERTOIRE DE NUMÉROS | **INDICE DE NÚMERO**

Catalogue id **20022** | Group **1000**

Issue **VOE 64C9920022** | Page **2**

Part No	Group	Sect	Page
PJ 4750158	916	210	329
PJ 4750245	916	110	325
PJ 4750250	916	110	325
PJ 4750304	916	1500	339
PJ 4750313	916	110	325
PJ 4750341	916	110	325
PJ 4750341	916	210	329
PJ 4750421	916	100	323
PJ 4750421	916	110	325
PJ 4750421	916	210	329
PJ 4750591	911	500	283
PJ 4750604	492	500	203
PJ 4755000	911	200	275
PJ 4755000	911	210	277
PJ 4755000	916	1500	339
PJ 4755007	911	200	275
PJ 4755007	911	210	277
PJ 4755008	911	210	277
PJ 4755008	912	350	295
PJ 4755008	916	200	327
PJ 4755008	916	210	329
PJ 4755009	911	210	277
PJ 4755009	916	200	327
PJ 4755009	916	210	329
PJ 4755032	912	350	295
PJ 4755032	916	500	335
PJ 4770006	492	500	203
PJ 4770717	916	210	329
PJ 4790006	924	100	341
PJ 4900054	443	400	199
PJ 4910029	775	210	227
PJ 4990002	492	200	201
PJ 5010016	912	800	305
PJ 5010016	912	800	307
PJ 5010062	415	100	183
PJ 5020071	261	200	109
PJ 5040214	718	100	213
PJ 5040484	718	100	213
PJ 5040484	718	110	215
PJ 5040509	718	110	215
PJ 5040556	821	100	241
PJ 5040556	837	200	247
PJ 5040577	927	600	363
PJ 5050011	362	400	147
PJ 5050022	364	500	159
PJ 5070004	364	600	161
PJ 5070007	364	600	161
PJ 5080042	372	100	169
PJ 5080122	372	100	169
PJ 5090060	364	600	161
PJ 5110042	372	100	169
PJ 5110050	372	100	169
PJ 5120004	372	100	169
PJ 5120034	372	100	169
PJ 5120037	372	100	169
PJ 5120039	372	100	169
PJ 5130007	362	100	145
PJ 5130090	371	400	167
PJ 5130133	362	500	149
PJ 5140050	916	200	327
PJ 5140050	916	210	329
PJ 5140154	261	800	113
PJ 5140154	352	100	143
PJ 5140168	810	500	239
PJ 5140308	911	100	273
PJ 5140318	261	800	113
PJ 5140318	362	400	147
PJ 5140345	321	100	131
PJ 5160030	364	500	159
PJ 5160031	364	400	157
PJ 5160031	364	500	159
PJ 5160035	364	500	159
PJ 5160194	372	100	169
PJ 5160271	387	100	175
PJ 5160348	362	500	149
PJ 5170026	362	400	147
PJ 5180073/S	311	100	129
PJ 5230035	775	400	229
PJ 5231029	775	600	231
PJ 5270283	912	830	315
PJ 5270283	912	850	319
PJ 5270467	924	100	341
PJ 5270560	837	200	247
PJ 5270604	912	800	307
PJ 5450007	896	100	257
PJ 5450008	896	100	257
PJ 5450053	896	100	257
PJ 5450059	910	900	269
PJ 5471029	911	210	277
PJ 5471034	916	210	329
PJ 5471035	912	350	295
PJ 5530004	971	100	365
PJ 5530004	974	100	369
PJ 5530004	975	100	373
PJ 5530005	927	100	357
PJ 5530005	927	110	359
PJ 5530005	971	100	365
PJ 5530005	974	100	369
PJ 5530005	975	100	373
PJ 5530039	971	100	365
PJ 5530112	971	100	365
PJ 5540002	971	100	365
PJ 5540002	974	100	369
PJ 5540002	975	100	373
PJ 5540007	775	600	231
PJ 5540085	912	810	309
PJ 5540085	912	820	311
PJ 5540089	971	100	365
PJ 5540091	971	100	365
PJ 5540091	974	100	369
PJ 5540091	975	100	373
PJ 5540092	971	100	365
PJ 5540092	974	100	369
PJ 5540092	975	100	373
PJ 5600165	492	200	201
PJ 5600178	234	100	73
PJ 5600200	910	900	269
PJ 5600201	910	900	269
PJ 5600202	910	900	269
PJ 5600203	910	900	269
PJ 5600204	910	900	269
PJ 5600205	910	900	269
PJ 5600206	910	900	271
PJ 5600207	910	900	271
PJ 5600208	910	900	271
PJ 5670815	718	120	217
PJ 5700059	852	100	251
PJ 5720589	371	400	167
PJ 5720645	372	400	171
PJ 5960130	910	900	269
PJ 5960131	910	900	269
PJ 5960132	910	900	269
PJ 5960133	910	900	269
PJ 5960134	910	900	269
PJ 5960135	910	900	269
PJ 5960136	910	900	269
PJ 5960137	910	900	269
PJ 5960138	910	900	269
PJ 5960139	910	900	269
PJ 5960140	910	900	269
PJ 5960141	910	900	269
PJ 5960142	910	900	269
PJ 5960143	910	900	269
PJ 5960144	910	900	269
PJ 5960145	910	900	271
PJ 5960146	910	900	271
PJ 5960147	910	900	271
PJ 5960148	910	900	271
PJ 5960149	910	900	271
PJ 5960150	910	900	271
PJ 5960151	910	900	271
PJ 5960152	910	900	271
PJ 5960153	910	900	271
PJ 5960154	910	900	271
PJ 5960155	910	900	271
PJ 5960156	910	900	271
PJ 5960157	910	900	271
PJ 6050073	233	500	71
PJ 6050103	364	200	153
PJ 6050121	256	300	101
PJ 6050123	911	500	283
PJ 6050125	256	300	101
PJ 6050126	256	300	101
PJ 6090129	912	500	301
PJ 6090130	912	500	301
PJ 6320150	975	100	373
PJ 6500004	718	100	213
PJ 6500009	975	100	373
PJ 6500010	975	100	373
PJ 6500013	210	100	33
PJ 6500018	810	500	239
PJ 6500028	775	400	229
PJ 6500029	916	500	335
PJ 6500031	718	500	221
PJ 6500034	852	100	251

Part No	Group	Sect	Page
PJ 6500035	852	100	251
PJ 6500036	852	100	251
PJ 6500037	775	400	229
PJ 6500041	912	350	295
PJ 6500047	210	110	35
PJ 6500048	252	100	95
PJ 6500049	254	100	97
PJ 6500051	897	400	259
PJ 6500053	897	400	259
PJ 6500065	362	400	147
PJ 6500066	362	400	147
PJ 6500067	992	300	379
PJ 6500068	334	200	141
PJ 6500069	362	500	149
PJ 6500070	916	1500	339
PJ 6500072	372	400	171
PJ 6500073	852	100	251
PJ 6500101	718	500	221
PJ 6500109	897	400	259
PJ 6500111	897	400	259
PJ 6500117	916	1000	337
PJ 6500123	718	110	215
PJ 6530251	925	150	345
PJ 6530252	925	150	345
PJ 6530253	925	150	345
PJ 6530254	925	150	345
PJ 6530255	925	150	345
PJ 6530256	925	150	345
PJ 6530283	924	100	341
PJ 6530289	925	250	349
PJ 6530290	925	250	349
PJ 6530291	925	250	349
PJ 6530292	925	250	349
PJ 6530293	925	250	349
PJ 6530294	925	250	349
PJ 6530372	925	250	349
PJ 6530389	925	150	345
PJ 7410034	251	410	93
PJ 7410036	262	100	115
PJ 7410039	212	100	41
PJ 7410040	215	100	51
PJ 7410040	217	100	59
PJ 7410041	217	100	59
PJ 7410045	216	100	57
PJ 7410047	215	100	51
PJ 7410056	214	100	49
PJ 7410062	222	100	65
PJ 7410063	331	200	137
PJ 7410078	331	200	137
PJ 7410079	331	200	137
PJ 7410120	238	100	83
PJ 7410120	238	200	85
PJ 7410129	212	100	41
PJ 7410131	215	400	55
PJ 7410133	238	100	83
PJ 7410133	238	200	85
PJ 7410140	261	500	111
PJ 7410144	212	100	41
PJ 7410147	238	100	83
PJ 7410148	238	100	83
PJ 7410170	233	400	69
PJ 7410171	233	400	69
PJ 7410172	235	200	77
PJ 7410174	238	100	83
PJ 7410174	238	200	85
PJ 7410238	251	100	89
PJ 7410287	212	100	41
PJ 7410289	273	100	119
PJ 7410301	331	200	137
PJ 7410386	331	200	137
PJ 7410394	331	200	137
PJ 7410395	331	200	137
PJ 7410399	331	200	137
PJ 7410402	214	100	49
PJ 7410402	321	100	131
PJ 7410404	212	100	41
PJ 7410408	215	100	51
PJ 7410521	352	100	143
PJ 7410521	362	400	147
PJ 7410577	211	100	39
PJ 7410577	212	100	41
PJ 7410578	216	100	57
PJ 7410579	215	100	51
PJ 7410580	215	100	51
PJ 7410581	221	100	63
PJ 7410582	221	100	63
PJ 7410585	212	500	43
PJ 7410587	211	100	39
PJ 7410588	216	100	57
PJ 7410590	237	100	81
PJ 7410592	215	100	51
PJ 7410592	262	100	115
PJ 7410593	215	100	51
PJ 7410593	262	100	115
PJ 7410594	215	100	51
PJ 7410596	215	100	51
PJ 7410598	216	100	57
PJ 7410599	211	100	39
PJ 7410600	216	100	57
PJ 7410601	216	100	57
PJ 7410602	215	400	55
PJ 7410602	216	100	57
PJ 7410603	215	100	51
PJ 7410605	214	100	49
PJ 7410606	215	400	55
PJ 7410608	212	100	41
PJ 7410609	211	100	39
PJ 7410610	215	100	51
PJ 7410611	211	100	39
PJ 7410612	214	100	49
PJ 7410613	214	100	49
PJ 7410615	212	500	43
PJ 7410617	215	400	55
PJ 7410618	215	400	55
PJ 7410620	214	100	49
PJ 7410621	214	100	49
PJ 7410622	214	100	49
PJ 7410625	212	100	41
PJ 7410626	212	500	43
PJ 7410627	215	100	51
PJ 7410629	215	400	55
PJ 7410638	214	100	49
PJ 7410648	217	100	59
PJ 7410651	215	400	55
PJ 7410655	214	100	49
PJ 7410656	215	400	55
PJ 7410657	214	100	49
PJ 7410658	214	100	49
PJ 7410659	215	100	51
PJ 7410665	211	100	39
PJ 7410666	213	100	45
PJ 7410666	213	200	47
PJ 7410669	214	100	49
PJ 7410671	221	100	63
PJ 7410676	237	100	81
PJ 7410677	237	100	81
PJ 7410678	237	100	81
PJ 7410679	237	100	81
PJ 7410680	237	100	81
PJ 7410681	237	100	81
PJ 7410682	237	100	81
PJ 7410683	237	100	81
PJ 7410684	237	100	81
PJ 7410685	237	100	81
PJ 7410688	212	100	41
PJ 7410689	212	100	41
PJ 7410690	212	100	41
PJ 7410691	211	100	39
PJ 7410691	215	100	51
PJ 7410692	212	100	41
PJ 7410716	235	200	77
PJ 7410717	235	200	77
PJ 7410718	235	200	77
PJ 7410720	238	100	83
PJ 7410720	238	200	85
PJ 7410722	262	700	117
PJ 7410725	236	100	79
PJ 7410727	217	100	59
PJ 7410736	238	100	83
PJ 7410736	238	200	85
PJ 7410742	238	100	83
PJ 7410742	238	200	85
PJ 7410749	262	700	117
PJ 7410752	364	300	155
PJ 7410755	262	700	117
PJ 7410757	256	600	103
PJ 7410768	238	100	83
PJ 7410768	238	200	85
PJ 7410770	262	100	115
PJ 7410776	238	200	85
PJ 7410788	238	100	83
PJ 7410788	238	200	85
PJ 7410802	262	700	117
PJ 7410804	238	100	83
PJ 7410805	238	100	83

NUMERICAL INDEX

RÉPERTOIRE DE NUMÉROS

NUMMERNREGISTER

INDICE DE NÚMERO

Catalogue id	Group
20022	**1000**
Issue	Page
VOE 64C9920022	**3**

VOLVO

EC13

NUMERICAL INDEX | **NUMMERNREGISTER**

RÉPERTOIRE DE NUMÉROS | **INDICE DE NÚMERO**

Catalogue id **20022** | Group **1000**

Issue **VOE 64C9920022** | Page **4**

Part No	Group	Sect	Page
PJ 7410805	238	200	85
PJ 7410808	236	100	79
PJ 7410809	236	100	79
PJ 7410810	236	100	79
PJ 7410811	236	100	79
PJ 7410813	236	100	79
PJ 7410878	236	100	79
PJ 7410880	236	100	79
PJ 7410881	236	100	79
PJ 7411023	852	100	251
PJ 7411028	852	100	251
PJ 7411030	852	100	251
PJ 7411032	852	100	251
PJ 7411182	213	100	45
PJ 7411182	213	200	47
PJ 7411183	213	100	45
PJ 7411183	213	200	47
PJ 7411185	216	100	57
PJ 7411295	214	100	49
PJ 7411337	262	100	115
PJ 7411338	217	100	59
PJ 7411529	775	110	223
PJ 7411635	926	900	355
PJ 7411636	926	900	355
PJ 7411699	352	100	143
PJ 7411699	362	400	147
PJ 7412098	236	100	79
PJ 7412887	251	100	89
PJ 7412889	251	100	89
PJ 7412890	251	100	89
PJ 7412892	251	410	93
PJ 7412893	251	100	89
PJ 7412897	331	200	137
PJ 7412901	321	100	131
PJ 7412905	233	500	71
PJ 7412906	233	500	71
PJ 7412907	233	500	71
PJ 7412909	236	100	79
PJ 7412910	236	100	79
PJ 7412911	236	100	79
PJ 7412913	235	200	77
PJ 7412914	211	100	39
PJ 7412915	236	100	79
PJ 7412916	236	100	79
PJ 7412917	236	100	79
PJ 7412918	236	100	79
PJ 7412919	236	100	79
PJ 7412920	236	100	79
PJ 7412921	233	500	71
PJ 7412922	233	500	71
PJ 7412928	236	100	79
PJ 7412930	852	100	251
PJ 7412931	852	100	251
PJ 7412932	852	100	251
PJ 7412933	852	100	251
PJ 7412934	852	100	251
PJ 7412990	212	500	43
PJ 7412994	238	100	83
PJ 7412994	238	200	85
PJ 7412995	211	100	39
PJ 7413007	237	100	81
PJ 7413010	262	700	117
PJ 7413011	217	100	59
PJ 7413017	216	100	57
PJ 7413018	216	100	57
PJ 7413145	331	200	137
PJ 7413146	331	100	135
PJ 7413155	212	100	41
PJ 7413156	212	100	41
PJ 7413157	212	100	41
PJ 7413158	236	100	79
PJ 7413163	217	100	59
PJ 7413168	236	100	79
PJ 7413169	261	100	107
PJ 7413170	261	100	107
PJ 7413182	261	500	111
PJ 7413184	262	100	115
PJ 7413711	352	100	143
PJ 7413711	362	400	147
PJ 7414196	718	120	217
PJ 7414430	214	100	49
PJ 7414585	441	100	185
PJ 7414618	441	110	187
PJ 7414907	262	700	117
PJ 7414924	214	100	49
PJ 7415178	215	300	53
PJ 7415183	215	300	53
PJ 7415277	912	400	297
PJ 7415277	912	410	299
PJ 7415278	912	400	297
PJ 7415278	912	410	299
PJ 7415279	912	400	297
PJ 7415279	912	410	299
PJ 7415294	321	200	133
PJ 7415295	321	200	133
PJ 7415297	321	200	133
PJ 7415298	321	200	133
PJ 7415301	321	200	133
PJ 7415382	235	200	77
PJ 7415404	321	200	133
PJ 7415732	235	200	77
PJ 7415738	211	100	39
PJ 7415739	212	100	41
PJ 7415741	215	100	51
PJ 7415745	216	100	57
PJ 7415748	273	100	119
PJ 7415895	852	100	251
PJ 7415896	852	100	251
PJ 7415897	852	100	251
PJ 7415910	441	100	185
PJ 7415912	441	110	187
PJ 7415914	441	100	185
PJ 7415916	441	100	185
PJ 7415917	441	100	185
PJ 7415918	441	100	185
PJ 7415919	441	100	185
PJ 7415921	441	100	185
PJ 7415922	441	100	185
PJ 7415923	441	100	185
PJ 7415925	441	100	185
PJ 7415926	441	100	185
PJ 7415927	441	100	185
PJ 7415930	441	110	187
PJ 7415933	441	100	185
PJ 7415936	441	100	185
PJ 7416242	364	300	155
PJ 7416260	261	200	109
PJ 7416261	261	200	109
PJ 7416472	212	500	43
PJ 7416594	321	200	133
PJ 7416675	372	100	169
PJ 7416749	256	300	101
PJ 7416847	821	100	241
PJ 7416847	837	200	247
PJ 7416848	441	200	191
PJ 7416849	441	200	191
PJ 7416850	441	200	191
PJ 7416852	441	200	191
PJ 7416853	441	200	191
PJ 7416854	441	200	191
PJ 7416856	912	500	301
PJ 7416857	441	200	191
PJ 7416859	441	200	191
PJ 7416860	443	400	199
PJ 7416861	913	100	321
PJ 7416864	441	110	187
PJ 7416865	718	120	217
PJ 7416866	718	120	217
PJ 7416867	718	120	217
PJ 7416868	441	110	187
PJ 7416869	718	120	217
PJ 7416877	775	110	223
PJ 7416882	775	110	223
PJ 7416884	775	110	223
PJ 7416885	775	110	223
PJ 7416938	775	110	223
PJ 7416943	261	100	107
PJ 7416944	261	100	107
PJ 7416962	916	1500	339
PJ 7416963	916	1500	339
PJ 7417039	211	100	39
PJ 7417040	222	100	65
PJ 7417041	212	100	41
PJ 7417045	216	100	57
PJ 7417047	238	100	83
PJ 7417047	238	200	85
PJ 7417073	321	100	131
PJ 7417081	236	100	79
PJ 7417084	262	100	115
PJ 7417085	211	100	39
PJ 7417086	321	100	131
PJ 7417088	321	200	133
PJ 7417108	262	700	117
PJ 7417109	916	1500	339
PJ 7417110	916	1500	339

Part No	Group	Sect	Page
PJ 7417132	364	100	151
PJ 7417199	912	400	297
PJ 7417199	912	410	299
PJ 7417275	372	100	169
PJ 7417411	256	300	101
PJ 7417421	352	100	143
PJ 7417421	362	400	147
PJ 7417422	362	400	147
PJ 7417495	912	400	297
PJ 7417495	912	410	299
PJ 7417514	912	100	289
PJ 7417515	261	500	111
PJ 7417516	261	500	111
PJ 7417699	321	200	133
PJ 7417700	321	200	133
PJ 7417701	321	200	133
PJ 7417728	912	100	285
PJ 7417730	912	100	285
PJ 7417790	256	600	103
PJ 7417821	261	200	109
PJ 7417850	235	200	77
PJ 7417878	912	400	297
PJ 7417878	912	410	299
PJ 7417881	912	400	297
PJ 7417881	912	410	299
PJ 7417884	912	400	297
PJ 7417884	912	410	299
PJ 7417925	912	400	297
PJ 7417925	912	410	299
PJ 7418213	372	400	171
PJ 7418214	235	200	77
PJ 7418215	235	200	77
PJ 7418216	235	200	77
PJ 7418249	913	100	321
PJ 7418261	233	500	71
PJ 7418276	251	410	93
PJ 7418279	251	410	93
PJ 7418280	251	410	93
PJ 7418305	238	200	87
PJ 7418306	238	200	85
PJ 7418307	238	200	87
PJ 7418308	238	200	85
PJ 7418309	238	200	85
PJ 7418366	238	100	83
PJ 7418366	238	200	85
PJ 7418367	238	100	83
PJ 7418367	238	200	85
PJ 7418368	215	100	51
PJ 7418369	262	700	117
PJ 7418370	238	100	83
PJ 7418370	238	200	85
PJ 7418371	238	100	83
PJ 7418371	238	200	85
PJ 7418372	238	100	83
PJ 7418372	238	200	85
PJ 7418373	238	100	83
PJ 7418373	238	200	85
PJ 7418399	352	100	143
PJ 7418416	251	410	93
PJ 7418418	211	100	39
PJ 7418419	212	100	41
PJ 7418420	212	100	41
PJ 7418421	213	100	45
PJ 7418422	213	100	45
PJ 7418423	213	100	45
PJ 7418424	213	200	47
PJ 7418425	213	200	47
PJ 7418426	213	200	47
PJ 7418427	216	100	57
PJ 7418428	215	300	53
PJ 7418429	215	300	53
PJ 7418430	215	300	53
PJ 7418431	217	100	59
PJ 7418432	215	100	51
PJ 7418433	214	100	49
PJ 7418434	235	200	77
PJ 7418435	235	200	77
PJ 7418436	235	200	77
PJ 7418437	235	200	77
PJ 7418460	913	100	321
PJ 7418462	251	400	91
PJ 7418463	251	400	91
PJ 7418464	251	400	91
PJ 7418464	251	410	93
PJ 7418465	251	410	93
PJ 7418466	251	410	93
PJ 7418468	913	100	321
PJ 7418469	913	100	321
PJ 7418476	262	100	115
PJ 7418477	262	700	117
PJ 7418478	262	700	117
PJ 7418479	238	100	83
PJ 7418479	238	200	85
PJ 7418480	238	100	83
PJ 7418480	238	200	85
PJ 7418482	238	200	85
PJ 7418484	238	200	85
PJ 7418485	443	300	197
PJ 7418486	261	100	107
PJ 7418487	443	300	197
PJ 7418488	443	300	197
PJ 7418492	443	300	197
PJ 7418493	261	100	107
PJ 7418494	261	100	107
PJ 7418510	912	400	297
PJ 7418510	912	410	299
PJ 7418511	912	400	297
PJ 7418511	912	410	299
PJ 7418513	210	300	37
PJ 7450370	916	1500	339
PJ 7450371	916	1500	339
PJ 7450480	718	120	217
PJ 7450481	718	120	217
PJ 7490282	912	400	297
PJ 7490282	912	410	299
PJ 979021	718	110	215
VOE 11039847	352	100	143
VOE 11039847	362	400	147
VOE 11055607	492	200	201
VOE 11306919	334	100	139
VOE 11306919	821	100	241
VOE 11306919	837	200	247
VOE 11710039	364	500	159
VOE 11710065	775	110	223
VOE 11710273	775	110	223
VOE 11710908	912	100	285
VOE 11710909	912	100	285
VOE 11710910	912	100	285
VOE 11710911	912	100	285
VOE 11710912	912	100	287
VOE 11710913	912	100	287
VOE 11710915	912	100	287
VOE 11710917	912	100	289
VOE 11710918	912	100	289
VOE 11710919	912	100	285
VOE 11710920	912	100	285
VOE 11710920	912	100	287
VOE 11710920	912	100	289
VOE 11710921	912	100	285
VOE 11710921	912	100	287
VOE 11710921	912	100	289
VOE 11710922	912	100	285
VOE 11710923	912	100	287
VOE 11710924	912	100	285
VOE 11710924	912	100	287
VOE 11710925	912	100	285
VOE 11710926	912	100	285
VOE 11710926	912	100	287
VOE 11710926	912	100	289
VOE 11710927	912	100	287
VOE 11710928	912	100	285
VOE 11710928	912	100	287
VOE 11710928	912	100	289
VOE 11710929	912	100	287
VOE 11710930	912	100	285
VOE 11710930	912	100	287
VOE 11710930	912	100	289
VOE 11710931	912	100	285
VOE 11710931	912	100	287
VOE 11710931	912	100	289
VOE 11710938	912	100	289
VOE 11710939	912	100	287
VOE 11710953	441	200	191
VOE 11710957	912	180	293
VOE 11710958	912	180	293
VOE 11710959	912	180	293
VOE 11710965	974	300	371
VOE 11710967	974	300	371
VOE 11710968	974	300	371
VOE 11710969	974	300	371
VOE 11710970	974	300	371
VOE 11710971	974	300	371
VOE 11710972	974	300	371
VOE 11710973	975	500	377
VOE 11710974	975	500	377

NUMERICAL INDEX

RÉPERTOIRE DE NUMÉROS

NUMMERNREGISTER

INDICE DE NÚMERO

Part No	Group	Sect	Page
VOE 11710975	971	600	367
VOE 11710975	975	300	375
VOE 11710975	975	500	377
VOE 11710977	971	600	367
VOE 11710977	975	300	375
VOE 11710977	975	500	377
VOE 11710978	975	500	377
VOE 11710980	971	600	367
VOE 11710981	971	600	367
VOE 11710982	971	600	367
VOE 11710984	975	300	375
VOE 11710985	975	300	375
VOE 11710986	975	300	375
VOE 11711027	275	100	121
VOE 11711079	441	120	189
VOE 11711080	441	120	189
VOE 11711081	441	120	189
VOE 11711082	441	120	189
VOE 11711083	441	120	189
VOE 11711085	441	120	189
VOE 11711086	441	120	189
VOE 11711088	441	120	189
VOE 11711089	441	120	189
VOE 11711091	441	120	189
VOE 11711092	441	120	189
VOE 11711093	441	120	189
VOE 11711094	441	120	189
VOE 11711098	441	120	189
VOE 11711100	441	120	189
VOE 11711101	441	120	189
VOE 11711123	971	600	367
VOE 11711123	975	300	375
VOE 11711123	975	500	377
VOE 11711167	912	500	301
VOE 11711463	718	130	219
VOE 11711464	718	130	219
VOE 11711465	718	130	219
VOE 11711466	718	130	219
VOE 11711467	718	130	219
VOE 11711468	718	130	219
VOE 11711469	718	130	219
VOE 11711470	718	130	219
VOE 11711471	718	130	219
VOE 11711541	927	100	357
VOE 11712227	211	100	39
VOE 11712228	238	100	83
VOE 11712611	251	410	93
VOE 11713157	775	110	223
VOE 11800045	911	300	279
VOE 11800064	911	100	273
VOE 11800065	911	100	273
VOE 11800066	911	100	273
VOE 11800070	911	100	273
VOE 11800071	911	300	279
VOE 11800084	386	200	173
VOE 11800087	912	101	291
VOE 11800092	718	100	213
VOE 11800099	775	200	225
VOE 11800108	911	200	275
VOE 11800108	911	210	277
VOE 11800124	974	100	369
VOE 11800127	975	300	375
VOE 11800129	974	100	369
VOE 11800132	912	800	305
VOE 11800133	912	800	305
VOE 11800135	912	800	305
VOE 11800137	912	800	305
VOE 11800139	912	800	305
VOE 11800140	916	300	331
VOE 11800140	916	310	333
VOE 11800141	916	300	331
VOE 11800141	916	310	333
VOE 11800142	916	300	331
VOE 11800142	916	310	333
VOE 11800143	916	300	331
VOE 11800143	916	310	333
VOE 11800144	971	100	365
VOE 11800148	971	100	365
VOE 11800149	810	500	239
VOE 11800150	821	110	243
VOE 11800153	837	100	245
VOE 11800163	971	100	365
VOE 11800165	971	100	365
VOE 11800166	971	100	365
VOE 11800167	971	100	365
VOE 11800168	916	200	327
VOE 11800169	916	200	327
VOE 11800170	916	100	323
VOE 11800170	916	110	325
VOE 11800171	916	300	331
VOE 11800171	916	310	333
VOE 11800177	911	200	275
VOE 11800177	911	210	277
VOE 11800196	971	100	365
VOE 11800196	975	100	373
VOE 11800199	975	100	373
VOE 11800326	912	400	297
VOE 11800326	912	410	299
VOE 11800330	716	100	211
VOE 11800333	234	100	73
VOE 11800374	234	100	73
VOE 11800394	911	300	279
VOE 11800395	912	100	285
VOE 11800396	912	820	311
VOE 11800397	210	100	33
VOE 11800405	252	100	95
VOE 11800410	718	500	221
VOE 11800413	971	600	367
VOE 11800415	884	110	255
VOE 11800416	884	110	255
VOE 11800417	912	800	305
VOE 11800419	927	100	357
VOE 11800421	256	100	99
VOE 11800423	837	300	249
VOE 11800424	837	300	249
VOE 11800440	218	100	61
VOE 11800441	218	100	61
VOE 11800449	218	100	61
VOE 11800454	311	100	129
VOE 11800455	311	100	129
VOE 11800457	912	830	315
VOE 11800459	912	830	315
VOE 11800462	911	400	281
VOE 11800465	912	810	309
VOE 11800480	975	500	377
VOE 11800502	443	300	197
VOE 11800509	912	850	319
VOE 11800517	927	110	359
VOE 11800528	837	300	249
VOE 11800533	837	300	249
VOE 11800540	837	300	249
VOE 11800547	837	200	247
VOE 11800548	837	200	247
VOE 11800553	837	300	249
VOE 11800558	821	100	241
VOE 11800559	821	100	241
VOE 11800560	821	100	241
VOE 11800579	810	500	239
VOE 11800588	912	180	293
VOE 11800596	927	500	361
VOE 11800688	821	110	243
VOE 11800689	821	110	243
VOE 11800690	821	110	243
VOE 11800691	821	110	243
VOE 11800692	821	100	241
VOE 11800698	912	800	305
VOE 11800700	912	850	319
VOE 11800704	912	850	319
VOE 11800705	912	850	319
VOE 11800712	912	820	311
VOE 11800716	912	840	317
VOE 11800719	912	850	319
VOE 11800722	912	810	309
VOE 11800722	912	820	311
VOE 11800726	912	850	319
VOE 11800739	912	810	309
VOE 11800758	925	100	343
VOE 11800758	925	150	345
VOE 11800758	925	200	347
VOE 11800758	925	250	349
VOE 11800766	837	300	249
VOE 11800767	974	300	371
VOE 11800850	821	110	243
VOE 11800876	275	100	121
VOE 11800877	275	100	121
VOE 11800907	912	820	311
VOE 11800931	912	830	315
VOE 11800950	912	600	303
VOE 11800960	837	300	249
VOE 11801029	927	100	357
VOE 11801052	911	200	275
VOE 11801052	911	210	277
VOE 11801060	916	300	331
VOE 11801060	916	310	333
VOE 11801108	912	810	309

Part No	Group	Sect	Page
VOE 11801108	912	820	311
VOE 11801111	912	810	309
VOE 11801111	912	820	311
VOE 11801116	896	100	257
VOE 11801117	896	100	257
VOE 11801118	896	100	257
VOE 11801119	896	100	257
VOE 11801120	896	100	257
VOE 11801121	896	100	257
VOE 11801146	256	700	105
VOE 11801162	912	800	305
VOE 11801163	912	800	305
VOE 11801164	912	850	319
VOE 11801173	975	100	373
VOE 11801175	916	1000	337
VOE 11801197	912	800	305
VOE 11801212	912	830	315
VOE 11801212	912	840	317
VOE 11801215	775	400	229
VOE 11801224	912	600	303
VOE 11801231	441	120	189
VOE 11801250	821	100	241
VOE 11801268	821	100	241
VOE 11801288	362	500	149
VOE 11801291	718	500	221
VOE 11801292	718	500	221
VOE 11801299	252	100	95
VOE 11801310	821	110	243
VOE 11801354	261	800	113
VOE 11801355	261	800	113
VOE 11801418	334	200	141
VOE 11801419	912	410	299
VOE 11801424	912	350	295
VOE 11801424	916	500	335
VOE 11801425	912	350	295
VOE 11801425	916	500	335
VOE 11801426	916	1000	337
VOE 11801428	912	350	295
VOE 11801428	916	500	335
VOE 11801429	912	350	295
VOE 11801429	916	500	335
VOE 11801430	912	350	295
VOE 11801430	916	500	335
VOE 11801431	912	350	295
VOE 11801431	916	500	335
VOE 11801465	911	200	275
VOE 11801465	911	210	277
VOE 11801469	916	1000	337
VOE 11801470	916	1000	337
VOE 11801473	916	1000	337
VOE 11801476	912	810	309
VOE 11801476	912	820	311
VOE 11801477	912	810	309
VOE 11801477	912	820	311
VOE 11801481	916	1000	337
VOE 11801482	916	1000	337
VOE 11801541	912	800	305
VOE 11801544	912	350	295
VOE 11801550	718	130	219
VOE 11801581	234	100	73
VOE 11801602	837	300	249
VOE 11801603	911	500	283
VOE 11801608	837	200	247
VOE 11801654	884	110	255
VOE 11801660	371	100	163
VOE 11801662	912	850	319
VOE 11801670	821	110	243
VOE 11801671	821	110	243
VOE 11801674	821	100	241
VOE 11801676	837	200	247
VOE 11801677	837	200	247
VOE 11801677	971	100	365
VOE 11801678	837	200	247
VOE 11801680	837	200	247
VOE 11801681	837	200	247
VOE 11801712	912	810	309
VOE 11801712	912	820	311
VOE 11801717	210	110	35
VOE 11801718	912	850	319
VOE 11801719	837	300	249
VOE 11801722	261	800	113
VOE 11801734	718	500	221
VOE 11801735	992	300	379
VOE 11801736	992	300	379
VOE 11801742	371	100	163
VOE 11801743	371	210	165
VOE 11801744	371	210	165
VOE 11801745	362	500	149
VOE 11801746	371	100	163
VOE 11801750	261	800	113
VOE 11801753	371	100	163
VOE 11801754	334	200	141
VOE 11801770	916	210	329
VOE 11801771	916	210	329
VOE 11801772	916	210	329
VOE 11801773	916	210	329
VOE 11801774	916	210	329
VOE 11801775	911	210	277
VOE 11801800	912	600	303
VOE 11801802	912	800	305
VOE 11801803	912	800	305
VOE 11801808	911	200	275
VOE 11801808	911	210	277
VOE 11801809	916	300	331
VOE 11801809	916	310	333
VOE 11801810	911	210	277
VOE 11801816	254	100	97
VOE 11801817	912	810	309
VOE 11801817	912	820	311
VOE 11801818	912	810	309
VOE 11801818	912	820	311
VOE 11801819	912	810	309
VOE 11801819	912	820	311
VOE 11801820	912	810	309
VOE 11801820	912	820	311
VOE 11801822	916	1000	337
VOE 11801823	916	1000	337
VOE 11801827	911	200	275
VOE 11801827	911	210	277
VOE 11801828	916	300	331
VOE 11801828	916	310	333
VOE 11801829	916	300	331
VOE 11801829	916	310	333
VOE 11801840	837	100	245
VOE 11801845	334	100	139
VOE 11801854	364	500	159
VOE 11801855	364	500	159
VOE 11801860	916	210	329
VOE 11801866	362	400	147
VOE 11801871	912	800	305
VOE 11801872	718	110	215
VOE 11801878	912	800	307
VOE 11801881	371	100	163
VOE 11801883	916	1000	337
VOE 11801889	912	600	303
VOE 11801890	912	350	295
VOE 11801891	912	350	295
VOE 11801892	912	350	295
VOE 11801913	916	210	329
VOE 11801914	821	100	241
VOE 11801914	837	200	247
VOE 11802091	912	810	309
VOE 11802091	912	820	311
VOE 11802113	911	100	273
VOE 11802138	897	400	259
VOE 11802140	897	400	259
VOE 11802141	897	400	259
VOE 11802157	897	400	259
VOE 11802158	911	400	281
VOE 11802164	913	100	321
VOE 11802165	441	200	191
VOE 11802181	261	800	113
VOE 11802236	971	100	365
VOE 11802237	971	100	365
VOE 11802239	927	110	359
VOE 11802239	975	100	373
VOE 11802284	911	200	275
VOE 11802284	911	210	277
VOE 11802320	718	100	213
VOE 11802320	718	500	221
VOE 11802320	837	300	249
VOE 11802321	234	100	73
VOE 11802436	911	100	273
VOE 11802559	912	830	315
VOE 11802559	912	850	319
VOE 11802608	821	100	241
VOE 11802618	884	100	253
VOE 11802622	821	100	241
VOE 11802623	821	100	241
VOE 11802623	837	200	247
VOE 11802650	916	1500	339
VOE 11802651	911	200	275
VOE 11802651	911	210	277
VOE 11802654	911	200	275
VOE 11802654	911	210	277

NUMERICAL INDEX

RÉPERTOIRE DE NUMÉROS

NUMMERNREGISTER

INDICE DE NÚMERO

NUMERICAL INDEX | **NUMMERNREGISTER**

RÉPERTOIRE DE NUMÉROS | **INDICE DE NÚMERO**

Catalogue id **20022** | Group **1000**

Issue **VOE 64C9920022** | Page **8**

Part No	Group	Sect	Page
VOE 11802654	916	1000	337
VOE 11802669	925	250	349
VOE 11802670	925	150	345
VOE 11802683	912	850	319
VOE 11802685	912	800	305
VOE 11802685	912	800	307
VOE 11802696	775	110	223
VOE 11802730	911	200	275
VOE 11802736	233	100	67
VOE 11802742	912	350	295
VOE 11802742	916	100	323
VOE 11802742	916	110	325
VOE 11802742	916	210	329
VOE 11802742	916	300	331
VOE 11802742	916	310	333
VOE 11802742	916	500	335
VOE 11802745	372	400	171
VOE 11802753	334	100	139
VOE 11802782	911	300	279
VOE 11802792	718	100	213
VOE 11802800	718	100	213
VOE 11803033	492	200	201
VOE 11803050	925	150	345
VOE 11803050	925	250	349
VOE 11803051	925	150	345
VOE 11803051	925	250	349
VOE 11803128	311	100	129
VOE 11803149	334	200	141
VOE 11803169	912	800	307
VOE 11803195	371	400	167
VOE 11803380	364	400	157
VOE 11803380	364	500	159
VOE 11803452	364	500	159
VOE 11803455	364	500	159
VOE 11803912	334	200	141
VOE 11804075	916	1500	339
VOE 11804177	911	400	281
VOE 11804178	911	400	281
VOE 11804791	925	100	343
VOE 11804791	925	200	347
VOE 11805143	925	250	349
VOE 11805144	925	250	349
VOE 11805145	925	250	349
VOE 11805146	925	250	349
VOE 11805172	925	250	349
VOE 11805173	925	250	349
VOE 11805224	925	150	345
VOE 11805225	925	150	345
VOE 11805226	925	150	345
VOE 11805227	925	150	345
VOE 11805229	925	150	345
VOE 11805230	925	150	345
VOE 11805883	916	200	327
VOE 11806214	837	100	245
VOE 11806280	334	200	141
VOE 11806280	372	100	169
VOE 11806481	441	100	185
VOE 11806650	925	100	343
VOE 11806652	925	100	343
VOE 11806655	925	100	343
VOE 11806658	925	100	343
VOE 11806660	925	300	351
VOE 11806665	925	100	343
VOE 11806672	925	200	347
VOE 11806673	925	200	347
VOE 11806675	925	200	347
VOE 11806677	925	200	347
VOE 11806679	925	400	353
VOE 11806689	925	200	347
VOE 11988181	927	500	361
VOE 11988465	927	500	361
VOE 11988471	974	300	371
VOE 11988473	927	500	361
VOE 11988473	971	600	367
VOE 11988473	974	300	371
VOE 11988473	975	300	375
VOE 11988473	975	500	377
VOE 11988474	975	500	377
VOE 11988539	912	100	285
VOE 11988897	927	500	361
VOE 11988898	927	500	361
VOE 11988899	927	500	361
VOE 11988900	927	500	361
VOE 13907899	974	100	369
VOE 13914468	912	810	309
VOE 13914468	912	820	311
VOE 13914517	912	810	309
VOE 13914517	912	820	311
VOE 13933872	916	1000	337
VOE 13933900	912	350	295
VOE 13933900	916	300	331
VOE 13933900	916	310	333
VOE 13933905	916	210	329
VOE 13940090	912	800	305
VOE 13945408	362	100	145
VOE 13945408	371	400	167
VOE 13945408	810	500	239
VOE 13945444	234	100	73
VOE 13945444	837	300	249
VOE 13945444	916	1000	337
VOE 13946173	251	100	89
VOE 13946173	261	800	113
VOE 13946173	311	100	129
VOE 13946173	362	100	145
VOE 13946173	362	400	147
VOE 13946173	372	100	169
VOE 13946173	443	100	193
VOE 13946173	810	500	239
VOE 13946173	837	200	247
VOE 13946173	837	300	249
VOE 13946173	911	100	273
VOE 13946173	912	410	299
VOE 13946173	912	800	307
VOE 13946173	927	600	363
VOE 13946173	971	100	365
VOE 13946544	912	850	319
VOE 13948356	233	100	67
VOE 13951998	821	100	241
VOE 13955894	852	100	251
VOE 13955897	218	100	61
VOE 13960141	234	100	73
VOE 13960141	261	800	113
VOE 13960141	912	810	309
VOE 13960141	912	820	311
VOE 13965175	261	800	113
VOE 13965178	233	500	71
VOE 13965179	251	100	89
VOE 13965179	912	600	303
VOE 13965179	912	810	309
VOE 13965179	912	820	311
VOE 13965185	716	100	211
VOE 13965185	821	110	243
VOE 13965185	912	810	309
VOE 13965186	837	100	245
VOE 13965187	911	100	273
VOE 13965190	234	100	73
VOE 13965191	810	500	239
VOE 13965191	884	110	255
VOE 13965193	718	110	215
VOE 13965483	334	200	141
VOE 13965483	372	100	169
VOE 13969516	372	100	169
VOE 13971095	234	100	73
VOE 13971095	716	100	211
VOE 13971095	837	300	249
VOE 13971095	911	100	273
VOE 13971095	912	810	309
VOE 13971095	912	820	311
VOE 13971096	810	500	239
VOE 13971096	884	110	255
VOE 13971098	218	100	61
VOE 4881440	911	200	275
VOE 4881440	911	210	277
VOE 907825	837	200	247
VOE 907847	912	850	319
VOE 907859	837	200	247
VOE 907897	975	100	373
VOE 914446	912	800	305
VOE 914450	912	820	311
VOE 914454	912	800	305
VOE 914462	927	100	357
VOE 914462	927	110	359
VOE 914462	971	100	365
VOE 914462	974	100	369
VOE 914462	975	100	373
VOE 935423	911	200	275
VOE 935423	911	210	277
VOE 936440	911	200	275
VOE 936440	911	210	277
VOE 940090	321	100	131
VOE 943478	256	100	99
VOE 944252	911	300	279
VOE 944498	911	100	273
VOE 945407	233	100	67
VOE 945407	362	500	149

Part No	Group	Sect	Page
VOE 945407	372	400	171
VOE 945407	912	400	297
VOE 945407	912	410	299
VOE 945407	912	800	305
VOE 945407	912	820	313
VOE 945407	912	830	315
VOE 945407	912	850	319
VOE 945408	252	100	95
VOE 945408	256	100	99
VOE 945408	261	800	113
VOE 945408	372	100	169
VOE 945408	821	100	241
VOE 945408	837	100	245
VOE 945408	837	200	247
VOE 945408	837	300	249
VOE 945408	911	500	283
VOE 945408	912	800	305
VOE 945408	912	800	307
VOE 945408	912	810	309
VOE 945408	912	820	311
VOE 945408	912	850	319
VOE 946329	261	800	113
VOE 946329	810	500	239
VOE 946440	837	200	247
VOE 946440	911	400	281
VOE 946440	911	500	283
VOE 946440	912	350	295
VOE 946440	916	500	335
VOE 946441	218	100	61
VOE 946441	252	100	95
VOE 946441	718	100	213
VOE 946441	718	110	215
VOE 946441	912	101	291
VOE 946441	912	350	295
VOE 946441	912	800	305

Part No	Group	Sect	Page
VOE 946441	916	500	335
VOE 946472	443	100	193
VOE 946472	443	200	195
VOE 946472	716	100	211
VOE 946472	821	110	243
VOE 946472	837	300	249
VOE 946472	911	100	273
VOE 946472	912	820	311
VOE 946671	256	100	99
VOE 946671	443	200	195
VOE 946934	372	400	171
VOE 947107	334	200	141
VOE 947107	912	180	293
VOE 947107	912	810	309
VOE 947107	912	820	311
VOE 947760	234	100	73
VOE 947760	311	100	129
VOE 947760	912	350	295
VOE 947760	912	850	319
VOE 948645	352	100	143
VOE 948645	362	400	147
VOE 948698	910	900	271
VOE 951968	912	800	305
VOE 951998	912	800	307
VOE 952632	912	820	313
VOE 955779	372	100	169
VOE 955892	211	100	39
VOE 955894	821	100	241
VOE 955894	837	200	247
VOE 955894	912	101	291
VOE 955894	912	850	319
VOE 955897	212	500	43
VOE 955897	441	200	191
VOE 955897	912	800	305
VOE 955900	912	820	311

Part No	Group	Sect	Page
VOE 955900	912	850	319
VOE 955964	821	100	241
VOE 955964	912	850	319
VOE 960143	234	100	73
VOE 960148	218	100	61
VOE 960148	415	100	183
VOE 960148	821	100	241
VOE 962769	212	500	43
VOE 963055	912	800	305
VOE 964822	912	800	305
VOE 964946	912	800	305
VOE 965175	912	820	311
VOE 965177	912	400	297
VOE 965177	912	410	299
VOE 965186	718	500	221
VOE 966786	492	500	203
VOE 969147	362	500	149
VOE 969404	275	100	121
VOE 969405	233	400	69
VOE 969405	334	200	141
VOE 969405	372	100	169
VOE 969467	261	800	113
VOE 971095	912	101	291
VOE 971096	925	150	345
VOE 971096	925	250	349
VOE 971321	912	850	319
VOE 974081	912	830	315
VOE 976155	386	200	173
VOE 977117	441	200	191
VOE 978932	218	100	61
VOE 979009	372	100	169
VOE 983242	837	200	247
VOE 983243	821	100	241
VOE 983243	837	100	245
VOE 983250	775	600	231

Part No	Group	Sect	Page
VOE 983302	912	850	319
VOE 983303	321	100	131
VOE 983303	852	100	251
VOE 983303	912	101	291
VOE 983718	718	500	221
VOE 983718	927	100	357
VOE 983718	927	110	359
VOE 983718	971	600	367
VOE 983718	974	100	369
VOE 983718	974	300	371
VOE 983718	975	100	373
VOE 983718	975	300	375
VOE 983718	975	500	377
VOE 983719	974	100	369
VOE 984066	912	101	291
VOE 984077	912	101	291
VOE 984077	912	810	309
VOE 984077	912	820	311
VOE 984079	775	210	227

Part No	Group	Sect	Page

NUMERICAL INDEX

RÉPERTOIRE DE NUMÉROS

NUMMERNREGISTER

INDICE DE NÚMERO