RUTHZIL TRATOR COMERCIAL DE PEÇAS LTDA 11 97083-6812 ROLANDO CITRANGULO

EC140B

JUNHO 2014

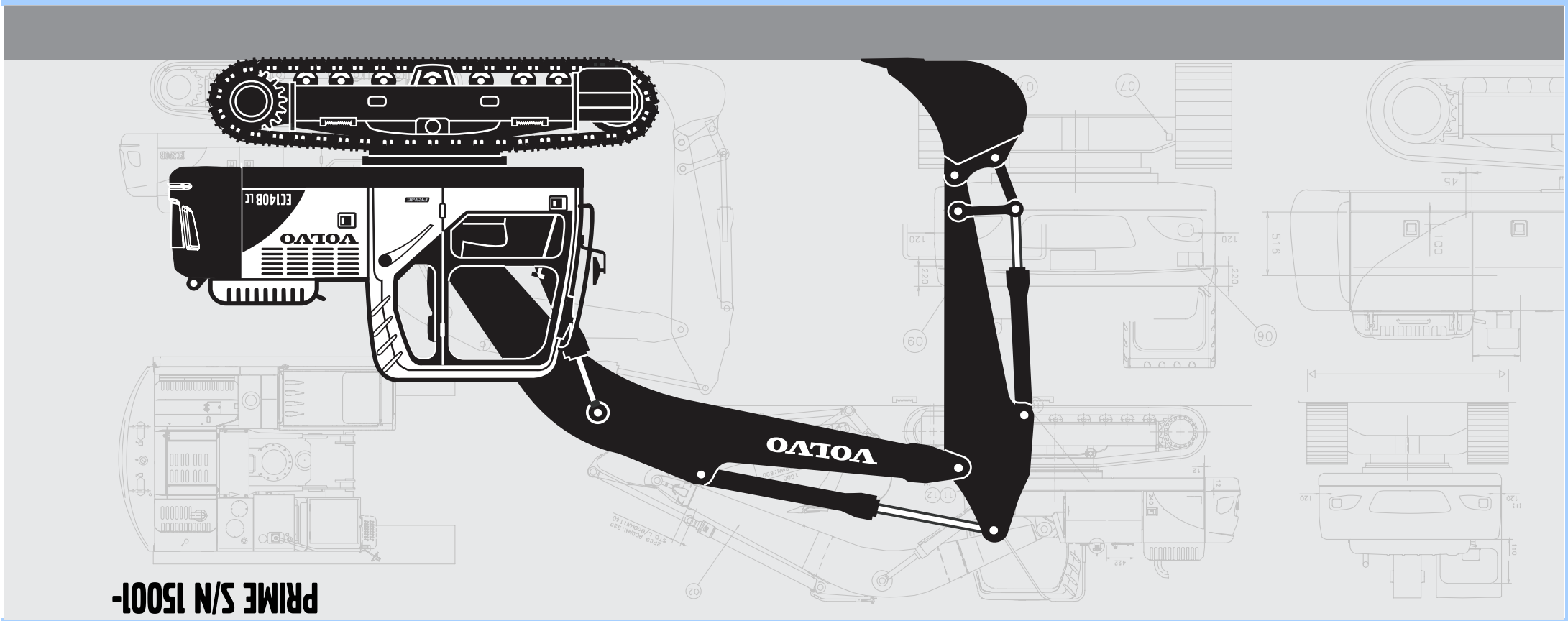

PRIME S/N 15001-

EC140B

VOLVO CONSTRUCTION EQUIPMENT

PARTS CATALOG

PARTS CATALOG VOLVO EC140B

PARTS CATALOG
EC140B
PRIME S/N 15001-

✂CUT HERE

LABEL FOR STEELBINDER

VOLVO
Volvo Construction Equipment
www.volvoce.com

Ref. No. PUB 20021238-B
2014.06
Volvo, Eskilstuna

gb/es/br/fr/

VOLVO CONSTRUCTION EQUIPMENT

EC140B

PARTS CATALOG

PRIME S/N 15001-

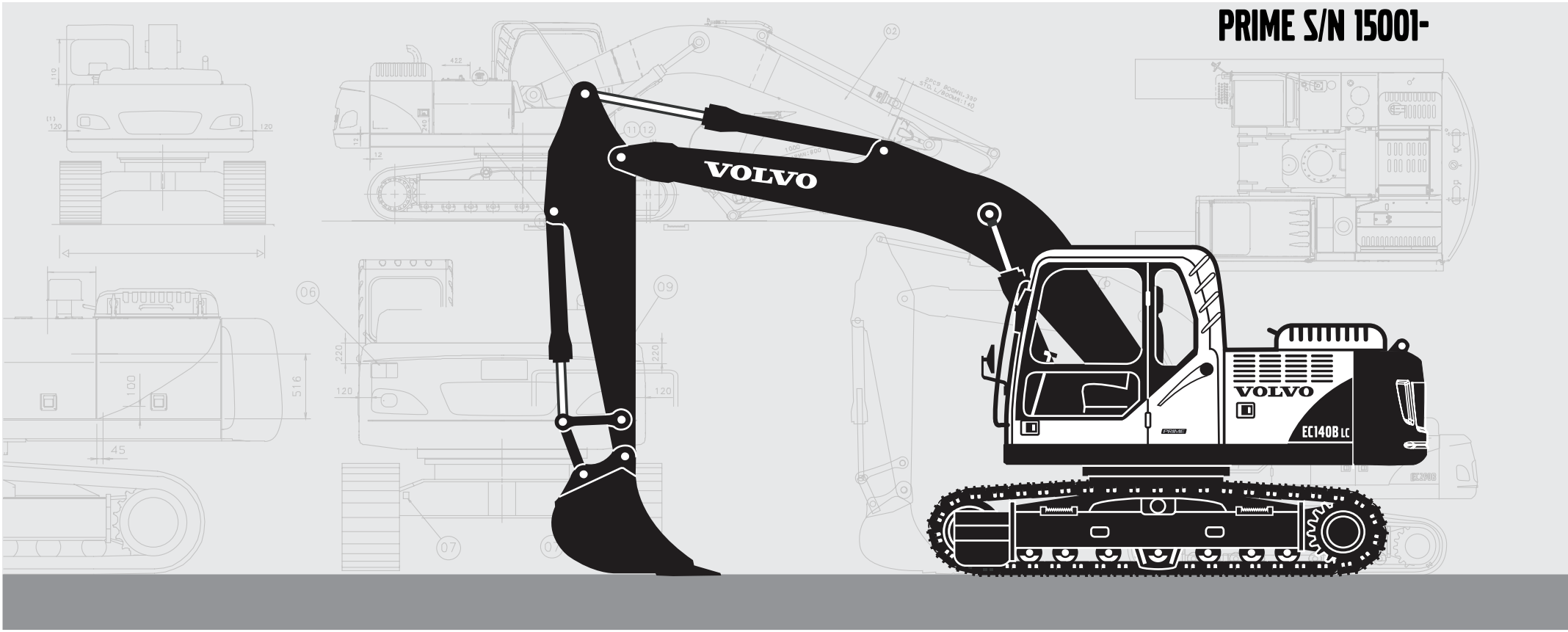

Publ. No. PUB 20021238-B



Volvo Construction Equipment
www.volvoce.com

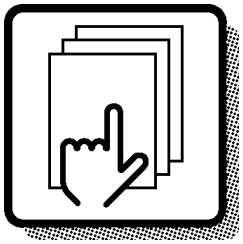

1

Preface and instructions
Prefacio e instrucciones
Prefácio e instruções
Préface et instructions

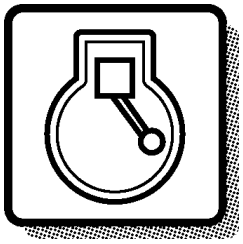

2

Engine
Motor
Motor
Moteur

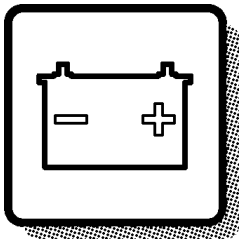

3

Electrical systems and instruments
Sistema eléctrico e instrumentos
Sistema elétrico e instrumentos
Système électrique et instruments

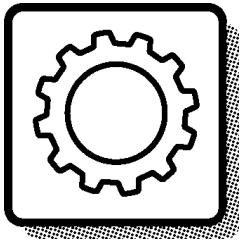

4

Power transmission
Transmisión de fuerza
Transmissão de força
Transmission de force

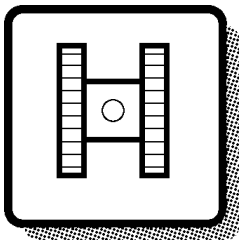

7

Frame and crawler unit
Bastidor y unidad de orugas
Chassi e unidade de esteiras
Bâti et unité des chenilles

Body with associated parts
Carroceria con detalles
Carroceria com peças agregadas
Carrosserie avec détails

8

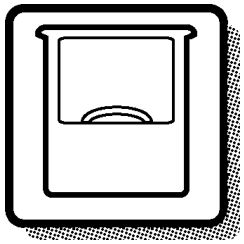

Miscellaneous equipment
Equipo diverso
Equipamentos diversos
Equipments divers

9

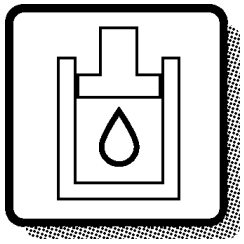

Numerical index
Índice numérico
Índice numérico
Répertoire numérique

10

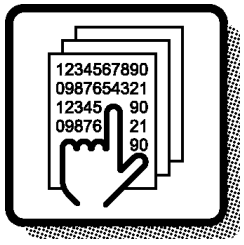

1	2	3	4	7	8	9	10		

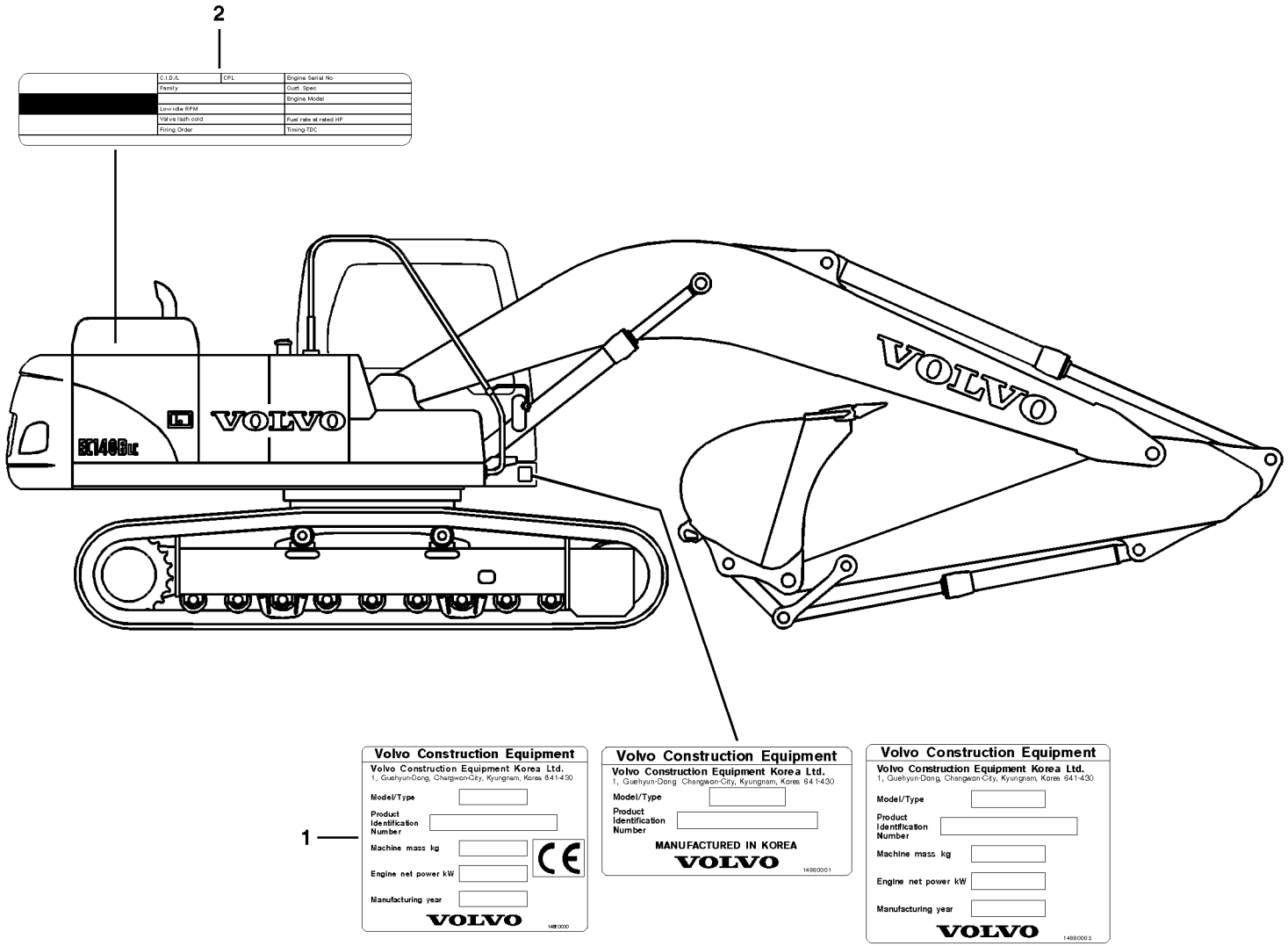
2
C.I.D./L
CPL
Engine Serial No
Family
Confl. Spec
Engine Model
Low idle RPM
Valve lash cold
Fuel rate at rated HP
Firing Order
Timing-TDC
VOLVO
EC140BLC
VOLVO
1
Volvo Construction Equipment
Volvo Construction Equipment Korea Ltd.
1, Guehyun-Dong, Changwon-City, Kyungnam, Korea 641-430
Model/Type
Product Identification Number
Machine mass kg
Engine net power kW
Manufacturing year
VOLVO
14880000
Volvo Construction Equipment
Volvo Construction Equipment Korea Ltd.
1, Guehyun-Dong Changwon-City, Kyungnam, Korea 641-430
Model/Type
Product Identification Number
MANUFACTURED IN KOREA
VOLVO
14880001
Volvo Construction Equipment
Volvo Construction Equipment Korea Ltd.
1, Guehyun-Dong Changwon-City, Kyungnam, Korea 641-430
Model/Type
Product Identification Number
Machine mass kg
Engine net power kW
Manufacturing year
VOLVO
14880002

GBR	ESP	BRA	FRA
1 Product sign plate	1 Muestra del producto	1 Placa de identificação do produto	1 Enseigne de produit
2 Engine sign plate	2 Muestra de motor	2 Pl. Ident.motor	2 Enseigne de moteur

Only genuine parts are presented in this catalogue. These parts have been subjected to the necessary function and endurance tests, and they comply with the high quality and safety requirements that have been set for Volvo Construction Equipment. You should note that warranties do not cover damages that are caused or aggravated by the fact that a non-genuine part was fitted.

The illustrations shown in the catalogues should not be used as assembly or workshop instructions. Separate literature for the various specific subject areas is available for that purpose.

The owner of the machine or equipment should state the model designation, manufacturing number, part number, quantity, and the name, or description, of the part when ordering parts.

For location of the model and engine designation plates, etc, see page 4.

Market-adapted equipment entered in catalogue, can be seen on page 26.

See page 12 for a ”Catalogue Guide” on how to use the parts catalogue.

See page 22 for table of abbreviations.

This catalogue has been produced by Volvo Construction Equipment. If you have any point of views regarding the catalogue, or if you detect any errors in the catalogue, please send a mail to:
E-mail: vce.parts.catalog@volvo.com

This catalogue lists the spare parts for Excavator EC140B.

BASIC MACHINE
PROD NO 8277787, EC140B, S/N 15001-

ENGINE
Part No. 14521396, D4D EAE2, (Emission Certificated from EPA)
Part No. 14521397, D4D EBE2, (Emission Certificated from EU)
Part No. 14521398, D4D ECE2, (Without label)

BUCKETS
Bucket GP. VTS. 0,45/0,50- F24
Description:
GP = General purpose. (RB)= Rock bucket.
VTS = Type of bucket tooth, Volvo.
0,45 = Volume CECE cubic meter.
0,50 = Volume SAE cubic meter.
S6 = Quick fit bucket.
F24 = Direct-mounted (pin-on) bucket.

TRACK ASSEMBLY
Track TRK 600SR X 46
Description:
TRK = Track
600 = Width of track
S = Symmetrical track
R = Clearing hole
46 = Number of track shoes

ESP

En los catálogos de repuestos se presentan únicamente piezas originales que han sido sometidas a las necesarias pruebas de funcionamiento y duración y que cumplen las elevadas exigencias de seguridad y calidad de Volvo Construction Equipment. Recuerde que las garantías no cubren los daños ocasionados o agravados por no haber montado una pieza original.

Las ilustraciones del catálogo no deben utilizarse como base para el montaje ni como instrucciones de taller. Para ello recomendamos utilizar los manuales de taller editados a propósito.

Al hacer el pedido de repuestos, el propietario de la máquina debe indicar el modelo de la misma, su número de fabricación, la referencia de la pieza, la cantidad y la denominación.

La ubicación de letreros con las denominaciones de modelo y motor, etc., puede verse en la página 4.

La lista de equipos de adaptación según mercado, introducidos en el catálogo, puede verse en la página 26.

Guía para el uso del catálogo, puede verse en la página 12.

La tabla de abreviaturas puede verse en la página 22.

Este catálogo ha sido producido por Volvo Construction Equipment. Si tiene algún comentario que hacer sobre el catálogo, o detecta algún error, le rogamos que haga una copia de la página en cuestión y nos la remita junto con sus comentarios a:
E-mail: vce.parts.catalog@volvo.com

Este catálogo ofrece las piezas de repuesto para la excavadora EC140B.

MÁQUINA BÁSICA
NÚM. DE PROD. 8277787, EC140B, S/N 15001-
MOTOR
Núm. de pieza 14521396, D4D EAE2 (Emission Certificated from EPA)
Núm. de pieza 14521397, D4D EBE2 (Certificado de emisiones de la UE)
Núm. de pieza 14521398, D4D ECE2 (Sin etiqueta)
CUCHARAS
Cuchara de retro GP. VTS. 0,45/0,50- F24
Descripción:
GP = Empleo general. (RB)= Cuchara de roca
VTS = Tipo de diente, Volvo.
0,45 = Volumen en metro cúbico CECE.
0,50= Volumen en metro cúbico SAE.
S6 = Cucharas de acoplamiento rápido
F24 = Fijación directa.

ORUGAS
Orugas TRK 600SR X 46
Descripción:
TRK = Orugas
600 = Ancho de placa de orugas
S = Placa de orugas simétrica
R = Agujero de limpieza
46 = Número de placas de oruga

Este catálogo mostra unicamente peças genuínas. Essas peças foram submetidas aos testes de funcionamento e de durabilidade necessários, e satisfazem os elevados requisitos de qualidade e segurança determinados pela Volvo Construction Equipment. Observe que as garantias não cobrem danos causados ou agravados pelo uso de peças não genuínas.

As ilustrações do catálogo não devem ser usadas como instruções de montagem ou de reparo. Está disponível literatura específica para cada área de aplicação.

O proprietário da máquina ou equipamento deve indicar a designação do modelo, número de série, número de peça, a quantidade e o nome ou descrição da peça quando encomendar peças.

Para conhecer a localização das placas de modelo e designação do motor, etc., veja na pág.4.

Equipamento adaptado a mercado inserido no catálogo, pode ser visto na página 26.

Veja na página 12 o ”Guia do Catálogo” informando como usá-lo.

Uma tabela de abreviações encontra-se na página 22.

Este catálogo foi produzido pela Volvo Construction Equipment. Caso tenha algum comentário a fazer ou detecte erros no catálogo, favor enviar um e-mail para:
E-mail: vce.parts.catalog@volvo.com

Este catálogo apresenta as peças de reposição de Escavadeira EC140B.

MÁQUINA BÁSICA
N°. DE PRODUTO 8277787, EC140B, N°. DE SÉRIE 15001-

MOTOR
N°. de peça 14521396, D4D EAE2, (Com certificado de emissões de EPA)
N°. de peça 14521397, D4D EBE2, (Com certificado de emissões de UE)
N°. de peça 14521398, D4D ECE2, (Sem etiqueta)

CAÇAMBAS
Caçamba GP. VTS. 0,45/0,50 - F24
Descrição:
GP = Aplicação geral. (RB) = Caçamba para rochas.
VTS = Tipo do dente da caçamba, Volvo.
0,45 = Volume CECE metro cúbico.
0,50 = Volume SAE metro cúbico.
S6 = Caçamba de acoplamento rápido.
F24 = Caçamba montada diretamente (pin-on).

ESTEIRAS
Esteira TRK 600SR X 46
Descrição:
TRK = Esteira
600 = Largura da esteira
S = Esteira simétrica
R = Furo de limpeza
46 = Número de sapatas de esteira

FRA

Seules les pièces d'origine sont présentées dans ce catalogue. Toutes ces pièces ont été soumises à des tests de fonctionnement et de longévité pour être conformes aux exigences sévères de qualité et de sécurité posées par Volvo Construction Equipment. Notez que les garanties ne couvrent pas les dégâts causés ou aggravés par le montage de pièces autres que des pièces d'origine.

Les illustrations figurant dans le catalogue ne doivent pas être utilisées comme notice de montage ni comme instructions d'atelier. Pour ceci, nous vous renvoyons à la documentation spécifiquement éditée dans ce but.

Pour toute commande de pièces de rechange, indiquez la désignation du modèle, le numéro de fabrication, le numéro de référence, la quantité ainsi que la désignation de la pièce.

L'emplacement des plaques de désignation de modèle et de moteur etc. est indiqué à la page 4.

Les équipements adaptés au marché et indiqués dans la catalogue se trouvent à la page 26.

Un ”Guide d'utilisation” du catalogue de pièces de rechange, figure à la page 12.

Voir page 22 pour la liste des abréviations employées.

Ce catalogue est édité par Volvo Construction Equipment. Si vous avez des commentaires ou si vous découvrez des erreurs dans ce catalogue, nous vous serions reconnaissants de bien vouloir envoyer un e-mail à :
E-mail: vce.parts.catalog@volvo.com

Ce catalogue contient les pièces de rechange pour la pelle hydraulique EC140B.

MACHINE DE BASE
NO DE RÉF. PRODUIT 8277787, EC140B, S/N 15001-

MOTEUR
No de réf. 14521396, D4D EAE2, (Taux d'émissions certifié EPA)
No de réf. 14521397, D4D EBE2, (Taux d'émissions certifié UE)
No de réf. 14521398, D4D ECE2, (Sans label)

GODET RÉTRO
Godet rétro GP. VTS. 0,45/0,50- F24
Description:
GP = Utilisation général. (RB)= Godet de roche.
VTS = Type de porte dent, Volvo.
0,45 = Volume CECE en mètre cube.
0,50 = Volume SAE en mètre cube.
S6 = Type de porte-outil.
F24 = Montage direct (pin-on).

TRAIN DE CHENILLE
Train de chenille TRK 600SR X 46
Description:
TRK = Train de chenille
600 = Largeur des patins
S = Chenilles symétriques
R = Trou de débourrage
46 = Nombre de patins

Fig.	Part No.	Quantity 1	2	3	PS	KIT	Description	Dénomination	Bezeichnung	Denominatición	Notes
1		1	2		NS		Steering Column	Colonne Volant	Lenksäule	Columna Direcci	CPL
2	**VOE 13960151**	2	3				••Washer	••Rondelle	••Scheibe	••Arandela	(ZM 2099130) BRB 34X62X
3	**ZM 2099140**	2	3				••Gasket	••Joint	••Dichtung	••Junta	G8x6
4	**ZM 2120650**	6	3		SS		•Housing	•Carter	•Gehäuse	•Carter	1) CPL
5	**ZM 2099180**	1	1				••Spring Ring	••Annea.elastique	••Federring	••Anillo Elastico	
6	**ZM 2099190**	2	2				••Needle Holder	••Porte-aiguille	••Nadelkäfig	••Portaagujas	
7	**ZM 2099650**	1	1				Steering Wheel	Volant	Lenkrad	Volante	

7 8 9 10 11 12 13

1) **GB:** Replacement version **FR:** Version piéce de rechange. **DE:** Ersatzteil-ausführung. **ES:** Versión piezas de repuesto.

1	**1800001**	**1800199**
2	**1810001**	
3		
4		
5		

Columna de dirección, montaje
Lenksäule, Einbauteilen
Colonne de direction, montage
Steering column, assembly

1 2 3 4 5 6

Catalogue id **07501**	Group **641**
Illustr. No **1000351**	Section **100**
Issue **VOE64A9907501**	Page **423**

VOLVO

In addition to part numbers, the Parts Catalogue also includes a vast amount of essential information which you, the operator, should be acquainted with.
With the ”Catalogue Guide”, we want to show clearly how the catalogues are arranged and what sort of information is presented therein.

Group 1 Preface and Instructions
Here you can find the following information:
- Title page and publication number
- Group index
- Product signs
- Preface
- List of items of equipment adapted to market requirements that have been introduced
- Catalogue Guide
- Table of abbreviations

Group 2 - 9 Text and illustration pages

- The table of contents shows the division of the main groups into sub-groups, with reference to page number and section.
- Illustration page. The position number of the illustration refers to the text page.
- Text page
  1. Heading.
  2. Additional text which limits the validity of the section. An example is information relating to manufacturing numbers and equipment adapted to market requirements.
  3. Designation for quantity columns.
  4. Illustrations.
  5. Group, section, page, which you should use when you search for information in the catalogue.
  6. Catalogue identification and issue designation.
  7. Position number of the part on the associated drawing.
  8. Part number
  9. Quantity. The column designation indicates the version which is shown in each column. The quantity stated refers to the quantity for each machine or, where appropriate, for each complete unit.
     ”REQ” refers to the required amount. See also ”Notes” column.
  10. PS (Parts Status) indicates the status code of the part.
      ”NS” means that the part is not kept in stock.
      ”OP” means that the part is no longer in stock.
      ”SE” means that an alternative part shall be used.
      ”SS” means that the part has been replaced.
      Refer to Group 10 Replaced parts for further information.
  11. KIT. Parts that are marked with a ”K” are included in a kit. The number of the kit is often indicated after other part numbers.
  12. Description. The indentations indicate if one or more parts are included in the assembled unit described above. The parts are included when a complete unit is ordered.
  13. Notes. Other information relating to a particular part is given here.
      - Footnote number (3001 for example) is given at the bottom of the page.
      - Replaced parts (1146-00530, for example).
      - Product or manufacturing number.
      - Abbreviations and technical information.
      - Reference to page and group.

Group 10 Replaced parts / Number index

- Replaced parts. The part numbers of parts marked with ”SS” (in the PS column) are indicated here, together with their replacement numbers.
  The replacement parts may in turn be also replaced, and so on.
- Number index. All parts included in the catalogue are indicated here, together with a reference to group, section and page.

Continued improvements and successes in design could result in modifications to your equipment which are not covered by this publication. Each publication is revised when required to include these modifications in later issues. For additional information, you should contact Volvo Construction Equipment.

Any unauthorized reproduction of any part of this document would be in violation of Volvo Construction Equipment Korea, rights and will be prosecuted to the fullest extent allowed by law. We reserve the right to make changes without prior notice.
Volvo Construction Equipment

Fig.	Part No.	Quantity 1	2	3	PS	KIT	Description	Dénomination	Bezeichnung	Denominatición	Notes
1		1	2		NS		Steering Column	Colonne Volant	Lenksäule	Columna Direcci	CPL
2	**VOE 13960151**	2	3				••Washer	••Rondelle	••Scheibe	••Arandela	(ZM 2099130) BRB 34X62X
3	**ZM 2099140**	2	3				••Gasket	••Joint	••Dichtung	••Junta	G8x6
4	**ZM 2120650**	6	3		SS		•Housing	•Carter	•Gehäuse	•Carter	1) CPL
5	**ZM 2099180**	1	1				••Spring Ring	••Annea.elastique	••Federring	••Anillo Elastico	
6	**ZM 2099190**	2	2				••Needle Holder	••Porte-aiguille	••Nadelkäfig	••Portaagujas	
7	**ZM 2099650**	1	1				Steering Wheel	Volant	Lenkrad	Volante	

7 8 9 10 11 12 13

1) **GB:** Replacement version **FR:** Version piéce de rechange. **DE:** Ersatzteil-ausführung. **ES:** Versión piezas de repuesto.

1	**1800001**	**1800199**
2	**1810001**	
3		
4		
5		

Columna de dirección, montaje
Lenksäule, Einbauteilen
Colonne de direction, montage
Steering column, assembly

1 2 3 4 5 6

Catalogue id **07501**	Group **641**
Illustr. No **1000351**	Section **100**
Issue **VOE64A9907501**	Page **423**

VOLVO

En el catálogo de repuestos se incluye, además de los números de artículo, numerosa información muy útil.
El propósito de la guía es explicar la estructura de los catálogos y la información que se ofrece en los mismos.

Grupo 1 Prefacio e instrucciones
Se encontrará aquí:
- El título y el número de publicación
- El índice de grupos
- Los letreros de producto
- El prefacio
- Una lista sobre los equipos adaptados a los mercados
- La guía al catálogo
- Una tabla de abreviaturas

Grupo 2 - 9 páginas con texto e ilustraciones

- El índice muestra la clasificación de los grupos principales en subgrupos con remisiones a páginas y secciones.
- Página de ilustraciones. Los números de posición de las ilustraciones. Remisiones a páginas de texto.
- Páginas de texto
  1. Rúbrica
  2. Texto adicional que delimita la validez de la sección, por ejemplo, información sobre números de fabricación y equipos según mercado.
  3. Designación para columnas de cantidades.
  4. Número de ilustración.
  5. Grupo, sección, página. Se utilizan al manejar el catálogo
  6. Identificación e indicación de la edición del catálogo.
  7. Números de posición en la ilustración correspondiente.
  8. Números de artículo
  9. Cantidad. Se indica en esta columna la ejecución. El número indicado se refiere a la cantidad por máquina o, si procede, por unidad completa. ”REQ” significa la cantidad necesaria, véase la columna de las notas.

  10. PS (Parts Status) indica el código de estado del artículo.
  -”NS” indica que el artículo no se tiene en stock.
”OP” significa que ya no se mantiene la pieza en stock.
”SE” significa que se puede usar una pieza alternativa.
  -”SS” indica que el artículo ha sido sustituido.
  Para más información, véase el grupo 10, artículos sustituidos.
  11. KIT. Los artículos marcados con una ”K” forman parte de un juego. El número de juego suele indicarse detrás de los demás números de artículo.
  12. Denominación. El desplazamiento indica que en la unidad indicada se incluyen uno o varios artículos. Estos se incluyen en la unidad completa pedida.
  13. Notas. Aparecen aquí diversas informaciones relativas a los artículos:
  - Números de notas de pie de página; ej. 3001) aparece al final de la página.
  - Artículos sustituidos. Ej. (1146-00530)
  - Números de producto o fabricación.
  - Abreviaturas e información técnica.
  - Remisiones a páginas y grupos.

Grupo 10 Artículos sustituidos/Índice de números

- Artículos sustituidos. Se marcan aquí con ”SS” (en la columna PS) los números de artículo con sus sustituciones. Los artículos sustituidos, a su vez, pueden haber sido sustituidos, etc.
- Índice de números. Aparecen aquí todos los artículos existentes en el catálogo con remisión a grupo, sección y página.

En su modelo de máquina pueden haberse introducido mejoras que no aparecen en esta publicación. Las publicaciones son revisadas para incluir las mejoras en ediciones posteriores. Para más información, diríjase a Volvo Construction Equipment.

Este documento está protegido por los derechos de autor y por lo tanto está prohibida su copia, impresión o cualquier otro tipo de reproducción indebida. La infracción de esta prohibición será penalizada. Reservado el derecho a introducir modificaciones.
Volvo Construction Equipment

Fig.	Part No.	Quantity 1	2	3	PS	KIT	Description	Dénomination	Bezeichnung	Denominatición	Notes
1		1	2		NS		Steering Column	Colonne Volant	Lenksäule	Columna Direcci	CPL
2	**VOE 13960151**	2	3				••Washer	••Rondelle	••Scheibe	••Arandela	(ZM 2099130) BRB 34X62X
3	**ZM 2099140**	2	3				••Gasket	••Joint	••Dichtung	••Junta	G8x6
4	**ZM 2120650**	6	3		SS		•Housing	•Carter	•Gehäuse	•Carter	1) CPL
5	**ZM 2099180**	1	1				••Spring Ring	••Annea.elastique	••Federring	••Anillo Elastico	
6	**ZM 2099190**	2	2				••Needle Holder	••Porte-aiguille	••Nadelkäfig	••Portaagujas	
7	**ZM 2099650**	1	1				Steering Wheel	Volant	Lenkrad	Volante	

7 8 9 10 11 12 13

1) **GB:** Replacement version **FR:** Version piéce de rechange. **DE:** Ersatzteil-ausführung. **ES:** Versión piezas de repuesto.

1	**1800001**	**1800199**
2	**1810001**	
3		
4		
5		

Columna de dirección, montaje
Lenksäule, Einbauteilen
Colonne de direction, montage
Steering column, assembly

1 2 3 4 5 6

Catalogue id **07501**	Group **641**
Illustr. No **1000351**	Section **100**
Issue **VOE64A9907501**	Page **423**

VOLVO

Além dos números de peça, o Catálogo de Peças contém um grande número de informações essenciais, com que você, o operador, deverá estar familiarizado.
Com o ”Guia do catálogo”, desejamos mostrar claramente como os catálogos são organizados
e quais os tipos de informação que são apresentados.

Grupo 1 Prefácio e Instruções
Aqui se encontram as seguintes informações:
- Título da página e número da publicação
- Índice de grupos
- Marcas de produto
- Prefácio
- Lista dos equipamentos introduzidos, adaptados aos requisitos do mercado
- Guia do catálogo
- Tabela de abreviações

Grupos 2 - 9 páginas com texto e ilustrações

- O índice mostra a divisão dos grupos principais em subgrupos, com referência ao número da página e à seção.
- Página de ilustrações. O número de posição da ilustração refere-se à página do texto.
- Página do texto

1. Título.
2. Texto adicional que limita a validade da seção. Um exemplo é a informação relacionada aos números de série e equipamentos adaptados aos requisitos do mercado.
3. Designação para as colunas de quantidades.
4. Ilustrações.
5. Grupo, seção, página, que devem ser usados para buscar informações no catálogo.
6. Identificação do catálogo e designação da edição.
7. Número de posição da peça no desenho associado.
8. Número de peça
9. Quantidade. A designação da coluna indica a versão mostrada em cada coluna. A quantidade indicada indica a quantidade para cada máquina ou, onde adequado, para cada unidade completa.
”REQ” refere-se à quantidade necessária. Veja também a coluna de ”Notas”.
10. PS (Part Status) indica o código de status da peça.
”NS” significa que a peça não é mantida em estoque.
”OP” significa que a peça foi descontinuada.
”SE” significa que deve ser usada uma peça em alternativa.
”SS” significa que a peça foi substituída.
Para maior informação, ver o grupo 10 Peças substituídas.
11. KIT. As peças marcadas com um ”K” estão incluídas em um kit. O número do kit é geralmente indicado após outros números de peça.
12. Descrição. As identificações indicam se uma ou mais peças estão incluídas na unidade completa descrita encima. As peças são incluídas quando uma unidade completa for
pedida.
13. Notas. Aqui são fornecidas informações complementares, relativas a uma peça em particular.
- Números ao pé da página (3001 por exemplo) aparecem no final das páginas.
- Peças substituídas (1146-00530, por exemplo).
- Número de produto ou de série.
- Abreviações e informações técnicas.
- Referência à página e ao grupo.

Grupo 10 Peças substituídas / Índice numérico

- Peças substituídas. Os números de peça das peças marcadas ”SS” (na coluna PS) são indicados aqui, juntos com os números das peças de substituição.
As peças de substituição também podem ter sido substituídas, etc.
- Índice numérico. Contém todas as peças incluídas no catálogo, com uma referência ao grupo, seção e página.

Os constantes aperfeiçoamentos e o desenvolvimento do desenho podem resultar em alterações em seu
equipamento, não incluídas nesta publicação. Cada publicação é revisada sempre que seja
necessário, incluindo essas informações em edições mais recentes. Para mais informações,
entre em contato com a Volvo Construction Equipment Korea, Customer Support, Business Planning Department.

Fig.	Part No.	Quantity 1	2	3	PS	KIT	Description	Dénomination	Bezeichnung	Denominatición	Notes
1		1	2		NS		Steering Column	Colonne Volant	Lenksäule	Columna Direcci	CPL
2	**VOE 13960151**	2	3				••Washer	••Rondelle	••Scheibe	••Arandela	(ZM 2099130) BRB 34X62X
3	**ZM 2099140**	2	3				••Gasket	••Joint	••Dichtung	••Junta	G8x6
4	**ZM 2120650**	6	3		SS		•Housing	•Carter	•Gehäuse	•Carter	1) CPL
5	**ZM 2099180**	1	1				••Spring Ring	••Annea.elastique	••Federring	••Anillo Elastico	
6	**ZM 2099190**	2	2				••Needle Holder	••Porte-aiguille	••Nadelkäfig	••Portaagujas	
7	**ZM 2099650**	1	1				Steering Wheel	Volant	Lenkrad	Volante	

7 8 9 10 11 12 13

1) **GB:** Replacement version **FR:** Version piéce de rechange. **DE:** Ersatzteil-ausführung. **ES:** Versión piezas de repuesto.

1	**1800001**	**1800199**
2	**1810001**	
3		
4		
5		

Columna de dirección, montaje
Lenksäule, Einbauteilen
Colonne de direction, montage
Steering column, assembly

1 2 3 4 5 6

Catalogue id **07501**	Group **641**
Illustr. No **1000351**	Section **100**
Issue **VOE64A9907501**	Page **423**

VOLVO

FRA

Le catalogue de pièces de rechange présente, non seulement les numéros de référence, mais également d'autres informations qu'un opérateur se doit de connaître. Ce guide de catalogue vous indique, d'une façon générale, comment sont conçus nos catalogues et quelles informations ils vous apportent.

Groupe 1 Avant-propos et instructions
Sous ce groupe, vous trouvez :
- La page de titre avec le numéro de publication
- Le registre des groupes
- Les plaques de produit
- Un avant-propos
- Une liste des équipements introduits suivant les pays
- Un guide de catalogue
- Un tableau des abréviations

Groupes 2 - 9 Pages de texte et d'illustration
- Le sommaire indique la division des groupes principaux en sous-groupes avec des renvois aux pages et aux sections.
- La page d'illustration. L'illustration donne les numéros de position qui renvoient à la page de texte.
- La page de texte

1. Rubrique
2. Texte supplémentaire qui limite la validité de la section, par exemple numéro de série et équipements adaptés aux pays
3. Désignation des modèles pour les différentes colonnes
4. Illustrations
5. Groupe, section, page utilisés pour la recherche dans le catalogue
6. Identification du catalogue et de l'édition
7. Numéro de position de la pièce sur l'illustration afférente
8. Numéro de référence
9. Quantité. La désignation des colonnes indique le modèle qui se réfère à chaque colonne. La quantité indiquée correspond à la quantité par engin ou, suivant les cas, par unité complète. ”REQ” signifie quantité nécessaire, voir la colonne Notes
10. PS (Parts Status) indique le code d'état de la pièce.
    -”NS” signifie que la pièce n'existe pas en magasin.
    ”OP” signifie que la pièce n¿est plus en magasin.
    ”SE” signifie qu¿une autre pièce devrait être employée. .
    ”SS” signifie que la pièce a été remplacée.
    Voir le groupe 10, pièces remplacées, pour de plus amples informations.
11. KIT. Les pièces marquées ”K” font partie d'un kit. Le numéro du kit est le plus souvent indiqué après les autres numéros de référence.
12. Description. Le décalage indique si une ou plusieurs pièces font partie de l'unité complète indiquée au-dessus. Ces pièces sont envoyées pour une commande d'une unité complète.
13. Notes (Remarques). Diverses informations relatives à une pièce sont notées ici.
    - Un numéro de note de bas de page (par exemple 3001) est donné au bas de la page.
    - Pièces remplacées (par exemple 1146-00530).
    - Numéro de produit ou numéro de fabrication.
    - Abréviations et explications techniques.
    - Renvoi aux pages et aux groupes.

Groupe 10 Pièces remplacées/Registre des numéros

- Pièces remplacées. Les numéros de référence marquées ”SS” (dans la colonne PS) sont repris ici avec leur numéro de remplacement. Ces pièces remplacées peuvent, à leur tour, être remplacées par d'autres, etc.
- Registre des numéros. Tous les numéros de référence du catalogue se retrouvent ici avec un renvoi au groupe, à la section et à la page.

Les perfectionnements continus et les progrès réalisés dans la conception peuvent entraîner, sur votre engin, des modifications qui ne sont pas prises en compte dans cette publication. Chaque publication est remise à jour suivant les besoins pour inclure toutes ces modifications dans les dernières éditions. Pour plus d¿informations, veuillez contacter Volvo Construction Equipment.

La reproduction non autorisée de toute partie de ce document constitue une violation des droits d'auteur de Volvo Construction Equipment et entraînera des poursuites aux termes de la loi. Nous nous réservons le droit d'apporter des modifications sans préavis.
Volvo Construction Equipment

TABLE OF ABBREVIATION

PABLO DE ABREVIATIONS

TABELA DE ABREVIATURAS

POUR LA LISTE DES ABRÉVIATIONS EMPLOYÉES

ABBREVIATION	ENGLISH	ESPAÑOL	PORTUGUÊS BRASILEIRO	FRANÇAIS
A	ampere	amperio	ampère	Ampères
AC	Alternating Current	Corriente alterna	Corrente alternada	Courant alternatif
ALT	alternative	alternativa	Alternativa	alternative
AWD	All Wheel Drive	Tracción en las todas las ruedas	Tração em todas as rodas	Toutes roues motrices
AX ####-	as from axle No.	a partir del eje nro	A partir do eixo n°.	à partir du N° d'essieu
AX - ####	up to and incl. axle No.	hasta el eje nro	Até ao eixo n°.	jusqu'au N° d'essieu
BL	black	negro	Preto	noir
BLUE	blue	azul	Azul	bleu
BR	brown	marrón	Marrom	brun
BRA	Brazil	Brasil	Brasil	Brésil
CAB #### -	as from cab No.	a partir de la cabina	A partir da cabine n°.	à partir du N° de cabine
CAB - ####	up to and incl. cab No.	hasta la cabina nro	Até a cabine n°.	jusqu'au N° de cabine
CAN	Canada	Canadá	Canadá	Canada
CENT	centre	central	Central	au milieu
CHN	China	China	China	Chine
CIN	component identification number	Número de identificación del componente	Número de identificação de componente	Numéro de référence de sous-ensemble
CPL	complete	completo	Completo	complet
m3 (CU M)	cubic metre	metro cúbico	Metro cúbico	mètre cube
Cu Yd	Cubic Yard	Yarda cúbica	Jarda cúbica	Yard cube
DC	Direct Current	Corriente continua	Corrente contínua	Courant continu
DEG	numbers of degrees, C°	numero de grado de calor, C°	Número de graus, C°	nombres de degré de chaleur, C°
DELETED	deleted	Retirado	Descontinuada	supprimé
DEU	Germany	Alemania	Alemanha	Allemagne
DNK	Denmark	Dinamarca	Dinamarca	Danemark
EEC	European Economic Community (EEC)	el mercado común (EEC)	Mercado Comum Europeu (EEC)	pays du marche commun (EEC)
ENG	Engine	motor	motor	moteur
ENG #### -	as from engine No.	a partir del motor nro	A partir do motor n°.	à partir du N° de moteur
ENG - ####	up to and incl. engine No.	hasta el motor nro	Até ao motor n°.	jusqu'au N° de moteur
E PROD	early production	producción anterior	Modelo anterior	production antérieure
ESP	Spain	España	Espanha	Espagne
EU	European Union	Unión Europea	União Européia	Union Européenne
EXC ### -	as from excavator unit No.	a partir de agregado excavador nro	A partir da unidade escavadeira n°.	à partir du N° d'excavateur

ABBREVIATION	ENGLISH	ESPAÑOL	PORTUGUÊS BRASILEIRO	FRANÇAIS
EXC - ###	up to and incl. excavator unit No.	hasta el agregado excavador nro	Até a unidade escavadeira n°.	jusqu'au N° d'excavateur
EXCL	excluding	exclusivo	Exclusivo	exclus
FIN	Finland	Finlandia	Finlândia	Finlande
F-N-R	Forward-Neutral-Reverse	Adelante - Punto muerto - Atrás	Frente-Neutral-Ré	Marche avant-Point mort-Marche arrière
FOPS	Falling Object Protection System	Sistema de protección contra caída de objetos	Sistema de proteção contra objetos em queda	Système de protection contre la chute d'objets
FORW	forward	delante	Avante	avant
FRA	France	Francia	França	France
GBR	Great Britain	Inglaterra	Inglaterra	Angleterre
g (GRAM)	gram	gramo	Grama	gramme
GREEN	green	verde	Verde	vert
GREY	grey	gris	Cinza	gris
HD	Heavy Duty	Heavy Duty	Serviço pesado	Heavy Duty
HT #### -	as from hydraulic transmission No.	a partir de transmisión hidráulico nro	A partir da transmissão hidráulica n°.	à partir du transmission hydraulique Nº
HT - ####	up to and incl. hydraulic transmission No.	hasta el transmisión hidráulico nro	Até a transmissão hidráulica n°.	jusqu'au transmission hydraulique Nº
ID	diameter, inner	diámetro, interior	Diâmetro interno	diamètre, intérieur
IN	inch(es)	pulgada	Polegada	pouce
INCL	inclusive	inclusive	Inclusive	inclus
INCL IN	included in	forma parte de	Faz parte de	inclus dans
INLET	inlet	entrada	Admissão, entrada	entrée
INNER	inner	interior	Interior	intérieur
IRN	Iran	Iran	Irã	Iran
ITA	Italy	Italia	Itália	Italie
ITEM NO	see item No.	véase posición	Ver posição número	voir position
K	included in parts kits	forma parte del juego por juego	Incluído no kit	fait partie du jeu complet de réparation
KOR	Korea	Corea	Coréia	Corée
L	litre, length	litros, longitud	Litro, comprimento	litre, longueur
LH	left	izquierdo	Esquerdo	gauche
LOAD #### -	as from loading unit No.	a partir du unibad carga nro	Até a unidade escavadeira n°.	à partir du N° de chargeur
LOAD - ####	up to and incl. loading unit No.	hasta unidad carga nro	Até a unidade escavadeira n°.	jusqu'au N° de chargeur
LOW	lower	inferior	Inferior	dessous

TABLE OF ABBREVIATION

PABLO DE ABREVIATIONS

TABELA DE ABREVIATURAS

POUR LA LISTE DES ABRÉVIATIONS EMPLOYÉES

ABBREVIATION	ENGLISH	ESPAÑOL	PORTUGUÊS BRASILEIRO	FRANÇAIS
m (M)	metric	métrico	metro	mètre
MARKED	marked	marcado	Marcado com	marque de
MEX	Mexico	México	México	Mexique
MODEL	model designation	Designación de modelo	Designação de modelo	Désignation de modèle
ml (ML)	millilitre	milílitro	Mililitro	millilitre
mm (MM)	millimetre	milimetros	Milímetro	millimètre
NLD	Netherlands	Holanda	Holanda	Pays-Bas
NO	number	número	Número	numéro
NOR	Norway	Noruega	Noruega	Norvège
NS	part not stocked as spare part	no disponible como repuesto pieza de repuesto	Peça não estocada como	n`est pas stocké comme pièce de rechange
OP	The part is no longer in stock	El artículo no se mantiene ya en stock	A peça foi descontinuada no estoque	La pièce n'est plus en stock
O SZ	over size	sobredimensión	Superdimensionado	côte supérieur
OD	diameter, outer	diámetro, exterior	Diâmetro externo	diamètre extérieur
OR	orange	naranja	Alaranjado	orange
ORDER	order	hacer un pedido	Encomendar	commander
OUTER	outer	exterior	Externo	extérieur
OUTLET	outlet	escape	Escapamento, saída	échappement
PAGE	see page	véase página	Ver a página	voir page
PAIR	pair	par	Par	paire
PCS	piece(s)	cada uno	Unidade	pièce
PIN	product identification number	Número de identificación del producto	Número de identificação de produto	Numéro d'identification de produit
PINK	pink	rosa	Cor-de-rosa	rose
POL	Poland	Polonia	Polônia	Pologne
PROD NO	product No.	nro de producto	Número de produto	Nº de produit
PRT	Portugal	Portugal	Portugal	Portugal
Q	Quantity l/min	Cantidad l/min	Quantidade l/min	Quantité l/min
REAR	rear	detrás	Atrás	arrière
RED	red	rojo	Vermelho	rouge
REPL BY -	replaced by	substituido por	Substituído por	remplacé par
REQ	order as required	cantidad necesaria	Quantidade necessária	quantité nécessaire
RH	right	derecha	Direito	droite
ROPS	Roll-Over Protection System	Sistema de protección antivuelco	Sitema de proteção contra tombamento	Système de protection en cas de retournement
RPM	revolutions per minute	revoluciones por minuto	giros por minuto	tours par minute
SE	alternative spare part version exists	Existen otras versiones de las piezas de repuesto	Existe modelo alternativo de peça de reposição	une version pièce de rechange existe également

ABBREVIATION	ENGLISH	ESPAÑOL	PORTUGUÊS BRASILEIRO	FRANÇAIS
SEE GROUP	see group	véase grupo	Ver o grupo	voir groupe
SEE SB	see Service Bulletin	ver boletin de servicio	Ver o boletim de serviço	voir bulletin de service
SER NO # -	as from serial No.	a partir de fabric. nro	A partir do n°. de série	à partir du N° de fabrication
SER NO - #	up to and incl.serial No.	hasta el fabric. nro	Até ao n°. de série	jusqu'au N° de fabrication
SMV	slow-moving vehicle	Vehículo lento	veículo lento	véhicule lent
S/N #### -	as from serial No.	a partir de fabricación nro.	A partir do n°. de série	à partir du N° de série
S/N - ####	up to and incl. serial No.	hasta el fabricación nro.	Até ao n°. de série	jusqu'au N° de série
SUPPL	supplementary details, no spare part	parte completar	Dado complementar	indication compléter
SPECIAL	special model	modelo especial	Modelo especial	construction spéciale
mm2 (SQ MM)	square millimeters	milimetros cuadrados	Milímetros quadrados	millimètre carré
SS	superseded part	pieza substituida	Peça substituída	pièce remplacée
STD	standard version	versión standard	Modelo padrão	version standard
STD SZ	standard size	dimensión standard	Dimensão padrão	dimension standard
SWE	Sweden	Suecia	Suécia	Suède
THICK	thickness	espesor	Espessura	épaisseur
TM NO # -	as from transmission No.	a partir de transmisión nro	A partir da transmissão n°.	à partir du N° de transmission
TM NO - #	up to and incl. transmission No.	hasta el de transmisión nro	Até a transmissão n°.	jusqu'au N° de transmission
UPPER	upper	superior	Superior	supérieur
USA	United States of America	Estados Unidos	Estados Unidos	États-Unis
U SZ	under size	subdimensión	Subdimensionado	côte interieur
V	volt	voltio	Volt	volt
VIOL	violet	violeta	Violeta	violet
VPM	vibrations per minute	Vibraciones por minuto	vibrações por minuto	vibrations par minute
W	Watt	watio	Watt	watt
WHITE	white	blanco	Branco	blanc
WID	width	ancho	Largura	largeur
YELL	yellow	amarillo	Amarelo	jaune
ZAF	South Africa	Sudáfrica	África do Sul	Afrique du Sud

Equipment	Kit No	Description
8277138	VOE 14515501	Rotating beacon Lámpara rotatoria de advertencia Sinalizador rotativo Phare rotatif
8277140		Cab Cabina Cabine Cabine *Sealed*
8277142		Cab, vandalism kit. Cabina, equipo de protección contra el vandalismo Cabine, kit contra vandalismo Cabine, kit de protection antivandalisme *Sealed*
8277143		Operator seat Asiento conductor Assento do operador Siege conduteur *Fabric*
8277144		Operator seat, heated Asiento conductor, termico Assento do operador, aquecido Siege conduteur, chauffe *Fabric*
8277145	VOE 14518590	Operator seat, heated, air suspended Asiento conductor, termico, suspension aire Assento do operador, aquecido, suspensão a ar Siege conduteur, chauffe, suspension air *FABRIC*
8277146		Control joystick - semi long Palanca universal de mando-semilarga Alavanca de controle - semi-longa Levier de commande-semi-long
8277147		Control joystick - Wrist control, 3 switch. Palanca universal de mando-mando de muñeca Alavanca de controle - Comandada com o pulso, 3 bot Levier de commande-commande par poignet
8277148		Control joystick - Wrist control, 5 switch. Palanca universal de mando-mando de muñeca Alavanca de controle - Comandada com o pulso, 5 bot Levier de commande-commande par poignet
8277153		Specific Key. Combination Llave específica Chave específica. Combinação Clé Spécifique
8277154		Master Key Llave maestra Chave mestra Clé Principale
8277155		Without Cassette radio Sin radiocasete Sem rádio-toca-fitas Sans radio-cassette
8277159	VOE 14515852	Front rain shield Visera antilluvia frontal Protetor de chuva dianteiro Para-pluie avant

Equipment	Kit No	Description
8277160	VOE 14515853	Sun visor, internal Visera,interior Protetor solar, interno Pare-soleil,interiur
8277164	VOE 14515859	Fops Fops FOPS Fops *FOPS = Falling object protection structure*
8277166	VOE 14515860	Safety net for front window Red de seguridad para ventana frontal Rede protetora do pára-brisa dianteiro Filet de sécurité pour pare-brise
8277259		Tool kit Juego de herramientas Kit de ferramentas Outillage *Daily maintenance*
8277477	VOE 14515837	Engine block heater Calentador del motor Aquecedor do bloco do motor Chauffe-moteur *120V*
8277478	VOE 14515838	Engine block heater Calentador del motor Aquecedor do bloco do motor Chauffe-moteur *240V*
8277540		Bucket cylinder Cilindro de cazo Cilindro caçamba Vérin de godet *NORMAL BUSHING*
8277577		Gp Bucket with tooth Cazo Gp con dientes Caçamba GP com dentes Godet Gp avec dents *0,64 CU M SAE*
8277715	VOE 14515851	Travel alarm Alarma de traslación Alarme de locomoção Alarme de conduite
8277726		Step Escalon Marche escalier *600MM SHOE*
8277727		Step Escalon Marche escalier *700MM SHOE*
8277758		Step Escalon Marche escalier *800MM SHOE*
8277759		Step Escalon Marche escalier *900MM AND 910MM SHOE*

Equipment	Kit No	Description
8277787		Basic Machine Máquina básica Máquina básica Machine de base *EC140B*
8277790	VOE 14515856	Windscreen wiper Limpiaparabrisas superior Limpador de pára-brisa Essuie-glace supèrier *Lower Wiper*
8277799	VOE 14515849	Extra lamp Lámpara extra Lâmpada extra Lampe supplémentaire
8277803	VOE 14518822	Anti-vandalism kit Protección contra vandalismo Kit anti-vandalismo Kit de protection antivandalisme
8277914		Cooling system Sistema de refrigeración Sistema de refrigeração Système de refroidissement
8277915		Cooling system for tropical Sistema de refrigeración tropical Sistema de refrigeração para clima tropical Système de refroidissement pour climat tropical
8277916		Fuel filling pump Bomba de repostaje Bomba de abastecimento de combustível Pompe de remplissage de carburant *35lpm*
8277917	VOE 14515844	Fuel filling pump, auto stop Bomba de repostaje, parada automática Bomba de abastecimento de combustível, parada auto Pompe remplissage de carburant,arrêt automatique *50LPM*
8277919		Air conditioning, heater and cooler. Acondicionador de aire Ar condicionado, aquecedor e refrigerador Conditionnement d'air
8277920	VOE 14515858	Fall protection Protección contra caídas Proteção contra queda Protection anti-chute *FOG = Falling object guard*
8277921		Under cover 2,3t for superstructure Cubierta inf. 2,3 t para superestructura Embaixo da tampa 2,3 t para a superestrutura Couvercle inférieur 2.3t pour superstructure
8277922		Hd Under cover 4,5t for superstructure Cubierta inf. Hd 4,5 t para superestructura HD Embaixo da tampa 4,5 t para a superestrutura Couvercle inférieur Hd 4.5t pour superstructure

Equipment	Kit No	Description
8277923		Under cover for lower frame Cubierta inf. para bastidor inferior Embaixo da tampa do chassi inferior Couvercle inférieur pour cadre inférieur *Standard*
8277924		Under cover 10t for lower frame Cubierta inf. 10 t para bastidor inferior Embaixo da tampa 10 t do chassi inferior Couvercle inférieur 10t pour cadre inférieur *Heavy duty*
8277926		Crawler track Orugas Esteiras Chenilles *TRK-600mm shoe x 46 Triple grouser*
8277929		Crawler track Orugas Esteiras Chenilles *TRK-600mm shoe x 42 Triple grouser*
8277930		Crawler track Orugas Esteiras Chenilles *TRK-700mm shoe x 42 Triple grouser*
8277931		Crawler track Orugas Esteiras Chenilles *TRK-800mm shoe x 42 Triple grouser*
8277932		Crawler track Orugas Esteiras Chenilles *TRK-900mm shoe x 42 Triple grouser*
8277935		Step Escalon Marche escalier *500MM AND 600MM SHOE*
8277938		Step Escalon Marche escalier *750MM SHOE*
8277943		Lower frame, bolted step Bastidor inf., escalón atornil Chassi inferior, degrau parafusado Cadre inf, marche boulon. *LC Type*
8277944		Lower frame, bolted step, dozer blade Bastidor inferior, escalón atornillado, hoja de bulldozer. Quadro inferior, degrau parafusado, lâmina niveladora Châssis inférieur, marche-pied boulonné, lame bulldoz *LC Type*
8277946		Lower frame, bolted step Bastidor inf., escalón atornil Chassi inferior, degrau parafusado Cadre inf, marche boulon. *LCM Type*

Equipment	Kit No	Description
8277950		Undercarriage Carro inferior Chassi inferior Châssis *LC TYPE*
8277951		Undercarriage Carro inferior Chassi inferior Châssis *LCM TYPE*
8277952		Boom - None No pluma Sem lança Sans flèche
8277953		Boom with leak seat Pluma con asiento de fuga Lança com assento vazado Flèche avec siège de fuite *4,6m*
8277954		Adjustable boom with leak seat Pluma ajustable con asiento de fuga Lança ajustável com base vazada Flèche réglable avec siège de fuite *4,6m*
8277956		Dipper arm with leak seat Brazo con asiento de fuga Braço com base vazada Bras avec siège de fuite *2,1m*
8277957		Dipper arm with leak seat Brazo con asiento de fuga Braço com base vazada Bras avec siège de fuite *2,5m*
8277958		Dipper arm with leak seat Brazo con asiento de fuga Braço com base vazada Bras avec siège de fuite *3,0m*
8277959		Linkage for bucket Varillaje de cuchara Articulação da caçamba Articulation de godet *GP*
8277960		Linkage for bucket Varillaje de cuchara Articulação da caçamba Articulation de godet *REINFORCED*
8277961		Boom cylinder, std seal Cilindro de pluma Cilindro da lança, vedação padrão Vérin de flèche
8277962		1st boom cylinder 1o. cilindro de cazo 1° cilindro da lança Vérin de 1ste flèche

Equipment	Kit No	Description
8277963		Dipper arm cylinder, std seal Cilindro de brazo Cilindro do braço , vedação padrão Vérin de bras
8277965		2nd boom cylinder 2o. cilindro de cazo Cilindro da 2a. lança Vérin de 2nde flèche *Standard seal*
8277966		Hydr. leak-off line on basic machine Tub. de fuga de aceite hidr. en máquina básica Linha de retorno hidráulico na máquina básica Ligne de fuite d'huile hydr. dans machine de base
8277967	VOE 14515872	Leak-off line on boom. Tubería de fuga en pluma. Linha de retorno na lança Ligne de fuite sur flèche. *4,6M*
8277968		Hydr. leak-off line on adjustable boom Tuberia de fuga de aceite hidr. en pluma ajustable Linha de retorno hidráulico na lança ajustável Ligne de fuite d'huile hydr. sur flèche réglab
8277973	VOE 14515886	Grapple manoeuvre. Leak-off line on dip. arm Fuga de aceite hidr. accion. garras en brazo Operação com garra. Linha de retorno no braço Commande de grappin, fuite hydr. sur le bras *2,1M*
8277974	VOE 14515892	Grapple manoeuvre. Leak-off line on dip. arm Fuga de aceite hidr. accion. garras en brazo Operação com garra. Linha de retorno no braço Commande de grappin, fuite hydr. sur le bras *2,5M*
8277975	VOE 14515899	Grapple manoeuvre. Leak-off line on dip. arm Fuga de aceite hidr. accion. garras en brazo Operação com garra. Linha de retorno no braço Commande de grappin, fuite hydr. sur le bras *3,0M*
8277976		Leak-off line on dip. arm without leak. for grapp. Fuga en brazo sin fuga en accion. garras Linha de retorno no braço sem vazamento para a garra Fuite sur bras sans fuite Commande de grappin *2,1M*
8277977		Leak-off line on dip. arm without leak. for grapp. Fuga en brazo sin fuga en accion. garras Linha de retorno no braço sem vazamento para a garra Fuite sur bras sans fuite Commande de grappin *2,5M*
8277978		Leak-off line on dip. arm without leak. for grapp. Fuga en brazo sin fuga en accion. garras Linha de retorno no braço sem vazamento para a garra Fuite sur bras sans fuite Commande de grappin *3,0M*
8277980	VOE 14515927	Hydr. leak-off line for hammer-shear. 1 pump Fuga hidr. para martillo-cizalla. 1 bomba Linha de retorno hidráulico para o martelo-cortador, bo Fuite hydraulique marteau-ciseaux. 1 pompe

Equipment	Kit No	Description
8277982	VOE 14515935	Hydr. leak-off line for hammer-shear. 2 pump Fuga hidr. para martillo-cizalla. 2 bomba Linha de retorno hidráulico para o martelo-cortador, bo Fuite hydraulique marteau-ciseaux. 2 pompe
8277983	VOE 14515942	Leak-off line for hammer-shear. Add return filter Fuga hidr. para mart.-cizalla. añadir filtro ret Linha de retorno para o martelo-cortador. Adicionar filtr Fuite hydr. mart.-ciseaux. Filtre de retour suppl.
8277984	VOE 14515948	Leak-off line for hammer-shear on boom Fuga hidr. para mart.-cizalla en pluma Linha de retorno para o martelo-cortador na lança Fuite hydr. mart.-ciseaux sur flèche *4,6M*
8277985		Leak-off line for hammer-shear on adjustable boom Fuga hidr. para mart.-cizalla en pluma ajustable Linha de retorno hidráulico para o martelo-cortador na l Fuite hydr. mart.-ciseaux sur flèche réglable
8277986		Leak-off line for hammer-shear on dipper arm Fuga hidr. para mart.-cizalla en brazo Linha de retorno para o martelo-cortador no braço Fuite hydr. mart.-ciseaux sur bras *2,1M*
8277987	VOE 14515961	Leak-off line for hammer-shear on dipper arm Fuga hidr. para mart.-cizalla en brazo Linha de retorno para o martelo-cortador no braço Fuite hydr. mart.-ciseaux sur bras *2,5M*
8277988	VOE 147515967	Leak-off line for hammer-shear on dipper arm Fuga hidr. para mart.-cizalla en brazo Linha de retorno para o martelo-cortador no braço Fuite hydr. mart.-ciseaux sur bras *3,0M*
8277989	VOE 14515973	Extra leak-off line for rotator on hammer-shear Fuga hidr. extra para rotador en martillo-cizalla Linha extra de retorno para o rotor no martelo-cortador Fuite hydr suppl., rotator sur marteau-ciseaux
8277990	VOE 14518728	Switch-controlled function no. 2 for hammer-shear Función núm. 2 controlada por interruptor para martillo- Função n° 2 controlada por interruptor para o martelo-c Fonction No 2 commandée par commutateur, marteau/
8277992	VOE 14515980	Leak-off line for slope-rotator on basic machine Fuga hidr. para taludes-rotador en maquina basica Linha de retorno para o rotor de inclinação na máquina Fuite hydr descentes-rotator sur machine de base
8277993	VOE 14515986	Leak-off line for slope-rotator on boom Fuga hidr. para taludes-rotador en pluma Linha de retorno para o rotor de inclinação na lança Fuite hydr descentes-rotator sur flèche *4,6M*
8277994		Leak-off line for slope-rotator on adjust. boom Fuga hidr. para taludes-rotador en pluma ajustable Linha de retorno para o rotor de inclinação na lança aju Fuite hydr descentes-rotator sur flèche reglable

Equipment	Kit No	Description
8277995	VOE 14515995	Leak-off line for slope-rotator on dipper arm Fuga hidr. para taludes-rotador en brazo Linha de retorno para o rotor de inclinação no braço Fuite hydr descentes-rotator sur bras *2,1M*
8277996	VOE 14516001	Leak-off line for slope-rotator on dipper arm Fuga hidr. para taludes-rotador en brazo Linha de retorno para o rotor de inclinação no braço Fuite hydr descentes-rotator sur bras *2,5M*
8277997	VOE 14516007	Leak-off line for slope-rotator on dipper arm Fuga hidr. para taludes-rotador en brazo Linha de retorno para o rotor de inclinação no braço Fuite hydr descentes-rotator sur bras *3,0M*
8277999	VOE 14516013	Hydr. Quick fit equipment on basic machine Equipo hidr. enganche ràp. en máquina básica Equipamento de acoplamento rápido hidráulico na má Equip. hydr. fixation rapide sur machine de base
8278000		Leak-off line for Quick fit equipment on boom Fuga para enganche ràp. en pluma Linha de retorno para o acoplamento rápido na lança Fuite pour raccord rapide sur flèche *4,6M*
8278001		Hydr. Quick fit equipment on adjustable boom Equipo hidr. enganche ràp. en pluma ajustable Sistema hidráulico. Equipamento de acoplamento rápi Equip. hydr. fixation rapide sur flèche reglable
8278002		Hydr. Quick fit equipment on dipper arm Equipo hidr. enganche ràp. en brazo Sistema hidráulico. Equipamento de acoplamento rápi Equip. hydr. fixation rapide sur bras *2,1M*
8278003		Hydr. Quick fit equipment on dipper arm Equipo hidr. enganche ràp. en brazo Sistema hidráulico. Equipamento de acoplamento rápi Equip. hydr. fixation rapide sur bras *2,5M*
8278004		Hydr. Quick fit equipment on dipper arm Equipo hidr. enganche ràp. en brazo Sistema hidráulico. Equipamento de acoplamento rápi Equip. hydr. fixation rapide sur bras *3,0M*
8278005		Boom cylinder leak without Hose rupture Fuga cilindro de pluma sin rotura de manguera Vazamento do cilindro da lança sem ruptura de mangu Fuite vérin de flèche sans rupture Flexible
8278006	VOE 14516046	Hose rupture valve for boom cylinder leak-off Rotura manguera para fuga de cilindro de pluma Válvula de ruptura de mangueira para retorno do cilindr Rupture flexible pour fuite de vérin de flèche
8278008	VOE 14516052	Hose rupture v. for dip arm, leak-off line on boom Rotura manguera para fuga de brazo en pluma Válvula de ruptura de mangueira para o braço, linha de Rupture flexible pour fuite de bras sur flèche *4,6M*

Equipment	Kit No	Description
8278009	VOE 14516058	Dip arm cyl., leak-off on boom without hose ruptur Fuga cilindro brazo en pluma sin rotura de manguer Cilindro do braço, retorno na lança sem ruptura de ma Fuite verin bras sur fleche sans rupture Flexible *4,6M*
8278010	VOE 14516065	Hose rupt. v. for dip arm, leak-off line on adj.boom Rotura manguera para fuga de brazo en pluma ajusta Válvula de ruptura de mangueira para o braço, linha de Rupt.flexible pour fuite de bras sur flèche regl
8278014	VOE 14516069	Quick fit Enganche ráp. Acoplamento rápido Raccord rapide *S6*
8278015		Bucket - None No cazo Sem caçamba Sans godet
8278021		Bucket for super long boom Cazo para pluma superlarga Caçamba para lança super longa Godet pour flèche extra longue *0,57 CU M SAE*
8278026		Main control valve Válvula de control principal Válvula de controle principal Valve de commande principale
8278027		Main control valve Válvula de control principal Válvula de controle principal Valve de commande principale
8278028		Tool kit Juego de herramientas Kit de ferramentas Outillage *Full scale*
8278039		Decals Pegatinas Adesivos Autocollants *INT and Asian market*
8278040		Decals,europe Pegatinas,europe Adesivos, Europa Autocollants,europe
8278070		W/o hose rupt. v. for dip arm, leak-off line on adj.boom Tubo salid ace,brazo,en pluma ajust,sin valv rot mang. Válvula de ruptura de mangueira para o braço, linha de Conduit de retour de fuites, balancier, sur flèche articul
8278082		Air conditioning, cooler Acondicionador de aire Ar condicionado, refrigerador Conditionnement d'air
8278095		Power max. mode Modo de potencia máxima Modo de potência máxima Mode puissance maxi

Equipment	Kit No	Description
8278097		Lower frame, welded step Bastidor inf., escalón soldado Chassi inferior, degrau soldado Cadre inf, marche soudée *LC Type*
8278098		Lower frame, welded step, dozer blade Bastidor inferior, escalón soldado, hoja de bulldozer. Quadro inferior, degrau soldado, lâmina niveladora Châssis inférieur, marche-pied soudé, lame bulldozer *LC Type*
8278100	VOE 14518733	Pedal-controlled function for hammer-shear Función controlada por pedal para martillo-cizalla Função do martelo-cortador controlada por pedal Fonction de commande par pédale, marteau/cisaille
8278102		Switch-controlled function no. 1 for hammer-shear Función núm. 1 controlada por interruptor para martillo- Função n° 1 controlada por interruptor para o martelo-c Fonction No 1 commandée par commutateur, marteau/
8278103	VOE 14515857	Sun visor, external Visera,exterior Protetor solar, externo Pare-soleir,externe
8278141		Bucket cylinder Cilindro de cazo Cilindro caçamba Vérin de godet *Long last bushing*
8278195		Boom with leak seat Pluma con asiento de fuga Lança com assento vazado Flèche avec siège de fuite *4,6m Long last bushing*
8278197		Adjustable boom with leak seat Pluma ajustable con asiento de fuga Lança ajustável com base vazada Flèche réglable avec siège de fuite *4,6m Long last bushing*
8278199		Dipper arm with leak seat Brazo con asiento de fuga Braço com base vazada Bras avec siège de fuite *2,1m Long last bushing*
8278201		Dipper arm with leak seat Brazo con asiento de fuga Braço com base vazada Bras avec siège de fuite *2,5m Long last bushing*
8278203		Dipper arm with leak seat Brazo con asiento de fuga Braço com base vazada Bras avec siège de fuite *3,0m Long last bushing*
8278204		Boom cylinder, std seal Cilindro de pluma Cilindro da lança, vedação padrão Vérin de flèche *Long last bushing*

Equipment	Kit No	Description
8278205		Dipper arm cylinder, std seal Cilindro de brazo Cilindro do braço , vedação padrão Vérin de bras *Long last bushing*
8278207		2nd boom cylinder 2o. cilindro de cazo Cilindro da 2a. lança Vérin de 2nde flèche *Long last bushing*
8278214		1st boom cylinder 1o. cilindro de cazo 1° cilindro da lança Vérin de 1ste flèche *Long last bushing*
8278520		Switch-controlled function no. 1 for hammer-shear Función núm. 1 controlada por interruptor para martillo- Função n° 1 controlada por interruptor para o martelo-c Fonction No 1 commandée par commutateur, marteau/
8278522		Servo hydraulic for adjustable boom and dozer blade Servohidráulica para pluma ajustable y hoja de bulldoz Servo hidráulico para lança ajustável e lâmina nivelado Système d¿assistance hydraulique pour flèche réglabl
8278558	VOE 14518312	Servo control pattern change for lever control Cambio de patrón de servomando para control de la p Troca, função servo para operação de alavanca Échange fonction servo, levier de commande
8278567		Fuel filling pump, not equipped with Sin Bomba de repostaje Sem bomba de abastecimento de combustível Sans Pompe de remplissage de carburant
8278630		Float position for boom Posicion flotante para pluma de excavacion Posição de flutuação para a lança de escavação Position d'èquilibre de la flèche d'excavation
8278653		Grapple manoeuvre. Leak-off line on dip. arm Fuga de aceite hidr. accion. garras en brazo Operação com garra. Linha de retorno no braço Commande de grappin, fuite hydr. sur le bras *2,1M*
8278659		Grapple manoeuvre. Leak-off line on dip. arm Fuga de aceite hidr. accion. garras en brazo Operação com garra. Linha de retorno no braço Commande de grappin, fuite hydr. sur le bras *2,5M*
8278665		Grapple manoeuvre. Leak-off line on dip. arm Fuga de aceite hidr. accion. garras en brazo Operação com garra. Linha de retorno no braço Commande de grappin, fuite hydr. sur le bras *3,0M*
8278670		Bucket - None No cazo Sem caçamba Sans godet

Equipment	Kit No	Description
8278918		Engine with Epa label Motor con etiqueta Epa Motor sem etiqueta Epa Moteur avec étiquette Epa *EMISSION CERTIFICATED FROM EPA*
8278919		Engine with Eu label Motor con etiqueta Eu Moteur avec étiquette Eu *EMISSION CERTIFICATED FROM EU*
8278920		Engine without Epa label Motor sin etiqueta Epa Motor sem etiqueta Epa Moteur sans étiquette Epa *INT AND KOREAN MARKET*
8279045		Boom with leak seat Pluma con asiento de fuga Lança com assento vazado Flèche avec siège de fuite *4,0M*
8279046		Leak-off line for hammer-shear on boom Fuga hidr. para mart.-cizalla en pluma Linha de retorno para o martelo-cortador na lança Fuite hydr. mart.-ciseaux sur flèche *4,0M*
8279047		Leak-off line for Quick fit equipment on boom Fuga para enganche ràp. en pluma Linha de retorno para o acoplamento rápido na lança Fuite pour raccord rapide sur flèche *4,0M*
8279048		Dip arm cyl., leak-off on boom without hose ruptur Fuga cilindro brazo en pluma sin rotura de manguer Cilindro do braço, retorno na lança sem ruptura de ma Fuite verin bras sur fleche sans rupture Flexible *4,0M*
8279197		Hydr. leak-off line for hammer-shear. 1 pump Fuga hidr. para martillo-cizalla. 1 bomba Linha de retorno hidráulico para o martelo-cortador, bo Fuite hydraulique marteau-ciseaux. 1 pompe *SINGLE ACTING*
8279203		Hydr. leak-off line for hammer-shear. Fuga hidr. para martillo-cizalla. Linha de fuga hidráulica para o martelo-cortador Fuite hydraulique marteau-ciseaux. *PLUS PARTS FOR DOUBLE ACTING*
8279206		Hydr. leak-off line for hammer-shear. Fuga hidr. para martillo-cizalla. Linha de fuga hidráulica para o martelo-cortador Fuite hydraulique marteau-ciseaux. *PLUS PARTS FOR SINGLE ACTING*
8279209		Hydr. leak-off line for hammer-shear. Fuga hidr. para martillo-cizalla. Linha de fuga hidráulica para o martelo-cortador Fuite hydraulique marteau-ciseaux. *PLUS PARTS*
8279409		Leak bracket for slope,rot.,quick fit,hose rupture Fuga soporte-talud.,rot.,eng. ráp., rotura mang. Suporte de vazamento para inclinação, rotor, acoplame Fuite fix-descentes,rotator,r rapide,rupt flexible *PLUS PARTS*

Equipment	Kit No	Description
8279412		Leak bracket for slope,rot.,quick fit,hose rupture Fuga soporte-talud.,rot.,eng. ráp., rotura mang. Suporte de vazamento para inclinação, rotor, acoplame Fuite fix-descentes,rotator,r rapide,rupt flexible *PLUS PARTS*
8279475		Undercarriage Carro inferior Chassi inferior Châssis
8279482		Undercarriage Carro inferior Chassi inferior Châssis *LCM TYPE*
8279582		Upper frame, with Fog mount Bastidor superior, con montaje para niebla Quadro superior, com FOG montado Tourelle avec structure FOG
8279623		Servo hydraulics, Grading Sistema servohidráulico, nivelación Servo hidráulico, nivelamento Système hydraulique servo, nivellement
8279624		Servo hydraulics, Grading Sistema servohidráulico, nivelación Servo hidráulico, nivelamento Système hydraulique servo, nivellement *WITHOUT GRADING*
8280167		Water separator without heater Separador de agua sin calefactor Separador de água sem aquecedor Séparateur eau sans chauffage
8280168		Water separator with heater Separador de agua con calefactor Separador de água com calefação Séparat. eau avec chauffage
8280221		Gp Bucket with tooth Cazo Gp con dientes Caçamba GP com dentes Godet Gp avec dents *VGP6 600L, VTS TOOTH*
8280222		Gp Bucket with tooth Cazo Gp con dientes Caçamba GP com dentes Godet Gp avec dents *VGP6 750L, VTS TOOTH*
8280765		Gp Bucket with tooth Cazo Gp con dientes Caçamba GP com dentes Godet Gp avec dents *KGP14 520L, KOR TOOTH*
8280766		Gp Bucket with tooth Cazo Gp con dientes Caçamba GP com dentes Godet Gp avec dents *KGP14 570L, KOR TOOTH*

Equipment	Kit No	Description
8280767		Gp Bucket with tooth Cazo Gp con dientes Caçamba GP com dentes Godet Gp avec dents *KGP14 750L, KOR TOOTH*
8280781		Gp Bucket with tooth Cazo Gp con dientes Caçamba GP com dentes Godet Gp avec dents *KHD14 520L, KOR TOOTH*
8280782		Gp Bucket with tooth Cazo Gp con dientes Caçamba GP com dentes Godet Gp avec dents *KHD14 570L, KOR TOOTH*
8281266		Linkage for bucket Varillaje de cuchara Articulação da caçamba Articulation de godet *C-BUCKET*
8281274		Linkage for bucket Varillaje de cuchara Articulação da caçamba Articulation de godet *A-BUCKET*
8281283		Pin kit for bucket Juego de muñones para cuchara Kit de pinos para caçamba Kit de pivot d'axe pour godet *F-BUCKET*
8281789		Seat belt Cinturòn de cadera Ceinture à la hanche *3 INCH RETRACTABLE SEAT BELT*
8282051		Straight travel pedal Pedal de traslación en línea recta Pedal de locomoção reta Pédale de translation en ligne droite
8282411		Water separator with heater Separador de agua con calefactor Separador de água com calefação Séparat. eau avec chauffage
8282847		Hydr. Quick fit equipment on basic machine Equipo hidr. enganche ràp. en máquina básica Equipamento de acoplamento rápido hidráulico na má Equip. hydr. fixation rapide sur machine de base *UQF*
8282867		Hydr. Quick fit equipment on dipper arm Equipo hidr. enganche ràp. en brazo Sistema hidráulico. Equipamento de acoplamento rápi Equip. hydr. fixation rapide sur bras *2,1M UQF*
8282868		Hydr. Quick fit equipment on dipper arm Equipo hidr. enganche ràp. en brazo Sistema hidráulico. Equipamento de acoplamento rápi Equip. hydr. fixation rapide sur bras *2,5M UQF*

Equipment	Kit No	Description
8282869		Hydr. Quick fit equipment on dipper arm Equipo hidr. enganche ràp. en brazo Sistema hidráulico. Equipamento de acoplamento rápi Equip. hydr. fixation rapide sur bras *3,0M UQF*
8282877		Quick fit Enganche ráp. Acoplamento rápido Raccord rapide *UQF14*
8282963		Crawler track Orugas Esteiras Chenilles *TRK-600MM SHOE X 46 TRIPLE GROUSER*
8283605		Gp Bucket with tooth Cazo Gp con dientes Caçamba GP com dentes Godet Gp avec dents *KGP14 570L KOR TOOTH*
8283606		Gp Bucket with tooth Cazo Gp con dientes Caçamba GP com dentes Godet Gp avec dents *KGP14 520L KOR TOOTH*
8284913	VOE 14602341	Cassette radio Radiocasete Rádio-toca-fitas Radio-cassette *RADIO AND CD PLAYER*
8285730		Upper frame Bastidor superior Chassi superior Partie supérieure du châssis
8285731		Upper frame Bastidor superior Chassi superior Partie supérieure du châssis
8285732		Side Protection Protección lateral Proteção lateral Protection latérale *SIPS, BOLT ON*
8286162		Boom cylinder protection Protección del cilindro de la pluma Proteção do cilindro da lança Protection de vérin de flèche
8286483		Control joystick - semi long Palanca universal de mando-semilarga Alavanca de controle - semi-longa Levier de commande-semi-long *SEMI-LONG FOR TROPICAL*
8286489		Switch-controlled function no. 1 for hammer-shear Función núm. 1 controlada por interruptor para martillo- Função n° 1 controlada por interruptor para o martelo-c Fonction No 1 commandée par commutateur, marteau/ *ON/OFF 1WAY, WITHOUT*

Equipment	Kit No	Description
8286816		Decals, Muestras y decalcomanías, Etiquetas adesivas, Enseigne et décalcomanies, *FOR CAB*
8286864		Caretrack CareTrack Caretrack Caretrack *GSM/GPS,STD CAB, FOG, FOPS, ANTIVANDAL* *KIT NO 15044482+11198403+15000839*
8286866		Caretrack CareTrack Caretrack Caretrack *SATELLITE,STD CAB,FOG,FOPS,ANTIVANDAL* *KIT NO 15044482+11198403+15000839*
8286868		Cab Cabina Cabine Cabine *SEALED WITH CARETRACK*
8286869		Cab Cabina Cabine Cabine *SEALED ANTI VANDAL MTG WITH CARETRACK*
8287806	VOE 14603848	Diesel heater Calefactor diesel Aquecedor, diesel Chaufferete-diesel
8287874		Side door Puerta lateral Porta lateral Porte latérale
8287875		Side door Puerta lateral Porta lateral Porte latérale
8288668		Counterweight - fabrication Contrapeso - fabricación Contrapeso - fabricação Construction du contrepoids *2,1TON*
8288669		Counterweight - fabrication Contrapeso - fabricación Contrapeso - fabricação Construction du contrepoids *2,45TON*
8288861		Cassette radio Radiocasete Rádio-toca-fitas Radio-cassette *RADIO*
8289458		Anti-theft Antirrobo Anti-furto Protection antivol *WITH GPS*

Equipment	Kit No	Description
8290447		Bucket with tooth. Reinforced Cazo con dientes. Refuerzo Caçamba com dentes. Reforçada Godet avec dents. Renforcement *V2HD DF 1040 0,52 K5 S A*
8290448		Bucket with tooth. Reinforced Cazo con dientes. Refuerzo Caçamba com dentes. Reforçada Godet avec dents. Renforcement *V2HD DF 1040 0,52 K5 A*
8291619		Anti-theft Antirrobo Anti-furto Protection antivol *WITH GPS*
8292223	VOE 14642421	Rear-view mirror Retrovisor Espelho retrovisor Rétroviseur
8292835		Heavy duty boom with leak seat Pluma de servicio pesado con asiento de fuga Lança resistente com base vazada Flèche avec lourd avec siège de fuite *4,6M NORMAL BUSH*
8292836		Hd Dipper arm with leak seat Brazo Hd con asiento de fuga Braço Hd com base vazada Bras Hd avec siège de fuite *2,1M NORMAL BUSHING*
8293411		Crawler track Orugas Esteiras Chenilles *TRK-900MM SHOE SINGLE GROUSER*
8293512		Caretrack CareTrack Caretrack Caretrack *GSM/GPS*
8297024		Quick fit Enganche ráp. Acoplamento rápido Raccord rapide *VQC-HU,DR14*

GROUP		Section	Page
210	Engine	100	45
210	Engine	200	47
210	Repair kits for engine 8278918,8278919,8278920	300	49
211	Cylinder head 8278918,8278919,8278920	200	53
212	Cylinder block 8278918,8278919,8278920	150	57
212	Crankcase ventilation 8278918,8278919,8278920	310	59
213	Cylinder liner and piston 8278918,8278919,8278920	110	61
214	Valve mechanism 8278918,8278919,8278920	150	63
215	Timing gear casing and gears 8278918,8278919,8278920	110	65
216	Crankshaft and related parts 8278918,8278919,8278920	110	67
216	Flywheel housing 8278918,8278919,8278920	210	69
217	Oil sump 8278918,8278919,8278920	110	71
218	Engine mount	100	73
218	Engine mounting 8278918,8278919,8278920	200	75
221	Lubricating oil system 8278918,8278919,8278920	150	77
223	Oil cooler 8278918,8278919,8278920	110	79
233	Fuel pump 8278918,8278919,8278920	110	81
234	Fuel tank with fitting parts	100	85
234	Fuel filling pump with assembling details	300	87
235	Fuel pipe - Fuel tank	100	91
235	Water separator	400	93
236	Fuel injection pump with fitting parts 8278918,8278919,8278920	110	95
236	Regulator 8278918,8278919,8278920	410	99
237	Fuel lines and injectors 8278918,8278919,8278920	110	101
251	Inlet manifold and exhaust manifold 8278918,8278919,8278920	110	105
252	Exhaust system	100	109
255	Turbocharger with fitting parts 8278918,8278919,8278920	110	111
255	Turbo charger 8278918,8278919,8278920	200	113
256	Inlet system	100	115
261	Cooling system	100	117
261	Radiator	300	119
262	Water pump and thermostat housing 8278918,8278919,8278920	110	123
263	Belt transmission 8278918,8278919,8278920	110	125
263	Cooling fan mounting	300	127
269	Engine block heater	200	129
273	Shutdown device 8278918,8278919,8278920	150	131

INDICE

GRUPO		Sección	Página
210	Motor	100	45
210	Motor	200	47
210	Juegos para el motor 8278918,8278919,8278920	300	49
211	Culata 8278918,8278919,8278920	200	53
212	Bloque de cilindros 8278918,8278919,8278920	150	57
212	Ventilación del cárter 8278918,8278919,8278920	310	59
213	Camisa y piston 8278918,8278919,8278920	110	61
214	Mecanismo de vávulas 8278918,8278919,8278920	150	63
215	Caja de distribución y engranajes 8278918,8278919,8278920	110	65
216	Cigüeñal 8278918,8278919,8278920	110	67
216	Carcasa del volante 8278918,8278919,8278920	210	69
217	Cárter 8278918,8278919,8278920	110	71
218	Suspensión del motor	100	73
218	Suspensión del motor 8278918,8278919,8278920	200	75
221	Sistema de lubricación 8278918,8278919,8278920	150	77
223	Enfriador de aceite 8278918,8278919,8278920	110	79
233	Bomba de combustible 8278918,8278919,8278920	110	81
234	Depósito de combustible con accesorios de montaje	100	85
234	Bomba de llenado con accesorios de montaje	300	87
235	Tubo de combustible - Depósito de combustible	100	91
235	Separador de agua	400	93
236	Bomba de inyección de accesorisde montaje 8278918,8278919, 8278920	110	95
236	Regulador 8278918,8278919,8278920	410	99
237	Tuberías de combustible, inyector 8278918,8278919,8278920	110	101
251	Tubo admisión y múltiple escape 8278918,8278919,8278920	110	105
252	Sistema de escape	100	109
255	Turboalimentador con accesorios de montaje 8278918,8278919, 8278920	110	111
255	Turbocompresor 8278918,8278919,8278920	200	113
256	Sistema de aspiración	100	115
261	Sistema de refrigeración	100	117
261	Radiador	300	119
262	Bomba de agua y caja de termostato 8278918,8278919,8278920	110	123
263	Correa distribución 8278918,8278919,8278920	110	125
263	Ventilador, montaje	300	127
269	Calefactor	200	129
273	Parada del motor 8278918,8278919,8278920	150	131

GRUPO		Seção	Página
210	Motor	100	45
210	Motor	200	47
210	Kit de reparação para o motor 8278918,8278919,8278920	300	49
211	Cabeçote 8278918,8278919,8278920	200	53
212	Bloco de cilindros 8278918,8278919,8278920	150	57
212	Respiro do cárter 8278918,8278919,8278920	310	59
213	Camisa de cilindro e pistão 8278918,8278919,8278920	110	61
214	Mecanismo de válvula 8278918,8278919,8278920	150	63
215	Caixa da engrenagem de distribuição e engrenagens 8278918, 8278919,8278920	110	65
216	Eixo de manivela e peças relacionadas 8278918,8278919,8278920	110	67
216	Carcaça do volante 8278918,8278919,8278920	210	69
217	Cárter de óleo 8278918,8278919,8278920	110	71
218	Suporte do motor	100	73
218	Suspensão do motor 8278918,8278919,8278920	200	75
221	Sistema de lubrificação 8278918,8278919,8278920	150	77
223	Refrigerador de óleo 8278918,8278919,8278920	110	79
233	Bomba de combustível 8278918,8278919,8278920	110	81
234	Tanque de combustível com peças de montagem	100	85
234	Bomba de abastecimento de combustível com peças de montagem	300	87
235	Tubo de combustível - Tanque de combustível	100	91
235	Separador de água	400	93
236	Bomba injetora de combustível com peças de montagem 8278918, 8278919,8278920	110	95
236	Regulador 8278918,8278919,8278920	410	99
237	Tubulação de combustível e injetores 8278918,8278919,8278920	110	101
251	Coletor de admissão e coletor de escape 8278918,8278919, 8278920	110	105
252	Sistema de escape	100	109
255	Turbocompressor com peças de montagem 8278918,8278919, 8278920	110	111
255	Turbocompressor 8278918,8278919,8278920	200	113
256	Sistema de admissão	100	115
261	Sistema de refrigeração	100	117
261	Radiador	300	119
262	Bomba de água e carcaça do termostato 8278918,8278919, 8278920	110	123
263	Correia, transmissão 8278918,8278919,8278920	110	125
263	Ventilador de refrigeração, montagem	300	127
269	Aquecedor do bloco do motor	200	129
273	Dispositivo de desligamento 8278918,8278919,8278920	150	131

TABLE DES MATIÈRES

Catalogue id 20490 | Group 2
Issue PUB 20021238-B | Page 42

GROUPE		Section	Page
210	Moteur	100	45
210	Moteur	200	47
210	Jeu pour moteur 8278918,8278919,8278920	300	49
211	Culasse 8278918,8278919,8278920	200	53
212	Bloc-cylindres 8278918,8278919,8278920	150	57
212	Ventilation de carter 8278918,8278919,8278920	310	59
213	Chemise cylindre et piston 8278918,8278919,8278920	110	61
214	Commande des soupapes 8278918,8278919,8278920	150	63
215	Carter de distribution et engrenage 8278918,8278919,8278920	110	65
216	Axe à vilebreguintas 8278918,8278919,8278920	110	67
216	Carter de volant 8278918,8278919,8278920	210	69
217	Carter d'huile 8278918,8278919,8278920	110	71
218	Support moteur	100	73
218	Suspension du moteur 8278918,8278919,8278920	200	75
221	Système de graissage 8278918,8278919,8278920	150	77
223	Radiateur d 'huile 8278918,8278919,8278920	110	79
233	Pompe carburant 8278918,8278919,8278920	110	81
234	Réservoir de carburant avec pièces de montage	100	85
234	Pompe rempl carburant avec pièces de montage.	300	87
235	Conduit de carburant - Réservoir de carburant	100	91
235	Separateur d'eau	400	93
236	Pompe d'injection de combustible avec pièces de montage 8278918,8278919,8278920	110	95
236	Régulateur 8278918,8278919,8278920	410	99
237	Canalisation à combustible, injecteur 8278918,8278919,8278920	110	101
251	Tubulure admission et tubulure echappement 8278918,8278919, 8278920	110	105
252	Système d'échappement	100	109
255	Turbocompresseur avec pièces de montage 8278918,8278919, 8278920	110	111
255	Turbocompresseur 8278918,8278919,8278920	200	113
256	Système d'aspiration	100	115
261	Système de refroidissement	100	117
261	Radiateur	300	119
262	Pompe à eau et boitier thermostat 8278918,8278919,8278920	110	123
263	Transmission courrouie 8278918,8278919,8278920	110	125
263	Ventilateur, montage	300	127
269	Chauffe-moteur	200	129
273	Arret de moteur 8278918,8278919,8278920	150	131



Volvo Construction Equipment
www.volvoce.com

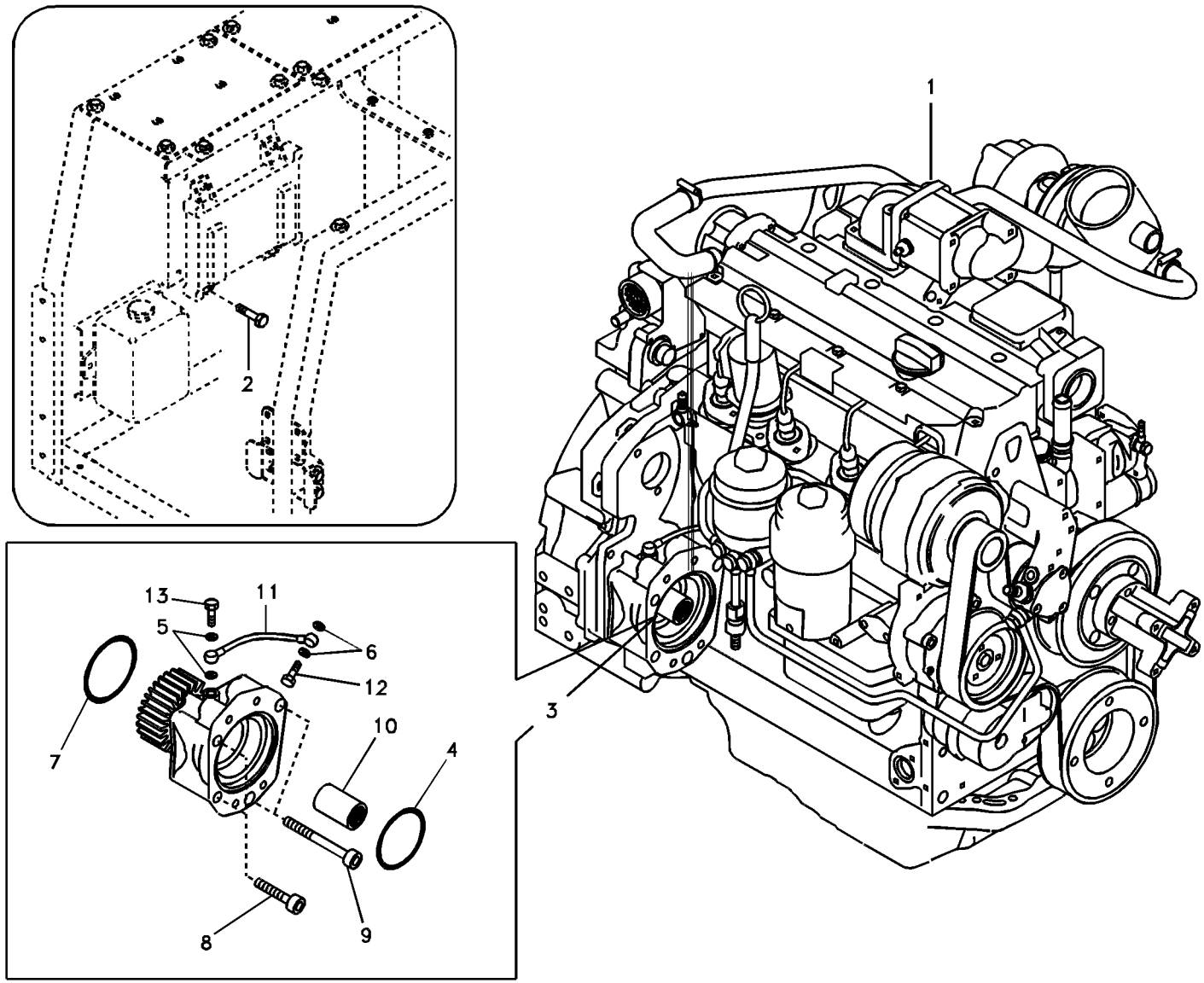

Volvo Construction Equipment

1007772

Fig.	Part No.	Quantity 1	2	3	4	5	PS	KIT	Description	Denominación	Denominação	Dénomination	Notes
1	**VOE 14521396**	1							Engine	Motor	Motor	Moteur	D4D EAE2 US
	VOE 14521396		1						Engine	Motor	Motor	Moteur	(VOE 14521397) D4D EBE2 EU
	VOE 14521398			1					Engine	Motor	Motor	Moteur	D4D ECE2 KOREA,INT
2	**VOE 13947542**	4	4	4					Screw	Tornillo	Parafuso	Vis	
3	**VOE 20478270**				1				Power take-off	Toma de fuerza	Tomada de força	Prise mouvement	(VOE 14512729)
4	**VOE 20450819**				1				•O-ring	•Anillo tórico	•Anel-o	•Joint torique	(VOE 11173158)
5	**VOE 13947281**				2				•Gasket	•Junta	•Junta	•Joint	
6	**VOE 13947621**				2				•Plane gasket	•Junta plana	•Junta plana	•Joint plan	
7	**VOE 20450818**				1				•O-ring	•Anillo tórico	•Anel-o	•Joint torique	
8	**VOE 21077470**				2				•Hex. socket screw	•Tornillo de hexágono e	•Parafuso soquete sext	•Vis à six pans creux	
9	**VOE 20450821**				2				•Six point screw	•Tornillo de seis dientes	•Paraf atarr. sext	•Vis à six lobes	
10	**VOE 20459123**				1				•Sleeve	•Manguito	•Luva	•Douille	
11	**VOE 20459170**				1				•Oil line	•Tubo de aceite	•Linha de óleo	•Canalisation d'huile	
12	**VOE 7025167**				1				•Hollow screw	•Tornillo perforado	•Parafuso união	•Vis creuse	(VOE 20460231)
13	**VOE 980973**				1				•Hollow screw	•Tornillo perforado	•Parafuso união	•Vis creuse	(VOE 20460289)

1	**8278918**
2	**8278919**
3	**8278920**
4	**8277992**
5	

Moteur
Motor
Motor
Engine

Catalogue id **20490**	Group **210**
Illustr. No **1007772**	Section **100**
Issue **PUB 20021238-B**	Page **45**

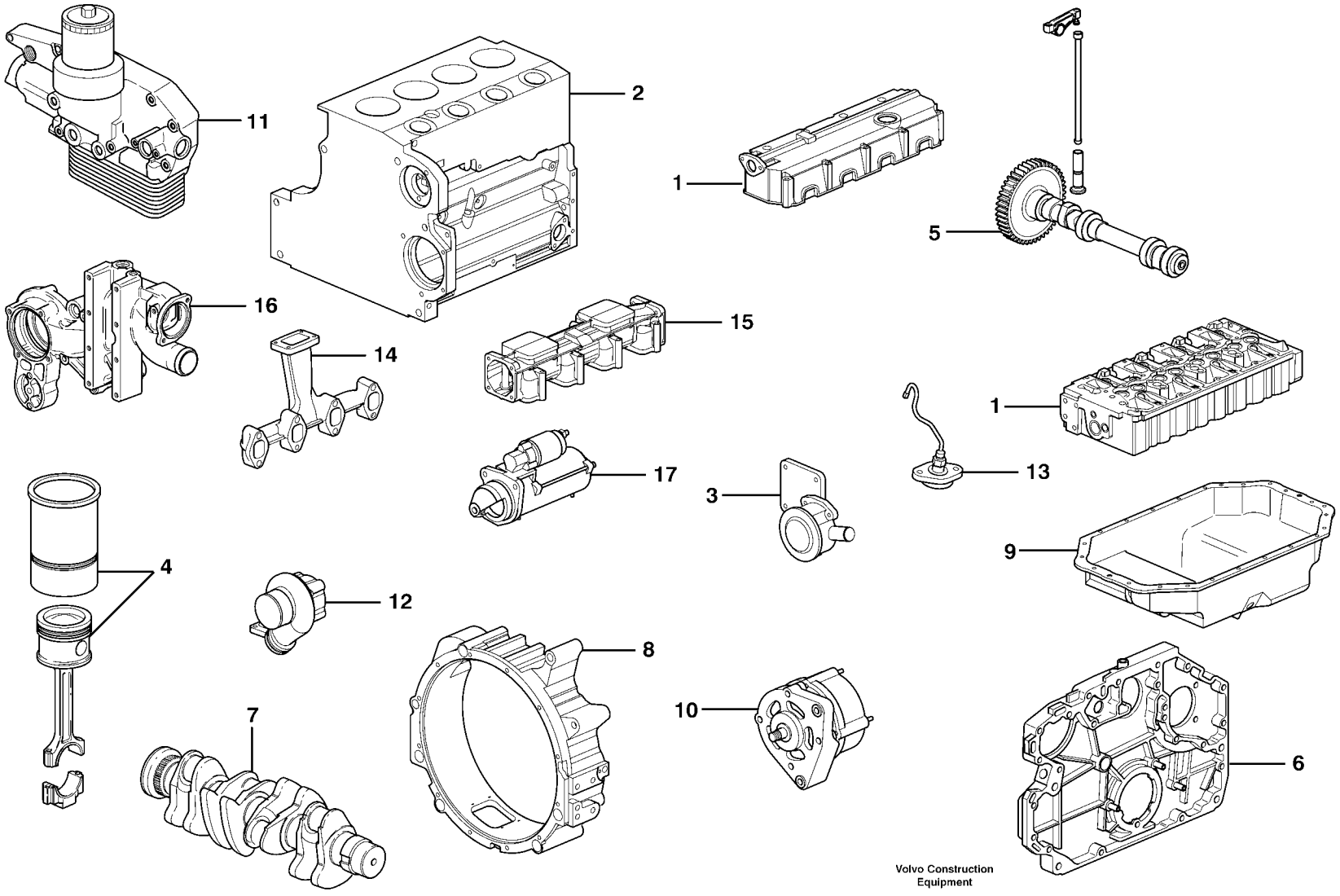

Volvo Construction Equipment

1001126

Fig.	Part No.	Quantity 1	2	3	4	5	PS	KIT	Description	Denominación	Denominação	Dénomination	Notes
	VOE 14521396	1							Engine	Motor	Motor	Moteur	D4D EAE2 US
	VOE 14521396		1						Engine	Motor	Motor	Moteur	(VOE 14521397) D4D EBE2 COMMON
	VOE 14521398			1					Engine	Motor	Motor	Moteur	D4D ECE2 KOREA INT
1		1	1	1					•Cylinder head	•Culata	•Cabeçote	•Culasse	See group 211, Page 53
2		1	1	1					•Cylinder block	•Bloque cilindro	•Bloco de cilindros	•Bloc-cylindres	See group 212, Page 57
3		1	1	1					•Crankcase ventilation	•Ventilación del ca	•Respiro do cárter	•Aération de carter	See group 212, Page 59
4		4	4	4					•Cylinder liner	•Camisa	•Camisa de cilindro	•Chemise cylind	See group 213, Page 61
5		1	1	1					•Valve mechanism	•Mecanismo de valvulas	•Mecanismo da válvula	•Commande des soupa	See group 214, Page 63
6		1	1	1					•Timing gear casing	•Cubierta distribucion	•Caixa da engrenagem	•Carter distribution	See group 215, Page 65
7		1	1	1					•Crankshaft	•Cigüeñal	•Eixo de manivela	•Vilebrequin	See group 216, Page 67
8		1	1	1					•Flywheel Hsg	•Cubiert Volante	•Carcaça do volante	•Carter Volant	See group 216, Page 69
9		1	1	1					•Oil sump	•Carter de aceite	•Cárter de óleo	•Carter d'huile	See group 217, Page 71
10		1	1	1					•Alternator with fitti	•Alternador con acceso	•Alternador com peças	•Dynamo avec pièces	See group 321, Page 141
11		1	1	1					•Oil cooler	•Enfriador aceite	•Refrigerador de óleo	•Radiateur huile	See group 223, Page 79
12		1	1	1					•Turbocharger	•Turbocompresor	•Turbocompressor	•Turbocompresse	See group 255, Page 111
13		4	4	4					•Fuel lines, injectors	•Tubos de combustible,	•Tubos de combustível,	•Conduits de carburant	
14		1	1	1					•Inlet pipe	•Tubo admision	•Tubo de admissão	•Tubulure	See group 251, Page 105
15		1	1	1					•Exhaust pipe	•Tubo escape	•Tubo de escape	•Tuyau echappem	See group 251, Page 105
16		1	1	1					•Water pump and therm	•Bomba de agua y caja	•Bomba de água e caixa	•Pompe a eau et boitie	See group 262, Page 123
17		1	1	1					•Starter motor	•Motor arranque	•Motor de arranque	•Demarreur	See group 331, Page 145

1	**8278918**
2	**8278919**
3	**8278920**
4	
5	

Moteur
Motor
Motor
Engine

Catalogue id	Group
20490	**210**
Illustr. No **1001126**	Section **200**
Issue **PUB 20021238-B**	Page **47**

THE ILLUSTRATION IS UNDER PRODUCTION
DIE ILLUSTRATION IST UNTER HERSTELLUNG
ESTAMOS PRODUCIENDO LA ILUSTRACION
L'ILLUSTRATION EST EN COURS DE FABRICATION
BILDEN ÄR UNDER PRODUKTION
이 그림은 완료되지 않은 상태입니다
图片正 在 制 作 中
A IMAGEM ESTÁ SENDO PRODUZIDA

Fig.	Part No.	Quantity 1	2	3	PS	KIT	Description	Denominación	Denominação	Dénomination	Notes
	VOE 11716555	1					Overhaul kit	Juego de reacondicionami	Jogo de recondicionament	Kit rénovation	
	VOE 13947281	4					•Gasket	•Junta	•Junta	•Joint	
	VOE 13947282	2					•Gasket	•Junta	•Junta	•Joint	
	VOE 13947621	2					•Plane gasket	•Junta plana	•Junta plana	•Joint plan	
	VOE 13947622	2					•Plane gasket	•Junta plana	•Junta plana	•Joint plan	
	VOE 13947624	1					•Plane gasket	•Junta plana	•Junta plana	•Joint plan	
	VOE 13969011	3					•Gasket	•Junta	•Junta	•Joint	
	VOE 20405536	2					•Sealing ring	•Anillo retén	•Anel de vedação	•Bague étanchéité	
	VOE 20405543	8					•Shim	•Laminilla de ajuste	•Calço de ajuste	•Cale réglage	
	VOE 20405590	1					•Gasket	•Junta	•Junta	•Joint	
	VOE 20405627	1					•Gasket	•Junta	•Junta	•Joint	
	VOE 20405728	1					•Sealing ring	•Anillo retén	•Anel de vedação	•Bague étanchéité	
	VOE 20405825	1					•Gasket	•Junta	•Junta	•Joint	
	VOE 20405888	1					•Gasket	•Junta	•Junta	•Joint	
	VOE 20405907	12					•Sealing ring	•Anillo retén	•Anel de vedação	•Bague étanchéité	
	VOE 20405938	1					•Connector	•Pieza de conexión	•Conexão	•Pièce connexion	
	VOE 20412318	4					•Stud	•Espárrago	•Prisioneiro	•Goujon	
	VOE 20412359	1					•Sealing ring	•Anillo retén	•Anel de vedação	•Bague étanchéité	
	VOE 20450736	2					•Thermostat	•Termóstato	•Termostato	•Thermostat	
	VOE 21628356	1					•Crankshaft seal	•Retén cigüeñal	•Retentor árvore manivelas	•Étanchéité de vilebrequin	
	VOE 21496591	1					•Lip seal	•Sello	•Retentor	•Joint à lèvre	
	VOE 20459171	1					•Nipple	•Niple	•Niple	•Raccord	
	VOE 20459172	1					•Sealing ring	•Anillo retén	•Anel de vedação	•Bague étanchéité	
	VOE 20459203	1					•Gasket	•Junta	•Junta	•Joint	
	VOE 20459222	4					•Gasket	•Junta	•Junta	•Joint	
	VOE 20459236	1					•Gasket	•Junta	•Junta	•Joint	
	VOE 20459833	1					•Gasket	•Junta	•Junta	•Joint	
	VOE 20459839	2					•Bushing	•Casquillo	•Bucha	•Bague	
	VOE 20459855	8					•Valve seal	•Retén válvula	•Retentor da válvula	•Joint soupape	
	VOE 20459904	1					•Sealing ring	•Anillo retén	•Anel de vedação	•Bague étanchéité	

1		**Jeu pour moteur** **Kit de reparação para o motor** **Juegos para el motor** **Repair kits for engine**	Catalogue id **20490**	Group **210**
2				
3			Illustr. No **EB2645**	Section **300**
4				
5		**8278918,8278919,8278920**	Issue **PUB 20021238-B**	Page **49**

THE ILLUSTRATION IS UNDER PRODUCTION
DIE ILLUSTRATION IST UNTER HERSTELLUNG
ESTAMOS PRODUCIENDO LA ILUSTRACION
L'ILLUSTRATION EST EN COURS DE FABRICATION
BILDEN ÄR UNDER PRODUKTION
이 그림은 완료되지 않은 상태입니다
图片正 在 制 作 中
A IMAGEM ESTÁ SENDO PRODUZIDA

Fig.	Part No.	Quantity 1	2	3	PS	KIT	Description	Denominación	Denominação	Dénomination	Notes
	VOE 20459953	1					•Sealing ring	•Anillo retén	•Anel de vedação	•Bague étanchéité	
	VOE 20459954	1					•Sealing ring	•Anillo retén	•Anel de vedação	•Bague étanchéité	
	VOE 20459955	1					•Sealing ring	•Anillo retén	•Anel de vedação	•Bague étanchéité	
	VOE 20459961	2					•Sealing ring	•Anillo retén	•Anel de vedação	•Bague étanchéité	
	VOE 20459998	1					•Camshaft bushing	•Casquillo de árbol de leva	•Bucha eixo com. válvula	•Bague arbre cames	
	VOE 20459999	4					•Camshaft bushing	•Casquillo de árbol de leva	•Bucha eixo com. válvula	•Bague arbre cames	
	VOE 20460022	1					•Gasket	•Junta	•Junta	•Joint	
	VOE 20460095	4					•Fuel pipe	•Tubo de combustible	•Tubo combustível	•Tuyauterie de carburant	
	VOE 20517048	4					•Hexagon nut	•Tuerca hexagonal	•Porca sextavada	•Écrou hexagonal	
	VOE 20531832	2					•Gasket	•Junta	•Junta	•Joint	
	VOE 21531890	1					•Gasket	•Junta	•Junta	•Joint	
	VOE 20557208	4					•Gasket	•Junta	•Junta	•Joint	
	VOE 20881364	4					•Shim	•Laminilla de ajuste	•Calço de ajuste	•Cale réglage	
	VOE 20882838	1					•Cylinder head gasket	•Junta de culata	•Junta cabeçote	•Joint de culasse	
	VOE 20882839	1					•Cylinder head gasket	•Junta de culata	•Junta cabeçote	•Joint de culasse	
	VOE 20882841	1					•Cylinder head gasket	•Junta de culata	•Junta cabeçote	•Joint de culasse	
	VOE 21305007	4					•Piston	•Pistón	•Pistão	•Piston	

1		**Jeu pour moteur** **Kit de reparação para o motor** **Juegos para el motor** **Repair kits for engine**	Catalogue id **20490**	Group **210**
2			Illustr. No **EB2645**	Section **300**
3			Issue **PUB 20021238-B**	Page **51**
4				
5		**8278918,8278919,8278920**		

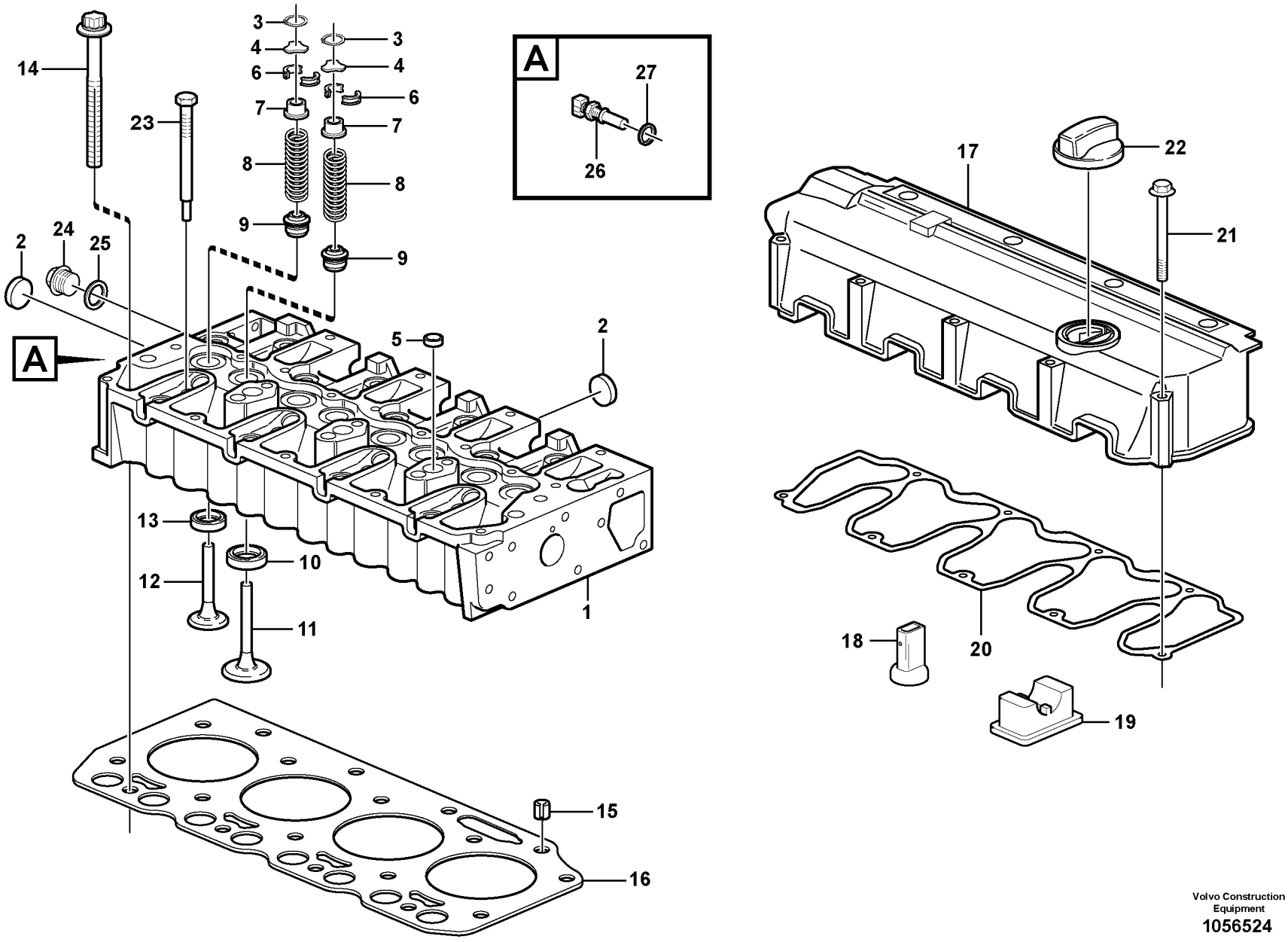

Volvo Construction Equipment
1056524

Fig.	Part No.	Quantity 1	2	3	PS	KIT	Description	Denominación	Denominação	Dénomination	Notes
1	**VOE 21026496**	1					Cylinder head	Culata	Cabeçote	Culasse	
2	**VOE 20412745**	3					•Core plug	•Tapón	•Bujão	•Rondelle fermeture	
3	**VOE 20840772**	8					•Snap ring	•Circlip	•Anel trava	•Circlip	
4	**VOE 20840807**	8					•Thrust washer	•Arandela de presión	•Arruela de encosto	•Rondelle butée	
5	**VOE 20412733**	3					•Core plug	•Tapón	•Bujão	•Rondelle fermeture	
6	**VOE 20459857**	16					•Valve sleeve	•	•	•Douille soupape	
7	**VOE 20840747**	8					•Spring Disc	•Arand Elastica	•Prato de mola	•Rondell.ressort	
8	**VOE 20459851**	8					•Valve spring	•Resorte de válvula	•Mola da válvula	•Ressort soupape	
9	**VOE 20459855**	8					•Valve seal	•Retén válvula	•Retentor da válvula	•Joint soupape	
10	**VOE 20459852**	4					•Valve seat	•Asiento de válvula	•Assento da válvula	•Siège de soupape	
11	**VOE 21026535**	4					•Inlet valve	•Válvula de admisión	•Válvula admissão	•Soupape admission	
12	**VOE 21026536**	4					•Exhaust valve	•Válvua de escape	•Válvula de escape	•Soupape d'échappement	
13	**VOE 20459854**	4					•Valve seat	•Asiento de válvula	•Assento da válvula	•Siège de soupape	
14	**VOE 20459838**	13					Bolt	Perno	Parafuso	Boulon	
15	**VOE 20459839**	2					Bushing	Casquillo	Bucha	Bague	
16	**VOE 20882841**	1					Cylinder head gasket	Junta de culata	Junta cabeçote	Joint de culasse	1 BORE THICK = 1,2 MM
16	**VOE 20882839**	1					Cylinder head gasket	Junta de culata	Junta cabeçote	Joint de culasse	2 BORES THICK = 1,3 MM
16	**VOE 20882838**	1					Cylinder head gasket	Junta de culata	Junta cabeçote	Joint de culasse	3 BORES THICK = 1,4 MM
17	**VOE 20558934**	1					Valve Cover	Cubier Valvula	Tampa de válvula	Cache-soupapes	
18	**VOE 20459836**	1					•Nozzle	•Difusor	•Bico	•Gicleur	
19	**VOE 20459835**	1					•Cover	•Capó	•Capô	•Capot	
20	**VOE 20558924**	1					Gasket	Junta	Junta	Joint	
21	**VOE 20459830**	9					Screw	Tornillo	Parafuso	Vis	
22	**VOE 20412589**	1					Filler cap	Tapa de llenado	Tampa de enchimento	Bouchon remplissage	
23	**VOE 21455743**	1					Plug	Tapón	Bujão	Tampon	
24	**VOE 20464451**	1					Plug	Tapón	Bujão	Tampon	
25	**VOE 13947628**	1					Plane gasket	Junta plana	Junta plana	Joint plan	

1		**Culasse** **Cabeçote** **Culata** **Cylinder head**	Catalogue id **20490**	Group **211**
2				
3			Illustr. No **1056524**	Section **200**
4				
5		**8278918,8278919,8278920**	Issue **PUB 20021238-B**	Page **53**

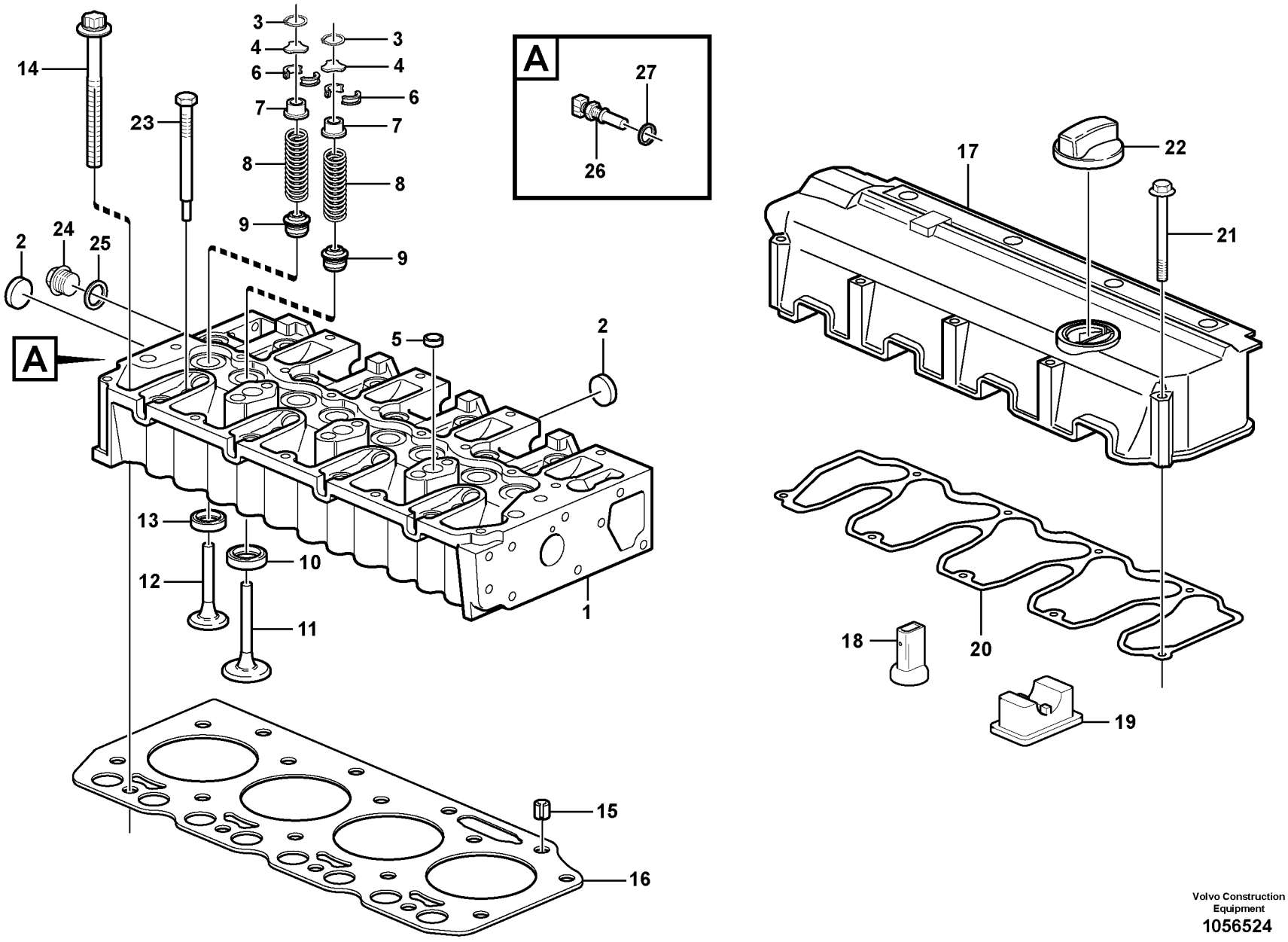

Volvo Construction Equipment
1056524

Fig.	Part No.	Quantity 1	2	3	P S	K I T	Description	Denominación	Denominação	Dénomination	Notes
26	**VOE 20513340**	1					Sensor	Sensor	Sensor	Capteur	
27	**VOE 20460061**	1					•Sealing ring	•Anillo retén	•Anel de vedação	•Bague étanchéité	

1		**Culasse** **Cabeçote** **Culata** **Cylinder head**	Catalogue id **20490**	Group **211**
2			Illustr. No **1056524**	Section **200**
3			Issue **PUB 20021238-B**	Page **55**
4				
5		**8278918,8278919,8278920**		

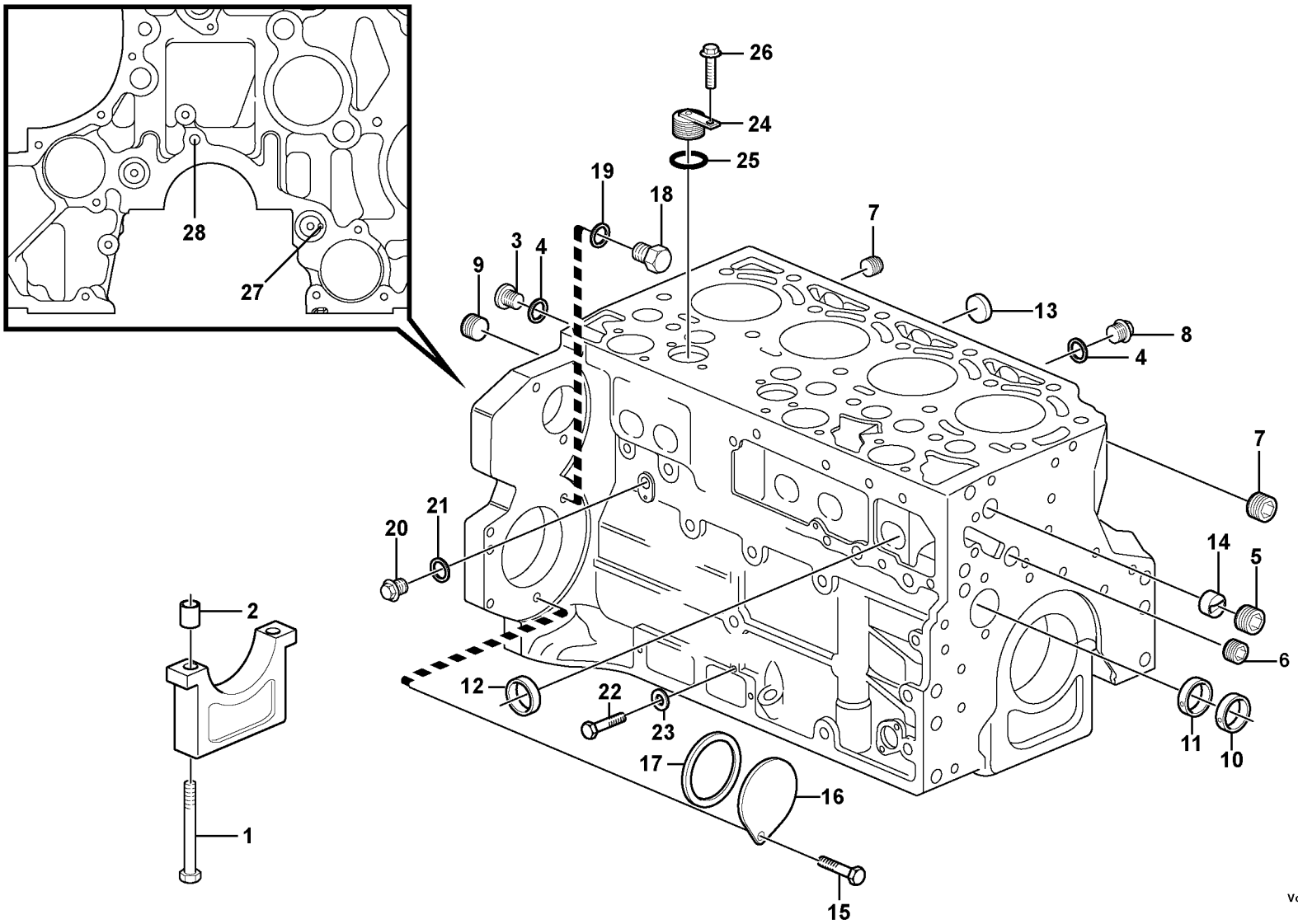

Volvo Construction Equipment
1057333

Fig.	Part No.	Quantity 1	2	3	PS	KIT	Description	Denominación	Denominação	Dénomination	Notes
	VOE 22037735	1					Crankcase	Carter Ciguenal	Cárter do motor	Carter Moteur	(VOE 21009706)
1	**VOE 20460006**	10					•Screw	•Tornillo	•Parafuso	•Vis	
2	**VOE 20460001**	10					•Bushing	•Casquillo	•Bucha	•Bague	
3	**VOE 945065**	1					•Plug	•Tapón	•Bujão	•Tampon	(VOE 11700279)
4	**VOE 13969011**	3					•Gasket	•Junta	•Junta	•Joint	(VOE 11700485)
5	**VOE 20405717**	1					•Plug	•Tapón	•Bujão	•Tampon	(VOE 20508585)
6	**VOE 20405719**	1					•Plug	•Tapón	•Bujão	•Tampon	(VOE 20508590)
7	**VOE 20508600**	2					•Plug	•Tapón	•Tampão	•Bouchon	
8	**VOE 20405716**	2					•Plug	•Tapón	•Bujão	•Tampon	
9	**VOE 20785813**	1					•Plug	•Tapon	•Bujão	•Bouchon	
10	**VOE 20459999**	4					•Camshaft bushing	•Casquillo de árbol de leva	•Bucha eixo com. válvula	•Bague arbre cames	
11	**VOE 20459998**	1					•Camshaft bushing	•Casquillo de árbol de leva	•Bucha eixo com. válvula	•Bague arbre cames	
12	**VOE 20405721**	6					•Core plug	•Tapón	•Bujão	•Rondelle fermeture	
13	**VOE 20412745**	4					•Core plug	•Tapón	•Bujão	•Rondelle fermeture	(VOE 20450767)
14	**VOE 20405584**	1					•Guide sleeve	•Manguito de guía	•Luva guia	•Douille guide	(VOE 20405584)
15	**VOE 975108**	2					Flange screw	Tornillo embridado	Parafuso flangeado	Vis à embase	(VOE 888289)
16	**VOE 24426064**	1					Cover	Capo	Tampa	Capot	
17	**VOE 20412359**	1					Sealing ring	Anillo retén	Anel de vedação	Bague étanchéité	
18	**VOE 20441859**	2					Plug	Tapón	Bujão	Tampon	(VOE 20532680)
19	**VOE 13947281**	2					Gasket	Junta	Junta	Joint	
20	**VOE 20405716**	1					Plug	Tapón	Bujão	Tampon	
21	**VOE 13947621**	1					Plane gasket	Junta plana	Junta plana	Joint plan	
22	**VOE 20459899**	2					Screw	Tornillo	Parafuso	Vis	
23	**VOE 20459900**	2					Sealing ring	Anillo retén	Anel de vedação	Bague étanchéité	
24	**VOE 20758137**	1					Plug	Tapon	Bujão	Bouchon	
25	**VOE 20405728**	1					Sealing ring	Anillo retén	Anel de vedação	Bague étanchéité	
26	**VOE 20711881**	1					Screw	Tornillo	Parafuso	Vis	
27	**VOE 20800585**	1					Mounting kit	Juego de montaje	Jogo de montagem	Kit montage	
28	**VOE 20791535**	1			OP		Lock	Cierre	Trava	Serrure	

1		**Bloc-cylindres** **Bloco de cilindros** **Bloque de cilindros** **Cylinder block**	Catalogue id **20490**	Group **212**
2			Illustr. No **1057333**	Section **150**
3			Issue **PUB 20021238-B**	Page **57**
4				
5		**8278918,8278919,8278920**		

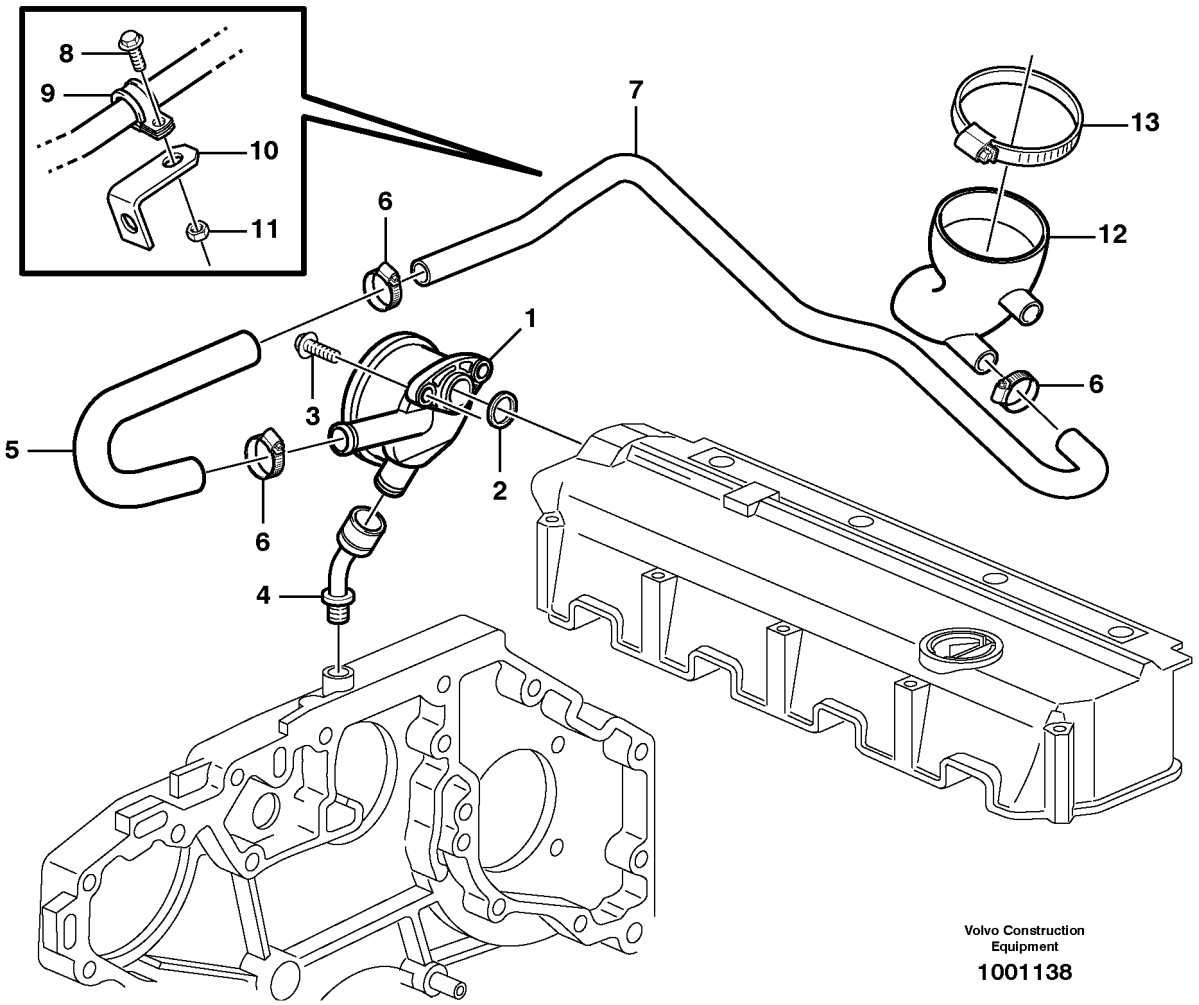

Volvo Construction Equipment

1001138

Fig.	Part No.	Quantity 1	2	3	PS	KIT	Description	Denominación	Denominação	Dénomination	Notes
1	**VOE 20405626**	1					Regulator	Regulador	Regulador	Regulateur	
2	**VOE 20405627**	1					Gasket	Junta	Junta	Joint	
3	**VOE 20450728**	2					Bolt	Perno	Parafuso	Boulon	(VOE 20459182)
4	**VOE 20405938**	1					Connector	Pieza de conexión	Conexão	Pièce connexion	
5	**VOE 20459255**	1					Tube	Tubo	Tubo	Tube	
6	**VOE 20405755**	3					Clamping band	Banda de apriete	Cinta de fixação	Ruban serrage	
7	**VOE 20459258**	1					Breather pipe	Conducto de ventilación	Tubo de ventilação	Reniflard	
8	**VOE 20405885**	1					Screw	Tornillo	Parafuso	Vis	
9	**VOE 20405532**	1					Clamp	Abrazadera	Braçadeira	Collier serrage	(VOE 20405532)
10	**VOE 20450726**	1					Bracket	Consola	Suporte	Console	
11	**VOE 20405733**	1					Hexagon nut	Tuerca hexagonal	Porca sextavada	Écrou hexagonal	
12	**VOE 20459249**	1					Manifold	Bifurcación	Coletor	Tubulure	
13	**VOE 20459251**	1					Clip	Clip	Clipe	Clip	

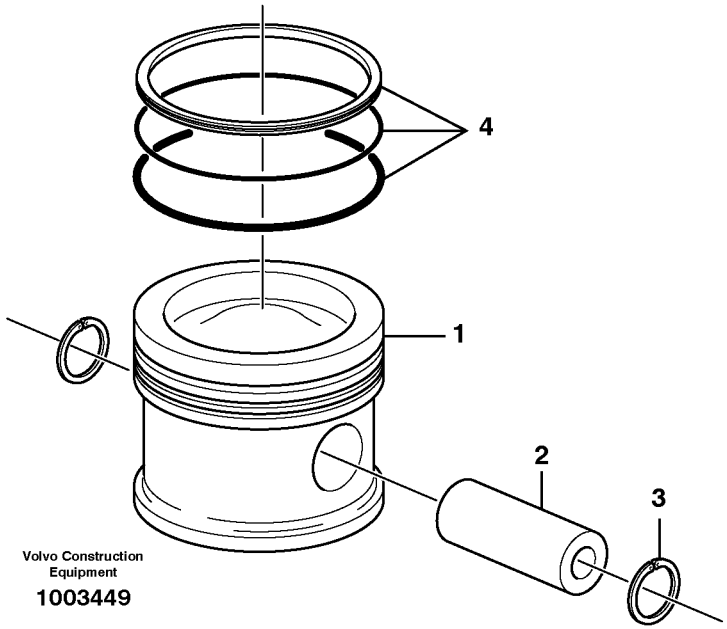
4
1
2
3
Volvo Construction
Equipment
1003449

Fig.	Part No.	Quantity 1	2	3	PS	KIT	Description	Denominación	Denominação	Dénomination	Notes
1	**VOE 21305007**	4					Piston	Pistón	Pistão	Piston	(VOE 20460013) STD = 101,0 MM
1	**VOE 20839988**	REQ					Piston	Piston	Pistão	Piston	O SZ = 101,5 MM
2	**VOE 20460009**	4					•Gudgeon pin	•Bulón	•Pino do pistão	•Axe piston	
3	**VOE 21159226**	8					•Snap ring	•Circlip	•Anel trava	•Circlip	(VOE 20460010)
4	**VOE 21252233**	4					•Piston ring kit	•Juego aro de pistón	•Jogo aneis pistão	•Jeu segments piston	(VOE 20482739) STD
4	**VOE 20840002**	REQ					Piston Ring Kit	Jg Segm Piston	Kit de anéis de pistão	Jeu Segm.piston	O SZ

1		**Chemise cylindre et piston** **Camisa de cilindro e pistão** **Camisa y piston** **Cylinder liner and piston**	Catalogue id **20490**	Group **213**
2			Illustr. No **1003449**	Section **110**
3			Issue **PUB 20021238-B**	Page **61**
4				
5		**8278918,8278919,8278920**		

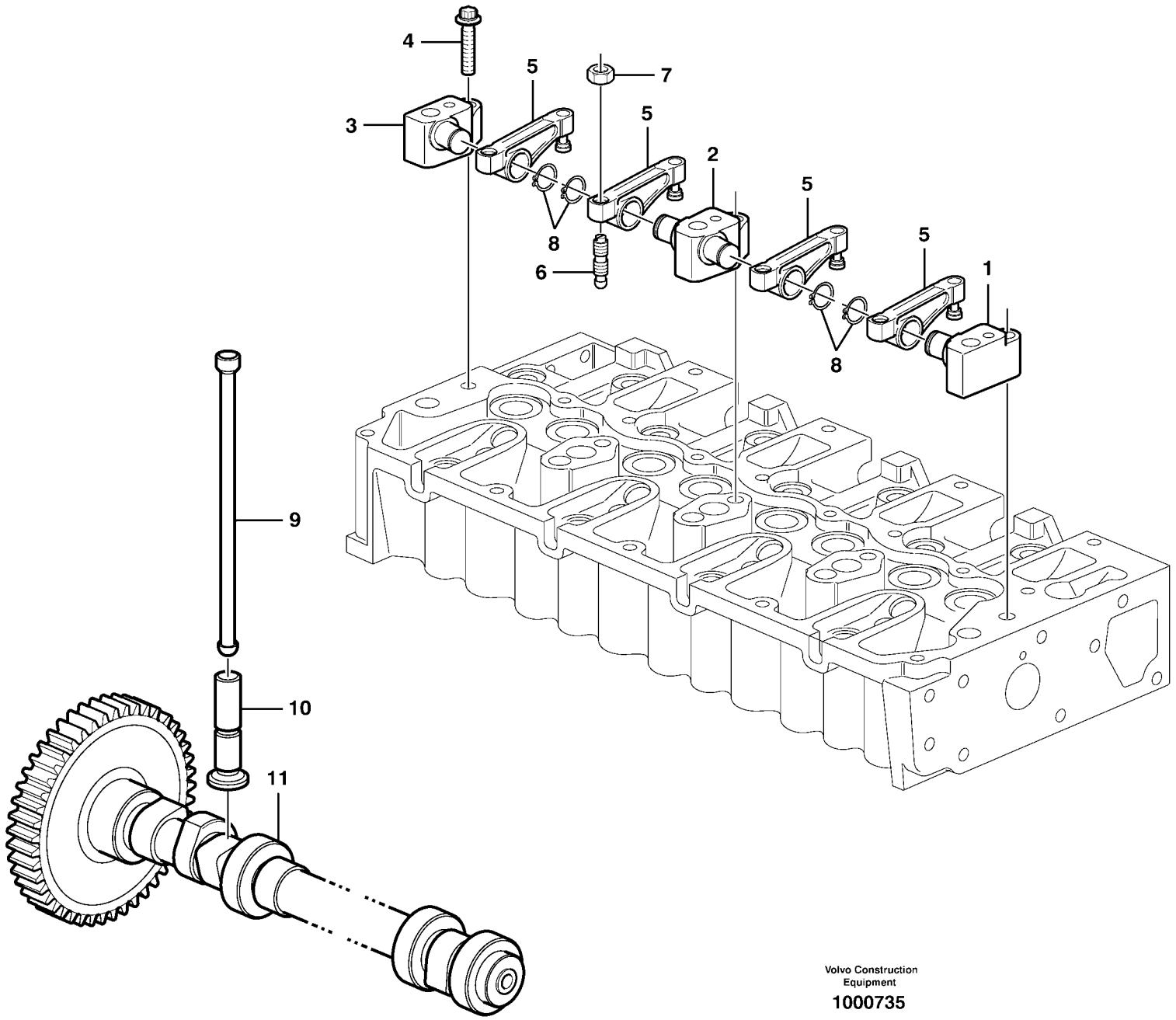

Volvo Construction Equipment

1000735

Fig.	Part No.	Quantity 1	2	3	PS	KIT	Description	Denominación	Denominação	Dénomination	Notes
1	**VOE 20459848**	1					Bracket	Consola	Suporte	Console	
2	**VOE 20459847**	3					Bracket	Consola	Suporte	Console	
3	**VOE 20459849**	1					Bracket	Consola	Suporte	Console	
4	**VOE 20459853**	5					Screw	Tornillo	Parafuso	Vis	
5	**VOE 21448926**	8					Rocker arm	Balancín	Balancim	Culbuteur	(VOE 20792876)
6	**VOE 20405524**	8					Screw	Tornillo	Parafuso	Vis	
7	**VOE 11700373**	8					Nut	Tuerca	Porca	Écrou	
8	**VOE 945495**	8					Snap ring	Circlip	Anel trava	Circlip	(VOE 20549891)
9	**VOE 21345578**	8					Tube	Tubo	Tubo	Tube	(VOE 20460008)
10	**VOE 20460007**	8					Tappet	Empujador válvula	Tucho da válvula	Poussoir	
11	**VOE 21352838**	1					Camshaft	Árbol de levas	Arv comando válvulas	Arbre cames	(VOE 20555491)

1		**Commande des soupapes** **Mecanismo de válvula** **Mecanismo de vávulas** **Valve mechanism**	Catalogue id **20490**	Group **214**
2			Illustr. No **1000735**	Section **150**
3				
4			Issue **PUB 20021238-B**	Page **63**
5		**8278918,8278919,8278920**		

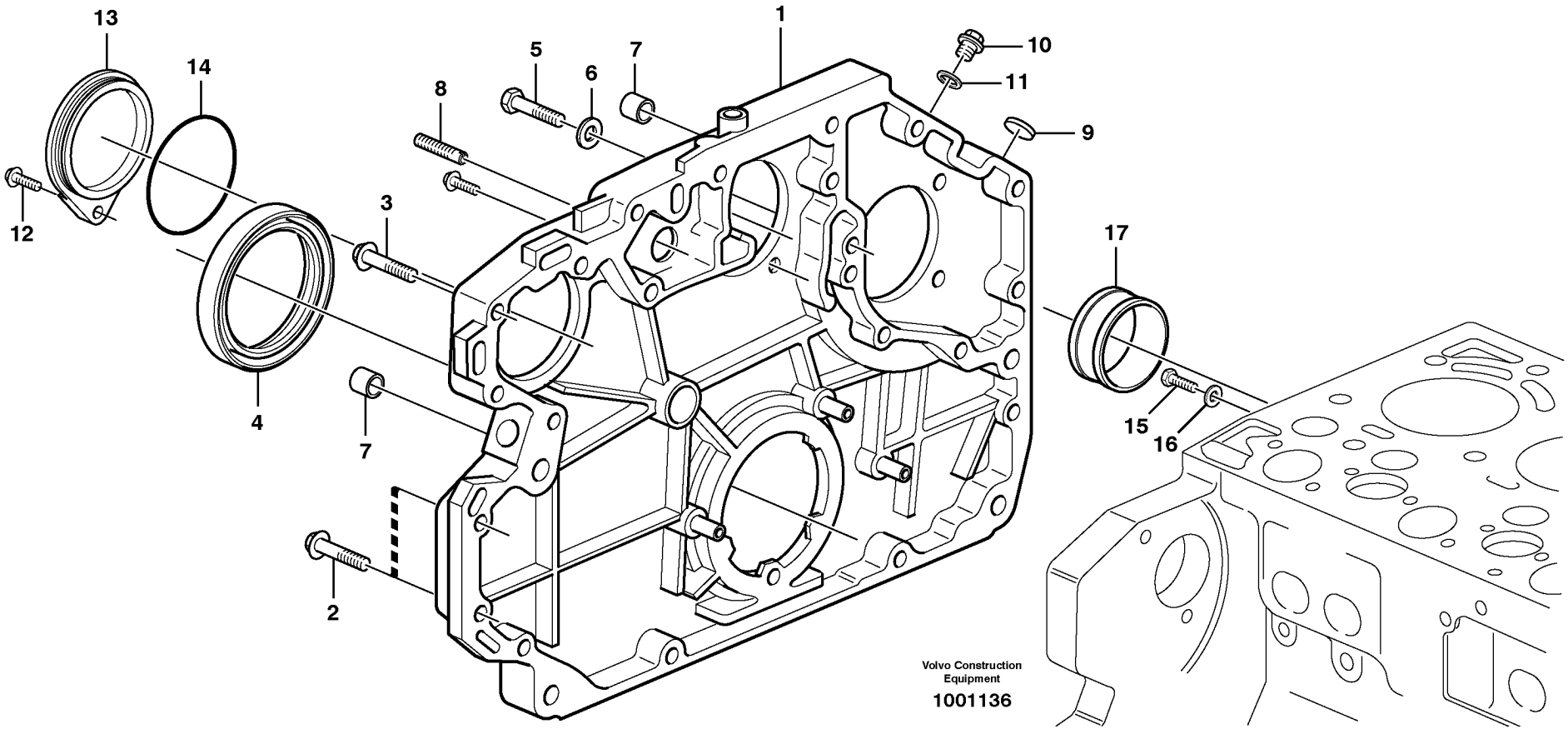
13
14
12
4
3
8
5
6
7
1
10
11
9
17
15
16
7
2
Volvo Construction Equipment
1001136

Fig.	Part No.	Quantity 1	2	3	PS	KIT	Description	Denominación	Denominação	Dénomination	Notes
1	**VOE 20592807**	1					Tmg Gear Cover	Tapa Distribuc	Tampa da distribuição	Couv.distribut	
2	**VOE 20412324**	12					Screw	Tornillo	Parafuso	Vis	
3	**VOE 20450801**	3					Screw	Tornillo	Parafuso	Vis	
4	**VOE 21628356**	1					Crankshaft seal	Retén cigüeñal	Retentor árvore manivelas	Étanchéité de vilebrequin	(VOE 20459115)
5	**VOE 20405653**	2			SS		Screw	Tornillo	Parafuso	Vis	
6	**VOE 13955900**	2					Washer	Arandela	Arruela	Rondelle	(VOE 20539564)
7	**VOE 20405646**	2					Bushing	Casquillo	Bucha	Bague	
8	**VOE 20450795**	1					Set screw	Tornillo tope	Parafuso batente	Vis butée	
9	**VOE 20405605**	1					Cover	Capó	Capô	Capot	
10	**VOE 960630**	1					Plug	Tapón	Bujão	Tampon	
11	**VOE 13947621**	1					Plane gasket	Junta plana	Junta plana	Joint plan	
12	**VOE 20405672**	1					Screw	Tornillo	Parafuso	Vis	
13	**VOE 20706651**	1					Cover	Capo	Tampa	Capot	(VOE 20459901)
14	**VOE 20405652**	1					Sealing ring	Anillo retén	Anel de vedação	Bague étanchéité	(VOE 11700625)
15	**VOE 20460101**	1					Screw	Tornillo	Parafuso	Vis	
16	**VOE 20460087**	1					Washer	Arandela	Arruela	Rondelle	
17	**VOE 20460092**	1					Bushing	Casquillo	Bucha	Bague	

1		**Carter de distribution et engrenage** **Caixa da engrenagem de distribuição e engrenagens** **Caja de distribución y engranajes** **Timing gear casing and gears**	Catalogue id **20490**	Group **215**
2				
3			Illustr. No **1001136**	Section **110**
4				
5		**8278918,8278919,8278920**	Issue **PUB 20021238-B**	Page **65**

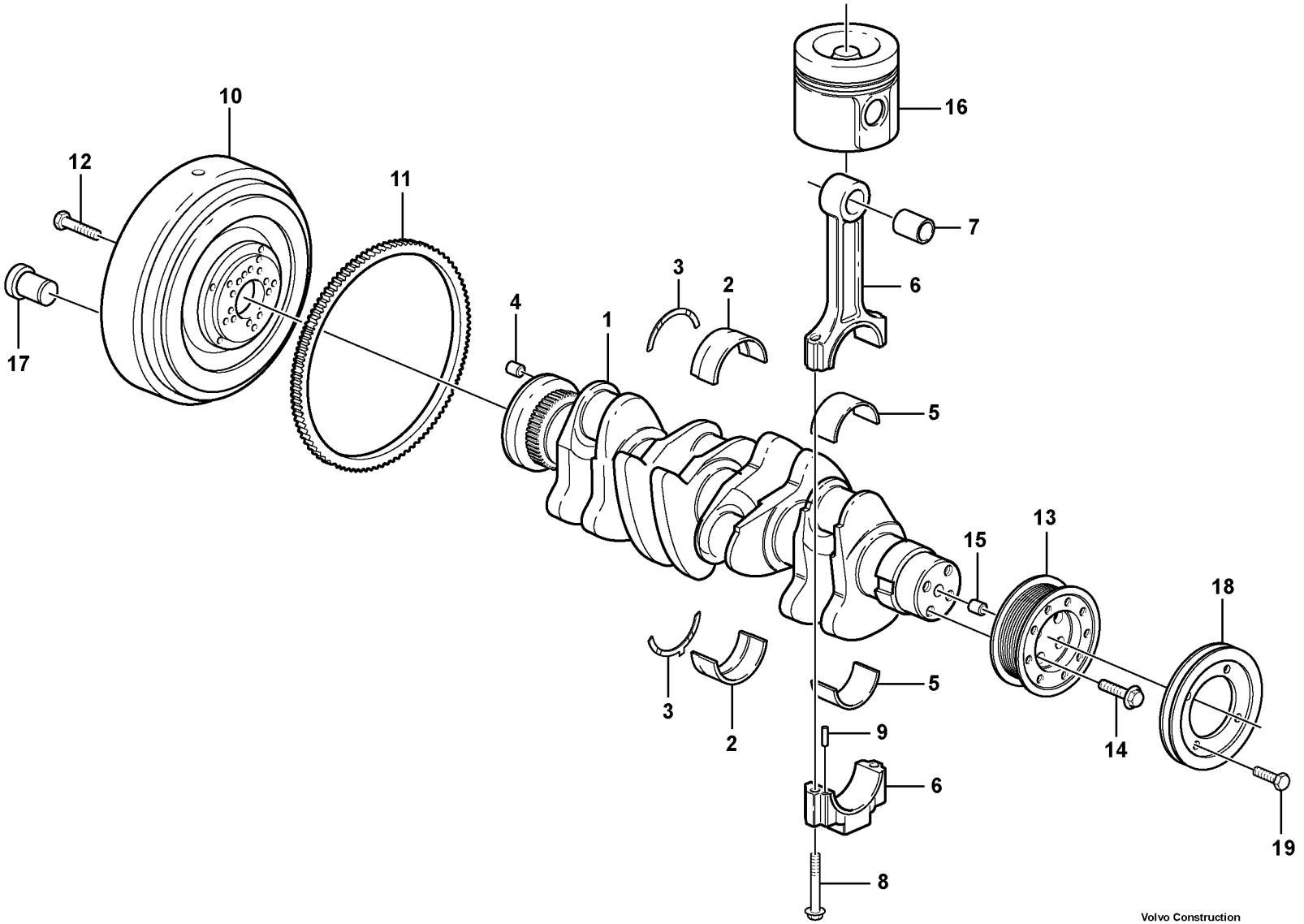
10
12
11
16
7
6
17
4
1
3
2
5
15
13
18
3
2
5
9
14
6
19
8
Volvo Construction Equipment
1031428

Fig.	Part No.	Quantity 1	2	3	PS	KIT	Description	Denominación	Denominação	Dénomination	Notes
1	**VOE 20891184**	1					Crankshaft	Ciguenal	Eixo de manivela	Vilebrequin	
2	**VOE 20459140**	5					•Main bearing	•Cojinete de bancada	•Mancal principal	•Palier de vilebrequin	STD = 84,00 MM
2	**VOE 20459139**	REQ					Main Bearing	Cojin Bancada	Mancal principal	Pal.vilebrequin	U SZ = 83,75
3	**VOE 20459149**	REQ					•Thrust washer	•Arandela axial	•Arruela trava	•Disque de butée	STD THICK = 2,00 MM 14,00 MM LIP
3	**VOE 20459148**	REQ					Thrust Washer	Arandela Presio	Arruela de pressão	Rondelle Butee	THICK = 2,20 MM 14,00 MM LIP
3	**VOE 20459143**	REQ					•Washer	•Arandela	•Arruela	•Rondelle	STD THICK = 2,00 MM 10,00 MM LIP
3	**VOE 20459142**	REQ					Thrust Washer	Arandela Presio	Arruela de pressão	Rondelle Butee	THICK = 2,20 MM 10,00 MM LIP
4	**VOE 20459144**	1					•Insert	•Elemento	•Elemento	•Cartouche	
5	**VOE 20480536**	4					Bearing	Cojinete	Mancal	Roulement	STD = 63,00 MM
5	**VOE 20522433**	REQ					Bearing	Cojinete	Rolamento	Palier	U SZ = 62,75 MM
6	**VOE 20882905**	4					Connecting rod	Biela	Biela	Bielle	
7	**VOE 20523284**	4					•Bushing	•Casquillo	•Casquilho	•Bague	
8	**VOE 20459133**	8					•Bolt	•Perno	•Parafuso	•Boulon	
9	**VOE 20459134**	8					•Pin	•Pasador	•Coupilha	•Clavette	
10	**VOE 20524696**	1					Flywheel	Volante	Volante	Volant	
11	**VOE 20405650**	1					•Gear	•Engranaje	•Engrenagem	•Pignon	
12	**VOE 20405654**	10					Bolt	Perno	Parafuso	Boulon	
13	**VOE 20459153**	1					Pulley	Polea correa dentada	Polia correia dent	Poulie	
14	**VOE 20405724**	4					Screw	Tornillo	Parafuso	Vis	
15	**VOE 20405634**	1					Spring pin	Pasador tubular	Pino tubular	Goupille tubulaire	
16		1					Piston	Piston	Pistão	Piston	
17	**VOE 21013085**	5					Plug	Tapón	Bujão	Tampon	
18	**VOE 20459155**	1					Pulley	Polea correa dentada	Polia correia dent	Poulie	
19	**VOE 20459156**	4					Pulley	Polea correa dentada	Polia correia dent	Poulie	

1		**Axe à vilebreguintas** **Eixo de manivela e peças relacionadas** **Cigüeñal** **Crankshaft and related parts**	Catalogue id **20490**	Group **216**
2			Illustr. No **1031428**	Section **110**
3			Issue **PUB 20021238-B**	Page **67**
4				
5		**8278918,8278919,8278920**		

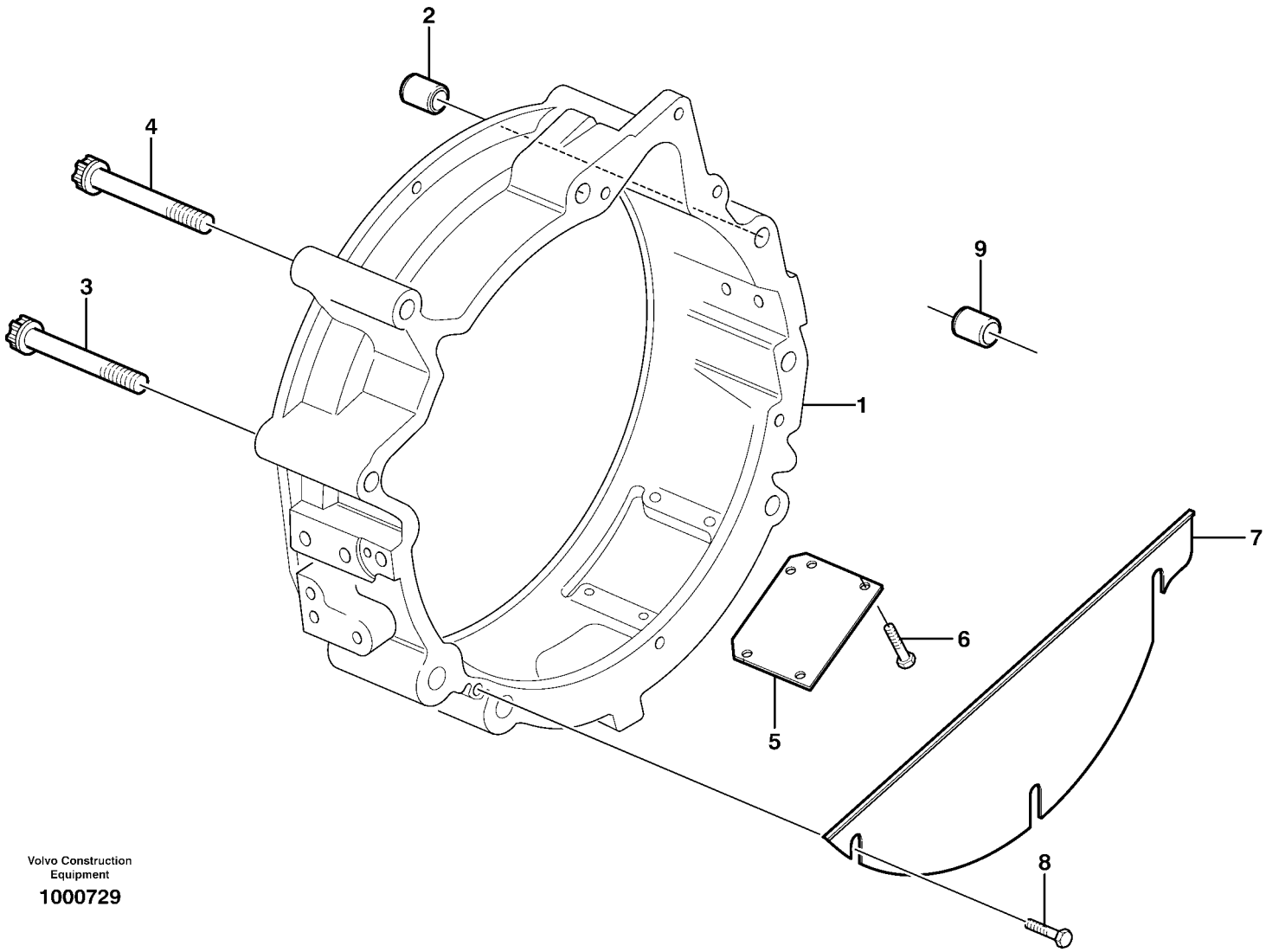

Volvo Construction Equipment

1000729

Fig.	Part No.	Quantity 1	2	3	PS	KIT	Description	Denominación	Denominação	Dénomination	Notes
1	**VOE 20744652**	1					Flywheel Hsg	Cubiert Volante	Carcaça do volante	Carter Volant	(VOE 20459990)
2	**VOE 20508611**	2					Grommet	Aislador pasapanel	Ilhós	Passe fil	
3	**VOE 20459985**	2					Screw	Tornillo	Parafuso	Vis	
4	**VOE 20459995**	4					Screw	Tornillo	Parafuso	Vis	
5	**VOE 20405648**	1					Hatch	Tapa	Tampa	Trappe	
6	**VOE 20459986**	4					Screw	Tornillo	Parafuso	Vis	
7	**VOE 20459989**	1					Cover	Capó	Capô	Capot	
8	**VOE 20459986**	3					Screw	Tornillo	Parafuso	Vis	
9	**VOE 20405646**	2					Bushing	Casquillo	Bucha	Bague	

1		**Carter de volant** **Carcaça do volante** **Carcasa del volante** **Flywheel housing**	Catalogue id **20490**	Group **216**
2			Illustr. No **1000729**	Section **210**
3			Issue **PUB 20021238-B**	Page **69**
4				
5		**8278918,8278919,8278920**		

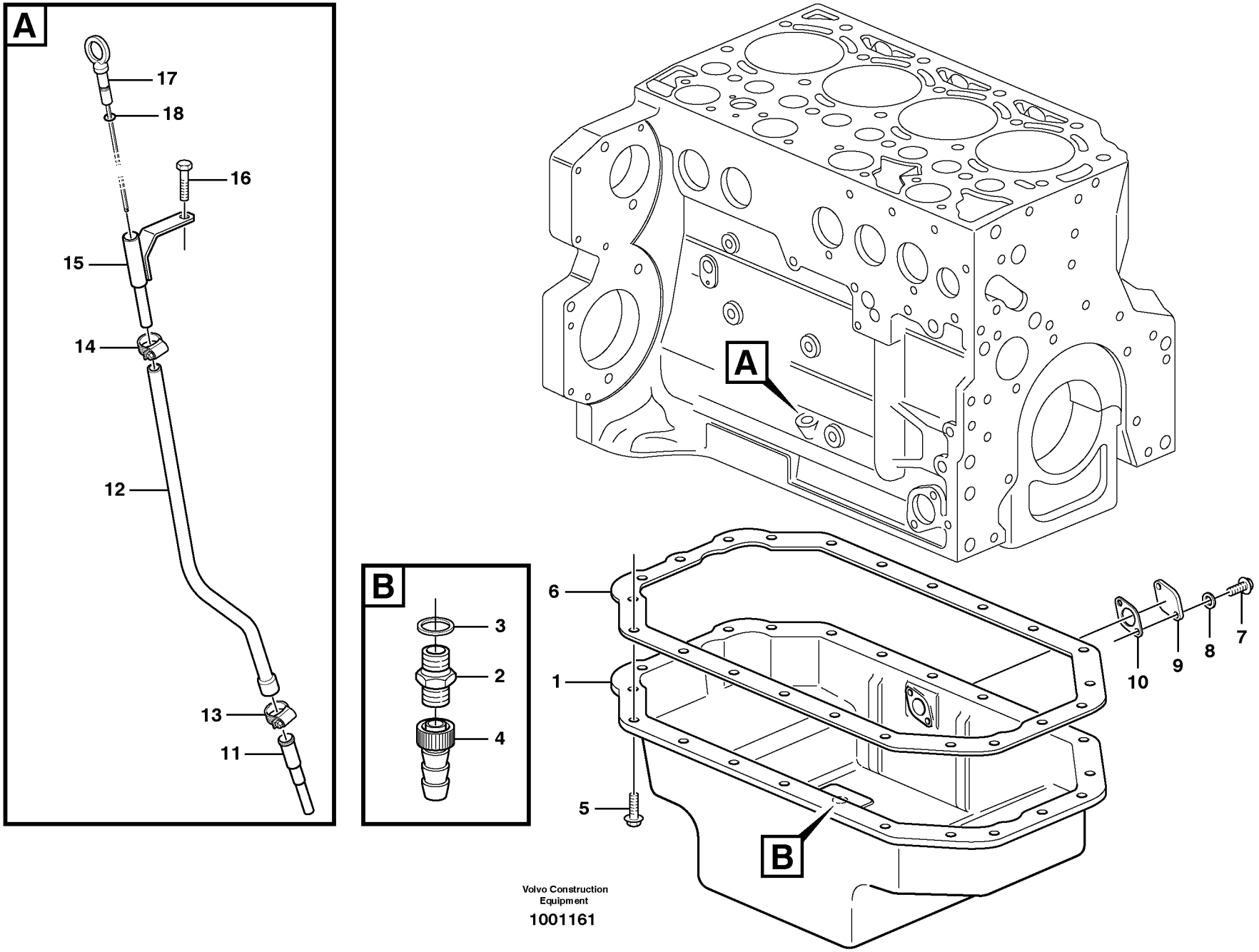

Volvo Construction Equipment

1001161

Fig.	Part No.	Quantity 1	2	3	PS	KIT	Description	Denominación	Denominação	Dénomination	Notes
1	**VOE 20482006**	1					Oil pan	Cárter de aceite	Cárter	Carter d'huile	
2	**VOE 20450851**	1					Drain valve	Válvula de vaciado	Válvula de drenagem	Vanne de vidange	
3	**VOE 13947624**	1					Plane gasket	Junta plana	Junta plana	Joint plan	
4	**VOE 20478246**	1					Hose connection	Conexión de manguera	Conexão mangueira	Raccord flexible	
5	**VOE 20405792**	22					Screw	Tornillo	Parafuso	Vis	
6	**VOE 20460021**	1					Gasket	Junta	Junta	Joint	
7	**VOE 13949578**	2					Screw	Tornillo	Parafuso	Vis	
8	**VOE 20482349**	2					Sealing ring	Anillo retén	Anel de vedação	Bague étanchéité	(VOE 20482736)
9	**VOE 20482735**	1					Flange	Brida	Flange	Bride	
10	**VOE 20405825**	1					Gasket	Junta	Junta	Joint	
11	**VOE 21739416**	1					Guide tube	Tubo de guía	Tubo guia	Tube guide	(VOE 20459164)
12	**VOE 20729230**	1					Pipe	Canalizacion	Tubo	Canalisation	
13	**VOE 20460214**	1					Clip	Clip	Clipe	Clip	
14	**VOE 20460215**	1					Clip	Clip	Clipe	Clip	
15	**VOE 20482731**	1					Bracket	Consola	Suporte	Console	
16	**VOE 20482732**	1					Bolt	Perno	Parafuso	Boulon	
17	**VOE 24425848**	1					Dipstick	Varill Medic	Vareta de nível	Jauge	
18	**VOE 20460218**	1					•O-ring	•Anillo tórico	•Anel-o	•Joint torique	

1		**Carter d'huile** **Cárter de óleo** **Cárter** **Oil sump**	Catalogue id **20490**	Group **217**
2			Illustr. No **1001161**	Section **110**
3				
4			Issue **PUB 20021238-B**	Page **71**
5		**8278918,8278919,8278920**		

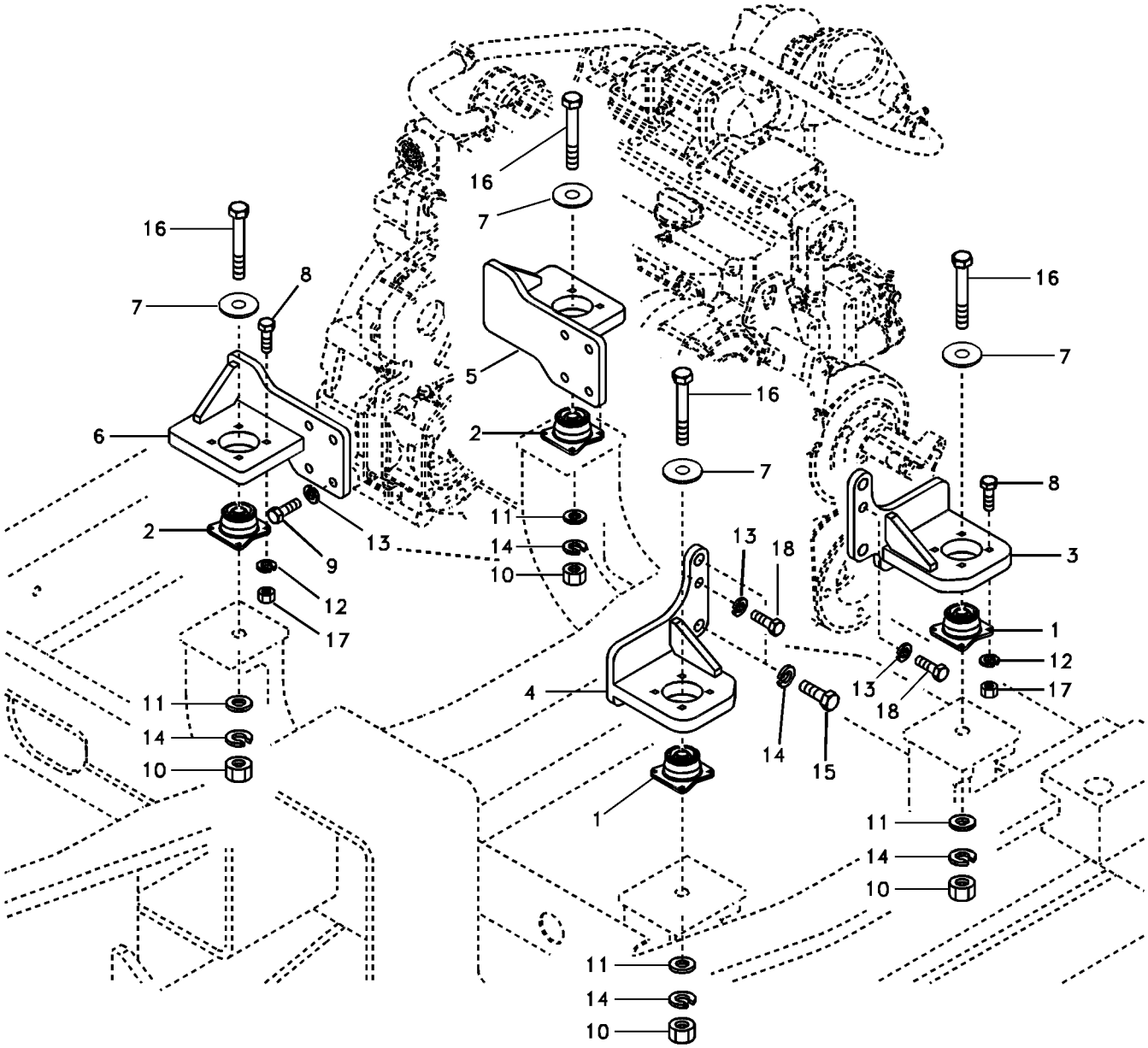

Volvo Construction Equipment

1007773

Fig.	Part No.	Quantity 1	2	3	PS	KIT	Description	Denominación	Denominação	Dénomination	Notes
1	**VOE 14661333**	2					Cushion	Cojín	Assento	Coussin	
2	**VOE 14661334**	2					Cushion	Cojín	Assento	Coussin	
3	**VOE 14522219**	1					Bracket	Consola	Suporte	Console	
4	**VOE 14522220**	1					Bracket	Consola	Suporte	Console	
5	**VOE 14505983**	1					Engine bracket	Soporte de motor	Suporte do motor	Support moteur	
6	**VOE 14505984**	1					Bracket	Ménsula	Suporte	Console	
7	**SA 1112-00830**	4					Plate	Placa	Placa	Plaque	
8	**SA 9011-11007**	16					Bolt	Perno	Parafuso	Boulon	
9	**SA 9011-11207**	8					Bolt	Perno	Parafuso	Boulon	
10	**SA 9131-11600**	4					Lock nut	Contratuerca	Porca de trava	Contre-ecrou	
11	**VOE 992045**	4					Plain washer	Arandela plana	Arruela simples	Rondelle plane	(VOE 14880474)
12	**VOE 955922**	16					Spring washer	Arandela elástica	Arruela de pressão	Rondelle élastique	
13	**VOE 955923**	10					Spring washer	Arandela elástica	Arruela de pressão	Rondelle élastique	
14	**VOE 955926**	8					Spring washer	Arandela elástica	Arruela de pressão	Rondelle élastique	
15	**VOE 978938**	4					Hexagon screw	Tornillo hexagonal	Parafuso sextavado	Vis à tête hexagonale	
16	**VOE 980466**	4					Hexagon screw	Tornillo hexagonal	Parafuso sextavado	Vis à tête hexagonale	
17	**VOE 983304**	16					Hexagon nut	Tuerca hexagonal	Porca sextavada	Écrou hexagonal	
18	**VOE 978933**	2					Hexagon screw	Tornillo hexagonal	Parafuso sextavado	Vis à tête hexagonale	

1	**8277787**	**Support moteur** **Suporte do motor** **Suspensión del motor** **Engine mount**	Catalogue id **20490**	Group **218**
2			Illustr. No **1007773**	Section **100**
3			Issue **PUB 20021238-B**	Page **73**
4				
5				

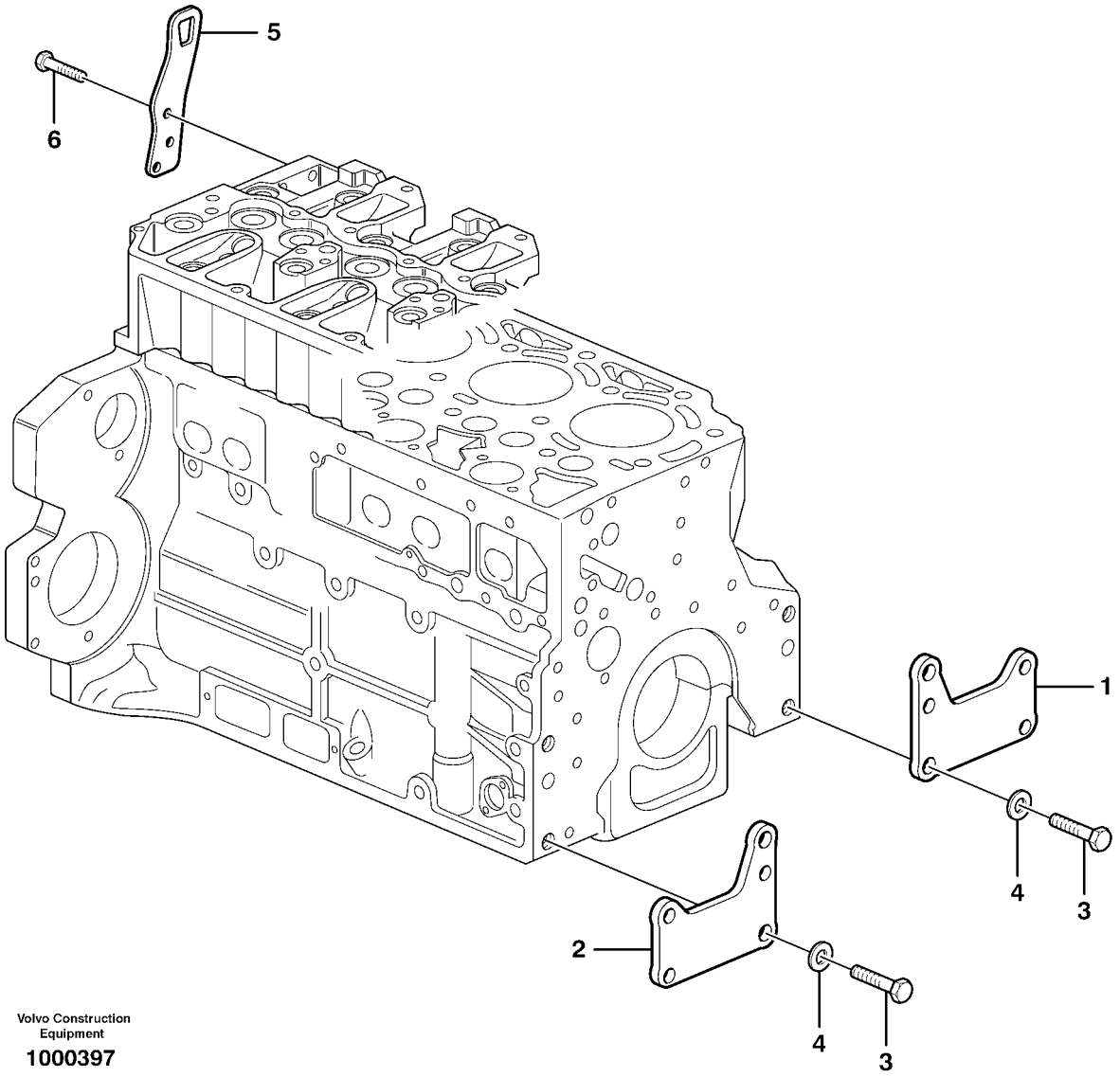

Volvo Construction Equipment

1000397

Fig.	Part No.	Quantity 1	2	3	PS	KIT	Description	Denominación	Denominação	Dénomination	Notes
1	**VOE 20723978**	1					Bracket	Consola	Suporte	Console	
2	**VOE 20723984**	1					Bracket	Consola	Suporte	Console	
3	**VOE 20535027**	4					Screw	Tornillo	Parafuso	Vis	
4	**VOE 20405606**	4					Washer	Arandela	Arruela	Rondelle	(VOE 20527151)
5	**VOE 20450854**	2					Lifting eye	Argolla de elevación	Argola elevação	Oeillet levage	
6	**VOE 20450756**	3					Screw	Tornillo	Parafuso	Vis	

1		**Suspension du moteur** **Suspensão do motor** **Suspensión del motor** **Engine mounting**	Catalogue id **20490**	Group **218**
2			Illustr. No **1000397**	Section **200**
3			Issue **PUB 20021238-B**	Page **75**
4				
5		**8278918,8278919,8278920**		

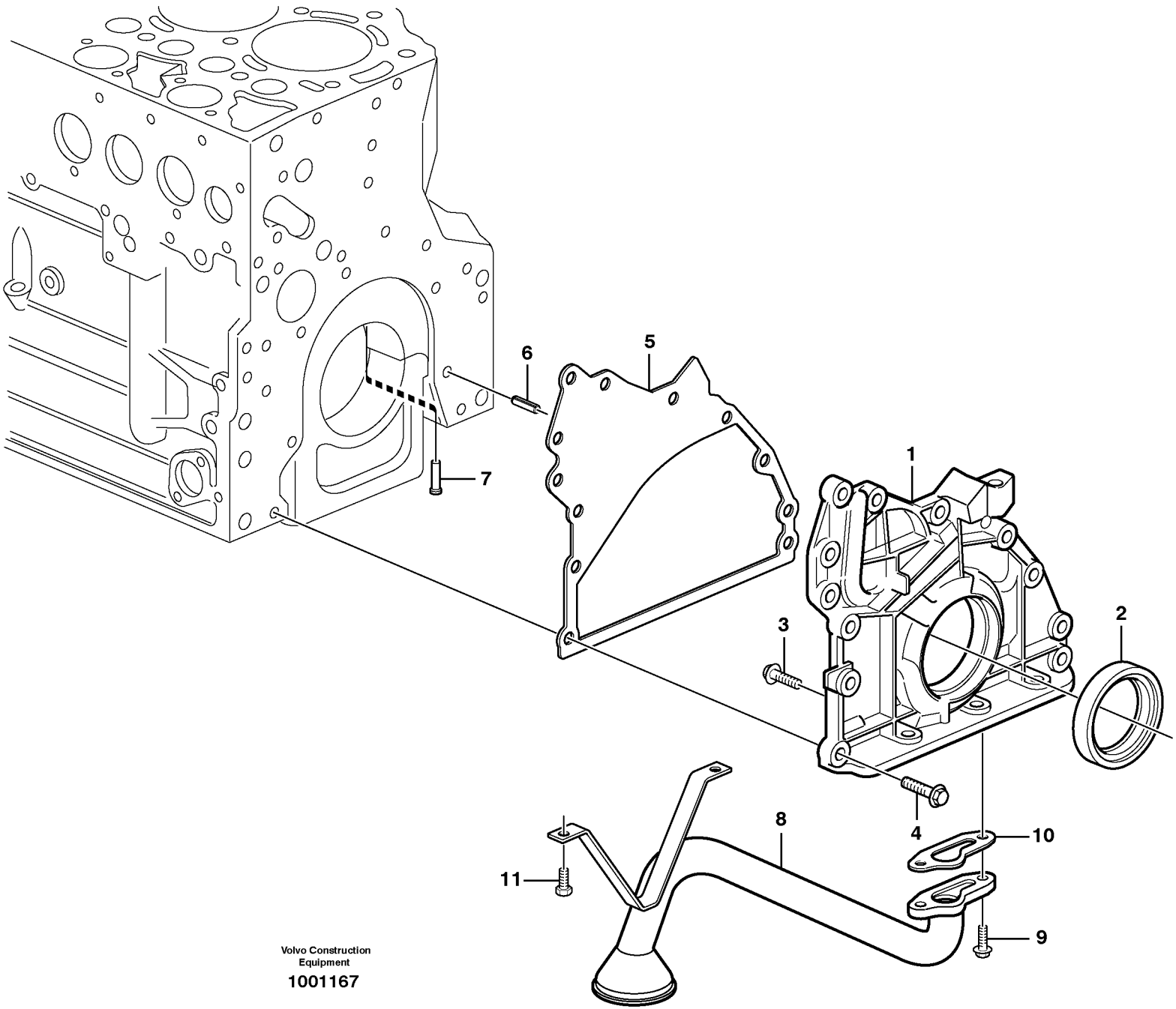

Volvo Construction Equipment

1001167

Fig.	Part No.	Quantity 1	2	3	PS	KIT	Description	Denominación	Denominação	Dénomination	Notes
1	**VOE 20726088**	1					Lub Oil Pump	Bomba Lubricac		Pompe Huile	
2	**VOE 21496591**	1					•Lip seal	•Sello	•Retentor	•Joint à lèvre	(VOE 20459168)
3	**VOE 20451738**	8					•Screw	•Tornillo	•Parafuso	•Vis	
4	**VOE 20412324**	10					Screw	Tornillo	Parafuso	Vis	
5	**VOE 21531890**	1					Gasket	Junta	Junta	Joint	(VOE 20537029)
6	**VOE 20405603**	1					Spring pin	Pasador tubular	Pino tubular	Goupille tubulaire	
7	**VOE 20405561**	4					Piston	Pistón	Pistão	Piston	
8	**VOE 20977068**	1					Oil Pipe	Tubo Aceite	Tubo de óleo	Conduit Huile	
9	**VOE 13949578**	2					Screw	Tornillo	Parafuso	Vis	
10	**VOE 20405888**	1					Gasket	Junta	Junta	Joint	(VOE 11700391)
11	**VOE 20405792**	1					Screw	Tornillo	Parafuso	Vis	

1		**Système de graissage** **Sistema de lubrificação** **Sistema de lubricación** **Lubricating oil system**	Catalogue id **20490**	Group **221**
2			Illustr. No **1001167**	Section **150**
3			Issue **PUB 20021238-B**	Page **77**
4				
5		**8278918,8278919,8278920**		

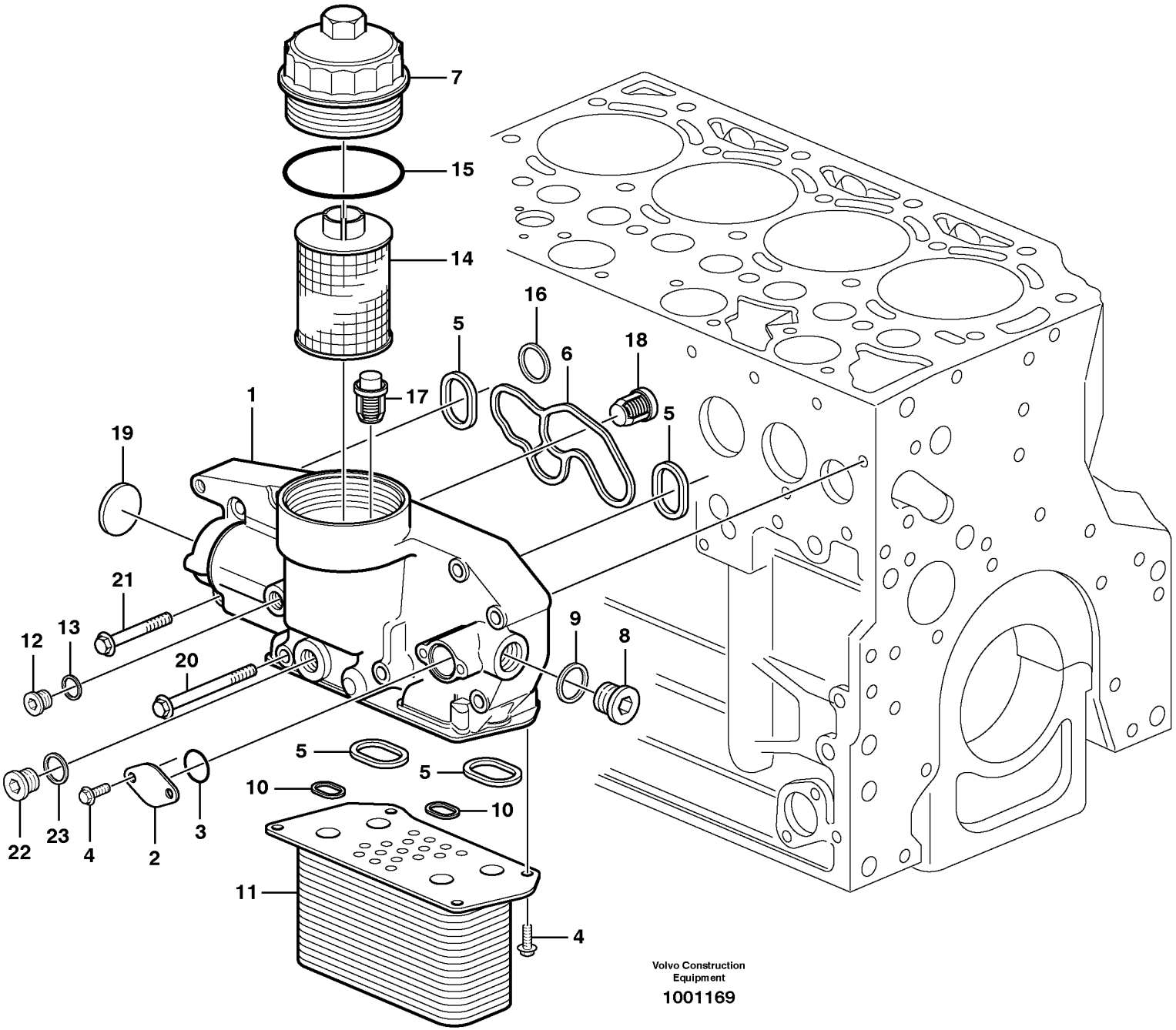

Volvo Construction Equipment

1001169

Fig.	Part No.	Quantity 1	2	3	PS	KIT	Description	Denominación	Denominação	Dénomination	Notes
1	**VOE 21159227**	1			SS		Oil cooler	Enfriador de aceite	Resfriador de óleo	Radiateur huile	
2	**VOE 11700609**	1					•Cover	•Capó	•Capô	•Capot	
3	**VOE 20405599**	1					•Sealing ring	•Anillo retén	•Anel de vedação	•Bague étanchéité	
4	**VOE 20405885**	6					•Screw	•Tornillo	•Parafuso	•Vis	
5	**VOE 20459215**	4					•Washer	•Arandela	•Arruela	•Rondelle	
6	**VOE 20459212**	1					•Gasket	•Junta	•Junta	•Joint	
7	**VOE 20459210**	1					•Cover	•Capó	•Capô	•Capot	
8	**VOE 20459195**	1					•Plug	•Tapón	•Bujão	•Tampon	
9	**VOE 13947628**	1					•Plane gasket	•Junta plana	•Junta plana	•Joint plan	
10	**VOE 20459214**	2					•Washer	•Arandela	•Arruela	•Rondelle	
11	**VOE 21707096**	1					•Oil cooler	•Enfriador aceite	•Refrigerador de óleo	•Radiateur huile	(VOE 20459219)
12	**VOE 20502245**	1					•Plug	•Tapón	•Tampão	•Bouchon	
13	**VOE 13947622**	1					•Plane gasket	•Junta plana	•Junta plana	•Joint plan	(VOE 20549894)
14	**VOE 11708550**	1					•Oil filter	•Filtro de aceite	•Filtro de óleo	•Filtre à huile	
15	**VOE 20459213**	1					••Sealing ring	••Anillo retén	••Anel de vedação	••Bague étanchéité	
16	**VOE 20459218**	1					•Gasket	•Junta	•Junta	•Joint	
17	**VOE 20459220**	1					•Valve	•Válvula	•Válvula	•Valve	
	VOE 20793567	1					•Drain valve	•Válvula de vaciado	•Válvula de drenagem	•Vanne de vidange	
18	**VOE 20459204**	1					•Valve	•Válvula	•Válvula	•Valve	
19	**VOE 20459211**	1					•Cover	•Capó	•Capô	•Capot	
20	**VOE 993447**	3					•Flange screw	•Tornillo embridado	•Parafuso flangeado	•Vis à embase	
21	**VOE 20405884**	5					•Screw	•Tornillo	•Parafuso	•Vis	
22	**VOE 20450895**	2					Plug	Tapón	Bujão	Tampon	
23	**VOE 13947281**	2					Gasket	Junta	Junta	Joint	

1		**Radiateur d 'huile** **Refrigerador de óleo** **Enfriador de aceite** **Oil cooler**	Catalogue id **20490**	Group **223**
2			Illustr. No **1001169**	Section **110**
3			Issue **PUB 20021238-B**	Page **79**
4				
5		**8278918,8278919,8278920**		

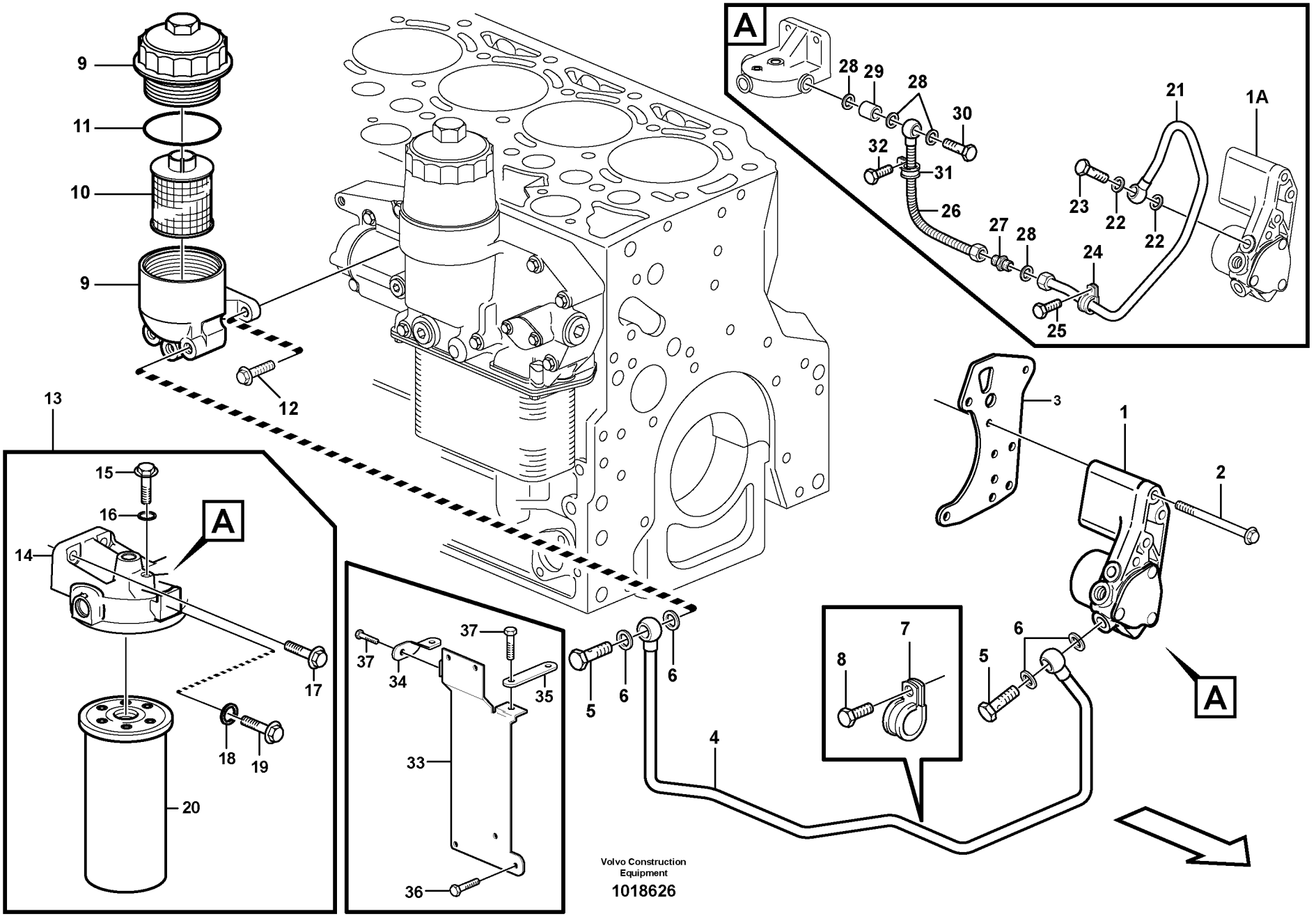

Volvo Construction Equipment

1018626

Fig.	Part No.	Quantity 1	2	3	4	5	PS	KIT	Description	Denominación	Denominação	Dénomination	Notes
1	**VOE 20518337**	1					SS		Fuel pump	Bomba de combustible	Bomba combustível	Pompe à carburant	
1A	**VOE 20917999**	1							Fuel pump	Bomba Combustib	Bomba de combustível	Pompe Carburant	
2	**VOE 20459246**	3							Screw	Tornillo	Parafuso	Vis	
3	**VOE 20567447**	1							Plate	Placa	Placa	Plaque	
4	**VOE 20527040**	1							Fuel pipe	Tubo combustib	Tubo de combustível	Conduit carbura	
5	**VOE 7025167**	2							•Hollow screw	•Tornillo perforado	•Parafuso união	•Vis creuse	(VOE 20460231)
6	**VOE 13969011**	4							•Gasket	•Junta	•Junta	•Joint	(VOE 20459972)
7	**VOE 20460045**	1							•Clamp	•Abrazadera	•Braçadeira	•Collier serrage	
8	**VOE 20405792**	1							Screw	Tornillo	Parafuso	Vis	
9		1							Fuel Filter	Filtro Combust	Filtro de combust.	Filtre carburant	
10		1							•Fuel Filter	•Filtro Combust	•Filtro de combust.	•Filtre carburant	
11		1							••O-ring	••Junta torica	••Anel de vedação-O	••Joint Torique	
12		2							Screw	Tornillo	Parafuso	Vis	
13		1					NS		Fuel Filter	Filtro Combust	Filtro de combust.	Filtre carburant	(VOE 20755309)
14	**VOE 20460811**	1							•Bracket	•Consola	•Suporte	•Console	
15	**VOE 20459986**	1							•Screw	•Tornillo	•Parafuso	•Vis	
16	**VOE 20460813**	1							•Sealing ring	•Anillo retén	•Anel de vedação	•Bague étanchéité	
17	**VOE 20755314**	2							•Flange screw	•Tornillo embridado	•Parafuso flangeado	•Vis à embase	
18	**VOE 13969011**	2							•Gasket	•Junta	•Junta	•Joint	(VOE 20459972)
19	**VOE 20451012**	2							•Screw	•Tornillo	•Parafuso	•Vis	
20	**VOE 11711074**	1							•Fuel filter	•Filtro de combustible	•Filtro combustível	•Filtre a combustible	
21	**VOE 20780800**	1							Fuel pipe	Tubo de combustible	Tubo combustível	Tuyauterie de carburant	
22	**VOE 13969011**	2							•Gasket	•Junta	•Junta	•Joint	(VOE 11700485)
23	**VOE 7025167**	1							•Hollow screw	•Tornillo perforado	•Parafuso união	•Vis creuse	(VOE 20460231)
24	**VOE 20460045**	1							•Clamp	•Abrazadera	•Braçadeira	•Collier serrage	
25	**VOE 20405729**	1							•Screw	•Tornillo	•Parafuso	•Vis	
26	**VOE 21918043**	1							Hose assembly	Conducto	Mangueira completa	Conduit flexible	
27	**VOE 20485280**	1							•Adapter	•Adaptador	•Adaptador	•Adaptateur	
28	**VOE 976929**	4							•Gasket	•Junta	•Junta	•Joint	
29	**VOE 20450665**	1							•Spacer	•Distanciador	•Espaçador	•Entretoise	

1	
2	
3	
4	
5	

Pompe carburant
Bomba de combustível
Bomba de combustible
Fuel pump

8278918,8278919,8278920

Catalogue id	Group
20490	**233**
Illustr. No **1018626**	Section **110**
Issue **PUB 20021238-B**	Page **81**

VOLVO

EC140B

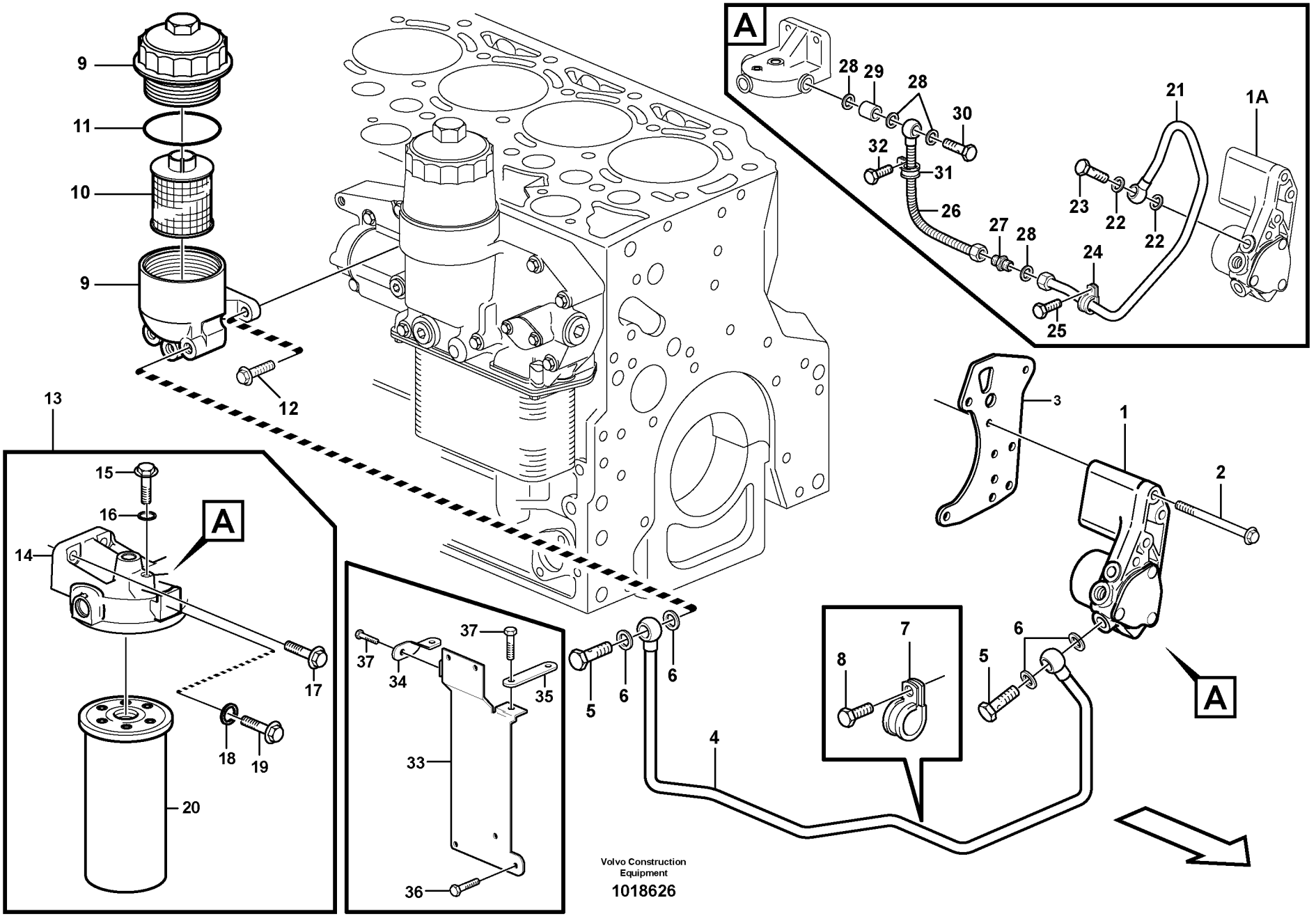

Volvo Construction Equipment

1018626

Fig.	Part No.	Quantity 1	2	3	4	5	PS	KIT	Description	Denominación	Denominação	Dénomination	Notes
30	**VOE 20450664**	1							•Hollow screw	•Tornillo perforado	•Parafuso união	•Vis creuse	
31	**VOE 20780795**	1							•Band	•Cinta	•Braçadeira	•Etrier Serrage	
32	**VOE 20405917**	1							•Screw	•Tornillo	•Parafuso	•Vis	
33	**VOE 20823360**	1							Bracket	Ménsula	Suporte	Console	
34	**VOE 20780851**	1							Support plate	Placa de apoyo	Placa de apoio	Platine support	
35	**VOE 20780846**	1							Support plate	Placa de apoyo	Placa de apoio	Platine support	
36	**VOE 20450801**	2							Screw	Tornillo	Parafuso	Vis	
37	**VOE 20405792**	4							Screw	Tornillo	Parafuso	Vis	

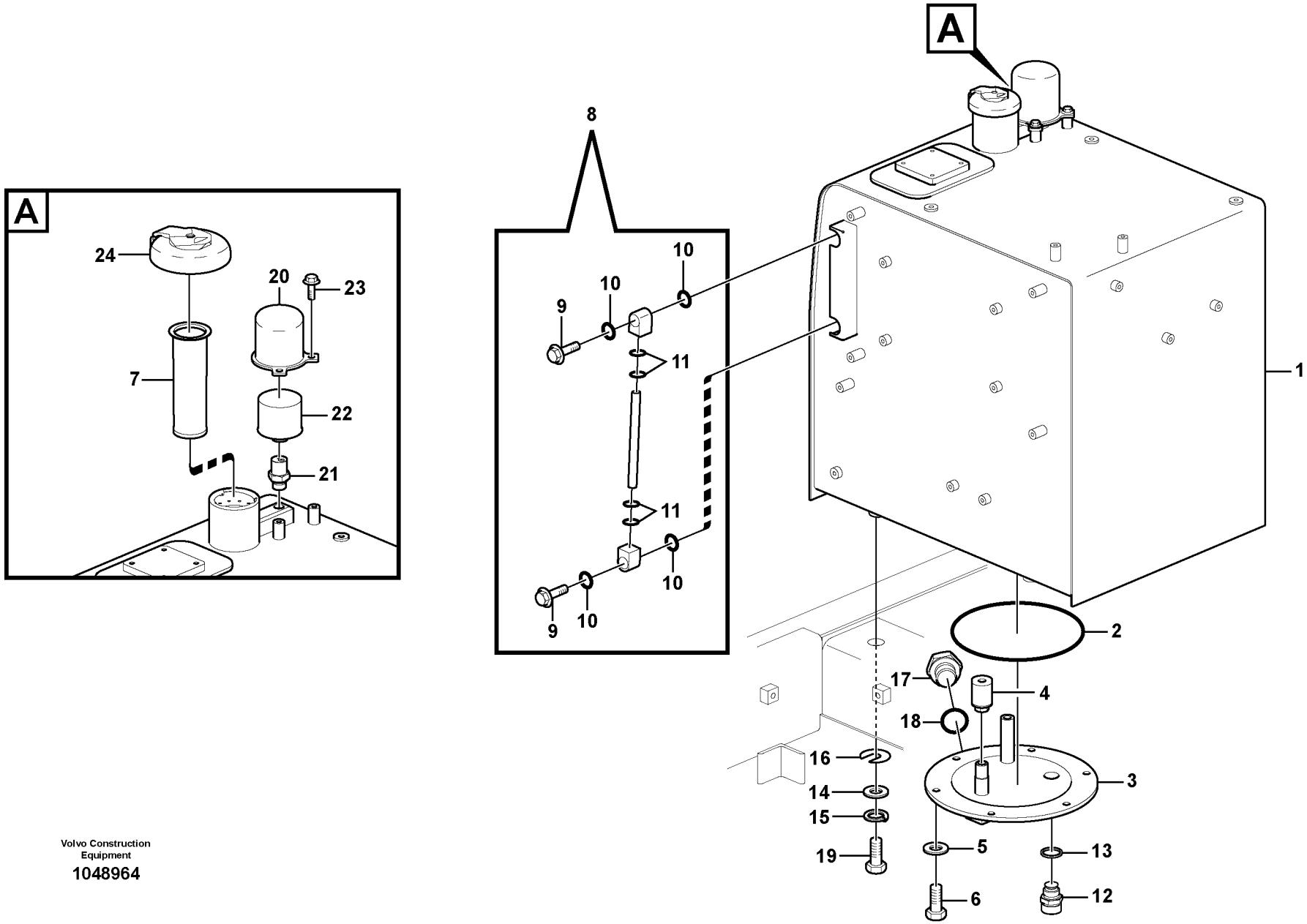

Volvo Construction Equipment
1048964

Fig.	Part No.	Quantity 1	2	3	PS	KIT	Description	Denominación	Denominação	Dénomination	Notes
1	**VOE 14641317**	1					Fuel tank	Depósito de combustible	Tanque combustível	Réservoir de carburant	
2	**VOE 960259**	1					•O-ring	•Anillo tórico	•Anel-o	•Joint torique	
3	**VOE 14539711**	1					•Cover	•Cubierta	•Tampa	•Capot	
4	**VOE 14532260**	1					•Strainer	•Colador	•Peneira	•Crépine	
5	**SA 9211-10000**	6					•Washer	•Arandela	•Arruela	•Rondelle	
6	**VOE 983251**	6					•Hexagon screw	•Tornillo hexagonal	•Parafuso sextavado	•Vis à tête hexagonale	
7	**VOE 14537348**	1					Strainer	Colador	Peneira	Crépine	
8	**VOE 14539978**	1					Gauge	Galga	Calibrador	Calibre	S/N -16086
9	**VOE 14517557**	2					•Bolt	•Perno	•Parafuso	•Boulon	
10	**VOE 983497**	4					•O-ring	•Anillo tórico	•Anel-o	•Joint torique	
11	**VOE 990557**	4					•O-ring	•Anillo tórico	•Anel-o	•Joint torique	
12	**VOE 14521728**	1					Valve	Válvula	Válvula	Valve	
13	**SA 9426-20090**	1					Gasket	Junta	Junta	Joint	
14	**SA 9211-20000**	4					Plain washer	Arandela plana	Arruela simples	Rondelle plane	
15	**SA 9213-20000**	4					Spring washer	Arandela elástica	Arruela de pressão	Rondelle élastique	
16	**VOE 14881065**	5					Shim	Laminilla de ajuste	Calço de ajuste	Cale réglage	
17	**SA 9415-22051**	1					Plug	Tapón	Bujão	Tampon	
18	**VOE 13947622**	1					Plane gasket	Junta plana	Junta plana	Joint plan	
19	**SA 9011-12009**	4					Bolt	Perno	Parafuso	Boulon	
20	**VOE 14529947**	1					Cover	Capo	Tampa	Capot	
21	**VOE 14537347**	1			SS		Connector	Union	Conector	Raccord	
22	**VOE 11172907**	1					Air filter	Filtro de aire	Filtro de ar	Filtre à air	
23	**VOE 946441**	2					Flange screw	Tornillo embridado	Parafuso flangeado	Vis à embase	
24	**VOE 14626785**		1		SS		Filler cap	Tapa de llenado	Tampa de enchimento	Bouchon remplissage	
	VOE 14626786			1	SS		Cap	Capuchón	Tampa	Capot	

1	**8277787**
2	**8277153**
3	**8277154**
4	
5	

Réservoir de carburant avec pièces de montage
Tanque de combustível com peças de montagem
Depósito de combustible con accesorios de montaje
Fuel tank with fitting parts

Catalogue id **20490**	Group **234**
Illustr. No **1048964**	Section **100**
Issue **PUB 20021238-B**	Page **85**

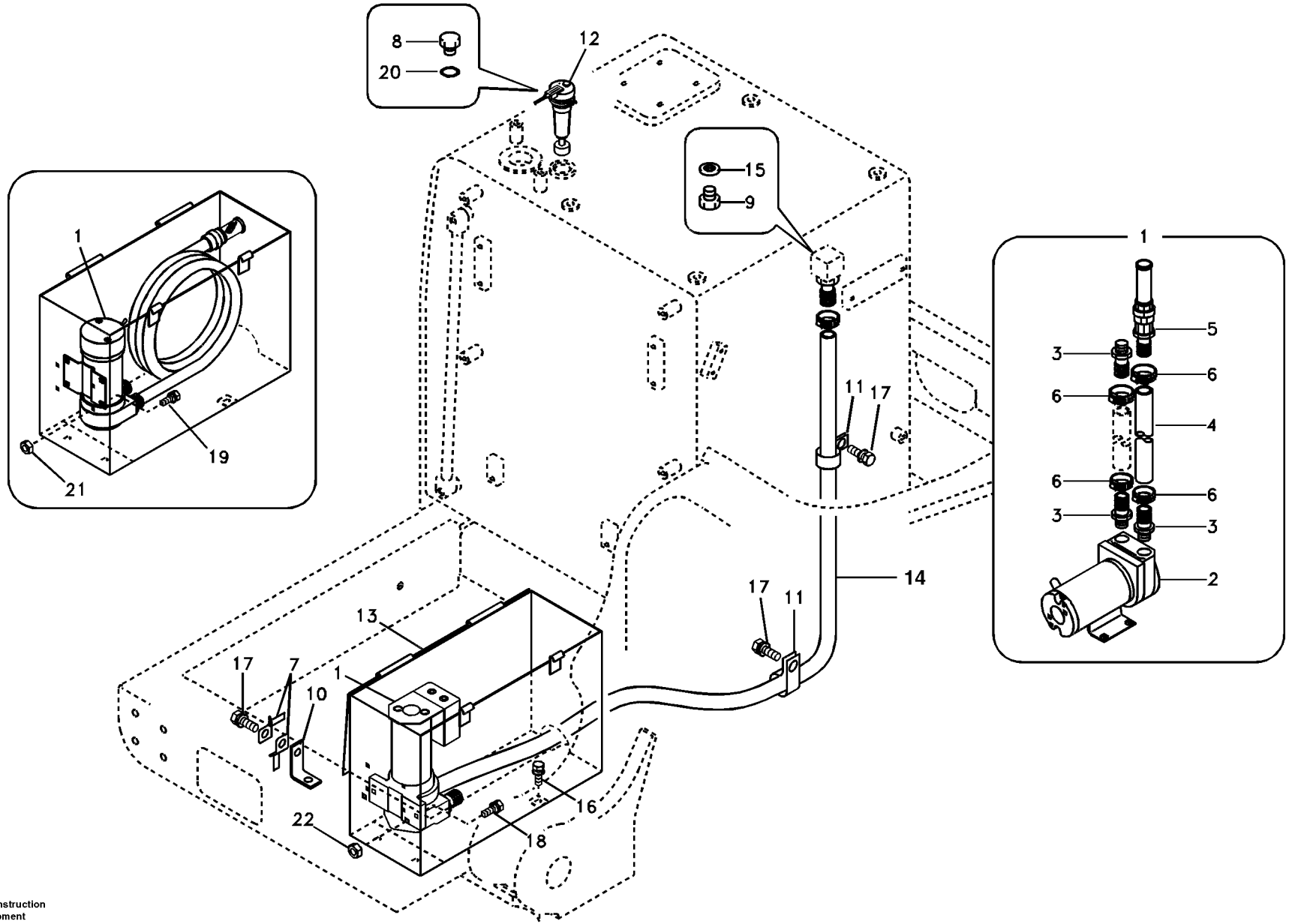
8
20
12
15
9
1
21
19
11
17
14
13
7
10
16
18
22
5
3
6
4
2

Fig.	Part No.	Quantity 1	2	3	PS	KIT	Description	Denominación	Denominação	Dénomination	Notes
1	**VOE 14517572**	1			SS		Fuel filling pump	Bomba de llenado		Pompe de remplissage de	
	VOE 14530141		1				Fuel Fill Pump	Bomba Llenado	Bomba abast.combus	Pompe de remplissage de	
2	**VOE 14544828**	1					•Fuel Fill Pump	•Bomba Llenado	•Bomba abast.combus	•Pompe de remplissage d	
	VOE 14517745	1					•Fuel filling pump	•Bomba de llenado	•	•Pompe de remplissage d	
	VOE 14524222	1					••Switch	••Contactor	••Interruptor	••Commutateur	
	VOE 14529320		1		SS		•Fuel filling pump	•Bomba de llenado	•	•Pompe de remplissage d	
3	**VOE 14517747**	2					•Adapter	•Adaptador	•Adaptador	•Raccord Reduct	
	VOE 14529317		3				•Adapter	•Adaptador	•Adaptador	•Raccord Reduct	
4	**VOE 14517750**	1					•Hose	•Manguera	•Mangueira	•Flexible	
	VOE 14517656		1				•Hose	•Manguera	•Mangueira	•Flexible	
5	**VOE 14517753**	1					•Valve	•Válvula	•Válvula	•Valve	
	VOE 11710987		1				•Valve	•Válvula	•Válvula	•Valve	
6	**VOE 14517754**	4					•Clip	•Clip	•Clipe	•Clip	
	VOE 14517655		4				•Clip	•Clip	•Clipe	•Clip	
7	**VOE 14529136**			2			Clip	Clip	Clipe	Clip	
8	**VOE 14529323**	1		1			Plug	Tapon	Bujão	Bouchon	
9	**VOE 14515173**			1			Plug	Tapón	Tampão	Bouchon	
10	**VOE 14505501**			1			Bracket	Ménsula	Suporte	Console	
11	**VOE 14500297**	2					Clip	Clip	Clipe	Clip	
	VOE 14500298		2				Clip	Clip	Clipe	Clip	
12	**VOE 14508740**		1				Sensor	Sensor	Sensor	Capteur	
13	**VOE 14513737**	1	1				Bracket	Ménsula	Suporte	Console	
14	**VOE 14881116**	1					Fuel hose	Manguera de combustible	Mangueira combustível	Flexible de carburant	
	VOE 14514240		1				Hose	Tubo flexible	Mangueira	Durit	
15	**VOE 13947629**			1			Plane gasket	Junta plana	Junta plana	Joint plan	(SA 9426-10050)
16	**VOE 946441**	4	4				Flange screw	Tornillo embridado	Parafuso flangeado	Vis à embase	
17	**VOE 946471**	2	2	1			Flange screw	Tornillo embridado	Parafuso flangeado	Vis à embase	
18	**VOE 946472**		2				Flange screw	Tornillo embridado	Parafuso flangeado	Vis à embase	
19	**VOE 946934**	4					Flange screw	Tornillo embridado	Parafuso flangeado	Vis à embase	
20	**SA 9511-22025**	1		1			O-ring	Junta torica	Anel de vedação-O	Joint Torique	

1	**8277916**
2	**8277917**
3	**8278567**
4	
5	

Pompe rempl carburant avec pièces de montage.
Bomba de abastecimento de combustível com peças de montagem
Bomba de llenado con accesorios de montaje
Fuel filling pump with assembling details

Catalogue id **20490**	Group **234**
Illustr. No **TB104**	Section **300**
Issue **PUB 20021238-B**	Page **87**

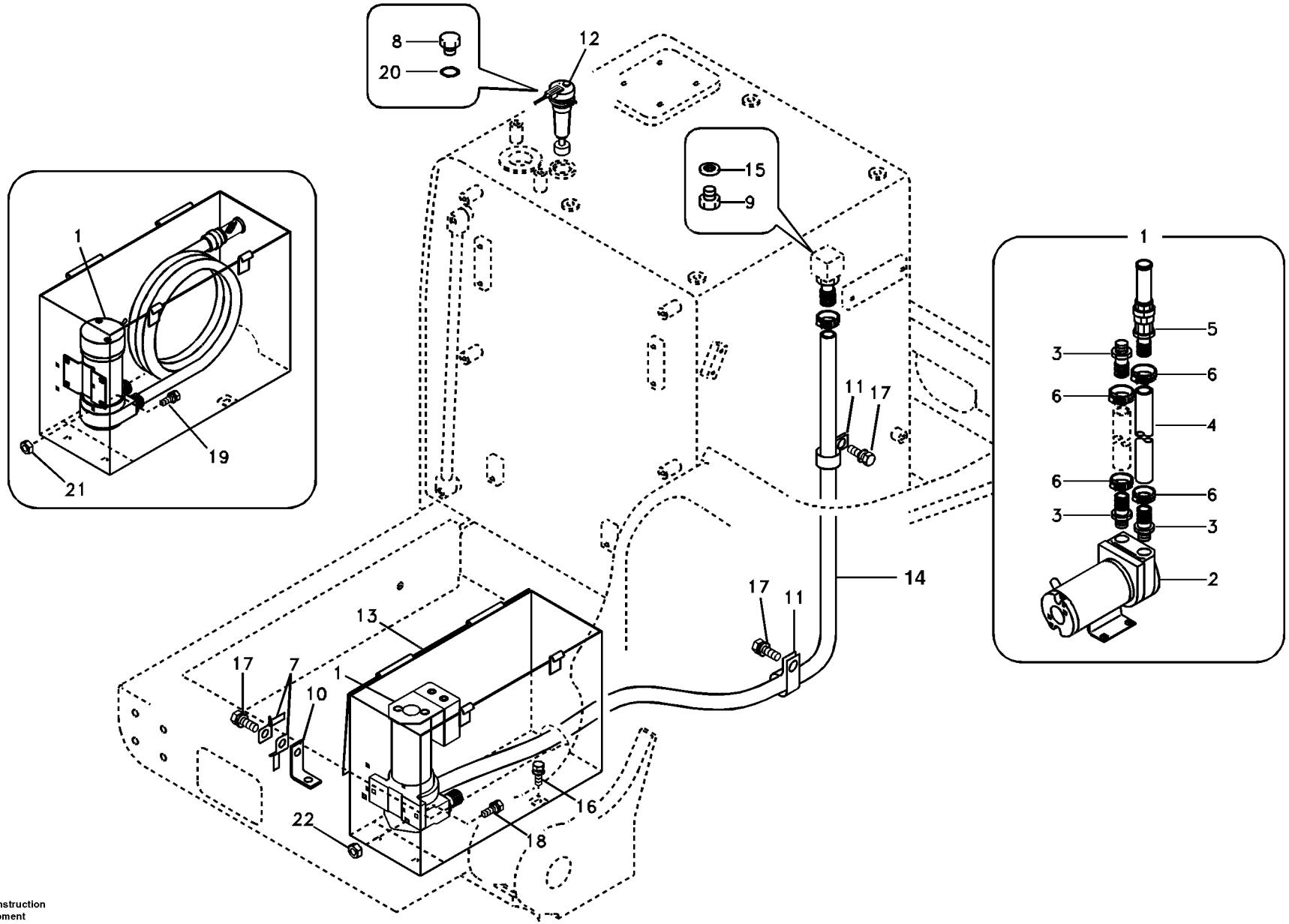
8
20
12
15
9
1
21
19
11
17
14
13
7
10
16
18
22
5
3
6
4
2

Fig.	Part No.	Quantity 1	2	3	PS	KIT	Description	Denominación	Denominação	Dénomination	Notes
21	**VOE 983302**	4					Hexagon nut	Tuerca hexagonal	Porca sextavada	Écrou hexagonal	
22	**VOE 983304**		2				Hexagon nut	Tuerca hexagonal	Porca sextavada	Écrou hexagonal	

1	**8277916**
2	**8277917**
3	**8278567**
4	
5	

Pompe rempl carburant avec pièces de montage.
Bomba de abastecimento de combustível com peças de montagem
Bomba de llenado con accesorios de montaje
Fuel filling pump with assembling details

Catalogue id **20490**	Group **234**
Illustr. No **TB104**	Section **300**
Issue **PUB 20021238-B**	Page **89**

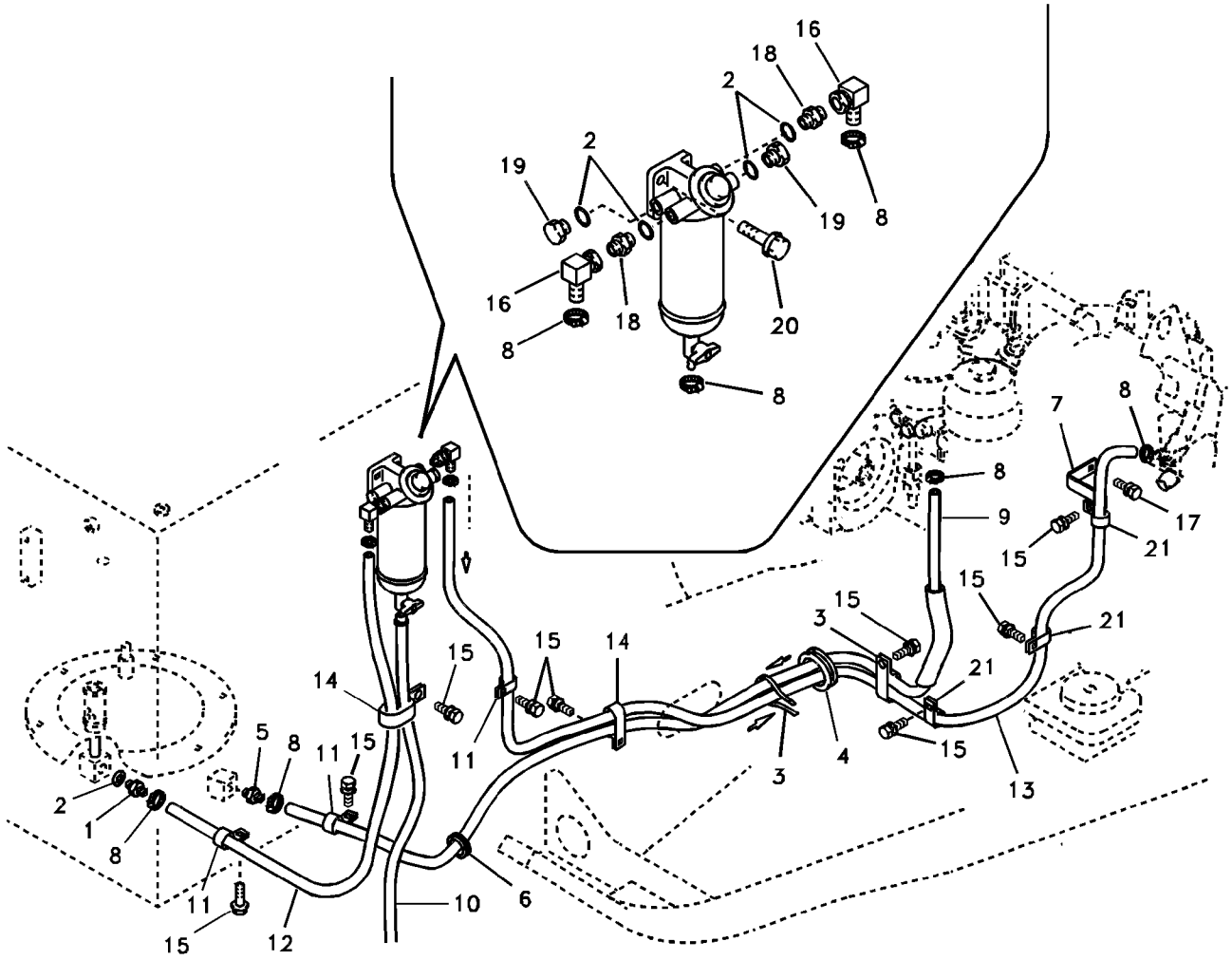
16
18
2
19
2
19
8
16
18
20
8
8
7
8
8
9
17
15
21
15
15
21
3
15
21
15
13
15
14
15
11
14
15
3
4
5
8
11
15
2
1
8
11
15
12
10
6

Fig.	Part No.	Quantity 1	2	3	PS	KIT	Description	Denominación	Denominação	Dénomination	Notes
1	**VOE 14880382**	1					Connector	Union	Conector	Raccord	
2	**SA 9426-20050**	5					Gasket	Junta	Junta	Joint	
3	**SA 9314-02100**	1					Cable tie	Abrazadera de cinta	Braçadeira	Serre-câble	
4	**SA 9751-15016**	1					Grommet	Pasaje	Passa muro	Passe fil	
5	**SA 9411-08080**	1					Connector	Unión	Conexão	Connexion	
6	**VOE 14529351**	1					Grommet	Pasaje	Passa muro	Passe fil	
7	**VOE 14518856**	1					Bracket	Consola	Suporte	Console	
8	**SA 9312-00005**	7					Hose clamp	Abrazadera de manguera	Braçadeira da mangueira	Collier durite	
9	**VOE 14548261**	1					Fuel hose	Manguera de combustible	Mangueira combustível	Flexible de carburant	
10	**VOE 14881124**	1					Hose	Manguera	Mangueira	Flexible	
11	**SA 9315-01801**	2					Clip	Clip	Clipe	Clip	
12	**VOE 14881100**	1					Fuel hose	Manguera de combustible	Mangueira combustível	Flexible de carburant	
13	**VOE 14548262**	1					Fuel hose	Manguera de combustible	Mangueira combustível	Flexible de carburant	
14	**VOE 14507450**	3			SS		Clip	Clip	Clipe	Clip	
15	**VOE 946471**	8					Flange screw	Tornillo embridado	Parafuso flangeado	Vis à embase	
16	**VOE 14516446**	2					Elbow	Ángulo	Cotovelo	Coude	
17	**VOE 946544**	2					Flange screw	Tornillo embridado	Parafuso flangeado	Vis à embase	
18	**SA 9412-22050**	2					Connector	Unión	Conexão	Connexion	
19	**SA 9415-22051**	2					Plug	Tapón	Bujão	Tampon	
20	**VOE 946329**	2					Flange screw	Tornillo embridado	Parafuso flangeado	Vis à embase	
21	**SA 9315-02201**	3					Clip	Clip	Clipe	Clip	

1	**8277787**
2	
3	
4	
5	

Conduit de carburant - Réservoir de carburant
Tubo de combustível - Tanque de combustível
Tubo de combustible - Depósito de combustible
Fuel pipe - Fuel tank

Catalogue id **20490**	Group **235**
Illustr. No **1025831**	Section **100**
Issue **PUB 20021238-B**	Page **91**

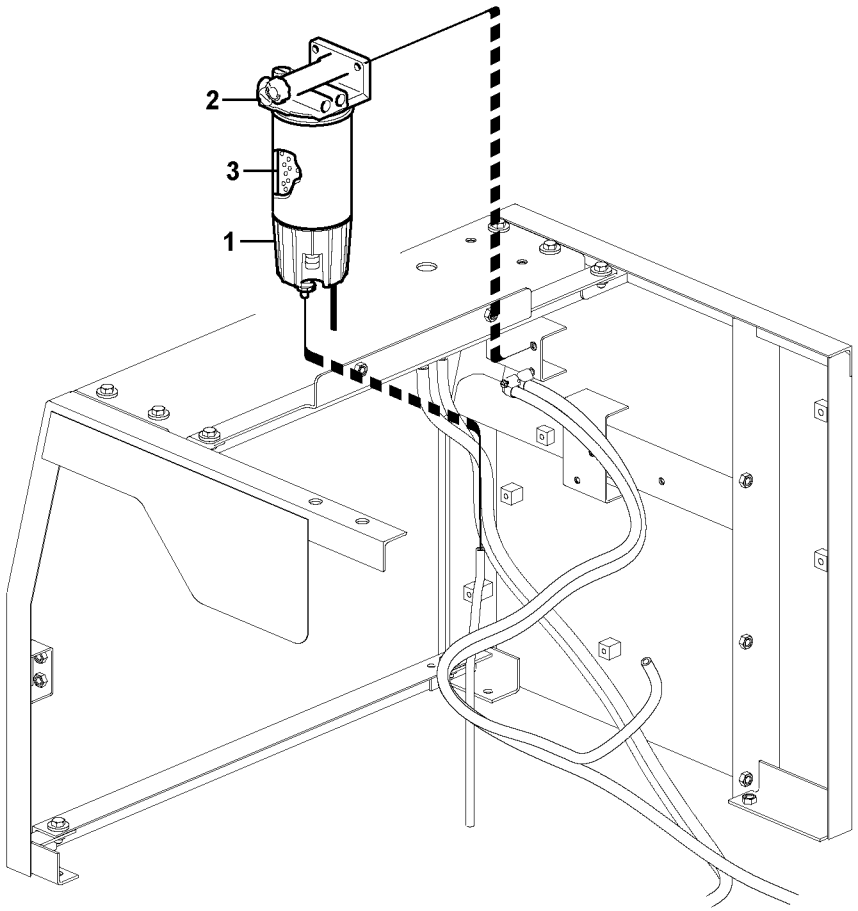
2
3
1

Fig.	Part No.	Quantity 1	2	3	PS	KIT	Description	Denominación	Denominação	Dénomination	Notes
	VOE 11110670	1					Water separator	Separador de agua	Separador de água	Séparateur d'eau	
	VOE 11110673		1				Water separator	Separador de agua	Separador de água	Séparateur d'eau	
				1			Water Separator	Separador Agua	Separador de água	Separateur Eau	
1	**VOE 11713284**	1					•Draining bowl	•Recipiente de drenaje	•Coletor de drenagem	•Bol de drainage	(VOE 3836024)
	VOE 11110736		1				•Bowl	•Taza	•Tampa	•Bol	
	VOE 11128173			1			•Bowl	•Taza	•Tampa	•Bol	
2	**VOE 11713138**	1	1	1			•Filter housing	•Caja del filtro	•Carcaça filtro	•Cloche de filtre	
3	**VOE 11110668**	1					•Filter	•Filtro	•Filtro	•Filtre	(VOE 11110474)
	VOE 11110668		1				•Filter	•Filtro	•Filtro	•Filtre	
	VOE 8159975			1			•Filter	•Filtro	•Filtro	•Filtre	

1	**8280167**	**Separateur d'eau** **Separador de água** **Separador de agua** **Water separator**	Catalogue id **20490**	Group **235**
2	**8280168**		Illustr. No **1022128**	Section **400**
3	**8282411**		Issue **PUB 20021238-B**	Page **93**
4				
5				

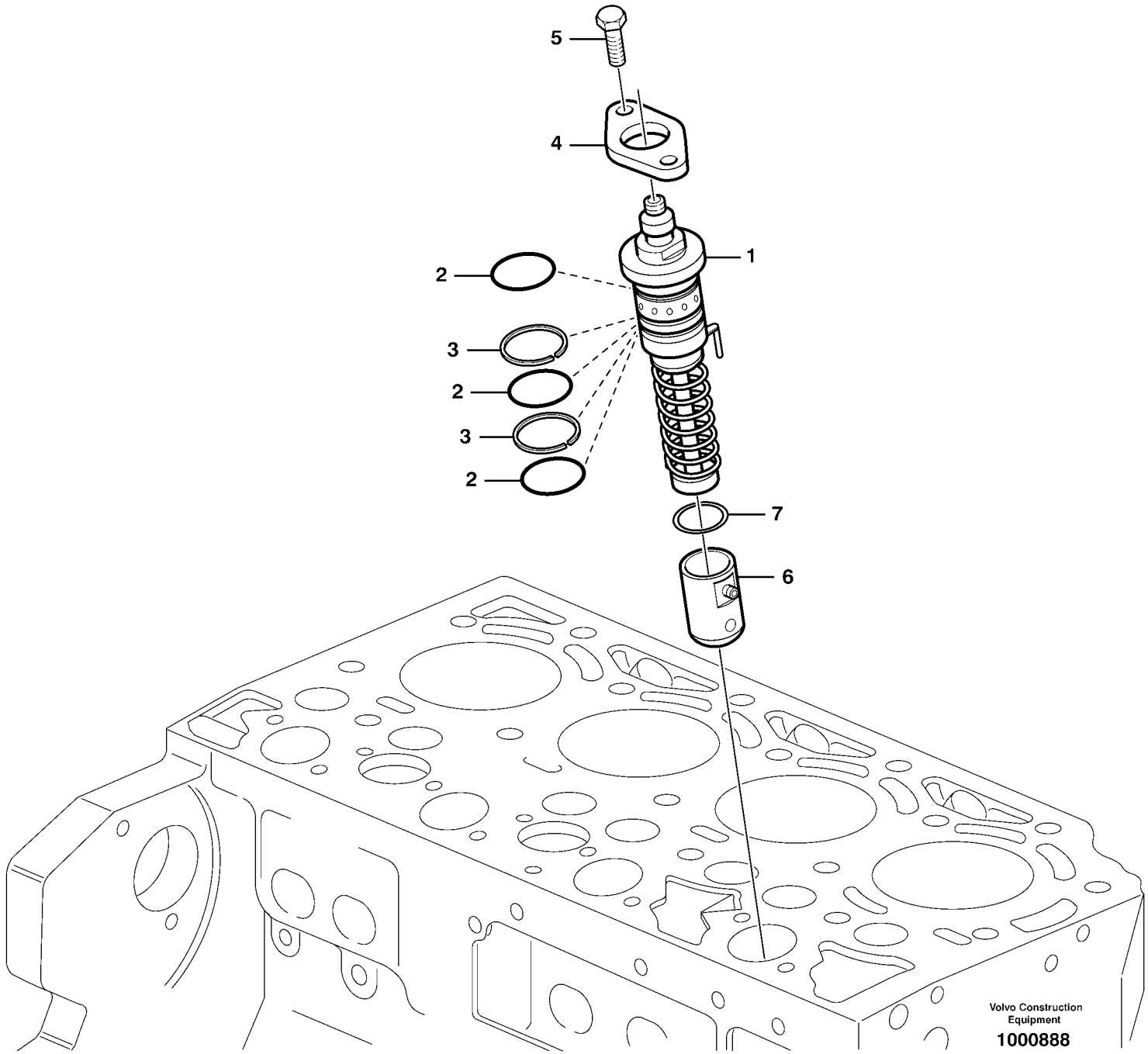
5
4
1
2
3
2
3
2
7
6
Volvo Construction Equipment
1000888

Fig.	Part No.	Quantity 1	2	3	PS	KIT	Description	Denominación	Denominação	Dénomination	Notes
1	**VOE 24425954**	4					Injection Pump	Bomba Injeccion	Bomba injetora	Pompe Injection	
2	**VOE 20405907**	12					•Sealing ring	•Anillo retén	•Anel de vedação	•Bague étanchéité	(VOE 11701764)
3	**VOE 20405543**	8					•Shim	•Laminilla de ajuste	•Calço de ajuste	•Cale réglage	
4	**VOE 20405565**	4					Flange	Brida	Flange	Bride	
5	**VOE 20460071**	8					Screw	Tornillo	Parafuso	Vis	
6	**VOE 20549905**	4					Roller	Rodillo	Rolete	Galet	
7	**VOE 24425970**	REQ					Shim	Arandela Ajuste	Calço	Cale d'épaisseur	THICK = 4,65 MM
	VOE 24425958	REQ					Shim	Arandela Ajuste	Calço	Cale d'épaisseur	THICK = 4,70 MM
	VOE 24425969	REQ					Shim	Arandela Ajuste	Calço	Cale d'épaisseur	THICK = 4,75 MM
	VOE 24425972	REQ					Shim	Arandela Ajuste	Calço	Cale d'épaisseur	THICK = 4,80 MM
	VOE 24425973	REQ					Shim	Arandela Ajuste	Calço	Cale d'épaisseur	THICK = 4,85 MM
	VOE 24425974	REQ					Shim	Arandela Ajuste	Calço	Cale d'épaisseur	THICK = 4,90 MM
	VOE 24425982	REQ					Shim	Arandela Ajuste	Calço	Cale d'épaisseur	THICK = 4,95 MM
	VOE 24425983	REQ					Shim	Arandela Ajuste	Calço	Cale d'épaisseur	THICK = 5,00 MM
	VOE 24425984	REQ					Shim	Arandela Ajuste	Calço	Cale d'épaisseur	THICK = 5,05 MM
	VOE 24425985	REQ					Shim	Arandela Ajuste	Calço	Cale d'épaisseur	THICK = 5,10 MM
	VOE 24425986	REQ					Shim	Arandela Ajuste	Calço	Cale d'épaisseur	THICK = 5,15 MM
	VOE 24425987	REQ					Shim	Arandela Ajuste	Calço	Cale d'épaisseur	THICK = 5,20 MM
	VOE 24425989	REQ					Shim	Arandela Ajuste	Calço	Cale d'épaisseur	THICK = 5,25 MM
	VOE 24425991	REQ					Shim	Arandela Ajuste	Calço	Cale d'épaisseur	THICK = 5,30 MM
	VOE 24425992	REQ					Shim	Arandela Ajuste	Calço	Cale d'épaisseur	THICK = 5,35 MM
	VOE 24425994	REQ					Shim	Arandela Ajuste	Calço	Cale d'épaisseur	THICK = 5,40 MM
	VOE 24425996	REQ					Shim	Arandela Ajuste	Calço	Cale d'épaisseur	THICK = 5,45 MM
	VOE 24425998	REQ					Shim	Arandela Ajuste	Calço	Cale d'épaisseur	THICK = 5,50 MM
	VOE 24426002	REQ					Shim	Arandela Ajuste	Calço	Cale d'épaisseur	THICK = 5,55 MM
	VOE 24426004	REQ					Shim	Arandela Ajuste	Calço	Cale d'épaisseur	THICK = 5,60 MM
	VOE 24426005	REQ					Shim	Arandela Ajuste	Calço	Cale d'épaisseur	THICK = 5,65 MM
	VOE 24426006	REQ					Shim	Arandela Ajuste	Calço	Cale d'épaisseur	THICK = 5,70 MM
	VOE 24426007	REQ					Shim	Arandela Ajuste	Calço	Cale d'épaisseur	THICK = 5,75 MM
	VOE 24426010	REQ					Shim	Arandela Ajuste	Calço	Cale d'épaisseur	THICK = 5,80 MM

1		**Pompe d'injection de combustible avec pièces de montage** **Bomba injetora de combustível com peças de montagem** **Bomba de inyección de accesorisde montaje** **Fuel injection pump with fitting parts**	Catalogue id **20490**	Group **236**
2			Illustr. No **1000888**	Section **110**
3			Issue **PUB 20021238-B**	Page **95**
4				
5		**8278918,8278919,8278920**		

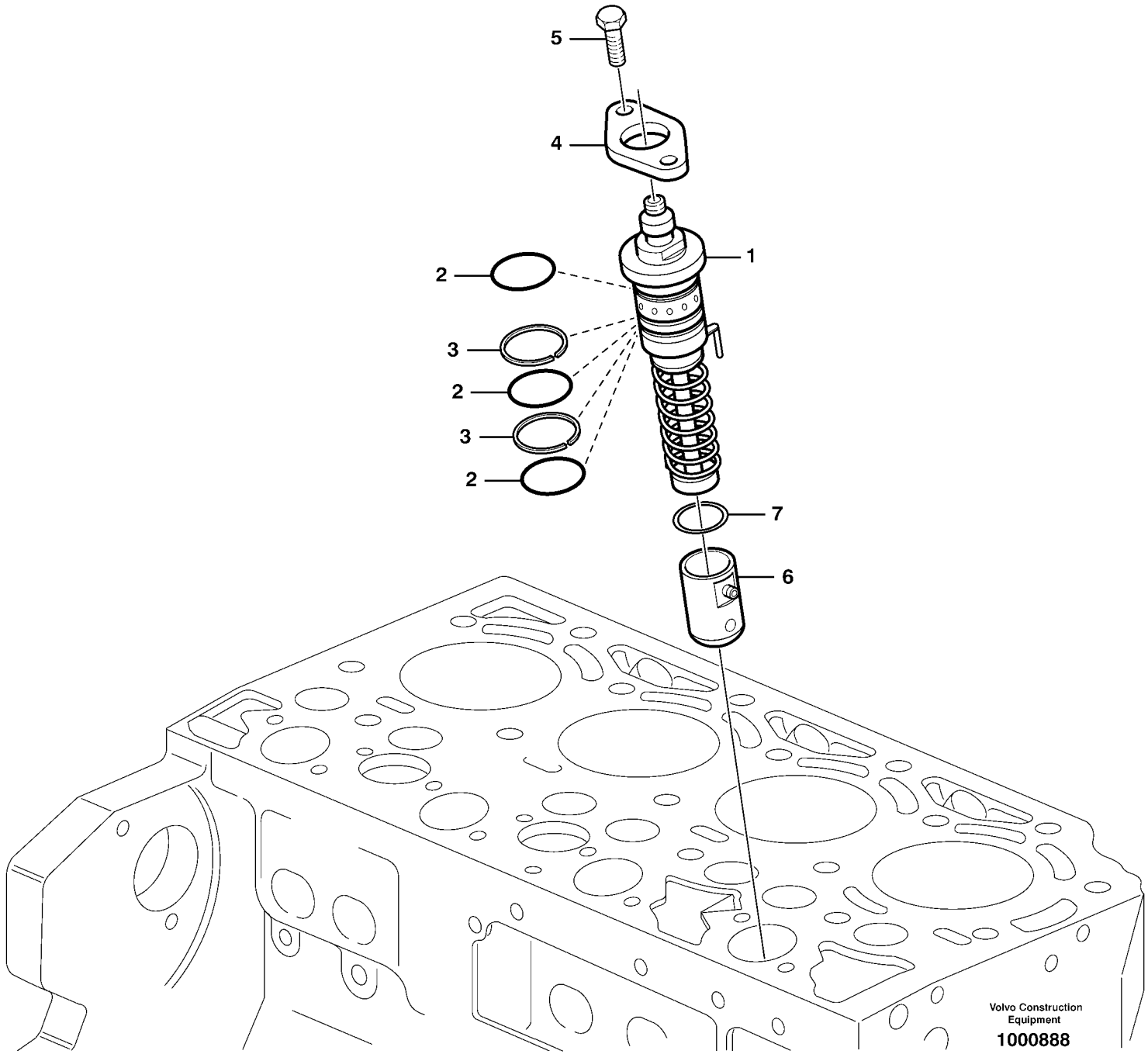
5
4
1
2
3
2
3
2
7
6
Volvo Construction Equipment
1000888

Fig.	Part No.	Quantity 1	2	3	PS	KIT	Description	Denominación	Denominação	Dénomination	Notes
	VOE 24426011	REQ					Shim	Arandela Ajuste	Calço	Cale d'épaisseur	THICK = 5,85 MM
	VOE 24426012	REQ					Shim	Arandela Ajuste	Calço	Cale d'épaisseur	THICK = 5,90 MM
	VOE 24426013	REQ					Shim	Arandela Ajuste	Calço	Cale d'épaisseur	THICK = 5,95 MM
	VOE 24426014	REQ					Shim	Arandela Ajuste	Calço	Cale d'épaisseur	THICK = 6,00 MM
	VOE 24426015	REQ					Shim	Arandela Ajuste	Calço	Cale d'épaisseur	THICK = 6,05 MM
	VOE 24426016	REQ					Shim	Arandela Ajuste	Calço	Cale d'épaisseur	THICK = 6,10 MM
	VOE 24426017	REQ					Shim	Arandela Ajuste	Calço	Cale d'épaisseur	THICK = 6,15 MM
	VOE 24426018	REQ					Shim	Arandela Ajuste	Calço	Cale d'épaisseur	THICK = 6,20 MM
	VOE 24426019	REQ					Shim	Arandela Ajuste	Calço	Cale d'épaisseur	THICK = 6,25 MM
	VOE 24426020	REQ					Shim	Arandela Ajuste	Calço	Cale d'épaisseur	THICK = 6,30 MM
	VOE 24426021	REQ					Shim	Arandela Ajuste	Calço	Cale d'épaisseur	THICK = 6,35 MM
	VOE 24426022	REQ					Shim	Arandela Ajuste	Calço	Cale d'épaisseur	THICK = 6,40 MM

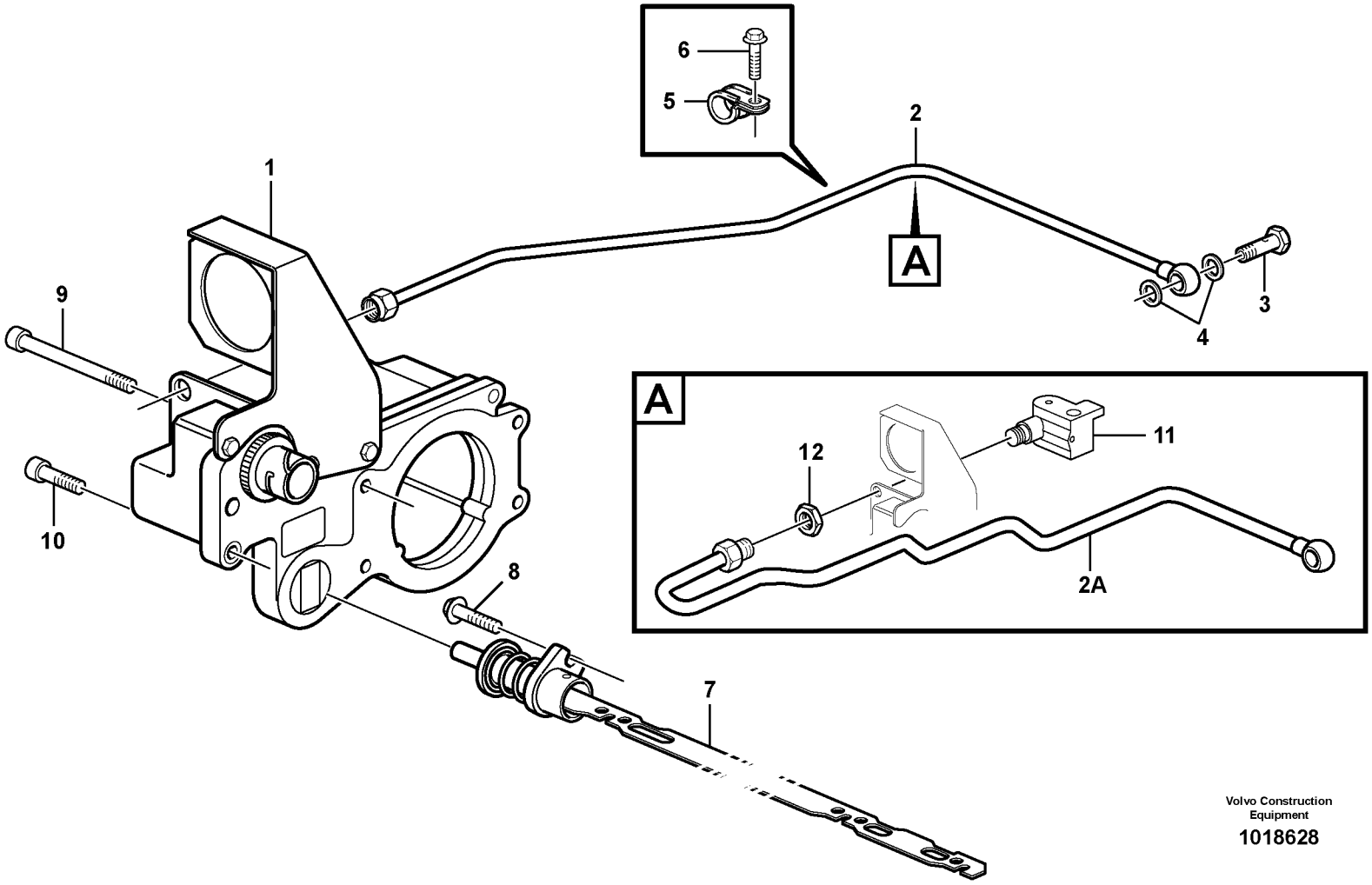

Volvo Construction Equipment

1018628

Fig.	Part No.	Quantity 1	2	3	PS	KIT	Description	Denominación	Denominação	Dénomination	Notes
1	**VOE 21124198**	1					Actuator	Actuador	Atuador	Actionneur	(VOE 20881577)
2		1					Fuel pipe	Tubo combustib	Tubo de combustível	Conduit carbura	
2A	**VOE 20799888**	1					Tube	Tubo	Tubo	Tube	
3	**VOE 980973**	1					•Hollow screw	•Tornillo perforado	•Parafuso união	•Vis creuse	(VOE 20460289)
4	**VOE 13947281**	2					•Gasket	•Junta	•Junta	•Joint	
5	**VOE 20405730**	1					•Clamp	•Abrazadera	•Braçadeira	•Collier serrage	
6	**VOE 20405729**	1					Screw	Tornillo	Parafuso	Vis	
7	**VOE 20460069**	1					Control rod	Barra de mando	Barra de comando	Tige commande	
8	**VOE 20405538**	1					Screw	Tornillo	Parafuso	Vis	
9	**VOE 20554913**	2					Screw	Tornillo	Parafuso	Vis	
10	**VOE 20459903**	3					Screw	Tornillo	Parafuso	Vis	
11	**VOE 20805551**	1					Connector	Union	Conector	Raccord	
12	**VOE 20459883**	1					Nut	Tuerca	Porca	Écrou	

1		**Régulateur** **Regulador** **Regulador** **Regulator**	Catalogue id **20490**	Group **236**
2			Illustr. No **1018628**	Section **410**
3			Issue **PUB 20021238-B**	Page **99**
4				
5		**8278918,8278919,8278920**		

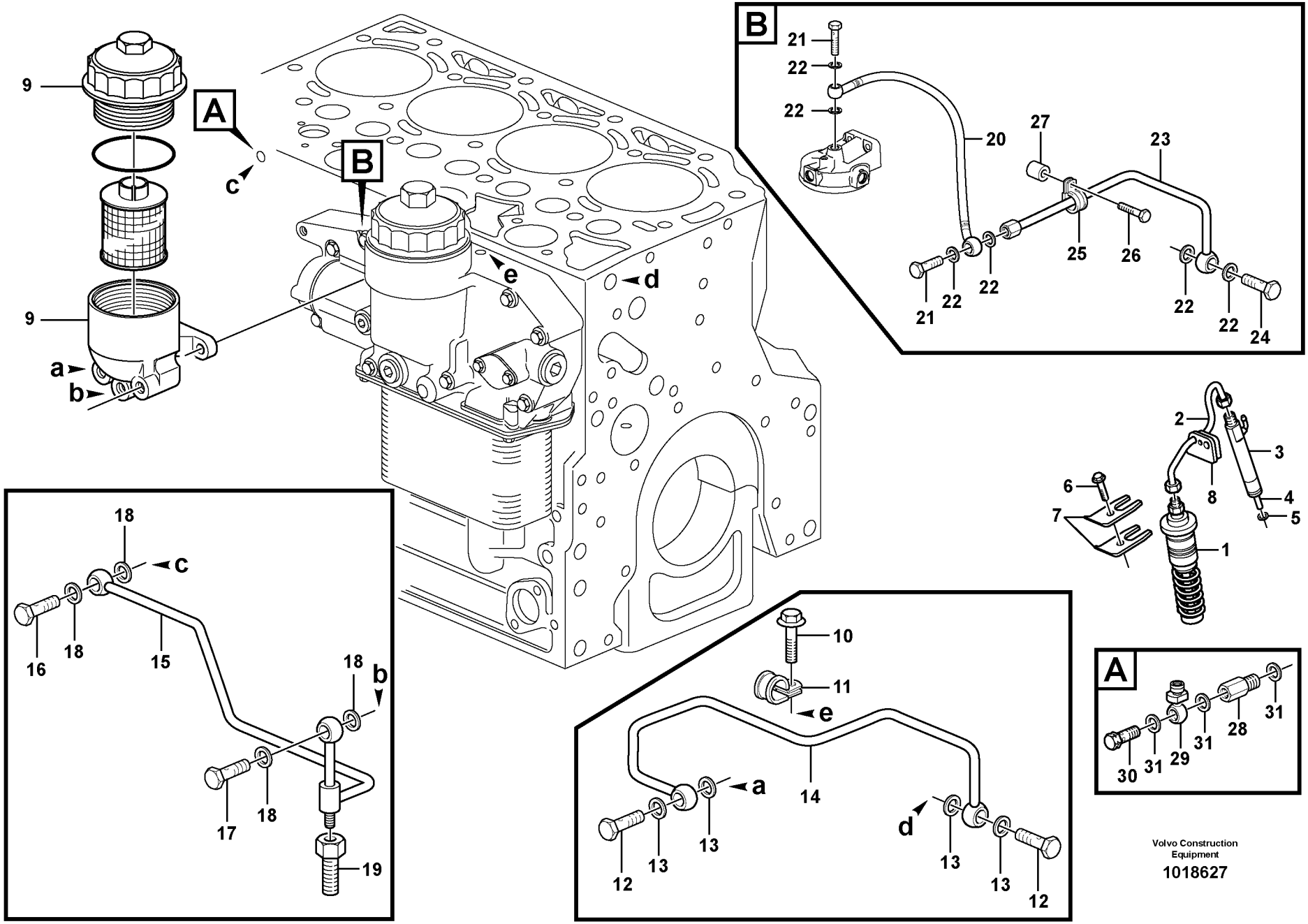

Volvo Construction Equipment

1018627

Fig.	Part No.	Quantity 1	2	3	PS	KIT	Description	Denominación	Denominação	Dénomination	Notes
1		4					Injection pump	Bomba injeccion	Bomba injetora	Pompe injection	
2	**VOE 20460095**	4					Fuel pipe	Tubo de combustible	Tubo combustível	Tuyauterie de carburant	
3	**VOE 24425916**	4					Injector	Inyector	Injetor	Injecteur	
	VOE 20729227	4					•Sealing ring	•Anillo reten	•Anel de vedação	•Bague d'étanchéité	
4	**VOE 24425919**	4					•Nozzle	•Tobera	•Bocal	•Nez D'injecteur	
5	**VOE 11700426**	4					Sealing ring	Anillo retén	Anel de vedação	Bague étanchéité	
6	**VOE 20405559**	4					Screw	Tornillo	Parafuso	Vis	
7	**VOE 11700424**	8					Retainer	Soporte	Retentor	Retenue	
8	**VOE 20405886**	4					Rubber Seal	Labio Goma	Retentor de borracha	Lèvre Caoutchouc	(VOE 11700487)
9		1					Fuel Filter	Filtro Combust	Filtro de combust.	Filtre carburant	
10	**VOE 20405792**	1					Screw	Tornillo	Parafuso	Vis	
11	**VOE 20450987**	1					Clamp	Abrazadera	Braçadeira	Collier serrage	
12	**VOE 7025167**	2					Hollow screw	Tornillo perforado	Parafuso união	Vis creuse	(VOE 20460231)
13	**VOE 976929**	4					Gasket	Junta	Junta	Joint	
14		1					Fuel hose	Manguera comb	Mangueira de combustível	Flexi.carburant	
15		1					Fuel pipe	Tubo combustib	Tubo de combustível	Conduit carbura	
16	**VOE 20405847**	1					Valve	Válvula	Válvula	Valve	
17	**VOE 7025167**	1					Hollow screw	Tornillo perforado	Parafuso união	Vis creuse	(VOE 20460231)
18	**VOE 13969011**	1					Gasket	Junta	Junta	Joint	(VOE 20459972)
19		1					Connector	Union	Conector	Raccord	
20	**VOE 21900973**	1					Hose	Manguera	Mangueira	Flexible	
21	**VOE 7025167**	2					Hollow screw	Tornillo perforado	Parafuso união	Vis creuse	(VOE 20460231)
22	**VOE 13969011**	6					Gasket	Junta	Junta	Joint	(VOE 20459972)
23	**VOE 20989803**	1					Fuel pipe	Tubo de combustible	Tubo combustível	Tuyauterie de carburant	
24	**VOE 7025167**	1					Hollow screw	Tornillo perforado	Parafuso união	Vis creuse	(VOE 20460231)
25	**VOE 20460045**	1					Clamp	Abrazadera	Braçadeira	Collier serrage	
26	**VOE 20412340**	1					Screw	Tornillo	Parafuso	Vis	
27	**VOE 20481769**	1					Bushing	Casquillo	Bucha	Bague	
28	**VOE 20485256**	1					Screw	Tornillo	Parafuso	Vis	
29	**VOE 20459906**	1					Nipple	Niple	Niple	Raccord	

1	
2	
3	
4	
5	

Canalisation à combustible, injecteur
Tubulação de combustível e injetores
Tuberías de combustible, inyector
Fuel lines and injectors

8278918,8278919,8278920

Catalogue id	Group
20490	**237**
Illustr. No **1018627**	Section **110**
Issue **PUB 20021238-B**	Page **101**

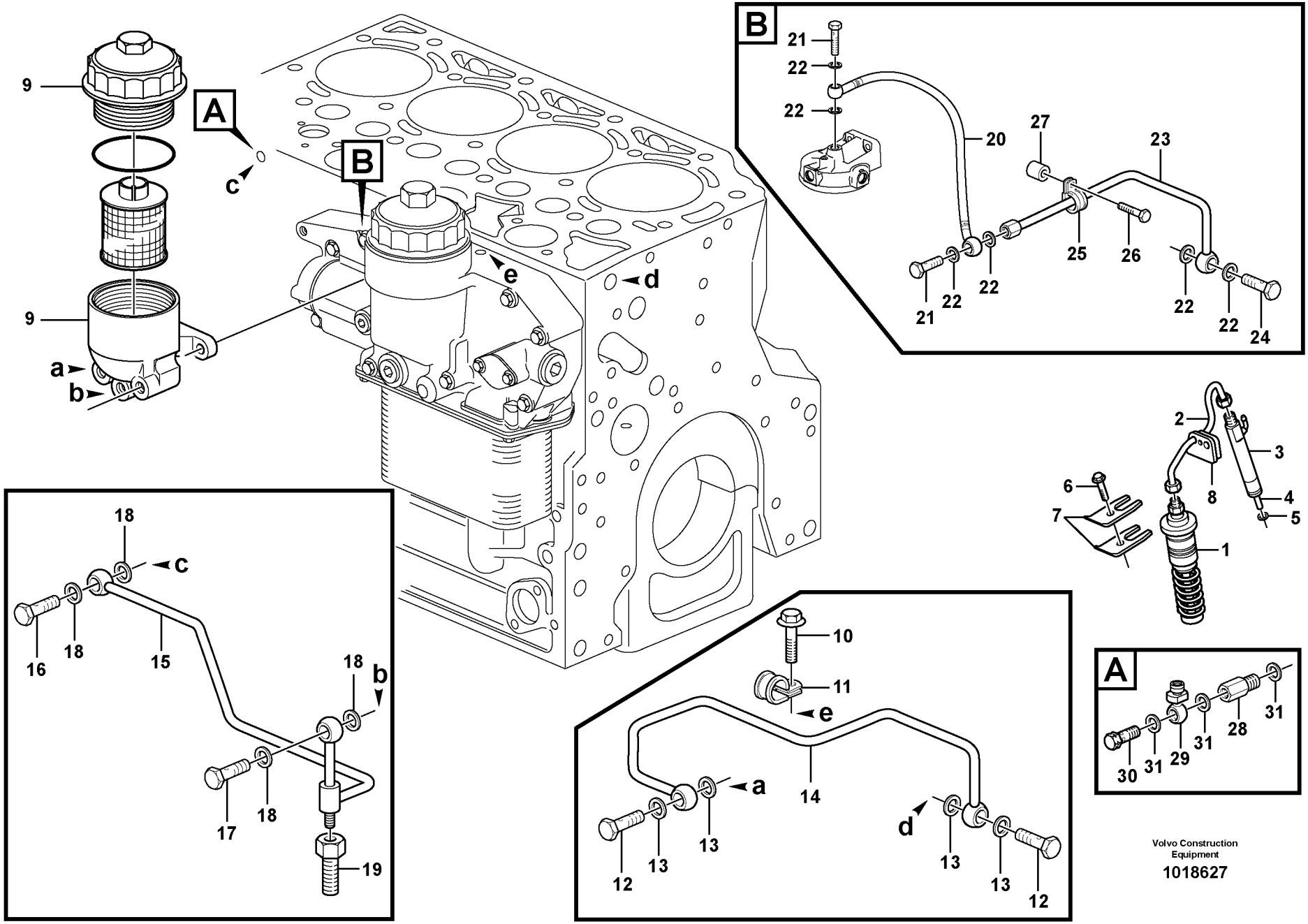

Volvo Construction Equipment

1018627

Fig.	Part No.	Quantity 1	2	3	PS	KIT	Description	Denominación	Denominação	Dénomination	Notes
30	**VOE 20405847**	1					Valve	Válvula	Válvula	Valve	
31	**VOE 976929**	3					Gasket	Junta	Junta	Joint	

1		**Canalisation à combustible, injecteur** **Tubulação de combustível e injetores** **Tuberías de combustible, inyector** **Fuel lines and injectors**	Catalogue id **20490**	Group **237**
2				
3			Illustr. No **1018627**	Section **110**
4				
5		**8278918,8278919,8278920**	Issue **PUB 20021238-B**	Page **103**

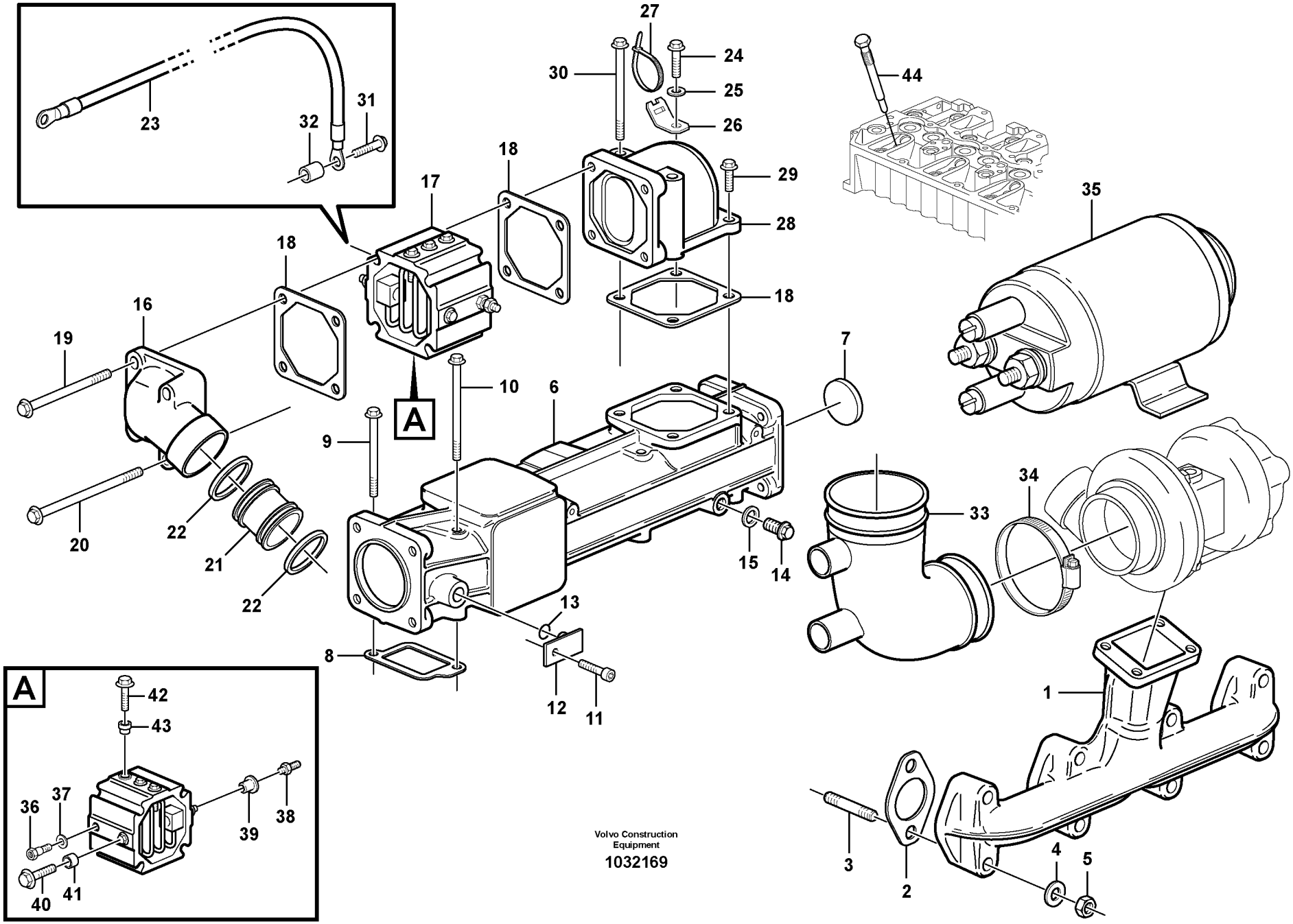

Volvo Construction Equipment

1032169

Fig.	Part No.	Quantity 1	2	3	PS	KIT	Description	Denominación	Denominação	Dénomination	Notes
1	**VOE 20459231**	1					Exhaust pipe	Tubo de escape	Tubo de escape	Tube d'échappement	
2	**VOE 20557208**	4					Gasket	Junta	Junta	Joint	
3	**VOE 20405587**	8					Stud	Espárrago	Prisioneiro	Goujon	
4	**VOE 20799731**	8					Washer	Arandela	Arruela	Rondelle	
5	**VOE 20505959**	8					Hexagon nut	Tuerca hexagonal	Porca sextavada	Écrou hexagonal	
6	**VOE 21140098**	1			SS		Charge air pipe	Tubo admisión aire	Tubo resfriador da ar	Tuyau suralimentation	
7	**VOE 20405721**	2					•Core plug	•Tapón	•Bujão	•Rondelle fermeture	
8	**VOE 21815244**	4					Gasket	Junta	Junta	Joint	(VOE 20555515)
9	**VOE 20459830**	4					Screw	Tornillo	Parafuso	Vis	
10	**VOE 20412601**	4					Screw	Tornillo	Parafuso	Vis	
11	**VOE 20450694**	1					Screw	Tornillo	Parafuso	Vis	
12	**VOE 20459910**	1					Plug	Tapón	Bujão	Tampon	
13	**VOE 20459909**	1					Sealing ring	Anillo retén	Anel de vedação	Bague étanchéité	
14	**VOE 20451012**	1					Screw	Tornillo	Parafuso	Vis	
15	**VOE 13947621**	1					Plane gasket	Junta plana	Junta plana	Joint plan	
16	**VOE 20550585**	1					Elbow	Tubo acodado	Cotovelo	Coude	
17	**VOE 20758403**	1					Heater	Calefactor	Aquecedor	Réchauffeur	
18	**VOE 20531832**	3					Gasket	Junta	Junta	Joint	
19	**VOE 20459933**	2					Screw	Tornillo	Parafuso	Vis	
20	**VOE 20459933**	2					Screw	Tornillo	Parafuso	Vis	
21	**VOE 20405616**	1					Adapter	Adaptador	Adaptador	Adaptateur	
22	**VOE 20405536**	2					Sealing ring	Anillo retén	Anel de vedação	Bague étanchéité	
23	**VOE 20459937**	1					Cable	Cable	Cabo	Câble	
24	**VOE 20405898**	1					Screw	Tornillo	Parafuso	Vis	
25	**VOE 17223972**	1					Washer	Arandela	Arruela	Rondelle	(VOE 20460127)
26	**VOE 20450997**	1					Bracket	Consola	Suporte	Console	
27	**VOE 4881440**	1					Cable tie	Abrazadera de cinta	Braçadeira	Serre-câble	
28	**VOE 20459938**	1					Elbow	Ángulo	Cotovelo	Coude	
29	**VOE 20405504**	2					Screw	Tornillo	Parafuso	Vis	
30	**VOE 20460124**	2					Screw	Tornillo	Parafuso	Vis	

1	
2	
3	
4	
5	

Tubulure admission et tubulure echappement
Coletor de admissão e coletor de escape
Tubo admisión y múltiple escape
Inlet manifold and exhaust manifold

8278918,8278919,8278920

Catalogue id	Group
20490	**251**
Illustr. No **1032169**	Section **110**
Issue **PUB 20021238-B**	Page **105**

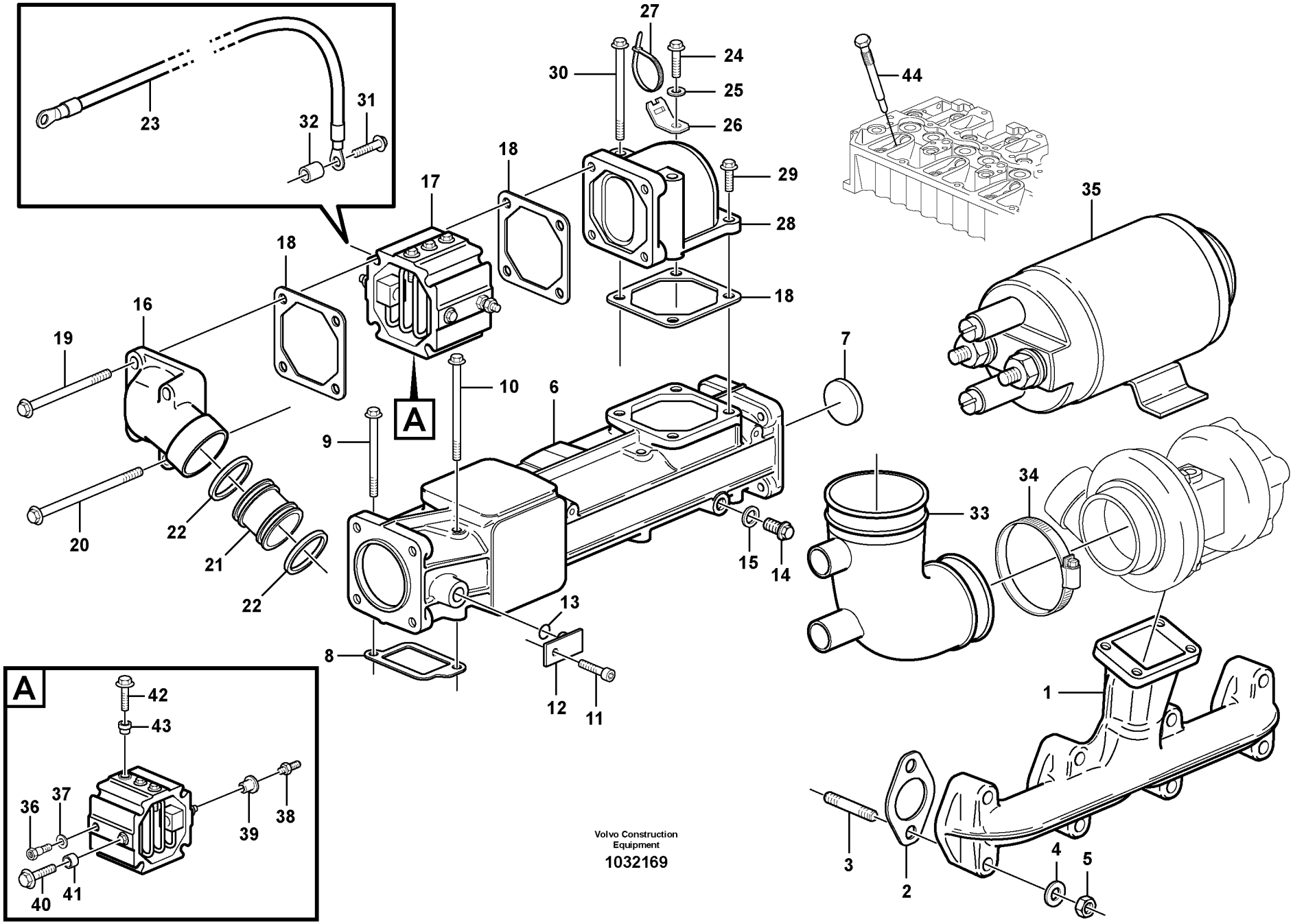

Volvo Construction Equipment

1032169

Fig.	Part No.	Quantity 1	2	3	PS	KIT	Description	Denominación	Denominação	Dénomination	Notes
31	**VOE 20450756**	1					Screw	Tornillo	Parafuso	Vis	
32	**VOE 20459936**	1					Bushing	Casquillo	Bucha	Bague	
33	**VOE 20459249**	1					Manifold	Bifurcación	Coletor	Tubulure	
	VOE 20585388	1					Clip	Clip	Clipe	Clip	
34	**VOE 20459251**	1					Clip	Clip	Clipe	Clip	
34	**VOE 20768688**	1					Hose clamp	Abrazadera de manguera	Braçadeira da mangueira	Collier durite	(VOE 20524142)
35	**VOE 20491275**	1					Relay	Rele	Relé	Relais	
36	**VOE 20498498**	1					Connector	Pieza de conexión	Conexão	Pièce connexion	
37	**VOE 20498524**	1					Sealing ring	Anillo retén	Anel de vedação	Bague étanchéité	
38	**VOE 20726089**	1					Connector	Union	Conector	Raccord	
39	**VOE 20521558**	3					Insulator	Aislador	Isolante	Isolateur	
40	**VOE 13949578**	2					Screw	Tornillo	Parafuso	Vis	
41	**VOE 20758437**	2					Insulator	Aislador	Isolador	Isolateur	(VOE 20550368)
42	**VOE 20550356**	3					Bolt	Perno	Parafuso	Boulon	
43	**VOE 20550336**	3					Insulator	Aislador	Isolador	Isolateur	
44	**VOE 20405895**	4					Plug	Tapón	Bujão	Tampon	

1		**Tubulure admission et tubulure echappement** **Coletor de admissão e coletor de escape** **Tubo admisión y múltiple escape** **Inlet manifold and exhaust manifold**	Catalogue id **20490**	Group **251**
2			Illustr. No **1032169**	Section **110**
3			Issue **PUB 20021238-B**	Page **107**
4				
5		**8278918,8278919,8278920**		

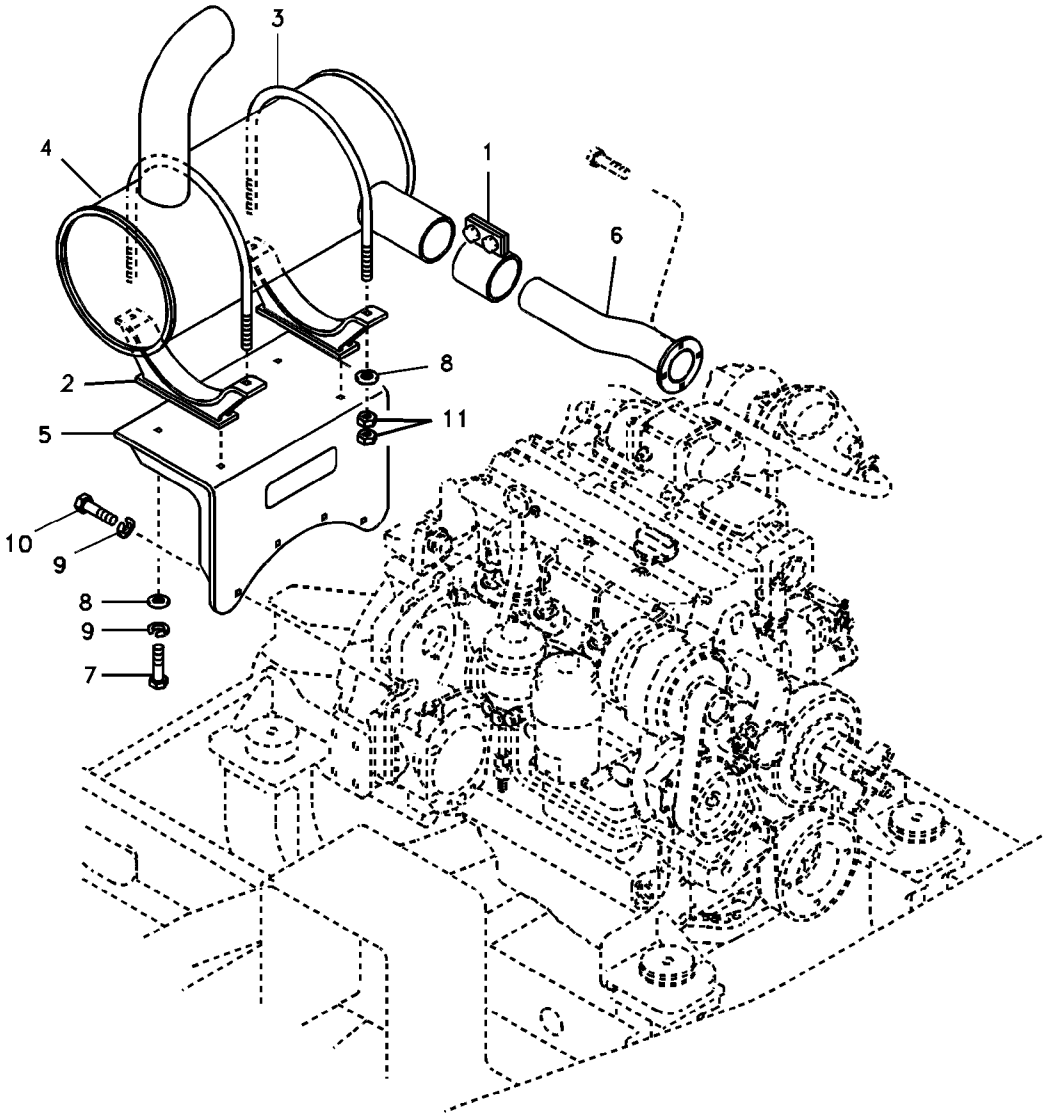
3
4
1
6
8
2
11
5
10
9
8
9
7

Fig.	Part No.	Quantity 1	2	3	PS	KIT	Description	Denominación	Denominação	Dénomination	Notes
1	**VOE 14528382**	1					Clamp	Abrazadera	Braçadeira	Collier serrage	
2	**VOE 14519158**	2					Bracket	Consola	Suporte	Console	
3	**VOE 14528384**	2					U-bolt	Abrazadera-u	Grampo u	Étrier de ressort	
4	**VOE 14504919**	1					Silencer	Silenciador	Silencioso	Silencieux	
5	**VOE 14505996**	1					Bracket	Ménsula	Suporte	Console	
6	**VOE 14505994**	1					Tube	Tubo	Tubo	Tube	
7	**VOE 983252**	4					Hexagon screw	Tornillo hexagonal	Parafuso sextavado	Vis à tête hexagonale	
8	**SA 9211-10000**	8					Washer	Arandela	Arruela	Rondelle	
9	**VOE 955922**	8					Spring washer	Arandela elástica	Arruela de pressão	Rondelle élastique	
10	**VOE 983253**	4					Hexagon screw	Tornillo hexagonal	Parafuso sextavado	Vis à tête hexagonale	
11	**VOE 983304**	8					Hexagon nut	Tuerca hexagonal	Porca sextavada	Écrou hexagonal	

1	**8277787**	**Système d'échappement** **Sistema de escape** **Sistema de escape** **Exhaust system**	Catalogue id **20490**	Group **252**
2			Illustr. No **1025832**	Section **100**
3			Issue **PUB 20021238-B**	Page **109**
4				
5				

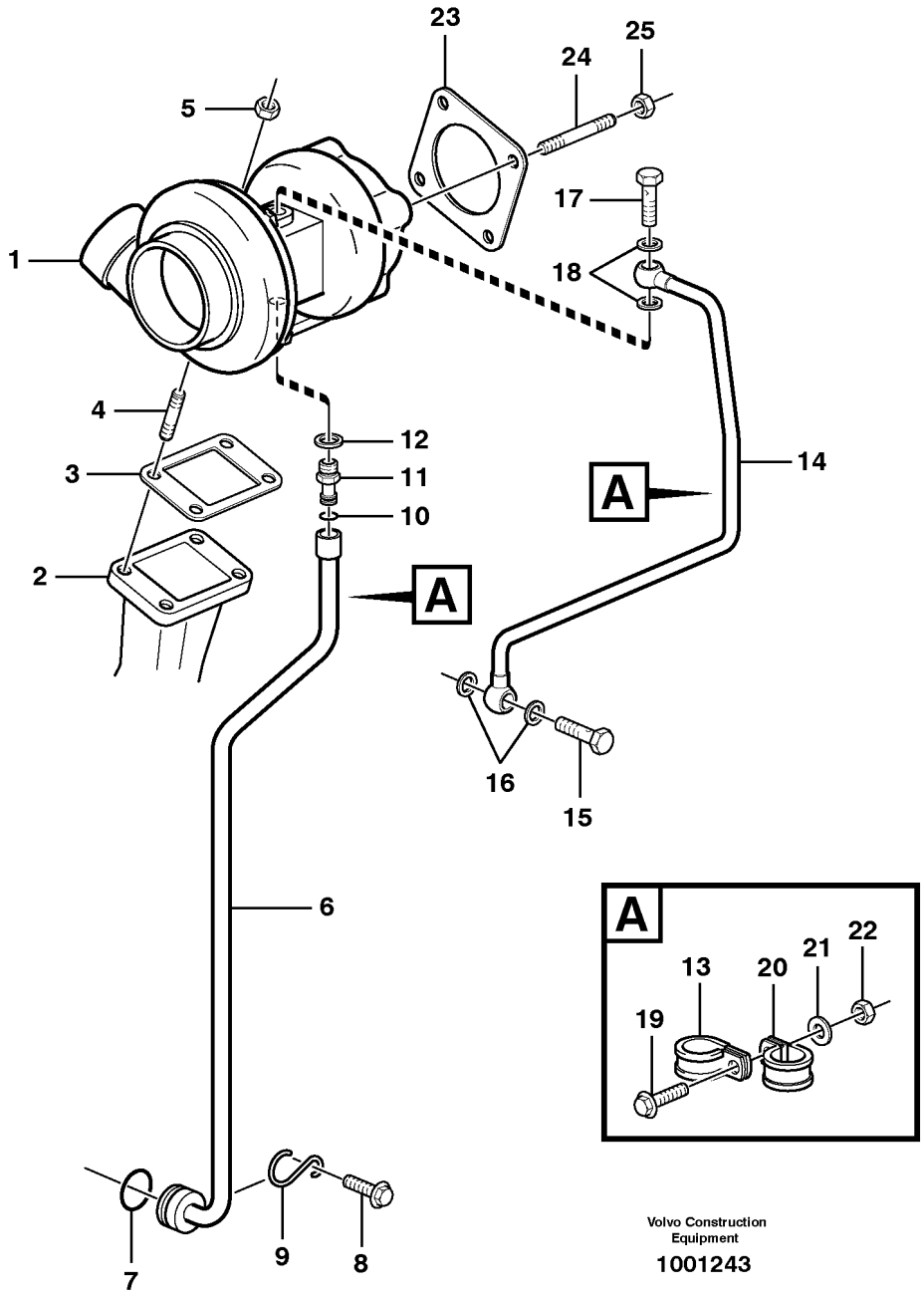

Volvo Construction Equipment

1001243

Fig.	Part No.	Quantity 1	2	3	PS	KIT	Description	Denominación	Denominação	Dénomination	Notes
1	**VOE 20460945**	1					Turbocharger	Turbocompresor	Turbocompressor	Turbocompresse	
		1					•Repair Kit	•Kit Reparacion	•Kit de reparação	•Kit Réparation	
2		1					Exhaust Pipe	Tubo Escape	Tubo de escape	Tuyau d'échappement	
3	**VOE 20405590**	1					Gasket	Junta	Junta	Joint	
4	**VOE 20412318**	4					Stud	Espárrago	Prisioneiro	Goujon	
5	**VOE 20517048**	4					Hexagon nut	Tuerca hexagonal	Porca sextavada	Écrou hexagonal	(VOE 20405591)
6	**VOE 20459180**	1					Return line	Conducto de retorno	Linha de retorno	Conduit de retour	
7	**VOE 20405822**	1					Sealing ring	Anillo retén	Anel de vedação	Bague étanchéité	
8	**VOE 20405792**	2					Screw	Tornillo	Parafuso	Vis	
9	**VOE 21524802**	1					Retainer	Soporte	Retentor	Retenue	(VOE 20405789)
10	**VOE 20459172**	1					Sealing ring	Anillo retén	Anel de vedação	Bague étanchéité	
11	**VOE 20459171**	1					Nipple	Niple	Niple	Raccord	
12	**VOE 13947622**	1					Plane gasket	Junta plana	Junta plana	Joint plan	(VOE 20549894)
13	**VOE 20459181**	1					Clamp	Abrazadera	Braçadeira	Collier serrage	
14	**VOE 20459184**	1					Feed line	Conducto alimentación	Condutor alimentação	Conduit d'alimentation	
15	**VOE 7025167**	1					Hollow screw	Tornillo perforado	Parafuso união	Vis creuse	(VOE 20460231)
16	**VOE 13947621**	2					Plane gasket	Junta plana	Junta plana	Joint plan	
17	**VOE 20460936**	1					Hollow screw	Tornillo perforado	Parafuso união	Vis creuse	
18	**VOE 20460061**	2					Sealing ring	Anillo retén	Anel de vedação	Bague étanchéité	
19	**VOE 20450728**	1					Bolt	Perno	Parafuso	Boulon	(VOE 20459182)
20	**VOE 20450987**	1					Clamp	Abrazadera	Braçadeira	Collier serrage	
21	**VOE 973494**	1					Washer	Arandela	Arruela	Rondelle	(VOE 20459183)
22	**VOE 20460939**	1					Hexagon nut	Tuerca hexagonal	Porca sextavada	Écrou hexagonal	
23	**VOE 20459236**	1					Gasket	Junta	Junta	Joint	
24	**VOE 20459235**	4					Stud	Espárrago	Prisioneiro	Goujon	
25	**VOE 20517048**	4					Hexagon nut	Tuerca hexagonal	Porca sextavada	Écrou hexagonal	(VOE 20405591)

1		**Turbocompresseur avec pièces de montage** **Turbocompressor com peças de montagem** **Turboalimentador con accesorios de montaje** **Turbocharger with fitting parts**	Catalogue id **20490**	Group **255**
2			Illustr. No **1001243**	Section **110**
3			Issue **PUB 20021238-B**	Page **111**
4				
5		**8278918,8278919,8278920**		

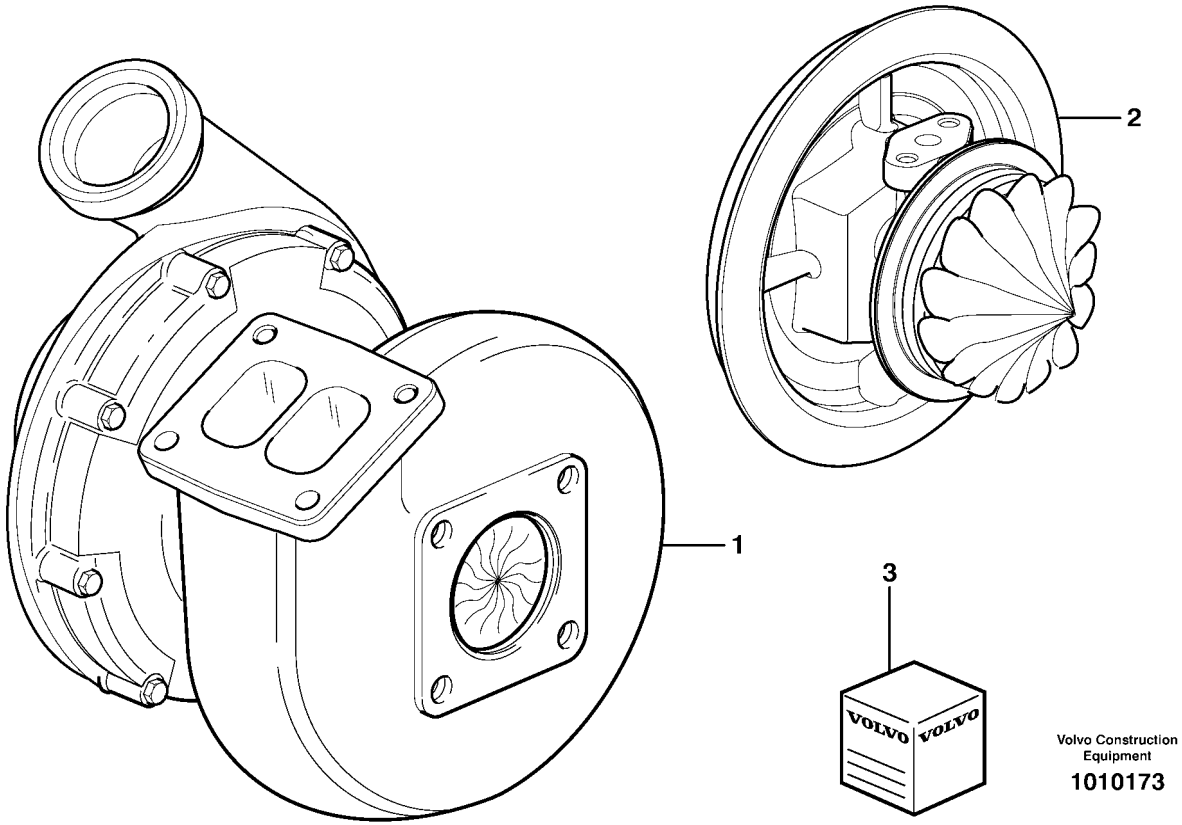

Volvo Construction Equipment

1010173

Fig.	Part No.	Quantity 1	2	3	4	5	PS	KIT	Description	Denominación	Denominação	Dénomination	Notes
1	**VOE 20460945**	1							Turbocharger	Turbocompresor	Turbocompressor	Turbocompresse	
2	**VOE 20511981**	1					OP		•Turbocharger	•Turbocompresor	•Turbocompressor	•Turbocompresse	CORE ASSY
3	**VOE 20508630**	1					OP		Repair Kit	Kit Reparacion	Kit de reparação	Kit Réparation	

1		**Turbocompresseur** **Turbocompressor** **Turbocompresor** **Turbo charger**	Catalogue id **20490**	Group **255**
2				
3			Illustr. No **1010173**	Section **200**
4				
5		**8278918,8278919,8278920**	Issue **PUB 20021238-B**	Page **113**

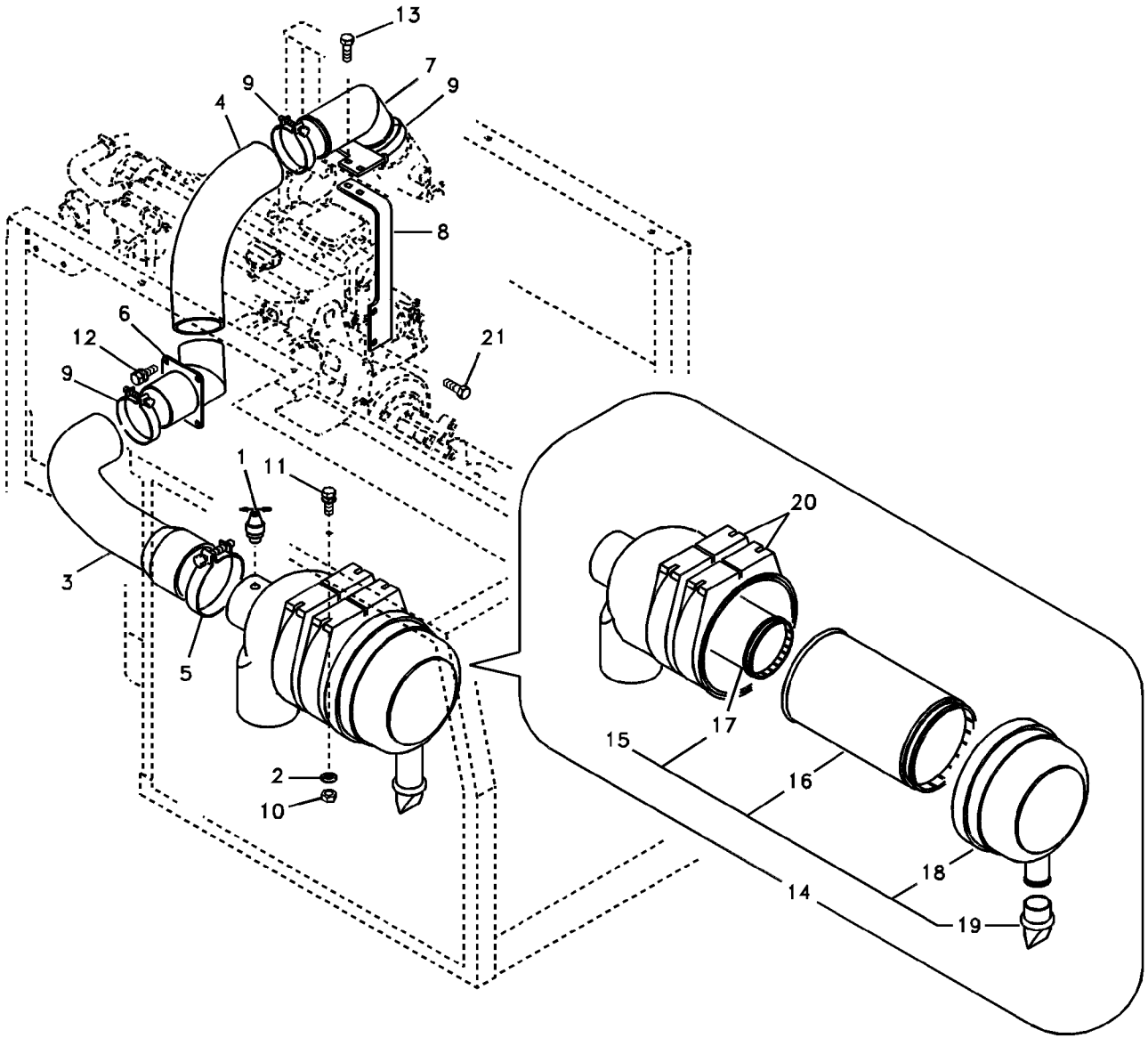

Volvo Construction Equipment

1025833

Fig.	Part No.	Quantity 1	2	3	PS	KIT	Description	Denominación	Denominação	Dénomination	Notes
1	**SA 1113-00040**	1					Indicator	Indicador	Indicador	Indicateur	
2	**SA 9211-08000**	4					Washer	Arandela	Arruela	Rondelle	
3	**VOE 14505989**	1					Hose	Tubo flexible	Mangueira	Durit	
4	**VOE 14505991**	1					Hose	Manguera	Mangueira	Flexible	
5	**SA 9313-10425**	1					Hose clamp	Abrazadera de manguera	Braçadeira da mangueira	Collier durite	
6	**VOE 14505990**	1					Tube	Tubo	Tubo	Tube	
7	**VOE 14505992**	1					Tube	Tubo	Tubo	Tube	
8	**VOE 14517185**	1					Support	Apoyo	Suporte	Support	
9	**SA 9313-10350**	3					Hose clamp	Abrazadera de manguera	Braçadeira da mangueira	Collier durite	
10	**VOE 983303**	4					Hexagon nut	Tuerca hexagonal	Porca sextavada	Écrou hexagonal	
11	**VOE 946671**	4					Flange screw	Tornillo embridado	Parafuso flangeado	Vis à embase	
12	**VOE 946440**	4					Flange screw	Tornillo embridado	Parafuso flangeado	Vis à embase	
13	**VOE 946329**	2					Flange screw	Tornillo embridado	Parafuso flangeado	Vis à embase	
14		1			NS		Air Cleaner	Filtro Aire	Purificador de ar	Filtre Air	
15	**VOE 14505986**	1					•Air cleaner	•Filtro de aire	•Filtro de ar	•Filtre air	
16	**VOE 11110283**	1					••Air filter	••Filtro de aire	••Filtro de ar	••Filtre à air	
17	**VOE 11110284**	1					••Air filter	••Filtro de aire	••Filtro de ar	••Filtre à air	
18	**VOE 11709257**	1					••End plate	••Placa final	••Chapa de acabamento	••Tôle extrémité	
19	**VOE 11701952**	1					••Valve	••Válvula	••Válvula	••Valve	
20	**VOE 14530507**	2					•Clamping band	•Banda de apriete	•Cinta de fixação	•Ruban serrage	
21	**VOE 946441**	2					Flange screw	Tornillo embridado	Parafuso flangeado	Vis à embase	

1	**8277787**
2	
3	
4	
5	

Système d'aspiration
Sistema de admissão
Sistema de aspiración
Inlet system

Catalogue id **20490**	Group **256**
Illustr. No **1025833**	Section **100**
Issue **PUB 20021238-B**	Page **115**

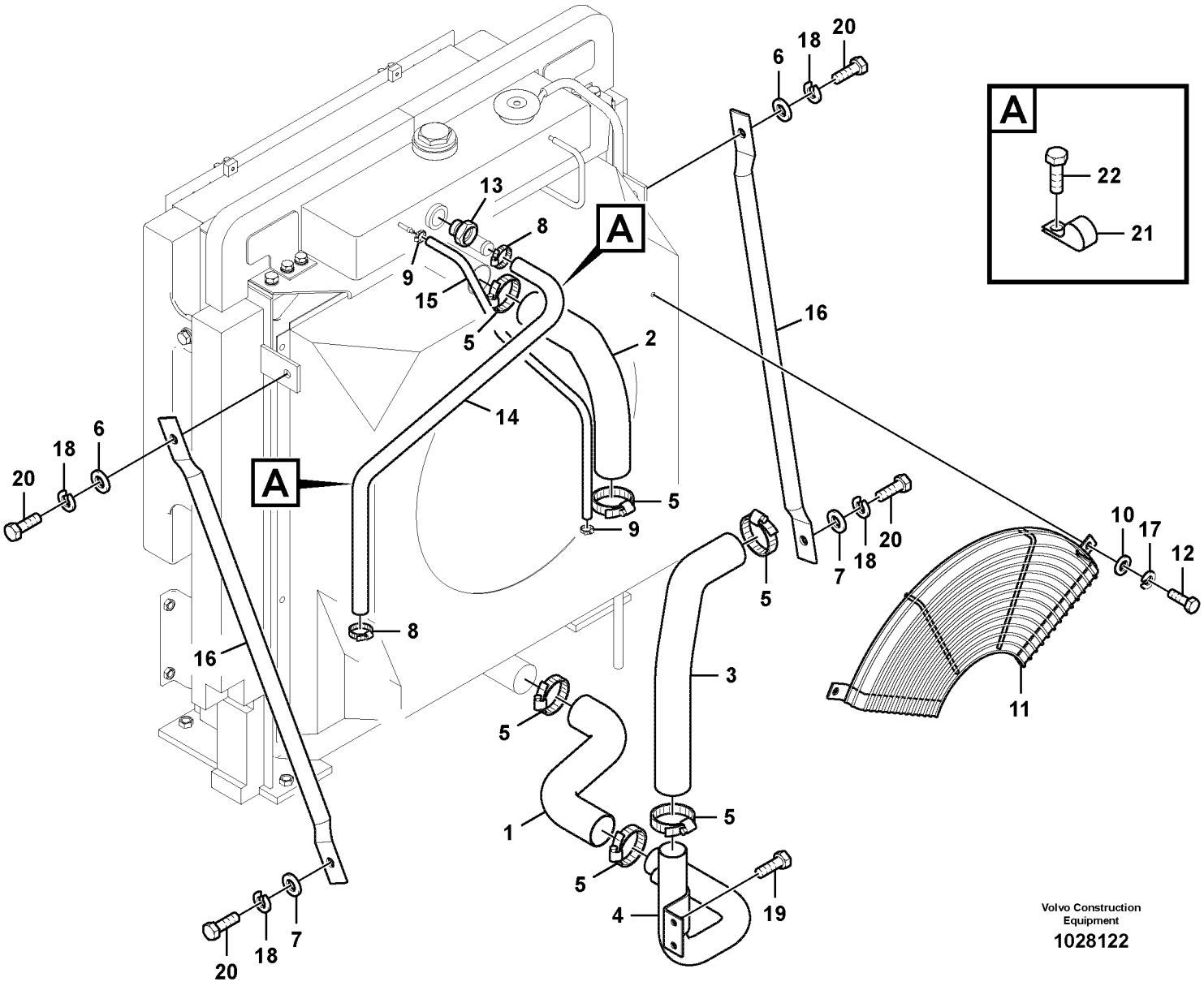

Volvo Construction Equipment

1028122

Fig.	Part No.	Quantity 1	2	3	PS	KIT	Description	Denominación	Denominação	Dénomination	Notes
1	**VOE 14506005**	1					Hose	Manguera	Mangueira	Flexible	
2	**VOE 14506004**	1					Hose	Manguera	Mangueira	Flexible	
3	**VOE 14506007**	1					Hose	Manguera	Mangueira	Flexible	
4	**VOE 14553068**	1					Pipe	Canalizacion	Tubo	Canalisation	
5	**VOE 11109241**	6					Clamp	Abrazadera	Braçadeira	Collier serrage	(VOE 14881506)
6	**SA 9211-12000**	2					Washer	Arandela	Arruela	Rondelle	
7	**VOE 14532477**	2					Washer	Arandela	Arruela	Rondelle	
8	**SA 9312-10175**	2					Hose clamp	Abrazadera de manguera	Braçadeira da mangueira	Collier durite	
9	**SA 9312-00004**	2					Hose clamp	Abrazadera de manguera	Braçadeira da mangueira	Collier durite	
10	**SA 9211-08000**	2					Washer	Arandela	Arruela	Rondelle	
11	**VOE 14524715**	1					Guard	Protección	Proteção	Protection	
12	**VOE 983241**	2					Hexagon screw	Tornillo hexagonal	Parafuso sextavado	Vis à tête hexagonale	
13	**VOE 14506388**	1					Gauge	Plantilla	Calibrador	Calibre	S/N -16124
	VOE 14627946	1					Gauge	Galga	Calibrador	Calibre	S/M 16125-
14	**VOE 14880430**	1					Cooling hose	Manguera de refigeración	Mangueira de resfriamento	Flexible de refroidissemen	
15	**VOE 14881149**	1					Cooling hose	Manguera de refigeración	Mangueira de resfriamento	Flexible de refroidissemen	
16	**VOE 14506002**	2					Stay	Barra	Suporte	Tirant	
17		2					Spring Washer	Arandela flexible	Arruela de mola	Rondelle élastique	
18	**VOE 955923**	4					Spring washer	Arandela elástica	Arruela de pressão	Rondelle élastique	
19	**VOE 946441**	2					Flange screw	Tornillo embridado	Parafuso flangeado	Vis à embase	
20	**VOE 978933**	4					Hexagon screw	Tornillo hexagonal	Parafuso sextavado	Vis à tête hexagonale	
21	**SA 9315-03001**	2					Clip	Clip	Clipe	Clip	
22	**VOE 946471**	2					Flange screw	Tornillo embridado	Parafuso flangeado	Vis à embase	

1	**8277787**	**Système de refroidissement** **Sistema de refrigeração** **Sistema de refrigeración** **Cooling system**	Catalogue id **20490**	Group **261**
2			Illustr. No **1028122**	Section **100**
3			Issue **PUB 20021238-B**	Page **117**
4				
5				

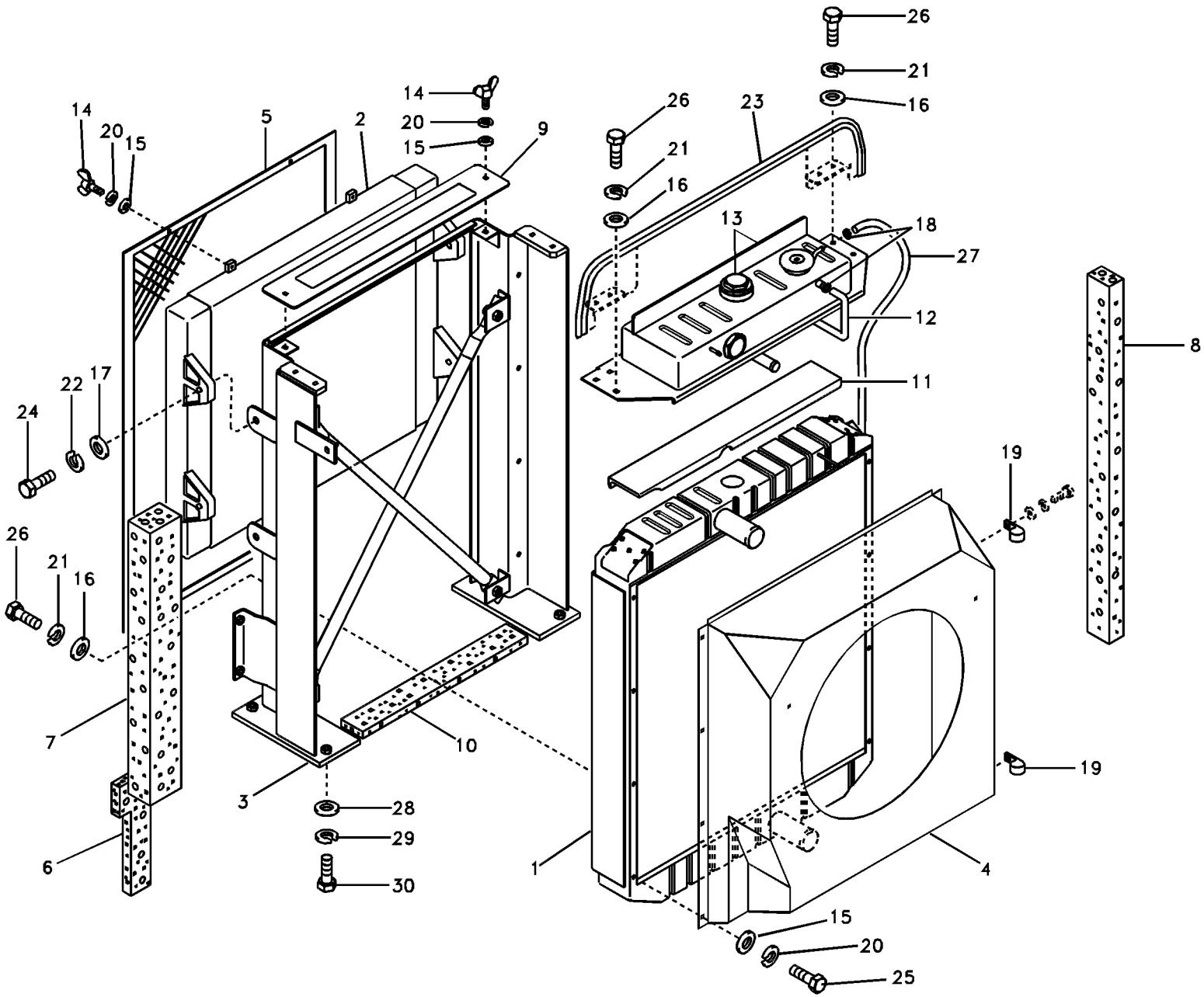
26
21
16
14
20
15
5
2
9
23
18
27
13
12
11
8
22
17
24
19
7
10
3
28
29
30
1
4
25

Fig.	Part No.	Quantity 1	2	3	PS	KIT	Description	Denominación	Denominação	Dénomination	Notes
		1			NS		Radiator	Radiador	Radiador	Radiateur	
			1		NS		Radiator	Radiador	Radiador	Radiateur	
1	**VOE 14536041**	1	1				•Radiator	•Radiador	•Radiador	•Radiateur	
2	**VOE 14507937**	1	1				•Oil cooler	•Enfriador de aceite	•Resfriador de óleo	•Radiateur huile	
3	**VOE 14507939**	1	1				•Guard	•Protección	•Proteção	•Protection	
4	**VOE 14553117**	1					•Fan shroud	•Cubierta ventilador	•Defletor do ventilador	•Buse de ventilateur	
	VOE 14553118		1				•Fan shroud	•Cubierta ventilador	•Defletor do ventilador	•Buse de ventilateur	
5	**VOE 14507942**	1	1				•Net	•Red	•Rede	•Filet	
6	**VOE 14579154**	1	1				•Sponge	•Esponja	•Esponja	•Éponge	
7	**VOE 14579153**	1	1				•Sponge	•Esponja	•Esponja	•Éponge	
8	**VOE 14507947**	1	1				•Plate	•Chapa	•Chapa	•Tôle	
9	**VOE 14507948**	1	1				•Cover	•Capo	•Tampa	•Capot	
10	**VOE 14507949**	1	1				•Sponge	•Esponja	•Esponja	•Eponge	
11	**VOE 14507955**	1	1				•Pad	•Pastilla	•Almofada	•Patin	
12	**VOE 14507956**	1	1		SS		•Hose	•Tubo flexible	•Mangueira	•Durit	
13	**VOE 14507957**	1	1				•Tank	•Depósito	•Tanque	•Réservoir	
	VOE 14502207	1	1				••Radiator cap	••Tapa radiador	••Tampa radiador	••Bouchon radiateur	
14	**SA 9035-10804**	4	4				•Wing screw	•Tornillo aletas	•Parafuso borboleta	•Vis à oreilles	
15	**SA 9211-08000**	12	12				•Washer	•Arandela	•Arruela	•Rondelle	
16	**SA 9211-10000**	14	14				•Washer	•Arandela	•Arruela	•Rondelle	
17	**SA 9211-12000**	4	4				•Washer	•Arandela	•Arruela	•Rondelle	
18	**SA 9312-00005**	3	3				•Hose clamp	•Abrazadera de manguera	•Braçadeira da mangueira	•Collier durite	
19	**SA 9315-01601**	2	2				•Insulating clip	•Clip de aislamiento	•Clip isolamento	•Circlip isolant	
20	**VOE 955921**	12	12				•Spring washer	•Arandela elástica	•Arruela de pressão	•Rondelle élastique	
21	**VOE 955922**	14	14				•Spring washer	•Arandela elástica	•Arruela de pressão	•Rondelle élastique	
22	**VOE 955923**	4	4				•Spring washer	•Arandela elástica	•Arruela de pressão	•Rondelle élastique	
23	**VOE 14880924**	1	1				•Weatherstrip	•Lamelunas	•Guarnição	•Caoutchouc d etancheite	
24	**VOE 978933**	4	4				•Hexagon screw	•Tornillo hexagonal	•Parafuso sextavado	•Vis à tête hexagonale	
25	**VOE 983242**	8	8				•Hexagon screw	•Tornillo hexagonal	•Parafuso sextavado	•Vis à tête hexagonale	
26	**VOE 983251**	14	14				•Hexagon screw	•Tornillo hexagonal	•Parafuso sextavado	•Vis à tête hexagonale	

1	**8277914**
2	**8277915**
3	
4	
5	

Radiateur
Radiador
Radiador
Radiator

Catalogue id	Group
20490	**261**
Illustr. No **TB109**	Section **300**
Issue **PUB 20021238-B**	Page **119**

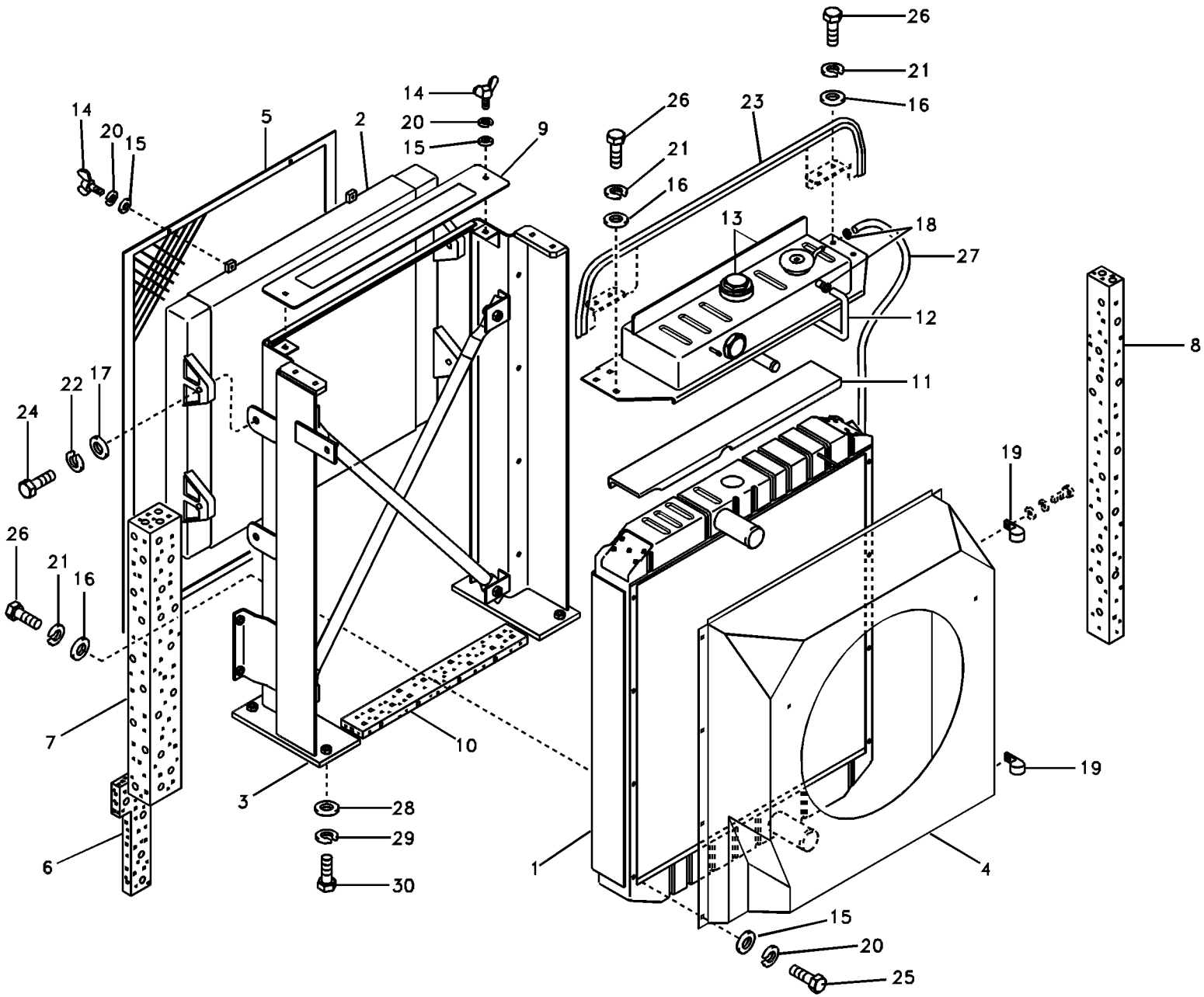
26
21
16
14
20
15
5
2
9
23
18
27
13
12
11
8
22
17
24
19
7
10
3
28
29
30
1
4
25

Fig.	Part No.	Quantity 1	2	3	PS	KIT	Description	Denominación	Denominação	Dénomination	Notes
27	**VOE 14881152**	1	1				•Cooling hose	•Manguera de refigeración	•Mangueira de resfriament	•Flexible de refroidisseme	
28	**SA 9211-12000**	4	4				Washer	Arandela	Arruela	Rondelle	
29	**VOE 955923**	4	4				Spring washer	Arandela elástica	Arruela de pressão	Rondelle élastique	
30	**VOE 978933**	4	4				Hexagon screw	Tornillo hexagonal	Parafuso sextavado	Vis à tête hexagonale	

1	**8277914**	**Radiateur** **Radiador** **Radiador** **Radiator**	Catalogue id **20490**	Group **261**
2	**8277915**		Illustr. No **TB109**	Section **300**
3			Issue **PUB 20021238-B**	Page **121**
4				
5				

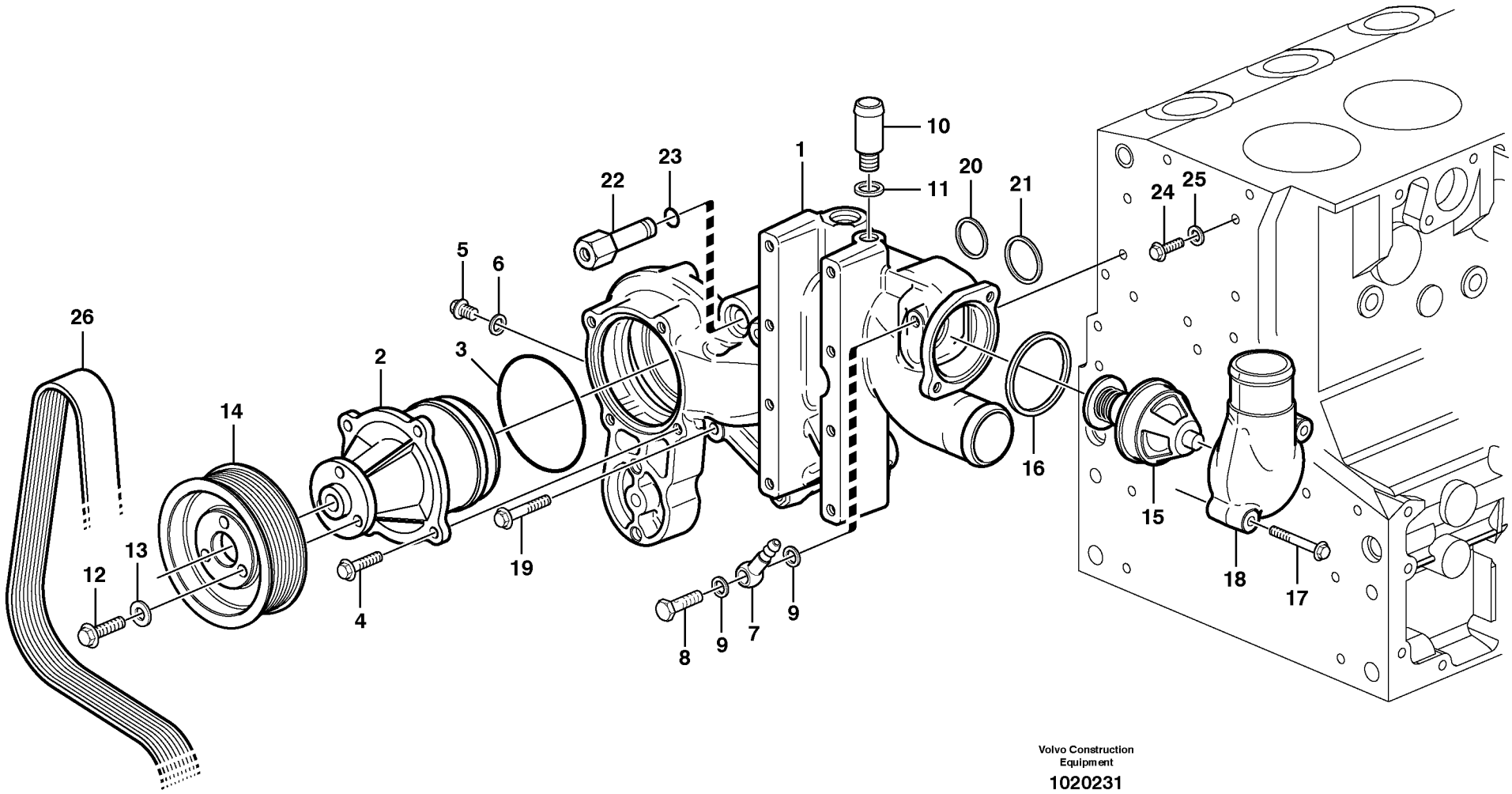

Volvo Construction Equipment

1020231

Fig.	Part No.	Quantity 1	2	3	PS	KIT	Description	Denominación	Denominação	Dénomination	Notes
1	**VOE 22217324**	1					Fan console	Consola Ventila		Support de ventilateur	(VOE 20739051)
2	**VOE 21125771**	1			SS		•Coolant pump	•Bomba de agua refrigerac	•Bomba de arrefecimento	•Pompe de refroidissemen	(VOE 20726092)
3	**VOE 20502536**	1					•Sealing ring	•Anillo retén	•Anel de vedação	•Bague étanchéité	
4	**VOE 20405885**	4					•Screw	•Tornillo	•Parafuso	•Vis	
5	**VOE 960628**	1					•Plug	•Tapón	•Tampão	•Bouchon	(VOE 20405556)
6	**VOE 13947281**	1					•Gasket	•Junta	•Junta	•Joint	
7	**VOE 20551429**	1					•Fitting	•Racor	•Encaixe	•Ecrou raccord	
8	**VOE 20460936**	1					•Hollow screw	•Tornillo perforado	•Parafuso união	•Vis creuse	
9	**VOE 20460061**	2					•Sealing ring	•Anillo retén	•Anel de vedação	•Bague étanchéité	
10	**VOE 20412313**	1					Hose connection	Conexión de manguera	Conexão mangueira	Raccord flexible	
11	**VOE 13947622**	1					Plane gasket	Junta plana	Junta plana	Joint plan	(VOE 20549894)
12	**VOE 20405792**	3					Screw	Tornillo	Parafuso	Vis	
13	**VOE 20450745**	3					Washer	Arandela	Arruela	Rondelle	
14	**VOE 20459949**	1					Pulley	Polea correa dentada	Polia correia dent	Poulie	
15	**VOE 20450736**	1					Thermostat	Termóstato	Termostato	Thermostat	
16	**VOE 20459961**	2					Sealing ring	Anillo retén	Anel de vedação	Bague étanchéité	
17	**VOE 20405672**	2					Screw	Tornillo	Parafuso	Vis	
18	**VOE 20450735**	1					Outlet	Salida	Saída	Sortie	
19	**VOE 20405723**	5					Screw	Tornillo	Parafuso	Vis	
20	**VOE 20459955**	1					Sealing ring	Anillo retén	Anel de vedação	Bague étanchéité	
21	**VOE 20459953**	1					Sealing ring	Anillo retén	Anel de vedação	Bague étanchéité	
22	**VOE 20459952**	1					Connector	Pieza de conexión	Conexão	Pièce connexion	
23	**VOE 20459954**	1					•Sealing ring	•Anillo retén	•Anel de vedação	•Bague étanchéité	
24	**VOE 20405898**	1					Screw	Tornillo	Parafuso	Vis	
25	**VOE 20459800**	1					Gasket	Junta	Junta	Joint	
26		1					V-belt	Correa Trapez	Correia em V	Courroie Trape	

1		**Pompe à eau et boitier thermostat** **Bomba de água e carcaça do termostato** **Bomba de agua y caja de termostato** **Water pump and thermostat housing**	Catalogue id **20490**	Group **262**
2			Illustr. No **1020231**	Section **110**
3			Issue **PUB 20021238-B**	Page **123**
4				
5		**8278918,8278919,8278920**		

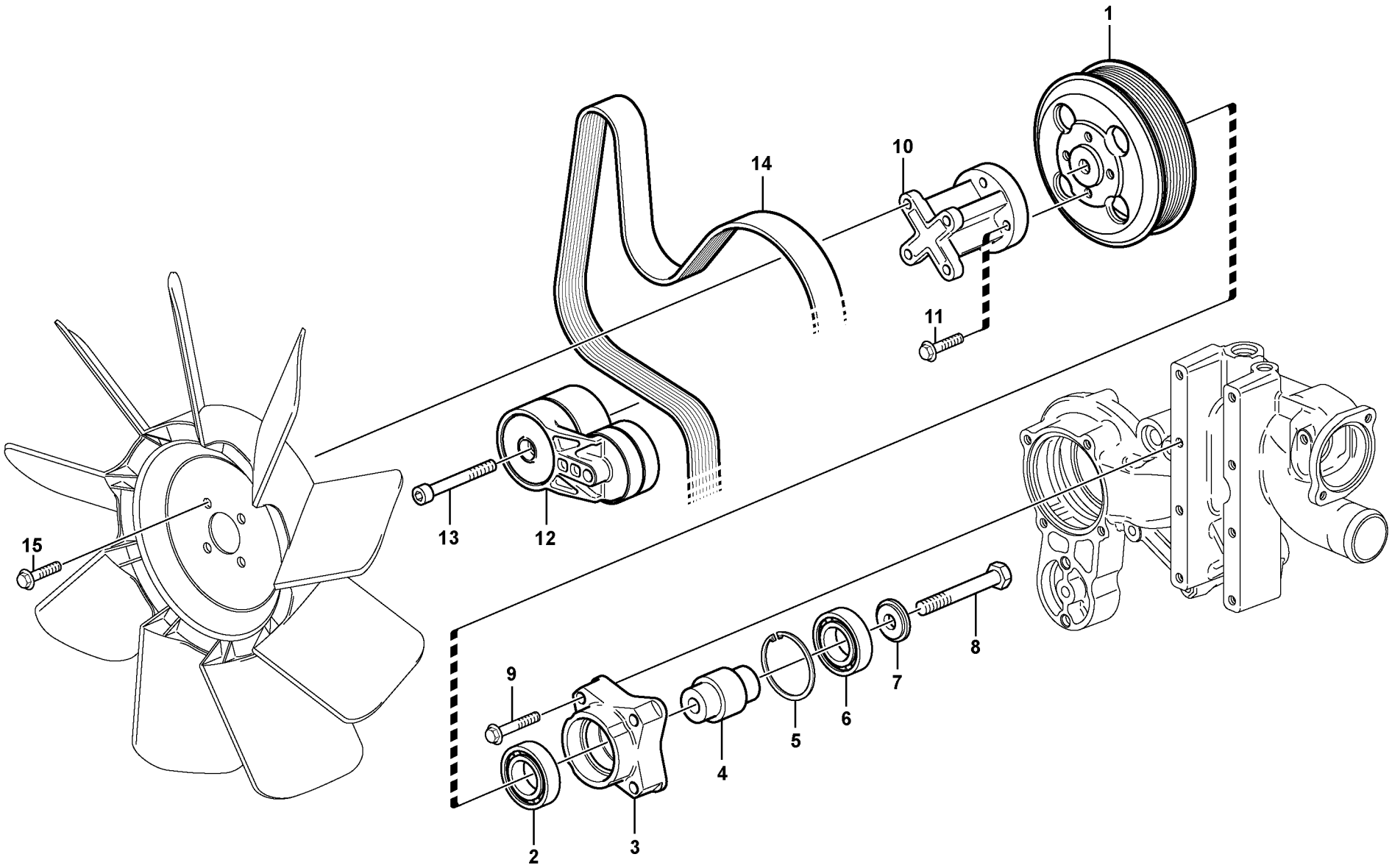

Volvo Construction Equipment

1027209

Fig.	Part No.	Quantity 1	2	3	PS	KIT	Description	Denominación	Denominação	Dénomination	Notes
1	**VOE 20459863**	1				K	Pulley	Polea correa dentada	Polia correia dent	Poulie	
2	**VOE 20450749**	1				K	Ball bearing	Cojinete de bolas	Rolamento de esferas	Roulement billes	
3	**VOE 21009704**	1				K	Bearing Bracket	Soporte Cojin	Suporte de rolamento	Porte-palier	
4	**VOE 21009699**	1				K	Shaft	Eje	Eixo	Arbre	
5	**VOE 20459025**	1				K	Retaining ring	Anillo retén	Anel de fixação	Bague retenue	
6	**VOE 20450750**	1				K	Ball bearing	Cojinete de bolas	Rolamento de esferas	Roulement billes	
7	**VOE 20999732**	1				K	Washer	Arandela	Arruela	Rondelle	
8	**VOE 20450754**	1				K	Screw	Tornillo	Parafuso	Vis	
9	**VOE 20459263**	4					Screw	Tornillo	Parafuso	Vis	
10	**VOE 20405988**	1					Adapter	Adaptador	Adaptador	Adaptateur	
11	**VOE 20405504**	4					Screw	Tornillo	Parafuso	Vis	
12	**VOE 22088967**	1					Belt tensioner	Tensor de correa	Esticador da correia	Tendeur de courroie	(VOE 20909227)
13	**VOE 20555065**	1					Screw	Tornillo	Parafuso	Vis	
14	**VOE 21455064**	1					V-ribbed Belt	Correa trapezoidal	Correia trapezoidal	Courroie trapezoidale	(VOE 11709634)
15	**VOE 20405885**	4					Screw	Tornillo	Parafuso	Vis	
	VOE 21018775	1					Kit	Juego	Kit	Jeu	

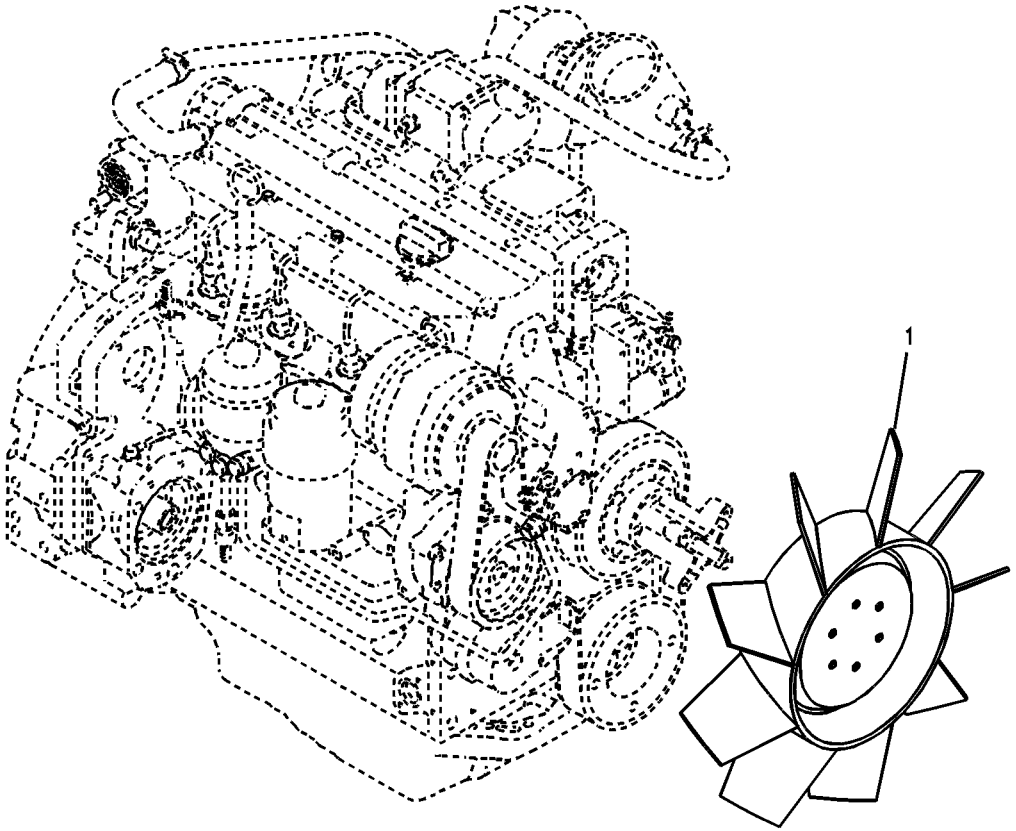
1

Fig.	Part No.	Quantity 1	2	3	PS	KIT	Description	Denominación	Denominação	Dénomination	Notes
1	**VOE 14514216**	1					Fan	Ventilador	Ventilador	Ventilateur	
	VOE 14514245		1				Fan	Ventilador	Ventilador	Ventilateur	

1	**8277914**	**Ventilateur, montage** **Ventilador de refrigeração, montagem** **Ventilador, montaje** **Cooling fan mounting**	Catalogue id **20490**	Group **263**
2	**8277915**		Illustr. No **TB111**	Section **300**
3			Issue **PUB 20021238-B**	Page **127**
4				
5				

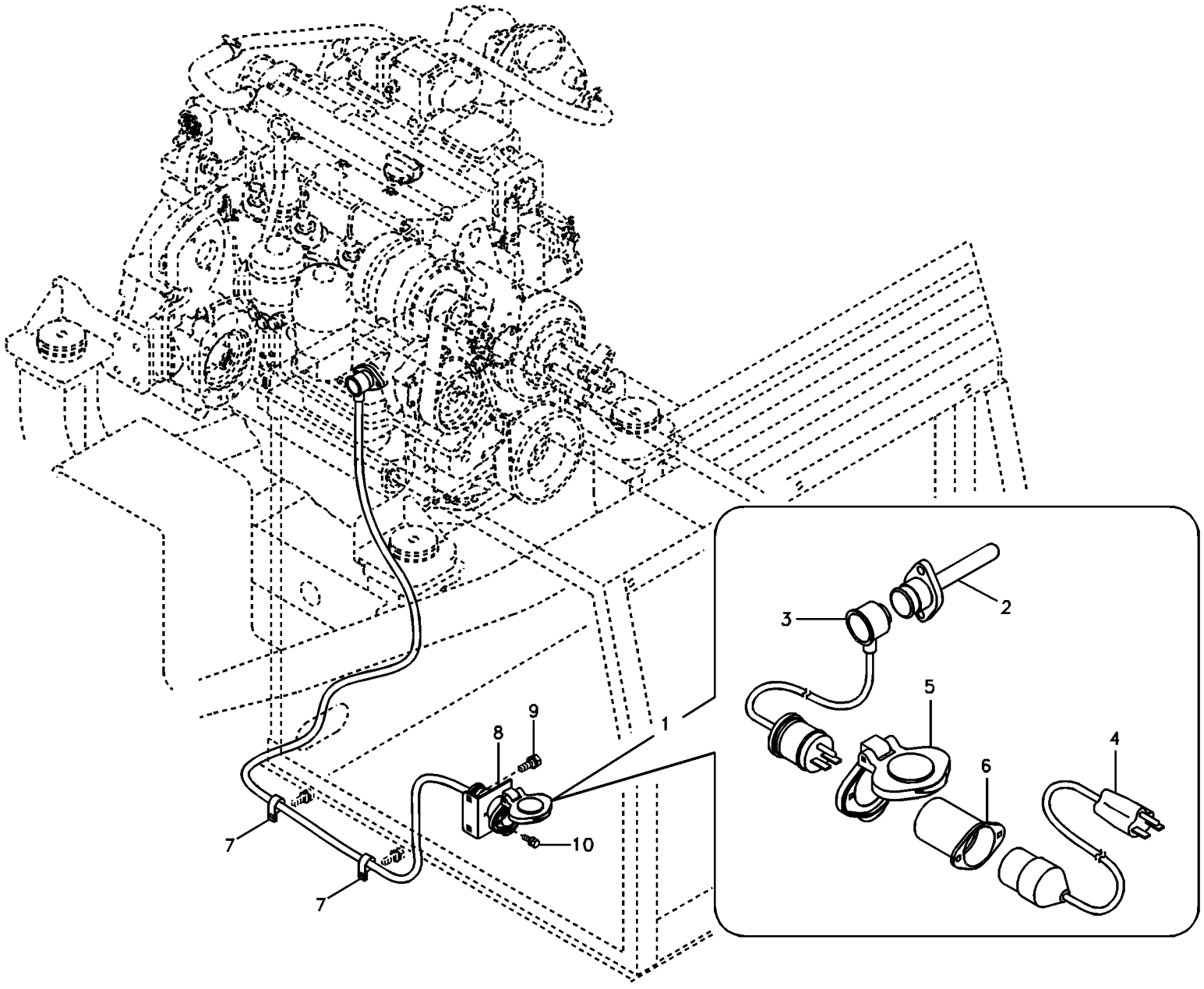
1
2
3
4
5
6
7
7
8
9
10

Fig.	Part No.	Quantity 1	2	3	PS	KIT	Description	Denominación	Denominação	Dénomination	Notes
1	**VOE 14510483**	1					Heater	Calefactor	Aquecedor	Réchauffeur	
	VOE 14510484		1				Heater	Calefactor	Aquecedor	Réchauffeur	
2	**VOE 14510495**	1					•Heater	•Calefaccion	•Aquecedor	•Elément de chauffage	
	VOE 14510498		1				•Heater	•Calefactor	•Aquecedor	•Réchauffeur	
3	**VOE 14510558**	1					•Cable	•Cable	•Cabo	•Câble	
	VOE 14510559		1				•Cable	•Cable	•Cabo	•Câble	
4	**VOE 14510560**	1					•Cable	•Cable	•Cabo	•Câble	
	VOE 14510561		1				•Cable	•Cable	•Cabo	•Câble	
5	**VOE 14510562**	1	1				•Cover	•Capo	•Tampa	•Capot	
6	**VOE 14510563**	1	1				•Plug	•Tapon	•Bujão	•Bouchon	
7	**VOE 14500291**	2	2				Clip	Clip	Clipe	Clip	
8	**VOE 14510487**	1	1				Bracket	Ménsula	Suporte	Console	
9	**VOE 946471**	2	2				Flange screw	Tornillo embridado	Parafuso flangeado	Vis à embase	
10	**VOE 969408**	2	2				Six point socket screw	Racor de seis dientes	Paraf soquete sext	Vis à 6 pans creux	

1	**8277477**
2	**8277478**
3	
4	
5	

Chauffe-moteur
Aquecedor do bloco do motor
Calefactor
Engine block heater

Catalogue id **20490**	Group **269**
Illustr. No **TB112**	Section **200**
Issue **PUB 20021238-B**	Page **129**

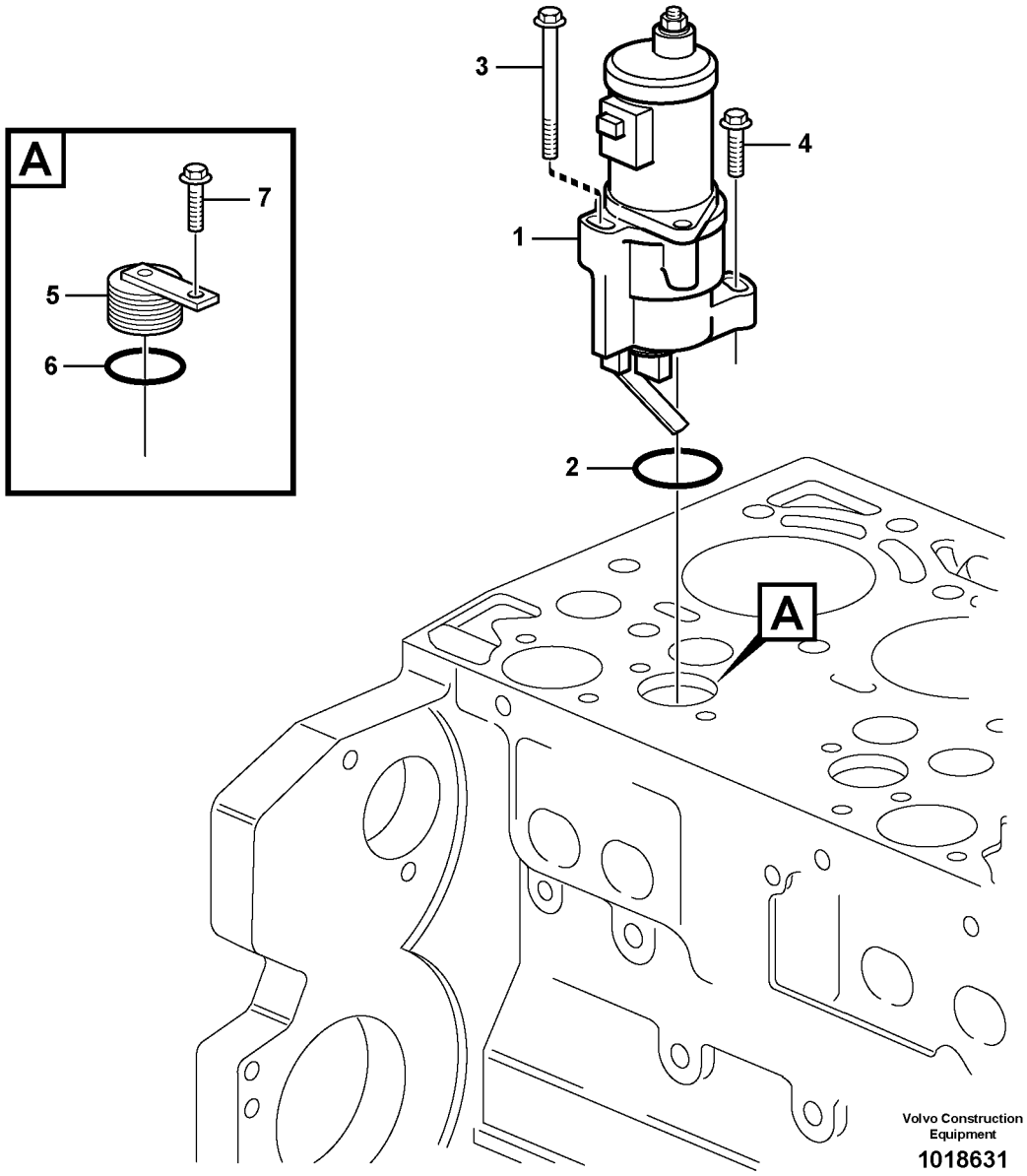
A
7
5
6
3
4
1
2
A
Volvo Construction Equipment
1018631

Fig.	Part No.	Quantity 1	2	3	PS	KIT	Description	Denominación	Denominação	Dénomination	Notes
1	**VOE 20459865**	1					Stop solenoid	Solenoide de parada	Solenóide de parada	Aimant d'arrêt	
2	**VOE 20405728**	1					•Sealing ring	•Anillo retén	•Anel de vedação	•Bague étanchéité	
3	**VOE 11700269**	1					Screw	Tornillo	Parafuso	Vis	(VOE 20532681)
4	**VOE 20405504**	1					Screw	Tornillo	Parafuso	Vis	
5	**VOE 20758137**	1					Plug	Tapon	Bujão	Bouchon	
6	**VOE 20405728**	1					•Sealing ring	•Anillo retén	•Anel de vedação	•Bague étanchéité	
7	**VOE 20711881**	1					Screw	Tornillo	Parafuso	Vis	

1		**Arret de moteur** **Dispositivo de desligamento** **Parada del motor** **Shutdown device**	Catalogue id **20490**	Group **273**
2			Illustr. No **1018631**	Section **150**
3			Issue **PUB 20021238-B**	Page **131**
4				
5		**8278918,8278919,8278920**		



Volvo Construction Equipment
www.volvoce.com

GROUP		Section	Page
310	Battery with assembling details	100	139
321	Alternator with assembling details 8278918,8278919,8278920	300	141
330	Key system	100	143
331	Starter motor with assembling details 8278918,8278919,8278920	110	145
352	Lighting, front	100	147
356	Working lamp on boom	100	149
356	Working lamp on boom	200	151
356	Work lights, extra	300	153
362	Rotating beacon	100	155
362	Back-up warning unit	200	157
362	Horn	300	159
363	Windshield washer	200	161
363	Lower wiper	300	163
364	Electrical relay	100	165
364	Electrical relay S/N : 15989-16882	110	167
364	Electrical relay	120	169
364	Switch	200	171
367	Electronic unit.	100	175
369	Switch, quickfit control	100	177
369	Cable and wire harness for clamshell bucket	300	179
371	Cables, battery	100	181
371	Cables, battery	110	183
371	Cable and wire harness, main	200	185
371	Cable harness, engine 8278918,8278919,8278920	350	189
371	Cable harness, engine	400	191
371	Cable and wire harness, instrument panel	500	193
371	Cable and wire harness, instrument panel S/N : 15989-16882	510	195
371	Cable and wire harness, instrument panel S/N : 16883-	520	197
371	Cable harnesses, cab 8277140,8277142	800	199
371	Cable and cable harness, water separator	900	203
372	Electrical relay S/N : 15001-16233	200	205
372	Electrical relay S/N : 16234-16882	210	207
372	Electrical relay	220	209
372	Electrical relay	230	211
386	Electrical sensor	100	213
387	Instrument panel, warning unit and information unit	100	215
393	Cassette radio recorder with mounting details	100	217
398	Cable harnesses, telematics	100	219
398	GPS Control unit	200	221
398	System for wireless electronic controlled communication (telematics) 8293512	300	223

INDICE

Catalogue id 20490 | Group 3
Issue PUB 20021238-B | Page 134

GRUPO		Sección	Página
310	Batería con accesorios de montaje	100	139
321	Alternador con assesorios de montage 8278918,8278919,8278920	300	141
330	Sistema de llave	100	143
331	Motor de arranque con assesorios de montaje 8278918,8278919, 8278920	110	145
352	Alumbrado, frontal	100	147
356	Lámpara de trabajo en pluma	100	149
356	Lámpara de trabajo en pluma	200	151
356	Luces de trabajo, extra	300	153
362	Luz giratoria de advertencia	100	155
362	Unidad de advertencia de reserva	200	157
362	Bocina	300	159
363	Lavaparabrisas	200	161
363	Limpiaparabrisas inferior	300	163
364	Relé eléctrico	100	165
364	Relé eléctrico S/N : 15989-16882	110	167
364	Relé eléctrico	120	169
364	Interruptor	200	171
367	Unidad electrónica	100	175
369	Interruptor, control de enganche rápido	100	177
369	Cable y haz de cables para cuchara prensil	300	179
371	Cables, batería	100	181
371	Cables, batería	110	183
371	Haz de cables, principal	200	185
371	Haz de cables, motor 8278918,8278919,8278920	350	189
371	Haz de cables, motor	400	191
371	Haz de cables, panel de instrumentos	500	193
371	Haz de cables, panel de instrumentos S/N : 15989-16882	510	195
371	Haz de cables, panel de instrumentos S/N : 16883-	520	197
371	Haz de cables, cabina 8277140,8277142	800	199
371	Cable y haz de cables, separador de agua	900	203
372	Relé eléctrico S/N : 15001-16233	200	205
372	Relé eléctrico S/N : 16234-16882	210	207
372	Relé eléctrico	220	209
372	Relé eléctrico	230	211
386	Sensor eléctrico	100	213
387	Panel de instrumentos, unidad de advertencia y unidad de informa	100	215
393	Radiocasete con accesorios de montaje	100	217
398	Haces de cables (telemática)	100	219
398	Unidad de mando de GPS	200	221
398	Sistema de comunicación electrónica inalámbrica (telemática) 8293512	300	223

GRUPO		Seção	Página
310	Bateria com peças de montagem	100	139
321	Alternador com peças de montagem 8278918,8278919,8278920	300	141
330	Sistema de chave	100	143
331	Motor de arranque com peças de montagem 8278918,8278919, 8278920	110	145
352	Luz, dianteira	100	147
356	Lâmpada de trabalho na lança	100	149
356	Lâmpada de trabalho na lança	200	151
356	Luzes de trabalho, extras	300	153
362	Sinalizador rotativo	100	155
362	Unidade de alerta auxiliar	200	157
362	Buzina	300	159
363	Lavador de pára-brisa	200	161
363	Limpador de pára-brisa inferior	300	163
364	Relé elétrico	100	165
364	Relé elétrico S/N : 15989-16882	110	167
364	Relé elétrico	120	169
364	Interruptor	200	171
367	Unidade eletrônica	100	175
369	Interruptor, controle de acoplamento rápido	100	177
369	Cabos e chicote para caçamba concha	300	179
371	Cabos, bateria	100	181
371	Cabos, bateria	110	183
371	Cabo e chicote, principais	200	185
371	Chicote, motor 8278918,8278919,8278920	350	189
371	Chicote, motor	400	191
371	Cabo e chicote, painel de instrumentos	500	193
371	Cabo e chicote, painel de instrumentos S/N : 15989-16882	510	195
371	Cabo e chicote, painel de instrumentos S/N : 16883-	520	197
371	Chicote, cabine 8277140,8277142	800	199
371	Cabo e chicote, separador de água	900	203
372	Relé elétrico S/N : 15001-16233	200	205
372	Relé elétrico S/N : 16234-16882	210	207
372	Relé elétrico	220	209
372	Relé elétrico	230	211
386	Sensor elétrico	100	213
387	Painel de instrumentos, unidades de advertência e de informação	100	215
393	Rádio toca-fitas com peças de montagem	100	217
398	Chicote de cabos, telemática	100	219
398	Unidade de comando GPS	200	221
398	Sistema de comunicação comandada eletronicamente sem fio (telemático) 8293512	300	223

TABLE DES MATIÈRES

GROUPE		Section	Page
310	Batterie avec pièces d'assemblage	100	139
321	Alternateur avec pieces de montage 8278918,8278919,8278920	300	141
330	Système de clé	100	143
331	Démarreur avec pieces de montage 8278918,8278919,8278920	110	145
352	Eclairage, avant	100	147
356	Projecteur de travail sur la flèche	100	149
356	Projecteur de travail sur la flèche	200	151
356	Projecteurs de travail, supplémentaires	300	153
362	Détecteur rotatif	100	155
362	Unité d'alerte de secours	200	157
362	Avertisseur sonore	300	159
363	Lave - glace	200	161
363	Essuie-glace inférieur	300	163
364	Relais électrique	100	165
364	Relais électrique S/N : 15989-16882	110	167
364	Relais électrique	120	169
364	Interrupteur	200	171
367	Unité électronique	100	175
369	Interrupteur, raccord rapide	100	177
369	Câble et faisceau de câble pour godet avec grappin	300	179
371	Câbles, batterie	100	181
371	Câbles, batterie	110	183
371	Câble et faisceau de câbles, principal	200	185
371	Faisceau de câbles, moteur 8278918,8278919,8278920	350	189
371	Faisceau de câbles, moteur	400	191
371	Câble et faisceau de câbles, tableau de bord	500	193
371	Câble et faisceau de câbles, tableau de bord S/N : 15989-16882	510	195
371	Câble et faisceau de câbles, tableau de bord S/N : 16883-	520	197
371	Faisceaux de câbles, cabine 8277140,8277142	800	199
371	Câble et faisceau de câbles, séparateur d'eau	900	203
372	Relais électrique S/N : 15001-16233	200	205
372	Relais électrique S/N : 16234-16882	210	207
372	Relais électrique	220	209
372	Relais électrique	230	211
386	Capteur électrique	100	213
387	Tableau de bord, unités d'alerte et d'information	100	215
393	Lecteur de cassettes auto-radio avec pièces de montage	100	217
398	Faisceau de câbles, système télématique	100	219
398	Boîtier de commande GPS	200	221
398	Système de communication électronique sans fil (télématique) 8293512	300	223



Volvo Construction Equipment
www.volvoce.com

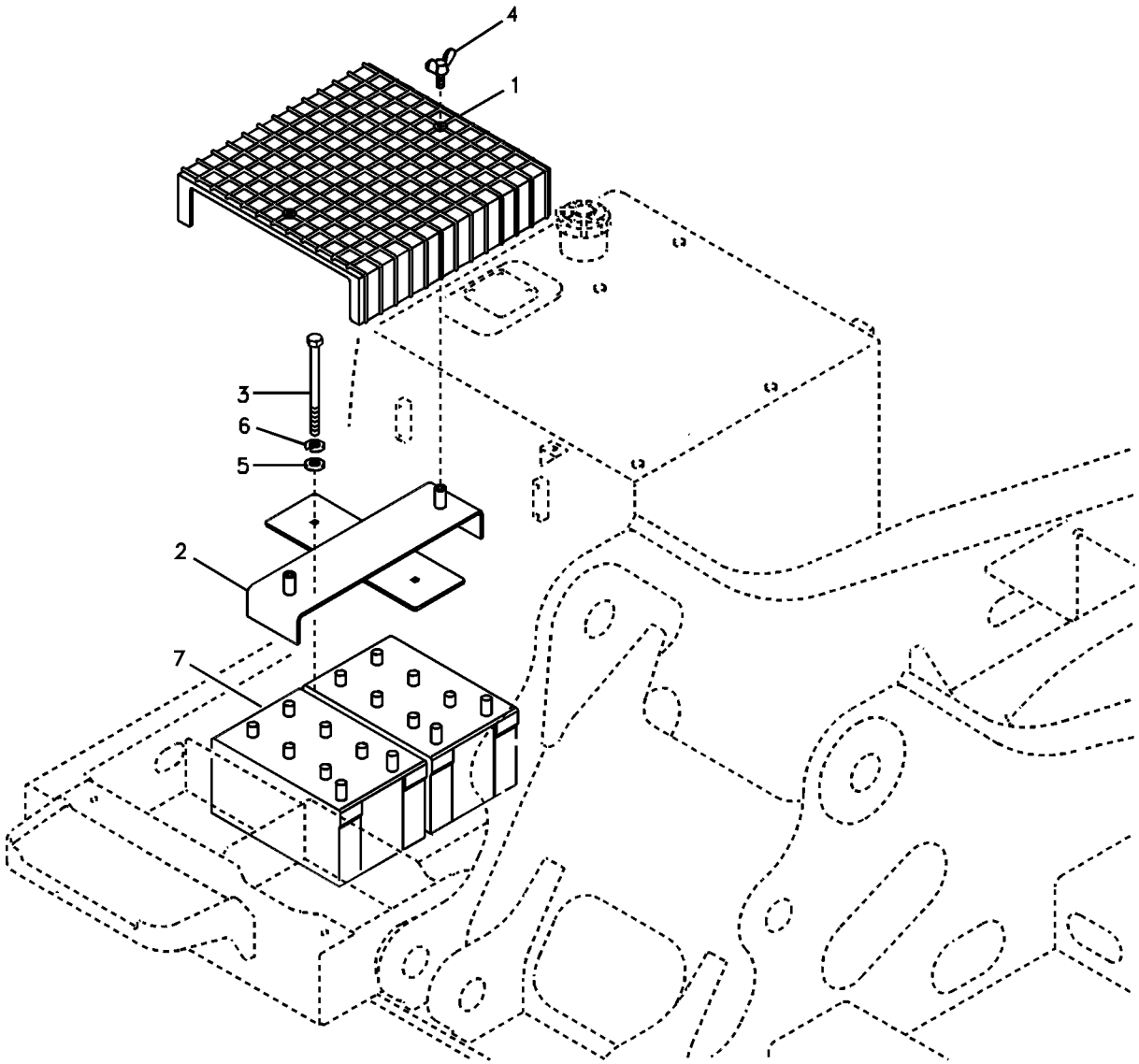
4
1
3
6
5
2
7

Fig.	Part No.	Quantity 1	2	3	PS	KIT	Description	Denominación	Denominação	Dénomination	Notes
1	**VOE 14513736**	1					Cover	Capo	Tampa	Capot	
2	**VOE 14513735**	1					Bracket	Ménsula	Suporte	Console	
3	**VOE 992510**	2					Hexagon screw	Tornillo hexagonal	Parafuso sextavado	Vis à tête hexagonale	(SA 9011-21030)
4	**SA 9035-10804**	2					Wing screw	Tornillo aletas	Parafuso borboleta	Vis à oreilles	
5	**VOE 960148**	2					Plain washer	Arandela plana	Arruela simples	Rondelle plane	
6	**VOE 955922**	2					Spring washer	Arandela elástica	Arruela de pressão	Rondelle élastique	
7	**VOE 14880484**	2					Battery	Batería	Bateria	Batterie	(SA14511102)

1	**8277787**	**Batterie avec pièces d'assemblage** **Bateria com peças de montagem** **Batería con accesorios de montaje** **Battery with assembling details**	Catalogue id **20490**	Group **310**
2			Illustr. No **TB113**	Section **100**
3			Issue **PUB 20021238-B**	Page **139**
4				
5				

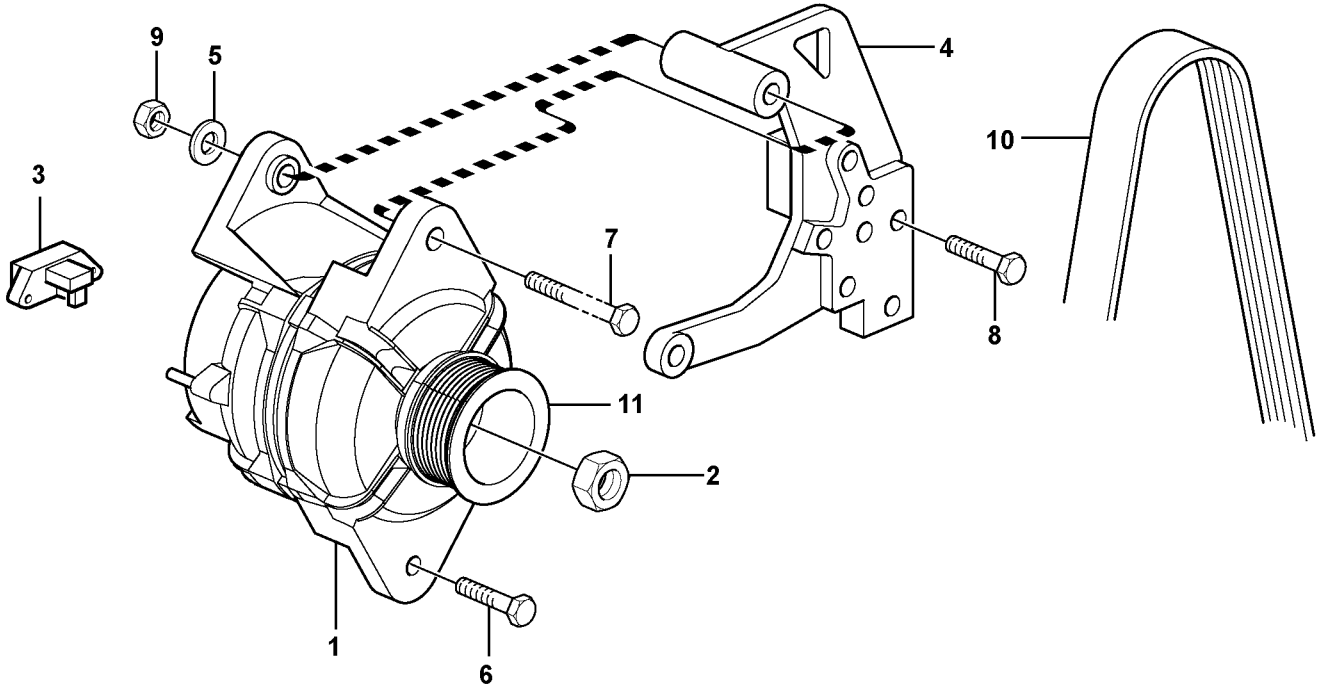

Volvo Construction Equipment

1020676

Fig.	Part No.	Quantity 1	2	3	PS	KIT	Description	Denominación	Denominação	Dénomination	Notes
1	**VOE 11170321**	1					Alternator	Alternador	Alternador	Alternateur	S/N - 16036
2	**VOE 11712384**	1					•Flange nut	•Tuerca embridada	•Porca flangeada	•Écrou à bride	(VOE 20765377)
3	**VOE 20523391**	1					•Charge regulator	•Regulador carga	•Regulador carga	•Régulateur charge	
1	**VOE 17204355**	1					Alternator	Alternador	Alternador	Alternateur	S/N 16037 -
	VOE 20523391	1					•Charge regulator	•Regulador carga	•Regulador carga	•Régulateur charge	
4	**VOE 20567447**	1					Plate	Placa	Placa	Plaque	(VOE 20775467)
5	**VOE 20764147**	1					Washer	Arandela	Arruela	Rondelle	
6	**VOE 20450756**	1					Screw	Tornillo	Parafuso	Vis	
7	**VOE 20764159**	1					Hexagon screw	Tornillo hexagonal	Parafuso sextavado	Vis à tête hexagonale	
8	**VOE 20555084**	4					Screw	Tornillo	Parafuso	Vis	
9	**VOE 20542497**	1					Hexagon nut	Tuerca hexagonal	Porca sextavada	Écrou hexagonal	
10	**VOE 11709635**	1					V-belt	Correa trapezoidal	Correia trapezoidal	Courroie trapézoïdale	
11	**VOE 20775463**	1					Pulley	Polea	Polia	Poulie	

1		**Alternateur avec pieces de montage** **Alternador com peças de montagem** **Alternador con assesorios de montage** **Alternator with assembling details**	Catalogue id **20490**	Group **321**
2				
3			Illustr. No **1020676**	Section **300**
4				
5		**8278918,8278919,8278920**	Issue **PUB 20021238-B**	Page **141**

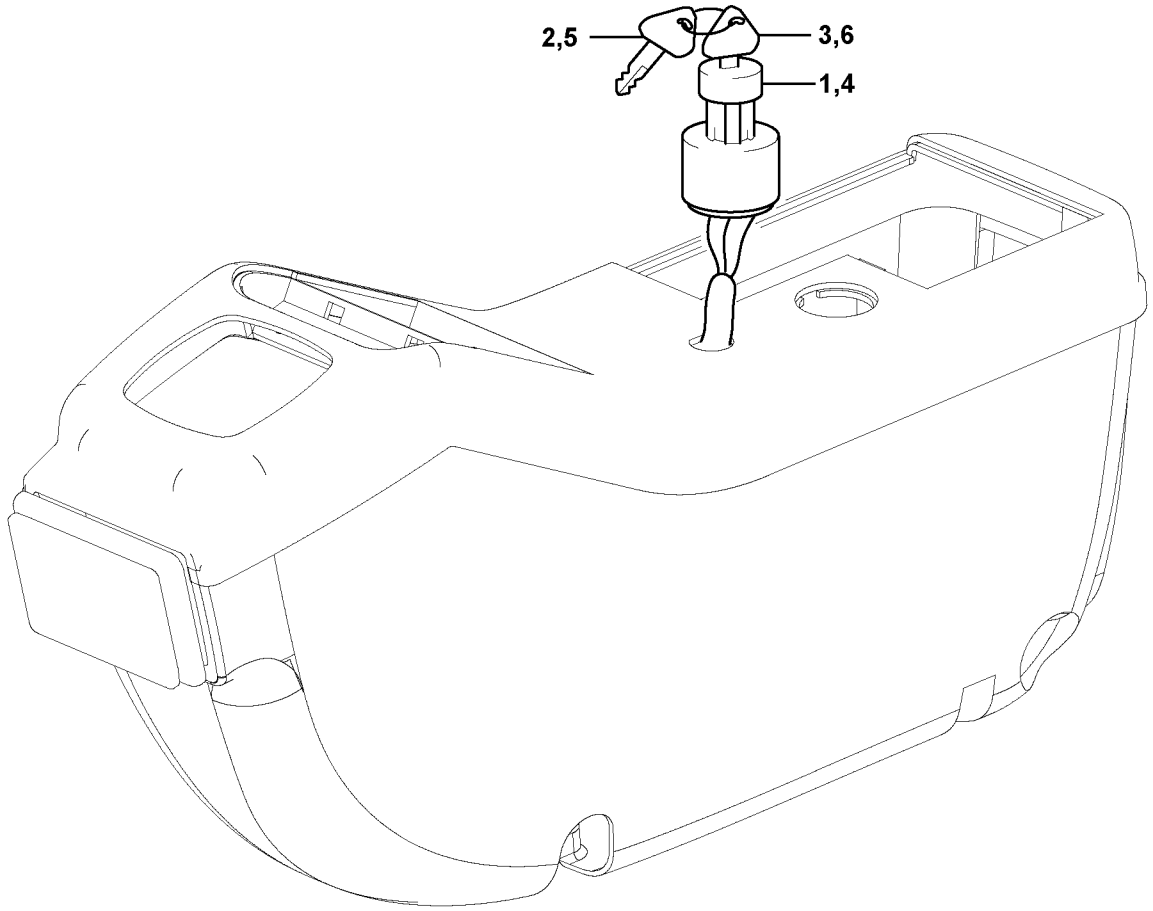

Volvo Construction Equipment

1022127

Fig.	Part No.	Quantity 1	2	3	PS	KIT	Description	Denominación	Denominação	Dénomination	Notes
1	**VOE 14529152**	1					Starter switch	Cerradura de arranque	Chave de partida	Verrouillage de démarrage	Specific
2		2			NS		•Key	•Llave (cuna)	•Chave	•Clavette	
3		1			NS		•Key	•Llave (cuna)	•Chave	•Clavette	
4	**VOE 14526158**		1				Starter switch	Cerradura de arranque	Chave de partida	Verrouillage de démarrage	Master
5	**VOE 14529178**		2				•Key	•Llave	•Chave	•Clé	
6			1				•Key	•Llave (cuna)	•Chave	•Clavette	

1	**8277153**
2	**8277154**
3	
4	
5	

Système de clé
Sistema de chave
Sistema de llave
Key system

Catalogue id **20490**	Group **330**
Illustr. No **1022127**	Section **100**
Issue **PUB 20021238-B**	Page **143**



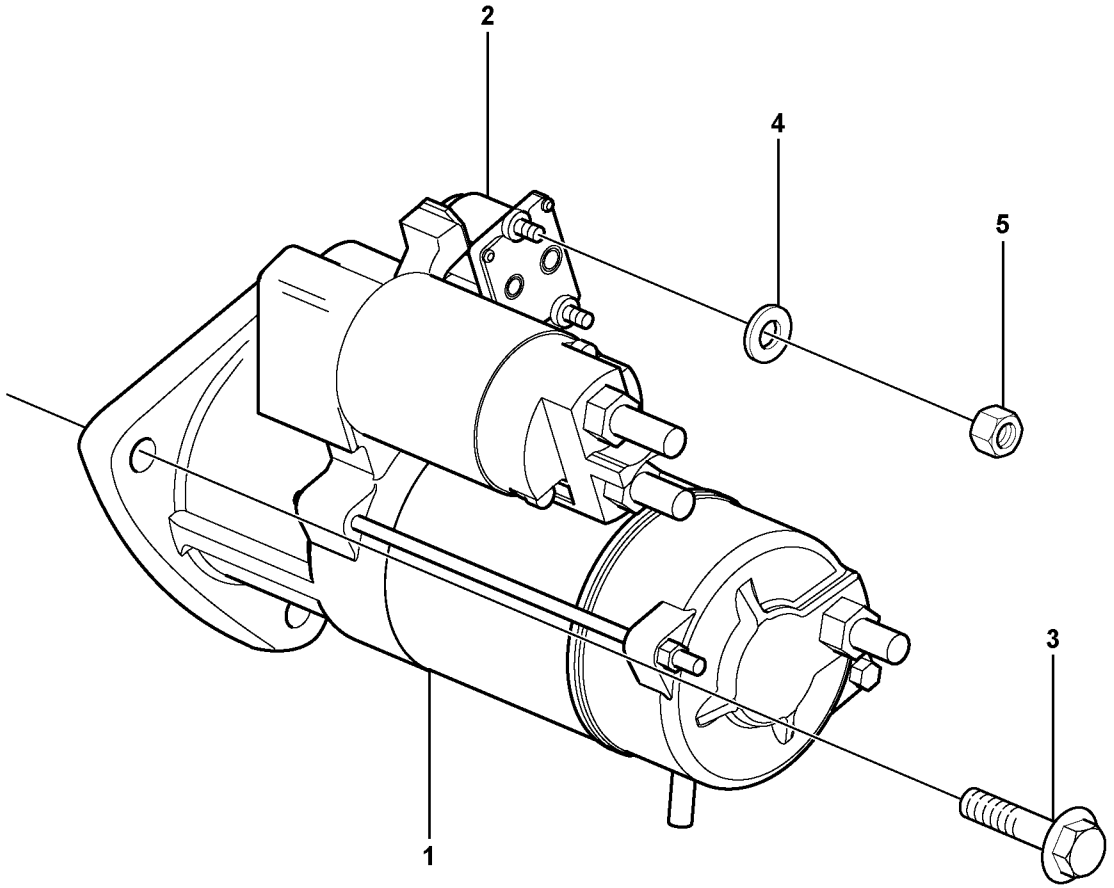

Volvo Construction Equipment
1054781

Fig.	Part No.	Quantity 1	2	3	PS	KIT	Description	Denominación	Denominação	Dénomination	Notes
1	**VOE 21306350**	1					Starter motor	Motor de arranque	Motor de partida	Démarreur	(VOE 20880693)
2	**VOE 20459060**	REQ					Relay	Relé	Relé	Relais	WITH STARTER 20459041
2	**VOE 20796066**	1					•Relay	•Relé	•Relé	•Relais	
3	**VOE 20593357**	3					Hexagon screw	Tornillo hexagonal	Parafuso sextavado	Vis à tête hexagonale	(VOE 20549890)
4	**VOE 13940090**	2					Washer	Arandela	Arruela	Rondelle	
5	**VOE 20459037**	2					Nut	Tuerca	Porca	Écrou	

1		**Démarreur avec pieces de montage** **Motor de arranque com peças de montagem** **Motor de arranque con assesorios de montaje** **Starter motor with assembling details**	Catalogue id **20490**	Group **331**
2			Illustr. No **1054781**	Section **110**
3			Issue **PUB 20021238-B**	Page **145**
4				
5		**8278918,8278919,8278920**		

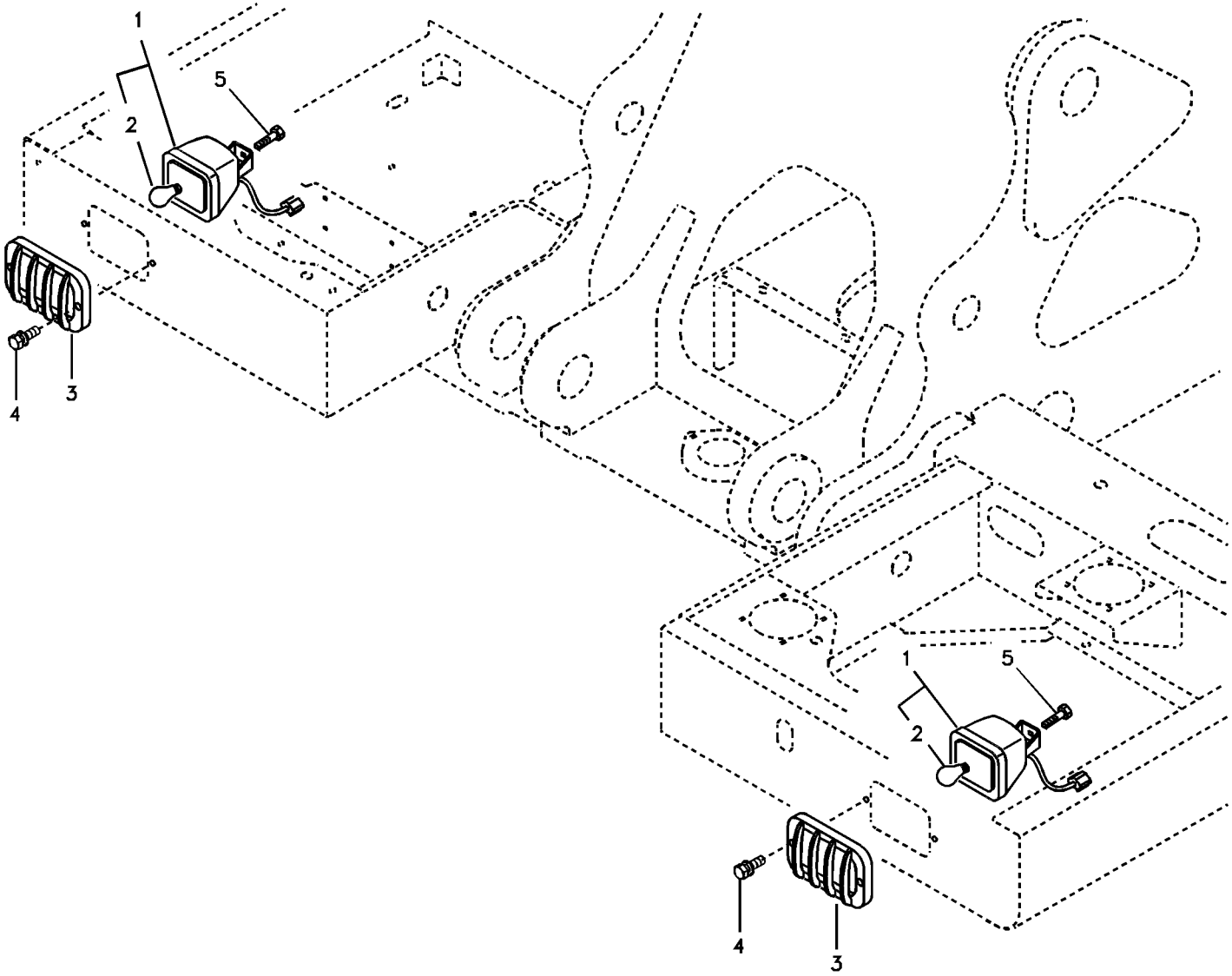
1
2
5
4
3
1
2
5
4
3

Fig.	Part No.	Quantity 1	2	3	PS	KIT	Description	Denominación	Denominação	Dénomination	Notes
1	**VOE 11039846**	2					Work lamp	Faro de trabajo	Farolete	Projecteur de travail	
2	**VOE 943903**	1					•Bulb	•Bombilla	•Lâmpada	•Ampoule	24V,70W
3	**VOE 14529103**	2					Guard	Protección	Proteção	Protection	
4	**VOE 946441**	4					Flange screw	Tornillo embridado	Parafuso flangeado	Vis à embase	
5	**VOE 946471**	2					Flange screw	Tornillo embridado	Parafuso flangeado	Vis à embase	

1	**8277787**	**Eclairage, avant** **Luz, dianteira** **Alumbrado, frontal** **Lighting, front**	Catalogue id **20490**	Group **352**
2			Illustr. No **1007776**	Section **100**
3			Issue **PUB 20021238-B**	Page **147**
4				
5				

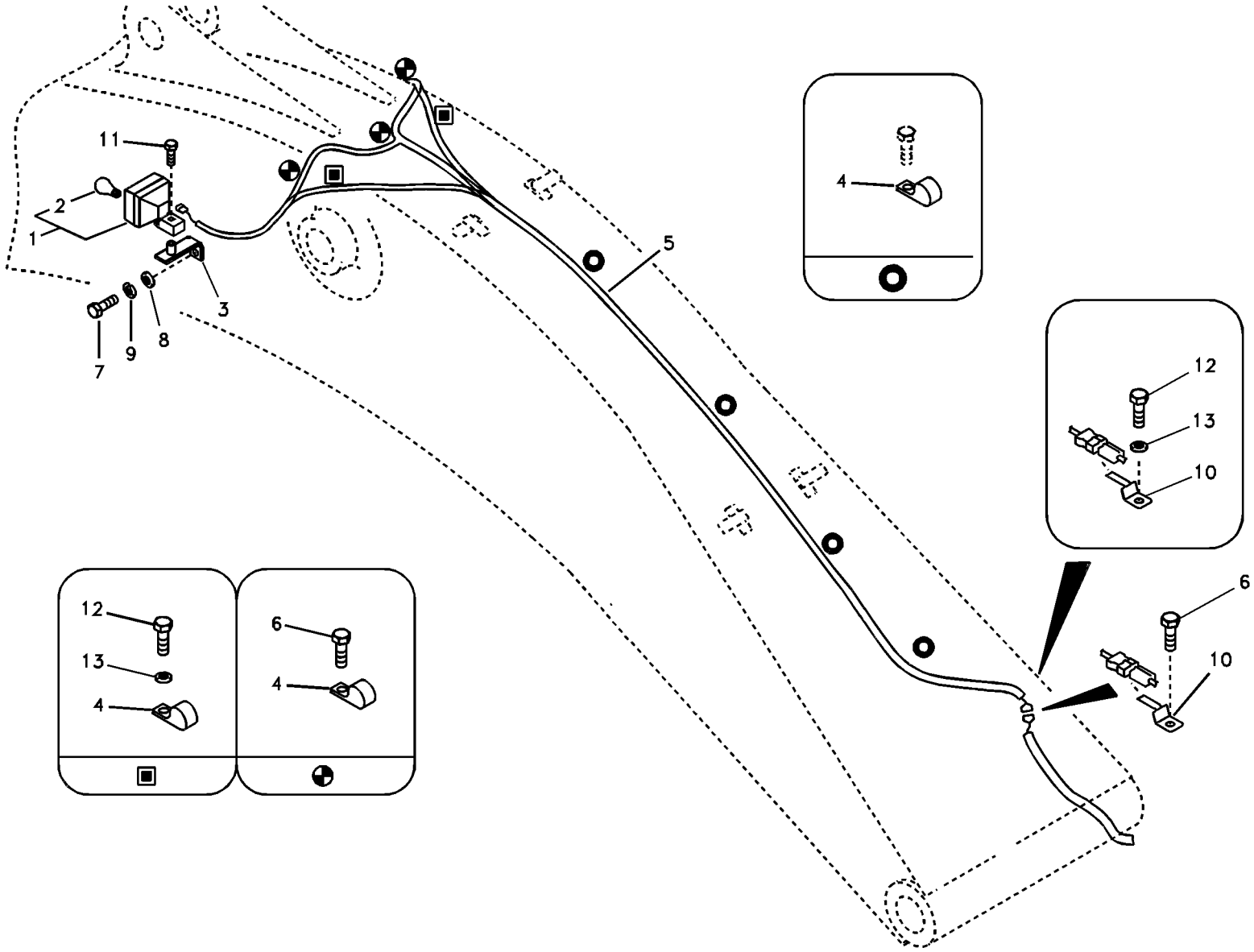

Volvo Construction Equipment

1009417

Fig.	Part No.	Quantity 1	2	3	PS	KIT	Description	Denominación	Denominação	Dénomination	Notes
1	**VOE 11039846**	2	2	2			Work lamp	Faro de trabajo	Farolete	Projecteur de travail	
2	**VOE 943903**	1	1	1			•Bulb	•Bombilla	•Lâmpada	•Ampoule	24V,70W
3	**VOE 14514339**	2	2	2			Bracket	Consola	Suporte	Console	
4	**VOE 14500293**	7	7	7			Clip	Clip	Clipe	Clip	
5	**VOE 14530230**	1	1				Cable harness	Manojo cables	Chicote cabos	Faisceau câbles	
	VOE 14530231			1			Cable harness	Manojo cables	Chicote cabos	Faisceau câbles	
6	**VOE 947107**	4	4				Flange screw	Tornillo embridado	Parafuso flangeado	Vis à embase	
7	**VOE 978936**	2	2	2			Hexagon screw	Tornillo hexagonal	Parafuso sextavado	Vis à tête hexagonale	
8	**VOE 955900**	2	2	2			Plain washer	Arandela plana	Arruela simples	Rondelle plane	
9	**VOE 955926**	2	2	2			Spring washer	Arandela elástica	Arruela de pressão	Rondelle élastique	
10	**VOE 14881252**	1	1	1			Clip	Clip	Clipe	Clip	
11	**VOE 946471**	2	2	2			Flange screw	Tornillo embridado	Parafuso flangeado	Vis à embase	
12	**VOE 947107**			3			Flange screw	Tornillo embridado	Parafuso flangeado	Vis à embase	
13	**SA 9211-08000**			3			Washer	Arandela	Arruela	Rondelle	

1	**8277953**
2	**8278195**
3	**8279045**
4	
5	

Projecteur de travail sur la flèche
Lâmpada de trabalho na lança
Lámpara de trabajo en pluma
Working lamp on boom

Catalogue id **20490**	Group **356**
Illustr. No **1009417**	Section **100**
Issue **PUB 20021238-B**	Page **149**

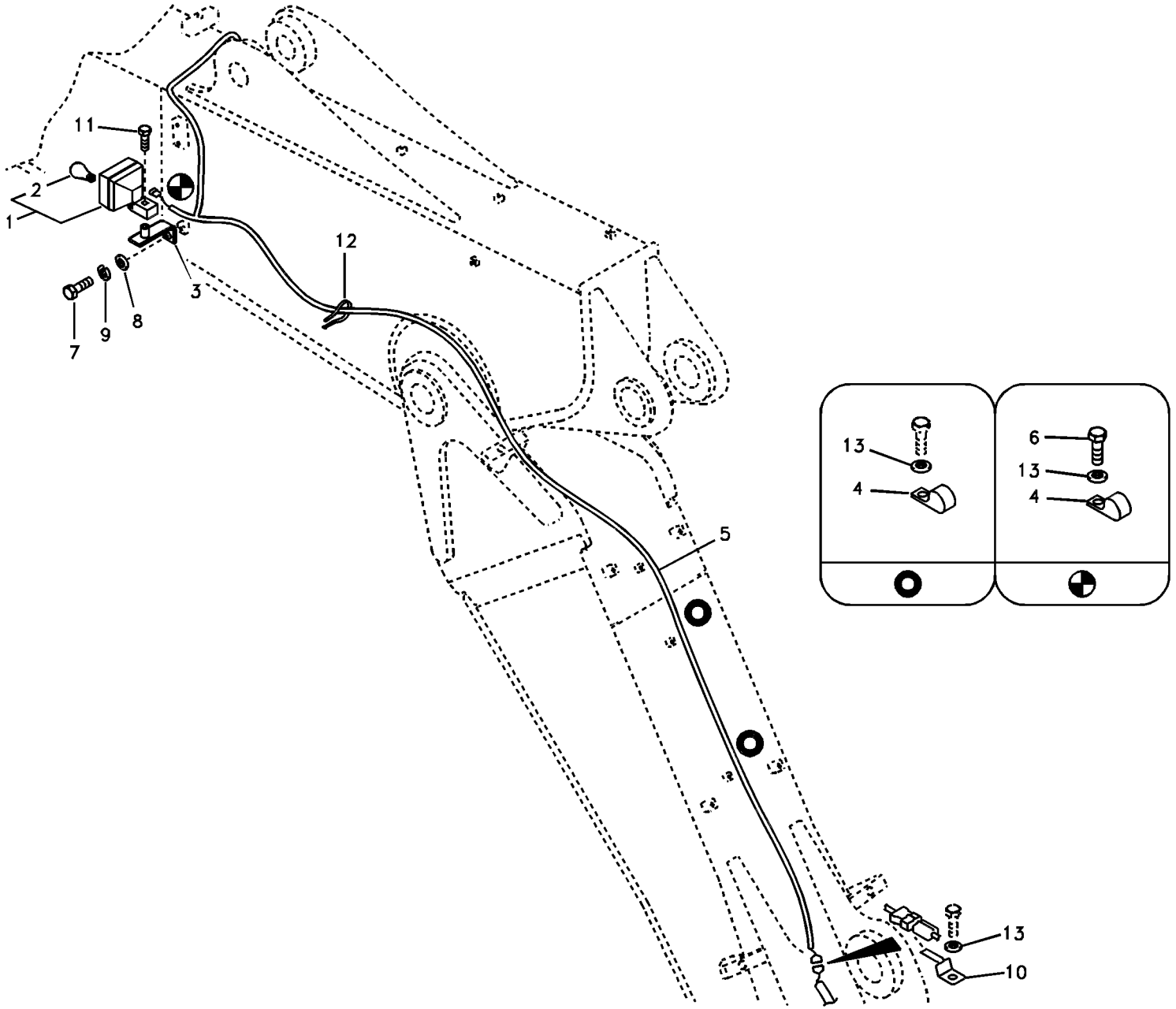
11
2
1
12
3
7
9
8
5
13
4
6
13
4
13
10

Fig.	Part No.	Quantity 1	2	3	PS	KIT	Description	Denominación	Denominação	Dénomination	Notes
1	**VOE 11039846**	2	2				Work lamp	Faro de trabajo	Farolete	Projecteur de travail	
2	**VOE 943903**	1	1				•Bulb	•Bombilla	•Lâmpada	•Ampoule	24V,70W
3	**VOE 14514339**	2	2				Bracket	Consola	Suporte	Console	
4	**VOE 14500293**	4	4				Clip	Clip	Clipe	Clip	
5	**VOE 14530232**	1	1				Cable harness	Manojo cables	Chicote cabos	Faisceau câbles	
6	**VOE 947107**	2	2				Flange screw	Tornillo embridado	Parafuso flangeado	Vis à embase	
7	**VOE 978936**	2	2				Hexagon screw	Tornillo hexagonal	Parafuso sextavado	Vis à tête hexagonale	
8	**VOE 955900**	2	2				Plain washer	Arandela plana	Arruela simples	Rondelle plane	
9	**VOE 955926**	2	2				Spring washer	Arandela elástica	Arruela de pressão	Rondelle élastique	
10	**VOE 14881252**	1	1				Clip	Clip	Clipe	Clip	
11	**VOE 946471**	2	2				Flange screw	Tornillo embridado	Parafuso flangeado	Vis à embase	
12	**SA 9314-02100**	6	6				Cable tie	Abrazadera de cinta	Braçadeira	Serre-câble	
13	**VOE 13955894**	5	5				Washer	Arandela	Arruela	Rondelle	

1	**8277954**
2	**8278197**
3	
4	
5	

Projecteur de travail sur la flèche
Lâmpada de trabalho na lança
Lámpara de trabajo en pluma
Working lamp on boom

Catalogue id **20490**	Group **356**
Illustr. No **TB117**	Section **200**
Issue **PUB 20021238-B**	Page **151**

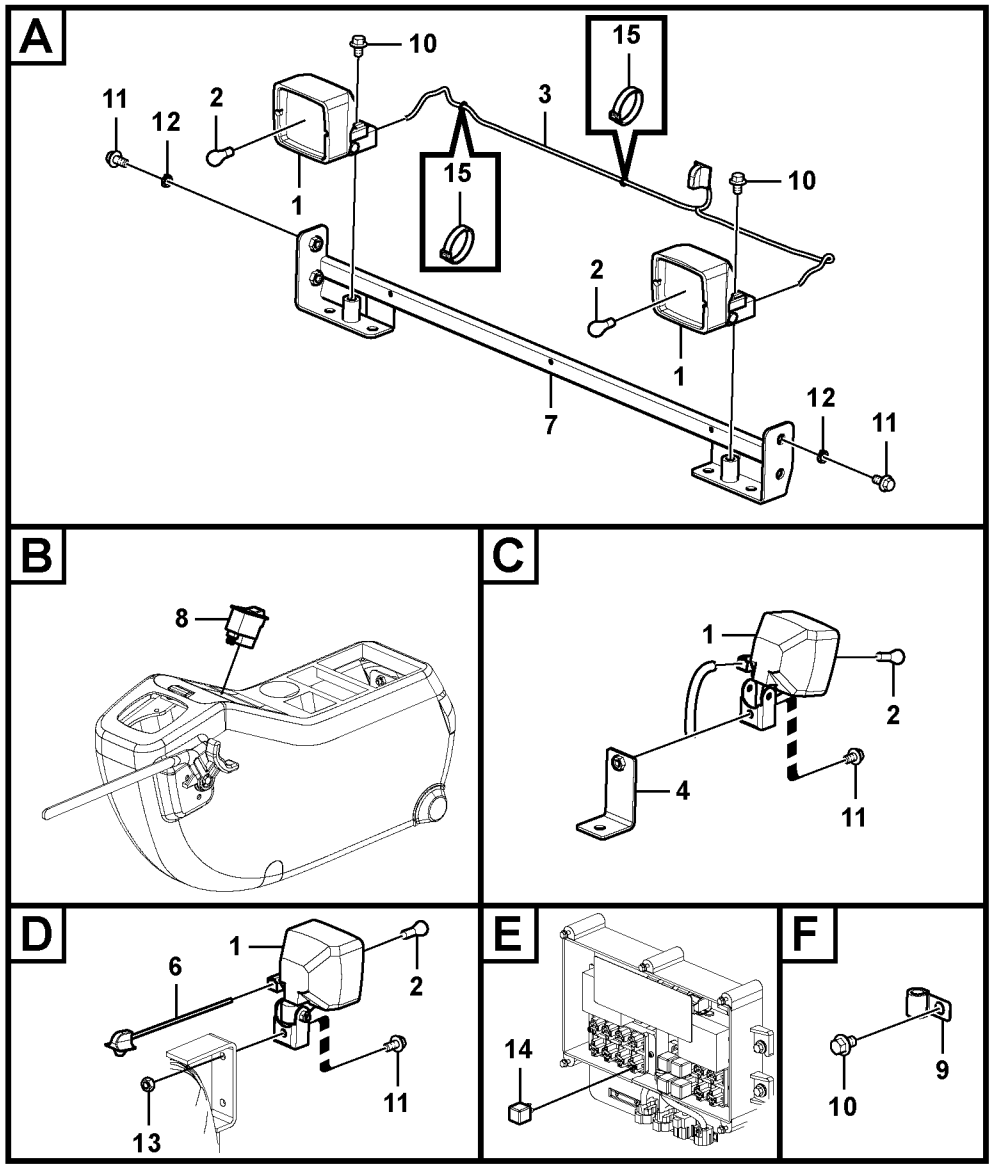

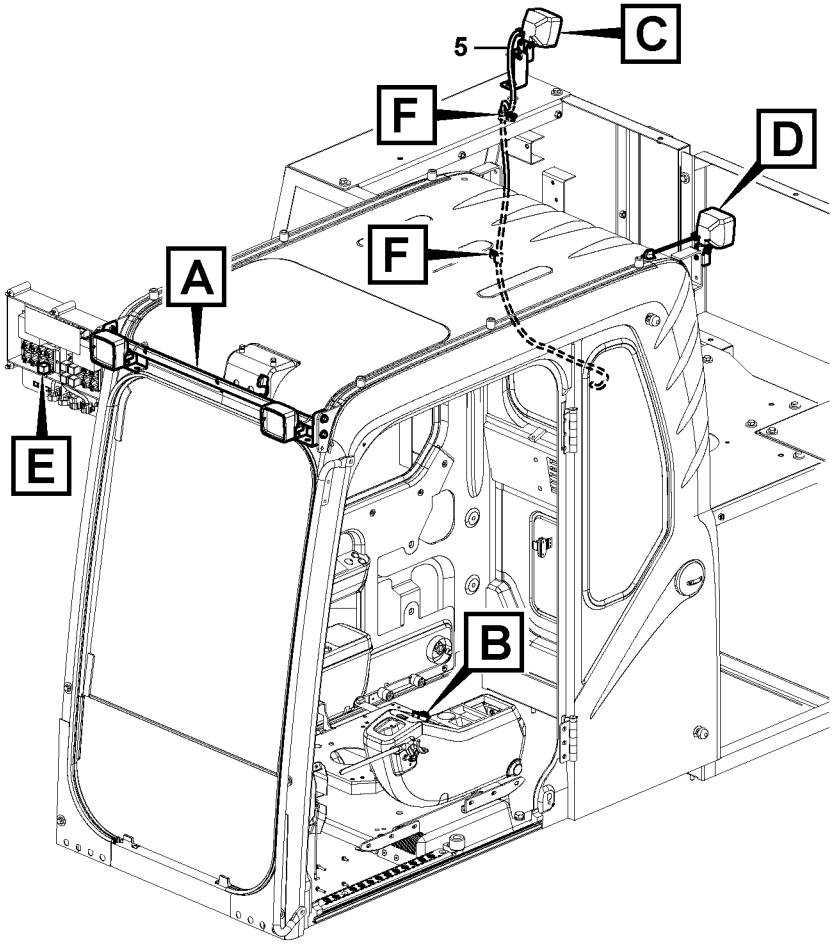

Volvo Construction Equipment

1041076

Fig.	Part No.	Quantity 1	2	3	PS	KIT	Description	Denominación	Denominação	Dénomination	Notes
1	**VOE 11039846**	4					Work lamp	Faro de trabajo	Farolete	Projecteur de travail	
2	**VOE 943903**	1					•Bulb	•Bombilla	•Lâmpada	•Ampoule	24V, 70W
3	**VOE 14508662**	1					Cable harness	Manojo cables	Chicote cabos	Faisceau câbles	
4	**VOE 14514007**	1					Bracket	Ménsula	Suporte	Console	
5	**VOE 14514373**	1					Cable harness	Manojo cables	Chicote cabos	Faisceau câbles	S/N -16441
	VOE 14624748	1					Cable harness	Manojo cables	Chicote cabos	Faisceau câbles	S/N 16442-
6	**VOE 14514378**	1					Cable harness	Manojo cables	Chicote cabos	Faisceau câbles	
7	**VOE 14511538**	1					Bracket	Consola	Suporte	Console	
8	**VOE 14529229**	1					Switch	Contactor	Interruptor	Commutateur	
9	**VOE 14500291**	2					Clip	Clip	Clipe	Clip	
10	**VOE 946471**	4					Flange screw	Tornillo embridado	Parafuso flangeado	Vis à embase	
11	**VOE 946441**	6					Flange screw	Tornillo embridado	Parafuso flangeado	Vis à embase	
12	**VOE 955922**	4					Spring washer	Arandela elástica	Arruela de pressão	Rondelle élastique	
13	**VOE 983304**	1					Hexagon nut	Tuerca hexagonal	Porca sextavada	Écrou hexagonal	
14	**VOE 20374662**	1					Relay	Relé	Relé	Relais	
15	**SA 9314-02100**	3					Cable tie	Abrazadera de cinta	Braçadeira	Serre-câble	

1	**8277799**	**Projecteurs de travail, supplémentaires** **Luzes de trabalho, extras** **Luces de trabajo, extra** **Work lights, extra**	Catalogue id **20490**	Group **356**
2			Illustr. No **1041076**	Section **300**
3			Issue **PUB 20021238-B**	Page **153**
4				
5				

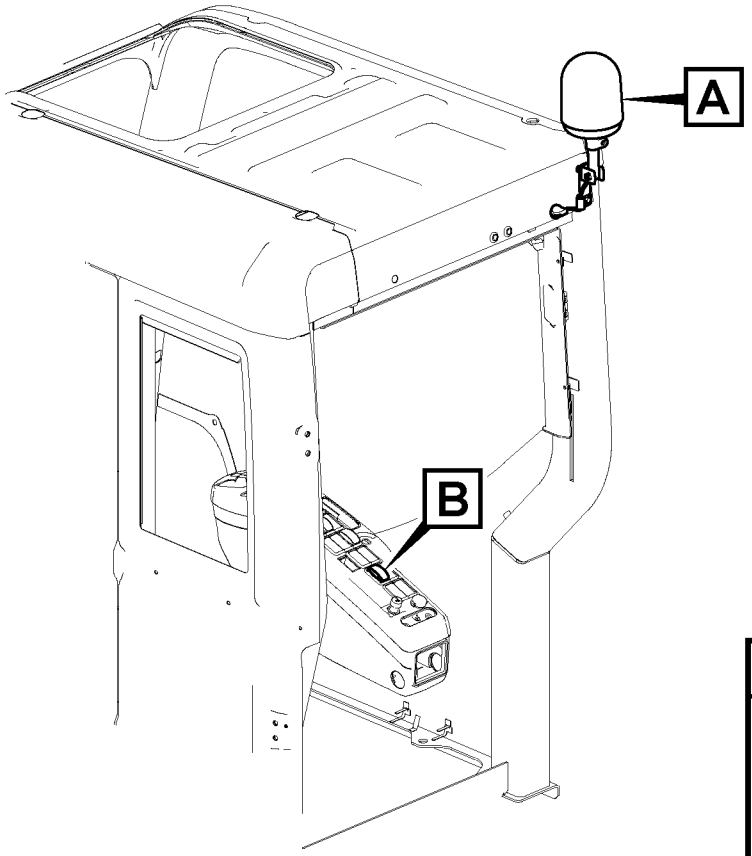

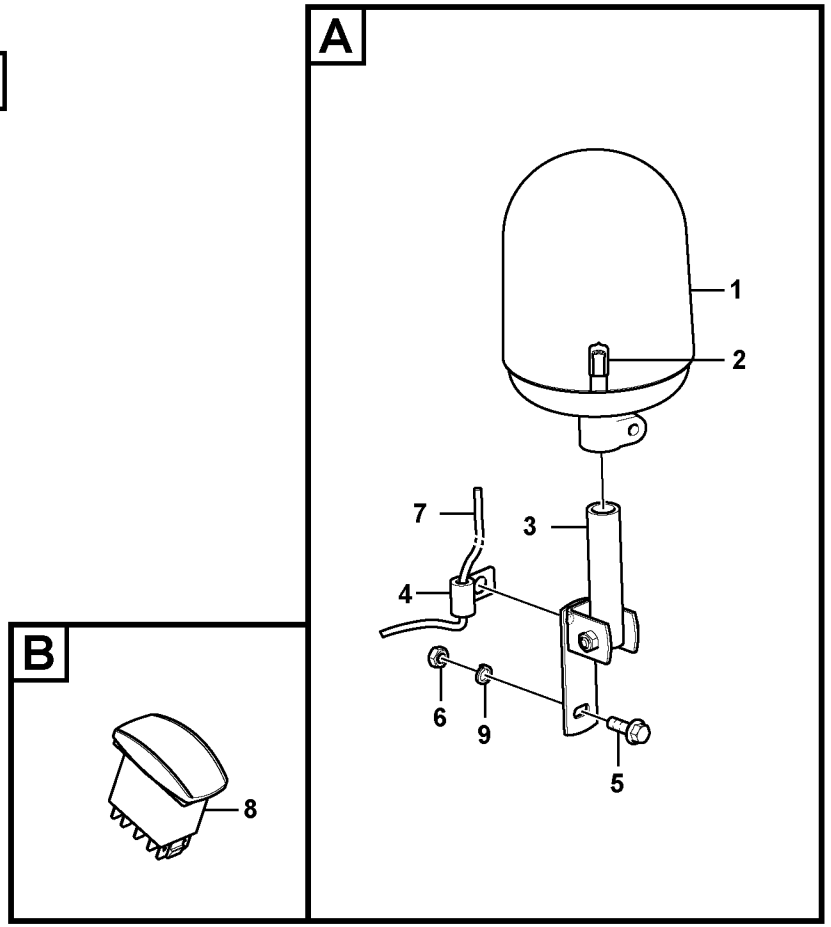

Volvo Construction Equipment

1041077

Fig.	Part No.	Quantity 1	2	3	PS	KIT	Description	Denominación	Denominação	Dénomination	Notes
1	**VOE 11170101**	1					Rotating beacon	Alumbrado rotativo	Farol rotativo	Gyrophare	S/N -16171
	VOE 14620906	1					Rotating beacon	Alumbrado rotativo	Farol rotativo	Gyrophare	S/N 16172-
2	**VOE 943904**	1					•Bulb	•Bombilla	•Lâmpada	•Ampoule	
3	**VOE 14529137**	1					Bracket	Consola	Suporte	Console	S/N -16171
	VOE 14621172	1					Bracket	Consola	Suporte	Console	S/N 16172-
	VOE 14880426	3					Washer	Arandela	Arruela	Rondelle	S/N 16172-
	VOE 946671	2					Flange screw	Tornillo embridado	Parafuso flangeado	Vis à embase	S/N 16172-
	VOE 948645	2					Flange lock nut	Contratuerca embridada	Contra porca flange	Contre-écrou à bride	S/N 16172-
	VOE 969472	3					Six point socket screw	Racor de seis dientes	Paraf soquete sext	Vis à 6 pans creux	S/N 16172-
4	**VOE 14500290**	1					Clip	Clip	Clipe	Clip	
5	**VOE 13946173**	1					Screw	Tornillo	Parafuso	Vis	S/N 15001-15219
6	**VOE 983303**	1					Hexagon nut	Tuerca hexagonal	Porca sextavada	Écrou hexagonal	S/N 15001-15219
7	**VOE 14508746**	1					Wire harness	Manojo cables	Chicote	Faisceau electrique	S/N -16171
	VOE 14623356	1					Cable harness	Manojo cables	Chicote cabos	Faisceau câbles	S/N 16172-
8	**VOE 14529188**	1					Switch	Interruptor	Interruptor	Rupteur	
9	**VOE 955921**	1					Spring washer	Arandela elástica	Arruela de pressão	Rondelle élastique	S/N 15001-15219

1	**8277138**	**Détecteur rotatif** **Sinalizador rotativo** **Luz giratoria de advertencia** **Rotating beacon**	Catalogue id **20490**	Group **362**
2			Illustr. No **1041077**	Section **100**
3			Issue **PUB 20021238-B**	Page **155**
4				
5				

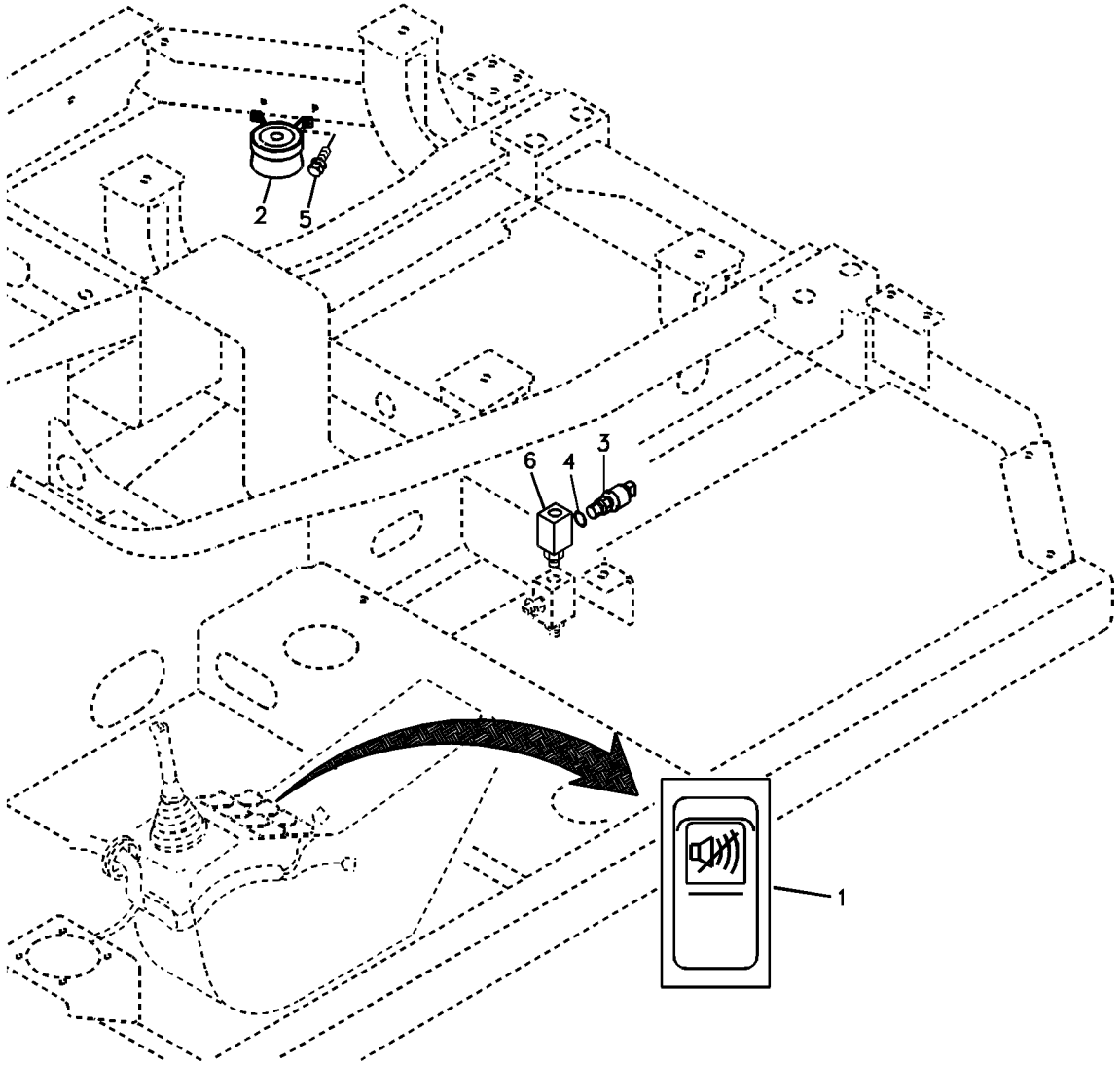
2
5
6
4
3
1

Fig.	Part No.	Quantity 1	2	3	PS	KIT	Description	Denominación	Denominação	Dénomination	Notes
1	**VOE 14529044**	1					Switch	Contactor	Interruptor	Commutateur	
2	**VOE 14529135**	1					Alarm	Alarma	Alarme	Alarme	S/N -17529
	VOE 11039563	1					Reversing warning unit	Avisador de retroceso	Aviso marcha-ré	Avertisseur de recul	S/N 17530-
3	**VOE 14562193**	1					Switch	Interruptor	Interruptor	Rupteur	(VOE 14529294)
4	**VOE 983502**	1					O-ring	Anillo tórico	Anel-o	Joint torique	
5	**VOE 946471**	2					Flange screw	Tornillo embridado	Parafuso flangeado	Vis à embase	
6	**VOE 14500781**	1					Connector	Unión	Conexão	Connexion	
	VOE 14630764	1					Relay	Relé	Relé	Relais	S/N 16390-
	VOE 14538557	1					Bracket	Consola	Suporte	Console	S/N 17530-
	VOE 14558810	1					Strip clamp	Abrazadera de cinta	Cinta braçadeira	Serrage de ruban	S/N 17530-
	VOE 14653627	1					Cable harness	Manojo cables	Chicote cabos	Faisceau câbles	S/N 17530-
	VOE 946441	1					Flange screw	Tornillo embridado	Parafuso flangeado	Vis à embase	S/N 17530-
	VOE 965190	2					Flange screw	Tornillo embridado	Parafuso flangeado	Vis à embase	S/N 17530-

1	**8277715**	**Unité d'alerte de secours** **Unidade de alerta auxiliar** **Unidad de advertencia de reserva** **Back-up warning unit**	Catalogue id **20490**	Group **362**
2			Illustr. No **TB120**	Section **200**
3			Issue **PUB 20021238-B**	Page **157**
4				
5				

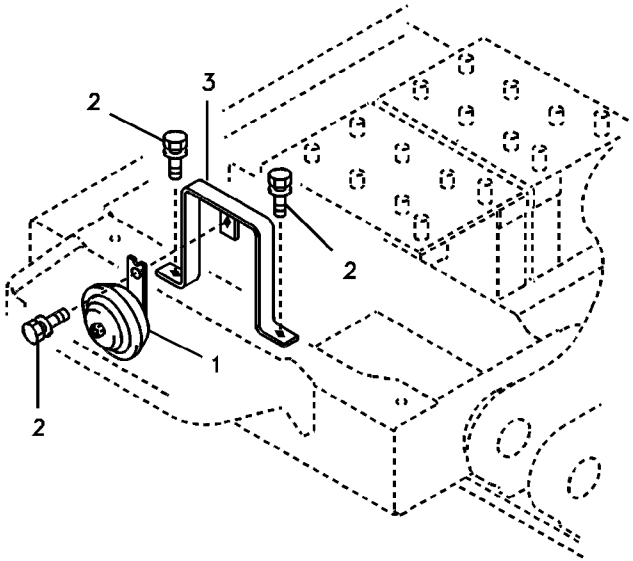
2
3
2
1
2

Fig.	Part No.	Quantity 1	2	3	PS	KIT	Description	Denominación	Denominação	Dénomination	Notes
1	**VOE 14545503**	1					Horn	Bocina	Buzina	Avertisseur	
2	**VOE 946471**	3					Flange screw	Tornillo embridado	Parafuso flangeado	Vis à embase	
3	**VOE 14530212**	1					Bracket	Consola	Suporte	Console	

1	**8277787**	**Avertisseur sonore** **Buzina** **Bocina** **Horn**	Catalogue id **20490**	Group **362**
2			Illustr. No **1025834**	Section **300**
3			Issue **PUB 20021238-B**	Page **159**
4				
5				

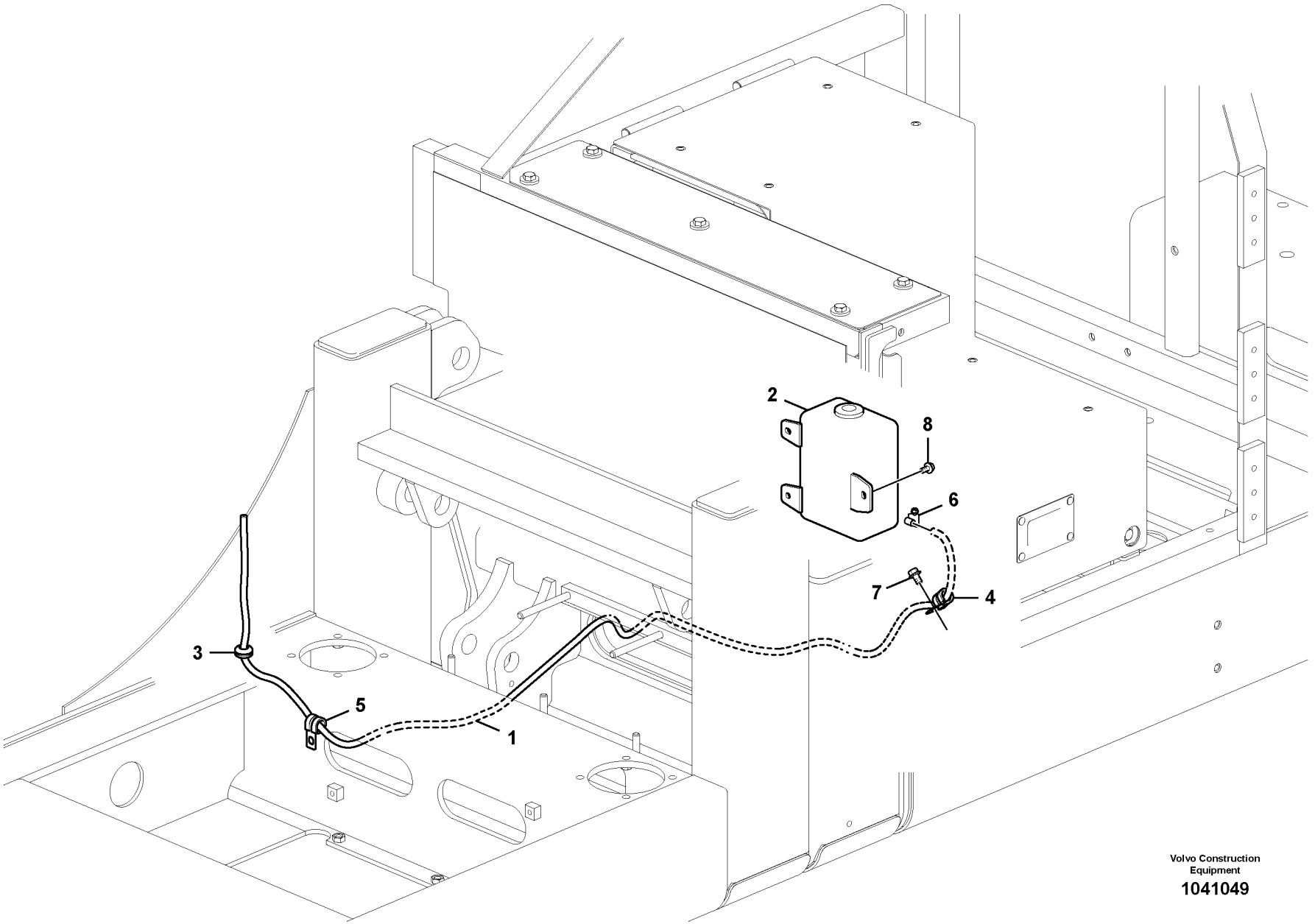

Volvo Construction Equipment

1041049

Fig.	Part No.	Quantity 1	2	3	PS	KIT	Description	Denominación	Denominação	Dénomination	Notes
1	**VOE 14881147**	1					Cooling hose	Manguera de refigeración	Mangueira de resfriamento	Flexible de refroidissemen	
2	**VOE 14529143**	1					Washer pump	Bomba rociador	Bomba lavador	Pompe lave-glace	
3	**VOE 14529350**	1					Grommet	Pasaje	Passa muro	Passe fil	
4	**VOE 14500294**	1					Clip	Clip	Clipe	Clip	
5	**VOE 14500292**	1					Clip	Clip	Clipe	Clip	
6	**SA 9312-00004**	1					Hose clamp	Abrazadera de manguera	Braçadeira da mangueira	Collier durite	
7	**VOE 946471**	1					Flange screw	Tornillo embridado	Parafuso flangeado	Vis à embase	
8	**VOE 946173**	3					Flange screw	Tornillo embridado	Parafuso flangeado	Vis à embase	

1	**8277787**	**Lave - glace** **Lavador de pára-brisa** **Lavaparabrisas** **Windshield washer**	Catalogue id **20490**	Group **363**
2			Illustr. No **1041049**	Section **200**
3				
4			Issue **PUB 20021238-B**	Page **161**
5				

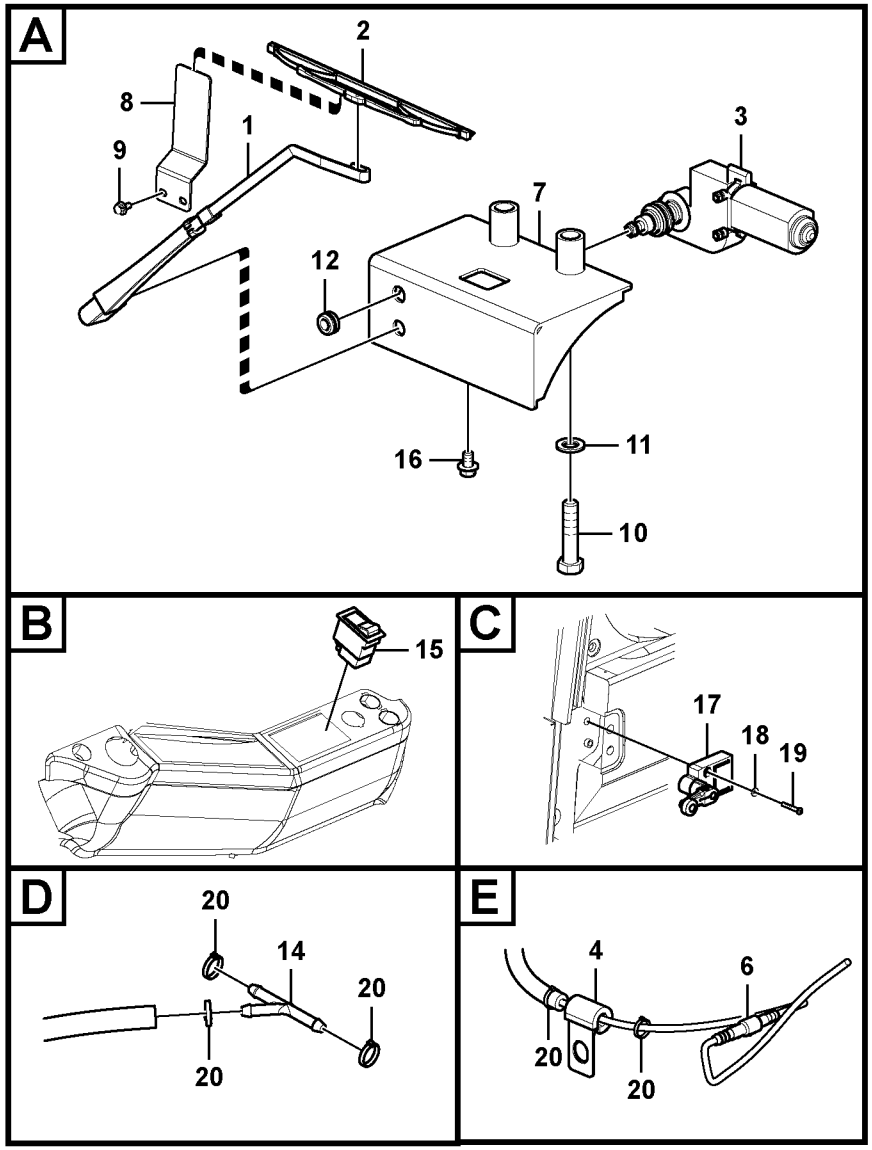

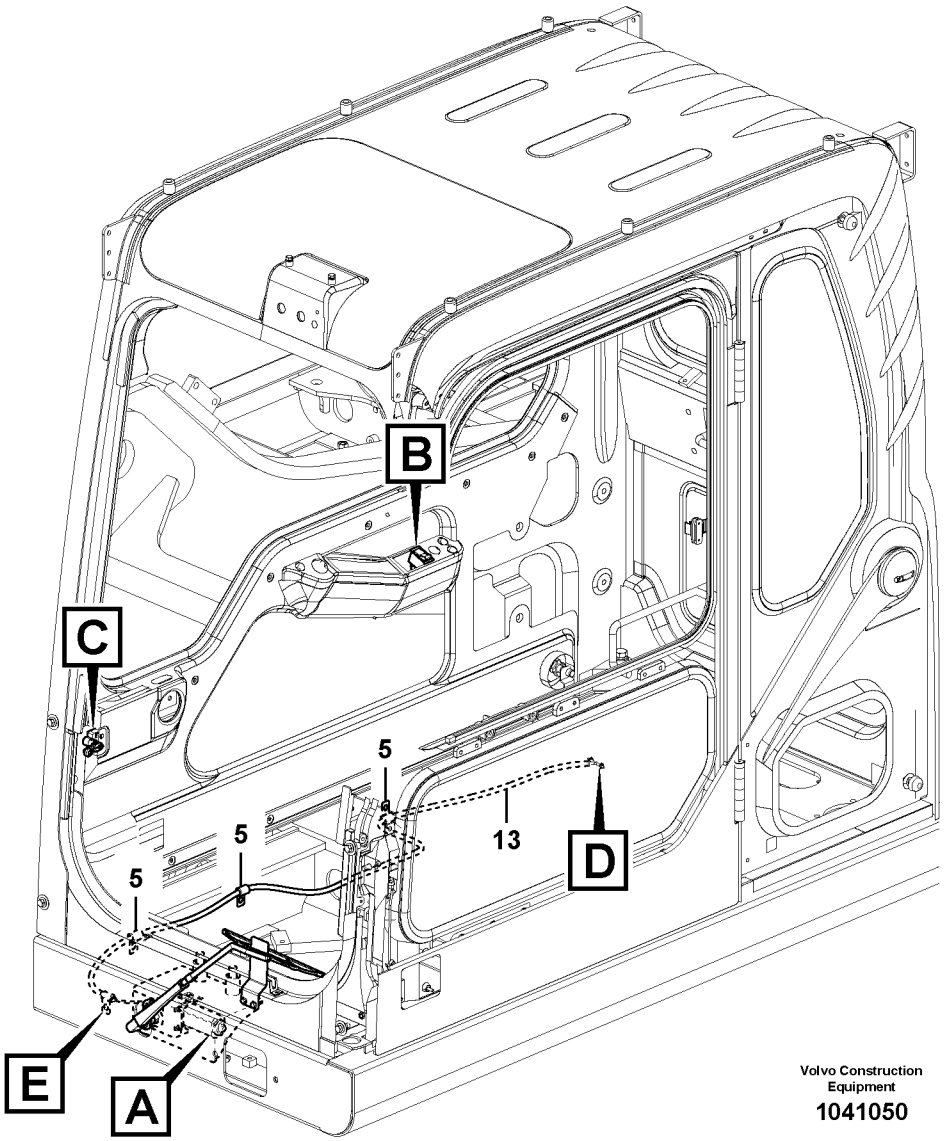

Volvo Construction Equipment

1041050

Fig.	Part No.	Quantity 1	2	3	PS	KIT	Description	Denominación	Denominação	Dénomination	Notes
1	**VOE 14520379**	1					Wiper arm	Brazo limpiaparabrisas	Braço limpador para-brisa	Bras d'essuie-glace	
	VOE 14522326	1					•Nozzle	•Tobera	•Bocal	•Nez D'injecteur	
2	**VOE 14508632**	1					Blade	Hoja	Lâmina	Lame scie	
3	**VOE 14508630**	1					Wiper motor	Motor limpiaparabrisas	Motor do limpador para-bri	Moteur essuie-glace	S/N -17332
	VOE 14657676	1					Wiper motor	Motor limpiaparabrisas	Motor do limpador para-bri	Moteur essuie-glace	S/N 17333-
4	**VOE 14500290**	1					Clip	Clip	Clipe	Clip	
5	**VOE 14500291**	3					Clip	Clip	Clipe	Clip	
6	**VOE 14508637**	1			SS		Non-return valve	Válvula de reténción	Válvula de retenção	Clapet antiretour	
7	**VOE 14508634**	1					Bracket	Consola	Suporte	Console	S/N -17332
	VOE 14657677	1					Bracket	Consola	Suporte	Console	S/N 17333-
8	**VOE 14500190**	1					Bracket	Consola	Suporte	Console	
9	**VOE 965175**	2					Flange screw	Tornillo embridado	Parafuso flangeado	Vis à embase	
10	**VOE 993422**	2					Hexagon screw	Tornillo hexagonal	Parafuso sextavado	Vis à tête hexagonale	(VOE 14881196)
11	**VOE 955900**	2					Plain washer	Arandela plana	Arruela simples	Rondelle plane	
12	**VOE 14508638**	1					Grommet	Pasaje	Passa muro	Passe fil	
13	**VOE 14881170**	1					Cooling hose	Manguera de refigeración	Mangueira de resfriamento	Flexible de refroidissemen	
14	**VOE 14511472**	1					Connector	Pieza de conexión	Conexão	Pièce connexion	
15	**VOE 14511429**	1					Rocker switch	Commutador cuna		Commutateur à bascule	
16	**VOE 946471**	1					Flange screw	Tornillo embridado	Parafuso flangeado	Vis à embase	
17	**VOE 14518743**	1					Switch	Interruptor	Interruptor	Contacteur	
18	**VOE 955891**	2					Plain washer	Arandela plana	Arruela simples	Rondelle plane	
19	**SA 9021-10405**	2					Cross recessed screw	Tornillo cruz	Parafuso phillips	Vis empreinte cruciforme	
20	**SA 9314-02100**	5					Cable tie	Abrazadera de cinta	Braçadeira	Serre-câble	

1	**8277790**	**Essuie-glace inférieur** **Limpador de pára-brisa inferior** **Limpiaparabrisas inferior** **Lower wiper**	Catalogue id **20490**	Group **363**
2			Illustr. No **1041050**	Section **300**
3			Issue **PUB 20021238-B**	Page **163**
4				
5				

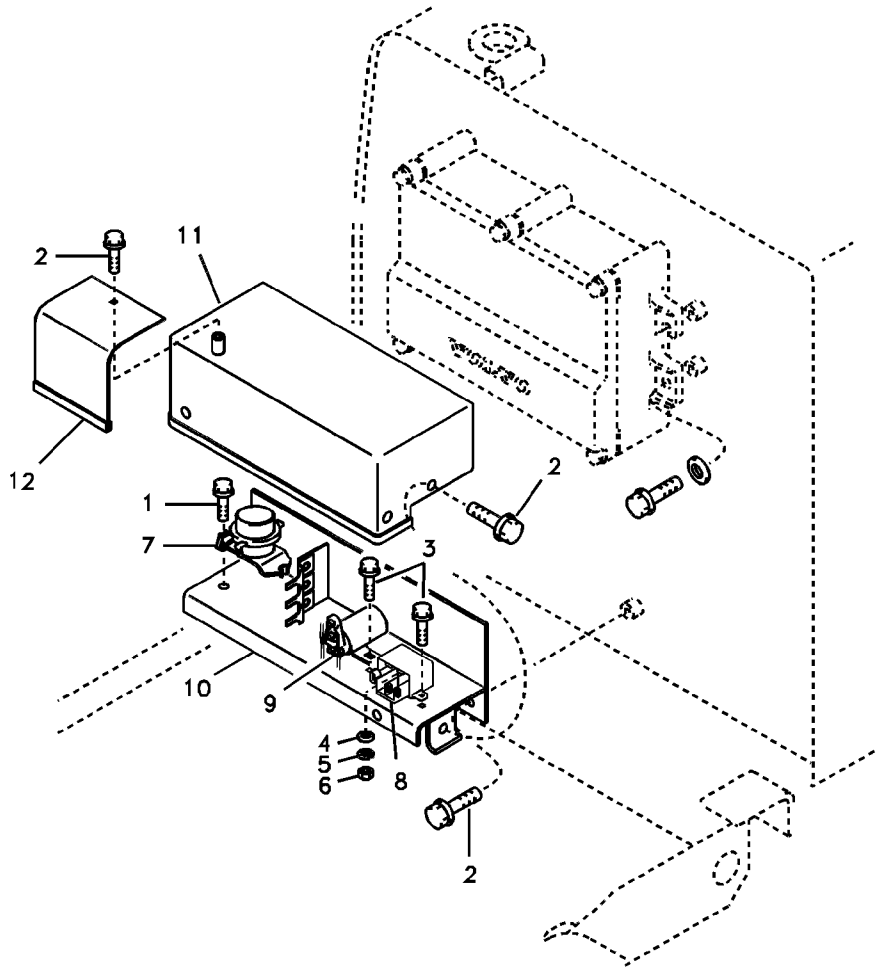
2
11
12
1
7
2
3
10
9
4
5
6
8
2

Fig.	Part No.	Quantity 1	2	3	PS	KIT	Description	Denominación	Denominação	Dénomination	Notes
1	**VOE 945444**	2					Flange screw	Tornillo embridado	Parafuso flangeado	Vis à embase	
2	**VOE 946471**	5					Flange screw	Tornillo embridado	Parafuso flangeado	Vis à embase	
3	**VOE 946934**	4					Flange screw	Tornillo embridado	Parafuso flangeado	Vis à embase	
4	**VOE 955892**	2					Plain washer	Arandela plana	Arruela simples	Rondelle plane	
5	**VOE 955919**	2					Spring washer	Arandela elástica	Arruela de pressão	Rondelle élastique	
6	**VOE 983302**	2					Hexagon nut	Tuerca hexagonal	Porca sextavada	Écrou hexagonal	
7	**VOE 14529028**	1					Relay	Relé	Relé	Relais	
8	**VOE 14514195**	1					Relay	Rele	Relé	Relais	PreHeater
9	**VOE 14531201**	1					Relay	Relé	Relé	Relais	Safety
10	**VOE 14518361**	1					Bracket	Consola	Suporte	Console	
11	**VOE 14577923**	1					Cover	Capó	Capô	Capot	
12	**VOE 14540289**	1					Cover	Capo	Tampa	Capot	

1	**8277787 S/N -15988**	**Relais électrique** **Relé elétrico** **Relé eléctrico** **Electrical relay**	Catalogue id **20490**	Group **364**
2			Illustr. No **1025839**	Section **100**
3			Issue **PUB 20021238-B**	Page **165**
4				
5				

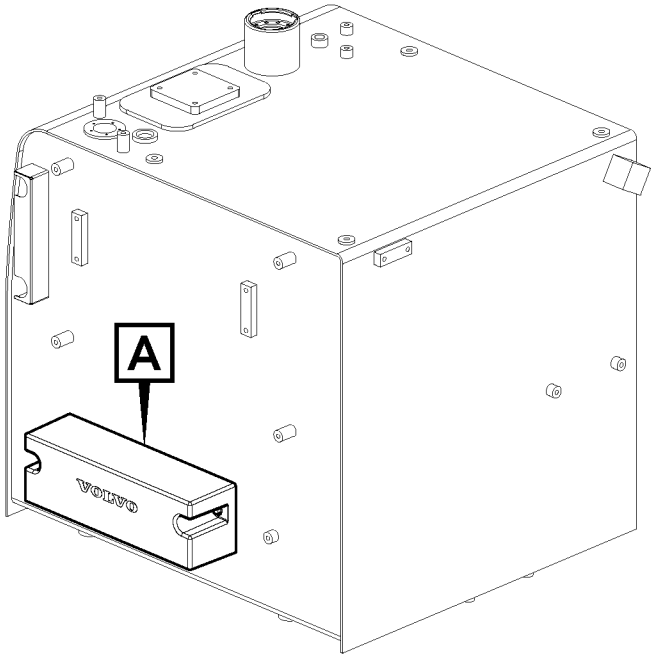

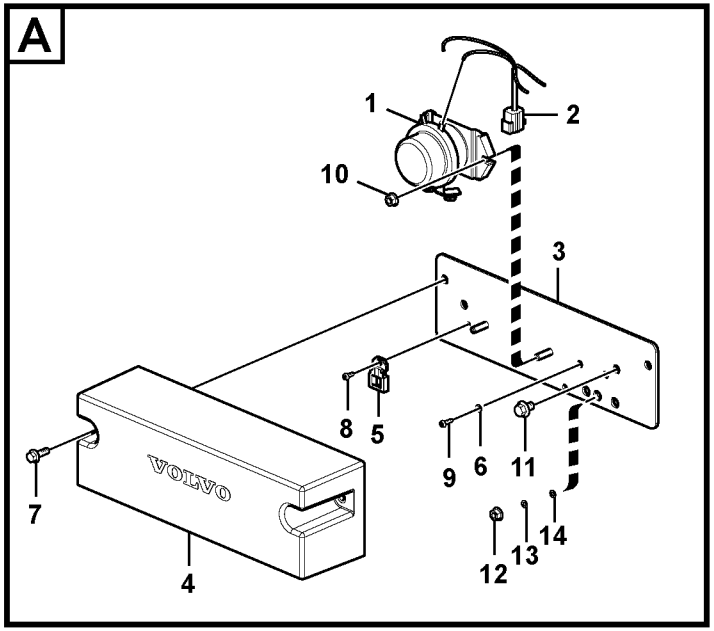

Volvo Construction Equipment

1053297

Fig.	Part No.	Quantity 1	2	3	PS	KIT	Description	Denominación	Denominação	Dénomination	Notes
	VOE 14623859	1					Box	Caja semiranurada	Caixa	Boîtier	
1	**VOE 14529028**	1					•Relay	•Relé	•Relé	•Relais	
2	**VOE 14623858**	1					•Cable harness	•Manojo cables	•Chicote cabos	•Faisceau câbles	
3		1			NS		•Bracket	•Ménsula	•Suporte	•Console	
4	**VOE 14609982**	1			OP		•Cover	•Capó	•Capô	•Capot	
5	**VOE 11039713**	1					•Bracket	•Consola	•Suporte	•Console	
6	**VOE 13940090**	2					•Washer	•Arandela	•Arruela	•Rondelle	
7	**VOE 13945444**	2					•Screw	•Tornillo	•Parafuso	•Vis	
8	**VOE 969405**	1					•Six point socket screw	•Racor de seis dientes	•Paraf soquete sext	•Vis à 6 pans creux	
9	**VOE 969407**	2					•Six point socket screw	•Racor de seis dientes	•Paraf soquete sext	•Vis à 6 pans creux	
10	**VOE 13945408**	2					•Nut	•Tuerca	•Porca	•Écrou	
11	**VOE 946471**	2					Flange screw	Tornillo embridado	Parafuso flangeado	Vis à embase	
12	**VOE 993868**	2					Hexagon nut	Tuerca hexagonal	Porca sextavada	Écrou hexagonal	
13	**VOE 955919**	2					Spring washer	Arandela elástica	Arruela de pressão	Rondelle élastique	
14	**VOE 955892**	2					Plain washer	Arandela plana	Arruela simples	Rondelle plane	

1	**8277787**	**Relais électrique** **Relé elétrico** **Relé eléctrico** **Electrical relay**	Catalogue id **20490**	Group **364**
2			Illustr. No **1053297**	Section **110**
3			Issue **PUB 20021238-B**	Page **167**
4				
5		**S/N : 15989-16882**		

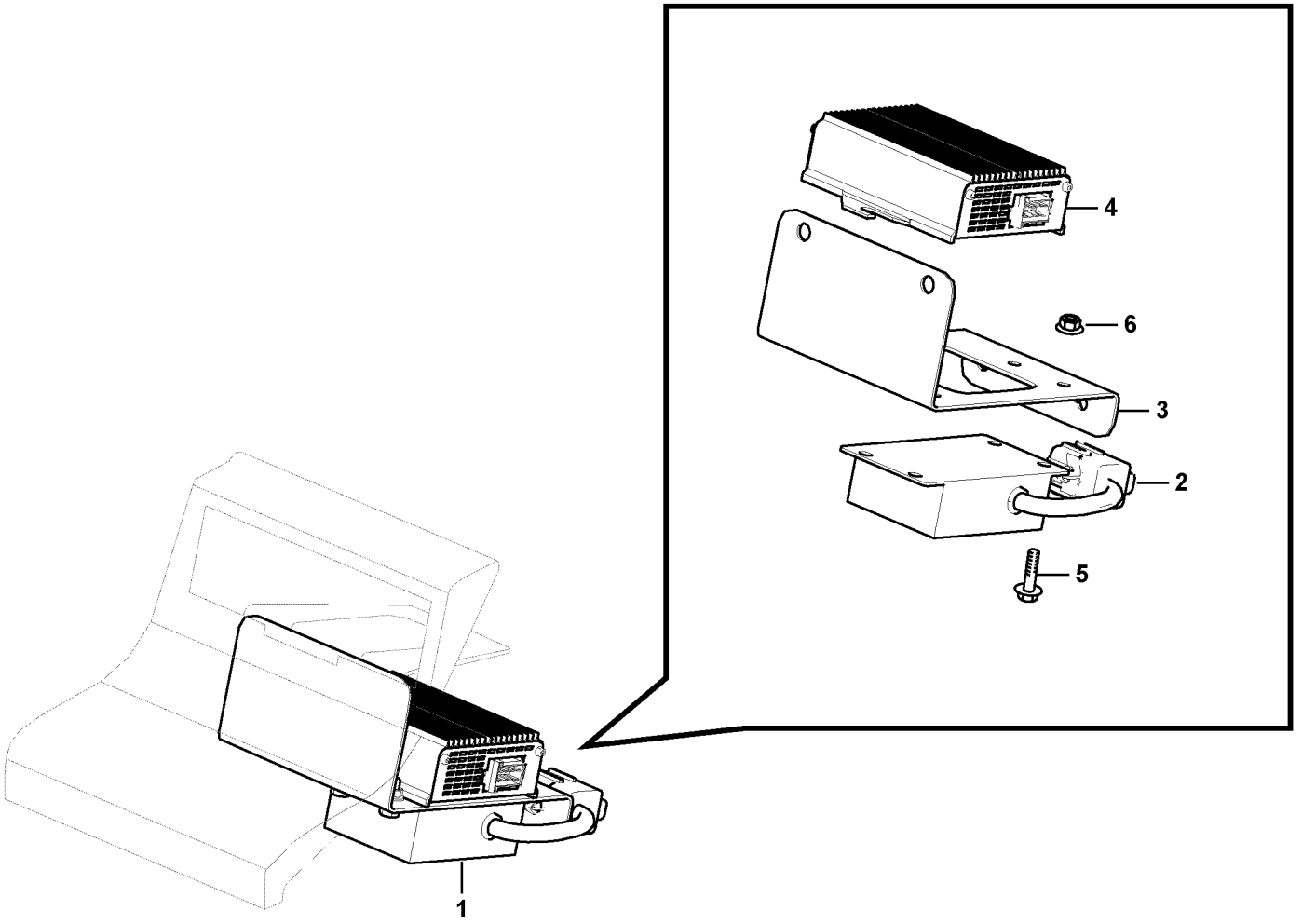

Volvo Construction Equipment

1030004

Fig.	Part No.	Quantity 1	2	3	PS	KIT	Description	Denominación	Denominação	Dénomination	Notes
1		1			NS		Converter	Convertidor	Conversor	Convertisseur	S/N 16883-
2	**VOE 14616736**	1					•Control unit	•Unidad de mando	•	•Unite de controle	
3		1			NS		•Bracket	•Consola	•Suporte	•Console	
4	**VOE 20752237**	1					•Converter	•Convertidor	•	•Convertisseur	
5	**VOE 13946544**	4					•Screw	•Tornillo	•Parafuso	•Vis	
6	**VOE 13945407**	4					•Nut	•Tuerca	•Porca	•Écrou	

1	**8277787 S/N 16883-**	**Relais électrique** **Relé elétrico** **Relé eléctrico** **Electrical relay**	Catalogue id **20490**	Group **364**
2			Illustr. No **1030004**	Section **120**
3			Issue **PUB 20021238-B**	Page **169**
4				
5				

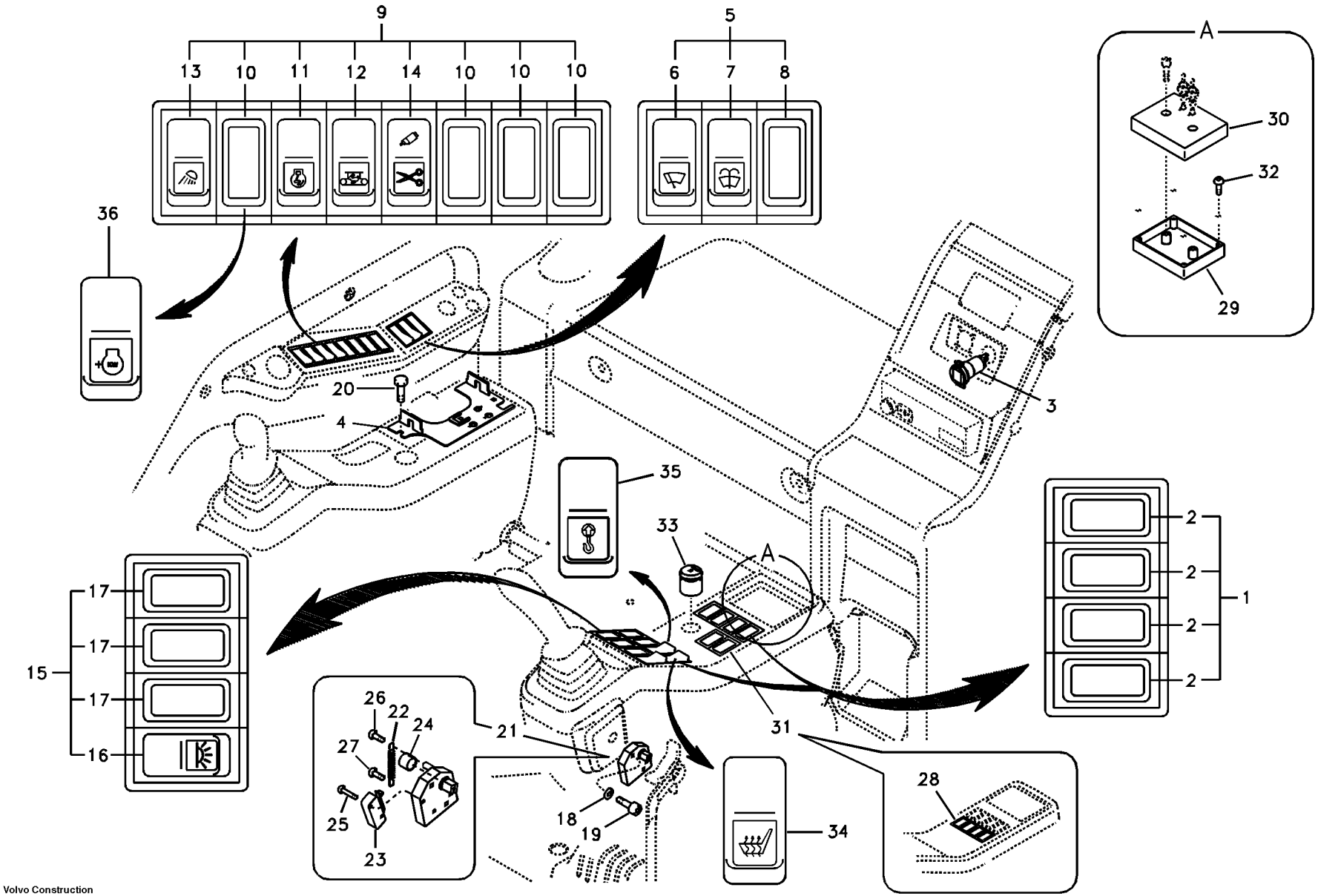

Volvo Construction Equipment

1015400

Fig.	Part No.	Quantity 1	2	3	4	5	PS	KIT	Description	Denominación	Denominação	Dénomination	Notes
1	**VOE 14502714**	3							Switch	Interruptor	Interruptor	Rupteur	BLANK
2	**VOE 14529148**	4							•Cover	•Capó	•Capô	•Capot	
3	**VOE 14508603**	1							Socket	Toma de corriente	Conector	Socle	
4	**VOE 14565287**	1							Bracket	Consola	Suporte	Console	
	SA 9572-42450	1							•Weatherstrip	•Lamelunas	•Faixa meteorológ	•Leche-vitre	
5	**VOE 14538724**	1							Switch	Interruptor	Interruptor	Rupteur	
6	**VOE 14505609**	1							•Switch	•Interruptor	•Interruptor	•Interrupteur	UPPER WIPER
7	**VOE 14538729**	1							•Switch	•Commutador	•Comutador	•Commutateur	
8	**VOE 14529148**	1							•Cover	•Capó	•Capô	•Capot	
9	**VOE 14544029**	1							Switch	Interruptor	Interruptor	Rupteur	ROCKER 8
10	**VOE 14529148**	4							•Cover	•Capó	•Capô	•Capot	
11	**VOE 14529185**	1							•Switch	•Interruptor	•Interruptor	•Rupteur	
12	**VOE 14544028**	1							•Switch	•Commutador	•Comutador	•Commutateur	
13	**VOE 14529227**	1							•Switch	•Contactor	•Interruptor	•Commutateur	
14	**VOE 14507432**	1							•Rocker switch	•Commutador cuna	•	•Commutateur à bascul	BOOSTER
15	**VOE 14507298**	1							Rocker switch	Commutador cuna		Commutateur à bascule	ROCRER 4
16	**VOE 14529183**	1							•Switch	•Interruptor	•Interruptor	•Rupteur	
17	**VOE 14529148**	3							•Cover	•Capó	•Capô	•Capot	
18	**VOE 13940090**	3							Washer	Arandela	Arruela	Rondelle	
19	**SA 9016-10503**	3							Hex. socket screw	Tornillo de hexágono e	Parafuso soquete sext	Vis à six pans creux	
20	**VOE 947107**	3							Flange screw	Tornillo embridado	Parafuso flangeado	Vis à embase	
21	**VOE 14502716**	1					SS		Lock lever	Palanca de bloqueo	Alavanca bloqueio	Levier blocage	
22	**VOE 14502721**	1							•Spring	•Resorte	•Mola	•Ressort	
23	**VOE 14502722**	1							•Switch	•Interruptor	•Interruptor	•Rupteur	
24	**VOE 14503053**	1							•Bushing	•Casquillo	•Bucha	•Bague	
25	**SA 9021-10303**	2							•Cross recessed screw	•Tornillo cruz	•Parafuso phillips	•Vis empreinte crucifor	
26	**SA 9021-10402**	1							•Cross recessed screw	•Tornillo cruz	•Parafuso phillips	•Vis empreinte crucifor	
27	**SA 9021-10404**	1							•Cross recessed screw	•Tornillo cruz	•Parafuso phillips	•Vis empreinte crucifor	
28		1							Switch	Commutador	Interruptor	Commutateur	
29	**VOE 14524419**	1							Bracket	Consola	Suporte	Console	

1	**8277787**
2	**8277144**
3	**8277145**
4	**8278006**
5	**8278095**

Interrupteur
Interruptor
Interruptor
Switch

Catalogue id **20490**	Group **364**
Illustr. No **1015400**	Section **200**
Issue **PUB 20021238-B**	Page **171**



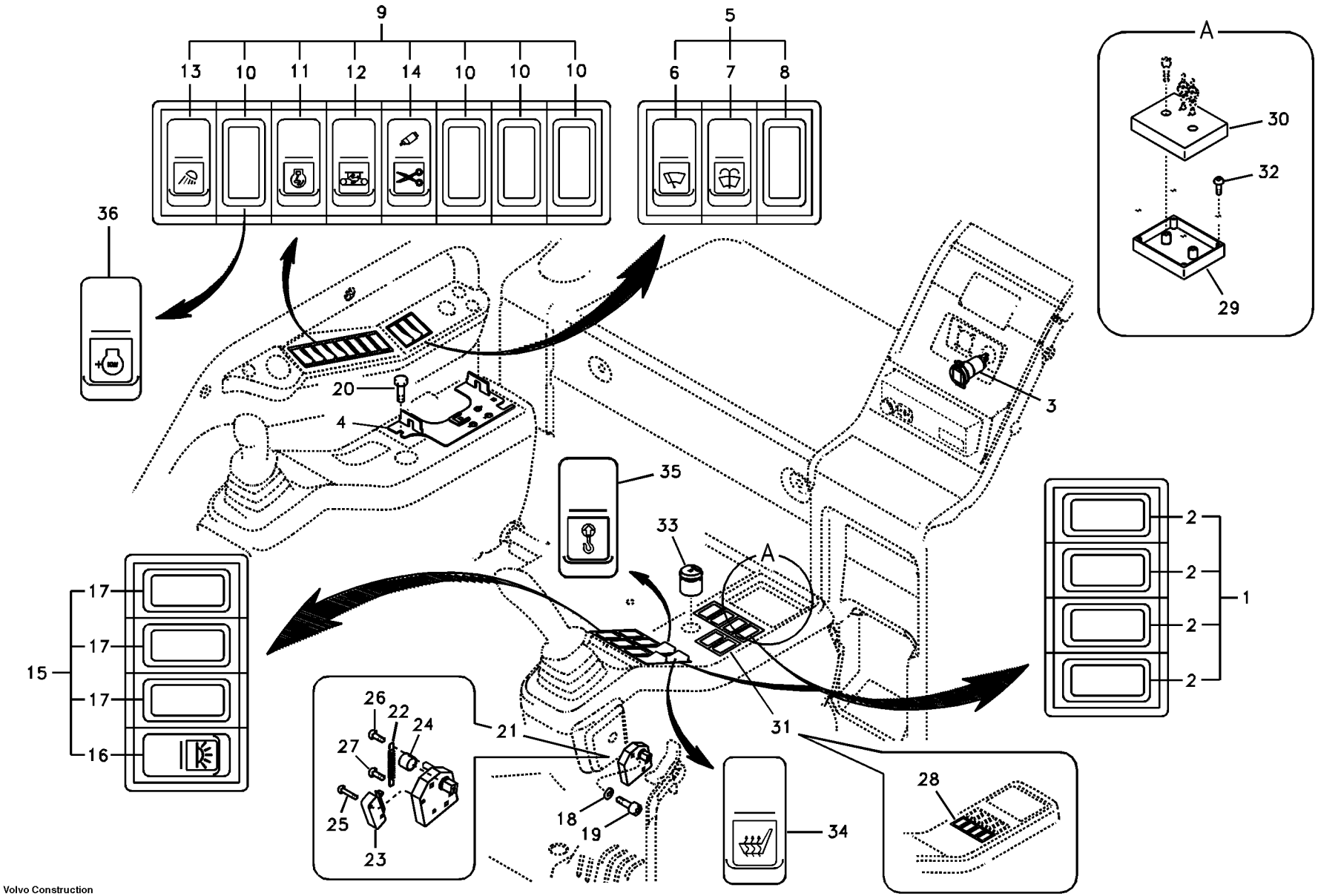

Volvo Construction Equipment

1015400

Fig.	Part No.	Quantity 1	2	3	4	5	PS	KIT	Description	Denominación	Denominação	Dénomination	Notes
30	**VOE 14524420**	1							Cover	Capo	Tampa	Capot	
31	**SA 1023-05050**	1							Cover	Capó	Capô	Capot	
32	**SA 9021-10403**	4							Cross recessed screw	Tornillo cruz	Parafuso phillips	Vis empreinte cruciform	
33	**VOE 14530130**	1					SS		Hour counter	Contador horario	Contador de horas	Compteur horaire	S/N -15801
33	**VOE 14626370**	1							Odometer	Cuentakilómetros	Odômetro	Compteur kilomètrique	S/N 15802 -
34	**VOE 14529206**		1	1					Switch	Interruptor	Interruptor	Rupteur	
35	**VOE 14529211**				1				Switch	Contactor	Interruptor	Commutateur	
36	**VOE 14502010**					1			Rocker switch	Commutador cuna		Commutateur à bascule	POWER MAX MODE

1	**8277787**	**Interrupteur** **Interruptor** **Interruptor** **Switch**	Catalogue id **20490**	Group **364**
2	**8277144**		Illustr. No **1015400**	Section **200**
3	**8277145**		Issue **PUB 20021238-B**	Page **173**
4	**8278006**			
5	**8278095**			

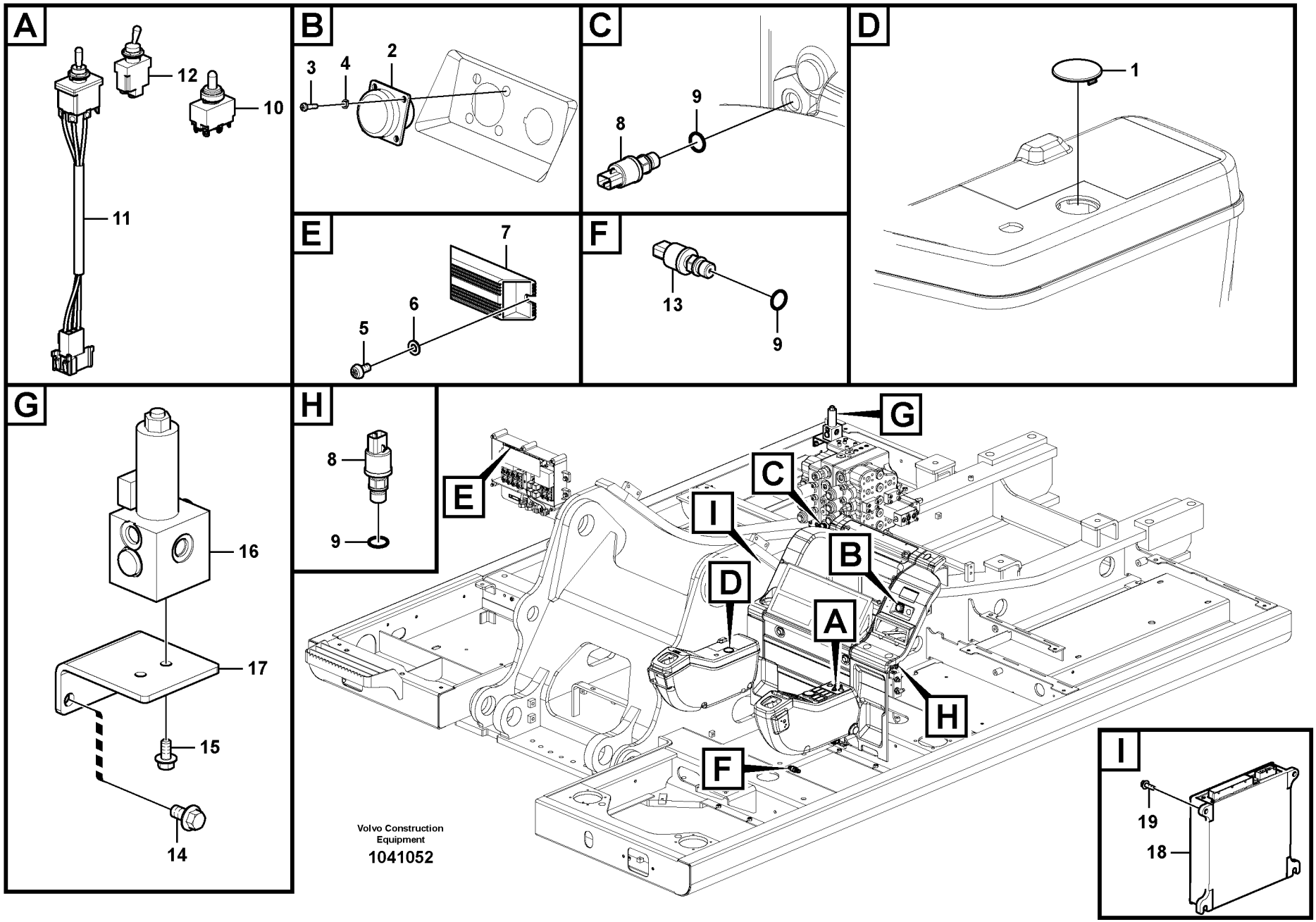
A
12
10
11
B
3
4
2
C
9
8
D
1
E
7
6
5
F
13
9
G
16
17
15
14
H
8
9
I
19
18
Volvo Construction Equipment
1041052

Fig.	Part No.	Quantity 1	2	3	4	5	PS	KIT	Description	Denominación	Denominação	Dénomination	Notes
1	**VOE 14501960**	1							Rubber cover	Cubierta de goma	Cobertura de borracha	Capot caoutchouc	
2	**VOE 14508669**	1							Socket	Toma de corriente	Conector	Socle	
3	**SA 9021-10302**	4							Cross recessed screw	Tornillo cruz	Parafuso phillips	Vis empreinte cruciform	
4	**SA 9213-03000**	4							Spring washer	Arandela elástica	Arruela de pressão	Rondelle élastique	
5	**VOE 969420**	2							Six point socket screw	Racor de seis dientes	Paraf soquete sext	Vis à 6 pans creux	
6	**VOE 955892**	2							Plain washer	Arandela plana	Arruela simples	Rondelle plane	
7	**VOE 14529301**	1							Resistor	Resistencia	Resistor	Resistance	
8	**VOE 14562193**	2							Switch	Interruptor	Interruptor	Rupteur	(VOE 14529294)
9	**VOE 983502**	2	1	1	1				O-ring	Anillo tórico	Anel-o	Joint torique	
10	**VOE 14616040**	1							Toggle switch	Interruptor basculante	Chave reversível	Interrupteur à bascule	(VOE 14526156)
11	**VOE 14502170**	1							Toggle switch	Interruptor basculante	Chave reversível	Interrupteur à bascule	
12	**VOE 14591397**		1	1	1				Switch	Interruptor	Interruptor	Rupteur	
13	**VOE 14529295**		1	1	1				Switch	Interruptor	Interruptor	Rupteur	
14	**VOE 946471**		2	2	2				Flange screw	Tornillo embridado	Parafuso flangeado	Vis à embase	
15	**VOE 946440**		2	2	2				Flange screw	Tornillo embridado	Parafuso flangeado	Vis à embase	
16	**VOE 14529303**		1	1	1				Valve	Válvula	Válvula	Valve	
17	**VOE 14529304**		1	1	1				Bracket	Consola	Suporte	Console	
18	**VOE 14518349**	1							ECU	ECU	ECU	ECU	S/N -15988
	VOE 14594697	1							ECU	ECU	ECU	ECU	S/N 15989-
19	**VOE 945444**	4							Flange screw	Tornillo embridado	Parafuso flangeado	Vis à embase	

1	**8277787**
2	**8277980**
3	**8277982**
4	**8279197**
5	

Unité électronique
Unidade eletrônica
Unidad electrónica
Electronic unit.

Catalogue id	Group
20490	**367**
Illustr. No **1041052**	Section **100**
Issue **PUB 20021238-B**	Page **175**

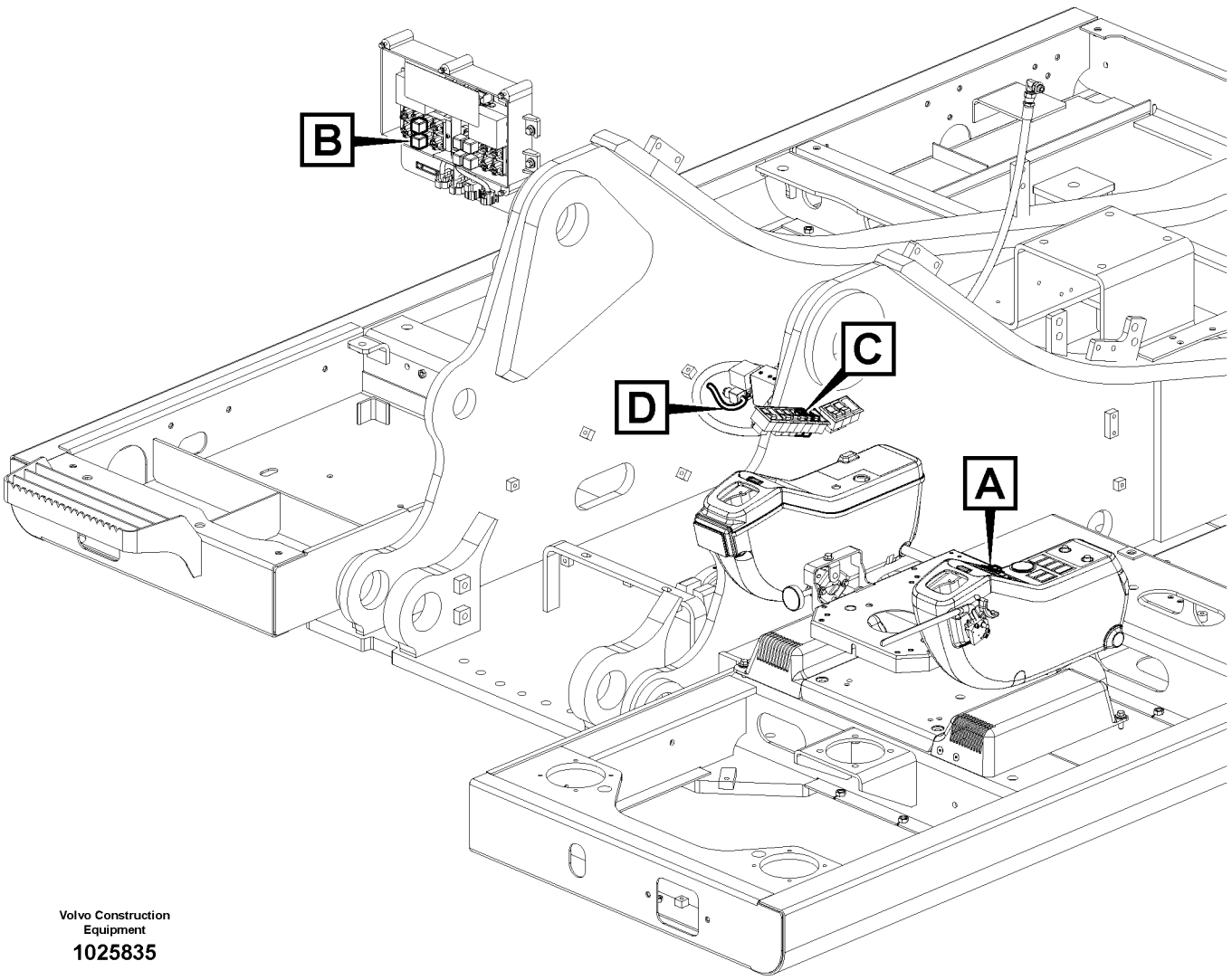

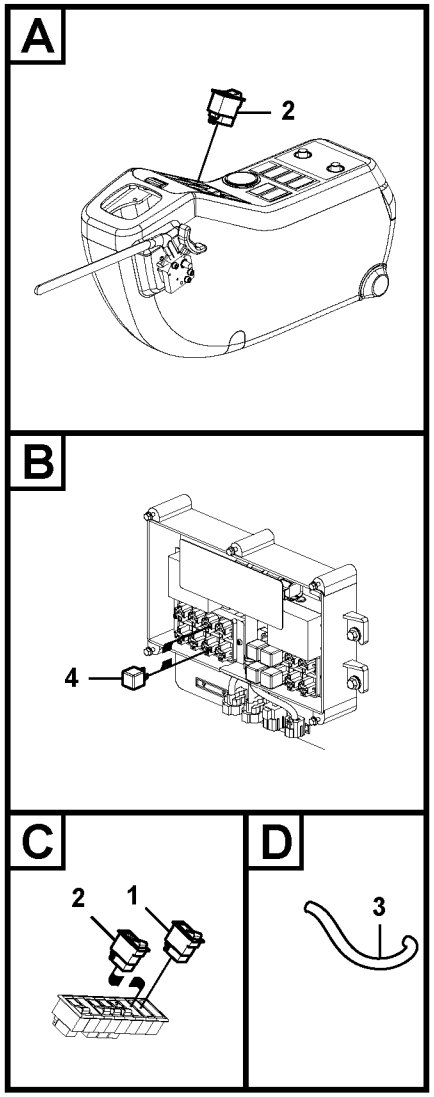

Volvo Construction Equipment

1025835

Fig.	Part No.	Quantity 1	2	3	PS	KIT	Description	Denominación	Denominação	Dénomination	Notes
1	**VOE 14526164**	1					Switch	Interruptor	Interruptor	Rupteur	
2	**VOE 14501728**	2					Switch	Interruptor	Interruptor	Contacteur	S/N -16882
	VOE 14576430	1					Switch	Interruptor	Interruptor	Rupteur	S/N 16883-
3	**VOE 14509154**	1					Cable harness	Manojo cables	Chicote cabos	Faisceau câbles	S/N -16328
	VOE 14632819	1					Cable harness	Manojo cables	Chicote cabos	Faisceau câbles	S/N 16329-
4	**VOE 20374662**	2					Relay	Relé	Relé	Relais	S/N -16882
	VOE 14630764	2					Relay	Relé	Relé	Relais	S/N 16883-

1	**8277999**	**Interrupteur, raccord rapide** **Interruptor, controle de acoplamento rápido** **Interruptor, control de enganche rápido** **Switch, quickfit control**	Catalogue id **20490**	Group **369**
2			Illustr. No **1025835**	Section **100**
3			Issue **PUB 20021238-B**	Page **177**
4				
5				

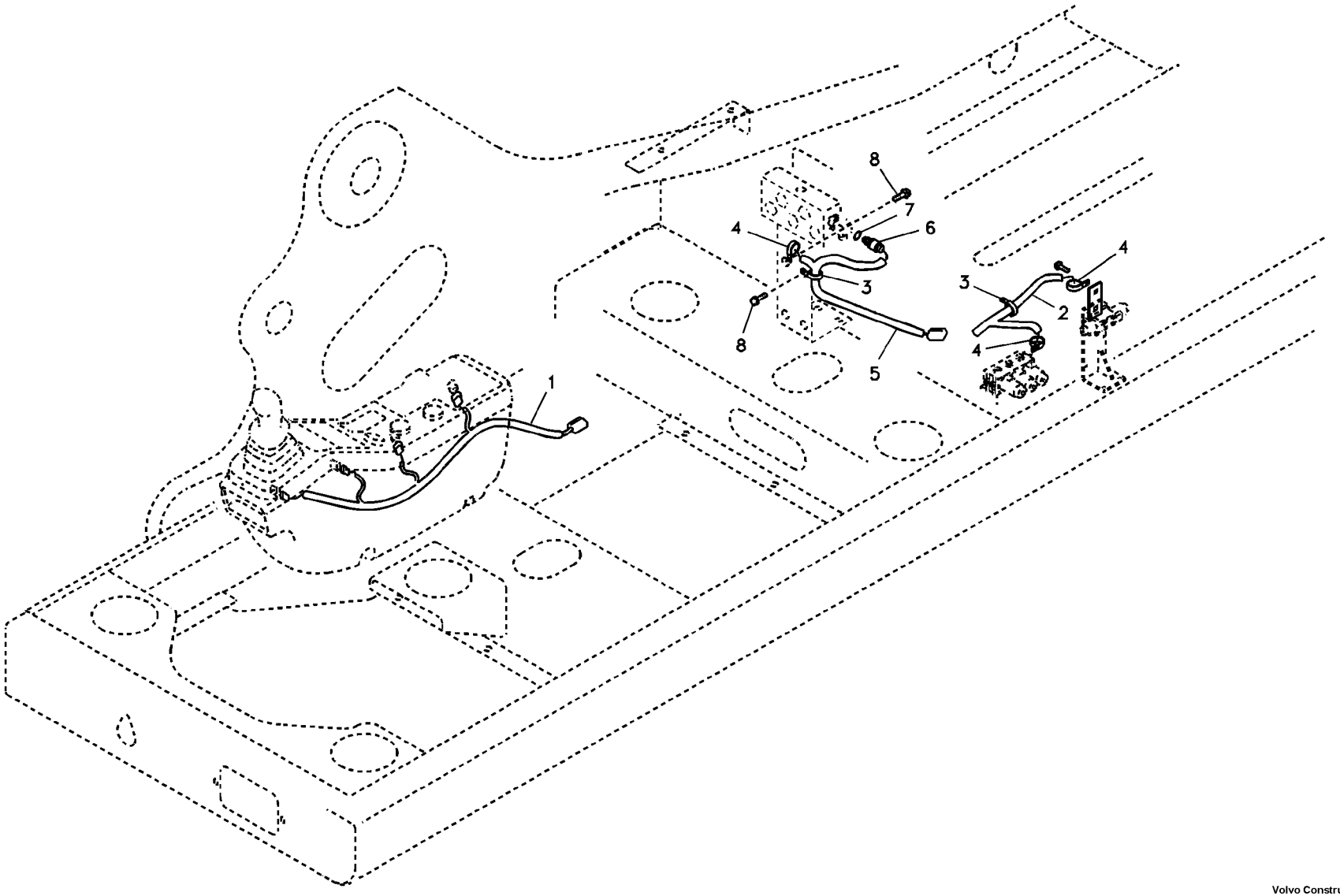

Volvo Construction Equipment

1025836

Fig.	Part No.	Quantity 1	2	3	PS	KIT	Description	Denominación	Denominação	Dénomination	Notes
1	**VOE 14518140**	1					Cable harness	Manojo cables	Chicote cabos	Faisceau câbles	
	VOE 14518238		1				Cable harness	Manojo cables	Chicote cabos	Faisceau câbles	
2	**VOE 14518261**	1					Cable harness	Manojo cables	Chicote cabos	Faisceau câbles	
3	**VOE 14500293**	1	1				Clip	Clip	Clipe	Clip	
4	**VOE 14529345**	2	1				Clip	Clip	Clipe	Clip	
5	**VOE 14518260**		1				Cable harness	Manojo cables	Chicote cabos	Faisceau câbles	
6	**VOE 14529295**		1				Switch	Interruptor	Interruptor	Rupteur	
7	**VOE 983502**		1				O-ring	Anillo tórico	Anel-o	Joint torique	
8	**VOE 946471**		2				Flange screw	Tornillo embridado	Parafuso flangeado	Vis à embase	

1	**8277990**
2	**8278630**
3	
4	
5	

Câble et faisceau de câble pour godet avec grappin
Cabos e chicote para caçamba concha
Cable y haz de cables para cuchara prensil
Cable and wire harness for clamshell bucket

Catalogue id **20490**	Group **369**
Illustr. No **1025836**	Section **300**
Issue **PUB 20021238-B**	Page **179**

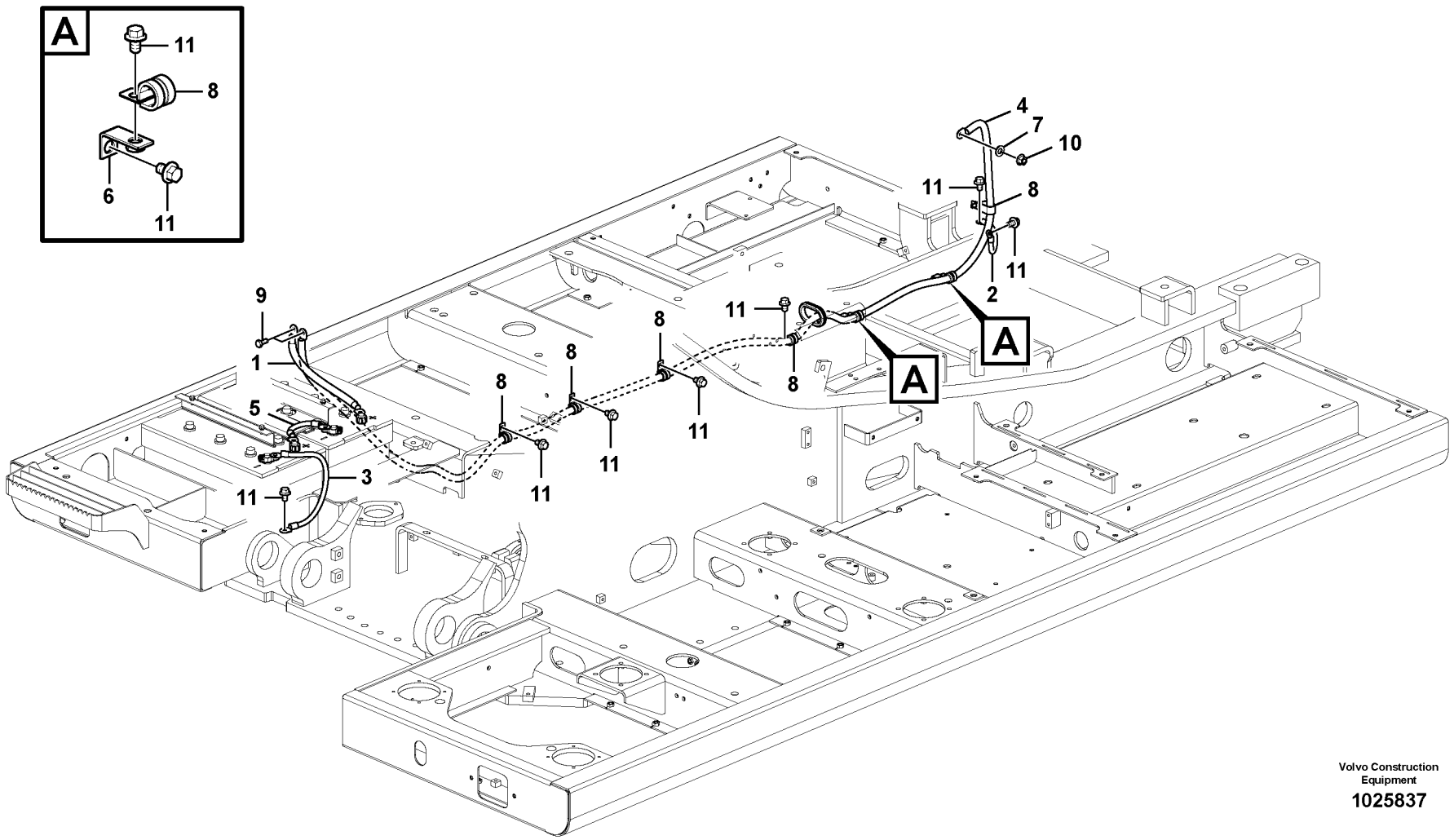

Volvo Construction Equipment

1025837

Fig.	Part No.	Quantity 1	2	3	PS	KIT	Description	Denominación	Denominação	Dénomination	Notes
1	**VOE 14577915**	1					Battery cable	Cable de batería	Cabo da bateria	Câble de batterie	Positive
2	**VOE 14529073**	1					Battery cable	Cable de batería	Cabo da bateria	Câble de batterie	Eng ground
3	**VOE 14577913**	1					Battery cable	Cable de batería	Cabo da bateria	Câble de batterie	Negative
4	**VOE 14577914**	1					Battery cable	Cable de batería	Cabo da bateria	Câble de batterie	Positive
5	**VOE 14578930**	1					Battery cable	Cable de batería	Cabo da bateria	Câble de batterie	Extension
6	**VOE 14529393**	2					Bracket	Consola	Suporte	Console	
7	**VOE 955922**	1					Spring washer	Arandela elástica	Arruela de pressão	Rondelle élastique	
8	**VOE 14507451**	6					Clip	Clip	Clipe	Clip	
9	**VOE 983242**	2					Hexagon screw	Tornillo hexagonal	Parafuso sextavado	Vis à tête hexagonale	
10	**VOE 13971095**	1					Flange nut	Tuerca embridada	Porca flangeada	Écrou à bride	
11	**VOE 946471**	10					Flange screw	Tornillo embridado	Parafuso flangeado	Vis à embase	

1	**8277787 S/N -15988**	**Câbles, batterie** **Cabos, bateria** **Cables, batería** **Cables, battery**	Catalogue id **20490**	Group **371**
2			Illustr. No **1025837**	Section **100**
3			Issue **PUB 20021238-B**	Page **181**
4				
5				

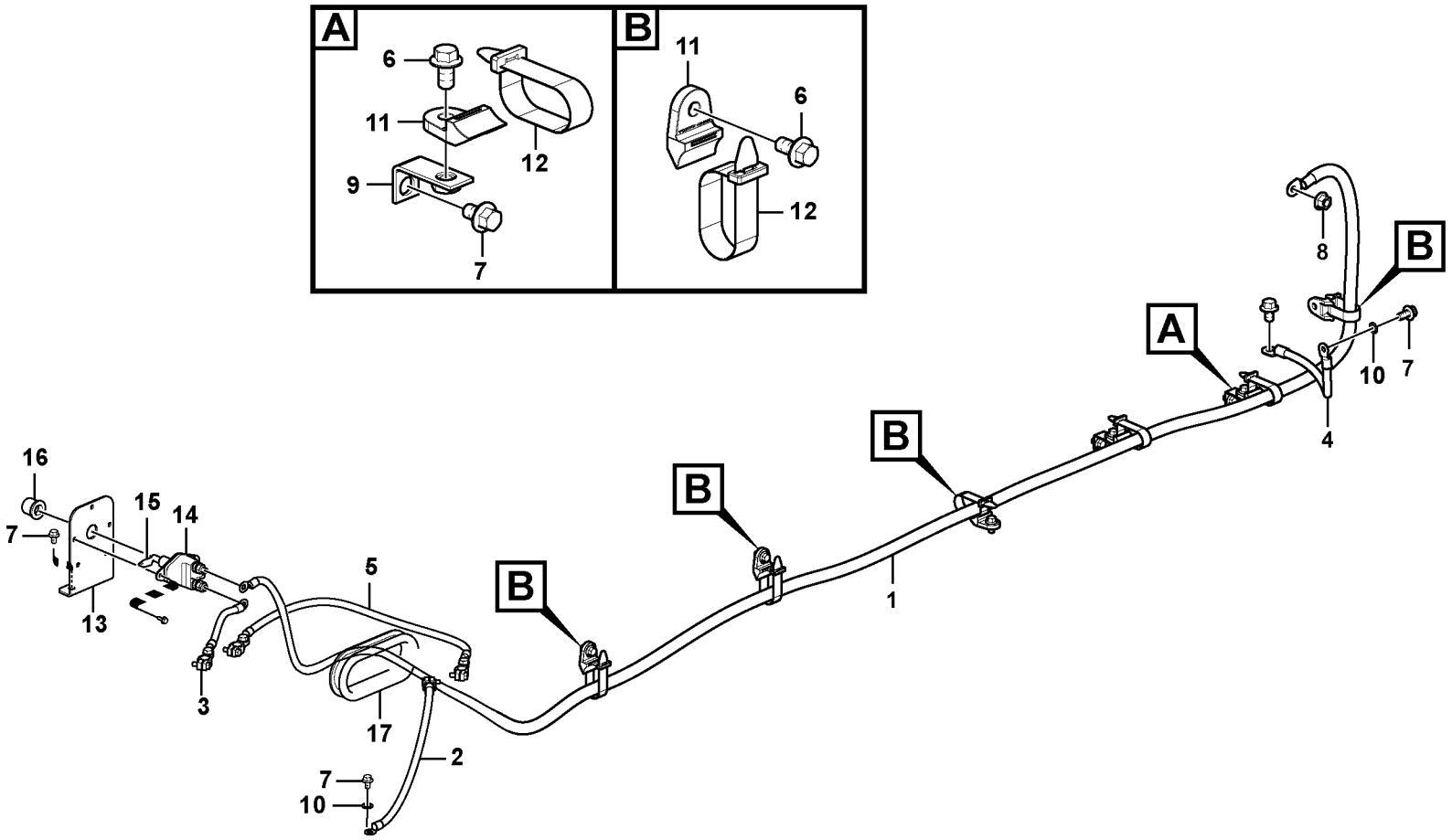

Volvo Construction Equipment

1053298

Fig.	Part No.	Quantity 1	2	3	PS	KIT	Description	Denominación	Denominação	Dénomination	Notes
1	**VOE 14623132**	1					Battery cable	Cable de batería	Cabo da bateria	Câble de batterie	S/N -16882
	VOE 14644242	1					Battery cable	Cable de batería	Cabo da bateria	Câble de batterie	S/N 16883-
2	**VOE 14599457**	1					Battery cable	Cable de batería	Cabo da bateria	Câble de batterie	
3	**VOE 14623131**	1					Battery cable	Cable de batería	Cabo da bateria	Câble de batterie	
4	**VOE 14529073**	1					Battery cable	Cable de batería	Cabo da bateria	Câble de batterie	S/N -16882
	VOE 14630071	1					Battery cable	Cable de batería	Cabo da bateria	Câble de batterie	S/N 16883-
5	**VOE 14578930**	1					Battery cable	Cable de batería	Cabo da bateria	Câble de batterie	
6	**VOE 946441**	8					Flange screw	Tornillo embridado	Parafuso flangeado	Vis à embase	
7	**VOE 946471**	5					Flange screw	Tornillo embridado	Parafuso flangeado	Vis à embase	
8	**VOE 983304**	1					Hexagon nut	Tuerca hexagonal	Porca sextavada	Écrou hexagonal	
	VOE 955922	1					Spring washer	Arandela elástica	Arruela de pressão	Rondelle élastique	
9	**VOE 14529393**	2					Bracket	Consola	Suporte	Console	
10	**VOE 960148**	2					Plain washer	Arandela plana	Arruela simples	Rondelle plane	
11	**VOE 14558808**	6					Strip clamp	Abrazadera de cinta	Cinta braçadeira	Serrage de ruban	
12	**VOE 14558809**	6					Strip clamp	Abrazadera de cinta	Cinta braçadeira	Serrage de ruban	
13	**VOE 14642221**	1					Bracket	Consola	Suporte	Console	(VOE 14559125)
14	**VOE 14588962**	1					Switch	Interruptor	Interruptor	Rupteur	
15	**VOE 14612980**	1					•Switch	•Interruptor	•Interruptor	•Rupteur	
16	**VOE 14529928**	1					Cover	Capo	Tampa	Capot	
17	**VOE 14529331**	1					Grommet	Pasaje	Passa muro	Passe fil	

1	**8277787 S/N 15989-**	**Câbles, batterie** **Cabos, bateria** **Cables, batería** **Cables, battery**	Catalogue id **20490**	Group **371**
2			Illustr. No **1053298**	Section **110**
3			Issue **PUB 20021238-B**	Page **183**
4				
5				

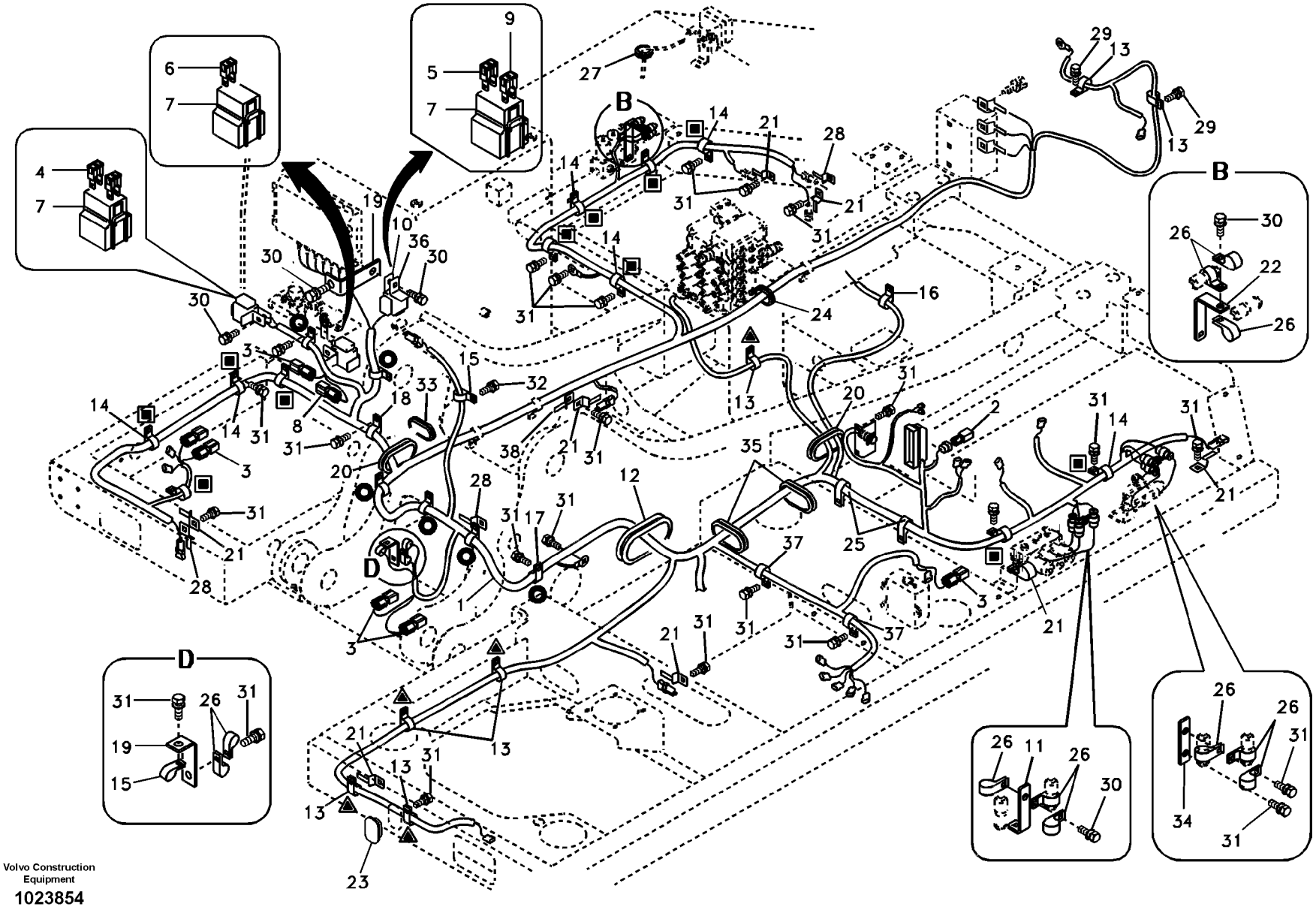

Volvo Construction Equipment

1023854

Fig.	Part No.	Quantity 1	2	3	PS	KIT	Description	Denominación	Denominação	Dénomination	Notes
1	**VOE 14591273**	1					Cable harness	Manojo cables	Chicote cabos	Faisceau câbles	S/N 15001-15429
	VOE 14614994	1					Cable harness	Manojo cables	Chicote	Faisceau cables	S/N 15430-15988
	VOE 14631795	1					Cable harness	Manojo cables	Chicote cabos	Faisceau câbles	(VOE 14623856) S/N 15989-
2	**VOE 14514158**	1					•Resistor	•Resistencia	•Resistência	•Résistance	
3	**VOE 14529132**	5					•Diode	•Diodo	•Diodo	•Diode	
4	**SA 9879-10400**	2					•Fuse	•Fusible	•Fusível	•Fusible	40A
5	**SA 9879-10800**	1					•Fuse	•Fusible	•Fusível	•Fusible	80A
6	**SA 9879-11400**	1					•Fuse	•Fusible	•Fusível	•Fusible	140A
7	**SA 1122-00940**	3					•Fuse holder	•Portafusibles	•Porta fusíveis	•Porte-fusible	
8		1					•Diode	•Diodo	•Díodo	•Diode	
9		1					•Fuse	•Fusible	•Fusível	•Fusible	
10	**VOE 14529100**	3					Bracket	Consola	Suporte	Console	
11	**VOE 14517731**	1					Bracket	Ménsula	Suporte	Console	
12	**VOE 14529325**	1					Grommet	Pasaje	Passa muro	Passe fil	
13	**VOE 14500291**	7					Clip	Clip	Clipe	Clip	
14	**VOE 14500292**	11					Clip	Clip	Clipe	Clip	
15	**VOE 14500293**	2					Clip	Clip	Clipe	Clip	
16	**VOE 14500295**	1					Clip	Clip	Clipe	Clip	
17	**VOE 14500298**	6					Clip	Clip	Clipe	Clip	
18		1					Clip	Clip	Clipe	Clip	
19	**VOE 14505501**	2					Bracket	Ménsula	Suporte	Console	
20	**VOE 14509621**	2					Grommet	Pasaje	Passa muro	Passe fil	
21	**VOE 14510011**	8					Clip	Clip	Clipe	Clip	S/N -16175
		8			NS		Clip	Clip	Clipe	Clip	S/N 16176-
22	**VOE 14511073**	1					Bracket	Ménsula	Suporte	Console	
23	**VOE 14511453**	1					Grommet	Pasaje	Passa muro	Passe fil	
24	**VOE 14529331**	1					Grommet	Pasaje	Passa muro	Passe fil	
25	**VOE 14507451**	2					Clip	Clip	Clipe	Clip	
26	**VOE 14529345**	11					Clip	Clip	Clipe	Clip	

1	**8277787**
2	
3	
4	
5	

Câble et faisceau de câbles, principal
Cabo e chicote, principais
Haz de cables, principal
Cable and wire harness, main

Catalogue id **20490**	Group **371**
Illustr. No **1023854**	Section **200**
Issue **PUB 20021238-B**	Page **185**

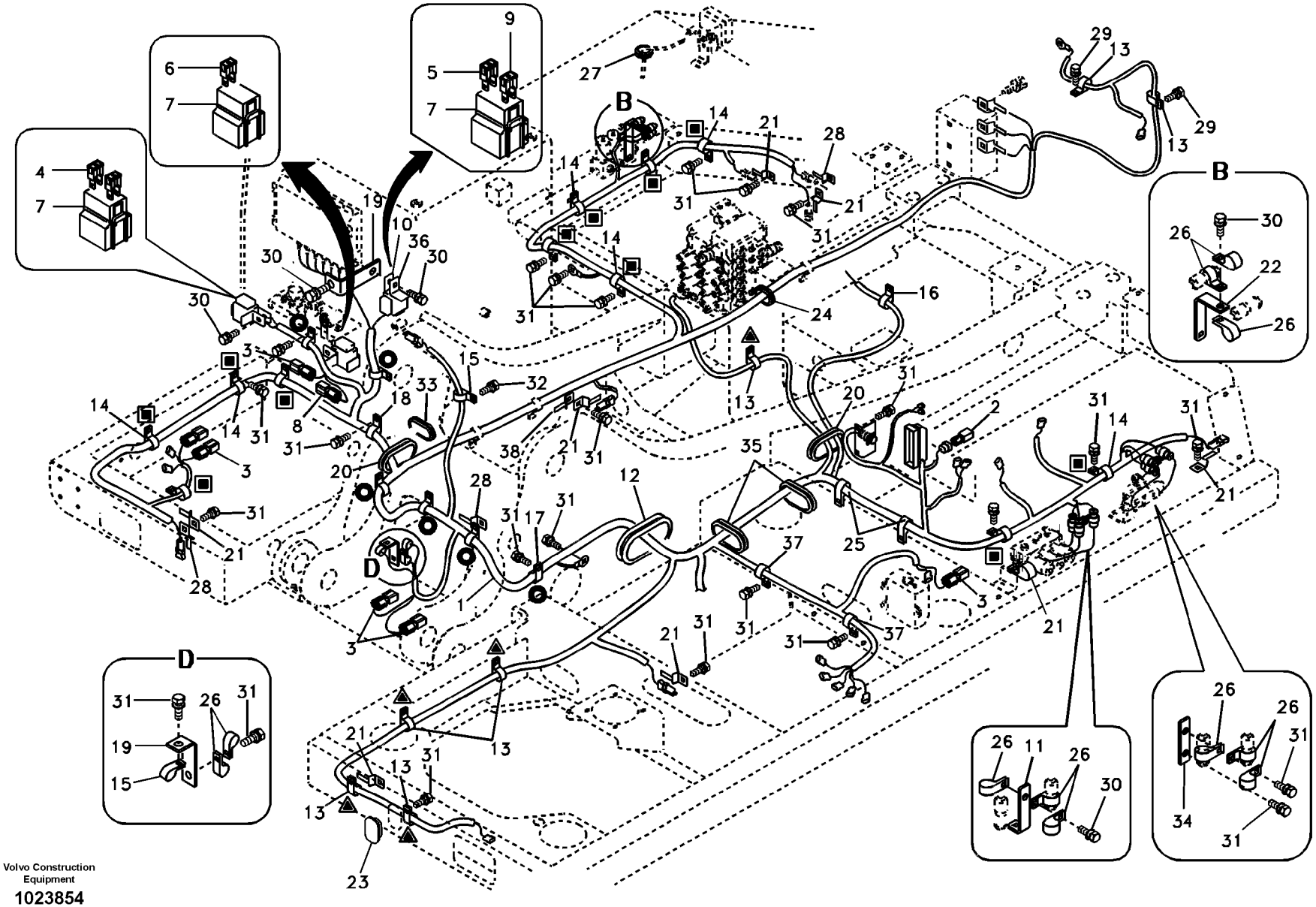

Volvo Construction Equipment

1023854

Fig.	Part No.	Quantity 1	2	3	PS	KIT	Description	Denominación	Denominação	Dénomination	Notes
27	**VOE 14529396**	1					Grommet	Pasaje	Passa muro	Passe fil	
28	**VOE 14881250**	3					Clip	Clip	Clipe	Clip	
29	**VOE 946440**	2					Flange screw	Tornillo embridado	Parafuso flangeado	Vis à embase	
30	**VOE 946441**	6					Flange screw	Tornillo embridado	Parafuso flangeado	Vis à embase	
31	**VOE 946471**	41					Flange screw	Tornillo embridado	Parafuso flangeado	Vis à embase	
32	**VOE 947107**	1					Flange screw	Tornillo embridado	Parafuso flangeado	Vis à embase	
33	**SA 9751-15016**	1					Grommet	Pasaje	Passa muro	Passe fil	
34	**VOE 14529334**	1					Bracket	Consola	Suporte	Console	
35	**VOE 14529064**	2					Grommet	Pasaje	Passa muro	Passe fil	
36	**VOE 14529099**	3					Bracket	Consola	Suporte	Console	
37	**VOE 14500297**	2					Clip	Clip	Clipe	Clip	
38	**VOE 14522575**	1					Clip	Clip	Clipe	Clip	

1	**8277787**	**Câble et faisceau de câbles, principal** **Cabo e chicote, principais** **Haz de cables, principal** **Cable and wire harness, main**	Catalogue id **20490**	Group **371**
2			Illustr. No **1023854**	Section **200**
3				
4			Issue **PUB 20021238-B**	Page **187**
5				

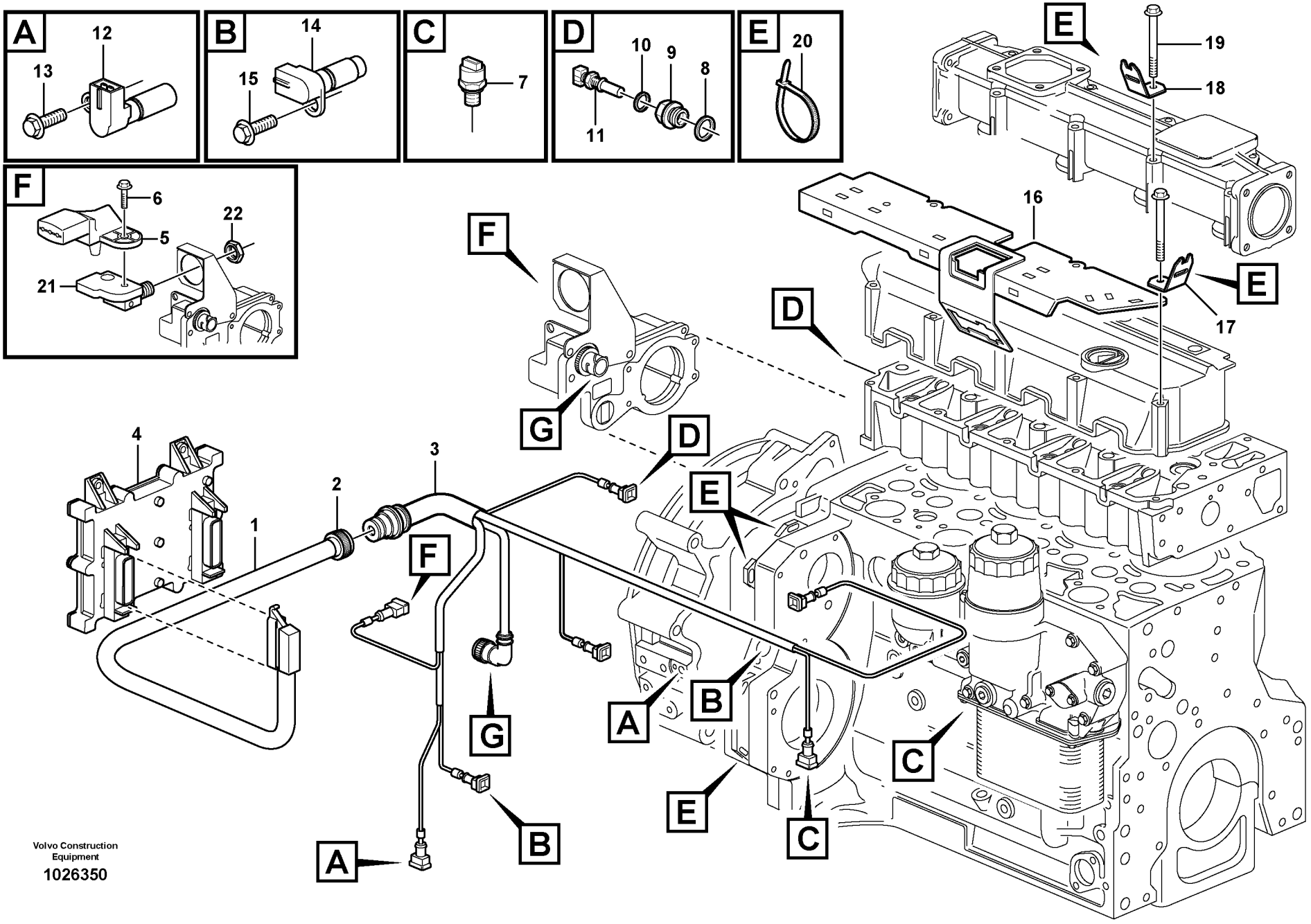

Volvo Construction Equipment

1026350

Fig.	Part No.	Quantity 1	2	3	4	5	PS	KIT	Description	Denominación	Denominação	Dénomination	Notes
1	**VOE 20585159**	1							Cable	Cable	Cabo	Câble	
2	**VOE 20450704**	1							Connector	Pieza de conexión	Conexão	Pièce connexion	
3	**VOE 21547101**	1							Cable harness	Manojo cables	Chicote cabos	Faisceau câbles	(VOE 20760192)
4	**VOE 22417693**	1							Control unit	Unidad de mando	Unidade de comando	Calculateur	(VOE 20845001)
5	**VOE 20524936**	1							Pressure sensor	Sensor de presión	Sensor de pressão	Capteur de pression	Booster Pressure
6	**VOE 20450728**	1							Bolt	Perno	Parafuso	Boulon	
7	**VOE 21291011**	1							Pressure sensor	Sensor de presión	Sensor de pressão	Capteur de pression	(VOE 20585158) Eng Oil Pressure
8	**VOE 13947628**	1							Plane gasket	Junta plana	Junta plana	Joint plan	
9	**VOE 20450683**	1							Adapter	Adaptador	Adaptador	Adaptateur	
10	**VOE 20460061**	1							Sealing ring	Anillo retén	Anel de vedação	Bague étanchéité	
11	**VOE 20513340**	1							Sensor	Sensor	Sensor	Capteur	Coolant Temperature
12	**VOE 20964264**	1							Sensor	Sensor	Sensor	Capteur	(VOE 20511126) Crankshaft Speed
13	**VOE 20405729**	1							Screw	Tornillo	Parafuso	Vis	
14	**VOE 20924088**	1							Sensor	Captador	Sensor	Capteur	Camshaft Speed
15	**VOE 20460055**	1							Screw	Tornillo	Parafuso	Vis	
16	**VOE 20728568**	1							Cover Plate	Placa Tapa	Placa de cobertura	Protection en tole	
17	**VOE 20450700**	1							Bracket	Consola	Suporte	Console	
18	**VOE 20450997**	1							Bracket	Consola	Suporte	Console	
19	**VOE 20405898**	1							Screw	Tornillo	Parafuso	Vis	
20	**VOE 4881440**	REQ							Cable tie	Abrazadera de cinta	Braçadeira	Serre-câble	
21		1							Connector	Union	Conector	Raccord	See group 236, Page 99
22	**VOE 20459883**	1							Nut	Tuerca	Porca	Écrou	

1		**Faisceau de câbles, moteur** **Chicote, motor** **Haz de cables, motor** **Cable harness, engine**	Catalogue id **20490**	Group **371**
2			Illustr. No **1026350**	Section **350**
3			Issue **PUB 20021238-B**	Page **189**
4				
5		**8278918,8278919,8278920**		

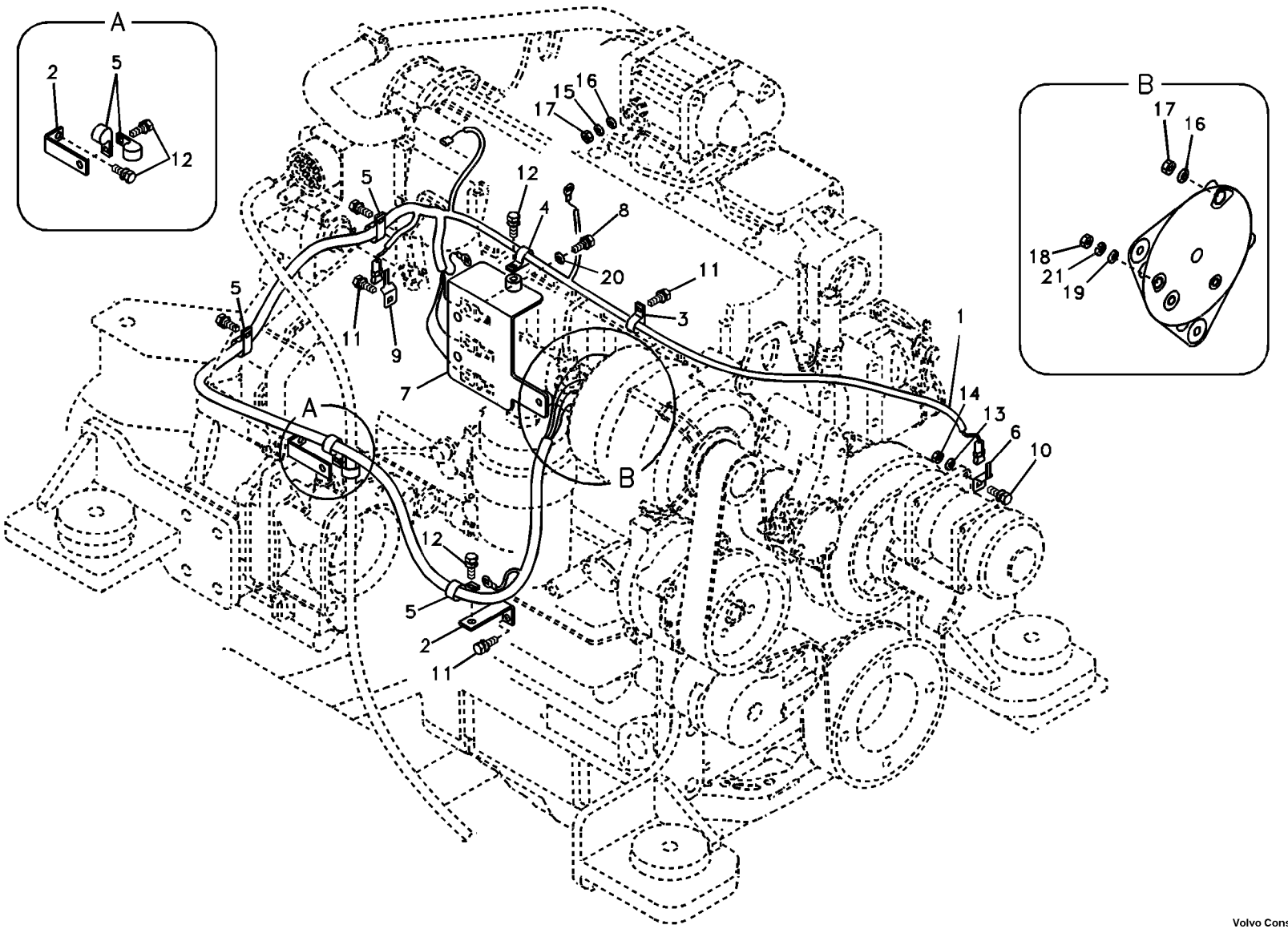
A
2
5
12
B
17
16
15
18
21
19
20
11
3
1
14
13
6
10
4
8
9
7

Fig.	Part No.	Quantity 1	2	3	PS	KIT	Description	Denominación	Denominação	Dénomination	Notes
1	**VOE 14622445**	1					Cable harness	Manojo cables	Chicote cabos	Faisceau câbles	(VOE 14574545)
	VOE 14529132	1					•Diode	•Diodo	•Diodo	•Diode	
	VOE 14530038	1					•Resistor	•Resistencia	•Resistência	•Résistance	
2	**VOE 14529258**	2					Bracket	Consola	Suporte	Console	
3	**VOE 14500291**	1					Clip	Clip	Clipe	Clip	
4	**VOE 14547765**	1					Clip	Clip	Clipe	Clip	
5	**VOE 14500295**	5					Clip	Clip	Clipe	Clip	
6	**VOE 14522575**	1					Clip	Clip	Clipe	Clip	
7	**VOE 14510982**	1					Bracket	Consola	Suporte	Console	S/N -16175
	VOE 14632507	1					Bracket	Consola	Suporte	Console	S/N 16176-
8	**SA 9041-11204**	2					Bolt	Perno	Parafuso	Boulon	
9	**VOE 14881250**	1					Clip	Clip	Clipe	Clip	
10	**VOE 946329**	1					Flange screw	Tornillo embridado	Parafuso flangeado	Vis à embase	
11	**VOE 946440**	3					Flange screw	Tornillo embridado	Parafuso flangeado	Vis à embase	
12	**VOE 946471**	4					Flange screw	Tornillo embridado	Parafuso flangeado	Vis à embase	
13	**VOE 955922**	1					Spring washer	Arandela elástica	Arruela de pressão	Rondelle élastique	
14	**VOE 983304**	1					Hexagon nut	Tuerca hexagonal	Porca sextavada	Écrou hexagonal	
15	**VOE 955921**	1					Spring washer	Arandela elástica	Arruela de pressão	Rondelle élastique	
16	**VOE 13955894**	2					Washer	Arandela	Arruela	Rondelle	
17	**VOE 983303**	2					Hexagon nut	Tuerca hexagonal	Porca sextavada	Écrou hexagonal	
18	**VOE 983302**	1					Hexagon nut	Tuerca hexagonal	Porca sextavada	Écrou hexagonal	
19	**VOE 955892**	1					Plain washer	Arandela plana	Arruela simples	Rondelle plane	
20	**VOE 955897**	2					Plain washer	Arandela plana	Arruela simples	Rondelle plane	
21	**VOE 955919**	1					Spring washer	Arandela elástica	Arruela de pressão	Rondelle élastique	

1	**8277787**	**Faisceau de câbles, moteur** **Chicote, motor** **Haz de cables, motor** **Cable harness, engine**	Catalogue id **20490**	Group **371**
2			Illustr. No **1025838**	Section **400**
3			Issue **PUB 20021238-B**	Page **191**
4				
5				

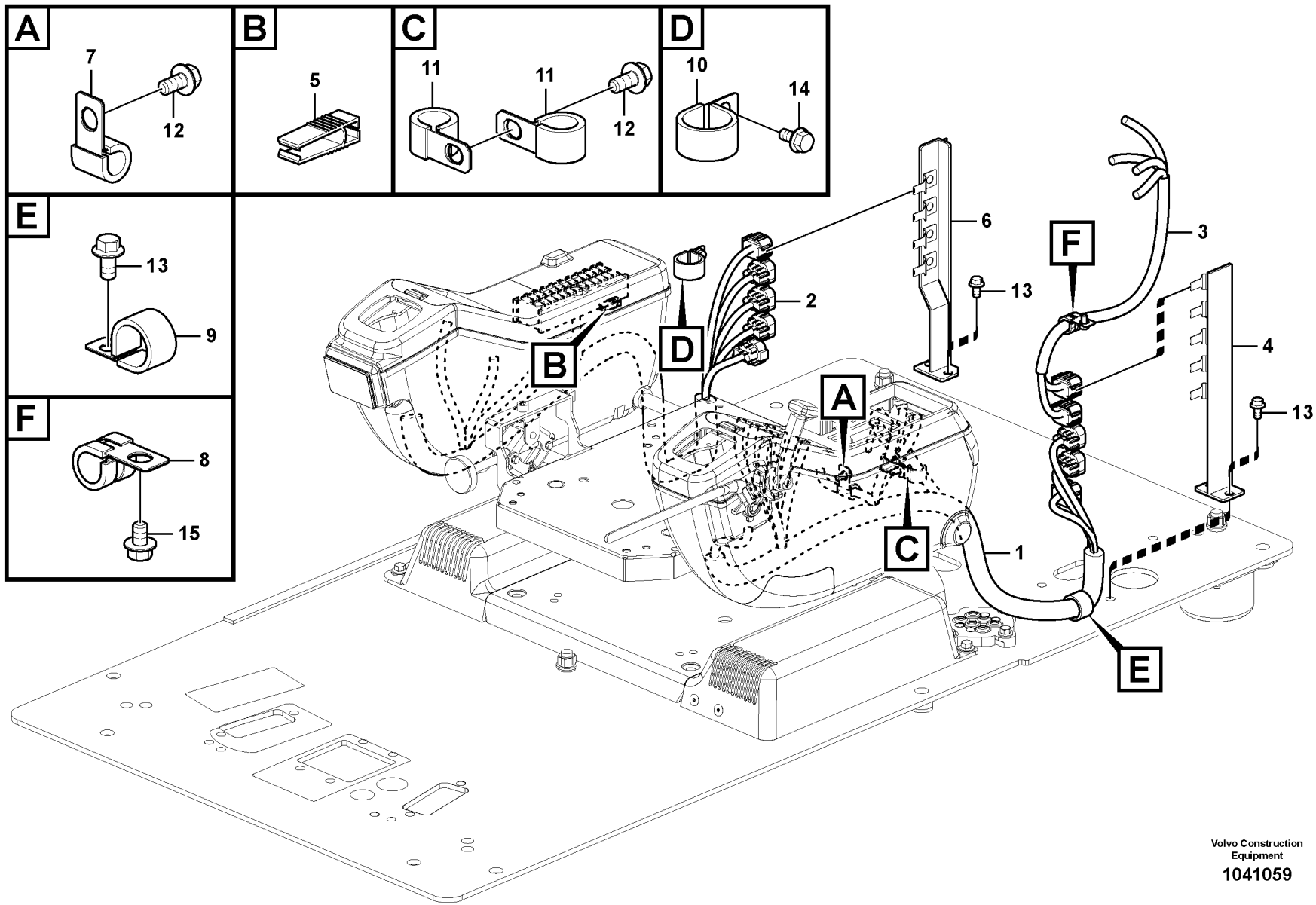

Volvo Construction Equipment

1041059

Fig.	Part No.	Quantity 1	2	3	PS	KIT	Description	Denominación	Denominação	Dénomination	Notes
1	**VOE 14578493**	1					Cable harness	Manojo cables	Chicote cabos	Faisceau câbles	
2	**VOE 14571637**	1					Cable harness	Manojo cables	Chicote cabos	Faisceau câbles	
	VOE 13969160	4					•Fuse	•Fusible	•Fusível	•Fusible	5A
	VOE 969161	15					•Fuse	•Fusible	•Fusível	•Fusible	10A
	VOE 13969162	4					•Fuse	•Fusible	•Fusível	•Fusible	15A
	VOE 978999	5					•Fuse	•Fusible	•Fusível	•Fusible	20A
	VOE 969163	3					•Fuse	•Fusible	•Fusível	•Fusible	25A
3	**VOE 14520105**	1					Wire harness	Manojo cables	Chicote	Faisceau electrique	
4	**VOE 14511553**	1					Bracket	Ménsula	Suporte	Console	
5	**VOE 14515592**	1			OP		Puller	Extractor	Sacador	Extracteur	
6	**VOE 14527157**	1					Bracket	Consola	Suporte	Console	
7	**VOE 14500293**	1					Clip	Clip	Clipe	Clip	
8	**VOE 14500294**	1					Clip	Clip	Clipe	Clip	
9	**VOE 14500297**	1					Clip	Clip	Clipe	Clip	
10	**VOE 14500298**	1					Clip	Clip	Clipe	Clip	
11	**VOE 14529345**	2					Clip	Clip	Clipe	Clip	
12	**VOE 946440**	2					Flange screw	Tornillo embridado	Parafuso flangeado	Vis à embase	
13	**VOE 946441**	5					Flange screw	Tornillo embridado	Parafuso flangeado	Vis à embase	
14	**VOE 946471**	1					Flange screw	Tornillo embridado	Parafuso flangeado	Vis à embase	
15	**VOE 947107**	1					Flange screw	Tornillo embridado	Parafuso flangeado	Vis à embase	

1	**8277787 S/N -15988**	**Câble et faisceau de câbles, tableau de bord** **Cabo e chicote, painel de instrumentos** **Haz de cables, panel de instrumentos** **Cable and wire harness, instrument panel**	Catalogue id **20490**	Group **371**
2			Illustr. No **1041059**	Section **500**
3			Issue **PUB 20021238-B**	Page **193**
4				
5				

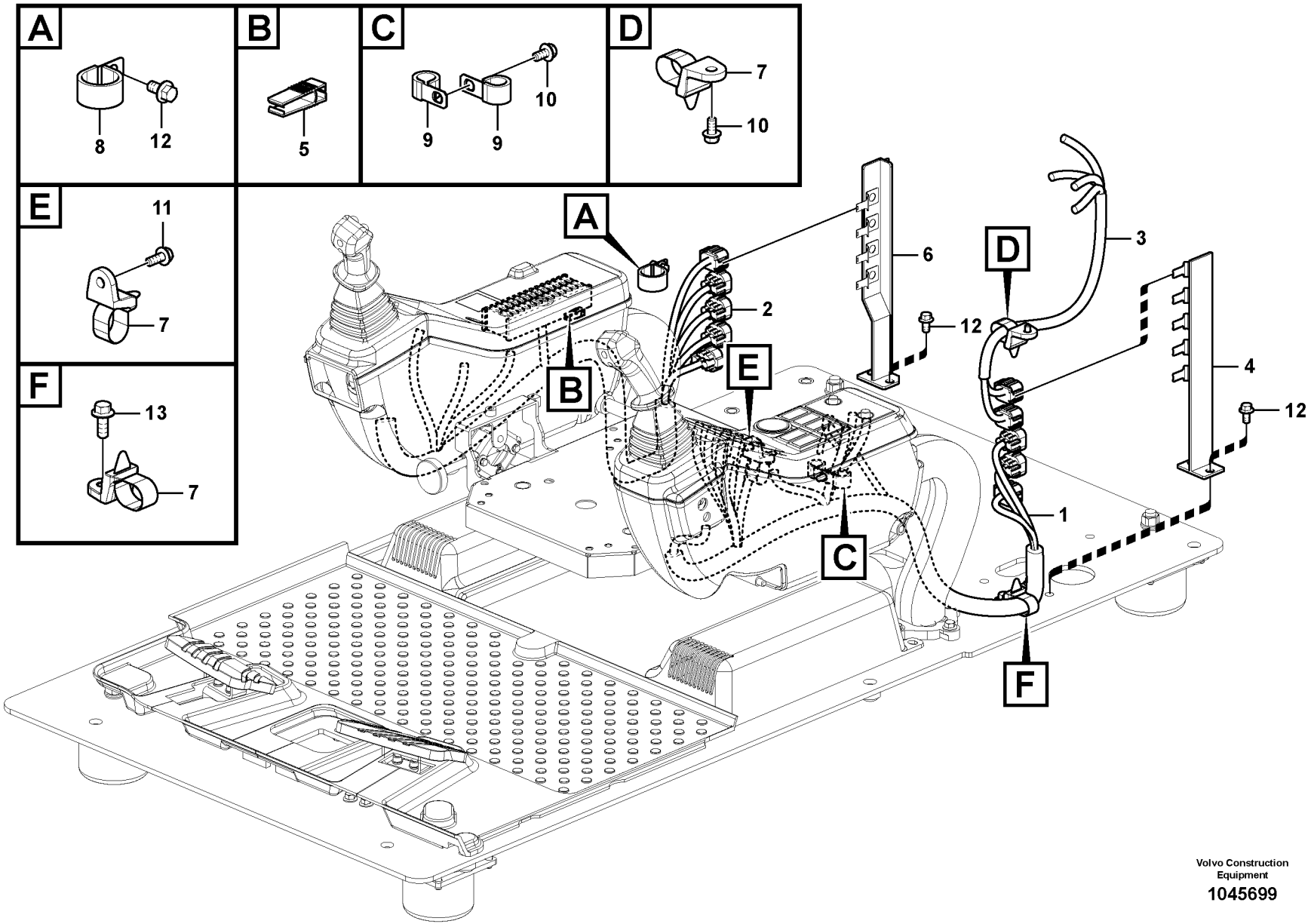

Volvo Construction Equipment

1045699

Fig.	Part No.	Quantity 1	2	3	P S	K I T	Description	Denominación	Denominação	Dénomination	Notes
1	**VOE 14621210**	1					Cable harness	Manojo cables	Chicote cabos	Faisceau câbles	S/N 15989-16175
	VOE 14633283	1					Cable harness	Manojo cables	Chicote cabos	Faisceau câbles	S/N 16176-
2	**VOE 14623865**	1					Cable harness	Manojo cables	Chicote cabos	Faisceau câbles	S/N 15989-16175
	VOE 14632596	1					Cable harness	Manojo cables	Chicote cabos	Faisceau câbles	S/N 16176-
	VOE 13969160	10					•Fuse	•Fusible	•Fusível	•Fusible	5A
	VOE 969161	14					•Fuse	•Fusible	•Fusível	•Fusible	10A
	VOE 13969162	9					•Fuse	•Fusible	•Fusível	•Fusible	15A
	VOE 969163	1					•Fuse	•Fusible	•Fusível	•Fusible	25A
	VOE 978999	1					•Fuse	•Fusible	•Fusível	•Fusible	20A
3		1					Cable harness	Manojo cables	Chicote	Faisceau cables	
4	**VOE 14511553**	1					Bracket	Ménsula	Suporte	Console	S/N 15989-16175
	VOE 14633737	1					Bracket	Consola	Suporte	Console	S/N 16176-
5	**VOE 14515592**	1			OP		Puller	Extractor	Sacador	Extracteur	
6	**VOE 14527157**	1					Bracket	Consola	Suporte	Console	S/N 15989-16175
	VOE 14631793	1					Bracket	Consola	Suporte	Console	S/N 16176-
7	**VOE 14558810**	2					Strip clamp	Abrazadera de cinta	Cinta braçadeira	Serrage de ruban	
8	**VOE 14500298**	1					Clip	Clip	Clipe	Clip	
9	**VOE 14529345**	2					Clip	Clip	Clipe	Clip	
10	**VOE 946440**	1					Flange screw	Tornillo embridado	Parafuso flangeado	Vis à embase	
11	**VOE 946173**	1					Flange screw	Tornillo embridado	Parafuso flangeado	Vis à embase	
12	**VOE 946441**	5					Flange screw	Tornillo embridado	Parafuso flangeado	Vis à embase	
13	**VOE 946329**	1					Flange screw	Tornillo embridado	Parafuso flangeado	Vis à embase	

1	**8277787**	**Câble et faisceau de câbles, tableau de bord** **Cabo e chicote, painel de instrumentos** **Haz de cables, panel de instrumentos** **Cable and wire harness, instrument panel**	Catalogue id **20490**	Group **371**
2			Illustr. No **1045699**	Section **510**
3			Issue **PUB 20021238-B**	Page **195**
4				
5		**S/N : 15989-16882**		

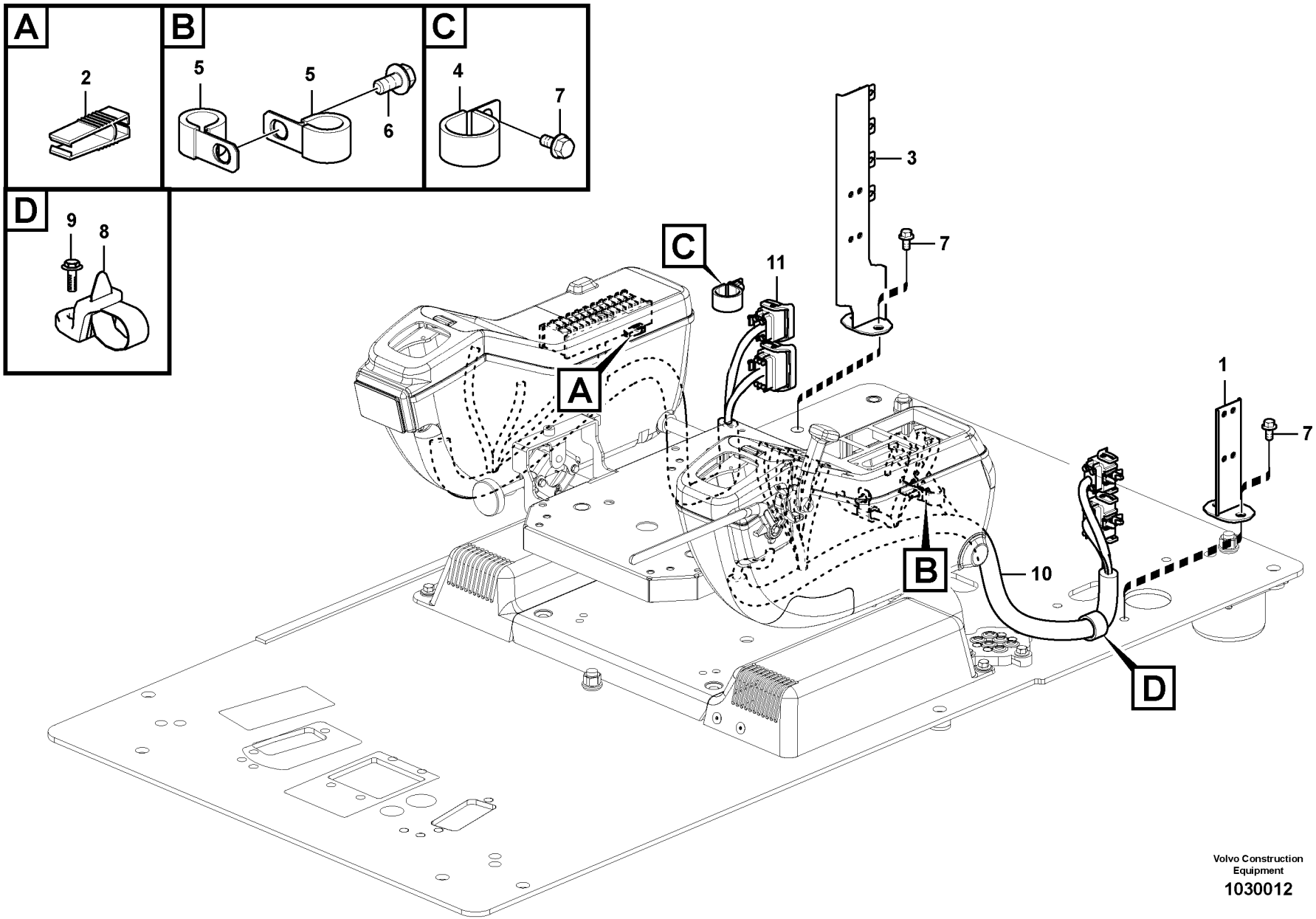

Volvo Construction Equipment

1030012

Fig.	Part No.	Quantity 1	2	3	PS	KIT	Description	Denominación	Denominação	Dénomination	Notes
1		1			NS		Bracket	Ménsula	Suporte	Console	
2	**VOE 14515592**	1			OP		Puller	Extractor	Sacador	Extracteur	
3	**VOE 14641927**	1					Bracket	Consola	Suporte	Console	
4	**VOE 14500298**	1					Clip	Clip	Clipe	Clip	
5	**VOE 14529345**	2					Clip	Clip	Clipe	Clip	
6	**VOE 946440**	1					Flange screw	Tornillo embridado	Parafuso flangeado	Vis à embase	
7	**VOE 946441**	5					Flange screw	Tornillo embridado	Parafuso flangeado	Vis à embase	
8	**VOE 14558810**	1					Strip clamp	Abrazadera de cinta	Cinta braçadeira	Serrage de ruban	
9	**VOE 946329**	1					Flange screw	Tornillo embridado	Parafuso flangeado	Vis à embase	
10	**VOE 14641925**	1					Cable harness	Manojo cables	Chicote cabos	Faisceau câbles	
11	**VOE 14641926**	1					Cable harness	Manojo cables	Chicote cabos	Faisceau câbles	

1	**8277787**	**Câble et faisceau de câbles, tableau de bord** **Cabo e chicote, painel de instrumentos** **Haz de cables, panel de instrumentos** **Cable and wire harness, instrument panel**	Catalogue id **20490**	Group **371**
2			Illustr. No **1030012**	Section **520**
3			Issue **PUB 20021238-B**	Page **197**
4				
5		**S/N : 16883-**		

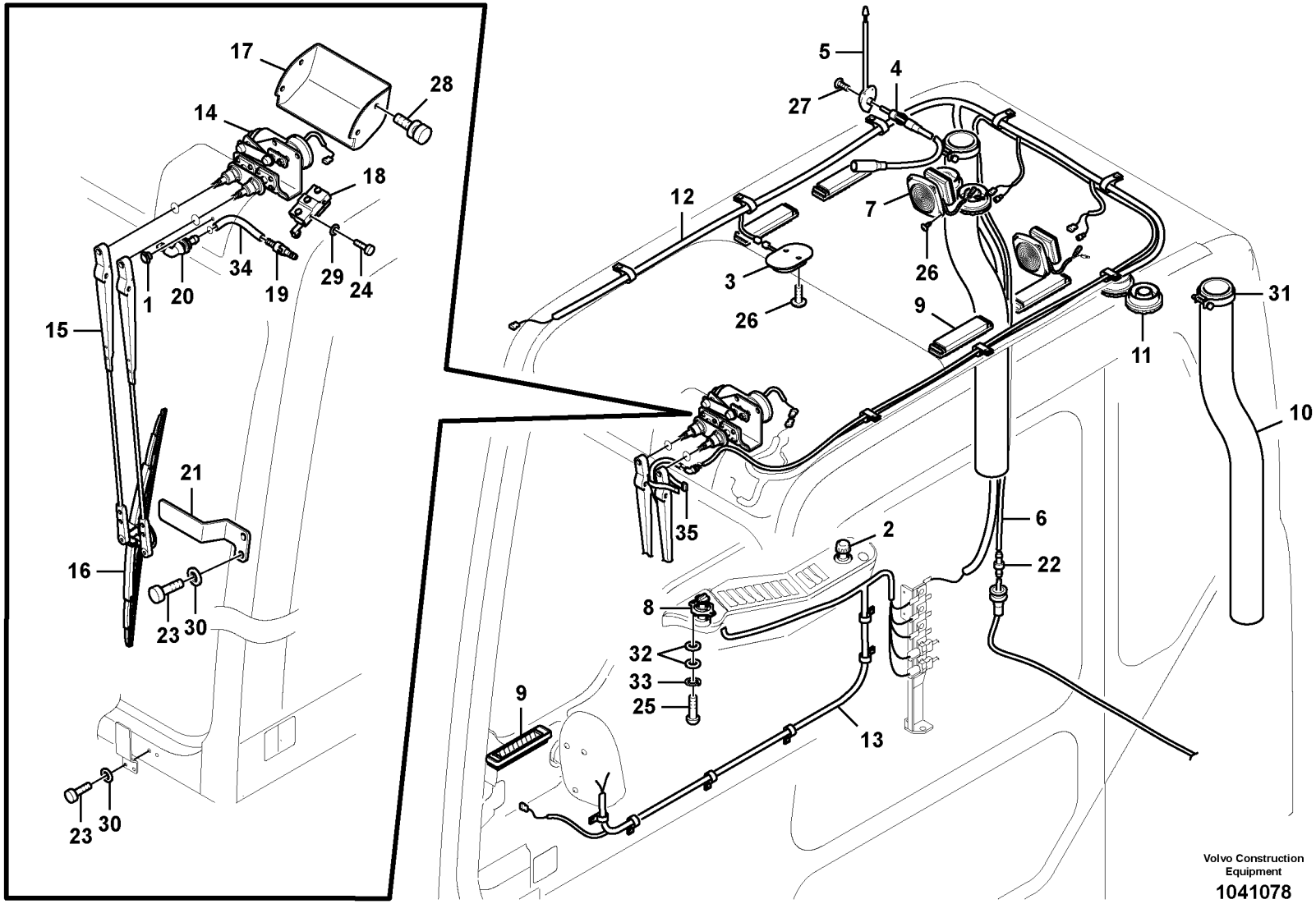
17
28
14
18
1
20
34
19
29
24
15
21
16
23
30
23
30
5
4
27
12
7
26
3
26
9
11
31
10
35
2
6
22
8
32
33
25
9
13
Volvo Construction Equipment
1041078

Fig.	Part No.	Quantity 1	2	3	PS	KIT	Description	Denominación	Denominação	Dénomination	Notes
1	**VOE 14523000**	1					Cap	Capuchón	Tampa	Capot	
2	**VOE 14621274**	1					Cigarette lighter	Encendedor	Acendedor de cigarros	Allume-cigares	
3	**VOE 14529090**	1					Interior lamp	Lámpara interior	Luze cortesia	Lampe intérieure	
	SA 1122-01690	2					•Bulb	•Bombilla	•Lâmpada	•Ampoule	24V
4	**VOE 14515593**	2					Cable	Cable	Cabo	Câble	
5	**VOE 14535346**	1					Antenna	Antena	Antena	Antenne	
6	**VOE 14880441**	1					Cooling hose	Manguera de refigeración	Mangueira de resfriamento	Flexible de refroidissemen	
7	**VOE 14529230**	2					Loudspeaker	Altavoz	Altofalante	Haut-parleur	S/N -16323
	VOE 11201898	2					Loudspeaker	Altavoz	Altofalante	Haut-parleur	S/N 16324-
8	**VOE 14542152**	1					Selector unit	Dispositivo de cambio	Unidade seletora	Dispositif de sélection	
9	**VOE 14517615**	5					Grille	Rejilla	Grade	Grille	
10	**VOE 14505524**	2					Hose	Manguera	Mangueira	Flexible	
11	**VOE 11104372**	4					Air outlet	Boquilla	Saída de ar	Gicleur air	S/N -16319
	VOE 11412071	4					Nozzle	Difusor	Bico	Gicleur	S/N 16320-
12	**VOE 14376017**	1					Wire harness	Manojo cables	Chicote	Faisceau cables	
13	**VOE 14616792**	1					Cable harness	Manojo cables	Chicote cabos	Faisceau câbles	(VOE 14535285)
14	**VOE 14530079**	1					Wiper motor	Motor limpiaparabrisas	Motor do limpador para-bri	Moteur essuie-glace	(VOE 14508627) S/N -16462
	VOE 14630974	1					Wiper motor	Motor limpiaparabrisas	Motor do limpador para-bri	Moteur essuie-glace	S/N 16463-
15	**VOE 14522412**	1					Wiper arm	Brazo limpiaparabrisas	Braço limpador para-brisa	Bras d'essuie-glace	S/N -16462
	VOE 14630975	1					Wiper arm	Brazo limpiaparabrisas	Braço limpador para-brisa	Bras d'essuie-glace	S/N 16463-
16	**VOE 14508629**	1					Wiper blade	Hoja limpiafaros	Palheta do limpador	Balai d'essuie-glace	S/N -16462
	VOE 14632032	1					Wiper blade	Hoja limpiafaros	Palheta do limpador	Balai d'essuie-glace	S/N 16463-
17	**VOE 14508633**	1					Cover	Capó	Capô	Capot	
18	**VOE 14508635**	1					Switch	Interruptor	Interruptor	Contacteur	UPPER LIMIT SE3602 S/N -16462
	VOE 14634521	1					Switch	Interruptor	Interruptor	Rupteur	S/N 16463-
19	**VOE 14508637**	1			SS		Non-return valve	Válvula de reténción	Válvula de retenção	Clapet antiretour	
20	**VOE 14508639**	1					Elbow	Ángulo	Cotovelo	Coude	

1		**Faisceaux de câbles, cabine** **Chicote, cabine** **Haz de cables, cabina** **Cable harnesses, cab**		Catalogue id **20490**	Group **371**
2					
3				Illustr. No **1041078**	Section **800**
4					
5		**8277140,8277142**		Issue **PUB 20021238-B**	Page **199**

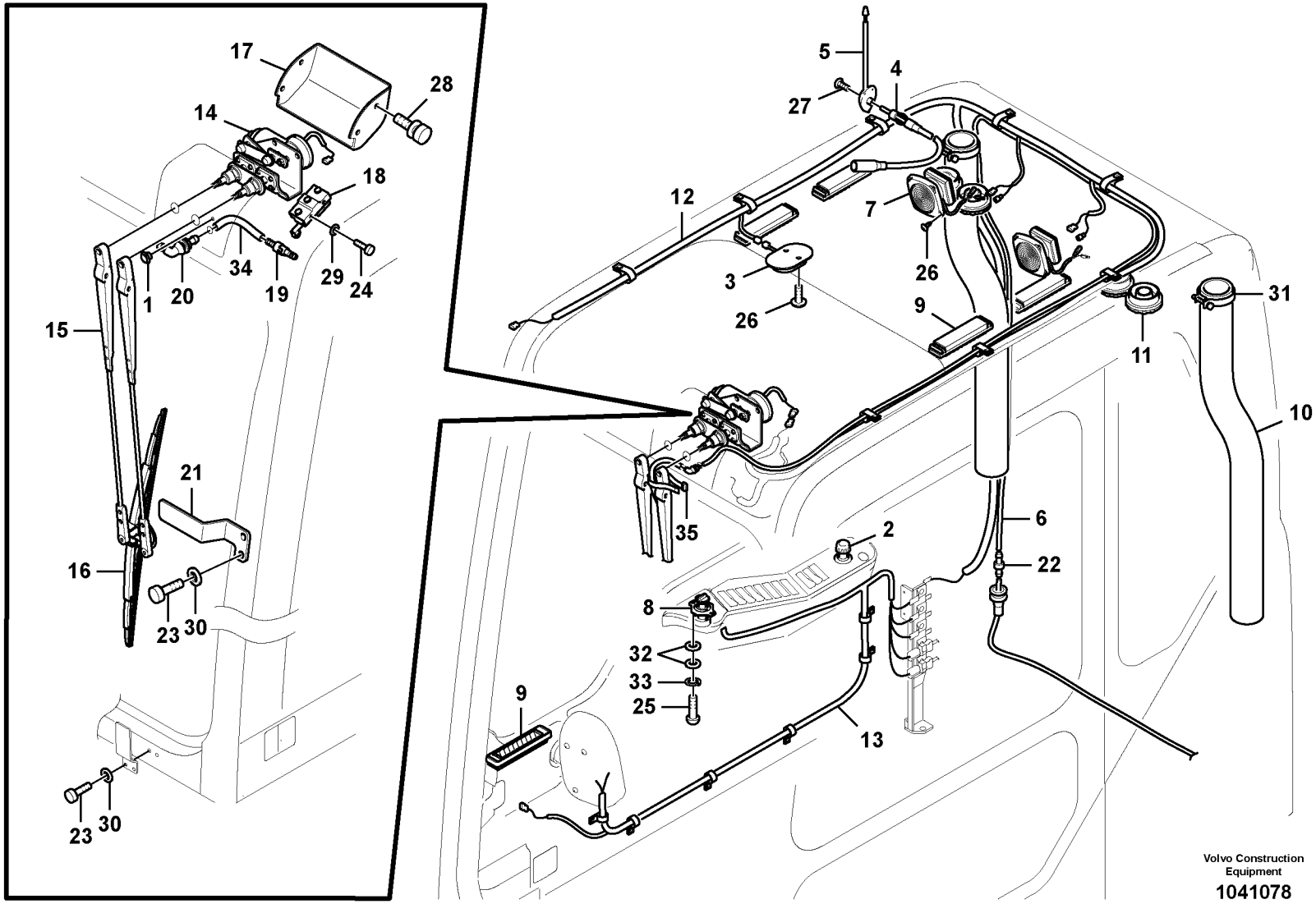
17
28
14
18
1
20
34
19
29
24
15
21
16
23
30
23
30
5
4
27
12
7
26
3
26
9
11
31
10
35
2
6
22
8
32
33
25
9
13
Volvo Construction Equipment
1041078

Fig.	Part No.	Quantity 1	2	3	PS	KIT	Description	Denominación	Denominação	Dénomination	Notes
21	**VOE 14511546**	1					Bracket	Consola	Suporte	Console	
22	**VOE 14529354**	1					Connector	Unión	Conexão	Connexion	
23	**VOE 13965175**	4					Screw	Tornillo	Parafuso	Vis	
24	**SA 9021-10405**	2					Cross recessed screw	Tornillo cruz	Parafuso phillips	Vis empreinte cruciforme	
25	**VOE 969404**	2					Six point socket screw	Racor de seis dientes	Paraf soquete sext	Vis à 6 pans creux	
26	**VOE 969407**	11					Six point socket screw	Racor de seis dientes	Paraf soquete sext	Vis à 6 pans creux	
27	**SA 9025-04003**	3					Cross recessed screw	Tornillo cruz	Parafuso phillips	Vis empreinte cruciforme	
28	**VOE 14880565**	4					Cross recessed screw	Tornillo cruz	Parafuso phillips	Vis empreinte cruciforme	
29	**VOE 14880426**	2					Washer	Arandela	Arruela	Rondelle	
30	**VOE 955892**	4					Plain washer	Arandela plana	Arruela simples	Rondelle plane	
31	**SA 9312-10350**	2					Hose clamp	Abrazadera de manguera	Braçadeira da mangueira	Collier durite	
32	**VOE 13940090**	4					Washer	Arandela	Arruela	Rondelle	
33	**VOE 955918**	2					Spring washer	Arandela elástica	Arruela de pressão	Rondelle élastique	
34	**VOE 14881195**	1					Cooling hose	Manguera de refigeración	Mangueira de resfriamento	Flexible de refroidissemen	
35	**VOE 14016673**	1					Strip clamp	Abrazadera de cinta	Cinta braçadeira	Serrage de ruban	

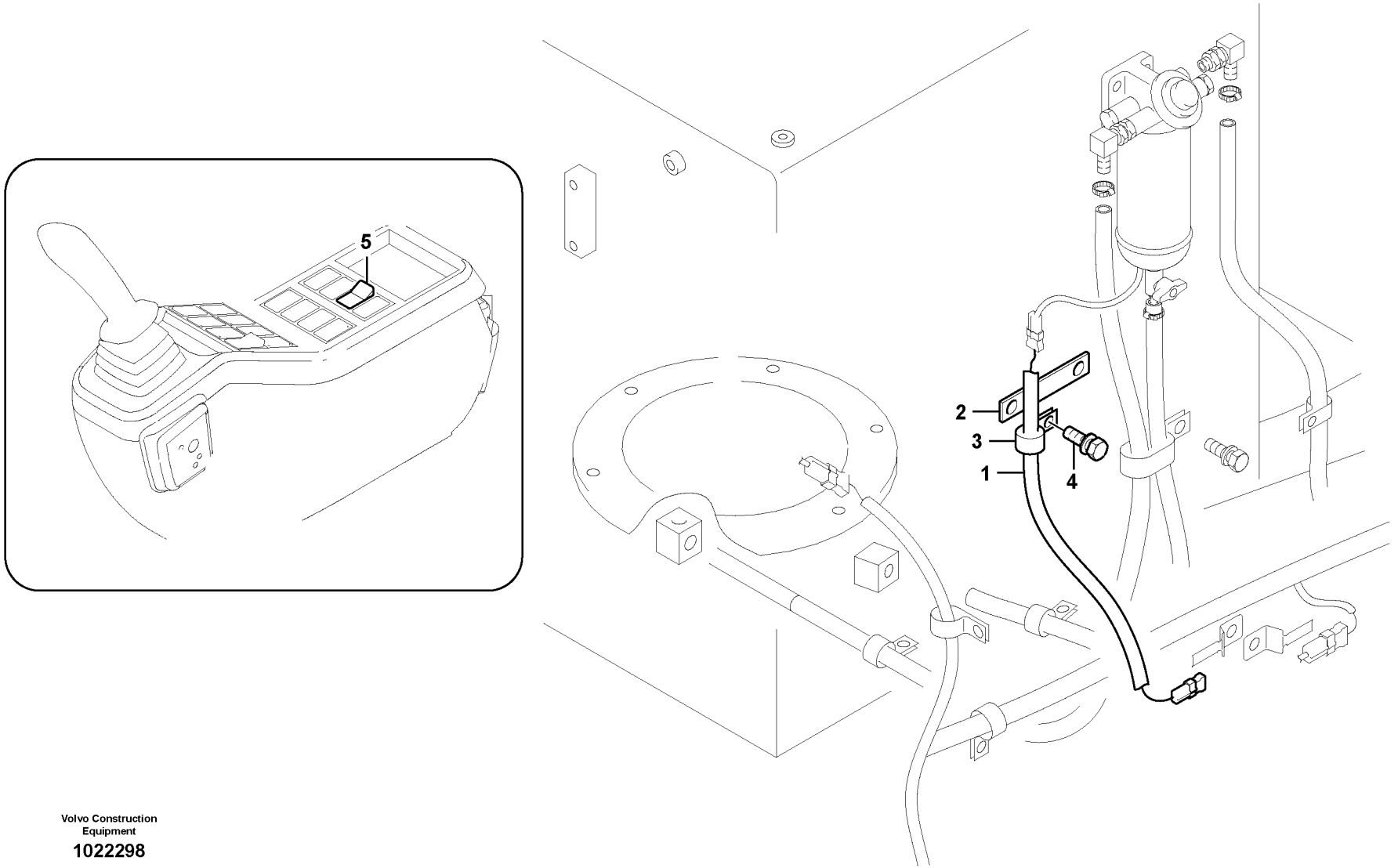

Volvo Construction Equipment

1022298

Fig.	Part No.	Quantity 1	2	3	PS	KIT	Description	Denominación	Denominação	Dénomination	Notes
1	**VOE 14530306**	1					Cable harness	Manojo cables	Chicote cabos	Faisceau câbles	
2	**VOE 14531306**	1					Bracket	Ménsula	Suporte	Console	
3	**VOE 14500295**	1					Clip	Clip	Clipe	Clip	
4	**VOE 946471**	1					Flange screw	Tornillo embridado	Parafuso flangeado	Vis à embase	
5	**VOE 14531531**	1					Switch	Interruptor	Interruptor	Rupteur	

1	**8280168**	**Câble et faisceau de câbles, séparateur d'eau** **Cabo e chicote, separador de água** **Cable y haz de cables, separador de agua** **Cable and cable harness, water separator**	Catalogue id **20490**	Group **371**
2			Illustr. No **1022298**	Section **900**
3			Issue **PUB 20021238-B**	Page **203**
4				
5				

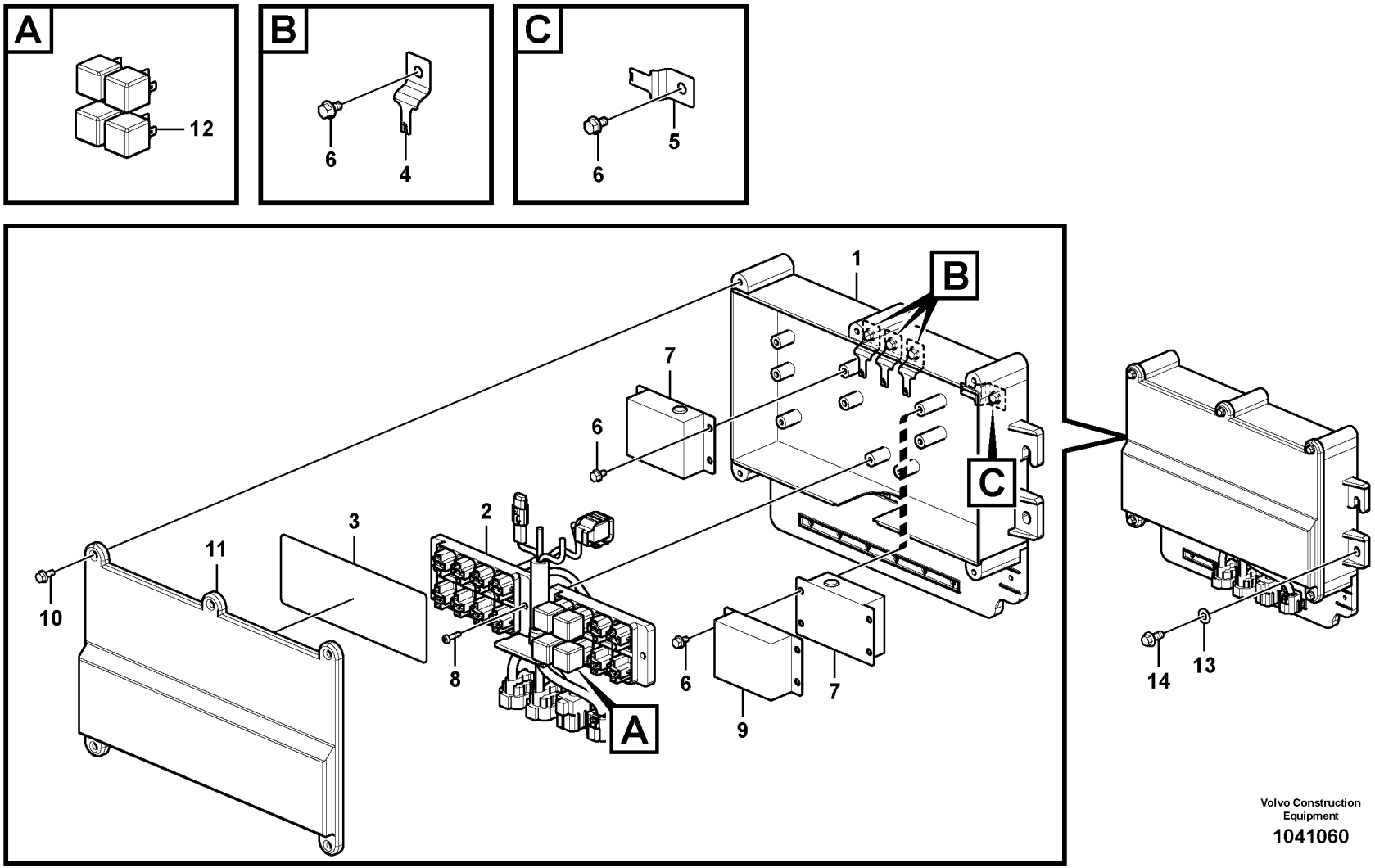

Volvo Construction Equipment

1041060

Fig.	Part No.	Quantity 1	2	3	PS	KIT	Description	Denominación	Denominação	Dénomination	Notes
	VOE 14602877	1					Box	Caja semiranurada	Caixa	Boîtier	S/N -15988
	VOE 14623855	1					Box	Caja semiranurada	Caixa	Boîtier	S/N 15989-16233
1	**VOE 14521282**	1					•Box	•Caja	•Caixa	•Boîte	S/N -16233
2	**VOE 14596363**	1					•Cable harness	•Manojo cables	•Chicote cabos	•Faisceau câbles	S/N -15988
	VOE 14623854	1			SS		•Cable harness	•Manojo cables	•Chicote cabos	•Faisceau câbles	S/N 15989-16233
3		1			NS		•Decal	•Decalcomania	•Adesivo	•Decalcomanie	
4	**VOE 14881249**	3					•Clip	•Clip	•Clipe	•Clip	
5	**VOE 14521729**	1					•Clip	•Clip	•Clipe	•Clip	
6	**VOE 965175**	12					•Flange screw	•Tornillo embridado	•Parafuso flangeado	•Vis à embase	
7	**VOE 14623863**	2					•Converter	•Convertidor	•	•Convertisseur	(VOE 14525233) S/N -16233
8	**VOE 969408**	4					•Six point socket screw	•Racor de seis dientes	•Paraf soquete sext	•Vis à 6 pans creux	
9	**VOE 14382341**	1					•Control unit	•Unidad automática	•Unidade de controle	•Unité de commande	
10	**VOE 946544**	5					•Flange screw	•Tornillo embridado	•Parafuso flangeado	•Vis à embase	
11	**VOE 14521283**	1					•Cover	•Capo	•Tampa	•Capot	
12	**VOE 14594545**	5			SS		•Relay	•Relé	•Relé	•Relais	
13	**VOE 960148**	4					Plain washer	Arandela plana	Arruela simples	Rondelle plane	
14	**VOE 946329**	4					Flange screw	Tornillo embridado	Parafuso flangeado	Vis à embase	

1	**8277787**	**Relais électrique** **Relé elétrico** **Relé eléctrico** **Electrical relay**	Catalogue id **20490**	Group **372**
2			Illustr. No **1041060**	Section **200**
3			Issue **PUB 20021238-B**	Page **205**
4				
5		**S/N : 15001-16233**		

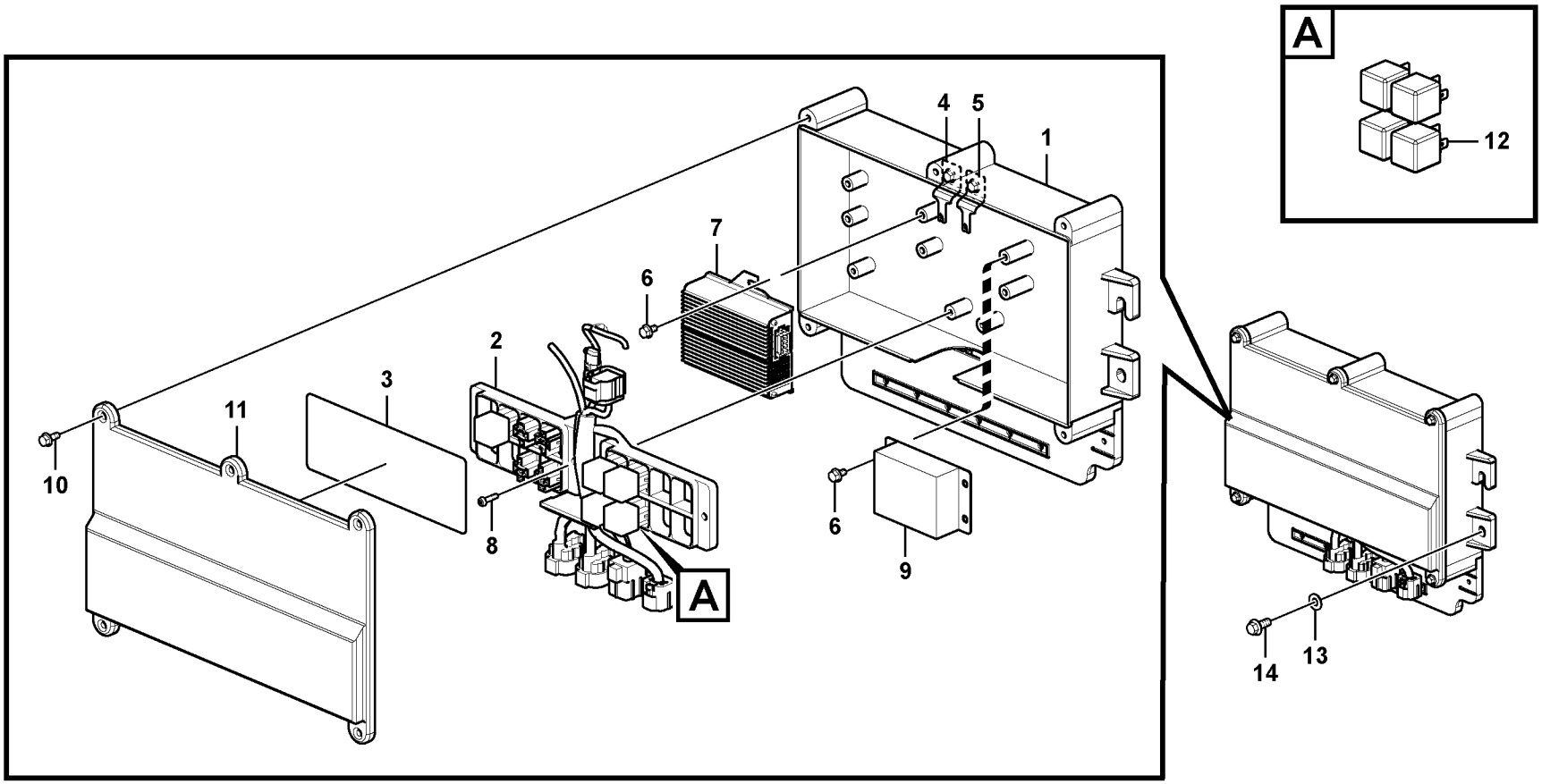

Volvo Construction Equipment

1030003

Fig.	Part No.	Quantity 1	2	3	PS	KIT	Description	Denominación	Denominação	Dénomination	Notes
	VOE 14640740	1					Box	Caja semiranurada	Caixa	Boîtier	S/N 16234-
1	**VOE 14521282**	1					•Box	•Caja	•Caixa	•Boîte	
2	**VOE 14632954**	1					•Cable harness	•Manojo cables	•Chicote cabos	•Faisceau câbles	
3		1			NS		•Decal	•Decalcomania	•Adesivo	•Decalcomanie	
4	**VOE 14881249**	1					•Clip	•Clip	•Clipe	•Clip	
5	**VOE 14521729**	1					•Clip	•Clip	•Clipe	•Clip	
6	**VOE 965175**	12					•Flange screw	•Tornillo embridado	•Parafuso flangeado	•Vis à embase	
7	**VOE 20752237**	1					•Converter	•Convertidor	•	•Convertisseur	
8	**VOE 969408**	4					•Six point socket screw	•Racor de seis dientes	•Paraf soquete sext	•Vis à 6 pans creux	
9	**VOE 14382341**	1					•Control unit	•Unidad automática	•Unidade de controle	•Unité de commande	
10	**VOE 946544**	5					•Flange screw	•Tornillo embridado	•Parafuso flangeado	•Vis à embase	
11	**VOE 14521283**	1					•Cover	•Capo	•Tampa	•Capot	
12	**VOE 14594545**	5			SS		•Relay	•Relé	•Relé	•Relais	
13	**VOE 960148**	4					Plain washer	Arandela plana	Arruela simples	Rondelle plane	
14	**VOE 946329**	4					Flange screw	Tornillo embridado	Parafuso flangeado	Vis à embase	

1	**8277787**	**Relais électrique** **Relé elétrico** **Relé eléctrico** **Electrical relay**	Catalogue id **20490**	Group **372**
2			Illustr. No **1030003**	Section **210**
3			Issue **PUB 20021238-B**	Page **207**
4				
5		**S/N : 16234-16882**		

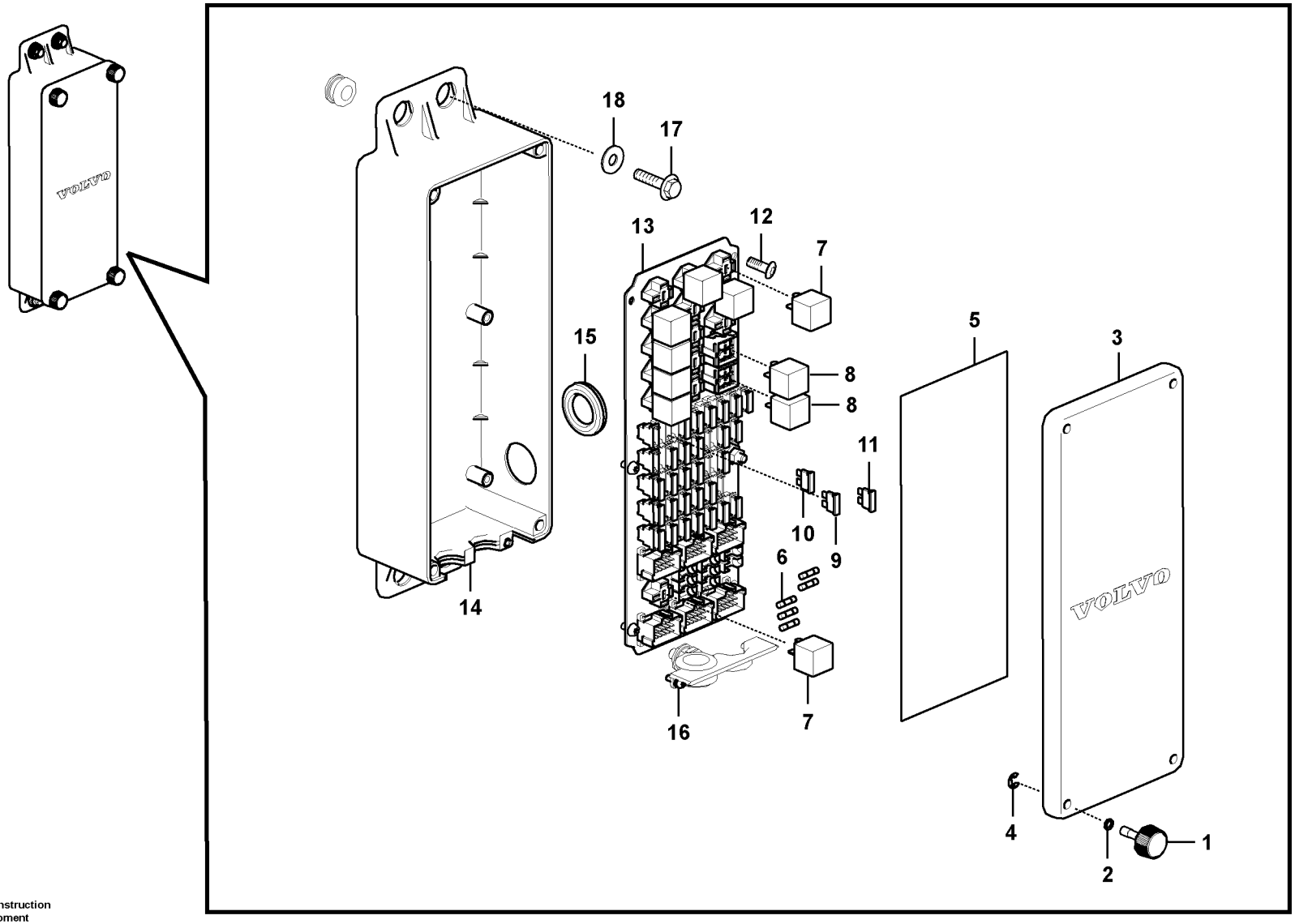

Volvo Construction Equipment

1030008

Fig.	Part No.	Quantity 1	2	3	PS	KIT	Description	Denominación	Denominação	Dénomination	Notes
	VOE 14641189	1					Fuse box	Caja de fusibles	Caixa de fusíveis	Boîtier fusible	
1	**VOE 14553990**	4					•Bolt	•Perno	•Parafuso	•Boulon	
2	**VOE 983494**	4					•O-ring	•Anillo tórico	•Anel-o	•Joint torique	
3	**VOE 14602995**	1					•Cover	•Capó	•Capô	•Capot	
4	**SA 9531-00070**	4					•Retaining ring	•Anillo retén	•Anel de fixação	•Bague retenue	
5	**VOE 14641183**	1					•Decal	•Calcomanía	•Decalque	•Autocollant	
6	**VOE 14536585**	5					•Diode	•Diodo	•Diodo	•Diode	
7	**VOE 14630764**	8					•Relay	•Relé	•Relé	•Relais	
8	**VOE 14591812**	2					•Relay	•Relé	•Relé	•Relais	
9	**VOE 13969160**	3					•Fuse	•Fusible	•Fusível	•Fusible	
10	**VOE 969161**	19					•Fuse	•Fusible	•Fusível	•Fusible	
11	**VOE 13969162**	9					•Fuse	•Fusible	•Fusível	•Fusible	
12	**VOE 969420**	6					•Six point socket screw	•Racor de seis dientes	•Paraf soquete sext	•Vis à 6 pans creux	
13	**VOE 14641184**	1					•Printed circuit board	•Placa impresa	•Circuito impresso	•Carte imprimée	
14	**VOE 14602994**	1					•Fuse box	•Caja de fusibles	•Caixa de fusíveis	•Boîtier fusible	
15	**VOE 943920**	1					•Plug	•Tapón	•Bujão	•Tampon	
16	**VOE 969407**	2					•Six point socket screw	•Racor de seis dientes	•Paraf soquete sext	•Vis à 6 pans creux	
	VOE 955918	2					•Spring washer	•Arandela elástica	•Arruela de pressão	•Rondelle élastique	
	VOE 13940090	2					•Washer	•Arandela	•Arruela	•Rondelle	
17	**VOE 946472**	4					Flange screw	Tornillo embridado	Parafuso flangeado	Vis à embase	
18	**VOE 960143**	4					Plain washer	Arandela plana	Arruela simples	Rondelle plane	

1	**8277787 S/N 16883-**	**Relais électrique** **Relé elétrico** **Relé eléctrico** **Electrical relay**	Catalogue id **20490**	Group **372**
2			Illustr. No **1030008**	Section **220**
3			Issue **PUB 20021238-B**	Page **209**
4				
5				

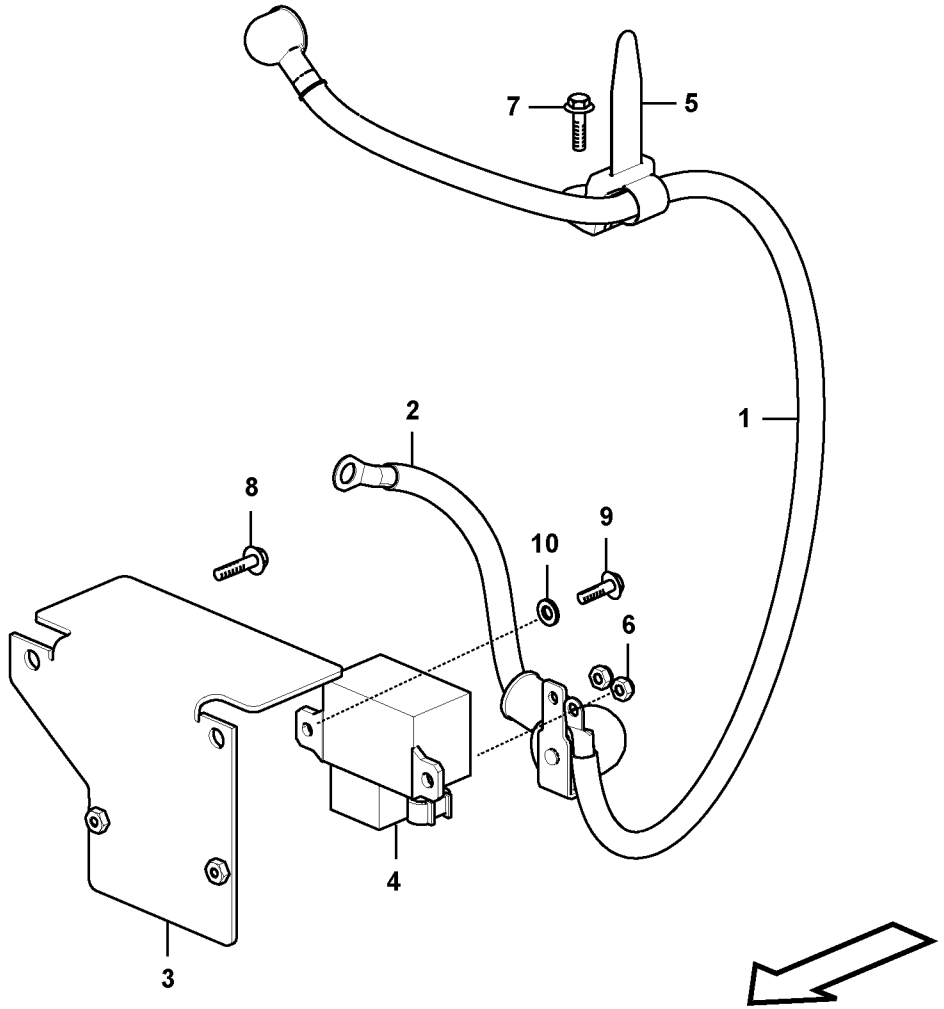
7
5
1
2
8
9
10
6
4
3

Fig.	Part No.	Quantity 1	2	3	PS	KIT	Description	Denominación	Denominação	Dénomination	Notes
1	**VOE 14645432**	1					Cable	Cable	Cabo	Câble	
	VOE 4803746	1					•Hose	•Manguera	•Mangueira	•Flexible	
	VOE 881515	1					•Cable terminal	•Terminal de cable	•Terminal cabos	•Cosse câble	
	VOE 881503	1					•Cable terminal	•Terminal de cable	•Terminal cabos	•Cosse câble	
	VOE 14569789	1					•Cap	•Capuchón	•Tampa	•Capot	
2		1			NS		Cable	Cable	Cabo	Câble	
	VOE 14645435	1					•Bracket	•Consola	•Suporte	•Console	
	VOE 14601149	1					•Fuse	•Fusible	•Fusível	•Fusible	
	VOE 14645433	1					•Cable	•Cable	•Cabo	•Câble	
	VOE 14601150	1					•Nut	•Tuerca	•Porca	•Écrou	
	VOE 14566947	1					•Cap	•Capuchón	•Tampa	•Capot	
3		1			NS		Bracket	Consola	Suporte	Console	
4	**VOE 14375753**	1					Relay	Relé	Relé	Relais	
5	**VOE 14558810**	1					Strip clamp	Abrazadera de cinta	Cinta braçadeira	Serrage de ruban	
6	**VOE 14880449**	2					Lock nut	Contratuerca	Porca de trava	Contre-ecrou	
7	**VOE 946173**	1					Flange screw	Tornillo embridado	Parafuso flangeado	Vis à embase	
8	**VOE 946440**	2					Flange screw	Tornillo embridado	Parafuso flangeado	Vis à embase	
9	**VOE 965175**	2					Flange screw	Tornillo embridado	Parafuso flangeado	Vis à embase	

1	**8277787 S/N 16883-**	**Relais électrique** **Relé elétrico** **Relé eléctrico** **Electrical relay**	Catalogue id **20490**	Group **372**
2			Illustr. No **1030009**	Section **230**
3			Issue **PUB 20021238-B**	Page **211**
4				
5				

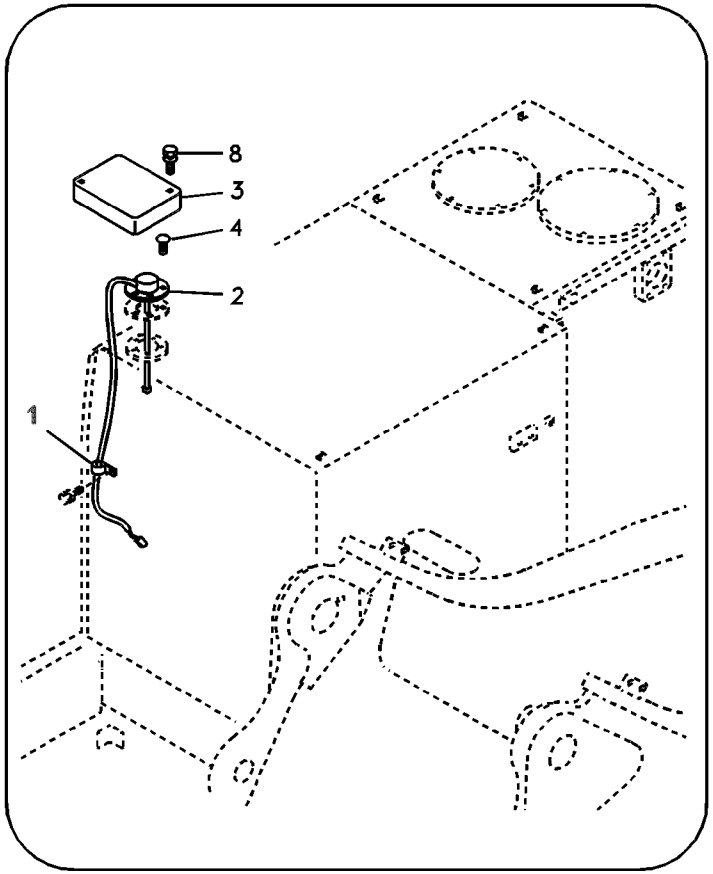
8
3
4
2
1

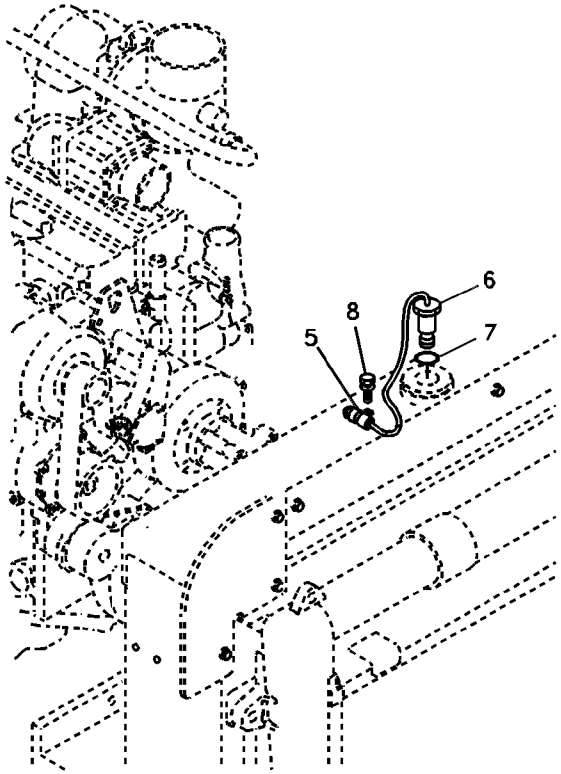
6
8
7
5

Fig.	Part No.	Quantity 1	2	3	PS	KIT	Description	Denominación	Denominação	Dénomination	Notes
1	**VOE 14500294**	1					Clip	Clip	Clipe	Clip	
2	**VOE 14559246**	1					Sender	Emisor	Emissor	Détecteur	
3	**VOE 14509322**	1					Cover	Capó	Capô	Capot	
4	**VOE 969405**	5					Six point socket screw	Racor de seis dientes	Paraf soquete sext	Vis à 6 pans creux	
5	**VOE 14529345**	1					Clip	Clip	Clipe	Clip	
6	**VOE 14541720**	1					Sensor	Sensor	Sensor	Capteur	
7	**VOE 948700**	1					O-ring	Anillo tórico	Anel-o	Joint torique	
8	**VOE 946471**	3					Flange screw	Tornillo embridado	Parafuso flangeado	Vis à embase	

1	**8277787**	**Capteur électrique** **Sensor elétrico** **Sensor eléctrico** **Electrical sensor**	Catalogue id **20490**	Group **386**
2			Illustr. No **1025840**	Section **100**
3			Issue **PUB 20021238-B**	Page **213**
4				
5				

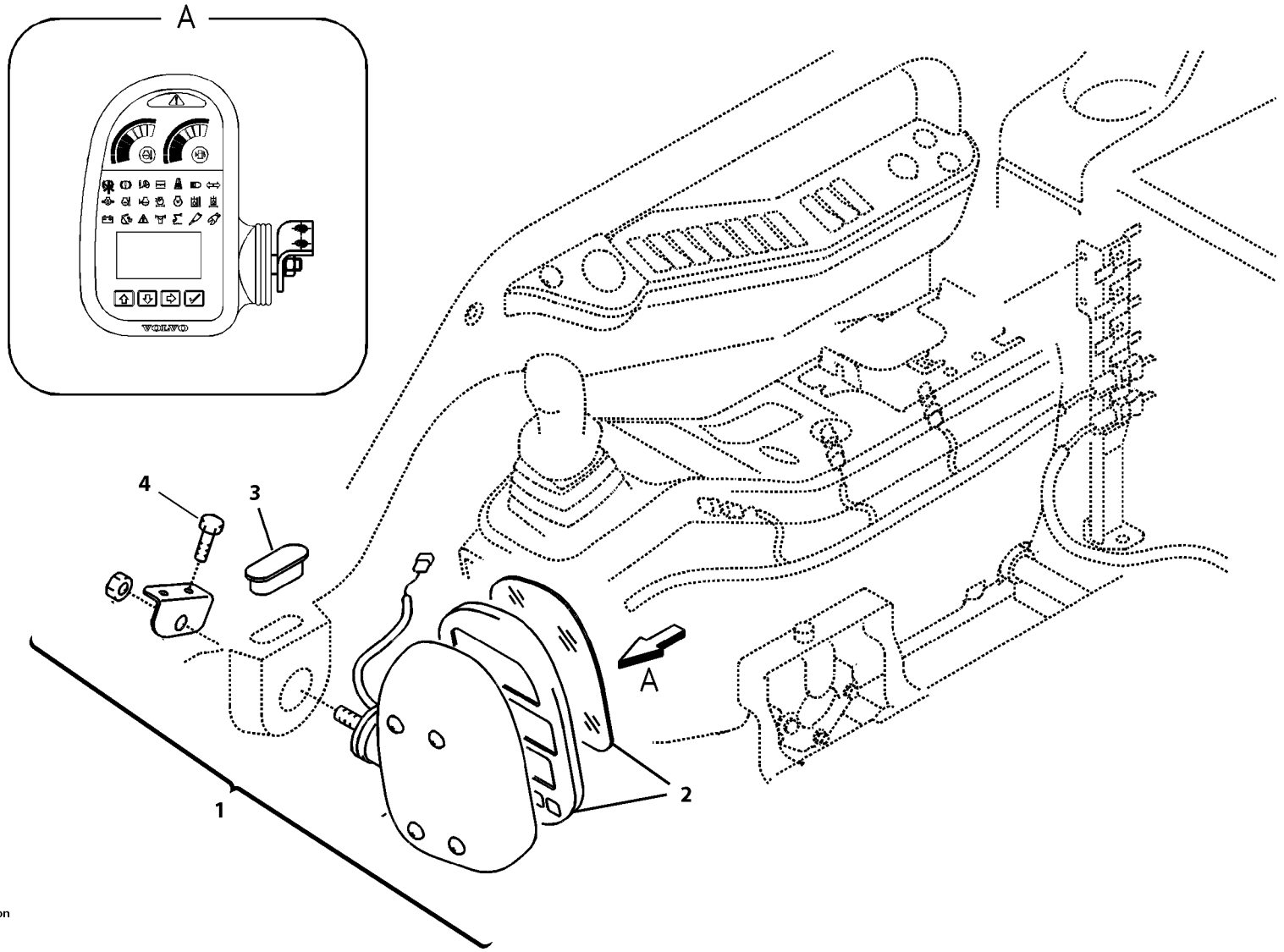

Volvo Construction Equipment

1066257

Fig.	Part No.	Quantity 1	2	3	PS	KIT	Description	Denominación	Denominação	Dénomination	Notes
1	**VOE 14390065**	1					Instr Panel	Panel Instrum	Painel de instrum	Planche de bord	S/N -16492/-40204
	VOE 14636301	1					ECU	ECU	ECU	ECU	S/N 16493-/40205-
2	**VOE 14542721**	1					•Housing	•Cuerpo	•Carcaça	•Carter	S/N -16492
3	**VOE 14529167**	1					Cap	Capuchón	Tampa	Capot	
4	**VOE 946440**	2					Flange screw	Tornillo embridado	Parafuso flangeado	Vis à embase	

1	**8277787**	**Tableau de bord, unités d'alerte et d'information** **Painel de instrumentos, unidades de advertência e de informação** **Panel de instrumentos, unidad de advertencia y unidad de informa** **Instrument panel, warning unit and information unit**	Catalogue id **20490**	Group **387**
2			Illustr. No **1066257**	Section **100**
3				
4			Issue **PUB 20021238-B**	Page **215**
5				

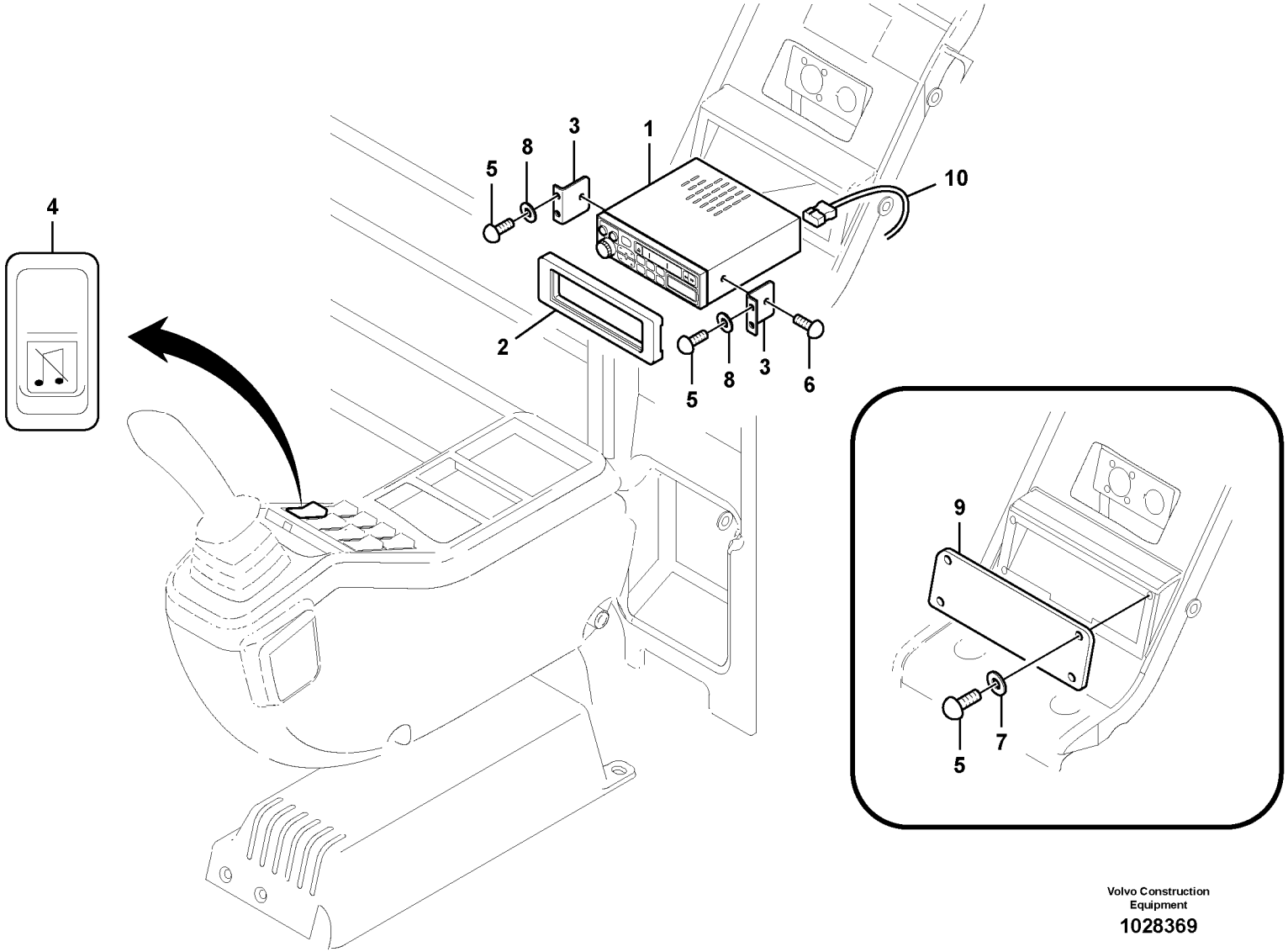

Volvo Construction Equipment

1028369

Fig.	Part No.	Quantity 1	Quantity 2	Quantity 3	PS	KIT	Description	Denominación	Denominação	Dénomination	Notes
1	**VOE 14561400**		1		SS		Radio	Radio	Rádio	Radio	
	VOE 14561391			1			Radio	Radio	Rádio	Radio	
2	**VOE 14526162**		1	1			Cover	Capó	Capô	Capot	
3	**VOE 14526163**		2	2			Bracket	Consola	Suporte	Console	
4	**VOE 14529231**		1	1			Switch	Interruptor	Interruptor	Rupteur	MUTE
5	**SA 9021-10403**	4	4	4			Cross recessed screw	Tornillo cruz	Parafuso phillips	Vis empreinte cruciforme	
6	**SA 9027-10401**		2	2			Cross recessed screw	Tornillo cruz	Parafuso phillips	Vis empreinte cruciforme	
7	**VOE 14880426**	4					Washer	Arandela	Arruela	Rondelle	
8	**VOE 955891**		4				Plain washer	Arandela plana	Arruela simples	Rondelle plane	
9	**VOE 14526159**	1					Cover	Capó	Capô	Capot	
10	**VOE 14561395**		1	1			Cable	Cable	Cabo	Câble	

1	**8277155**
2	**8284913**
3	**8288861**
4	
5	

Lecteur de cassettes auto-radio avec pièces de montage
Rádio toca-fitas com peças de montagem
Radiocasete con accesorios de montaje
Cassette radio recorder with mounting details

Catalogue id **20490**	Group **393**
Illustr. No **1028369**	Section **100**
Issue **PUB 20021238-B**	Page **217**

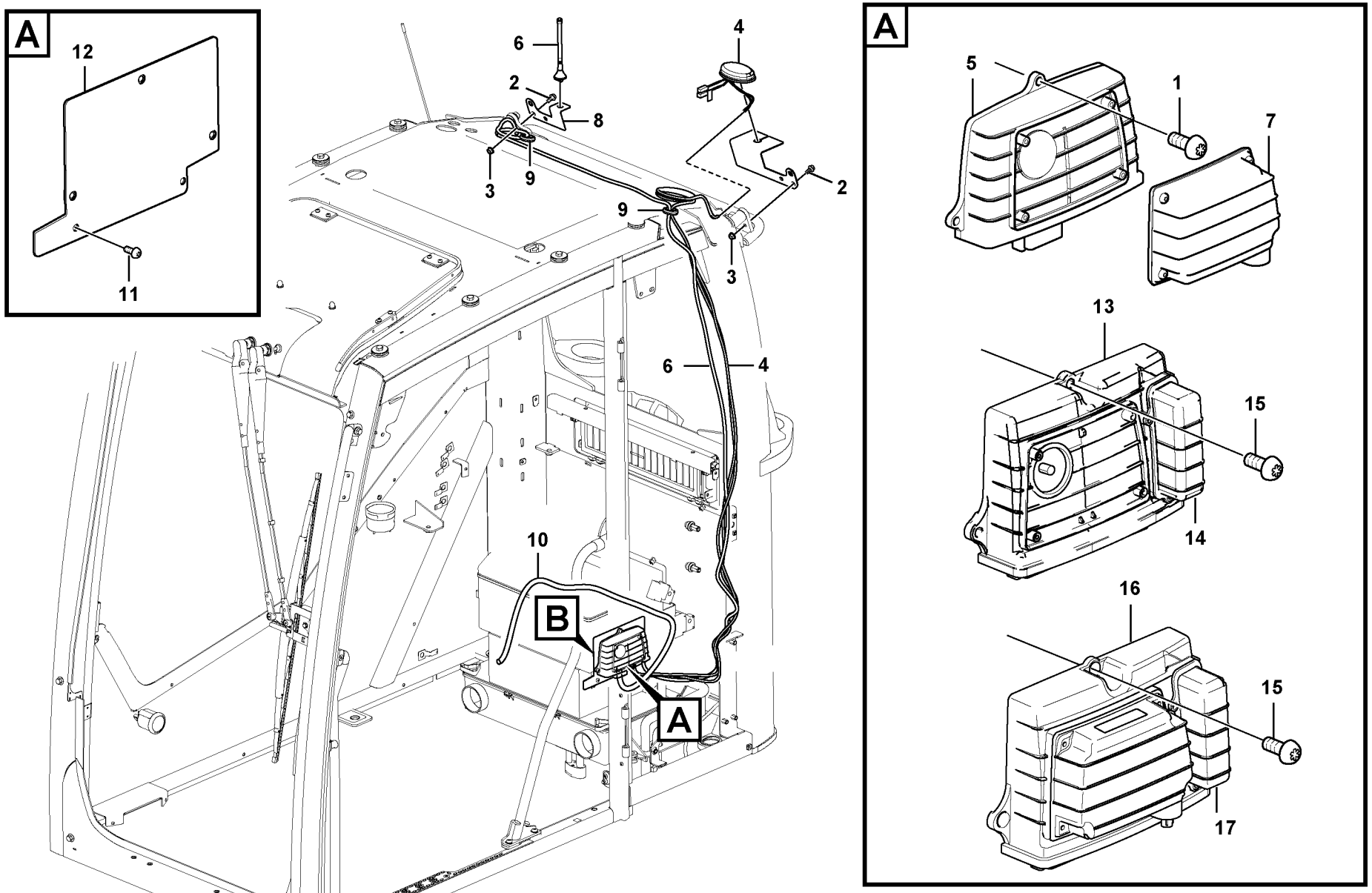

Volvo Construction Equipment

1067992

Fig.	Part No.	Quantity 1	2	3	PS	KIT	Description	Denominación	Denominação	Dénomination	Notes
1	**VOE 969405**	3	3				Six point socket screw	Racor de seis dientes	Paraf soquete sext	Vis à 6 pans creux	S/N -16471
2	**VOE 946173**	2	4				Flange screw	Tornillo embridado	Parafuso flangeado	Vis à embase	
3	**VOE 948645**	2	4				Flange lock nut	Contratuerca embridada	Contra porca flange	Contre-écrou à bride	
4	**VOE 14561616**	1	1				Antenna	Antena	Antena	Antenne	S/N -17529
	VOE 14640220	1	1				Antenna	Antena	Antena	Antenne	S/N 17530-
5	**VOE 11443975**	1	1		OP		Electronic unit	Unidad electrón	Unidade eletrônica	Unité électronique	S/N -16471
6	**VOE 14561617**		1				Antenna	Antena	Antena	Antenne	S/N -16024, -40032
	VOE 14634545		1				Antenna	Antena	Antena	Antenne	S/N 16025-, 40033-
7	**VOE 11198367**		1				Electronic unit	Unidad electrónica	Unidade eletrônica	Unité électronique	S/N -16471
8	**VOE 14574288**		1				Bracket	Consola	Suporte	Console	S/N -16024
	VOE 14632240		1				Bracket	Consola	Suporte	Console	S/N 16025-
9	**VOE 14586979**	1	2				Grommet	Pasaje	Passa muro	Passe fil	S/N -17529
10	**VOE 14550499**	1	1				Cable harness	Manojo cables	Chicote cabos	Faisceau câbles	S/N -16471
	VOE 14630818			1			Cable harness	Manojo cables	Chicote cabos	Faisceau câbles	China GPS
	VOE 14550498	1	1				Cable harness	Manojo cables	Chicote cabos	Faisceau câbles	S/N 16472-
11	**VOE 969278**	3	3				Six point socket screw	Racor de seis dientes	Paraf soquete sext	Vis à 6 pans creux	S/N 16472-
12		1			NS		Bracket	Ménsula	Suporte	Console	S/N 16472-
13	**VOE 11381209**	1					Electronic unit	Unidad electrónica	Unidade eletrônica	Unité électronique	S/N 16472-
14	**VOE 15180716**	1					•Battery	•Batería	•Bateria	•Batterie	
15	**VOE 969407**	3	3				Six point socket screw	Racor de seis dientes	Paraf soquete sext	Vis à 6 pans creux	S/N 16472-
16	**VOE 11381207**		1				Electronic unit	Unidad electrónica	Unidade eletrônica	Unité électronique	S/N 16472-
17	**VOE 15180716**		1				•Battery	•Batería	•Bateria	•Batterie	

1	**8286864**
2	**8286866**
3	**8291619**
4	
5	

Faisceau de câbles, système télématique
Chicote de cabos, telemática
Haces de cables (telemática)
Cable harnesses, telematics

Catalogue id **20490**	Group **398**
Illustr. No **1067992**	Section **100**
Issue **PUB 20021238-B**	Page **219**

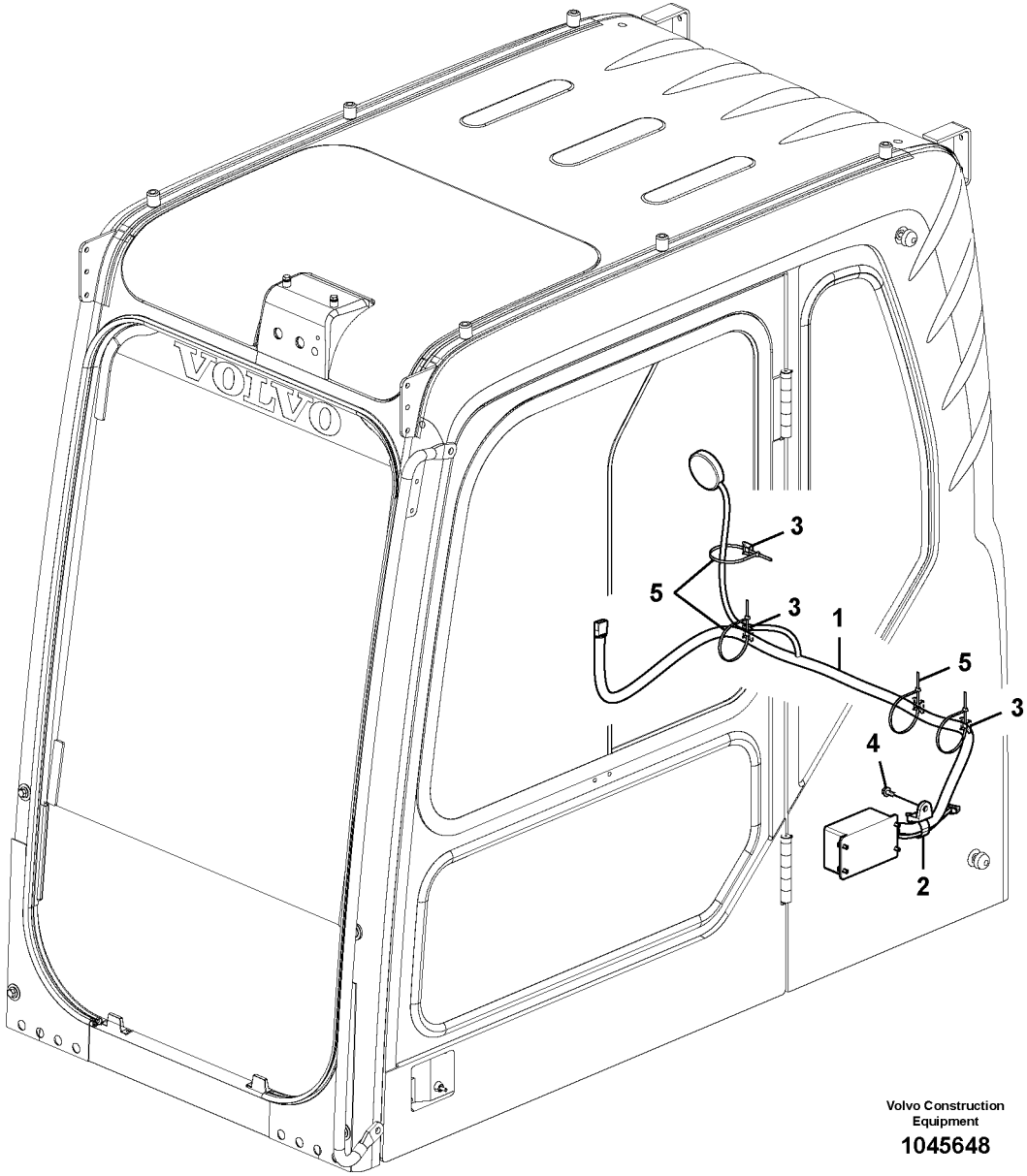

Volvo Construction Equipment

1045648

Fig.	Part No.	Quantity 1	2	3	PS	KIT	Description	Denominación	Denominação	Dénomination	Notes
1	**VOE 14609161**	1	1				Control unit	Unidad automática	Unidade de controle	Unité de commande	
2	**VOE 14558810**	1	1				Strip clamp	Abrazadera de cinta	Cinta braçadeira	Serrage de ruban	
3	**VOE 14213026**	4					Tie plate	Placa unión	Chapa de ancoragem	Tôle jointure	
	VOE 14213026		4				Tie plate	Placa unión	Chapa de ancoragem	Tôle jointure	S/N -16402
4	**VOE 13946173**	1	1				Screw	Tornillo	Parafuso	Vis	
5	**VOE 4881440**	4					Cable tie	Abrazadera de cinta	Braçadeira	Serre-câble	
	VOE 4881440		4				Cable tie	Abrazadera de cinta	Braçadeira	Serre-câble	S/N -16402

1	**8289458**	**Boîtier de commande GPS** **Unidade de comando GPS** **Unidad de mando de GPS** **GPS Control unit**	Catalogue id **20490**	Group **398**
2	**8291619**		Illustr. No **1045648**	Section **200**
3			Issue **PUB 20021238-B**	Page **221**
4				
5				

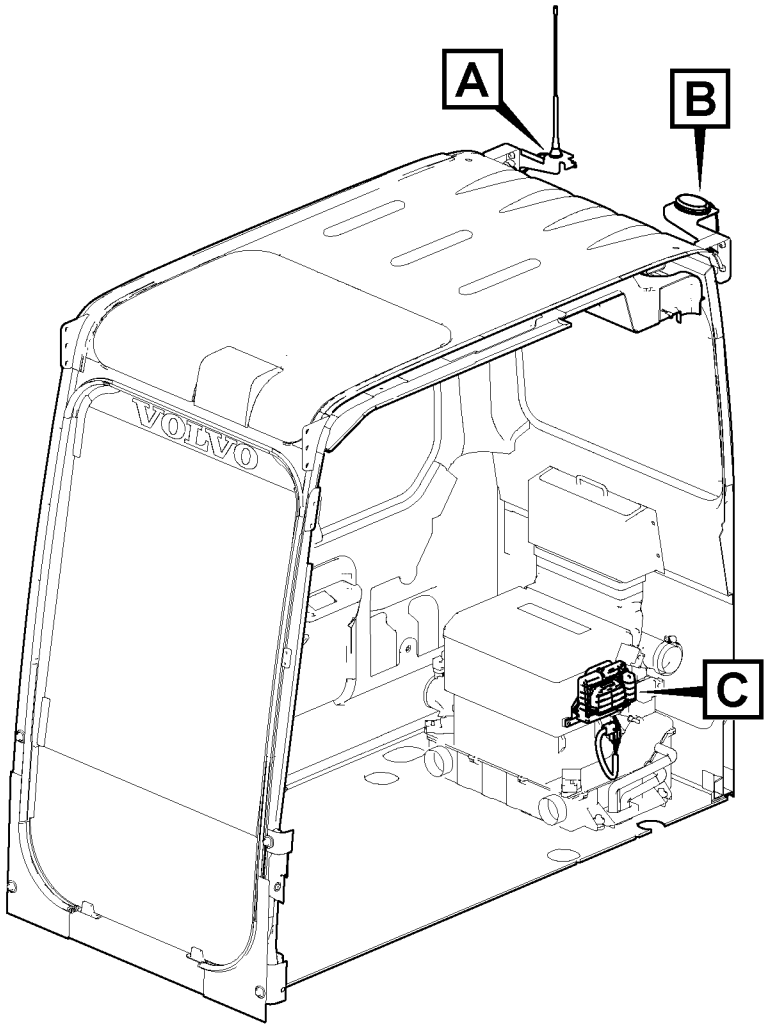

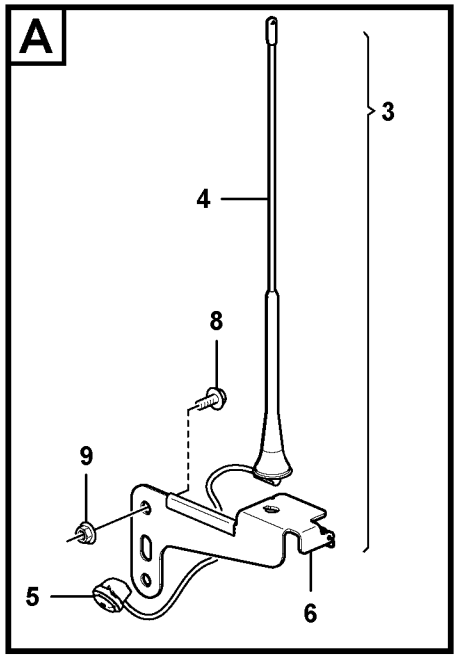

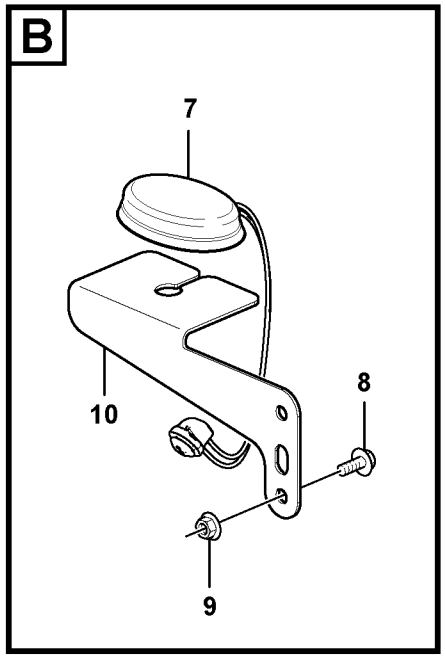

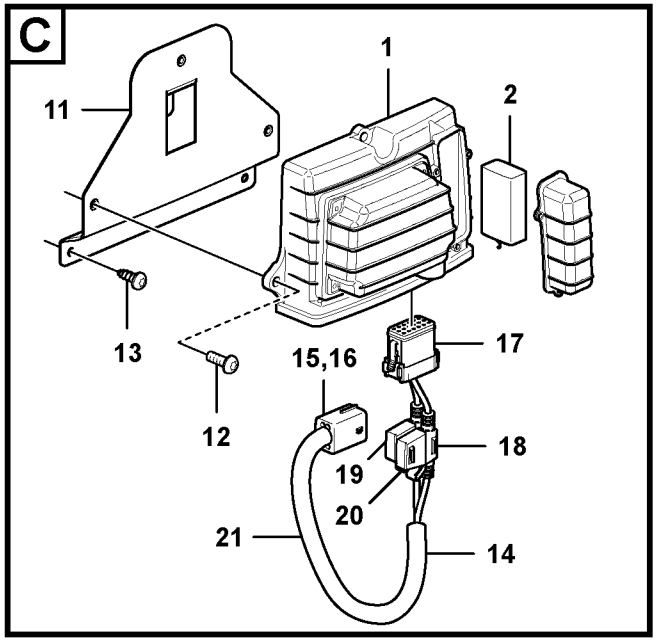

Volvo Construction Equipment

1068883

Fig.	Part No.	Quantity 1	2	3	PS	KIT	Description	Denominación	Denominação	Dénomination	Notes
1	**VOE 11381460**	1					Electronic unit	Unidad electrónica	Unidade eletrônica	Unité électronique	
2	**VOE 15180716**	1					•Battery	•Batería	•Bateria	•Batterie	
3	**VOE 14640221**	1					Antenna	Antena	Antena	Antenne	
4	**VOE 14634545**	1					•Antenna	•Antena	•Antena	•Antenne	
5	**VOE 14616035**	1			OP		•Grommet	•Pasaje	•Passa muro	•Passe fil	
6	**VOE 14632240**	1					Bracket	Consola	Suporte	Console	
7	**VOE 14640220**	1					Antenna	Antena	Antena	Antenne	
8	**VOE 946173**	4					Flange screw	Tornillo embridado	Parafuso flangeado	Vis à embase	
9	**VOE 948645**	4					Flange lock nut	Contratuerca embridada	Contra porca flange	Contre-écrou à bride	
10	**VOE 14653920**	1					Bracket	Consola	Suporte	Console	
11		1			NS		Bracket	Consola	Suporte	Console	
12	**VOE 969407**	3					Six point socket screw	Racor de seis dientes	Paraf soquete sext	Vis à 6 pans creux	
13	**VOE 969278**	3					Six point socket screw	Racor de seis dientes	Paraf soquete sext	Vis à 6 pans creux	
14	**VOE 14638178**	1					Cable harness	Manojo cables	Chicote cabos	Faisceau câbles	
15	**VOE 11428069**	1					•Housing	•Cuerpo	•Carcaça	•Carter	
16	**VOE 11428070**	1					•Lock plate	•Placa de seguridad	•Placa trava	•Plaque verrouillage	
17	**VOE 14606664**	1					•Housing	•Cuerpo	•Carcaça	•Carter	
18	**VOE 14638181**	2					•Fuse holder	•Portafusibles	•Porta fusíveis	•Porte-fusible	
19	**VOE 969161**	1					•Fuse	•Fusible	•Fusível	•Fusible	
20	**VOE 13969160**	1					•Fuse	•Fusible	•Fusível	•Fusible	
21	**VOE 4803746**	1					•Hose	•Manguera	•Mangueira	•Flexible	



Volvo Construction Equipment
www.volvoce.com

GROUP		Section	Page
431	Travel gearbox 8277943,8277944 // S/N 15001-15215	100	231
431	Travel gearbox 8277943,8277944 // S/N 15216-	110	233
431	Travel gearbox	200	237
431	Swing gearbox	300	241
431	Pump gearbox with assembling parts	400	245
441	Travel motor with mounting parts	100	247
441	Travel motor with mounting parts 8277943,8277944:S/N 15216-	110	249
441	Travel motor 8277943,8277944: S/N 15001-15215	200	251
441	Travel motor 8277943,8277943:S/N 15216-	210	257
441	Travel motor	300	259
441	Control valve, travel motor 8277943,8277944:S/N 15216-	400	265
441	Swing motor with mounting parts	500	269
441	Swing motor	600	271
443	Turning joint, mounting	100	277
443	Turning joint	200	279
443	Turning joint	300	281
492	Swing system	100	283

GRUPO		Sección	Página
431	Caja de cambios de traslación 8277943,8277944 // S/N 15001-15215	100	231
431	Caja de cambios de traslación 8277943,8277944 // S/N 15216-	110	233
431	Caja de cambios de traslación	200	237
431	Caja de engranaje de giro	300	241
431	Caja de engranaje de bomba con piezas de montaje	400	245
441	Motor de traslación con piezas de montaje	100	247
441	Motor de traslación con piezas de montaje 8277943,8277944:S/N 15216-	110	249
441	Motor de traslación 8277943,8277944: S/N 15001-15215	200	251
441	Motor de traslación 8277943,8277943:S/N 15216-	210	257
441	Motor de traslación	300	259
441	Válvula de control, motor de traslación 8277943,8277944:S/N 15216-	400	265
441	Motor de giro con piezas de montaje	500	269
441	Motor de giro	600	271
443	Articulación de giro con accesorios de montaje	100	277
443	Articulación de giro	200	279
443	Articulación de giro	300	281
492	Sistema de oscilación	100	283

GRUPO		Seção	Página
431	Caixa de mudança de curso 8277943,8277944 // S/N 15001-15215	100	231
431	Caixa de mudança de curso 8277943,8277944 // S/N 15216-	110	233
431	Caixa de mudança de curso	200	237
431	Caixa de engrenagem de giro	300	241
431	Caixa de engrenagem da bomba com peças de montagem	400	245
441	Motor de curso com peças de montagem	100	247
441	Motor de curso com peças de montagem 8277943,8277944:S/N 15216-	110	249
441	Motor de curso 8277943,8277944: S/N 15001-15215	200	251
441	Motor de curso 8277943,8277943:S/N 15216-	210	257
441	Motor de curso	300	259
441	Válvula de comando, motor de locomoção 8277943,8277944:S/N 15216-	400	265
441	Motor de giro com peças de montagem	500	269
441	Motor de giro	600	271
443	Junta de giro, montagem	100	277
443	Junta de rotação	200	279
443	Junta de rotação	300	281
492	Sistema de giro	100	283

GRUPO		Seção	Página

TABLE DES MATIÈRES

GROUPE		Section	Page
431	Boîte de vitesses de conduite 8277943,8277944 // S/N 15001-15215	100	231
431	Boîte de vitesses de conduite 8277943,8277944 // S/N 15216-	110	233
431	Boîte de vitesses de conduite	200	237
431	Boîte de vitesses de pivotement	300	241
431	Boîte de vitesses de la pompe avec pièces d'assemblage	400	245
441	Moteur de conduite avec pièces de montage	100	247
441	Moteur de conduite avec pièces de montage 8277943,8277944:S/N 15216-	110	249
441	Moteur de conduite 8277943,8277944: S/N 15001-15215	200	251
441	Moteur de conduite 8277943,8277943:S/N 15216-	210	257
441	Moteur de conduite	300	259
441	Valve de commande, moteur de conduite 8277943,8277944:S/N 15216-	400	265
441	Moteur d'orientation avec pièces de montage	500	269
441	Moteur d'orientation	600	271
443	Articulation de rotation avec piéces de montage	100	277
443	Articulation de rotation	200	279
443	Articulation de rotation	300	281
492	Système de pivotement	100	283



Volvo Construction Equipment
www.volvoce.com

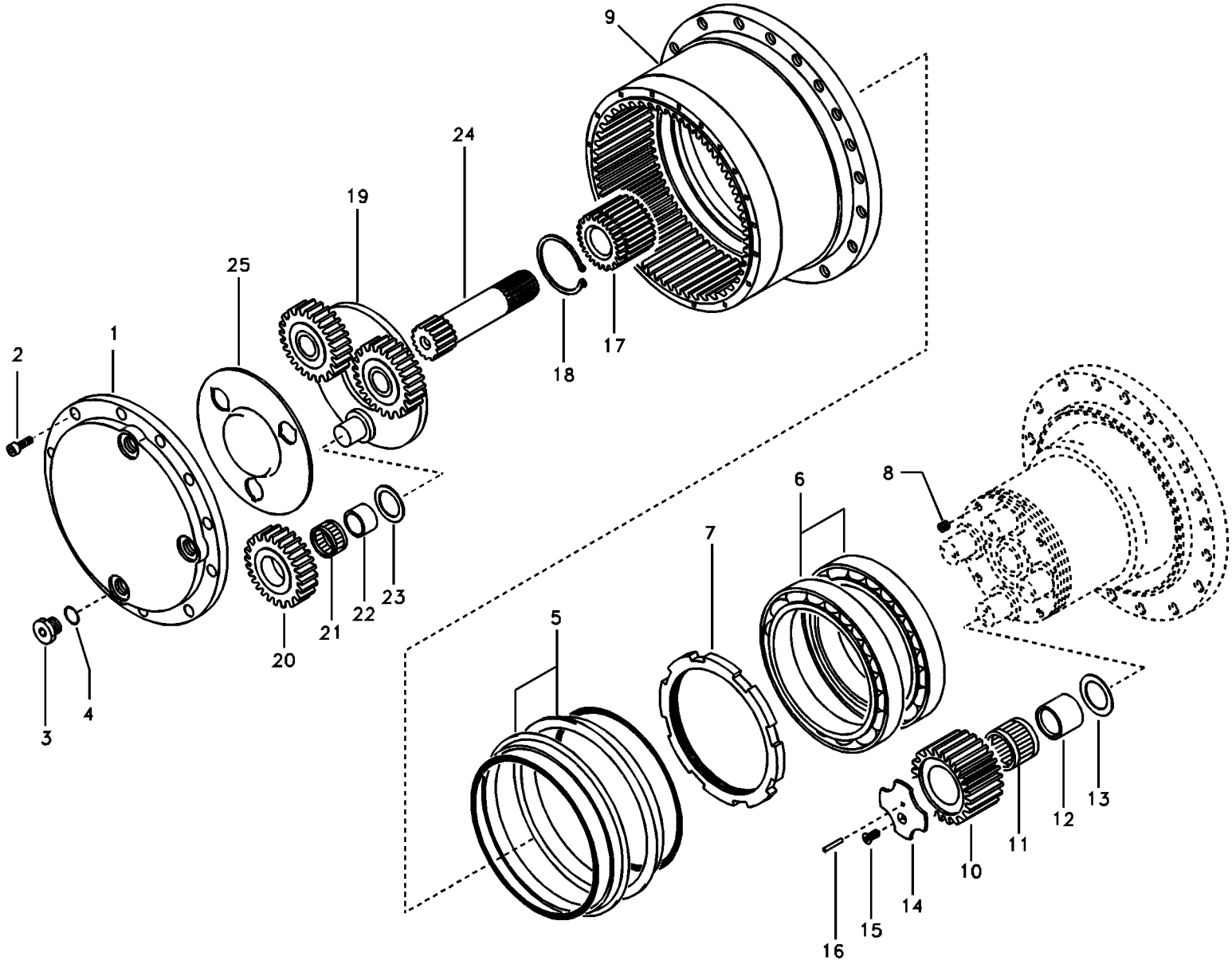
1
2
3
4
5
6
7
8
9
10
11
12
13
14
15
16
17
18
19
20
21
22
23
24
25

Fig.	Part No.	Quantity 1	2	3	PS	KIT	Description	Denominación	Denominação	Dénomination	Notes
	SA 8230-33470	1					Travel gearbox	Caja de engranajes		Boite de transmission	
1	**SA 8230-32570**	1					•Cover	•Capo	•Tampa	•Capot	
2	**SA 8230-33210**	12					•Bolt	•Perno	•Parafuso	•Boulon	
3	**SA 8230-32590**	3					•Plug	•Tapon	•Bujão	•Bouchon	
4	**VOE 983524**	3			K		•O-ring	•Anillo tórico	•Anel-o	•Joint torique	
5		2			K		•Seal	•Junta	•Vedação	•Joint	
6	**SA 8230-32450**	2					•Bearing	•Cojinete	•Rolamento	•Palier	
7	**SA 8230-32580**	1					•Nut	•Tuerca	•Porca	•Écrou	
8	**SA 8230-32610**	4					•Plug	•Tapon	•Bujão	•Bouchon	
9	**SA 8230-32540**	1					•Housing	•Cuerpo	•Carcaça	•Carter	
10	**SA 8230-32470**	4					•Planetary Gear	•Planetario	•Engrenagem planetária	•Train Planetai	
11	**SA 8230-32430**	4			K		•Needle Bearing	•Cojinete Agujas	•Rolam. de agulhas	•Roule.aiguilles	
12	**SA 8230-32550**	4			K		•Race	•Pista	•	•Bague	
13	**VOE 14534292**	4			K		•Washer	•Arandela	•Arruela	•Rondelle	
14	**SA 8230-32500**	4					•Pressure Plate	•Placa Presion	•	•Platea.pression	
15	**SA 8230-32530**	4					•Screw	•Tornillo	•Parafuso	•Vis	
16	**SA 8230-33270**	4			K		•Spring Pin	•Pasador Resorte	•Pino de mola	•Axe de ressort	
17	**SA 8230-32460**	1					•Gear	•Engranaje	•Engrenagem	•Pignon	
18	**SA 8230-32520**	1			K		•Washer	•Arandela	•Arruela	•Rondelle	
19	**SA 8230-33480**	1					•Holder	•Soporte	•Suporte	•Retenue	
20	**SA 8230-33500**	3					•Planetary Gear	•Planetario	•Engrenagem planetária	•Train Planetai	
21	**SA 8230-32440**	3			K		•Needle Bearing	•Cojinete Agujas	•Rolam. de agulhas	•Roule.aiguilles	
22	**SA 8230-32560**	3			K		•Race	•Pista	•	•Bague	
23	**SA 8230-32490**	3			K		•Washer	•Arandela	•Arruela	•Rondelle	
24	**SA 8230-33490**	1					•Gear	•Engranaje	•Engrenagem	•Pignon	
25	**SA 8230-33540**	1					•Plate	•Placa	•Placa	•Plaque	
100	**SA 8230-32620**	1					Sealing Kit	Juego Retenes	Kit de vedação	Jeu Joints	INCL 4,5
200	**VOE 14526218**	1					Overhaul kit	Juego de reacondicionami	Jogo de recondicionament	Kit rénovation	INCL 11,12,13,16,18, 21,22,23

1		**Boîte de vitesses de conduite** **Caixa de mudança de curso** **Caja de cambios de traslación** **Travel gearbox**	Catalogue id **20490**	Group **431**
2				
3			Illustr. No **TB136**	Section **100**
4				
5		**8277943,8277944 // S/N 15001-15215**	Issue **PUB 20021238-B**	Page **231**

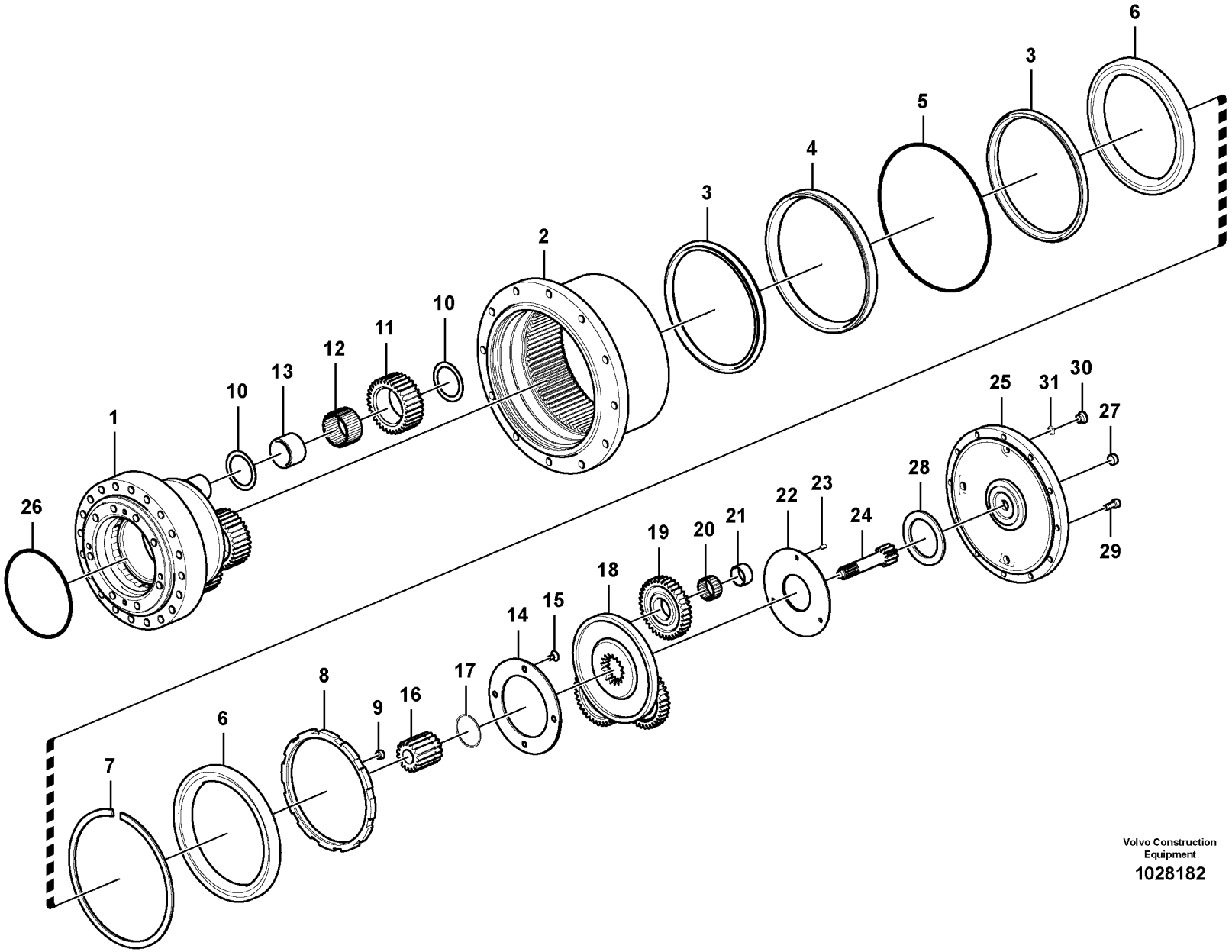

Volvo Construction Equipment

1028182

Fig.	Part No.	Quantity 1	2	3	PS	KIT	Description	Denominación	Denominação	Dénomination	Notes
		1			NS		Reduction	Reduccion	Redução	Reduction	
1	**VOE 14616916**	1					•Spindle	•Eje	•Pivô	•Broche	(VOE 14573757)
2	**VOE 14616917**	1					•Hub	•Cubo	•Cubo	•Moyeu	(VOE 14573758)
3	**VOE 14619871**	2				K	•Sealing kit	•Kit de precinto	•Jogo de vedação	•Kit plombage	
4	**VOE 14573760**	1					•Sealing	•Junta	•Vedação	•Étanchéité	
5	**VOE 14573761**	1					•O-ring	•Anillo tórico	•Anel-o	•Joint torique	
6	**VOE 14573762**	2					•Bearing	•Cojinete	•Mancal	•Roulement	
7	**VOE 14573763**	1					•Ring	•Anillo	•Anel	•Bague	
8	**VOE 14573764**	1					•Ring	•Anillo	•Anel	•Bague	
9	**VOE 14573765**	4					•Plug	•Tapón	•Bujão	•Tampon	
10	**VOE 14616918**	8					•Washer	•Arandela	•Arruela	•Rondelle	(VOE 14573766)
11	**VOE 14573767**	4					•Planetary gear	•Planetario	•Planetária	•Train planétaire	
12	**VOE 14573768**	4					•Needle bearing	•Cojinete de agujas	•Rolamento de agulhas	•Roulement à aiguilles	
13	**VOE 14573769**	4					•Collar	•Collar	•Colar	•Collerette	
14	**VOE 14616919**	1					•Plate	•Chapa	•Chapa	•Tôle	(VOE 14573770)
15	**VOE 14573771**	4					•Screw	•Tornillo	•Parafuso	•Vis	
16	**VOE 14573772**	1					•Gear	•Engranaje	•Engrenagem	•Pignon	
17	**VOE 14573773**	1					•Ring	•Anillo	•Anel	•Bague	
18	**VOE 14573774**	1					•Retainer	•Soporte	•Retentor	•Retenue	
19	**VOE 14573775**	3					•Planetary gear	•Planetario	•Planetária	•Train planétaire	
20	**VOE 14573776**	3					•Needle bearing	•Cojinete de agujas	•Rolamento de agulhas	•Roulement à aiguilles	
21	**VOE 14573777**	3					•Bearing race	•Anillo de cojinete	•Pista rolamento	•Bague palier	
22	**VOE 14616920**	1					•Plate	•Chapa	•Chapa	•Tôle	(VOE 14573778)
23	**VOE 14573779**	3					•Pin	•Pasador	•Pino	•Goupille	
24	**VOE 14573780**	1					•Gear	•Engranaje	•Engrenagem	•Pignon	
25	**VOE 14616921**	1					•Cover	•Capó	•Capô	•Capot	(VOE 14573821)
26	**VOE 14573781**	1				K	•O-ring	•Anillo tórico	•Anel-o	•Joint torique	
27	**VOE 14573782**	1				K	•Washer	•Arandela	•Arruela	•Rondelle	
28	**SA 8230-02890**	1					•Bearing_thrust	•Cojinete de empuje	•Mancal de impacto	•Palier de butée	
29	**VOE 984079**	12					•Hex. socket screw	•Tornillo de hexágono emb	•Parafuso soquete sext	•Vis à six pans creux	(VOE 14573783)

1		**Boîte de vitesses de conduite** **Caixa de mudança de curso** **Caja de cambios de traslación** **Travel gearbox**	Catalogue id **20490**	Group **431**
2			Illustr. No **1028182**	Section **110**
3			Issue **PUB 20021238-B**	Page **233**
4				
5		**8277943,8277944 // S/N 15216-**		

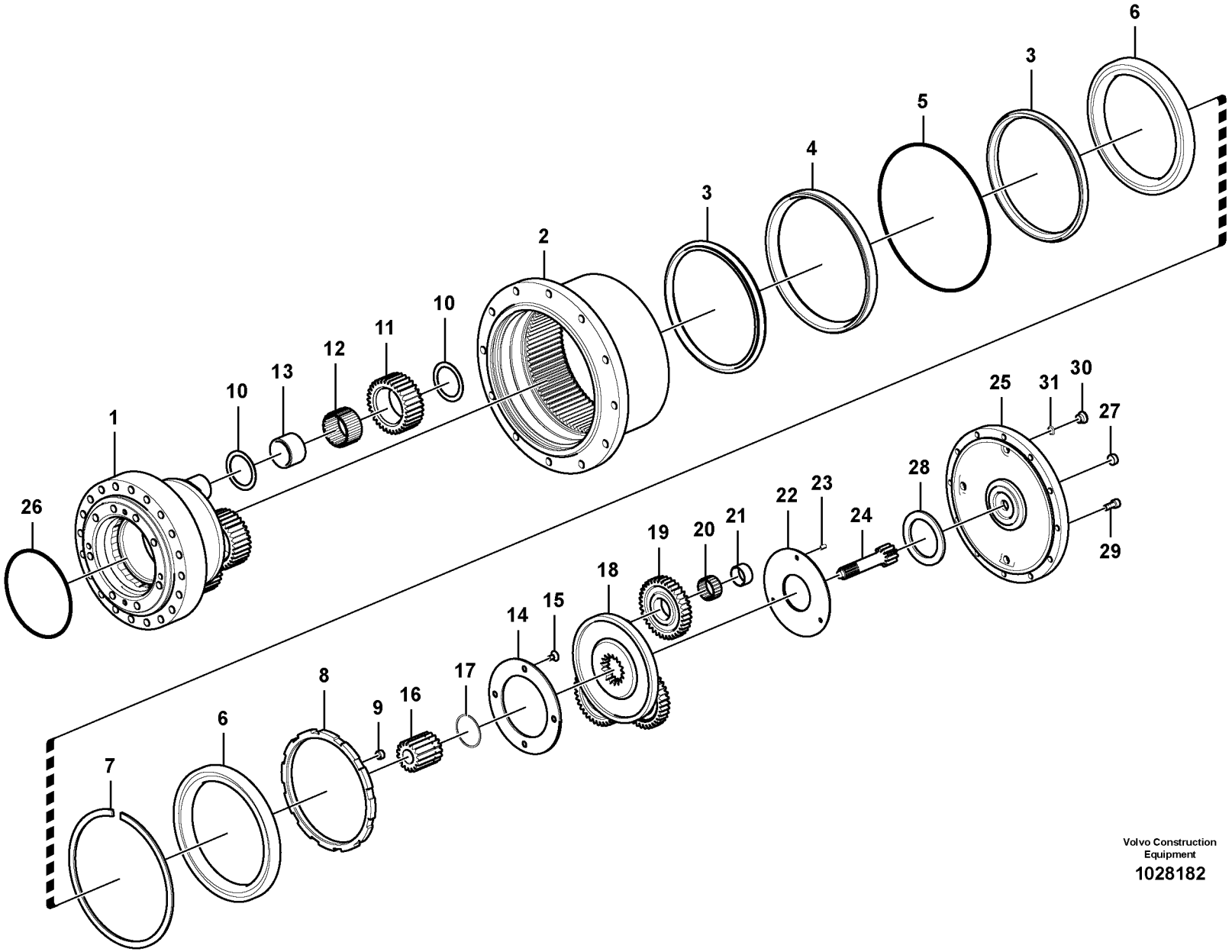

Volvo Construction Equipment

1028182

Fig.	Part No.	Quantity 1	2	3	PS	KIT	Description	Denominación	Denominação	Dénomination	Notes
30	**VOE 14573784**	3					•Plug	•Tapón	•Bujão	•Tampon	
31	**VOE 983505**	3					•O-ring	•Anillo tórico	•Anel-o	•Joint torique	
100	**VOE 14573819**	1					Sealing	Junta	Vedação	Étanchéité	

1		**Boîte de vitesses de conduite** **Caixa de mudança de curso** **Caja de cambios de traslación** **Travel gearbox**	Catalogue id **20490**	Group **431**
2			Illustr. No **1028182**	Section **110**
3			Issue **PUB 20021238-B**	Page **235**
4				
5		**8277943,8277944 // S/N 15216-**		

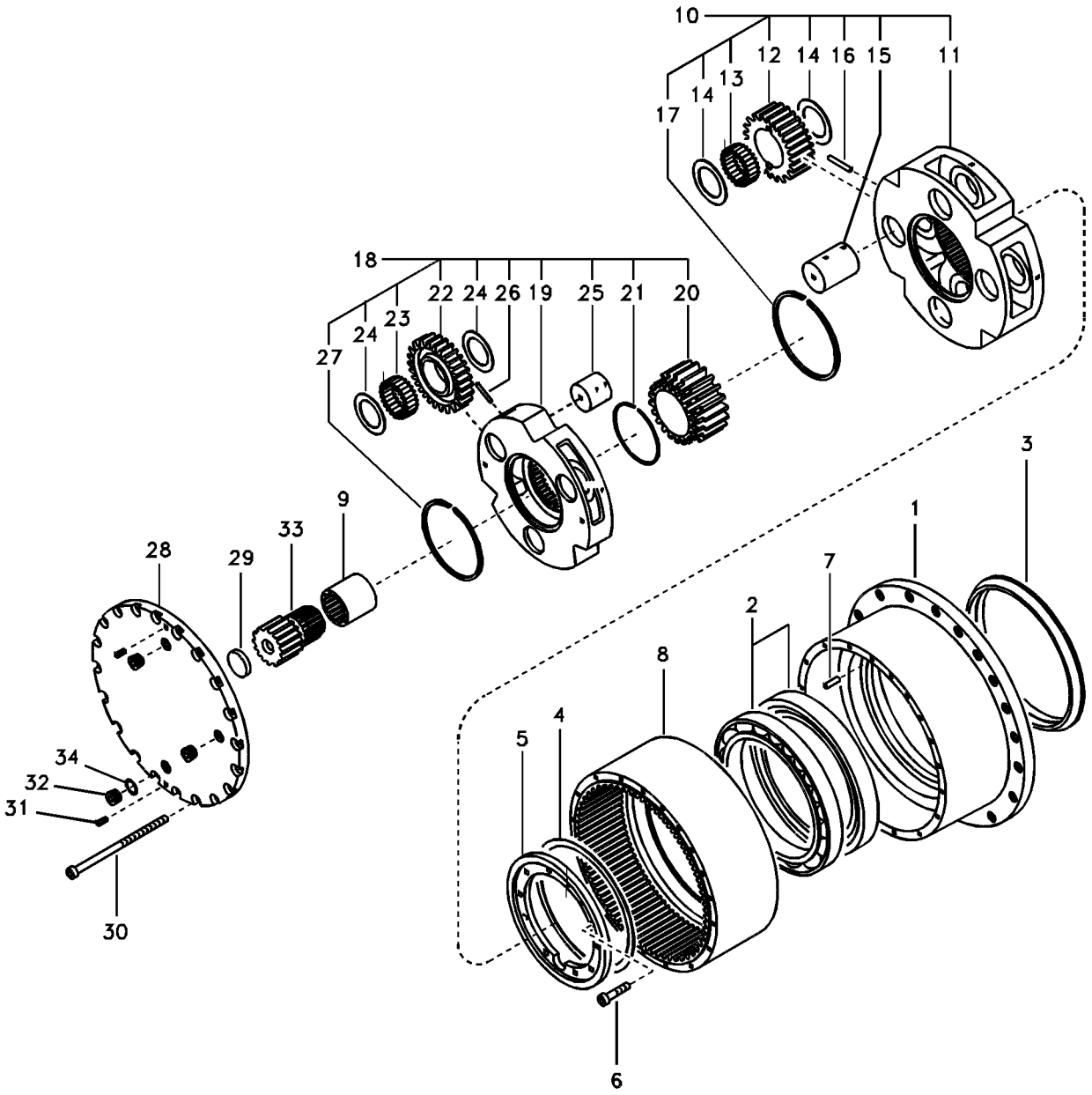
10
12
14
16
15
11
14
13
17
18
22
24
26
19
25
21
20
24
23
27
3
1
9
33
28
29
7
2
8
4
5
34
32
31
30
6

Fig.	Part No.	Quantity 1	2	3	PS	KIT	Description	Denominación	Denominação	Dénomination	Notes
		1			NS		Travel gearbox	Caja de engranajes		Boite de transmission	
1	**VOE 14522475**	1					•Housing	•Cuerpo	•Carcaça	•Carter	
2	**SA 7117-30110**	2					•Ball bearing	•Cojinete de bolas	•Rolamento de esferas	•Roulement billes	
3	**VOE 14601683**	1					•Sealing	•Junta	•Vedação	•Étanchéité	(VOE 14528713)
4	**SA 7117-30140**	1					•Shim	•Laminilla de ajuste	•Calço de ajuste	•Cale réglage	THICK=0.1
	SA 7117-30150	1					•Shim	•Laminilla de ajuste	•Calço de ajuste	•Cale réglage	THICK=0.9
	SA 7117-30160	1					•Shim	•Laminilla de ajuste	•Calço de ajuste	•Cale réglage	THICK=1.0
	SA 7117-30170	1					•Shim	•Laminilla de ajuste	•Calço de ajuste	•Cale réglage	THICK=1.2
5	**SA 7117-30130**	1					•Retainer	•Soporte	•Retentor	•Retenue	
6	**VOE 978932**	12					•Hexagon screw	•Tornillo hexagonal	•Parafuso sextavado	•Vis à tête hexagonale	
7	**SA 9324-21212**	2					•Pin	•Pasador	•Pino	•Goupille	
8	**SA 7117-30190**	1					•Ring gear	•Cámara	•Anel da roda	•Couronne	
9	**SA 7117-30180**	1					•Flexible coupling	•Acoplamiento flexible	•Ligacão flexível	•Coupleur flexible	
10	**VOE 14528723**	1					•Planet carrier	•Portasatélites	•Porta satélites	•Porte-satellite	
11	**SA 7117-30210**	1					••Planet carrier	••Portasatélites	••Porta satélites	••Porte-satellite	
12	**SA 7117-30240**	4					••Planetary Gear	••Planetario	••Engrenagem planetária	••Train Planetai	
13	**SA 7117-30230**	8					••Needle bearing	••Cojinete de agujas	••Rolamento de agulhas	••Roulement à aiguilles	
14	**SA 7117-30220**	8					••Thrust washer	••Arandela de presión	••Arruela de encosto	••Rondelle butée	
15	**VOE 14528724**	4					••Pin	••Pasador	••Pino	••Goupille	
16	**SA 9325-06012**	4					••Spring pin	••Pasador tubular	••Pino tubular	••Goupille tubulaire	
17	**SA 7117-30260**	1					••Thrust ring	••Anillo de presión	••Anel de pressão	••Bague butée	
18	**VOE 14528727**	1					•Planet carrier	•Portasatélites	•Porta satélites	•Porte-satellite	
19	**VOE 14528728**	1					••Planet carrier	••Portasatélites	••Porta satélites	••Porte-satellite	
20	**SA 7117-30290**	1					••Sun gear	••Planeta	••Engrenagem solar	••Planétaire	
21	**SA 7117-30300**	1					••Ring	••Anillo	••Anel	••Bague	
22	**SA 7117-30340**	3					••Planetary gear	••Planetario	••Planetária	••Train planétaire	
23	**SA 7117-30320**	3					••Needle bearing	••Cojinete de agujas	••Rolamento de agulhas	••Roulement à aiguilles	
24	**SA 7117-30310**	6					••Thrust washer	••Arandela de presión	••Arruela de encosto	••Rondelle butée	
25	**SA 7117-30360**	3					••Pin	••Pasador	••Pino	••Goupille	
26	**SA 9325-04010**	3					••Spring Pin	••Pasador Resorte	••Pino de mola	••Axe de ressort	

1	**8277946**
2	
3	
4	
5	

Boîte de vitesses de conduite
Caixa de mudança de curso
Caja de cambios de traslación
Travel gearbox

Catalogue id **20490**	Group **431**
Illustr. No **1013986**	Section **200**
Issue **PUB 20021238-B**	Page **237**

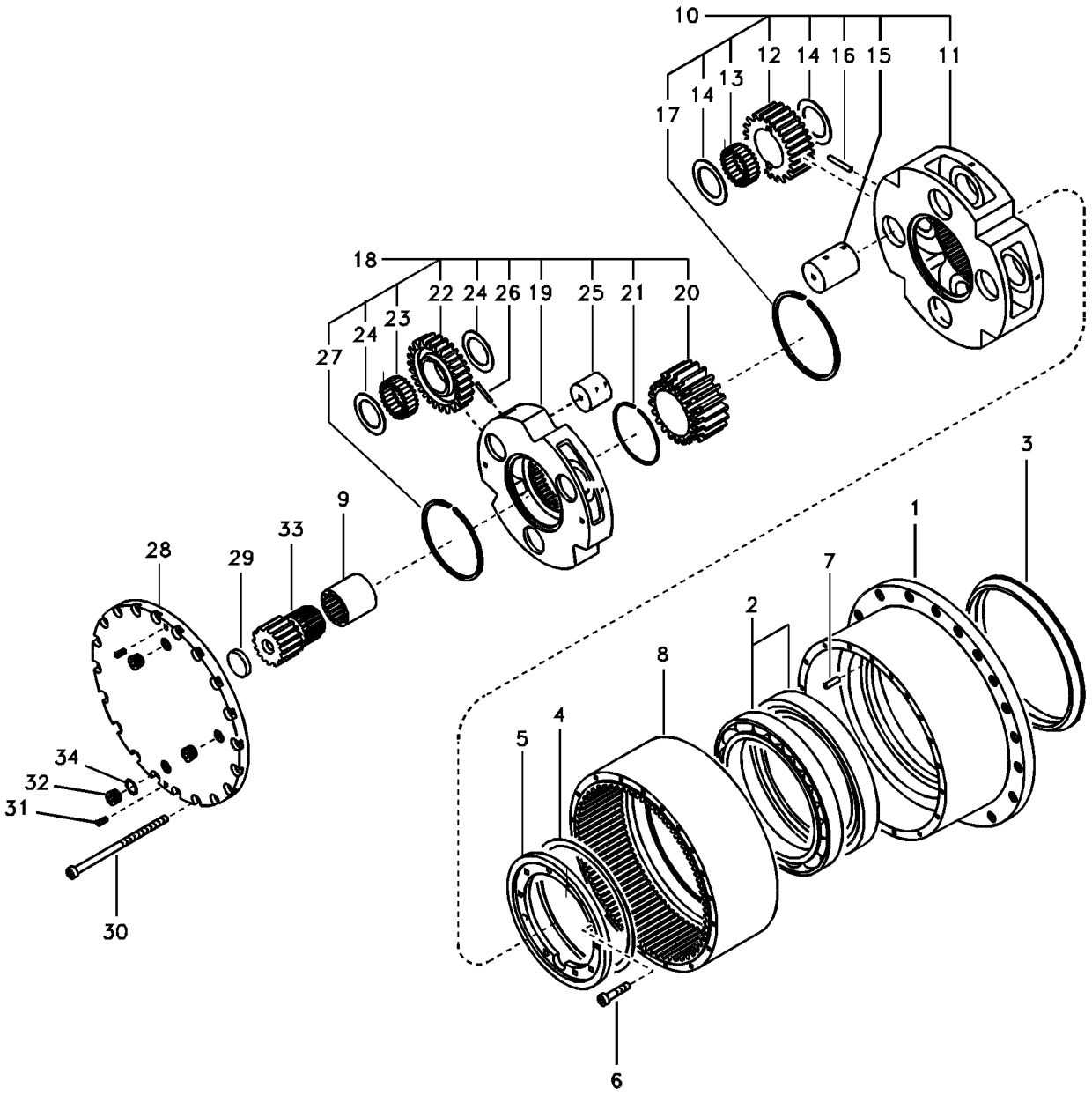
10
12
14
16
15
11
14
13
17
18
22
24
26
19
25
21
20
24
23
27
3
1
9
33
28
29
7
2
8
4
5
34
32
31
30
6

Fig.	Part No.	Quantity 1	2	3	PS	KIT	Description	Denominación	Denominação	Dénomination	Notes
27	**SA 7117-30260**	1					••Thrust ring	••Anillo de presión	••Anel de pressão	••Bague butée	
28	**VOE 14602566**	1					•Cover	•Capó	•Capô	•Capot	
29	**SA 7117-15230**	1					•Pad	•Suplemento	•Base	•Support inférieur	
30	**SA 7117-30370**	20					•Hexagon screw	•Tornillo hexagonal	•Parafuso sextavado	•Vis à tête hexagonale	
31	**SA 9023-11004**	2					•Set screw	•Tornillo tope	•Parafuso batente	•Vis butée	
32	**SA 9415-11052**	3					•Plug	•Tapón	•Bujão	•Tampon	
33	**SA 7117-30330**	1					•Sun gear	•Planeta	•Engrenagem solar	•Planétaire	
34	**VOE 983524**	3					•O-ring	•Anillo tórico	•Anel-o	•Joint torique	

1	**8277946**	**Boîte de vitesses de conduite** **Caixa de mudança de curso** **Caja de cambios de traslación** **Travel gearbox**	Catalogue id **20490**	Group **431**
2			Illustr. No **1013986**	Section **200**
3			Issue **PUB 20021238-B**	Page **239**
4				
5				

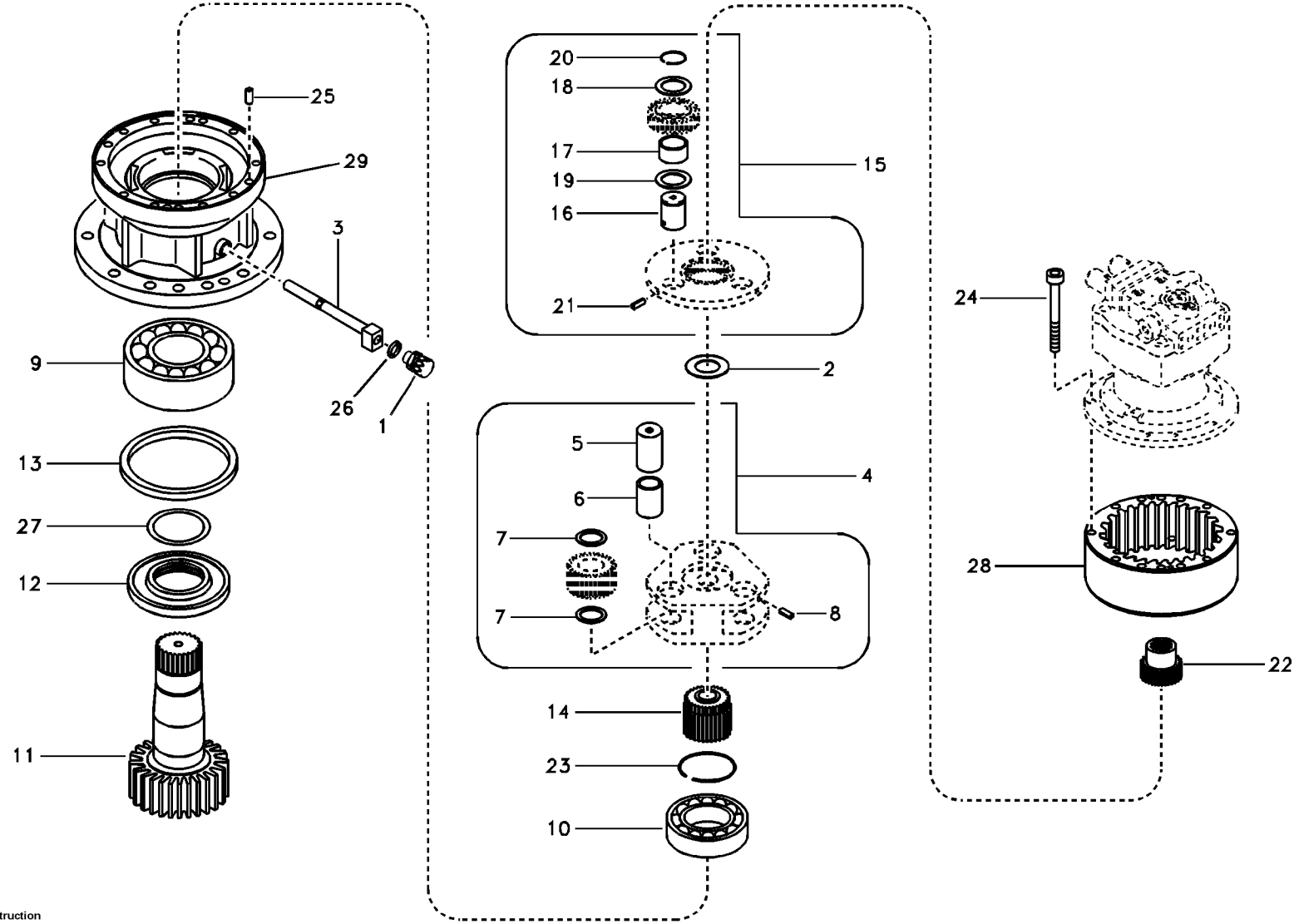

Volvo Construction Equipment

1018760

Fig.	Part No.	Quantity 1	2	3	PS	KIT	Description	Denominación	Denominação	Dénomination	Notes
	VOE 14541064	1					Swing gearbox	Reductor de giro		Reducteur d'orientation	
1	**VOE 14521728**	1					•Valve	•Válvula	•Válvula	•Valve	
2	**SA 1036-00120**	1				K	•Thrust washer	•Arandela de presión	•Arruela de encosto	•Rondelle butée	
3	**VOE 14540597**	1					•Pipe	•Tubo	•Tubo	•Tuyau	
4	**SA 7118-23200**	1					•Planet carrier	•Portasatélites	•Porta satélites	•Porte-satellite	
5	**SA 7118-23240**	3					••Pin	••Pasador	••Pino	••Goupille	
6	**SA 7118-23250**	3				K	••Bushing	••Casquillo	••Bucha	••Bague	
7	**SA 7147-00150**	6					••Thrust washer	••Arandela de presión	••Arruela de encosto	••Rondelle butée	
8	**SA 9325-06012**	3					••Spring pin	••Pasador tubular	••Pino tubular	••Goupille tubulaire	
9	**SA 7118-23270**	1					•Roller bearing	•Cojínete rodillo	•Rolamento de rolos	•Roulement à rouleaux	
10	**SA 7118-23280**	1					•Roller bearing	•Cojínete rodillo	•Rolamento de rolos	•Roulement à rouleaux	
11	**VOE 14528928**	1					•Shaft	•Eje	•Eixo	•Arbre	
12	**SA 7118-23310**	1					•Collar	•Collar	•Colar	•Collerette	
13	**SA 7118-23330**	1				K	•Sealing	•Junta	•Vedação	•Étanchéité	
14	**SA 7118-23390**	1					•Sun gear	•Planeta	•Engrenagem solar	•Planétaire	
15	**SA 7118-23400**	1					•Planet carrier	•Portasatélites	•Porta satélites	•Porte-satellite	
16	**SA 7118-23430**	3					••Pin	••Pasador	••Pino	••Goupille	
17	**SA 7118-23440**	3				K	••Needle bearing	••Cojinete de agujas	••Rolamento de agulhas	••Roulement à aiguilles	
18	**SA 7118-23460**	3				K	••Washer	••Arandela	••Arruela	••Rondelle	
19	**SA 7147-00150**	3				K	••Thrust washer	••Arandela de presión	••Arruela de encosto	••Rondelle butée	
20	**SA 9325-06012**	3				K	••Spring pin	••Pasador tubular	••Pino tubular	••Goupille tubulaire	
21	**SA 9541-01030**	3				K	••Retaining ring	••Anillo retén	••Anel de fixação	••Bague retenue	
22	**SA 7118-23490**	1					•Gear	•Engranaje	•Engrenagem	•Pignon	
23	**SA 7118-23520**	2					•Collar	•Collar	•Colar	•Collerette	THICK=5.8
	SA 7118-23530	2					•Shim	•Arandela Ajuste	•Calço	•Cale d'épaisseur	THICK=5.9
	SA 7118-23540	2					•Shim	•Arandela Ajuste	•Calço	•Cale d'épaisseur	THICK=6.0
	SA 7118-23550	2					•Shim	•Arandela Ajuste	•Calço	•Cale d'épaisseur	THICK=6.1
	SA 7118-23560	2					•Shim	•Arandela Ajuste	•Calço	•Cale d'épaisseur	THICK=6.2
	SA 7118-23570	2					•Shim	•Arandela Ajuste	•Calço	•Cale d'épaisseur	THICK=6.3
24	**VOE 984358**	10					•Hex. socket screw	•Tornillo de hexágono emb	•Parafuso soquete sext	•Vis à six pans creux	

1	**8277787**	**Boîte de vitesses de pivotement** **Caixa de engrenagem de giro** **Caja de engranaje de giro** **Swing gearbox**	Catalogue id **20490**	Group **431**
2			Illustr. No **1018760**	Section **300**
3			Issue **PUB 20021238-B**	Page **241**
4				
5				

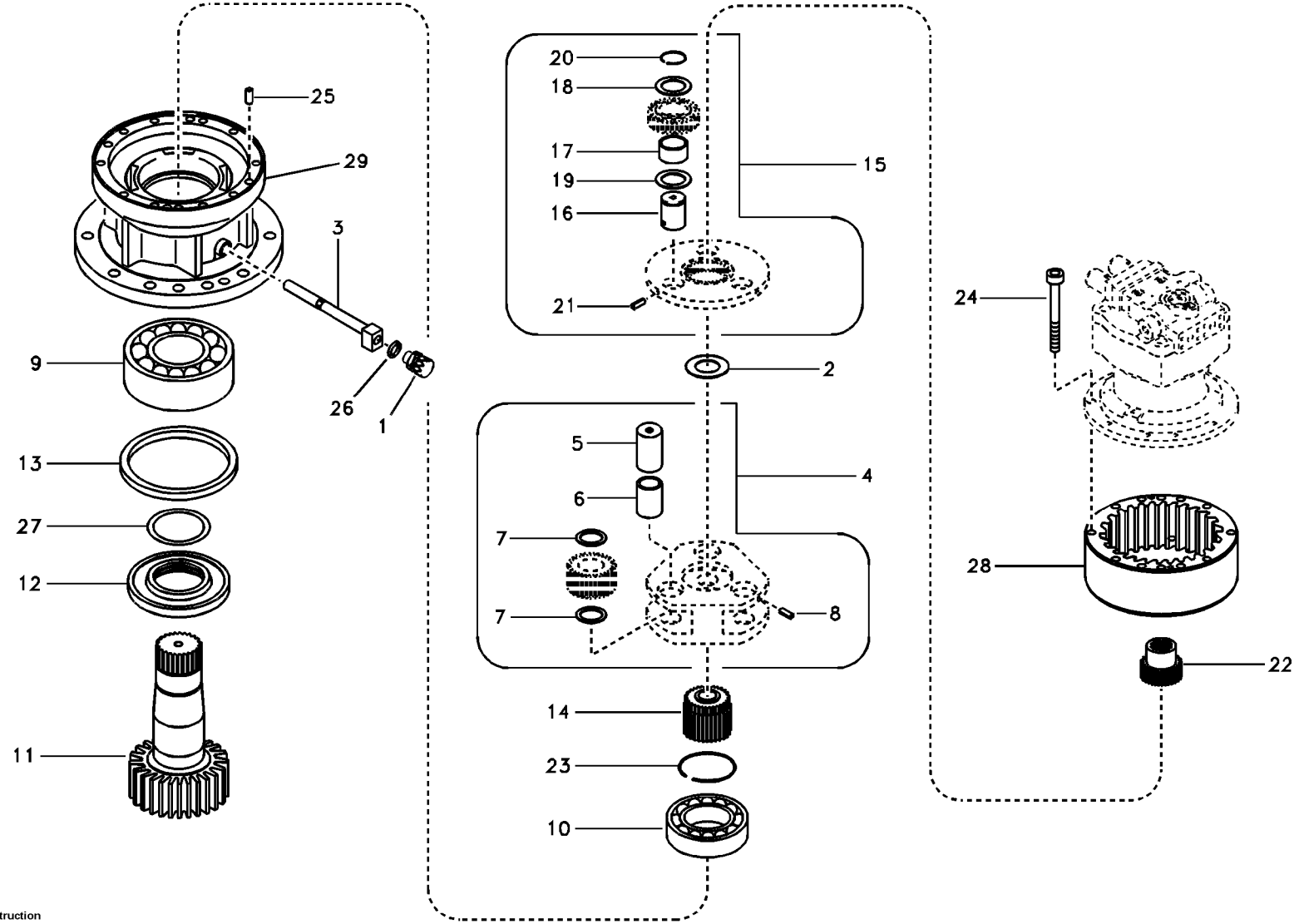

Volvo Construction Equipment

1018760

Fig.	Part No.	Quantity 1	2	3	PS	KIT	Description	Denominación	Denominação	Dénomination	Notes
25	**SA 9324-21212**	2					•Pin	•Pasador	•Pino	•Goupille	
26	**SA 9426-20090**	1					•Gasket	•Junta	•Junta	•Joint	
27	**VOE 990592**	1					•O-ring	•Anillo tórico	•Anel-o	•Joint torique	
28	**VOE 14588466**	1					•Gear	•Engranaje	•Engrenagem	•Pignon	
29	**VOE 14514438**	1			OP		•Case	•Funda	•Caixa	•Etui	
100	**VOE 14526213**	1					Overhaul kit	Juego de reacondicionami	Jogo de recondicionament	Kit rénovation	

1	**8277787**	**Boîte de vitesses de pivotement** **Caixa de engrenagem de giro** **Caja de engranaje de giro** **Swing gearbox**	Catalogue id **20490**	Group **431**
2			Illustr. No **1018760**	Section **300**
3			Issue **PUB 20021238-B**	Page **243**
4				
5				

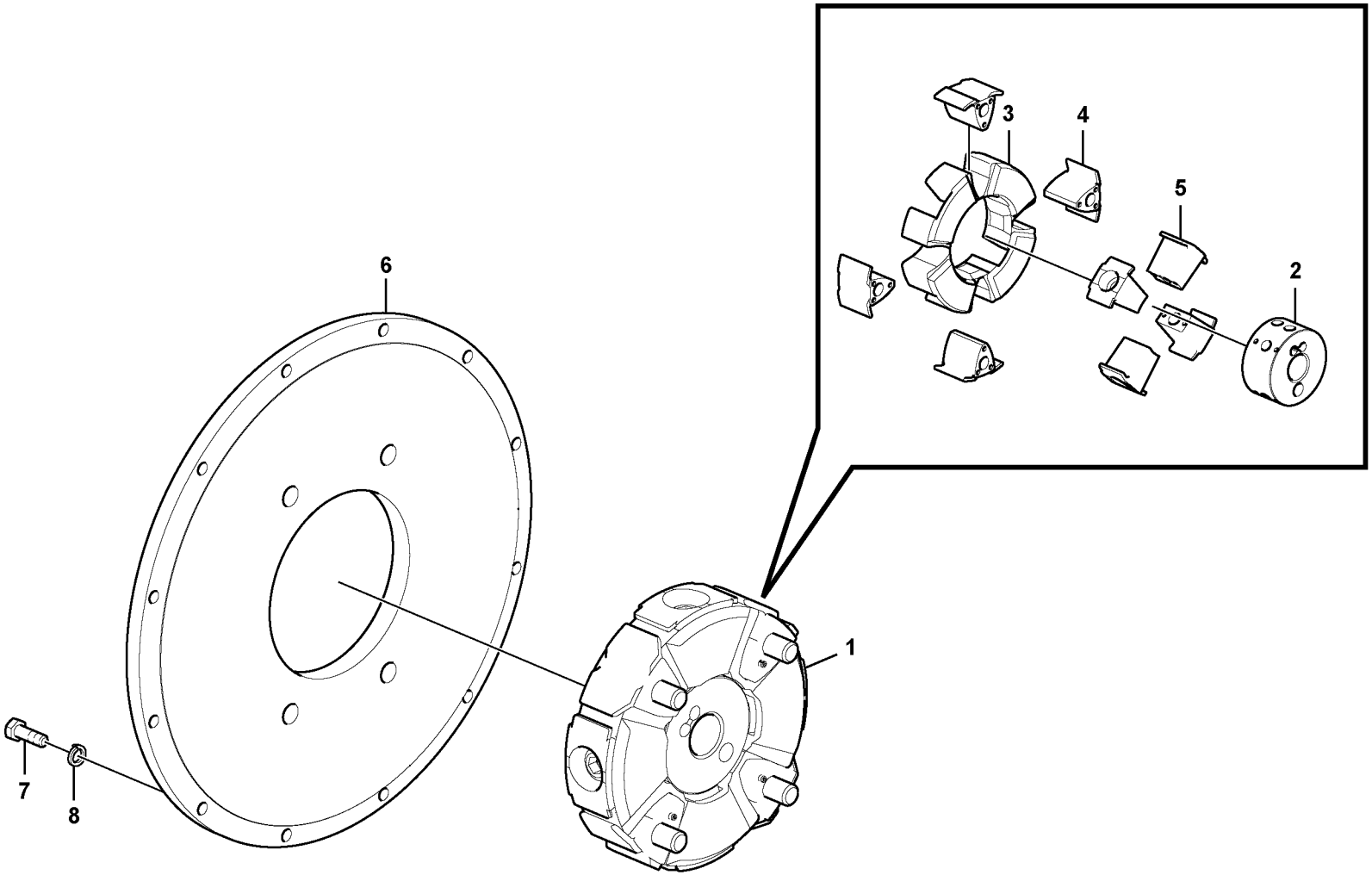

Volvo Construction Equipment

1022150

Fig.	Part No.	Quantity 1	2	3	PS	KIT	Description	Denominación	Denominação	Dénomination	Notes
1	**VOE 14517068**	1					Flexible coupling	Acoplamiento flexible	Ligacão flexível	Coupleur flexible	
2	**VOE 14517106**	1					•Hub	•Asiento	•Cubo	•Bossage	
3	**VOE 14515742**	1					•Filter element	•Cartucho de filtro	•Elemento de filtragem	•Elément de filtre	
4	**VOE 14515743**	4					•Insert	•Revestimiento	•Instalação	•Amenagement Int	
5	**VOE 14515744**	4					•Insert	•Revestimiento	•Instalação	•Amenagement Int	
6	**SA 1040-65782**	1					Flange	Brida	Flange	Flasque	
7	**VOE 983252**	8					Hexagon screw	Tornillo hexagonal	Parafuso sextavado	Vis à tête hexagonale	
8	**VOE 955922**	8					Spring washer	Arandela elástica	Arruela de pressão	Rondelle élastique	

1	**8277787**	**Boîte de vitesses de la pompe avec pièces d'assemblage** **Caixa de engrenagem da bomba com peças de montagem** **Caja de engranaje de bomba con piezas de montaje** **Pump gearbox with assembling parts**	Catalogue id **20490**	Group **431**
2			Illustr. No **1022150**	Section **400**
3				
4			Issue **PUB 20021238-B**	Page **245**
5				

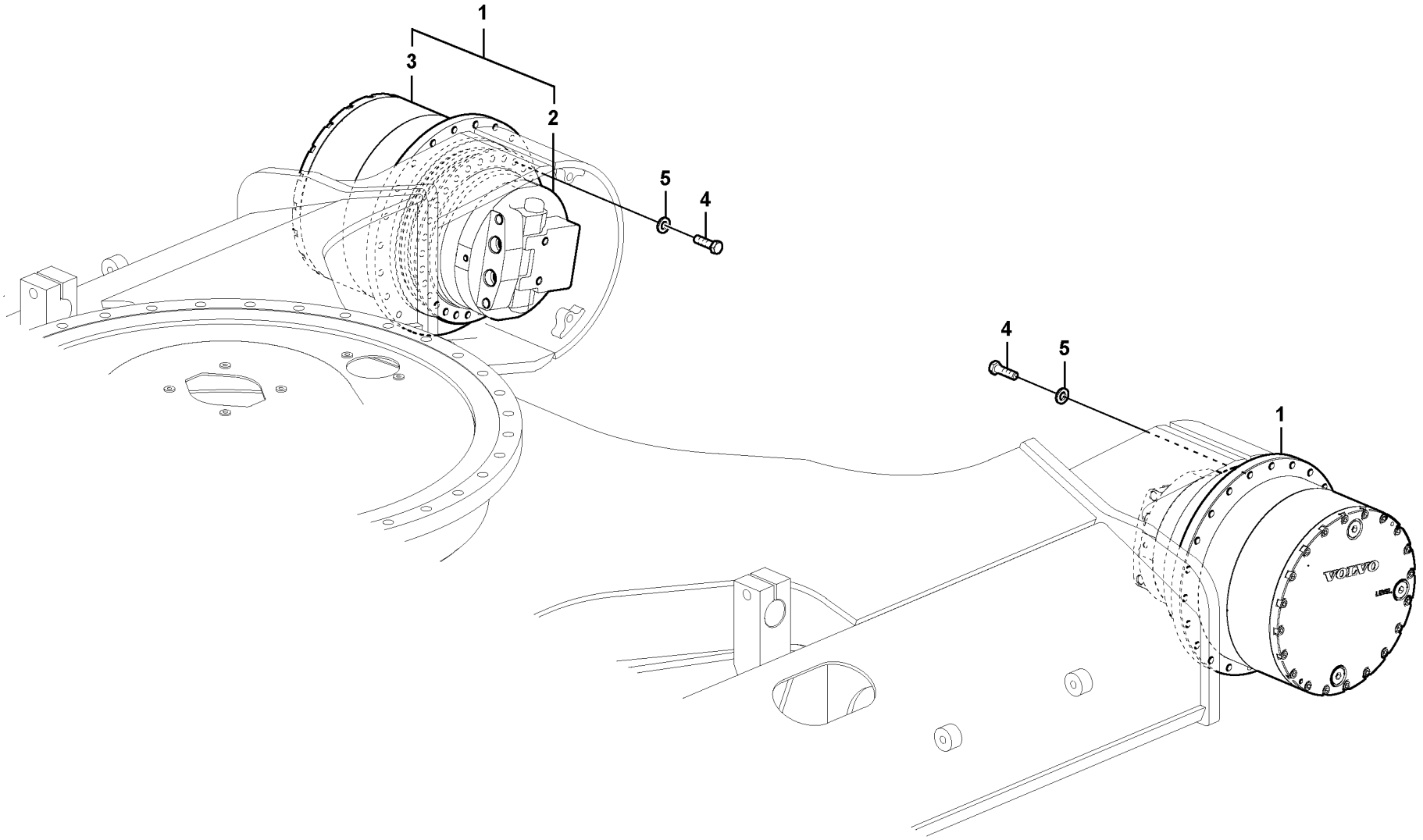

Volvo Construction Equipment

1022151

Fig.	Part No.	Quantity 1	2	3	4	5	PS	KIT	Description	Denominación	Denominação	Dénomination	Notes
1	**VOE 14524182**	2	2						Drive unit	Unidad propulsora	Unidade propulsora	Unité de commande	
	VOE 14528729			2					Drive unit	Unidad propulsora	Unidade propulsora	Unité de commande	
2	**VOE 14533648**			1					•Travel motor	•	•	•Moteur de translation	See group 441, Page
3	**SA 8230-33470**	1	1						•Travel gearbox	•Caja de engranajes	•	•Boite de transmission	See group 431, Page 231
				1			NS		•Travel gearbox	•Caja de engranajes	•	•Boite de transmission	See group 431, Page 237
4	**SA 9011-21611**	32	32	60					Hexagon screw	Tornillo hexagonal	Parafuso sextavado	Vis à tête hexagonale	
5	**VOE 992045**	32	32	60					Plain washer	Arandela plana	Arruela simples	Rondelle plane	(VOE 14880474)

1	**8277943 S/N -15215**
2	**8277944 S/N -15215**
3	**9277946**
4	
5	

Moteur de conduite avec pièces de montage
Motor de curso com peças de montagem
Motor de traslación con piezas de montaje
Travel motor with mounting parts

Catalogue id **20490**	Group **441**
Illustr. No **1022151**	Section **100**
Issue **PUB 20021238-B**	Page **247**

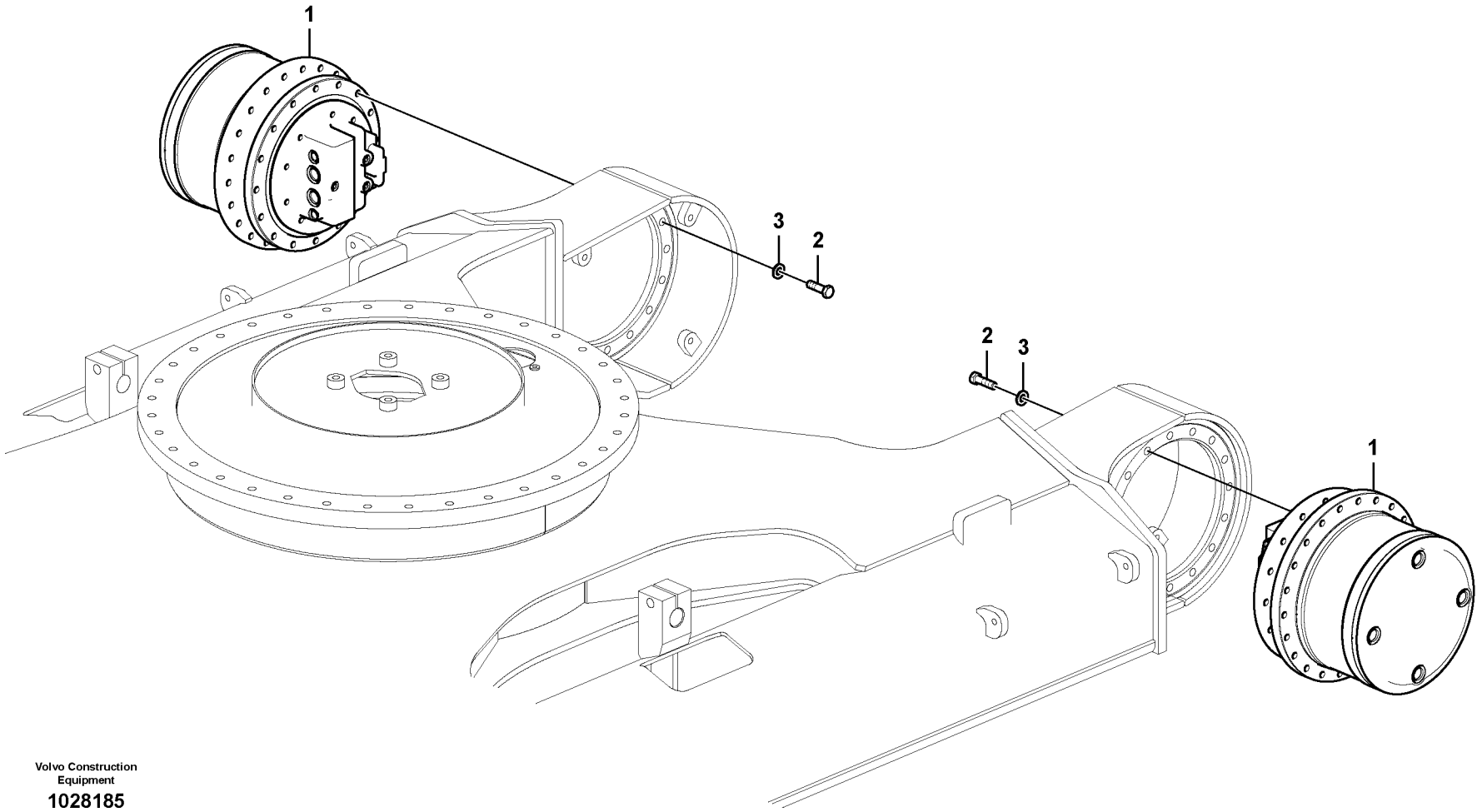

Volvo Construction Equipment

1028185

Fig.	Part No.	Quantity 1	2	3	PS	KIT	Description	Denominación	Denominação	Dénomination	Notes
1	**VOE 14560145**	2					Travel motor			Moteur de translation	
	VOE 14573798	1			OP		•Travel motor	•	•	•Moteur de translation	See group 441, Page 257
		1			NS		•Reduction	•Reduccion	•Redução	•Reduction	See group 431, Page 233
		1			NS		•Control	•Mando	•Controle	•Commande	See group 441, Page
	VOE 14616928	1					•Relief valve	•Válvula de descarga	•Válvula de descarga	•Valve décharge	(VOE 14573817) See group 441, Page
2	**VOE 978938**	40					Hexagon screw	Tornillo hexagonal	Parafuso sextavado	Vis à tête hexagonale	
3	**VOE 992045**	40					Plain washer	Arandela plana	Arruela simples	Rondelle plane	(VOE 14880474)

1		**Moteur de conduite avec pièces de montage** **Motor de curso com peças de montagem** **Motor de traslación con piezas de montaje** **Travel motor with mounting parts**	Catalogue id **20490**	Group **441**
2			Illustr. No **1028185**	Section **110**
3			Issue **PUB 20021238-B**	Page **249**
4				
5		**8277943,8277944:S/N 15216-**		

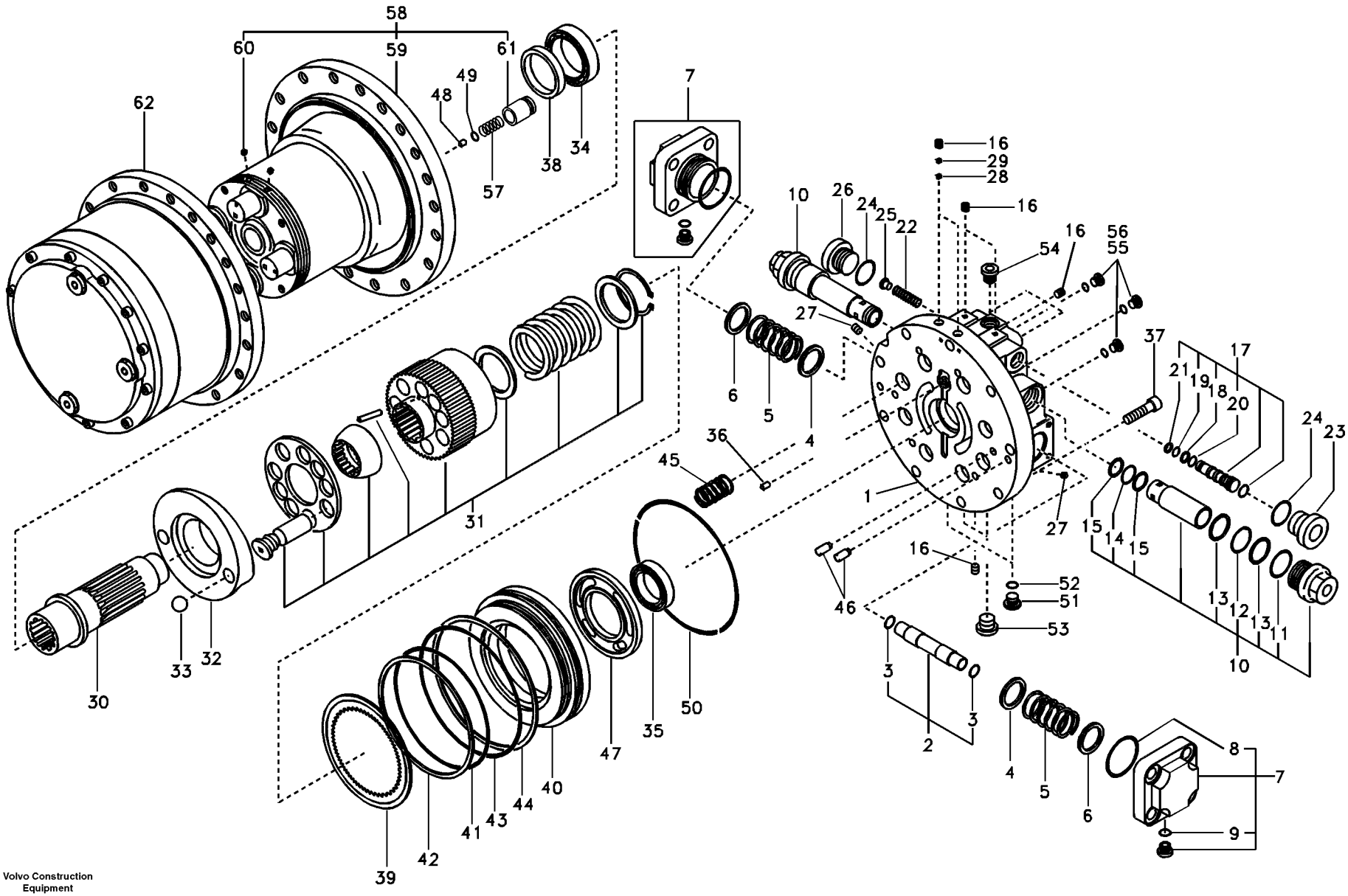

Volvo Construction Equipment

TB141

Fig.	Part No.	Quantity 1	2	3	PS	KIT	Description	Denominación	Denominação	Dénomination	Notes
	VOE 14524182	1					Drive unit	Unidad propulsora	Unidade propulsora	Unité de commande	
1	**SA 8230-33440**	1					••Plate	••Chapa	••Chapa	••Tôle	
2	**SA 8230-34310**	1			OP		••Plunger	••Piston	••Êmbolo	••Plongeur	
3	**VOE 990557**	2				K	•••O-ring	•••Anillo tórico	•••Anel-o	•••Joint torique	
4	**SA 8230-34150**	2					••Seat	••Asiento	••Assento	••Siege	
5	**SA 8230-34130**	2					••Spring	••Muelle	••Mola	••Ressort	
6	**SA 8230-34160**	2					••Seat	••Asiento	••Assento	••Siege	
7	**SA 8230-34320**	2					••Cap	••Caperuza	••Tampa	••Chapeau	
8		1				K	•••O-ring	•••Junta torica	•••Anel de vedação-O	•••Joint Torique	
9		1				K	•••O-ring	•••Junta torica	•••Anel de vedação-O	•••Joint Torique	
10	**SA 8230-34330**	2					••Valve	••Valvula	••Válvula	••Soupape	
11	**SA 8230-32630**	1				K	•••O-ring	•••Anillo tórico	•••Anel-o	•••Joint torique	
12	**VOE 983510**	1				K	•••O-ring	•••Anillo tórico	•••Anel-o	•••Joint torique	
13	**SA 9566-30210**	2				K	•••Back-up ring	•••Anillo de apoyo	•••Anel de apoio	•••Bague support	
14	**VOE 983506**	1				K	•••O-ring	•••Anillo tórico	•••Anel-o	•••Joint torique	
15	**VOE 14625243**	2				K	•••Ring	•••Anillo	•••Anel	•••Bague	(SA 9566-10150)
16	**SA 8230-32300**	11			OP		••Plug	••Tapon	••Bujão	••Bouchon	
17	**SA 8230-32380**	1					••Valve	••Valvula	••Válvula	••Soupape	
18	**VOE 983493**	1				K	•••O-ring	•••Anillo tórico	•••Anel-o	•••Joint torique	
19	**VOE 990551**	1				K	•••O-ring	•••Anillo tórico	•••Anel-o	•••Joint torique	
20	**SA 9566-10060**	1				K	•••Back-up ring	•••Anillo de apoyo	•••Anel de apoio	•••Bague support	
21	**SA 9566-10050**	1				K	•••Back-up ring	•••Anillo de apoyo	•••Anel de apoio	•••Bague support	
22	**SA 8230-33400**	1					••Spring	••Muelle	••Mola	••Ressort	
23	**SA 8230-34050**	1					••Plug	••Tapon	••Bujão	••Bouchon	
24	**VOE 990557**	2				K	••O-ring	••Anillo tórico	••Anel-o	••Joint torique	
25	**SA 8230-33430**	1					••Guide	••Guia	••Guia	••Rail	
26	**SA 8230-33940**	1					••Plug	••Tapon	••Bujão	••Bouchon	
27	**SA 8230-34220**	2			OP		••Orifice	••Orificio	••Furo	••Orifice	
28	**SA 8230-34230**	2			OP		••Orifice	••Orificio	••Furo	••Orifice	
29	**SA 8230-32650**	2			OP		••Orifice	••Orificio	••Furo	••Orifice	

1		**Moteur de conduite** **Motor de curso** **Motor de traslación** **Travel motor**	Catalogue id **20490**	Group **441**
2			Illustr. No **TB141**	Section **200**
3				
4			Issue **PUB 20021238-B**	Page **251**
5		**8277943,8277944: S/N 15001-15215**		

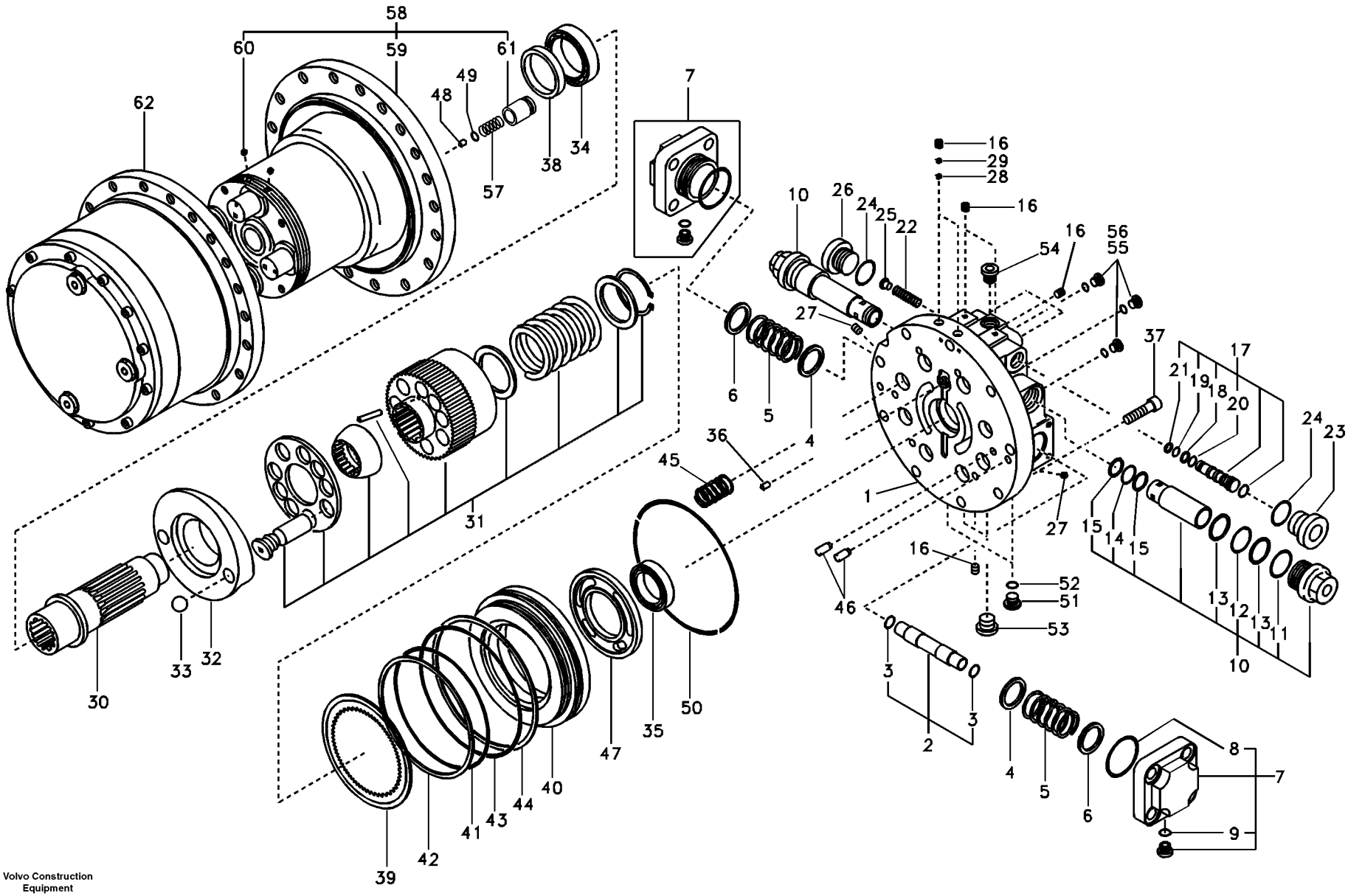

Volvo Construction Equipment

TB141

Fig.	Part No.	Quantity 1	2	3	PS	KIT	Description	Denominación	Denominação	Dénomination	Notes
30	**SA 8230-32360**	1					•Shaft	•Arbol	•Eixo	•Arbre	
31	**SA 8230-32390**	1					•Block	•Bloque	•Bloco	•Bloc	
32	**SA 8230-33410**	1					•Plate	•Chapa	•Chapa	•Tôle	
33	**SA 8230-34020**	2					•Ball	•Bola	•Esfera	•Bille	
34	**SA 8230-33980**	1					•Ball bearing	•Cojinete de bolas	•Rolamento de esferas	•Roulement billes	
35	**SA 8230-33970**	1					•Ball bearing	•Cojinete de bolas	•Rolamento de esferas	•Roulement billes	
36	**SA 8230-32410**	1					•Pin	•Pasador	•Pino	•Goupille	
37	**SA 8230-33230**	9					•Bolt	•Perno	•Parafuso	•Boulon	
38	**SA 8230-32420**	1				K	•Seal	•Junta	•Vedação	•Joint	
39	**SA 8230-34040**	1					•Plate	•Chapa	•Chapa	•Tôle	
40	**SA 8230-34030**	1					•Piston	•Piston	•Pistão	•Piston	
41	**VOE 960252**	1				K	•O-ring	•Anillo tórico	•Anel-o	•Joint torique	
42	**SA 9566-41800**	1				K	•Back-up ring	•Anillo de apoyo	•Anel de apoio	•Bague support	
43	**SA 8230-33960**	1				K	•O-ring	•Junta torica	•Anel de vedação-O	•Joint Torique	
44	**SA 8230-33950**	1				K	•Ring	•Anillo	•Anel	•Anneau	
45	**SA 8230-32330**	8					•Spring	•Muelle	•Mola	•Ressort	
46	**SA 8230-32320**	4					•Pin	•Pasador	•Pino	•Goupille	
47	**SA 8230-33930**	1					•Plate	•Chapa	•Chapa	•Tôle	
48	**SA 8230-34210**	1					•Orifice	•Orificio	•Furo	•Orifice	
49	**VOE 983497**	4				K	•O-ring	•Anillo tórico	•Anel-o	•Joint torique	
50	**SA 8230-34070**	1				K	•O-ring	•Junta torica	•Anel de vedação-O	•Joint Torique	
51	**SA 8230-34050**	2					•Plug	•Tapon	•Bujão	•Bouchon	
52	**VOE 990557**	2				K	•O-ring	•Anillo tórico	•Anel-o	•Joint torique	
53	**SA 8230-32700**	2			OP		•Plug	•Tapon	•Bujão	•Bouchon	
54	**SA 8230-32690**	1			OP		•Plug	•Tapon	•Bujão	•Bouchon	
55	**SA 8230-32350**	3					•Plug	•Tapon	•Bujão	•Bouchon	
56	**VOE 983502**	3				K	•O-ring	•Anillo tórico	•Anel-o	•Joint torique	
57	**SA 8230-33890**	2					•Spring	•Muelle	•Mola	•Ressort	
58	**SA 8230-33550**	1					•Holder	•Soporte	•Suporte	•Retenue	
59		1			NS		••Holder	••Soporte	••Suporte	••Retenue	

1	
2	
3	
4	
5	

Moteur de conduite
Motor de curso
Motor de traslación
Travel motor

8277943,8277944: S/N 15001-15215

Catalogue id	Group
20490	**441**
Illustr. No **TB141**	Section **200**
Issue **PUB 20021238-B**	Page **253**

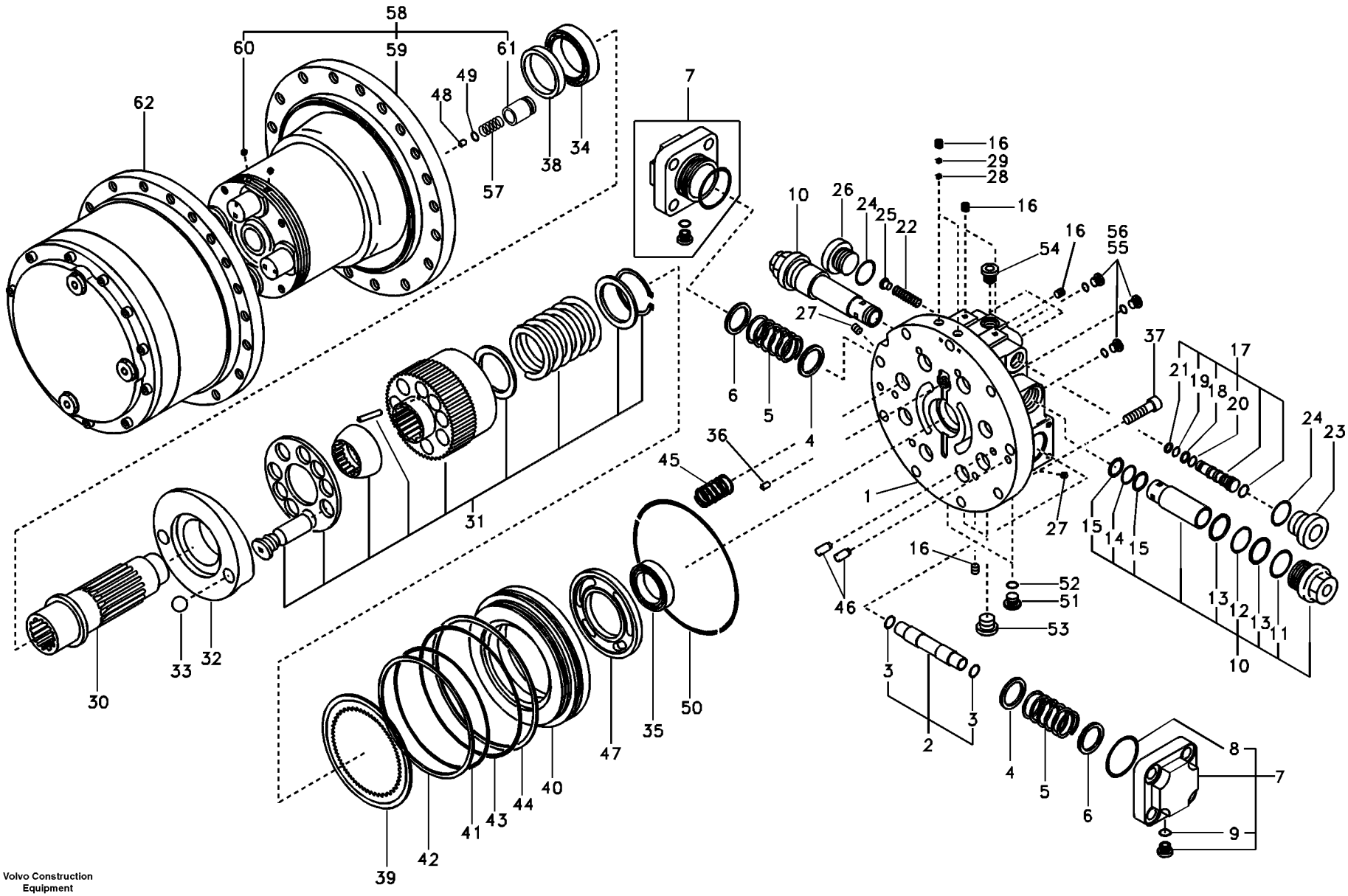

Volvo Construction Equipment

TB141

Fig.	Part No.	Quantity 1	2	3	PS	KIT	Description	Denominación	Denominação	Dénomination	Notes
60	**SA 8230-33390**	2			OP		••Plug	••Tapon	••Bujão	••Bouchon	
61	**SA 8230-34090**	2			OP		••Piston	••Piston	••Pistão	••Piston	
62	**SA 8230-33470**	1					•Travel gearbox	•Caja de engranajes	•	•Boite de transmission	See group 431, Page 231
900	**SA 8230-33460**	1					•Plate	•Placa	•Placa	•Plaque	INCL.1,2,16,17
100	**SA 8230-32400**	1					Sealing Kit	Juego Retenes	Kit de vedação	Jeu Joints	

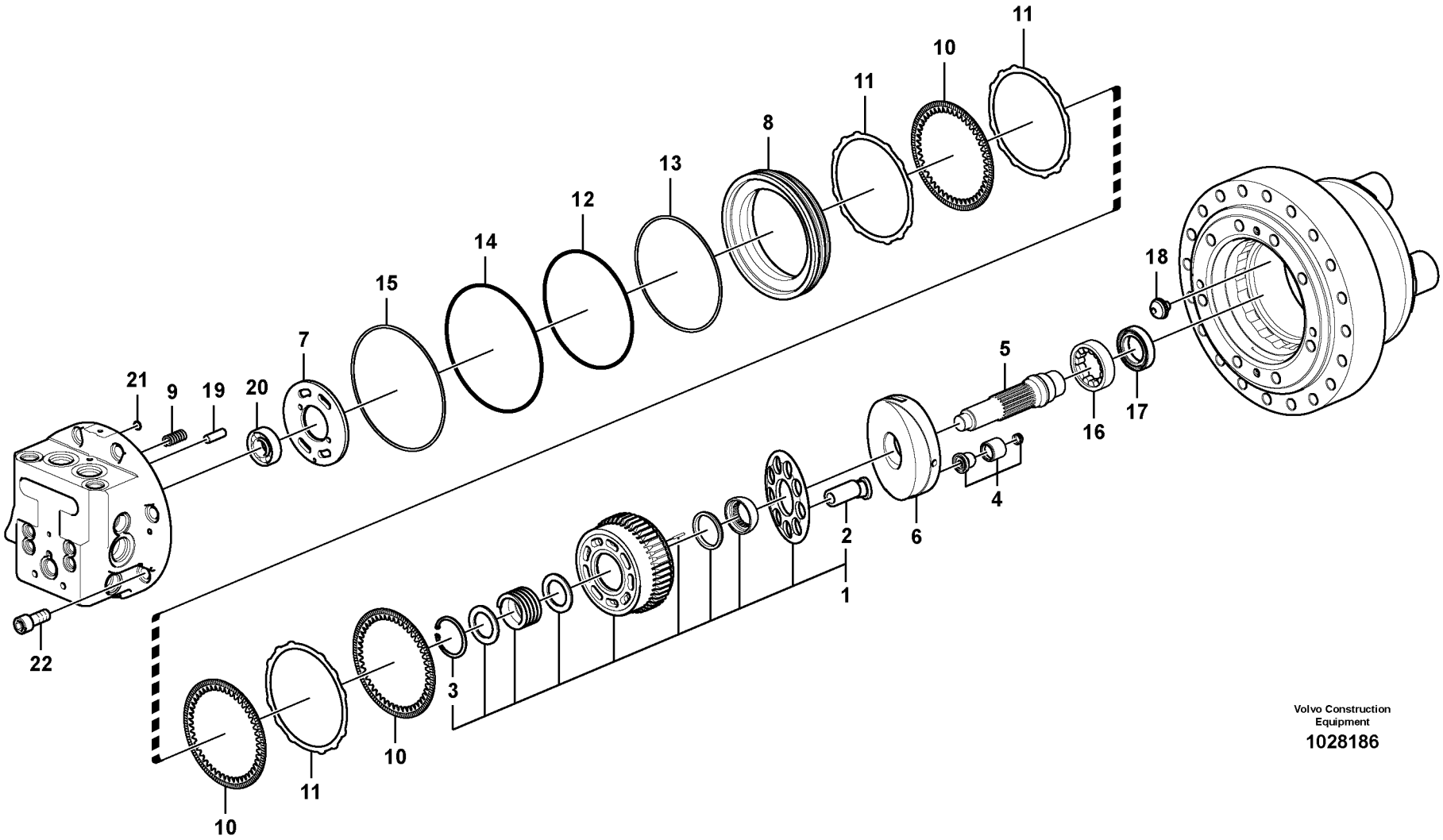

Volvo Construction Equipment

1028186

Fig.	Part No.	Quantity 1	2	3	PS	KIT	Description	Denominación	Denominação	Dénomination	Notes
	VOE 14573798	1			OP		Travel motor			Moteur de translation	
1	**VOE 14573799**	1					•Piston	•Pistón	•Pistão	•Piston	
2	**VOE 14573800**	9					••Piston	••Pistón	••Pistão	••Piston	
3	**VOE 14573801**	1					••Ring	••Anillo	••Anel	••Bague	
4	**VOE 14573802**	1					•Piston	•Pistón	•Pistão	•Piston	
5	**VOE 14616923**	1					•Shaft	•Eje	•Eixo	•Arbre	(VOE 14573803)
6	**VOE 14573804**	1					•Plate	•Chapa	•Chapa	•Tôle	
7	**VOE 14616924**	1					•Plate	•Chapa	•Chapa	•Tôle	(VOE 14573805)
8	**VOE 14573806**	1					•Piston	•Pistón	•Pistão	•Piston	
9	**VOE 14505036**	10					•Spring	•Muelle	•Mola	•Ressort	
10	**VOE 14573807**	3					•Plate	•Chapa	•Chapa	•Tôle	
11	**VOE 14573808**	3					•Plate	•Chapa	•Chapa	•Tôle	
12	**VOE 14573809**	1				K	•O-ring	•Anillo tórico	•Anel-o	•Joint torique	
13	**VOE 14573811**	1				K	•Ring	•Anillo	•Anel	•Bague	
14	**VOE 14573810**	1				K	•O-ring	•Anillo tórico	•Anel-o	•Joint torique	
15	**VOE 14573812**	1				K	•Ring	•Anillo	•Anel	•Bague	
16	**VOE 14573813**	1					•Roller bearing	•Cojínete rodillo	•Rolamento de rolos	•Roulement à rouleaux	
17	**SA 8230-26860**	1				K	•Sealing	•Junta	•Vedação	•Étanchéité	
18	**VOE 14616927**	2					•Pivot	•Pivote	•Pivô	•Pivot	(VOE 14573814)
19	**VOE 14573797**	2					•Pin	•Pasador	•Pino	•Goupille	
20	**VOE 14573815**	1					•Ball bearing	•Cojinete de bolas	•Rolamento de esferas	•Roulement billes	
21	**VOE 983494**	2				K	•O-ring	•Anillo tórico	•Anel-o	•Joint torique	
22	**VOE 984094**	8					•Hex. socket screw	•Tornillo de hexágono emb	•Parafuso soquete sext	•Vis à six pans creux	(VOE 14573816)
100	**VOE 14573819**	1					Sealing	Junta	Vedação	Étanchéité	

1		**Moteur de conduite** **Motor de curso** **Motor de traslación** **Travel motor**	Catalogue id **20490**	Group **441**
2				
3			Illustr. No **1028186**	Section **210**
4				
5		**8277943,8277943:S/N 15216-**	Issue **PUB 20021238-B**	Page **257**

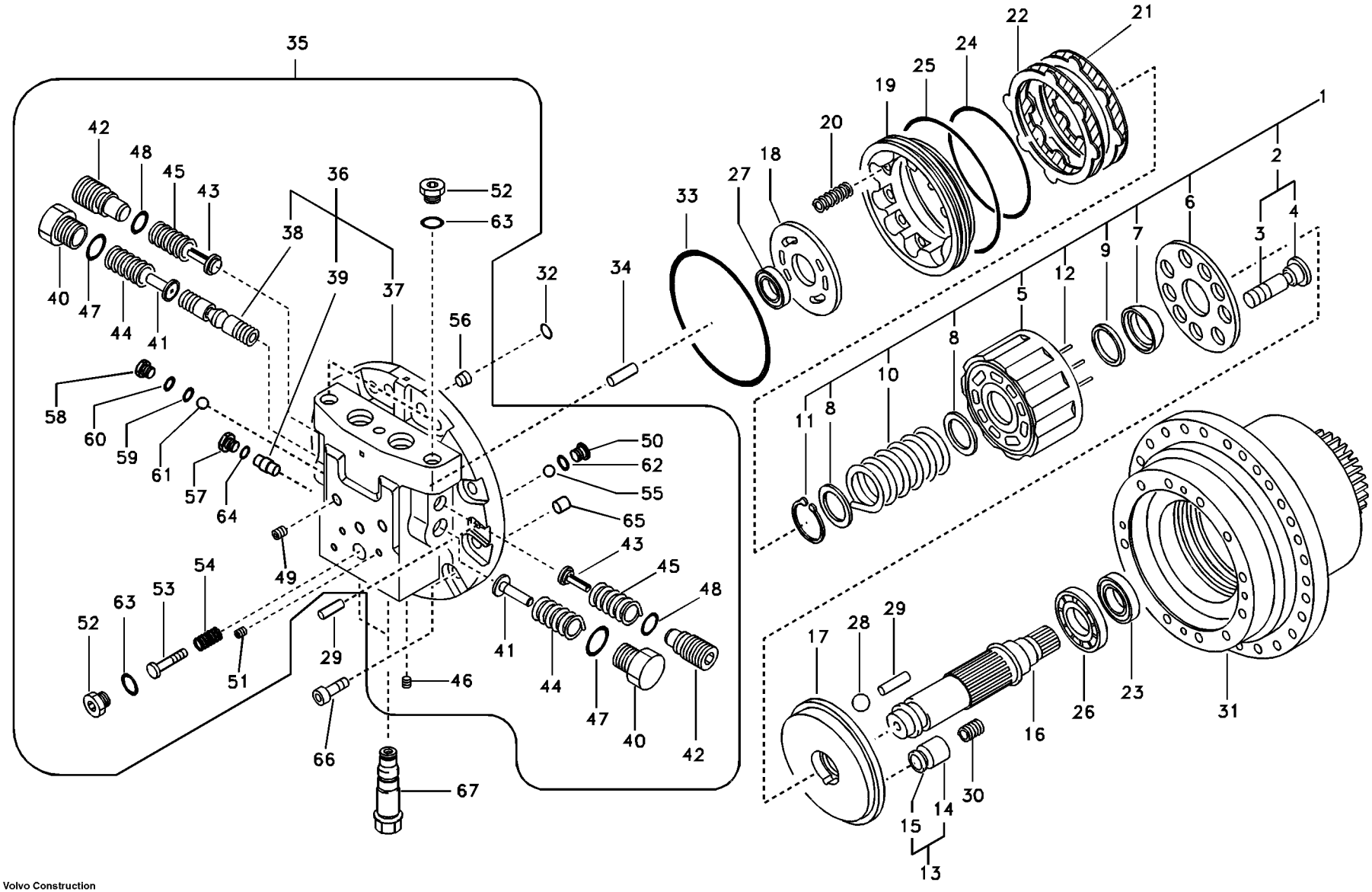

Volvo Construction Equipment

TB142

Fig.	Part No.	Quantity 1	2	3	PS	KIT	Description	Denominación	Denominação	Dénomination	Notes
	VOE 14533648	1					Travel motor			Moteur de translation	
1	**SA 8230-21631**	1					•Cylinder	•Cilindro	•Cilindro	•Cylindre	
2	**SA 8230-28900**	9			OP		••Piston	••Piston	••Pistão	••Piston	
3		1			NS		•••Piston	•••Piston	•••Pistão	•••Piston	
4		1			NS		•••Seat	•••Asiento	•••Assento	•••Siege	
5		1					••Block	••Bloque	••Bloco	••Bloc	
6	**SA 8230-21530**	1					••Plate	••Chapa	••Chapa	••Tôle	
7	**SA 8230-21540**	1			OP		••Ball	••Bola	••Esfera	••Bille	
8		2					••Washer	••Arandela	••Arruela	••Rondelle	
9	**SA 8230-21560**	1			OP		••Washer	••Arandela	••Arruela	••Rondelle	
10	**SA 8230-21570**	1			OP		••Spring	••Muelle	••Mola	••Ressort	
11	**VOE 14500077**	1					••Ring	••Anillo	••Anel	••Bague	
12		5			NS		••Bearing	••Cojinete	••Rolamento	••Palier	
13	**SA 8230-15140**	1					•Piston	•Pistón	•Pistão	•Piston	
14		1			NS		••Piston	••Piston	••Pistão	••Piston	
15		1			NS		••Seat	••Asiento	••Assento	••Siege	
16	**SA 8230-33140**	1					•Shaft	•Arbol	•Eixo	•Arbre	
17	**SA 8230-33060**	1					•Plate	•Placa	•Placa	•Plaque	
18	**SA 8230-21550**	1					•Protecting plate	•Placa de protección	•Placa proteção	•Tôle protection	
19	**SA 8230-21650**	1					•Piston	•Pistón	•Pistão	•Piston	
20	**SA 8230-21660**	12					•Spring	•Resorte	•Mola	•Ressort	
21	**SA 8230-21670**	2					•Friction plate	•Plato de fricción	•Platô fricção	•Plaque de friction	
22	**SA 8230-03560**	2					•Plate	•Chapa	•Chapa	•Tôle	
23	**SA 8230-27160**	1				K	•Sealing ring	•Anillo reten	•Anel de vedação	•Bague d'étanchéité	
24	**SA 9511-12175**	1				K	•O-ring	•Junta torica	•Anel de vedação-O	•Joint Torique	
25	**SA 9511-12210**	1				K	•O-ring	•Anillo tórico	•Anel-o	•Joint torique	
26	**VOE 14551534**	1					•Ball bearing	•Cojinete de bolas	•Rolamento de esferas	•Roulement billes	
27	**SA 8230-21590**	1					•Ball bearing	•Cojinete de bolas	•Rolamento de esferas	•Roulement billes	
28	**SA 8230-21600**	2					•Support	•Apoyo	•Suporte	•Support	
29	**SA 8230-21610**	4					•Pin	•Pasador	•Pino	•Goupille	

1	**8277946**
2	
3	
4	
5	

Moteur de conduite
Motor de curso
Motor de traslación
Travel motor

Catalogue id **20490**	Group **441**
Illustr. No **TB142**	Section **300**
Issue **PUB 20021238-B**	Page **259**

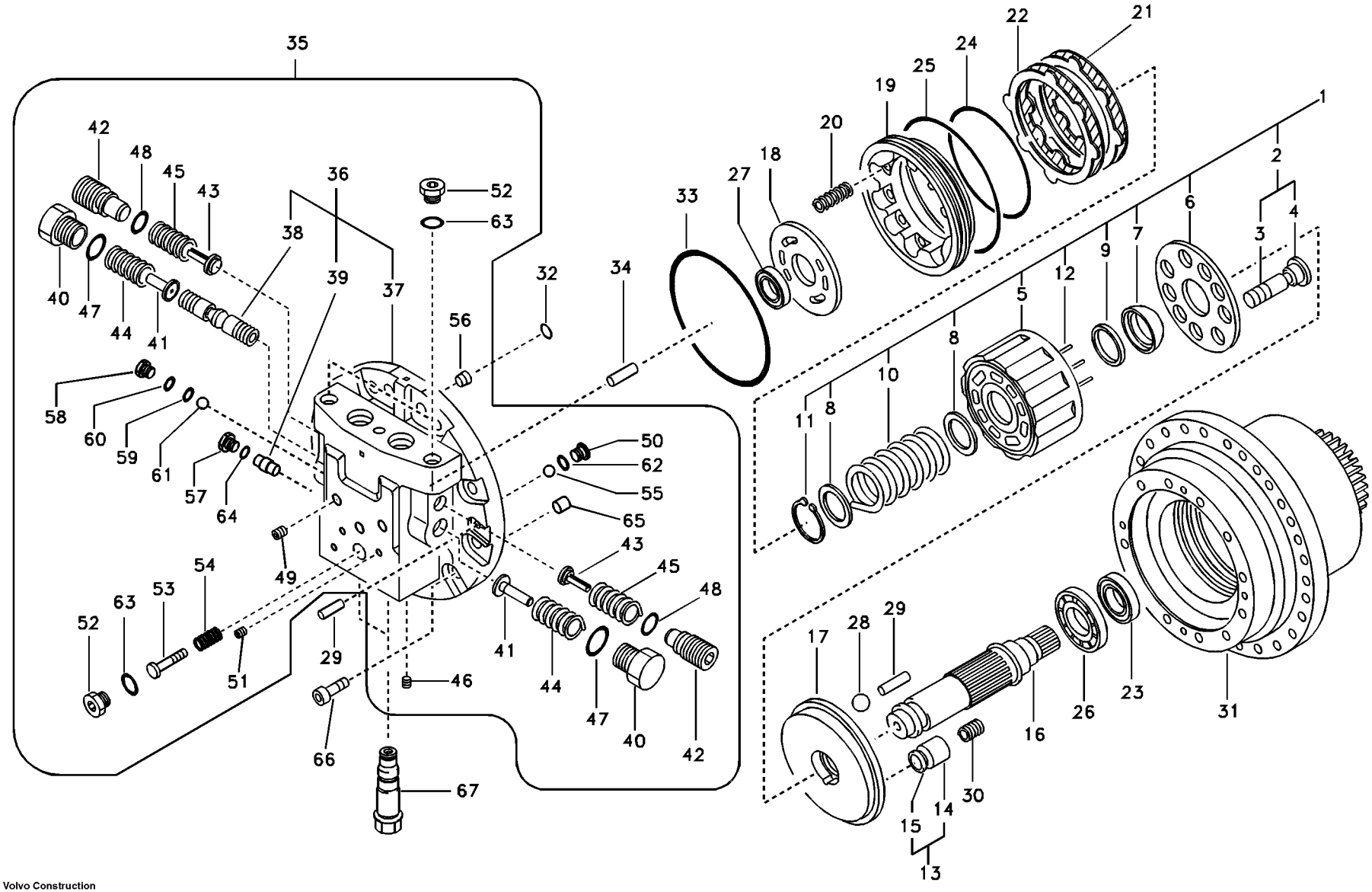

Volvo Construction Equipment

TB142

Fig.	Part No.	Quantity 1	2	3	PS	KIT	Description	Denominación	Denominação	Dénomination	Notes
30	**SA 8230-15150**	1					•Spring	•Resorte	•Mola	•Ressort	
31	**VOE 14535473**	1					•Spindle	•Mangueta	•Haste	•Fusee	
32	**VOE 983495**	2				K	•O-ring	•Anillo tórico	•Anel-o	•Joint torique	
33	**VOE 960259**	1					•O-ring	•Anillo tórico	•Anel-o	•Joint torique	
34	**SA 8220-13340**	1					•Pin	•Pasador	•Pino	•Goupille	
35	**VOE 14502031**	1					•Flange	•Brida	•Flange	•Bride	
36	**SA 8230-33080**	1					••Flange	••Brida	••Flange	••Bride	
37		1			NS		•••Flange	•••Brida	•••Flange	•••Flasque	
38		1			NS		•••Spool	•••Bobina	•••Bobina	•••Bobine	
39		1			NS		•••Piston	•••Piston	•••Pistão	•••Piston	
40	**SA 8230-02710**	2					••Plug	••Tapón	••Bujão	••Tampon	
41	**SA 8230-21700**	2					••Stop	••Parada	••Batente	••Arrêt	
42	**SA 8230-03590**	2					••Plug	••Tapón	••Bujão	••Tampon	
43	**SA 8230-03600**	2					••Non-return valve	••Válvula de reténción	••Válvula de retenção	••Clapet antiretour	
44	**SA 8230-02760**	2					••Spring	••Resorte	••Mola	••Ressort	
45	**SA 8230-03610**	2					••Spring	••Resorte	••Mola	••Ressort	
46	**SA 8220-14930**	4					••Plug	••Tapón	••Bujão	••Tampon	
47	**VOE 990607**	2				K	••O-ring	••Anillo tórico	••Anel-o	••Joint torique	
48	**VOE 983523**	2				K	••O-ring	••Anillo tórico	••Anel-o	••Joint torique	
49	**SA 8230-30410**	2					••Plug	••Tapón	••Bujão	••Tampon	
50	**VOE 14573795**	2					••Plug	••Tapón	••Bujão	••Tampon	(SA 8230-19210)
51	**SA 8220-14920**	8					••Plug	••Tapon	••Bujão	••Bouchon	
52	**SA 8230-20520**	2					••Plug	••Tapon	••Bujão	••Bouchon	
53	**SA 8230-21710**	1					••Coil	••Bobina	••Bobina	••Bobine	
54	**VOE 14500087**	1					••Spring	••Muelle	••Mola	••Ressort	
55	**SA 9676-38000**	2					••Ball	••Bola	••Esfera	••Bille	
56	**SA 8230-08630**	1					••Filter	••Filtro	••Filtro	••Filtre	
57	**SA 8230-23140**	2					••Plug	••Tapon	••Bujão	••Bouchon	
58	**SA 8230-21890**	2					••Plug	••Tapón	••Bujão	••Tampon	
59	**VOE 990551**	2				K	••O-ring	••Anillo tórico	••Anel-o	••Joint torique	

1	**8277946**
2	
3	
4	
5	

Moteur de conduite
Motor de curso
Motor de traslación
Travel motor

Catalogue id	Group
20490	**441**
Illustr. No **TB142**	Section **300**
Issue **PUB 20021238-B**	Page **261**

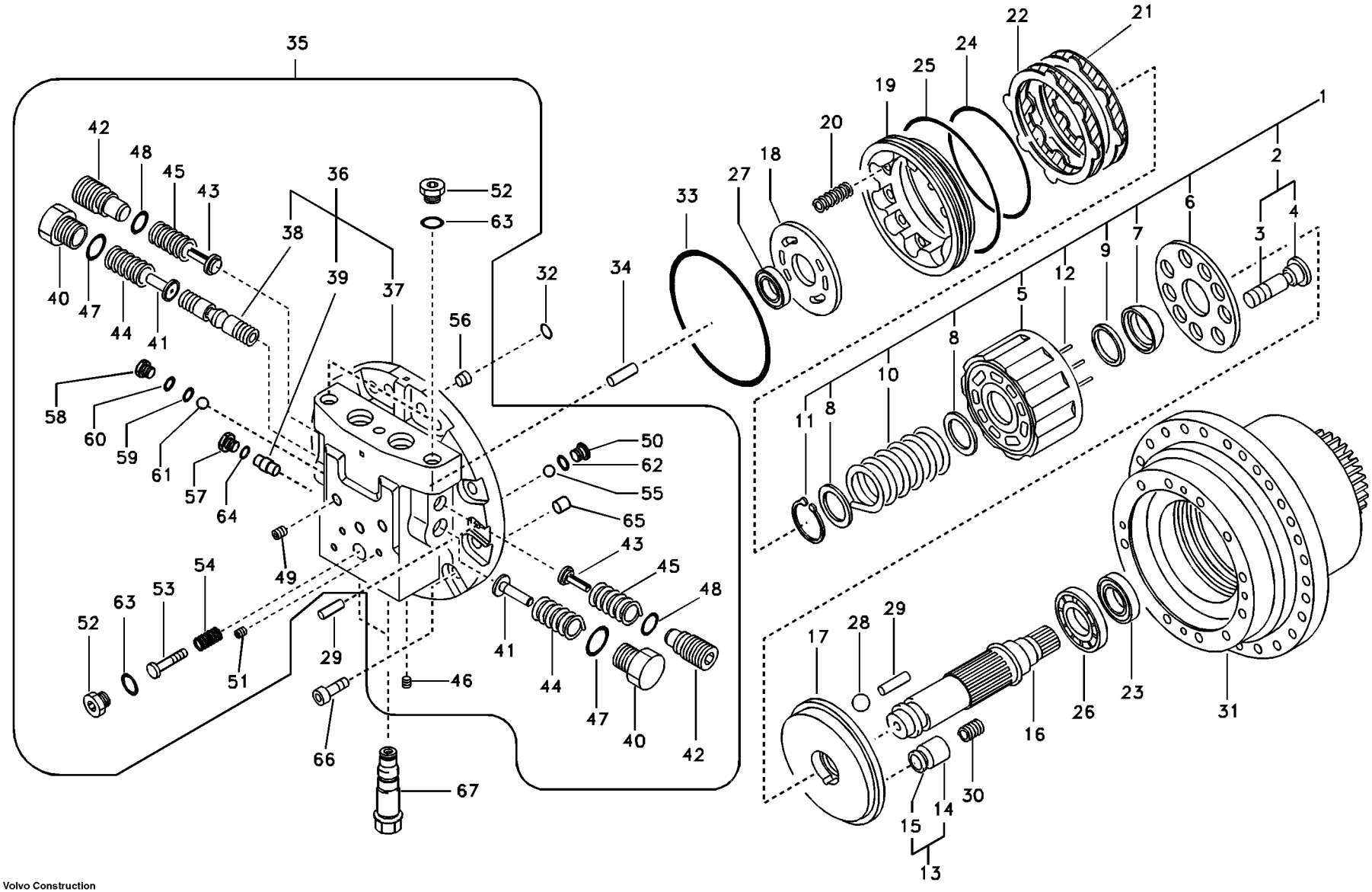

Volvo Construction Equipment

TB142

Fig.	Part No.	Quantity 1	2	3	PS	KIT	Description	Denominación	Denominação	Dénomination	Notes
60	**VOE 983495**	2				K	••O-ring	••Anillo tórico	••Anel-o	••Joint torique	
61	**VOE 14500088**	2					••Ball	••Bola	••Esfera	••Bille	
62	**VOE 983502**	2				K	••O-ring	••Anillo tórico	••Anel-o	••Joint torique	
63	**VOE 990557**	2				K	••O-ring	••Anillo tórico	••Anel-o	••Joint torique	
64	**VOE 983505**	2				K	••O-ring	••Anillo tórico	••Anel-o	••Joint torique	
65	**VOE 14535474**	1					••Orifice	••Orificio	••Furo	••Orifice	
66	**VOE 13968816**	12					•Allen Hd Screw	•Torn Hex Embut	•Parafuso Allen Hd	•Vis A 6 Pans Cr	
67	**SA 8230-21640**	2					•Relief valve	•Limitador presion	•Válvula de alívio	•Limiteur - pression	
100	**SA 8230-21810**	1					Sealing Kit	Juego Retenes	Kit de vedação	Jeu Joints	

1	**8277946**
2	
3	
4	
5	

Moteur de conduite
Motor de curso
Motor de traslación
Travel motor

Catalogue id **20490**	Group **441**
Illustr. No **TB142**	Section **300**
Issue **PUB 20021238-B**	Page **263**

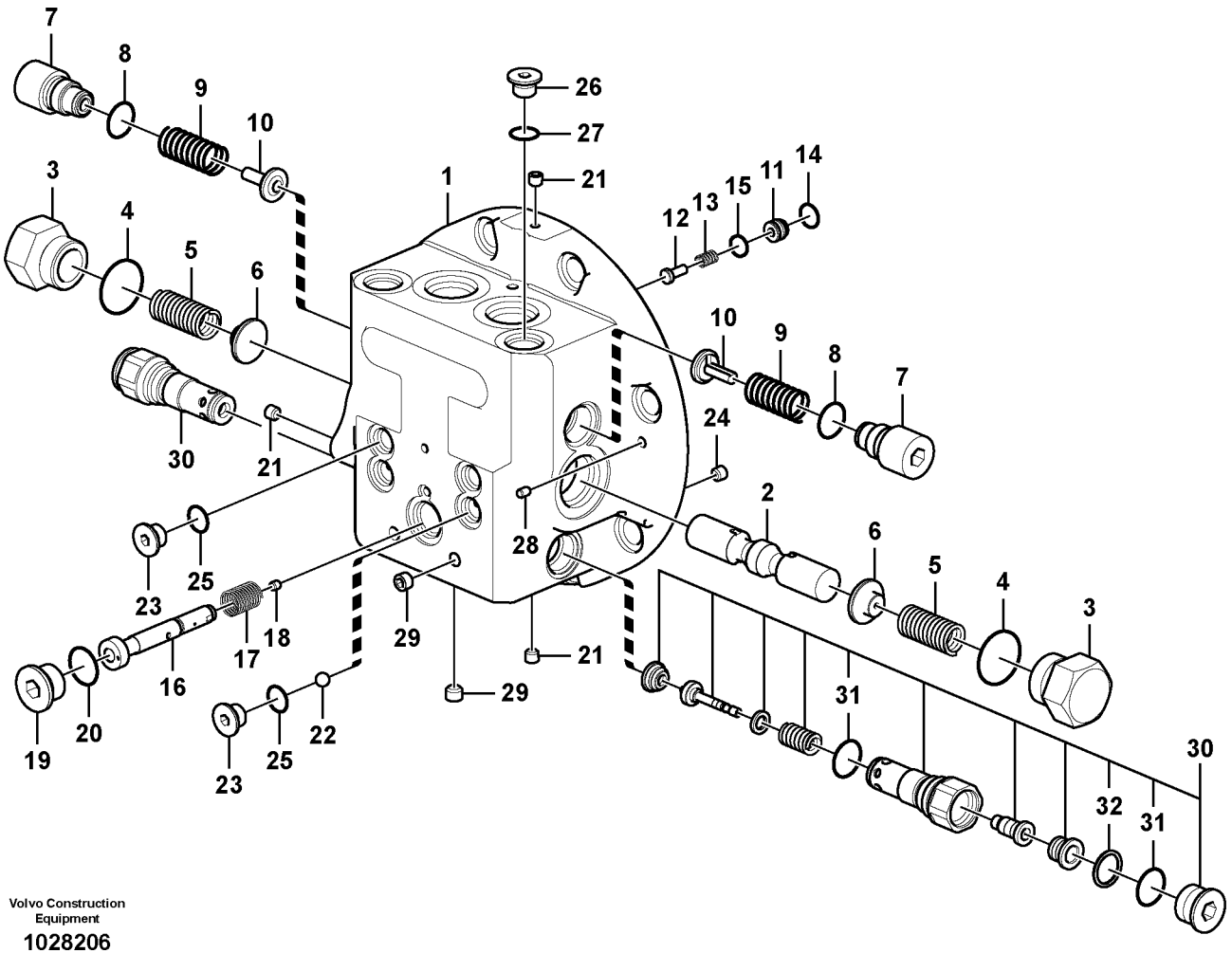

Volvo Construction Equipment

1028206

Fig.	Part No.	Quantity 1	2	3	PS	KIT	Description	Denominación	Denominação	Dénomination	Notes
		1			NS		Control	Mando	Controle	Commande	
	VOE 14573785	1					•Flange	•Brida	•Flange	•Bride	
1	**VOE 14573786**	1					••Flange	••Brida	••Flange	••Bride	
2		1			NS		•••Spool	•••Bobina	•••Bobina	•••Bobine	
3	**SA 8230-23430**	2					•Plug	•Tapon	•Bujão	•Bouchon	
4	**VOE 983525**	2				K	•O-ring	•Anillo tórico	•Anel-o	•Joint torique	
5	**SA 8230-23470**	2					•Spring	•Muelle	•Mola	•Ressort	
6	**VOE 14505050**	2					•Retainer	•Soporte	•Retentor	•Retenue	(VOE 14573787)
7	**VOE 14573788**	2					•Plug	•Tapón	•Bujão	•Tampon	
8	**VOE 990557**	2				K	•O-ring	•Anillo tórico	•Anel-o	•Joint torique	
9	**SA 8230-23460**	2					•Spring	•Muelle	•Mola	•Ressort	
10	**VOE 14573789**	2					•Non-return valve	•Válvula de reténción	•Válvula de retenção	•Clapet antiretour	
11	**VOE 14505054**	1					•Seat	•Asiento	•Assento	•Siege	
12	**VOE 14526561**	1					•Valve	•Válvula	•Válvula	•Valve	
13	**VOE 14505052**	1					•Spring	•Muelle	•Mola	•Ressort	
14	**SA 8230-02690**	1					•Ring	•Anillo	•Anel	•Bague	
15	**VOE 983496**	1				K	•O-ring	•Anillo tórico	•Anel-o	•Joint torique	
16	**VOE 14573790**	1					•Control plunger	•Pasador de accionamient	•Êmbolo	•Piston	
17	**VOE 14573791**	1					•Spring	•Resorte	•Mola	•Ressort	
18	**VOE 14573792**	1					•Set screw	•Tornillo tope	•Parafuso batente	•Vis butée	
19	**VOE 14573793**	1					•Plug	•Tapón	•Bujão	•Tampon	
20	**VOE 983507**	1					•O-ring	•Anillo tórico	•Anel-o	•Joint torique	
21	**SA 8230-33630**	7					•Plug	•Tapon	•Bujão	•Bouchon	
22	**VOE 14573794**	2					•Ball	•Bola	•Esfera	•Bille	
23	**VOE 14573795**	4					•Plug	•Tapón	•Bujão	•Tampon	
24	**VOE 14526590**	1					•Pump kit	•Juego de bomba	•Jogo da bomba	•Kit pompe	
25	**VOE 983502**	4				K	•O-ring	•Anillo tórico	•Anel-o	•Joint torique	
26	**SA 8230-20520**	1					•Plug	•Tapon	•Bujão	•Bouchon	
27	**VOE 990557**	1				K	•O-ring	•Anillo tórico	•Anel-o	•Joint torique	
28	**VOE 14573796**	1					•Pin	•Pasador	•Pino	•Goupille	

1		**Valve de commande, moteur de conduite** **Válvula de comando, motor de locomoção** **Válvula de control, motor de traslación** **Control valve, travel motor**	Catalogue id **20490**	Group **441**
2			Illustr. No **1028206**	Section **400**
3			Issue **PUB 20021238-B**	Page **265**
4				
5		**8277943,8277944:S/N 15216-**		

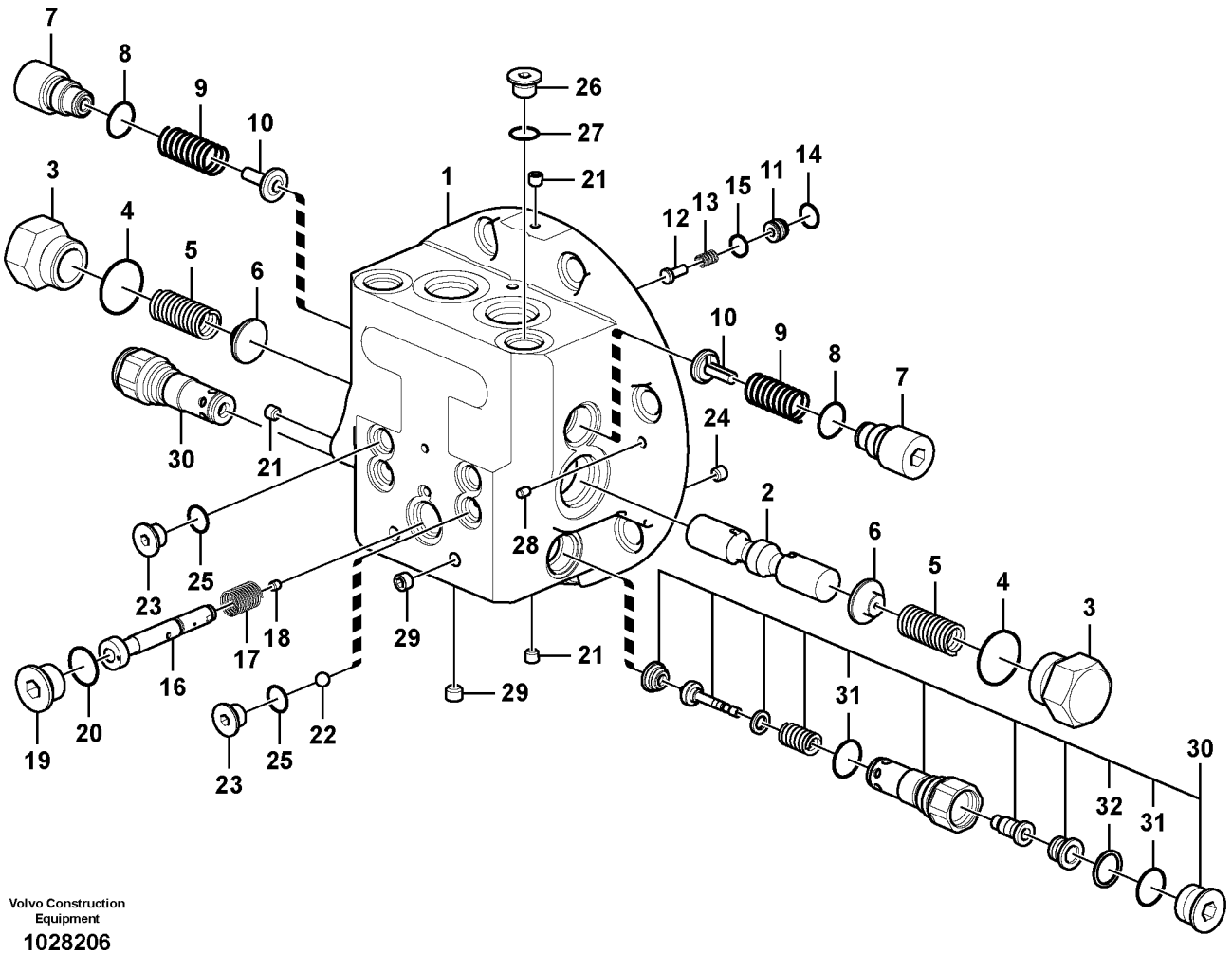

Volvo Construction Equipment

1028206

Fig.	Part No.	Quantity 1	2	3	PS	KIT	Description	Denominación	Denominação	Dénomination	Notes
29	**SA 8230-33680**	4					•Plug	•Tapon	•Bujão	•Bouchon	
30	**VOE 14616928**	2					Relief valve	Válvula de descarga	Válvula de descarga	Valve décharge	(VOE 14573817)
31	**VOE 990557**	2				K	•O-ring	•Anillo tórico	•Anel-o	•Joint torique	
32	**VOE 14573818**	1				K	•Ring	•Anillo	•Anel	•Bague	
100	**VOE 14573819**	1					Sealing	Junta	Vedação	Étanchéité	

1		**Valve de commande, moteur de conduite** **Válvula de comando, motor de locomoção** **Válvula de control, motor de traslación** **Control valve, travel motor**	Catalogue id **20490**	Group **441**
2			Illustr. No **1028206**	Section **400**
3			Issue **PUB 20021238-B**	Page **267**
4				
5		**8277943,8277944:S/N 15216-**		

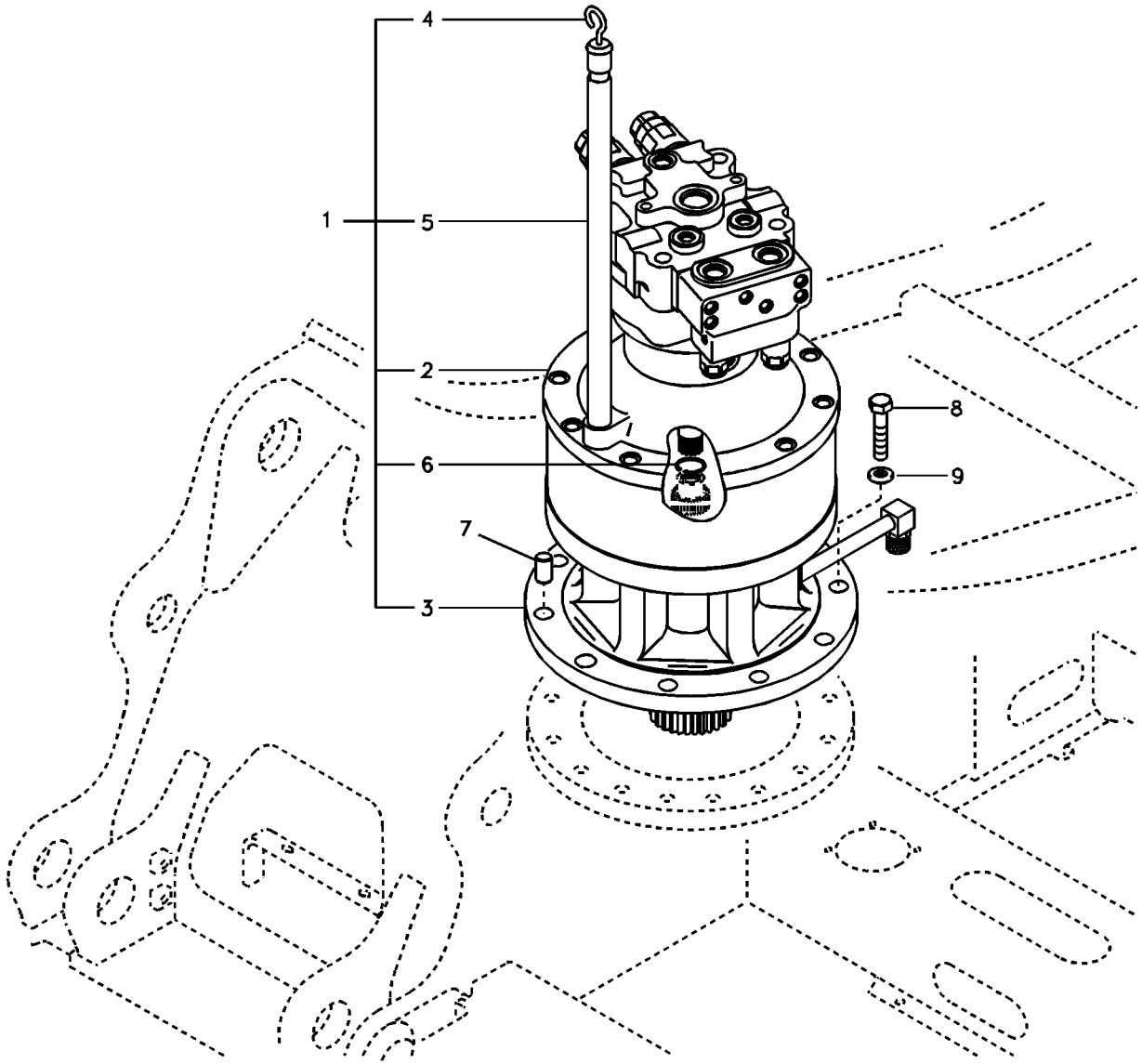
4
1
5
2
6
7
3
8
9

Fig.	Part No.	Quantity 1	2	3	PS	KIT	Description	Denominación	Denominação	Dénomination	Notes
1	**VOE 14541065**	1			OP		Drive unit	Unidad propulsora	Unidade propulsora	Unité de commande	
2	**VOE 14524188**	1					•Swing motor	•	•	•Moteur d'orientation	See group 441, Page 271
3	**VOE 14541064**	1					•Swing gearbox	•Reductor de giro	•	•Reducteur d'orientation	See group 431, Page 241
4	**VOE 14588062**	1					•Gauge	•Galga	•Calibrador	•Calibre	
5	**VOE 14588063**	1					•Pipe	•Tubo	•Tubo	•Tuyau	
6	**SA 9541-01030**	1					•Retaining ring	•Anillo retén	•Anel de fixação	•Bague retenue	
7	**SA 1050-63611**	1					Pin	Pasador	Pino	Goupille	
8	**VOE 1629544**	9					Hexagon screw	Tornillo hexagonal	Parafuso sextavado	Vis à tête hexagonale	
9	**VOE 992045**	9					Plain washer	Arandela plana	Arruela simples	Rondelle plane	(VOE 14880474)

1	**8277787**	**Moteur d'orientation avec pièces de montage** **Motor de giro com peças de montagem** **Motor de giro con piezas de montaje** **Swing motor with mounting parts**	Catalogue id **20490**	Group **441**
2			Illustr. No **TB143**	Section **500**
3				
4			Issue **PUB 20021238-B**	Page **269**
5				

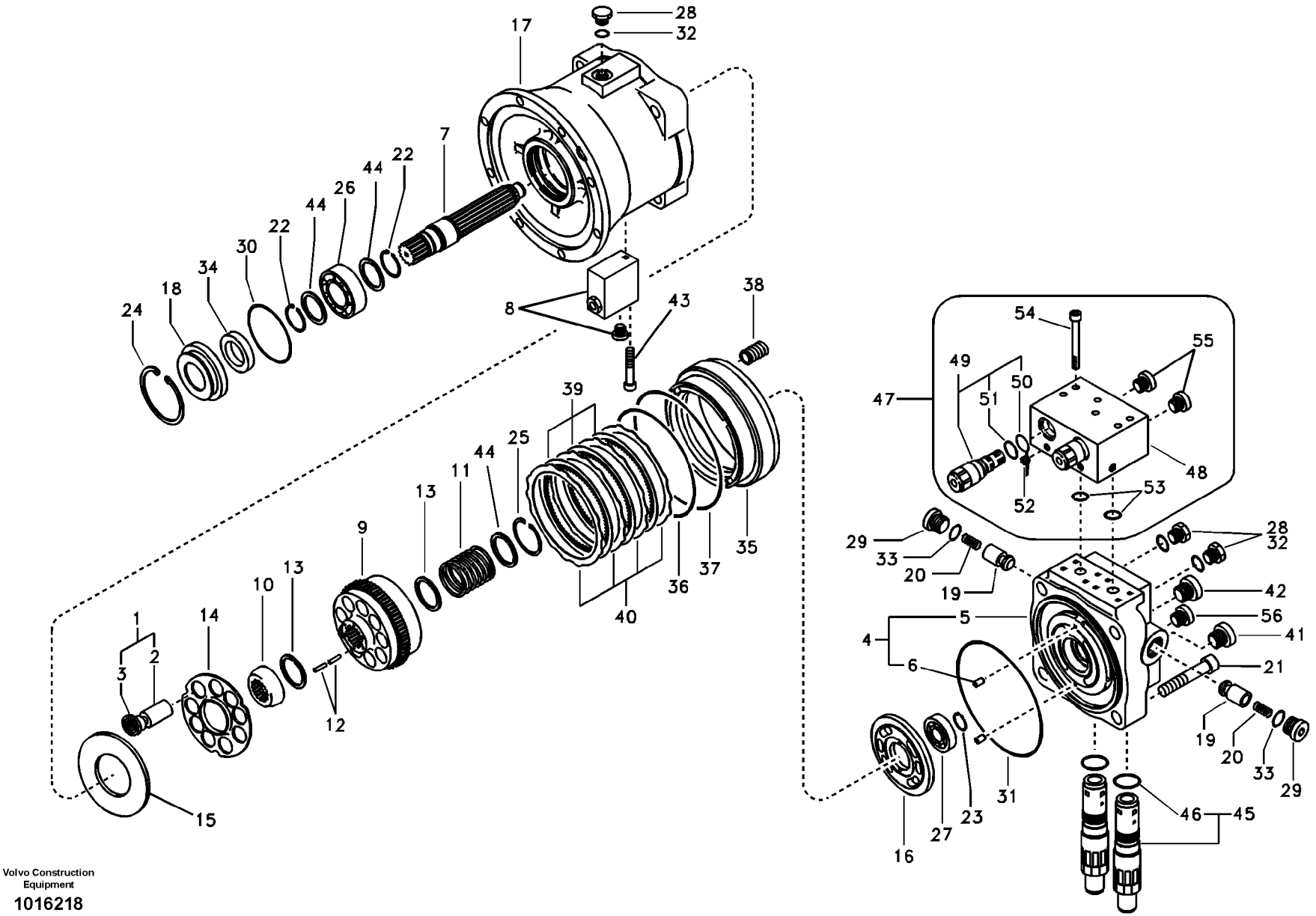

Volvo Construction Equipment

1016218

Fig.	Part No.	Quantity 1	2	3	PS	KIT	Description	Denominación	Denominação	Dénomination	Notes
	VOE 14524188	1					Swing motor			Moteur d'orientation	
1	**VOE 14612049**	1					•Piston	•Pistón	•Pistão	•Piston	(VOE 14501616)
2		9			NS		••Piston	••Piston	••Pistão	••Piston	
3		1			NS		••Seat	••Asiento	••Assento	••Siege	
4	**SA 8230-30360**	1					•Casing	•Cubierta	•Caixa	•Boitier	
5		1			NS		••Casing	••Cubierta	••Caixa	••Boitier	
6		2			NS		••Pin	••Pasador	••Pino	••Goupille	
7	**SA 8230-13670**	1					•Shaft	•Eje	•Eixo	•Arbre	
8	**VOE 14511642**	1					•Valve	•Válvula	•Válvula	•Valve	
	VOE 14562621	2					••Plug	••Tapon	••Bujão	••Bouchon	
	VOE 983493	2					••O-ring	••Anillo tórico	••Anel-o	••Joint torique	
	VOE 983503	1					••O-ring	••Anillo tórico	••Anel-o	••Joint torique	
9	**SA 8230-13690**	1					•Cylinder	•Cilindro	•Cilindro	•Cylindre	
10	**SA 8230-14100**	1					•Retainer	•Soporte	•Retentor	•Retenue	
11	**SA 8230-14130**	1					•Spring	•Resorte	•Mola	•Ressort	
12	**SA 8230-26340**	12					•Rod	•Varilla	•Haste	•Monture	
13	**SA 8230-14120**	2					•Spacer	•Distanciador	•Espaçador	•Entretoise	
14	**SA 8230-13920**	1					•Plate	•Chapa	•Chapa	•Tôle	
15	**SA 8230-14080**	1					•Plate	•Chapa	•Chapa	•Tôle	
16	**SA 8230-13930**	1					•Valve plate	•Placa valvula	•Placa da valvula	•Plaque soupape	
17	**SA 8230-13600**	1					•Casing	•Cubierta	•Caixa	•Boitier	
18	**SA 8230-14090**	1					•Cover	•Capo	•Tampa	•Capot	
19	**SA 8230-14170**	2					•Control plunger	•Pasador de accionamient	•Êmbolo	•Piston	
20	**SA 8230-14180**	2					•Spring	•Resorte	•Mola	•Ressort	
21	**SA 8240-03530**	4					•Bolt	•Perno	•Parafuso	•Boulon	
22	**SA 8230-25970**	2					•Ring	•Anillo	•Anel	•Anneau	
23	**SA 8230-26960**	1					•Ring	•Anillo	•Anel	•Bague	
24	**VOE 914540**	1					•Retaining ring	•Anillo retén	•Anel de fixação	•Bague retenue	(SA 9541-02080)
25	**SA 8230-25720**	1					•Ring	•Anillo	•Anel	•Anneau	
26	**SA 8230-26570**	1					•Roller bearing	•Cojínete rodillo	•Rolamento de rolos	•Roulement à rouleaux	

1	**8277787**	**Moteur d'orientation** **Motor de giro** **Motor de giro** **Swing motor**	Catalogue id **20490**	Group **441**
2				
3			Illustr. No **1016218**	Section **600**
4				
5			Issue **PUB 20021238-B**	Page **271**

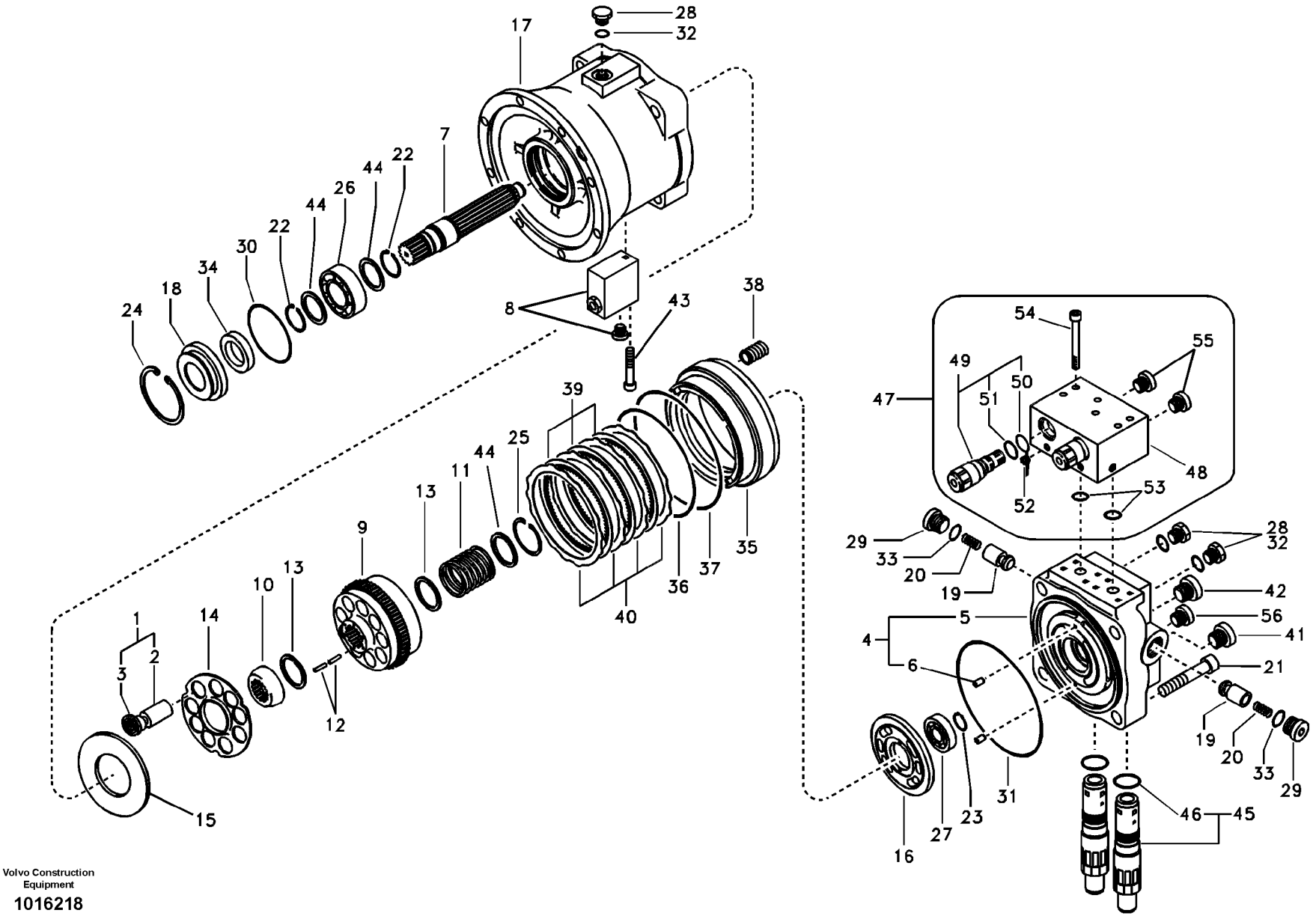

Volvo Construction Equipment

1016218

Fig.	Part No.	Quantity 1	2	3	PS	KIT	Description	Denominación	Denominação	Dénomination	Notes
27	**VOE 14511641**	1					•Roller bearing	•Cojínete rodillo	•Rolamento de rolos	•Roulement à rouleaux	
28	**SA 8230-25640**	3					•Plug	•Tapón	•Bujão	•Tampon	
29	**SA 8230-25660**	2					•Plug	•Tapon	•Bujão	•Bouchon	
30	**SA 9511-22080**	1				K	•O-ring	•Anillo tórico	•Anel-o	•Joint torique	
31	**SA 8240-03361**	1				K	•O-ring	•Anillo tórico	•Anel-o	•Joint torique	
32	**SA 9511-12011**	3				K	•O-ring	•Anillo tórico	•Anel-o	•Joint torique	
33	**SA 9511-12020**	2				K	•O-ring	•Anillo tórico	•Anel-o	•Joint torique	
34	**SA 8230-26860**	1				K	•Sealing	•Junta	•Vedação	•Étanchéité	
35	**SA 8230-13840**	1					•Brake piston	•Pistón de frenos	•Pistão freio	•Piston de frein	
36	**SA 8230-25511**	1				K	•O-ring	•Anillo tórico	•Anel-o	•Joint torique	
37	**SA 8230-25521**	1				K	•O-ring	•Anillo tórico	•Anel-o	•Joint torique	
38	**SA 8230-14140**	16					•Spring	•Resorte	•Mola	•Ressort	
39	**SA 8230-13780**	3					•Friction plate	•Plato de fricción	•Platô fricção	•Plaque de friction	
40	**SA 8230-13730**	4					•Separating plate	•Chapa divisoria	•Chapa separadora	•Plaque de séparation	
41	**SA 8230-26930**	1					•Plug	•Tapon	•Bujão	•Bouchon	
42	**SA 8230-26920**	1					•Plastic plug	•Tapón plástico	•Bujão plástico	•Tampon plastique	
43	**VOE 14511643**	3					•Screw	•Tornillo	•Parafuso	•Vis	
44	**SA 8230-14110**	3					•Spacer	•Distanciador	•Espaçador	•Entretoise	
45	**SA 8230-36550**	2					•Relief valve	•Válvula de descarga	•Válvula de descarga	•Valve décharge	
46	**SA 9511-22030**	1					••O-ring	••Anillo tórico	••Anel-o	••Joint torique	
47	**VOE 14511644**	1					•Block	•Bloque	•Bloco	•Bloc	
48	**VOE 14511646**	1			OP		••Casing	••Cubierta	••Caixa	••Boitier	
49	**VOE 14500037**	2					••Valve	••Válvula	••Válvula	••Valve	
50	**SA 9511-12020**	1					•••O-ring	•••Anillo tórico	•••Anel-o	•••Joint torique	
51	**SA 9566-10200**	1					•••Back-up ring	•••Anillo de apoyo	•••Anel de apoio	•••Bague support	
52	**SA 7242-11040**	4					••Plug	••Tapón	••Bujão	••Tampon	
53	**SA 9511-12022**	2					••O-ring	••Junta torica	••Anel de vedação-O	••Joint Torique	
54	**SA 8230-25920**	6					••Bolt	••Perno	••Parafuso	••Boulon	
55		2					••Plug	••Tapon	••Bujão	••Bouchon	
56	**VOE 14529759**	1					•Plug	•Tapon	•Bujão	•Bouchon	

1	**8277787**
2	
3	
4	
5	

Moteur d'orientation
Motor de giro
Motor de giro
Swing motor

Catalogue id **20490**	Group **441**
Illustr. No **1016218**	Section **600**
Issue **PUB 20021238-B**	Page **273**

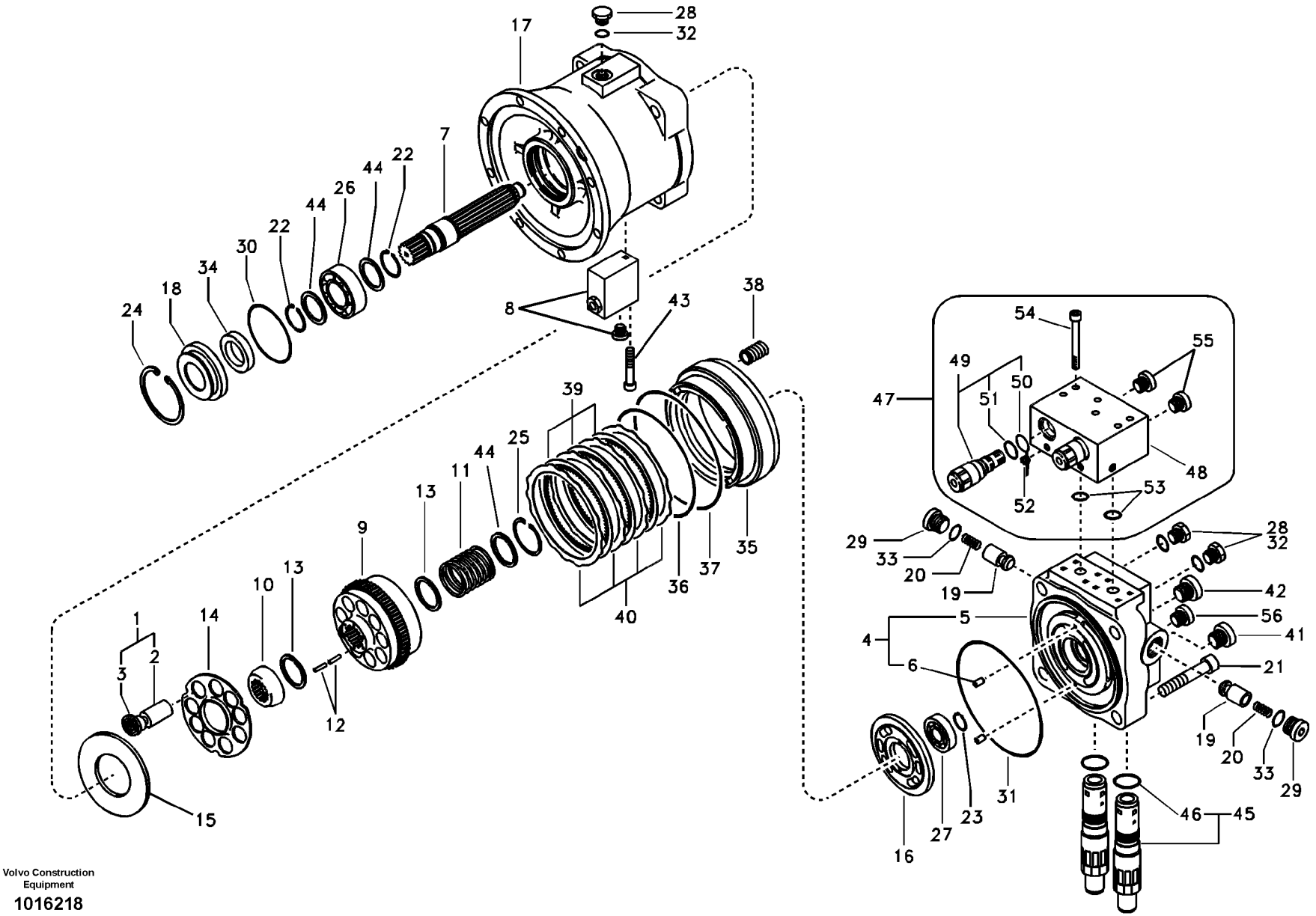

Volvo Construction Equipment

1016218

Fig.	Part No.	Quantity 1	2	3	PS	KIT	Description	Denominación	Denominação	Dénomination	Notes
100	**SA 8230-14370**	1					Sealing	Junta	Vedação	Étanchéité	

1	**8277787**	**Moteur d'orientation** **Motor de giro** **Motor de giro** **Swing motor**	Catalogue id **20490**	Group **441**
2			Illustr. No **1016218**	Section **600**
3			Issue **PUB 20021238-B**	Page **275**
4				
5				

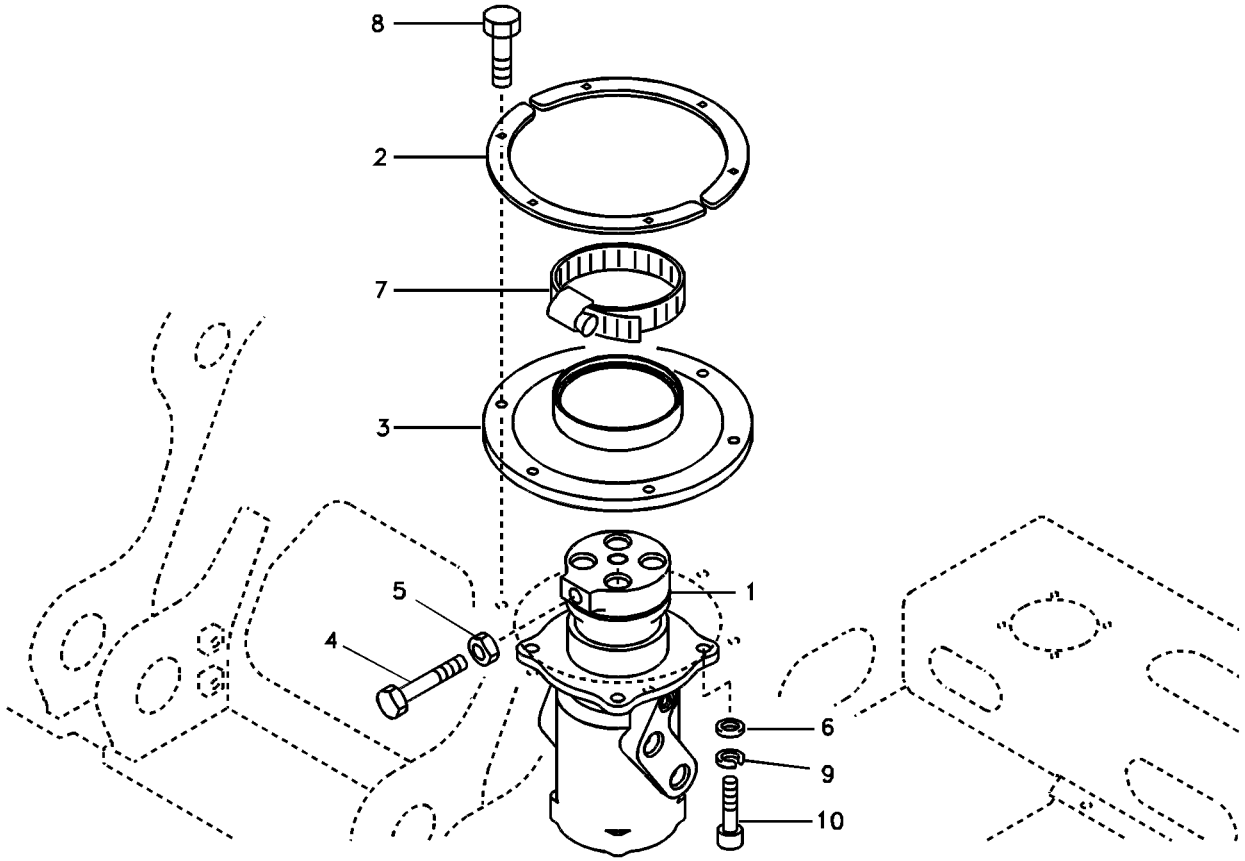
8
2
7
3
1
5
4
6
9
10

Fig.	Part No.	Quantity 1	2	3	4	5	PS	KIT	Description	Denominación	Denominação	Dénomination	Notes
1	**SA 1146-00062**	1	1	1			SS		Center passage	Pasaje central		Passage central	See group 443, Page 279
	VOE 14505368				1	1			Joint	Junta	Junta	Cardan	See group 443, Page 281
2	**VOE 14531108**	2	2	2	2	2			Plate	Chapa	Chapa	Tôle	
3	**VOE 14531109**	1	1	1	1	1			Sealing	Junta	Vedação	Étanchéité	
4	**SA 9011-22226**	1	1	1	1	1			Hexagon screw	Tornillo hexagonal	Parafuso sextavado	Vis à tête hexagonale	
5	**SA 9111-12200**	1	1	1	1	1			Hexagon nut	Tuerca hexagonal	Porca sextavada	Écrou hexagonal	
6	**VOE 992045**	4	4	4	4	4			Plain washer	Arandela plana	Arruela simples	Rondelle plane	(VOE 14880474)
7	**SA 9312-10600**	1	1	1	1	1			Hose clamp	Abrazadera de manguer	Braçadeira da mangueir	Collier durite	
8	**VOE 946173**	6	6	6	6	6			Flange screw	Tornillo embridado	Parafuso flangeado	Vis à embase	
9	**VOE 955926**	4	4	4	4	4			Spring washer	Arandela elástica	Arruela de pressão	Rondelle élastique	
10	**VOE 978938**	4	4	4	4	4			Hexagon screw	Tornillo hexagonal	Parafuso sextavado	Vis à tête hexagonale	

1	**8277943**
2	**8277946**
3	**8278097**
4	**8277944**
5	**8278098**

Articulation de rotation avec piéces de montage
Junta de giro, montagem
Articulación de giro con accesorios de montaje
Turning joint, mounting

Catalogue id	Group
20490	**443**
Illustr. No **TB145**	Section **100**
Issue **PUB 20021238-B**	Page **277**



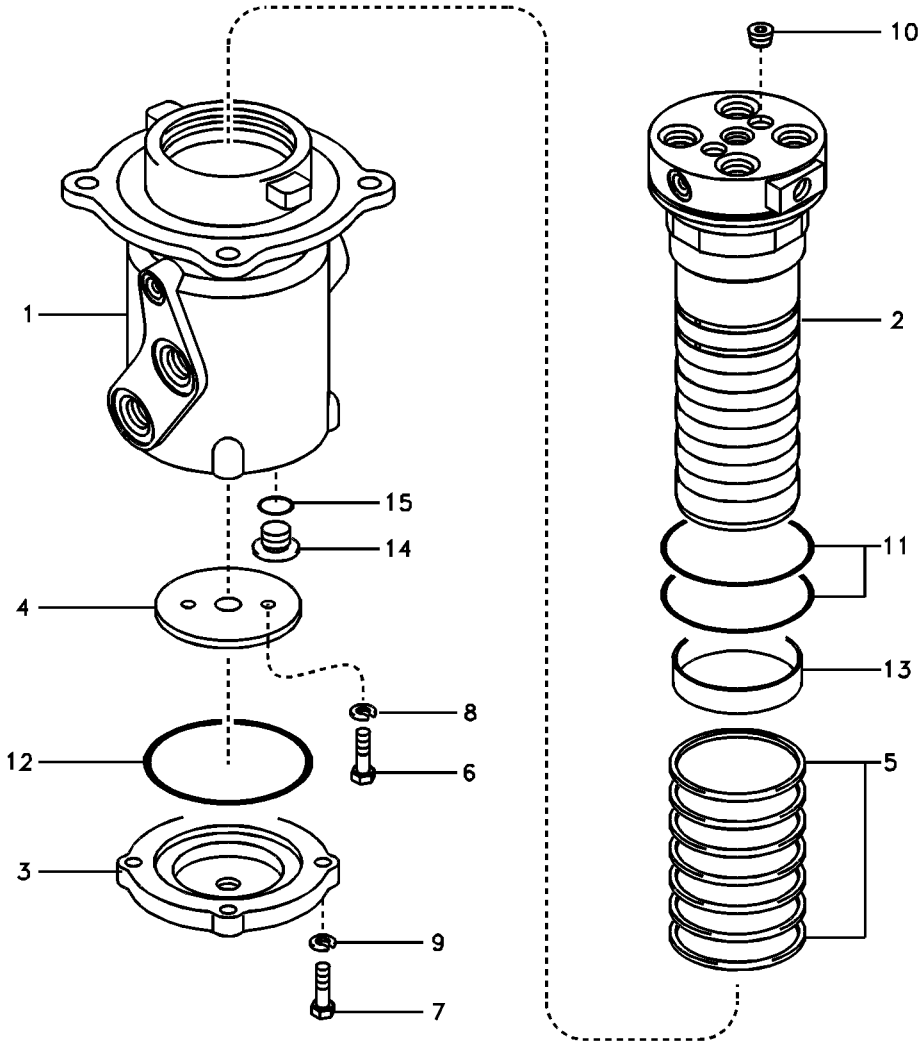
10
1
2
15
14
11
4
13
8
12
6
5
3
9
7

Fig.	Part No.	Quantity 1	2	3	PS	KIT	Description	Denominación	Denominação	Dénomination	Notes
	SA 1146-00062	1	1	1	SS		Center passage	Pasaje central		Passage central	
1	**SA 1146-00071**	1	1	1	OP		•Hub	•Asiento	•Cubo	•Bossage	
2		1	1	1			•Shaft	•Arbol	•Eixo	•Arbre	
3	**SA 1146-00090**	1	1	1			•Cover	•Capo	•Tampa	•Capot	
4	**SA 1146-00101**	1	1	1			•Spacer	•Distanciador	•Espaçador	•Entretoise	
5	**VOE 14507705**	7	7	7		K	•Sealing	•Junta	•Vedação	•Étanchéité	
6	**VOE 983251**	2	2	2			•Hexagon screw	•Tornillo hexagonal	•Parafuso sextavado	•Vis à tête hexagonale	
7	**VOE 978933**	4	4	4			•Hexagon screw	•Tornillo hexagonal	•Parafuso sextavado	•Vis à tête hexagonale	
8	**VOE 955922**	2	2	2			•Spring washer	•Arandela elástica	•Arruela de pressão	•Rondelle élastique	
9	**VOE 955923**	4	4	4			•Spring washer	•Arandela elástica	•Arruela de pressão	•Rondelle élastique	
10	**SA 9415-43032**	2	2	2			•Plug	•Tapon	•Bujão	•Bouchon	
11	**SA 9511-12110**	2	2	2		K	•O-ring	•Junta torica	•Anel de vedação-O	•Joint Torique	
12	**SA 9511-22125**	1	1	1		K	•O-ring	•Junta torica	•Anel de vedação-O	•Joint Torique	
13	**SA 9611-10025**	1	1	1			•Bearing	•Cojinete	•Mancal	•Roulement	
14	**SA 1146-00670**	4	4	4			•Plug	•Tapon	•Bujão	•Bouchon	
15	**SA 9511-12024**	4	4	4		K	•O-ring	•Junta torica	•Anel de vedação-O	•Joint Torique	
100	**VOE 14514937**	1	1	1			Sealing	Junta	Vedação	Étanchéité	

1	**8277943**
2	**8277946**
3	**8278097**
4	
5	

Articulation de rotation
Junta de rotação
Articulación de giro
Turning joint

Catalogue id **20490**	Group **443**
Illustr. No **TB146**	Section **200**
Issue **PUB 20021238-B**	Page **279**

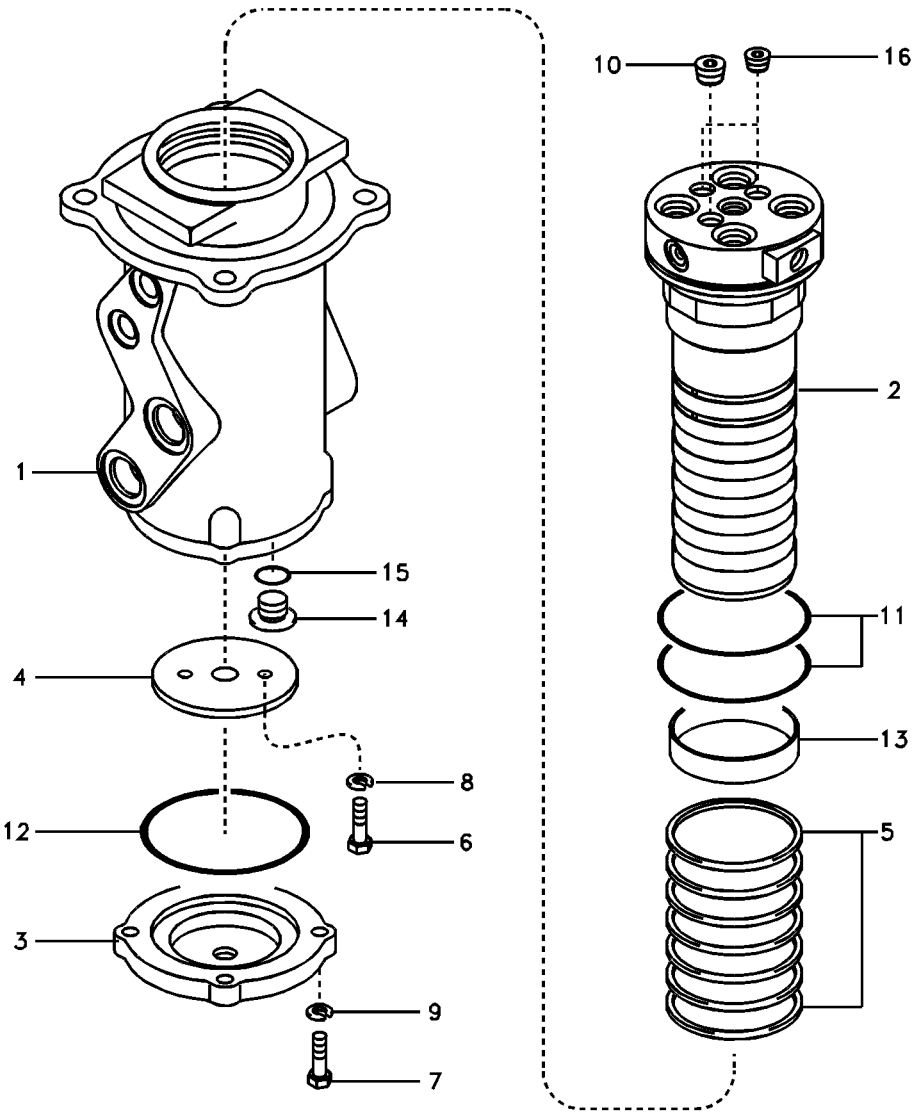
10
16
2
1
15
14
11
4
13
8
12
6
5
3
9
7

Fig.	Part No.	Quantity 1	2	3	PS	KIT	Description	Denominación	Denominação	Dénomination	Notes
	VOE 14505368	1	1				Joint	Junta	Junta	Cardan	
1	**VOE 14505370**	1	1		OP		•Hub	•Cubo	•Cubo	•Moyeu	
2	**VOE 14505371**	1	1		OP		•Shaft	•Arbol	•Eixo	•Arbre	
3	**SA 1146-00090**	1	1				•Cover	•Capo	•Tampa	•Capot	
4	**SA 1146-00101**	1	1				•Spacer	•Distanciador	•Espaçador	•Entretoise	
5	**VOE 14507705**	8	8			K	•Sealing	•Junta	•Vedação	•Étanchéité	
6	**VOE 983251**	2	2				•Hexagon screw	•Tornillo hexagonal	•Parafuso sextavado	•Vis à tête hexagonale	
7	**VOE 978933**	4	4				•Hexagon screw	•Tornillo hexagonal	•Parafuso sextavado	•Vis à tête hexagonale	
8	**VOE 955922**	2	2				•Spring washer	•Arandela elástica	•Arruela de pressão	•Rondelle élastique	
9	**VOE 955923**	4	4				•Spring washer	•Arandela elástica	•Arruela de pressão	•Rondelle élastique	
10	**SA 9415-43032**	1	1				•Plug	•Tapon	•Bujão	•Bouchon	
11	**SA 9511-12110**	2	2			K	•O-ring	•Junta torica	•Anel de vedação-O	•Joint Torique	
12	**SA 9511-22125**	1	1			K	•O-ring	•Junta torica	•Anel de vedação-O	•Joint Torique	
13	**SA 9611-10025**	1	1				•Bearing	•Cojinete	•Mancal	•Roulement	
14	**SA 1146-00670**	4	4				•Plug	•Tapon	•Bujão	•Bouchon	
15	**SA 9511-12024**	4	4			K	•O-ring	•Junta torica	•Anel de vedação-O	•Joint Torique	
16	**SA 9415-43042**	2	2				•Plug	•Tapón	•Bujão	•Tampon	
100	**VOE 14510151**	1	1				Sealing Kit	Juego Retenes	Kit de vedação	Jeu Joints	

1	**8277944**	**Articulation de rotation** **Junta de rotação** **Articulación de giro** **Turning joint**	Catalogue id **20490**	Group **443**
2	**8278098**		Illustr. No **TB147**	Section **300**
3			Issue **PUB 20021238-B**	Page **281**
4				
5				

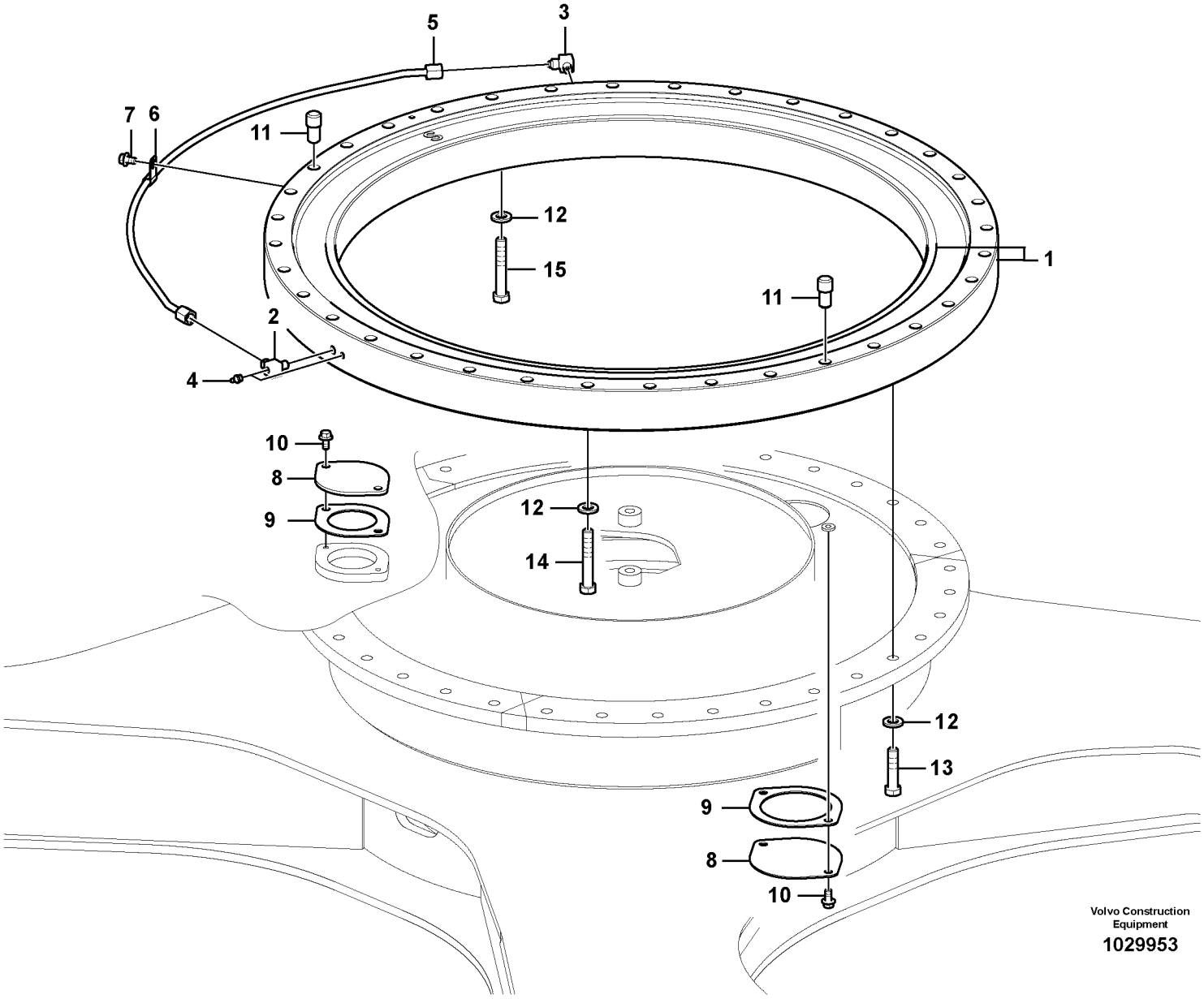
5
3
7
6
11
12
15
1
11
2
4
10
8
9
12
14
12
13
9
8
10
Volvo Construction Equipment
1029953

Fig.	Part No.	Quantity 1	2	3	PS	KIT	Description	Denominación	Denominação	Dénomination	Notes
1	**VOE 14577175**	1					Swing gear	Cambio giratorio		Réducteur d'orientation	(VOE 14563339)
	VOE 14618789	2					•Sealing	•Junta	•Vedação	•Étanchéité	(VOE 14565610)
2	**VOE 14555862**	1					Elbow	Ángulo	Cotovelo	Coude	
3	**VOE 14555861**	1					Elbow	Ángulo	Cotovelo	Coude	
4	**VOE 914167**	2					Lubricating nipple	Niple lubricador	Engraxadeira	Graisseur	
5	**VOE 14579588**	1					Pipe	Tubo	Tubo	Tuyau	
6	**SA 9315-01002**	1					Insulating clip	Clip de aislamiento	Clip isolamento	Circlip isolant	
7	**VOE 946471**	1					Flange screw	Tornillo embridado	Parafuso flangeado	Vis à embase	
8	**VOE 14531013**	2					Cover	Tapa	Tampa	Couvercle	
9	**VOE 14531014**	2					Gasket	Junta	Junta	Joint	
10	**VOE 946441**	4					Flange screw	Tornillo embridado	Parafuso flangeado	Vis à embase	
11	**SA 1050-63450**	2					Pin	Pasador	Pino	Goupille	S/N -17587
	VOE 14666920	2					Pin	Pasador	Pino	Goupille	S/N 17588-
12	**VOE 992045**	69					Plain washer	Arandela plana	Arruela simples	Rondelle plane	
13	**VOE 993077**	36					Hexagon screw	Tornillo hexagonal	Parafuso sextavado	Vis à tête hexagonale	S/N - 16530
13	**VOE 993076**	36					Hexagon screw	Tornillo hexagonal	Parafuso sextavado	Vis à tête hexagonale	S/N 16531 -
14	**VOE 978942**	33					Hexagon screw	Tornillo hexagonal	Parafuso sextavado	Vis à tête hexagonale	S/N -16389
	VOE 978942	30					Hexagon screw	Tornillo hexagonal	Parafuso sextavado	Vis à tête hexagonale	S/N 16390-
15	**VOE 980466**	3					Hexagon screw	Tornillo hexagonal	Parafuso sextavado	Vis à tête hexagonale	S/N 16390-

1	**8277787**	**Système de pivotement** **Sistema de giro** **Sistema de oscilación** **Swing system**	Catalogue id **20490**	Group **492**
2			Illustr. No **1029953**	Section **100**
3			Issue **PUB 20021238-B**	Page **283**
4				
5				



Volvo Construction Equipment
www.volvoce.com

GROUP		Section	Page
715	Protecting plate	100	291
715	Protective plate for travel motor	200	293
715	Protecting plate	5000	295
716	Counterweights	200	297
718	Undercarriage frame 8277943	100	299
718	Undercarriage frame FOR NLC	200	301
718	Upper frame	500	303
718	Foot step	700	305
775	Track chain	100	307
775	Track chain	110	311
775	Track chain	200	313
775	Undercarriage, track guards	500	315
775	Undercarriage, spring package S/N 15001-15215	700	317
775	Undercarriage, spring package	710	319
775	Undercarriage, spring package	750	321
775	Undercarriage, spring package	760	323
775	Front idler S/N 15001-15215	800	325
775	Front idler	810	327
775	Front idler	850	329
775	Top roller 8277950;S/N 15001-15215	900	331
775	Top roller S/N 15216-16530	910	335
775	Top roller S/N 16531-	920	337
775	Bottom roller	1000	339
775	Bottom roller	1010	341
775	Sprocket	1200	343

GRUPO		Sección	Página
715	Placa de protección	100	291
715	Placa de protección para el motor de transporte	200	293
715	Placa de protección	5000	295
716	Contrapesos	200	297
718	Bastidor del carro inferior 8277943	100	299
718	Bastidor del carro inferior FOR NLC	200	301
718	Bastidor de la superestructura	500	303
718	Escalón de acceso	700	305
775	Cadena de oruga	100	307
775	Cadena de oruga	110	311
775	Cadena de oruga	200	313
775	Carro inferior, protección de orugas	500	315
775	Carro inferior, paquete de muelles S/N 15001-15215	700	317
775	Carro inferior, paquete de muelles	710	319
775	Carro inferior, paquete de muelles	750	321
775	Carro inferior, paquete de muelles	760	323
775	Ruedas de guía delanteras S/N 15001-15215	800	325
775	Ruedas de guía delanteras	810	327
775	Ruedas de guía delanteras	850	329
775	Rodillo superior 8277950;S/N 15001-15215	900	331
775	Rodillo superior S/N 15216-16530	910	335
775	Rodillo superior S/N 16531-	920	337
775	Rodillo inferior	1000	339
775	Rodillo inferior	1010	341
775	Rueda motriz	1200	343

GRUPO		Seção	Página
715	Placa de proteção	100	291
715	Placa de proteção do motor de curso	200	293
715	Placa de proteção	5000	295
716	Contrapesos	200	297
718	Quadro do chassi inferior 8277943	100	299
718	Quadro do chassi inferior FOR NLC	200	301
718	Chassi superior	500	303
718	Degrau	700	305
775	Corrente de esteira	100	307
775	Corrente de esteira	110	311
775	Corrente de esteira	200	313
775	Subestrutura, proteção das esteiras	500	315
775	Subestrutura, pacote de molas S/N 15001-15215	700	317
775	Subestrutura, pacote de molas	710	319
775	Subestrutura, pacote de molas	750	321
775	Subestrutura, pacote de molas	760	323
775	Pinhão dianteiro S/N 15001-15215	800	325
775	Pinhão dianteiro	810	327
775	Pinhão dianteiro	850	329
775	Rolete superior 8277950;S/N 15001-15215	900	331
775	Rolete superior S/N 15216-16530	910	335
775	Rolete superior S/N 16531-	920	337
775	Rolete inferior	1000	339
775	Rolete inferior	1010	341
775	Roda motriz	1200	343

GROUPE		Section	Page
715	Plaque de protection	100	291
715	Tôle de protection pour moteur de translation	200	293
715	Plaque de protection	5000	295
716	Contrepoids	200	297
718	Cadre du chariot inférieur 8277943	100	299
718	Cadre du chariot inférieur FOR NLC	200	301
718	Cadre supérieur	500	303
718	Marche-pied	700	305
775	Chaîne de chenille	100	307
775	Chaîne de chenille	110	311
775	Chaîne de chenille	200	313
775	Châssis porteur, protection de chenilles	500	315
775	Châssis porteur, jeu de ressorts S/N 15001-15215	700	317
775	Châssis porteur, jeu de ressorts	710	319
775	Châssis porteur, jeu de ressorts	750	321
775	Châssis porteur, jeu de ressorts	760	323
775	Roue AV S/N 15001-15215	800	325
775	Roue AV	810	327
775	Roue AV	850	329
775	Rouleau supérieur 8277950;S/N 15001-15215	900	331
775	Rouleau supérieur S/N 15216-16530	910	335
775	Rouleau supérieur S/N 16531-	920	337
775	Rouleau inférieur	1000	339
775	Rouleau inférieur	1010	341
775	Barbotin	1200	343



Volvo Construction Equipment
www.volvoce.com

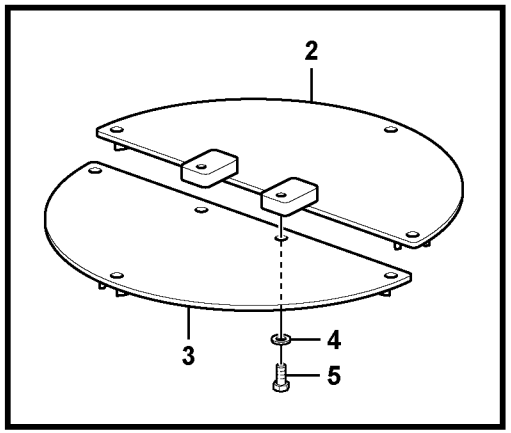

Volvo Construction Equipment

1028706

Fig.	Part No.	Quantity 1	2	3	PS	KIT	Description	Denominación	Denominação	Dénomination	Notes
1	**VOE 14513881**	1					Cover	Capo	Tampa	Capot	
2	**VOE 14513882**		1				Cover	Capo	Tampa	Capot	
3	**VOE 14513883**		1				Cover	Capo	Tampa	Capot	
4	**VOE 992045**	4	8				Plain washer	Arandela plana	Arruela simples	Rondelle plane	(VOE 14880474)
5	**VOE 978936**	4	8				Hexagon screw	Tornillo hexagonal	Parafuso sextavado	Vis à tête hexagonale	

1	**8277923**
2	**8277924**
3	
4	
5	

Plaque de protection
Placa de proteção
Placa de protección
Protecting plate

Catalogue id **20490**	Group **715**
Illustr. No **1028706**	Section **100**
Issue **PUB 20021238-B**	Page **291**

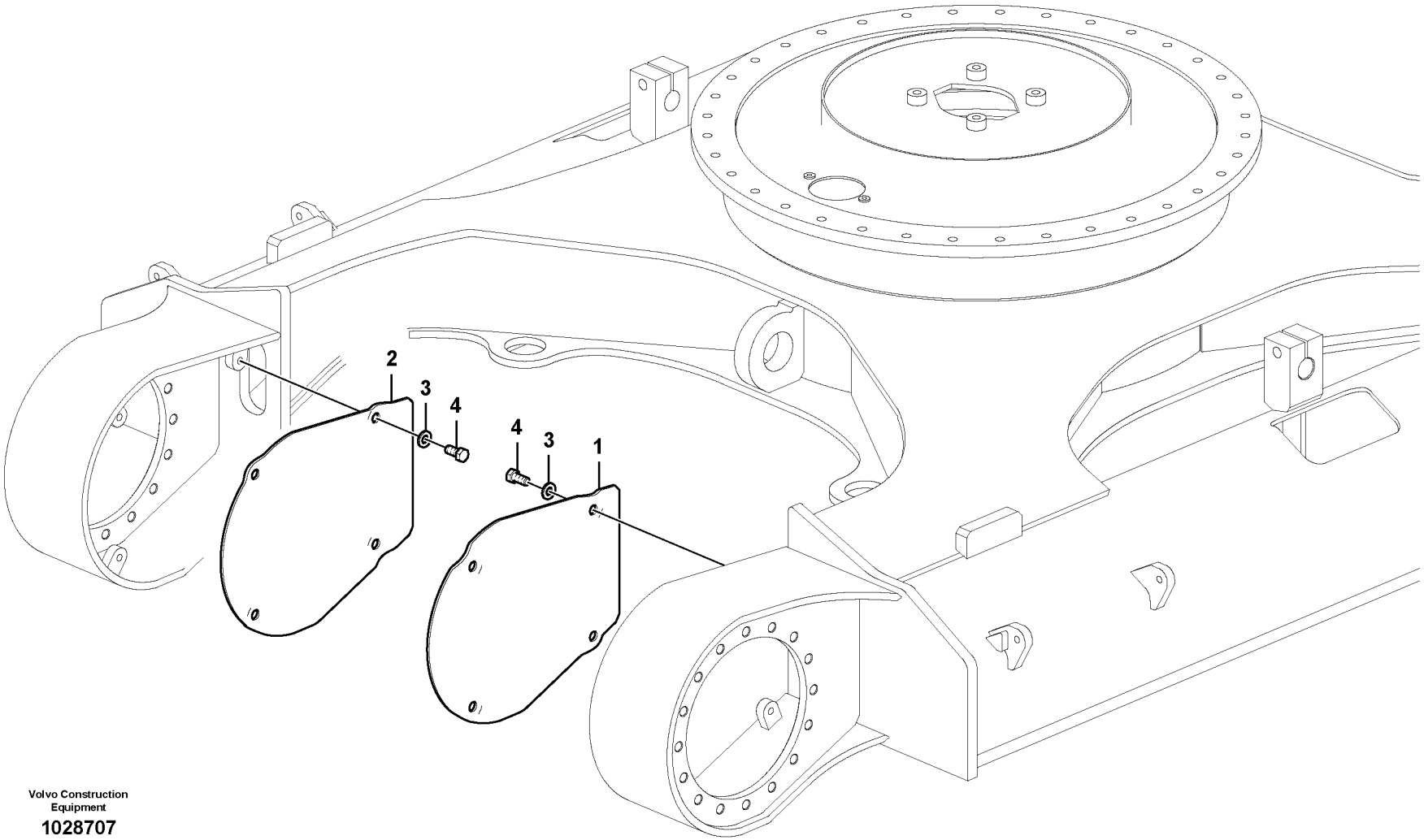

Volvo Construction Equipment

1028707

Fig.	Part No.	Quantity 1	2	3	4	5	PS	KIT	Description	Denominación	Denominação	Dénomination	Notes
1	**SA 1164-20270**	1							Cover	Capo	Tampa	Capot	S/N 15001-15215
	VOE 14552826	1							Cover	Capó	Capô	Capot	S/N 15216-
	SA 1164-20021		1						Cover	Capo	Tampa	Capot	
	SA 1164-20270			1					Cover	Capo	Tampa	Capot	
	SA 1164-20021				1				Cover	Capo	Tampa	Capot	
2	**SA 1164-20280**	1							Cover	Capo	Tampa	Capot	S/N 15001-15215
	VOE 14555237	1							Cover	Capó	Capô	Capot	S/N 15216-
	SA 1164-20031		1						Cover	Capo	Tampa	Capot	
	SA 1164-20280			1					Cover	Capo	Tampa	Capot	
	SA 1164-20031				1				Cover	Capo	Tampa	Capot	
3	**VOE 992045**	8	8	8	8				Plain washer	Arandela plana	Arruela simples	Rondelle plane	
4	**VOE 978936**	8	8	8	8				Hexagon screw	Tornillo hexagonal	Parafuso sextavado	Vis à tête hexagonale	

1	**8277950**
2	**8277951**
3	**8279475**
4	**8279482**
5	

Tôle de protection pour moteur de translation
Placa de proteção do motor de curso
Placa de protección para el motor de transporte
Protective plate for travel motor

Catalogue id **20490**	Group **715**
Illustr. No **1028707**	Section **200**
Issue **PUB 20021238-B**	Page **293**

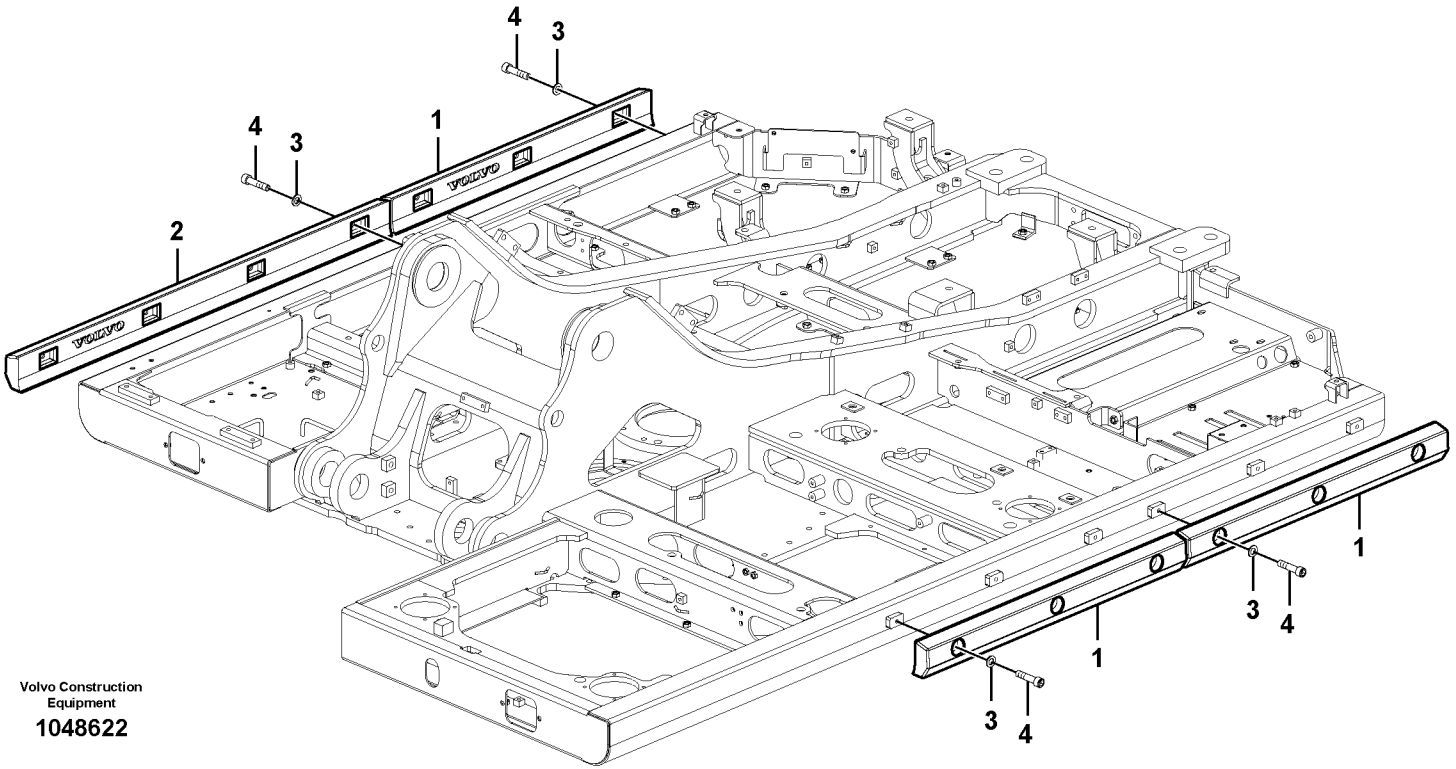

Volvo Construction Equipment

1048622

Fig.	Part No.	Quantity 1	2	3	PS	KIT	Description	Denominación	Denominação	Dénomination	Notes
1	**VOE 14566338**	3					Protection	Protección	Proteção	Protection	
2	**VOE 14566341**	1					Protection	Protección	Proteção	Protection	
3	**VOE 992042**	13					Plain washer	Arandela plana	Arruela simples	Rondelle plane	
4	**VOE 13946817**	13					Screw	Tornillo	Parafuso	Vis	

1	**8285732**	**Plaque de protection** **Placa de proteção** **Placa de protección** **Protecting plate**	Catalogue id **20490**	Group **715**
2			Illustr. No **1048622**	Section **5000**
3			Issue **PUB 20021238-B**	Page **295**
4				
5				

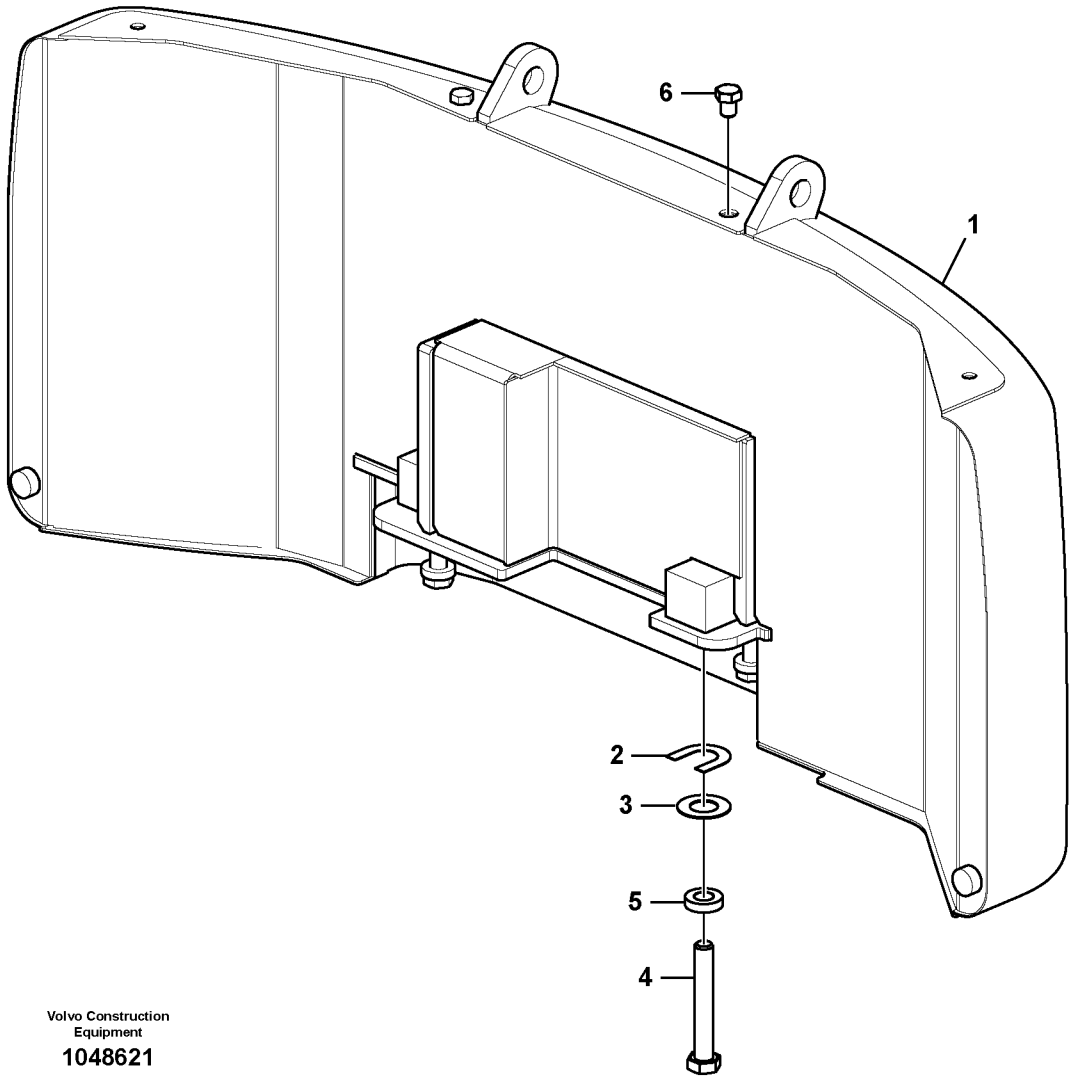

Volvo Construction Equipment

1048621

Fig.	Part No.	Quantity 1	2	3	PS	KIT	Description	Denominación	Denominação	Dénomination	Notes
1	**VOE 14592674**	1					Counterweight	Contrapeso	Contrapeso	Masse d'équilibrage	
	VOE 14593980		1				Counterweight	Contrapeso	Contrapeso	Masse d'équilibrage	
2	**VOE 14542811**	4	4				Shim	Laminilla de ajuste	Calço de ajuste	Cale réglage	
3	**VOE 14542812**	4	4				Shim	Laminilla de ajuste	Calço de ajuste	Cale réglage	
4	**VOE 992995**	4	4				Hexagon screw	Tornillo hexagonal	Parafuso sextavado	Vis à tête hexagonale	
5	**VOE 14531023**	4	4				Washer	Arandela	Arruela	Rondelle	
6	**VOE 993424**	2	2				Hexagon screw	Tornillo hexagonal	Parafuso sextavado	Vis à tête hexagonale	

1	**8288668**
2	**8288669**
3	
4	
5	

Contrepoids
Contrapesos
Contrapesos
Counterweights

Catalogue id **20490**	Group **716**
Illustr. No **1048621**	Section **200**
Issue **PUB 20021238-B**	Page **297**

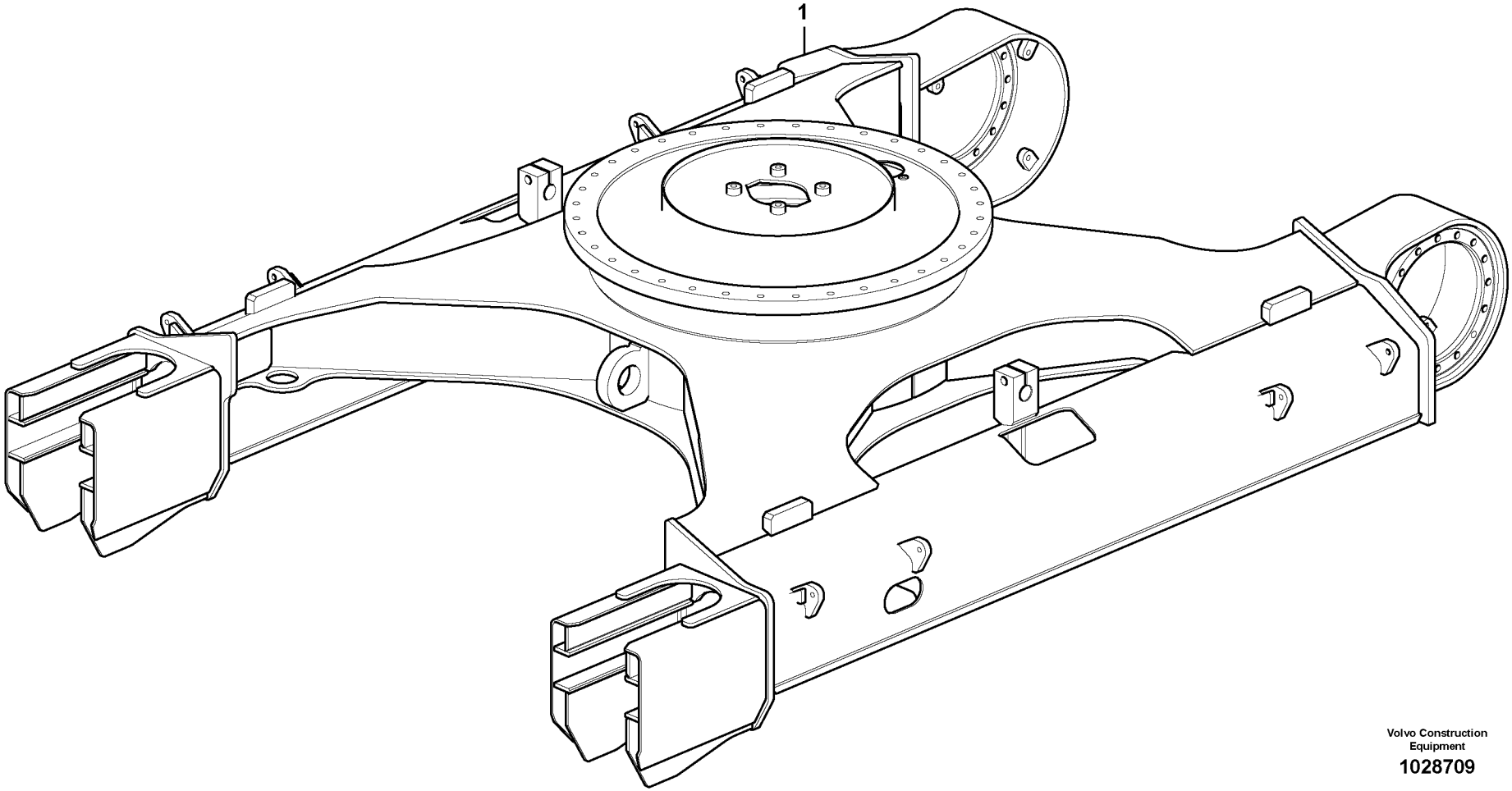

Volvo Construction Equipment

1028709

Fig.	Part No.	Quantity 1	2	3	PS	KIT	Description	Denominación	Denominação	Dénomination	Notes
1	**VOE 14555914**	1					Undercarriage frame	Bastidor tren inferior	Quadro da estrutura	Chassis train inferieur	
	VOE 14552825	2					•Plate	•Chapa	•Chapa	•Tôle	

1		**Cadre du chariot inférieur** **Quadro do chassi inferior** **Bastidor del carro inferior** **Undercarriage frame**	Catalogue id **20490**	Group **718**
2				
3			Illustr. No **1028709**	Section **100**
4				
5		**8277943**	Issue **PUB 20021238-B**	Page **299**

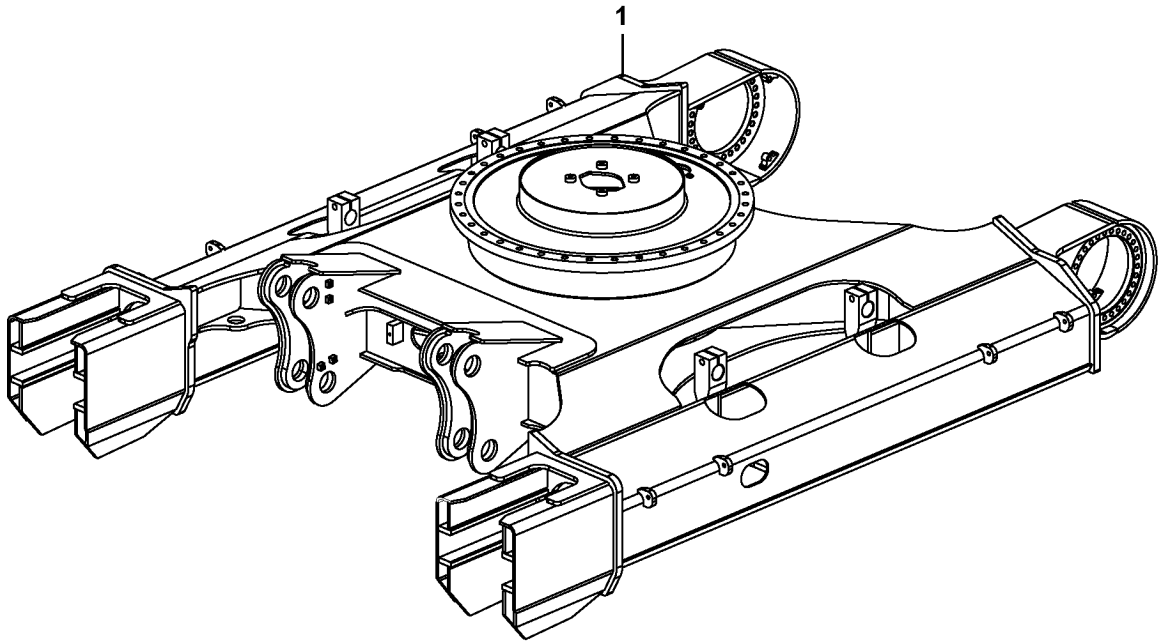

Volvo Construction Equipment

1053276

Fig.	Part No.	Quantity 1	2	3	PS	KIT	Description	Denominación	Denominação	Dénomination	Notes
1	**VOE 14507853**	1					Und Crg Frame	Bastidor Tren I	Quadro da subestrutura	Chassis Train I	S/N 15001-15215
	VOE 14555913	1					Undercarriage frame	Bastidor tren inferior	Quadro da estrutura	Chassis train inferieur	S/N 15216-

1	**8277944**	**Cadre du chariot inférieur** **Quadro do chassi inferior** **Bastidor del carro inferior** **Undercarriage frame**	Catalogue id **20490**	Group **718**
2			Illustr. No **1053276**	Section **200**
3			Issue **PUB 20021238-B**	Page **301**
4				
5		**FOR NLC**		

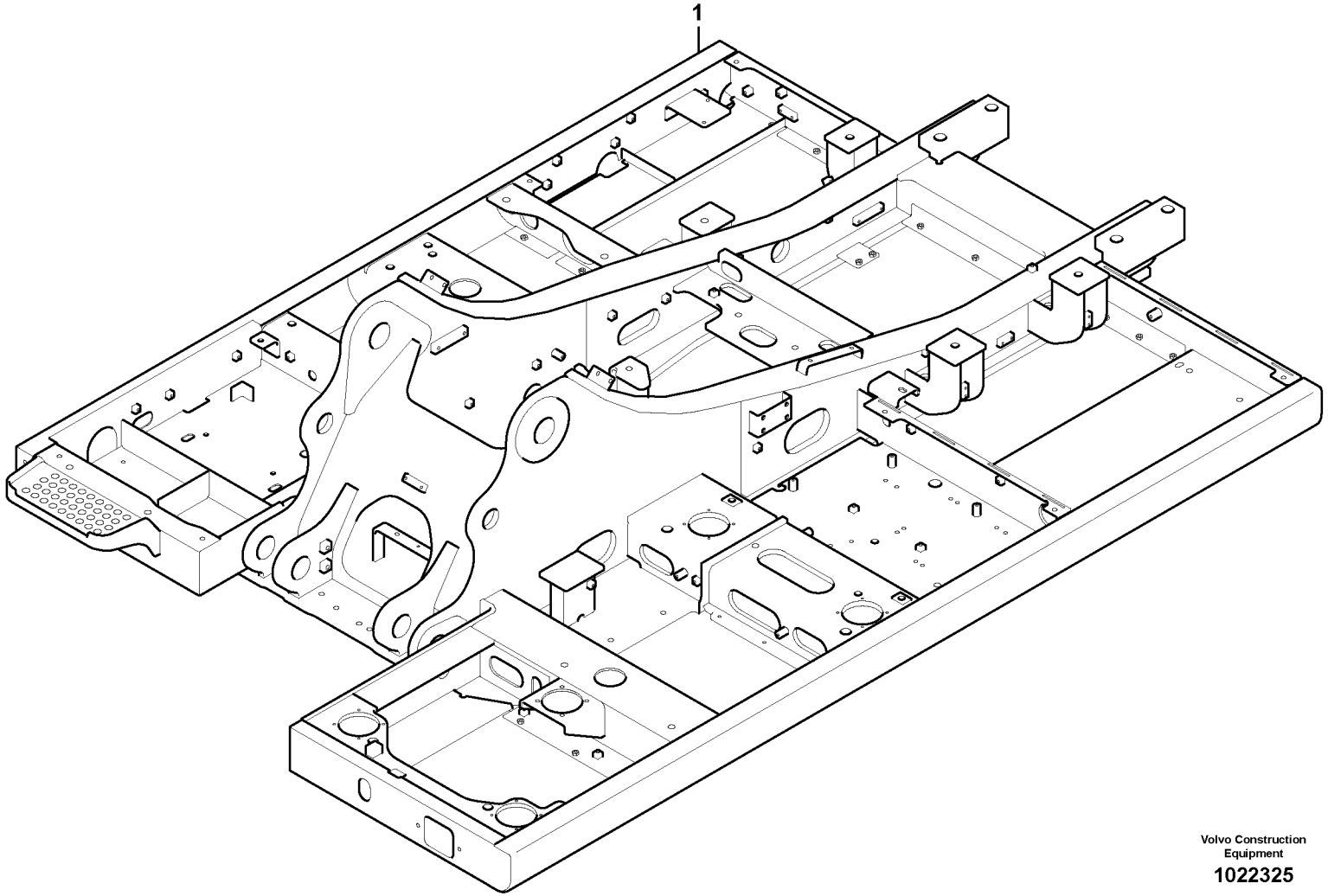

Volvo Construction Equipment

1022325

Fig.	Part No.	Quantity 1	2	3	PS	KIT	Description	Denominación	Denominação	Dénomination	Notes
1	**VOE 14614600**	1					Frame	Bastidor	Quadro	Cadre châssis	S/N -16882
		1			NS		Frame	Bastidor	Chassi	Chassis	S/N 16883-
			1		NS		Frame	Bastidor	Chassi	Chassis	
	VOE 14571948	1					•Step	•Escalón	•Degrau	•Marche escalier	
	VOE 14566344		1		OP		•Clamping plate	•Placa de apriete	•Placa fixação	•Plaque serrage	

1	**8285730**	**Cadre supérieur** **Chassi superior** **Bastidor de la superestructura** **Upper frame**	Catalogue id **20490**	Group **718**
2	**8285731**		Illustr. No **1022325**	Section **500**
3			Issue **PUB 20021238-B**	Page **303**
4				
5				

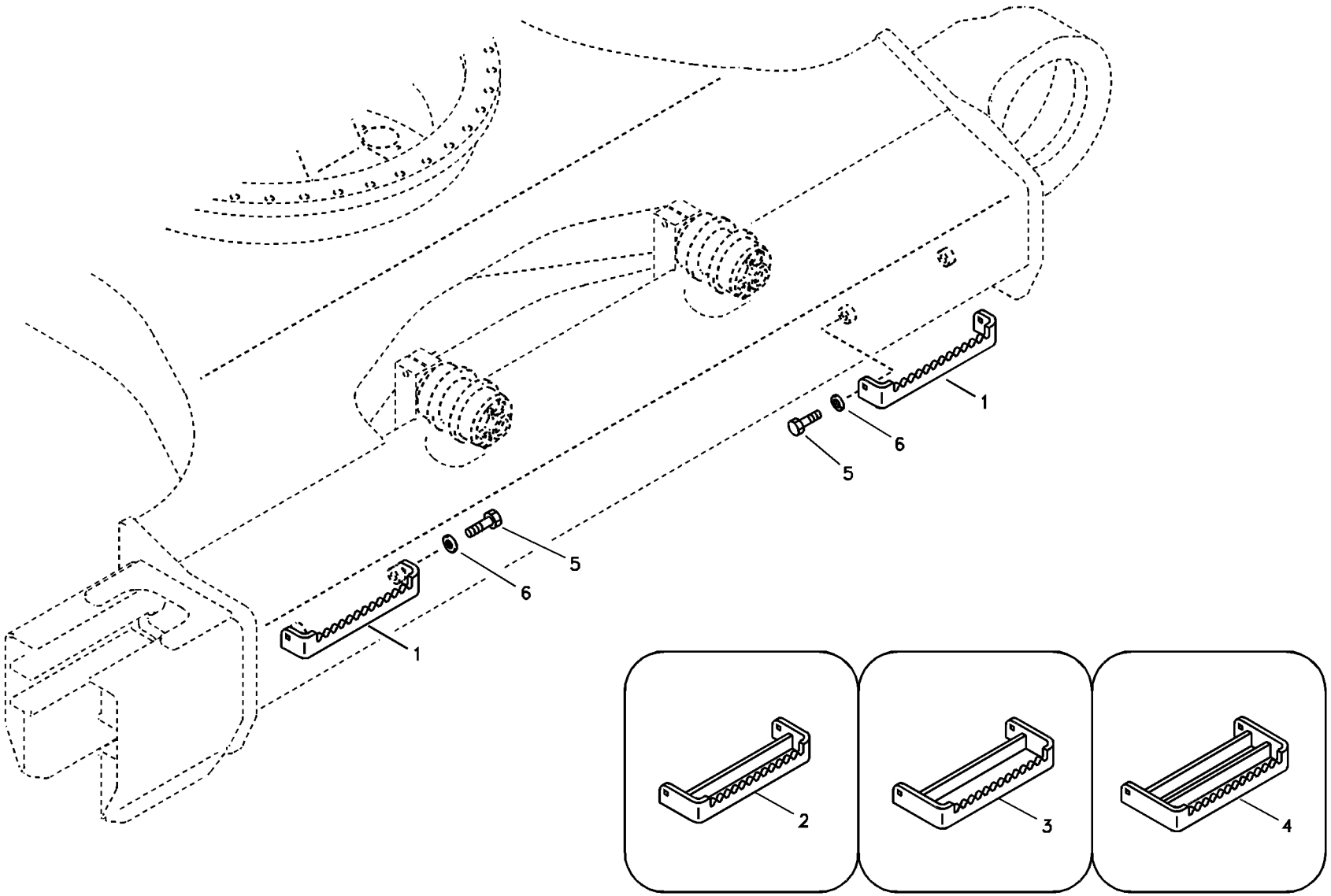
1
6
5
5
6
1
2
3
4

Fig.	Part No.	Quantity 1	2	3	4	5	PS	KIT	Description	Denominación	Denominação	Dénomination	Notes
1	**VOE 14515579**	4							Step	Escalón	Degrau	Marche escalier	500MM,600MM
2	**SA 1165-00381**		4						Step	Escalón	Degrau	Marche escalier	700MM
3	**SA 1165-00391**			4	4				Step	Escalón	Degrau	Marche escalier	750MM,800MM
4	**SA 1165-00400**					4			Step	Escalón	Degrau	Marche escalier	900MM
5	**VOE 978938**	8	8	8	8	8			Hexagon screw	Tornillo hexagonal	Parafuso sextavado	Vis à tête hexagonale	
6	**VOE 992045**	8	8	8	8	8			Plain washer	Arandela plana	Arruela simples	Rondelle plane	(VOE 14880474)

1	**8277935**
2	**8277727**
3	**8277758**
4	**8277938**
5	**8277759**

Marche-pied
Degrau
Escalón de acceso
Foot step

Catalogue id **20490**	Group **718**
Illustr. No **TB156**	Section **700**
Issue **PUB 20021238-B**	Page **305**



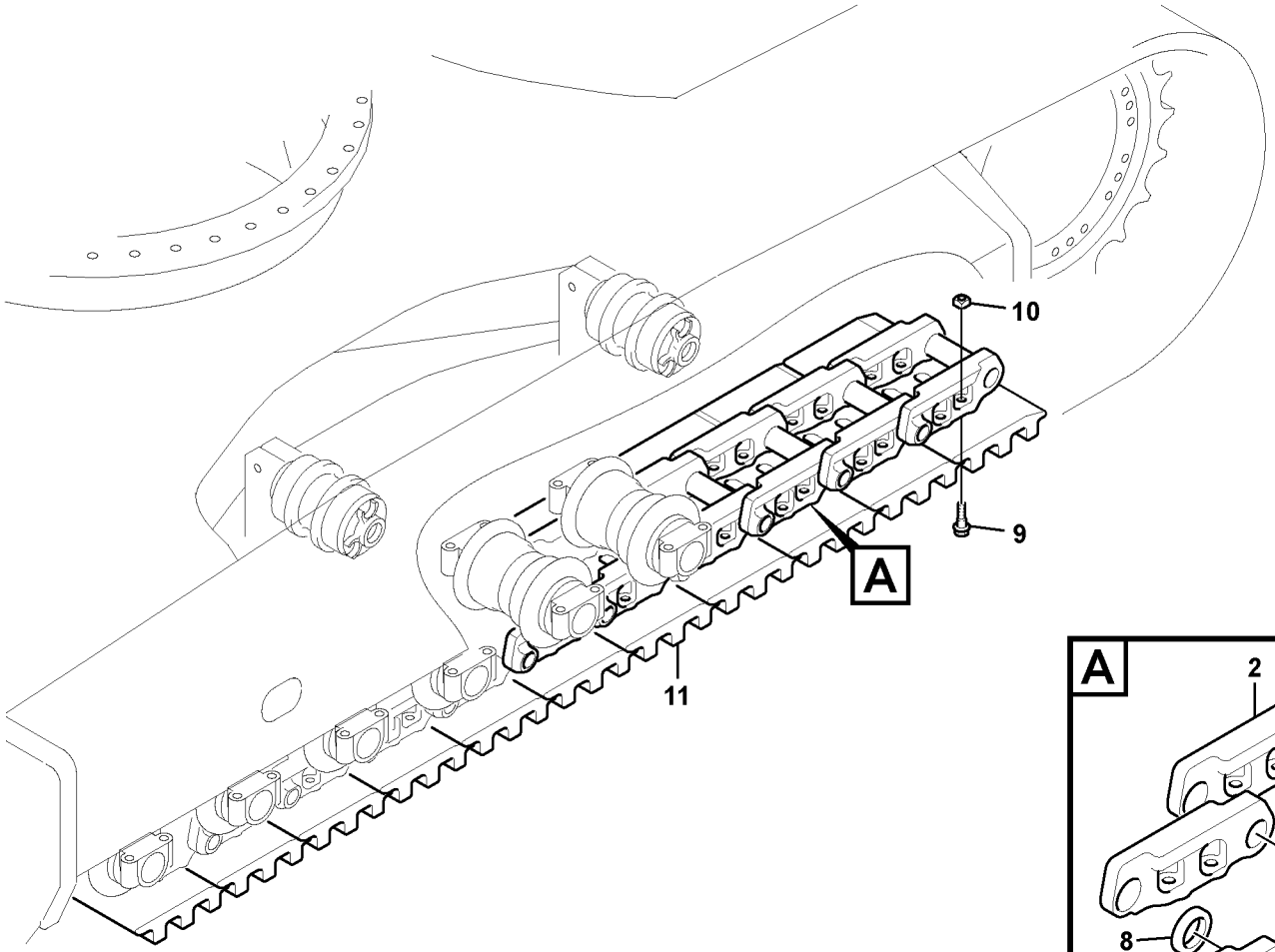
10
9
A
11

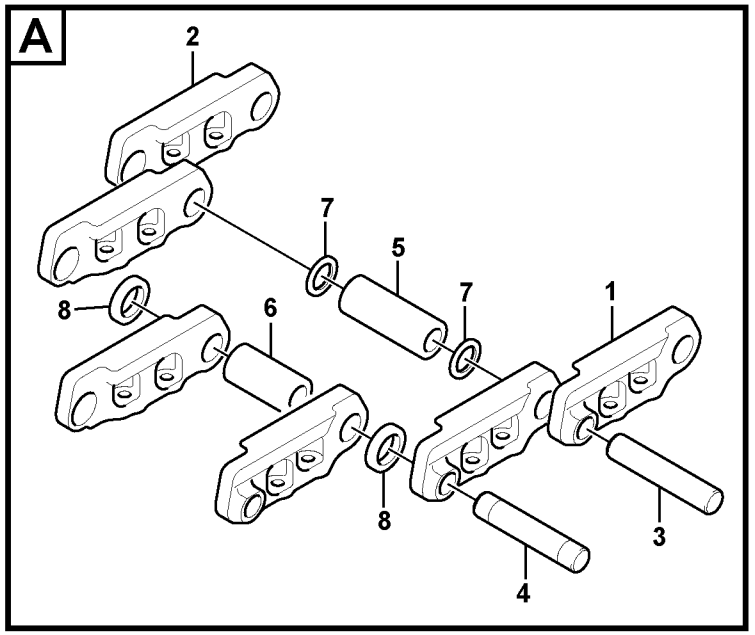
A
2
7
5
7
1
8
6
8
3
4

Fig.	Part No.	Quantity 1	2	3	4	5	PS	KIT	Description	Denominación	Denominação	Dénomination	Notes
	VOE 14533863	2	2	2	2				Link	Articulación	Articulação	Articulation	S/N 11742-17384
	VOE 14658400	2	2	2	2				Link	Articulación	Articulação	Articulation	S/N 17385-
1	**VOE 14533865**	42	42	42	42				•Link	•Articulación	•Articulação	•Articulation	LH S/N 11742-17384
	VOE 14658431	42	42	42	42				•Link	•Articulación	•Articulação	•Articulation	LH S/N 17385-
2	**VOE 14533866**	42	42	42	42				•Link	•Articulación	•Articulação	•Articulation	RH S/N 11742-17384
	VOE 14658432	42	42	42	42				•Link	•Articulación	•Articulação	•Articulation	RH S/N 17385-
3	**VOE 14533867**	41	41	41	41				•Pin	•Pasador	•Pino	•Goupille	Regular S/N 11742-17384
	VOE 14658433	41	41	41	41				•Pin	•Pasador	•Pino	•Goupille	Regular S/N 17385-
4	**VOE 14533868**	1	1	1	1				•Pin	•Pasador	•Pino	•Goupille	Master S/N 11742-17384
	VOE 14658434	1	1	1	1				•Pin	•Pasador	•Pino	•Goupille	Master S/N 17385-
5	**VOE 14533869**	41	41	41	41				•Bushing	•Casquillo	•Bucha	•Bague	Regular S/N 11742-17384
	VOE 14530365	41	41	41	41				•Bushing	•Casquillo	•Bucha	•Bague	Regular S/N 17385-
6	**VOE 14530366**	1	1	1	1				•Bushing	•Casquillo	•Bucha	•Bague	Master S/N 11742-17384
	VOE 14650586	1	1	1	1				•Bushing	•Casquillo	•Bucha	•Bague	Master S/N 17385-
7	**VOE 14530367**	82	82	82	82				•Sealing	•Junta	•Vedação	•Étanchéité	
8	**VOE 14533870**	2	2	2	2				•Spacer	•Distanciador	•Espaçador	•Entretoise	S/N 11742-17384
	VOE 14533862	2	2	2	2				•Spacer	•Distanciador	•Espaçador	•Entretoise	S/N 17385-
9	**VOE 14532465**	336	336	336	336				Bolt	Perno	Parafuso	Boulon	S/N 11742-17384

1	**8277929**
2	**8277930**
3	**8277931**
4	**8277932**
5	

Chaîne de chenille
Corrente de esteira
Cadena de oruga
Track chain

Catalogue id **20490**	Group **775**
Illustr. No **1022327**	Section **100**
Issue **PUB 20021238-B**	Page **307**

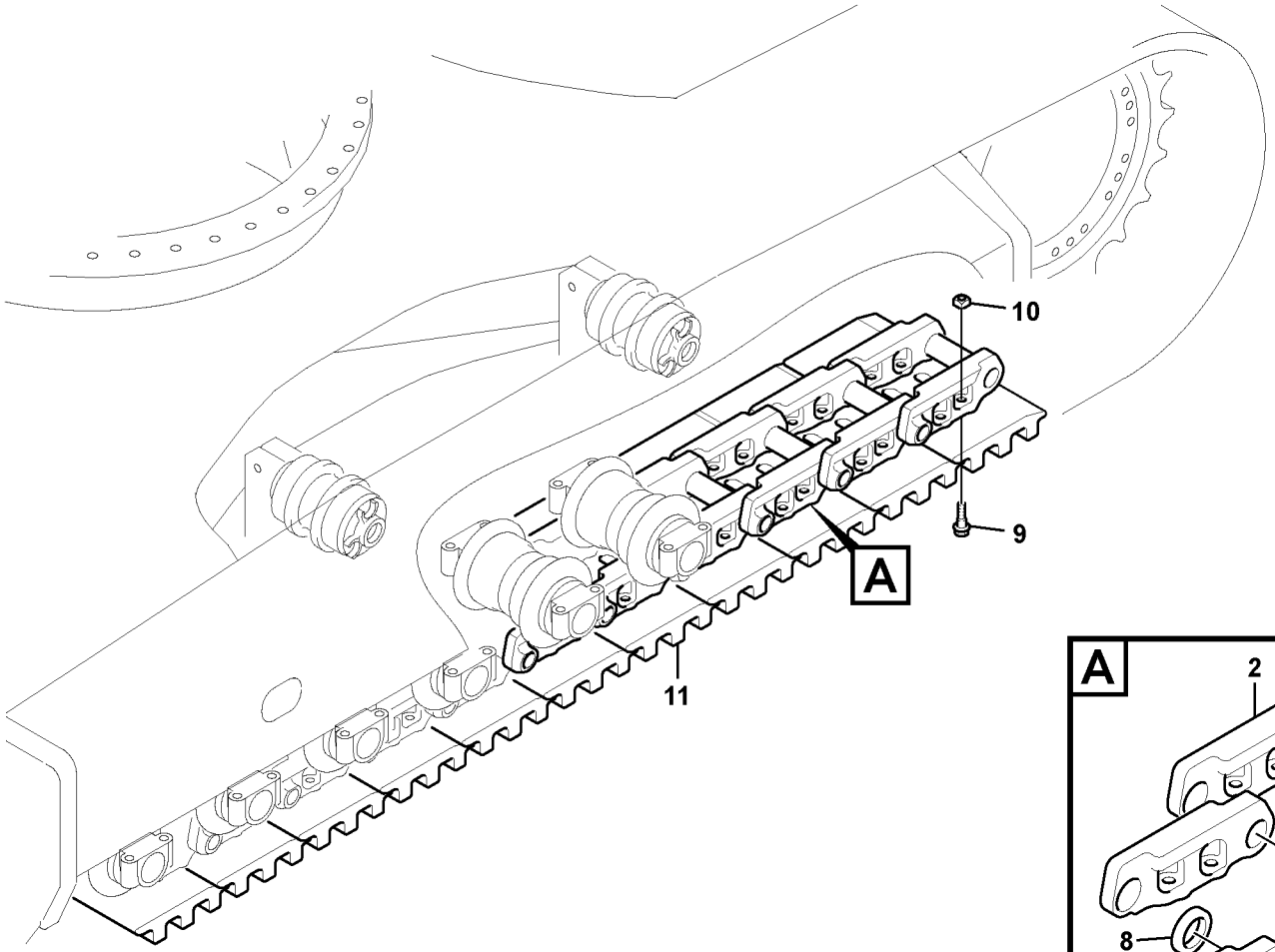
10
9
A
11

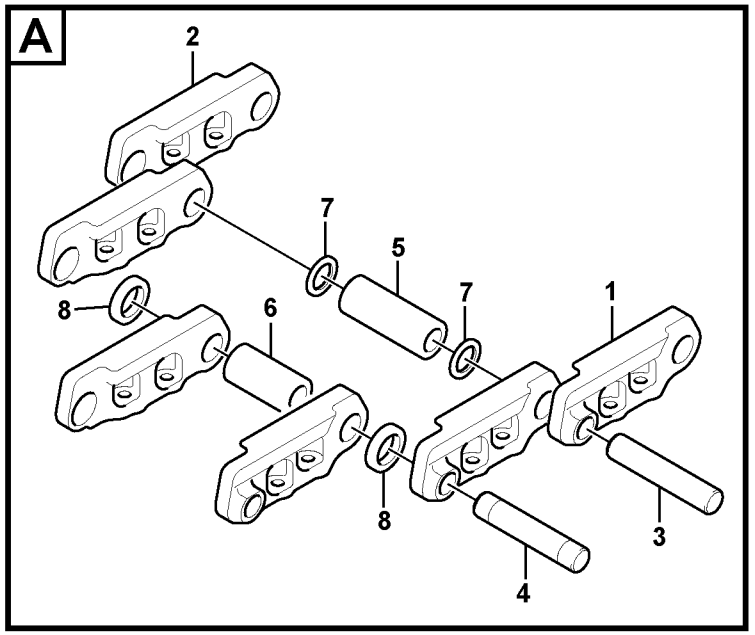
A
2
7
5
7
1
8
6
8
3
4

Fig.	Part No.	Quantity 1	2	3	4	5	PS	KIT	Description	Denominación	Denominação	Dénomination	Notes
	VOE 14880552	336	336	336	336				Screw	Tornillo	Parafuso	Vis	S/N 17385-
10	**VOE 14532466**	336	336	336	336				Nut	Tuerca	Porca	Écrou	S/N 11742-17384
	VOE 14880574	336	336	336	336				Nut	Tuerca	Porca	Écrou	S/N 17385-
11	**VOE 14532463**	84							Track shoe	Placa de orugas		Tuile de chenille	600mm,Triple grouser S/N 11742-17384
	VOE 14506689	84							Track shoe	Placa de orugas		Tuile de chenille	600mm,Triple grouser S/N 17385-
	VOE 14532470		84						Track shoe	Placa de orugas		Tuile de chenille	700mm,Triple grouser S/N 11742-17384
	VOE 14667137		84						Track shoe	Placa de orugas		Tuile de chenille	700mm,Triple grouser S/N 17385-
	VOE 14532464			84					Track shoe	Placa de orugas		Tuile de chenille	800mm,Triple grouser S/N 11742-17384
	VOE 14532344			84					Track shoe	Placa de orugas		Tuile de chenille	800mm,Triple grouser S/N 17385-
	VOE 14532471				84				Track shoe	Placa de orugas		Tuile de chenille	900mm,Triple grouser S/N 11742-17384
	VOE 14532345				84				Track shoe	Placa de orugas		Tuile de chenille	900mm,Triple grouser S/N 17385-

1	**8277929**
2	**8277930**
3	**8277931**
4	**8277932**
5	

Chaîne de chenille
Corrente de esteira
Cadena de oruga
Track chain

Catalogue id **20490**	Group **775**
Illustr. No **1022327**	Section **100**
Issue **PUB 20021238-B**	Page **309**

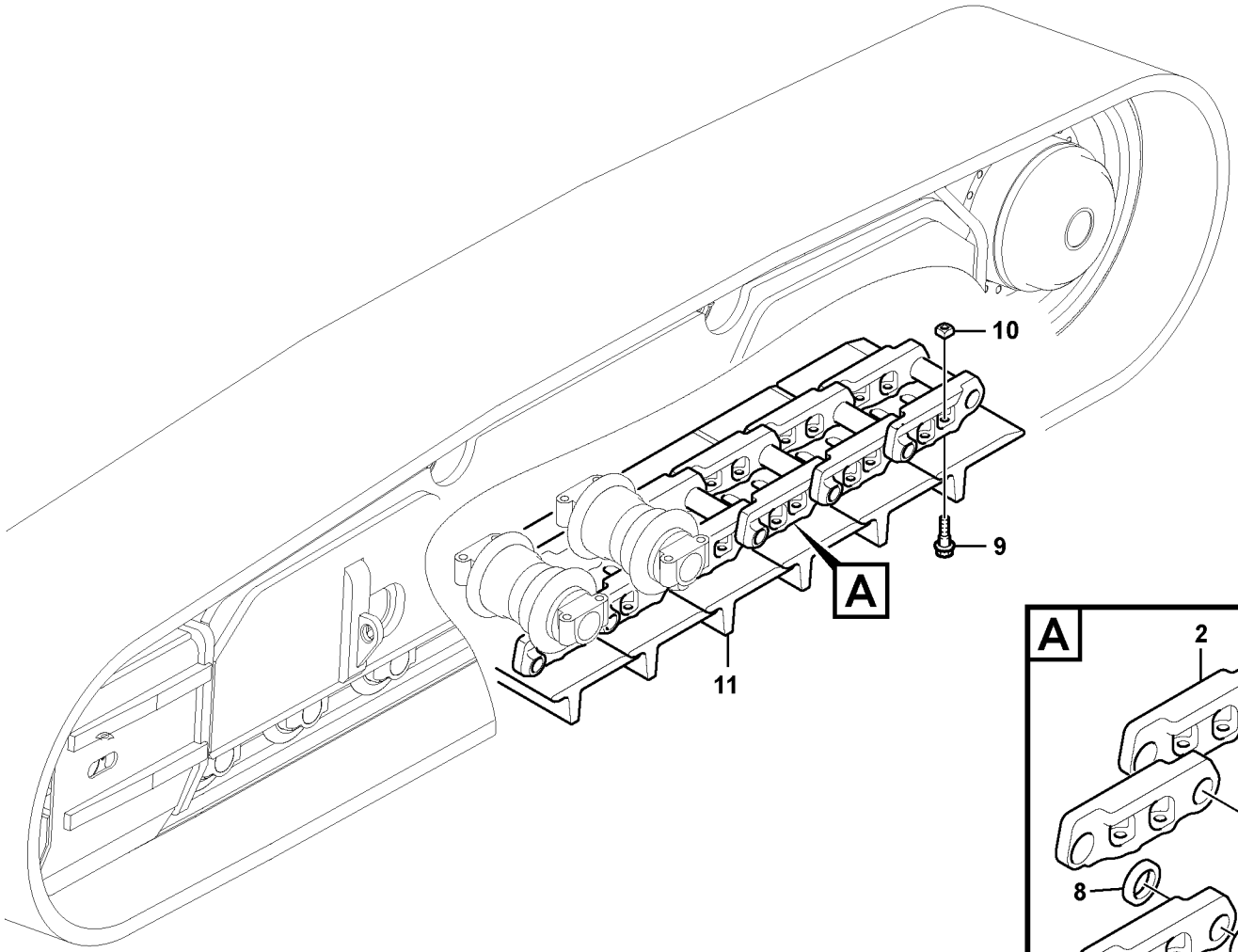

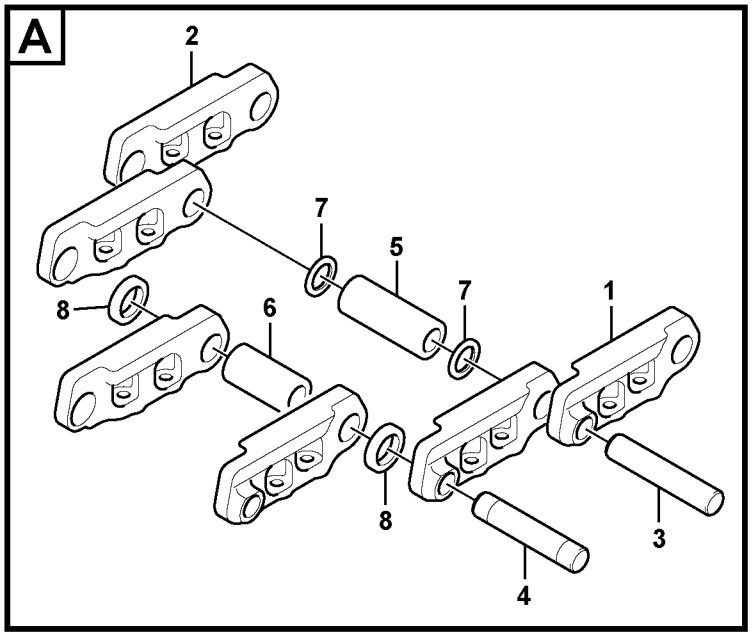

Volvo Construction Equipment

1050564

Fig.	Part No.	Quantity 1	2	3	PS	KIT	Description	Denominación	Denominação	Dénomination	Notes
	VOE 14658400	2					Link	Articulación	Articulação	Articulation	
1	**VOE 14658431**	42					•Link	•Articulación	•Articulação	•Articulation	
2	**VOE 14658432**	42					•Link	•Articulación	•Articulação	•Articulation	
3	**VOE 14658433**	41					•Pin	•Pasador	•Pino	•Goupille	Regular
4	**VOE 14658434**	1					•Pin	•Pasador	•Pino	•Goupille	Master
5	**VOE 14530365**	41					•Bushing	•Casquillo	•Bucha	•Bague	Regular
6	**VOE 14650586**	1					•Bushing	•Casquillo	•Bucha	•Bague	Master
7	**VOE 14530367**	82					•Sealing	•Junta	•Vedação	•Étanchéité	
8	**VOE 14533862**	2					•Spacer	•Distanciador	•Espaçador	•Entretoise	
9	**VOE 14880553**	336					Screw	Tornillo	Parafuso	Vis	(VOE 14532467)
10	**VOE 14663702**	336					Nut	Tuerca	Porca	Écrou	
11	**VOE 14667480**	84					Track shoe	Placa de orugas		Tuile de chenille	900mm,Single grouser

1	**8293411**	**Chaîne de chenille** **Corrente de esteira** **Cadena de oruga** **Track chain**	Catalogue id **20490**	Group **775**
2			Illustr. No **1050564**	Section **110**
3			Issue **PUB 20021238-B**	Page **311**
4				
5				

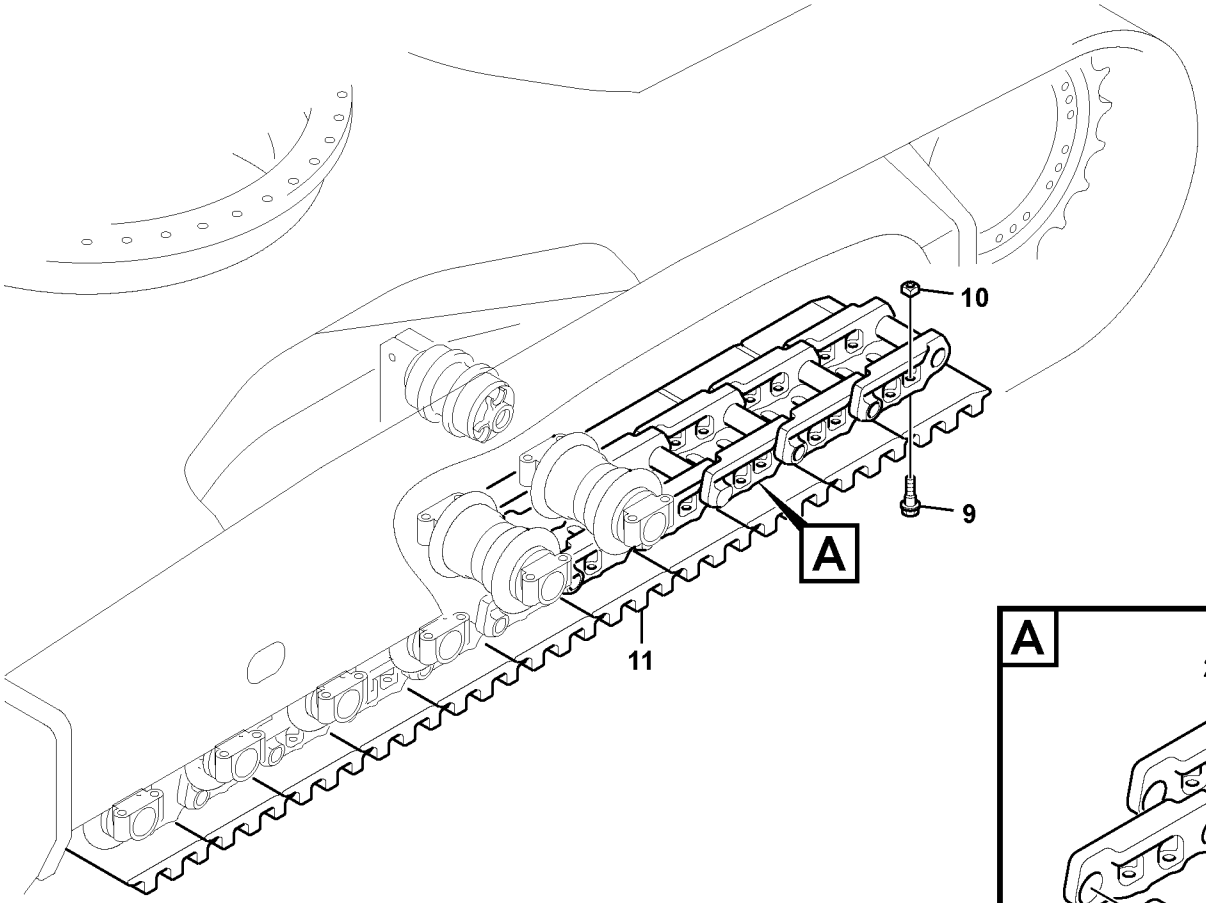

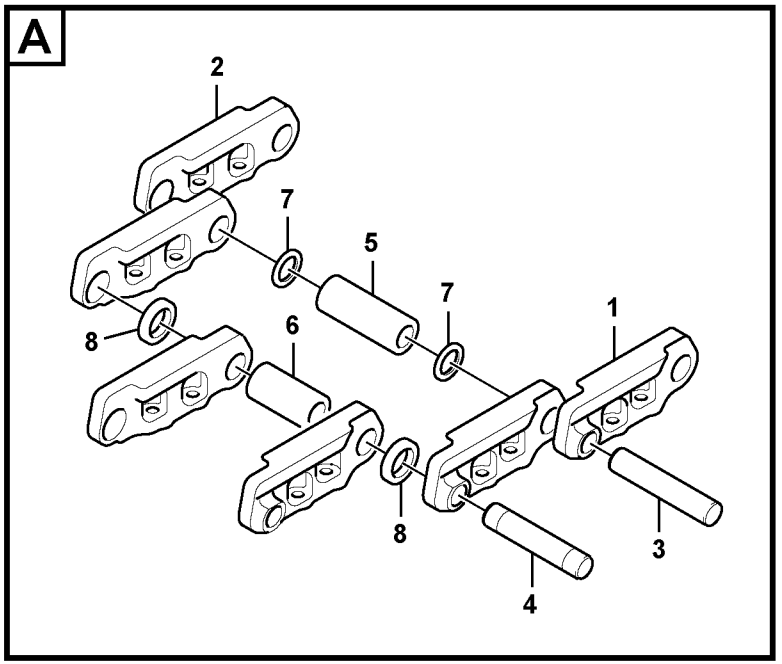

Volvo Construction Equipment

1028713

Fig.	Part No.	Quantity 1	2	3	PS	KIT	Description	Denominación	Denominação	Dénomination	Notes
	VOE 14532472	2	2				Link	Articulación	Articulação	Articulation	
1	**VOE 14533871**	46	46				•Link	•Articulación	•Articulação	•Articulation	LH
2	**VOE 14533872**	46	46				•Link	•Articulación	•Articulação	•Articulation	RH
3	**VOE 14533874**	45	45				•Pin	•Pasador	•Pino	•Goupille	Regular
4	**VOE 14533873**	1	1				•Pin	•Pasador	•Pino	•Goupille	Master
5	**VOE 14533876**	45	45				•Bushing	•Casquillo	•Bucha	•Bague	Regular
6	**VOE 14533875**	1	1				•Bushing	•Casquillo	•Bucha	•Bague	Master
7	**VOE 14533878**	90	90				•Sealing	•Junta	•Vedação	•Étanchéité	
8	**VOE 14533877**	2	2				•Spacer	•Distanciador	•Espaçador	•Entretoise	
9	**VOE 14563050**	368	368				Bolt	Perno	Parafuso	Boulon	
10	**VOE 14880573**	368	368				Nut	Tuerca	Porca	Écrou	
11	**VOE 14532346**	92					Track shoe	Placa de orugas		Tuile de chenille	600mm,Triple grouser
	VOE 14551708		92				Track shoe	Placa de orugas		Tuile de chenille	600mm,Triple grouser

1	**8277926**	**Chaîne de chenille** **Corrente de esteira** **Cadena de oruga** **Track chain**	Catalogue id **20490**	Group **775**
2	**8282963**		Illustr. No **1028713**	Section **200**
3			Issue **PUB 20021238-B**	Page **313**
4				
5				

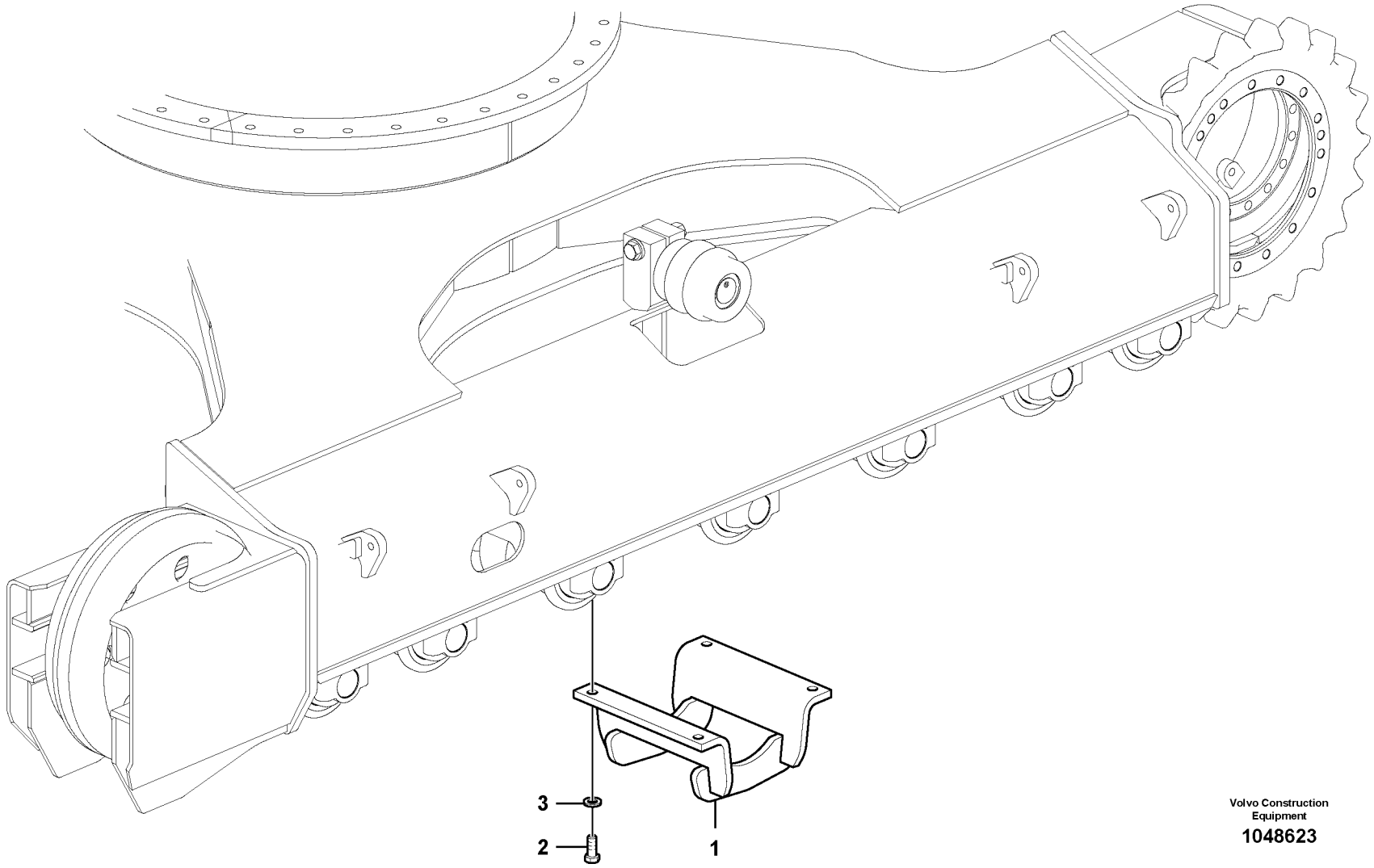

Volvo Construction Equipment

1048623

Fig.	Part No.	Quantity 1	2	3	PS	KIT	Description	Denominación	Denominação	Dénomination	Notes
1	**SA 1181-01120**	2					Guard	Proteccion	Protecao	Protection	S/N 15001-15215
	VOE 14554873	2					Guard	Proteccion	Protecao	Protection	S/N 15216-16530
	VOE 14613800	2					Guard	Proteccion	Protecao	Protection	S/N 16531-
	VOE 14573188		4				Guard	Proteccion	Protecao	Protection	(VOE 14548926)
2	**VOE 978936**	8	16				Hexagon screw	Tornillo hexagonal	Parafuso sextavado	Vis à tête hexagonale	
3	**VOE 992045**	8	16				Plain washer	Arandela plana	Arruela simples	Rondelle plane	(VOE 14880474)

1	**8277950**
2	**8277951**
3	
4	
5	

Châssis porteur, protection de chenilles
Subestrutura, proteção das esteiras
Carro inferior, protección de orugas
Undercarriage, track guards

Catalogue id **20490**	Group **775**
Illustr. No **1048623**	Section **500**
Issue **PUB 20021238-B**	Page **315**

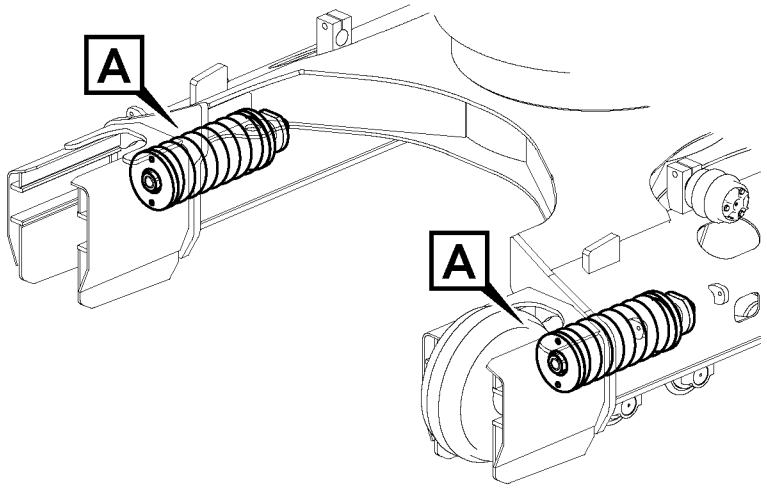

Volvo Construction Equipment

1048624

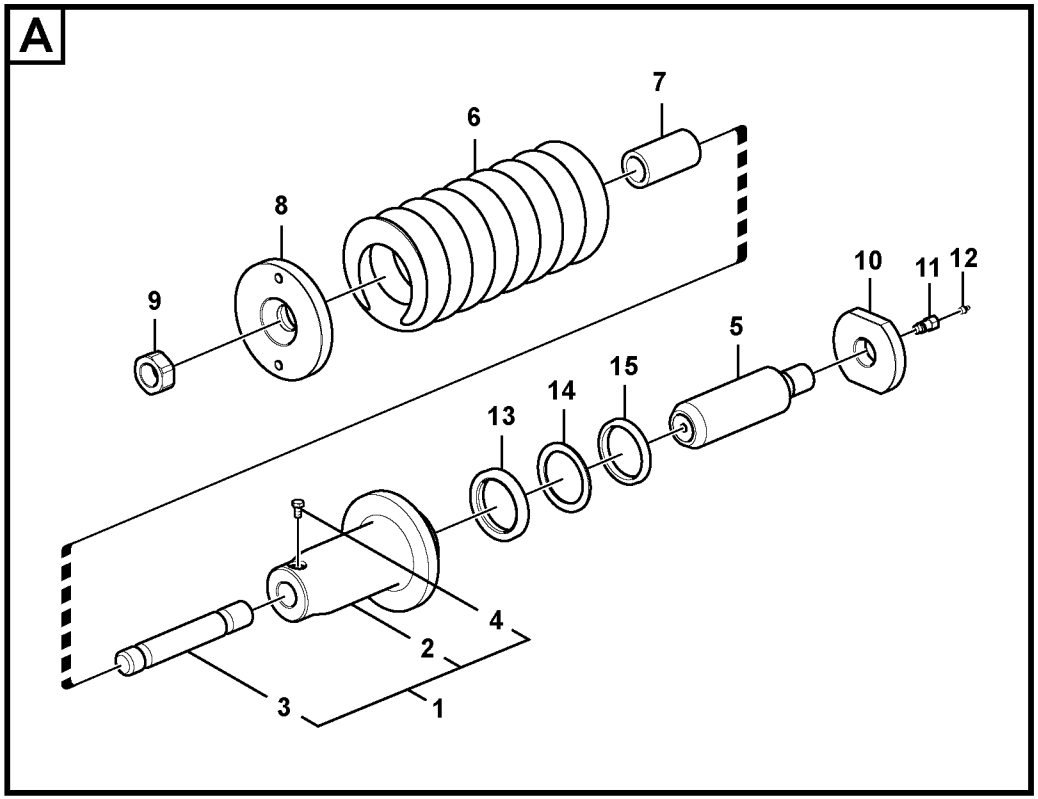

Fig.	Part No.	Quantity 1	2	3	PS	KIT	Description	Denominación	Denominação	Dénomination	Notes
	VOE 14562921	2					Coil spring	Resorte espiral	Mola espiral	Ressort hélicoïdal	
1	**VOE 14535051**	1					•Body	•Carrocería	•Carroceria	•Corps	
2	**VOE 14535052**	1					••Body	••Carrocería	••Carroceria	••Corps	
3	**VOE 14532445**	1					••Rod	••Barra	••Barra	••Tige	
4	**VOE 983250**	1					••Hexagon screw	••Tornillo hexagonal	••Parafuso sextavado	••Vis à tête hexagonale	
5	**VOE 14535050**	1					•Piston	•Pistón	•Pistão	•Piston	
6	**VOE 14532285**	1					•Spring	•Resorte	•Mola	•Ressort	
7	**VOE 14532446**	1					•Stopper	•Obturador	•Rolha	•Bouchon	
8	**VOE 14535053**	1					•Plate	•Chapa	•Chapa	•Tôle	
9	**VOE 14532448**	1					•Nut	•Tuerca	•Porca	•Écrou	
10	**VOE 14532284**	1					•Plate	•Chapa	•Chapa	•Tôle	
11	**VOE 14562311**	1					•Valve	•Válvula	•Válvula	•Valve	
12	**VOE 914167**	1					•Lubricating nipple	•Niple lubricador	•Engraxadeira	•Graisseur	
13	**SA 8230-24600**	1					•Packing	•Empaquetadura	•Gaxeta	•Joint	
14	**SA 8230-24860**	1					•Ring	•Anillo	•Anel	•Anneau	
15	**SA 9564-20750**	1					•Sealing	•Junta	•Vedação	•Étanchéité	
100	**SA 8038-00010**	1					Sealing	Junta	Vedação	Étanchéité	

1	**8277950**	**Châssis porteur, jeu de ressorts** **Subestrutura, pacote de molas** **Carro inferior, paquete de muelles** **Undercarriage, spring package**	Catalogue id **20490**	Group **775**
2			Illustr. No **1048624**	Section **700**
3			Issue **PUB 20021238-B**	Page **317**
4				
5		**S/N 15001-15215**		

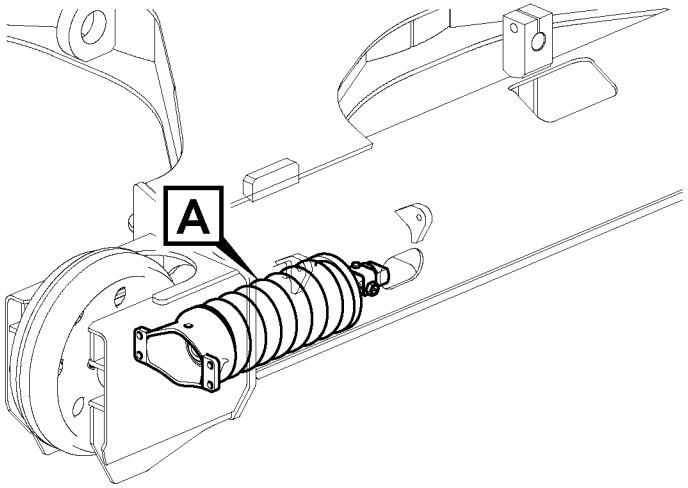

Volvo Construction Equipment

1028715

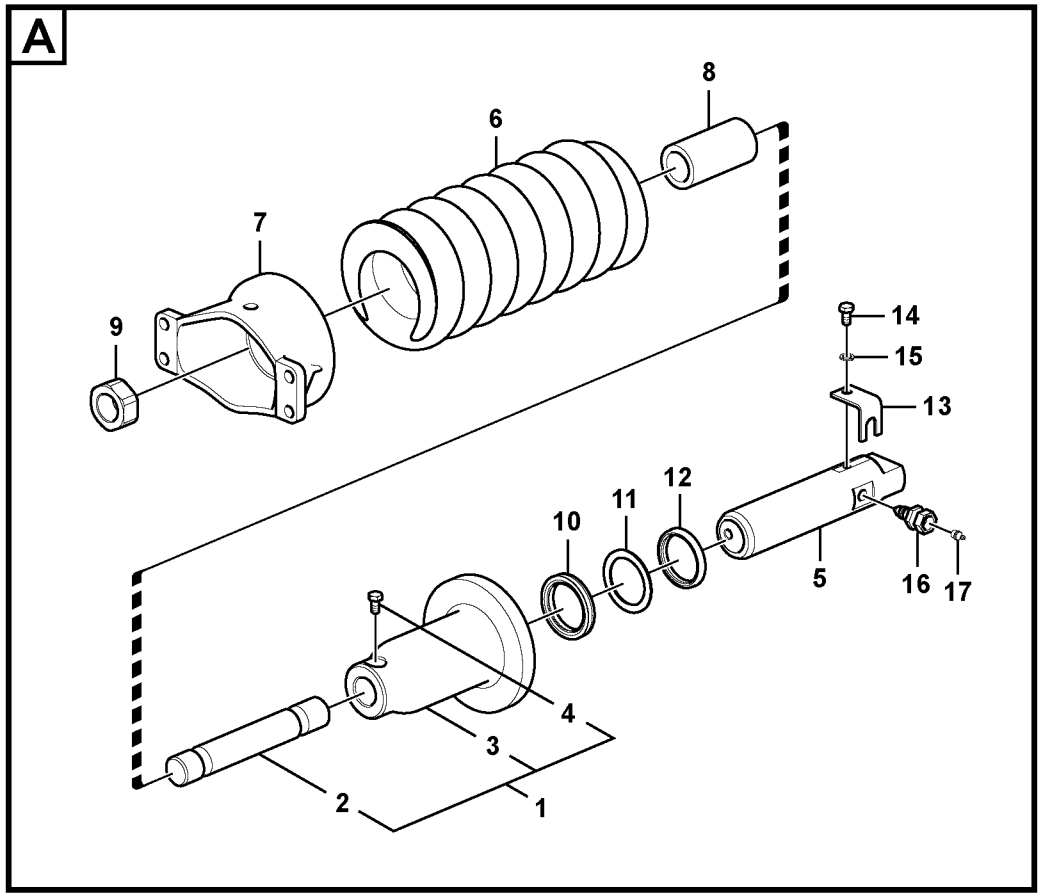

Fig.	Part No.	Quantity 1	2	3	PS	KIT	Description	Denominación	Denominação	Dénomination	Notes
	VOE 14550623	2					Recoil spring	Muelle retroc	Mola de recuo	Ressort rappel	
1		1			NS		•Body	•Cuerpo	•Carroceria	•Carcasse	
2	**VOE 14550630**	1					••Rod	••Varilla	••Vareta	••Monture	
3	**VOE 14550629**	1					••Body	••Carrocería	••Carroceria	••Corps	
4	**VOE 983250**	1					••Hexagon screw	••Tornillo hexagonal	••Parafuso sextavado	••Vis à tête hexagonale	
5	**VOE 14550626**	1					•Piston	•Pistón	•Pistão	•Piston	
6	**VOE 14550624**	1					•Coil spring	•Resorte espiral	•Mola espiral	•Ressort hélicoïdal	
7	**VOE 14550625**	1			SS		•Yoke	•Mordaza	•Garfo	•Chape	
8	**VOE 14550627**	1					•Stopping device	•Mecanismo de parada	•Dispositivo parada	•Dispositif d'arrêt	
9	**VOE 14532448**	1					•Nut	•Tuerca	•Porca	•Écrou	
10		1				K	•Packing	•Empaquetadura	•Gaxeta	•Joint	
11		1				K	•Ring	•Anillo	•Anel	•Anneau	
12		1				K	•Seal	•Junta	•Vedação	•Joint	
13	**VOE 14552349**	1					•Plate	•Chapa	•Chapa	•Tôle	
14	**VOE 983250**	1					•Hexagon screw	•Tornillo hexagonal	•Parafuso sextavado	•Vis à tête hexagonale	
15	**VOE 955922**	1					•Spring washer	•Arandela elástica	•Arruela de pressão	•Rondelle élastique	
16	**VOE 14552373**	1					•Valve	•Válvula	•Válvula	•Valve	
17	**VOE 914167**	1					•Lubricating nipple	•Niple lubricador	•Engraxadeira	•Graisseur	
100	**VOE 14570639**	1					Sealing	Junta	Vedação	Étanchéité	

1	**8277950 S/N 15216-**	**Châssis porteur, jeu de ressorts** **Subestrutura, pacote de molas** **Carro inferior, paquete de muelles** **Undercarriage, spring package**	Catalogue id **20490**	Group **775**
2			Illustr. No **1028715**	Section **710**
3			Issue **PUB 20021238-B**	Page **319**
4				
5				

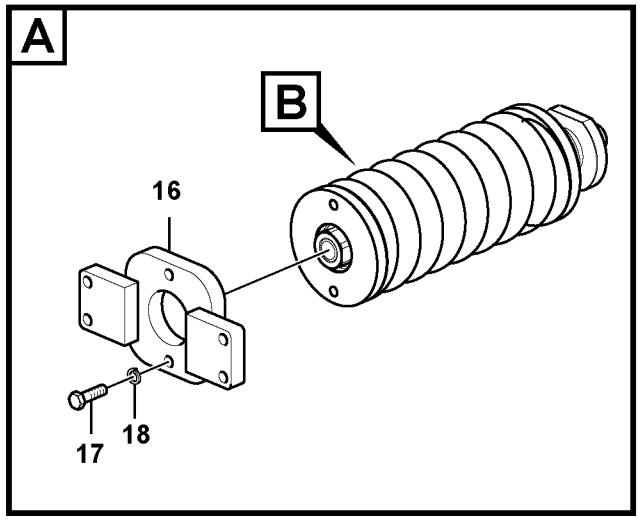

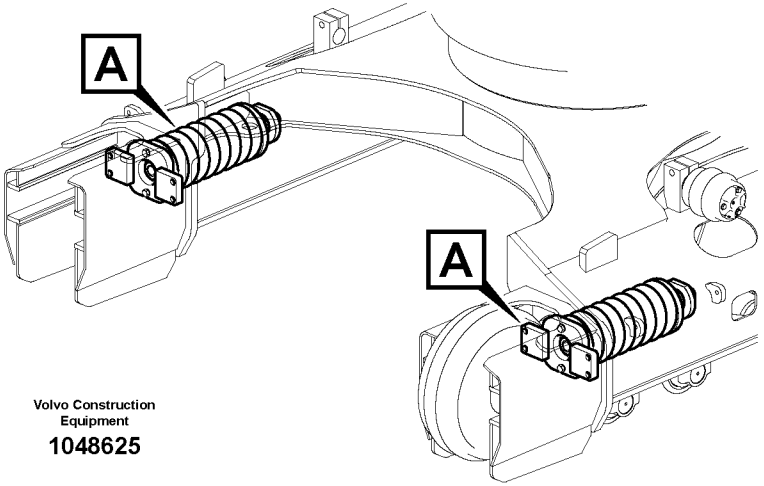

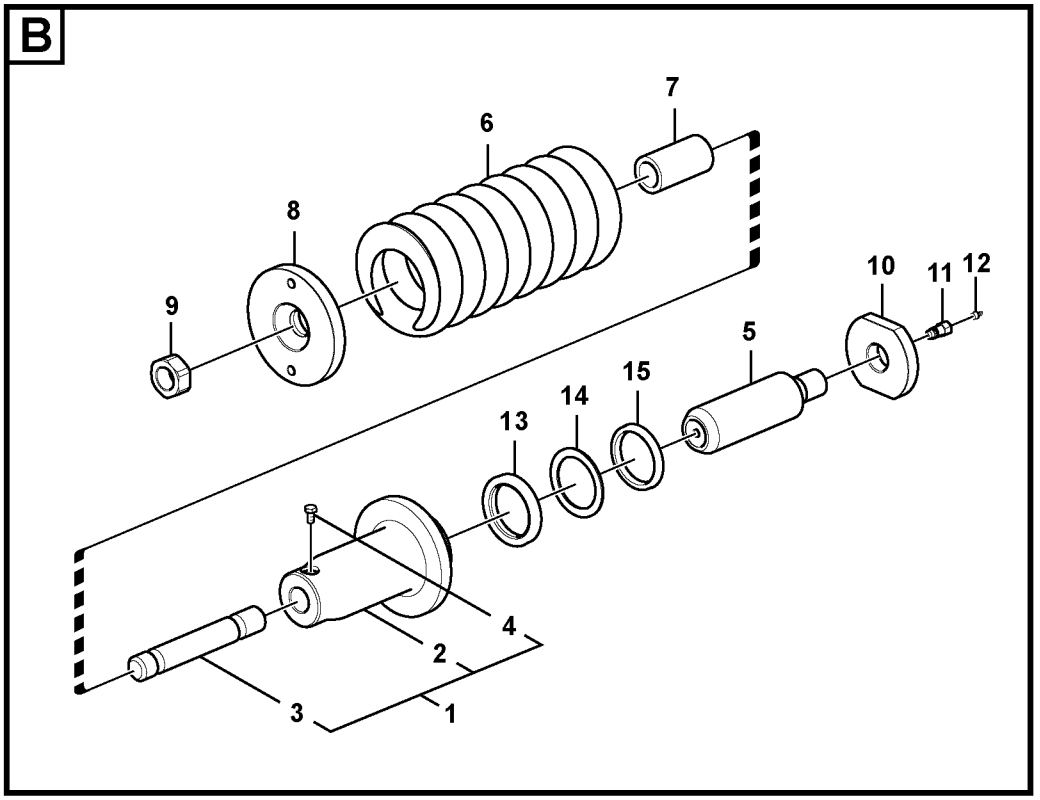

Volvo Construction Equipment

1048625

Fig.	Part No.	Quantity 1	2	3	PS	KIT	Description	Denominación	Denominação	Dénomination	Notes
	VOE 14562922	2					Recoil spring	Muelle retroc	Mola de recuo	Ressort rappel	
	VOE 14562921	1					•Coil spring	•Resorte espiral	•Mola espiral	•Ressort hélicoïdal	
1	**VOE 14535051**	1					••Body	••Carrocería	••Carroceria	••Corps	
2	**VOE 14535052**	1					•••Body	•••Carrocería	•••Carroceria	•••Corps	
3	**VOE 14532445**	1					•••Rod	•••Barra	•••Barra	•••Tige	
4	**VOE 983250**	1					•••Hexagon screw	•••Tornillo hexagonal	•••Parafuso sextavado	•••Vis à tête hexagonale	
5	**VOE 14535050**	1					••Piston	••Pistón	••Pistão	••Piston	
6	**VOE 14532285**	1					••Spring	••Resorte	••Mola	••Ressort	
7	**VOE 14532446**	1					••Stopper	••Obturador	••Rolha	••Bouchon	
8	**VOE 14535053**	1					••Plate	••Chapa	••Chapa	••Tôle	
9	**VOE 14532448**	1					••Nut	••Tuerca	••Porca	••Écrou	
10	**VOE 14532284**	1					••Plate	••Chapa	••Chapa	••Tôle	
11	**VOE 14562311**	1					••Valve	••Válvula	••Válvula	••Valve	
12	**VOE 914167**	1					••Lubricating nipple	••Niple lubricador	••Engraxadeira	••Graisseur	
13	**SA 8230-24600**	1					••Packing	••Empaquetadura	••Gaxeta	••Joint	
14	**SA 8230-24860**	1					••Ring	••Anillo	••Anel	••Anneau	
15	**SA 9564-20750**	1					••Sealing	••Junta	••Vedação	••Étanchéité	
16	**VOE 14532444**	1					•Plate	•Chapa	•Chapa	•Tôle	
17	**SA 9011-21611**	2					•Hexagon screw	•Tornillo hexagonal	•Parafuso sextavado	•Vis à tête hexagonale	
18	**VOE 955926**	2					•Spring washer	•Arandela elástica	•Arruela de pressão	•Rondelle élastique	
100	**SA 8038-00010**	1					Sealing	Junta	Vedação	Étanchéité	

1	**8277951 S/N -16530**	**Châssis porteur, jeu de ressorts** **Subestrutura, pacote de molas** **Carro inferior, paquete de muelles** **Undercarriage, spring package**	Catalogue id **20490**	Group **775**
2			Illustr. No **1048625**	Section **750**
3			Issue **PUB 20021238-B**	Page **321**
4				
5				

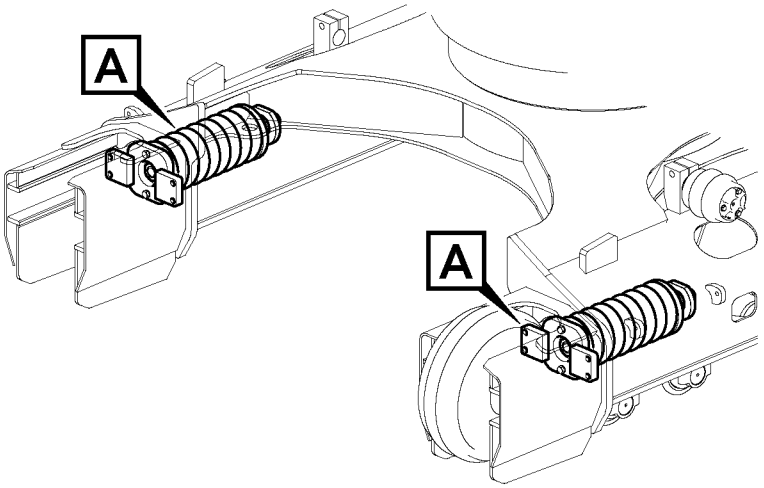
A
A

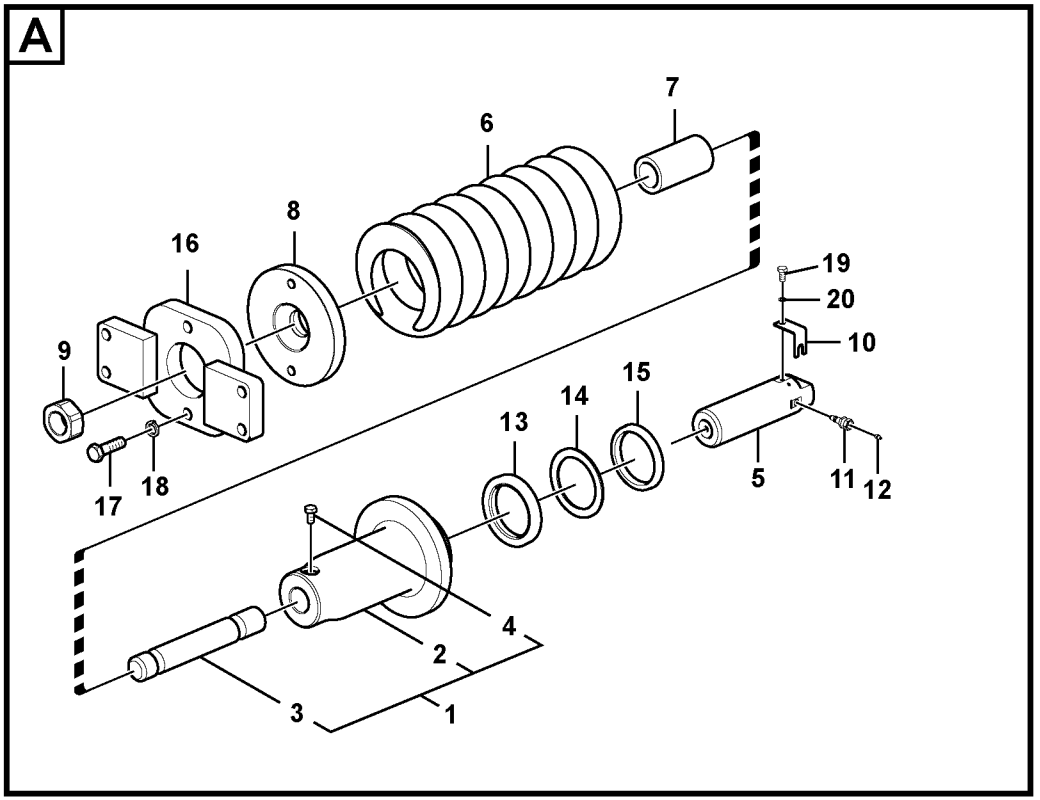
A
7
6
8
16
19
20
10
9
15
14
13
5
11
12
18
17
4
2
3
1

Fig.	Part No.	Quantity 1	2	3	PS	KIT	Description	Denominación	Denominação	Dénomination	Notes
	VOE 14612473	2					Recoil spring	Muelle retroc	Mola de recuo	Ressort rappel	
1	**VOE 14535051**	1					•Body	•Carrocería	•Carroceria	•Corps	
2	**VOE 14535052**	1					••Body	••Carrocería	••Carroceria	••Corps	
3	**VOE 14532445**	1					••Rod	••Barra	••Barra	••Tige	
4	**VOE 983250**	1					••Hexagon screw	••Tornillo hexagonal	••Parafuso sextavado	••Vis à tête hexagonale	
5	**VOE 14559051**	1					•Piston	•Pistón	•Pistão	•Piston	
6	**VOE 14612474**	1					•Spring	•Resorte	•Mola	•Ressort	
7	**VOE 14550627**	1					•Stopping device	•Mecanismo de parada	•Dispositivo parada	•Dispositif d'arrêt	
8	**VOE 14535053**	1					•Plate	•Chapa	•Chapa	•Tôle	
9	**VOE 14532448**	1					•Nut	•Tuerca	•Porca	•Écrou	
10		1			NS		•Cover	•Capo	•Tampa	•Capot	
11	**VOE 14636854**	1					•Valve	•Válvula	•Válvula	•Valve	
12	**VOE 914167**	1					•Lubricating nipple	•Niple lubricador	•Engraxadeira	•Graisseur	
13	**VOE 14559054**	1					•Sealing	•Junta	•Vedação	•Étanchéité	
14	**VOE 14559058**	1					•Sealing strip	•Moldura retén	•Friso de vedação	•Lisse étanchéité	
15	**VOE 14559059**	1					•Sealing	•Junta	•Vedação	•Étanchéité	
16		1			NS		•Plate	•Placa	•Placa	•Plaque	
17	**VOE 992954**	2					•Hexagon screw	•Tornillo hexagonal	•Parafuso sextavado	•Vis à tête hexagonale	
18	**VOE 955926**	2					•Spring washer	•Arandela elástica	•Arruela de pressão	•Rondelle élastique	
19	**VOE 983250**	1					•Hexagon screw	•Tornillo hexagonal	•Parafuso sextavado	•Vis à tête hexagonale	
20	**VOE 955922**	1					•Spring washer	•Arandela elástica	•Arruela de pressão	•Rondelle élastique	

1	**8277951 S/N 16531-**	**Châssis porteur, jeu de ressorts** **Subestrutura, pacote de molas** **Carro inferior, paquete de muelles** **Undercarriage, spring package**	Catalogue id **20490**	Group **775**
2			Illustr. No **1029972**	Section **760**
3			Issue **PUB 20021238-B**	Page **323**
4				
5				

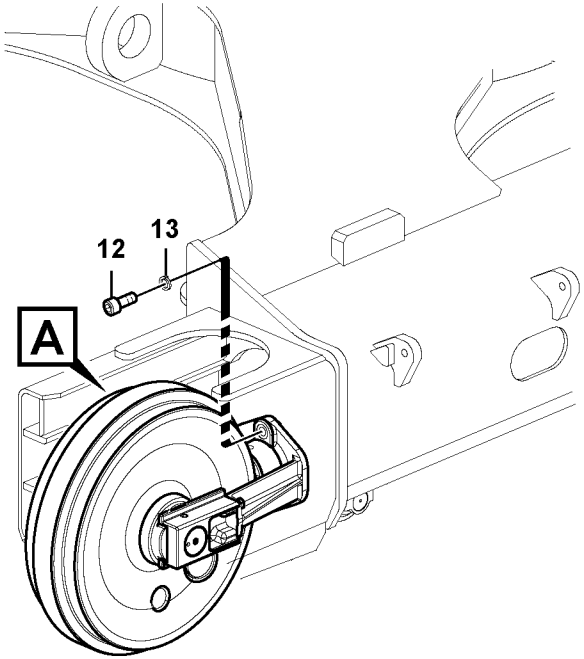

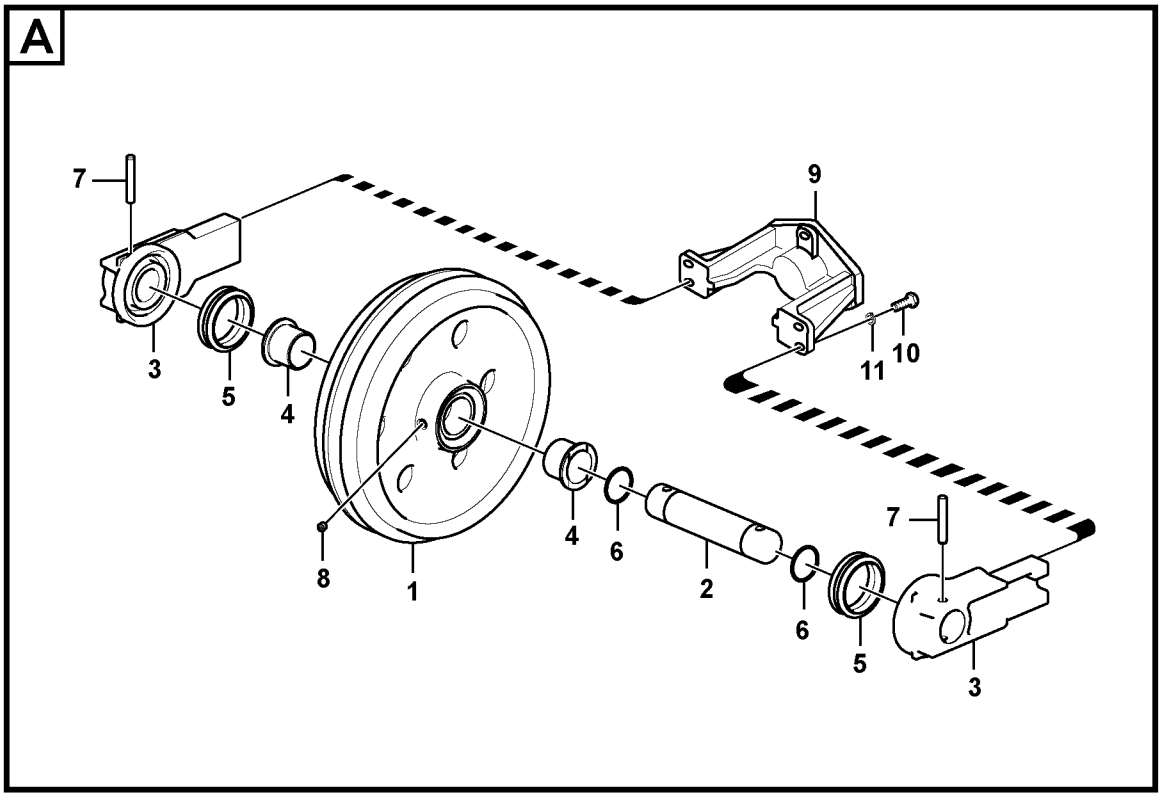

Volvo Construction Equipment

1048626

Fig.	Part No.	Quantity 1	2	3	PS	KIT	Description	Denominación	Denominação	Dénomination	Notes
	VOE 14532329	2					Idler	Pinon guia		Roue av	
1		1			NS		•Bearing shell	•Casquillo de cojinete	•Casquilho	•Coussinet palier	
2	**VOE 14532327**	1					•Shaft	•Eje	•Eixo	•Arbre	
3	**VOE 14514676**	2					•Support	•Apoyo	•Suporte	•Support	
4	**VOE 14532288**	2					•Bushing	•Casquillo	•Bucha	•Bague	
5	**VOE 14502929**	2					•Sealing	•Junta	•Vedação	•Étanchéité	
6	**VOE 14532290**	2					•O-ring	•Anillo tórico	•Anel-o	•Joint torique	
7	**VOE 14532289**	2					•Pin	•Pasador	•Pino	•Goupille	
8	**VOE 14532276**	1					•Plug	•Tapon	•Bujão	•Bouchon	
9	**SA 1081-00821**	1					•Bracket	•Consola	•Suporte	•Console	
10	**SA 9011-11207**	4					•Bolt	•Perno	•Parafuso	•Boulon	
11	**VOE 955923**	4					•Spring washer	•Arandela elástica	•Arruela de pressão	•Rondelle élastique	
12	**VOE 978938**	4					Hexagon screw	Tornillo hexagonal	Parafuso sextavado	Vis à tête hexagonale	
13	**VOE 955926**	4					Spring washer	Arandela elástica	Arruela de pressão	Rondelle élastique	

1	**8277950**	**Roue AV** **Pinhão dianteiro** **Ruedas de guía delanteras** **Front idler**	Catalogue id **20490**	Group **775**
2			Illustr. No **1048626**	Section **800**
3			Issue **PUB 20021238-B**	Page **325**
4				
5		**S/N 15001-15215**		

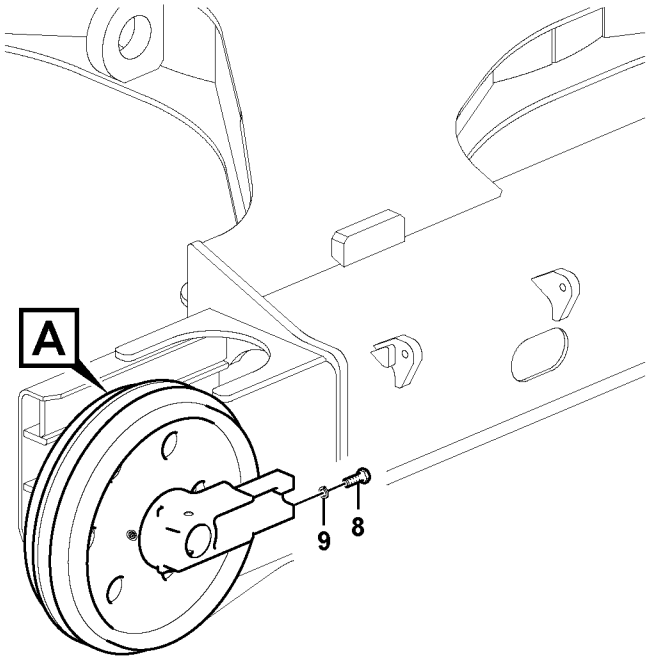

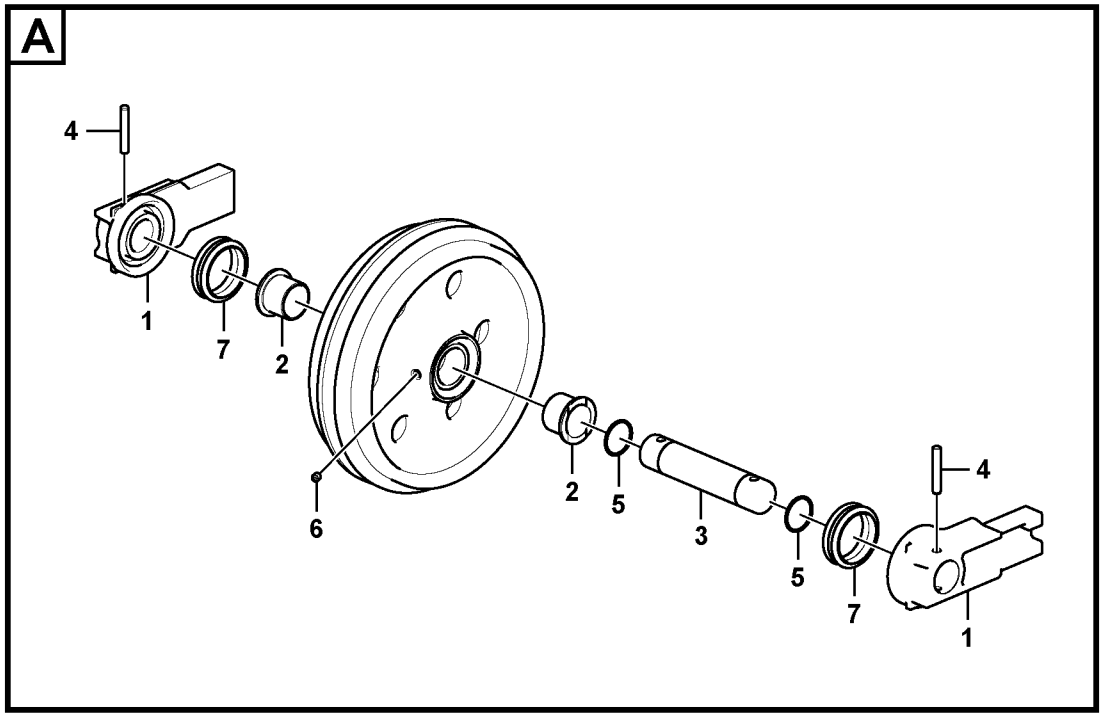

Volvo Construction Equipment

1028716

Fig.	Part No.	Quantity 1	2	3	PS	KIT	Description	Denominación	Denominação	Dénomination	Notes
	VOE 14550595	2					Idler	Pinon guia		Roue av	
1	**VOE 14550597**	2					•Support	•Base	•Base	•Bâti	
2	**VOE 14550598**	2					•Bushing	•Casquillo	•Bucha	•Bague	
3	**VOE 14550599**	1					•Shaft	•Eje	•Eixo	•Arbre	
4	**VOE 14551936**	2					•Pin	•Pasador	•Pino	•Goupille	
5	**VOE 14532290**	2					•O-ring	•Anillo tórico	•Anel-o	•Joint torique	
6	**VOE 14532276**	1					•Plug	•Tapon	•Bujão	•Bouchon	
7	**VOE 14552079**	2					•Sealing	•Junta	•Vedação	•Étanchéité	
8	**VOE 991639**	8					Hexagon screw	Tornillo hexagonal	Parafuso sextavado	Vis à tête hexagonale	(SA 9011-11408)
9	**SA 9213-14000**	8					Spring washer	Arandela elástica	Arruela de pressão	Rondelle élastique	

1	**8277950 S/N 15216-**	**Roue AV** **Pinhão dianteiro** **Ruedas de guía delanteras** **Front idler**	Catalogue id **20490**	Group **775**
2			Illustr. No **1028716**	Section **810**
3			Issue **PUB 20021238-B**	Page **327**
4				
5				

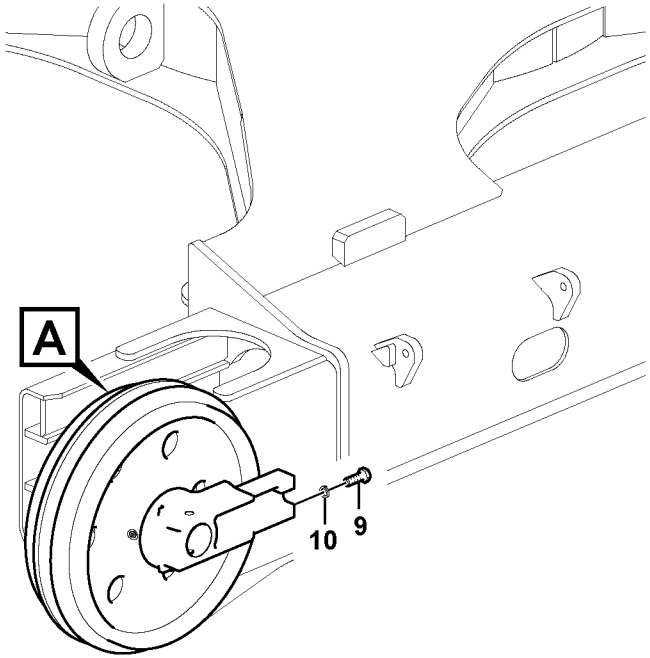

Volvo Construction Equipment

1048627

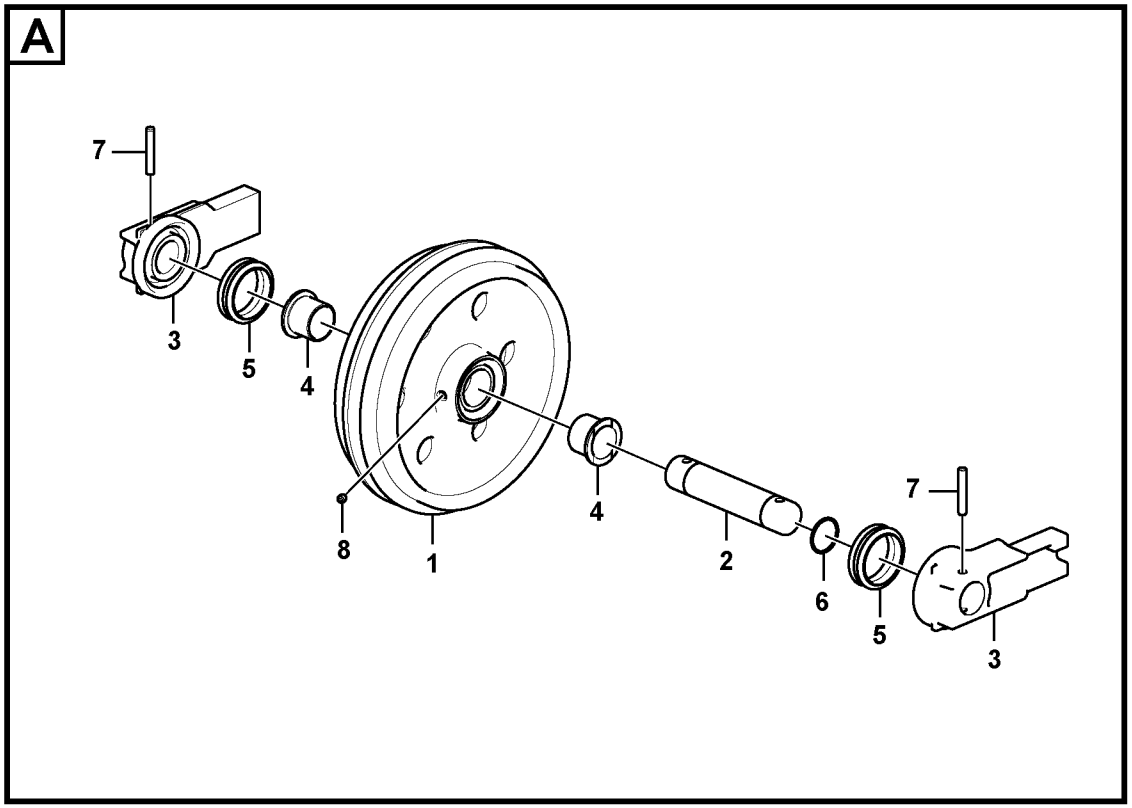

Fig.	Part No.	Quantity 1	2	3	PS	KIT	Description	Denominación	Denominação	Dénomination	Notes
	VOE 14618207	2					Idler	Pinon guia		Roue av	
1		1			NS		•Wheel	•Rueda	•Roda	•Roue	
2	**VOE 14533158**	1					•Shaft	•Eje	•Eixo	•Arbre	
3	**VOE 14533154**	2					•Support	•Base	•Base	•Bâti	
4	**VOE 14585919**	2					•Bushing	•Casquillo	•Bucha	•Bague	(VOE 14532387)
5	**VOE 14532325**	2					•Sealing	•Junta	•Vedação	•Étanchéité	
6	**VOE 990590**	2					•O-ring	•Anillo tórico	•Anel-o	•Joint torique	
7	**SA 1081-00471**	2					•Pin	•Pasador	•Pino	•Goupille	
8	**VOE 14532276**	1					•Plug	•Tapon	•Bujão	•Bouchon	
9	**VOE 1629544**	8					Hexagon screw	Tornillo hexagonal	Parafuso sextavado	Vis à tête hexagonale	
10	**VOE 955926**	8					Spring washer	Arandela elástica	Arruela de pressão	Rondelle élastique	

1	**8277951**
2	
3	
4	
5	

Roue AV
Pinhão dianteiro
Ruedas de guía delanteras
Front idler

Catalogue id **20490**	Group **775**
Illustr. No **1048627**	Section **850**
Issue **PUB 20021238-B**	Page **329**

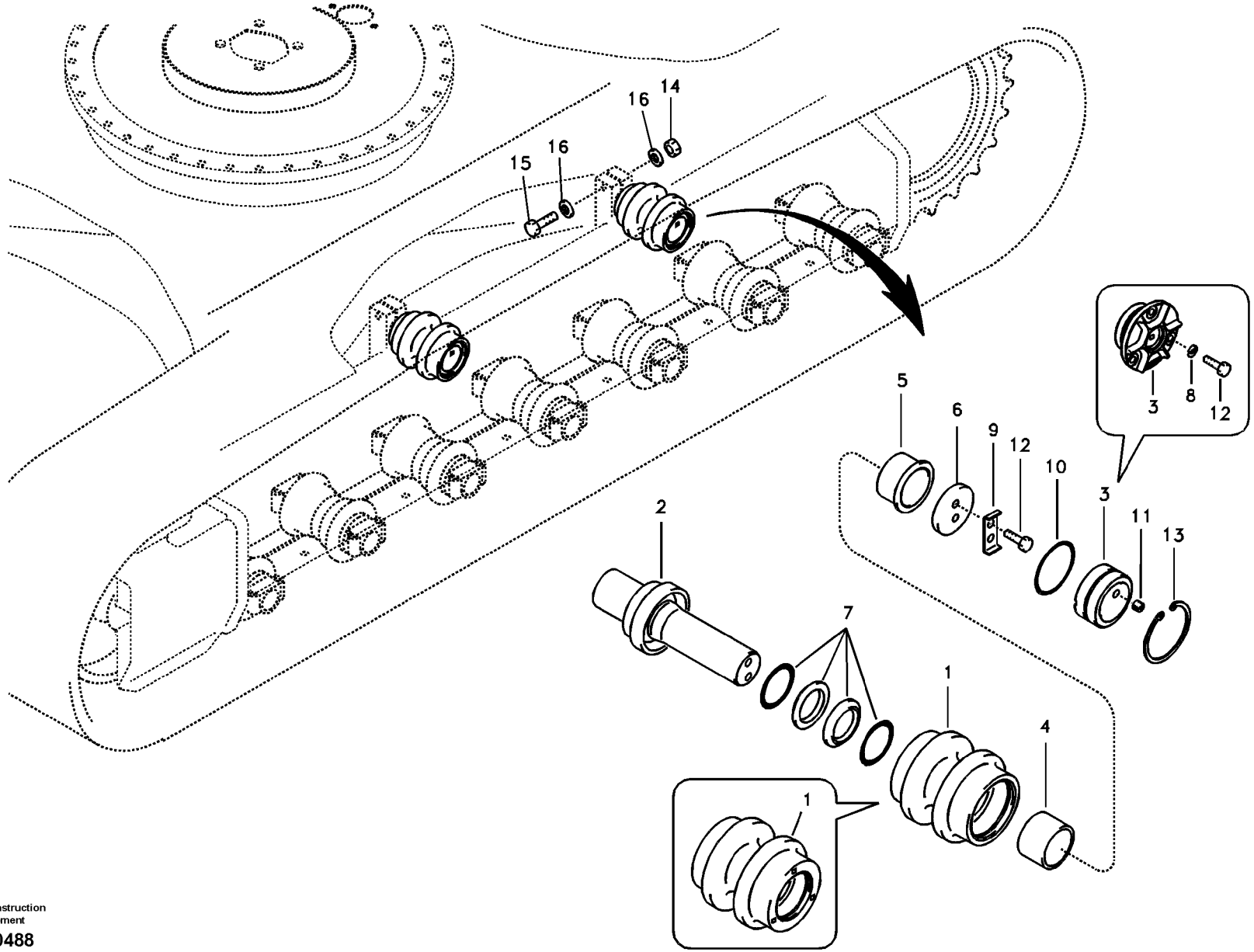

Volvo Construction Equipment

1020488

Fig.	Part No.	Quantity 1	2	3	PS	KIT	Description	Denominación	Denominação	Dénomination	Notes
	VOE 14532433	2					Roller	Rodillo	Rolete	Galet	
	VOE 14545571		4				Roller	Rodillo	Rolete	Galet	
1		1			NS		•Shell	•Casco	•Camisa	•Enveloppe	
			1		NS		•Roller body	•	•	•Galet	
2	**VOE 14532436**	1					•Shaft	•Eje	•Eixo	•Arbre	
	VOE 14545573		1				•Shaft	•Eje	•Eixo	•Arbre	
	VOE 14532441	1					••Shaft	••Eje	••Eixo	••Arbre	
	VOE 14545574		1				••Shaft	••Eje	••Eixo	••Arbre	
		1			NS		••Collar	••Collar	••Colar	••Collier	
	VOE 14532393		1				••Collar	••Collar	••Colar	••Collerette	
3	**VOE 14532437**	1					•Cover	•Capo	•Tampa	•Capot	
	VOE 14545575		1				•Cover	•Capó	•Capô	•Capot	
4	**VOE 14532438**	1					•Bushing	•Casquillo	•Bucha	•Bague	
	VOE 14532392		1				•Bushing	•Casquillo	•Bucha	•Bague	
5	**VOE 14532439**	1					•Bushing	•Casquillo	•Bucha	•Bague	
	VOE 14532399		1				•Bushing	•Casquillo	•Bucha	•Bague	
6	**VOE 14532440**	1					•Plate	•Chapa	•Chapa	•Tôle	
	VOE 14545590		1				•Plate	•Chapa	•Chapa	•Tôle	
7	**VOE 14531427**	1					•Sealing	•Junta	•Vedação	•Étanchéité	
	SA 8250-00180		2				•Sealing	•Junta	•Vedação	•Étanchéité	S/N -16924
	VOE 14650590		2				•Sealing	•Junta	•Vedação	•Étanchéité	S/N 16925-
8	**VOE 955922**		3				•Spring washer	•Arandela elástica	•Arruela de pressão	•Rondelle élastique	
9	**VOE 14532278**	1	1				•Button	•Boton	•Botão	•Bouton	S/N -16924
		1	1		NS		•Plate	•Chapa	•Chapa	•Tôle	S/N 16925-
10	**VOE 990589**	1					•O-ring	•Anillo tórico	•Anel-o	•Joint torique	
	VOE 990636		1				•O-ring	•Anillo tórico	•Anel-o	•Joint torique	S/N -16924
	VOE 996679		1				•O-ring	•Anillo tórico	•Anel-o	•Joint torique	S/N 16925-
11	**VOE 14532276**	1	1				•Plug	•Tapon	•Bujão	•Bouchon	S/N -16924
	VOE 14650593	1	1				•Plug	•Tapón	•Bujão	•Tampon	S/N 16925-
12	**VOE 983251**	2	5				•Hexagon screw	•Tornillo hexagonal	•Parafuso sextavado	•Vis à tête hexagonale	

1	**8277950**
2	**8277951**
3	
4	
5	

Rouleau supérieur
Rolete superior
Rodillo superior
Top roller

8277950;S/N 15001-15215

Catalogue id	Group
20490	**775**
Illustr. No **1020488**	Section **900**
Issue **PUB 20021238-B**	Page **331**

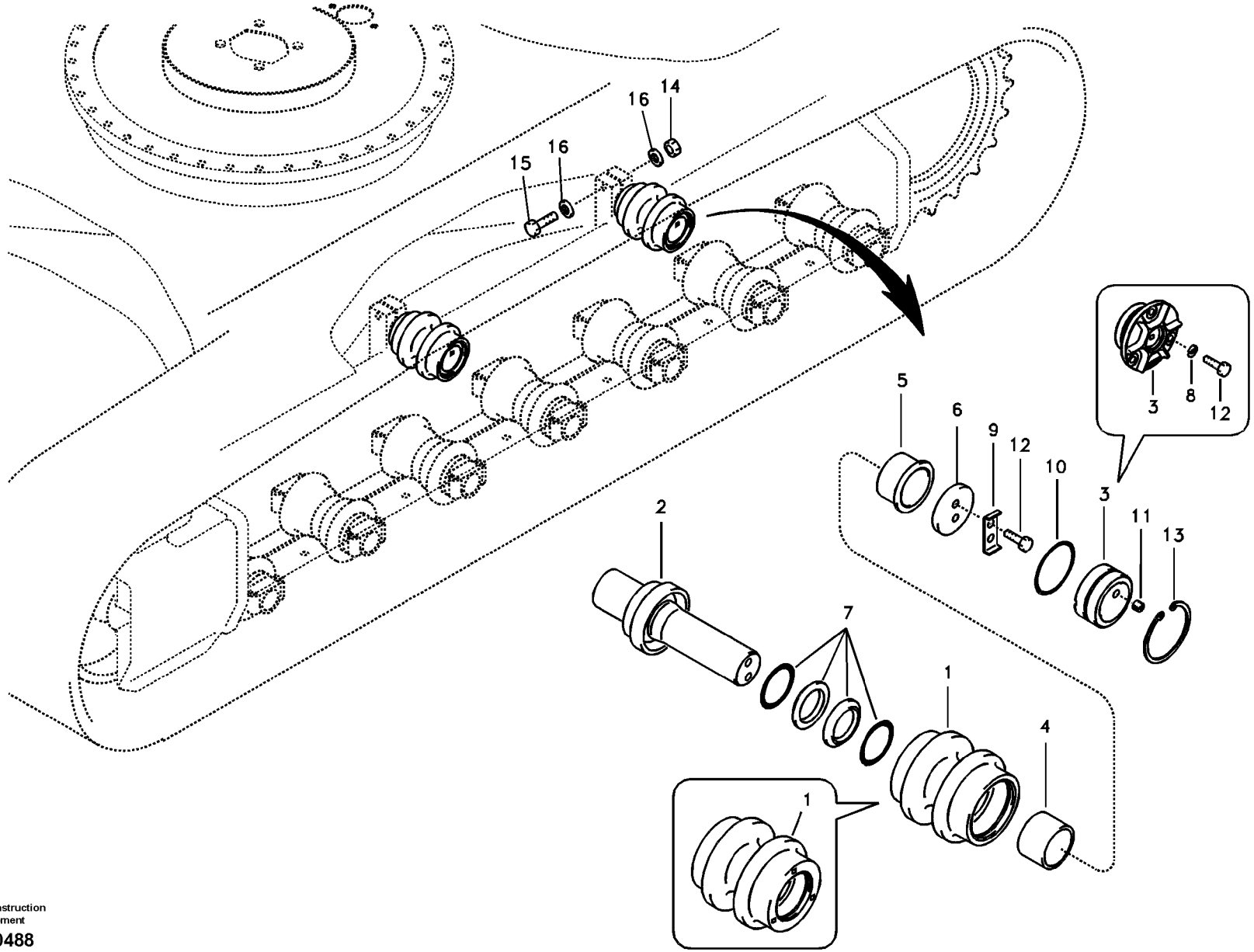

Volvo Construction Equipment

1020488

Fig.	Part No.	Quantity 1	2	3	PS	KIT	Description	Denominación	Denominação	Dénomination	Notes
13	**VOE 13914536**	1					•Snap ring	•Circlip	•Anel trava	•Circlip	
14	**VOE 979022**	2	4				Hexagon nut	Tuerca hexagonal	Porca sextavada	Écrou hexagonal	
15	**VOE 990520**	2	4				Hexagon screw	Tornillo hexagonal	Parafuso sextavado	Vis à tête hexagonale	
16	**VOE 992047**	4	8				Plain washer	Arandela plana	Arruela simples	Rondelle plane	

1	**8277950**	**Rouleau supérieur** **Rolete superior** **Rodillo superior** **Top roller**	Catalogue id **20490**	Group **775**
2	**8277951**		Illustr. No **1020488**	Section **900**
3			Issue **PUB 20021238-B**	Page **333**
4				
5		**8277950;S/N 15001-15215**		

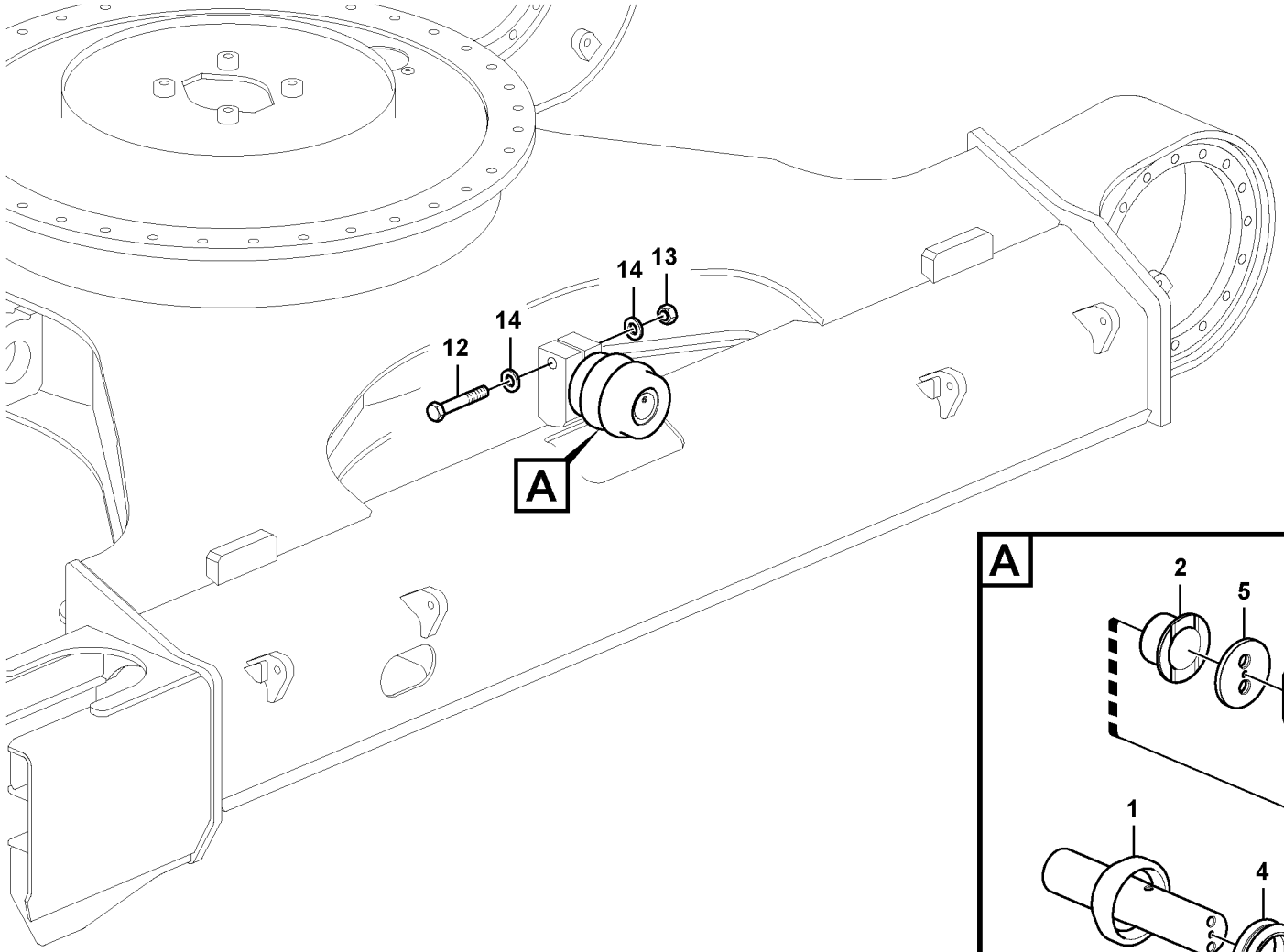

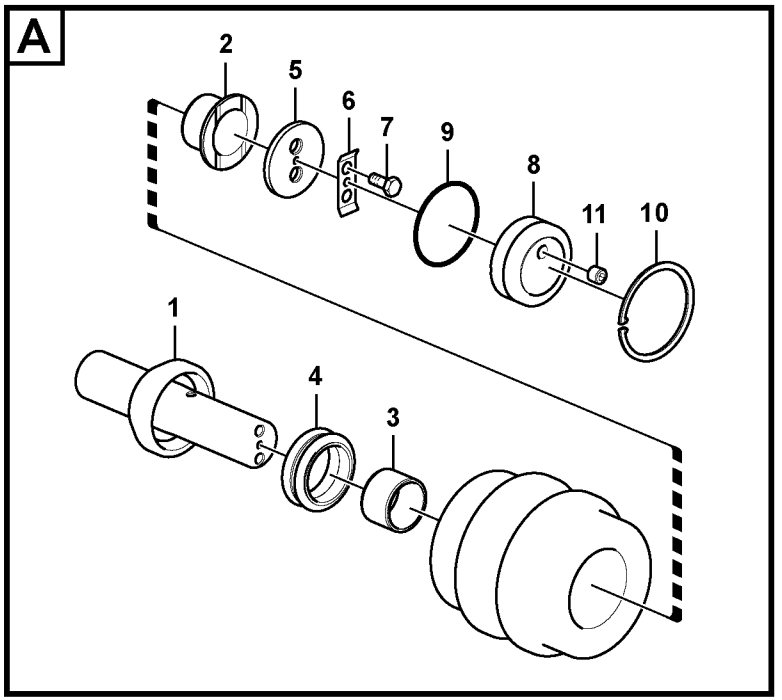

Volvo Construction Equipment

1028717

Fig.	Part No.	Quantity 1	2	3	PS	KIT	Description	Denominación	Denominação	Dénomination	Notes
	VOE 14550902	2					Roller	Rodillo	Rolete	Galet	
1	**VOE 14562200**	1					•Shaft	•Eje	•Eixo	•Arbre	
2	**VOE 14532438**	1					•Bushing	•Casquillo	•Bucha	•Bague	
3	**VOE 14532439**	1					•Bushing	•Casquillo	•Bucha	•Bague	
4	**VOE 14531427**	1					•Sealing	•Junta	•Vedação	•Étanchéité	
5	**VOE 14532440**	1					•Plate	•Chapa	•Chapa	•Tôle	
6	**VOE 14532278**	1					•Button	•Boton	•Botão	•Bouton	
7	**VOE 983251**	2					•Hexagon screw	•Tornillo hexagonal	•Parafuso sextavado	•Vis à tête hexagonale	
8	**VOE 14532437**	1					•Cover	•Capo	•Tampa	•Capot	
9	**VOE 990589**	1					•O-ring	•Anillo tórico	•Anel-o	•Joint torique	
10	**SA 9541-02070**	1					•Retaining ring	•Anillo retén	•Anel de fixação	•Bague retenue	
11	**VOE 14532276**	1					•Plug	•Tapon	•Bujão	•Bouchon	
12	**SA 9011-22020**	2					Hexagon screw	Tornillo hexagonal	Parafuso sextavado	Vis à tête hexagonale	
13	**VOE 979022**	2					Hexagon nut	Tuerca hexagonal	Porca sextavada	Écrou hexagonal	
14	**SA 9211-20000**	4					Plain washer	Arandela plana	Arruela simples	Rondelle plane	

1	**8277950**	**Rouleau supérieur** **Rolete superior** **Rodillo superior** **Top roller**	Catalogue id **20490**	Group **775**
2			Illustr. No **1028717**	Section **910**
3				
4			Issue **PUB 20021238-B**	Page **335**
5		**S/N 15216-16530**		

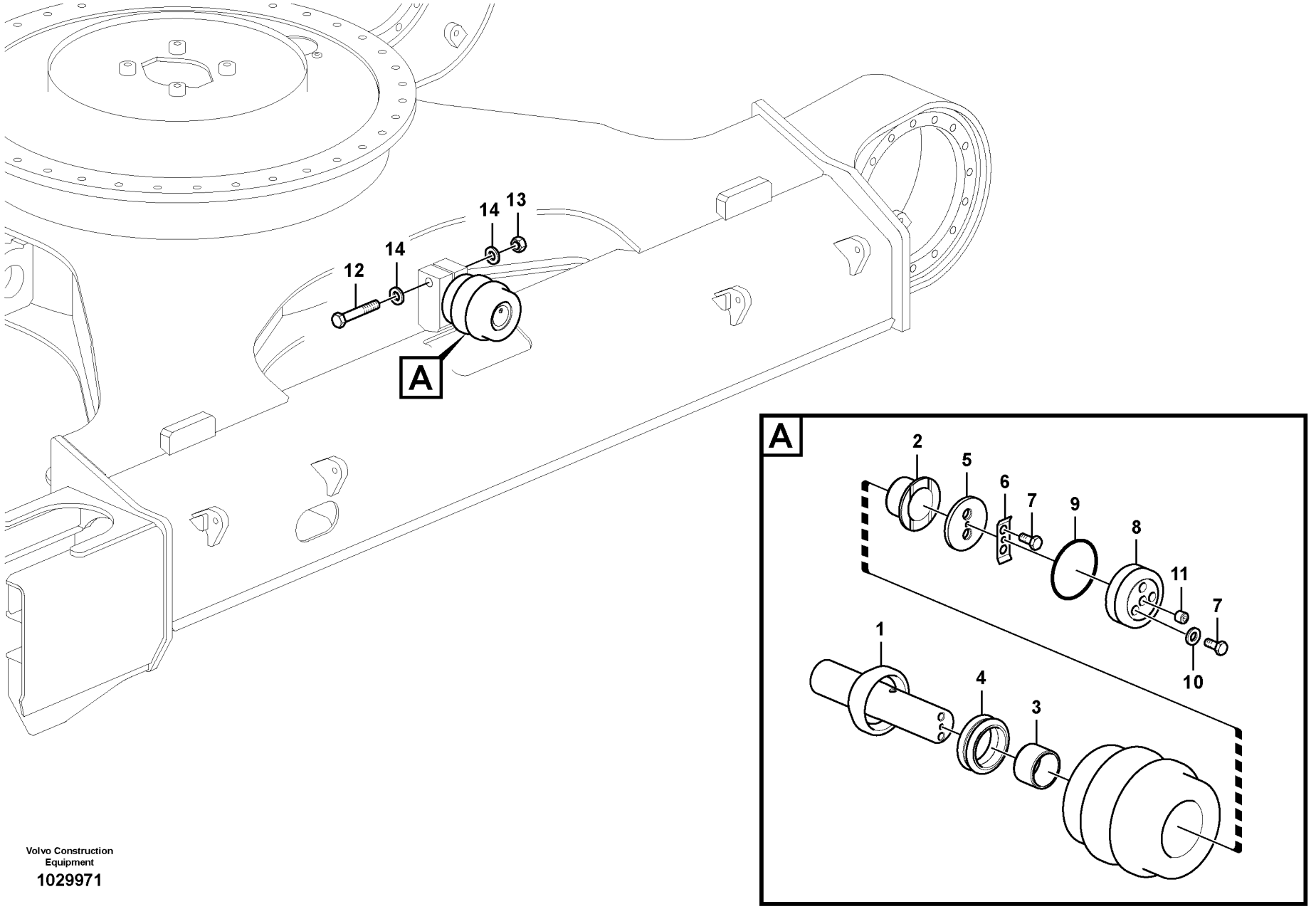

Volvo Construction Equipment

1029971

Fig.	Part No.	Quantity 1	2	3	PS	KIT	Description	Denominación	Denominação	Dénomination	Notes
	VOE 14619718	2					Roller	Rodillo	Rolete	Galet	
1	**VOE 14619893**	1					•Shaft	•Eje	•Eixo	•Arbre	
2	**VOE 14532438**	1					•Bushing	•Casquillo	•Bucha	•Bague	
3	**VOE 14532439**	1					•Bushing	•Casquillo	•Bucha	•Bague	
4	**VOE 14531427**	1					•Sealing	•Junta	•Vedação	•Étanchéité	
5	**VOE 14619942**	1					•Plate	•Chapa	•Chapa	•Tôle	
6	**VOE 14532278**	1					•Button	•Boton	•Botão	•Bouton	
7	**VOE 983251**	5					•Hexagon screw	•Tornillo hexagonal	•Parafuso sextavado	•Vis à tête hexagonale	
8	**VOE 14619251**	1					•Cover	•Capó	•Capô	•Capot	
9	**VOE 990589**	1					•O-ring	•Anillo tórico	•Anel-o	•Joint torique	
10	**VOE 955922**	3					•Spring washer	•Arandela elástica	•Arruela de pressão	•Rondelle élastique	
11	**VOE 14532276**	1					•Plug	•Tapon	•Bujão	•Bouchon	
12	**VOE 990520**	2					Hexagon screw	Tornillo hexagonal	Parafuso sextavado	Vis à tête hexagonale	
13	**VOE 979022**	2					Hexagon nut	Tuerca hexagonal	Porca sextavada	Écrou hexagonal	
14	**VOE 992047**	4					Plain washer	Arandela plana	Arruela simples	Rondelle plane	

1	**8277950**	**Rouleau supérieur** **Rolete superior** **Rodillo superior** **Top roller**	Catalogue id **20490**	Group **775**
2			Illustr. No **1029971**	Section **920**
3				
4			Issue **PUB 20021238-B**	Page **337**
5		**S/N 16531-**		

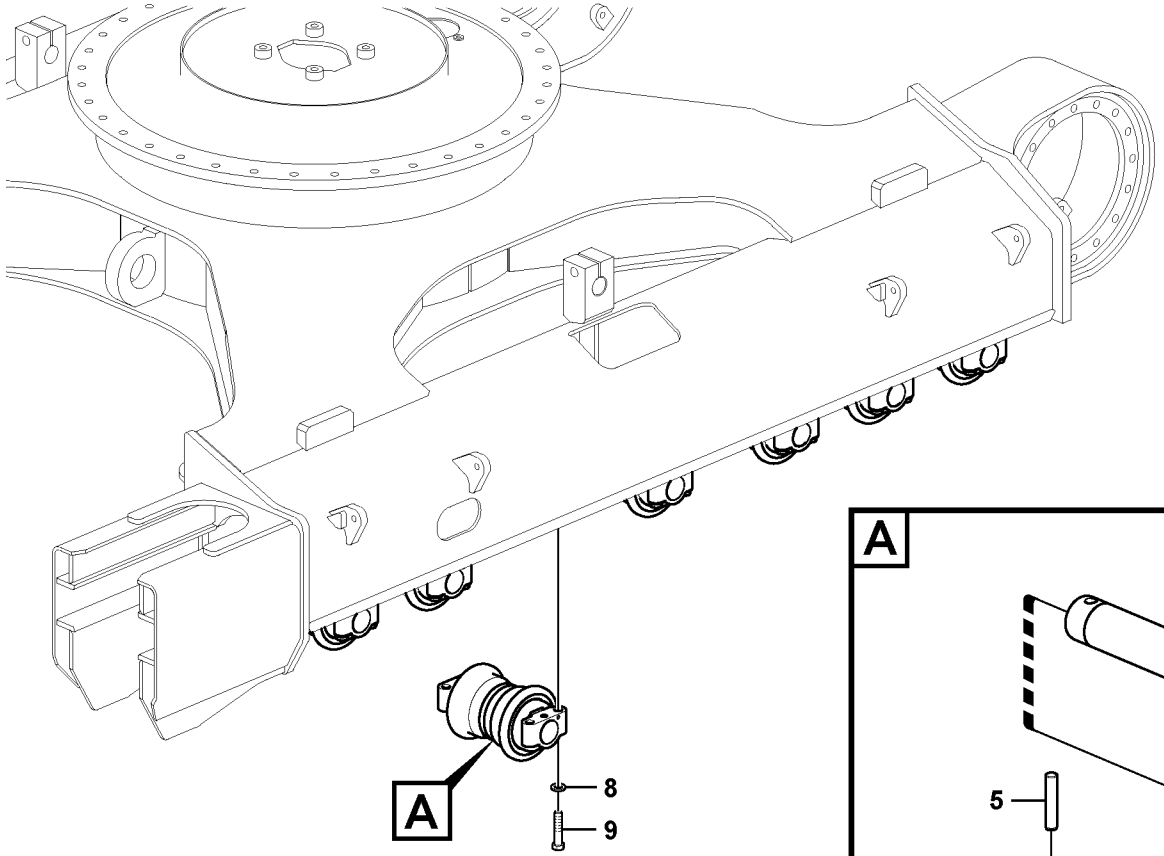

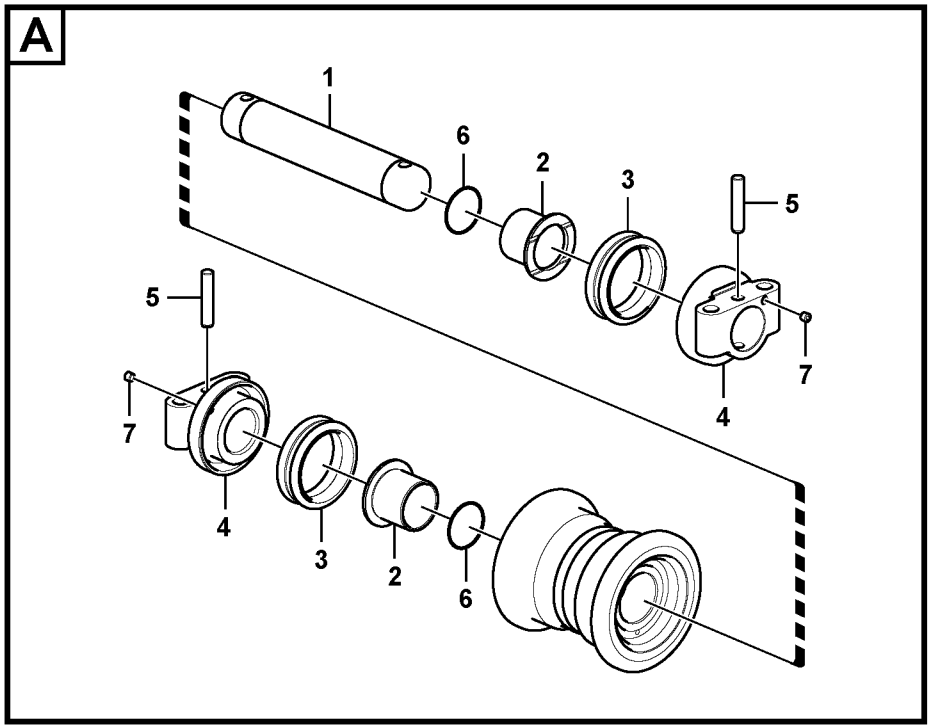

Volvo Construction Equipment

1028718

Fig.	Part No.	Quantity 1	2	3	PS	KIT	Description	Denominación	Denominação	Dénomination	Notes
	VOE 14527280	14					Roller	Rodillo	Rolete	Galet	
	VOE 14527281		12				Roller	Rodillo	Rolete	Galet	
1	**VOE 14532328**	1					•Shaft	•Eje	•Eixo	•Arbre	
	VOE 14532398		1				•Shaft	•Eje	•Eixo	•Arbre	
2	**VOE 14527276**	2					•Bushing	•Casquillo	•Bucha	•Bague	
	VOE 14527275		2				•Bushing	•Casquillo	•Bucha	•Bague	
3	**VOE 14502929**	2					•Sealing	•Junta	•Vedação	•Étanchéité	
	SA 8038-00030		2				•Sealing kit	•Juego de reténes	•Jogo de vedação	•Jeu joints	
4	**VOE 14527320**	2					•Support	•Apoyo	•Suporte	•Support	
	VOE 14504095		2				•Support	•Apoyo	•Suporte	•Support	
5	**VOE 14532311**	2					•Pin	•Pasador	•Pino	•Goupille	
	VOE 14532293		2				•Pin	•Pasador	•Pino	•Goupille	
6		2			NS		•O-ring	•Junta torica	•Anel de vedação-O	•Joint Torique	
	VOE 14532294		2				•O-ring	•Anillo tórico	•Anel-o	•Joint torique	
7	**SA 9415-43012**	2					•Plug	•Tapón	•Bujão	•Tampon	
	VOE 14532276		2				•Plug	•Tapon	•Bujão	•Bouchon	
8	**VOE 992045**	56	48				Plain washer	Arandela plana	Arruela simples	Rondelle plane	
9	**VOE 978941**	56	48				Hexagon screw	Tornillo hexagonal	Parafuso sextavado	Vis à tête hexagonale	

1	**8277950 S/N -15215**
2	**8277951 S/N -16530**
3	
4	
5	

Rouleau inférieur
Rolete inferior
Rodillo inferior
Bottom roller

Catalogue id **20490**	Group **775**
Illustr. No **1028718**	Section **1000**
Issue **PUB 20021238-B**	Page **339**



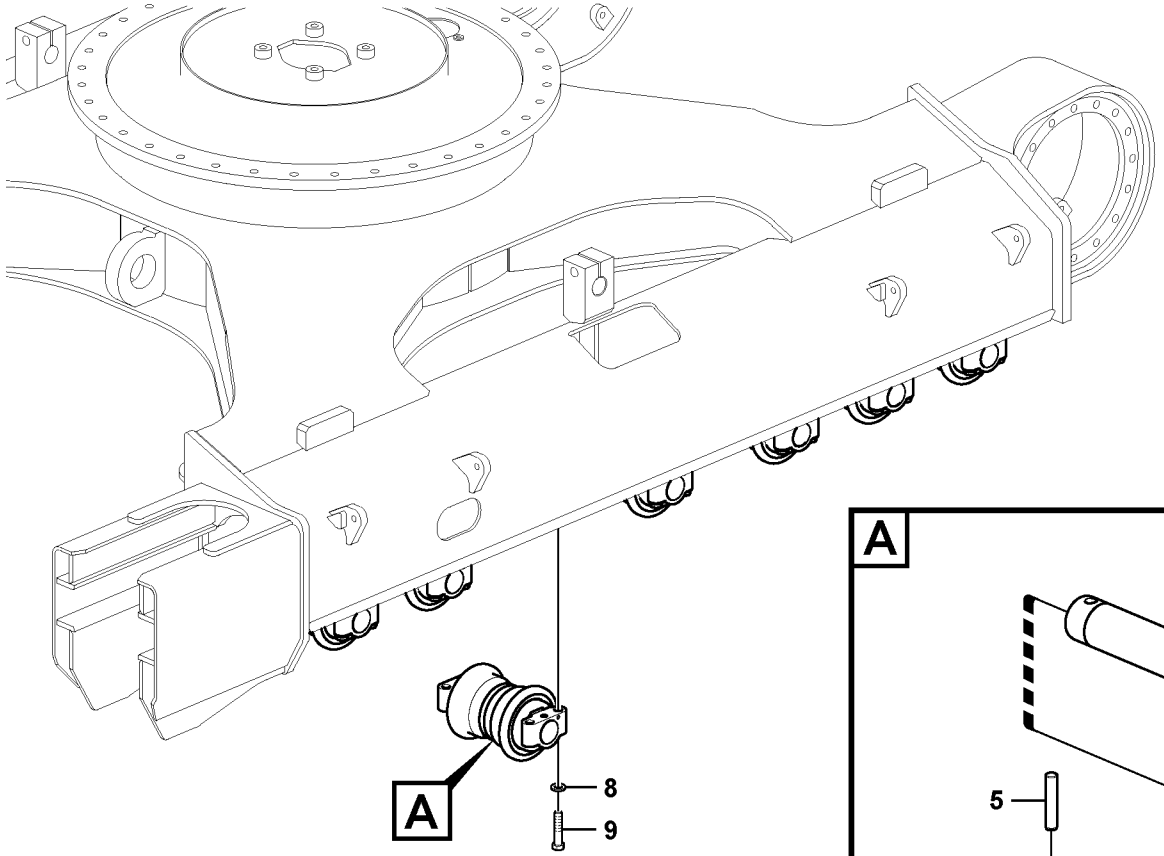

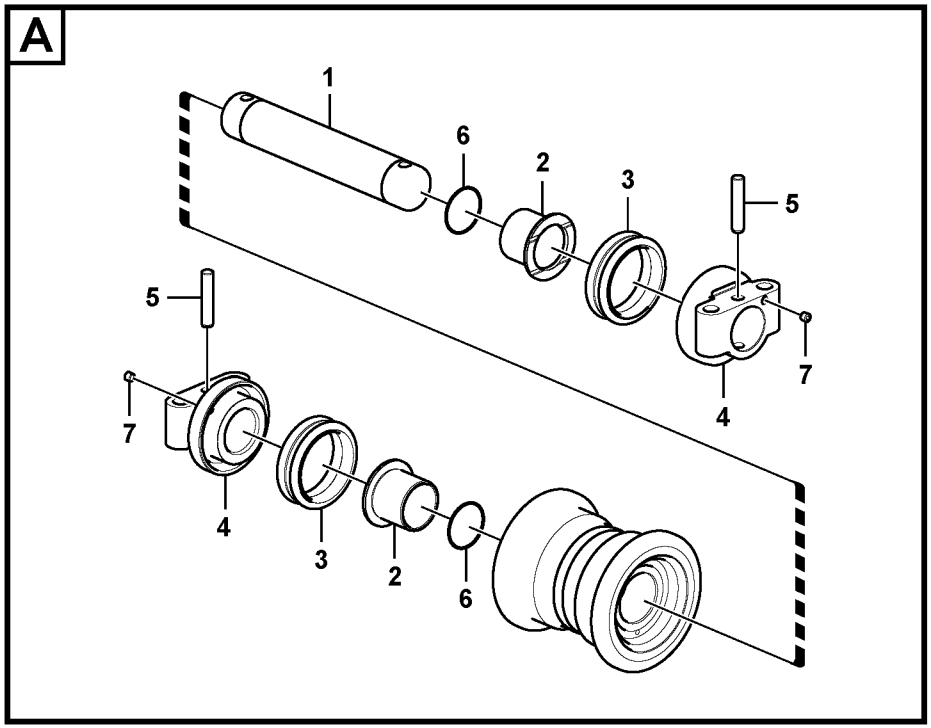

Volvo Construction Equipment

1028718

Fig.	Part No.	Quantity 1	2	3	PS	KIT	Description	Denominación	Denominação	Dénomination	Notes
	VOE 14550631	14					Roller	Rodillo	Rolete	Galet	
	VOE 14612390		12				Roller	Rodillo	Rolete	Galet	
1	**VOE 14550657**	1					•Shaft	•Eje	•Eixo	•Arbre	
	VOE 14612392		1				•Shaft	•Eje	•Eixo	•Arbre	
2	**VOE 14550658**	2					•Bushing	•Casquillo	•Bucha	•Bague	
	VOE 14612393		2				•Bushing	•Casquillo	•Bucha	•Bague	
3	**VOE 14552027**	2					•Sealing	•Junta	•Vedação	•Étanchéité	
	VOE 14629412		2				•Sealing	•Junta	•Vedação	•Étanchéité	
4	**VOE 14550659**	2					•Support	•Base	•Base	•Bâti	
	VOE 14612394		2				•Support	•Base	•Base	•Bâti	
5	**VOE 14550885**	2					•Pin	•Pasador	•Pino	•Goupille	
	VOE 14612395		2				•Pin	•Pasador	•Pino	•Goupille	
6	**VOE 14552028**	2					•O-ring	•Anillo tórico	•Anel-o	•Joint torique	
	VOE 125362		2				•O-ring	•Anillo tórico	•Anel-o	•Joint torique	
7	**SA 9415-43012**	2	2				•Plug	•Tapón	•Bujão	•Tampon	
8	**VOE 992045**	56	48				Plain washer	Arandela plana	Arruela simples	Rondelle plane	(VOE 14880474)
9	**VOE 978940**	56	48				Hexagon screw	Tornillo hexagonal	Parafuso sextavado	Vis à tête hexagonale	

1	**8277950 S/N 15216-**
2	**8277951 S/N 16531-**
3	
4	
5	

Rouleau inférieur
Rolete inferior
Rodillo inferior
Bottom roller

Catalogue id **20490**	Group **775**
Illustr. No **1028718**	Section **1010**
Issue **PUB 20021238-B**	Page **341**

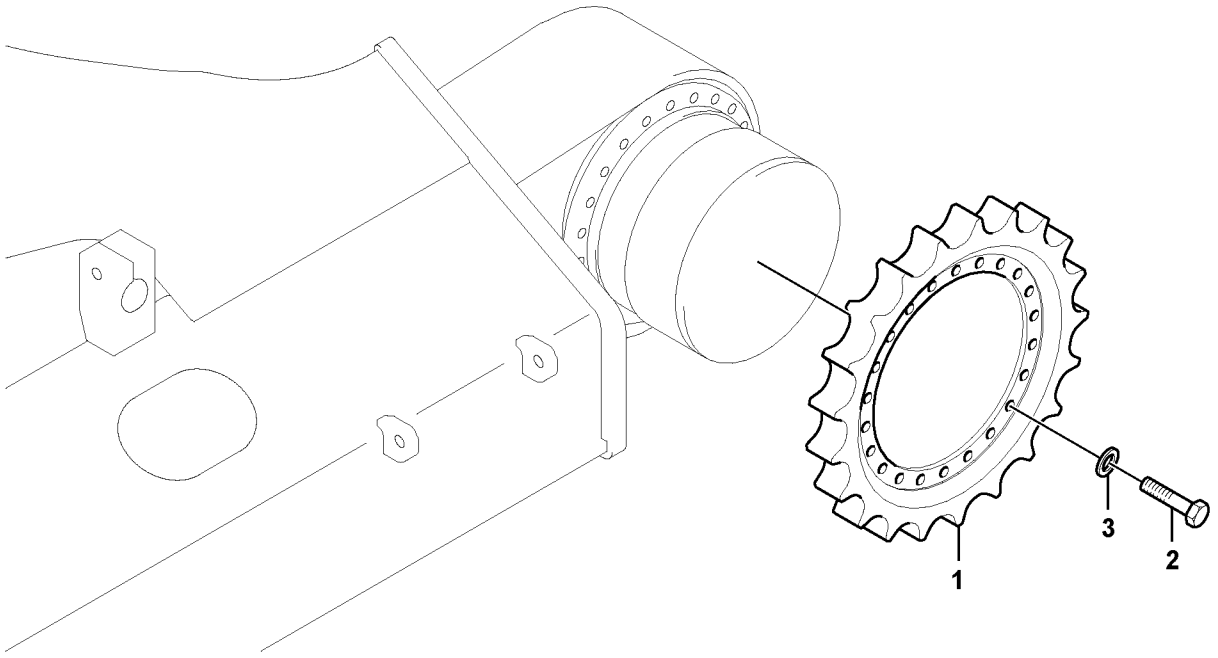

Volvo Construction Equipment

1022335

Fig.	Part No.	Quantity 1	2	3	PS	KIT	Description	Denominación	Denominação	Dénomination	Notes
1	**VOE 14532435**	2					Sprocket	Engranaje de cadena	Dente de roda	Pignon chaîne	S/N 15001-15215
	VOE 14557971	2					Sprocket	Engranaje de cadena	Dente de roda	Pignon chaîne	S/N 15216-
	VOE 14532385		2				Sprocket	Engranaje de cadena	Dente de roda	Pignon chaîne	
2	**VOE 978938**	44	44				Hexagon screw	Tornillo hexagonal	Parafuso sextavado	Vis à tête hexagonale	
3	**VOE 992045**	44	44				Plain washer	Arandela plana	Arruela simples	Rondelle plane	(VOE 14880474)

1	**8277950**	**Barbotin** **Roda motriz** **Rueda motriz** **Sprocket**	Catalogue id **20490**	Group **775**
2	**8277951**		Illustr. No **1022335**	Section **1200**
3			Issue **PUB 20021238-B**	Page **343**
4				
5				



Volvo Construction Equipment
www.volvoce.com

GROUP		Section	Page
810	Cab mount	100	351
810	Operator's cab	500	353
810	Operator's cab 8277140,8277142,8276868,8286869	600	355
810	Operator's cab 8277140,8277142,8286868,8286869	700	359
810	Operator's cab 8277140,8277142,8286868,8286869	800	363
821	Cowl frame	100	365
821	Cowl frame, cover and hood	200	367
821	Door, side	300	371
821	Cover, control valve	400	373
821	Cover, main pump	500	375
827	Handrail	100	377
827	Tool box, cowl	200	379
831	Door, operator's cab	100	381
837	Cabin floor	100	385
837	Hatches under engine, hydr.pumps, cooler, m.valve and fuel tank.	200	387
841	Rear view mirror	100	389
841	Rear view mirror	150	391
841	Rear view mirror	160	393
843	Windows 8277140,8277142,8276868,8286869	100	395
843	Windshield 8277140,8277142,8276868,8286869	200	397
852	Operator seat with fitting parts	100	401
860	Windshield protection	100	405
860	Falling object guards	200	407
860	Fops, protecting equipment	300	409
860	Sun visor interior	400	411
860	Sun visor	500	413
860	Rain visor, exterior equipment	600	415
870	Air conditioning line, cooling and heater	100	417
870	Air duct in cabin and cabin floor	400	421
870	Air conditioning unit, cooling and heater	500	423
874	Air conditioning unit line	100	427
874	Air duct in cabin and cabin floor	400	431
874	Cooling unit	500	433
875	Auxiliary Heater	100	437
881	Instrument panel, control panel	100	441
881	Instrument panel, radio panel	200	445
891	Anti slip	100	447
896	Tools	100	449
897	Decals 8278039,8278040,8279582	100	453
897	Decals	150	455
897	Decals, cab	200	459

INDICE

Catalogue id 20490 | Group 8
Issue PUB 20021238-B | Page 346

GRUPO		Sección	Página
810	Accesorio de cabina	100	351
810	Cabina del conductor	500	353
810	Cabina del conductor 8277140,8277142,8276868,8286869	600	355
810	Cabina del conductor 8277140,8277142,8286868,8286869	700	359
810	Cabina del conductor 8277140,8277142,8286868,8286869	800	363
821	Bastidor	100	365
821	Bastidor de capó, cubierta y capó	200	367
821	Puerta, lado	300	371
821	Capó, válvula de control principal	400	373
821	Capó, bomba principal	500	375
827	Barandilla	100	377
827	Caja de herramientas, capó	200	379
831	Puerta, cabina	100	381
837	Suelo de cabina	100	385
837	Tapas bajo el motor, bombas hidr., enfriador, válvula p. y dep	200	387
841	Espejo retrovisor	100	389
841	Espejo retrovisor	150	391
841	Espejo retrovisor	160	393
843	Ventanas 8277140,8277142,8276868,8286869	100	395
843	Parabrisas 8277140,8277142,8276868,8286869	200	397
852	Asiento del conductor con piezas de montaje	100	401
860	Protecciìn del parabrisas	100	405
860	Equipo de protección contra caídas	200	407
860	Fops, equipo de protección	300	409
860	Parasol interior	400	411
860	Visera	500	413
860	Visera para lluvia, equipo exterior	600	415
870	Tubería de aire acondicionado, refrigeración y calefacción	100	417
870	Conducto de aire en cabina y suelo de cabina	400	421
870	Unidad de aire acondicionado, refrigeración y calefacción	500	423
874	Tubería de unidad de aire acondicionado	100	427
874	Conducto de aire en cabina y suelo de cabina	400	431
874	Unidad de refrigeración	500	433
875	Calefactor adicional	100	437
881	Panel de instrumentos, panel de mandos	100	441
881	Panel de instrumentos, panel de radio	200	445
891	Antideslizante	100	447
896	Herramienta	100	449
897	Calcomanías 8278039,8278040,8279582	100	453
897	Calcomanías	150	455
897	Decalcomanias, cabina	200	459

GRUPO		Seção	Página
810	Suporte da cabine	100	351
810	Cabine do operador	500	353
810	Cabine do operador 8277140,8277142,8276868,8286869	600	355
810	Cabine do operador 8277140,8277142,8286868,8286869	700	359
810	Cabine do operador 8277140,8277142,8286868,8286869	800	363
821	Quadro do capô	100	365
821	Quadro do capô, tampa e capota	200	367
821	Porta, lateral	300	371
821	Capô, válvula de controle	400	373
821	Capô, bomba principal	500	375
827	Corrimão	100	377
827	Caixa de ferramentas, capô	200	379
831	Porta, cabine do operador	100	381
837	Piso da cabine	100	385
837	Postigo embaixo do motor, bombas hidráulicas, refrigerador, válvula principal e tanque de combustível.	200	387
841	Espelho retrovisor	100	389
841	Espelho retrovisor	150	391
841	Espelho retrovisor	160	393
843	Janelas 8277140,8277142,8276868,8286869	100	395
843	Pára-brisa 8277140,8277142,8276868,8286869	200	397
852	Assento do operador com peças de montagem	100	401
860	Proteção do pára-brisa	100	405
860	Proteção contra queda de objetos	200	407
860	FOPS, equipamento de proteção	300	409
860	Protetor solar interno	400	411
860	Protetor solar	500	413
860	Protetor de chuva, equipamento externo	600	415
870	Linha de ar condicionado, refrigeração e aquecimento	100	417
870	Duto de ar na cabine e piso da cabine	400	421
870	Unidade de ar condicionado, refrigeração e aquecedor	500	423
874	Linha da unidade de ar condicionado	100	427
874	Duto de ar na cabine e piso da cabine	400	431
874	Unidade de refrigeração	500	433
875	Aquecedor adicional	100	437
881	Painel de instrumentos, painel de controle	100	441
881	Painel de instrumentos, painel de rádio	200	445
891	Antiderrapante	100	447
896	Ferramenta	100	449
897	Etiquetas adesivas 8278039,8278040,8279582	100	453
897	Etiquetas adesivas	150	455
897	Etiquetas adesivas, cabine	200	459

TABLE DES MATIÈRES

Catalogue id 20490 | Group 8
Issue PUB 20021238-B | Page 348

GROUPE		Section	Page
810	Fixation de cabine	100	351
810	Cabine conducteur	500	353
810	Cabine conducteur 8277140,8277142,8276868,8286869	600	355
810	Cabine conducteur 8277140,8277142,8286868,8286869	700	359
810	Cabine conducteur 8277140,8277142,8286868,8286869	800	363
821	Bâti	100	365
821	Cadre, couvercle et capot d'auvent	200	367
821	Porte, latérale	300	371
821	Capotage, distributeur principal	400	373
821	Capotage, pompe principale	500	375
827	Main courante	100	377
827	Boîte à outils, auvent	200	379
831	Porte, cabine conducteur	100	381
837	Plancher de cabine	100	385
837	Trappes sous moteur, pompes hydr., radiateur, valves et réservoir carbura	200	387
841	Rétroviseur	100	389
841	Rétroviseur	150	391
841	Rétroviseur	160	393
843	Fenêtres 8277140,8277142,8276868,8286869	100	395
843	Pare-brise 8277140,8277142,8276868,8286869	200	397
852	Siège conducteur avec pièces de montage	100	401
860	Protection pare-brise	100	405
860	Equipement anti-chute	200	407
860	Fops, équipement de protection	300	409
860	Pare-soleil intérieur	400	411
860	Pare-soleil	500	413
860	Para-pluie, équipement extérieur	600	415
870	Conduite de conditionnement d'air, refroidissement et chauffage	100	417
870	Conduit d'air dans la cabine et dans le plancher de cabine	400	421
870	Unité de conditionnement d'air, refroidissement et chauffage	500	423
874	Unité de conditionnement d'air	100	427
874	Conduit d'air dans la cabine et dans le plancher de cabine	400	431
874	Unité de refroidissement	500	433
875	Chauffage d'appoint	100	437
881	Panneau d'instruments, panneau de commande	100	441
881	Panneau d'instruments, radio	200	445
891	Anti glissement	100	447
896	Outil	100	449
897	Calcomanies 8278039,8278040,8279582	100	453
897	Calcomanies	150	455
897	Autocollants, cabine	200	459



Volvo Construction Equipment
www.volvoce.com

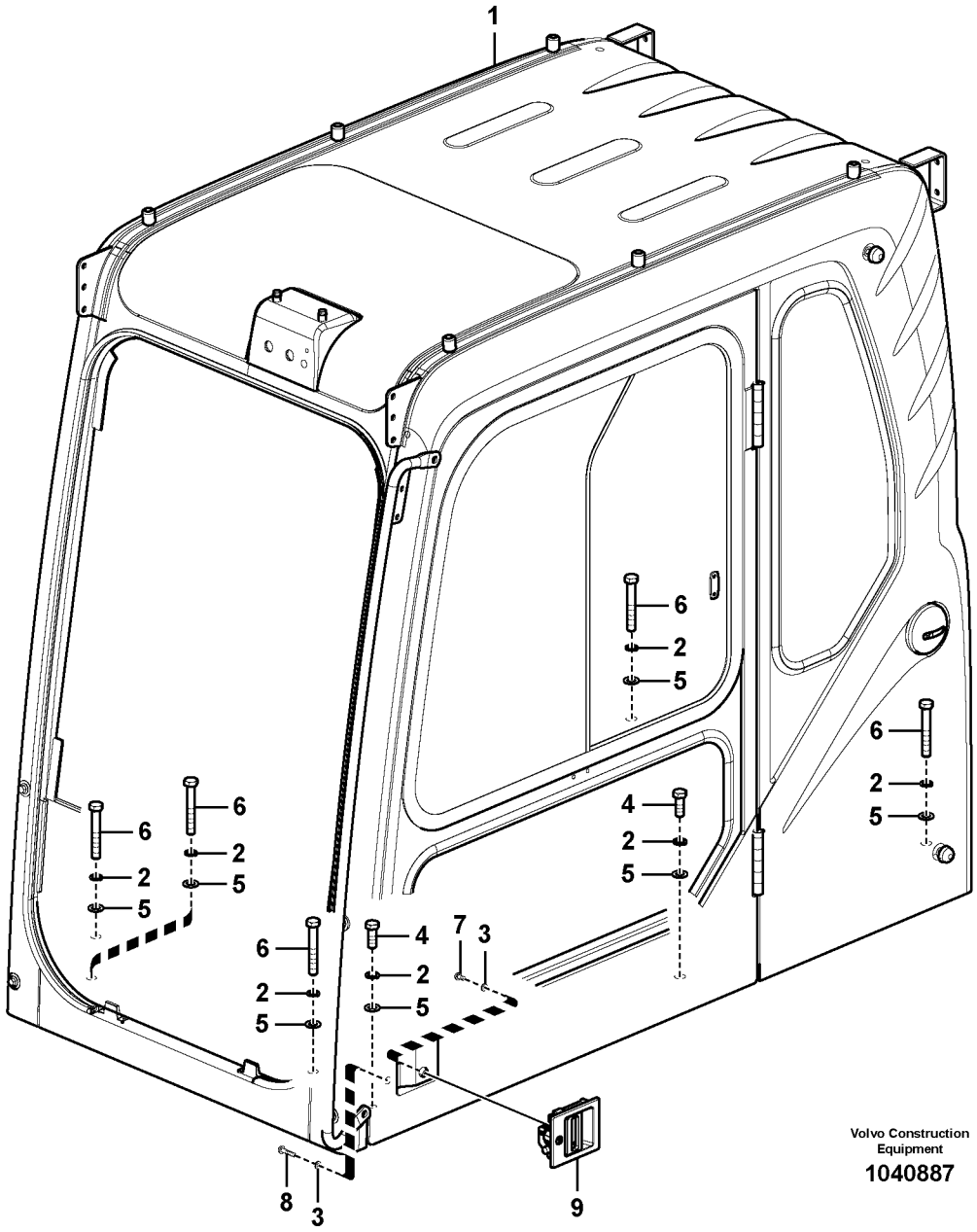

Volvo Construction Equipment

1040887

Fig.	Part No.	Quantity 1	2	3	4	5	PS	KIT	Description	Denominación	Denominação	Dénomination	Notes
1	**VOE 14538703**	1					SS		Cab	Cabina	Cabine	Cabine	
	VOE 14611671		1				SS		Cab	Cabina	Cabine	Cabine	
	VOE 14606737			1			SS		Cab	Cabina	Cabine	Cabine	
	VOE 14613006			1			SS		Cab	Cabina	Cabine	Cabine	S/N 50001-50002
	VOE 14634350			1					Cab	Cabina	Cabine	Cabine	S/N 50003-50007
	VOE 14635262			1					Cab	Cabina	Cabine	Cabine	(VOE 14633968) S/N 50008-50062
	VOE 14644303			1					Cab	Cabina	Cabine	Cabine	(VOE 14635262) S/N 50063-50124
	VOE 14644303			1					Cab	Cabina	Cabine	Cabine	(VOE 14639360) S/N 50125-
	VOE 14606738				1		SS		Cab	Cabina	Cabine	Cabine	
2	**VOE 955926**	7	7	7	7				Spring washer	Arandela elástica	Arruela de pressão	Rondelle élastique	
3	**VOE 955892**	4	4	4	4				Plain washer	Arandela plana	Arruela simples	Rondelle plane	
4	**SA 9011-11609**	2	2	2	2				Bolt	Perno	Parafuso	Boulon	
5	**VOE 955900**	7	7	7	7				Plain washer	Arandela plana	Arruela simples	Rondelle plane	
6	**VOE 980465**	5	5	5	5				Hexagon screw	Tornillo hexagonal	Parafuso sextavado	Vis à tête hexagonale	
7	**VOE 969422**	2	2	2	2				Six point socket screw	Racor de seis dientes	Paraf soquete sext	Vis à 6 pans creux	
8	**VOE 969587**	2	2	2	2				Six point socket screw	Racor de seis dientes	Paraf soquete sext	Vis à 6 pans creux	
9	**VOE 14524738**					1			Handle	Mango	Manopla	Poignée	8277153,Combination key
	VOE 14652324					1			Handle	Mango	Manopla	Poignée	(VOE 14525163) 8277154,Master key

1	**8277140**
2	**8277142**
3	**8286868**
4	**8286869**
5	**8277153**

Fixation de cabine
Suporte da cabine
Accesorio de cabina
Cab mount

Catalogue id **20490**	Group **810**
Illustr. No **1040887**	Section **100**
Issue **PUB 20021238-B**	Page **351**

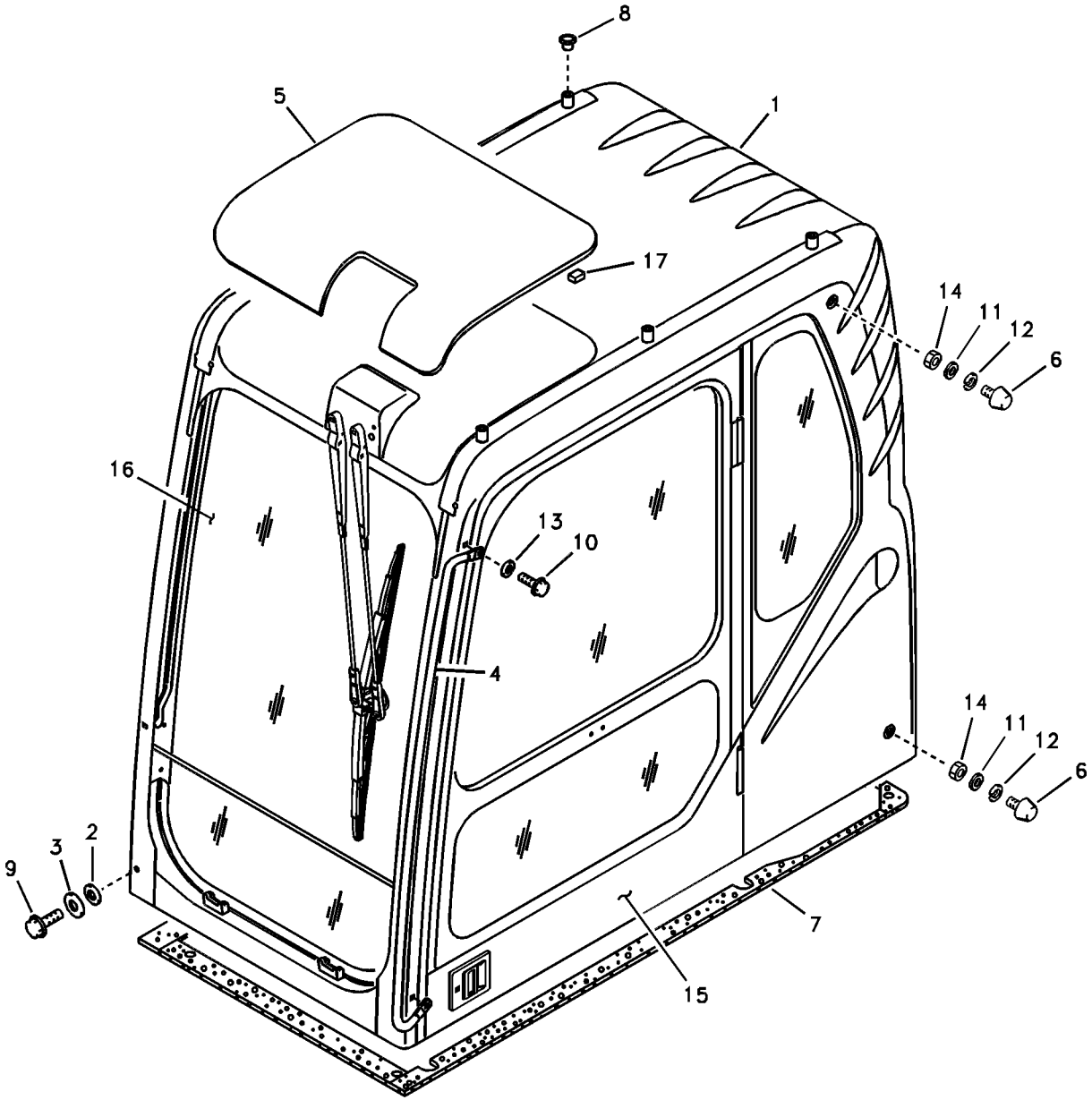
8
5
1
17
14
11
12
6
16
13
10
4
14
11
12
6
9
3
2
7
15

Fig.	Part No.	Quantity 1	2	3	4	5	PS	KIT	Description	Denominación	Denominação	Dénomination	Notes
1		1					NS		Cab	Cabina	Cabine	Cabine	
			1				NS		Cab	Cabina	Cabine	Cabine	
				1			NS		Cab	Cabina	Cabine	Cabine	
					1		NS		Cab	Cabina	Cabine	Cabine	
2	**VOE 14527410**	4	4	4	4				Washer	Arandela	Arruela	Rondelle	
3	**VOE 14527412**	4	4	4	4				Washer	Arandela	Arruela	Rondelle	
4	**VOE 14529995**	1	1	1	1				Handle	Mango	Manopla	Poignée	
5	**VOE 14506848**	1	1	1	1				Glass	Cristal	Vidro	Vitre	
6	**VOE 14508024**	2	2	2	2				Bumper	Parachoques	Para-choque	Pare chocs	
7	**VOE 14527689**	1	1	1	1				Sponge	Esponja	Esponja	Éponge	
8	**VOE 14514654**	6	6	6	6				Plug	Tapón	Bujão	Tampon	
9	**VOE 946329**	4	4	4	4				Flange screw	Tornillo embridado	Parafuso flangeado	Vis à embase	
10	**VOE 946329**	2		2	2				Flange screw	Tornillo embridado	Parafuso flangeado	Vis à embase	
	VOE 946441		2						Flange screw	Tornillo embridado	Parafuso flangeado	Vis à embase	
11	**VOE 13955894**	2	2	2	2				Washer	Arandela	Arruela	Rondelle	
12	**VOE 955921**	2	2	2	2				Spring washer	Arandela elástica	Arruela de pressão	Rondelle élastique	
13	**VOE 960148**	2	2	2	2				Plain washer	Arandela plana	Arruela simples	Rondelle plane	
14	**VOE 983303**	2	2	2	2				Hexagon nut	Tuerca hexagonal	Porca sextavada	Écrou hexagonal	
15	**VOE 14517531**	1		1			SS		Door	Puerta	Porta	Porte	See group 831, Page 381
	VOE 14520550		1		1		SS		Door	Puerta	Porta	Porte	See group 831, Page 381
16	**VOE 14506805**	1	1	1	1		SS		Windscreen	Parabrisas	Para-brisa	Pare-brise	See group 843, Page 397
17	**VOE 14525166**	14	14	14	14				Pad	Suplemento	Base	Support inférieur	S/N -16462
	VOE 14639124	12	12	12	12		OP		Spacer	Distanciador	Espaçador	Entretoise	S/N 16463-

1	**8277140**
2	**8277142**
3	**8286868**
4	**8286869**
5	

Cabine conducteur
Cabine do operador
Cabina del conductor
Operator's cab

Catalogue id **20490**	Group **810**
Illustr. No **1008373**	Section **500**
Issue **PUB 20021238-B**	Page **353**

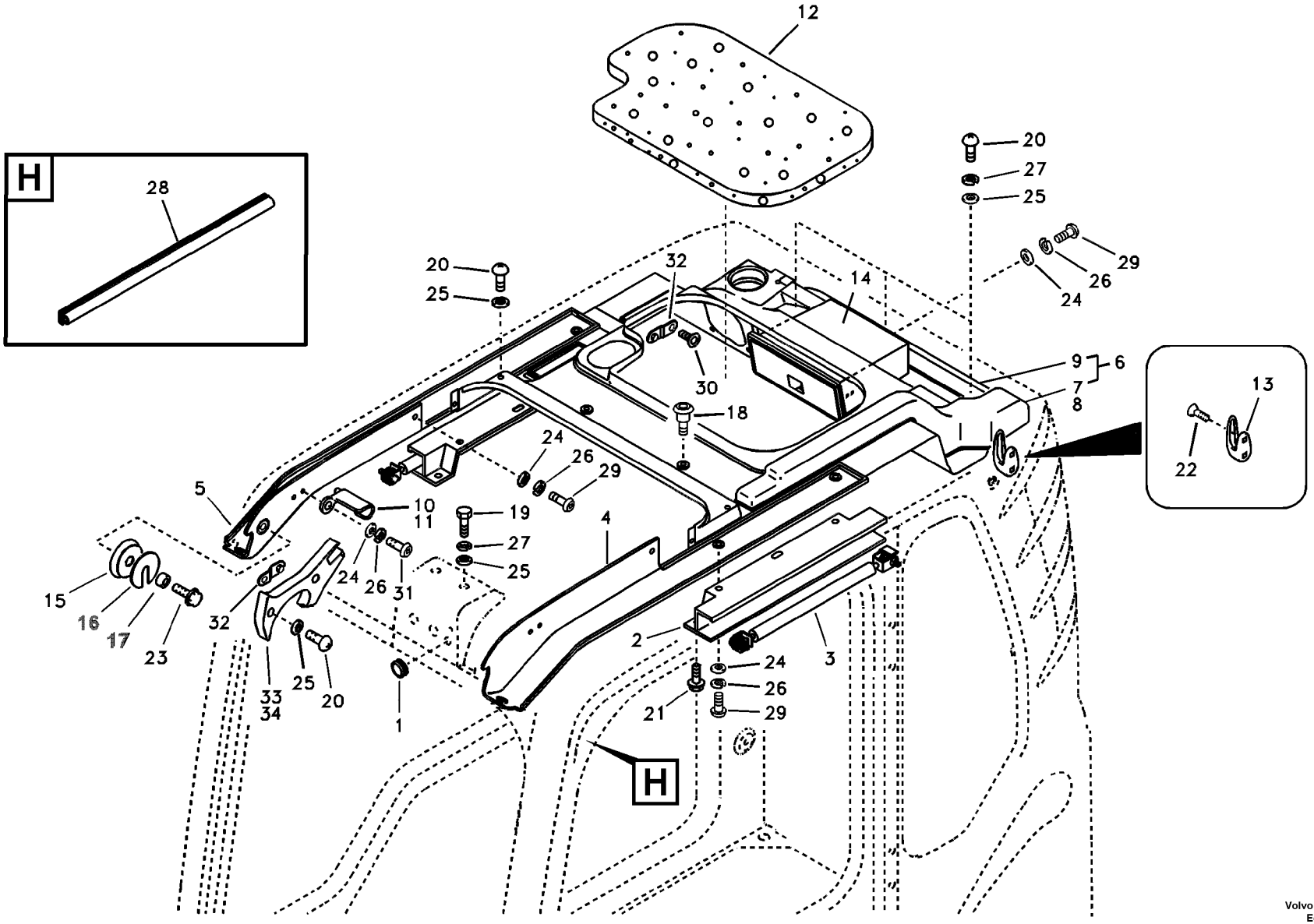

Volvo Construction Equipment

1014975

Fig.	Part No.	Quantity 1	2	3	PS	KIT	Description	Denominación	Denominação	Dénomination	Notes
1	**VOE 14523000**	1					Cap	Capuchón	Tampa	Capot	
2	**VOE 14526786**	2					Guide	Guía	Guia	Guide	
3	**VOE 14556369**	2					Gas spring	Resorte a gas	Mola a gás	Ressort gaz	(VOE 14506792)
	VOE 14556370	1					•Cable	•Cable	•Cabo	•Câble	
4	**VOE 14522026**	1					Cover	Capó	Capô	Capot	
5	**VOE 14522027**	1					Cover	Capó	Capô	Capot	
6	**VOE 14522028**	1					Trim	Tapizado	Estofamento	Garniture	
7	**VOE 14502647**	1					•Duct	•Conducto	•Duto	•Conduit	
8	**VOE 14503048**	1					•Duct	•Conducto	•Duto	•Conduit	
9	**VOE 14522029**	1					•Trim	•Tapizado	•Estofamento	•Garniture	
10	**VOE 14506841**	1					Hook	Gancho	Gancho	Crochet	
11	**VOE 14506842**	1					Hook	Gancho	Gancho	Crochet	
12	**VOE 14506849**	1					Sponge	Esponja	Esponja	Éponge	
13	**VOE 11078015**	2					Clothes hook	Gancho ropa	Gancho roupas	Crochet de pâterre	
14	**VOE 14529994**	1					Box	Caja semiranurada	Caixa	Boîtier	
15	**VOE 14527485**	2					Roller	Rodillo	Rolete	Galet	
16	**VOE 14506866**	2					Guide	Guía	Guia	Guide	
17	**VOE 14506867**	2					Boss	Tetón	Cubo de roda	Bossage	
18	**VOE 14511327**	3					Moulding fastener	Sujetador listón	Retentor molduras	Porte-lisse	
19	**SA 9011-10802**	2					Hexagon screw	Tornillo hexagonal	Parafuso sextavado	Vis à tête hexagonale	
20	**VOE 14880445**	9					Cross recessed screw	Tornillo cruz	Parafuso phillips	Vis empreinte cruciforme	
21	**VOE 946934**	4					Flange screw	Tornillo embridado	Parafuso flangeado	Vis à embase	
22	**SA 9027-10403**	4					Cross recessed screw	Tornillo cruz	Parafuso phillips	Vis empreinte cruciforme	
23	**VOE 947542**	2			SS		Flange screw	Tornillo embridado	Parafuso flangeado	Vis à embase	
24	**VOE 955892**	12					Plain washer	Arandela plana	Arruela simples	Rondelle plane	
25	**VOE 955894**	11			SS		Plain washer	Arandela plana	Arruela simples	Rondelle plane	
26	**VOE 955919**	12					Spring washer	Arandela elástica	Arruela de pressão	Rondelle élastique	
27	**VOE 955921**	5					Spring washer	Arandela elástica	Arruela de pressão	Rondelle élastique	
28	**VOE 14880439**	1					Weatherstrip	Lamelunas	Guarnição	Caoutchouc d etancheite	
29	**VOE 969422**	10					Six point socket screw	Racor de seis dientes	Paraf soquete sext	Vis à 6 pans creux	

1	
2	
3	
4	
5	

Cabine conducteur
Cabine do operador
Cabina del conductor
Operator's cab

8277140,8277142,8276868,8286869

Catalogue id	Group
20490	**810**
Illustr. No	Section
1014975	**600**
Issue	Page
PUB 20021238-B	**355**

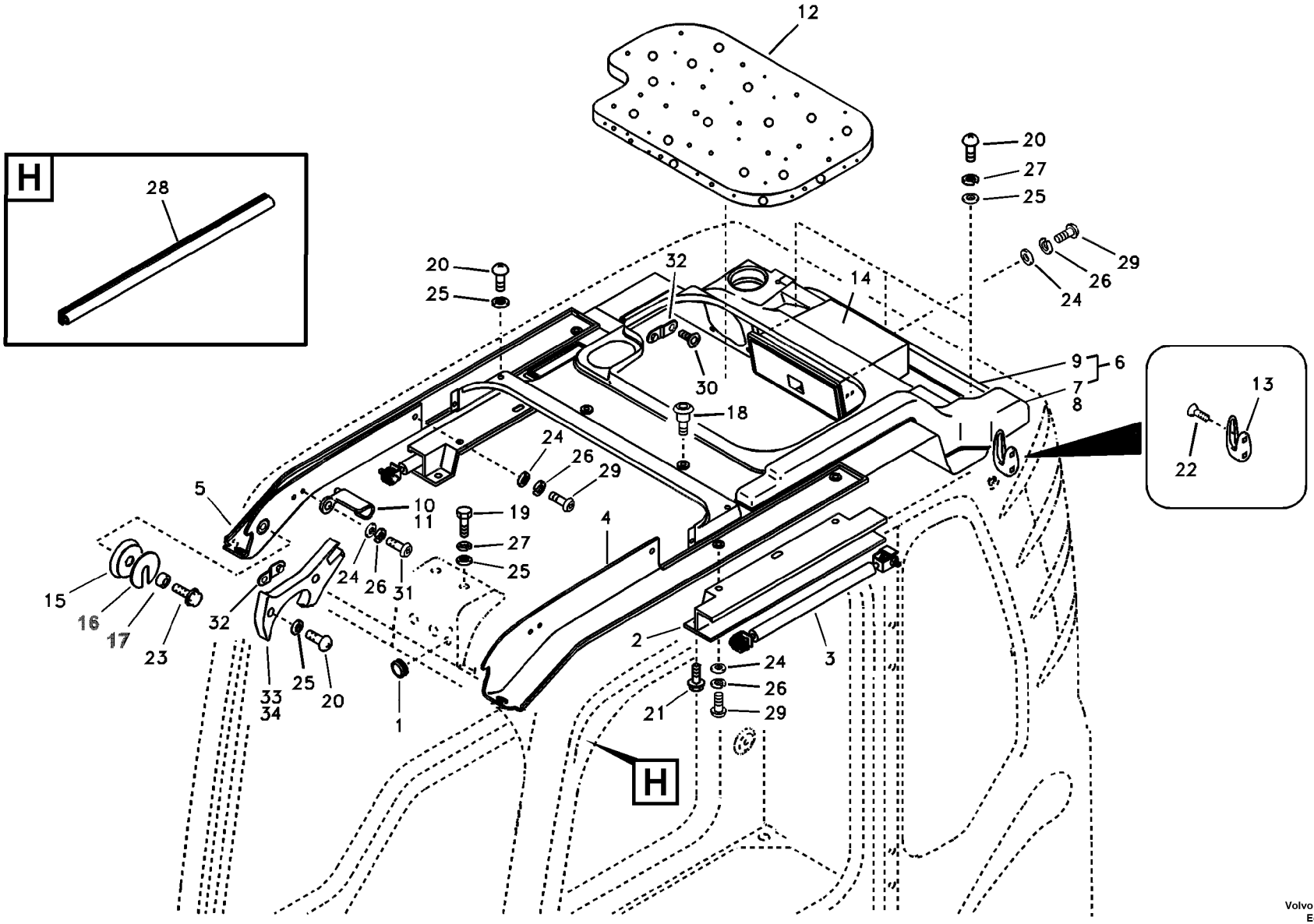

Volvo Construction Equipment

1014975

Fig.	Part No.	Quantity 1	2	3	PS	KIT	Description	Denominación	Denominação	Dénomination	Notes
30	**VOE 969737**	8					Six point socket screw	Racor de seis dientes	Paraf soquete sext	Vis à 6 pans creux	
31	**VOE 969147**	2					Six point socket screw	Racor de seis dientes	Paraf soquete sext	Vis à 6 pans creux	
32	**VOE 14506804**	4					Striker plate	Placa bloqueo	Placa de bloqueio	Gache	
33	**VOE 14558386**	1					Bumper	Parachoques	Para-choque	Pare chocs	(VOE 14524736)
34	**VOE 14558387**	1					Bumper	Parachoques	Para-choque	Pare chocs	(VOE 14524737)

1		**Cabine conducteur** **Cabine do operador** **Cabina del conductor** **Operator's cab**	Catalogue id **20490**	Group **810**
2			Illustr. No **1014975**	Section **600**
3			Issue **PUB 20021238-B**	Page **357**
4				
5		**8277140,8277142,8276868,8286869**		

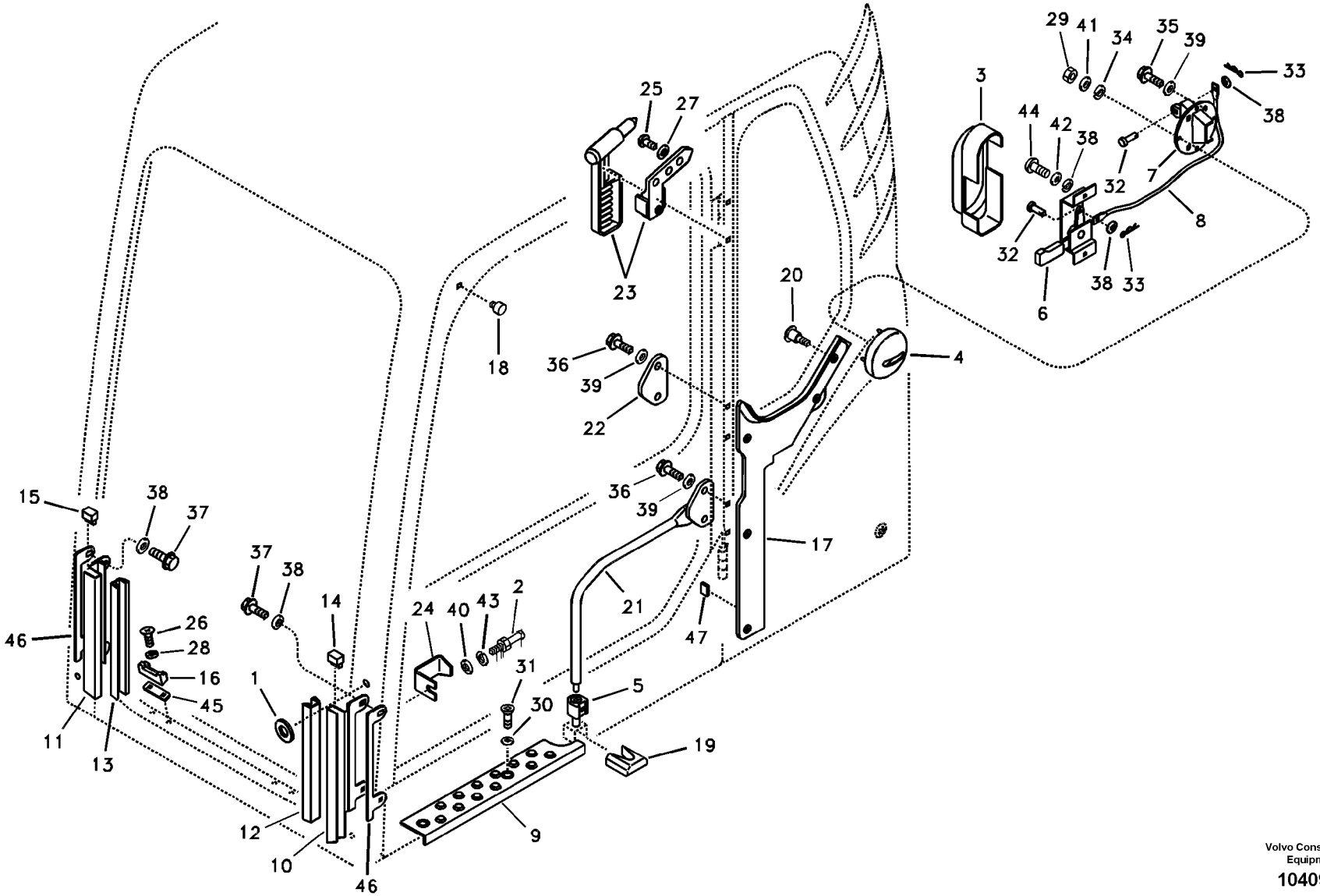

Volvo Construction Equipment

1040909

Fig.	Part No.	Quantity 1	2	3	PS	KIT	Description	Denominación	Denominação	Dénomination	Notes
1	**VOE 14522862**	1					Washer	Arandela	Arruela	Rondelle	
2	**VOE 14527405**	1			SS		Striker plate	Placa bloqueo	Placa de bloqueio	Gache	
3	**VOE 14522182**	1			SS		Cover	Capó	Capô	Capot	
4	**VOE 14506788**	1					Cover	Capó	Capô	Capot	
5	**VOE 14523252**	1					Stopping device	Mecanismo de parada	Dispositivo parada	Dispositif d'arrêt	
6	**SA 1166-31300**	1					Door catch	Bloqueo de puerta	Fecho da porta	Verrou de porte	
7	**VOE 14506786**	1					Catch	Fiador	Garra	Cliquet	
8	**VOE 14506789**	1					Cable	Cable	Cabo	Câble	
9	**VOE 14529998**	1					Slip protection	Protección antideslizante	Proteção	Antidérapant	
10	**VOE 14506828**	1					Guide	Guía	Guia	Guide	
11	**VOE 14506829**	1					Guide	Guía	Guia	Guide	
12	**VOE 14520278**	1					Weatherstrip	Lamelunas	Guarnição	Caoutchouc d etancheite	
13	**VOE 14520279**	1					Weatherstrip	Lamelunas	Guarnição	Caoutchouc d etancheite	
14	**VOE 14520280**	1					Plug	Tapón	Bujão	Tampon	
15	**VOE 14520281**	1					Plug	Tapón	Bujão	Tampon	
16	**VOE 14529996**	2					Stopping device	Mecanismo de parada	Dispositivo parada	Dispositif d'arrêt	
17	**VOE 14522032**	1					Trim	Tapizado	Estofamento	Garniture	
18	**VOE 14507577**	1					Bumper	Parachoques	Para-choque	Pare chocs	
19	**VOE 14523607**	1					Bumper	Parachoques	Para-choque	Pare chocs	
20	**VOE 14511327**	5					Moulding fastener	Sujetador listón	Retentor molduras	Porte-lisse	
21	**VOE 14514203**	1					Handle	Mango	Manopla	Poignée	
22	**VOE 14514204**	1					Plate	Chapa	Chapa	Tôle	
23	**VOE 14522184**	1					Hammer	Martillo	Martelo	Marteau	
24	**VOE 14526785**	1					Striker plate	Placa bloqueo	Placa de bloqueio	Gache	
25	**SA 9021-10402**	3					Cross recessed screw	Tornillo cruz	Parafuso phillips	Vis empreinte cruciforme	
26	**SA 9027-20605**	4					Cross recessed screw	Tornillo cruz	Parafuso phillips	Vis empreinte cruciforme	
27	**VOE 14880426**	3					Washer	Arandela	Arruela	Rondelle	
28	**VOE 14880427**	4					Toothed washer	Arandela dentada	Arruela dentada	Rondelle dentée	
29	**VOE 14880423**	4					Cap nut	Tuerca de sombrerete	Porca de capa	Écrou capuchon	
30	**VOE 14880428**	2					Toothed washer	Arandela dentada	Arruela dentada	Rondelle dentée	

1		**Cabine conducteur** **Cabine do operador** **Cabina del conductor** **Operator's cab**	Catalogue id **20490**	Group **810**
2			Illustr. No **1040909**	Section **700**
3			Issue **PUB 20021238-B**	Page **359**
4				
5		**8277140,8277142,8286868,8286869**		

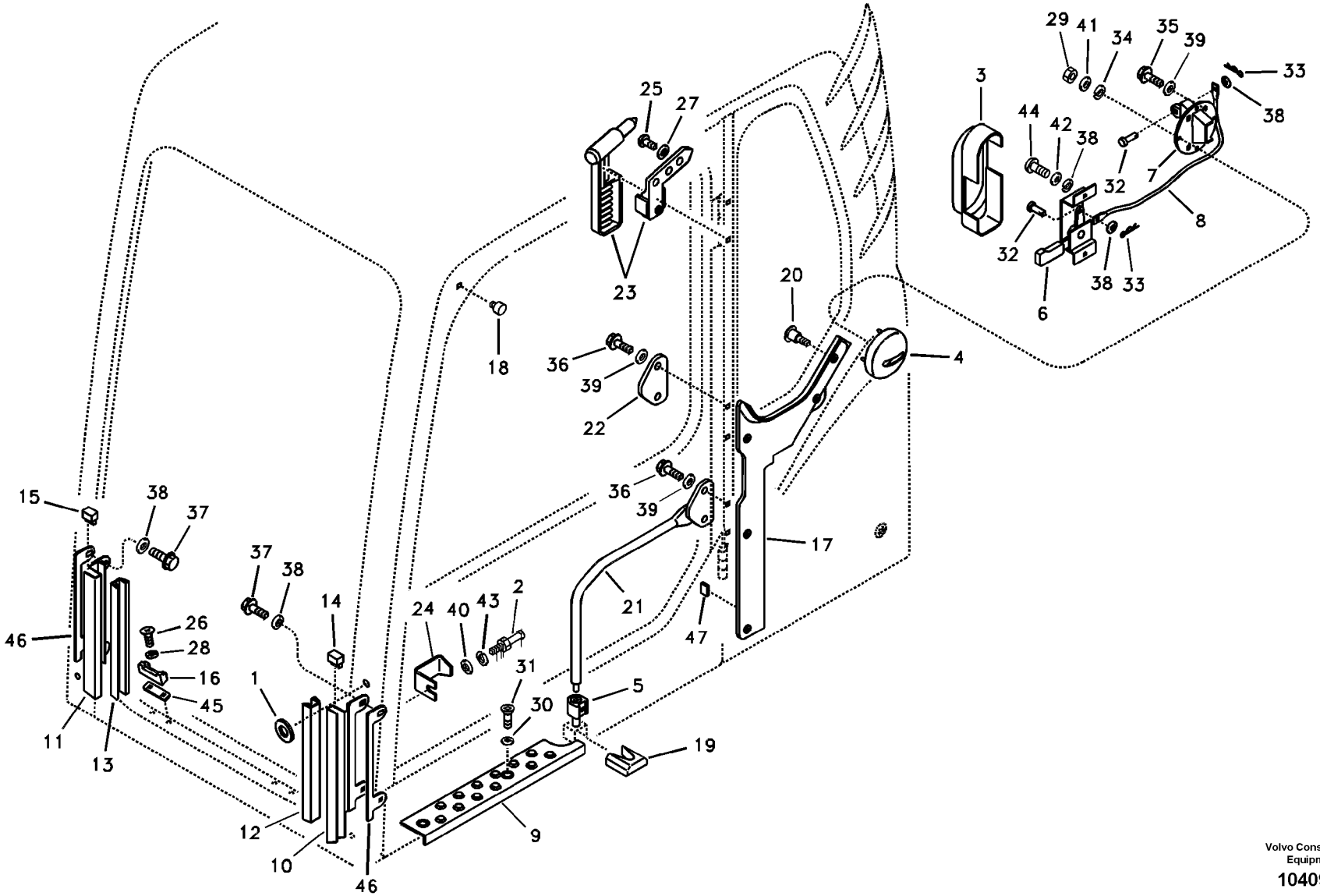

Volvo Construction Equipment

1040909

Fig.	Part No.	Quantity 1	2	3	PS	KIT	Description	Denominación	Denominação	Dénomination	Notes
31	**VOE 969747**	2					Six point socket screw	Racor de seis dientes	Paraf soquete sext	Vis à 6 pans creux	
32	**VOE 14880431**	2					Clevis pin	Perno pasador hendido	Pino do garfo	Boulon à trou goupille	
33	**VOE 14880451**	2					Split pin	Pasador hendido	Chaveta fendida	Goupille fendue	
34	**VOE 940090**	4			SS		Plain washer	Arandela plana	Arruela simples	Rondelle plane	
35	**VOE 945444**	4					Flange screw	Tornillo embridado	Parafuso flangeado	Vis à embase	
36	**VOE 946472**	4					Flange screw	Tornillo embridado	Parafuso flangeado	Vis à embase	
37	**VOE 947542**	4			SS		Flange screw	Tornillo embridado	Parafuso flangeado	Vis à embase	
38	**VOE 955892**	9					Plain washer	Arandela plana	Arruela simples	Rondelle plane	
39	**VOE 955894**	8			SS		Plain washer	Arandela plana	Arruela simples	Rondelle plane	
40	**VOE 955897**	1					Plain washer	Arandela plana	Arruela simples	Rondelle plane	
41	**VOE 955918**	4					Spring washer	Arandela elástica	Arruela de pressão	Rondelle élastique	
42	**VOE 955919**	3					Spring washer	Arandela elástica	Arruela de pressão	Rondelle élastique	
43	**VOE 955923**	1					Spring washer	Arandela elástica	Arruela de pressão	Rondelle élastique	
44	**VOE 969422**	3					Six point socket screw	Racor de seis dientes	Paraf soquete sext	Vis à 6 pans creux	
45	**VOE 14517023**	2					Shim	Laminilla de ajuste	Calço de ajuste	Cale réglage	
46	**VOE 14517022**	2					Pad	Suplemento	Base	Support inférieur	
47	**VOE 14530723**	1					Sponge	Esponja	Esponja	Éponge	

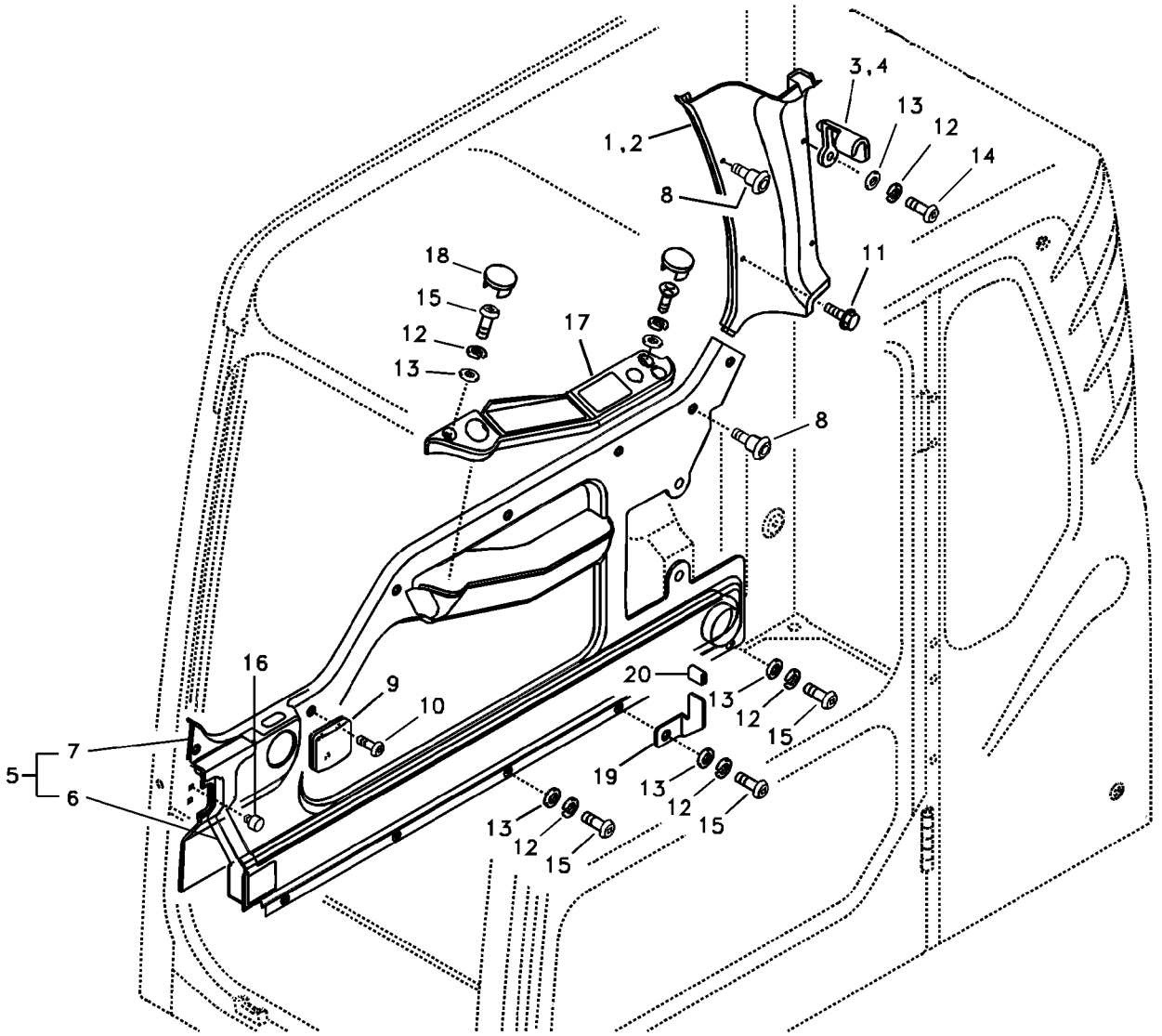
1,2
3,4
8
11
12
13
14
15
16
17
18
19
20
5
6
7
9
10

Fig.	Part No.	Quantity 1	2	3	PS	KIT	Description	Denominación	Denominação	Dénomination	Notes
1	**VOE 14529622**	1					Cover	Capó	Capô	Capot	
2	**VOE 14529623**	1					Cover	Capó	Capô	Capot	
3	**VOE 14506841**	2					Hook	Gancho	Gancho	Crochet	LH
4	**VOE 14506842**	2					Hook	Gancho	Gancho	Crochet	RH
5	**VOE 14522030**	1			SS		Trim	Tapizado	Estofamento	Garniture	
6	**VOE 14502648**	1					•Duct	•Conducto	•Duto	•Conduit	
7	**VOE 14522031**	1					•Trim	•Tapizado	•Estofamento	•Garniture	
8	**VOE 14511327**	8					Moulding fastener	Sujetador listón	Retentor molduras	Porte-lisse	
9	**VOE 14517015**	1					Cup holder	Portavasos	Porta-copo	Porte-gobelet	
10	**VOE 969407**	5					Six point socket screw	Racor de seis dientes	Paraf soquete sext	Vis à 6 pans creux	
11	**VOE 946329**	2					Flange screw	Tornillo embridado	Parafuso flangeado	Vis à embase	
12	**VOE 955919**	12					Spring washer	Arandela elástica	Arruela de pressão	Rondelle élastique	
13	**VOE 955892**	12					Plain washer	Arandela plana	Arruela simples	Rondelle plane	
14	**VOE 969147**	4					Six point socket screw	Racor de seis dientes	Paraf soquete sext	Vis à 6 pans creux	
15	**VOE 969422**	8					Six point socket screw	Racor de seis dientes	Paraf soquete sext	Vis à 6 pans creux	
16	**VOE 14507577**	2					Bumper	Parachoques	Para-choque	Pare chocs	
17	**VOE 14508698**	1					Panel	Panel	Painel	Panneau	
18	**VOE 14508725**	3					Clip	Clip	Clipe	Clip	
19	**VOE 14530722**	1					Bracket	Consola	Suporte	Console	
20	**VOE 14530723**	1					Sponge	Esponja	Esponja	Éponge	

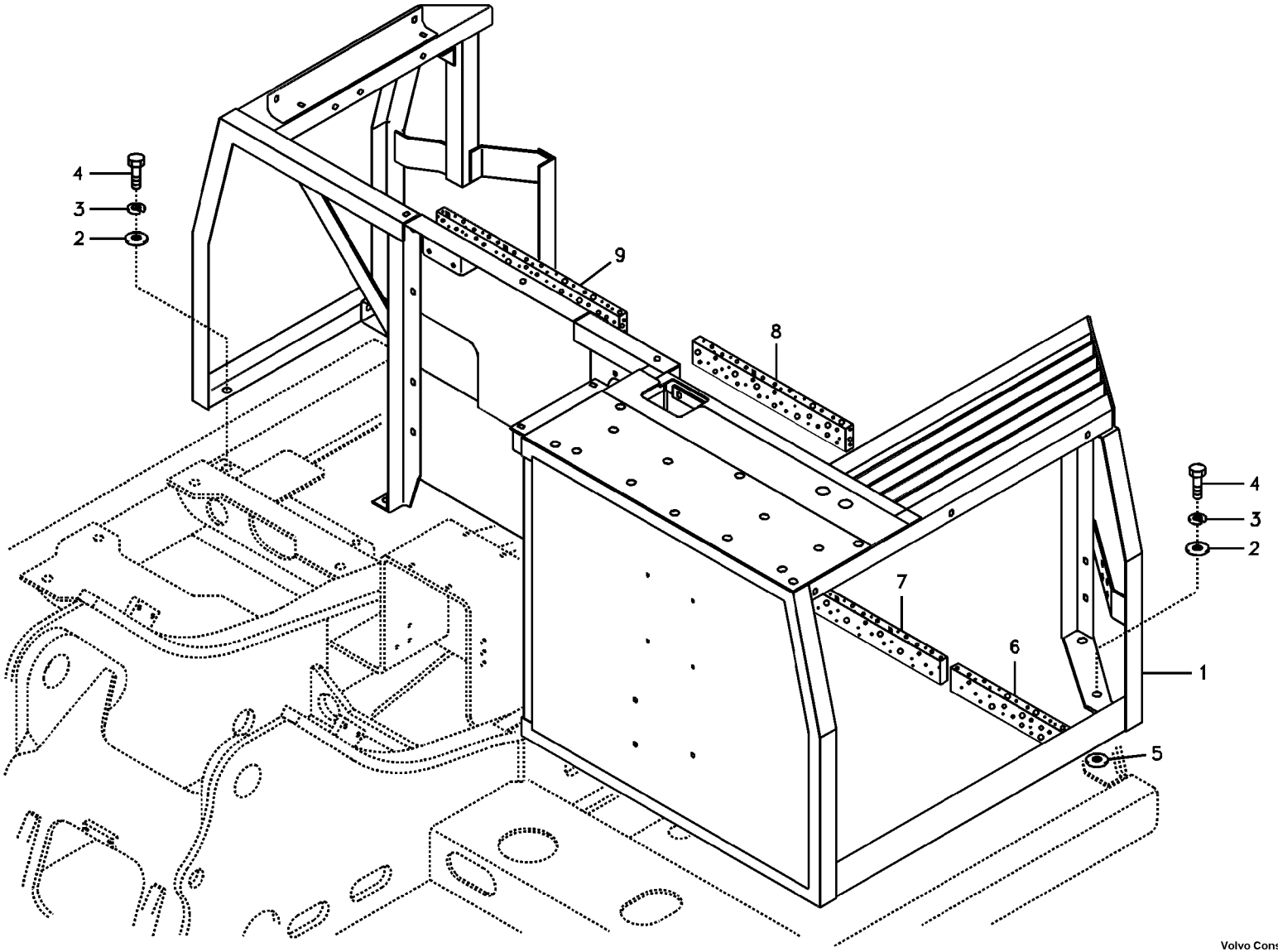

Volvo Construction Equipment

1045489

Fig.	Part No.	Quantity 1	2	3	P S	K I T	Description	Denominación	Denominação	Dénomination	Notes
1	**VOE 14546242**	1			SS		Frame	Bastidor	Quadro	Cadre châssis	
2	**VOE 14522862**	9					Washer	Arandela	Arruela	Rondelle	
3	**VOE 955923**	9					Spring washer	Arandela elástica	Arruela de pressão	Rondelle élastique	
4	**VOE 978933**	9					Hexagon screw	Tornillo hexagonal	Parafuso sextavado	Vis à tête hexagonale	
5	**VOE 14881064**	3					Shim	Laminilla de ajuste	Calço de ajuste	Cale réglage	
6	**VOE 14589920**	1					Sponge	Esponja	Esponja	Éponge	
7	**VOE 14589921**	1					Sponge	Esponja	Esponja	Éponge	
8	**VOE 14589922**	1					Sponge	Esponja	Esponja	Éponge	
9	**VOE 14589923**	1					Sponge	Esponja	Esponja	Éponge	

1	**8277787**	**Bâti** **Quadro do capô** **Bastidor** **Cowl frame**	Catalogue id **20490**	Group **821**
2			Illustr. No **1045489**	Section **100**
3			Issue **PUB 20021238-B**	Page **365**
4				
5				

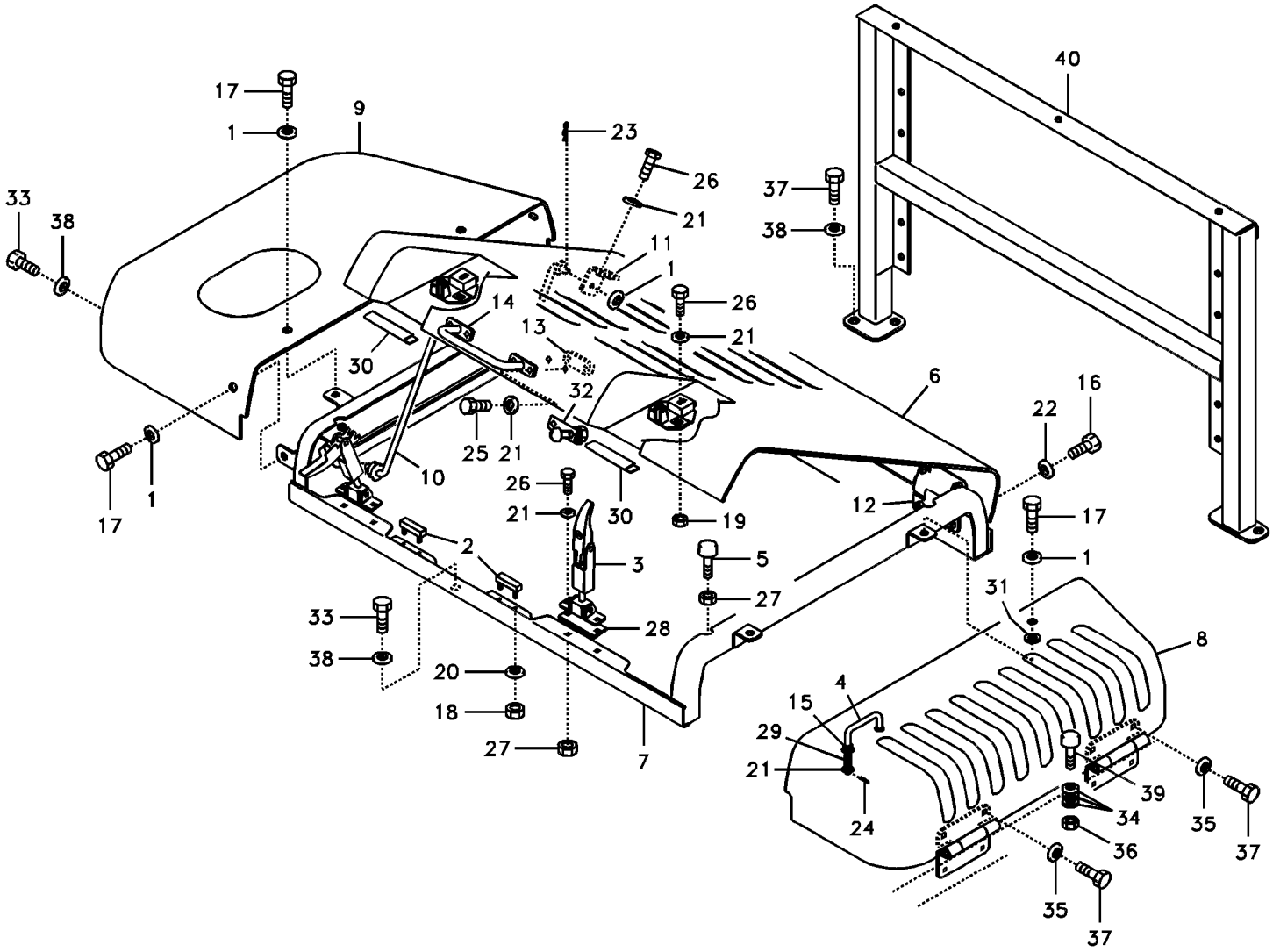

Volvo Construction Equipment

1045490

Fig.	Part No.	Quantity 1	2	3	PS	KIT	Description	Denominación	Denominação	Dénomination	Notes
	VOE 14528590	1					Bonnet	Capó	Capô do motor	Capot	
1	**VOE 14522862**	11					•Washer	•Arandela	•Arruela	•Rondelle	
2	**VOE 14527467**	2					•Cushion	•Cojín	•Assento	•Coussin	
3	**VOE 14521945**	2					•Catch	•Fiador	•Garra	•Cliquet	
4	**VOE 14527470**	1					•Hand-hold	•Asa de acceso	•Alça de acesso	•Poignée soutien	
5	**VOE 14508848**	4					•Bumper	•Parachoques	•Para-choque	•Pare chocs	
6	**VOE 14528591**	1					•Door	•Puerta	•Porta	•Porte	
7		1			NS		•Frame	•Bastidor	•Chassi	•Chassis	
8	**VOE 14510054**	1					•Cover	•Capo	•Tampa	•Capot	LH
9	**VOE 14517709**	1					•Cover	•Capo	•Tampa	•Capot	RH
10	**VOE 14510163**	1					•Rod	•Tirante	•Haste	•Tringle	
11		1			NS		•Plate	•Placa	•Placa	•Plaque	
12	**VOE 14512752**	2			SS		•Hinge	•Bisagra	•Dobradiça	•Charniere	
13	**VOE 14512713**	2			OP		•Clamping plate	•Placa de apriete	•Placa fixação	•Plaque serrage	
14	**VOE 14513443**	1					•Hand-hold	•Asa de acceso	•Alça de acesso	•Poignée soutien	
15	**VOE 14514081**	2					•Grommet	•Aislador pasapanel	•Ilhós	•Passe fil	
16	**VOE 978933**	4					•Hexagon screw	•Tornillo hexagonal	•Parafuso sextavado	•Vis à tête hexagonale	
17	**VOE 978932**	10					•Hexagon screw	•Tornillo hexagonal	•Parafuso sextavado	•Vis à tête hexagonale	
18	**SA 9131-10500**	4					•Jam nut	•Contratuerca	•	•Contre-écrou	
19	**VOE 14880450**	4					•Nut	•Tuerca	•Porca	•Écrou	
20	**SA 9211-05000**	4					•Plain washer	•Arandela plana	•Arruela simples	•Rondelle plane	
21	**SA 9211-08000**	18					•Washer	•Arandela	•Arruela	•Rondelle	
22	**SA 9211-12000**	4					•Washer	•Arandela	•Arruela	•Rondelle	
23	**SA 9323-02920**	1					•Split Pin	•Chaveta Hendida	•Contrapino	•Goupille Fendue	
24	**SA 9326-10000**	2					•Pin	•Pasador	•Pino	•Goupille	
25	**VOE 983244**	4					•Hexagon screw	•Tornillo hexagonal	•Parafuso sextavado	•Vis à tête hexagonale	
26	**VOE 983244**	10					•Hexagon screw	•Tornillo hexagonal	•Parafuso sextavado	•Vis à tête hexagonale	
27	**VOE 983303**	8					•Hexagon nut	•Tuerca hexagonal	•Porca sextavada	•Écrou hexagonal	
28		2			NS		•Plate	•Placa	•Placa	•Plaque	
29		2			NS		•Spring	•Muelle	•Mola	•Ressort	

1	**8277787**
2	
3	
4	
5	

Cadre, couvercle et capot d'auvent
Quadro do capô, tampa e capota
Bastidor de capó, cubierta y capó
Cowl frame, cover and hood

Catalogue id **20490**	Group **821**
Illustr. No **1045490**	Section **200**
Issue **PUB 20021238-B**	Page **367**

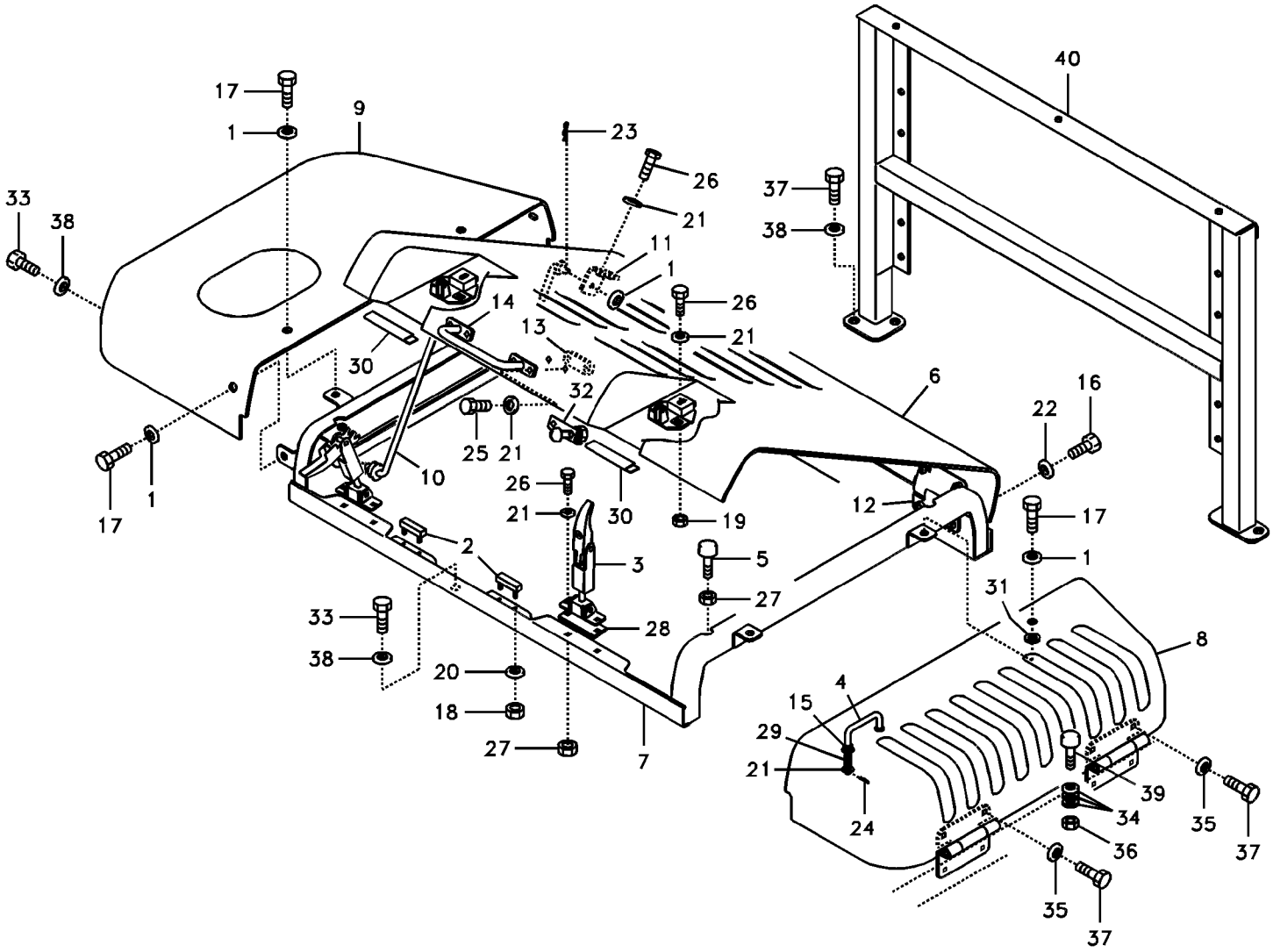

Volvo Construction Equipment

1045490

Fig.	Part No.	Quantity 1	2	3	PS	KIT	Description	Denominación	Denominação	Dénomination	Notes
30	**VOE 14880934**	2					•Weatherstrip	•Lamelunas	•Guarnição	•Caoutchouc d etancheite	
31	**VOE 14881062**	2					•Shim	•Laminilla de ajuste	•Calço de ajuste	•Cale réglage	
32	**VOE 14528583**	2					•Bracket	•Consola	•Suporte	•Console	
33	**VOE 978932**	8					Hexagon screw	Tornillo hexagonal	Parafuso sextavado	Vis à tête hexagonale	
34	**SA 9211-08000**	3					Washer	Arandela	Arruela	Rondelle	
35	**SA 9211-12000**	4					Washer	Arandela	Arruela	Rondelle	
36	**VOE 983303**	1					Hexagon nut	Tuerca hexagonal	Porca sextavada	Écrou hexagonal	
37	**VOE 978933**	8					Hexagon screw	Tornillo hexagonal	Parafuso sextavado	Vis à tête hexagonale	
38	**VOE 14522862**	12					Washer	Arandela	Arruela	Rondelle	
39	**VOE 14508848**	1					Bumper	Parachoques	Para-choque	Pare chocs	
40	**VOE 14518469**	1					Support	Apoyo	Suporte	Support	

1	**8277787**	**Cadre, couvercle et capot d'auvent** **Quadro do capô, tampa e capota** **Bastidor de capó, cubierta y capó** **Cowl frame, cover and hood**	Catalogue id **20490**	Group **821**
2			Illustr. No **1045490**	Section **200**
3			Issue **PUB 20021238-B**	Page **369**
4				
5				

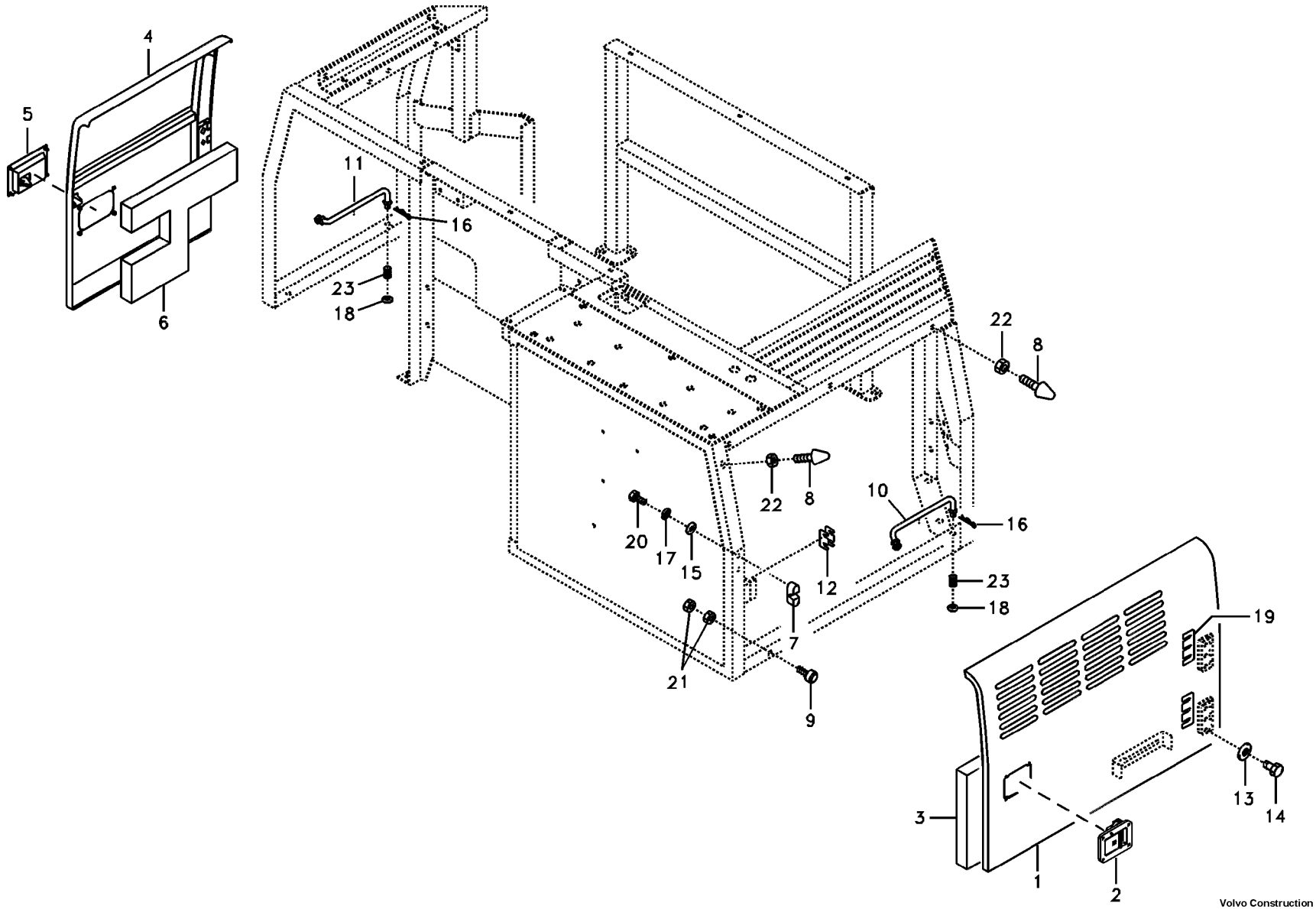

Volvo Construction Equipment

1045491

Fig.	Part No.	Quantity 1	2	3	PS	KIT	Description	Denominación	Denominação	Dénomination	Notes
1	**VOE 14590361**	1					Door	Puerta	Porta	Porte	LH
	VOE 14519017		1				Door	Puerta	Porta	Porte	LH
2	**VOE 14508854**	1	1				•Latch	•Mango Seguridad	•Trava	•Poignee Blocage	
3	**VOE 14512372**		1				•Sponge	•Esponja	•Esponja	•Eponge	
4	**VOE 14590360**	1					Door	Puerta	Porta	Porte	RH
	VOE 14519037		1				Door	Puerta	Porta	Porte	RH
5	**VOE 14508850**	1	1				•Latch	•Pestillo	•Lingueta	•Loquet	
6	**VOE 14512374**		1				•Sponge	•Esponja	•Esponja	•Eponge	
7	**VOE 14527456**			2	SS		Door stop	Tope de puerta	Limitador da porta	Cale-porte	
8	**VOE 14527458**			3			Bolt	Perno	Parafuso	Boulon	
9	**VOE 14508848**			2			Bumper	Parachoques	Para-choque	Pare chocs	
10	**VOE 14511974**			1			Rod	Varilla	Vareta	Monture	LH
11	**VOE 14511975**			1			Rod	Tirante	Haste	Tringle	RH
12	**VOE 14514515**			2			Plate	Chapa	Chapa	Tôle	
13	**VOE 14527678**			8			Washer	Arandela	Arruela	Rondelle	
14	**SA 9011-11204**			8			Bolt	Perno	Parafuso	Boulon	
15	**SA 9211-08000**			4			Washer	Arandela	Arruela	Rondelle	
16	**SA 9326-10000**			2			Pin	Pasador	Pino	Goupille	
17	**VOE 955921**			4			Spring washer	Arandela elástica	Arruela de pressão	Rondelle élastique	
18	**VOE 960148**			2			Plain washer	Arandela plana	Arruela simples	Rondelle plane	
19	**VOE 14881062**			4			Shim	Laminilla de ajuste	Calço de ajuste	Cale réglage	
20	**VOE 983243**			4			Hexagon screw	Tornillo hexagonal	Parafuso sextavado	Vis à tête hexagonale	
21	**VOE 983303**			2			Hexagon nut	Tuerca hexagonal	Porca sextavada	Écrou hexagonal	
22	**VOE 983304**			3			Hexagon nut	Tuerca hexagonal	Porca sextavada	Écrou hexagonal	
23	**VOE 14517154**			2			Spring	Resorte	Mola	Ressort	

1	**8287874**	**Porte, latérale** **Porta, lateral** **Puerta, lado** **Door, side**	Catalogue id **20490**	Group **821**
2	**8287875**		Illustr. No **1045491**	Section **300**
3	**8277787**		Issue **PUB 20021238-B**	Page **371**
4				
5				

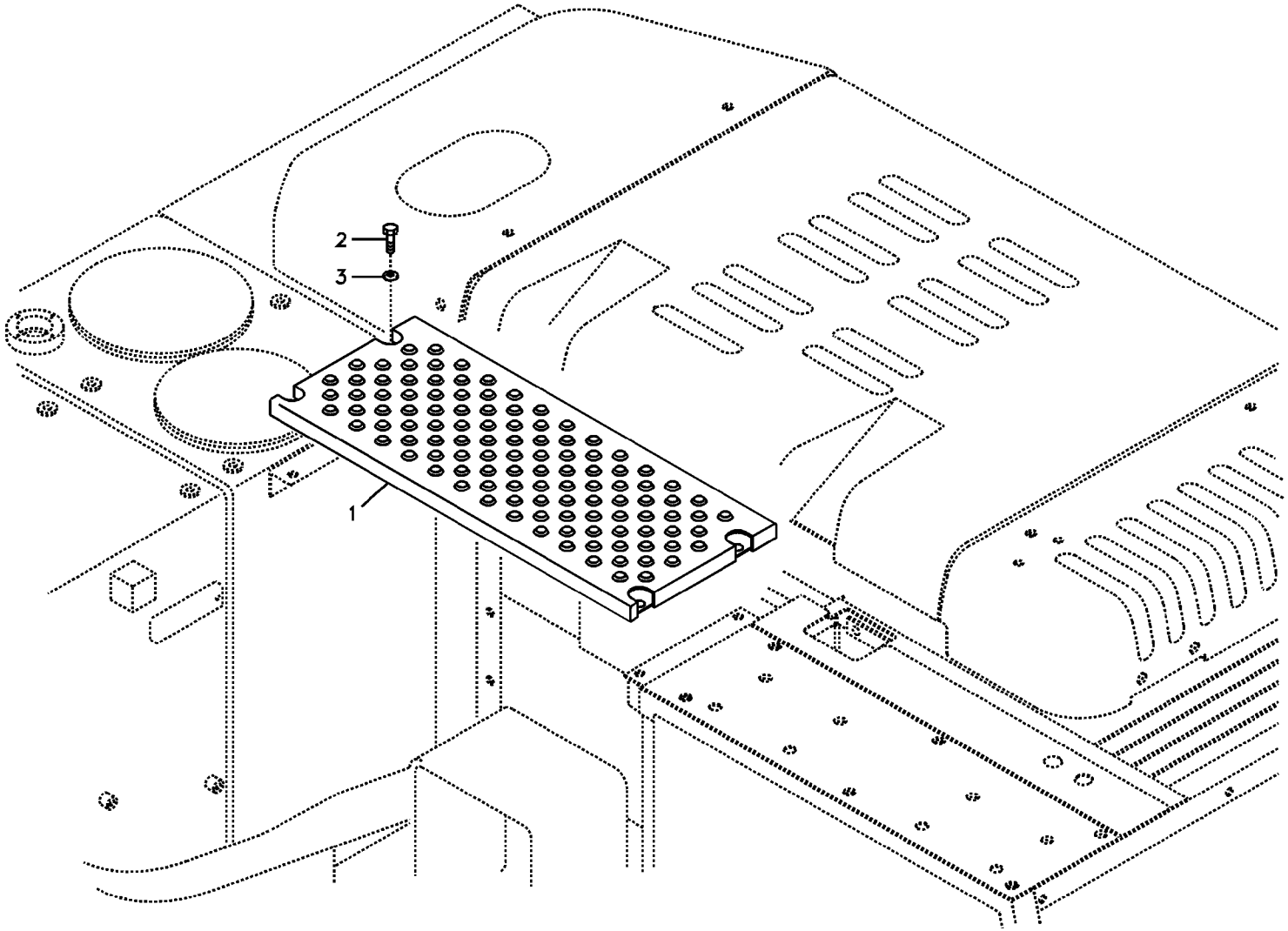

Volvo Construction Equipment

1045492

Fig.	Part No.	Quantity 1	2	3	PS	KIT	Description	Denominación	Denominação	Dénomination	Notes
1	**VOE 14588470**	1									
2	**VOE 978932**	4					Hexagon screw	Tornillo hexagonal	Parafuso sextavado	Vis à tête hexagonale	
3	**VOE 14504933**	4					Washer	Arandela	Arruela	Rondelle	

1	**8277787**	**Capotage, distributeur principal** **Capô, válvula de controle** **Capó, válvula de control principal** **Cover, control valve**	Catalogue id **20490**	Group **821**
2			Illustr. No **1045492**	Section **400**
3			Issue **PUB 20021238-B**	Page **373**
4				
5				

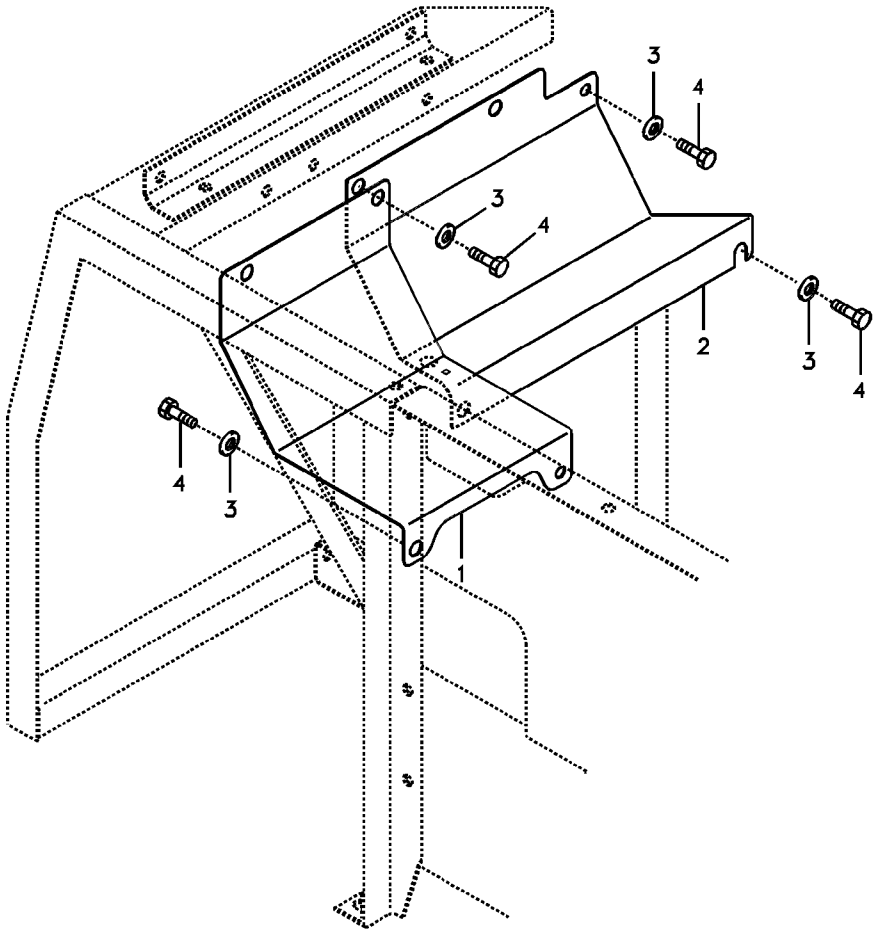
3
4
3
4
2
3
4
4
3
1

Fig.	Part No.	Quantity 1	2	3	PS	KIT	Description	Denominación	Denominação	Dénomination	Notes
1	**VOE 14526320**	1					Cover	Capo	Tampa	Capot	
2	**VOE 14517695**	1					Cover	Capo	Tampa	Capot	
3	**VOE 14522862**	8					Washer	Arandela	Arruela	Rondelle	
4	**SA 9011-11205**	8					Bolt	Perno	Parafuso	Boulon	

1	**8277787**	**Capotage, pompe principale** **Capô, bomba principal** **Capó, bomba principal** **Cover, main pump**	Catalogue id **20490**	Group **821**
2			Illustr. No **1045493**	Section **500**
3			Issue **PUB 20021238-B**	Page **375**
4				
5				

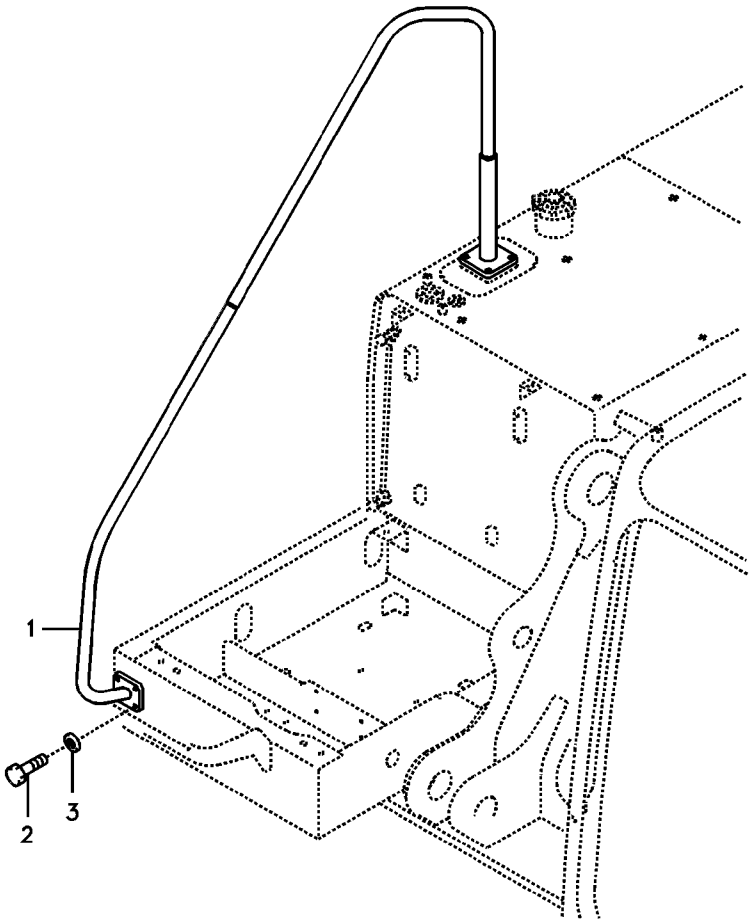
1
2
3

Fig.	Part No.	Quantity 1	2	3	PS	KIT	Description	Denominación	Denominação	Dénomination	Notes
1	**VOE 14528895**	1					Hand rail	Pasamanos	Corrimão	Tige articulée	
2	**VOE 983253**	4					Hexagon screw	Tornillo hexagonal	Parafuso sextavado	Vis à tête hexagonale	
3	**SA 9211-10000**	4					Washer	Arandela	Arruela	Rondelle	

1	**8277787**	**Main courante** **Corrimão** **Barandilla** **Handrail**	Catalogue id **20490**	Group **827**
2			Illustr. No **1045494**	Section **100**
3			Issue **PUB 20021238-B**	Page **377**
4				
5				

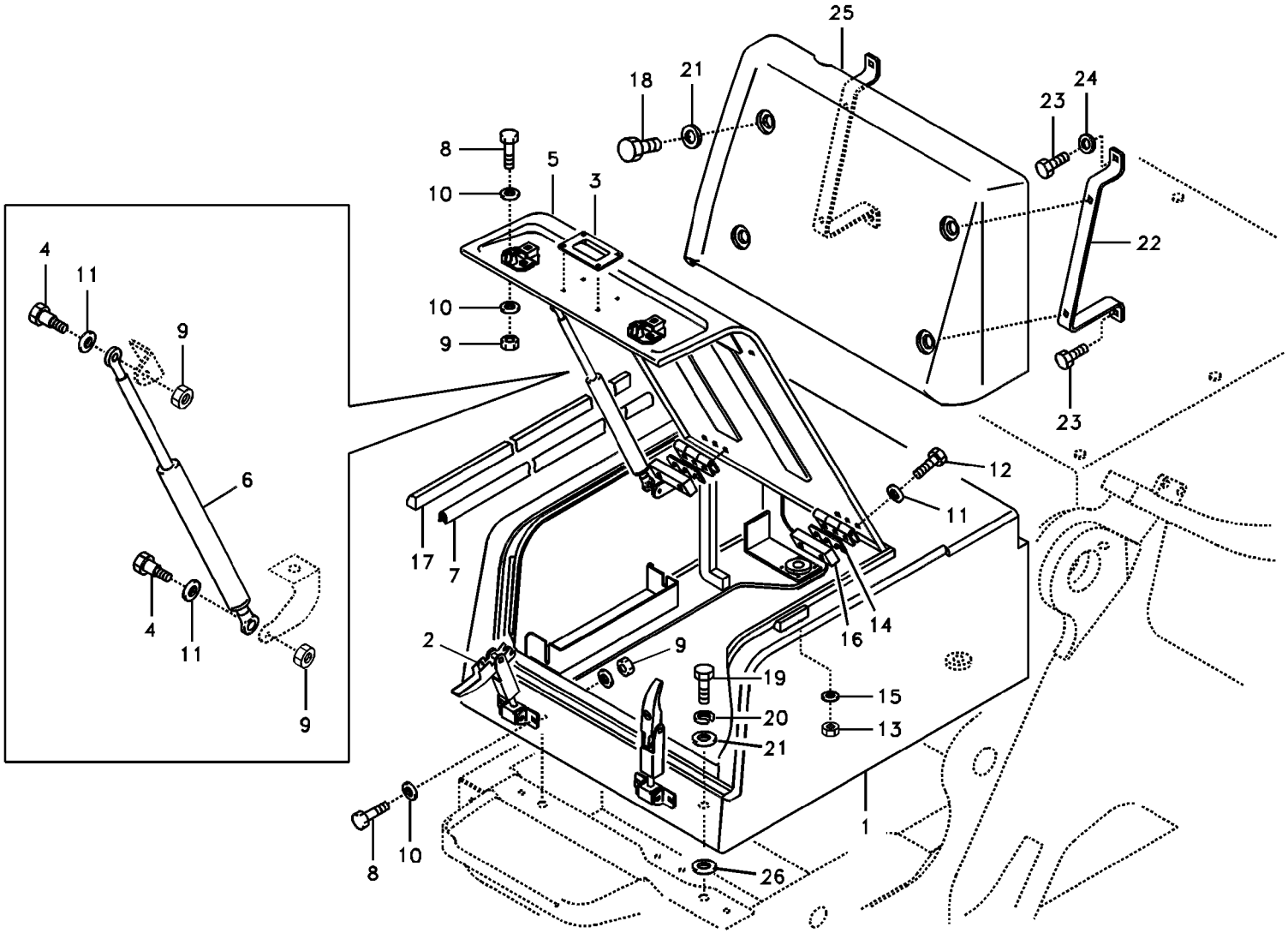
25
18
21
24
23
8
5
3
10
22
10
9
23
12
11
17
7
16
14
2
9
19
15
20
13
21
1
8
10
26
4
11
9
6
4
11
9

Fig.	Part No.	Quantity 1	2	3	PS	KIT	Description	Denominación	Denominação	Dénomination	Notes
	VOE 14562339	1					Tool box	Caja herramientas	Caixa de ferramentas	Caisse à outils	
1		1			NS		•Body	•Cuerpo	•Carroceria	•Carcasse	
2	**VOE 14521945**	2					•Catch	•Fiador	•Garra	•Cliquet	
3	**VOE 14508837**	1					•Handle	•Mango	•Manopla	•Poignée	
4	**VOE 14527463**	2					•Bolt	•Perno	•Parafuso	•Boulon	
5	**VOE 14562340**	1					•Door	•Puerta	•Porta	•Porte	
6	**VOE 14507978**	1					•Gas Spring	•Resorte A Gas	•Mola a gás	•Ressort Gaz	
7	**VOE 14880939**	1					•Weatherstrip	•Lamelunas	•Guarnição	•Caoutchouc d etancheite	
8	**VOE 983244**	8					•Hexagon screw	•Tornillo hexagonal	•Parafuso sextavado	•Vis à tête hexagonale	
9	**VOE 14880450**	10					•Nut	•Tuerca	•Porca	•Écrou	
10	**SA 9211-08000**	16					•Washer	•Arandela	•Arruela	•Rondelle	
11	**SA 9211-10000**	8					•Washer	•Arandela	•Arruela	•Rondelle	
12	**VOE 983252**	6					•Hexagon screw	•Tornillo hexagonal	•Parafuso sextavado	•Vis à tête hexagonale	
13	**SA 9131-10500**	4					•Jam nut	•Contratuerca	•	•Contre-écrou	
14	**VOE 14881061**	2					•Shim	•Laminilla de ajuste	•Calço de ajuste	•Cale réglage	
15	**SA 9211-05000**	4					•Plain washer	•Arandela plana	•Arruela simples	•Rondelle plane	
16	**VOE 14881056**	2					•Plate	•Chapa	•Chapa	•Tôle	
17	**VOE 14521944**	1					•Cushion	•Cojín	•Assento	•Coussin	
18	**VOE 978932**	4					Hexagon screw	Tornillo hexagonal	Parafuso sextavado	Vis à tête hexagonale	
19	**VOE 978935**	4					Hexagon screw	Tornillo hexagonal	Parafuso sextavado	Vis à tête hexagonale	(SA 9011-21211)
20	**VOE 955923**	4					Spring washer	Arandela elástica	Arruela de pressão	Rondelle élastique	
21	**VOE 14522862**	8					Washer	Arandela	Arruela	Rondelle	
22	**VOE 14513034**	2					Support	Apoyo	Suporte	Support	
23	**VOE 946329**	4					Flange screw	Tornillo embridado	Parafuso flangeado	Vis à embase	
24	**VOE 960148**	2					Plain washer	Arandela plana	Arruela simples	Rondelle plane	
25	**VOE 14520745**	1					Cover	Capó	Capô	Capot	
26	**VOE 14881064**	4					Shim	Laminilla de ajuste	Calço de ajuste	Cale réglage	

1	**8277787**	**Boîte à outils, auvent** **Caixa de ferramentas, capô** **Caja de herramientas, capó** **Tool box, cowl**	Catalogue id **20490**	Group **827**
2			Illustr. No **1045495**	Section **200**
3			Issue **PUB 20021238-B**	Page **379**
4				
5				

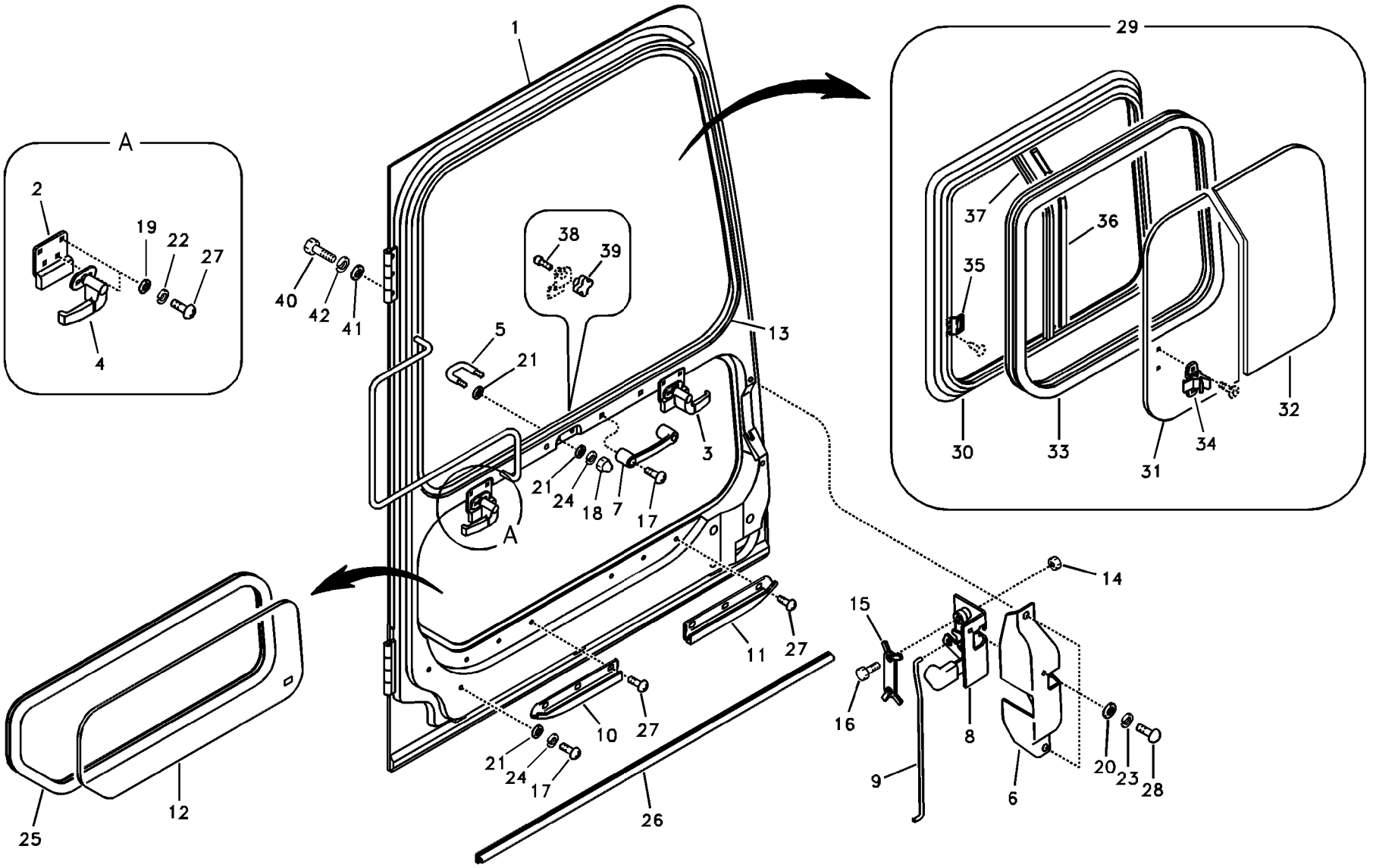

Volvo Construction Equipment

1045453

Fig.	Part No.	Quantity 1	2	3	4	5	PS	KIT	Description	Denominación	Denominação	Dénomination	Notes
	VOE 14517121	1		1			SS		Door	Puerta	Porta	Porte	
	VOE 14520550		1		1		SS		Door	Puerta	Porta	Porte	
1		1	1	1	1		NS		•Door	•Puerta	•Porta	•Porte	
2	**VOE 14506763**	2	2	2	2				•Plate	•Chapa	•Chapa	•Tôle	
3	**VOE 14506764**	1	1	1	1				•Handle	•Mango	•Manopla	•Poignée	
4	**VOE 14506765**	1	1	1	1				•Handle	•Mango	•Manopla	•Poignée	
5	**VOE 14506766**	1	1	1	1				•Striker plate	•Placa bloqueo	•Placa de bloqueio	•Gache	
6	**VOE 14540249**	1	1	1	1				•Cover	•Capo	•Tampa	•Capot	
7	**VOE 14506768**	1	1	1	1				•Handle	•Mango	•Manopla	•Poignée	
8	**VOE 14506769**	1	1	1	1				•Lock	•Cierre	•Trava	•Serrure	
9	**VOE 14506770**	1	1	1	1				•Rod	•Barra	•Barra	•Tige	
10	**VOE 14506860**	1	1	1	1				•Stop	•Tope	•Parada	•Butee	
11	**VOE 14506861**	1	1	1	1				•Stop	•Tope	•Parada	•Butee	
12	**VOE 14508460**	1	1	1	1				•Glass	•Cristal	•Vidro	•Vitre	
13	**VOE 14508693**	1	1	1	1				•Sealing	•Junta	•Vedação	•Étanchéité	
14	**VOE 983302**	2	2	2	2				•Hexagon nut	•Tuerca hexagonal	•Porca sextavada	•Écrou hexagonal	
15	**VOE 14513798**	1	1	1	1				•Plate	•Chapa	•Chapa	•Tôle	
16	**VOE 969740**	2	2	2	2				•Six point socket screw	•Racor de seis dientes	•Paraf soquete sext	•Vis à 6 pans creux	
17	**VOE 14880445**	4	4	4	4				•Cross recessed screw	•Tornillo cruz	•Parafuso phillips	•Vis empreinte crucifor	
18	**VOE 14880424**	2	2	2	2				•Cap nut	•Tuerca de sombrerete	•Porca de capa	•Écrou capuchon	
19	**VOE 940090**	8	8	8	8		SS		•Plain washer	•Arandela plana	•Arruela simples	•Rondelle plane	
20	**VOE 955892**	3	3	3	3				•Plain washer	•Arandela plana	•Arruela simples	•Rondelle plane	
21	**VOE 955894**	6	6	6	6		SS		•Plain washer	•Arandela plana	•Arruela simples	•Rondelle plane	
22	**VOE 955918**	8	8	8	8				•Spring washer	•Arandela elástica	•Arruela de pressão	•Rondelle élastique	
23	**VOE 955919**	3	3	3	3				•Spring washer	•Arandela elástica	•Arruela de pressão	•Rondelle élastique	
24	**VOE 955921**	4	4	4	4				•Spring washer	•Arandela elástica	•Arruela de pressão	•Rondelle élastique	
25	**VOE 14880436**	1	1	1	1				•Weatherstrip	•Lamelunas	•Guarnição	•Caoutchouc d etancheit	
26	**VOE 14515453**	1	1	1	1				•Weatherstrip	•Lamelunas	•Guarnição	•Caoutchouc d etancheit	
27	**VOE 969405**	14	14	14	14				•Six point socket screw	•Racor de seis dientes	•Paraf soquete sext	•Vis à 6 pans creux	
28	**VOE 969420**	3	3	3	3				•Six point socket screw	•Racor de seis dientes	•Paraf soquete sext	•Vis à 6 pans creux	

1	**8277140**
2	**8277142**
3	**8286868**
4	**8286869**
5	

Porte, cabine conducteur
Porta, cabine do operador
Puerta, cabina
Door, operator's cab

Catalogue id **20490**	Group **831**
Illustr. No **1045453**	Section **100**
Issue **PUB 20021238-B**	Page **381**

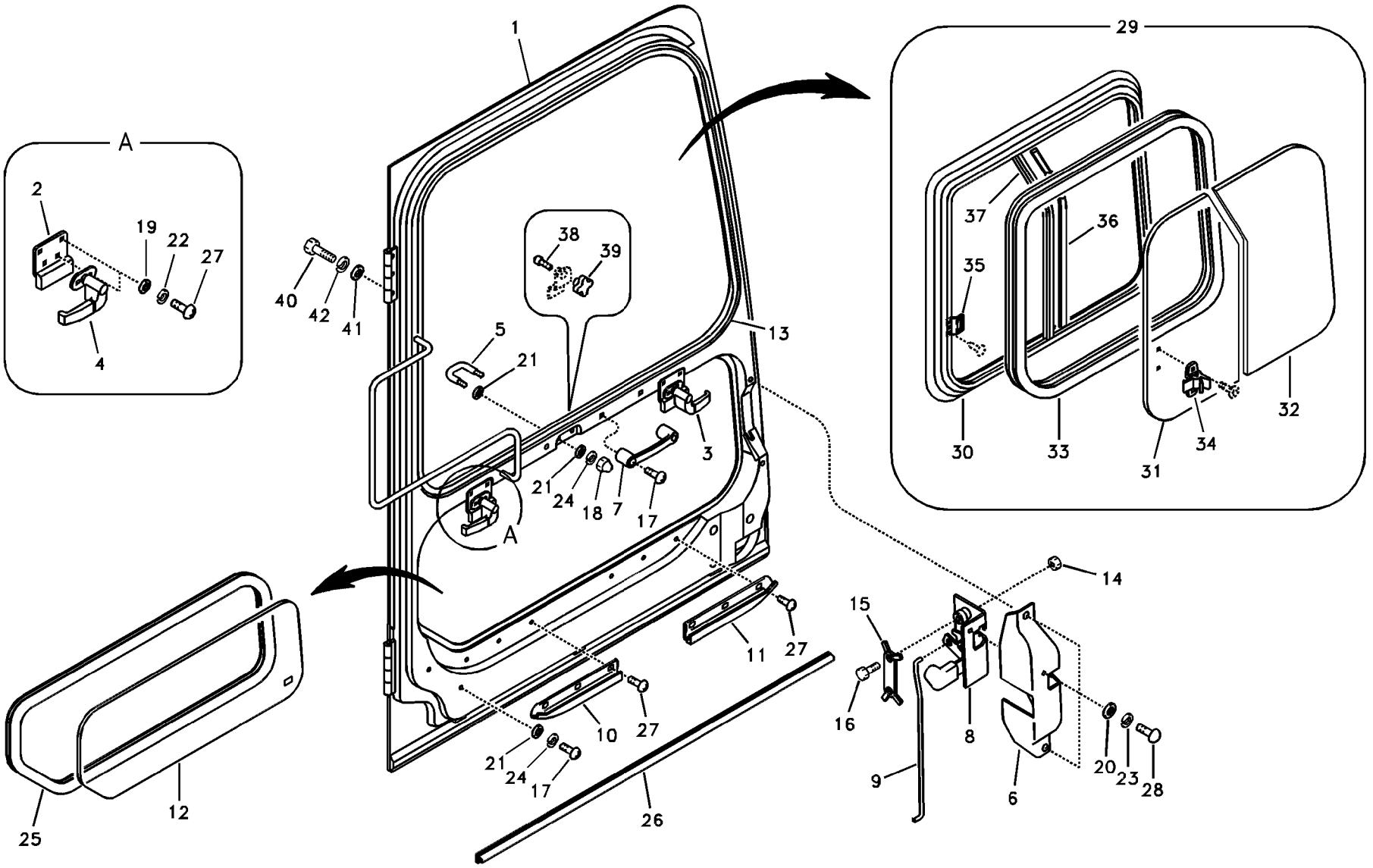

Volvo Construction Equipment

1045453

Fig.	Part No.	Quantity 1	2	3	4	5	PS	KIT	Description	Denominación	Denominação	Dénomination	Notes
29	**VOE 14529999**	1	1	1	1				•Window	•Ventana	•Janela	•Glace	
30	**VOE 14530647**	1	1	1	1				••Frame	••Bastidor	••Quadro	••Cadre châssis	
31	**VOE 14530648**	1	1	1	1				••Glass	••Cristal	••Vidro	••Vitre	
32	**VOE 14530649**	1	1	1	1				••Glass	••Cristal	••Vidro	••Vitre	
33	**VOE 14521277**	1	1	1	1				••Weatherstrip	••Lamelunas	••Guarnição	••Caoutchouc d etanche	
34	**VOE 14515078**	1	1	1	1				••Lock	••Cierre	••Trava	••Serrure	
35	**VOE 14530651**	1	1	1	1				••Catch	••Disco Bloqueo	••Detentor	••Disque Blocage	
36	**VOE 14515081**	1	1	1	1				••Sealing	••Junta	••Vedação	••Étanchéité	
37	**VOE 14530650**	1	1	1	1				••Frame	••Bastidor	••Quadro	••Cadre châssis	
38	**VOE 14530652**	1	1	1	1				•Stopping device	•Mecanismo de parada	•Dispositivo parada	•Dispositif d'arrêt	
39	**VOE 14530653**	1	1	1	1				•Knob	•Botón	•Botão	•Bouton	
40	**VOE 983251**	6	6	6	6				Hexagon screw	Tornillo hexagonal	Parafuso sextavado	Vis à tête hexagonale	
41	**VOE 960148**	6	6	6	6				Plain washer	Arandela plana	Arruela simples	Rondelle plane	
42	**VOE 955922**	6	6	6	6				Spring washer	Arandela elástica	Arruela de pressão	Rondelle élastique	

1	**8277140**
2	**8277142**
3	**8286868**
4	**8286869**
5	

Porte, cabine conducteur
Porta, cabine do operador
Puerta, cabina
Door, operator's cab

Catalogue id **20490**	Group **831**
Illustr. No **1045453**	Section **100**
Issue **PUB 20021238-B**	Page **383**



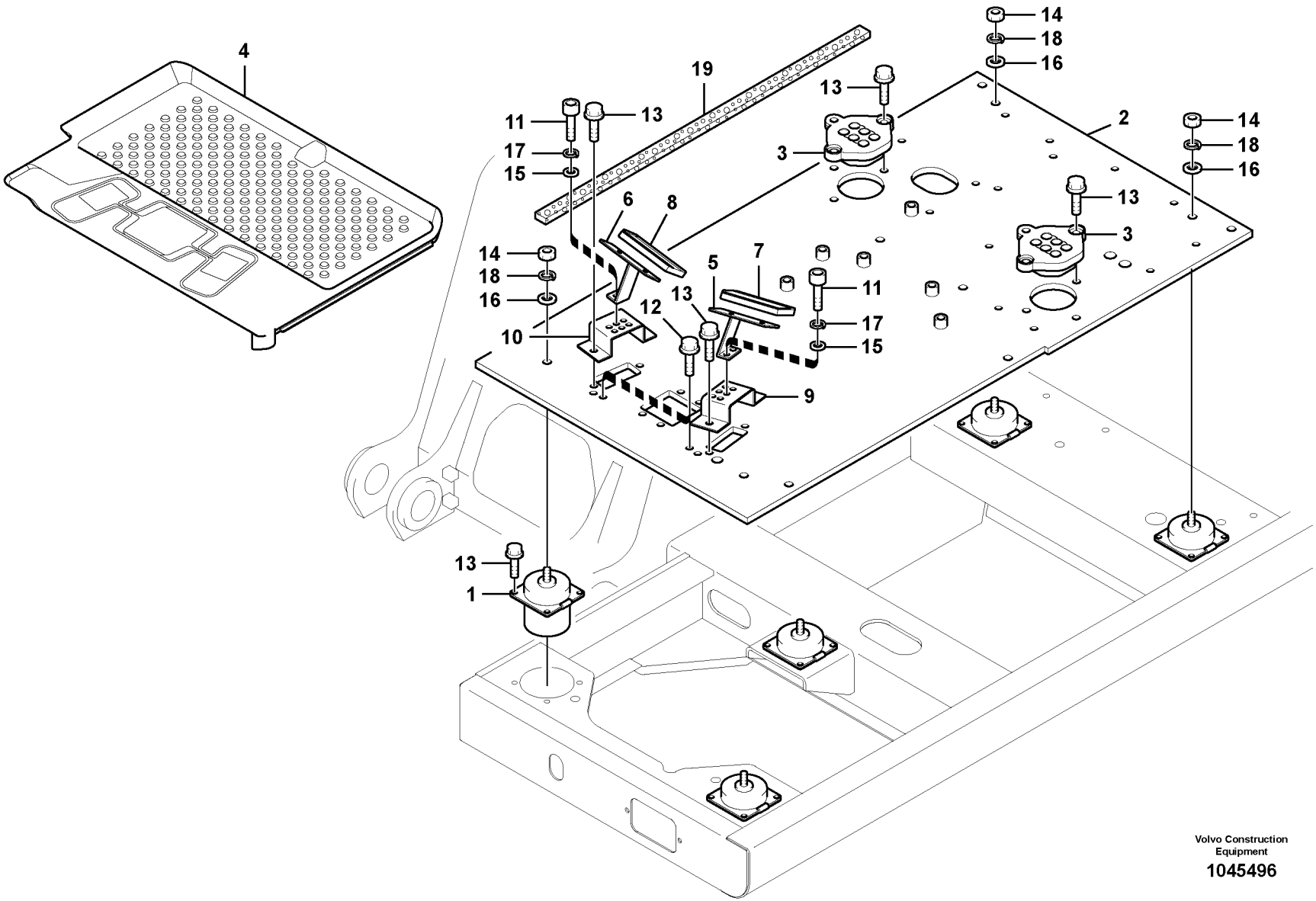

Volvo Construction Equipment

1045496

Fig.	Part No.	Quantity 1	2	3	PS	KIT	Description	Denominación	Denominação	Dénomination	Notes
1	**VOE 14526166**	5					Bracket	Consola	Suporte	Console	
2	**VOE 14540303**	1					Plate	Chapa	Chapa	Tôle	
3	**VOE 14514048**	2					Sealing	Junta	Vedação	Étanchéité	
4	**VOE 14531641**	1					Floor	Piso	Assoalho	Plancher	
5	**VOE 14521974**	1					Plate	Chapa	Chapa	Tôle	LH
6	**VOE 14521975**	1					Plate	Chapa	Chapa	Tôle	RH
7	**VOE 14522035**	1					Cover	Capo	Tampa	Capot	LH
8	**VOE 14522036**	1					Cover	Capo	Tampa	Capot	RH
9	**VOE 14508623**	1					Bracket	Consola	Suporte	Console	
10	**VOE 14508624**	1					Bracket	Consola	Suporte	Console	
11	**VOE 984066**	4					Hex. socket screw	Tornillo de hexágono emb	Parafuso soquete sext	Vis à six pans creux	
12	**VOE 946471**	4					Flange screw	Tornillo embridado	Parafuso flangeado	Vis à embase	
13	**VOE 946472**	30					Flange screw	Tornillo embridado	Parafuso flangeado	Vis à embase	
14	**VOE 979021**	5					Hexagon nut	Tuerca hexagonal	Porca sextavada	Écrou hexagonal	
15	**VOE 13955894**	4					Washer	Arandela	Arruela	Rondelle	
16	**VOE 955900**	5					Plain washer	Arandela plana	Arruela simples	Rondelle plane	
17	**VOE 955921**	4					Spring washer	Arandela elástica	Arruela de pressão	Rondelle élastique	
18	**VOE 955926**	5					Spring washer	Arandela elástica	Arruela de pressão	Rondelle élastique	
19	**VOE 14515580**	1					Sponge	Esponja	Esponja	Éponge	

1	**8277787**	**Plancher de cabine** **Piso da cabine** **Suelo de cabina** **Cabin floor**	Catalogue id **20490**	Group **837**
2			Illustr. No **1045496**	Section **100**
3			Issue **PUB 20021238-B**	Page **385**
4				
5				

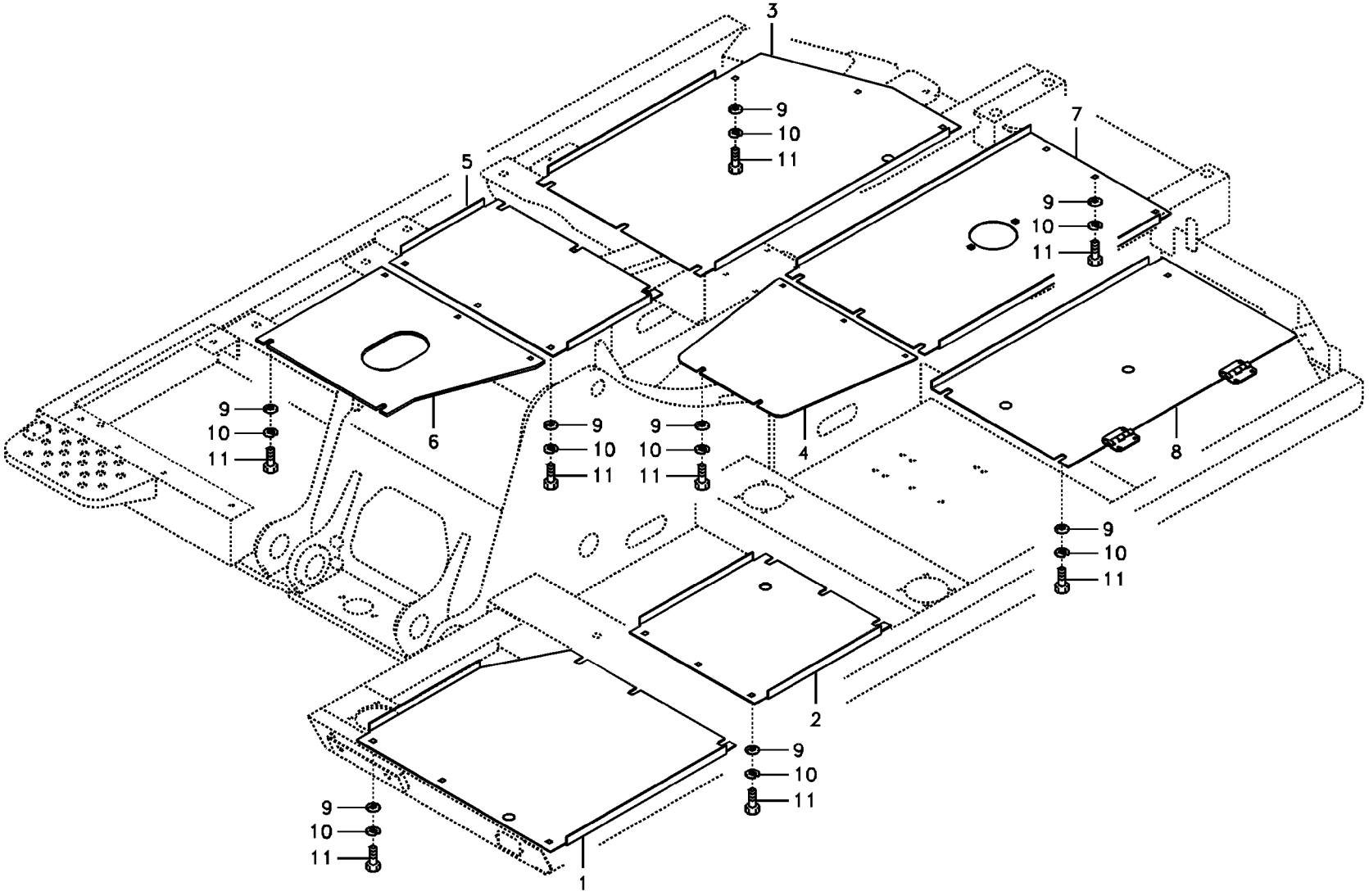

Volvo Construction Equipment

1045497

Fig.	Part No.	Quantity 1	2	3	PS	KIT	Description	Denominación	Denominação	Dénomination	Notes
1	**VOE 14598944**	1					Plate	Chapa	Chapa	Tôle	
	VOE 14505871		1		OP		Cover	Capo	Tampa	Capot	
2	**VOE 14598945**	1					Plate	Chapa	Chapa	Tôle	
	VOE 14505872		1		OP		Cover	Capo	Tampa	Capot	
3	**VOE 14598948**	1					Cover	Capó	Capô	Capot	
	VOE 14505875		1				Cover	Capo	Tampa	Capot	
4	**VOE 14505878**		1				Cover	Capo	Tampa	Capot	
5	**VOE 14598949**	1					Cover	Capó	Capô	Capot	
	VOE 14505876		1				Cover	Capo	Tampa	Capot	
6	**VOE 14505877**		1				Cover	Capo	Tampa	Capot	
7	**VOE 14598947**	1					Cover	Capó	Capô	Capot	
	VOE 14600023		1				Cover	Capó	Capô	Capot	
8	**VOE 14598946**	1					Cover	Capó	Capô	Capot	
	VOE 14600022		1				Cover	Capó	Capô	Capot	
9	**VOE 14532477**	40	50				Washer	Arandela	Arruela	Rondelle	
10	**VOE 955923**	40	50				Spring washer	Arandela elástica	Arruela de pressão	Rondelle élastique	
11	**VOE 978932**	40	50				Hexagon screw	Tornillo hexagonal	Parafuso sextavado	Vis à tête hexagonale	

1	**8277921**
2	**8277922**
3	
4	
5	

Trappes sous moteur, pompes hydr., radiateur, valves et réservoir carbura
Postigo embaixo do motor, bombas hidráulicas, refrigerador, válvula principal e tanque de combustível
Tapas bajo el motor, bombas hidr., enfriador, válvula p. y dep
Hatches under engine, hydr.pumps, cooler, m.valve and fuel tank.

Catalogue id **20490**	Group **837**
Illustr. No **1045497**	Section **200**
Issue **PUB 20021238-B**	Page **387**

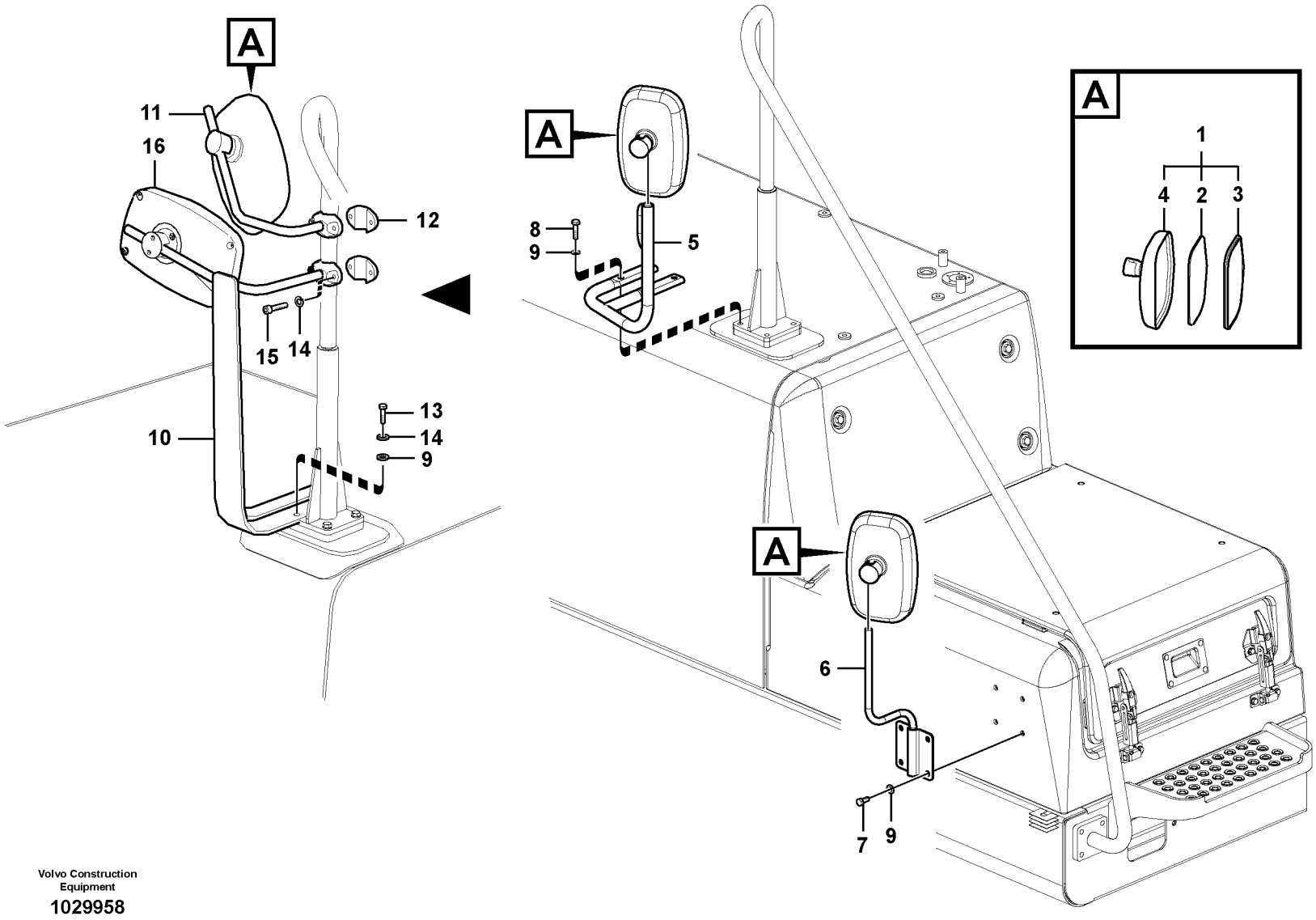

Volvo Construction Equipment

1029958

Fig.	Part No.	Quantity 1	2	3	PS	KIT	Description	Denominación	Denominação	Dénomination	Notes
1	**VOE 14634766**	2					Mirror	Espejo	Espelho	Miroir	S/N -17091
	VOE 14639120	2					Mirror	Espejo	Espelho	Miroir	S/N 17092-
2	**VOE 14559368**	1					•Mirror Glass	•Cristal Espejo	•	•Verre Miroir	
3	**VOE 14517744**	1					•Rubber	•Caucho	•Borracha	•Caoutchouc	
4	**VOE 14517743**	1					•Mirror	•Espejo	•Espelho	•Miroir	
	VOE 14560766	1					•Spare parts kit	•Kit de recambios	•Peças sobressalentes	•Kit pièce de réchange	
5	**VOE 14539753**	1					Stay	Barra	Escora	Tirant	S/N -16530
6	**VOE 14539754**	1					Stay	Barra	Escora	Tirant	
7	**VOE 983251**	4					Hexagon screw	Tornillo hexagonal	Parafuso sextavado	Vis à tête hexagonale	
8	**VOE 983252**	4					Hexagon screw	Tornillo hexagonal	Parafuso sextavado	Vis à tête hexagonale	S/N -16530
	VOE 983251	2					Hexagon screw	Tornillo hexagonal	Parafuso sextavado	Vis à tête hexagonale	S/N 16531-
9	**VOE 992040**	8					Plain washer	Arandela plana	Arruela simples	Rondelle plane	
10	**VOE 14639731**	1					Stay	Barra	Escora	Tirant	S/N 16531-
11	**VOE 14637658**	1					Stay	Barra	Escora	Tirant	S/N 16531-
12	**VOE 14542990**	2					Block	Bloque	Bloco	Bloc	S/N 16531-
13	**VOE 993025**	2					Hexagon screw	Tornillo hexagonal	Parafuso sextavado	Vis à tête hexagonale	S/N 16531-
14	**VOE 955922**	6					Spring washer	Arandela elástica	Arruela de pressão	Rondelle élastique	S/N 16531-
15	**VOE 984080**	4					Hex. socket screw	Tornillo de hexágono emb...	Parafuso soquete sext...	Vis à six pans creux	S/N 16531-
16	**VOE 14639121**	1					Mirror	Espejo	Espelho	Miroir	S/N 16531-
	VOE 14644656	1					•Cover	•Capó	•Capô	•Capot	
	VOE 14644657	2					•Cover	•Capó	•Capô	•Capot	
	VOE 14644658	1					•Cover	•Capó	•Capô	•Capot	
	VOE 14644659	1					•Mirror glass	•Cristal espejo	•Vidro do espelho	•Glace de retroviseur	

1	**8277787**	**Rétroviseur** **Espelho retrovisor** **Espejo retrovisor** **Rear view mirror**	Catalogue id **20490**	Group **841**
2			Illustr. No **1029958**	Section **100**
3			Issue **PUB 20021238-B**	Page **389**
4				
5				

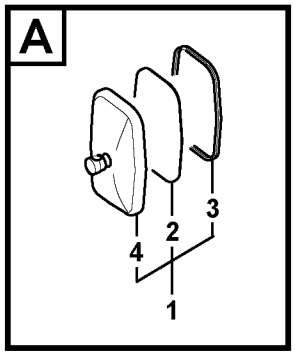

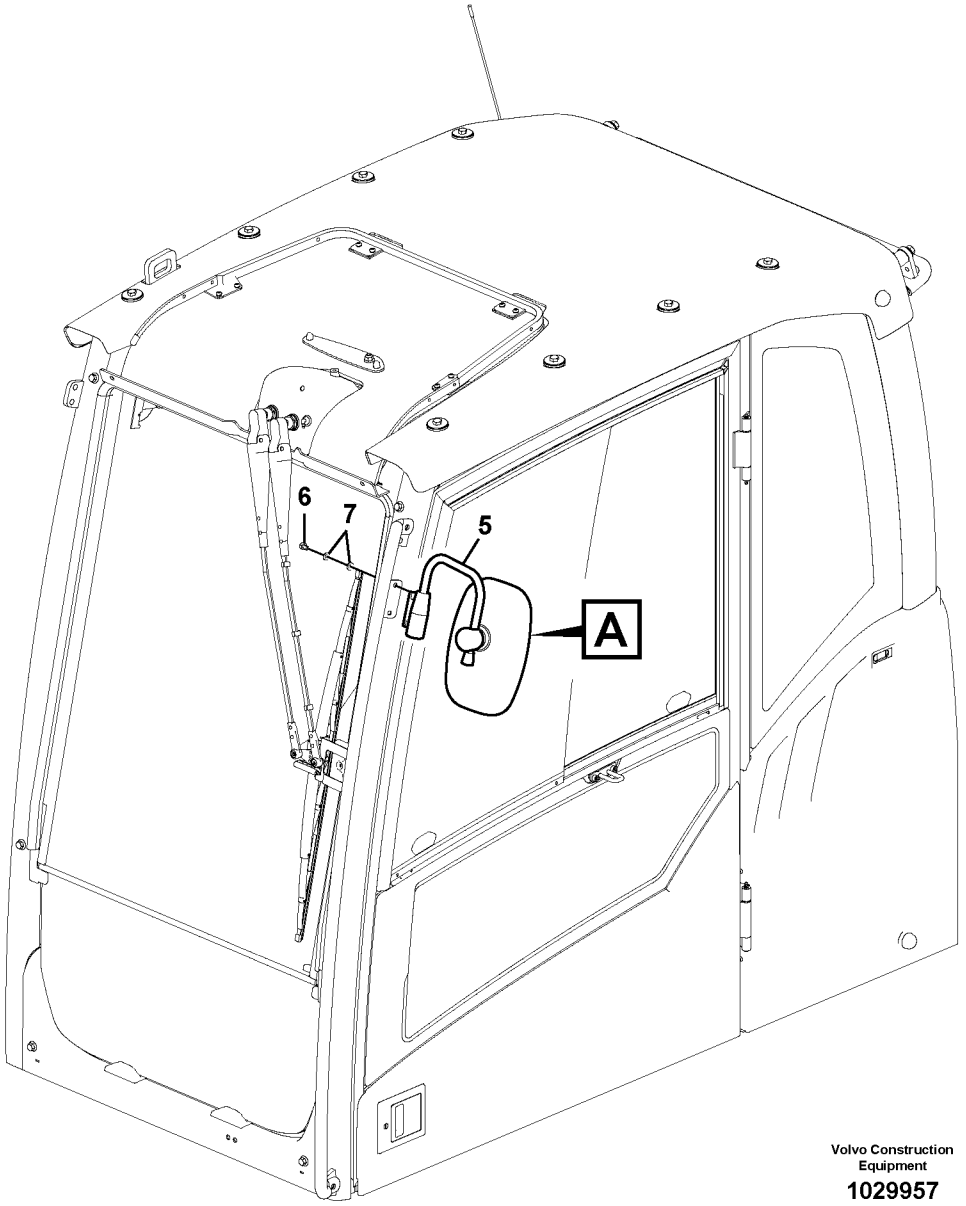

Volvo Construction Equipment

1029957

Fig.	Part No.	Quantity 1	2	3	PS	KIT	Description	Denominación	Denominação	Dénomination	Notes
1	**VOE 14634766**	2					Mirror	Espejo	Espelho	Miroir	S/N -17091
	VOE 14639120	2					Mirror	Espejo	Espelho	Miroir	S/N 17092-
2	**VOE 14559368**	1					•Mirror Glass	•Cristal Espejo	•	•Verre Miroir	
3	**VOE 14517744**	1					•Rubber	•Caucho	•Borracha	•Caoutchouc	
4	**VOE 14517743**	1					•Mirror	•Espejo	•Espelho	•Miroir	
	VOE 14560766	1					•Spare parts kit	•Kit de recambios	•Peças sobressalentes	•Kit pièce de réchange	
5	**VOE 14634765**	1					Support	Base	Base	Bâti	
6	**VOE 946440**	2					Flange screw	Tornillo embridado	Parafuso flangeado	Vis à embase	

1	**8277787**	**Rétroviseur** **Espelho retrovisor** **Espejo retrovisor** **Rear view mirror**	Catalogue id **20490**	Group **841**
2			Illustr. No **1029957**	Section **150**
3			Issue **PUB 20021238-B**	Page **391**
4				
5				

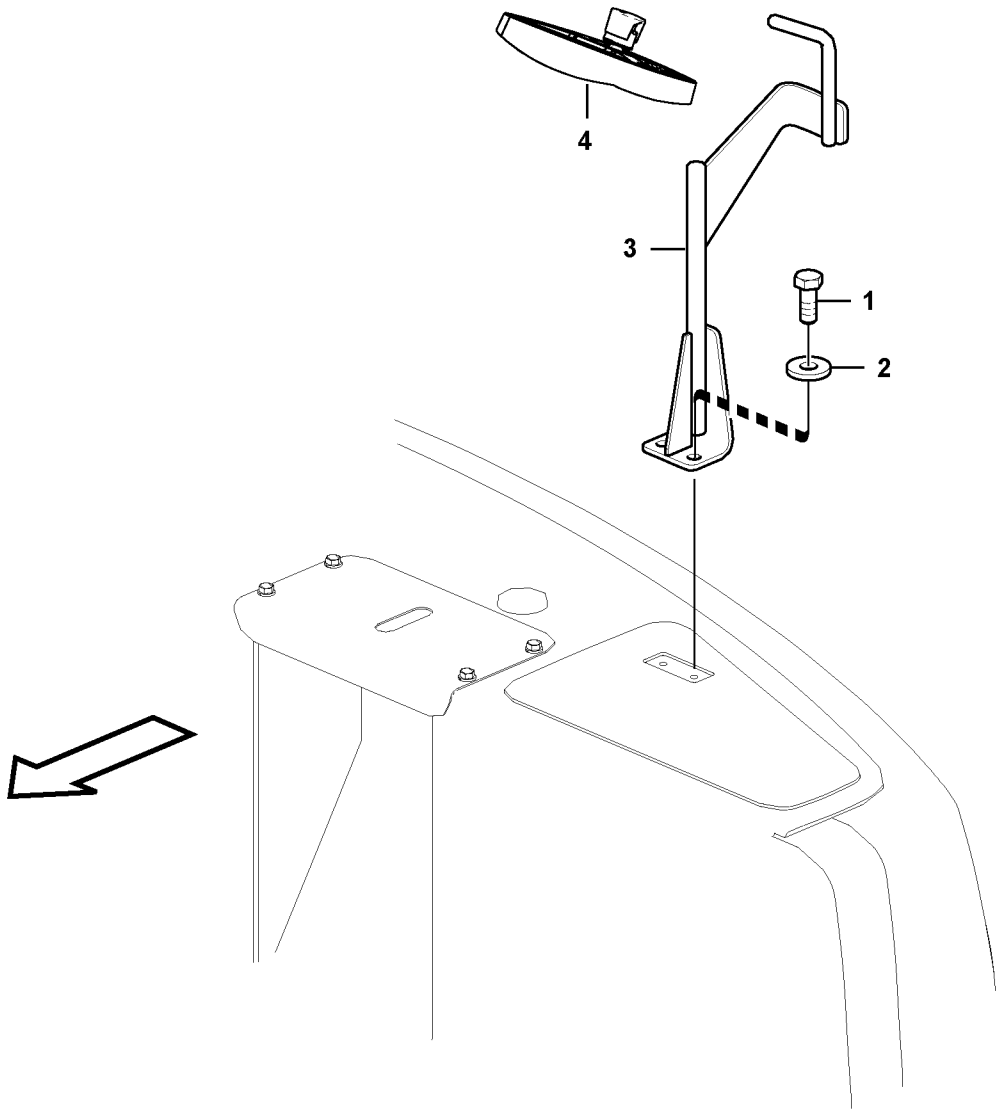

Volvo Construction Equipment

1030013

Fig.	Part No.	Quantity 1	2	3	PS	KIT	Description	Denominación	Denominação	Dénomination	Notes
1	**VOE 14522862**	2					Washer	Arandela	Arruela	Rondelle	
2	**VOE 978932**	2					Hexagon screw	Tornillo hexagonal	Parafuso sextavado	Vis à tête hexagonale	
3	**VOE 14638722**	1					Stay	Barra	Escora	Tirant	
4	**VOE 14639121**	1					Mirror	Espejo	Espelho	Miroir	
	VOE 14644656	1					•Cover	•Capó	•Capô	•Capot	
	VOE 14644657	2					•Cover	•Capó	•Capô	•Capot	
	VOE 14644658	1					•Cover	•Capó	•Capô	•Capot	
	VOE 14644659	1					•Mirror glass	•Cristal espejo	•Vidro do espelho	•Glace de retroviseur	

1	**8292223**	**Rétroviseur** **Espelho retrovisor** **Espejo retrovisor** **Rear view mirror**	Catalogue id **20490**	Group **841**
2			Illustr. No **1030013**	Section **160**
3			Issue **PUB 20021238-B**	Page **393**
4				
5				

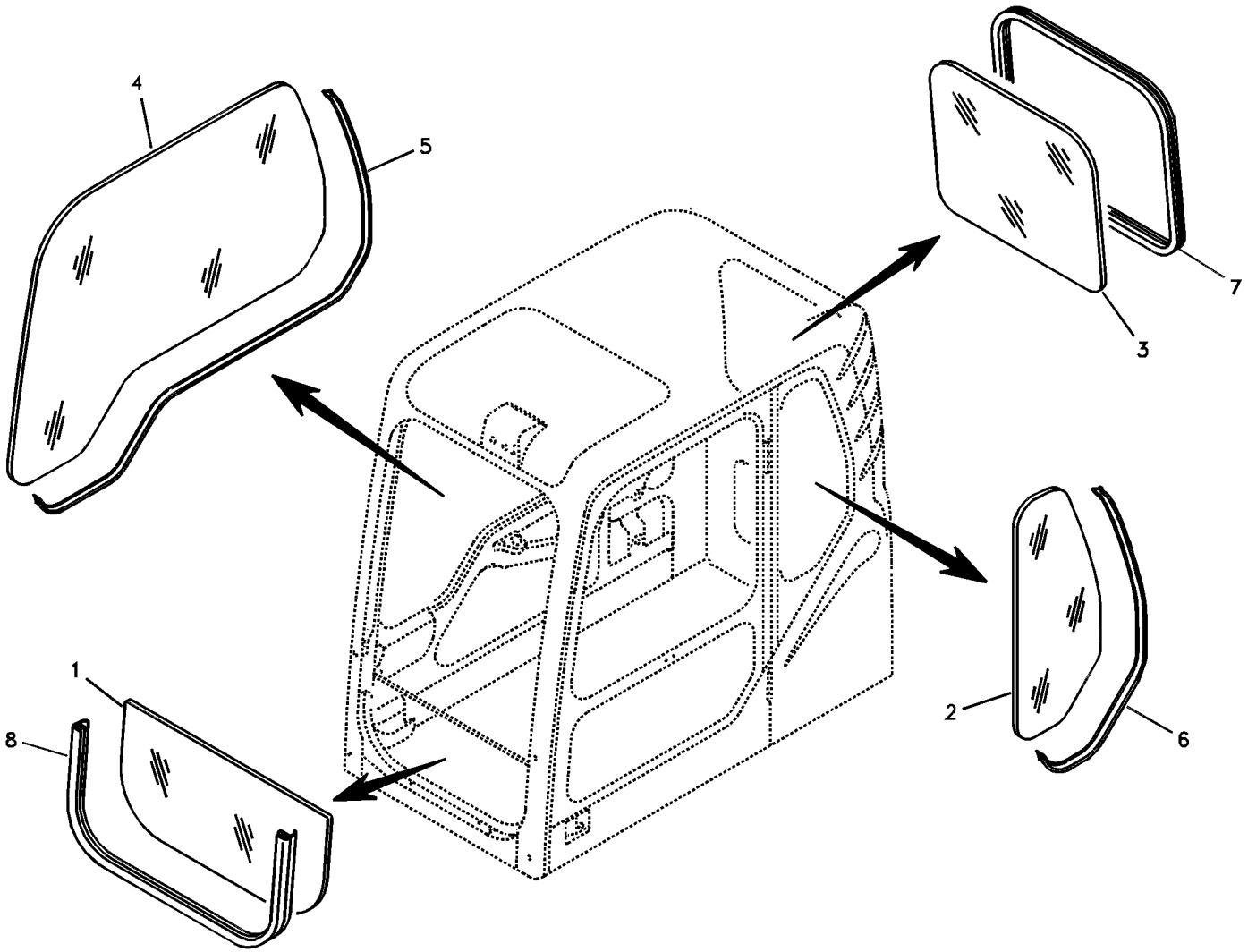
4
5
7
3
1
8
2
6

Fig.	Part No.	Quantity 1	2	3	PS	KIT	Description	Denominación	Denominação	Dénomination	Notes
1	**VOE 14506844**	1					Glass	Cristal	Vidro	Vitre	
2	**VOE 14508461**	1					Glass	Cristal	Vidro	Vitre	
3	**VOE 14508462**	1					Glass	Cristal	Vidro	Vitre	
4	**VOE 14508463**	1					Glass	Cristal	Vidro	Vitre	
5	**VOE 14880438**	1					Weatherstrip	Lamelunas	Guarnição	Caoutchouc d etancheite	
6	**VOE 14880435**	1					Weatherstrip	Lamelunas	Guarnição	Caoutchouc d etancheite	
7	**VOE 14880437**	1					Weatherstrip	Lamelunas	Guarnição	Caoutchouc d etancheite	
8	**VOE 14520284**	1					Weatherstrip	Lamelunas	Guarnição	Caoutchouc d etancheite	

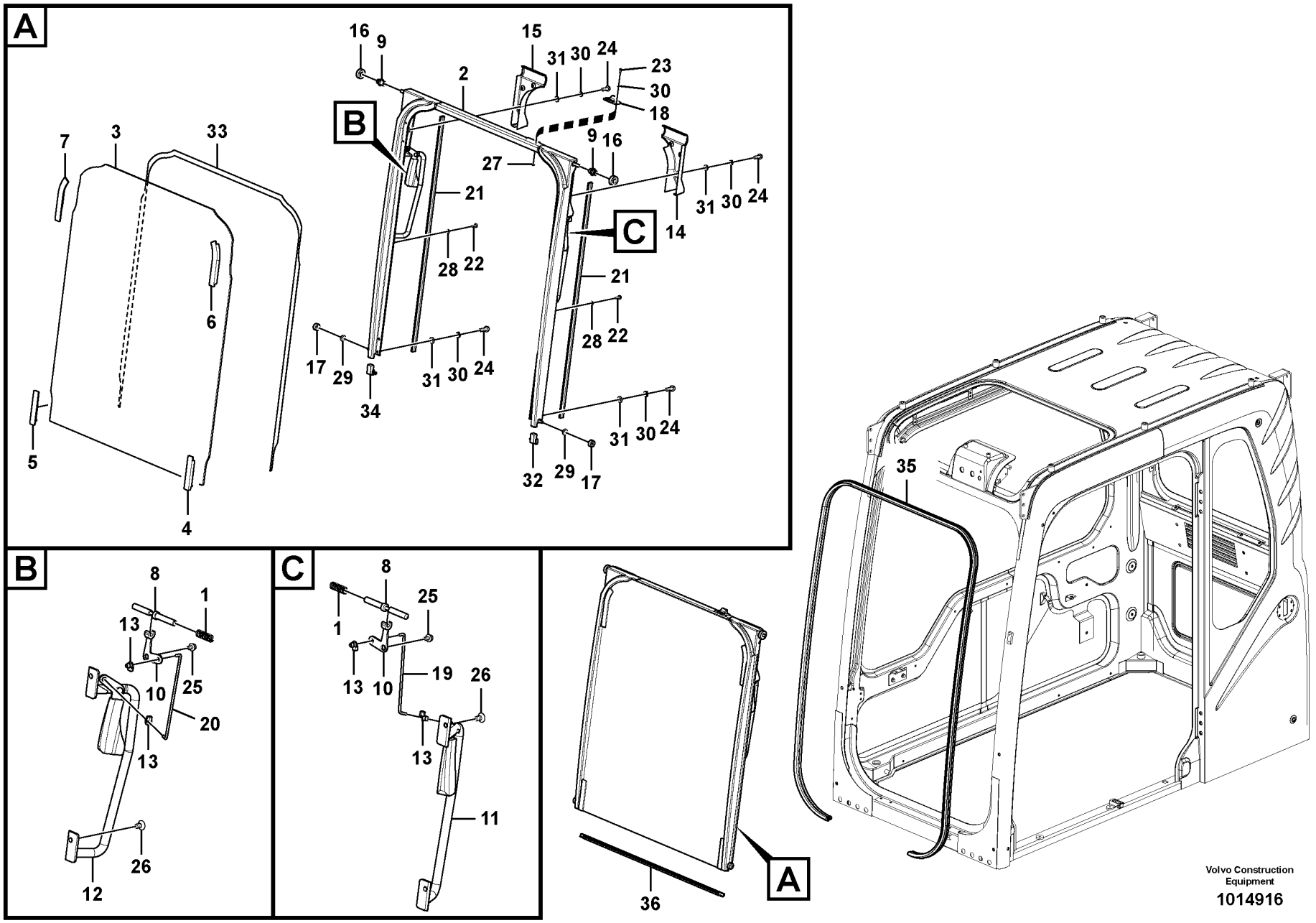
A
16
9
15
31
30
24
23
30
18
2
B
7
3
33
9
16
27
21
C
14
31
30
24
28
22
6
21
28
22
17
29
31
30
24
34
31
30
24
32
29
17
5
4
B
8
1
13
10
25
20
13
26
12
C
8
25
1
13
10
19
26
13
11
A
36
35
Volvo Construction Equipment
1014916

Fig.	Part No.	Quantity 1	2	3	PS	KIT	Description	Denominación	Denominação	Dénomination	Notes
	VOE 14506805	1			SS		Windscreen	Parabrisas	Para-brisa	Pare-brise	
1	**VOE 14527403**	2					•Spring	•Resorte	•Mola	•Ressort	
2	**VOE 14506806**	1					•Shield	•Defensa	•Protetor	•Bouclier	
3	**VOE 14506807**	1			SS		•Glass	•Vidrio	•Vidro	•Glace	
4	**VOE 14506808**	1					•Block	•Bloque	•Bloco	•Bloc	
5	**VOE 14506809**	1					•Block	•Bloque	•Bloco	•Bloc	
6	**VOE 14506810**	1					•Block	•Bloque	•Bloco	•Bloc	
7	**VOE 14506811**	1					•Block	•Bloque	•Bloco	•Bloc	
8	**VOE 14538705**	2					•Pin	•Pasador	•Pino	•Goupille	
9	**VOE 14506813**	2					•Bushing	•Casquillo	•Bucha	•Bague	
10	**VOE 14506814**	2					•Control lever	•Palanca mando	•Alavanca de comando	•Levier de commande	LH
11	**VOE 14524719**	1					•Handle	•Mango	•Manopla	•Poignée	
12	**VOE 14524720**	1					•Handle	•Mango	•Manopla	•Poignée	
13	**VOE 14506818**	4					•Connector	•Unión	•Conexão	•Connexion	
14	**VOE 14506819**	1					•Cover	•Capo	•Tampa	•Capot	
15	**VOE 14506820**	1					•Cover	•Capo	•Tampa	•Capot	
16	**VOE 14527692**	2					•Roller	•Rodillo	•Rolete	•Galet	
17	**VOE 14527693**	2					•Roller	•Rodillo	•Rolete	•Galet	
18	**VOE 14506825**	1					•Stopping device	•Mecanismo de parada	•Dispositivo parada	•Dispositif d'arrêt	
19	**VOE 14508073**	1					•Rod	•Tirante	•Haste	•Tringle	
20	**VOE 14508074**	1					•Rod	•Tirante	•Haste	•Tringle	
21	**VOE 14508377**	2					•Weatherstrip	•Lamelunas	•Guarnição	•Caoutchouc d etancheite	
22	**VOE 969515**	2					•Six point socket screw	•Racor de seis dientes	•Paraf soquete sext	•Vis à 6 pans creux	
23	**VOE 969405**	2					•Six point socket screw	•Racor de seis dientes	•Paraf soquete sext	•Vis à 6 pans creux	
24	**VOE 969407**	14					•Six point socket screw	•Racor de seis dientes	•Paraf soquete sext	•Vis à 6 pans creux	
25	**VOE 965175**	2					•Flange screw	•Tornillo embridado	•Parafuso flangeado	•Vis à embase	
26	**VOE 969841**	4					•Six point socket screw	•Racor de seis dientes	•Paraf soquete sext	•Vis à 6 pans creux	
27	**VOE 14880423**	2					•Cap nut	•Tuerca de sombrerete	•Porca de capa	•Écrou capuchon	
28	**VOE 14880426**	2					•Washer	•Arandela	•Arruela	•Rondelle	
29	**VOE 955894**	2			SS		•Plain washer	•Arandela plana	•Arruela simples	•Rondelle plane	

1		**Pare-brise** **Pára-brisa** **Parabrisas** **Windshield**	Catalogue id **20490**	Group **843**
2			Illustr. No **1014916**	Section **200**
3			Issue **PUB 20021238-B**	Page **397**
4				
5		**8277140,8277142,8276868,8286869**		

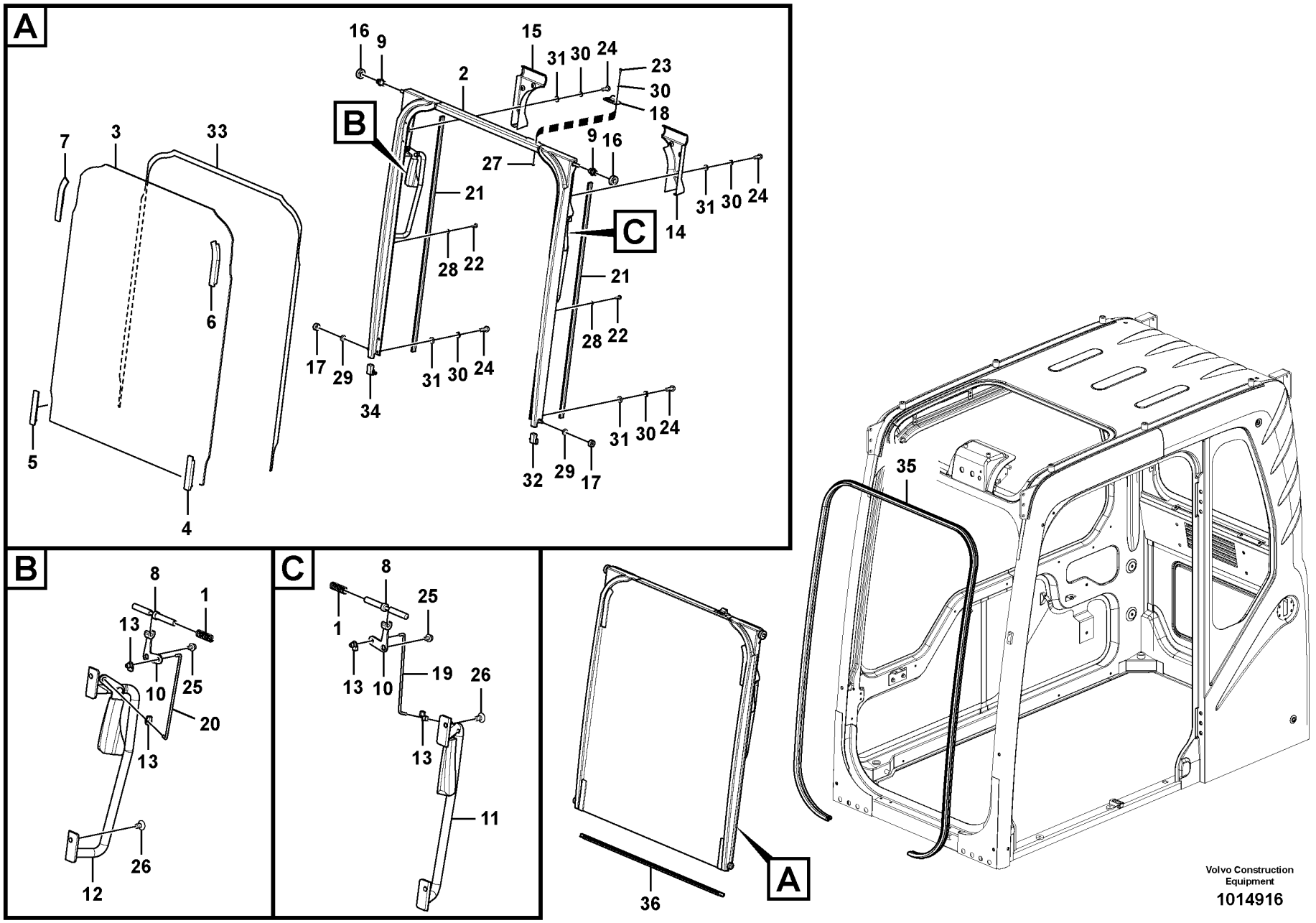
A
16
9
15
31
30
24
23
30
18
2
B
7
3
33
9
16
27
21
C
14
31
30
24
28
22
6
21
28
22
17
29
31
30
24
34
31
30
24
32
29
17
5
4
B
8
1
13
10
25
20
13
26
12
C
8
25
1
13
10
19
26
13
11
A
36
35
Volvo Construction Equipment
1014916

Fig.	Part No.	Quantity 1	2	3	PS	KIT	Description	Denominación	Denominação	Dénomination	Notes
30	**VOE 955918**	16					•Spring washer	•Arandela elástica	•Arruela de pressão	•Rondelle élastique	
31	**VOE 940090**	14			SS		•Plain washer	•Arandela plana	•Arruela simples	•Rondelle plane	
32	**VOE 14520282**	1					•Plug	•Tapón	•Bujão	•Tampon	
33	**VOE 14517763**	1					•Rubber plate	•Placa de goma	•Placa de borracha	•Plaque caoutchouc	
34	**VOE 14520283**	1					•Plug	•Tapon	•Bujão	•Bouchon	
35	**VOE 14508497**	1					Weatherstrip	Lamelunas	Guarnição	Caoutchouc d etancheite	
36	**VOE 14510496**	1					Channel	Barra-u	Ferro U	Barre U	

1		**Pare-brise** **Pára-brisa** **Parabrisas** **Windshield**	Catalogue id **20490**	Group **843**
2			Illustr. No **1014916**	Section **200**
3			Issue **PUB 20021238-B**	Page **399**
4				
5		**8277140,8277142,8276868,8286869**		

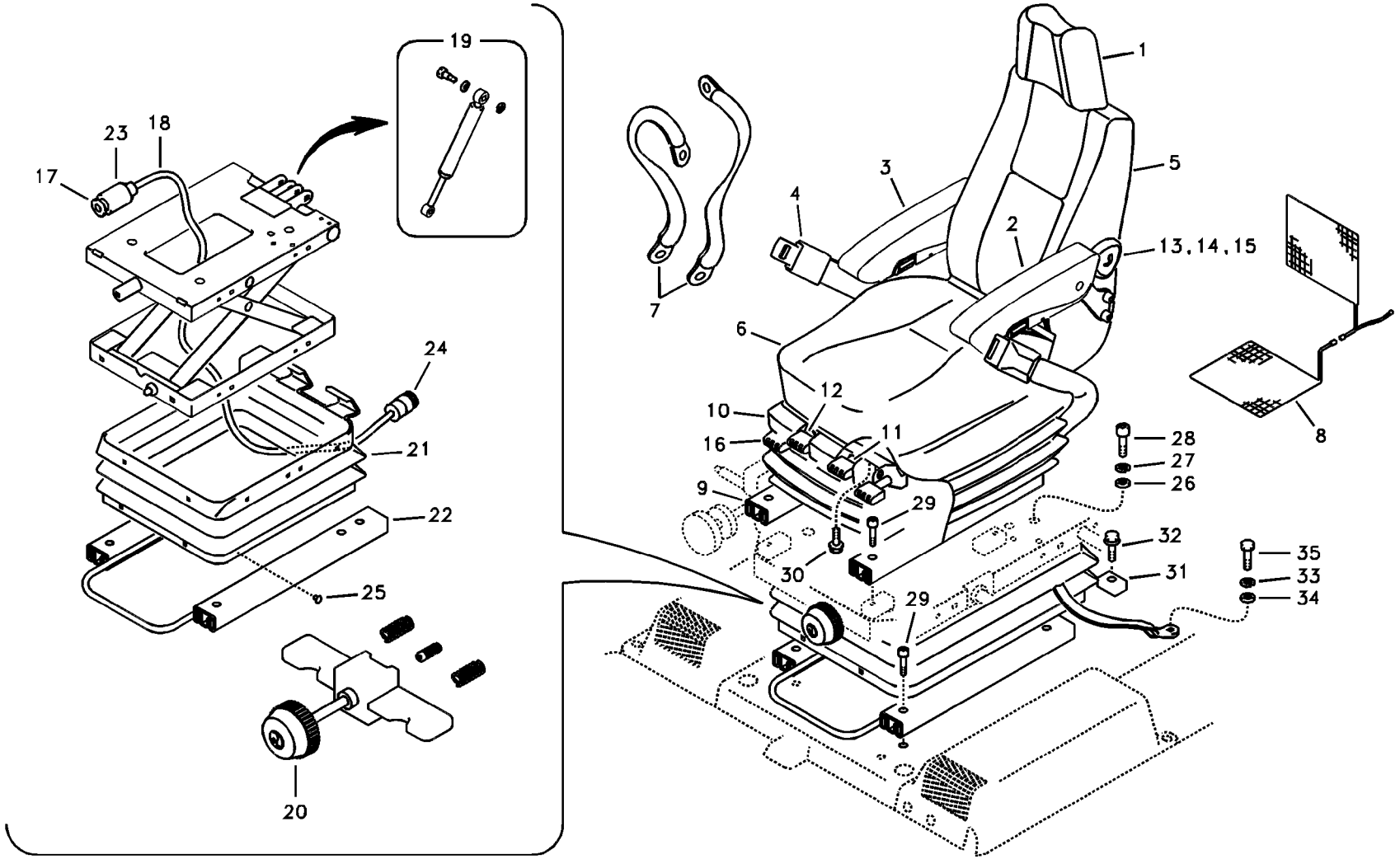
19
23
18
17
24
21
22
25
20
1
3
5
4
2
13,14,15
7
6
12
10
11
16
9
28
27
26
29
32
35
33
34
30
31
29
8

Fig.	Part No.	Quantity 1	2	3	4	5	PS	KIT	Description	Denominación	Denominação	Dénomination	Notes
	VOE 14659740	1							Seat	Asiento	Banco	Siège	(VOE 14549409)
	VOE 14549410		1	1					Seat	Asiento	Banco	Siège	
	VOE 14542411				1				Driver seat	Asiento conductor	Banco motorista	Siège du conducteur	
1	**SA 2067-00100**	1	1	1	1				•Head restraint	•Reposacabezas	•Descansa cabeça	•Appui-tête	
2	**VOE 14551181**	1	1	1	1				•Arm rest	•Reposabrazos	•Descansa-braço	•Accoudoir	
3	**VOE 14551182**	1	1	1	1				•Arm rest	•Reposabrazos	•Descansa-braço	•Accoudoir	
4	**VOE 14553766**	1	1	1	1				•Seat belt	•Cinturón de seguridad	•Cinto de segurança	•Ceinture de sécurité	
5	**VOE 14521384**	1	1	1	1				•Backrest cushion	•Cojín respaldo	•Coxim de encosto	•Dossier	
	VOE 14513755	1	1	1	1				•Cover	•Capo	•Tampa	•Capot	
6	**VOE 14521385**	1	1	1	1				•Seat cushion	•Cojín asiento	•Assento do banco	•Coussin de siège	
	VOE 14513756	1	1	1	1				•Cover	•Capo	•Tampa	•Capot	
7	**VOE 14513753**	1	1	1	1				•Belt	•Correa	•Correia	•Ceinture	
8	**VOE 14513754**		1	1	1				•Heater	•Calefactor	•Aquecedor	•Réchauffeur	
9	**VOE 14513757**	1	1	1	1				•Slide block	•Bloque deslizante	•Bloco deslizamento	•Bloc guidage	
10	**VOE 14513758**	1	1	1	1				•Bellows	•Cubierta Goma	•Foles	•Capot Caoutcho	
11	**VOE 14517890**	1	1	1	1				•Lever kit	•Juego de palanca	•Jogo alavancas	•Kit leviers	UP SLIDE
12	**VOE 14517891**	1	1	1	1				•Lever kit	•Juego de palanca	•Jogo alavancas	•Kit leviers	LO SLIDE
13	**VOE 14539228**	1	1	1	1				•Support	•Apoyo	•Suporte	•Support	
14	**VOE 14501383**	1	1	1	1				•Cable	•Cable	•Cabo	•Câble	
15	**VOE 14527286**	1	1	1	1				•Knob	•Boton	•Botão	•Bouton	
16	**VOE 14538608**	1	1	1	1				•Slide	•Corredera	•Cursor	•Tiroir	
	VOE 14521988	1	1						Support	Apoyo	Suporte	Support	
	VOE 14538765			1	1				Seat Support	Soporte Asiento	Suporte do assento	Bati Siege	
	VOE 14521355			1	1				•Cable	•Cable	•Cabo	•Câble	
17	**VOE 14513762**			1	1				•Air cushion kit	•Kit cojín de aire	•Kit almofada de ar	•Kit coussin pneumatiq	
18	**VOE 14513763**			1	1				•Tube	•Tubo	•Tubo	•Tube	
19	**VOE 14528085**	1	1	1	1				•Damper	•Amortiguador	•Amortecedor	•Amortisseur	
20	**VOE 14513765**	1	1						•Adjusting device	•Dispositivo de ajuste	•Dispositivo de ajuste	•Dispositif réglage	
21	**VOE 14536523**	1	1						•Bellows	•Cubierta Goma	•Foles	•Capot Caoutcho	
	VOE 14513760			1	1				•Bellows	•Fuelle	•Fole	•Soufflet	

1	**8277143**
2	**8277144**
3	**8277145**
4	**8281789**
5	

Siège conducteur avec pièces de montage
Assento do operador com peças de montagem
Asiento del conductor con piezas de montaje
Operator seat with fitting parts

Catalogue id **20490**	Group **852**
Illustr. No **1022396**	Section **100**
Issue **PUB 20021238-B**	Page **401**

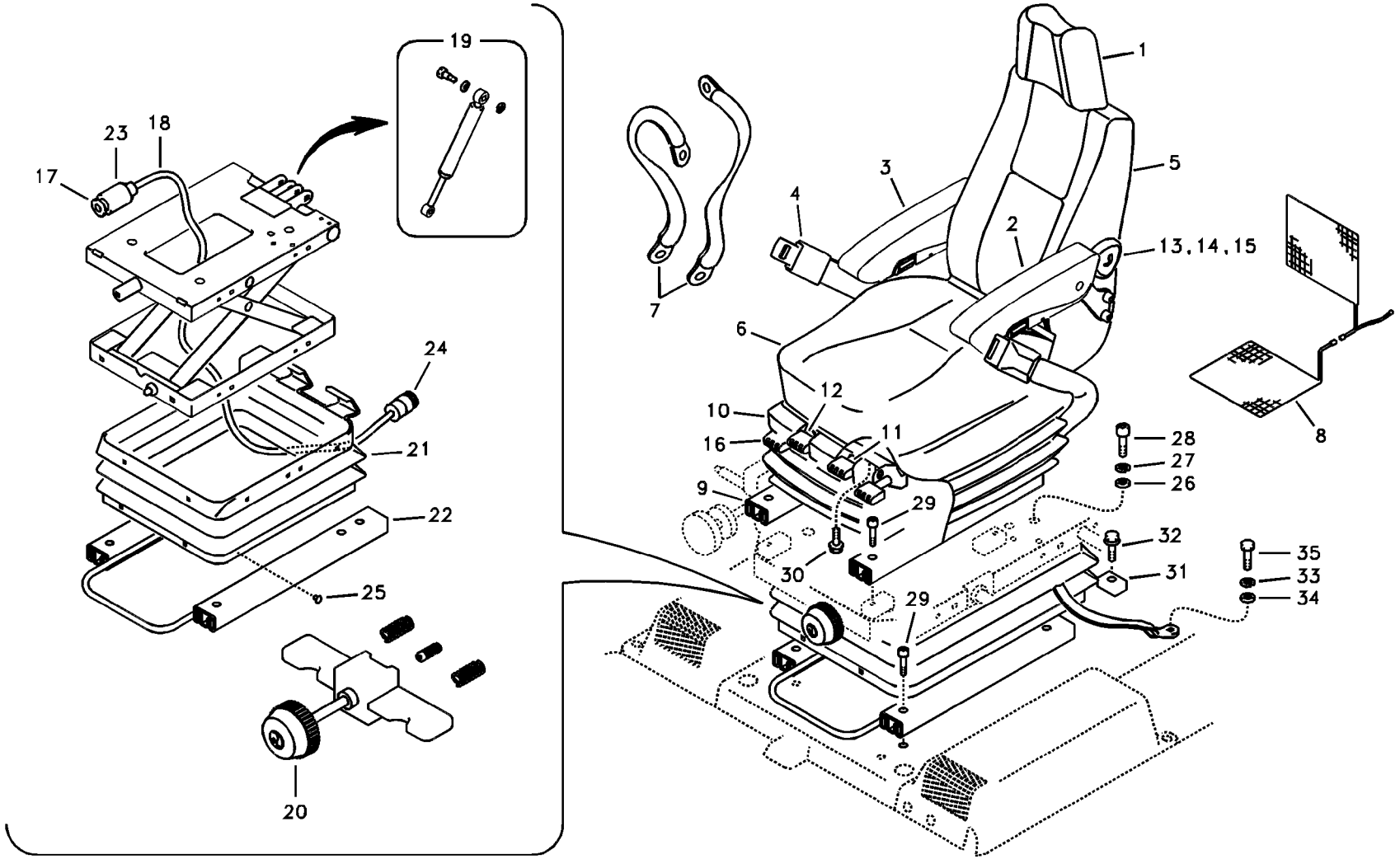
19
23
18
17
24
21
22
25
20
1
3
5
4
2
13,14,15
7
6
12
10
11
16
9
28
27
26
29
32
35
33
34
30
31
29
8

Fig.	Part No.	Quantity 1	2	3	4	5	PS	KIT	Description	Denominación	Denominação	Dénomination	Notes
22	**VOE 14513761**	1	1	1	1				•Spool	•Bobina	•	•Bobine	
23	**VOE 14518880**			1	1				•Valve Kit	•Juego Valvula	•Kit de válvulas	•Kit valve	
24	**VOE 14521373**			1	1				•Compressor	•Compresor	•Compressor	•Compresseur	
25	**VOE 14518572**	1	1	1	1				•Clip Kit	•Kit De Clips	•	•Lot De Clips	
26	**VOE 955894**	4	4	4	4		SS		Plain washer	Arandela plana	Arruela simples	Rondelle plane	
27	**VOE 955921**	4	4	4	4				Spring washer	Arandela elástica	Arruela de pressão	Rondelle élastique	
28	**VOE 984077**	4	4	4	4				Hex. socket screw	Tornillo de hexágono e	Parafuso soquete sext	Vis à six pans creux	
29	**VOE 984064**	8	8	8	8				Hex. socket screw	Tornillo de hexágono e	Parafuso soquete sext	Vis à six pans creux	
30	**VOE 946544**	2	2	2	2				Flange screw	Tornillo embridado	Parafuso flangeado	Vis à embase	
31	**VOE 14503686**	1	1	1	1				Bracket	Consola	Suporte	Console	
32	**VOE 946671**	2	2	2	2				Flange screw	Tornillo embridado	Parafuso flangeado	Vis à embase	
33	**VOE 955922**	2	2	2	2				Spring washer	Arandela elástica	Arruela de pressão	Rondelle élastique	
34	**VOE 960148**	2	2	2	2				Plain washer	Arandela plana	Arruela simples	Rondelle plane	
35	**VOE 983256**	2	2	2	2				Hexagon screw	Tornillo hexagonal	Parafuso sextavado	Vis à tête hexagonale	

1	**8277143**
2	**8277144**
3	**8277145**
4	**8281789**
5	

Siège conducteur avec pièces de montage
Assento do operador com peças de montagem
Asiento del conductor con piezas de montaje
Operator seat with fitting parts

Catalogue id **20490**	Group **852**
Illustr. No **1022396**	Section **100**
Issue **PUB 20021238-B**	Page **403**

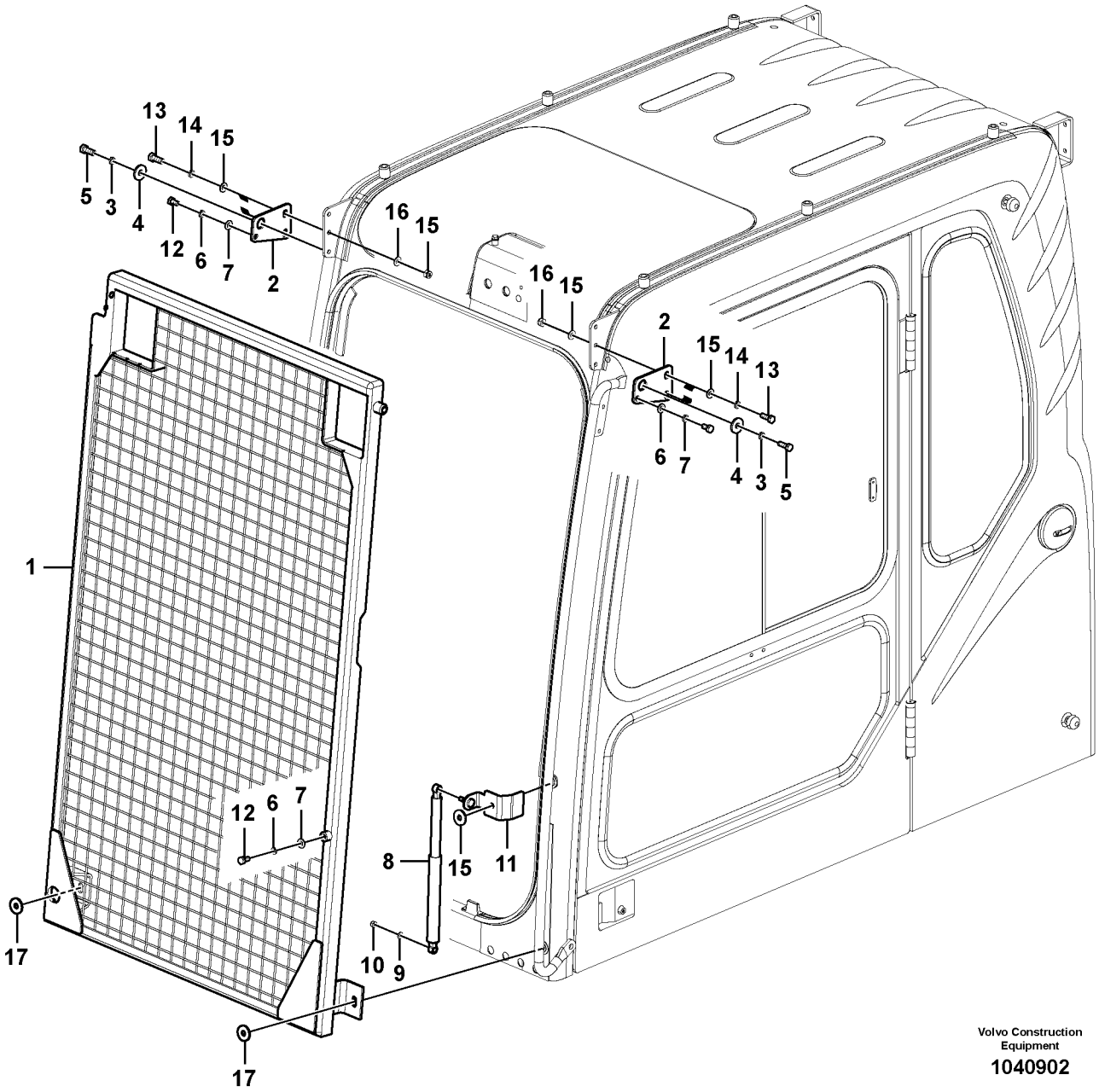

Volvo Construction Equipment

1040902

Fig.	Part No.	Quantity 1	2	3	PS	KIT	Description	Denominación	Denominação	Dénomination	Notes
	VOE 14514322	1					Net	Red	Tela	Filet	
1		1			NS		•Net	•Red	•Rede	•Filet	
2	**VOE 14514369**	2					•Bracket	•Consola	•Suporte	•Console	
3	**VOE 955923**	2					•Spring washer	•Arandela elástica	•Arruela de pressão	•Rondelle élastique	
4	**VOE 14532477**	2					•Washer	•Arandela	•Arruela	•Rondelle	
5	**VOE 978932**	2					•Hexagon screw	•Tornillo hexagonal	•Parafuso sextavado	•Vis à tête hexagonale	
6	**VOE 955922**	3					•Spring washer	•Arandela elástica	•Arruela de pressão	•Rondelle élastique	
7	**VOE 960148**	3					•Plain washer	•Arandela plana	•Arruela simples	•Rondelle plane	
8	**VOE 14527465**	1					•Gas spring	•Resorte a gas	•Mola a gás	•Ressort gaz	
9	**VOE 955894**	1			SS		•Plain washer	•Arandela plana	•Arruela simples	•Rondelle plane	
10	**VOE 14880450**	1					•Nut	•Tuerca	•Porca	•Écrou	
11	**VOE 14514370**	1					•Bracket	•Consola	•Suporte	•Console	
12	**VOE 983250**	3					•Hexagon screw	•Tornillo hexagonal	•Parafuso sextavado	•Vis à tête hexagonale	
13	**VOE 983252**	4					Hexagon screw	Tornillo hexagonal	Parafuso sextavado	Vis à tête hexagonale	
14	**VOE 955922**	4					Spring washer	Arandela elástica	Arruela de pressão	Rondelle élastique	
15	**VOE 960148**	9					Plain washer	Arandela plana	Arruela simples	Rondelle plane	
16	**SA 9131-11000**	4					Lock nut	Contratuerca	Porca de trava	Contre-ecrou	
17	**VOE 14532477**	2					Washer	Arandela	Arruela	Rondelle	

1	**8277166**	**Protection pare-brise** **Proteção do pára-brisa** **Protecciìn del parabrisas** **Windshield protection**	Catalogue id **20490**	Group **860**
2				
3			Illustr. No **1040902**	Section **100**
4				
5			Issue **PUB 20021238-B**	Page **405**

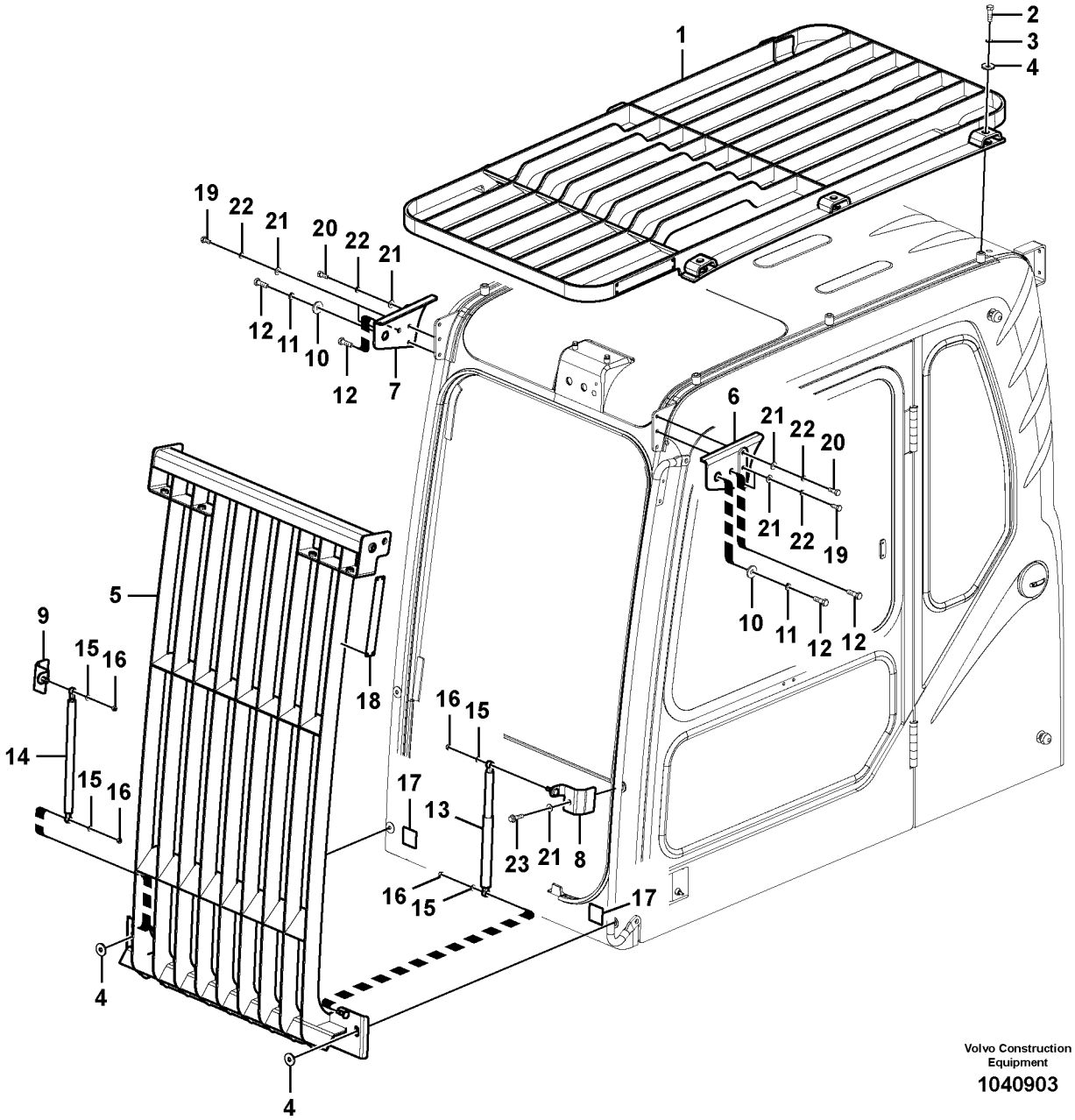

Volvo Construction Equipment

1040903

Fig.	Part No.	Quantity 1	2	3	PS	KIT	Description	Denominación	Denominação	Dénomination	Notes
1	**VOE 14514160**	1					Cab guard	Protección de cabina	Proteção da cabine	Protège-cabine	
2	**VOE 978933**	6					Hexagon screw	Tornillo hexagonal	Parafuso sextavado	Vis à tête hexagonale	
3	**VOE 955923**	6					Spring washer	Arandela elástica	Arruela de pressão	Rondelle élastique	
4	**VOE 14532477**	8					Washer	Arandela	Arruela	Rondelle	
	VOE 14514162	1					Guard	Proteccion	Protecao	Protection	
5	**VOE 14514163**	1			OP		•Guard	•Protección	•Proteção	•Protection	
6	**VOE 14514164**	1					•Cab bracket	•Consola de cabina	•Suporte da cabine	•Support cabine	
7	**VOE 14514165**	1					•Cab bracket	•Consola de cabina	•Suporte da cabine	•Support cabine	
8	**VOE 14514371**	1					•Bracket	•Consola	•Suporte	•Console	
9	**VOE 14514372**	1					•Bracket	•Consola	•Suporte	•Console	
10	**VOE 14532477**	2					•Washer	•Arandela	•Arruela	•Rondelle	
11	**VOE 955923**	2					•Spring washer	•Arandela elástica	•Arruela de pressão	•Rondelle élastique	
12	**VOE 978933**	4					•Hexagon screw	•Tornillo hexagonal	•Parafuso sextavado	•Vis à tête hexagonale	
13	**VOE 14527465**	1					•Gas spring	•Resorte a gas	•Mola a gás	•Ressort gaz	
14	**VOE 14527466**	1					•Gas spring	•Resorte a gas	•Mola a gás	•Ressort gaz	
15	**VOE 955894**	4			SS		•Plain washer	•Arandela plana	•Arruela simples	•Rondelle plane	
16	**VOE 14880450**	4					•Nut	•Tuerca	•Porca	•Écrou	
17		2			NS		•Pad	•Pastilla	•Almofada	•Patin	
18	**VOE 14507933**	1			OP		•Decal	•Calcomanía	•Decalque	•Autocollant	
19	**VOE 983251**	4					Hexagon screw	Tornillo hexagonal	Parafuso sextavado	Vis à tête hexagonale	
20	**VOE 983252**	2					Hexagon screw	Tornillo hexagonal	Parafuso sextavado	Vis à tête hexagonale	
21	**VOE 960148**	7					Plain washer	Arandela plana	Arruela simples	Rondelle plane	
22	**VOE 955922**	6					Spring washer	Arandela elástica	Arruela de pressão	Rondelle élastique	
23	**VOE 965185**	1					Flange screw	Tornillo embridado	Parafuso flangeado	Vis à embase	

1	**8277920**	**Equipement anti-chute** **Proteção contra queda de objetos** **Equipo de protección contra caídas** **Falling object guards**	Catalogue id **20490** / Group **860**
2			Illustr. No **1040903** / Section **200**
3			
4			Issue **PUB 20021238-B** / Page **407**
5			

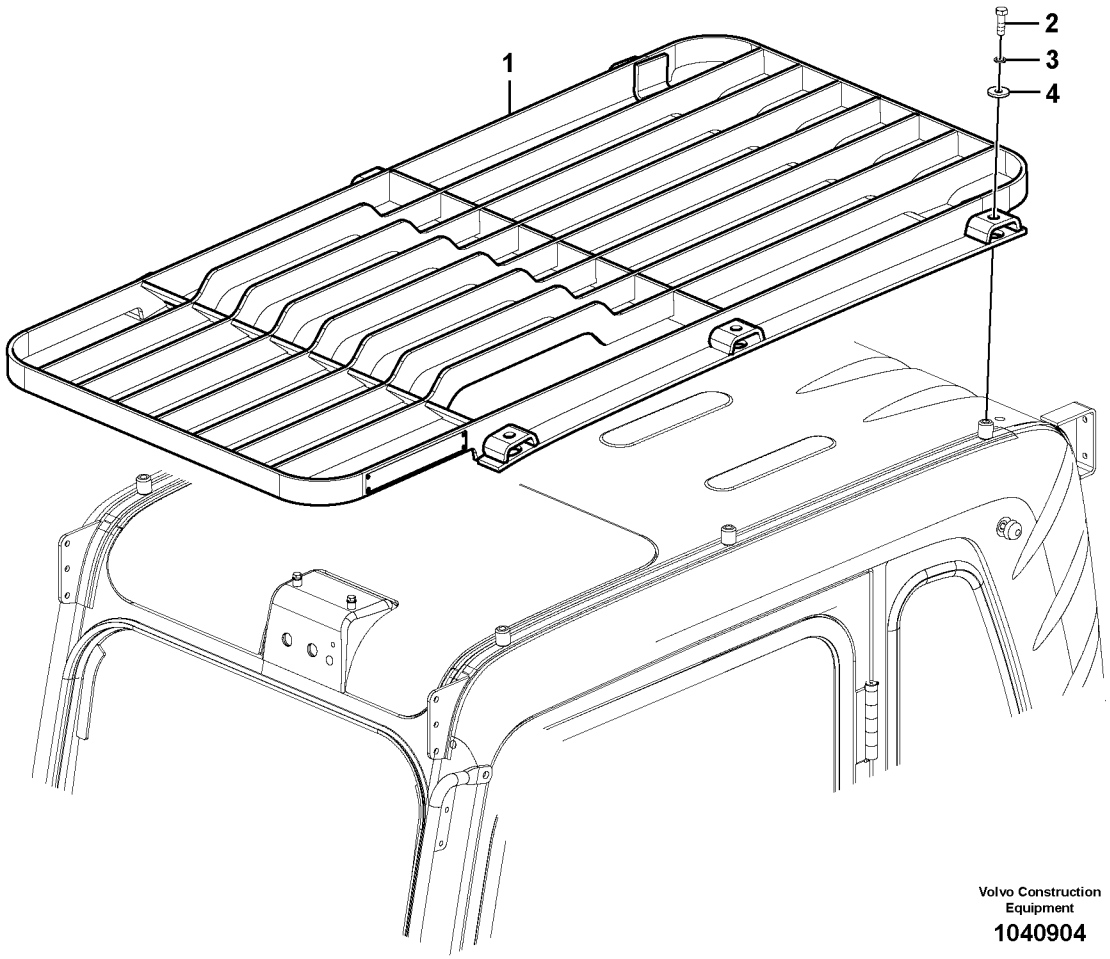
1
2
3
4
Volvo Construction Equipment
1040904

Fig.	Part No.	Quantity 1	2	3	PS	KIT	Description	Denominación	Denominação	Dénomination	Notes
1	**VOE 14514160**	1					Cab guard	Protección de cabina	Proteção da cabine	Protège-cabine	
2	**VOE 978933**	6					Hexagon screw	Tornillo hexagonal	Parafuso sextavado	Vis à tête hexagonale	
3	**VOE 955923**	6					Spring washer	Arandela elástica	Arruela de pressão	Rondelle élastique	
4	**VOE 14532477**	6					Washer	Arandela	Arruela	Rondelle	

1	**8277164**	**Fops, équipement de protection** **FOPS, equipamento de proteção** **Fops, equipo de protección** **Fops, protecting equipment**	Catalogue id **20490**	Group **860**
2			Illustr. No **1040904**	Section **300**
3			Issue **PUB 20021238-B**	Page **409**
4				
5				

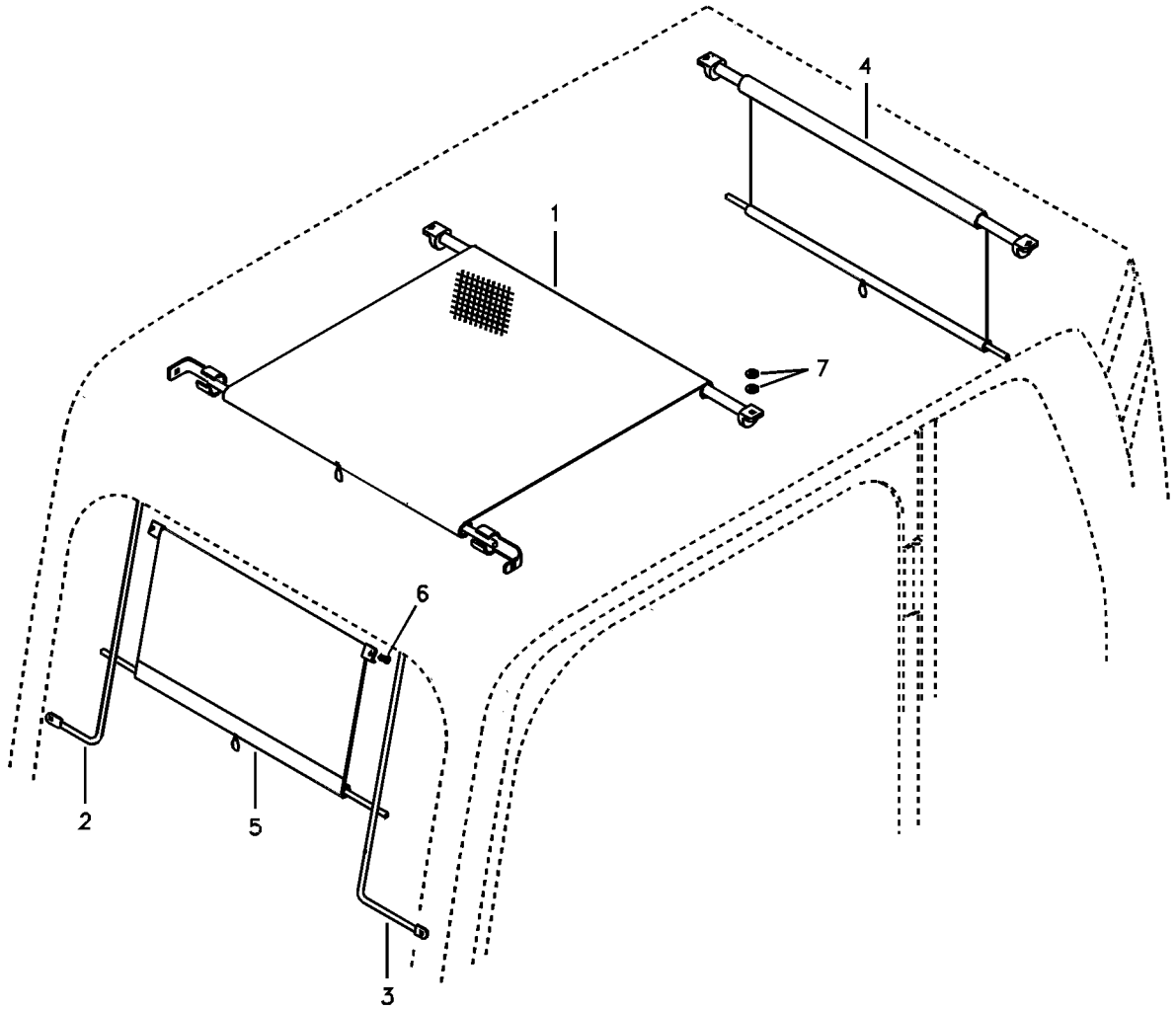
1
2
3
4
5
6
7

Fig.	Part No.	Quantity 1	2	3	PS	KIT	Description	Denominación	Denominação	Dénomination	Notes
1	**VOE 14530964**	1					Sun visor	Visera	Para-sol	Visiere	
2	**VOE 14508606**	1					Guide	Guía	Guia	Guide	
3	**VOE 14508607**	1					Guide	Guía	Guia	Guide	
4	**VOE 14530961**	1					Sun visor	Visera	Para-sol	Visiere	
5	**VOE 14514124**	1					Blind	Cortina	Persiana	Persienne	
6	**SA 9021-10402**	2					Cross recessed screw	Tornillo cruz	Parafuso phillips	Vis empreinte cruciforme	
7	**VOE 955894**	4			SS		Plain washer	Arandela plana	Arruela simples	Rondelle plane	

1	**8277160**	**Pare-soleil intérieur** **Protetor solar interno** **Parasol interior** **Sun visor interior**	Catalogue id **20490**	Group **860**
2			Illustr. No **1003220**	Section **400**
3			Issue **PUB 20021238-B**	Page **411**
4				
5				

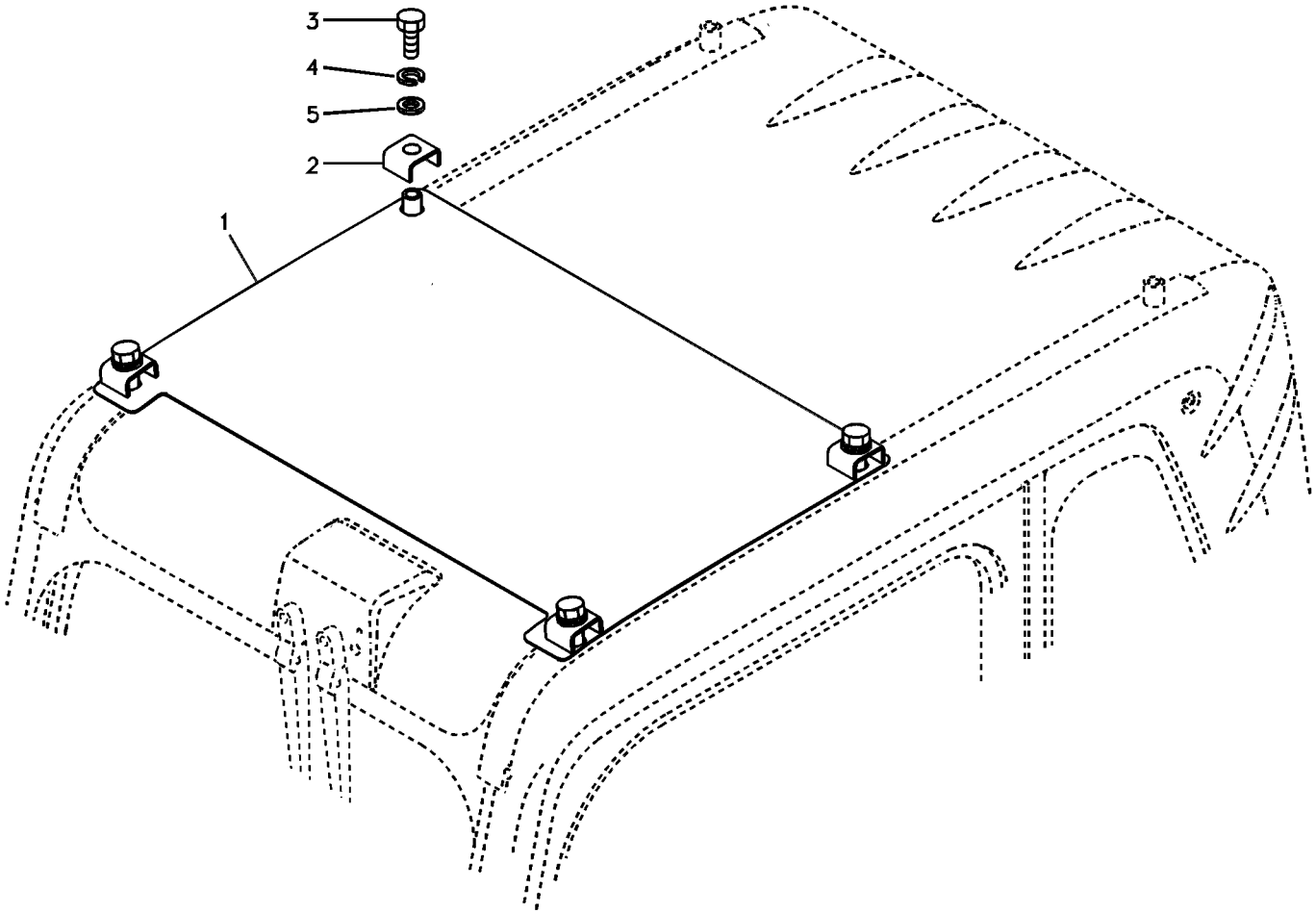
3
4
5
2
1

Fig.	Part No.	Quantity 1	2	3	PS	KIT	Description	Denominación	Denominação	Dénomination	Notes
1	**VOE 14514428**	1					Cover	Capó	Capô	Capot	
2	**VOE 14514429**	4					Channel	Barra-u	Ferro U	Barre U	
3	**VOE 978933**	4					Hexagon screw	Tornillo hexagonal	Parafuso sextavado	Vis à tête hexagonale	
4	**VOE 955923**	4					Spring washer	Arandela elástica	Arruela de pressão	Rondelle élastique	
5	**VOE 14522862**	4					Washer	Arandela	Arruela	Rondelle	

1	**8278103**	**Pare-soleil** **Protetor solar** **Visera** **Sun visor**	Catalogue id **20490**	Group **860**
2			Illustr. No **1003221**	Section **500**
3			Issue **PUB 20021238-B**	Page **413**
4				
5				

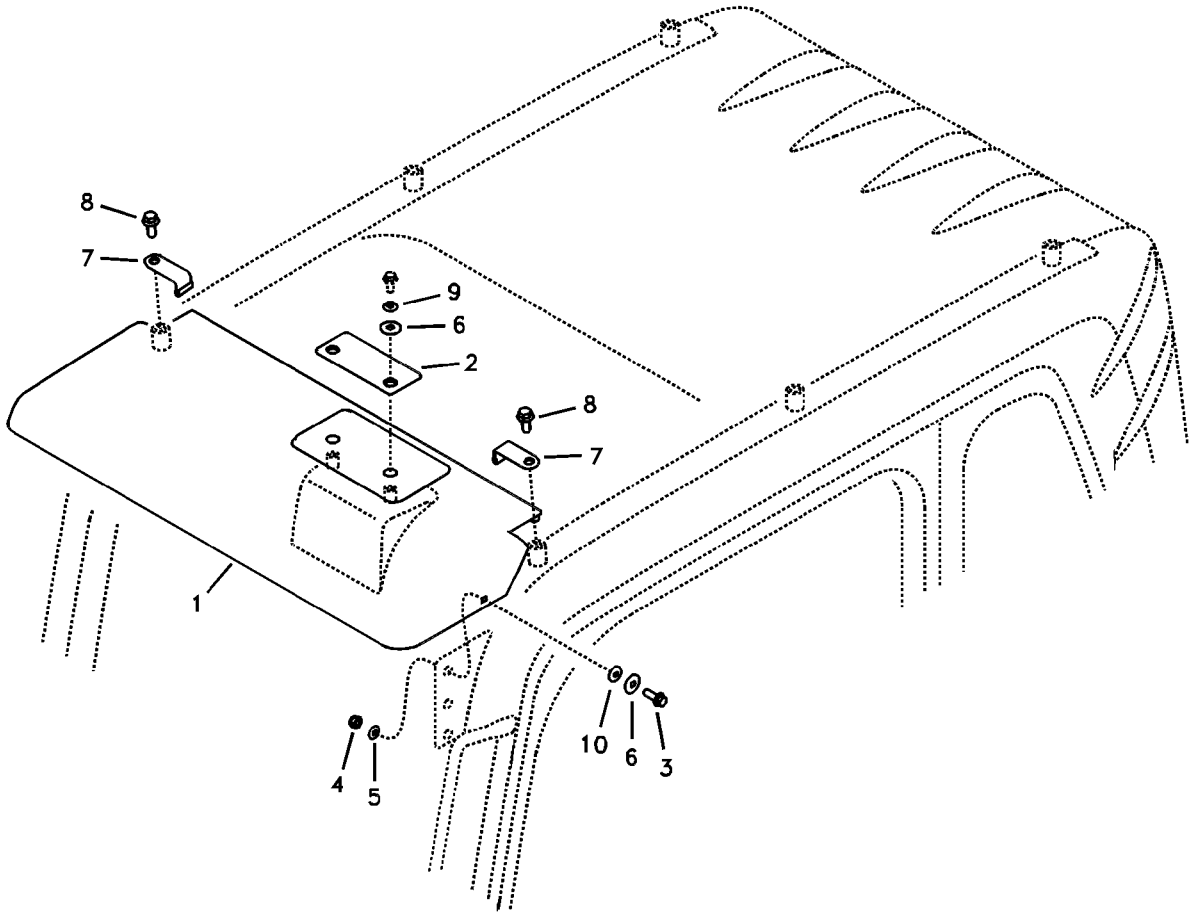
8
7
9
6
2
8
7
1
4
5
10
6
3

Fig.	Part No.	Quantity 1	2	3	PS	KIT	Description	Denominación	Denominação	Dénomination	Notes
1	**VOE 14540247**	1					Cover	Capo	Tampa	Capot	
2	**VOE 14509483**	1					Clamping plate	Placa de apriete	Placa fixação	Plaque serrage	
3	**VOE 946472**	2					Flange screw	Tornillo embridado	Parafuso flangeado	Vis à embase	
4	**SA 9131-11000**	2					Lock nut	Contratuerca	Porca de trava	Contre-ecrou	
5	**VOE 960148**	2					Plain washer	Arandela plana	Arruela simples	Rondelle plane	
6	**SA 9285-17000**	4			SS		Plain washer	Arandela plana	Arruela simples	Rondelle plane	
7	**VOE 14517123**	2					Bracket	Consola	Suporte	Console	
8	**VOE 965191**	2					Flange screw	Tornillo embridado	Parafuso flangeado	Vis à embase	
9	**VOE 11117464**	2					Plain washer	Arandela plana	Arruela simples	Rondelle plane	(VOE 14880429)
10	**VOE 14527410**	2					Washer	Arandela	Arruela	Rondelle	

1	**8277159**	**Para-pluie, équipement extérieur** **Protetor de chuva, equipamento externo** **Visera para lluvia, equipo exterior** **Rain visor, exterior equipment**	Catalogue id **20490**	Group **860**
2			Illustr. No **1022315**	Section **600**
3				
4			Issue **PUB 20021238-B**	Page **415**
5				

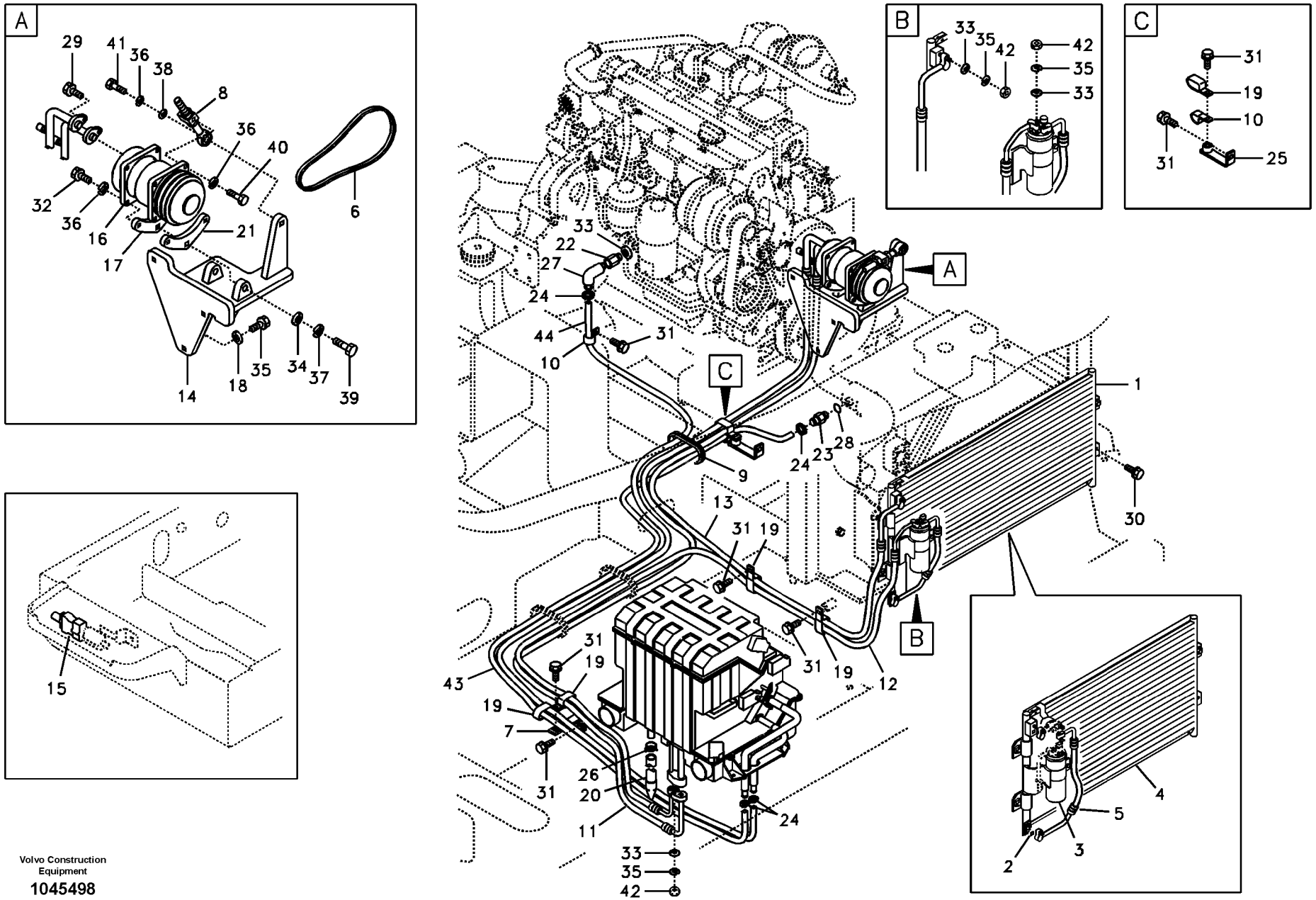

Volvo Construction Equipment

1045498

Fig.	Part No.	Quantity 1	2	3	PS	KIT	Description	Denominación	Denominação	Dénomination	Notes
1	**VOE 14510276**	1					Condenser	Condensador	Condensador	Condenseur	
2	**VOE 14529051**	2					•O-ring	•Anillo tórico	•Anel-o	•Joint torique	
3	**VOE 14509377**	1					•Receiver drier	•Secador	•Secador	•Déshydrateur	
	VOE 14591545	1					••Switch	••Interruptor	••Interruptor	••Rupteur	(VOE 14541016)
4	**VOE 14514197**	1					•Condenser	•Condensador	•Condensador	•Condenseur	
5	**VOE 14514198**	1					•Hose	•Tubo flexible	•Mangueira	•Durit	
6	**VOE 14881276**	1					V-belt	Correa trapezoidal	Correia trapezoidal	Courroie trapézoïdale	
7	**VOE 14529258**	1					Bracket	Consola	Suporte	Console	
8	**VOE 14528506**	1					Adjusting device	Dispositivo de ajuste	Dispositivo de ajuste	Dispositif réglage	
9	**VOE 14529326**	1					Grommet	Pasaje	Passa muro	Passe fil	
10	**VOE 14500295**	2					Clip	Clip	Clipe	Clip	
11	**VOE 14517507**	1					Hose	Manguera	Mangueira	Flexible	
12	**VOE 14517508**	1					Hose	Manguera	Mangueira	Flexible	
13	**VOE 14517509**	1					Hose	Manguera	Mangueira	Flexible	
14	**VOE 14521290**	1					Bracket	Consola	Suporte	Console	
15	**VOE 14505515**	1					Sensor	Sensor	Sensor	Capteur	
16	**VOE 11412632**	1					Compressor	Compresor	Compressor	Compresseur	S/N -15693
	VOE 14577651	1					•Clutch	•Embrague	•Embreagem	•Embrayage	
	VOE 15082742	1					Compressor	Compresor	Compressor	Compresseur	S/N 15694-17733
	VOE 14649606	1					Compressor	Compresor	Compressor	Compresseur	S/N 17734-
	VOE 14650713	1					•Clutch	•Embrague	•Embreagem	•Embrayage	
17	**VOE 14518628**	1					Bracket	Consola	Suporte	Console	
18	**VOE 14521287**	4					Washer	Arandela	Arruela	Rondelle	
19	**VOE 14515524**	5					Clip	Clip	Clipe	Clip	
20	**VOE 14511074**	1					Drain hose	Manguera de vaciado	Mangueira de dreno	Flexible de vidange	
21	**VOE 14509216**	1					Compressor bracket	Consola de compresor	Suporte compressor	Support de compresseur	
22	**VOE 14600409**	1					Connector	Unión	Conexão	Connexion	
23	**VOE 14534238**	1					Connector	Union	Conector	Raccord	(VOE 14512799)
24	**VOE 14511415**	4					Clamp	Abrazadera	Braçadeira	Collier serrage	
25	**VOE 14529343**	1					Bracket	Consola	Suporte	Console	

1	**8277919**	**Conduite de conditionnement d'air, refroidissement et chauffage** **Linha de ar condicionado, refrigeração e aquecimento** **Tubería de aire acondicionado, refrigeración y calefacción** **Air conditioning line, cooling and heater**	Catalogue id **20490**	Group **870**
2			Illustr. No **1045498**	Section **100**
3			Issue **PUB 20021238-B**	Page **417**
4				
5				

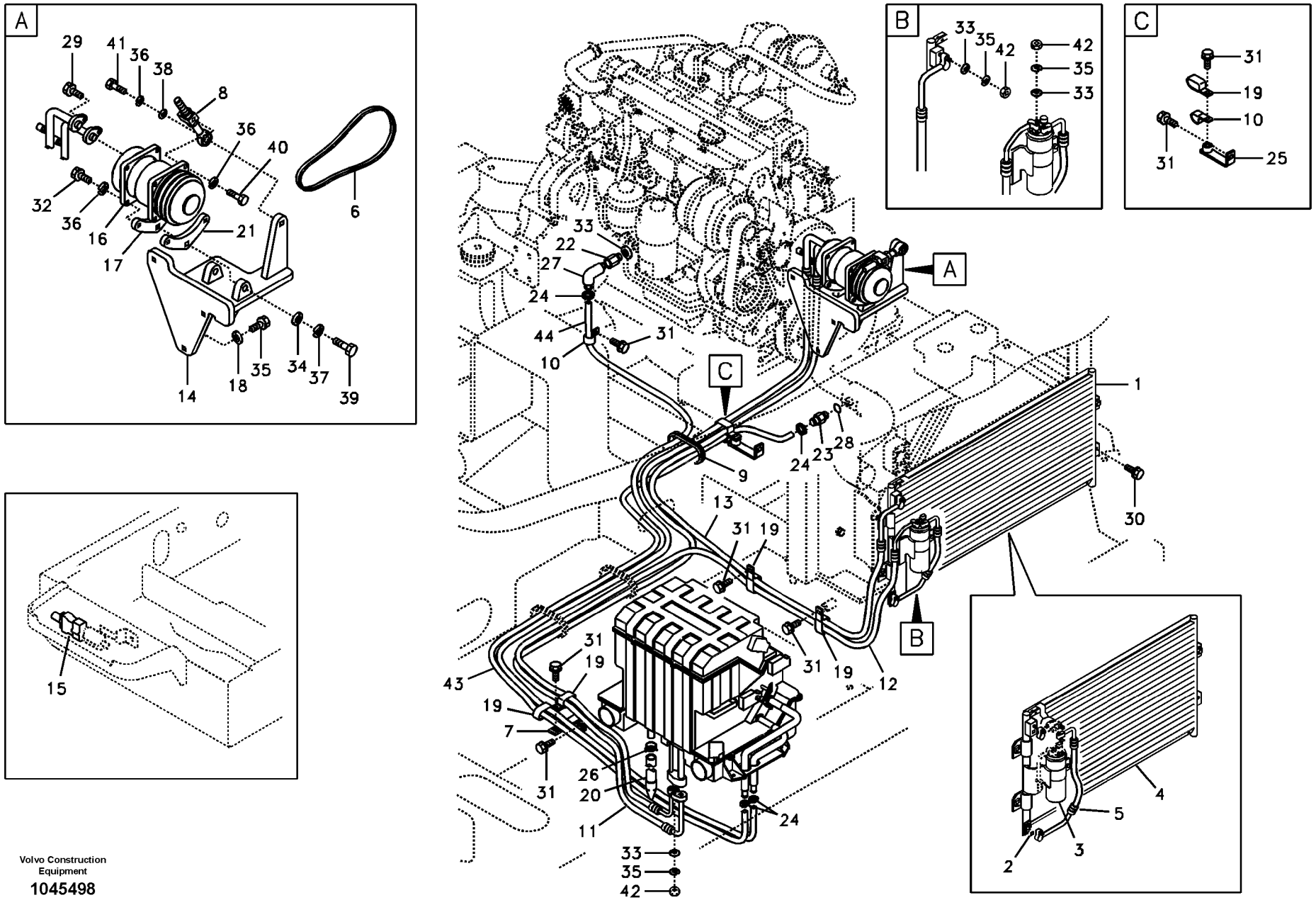

Volvo Construction Equipment

1045498

Fig.	Part No.	Quantity 1	2	3	PS	KIT	Description	Denominación	Denominação	Dénomination	Notes
26	**VOE 14880627**	1					Clip	Clip	Clipe	Clip	
27	**VOE 14576493**	1					Elbow	Ángulo	Cotovelo	Coude	
28	**SA 9426-20080**	1					Gasket	Junta	Junta	Joint	
29	**VOE 946173**	2					Flange screw	Tornillo embridado	Parafuso flangeado	Vis à embase	
30	**VOE 946441**	4					Flange screw	Tornillo embridado	Parafuso flangeado	Vis à embase	
31	**VOE 946471**	7					Flange screw	Tornillo embridado	Parafuso flangeado	Vis à embase	
32	**VOE 984082**	4					Hex. socket screw	Tornillo de hexágono emb...	Parafuso soquete sext...	Vis à six pans creux	
33	**SA 9426-20060**	1					Gasket	Junta	Junta	Joint	
34	**VOE 955897**	2					Plain washer	Arandela plana	Arruela simples	Rondelle plane	
35	**VOE 983243**	4					Hexagon screw	Tornillo hexagonal	Parafuso sextavado	Vis à tête hexagonale	
36	**VOE 955922**	6					Spring washer	Arandela elástica	Arruela de pressão	Rondelle élastique	
37	**VOE 955923**	2					Spring washer	Arandela elástica	Arruela de pressão	Rondelle élastique	
38	**VOE 960148**	1					Plain washer	Arandela plana	Arruela simples	Rondelle plane	
39	**VOE 978933**	2					Hexagon screw	Tornillo hexagonal	Parafuso sextavado	Vis à tête hexagonale	
40	**VOE 983251**	1					Hexagon screw	Tornillo hexagonal	Parafuso sextavado	Vis à tête hexagonale	
41	**VOE 983252**	1					Hexagon screw	Tornillo hexagonal	Parafuso sextavado	Vis à tête hexagonale	
42	**VOE 945407**	4					Flange nut	Tuerca embridada	Porca flangeada	Écrou à bride	
43	**VOE 14881134**	1					Hose	Manguera	Mangueira	Flexible	
44	**VOE 14881135**	1					Hose	Manguera	Mangueira	Flexible	

1	**8277919**	**Conduite de conditionnement d'air, refroidissement et chauffage** **Linha de ar condicionado, refrigeração e aquecimento** **Tubería de aire acondicionado, refrigeración y calefacción** **Air conditioning line, cooling and heater**	Catalogue id **20490**	Group **870**
2			Illustr. No **1045498**	Section **100**
3			Issue **PUB 20021238-B**	Page **419**
4				
5				

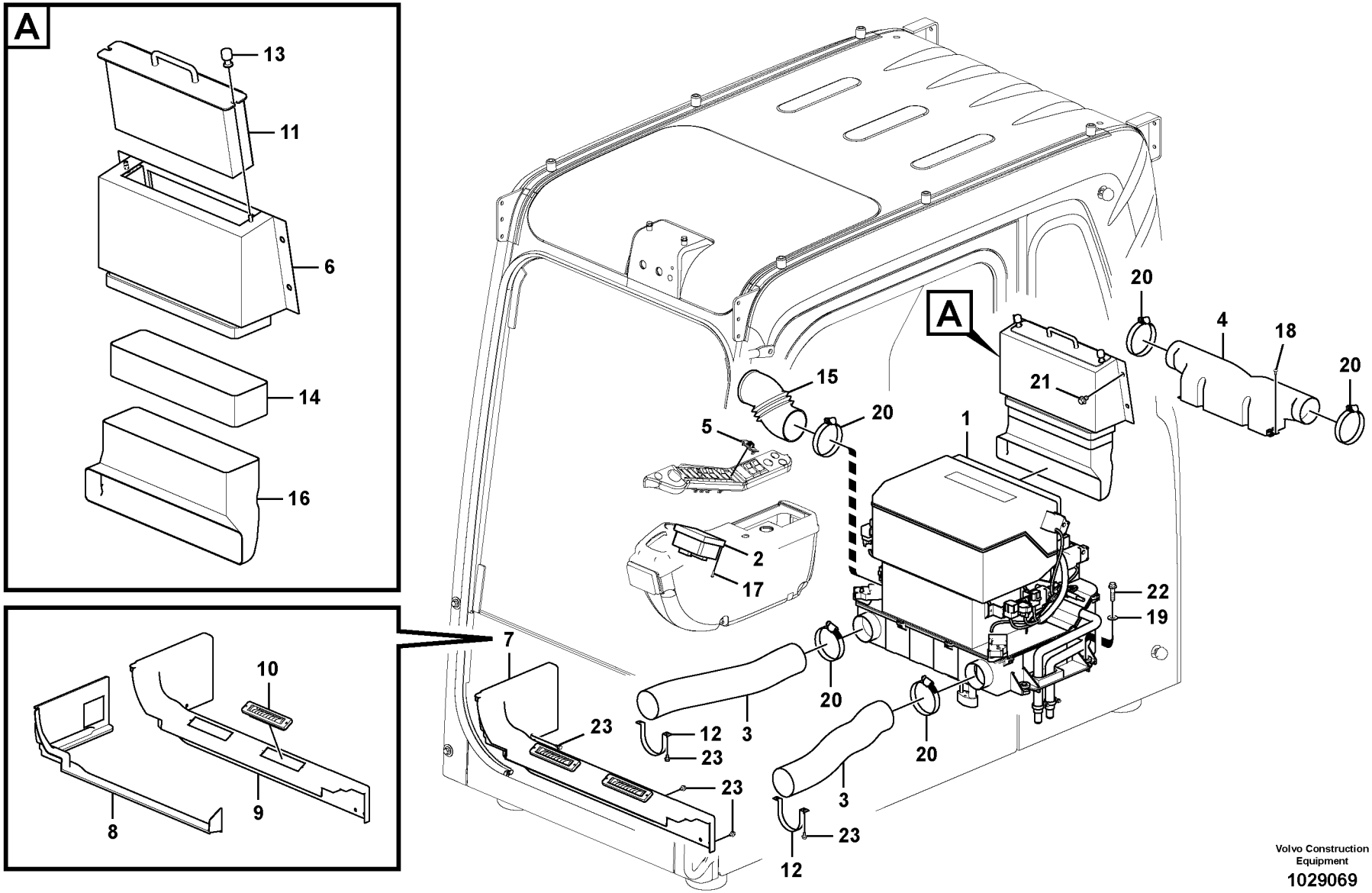

Volvo Construction Equipment

1029069

Fig.	Part No.	Quantity 1	2	3	PS	KIT	Description	Denominación	Denominação	Dénomination	Notes
1	**VOE 14532728**	1					Air Cond	Acondicion Aire	Ar condicionado	Climatisation	
2	**VOE 14590052**	1			SS		Switch	Interruptor	Interruptor	Rupteur	
3	**VOE 14502537**	2					Hose	Manguera	Mangueira	Flexible	
4	**VOE 14502539**	1					Duct	Canal	Duto	Goulotte	
5	**VOE 14514330**	1					Sensor	Sensor	Sensor	Capteur	
6	**VOE 14503262**	1					Case	Funda	Caixa	Caisson	
7	**VOE 14517758**	1					Cover	Capó	Capô	Capot	
8	**VOE 14503049**	1					•Defroster duct	•Tambor de desempañami	•Duto do desembaçador	•Tambour dégivreur	
9	**VOE 14517757**	1					•Duct	•Conducto	•Duto	•Conduit	
10	**VOE 14517615**	2					•Grille	•Rejilla	•Grade	•Grille	
11	**VOE 14503269**	1					Filter	Filtro	Filtro	Filtre	
12	**VOE 14504237**	2					Bracket	Consola	Suporte	Console	
13	**VOE 14504267**	2					Knob	Volante	Botão	Bouton	
14	**VOE 14505500**	1					Grommet	Pasaje	Passa muro	Passe fil	
15	**VOE 14505516**	1					Hose	Manguera	Mangueira	Flexible	
16	**VOE 14503265**	1					Duct	Canal	Duto	Goulotte	
17	**SA 9025-04003**	4					Cross recessed screw	Tornillo cruz	Parafuso phillips	Vis empreinte cruciforme	
18	**SA 9025-05002**	4					Cross recessed screw	Tornillo cruz	Parafuso phillips	Vis empreinte cruciforme	
19	**SA 9285-16000**	4					Plain washer	Arandela plana	Arruela simples	Rondelle plane	
20	**SA 9312-10350**	5					Hose clamp	Abrazadera de manguera	Braçadeira da mangueira	Collier durite	
21	**VOE 946471**	4					Flange screw	Tornillo embridado	Parafuso flangeado	Vis à embase	
22	**VOE 965185**	4					Flange screw	Tornillo embridado	Parafuso flangeado	Vis à embase	
23	**VOE 965175**	8					Flange screw	Tornillo embridado	Parafuso flangeado	Vis à embase	

1	**8277919**
2	
3	
4	
5	

Conduit d'air dans la cabine et dans le plancher de cabine
Duto de ar na cabine e piso da cabine
Conducto de aire en cabina y suelo de cabina
Air duct in cabin and cabin floor

Catalogue id **20490**	Group **870**
Illustr. No **1029069**	Section **400**
Issue **PUB 20021238-B**	Page **421**

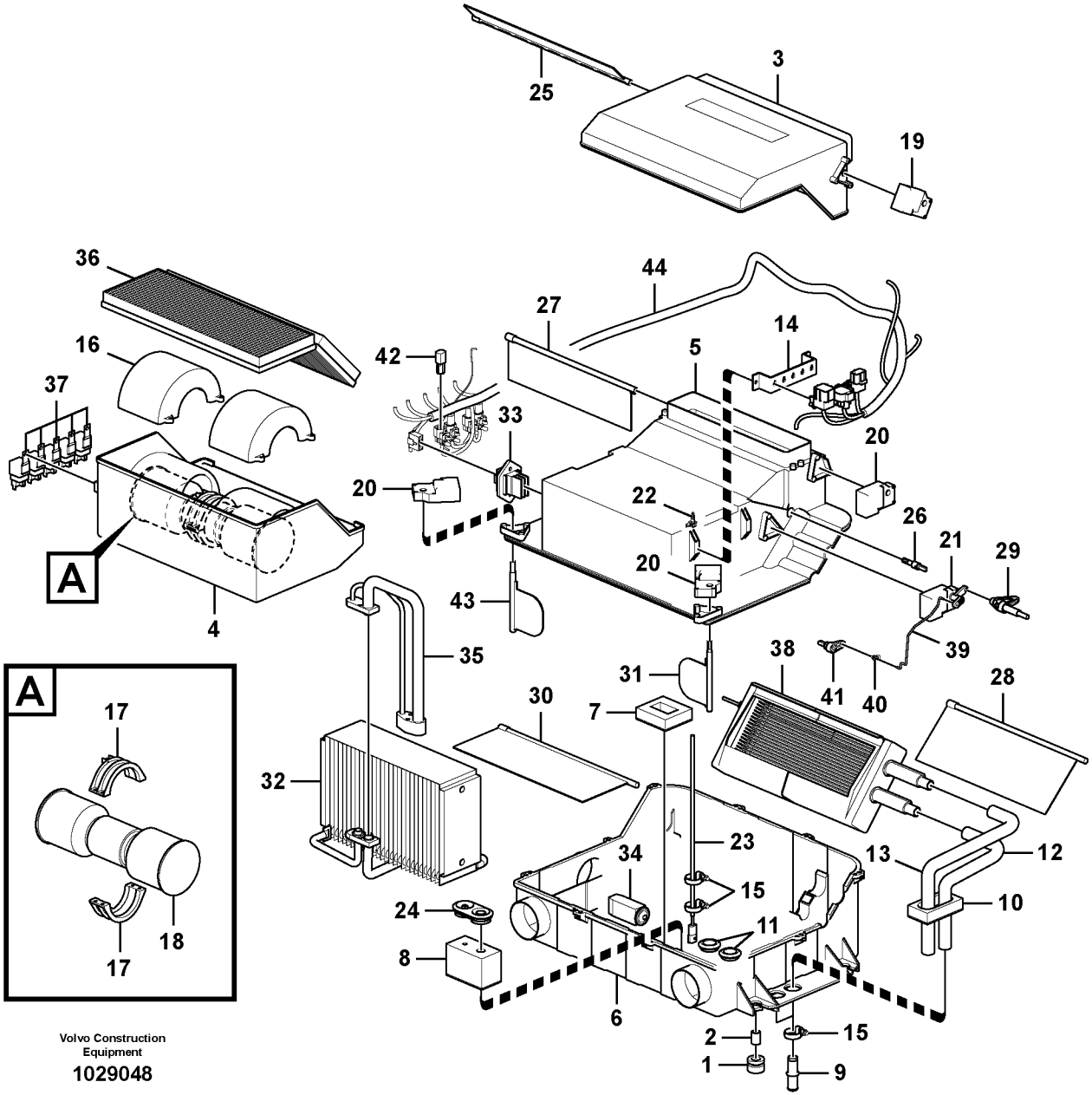

Volvo Construction Equipment

1029048

Fig.	Part No.	Quantity 1	2	3	PS	KIT	Description	Denominación	Denominação	Dénomination	Notes
	VOE 14532728	1					Air Cond	Acondicion Aire	Ar condicionado	Climatisation	
1	**VOE 14514720**	4					•Grommet	•Pasaje	•Passa muro	•Passe fil	
2	**VOE 14515454**	4			OP		•Pipe	•Tubo	•Tubo	•Tuyau	
3	**VOE 14509328**	1					•Cover	•Capó	•Capô	•Capot	
4	**VOE 14509327**	1					•Case	•Funda	•Caixa	•Caisson	
5	**VOE 14509326**	1					•Case	•Funda	•Caixa	•Caisson	S/N -16881
		1			NS		•Case	•Funda	•Caixa	•Caisson	S/N 16882-
6	**VOE 14585933**	1					•Case	•Funda	•Caixa	•Caisson	
7	**VOE 14509367**	1					•Gasket	•Junta	•Junta	•Joint	
8	**VOE 14509366**	1					•Packing	•Empaquetadura	•Gaxeta	•Joint	
9	**VOE 14509364**	2					•Connector	•Pieza de conexión	•Conexão	•Pièce connexion	
10	**VOE 14509365**	1					•Sealing strip	•Moldura retén	•Friso de vedação	•Lisse étanchéité	
11	**VOE 14509361**	2					•Grommet	•Pasaje	•Passa muro	•Passe fil	
12	**VOE 14509362**	1					•Hose	•Manguera	•Mangueira	•Flexible	
13	**VOE 14509363**	1					•Hose	•Manguera	•Mangueira	•Flexible	
14		2			NS		•Support	•Apoyo	•Suporte	•Support	
15	**VOE 14511415**	4					•Clamp	•Abrazadera	•Braçadeira	•Collier serrage	
16		2			NS		•Case	•Funda	•Caixa	•Etui	
17	**VOE 14509351**	2					•Guide	•Guía	•Guia	•Guide	
18	**VOE 14576774**	1					•Electric motor	•Motor eléctrico	•Motor elétrico	•Moteur électrique	(VOE 14514331)
19	**VOE 14509348**	1					•Actuator	•Actuador	•Atuador	•Actionneur	
20	**VOE 14509346**	3					•Actuator	•Actuador	•Atuador	•Actionneur	
21		1					•Actuator	•Organos Mando	•Atuador	•Dispositif Mano	
	VOE 14523019	1					••Actuator	••Actuador	••Atuador	••Actionneur	
	VOE 14523020	1					••Lever	••Palanca	••Alavanca	••Levier	
22	**VOE 14509345**	1					•Clip	•Clip	•Clipe	•Clip	
23	**VOE 14509344**	1					•Sensor	•Sensor	•Sensor	•Capteur	
24	**VOE 14509343**	1					•Grommet	•Pasaje	•Passa muro	•Passe fil	
25	**VOE 14509342**	1					•Door	•Puerta	•Porta	•Porte	
26	**VOE 14509341**	1					•Control lever	•Palanca mando	•Alavanca de comando	•Levier de commande	

1	**8277919**
2	
3	
4	
5	

Unité de conditionnement d'air, refroidissement et chauffage
Unidade de ar condicionado, refrigeração e aquecedor
Unidad de aire acondicionado, refrigeración y calefacción
Air conditioning unit, cooling and heater

Catalogue id **20490**	Group **870**
Illustr. No **1029048**	Section **500**
Issue **PUB 20021238-B**	Page **423**

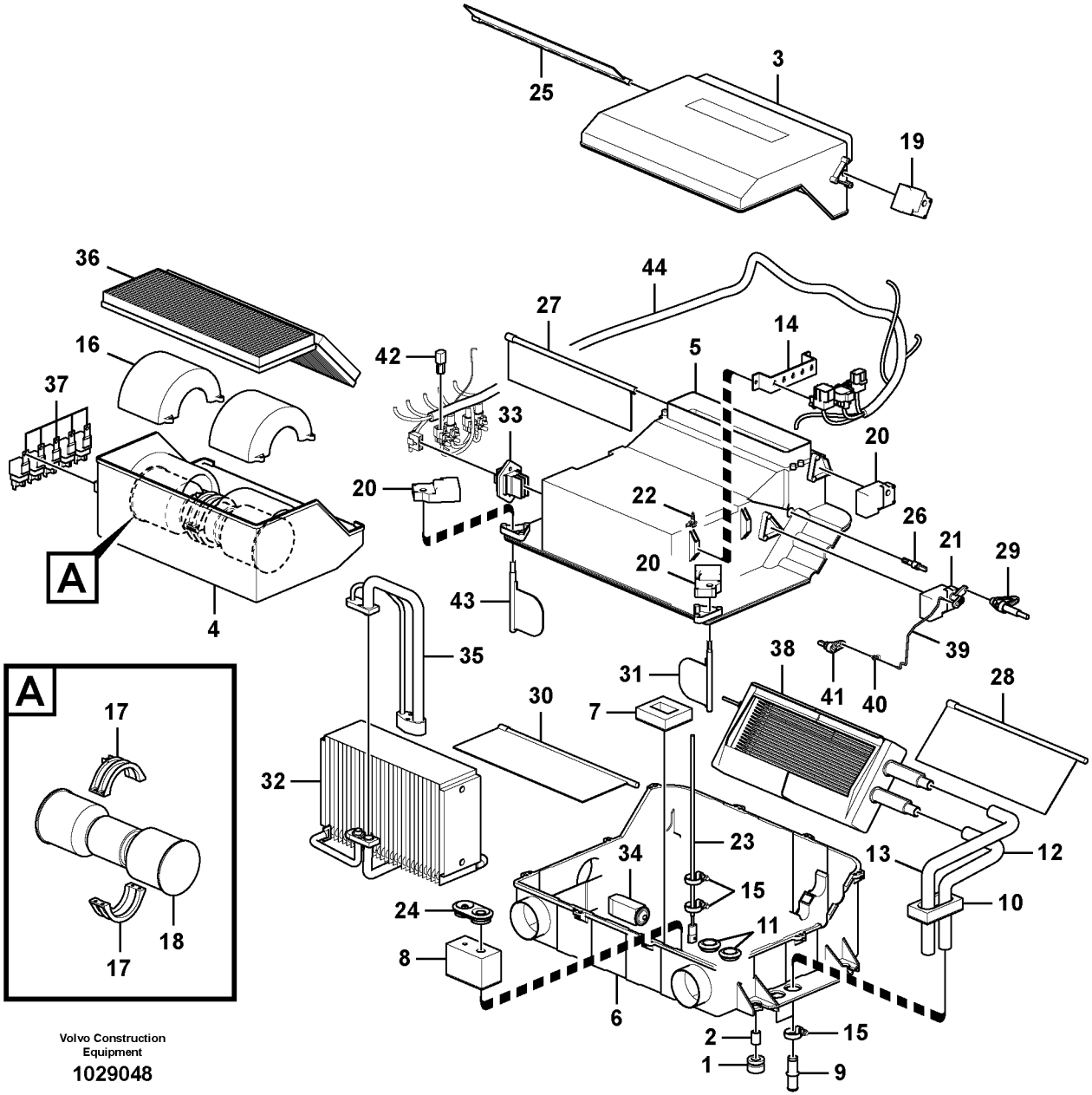

Volvo Construction Equipment

1029048

Fig.	Part No.	Quantity 1	2	3	PS	KIT	Description	Denominación	Denominação	Dénomination	Notes
27	**VOE 14509340**	1					•Door	•Puerta	•Porta	•Porte	
28	**VOE 14509337**	1					•Door	•Puerta	•Porta	•Porte	
29	**VOE 14509338**	1					•Control lever	•Palanca mando	•Alavanca de comando	•Levier de commande	
30	**VOE 14509373**	1					•Door	•Puerta	•Porta	•Porte	
31	**VOE 14509374**	1					•Door	•Puerta	•Porta	•Porte	
32	**VOE 14509329**	1					•Cooling system	•Sistema de refrigeracion	•	•Systeme d refroidisseme...	(VOE 14585932)
33	**VOE 14514329**	1					•Resistor	•Resistencia	•Resistência	•Résistance	
34	**VOE 14509331**	1					•Expansion valve	•Válvula de expansión	•Válvula de expansão	•Robinet d'expansion	
35	**VOE 14509330**	1					•Pipe line	•Tuberia	•	•Conduite tubulaire	(VOE 14585931)
36	**VOE 14506997**	1					•Filter	•Filtro	•Filtro	•Filtre	
37	**VOE 14529156**	5			SS		•Relay	•Relé	•Relé	•Relais	
38	**VOE 14554152**	1					•Radiator	•Radiador	•Radiador	•Radiateur	(VOE 14532727)
	VOE 14532726	1					••Radiator	••Radiador	••Radiador	••Radiateur	
39	**VOE 14509356**	1					•Rod	•Varilla	•Vareta	•Monture	
40	**VOE 14509357**	1					•Rod	•Barra	•Barra	•Tige	
41	**VOE 14509339**	1					•Control lever	•Palanca mando	•Alavanca de comando	•Levier de commande	
42	**VOE 14529132**	1					•Diode	•Diodo	•Diodo	•Diode	
43	**VOE 14509336**	1					•Door	•Puerta	•Porta	•Porte	
44	**VOE 14509360**	1					•Cable harness	•Manojo cables	•Chicote cabos	•Faisceau câbles	

1	**8277919**	**Unité de conditionnement d'air, refroidissement et chauffage** **Unidade de ar condicionado, refrigeração e aquecedor** **Unidad de aire acondicionado, refrigeración y calefacción** **Air conditioning unit, cooling and heater**	Catalogue id **20490**	Group **870**
2			Illustr. No **1029048**	Section **500**
3				
4			Issue **PUB 20021238-B**	Page **425**
5				

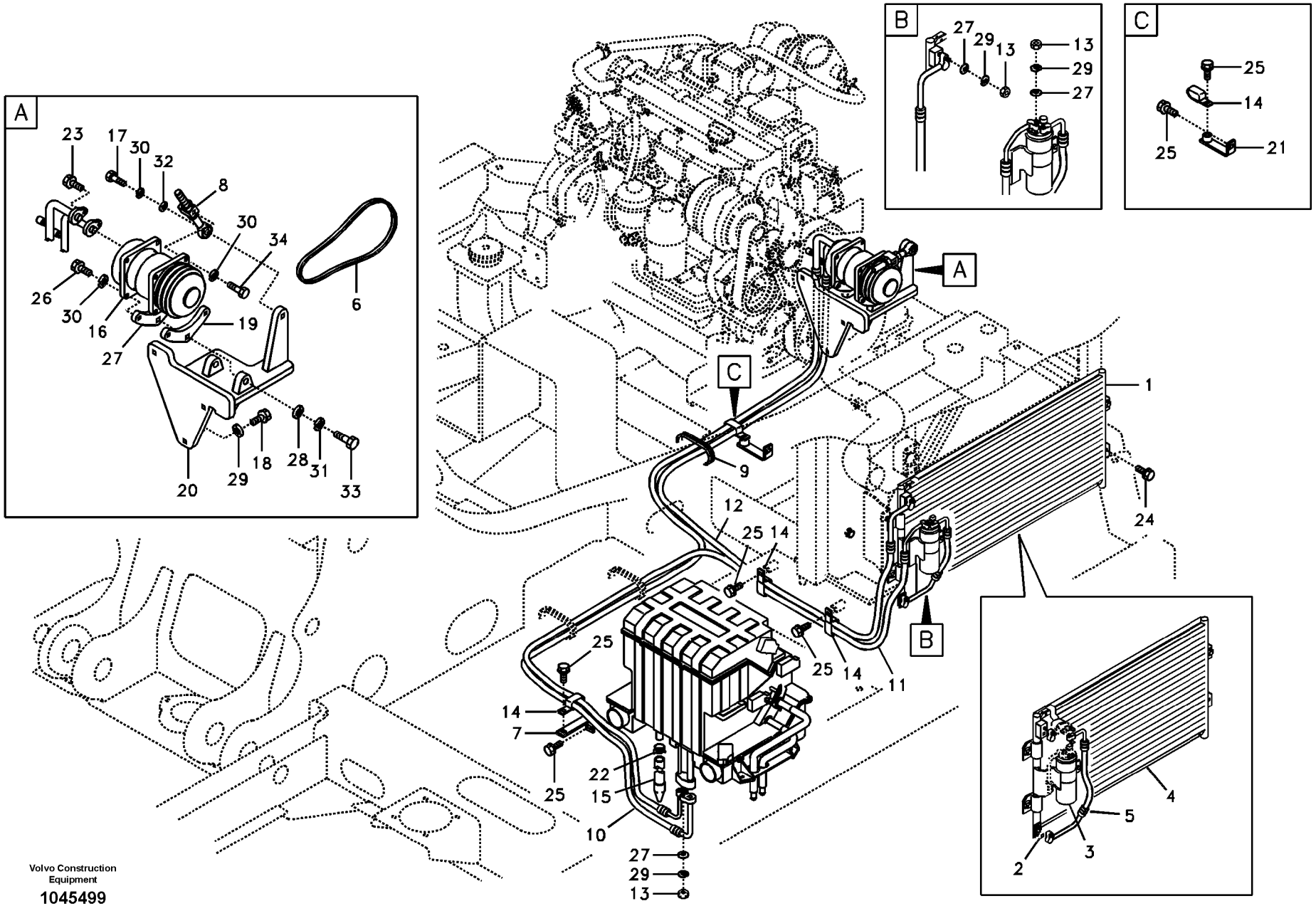
A
23
17
30
32
8
30
34
6
26
30
16
27
19
20
29
18
28
31
33
B
27
29
13
13
29
27
C
25
14
25
21
A
C
B
1
24
9
12
25
14
25
14
11
25
14
7
25
22
15
10
27
29
13
4
5
3
2
Volvo Construction Equipment
1045499

Fig.	Part No.	Quantity 1	2	3	PS	KIT	Description	Denominación	Denominação	Dénomination	Notes
1	**VOE 14510276**	1					Condenser	Condensador	Condensador	Condenseur	
2	**VOE 14529051**	2					•O-ring	•Anillo tórico	•Anel-o	•Joint torique	
3	**VOE 14509377**	1					•Receiver drier	•Secador	•Secador	•Déshydrateur	
	VOE 14591545	1					••Switch	••Interruptor	••Interruptor	••Rupteur	(VOE 14541016)
4	**VOE 14514197**	1					•Condenser	•Condensador	•Condensador	•Condenseur	
5	**VOE 14514198**	1					•Hose	•Tubo flexible	•Mangueira	•Durit	
6	**VOE 14881276**	1					V-belt	Correa trapezoidal	Correia trapezoidal	Courroie trapézoïdale	
7	**VOE 14529258**	1					Bracket	Consola	Suporte	Console	
8	**VOE 14528506**	1					Adjusting device	Dispositivo de ajuste	Dispositivo de ajuste	Dispositif réglage	
9	**VOE 14529326**	1					Grommet	Pasaje	Passa muro	Passe fil	
10	**VOE 14517507**	1					Hose	Manguera	Mangueira	Flexible	
11	**VOE 14517508**	1					Hose	Manguera	Mangueira	Flexible	
12	**VOE 14517509**	1					Hose	Manguera	Mangueira	Flexible	
13	**VOE 945407**	4					Flange nut	Tuerca embridada	Porca flangeada	Écrou à bride	
14	**VOE 14515524**	4					Clip	Clip	Clipe	Clip	
15	**VOE 14511074**	1					Drain hose	Manguera de vaciado	Mangueira de dreno	Flexible de vidange	
16	**VOE 11412632**	1					Compressor	Compresor	Compressor	Compresseur	S/N -15693
	VOE 14577651	1					•Clutch	•Embrague	•Embreagem	•Embrayage	
	VOE 15082742	1					Compressor	Compresor	Compressor	Compresseur	S/N 15694-17733
	VOE 14649606	1					Compressor	Compresor	Compressor	Compresseur	S/N 17734-
	VOE 14650713	1					•Clutch	•Embrague	•Embreagem	•Embrayage	
17	**VOE 983252**	1					Hexagon screw	Tornillo hexagonal	Parafuso sextavado	Vis à tête hexagonale	
18	**VOE 983243**	4					Hexagon screw	Tornillo hexagonal	Parafuso sextavado	Vis à tête hexagonale	
19	**VOE 14509216**	1					Compressor bracket	Consola de compresor	Suporte compressor	Support de compresseur	
20	**VOE 14521290**	1					Bracket	Consola	Suporte	Console	
21	**VOE 14529343**	1					Bracket	Consola	Suporte	Console	
22	**VOE 14880627**	1					Clip	Clip	Clipe	Clip	
23	**VOE 946173**	2					Flange screw	Tornillo embridado	Parafuso flangeado	Vis à embase	
24	**VOE 946441**	4					Flange screw	Tornillo embridado	Parafuso flangeado	Vis à embase	
25	**VOE 946471**	6					Flange screw	Tornillo embridado	Parafuso flangeado	Vis à embase	

1	**8278082**
2	
3	
4	
5	

Unité de conditionnement d'air
Linha da unidade de ar condicionado
Tubería de unidad de aire acondicionado
Air conditioning unit line

Catalogue id **20490**	Group **874**
Illustr. No **1045499**	Section **100**
Issue **PUB 20021238-B**	Page **427**

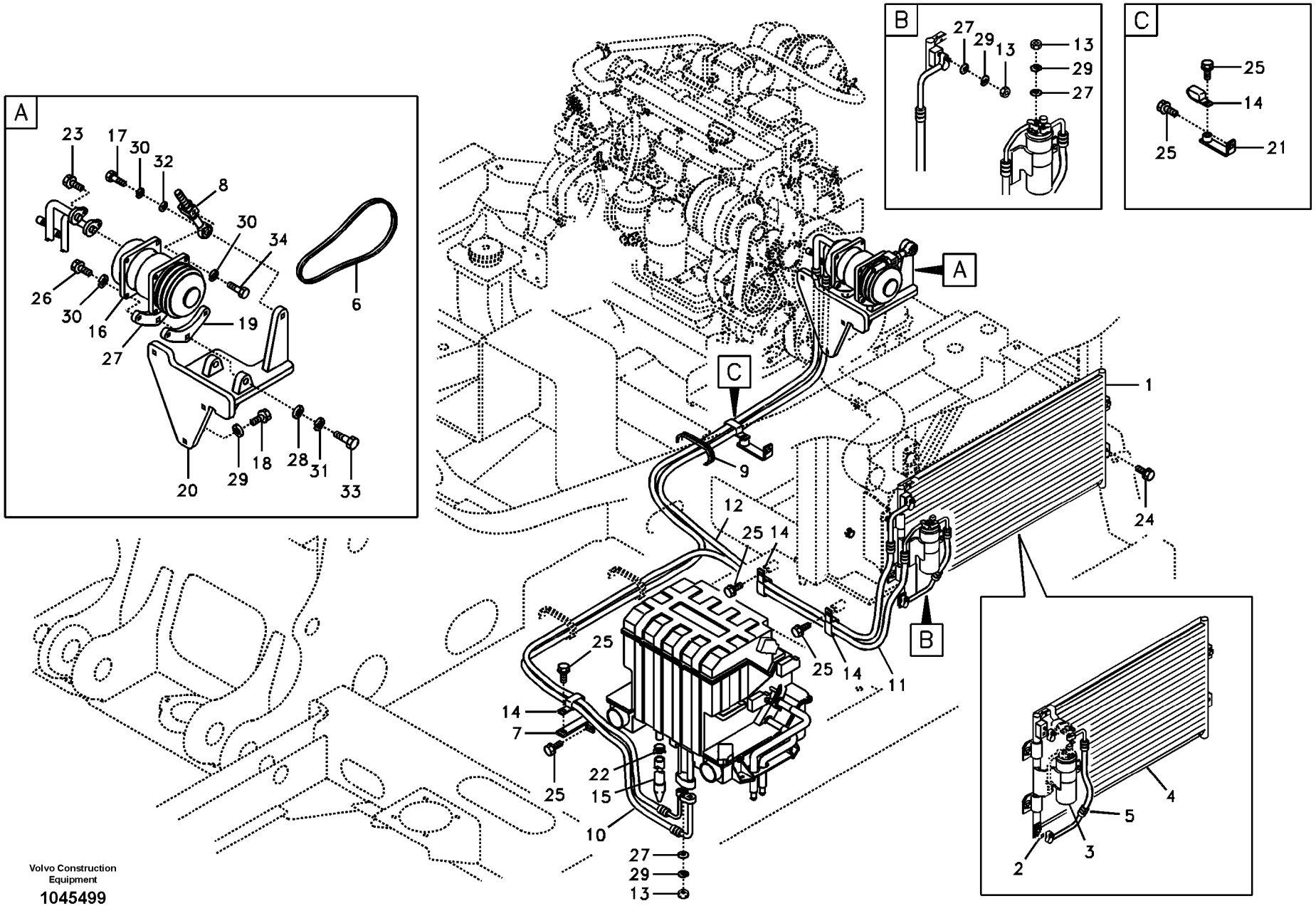
A
23
17
30
32
8
30
34
6
26
30
16
27
19
20
29
18
28
31
33
B
27
29
13
13
29
27
C
25
14
25
21
A
C
B
1
24
9
12
25
14
25
14
11
25
14
7
25
22
15
10
27
29
13
4
5
3
2
Volvo Construction Equipment
1045499

Fig.	Part No.	Quantity 1	2	3	PS	KIT	Description	Denominación	Denominação	Dénomination	Notes
26	**VOE 984082**	4					Hex. socket screw	Tornillo de hexágono emb...	Parafuso soquete sext...	Vis à six pans creux	
27	**VOE 14518628**	1					Bracket	Consola	Suporte	Console	
28	**VOE 955897**	2					Plain washer	Arandela plana	Arruela simples	Rondelle plane	
29	**VOE 14521287**	4					Washer	Arandela	Arruela	Rondelle	
30	**VOE 955922**	6					Spring washer	Arandela elástica	Arruela de pressão	Rondelle élastique	
31	**VOE 955923**	2					Spring washer	Arandela elástica	Arruela de pressão	Rondelle élastique	
32	**VOE 960148**	1					Plain washer	Arandela plana	Arruela simples	Rondelle plane	
33	**VOE 978933**	2					Hexagon screw	Tornillo hexagonal	Parafuso sextavado	Vis à tête hexagonale	
34	**VOE 983251**	1					Hexagon screw	Tornillo hexagonal	Parafuso sextavado	Vis à tête hexagonale	

1	**8278082**	**Unité de conditionnement d'air** **Linha da unidade de ar condicionado** **Tubería de unidad de aire acondicionado** **Air conditioning unit line**	Catalogue id **20490**	Group **874**
2			Illustr. No **1045499**	Section **100**
3				
4			Issue **PUB 20021238-B**	Page **429**
5				

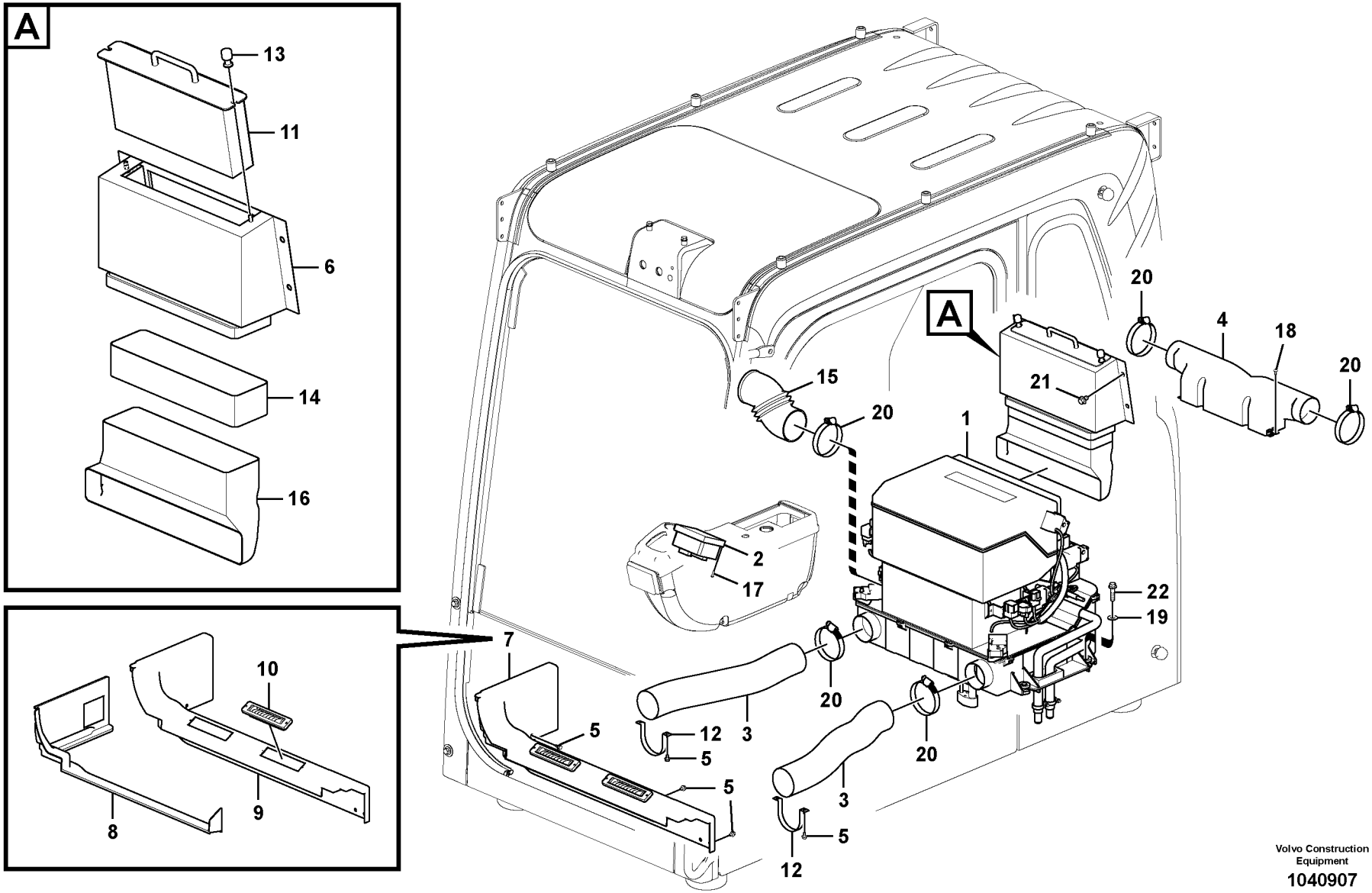

Volvo Construction Equipment

1040907

Fig.	Part No.	Quantity 1	2	3	PS	KIT	Description	Denominación	Denominação	Dénomination	Notes
1	**VOE 14509385**	1					Air Cond	Acondicion Aire	Ar condicionado	Climatisation	
2	**VOE 14590054**	1					Switch	Interruptor	Interruptor	Rupteur	
3	**VOE 14502537**	2					Hose	Manguera	Mangueira	Flexible	
4	**VOE 14502539**	1					Duct	Canal	Duto	Goulotte	
5	**VOE 965175**	8					Flange screw	Tornillo embridado	Parafuso flangeado	Vis à embase	
6	**VOE 14503262**	1					Case	Funda	Caixa	Caisson	
7	**VOE 14517758**	1					Cover	Capó	Capô	Capot	
8	**VOE 14503049**	1					•Defroster duct	•Tambor de desempañami	•Duto do desembaçador	•Tambour dégivreur	
9	**VOE 14517757**	1					•Duct	•Conducto	•Duto	•Conduit	
10	**VOE 14517615**	2					•Grille	•Rejilla	•Grade	•Grille	
11	**VOE 14503269**	1					Filter	Filtro	Filtro	Filtre	
12	**VOE 14504237**	2					Bracket	Consola	Suporte	Console	
13	**VOE 14504267**	2					Knob	Volante	Botão	Bouton	
14	**VOE 14505500**	1					Grommet	Pasaje	Passa muro	Passe fil	
15	**VOE 14505516**	1					Hose	Manguera	Mangueira	Flexible	
16	**VOE 14503265**	1					Duct	Canal	Duto	Goulotte	
17	**SA 9025-04003**	4					Cross recessed screw	Tornillo cruz	Parafuso phillips	Vis empreinte cruciforme	
18	**SA 9025-05002**	4					Cross recessed screw	Tornillo cruz	Parafuso phillips	Vis empreinte cruciforme	
19	**SA 9285-16000**	4					Plain washer	Arandela plana	Arruela simples	Rondelle plane	
20	**SA 9312-10350**	5					Hose clamp	Abrazadera de manguera	Braçadeira da mangueira	Collier durite	
21	**VOE 946471**	4					Flange screw	Tornillo embridado	Parafuso flangeado	Vis à embase	
22	**VOE 965185**	4					Flange screw	Tornillo embridado	Parafuso flangeado	Vis à embase	

1	**8278082**	**Conduit d'air dans la cabine et dans le plancher de cabine** **Duto de ar na cabine e piso da cabine** **Conducto de aire en cabina y suelo de cabina** **Air duct in cabin and cabin floor**	Catalogue id **20490**	Group **874**
2			Illustr. No **1040907**	Section **400**
3			Issue **PUB 20021238-B**	Page **431**
4				
5				

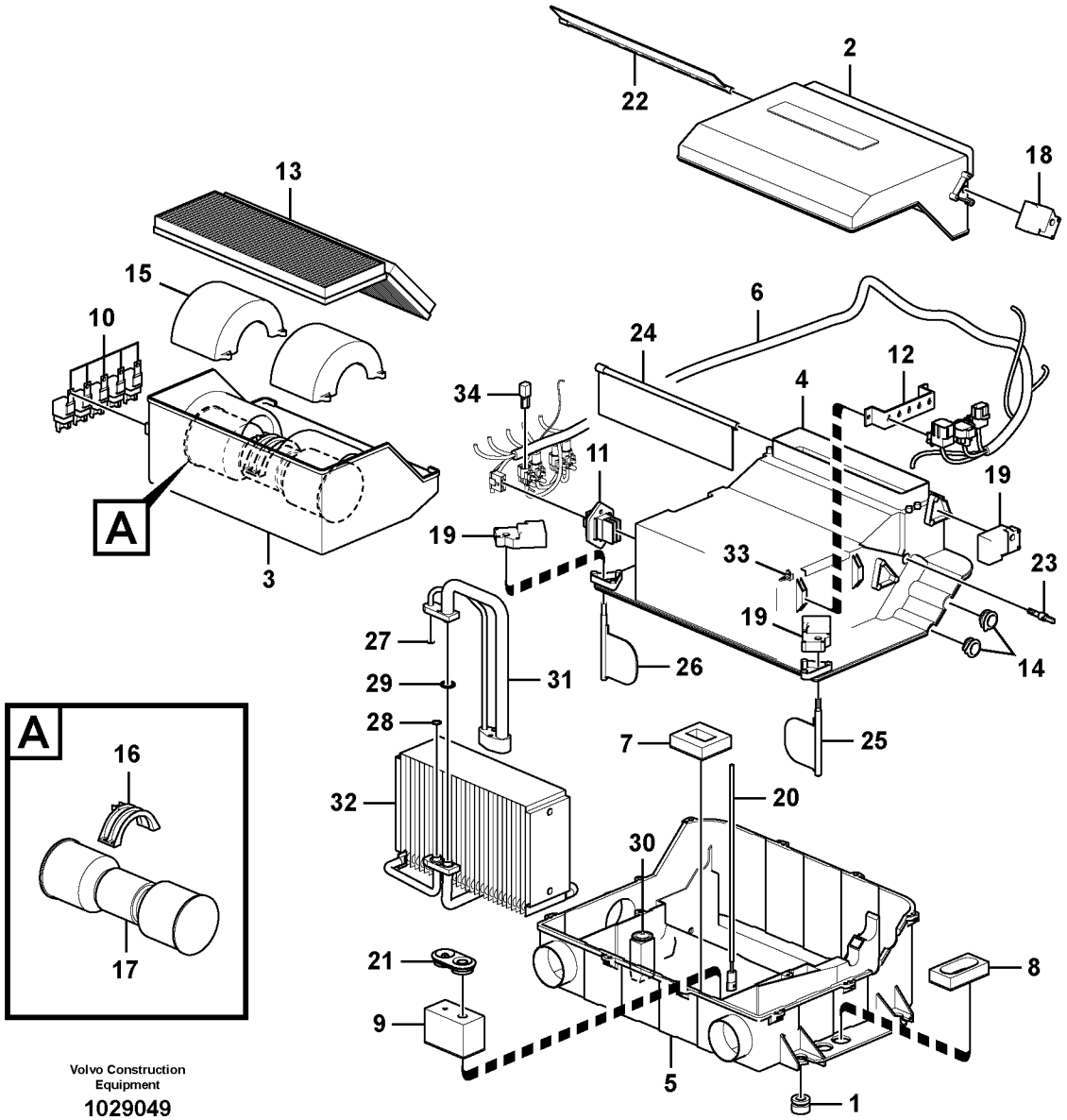

Volvo Construction Equipment

1029049

Fig.	Part No.	Quantity 1	2	3	PS	KIT	Description	Denominación	Denominação	Dénomination	Notes
	VOE 14509385	1					Air Cond	Acondicion Aire	Ar condicionado	Climatisation	
1	**VOE 14514720**	4					•Grommet	•Pasaje	•Passa muro	•Passe fil	
2	**VOE 14509328**	1					•Cover	•Capó	•Capô	•Capot	
3	**VOE 14509327**	1					•Case	•Funda	•Caixa	•Caisson	
4	**VOE 14509326**	1					•Case	•Funda	•Caixa	•Caisson	S/N -16881
		1			NS		•Case	•Funda	•Caixa	•Caisson	S/N 16882-
5	**VOE 14585933**	1					•Case	•Funda	•Caixa	•Caisson	
6	**VOE 14509360**	1					•Cable harness	•Manojo cables	•Chicote cabos	•Faisceau câbles	
7	**VOE 14509367**	1					•Gasket	•Junta	•Junta	•Joint	
8	**VOE 14509365**	1					•Sealing strip	•Moldura retén	•Friso de vedação	•Lisse étanchéité	
9	**VOE 14509366**	1					•Packing	•Empaquetadura	•Gaxeta	•Joint	
10	**VOE 14529156**	5			SS		•Relay	•Relé	•Relé	•Relais	
11	**VOE 14514329**	1					•Resistor	•Resistencia	•Resistência	•Résistance	
12		2			NS		•Support	•Apoyo	•Suporte	•Support	
13	**VOE 14506997**	1					•Filter	•Filtro	•Filtro	•Filtre	
14		2			NS		•Grommet	•Aislador pasapanel	•Ilhós	•Passe fil	
15		2			NS		•Case	•Funda	•Caixa	•Etui	
16	**VOE 14509351**	1					•Guide	•Guía	•Guia	•Guide	
17	**VOE 14576774**	1					•Electric motor	•Motor eléctrico	•Motor elétrico	•Moteur électrique	(VOE 14514331)
18	**VOE 14509348**	1					•Actuator	•Actuador	•Atuador	•Actionneur	
19	**VOE 14509346**	3					•Actuator	•Actuador	•Atuador	•Actionneur	
20	**VOE 14509344**	1					•Sensor	•Sensor	•Sensor	•Capteur	
21	**VOE 14509343**	1					•Grommet	•Pasaje	•Passa muro	•Passe fil	
22	**VOE 14509342**	1					•Door	•Puerta	•Porta	•Porte	
23	**VOE 14509341**	1					•Control lever	•Palanca mando	•Alavanca de comando	•Levier de commande	
24	**VOE 14509340**	1					•Door	•Puerta	•Porta	•Porte	
25	**VOE 14509374**	1					•Door	•Puerta	•Porta	•Porte	
26	**VOE 14509336**	1					•Door	•Puerta	•Porta	•Porte	
27	**VOE 14529050**	1					•O-ring	•Anillo tórico	•Anel-o	•Joint torique	
28	**VOE 14529051**	1					•O-ring	•Anillo tórico	•Anel-o	•Joint torique	

1	**8278082**
2	
3	
4	
5	

Unité de refroidissement
Unidade de refrigeração
Unidad de refrigeración
Cooling unit

Catalogue id **20490**	Group **874**
Illustr. No **1029049**	Section **500**
Issue **PUB 20021238-B**	Page **433**

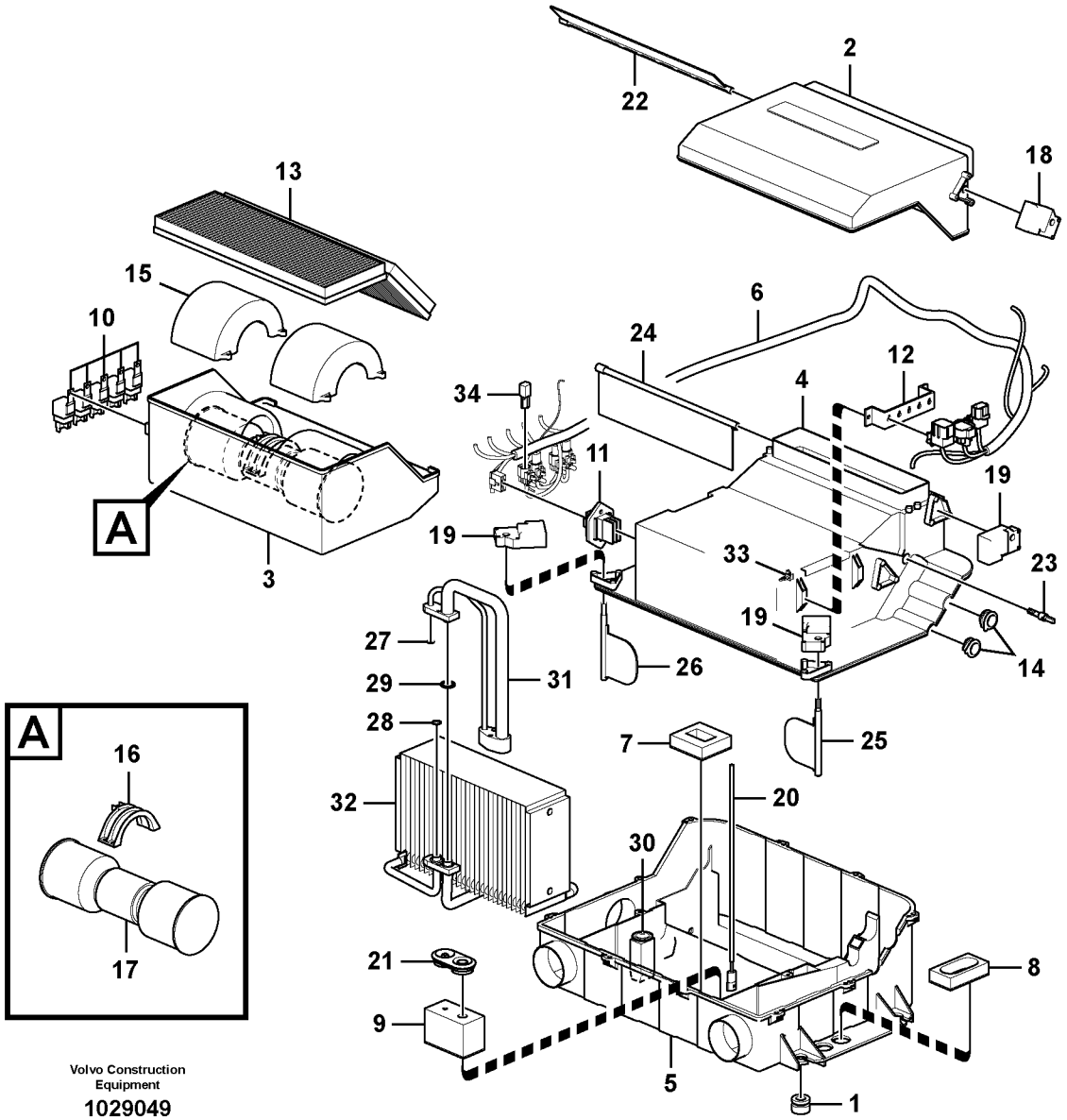

Volvo Construction Equipment

1029049

Fig.	Part No.	Quantity 1	2	3	PS	KIT	Description	Denominación	Denominação	Dénomination	Notes
29	**VOE 14529052**	1					•O-ring	•Anillo tórico	•Anel-o	•Joint torique	
30	**VOE 14509331**	1					•Expansion valve	•Válvula de expansión	•Válvula de expansão	•Robinet d'expansion	
31	**VOE 14509330**	1					•Pipe line	•Tuberia	•	•Conduite tubulaire	(VOE 14585931)
32	**VOE 14509329**	1					•Cooling system	•Sistema de refrigeracion	•	•Systeme d refroidisseme...	(VOE 14585932)
33	**VOE 14509345**	1					•Clip	•Clip	•Clipe	•Clip	
34	**VOE 14529132**	1					•Diode	•Diodo	•Diodo	•Diode	

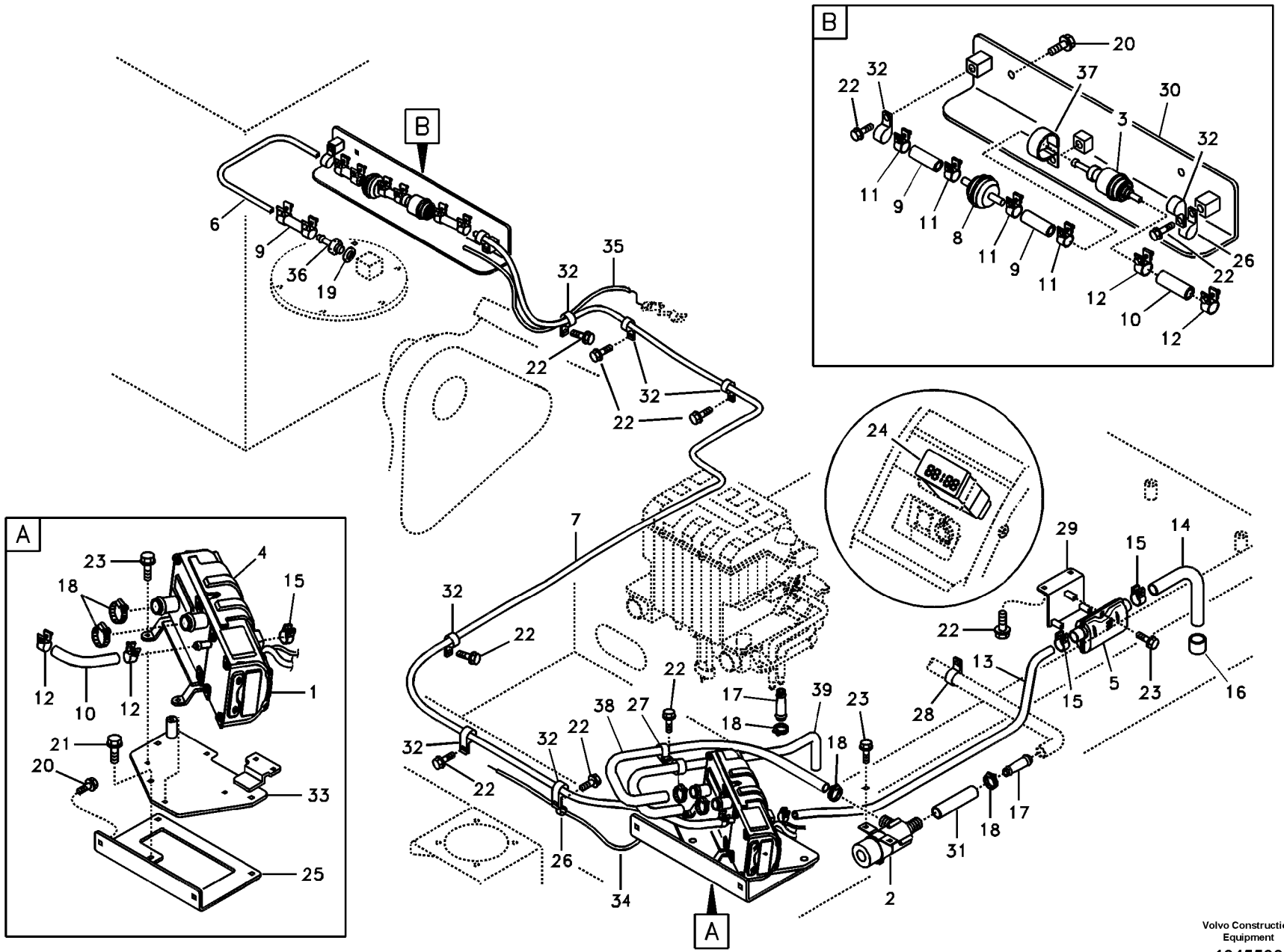

Volvo Construction Equipment

1045500

Fig.	Part No.	Quantity 1	2	3	PS	KIT	Description	Denominación	Denominação	Dénomination	Notes
	VOE 14373552	1					Heater	Calefactor	Aquecedor	Réchauffeur	(VOE 14500659)
1	**VOE 14509273**	1					•Heater	•Unidad calentadora	•Elemento aquecedor	•Chauffage	
	VOE 14520380	1					••Relay	••Relé	••Relé	••Relais	
	VOE 14520381	1					••Control	••Reglaje	••Comando	••Commande	
	VOE 14520382	1					••Glow plug	••Bujía	••Bujão luminoso	••Bougie de préchauffage	
2	**VOE 11706595**	1					•Pump	•Bomba	•Bomba	•Pompe	(VOE 14509274) WATER
3	**VOE 14509275**	1					•Pump	•Bomba	•Bomba	•Pompe	FUEL
	VOE 14500660	1					Accessories	Accesorios	Acessórios	Accessoire	
4	**VOE 14509258**	1					•Cup holder	•Portavasos	•Porta-copo	•Porte-gobelet	
5	**VOE 14509259**	1					•Silencer	•Silenciador	•Silencioso	•Silencieux	
6	**VOE 14509260**	1					•Pipe	•Tubo	•Tubo	•Tuyau	
7	**VOE 14509261**	1					•Fuel pipe	•Tubo de combustible	•Tubo combustível	•Tuyauterie de carburant	
8	**VOE 14509262**	1					•Fuel filter	•Filtro de combustible	•Filtro combustível	•Filtre a combustible	
9	**VOE 14509263**	3					•Connector	•Unión	•Conexão	•Connexion	
10	**VOE 14509264**	2					•Connector	•Unión	•Conexão	•Connexion	
11	**VOE 14509265**	6					•Clip	•Clip	•Clipe	•Clip	
12	**VOE 14509266**	4					•Clip	•Clip	•Clipe	•Clip	
13	**VOE 14509267**	1					•Pipe	•Canalizacion	•Tubo	•Canalisation	
14	**VOE 14509268**	1					•Pipe	•Canalizacion	•Tubo	•Canalisation	
15	**VOE 14509269**	3					•Clip	•Clip	•Clipe	•Clip	
16	**VOE 14509270**	1					•Sleeve	•Manguito	•Luva	•Manchon	
17	**VOE 14509271**	2					•Connector	•Pieza de conexión	•Conexão	•Pièce connexion	
18	**VOE 14509272**	6					•Clip	•Clip	•Clipe	•Clip	
19	**SA 9426-20050**	1					Gasket	Junta	Junta	Joint	
20	**VOE 946329**	4					Flange screw	Tornillo embridado	Parafuso flangeado	Vis à embase	
21	**VOE 946441**	3					Flange screw	Tornillo embridado	Parafuso flangeado	Vis à embase	
22	**VOE 946471**	12					Flange screw	Tornillo embridado	Parafuso flangeado	Vis à embase	
23	**VOE 965175**	11					Flange screw	Tornillo embridado	Parafuso flangeado	Vis à embase	
24	**VOE 14500661**	1					Timer	Reloj programador	Relógio programador	Chronomètre	
25	**VOE 14539783**	1					Bracket	Consola	Suporte	Console	

1	**8287806**	**Chauffage d'appoint** **Aquecedor adicional** **Calefactor adicional** **Auxiliary Heater**	Catalogue id **20490**	Group **875**
2			Illustr. No **1045500**	Section **100**
3			Issue **PUB 20021238-B**	Page **437**
4				
5				

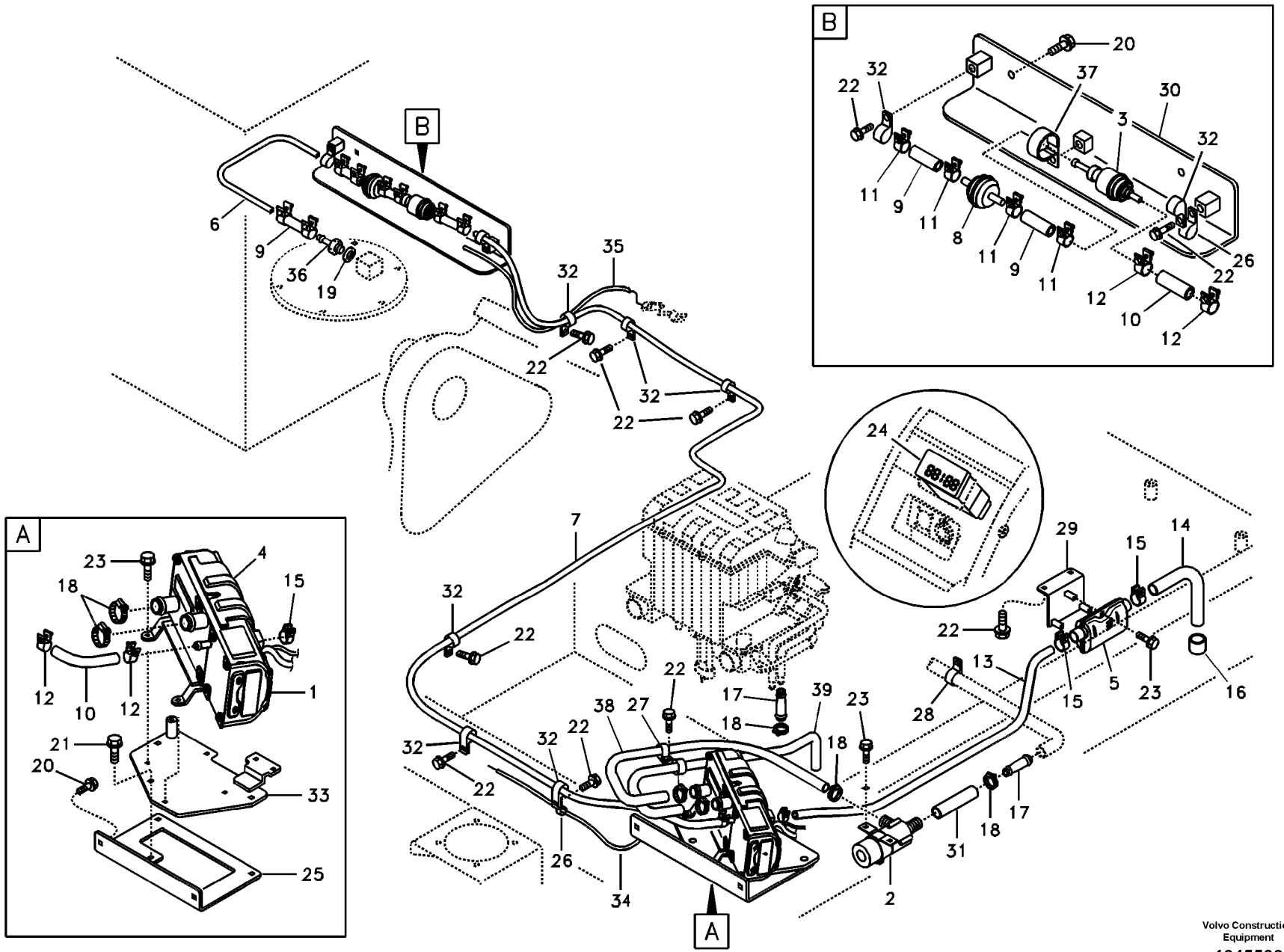

Volvo Construction Equipment

1045500

Fig.	Part No.	Quantity 1	2	3	PS	KIT	Description	Denominación	Denominação	Dénomination	Notes
26	**VOE 14500291**	2					Clip	Clip	Clipe	Clip	
27	**VOE 14500297**	2					Clip	Clip	Clipe	Clip	
28	**VOE 14500295**	1					Clip	Clip	Clipe	Clip	
29	**VOE 14507598**	1					Bracket	Ménsula	Suporte	Console	
30	**VOE 14507603**	1					Bracket	Ménsula	Suporte	Console	
31	**VOE 14510682**	1					Hose	Tubo flexible	Mangueira	Durit	
32	**VOE 14508060**	8					Clip	Clip	Clipe	Clip	
33	**VOE 14539784**	1					Bracket	Consola	Suporte	Console	
34	**VOE 14511431**	1					Cable harness	Manojo cables	Chicote cabos	Faisceau câbles	
35	**VOE 14513932**	1					Cable harness	Manojo cables	Chicote cabos	Faisceau câbles	
36	**VOE 14511459**	1					Fitting	Racor	Niple	Écrou raccord	
37	**VOE 14512894**	1					Clip	Clip	Clipe	Clip	
38	**VOE 14529941**	1					Hose	Manguera	Mangueira	Flexible	
39	**VOE 14514375**	1					Hose	Tubo flexible	Mangueira	Durit	

1	**8287806**	**Chauffage d'appoint** **Aquecedor adicional** **Calefactor adicional** **Auxiliary Heater**	Catalogue id **20490**	Group **875**
2			Illustr. No **1045500**	Section **100**
3			Issue **PUB 20021238-B**	Page **439**
4				
5				

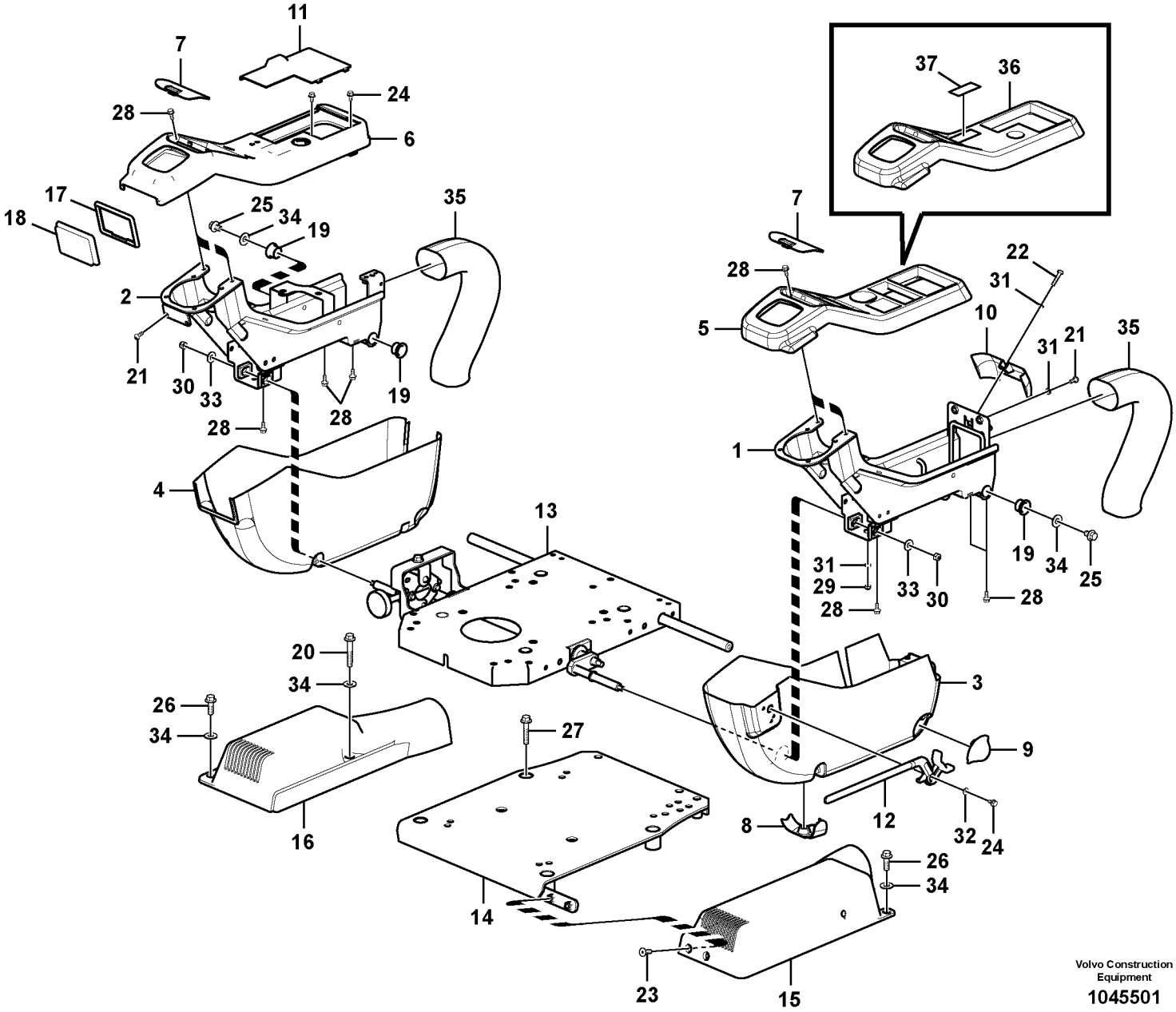

Volvo Construction Equipment

1045501

Fig.	Part No.	Quantity 1	2	3	PS	KIT	Description	Denominación	Denominação	Dénomination	Notes
1	**VOE 14508313**	1			SS		Support	Apoyo	Suporte	Support	
2	**VOE 14567680**	1			SS		Support	Base	Base	Bâti	S/N -16956
	VOE 14627765	1					Support	Base	Base	Bâti	S/N 15957-
3	**VOE 14508315**	1					Cover	Capo	Tampa	Capot	
4	**VOE 14508316**	1					Cover	Capó	Capô	Capot	
5	**VOE 14531638**	1					Cover	Capó	Capô	Capot	
6	**VOE 14595820**	1					Cover	Capó	Capô	Capot	
7	**VOE 14508319**	2					Clip	Clip	Clipe	Clip	
8	**VOE 14508320**	1					Clip	Clip	Clipe	Clip	
9	**VOE 14508321**	1					Clip	Clip	Clipe	Clip	
10	**VOE 14508322**	1					Clip	Clip	Clipe	Clip	
11	**VOE 14508323**	1					Cover	Cubierta	Tampa	Capot recouvrement	
12	**VOE 14508324**	1					Control lockout lever	Palanca de bloqueo de co...	Alavanca de bloqueio dos ..	Levier de verrouillage des ...	
13	**VOE 14508352**	1					Support	Apoyo	Suporte	Support	
14	**VOE 14508395**	1					Support	Apoyo	Suporte	Support	
15	**VOE 14508396**	1					Cover	Capó	Capô	Capot	
16	**VOE 14508397**	1					Cover	Capó	Capô	Capot	
17	**VOE 14508442**	1					Sealing	Junta	Vedação	Étanchéité	
18	**VOE 14526153**	1					Ashtray	Cenicero	Cinzeiro	Cendrier	
19	**VOE 14523095**	4					Bushing	Casquillo	Bucha	Bague	
20	**VOE 965187**	1					Flange screw	Tornillo embridado	Parafuso flangeado	Vis à embase	
21	**VOE 969422**	4					Six point socket screw	Racor de seis dientes	Paraf soquete sext	Vis à 6 pans creux	
22	**VOE 969587**	1					Six point socket screw	Racor de seis dientes	Paraf soquete sext	Vis à 6 pans creux	
23	**VOE 969843**	2					Six point socket screw	Racor de seis dientes	Paraf soquete sext	Vis à 6 pans creux	
24	**VOE 965175**	3					Flange screw	Tornillo embridado	Parafuso flangeado	Vis à embase	
25	**VOE 946471**	2					Flange screw	Tornillo embridado	Parafuso flangeado	Vis à embase	
26	**VOE 946472**	3					Flange screw	Tornillo embridado	Parafuso flangeado	Vis à embase	
27	**VOE 965186**	4					Flange screw	Tornillo embridado	Parafuso flangeado	Vis à embase	
28	**VOE 946544**	10					Flange screw	Tornillo embridado	Parafuso flangeado	Vis à embase	
29	**VOE 14880449**	1					Lock nut	Contratuerca	Porca de trava	Contre-ecrou	

1	**8277787**
2	**8277944**
3	**8278098**
4	
5	

Panneau d'instruments, panneau de commande
Painel de instrumentos, painel de controle
Panel de instrumentos, panel de mandos
Instrument panel, control panel

Catalogue id **20490**	Group **881**
Illustr. No **1045501**	Section **100**
Issue **PUB 20021238-B**	Page **441**

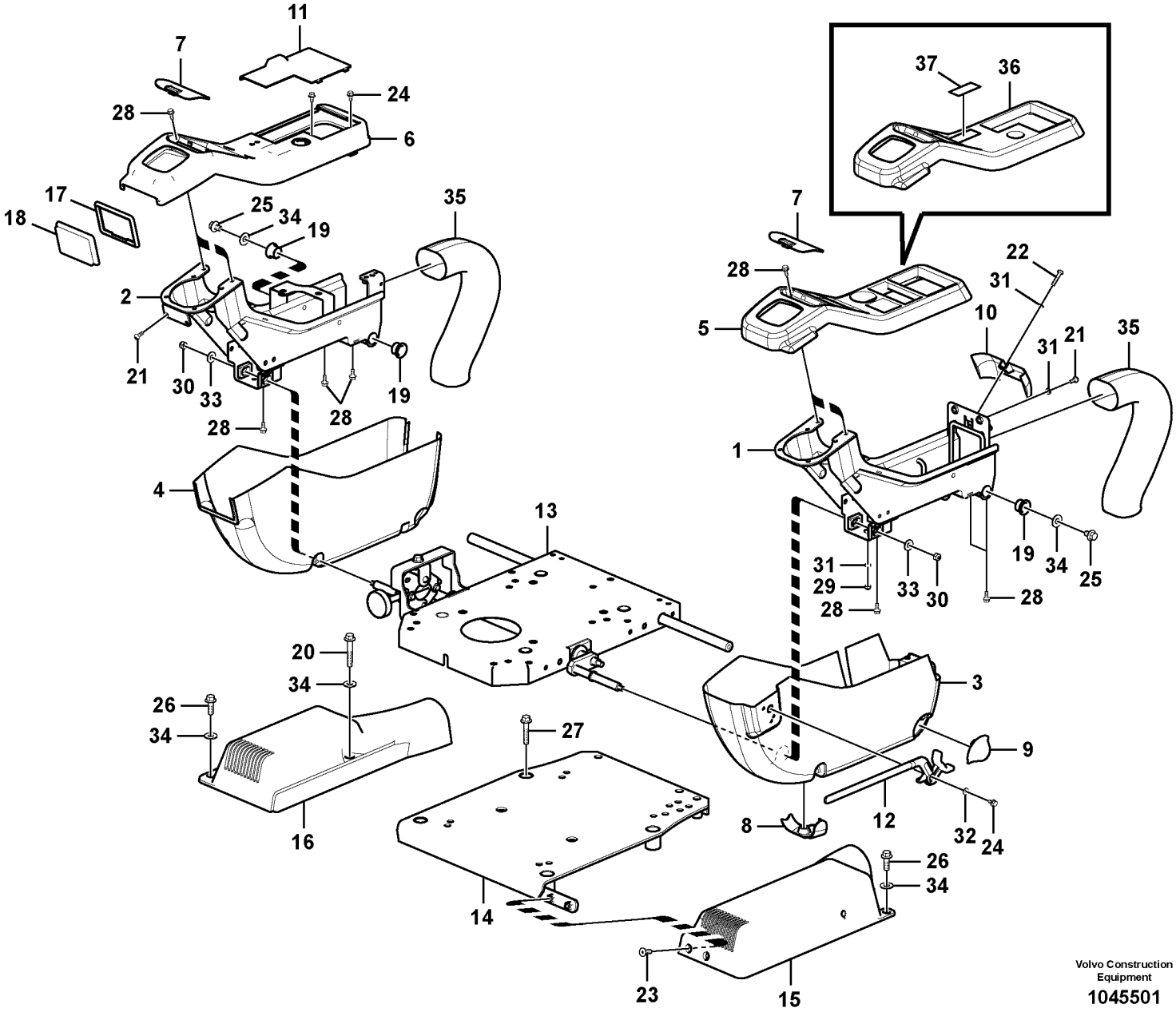

Volvo Construction Equipment

1045501

Fig.	Part No.	Quantity 1	2	3	PS	KIT	Description	Denominación	Denominação	Dénomination	Notes
30	**VOE 14880450**	2					Nut	Tuerca	Porca	Écrou	
31	**VOE 955892**	4					Plain washer	Arandela plana	Arruela simples	Rondelle plane	
32	**SA 9285-11000**	1					Plain washer	Arandela plana	Arruela simples	Rondelle plane	
33	**VOE 11117464**	2					Plain washer	Arandela plana	Arruela simples	Rondelle plane	(VOE 14880429)
34	**SA 9285-16000**	6					Plain washer	Arandela plana	Arruela simples	Rondelle plane	
35	**VOE 14515539**	2					Cover	Capó	Capô	Capot	
36	**VOE 14513824**		1	1			Cover	Capo	Tampa	Capot	
37	**VOE 14513839**		1	1			Sealing	Junta	Vedação	Étanchéité	

1	**8277787**	**Panneau d'instruments, panneau de commande** **Painel de instrumentos, painel de controle** **Panel de instrumentos, panel de mandos** **Instrument panel, control panel**	Catalogue id **20490**	Group **881**
2	**8277944**		Illustr. No **1045501**	Section **100**
3	**8278098**		Issue **PUB 20021238-B**	Page **443**
4				
5				

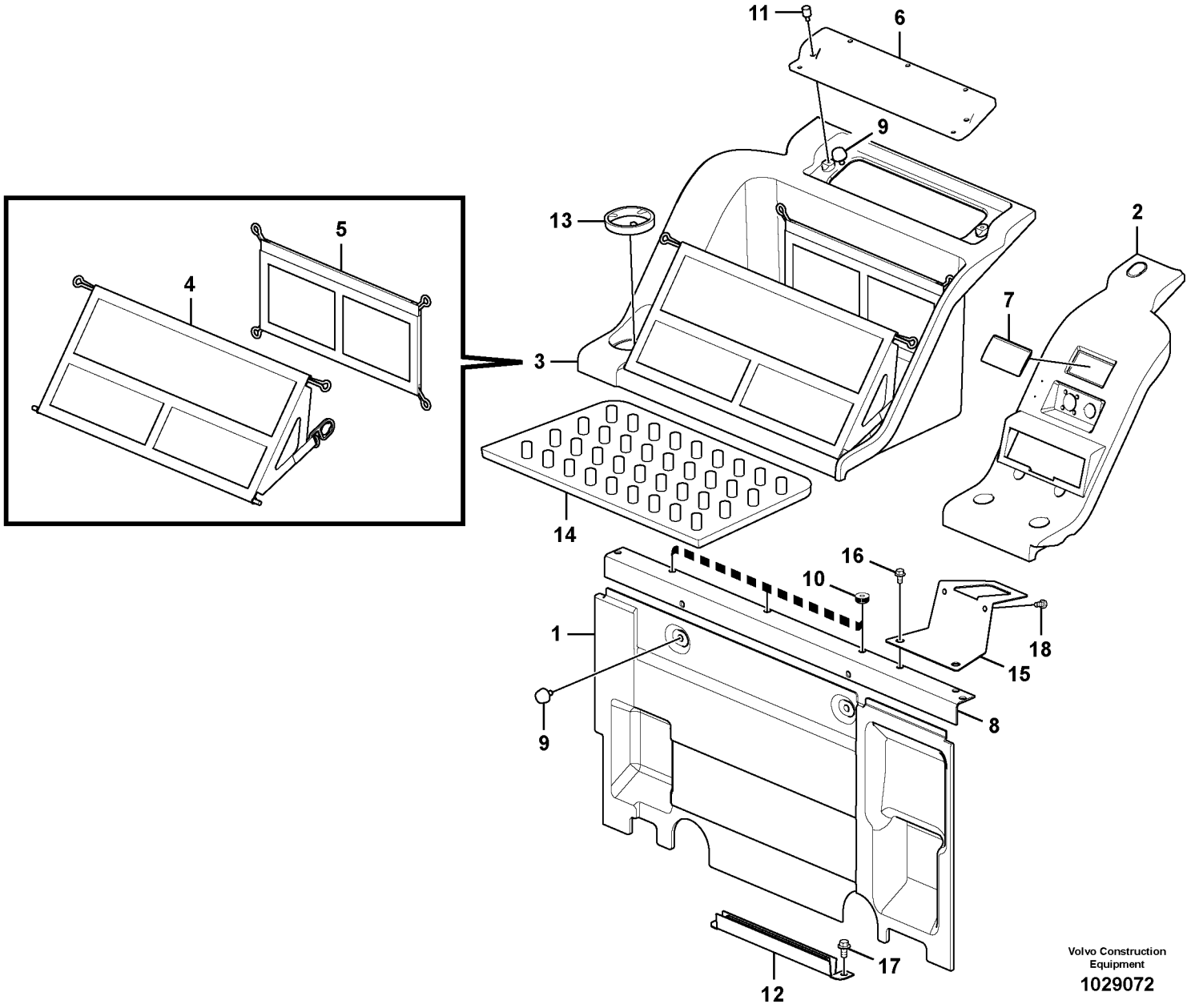

Volvo Construction Equipment

1029072

Fig.	Part No.	Quantity 1	2	3	PS	KIT	Description	Denominación	Denominação	Dénomination	Notes
1	**VOE 14508088**	1					Cover	Capó	Capô	Capot	
2	**VOE 14530485**	1					Cover	Capó	Capô	Capot	
3	**VOE 14530487**	1					Cover	Capó	Capô	Capot	
4	**VOE 14530481**	1					•Net	•Red	•Tela	•Filet	
5	**VOE 14530482**	1					•Net	•Red	•Tela	•Filet	
6	**VOE 14508095**	1					Cover	Capó	Capô	Capot	
7	**VOE 14508094**	1					Cover	Capó	Capô	Capot	
8	**VOE 14508091**	1					Support	Apoyo	Suporte	Support	
9	**VOE 14508096**	4					Knob	Volante	Botão	Bouton	
10	**VOE 14508097**	3					Knob	Volante	Botão	Bouton	
11	**VOE 14508098**	2					Knob	Volante	Botão	Bouton	
12	**VOE 14508099**	1					Channel	Barra-u	Ferro U	Barre U	
13	**VOE 14508100**	1					Cup holder	Portavasos	Porta-copo	Porte-gobelet	
14	**VOE 14530489**	1					Floor mat	Alfombra piso	Tapete assoalho	Tapis sol	
15	**VOE 14523088**	1					Support	Base	Base	Bâti	
16	**VOE 946440**	5					Flange screw	Tornillo embridado	Parafuso flangeado	Vis à embase	
17	**VOE 946441**	2					Flange screw	Tornillo embridado	Parafuso flangeado	Vis à embase	
18	**VOE 983241**	2					Hexagon screw	Tornillo hexagonal	Parafuso sextavado	Vis à tête hexagonale	

1	**8277787**	**Panneau d'instruments, radio** **Painel de instrumentos, painel de rádio** **Panel de instrumentos, panel de radio** **Instrument panel, radio panel**	Catalogue id **20490**	Group **881**
2			Illustr. No **1029072**	Section **200**
3			Issue **PUB 20021238-B**	Page **445**
4				
5				

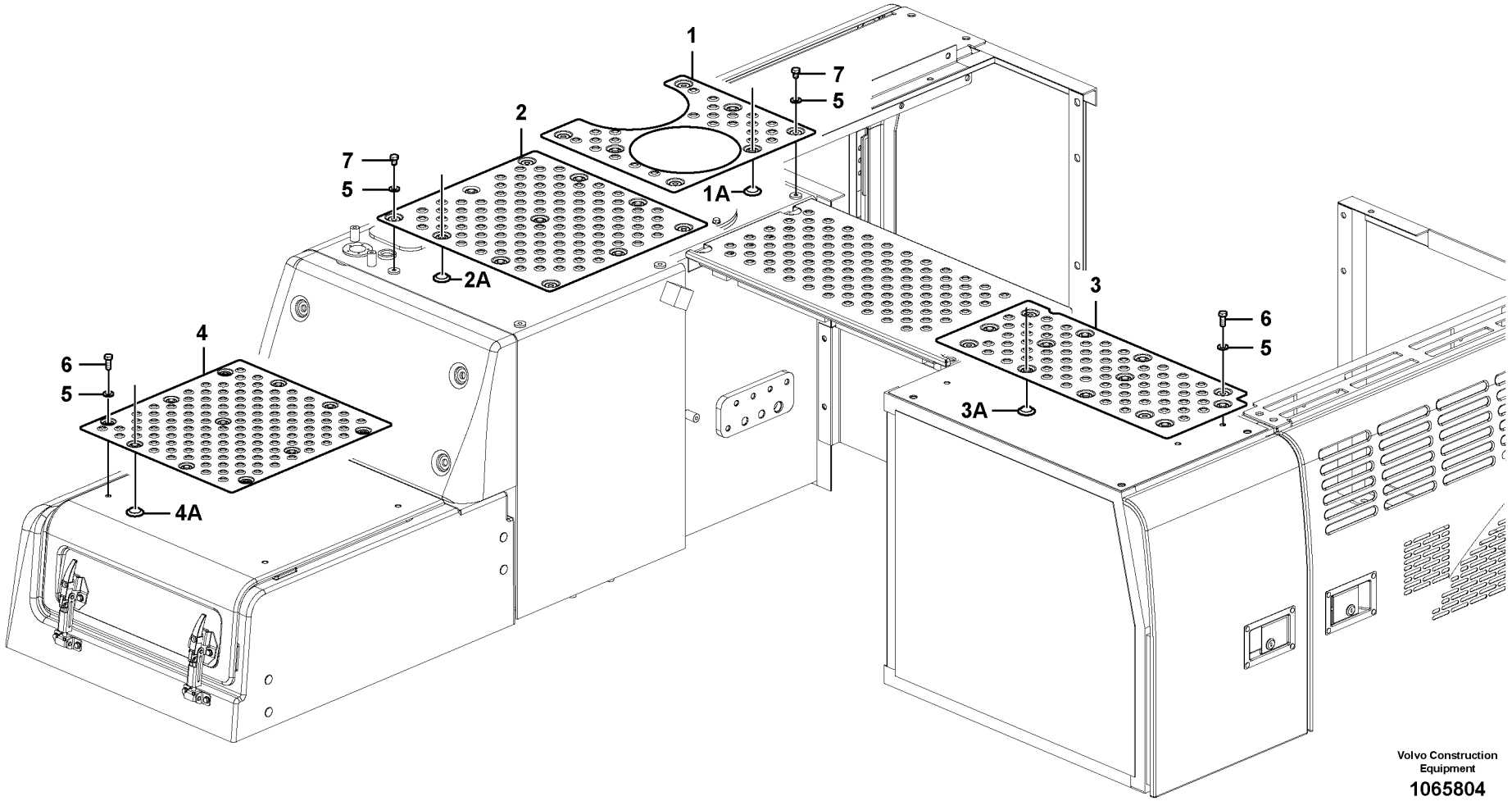

Volvo Construction Equipment

1065804

Fig.	Part No.	Quantity 1	2	3	PS	KIT	Description	Denominación	Denominação	Dénomination	Notes
1	**VOE 14591835**	1					Slip protection	Protección antideslizante	Proteção	Antidérapant	
1A	**VOE 14567974**	1					•Grommet	•Pasaje	•Passa muro	•Passe fil	
2	**VOE 14591909**	1					Slip protection	Protección antideslizante	Proteção	Antidérapant	
2A	**VOE 14567974**	4					•Grommet	•Pasaje	•Passa muro	•Passe fil	
3	**VOE 14592211**	1					Slip protection	Protección antideslizante	Proteção	Antidérapant	
3A	**VOE 14567974**	4					•Grommet	•Pasaje	•Passa muro	•Passe fil	
4	**VOE 14591834**	1					Slip protection	Protección antideslizante	Proteção	Antidérapant	
4A	**VOE 14567974**	4					•Grommet	•Pasaje	•Passa muro	•Passe fil	
5	**SA 9211-12000**	17					Washer	Arandela	Arruela	Rondelle	
6	**VOE 978932**	9					Hexagon screw	Tornillo hexagonal	Parafuso sextavado	Vis à tête hexagonale	
7	**VOE 991636**	8					Hexagon screw	Tornillo hexagonal	Parafuso sextavado	Vis à tête hexagonale	

1	**8277787**	**Anti glissement** **Antiderrapante** **Antideslizante** **Anti slip**	Catalogue id **20490**	Group **891**
2			Illustr. No **1065804**	Section **100**
3				
4			Issue **PUB 20021238-B**	Page **447**
5				

1

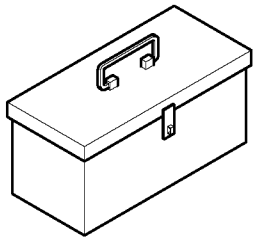

2

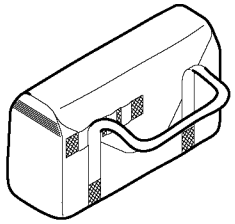

3

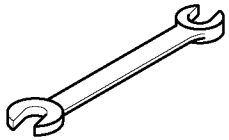

4

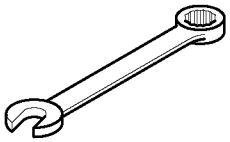

5

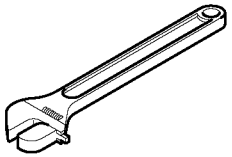

6

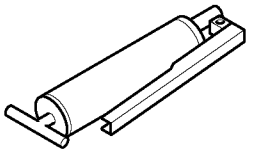

7

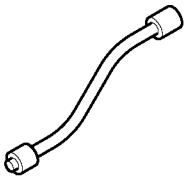

8

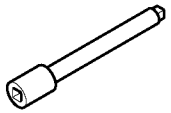

9

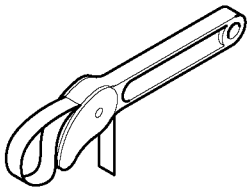

10

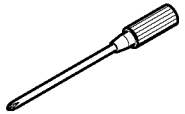

11

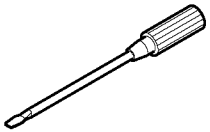

12

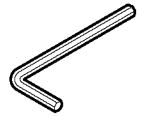

13

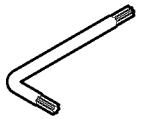

14

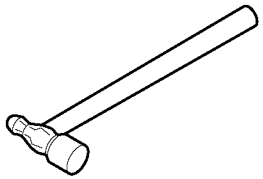

15

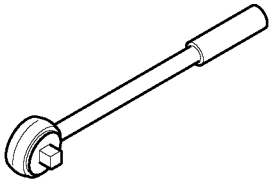

16

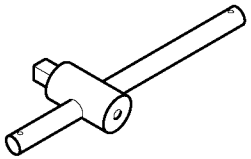

17

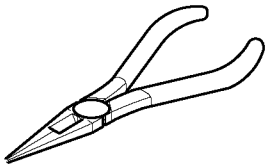

18

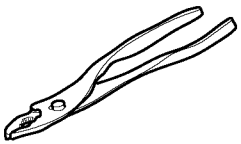

19

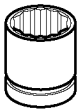

Volvo Construction Equipment

1025205

Fig.	Part No.	Quantity 1	2	3	PS	KIT	Description	Denominación	Denominação	Dénomination	Notes
	VOE 14521845	1					Tool	Herramienta	Ferramenta	Outil	Full scale
	VOE 14507004		1				Tool kit	Juego herramien	Kit de ferramentas	Kit outils	Daily maintenance
1	**VOE 14880348**	1					•Tool box	•Caja herramientas	•Caixa de ferramentas	•Caisse à outils	
2			1		NS		•Tool Bag	•Estuche herramientas	•Estojo de ferramenta	•Trousse outils	
3		1			NS		•Open-end spanner	•Llave fija	•Chave u	•Clé plate	10mm x 12mm
		1	1		NS		•Open-end spanner	•Llave fija	•Chave u	•Clé plate	13mm x 17mm
		1			NS		•Open-end spanner	•Llave fija	•Chave u	•Clé plate	19mm x 22mm
		1	1		NS		•Open-end spanner	•Llave fija	•Chave u	•Clé plate	24mm x 27mm
		1	1		NS		•Open-end spanner	•Llave fija	•Chave u	•Clé plate	30mm x 32mm
		1			NS		•Open-end spanner	•Llave fija	•Chave u	•Clé plate	36mm x 41mm
		1			NS		•Open-end spanner	•Llave fija	•Chave u	•Clé plate	12mm x 14mm
4		1			NS		•Combined spanner	•Llave fija-u	•Chave combinada	•Clé combinée	12mm
		1			NS		•Combined spanner	•Llave fija-u	•Chave combinada	•Clé combinée	16mm
		1			NS		•Combined spanner	•Llave fija-u	•Chave combinada	•Clé combinée	18mm
		1			NS		•Combined spanner	•Llave fija-u	•Chave combinada	•Clé combinée	21mm
5		1			NS		•Adjustable spanner	•Llave ajustable	•Chave ajustável	•Clé à molette	200mm
6	**VOE 14881006**	1	1				•Grease gun	•Jeringa de grasa	•Bomba de graxa	•Pistolet à graisse	500cc
7		1	1		NS		•Hose	•Tubo flexible	•Mangueira	•Durit	13 1/4
8		1			NS		•Extension bar	•Prolongador	•Barra de extensão	•Rallonge	5”
9	**VOE 14881043**	1					•Wrench	•Llave	•Chave	•Clé	750mm
10		1	1		NS		•Screwdriver	•Destornillador	•Chave de parafuso	•Tournevis	6 x 100 Plus
11		1	1		NS		•Screwdriver	•Destornillador	•Chave de parafuso	•Tournevis	6 x 100 Minus
12		1			NS		•Allen key	•Llave hexagonal	•Chave p/ sext inte	•Clé hexagonale mate	4mm
		1			NS		•Allen key	•Llave hexagonal	•Chave p/ sext inte	•Clé hexagonale mate	6mm
		1			NS		•Allen key	•Llave hexagonal	•Chave p/ sext inte	•Clé hexagonale mate	8mm
		1			NS		•Allen key	•Llave hexagonal	•Chave p/ sext inte	•Clé hexagonale mate	10mm
		1			NS		•Wrench	•Llave	•Chave	•Cle	12mm
		1			NS		•Wrench	•Llave	•Chave	•Cle	17mm
13		1			NS		•Wrench	•Llave	•Chave	•Cle	T20
		1			NS		•Wrench	•Llave	•Chave	•Cle	T25

1	**8278028**
2	**8277259**
3	
4	
5	

Outil
Ferramenta
Herramienta
Tools

Catalogue id **20490**	Group **896**
Illustr. No **1025205**	Section **100**
Issue **PUB 20021238-B**	Page **449**

1

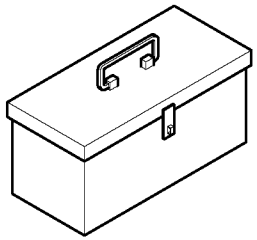

2

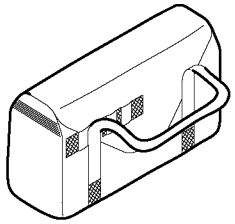

3

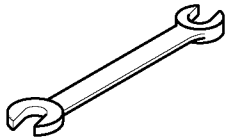

4

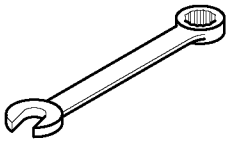

5

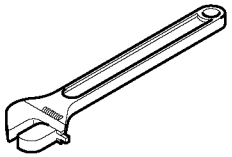

6

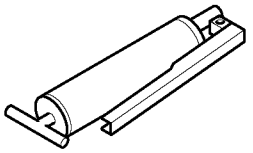

7

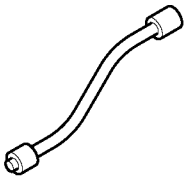

8

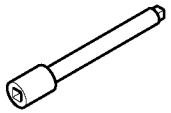

9

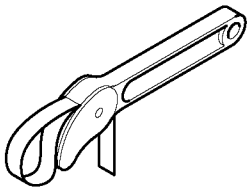

10

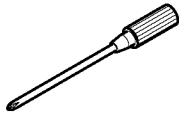

11

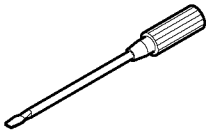

12

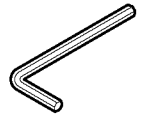

13

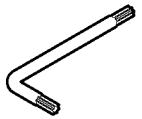

14

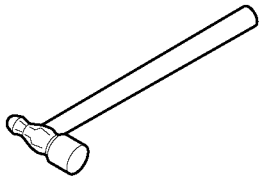

15

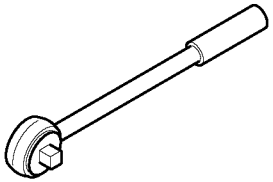

16

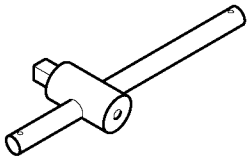

17

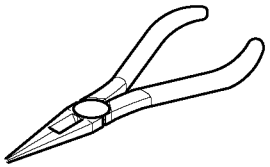

18

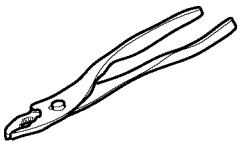

19

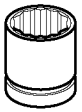

Volvo Construction Equipment

1025205

Fig.	Part No.	Quantity 1	2	3	PS	KIT	Description	Denominación	Denominação	Dénomination	Notes
		1			NS		•Wrench	•Llave	•Chave	•Cle	T30
		1			NS		•Wrench	•Llave	•Chave	•Cle	T40
14		1			NS		•Ball peen hammer	•Martillo bola	•Martelo de bola-pena	•Marteau à panne ronde	5”
15		1			NS		•Ratchet Handle	•Llave Carraca	•Manípulo de bloqueio	•Cliquet	10”
16		1			NS		•Handle	•Mango	•Manopla	•Poignée	20”
17		1			NS		•Long nose pliers	•Alicates de punta larga	•Alicate de pontas comprid	•Pince à longs becs	6”
18		1			NS		•Pliers	•Alicates	•Alicate	•Pince	6”
19		1			NS		•Socket wrench	•Manguito de llave	•Chave de caixa	•Prise douille	8mm, 1/2 SQ
		1			NS		•Socket wrench	•Manguito de llave	•Chave de caixa	•Prise douille	10mm, 1/2 SQ
		1			NS		•Socket wrench	•Manguito de llave	•Chave de caixa	•Prise douille	12mm, 1/2 SQ
		1			NS		•Socket wrench	•Manguito de llave	•Chave de caixa	•Prise douille	13mm, 1/2 SQ
		1			NS		•Socket wrench	•Manguito de llave	•Chave de caixa	•Prise douille	14mm, 1/2 SQ
		1			NS		•Socket wrench	•Manguito de llave	•Chave de caixa	•Prise douille	16mm, 1/2 SQ
		1			NS		•Socket wrench	•Manguito de llave	•Chave de caixa	•Prise douille	17mm, 1/2 SQ
		1			NS		•Socket wrench	•Manguito de llave	•Chave de caixa	•Prise douille	18mm, 1/2 SQ
		1			NS		•Socket wrench	•Manguito de llave	•Chave de caixa	•Prise douille	19mm, 1/2 SQ
		1			NS		•Socket wrench	•Manguito de llave	•Chave de caixa	•Prise douille	21mm, 1/2 SQ
		1			NS		•Socket wrench	•Manguito de llave	•Chave de caixa	•Prise douille	22mm, 1/2 SQ
		1			NS		•Socket wrench	•Manguito de llave	•Chave de caixa	•Prise douille	24mm, 1/2 SQ
		1			NS		•Socket wrench	•Manguito de llave	•Chave de caixa	•Prise douille	26mm, 1/2 SQ
		1			NS		•Socket	•Zocalo	•Soquete	•Socle	30mm, 3/4 SQ
		1			NS		•Socket	•Zocalo	•Soquete	•Socle	32mm, 3/4 SQ
		1			NS		•Socket	•Zocalo	•Soquete	•Socle	36mm, 3/4 SQ

1	8278028	**Outil** **Ferramenta** **Herramienta** **Tools**	Catalogue id **20490**	Group **896**
2	8277259		Illustr. No **1025205**	Section **100**
3			Issue **PUB 20021238-B**	Page **451**
4				
5				

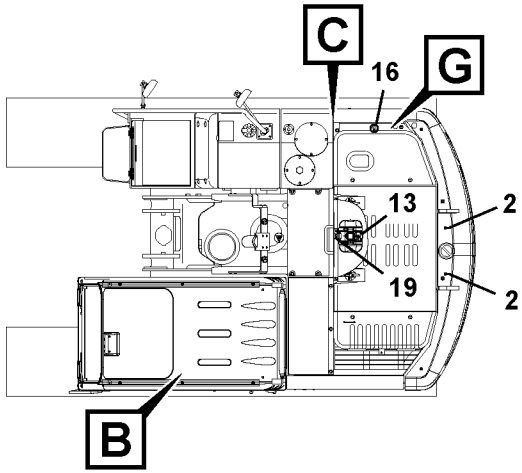

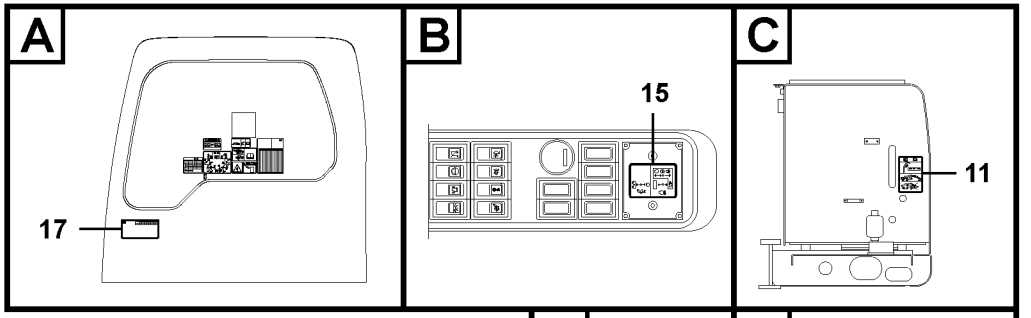

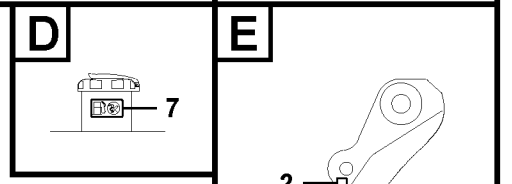

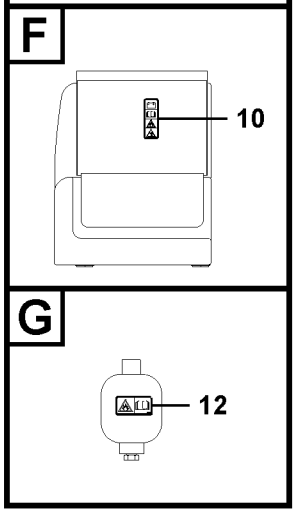

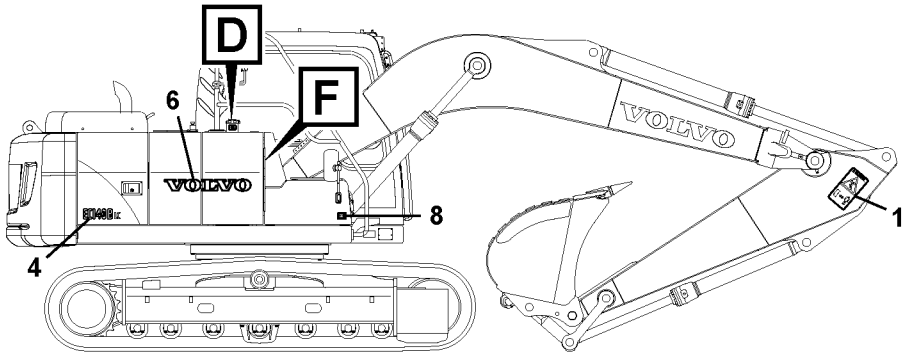

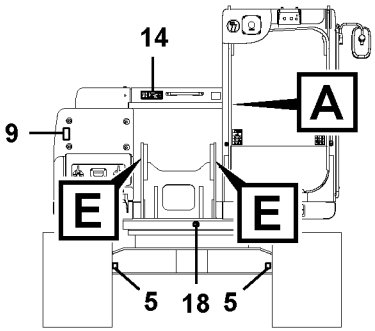

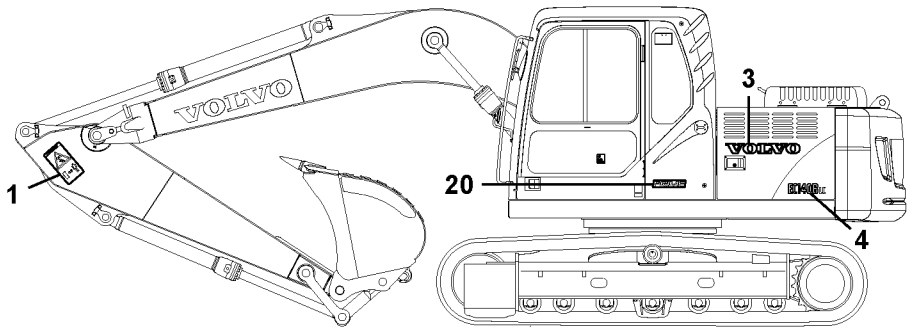

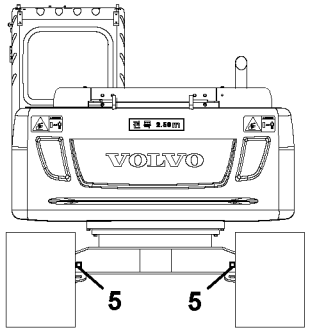

Volvo Construction Equipment
1029575

Fig.	Part No.	Quantity 1	2	3	PS	KIT	Description	Denominación	Denominação	Dénomination	Notes
	VOE 14576596	1					Decal	Calcomanía	Decalque	Autocollant	
1	**VOE 16203797**	2					•Decal	•Calcomanía	•Decalque	•Autocollant	(VOE 14586818)
2	**VOE 11004094**	4					•Decal	•Calcomanía	•Decalque	•Autocollant	
3	**VOE 14514002**	1					•Decal	•Calcomanía	•Decalque	•Autocollant	
4	**VOE 14513986**	2					•Decal	•Decalcomania	•Adesivo	•Decalcomanie	
5	**VOE 11026730**	4					•Decal	•Calcomanía	•Decalque	•Autocollant	
6	**VOE 14511973**	1					•Decal	•Calcomanía	•Decalque	•Autocollant	
7	**VOE 14616023**	1					•Decal	•Calcomanía	•Decalque	•Autocollant	
8	**VOE 14346537**	1					•Sign	•Letrero	•Letreiro	•Enseigne	
9	**VOE 14616019**	1					•Decal	•Calcomanía	•Decalque	•Autocollant	
10	**VOE 14578451**	1					•Decal	•Calcomanía	•Decalque	•Autocollant	
11	**VOE 14509713**	1					•Decal	•Calcomanía	•Decalque	•Autocollant	
12	**VOE 14615999**	1					•Decal	•Calcomanía	•Decalque	•Autocollant	
13	**VOE 14526798**	1			SS		•Decal	•Calcomanía	•Decalque	•Autocollant	
14	**VOE 14587154**	1					•Decal	•Calcomanía	•Decalque	•Autocollant	
15	**VOE 14517043**	1					•Decal	•Decalcomania	•Adesivo	•Decalcomanie	
16	**VOE 14615991**	1					•Decal	•Calcomanía	•Decalque	•Autocollant	
17	**VOE 14604366**	1					•Decal	•Calcomanía	•Decalque	•Autocollant	
18	**VOE 14527738**	1					•Decal	•Calcomanía	•Decalque	•Autocollant	
19	**VOE 11445056**	1					•Decal	•Calcomanía	•Decalque	•Autocollant	
20	**VOE 14602404**	1					•Decal	•Calcomanía	•Decalque	•Autocollant	

1		**Calcomanies** **Etiquetas adesivas** **Calcomanías** **Decals**	Catalogue id **20490**	Group **897**
2			Illustr. No **1029575**	Section **100**
3				
4			Issue **PUB 20021238-B**	Page **453**
5		**8278039,8278040,8279582**		

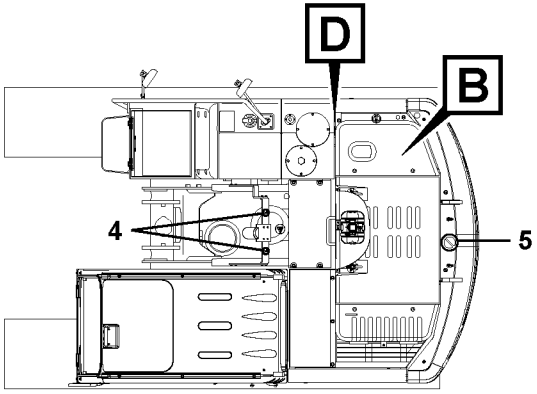

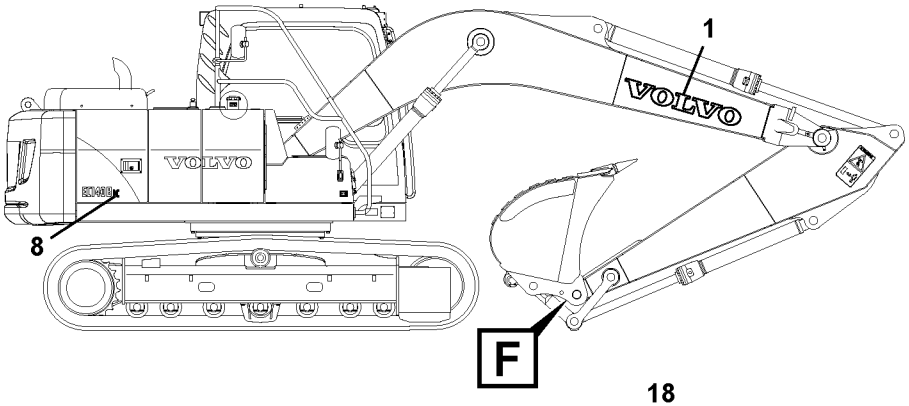

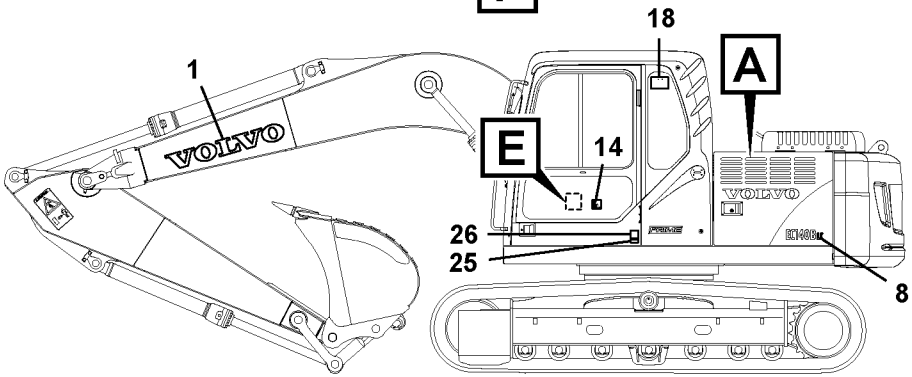

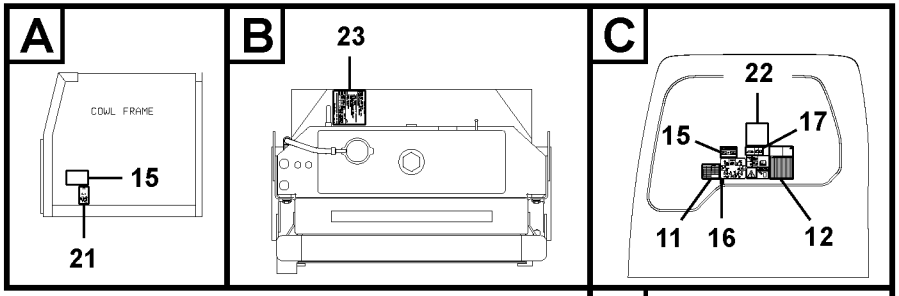

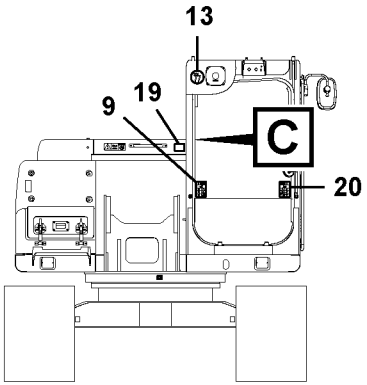

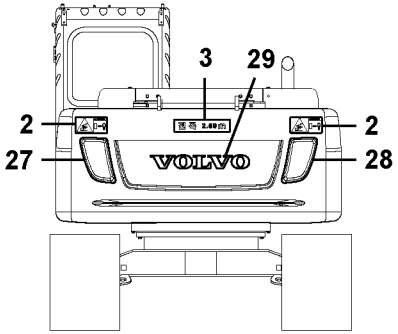

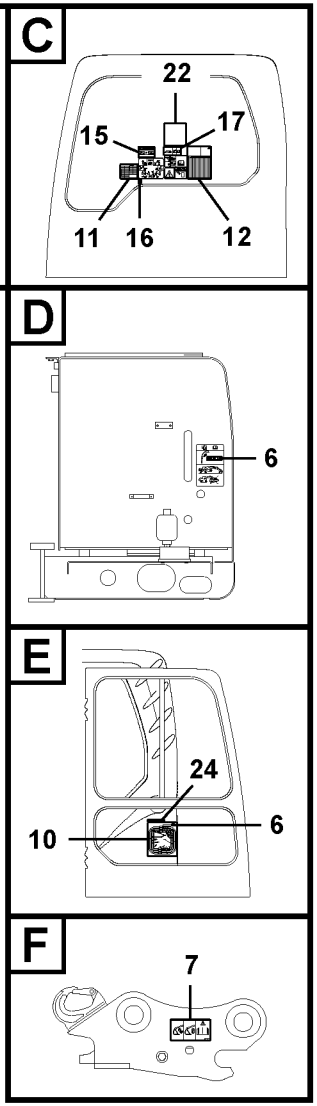

Volvo Construction Equipment
1029576

Fig.	Part No.	Quantity 1	2	3	PS	KIT	Description	Denominación	Denominação	Dénomination	Notes
1	**SA 1192-04620**	2					Decal	Decalcomania	Adesivo	Decalcomanie	8279045,8277954,8278197 8277953,8278195
2	**VOE 14616017**	2					Decal	Calcomanía	Decalque	Autocollant	8280931
	VOE 14616301	2					Decal	Calcomanía	Decalque	Autocollant	8288751
3	**SA 1192-02020**	1					Decal	Calcomanía	Decalque	Autocollant	8278037
4	**VOE 14512077**	2					Decal	Calcomanía	Decalque	Autocollant	8277983
5	**VOE 14536841**	1					Decal	Decalcomania	Adesivo	Decalcomanie	8288751,8280931
6	**VOE 14527169**	2					Decal	Calcomanía	Decalque	Autocollant	8277969
	VOE 14527170	2					Decal	Calcomanía	Decalque	Autocollant	8277971
	VOE 14527173	2					Decal	Calcomanía	Decalque	Autocollant	8277970
	VOE 14527171	2					Decal	Calcomanía	Decalque	Autocollant	8278375
	VOE 14527172	2					Decal	Calcomanía	Decalque	Autocollant	8278376
7	**VOE 14587150**	1			SS		Decal	Calcomanía	Decalque	Autocollant	8281895
8	**VOE 14513995**	2					Decal	Decalcomania	Adesivo	Decalcomanie	8277950
	VOE 14513996	2					Decal	Calcomanía	Decalque	Autocollant	8277951
9	**VOE 14514815**	1					Decal	Calcomanía	Decalque	Autocollant	8278100
10	**VOE 14607288**	1					Decal	Calcomanía	Decalque	Autocollant	8280922, S/N -16786
	VOE 14634061	1					Decal	Calcomanía	Decalque	Autocollant	8280922, S/N 16187-
11	**VOE 14604362**	1					Decal	Calcomanía	Decalque	Autocollant	8278037
12	**VOE 14532484**	1					Decal	Calcomanía	Decalque	Autocollant	8286828
	VOE 14514342	1					Decal	Decalcomania	Adesivo	Decalcomanie	8278038
	VOE 14527218	1					Decal	Calcomanía	Decalque	Autocollant	8278040,8279667
	VOE 14532485	1					Decal	Calcomanía	Decalque	Autocollant	8286834
	VOE 14527219	1					Decal	Calcomanía	Decalque	Autocollant	8278040,8279667
	VOE 14517062	1			OP		Decal	Decalcomania	Adesivo	Decalcomanie	8278038
	VOE 14530158	1					Decal	Calcomanía	Decalque	Autocollant	8278040,8279667
	VOE 14530159	1					Decal	Calcomanía	Decalque	Autocollant	8278040,8279667
	VOE 14530160	1					Decal	Calcomanía	Decalque	Autocollant	8278040,8279667
	VOE 14530161	1					Decal	Calcomanía	Decalque	Autocollant	8278040,8279667
13	**VOE 14880218**	1					Decal	Decalcomania	Adesivo	Decalcomanie	8278040

1	
2	
3	
4	
5	

Calcomanies
Etiquetas adesivas
Calcomanías
Decals

Catalogue id **20490**	Group **897**
Illustr. No **1029576**	Section **150**
Issue **PUB 20021238-B**	Page **455**

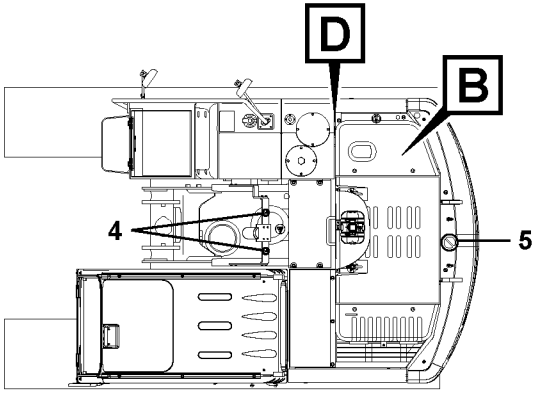

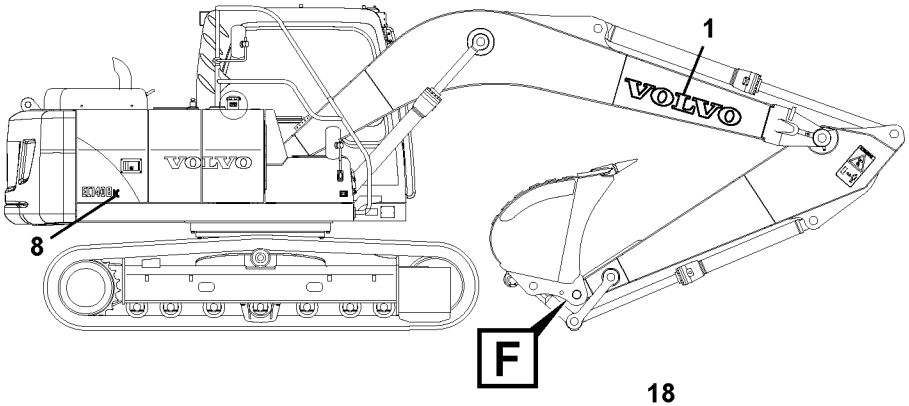

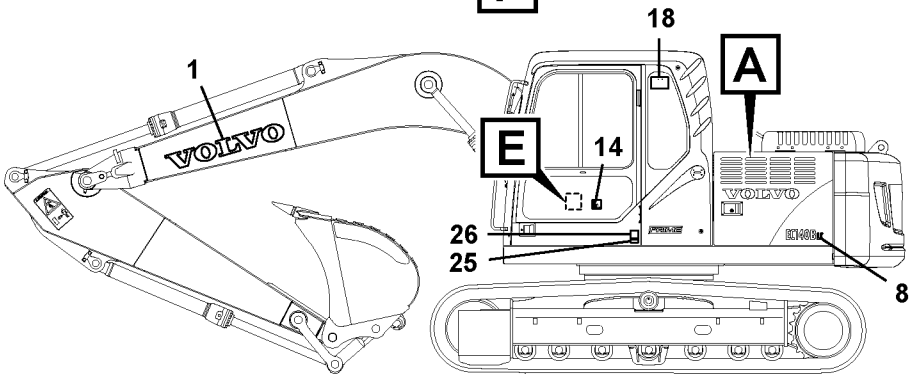

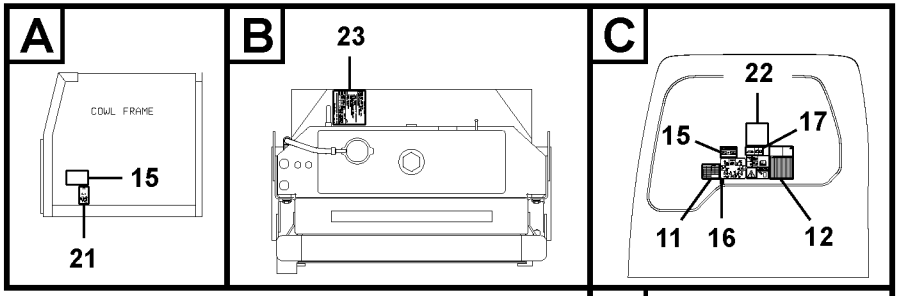

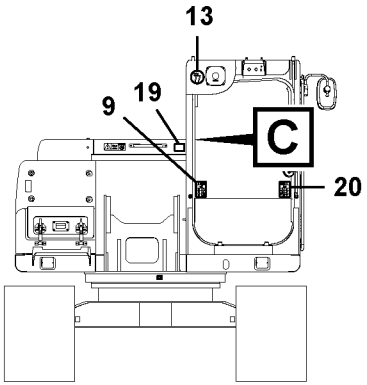

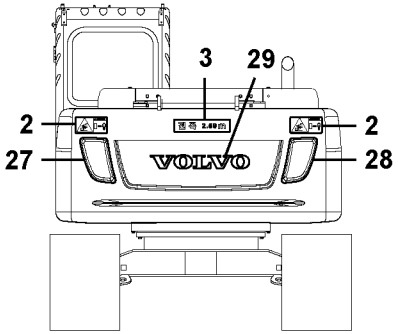

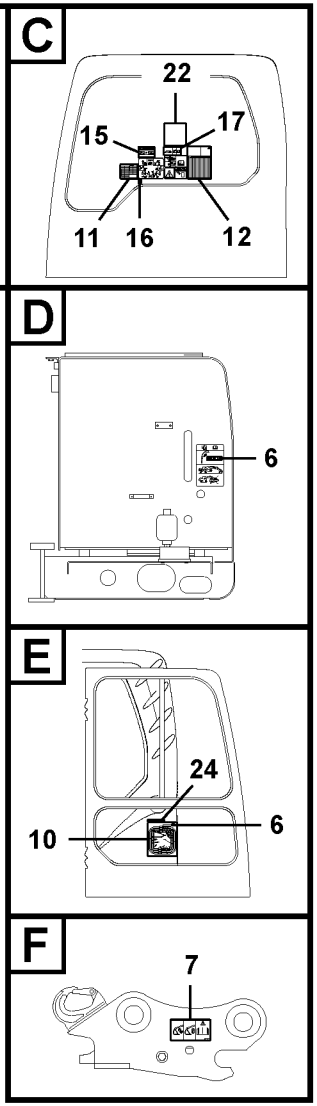

Volvo Construction Equipment
1029576

Fig.	Part No.	Quantity 1	2	3	PS	KIT	Description	Denominación	Denominação	Dénomination	Notes
14	**VOE 14880288**	1					Decal	Decalcomania	Adesivo	Decalcomanie	8278641
	VOE 14880290	1					Decal	Decalcomania	Adesivo	Decalcomanie	8278040
15	**VOE 14516972**	2					Decal	Calcomanía	Decalque	Autocollant	8278558
16	**VOE 14509451**	1			OP		Decal	Decalcomania	Adesivo	Decalcomanie	8277944,8278098
17	**VOE 14586840**	1			SS		Decal	Calcomanía	Decalque	Autocollant	8286841
18	**SA 1092-03130**	1					Warning decal	Calcomanía advertencia	Decalque advertência	Autocollant d'avertissemen.	8278037
19	**VOE 14554193**	1			SS		Decal	Calcomanía	Decalque	Autocollant	8279532
20	**VOE 14514814**	1					Decal	Decalcomania	Adesivo	Decalcomanie	8278070,8278010
21	**VOE 14587183**	1			SS		Decal	Calcomanía	Decalque	Autocollant	8286818
	VOE 14587184	1					Decal	Calcomanía	Decalque	Autocollant	8286819
22	**VOE 14388181**	1					Decal	Calcomanía	Decalque	Autocollant	8282877
23	**VOE 14558899**	1					Decal	Calcomanía	Decalque	Autocollant	8278037
24	**VOE 14565027**	1					Decal	Calcomanía	Decalque	Autocollant	8285524
25		1			NS		Decal	Decalcomania	Adesivo	Decalcomanie	8278037
26		1			NS		Decal	Decalcomania	Adesivo	Decalcomanie	8278037
27	**VOE 14350455**	1					Decal	Calcomanía	Decalque	Autocollant	8288668,8288669
28	**VOE 14350462**	1					Decal	Calcomanía	Decalque	Autocollant	8288668,8288669
29	**VOE 14600000**	1					Decal	Calcomanía	Decalque	Autocollant	8288668,8288669

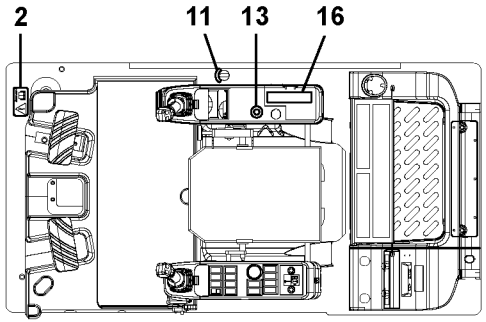

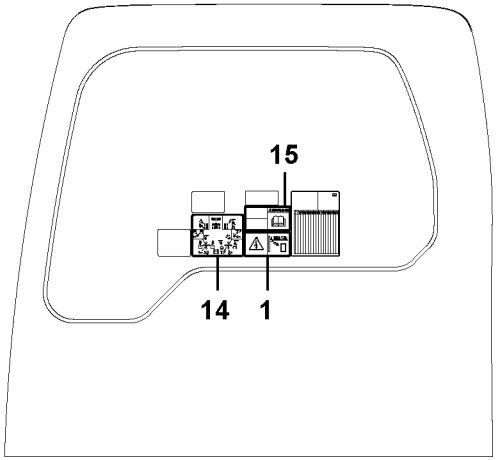

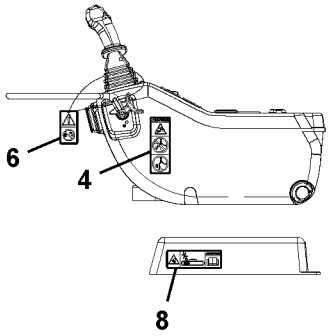

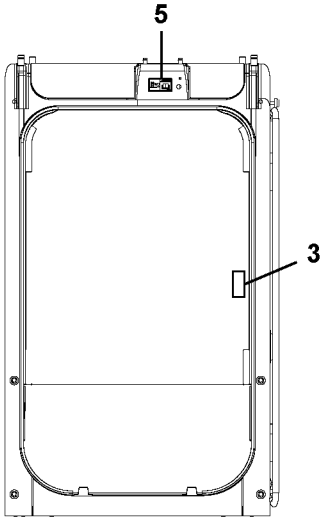

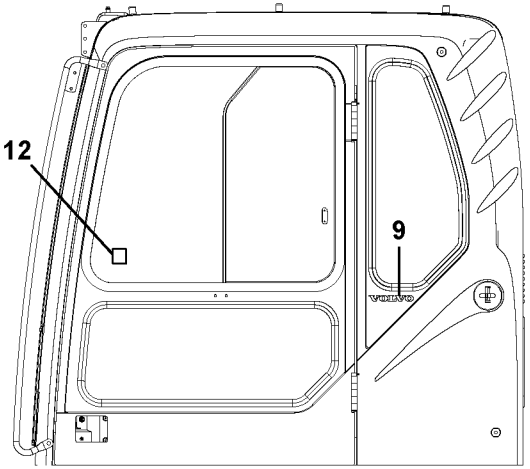

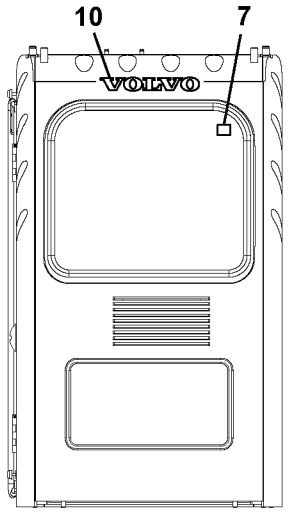

Volvo Construction Equipment

1029478

Fig.	Part No.	Quantity 1	2	3	PS	KIT	Description	Denominación	Denominação	Dénomination	Notes
	VOE 14578687	1					Decal	Calcomanía	Decalque	Autocollant	
1	**VOE 14587155**	1					•Decal	•Calcomanía	•Decalque	•Autocollant	
2	**VOE 16203891**	1					•Decal	•Calcomanía	•Decalque	•Autocollant	(VOE 14578452)
3	**VOE 14586842**	1			SS		•Decal	•Calcomanía	•Decalque	•Autocollant	
4	**VOE 14586839**	1					•Decal	•Calcomanía	•Decalque	•Autocollant	
5	**VOE 14587152**	1					•Decal	•Calcomanía	•Decalque	•Autocollant	
6	**VOE 14587151**	1			SS		•Decal	•Calcomanía	•Decalque	•Autocollant	
7	**VOE 11116814**	1					•Decal	•Calcomanía	•Decalque	•Autocollant	
8	**VOE 14587148**	1					•Decal	•Calcomanía	•Decalque	•Autocollant	
9	**VOE 14509610**	1					•Decal	•Calcomanía	•Decalque	•Autocollant	
10	**VOE 14515596**	1					•Decal	•Calcomanía	•Decalque	•Autocollant	
11	**VOE 14502014**	1					•Decal	•Calcomanía	•Decalque	•Autocollant	
12	**VOE 14531240**	1					•Decal	•Calcomanía	•Decalque	•Autocollant	
13	**VOE 14535879**	1					•Decal	•Calcomanía	•Decalque	•Autocollant	
14	**VOE 14545747**	1					•Decal	•Calcomanía	•Decalque	•Autocollant	
15	**VOE 14587157**	1					•Decal	•Calcomanía	•Decalque	•Autocollant	
16	**VOE 14574846**	1					•Decal	•Calcomanía	•Decalque	•Autocollant	

1	**8286816**	**Autocollants, cabine** **Etiquetas adesivas, cabine** **Decalcomanias, cabina** **Decals, cab**	Catalogue id **20490**	Group **897**
2			Illustr. No **1029478**	Section **200**
3			Issue **PUB 20021238-B**	Page **459**
4				
5				



Volvo Construction Equipment
www.volvoce.com

GROUP		Section	Page
910	Nipple assembly	100	473
910	Nipple assembly	200	501
910	Nipple assembly	300	515
911	Hydraulic oil tank	100	533
911	Turning joint line, control valve to turning joint	200	537
911	Turning joint line, turning joint to travel motor	300	539
911	Turning joint line, turning joint to travel motor	350	541
911	Turning joint line, turning joint to travel motor 8277944 S/N 15216-	360	543
911	Hydraulic system, control valve to boom and swing	400	545
911	Hydraulic system, hydraulic tank to hydraulic oil cooler	500	549
911	Hydraulic system, hydraulic tank to hydraulic pump	600	551
911	Hydraulic system, control valve to boom and swing	1600	553
912	Control valve with fitting parts. 8278026,8278027	100	555
912	Main control valve, relife valve and boom holding 8278026,8278027	200	557
912	Main control valve, boom and bucket and travel Rh 8278026, 8278027	300	563
912	Main control valve, swing and option and dipper arm and travel Lh 8278026,8278027	400	567
912	Main control valve, relief valve and dipper arm holding 8278026, 8278027	500	573
912	Working hydraulic, boom rupture valve mount	2000	577
912	Working hydraulic, boom rupture valve mount	2010	581
912	Working hydraulic, dipper arm rupture valve mount. 8278008, 8278010 : S/N -15988	2100	585
912	Working hydraulic, dipper arm rupture valve mount. 8278008, 8278010 : S/N 15989-	2110	589
912	Working hydraulics, dozer blade control valve 8277944,8278098	2300	593
912	Working hydraulic, adjustable boom control valve 8278010,82780702500		595
912	Valve, quickfit 8277999,8282847	3600	599
913	Pump installation	100	601
913	Hydraulic pump	200	603
913	Regulator, hydraulic pump	300	607
913	Hydraulic gear pump	400	613
914	Servo system, control valve to remote control valve	100	615
914	Servo system, control valve to remote control valve pedal	200	617
914	Servo system, control valve to remote control valve pedal	250	619
914	Servo system, control valve to solenoid valve	300	623
914	Servo system, control valve piping.	400	627
914	Servo system, control valve piping.	450	631
914	Servo system, pump piping and filter mount.	500	633
914	Remote control valve pedal with fitting parts	700	637
914	Remote control valve pedal, travel motor	800	639
914	Servo system, remote control valve	1100	643
914	Servo system, remote control valve	1200	647
914	Working hydraulic, remote control valve pedal for hammer and shear	1600	651
914	Servo system, control valve to solenoid valve	2000	653
914	Servo system, changing lever function	2100	655
914	Servo system, hammer and shear	2200	657
914	Servo system, hammer and shear	2300	659
914	Servo system, hammer and shear	2400	661
914	Working hydraulic, hammer and shear for 1st pump flow	2500	663
914	Working hydraulic, hammer and shear for 1st pump flow	2600	667
914	Working hydraulic, adjustable boom for upper 8278010,8278070	2700	669
914	Servo system, hammer and shear	2800	671
914	Servo system, dozer blade	3000	673
916	Working hydraulic, dipper arm cylinder on boom.	100	675
916	Working hydraulic, boom rupture	300	677
916	Working hydraulic, dipper arm cylinder on adjustable boom	500	681
916	Working hydraulic, 2nd boom cylinder on adjustable boom 8278010, 8278070	600	683
916	Working hydraulic, boom cylinder	900	685
916	Working hydraulic, bucket cylinder on dipper arm	1000	687

INDEX OF CONTENTS	Catalogue id 20490	Group 9
	Issue PUB 20021238-B	Page 462

GROUP		Section	Page
916	Working hydraulic, dipper arm rupture	1200	689
916	Working hydraulic, dipper arm rupture valve for adjustable boom	1500	693
916	Working hydraulic, hammer and shear for boom	2000	697
916	Working hydraulic, hammer and shear for dipper arm	2100	699
916	Working hydraulic, hammer and shear for upper 8277980,82779822200		701
916	Working hydraulic, hammer and shear for upper	2250	703
916	Working hydraulic, hammer and shear for return filter	2300	705
916	Working hydraulic, hammer and shear for 2nd pump flow	2600	707
916	Working hydraulic, hammer and shear for adjustable boom	2800	711
916	Working hydraulic, oil leak on boom	3000	713
916	Working Hydraulic, Oil Leak On Upper Frame	3100	715
916	Working hydraulic, oil leak on adjustable boom	3200	717
916	Working hydraulic, clamshell	4000	719
916	Working hydraulic, clamshell	4200	723
916	Working hydraulic, dozer blade 8277944,8278098	5100	727
916	Working hydraulic, dozer blade	5200	729
916	Working hydraulic, dozer blade	5250	731
924	Attachment bracket, quickfit	100	733
924	Attachment bracket, quickfit	150	735
924	Working hydraulic, quick fit on upper frame 8277999,8282847	200	737
924	Working hydraulic, quick fit on boom	400	739
924	Working hydraulic, quickfit on adjustable boom	500	741
924	Working hydraulic, quick fit on dipper arm	700	743
924	Working hydraulic, quick fit on dipper arm	750	747
924	Working hydraulic, quick fit on dipper arm	800	751
924	Working hydraulic, quick fit on dipper arm	850	753
924	Working hydraulic, quick fit on dipper arm 8282867,8282868, 8282869	900	755
924	Working hydraulic, slope and rotator on upper frame	1000	757
924	Working hydraulic, slope and rotator on boom	1100	759
924	Working hydraulic, slope and rotator on adjustable boom	1200	761
924	Working hydraulic, slope and rotator on dipper arm	1600	763
924	Hydraulic gear pump for quickfit and rotator	2000	765
924	Quick fit cylinder	3000	767
925	Bucket	100	769
925	Bucket	200	771
925	Bucket	400	773
925	Bucket	500	775
925	Links to bucket	1400	777
925	Linkage for no bucket	1500	779
925	Links to bucket	2200	781
927	Undercarriage frame FOR NLC	100	783
927	Dozer blade cylinder 8277944;S/N 15001-15215 / 8278098	500	785
927	Dozer blade cylinder	510	787
974	Links to boom	100	789
974	Boom and grease piping	300	791
974	Links to boom, adjustable 8277954,8278197	1000	793
974	Boom and grease piping, adjustable 1st	1200	795
974	Boom and grease piping, adjustable 2nd	1300	797
974	Links to boom, no boom	2500	799
974	Boom cylinder	3000	801
974	Boom cylinder, adjustable 2nd	3400	805
975	Links to dipper arm 8277956,8277957,8277958	100	809
975	Links to dipper arm, long reach	300	811
975	Dipper arm and grease piping with piping seat	500	813
975	Dipper arm and grease piping with piping seat, long reach	800	815
975	Dipper arm cylinder	1500	817
975	Links to connecting rod 8277959,8277960	1900	821
975	Bucket cylinder	2500	823
992	Antitheft system	100	827

GRUPO		Sección	Página
910		100	473
910		200	501
910		300	515
911	Depósito de aceite hidráulico	100	533
911	Tubería de articulación de giro, válvula de control a arti	200	537
911	Tubería de articulación de giro, articulación de giro a motor de tras	300	539
911	Tubería de articulación de giro, articulación de giro a motor de tras	350	541
911	Tubería de articulación de giro, articulación de giro a motor de tras 8277944 S/N 15216-	360	543
911	Sistema hidráulico, válvula de control para pluma y oscilaci	400	545
911	Sistema hidráulico, depósito hidr. a enfr. aceite hidr.	500	549
911	Sistema hidráulico, depósito hidr. a bomba hidr.	600	551
911	Sistema hidráulico, válvula de control para pluma y oscilaci	1600	553
912	Válvula de mando con piezas se montaje. 8278026,8278027	100	555
912	Válvula de control principal, válvula de descarga y retención de la pluma. 8278026,8278027	200	557
912	Válvula de control principal, pluma, cazo y traslación Rh 8278026, 8278027	300	563
912	Válvula de control principal, oscilación, opción, brazo y 8278026, 8278027	400	567
912	Válvula de control princ., válvula de alivio y retención de brazo 8278026,8278027	500	573
912	Hidráulica de trabajo, soporte de la válvula de rotura de manguera.	2000	577
912	Hidráulica de trabajo, soporte de la válvula de rotura de manguera.	2010	581
912	Hidráulica de trabajo, soporte de la válvula de rotura de manguera del brazo. 8278008,8278010 : S/N -15988	2100	585
912	Hidráulica de trabajo, soporte de la válvula de rotura de manguera del brazo. 8278008,8278010 : S/N 15989-	2110	589
912	Hidráulica de trabajo, válvula de mando de hoja niveladora 8277944, 8278098	2300	593
912	Hidráulica de trabajo, pluma ajustable, valvula control 8278010, 8278070	2500	595
912	Válvula de acoplamiento rápido 8277999,8282847	3600	599
913	Instalación de bomba	100	601
913	Bomba hidráulica	200	603
913	Regulador, bomba hidráulica	300	607
913	Engranaje de bomba hidráulica	400	613
914	Servosistema, válvula de control a válvula de mando a distan	100	615
914	Servosistema, válvula de control a válvula pedal de mando a distan	200	617
914	Servosistema, válvula de control a válvula pedal de mando a distan	250	619
914	Servosistema, válvula de control a válvula solenoide	300	623
914	Servosistema, tubería de la válvula de control.	400	627
914	Servosistema, tubería de la válvula de control.	450	631
914	Servosistema, soporte del filtro y la tubería de la bomba.	500	633
914	Pedal de válvula de control remoto con accesorios	700	637
914	Válvula de control a pedal de válvula de mando a distancia, motor trasl	800	639
914	Servosistema, válvula de mando a distancia	1100	643
914	Servosistema, válvula de mando a distancia	1200	647
914	Hidráulica de trabajo, pedal de válv. de mando a dist. para	1600	651
914	Servosistema, válvula de control a válvula solenoide	2000	653
914	Servosistema, cambio de función de la palanca	2100	655
914	Servosistema, martillo y cizalla	2200	657
914	Servosistema, martillo y cizalla	2300	659
914	Servosistema, martillo y cizalla	2400	661
914	Hidráulica de trabajo, martillo y cizalla para flujo de 1a. bomba	2500	663
914	Hidráulica de trabajo, martillo y cizalla para flujo de 1a. bomba	2600	667
914	Hidráulica de trabajo, pluma ajustable para superior 8278010, 8278070	2700	669
914	Servosistema, martillo y cizalla	2800	671
914	Servosistema, hoja de bulldozer.	3000	673

INDICE

GRUPO		Sección	Página
916	Hidráulica de trabajo, cilindro del brazo en la pluma.	100	675
916	Hidráulica de trabajo, válvula de rotura de manguera en plum	300	677
916	Hidráulica de trabajo, cilindro del brazo en la pluma ajustable.	500	681
916	Hidráulica de trabajo, segundo cilindro de la pluma en la pluma ajustable. 8278010,8278070	600	683
916	Hidráulica de trabajo, cilindro de la pluma.	900	685
916	Hidráulica de trabajo, cilindro de la cuchara en el brazo.	1000	687
916	Hidráulica de trabajo, válvula de rotura de manguera en braz	1200	689
916	Hidráulica de trabajo, válvula de rotura de manguera de la pluma ajustable	1500	693
916	Hidráulica de trabajo, martillo y cizalla para pluma	2000	697
916	Hidráulica de trabajo, martillo y cizalla para brazo	2100	699
916	Hidráulica de trabajo, martillo y cizalla para superior 8277980, 8277982	2200	701
916	Hidráulica de trabajo, martillo y cizalla para superior	2250	703
916	Hidráulica de trabajo, martillo y cizalla para filtro de retor	2300	705
916	Hidráulica de trabajo, martillo y cizalla para flujo de 2a. bomba	2600	707
916	Hidráulica de trabajo, martillo y cizalla para pluma ajustable	2800	711
916	Hidráulica de trabajo, tubo de salida de aceite en la pluma.	3000	713
916	Hidráulica de trabajo, tubo de salida de aceite en el bastidor superior.	3100	715
916	Hidráulica de trabajo, tubo de salida de aceite en la pluma ajustable.	3200	717
916	Hidráulica de trabajo, cazo de almeja	4000	719
916	Hidráulica de trabajo, cazo de almeja	4200	723
916	Hidráulica de trabajo, hoja diagonal. 8277944,8278098	5100	727
916	Hidráulica de trabajo, hoja diagonal.	5200	729
916	Hidráulica de trabajo, hoja diagonal.	5250	731
924	Portaimplemento, enganche rápido	100	733
924	Portaimplemento, enganche rápido	150	735
924	Hidráulica de trabajo, acoplamiento rápido en el bastidor superior. 8277999,8282847	200	737
924	Hidráulica de trabajo, acoplamiento rápido en la pluma.	400	739
924	Hidráulica de trabajo, acoplamiento rápido en la pluma ajustable.	500	741
924	Hidráulica de trabajo, acoplamiento rápido en el brazo.	700	743
924	Hidráulica de trabajo, acoplamiento rápido en el brazo.	750	747
924	Hidráulica de trabajo, acoplamiento rápido en el brazo.	800	751
924	Hidráulica de trabajo, acoplamiento rápido en el brazo.	850	753
924	Hidráulica de trabajo, acoplamiento rápido en el brazo. 8282867, 8282868,8282869	900	755
924	Hidráulica de trabajo, inclinación y rotador en el bastidor superior	1000	757
924	Hidráulica de trabajo, inclinación y rotador en la pluma	1100	759
924	Hidráulica de trabajo, inclinación y rotador en la pluma ajustable	1200	761
924	Hidráulica de trabajo, inclinación y rotador en el brazo	1600	763
924	Bomba hidráulica de engranajes para enganche rápido y rotador	2000	765
924	Cilindro, acoplamiento rápido	3000	767
925	Cazo	100	769
925	Cazo	200	771
925	Cazo	400	773
925	Cazo	500	775
925	Acoplamientos para la cuchara	1400	777
925	Varillaje para máquina sin cuchara	1500	779
925	Acoplamientos para la cuchara	2200	781
927	Bastidor del carro inferior FOR NLC	100	783
927	Cilindro hidráulico, hoja diagonal 8277944;S/N 15001-15215 / 8278098	500	785
927	Cilindro hidráulico, hoja diagonal	510	787
974	Acoplamientos para la pluma	100	789
974	Pluma y tubería de lubricación	300	791
974	Enlaces a la pluma, ajustable 8277954,8278197	1000	793
974	Pluma y tubería de engrase, ajustable 1a.	1200	795

GRUPO		Sección	Página
974	Pluma y tubería de engrase, ajustable 2a.	1300	797
974	Enlaces para la pluma, sin pluma	2500	799
974	Cilindro de pluma	3000	801
974	Cilindro de pluma, ajustable segundo.	3400	805
975	Enlaces al brazo 8277956,8277957,8277958	100	809
975	Acoplamientos para el brazo, largo alcance.	300	811
975	Brazos y tuberías de engrase con asiento de tuberías	500	813
975	Brazo y tubería de lubricación con asiento para la tubería, largo alcance.	800	815
975	Cilindro de brazo	1500	817
975	Acoplamientos para la varilla de conexión 8277959,8277960	1900	821
975	Cilindro de cazo	2500	823
992	Sistema antirrobo	100	827

ÍNDICE

GRUPO		Seção	Página
910		100	473
910		200	501
910		300	515
911	Tanque de óleo hidráulico	100	533
911	Linha da junta de rotação, válvula de controle da junta de rotação	200	537
911	Linha da junta de rotação, junta de rotação para o motor de curso	300	539
911	Linha da junta de rotação, junta de rotação para o motor de curso	350	541
911	Linha da junta de rotação, junta de rotação para o motor de curso 8277944 S/N 15216-	360	543
911	Sistema hidráulico, válvula de controle da lança e do giro	400	545
911	Sistema hidráulico, tanque hidráulico para o refrigerador de óleo hidráulico	500	549
911	Sistema hidráulico, tanque hidráulico para a bomba hidráulica	600	551
911	Sistema hidráulico, válvula de controle da lança e do giro	1600	553
912	Válvula de comando com peças de montagem 8278026,8278027	100	555
912	Válvula de controle principal, válvula de alívio e retenção da lança 8278026,8278027	200	557
912	Válvula de controle principal, lança, caçamba e curso Rh 8278026, 8278027	300	563
912	Válvula de control principal, giro, opção, braço e locomoção esquerda 8278026,8278027	400	567
912	Válvula de controle principal, válvula de alívio e retenção do braço 8278026,8278027	500	573
912	Sistema hidráulico de operação, montagem da válvula de ruptura na lança	2000	577
912	Sistema hidráulico de operação, montagem da válvula de ruptura na lança	2010	581
912	Sistema hidráulico de operação, montagem da válvula de ruptura no braço 8278008,8278010 : S/N -15988	2100	585
912	Sistema hidráulico de operação, montagem da válvula de ruptura no braço 8278008,8278010 : S/N 15989-	2110	589
912	Sistema hidráulico de operação, válvula de comando da lâmina removedora de terra 8277944,8278098	2300	593
912	Sistema hidráulico de operação, válvula de controle da lança ajustável 8278010,8278070	2500	595
912	Válvula, acoplamento rápido 8277999,8282847	3600	599
913	Instalação de bomba	100	601
913	Bomba hidráulica	200	603
913	Regulador, bomba hidráulica	300	607
913	Bomba de engrenagem hidráulica	400	613
914	Sistema servo, válvula de controle para a válvula do controle remoto	100	615
914	Sistema servo, válvula de controle para o pedal da válvula de controle remoto	200	617
914	Sistema servo, válvula de controle para o pedal da válvula de controle remoto	250	619
914	Sistema servo, válvula de controle para a válvula solenóide	300	623
914	Sistema servo, tubulação da válvula de controle	400	627
914	Sistema servo, tubulação da válvula de controle	450	631
914	Sistema servo, tubulação da bomba e montagem do filtro	500	633
914	Pedal da válvula de controle remoto com peças de montagem	700	637
914	Pedal da válvula de controle remoto, motor de curso	800	639
914	Sistema servo, válvula de controle remoto	1100	643
914	Sistema servo, válvula de controle remoto	1200	647
914	Sistema hidráulico de operação, pedal da válvula de controle remoto para o martelo e o cortador	1600	651
914	Sistema servo, válvula de controle para a válvula solenóide	2000	653
914	Sistema servo, troca de função da alavanca	2100	655
914	Sistema servo, martelo e cortador	2200	657
914	Sistema servo, martelo e cortador	2300	659
914	Sistema servo, martelo e cortador	2400	661
914	Sistema hidráulico de operação, martelo e cortador para o fluxo da 1a. bomba	2500	663

GRUPO		Seção	Página
914	Sistema hidráulico de operação, martelo e cortador para o fluxo da 1a. bomba	2600	667
914	Sistema hidráulico de operação, lança ajustável para a parte superior 8278010,8278070	2700	669
914	Sistema servo, martelo e cortador	2800	671
914	Sistema servo, lâmina removedora de terra	3000	673
916	Sistema hidráulico de operação, cilindro do braço na lança	100	675
916	Sistema hidráulico de operação, ruptura da lança	300	677
916	Sistema hidráulico de operação, cilindro do braço na lança ajustável	500	681
916	Sistema hidráulico de operação, cilindro da 2a. lança na lança ajustável 8278010,8278070	600	683
916	Sistema hidráulico de operação, cilindro da lança	900	685
916	Sistema hidráulico de operação, cilindro da caçamba no braço	1000	687
916	Sistema hidráulico de operação, ruptura do braço	1200	689
916	Sistema hidráulico de operação, válvula de ruptura de mangueira para a lança ajsutável	1500	693
916	Sistema hidráulico de operação, martelo e cortador para a lança	2000	697
916	Sistema hidráulico de operação, martelo e cortador para o braço	2100	699
916	Sistema hidráulico de operação, martelo e cortador para a parte superior 8277980,8277982	2200	701
916	Sistema hidráulico de operação, martelo e cortador para a parte superior	2250	703
916	Sistema hidráulico de operação, martelo e cortador para o filtro de retorno	2300	705
916	Sistema hidráulico de operação, martelo e cortador para o fluxo da 2a. bomba	2600	707
916	Sistema hidráulico de operação, martelo e cortador para a lança ajustável	2800	711
916	Sistema hidráulico de operação, linha de óleo de retorno na lança	3000	713
916	Sistema hidráulico de operação, linha de óleo de retorno no chassi superior	3100	715
916	Sistema hidráulico de operação, linha de óleo de retorno na lança ajustável	3200	717
916	Sistema hidráulico de operação, caçamba concha	4000	719
916	Sistema hidráulico de operação, caçamba concha	4200	723
916	Sistema hidráulico de operação, lâmina removedora de terra 8277944,8278098	5100	727
916	Sistema hidráulico de operação, lâmina removedora de terra	5200	729
916	Sistema hidráulico de operação, lâmina removedora de terra	5250	731
924	Suporte de implemento, acoplamento rápido	100	733
924	Suporte de implemento, acoplamento rápido	150	735
924	Sistema hidráulico de operação, acoplamento rápido no chassi superior 8277999,8282847	200	737
924	Sistema hidráulico de operação, acoplamento rápido na lança	400	739
924	Sistema hidráulico de operação, acoplamento rápido na lança ajustável	500	741
924	Sistema hidráulico de operação, acoplamento rápido no braço	700	743
924	Sistema hidráulico de operação, acoplamento rápido no braço	750	747
924	Sistema hidráulico de operação, acoplamento rápido no braço	800	751
924	Sistema hidráulico de operação, acoplamento rápido no braço	850	753
924	Sistema hidráulico de operação, acoplamento rápido no braço 8282867,8282868,8282869	900	755
924	Sistema hidráulico de operação, inclinação e rotor no chassi superior	1000	757
924	Sistema hidráulico de operação, inclinação e rotor na lança	1100	759
924	Sistema hidráulico de operação, inclinação e rotor na lança ajustável	1200	761
924	Sistema hidráulico de operação, inclinação e rotor no braço	1600	763
924	Bomba de engrenagem hidráulica para o acoplamento rápido e o rotor	2000	765
924	Cilindro, acoplamento rápido	3000	767
925	Caçamba	100	769

ÍNDICE

GRUPO		Seção	Página
925	Caçamba	200	771
925	Caçamba	400	773
925	Caçamba	500	775
925	Articulações da caçamba	1400	777
925	Articulação para máquinas sem caçamba	1500	779
925	Articulações da caçamba	2200	781
927	Quadro do chassi inferior FOR NLC	100	783
927	Cilindro da lâmina removedora de terra 8277944;S/N 15001-15215 / 8278098	500	785
927	Cilindro da lâmina removedora de terra	510	787
974	Articulações para a lança	100	789
974	Lança e tubulação de graxa lubrificante	300	791
974	Articulações para a lança, ajustável 8277954,8278197	1000	793
974	Lança e tubulação de graxa lubrificante, ajustável 1a.	1200	795
974	Lança e tubulação de graxa lubrificante, ajustável 2a.	1300	797
974	Articulações para a lança, sem lança	2500	799
974	Cilindro da lança	3000	801
974	Cilindro da 2a. lança, ajustável	3400	805
975	Articulações para o braço 8277956,8277957,8277958	100	809
975	Articulações para o braço, longo alcance	300	811
975	Braço e tubulação de graxa com assento de tubulação	500	813
975	Braço e tubulação de graxa com assento para a tubulação, longo alcance	800	815
975	Cilindro do braço	1500	817
975	Articulações para a haste de conexão 8277959,8277960	1900	821
975	Cilindro da caçamba	2500	823
992	Sistema antifurto	100	827

GROUPE		Section	Page
910		100	473
910		200	501
910		300	515
911	Réservoir d'huile hydraulique	100	533
911	Articulation de rotation, valve de commande vers articulation de rotation	200	537
911	Articulation de rotation, articulation de rotation vers moteur de conduite	300	539
911	Articulation de rotation, articulation de rotation vers moteur de conduite	350	541
911	Articulation de rotation, articulation de rotation vers moteur de conduite 8277944 S/N 15216-	360	543
911	Système hydraulique, valve de commande flèche et pivotement	400	545
911	Syst. hydr, rés. hydr vers refroidisseur huile hydraulique	500	549
911	Syst. hydr, rés. hydraulique vers pompe hydraulique	600	551
911	Système hydraulique, valve de commande flèche et pivotement	1600	553
912	Valve de commande avec pièces de montage. 8278026,8278027	100	555
912	Distributeur principal, clapet de décharge et maintien de flèche. 8278026,8278027	200	557
912	Valve de commande principale, flèche et godet et conduite Rh 8278026,8278027	300	563
912	Valve commande principale, pivotement, accessoire, bras et conduite Lh 8278026,8278027	400	567
912	Valve cde principale, détendeur et fixation balancier 8278026, 8278027	500	573
912	Comm. hydraulique d'outil, valve de sécurité en cas de rupture de flexible sur la flèche	2000	577
912	Comm. hydraulique d'outil, valve de sécurité en cas de rupture de flexible sur la flèche	2010	581
912	Comm. hydraulique d'outil, valve de sécurité si rupture de flexible sur le balancier 8278008,8278010 : S/N -15988	2100	585
912	Comm. hydraulique d'outil, valve de sécurité si rupture de flexible sur le balancier 8278008,8278010 : S/N 15989-	2110	589
912	Système hydraulique de travail, soupape de commande de lame bulldozer 8277944,8278098	2300	593
912	Hydraulique de travail, flêche réglable, valve controle 8278010, 8278070	2500	595
912	Valve, porte-outil 8277999,8282847	3600	599
913	Installation de pompe	100	601
913	Pompe hydraulique	200	603
913	Régulateur, pompe hydraulique	300	607
913	Pompe à engrenages hydraulique	400	613
914	Système servo, valve commande vers valve commande a distance	100	615
914	Système servo, valve commande vers valve pedale commande a distance	200	617
914	Système servo, valve commande vers valve pedale commande a distance	250	619
914	Système servo, valve de commande vers valve de solénoïde	300	623
914	Système servo, conduits vers le distributeur de commande	400	627
914	Système servo, conduits vers le distributeur de commande	450	631
914	Système servo, conduits vers la pompe et montage du filtre	500	633
914	Pédale valve cde télécommandée avec pièces montage	700	637
914	V. commande vers pédale de v. commande télécommandée, moteur condui	800	639
914	Système servo, valve de commande télécommandée	1100	643
914	Système servo, valve de commande télécommandée	1200	647
914	Hydr de travail, pédale v cde télécom. marteau et cisaille	1600	651
914	Système servo, valve de commande vers valve de solénoïde	2000	653
914	Système servo, sélection fonction levier	2100	655
914	Système servo, marteau et cisaille	2200	657
914	Système servo, marteau et cisaille	2300	659
914	Système servo, marteau et cisaille	2400	661

TABLE DES MATIÈRES

Catalogue id 20490 | Group 9
Issue PUB 20021238-B | Page 470

GROUPE		Section	Page
914	Hydraulique de travail, marteau et ciseaux pour 1er débit de pompe	2500	663
914	Hydraulique de travail, marteau et ciseaux pour 1er débit de pompe	2600	667
914	Hydraulique de travail, flèche réglable supérieurs 8278010,82780702	700	669
914	Système servo, marteau et cisaille	2800	671
914	Système d¿assistance, lame bulldozer	3000	673
916	Commande hydraulique d'outil, vérin de balancier sur la flèche	100	675
916	Hydraulique de travail, coupure flèche	300	677
916	Commande hydraulique d'outill, vérin de balancier sur flèche articulée	500	681
916	Commande hydraulique d'outil, deuxième vérin de flèche sur flèche articulée 8278010,8278070	600	683
916	Commande hydraulique d'outil, vérin de flèche	900	685
916	Commande hydraulique d'outil, vérin de godet sur le balancier	1000	687
916	Hydraulique de travail, coupure bras	1200	689
916	Commande hydraulique d'outil, valve de sécurité en cas de rupture de flexible sur le balancier en utilisation avec flèche réglable	1500	693
916	Hydraulique de travail, marteau et ciseaux pour flèche	2000	697
916	Hydraulique de travail, marteau et ciseaux pour bras	2100	699
916	Hydraulique de travail, marteau et ciseaux supérieurs 8277980, 8277982	2200	701
916	Hydraulique de travail, marteau et ciseaux supérieurs	2250	703
916	Hydraulique de travail, marteau et ciseaux pour filtre de retour	2300	705
916	Hydraulique de travail, marteau et ciseaux pour 2nd débit de pompe	2600	707
916	Hydraulique de travail, marteau et ciseaux pour flèche réglable	2800	711
916	Commande hydraulique d'outil, conduit de retour de fuites sur la flèche	3000	713
916	Commande hydraulique d'outil, conduit de retour de fuites sur la tourelle	3100	715
916	Commande hydraulique d'outil, conduit de retour de fuites sur flèche articulée	3200	717
916	Hydraulique de travail, benne preneuse	4000	719
916	Hydraulique de travail, benne preneuse	4200	723
916	Hydraulique de travail, lame bulldozer. 8277944,8278098	5100	727
916	Hydraulique de travail, lame bulldozer.	5200	729
916	Hydraulique de travail, lame bulldozer.	5250	731
924	Fixation, raccord rapide	100	733
924	Fixation, raccord rapide	150	735
924	Commande hydraulique d'outil, porte-outil sur tourelle 8277999, 8282847	200	737
924	Commande hydraulique d'outil, porte-outil sur flèche	400	739
924	Commande hydraulique d'outil, porte-outil sur flèche articulée	500	741
924	Commande hydraulique d'outil, porte-outil sur balancier	700	743
924	Commande hydraulique d'outil, porte-outil sur balancier	750	747
924	Commande hydraulique d'outil, porte-outil sur balancier	800	751
924	Commande hydraulique d'outil, porte-outil sur balancier	850	753
924	Commande hydraulique d'outil, porte-outil sur balancier 8282867, 8282868,8282869	900	755
924	Commande hydraulique d'outil, équipement de talutage et rotateur sur tourelle	1000	757
924	Commande hydraulique d'outil, équipement de talutage et rotateur sur flèche	1100	759
924	Commande hydraulique d'outil, équipement de talutage et rotateur sur flèche articulée	1200	761
924	Commande hydraulique d'outil, équipement de talutage et rotateur sur balancier	1600	763
924	Pompe à engrenages hydr pour raccord rapide et rotator	2000	765
924	Vérin, porte-outil	3000	767
925	Godet	100	769
925	Godet	200	771
925	Godet	400	773
925	Godet	500	775
925	Articulations, godet	1400	777

GROUPE		Section	Page
925	Articulation en l'absence de godet	1500	779
925	Articulations, godet	2200	781
927	Cadre du chariot inférieur FOR NLC	100	783
927	Vérin hydraulique, lame bulldozer 8277944;S/N 15001-15215 / 8278098	500	785
927	Vérin hydraulique, lame bulldozer	510	787
974	Articulations, flèche	100	789
974	Flèche et conduits de graissage	300	791
974	Articulations de flèche, réglable 8277954,8278197	1000	793
974	Flèche et tuyauterie de lubrification, réglable 1er	1200	795
974	Flèche et tuyauterie de lubrification, réglable 2nd	1300	797
974	Articulations de flèche, sans flèche	2500	799
974	Vérin de flèche	3000	801
974	Vérin de flèche 2, réglable	3400	805
975	Articulations de balancier 8277956,8277957,8277958	100	809
975	Articulations, balancier longue portée	300	811
975	Balancier et tuyauterie de lubr avec siège de tuyau	500	813
975	Flèche et conduits de graissage avec assise, longue portée	800	815
975	Vérin de bras	1500	817
975	Articulations, liaison avec la tige de piston 8277959,8277960	1900	821
975	Vérin de godet	2500	823
992	Système antivol	100	827

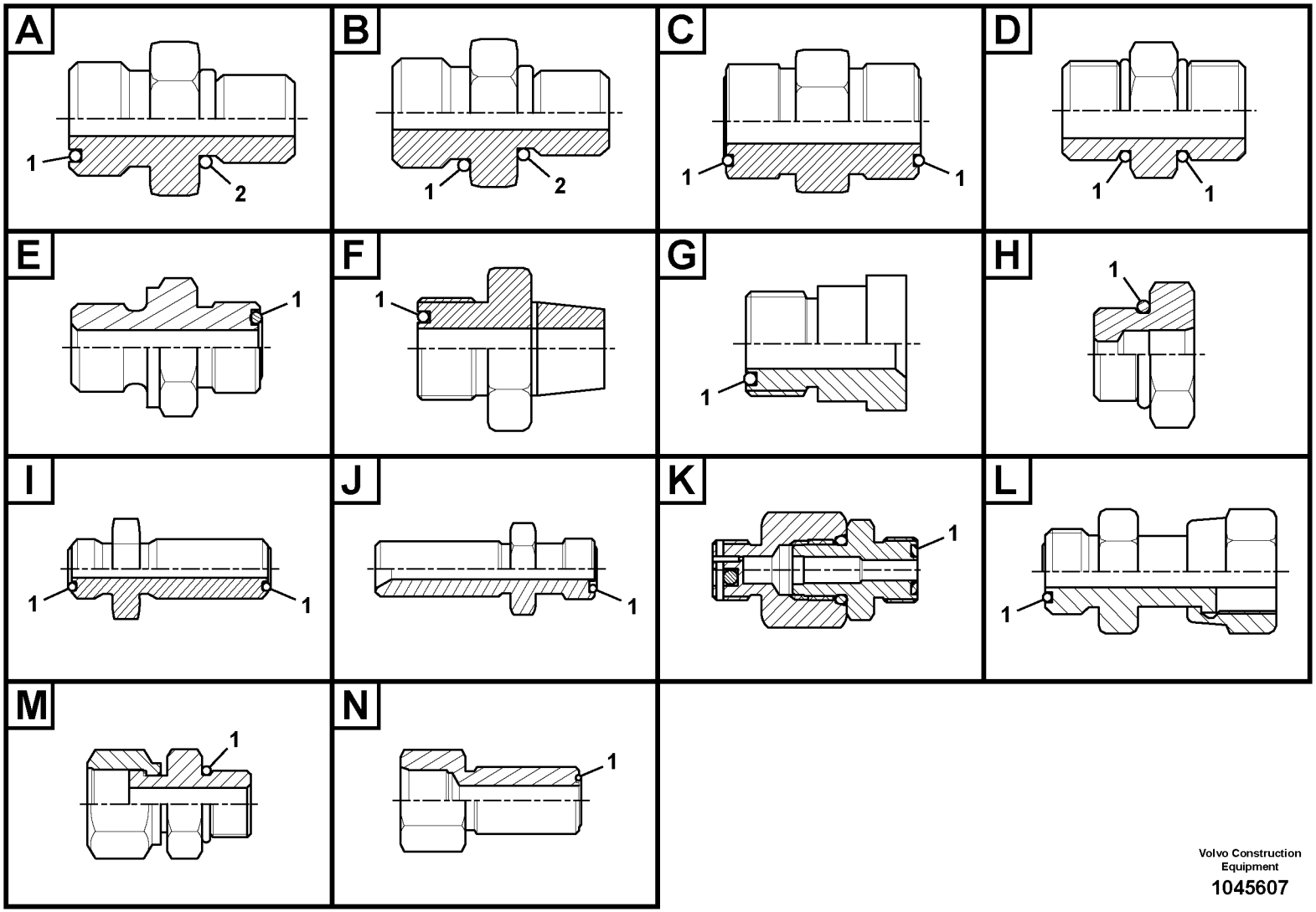

Volvo Construction Equipment

1045607

Fig.	Part No.	Quantity 1	2	3	PS	KIT	Description	Denominación	Denominação	Dénomination	Notes
	VOE 935031	1					Nipple	Niple	Niple	Raccord	Type A
1	**VOE 990738**	1					•O-ring	•Anillo tórico	•Anel-o	•Joint torique	
2	**VOE 967750**	1					•O-ring	•Anillo tórico	•Anel-o	•Joint torique	
	VOE 935032	1					Nipple	Niple	Niple	Raccord	Type A
1	**VOE 990739**	1					•O-ring	•Anillo tórico	•Anel-o	•Joint torique	
2	**VOE 993323**	1					•O-ring	•Anillo tórico	•Anel-o	•Joint torique	(VOE 932042)
	VOE 935037	1					Nipple	Niple	Niple	Raccord	Type A
1	**VOE 990739**	1					•O-ring	•Anillo tórico	•Anel-o	•Joint torique	
2	**VOE 14211864**	1					•Sealing ring	•Anillo retén	•Anel de vedação	•Bague étanchéité	
	VOE 935039	1					Nipple	Niple	Niple	Raccord	Type A
1	**VOE 990736**	1					•O-ring	•Anillo tórico	•Anel-o	•Joint torique	
2	**VOE 967747**	1					•O-ring	•Anillo tórico	•Anel-o	•Joint torique	
	VOE 935082	1					Nipple	Niple	Niple	Raccord	Type A
1	**VOE 990736**	1					•O-ring	•Anillo tórico	•Anel-o	•Joint torique	
2	**VOE 932037**	1					•O-ring	•Anillo tórico	•Anel-o	•Joint torique	
	VOE 935083	1					Nipple	Niple	Niple	Raccord	Type A
1	**VOE 990736**	1					•O-ring	•Anillo tórico	•Anel-o	•Joint torique	
2	**VOE 993321**	1					•O-ring	•Anillo tórico	•Anel-o	•Joint torique	(VOE 932040)
	VOE 935085	1					Nipple	Niple	Niple	Raccord	Type A
1	**VOE 990737**	1					•O-ring	•Anillo tórico	•Anel-o	•Joint torique	
2	**VOE 993320**	1					•O-ring	•Anillo tórico	•Anel-o	•Joint torique	(VOE 932039)
	VOE 935089	1					Nipple	Niple	Niple	Raccord	Type A
1	**VOE 990737**	1					•O-ring	•Anillo tórico	•Anel-o	•Joint torique	
2	**VOE 993321**	1					•O-ring	•Anillo tórico	•Anel-o	•Joint torique	(VOE 932040)
	VOE 935090	1					Nipple	Niple	Niple	Raccord	Type A
1	**VOE 990737**	1					•O-ring	•Anillo tórico	•Anel-o	•Joint torique	
2	**VOE 932041**	1					•O-ring	•Anillo tórico	•Anel-o	•Joint torique	
	VOE 935091	1					Nipple	Niple	Niple	Raccord	Type A
1	**VOE 990738**	1					•O-ring	•Anillo tórico	•Anel-o	•Joint torique	
2	**VOE 993320**	1					•O-ring	•Anillo tórico	•Anel-o	•Joint torique	(VOE 932039)

1	
2	
3	
4	
5	

Nipple assembly

Catalogue id **20490**	Group **910**
Illustr. No **1045607**	Section **100**
Issue **PUB 20021238-B**	Page **473**

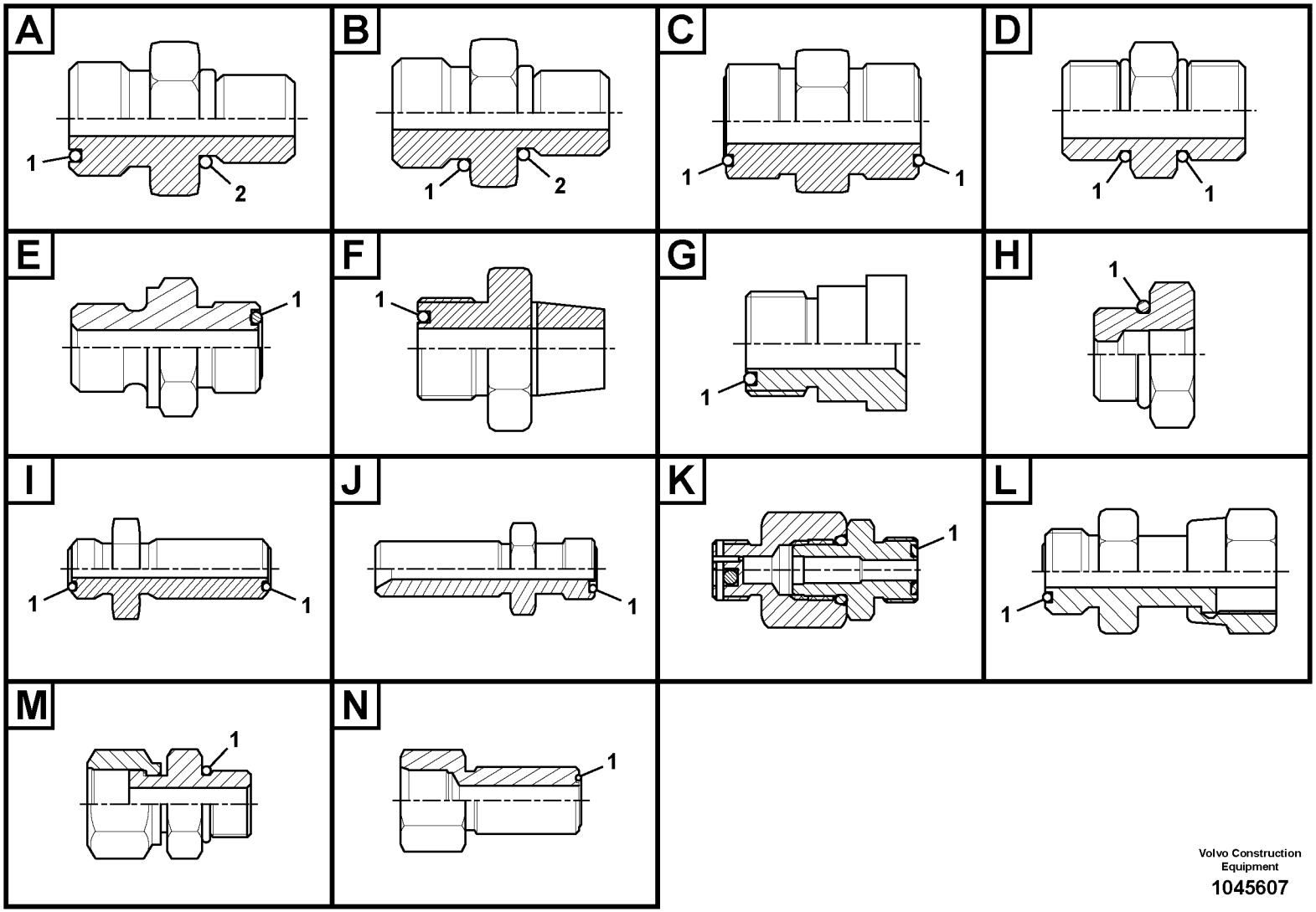

Volvo Construction Equipment

1045607

Fig.	Part No.	Quantity 1	2	3	PS	KIT	Description	Denominación	Denominação	Dénomination	Notes
	VOE 935092	1					Nipple	Niple	Niple	Raccord	Type A
1	**VOE 990738**	1					•O-ring	•Anillo tórico	•Anel-o	•Joint torique	
2	**VOE 932041**	1					•O-ring	•Anillo tórico	•Anel-o	•Joint torique	
	VOE 935093	1					Nipple	Niple	Niple	Raccord	Type A
1	**VOE 990738**	1					•O-ring	•Anillo tórico	•Anel-o	•Joint torique	
2	**VOE 993323**	1					•O-ring	•Anillo tórico	•Anel-o	•Joint torique	(VOE 932042)
	VOE 935094	1					Nipple	Niple	Niple	Raccord	Type A
1	**VOE 990739**	1					•O-ring	•Anillo tórico	•Anel-o	•Joint torique	
2	**VOE 993321**	1					•O-ring	•Anillo tórico	•Anel-o	•Joint torique	(VOE 932040)
	VOE 935095	1					Nipple	Niple	Niple	Raccord	Type A
1	**VOE 990739**	1					•O-ring	•Anillo tórico	•Anel-o	•Joint torique	
2	**VOE 932041**	1					•O-ring	•Anillo tórico	•Anel-o	•Joint torique	
	VOE 935096	1					Nipple	Niple	Niple	Raccord	Type A
1	**VOE 990740**	1					•O-ring	•Anillo tórico	•Anel-o	•Joint torique	
2	**VOE 993321**	1					•O-ring	•Anillo tórico	•Anel-o	•Joint torique	(VOE 932040)
	VOE 935097	1					Nipple	Niple	Niple	Raccord	Type A
1	**VOE 993321**	1					•O-ring	•Anillo tórico	•Anel-o	•Joint torique	(VOE 932040)
2	**VOE 932041**	1					•O-ring	•Anillo tórico	•Anel-o	•Joint torique	
	VOE 935098	1					Nipple	Niple	Niple	Raccord	Type A
1	**VOE 993321**	1					•O-ring	•Anillo tórico	•Anel-o	•Joint torique	(VOE 932040)
2	**VOE 993324**	1					•O-ring	•Anillo tórico	•Anel-o	•Joint torique	(VOE 932043)
	VOE 935229	1					Nipple	Niple	Niple	Raccord	Type A
1	**VOE 978129**	1					•O-ring	•Anillo tórico	•Anel-o	•Joint torique	(VOE 981290)
2	**VOE 993324**	1					•O-ring	•Anillo tórico	•Anel-o	•Joint torique	(VOE 932043)
	VOE 935230	1					Nipple	Niple	Niple	Raccord	Type A
1	**VOE 978129**	1					•O-ring	•Anillo tórico	•Anel-o	•Joint torique	(VOE 981290)
2	**VOE 993323**	1					•O-ring	•Anillo tórico	•Anel-o	•Joint torique	(VOE 932042)
	VOE 935269	1					Nipple	Niple	Niple	Raccord	Type A
1	**VOE 978129**	1					•O-ring	•Anillo tórico	•Anel-o	•Joint torique	(VOE 981290)
2	**VOE 14211860**	1					•Sealing ring	•Anillo retén	•Anel de vedação	•Bague étanchéité	

1	
2	
3	
4	
5	

Nipple assembly

Catalogue id **20490**	Group **910**
Illustr. No **1045607**	Section **100**
Issue **PUB 20021238-B**	Page **475**

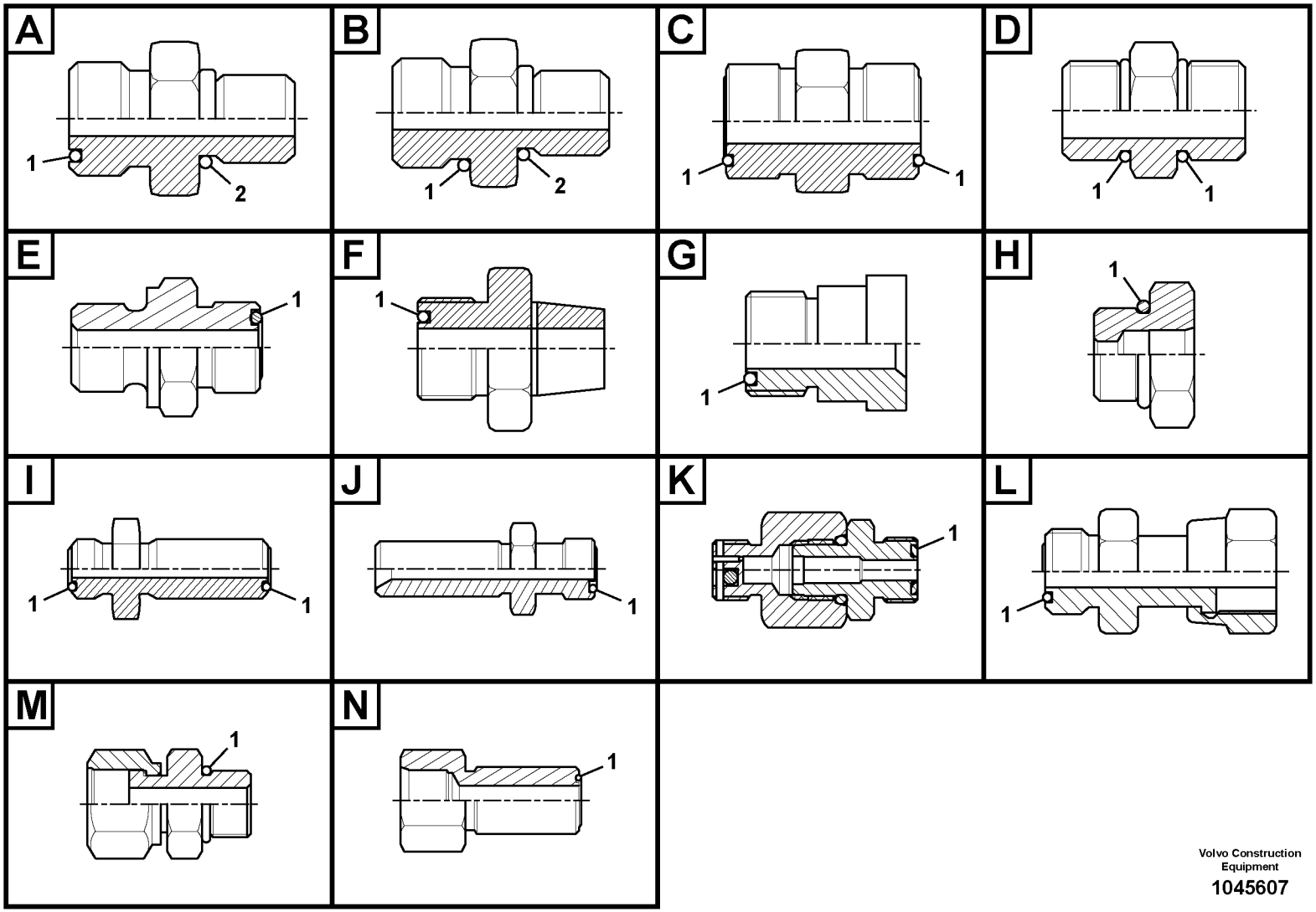

Volvo Construction Equipment

1045607

Fig.	Part No.	Quantity 1	2	3	PS	KIT	Description	Denominación	Denominação	Dénomination	Notes
	VOE 935488	1					Nipple	Niple	Niple	Raccord	Type A
1	**VOE 978129**	1					•O-ring	•Anillo tórico	•Anel-o	•Joint torique	(VOE 981290)
2	**VOE 14211860**	1					•Sealing ring	•Anillo retén	•Anel de vedação	•Bague étanchéité	
	VOE 936669	1					Nipple	Niple	Niple	Raccord	Type A
1	**VOE 990736**	1					•O-ring	•Anillo tórico	•Anel-o	•Joint torique	
2	**VOE 968207**	1					•O-ring	•Anillo tórico	•Anel-o	•Joint torique	
	VOE 937086	1					Nipple	Niple	Niple	Raccord	Type A
1	**VOE 990736**	1					•O-ring	•Anillo tórico	•Anel-o	•Joint torique	
2	**VOE 993320**	1					•O-ring	•Anillo tórico	•Anel-o	•Joint torique	(VOE 932039)
	VOE 937087	1					Nipple	Niple	Niple	Raccord	Type A
1	**VOE 990738**	1					•O-ring	•Anillo tórico	•Anel-o	•Joint torique	
2	**VOE 993323**	1					•O-ring	•Anillo tórico	•Anel-o	•Joint torique	(VOE 932042)
	VOE 937088	1					Nipple	Niple	Niple	Raccord	Type A
1	**VOE 990738**	1					•O-ring	•Anillo tórico	•Anel-o	•Joint torique	
2	**VOE 993324**	1					•O-ring	•Anillo tórico	•Anel-o	•Joint torique	(VOE 932043)
	VOE 937089	1					Nipple	Niple	Niple	Raccord	Type A
1	**VOE 990740**	1					•O-ring	•Anillo tórico	•Anel-o	•Joint torique	
2	**VOE 993324**	1					•O-ring	•Anillo tórico	•Anel-o	•Joint torique	(VOE 932043)
	VOE 937090	1					Nipple	Niple	Niple	Raccord	Type A
1	**VOE 990740**	1					•O-ring	•Anillo tórico	•Anel-o	•Joint torique	
2	**VOE 993324**	1					•O-ring	•Anillo tórico	•Anel-o	•Joint torique	(VOE 932043)
	VOE 937091	1					Nipple	Niple	Niple	Raccord	Type A
1	**VOE 978129**	1					•O-ring	•Anillo tórico	•Anel-o	•Joint torique	(VOE 981290)
2	**VOE 993324**	1					•O-ring	•Anillo tórico	•Anel-o	•Joint torique	(VOE 932043)
	VOE 937262	1					Nipple	Niple	Niple	Raccord	Type A
1	**VOE 990737**	1					•O-ring	•Anillo tórico	•Anel-o	•Joint torique	
2	**VOE 993320**	1					•O-ring	•Anillo tórico	•Anel-o	•Joint torique	(VOE 932039)
	VOE 937272	1					Nipple	Niple	Niple	Raccord	Type A
1	**VOE 990737**	1					•O-ring	•Anillo tórico	•Anel-o	•Joint torique	
2	**VOE 968207**	1					•O-ring	•Anillo tórico	•Anel-o	•Joint torique	

1	
2	
3	
4	
5	

Nipple assembly

Catalogue id **20490**	Group **910**
Illustr. No **1045607**	Section **100**
Issue **PUB 20021238-B**	Page **477**

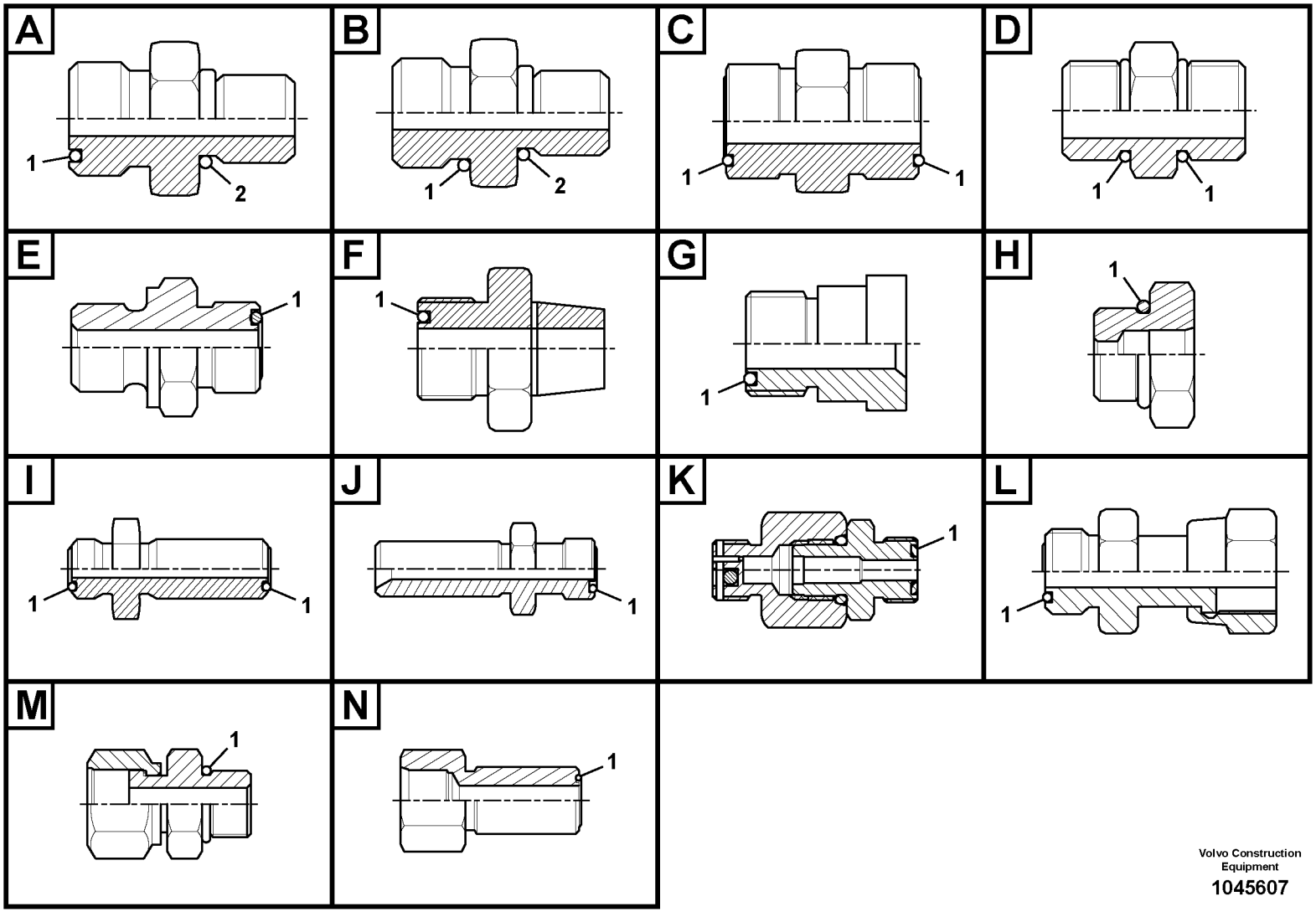

Volvo Construction Equipment

1045607

Fig.	Part No.	Quantity 1	2	3	PS	KIT	Description	Denominación	Denominação	Dénomination	Notes
	VOE 937520	1					Nipple	Niple	Niple	Raccord	Type A
1	**VOE 990736**	1					•O-ring	•Anillo tórico	•Anel-o	•Joint torique	
2	**VOE 993320**	1					•O-ring	•Anillo tórico	•Anel-o	•Joint torique	(VOE 932039)
	VOE 937535	1					Nipple	Niple	Niple	Raccord	Type A
1	**VOE 990737**	1					•O-ring	•Anillo tórico	•Anel-o	•Joint torique	
2	**VOE 993320**	1					•O-ring	•Anillo tórico	•Anel-o	•Joint torique	(VOE 932039)
	VOE 937536	1					Nipple	Niple	Niple	Raccord	Type A
1	**VOE 990737**	1					•O-ring	•Anillo tórico	•Anel-o	•Joint torique	
2	**VOE 993320**	1					•O-ring	•Anillo tórico	•Anel-o	•Joint torique	(VOE 932039)
	VOE 937537	1					Nipple	Niple	Niple	Raccord	Type A
1	**VOE 990738**	1					•O-ring	•Anillo tórico	•Anel-o	•Joint torique	
2	**VOE 993321**	1					•O-ring	•Anillo tórico	•Anel-o	•Joint torique	(VOE 932040)
	VOE 937538	1					Nipple	Niple	Niple	Raccord	Type A
1	**VOE 990736**	1					•O-ring	•Anillo tórico	•Anel-o	•Joint torique	
2	**VOE 993320**	1					•O-ring	•Anillo tórico	•Anel-o	•Joint torique	(VOE 932039)
	VOE 937552	1					Nipple	Niple	Niple	Raccord	Type A
1	**VOE 990740**	1					•O-ring	•Anillo tórico	•Anel-o	•Joint torique	
2	**VOE 993323**	1					•O-ring	•Anillo tórico	•Anel-o	•Joint torique	(VOE 932042)
	VOE 937776	1					Nipple	Niple	Niple	Raccord	Type A
1	**VOE 981291**	1					•O-ring	•Anillo tórico	•Anel-o	•Joint torique	
2	**VOE 932044**	1					•O-ring	•Anillo tórico	•Anel-o	•Joint torique	
	VOE 937777	1					Nipple	Niple	Niple	Raccord	Type A
1	**VOE 990738**	1					•O-ring	•Anillo tórico	•Anel-o	•Joint torique	
2	**VOE 993321**	1					•O-ring	•Anillo tórico	•Anel-o	•Joint torique	(VOE 932040)
	VOE 937835	1					Nipple	Niple	Niple	Raccord	Type A
1	**VOE 990736**	1					•O-ring	•Anillo tórico	•Anel-o	•Joint torique	
2	**VOE 935105**	1					•Sealing ring	•Anillo retén	•Anel de vedação	•Bague étanchéité	
	VOE 937857	1					Nipple	Niple	Niple	Raccord	Type A
1	**VOE 990736**	1					•O-ring	•Anillo tórico	•Anel-o	•Joint torique	
2	**VOE 993320**	1					•O-ring	•Anillo tórico	•Anel-o	•Joint torique	(VOE 932039)

1			Catalogue id **20490**	Group **910**
2				
3			Illustr. No **1045607**	Section **100**
4		**Nipple assembly**		
5			Issue **PUB 20021238-B**	Page **479**

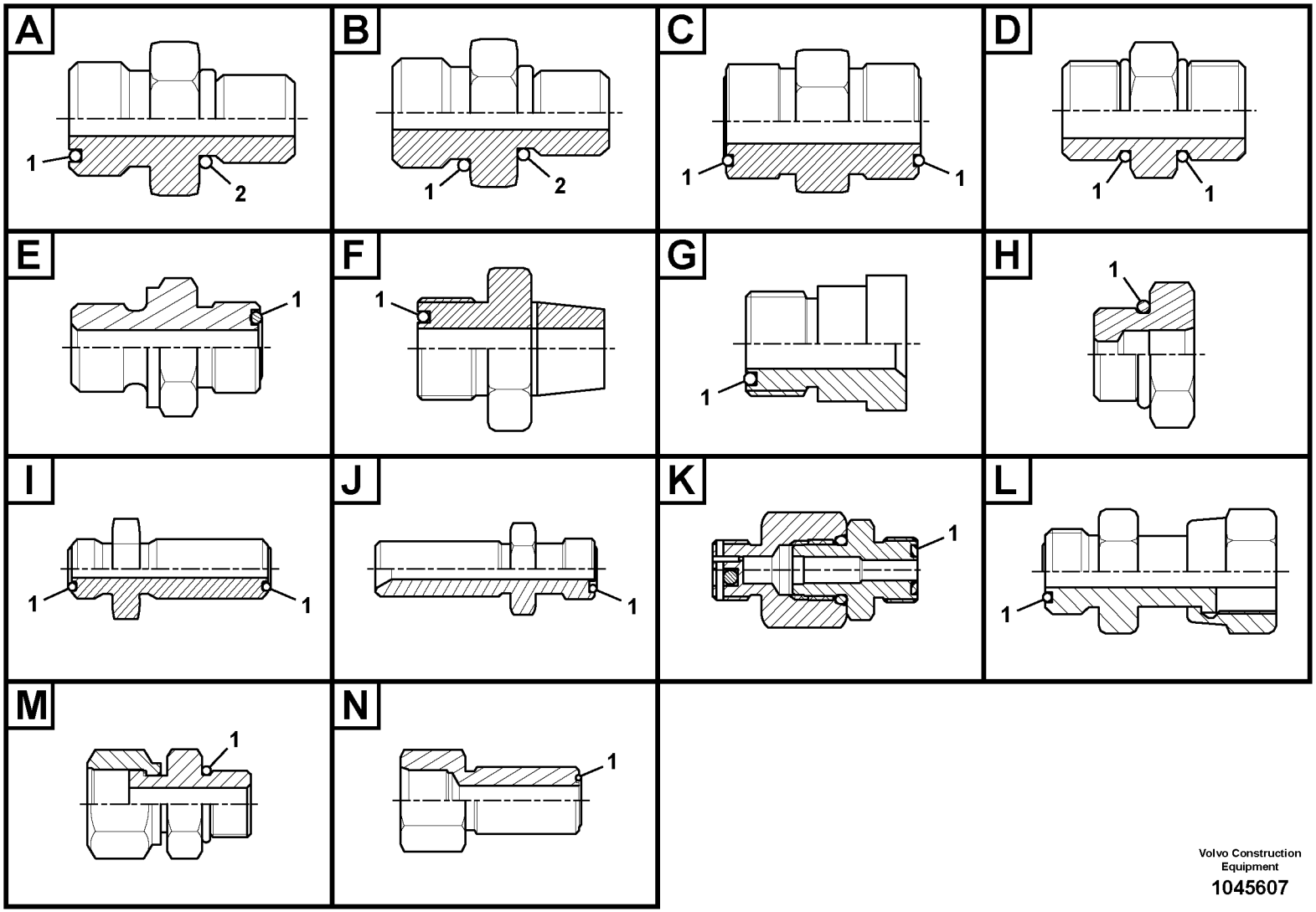

Volvo Construction Equipment

1045607

Fig.	Part No.	Quantity 1	2	3	PS	KIT	Description	Denominación	Denominação	Dénomination	Notes
	VOE 937879	1					Nipple	Niple	Niple	Raccord	Type A
1	**VOE 990740**	1					•O-ring	•Anillo tórico	•Anel-o	•Joint torique	
2	**VOE 993324**	1					•O-ring	•Anillo tórico	•Anel-o	•Joint torique	(VOE 932043)
	VOE 938136	1					Nipple	Niple	Niple	Raccord	Type A
1	**VOE 990740**	1					•O-ring	•Anillo tórico	•Anel-o	•Joint torique	
2	**VOE 993324**	1					•O-ring	•Anillo tórico	•Anel-o	•Joint torique	(VOE 932043)
	VOE 938145	1					Nipple	Niple	Niple	Raccord	Type A
1	**VOE 990738**	1					•O-ring	•Anillo tórico	•Anel-o	•Joint torique	
2	**VOE 932041**	1					•O-ring	•Anillo tórico	•Anel-o	•Joint torique	
	VOE 13933855	1					Nipple	Niple	Niple	Raccord	Type A
1	**VOE 990737**	1					•O-ring	•Anillo tórico	•Anel-o	•Joint torique	
2	**VOE 14213676**	1					•Sealing ring	•Anillo retén	•Anel de vedação	•Bague étanchéité	
	VOE 13933856	1					Nipple	Niple	Niple	Raccord	Type A
1	**VOE 990737**	1					•O-ring	•Anillo tórico	•Anel-o	•Joint torique	
2	**VOE 967749**	1					•O-ring	•Anillo tórico	•Anel-o	•Joint torique	
	VOE 13933858	1					Nipple	Niple	Niple	Raccord	Type A
1	**VOE 990736**	1					•O-ring	•Anillo tórico	•Anel-o	•Joint torique	
2	**VOE 993320**	1					•O-ring	•Anillo tórico	•Anel-o	•Joint torique	(VOE 932039)
	VOE 13933862	1					Nipple	Niple	Niple	Raccord	Type A
1	**VOE 990740**	1					•O-ring	•Anillo tórico	•Anel-o	•Joint torique	
2	**VOE 993323**	1					•O-ring	•Anillo tórico	•Anel-o	•Joint torique	(VOE 932042)
	VOE 13933871	1					Nipple	Niple	Niple	Raccord	Type A
1	**VOE 990738**	1					•O-ring	•Anillo tórico	•Anel-o	•Joint torique	
2	**VOE 14211858**	1					•Sealing ring	•Anillo retén	•Anel de vedação	•Bague étanchéité	
	VOE 13933873	1					Nipple	Niple	Niple	Raccord	Type A
1	**VOE 990737**	1					•O-ring	•Anillo tórico	•Anel-o	•Joint torique	
2	**VOE 14211858**	1					•Sealing ring	•Anillo retén	•Anel de vedação	•Bague étanchéité	
	VOE 13933875	1					Nipple	Niple	Niple	Raccord	Type A
1	**VOE 990740**	1					•O-ring	•Anillo tórico	•Anel-o	•Joint torique	
2	**VOE 14211858**	1					•Sealing ring	•Anillo retén	•Anel de vedação	•Bague étanchéité	

1			Catalogue id **20490**	Group **910**
2				
3			Illustr. No **1045607**	Section **100**
4		**Nipple assembly**		
5			Issue **PUB 20021238-B**	Page **481**

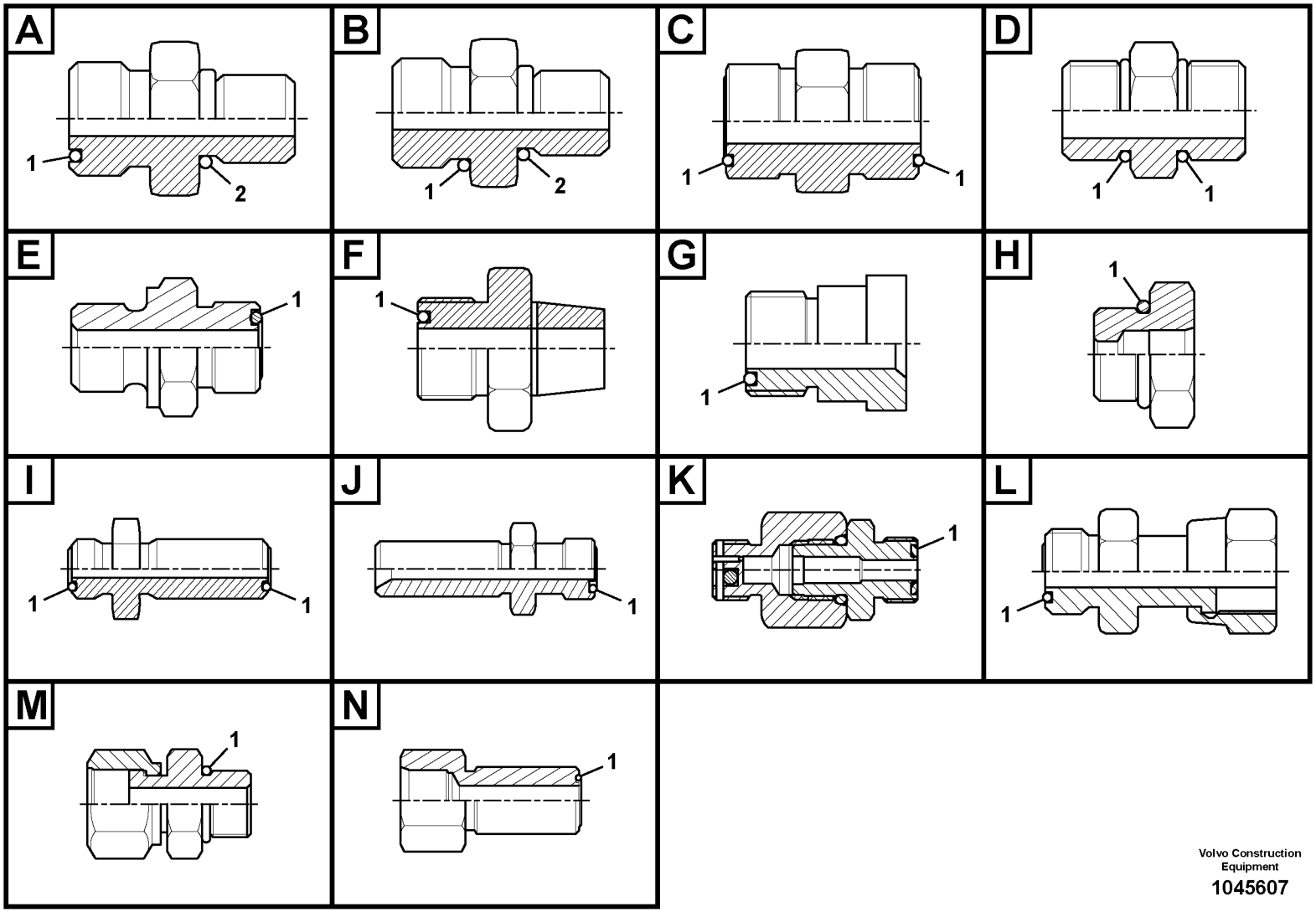

Volvo Construction Equipment

1045607

Fig.	Part No.	Quantity 1	2	3	PS	KIT	Description	Denominación	Denominação	Dénomination	Notes
	VOE 13933880	1					Nipple	Niple	Niple	Raccord	Type A
1	**VOE 990738**	1					•O-ring	•Anillo tórico	•Anel-o	•Joint torique	
2	**VOE 935105**	1					•Sealing ring	•Anillo retén	•Anel de vedação	•Bague étanchéité	
	VOE 13933881	1					Nipple	Niple	Niple	Raccord	Type A
1	**VOE 990739**	1					•O-ring	•Anillo tórico	•Anel-o	•Joint torique	
2	**VOE 14211859**	1					•Sealing ring	•Anillo retén	•Anel de vedação	•Bague étanchéité	
	VOE 13933897	1					Nipple	Niple	Niple	Raccord	Type A
1	**VOE 990737**	1					•O-ring	•Anillo tórico	•Anel-o	•Joint torique	
2	**VOE 14211856**	1					•Sealing ring	•Anillo retén	•Anel de vedação	•Bague étanchéité	
	VOE 13933907	1					Nipple	Niple	Niple	Raccord	Type A
1	**VOE 990740**	1					•O-ring	•Anillo tórico	•Anel-o	•Joint torique	
2	**VOE 13967752**	1					•O-ring	•Anillo tórico	•Anel-o	•Joint torique	
	VOE 13933914	1					Nipple	Niple	Niple	Raccord	Type A
1	**VOE 990739**	1					•O-ring	•Anillo tórico	•Anel-o	•Joint torique	
2	**VOE 14211858**	1					•Sealing ring	•Anillo retén	•Anel de vedação	•Bague étanchéité	
	VOE 13933915	1					Nipple	Niple	Niple	Raccord	Type A
1	**VOE 990737**	1					•O-ring	•Anillo tórico	•Anel-o	•Joint torique	
2	**VOE 935105**	1					•Sealing ring	•Anillo retén	•Anel de vedação	•Bague étanchéité	
	VOE 13933923	1					Nipple	Niple	Niple	Raccord	Type A
1	**VOE 990738**	1					•O-ring	•Anillo tórico	•Anel-o	•Joint torique	
2	**VOE 993321**	1					•O-ring	•Anillo tórico	•Anel-o	•Joint torique	(VOE 932040)
	VOE 13933930	1					Nipple	Niple	Niple	Raccord	Type A
1	**VOE 990740**	1					•O-ring	•Anillo tórico	•Anel-o	•Joint torique	
2	**VOE 14211858**	1					•Sealing ring	•Anillo retén	•Anel de vedação	•Bague étanchéité	
	VOE 14345423	1					Nipple	Niple	Niple	Raccord	Type A
1	**VOE 990736**	1					•O-ring	•Anillo tórico	•Anel-o	•Joint torique	
2	**VOE 14211856**	1					•Sealing ring	•Anillo retén	•Anel de vedação	•Bague étanchéité	
	VOE 14370893	1					Fitting	Racor	Niple	Écrou raccord	Type A
1	**VOE 990740**	1					•O-ring	•Anillo tórico	•Anel-o	•Joint torique	
2	**VOE 983502**	1					•O-ring	•Anillo tórico	•Anel-o	•Joint torique	

1			Catalogue id **20490**	Group **910**
2			Illustr. No **1045607**	Section **100**
3		**Nipple assembly**	Issue **PUB 20021238-B**	Page **483**
4				
5				

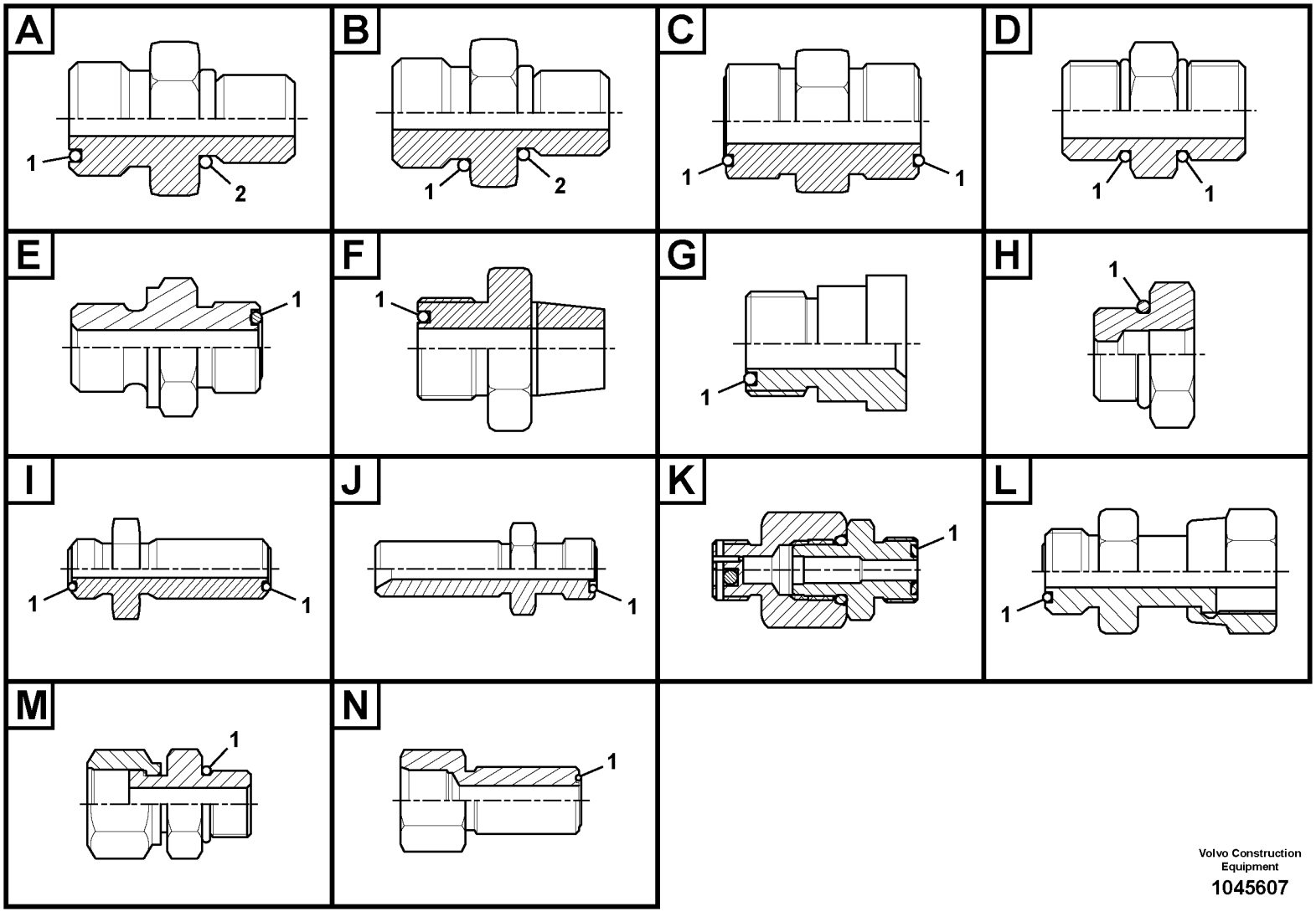

Volvo Construction Equipment

1045607

Fig.	Part No.	Quantity 1	2	3	PS	KIT	Description	Denominación	Denominação	Dénomination	Notes
	VOE 14519066	1					Connector	Unión	Conexão	Connexion	Type A
1	**VOE 978129**	1					•O-ring	•Anillo tórico	•Anel-o	•Joint torique	(VOE 981290)
2	**VOE 14211860**	1					•Sealing ring	•Anillo retén	•Anel de vedação	•Bague étanchéité	
	VOE 14534523	1					Connector	Unión	Conexão	Connexion	Type A
1	**VOE 990736**	1					•O-ring	•Anillo tórico	•Anel-o	•Joint torique	
2	**VOE 993320**	1					•O-ring	•Anillo tórico	•Anel-o	•Joint torique	(VOE 932039)
	VOE 14534524	1					Connector	Unión	Conexão	Connexion	Type A
1	**VOE 990737**	1					•O-ring	•Anillo tórico	•Anel-o	•Joint torique	
2	**VOE 993320**	1					•O-ring	•Anillo tórico	•Anel-o	•Joint torique	(VOE 932039)
	VOE 14535482	1					Nipple	Niple	Niple	Raccord	Type A
1	**VOE 990738**	1					•O-ring	•Anillo tórico	•Anel-o	•Joint torique	
2	**VOE 993320**	1					•O-ring	•Anillo tórico	•Anel-o	•Joint torique	(VOE 932039)
	VOE 14535777	1					Connector	Unión	Conexão	Connexion	Type A
1	**VOE 990736**	1					•O-ring	•Anillo tórico	•Anel-o	•Joint torique	
2	**VOE 993320**	1					•O-ring	•Anillo tórico	•Anel-o	•Joint torique	(VOE 932039)
	VOE 14535778	1					Connector	Unión	Conexão	Connexion	Type A
1	**VOE 990737**	1					•O-ring	•Anillo tórico	•Anel-o	•Joint torique	
2	**VOE 993320**	1					•O-ring	•Anillo tórico	•Anel-o	•Joint torique	(VOE 932039)
	VOE 14538779	1					Connector	Unión	Conexão	Connexion	Type A
1	**VOE 990736**	1					•O-ring	•Anillo tórico	•Anel-o	•Joint torique	
2	**VOE 983502**	1					•O-ring	•Anillo tórico	•Anel-o	•Joint torique	
	VOE 14538873	1					Nipple	Niple	Niple	Raccord	Type A
1	**VOE 990738**	1					•O-ring	•Anillo tórico	•Anel-o	•Joint torique	
2	**VOE 993321**	1					•O-ring	•Anillo tórico	•Anel-o	•Joint torique	(VOE 932040)
	VOE 14538874	1					Connector	Unión	Conexão	Connexion	Type A
1	**VOE 990738**	1					•O-ring	•Anillo tórico	•Anel-o	•Joint torique	
2	**VOE 983505**	1					•O-ring	•Anillo tórico	•Anel-o	•Joint torique	
	VOE 14538898	1					Nipple	Niple	Niple	Raccord	Type A
1	**VOE 990736**	1					•O-ring	•Anillo tórico	•Anel-o	•Joint torique	
2	**VOE 993320**	1					•O-ring	•Anillo tórico	•Anel-o	•Joint torique	(VOE 932039)

1			Catalogue id **20490**	Group **910**
2				
3			Illustr. No **1045607**	Section **100**
4		**Nipple assembly**		
5			Issue **PUB 20021238-B**	Page **485**

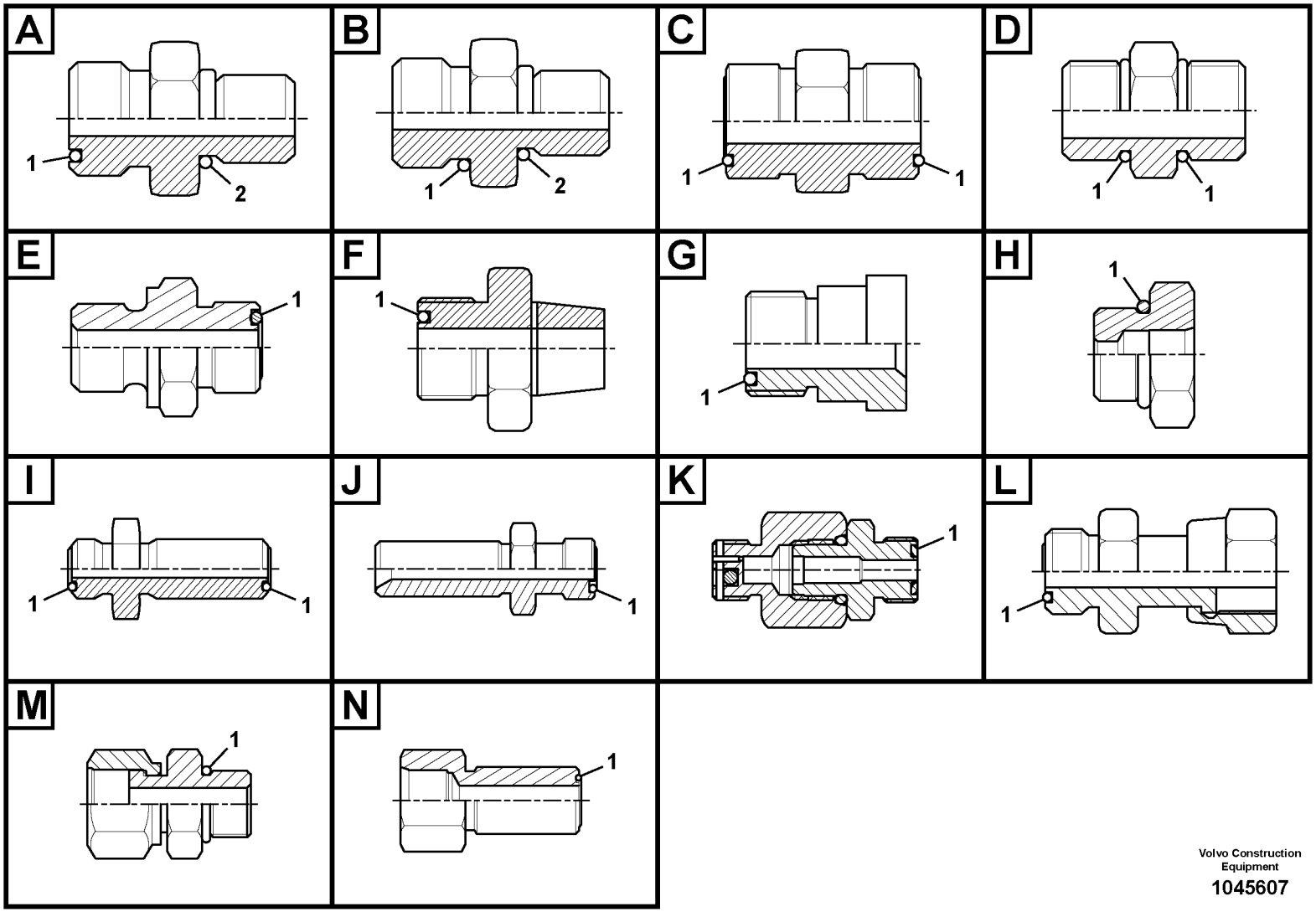

Volvo Construction Equipment

1045607

Fig.	Part No.	Quantity 1	2	3	PS	KIT	Description	Denominación	Denominação	Dénomination	Notes
	VOE 14539702	1					Nipple	Niple	Niple	Raccord	Type A
1	**VOE 990736**	1					•O-ring	•Anillo tórico	•Anel-o	•Joint torique	
2	**VOE 993320**	1					•O-ring	•Anillo tórico	•Anel-o	•Joint torique	(VOE 932039)
	VOE 14541554	1					Connector	Conector	Conexão	Connecteur	Type A
1	**VOE 990736**	1					•O-ring	•Anillo tórico	•Anel-o	•Joint torique	
2	**VOE 983502**	1					•O-ring	•Anillo tórico	•Anel-o	•Joint torique	
	VOE 14548198	1					Connector	Conector	Conexão	Connecteur	Type A
1	**VOE 990736**	1					•O-ring	•Anillo tórico	•Anel-o	•Joint torique	
2	**VOE 983502**	1					•O-ring	•Anillo tórico	•Anel-o	•Joint torique	
	VOE 14554040	1					Connector	Unión	Conexão	Connexion	Type A
1	**VOE 990738**	1					•O-ring	•Anillo tórico	•Anel-o	•Joint torique	
2	**VOE 14567848**	1					•O-ring	•Anillo tórico	•Anel-o	•Joint torique	
	VOE 14561067	1					Connector	Unión	Conexão	Connexion	Type A
1	**VOE 990736**	1					•O-ring	•Anillo tórico	•Anel-o	•Joint torique	
2	**VOE 983502**	1					•O-ring	•Anillo tórico	•Anel-o	•Joint torique	
	VOE 14575487	1					Connector	Unión	Conexão	Connexion	Type A
1	**VOE 990736**	1					•O-ring	•Anillo tórico	•Anel-o	•Joint torique	
2	**VOE 14211855**	1					•Sealing ring	•Anillo retén	•Anel de vedação	•Bague étanchéité	
	VOE 14575488	1					Connector	Unión	Conexão	Connexion	Type A
1	**VOE 990736**	1					•O-ring	•Anillo tórico	•Anel-o	•Joint torique	
2	**VOE 14211855**	1					•Sealing ring	•Anillo retén	•Anel de vedação	•Bague étanchéité	
	VOE 14578629	1					Nipple	Niple	Niple	Raccord	Type A
1	**VOE 990736**	1					•O-ring	•Anillo tórico	•Anel-o	•Joint torique	
2	**VOE 993320**	1					•O-ring	•Anillo tórico	•Anel-o	•Joint torique	(VOE 932039)
	VOE 14587170	1					Nipple	Niple	Niple	Raccord	Type A
1	**VOE 990736**	1					•O-ring	•Anillo tórico	•Anel-o	•Joint torique	
2	**VOE 932038**	1					•O-ring	•Anillo tórico	•Anel-o	•Joint torique	
	VOE 14587171	1					Nipple	Niple	Niple	Raccord	Type A
1	**VOE 990736**	1					•O-ring	•Anillo tórico	•Anel-o	•Joint torique	
2	**VOE 932038**	1					•O-ring	•Anillo tórico	•Anel-o	•Joint torique	

1			Catalogue id **20490**	Group **910**
2				
3			Illustr. No **1045607**	Section **100**
4		**Nipple assembly**		
5			Issue **PUB 20021238-B**	Page **487**

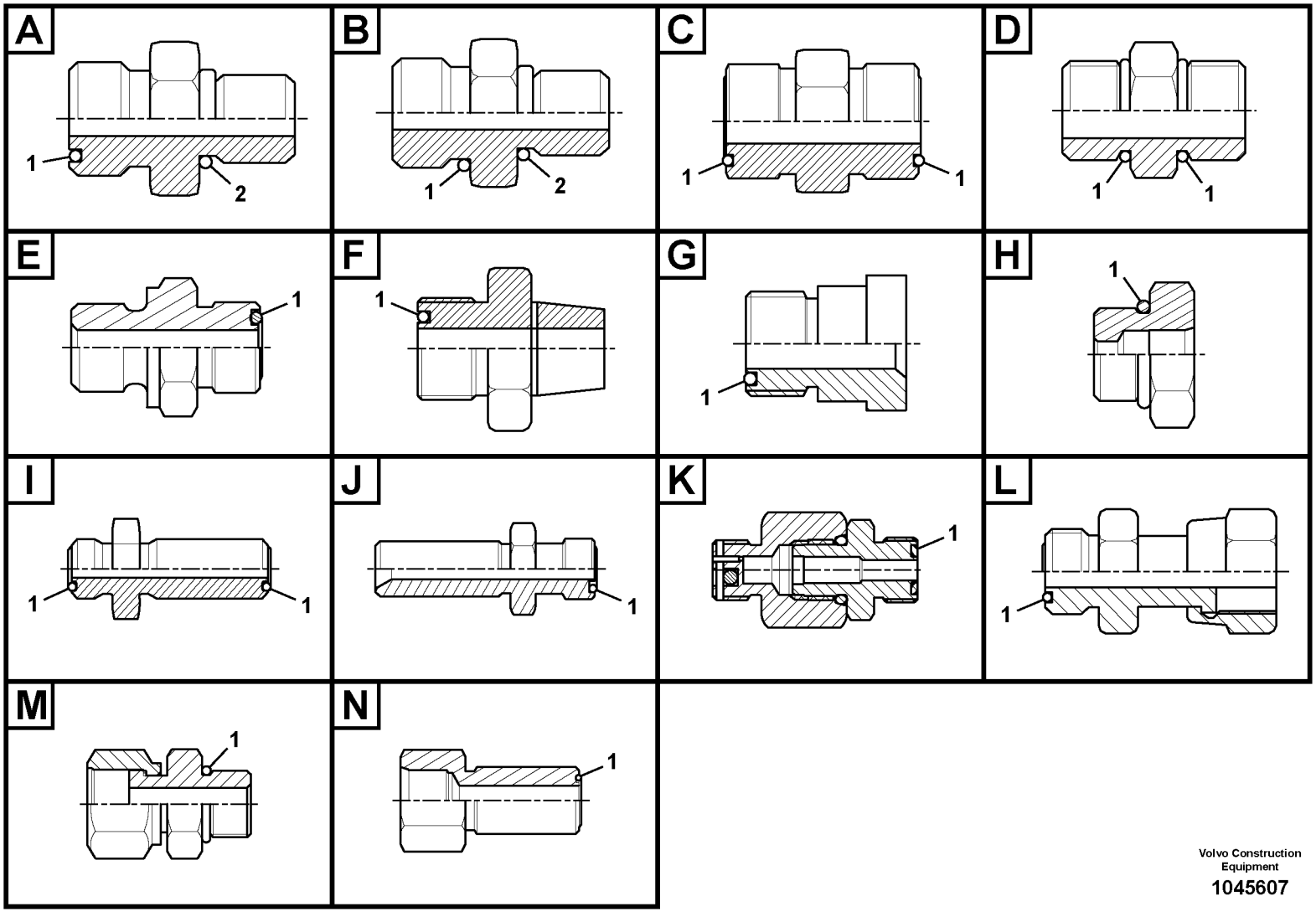

Volvo Construction Equipment

1045607

Fig.	Part No.	Quantity 1	2	3	PS	KIT	Description	Denominación	Denominação	Dénomination	Notes
	VOE 14587371	1					Nipple	Niple	Niple	Raccord	Type A
1	**VOE 990737**	1					•O-ring	•Anillo tórico	•Anel-o	•Joint torique	
2	**VOE 993321**	1					•O-ring	•Anillo tórico	•Anel-o	•Joint torique	(VOE 932040)
	VOE 14588324	1					Nipple	Niple	Niple	Raccord	Type A
1	**VOE 990736**	1					•O-ring	•Anillo tórico	•Anel-o	•Joint torique	
2	**VOE 993320**	1					•O-ring	•Anillo tórico	•Anel-o	•Joint torique	(VOE 932039)
	VOE 14593517	1					Nipple	Niple	Niple	Raccord	Type A
1	**VOE 990740**	1					•O-ring	•Anillo tórico	•Anel-o	•Joint torique	
2	**VOE 14211864**	1					•Sealing ring	•Anillo retén	•Anel de vedação	•Bague étanchéité	
	VOE 14595513	1					Nipple	Niple	Niple	Raccord	Type A
1	**VOE 990736**	1					•O-ring	•Anillo tórico	•Anel-o	•Joint torique	
2	**VOE 932037**	1					•O-ring	•Anillo tórico	•Anel-o	•Joint torique	
	VOE 14595532	1			OP		Nipple	Niple	Niple	Raccord	Type A
1	**VOE 990740**	1					•O-ring	•Anillo tórico	•Anel-o	•Joint torique	
2	**VOE 993321**	1					•O-ring	•Anillo tórico	•Anel-o	•Joint torique	(VOE 932040)
	VOE 14595726	1					Nipple	Niple	Niple	Raccord	Type A
1	**VOE 990738**	1					•O-ring	•Anillo tórico	•Anel-o	•Joint torique	
2	**VOE 993321**	1					•O-ring	•Anillo tórico	•Anel-o	•Joint torique	(VOE 932040)
	VOE 14595727	1					Nipple	Niple	Niple	Raccord	Type A
1	**VOE 990737**	1					•O-ring	•Anillo tórico	•Anel-o	•Joint torique	
2	**VOE 993320**	1					•O-ring	•Anillo tórico	•Anel-o	•Joint torique	(VOE 932039)
	VOE 14595728	1					Nipple	Niple	Niple	Raccord	Type A
1	**VOE 990736**	1					•O-ring	•Anillo tórico	•Anel-o	•Joint torique	
2	**VOE 993320**	1					•O-ring	•Anillo tórico	•Anel-o	•Joint torique	(VOE 932039)
	VOE 14597798	1					Nipple	Niple	Niple	Raccord	Type A
1	**VOE 990740**	1					•O-ring	•Anillo tórico	•Anel-o	•Joint torique	
2	**VOE 993321**	1					•O-ring	•Anillo tórico	•Anel-o	•Joint torique	(VOE 932040)
	VOE 14598365	1					Nipple	Niple	Niple	Raccord	Type A
1	**VOE 990740**	1					•O-ring	•Anillo tórico	•Anel-o	•Joint torique	
2	**VOE 932041**	1					•O-ring	•Anillo tórico	•Anel-o	•Joint torique	

1			Catalogue id **20490**	Group **910**
2				
3			Illustr. No **1045607**	Section **100**
4		**Nipple assembly**		
5			Issue **PUB 20021238-B**	Page **489**

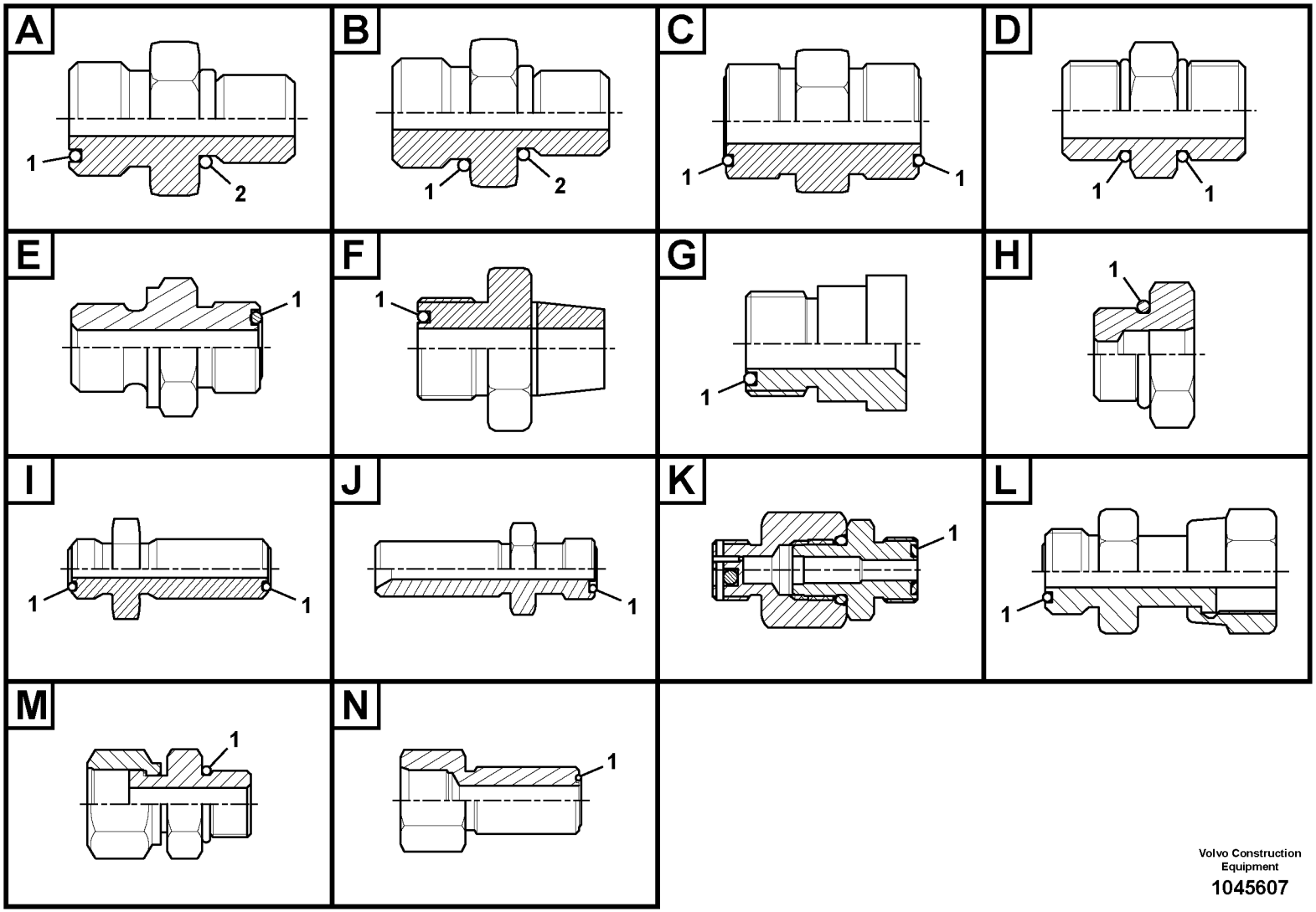

Volvo Construction Equipment

1045607

Fig.	Part No.	Quantity 1	2	3	PS	KIT	Description	Denominación	Denominação	Dénomination	Notes
	VOE 14600229	1					Nipple	Niple	Niple	Raccord	Type A
1	**VOE 990740**	1					•O-ring	•Anillo tórico	•Anel-o	•Joint torique	
2	**VOE 993321**	1					•O-ring	•Anillo tórico	•Anel-o	•Joint torique	(VOE 932040)
	VOE 14600278	1					Nipple	Niple	Niple	Raccord	Type A
1	**VOE 990736**	1					•O-ring	•Anillo tórico	•Anel-o	•Joint torique	
2	**VOE 932037**	1					•O-ring	•Anillo tórico	•Anel-o	•Joint torique	
	VOE 14601448	1					Nipple	Niple	Niple	Raccord	Type A
1	**VOE 990737**	1					•O-ring	•Anillo tórico	•Anel-o	•Joint torique	
2	**VOE 993320**	1					•O-ring	•Anillo tórico	•Anel-o	•Joint torique	(VOE 932039)
	VOE 14601649	1					Nipple	Niple	Niple	Raccord	Type A
1	**VOE 990736**	1					•O-ring	•Anillo tórico	•Anel-o	•Joint torique	
2	**VOE 932037**	1					•O-ring	•Anillo tórico	•Anel-o	•Joint torique	
	VOE 14604940	1					Nipple	Niple	Niple	Raccord	Type A
1	**VOE 990737**	1					•O-ring	•Anillo tórico	•Anel-o	•Joint torique	
2	**VOE 993320**	1					•O-ring	•Anillo tórico	•Anel-o	•Joint torique	(VOE 932039)
	VOE 14606261	1					Nipple	Niple	Niple	Raccord	Type A
1	**VOE 990739**	1					•O-ring	•Anillo tórico	•Anel-o	•Joint torique	
2	**VOE 935040**	1					•Nipple	•Niple	•Niple	•Raccord	
	VOE 14608349	1					Nipple	Niple	Niple	Raccord	Type A
1	**VOE 990739**	1					•O-ring	•Anillo tórico	•Anel-o	•Joint torique	
2	**VOE 935040**	1					•Nipple	•Niple	•Niple	•Raccord	
	VOE 15003162	1					Nipple	Niple	Niple	Raccord	Type A
1	**VOE 978129**	1					•O-ring	•Anillo tórico	•Anel-o	•Joint torique	(VOE 981290)
2	**VOE 993324**	1					•O-ring	•Anillo tórico	•Anel-o	•Joint torique	(VOE 932043)
	VOE 15013243	1					Nipple	Niple	Niple	Raccord	Type A
1	**VOE 990740**	1					•O-ring	•Anillo tórico	•Anel-o	•Joint torique	
2	**VOE 993323**	1					•O-ring	•Anillo tórico	•Anel-o	•Joint torique	(VOE 932042)
	VOE 15018744	1					Nipple	Niple	Niple	Raccord	Type A
1	**VOE 990738**	1					•O-ring	•Anillo tórico	•Anel-o	•Joint torique	
2	**VOE 993321**	1					•O-ring	•Anillo tórico	•Anel-o	•Joint torique	(VOE 932040)

1			Catalogue id **20490**	Group **910**
2				
3			Illustr. No **1045607**	Section **100**
4		**Nipple assembly**		
5			Issue **PUB 20021238-B**	Page **491**

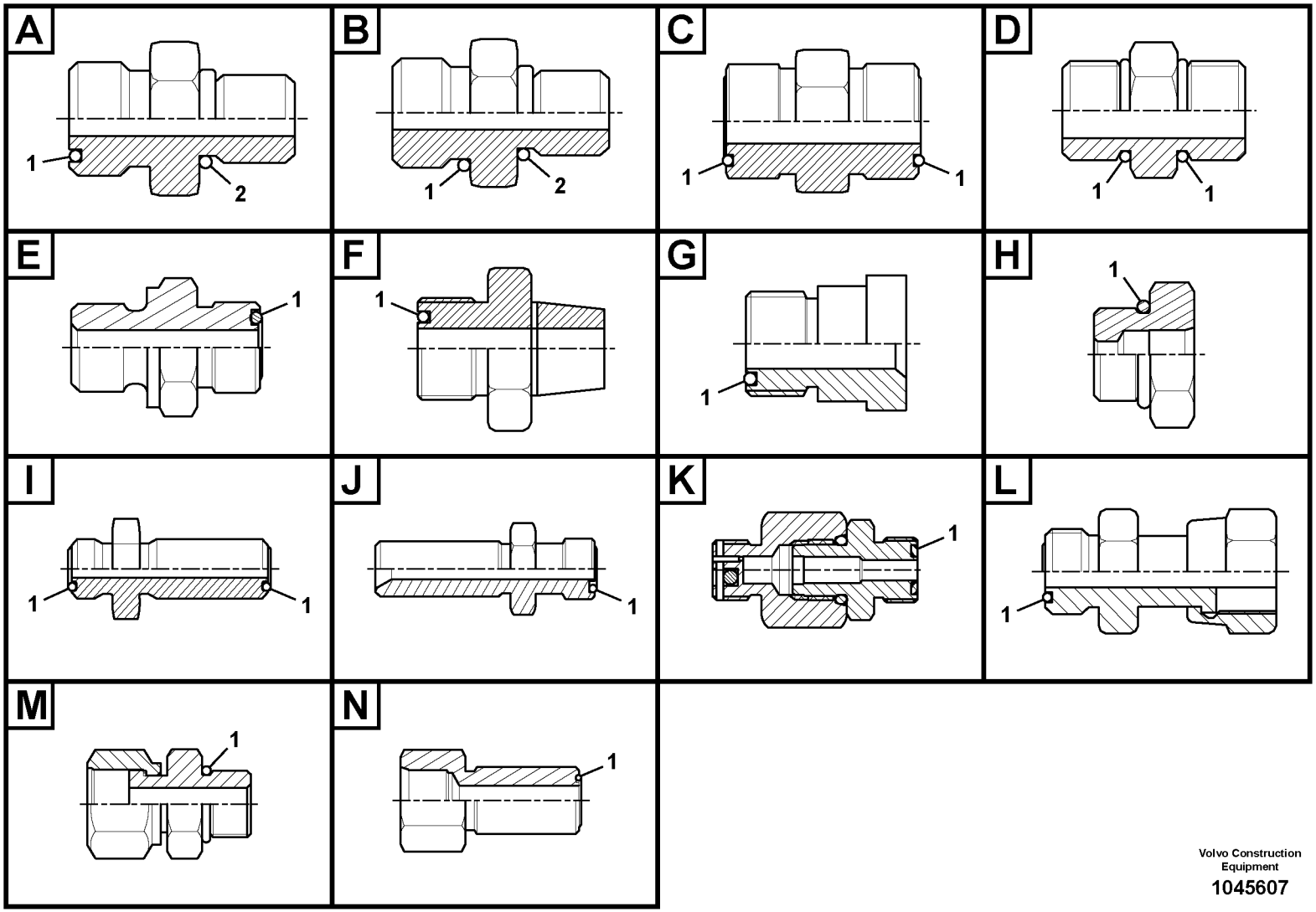

Volvo Construction Equipment

1045607

Fig.	Part No.	Quantity 1	2	3	PS	KIT	Description	Denominación	Denominação	Dénomination	Notes
	VOE 15018776	1					Nipple	Niple	Niple	Raccord	Type A
1	**VOE 990736**	1					•O-ring	•Anillo tórico	•Anel-o	•Joint torique	
2	**VOE 932037**	1					•O-ring	•Anillo tórico	•Anel-o	•Joint torique	
	VOE 15019610	1					Nipple	Niple	Niple	Raccord	Type A
1	**VOE 990737**	1					•O-ring	•Anillo tórico	•Anel-o	•Joint torique	
2	**VOE 993321**	1					•O-ring	•Anillo tórico	•Anel-o	•Joint torique	(VOE 932040)
	VOE 15034440	1					Nipple	Niple	Niple	Raccord	Type A
1	**VOE 978129**	1					•O-ring	•Anillo tórico	•Anel-o	•Joint torique	(VOE 981290)
2	**VOE 993324**	1					•O-ring	•Anillo tórico	•Anel-o	•Joint torique	(VOE 932043)
	VOE 15048474	1					Nipple	Niple	Niple	Raccord	Type A
1	**VOE 978129**	1					•O-ring	•Anillo tórico	•Anel-o	•Joint torique	(VOE 981290)
2	**VOE 993323**	1					•O-ring	•Anillo tórico	•Anel-o	•Joint torique	(VOE 932042)
	VOE 15056768	1					Nipple	Niple	Niple	Raccord	Type A
1	**VOE 990736**	1					•O-ring	•Anillo tórico	•Anel-o	•Joint torique	
2	**VOE 993320**	1					•O-ring	•Anillo tórico	•Anel-o	•Joint torique	(VOE 932039)
	VOE 15082576	1					Nipple	Niple	Niple	Raccord	Type A
1	**VOE 978129**	1					•O-ring	•Anillo tórico	•Anel-o	•Joint torique	(VOE 981290)
2	**VOE 993324**	1					•O-ring	•Anillo tórico	•Anel-o	•Joint torique	(VOE 932043)
	VOE 14587477	1					Connector	Unión	Conexão	Connexion	Type B
1	**VOE 983505**	1					•O-ring	•Anillo tórico	•Anel-o	•Joint torique	
2	**VOE 993321**	1					•O-ring	•Anillo tórico	•Anel-o	•Joint torique	(VOE 932040)
	VOE 14587706	1					Nipple	Niple	Niple	Raccord	Type B
1	**VOE 993323**	1					•O-ring	•Anillo tórico	•Anel-o	•Joint torique	(VOE 932042)
2	**VOE 993321**	1					•O-ring	•Anillo tórico	•Anel-o	•Joint torique	(VOE 932040)
	VOE 14606740	1					Nipple	Niple	Niple	Raccord	Type B
1	**VOE 983527**	1					•O-ring	•Anillo tórico	•Anel-o	•Joint torique	
2	**VOE 993323**	1					•O-ring	•Anillo tórico	•Anel-o	•Joint torique	(VOE 932042)
	VOE 935436	1					Nipple	Niple	Niple	Raccord	Type C
1	**VOE 990736**	2					•O-ring	•Anillo tórico	•Anel-o	•Joint torique	
	VOE 936665	1					Nipple	Niple	Niple	Raccord	Type C

1	
2	
3	
4	
5	

Nipple assembly

Catalogue id **20490**	Group **910**
Illustr. No **1045607**	Section **100**
Issue **PUB 20021238-B**	Page **493**

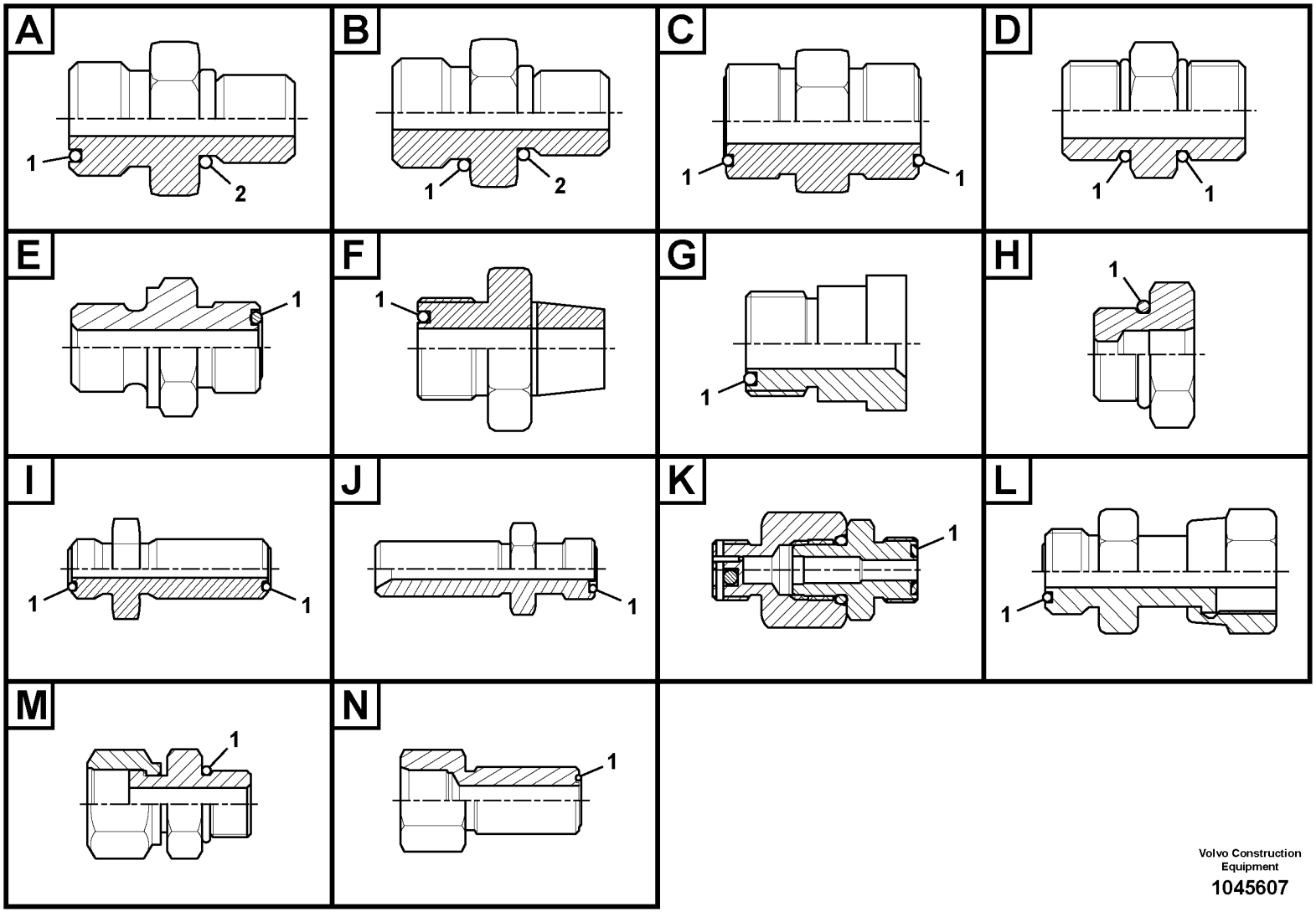

Volvo Construction Equipment

1045607

Fig.	Part No.	Quantity 1	2	3	PS	KIT	Description	Denominación	Denominação	Dénomination	Notes
1	**VOE 990740**	2					•O-ring	•Anillo tórico	•Anel-o	•Joint torique	
	VOE 14588130	1					Nipple	Niple	Niple	Raccord	Type D
1	**VOE 993321**	2					•O-ring	•Anillo tórico	•Anel-o	•Joint torique	(VOE 932040)
	VOE 14538878	1					Connector	Unión	Conexão	Connexion	Type E
1	**VOE 990740**	1					•O-ring	•Anillo tórico	•Anel-o	•Joint torique	
	VOE 14542112	1					Connector	Conector	Conexão	Connecteur	Type E
1	**VOE 990736**	1					•O-ring	•Anillo tórico	•Anel-o	•Joint torique	
	VOE 14588009	1					Connector	Unión	Conexão	Connexion	Type E
1	**VOE 990738**	1					•O-ring	•Anillo tórico	•Anel-o	•Joint torique	
	VOE 14556093	1					Nipple	Niple	Niple	Raccord	Type F
1	**VOE 990736**	1					•O-ring	•Anillo tórico	•Anel-o	•Joint torique	
	VOE 14560291	1					Nipple	Niple	Niple	Raccord	Type F
1	**VOE 990740**	1					•O-ring	•Anillo tórico	•Anel-o	•Joint torique	
	VOE 14561070	1					Connector	Unión	Conexão	Connexion	Type F
1	**VOE 990736**	1					•O-ring	•Anillo tórico	•Anel-o	•Joint torique	
	VOE 935282	1					Reduction nipple	Niple reductor	Niple de redução	Raccord réducteur	Type G
1	**VOE 990736**	1					•O-ring	•Anillo tórico	•Anel-o	•Joint torique	
	VOE 935421	1					Reduction nipple	Niple reductor	Niple de redução	Raccord réducteur	Type G
1	**VOE 990737**	1					•O-ring	•Anillo tórico	•Anel-o	•Joint torique	
	VOE 935422	1					Reduction nipple	Niple reductor	Niple de redução	Raccord réducteur	Type G
1	**VOE 990738**						•O-ring	•Anillo tórico	•Anel-o	•Joint torique	
	VOE 935444	1					Reduction nipple	Niple reductor	Niple de redução	Raccord réducteur	Type G
1	**VOE 990739**	1					•O-ring	•Anillo tórico	•Anel-o	•Joint torique	
	VOE 935445	1			OP		Reduction nipple	Niple reductor	Niple de redução	Raccord réducteur	Type G
1	**VOE 990738**	1					•O-ring	•Anillo tórico	•Anel-o	•Joint torique	
	VOE 936614	1					Nipple	Niple	Niple	Raccord	Type G
1	**VOE 990740**	1					•O-ring	•Anillo tórico	•Anel-o	•Joint torique	
	VOE 11141272	1					Reduction nipple	Niple reductor	Niple de redução	Raccord réducteur	Type G
1	**VOE 990737**	1					•O-ring	•Anillo tórico	•Anel-o	•Joint torique	
	VOE 13933946	1					Reduction nipple	Niple reductor	Niple de redução	Raccord réducteur	Type G

1		**Nipple assembly**	Catalogue id **20490** / Group **910**
2			Illustr. No **1045607** / Section **100**
3			Issue **PUB 20021238-B** / Page **495**
4			
5			

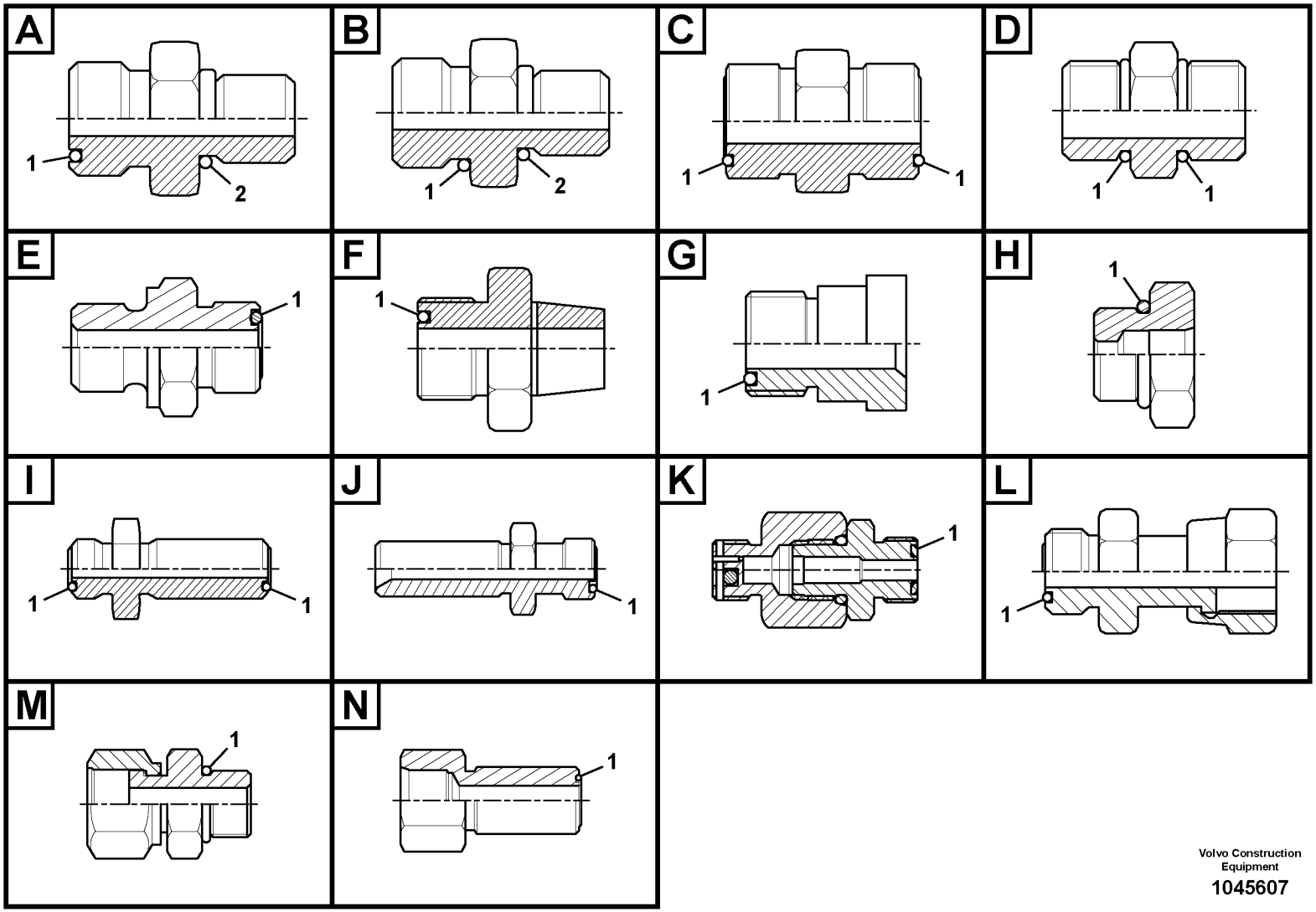

Volvo Construction Equipment

1045607

Fig.	Part No.	Quantity 1	2	3	PS	KIT	Description	Denominación	Denominação	Dénomination	Notes
1	**VOE 990738**	1					•O-ring	•Anillo tórico	•Anel-o	•Joint torique	
	VOE 15029004	1					Reduction nipple	Niple reductor	Niple de redução	Raccord réducteur	Type G
1	**VOE 990738**	1					•O-ring	•Anillo tórico	•Anel-o	•Joint torique	
	VOE 14545877	1					Nipple	Niple	Niple	Raccord	Type H
1	**VOE 993324**	1					•O-ring	•Anillo tórico	•Anel-o	•Joint torique	(VOE 932043)
	VOE 14568420	1					Nipple	Niple	Niple	Raccord	Type H
1	**VOE 993324**	1					•O-ring	•Anillo tórico	•Anel-o	•Joint torique	(VOE 932043)
	VOE 14588011	1					Connector	Unión	Conexão	Connexion	Type H
1	**VOE 993323**	1					•O-ring	•Anillo tórico	•Anel-o	•Joint torique	(VOE 932042)
	VOE 14602148	1					Nipple	Niple	Niple	Raccord	Type H
1	**VOE 932041**	1					•O-ring	•Anillo tórico	•Anel-o	•Joint torique	
	VOE 14602625	1					Nipple	Niple	Niple	Raccord	Type H
1	**VOE 932041**	1					•O-ring	•Anillo tórico	•Anel-o	•Joint torique	
	VOE 935285	1					Nipple	Niple	Niple	Raccord	Type I
1	**VOE 990740**	2					•O-ring	•Anillo tórico	•Anel-o	•Joint torique	
	VOE 935424	1					Nipple	Niple	Niple	Raccord	Type I
1	**VOE 990736**	2					•O-ring	•Anillo tórico	•Anel-o	•Joint torique	
	VOE 935425	1					Nipple	Niple	Niple	Raccord	Type I
1	**VOE 990737**	2					•O-ring	•Anillo tórico	•Anel-o	•Joint torique	
	VOE 935472	1					Nipple	Niple	Niple	Raccord	Type I
1	**VOE 978129**	2					•O-ring	•Anillo tórico	•Anel-o	•Joint torique	(VOE 981290)
	VOE 13933922	1					Nipple	Niple	Niple	Raccord	Type I
1	**VOE 990738**	2					•O-ring	•Anillo tórico	•Anel-o	•Joint torique	
	VOE 13933961	1					Nipple	Niple	Niple	Raccord	Type I
1	**VOE 990739**	2					•O-ring	•Anillo tórico	•Anel-o	•Joint torique	
	VOE 14562244	1					Nipple	Niple	Niple	Raccord	Type I
1	**VOE 990740**	2					•O-ring	•Anillo tórico	•Anel-o	•Joint torique	
	VOE 14564158	1					Nipple	Niple	Niple	Raccord	Type I
1	**VOE 978129**	2					•O-ring	•Anillo tórico	•Anel-o	•Joint torique	(VOE 981290)
	VOE 15031712	1					Nipple	Niple	Niple	Raccord	Type I

1	
2	
3	
4	
5	

Nipple assembly

Catalogue id **20490**	Group **910**
Illustr. No **1045607**	Section **100**
Issue **PUB 20021238-B**	Page **497**

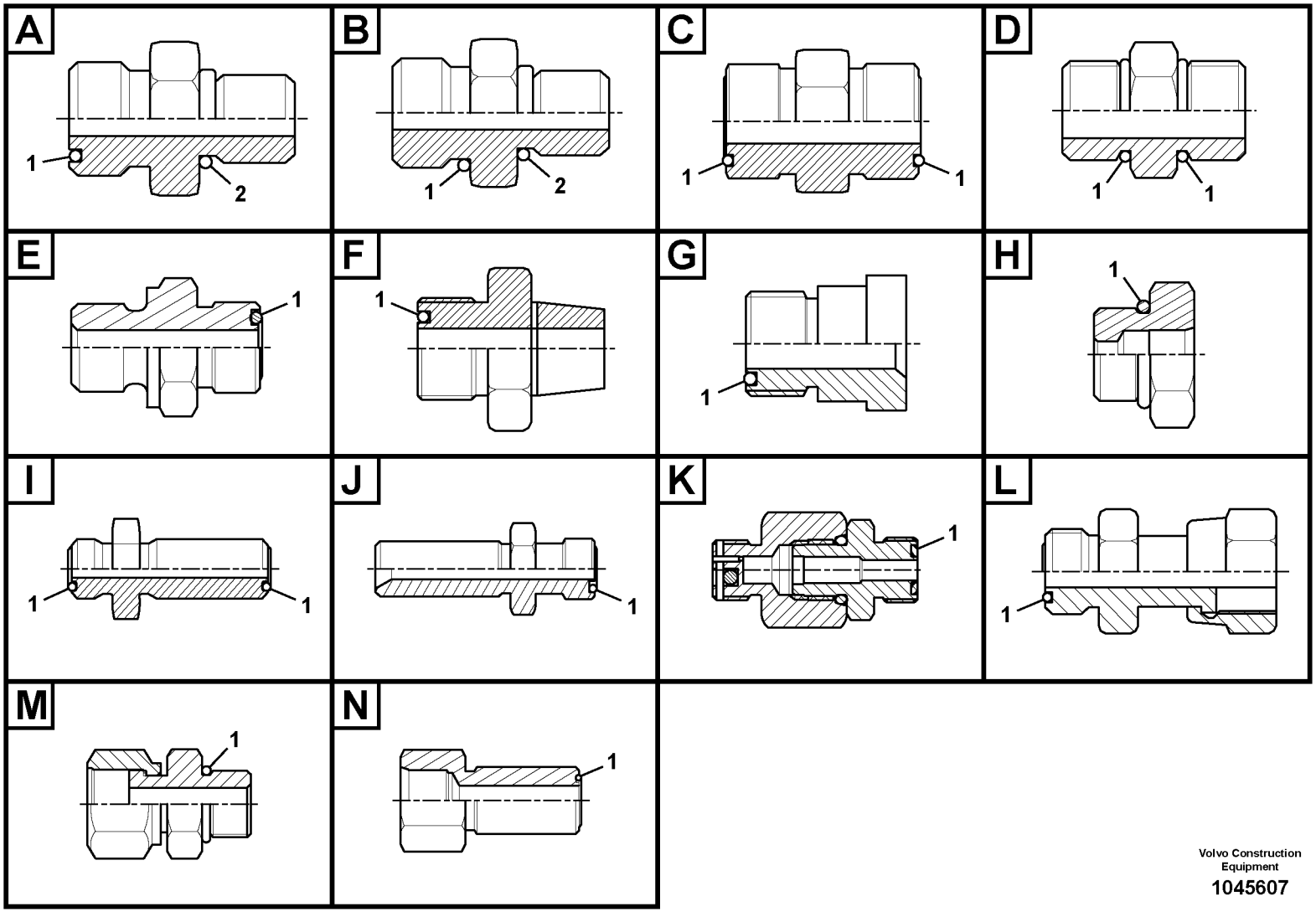

Volvo Construction Equipment

1045607

Fig.	Part No.	Quantity 1	2	3	PS	KIT	Description	Denominación	Denominação	Dénomination	Notes
1	**VOE 990737**	2					•O-ring	•Anillo tórico	•Anel-o	•Joint torique	
	VOE 14550907	1					Connector	Unión	Conexão	Connexion	Type J
1	**VOE 990736**	1					•O-ring	•Anillo tórico	•Anel-o	•Joint torique	
	VOE 14550908	1					Connector	Conector	Conexão	Connecteur	Type J
1	**VOE 990737**	1					•O-ring	•Anillo tórico	•Anel-o	•Joint torique	
	VOE 14561068	1					Connector	Conector	Conexão	Connecteur	Type K
1	**VOE 983502**	1					•O-ring	•Anillo tórico	•Anel-o	•Joint torique	
	VOE 15000497	1					Nipple	Niple	Niple	Raccord	Type L
1	**VOE 990737**	1					•O-ring	•Anillo tórico	•Anel-o	•Joint torique	
	VOE 14587717	1					Connector	Unión	Conexão	Connexion	Type M
1	**VOE 993321**	1					•O-ring	•Anillo tórico	•Anel-o	•Joint torique	(VOE 932040)
	VOE 14535712	1					Connector	Unión	Conexão	Connexion	Type N
1	**VOE 990738**	1					•O-ring	•Anillo tórico	•Anel-o	•Joint torique	
	VOE 14602623	1					Connector	Unión	Conexão	Connexion	Type N
1	**VOE 990737**	1					•O-ring	•Anillo tórico	•Anel-o	•Joint torique	

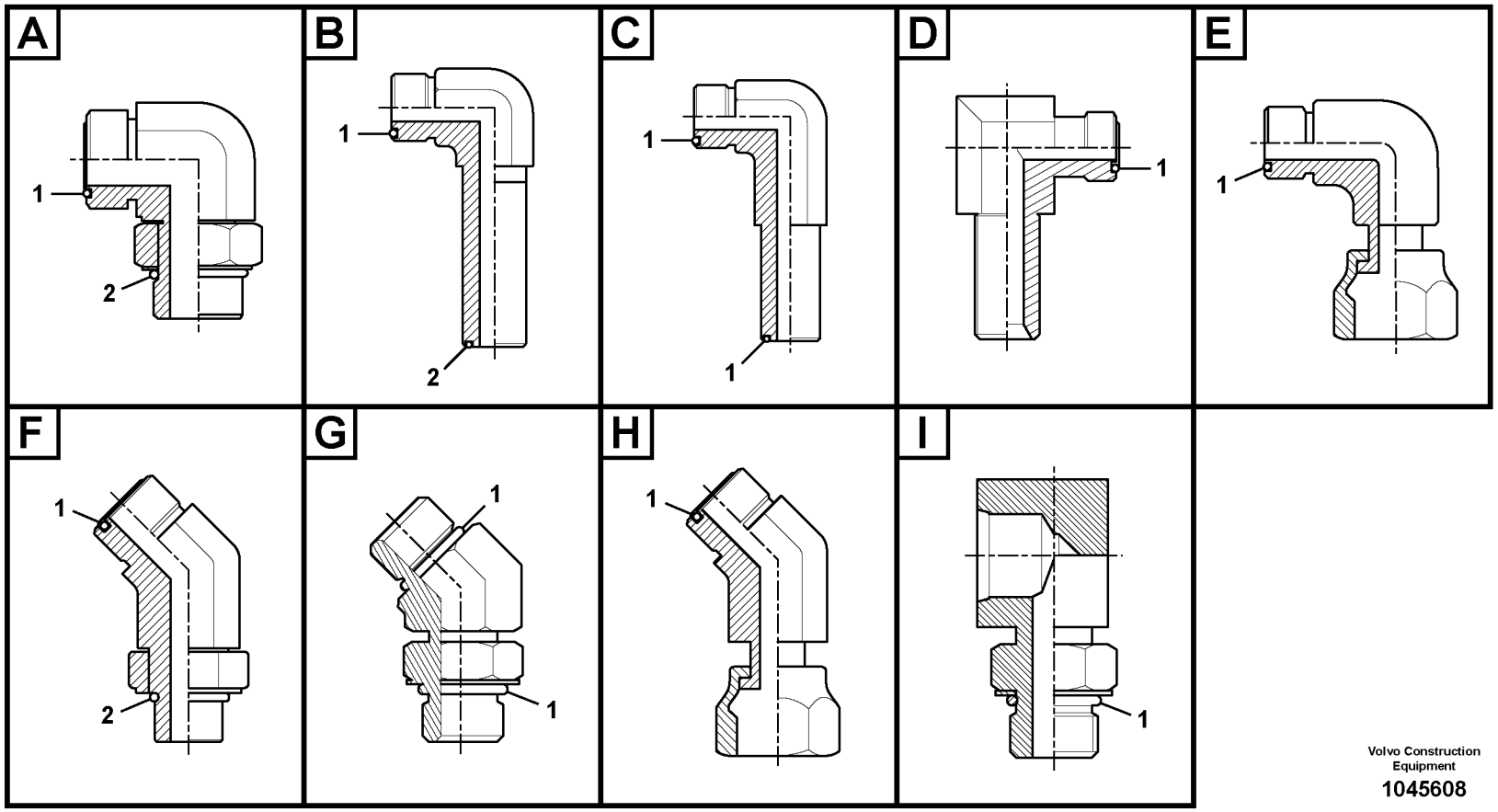

Volvo Construction Equipment

1045608

Fig.	Part No.	Quantity 1	2	3	PS	KIT	Description	Denominación	Denominação	Dénomination	Notes
	VOE 935013	1					Elbow nipple	Niple angular	Cotovelo	Raccord coudé	Type A
1	**VOE 978129**	1					•O-ring	•Anillo tórico	•Anel-o	•Joint torique	(VOE 981290)
2	**VOE 993324**	1					•O-ring	•Anillo tórico	•Anel-o	•Joint torique	(VOE 932043)
	VOE 935014	1					Elbow nipple	Niple angular	Cotovelo	Raccord coudé	Type A
1	**VOE 978129**	1					•O-ring	•Anillo tórico	•Anel-o	•Joint torique	(VOE 981290)
2	**VOE 993323**	1					•O-ring	•Anillo tórico	•Anel-o	•Joint torique	(VOE 932042)
	VOE 935033	1					Elbow nipple	Niple angular	Cotovelo	Raccord coudé	Type A
1	**VOE 990739**	1					•O-ring	•Anillo tórico	•Anel-o	•Joint torique	
2	**VOE 993323**	1					•O-ring	•Anillo tórico	•Anel-o	•Joint torique	(VOE 932042)
	VOE 935067	1					Elbow nipple	Niple angular	Cotovelo	Raccord coudé	Type A
1	**VOE 990736**	1					•O-ring	•Anillo tórico	•Anel-o	•Joint torique	
2	**VOE 932037**	1					•O-ring	•Anillo tórico	•Anel-o	•Joint torique	
	VOE 935068	1					Elbow nipple	Niple angular	Cotovelo	Raccord coudé	Type A
1	**VOE 990737**	1					•O-ring	•Anillo tórico	•Anel-o	•Joint torique	
2	**VOE 932037**	1					•O-ring	•Anillo tórico	•Anel-o	•Joint torique	
	VOE 935069	1					Elbow nipple	Niple angular	Cotovelo	Raccord coudé	Type A
1	**VOE 990737**	1					•O-ring	•Anillo tórico	•Anel-o	•Joint torique	
2	**VOE 993320**	1					•O-ring	•Anillo tórico	•Anel-o	•Joint torique	(VOE 932039)
	VOE 935070	1					Elbow nipple	Niple angular	Cotovelo	Raccord coudé	Type A
1	**VOE 990737**	1					•O-ring	•Anillo tórico	•Anel-o	•Joint torique	
2	**VOE 993321**	1					•O-ring	•Anillo tórico	•Anel-o	•Joint torique	(VOE 932040)
	VOE 935072	1					Elbow nipple	Niple angular	Cotovelo	Raccord coudé	Type A
1	**VOE 990738**	1					•O-ring	•Anillo tórico	•Anel-o	•Joint torique	
2	**VOE 993320**	1					•O-ring	•Anillo tórico	•Anel-o	•Joint torique	(VOE 932039)
	VOE 935073	1					Elbow nipple	Niple angular	Cotovelo	Raccord coudé	Type A
1	**VOE 990738**	1					•O-ring	•Anillo tórico	•Anel-o	•Joint torique	
2	**VOE 932041**	1					•O-ring	•Anillo tórico	•Anel-o	•Joint torique	
	VOE 935074	1					Elbow nipple	Niple angular	Cotovelo	Raccord coudé	Type A
1	**VOE 990738**	1					•O-ring	•Anillo tórico	•Anel-o	•Joint torique	
2	**VOE 993323**	1					•O-ring	•Anillo tórico	•Anel-o	•Joint torique	(VOE 932042)

1	
2	
3	
4	
5	

Nipple assembly

Catalogue id **20490**	Group **910**
Illustr. No **1045608**	Section **200**
Issue **PUB 20021238-B**	Page **501**

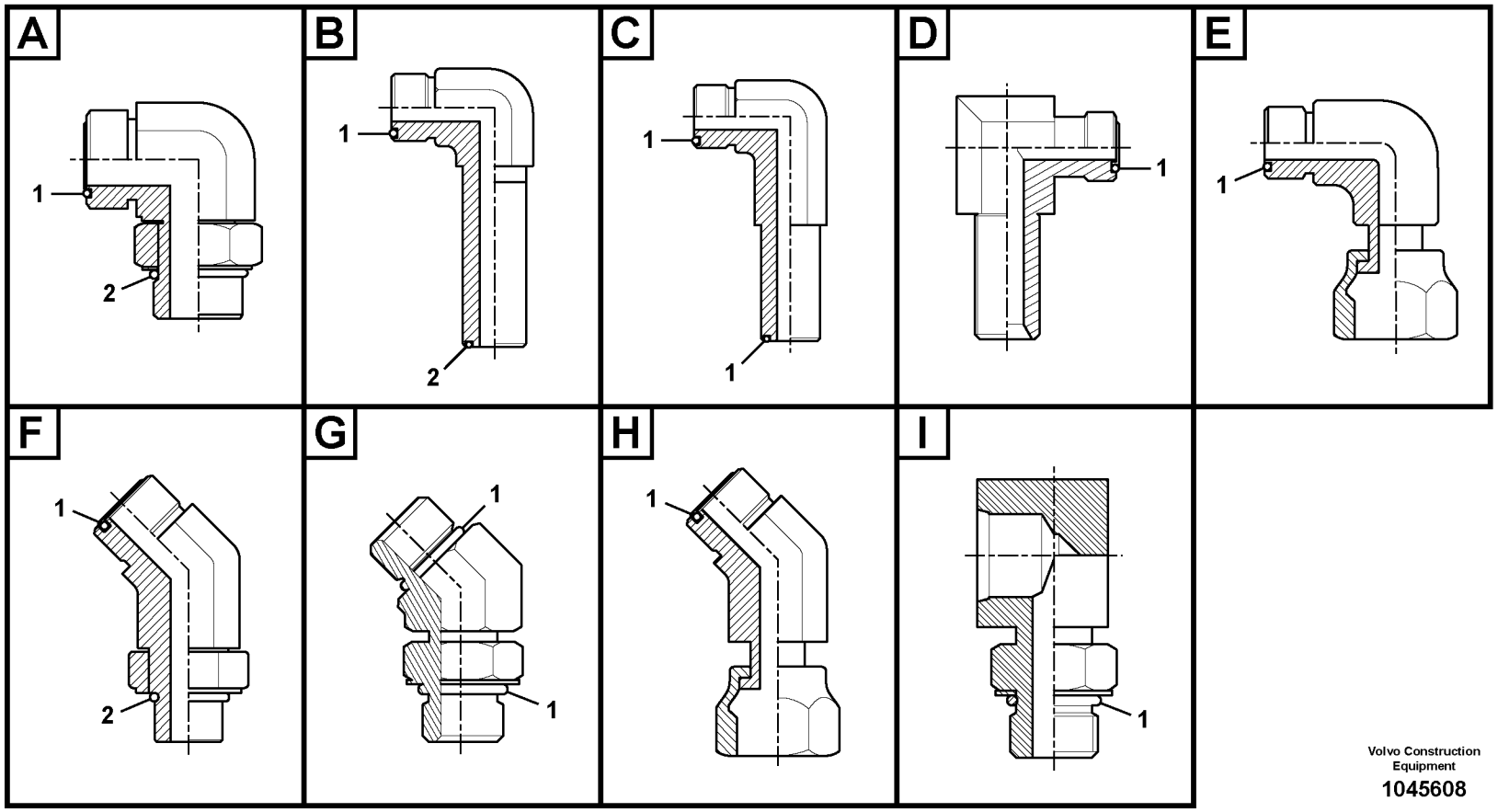

Volvo Construction Equipment

1045608

Fig.	Part No.	Quantity 1	2	3	PS	KIT	Description	Denominación	Denominação	Dénomination	Notes
	VOE 935076	1					Elbow nipple	Niple angular	Cotovelo	Raccord coudé	Type A
1	**VOE 990739**	1					•O-ring	•Anillo tórico	•Anel-o	•Joint torique	
2	**VOE 993321**	1					•O-ring	•Anillo tórico	•Anel-o	•Joint torique	(VOE 932040)
	VOE 935077	1					Elbow nipple	Niple angular	Cotovelo	Raccord coudé	Type A
1	**VOE 990739**	1					•O-ring	•Anillo tórico	•Anel-o	•Joint torique	
2	**VOE 932041**	1					•O-ring	•Anillo tórico	•Anel-o	•Joint torique	
	VOE 935078	1					Elbow nipple	Niple angular	Cotovelo	Raccord coudé	Type A
1	**VOE 990740**	1					•O-ring	•Anillo tórico	•Anel-o	•Joint torique	
2	**VOE 993321**	1					•O-ring	•Anillo tórico	•Anel-o	•Joint torique	(VOE 932040)
	VOE 935079	1					Elbow nipple	Niple angular	Cotovelo	Raccord coudé	Type A
1	**VOE 990740**	1					•O-ring	•Anillo tórico	•Anel-o	•Joint torique	
2	**VOE 932041**	1					•O-ring	•Anillo tórico	•Anel-o	•Joint torique	
	VOE 935080	1					Elbow nipple	Niple angular	Cotovelo	Raccord coudé	Type A
1	**VOE 990740**	1					•O-ring	•Anillo tórico	•Anel-o	•Joint torique	
2	**VOE 993324**	1					•O-ring	•Anillo tórico	•Anel-o	•Joint torique	(VOE 932043)
	VOE 935276	1					Elbow nipple	Niple angular	Cotovelo	Raccord coudé	Type A
1	**VOE 981291**	1					•O-ring	•Anillo tórico	•Anel-o	•Joint torique	
2	**VOE 932044**	1					•O-ring	•Anillo tórico	•Anel-o	•Joint torique	
	VOE 936522	1					Elbow nipple	Niple angular	Cotovelo	Raccord coudé	Type A
1	**VOE 990737**	1					•O-ring	•Anillo tórico	•Anel-o	•Joint torique	
2	**VOE 968207**	1					•O-ring	•Anillo tórico	•Anel-o	•Joint torique	
	VOE 13933857	1					Elbow nipple	Niple angular	Cotovelo	Raccord coudé	Type A
1	**VOE 990736**	1					•O-ring	•Anillo tórico	•Anel-o	•Joint torique	
2	**VOE 993320**	1					•O-ring	•Anillo tórico	•Anel-o	•Joint torique	(VOE 932039)
	VOE 13933864	1					Elbow nipple	Niple angular	Cotovelo	Raccord coudé	Type A
1	**VOE 990740**	1					•O-ring	•Anillo tórico	•Anel-o	•Joint torique	
2	**VOE 993323**	1					•O-ring	•Anillo tórico	•Anel-o	•Joint torique	(VOE 932042)
	VOE 13933868	1					Elbow nipple	Niple angular	Cotovelo	Raccord coudé	Type A
1	**VOE 990738**	1					•O-ring	•Anillo tórico	•Anel-o	•Joint torique	
2	**VOE 993321**	1					•O-ring	•Anillo tórico	•Anel-o	•Joint torique	(VOE 932040)

1	
2	
3	
4	
5	

Nipple assembly

Catalogue id **20490**	Group **910**
Illustr. No **1045608**	Section **200**
Issue **PUB 20021238-B**	Page **503**

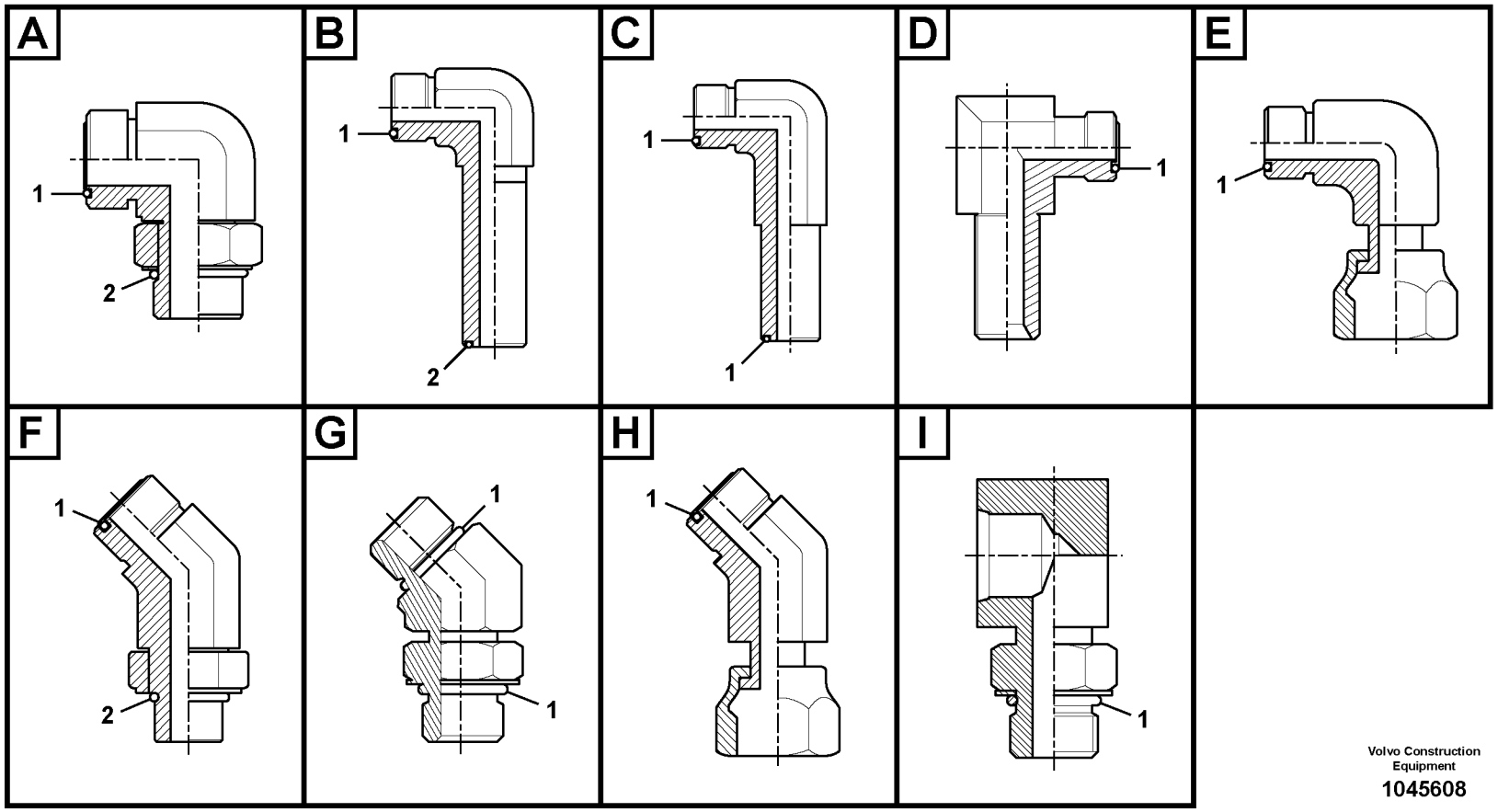

Volvo Construction Equipment

1045608

Fig.	Part No.	Quantity 1	2	3	PS	KIT	Description	Denominación	Denominação	Dénomination	Notes
	VOE 13933870	1					Elbow nipple	Niple angular	Cotovelo	Raccord coudé	Type A
1	**VOE 990738**	1					•O-ring	•Anillo tórico	•Anel-o	•Joint torique	
2	**VOE 14211858**	1					•Sealing ring	•Anillo retén	•Anel de vedação	•Bague étanchéité	
	VOE 13933902	1					Elbow nipple	Niple angular	Cotovelo	Raccord coudé	Type A
1	**VOE 990737**	1					•O-ring	•Anillo tórico	•Anel-o	•Joint torique	
2	**VOE 935105**	1					•Sealing ring	•Anillo retén	•Anel de vedação	•Bague étanchéité	
	VOE 13933908	1					Elbow nipple	Niple angular	Cotovelo	Raccord coudé	Type A
1	**VOE 990740**	1					•O-ring	•Anillo tórico	•Anel-o	•Joint torique	
2	**VOE 13967752**	1					•O-ring	•Anillo tórico	•Anel-o	•Joint torique	
	VOE 13933913	1					Elbow nipple	Niple angular	Cotovelo	Raccord coudé	Type A
1	**VOE 990737**	1					•O-ring	•Anillo tórico	•Anel-o	•Joint torique	
2	**VOE 14211856**	1					•Sealing ring	•Anillo retén	•Anel de vedação	•Bague étanchéité	
	VOE 14534522	1					Connector	Unión	Conexão	Connexion	Type A
1	**VOE 990736**	1					•O-ring	•Anillo tórico	•Anel-o	•Joint torique	
2	**VOE 993320**	1					•O-ring	•Anillo tórico	•Anel-o	•Joint torique	(VOE 932039)
	VOE 14538781	1					Connector	Unión	Conexão	Connexion	Type A
1	**VOE 990736**	1					•O-ring	•Anillo tórico	•Anel-o	•Joint torique	
2	**VOE 983502**	1					•O-ring	•Anillo tórico	•Anel-o	•Joint torique	
	VOE 14541555	1					Elbow	Ángulo	Cotovelo	Coude	Type A
1	**VOE 990740**	1					•O-ring	•Anillo tórico	•Anel-o	•Joint torique	
2	**VOE 993324**	1					•O-ring	•Anillo tórico	•Anel-o	•Joint torique	(VOE 932043)
	VOE 14550086	1					Connector	Unión	Conexão	Connexion	Type A
1	**VOE 990736**	1					•O-ring	•Anillo tórico	•Anel-o	•Joint torique	
2	**VOE 993320**	1					•O-ring	•Anillo tórico	•Anel-o	•Joint torique	(VOE 932039)
	VOE 14555757	1					Elbow	Ángulo	Cotovelo	Coude	Type A
1	**VOE 990736**	1					•O-ring	•Anillo tórico	•Anel-o	•Joint torique	
2	**VOE 932037**	1					•O-ring	•Anillo tórico	•Anel-o	•Joint torique	
	VOE 14565200	1					Nipple	Niple	Niple	Raccord	Type A
1	**VOE 990738**	1					•O-ring	•Anillo tórico	•Anel-o	•Joint torique	
2	**VOE 990557**	1					•O-ring	•Anillo tórico	•Anel-o	•Joint torique	

1			Catalogue id **20490**	Group **910**
2				
3			Illustr. No **1045608**	Section **200**
4		**Nipple assembly**		
5			Issue **PUB 20021238-B**	Page **505**

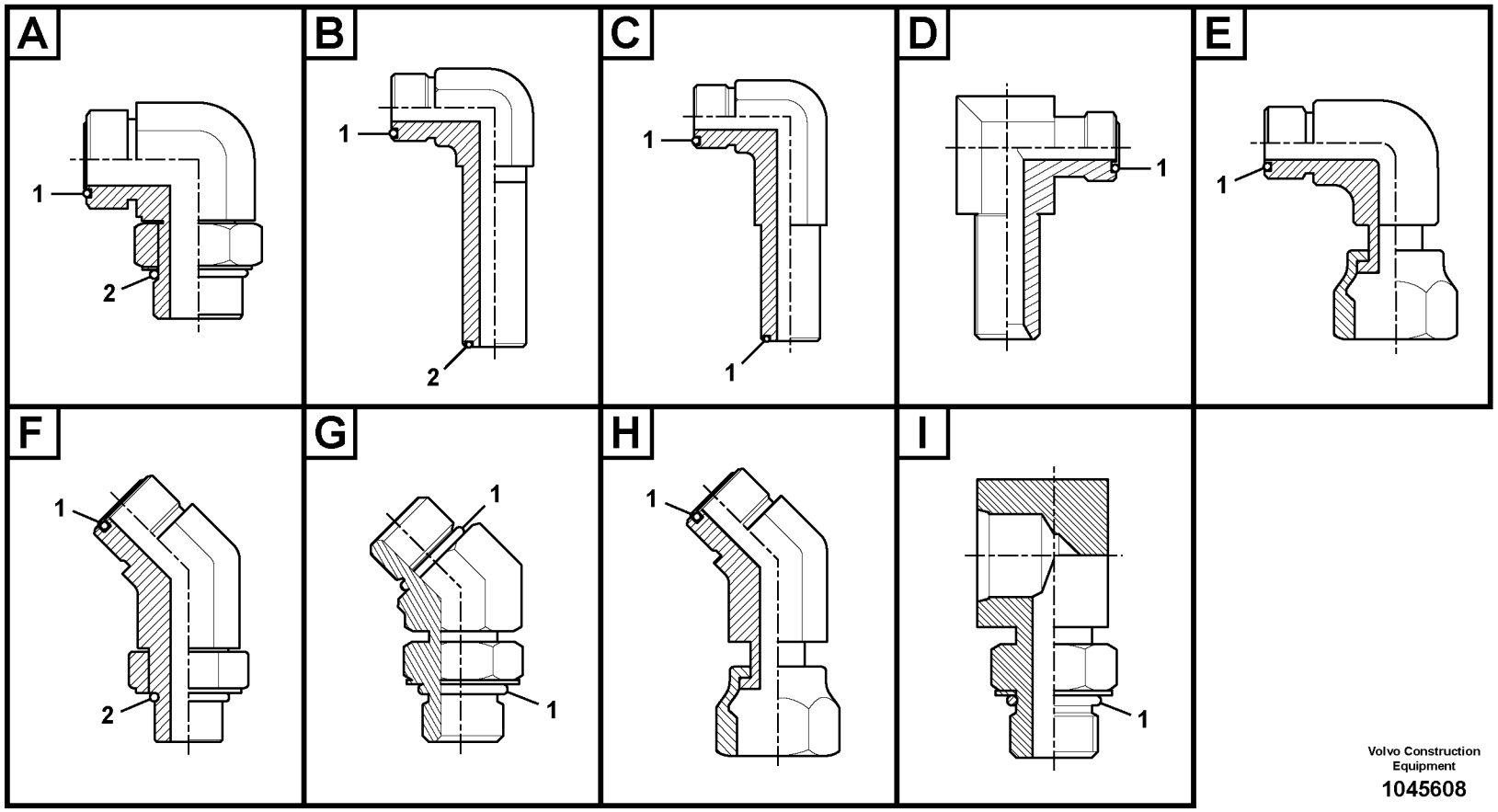

Volvo Construction Equipment

1045608

Fig.	Part No.	Quantity 1	2	3	PS	KIT	Description	Denominación	Denominação	Dénomination	Notes
	VOE 14578626	1					Elbow	Ángulo	Cotovelo	Coude	Type A
1	**VOE 990738**	1					•O-ring	•Anillo tórico	•Anel-o	•Joint torique	
2	**VOE 932041**	1					•O-ring	•Anillo tórico	•Anel-o	•Joint torique	
	VOE 14587174	1					Elbow	Ángulo	Cotovelo	Coude	Type A
1	**VOE 990736**	1					•O-ring	•Anillo tórico	•Anel-o	•Joint torique	
2	**VOE 932038**	1					•O-ring	•Anillo tórico	•Anel-o	•Joint torique	
	VOE 14596914	1					Elbow	Ángulo	Cotovelo	Coude	Type A
1	**VOE 990737**	1					•O-ring	•Anillo tórico	•Anel-o	•Joint torique	
2	**VOE 932041**	1					•O-ring	•Anillo tórico	•Anel-o	•Joint torique	
	VOE 935426	1					Elbow nipple	Niple angular	Cotovelo	Raccord coudé	Type B
1	**VOE 990736**	1					•O-ring	•Anillo tórico	•Anel-o	•Joint torique	
2	**VOE 993320**	1					•O-ring	•Anillo tórico	•Anel-o	•Joint torique	(VOE 932039)
	VOE 935427	1					Elbow nipple	Niple angular	Cotovelo	Raccord coudé	Type B
1	**VOE 990737**	1					•O-ring	•Anillo tórico	•Anel-o	•Joint torique	
2	**VOE 993323**	1					•O-ring	•Anillo tórico	•Anel-o	•Joint torique	(VOE 932042)
	VOE 13933866	1					Elbow nipple	Niple angular	Cotovelo	Raccord coudé	Type C
1	**VOE 990738**	2					•O-ring	•Anillo tórico	•Anel-o	•Joint torique	
	VOE 14535772	1					Elbow	Ángulo	Cotovelo	Coude	Type D
1	**VOE 990737**	1					•O-ring	•Anillo tórico	•Anel-o	•Joint torique	
	VOE 14535773	1					Elbow	Ángulo	Cotovelo	Coude	Type D
1	**VOE 990736**	1					•O-ring	•Anillo tórico	•Anel-o	•Joint torique	
	VOE 14568437	1					Elbow	Ángulo	Cotovelo	Coude	Type D
1	**VOE 990737**	1					•O-ring	•Anillo tórico	•Anel-o	•Joint torique	
	VOE 14568438	1					Elbow	Ángulo	Cotovelo	Coude	Type D
1	**VOE 990736**	1					•O-ring	•Anillo tórico	•Anel-o	•Joint torique	
	VOE 935423	1					Elbow nipple	Niple angular	Cotovelo	Raccord coudé	Type E
1	**VOE 990739**	1					•O-ring	•Anillo tórico	•Anel-o	•Joint torique	
	VOE 937435	1					Elbow nipple	Niple angular	Cotovelo	Raccord coudé	Type E
1	**VOE 990736**	1					•O-ring	•Anillo tórico	•Anel-o	•Joint torique	
	VOE 13933872	1					Elbow nipple	Niple angular	Cotovelo	Raccord coudé	Type E

1	
2	
3	
4	
5	

Nipple assembly

Catalogue id **20490**	Group **910**
Illustr. No **1045608**	Section **200**
Issue **PUB 20021238-B**	Page **507**

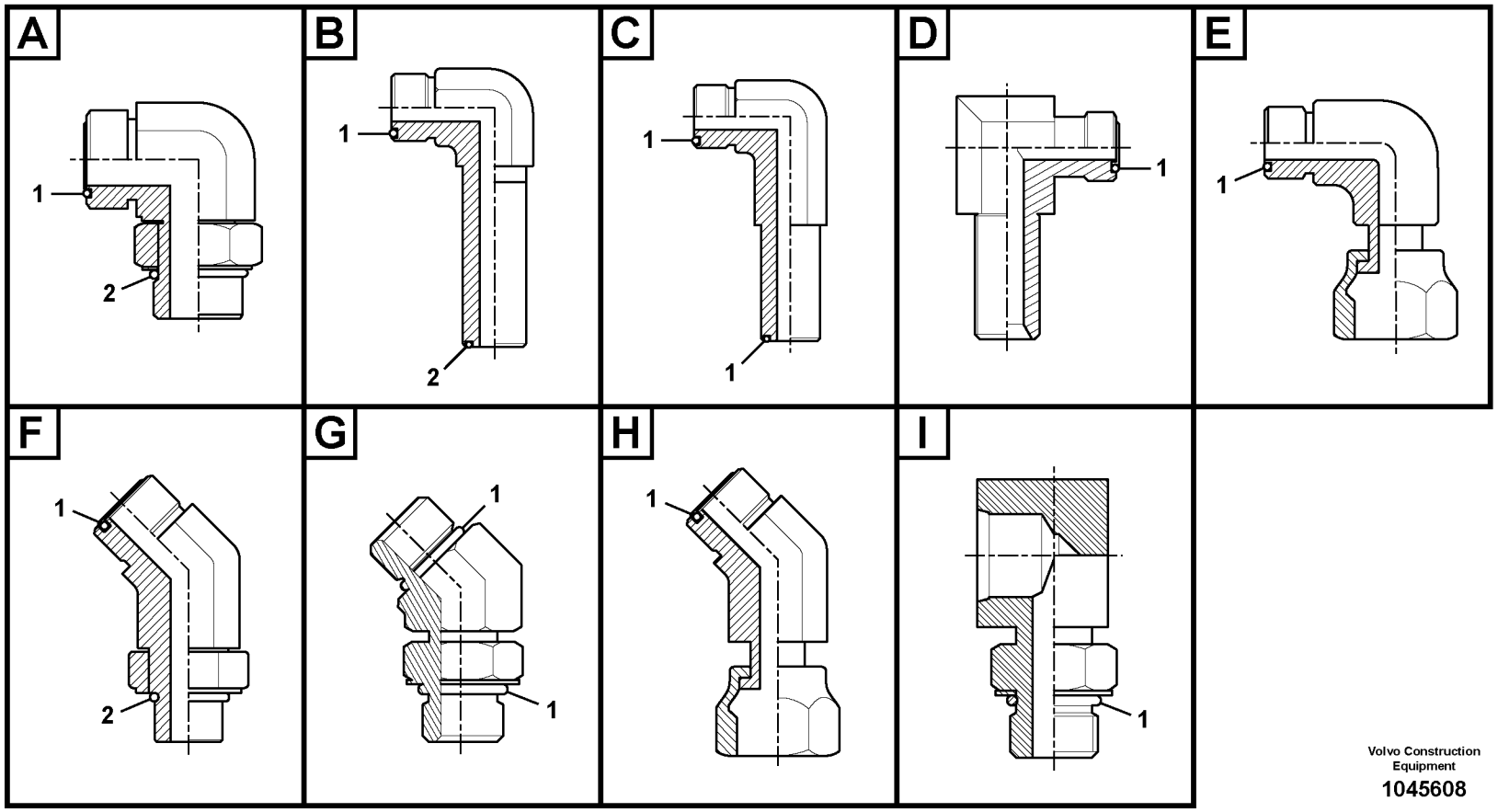

Volvo Construction Equipment

1045608

Fig.	Part No.	Quantity 1	2	3	PS	KIT	Description	Denominación	Denominação	Dénomination	Notes
1	**VOE 990738**	1					•O-ring	•Anillo tórico	•Anel-o	•Joint torique	
	VOE 13933900	1					Elbow nipple	Niple angular	Cotovelo	Raccord coudé	Type E
1	**VOE 990737**	1					•O-ring	•Anillo tórico	•Anel-o	•Joint torique	
	VOE 13933905	1					Elbow nipple	Niple angular	Cotovelo	Raccord coudé	Type E
1	**VOE 990736**	1					•O-ring	•Anillo tórico	•Anel-o	•Joint torique	
	VOE 13933910	1					Elbow nipple	Niple angular	Cotovelo	Raccord coudé	Type E
1	**VOE 990740**	1					•O-ring	•Anillo tórico	•Anel-o	•Joint torique	
	VOE 14557101	1					Elbow	Ángulo	Cotovelo	Coude	Type E
1	**VOE 990737**	1					•O-ring	•Anillo tórico	•Anel-o	•Joint torique	
	VOE 935016	1					Elbow nipple	Niple angular	Cotovelo	Raccord coudé	Type F
1	**VOE 978129**	1					•O-ring	•Anillo tórico	•Anel-o	•Joint torique	(VOE 981290)
2	**VOE 993324**	1					•O-ring	•Anillo tórico	•Anel-o	•Joint torique	(VOE 932043)
	VOE 935017	1					Elbow nipple	Niple angular	Cotovelo	Raccord coudé	Type F
1	**VOE 978129**	1					•O-ring	•Anillo tórico	•Anel-o	•Joint torique	(VOE 981290)
2	**VOE 993323**	1					•O-ring	•Anillo tórico	•Anel-o	•Joint torique	(VOE 932042)
	VOE 935544	1					Elbow nipple	Niple angular	Cotovelo	Raccord coudé	Type F
1	**VOE 990740**	1					•O-ring	•Anillo tórico	•Anel-o	•Joint torique	
2	**VOE 993323**	1					•O-ring	•Anillo tórico	•Anel-o	•Joint torique	(VOE 932042)
	VOE 935640	1					Elbow nipple	Niple angular	Cotovelo	Raccord coudé	Type F
1	**VOE 990737**	1					•O-ring	•Anillo tórico	•Anel-o	•Joint torique	
2	**VOE 993320**	1					•O-ring	•Anillo tórico	•Anel-o	•Joint torique	(VOE 932039)
	VOE 935772	1					Elbow nipple	Niple angular	Cotovelo	Raccord coudé	Type F
1	**VOE 990738**	1					•O-ring	•Anillo tórico	•Anel-o	•Joint torique	
2	**VOE 993321**	1					•O-ring	•Anillo tórico	•Anel-o	•Joint torique	(VOE 932040)
	VOE 936608	1					Elbow nipple	Niple angular	Cotovelo	Raccord coudé	Type F
1	**VOE 990736**	1					•O-ring	•Anillo tórico	•Anel-o	•Joint torique	
2	**VOE 932037**	1					•O-ring	•Anillo tórico	•Anel-o	•Joint torique	
	VOE 936609	1					Elbow nipple	Niple angular	Cotovelo	Raccord coudé	Type F
1	**VOE 990737**	1					•O-ring	•Anillo tórico	•Anel-o	•Joint torique	
2	**VOE 993321**	1					•O-ring	•Anillo tórico	•Anel-o	•Joint torique	(VOE 932040)

1	
2	
3	
4	
5	

Nipple assembly

Catalogue id **20490**	Group **910**
Illustr. No **1045608**	Section **200**
Issue **PUB 20021238-B**	Page **509**

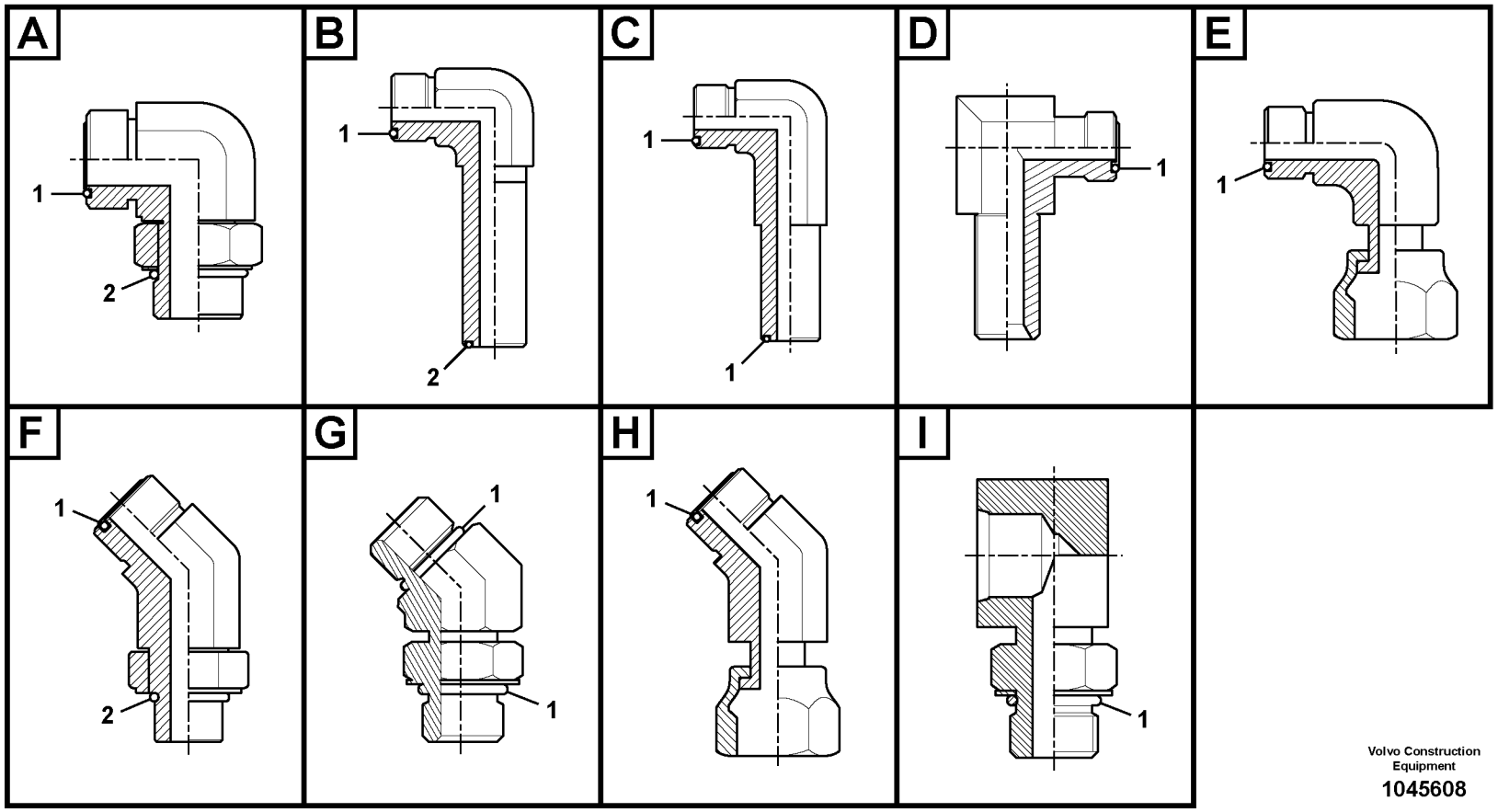

Volvo Construction Equipment

1045608

Fig.	Part No.	Quantity 1	2	3	PS	KIT	Description	Denominación	Denominação	Dénomination	Notes
	VOE 936610	1					Elbow nipple	Niple angular	Cotovelo	Raccord coudé	Type F
1	**VOE 990739**	1					•O-ring	•Anillo tórico	•Anel-o	•Joint torique	
2	**VOE 993321**	1					•O-ring	•Anillo tórico	•Anel-o	•Joint torique	(VOE 932040)
	VOE 936767	1					Elbow nipple	Niple angular	Cotovelo	Raccord coudé	Type F
1	**VOE 990739**	1					•O-ring	•Anillo tórico	•Anel-o	•Joint torique	
2	**VOE 932041**	1					•O-ring	•Anillo tórico	•Anel-o	•Joint torique	
	VOE 937097	1					Elbow nipple	Niple angular	Cotovelo	Raccord coudé	Type F
1	**VOE 990736**	1					•O-ring	•Anillo tórico	•Anel-o	•Joint torique	
2	**VOE 993320**	1					•O-ring	•Anillo tórico	•Anel-o	•Joint torique	(VOE 932039)
	VOE 937697	1					Elbow nipple	Niple angular	Cotovelo	Raccord coudé	Type F
1	**VOE 990738**	1					•O-ring	•Anillo tórico	•Anel-o	•Joint torique	
2	**VOE 932041**	1					•O-ring	•Anillo tórico	•Anel-o	•Joint torique	
	VOE 937773	1					Elbow nipple	Niple angular	Cotovelo	Raccord coudé	Type F
1	**VOE 990738**	1					•O-ring	•Anillo tórico	•Anel-o	•Joint torique	
2	**VOE 993320**	1					•O-ring	•Anillo tórico	•Anel-o	•Joint torique	(VOE 932039)
	VOE 938146	1					Elbow nipple	Niple angular	Cotovelo	Raccord coudé	Type F
1	**VOE 990740**	1					•O-ring	•Anillo tórico	•Anel-o	•Joint torique	
2	**VOE 993324**	1					•O-ring	•Anillo tórico	•Anel-o	•Joint torique	(VOE 932043)
	VOE 14563733	1					Elbow	Ángulo	Cotovelo	Coude	Type F
1	**VOE 978129**	1					•O-ring	•Anillo tórico	•Anel-o	•Joint torique	(VOE 981290)
2	**VOE 993324**	1					•O-ring	•Anillo tórico	•Anel-o	•Joint torique	(VOE 932043)
	VOE 14588008	1					Elbow	Ángulo	Cotovelo	Coude	Type G
1	**VOE 990557**	2					•O-ring	•Anillo tórico	•Anel-o	•Joint torique	
	VOE 936893	1					Elbow nipple	Niple angular	Cotovelo	Raccord coudé	Type H
1	**VOE 990739**	1					•O-ring	•Anillo tórico	•Anel-o	•Joint torique	
	VOE 936929	1					Elbow nipple	Niple angular	Cotovelo	Raccord coudé	Type H
1	**VOE 990737**	1					•O-ring	•Anillo tórico	•Anel-o	•Joint torique	
	VOE 15013286	1					Elbow nipple	Niple angular	Cotovelo	Raccord coudé	Type H
1	**VOE 978129**	1					•O-ring	•Anillo tórico	•Anel-o	•Joint torique	(VOE 981290)
	VOE 14552793	1					Elbow	Ángulo	Cotovelo	Coude	Type I

1			Catalogue id **20490**	Group **910**
2				
3			Illustr. No **1045608**	Section **200**
4		**Nipple assembly**		
5			Issue **PUB 20021238-B**	Page **511**

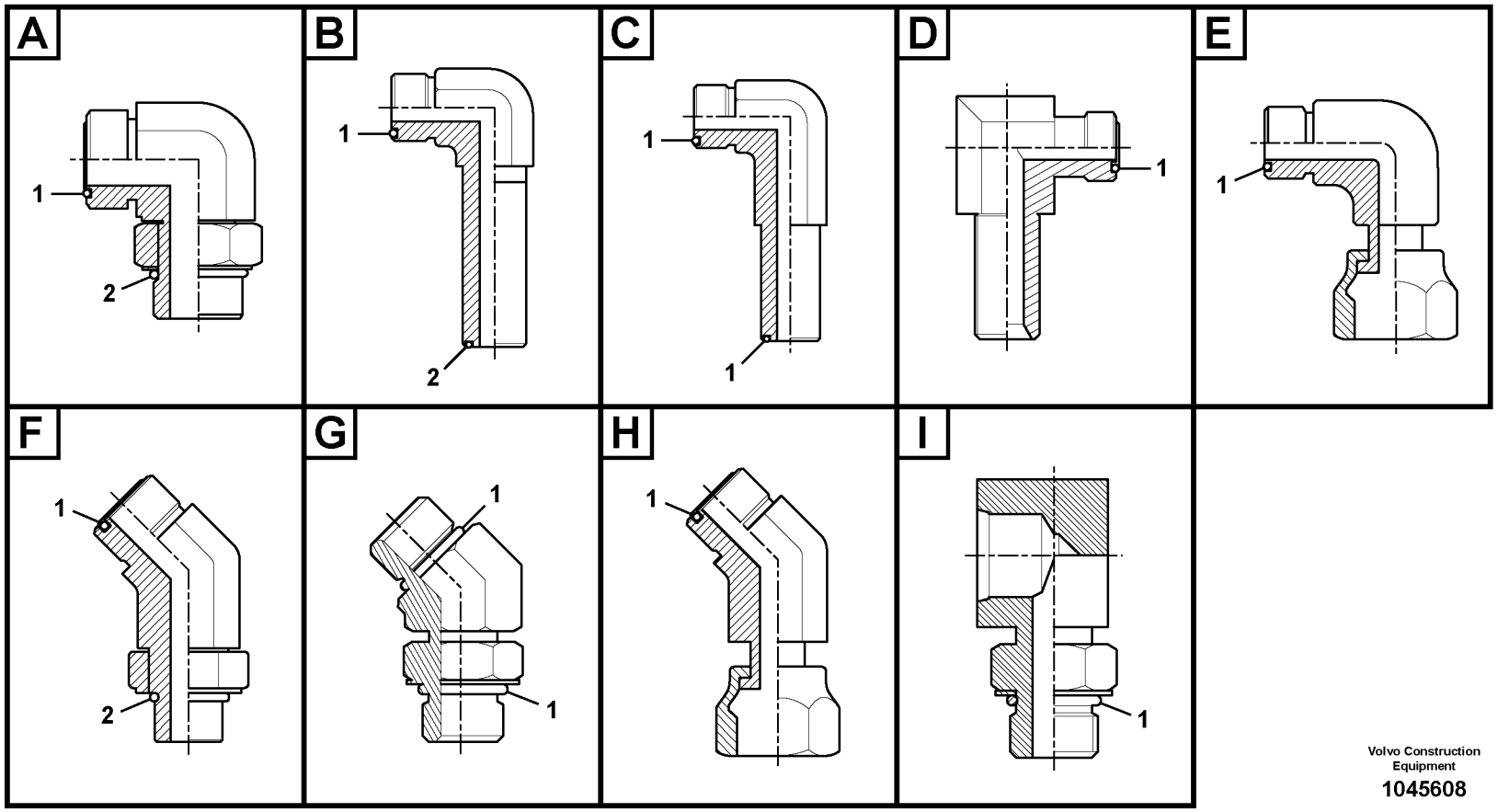

Volvo Construction Equipment

1045608

Fig.	Part No.	Quantity 1	2	3	PS	KIT	Description	Denominación	Denominação	Dénomination	Notes
1	**VOE 993321**	1					•O-ring	•Anillo tórico	•Anel-o	•Joint torique	(VOE 932040)
	VOE 14554453	1					Elbow	Ángulo	Cotovelo	Coude	Type I
1	**VOE 993321**	1					•O-ring	•Anillo tórico	•Anel-o	•Joint torique	(VOE 932040)
	VOE 14559939	1					Elbow	Ángulo	Cotovelo	Coude	Type I
1	**VOE 993320**	1					•O-ring	•Anillo tórico	•Anel-o	•Joint torique	(VOE 932039)
	VOE 14604901	1					Elbow	Ángulo	Cotovelo	Coude	Type I
1	**VOE 993321**	1					•O-ring	•Anillo tórico	•Anel-o	•Joint torique	(VOE 932040)

1			Catalogue id **20490**	Group **910**
2				
3			Illustr. No **1045608**	Section **200**
4		**Nipple assembly**		
5			Issue **PUB 20021238-B**	Page **513**

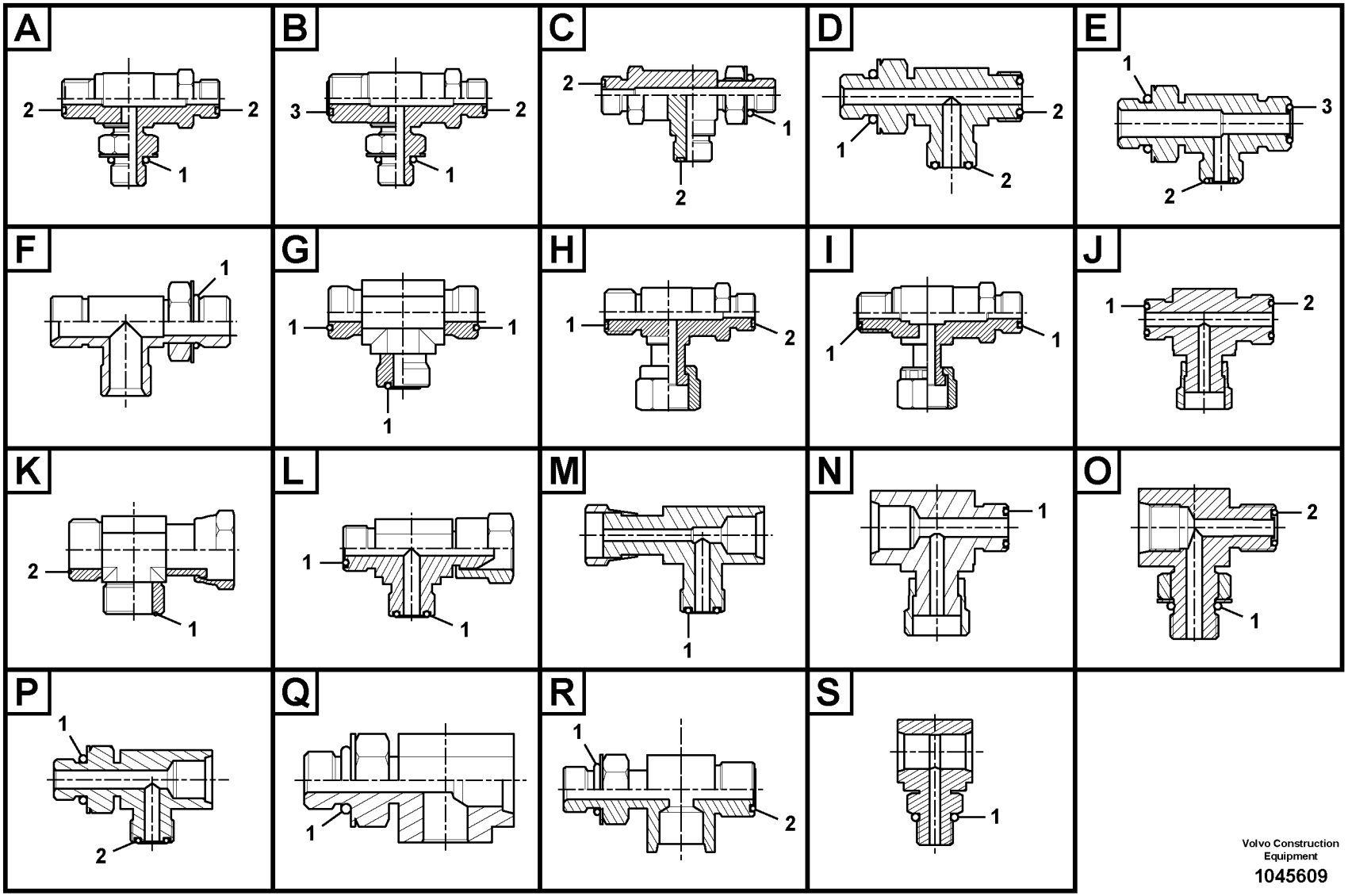

Volvo Construction Equipment

1045609

Fig.	Part No.	Quantity 1	2	3	PS	KIT	Description	Denominación	Denominação	Dénomination	Notes
	VOE 935317	1					Nipple	Niple	Niple	Raccord	Type A
1	**VOE 932037**	1					•O-ring	•Anillo tórico	•Anel-o	•Joint torique	
2	**VOE 990736**	2					•O-ring	•Anillo tórico	•Anel-o	•Joint torique	
	VOE 936606	1					Nipple	Niple	Niple	Raccord	Type A
1	**VOE 993320**	1					•O-ring	•Anillo tórico	•Anel-o	•Joint torique	(VOE 932039)
2	**VOE 990737**	2					•O-ring	•Anillo tórico	•Anel-o	•Joint torique	
	VOE 936607	1					Nipple	Niple	Niple	Raccord	Type A
1	**VOE 993321**	1					•O-ring	•Anillo tórico	•Anel-o	•Joint torique	(VOE 932040)
2	**VOE 990738**	2					•O-ring	•Anillo tórico	•Anel-o	•Joint torique	
	VOE 937559	1					Nipple	Niple	Niple	Raccord	Type A
1	**VOE 993320**	1					•O-ring	•Anillo tórico	•Anel-o	•Joint torique	(VOE 932039)
2	**VOE 990736**	2					•O-ring	•Anillo tórico	•Anel-o	•Joint torique	
	VOE 14534517	1					T-nipple	Niple t	Niple-t	Raccord-t	Type A
1	**VOE 993320**	1					•O-ring	•Anillo tórico	•Anel-o	•Joint torique	(VOE 932039)
2	**VOE 990736**	2					•O-ring	•Anillo tórico	•Anel-o	•Joint torique	
	VOE 14538786	1					T-nipple	Niple t	Niple-t	Raccord-t	Type A
1	**VOE 983502**	1					•O-ring	•Anillo tórico	•Anel-o	•Joint torique	
2	**VOE 990736**	2					•O-ring	•Anillo tórico	•Anel-o	•Joint torique	
	VOE 14538787	1					T-nipple	Niple t	Niple-t	Raccord-t	Type A
1	**VOE 983505**	1					•O-ring	•Anillo tórico	•Anel-o	•Joint torique	
2	**VOE 990736**	2					•O-ring	•Anillo tórico	•Anel-o	•Joint torique	
	VOE 14538791	1					Connector	Unión	Conexão	Connexion	Type A
1	**VOE 983502**	1					•O-ring	•Anillo tórico	•Anel-o	•Joint torique	
2	**VOE 990737**	2					•O-ring	•Anillo tórico	•Anel-o	•Joint torique	
	VOE 14588018	1					Nipple	Niple	Niple	Raccord	Type A
1	**VOE 990740**	1					•O-ring	•Anillo tórico	•Anel-o	•Joint torique	
2	**VOE 990738**	2					•O-ring	•Anillo tórico	•Anel-o	•Joint torique	
	VOE 15029548	1					Nipple	Niple	Niple	Raccord	Type A
1	**VOE 932041**	1					•O-ring	•Anillo tórico	•Anel-o	•Joint torique	
2	**VOE 990738**	2					•O-ring	•Anillo tórico	•Anel-o	•Joint torique	

1			Catalogue id **20490**	Group **910**
2			Illustr. No **1045609**	Section **300**
3				
4		**Nipple assembly**	Issue **PUB 20021238-B**	Page **515**
5				

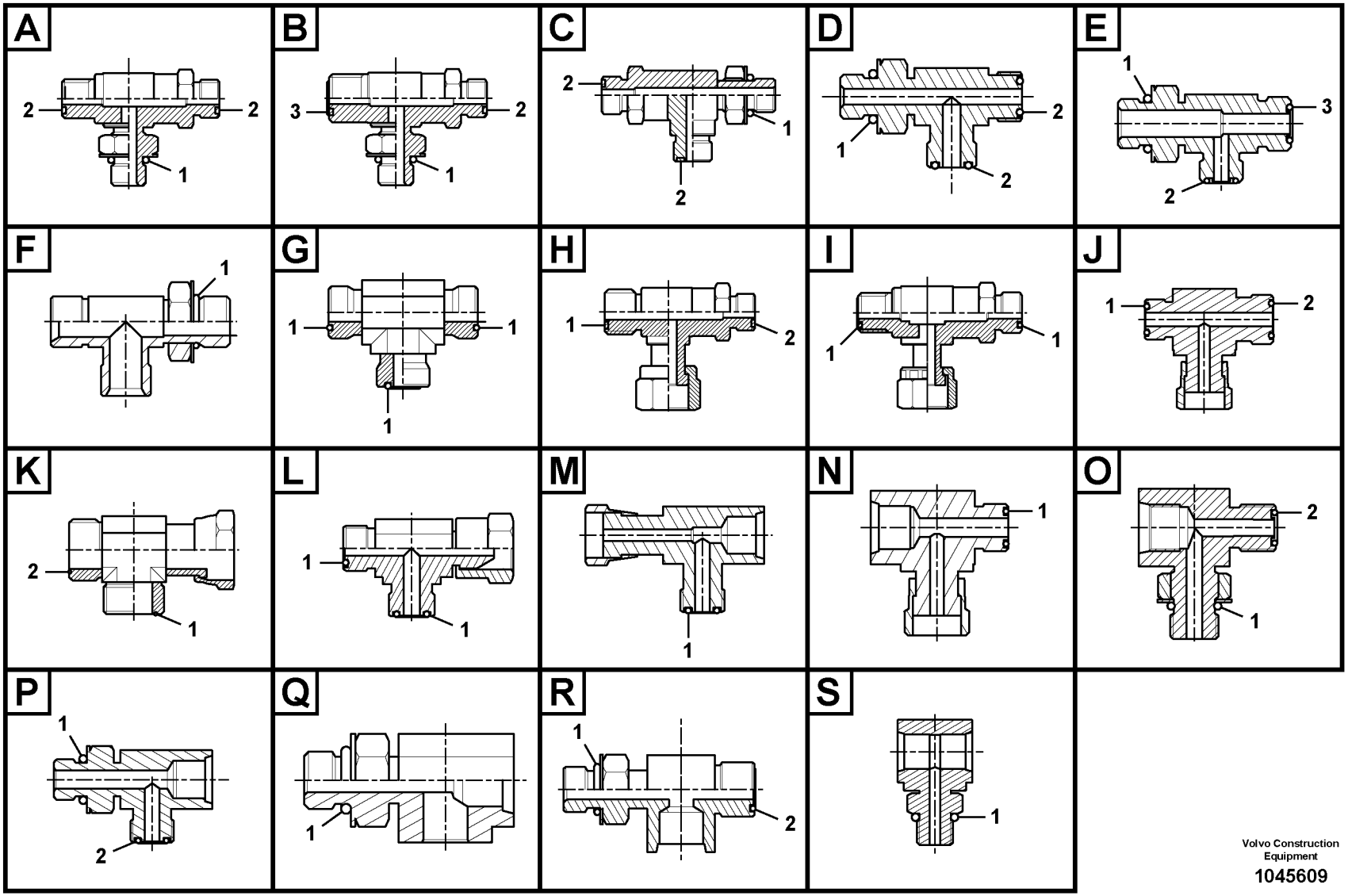

Volvo Construction Equipment

1045609

Fig.	Part No.	Quantity 1	2	3	PS	KIT	Description	Denominación	Denominação	Dénomination	Notes
	VOE 14538784	1					T-nipple	Niple t	Niple-t	Raccord-t	Type B
1	**VOE 983502**	1					•O-ring	•Anillo tórico	•Anel-o	•Joint torique	
2	**VOE 990736**	1					•O-ring	•Anillo tórico	•Anel-o	•Joint torique	
3	**VOE 990737**	1					•O-ring	•Anillo tórico	•Anel-o	•Joint torique	
	VOE 14596918	1					Nipple	Niple	Niple	Raccord	Type B
1	**VOE 983505**	1					•O-ring	•Anillo tórico	•Anel-o	•Joint torique	
2	**VOE 990736**	1					•O-ring	•Anillo tórico	•Anel-o	•Joint torique	
3	**VOE 990737**	1					•O-ring	•Anillo tórico	•Anel-o	•Joint torique	
	VOE 14534518	1					T-nipple	Niple t	Niple-t	Raccord-t	Type C
1	**VOE 993320**	1					•O-ring	•Anillo tórico	•Anel-o	•Joint torique	(VOE 932039)
2	**VOE 990736**	2					•O-ring	•Anillo tórico	•Anel-o	•Joint torique	
	VOE 14538785	1					T-nipple	Niple t	Niple-t	Raccord-t	Type C
1	**VOE 983502**	1					•O-ring	•Anillo tórico	•Anel-o	•Joint torique	
2	**VOE 990736**	2					•O-ring	•Anillo tórico	•Anel-o	•Joint torique	
	VOE 935325	1					T-nipple	Niple t	Niple-t	Raccord-t	Type D
1	**VOE 993324**	1					•O-ring	•Anillo tórico	•Anel-o	•Joint torique	(VOE 932043)
2	**VOE 978129**	2					•O-ring	•Anillo tórico	•Anel-o	•Joint torique	(VOE 981290)
	VOE 935614	1					T-nipple	Niple t	Niple-t	Raccord-t	Type D
1	**VOE 932041**	1					•O-ring	•Anillo tórico	•Anel-o	•Joint torique	
2	**VOE 990738**	2					•O-ring	•Anillo tórico	•Anel-o	•Joint torique	
	VOE 935797	1					T-nipple	Niple t	Niple-t	Raccord-t	Type D
1	**VOE 932037**	1					•O-ring	•Anillo tórico	•Anel-o	•Joint torique	
2	**VOE 990736**	2					•O-ring	•Anillo tórico	•Anel-o	•Joint torique	
	VOE 936612	1					T-nipple	Niple t	Niple-t	Raccord-t	Type D
1	**VOE 993323**	1					•O-ring	•Anillo tórico	•Anel-o	•Joint torique	(VOE 932042)
2	**VOE 990740**	2					•O-ring	•Anillo tórico	•Anel-o	•Joint torique	
	VOE 936932	1					T-nipple	Niple t	Niple-t	Raccord-t	Type D
1	**VOE 993320**	1					•O-ring	•Anillo tórico	•Anel-o	•Joint torique	(VOE 932039)
2	**VOE 990737**	2					•O-ring	•Anillo tórico	•Anel-o	•Joint torique	
	VOE 937540	1					T-nipple	Niple t	Niple-t	Raccord-t	Type D

1	
2	
3	
4	
5	

Nipple assembly

Catalogue id **20490**	Group **910**
Illustr. No **1045609**	Section **300**
Issue **PUB 20021238-B**	Page **517**

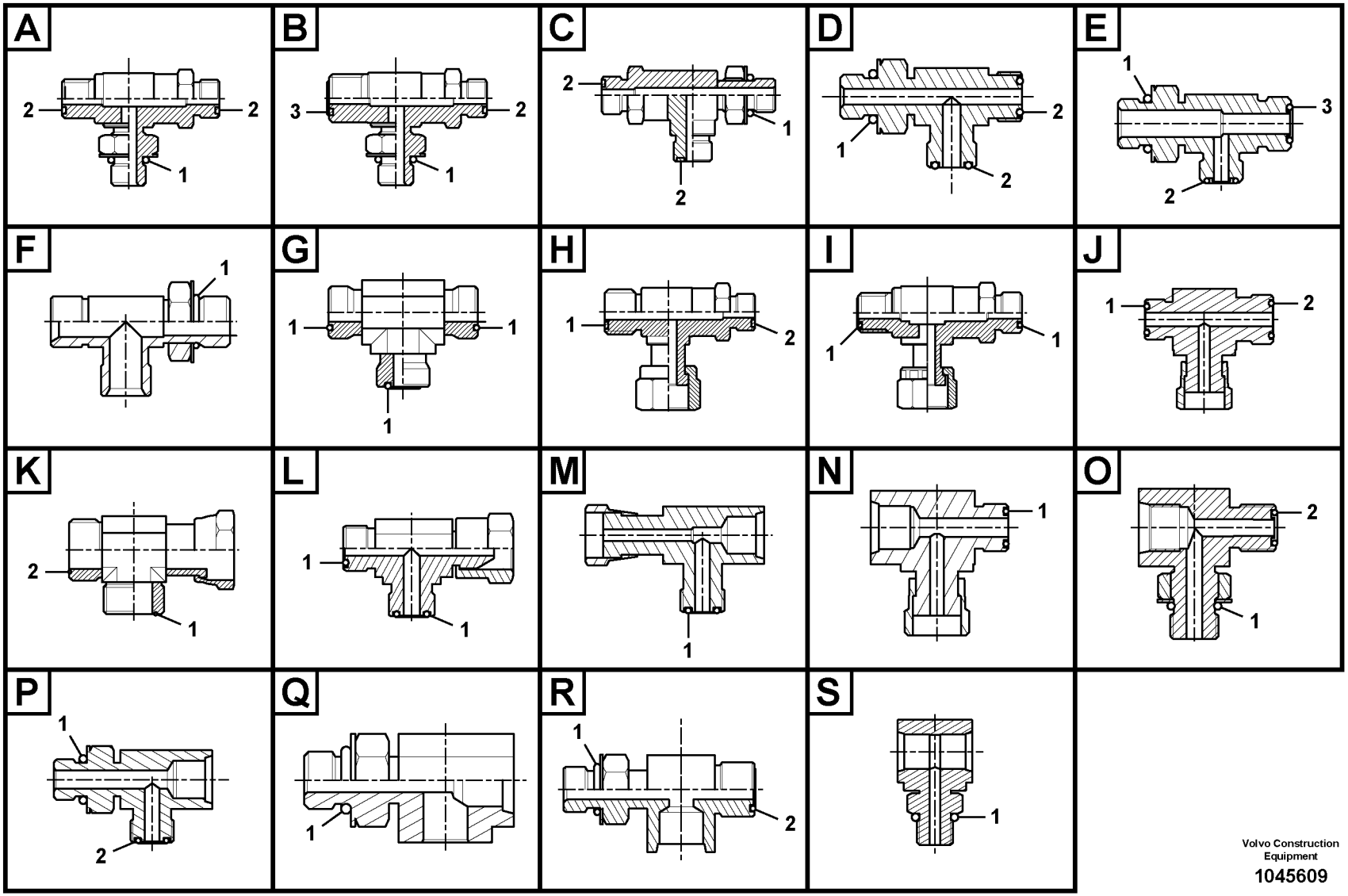

Volvo Construction Equipment

1045609

Fig.	Part No.	Quantity 1	2	3	PS	KIT	Description	Denominación	Denominação	Dénomination	Notes
1	**VOE 993320**	1					•O-ring	•Anillo tórico	•Anel-o	•Joint torique	(VOE 932039)
2	**VOE 990736**	2					•O-ring	•Anillo tórico	•Anel-o	•Joint torique	
	VOE 937860	1					T-nipple	Niple t	Niple-t	Raccord-t	Type D
1	**VOE 993324**	1					•O-ring	•Anillo tórico	•Anel-o	•Joint torique	(VOE 932043)
2	**VOE 990740**	2					•O-ring	•Anillo tórico	•Anel-o	•Joint torique	
	VOE 14538879	1					T-nipple	Niple t	Niple-t	Raccord-t	Type D
1	**VOE 983502**	1					•O-ring	•Anillo tórico	•Anel-o	•Joint torique	
2	**VOE 990736**	2					•O-ring	•Anillo tórico	•Anel-o	•Joint torique	
	VOE 14538880	1					T-nipple	Niple t	Niple-t	Raccord-t	Type D
1	**VOE 983505**	1					•O-ring	•Anillo tórico	•Anel-o	•Joint torique	
2	**VOE 990737**	2					•O-ring	•Anillo tórico	•Anel-o	•Joint torique	
	VOE 14545589	1					T-nipple	Niple t	Niple-t	Raccord-t	Type D
1	**VOE 990557**	1					•O-ring	•Anillo tórico	•Anel-o	•Joint torique	
2	**VOE 990738**	2					•O-ring	•Anillo tórico	•Anel-o	•Joint torique	
	VOE 14565426	1					Nipple	Niple	Niple	Raccord	Type D
1	**VOE 983502**	1					•O-ring	•Anillo tórico	•Anel-o	•Joint torique	
2	**VOE 990736**	2					•O-ring	•Anillo tórico	•Anel-o	•Joint torique	
	VOE 14587172	1					T-nipple	Niple t	Niple-t	Raccord-t	Type D
1	**VOE 932038**	1					•O-ring	•Anillo tórico	•Anel-o	•Joint torique	
2	**VOE 990736**	2					•O-ring	•Anillo tórico	•Anel-o	•Joint torique	
	VOE 15068517	1					T-nipple	Niple t	Niple-t	Raccord-t	Type D
1	**VOE 993321**	1					•O-ring	•Anillo tórico	•Anel-o	•Joint torique	(VOE 932040)
2	**VOE 990737**	2					•O-ring	•Anillo tórico	•Anel-o	•Joint torique	
	VOE 15106914	1					T-nipple	Niple t	Niple-t	Raccord-t	Type D
1	**VOE 932041**	1					•O-ring	•Anillo tórico	•Anel-o	•Joint torique	
2	**VOE 990737**	2					•O-ring	•Anillo tórico	•Anel-o	•Joint torique	
	VOE 937519	1					T-nipple	Niple t	Niple-t	Raccord-t	Type E
1	**VOE 993320**	1					•O-ring	•Anillo tórico	•Anel-o	•Joint torique	(VOE 932039)
2	**VOE 990737**	1					•O-ring	•Anillo tórico	•Anel-o	•Joint torique	
3	**VOE 990736**	1					•O-ring	•Anillo tórico	•Anel-o	•Joint torique	

1			Catalogue id **20490**	Group **910**
2				
3			Illustr. No **1045609**	Section **300**
4		**Nipple assembly**		
5			Issue **PUB 20021238-B**	Page **519**

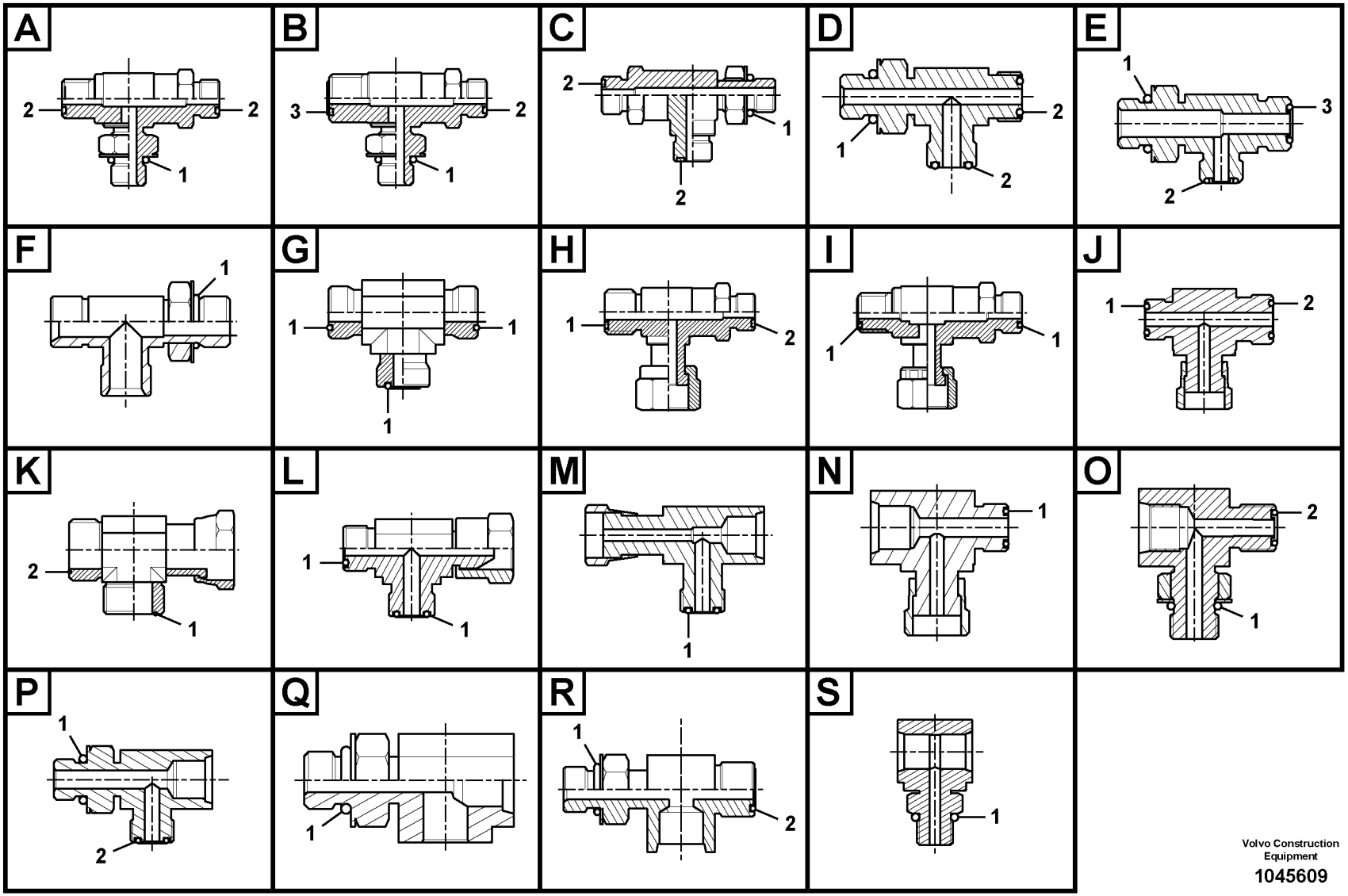

Volvo Construction Equipment

1045609

Fig.	Part No.	Quantity 1	2	3	PS	KIT	Description	Denominación	Denominação	Dénomination	Notes
	VOE 14538920	1					T-nipple	Niple t	Niple-t	Raccord-t	Type E
1	**VOE 983505**	1					•O-ring	•Anillo tórico	•Anel-o	•Joint torique	
2	**VOE 990736**	1					•O-ring	•Anillo tórico	•Anel-o	•Joint torique	
3	**VOE 990737**	1					•O-ring	•Anillo tórico	•Anel-o	•Joint torique	
	VOE 14541690	1					Nipple	Niple	Niple	Raccord	Type E
1	**VOE 993320**	1					•O-ring	•Anillo tórico	•Anel-o	•Joint torique	(VOE 932039)
2	**VOE 990736**	1					•O-ring	•Anillo tórico	•Anel-o	•Joint torique	
3	**VOE 990737**	1					•O-ring	•Anillo tórico	•Anel-o	•Joint torique	
	VOE 14544009	1					T-nipple	Niple t	Niple-t	Raccord-t	Type E
1	**VOE 983502**	1					•O-ring	•Anillo tórico	•Anel-o	•Joint torique	
2	**VOE 990736**	1					•O-ring	•Anillo tórico	•Anel-o	•Joint torique	
3	**VOE 990737**	1					•O-ring	•Anillo tórico	•Anel-o	•Joint torique	
	VOE 14544039	1					T-nipple	Niple t	Niple-t	Raccord-t	Type E
1	**VOE 990557**	1					•O-ring	•Anillo tórico	•Anel-o	•Joint torique	
2	**VOE 990737**	1					•O-ring	•Anillo tórico	•Anel-o	•Joint torique	
3	**VOE 990738**	1					•O-ring	•Anillo tórico	•Anel-o	•Joint torique	
	VOE 14546439	1					T-nipple	Niple t	Niple-t	Raccord-t	Type E
1	**VOE 983524**	1					•O-ring	•Anillo tórico	•Anel-o	•Joint torique	
2	**VOE 990738**	1					•O-ring	•Anillo tórico	•Anel-o	•Joint torique	
3	**VOE 990740**	1					•O-ring	•Anillo tórico	•Anel-o	•Joint torique	
	VOE 14554041	1					T-nipple	Niple t	Niple-t	Raccord-t	Type E
1	**VOE 983505**	1					•O-ring	•Anillo tórico	•Anel-o	•Joint torique	
2	**VOE 990736**	1					•O-ring	•Anillo tórico	•Anel-o	•Joint torique	
3	**VOE 990738**	1					•O-ring	•Anillo tórico	•Anel-o	•Joint torique	
	VOE 14560076	1					Nipple	Niple	Niple	Raccord	Type E
1	**VOE 993324**	1					•O-ring	•Anillo tórico	•Anel-o	•Joint torique	(VOE 932043)
2	**VOE 990740**	1					•O-ring	•Anillo tórico	•Anel-o	•Joint torique	
3	**VOE 990738**	1					•O-ring	•Anillo tórico	•Anel-o	•Joint torique	
	VOE 14564192	1					Nipple	Niple	Niple	Raccord	Type E
1	**VOE 932041**	1					•O-ring	•Anillo tórico	•Anel-o	•Joint torique	

1			Catalogue id **20490**	Group **910**
2				
3			Illustr. No **1045609**	Section **300**
4		**Nipple assembly**		
5			Issue **PUB 20021238-B**	Page **521**

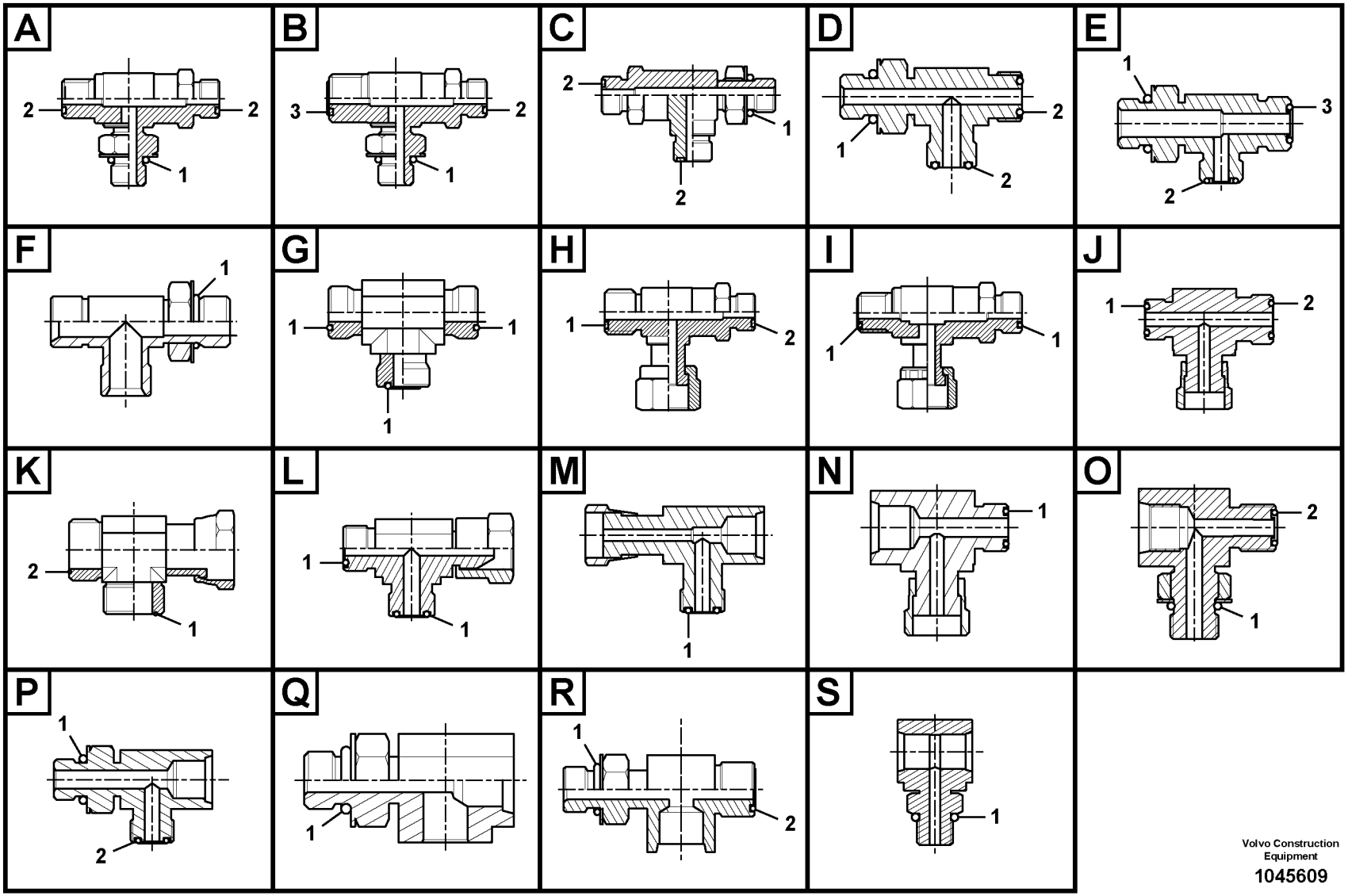

Volvo Construction Equipment

1045609

Fig.	Part No.	Quantity 1	2	3	PS	KIT	Description	Denominación	Denominação	Dénomination	Notes
2	**VOE 990738**	1					•O-ring	•Anillo tórico	•Anel-o	•Joint torique	
3	**VOE 990740**	1					•O-ring	•Anillo tórico	•Anel-o	•Joint torique	
	VOE 14564662	1					Nipple	Niple	Niple	Raccord	Type E
1	**VOE 932041**	1					•O-ring	•Anillo tórico	•Anel-o	•Joint torique	
2	**VOE 990738**	1					•O-ring	•Anillo tórico	•Anel-o	•Joint torique	
3	**VOE 990740**	1					•O-ring	•Anillo tórico	•Anel-o	•Joint torique	
	VOE 14588020	1					Nipple	Niple	Niple	Raccord	Type E
1	**VOE 983502**	1					•O-ring	•Anillo tórico	•Anel-o	•Joint torique	
2	**VOE 990738**	1					•O-ring	•Anillo tórico	•Anel-o	•Joint torique	
3	**VOE 990736**	1					•O-ring	•Anillo tórico	•Anel-o	•Joint torique	
	VOE 14602646	1					T-nipple	Niple t	Niple-t	Raccord-t	Type F
1	**VOE 993323**	1					•O-ring	•Anillo tórico	•Anel-o	•Joint torique	(VOE 932042)
	VOE 935306	1					T-nipple	Niple t	Niple-t	Raccord-t	Type G
1	**VOE 990740**	3					•O-ring	•Anillo tórico	•Anel-o	•Joint torique	
	VOE 935453	1					T-nipple	Niple t	Niple-t	Raccord-t	Type G
1	**VOE 990738**	3					•O-ring	•Anillo tórico	•Anel-o	•Joint torique	
	VOE 935540	1					T-nipple	Niple t	Niple-t	Raccord-t	Type G
1	**VOE 990737**	3					•O-ring	•Anillo tórico	•Anel-o	•Joint torique	
	VOE 936798	1					T-nipple	Niple t	Niple-t	Raccord-t	Type G
1	**VOE 990736**	3					•O-ring	•Anillo tórico	•Anel-o	•Joint torique	
	VOE 14534519	1					T-nipple	Niple t	Niple-t	Raccord-t	Type H
1	**VOE 990737**	1					•O-ring	•Anillo tórico	•Anel-o	•Joint torique	
2	**VOE 990736**	1					•O-ring	•Anillo tórico	•Anel-o	•Joint torique	
	VOE 935877	1					T-nipple	Niple t	Niple-t	Raccord-t	Type I
1	**VOE 990739**	2					•O-ring	•Anillo tórico	•Anel-o	•Joint torique	
	VOE 936611	1					T-nipple	Niple t	Niple-t	Raccord-t	Type I
1	**VOE 978129**	2					•O-ring	•Anillo tórico	•Anel-o	•Joint torique	(VOE 981290)
	VOE 13933860	1					T-nipple	Niple t	Niple-t	Raccord-t	Type I
1	**VOE 990736**	2					•O-ring	•Anillo tórico	•Anel-o	•Joint torique	
	VOE 13933863	1					T-nipple	Niple t	Niple-t	Raccord-t	Type I

1	
2	
3	
4	
5	

Nipple assembly

Catalogue id **20490**	Group **910**
Illustr. No **1045609**	Section **300**
Issue **PUB 20021238-B**	Page **523**

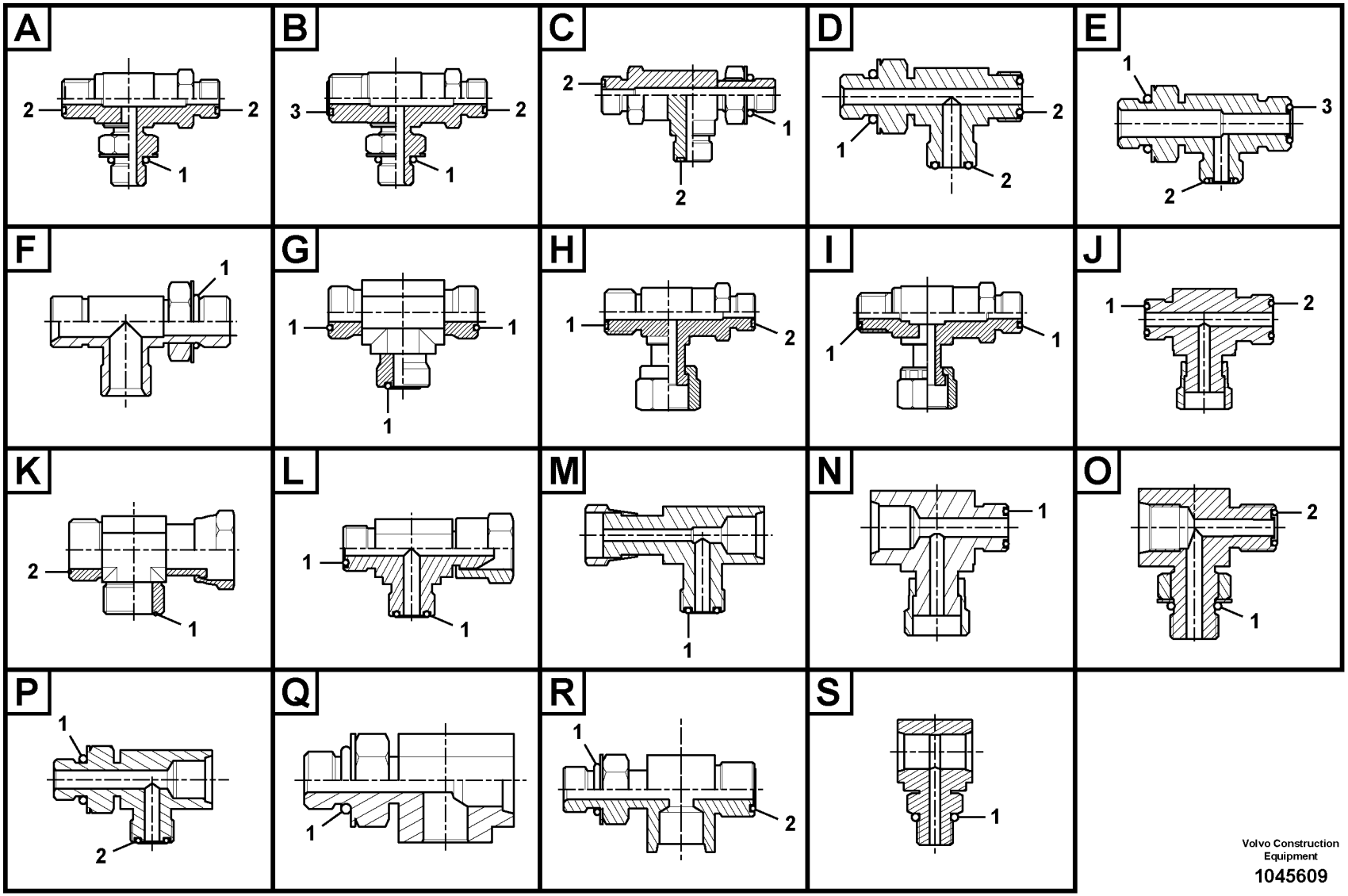

Volvo Construction Equipment

1045609

Fig.	Part No.	Quantity 1	2	3	PS	KIT	Description	Denominación	Denominação	Dénomination	Notes
1	**VOE 990740**	2					•O-ring	•Anillo tórico	•Anel-o	•Joint torique	
	VOE 13933912	1					T-nipple	Niple t	Niple-t	Raccord-t	Type I
1	**VOE 990737**	2					•O-ring	•Anillo tórico	•Anel-o	•Joint torique	
	VOE 13933935	1					T-nipple	Niple t	Niple-t	Raccord-t	Type I
1	**VOE 990738**	2					•O-ring	•Anillo tórico	•Anel-o	•Joint torique	
	VOE 14538783	1					T-nipple	Niple t	Niple-t	Raccord-t	Type I
1	**VOE 990736**	2					•O-ring	•Anillo tórico	•Anel-o	•Joint torique	
	VOE 14564665	1					T-nipple	Niple t	Niple-t	Raccord-t	Type I
1	**VOE 990736**	2					•O-ring	•Anillo tórico	•Anel-o	•Joint torique	
	VOE 14538882	1					T-nipple	Niple t	Niple-t	Raccord-t	Type J
1	**VOE 990738**	1					•O-ring	•Anillo tórico	•Anel-o	•Joint torique	
2	**VOE 990740**	1					•O-ring	•Anillo tórico	•Anel-o	•Joint torique	
	VOE 14538883	1					T-nipple	Niple t	Niple-t	Raccord-t	Type J
1	**VOE 990737**	1					•O-ring	•Anillo tórico	•Anel-o	•Joint torique	
2	**VOE 990738**	1					•O-ring	•Anillo tórico	•Anel-o	•Joint torique	
	VOE 14538884	1					T-nipple	Niple t	Niple-t	Raccord-t	Type J
1	**VOE 990736**	1					•O-ring	•Anillo tórico	•Anel-o	•Joint torique	
2	**VOE 990737**	1					•O-ring	•Anillo tórico	•Anel-o	•Joint torique	
	VOE 937436	1					T-nipple	Niple t	Niple-t	Raccord-t	Type K
1	**VOE 990736**	1					•O-ring	•Anillo tórico	•Anel-o	•Joint torique	
2	**VOE 990737**	1					•O-ring	•Anillo tórico	•Anel-o	•Joint torique	
	VOE 937437	1					T-nipple	Niple t	Niple-t	Raccord-t	Type K
1	**VOE 990738**	1					•O-ring	•Anillo tórico	•Anel-o	•Joint torique	
2	**VOE 990740**	1					•O-ring	•Anillo tórico	•Anel-o	•Joint torique	
	VOE 937900	1					T-nipple	Niple t	Niple-t	Raccord-t	Type K
1	**VOE 990737**	1					•O-ring	•Anillo tórico	•Anel-o	•Joint torique	
2	**VOE 990736**	1					•O-ring	•Anillo tórico	•Anel-o	•Joint torique	
	VOE 938147	1					T-nipple	Niple t	Niple-t	Raccord-t	Type K
1	**VOE 990737**	1					•O-ring	•Anillo tórico	•Anel-o	•Joint torique	
2	**VOE 990738**	1					•O-ring	•Anillo tórico	•Anel-o	•Joint torique	

1	
2	
3	
4	
5	

Nipple assembly

Catalogue id **20490**	Group **910**
Illustr. No **1045609**	Section **300**
Issue **PUB 20021238-B**	Page **525**

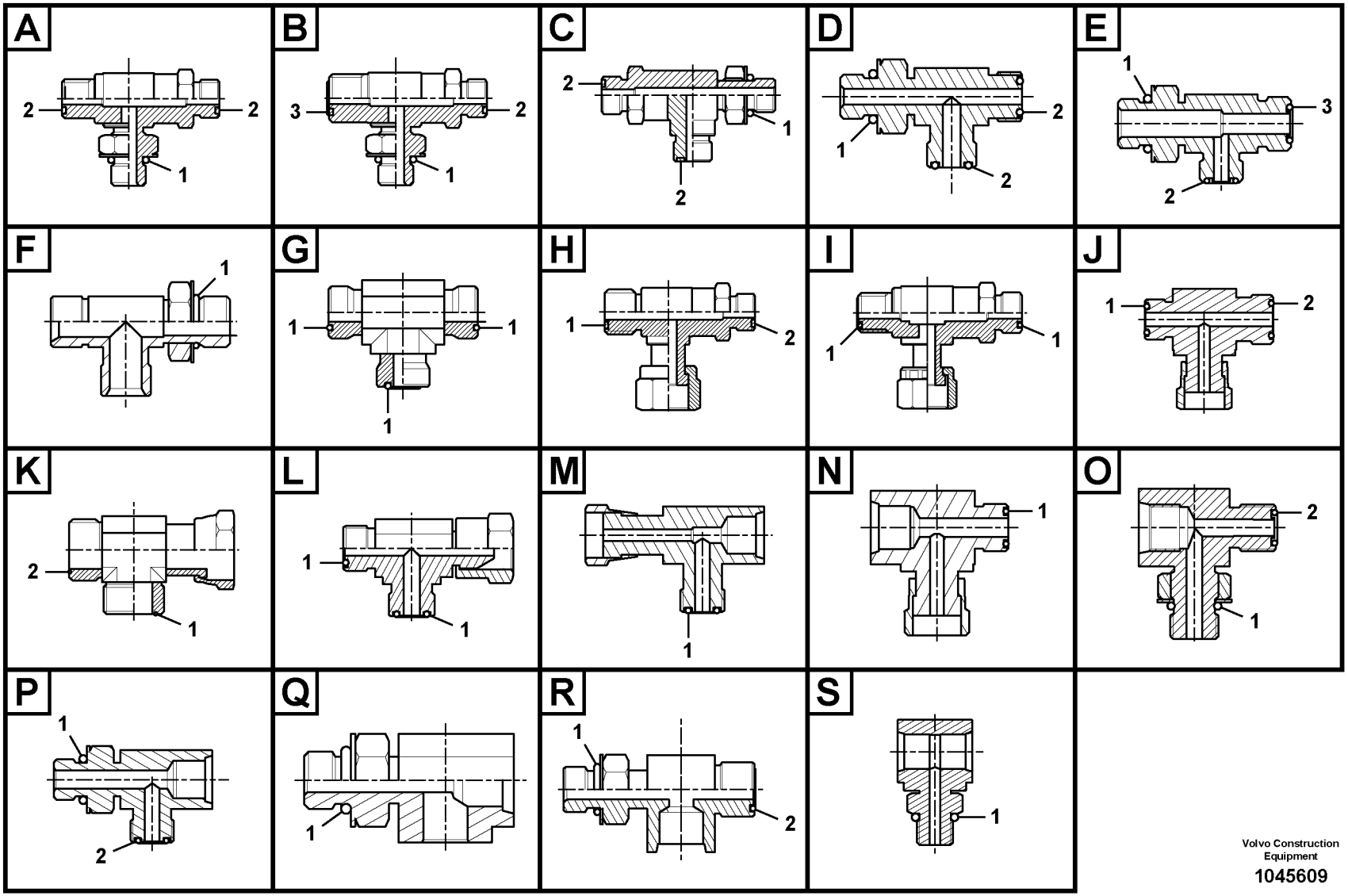

Volvo Construction Equipment

1045609

Fig.	Part No.	Quantity 1	2	3	PS	KIT	Description	Denominación	Denominação	Dénomination	Notes
	VOE 935028	1					T-nipple	Niple t	Niple-t	Raccord-t	Type L
1	**VOE 990739**	2					•O-ring	•Anillo tórico	•Anel-o	•Joint torique	
	VOE 936058	1					T-nipple	Niple t	Niple-t	Raccord-t	Type L
1	**VOE 978129**	2					•O-ring	•Anillo tórico	•Anel-o	•Joint torique	(VOE 981290)
	VOE 13933859	1					T-nipple	Niple t	Niple-t	Raccord-t	Type L
1	**VOE 990736**	2					•O-ring	•Anillo tórico	•Anel-o	•Joint torique	
	VOE 13933874	1					T-nipple	Niple t	Niple-t	Raccord-t	Type L
1	**VOE 990740**	2					•O-ring	•Anillo tórico	•Anel-o	•Joint torique	
	VOE 13933878	1					T-nipple	Niple t	Niple-t	Raccord-t	Type L
1	**VOE 990738**	2					•O-ring	•Anillo tórico	•Anel-o	•Joint torique	
	VOE 13933936	1					T-nipple	Niple t	Niple-t	Raccord-t	Type L
1	**VOE 990737**	2					•O-ring	•Anillo tórico	•Anel-o	•Joint torique	
	VOE 14351164	1					Nipple	Niple	Niple	Raccord	Type L
1	**VOE 990737**	2					•O-ring	•Anillo tórico	•Anel-o	•Joint torique	
	VOE 14549328	1					Nipple	Niple	Niple	Raccord	Type L
1	**VOE 990736**	2					•O-ring	•Anillo tórico	•Anel-o	•Joint torique	
	VOE 14552818	1					T-nipple	Niple t	Niple-t	Raccord-t	Type M
1	**VOE 990736**	1					•O-ring	•Anillo tórico	•Anel-o	•Joint torique	
	VOE 14538881	1					T-nipple	Niple t	Niple-t	Raccord-t	Type N
1	**VOE 990736**	1					•O-ring	•Anillo tórico	•Anel-o	•Joint torique	
	VOE 14538793	1					T-nipple	Niple t	Niple-t	Raccord-t	Type O
1	**VOE 983502**	1					•O-ring	•Anillo tórico	•Anel-o	•Joint torique	
2	**VOE 990736**	1					•O-ring	•Anillo tórico	•Anel-o	•Joint torique	
	VOE 14541689	1					T-nipple	Niple t	Niple-t	Raccord-t	Type O
1	**VOE 993320**	1					•O-ring	•Anillo tórico	•Anel-o	•Joint torique	(VOE 932039)
2	**VOE 983502**	1					•O-ring	•Anillo tórico	•Anel-o	•Joint torique	
	VOE 14546290	1					T-nipple	Niple t	Niple-t	Raccord-t	Type O
1	**VOE 993320**	1					•O-ring	•Anillo tórico	•Anel-o	•Joint torique	(VOE 932039)
2	**VOE 990736**	1					•O-ring	•Anillo tórico	•Anel-o	•Joint torique	
	VOE 14546293	1					T-nipple	Niple t	Niple-t	Raccord-t	Type O

1	
2	
3	
4	
5	

Nipple assembly

Catalogue id **20490**	Group **910**
Illustr. No **1045609**	Section **300**
Issue **PUB 20021238-B**	Page **527**

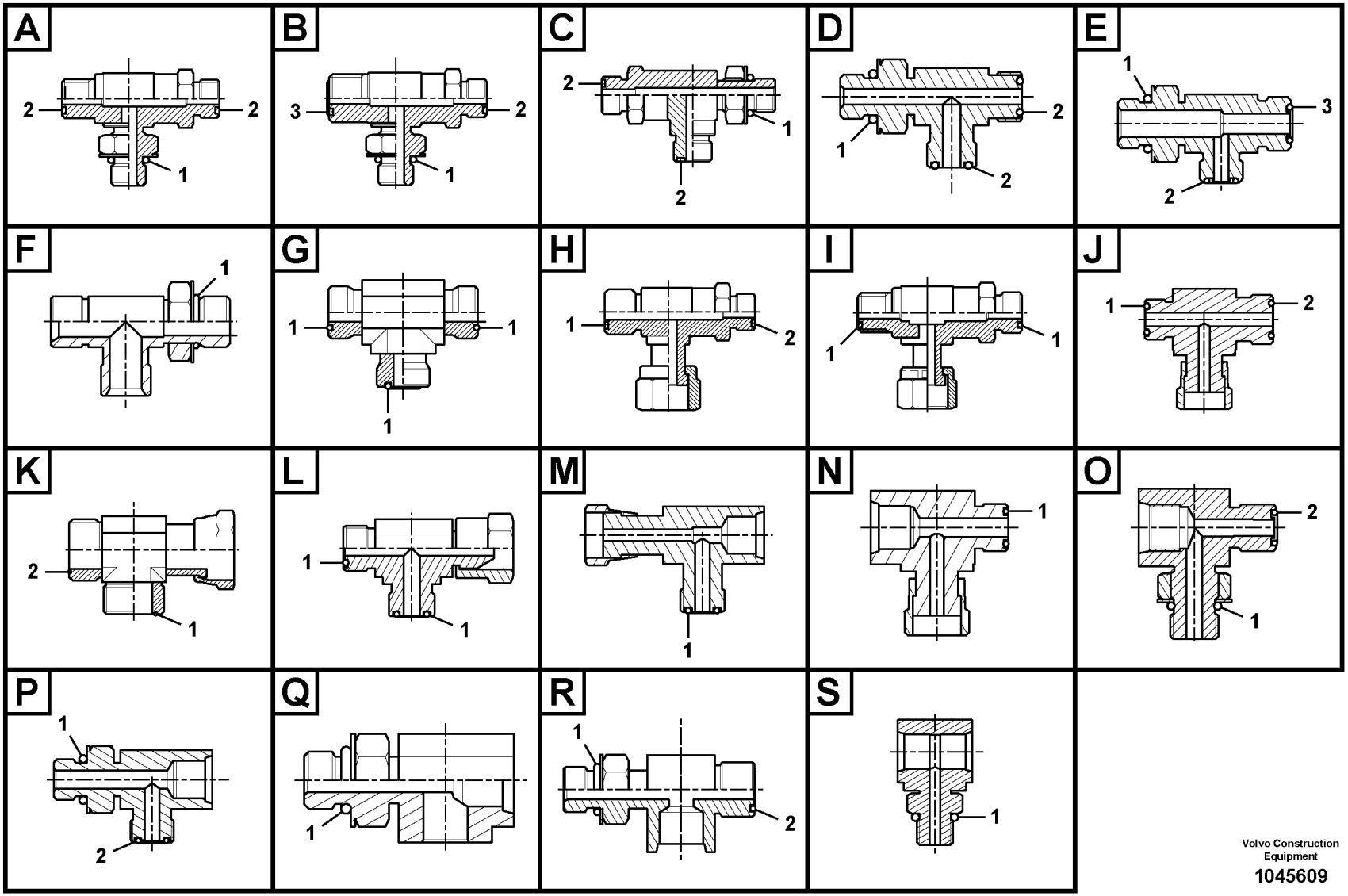

Volvo Construction Equipment

1045609

Fig.	Part No.	Quantity 1	2	3	PS	KIT	Description	Denominación	Denominação	Dénomination	Notes
1	**VOE 993320**	1					•O-ring	•Anillo tórico	•Anel-o	•Joint torique	(VOE 932039)
2	**VOE 990737**	1					•O-ring	•Anillo tórico	•Anel-o	•Joint torique	
	VOE 14538904	1					T-nipple	Niple t	Niple-t	Raccord-t	Type P
1	**VOE 993320**	1					•O-ring	•Anillo tórico	•Anel-o	•Joint torique	(VOE 932039)
2	**VOE 990736**	1					•O-ring	•Anillo tórico	•Anel-o	•Joint torique	
	VOE 14538921	1					T-nipple	Niple t	Niple-t	Raccord-t	Type P
1	**VOE 983502**	1					•O-ring	•Anillo tórico	•Anel-o	•Joint torique	
2	**VOE 990736**	1					•O-ring	•Anillo tórico	•Anel-o	•Joint torique	
	VOE 14556091	1					Nipple	Niple	Niple	Raccord	Type P
1	**VOE 932037**	1					•O-ring	•Anillo tórico	•Anel-o	•Joint torique	
2	**VOE 990736**	1					•O-ring	•Anillo tórico	•Anel-o	•Joint torique	
	VOE 14587002	1					Fitting	Racor	Encaixe	Ecrou raccord	Type P
1	**VOE 983502**	1					•O-ring	•Anillo tórico	•Anel-o	•Joint torique	
2	**VOE 993320**	1					•O-ring	•Anillo tórico	•Anel-o	•Joint torique	(VOE 932039)
	VOE 14587173	1					T-nipple	Niple t	Niple-t	Raccord-t	Type P
1	**VOE 932038**	1					•O-ring	•Anillo tórico	•Anel-o	•Joint torique	
2	**VOE 990736**	1					•O-ring	•Anillo tórico	•Anel-o	•Joint torique	
	VOE 14500781	1					Connector	Unión	Conexão	Connexion	Type Q
1	**VOE 983502**	1					•O-ring	•Anillo tórico	•Anel-o	•Joint torique	
	VOE 14574392	1					T-nipple	Niple t	Niple-t	Raccord-t	Type Q
1	**VOE 993320**	1					•O-ring	•Anillo tórico	•Anel-o	•Joint torique	(VOE 932039)
	VOE 14593531	1					T-nipple	Niple t	Niple-t	Raccord-t	Type Q
1	**VOE 983502**	1					•O-ring	•Anillo tórico	•Anel-o	•Joint torique	
	VOE 14534521	1					Connector	Unión	Conexão	Connexion	Type R
1	**VOE 993320**	1					•O-ring	•Anillo tórico	•Anel-o	•Joint torique	(VOE 932039)
2	**VOE 990736**	1					•O-ring	•Anillo tórico	•Anel-o	•Joint torique	
	VOE 14541495	1					T-nipple	Niple t	Niple-t	Raccord-t	Type R
1	**VOE 983502**	1					•O-ring	•Anillo tórico	•Anel-o	•Joint torique	
2	**VOE 990736**	1					•O-ring	•Anillo tórico	•Anel-o	•Joint torique	
	VOE 14545412	1					T-nipple	Niple t	Niple-t	Raccord-t	Type R

1	
2	
3	
4	
5	

Nipple assembly

Catalogue id **20490**	Group **910**
Illustr. No **1045609**	Section **300**
Issue **PUB 20021238-B**	Page **529**

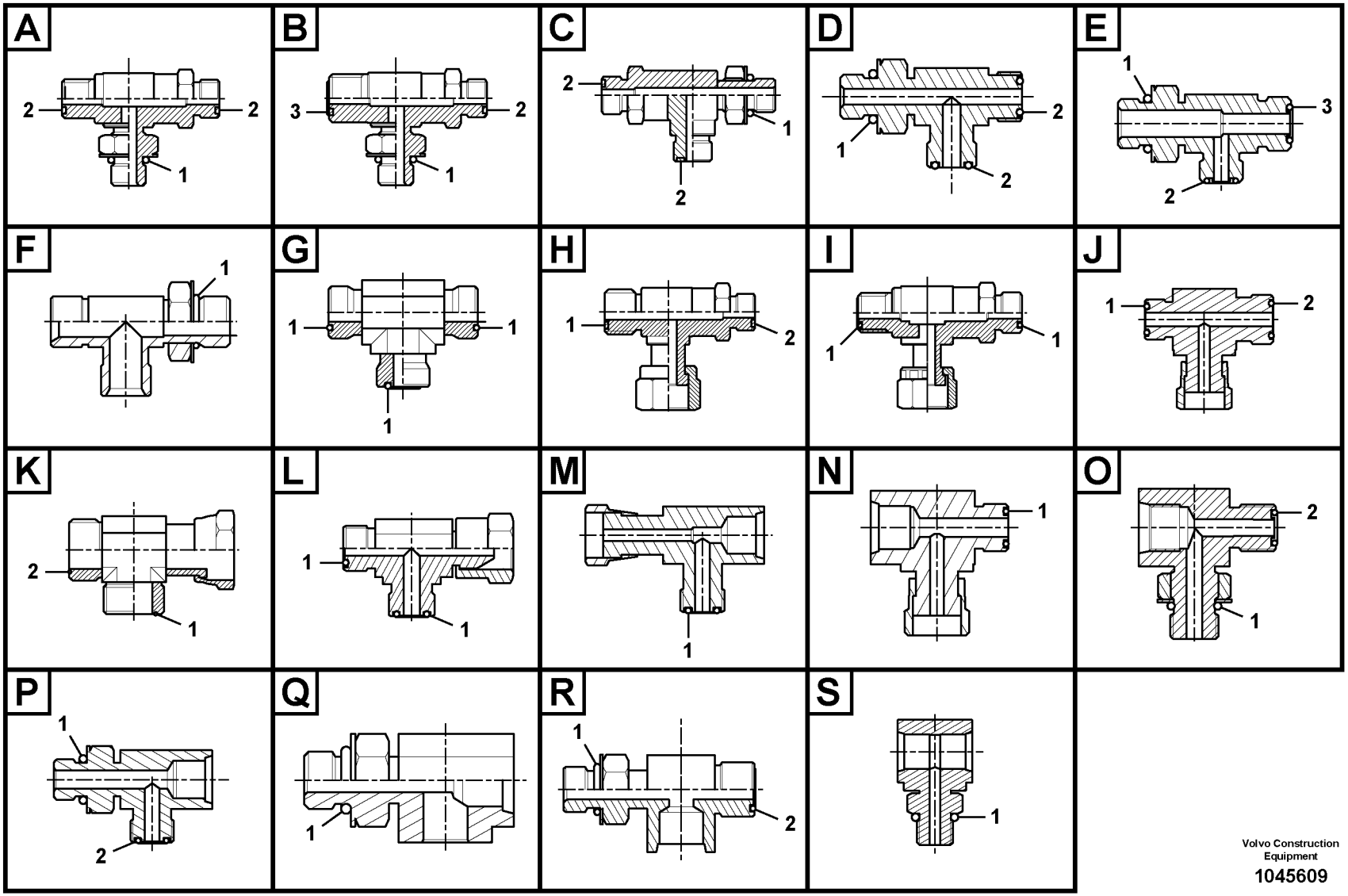

Volvo Construction Equipment

1045609

Fig.	Part No.	Quantity 1	2	3	PS	KIT	Description	Denominación	Denominação	Dénomination	Notes
1	**VOE 993320**	1					•O-ring	•Anillo tórico	•Anel-o	•Joint torique	(VOE 932039)
2	**VOE 990736**	1					•O-ring	•Anillo tórico	•Anel-o	•Joint torique	
	VOE 14553304	1					T-nipple	Niple t	Niple-t	Raccord-t	Type R
1	**VOE 993321**	1					•O-ring	•Anillo tórico	•Anel-o	•Joint torique	(VOE 932040)
2	**VOE 990738**	1					•O-ring	•Anillo tórico	•Anel-o	•Joint torique	
	VOE 14586336	1					T-nipple	Niple t	Niple-t	Raccord-t	Type R
1	**VOE 993320**	1					•O-ring	•Anillo tórico	•Anel-o	•Joint torique	(VOE 932039)
2	**VOE 990737**	1					•O-ring	•Anillo tórico	•Anel-o	•Joint torique	
	VOE 14608618	1					T-nipple	Niple t	Niple-t	Raccord-t	Type R
1	**VOE 993320**	1					•O-ring	•Anillo tórico	•Anel-o	•Joint torique	(VOE 932039)
2	**VOE 990737**	1					•O-ring	•Anillo tórico	•Anel-o	•Joint torique	
	VOE 14597801	1					Nipple	Niple	Niple	Raccord	Type S
1	**VOE 993320**	1					•O-ring	•Anillo tórico	•Anel-o	•Joint torique	(VOE 932039)

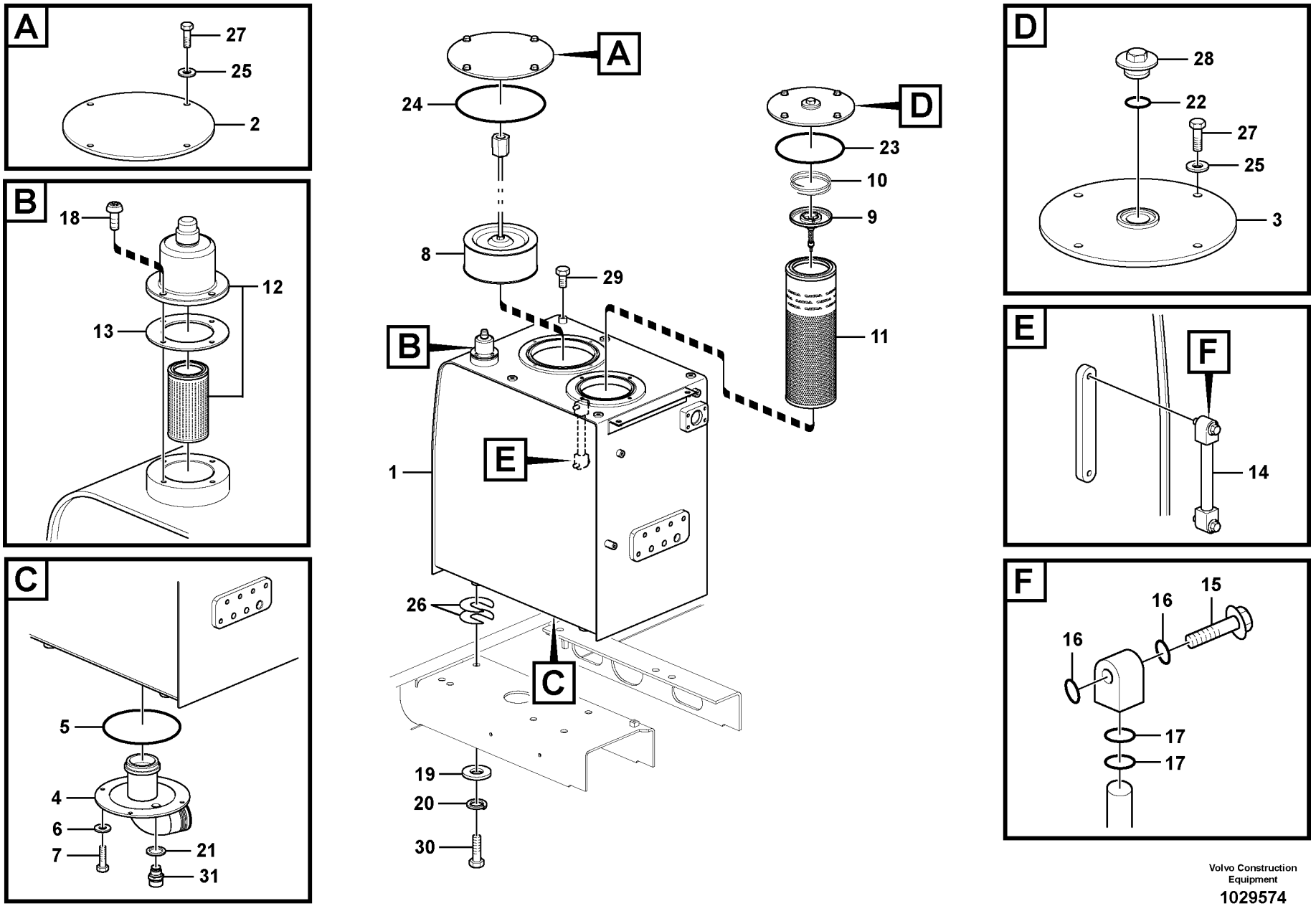

Volvo Construction Equipment

1029574

Fig.	Part No.	Quantity 1	2	3	PS	KIT	Description	Denominación	Denominação	Dénomination	Notes
1	**VOE 14505863**	1					Hydraulic fluid tank	Depósito de aceite hidráuli	Tanque óleo hidráulico	Réservoir fluide hydraul	
2	**VOE 14507925**	1					•Cover	•Tapa	•Tampa	•Couvercle	
3	**VOE 14532369**	1					•Cover	•Tapa	•Tampa	•Couvercle	
4	**VOE 14513746**	1					•Cover	•Tapa	•Tampa	•Couvercle	
5	**VOE 960259**	1					•O-ring	•Anillo tórico	•Anel-o	•Joint torique	
6	**SA 9211-10000**	4					•Washer	•Arandela	•Arruela	•Rondelle	
7	**VOE 983251**	4					•Hexagon screw	•Tornillo hexagonal	•Parafuso sextavado	•Vis à tête hexagonale	
8	**VOE 14531866**	1					Strainer	Colador	Peneira	Crépine	
	SA 1141-00010	1					•Strainer	•Colador	•Peneira	•Crépine	
9	**VOE 14530987**	1					Valve	Válvula	Válvula	Valve	
10	**VOE 14530988**	1					Spring	Resorte	Mola	Ressort	
11	**VOE 14509379**	1					Filter element	Cartucho de filtro	Elemento de filtragem	Elément de filtre	
12	**VOE 14561585**	1					Venting	Purga de aire		Sortie d'air	
	VOE 14596399	1					•Filter	•Filtro	•Filtro	•Filtre	
13	**VOE 14525449**	1					•Sealing	•Junta	•Vedação	•Étanchéité	
14	**VOE 14532362**	1					Gauge	Galga	Calibrador	Calibre	
15	**VOE 14517557**	2					•Bolt	•Perno	•Parafuso	•Boulon	
16	**VOE 983497**	4					•O-ring	•Anillo tórico	•Anel-o	•Joint torique	
17	**VOE 990557**	4					•O-ring	•Anillo tórico	•Anel-o	•Joint torique	
18	**VOE 969422**	4					Six point socket screw	Racor de seis dientes	Paraf soquete sext	Vis à 6 pans creux	
19	**SA 9211-20000**	4					Plain washer	Arandela plana	Arruela simples	Rondelle plane	
20	**SA 9213-20000**	4					Spring washer	Arandela elástica	Arruela de pressão	Rondelle élastique	
21	**SA 9426-20090**	1					Gasket	Junta	Junta	Joint	
22	**VOE 990610**	1					O-ring	Anillo tórico	Anel-o	Joint torique	
23	**VOE 960254**	1					O-ring	Anillo tórico	Anel-o	Joint torique	
24	**VOE 960259**	1					O-ring	Anillo tórico	Anel-o	Joint torique	
25	**SA 9211-10000**	8					Washer	Arandela	Arruela	Rondelle	
26	**VOE 14881065**	5					Shim	Laminilla de ajuste	Calço de ajuste	Cale réglage	
27	**VOE 983251**	8					Hexagon screw	Tornillo hexagonal	Parafuso sextavado	Vis à tête hexagonale	
28	**VOE 14529324**	1					Plug	Tapon	Bujão	Bouchon	

1	**8277787**
2	
3	
4	
5	

Réservoir d'huile hydraulique
Tanque de óleo hidráulico
Depósito de aceite hidráulico
Hydraulic oil tank

Catalogue id **20490**	Group **911**
Illustr. No **1029574**	Section **100**
Issue **PUB 20021238-B**	Page **533**

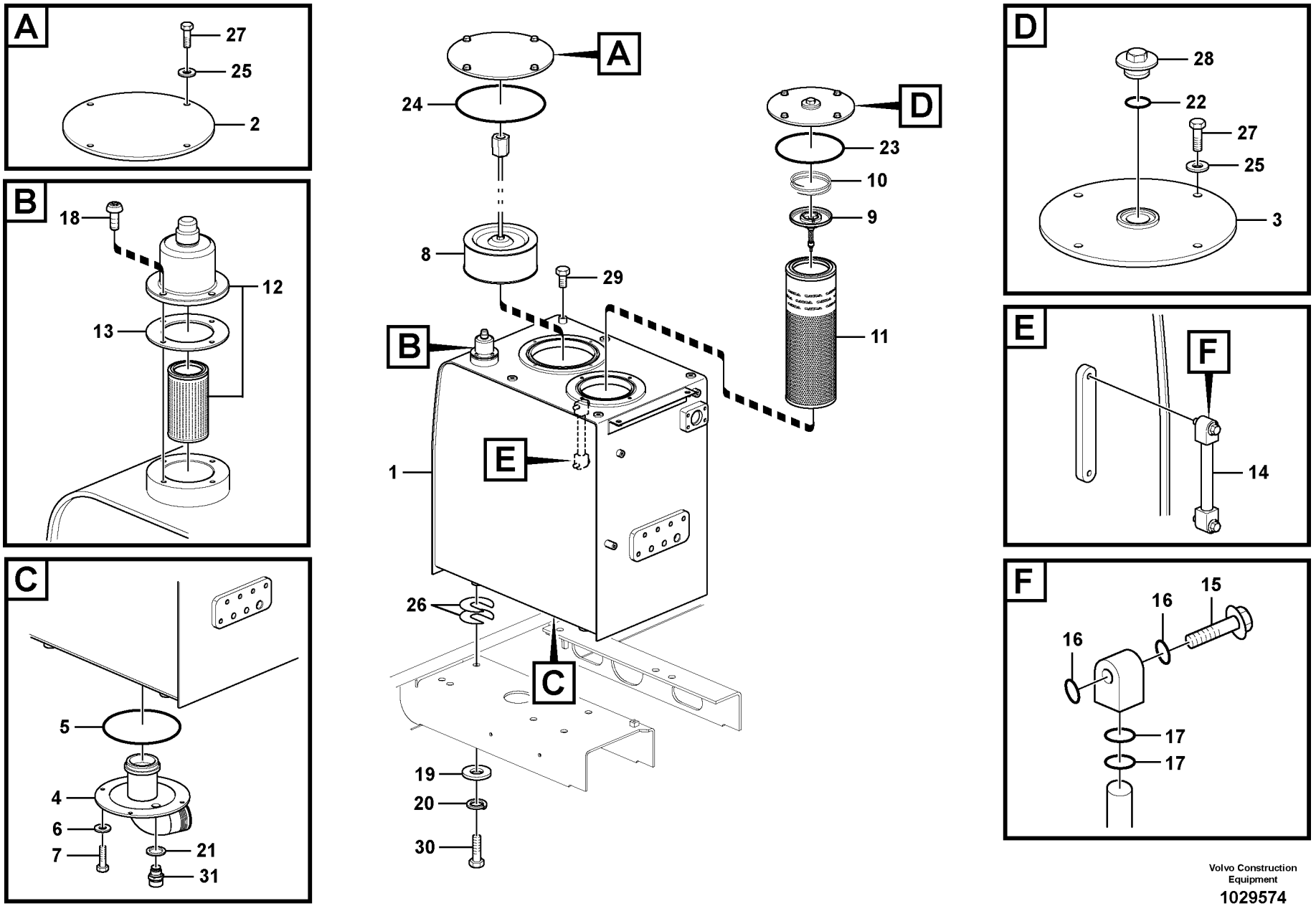

Volvo Construction Equipment

1029574

Fig.	Part No.	Quantity 1	2	3	PS	KIT	Description	Denominación	Denominação	Dénomination	Notes
29	**VOE 991636**	1					Hexagon screw	Tornillo hexagonal	Parafuso sextavado	Vis à tête hexagonale	(SA 9011-11203)
30	**SA 9011-12009**	4					Bolt	Perno	Parafuso	Boulon	
31	**VOE 14521728**	1					Valve	Válvula	Válvula	Valve	

1	**8277787**	**Réservoir d'huile hydraulique** **Tanque de óleo hidráulico** **Depósito de aceite hidráulico** **Hydraulic oil tank**	Catalogue id **20490**	Group **911**
2			Illustr. No **1029574**	Section **100**
3			Issue **PUB 20021238-B**	Page **535**
4				
5				

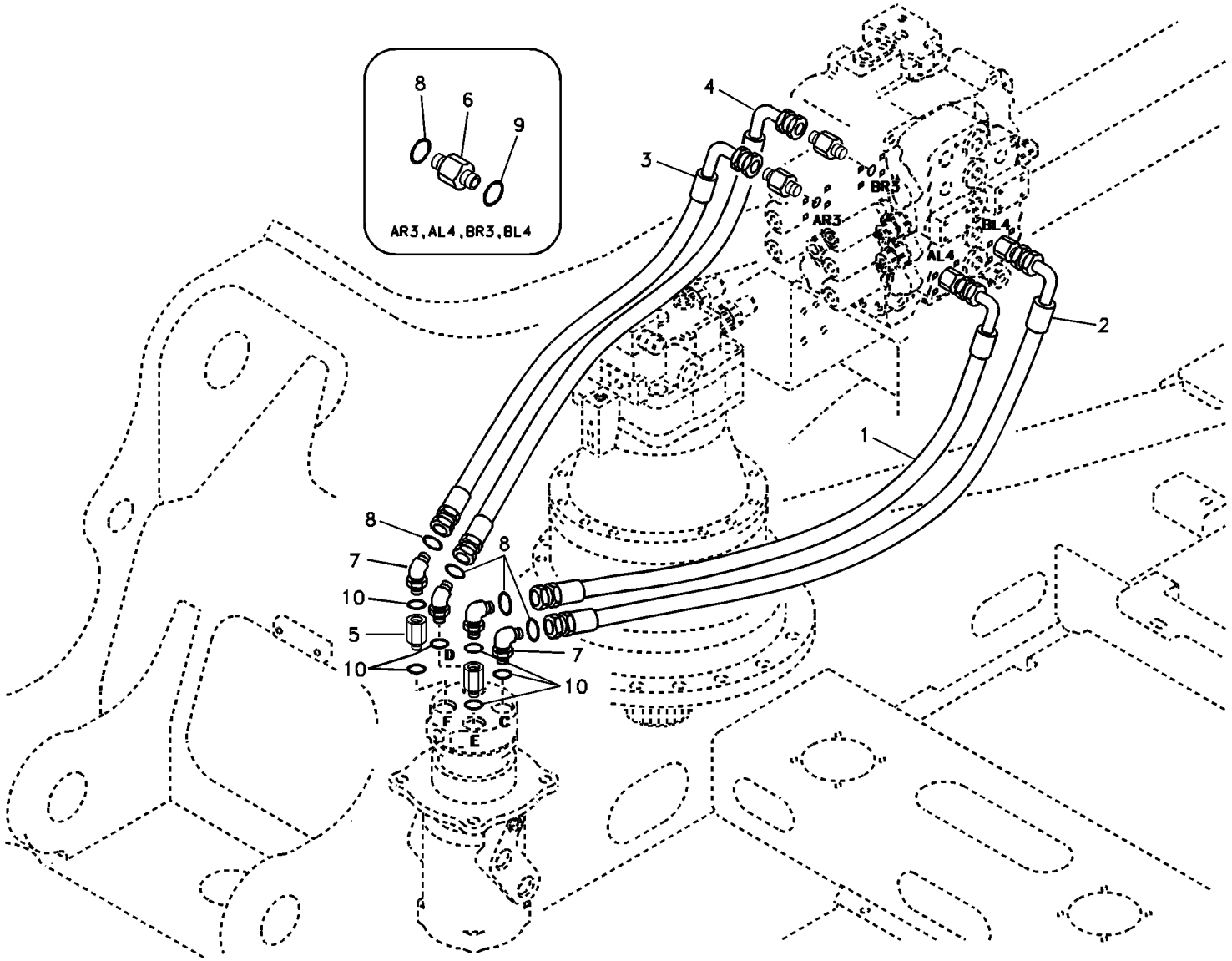
8
6
9
AR3, AL4, BR3, BL4
4
3
BR3
AR3
BL4
AL4
2
1
8
7
10
5
10
8
7
10
D
F
C
E

Fig.	Part No.	Quantity 1	2	3	PS	KIT	Description	Denominación	Denominação	Dénomination	Notes
1	**VOE 938606**	1					Hose assembly	Conducto	Mangueira completa	Conduit flexible	
2	**VOE 938615**	1					Hose assembly	Conducto	Mangueira completa	Conduit flexible	
3	**VOE 938619**	1					Hose assembly	Conducto	Mangueira completa	Conduit flexible	
4	**VOE 938625**	1					Hose assembly	Conducto	Mangueira completa	Conduit flexible	
5	**SA 9411-96271**	2					Connector	Union	Conector	Raccord	
6	**SA 9419-11050**	4					Connector	Pieza de conexión	Conexão	Pièce connexion	
7	**SA 9419-21040**	4					Connector	Unión	Conexão	Connexion	
8	**VOE 990740**	8					O-ring	Anillo tórico	Anel-o	Joint torique	(VOE 981289)
9	**VOE 983524**	4					O-ring	Anillo tórico	Anel-o	Joint torique	
10	**VOE 983527**	6					O-ring	Anillo tórico	Anel-o	Joint torique	

1	**8277787**	**Articulation de rotation, valve de commande vers articulation de rotation** **Linha da junta de rotação, válvula de controle da junta de rotação** **Tubería de articulación de giro, válvula de control a arti** **Turning joint line, control valve to turning joint**	Catalogue id **20490**	Group **911**
2			Illustr. No **TB206**	Section **200**
3			Issue **PUB 20021238-B**	Page **537**
4				
5				

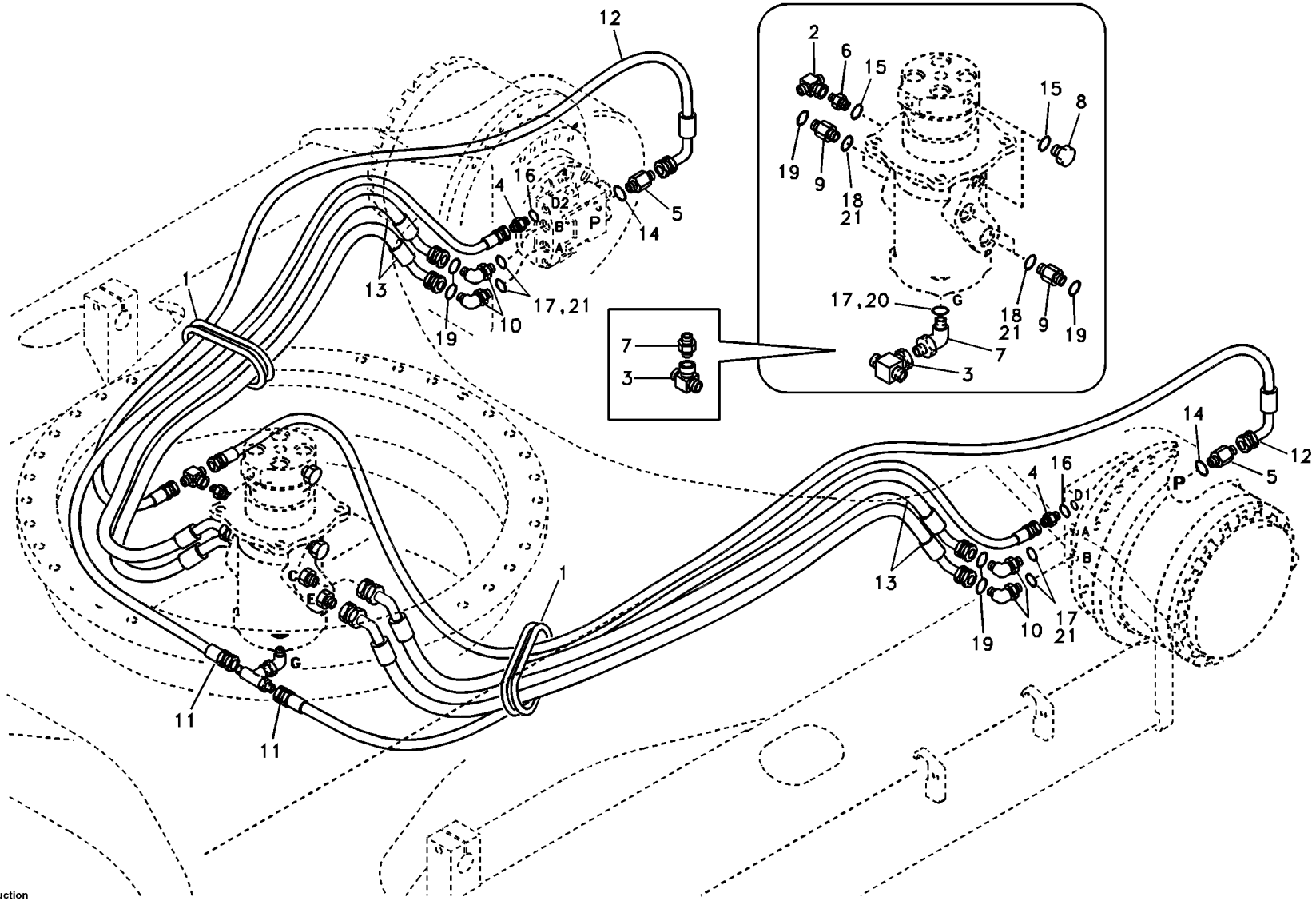

Volvo Construction Equipment

1007788

Fig.	Part No.	Quantity 1	2	3	4	5	PS	KIT	Description	Denominación	Denominação	Dénomination	Notes
1	**VOE 14513937**	2	2	2	2	2			Grommet	Aislador pasapanel	Ilhós	Passe fil	
2	**SA 9411-92180**	1	1	1	1	1			T-nipple	Niple t	Niple-t	Raccord-t	
3	**SA 9411-92200**	1	1	1	1	1			T-nipple	Niple t	Niple-t	Raccord-t	
4	**SA 9412-11040**	2	2		2	2			Connector	Unión	Conexão	Connexion	
	SA 9414-11030			2					Elbow	Tubo acodado	Cotovelo	Coude	S/N -17587
	SA 9412-11040			2					Connector	Unión	Conexão	Connexion	S/N 17588-
5	**SA 9412-11090**	2	2	2	2	2			Connector	Unión	Conexão	Connexion	
6	**SA 9412-11130**	1	1	1	1	1			Connector	Unión	Conexão	Connexion	
7	**SA 9413-11210**	1	1	1	1	1			Elbow	Tubo acodado	Cotovelo	Coude	
8	**SA 9415-11031**	2	2	2	2	2			Plug	Tapón	Bujão	Tampon	
9	**SA 9419-11070**	4	4		4	4			Connector	Pieza de conexión	Conexão	Pièce connexion	
	SA 9419-11070			4					Connector	Pieza de conexión	Conexão	Pièce connexion	S/N -17587
	SA 9419-11070			8					Connector	Pieza de conexión	Conexão	Pièce connexion	S/N 17588-
10	**SA 9419-31020**	4	4		4	4			Connector	Unión	Conexão	Connexion	
	SA 9419-31050			4					Connector	Unión	Conexão	Connexion	S/N -17587
11	**SA 9451-04334**	2	2	2	2	2			Hose assembly	Conducto	Mangueira completa	Conduit flexible	
12	**SA 9453-02247**	2	2	2	2	2			Hose assembly	Conducto	Mangueira completa	Conduit flexible	
13	**SA 9459-04661**	4	4		4	4			Hose	Manguera	Mangueira	Flexible	
	VOE 938187			4					Hose assembly	Conducto	Mangueira completa	Conduit flexible	
14	**VOE 983502**	2	2	2	2	2			O-ring	Anillo tórico	Anel-o	Joint torique	
15	**VOE 983505**	3	3	3	3	3			O-ring	Anillo tórico	Anel-o	Joint torique	
16	**VOE 990557**	2	2	2	2	2			O-ring	Anillo tórico	Anel-o	Joint torique	
17	**VOE 983524**	5	5		5	5			O-ring	Anillo tórico	Anel-o	Joint torique	
18	**VOE 983527**	4	4		4	4			O-ring	Anillo tórico	Anel-o	Joint torique	
19	**VOE 990740**	8	8	8	8	8			O-ring	Anillo tórico	Anel-o	Joint torique	(VOE 981289)
20	**VOE 983524**			1					O-ring	Anillo tórico	Anel-o	Joint torique	
21	**VOE 983527**			8					O-ring	Anillo tórico	Anel-o	Joint torique	

1	**8277943 S/N -15215**
2	**8277944 S/N -15215**
3	**8277946**
4	**8278097**
5	**8278098**

Articulation de rotation, articulation de rotation vers moteur de conduite
Linha da junta de rotação, junta de rotação para o motor de curso
Tubería de articulación de giro, articulación de giro a motor de tras
Turning joint line, turning joint to travel motor

Catalogue id **20490**	Group **911**
Illustr. No **1007788**	Section **300**
Issue **PUB 20021238-B**	Page **539**

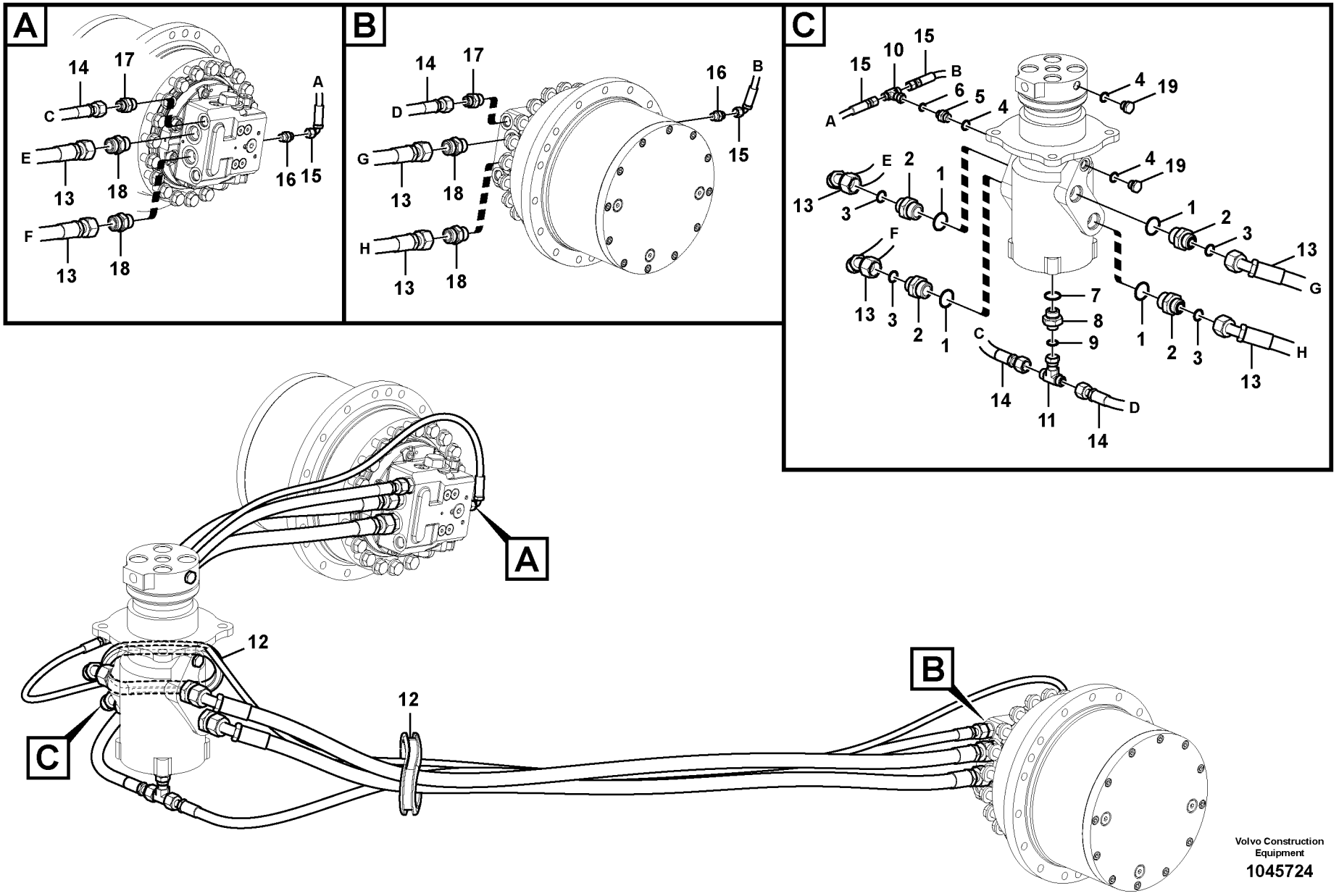

Volvo Construction Equipment

1045724

Fig.	Part No.	Quantity 1	2	3	PS	KIT	Description	Denominación	Denominação	Dénomination	Notes
1	**VOE 983527**	4					O-ring	Anillo tórico	Anel-o	Joint torique	
2	**SA 9419-11070**	4					Connector	Pieza de conexión	Conexão	Pièce connexion	
3	**VOE 990740**	4					O-ring	Anillo tórico	Anel-o	Joint torique	(VOE 981289)
4	**VOE 983505**	3					O-ring	Anillo tórico	Anel-o	Joint torique	
5	**VOE 14881557**	1					Connector	Union	Conector	Raccord	
6	**VOE 990736**	1					O-ring	Anillo tórico	Anel-o	Joint torique	
7	**VOE 983524**	1					O-ring	Anillo tórico	Anel-o	Joint torique	
8	**SA 9419-11020**	1					Connector	Pieza de conexión	Conexão	Pièce connexion	
9	**VOE 990738**	1					O-ring	Anillo tórico	Anel-o	Joint torique	(VOE 4880493)
10	**VOE 13933860**	1					T-nipple	Niple t	Niple-t	Raccord-t	
11	**VOE 13933935**	1					T-nipple	Niple t	Niple-t	Raccord-t	
12	**VOE 14513937**	2					Grommet	Aislador pasapanel	Ilhós	Passe fil	
13	**VOE 938187**	4					Hose assembly	Conducto	Mangueira completa	Conduit flexible	
14	**VOE 938172**	2					Hose assembly	Conducto	Mangueira completa	Conduit flexible	
15	**VOE 936828**	2					Hose assembly	Conducto	Mangueira completa	Conduit flexible	
16	**VOE 13933858**	2					Nipple	Niple	Niple	Raccord	
17	**VOE 935092**	2					Nipple	Niple	Niple	Raccord	
18	**VOE 13933862**	4					Nipple	Niple	Niple	Raccord	
19	**SA 9415-11031**	2					Plug	Tapón	Bujão	Tampon	

1	**8277943 S/N 15216-**	**Articulation de rotation, articulation de rotation vers moteur de conduite** **Linha da junta de rotação, junta de rotação para o motor de curso** **Tubería de articulación de giro, articulación de giro a motor de tras** **Turning joint line, turning joint to travel motor**	Catalogue id **20490**	Group **911**
2			Illustr. No **1045724**	Section **350**
3			Issue **PUB 20021238-B**	Page **541**
4				
5				

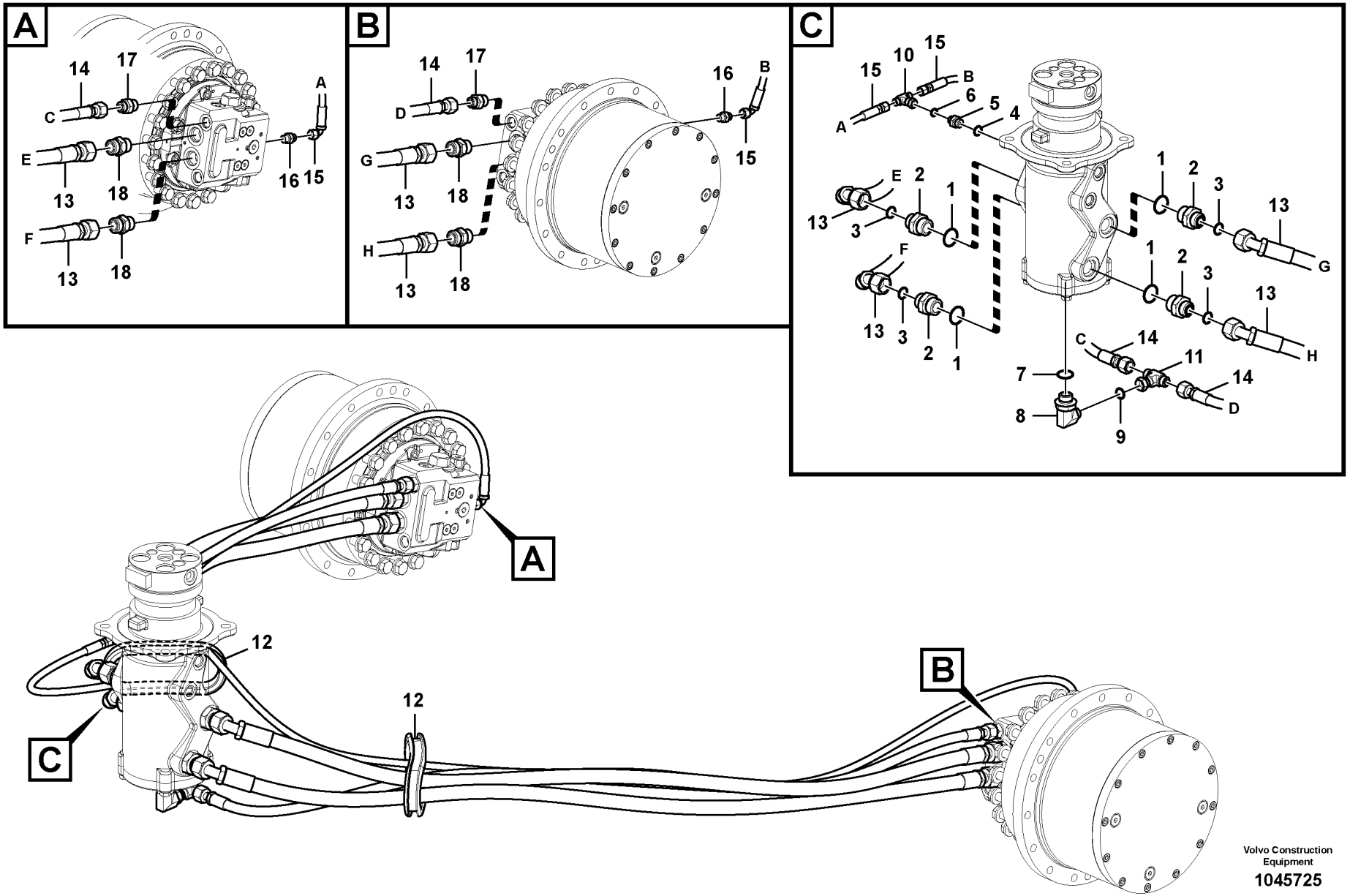

Volvo Construction Equipment

1045725

Fig.	Part No.	Quantity 1	2	3	PS	KIT	Description	Denominación	Denominação	Dénomination	Notes
1	**VOE 983527**	4					O-ring	Anillo tórico	Anel-o	Joint torique	
2	**SA 9419-11070**	4					Connector	Pieza de conexión	Conexão	Pièce connexion	
3	**VOE 990740**	4					O-ring	Anillo tórico	Anel-o	Joint torique	
4	**VOE 983505**	1					O-ring	Anillo tórico	Anel-o	Joint torique	
5	**VOE 14881557**	1					Connector	Union	Conector	Raccord	
6	**VOE 990736**	1					O-ring	Anillo tórico	Anel-o	Joint torique	
7	**VOE 983524**	1					O-ring	Anillo tórico	Anel-o	Joint torique	
8	**SA 9419-21020**	1					Connector	Unión	Conexão	Connexion	
9	**VOE 990738**	1					O-ring	Anillo tórico	Anel-o	Joint torique	
10	**VOE 13933860**	1					T-nipple	Niple t	Niple-t	Raccord-t	
	VOE 990736	2					•O-ring	•Anillo tórico	•Anel-o	•Joint torique	
11	**VOE 13933935**	1					T-nipple	Niple t	Niple-t	Raccord-t	
	VOE 990738	2					•O-ring	•Anillo tórico	•Anel-o	•Joint torique	
12	**VOE 14513937**	2					Grommet	Aislador pasapanel	Ilhós	Passe fil	
13	**VOE 938187**	4					Hose assembly	Conducto	Mangueira completa	Conduit flexible	
14	**VOE 938172**	2					Hose assembly	Conducto	Mangueira completa	Conduit flexible	
15	**VOE 936828**	2					Hose assembly	Conducto	Mangueira completa	Conduit flexible	
16	**VOE 13933858**	2					Nipple	Niple	Niple	Raccord	
	VOE 990736	2					•O-ring	•Anillo tórico	•Anel-o	•Joint torique	
	VOE 993320	2					•O-ring	•Anillo tórico	•Anel-o	•Joint torique	
17	**VOE 935092**	2					Nipple	Niple	Niple	Raccord	
	VOE 990738	2					•O-ring	•Anillo tórico	•Anel-o	•Joint torique	
	VOE 993322	2					•O-ring	•Anillo tórico	•Anel-o	•Joint torique	
18	**VOE 13933862**	4					Nipple	Niple	Niple	Raccord	
	VOE 990740	4					•O-ring	•Anillo tórico	•Anel-o	•Joint torique	
	VOE 993323	4					•O-ring	•Anillo tórico	•Anel-o	•Joint torique	

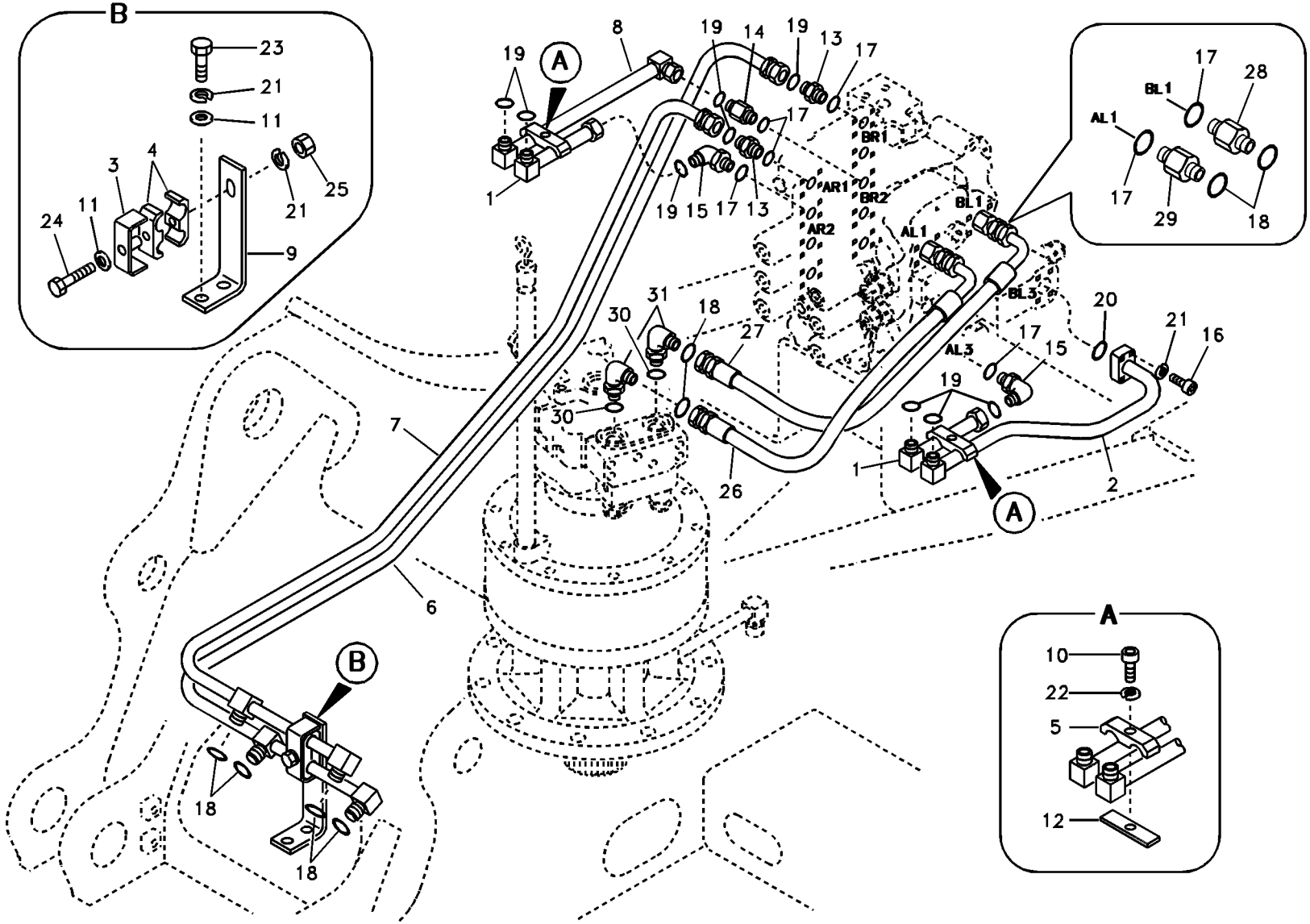
B
23
21
11
3
4
24
11
25
21
9
A
19
8
19
14
19
13
17
1
19
15
17
13
17
BR1
AR1
BR2
AR2
BL1
AL1
17
BL1
28
AL1
17
29
18
31
30
18
27
30
7
26
BL3
20
21
16
AL3
17
15
19
1
2
A
6
B
18
18
A
10
22
5
12

Fig.	Part No.	Quantity 1	2	3	PS	KIT	Description	Denominación	Denominação	Dénomination	Notes
1	**SA 1142-01880**	2					Pipe	Canalizacion	Tubo	Canalisation	
2	**SA 1142-01890**	1					Pipe	Canalizacion	Tubo	Canalisation	
3	**SA 1142-03910**	1					Clamp	Abrazadera	Braçadeira	Collier serrage	
4	**SA 1142-03960**	2					Clamp	Abrazadera	Braçadeira	Collier serrage	
5	**SA 1174-55850**	2					Clamp	Abrazadera	Braçadeira	Collier serrage	
6	**VOE 14507888**	1					Pipe	Canalizacion	Tubo	Canalisation	
7	**VOE 14507889**	1					Pipe	Canalizacion	Tubo	Canalisation	
8	**VOE 14513886**	1					Pipe	Tubo	Tubo	Tuyau	
9	**VOE 14513951**	1					Plate	Placa	Placa	Plaque	
10	**VOE 1629544**	2					Hexagon screw	Tornillo hexagonal	Parafuso sextavado	Vis à tête hexagonale	
11	**SA 9211-10000**	3					Washer	Arandela	Arruela	Rondelle	
12	**VOE 14881207**	2					Clamp	Abrazadera	Braçadeira	Collier serrage	
13	**SA 9419-11040**	2					Connector	Pieza de conexión	Conexão	Pièce connexion	
14	**SA 9419-11050**	1					Connector	Pieza de conexión	Conexão	Pièce connexion	
15	**SA 9419-21030**	2					Connector	Unión	Conexão	Connexion	
16	**VOE 984082**	4					Hex. socket screw	Tornillo de hexágono emb...	Parafuso soquete sext...	Vis à six pans creux	
17	**VOE 983524**	7					O-ring	Anillo tórico	Anel-o	Joint torique	
18	**VOE 990738**	8					O-ring	Anillo tórico	Anel-o	Joint torique	(VOE 4880493)
19	**VOE 990740**	9					O-ring	Anillo tórico	Anel-o	Joint torique	(VOE 981289)
20	**VOE 948700**	1					O-ring	Anillo tórico	Anel-o	Joint torique	
21	**VOE 955922**	7					Spring washer	Arandela elástica	Arruela de pressão	Rondelle élastique	
22	**VOE 955926**	2					Spring washer	Arandela elástica	Arruela de pressão	Rondelle élastique	
23	**VOE 983252**	2					Hexagon screw	Tornillo hexagonal	Parafuso sextavado	Vis à tête hexagonale	
24	**VOE 983257**	1					Hexagon screw	Tornillo hexagonal	Parafuso sextavado	Vis à tête hexagonale	
25	**VOE 983304**	1					Hexagon nut	Tuerca hexagonal	Porca sextavada	Écrou hexagonal	
26	**VOE 937762**	1					Hose assembly	Conducto	Mangueira completa	Conduit flexible	
27	**VOE 937774**	1					Hose assembly	Conducto	Mangueira completa	Conduit flexible	
28	**SA 9419-11020**	1					Connector	Pieza de conexión	Conexão	Pièce connexion	
29	**SA 9419-11030**	1					Connector	Union	Conector	Raccord	
30	**VOE 990557**	2					O-ring	Anillo tórico	Anel-o	Joint torique	

1	**8277787**	**Système hydraulique, valve de commande flèche et pivotement** **Sistema hidráulico, válvula de controle da lança e do giro** **Sistema hidráulico, válvula de control para pluma y oscilaci** **Hydraulic system, control valve to boom and swing**	Catalogue id **20490**	Group **911**
2			Illustr. No **TB208**	Section **400**
3			Issue **PUB 20021238-B**	Page **545**
4				
5				

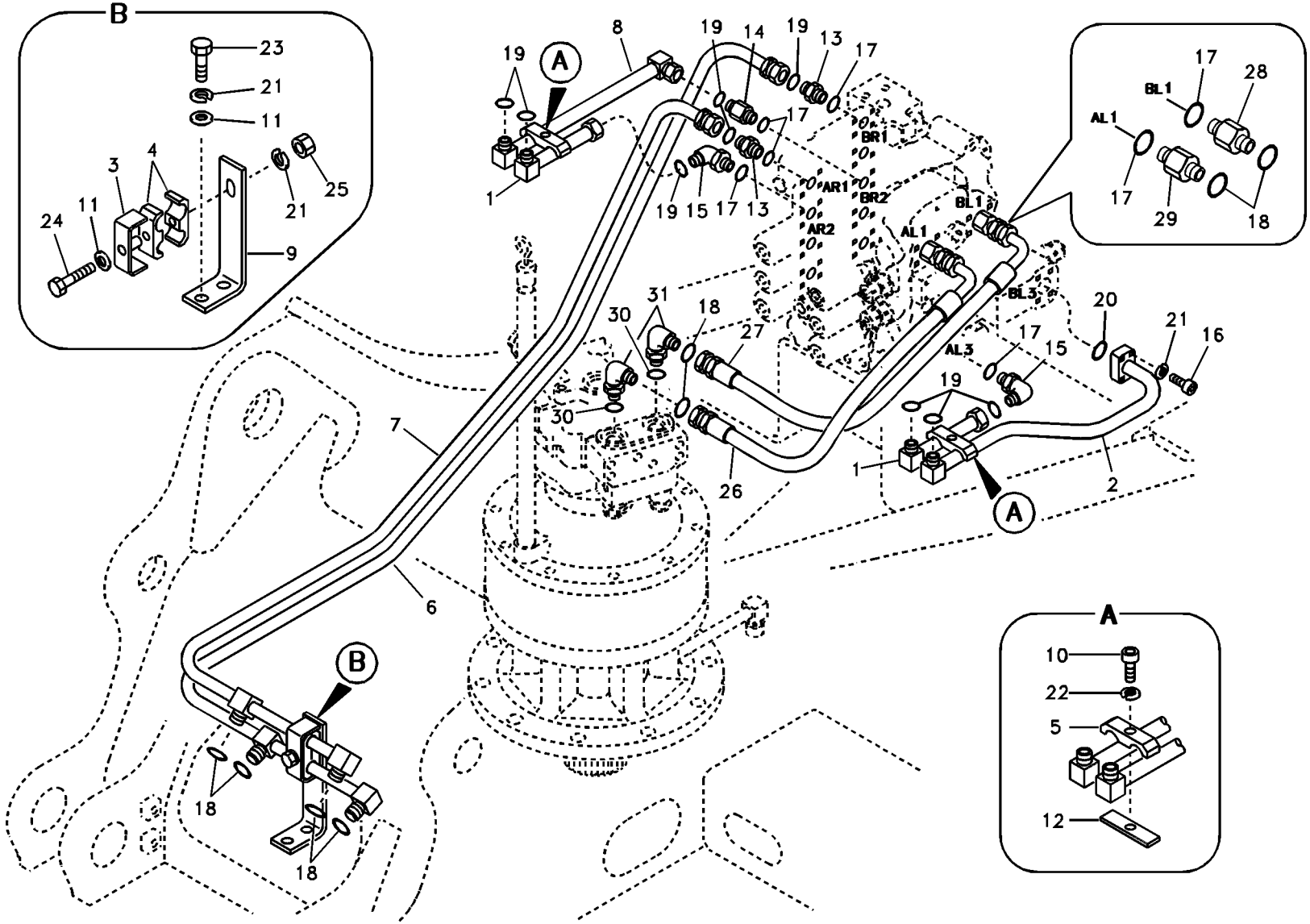
B
23
21
11
3
4
24
11
25
21
9
A
19
8
19
14
19
13
17
1
19
15
17
13
17
BR1
AR1
BR2
AR2
BL1
AL1
17
BL1
28
AL1
17
29
18
31
30
18
27
30
7
26
BL3
20
21
16
AL3
17
15
19
1
2
A
6
B
18
18
A
10
22
5
12

Fig.	Part No.	Quantity 1	2	3	PS	KIT	Description	Denominación	Denominação	Dénomination	Notes
31	**SA 9419-21010**	2					Connector	Unión	Conexão	Connexion	

1	**8277787**	**Système hydraulique, valve de commande flèche et pivotement** **Sistema hidráulico, válvula de controle da lança e do giro** **Sistema hidráulico, válvula de control para pluma y oscilaci** **Hydraulic system, control valve to boom and swing**	Catalogue id **20490**	Group **911**
2			Illustr. No **TB208**	Section **400**
3				
4			Issue **PUB 20021238-B**	Page **547**
5				

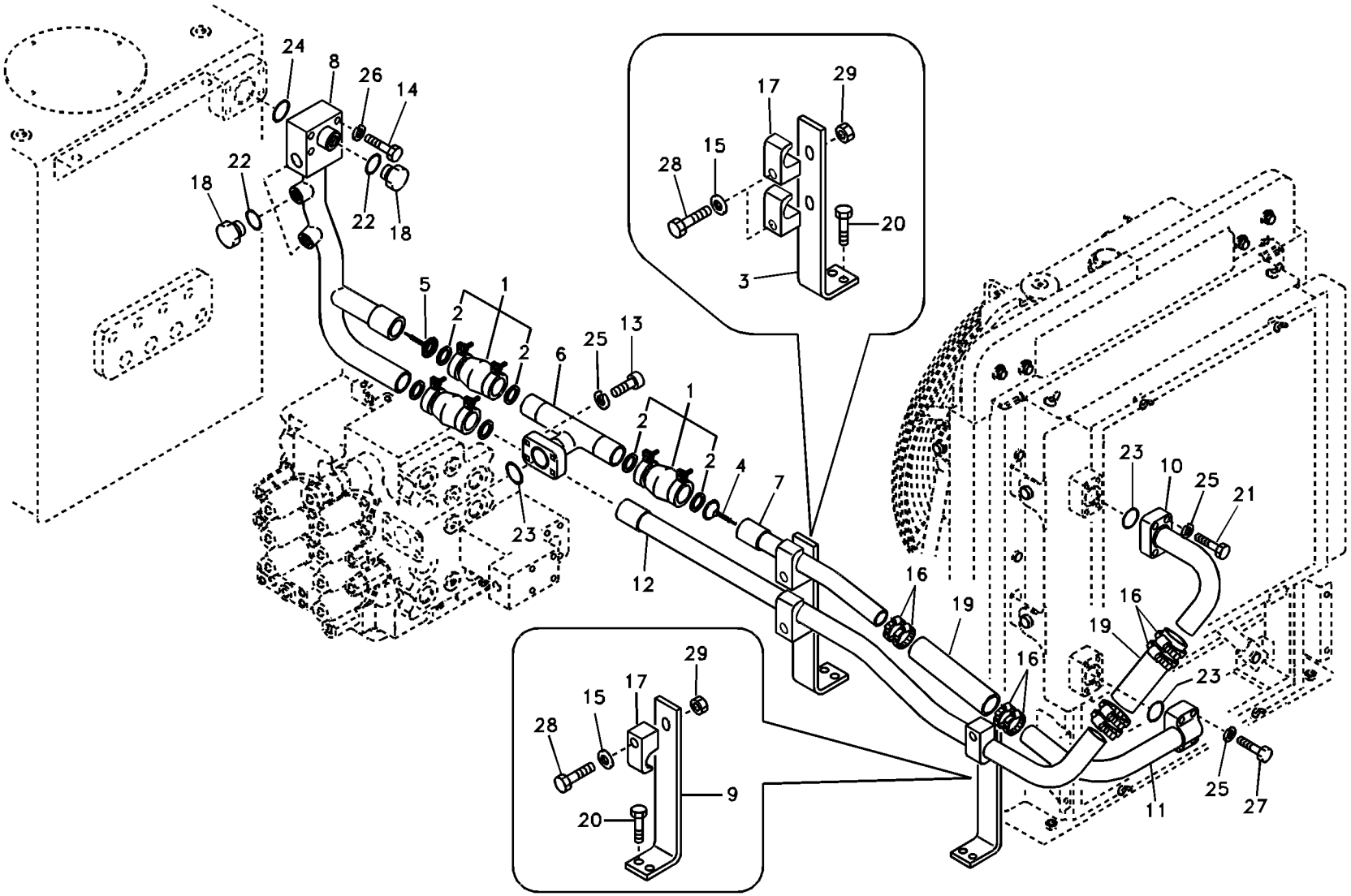
24
8
26
14
22
18
22
18
5
2
1
2
6
25
13
1
2
2
4
7
23
12
17
29
15
28
20
3
23
10
25
21
16
19
16
19
16
23
25
27
11
29
17
15
28
9
20

Fig.	Part No.	Quantity 1	2	3	PS	KIT	Description	Denominación	Denominação	Dénomination	Notes
1	**VOE 14531072**	3					Flexible coupling	Acoplamiento flexible	Ligacão flexível	Coupleur flexible	
2	**VOE 14524449**	2					•Gasket Kit	•Juego Juntas	•Jogo de juntas	•Kit Joints	
3	**SA 1142-03700**	1					Bracket	Hierro Apoyo	Suporte	Ferrure-support	
4	**VOE 14531081**	1					Valve	Válvula	Válvula	Valve	
5	**VOE 14531082**	1					Valve	Válvula	Válvula	Valve	
6	**VOE 14507902**	1					Pipe	Canalizacion	Tubo	Canalisation	
7	**VOE 14507903**	1			OP		Pipe	Canalizacion	Tubo	Canalisation	
8	**VOE 14507905**	1			OP		Pipe	Canalizacion	Tubo	Canalisation	
9	**VOE 14507906**	1					Bracket	Ménsula	Suporte	Console	
10	**VOE 14510202**	1			OP		Pipe	Canalizacion	Tubo	Canalisation	
11	**VOE 14510203**	1			OP		Pipe	Canalizacion	Tubo	Canalisation	
12	**VOE 14516997**	1			OP		Pipe	Canalizacion	Tubo	Canalisation	
13	**VOE 984081**	4					Hex. socket screw	Tornillo de hexágono emb...	Parafuso soquete sext...	Vis à six pans creux	
14	**SA 9011-21215**	4					Hexagon screw	Tornillo hexagonal	Parafuso sextavado	Vis à tête hexagonale	
15	**VOE 992045**	3					Plain washer	Arandela plana	Arruela simples	Rondelle plane	(VOE 14880474)
16	**SA 9312-10250**	8					Hose clamp	Abrazadera de manguera ...	Braçadeira da mangueira ...	Collier durite	
17	**VOE 14881236**	3					Clamp	Abrazadera	Braçadeira	Collier serrage	
18	**SA 9415-11061**	4					Plug	Tapon	Bujão	Bouchon	
19	**VOE 14881380**	2					Rubber hose	Manguera	Mangueira de borracha	Durit caoutchouc	
20	**VOE 946472**	4					Flange screw	Tornillo embridado	Parafuso flangeado	Vis à embase	
21	**VOE 984082**	4					Hex. socket screw	Tornillo de hexágono emb...	Parafuso soquete sext...	Vis à six pans creux	
22	**VOE 983527**	4					O-ring	Anillo tórico	Anel-o	Joint torique	
23	**VOE 949238**	3			SS		O-ring	Anillo tórico	Anel-o	Joint torique	
24	**VOE 949239**	1					O-ring	Anillo tórico	Anel-o	Joint torique	
25	**VOE 955922**	12					Spring washer	Arandela elástica	Arruela de pressão	Rondelle élastique	
26	**VOE 955923**	4					Spring washer	Arandela elástica	Arruela de pressão	Rondelle élastique	
27	**VOE 983256**	4					Hexagon screw	Tornillo hexagonal	Parafuso sextavado	Vis à tête hexagonale	
28	**VOE 978941**	3					Hexagon screw	Tornillo hexagonal	Parafuso sextavado	Vis à tête hexagonale	
29	**VOE 979021**	3					Hexagon nut	Tuerca hexagonal	Porca sextavada	Écrou hexagonal	

1	**8277787**
2	
3	
4	
5	

Syst. hydr, rés. hydr vers refroidisseur huile hydraulique
Sistema hidráulico, tanque hidráulico para o refrigerador de óleo hidráulico
Sistema hidráulico, depósito hidr. a enfr. aceite hidr.
Hydraulic system, hydraulic tank to hydraulic oil cooler

Catalogue id **20490**	Group **911**
Illustr. No **TB209**	Section **500**
Issue **PUB 20021238-B**	Page **549**

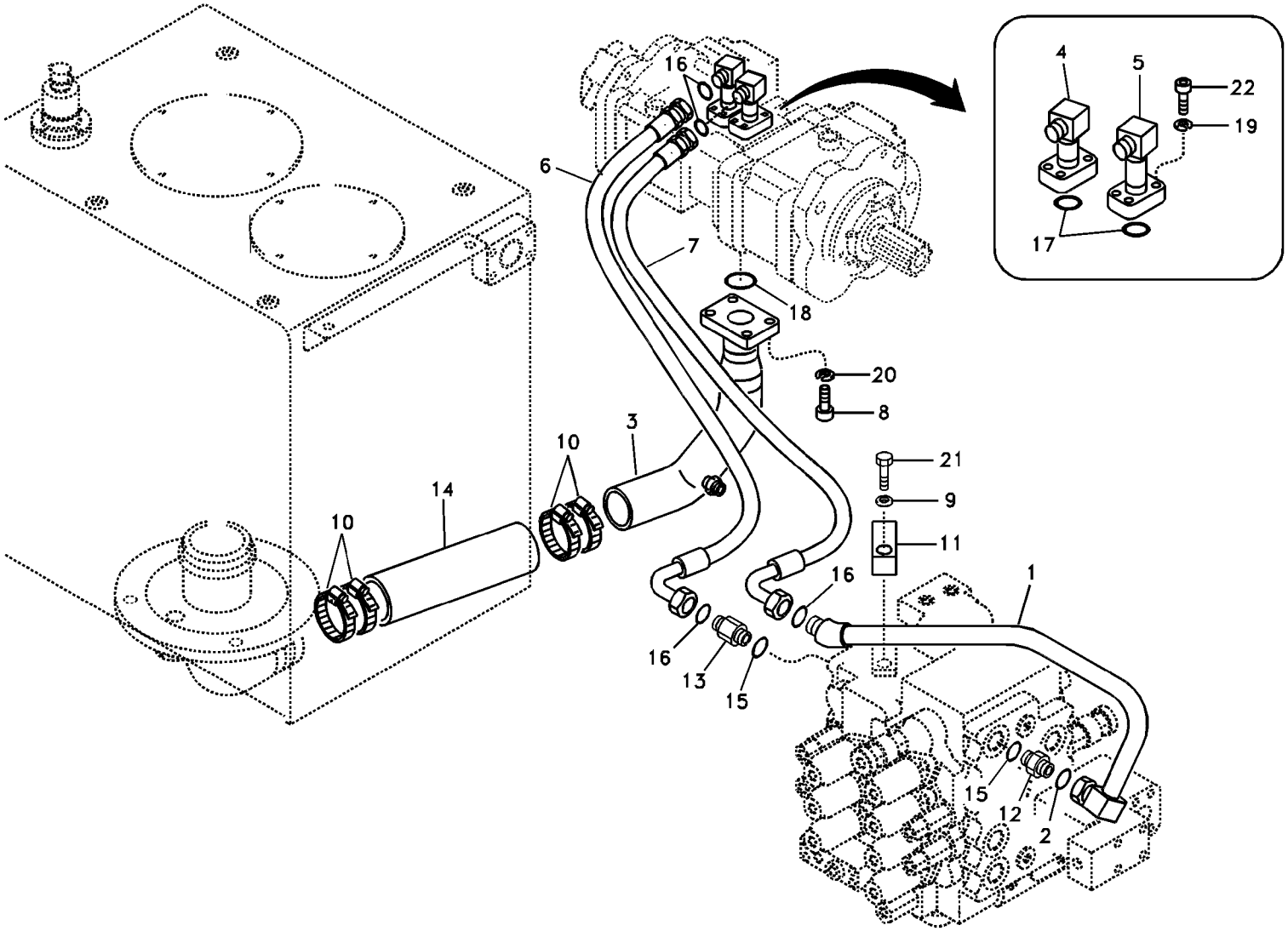
4
5
22
19
17
16
6
7
18
20
8
3
10
14
10
21
9
11
16
1
16
13
15
15
12
2

Fig.	Part No.	Quantity 1	2	3	PS	KIT	Description	Denominación	Denominação	Dénomination	Notes
1	**VOE 14534465**	1					Pipe	Canalizacion	Tubo	Canalisation	
2	**VOE 978129**	1					O-ring	Anillo tórico	Anel-o	Joint torique	(VOE 981290)
3	**VOE 14516998**	1					Pipe	Canalizacion	Tubo	Canalisation	
4	**VOE 14517786**	1					Pipe	Tubo	Tubo	Tuyau	
5	**VOE 14517787**	1					Pipe	Canalizacion	Tubo	Canalisation	
6	**VOE 14880321**	1					Hose assembly	Conducto	Mangueira completa	Conduit flexible	
7	**VOE 14880322**	1					Hose assembly	Conducto	Mangueira completa	Conduit flexible	
8	**VOE 984089**	4					Hex. socket screw	Tornillo de hexágono emb	Parafuso soquete sext	Vis à six pans creux	
9	**SA 9211-12000**	1					Washer	Arandela	Arruela	Rondelle	
10	**SA 9312-10400**	4					Hose clamp	Abrazadera de manguera	Braçadeira da mangueira	Collier durite	
11	**VOE 14881234**	1					Clamp	Abrazadera	Braçadeira	Collier serrage	
12	**SA 9419-11060**	1					Connector	Union	Conector	Raccord	
13	**SA 9419-11050**	1					Connector	Pieza de conexión	Conexão	Pièce connexion	
14	**VOE 14881387**	1					Rubber hose	Manguera	Mangueira de borracha	Durit caoutchouc	
15	**VOE 983524**	2					O-ring	Anillo tórico	Anel-o	Joint torique	
16	**VOE 990740**	4					O-ring	Anillo tórico	Anel-o	Joint torique	(VOE 981289)
17	**VOE 990742**	2					O-ring	Anillo tórico	Anel-o	Joint torique	(VOE 948699)
18	**VOE 980102**	1					O-ring	Anillo tórico	Anel-o	Joint torique	
19	**VOE 955922**	8					Spring washer	Arandela elástica	Arruela de pressão	Rondelle élastique	
20	**VOE 955923**	4					Spring washer	Arandela elástica	Arruela de pressão	Rondelle élastique	
21	**VOE 980755**	1					Hexagon screw	Tornillo hexagonal	Parafuso sextavado	Vis à tête hexagonale	
22	**VOE 983253**	8					Hexagon screw	Tornillo hexagonal	Parafuso sextavado	Vis à tête hexagonale	

1	**8277787**	**Syst. hydr, rés. hydraulique vers pompe hydraulique** **Sistema hidráulico, tanque hidráulico para a bomba hidráulica** **Sistema hidráulico, depósito hidr. a bomba hidr.** **Hydraulic system, hydraulic tank to hydraulic pump**	Catalogue id **20490**	Group **911**
2			Illustr. No **1029577**	Section **600**
3				
4			Issue **PUB 20021238-B**	Page **551**
5				

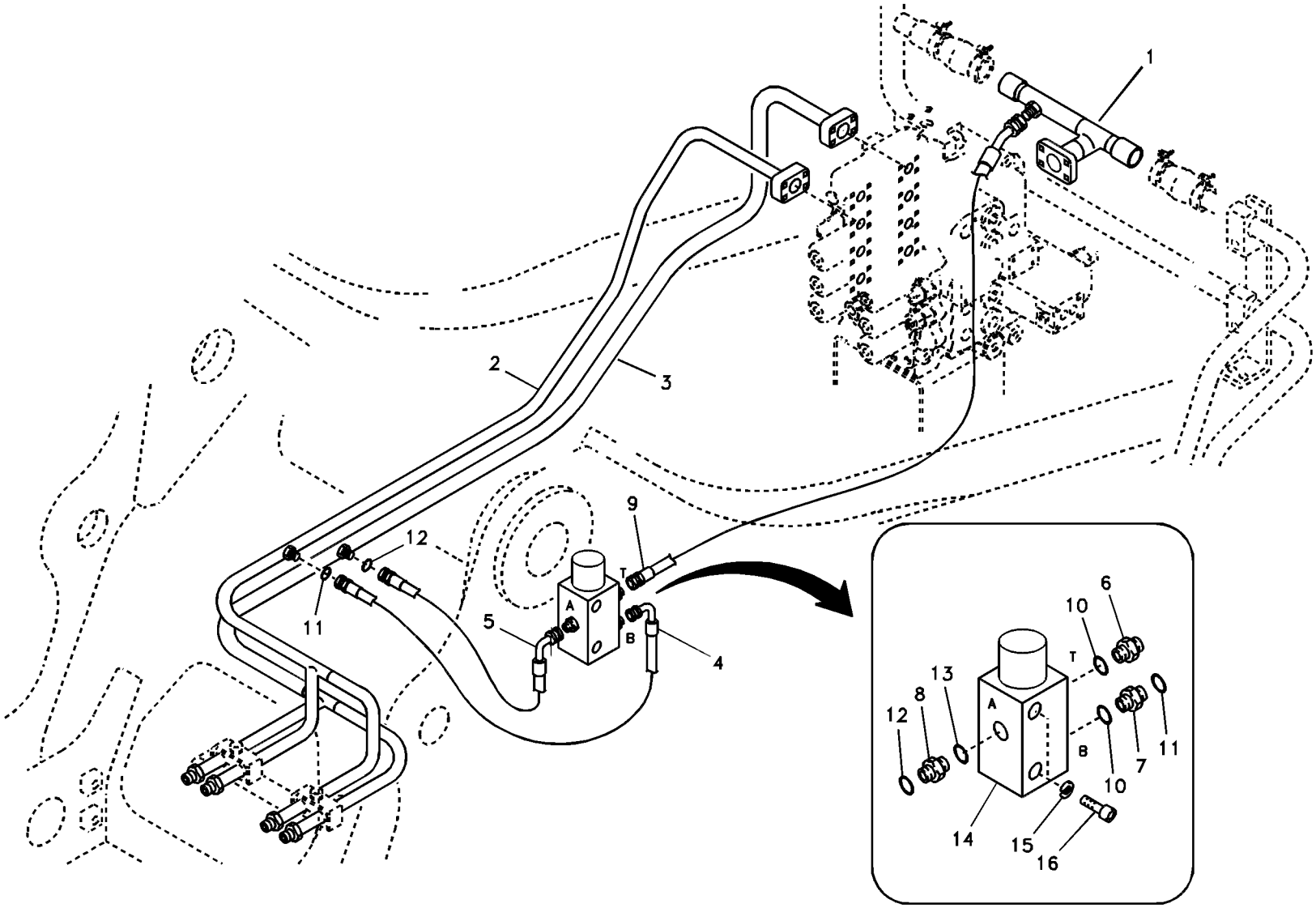

Volvo Construction Equipment

1007789

Fig.	Part No.	Quantity 1	2	3	PS	KIT	Description	Denominación	Denominação	Dénomination	Notes
1	**VOE 14520177**	1					Pipe	Canalizacion	Tubo	Canalisation	
2	**VOE 14518236**	1					Pipe	Canalizacion	Tubo	Canalisation	
3	**VOE 14518235**	1					Pipe	Canalizacion	Tubo	Canalisation	
4	**VOE 936313**	1					Hose assembly	Conducto	Mangueira completa	Conduit flexible	
5	**VOE 938185**	1					Hose assembly	Conducto	Mangueira completa	Conduit flexible	
6	**SA 9412-11300**	1					Connector	Unión	Conexão	Connexion	
7	**SA 9419-11020**	1					Connector	Pieza de conexión	Conexão	Pièce connexion	
8	**SA 9419-11080**	1					Connector	Union	Conector	Raccord	
9	**SA 9451-03223**	1					Hose assembly	Conducto	Mangueira completa	Conduit flexible	
10	**VOE 983524**	2					O-ring	Anillo tórico	Anel-o	Joint torique	
11	**VOE 990738**	2					O-ring	Anillo tórico	Anel-o	Joint torique	(VOE 4880493)
12	**VOE 990740**	2					O-ring	Anillo tórico	Anel-o	Joint torique	(VOE 981289)
13	**VOE 983527**	1					O-ring	Anillo tórico	Anel-o	Joint torique	
14	**VOE 14515312**	1					Valve	Válvula	Válvula	Valve	
15	**VOE 955923**	2					Spring washer	Arandela elástica	Arruela de pressão	Rondelle élastique	
16	**VOE 984344**	2					Hex. socket screw	Tornillo de hexágono emb...	Parafuso soquete sext...	Vis à six pans creux	

1	**8278630**	**Système hydraulique, valve de commande flèche et pivotement** **Sistema hidráulico, válvula de controle da lança e do giro** **Sistema hidráulico, válvula de control para pluma y oscilaci** **Hydraulic system, control valve to boom and swing**	Catalogue id **20490**	Group **911**
2			Illustr. No **1007789**	Section **1600**
3			Issue **PUB 20021238-B**	Page **553**
4				
5				

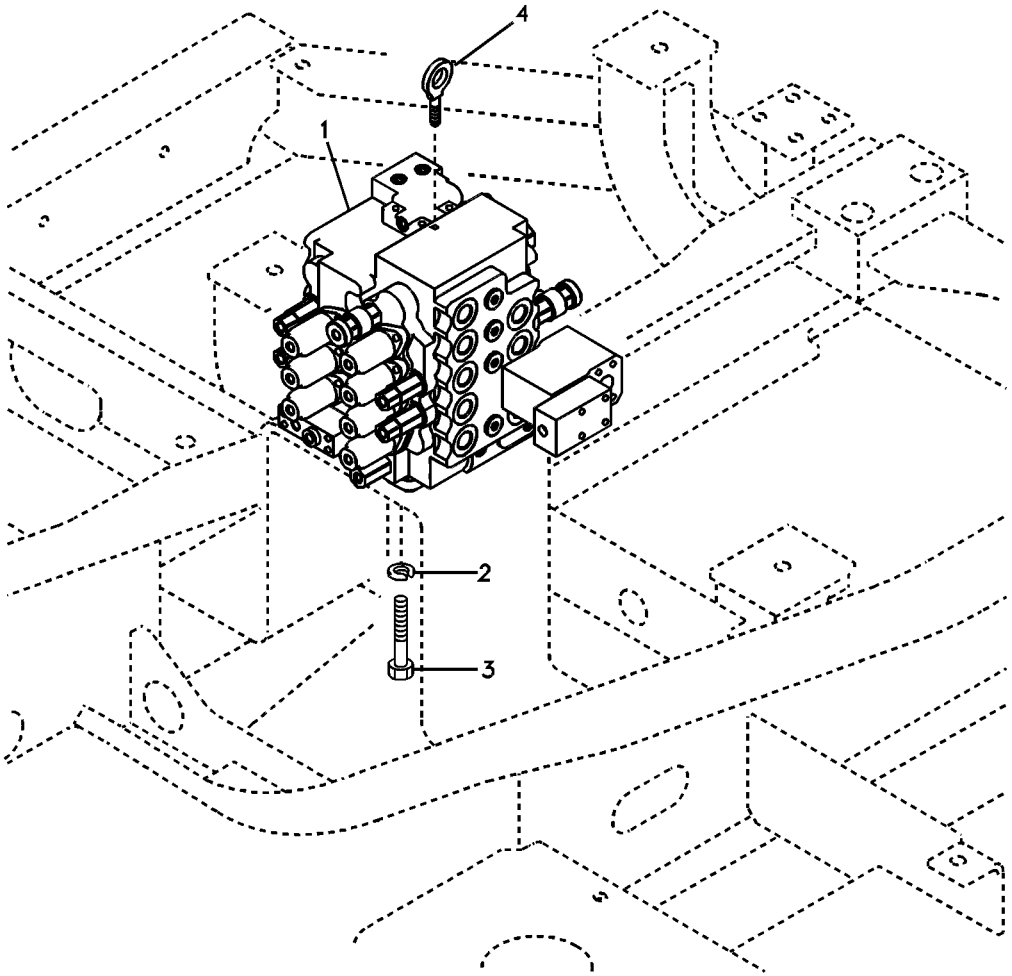
4
1
2
3

Fig.	Part No.	Quantity 1	2	3	PS	KIT	Description	Denominación	Denominação	Dénomination	Notes
1	**VOE 14550306**	1					Control valve	Válvula control	Válvula de controle	Valve controle	
2	**VOE 955923**	4					Spring washer	Arandela elástica	Arruela de pressão	Rondelle élastique	
3	**VOE 978932**	4					Hexagon screw	Tornillo hexagonal	Parafuso sextavado	Vis à tête hexagonale	
4	**VOE 14880555**	1					Eye bolt	Ojo tornillo	Parafuso olhal	Vis oeillet	

1		**Valve de commande avec pièces de montage.** **Válvula de comando com peças de montagem** **Válvula de mando con piezas se montaje.** **Control valve with fitting parts.**	Catalogue id **20490**	Group **912**
2				
3			Illustr. No **TB212**	Section **100**
4				
5		**8278026,8278027**	Issue **PUB 20021238-B**	Page **555**

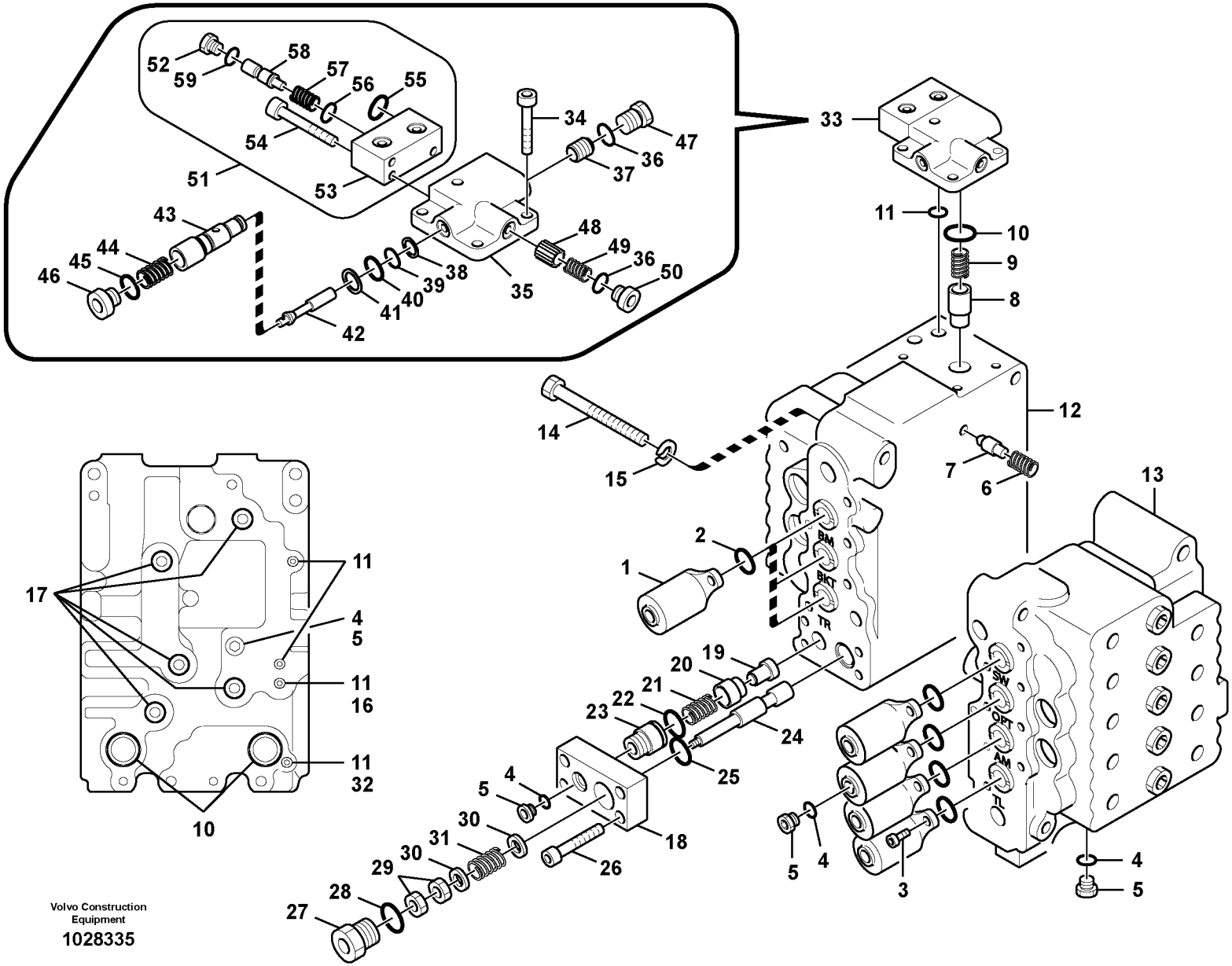

Volvo Construction Equipment

1028335

Fig.	Part No.	Quantity 1	2	3	PS	KIT	Description	Denominación	Denominação	Dénomination	Notes
	VOE 14550306	1					Control valve	Válvula control	Válvula de controle	Valve controle	
1	**SA 8230-10450**	7					•Cover	•Capo	•Tampa	•Capot	
2	**VOE 990566**	7				K	•O-ring	•Anillo tórico	•Anel-o	•Joint torique	
3	**SA 8230-22990**	14					•Hex. socket screw	•Tornillo de hexágono emb	•Parafuso soquete sext	•Vis à six pans creux	
4	**VOE 983502**	4				K	•O-ring	•Anillo tórico	•Anel-o	•Joint torique	
5	**SA 7273-10751**	4					•Cap	•Capuchón	•Tampa	•Capot	
6	**SA 7273-10560**	1					•Spring	•Resorte	•Mola	•Ressort	
7	**SA 7273-10140**	1					•Valve	•Válvula	•Válvula	•Valve	
8	**SA 8230-11300**	1					•Valve	•Válvula	•Válvula	•Valve	
9	**SA 8230-12840**	1					•Spring	•Muelle	•Mola	•Ressort	
10	**VOE 983527**	3				K	•O-ring	•Anillo tórico	•Anel-o	•Joint torique	
11	**VOE 983497**	5				K	•O-ring	•Anillo tórico	•Anel-o	•Joint torique	
12		1			NS		•Housing	•Carter	•Carcaça	•Carter	
13		1			NS		•Housing	•Carter	•Carcaça	•Carter	
14	**SA 8230-00580**	7					•Bolt	•Perno	•Parafuso	•Boulon	
15	**VOE 955923**	7					•Spring washer	•Arandela elástica	•Arruela de pressão	•Rondelle élastique	
16	**SA 8230-32900**	1					•Bushing	•Casquillo	•Casquilho	•Bague	
17	**VOE 968564**	5				K	•O-ring	•Anillo tórico	•Anel-o	•Joint torique	
18	**SA 8230-10480**	1					•Cover	•Capo	•Tampa	•Capot	
19	**SA 8230-32760**	1					•Poppet	•Vástago	•Cabeçote móvel	•Clapet champignon	
20	**SA 8230-11440**	1					•Control sleeve	•Manguito de regulación	•Luva de comando	•Douille commande	
21	**SA 8230-12870**	1					•Spring	•Resorte	•Mola	•Ressort	
22	**VOE 990606**	1				K	•O-ring	•Anillo tórico	•Anel-o	•Joint torique	
23	**SA 8230-13330**	1					•Guide	•Guia	•Guia	•Rail	
24	**SA 8230-10830**	1					•Control plunger	•Pasador de accionamient	•Êmbolo	•Piston	
25	**VOE 990581**	1				K	•O-ring	•Anillo tórico	•Anel-o	•Joint torique	
26	**SA 8230-23030**	4					•Bolt	•Perno	•Parafuso	•Boulon	
27	**SA 8230-11930**	1			OP		•Cap	•Caperuza	•Tampa	•Chapeau	
28	**VOE 983510**	1				K	•O-ring	•Anillo tórico	•Anel-o	•Joint torique	
29	**SA 8230-00690**	2					•Nut	•Tuerca	•Porca	•Écrou	

1	
2	
3	
4	
5	

Distributeur principal, clapet de décharge et maintien de flèche.
Válvula de controle principal, válvula de alívio e retenção da lança
Válvula de control principal, válvula de descarga y retención de la pluma.
Main control valve, relife valve and boom holding

8278026,8278027

Catalogue id	Group
20490	**912**
Illustr. No **1028335**	Section **200**
Issue **PUB 20021238-B**	Page **557**

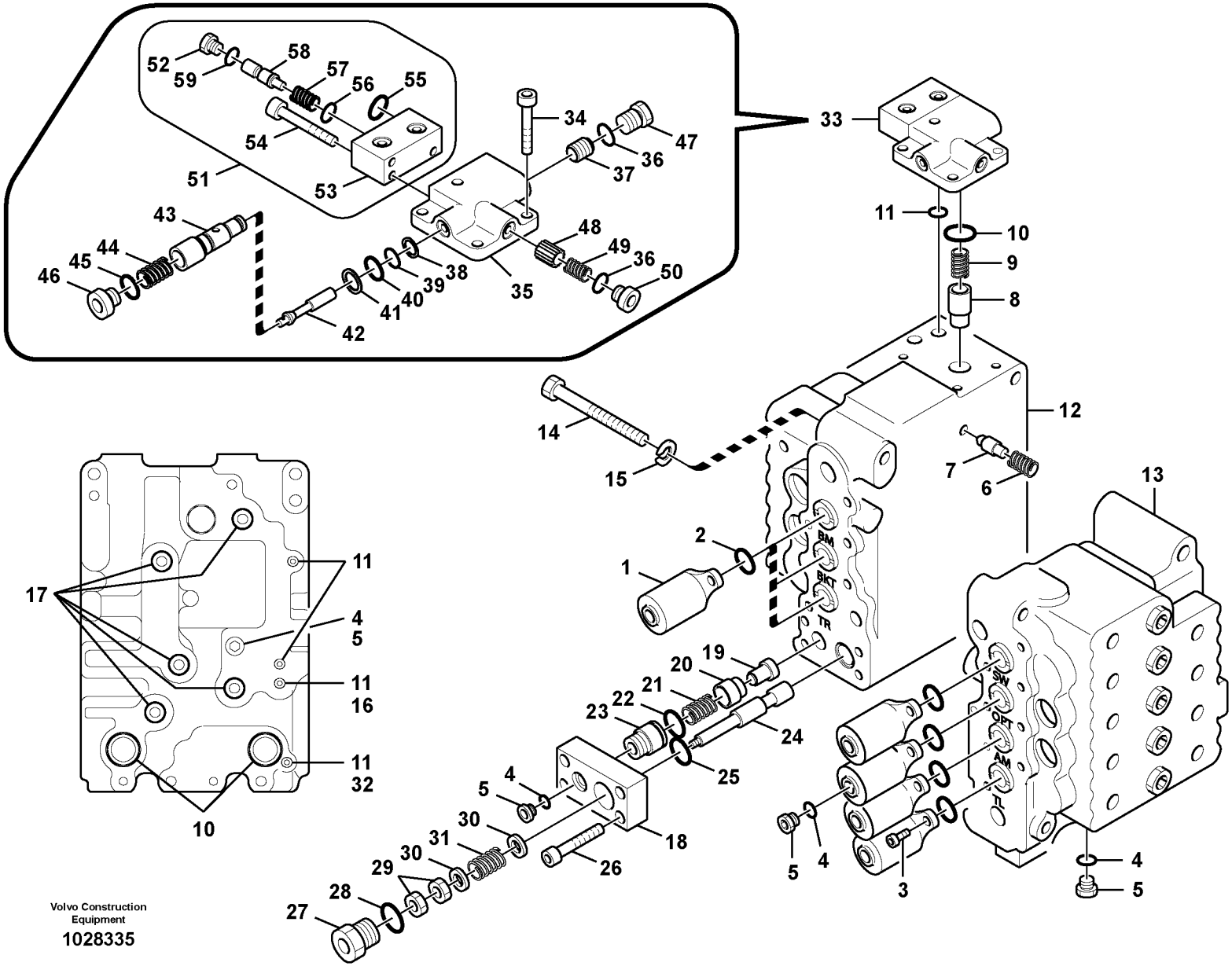

Volvo Construction Equipment

1028335

Fig.	Part No.	Quantity 1	2	3	PS	KIT	Description	Denominación	Denominação	Dénomination	Notes
30	**SA 8230-13320**	2					•Guide	•Guia	•Guia	•Rail	
31	**SA 8230-32890**	1					•Spring	•Resorte	•Mola	•Ressort	
32	**VOE 14501630**	1					•Orifice	•Orificio	•Furo	•Orifice	
33	**VOE 14531325**	1					•Valve	•Válvula	•Válvula	•Valve	
34	**SA 8230-23040**	4					••Bolt	••Perno	••Parafuso	••Boulon	
35	**VOE 14535505**	1			OP		••Cover	••Capo	••Tampa	••Capot	
36	**VOE 983505**	2				K	••O-ring	••Anillo tórico	••Anel-o	••Joint torique	
37	**VOE 14521259**	1					••Piston	••Piston	••Pistão	••Piston	
38	**VOE 14880812**	1					••Back-up ring	••Anillo de apoyo	••Anel de apoio	••Bague support	
39	**VOE 983495**	1				K	••O-ring	••Anillo tórico	••Anel-o	••Joint torique	
40	**VOE 983497**	1				K	••O-ring	••Anillo tórico	••Anel-o	••Joint torique	
41	**VOE 14880814**	1					••Back-up ring	••Anillo de apoyo	••Anel de apoio	••Bague support	
42	**SA 8230-35870**	1					••Poppet	••Vástago	••Cabeçote móvel	••Clapet champignon	
43	**SA 8230-35950**	1					••Sleeve	••Manguito	••Luva	••Manchon	
44	**SA 8230-36080**	1					••Spring	••Resorte	••Mola	••Ressort	
45	**VOE 968564**	1				K	••O-ring	••Anillo tórico	••Anel-o	••Joint torique	
46	**SA 8230-37030**	1					••Cap	••Caperuza	••Tampa	••Chapeau	
47	**SA 8230-35970**	1					••Cap	••Caperuza	••Tampa	••Chapeau	
48	**SA 8230-11190**	1					••Non-return valve	••Válvula de reténción	••Válvula de retenção	••Clapet antiretour	
49	**SA 7273-10490**	1					••Spring	••Resorte	••Mola	••Ressort	
50	**SA 8230-01170**	1					••Cap	••Caperuza	••Tampa	••Chapeau	
51	**SA 8230-35830**	1					••Selector valve	••Válvula de cambio	••Válvula seletora	••Sélecteur	
52	**SA 7273-10751**	1					•••Cap	•••Capuchón	•••Tampa	•••Capot	
53	**SA 8230-35800**	1					•••Cover	•••Capo	•••Tampa	•••Capot	
54	**SA 8230-35670**	3					•••Bolt	•••Perno	•••Parafuso	•••Boulon	
55	**VOE 983509**	1				K	•••O-ring	•••Anillo tórico	•••Anel-o	•••Joint torique	
56	**VOE 990739**	1				K	•••O-ring	•••Anillo tórico	•••Anel-o	•••Joint torique	(VOE 4880663)
57	**SA 8230-36110**	1					•••Spring	•••Resorte	•••Mola	•••Ressort	
58	**SA 8230-35850**	1					•••Piston	•••Piston	•••Pistão	•••Piston	
59	**VOE 983502**	1				K	•••O-ring	•••Anillo tórico	•••Anel-o	•••Joint torique	

1	
2	
3	
4	
5	

Distributeur principal, clapet de décharge et maintien de flèche.
Válvula de controle principal, válvula de alívio e retenção da lança
Válvula de control principal, válvula de descarga y retención de la pluma.
Main control valve, relife valve and boom holding

8278026,8278027

Catalogue id	Group
20490	**912**
Illustr. No	Section
1028335	**200**
Issue	Page
PUB 20021238-B	**559**

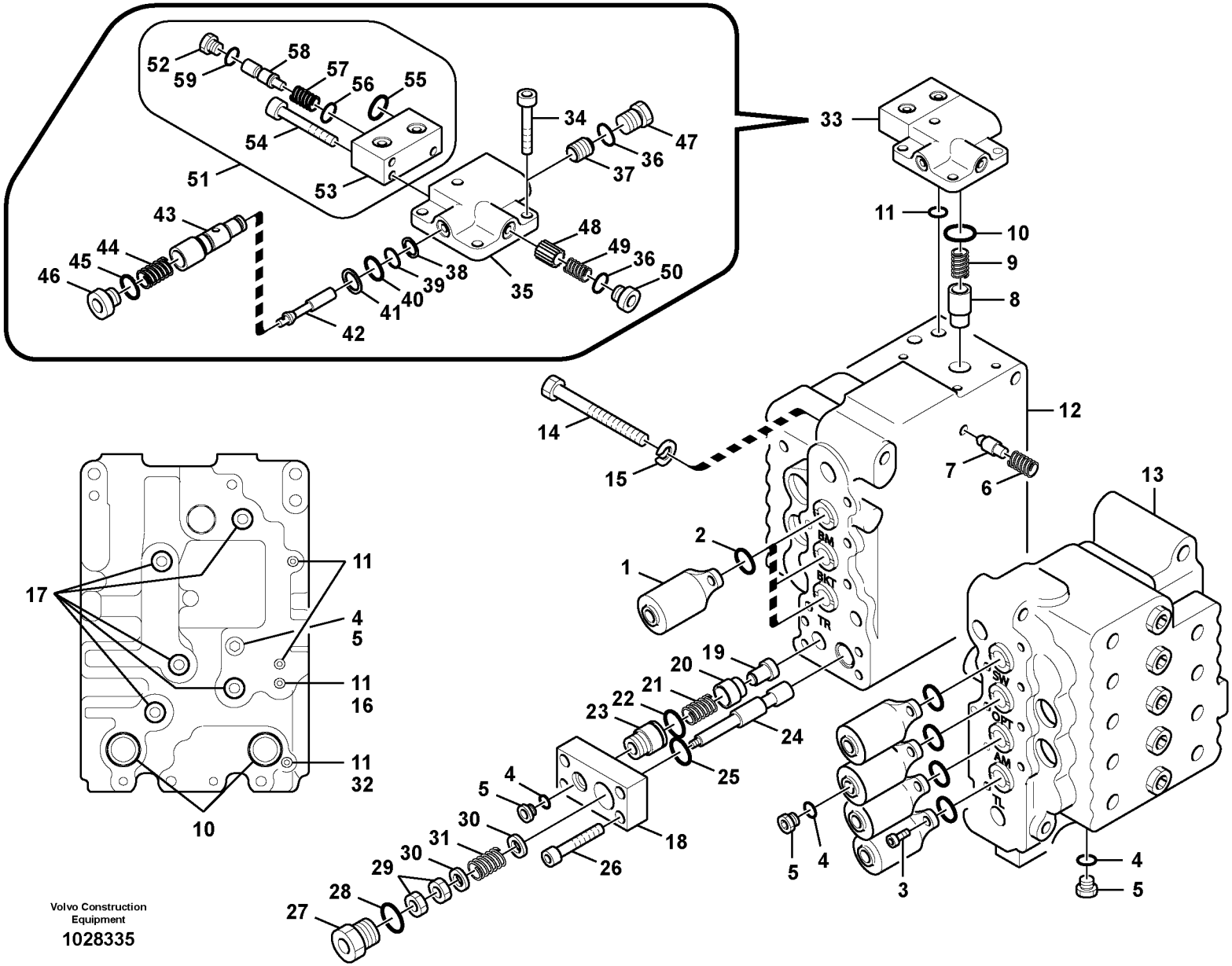

Volvo Construction Equipment

1028335

Fig.	Part No.	Quantity 1	2	3	PS	KIT	Description	Denominación	Denominação	Dénomination	Notes
100	**VOE 14535506**	1					Sealing Kit	Juego Retenes	Kit de vedação	Jeu Joints	

1		**Distributeur principal, clapet de décharge et maintien de flèche.** **Válvula de controle principal, válvula de alívio e retenção da lança** **Válvula de control principal, válvula de descarga y retención de la pluma.** **Main control valve, relife valve and boom holding**	Catalogue id **20490**	Group **912**
2			Illustr. No **1028335**	Section **200**
3				
4			Issue **PUB 20021238-B**	Page **561**
5		**8278026,8278027**		

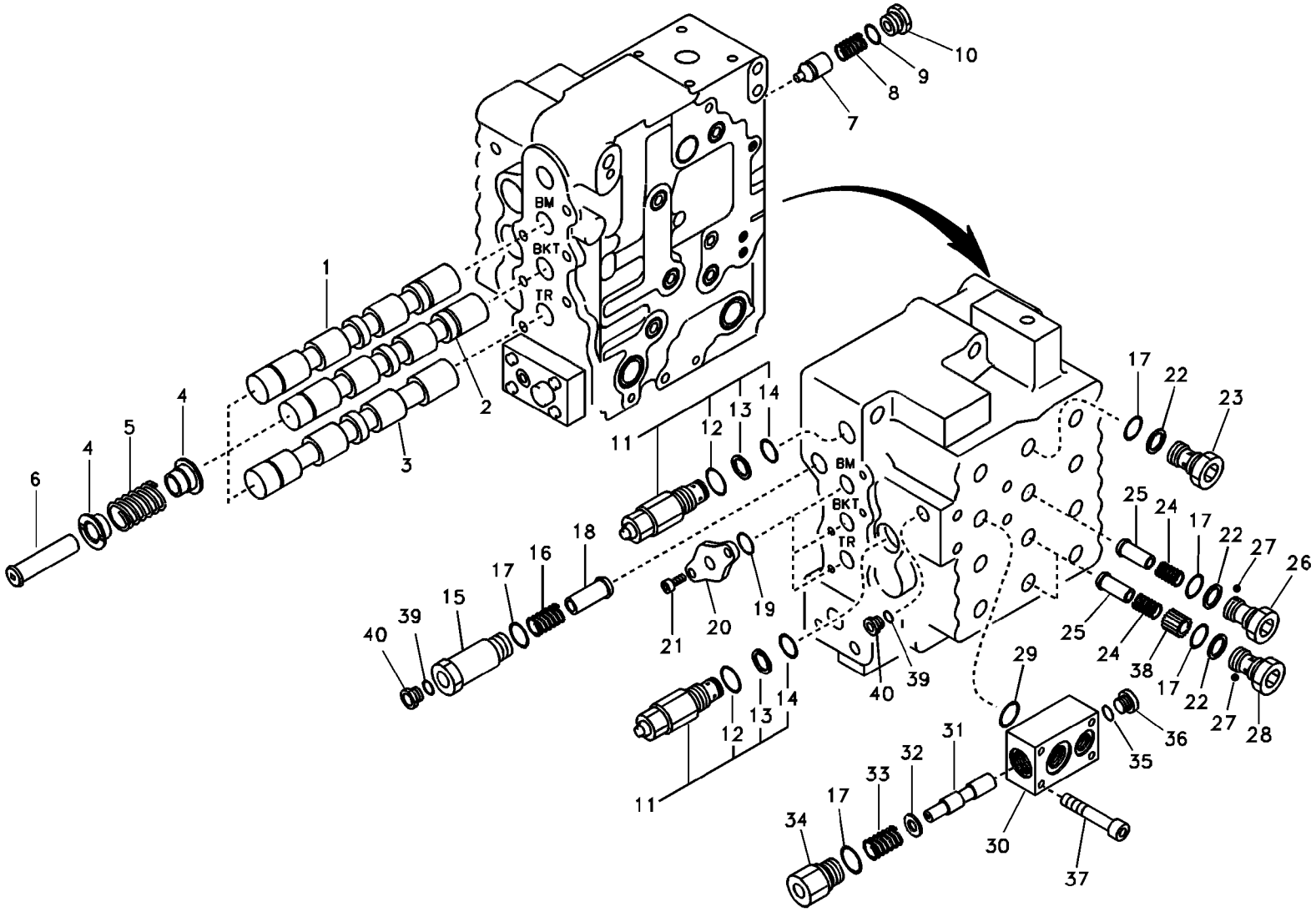

Volvo Construction Equipment

1024743

Fig.	Part No.	Quantity 1	2	3	PS	KIT	Description	Denominación	Denominação	Dénomination	Notes
	VOE 14550306	1					Control valve	Válvula control	Válvula de controle	Valve controle	
1		1			NS		•Plunger	•Embolo-buzo	•Êmbolo	•Plongeur	
2		1			NS		•Plunger	•Embolo-buzo	•Êmbolo	•Plongeur	
3		1			NS		•Plunger	•Embolo-buzo	•Êmbolo	•Plongeur	
4	**SA 8230-12260**	6					•Guide	•Guia	•Guia	•Rail	
5	**SA 8230-13110**	3					•Spring	•Resorte	•Mola	•Ressort	
6	**SA 8230-11860**	3					•Cap	•Caperuza	•Tampa	•Chapeau	
7	**SA 8230-11360**	1					•Valve block	•Cuerpo valvula	•Corpo da valvula	•Bloc-soupapes	
8	**SA 8230-13120**	1					•Spring	•Resorte	•Mola	•Ressort	
9	**SA 7273-11000**	1				K	•O-ring	•Anillo tórico	•Anel-o	•Joint torique	
10	**SA 8230-12000**	1					•Cap	•Caperuza	•Tampa	•Chapeau	
11	**VOE 14552387**	2					•Relief valve	•Limitador presion	•Válvula de alívio	•Limiteur - pression	
12	**VOE 968564**	1				K	••O-ring	••Anillo tórico	••Anel-o	••Joint torique	
13	**VOE 14552388**	1					••Ring	••Anillo	••Anel	••Bague	
14	**VOE 14533607**	1					••O-ring	••Anillo tórico	••Anel-o	••Joint torique	
15	**SA 7273-10310**	1					•Cap	•Caperuza	•Tampa	•Chapeau	
16	**SA 7273-10661**	1					•Spring	•Resorte	•Mola	•Ressort	
17	**VOE 983510**	6				K	•O-ring	•Anillo tórico	•Anel-o	•Joint torique	
18	**SA 7273-10192**	1					•Valve	•Válvula	•Válvula	•Valve	
19	**VOE 990564**	3				K	•O-ring	•Anillo tórico	•Anel-o	•Joint torique	
20	**SA 8230-10550**	3					•Retainer	•Soporte	•Retentor	•Retenue	
21	**SA 8230-22990**	6					•Hex. socket screw	•Tornillo de hexágono emb	•Parafuso soquete sext	•Vis à six pans creux	
22	**VOE 14880817**	4				K	•Back-up ring	•Anillo de apoyo	•Anel de apoio	•Bague support	
23	**SA 8230-32780**	1					•Cap	•Caperuza	•Tampa	•Chapeau	
24	**SA 7273-10480**	3					•Spring	•Resorte	•Mola	•Ressort	
25	**SA 7273-10070**	3					•Valve	•Válvula	•Válvula	•Valve	
26	**SA 8230-11630**	1					•Cap	•Caperuza	•Tampa	•Chapeau	
27	**SA 7273-10790**	3					•Ball	•Bola	•Esfera	•Bille	
28	**SA 8230-32830**	2					•Cap	•Caperuza	•Tampa	•Chapeau	
29	**VOE 968564**	1				K	•O-ring	•Anillo tórico	•Anel-o	•Joint torique	

1		**Valve de commande principale, flèche et godet et conduite Rh** **Válvula de controle principal, lança, caçamba e curso Rh** **Válvula de control principal, pluma, cazo y traslación Rh** **Main control valve, boom and bucket and travel Rh**	Catalogue id **20490**	Group **912**
2			Illustr. No **1024743**	Section **300**
3			Issue **PUB 20021238-B**	Page **563**
4				
5		**8278026,8278027**		

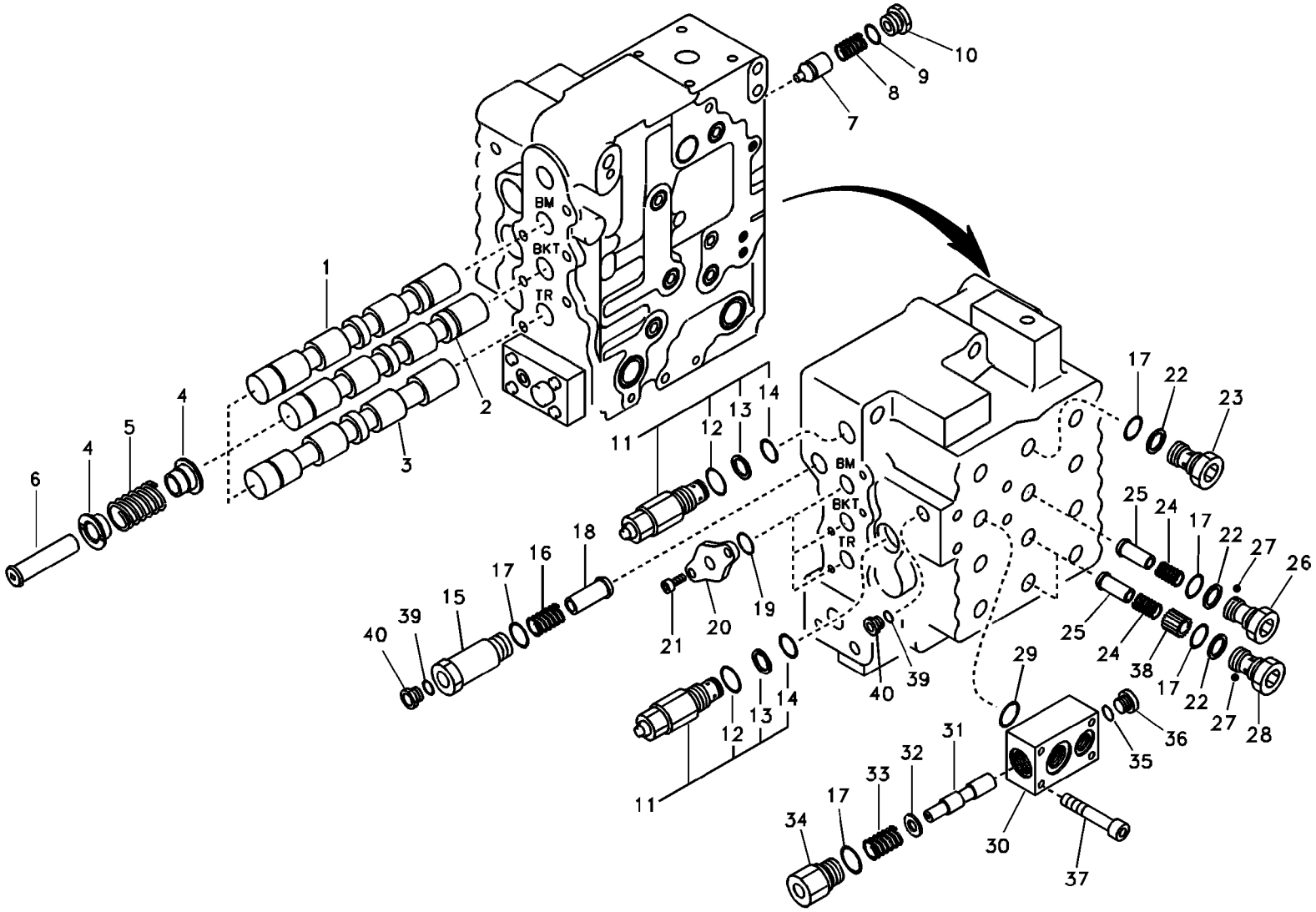

Volvo Construction Equipment

1024743

Fig.	Part No.	Quantity 1	2	3	PS	KIT	Description	Denominación	Denominação	Dénomination	Notes
30	**SA 8230-32720**	1					•Manifold	•Bifurcacion	•Tubo de distribuição	•Tubulure	
31	**VOE 14548722**	1					•Slide	•Corredera	•Cursor	•Tiroir	
32	**SA 7273-10730**	1					•Shim	•Cuna de calzar	•Calço	•Cale Reglage	
33	**SA 7273-10670**	1					•Spring	•Muelle	•Mola	•Ressort	
34	**SA 8230-11790**	1					•Cap	•Caperuza	•Tampa	•Chapeau	
35	**VOE 983505**	1				K	•O-ring	•Anillo tórico	•Anel-o	•Joint torique	
36	**SA 8230-01170**	1					•Cap	•Caperuza	•Tampa	•Chapeau	
37	**VOE 994026**	4					•Hex. socket screw	•Tornillo de hexágono emb	•Parafuso soquete sext	•Vis à six pans creux	(SA 9016-20811)
38	**SA 8230-11180**	2					•Non-return valve	•Válvula de reténción	•Válvula de retenção	•Clapet antiretour	
39	**VOE 983502**	2				K	•O-ring	•Anillo tórico	•Anel-o	•Joint torique	
40	**SA 7273-10751**	2					•Cap	•Capuchón	•Tampa	•Capot	
100	**VOE 14535506**	1					Sealing Kit	Juego Retenes	Kit de vedação	Jeu Joints	

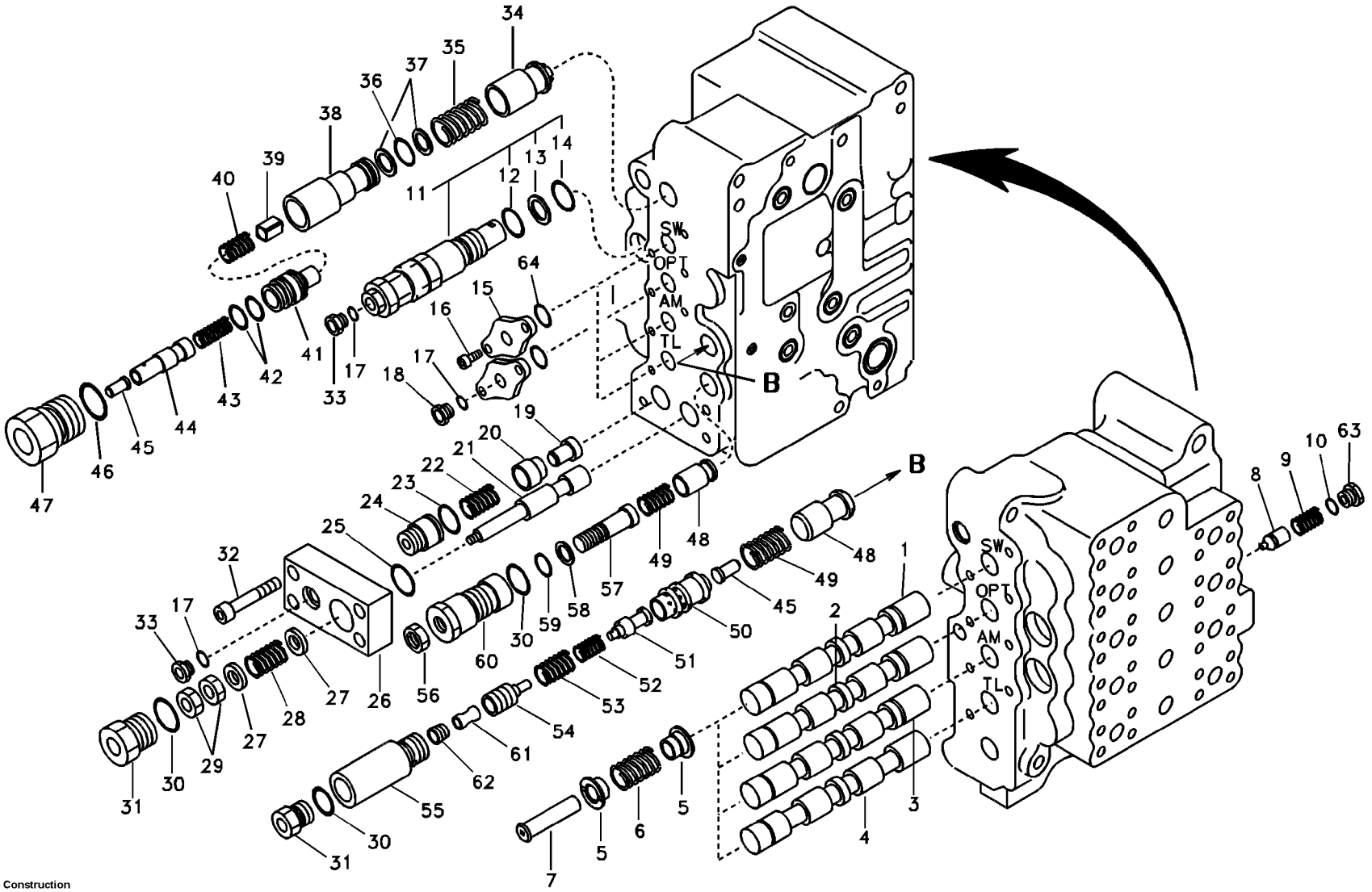

Volvo Construction Equipment

1024744

Fig.	Part No.	Quantity 1	2	3	PS	KIT	Description	Denominación	Denominação	Dénomination	Notes
	VOE 14550306	1					Control valve	Válvula control	Válvula de controle	Valve controle	
1		1			NS		•Plunger	•Piston	•Êmbolo	•Plongeur	
2	**SA 8230-10700**	1			OP		•Plunger	•Piston	•Êmbolo	•Plongeur	
3		1			NS		•Plunger	•Embolo-buzo	•Êmbolo	•Plongeur	
4		1			NS		•Plunger	•Embolo-buzo	•Êmbolo	•Plongeur	
5	**SA 8230-12260**	8					•Guide	•Guia	•Guia	•Rail	
6	**SA 8230-13110**	4					•Spring	•Resorte	•Mola	•Ressort	
7	**SA 8230-11860**	4					•Cap	•Caperuza	•Tampa	•Chapeau	
8	**SA 8230-11360**	1					•Valve block	•Cuerpo valvula	•Corpo da valvula	•Bloc-soupapes	
9	**SA 8230-13120**	1					•Spring	•Resorte	•Mola	•Ressort	
10	**SA 7273-11000**	1				K	•O-ring	•Anillo tórico	•Anel-o	•Joint torique	
11	**VOE 14552495**	1					•Relief valve	•Limitador presion	•Válvula de alívio	•Limiteur - pression	
12	**VOE 968564**	1				K	••O-ring	••Anillo tórico	••Anel-o	••Joint torique	
13	**VOE 14552388**	1					••Ring	••Anillo	••Anel	••Bague	
14	**VOE 14533607**	1					••O-ring	••Anillo tórico	••Anel-o	••Joint torique	
15	**SA 8230-10550**	4					•Retainer	•Soporte	•Retentor	•Retenue	
16	**SA 8230-22990**	8					•Hex. socket screw	•Tornillo de hexágono emb	•Parafuso soquete sext	•Vis à six pans creux	
17	**VOE 983502**	3				K	•O-ring	•Anillo tórico	•Anel-o	•Joint torique	
18	**SA 8230-11970**	1					•Cap	•Caperuza	•Tampa	•Chapeau	
19	**SA 8230-32760**	1					•Poppet	•Vástago	•Cabeçote móvel	•Clapet champignon	
20	**SA 8230-11440**	1					•Control sleeve	•Manguito de regulación	•Luva de comando	•Douille commande	
21	**SA 8230-32910**	1					•Spool	•Bobina	•Bobina	•Bobine	
22	**SA 8230-12870**	1					•Spring	•Resorte	•Mola	•Ressort	
23	**VOE 990606**	1				K	•O-ring	•Anillo tórico	•Anel-o	•Joint torique	
24	**SA 8230-13330**	1					•Guide	•Guia	•Guia	•Rail	
25	**VOE 990581**	1				K	•O-ring	•Anillo tórico	•Anel-o	•Joint torique	
26	**SA 8230-10480**	1					•Cover	•Capo	•Tampa	•Capot	
27	**SA 8230-13320**	2					•Guide	•Guia	•Guia	•Rail	
28	**SA 8230-32890**	1					•Spring	•Resorte	•Mola	•Ressort	
29	**SA 8230-00690**	2					•Nut	•Tuerca	•Porca	•Écrou	

1		**Valve commande principale, pivotement, accessoire, bras et conduite Lh** **Válvula de control principal, giro, opção, braço e locomoção esquerda** **Válvula de control principal, oscilación, opción, brazo y** **Main control valve, swing and option and dipper arm and travel Lh**	Catalogue id **20490**	Group **912**
2			Illustr. No **1024744**	Section **400**
3			Issue **PUB 20021238-B**	Page **567**
4				
5		**8278026,8278027**		

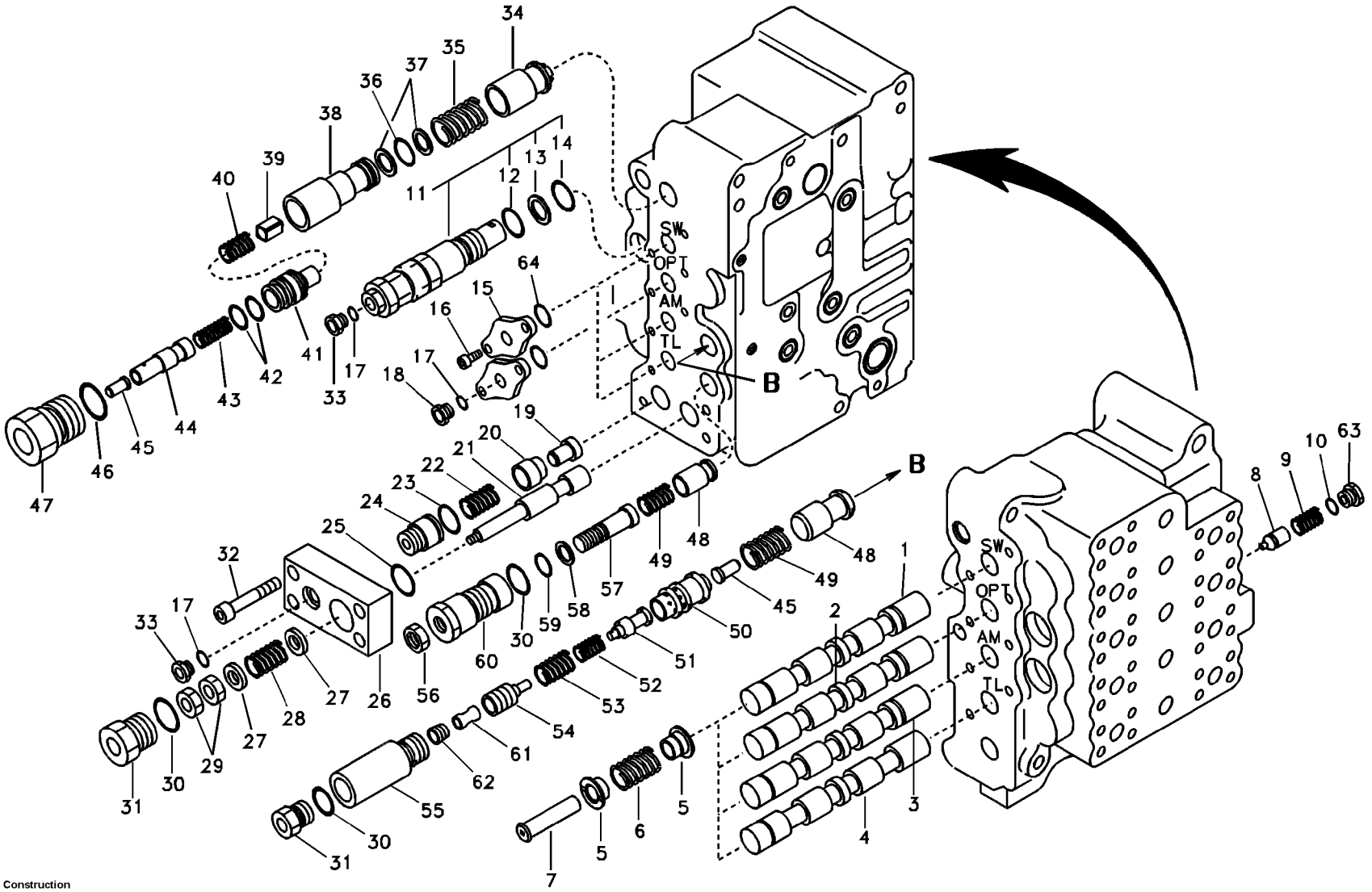

Volvo Construction Equipment

1024744

Fig.	Part No.	Quantity 1	2	3	PS	KIT	Description	Denominación	Denominação	Dénomination	Notes
30	**VOE 983510**	3				K	•O-ring	•Anillo tórico	•Anel-o	•Joint torique	
31	**SA 8230-11930**	2			OP		•Cap	•Caperuza	•Tampa	•Chapeau	
32	**SA 8230-23030**	4					•Bolt	•Perno	•Parafuso	•Boulon	
33	**SA 7273-10751**	2					•Cap	•Capuchón	•Tampa	•Capot	
34	**SA 8230-11320**	1					•Valve	•Válvula	•Válvula	•Valve	
35	**SA 7273-10580**	1					•Spring	•Resorte	•Mola	•Ressort	
36	**VOE 990545**	1				K	•O-ring	•Anillo tórico	•Anel-o	•Joint torique	
37	**SA 7273-10780**	2				K	•Ring	•Anillo	•Anel	•Bague	
38	**SA 7273-10210**	1					•Sleeve	•Manguito	•Luva	•Manchon	
39	**SA 8230-11190**	1					•Non-return valve	•Válvula de retención	•Válvula de retenção	•Clapet antiretour	
40	**SA 7273-10490**	1					•Spring	•Resorte	•Mola	•Ressort	
41	**SA 7273-10240**	1					•Sleeve	•Manguito	•Luva	•Douille	
42	**VOE 968564**	2				K	•O-ring	•Anillo tórico	•Anel-o	•Joint torique	
43	**SA 7273-10621**	1					•Spring	•Resorte	•Mola	•Ressort	
44	**SA 8230-11070**	1					•Piston	•Pistón	•Pistão	•Piston	
45	**SA 7273-10030**	2					•Control plunger	•Pasador de accionamient	•Êmbolo	•Piston	
46	**VOE 983525**	1				K	•O-ring	•Anillo tórico	•Anel-o	•Joint torique	
47	**SA 8230-12090**	1					•Cap	•Caperuza	•Tampa	•Chapeau	
48	**SA 7273-11100**	2					•Poppet	•Vástago	•Cabeçote móvel	•Clapet champignon	
49	**SA 7273-11350**	2			OP		•Spring	•Resorte	•Mola	•Ressort	
50	**VOE 14517605**	1			OP		•Sleeve	•Manguito	•Luva	•Manchon	
51		1			NS		•Spool	•Bobina	•Bobina	•Bobine	
52	**SA 8230-32880**	1			OP		•Spring	•Muelle	•Mola	•Ressort	
53	**SA 8230-13170**	1			OP		•Spring	•Muelle	•Mola	•Ressort	
54	**VOE 14517604**	1			OP		•Piston	•Piston	•Pistão	•Piston	
55	**SA 8230-32820**	1			OP		•Cap	•Caperuza	•Tampa	•Chapeau	
56	**SA 8230-33180**	1					•Nut	•Tuerca	•Porca	•Ecrou	
57	**SA 8230-32770**	1					•Bolt	•Perno	•Parafuso	•Boulon	
58	**VOE 14880813**	1				K	•Back-up ring	•Anillo de apoyo	•Anel de apoio	•Bague support	
59	**VOE 983496**	1				K	•O-ring	•Anillo tórico	•Anel-o	•Joint torique	

1		**Valve commande principale, pivotement, accessoire, bras et conduite Lh** **Válvula de control principal, giro, opção, braço e locomoção esquerda** **Válvula de control principal, oscilación, opción, brazo y** **Main control valve, swing and option and dipper arm and travel Lh**	Catalogue id **20490**	Group **912**
2			Illustr. No **1024744**	Section **400**
3				
4			Issue **PUB 20021238-B**	Page **569**
5		**8278026,8278027**		

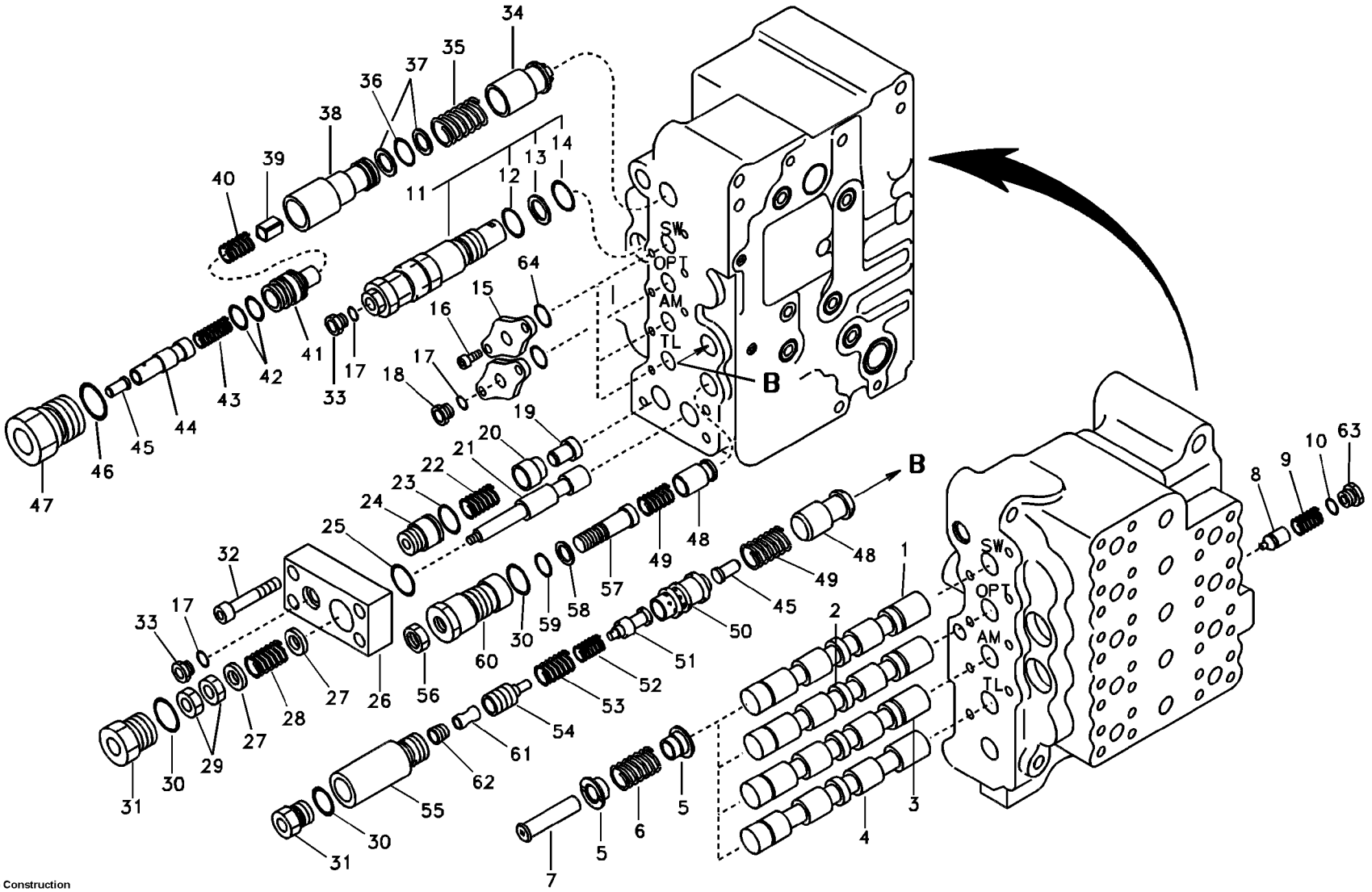

Volvo Construction Equipment

1024744

Fig.	Part No.	Quantity 1	2	3	PS	KIT	Description	Denominación	Denominação	Dénomination	Notes
60	**SA 8230-32810**	1					•Cap	•Caperuza	•Tampa	•Chapeau	
61		1			NS		•Check valve	•Válvula de retención	•Válv. de retenção	•Valve antiretour	
62	**VOE 14517614**	1			OP		•Plug	•Tapon	•Bujão	•Bouchon	
63	**SA 8230-12000**	1					•Cap	•Caperuza	•Tampa	•Chapeau	
64	**VOE 990564**	4				K	•O-ring	•Anillo tórico	•Anel-o	•Joint torique	
100	**VOE 14535506**	1					Sealing Kit	Juego Retenes	Kit de vedação	Jeu Joints	

1		**Valve commande principale, pivotement, accessoire, bras et conduite Lh** **Válvula de control principal, giro, opção, braço e locomoção esquerda** **Válvula de control principal, oscilación, opción, brazo y** **Main control valve, swing and option and dipper arm and travel Lh**	Catalogue id **20490**	Group **912**
2			Illustr. No **1024744**	Section **400**
3			Issue **PUB 20021238-B**	Page **571**
4				
5		**8278026,8278027**		

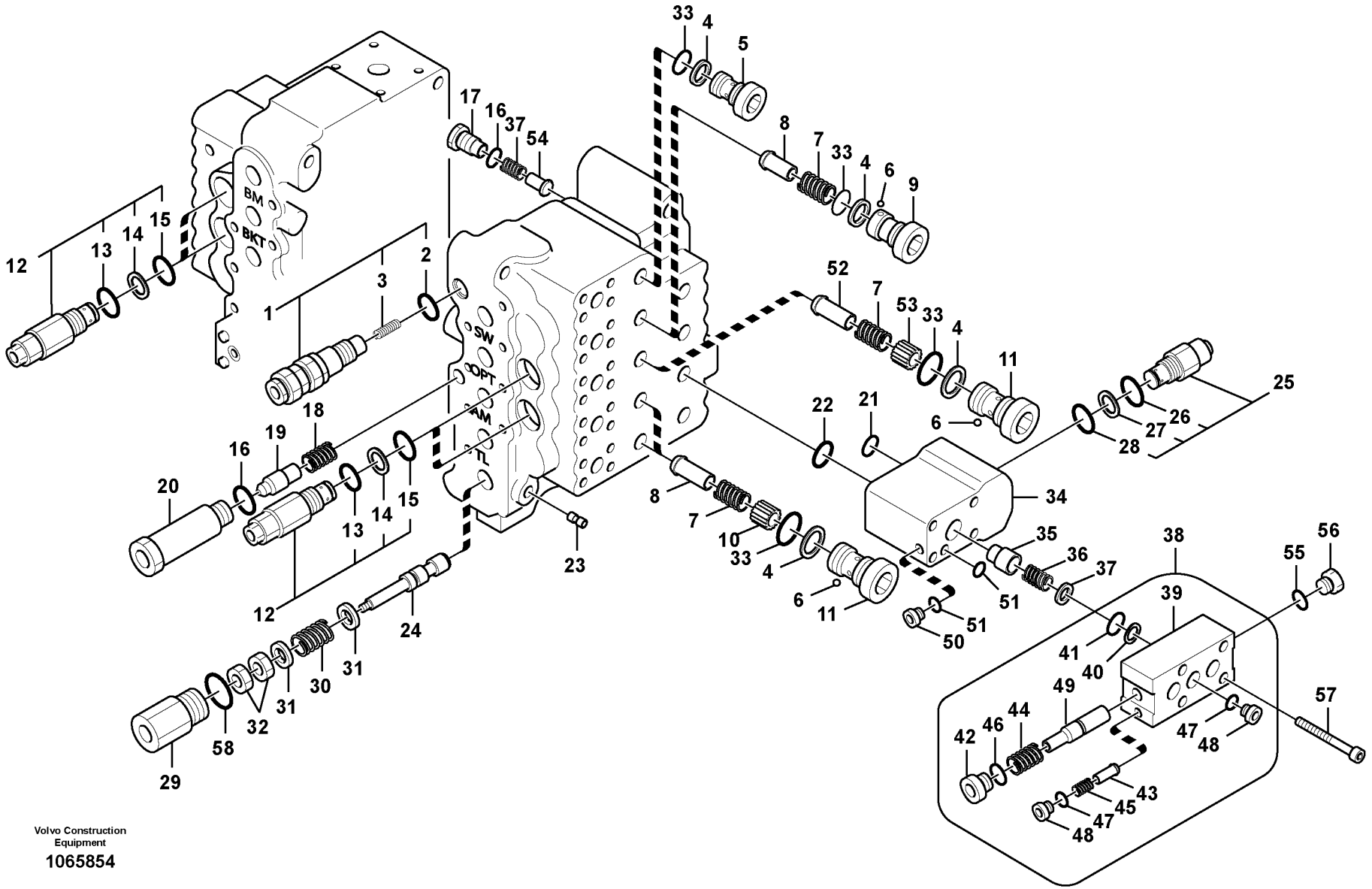

Volvo Construction Equipment

1065854

Fig.	Part No.	Quantity 1	2	3	PS	KIT	Description	Denominación	Denominação	Dénomination	Notes
	VOE 14550306	1					Control valve	Válvula control	Válvula de controle	Valve controle	
1	**VOE 14513267**	1					•Relief valve	•Válvula de descarga	•Válvula de descarga	•Valve décharge	
2	**VOE 983510**	1				K	••O-ring	••Anillo tórico	••Anel-o	••Joint torique	
3	**SA 7273-30490**	1					••Spring	••Muelle	••Mola	••Ressort	
4	**VOE 14880817**	5				K	•Back-up ring	•Anillo de apoyo	•Anel de apoio	•Bague support	
5	**SA 8230-32780**	1					•Cap	•Caperuza	•Tampa	•Chapeau	
6	**SA 7273-10790**	4					•Ball	•Bola	•Esfera	•Bille	
7	**SA 7273-10480**	4					•Spring	•Resorte	•Mola	•Ressort	
8	**SA 7273-10070**	3					•Valve	•Válvula	•Válvula	•Valve	
9	**SA 8230-11630**	1					•Cap	•Caperuza	•Tampa	•Chapeau	
10	**SA 8230-11180**	2					•Non-return valve	•Válvula de reténción	•Válvula de retenção	•Clapet antiretour	
11	**SA 8230-32790**	3					•Cap	•Caperuza	•Tampa	•Chapeau	
12	**VOE 14552387**	4					•Relief valve	•Limitador presion	•Válvula de alívio	•Limiteur - pression	
13	**VOE 968564**	1				K	••O-ring	••Anillo tórico	••Anel-o	••Joint torique	
14	**VOE 14552388**	1					••Ring	••Anillo	••Anel	••Bague	
15	**VOE 14533607**	1					••O-ring	••Anillo tórico	••Anel-o	••Joint torique	
16	**VOE 983505**	2				K	•O-ring	•Anillo tórico	•Anel-o	•Joint torique	
17	**SA 8230-11900**	1					•Cap	•Capuchón	•Tampa	•Capot	
18	**SA 7273-10560**	1					•Spring	•Resorte	•Mola	•Ressort	
19	**SA 7273-10140**	1					•Valve	•Válvula	•Válvula	•Valve	
20	**SA 8230-32800**	1					•Cap	•Caperuza	•Tampa	•Chapeau	
21	**VOE 968564**	1				K	•O-ring	•Anillo tórico	•Anel-o	•Joint torique	
22	**VOE 983527**	1				K	•O-ring	•Anillo tórico	•Anel-o	•Joint torique	
23	**VOE 14510988**	1					•Throttle sleeve	•Manguito de estrangución	•Soquete estrangulador	•Douille d'etranglement	
24	**SA 8230-32730**	1					•Spool	•Bobina	•Bobina	•Bobine	
25	**VOE 14552089**	1					•Relief valve	•Limitador presion	•Válvula de alívio	•Limiteur - pression	
26	**VOE 993323**	1				K	••O-ring	••Anillo tórico	••Anel-o	••Joint torique	(VOE 932042)
27	**VOE 14880816**	1				K	••Back-up ring	••Anillo de apoyo	••Anel de apoio	••Bague support	
28	**VOE 983507**	1				K	••O-ring	••Anillo tórico	••Anel-o	••Joint torique	
29	**SA 8230-11920**	1					•Cap	•Caperuza	•Tampa	•Chapeau	

1	
2	
3	
4	
5	

Valve cde principale, détendeur et fixation balancier
Válvula de controle principal, válvula de alívio e retenção do braço
Válvula de control princ., válvula de alivio y retención de brazo
Main control valve, relief valve and dipper arm holding

8278026,8278027

Catalogue id **20490**	Group **912**
Illustr. No **1065854**	Section **500**
Issue **PUB 20021238-B**	Page **573**

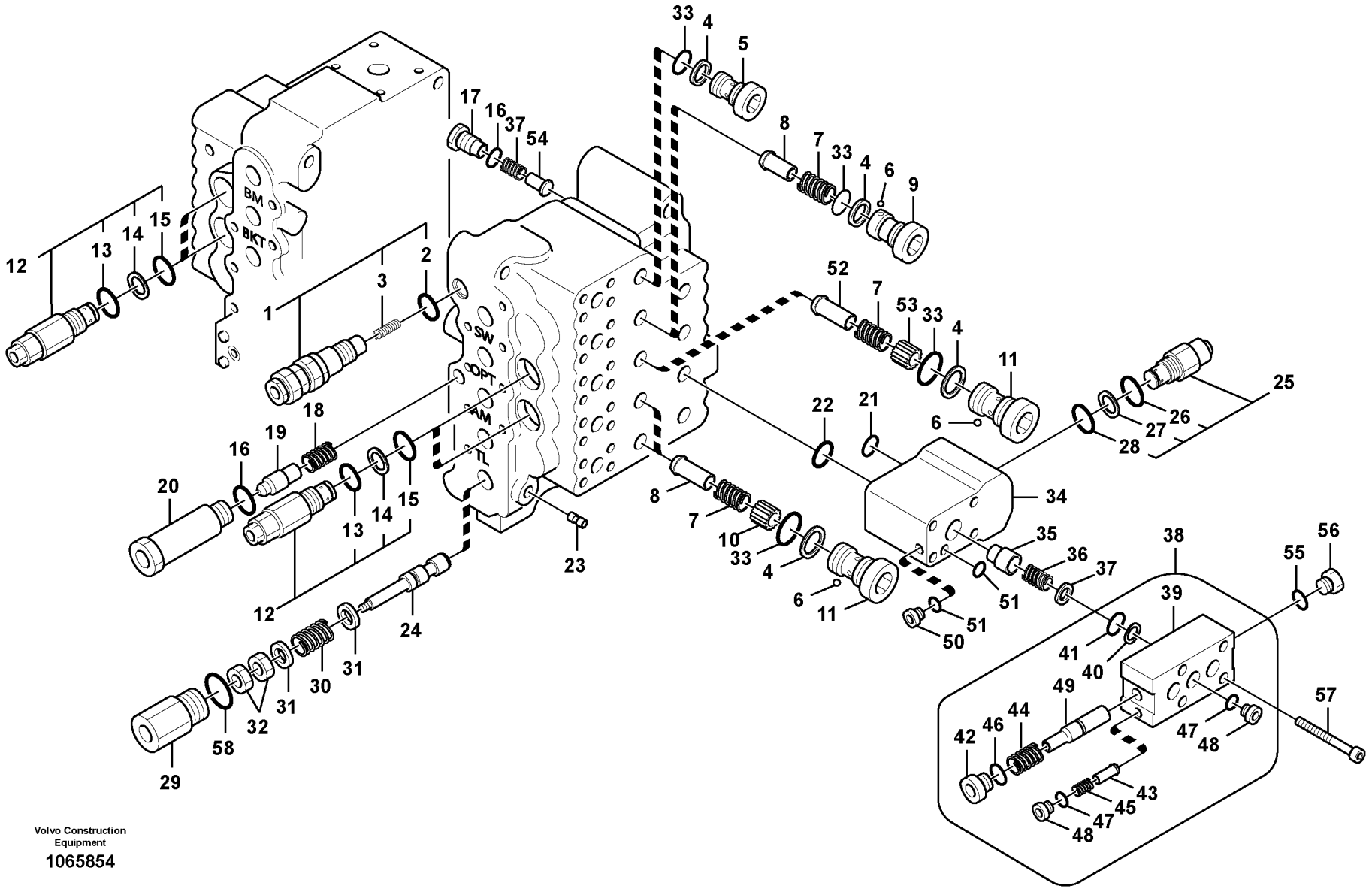

Volvo Construction Equipment

1065854

Fig.	Part No.	Quantity 1	2	3	PS	KIT	Description	Denominación	Denominação	Dénomination	Notes
30	**SA 8230-32860**	1					•Spring	•Muelle	•Mola	•Ressort	
31	**SA 8230-13320**	2					•Guide	•Guia	•Guia	•Rail	
32	**SA 8230-00690**	2					•Nut	•Tuerca	•Porca	•Écrou	
33	**VOE 983510**	5					•O-ring	•Anillo tórico	•Anel-o	•Joint torique	
34	**VOE 14535495**	1					•Manifold	•Bifurcación	•Coletor	•Tubulure	
35	**SA 7273-10160**	1					•Sleeve	•Manguito	•Luva	•Douille	
36	**SA 7273-10600**	1					•Spring	•Resorte	•Mola	•Ressort	
37	**SA 7273-10490**	1					•Spring	•Resorte	•Mola	•Ressort	
38	**VOE 14535496**	1					•Cover	•Capó	•Capô	•Capot	
39	**VOE 14535497**	1					••Cover	••Capo	••Tampa	••Capot	
40	**VOE 14880821**	1					••Back-up ring	••Anillo de apoyo	••Anel de apoio	••Bague support	
41	**VOE 983525**	1				K	••O-ring	••Anillo tórico	••Anel-o	••Joint torique	
42	**SA 7273-10751**	1					••Cap	••Capuchón	••Tampa	••Capot	
43	**SA 8230-11170**	1					••Non-return valve	••Válvula de reténción	••Válvula de retenção	••Clapet antiretour	
44	**SA 8230-36120**	1					••Spring	••Resorte	••Mola	••Ressort	
45	**VOE 14535499**	1			OP		••Spring	••Resorte	••Mola	••Ressort	
46	**VOE 983502**	1				K	••O-ring	••Anillo tórico	••Anel-o	••Joint torique	
47	**VOE 983495**	2				K	••O-ring	••Anillo tórico	••Anel-o	••Joint torique	
48	**SA 8230-11150**	2					••Cap	••Caperuza	••Tampa	••Chapeau	
49	**VOE 14535498**	1			OP		••Control plunger	••Pasador de accionamien	••Êmbolo	••Piston	
50	**SA 8230-01150**	1					•Cap	•Capuchón	•Tampa	•Capot	
51	**VOE 983495**	2				K	•O-ring	•Anillo tórico	•Anel-o	•Joint torique	
52	**VOE 14540636**	1					•Non-return valve	•Válvula de reténción	•Válvula de retenção	•Clapet antiretour	
53	**VOE 14540637**	1					•Non-return valve	•Válvula de reténción	•Válvula de retenção	•Clapet antiretour	
54	**SA 8230-11260**	1					•Valve block	•Cuerpo valvula	•Corpo da valvula	•Bloc-soupapes	
55	**VOE 983502**	1				K	•O-ring	•Anillo tórico	•Anel-o	•Joint torique	
56	**SA 7273-10751**	1					•Cap	•Capuchón	•Tampa	•Capot	
57	**SA 8230-00660**	4					•Bolt	•Perno	•Parafuso	•Boulon	
58	**VOE 990579**	1				K	•O-ring	•Anillo tórico	•Anel-o	•Joint torique	
100	**VOE 14535506**	1					Sealing Kit	Juego Retenes	Kit de vedação	Jeu Joints	

1	
2	
3	
4	
5	

Valve cde principale, détendeur et fixation balancier
Válvula de controle principal, válvula de alívio e retenção do braço
Válvula de control princ., válvula de alivio y retención de brazo
Main control valve, relief valve and dipper arm holding

8278026,8278027

Catalogue id	Group
20490	**912**
Illustr. No	Section
1065854	**500**
Issue	Page
PUB 20021238-B	**575**

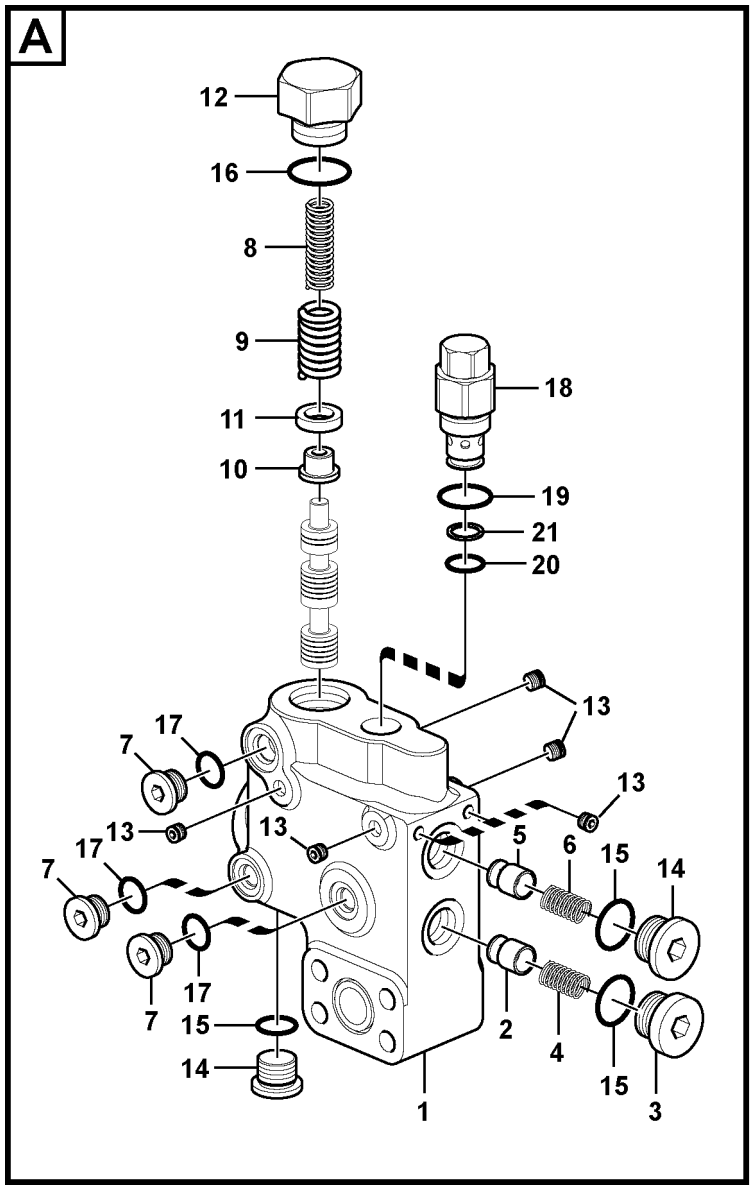

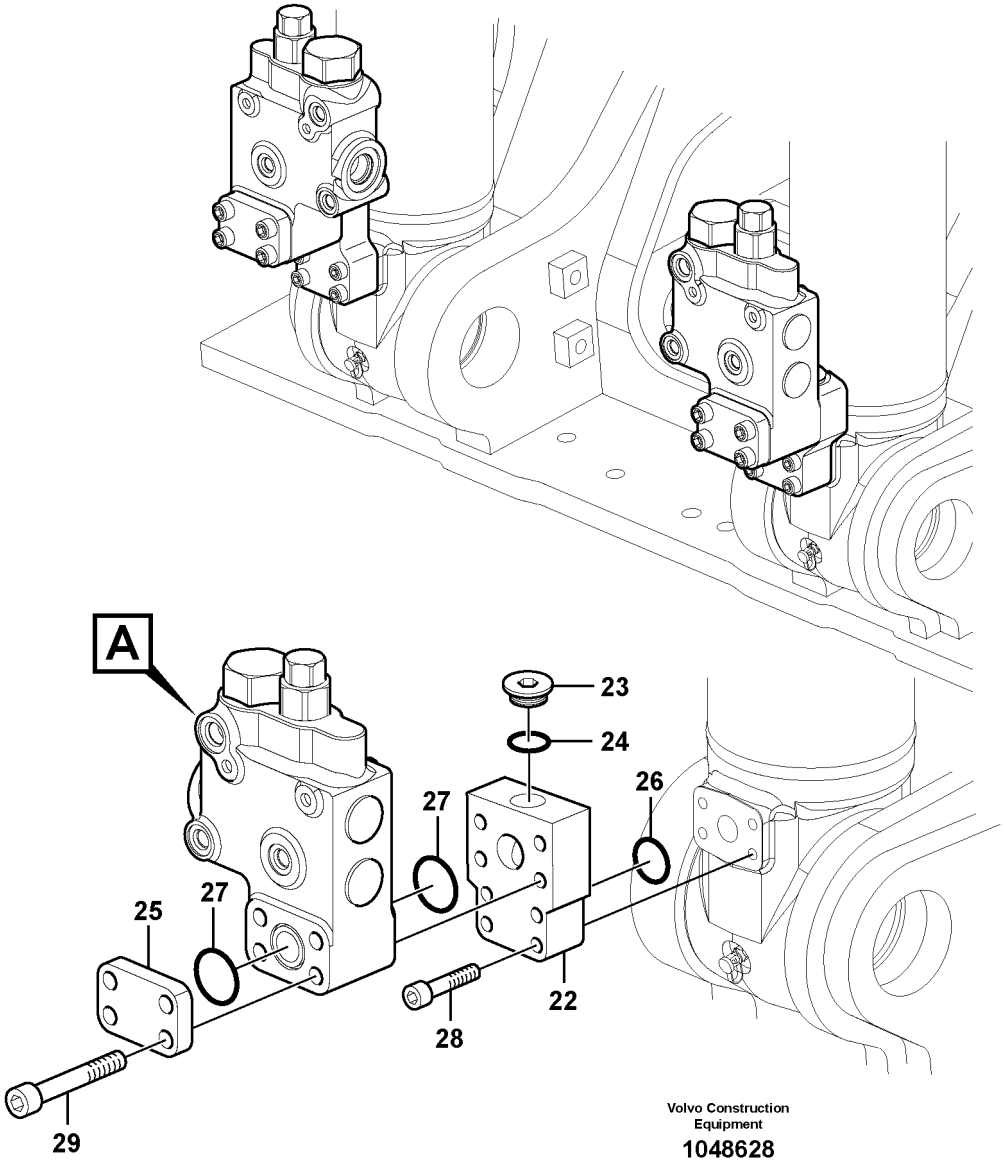

Volvo Construction Equipment

1048628

Fig.	Part No.	Quantity 1	2	3	PS	KIT	Description	Denominación	Denominação	Dénomination	Notes
	VOE 14522837	2					Valve	Válvula	Válvula	Valve	
1	**VOE 14512420**	1			OP		•Housing	•Cuerpo	•Carcaça	•Carter	
2	**VOE 14512410**	1			OP		•Peg	•Eslabon	•Cavilha	•Cheville	
3	**VOE 14512411**	1			OP		•Plug	•Tapon	•Bujão	•Bouchon	
4	**VOE 14512412**	1			OP		•Spring	•Muelle	•Mola	•Ressort	
5	**VOE 14512413**	1			OP		•Peg	•Eslabon	•Cavilha	•Cheville	
6	**VOE 14512414**	1			OP		•Spring	•Muelle	•Mola	•Ressort	
7	**VOE 14512227**	3			OP		•Plug	•Tapon	•Bujão	•Tampon	
8	**VOE 14512415**	1			OP		•Spring	•Muelle	•Mola	•Ressort	
9	**VOE 14512416**	1			OP		•Spring	•Muelle	•Mola	•Ressort	
10	**VOE 14512417**	1			OP		•Retainer	•Soporte	•Retentor	•Retenue	
11	**VOE 14512418**	1			OP		•Retainer	•Soporte	•Retentor	•Retenue	
12	**VOE 14512419**	1			OP		•Plug	•Tapon	•Bujão	•Bouchon	
13	**VOE 14512248**	6					•Bolt	•Perno	•Parafuso	•Boulon	
14	**VOE 14512228**	2					•Plug	•Tapon	•Bujão	•Tampon	
15	**VOE 983505**	3				K	•O-ring	•Anillo tórico	•Anel-o	•Joint torique	
16	**VOE 983527**	1				K	•O-ring	•Anillo tórico	•Anel-o	•Joint torique	
17	**VOE 983502**	3				K	•O-ring	•Anillo tórico	•Anel-o	•Joint torique	
18	**VOE 14524703**	1					•Valve	•Válvula	•Válvula	•Valve	
19	**VOE 14572818**	1					••O-ring	••Anillo tórico	••Anel-o	••Joint torique	
20	**VOE 14572820**	1					••O-ring	••Anillo tórico	••Anel-o	••Joint torique	
21	**VOE 14572821**	1					••Ring	••Anillo	••Anel	••Bague	
22	**VOE 14517006**	1					Block	Bloque	Bloco	Bloc	
	SA 1074-05140	1					•Block	•Bloque	•Bloco	•Bloc	
23	**SA 9415-11031**	1					•Plug	•Tapón	•Bujão	•Tampon	
24	**VOE 983505**	1					•O-ring	•Anillo tórico	•Anel-o	•Joint torique	
25	**VOE 14531030**	2					Plate	Chapa	Chapa	Tôle	
26	**VOE 990741**	2					O-ring	Anillo tórico	Anel-o	Joint torique	(VOE 948698)
27	**VOE 990582**	4					O-ring	Anillo tórico	Anel-o	Joint torique	
28	**VOE 983245**	8					Hexagon screw	Tornillo hexagonal	Parafuso sextavado	Vis à tête hexagonale	

1	**8278006 S/N -15988**
2	
3	
4	
5	

Comm. hydraulique d'outil, valve de sécurité en cas de rupture de flexible sur la flèche
Sistema hidráulico de operação, montagem da válvula de ruptura na lança
Hidráulica de trabajo, soporte de la válvula de rotura de manguera.
Working hydraulic, boom rupture valve mount

Catalogue id **20490**	Group **912**
Illustr. No **1048628**	Section **2000**
Issue **PUB 20021238-B**	Page **577**

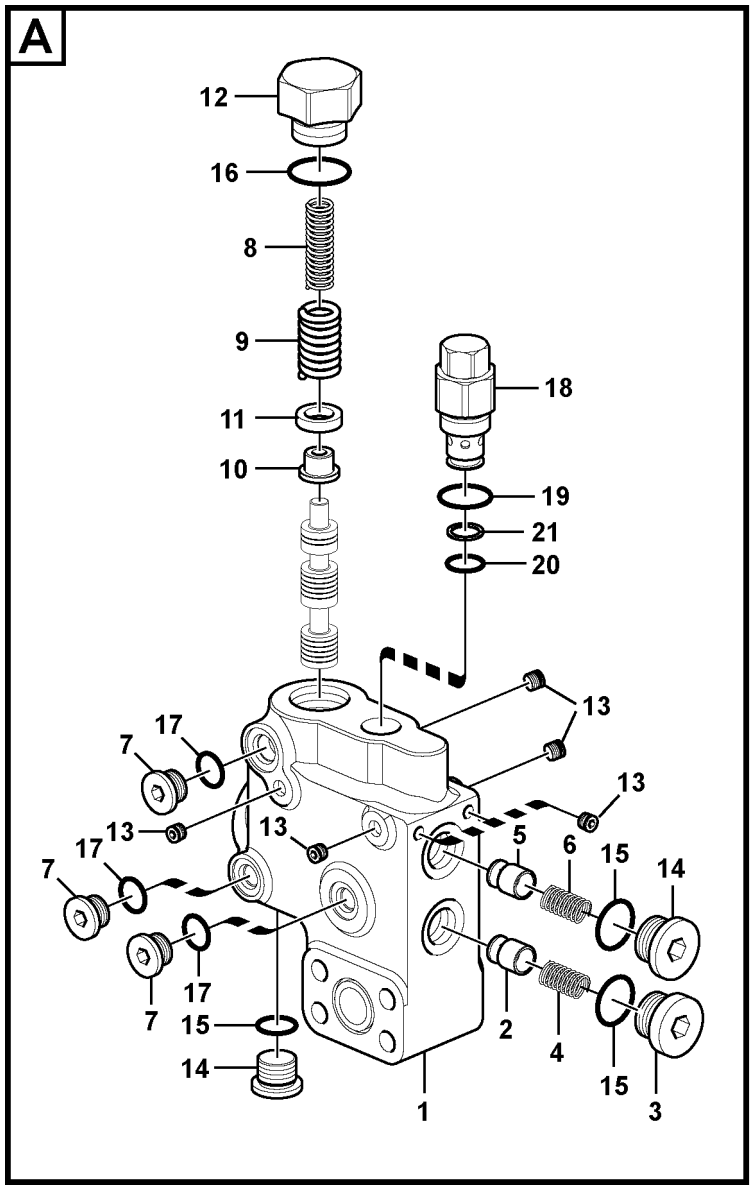

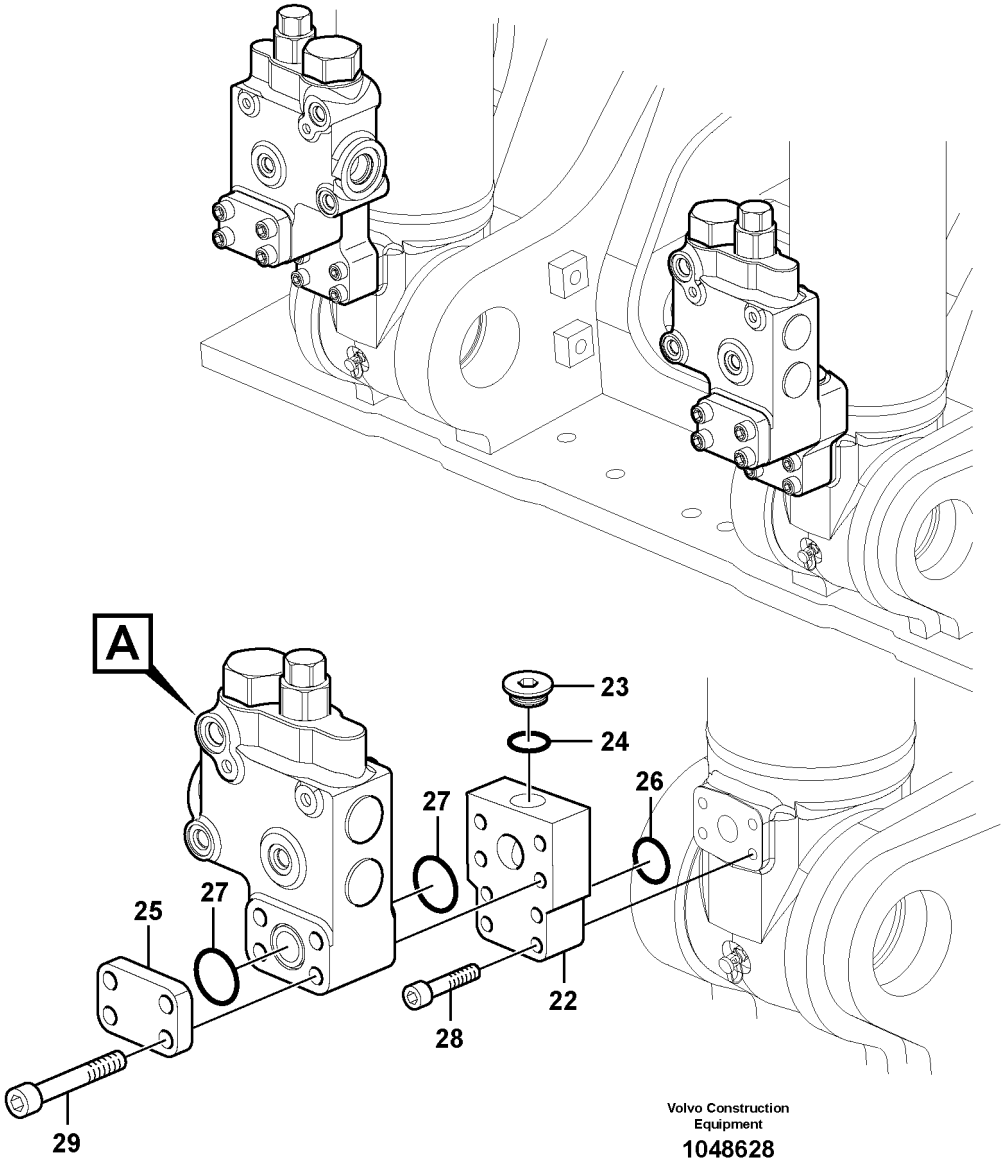

Volvo Construction Equipment

1048628

Fig.	Part No.	Quantity 1	2	3	PS	KIT	Description	Denominación	Denominação	Dénomination	Notes
29	**VOE 983258**	8					Hexagon screw	Tornillo hexagonal	Parafuso sextavado	Vis à tête hexagonale	
100	**VOE 14512421**	1					Sealing Kit	Juego Retenes	Kit de vedação	Jeu Joints	

1	**8278006 S/N -15988**	**Comm. hydraulique d'outil, valve de sécurité en cas de rupture de flexible sur la flèche** **Sistema hidráulico de operação, montagem da válvula de ruptura na lança** **Hidráulica de trabajo, soporte de la válvula de rotura de manguera.** **Working hydraulic, boom rupture valve mount**	Catalogue id **20490**	Group **912**
2			Illustr. No **1048628**	Section **2000**
3			Issue **PUB 20021238-B**	Page **579**
4				
5				

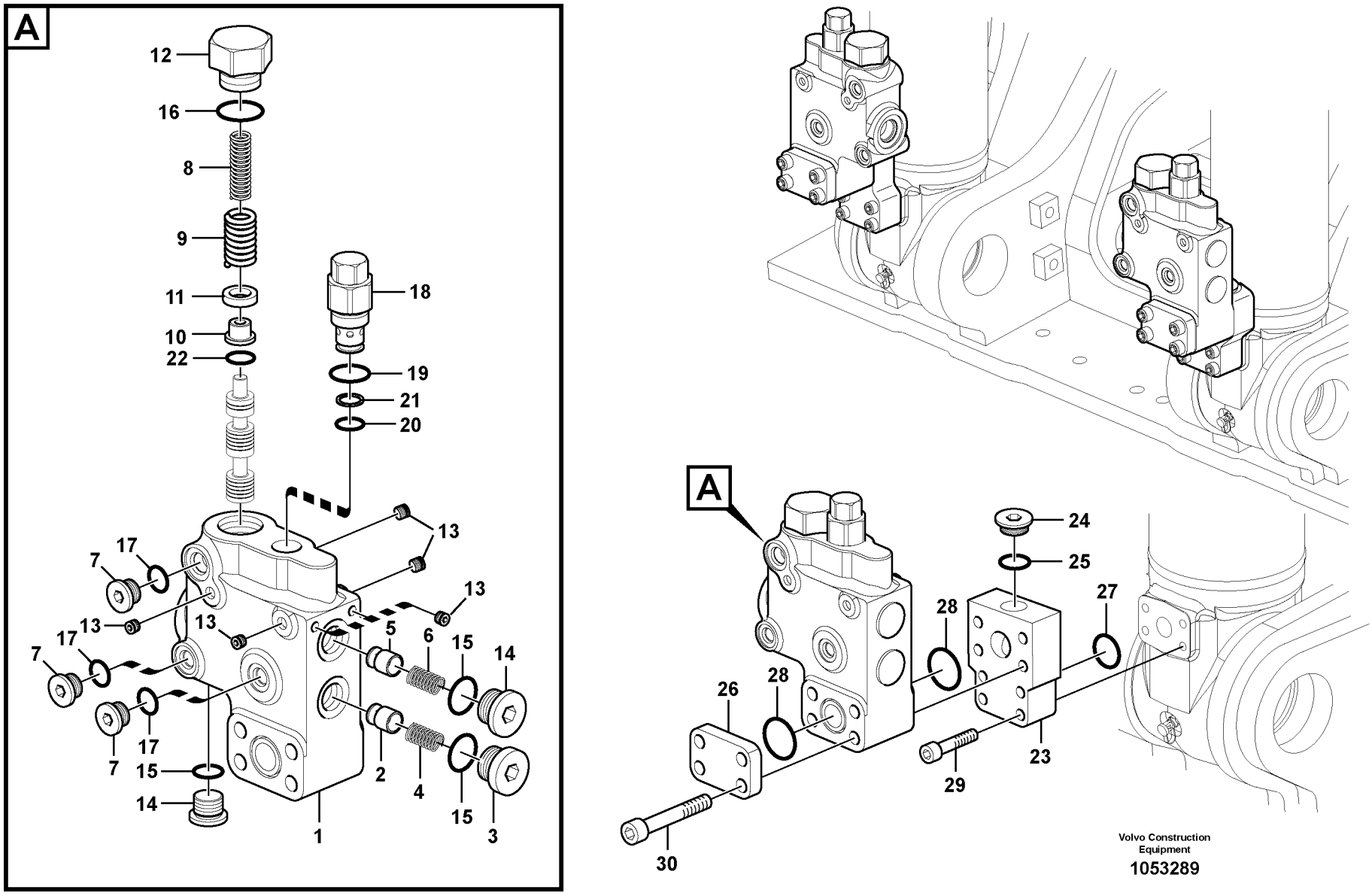
A
12
16
8
9
11
10
22
18
19
21
20
13
17
7
5
6
15
14
2
4
1
3
A
24
25
27
28
26
29
23
30
Volvo Construction Equipment
1053289

Fig.	Part No.	Quantity 1	2	3	PS	KIT	Description	Denominación	Denominação	Dénomination	Notes
	VOE 14609866	2					Control valve	Válvula de control	Válvula controle	Valve contrôle	
1		1			NS		•Body	•Cuerpo	•Carroceria	•Carcasse	
2		1			NS		•Poppet	•Vástago	•Cabeçote móvel	•Clapet champignon	
3		1			NS		•Plug	•Tapon	•Bujão	•Bouchon	
4		1			NS		•Spring	•Muelle	•Mola	•Ressort	
5		1			NS		•Poppet	•Vástago	•Cabeçote móvel	•Clapet champignon	
6		1			NS		•Spring	•Muelle	•Mola	•Ressort	
7	**VOE 14577794**	3					•Plug	•Tapón	•Bujão	•Tampon	
8		1			NS		•Spring	•Muelle	•Mola	•Ressort	
9		1			NS		•Spring	•Muelle	•Mola	•Ressort	
10		1			NS		•Plug	•Tapon	•Bujão	•Bouchon	
11		1			NS		•Retainer	•Soporte	•Retentor	•Retenue	
12		2			NS		•Plug	•Tapon	•Bujão	•Bouchon	
13	**VOE 14560637**	6					•Plug	•Tapón	•Bujão	•Tampon	
14		1			NS		•Plug	•Tapon	•Bujão	•Bouchon	
15	**VOE 983505**	3				K	•O-ring	•Anillo tórico	•Anel-o	•Joint torique	
16	**VOE 983527**	1				K	•O-ring	•Anillo tórico	•Anel-o	•Joint torique	
17	**VOE 983502**	3				K	•O-ring	•Anillo tórico	•Anel-o	•Joint torique	
18	**VOE 14524582**	1					•Valve	•Válvula	•Válvula	•Valve	
19	**VOE 993323**	1					••O-ring	••Anillo tórico	••Anel-o	••Joint torique	(VOE 932042)
20	**VOE 983507**	1					••O-ring	••Anillo tórico	••Anel-o	••Joint torique	
21	**VOE 14880816**	1					••Back-up ring	••Anillo de apoyo	••Anel de apoio	••Bague support	
22	**VOE 983540**	1				K	•O-ring	•Anillo tórico	•Anel-o	•Joint torique	
23	**VOE 14620177**	1					Block	Bloque	Bloco	Bloc	
24	**SA 9415-11031**	1					•Plug	•Tapón	•Bujão	•Tampon	
25	**VOE 983505**	1					•O-ring	•Anillo tórico	•Anel-o	•Joint torique	
26	**VOE 14531030**	2					Plate	Chapa	Chapa	Tôle	
27	**VOE 990741**	2					O-ring	Anillo tórico	Anel-o	Joint torique	
28	**VOE 990582**	4					O-ring	Anillo tórico	Anel-o	Joint torique	
29	**VOE 983245**	8					Hexagon screw	Tornillo hexagonal	Parafuso sextavado	Vis à tête hexagonale	

1	**8278006 S/N 15989-**
2	
3	
4	
5	

Comm. hydraulique d'outil, valve de sécurité en cas de rupture de flexible sur la flèche
Sistema hidráulico de operação, montagem da válvula de ruptura na lança
Hidráulica de trabajo, soporte de la válvula de rotura de manguera.
Working hydraulic, boom rupture valve mount

Catalogue id **20490**	Group **912**
Illustr. No **1053289**	Section **2010**
Issue **PUB 20021238-B**	Page **581**

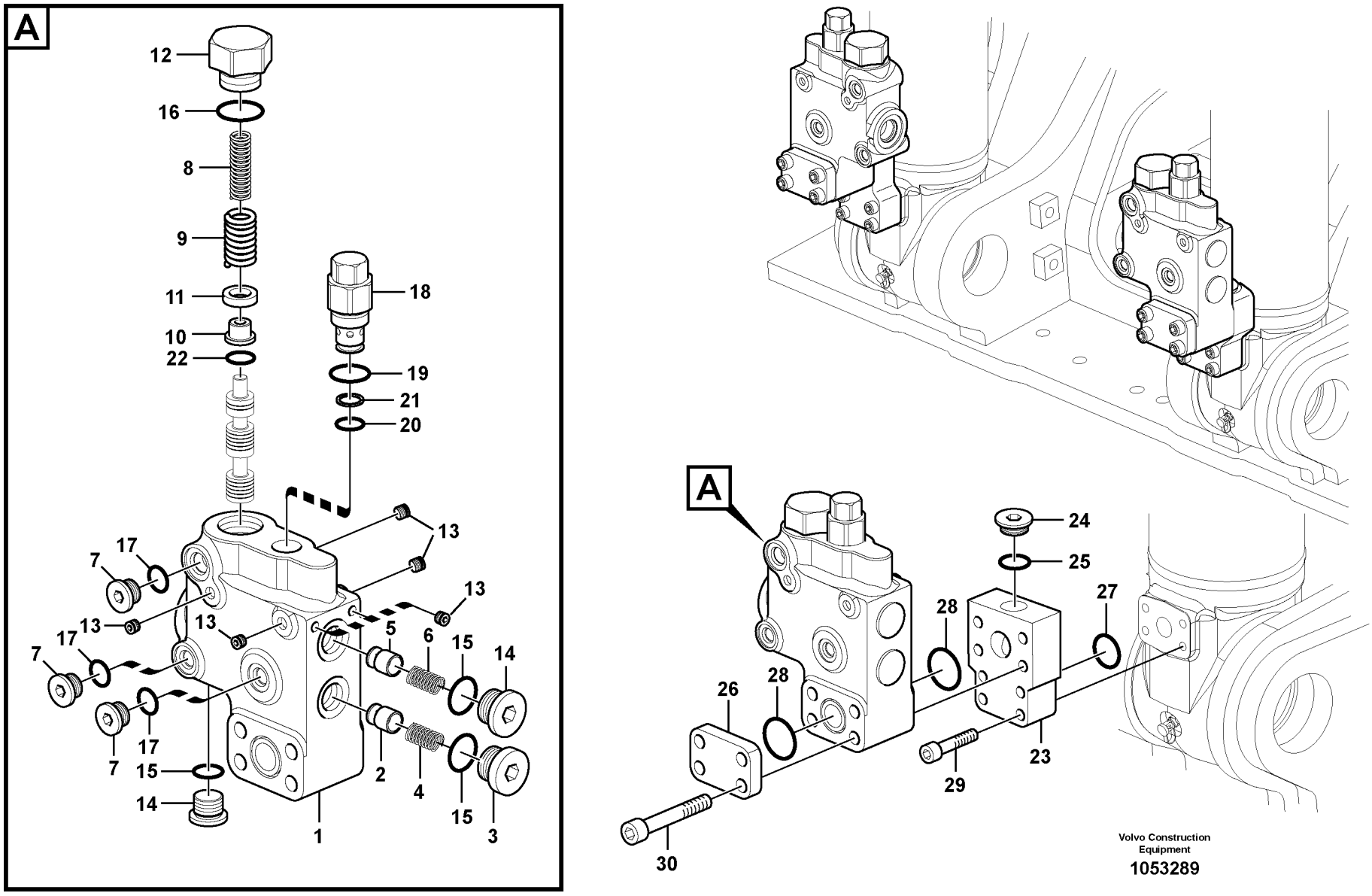
A
12
16
8
9
11
10
22
18
19
21
20
13
17
7
5
6
15
14
2
4
1
3
A
24
25
27
28
26
29
23
30
Volvo Construction Equipment
1053289

Fig.	Part No.	Quantity 1	2	3	PS	KIT	Description	Denominación	Denominação	Dénomination	Notes
30	**VOE 983258**	8					Hexagon screw	Tornillo hexagonal	Parafuso sextavado	Vis à tête hexagonale	
100	**VOE 14626956**	1					O-ring	Anillo tórico	Anel-o	Joint torique	

1	**8278006 S/N 15989-**	**Comm. hydraulique d'outil, valve de sécurité en cas de rupture de flexible sur la flèche** **Sistema hidráulico de operação, montagem da válvula de ruptura na lança** **Hidráulica de trabajo, soporte de la válvula de rotura de manguera.** **Working hydraulic, boom rupture valve mount**	Catalogue id **20490**	Group **912**
2			Illustr. No **1053289**	Section **2010**
3			Issue **PUB 20021238-B**	Page **583**
4				
5				

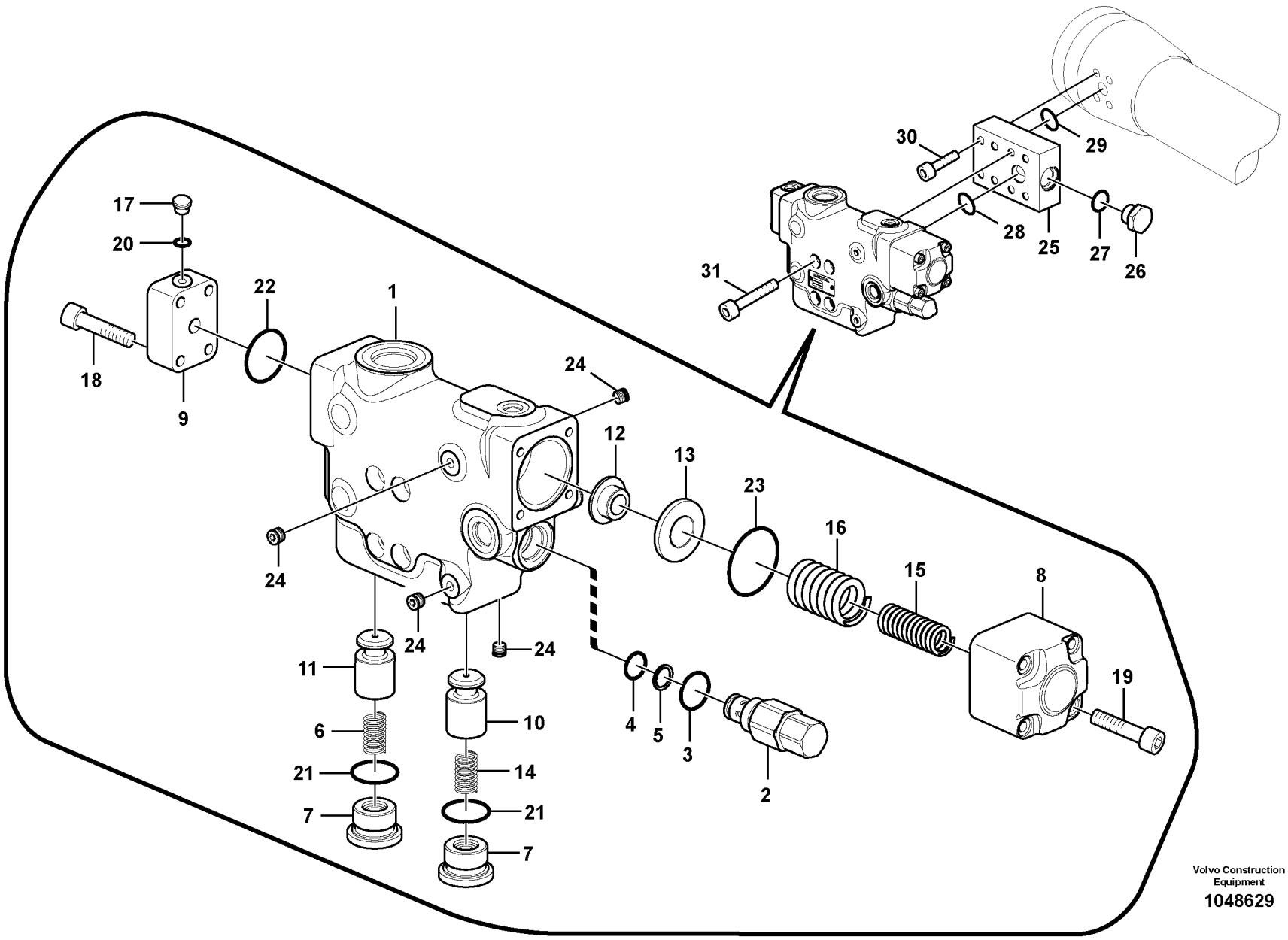

Volvo Construction Equipment

1048629

Fig.	Part No.	Quantity 1	2	3	PS	KIT	Description	Denominación	Denominação	Dénomination	Notes
1	**VOE 14522838**	1					Valve	Válvula	Válvula	Valve	
	VOE 14512222	1			OP		•Housing	•Cuerpo	•Carcaça	•Carter	
2	**VOE 14524703**	1					•Valve	•Válvula	•Válvula	•Valve	
3	**VOE 14572818**	1					••O-ring	••Anillo tórico	••Anel-o	••Joint torique	
4	**VOE 14572820**	1					••O-ring	••Anillo tórico	••Anel-o	••Joint torique	
5	**VOE 14572821**	1					••Ring	••Anillo	••Anel	••Bague	
6	**VOE 14512185**	1			OP		•Spring	•Muelle	•Mola	•Ressort	
7	**VOE 14512186**	2			OP		•Plug	•Tapon	•Bujão	•Bouchon	
8	**VOE 14512189**	1			OP		•Cover	•Capo	•Tampa	•Capot	
9		1			NS		•Cover	•Capo	•Tampa	•Capot	
10	**VOE 14512191**	1			OP		•Plunger	•Embolo-buzo	•Êmbolo	•Plongeur	
11	**VOE 14512192**	1			OP		•Plunger	•Embolo-buzo	•Êmbolo	•Plongeur	
12	**VOE 14512193**	1					•Ring	•Anillo	•Anel	•Anneau	
13	**VOE 14512194**	1			OP		•Spacer	•Espaciador	•Espaçador	•Partie Intermédiaire	
14	**VOE 14512195**	1			OP		•Spring	•Muelle	•Mola	•Ressort	
15	**VOE 14512211**	1			OP		•Spring	•Muelle	•Mola	•Ressort	
16	**VOE 14512212**	1			OP		•Spring	•Muelle	•Mola	•Ressort	
17	**VOE 14512226**	1			OP		•Plug	•Tapon	•Bujão	•Tampon	
18	**VOE 14512230**	4					•Bolt	•Perno	•Parafuso	•Boulon	
19	**VOE 14512232**	4			OP		•Bolt	•Perno	•Parafuso	•Boulon	
20	**VOE 983495**	1				K	•O-ring	•Anillo tórico	•Anel-o	•Joint torique	
21	**VOE 983524**	2				K	•O-ring	•Anillo tórico	•Anel-o	•Joint torique	
22	**VOE 990582**	1				K	•O-ring	•Anillo tórico	•Anel-o	•Joint torique	
23	**VOE 990586**	1				K	•O-ring	•Anillo tórico	•Anel-o	•Joint torique	
24	**VOE 14512248**	6					•Bolt	•Perno	•Parafuso	•Boulon	
25	**VOE 14517007**	1					Block	Bloque	Bloco	Bloc	
25	**SA 1074-05160**	1					•Block	•Bloque	•Bloco	•Bloc	
26	**SA 9415-11051**	1					•Plug	•Tapón	•Bujão	•Tampon	
27	**VOE 983524**	1					•O-ring	•Anillo tórico	•Anel-o	•Joint torique	
28	**VOE 990582**	1					O-ring	Anillo tórico	Anel-o	Joint torique	

1		**Comm. hydraulique d'outil, valve de sécurité si rupture de flexible sur le balancier** **Sistema hidráulico de operação, montagem da válvula de ruptura no braço** **Hidráulica de trabajo, soporte de la válvula de rotura de manguera del brazo.** **Working hydraulic, dipper arm rupture valve mount.**	Catalogue id **20490** / Group **912**
2			Illustr. No **1048629** / Section **2100**
3			Issue **PUB 20021238-B** / Page **585**
4			
5		**8278008,8278010 : S/N -15988**	

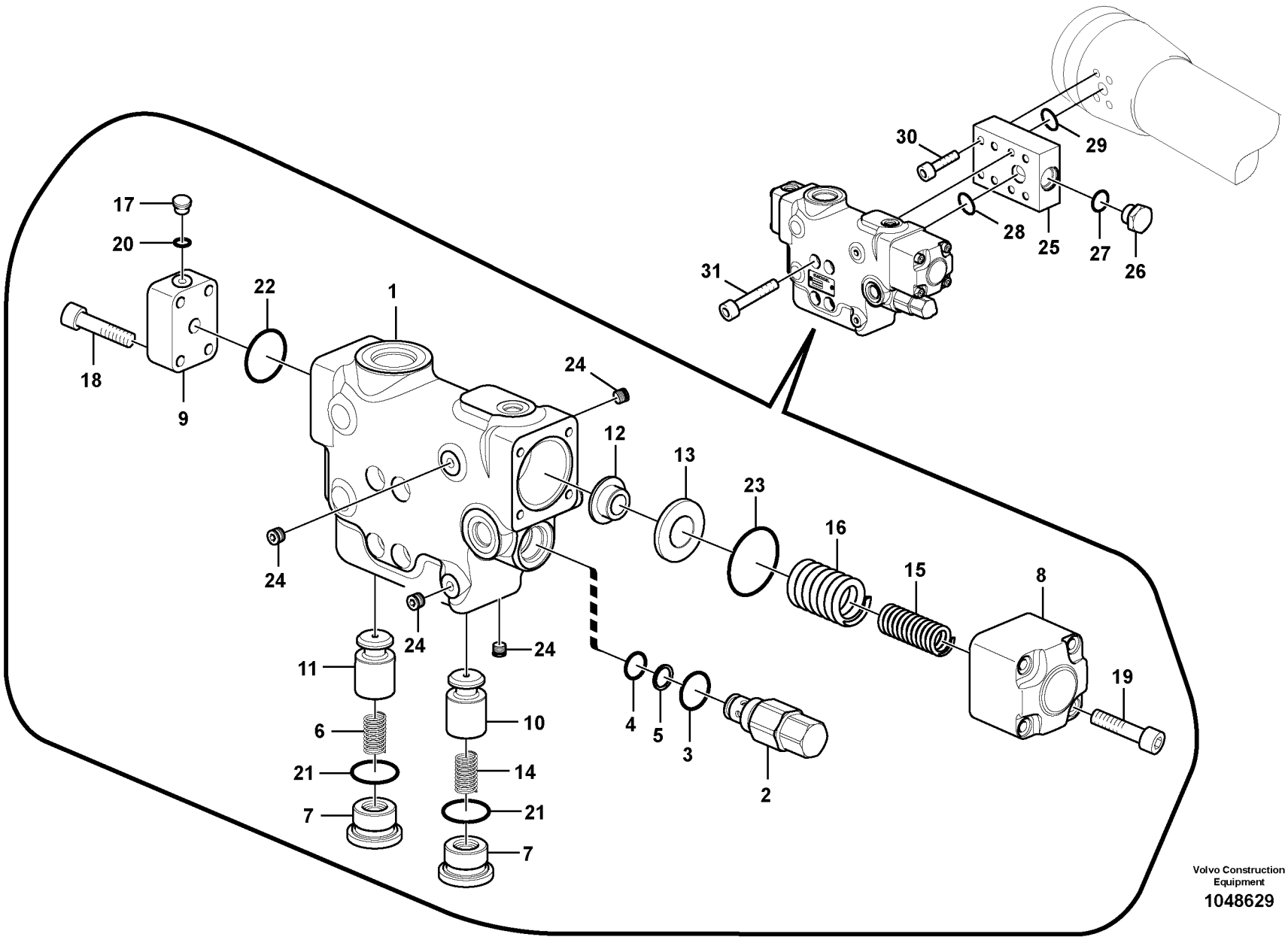

Volvo Construction Equipment

1048629

Fig.	Part No.	Quantity 1	2	3	PS	KIT	Description	Denominación	Denominação	Dénomination	Notes
29	**VOE 990742**	1					O-ring	Anillo tórico	Anel-o	Joint torique	(VOE 948699)
30	**VOE 984081**	4					Hex. socket screw	Tornillo de hexágono emb...	Parafuso soquete sext...	Vis à six pans creux	
31	**VOE 984343**	4					Hex. socket screw	Tornillo de hexágono emb...	Parafuso soquete sext...	Vis à six pans creux	
100	**VOE 14512264**	1					Sealing Kit	Juego Retenes	Kit de vedação	Jeu Joints	

1		**Comm. hydraulique d'outil, valve de sécurité si rupture de flexible sur le balancier** **Sistema hidráulico de operação, montagem da válvula de ruptura no braço** **Hidráulica de trabajo, soporte de la válvula de rotura de manguera del brazo.** **Working hydraulic, dipper arm rupture valve mount.**	Catalogue id **20490**	Group **912**
2				
3			Illustr. No **1048629**	Section **2100**
4				
5		**8278008,8278010 : S/N -15988**	Issue **PUB 20021238-B**	Page **587**

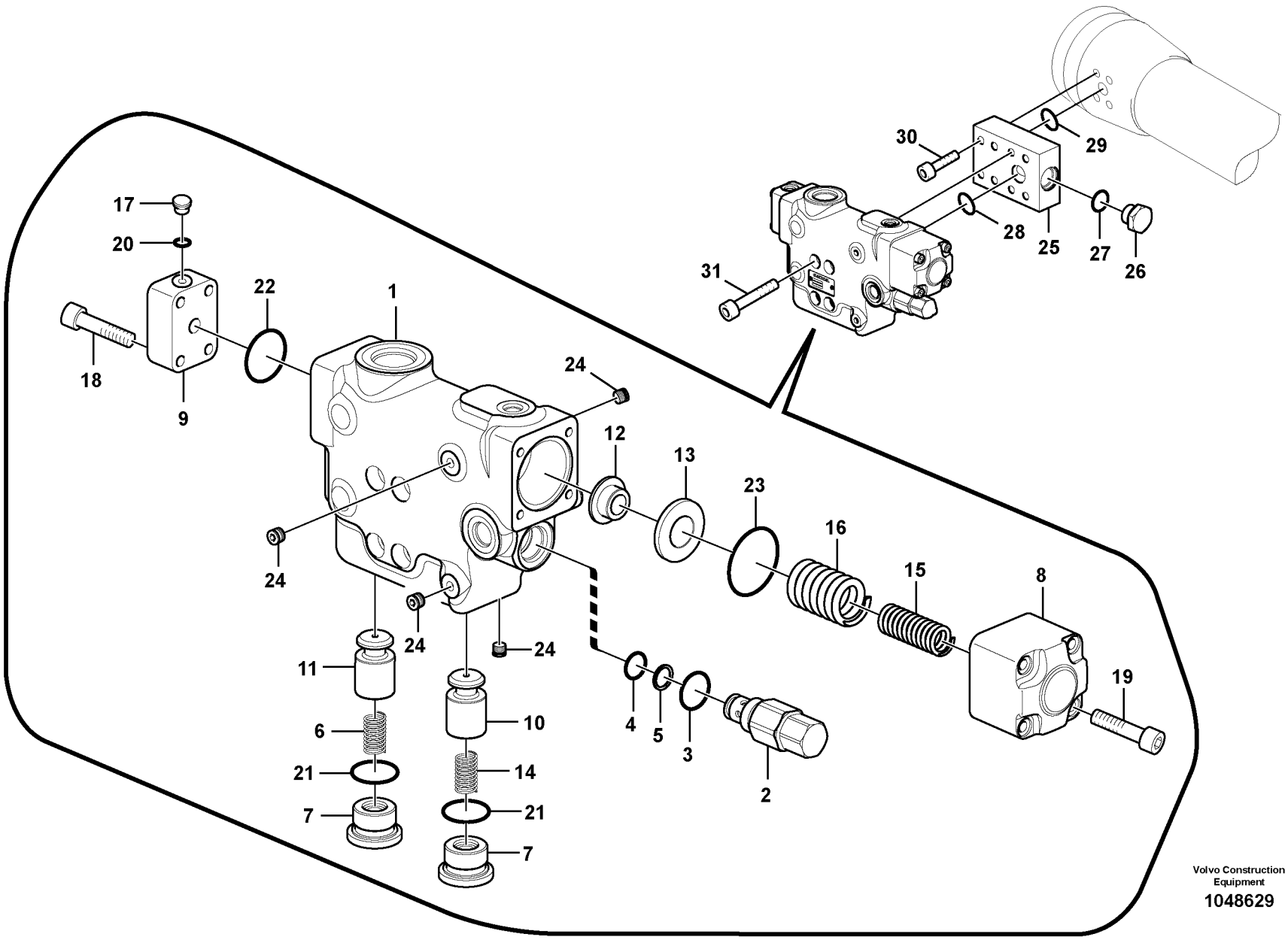

Volvo Construction Equipment

1048629

Fig.	Part No.	Quantity 1	2	3	PS	KIT	Description	Denominación	Denominação	Dénomination	Notes
1	**VOE 14609859**	1					Valve	Válvula	Válvula	Valve	
		1			NS		•Block	•Bloque	•Bloco	•Bloc	
2	**VOE 14524582**	1					•Valve	•Válvula	•Válvula	•Valve	
3	**VOE 993323**	1					••O-ring	••Anillo tórico	••Anel-o	••Joint torique	(VOE 932042)
4	**VOE 983507**	1					••O-ring	••Anillo tórico	••Anel-o	••Joint torique	
5	**VOE 14880816**	1					••Back-up ring	••Anillo de apoyo	••Anel de apoio	••Bague support	
6		1			NS		•Spring	•Muelle	•Mola	•Ressort	
7		2			NS		•Plug	•Tapon	•Bujão	•Bouchon	
8		1			NS		•Cover	•Capo	•Tampa	•Capot	
9		1			NS		•Cover	•Capo	•Tampa	•Capot	
10		1			NS		•Poppet	•Vástago	•Cabeçote móvel	•Clapet champignon	
11		1			NS		•Poppet	•Vástago	•Cabeçote móvel	•Clapet champignon	
12		1			NS		•Retainer	•Soporte	•Retentor	•Retenue	
13		1			NS		•Spacer	•Espaciador	•Espaçador	•Partie Intermédiaire	
14		1			NS		•Spring	•Muelle	•Mola	•Ressort	
15		1			NS		•Spring	•Muelle	•Mola	•Ressort	
16		1			NS		•Spring	•Muelle	•Mola	•Ressort	
17	**VOE 14601627**	1					•Plug	•Tapón	•Bujão	•Tampon	
18	**VOE 984065**	4					•Hex. socket screw	•Tornillo de hexágono emb	•Parafuso soquete sext	•Vis à six pans creux	
19	**VOE 993140**	4			OP		•Bolt	•Perno	•Parafuso	•Boulon	
20	**VOE 983495**	1				K	•O-ring	•Anillo tórico	•Anel-o	•Joint torique	
21	**VOE 983524**	2				K	•O-ring	•Anillo tórico	•Anel-o	•Joint torique	
22	**VOE 990582**	1				K	•O-ring	•Anillo tórico	•Anel-o	•Joint torique	
23	**VOE 990586**	1				K	•O-ring	•Anillo tórico	•Anel-o	•Joint torique	
24	**VOE 14560637**	6					•Plug	•Tapón	•Bujão	•Tampon	
25	**VOE 14517007**	1					Block	Bloque	Bloco	Bloc	
25	**SA 1074-05160**	1					•Block	•Bloque	•Bloco	•Bloc	
26	**SA 9415-11051**	1					•Plug	•Tapón	•Bujão	•Tampon	
27	**VOE 983524**	1					•O-ring	•Anillo tórico	•Anel-o	•Joint torique	
28	**VOE 990582**	1					O-ring	Anillo tórico	Anel-o	Joint torique	

1	
2	
3	
4	
5	

Comm. hydraulique d'outil, valve de sécurité si rupture de flexible sur le balancier
Sistema hidráulico de operação, montagem da válvula de ruptura no braço
Hidráulica de trabajo, soporte de la válvula de rotura de manguera del brazo.
Working hydraulic, dipper arm rupture valve mount.

8278008,8278010 : S/N 15989-

Catalogue id	Group
20490	**912**
Illustr. No **1048629**	Section **2110**
Issue **PUB 20021238-B**	Page **589**

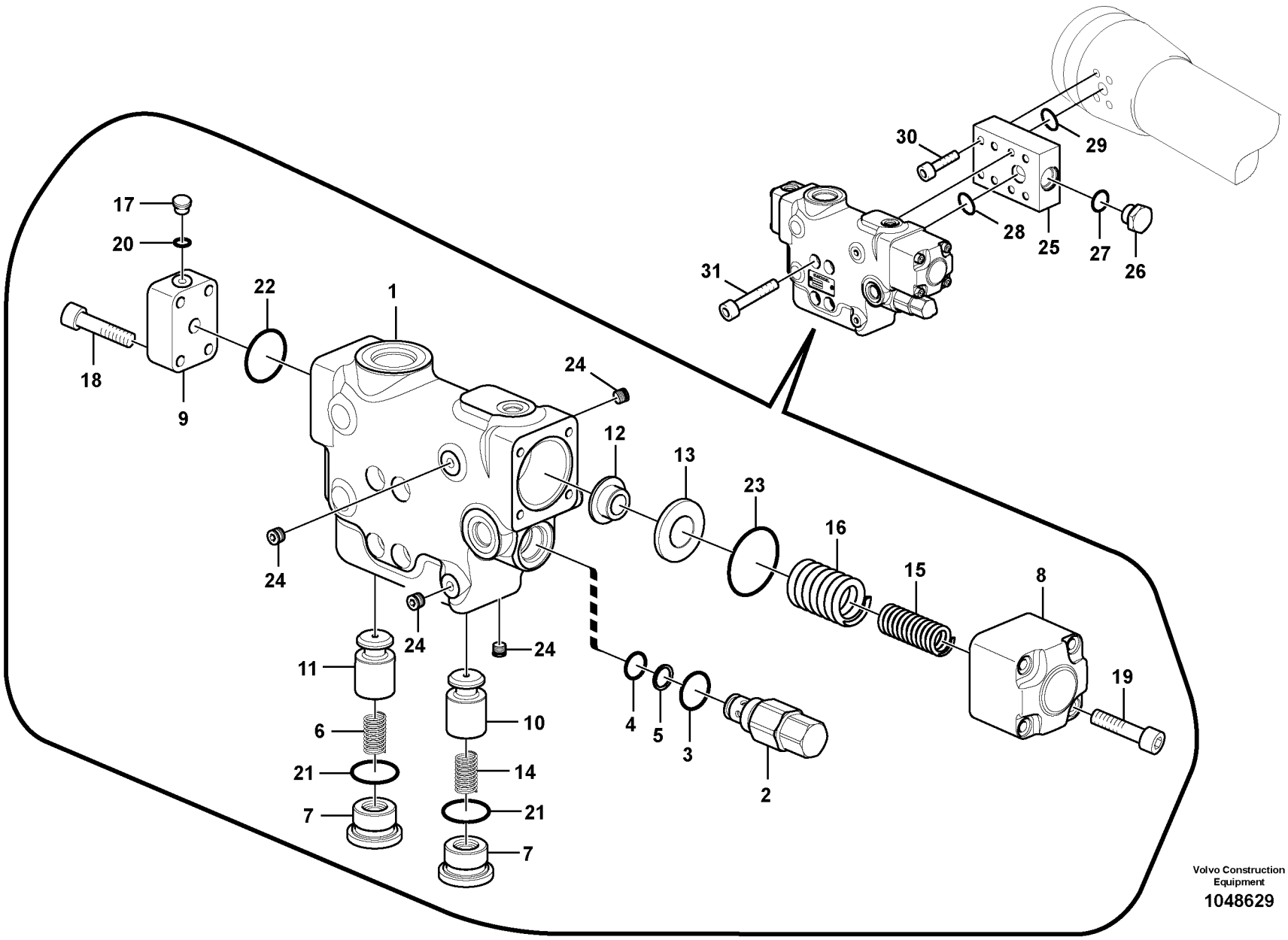

Volvo Construction Equipment

1048629

Fig.	Part No.	Quantity 1	2	3	PS	KIT	Description	Denominación	Denominação	Dénomination	Notes
29	**VOE 990742**	1					O-ring	Anillo tórico	Anel-o	Joint torique	(VOE 948699)
30	**VOE 984081**	4					Hex. socket screw	Tornillo de hexágono emb...	Parafuso soquete sext...	Vis à six pans creux	
31	**VOE 984343**	4					Hex. socket screw	Tornillo de hexágono emb...	Parafuso soquete sext...	Vis à six pans creux	
100	**VOE 14625196**	1					O-ring	Anillo tórico	Anel-o	Joint torique	

1		**Comm. hydraulique d'outil, valve de sécurité si rupture de flexible sur le balancier** **Sistema hidráulico de operação, montagem da válvula de ruptura no braço** **Hidráulica de trabajo, soporte de la válvula de rotura de manguera del brazo.** **Working hydraulic, dipper arm rupture valve mount.**	Catalogue id **20490**	Group **912**
2			Illustr. No **1048629**	Section **2110**
3			Issue **PUB 20021238-B**	Page **591**
4				
5		**8278008,8278010 : S/N 15989-**		

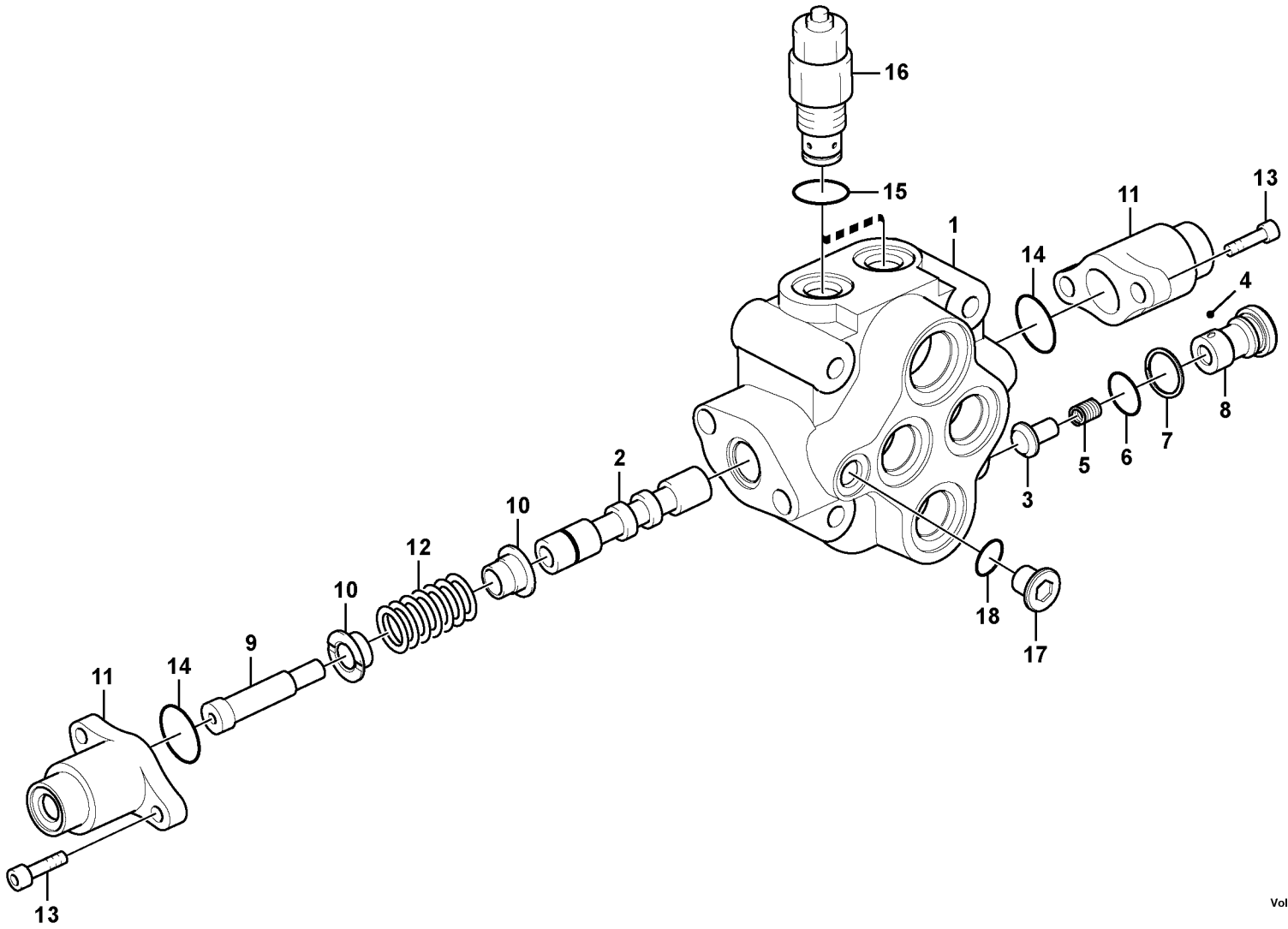

Volvo Construction Equipment

1025496

Fig.	Part No.	Quantity 1	2	3	PS	KIT	Description	Denominación	Denominação	Dénomination	Notes
	VOE 14507082	1					Control valve	Válvula control	Válvula de controle	Valve controle	
1		1			NS		•Housing	•Carter	•Carcaça	•Carter	
2		1			NS		•Slide	•Corredera	•Cursor	•Tiroir	
3	**SA 7273-10070**	1					•Valve	•Válvula	•Válvula	•Valve	
4	**SA 7273-10790**	1					•Ball	•Bola	•Esfera	•Bille	
5	**SA 7273-10480**	1					•Spring	•Resorte	•Mola	•Ressort	
6	**VOE 983510**	1				K	•O-ring	•Anillo tórico	•Anel-o	•Joint torique	
7	**VOE 14880817**	1				K	•Back-up ring	•Anillo de apoyo	•Anel de apoio	•Bague support	
8	**SA 8230-11630**	1					•Cap	•Caperuza	•Tampa	•Chapeau	
9	**SA 8230-11860**	1					•Cap	•Caperuza	•Tampa	•Chapeau	
10	**SA 8230-12260**	2					•Guide	•Guia	•Guia	•Rail	
11	**SA 8230-10450**	2					•Cover	•Capo	•Tampa	•Capot	
12	**VOE 14539258**	1					•Spring	•Resorte	•Mola	•Ressort	
13	**SA 8230-22990**	4					•Hex. socket screw	•Tornillo de hexágono emb	•Parafuso soquete sext	•Vis à six pans creux	
14	**VOE 990566**	2				K	•O-ring	•Anillo tórico	•Anel-o	•Joint torique	
15	**VOE 990557**	2				K	•O-ring	•Anillo tórico	•Anel-o	•Joint torique	
16	**VOE 14539259**	2					•Relief valve	•Limitador presion	•Válvula de alívio	•Limiteur - pression	
17	**SA 7273-10751**	1					•Cap	•Capuchón	•Tampa	•Capot	
18	**VOE 983502**	1				K	•O-ring	•Anillo tórico	•Anel-o	•Joint torique	
100	**VOE 14552863**	1					Sealing Kit	Juego Retenes	Kit de vedação	Jeu Joints	

1		**Système hydraulique de travail, soupape de commande de lame bulldozer** **Sistema hidráulico de operação, válvula de comando da lâmina removedora de terra** **Hidráulica de trabajo, válvula de mando de hoja niveladora** **Working hydraulics, dozer blade control valve**	Catalogue id **20490**	Group **912**
2			Illustr. No **1025496**	Section **2300**
3			Issue **PUB 20021238-B**	Page **593**
4				
5		**8277944,8278098**		

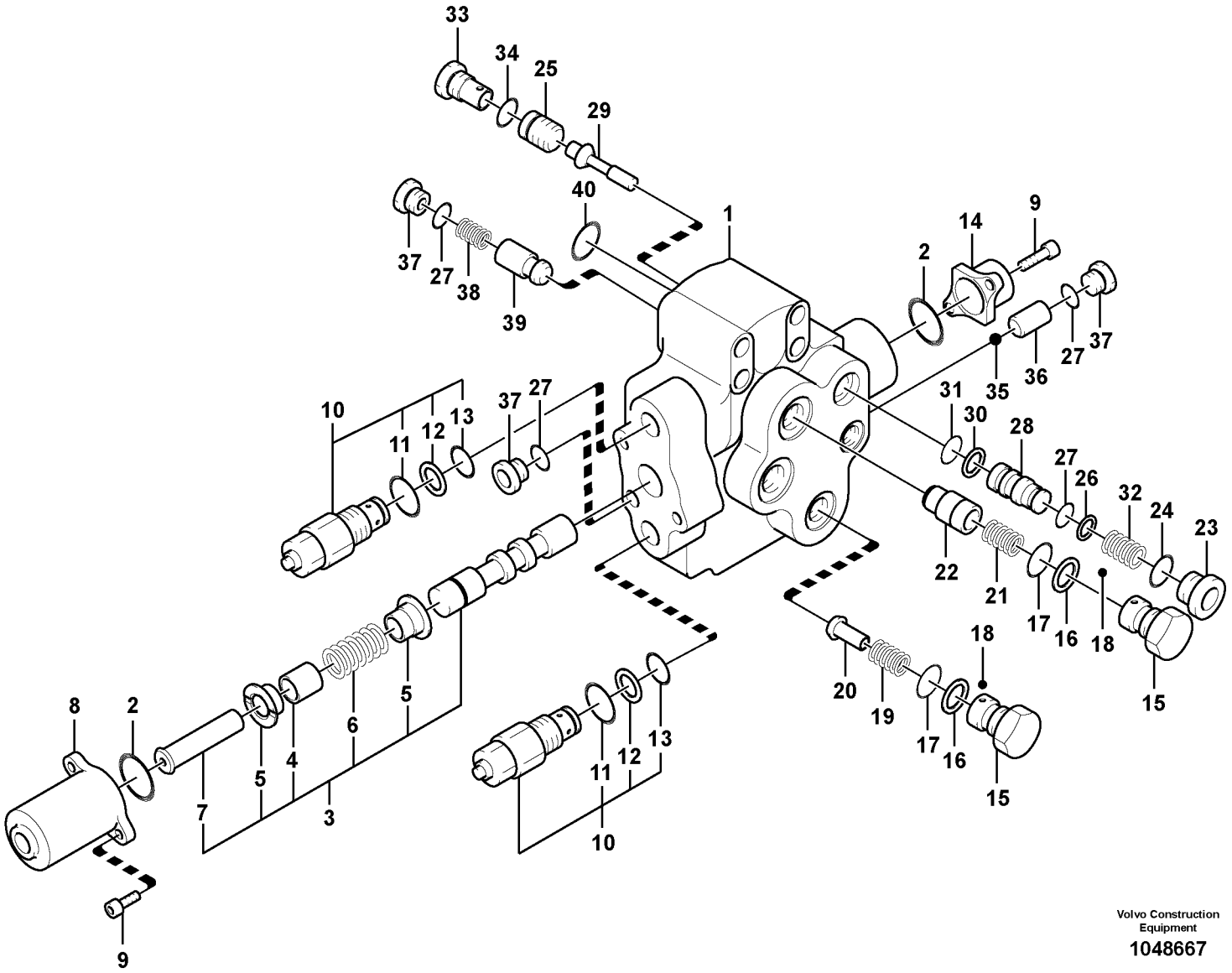

Volvo Construction Equipment

1048667

Fig.	Part No.	Quantity 1	2	3	PS	KIT	Description	Denominación	Denominação	Dénomination	Notes
	VOE 14531144	1					Valve	Válvula	Válvula	Valve	
1		1			NS		•Housing	•Carter	•Carcaça	•Carter	
2	**VOE 990569**	2				K	•O-ring	•Anillo tórico	•Anel-o	•Joint torique	
3		1			NS		•Plunger	•Embolo-buzo	•Êmbolo	•Plongeur	
4	**VOE 14500403**	1					••Spacer	••Espaciador	••Espaçador	••Partie Intermédiaire	
5	**VOE 14500404**	2					••Guide	••Guia	••Guia	••Rail	
6	**VOE 14500405**	1					••Spring	••Resorte	••Mola	••Ressort	
7	**SA 8230-11690**	1					••Cap	••Caperuza	••Tampa	••Chapeau	
8	**SA 8230-10460**	1					•Cover	•Capo	•Tampa	•Capot	
9	**SA 8230-23010**	4					•Bolt	•Perno	•Parafuso	•Boulon	
10	**VOE 14500406**	2					•Relief valve	•Válvula de descarga	•Válvula de descarga	•Valve décharge	
11	**SA 8230-00400**	1				K	••O-ring	••Junta torica	••Anel de vedação-O	••Joint Torique	
12	**SA 9566-10160**	1				K	••Back-up ring	••Anillo de apoyo	••Anel de apoio	••Bague support	
13	**VOE 983507**	1				K	••O-ring	••Anillo tórico	••Anel-o	••Joint torique	
14	**VOE 14500407**	1					•Cover	•Capo	•Tampa	•Capot	
15	**VOE 14500408**	2					•Cap	•Caperuza	•Tampa	•Chapeau	
16	**SA 9566-1022A**	2				K	•Back-up ring	•Anillo de apoyo	•Anel de apoio	•Bague support	
17	**VOE 983523**	2				K	•O-ring	•Anillo tórico	•Anel-o	•Joint torique	
18	**SA 8230-02880**	2					•Lock Plug	•Tapon Seguridad	•Bujão de travamento	•Tampon Verroui	
19	**SA 8230-10360**	1					•Spring	•Muelle	•Mola	•Ressort	
20	**SA 8230-11210**	1					•Check valve	•Válvula de retención	•Válv. de retenção	•Valve antiretour	
21	**SA 7273-10580**	1					•Spring	•Resorte	•Mola	•Ressort	
22	**SA 8230-11300**	1					•Valve	•Válvula	•Válvula	•Valve	
23	**SA 8230-37030**	1					•Cap	•Caperuza	•Tampa	•Chapeau	
24	**VOE 990557**	1				K	•O-ring	•Anillo tórico	•Anel-o	•Joint torique	
25	**VOE 14500409**	1					•Piston	•Piston	•Pistão	•Piston	
26	**VOE 14880812**	1				K	•Back-up ring	•Anillo de apoyo	•Anel de apoio	•Bague support	
27	**VOE 983495**	4				K	•O-ring	•Anillo tórico	•Anel-o	•Joint torique	
28	**SA 8230-35950**	1					•Sleeve	•Manguito	•Luva	•Manchon	
29	**SA 8230-35870**	1					•Poppet	•Vástago	•Cabeçote móvel	•Clapet champignon	

1		**Hydraulique de travail, flêche réglable, valve controle** **Sistema hidráulico de operação, válvula de controle da lança ajustável** **Hidráulica de trabajo, pluma ajustable, valvula control** **Working hydraulic, adjustable boom control valve**	Catalogue id **20490**	Group **912**
2			Illustr. No **1048667**	Section **2500**
3			Issue **PUB 20021238-B**	Page **595**
4				
5		**8278010,8278070**		

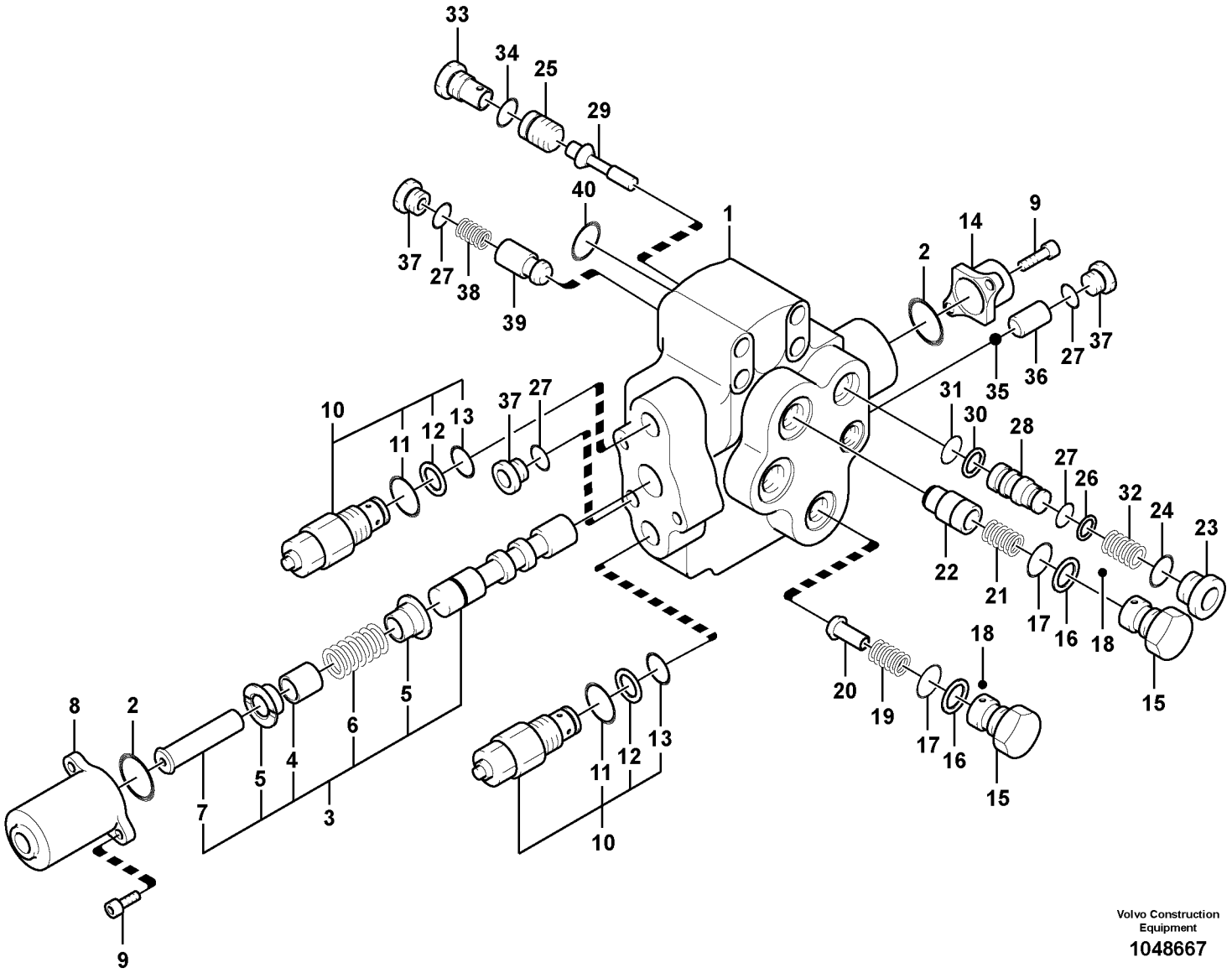

Volvo Construction Equipment

1048667

Fig.	Part No.	Quantity 1	2	3	PS	KIT	Description	Denominación	Denominação	Dénomination	Notes
30	**VOE 14880814**	1				K	•Back-up ring	•Anillo de apoyo	•Anel de apoio	•Bague support	
31	**VOE 983497**	1					•O-ring	•Anillo tórico	•Anel-o	•Joint torique	
32	**SA 8230-36080**	1					•Spring	•Resorte	•Mola	•Ressort	
33	**SA 8230-35970**	1					•Cap	•Caperuza	•Tampa	•Chapeau	
34	**VOE 983505**	1					•O-ring	•Anillo tórico	•Anel-o	•Joint torique	
35	**VOE 14880995**	1					•Ball	•Bola	•Esfera	•Bille	
36	**VOE 14500410**	1					•Seal	•Junta	•Vedação	•Joint	
37	**SA 8230-01150**	3					•Cap	•Capuchón	•Tampa	•Capot	
38	**VOE 14500411**	1					•Spring	•Muelle	•Mola	•Ressort	
39	**VOE 14500412**	1					•Check valve	•Válvula de retención	•Válv. de retenção	•Valve antiretour	
40	**VOE 948700**	1					•O-ring	•Anillo tórico	•Anel-o	•Joint torique	
100	**VOE 14500413**	1					Sealing Kit	Juego Retenes	Kit de vedação	Jeu Joints	

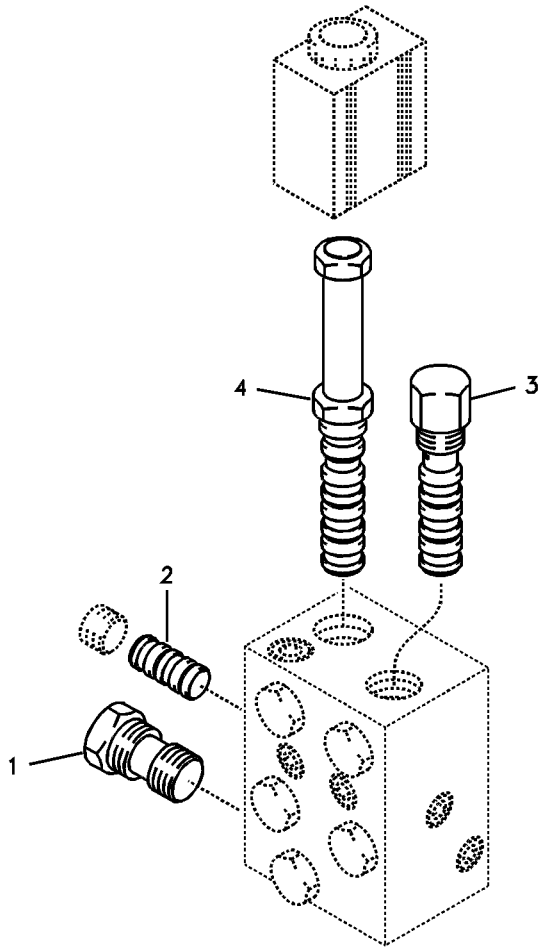
4
3
2
1

Fig.	Part No.	Quantity 1	2	3	PS	KIT	Description	Denominación	Denominação	Dénomination	Notes
	VOE 14521727	1					Valve	Válvula	Válvula	Valve	
1	**VOE 14513669**	1					•Non-return valve	•Válvula de reténción	•Válvula de retenção	•Clapet antiretour	
2	**VOE 14522409**	1			OP		•Insert	•Elemento	•Elemento	•Cartouche	
3	**VOE 14522410**	1					•Filter cartridge	•Patrón filtrante	•Elemento filtrante	•Cartouche filtrante	
	VOE 14572654	1					••Sealing Kit	••Juego Retenes	••Kit de vedação	••Jeu Joints	
4	**VOE 14522411**	1					•Solenoid valve	•Electroválvula	•Válvula solenóide	•Électrovanne	
	VOE 11707714	1					••Sealing kit	••Kit de precinto	••Jogo de vedação	••Kit plombage	

1		**Valve, porte-outil** **Válvula, acoplamento rápido** **Válvula de acoplamiento rápido** **Valve, quickfit**	Catalogue id **20490**	Group **912**
2				
3			Illustr. No **1013279**	Section **3600**
4				
5		**8277999,8282847**	Issue **PUB 20021238-B**	Page **599**

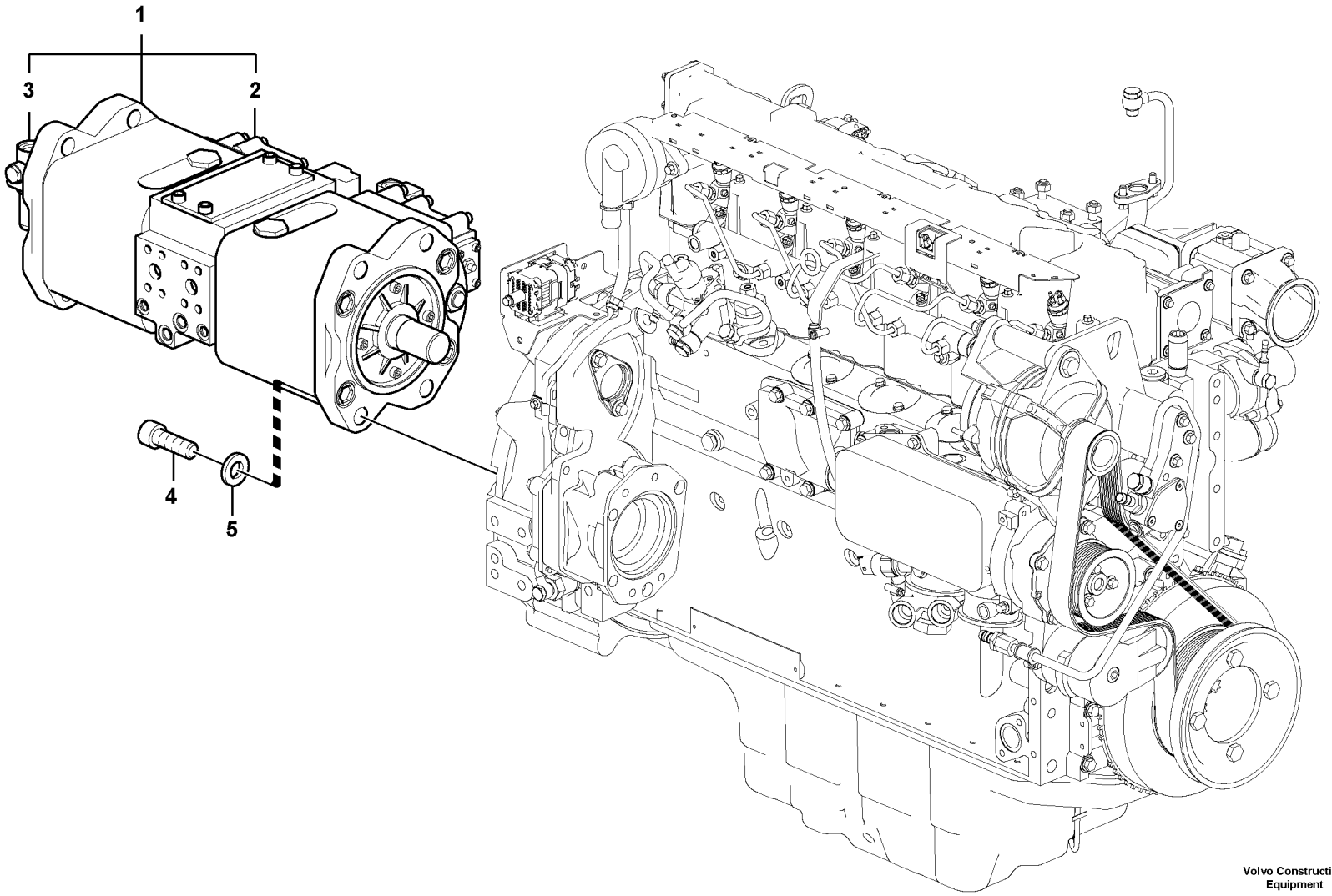

Volvo Construction Equipment

1022162

Fig.	Part No.	Quantity 1	2	3	PS	KIT	Description	Denominación	Denominação	Dénomination	Notes
1	**VOE 14531858**	1					Pump	Bomba	Bomba	Pompe	See group 913, Page 603
2	**VOE 14535541**	1					•Regulator control	•Reglaje regulador	•Controle do regulador	•Commande régulateur	REAR See group 913, Page 607
	VOE 14535543	1					•Regulator control	•Reglaje regulador	•Controle do regulador	•Commande régulateur	FRONT See group 913, Page 607
3	**VOE 14534034**	1					•Gear pump	•Bomba de engranaje	•Bomba a engrenagem	•Pompe engrenages	See group 913, Page 613
4	**VOE 984140**	4					Hex. socket screw	Tornillo de hexágono emb...	Parafuso soquete sext...	Vis à six pans creux	
5	**VOE 992045**	4					Plain washer	Arandela plana	Arruela simples	Rondelle plane	(VOE 14880474)

1	**8277787**	**Installation de pompe** **Instalação de bomba** **Instalación de bomba** **Pump installation**	Catalogue id **20490**	Group **913**
2			Illustr. No **1022162**	Section **100**
3			Issue **PUB 20021238-B**	Page **601**
4				
5				

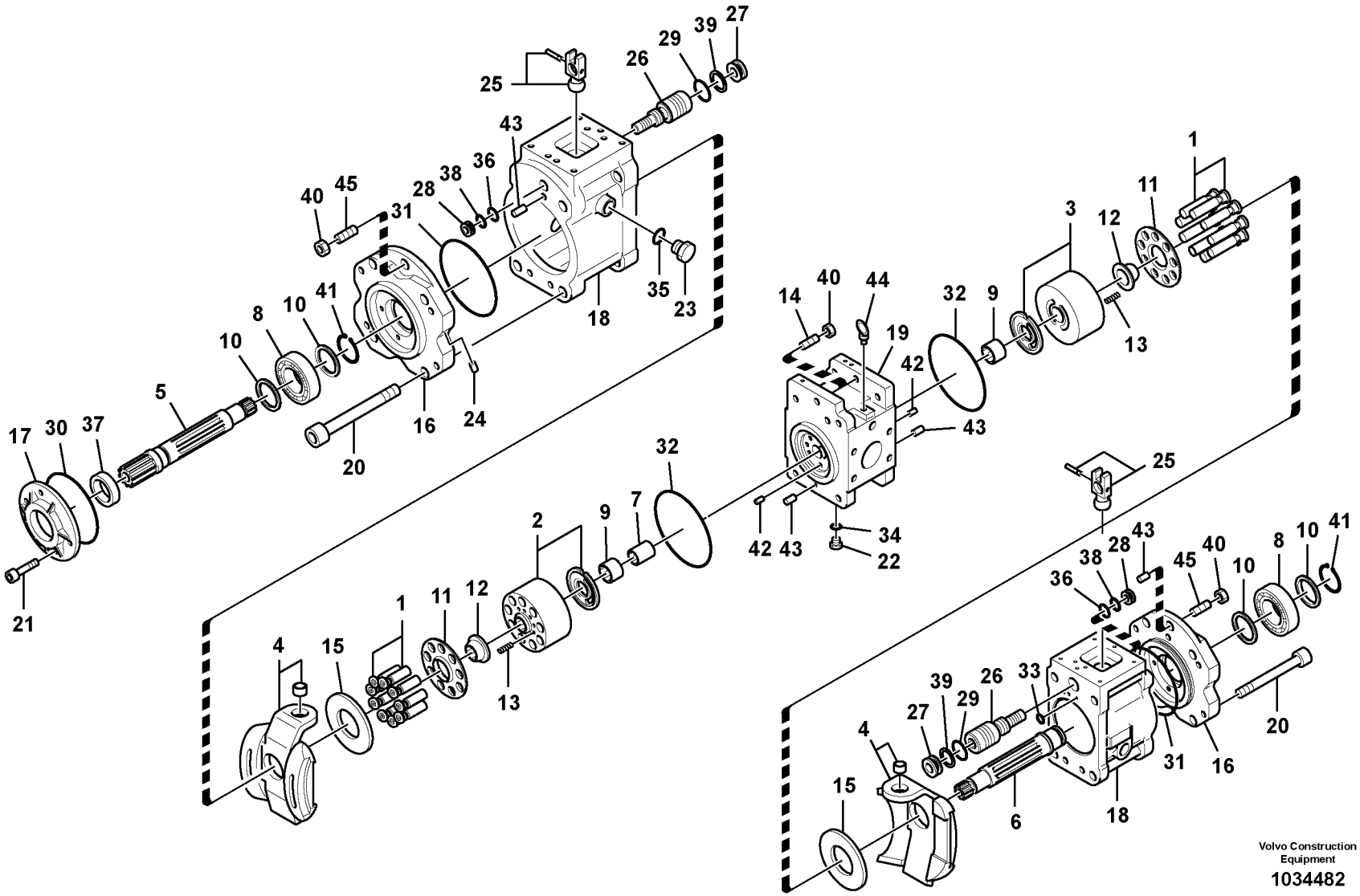
Volvo Construction Equipment
1034482

Fig.	Part No.	Quantity 1	2	3	PS	KIT	Description	Denominación	Denominação	Dénomination	Notes
	VOE 14531858	1					Pump	Bomba	Bomba	Pompe	
1	**VOE 14567022**	2					•Piston	•Pistón	•Pistão	•Piston	
2	**VOE 14508516**	1					•Cylinder	•Cilindro	•Cilindro	•Verin	RH
3	**VOE 14604488**	1					•Cylinder	•Cilindro	•Cilindro	•Cylindre	(VOE 14508522) LH
4	**SA 8230-32220**	2					•Plate	•Chapa	•Chapa	•Tôle	
5	**SA 8230-09231**	1					•Shaft	•Eje	•Eixo	•Arbre	
6	**SA 8230-28260**	1					•Shaft	•Eje	•Eixo	•Arbre	
7	**SA 8230-28280**	1					•Snap-on coupling	•Acoplamiento rápido	•Dispositivo de acoplamen	•Accouplement rapide	
8	**SA 8230-25430**	2					•Roller bearing	•Cojínete rodillo	•Rolamento de rolos	•Roulement à rouleaux	
9	**VOE 14511629**	2					•Needle bearing	•Cojinete de agujas	•Rolamento de agulhas	•Roulement à aiguilles	
10	**SA 8230-14520**	4					•Spacer	•Espaciador	•Espaçador	•Partie Intermédiaire	
11	**SA 8230-09220**	2					•Bushing	•Casquillo	•Casquilho	•Bague	
12	**VOE 14508524**	2					•Bushing	•Casquillo	•Bucha	•Bague	
13	**SA 8230-09380**	18					•Spring	•Resorte	•Mola	•Ressort	
14	**SA 8230-09420**	2					•Bolt	•Perno	•Parafuso	•Boulon	
15	**SA 8230-09620**	2					•Plate	•Chapa	•Chapa	•Tôle	
16	**SA 8230-32180**	2					•Support	•Apoyo	•Suporte	•Support	
17	**SA 8230-09270**	1					•Cover	•Capo	•Tampa	•Capot	
18	**VOE 14567020**	2					•Pump housing	•Caja de bomba	•Carcaça da bomba	•Corps de pompe	
19	**SA 8230-08920**	1					•Valve body	•Bloque de válvula	•Corpo da válvula	•Corps de clapet	
20	**SA 8230-09390**	8					•Bolt	•Perno	•Parafuso	•Boulon	
21	**SA 8230-25840**	4					•Bolt	•Perno	•Parafuso	•Boulon	
22	**SA 9415-11021**	2					•Plug	•Tapón	•Bujão	•Tampon	
23	**SA 8230-26050**	4					•Plug	•Tapon	•Bujão	•Bouchon	
24	**SA 7242-11040**	15					•Plug	•Tapón	•Bujão	•Tampon	
25	**SA 8230-09730**	2					•Pin	•Pasador	•Pino	•Goupille	
26	**VOE 14508528**	2					•Piston	•Pistón	•Pistão	•Piston	
27	**VOE 14511631**	2					•Stop ring	•Anillo tope	•Anel parada	•Anneau butée	
28	**SA 8230-09410**	2					•Plate	•Chapa	•Chapa	•Tôle	
29	**VOE 14528251**	2				K	•O-ring	•Anillo tórico	•Anel-o	•Joint torique	

1	**8277787**	**Pompe hydraulique** **Bomba hidráulica** **Bomba hidráulica** **Hydraulic pump**	Catalogue id **20490**	Group **913**
2			Illustr. No **1034482**	Section **200**
3			Issue **PUB 20021238-B**	Page **603**
4				
5				

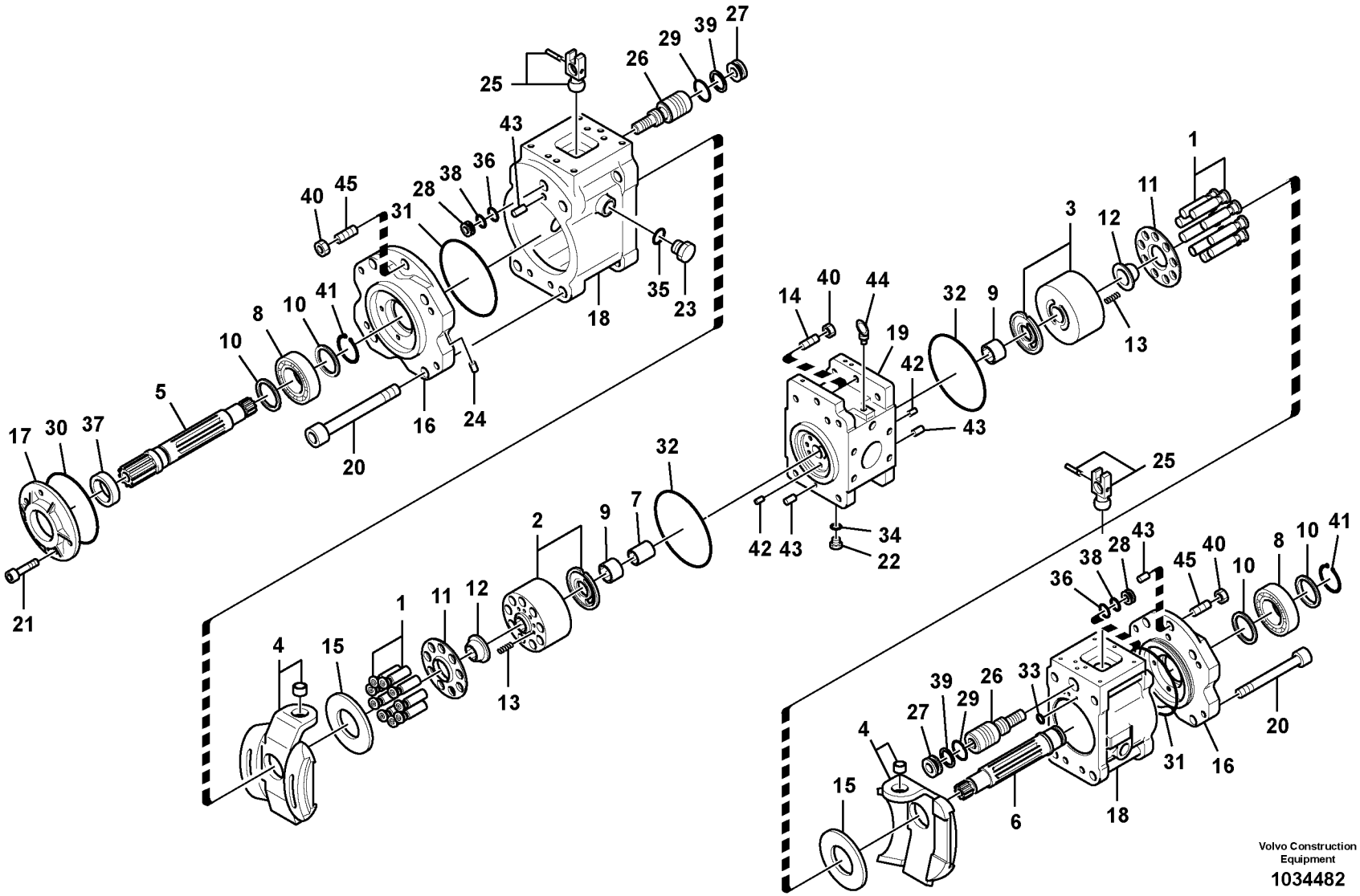
Volvo Construction Equipment
1034482

Fig.	Part No.	Quantity 1	2	3	PS	KIT	Description	Denominación	Denominação	Dénomination	Notes
30	**VOE 14534033**	1				K	•O-ring	•Anillo tórico	•Anel-o	•Joint torique	
31	**VOE 14534032**	2				K	•O-ring	•Anillo tórico	•Anel-o	•Joint torique	
32	**VOE 14534031**	2				K	•O-ring	•Anillo tórico	•Anel-o	•Joint torique	
33	**VOE 14533604**	18				K	•O-ring	•Anillo tórico	•Anel-o	•Joint torique	
34	**VOE 14534029**	2			SS	K	•O-ring	•Anillo tórico	•Anel-o	•Joint torique	
35	**VOE 14534028**	4			SS	K	•O-ring	•Anillo tórico	•Anel-o	•Joint torique	
36	**VOE 14528250**	2			SS	K	•O-ring	•Anillo tórico	•Anel-o	•Joint torique	
37	**VOE 14518818**	1				K	•Sealing	•Junta	•Vedação	•Étanchéité	(VOE 14511632)
38	**VOE 14880816**	2				K	•Back-up ring	•Anillo de apoyo	•Anel de apoio	•Bague support	
39	**SA 9566-20300**	2				K	•Back-up ring	•Anillo de apoyo	•Anel de apoio	•Bague support	
40	**SA 8230-25620**	4					•Nut	•Tuerca	•Porca	•Écrou	
41	**SA 9541-01035**	2					•Retaining ring	•Anillo retén	•Anel de fixação	•Bague retenue	
42	**SA 8230-26400**	2					•Pin	•Pasador	•Pino	•Goupille	
43	**SA 7223-00660**	4					•Spring pin	•Pasador tubular	•Pino tubular	•Goupille tubulaire	
44	**SA 8230-25450**	2					•Eye bolt	•Ojo tornillo	•Parafuso olhal	•Vis oeillet	
45	**SA 8230-26780**	2					•Bolt	•Perno	•Parafuso	•Boulon	
100	**VOE 14555218**	1					Sealing	Junta	Vedação	Étanchéité	

1	**8277787**	**Pompe hydraulique** **Bomba hidráulica** **Bomba hidráulica** **Hydraulic pump**	Catalogue id **20490**	Group **913**
2			Illustr. No **1034482**	Section **200**
3			Issue **PUB 20021238-B**	Page **605**
4				
5				

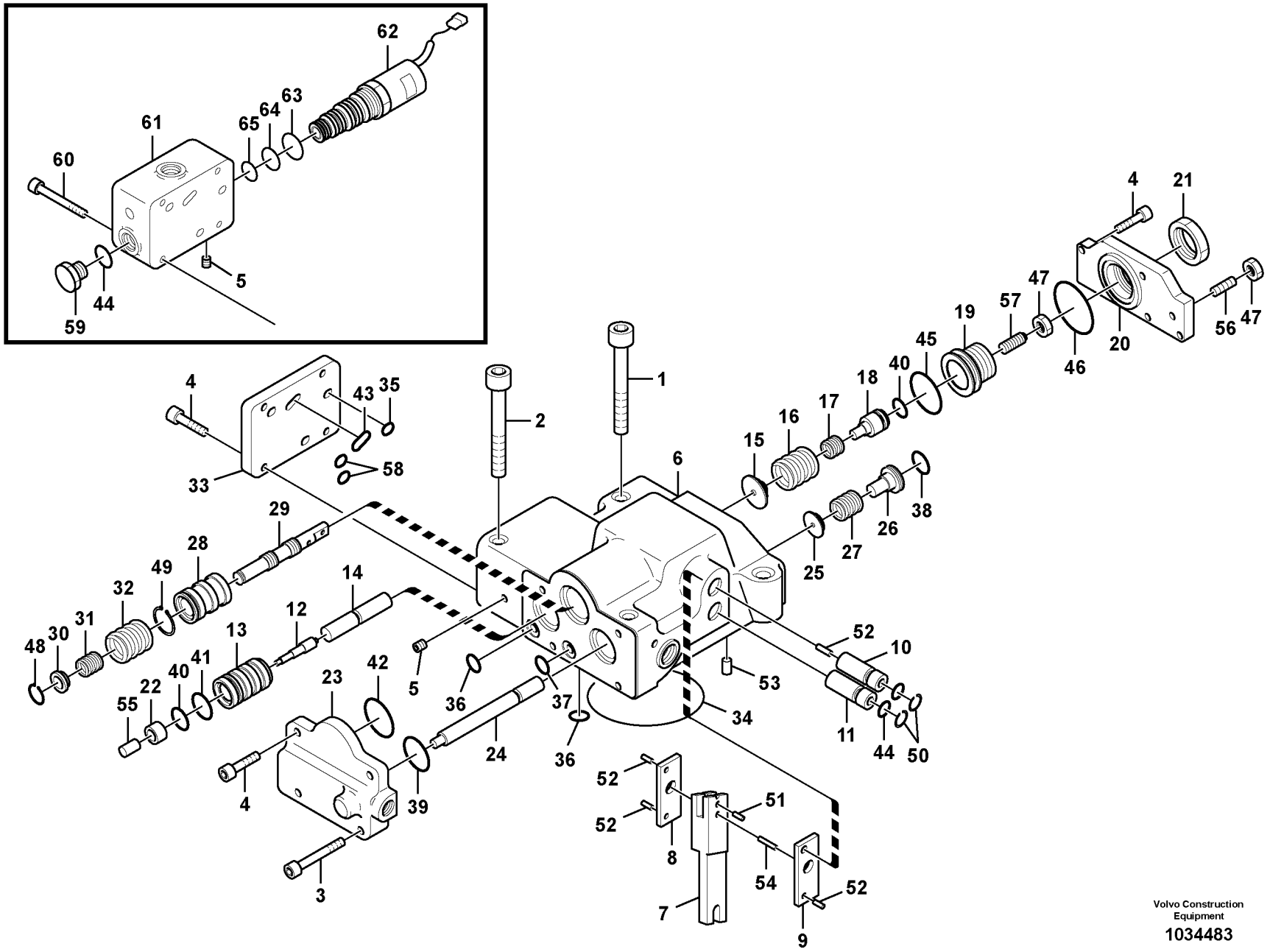

Volvo Construction Equipment

1034483

Fig.	Part No.	Quantity 1	2	3	PS	KIT	Description	Denominación	Denominação	Dénomination	Notes
	VOE 14535541	1					Regulator control	Reglaje regulador	Controle do regulador	Commande régulateur	REAR
	VOE 14535543		1				Regulator control	Reglaje regulador	Controle do regulador	Commande régulateur	FRONT
1	**SA 8230-25910**	2	2				•Hex. socket screw	•Tornillo de hexágono emb	•Parafuso soquete sext	•Vis à six pans creux	
2	**SA 8230-25920**	2	2				•Bolt	•Perno	•Parafuso	•Boulon	
3	**SA 8230-25860**	2	2				•Bolt	•Perno	•Parafuso	•Boulon	
4	**SA 8230-25850**	6	10				•Bolt	•Perno	•Parafuso	•Boulon	
5	**SA 7242-11040**	6	5				•Plug	•Tapón	•Bujão	•Tampon	
6		1	1		NS		•Casing	•Cubierta	•Caixa	•Boitier	
7		1	1		NS		•Lever	•Palanca	•Alavanca	•Levier	
8		1	1		NS		•Lever	•Palanca	•Alavanca	•Levier	
9		1	1		NS		•Lever	•Palanca	•Alavanca	•Levier	
10		1	1		NS		•Plug	•Tapon	•Bujão	•Bouchon	
11		1	1		NS		•Plug	•Tapon	•Bujão	•Bouchon	
12		1	1		NS		•Piston	•Piston	•Pistão	•Piston	
13		1	1		NS		•Sleeve	•Manguito	•Luva	•Manchon	
14		1	1		NS		•Rod	•Tirante	•Haste	•Tringle	
15		1	1		NS		•Seat	•Asiento	•Assento	•Siege	
16		1	1		NS		•Spring	•Muelle	•Mola	•Ressort	
17		1	1		NS		•Spring	•Muelle	•Mola	•Ressort	
18		1	1		NS		•Stem	•Vastago	•Haste	•Queue Soupape	
19		1	1		NS		•Screw	•Tornillo	•Parafuso	•Vis	
20		1	1		NS		•Cover	•Capo	•Tampa	•Capot	
21		1	1		NS		•Lock nut	•Contratuerca	•Porca de trava	•Contre-ecrou	
22		1	1		NS		•Sleeve	•Manguito	•Luva	•Manchon	
23		1	1		NS		•Cover	•Capo	•Tampa	•Capot	
24		1	1		NS		•Piston	•Piston	•Pistão	•Piston	
25		1	1		NS		•Seat	•Asiento	•Assento	•Siege	
26		1	1		NS		•Stem	•Vastago	•Haste	•Queue Soupape	
27		1	1		NS		•Spring	•Muelle	•Mola	•Ressort	
28		1	1		NS		•Sleeve	•Manguito	•Luva	•Manchon	

1	**8277787**
2	**8277787**
3	
4	
5	

Régulateur, pompe hydraulique
Regulador, bomba hidráulica
Regulador, bomba hidráulica
Regulator, hydraulic pump

Catalogue id **20490**	Group **913**
Illustr. No **1034483**	Section **300**
Issue **PUB 20021238-B**	Page **607**

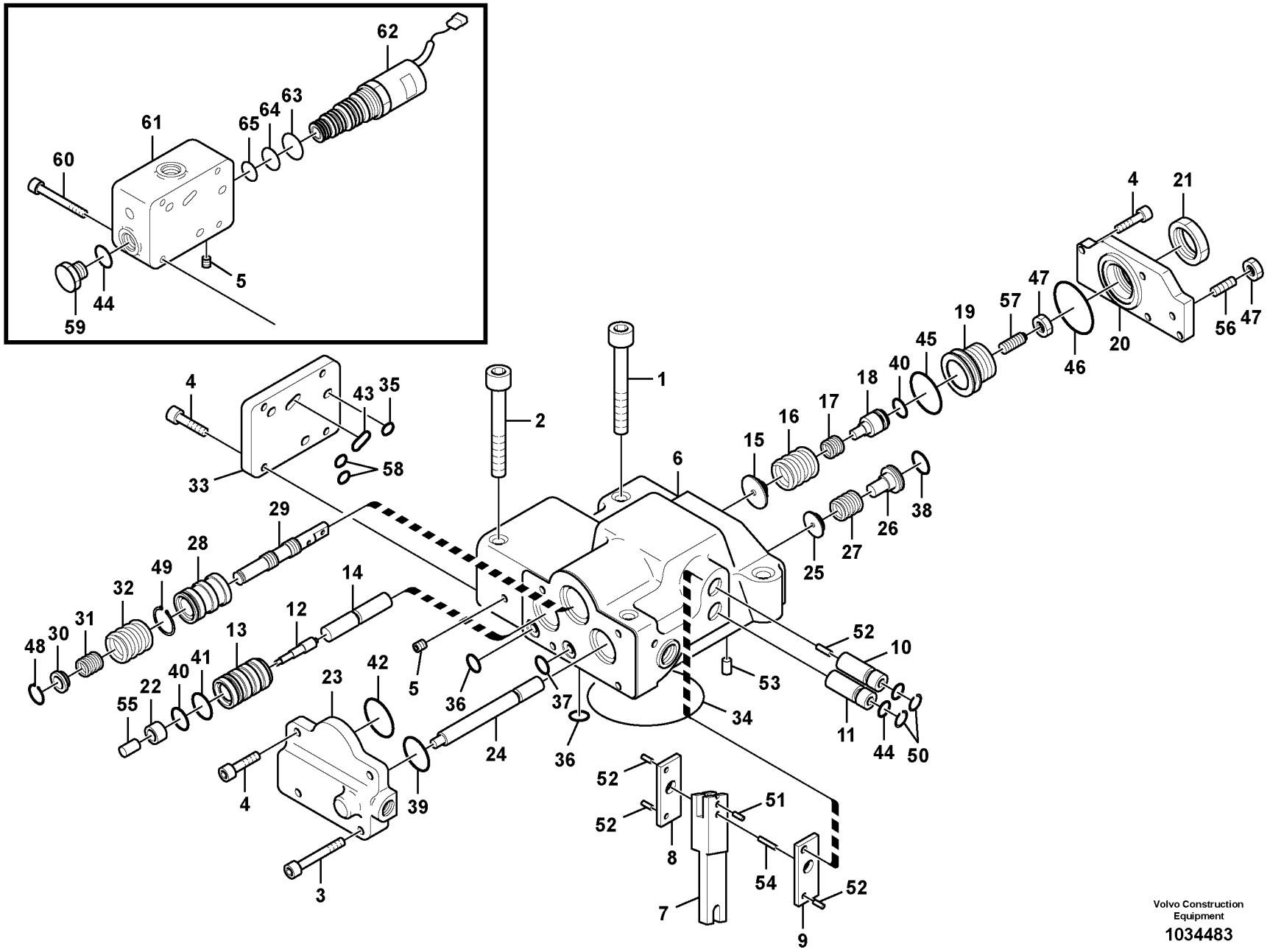

Volvo Construction Equipment

1034483

Fig.	Part No.	Quantity 1	2	3	PS	KIT	Description	Denominación	Denominação	Dénomination	Notes
29		1	1		NS		•Spool	•Bobina	•Bobina	•Bobine	
30		1	1		NS		•Seat	•Asiento	•Assento	•Siege	
31		1	1		NS		•Spring	•Muelle	•Mola	•Ressort	
32		1	1		NS		•Spring	•Muelle	•Mola	•Ressort	
33			1		NS		•Cover	•Capo	•Tampa	•Capot	FRONT
34	**VOE 14534051**	1	1		SS	K	•O-ring	•Anillo tórico	•Anel-o	•Joint torique	
35	**VOE 14533603**	1	1			K	•O-ring	•Anillo tórico	•Anel-o	•Joint torique	
36	**VOE 14533604**	9	9			K	•O-ring	•Anillo tórico	•Anel-o	•Joint torique	
37	**VOE 14534050**	1	1		SS	K	•O-ring	•Anillo tórico	•Anel-o	•Joint torique	
38	**VOE 14534028**	1	1		SS	K	•O-ring	•Anillo tórico	•Anel-o	•Joint torique	
39	**VOE 14534049**	1	1		SS	K	•O-ring	•Anillo tórico	•Anel-o	•Joint torique	
40	**VOE 14528250**	2	2		SS	K	•O-ring	•Anillo tórico	•Anel-o	•Joint torique	
41	**VOE 14534048**	1	1		SS	K	•O-ring	•Anillo tórico	•Anel-o	•Joint torique	
42	**VOE 14534047**	1	1		SS	K	•O-ring	•Anillo tórico	•Anel-o	•Joint torique	
43	**VOE 14533607**	1	1			K	•O-ring	•Anillo tórico	•Anel-o	•Joint torique	
44	**VOE 14534029**	3	2		SS	K	•O-ring	•Anillo tórico	•Anel-o	•Joint torique	
45	**VOE 14534045**	1	1		SS	K	•O-ring	•Anillo tórico	•Anel-o	•Joint torique	
46	**VOE 14534044**	1	1		SS	K	•O-ring	•Anillo tórico	•Anel-o	•Joint torique	
47	**SA 9113-10800**	2	2				•Hexagon nut	•Tuerca hexagonal	•Porca sextavada	•Écrou hexagonal	
48	**SA 8240-03680**	1	1			K	•Snap ring	•Circlip	•Anel trava	•Circlip	
49	**SA 8230-26960**	1	1			K	•Ring	•Anillo	•Anel	•Bague	
50	**SA 9541-02015**	2	2			K	•Retaining ring	•Anillo retén	•Anel de fixação	•Bague retenue	
51		1	1		NS		•Cover	•Capó	•Capô	•Capot	
52		4	4		NS		•Pin	•Pasador	•Pino	•Goupille	
53		1	1		NS		•Pin	•Pasador	•Pino	•Goupille	
54		1	1		NS		•Pin	•Pasador	•Pino	•Goupille	
55		1	1		NS		•Pin	•Pasador	•Pino	•Goupille	
56	**SA 8240-04510**	1	1				•Screw	•Tornillo	•Parafuso	•Vis	
57		1	1		NS		•Screw	•Tornillo	•Parafuso	•Vis	
58	**VOE 14534053**	2	2			K	•O-ring	•Anillo tórico	•Anel-o	•Joint torique	

1	**8277787**
2	**8277787**
3	
4	
5	

Régulateur, pompe hydraulique
Regulador, bomba hidráulica
Regulador, bomba hidráulica
Regulator, hydraulic pump

Catalogue id **20490**	Group **913**
Illustr. No **1034483**	Section **300**
Issue **PUB 20021238-B**	Page **609**

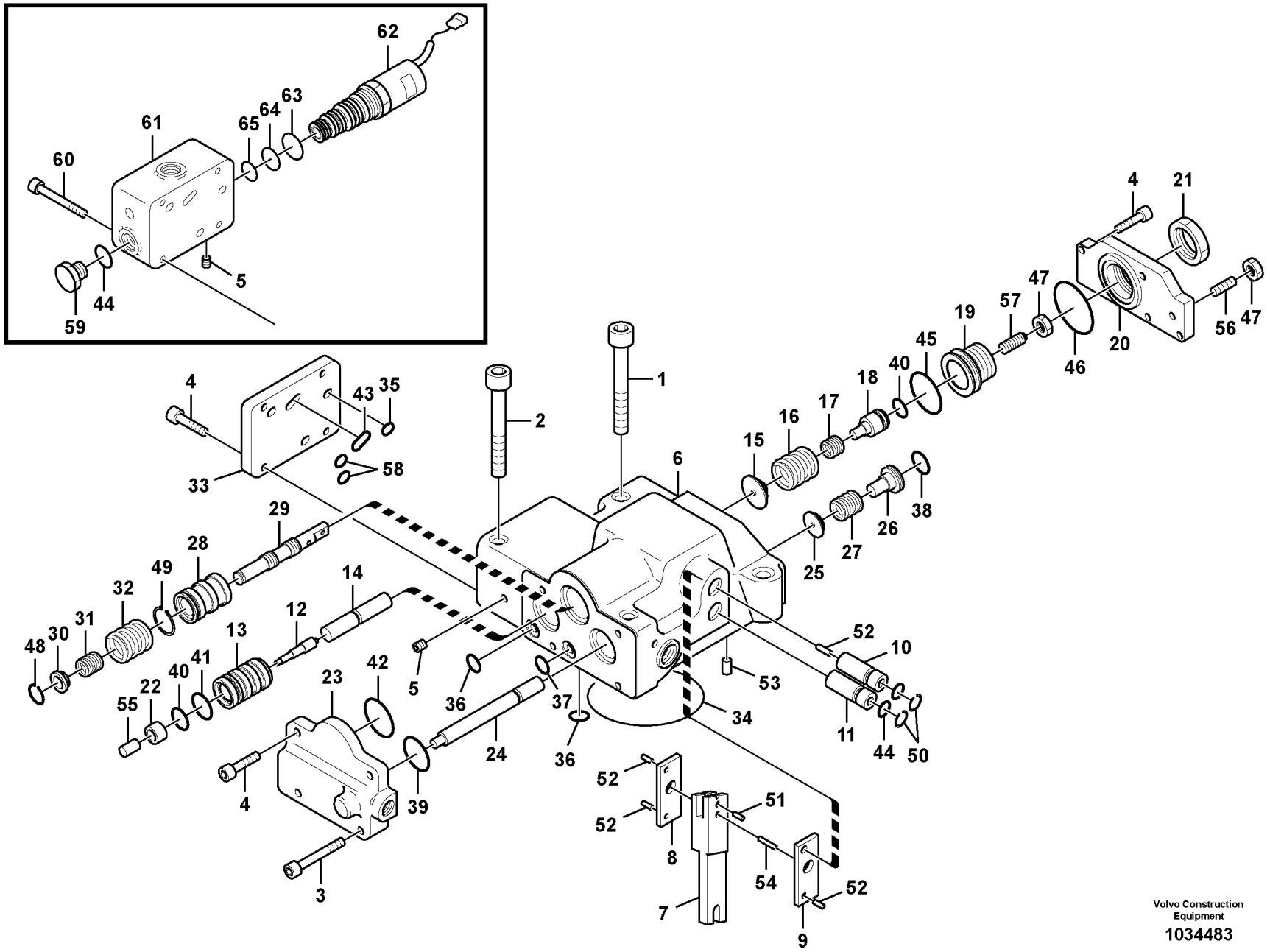

Volvo Construction Equipment

1034483

Fig.	Part No.	Quantity 1	2	3	PS	KIT	Description	Denominación	Denominação	Dénomination	Notes
59	**SA 9415-11021**	1					•Plug	•Tapón	•Bujão	•Tampon	
60	**SA 8230-25870**	4					•Bolt	•Perno	•Parafuso	•Boulon	
61		1			NS		•Casing	•Cubierta	•Caixa	•Boitier	REAR
62	**SA 8230-32080**	1					•Valve	•Valvula	•Válvula	•Soupape	
63	**VOE 990547**	1					••O-ring	••Anillo tórico	••Anel-o	••Joint torique	
64	**VOE 14535455**	1			SS		••O-ring	••Junta torica	••Anel de vedação-O	••Joint Torique	
65	**VOE 14535456**	1			SS		••O-ring	••Junta torica	••Anel de vedação-O	••Joint Torique	
100	**VOE 14555217**	1	1				Sealing	Junta	Vedação	Étanchéité	

1	**8277787**	**Régulateur, pompe hydraulique** **Regulador, bomba hidráulica** **Regulador, bomba hidráulica** **Regulator, hydraulic pump**	Catalogue id **20490**	Group **913**
2	**8277787**		Illustr. No **1034483**	Section **300**
3			Issue **PUB 20021238-B**	Page **611**
4				
5				

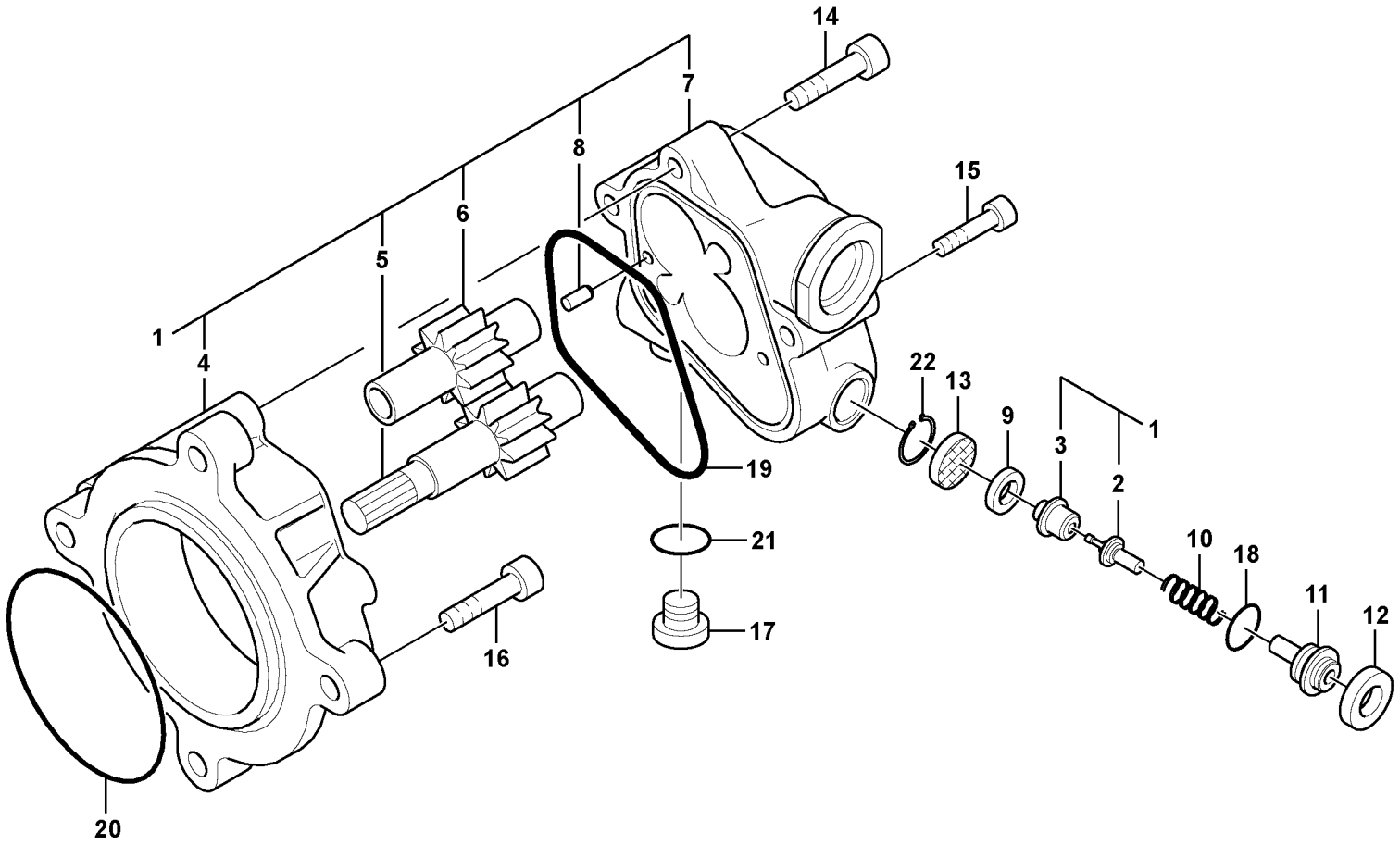

Volvo Construction Equipment

1034484

Fig.	Part No.	Quantity 1	2	3	PS	KIT	Description	Denominación	Denominação	Dénomination	Notes
	VOE 14534034	1					Gear pump	Bomba de engranaje	Bomba a engrenagem	Pompe engrenages	
1	**VOE 14534035**	1			OP		•Case	•Funda	•Caixa	•Caisson	
2		1			NS		••Poppet	••Vástago	••Cabeçote móvel	••Clapet champignon	
3		1			NS		••Seat	••Asiento	••Assento	••Siege	
4		1			NS		••Case	••Funda	••Caixa	••Etui	
5		1			NS		••Gear	••Engranaje	••Engrenagem	••Pignon	
6		1			NS		••Gear	••Engranaje	••Engrenagem	••Pignon	
7		1			NS		••Case	••Funda	••Caixa	••Etui	
8		2			NS		••Pin	••Pasador	••Pino	••Goupille	
9	**VOE 14534039**	1					•Ring	•Anillo	•Anel	•Bague	
10	**VOE 14534038**	1					•Spring	•Resorte	•Mola	•Ressort	
11	**VOE 14534037**	1					•Screw	•Tornillo	•Parafuso	•Vis	
12	**SA 7217-00290**	1					•Lock nut	•Contratuerca	•Porca trava	•Contre-écrou	
13	**SA 8230-08770**	1					•Filter	•Filtro	•Filtro	•Filtre	
14	**SA 8230-26250**	2					•Screw	•Tornillo	•Parafuso	•Vis	
15	**SA 8230-26270**	2					•Screw	•Tornillo	•Parafuso	•Vis	
16	**SA 8230-26240**	4					•Socket	•Toma de corriente	•Conector	•Socle	
17	**SA 9415-11021**	1					•Plug	•Tapón	•Bujão	•Tampon	
18	**VOE 983507**	1				K	•O-ring	•Anillo tórico	•Anel-o	•Joint torique	
19	**SA 7223-02210**	1				K	•Ring	•Anillo	•Anel	•Bague	
20	**VOE 14534033**	1				K	•O-ring	•Anillo tórico	•Anel-o	•Joint torique	
21	**VOE 983502**	1				K	•O-ring	•Anillo tórico	•Anel-o	•Joint torique	
22	**SA 9541-02018**	1					•Retaining ring	•Anillo retén	•Anel de fixação	•Bague retenue	
100	**VOE 14534042**	1					Sealing	Junta	Vedação	Étanchéité	

1	**8277787**	**Pompe à engrenages hydraulique** **Bomba de engrenagem hidráulica** **Engranaje de bomba hidráulica** **Hydraulic gear pump**	Catalogue id **20490**	Group **913**
2			Illustr. No **1034484**	Section **400**
3			Issue **PUB 20021238-B**	Page **613**
4				
5				

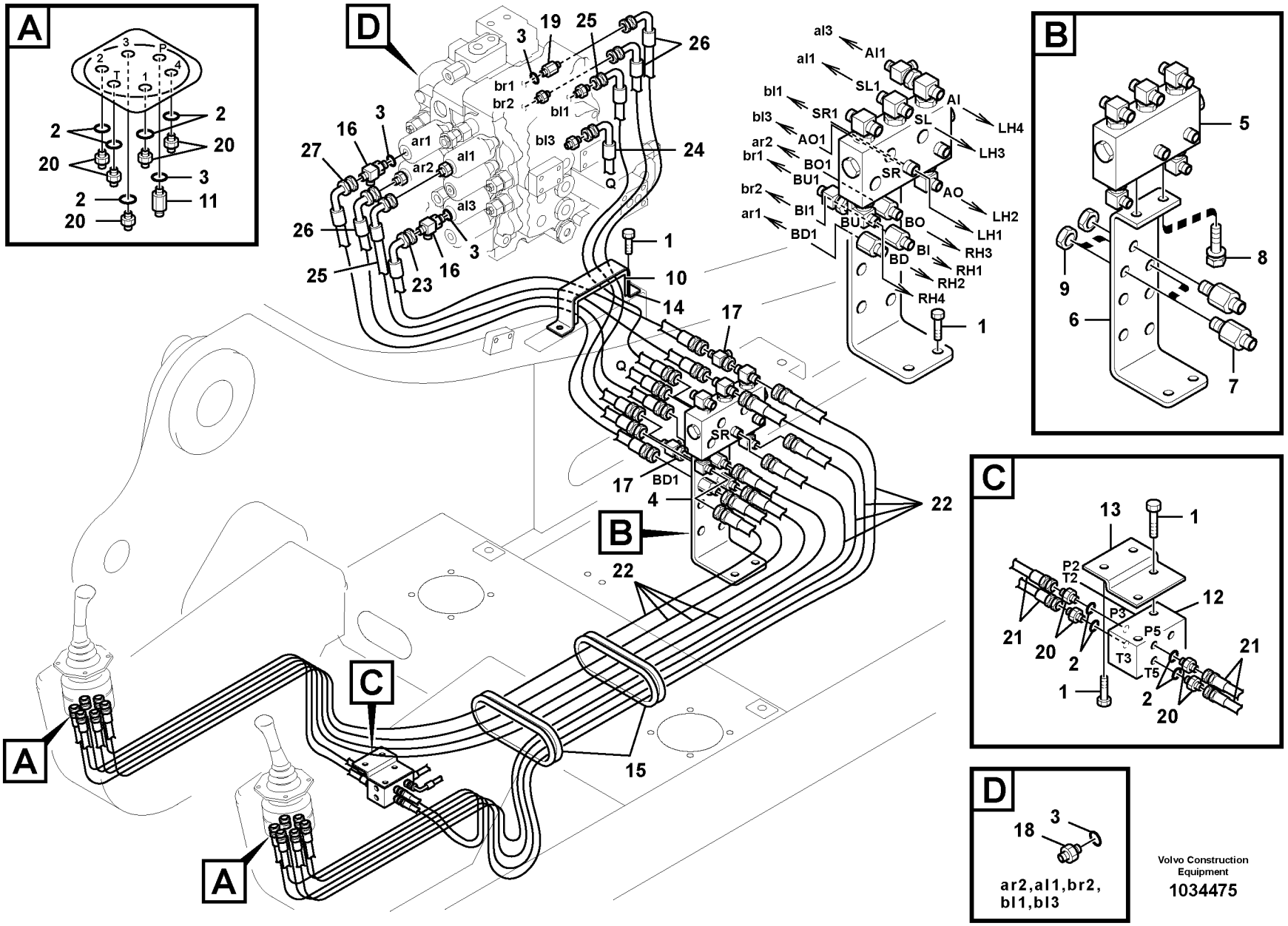
A
2
20
3
11
D
19
25
26
br1
br2
bl1
bl3
24
3
16
27
ar1
al1
ar2
al3
26
25
23
16
3
1
10
14
17
al3
al1
bl1
bl3
ar2
br1
br2
ar1
AI1
SL1
SR1
AO1
BO1
BU1
BI1
BU
BD1
AI
SL
SR
AO
BO
BI
BD
LH4
LH3
LH2
LH1
RH3
RH1
RH2
RH4
1
B
5
8
9
6
7
SR
17
BD1
4
22
22
B
C
15
A
A
C
13
1
P2
T2
12
P3
P5
21
20
2
T3
T5
21
1
2
20
D
18
3
ar2,al1,br2,
bl1,bl3
Volvo Construction
Equipment
1034475

Fig.	Part No.	Quantity 1	2	3	PS	KIT	Description	Denominación	Denominação	Dénomination	Notes
1	**VOE 946441**	8					Flange screw	Tornillo embridado	Parafuso flangeado	Vis à embase	
2	**VOE 983505**	14					O-ring	Anillo tórico	Anel-o	Joint torique	
3	**VOE 983502**	10					O-ring	Anillo tórico	Anel-o	Joint torique	
4	**VOE 14517070**	1					Shuttle valve	Válvula lanzadera	Válvula lançadeira	Valve navette	
5	**VOE 14517071**	1					•Valve	•Valvula	•Válvula	•Soupape	
6	**VOE 14512434**	1					•Bracket	•Ménsula	•Suporte	•Console	
7	**VOE 14512435**	3					•Connector	•Union	•Conector	•Raccord	
8	**VOE 946471**	2					•Flange screw	•Tornillo embridado	•Parafuso flangeado	•Vis à embase	
9	**SA 1040-80490**	3					•Nut	•Tuerca	•Porca	•Écrou	
10	**VOE 14501408**	1					Sponge	Esponja	Esponja	Eponge	
11	**SA 1048-10540**	2					Connector	Unión	Conexão	Connexion	
12	**VOE 14531097**	1					Block	Bloque	Bloco	Bloc	
13	**VOE 14531098**	1					Bracket	Consola	Suporte	Console	
14	**SA 1148-01681**	1					Clamp	Abrazadera	Grampo	Pince Serrage	
15	**VOE 14500509**	2					Grommet	Pasaje		Passe-cable	
16	**SA 9411-92350**	2					T-nipple	Niple t	Niple-t	Raccord-t	
17	**SA 9411-95440**	2					T-nipple	Niple t	Niple-t	Raccord-t	
18	**SA 9412-11020**	5					Connector	Unión	Conexão	Connexion	
19	**SA 9412-11090**	1					Connector	Unión	Conexão	Connexion	
20	**SA 9412-11130**	14					Connector	Unión	Conexão	Connexion	
21	**SA 9452-02223**	4					Hose assembly	Conducto	Mangueira completa	Conduit flexible	
22	**SA 9452-02240**	8					Hose assembly	Conducto	Mangueira completa	Conduit flexible	
23	**SA 9453-02218**	1					Hose assembly	Conducto	Mangueira completa	Conduit flexible	
24	**SA 9453-02219**	1					Hose assembly	Conducto	Mangueira completa	Conduit flexible	
25	**SA 9453-02220**	2					Hose assembly	Conducto	Mangueira completa	Conduit flexible	
26	**SA 9453-02221**	3					Hose assembly	Conducto	Mangueira completa	Conduit flexible	
27	**SA 9453-02222**	1					Hose assembly	Conducto	Mangueira completa	Conduit flexible	

1	**8277787**	**Système servo, valve commande vers valve commande a distance** **Sistema servo, válvula de controle para a válvula do controle remoto** **Servosistema, válvula de control a válvula de mando a distan** **Servo system, control valve to remote control valve**	Catalogue id **20490**	Group **914**
2			Illustr. No **1034475**	Section **100**
3			Issue **PUB 20021238-B**	Page **615**
4				
5				

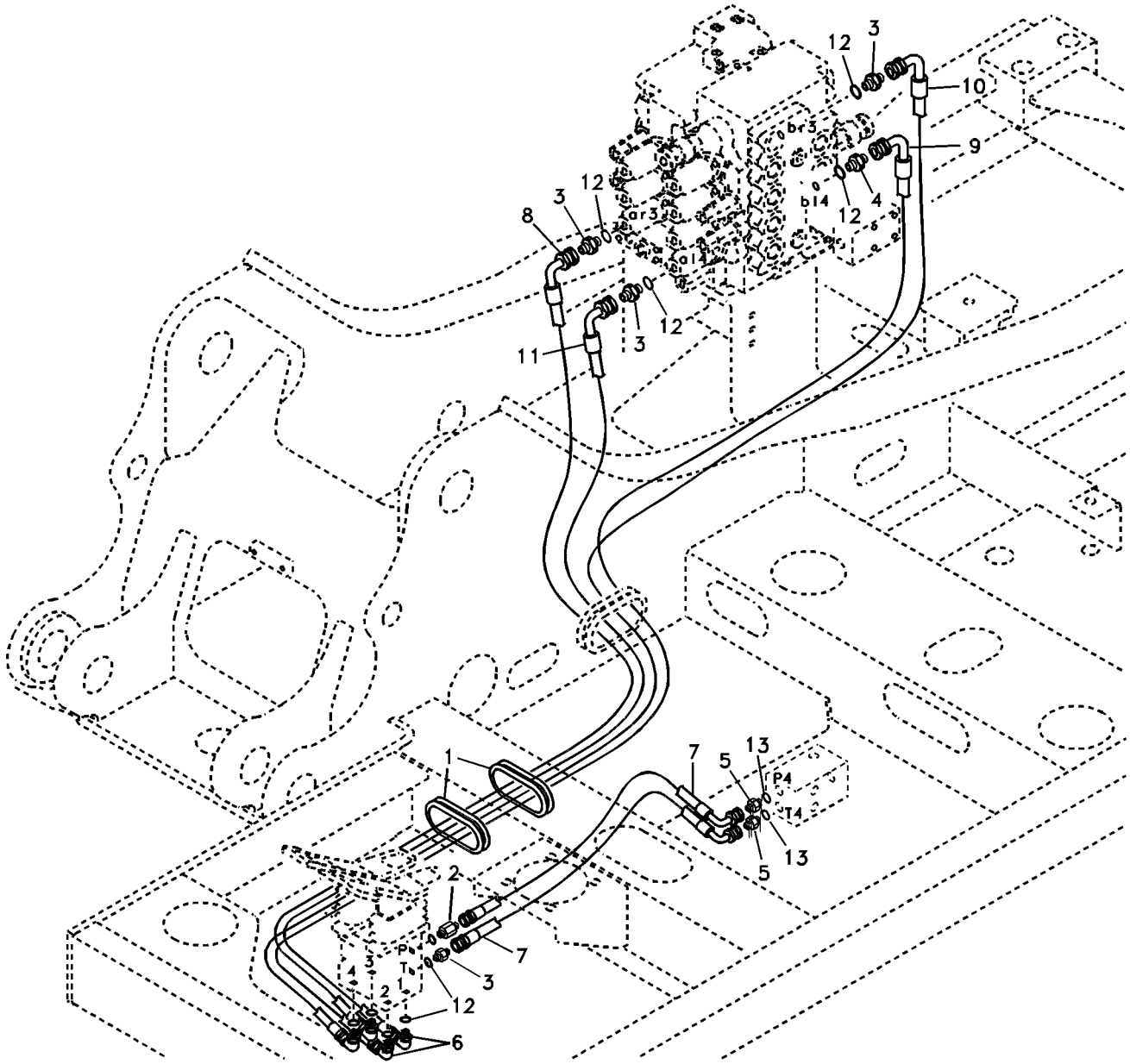
12
3
10
9
12
4
12
3
8
12
3
11
12
3
1
7
13
5
P4
T4
13
5
2
7
3
12
6
P
T
1
2
3
4
5
6
br3
bl4
gr3
al4

Fig.	Part No.	Quantity 1	2	3	PS	KIT	Description	Denominación	Denominação	Dénomination	Notes
1	**VOE 14529064**	2					Grommet	Pasaje	Passa muro	Passe fil	
2	**SA 1048-10540**	1					Connector	Unión	Conexão	Connexion	
3	**SA 9412-11020**	4					Connector	Unión	Conexão	Connexion	
4	**SA 9412-11090**	1					Connector	Unión	Conexão	Connexion	
5	**SA 9412-11130**	2					Connector	Unión	Conexão	Connexion	
6	**SA 9413-11010**	4					Elbow nipple	Niple angular	Cotovelo	Raccord coudé	
7	**SA 9452-02221**	2					Hose assembly	Conducto	Mangueira completa	Conduit flexible	
8	**SA 9453-02248**	1					Hose assembly	Conducto	Mangueira completa	Conduit flexible	
9	**SA 9453-02250**	1					Hose assembly	Conducto	Mangueira completa	Conduit flexible	
10	**SA 9453-02252**	1					Hose assembly	Conducto	Mangueira completa	Conduit flexible	
11	**SA 9453-02246**	1					Hose assembly	Conducto	Mangueira completa	Conduit flexible	
12	**VOE 983502**	10					O-ring	Anillo tórico	Anel-o	Joint torique	
13	**VOE 983505**	2					O-ring	Anillo tórico	Anel-o	Joint torique	

1	**8277787**	**Système servo, valve commande vers valve pedale commande a distance** **Sistema servo, válvula de controle para o pedal da válvula de controle remoto** **Servosistema, válvula de control a válvula pedal de mando a distan** **Servo system, control valve to remote control valve pedal**	Catalogue id **20490**	Group **914**
2			Illustr. No **TB228**	Section **200**
3			Issue **PUB 20021238-B**	Page **617**
4				
5				

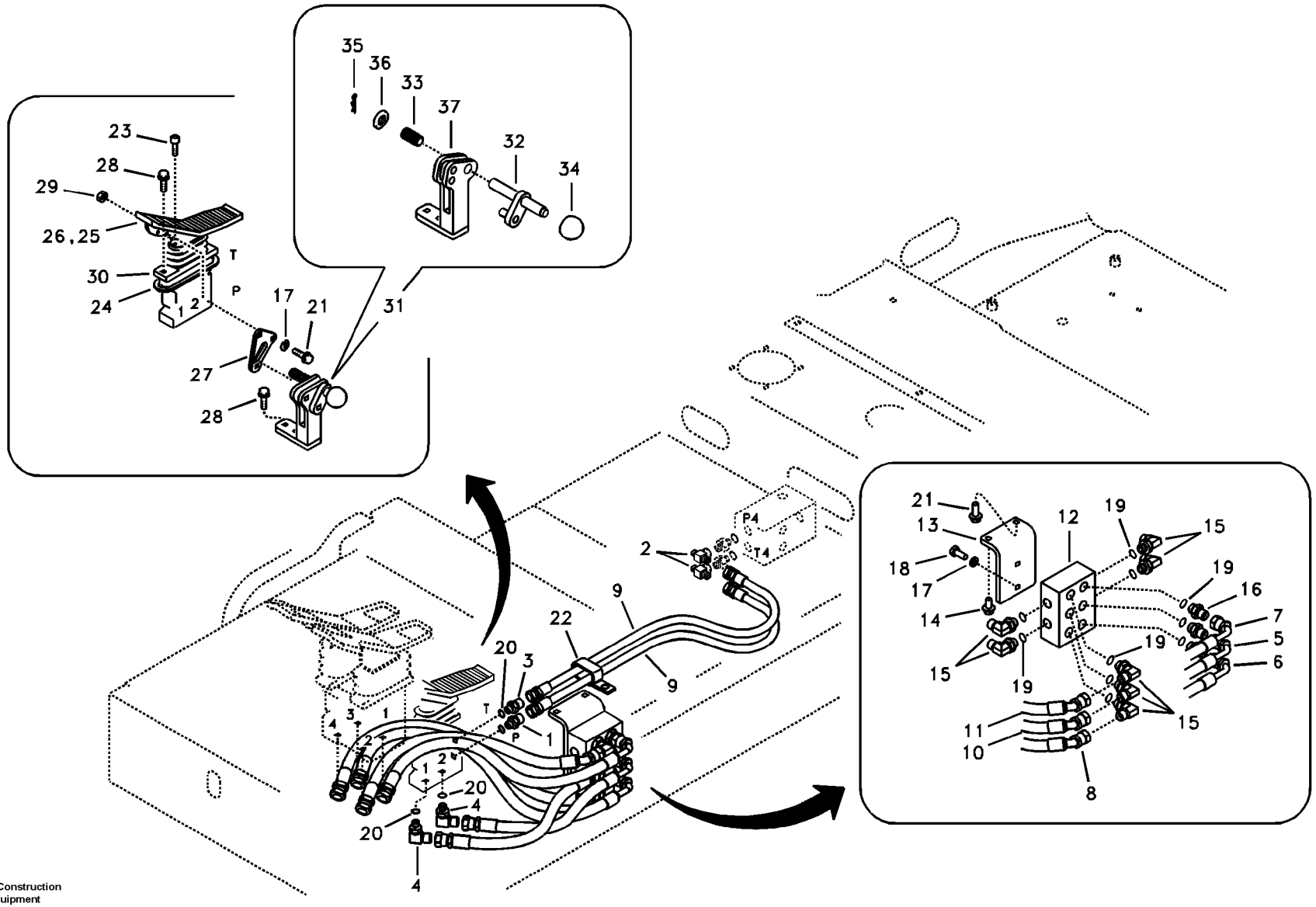

Volvo Construction Equipment

1022717

Fig.	Part No.	Quantity 1	2	3	PS	KIT	Description	Denominación	Denominação	Dénomination	Notes
1	**SA 1048-10540**	1					Connector	Unión	Conexão	Connexion	
2	**SA 9411-92180**	2					T-nipple	Niple t	Niple-t	Raccord-t	
3	**SA 9412-11020**	1					Connector	Unión	Conexão	Connexion	
4	**SA 9413-11010**	2					Elbow nipple	Niple angular	Cotovelo	Raccord coudé	
5	**SA 9453-02208**	1					Hose assembly	Conducto	Mangueira completa	Conduit flexible	
6	**SA 9453-02213**	1					Hose assembly	Conducto	Mangueira completa	Conduit flexible	
7	**SA 9453-02212**	1					Hose assembly	Conducto	Mangueira completa	Conduit flexible	
8	**SA 9452-02213**	1					Hose assembly	Conducto	Mangueira completa	Conduit flexible	
9	**SA 9452-02221**	2					Hose assembly	Conducto	Mangueira completa	Conduit flexible	
10	**SA 9452-02208**	1					Hose assembly	Conducto	Mangueira completa	Conduit flexible	
11	**SA 9452-02212**	1					Hose assembly	Conducto	Mangueira completa	Conduit flexible	
12	**VOE 14526877**	1					Valve	Válvula	Válvula	Valve	
13	**VOE 14533822**	1					Bracket	Consola	Suporte	Console	
14	**VOE 946441**	1					Flange screw	Tornillo embridado	Parafuso flangeado	Vis à embase	
15	**SA 9413-11170**	7					Elbow nipple	Niple angular	Cotovelo	Raccord coudé	
16	**SA 9412-11130**	3					Connector	Unión	Conexão	Connexion	
17	**VOE 955922**	4					Spring washer	Arandela elástica	Arruela de pressão	Rondelle élastique	
18	**VOE 983251**	2					Hexagon screw	Tornillo hexagonal	Parafuso sextavado	Vis à tête hexagonale	
19	**VOE 983505**	10					O-ring	Anillo tórico	Anel-o	Joint torique	
20	**VOE 983502**	4					O-ring	Anillo tórico	Anel-o	Joint torique	
21	**VOE 946329**	3					Flange screw	Tornillo embridado	Parafuso flangeado	Vis à embase	
22	**VOE 14515524**	1					Clip	Clip	Clipe	Clip	
23	**VOE 984348**	2					Hex. socket screw	Tornillo de hexágono emb	Parafuso soquete sext	Vis à six pans creux	
24	**VOE 14515386**	1					Plate	Chapa	Chapa	Tôle	
25	**VOE 14522008**	1					Pedal	Pedal	Pedal	Pédale	
26	**VOE 14522039**	1					Cover	Capo	Tampa	Capot	
27	**VOE 14531103**	1					Plate	Chapa	Chapa	Tôle	
28	**VOE 946472**	4					Flange screw	Tornillo embridado	Parafuso flangeado	Vis à embase	
29	**VOE 983304**	2					Hexagon nut	Tuerca hexagonal	Porca sextavada	Écrou hexagonal	
30	**VOE 14514215**	1					Pedal	Pedal	Pedal	Pédale	See group 914, Page 651

1	**8282051**
2	
3	
4	
5	

Système servo, valve commande vers valve pedale commande a distance
Sistema servo, válvula de controle para o pedal da válvula de controle remoto
Servosistema, válvula de control a válvula pedal de mando a distan
Servo system, control valve to remote control valve pedal

Catalogue id **20490**	Group **914**
Illustr. No **1022717**	Section **250**
Issue **PUB 20021238-B**	Page **619**

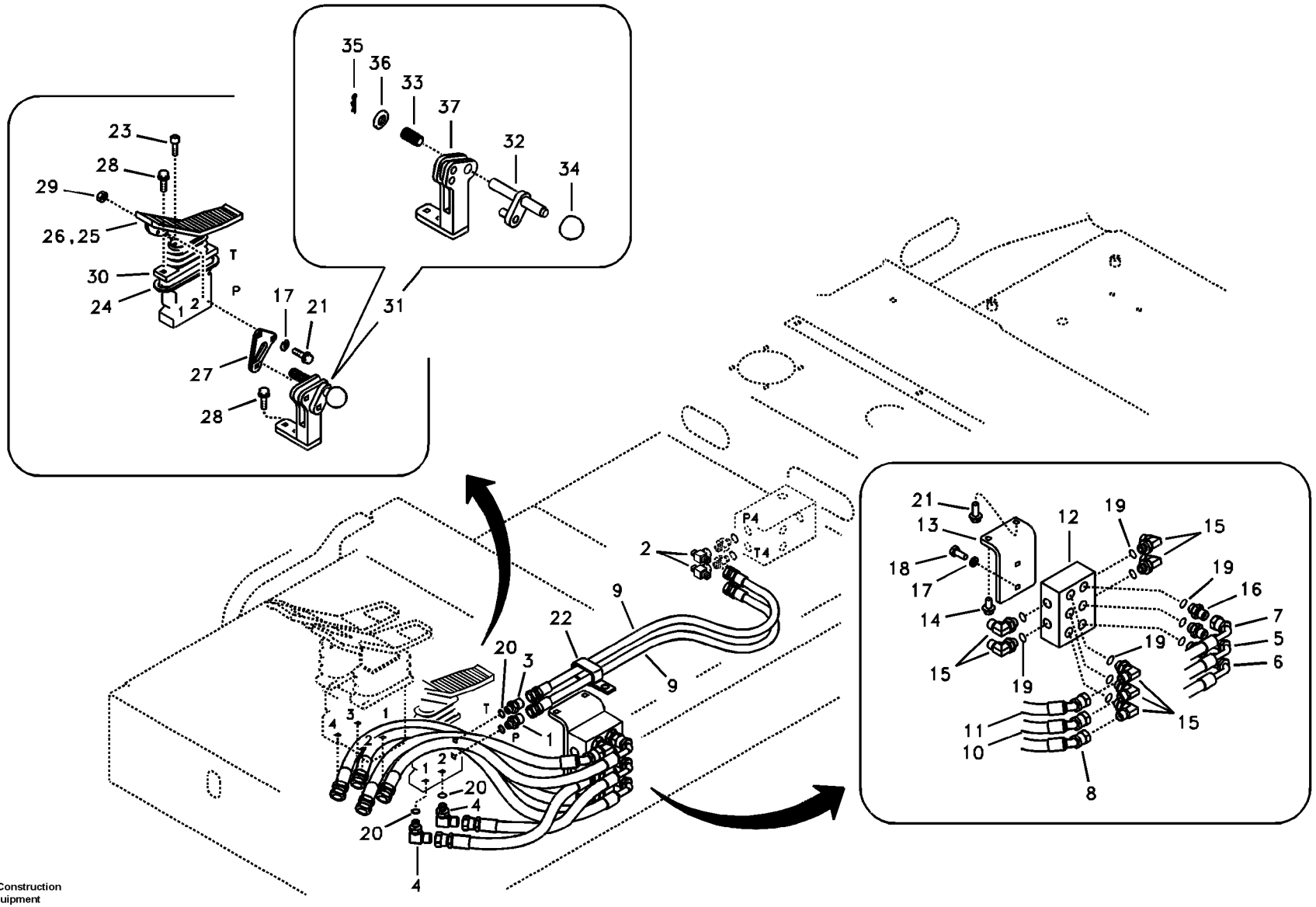

Volvo Construction Equipment

1022717

Fig.	Part No.	Quantity 1	2	3	PS	KIT	Description	Denominación	Denominação	Dénomination	Notes
31	**VOE 14515941**	1					Stopping device	Mecanismo de parada	Dispositivo parada	Dispositif d'arrêt	
32	**VOE 14531101**	1					•Pin	•Pasador	•Pino	•Goupille	
33	**VOE 14531102**	1					•Spring	•Resorte	•Mola	•Ressort	
34	**VOE 14881067**	1					•Knob	•Boton	•Botão	•Bouton	
35	**SA 9323-02912**	1					•Split Pin	•Chaveta Hendida	•Contrapino	•Goupille Fendue	
36	**SA 9211-12000**	1					•Washer	•Arandela	•Arruela	•Rondelle	
37		1			NS		•Bracket	•Ménsula	•Suporte	•Console	

1	**8282051**	**Système servo, valve commande vers valve pedale commande a distance** **Sistema servo, válvula de controle para o pedal da válvula de controle remoto** **Servosistema, válvula de control a válvula pedal de mando a distan** **Servo system, control valve to remote control valve pedal**	Catalogue id **20490**	Group **914**
2			Illustr. No **1022717**	Section **250**
3			Issue **PUB 20021238-B**	Page **621**
4				
5				

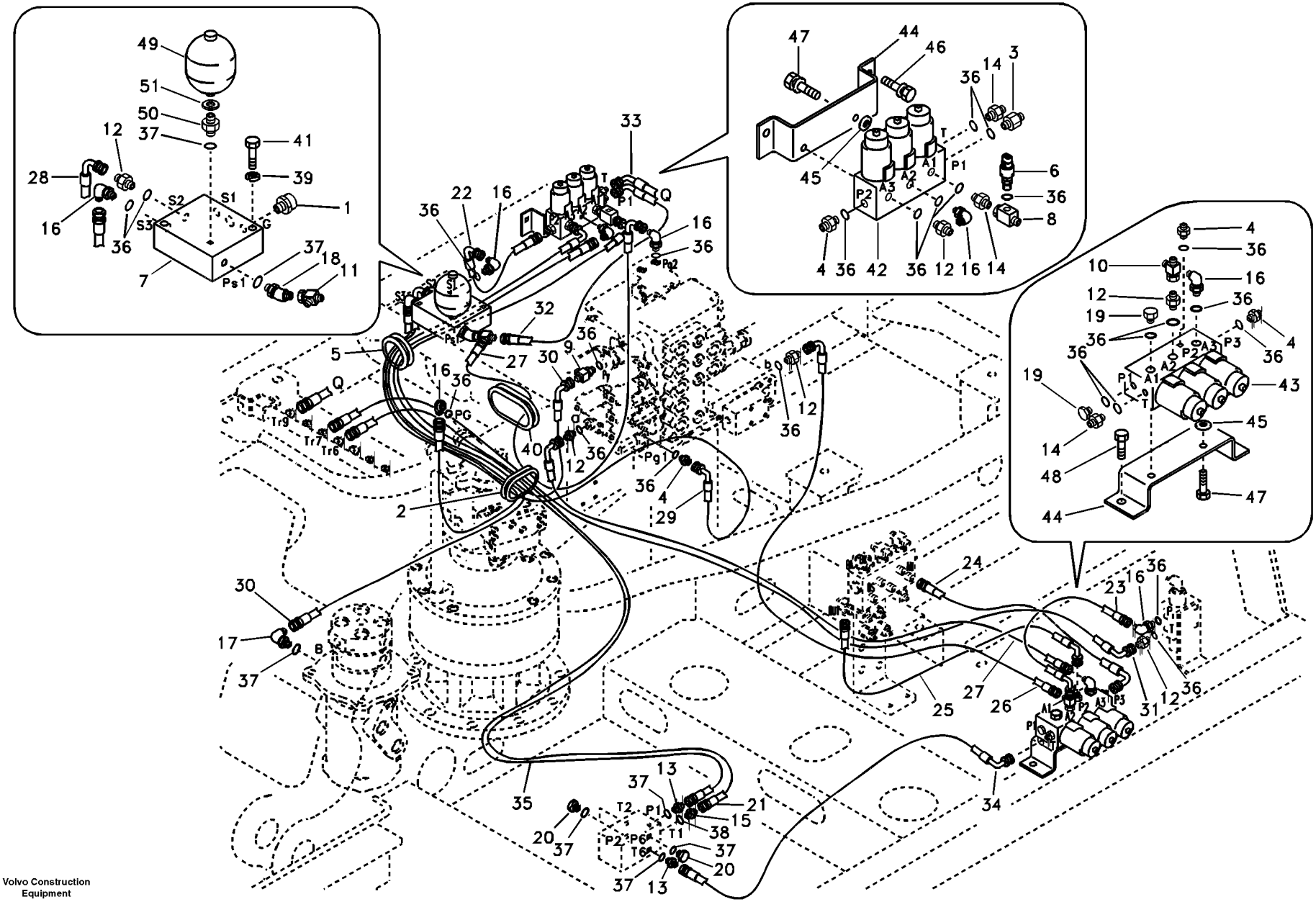

Volvo Construction Equipment

TB229

Fig.	Part No.	Quantity 1	2	3	PS	KIT	Description	Denominación	Denominação	Dénomination	Notes
1	**VOE 14609529**	1					Nipple	Niple	Niple	Raccord	
2	**VOE 14531002**	1					Grommet	Pasaje	Passa muro	Passe fil	
3	**SA 1048-10530**	1					Connector	Unión	Conexão	Connexion	
4	**SA 1048-10540**	4					Connector	Unión	Conexão	Connexion	
5	**VOE 14529122**	1					Grommet	Pasaje	Passa muro	Passe fil	
6	**VOE 14562193**	1					Switch	Interruptor	Interruptor	Rupteur	(VOE 14529294)
7	**VOE 14531096**	1					Block	Bloque	Bloco	Bloc	
8	**VOE 14880130**	1					Tee	Acoplamiento T	Tê	Connexion en T	
9	**SA 9411-92350**	1					T-nipple	Niple t	Niple-t	Raccord-t	
10	**SA 9411-95440**	1					T-nipple	Niple t	Niple-t	Raccord-t	
11	**SA 9411-95870**	1					T-nipple	Niple t	Niple-t	Raccord-t	
12	**SA 9412-11020**	6					Connector	Unión	Conexão	Connexion	
13	**SA 9412-11030**	2					Connector	Unión	Conexão	Connexion	
14	**SA 9412-11120**	3					Connector	Unión	Conexão	Connexion	
15	**SA 9412-11150**	1					Connector	Unión	Conexão	Connexion	
16	**SA 9413-11010**	7					Elbow nipple	Niple angular	Cotovelo	Raccord coudé	
17	**SA 9413-11170**	1					Elbow nipple	Niple angular	Cotovelo	Raccord coudé	
18	**SA 9414-11020**	1					Elbow	Tubo acodado	Cotovelo	Coude	
19	**SA 9415-11021**	2					Plug	Tapón	Bujão	Tampon	
20	**SA 9415-11031**	3					Plug	Tapón	Bujão	Tampon	
21	**SA 9451-03247**	1					Hose assembly	Conducto	Mangueira completa	Conduit flexible	
22	**SA 9453-02205**	1					Hose assembly	Conducto	Mangueira completa	Conduit flexible	
23	**SA 9453-02208**	1					Hose assembly	Conducto	Mangueira completa	Conduit flexible	
24	**SA 9453-02210**	1					Hose assembly	Conducto	Mangueira completa	Conduit flexible	
25	**SA 9453-02212**	1					Hose assembly	Conducto	Mangueira completa	Conduit flexible	
26	**SA 9453-02226**	1					Hose assembly	Conducto	Mangueira completa	Conduit flexible	
27	**SA 9453-02228**	2					Hose assembly	Conducto	Mangueira completa	Conduit flexible	
28	**SA 9453-02231**	1					Hose assembly	Conducto	Mangueira completa	Conduit flexible	
29	**SA 9453-02234**	1					Hose assembly	Conducto	Mangueira completa	Conduit flexible	
30	**SA 9453-02243**	2					Hose assembly	Conducto	Mangueira completa	Conduit flexible	

1	**8277787**
2	**8286489**
3	**8278102**
4	
5	

Système servo, valve de commande vers valve de solénoïde
Sistema servo, válvula de controle para a válvula solenóide
Servosistema, válvula de control a válvula solenoide
Servo system, control valve to solenoid valve

Catalogue id **20490**	Group **914**
Illustr. No **TB229**	Section **300**
Issue **PUB 20021238-B**	Page **623**

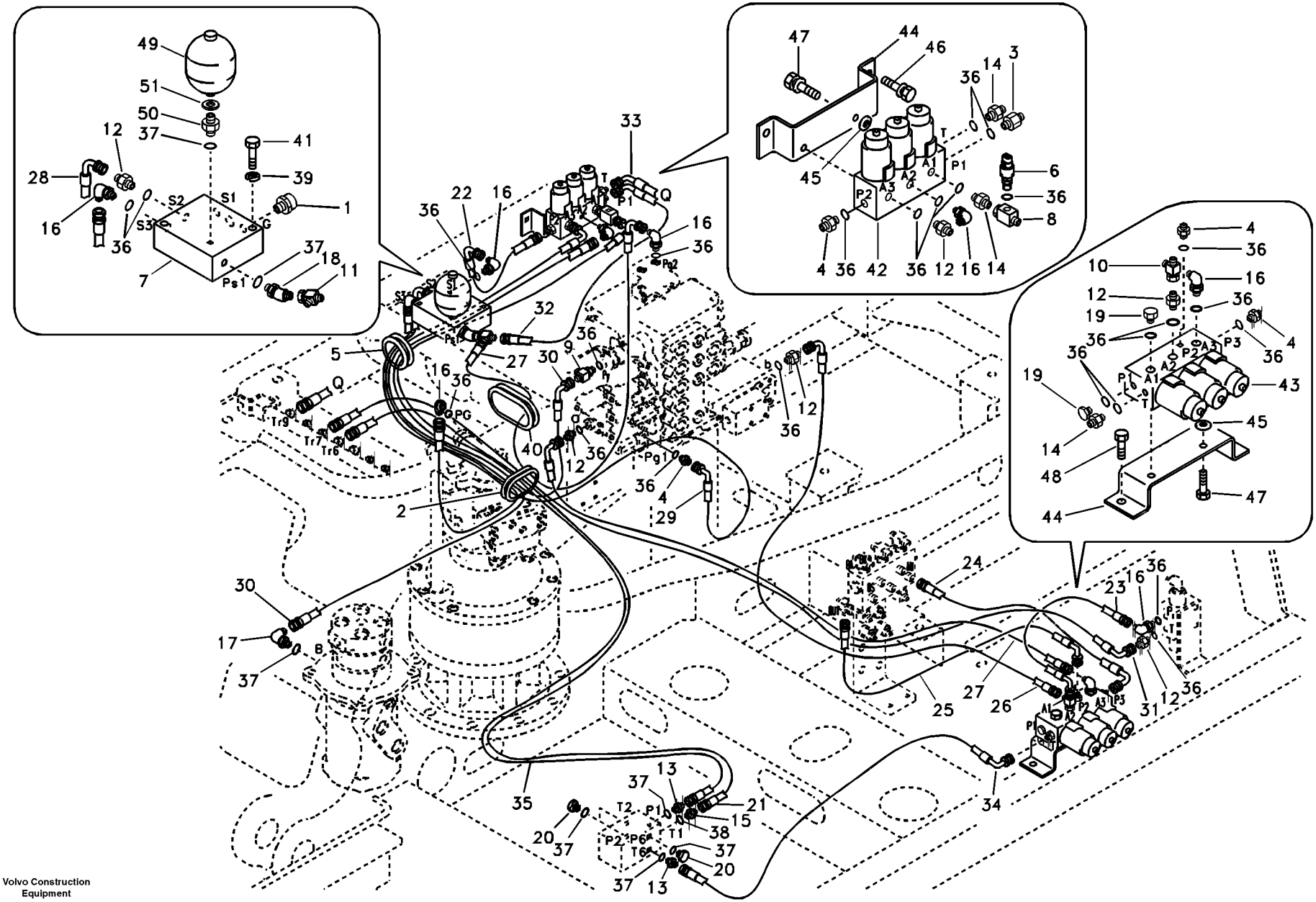

Volvo Construction Equipment

TB229

Fig.	Part No.	Quantity 1	2	3	PS	KIT	Description	Denominación	Denominação	Dénomination	Notes
31	**SA 9453-02245**	1					Hose assembly	Conducto	Mangueira completa	Conduit flexible	
32	**SA 9453-03212**	1					Hose assembly	Conducto	Mangueira completa	Conduit flexible	
33	**SA 9453-03220**	1					Hose assembly	Conducto	Mangueira completa	Conduit flexible	
34	**SA 9453-03221**	1					Hose assembly	Conducto	Mangueira completa	Conduit flexible	
35	**SA 9453-03258**	1					Hose assembly	Conducto	Mangueira completa	Conduit flexible	
36	**VOE 983502**	23					O-ring	Anillo tórico	Anel-o	Joint torique	
37	**VOE 983505**	9					O-ring	Anillo tórico	Anel-o	Joint torique	
38	**VOE 990557**	1					O-ring	Anillo tórico	Anel-o	Joint torique	
39	**VOE 955921**	2					Spring washer	Arandela elástica	Arruela de pressão	Rondelle élastique	
40	**SA 9751-15016**	1					Grommet	Pasaje	Passa muro	Passe fil	
41	**VOE 983248**	2					Hexagon screw	Tornillo hexagonal	Parafuso sextavado	Vis à tête hexagonale	
42	**VOE 14526664**	1					Solenoid valve	Electroválvula	Válvula solenóide	Électrovanne	
	VOE 14527267	3					•Solenoid coil	•Bobina magnética	•Bobina solenóide	•Bobine magnétique	
43	**VOE 14559152**		1				Solenoid valve	Electroválvula	Válvula solenóide	Électrovanne	
	VOE 14527267		2				•Solenoid coil	•Bobina magnética	•Bobina solenóide	•Bobine magnétique	
	VOE 14585834		1				Connector	Unión	Conexão	Connexion	
44	**VOE 14577179**	1	1	1			Bracket	Consola	Suporte	Console	
45	**SA 9211-08000**	2	2	2			Washer	Arandela	Arruela	Rondelle	
46	**VOE 946471**		2	2			Flange screw	Tornillo embridado	Parafuso flangeado	Vis à embase	
47	**VOE 946440**	2	2	2			Flange screw	Tornillo embridado	Parafuso flangeado	Vis à embase	
48	**VOE 946441**	2					Flange screw	Tornillo embridado	Parafuso flangeado	Vis à embase	
49	**SA 1048-10300**	1					Pressure accumulator	Acumulador	Acumulador de pressão	Accumulateur de pression	
50	**SA 9412-12150**	1					Connector	Unión	Conexão	Connexion	
51	**SA 9426-10040**	1					Gasket	Junta	Junta	Joint	

1	**8277787**
2	**8286489**
3	**8278102**
4	
5	

Système servo, valve de commande vers valve de solénoïde
Sistema servo, válvula de controle para a válvula solenóide
Servosistema, válvula de control a válvula solenoide
Servo system, control valve to solenoid valve

Catalogue id **20490**	Group **914**
Illustr. No **TB229**	Section **300**
Issue **PUB 20021238-B**	Page **625**

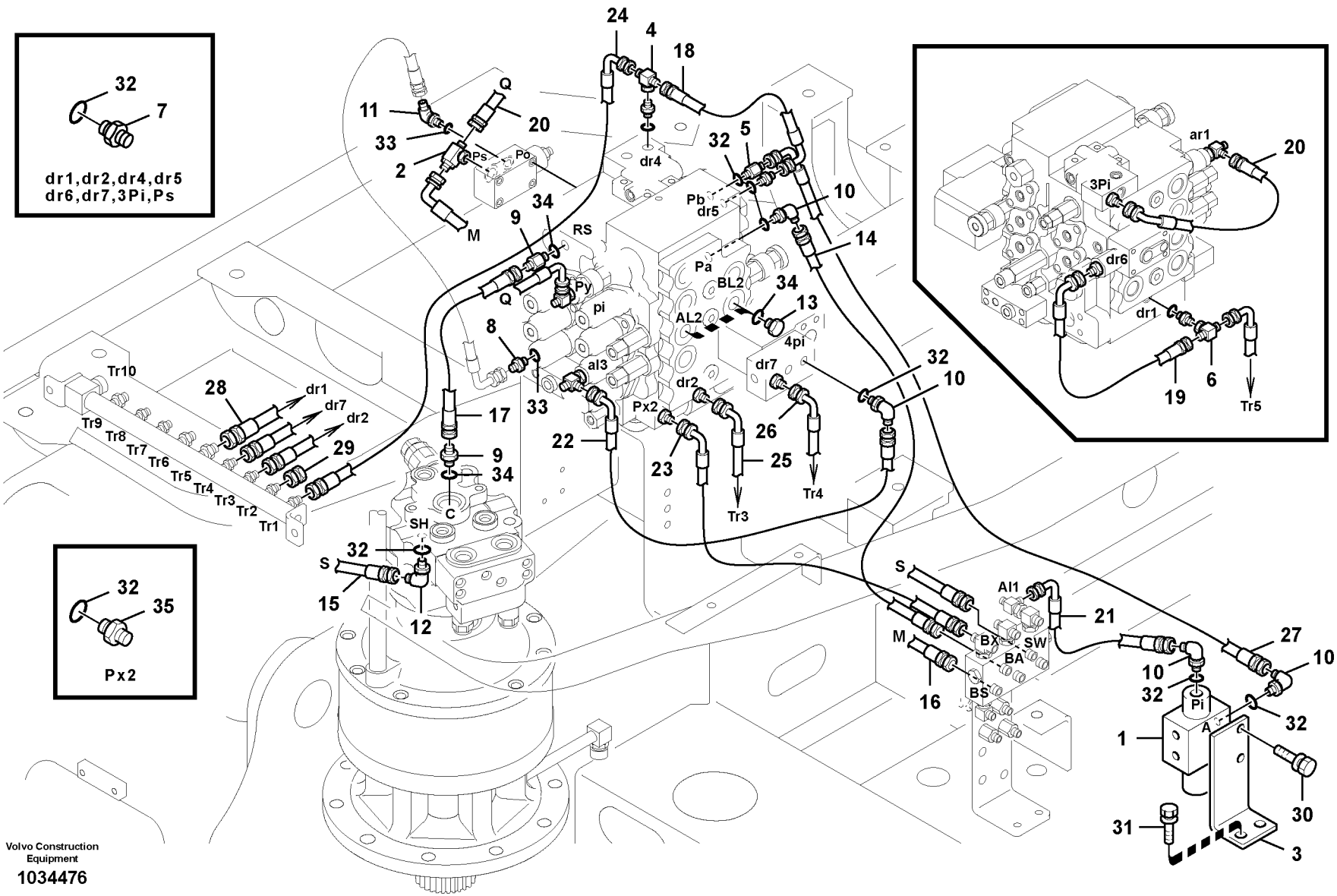

Volvo Construction Equipment

1034476

Fig.	Part No.	Quantity 1	2	3	PS	KIT	Description	Denominación	Denominação	Dénomination	Notes
1	**VOE 14578195**	1					Valve	Válvula	Válvula	Valve	(VOE 14531095)
2	**VOE 14510275**	1					T-nipple	Niple t	Niple-t	Raccord-t	
3	**VOE 14514080**	1					Bracket	Ménsula	Suporte	Console	
4	**SA 9411-92180**	1					T-nipple	Niple t	Niple-t	Raccord-t	
5	**SA 9411-92321**	1					Connector	Unión	Conexão	Connexion	
6	**SA 9411-92600**	1					T-nipple	Niple t	Niple-t	Raccord-t	
7	**SA 9412-11020**	8					Connector	Unión	Conexão	Connexion	
8	**SA 9412-11030**	1					Connector	Unión	Conexão	Connexion	
9	**SA 9412-11050**	2					Connector	Unión	Conexão	Connexion	
10	**SA 9413-11010**	4					Elbow nipple	Niple angular	Cotovelo	Raccord coudé	
11	**SA 9413-11020**	1					Elbow nipple	Niple angular	Cotovelo	Raccord coudé	
12	**SA 9414-11010**	1					Elbow	Tubo acodado	Cotovelo	Coude	
13	**SA 9415-11051**	2					Plug	Tapón	Bujão	Tampon	
14	**SA 9451-02218**	1					Hose assembly	Conducto	Mangueira completa	Conduit flexible	
15	**SA 9451-02223**	1					Hose assembly	Conducto	Mangueira completa	Conduit flexible	
16	**SA 9451-02225**	1					Hose assembly	Conducto	Mangueira completa	Conduit flexible	
17	**SA 9451-05208**	1					Hose assembly	Conducto	Mangueira completa	Conduit flexible	
18	**SA 9453-02205**	1					Hose assembly	Conducto	Mangueira completa	Conduit flexible	
19	**SA 9453-02206**	1					Hose assembly	Conducto	Mangueira completa	Conduit flexible	
20	**SA 9453-02208**	2					Hose assembly	Conducto	Mangueira completa	Conduit flexible	
21	**SA 9453-02212**	1					Hose assembly	Conducto	Mangueira completa	Conduit flexible	
22	**SA 9453-02213**	1					Hose assembly	Conducto	Mangueira completa	Conduit flexible	
23	**SA 9453-02214**	1					Hose assembly	Conducto	Mangueira completa	Conduit flexible	
24	**SA 9453-02225**	1					Hose assembly	Conducto	Mangueira completa	Conduit flexible	
25	**SA 9453-02226**	1					Hose assembly	Conducto	Mangueira completa	Conduit flexible	
26	**SA 9453-02228**	1					Hose assembly	Conducto	Mangueira completa	Conduit flexible	
27	**SA 9453-02233**	1					Hose assembly	Conducto	Mangueira completa	Conduit flexible	
28	**SA 9453-03222**	1					Hose assembly	Conducto	Mangueira completa	Conduit flexible	
29	**SA 9411-93390**	1					Plug	Tapón	Bujão	Tampon	
30	**VOE 946440**	2					Flange screw	Tornillo embridado	Parafuso flangeado	Vis à embase	

1	**8277787**	**Système servo, conduits vers le distributeur de commande** **Sistema servo, tubulação da válvula de controle** **Servosistema, tubería de la válvula de control.** **Servo system, control valve piping.**	Catalogue id **20490**	Group **914**
2			Illustr. No **1034476**	Section **400**
3			Issue **PUB 20021238-B**	Page **627**
4				
5				

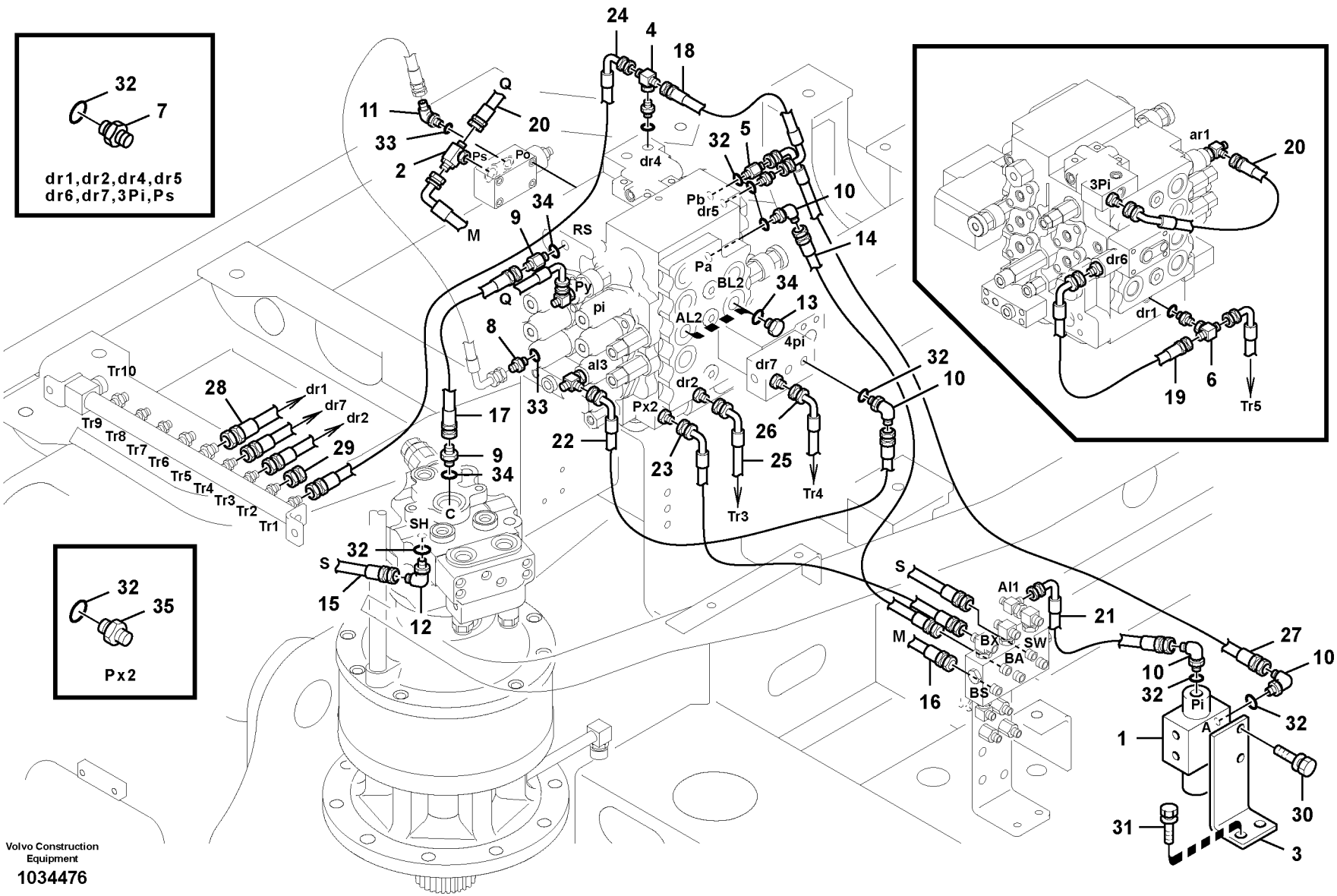

Volvo Construction Equipment

1034476

Fig.	Part No.	Quantity 1	2	3	PS	KIT	Description	Denominación	Denominação	Dénomination	Notes
31	**VOE 946441**	2					Flange screw	Tornillo embridado	Parafuso flangeado	Vis à embase	
32	**VOE 983502**	15					O-ring	Anillo tórico	Anel-o	Joint torique	
33	**VOE 983505**	2					O-ring	Anillo tórico	Anel-o	Joint torique	
34	**VOE 983524**	4					O-ring	Anillo tórico	Anel-o	Joint torique	
35	**SA 9412-11090**	1					Connector	Unión	Conexão	Connexion	

1	**8277787**	**Système servo, conduits vers le distributeur de commande** **Sistema servo, tubulação da válvula de controle** **Servosistema, tubería de la válvula de control.** **Servo system, control valve piping.**	Catalogue id **20490**	Group **914**
2			Illustr. No **1034476**	Section **400**
3			Issue **PUB 20021238-B**	Page **629**
4				
5				

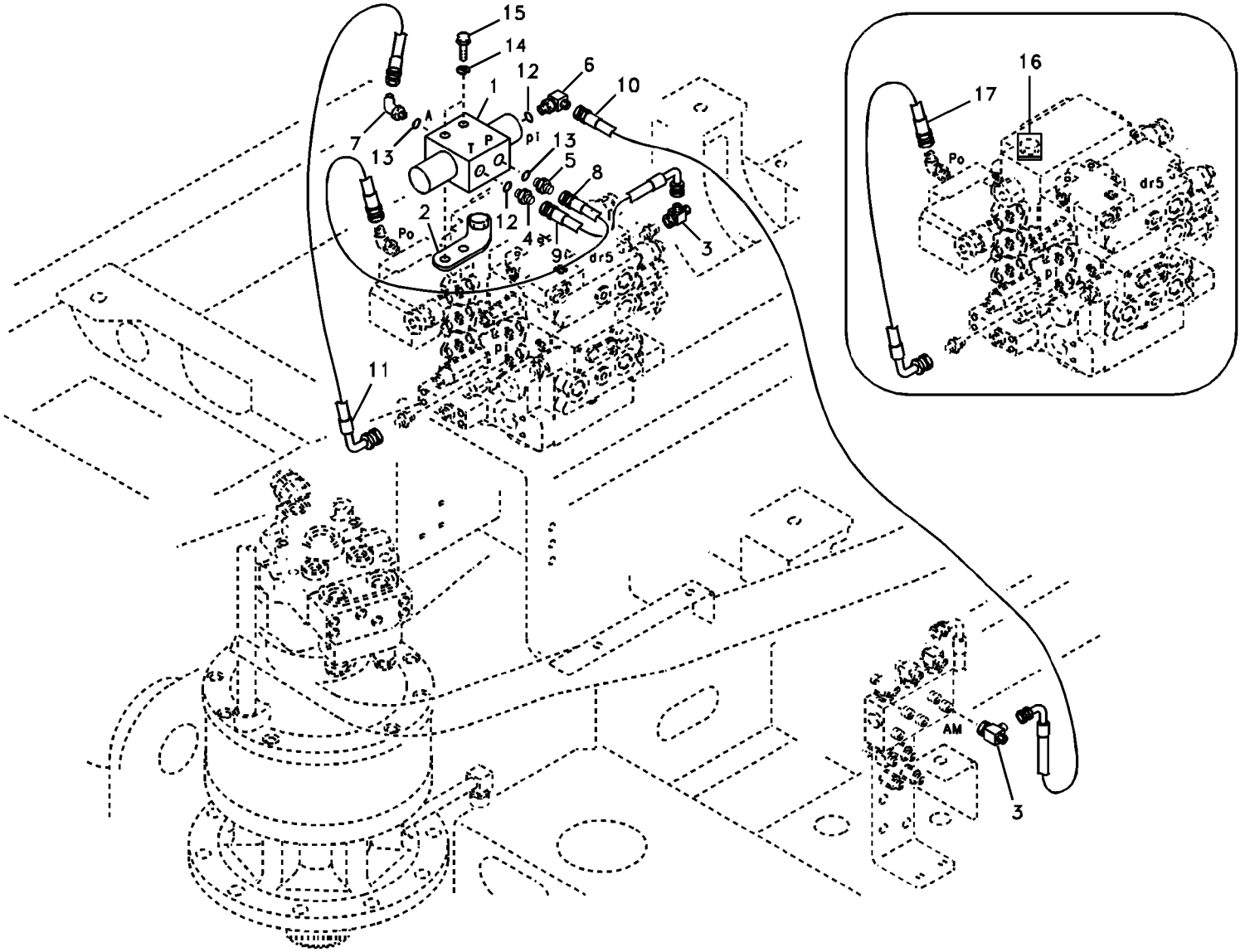
15
14
12
6
10
1
A
T
P
pi
7
13
13
5
8
2
12
4
9
Po
dr5
3
11
16
17
Po
dr5
pi
AM
3

Fig.	Part No.	Quantity 1	2	3	PS	KIT	Description	Denominación	Denominação	Dénomination	Notes
1	**VOE 14530572**	1					Valve	Válvula	Válvula	Valve	
2	**VOE 14530575**	1					Bracket	Consola	Suporte	Console	
3	**VOE 9411-95440**	2					Tee	Acoplamiento T	Tê	Connexion en T	
4	**SA 9412-11020**	1					Connector	Unión	Conexão	Connexion	
5	**SA 9412-11030**	1					Connector	Unión	Conexão	Connexion	
6	**SA 9413-11010**	1					Elbow nipple	Niple angular	Cotovelo	Raccord coudé	
7	**SA 9414-11020**	1					Elbow	Tubo acodado	Cotovelo	Coude	
8	**SA 9451-33617**	1					Hose assembly	Conducto	Mangueira completa	Conduit flexible	
9	**SA 9453-02208**	1					Hose assembly	Conducto	Mangueira completa	Conduit flexible	
10	**SA 9453-02228**	1					Hose assembly	Conducto	Mangueira completa	Conduit flexible	
11	**SA 9453-33625**	1					Hose assembly	Conducto	Mangueira completa	Conduit flexible	
12	**VOE 983502**	2					O-ring	Anillo tórico	Anel-o	Joint torique	
13	**VOE 983505**	2					O-ring	Anillo tórico	Anel-o	Joint torique	
14	**VOE 955921**	2					Spring washer	Arandela elástica	Arruela de pressão	Rondelle élastique	
15	**VOE 983247**	2					Hexagon screw	Tornillo hexagonal	Parafuso sextavado	Vis à tête hexagonale	
16	**VOE 14531080**		1				Plate	Chapa	Chapa	Tôle	
17	**SA 9453-33619**		1				Hose assembly	Conducto	Mangueira completa	Conduit flexible	

1	**8279623**
2	**8279624**
3	
4	
5	

Système servo, conduits vers le distributeur de commande
Sistema servo, tubulação da válvula de controle
Servosistema, tubería de la válvula de control.
Servo system, control valve piping.

Catalogue id **20490**	Group **914**
Illustr. No **1017111**	Section **450**
Issue **PUB 20021238-B**	Page **631**

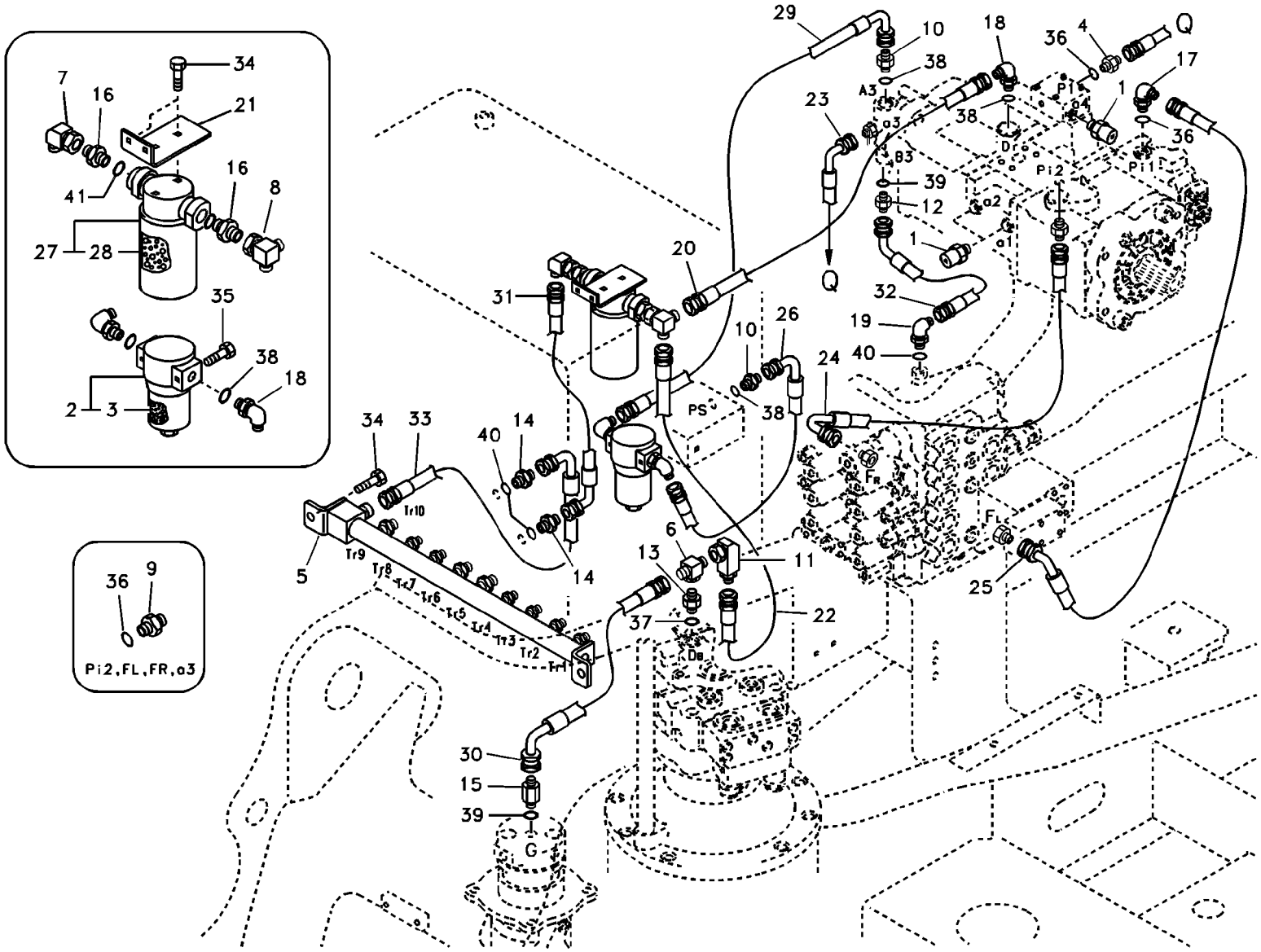
Pi2,FL,FR,a3
Volvo Construction Equipment
1022546

Fig.	Part No.	Quantity 1	2	3	PS	KIT	Description	Denominación	Denominação	Dénomination	Notes
1	**VOE 14609529**	3					Nipple	Niple	Niple	Raccord	
2	**VOE 14523264**	1					Filter	Filtro	Filtro	Filtre	
3	**SA 1030-61460**	1					•Filter element	•Cartucho de filtro	•Elemento de filtragem	•Elément de filtre	
	VOE 14511215	1					•O-ring	•Anillo tórico	•Anel-o	•Joint torique	
4	**SA 1048-10560**	1					Connector	Unión	Conexão	Connexion	
	VOE 983502	1					•O-ring	•Anillo tórico	•Anel-o	•Joint torique	
5	**VOE 14516999**	1					Pipe	Canalizacion	Tubo	Canalisation	
6	**SA 9411-92200**	1					T-nipple	Niple t	Niple-t	Raccord-t	
7	**SA 9411-95340**	1					Elbow	Tubo acodado	Cotovelo	Coude	
8	**SA 9411-95350**	1					Elbow	Tubo acodado	Cotovelo	Coude	S/N -17165
	SA 9411-95970	1					T-nipple	Niple t	Niple-t	Raccord-t	S/N 17166-
9	**SA 9412-11020**	4					Connector	Unión	Conexão	Connexion	
10	**SA 9412-11040**	2					Connector	Unión	Conexão	Connexion	
11	**SA 9411-90250**	1					Elbow	Tubo acodado	Cotovelo	Coude	
12	**SA 9412-11050**	1					Connector	Unión	Conexão	Connexion	
13	**SA 9412-11140**	1					Connector	Unión	Conexão	Connexion	
14	**SA 9412-11190**	2					Connector	Unión	Conexão	Connexion	
15	**SA 9412-11280**	1					Connector	Unión	Conexão	Connexion	
16	**SA 9412-31135**	2					Connector	Unión	Conexão	Connexion	
17	**SA 9413-11010**	1					Elbow nipple	Niple angular	Cotovelo	Raccord coudé	
18	**SA 9413-11030**	3					Elbow nipple	Niple angular	Cotovelo	Raccord coudé	S/N -17165
	SA 9413-11030	2					Elbow nipple	Niple angular	Cotovelo	Raccord coudé	S/N 17166-
	SA 9413-11200	1					Elbow nipple	Niple angular	Cotovelo	Raccord coudé	S/N 17166-
19	**SA 9413-11230**	1					Elbow nipple	Niple angular	Cotovelo	Raccord coudé	
20	**SA 9452-04308**	1					Hose assembly	Conducto	Mangueira completa	Conduit flexible	S/N -17165
21	**VOE 14500811**	1					Bracket	Ménsula	Suporte	Console	
22	**SA 9451-04334**	1					Hose assembly	Conducto	Mangueira completa	Conduit flexible	
23	**SA 9453-02212**	1					Hose assembly	Conducto	Mangueira completa	Conduit flexible	
24	**SA 9453-02335**	1					Hose assembly	Conducto	Mangueira completa	Conduit flexible	
25	**SA 9453-02340**	1					Hose assembly	Conducto	Mangueira completa	Conduit flexible	

1	**8277787**	**Système servo, conduits vers la pompe et montage du filtre** **Sistema servo, tubulação da bomba e montagem do filtro** **Servosistema, soporte del filtro y la tubería de la bomba.** **Servo system, pump piping and filter mount.**	Catalogue id **20490** / Group **914**
2			Illustr. No **1022546** / Section **500**
3			Issue **PUB 20021238-B** / Page **633**
4			
5			

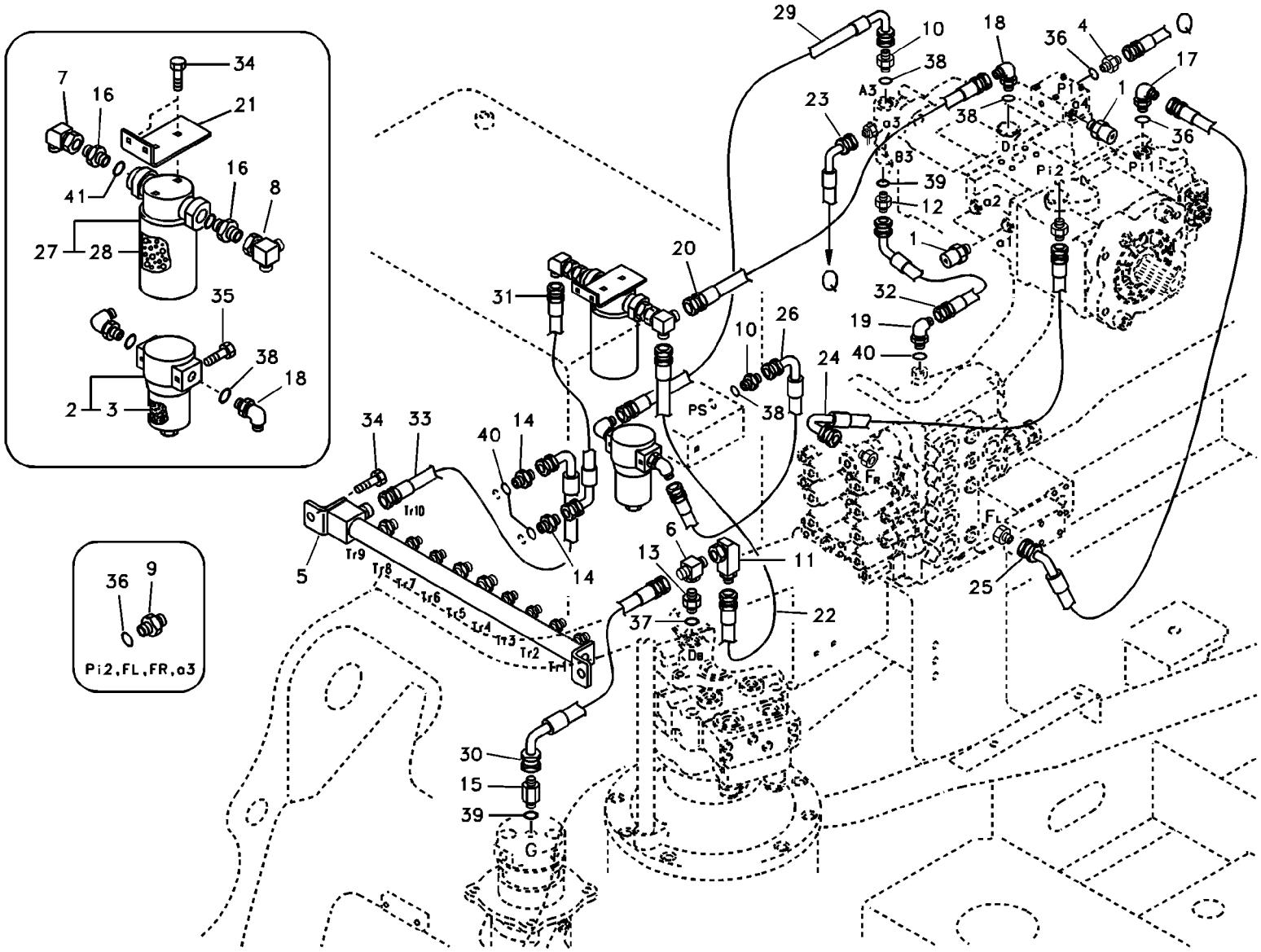
Pi2,FL,FR,a3
Volvo Construction Equipment
1022546

Fig.	Part No.	Quantity 1	2	3	PS	KIT	Description	Denominación	Denominação	Dénomination	Notes
26	**SA 9453-04308**	1					Hose assembly	Conducto	Mangueira completa	Conduit flexible	
27	**VOE 14535480**	1					Filter	Filtro	Filtro	Filtre	
28	**VOE 14524170**	1					•Filter cartridge	•Patrón filtrante	•Elemento filtrante	•Cartouche filtrante	
29	**SA 9453-04310**	1					Hose assembly	Conducto	Mangueira completa	Conduit flexible	
30	**SA 9453-04314**	1					Hose assembly	Conducto	Mangueira completa	Conduit flexible	
31	**SA 9452-05208**	1					Hose assembly	Conducto	Mangueira completa	Conduit flexible	
32	**SA 9453-05208**	1					Hose assembly	Conducto	Mangueira completa	Conduit flexible	S/N -17165
	SA 9453-05208	2					Hose assembly	Conducto	Mangueira completa	Conduit flexible	S/N 17166-
33	**SA 9453-05216**	1					Hose assembly	Conducto	Mangueira completa	Conduit flexible	
34	**VOE 946441**	6					Flange screw	Tornillo embridado	Parafuso flangeado	Vis à embase	
35	**VOE 965178**	2					Flange screw	Tornillo embridado	Parafuso flangeado	Vis à embase	
36	**VOE 983502**	6					O-ring	Anillo tórico	Anel-o	Joint torique	
37	**VOE 983505**	1					O-ring	Anillo tórico	Anel-o	Joint torique	
38	**VOE 990557**	5					O-ring	Anillo tórico	Anel-o	Joint torique	
39	**VOE 983524**	2					O-ring	Anillo tórico	Anel-o	Joint torique	
40	**VOE 983527**	3					O-ring	Anillo tórico	Anel-o	Joint torique	
41	**VOE 993324**	2					O-ring	Anillo tórico	Anel-o	Joint torique	(VOE 932043)

1	**8277787**	**Système servo, conduits vers la pompe et montage du filtre** **Sistema servo, tubulação da bomba e montagem do filtro** **Servosistema, soporte del filtro y la tubería de la bomba.** **Servo system, pump piping and filter mount.**	Catalogue id **20490**	Group **914**
2			Illustr. No **1022546**	Section **500**
3			Issue **PUB 20021238-B**	Page **635**
4				
5				

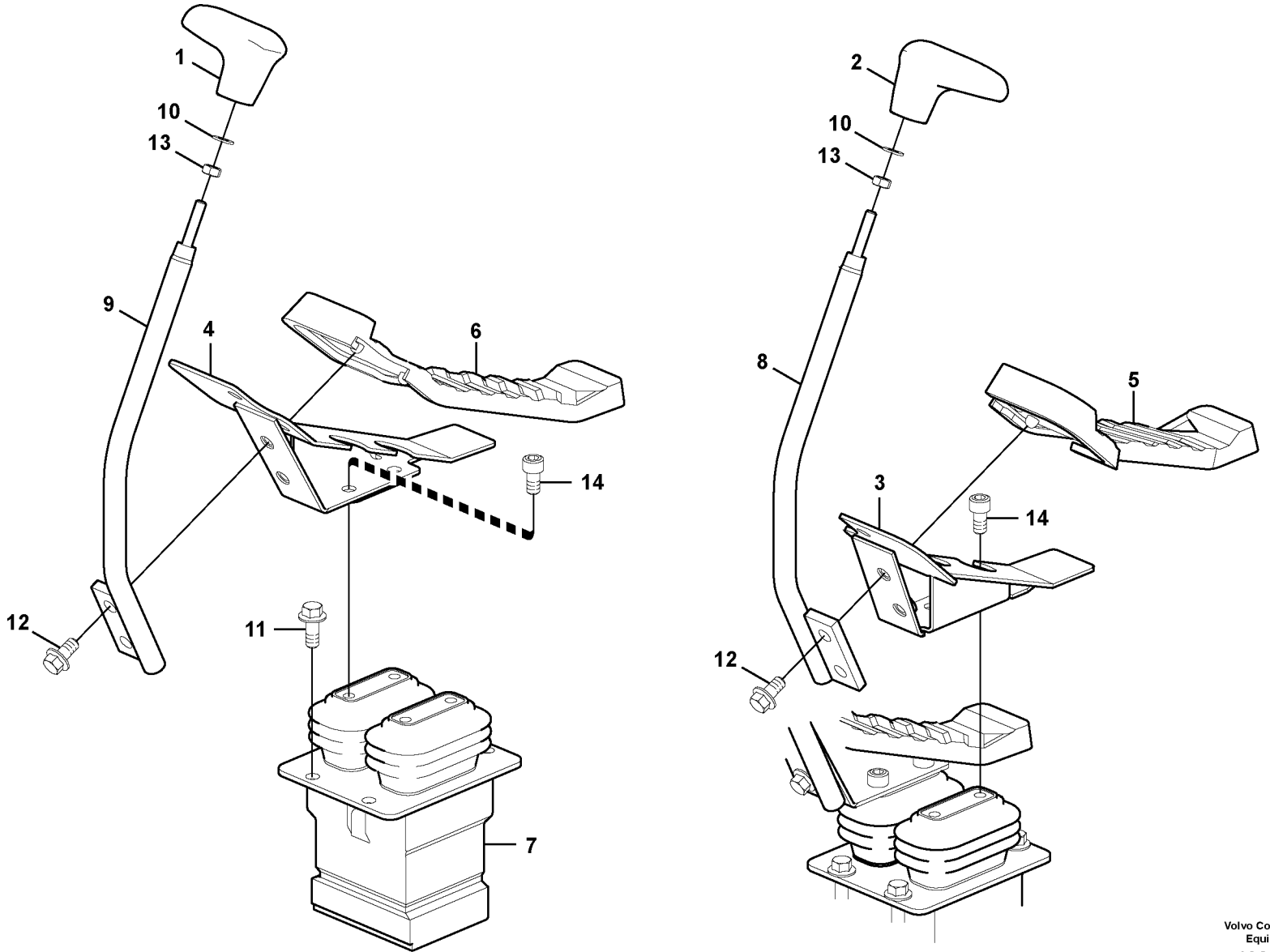

Volvo Construction Equipment

1022570

Fig.	Part No.	Quantity 1	2	3	PS	KIT	Description	Denominación	Denominação	Dénomination	Notes
1	**VOE 14523005**	1					Knob	Boton	Botão	Bouton	LH
2	**VOE 14523006**	1					Knob	Boton	Botão	Bouton	RH
3	**VOE 14521976**	1					Pedal	Pedal	Pedal	Pédale	LH
4	**VOE 14521977**	1					Pedal	Pedal	Pedal	Pédale	RH
5	**VOE 14522037**	1					Cover	Capo	Tampa	Capot	
6	**VOE 14522038**	1					Cover	Capo	Tampa	Capot	
7	**VOE 14612097**	1					Pedal	Pedal	Pedal	Pédale	(VOE 14515047) See group 914, Page 639
8	**VOE 14521978**	1					Control lever	Palanca mando	Alavanca de comando	Levier de commande	LH
9	**VOE 14521979**	1					Control lever	Palanca mando	Alavanca de comando	Levier de commande	RH
10	**VOE 13955894**	2					Washer	Arandela	Arruela	Rondelle	
11	**VOE 946472**	4					Flange screw	Tornillo embridado	Parafuso flangeado	Vis à embase	
12	**VOE 946329**	4					Flange screw	Tornillo embridado	Parafuso flangeado	Vis à embase	
13	**VOE 983303**	2					Hexagon nut	Tuerca hexagonal	Porca sextavada	Écrou hexagonal	
14	**VOE 984348**	4					Hex. socket screw	Tornillo de hexágono emb...	Parafuso soquete sext...	Vis à six pans creux	

1	**8277787**	**Pédale valve cde télécommandée avec pièces montage** **Pedal da válvula de controle remoto com peças de montagem** **Pedal de válvula de control remoto con accesorios** **Remote control valve pedal with fitting parts**	Catalogue id **20490**	Group **914**
2			Illustr. No **1022570**	Section **700**
3				
4			Issue **PUB 20021238-B**	Page **637**
5				

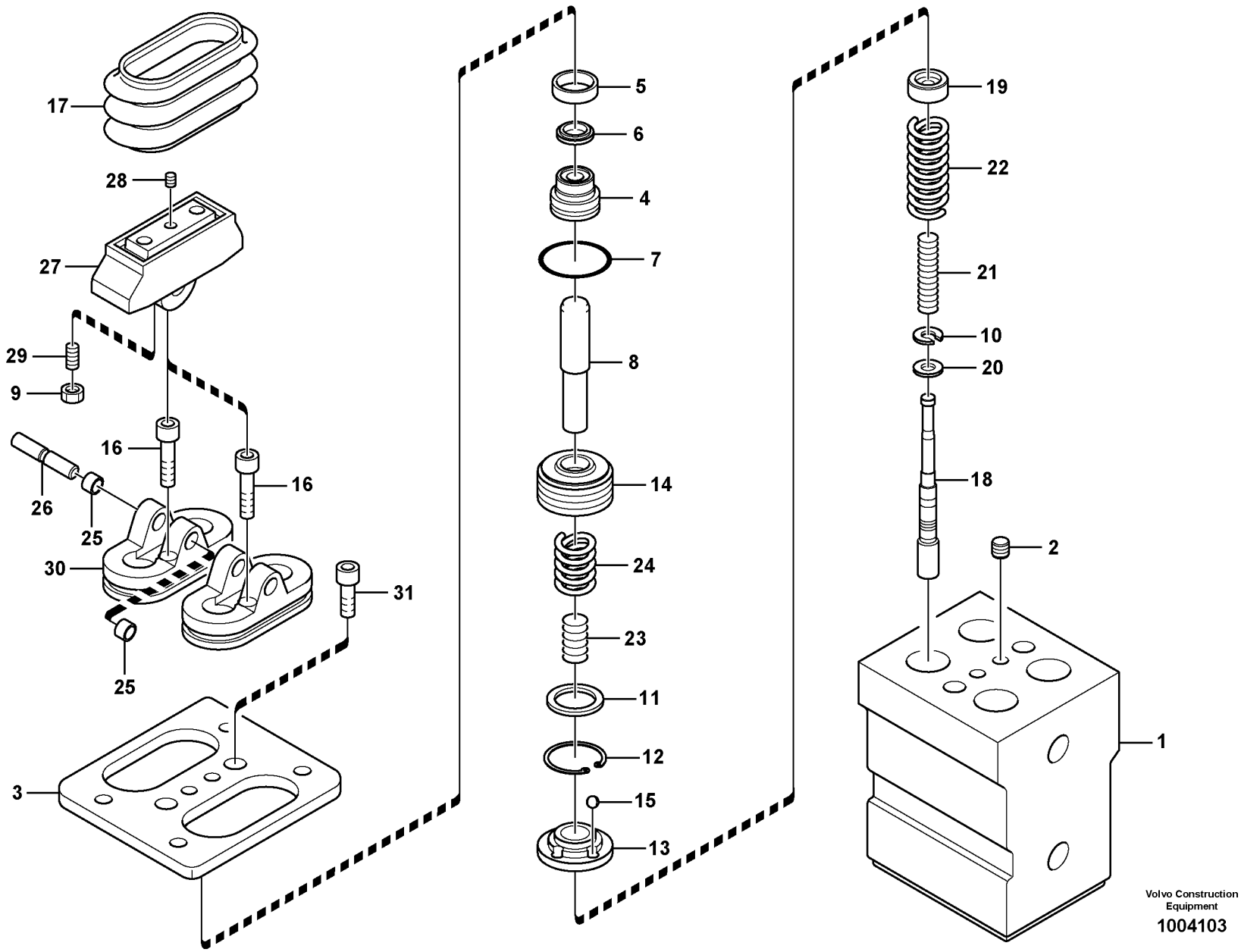

Volvo Construction Equipment

1004103

Fig.	Part No.	Quantity 1	2	3	PS	KIT	Description	Denominación	Denominação	Dénomination	Notes
	VOE 14612097	1					Pedal	Pedal	Pedal	Pédale	(VOE 14515047)
1		1			NS		•Housing	•Carter	•Carcaça	•Carter	
2	**SA 7242-11040**	2					•Plug	•Tapón	•Bujão	•Tampon	
3	**VOE 14516638**	1					•Cover	•Capo	•Tampa	•Capot	
4	**VOE 14516639**	4					•Plug	•Tapon	•Bujão	•Bouchon	
5	**SA 8230-27430**	4					•Grease cup	•Grasera	•Copo de lubrificação	•Capsule de graisse	
6	**SA 8230-30580**	4				K	•Packing	•Empaquetadura	•Gaxeta	•Joint	
7	**SA 8230-29040**	4				K	•O-ring	•Junta torica	•Anel de vedação-O	•Joint Torique	
8	**VOE 14516637**	4					•Rod	•Varilla	•Haste	•Monture	
9	**SA 8230-19480**	4					•Lock nut	•Contratuerca	•Porca de trava	•Contre-ecrou	
10	**SA 8230-19690**	4					•Washer	•Arandela	•Arruela	•Rondelle	
11	**SA 8230-27450**	4					•Seat	•Asiento	•Assento	•Siege	
12	**SA 8230-27470**	4					•Ring	•Anillo	•Anel	•Anneau	
13	**SA 8230-27650**	4					•Bushing	•Casquillo	•Casquilho	•Bague	
14	**SA 8230-27640**	4					•Piston	•Piston	•Pistão	•Piston	
15	**SA 8230-25440**	12					•Ball	•Bola	•Esfera	•Bille	
16	**SA 8230-27560**	2					•Screw	•Tornillo	•Parafuso	•Vis	
17	**SA 8230-19570**	2					•Bellows	•Cubierta Goma	•Foles	•Capot Caoutcho	
18	**VOE 14516636**	4			OP		•Spool	•Bobina	•Bobina	•Bobine	
19	**VOE 14516635**	4					•Seat	•Asiento	•Assento	•Siege	
20	**SA 8230-19450**	4					•Washer	•Arandela	•Arruela	•Rondelle	
21	**SA 8230-19610**	4					•Spring	•Muelle	•Mola	•Ressort	
22	**SA 8230-19600**	4					•Spring	•Muelle	•Mola	•Ressort	
23	**SA 8230-27510**	4					•Spring	•Muelle	•Mola	•Ressort	
24	**SA 8230-27520**	4					•Spring	•Muelle	•Mola	•Ressort	
25	**SA 8240-03310**	4					•Bushing	•Casquillo	•Casquilho	•Bague	
26	**SA 8230-19470**	2					•Camshaft	•Árbol de levas	•Arv comando válvulas	•Arbre cames	
27	**SA 8230-19550**	2					•Cam	•Leva	•Came	•Came	
28	**SA 8240-03730**	2					•Screw	•Tornillo	•Parafuso	•Vis	
29	**SA 8230-19560**	4					•Screw	•Tornillo	•Parafuso	•Vis	

1	**8277787**
2	
3	
4	
5	

V. commande vers pédale de v. commande télécommandée, moteur condui
Pedal da válvula de controle remoto, motor de curso
Válvula de control a pedal de válvula de mando a distancia, motor trasl
Remote control valve pedal, travel motor

Catalogue id **20490**	Group **914**
Illustr. No **1004103**	Section **800**
Issue **PUB 20021238-B**	Page **639**

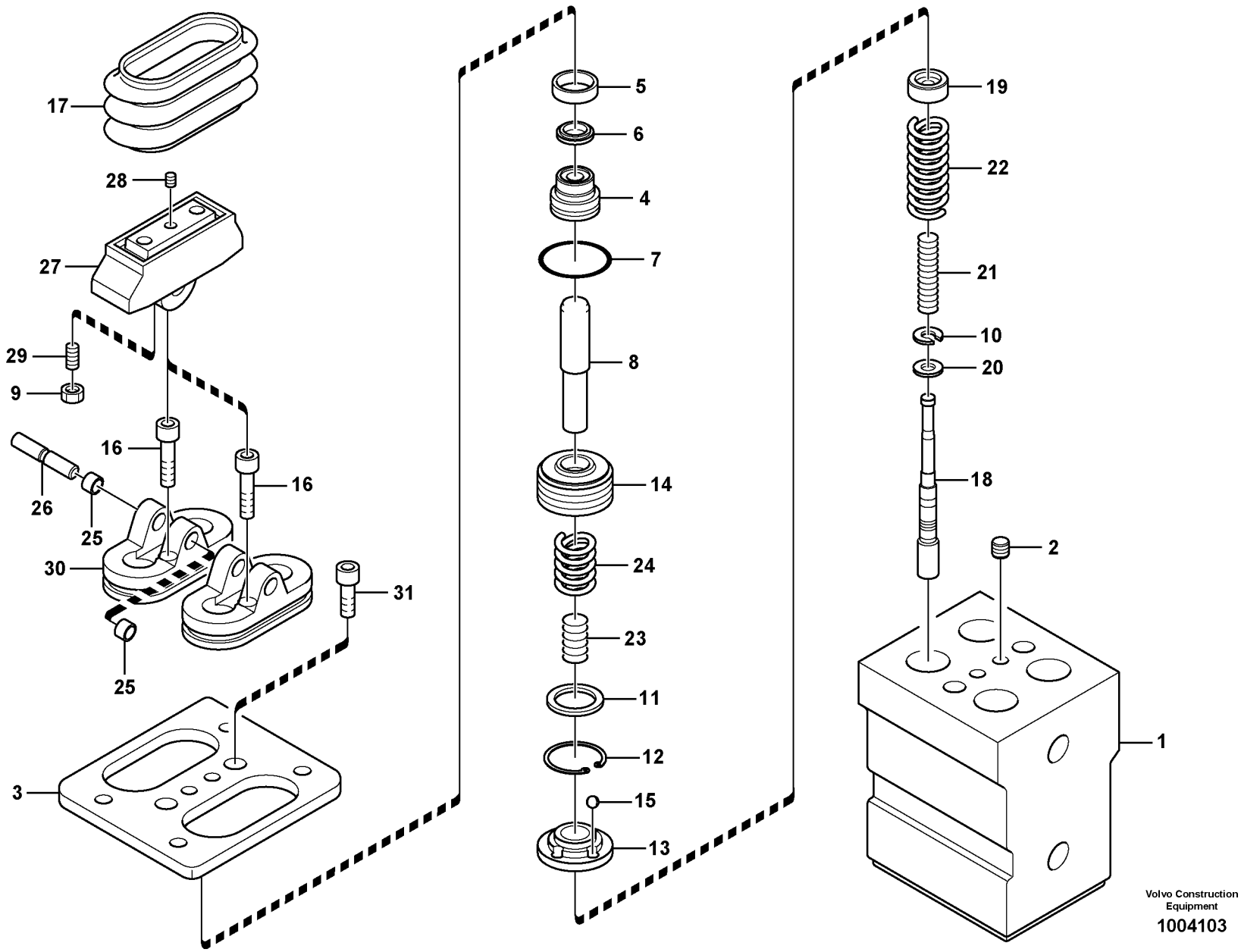

Volvo Construction Equipment

1004103

Fig.	Part No.	Quantity 1	2	3	PS	KIT	Description	Denominación	Denominação	Dénomination	Notes
30	**VOE 14516640**	2					•Cover	•Capo	•Tampa	•Capot	
31	**SA 9016-10804**	2					•Bolt	•Perno	•Parafuso	•Boulon	
100	**SA 8230-27530**	1					Sealing kit	Juego de reténes	Jogo de vedação	Jeu joints	

1	**8277787**	**V. commande vers pédale de v. commande télécommandée, moteur condui** **Pedal da válvula de controle remoto, motor de curso** **Válvula de control a pedal de válvula de mando a distancia, motor trasl** **Remote control valve pedal, travel motor**	Catalogue id **20490**	Group **914**
2			Illustr. No **1004103**	Section **800**
3			Issue **PUB 20021238-B**	Page **641**
4				
5				

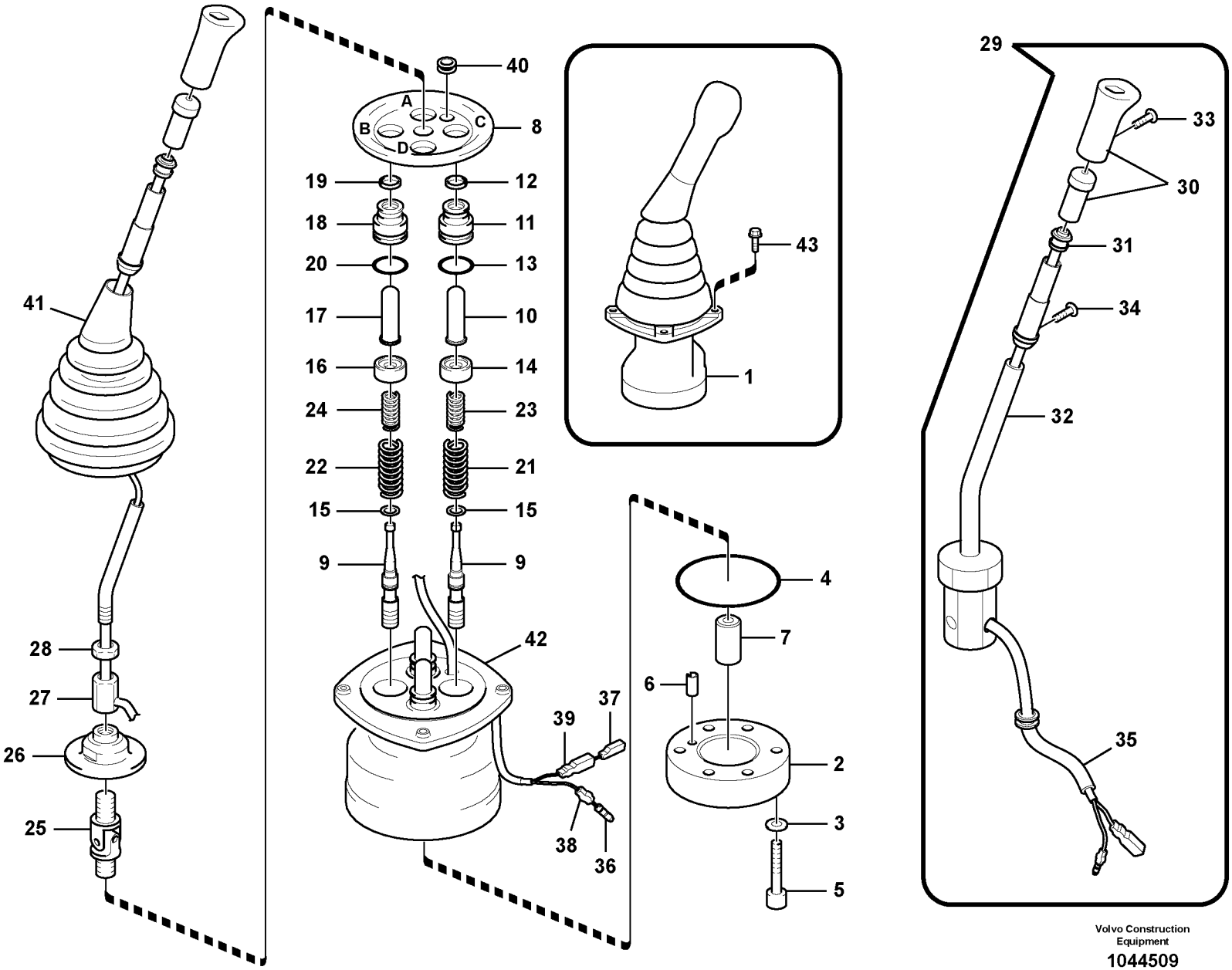

Volvo Construction Equipment

1044509

Fig.	Part No.	Quantity 1	2	3	PS	KIT	Description	Denominación	Denominação	Dénomination	Notes
1	**VOE 14556359**	1					Remote control valve	Válvula control distancia	Válvula de controle remoto	Vanne automatique	LH,SEMI-LONG
	VOE 14556360	1					Remote control valve	Válvula control distancia	Válvula de controle remoto	Vanne automatique	RH,SEMI-LONG
	VOE 14576327		1				Remote control valve	Válvula control distancia	Válvula de controle remoto	Vanne automatique	LH,TROPICAL
	VOE 14576328		1				Remote control valve	Válvula control distancia	Válvula de controle remoto	Vanne automatique	RH,TROPICAL
2	**VOE 8230-37150**	1	1				•Plate	•Placa	•Placa	•Plaque	
3	**SA 8230-19731**	2	2			K	•Washer	•Arandela	•Arruela	•Rondelle	
4	**SA 8230-37060**	1	1			K	•O-ring	•Anillo tórico	•Anel-o	•Joint torique	
5	**VOE 11706967**	2	2				•Screw	•Tornillo	•Parafuso	•Vis	
6	**SA 8230-25940**	1	1				•Spring pin	•Pasador tubular	•Pino tubular	•Goupille tubulaire	
7	**SA 8230-37100**	1	1				•Bushing	•Casquillo	•Bucha	•Bague	
8	**SA 8230-37140**	1	1				•Plate	•Chapa	•Chapa	•Tôle	
9	**VOE 14500116**	4	4		OP		•Control plunger	•Pasador de accionamient	•Êmbolo	•Piston	
10	**SA 8230-19790**	2					•Rod	•Varilla	•Vareta	•Monture	
	VOE 14588698		2				•Rod	•Varilla	•Vareta	•Monture	PORT A,C
11	**SA 8230-28800**	2					•Plug	•Tapón	•Bujão	•Tampon	
	SA 8230-28800		1				••Plug	••Tapón	••Bujão	••Tampon	
12	**SA 8230-20110**	2				K	•Sealing	•Junta	•Vedação	•Étanchéité	
	VOE 14588459		1				••Sealing	••Junta	••Junta	••Joint d'étanchéité	
13	**VOE 983509**	2				K	•O-ring	•Anillo tórico	•Anel-o	•Joint torique	
	VOE 14533610		1				••O-ring	••Anillo tórico	••Anel-o	••Joint torique	
14	**SA 8230-36650**	2	2				•Valve seat	•Asiento de válvula	•Assento da válvula	•Siège de soupape	
15	**SA 8230-19690**	4	4				•Washer	•Arandela	•Arruela	•Rondelle	
16	**SA 8230-36640**	2	2				•Valve seat	•Asiento de válvula	•Assento da válvula	•Siège de soupape	
17	**SA 8230-19810**	2					•Rod	•Varilla	•Vareta	•Monture	
	VOE 14588699		2				•Rod	•Varilla	•Vareta	•Monture	PORT B,D
18	**SA 8230-28800**	2					•Plug	•Tapón	•Bujão	•Tampon	
	SA 8230-28800		1				••Plug	••Tapón	••Bujão	••Tampon	
19	**SA 8230-20110**	2				K	•Sealing	•Junta	•Vedação	•Étanchéité	
	VOE 14588459		1				••Sealing	••Junta	••Junta	••Joint d'étanchéité	
20	**VOE 983509**	2				K	•O-ring	•Anillo tórico	•Anel-o	•Joint torique	

1	**8277146**
2	**8286483**
3	
4	
5	

Système servo, valve de commande télécommandée
Sistema servo, válvula de controle remoto
Servosistema, válvula de mando a distancia
Servo system, remote control valve

Catalogue id **20490**	Group **914**
Illustr. No **1044509**	Section **1100**
Issue **PUB 20021238-B**	Page **643**

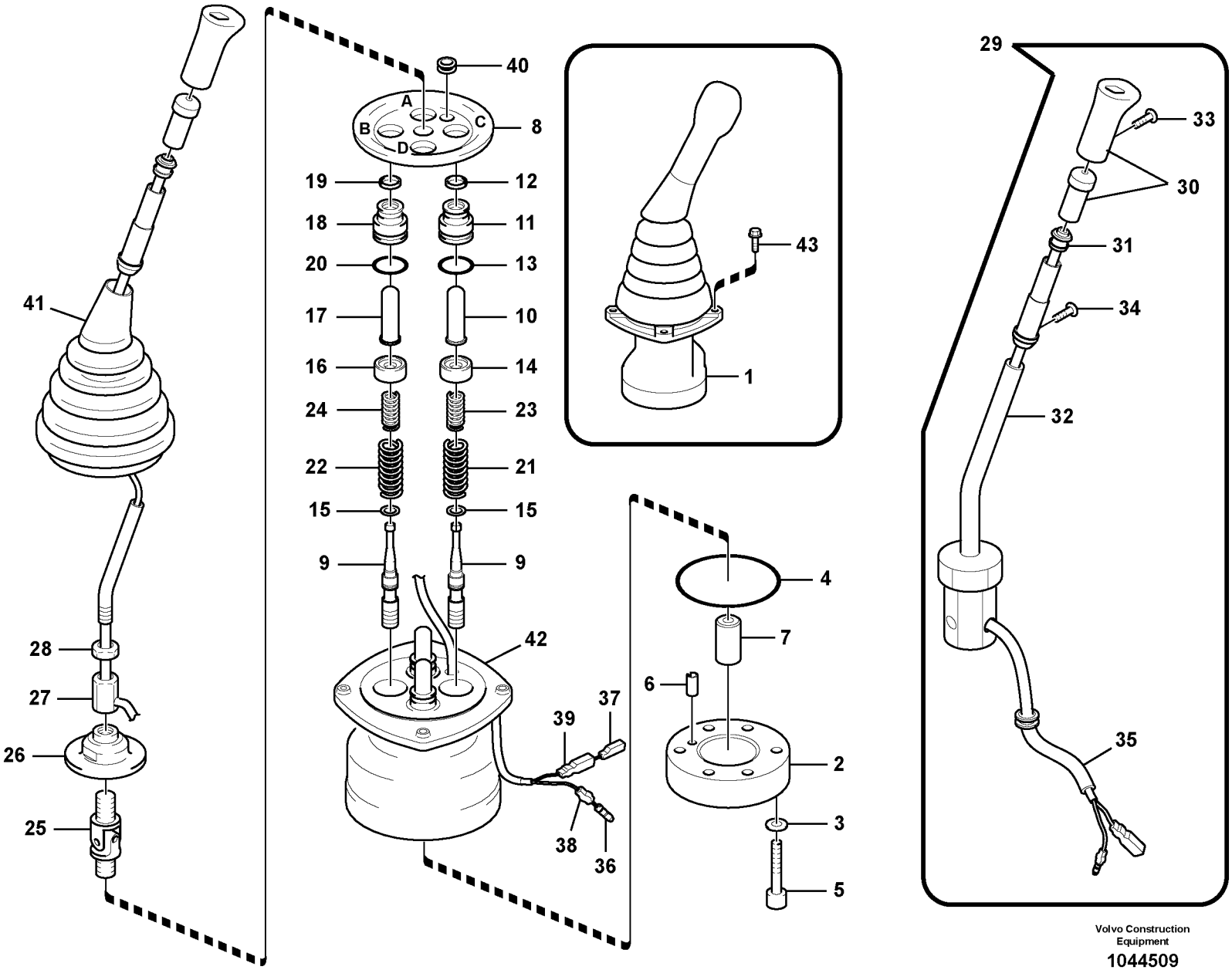

Volvo Construction Equipment

1044509

Fig.	Part No.	Quantity 1	2	3	PS	KIT	Description	Denominación	Denominação	Dénomination	Notes
	VOE 14533610		1				••O-ring	••Anillo tórico	••Anel-o	••Joint torique	
21	**VOE 14541091**	2	2				•Spring	•Resorte	•Mola	•Ressort	
22	**VOE 14512873**	2	2				•Spring	•Resorte	•Mola	•Ressort	
23	**SA 8230-36770**	2	2				•Spring	•Resorte	•Mola	•Ressort	
24	**SA 8230-36780**	2	2				•Spring	•Resorte	•Mola	•Ressort	
25	**SA 8230-20040**	1	1				•Joint	•Junta	•Junta	•Cardan	
26	**SA 8230-37120**	1	1				•Plate	•Chapa	•Chapa	•Tôle	
27	**SA 8230-20140**	1	1				•Nut	•Tuerca	•Porca	•Écrou	
28	**SA 8230-19950**	1	1				•Lock nut	•Contratuerca	•Porca trava	•Contre-écrou	
29	**SA 8230-37080**	1	1				•Handle	•Mango	•Manopla	•Poignée	
30	**SA 8230-37090**	1	1				••Knob	••Botón	••Botão	••Bouton	LH
	VOE 14500137	1	1				••Knob	••Botón	••Botão	••Bouton	RH
31	**SA 8230-36940**	1	1				••Switch	••Interruptor	••Interruptor	••Rupteur	
32	**SA 8230-36320**	1	1				••Bar	••Barra	••Barra	••Barre	
33	**SA 8230-32090**	1	1				••Screw	••Tornillo	••Parafuso	••Vis	
34	**SA 8230-28020**	2	2				••Screw	••Tornillo	••Parafuso	••Vis	
35	**SA 8230-32100**	1	1				••Tube	••Tubo	••Tubo	••Tube	
36	**SA 8230-20180**	1	1				•Terminal	•Espiga Terminal	•Terminal	•Fiche Connexion	
37	**SA 8230-20190**	1	1				•Terminal	•Espiga Terminal	•Terminal	•Fiche Connexion	
38	**VOE 14540764**	1	1				•Sleeve	•Manguito	•Luva	•Manchon	
39	**VOE 14540765**	1	1				•Sleeve	•Manguito	•Luva	•Manchon	
40	**SA 8230-37110**	1	1				•Bushing	•Casquillo	•Bucha	•Bague	
41	**SA 8230-27600**	1	1				•Bellows	•Fuelle	•Fole	•Soufflet	
42	**SA 8230-37050**	1	1		OP		•Casing	•Cubierta	•Caixa	•Boitier	
43	**VOE 13946934**	8	8				Screw	Tornillo	Parafuso	Vis	
100	**SA 8230-36840**	1					Sealing kit	Kit de precinto	Jogo de vedação	Kit plombage	

1	**8277146**	**Système servo, valve de commande télécommandée** **Sistema servo, válvula de controle remoto** **Servosistema, válvula de mando a distancia** **Servo system, remote control valve**	Catalogue id **20490**	Group **914**
2	**8286483**		Illustr. No **1044509**	Section **1100**
3			Issue **PUB 20021238-B**	Page **645**
4				
5				

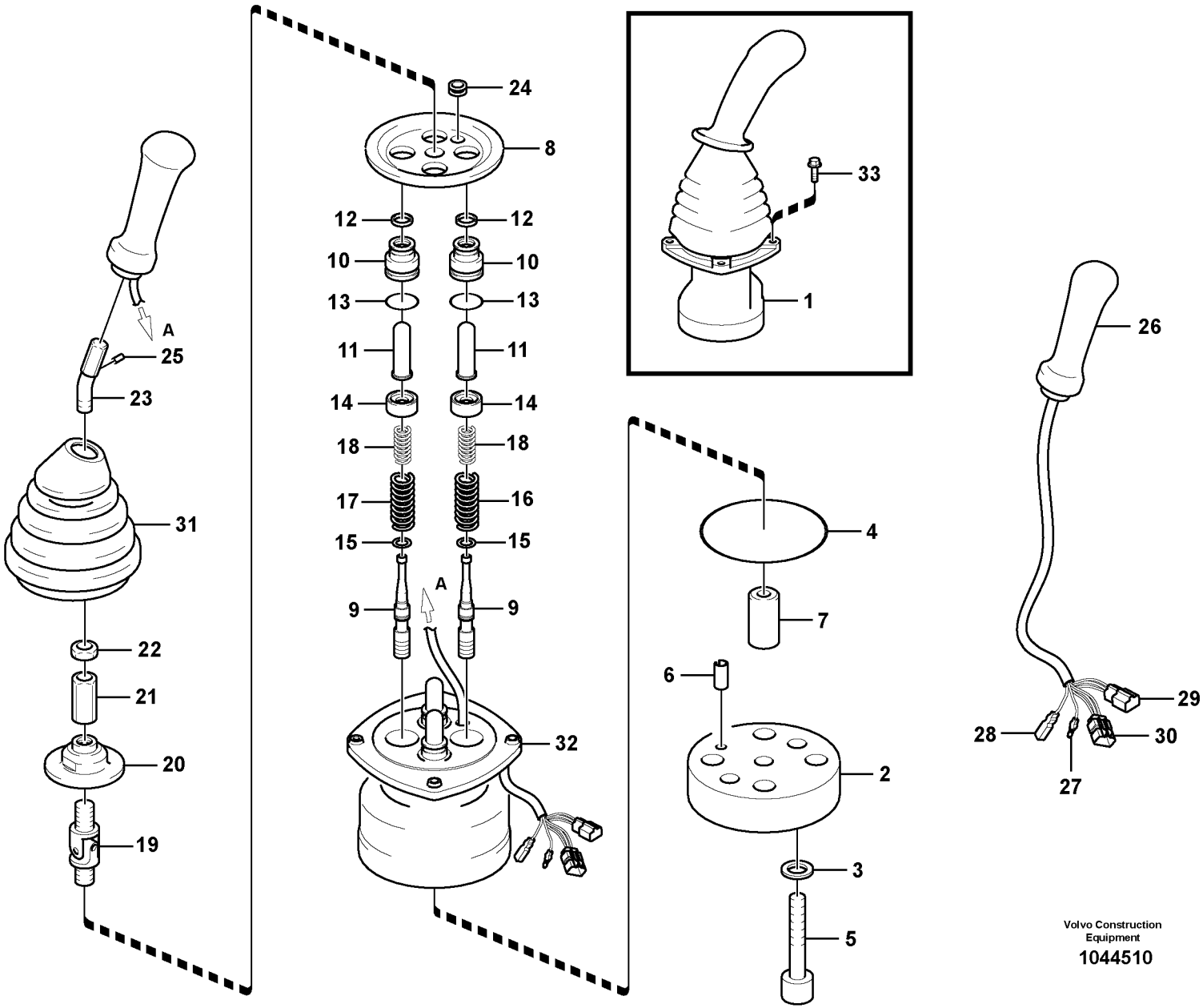

Volvo Construction Equipment

1044510

Fig.	Part No.	Quantity 1	2	3	PS	KIT	Description	Denominación	Denominação	Dénomination	Notes
1	**VOE 14557286**	1					Remote control valve	Válvula control distancia	Válvula de controle remoto	Vanne automatique	LH,4-Switch
	VOE 14557287	1					Remote control valve	Válvula control distancia	Válvula de controle remoto	Vanne automatique	RH,4-Switch
	VOE 14557288		1				Remote control valve	Válvula control distancia	Válvula de controle remoto	Vanne automatique	LH,3-SWITCH
	VOE 14557289		1				Remote control valve	Válvula control distancia	Válvula de controle remoto	Vanne automatique	RH,3-SWITCH
2	**SA 8230-37150**	1	1				•Plate	•Placa	•Placa	•Plaque	
3	**SA 8230-19731**	2	2			K	•Washer	•Arandela	•Arruela	•Rondelle	
4	**SA 8230-37060**	1	1			K	•O-ring	•Anillo tórico	•Anel-o	•Joint torique	
5	**VOE 11706967**	2	2				•Screw	•Tornillo	•Parafuso	•Vis	
6	**SA 8230-25940**	1	1				•Spring pin	•Pasador tubular	•Pino tubular	•Goupille tubulaire	
7	**SA 8230-37100**	1	1				•Bushing	•Casquillo	•Bucha	•Bague	
8	**SA 8230-37140**	1	1				•Plate	•Chapa	•Chapa	•Tôle	
9	**VOE 14500116**	4	4		OP		•Control plunger	•Pasador de accionamient	•Êmbolo	•Piston	
10	**SA 8230-28800**	4	4				•Plug	•Tapón	•Bujão	•Tampon	
11	**SA 8230-19790**	4	4				•Rod	•Varilla	•Vareta	•Monture	
12	**SA 8230-20110**	4	4			K	•Sealing	•Junta	•Vedação	•Étanchéité	
13	**VOE 983509**	4	4			K	•O-ring	•Anillo tórico	•Anel-o	•Joint torique	
14	**SA 8230-36650**	4	4				•Valve seat	•Asiento de válvula	•Assento da válvula	•Siège de soupape	
15	**SA 8230-19690**	4	4				•Washer	•Arandela	•Arruela	•Rondelle	
16	**VOE 14540766**	2	2				•Spring	•Resorte	•Mola	•Ressort	
17	**VOE 14541091**	2	2				•Spring	•Resorte	•Mola	•Ressort	
18	**SA 8230-36770**	4	4				•Spring	•Resorte	•Mola	•Ressort	
19	**SA 8230-20040**	1	1				•Joint	•Junta	•Junta	•Cardan	
20	**SA 8230-37120**	1	1				•Plate	•Chapa	•Chapa	•Tôle	
21	**SA 8230-19940**	1	1				•Nut	•Tuerca	•Porca	•Ecrou	
22	**SA 8230-19950**	1	1				•Lock nut	•Contratuerca	•Porca trava	•Contre-écrou	
23	**VOE 14500122**	1	1				•Control lever	•Palanca mando	•Alavanca de comando	•Levier de commande	
24	**VOE 14500125**	1	1				•Bushing	•Casquillo	•Casquilho	•Bague	
25	**VOE 14500124**	1	1				•Pin	•Pasador	•Pino	•Goupille	
26	**VOE 14546296**	1					•Knob	•Boton	•Botão	•Bouton	LH
	VOE 14546204		1				•Knob	•Boton	•Botão	•Bouton	RH

1	**8277147**
2	**8277148**
3	
4	
5	

Système servo, valve de commande télécommandée
Sistema servo, válvula de controle remoto
Servosistema, válvula de mando a distancia
Servo system, remote control valve

Catalogue id **20490**	Group **914**
Illustr. No **1044510**	Section **1200**
Issue **PUB 20021238-B**	Page **647**

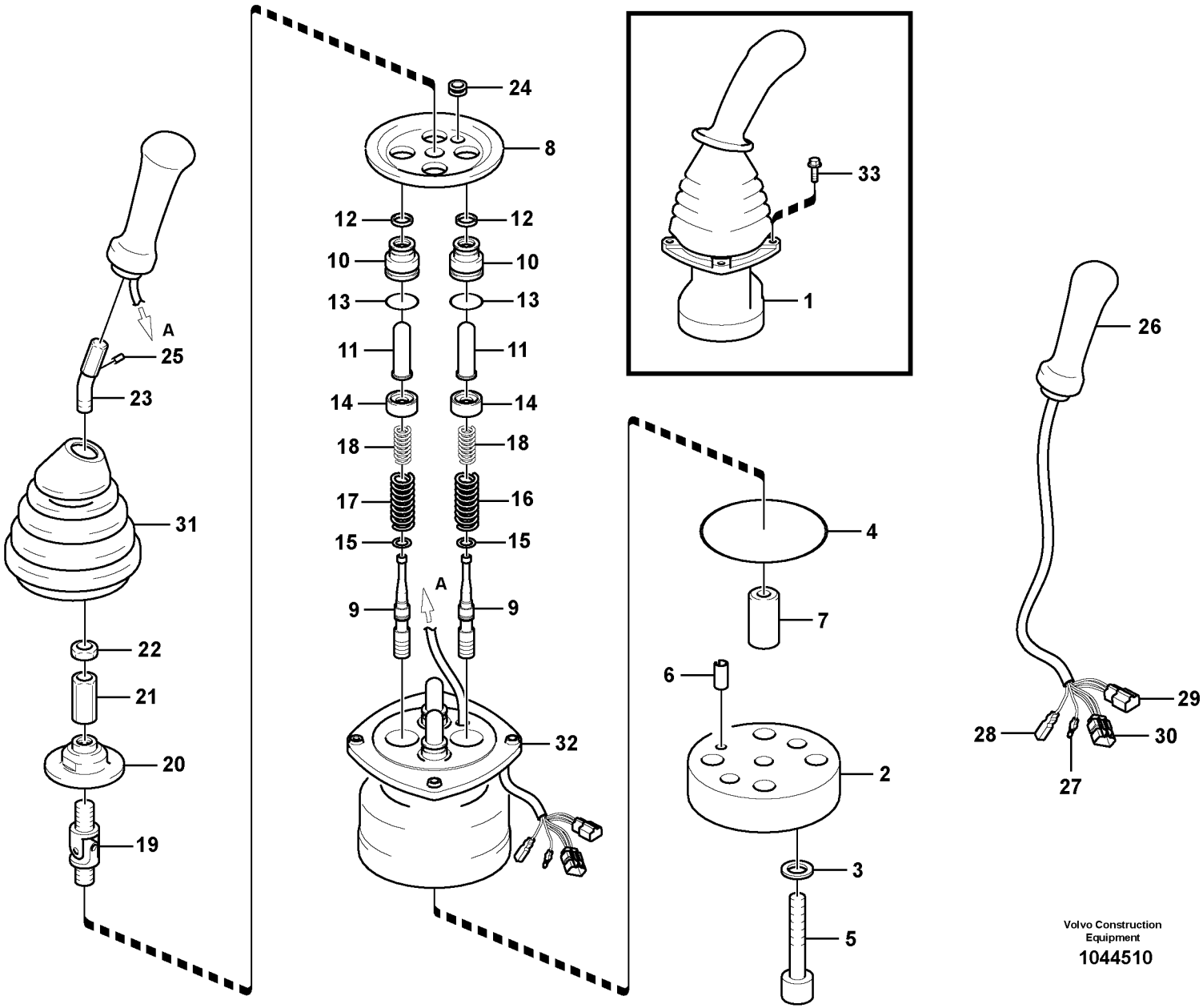

Volvo Construction Equipment

1044510

Fig.	Part No.	Quantity 1	2	3	PS	KIT	Description	Denominación	Denominação	Dénomination	Notes
27	**SA 8230-20180**	1	1				•Terminal	•Espiga Terminal	•Terminal	•Fiche Connexion	LH
28	**SA 8230-20190**	1	1				•Terminal	•Espiga Terminal	•Terminal	•Fiche Connexion	RH
29	**VOE 14500126**	1	1				•Housing	•Carter	•Carcaça	•Carter	
	VOE 14500127	1	1				•Retainer	•Soporte	•Retentor	•Retenue	
	VOE 11428087	4	4				•Terminal	•Espiga terminal	•Pino do terminal	•Contact électrique	(VOE 14500128)
	VOE 14500129	4	4				•Plug	•Tapón	•Bujão	•Tampon	
30	**VOE 14500562**		1				•Housing	•Cuerpo	•Carcaça	•Carter	
	VOE 14500563		1				•Retainer	•Soporte	•Retentor	•Retenue	
	VOE 14500564		4				•Terminal	•Espiga terminal	•Pino do terminal	•Contact électrique	
	VOE 14500129		4				•Plug	•Tapón	•Bujão	•Tampon	
31	**VOE 14500130**	1	1				•Bellows	•Cubierta Goma	•Foles	•Capot Caoutcho	
32	**SA 8230-37050**	1	1		OP		•Casing	•Cubierta	•Caixa	•Boitier	
33	**VOE 13946934**	8	8				Screw	Tornillo	Parafuso	Vis	
100	**SA 8230-36840**	1	1				Sealing kit	Kit de precinto	Jogo de vedação	Kit plombage	

1	**8277147**
2	**8277148**
3	
4	
5	

Système servo, valve de commande télécommandée
Sistema servo, válvula de controle remoto
Servosistema, válvula de mando a distancia
Servo system, remote control valve

Catalogue id **20490**	Group **914**
Illustr. No **1044510**	Section **1200**
Issue **PUB 20021238-B**	Page **649**

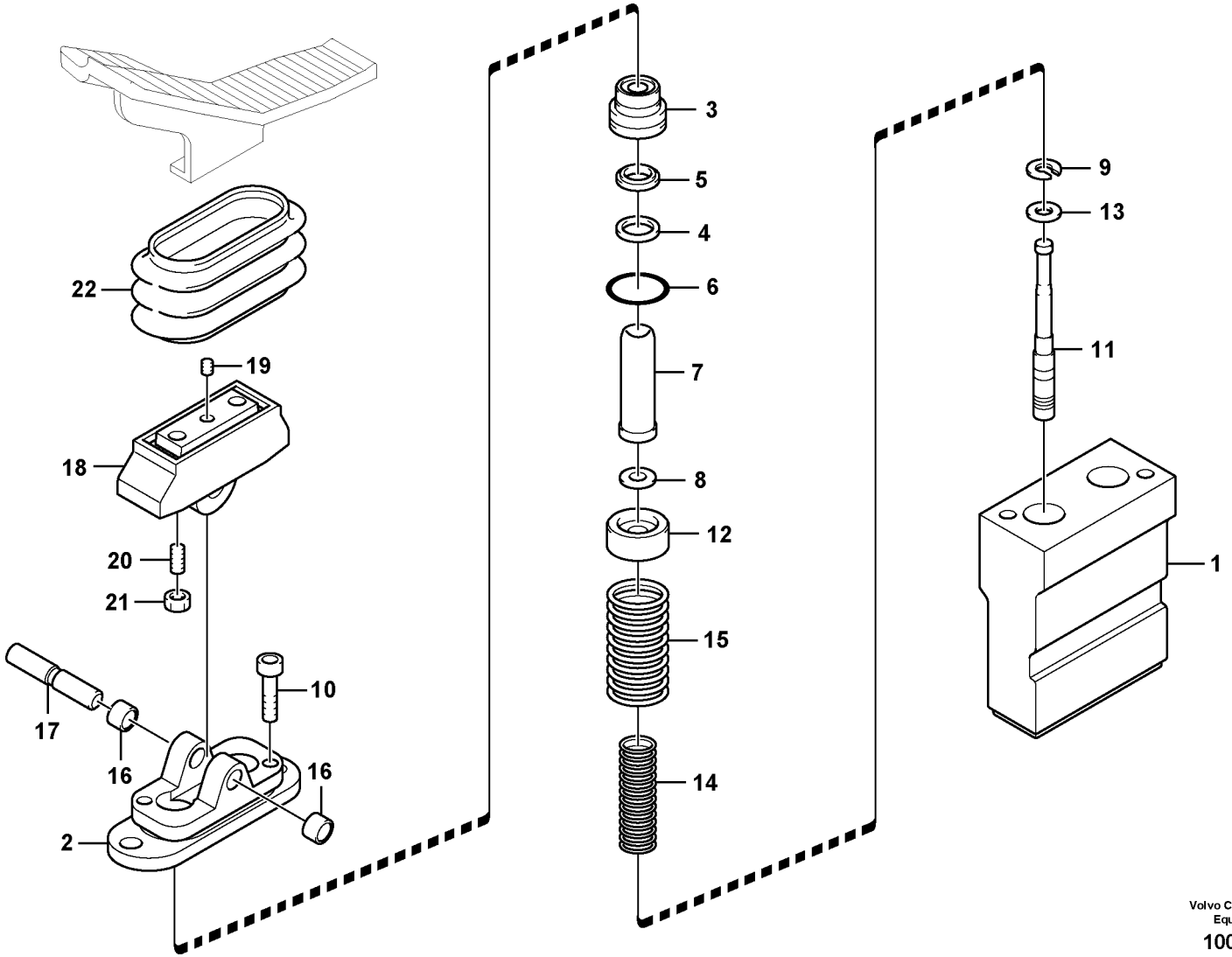

Volvo Construction Equipment

1009183

Fig.	Part No.	Quantity 1	2	3	4	5	PS	KIT	Description	Denominación	Denominação	Dénomination	Notes
	VOE 14514215	1	1						Pedal	Pedal	Pedal	Pédale	
	VOE 14511630			1	1				Valve	Válvula	Válvula	Valve	
1	**SA 8230-19520**	1	1	1	1		OP		•Casing	•Cubierta	•Caixa	•Boitier	
2	**VOE 11706094**	1	1	1	1				•Cover	•Capó	•Capô	•Capot	
3	**SA 8230-19530**	2	2	2	2				•Plastic plug	•Tapón plástico	•Bujão plástico	•Tampon plastique	
4	**SA 8230-20110**	2	2	2	2			K	•Sealing	•Junta	•Vedação	•Étanchéité	
5	**SA 8230-19400**	2	2	2	2			K	•Seal	•Junta	•Vedação	•Joint	
6	**VOE 983509**	2	2	2	2			K	•O-ring	•Anillo tórico	•Anel-o	•Joint torique	
7	**SA 8230-19410**	2	2	2	2				•Rod	•Tirante	•Haste	•Tringle	
8	**SA 8230-19680**	4	4	4	4				•Washer	•Arandela	•Arruela	•Rondelle	
9	**SA 8230-19690**	2	2	2	2				•Washer	•Arandela	•Arruela	•Rondelle	
10	**SA 8230-19420**	2	2	2	2				•Screw	•Tornillo	•Parafuso	•Vis	
11	**SA 8230-19510**	2	2						•Control plunger	•Pasador de accionami ..	•Êmbolo	•Piston	
	VOE 14500152			2	2				•Spool	•Bobina	•Bobina	•Bobine	
12	**SA 8230-19440**	2	2						•Screw	•Tornillo	•Parafuso	•Vis	
	VOE 14500151			2	2				•Spring Seat	•Asiento Resorte	•Assento da mola	•Main Ressort	
13	**SA 8230-19450**	2	2						•Washer	•Arandela	•Arruela	•Rondelle	
	VOE 14500150			2	2				•Washer	•Arandela	•Arruela	•Rondelle	
14	**VOE 11705990**	2	2						•Spring	•Resorte	•Mola	•Ressort	
	VOE 14500149			2	2				•Spring	•Muelle	•Mola	•Ressort	
15	**VOE 11714220**	2	2	2	2				•Spring	•Resorte	•Mola	•Ressort	
16	**SA 8240-03310**	2	2	2	2				•Bushing	•Casquillo	•Casquilho	•Bague	
17	**SA 8230-19470**	1	1	1	1				•Camshaft	•Árbol de levas	•Arv comando válvulas ...	•Arbre cames	
18	**SA 8230-19550**	1	1	1	1				•Cam	•Leva	•Came	•Came	
19	**SA 8240-03730**	1	1	1	1				•Screw	•Tornillo	•Parafuso	•Vis	
20	**SA 8230-19560**	2	2	2	2				•Screw	•Tornillo	•Parafuso	•Vis	
21	**SA 8230-19480**	2	2	2	2				•Lock nut	•Contratuerca	•Porca de trava	•Contre-ecrou	
22	**SA 8230-19570**	1	1	1	1				•Bellows	•Cubierta Goma	•Foles	•Capot Caoutcho	
100	**SA 8130-00630**	1	1	1	1				Sealing Kit	Juego Retenes	Kit de vedação	Jeu Joints	

1	**8282051**
2	**8278100**
3	**8278010**
4	**8278070**
5	

Hydr de travail, pédale v cde télécom. marteau et cisaille
Sistema hidráulico de operação, pedal da válvula de controle remoto para o martelo e o cortador
Hidráulica de trabajo, pedal de válv. de mando a dist. para
Working hydraulic, remote control valve pedal for hammer and shear

Catalogue id **20490**	Group **914**
Illustr. No **1009183**	Section **1600**
Issue **PUB 20021238-B**	Page **651**

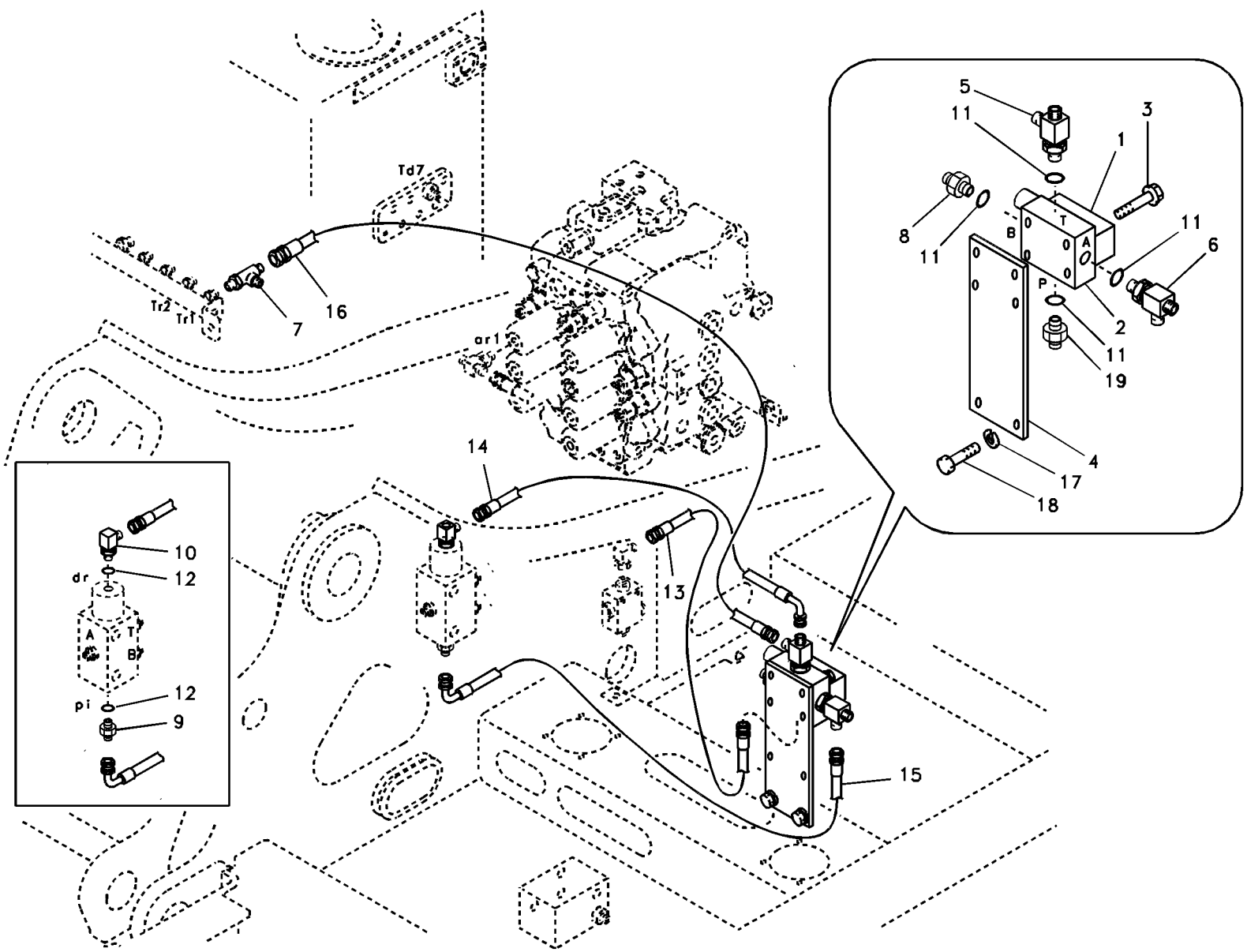
Td7
Tr2
Tr1
7
16
or1
14
13
15
10
12
dr
A
T
B
12
pi
9
5
11
1
3
8
11
B
T
A
P
11
6
2
11
19
4
17
18

Fig.	Part No.	Quantity 1	2	3	PS	KIT	Description	Denominación	Denominação	Dénomination	Notes
1	**VOE 14515002**	1					Solenoid valve	Electroválvula	Válvula solenóide	Électrovanne	
2	**SA 1040-65471**	1					Plate	Placa	Placa	Plaque	
3	**VOE 965176**	4					Flange screw	Tornillo embridado	Parafuso flangeado	Vis à embase	
4	**VOE 14515174**	1					Bracket	Consola	Suporte	Console	
5	**SA 9411-92350**	1					T-nipple	Niple t	Niple-t	Raccord-t	
6	**SA 9411-93900**	1					T-nipple	Niple t	Niple-t	Raccord-t	
7	**SA 9411-95440**	1					T-nipple	Niple t	Niple-t	Raccord-t	
8	**SA 9412-11020**	1					Connector	Unión	Conexão	Connexion	
9	**SA 9412-11130**	1					Connector	Unión	Conexão	Connexion	
10	**SA 9413-11170**	1					Elbow nipple	Niple angular	Cotovelo	Raccord coudé	
11	**VOE 983502**	4					O-ring	Anillo tórico	Anel-o	Joint torique	
12	**VOE 983505**	2					O-ring	Anillo tórico	Anel-o	Joint torique	
13	**SA 9451-02220**	1					Hose assembly	Conducto	Mangueira completa	Conduit flexible	
14	**SA 9453-02222**	1					Hose assembly	Conducto	Mangueira completa	Conduit flexible	
15	**SA 9453-02225**	1					Hose assembly	Conducto	Mangueira completa	Conduit flexible	
16	**SA 9453-02230**	1					Hose assembly	Conducto	Mangueira completa	Conduit flexible	
17	**VOE 955922**	2					Spring washer	Arandela elástica	Arruela de pressão	Rondelle élastique	
18	**VOE 983252**	2					Hexagon screw	Tornillo hexagonal	Parafuso sextavado	Vis à tête hexagonale	
19	**SA 1048-10540**	1					Connector	Unión	Conexão	Connexion	

1	**8278630**	**Système servo, valve de commande vers valve de solénoïde** **Sistema servo, válvula de controle para a válvula solenóide** **Servosistema, válvula de control a válvula solenoide** **Servo system, control valve to solenoid valve**	Catalogue id **20490**	Group **914**
2			Illustr. No **1007792**	Section **2000**
3			Issue **PUB 20021238-B**	Page **653**
4				
5				

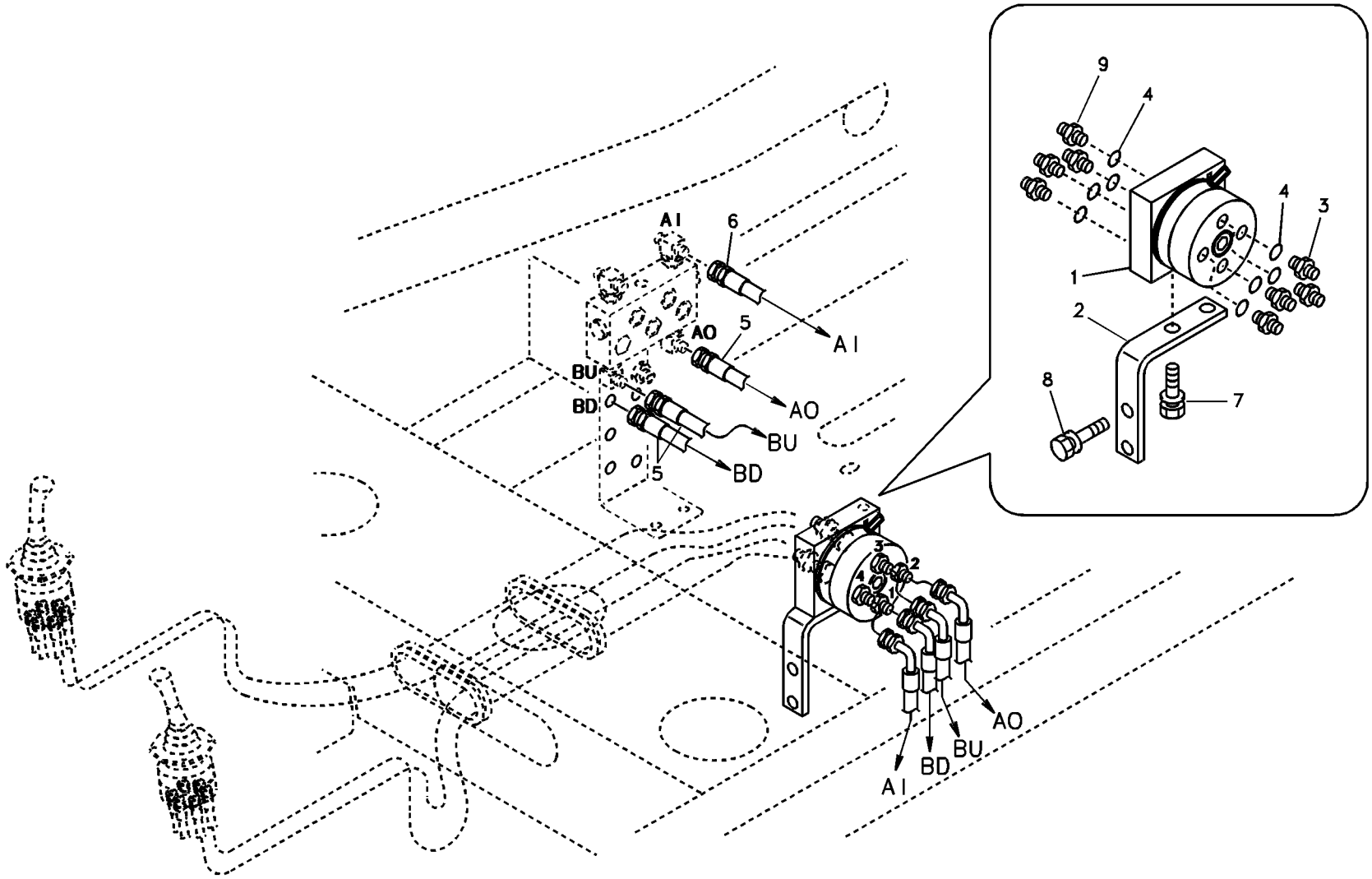

Volvo Construction Equipment

1009387

Fig.	Part No.	Quantity 1	2	3	PS	KIT	Description	Denominación	Denominação	Dénomination	Notes
1	**VOE 14529538**	1					Valve	Válvula	Válvula	Valve	S/N -16839
	VOE 14609872	1					Valve	Válvula	Válvula	Valve	S/N 16840-
	VOE 14517889	1					•O-ring	•Junta torica	•Anel de vedação-O	•Joint Torique	KIT
2	**VOE 14515277**	1					Bracket	Consola	Suporte	Console	
3	**SA 9412-11130**	4					Connector	Unión	Conexão	Connexion	
4	**VOE 983505**	8					O-ring	Anillo tórico	Anel-o	Joint torique	
5	**SA 9453-02212**	3					Hose assembly	Conducto	Mangueira completa	Conduit flexible	
6	**SA 9453-02214**	1					Hose assembly	Conducto	Mangueira completa	Conduit flexible	
7	**VOE 946329**	2					Flange screw	Tornillo embridado	Parafuso flangeado	Vis à embase	
8	**VOE 946472**	2					Flange screw	Tornillo embridado	Parafuso flangeado	Vis à embase	
9	**SA 9412-11310**	4					Connector	Unión	Conexão	Connexion	

1	**8278558**	**Système servo, sélection fonction levier** **Sistema servo, troca de função da alavanca** **Servosistema, cambio de función de la palanca** **Servo system, changing lever function**	Catalogue id **20490**	Group **914**
2				
3			Illustr. No **1009387**	Section **2100**
4				
5			Issue **PUB 20021238-B**	Page **655**

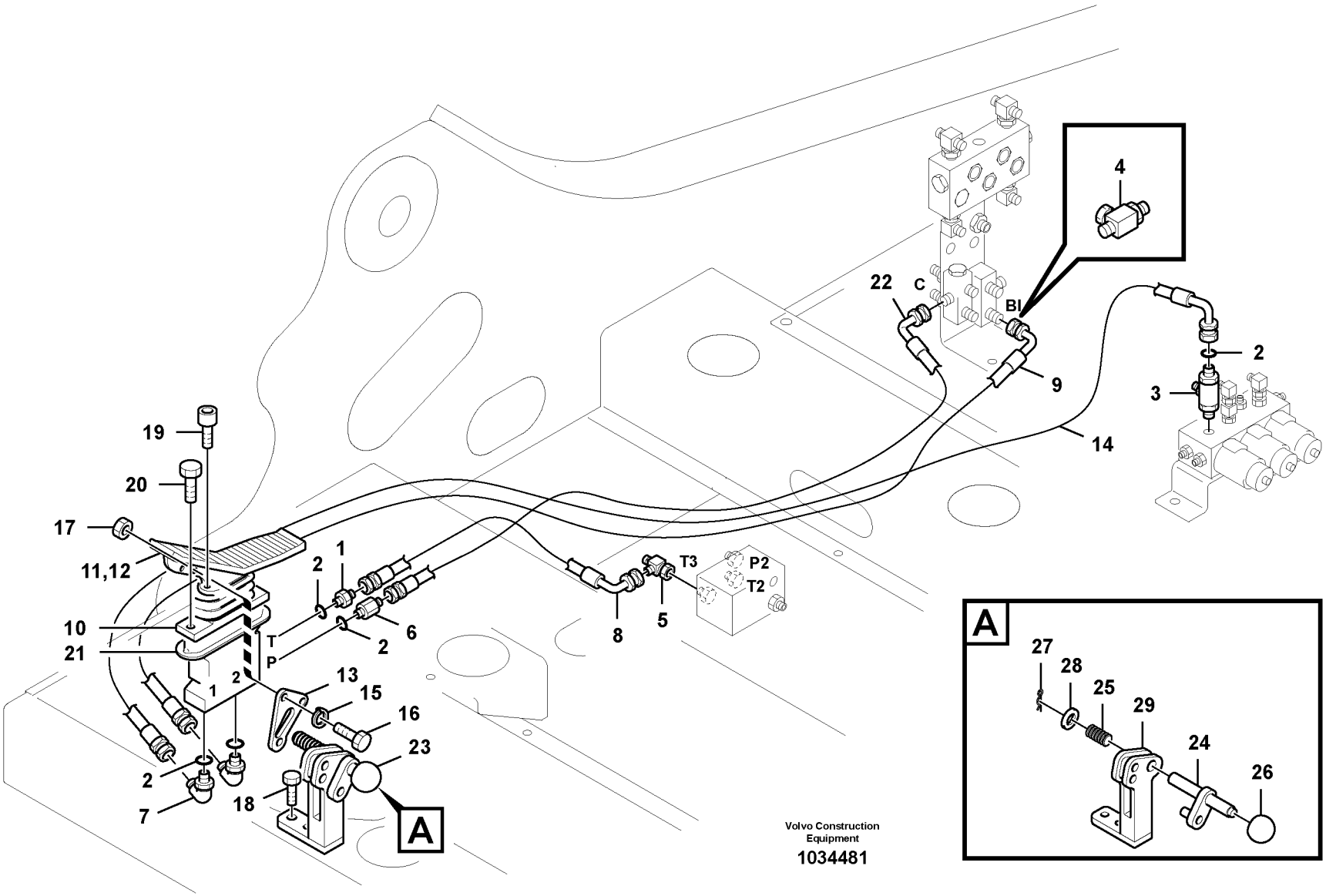

Volvo Construction Equipment

1034481

Fig.	Part No.	Quantity 1	2	3	PS	KIT	Description	Denominación	Denominação	Dénomination	Notes
1	**SA 9412-11020**	1					Connector	Unión	Conexão	Connexion	
2	**VOE 983502**	5					O-ring	Anillo tórico	Anel-o	Joint torique	
3	**VOE 14507108**			1			T-nipple	Niple t	Niple-t	Raccord-t	
4	**VOE 14510275**	1					T-nipple	Niple t	Niple-t	Raccord-t	
5	**SA 9411-95440**	1					T-nipple	Niple t	Niple-t	Raccord-t	
6	**SA 1048-10540**	1					Connector	Unión	Conexão	Connexion	
7	**SA 9413-11010**	2					Elbow nipple	Niple angular	Cotovelo	Raccord coudé	
8	**SA 9451-02221**	1					Hose assembly	Conducto	Mangueira completa	Conduit flexible	
9	**SA 9452-02240**	1					Hose assembly	Conducto	Mangueira completa	Conduit flexible	
10	**VOE 14514215**	1					Pedal	Pedal	Pedal	Pédale	See group 914, Page 651
11	**VOE 14522008**	1					Pedal	Pedal	Pedal	Pédale	
12	**VOE 14522039**	1					Cover	Capo	Tampa	Capot	
13	**VOE 14531103**	1					Plate	Chapa	Chapa	Tôle	
14	**SA 9453-02242**	1					Hose assembly	Conducto	Mangueira completa	Conduit flexible	
15	**VOE 955922**	2					Spring washer	Arandela elástica	Arruela de pressão	Rondelle élastique	
16	**VOE 946329**	2					Flange screw	Tornillo embridado	Parafuso flangeado	Vis à embase	
17	**VOE 983304**	2					Hexagon nut	Tuerca hexagonal	Porca sextavada	Écrou hexagonal	
18	**VOE 946472**	2					Flange screw	Tornillo embridado	Parafuso flangeado	Vis à embase	
19	**VOE 984348**	2					Hex. socket screw	Tornillo de hexágono emb	Parafuso soquete sext	Vis à six pans creux	
20	**VOE 965185**	2					Flange screw	Tornillo embridado	Parafuso flangeado	Vis à embase	
21	**VOE 14515386**	1					Plate	Chapa	Chapa	Tôle	
22	**SA 9453-02240**		1				Hose assembly	Conducto	Mangueira completa	Conduit flexible	
23	**VOE 14515388**	1					Stopping device	Mecanismo de parada	Dispositivo parada	Dispositif d'arrêt	
24	**VOE 14531101**	1					•Pin	•Pasador	•Pino	•Goupille	
25	**VOE 14531102**	1					•Spring	•Resorte	•Mola	•Ressort	
26	**VOE 14881067**	1					•Knob	•Boton	•Botão	•Bouton	
27	**SA 9323-02912**	1					•Split Pin	•Chaveta Hendida	•Contrapino	•Goupille Fendue	
28	**SA 9211-12000**	1					•Washer	•Arandela	•Arruela	•Rondelle	
29		1			NS		•Bracket	•Ménsula	•Suporte	•Console	

1	**8278100**
2	**8279203**
3	**8279209**
4	
5	

Système servo, marteau et cisaille
Sistema servo, martelo e cortador
Servosistema, martillo y cizalla
Servo system, hammer and shear

Catalogue id **20490**	Group **914**
Illustr. No **1034481**	Section **2200**
Issue **PUB 20021238-B**	Page **657**

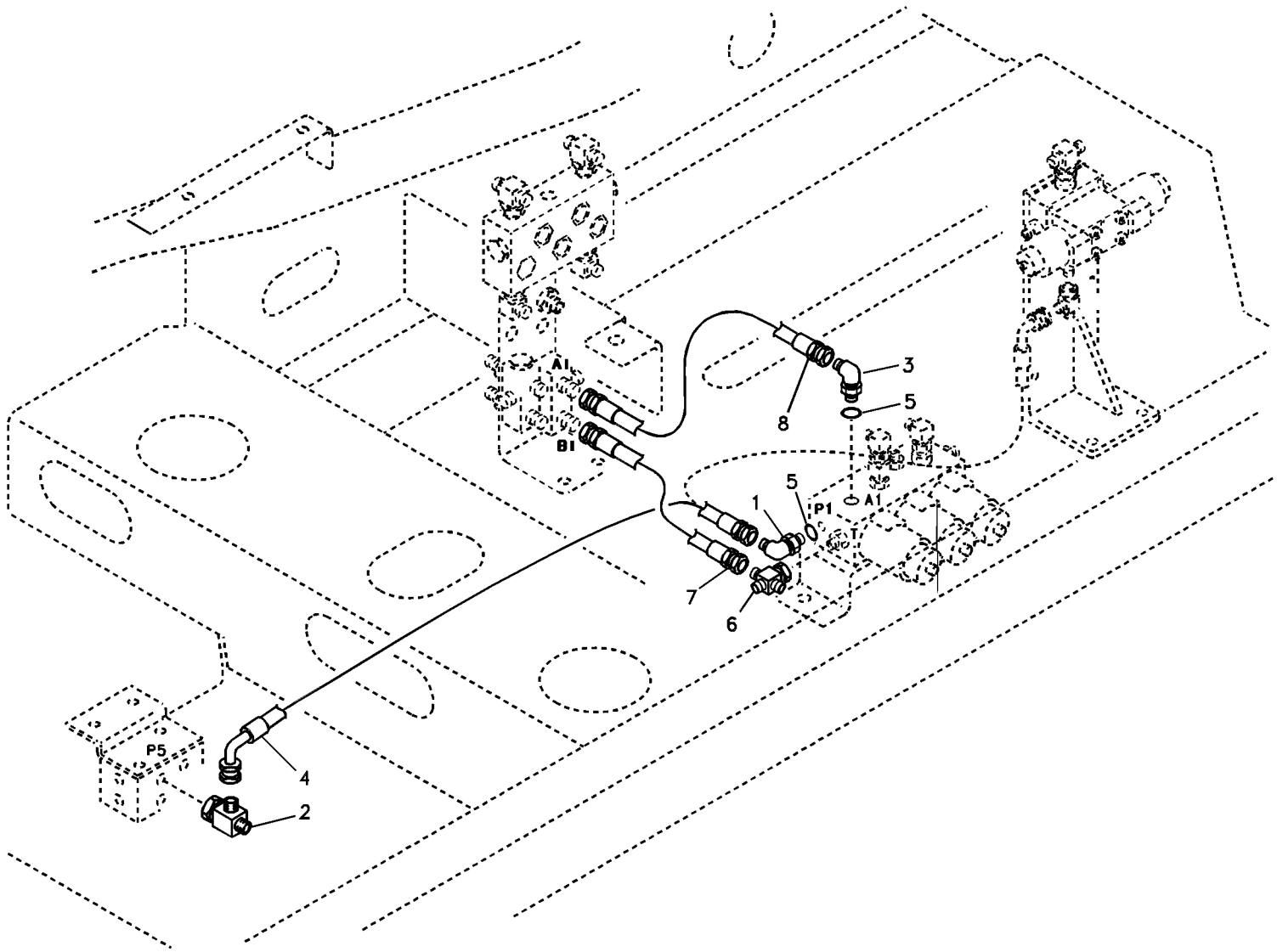
A1
B1
P1
T
A1
P5
1
2
3
4
5
5
6
7
8

Fig.	Part No.	Quantity 1	2	3	PS	KIT	Description	Denominación	Denominação	Dénomination	Notes
1	**SA 1048-10560**	1					Connector	Unión	Conexão	Connexion	
	VOE 983502	1					•O-ring	•Anillo tórico	•Anel-o	•Joint torique	
2	**SA 9411-95440**	1					T-nipple	Niple t	Niple-t	Raccord-t	
3	**SA 9413-11010**	1					Elbow nipple	Niple angular	Cotovelo	Raccord coudé	
4	**SA 9453-02218**	1					Hose assembly	Conducto	Mangueira completa	Conduit flexible	
5	**VOE 983502**	2					O-ring	Anillo tórico	Anel-o	Joint torique	
6	**SA 9411-92180**		1				T-nipple	Niple t	Niple-t	Raccord-t	
7	**SA 9451-02208**		1				Hose assembly	Conducto	Mangueira completa	Conduit flexible	
8	**SA 9451-02207**	1					Hose assembly	Conducto	Mangueira completa	Conduit flexible	

1	**8278102**	**Système servo, marteau et cisaille** **Sistema servo, martelo e cortador** **Servosistema, martillo y cizalla** **Servo system, hammer and shear**	Catalogue id **20490**	Group **914**
2	**8278520**		Illustr. No **1013992**	Section **2300**
3			Issue **PUB 20021238-B**	Page **659**
4				
5				

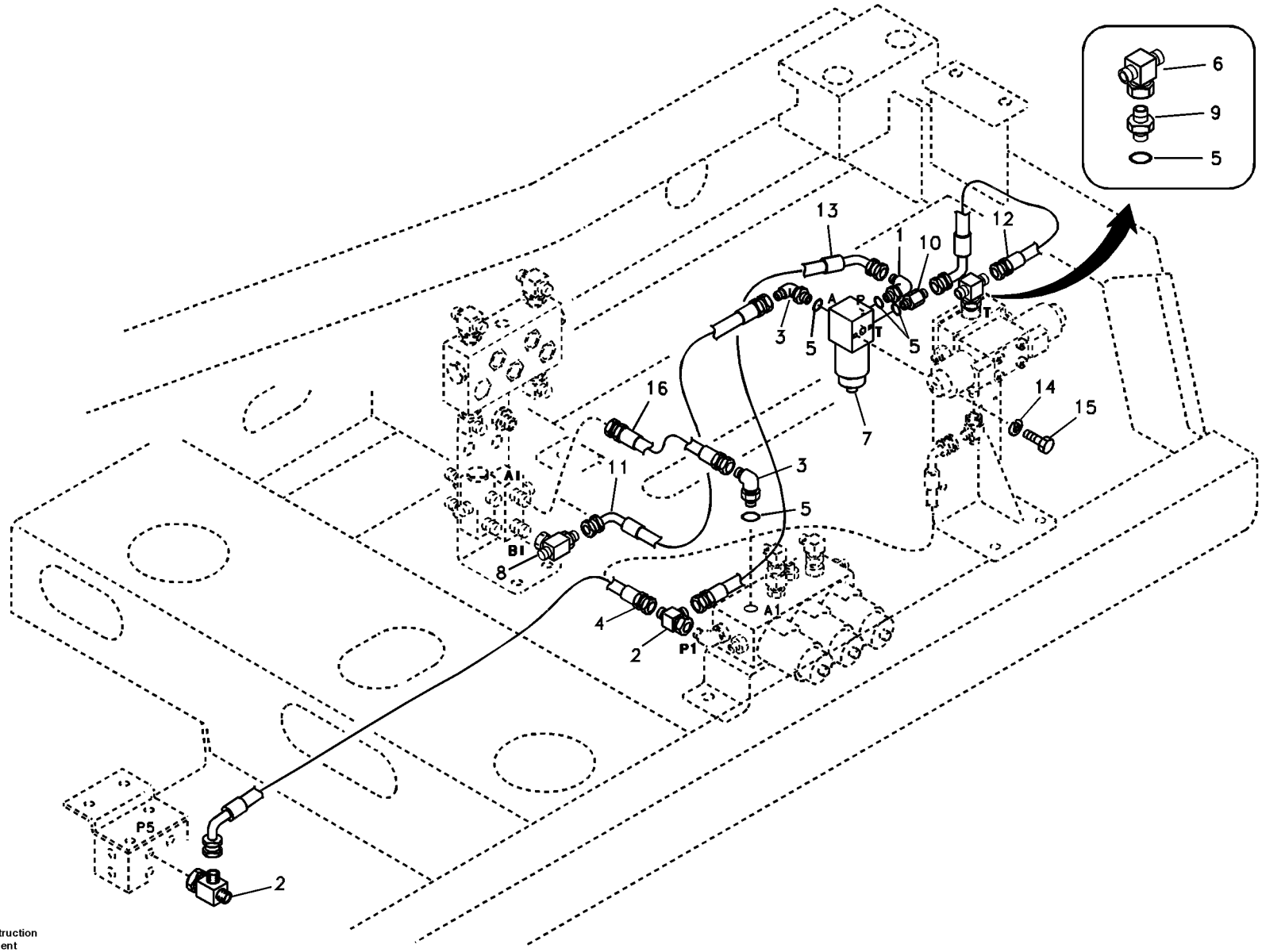

Volvo Construction Equipment

1013993

Fig.	Part No.	Quantity 1	2	3	PS	KIT	Description	Denominación	Denominação	Dénomination	Notes
1	**SA 1048-10560**	2					Connector	Unión	Conexão	Connexion	
	VOE 983502	1					•O-ring	•Anillo tórico	•Anel-o	•Joint torique	
2	**SA 9411-95440**	2					T-nipple	Niple t	Niple-t	Raccord-t	
3	**SA 9413-11010**	2					Elbow nipple	Niple angular	Cotovelo	Raccord coudé	
4	**SA 9453-02218**	1					Hose assembly	Conducto	Mangueira completa	Conduit flexible	
5	**VOE 983502**	6					O-ring	Anillo tórico	Anel-o	Joint torique	
6	**SA 9411-92180**	1					T-nipple	Niple t	Niple-t	Raccord-t	
7	**VOE 14502037**	1					Solenoid valve	Electroválvula	Válvula solenóide	Électrovanne	
	VOE 14527267	1					•Solenoid coil	•Bobina magnética	•Bobina solenóide	•Bobine magnétique	
8	**VOE 14510275**	1					T-nipple	Niple t	Niple-t	Raccord-t	
9	**SA 9412-11020**	1					Connector	Unión	Conexão	Connexion	
10	**SA 9412-11090**	1					Connector	Unión	Conexão	Connexion	
11	**SA 9452-02212**	1					Hose assembly	Conducto	Mangueira completa	Conduit flexible	
12	**SA 9453-02206**	1					Hose assembly	Conducto	Mangueira completa	Conduit flexible	
13	**SA 9453-02211**	1					Hose assembly	Conducto	Mangueira completa	Conduit flexible	
14	**VOE 955921**	2					Spring washer	Arandela elástica	Arruela de pressão	Rondelle élastique	
15	**VOE 983242**	2					Hexagon screw	Tornillo hexagonal	Parafuso sextavado	Vis à tête hexagonale	
16	**SA 9451-02207**	1					Hose assembly	Conducto	Mangueira completa	Conduit flexible	

1	**8277990**	**Système servo, marteau et cisaille** **Sistema servo, martelo e cortador** **Servosistema, martillo y cizalla** **Servo system, hammer and shear**	Catalogue id **20490**	Group **914**
2			Illustr. No **1013993**	Section **2400**
3			Issue **PUB 20021238-B**	Page **661**
4				
5				

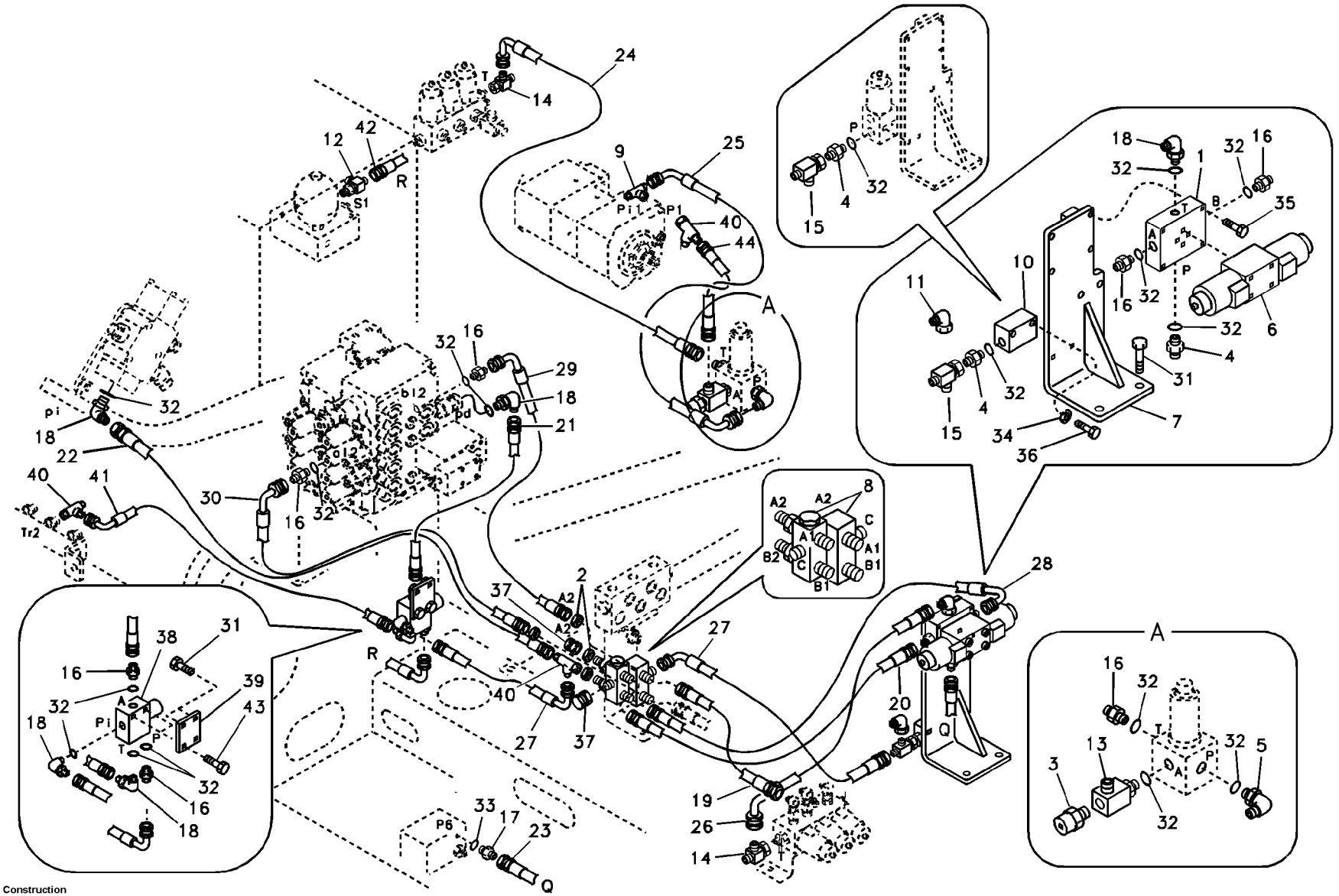

Volvo Construction Equipment

1016232

Fig.	Part No.	Quantity 1	2	3	PS	KIT	Description	Denominación	Denominação	Dénomination	Notes
1	**SA 1040-65471**	1	1				Plate	Placa	Placa	Plaque	
2	**SA 1040-80490**	4	4				Nut	Tuerca	Porca	Écrou	
3	**VOE 14609529**	1	1				Nipple	Niple	Niple	Raccord	
4	**SA 1048-10540**	2	2				Connector	Unión	Conexão	Connexion	
5	**SA 1048-10560**	1	1				Connector	Unión	Conexão	Connexion	
	VOE 983502	1	1				•O-ring	•Anillo tórico	•Anel-o	•Joint torique	
6	**VOE 14505324**	1	1				Solenoid valve	Electroválvula	Válvula solenóide	Électrovanne	
	VOE 14527267	1	1				•Solenoid coil	•Bobina magnética	•Bobina solenóide	•Bobine magnétique	
7	**VOE 14509906**	1	1				Bracket	Ménsula	Suporte	Console	
8	**VOE 14509971**	2	2				Valve	Valvula	Válvula	Soupape	
9	**VOE 14510275**	1	1				T-nipple	Niple t	Niple-t	Raccord-t	
10	**VOE 14516948**	1					Block	Bloque	Bloco	Bloc	
11	**SA 9411-90490**	1	1				Elbow	Ángulo	Cotovelo	Coude	
12	**SA 9411-92350**	1	1				T-nipple	Niple t	Niple-t	Raccord-t	
13	**SA 9411-93900**	1	1				T-nipple	Niple t	Niple-t	Raccord-t	
14	**SA 9411-95870**	2	2				T-nipple	Niple t	Niple-t	Raccord-t	
15	**SA 9411-96110**	1	1				T-nipple	Niple t	Niple-t	Raccord-t	
16	**SA 9412-11020**	7	7				Connector	Unión	Conexão	Connexion	
17	**SA 9412-11130**	1	1				Connector	Unión	Conexão	Connexion	
18	**SA 9413-11010**	5	5				Elbow nipple	Niple angular	Cotovelo	Raccord coudé	
19	**SA 9451-02207**	1	1				Hose assembly	Conducto	Mangueira completa	Conduit flexible	
20	**SA 9451-02214**	1	1				Hose assembly	Conducto	Mangueira completa	Conduit flexible	
21	**SA 9451-02212**	1	1				Hose assembly	Conducto	Mangueira completa	Conduit flexible	
22	**SA 9451-02231**	1	1				Hose assembly	Conducto	Mangueira completa	Conduit flexible	
23	**SA 9451-02232**	1	1				Hose assembly	Conducto	Mangueira completa	Conduit flexible	
24	**SA 9453-02205**	1	1				Hose assembly	Conducto	Mangueira completa	Conduit flexible	
25	**SA 9453-02209**	1	1				Hose assembly	Conducto	Mangueira completa	Conduit flexible	
26	**SA 9453-02211**	1	1				Hose assembly	Conducto	Mangueira completa	Conduit flexible	
27	**SA 9453-02212**	2	2				Hose assembly	Conducto	Mangueira completa	Conduit flexible	
28	**SA 9453-02218**	1	1				Hose assembly	Conducto	Mangueira completa	Conduit flexible	

1	**8277980**
2	**8277982**
3	
4	
5	

Hydraulique de travail, marteau et ciseaux pour 1er débit de pompe
Sistema hidráulico de operação, martelo e cortador para o fluxo da 1a. bomba
Hidráulica de trabajo, martillo y cizalla para flujo de 1a. bomba
Working hydraulic, hammer and shear for 1st pump flow

Catalogue id **20490**	Group **914**
Illustr. No **1016232**	Section **2500**
Issue **PUB 20021238-B**	Page **663**

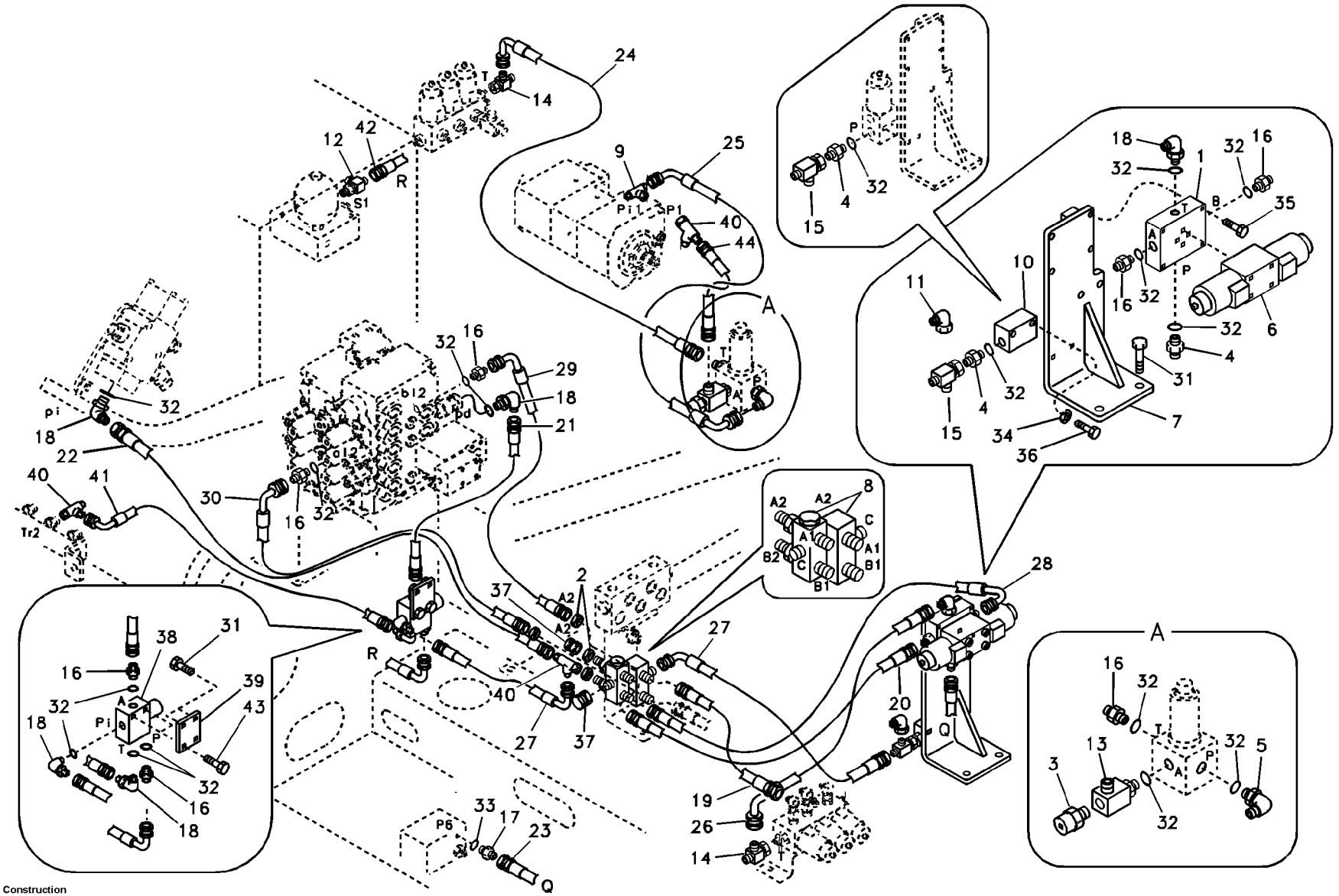

Volvo Construction Equipment

1016232

Fig.	Part No.	Quantity 1	2	3	PS	KIT	Description	Denominación	Denominação	Dénomination	Notes
29	**SA 9453-02220**	1	1				Hose assembly	Conducto	Mangueira completa	Conduit flexible	
30	**SA 9453-02221**	1	1				Hose assembly	Conducto	Mangueira completa	Conduit flexible	
31	**VOE 946441**	4	4				Flange screw	Tornillo embridado	Parafuso flangeado	Vis à embase	
32	**VOE 983502**	16	16				O-ring	Anillo tórico	Anel-o	Joint torique	
33	**VOE 983505**	1	1				O-ring	Anillo tórico	Anel-o	Joint torique	
34	**VOE 955921**	2					Spring washer	Arandela elástica	Arruela de pressão	Rondelle élastique	
35	**VOE 965176**	4	4				Flange screw	Tornillo embridado	Parafuso flangeado	Vis à embase	
36	**VOE 983242**	2					Hexagon screw	Tornillo hexagonal	Parafuso sextavado	Vis à tête hexagonale	
37	**SA 9411-93390**	2	2				Plug	Tapón	Bujão	Tampon	
38	**VOE 14578195**	1	1				Valve	Válvula	Válvula	Valve	(VOE 14531095)
39	**VOE 14518499**	1	1				Plate	Chapa	Chapa	Tôle	
40	**SA 9411-95440**	3	3				T-nipple	Niple t	Niple-t	Raccord-t	
41	**SA 9453-02214**	1	1				Hose assembly	Conducto	Mangueira completa	Conduit flexible	
42	**SA 9453-02232**	1	1				Hose assembly	Conducto	Mangueira completa	Conduit flexible	
43	**VOE 946173**	2	2				Flange screw	Tornillo embridado	Parafuso flangeado	Vis à embase	
44	**SA 9451-02207**	1	1				Hose assembly	Conducto	Mangueira completa	Conduit flexible	

1	**8277980**	**Hydraulique de travail, marteau et ciseaux pour 1er débit de pompe** **Sistema hidráulico de operação, martelo e cortador para o fluxo da 1a. bomba** **Hidráulica de trabajo, martillo y cizalla para flujo de 1a. bomba** **Working hydraulic, hammer and shear for 1st pump flow**	Catalogue id **20490**	Group **914**
2	**8277982**		Illustr. No **1016232**	Section **2500**
3			Issue **PUB 20021238-B**	Page **665**
4				
5				

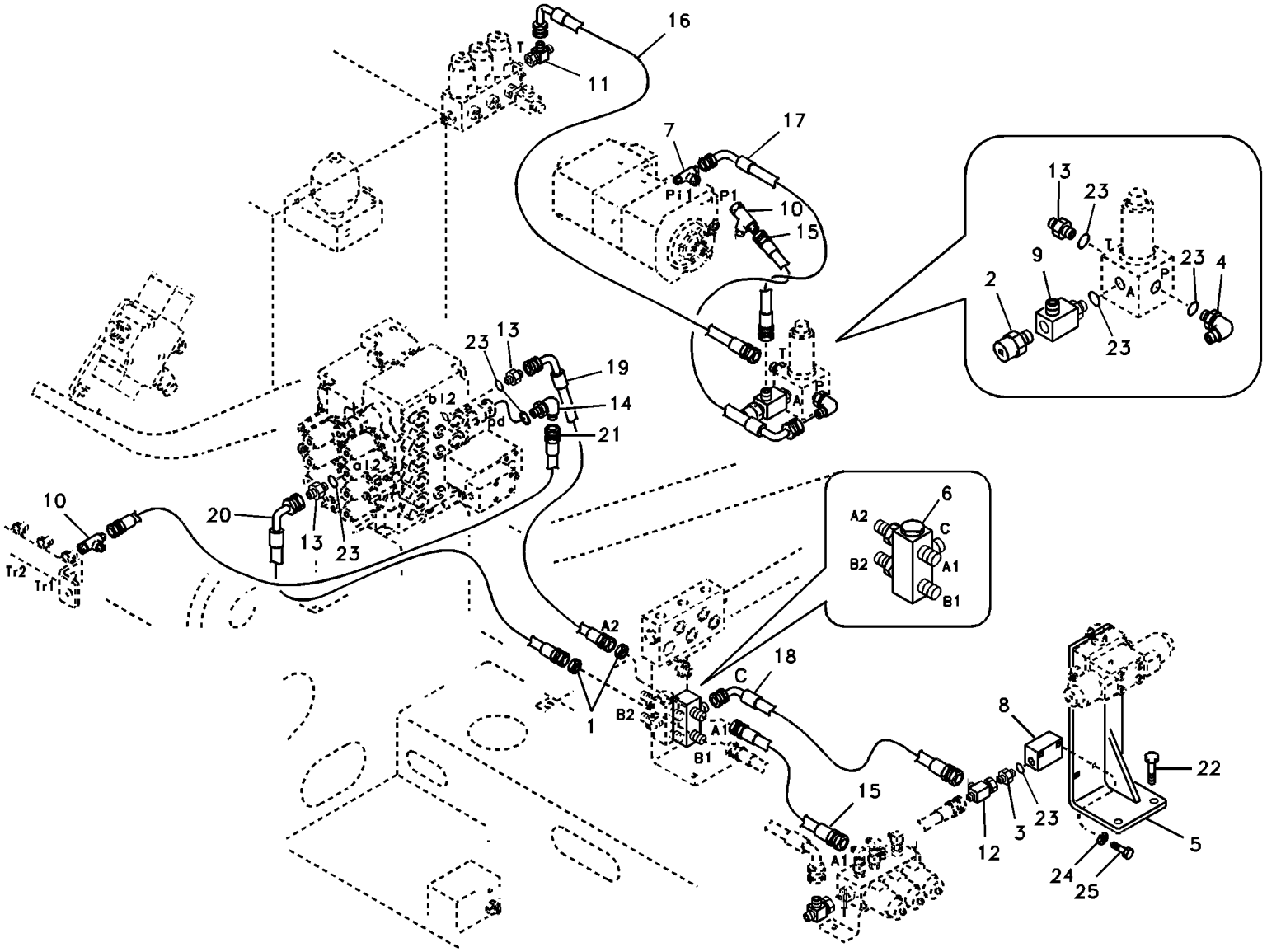
16
11
T
7
17
P11
P1
10
15
13
23
9
2
T
P
A
4
19
14
21
b12
a12
pd
20
Tr2
Tr1
6
A2
C
B2
A1
B1
1
18
8
22
3
12
5
24
25

Fig.	Part No.	Quantity 1	2	3	PS	KIT	Description	Denominación	Denominação	Dénomination	Notes
1	**SA 1040-80490**	2					Nut	Tuerca	Porca	Écrou	
2	**VOE 14609529**	1					Nipple	Niple	Niple	Raccord	
3	**SA 1048-10540**	1					Connector	Unión	Conexão	Connexion	
4	**SA 1048-10560**	1					Connector	Unión	Conexão	Connexion	
	VOE 983502	1					•O-ring	•Anillo tórico	•Anel-o	•Joint torique	
5	**VOE 14509906**	1					Bracket	Ménsula	Suporte	Console	
6	**VOE 14509971**	1					Valve	Valvula	Válvula	Soupape	
7	**VOE 14510275**	1					T-nipple	Niple t	Niple-t	Raccord-t	
8	**VOE 14516948**	1					Block	Bloque	Bloco	Bloc	
9	**SA 9411-93900**	1					T-nipple	Niple t	Niple-t	Raccord-t	
10	**SA 9411-95440**	2					T-nipple	Niple t	Niple-t	Raccord-t	
11	**SA 9411-95870**	1					T-nipple	Niple t	Niple-t	Raccord-t	
12	**SA 9411-96110**	1					T-nipple	Niple t	Niple-t	Raccord-t	
13	**SA 9412-11020**	3					Connector	Unión	Conexão	Connexion	
14	**SA 9413-11010**	1					Elbow nipple	Niple angular	Cotovelo	Raccord coudé	
15	**SA 9451-02207**	2					Hose assembly	Conducto	Mangueira completa	Conduit flexible	
16	**SA 9453-02205**	1					Hose assembly	Conducto	Mangueira completa	Conduit flexible	
17	**SA 9453-02209**	1					Hose assembly	Conducto	Mangueira completa	Conduit flexible	
18	**SA 9453-02212**	1					Hose assembly	Conducto	Mangueira completa	Conduit flexible	
19	**SA 9453-02220**	1					Hose assembly	Conducto	Mangueira completa	Conduit flexible	
20	**SA 9453-02221**	1					Hose assembly	Conducto	Mangueira completa	Conduit flexible	
21	**SA 9453-02225**	1					Hose assembly	Conducto	Mangueira completa	Conduit flexible	
22	**VOE 946441**	2					Flange screw	Tornillo embridado	Parafuso flangeado	Vis à embase	
23	**VOE 983502**	7					O-ring	Anillo tórico	Anel-o	Joint torique	
24	**VOE 955921**	2					Spring washer	Arandela elástica	Arruela de pressão	Rondelle élastique	
25	**VOE 983242**	2					Hexagon screw	Tornillo hexagonal	Parafuso sextavado	Vis à tête hexagonale	

1	**8279197**	**Hydraulique de travail, marteau et ciseaux pour 1er débit de pompe** **Sistema hidráulico de operação, martelo e cortador para o fluxo da 1a. bomba** **Hidráulica de trabajo, martillo y cizalla para flujo de 1a. bomba** **Working hydraulic, hammer and shear for 1st pump flow**	Catalogue id **20490**	Group **914**
2			Illustr. No **1013997**	Section **2600**
3			Issue **PUB 20021238-B**	Page **667**
4				
5				

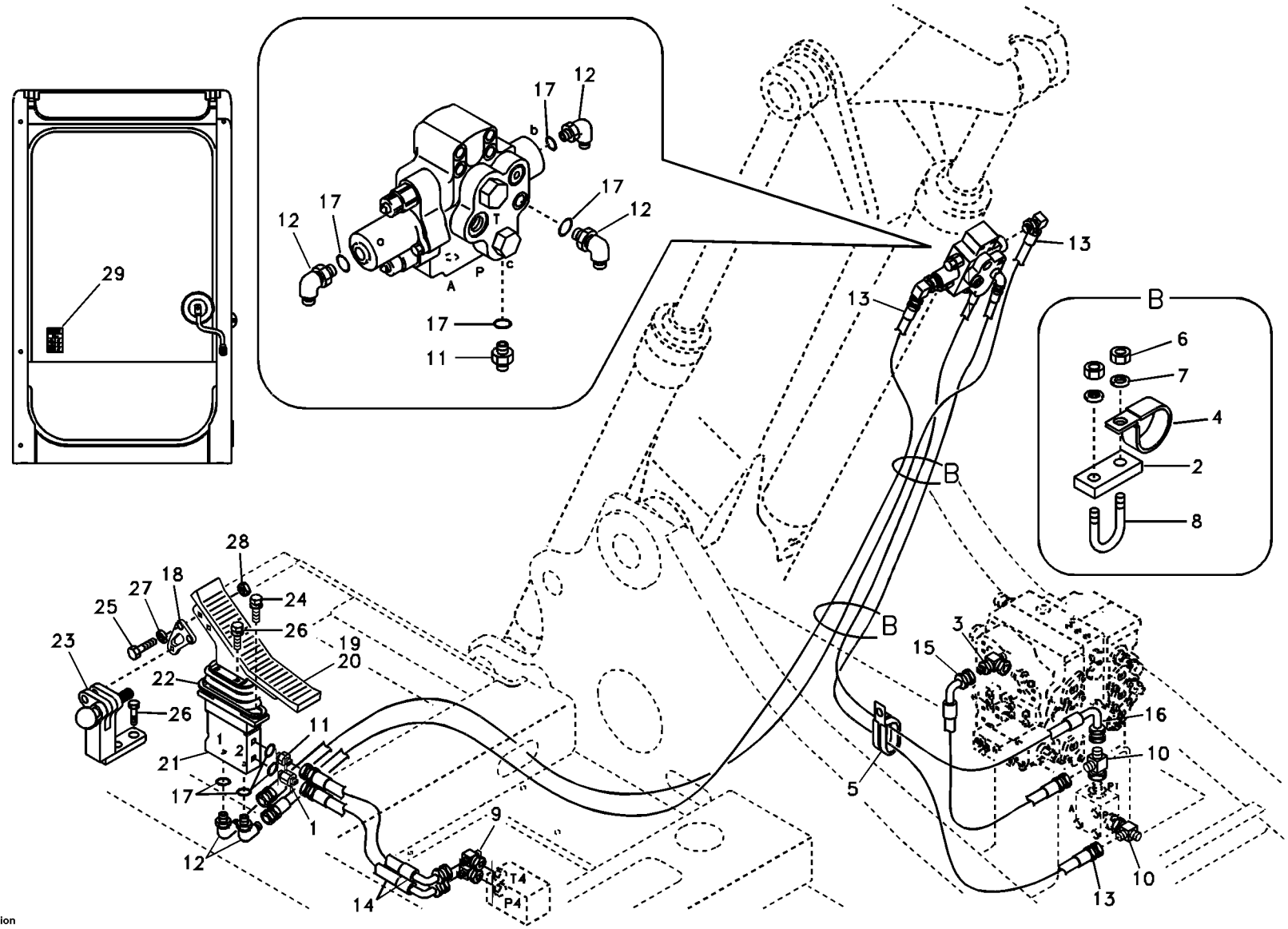
29
17
12
b
T
P
A
C
11
B
6
7
4
2
8
13
28
24
26
18
27
25
23
19
20
22
21
1
2
11
9
T4
P4
14
3
15
16
10
5

Fig.	Part No.	Quantity 1	2	3	PS	KIT	Description	Denominación	Denominação	Dénomination	Notes
1	**SA 1048-10540**	1					Connector	Unión	Conexão	Connexion	
2	**SA 1174-51182**	2					Plate	Chapa	Chapa	Tôle	
3	**VOE 14510275**	1					T-nipple	Niple t	Niple-t	Raccord-t	
4	**VOE 14515523**	2					Clip	Clip	Clipe	Clip	
5	**VOE 14515524**	1					Clip	Clip	Clipe	Clip	
6	**SA 9111-31000**	4					Nut	Tuerca	Porca	Ecrou	
7	**SA 9211-10000**	4					Washer	Arandela	Arruela	Rondelle	
8	**VOE 14880630**	2					U-bolt	Abrazadera-u	Grampo u	Étrier de ressort	
9	**SA 9411-92180**	2					T-nipple	Niple t	Niple-t	Raccord-t	
10	**SA 9411-95440**	2					T-nipple	Niple t	Niple-t	Raccord-t	
11	**SA 9412-11020**	2					Connector	Unión	Conexão	Connexion	
12	**SA 9413-11010**	5					Elbow nipple	Niple angular	Cotovelo	Raccord coudé	
13	**SA 9451-02275**	3					Hose assembly	Conducto	Mangueira completa	Conduit flexible	
14	**SA 9452-02221**	2					Hose assembly	Conducto	Mangueira completa	Conduit flexible	
15	**SA 9453-02207**	1					Hose assembly	Conducto	Mangueira completa	Conduit flexible	
16	**SA 9453-02374**	1					Hose assembly	Conducto	Mangueira completa	Conduit flexible	
17	**VOE 983502**	8					O-ring	Anillo tórico	Anel-o	Joint torique	
18	**VOE 14531103**	1					Plate	Chapa	Chapa	Tôle	
19	**VOE 14522008**	1					Pedal	Pedal	Pedal	Pédale	
20	**VOE 14522039**	1					Cover	Capo	Tampa	Capot	
21	**VOE 14511630**	1					Valve	Válvula	Válvula	Valve	See group 914, Page 651
22	**VOE 14515386**	1					Plate	Chapa	Chapa	Tôle	
23	**VOE 14515941**	1					Stopping device	Mecanismo de parada	Dispositivo parada	Dispositif d'arrêt	
24	**VOE 984348**	2					Hex. socket screw	Tornillo de hexágono emb...	Parafuso soquete sext...	Vis à six pans creux	
25	**VOE 946329**	2					Flange screw	Tornillo embridado	Parafuso flangeado	Vis à embase	
26	**VOE 946472**	4					Flange screw	Tornillo embridado	Parafuso flangeado	Vis à embase	
27	**VOE 955922**	2					Spring washer	Arandela elástica	Arruela de pressão	Rondelle élastique	
28	**VOE 983304**	2					Hexagon nut	Tuerca hexagonal	Porca sextavada	Écrou hexagonal	
29	**VOE 14514814**	1					Decal	Decalcomania	Adesivo	Decalcomanie	

1		**Hydraulique de travail, flèche réglable supérieurs** **Sistema hidráulico de operação, lança ajustável para a parte superior** **Hidráulica de trabajo, pluma ajustable para superior** **Working hydraulic, adjustable boom for upper**	Catalogue id **20490**	Group **914**
2			Illustr. No **TB247**	Section **2700**
3			Issue **PUB 20021238-B**	Page **669**
4				
5		**8278010,8278070**		

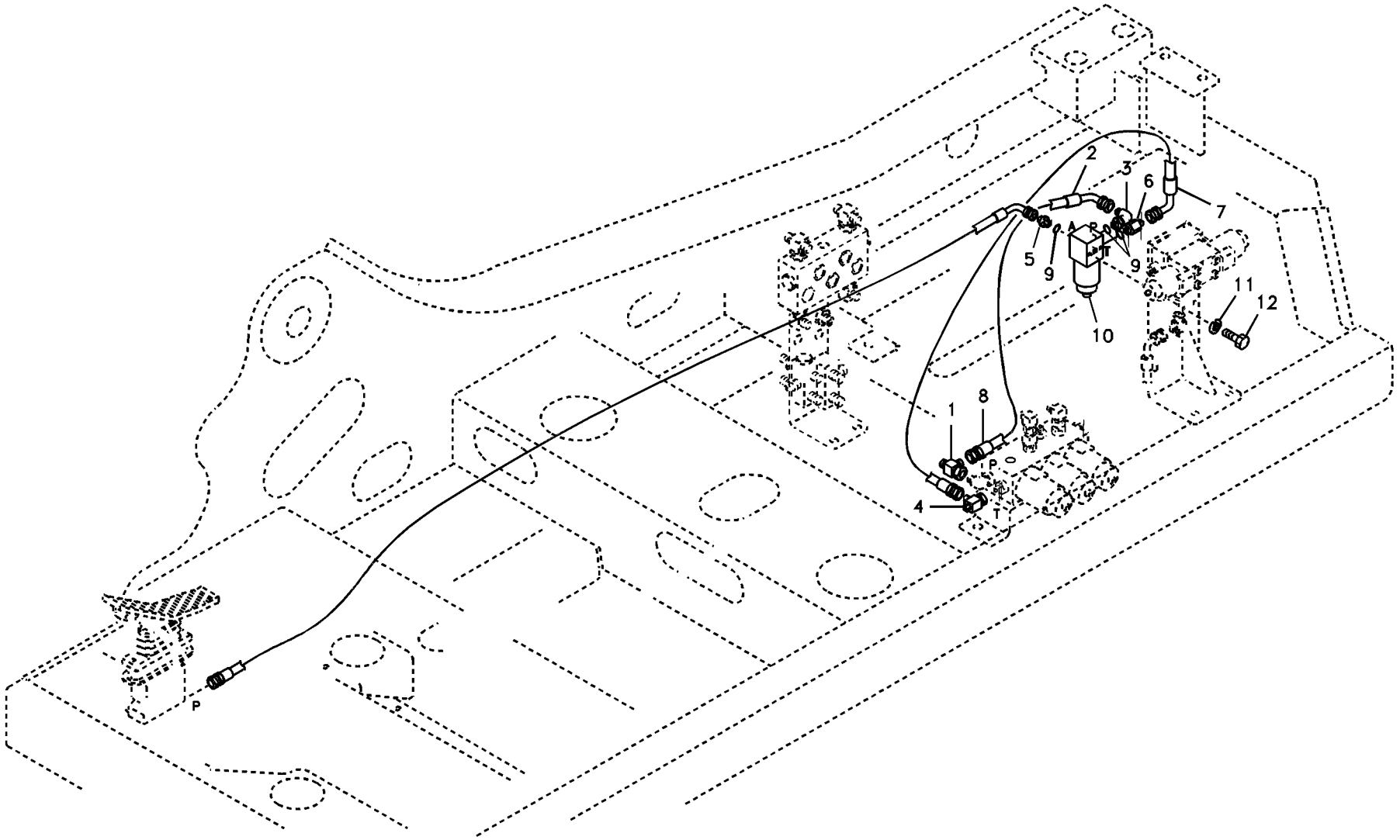

Volvo Construction Equipment

1013994

Fig.	Part No.	Quantity 1	2	3	PS	KIT	Description	Denominación	Denominação	Dénomination	Notes
1	**SA 9411-95440**	1					T-nipple	Niple t	Niple-t	Raccord-t	
2	**SA 9453-02211**	1					Hose assembly	Conducto	Mangueira completa	Conduit flexible	
3	**SA 1048-10560**	1					Connector	Unión	Conexão	Connexion	
	VOE 983502	1					•O-ring	•Anillo tórico	•Anel-o	•Joint torique	
4	**SA 9411-95870**	1					T-nipple	Niple t	Niple-t	Raccord-t	
5	**SA 9412-11020**	1					Connector	Unión	Conexão	Connexion	
6	**SA 9412-11090**	1					Connector	Unión	Conexão	Connexion	
7	**SA 9453-02216**	1					Hose assembly	Conducto	Mangueira completa	Conduit flexible	
8	**SA 9453-02252**	1					Hose assembly	Conducto	Mangueira completa	Conduit flexible	
9	**VOE 983502**	3					O-ring	Anillo tórico	Anel-o	Joint torique	
10	**VOE 14502037**	1					Solenoid valve	Electroválvula	Válvula solenóide	Électrovanne	
	VOE 14527267	1					•Solenoid coil	•Bobina magnética	•Bobina solenóide	•Bobine magnétique	
11	**VOE 955921**	2					Spring washer	Arandela elástica	Arruela de pressão	Rondelle élastique	
12	**VOE 983242**	2					Hexagon screw	Tornillo hexagonal	Parafuso sextavado	Vis à tête hexagonale	

1	**8279206**	**Système servo, marteau et cisaille** **Sistema servo, martelo e cortador** **Servosistema, martillo y cizalla** **Servo system, hammer and shear**	Catalogue id **20490**	Group **914**
2			Illustr. No **1013994**	Section **2800**
3			Issue **PUB 20021238-B**	Page **671**
4				
5				

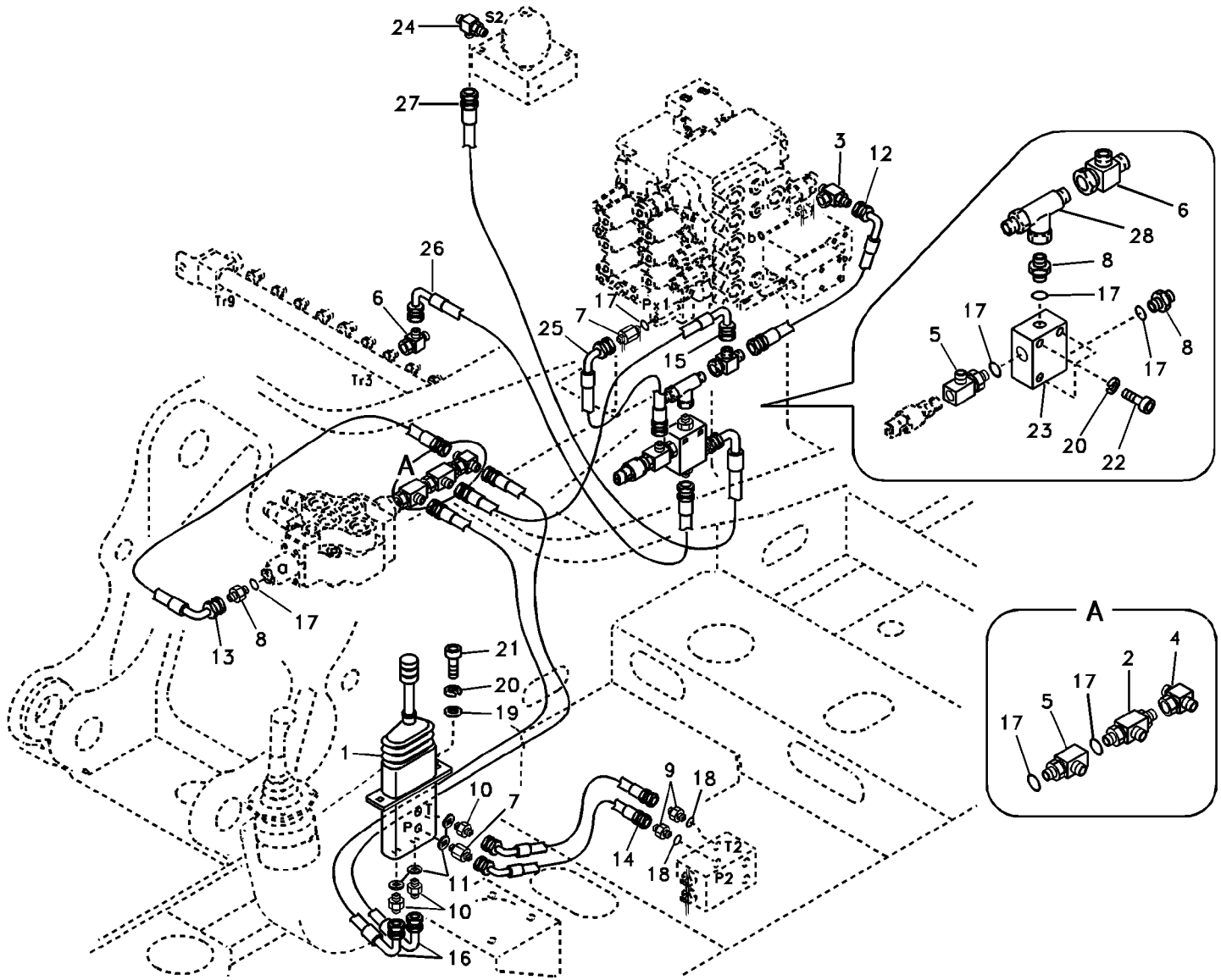

Volvo Construction Equipment

1016231

Fig.	Part No.	Quantity 1	2	3	4	5	PS	KIT	Description	Denominación	Denominação	Dénomination	Notes
1	**VOE 14540717**	1	1						Remote control valve	Válvula control distancia	Válvula de controle rem	Vanne automatique	
2	**VOE 14507108**	1	1						T-nipple	Niple t	Niple-t	Raccord-t	
3	**VOE 14510275**	1	1						T-nipple	Niple t	Niple-t	Raccord-t	
4	**SA 9411-92180**	1	1						T-nipple	Niple t	Niple-t	Raccord-t	
5	**SA 9411-93900**	1	1	1					T-nipple	Niple t	Niple-t	Raccord-t	
6	**SA 9411-95440**	1	1	1					T-nipple	Niple t	Niple-t	Raccord-t	
7	**SA 1048-10540**	1	1	1					Connector	Unión	Conexão	Connexion	
8	**SA 9412-11020**	1	1	2					Connector	Unión	Conexão	Connexion	
9	**SA 9412-11130**	2	2						Connector	Unión	Conexão	Connexion	
10	**SA 9412-12020**	3	3						Connector	Unión	Conexão	Connexion	
11	**SA 9426-10020**	4	4						Gasket	Junta	Junta	Joint	
12	**SA 9453-02208**	1	1						Hose assembly	Conducto	Mangueira completa	Conduit flexible	
13	**SA 9453-02213**	1	1						Hose assembly	Conducto	Mangueira completa	Conduit flexible	
14	**SA 9453-02217**	2	2						Hose assembly	Conducto	Mangueira completa	Conduit flexible	
15	**SA 9453-02219**	1	1						Hose assembly	Conducto	Mangueira completa	Conduit flexible	
16	**SA 9453-02234**	2	2						Hose assembly	Conducto	Mangueira completa	Conduit flexible	
17	**SA 9511-12011**	3	3	5					O-ring	Anillo tórico	Anel-o	Joint torique	
18	**SA 9511-12014**	2	2						O-ring	Anillo tórico	Anel-o	Joint torique	
19	**VOE 14501898**	2	2						Plain washer	Arandela plana	Arruela simples	Rondelle plane	
20	**VOE 955921**	2	2	3					Spring washer	Arandela elástica	Arruela de pressão	Rondelle élastique	
21	**VOE 984066**	2	2						Hex. socket screw	Tornillo de hexágono e	Parafuso soquete sext	Vis à six pans creux	
22	**VOE 983246**			3					Hexagon screw	Tornillo hexagonal	Parafuso sextavado	Vis à tête hexagonale	
23	**VOE 14531104**			1					Valve	Válvula	Válvula	Valve	
24	**SA 9411-92350**			1					T-nipple	Niple t	Niple-t	Raccord-t	
25	**SA 9453-02211**			1					Hose assembly	Conducto	Mangueira completa	Conduit flexible	
26	**SA 9453-02215**			1					Hose assembly	Conducto	Mangueira completa	Conduit flexible	
27	**SA 9453-02226**			1					Hose assembly	Conducto	Mangueira completa	Conduit flexible	
28	**VOE 14510275**				1				T-nipple	Niple t	Niple-t	Raccord-t	

1	**8277944**
2	**8278098**
3	**8278522**
4	**8279412**
5	

Système d¿assistance, lame bulldozer
Sistema servo, lâmina removedora de terra
Servosistema, hoja de bulldozer.
Servo system, dozer blade

Catalogue id **20490**	Group **914**
Illustr. No **1016231**	Section **3000**
Issue **PUB 20021238-B**	Page **673**

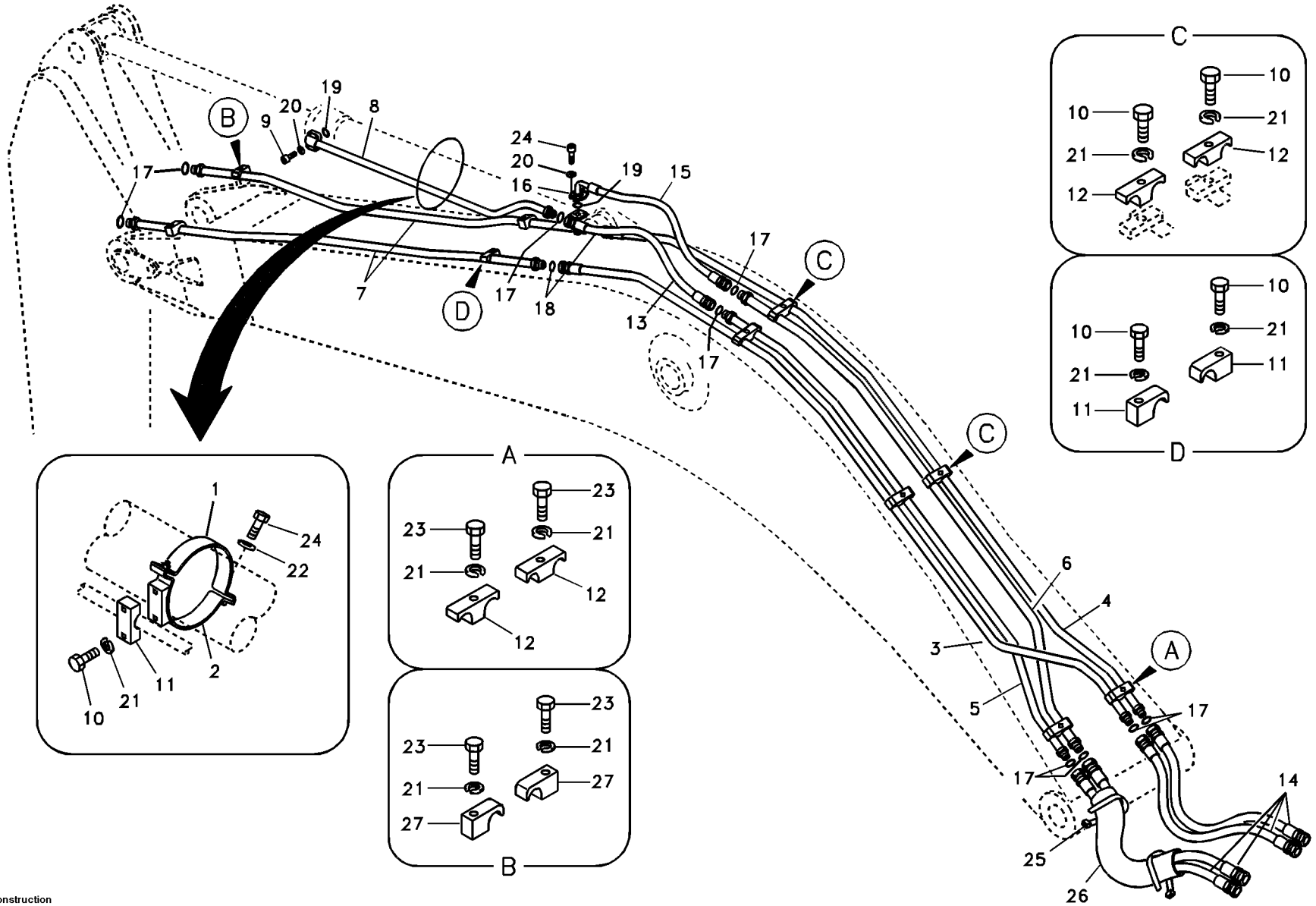

Volvo Construction Equipment

1013995

Fig.	Part No.	Quantity 1	2	3	4	5	PS	KIT	Description	Denominación	Denominação	Dénomination	Notes
1	**VOE 14505765**	1	1	1					Clamp	Abrazadera	Braçadeira	Collier serrage	
2	**VOE 14507748**	1	1	1					Clamp	Abrazadera	Braçadeira	Collier serrage	
3	**SA 1174-01881**	1	1	1					Pipe	Canalizacion	Tubo	Canalisation	
4	**SA 1174-01891**	1	1	1					Pipe	Canalizacion	Tubo	Canalisation	
5	**VOE 14508013**	1	1						Pipe	Canalizacion	Tubo	Canalisation	
	VOE 14520954			1					Pipe	Canalizacion	Tubo	Canalisation	
6	**VOE 14508014**	1	1						Pipe	Canalizacion	Tubo	Canalisation	
	VOE 14520955			1					Pipe	Canalizacion	Tubo	Canalisation	
7	**VOE 14508015**	2	2						Pipe	Canalizacion	Tubo	Canalisation	
	VOE 14520956			2					Pipe	Canalizacion	Tubo	Canalisation	
8	**SA 1174-01920**		1	1					Pipe	Canalizacion	Tubo	Canalisation	
9	**VOE 984083**		4	4					Hex. socket screw	Tornillo de hexágono e	Parafuso soquete sext	Vis à six pans creux	
10	**VOE 1629544**	7	7	7					Hexagon screw	Tornillo hexagonal	Parafuso sextavado	Vis à tête hexagonale	
11	**VOE 14881234**	3	3	3					Clamp	Abrazadera	Braçadeira	Collier serrage	
12	**VOE 14881242**	6	6	6					Clamp	Abrazadera	Braçadeira	Collier serrage	
13	**VOE 936214**	1	1	1					Hose assembly	Conducto	Mangueira completa	Conduit flexible	
14	**VOE 936222**	4	4	4					Hose assembly	Conducto	Mangueira completa	Conduit flexible	
15	**VOE 938611**	1	1	1					Hose assembly	Conducto	Mangueira completa	Conduit flexible	
16	**VOE 936616**	2	2	2					Flange half	Mitad brida	Meia flange	Demi-bride	
17	**VOE 990740**	8	9	9					O-ring	Anillo tórico	Anel-o	Joint torique	(VOE 981289)
18	**VOE 978129**	2	2	2					O-ring	Anillo tórico	Anel-o	Joint torique	(VOE 981290)
19	**VOE 990742**	1	2	2					O-ring	Anillo tórico	Anel-o	Joint torique	(VOE 948699)
20	**VOE 955922**	4	8	8					Spring washer	Arandela elástica	Arruela de pressão	Rondelle élastique	
21	**VOE 955926**	11	11	11					Spring washer	Arandela elástica	Arruela de pressão	Rondelle élastique	
22	**SA 9211-10000**	2	2	2					Washer	Arandela	Arruela	Rondelle	
23	**VOE 993422**	4	4	4					Hexagon screw	Tornillo hexagonal	Parafuso sextavado	Vis à tête hexagonale	(VOE 14881196)
24	**VOE 983252**	6	6	6					Hexagon screw	Tornillo hexagonal	Parafuso sextavado	Vis à tête hexagonale	
25	**SA 9314-02300**	2	2						Cable tie	Abrazadera de cinta	Braçadeira	Serre-câble	
26	**VOE 14531110**	1	1						Cover	Capo	Tampa	Capot	
27	**VOE 14881234**				2				Clamp	Abrazadera	Braçadeira	Collier serrage	

1	**8278008**
2	**8278009**
3	**8279048**
4	**8279409**
5	

Commande hydraulique d'outil, vérin de balancier sur la flèche
Sistema hidráulico de operação, cilindro do braço na lança
Hidráulica de trabajo, cilindro del brazo en la pluma.
Working hydraulic, dipper arm cylinder on boom.

Catalogue id **20490**	Group **916**
Illustr. No **1013995**	Section **100**
Issue **PUB 20021238-B**	Page **675**

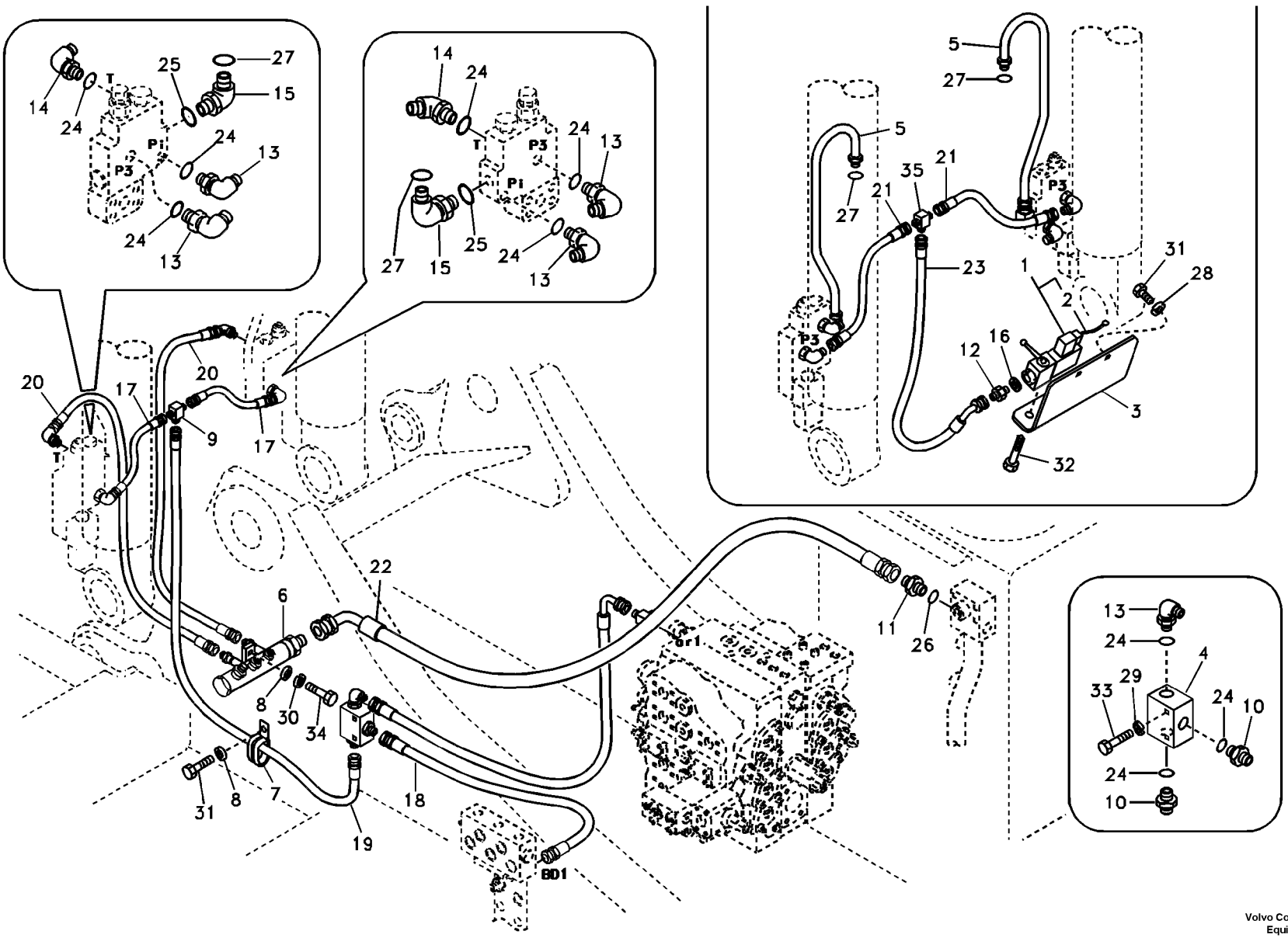

Volvo Construction Equipment

1049483

Fig.	Part No.	Quantity 1	2	3	PS	KIT	Description	Denominación	Denominação	Dénomination	Notes
1	**VOE 14515278**	1					Switch	Interruptor	Interruptor	Rupteur	
2	**VOE 14571142**	1					•Cable harness	•Manojo cables	•Chicote cabos	•Faisceau câbles	
3	**VOE 14531112**	1					Bracket	Consola	Suporte	Console	
4	**VOE 14531005**	1					Block	Bloque	Bloco	Bloc	
5	**SA 1174-51082**	2					Pipe	Canalizacion	Tubo	Canalisation	
6	**VOE 14517135**	1					Pipe	Canalizacion	Tubo	Canalisation	
7	**VOE 14515524**	1					Clip	Clip	Clipe	Clip	
8	**VOE 992040**	3					Plain washer	Arandela plana	Arruela simples	Rondelle plane	
9	**SA 9411-92010**	1					T-nipple	Niple t	Niple-t	Raccord-t	
10	**SA 9412-11020**	2					Connector	Unión	Conexão	Connexion	
11	**SA 9412-11060**	1					Connector	Unión	Conexão	Connexion	
12	**SA 9412-12020**	1					Connector	Unión	Conexão	Connexion	
13	**SA 9413-11010**	5					Elbow nipple	Niple angular	Cotovelo	Raccord coudé	
14	**SA 9413-11160**	2					Elbow	Tubo acodado	Cotovelo	Coude	
15	**SA 9419-21010**	2					Connector	Unión	Conexão	Connexion	
16	**SA 9426-10020**	1					Gasket	Junta	Junta	Joint	
17	**SA 9451-02208**	2					Hose assembly	Conducto	Mangueira completa	Conduit flexible	
18	**SA 9451-02220**	1					Hose assembly	Conducto	Mangueira completa	Conduit flexible	
19	**SA 9451-02330**	1					Hose assembly	Conducto	Mangueira completa	Conduit flexible	
20	**SA 9451-03219**	2					Hose assembly	Conducto	Mangueira completa	Conduit flexible	
21	**SA 9451-32608**	2					Hose assembly	Conducto	Mangueira completa	Conduit flexible	
22	**SA 9453-06225**	1					Hose assembly	Conducto	Mangueira completa	Conduit flexible	
23	**SA 9453-32623**	1					Hose assembly	Conducto	Mangueira completa	Conduit flexible	
24	**VOE 983502**	9					O-ring	Anillo tórico	Anel-o	Joint torique	
25	**VOE 990557**	2					O-ring	Anillo tórico	Anel-o	Joint torique	
26	**VOE 983527**	1					O-ring	Anillo tórico	Anel-o	Joint torique	
27	**VOE 983505**	4					O-ring	Anillo tórico	Anel-o	Joint torique	
28	**VOE 955918**	2					Spring washer	Arandela elástica	Arruela de pressão	Rondelle élastique	
29	**VOE 955921**	2					Spring washer	Arandela elástica	Arruela de pressão	Rondelle élastique	
30	**VOE 955922**	2					Spring washer	Arandela elástica	Arruela de pressão	Rondelle élastique	

1	**8278006**
2	
3	
4	
5	

Hydraulique de travail, coupure flèche
Sistema hidráulico de operação, ruptura da lança
Hidráulica de trabajo, válvula de rotura de manguera en plum
Working hydraulic, boom rupture

Catalogue id **20490**	Group **916**
Illustr. No **1049483**	Section **300**
Issue **PUB 20021238-B**	Page **677**

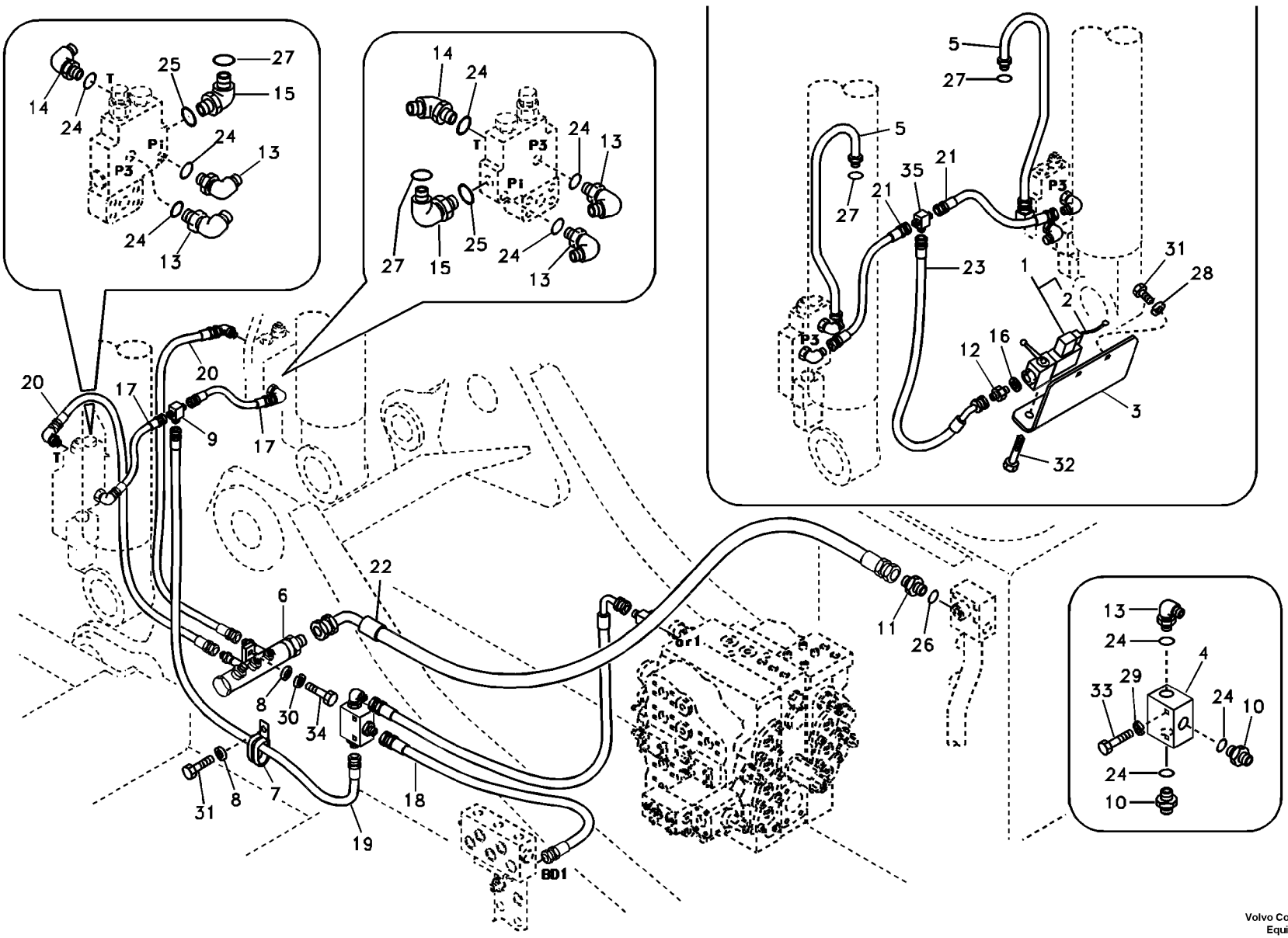

Volvo Construction Equipment

1049483

Fig.	Part No.	Quantity 1	2	3	PS	KIT	Description	Denominación	Denominação	Dénomination	Notes
31	**VOE 946441**	3					Flange screw	Tornillo embridado	Parafuso flangeado	Vis à embase	
32	**VOE 969407**	2					Six point socket screw	Racor de seis dientes	Paraf soquete sext	Vis à 6 pans creux	
33	**VOE 983245**	2					Hexagon screw	Tornillo hexagonal	Parafuso sextavado	Vis à tête hexagonale	
34	**VOE 983252**	2					Hexagon screw	Tornillo hexagonal	Parafuso sextavado	Vis à tête hexagonale	
35	**SA 9411-92010**	1					T-nipple	Niple t	Niple-t	Raccord-t	

1	**8278006**	**Hydraulique de travail, coupure flèche** **Sistema hidráulico de operação, ruptura da lança** **Hidráulica de trabajo, válvula de rotura de manguera en plum** **Working hydraulic, boom rupture**	Catalogue id **20490**	Group **916**
2			Illustr. No **1049483**	Section **300**
3			Issue **PUB 20021238-B**	Page **679**
4				
5				

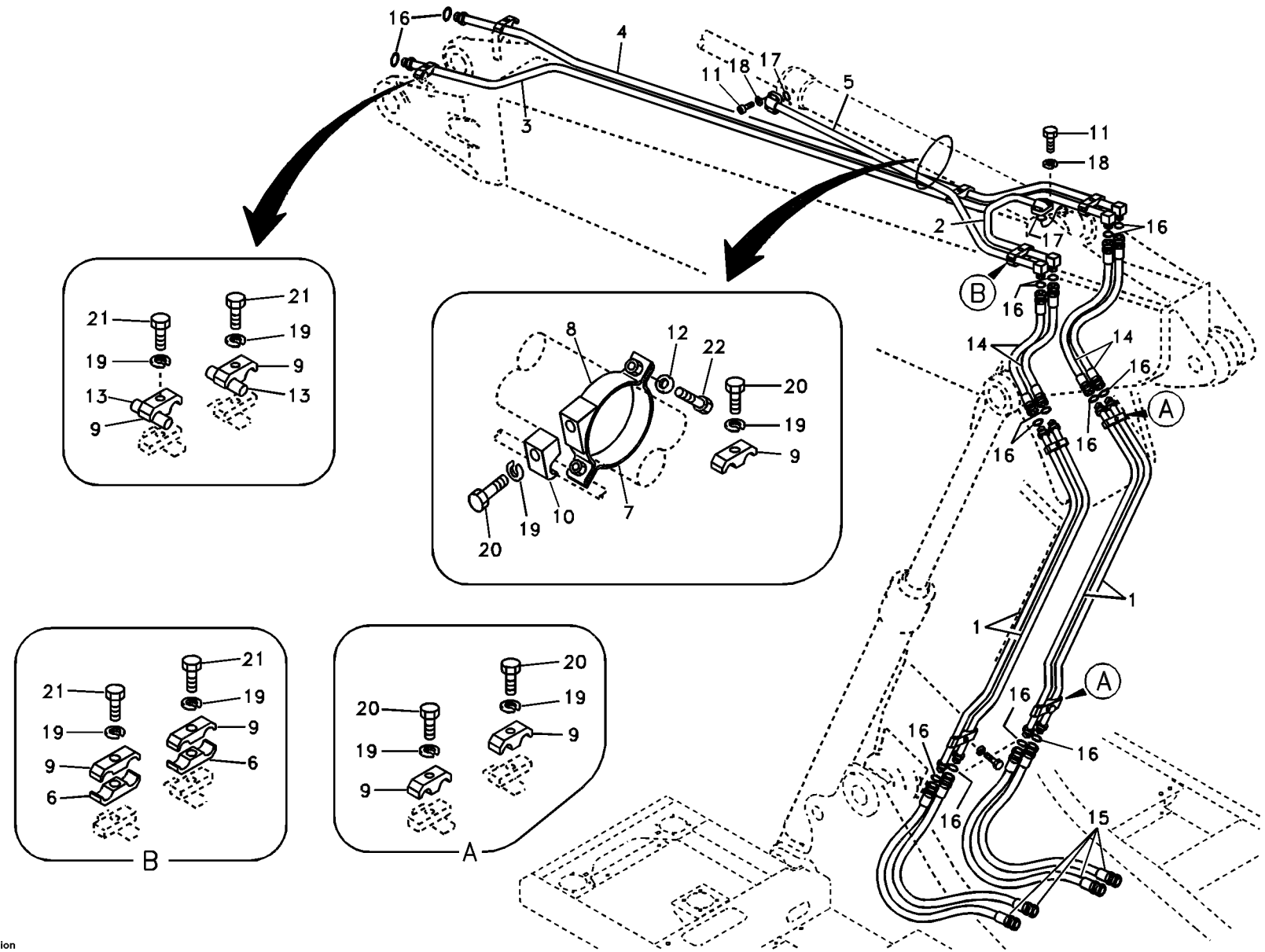
16
4
3
11
18
17
5
11
18
2
17
16
B
16
14
14
16
A
16
16
1
1
A
16
16
16
16
15
21
21
19
19
9
13
9
13
8
12
22
20
19
9
20
19
10
7
21
21
19
19
9
9
6
6
B
20
20
19
19
9
9
A

Fig.	Part No.	Quantity 1	2	3	PS	KIT	Description	Denominación	Denominação	Dénomination	Notes
1	**SA 1174-55691**	4	4				Pipe	Canalizacion	Tubo	Canalisation	
2	**SA 1174-55741**	1	1				Pipe	Canalizacion	Tubo	Canalisation	
3	**SA 1174-55751**	1	1				Pipe	Canalizacion	Tubo	Canalisation	
4	**SA 1174-55761**	1	1				Pipe	Canalizacion	Tubo	Canalisation	
5	**VOE 14513887**		1				Pipe	Canalizacion	Tubo	Canalisation	
6	**SA 1174-55850**	2	2				Clamp	Abrazadera	Braçadeira	Collier serrage	
7	**VOE 14505765**	1	1				Clamp	Abrazadera	Braçadeira	Collier serrage	
8	**VOE 14507748**	1	1				Clamp	Abrazadera	Braçadeira	Collier serrage	
9	**VOE 14881207**	9	9				Clamp	Abrazadera	Braçadeira	Collier serrage	
10	**VOE 14881234**	1	1				Clamp	Abrazadera	Braçadeira	Collier serrage	
11	**VOE 984083**	4	8				Hex. socket screw	Tornillo de hexágono emb	Parafuso soquete sext	Vis à six pans creux	
12	**SA 9211-10000**	2	2				Washer	Arandela	Arruela	Rondelle	
13	**VOE 14880626**	2	2				Bar	Barra	Barra	Barre	
14	**VOE 936220**	4	4				Hose assembly	Conducto	Mangueira completa	Conduit flexible	
15	**VOE 936222**	4	4				Hose assembly	Conducto	Mangueira completa	Conduit flexible	
16	**VOE 990740**	13	14				O-ring	Anillo tórico	Anel-o	Joint torique	(VOE 981289)
17	**VOE 990742**	1	2				O-ring	Anillo tórico	Anel-o	Joint torique	(VOE 948699)
18	**VOE 955922**	4	8				Spring washer	Arandela elástica	Arruela de pressão	Rondelle élastique	
19	**VOE 955926**	10	10				Spring washer	Arandela elástica	Arruela de pressão	Rondelle élastique	
20	**VOE 1629544**	4	4				Hexagon screw	Tornillo hexagonal	Parafuso sextavado	Vis à tête hexagonale	
21	**VOE 993422**	6	6				Hexagon screw	Tornillo hexagonal	Parafuso sextavado	Vis à tête hexagonale	(VOE 14881196)
22	**VOE 983252**	2	2				Hexagon screw	Tornillo hexagonal	Parafuso sextavado	Vis à tête hexagonale	

1	**8278010**
2	**8278070**
3	
4	
5	

Commande hydraulique d'outill, vérin de balancier sur flèche articulée
Sistema hidráulico de operação, cilindro do braço na lança ajustável
Hidráulica de trabajo, cilindro del brazo en la pluma ajustable.
Working hydraulic, dipper arm cylinder on adjustable boom

Catalogue id **20490**	Group **916**
Illustr. No **TB245**	Section **500**
Issue **PUB 20021238-B**	Page **681**

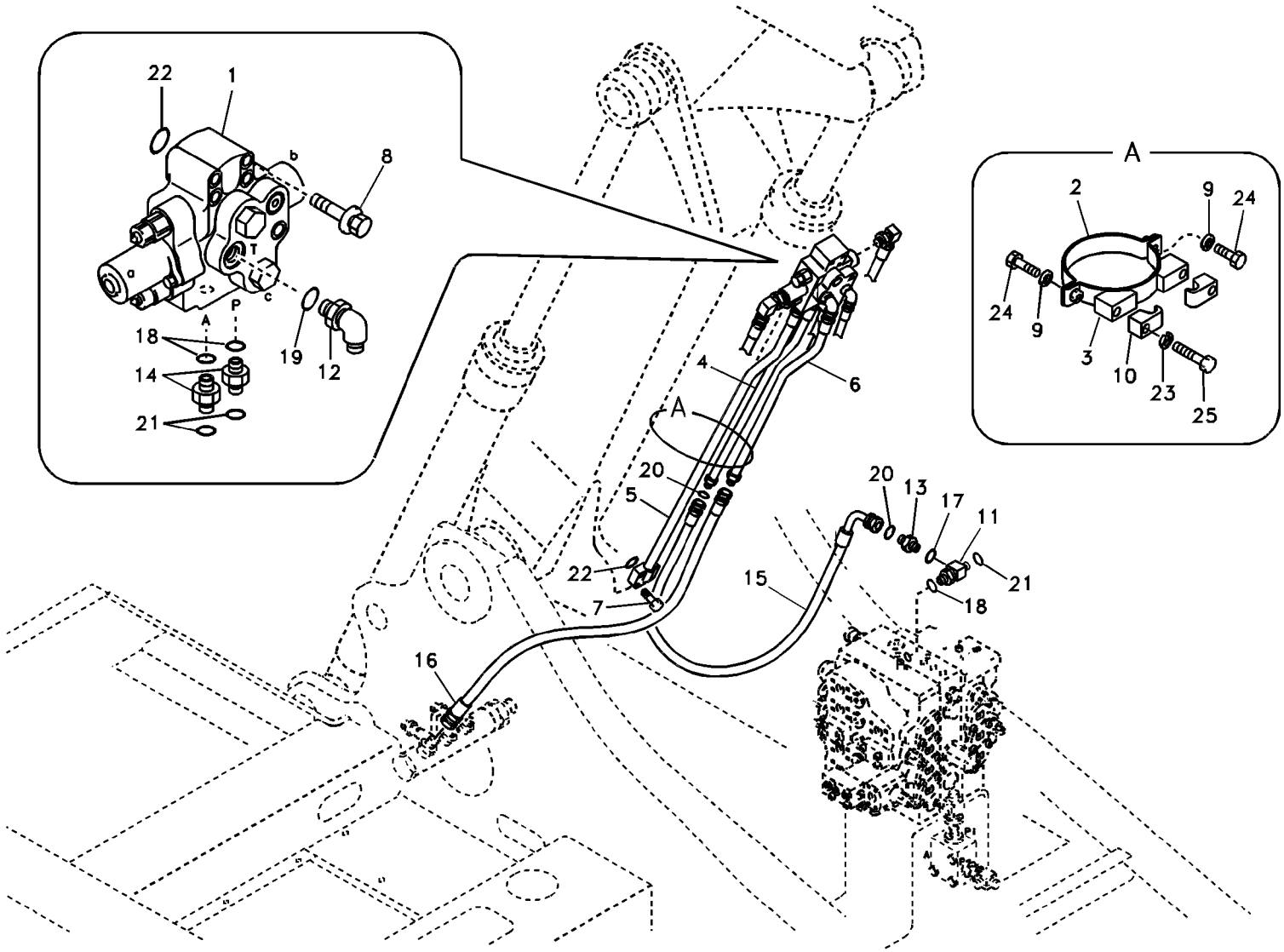
22
1
8
b
T
a
c
P
A
18
14
21
19
12
A
2
9
24
24
9
3
10
23
25
4
6
A
20
5
22
7
16
20
13
17
11
21
18
15

Fig.	Part No.	Quantity 1	2	3	PS	KIT	Description	Denominación	Denominação	Dénomination	Notes
1	**VOE 14531144**	1					Valve	Válvula	Válvula	Valve	See group 912, Page 593
2	**SA 1174-50690**	1					Clamp	Abrazadera	Grampo	Pince Serrage	
3	**SA 1174-58110**	1					Clamp	Abrazadera	Braçadeira	Collier serrage	
4	**SA 1174-58090**	1					Pipe	Canalizacion	Tubo	Canalisation	
5	**SA 1174-58100**	1					Pipe	Canalizacion	Tubo	Canalisation	
6	**VOE 14514491**	1					Pipe	Canalizacion	Tubo	Canalisation	
7	**VOE 984353**	4					Hex. socket screw	Tornillo de hexágono emb...	Parafuso soquete sext...	Vis à six pans creux	
8	**VOE 984355**	4					Hex. socket screw	Tornillo de hexágono emb...	Parafuso soquete sext...	Vis à six pans creux	
9	**SA 9211-10000**	2					Washer	Arandela	Arruela	Rondelle	
10	**VOE 14881234**	2					Clamp	Abrazadera	Braçadeira	Collier serrage	
11	**SA 9411-96230**	1					Tee	Acoplamiento T	Tê	Connexion en T	
12	**SA 9413-11230**	1					Elbow nipple	Niple angular	Cotovelo	Raccord coudé	
13	**SA 9419-11010**	1					Connector	Pieza de conexión	Conexão	Pièce connexion	
14	**SA 9419-11040**	2					Connector	Pieza de conexión	Conexão	Pièce connexion	
15	**VOE 938557**	1					Hose assembly	Conducto	Mangueira completa	Conduit flexible	
16	**SA 9451-35221**	1					Hose assembly	Conducto	Mangueira completa	Conduit flexible	
17	**VOE 990557**	1					O-ring	Anillo tórico	Anel-o	Joint torique	
18	**VOE 983524**	3					O-ring	Anillo tórico	Anel-o	Joint torique	
19	**VOE 983527**	1					O-ring	Anillo tórico	Anel-o	Joint torique	
20	**VOE 990738**	2					O-ring	Anillo tórico	Anel-o	Joint torique	(VOE 4880493)
21	**VOE 990740**	3					O-ring	Anillo tórico	Anel-o	Joint torique	(VOE 981289)
22	**VOE 948700**	2					O-ring	Anillo tórico	Anel-o	Joint torique	
23	**VOE 955926**	2					Spring washer	Arandela elástica	Arruela de pressão	Rondelle élastique	
24	**VOE 1629544**	2					Hexagon screw	Tornillo hexagonal	Parafuso sextavado	Vis à tête hexagonale	
25	**VOE 983252**	2					Hexagon screw	Tornillo hexagonal	Parafuso sextavado	Vis à tête hexagonale	

1	
2	
3	
4	
5	

Commande hydraulique d'outil, deuxième vérin de flèche sur flèche articulée
Sistema hidráulico de operação, cilindro da 2a. lança na lança ajustável
Hidráulica de trabajo, segundo cilindro de la pluma en la pluma ajustable.
Working hydraulic, 2nd boom cylinder on adjustable boom

8278010,8278070

Catalogue id	Group
20490	**916**
Illustr. No **1029578**	Section **600**
Issue **PUB 20021238-B**	Page **683**

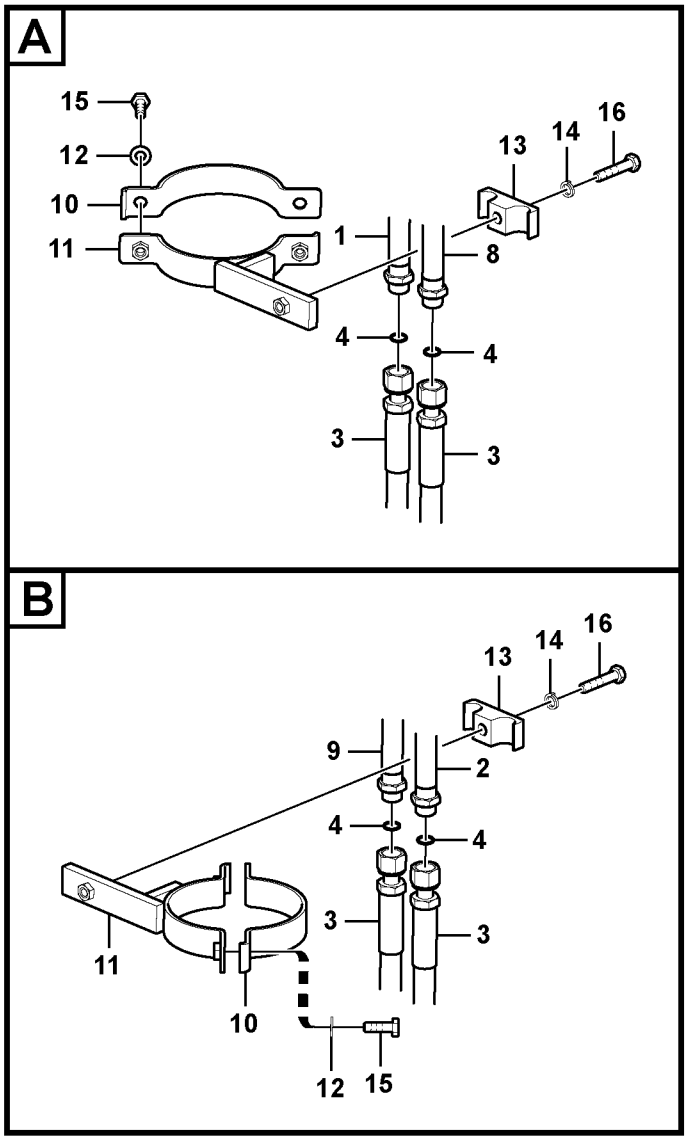

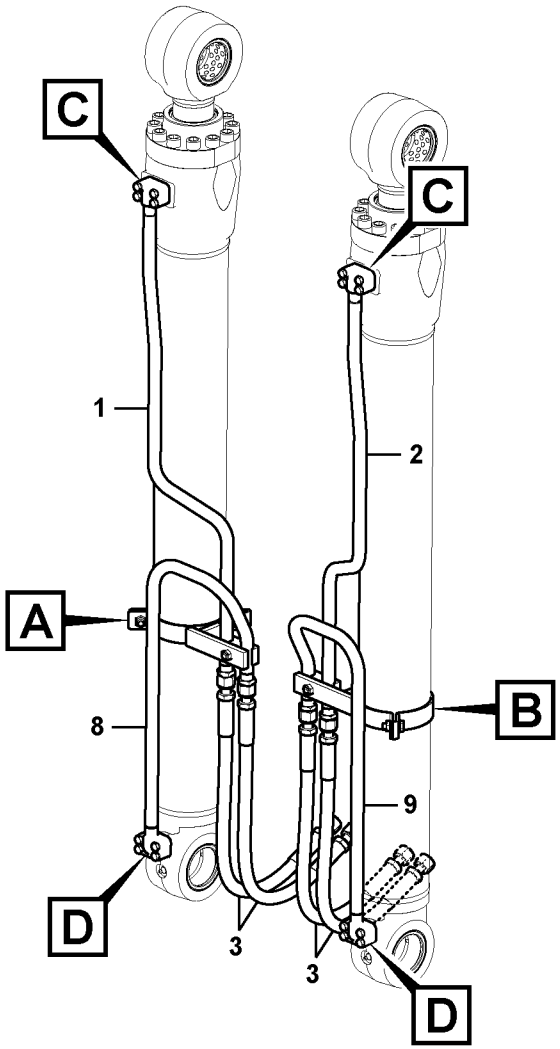

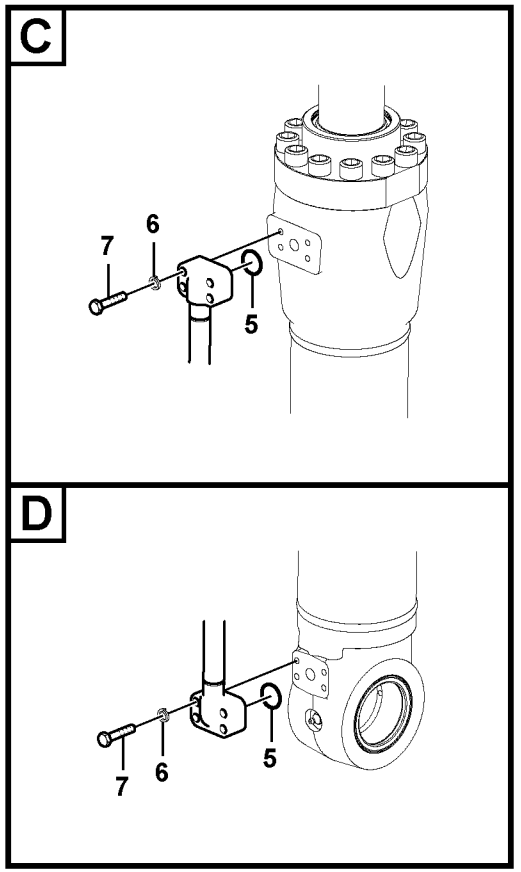

Volvo Construction Equipment

1029579

Fig.	Part No.	Quantity 1	2	3	4	5	PS	KIT	Description	Denominación	Denominação	Dénomination	Notes
1	**SA 1174-00682**	1							Pipe	Canalizacion	Tubo	Canalisation	
2	**SA 1174-00672**	1							Pipe	Canalizacion	Tubo	Canalisation	
3	**VOE 15062158**	4							Hose assembly	Conducto	Mangueira completa	Conduit flexible	
4	**VOE 990738**	2	2						O-ring	Anillo tórico	Anel-o	Joint torique	(VOE 4880493)
5	**VOE 990741**	2	2						O-ring	Anillo tórico	Anel-o	Joint torique	(VOE 948698)
6	**VOE 955921**	8	8						Spring washer	Arandela elástica	Arruela de pressão	Rondelle élastique	
7	**VOE 983245**	8	8						Hexagon screw	Tornillo hexagonal	Parafuso sextavado	Vis à tête hexagonale	
8	**SA 1174-00693**		1						Pipe	Canalizacion	Tubo	Canalisation	
9	**SA 1174-00703**		1						Pipe	Canalizacion	Tubo	Canalisation	
10	**VOE 14507920**		2	2					Clamp	Abrazadera	Braçadeira	Collier serrage	
	VOE 14514436				2	2			Clamp	Abrazadera	Braçadeira	Collier serrage	
11	**VOE 14507921**		2	2					Clamp	Abrazadera	Grampo	Pince Serrage	
	VOE 14514437				2	2			Clamp	Abrazadera	Braçadeira	Collier serrage	
12	**SA 9211-10000**		4	4	4	4			Washer	Arandela	Arruela	Rondelle	
13	**VOE 14881241**		2	2	2	2			Clamp	Abrazadera	Braçadeira	Collier serrage	
14	**VOE 955922**		2	2	2	2			Spring washer	Arandela elástica	Arruela de pressão	Rondelle élastique	
15	**VOE 983252**		4	4	4	4			Hexagon screw	Tornillo hexagonal	Parafuso sextavado	Vis à tête hexagonale	
16	**VOE 983254**		2	2	2	2			Hexagon screw	Tornillo hexagonal	Parafuso sextavado	Vis à tête hexagonale	

1	**8286162**
2	**8278005**
3	**8278006**
4	**8278010**
5	**8278070**

Commande hydraulique d'outil, vérin de flèche
Sistema hidráulico de operação, cilindro da lança
Hidráulica de trabajo, cilindro de la pluma.
Working hydraulic, boom cylinder

Catalogue id **20490**	Group **916**
Illustr. No **1029579**	Section **900**
Issue **PUB 20021238-B**	Page **685**

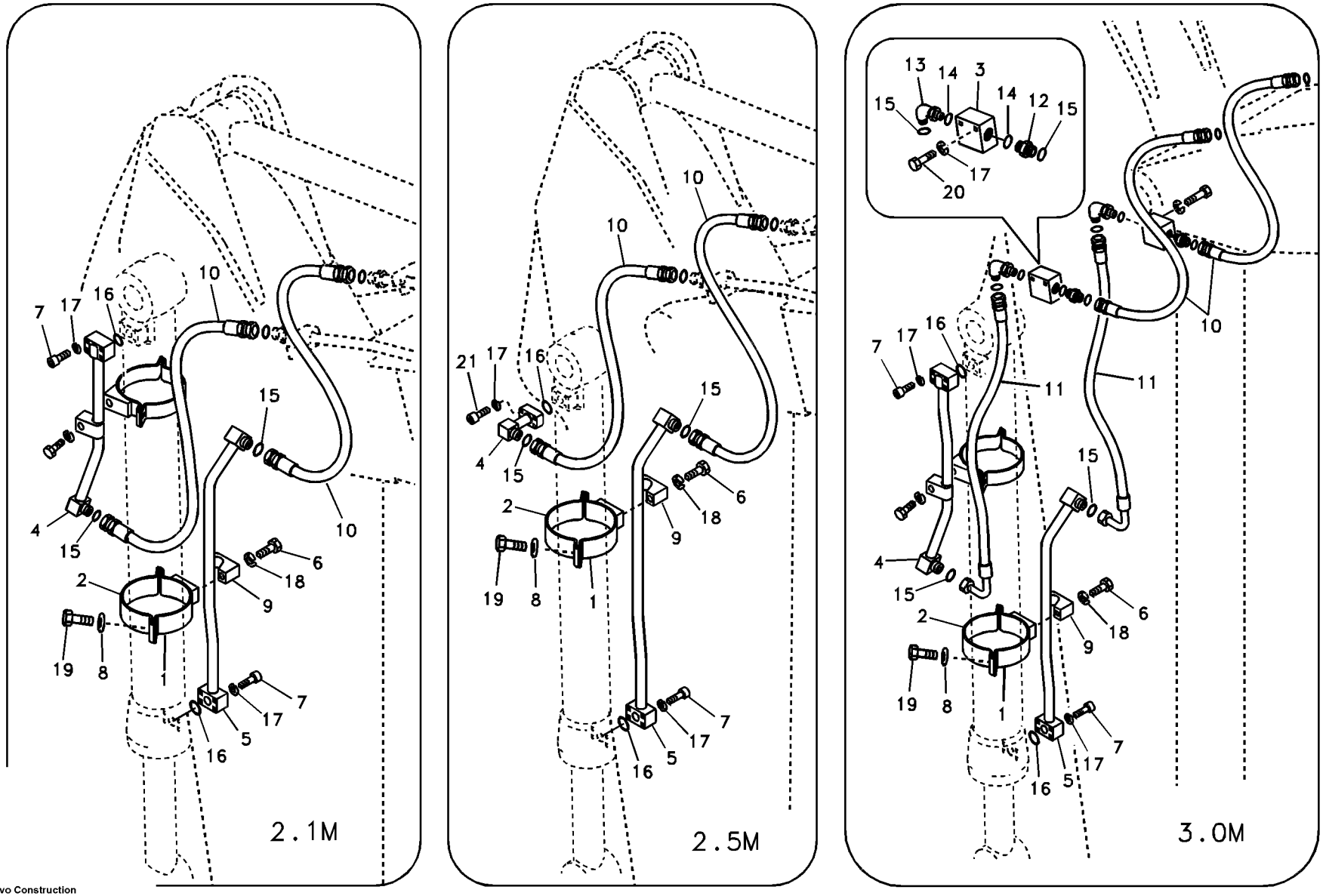
2.1M
2.5M
3.0M

Fig.	Part No.	Quantity 1	2	3	PS	KIT	Description	Denominación	Denominação	Dénomination	Notes
1	**VOE 14507923**	2	1	2			Clamp	Abrazadera	Braçadeira	Collier serrage	
2	**VOE 14507922**	2	1	2			Clamp	Abrazadera	Braçadeira	Collier serrage	
3	**VOE 14509899**			2			Block	Bloque	Bloco	Bloc	
4	**VOE 14514440**	1		1			Pipe	Canalizacion	Tubo	Canalisation	
	VOE 14514105		1				Pipe	Tubo	Tubo	Tuyau	
5	**VOE 14514441**	1		1			Pipe	Canalizacion	Tubo	Canalisation	
	VOE 14514106		1				Pipe	Canalizacion	Tubo	Canalisation	
6	**VOE 1629544**	2	1	2			Hexagon screw	Tornillo hexagonal	Parafuso sextavado	Vis à tête hexagonale	
7	**VOE 984083**	8	4	8			Hex. socket screw	Tornillo de hexágono emb...	Parafuso soquete sext...	Vis à six pans creux	
8	**SA 9211-10000**	4	2	4			Washer	Arandela	Arruela	Rondelle	
9	**VOE 14881234**	2	1	2			Clamp	Abrazadera	Braçadeira	Collier serrage	
10	**VOE 937764**	2	2	2			Hose assembly	Conducto	Mangueira completa	Conduit flexible	
11	**VOE 938603**			2			Hose assembly	Conducto	Mangueira completa	Conduit flexible	(SA 9403-15616)
12	**SA 9419-11040**			2			Connector	Pieza de conexión	Conexão	Pièce connexion	
13	**SA 9419-21030**			2			Connector	Unión	Conexão	Connexion	
14	**VOE 983524**			4			O-ring	Anillo tórico	Anel-o	Joint torique	
15	**VOE 990740**	2	2	6			O-ring	Anillo tórico	Anel-o	Joint torique	(VOE 981289)
16	**VOE 990742**	2	2	2			O-ring	Anillo tórico	Anel-o	Joint torique	(VOE 948699)
17	**VOE 955922**	8	8	12			Spring washer	Arandela elástica	Arruela de pressão	Rondelle élastique	
18	**VOE 955926**	2	1	2			Spring washer	Arandela elástica	Arruela de pressão	Rondelle élastique	
19	**VOE 983252**	4	2	4			Hexagon screw	Tornillo hexagonal	Parafuso sextavado	Vis à tête hexagonale	
20	**VOE 983256**			4			Hexagon screw	Tornillo hexagonal	Parafuso sextavado	Vis à tête hexagonale	
21	**VOE 984082**		4				Hex. socket screw	Tornillo de hexágono emb...	Parafuso soquete sext...	Vis à six pans creux	

1	**8277976**
2	**8277977**
3	**8277978**
4	
5	

Commande hydraulique d'outil, vérin de godet sur le balancier
Sistema hidráulico de operação, cilindro da caçamba no braço
Hidráulica de trabajo, cilindro de la cuchara en el brazo.
Working hydraulic, bucket cylinder on dipper arm

Catalogue id **20490**	Group **916**
Illustr. No **TB250**	Section **1000**
Issue **PUB 20021238-B**	Page **687**

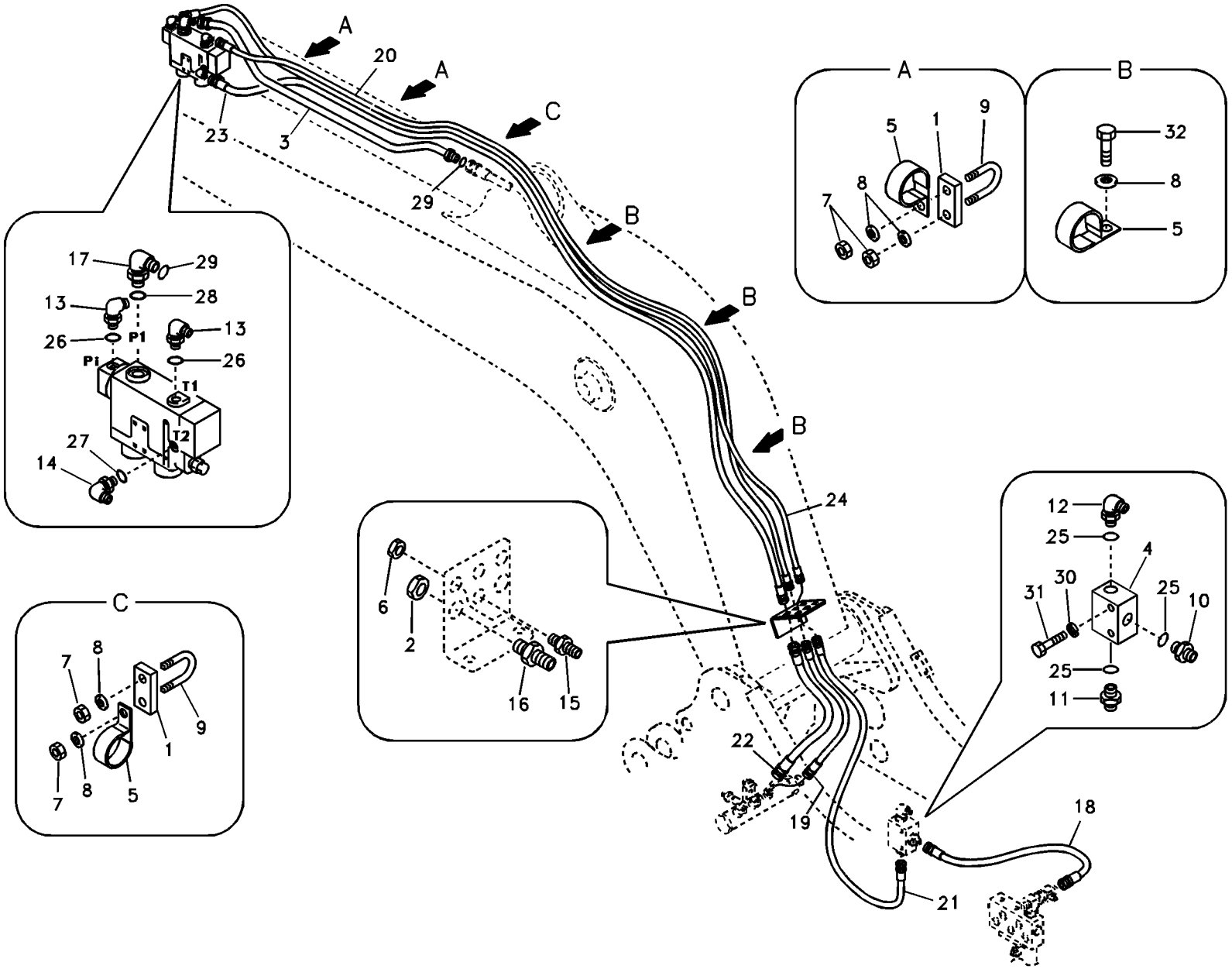
A
20
A
C
23
3
29
B
B
B
24
A
5
1
9
8
7
B
32
8
5
17
29
13
28
26
P1
13
P1
26
T1
T2
27
14
C
7
8
9
1
5
8
7
6
2
16
15
12
25
4
30
31
25
10
25
11
22
19
18
21

Fig.	Part No.	Quantity 1	2	3	PS	KIT	Description	Denominación	Denominação	Dénomination	Notes
1	**SA 1174-51182**	3					Plate	Chapa	Chapa	Tôle	
2	**SA 1174-53450**	1					Nut	Tuerca	Porca	Écrou	
3	**VOE 14514110**	1					Pipe	Canalizacion	Tubo	Canalisation	
4	**VOE 14531005**	1					Block	Bloque	Bloco	Bloc	
5	**VOE 14515523**	6					Clip	Clip	Clipe	Clip	
6	**SA 2043-00120**	2					Hexagon nut	Tuerca hexagonal	Porca sextavada	Écrou hexagonal	
7	**SA 9111-31000**	6					Nut	Tuerca	Porca	Ecrou	
8	**SA 9211-10000**	9					Washer	Arandela	Arruela	Rondelle	
9	**VOE 14880630**	3					U-bolt	Abrazadera-u	Grampo u	Étrier de ressort	
10	**SA 9412-11020**	1					Connector	Unión	Conexão	Connexion	
11	**SA 9412-11120**	1					Connector	Unión	Conexão	Connexion	
12	**SA 9413-11010**	1					Elbow nipple	Niple angular	Cotovelo	Raccord coudé	
13	**SA 9413-11020**	2					Elbow nipple	Niple angular	Cotovelo	Raccord coudé	
14	**SA 9413-11030**	1					Elbow nipple	Niple angular	Cotovelo	Raccord coudé	
15	**SA 9416-11101**	2					Connector	Unión	Conexão	Connexion	
16	**SA 9416-11111**	1					Connector	Unión	Conexão	Connexion	
17	**SA 9419-21040**	1					Connector	Unión	Conexão	Connexion	
18	**SA 9451-02220**	1					Hose assembly	Conducto	Mangueira completa	Conduit flexible	
19	**SA 9451-03215**	1					Hose assembly	Conducto	Mangueira completa	Conduit flexible	
20	**SA 9451-03288**	1					Hose assembly	Conducto	Mangueira completa	Conduit flexible	
21	**SA 9451-03525**	1					Hose assembly	Conducto	Mangueira completa	Conduit flexible	
22	**SA 9451-04315**	1					Hose assembly	Conducto	Mangueira completa	Conduit flexible	
23	**SA 9451-04388**	1					Hose assembly	Conducto	Mangueira completa	Conduit flexible	
24	**SA 9453-03592**	1					Hose assembly	Conducto	Mangueira completa	Conduit flexible	
25	**VOE 983502**	3					O-ring	Anillo tórico	Anel-o	Joint torique	
26	**VOE 983505**	2					O-ring	Anillo tórico	Anel-o	Joint torique	
27	**VOE 990557**	1					O-ring	Anillo tórico	Anel-o	Joint torique	
28	**VOE 983527**	1					O-ring	Anillo tórico	Anel-o	Joint torique	
29	**VOE 990740**	2					O-ring	Anillo tórico	Anel-o	Joint torique	(VOE 981289)
30	**VOE 955921**	2					Spring washer	Arandela elástica	Arruela de pressão	Rondelle élastique	

1	**8278008**
2	
3	
4	
5	

Hydraulique de travail, coupure bras
Sistema hidráulico de operação, ruptura do braço
Hidráulica de trabajo, válvula de rotura de manguera en braz
Working hydraulic, dipper arm rupture

Catalogue id **20490**	Group **916**
Illustr. No **TB251**	Section **1200**
Issue **PUB 20021238-B**	Page **689**

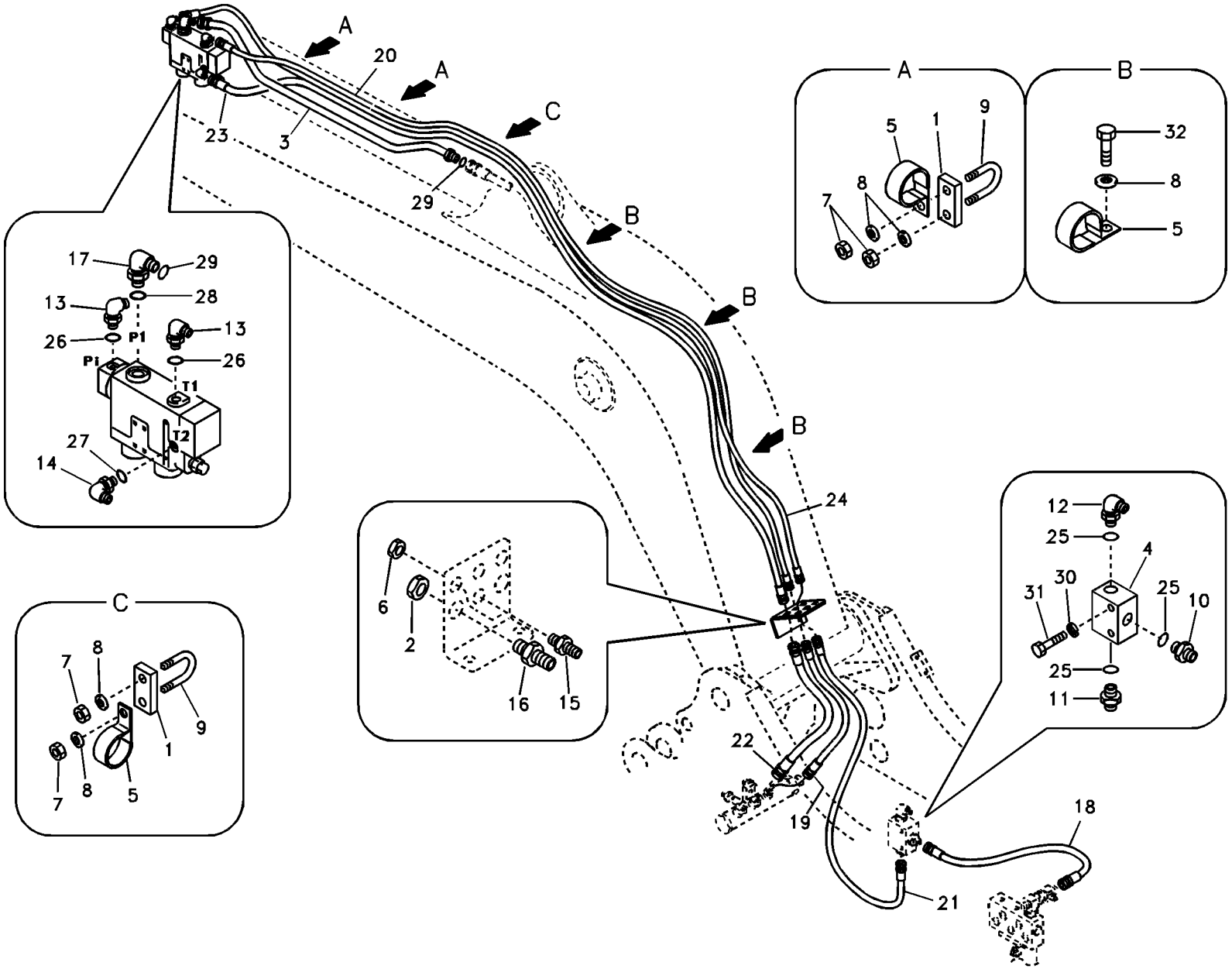
A
20
A
C
23
3
29
B
B
B
24
A
5
1
9
8
7
B
32
8
5
17
29
13
28
26
P1
13
P1
26
T1
T2
27
14
C
7
8
9
1
5
8
7
6
2
16
15
12
25
4
30
31
25
10
25
11
22
19
18
21

Fig.	Part No.	Quantity 1	2	3	PS	KIT	Description	Denominación	Denominação	Dénomination	Notes
31	**VOE 983248**	2					Hexagon screw	Tornillo hexagonal	Parafuso sextavado	Vis à tête hexagonale	
32	**VOE 983252**	3					Hexagon screw	Tornillo hexagonal	Parafuso sextavado	Vis à tête hexagonale	

1	**8278008**	**Hydraulique de travail, coupure bras** **Sistema hidráulico de operação, ruptura do braço** **Hidráulica de trabajo, válvula de rotura de manguera en braz** **Working hydraulic, dipper arm rupture**	Catalogue id **20490**	Group **916**
2			Illustr. No **TB251**	Section **1200**
3			Issue **PUB 20021238-B**	Page **691**
4				
5				

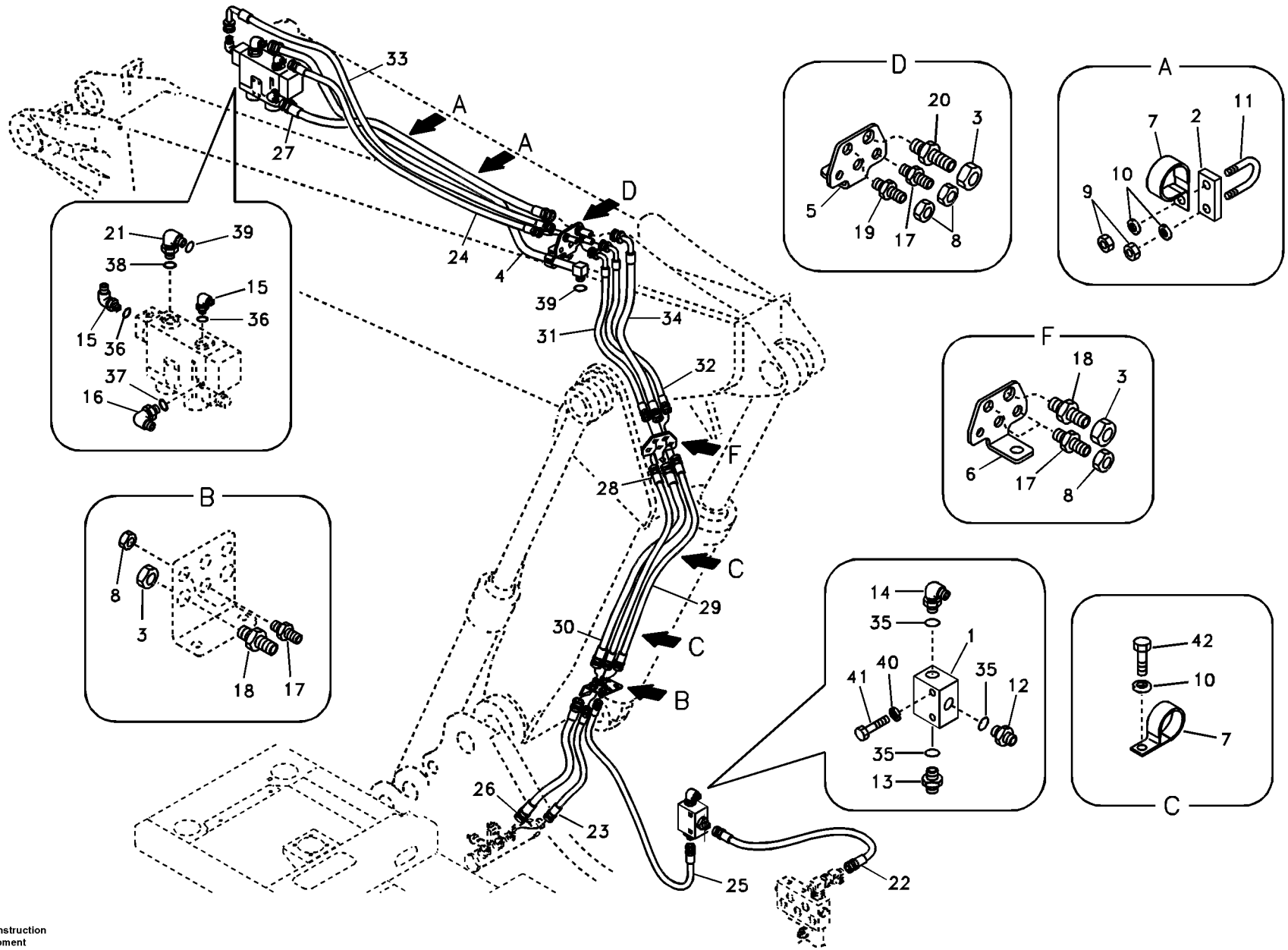
A
A
B
C
C
C
D
D
F
F
1
2
3
4
5
6
7
8
9
10
11
12
13
14
15
16
17
18
19
20
21
22
23
24
25
26
27
28
29
30
31
32
33
34
35
36
37
38
39
40
41
42

Fig.	Part No.	Quantity 1	2	3	PS	KIT	Description	Denominación	Denominação	Dénomination	Notes
1	**VOE 14531005**	1					Block	Bloque	Bloco	Bloc	
2	**SA 1174-51182**	2					Plate	Chapa	Chapa	Tôle	
3	**SA 1174-53450**	3					Nut	Tuerca	Porca	Écrou	
4	**SA 1174-55731**	1					Pipe	Canalizacion	Tubo	Canalisation	
5	**VOE 14531130**	1					Plate	Chapa	Chapa	Tôle	
6	**VOE 14531140**	1					Plate	Chapa	Chapa	Tôle	
7	**VOE 14515523**	4					Clip	Clip	Clipe	Clip	
8	**SA 2043-00120**	6					Hexagon nut	Tuerca hexagonal	Porca sextavada	Écrou hexagonal	
9	**SA 9111-31000**	4					Nut	Tuerca	Porca	Ecrou	
10	**SA 9211-10000**	6					Washer	Arandela	Arruela	Rondelle	
11	**VOE 14880630**	2					U-bolt	Abrazadera-u	Grampo u	Étrier de ressort	
12	**SA 9412-11020**	1					Connector	Unión	Conexão	Connexion	
13	**SA 9412-11120**	1					Connector	Unión	Conexão	Connexion	
14	**SA 9413-11010**	1					Elbow nipple	Niple angular	Cotovelo	Raccord coudé	
15	**SA 9413-11020**	2					Elbow nipple	Niple angular	Cotovelo	Raccord coudé	
16	**SA 9413-11030**	1					Elbow nipple	Niple angular	Cotovelo	Raccord coudé	
17	**SA 9416-11101**	5					Connector	Unión	Conexão	Connexion	
18	**SA 9416-11111**	2					Connector	Unión	Conexão	Connexion	
19	**SA 9416-11121**	1					Connector	Unión	Conexão	Connexion	
20	**SA 9416-11131**	1					Connector	Unión	Conexão	Connexion	
21	**SA 9419-21040**	1					Connector	Unión	Conexão	Connexion	
22	**SA 9451-02220**	1					Hose assembly	Conducto	Mangueira completa	Conduit flexible	
23	**SA 9451-03215**	1					Hose assembly	Conducto	Mangueira completa	Conduit flexible	
24	**SA 9451-03226**	1					Hose assembly	Conducto	Mangueira completa	Conduit flexible	
25	**SA 9451-03530**	1					Hose assembly	Conducto	Mangueira completa	Conduit flexible	
26	**SA 9451-04315**	1					Hose assembly	Conducto	Mangueira completa	Conduit flexible	
27	**SA 9451-04326**	1					Hose assembly	Conducto	Mangueira completa	Conduit flexible	
28	**SA 9452-03336**	1					Hose assembly	Conducto	Mangueira completa	Conduit flexible	
29	**SA 9452-03535**	1					Hose assembly	Conducto	Mangueira completa	Conduit flexible	
30	**SA 9452-04335**	1					Hose assembly	Conducto	Mangueira completa	Conduit flexible	

1	**8278010**
2	
3	
4	
5	

Commande hydraulique d'outil, valve de sécurité en cas de rupture de flexible sur le balancier d'utilisation avec flèch
Sistema hidráulico de operação, válvula de ruptura de mangueira para a lança ajsutável
Hidráulica de trabajo, válvula de rotura de manguera de la pluma ajustable.
Working hydraulic, dipper arm rupture valve for adjustable boom

Catalogue id **20490**	Group **916**
Illustr. No **TB253**	Section **1500**
Issue **PUB 20021238-B**	Page **693**

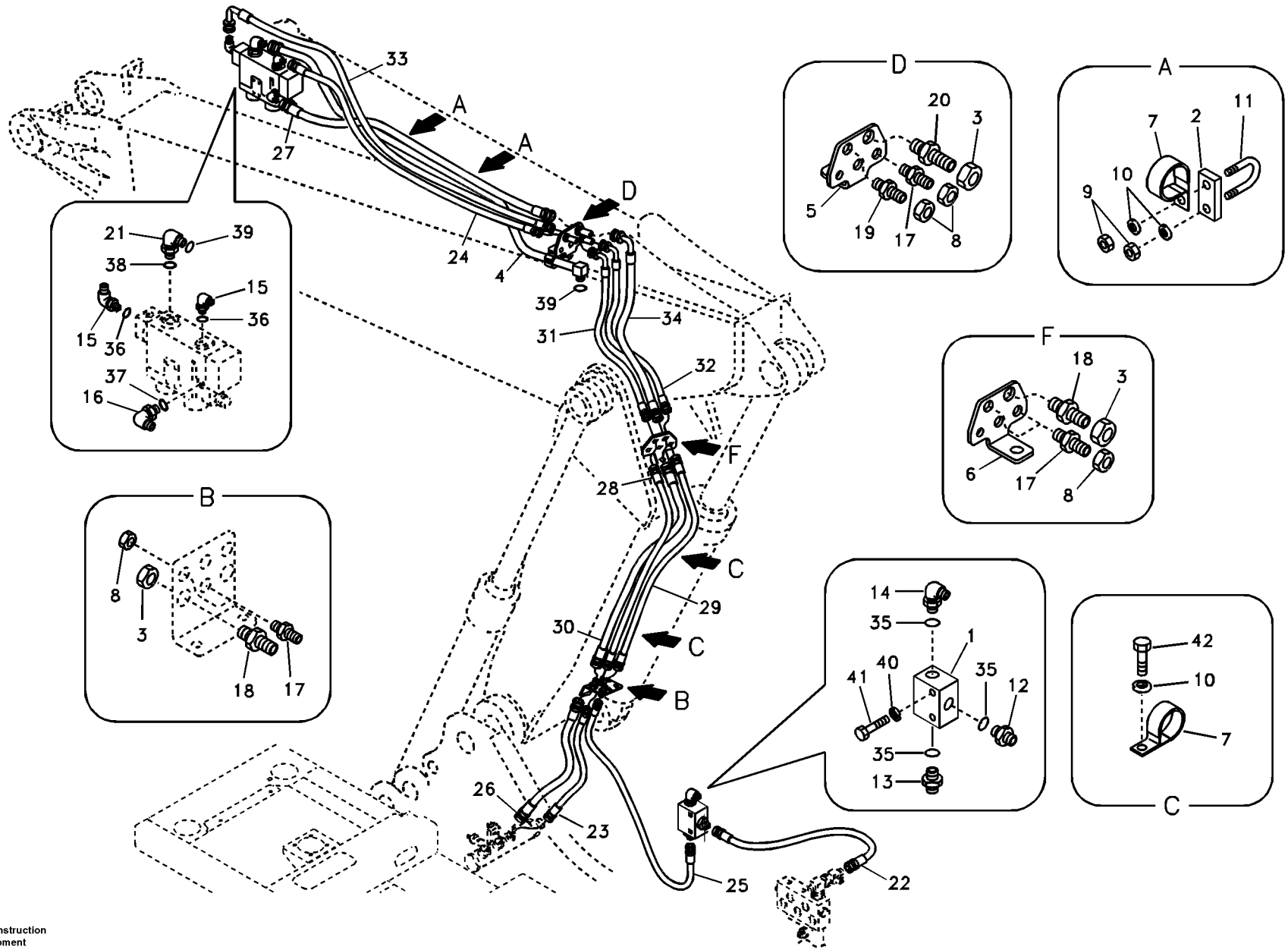
A
A
B
C
C
C
D
D
F
F
1
2
3
4
5
6
7
8
9
10
11
12
13
14
15
16
17
18
19
20
21
22
23
24
25
26
27
28
29
30
31
32
33
34
35
36
37
38
39
40
41
42

Fig.	Part No.	Quantity 1	2	3	PS	KIT	Description	Denominación	Denominação	Dénomination	Notes
31	**SA 9453-03225**	1					Hose assembly	Conducto	Mangueira completa	Conduit flexible	
32	**SA 9453-03525**	1					Hose assembly	Conducto	Mangueira completa	Conduit flexible	
33	**SA 9453-03531**	1					Hose assembly	Conducto	Mangueira completa	Conduit flexible	
34	**SA 9453-04325**	1					Hose assembly	Conducto	Mangueira completa	Conduit flexible	
35	**VOE 983502**	3					O-ring	Anillo tórico	Anel-o	Joint torique	
36	**VOE 983505**	2					O-ring	Anillo tórico	Anel-o	Joint torique	
37	**VOE 990557**	1					O-ring	Anillo tórico	Anel-o	Joint torique	
38	**VOE 983527**	1					O-ring	Anillo tórico	Anel-o	Joint torique	
39	**VOE 990740**	2					O-ring	Anillo tórico	Anel-o	Joint torique	(VOE 981289)
40	**VOE 955921**	2					Spring washer	Arandela elástica	Arruela de pressão	Rondelle élastique	
41	**VOE 983248**	2					Hexagon screw	Tornillo hexagonal	Parafuso sextavado	Vis à tête hexagonale	
42	**VOE 983250**	2					Hexagon screw	Tornillo hexagonal	Parafuso sextavado	Vis à tête hexagonale	

1	**8278010**
2	
3	
4	
5	

Commande hydraulique d'outil, valve de sécurité en cas de rupture de flexible sur le balancier d'utilisation avec flèch
Sistema hidráulico de operação, válvula de ruptura de mangueira para a lança ajsutável
Hidráulica de trabajo, válvula de rotura de manguera de la pluma ajustable.
Working hydraulic, dipper arm rupture valve for adjustable boom

Catalogue id **20490**	Group **916**
Illustr. No **TB253**	Section **1500**
Issue **PUB 20021238-B**	Page **695**

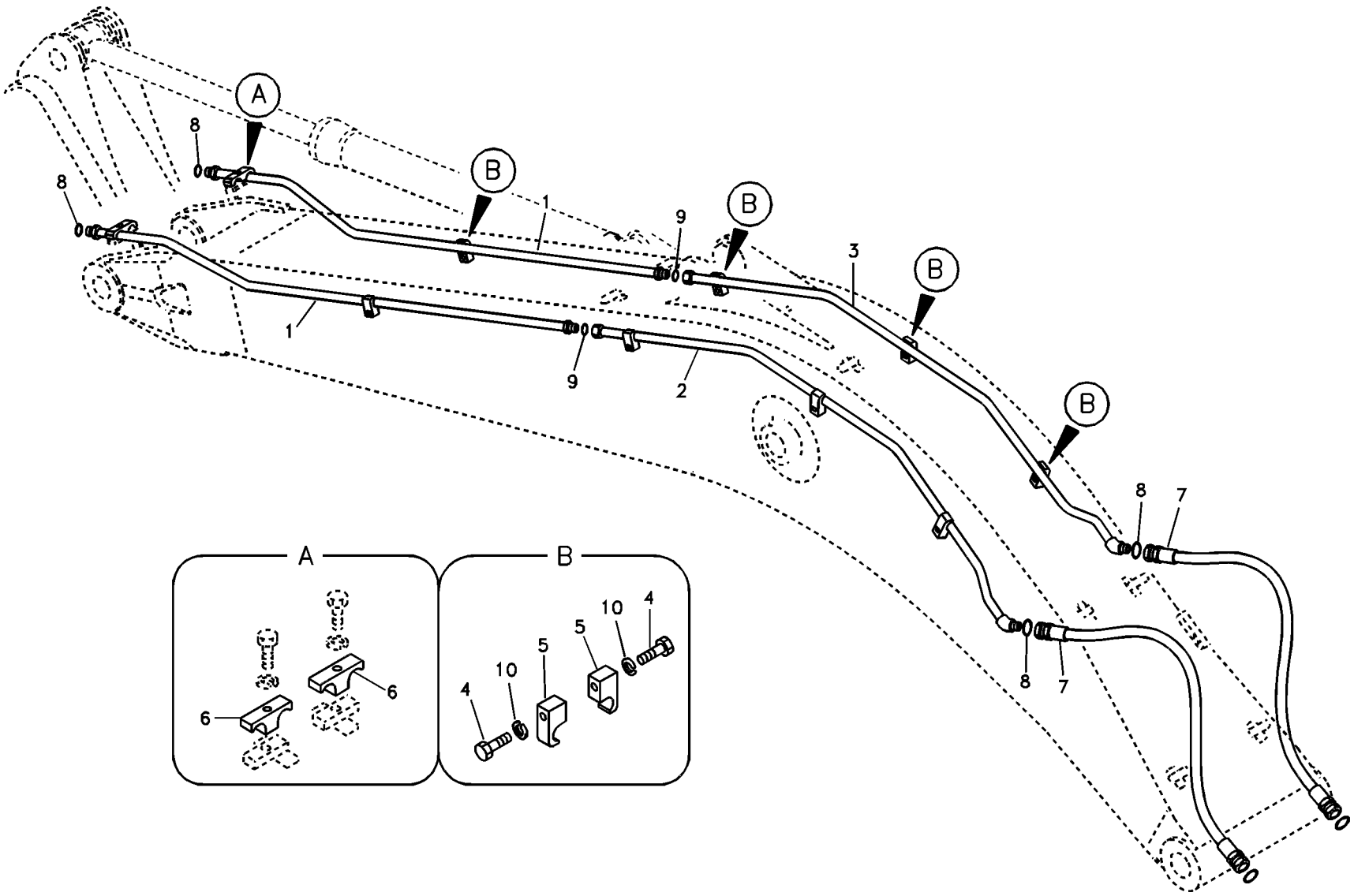
A
B
8
1
9
3
2
7
10
4
5
6

Fig.	Part No.	Quantity 1	2	3	PS	KIT	Description	Denominación	Denominação	Dénomination	Notes
1	**VOE 14510242**	2					Pipe	Canalizacion	Tubo	Canalisation	
	VOE 14520957		2				Pipe	Canalizacion	Tubo	Canalisation	
2	**VOE 14517041**	1	1				Pipe	Canalizacion	Tubo	Canalisation	
3	**VOE 14517042**	1	1				Pipe	Canalizacion	Tubo	Canalisation	
4	**VOE 1629544**	8	8				Hexagon screw	Tornillo hexagonal	Parafuso sextavado	Vis à tête hexagonale	
5	**VOE 14881234**	8	8				Clamp	Abrazadera	Braçadeira	Collier serrage	
6	**VOE 14881242**	2	2				Clamp	Abrazadera	Braçadeira	Collier serrage	
7	**VOE 936227**	2	2				Hose assembly	Conducto	Mangueira completa	Conduit flexible	
8	**VOE 990740**	4	4				O-ring	Anillo tórico	Anel-o	Joint torique	(VOE 981289)
9	**VOE 978129**	2	2				O-ring	Anillo tórico	Anel-o	Joint torique	(VOE 981290)
10	**VOE 955926**	8	8				Spring washer	Arandela elástica	Arruela de pressão	Rondelle élastique	

1	**8277984**
2	**8279046**
3	
4	
5	

Hydraulique de travail, marteau et ciseaux pour flèche
Sistema hidráulico de operação, martelo e cortador para a lança
Hidráulica de trabajo, martillo y cizalla para pluma
Working hydraulic, hammer and shear for boom

Catalogue id **20490**	Group **916**
Illustr. No **TB254**	Section **2000**
Issue **PUB 20021238-B**	Page **697**

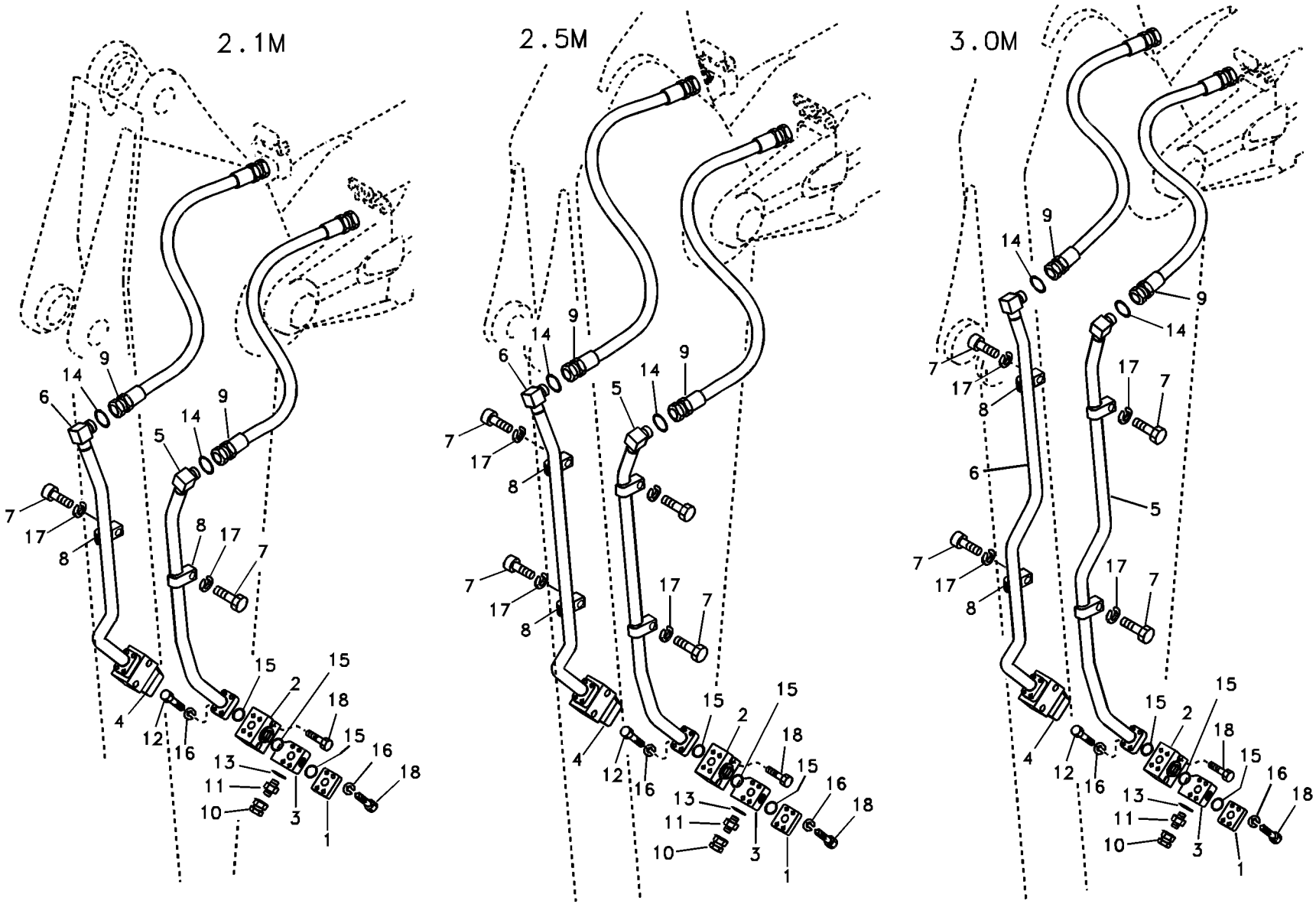
2.1M
2.5M
3.0M

Fig.	Part No.	Quantity 1	2	3	PS	KIT	Description	Denominación	Denominação	Dénomination	Notes
1	**VOE 14531115**	2	2	2			Plug	Tapon	Bujão	Bouchon	
2	**VOE 14628540**	2	2	2			Valve	Válvula	Válvula	Valve	(VOE 14531124)
3	**SA 1174-55630**	1	1	1			Block	Bloque	Bloco	Bloc	
4	**SA 1174-55640**	1	1	1			Block	Bloque	Bloco	Bloc	
5	**VOE 14514465**	1					Pipe	Canalizacion	Tubo	Canalisation	
	VOE 14510190		1				Pipe	Canalizacion	Tubo	Canalisation	
	VOE 14511192			1			Pipe	Canalizacion	Tubo	Canalisation	
6	**VOE 14514466**	1					Pipe	Canalizacion	Tubo	Canalisation	
	VOE 14510191		1				Pipe	Canalizacion	Tubo	Canalisation	
	VOE 14511193			1			Pipe	Canalizacion	Tubo	Canalisation	
7	**VOE 1629544**	2	4	4			Hexagon screw	Tornillo hexagonal	Parafuso sextavado	Vis à tête hexagonale	
8	**VOE 14881234**	2	4	4			Clamp	Abrazadera	Braçadeira	Collier serrage	
9	**VOE 937473**	2	2	2			Hose assembly	Conducto	Mangueira completa	Conduit flexible	
10	**SA 9411-91000**	2	2	2			Plug	Tapon	Bujão	Bouchon	
11	**VOE 14532955**	2	2	2			Connector	Union	Conector	Raccord	
12	**VOE 984082**	8	8	8			Hex. socket screw	Tornillo de hexágono emb...	Parafuso soquete sext...	Vis à six pans creux	
13	**VOE 983505**	2	2	2			O-ring	Anillo tórico	Anel-o	Joint torique	
14	**VOE 990740**	2	2	2			O-ring	Anillo tórico	Anel-o	Joint torique	(VOE 981289)
15	**VOE 990742**	6	6	6			O-ring	Anillo tórico	Anel-o	Joint torique	(VOE 948699)
16	**VOE 955922**	16	16	16			Spring washer	Arandela elástica	Arruela de pressão	Rondelle élastique	
17	**VOE 955926**	2	4	4			Spring washer	Arandela elástica	Arruela de pressão	Rondelle élastique	
18	**VOE 984085**	12	12	12			Hex. socket screw	Tornillo de hexágono emb...	Parafuso soquete sext...	Vis à six pans creux	

1	**8277986**
2	**8277987**
3	**8277988**
4	
5	

Hydraulique de travail, marteau et ciseaux pour bras
Sistema hidráulico de operação, martelo e cortador para o braço
Hidráulica de trabajo, martillo y cizalla para brazo
Working hydraulic, hammer and shear for dipper arm

Catalogue id **20490**	Group **916**
Illustr. No **TB255**	Section **2100**
Issue **PUB 20021238-B**	Page **699**

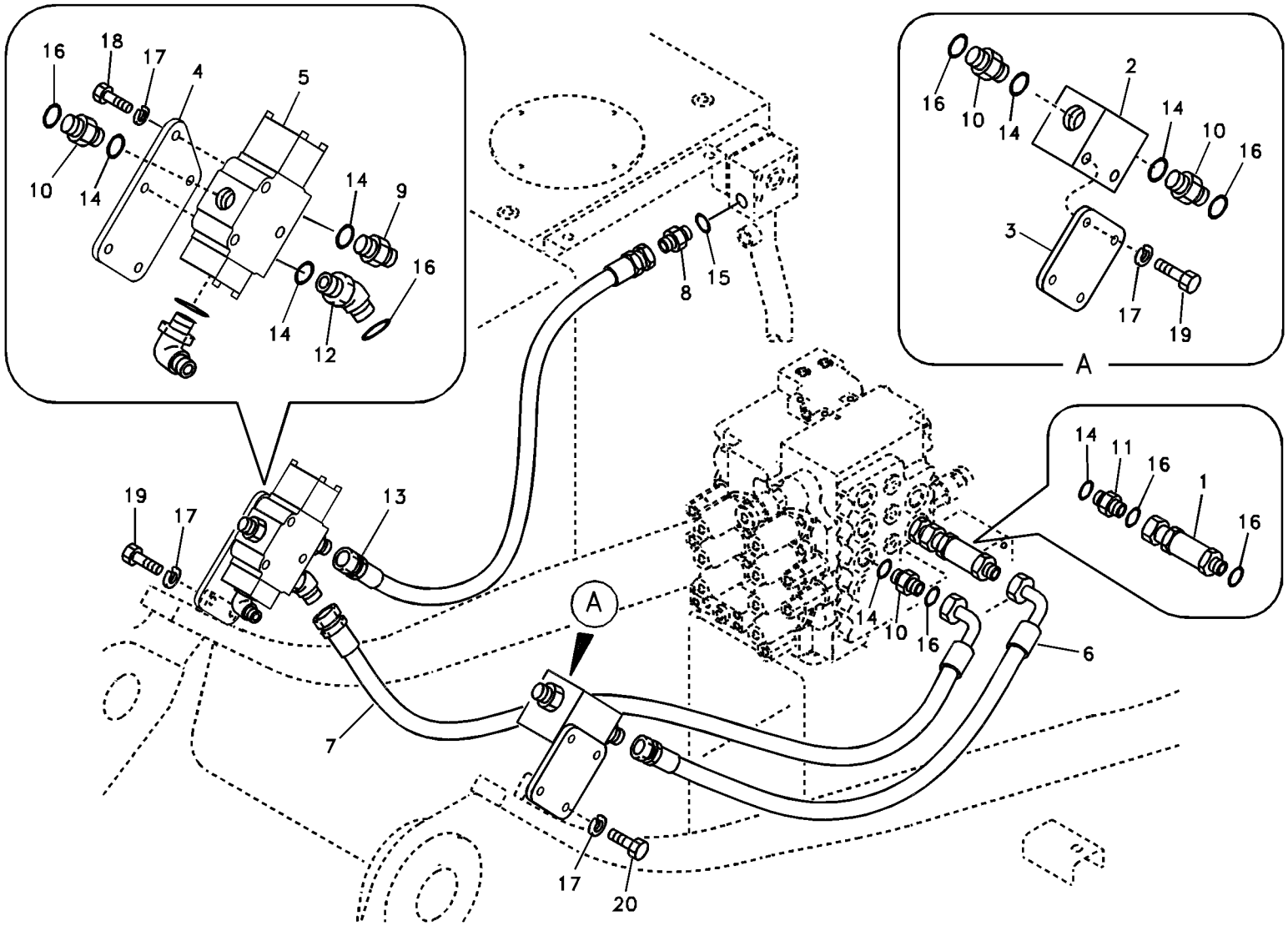
16
18
17
4
5
10
14
14
9
16
14
12
8
15
2
16
10
14
14
10
16
3
17
19
A
14
11
16
1
16
19
17
13
A
14
10
16
6
7
17
20

Fig.	Part No.	Quantity 1	2	3	PS	KIT	Description	Denominación	Denominação	Dénomination	Notes
1	**VOE 14503244**	1					Pipe	Canalizacion	Tubo	Canalisation	
2	**VOE 14509899**	1					Block	Bloque	Bloco	Bloc	
3	**VOE 14509900**	1					Bracket	Ménsula	Suporte	Console	S/N -15988
	VOE 14626482	1					Bracket	Consola	Suporte	Console	S/N 15989-
4	**VOE 14509901**	1					Bracket	Consola	Suporte	Console	S/N -15988
	VOE 14626483	1					Bracket	Consola	Suporte	Console	S/N 15989-
5	**VOE 14589110**	1					Valve	Válvula	Válvula	Valve	
6	**VOE 936357**	1					Hose assembly	Conducto	Mangueira completa	Conduit flexible	
7	**VOE 938632**	1					Hose assembly	Conducto	Mangueira completa	Conduit flexible	
8	**SA 9412-11060**	1					Connector	Unión	Conexão	Connexion	
9	**SA 9412-11180**	1					Connector	Unión	Conexão	Connexion	
10	**SA 9419-11040**	4					Connector	Pieza de conexión	Conexão	Pièce connexion	
11	**SA 9419-11050**	1					Connector	Pieza de conexión	Conexão	Pièce connexion	
12	**SA 9419-31020**	1					Connector	Unión	Conexão	Connexion	
13	**SA 9451-06217**	1					Hose assembly	Conducto	Mangueira completa	Conduit flexible	
14	**VOE 983524**	7					O-ring	Anillo tórico	Anel-o	Joint torique	
15	**VOE 983527**	1					O-ring	Anillo tórico	Anel-o	Joint torique	
16	**VOE 990740**	7					O-ring	Anillo tórico	Anel-o	Joint torique	(VOE 981289)
17	**VOE 955922**	9					Spring washer	Arandela elástica	Arruela de pressão	Rondelle élastique	
18	**VOE 984343**	3					Hex. socket screw	Tornillo de hexágono emb...	Parafuso soquete sext...	Vis à six pans creux	
19	**VOE 983253**	4					Hexagon screw	Tornillo hexagonal	Parafuso sextavado	Vis à tête hexagonale	
20	**VOE 983256**	2					Hexagon screw	Tornillo hexagonal	Parafuso sextavado	Vis à tête hexagonale	

1		**Hydraulique de travail, marteau et ciseaux supérieurs** **Sistema hidráulico de operação, martelo e cortador para a parte superior** **Hidráulica de trabajo, martillo y cizalla para superior** **Working hydraulic, hammer and shear for upper**	Catalogue id **20490**	Group **916**
2			Illustr. No **TB256**	Section **2200**
3			Issue **PUB 20021238-B**	Page **701**
4				
5		**8277980,8277982**		

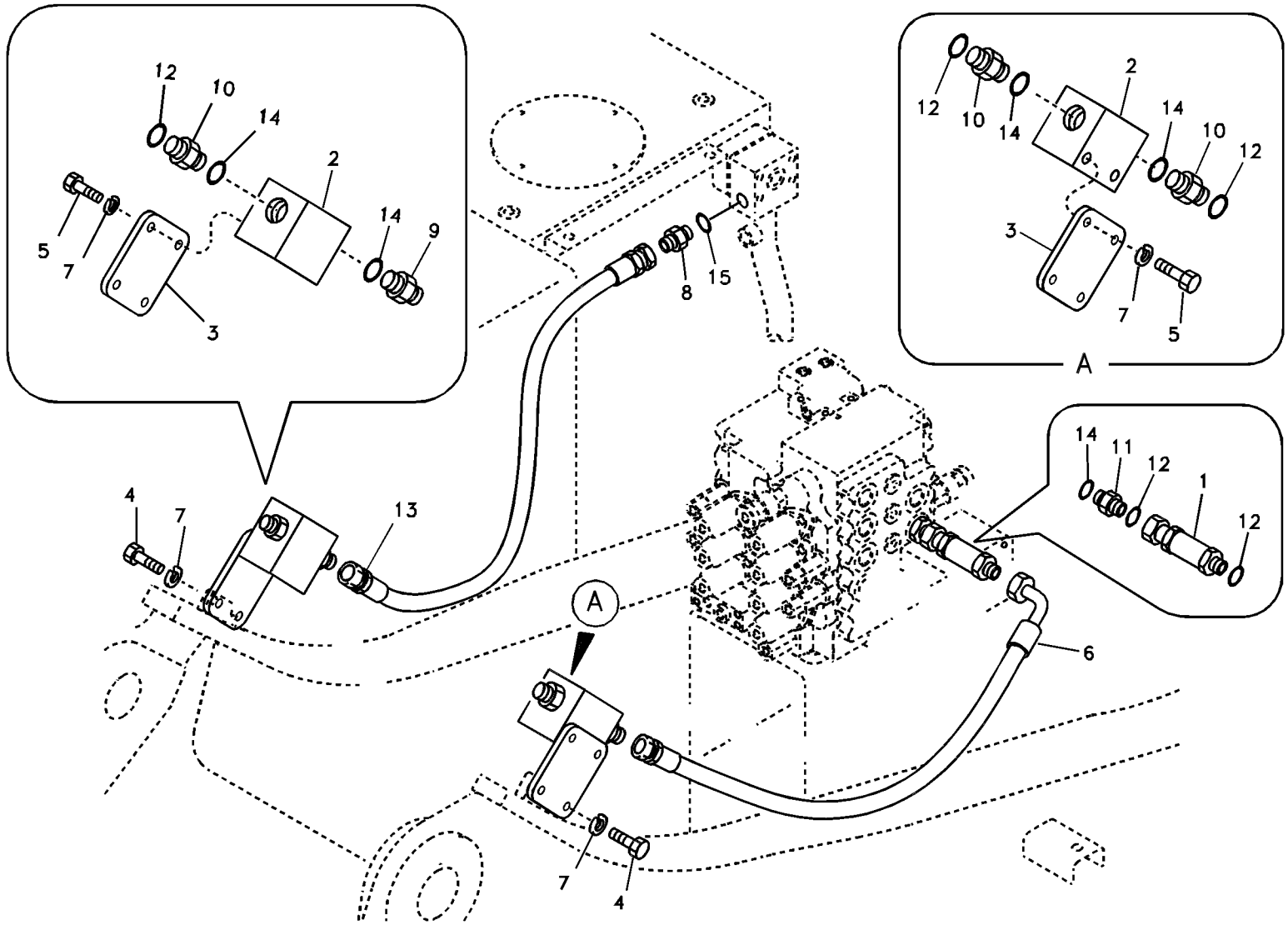
12
10
14
2
5
7
3
14
9
8
15
A
4
7
13
6
14
11
12
1
12
7
4

Fig.	Part No.	Quantity 1	2	3	PS	KIT	Description	Denominación	Denominação	Dénomination	Notes
1	**VOE 14503244**	1					Pipe	Canalizacion	Tubo	Canalisation	
2	**VOE 14509899**	2					Block	Bloque	Bloco	Bloc	
3	**VOE 14509900**	2					Bracket	Ménsula	Suporte	Console	S/N -15988
	VOE 14626482	2					Bracket	Consola	Suporte	Console	S/N 15989-
4	**VOE 983253**	4					Hexagon screw	Tornillo hexagonal	Parafuso sextavado	Vis à tête hexagonale	
5	**VOE 983256**	4					Hexagon screw	Tornillo hexagonal	Parafuso sextavado	Vis à tête hexagonale	
6	**VOE 936357**	1					Hose assembly	Conducto	Mangueira completa	Conduit flexible	
7	**VOE 955922**	8					Spring washer	Arandela elástica	Arruela de pressão	Rondelle élastique	
8	**SA 9412-11060**	1					Connector	Unión	Conexão	Connexion	
9	**SA 9412-11180**	1					Connector	Unión	Conexão	Connexion	
10	**SA 9419-11040**	3					Connector	Pieza de conexión	Conexão	Pièce connexion	
11	**SA 9419-11050**	1					Connector	Pieza de conexión	Conexão	Pièce connexion	
12	**VOE 990740**	5					O-ring	Anillo tórico	Anel-o	Joint torique	(VOE 981289)
13	**SA 9451-06217**	1					Hose assembly	Conducto	Mangueira completa	Conduit flexible	
14	**VOE 983524**	5					O-ring	Anillo tórico	Anel-o	Joint torique	
15	**VOE 983527**	1					O-ring	Anillo tórico	Anel-o	Joint torique	

1	**8279197**	**Hydraulique de travail, marteau et ciseaux supérieurs** **Sistema hidráulico de operação, martelo e cortador para a parte superior** **Hidráulica de trabajo, martillo y cizalla para superior** **Working hydraulic, hammer and shear for upper**	Catalogue id **20490**	Group **916**
2			Illustr. No **1013996**	Section **2250**
3			Issue **PUB 20021238-B**	Page **703**
4				
5				

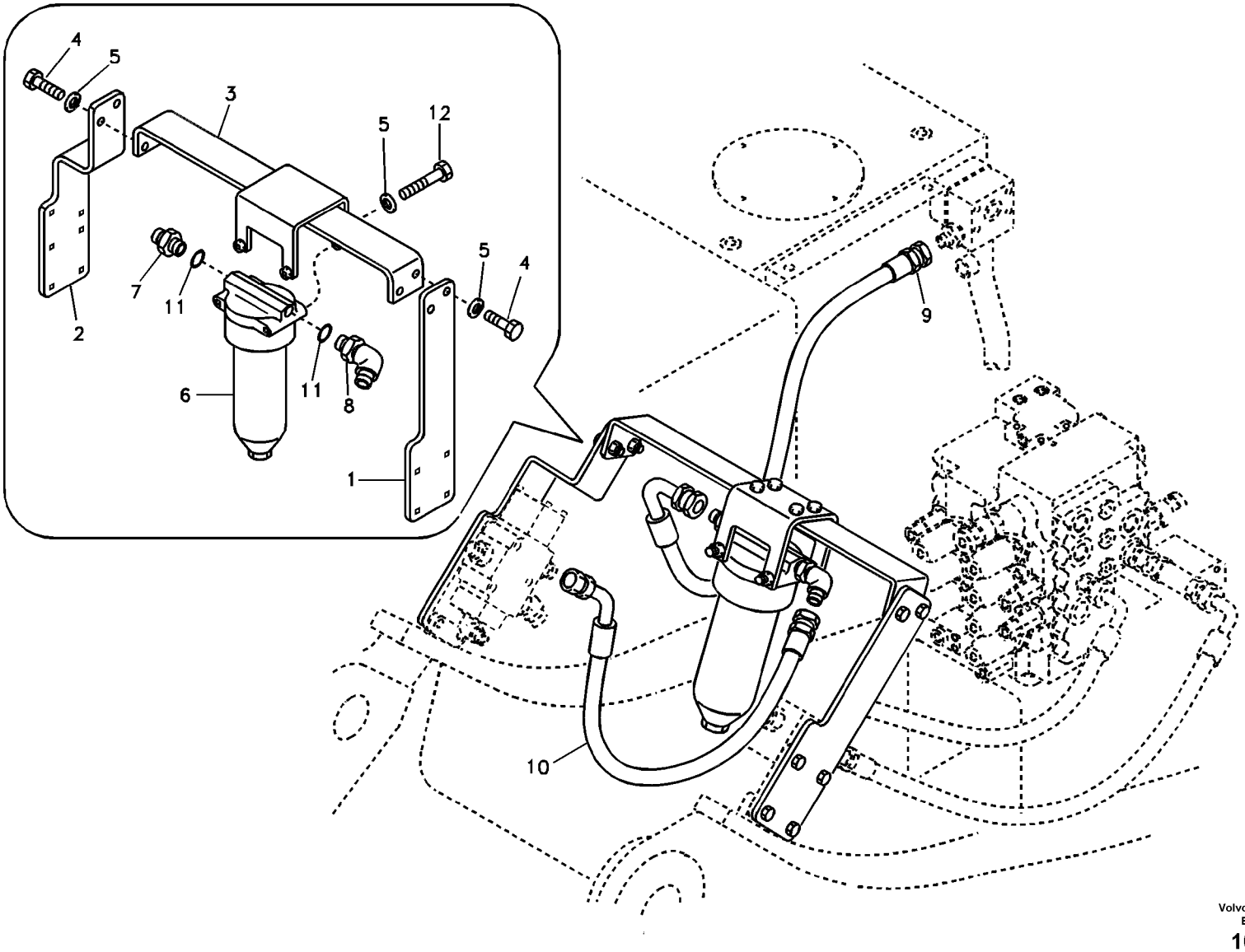

Volvo Construction Equipment

1029580

Fig.	Part No.	Quantity 1	2	3	PS	KIT	Description	Denominación	Denominação	Dénomination	Notes
1	**VOE 14509902**	1					Bracket	Ménsula	Suporte	Console	S/N -15988
	VOE 14625556	1					Bracket	Consola	Suporte	Console	S/N 15989-
2	**VOE 14509903**	1					Bracket	Consola	Suporte	Console	S/N -15988
	VOE 14625557	1					Bracket	Consola	Suporte	Console	S/N 15989-
3	**VOE 14517187**	1					Bracket	Ménsula	Suporte	Console	
4	**VOE 983252**	4					Hexagon screw	Tornillo hexagonal	Parafuso sextavado	Vis à tête hexagonale	
5	**SA 9211-10000**	6					Washer	Arandela	Arruela	Rondelle	
6	**VOE 14510897**	1					Filter	Filtro	Filtro	Filtre	
	VOE 14510898	1					•Filter element	•Cartucho de filtro	•Elemento de filtragem	•Elément de filtre	
7	**SA 9412-11060**	1					Connector	Unión	Conexão	Connexion	
8	**SA 9413-11050**	1					Elbow nipple	Niple angular	Cotovelo	Raccord coudé	
9	**SA 9452-06217**	1					Hose assembly	Conducto	Mangueira completa	Conduit flexible	
10	**SA 9452-06220**	1					Hose assembly	Conducto	Mangueira completa	Conduit flexible	
11	**VOE 983527**	2					O-ring	Anillo tórico	Anel-o	Joint torique	
12	**VOE 969313**	2					Flange screw	Tornillo embridado	Parafuso flangeado	Vis à embase	

1	**8277983**	**Hydraulique de travail, marteau et ciseaux pour filtre de retour** **Sistema hidráulico de operação, martelo e cortador para o filtro de retorno** **Hidráulica de trabajo, martillo y cizalla para filtro de retor** **Working hydraulic, hammer and shear for return filter**	Catalogue id **20490**	Group **916**
2			Illustr. No **1029580**	Section **2300**
3			Issue **PUB 20021238-B**	Page **705**
4				
5				

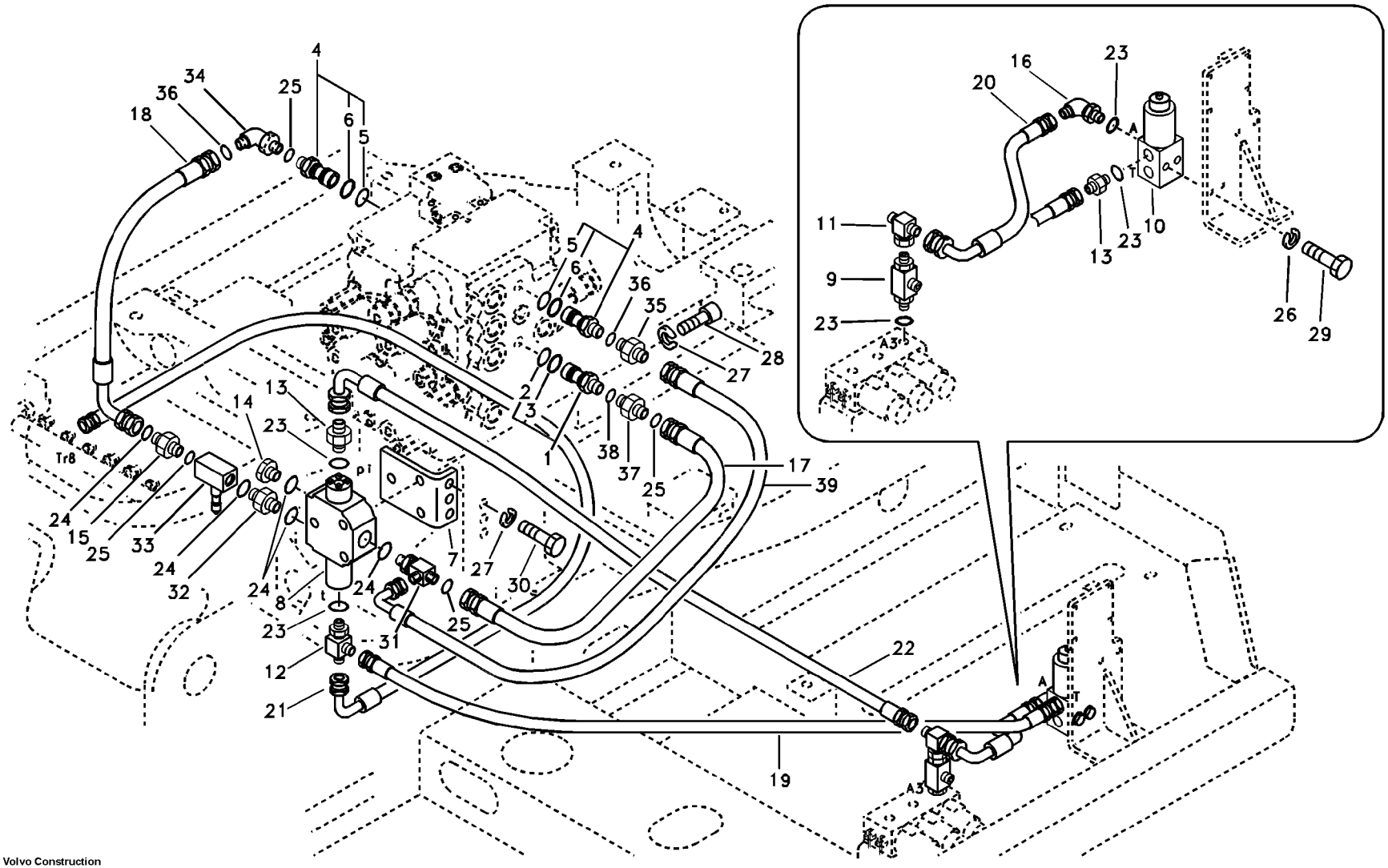

Volvo Construction Equipment

1018115

Fig.	Part No.	Quantity 1	2	3	PS	KIT	Description	Denominación	Denominação	Dénomination	Notes
1	**VOE 14535908**	1					Cap	Capuchón	Tampa	Capot	
2	**VOE 983510**	1					•O-ring	•Anillo tórico	•Anel-o	•Joint torique	
3	**VOE 14880817**	1					•Back-up ring	•Anillo de apoyo	•Anel de apoio	•Bague support	
4	**VOE 14535909**	2					Cap	Caperuza	Tampa	Chapeau	
5	**VOE 983510**	1					•O-ring	•Anillo tórico	•Anel-o	•Joint torique	
6	**VOE 14880817**	1					•Back-up ring	•Anillo de apoyo	•Anel de apoio	•Bague support	
7	**VOE 14509905**	1					Bracket	Consola	Suporte	Console	
8	**VOE 14589114**	1					Valve	Válvula	Válvula	Valve	
9	**VOE 14507108**	1					T-nipple	Niple t	Niple-t	Raccord-t	
10	**VOE 14502037**	1					Solenoid valve	Electroválvula	Válvula solenóide	Électrovanne	
	VOE 14527267	1					•Solenoid coil	•Bobina magnética	•Bobina solenóide	•Bobine magnétique	
11	**SA 9411-92180**	1					T-nipple	Niple t	Niple-t	Raccord-t	
12	**SA 9411-92350**	1					T-nipple	Niple t	Niple-t	Raccord-t	
13	**SA 9412-11020**	2					Connector	Unión	Conexão	Connexion	
14	**SA 9415-11051**	1					Plug	Tapón	Bujão	Tampon	
15	**SA 9419-11020**	1					Connector	Pieza de conexión	Conexão	Pièce connexion	
16	**SA 9413-11010**	1					Elbow nipple	Niple angular	Cotovelo	Raccord coudé	
17	**VOE 938126**	1					Hose assembly	Conducto	Mangueira completa	Conduit flexible	
18	**VOE 937902**	1					Hose assembly	Conducto	Mangueira completa	Conduit flexible	(SA 9403-04609)
19	**SA 9451-02228**	1					Hose assembly	Conducto	Mangueira completa	Conduit flexible	
20	**SA 9453-02208**	1					Hose assembly	Conducto	Mangueira completa	Conduit flexible	
21	**SA 9453-02221**	1					Hose assembly	Conducto	Mangueira completa	Conduit flexible	
22	**SA 9453-02224**	1					Hose assembly	Conducto	Mangueira completa	Conduit flexible	
23	**VOE 983502**	5					O-ring	Anillo tórico	Anel-o	Joint torique	
24	**VOE 983524**	5					O-ring	Anillo tórico	Anel-o	Joint torique	
25	**VOE 990738**	4					O-ring	Anillo tórico	Anel-o	Joint torique	(VOE 4880493)
26	**VOE 955921**	2					Spring washer	Arandela elástica	Arruela de pressão	Rondelle élastique	
27	**VOE 955922**	6					Spring washer	Arandela elástica	Arruela de pressão	Rondelle élastique	
28	**VOE 984343**	3					Hex. socket screw	Tornillo de hexágono emb...	Parafuso soquete sext...	Vis à six pans creux	
29	**VOE 983242**	2					Hexagon screw	Tornillo hexagonal	Parafuso sextavado	Vis à tête hexagonale	

1	**8277982**
2	
3	
4	
5	

Hydraulique de travail, marteau et ciseaux pour 2nd débit de pompe
Sistema hidráulico de operação, martelo e cortador para o fluxo da 2a. bomba
Hidráulica de trabajo, martillo y cizalla para flujo de 2a. bomba
Working hydraulic, hammer and shear for 2nd pump flow

Catalogue id **20490**	Group **916**
Illustr. No **1018115**	Section **2600**
Issue **PUB 20021238-B**	Page **707**

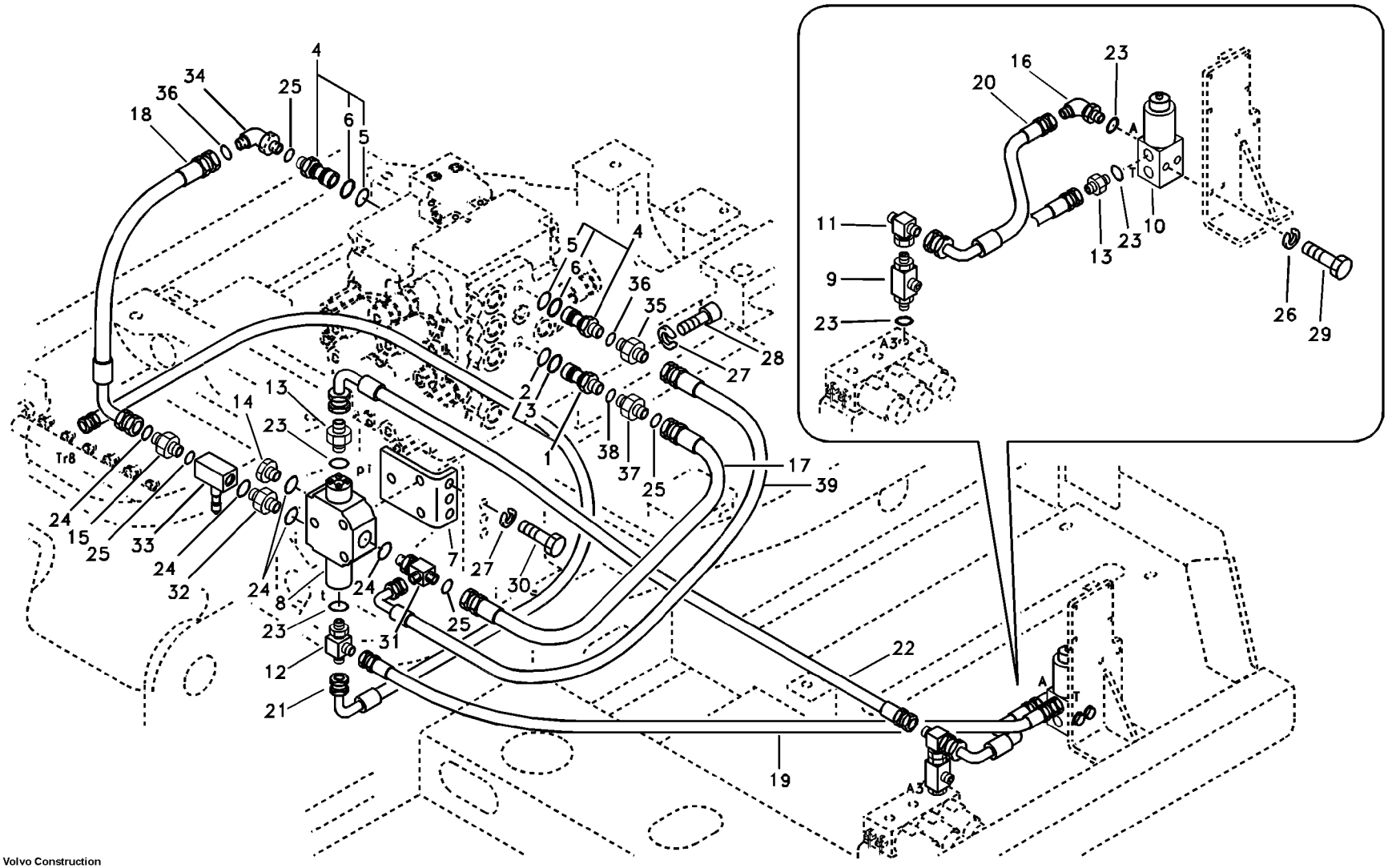

Volvo Construction Equipment

1018115

Fig.	Part No.	Quantity 1	2	3	PS	KIT	Description	Denominación	Denominação	Dénomination	Notes
30	**VOE 983252**	3					Hexagon screw	Tornillo hexagonal	Parafuso sextavado	Vis à tête hexagonale	
31	**VOE 14531976**	1					T-nipple	Niple t	Niple-t	Raccord-t	
32	**VOE 14532635**	1					Connector	Union	Conector	Raccord	
33	**VOE 14533549**	1					Valve	Valvula	Válvula	Soupape	
34	**VOE 14531975**	1					Elbow	Ángulo	Cotovelo	Coude	
35	**SA 9412-11030**	1					Connector	Unión	Conexão	Connexion	
36	**VOE 983505**	2					O-ring	Anillo tórico	Anel-o	Joint torique	
37	**SA 9419-11010**	1					Connector	Pieza de conexión	Conexão	Pièce connexion	
38	**VOE 990557**	1					O-ring	Anillo tórico	Anel-o	Joint torique	
39	**SA 9453-03616**	1					Hose assembly	Conducto	Mangueira completa	Conduit flexible	

1	**8277982**	**Hydraulique de travail, marteau et ciseaux pour 2nd débit de pompe** **Sistema hidráulico de operação, martelo e cortador para o fluxo da 2a. bomba** **Hidráulica de trabajo, martillo y cizalla para flujo de 2a. bomba** **Working hydraulic, hammer and shear for 2nd pump flow**	Catalogue id **20490**	Group **916**
2			Illustr. No **1018115**	Section **2600**
3			Issue **PUB 20021238-B**	Page **709**
4				
5				

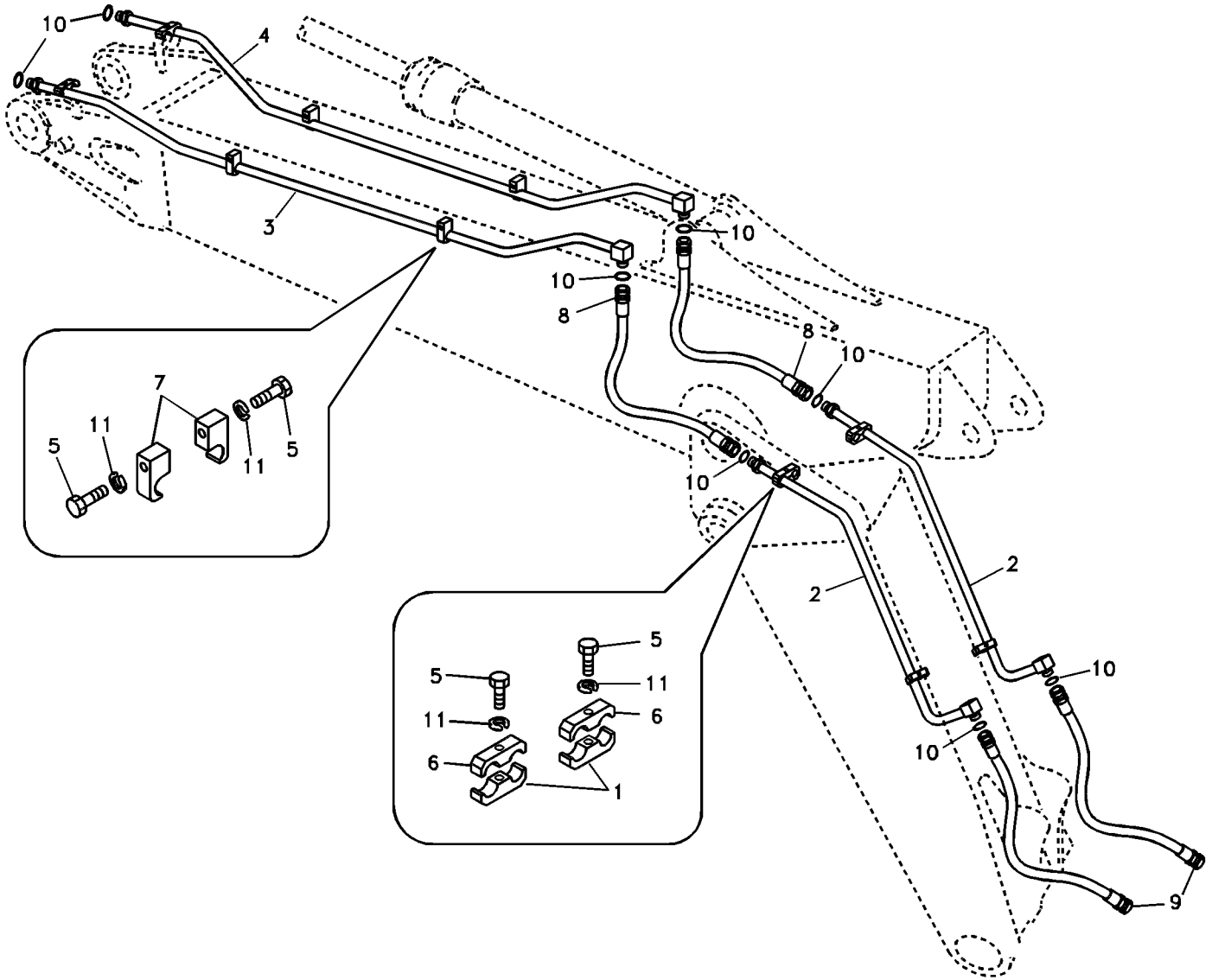
10
4
3
10
10
8
8
10
10
2
2
10
10
9
7
11
5
11
5
5
5
11
6
6
1

Fig.	Part No.	Quantity 1	2	3	PS	KIT	Description	Denominación	Denominação	Dénomination	Notes
1	**SA 1174-55850**	4					Clamp	Abrazadera	Braçadeira	Collier serrage	
2	**VOE 14501535**	2					Pipe	Canalizacion	Tubo	Canalisation	
3	**VOE 14517018**	1					Pipe	Canalizacion	Tubo	Canalisation	
4	**VOE 14517019**	1					Pipe	Canalizacion	Tubo	Canalisation	
5	**VOE 1629544**	8					Hexagon screw	Tornillo hexagonal	Parafuso sextavado	Vis à tête hexagonale	
6	**VOE 14881207**	4					Clamp	Abrazadera	Braçadeira	Collier serrage	
7	**VOE 14881234**	4					Clamp	Abrazadera	Braçadeira	Collier serrage	
8	**VOE 936220**	2					Hose assembly	Conducto	Mangueira completa	Conduit flexible	
9	**VOE 937516**	2					Hose assembly	Conducto	Mangueira completa	Conduit flexible	
10	**VOE 990740**	8					O-ring	Anillo tórico	Anel-o	Joint torique	(VOE 981289)
11	**VOE 955926**	8					Spring washer	Arandela elástica	Arruela de pressão	Rondelle élastique	

1	**8277985**	**Hydraulique de travail, marteau et ciseaux pour flèche réglable** **Sistema hidráulico de operação, martelo e cortador para a lança ajustável** **Hidráulica de trabajo, martillo y cizalla para pluma ajustable** **Working hydraulic, hammer and shear for adjustable boom**	Catalogue id **20490**	Group **916**
2			Illustr. No **TB260**	Section **2800**
3			Issue **PUB 20021238-B**	Page **711**
4				
5				

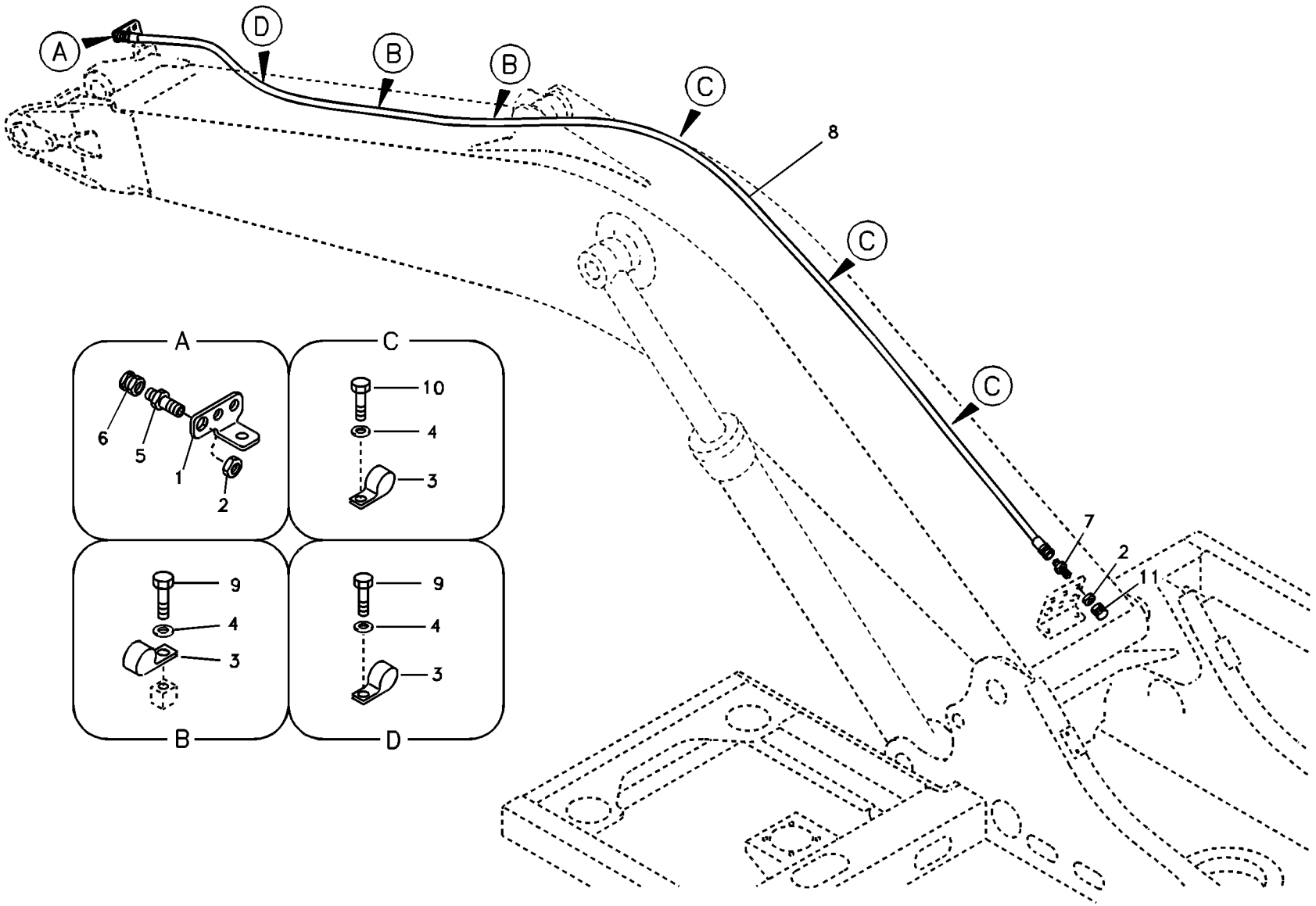
A
D
B
B
C
C
C
8
7
2
11
A
6
5
1
2
C
10
4
3
B
9
4
3
D
9
4
3

Fig.	Part No.	Quantity 1	2	3	PS	KIT	Description	Denominación	Denominação	Dénomination	Notes
1	**VOE 14531120**	1					Plate	Chapa	Chapa	Tôle	
2	**SA 1174-53450**	2					Nut	Tuerca	Porca	Écrou	
3	**VOE 14500295**	6					Clip	Clip	Clipe	Clip	
4	**SA 9211-10000**	6					Washer	Arandela	Arruela	Rondelle	
5	**SA 9411-95990**	1					Connector	Unión	Conexão	Connexion	
6	**SA 9415-43041**	1					Plug	Tapón	Bujão	Tampon	
7	**SA 9416-11111**	1					Connector	Unión	Conexão	Connexion	
8	**SA 9451-04399**	1					Hose assembly	Conducto	Mangueira completa	Conduit flexible	
9	**VOE 983250**	3					Hexagon screw	Tornillo hexagonal	Parafuso sextavado	Vis à tête hexagonale	
10	**VOE 983252**	3					Hexagon screw	Tornillo hexagonal	Parafuso sextavado	Vis à tête hexagonale	
11	**SA 9411-91000**	1					Plug	Tapon	Bujão	Bouchon	

1	**8277967**	**Commande hydraulique d'outil, conduit de retour de fuites sur la flèche** **Sistema hidráulico de operação, linha de óleo de retorno na lança** **Hidráulica de trabajo, tubo de salida de aceite en la pluma.** **Working hydraulic, oil leak on boom**	Catalogue id **20490**	Group **916**
2			Illustr. No **TB261**	Section **3000**
3			Issue **PUB 20021238-B**	Page **713**
4				
5				

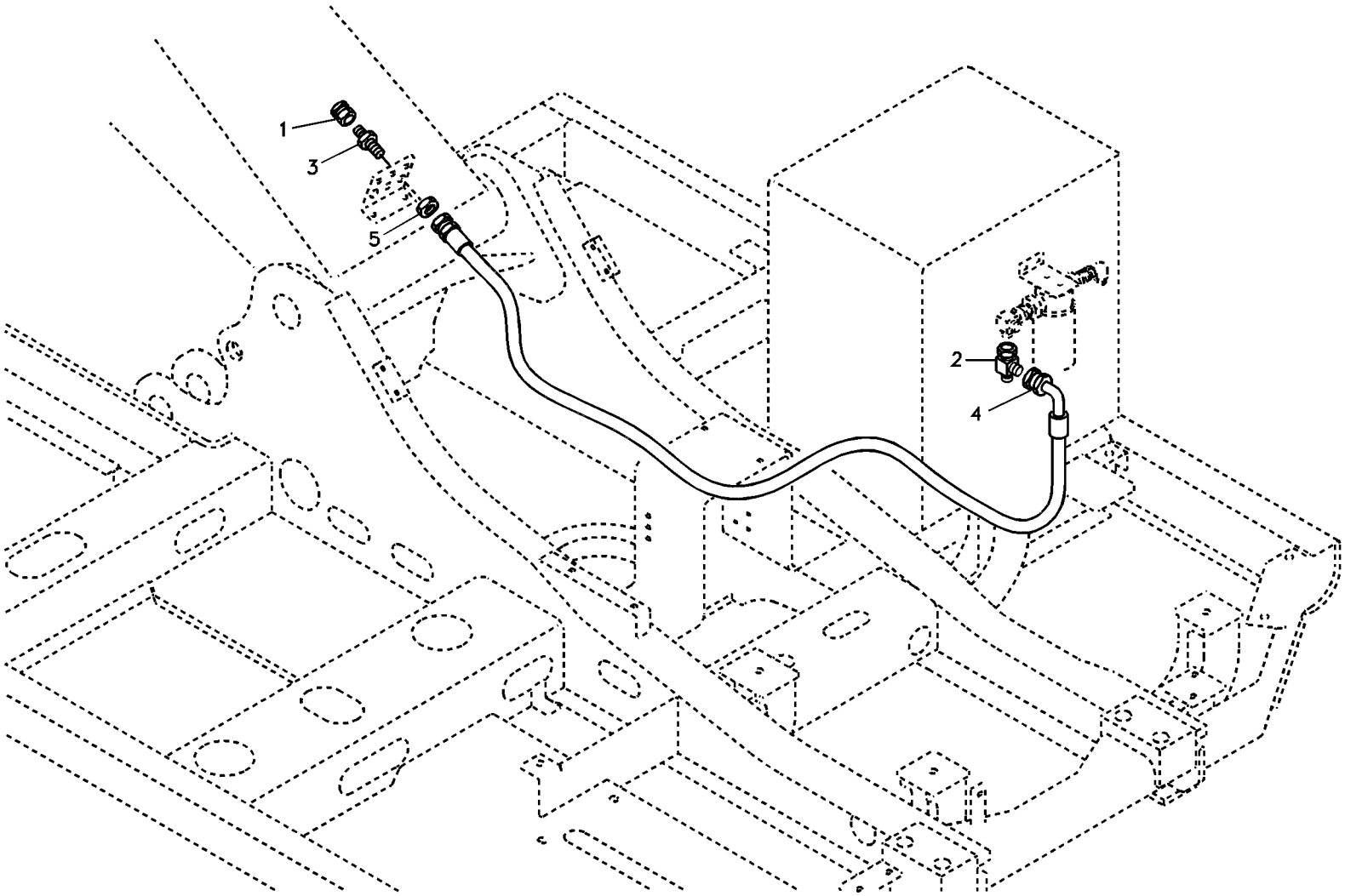
1
3
5
2
4

Fig.	Part No.	Quantity 1	2	3	PS	KIT	Description	Denominación	Denominação	Dénomination	Notes
1	**SA 9411-91000**	1					Plug	Tapon	Bujão	Bouchon	
2	**SA 9411-96160**	1					T-nipple	Niple t	Niple-t	Raccord-t	
3	**SA 9416-11111**	1					Connector	Unión	Conexão	Connexion	
4	**SA 9453-04355**	1					Hose assembly	Conducto	Mangueira completa	Conduit flexible	
5	**SA 1174-53450**	1					Nut	Tuerca	Porca	Écrou	

1	**8277966**	**Commande hydraulique d'outil, conduit de retour de fuites sur la tourelle** **Sistema hidráulico de operação, linha de óleo de retorno no chassi superior** **Hidráulica de trabajo, tubo de salida de aceite en el bastidor superior.** **Working Hydraulic, Oil Leak On Upper Frame**	Catalogue id **20490**	Group **916**
2			Illustr. No **TB262**	Section **3100**
3			Issue **PUB 20021238-B**	Page **715**
4				
5				

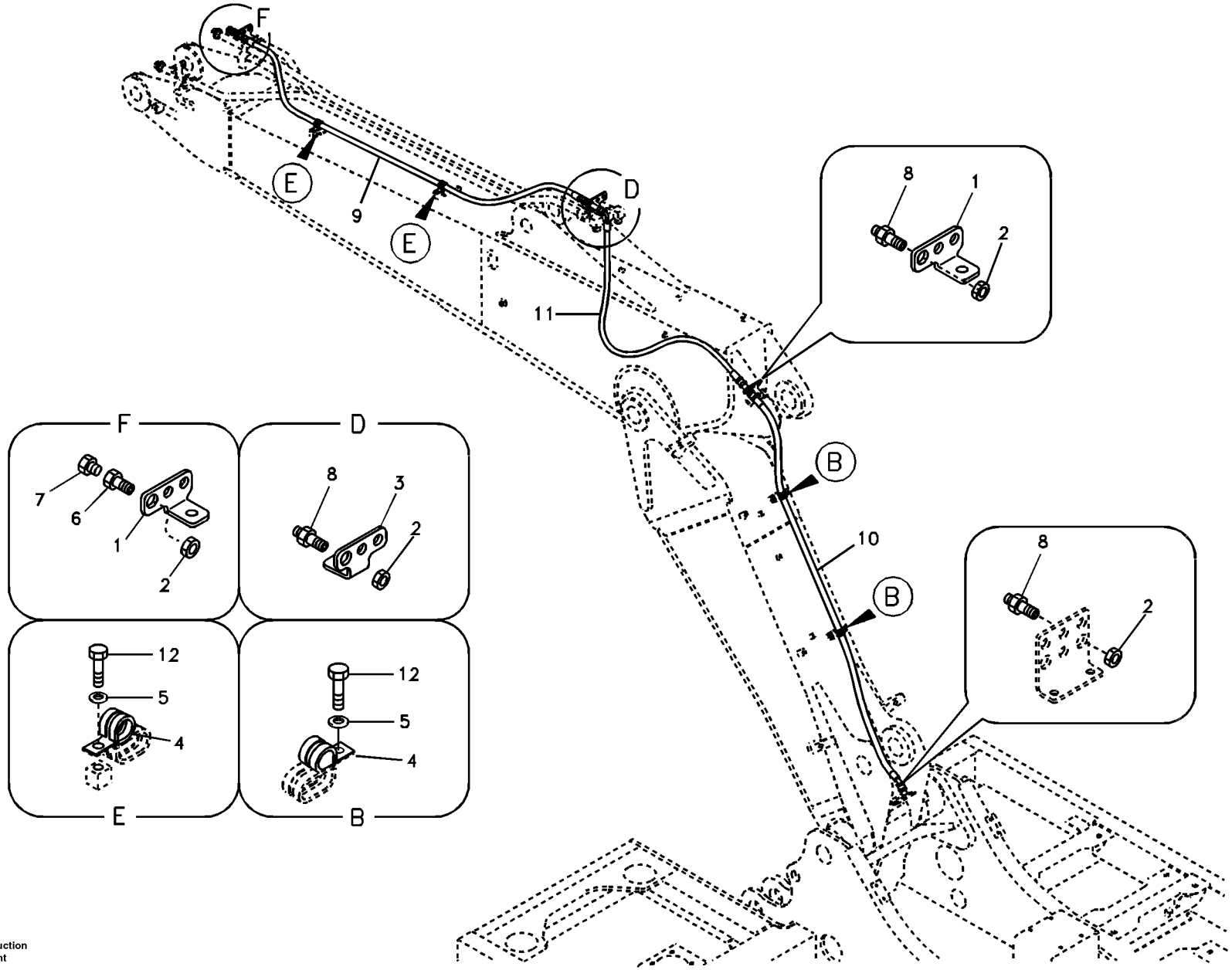
F
E
9
E
D
11
8
1
2
B
10
B
8
2
F
7
6
1
2
D
8
3
2
12
5
4
E
12
5
4
B

Fig.	Part No.	Quantity 1	2	3	PS	KIT	Description	Denominación	Denominação	Dénomination	Notes
1	**VOE 14531120**	2					Plate	Chapa	Chapa	Tôle	
2	**SA 1174-53450**	4					Nut	Tuerca	Porca	Écrou	
3	**VOE 14531131**	1					Plate	Chapa	Chapa	Tôle	
4	**VOE 14500295**	4					Clip	Clip	Clipe	Clip	
5	**SA 9211-10000**	4					Washer	Arandela	Arruela	Rondelle	
6	**SA 9411-95990**	1					Connector	Unión	Conexão	Connexion	
7	**SA 9415-43041**	1					Plug	Tapón	Bujão	Tampon	
8	**SA 9416-11111**	3					Connector	Unión	Conexão	Connexion	
9	**SA 9451-04340**	1					Hose assembly	Conducto	Mangueira completa	Conduit flexible	
10	**SA 9452-04335**	1					Hose assembly	Conducto	Mangueira completa	Conduit flexible	
11	**SA 9453-04325**	1					Hose assembly	Conducto	Mangueira completa	Conduit flexible	
12	**VOE 983250**	4					Hexagon screw	Tornillo hexagonal	Parafuso sextavado	Vis à tête hexagonale	

1	**8277968**	**Commande hydraulique d'outil, conduit de retour de fuites sur flèche articulée** **Sistema hidráulico de operação, linha de óleo de retorno na lança ajustável** **Hidráulica de trabajo, tubo de salida de aceite en la pluma ajustable.** **Working hydraulic, oil leak on adjustable boom**	Catalogue id **20490**	Group **916**
2			Illustr. No **TB263**	Section **3200**
3			Issue **PUB 20021238-B**	Page **717**
4				
5				

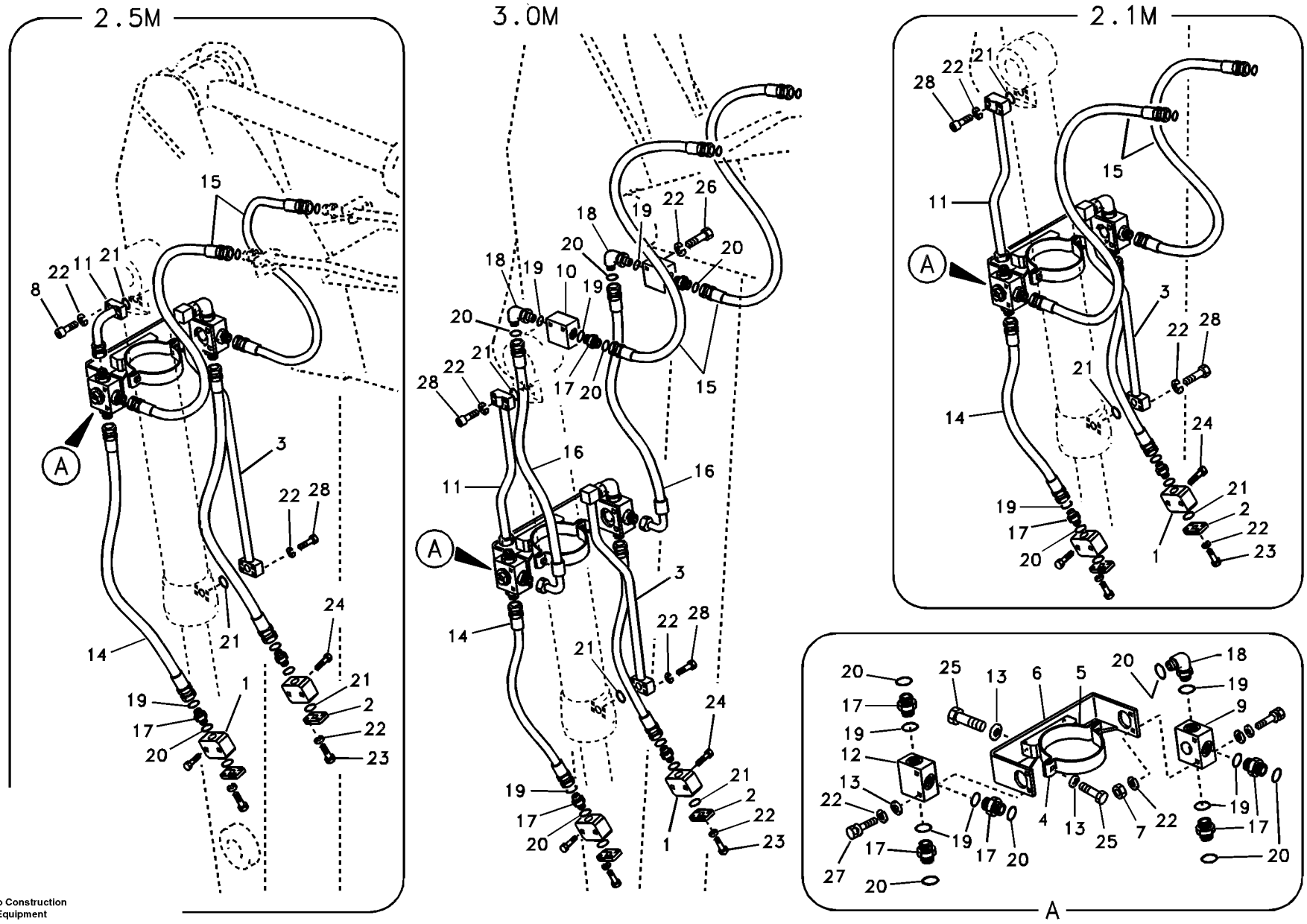
2.5M
3.0M
2.1M
A

Fig.	Part No.	Quantity 1	2	3	PS	KIT	Description	Denominación	Denominação	Dénomination	Notes
1	**VOE 14531114**	2	2	2			Block	Bloque	Bloco	Bloc	
2	**VOE 14531115**	2	2	2			Plug	Tapon	Bujão	Bouchon	
3	**SA 1174-50650**	1		1			Pipe	Canalizacion	Tubo	Canalisation	
	SA 1174-50670		1				Pipe	Canalizacion	Tubo	Canalisation	
4	**SA 1174-58190**	1	1	1			Clamp	Abrazadera	Braçadeira	Collier serrage	
5	**SA 1174-58200**	1	1	1			Clamp	Abrazadera	Braçadeira	Collier serrage	
6	**SA 1174-58180**	1	1	1			Bracket	Consola	Suporte	Console	
7	**VOE 983304**	2	2	2			Hexagon nut	Tuerca hexagonal	Porca sextavada	Écrou hexagonal	
8	**VOE 984082**		4				Hex. socket screw	Tornillo de hexágono emb...	Parafuso soquete sext...	Vis à six pans creux	
9	**VOE 14531132**	1	1	1			Block	Bloque	Bloco	Bloc	
10	**VOE 14509899**			2			Block	Bloque	Bloco	Bloc	
11	**SA 1174-51400**	1		1			Pipe	Canalizacion	Tubo	Canalisation	
	SA 1174-54510		1				Pipe	Canalizacion	Tubo	Canalisation	
12	**VOE 14515305**	1	1	1			Valve	Valvula	Válvula	Soupape	
13	**SA 9211-10000**	12	12	12			Washer	Arandela	Arruela	Rondelle	
14	**VOE 937018**	2		2			Hose assembly	Conducto	Mangueira completa	Conduit flexible	
	VOE 938627		2				Hose assembly	Conducto	Mangueira completa	Conduit flexible	
15	**VOE 937764**	2		2			Hose assembly	Conducto	Mangueira completa	Conduit flexible	
	VOE 937473		2				Hose assembly	Conducto	Mangueira completa	Conduit flexible	
16	**VOE 938603**			2			Hose assembly	Conducto	Mangueira completa	Conduit flexible	(SA 9403-15616)
17	**SA 9419-11040**	7	7	9			Connector	Pieza de conexión	Conexão	Pièce connexion	
18	**SA 9419-21030**	1	1	3			Connector	Unión	Conexão	Connexion	
19	**VOE 983524**	8	8	12			O-ring	Anillo tórico	Anel-o	Joint torique	
20	**VOE 990740**	8	8	12			O-ring	Anillo tórico	Anel-o	Joint torique	(VOE 981289)
21	**VOE 990742**	4	4	4			O-ring	Anillo tórico	Anel-o	Joint torique	(VOE 948699)
22	**VOE 955922**	20	20	24			Spring washer	Arandela elástica	Arruela de pressão	Rondelle élastique	
23	**VOE 984080**	8	8	8			Hex. socket screw	Tornillo de hexágono emb...	Parafuso soquete sext...	Vis à six pans creux	
24	**VOE 984084**	4	4	4			Hex. socket screw	Tornillo de hexágono emb...	Parafuso soquete sext...	Vis à six pans creux	
25	**VOE 983252**	8	8	8			Hexagon screw	Tornillo hexagonal	Parafuso sextavado	Vis à tête hexagonale	
26	**VOE 983256**			4			Hexagon screw	Tornillo hexagonal	Parafuso sextavado	Vis à tête hexagonale	

1	**8277973**
2	**8277974**
3	**8277975**
4	
5	

Hydraulique de travail, benne preneuse
Sistema hidráulico de operação, caçamba concha
Hidráulica de trabajo, cazo de almeja
Working hydraulic, clamshell

Catalogue id **20490**	Group **916**
Illustr. No **TB264**	Section **4000**
Issue **PUB 20021238-B**	Page **719**

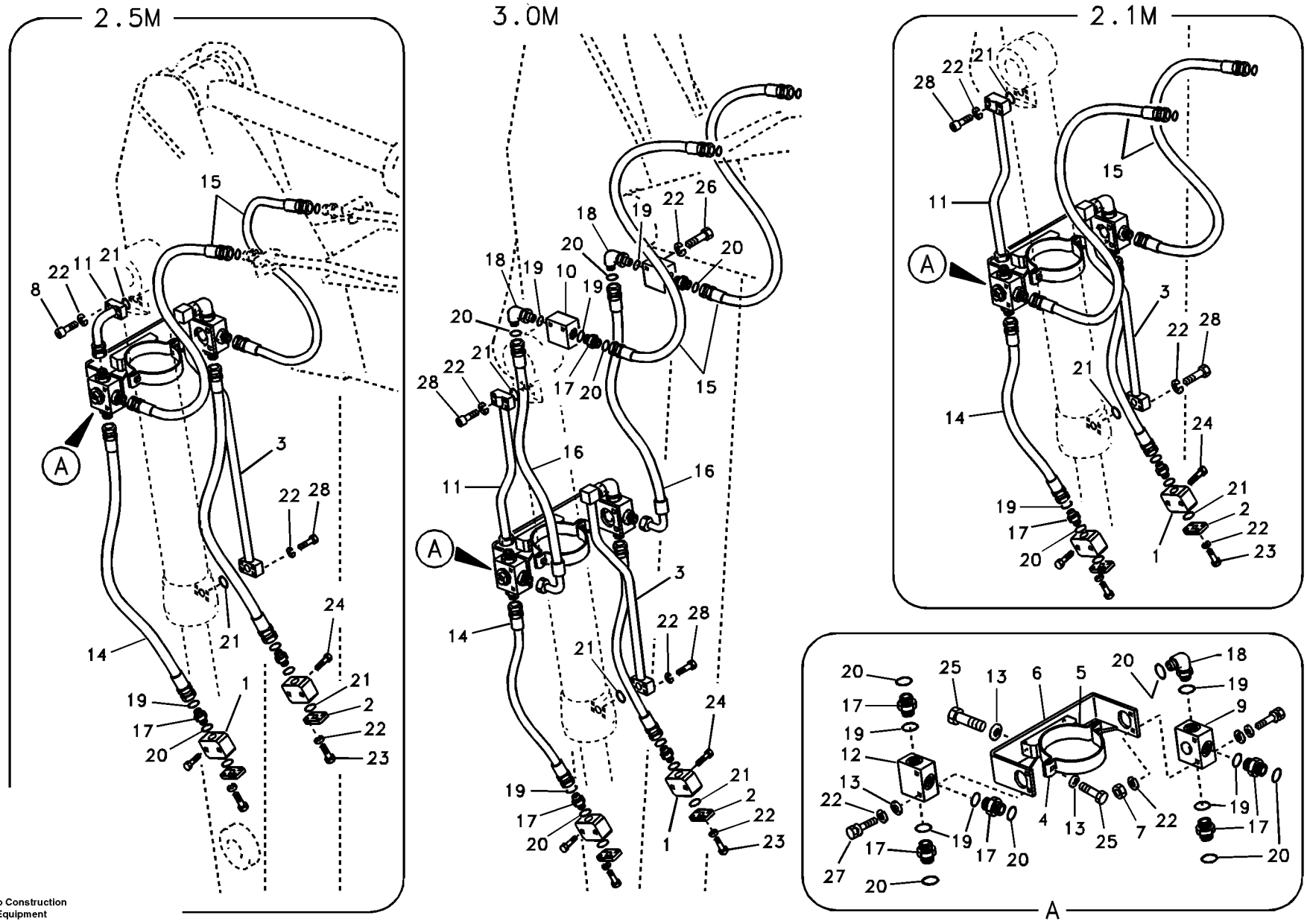
2.5M
3.0M
2.1M
A

Fig.	Part No.	Quantity 1	2	3	PS	KIT	Description	Denominación	Denominação	Dénomination	Notes
27	**VOE 983257**	4	4	4			Hexagon screw	Tornillo hexagonal	Parafuso sextavado	Vis à tête hexagonale	
28	**VOE 984083**	8	4	8			Hex. socket screw	Tornillo de hexágono emb...	Parafuso soquete sext...	Vis à six pans creux	

1	**8277973**	**Hydraulique de travail, benne preneuse** **Sistema hidráulico de operação, caçamba concha** **Hidráulica de trabajo, cazo de almeja** **Working hydraulic, clamshell**	Catalogue id **20490**	Group **916**
2	**8277974**		Illustr. No **TB264**	Section **4000**
3	**8277975**		Issue **PUB 20021238-B**	Page **721**
4				
5				

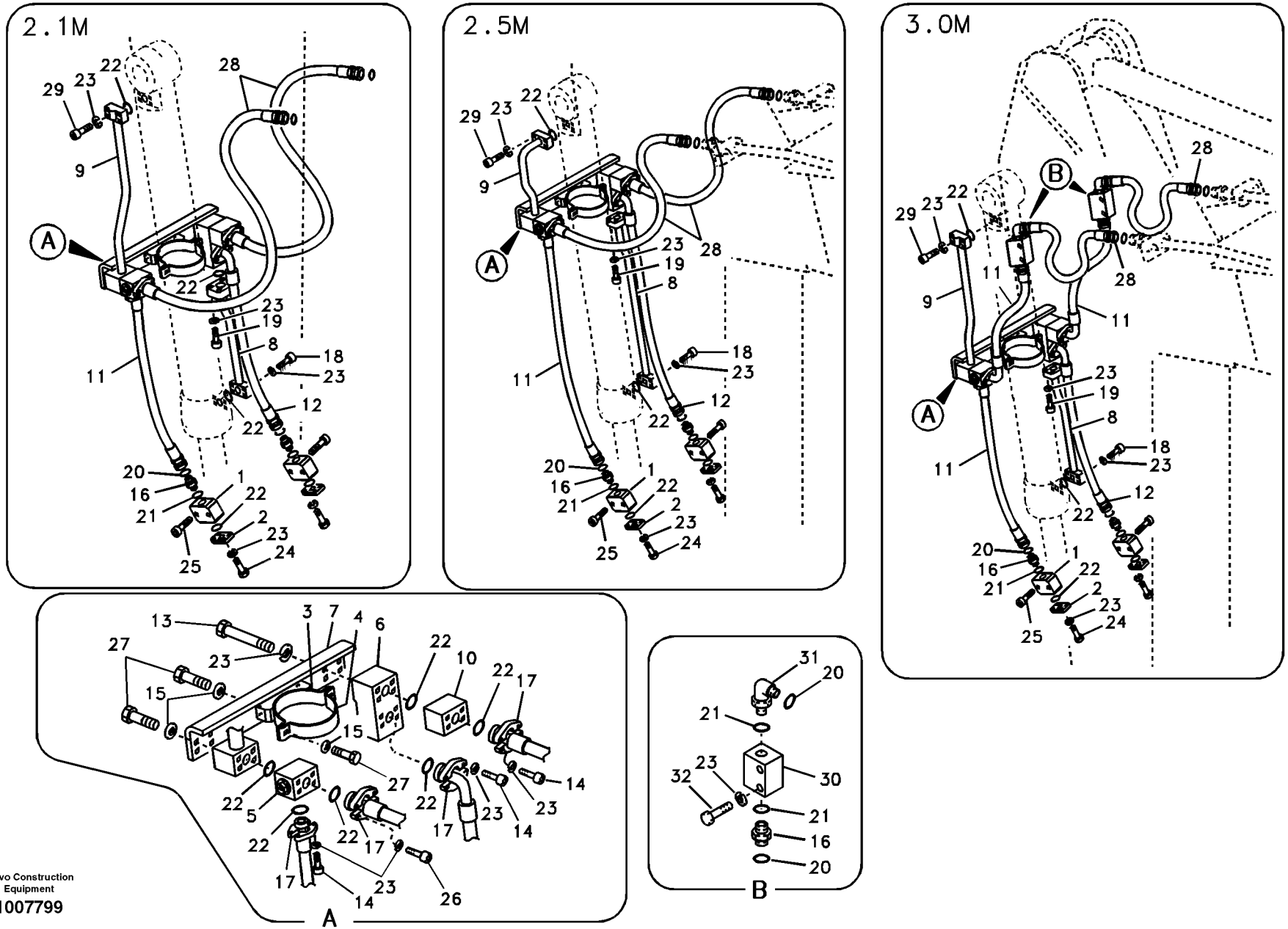
2.1M
2.5M
3.0M
A
B
Volvo Construction Equipment
1007799

Fig.	Part No.	Quantity 1	2	3	PS	KIT	Description	Denominación	Denominação	Dénomination	Notes
1	**VOE 14531114**	2	2	2			Block	Bloque	Bloco	Bloc	
2	**VOE 14531115**	2	2	2			Plug	Tapon	Bujão	Bouchon	
3	**SA 1174-58190**	1	1	1			Clamp	Abrazadera	Braçadeira	Collier serrage	
4	**SA 1174-58200**	1	1	1			Clamp	Abrazadera	Braçadeira	Collier serrage	
5	**VOE 14516729**	1	1	1			Valve	Válvula	Válvula	Valve	
6	**VOE 14516730**	1	1	1			Valve	Válvula	Válvula	Valve	
	VOE 14544022	1	1	1			•Seal	•Junta	•Vedação	•Joint	
7	**VOE 14517191**	1	1	1			Bracket	Consola	Suporte	Console	
8	**VOE 14517683**	1		1			Pipe	Canalizacion	Tubo	Canalisation	
	VOE 14517192		1				Pipe	Canalizacion	Tubo	Canalisation	
9	**VOE 14517684**	1		1			Pipe	Canalizacion	Tubo	Canalisation	
	VOE 14517441		1				Pipe	Canalizacion	Tubo	Canalisation	
10	**VOE 14517933**	1	1	1			Block	Bloque	Bloco	Bloc	
11	**VOE 14880255**	1		3			Hose assembly	Conducto	Mangueira completa	Conduit flexible	
	VOE 14880260		1				Hose assembly	Conducto	Mangueira completa	Conduit flexible	
12	**VOE 14880245**	1		1			Hose assembly	Conducto	Mangueira completa	Conduit flexible	
	VOE 14880249		1				Hose assembly	Conducto	Mangueira completa	Conduit flexible	
13	**SA 9011-21018**	4	4	4			Hexagon screw	Tornillo hexagonal	Parafuso sextavado	Vis à tête hexagonale	
14	**VOE 984081**	12	12	12			Hex. socket screw	Tornillo de hexágono emb...	Parafuso soquete sext...	Vis à six pans creux	
15	**SA 9211-10000**	12	12	12			Washer	Arandela	Arruela	Rondelle	
16	**SA 9419-11040**	2	2	4			Connector	Pieza de conexión	Conexão	Pièce connexion	
17	**VOE 936623**	8	8	8			Flange half	Mitad brida	Meia flange	Demi-bride	
18	**VOE 984083**	4	4	4			Hex. socket screw	Tornillo de hexágono emb...	Parafuso soquete sext...	Vis à six pans creux	
19	**VOE 984082**	4	4	4			Hex. socket screw	Tornillo de hexágono emb...	Parafuso soquete sext...	Vis à six pans creux	
20	**VOE 983524**	2	2	6			O-ring	Anillo tórico	Anel-o	Joint torique	
21	**VOE 990740**	2	2	6			O-ring	Anillo tórico	Anel-o	Joint torique	(VOE 981289)
22	**VOE 990742**	11	11	11			O-ring	Anillo tórico	Anel-o	Joint torique	(VOE 948699)
23	**VOE 955922**	40	40	44			Spring washer	Arandela elástica	Arruela de pressão	Rondelle élastique	
24	**VOE 984080**	8	8	8			Hex. socket screw	Tornillo de hexágono emb...	Parafuso soquete sext...	Vis à six pans creux	
25	**VOE 984084**	4	4	4			Hex. socket screw	Tornillo de hexágono emb...	Parafuso soquete sext...	Vis à six pans creux	

1	**8278653**
2	**8278659**
3	**8278665**
4	
5	

Hydraulique de travail, benne preneuse
Sistema hidráulico de operação, caçamba concha
Hidráulica de trabajo, cazo de almeja
Working hydraulic, clamshell

Catalogue id **20490**	Group **916**
Illustr. No **1007799**	Section **4200**
Issue **PUB 20021238-B**	Page **723**

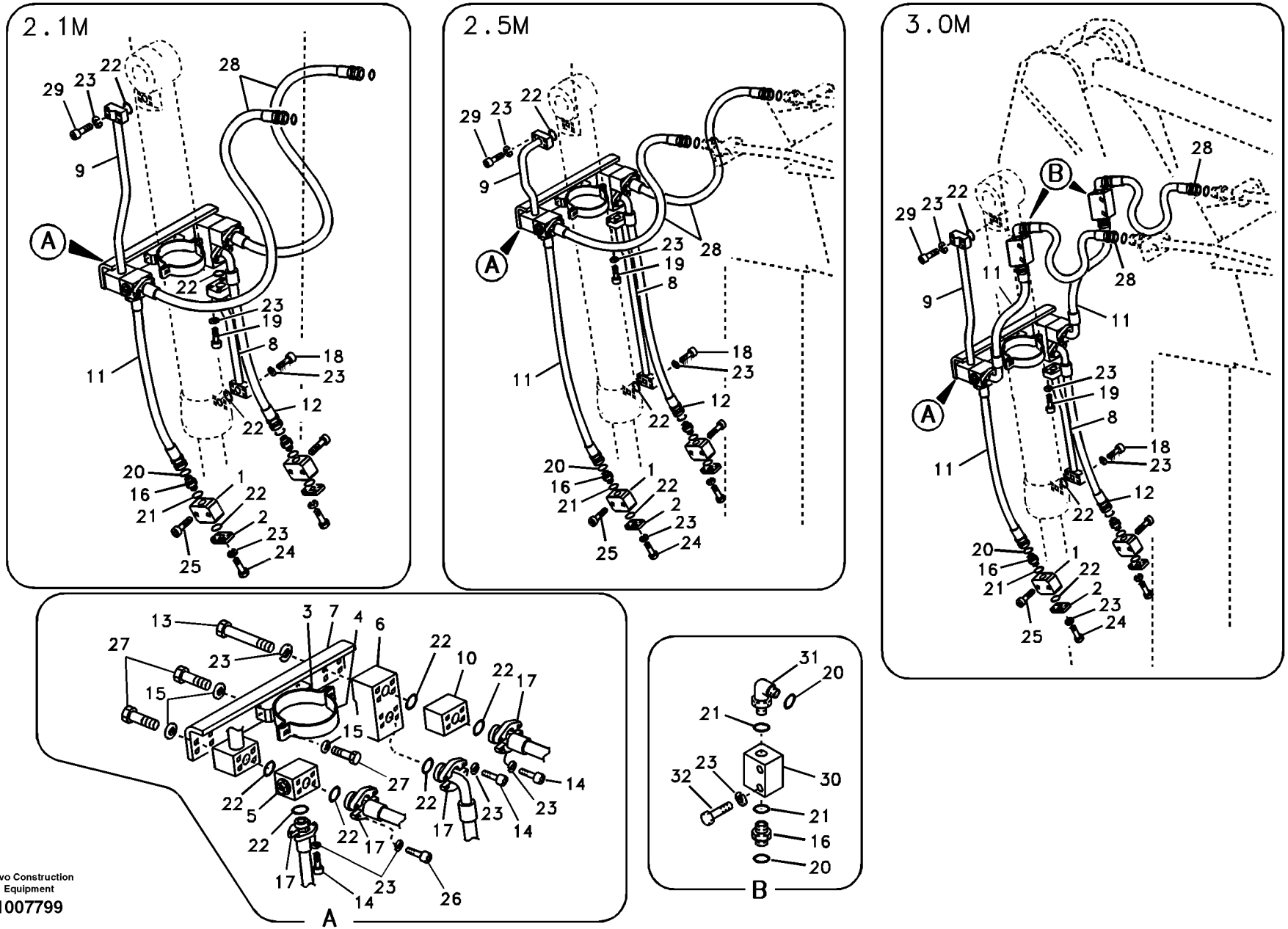
2.1M
2.5M
3.0M
A
B
Volvo Construction Equipment
1007799

Fig.	Part No.	Quantity 1	2	3	PS	KIT	Description	Denominación	Denominação	Dénomination	Notes
26	**VOE 984352**	4	4	4			Hex. socket screw	Tornillo de hexágono emb...	Parafuso soquete sext...	Vis à six pans creux	
27	**VOE 983252**	12	12	12			Hexagon screw	Tornillo hexagonal	Parafuso sextavado	Vis à tête hexagonale	
28	**VOE 14880250**	2					Hose assembly	Conducto	Mangueira completa	Conduit flexible	
	VOE 14880253		2				Hose assembly	Conducto	Mangueira completa	Conduit flexible	
	VOE 937764			2			Hose assembly	Conducto	Mangueira completa	Conduit flexible	
29	**VOE 984083**	4		4			Hex. socket screw	Tornillo de hexágono emb...	Parafuso soquete sext...	Vis à six pans creux	
	VOE 984082		4				Hex. socket screw	Tornillo de hexágono emb...	Parafuso soquete sext...	Vis à six pans creux	
30	**VOE 14509899**			2			Block	Bloque	Bloco	Bloc	
31	**SA 9419-21030**			2			Connector	Unión	Conexão	Connexion	
32	**VOE 983256**			4			Hexagon screw	Tornillo hexagonal	Parafuso sextavado	Vis à tête hexagonale	

1	**8278653**
2	**8278659**
3	**8278665**
4	
5	

Hydraulique de travail, benne preneuse
Sistema hidráulico de operação, caçamba concha
Hidráulica de trabajo, cazo de almeja
Working hydraulic, clamshell

Catalogue id **20490**	Group **916**
Illustr. No **1007799**	Section **4200**
Issue **PUB 20021238-B**	Page **725**

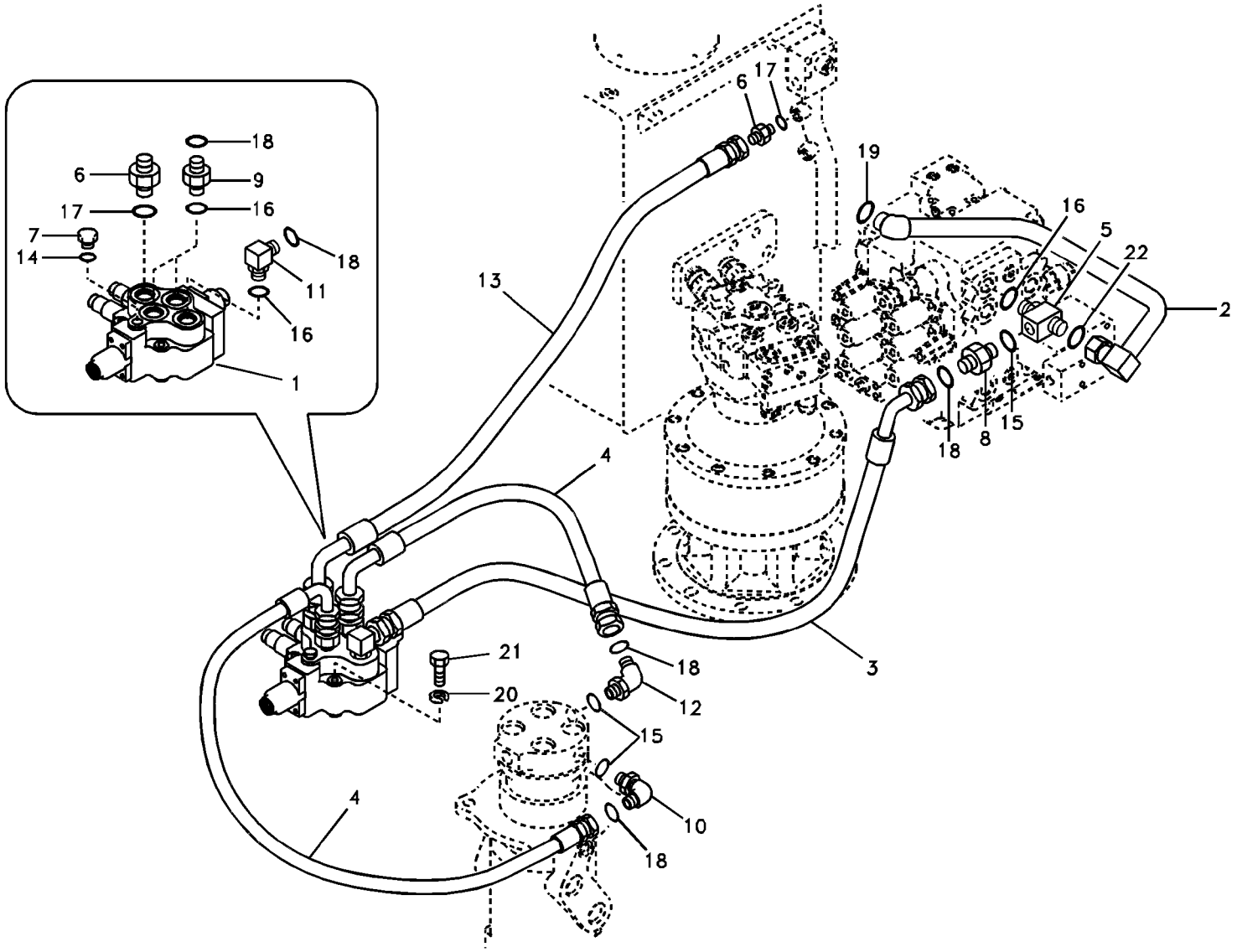

Volvo Construction Equipment

1018116

Fig.	Part No.	Quantity 1	2	3	PS	KIT	Description	Denominación	Denominação	Dénomination	Notes
1	**VOE 14507082**	1					Control valve	Válvula control	Válvula de controle	Valve controle	See group 912, Page 593
2	**VOE 14534408**	1					Pipe	Canalizacion	Tubo	Canalisation	
3	**VOE 938551**	1					Hose assembly	Conducto	Mangueira completa	Conduit flexible	
4	**VOE 936307**	2					Hose assembly	Conducto	Mangueira completa	Conduit flexible	(SA 9403-04611)
5	**VOE 14534466**	1					T-nipple	Niple t	Niple-t	Raccord-t	
6	**SA 9412-11190**	2					Connector	Unión	Conexão	Connexion	
7	**SA 9415-11021**	1					Plug	Tapón	Bujão	Tampon	
8	**SA 9419-11010**	1					Connector	Pieza de conexión	Conexão	Pièce connexion	
9	**SA 9419-11020**	2					Connector	Pieza de conexión	Conexão	Pièce connexion	
10	**SA 9419-21010**	1					Connector	Unión	Conexão	Connexion	
11	**SA 9419-21020**	1					Connector	Unión	Conexão	Connexion	
12	**SA 9419-31010**	1					Connector	Unión	Conexão	Connexion	
13	**SA 9452-05223**	1					Hose assembly	Conducto	Mangueira completa	Conduit flexible	
14	**VOE 983502**	1					O-ring	Anillo tórico	Anel-o	Joint torique	
15	**VOE 990557**	3					O-ring	Anillo tórico	Anel-o	Joint torique	
16	**VOE 983524**	4					O-ring	Anillo tórico	Anel-o	Joint torique	
17	**VOE 983527**	2					O-ring	Anillo tórico	Anel-o	Joint torique	
18	**VOE 990738**	6					O-ring	Anillo tórico	Anel-o	Joint torique	(VOE 4880493)
19	**VOE 990740**	1					O-ring	Anillo tórico	Anel-o	Joint torique	(VOE 981289)
20	**VOE 955922**	3					Spring washer	Arandela elástica	Arruela de pressão	Rondelle élastique	
21	**VOE 983257**	3					Hexagon screw	Tornillo hexagonal	Parafuso sextavado	Vis à tête hexagonale	
22	**VOE 978129**	1					O-ring	Anillo tórico	Anel-o	Joint torique	(VOE 981290)

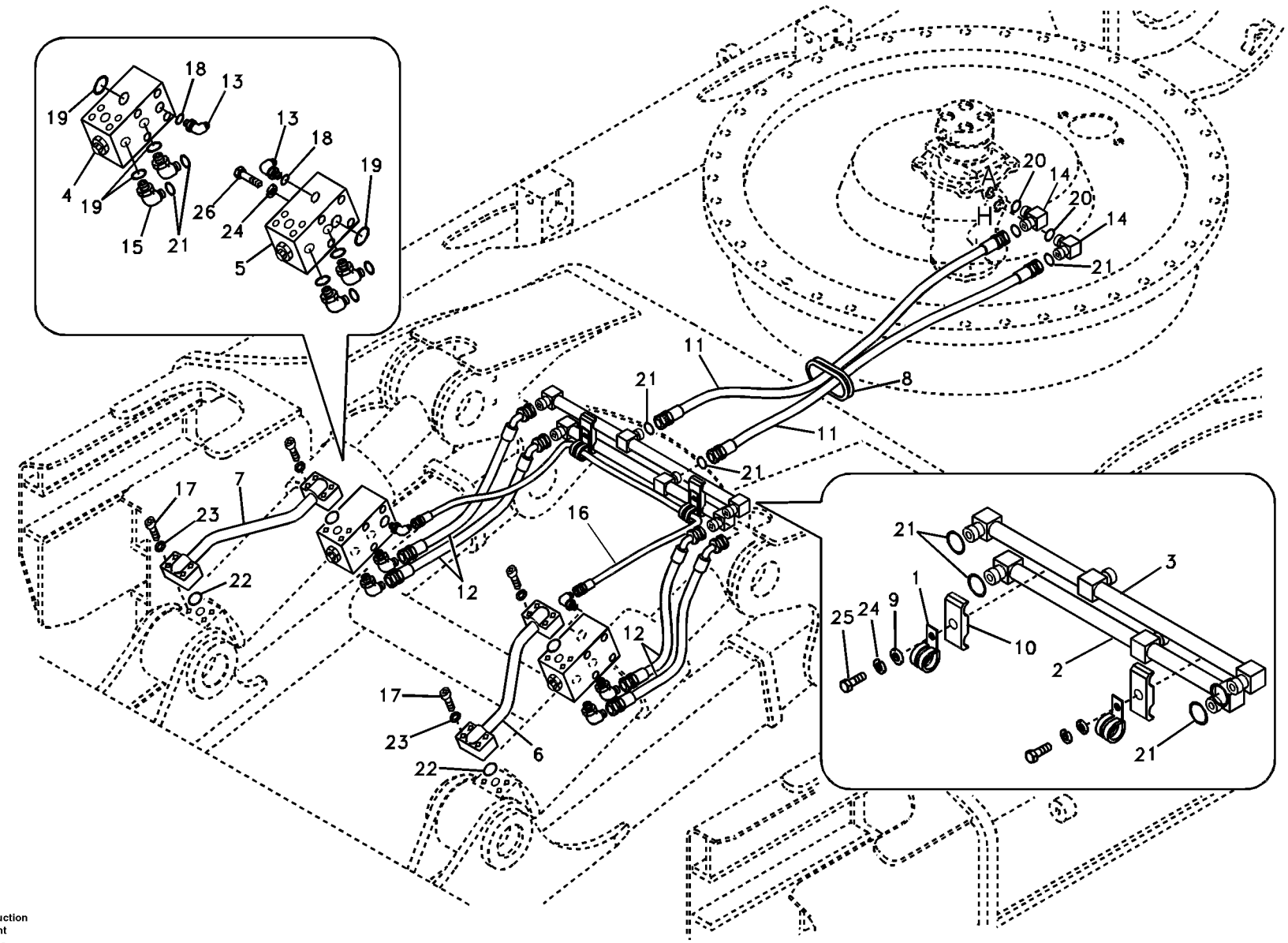
18
13
19
4
19
15
21
13
18
19
26
24
5
A
H
20
14
20
14
21
11
21
8
11
21
17
7
23
22
12
16
12
17
23
22
6
21
3
1
25
24
9
10
2
21

Fig.	Part No.	Quantity 1	2	3	PS	KIT	Description	Denominación	Denominação	Dénomination	Notes
1	**VOE 14500295**	2	2				Clip	Clip	Clipe	Clip	
2	**VOE 14507908**	1	1				Pipe	Tubo	Tubo	Tuyau	
3	**VOE 14507909**	1	1				Pipe	Tubo	Tubo	Tuyau	
4	**VOE 14589115**	1	1				Non-return valve	Válvula de reténción	Válvula de retenção	Clapet antiretour	
5	**VOE 14588431**	1	1				Non-return valve	Válvula de reténción	Válvula de retenção	Clapet antiretour	
6	**VOE 14507912**	1	1				Pipe	Canalizacion	Tubo	Canalisation	
7	**VOE 14507913**	1	1				Pipe	Canalizacion	Tubo	Canalisation	
8	**VOE 14514439**	1	1				Grommet	Pasaje		Passe-cable	
9	**SA 9211-10000**	2	2				Washer	Arandela	Arruela	Rondelle	
10	**VOE 14881204**	2	2				Clamp	Abrazadera	Braçadeira	Collier serrage	
11	**VOE 937722**	2	2				Hose assembly	Conducto	Mangueira completa	Conduit flexible	(SA 9401-04620)
12	**VOE 937461**	4	4				Hose assembly	Conducto	Mangueira completa	Conduit flexible	
13	**SA 9413-11010**	2	2				Elbow nipple	Niple angular	Cotovelo	Raccord coudé	
14	**SA 9419-21010**	2	2				Connector	Unión	Conexão	Connexion	
15	**SA 9419-31040**	4	4				Connector	Unión	Conexão	Connexion	
16	**SA 9451-12634**	1	1				Hose assembly	Conducto	Mangueira completa	Conduit flexible	
17	**VOE 984077**	16	16				Hex. socket screw	Tornillo de hexágono emb	Parafuso soquete sext	Vis à six pans creux	
18	**VOE 983502**	2	2				O-ring	Anillo tórico	Anel-o	Joint torique	
19	**VOE 983505**	6	6				O-ring	Anillo tórico	Anel-o	Joint torique	
20	**VOE 990557**	2	2				O-ring	Anillo tórico	Anel-o	Joint torique	
21	**VOE 990738**	12	12				O-ring	Anillo tórico	Anel-o	Joint torique	(VOE 4880493)
22	**VOE 990741**	4	4				O-ring	Anillo tórico	Anel-o	Joint torique	(VOE 948698)
23	**VOE 955921**	16	16				Spring washer	Arandela elástica	Arruela de pressão	Rondelle élastique	
24	**VOE 955922**	10	10				Spring washer	Arandela elástica	Arruela de pressão	Rondelle élastique	
25	**VOE 983254**	2	2				Hexagon screw	Tornillo hexagonal	Parafuso sextavado	Vis à tête hexagonale	
26	**VOE 983256**	8	8				Hexagon screw	Tornillo hexagonal	Parafuso sextavado	Vis à tête hexagonale	

1	**8277944 S/N -15215**
2	**8278098**
3	
4	
5	

Hydraulique de travail, lame bulldozer.
Sistema hidráulico de operação, lâmina removedora de terra
Hidráulica de trabajo, hoja diagonal.
Working hydraulic, dozer blade

Catalogue id **20490**	Group **916**
Illustr. No **TB266**	Section **5200**
Issue **PUB 20021238-B**	Page **729**

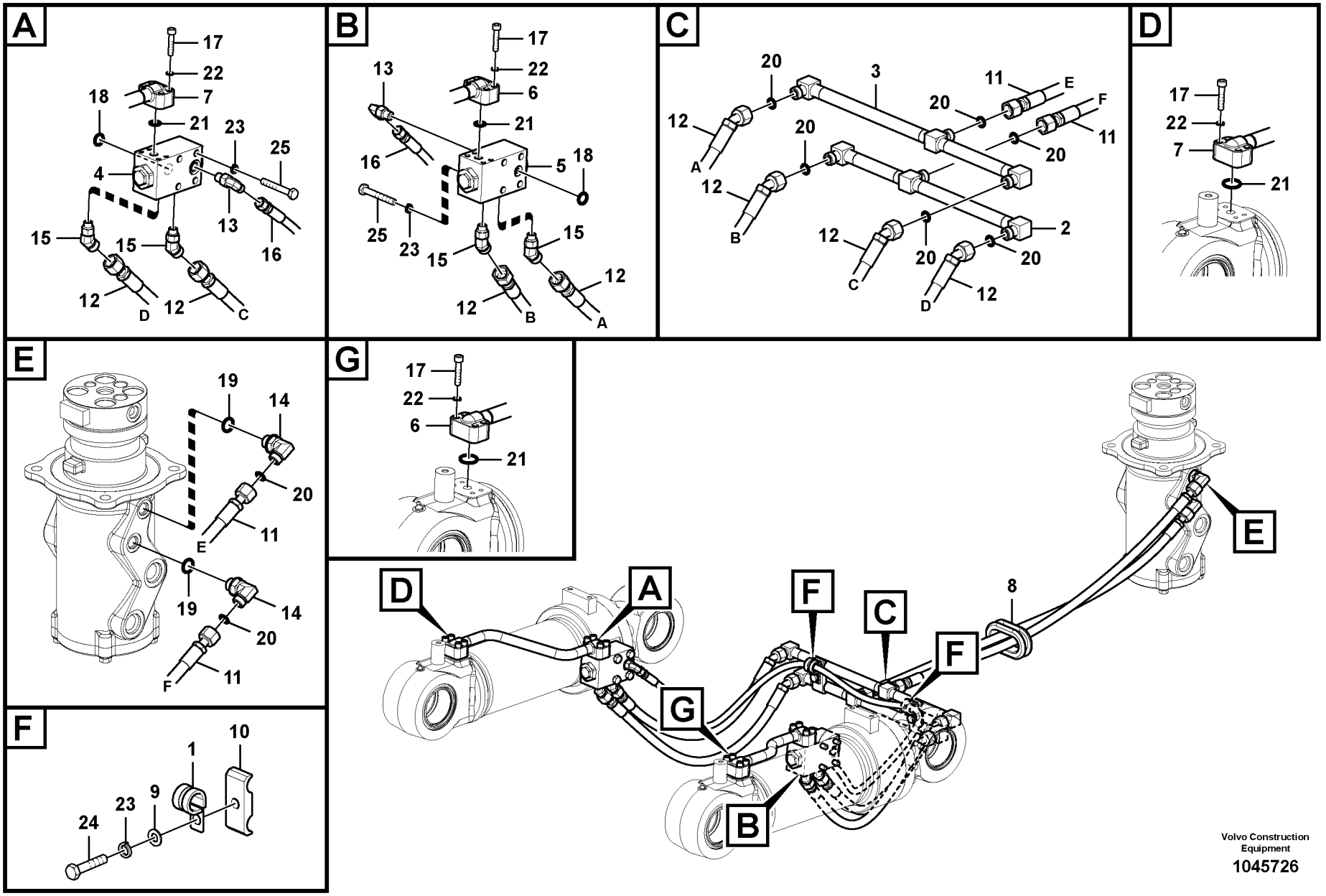
A
17
22
18
7
21
23
25
4
13
16
15
15
12
D
12
C
B
13
17
22
6
21
16
5
18
25
23
15
15
12
12
B
A
C
20
3
11
E
F
12
A
20
20
11
20
12
B
20
12
2
C
20
20
12
D
D
17
22
7
21
E
19
14
20
11
E
19
14
20
11
F
F
17
22
6
21
D
A
F
C
F
8
E
G
B
Volvo Construction Equipment
1045726

Fig.	Part No.	Quantity 1	2	3	PS	KIT	Description	Denominación	Denominação	Dénomination	Notes
1	**VOE 14500295**	2					Clip	Clip	Clipe	Clip	
2	**VOE 14507908**	1					Pipe	Tubo	Tubo	Tuyau	
3	**VOE 14507909**	1					Pipe	Tubo	Tubo	Tuyau	
4	**VOE 14554007**	1					Non-return valve	Válvula de reténción	Válvula de retenção	Clapet antiretour	
5	**VOE 14554008**	1					Non-return valve	Válvula de reténción	Válvula de retenção	Clapet antiretour	
6	**VOE 14542668**	1					Pipe	Tubo	Tubo	Tuyau	
7	**VOE 14542669**	1					Pipe	Tubo	Tubo	Tuyau	
8	**VOE 14514439**	1					Grommet	Pasaje		Passe-cable	
9	**VOE 992040**	2					Plain washer	Arandela plana	Arruela simples	Rondelle plane	
10	**VOE 14881204**	2					Clamp	Abrazadera	Braçadeira	Collier serrage	
11	**VOE 937722**	2					Hose assembly	Conducto	Mangueira completa	Conduit flexible	
12	**VOE 937461**	4					Hose assembly	Conducto	Mangueira completa	Conduit flexible	
13	**VOE 13933857**	2					Elbow nipple	Niple angular	Cotovelo	Raccord coudé	
14	**SA 9419-21010**	2					Connector	Unión	Conexão	Connexion	
15	**VOE 937773**	4					Elbow nipple	Niple angular	Cotovelo	Raccord coudé	
16	**VOE 937385**	1					Hose assembly	Conducto	Mangueira completa	Conduit flexible	
17	**VOE 984077**	16					Hex. socket screw	Tornillo de hexágono emb	Parafuso soquete sext	Vis à six pans creux	
18	**VOE 983505**	2					O-ring	Anillo tórico	Anel-o	Joint torique	
19	**VOE 990557**	2					O-ring	Anillo tórico	Anel-o	Joint torique	
20	**VOE 990738**	8					O-ring	Anillo tórico	Anel-o	Joint torique	(VOE 4880493)
21	**VOE 990741**	4					O-ring	Anillo tórico	Anel-o	Joint torique	(VOE 948698)
22	**VOE 955921**	16					Spring washer	Arandela elástica	Arruela de pressão	Rondelle élastique	
23	**VOE 955922**	10					Spring washer	Arandela elástica	Arruela de pressão	Rondelle élastique	
24	**VOE 983254**	2					Hexagon screw	Tornillo hexagonal	Parafuso sextavado	Vis à tête hexagonale	
25	**VOE 983256**	8					Hexagon screw	Tornillo hexagonal	Parafuso sextavado	Vis à tête hexagonale	

1	**8277944 S/N 15216-**	**Hydraulique de travail, lame bulldozer.** **Sistema hidráulico de operação, lâmina removedora de terra** **Hidráulica de trabajo, hoja diagonal.** **Working hydraulic, dozer blade**	Catalogue id **20490**	Group **916**
2			Illustr. No **1045726**	Section **5250**
3			Issue **PUB 20021238-B**	Page **731**
4				
5				

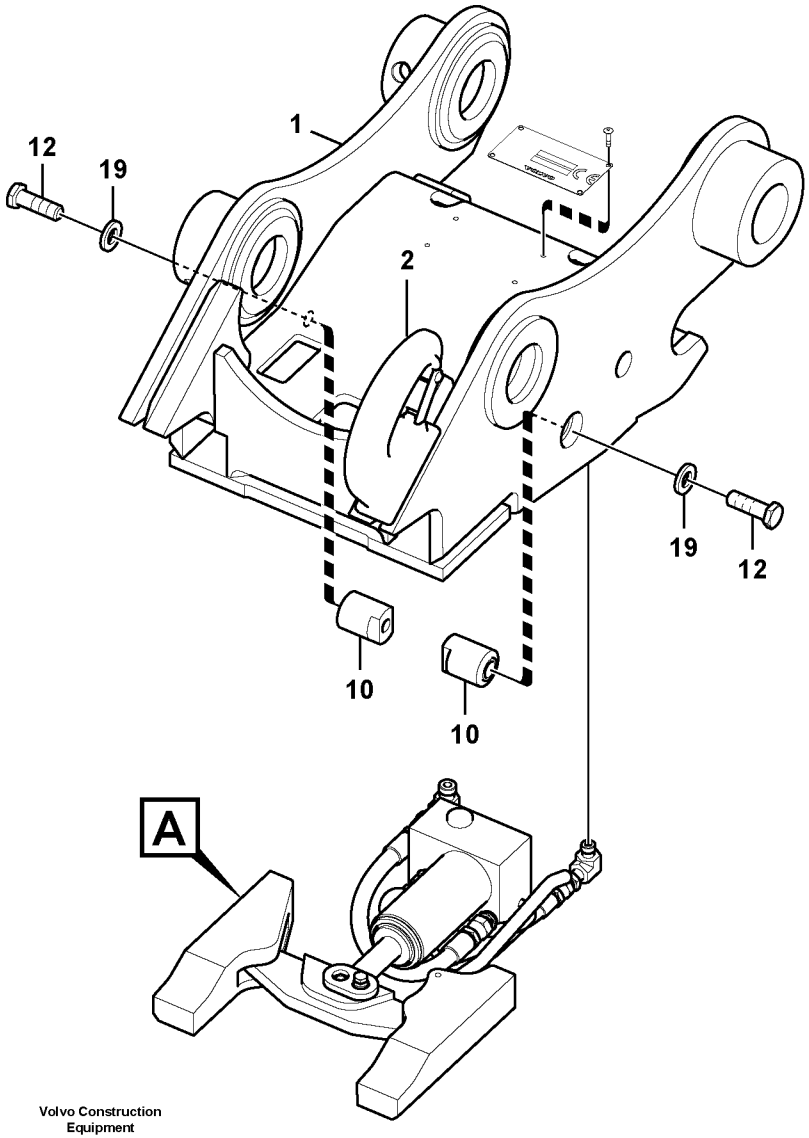

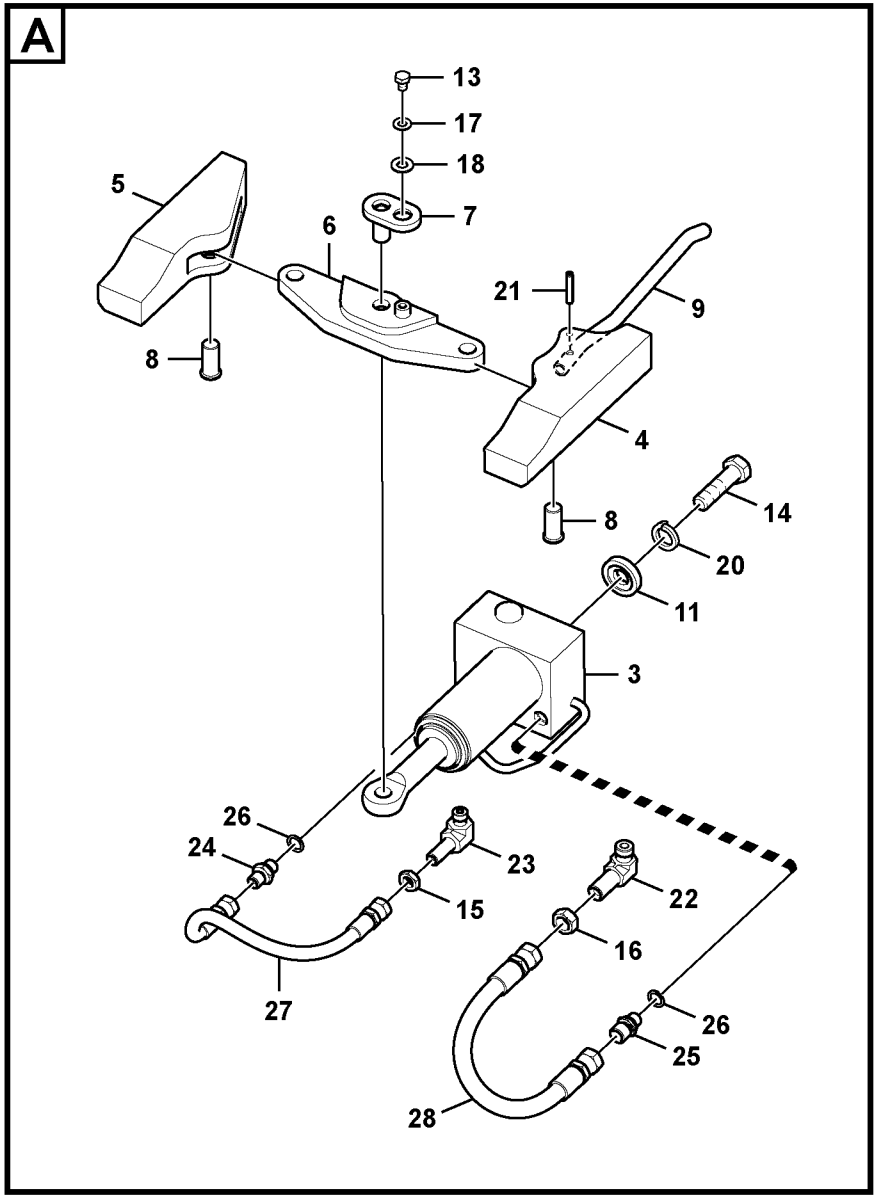

Volvo Construction Equipment

1025635

Fig.	Part No.	Quantity 1	2	3	PS	KIT	Description	Denominación	Denominação	Dénomination	Notes
1	**VOE 14529602**	1					Quick coupler	Acoplamiento rápido	Acoplador rápido	Accouplement rapide	
	VOE 14529603	1					•Quick coupler	•Acoplamiento rápido	•Acoplador rápido	•Accouplement rapide	
2	**VOE 14529539**	1			OP		••Hook	••Gancho	••Gancho	••Crochet	
	VOE 14565377	1					•••Set	•••Juego	•••Jogo	•••Jeu	
3	**VOE 14522369**	1					•Cylinder	•Cilindro	•Cilindro	•Cylindre	
4	**SA 1171-75240**	1					•Key	•Chaveta	•Cunha	•Clavette	LH
5	**SA 1171-75250**	1					•Key	•Chaveta	•Cunha	•Clavette	RH
6	**SA 1171-75220**	1					•Yoke	•Horquilla	•Jugo	•Chape	
7	**SA 1171-75350**	1					•Pin	•Pasador	•Pino	•Goupille	
8	**SA 1171-75230**	2					•Pin	•Pasador	•Pino	•Goupille	
9	**SA 1171-75261**	1					•Stay	•Barra	•Escora	•Tirant	
10	**SA 1171-75271**	2					•Stopping device	•Mecanismo de parada	•Dispositivo parada	•Dispositif d'arrêt	
11	**SA 1171-75380**	1					•Washer	•Arandela	•Arruela	•Rondelle	
12	**VOE 14500572**	2					•Bolt	•Perno	•Parafuso	•Boulon	
13	**SA 9011-10802**	1					•Hexagon screw	•Tornillo hexagonal	•Parafuso sextavado	•Vis à tête hexagonale	
14	**VOE 1629544**	1					•Hexagon screw	•Tornillo hexagonal	•Parafuso sextavado	•Vis à tête hexagonale	
15	**SA 2043-00120**	1					•Hexagon nut	•Tuerca hexagonal	•Porca sextavada	•Écrou hexagonal	
16	**SA 1040-80490**	1					•Nut	•Tuerca	•Porca	•Écrou	
17	**SA 9211-08000**	1					•Washer	•Arandela	•Arruela	•Rondelle	
18	**SA 9211-10000**	1					•Washer	•Arandela	•Arruela	•Rondelle	
19	**VOE 992045**	2					•Plain washer	•Arandela plana	•Arruela simples	•Rondelle plane	(VOE 14880474)
20	**VOE 955926**	1					•Spring washer	•Arandela elástica	•Arruela de pressão	•Rondelle élastique	
21	**VOE 976510**	1					•Spring pin	•Pasador tubular	•Pino tubular	•Goupille tubulaire	(SA 9325-06017)
22	**SA 9411-95940**	1					•Elbow	•Ángulo	•Cotovelo	•Coude	
23	**SA 9411-95950**	1					•Elbow	•Ángulo	•Cotovelo	•Coude	
24	**SA 9412-12020**	1					•Connector	•Unión	•Conexão	•Connexion	
25	**SA 9412-12120**	1					•Connector	•Unión	•Conexão	•Connexion	
26	**SA 9426-10020**	2					•Gasket	•Junta	•Junta	•Joint	
27	**SA 9459-05190**	1					•Hose	•Manguera	•Mangueira	•Flexible	
28	**SA 9459-05200**	1					•Hose	•Manguera	•Mangueira	•Flexible	

1	**8278014**	**Fixation, raccord rapide** **Suporte de implemento, acoplamento rápido** **Portaimplemento, enganche rápido** **Attachment bracket, quickfit**	Catalogue id **20490**	Group **924**
2			Illustr. No **1025635**	Section **100**
3			Issue **PUB 20021238-B**	Page **733**
4				
5				

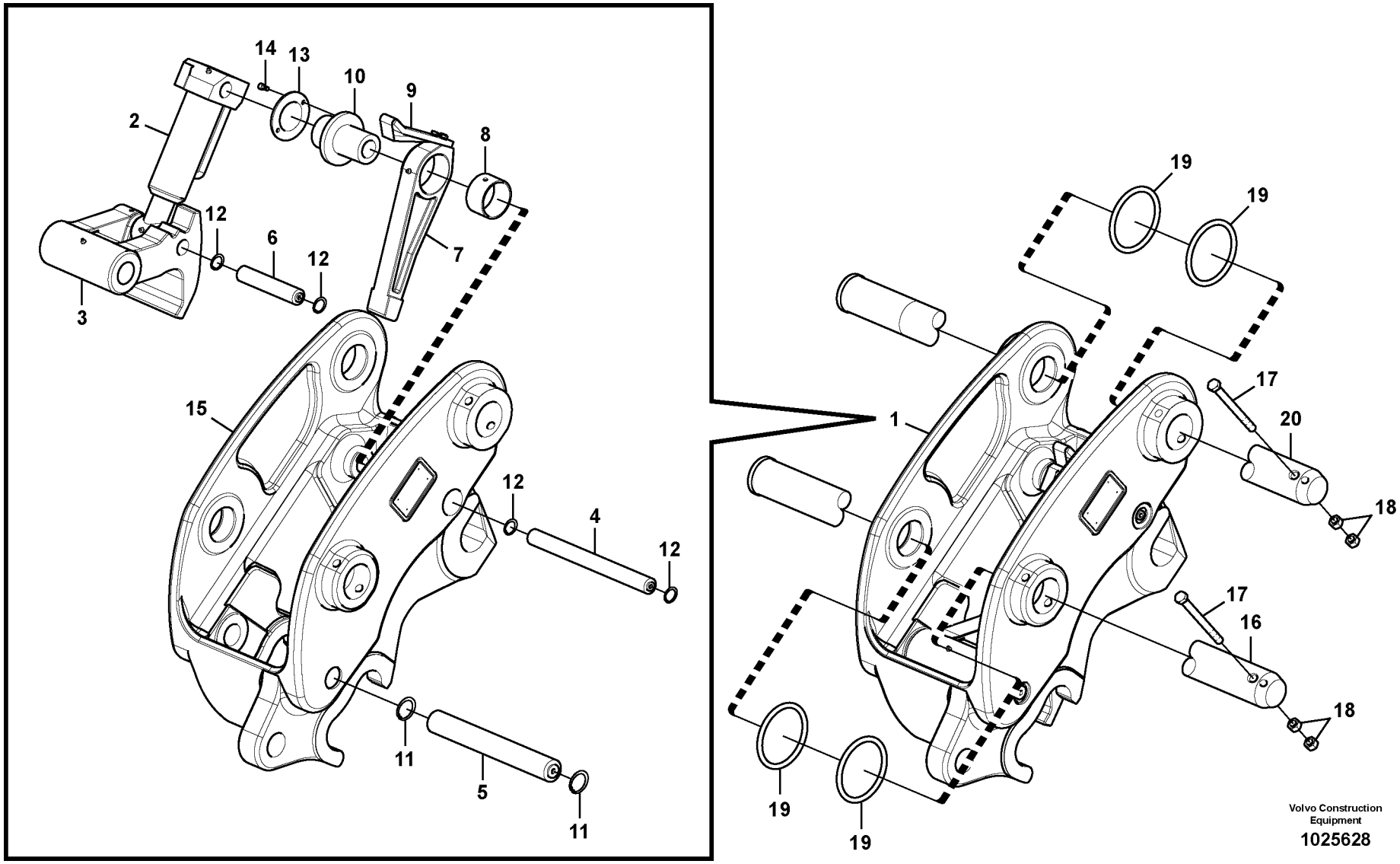
14
13
10
9
2
8
12
6
12
7
3
15
12
4
12
11
5
11
19
19
17
1
20
18
17
16
18
19
19
Volvo Construction Equipment
1025628

Fig.	Part No.	Quantity 1	2	3	PS	KIT	Description	Denominación	Denominação	Dénomination	Notes
1	**VOE 14545216**	1			OP		Quick coupler	Acoplamiento rápido	Acoplador rápido	Accouplement rapide	
2	**VOE 14547896**	1					•Cylinder	•Cilindro	•Cilindro	•Cylindre	
3	**VOE 14547877**	1					•Hook	•Gancho	•Gancho	•Crochet	
4	**VOE 14549707**	1					•Nut	•Tuerca	•Porca	•Écrou	
5	**VOE 14549706**	1					•Ring	•Anillo	•Anel	•Bague	
6	**VOE 14589337**	1			SS		•Sealing kit	•Kit de precinto	•Jogo de vedação	•Kit plombage	(VOE 14549708)
7	**VOE 14578771**	1					•Inhibitor	•Inhibidor	•Inibidor	•Blocage	
8	**VOE 14547899**	1					•Bushing	•Casquillo	•Bucha	•Bague	
9	**VOE 14538165**	1			OP		•Bar	•Barra	•Barra	•Barre	
10	**VOE 14547876**	1					•Insert	•Elemento	•Elemento	•Cartouche	
11	**VOE 14547890**	2					•Clip	•Clip	•Clipe	•Clip	
12	**VOE 14547888**	4					•Clip	•Clip	•Clipe	•Clip	
13	**VOE 14547875**	1					•Plate	•Chapa	•Chapa	•Tôle	
14	**VOE 14547894**	2					•Bolt	•Perno	•Parafuso	•Boulon	
15	**VOE 14538171**	1			OP		•Frame	•Bastidor	•Quadro	•Cadre châssis	
16	**VOE 14547821**	1					Pin	Pasador	Pino	Goupille	(VOE 14510438)
17	**VOE 983260**	2					Hexagon screw	Tornillo hexagonal	Parafuso sextavado	Vis à tête hexagonale	
18	**VOE 979021**	4					Hexagon nut	Tuerca hexagonal	Porca sextavada	Écrou hexagonal	
19	**VOE 14882277**	4					Ring	Anillo	Anel	Bague	
20	**VOE 14547822**	1					Pin	Pasador	Pino	Goupille	(VOE 14510437)

1	**8282877**
2	
3	
4	
5	

Fixation, raccord rapide
Suporte de implemento, acoplamento rápido
Portaimplemento, enganche rápido
Attachment bracket, quickfit

Catalogue id **20490**	Group **924**
Illustr. No **1025628**	Section **150**
Issue **PUB 20021238-B**	Page **735**

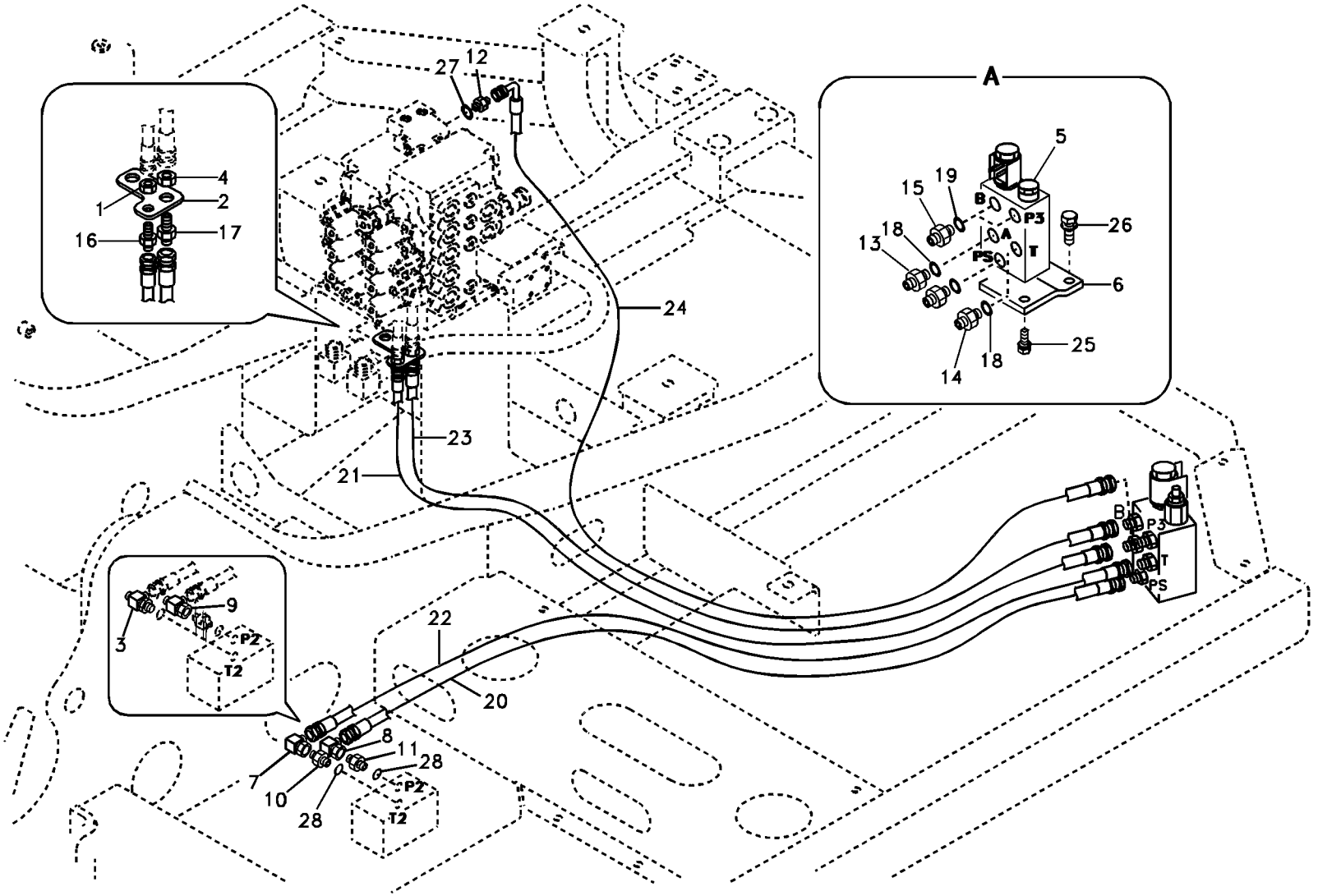
A
1
2
4
16
17
27
12
24
23
21
22
20
3
9
P2
T2
7
10
8
11
28
5
15
19
B
P3
A
T
PS
26
13
18
6
25
14
18

Fig.	Part No.	Quantity 1	2	3	PS	KIT	Description	Denominación	Denominação	Dénomination	Notes
1	**SA 1040-80490**	1					Nut	Tuerca	Porca	Écrou	
2	**VOE 14531127**	1					Plate	Chapa	Chapa	Tôle	
3	**VOE 14880126**	1					T-nipple	Niple t	Niple-t	Raccord-t	
4	**SA 2043-00120**	1					Hexagon nut	Tuerca hexagonal	Porca sextavada	Écrou hexagonal	
5	**VOE 14521727**	1					Valve	Válvula	Válvula	Valve	See group 912, Page 599
6	**VOE 14509484**	1					Plate	Placa	Placa	Plaque	
7	**SA 9411-90490**	1					Elbow	Ángulo	Cotovelo	Coude	
8	**SA 9411-95190**	1					Elbow	Ángulo	Cotovelo	Coude	
9	**SA 9411-95440**	1					T-nipple	Niple t	Niple-t	Raccord-t	
10	**SA 9412-11030**	1					Connector	Unión	Conexão	Connexion	
11	**SA 9412-11130**	1					Connector	Unión	Conexão	Connexion	
12	**SA 9412-11290**	1					Connector	Unión	Conexão	Connexion	
13	**SA 9412-22020**	2					Connector	Unión	Conexão	Connexion	
14	**SA 9412-22030**	1					Connector	Unión	Conexão	Connexion	
15	**SA 9412-22050**	2					Connector	Unión	Conexão	Connexion	
16	**SA 9416-11091**	1					Connector	Unión	Conexão	Connexion	
17	**SA 9416-11101**	1					Connector	Unión	Conexão	Connexion	
18	**SA 9426-20040**	3					Gasket	Junta	Junta	Joint	
19	**SA 9426-20050**	2					Gasket	Junta	Junta	Joint	
20	**SA 9451-02232**	1					Hose assembly	Conducto	Mangueira completa	Conduit flexible	
21	**SA 9451-02638**	1					Hose assembly	Conducto	Mangueira completa	Conduit flexible	
22	**SA 9451-03232**	1					Hose assembly	Conducto	Mangueira completa	Conduit flexible	
23	**SA 9451-03638**	1					Hose assembly	Conducto	Mangueira completa	Conduit flexible	
24	**SA 9453-03640**	1					Hose assembly	Conducto	Mangueira completa	Conduit flexible	
25	**VOE 946173**	2					Flange screw	Tornillo embridado	Parafuso flangeado	Vis à embase	
26	**VOE 946441**	2					Flange screw	Tornillo embridado	Parafuso flangeado	Vis à embase	
27	**VOE 983502**	1					O-ring	Anillo tórico	Anel-o	Joint torique	
28	**VOE 983505**	2					O-ring	Anillo tórico	Anel-o	Joint torique	

1		**Commande hydraulique d'outil, porte-outil sur tourelle** **Sistema hidráulico de operação, acoplamento rápido no chassi superior** **Hidráulica de trabajo, acoplamiento rápido en el bastidor superior.** **Working hydraulic, quick fit on upper frame**	Catalogue id **20490**	Group **924**
2			Illustr. No **TB272**	Section **200**
3			Issue **PUB 20021238-B**	Page **737**
4				
5		**8277999,8282847**		

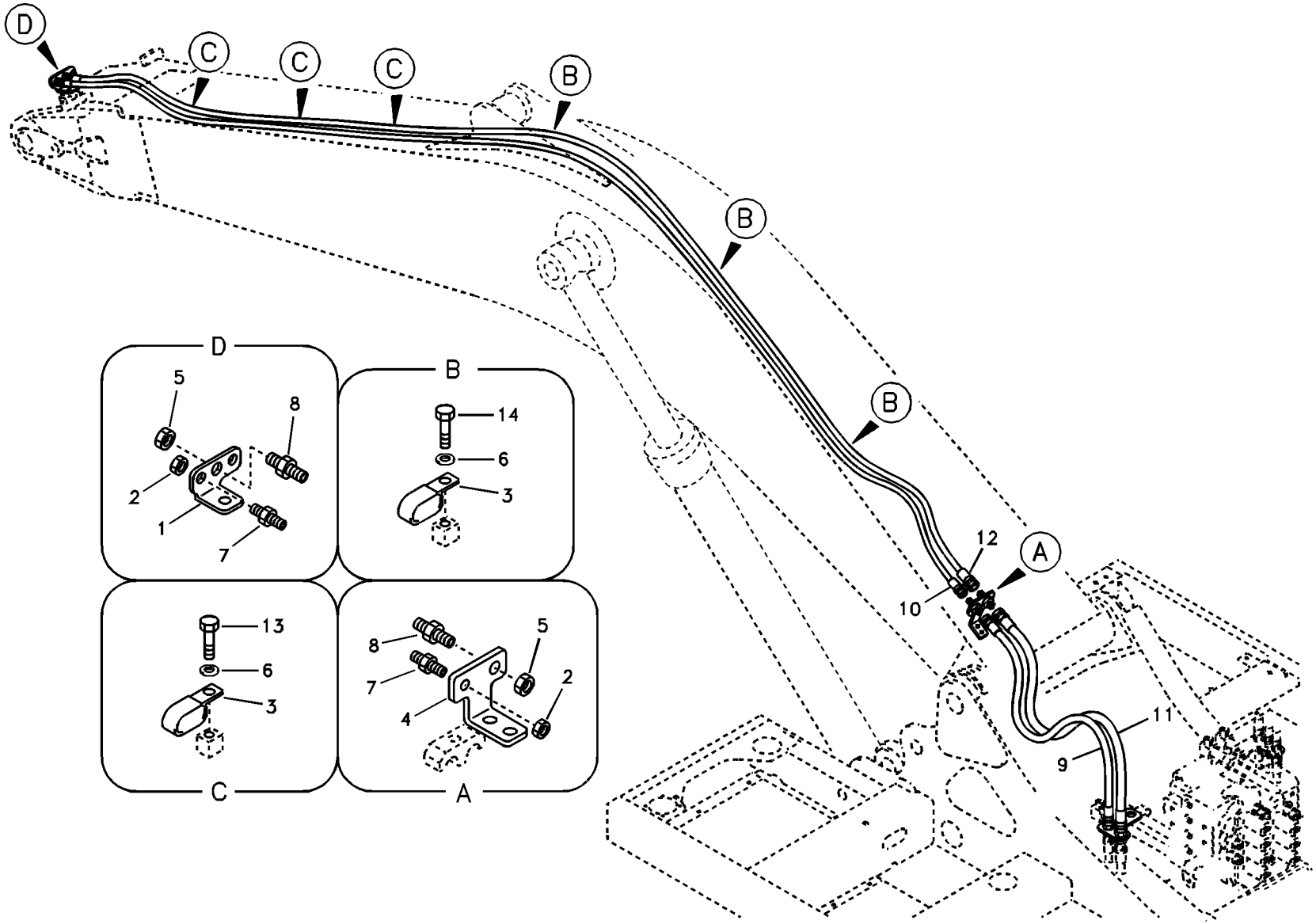
D
C
C
C
B
B
B
A
12
10
11
9
D
5
8
2
1
7
B
14
6
3
C
13
6
3
A
8
5
7
2
4

Fig.	Part No.	Quantity 1	2	3	PS	KIT	Description	Denominación	Denominação	Dénomination	Notes
1	**VOE 14535218**	1	1				Plate	Chapa	Chapa	Tôle	(VOE 14531119)
2	**SA 1040-80490**	2	2				Nut	Tuerca	Porca	Écrou	
3	**VOE 14515524**	6	6				Clip	Clip	Clipe	Clip	
4	**VOE 14511253**	1	1				Plate	Chapa	Chapa	Tole	
5	**SA 2043-00120**	2	2				Hexagon nut	Tuerca hexagonal	Porca sextavada	Écrou hexagonal	
6	**SA 9211-10000**	6	6				Washer	Arandela	Arruela	Rondelle	
7	**SA 9416-11091**	2	2				Connector	Unión	Conexão	Connexion	
8	**SA 9416-11101**	2	2				Connector	Unión	Conexão	Connexion	
9	**SA 9451-02627**	1	1				Hose assembly	Conducto	Mangueira completa	Conduit flexible	
10	**SA 9451-02693**	1					Hose assembly	Conducto	Mangueira completa	Conduit flexible	
	SA 9451-02681		1				Hose assembly	Conducto	Mangueira completa	Conduit flexible	
11	**SA 9451-03627**	1	1				Hose assembly	Conducto	Mangueira completa	Conduit flexible	
12	**SA 9451-03693**	1					Hose assembly	Conducto	Mangueira completa	Conduit flexible	
	SA 9451-03681		1				Hose assembly	Conducto	Mangueira completa	Conduit flexible	
13	**VOE 983250**	3	3				Hexagon screw	Tornillo hexagonal	Parafuso sextavado	Vis à tête hexagonale	
14	**VOE 983252**	3					Hexagon screw	Tornillo hexagonal	Parafuso sextavado	Vis à tête hexagonale	
	VOE 983250		3				Hexagon screw	Tornillo hexagonal	Parafuso sextavado	Vis à tête hexagonale	

1	**8278000**
2	**8279047**
3	
4	
5	

Commande hydraulique d'outil, porte-outil sur flèche
Sistema hidráulico de operação, acoplamento rápido na lança
Hidráulica de trabajo, acoplamiento rápido en la pluma.
Working hydraulic, quick fit on boom

Catalogue id **20490**	Group **924**
Illustr. No **TB273**	Section **400**
Issue **PUB 20021238-B**	Page **739**

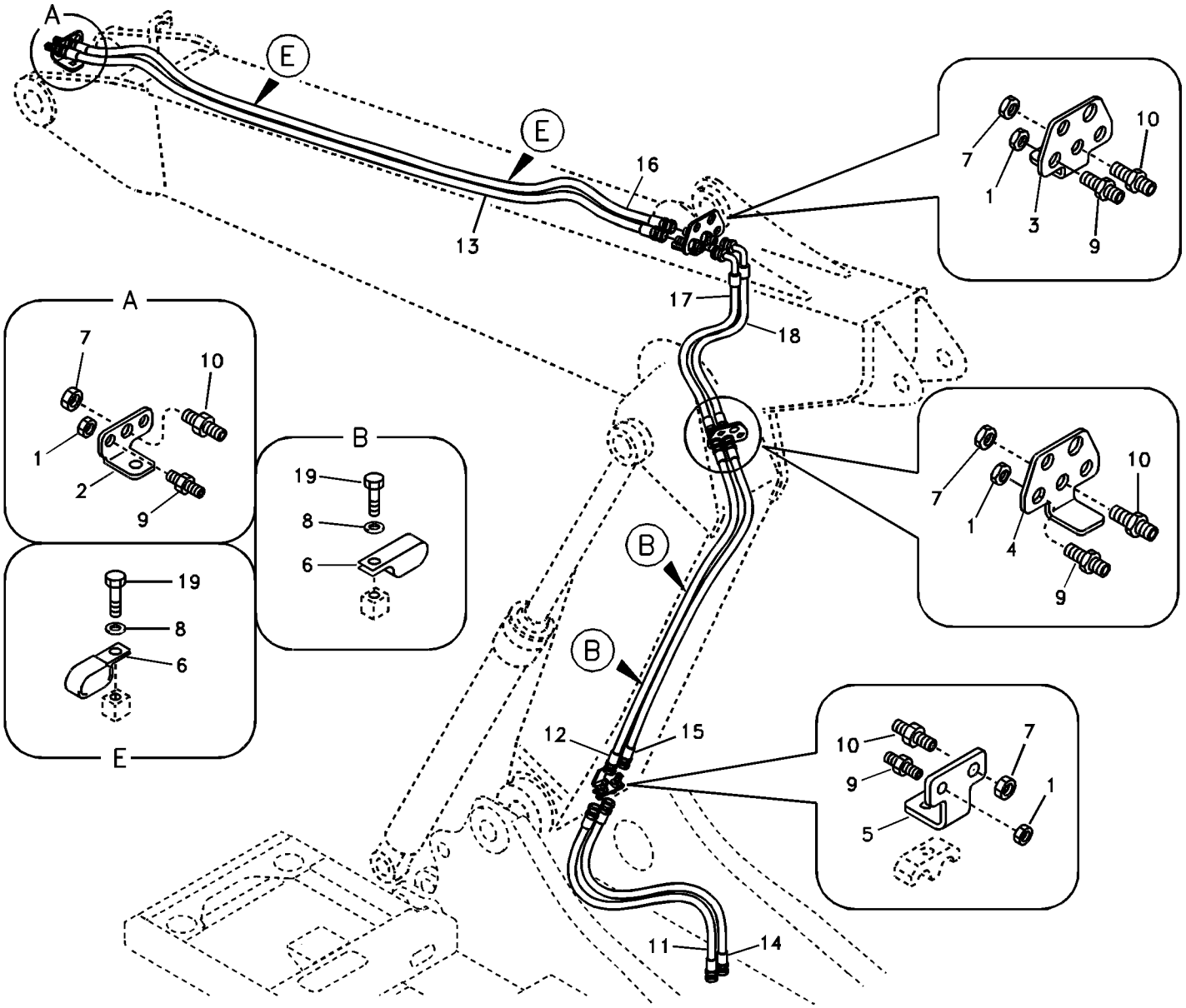
A
E
E
16
13
17
18
7
10
1
3
9
A
7
10
1
2
9
B
19
8
6
B
19
8
6
E
B
7
10
1
4
9
12
15
10
7
9
1
5
11
14

Fig.	Part No.	Quantity 1	2	3	PS	KIT	Description	Denominación	Denominação	Dénomination	Notes
1	**SA 1040-80490**	4					Nut	Tuerca	Porca	Écrou	
2	**VOE 14535218**	1					Plate	Chapa	Chapa	Tôle	(VOE 14531119)
3	**VOE 14531130**	1					Plate	Chapa	Chapa	Tôle	
4	**VOE 14531140**	1					Plate	Chapa	Chapa	Tôle	
5	**VOE 14511253**	1					Plate	Chapa	Chapa	Tole	
6	**VOE 14515524**	4					Clip	Clip	Clipe	Clip	
7	**SA 2043-00120**	4					Hexagon nut	Tuerca hexagonal	Porca sextavada	Écrou hexagonal	
8	**SA 9211-10000**	4					Washer	Arandela	Arruela	Rondelle	
9	**SA 9416-11091**	4					Connector	Unión	Conexão	Connexion	
10	**SA 9416-11101**	4					Connector	Unión	Conexão	Connexion	
11	**SA 9451-02628**	1					Hose assembly	Conducto	Mangueira completa	Conduit flexible	
12	**SA 9451-02630**	1					Hose assembly	Conducto	Mangueira completa	Conduit flexible	
13	**SA 9451-02639**	1					Hose assembly	Conducto	Mangueira completa	Conduit flexible	
14	**SA 9451-03628**	1					Hose assembly	Conducto	Mangueira completa	Conduit flexible	
15	**SA 9451-03630**	1					Hose assembly	Conducto	Mangueira completa	Conduit flexible	
16	**SA 9451-03639**	1					Hose assembly	Conducto	Mangueira completa	Conduit flexible	
17	**SA 9453-02625**	1					Hose assembly	Conducto	Mangueira completa	Conduit flexible	
18	**SA 9453-03625**	1					Hose assembly	Conducto	Mangueira completa	Conduit flexible	
19	**VOE 983250**	4					Hexagon screw	Tornillo hexagonal	Parafuso sextavado	Vis à tête hexagonale	

1	**8278001**	**Commande hydraulique d'outil, porte-outil sur flèche articulée** **Sistema hidráulico de operação, acoplamento rápido na lança ajustável** **Hidráulica de trabajo, acoplamiento rápido en la pluma ajustable.** **Working hydraulic, quickfit on adjustable boom**	Catalogue id **20490**	Group **924**
2			Illustr. No **TB274**	Section **500**
3			Issue **PUB 20021238-B**	Page **741**
4				
5				

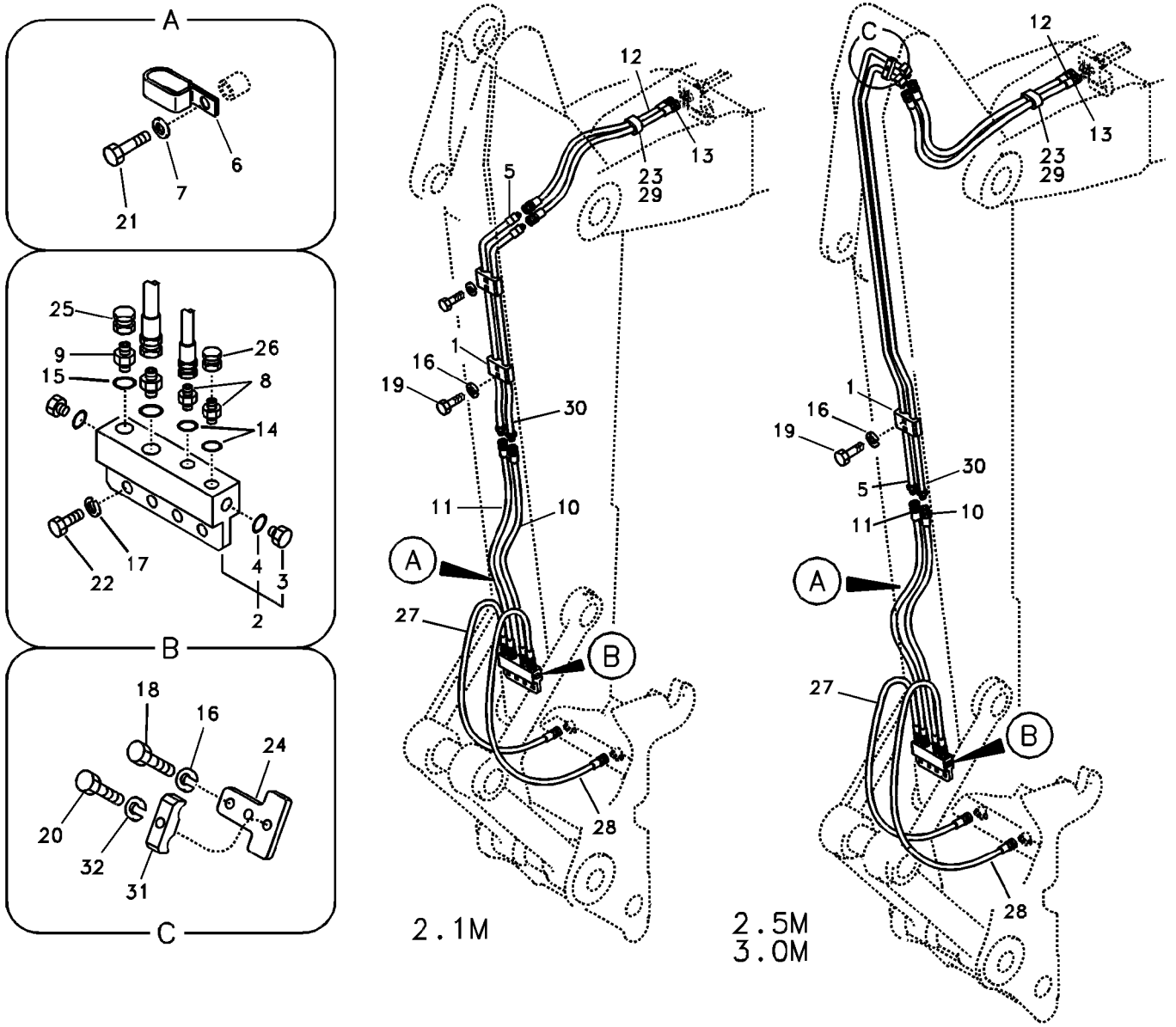
A
6
7
21
25
9
15
26
8
14
22
17
4
3
2
B
18
16
24
20
32
31
C
12
13
23
29
5
1
16
19
30
11
10
A
27
B
28
2.1M
C
12
13
23
29
1
16
19
30
5
11
10
A
27
B
28
2.5M
3.0M

Fig.	Part No.	Quantity 1	2	3	4	5	PS	KIT	Description	Denominación	Denominação	Dénomination	Notes
1	**VOE 14541254**	2	1	1					Clamp	Abrazadera	Braçadeira	Collier serrage	
2	**VOE 14539081**	1	1	1					Block	Bloque	Bloco	Bloc	
3	**SA 9415-11012**	2	2	2					•Plug	•Tapon	•Bujão	•Bouchon	
4	**VOE 983495**	2	2	2					•O-ring	•Anillo tórico	•Anel-o	•Joint torique	
5	**SA 1174-55441**	1							Pipe	Canalizacion	Tubo	Canalisation	
	VOE 14500666		1						Pipe	Canalizacion	Tubo	Canalisation	
	VOE 14514490			1					Pipe	Canalizacion	Tubo	Canalisation	
6	**VOE 14515524**	1	1	1					Clip	Clip	Clipe	Clip	
7	**SA 9211-10000**	1	1	1					Washer	Arandela	Arruela	Rondelle	
8	**SA 9412-11020**	2	2	2					Connector	Unión	Conexão	Connexion	
9	**SA 9412-11030**	2	2	2					Connector	Unión	Conexão	Connexion	
10	**SA 9451-02614**	1							Hose assembly	Conducto	Mangueira completa	Conduit flexible	
	SA 9451-02620		1	1					Hose assembly	Conducto	Mangueira completa	Conduit flexible	
11	**SA 9451-03614**	1							Hose assembly	Conducto	Mangueira completa	Conduit flexible	
	SA 9451-03620		1	1					Hose assembly	Conducto	Mangueira completa	Conduit flexible	
12	**SA 9459-05590**	1							Hose	Manguera	Mangueira	Flexible	
	SA 9459-05170		1						Hose	Manguera	Mangueira	Flexible	
	SA 9459-05600			1					Hose	Manguera	Mangueira	Flexible	
13	**SA 9459-05630**	1							Hose	Manguera	Mangueira	Flexible	
	SA 9459-05150		1						Hose	Manguera	Mangueira	Flexible	
	SA 9459-05640			1					Hose	Manguera	Mangueira	Flexible	
14	**VOE 983502**	2	2	2					O-ring	Anillo tórico	Anel-o	Joint torique	
15	**VOE 983505**	2	2	2					O-ring	Anillo tórico	Anel-o	Joint torique	
16	**VOE 955921**	4	4	4					Spring washer	Arandela elástica	Arruela de pressão	Rondelle élastique	
17	**VOE 955922**	4	4	4					Spring washer	Arandela elástica	Arruela de pressão	Rondelle élastique	
18	**VOE 984064**		2	2					Hex. socket screw	Tornillo de hexágono e...	Parafuso soquete sext...	Vis à six pans creux	
19	**VOE 983243**	4	2	2					Hexagon screw	Tornillo hexagonal	Parafuso sextavado	Vis à tête hexagonale	
20	**VOE 983253**		1	1					Hexagon screw	Tornillo hexagonal	Parafuso sextavado	Vis à tête hexagonale	
21	**VOE 983250**	1	1	1					Hexagon screw	Tornillo hexagonal	Parafuso sextavado	Vis à tête hexagonale	
22	**VOE 983251**	4	4	4					Hexagon screw	Tornillo hexagonal	Parafuso sextavado	Vis à tête hexagonale	

1	**8278002**
2	**8278003**
3	**8278004**
4	**8278014**
5	

Commande hydraulique d'outil, porte-outil sur balancier
Sistema hidráulico de operação, acoplamento rápido no braço
Hidráulica de trabajo, acoplamiento rápido en el brazo.
Working hydraulic, quick fit on dipper arm

Catalogue id **20490**	Group **924**
Illustr. No **1018739**	Section **700**
Issue **PUB 20021238-B**	Page **743**

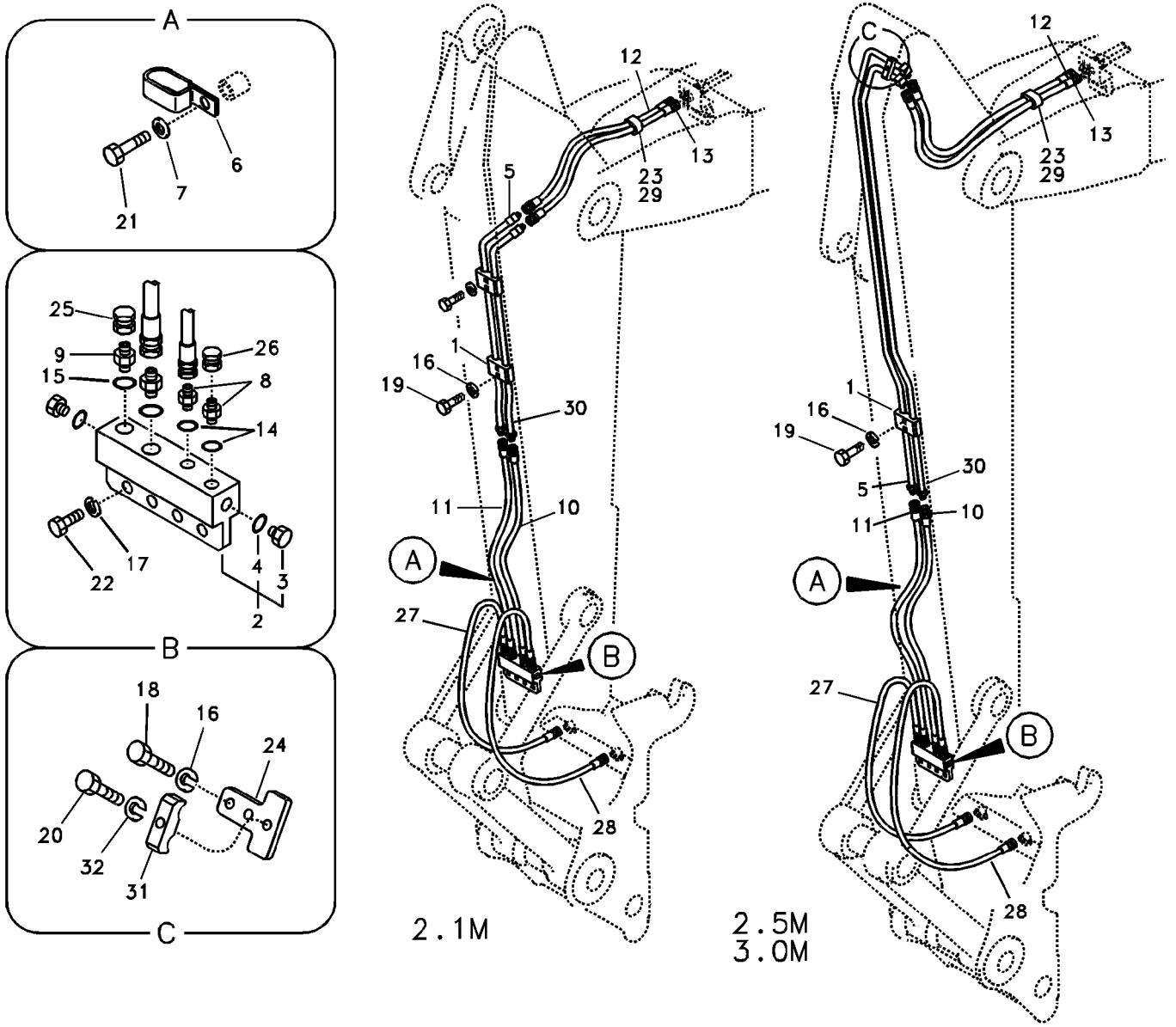
A
6
7
21
25
9
15
26
8
14
22
17
4
3
2
B
18
16
24
20
32
31
C
12
13
23
29
5
1
16
19
30
11
10
A
27
B
28
2.1M
C
12
13
23
29
1
16
19
30
5
11
10
A
27
B
28
2.5M
3.0M

Fig.	Part No.	Quantity 1	2	3	4	5	PS	KIT	Description	Denominación	Denominação	Dénomination	Notes
23	**SA 9314-02300**	2	2	2					Cable tie	Abrazadera de cinta	Braçadeira	Serre-câble	
24	**VOE 14542036**		1	1					Plate	Chapa	Chapa	Tôle	
25	**SA 9411-90410**	1	1	1					Plug	Tapón	Bujão	Tampon	
26	**SA 9411-93390**	1	1	1					Plug	Tapón	Bujão	Tampon	
27	**VOE 14880136**				1				Hose assembly	Conducto	Mangueira completa	Conduit flexible	
28	**SA 9459-05640**				1				Hose	Manguera	Mangueira	Flexible	
29	**SA 1174-58220**	1	1	1					Rubber clamp	Abrazadera de goma		Collier en caoutchouc	
30	**SA 1174-55431**	1							Pipe	Canalizacion	Tubo	Canalisation	
	VOE 14500665		1						Pipe	Canalizacion	Tubo	Canalisation	
	VOE 14503243			1					Pipe	Canalizacion	Tubo	Canalisation	
31	**VOE 14881202**		1	1					Clamp	Abrazadera	Braçadeira	Collier serrage	
32	**VOE 955922**		1	1					Spring washer	Arandela elástica	Arruela de pressão	Rondelle élastique	

1	**8278002**
2	**8278003**
3	**8278004**
4	**8278014**
5	

Commande hydraulique d'outil, porte-outil sur balancier
Sistema hidráulico de operação, acoplamento rápido no braço
Hidráulica de trabajo, acoplamiento rápido en el brazo.
Working hydraulic, quick fit on dipper arm

Catalogue id **20490**	Group **924**
Illustr. No **1018739**	Section **700**
Issue **PUB 20021238-B**	Page **745**

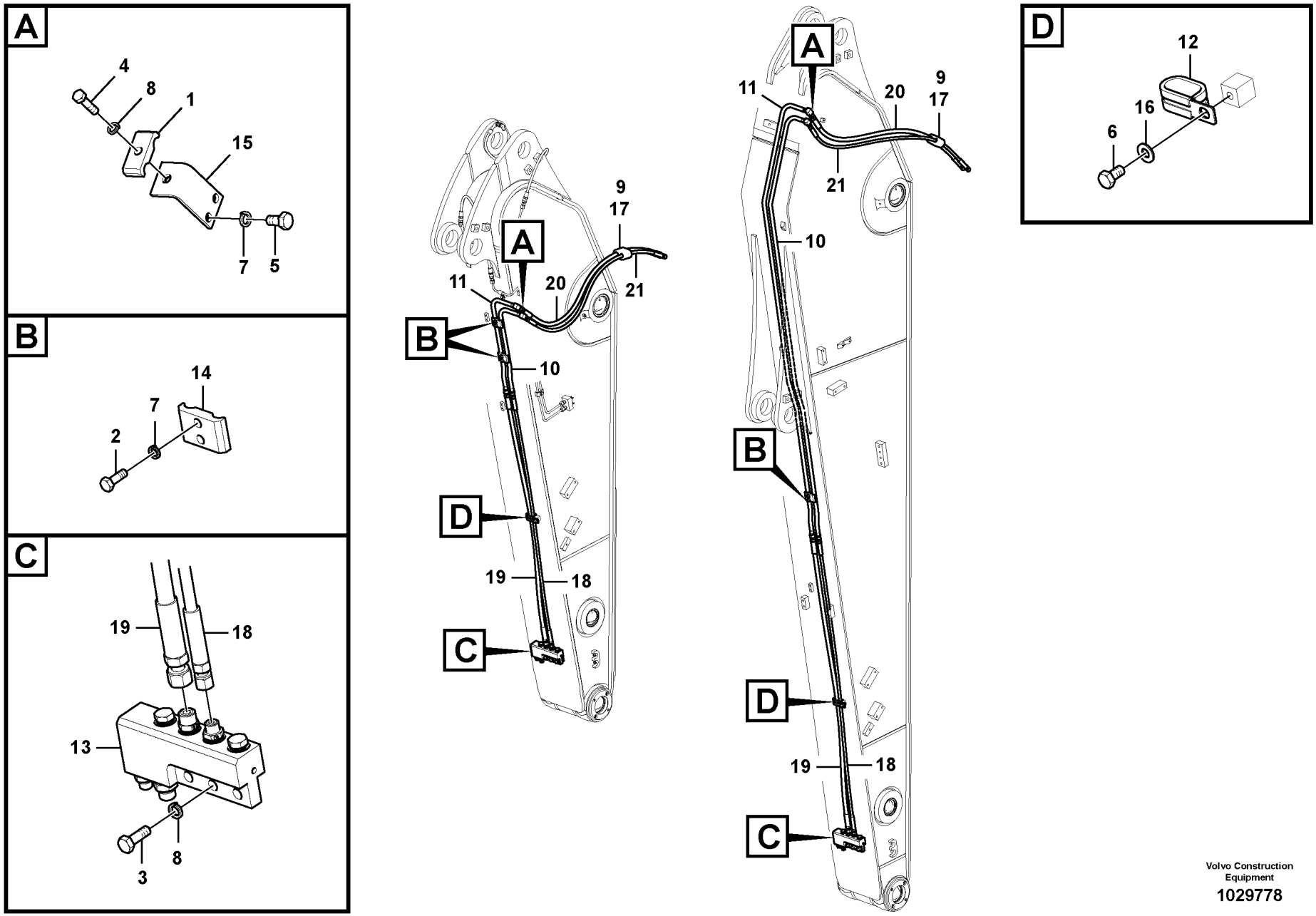

Volvo Construction Equipment

1029778

Fig.	Part No.	Quantity 1	2	3	4	5	PS	KIT	Description	Denominación	Denominação	Dénomination	Notes
1	**VOE 14881202**		1	1					Clamp	Abrazadera	Braçadeira	Collier serrage	
2	**VOE 983243**	4	2	2					Hexagon screw	Tornillo hexagonal	Parafuso sextavado	Vis à tête hexagonale	
3	**VOE 983252**	3	3	3					Hexagon screw	Tornillo hexagonal	Parafuso sextavado	Vis à tête hexagonale	
4	**VOE 983253**		1	1					Hexagon screw	Tornillo hexagonal	Parafuso sextavado	Vis à tête hexagonale	
5	**VOE 984064**		2	2					Hex. socket screw	Tornillo de hexágono e	Parafuso soquete sext	Vis à six pans creux	
6	**VOE 983250**	1	1	1					Hexagon screw	Tornillo hexagonal	Parafuso sextavado	Vis à tête hexagonale	
7	**VOE 955921**	4	4	4					Spring washer	Arandela elástica	Arruela de pressão	Rondelle élastique	
8	**VOE 955922**	3	4	4					Spring washer	Arandela elástica	Arruela de pressão	Rondelle élastique	
9	**SA 1174-58220**	1	1	1					Rubber clamp	Abrazadera de goma		Collier en caoutchouc	
10	**SA 1174-55431**	1							Pipe	Canalizacion	Tubo	Canalisation	
	VOE 14500665		1						Pipe	Canalizacion	Tubo	Canalisation	
	VOE 14503243			1					Pipe	Canalizacion	Tubo	Canalisation	
11	**SA 1174-55441**	1							Pipe	Canalizacion	Tubo	Canalisation	
	VOE 14500666		1						Pipe	Canalizacion	Tubo	Canalisation	
	VOE 14514490			1					Pipe	Canalizacion	Tubo	Canalisation	
12	**VOE 14515524**	1	1	1					Clip	Clip	Clipe	Clip	
13	**VOE 14577944**	1	1	1					Block	Bloque	Bloco	Bloc	
14	**VOE 14541254**	2	1	1					Clamp	Abrazadera	Braçadeira	Collier serrage	
15	**VOE 14542036**		1	1					Plate	Chapa	Chapa	Tôle	
16	**SA 9211-10000**	1	1	1					Washer	Arandela	Arruela	Rondelle	
17	**SA 9314-02300**	2	2	2					Cable tie	Abrazadera de cinta	Braçadeira	Serre-câble	
18	**SA 9451-02614**	1							Hose assembly	Conducto	Mangueira completa	Conduit flexible	
	SA 9451-02620		1	1					Hose assembly	Conducto	Mangueira completa	Conduit flexible	
19	**SA 9451-03614**	1							Hose assembly	Conducto	Mangueira completa	Conduit flexible	
	SA 9451-03620		1	1					Hose assembly	Conducto	Mangueira completa	Conduit flexible	
20	**SA 9459-05590**	1							Hose	Manguera	Mangueira	Flexible	
	SA 9459-05170		1						Hose	Manguera	Mangueira	Flexible	
	SA 9459-05600			1					Hose	Manguera	Mangueira	Flexible	
21	**SA 9459-05630**	1							Hose	Manguera	Mangueira	Flexible	
	SA 9459-05150		1						Hose	Manguera	Mangueira	Flexible	

1	**8282867**
2	**8282868**
3	**8282869**
4	
5	

Commande hydraulique d'outil, porte-outil sur balancier
Sistema hidráulico de operação, acoplamento rápido no braço
Hidráulica de trabajo, acoplamiento rápido en el brazo.
Working hydraulic, quick fit on dipper arm

Catalogue id **20490**	Group **924**
Illustr. No **1029778**	Section **750**
Issue **PUB 20021238-B**	Page **747**

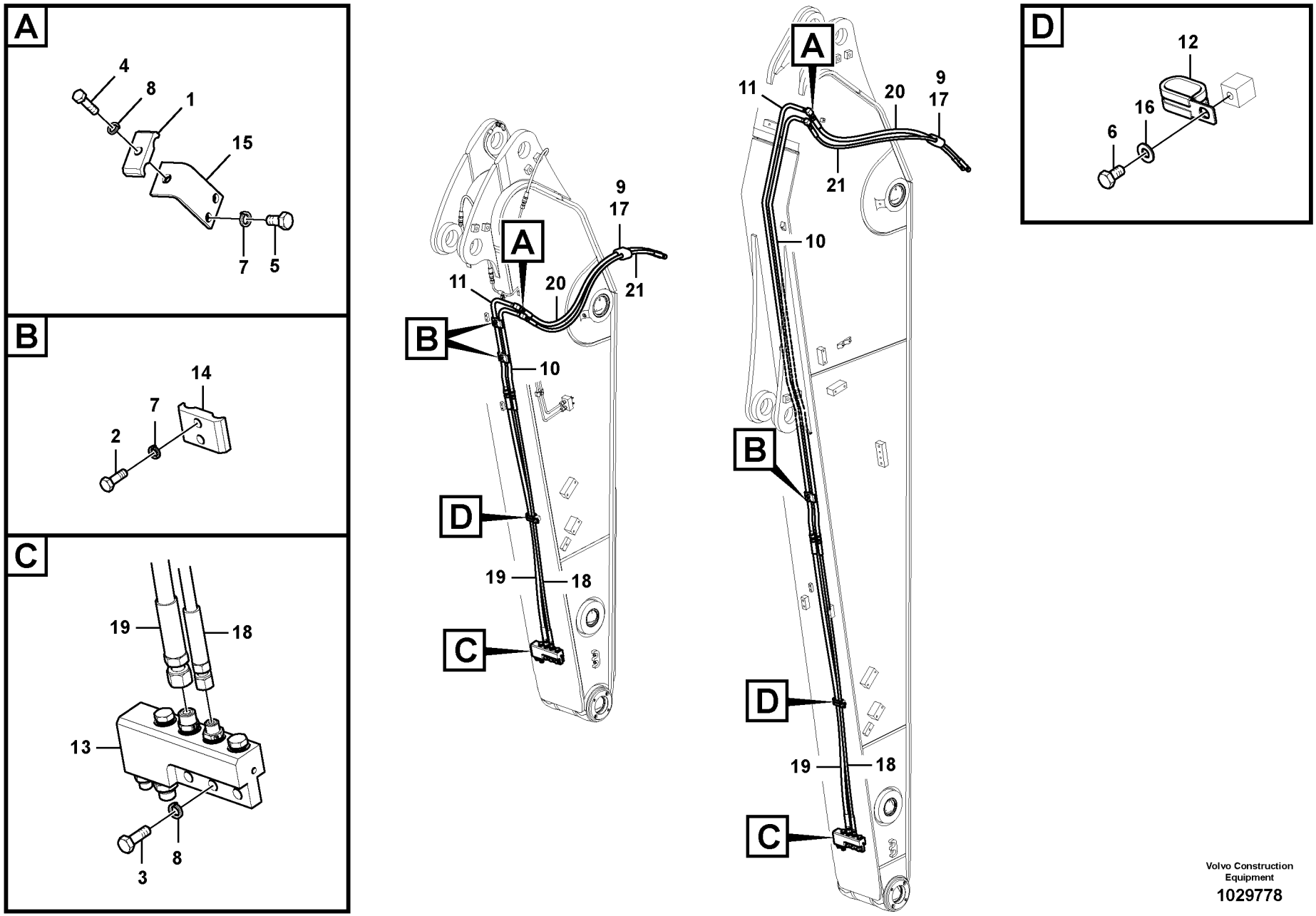

Volvo Construction Equipment

1029778

Fig.	Part No.	Quantity 1	2	3	4	5	PS	KIT	Description	Denominación	Denominação	Dénomination	Notes
	SA 9459-05640			1					Hose	Manguera	Mangueira	Flexible	

1	**8282867**
2	**8282868**
3	**8282869**
4	
5	

Commande hydraulique d'outil, porte-outil sur balancier
Sistema hidráulico de operação, acoplamento rápido no braço
Hidráulica de trabajo, acoplamiento rápido en el brazo.
Working hydraulic, quick fit on dipper arm

Catalogue id **20490**	Group **924**
Illustr. No **1029778**	Section **750**
Issue **PUB 20021238-B**	Page **749**

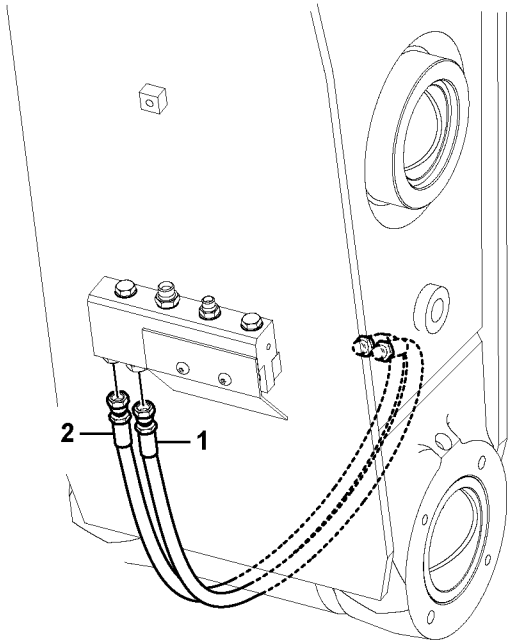

Volvo Construction Equipment

1025574

Fig.	Part No.	Quantity 1	2	3	PS	KIT	Description	Denominación	Denominação	Dénomination	Notes
1	**VOE 14556264**	1					Hose	Manguera	Mangueira	Flexible	
2	**VOE 14556208**	1					Hose	Manguera	Mangueira	Flexible	

1	**8282877**	**Commande hydraulique d'outil, porte-outil sur balancier** **Sistema hidráulico de operação, acoplamento rápido no braço** **Hidráulica de trabajo, acoplamiento rápido en el brazo.** **Working hydraulic, quick fit on dipper arm**	Catalogue id **20490**	Group **924**
2			Illustr. No **1025574**	Section **800**
3			Issue **PUB 20021238-B**	Page **751**
4				
5				

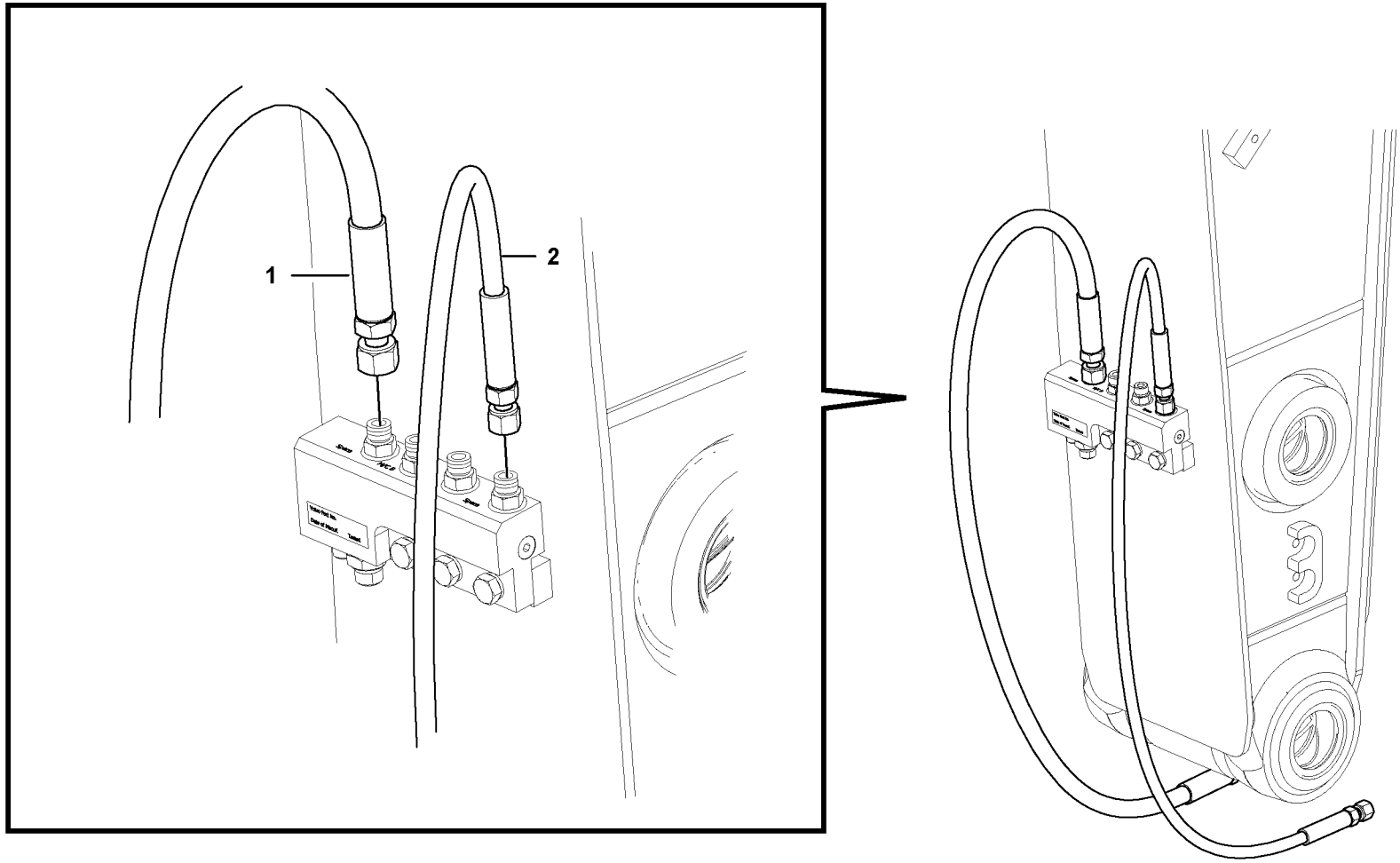
1
2

Fig.	Part No.	Quantity 1	2	3	PS	KIT	Description	Denominación	Denominação	Dénomination	Notes
1	**VOE 14683996**	1					Hose	Manguera	Mangueira	Flexible	
2	**VOE 14683997**	1					Hose	Manguera	Mangueira	Flexible	

1	**8297024**	**Commande hydraulique d'outil, porte-outil sur balancier** **Sistema hidráulico de operação, acoplamento rápido no braço** **Hidráulica de trabajo, acoplamiento rápido en el brazo.** **Working hydraulic, quick fit on dipper arm**	Catalogue id **20490**	Group **924**
2			Illustr. No **1063132**	Section **850**
3			Issue **PUB 20021238-B**	Page **753**
4				
5				

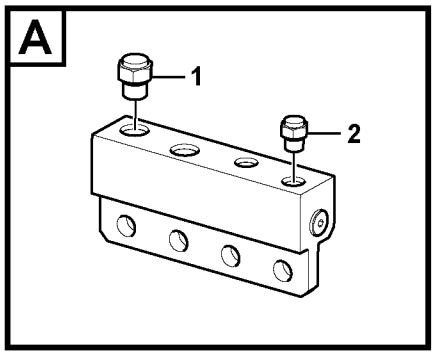

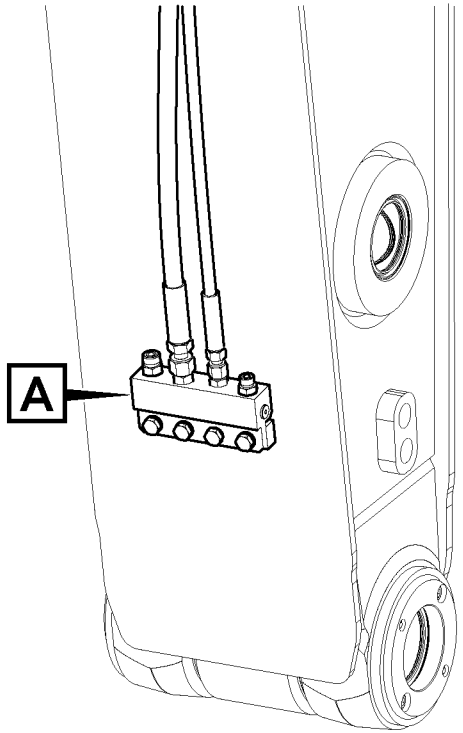

Volvo Construction
Equipment

1029591

Fig.	Part No.	Quantity 1	2	3	PS	KIT	Description	Denominación	Denominação	Dénomination	Notes
1	**SA 9411-90410**	1					Plug	Tapón	Bujão	Tampon	
2	**SA 9411-93390**	1					Plug	Tapón	Bujão	Tampon	

1		**Commande hydraulique d'outil, porte-outil sur balancier** **Sistema hidráulico de operação, acoplamento rápido no braço** **Hidráulica de trabajo, acoplamiento rápido en el brazo.** **Working hydraulic, quick fit on dipper arm**	Catalogue id **20490**	Group **924**
2				
3			Illustr. No **1029591**	Section **900**
4				
5		**8282867,8282868,8282869**	Issue **PUB 20021238-B**	Page **755**

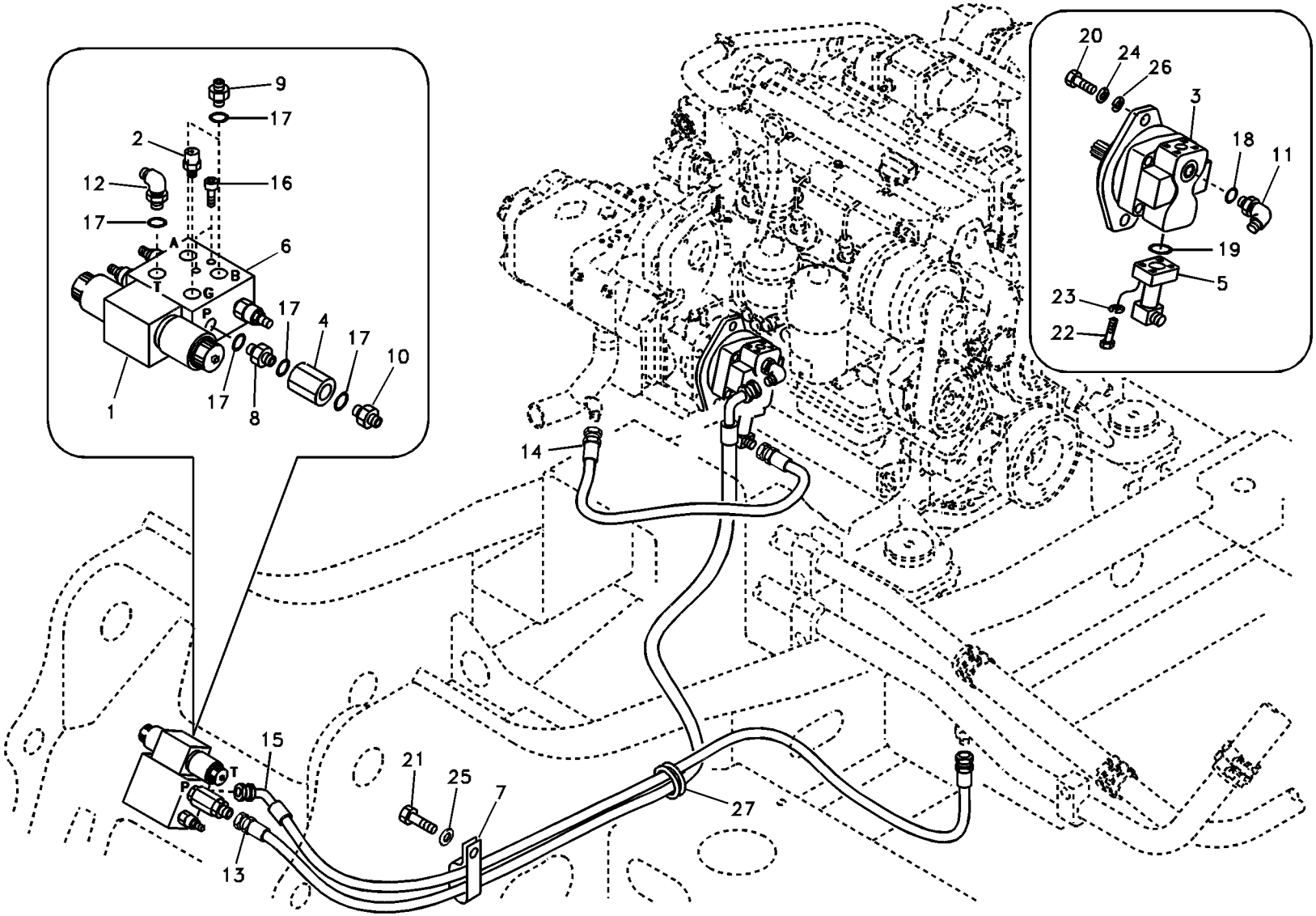

Volvo Construction Equipment

1007800

Fig.	Part No.	Quantity 1	2	3	PS	KIT	Description	Denominación	Denominação	Dénomination	Notes
1	**VOE 14531860**	1			SS		Solenoid valve	Electroválvula	Válvula solenóide	Électrovanne	
	VOE 14527267	1					•Solenoid coil	•Bobina magnética	•Bobina solenóide	•Bobine magnétique	
2	**VOE 14609529**	1					Nipple	Niple	Niple	Raccord	
3	**VOE 14525539**	1					Gear pump	Bomba de engranaje	Bomba a engrenagem	Pompe engrenages	
4	**VOE 14531088**	1					Non-return valve	Válvula de reténción	Válvula de retenção	Clapet antiretour	
5	**VOE 14517020**	1					Flange	Brida	Flange	Flasque	
6	**VOE 14551806**	1					Valve	Válvula	Válvula	Valve	(VOE 14524173)
	VOE 14500110	3					•Relief valve	•Limitador presion	•Válvula de alívio	•Limiteur - pression	
7	**VOE 14515524**	1					Clip	Clip	Clipe	Clip	
8	**SA 9411-96030**	1					Connector	Unión	Conexão	Connexion	
9	**SA 9412-11030**	2					Connector	Unión	Conexão	Connexion	
10	**SA 9412-11140**	1					Connector	Unión	Conexão	Connexion	
11	**SA 9413-11030**	1					Elbow nipple	Niple angular	Cotovelo	Raccord coudé	
12	**SA 9413-11180**	1					Elbow nipple	Niple angular	Cotovelo	Raccord coudé	
13	**SA 9453-04441**	1					Hose assembly	Conducto	Mangueira completa	Conduit flexible	
14	**SA 9451-06210**	1					Hose assembly	Conducto	Mangueira completa	Conduit flexible	
15	**SA 9453-04332**	1					Hose assembly	Conducto	Mangueira completa	Conduit flexible	
16	**VOE 984350**	2					Hex. socket screw	Tornillo de hexágono emb	Parafuso soquete sext	Vis à six pans creux	
17	**VOE 983505**	6					O-ring	Anillo tórico	Anel-o	Joint torique	
18	**VOE 990557**	1					O-ring	Anillo tórico	Anel-o	Joint torique	
19	**VOE 948700**	1					O-ring	Anillo tórico	Anel-o	Joint torique	
20	**VOE 978933**	2					Hexagon screw	Tornillo hexagonal	Parafuso sextavado	Vis à tête hexagonale	
21	**VOE 946441**	1					Flange screw	Tornillo embridado	Parafuso flangeado	Vis à embase	
22	**VOE 984082**	4					Hex. socket screw	Tornillo de hexágono emb	Parafuso soquete sext	Vis à six pans creux	
23	**VOE 955922**	4					Spring washer	Arandela elástica	Arruela de pressão	Rondelle élastique	
24	**VOE 955923**	2					Spring washer	Arandela elástica	Arruela de pressão	Rondelle élastique	
25	**SA 9211-10000**	1					Washer	Arandela	Arruela	Rondelle	
26	**SA 9211-12000**	2					Washer	Arandela	Arruela	Rondelle	
27	**VOE 14529112**	1					Grommet	Pasaje	Passa muro	Passe fil	

1	**8277992**	**Commande hydraulique d'outil, équipement de talutage et rotateur sur tourelle** **Sistema hidráulico de operação, inclinação e rotor no chassi superior** **Hidráulica de trabajo, inclinación y rotador en el bastidor superior** **Working hydraulic, slope and rotator on upper frame**	Catalogue id **20490**	Group **924**
2			Illustr. No **1007800**	Section **1000**
3			Issue **PUB 20021238-B**	Page **757**
4				
5				

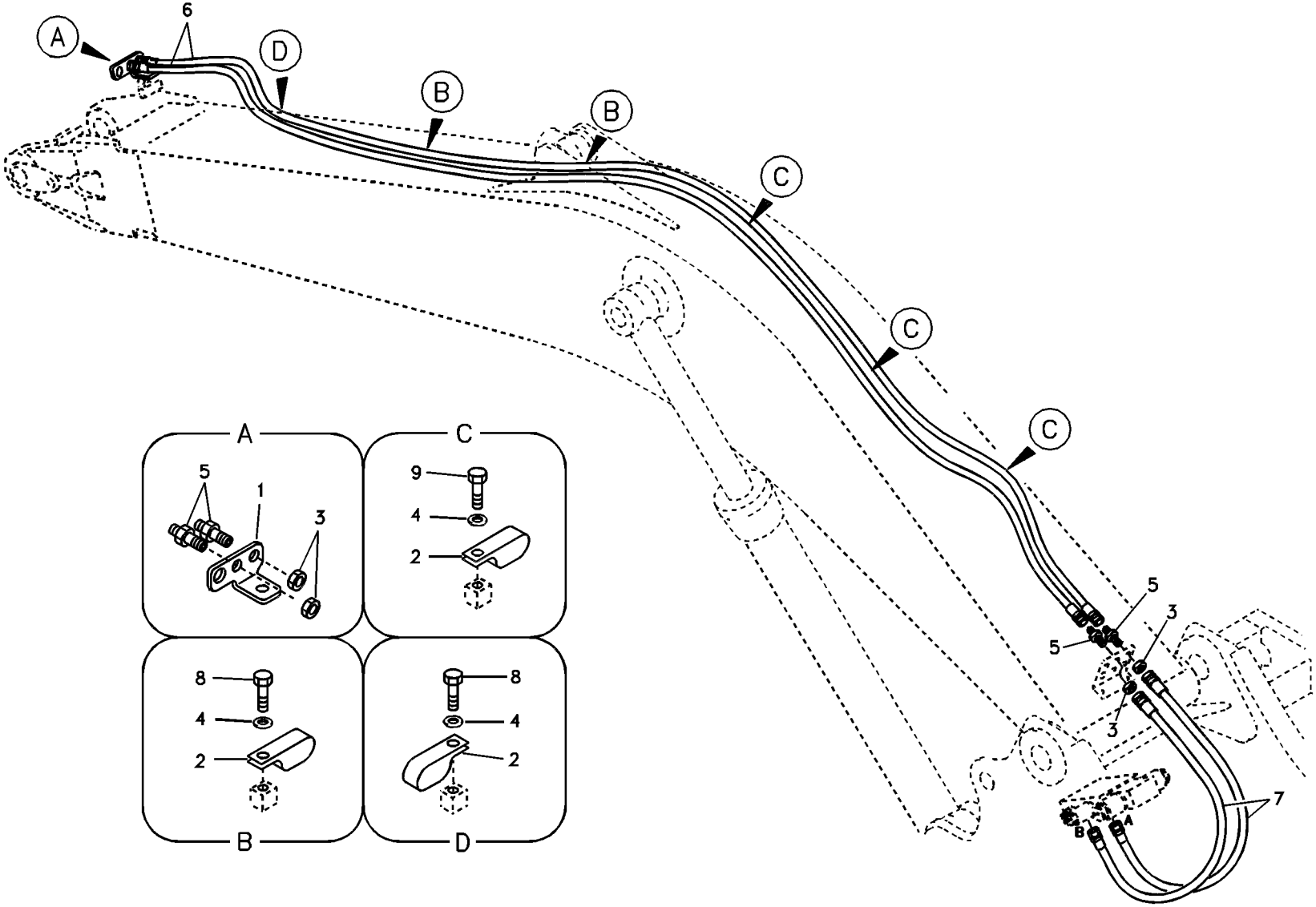
A
6
D
B
B
C
C
C
5
3
5
3
7
A
C
5
1
3
9
4
2
8
4
2
8
4
2
B
D

Fig.	Part No.	Quantity 1	2	3	PS	KIT	Description	Denominación	Denominação	Dénomination	Notes
1	**VOE 14531120**	1					Plate	Chapa	Chapa	Tôle	
2	**VOE 14515524**	6					Clip	Clip	Clipe	Clip	
3	**SA 2043-00120**	4					Hexagon nut	Tuerca hexagonal	Porca sextavada	Écrou hexagonal	
4	**SA 9211-10000**	6					Washer	Arandela	Arruela	Rondelle	
5	**SA 9416-11101**	4					Connector	Unión	Conexão	Connexion	
6	**SA 9451-03599**	2					Hose assembly	Conducto	Mangueira completa	Conduit flexible	
7	**SA 9453-03615**	2					Hose assembly	Conducto	Mangueira completa	Conduit flexible	
8	**VOE 983250**	3					Hexagon screw	Tornillo hexagonal	Parafuso sextavado	Vis à tête hexagonale	
9	**VOE 983252**	3					Hexagon screw	Tornillo hexagonal	Parafuso sextavado	Vis à tête hexagonale	

1	**8277993**	**Commande hydraulique d'outil, équipement de talutage et rotateur sur flèche** **Sistema hidráulico de operação, inclinação e rotor na lança** **Hidráulica de trabajo, inclinación y rotador en la pluma** **Working hydraulic, slope and rotator on boom**	Catalogue id **20490**	Group **924**
2			Illustr. No **TB277**	Section **1100**
3			Issue **PUB 20021238-B**	Page **759**
4				
5				

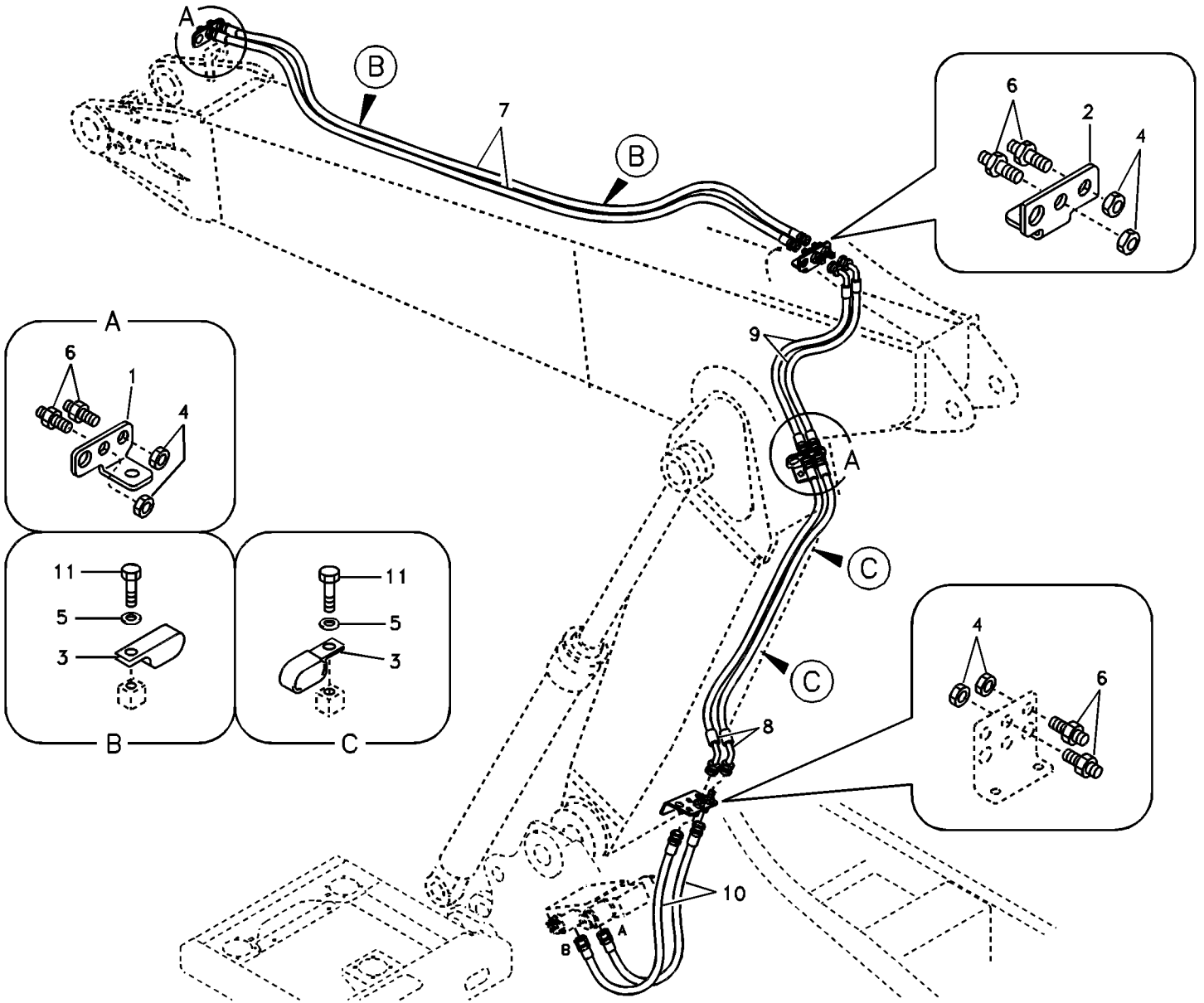
A
B
7
B
6
2
4
A
6
1
4
9
A
C
C
11
5
3
B
11
5
3
C
4
6
8
10
A
B

Fig.	Part No.	Quantity 1	2	3	PS	KIT	Description	Denominación	Denominação	Dénomination	Notes
1	**VOE 14531120**	2					Plate	Chapa	Chapa	Tôle	
2	**VOE 14531131**	1					Plate	Chapa	Chapa	Tôle	
3	**VOE 14515524**	4					Clip	Clip	Clipe	Clip	
4	**SA 2043-00120**	8					Hexagon nut	Tuerca hexagonal	Porca sextavada	Écrou hexagonal	
5	**SA 9211-10000**	4					Washer	Arandela	Arruela	Rondelle	
6	**SA 9416-11101**	8					Connector	Unión	Conexão	Connexion	
7	**SA 9451-03540**	2					Hose assembly	Conducto	Mangueira completa	Conduit flexible	
8	**SA 9452-03535**	2					Hose assembly	Conducto	Mangueira completa	Conduit flexible	
9	**SA 9453-03525**	2					Hose assembly	Conducto	Mangueira completa	Conduit flexible	
10	**SA 9453-03615**	2					Hose assembly	Conducto	Mangueira completa	Conduit flexible	
11	**VOE 983250**	4					Hexagon screw	Tornillo hexagonal	Parafuso sextavado	Vis à tête hexagonale	

1	**8277994**	**Commande hydraulique d'outil, équipement de talutage et rotateur sur flèche articulée** **Sistema hidráulico de operação, inclinação e rotor na lança ajustável** **Hidráulica de trabajo, inclinación y rotador en la pluma ajustable** **Working hydraulic, slope and rotator on adjustable boom**	Catalogue id **20490**	Group **924**
2			Illustr. No **TB278**	Section **1200**
3			Issue **PUB 20021238-B**	Page **761**
4				
5				

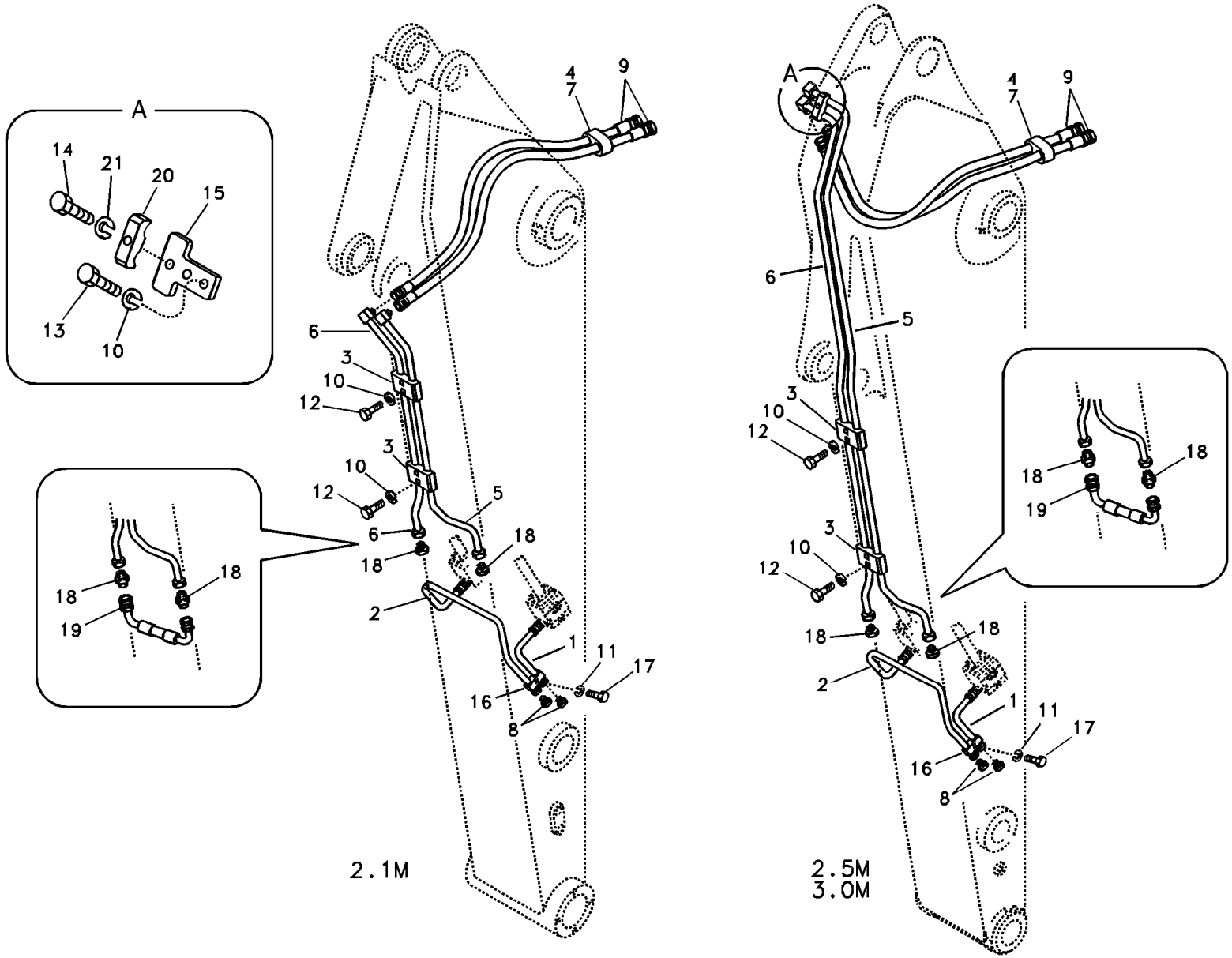
A
14
21
20
15
13
10
4
7
9
6
3
10
12
5
18
2
1
11
17
16
8
19
2.1M
2.5M
3.0M

Fig.	Part No.	Quantity 1	2	3	4	5	PS	KIT	Description	Denominación	Denominação	Dénomination	Notes
1	**VOE 14532691**	1							Pipe	Canalizacion	Tubo	Canalisation	
2	**VOE 14532699**	1							Pipe	Canalizacion	Tubo	Canalisation	
3	**VOE 14541254**		2	2	2				Clamp	Abrazadera	Braçadeira	Collier serrage	
4	**SA 1174-58220**		1	1	1				Rubber clamp	Abrazadera de goma		Collier en caoutchouc	
5	**SA 1174-55491**		1						Pipe	Canalizacion	Tubo	Canalisation	
	SA 1174-55450			1					Pipe	Canalizacion	Tubo	Canalisation	
	SA 1174-55481				1				Pipe	Canalizacion	Tubo	Canalisation	
6	**SA 1174-55501**		1						Pipe	Canalizacion	Tubo	Canalisation	
	SA 1174-55460			1					Pipe	Canalizacion	Tubo	Canalisation	
	VOE 14514478				1				Pipe	Canalizacion	Tubo	Canalisation	
7	**SA 9314-02300**		2	2	2				Cable tie	Abrazadera de cinta	Braçadeira	Serre-câble	
8	**SA 9415-43031**	2							Plug	Tapon	Bujão	Bouchon	
9	**SA 9459-05590**		2						Hose	Manguera	Mangueira	Flexible	
	SA 9459-05170			2					Hose	Manguera	Mangueira	Flexible	
	SA 9459-05600				2				Hose	Manguera	Mangueira	Flexible	
10	**VOE 955921**		4	6	6				Spring washer	Arandela elástica	Arruela de pressão	Rondelle élastique	
11	**VOE 955922**	1							Spring washer	Arandela elástica	Arruela de pressão	Rondelle élastique	
12	**VOE 983243**		4	4	4				Hexagon screw	Tornillo hexagonal	Parafuso sextavado	Vis à tête hexagonale	
13	**VOE 984064**			2	2				Hex. socket screw	Tornillo de hexágono e	Parafuso soquete sext	Vis à six pans creux	
14	**VOE 983253**			1	1				Hexagon screw	Tornillo hexagonal	Parafuso sextavado	Vis à tête hexagonale	
15	**VOE 14542036**			1	1				Plate	Chapa	Chapa	Tôle	
16	**VOE 14881202**	1							Clamp	Abrazadera	Braçadeira	Collier serrage	
17	**VOE 983253**	1							Hexagon screw	Tornillo hexagonal	Parafuso sextavado	Vis à tête hexagonale	
18	**SA 9412-43030**		2	2	2				Connector	Unión	Conexão	Connexion	
19	**VOE 14880459**		1	1	1				Hose assembly	Conducto	Mangueira completa	Conduit flexible	
20	**VOE 14881202**			1	1				Clamp	Abrazadera	Braçadeira	Collier serrage	
21	**VOE 955922**			1	1				Spring washer	Arandela elástica	Arruela de pressão	Rondelle élastique	

1	**8277989**
2	**8277995**
3	**8277996**
4	**8277997**
5	

Commande hydraulique d'outil, équipement de talutage et rotateur sur balancier
Sistema hidráulico de operação, inclinação e rotor no braço
Hidráulica de trabajo, inclinación y rotador en el brazo
Working hydraulic, slope and rotator on dipper arm

Catalogue id **20490**	Group **924**
Illustr. No **1018740**	Section **1600**
Issue **PUB 20021238-B**	Page **763**

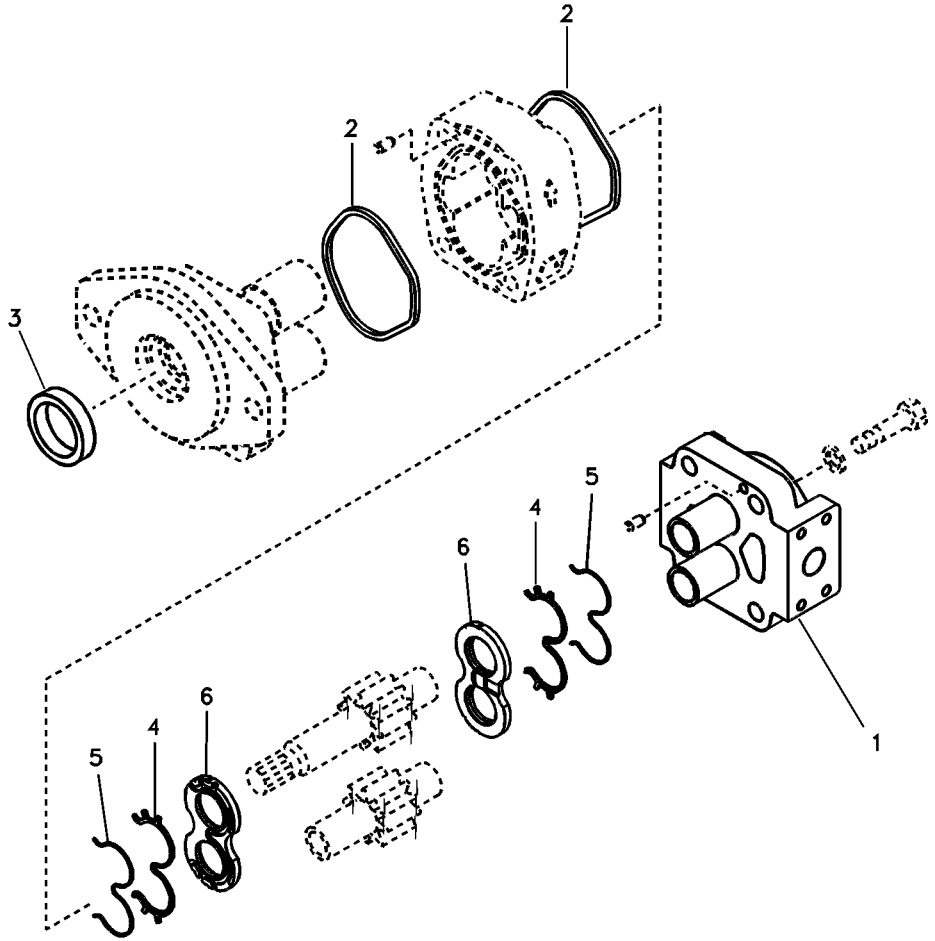
2
2
3
4
5
6
6
4
5
1

Fig.	Part No.	Quantity 1	2	3	PS	KIT	Description	Denominación	Denominação	Dénomination	Notes
	VOE 14525539	1					Gear pump	Bomba de engranaje	Bomba a engrenagem	Pompe engrenages	
1	**VOE 14516766**	1			OP		•Cover	•Capo	•Tampa	•Capot	
2	**SA 8230-14901**	2				K	•Sealing	•Junta	•Vedação	•Étanchéité	
3	**SA 8230-14910**	1					•Sealing	•Junta	•Vedação	•Étanchéité	
4	**SA 8330-02920**	2				K	•Seal	•Junta	•Vedação	•Joint	
5	**SA 8330-02930**	2				K	•Seal	•Junta	•Vedação	•Joint	
6	**SA 7218-00530**	2				K	•Thrust Plate	•Placa de tope	•Placa de pressão	•Plaque de butee	
100	**VOE 14543148**	1					Sealing	Junta	Vedação	Étanchéité	

1	**8277992**	**Pompe à engrenages hydr pour raccord rapide et rotator** **Bomba de engrenagem hidráulica para o acoplamento rápido e o rotor** **Bomba hidráulica de engranajes para enganche rápido y rotador** **Hydraulic gear pump for quickfit and rotator**	Catalogue id **20490**	Group **924**
2			Illustr. No **TB280**	Section **2000**
3			Issue **PUB 20021238-B**	Page **765**
4				
5				

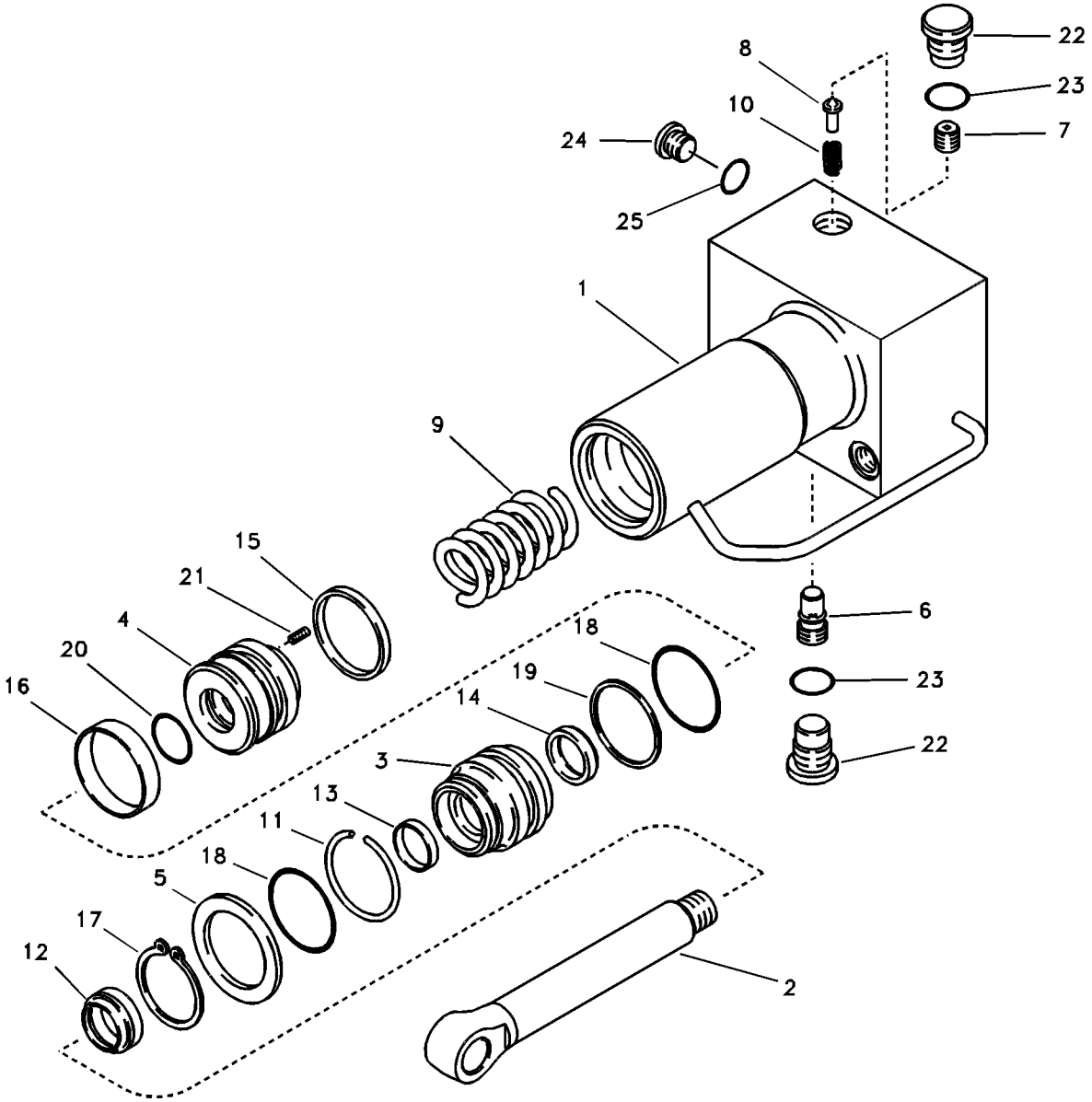
22
8
23
10
7
24
25
1
9
15
21
4
20
16
18
19
14
3
13
11
18
5
17
12
6
23
22
2

Fig.	Part No.	Quantity 1	2	3	PS	KIT	Description	Denominación	Denominação	Dénomination	Notes
	VOE 14522369	1					Cylinder	Cilindro	Cilindro	Cylindre	
1	**VOE 14523100**	1					•Tube	•Tubo	•Tubo	•Tube	
2	**VOE 14523101**	1					•Rod	•Varilla	•Vareta	•Monture	
3	**VOE 14523102**	1					•Gland	•Protuberancia	•Casquilho	•Glande	
4	**VOE 14523103**	1					•Piston	•Pistón	•Pistão	•Piston	
5	**VOE 14523104**	1					•Washer	•Arandela	•Arruela	•Rondelle	
6	**VOE 14523105**	1					•Non-return valve	•Válvula de reténción	•Válvula de retenção	•Clapet antiretour	
7	**VOE 14523106**	1					•Seat	•Asiento	•Banco	•Siège	
8	**VOE 14523107**	1					•Valve guide	•Guía de válvula	•Guia da válvula	•Guide soupape	
9	**VOE 14523108**	1					•Spring	•Resorte	•Mola	•Ressort	
10	**VOE 14523109**	1					•Spring	•Resorte	•Mola	•Ressort	
11	**VOE 14523110**	1					•Ring	•Anillo	•Anel	•Bague	
12		1			NS	K	•Seal	•Junta	•Vedação	•Joint	
13	**VOE 14523112**	1				K	•Ring	•Anillo	•Anel	•Bague	
14	**VOE 14523113**	1				K	•Control plunger	•Pasador de accionamient	•Êmbolo	•Piston	
15	**VOE 14523114**	1				K	•Control plunger	•Pasador de accionamient	•Êmbolo	•Piston	
16	**VOE 14523115**	1			OP	K	•Ring	•Anillo	•Anel	•Bague	
17	**VOE 914470**	1					•Snap ring	•Circlip	•Anel trava	•Circlip	(SA 9541-01045)
18	**VOE 990585**	2				K	•O-ring	•Anillo tórico	•Anel-o	•Joint torique	
19	**SA 9566-20450**	1				K	•Back-up ring	•Anillo de apoyo	•Anel de apoio	•Bague support	
20	**VOE 990581**	1				K	•O-ring	•Anillo tórico	•Anel-o	•Joint torique	
21	**SA 9023-10602**	1				K	•Set screw	•Tornillo tope	•Parafuso batente	•Vis butée	
22	**SA 9415-11042**	2					•Plug	•Tapón	•Bujão	•Tampon	
23	**VOE 990557**	2				K	•O-ring	•Anillo tórico	•Anel-o	•Joint torique	
24	**SA 9415-11022**	1					•Plug	•Tapón	•Bujão	•Tampon	
25	**VOE 983502**	1				K	•O-ring	•Anillo tórico	•Anel-o	•Joint torique	
100	**VOE 14523116**	1					Sealing	Junta	Vedação	Étanchéité	

1	**8278014**	**Vérin, porte-outil** **Cilindro, acoplamento rápido** **Cilindro, acoplamiento rápido** **Quick fit cylinder**	Catalogue id **20490**	Group **924**
2			Illustr. No **1009390**	Section **3000**
3				
4			Issue **PUB 20021238-B**	Page **767**
5				

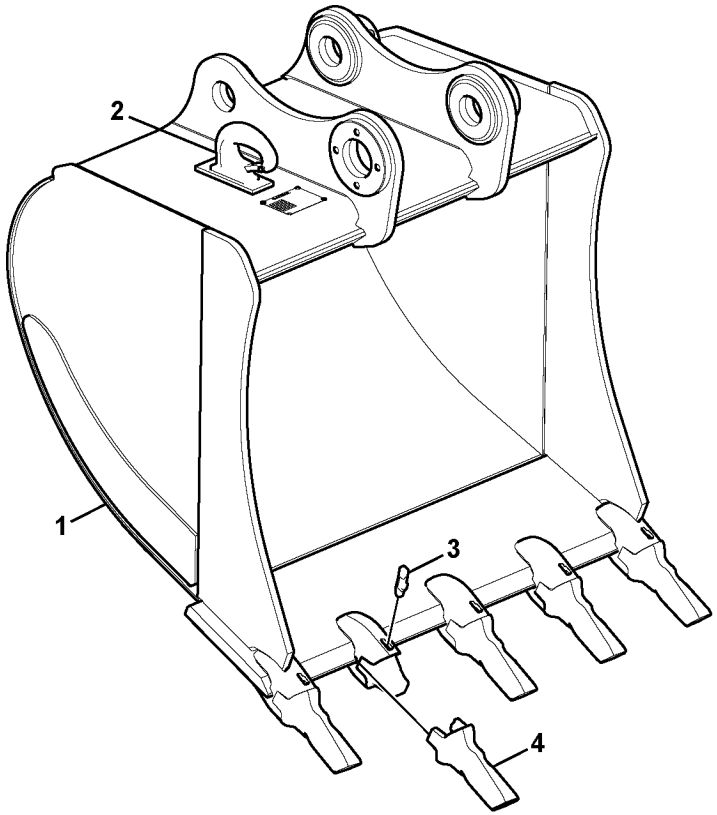

Volvo Construction Equipment

1029790

Fig.	Part No.	Quantity 1	2	3	PS	KIT	Description	Denominación	Denominação	Dénomination	Notes
1		1					Bucket	Cuchara	Caçamba	Godet	(VOE 14525737) V1GP_DF_930_0,6_G4_S
			1				Bucket	Cuchara	Caçamba	Godet	(VOE 14525854) V1GP_DF_1110_0,75_G5_
	VOE 14522960	4	5				•Adapter	•Adaptador	•Adaptador	•Adaptateur	
2	**VOE 14529539**	1	1		OP		•Hook	•Gancho	•Gancho	•Crochet	
	VOE 14565377	1	1				••Set	••Juego	••Jogo	••Jeu	
3	**VOE 11417145**	4	5				•Lock	•Cierre	•Trava	•Serrure	
4	**VOE 14344451**	4	5				•Bucket tooth	•	•	•Dent de godet	(SA 1171-89610)
	VOE 14523551	4	5				•Tooth	•Diente	•Dente	•Dent	

1	**8280221**
2	**8280222**
3	
4	
5	

Godet
Caçamba
Cazo
Bucket

Catalogue id **20490**	Group **925**
Illustr. No **1029790**	Section **100**
Issue **PUB 20021238-B**	Page **769**

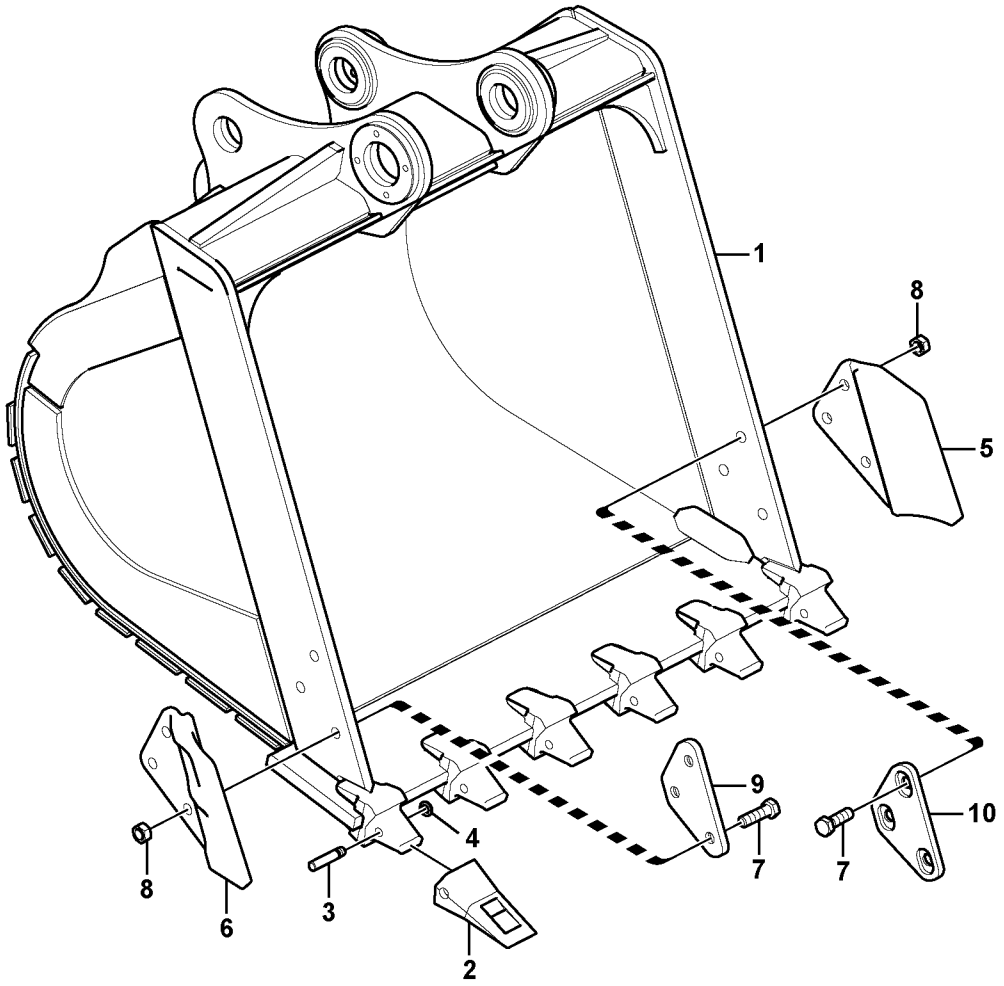

Volvo Construction Equipment

1022941

Fig.	Part No.	Quantity 1	2	3	PS	KIT	Description	Denominación	Denominação	Dénomination	Notes
1		1					Bucket	Cuchara	Caçamba	Godet	V2GPDF_1020_0,52_K5_H_
			1				Bucket	Cuchara	Caçamba	Godet	V2GPDF_1095_0,57_K5_H_
				1			Bucket	Cuchara	Caçamba	Godet	V2GPDF_1345_0,75_K6_H_
	VOE 14527865	5	5	6			•Adapter	•Adaptador	•Adaptador	•Adaptateur	
2	**VOE 14527863**	5	5	6			•Tooth	•Diente	•	•Dent	
3	**VOE 14527864**	5	5	6			•Pin	•Pasador	•Pino	•Goupille	
4	**SA 9213-18000**	5	5	6			•Spring washer	•Arandela elástica	•Arruela de pressão	•Rondelle élastique	
5	**SA 1171-00171**	1	1	1			•Plate	•Chapa	•Chapa	•Tôle	
6	**SA 1171-00181**	1	1	1			•Plate	•Chapa	•Chapa	•Tôle	
7	**SA 9011-22416**	6	6	6			•Hexagon screw	•Tornillo hexagonal	•Parafuso sextavado	•Vis à tête hexagonale	
8	**SA 9111-12400**	6	6	6			•Nut	•Tuerca	•Porca	•Ecrou	
9	**VOE 14538079**	1	1	1			•Plate	•Chapa	•Chapa	•Tôle	
10	**VOE 14538080**	1	1	1			•Plate	•Chapa	•Chapa	•Tôle	

1	**8280765**
2	**8280766**
3	**8280767**
4	
5	

Godet
Caçamba
Cazo
Bucket

Catalogue id **20490**	Group **925**
Illustr. No **1022941**	Section **200**
Issue **PUB 20021238-B**	Page **771**

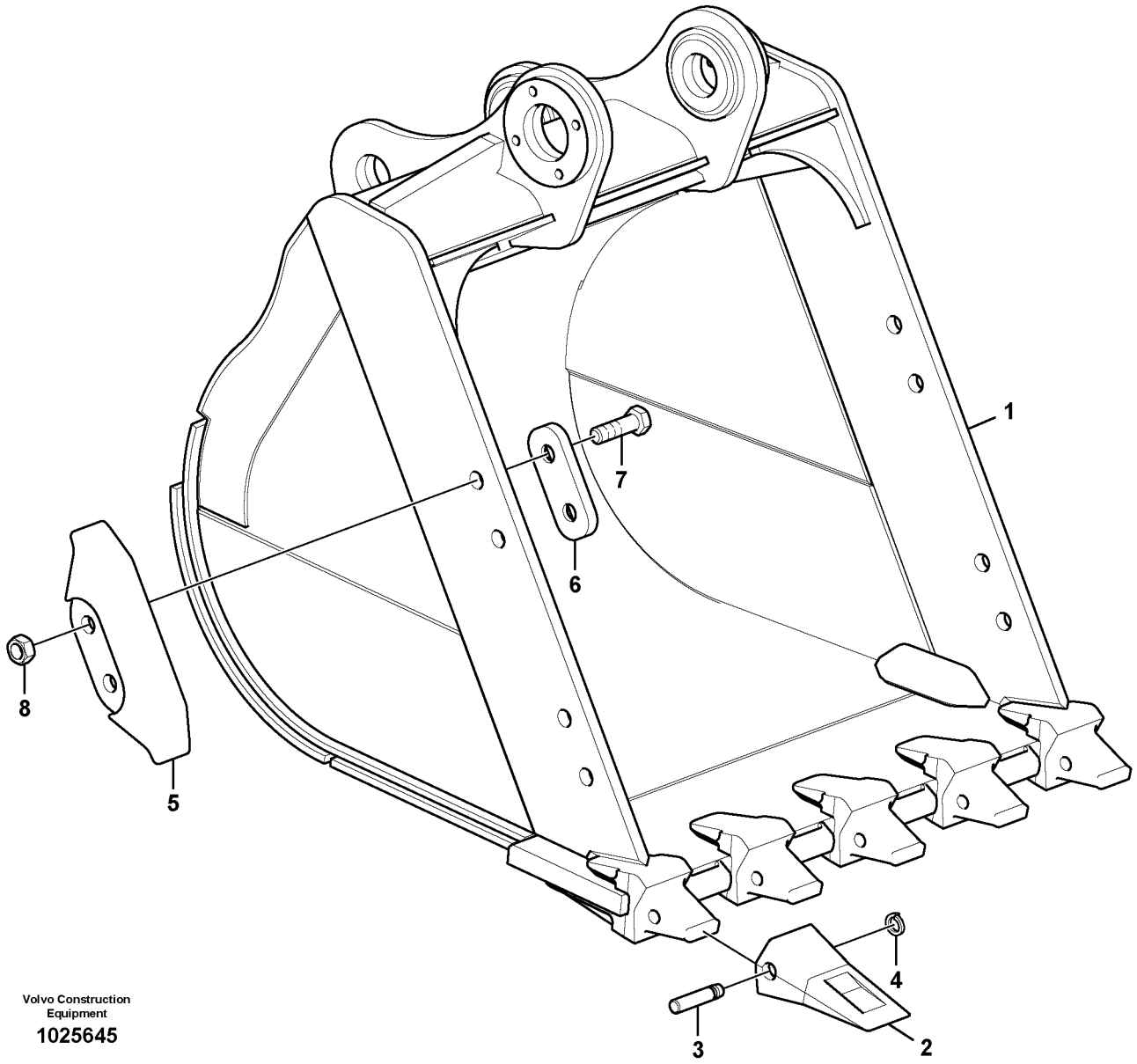

Volvo Construction Equipment

1025645

Fig.	Part No.	Quantity 1	2	3	4	5	PS	KIT	Description	Denominación	Denominação	Dénomination	Notes
1		1							Bucket	Cuchara	Caçamba	Godet	V2HD_DF_1040_0,52_K5_H
			1						Bucket	Cuchara	Caçamba	Godet	V2HD_DF_1115_0,57_K5_H
				1			NS		Bucket	Cuchara	Caçamba	Godet	V2HD DF 1040 0,52 K5 S A
					1		NS		Bucket	Cuchara	Caçamba	Godet	V2HD DF 1040 0,52 K5 A
	VOE 14540724	5	5	5	5				•Adapter	•Adaptador	•Adaptador	•Adaptateur	
2	**VOE 14539941**	5	5	5	5				•Tooth	•Diente	•	•Dent	
3	**VOE 14540725**	5	5	5	5				•Pin	•Pasador	•Pino	•Goupille	
4	**SA 9213-18000**	5	5	5	5				•Spring washer	•Arandela elástica	•Arruela de pressão	•Rondelle élastique	
5	**VOE 14536343**	4	4	4	4				•Protection	•Protección	•Proteção	•Protection	
6	**VOE 14536349**	4	4	4	4				•Plate	•Chapa	•Chapa	•Tôle	
7	**VOE 991649**	8	8	8	8				•Hexagon screw	•Tornillo hexagonal	•Parafuso sextavado	•Vis à tête hexagonale	
8	**VOE 980521**	8	8	8	8				•Hexagon nut	•Tuerca hexagonal	•Porca sextavada	•Écrou hexagonal	

1	**8280781**
2	**8280782**
3	**8290447 S/N 15941-**
4	**8290448 S/N 15941-**
5	

Godet
Caçamba
Cazo
Bucket

Catalogue id **20490**	Group **925**
Illustr. No **1025645**	Section **400**
Issue **PUB 20021238-B**	Page **773**

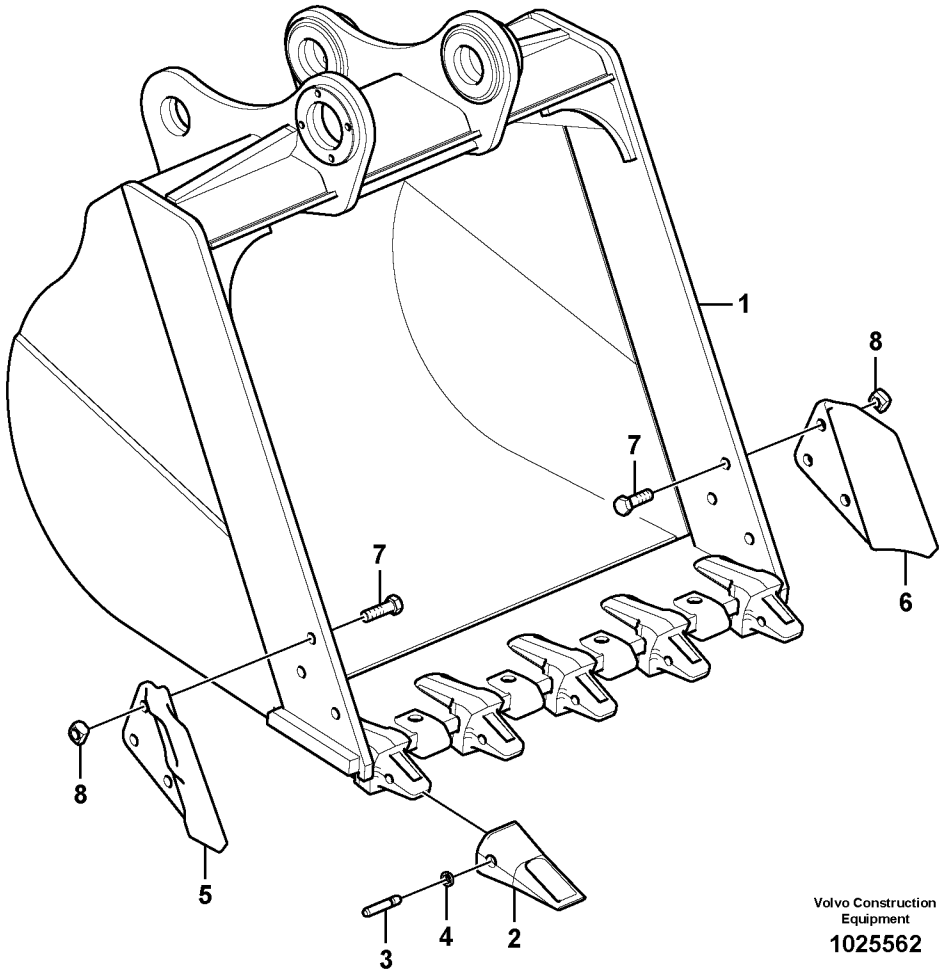

Volvo Construction Equipment

1025562

Fig.	Part No.	Quantity 1	2	3	4	5	PS	KIT	Description	Denominación	Denominação	Dénomination	Notes
1		1							Bucket	Cuchara	Caçamba	Godet	V2GP_DF_1094_0,64_K5_H
			1						Bucket	Cuchara	Caçamba	Godet	V2GPDF_1000_0,57_K5_H_
				1					Bucket	Cuchara	Caçamba	Godet	V2GP_DF_1000_0,57_K5_H
					1				Bucket	Cuchara	Caçamba	Godet	V2GP_DF_924_0,52_K5_H_
	VOE 14527865	5	5	5	5				•Adapter	•Adaptador	•Adaptador	•Adaptateur	
2	**VOE 14527863**	5	5	5	5				•Tooth	•Diente	•	•Dent	
3	**VOE 14527864**	5	5	5	5				•Pin	•Pasador	•Pino	•Goupille	
4	**VOE 955927**	5	5	5	5				•Spring washer	•Arandela elástica	•Arruela de pressão	•Rondelle élastique	
5	**SA 1171-00181**	1	1	1	1				•Plate	•Chapa	•Chapa	•Tôle	LH
6	**SA 1171-00171**	1	1	1	1				•Plate	•Chapa	•Chapa	•Tôle	RH
7	**SA 9012-53021**	6	6	6	6				•Screw	•Tornillo	•Parafuso	•Vis	
8	**SA 9112-13001**	6	6	6	6				•Nut	•Tuerca	•Porca	•Écrou	

1	**8277577**
2	**8278021**
3	**8283605**
4	**8283606**
5	

Godet
Caçamba
Cazo
Bucket

Catalogue id **20490**	Group **925**
Illustr. No **1025562**	Section **500**
Issue **PUB 20021238-B**	Page **775**

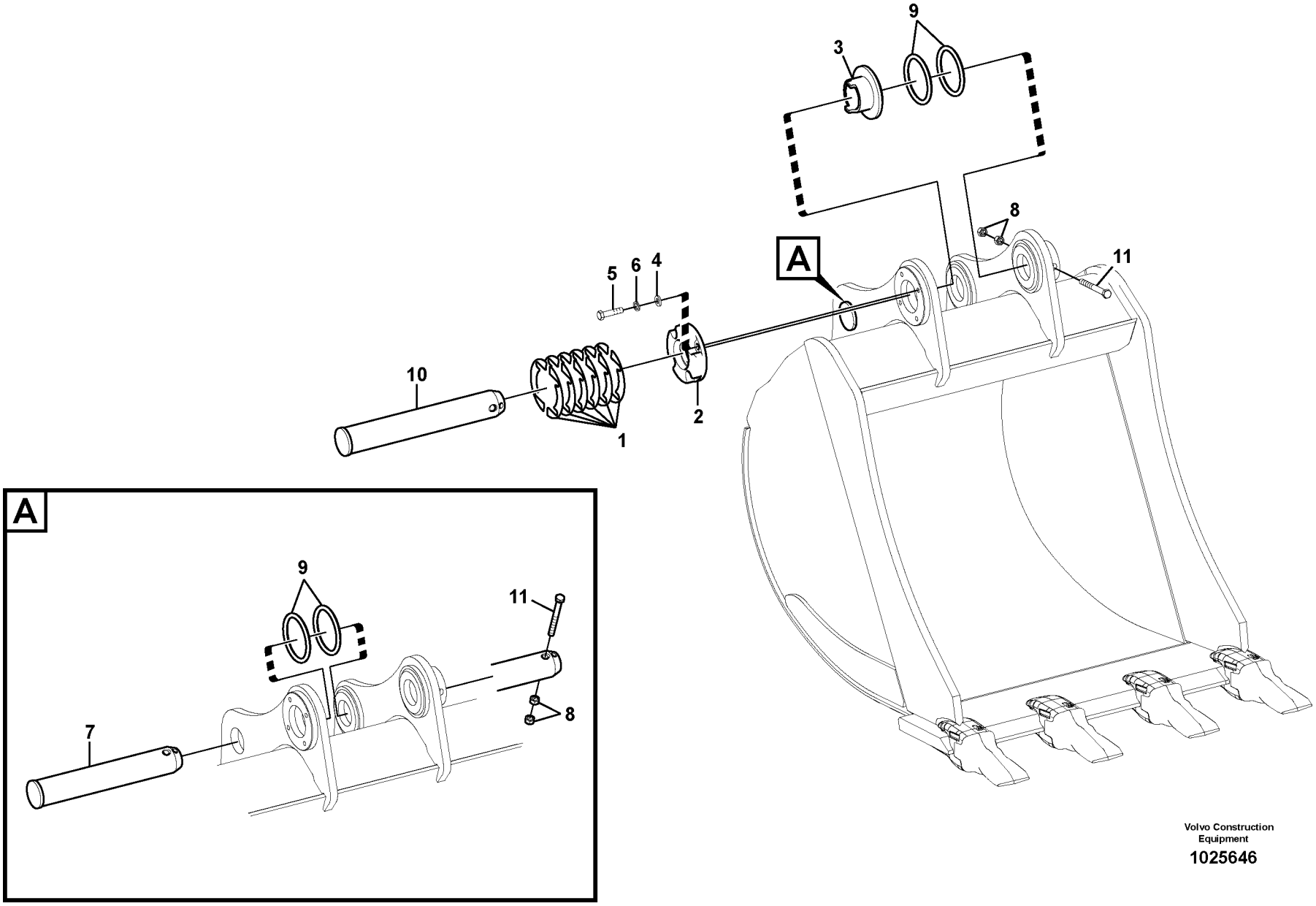

Volvo Construction Equipment

1025646

Fig.	Part No.	Quantity 1	2	3	PS	KIT	Description	Denominación	Denominação	Dénomination	Notes
1	**VOE 14547826**	12	12				Shim	Laminilla de ajuste	Calço de ajuste	Cale réglage	
2	**SA 1172-01071**	1	1				Cover	Capo	Tampa	Capot	
3	**VOE 14544984**	1	1				Bushing	Casquillo	Bucha	Bague	
4	**VOE 992045**	4	4				Plain washer	Arandela plana	Arruela simples	Rondelle plane	(VOE 14880474)
5	**VOE 1629544**	4	4				Hexagon screw	Tornillo hexagonal	Parafuso sextavado	Vis à tête hexagonale	
6	**VOE 955926**	4	4				Spring washer	Arandela elástica	Arruela de pressão	Rondelle élastique	
7	**VOE 14547821**	1	1				Pin	Pasador	Pino	Goupille	(VOE 14510438)
8	**VOE 979021**	4	4				Hexagon nut	Tuerca hexagonal	Porca sextavada	Écrou hexagonal	
9	**VOE 14881185**	4	4				Ring	Anillo	Anel	Bague	
10	**VOE 14547822**	1	1				Pin	Pasador	Pino	Goupille	(VOE 14510437)
11	**VOE 983260**	2					Hexagon screw	Tornillo hexagonal	Parafuso sextavado	Vis à tête hexagonale	
	SA 9011-21624		2				Hexagon screw	Tornillo hexagonal	Parafuso sextavado	Vis à tête hexagonale	

1	**8281266**
2	**8281274**
3	
4	
5	

Articulations, godet
Articulações da caçamba
Acoplamientos para la cuchara
Links to bucket

Catalogue id **20490**	Group **925**
Illustr. No **1025646**	Section **1400**
Issue **PUB 20021238-B**	Page **777**

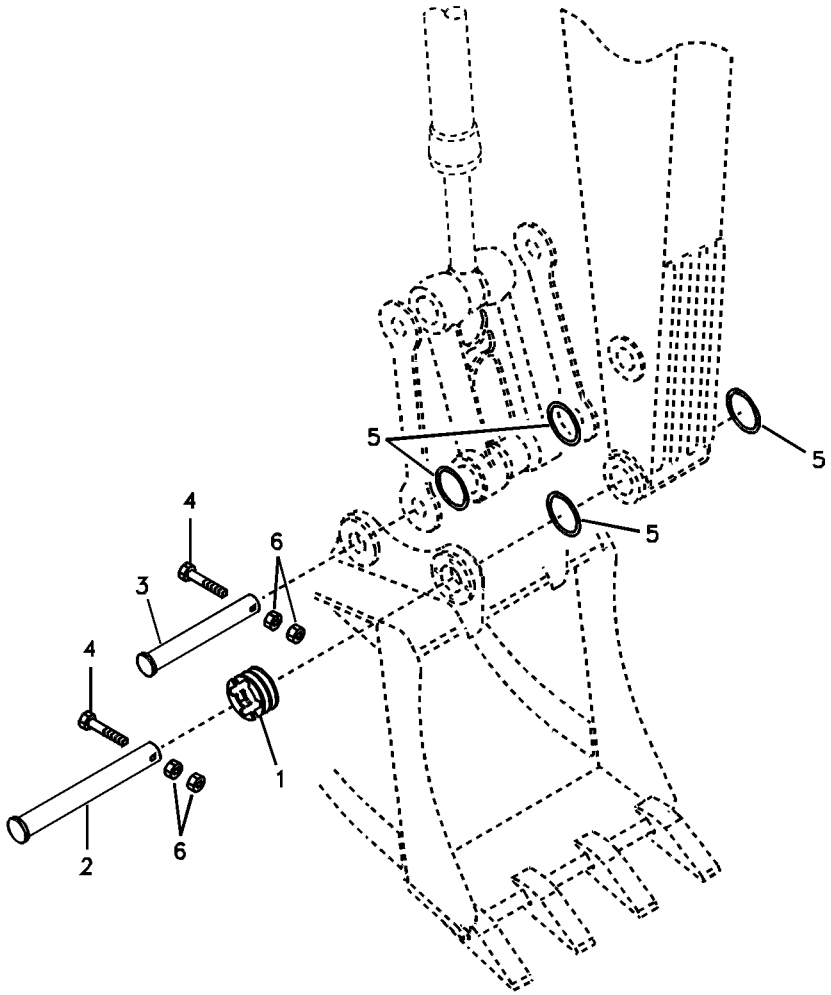
5
5
5
4
6
3
4
1
6
2

Fig.	Part No.	Quantity 1	2	3	PS	KIT	Description	Denominación	Denominação	Dénomination	Notes
1	**SA 1172-03420**	12	12				Shim	Cuna de calzar	Calço	Cale Reglage	
2	**VOE 14547822**	1		1			Pin	Pasador	Pino	Goupille	(VOE 14510437)
	VOE 14547821		1				Pin	Pasador	Pino	Goupille	(VOE 14510438)
3	**VOE 14547821**	1	1	1			Pin	Pasador	Pino	Goupille	(VOE 14510438)
4	**VOE 983260**	2	2	2			Hexagon screw	Tornillo hexagonal	Parafuso sextavado	Vis à tête hexagonale	
5	**VOE 14881185**	4	4	4			Ring	Anillo	Anel	Bague	
6	**VOE 979021**	4	4	4			Hexagon nut	Tuerca hexagonal	Porca sextavada	Écrou hexagonal	

1	**8278015**
2	**8278670**
3	**8281283**
4	
5	

Articulation en l'absence de godet
Articulação para máquinas sem caçamba
Varillaje para máquina sin cuchara
Linkage for no bucket

Catalogue id **20490**	Group **925**
Illustr. No **TB287**	Section **1500**
Issue **PUB 20021238-B**	Page **779**

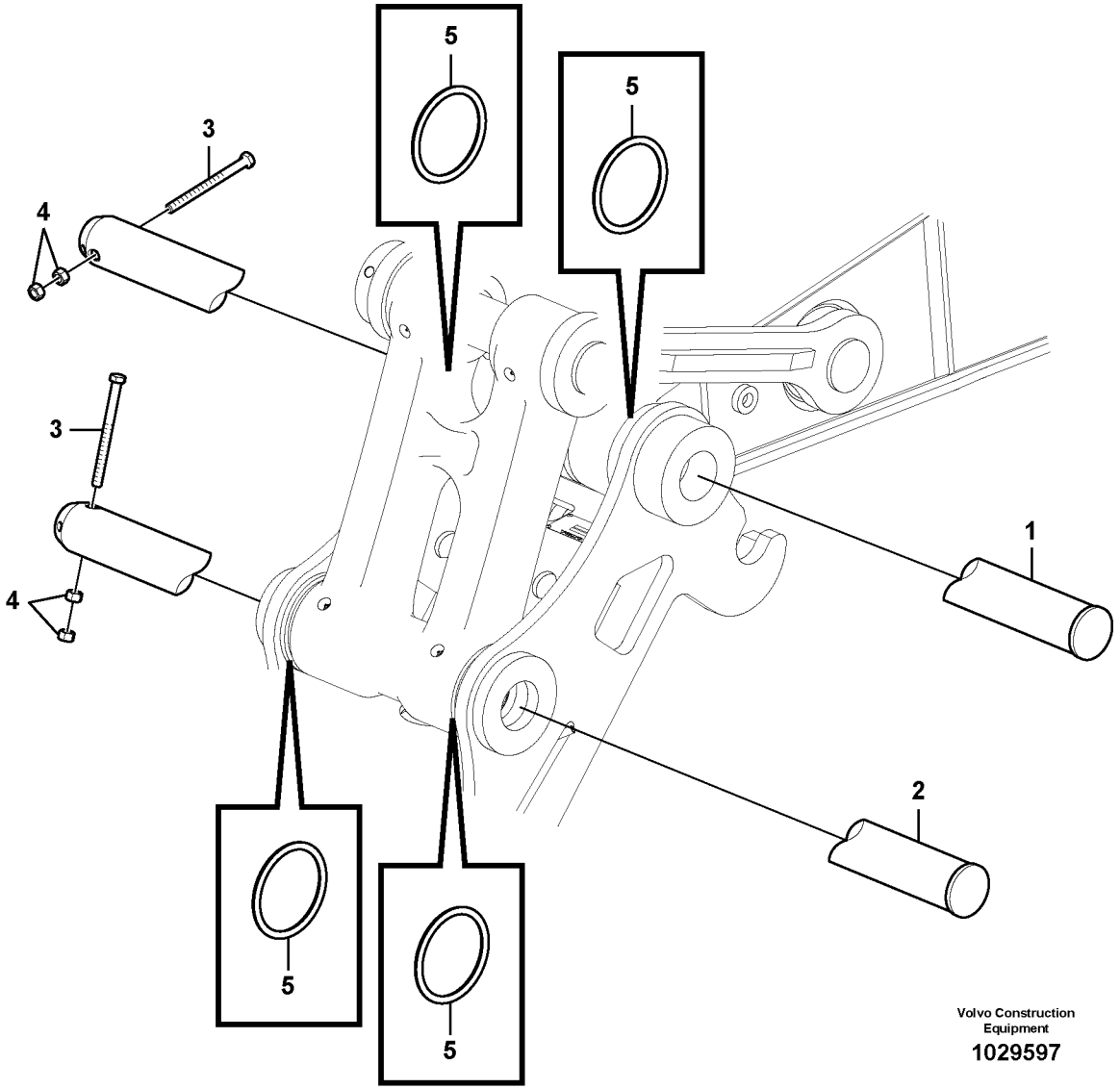
5
5
3
4
3
4
1
2
5
5
Volvo Construction
Equipment
1029597

Fig.	Part No.	Quantity 1	2	3	PS	KIT	Description	Denominación	Denominação	Dénomination	Notes
1	**VOE 14547822**	1					Pin	Pasador	Pino	Goupille	
2	**VOE 14547821**	1					Pin	Pasador	Pino	Goupille	
3	**VOE 983260**	2					Hexagon screw	Tornillo hexagonal	Parafuso sextavado	Vis à tête hexagonale	
4	**VOE 979021**	4					Hexagon nut	Tuerca hexagonal	Porca sextavada	Écrou hexagonal	
5	**VOE 14881185**	4					Ring	Anillo	Anel	Bague	

1	**8297024**	**Articulations, godet** **Articulações da caçamba** **Acoplamientos para la cuchara** **Links to bucket**	Catalogue id **20490**	Group **925**
2			Illustr. No **1029597**	Section **2200**
3			Issue **PUB 20021238-B**	Page **781**
4				
5				

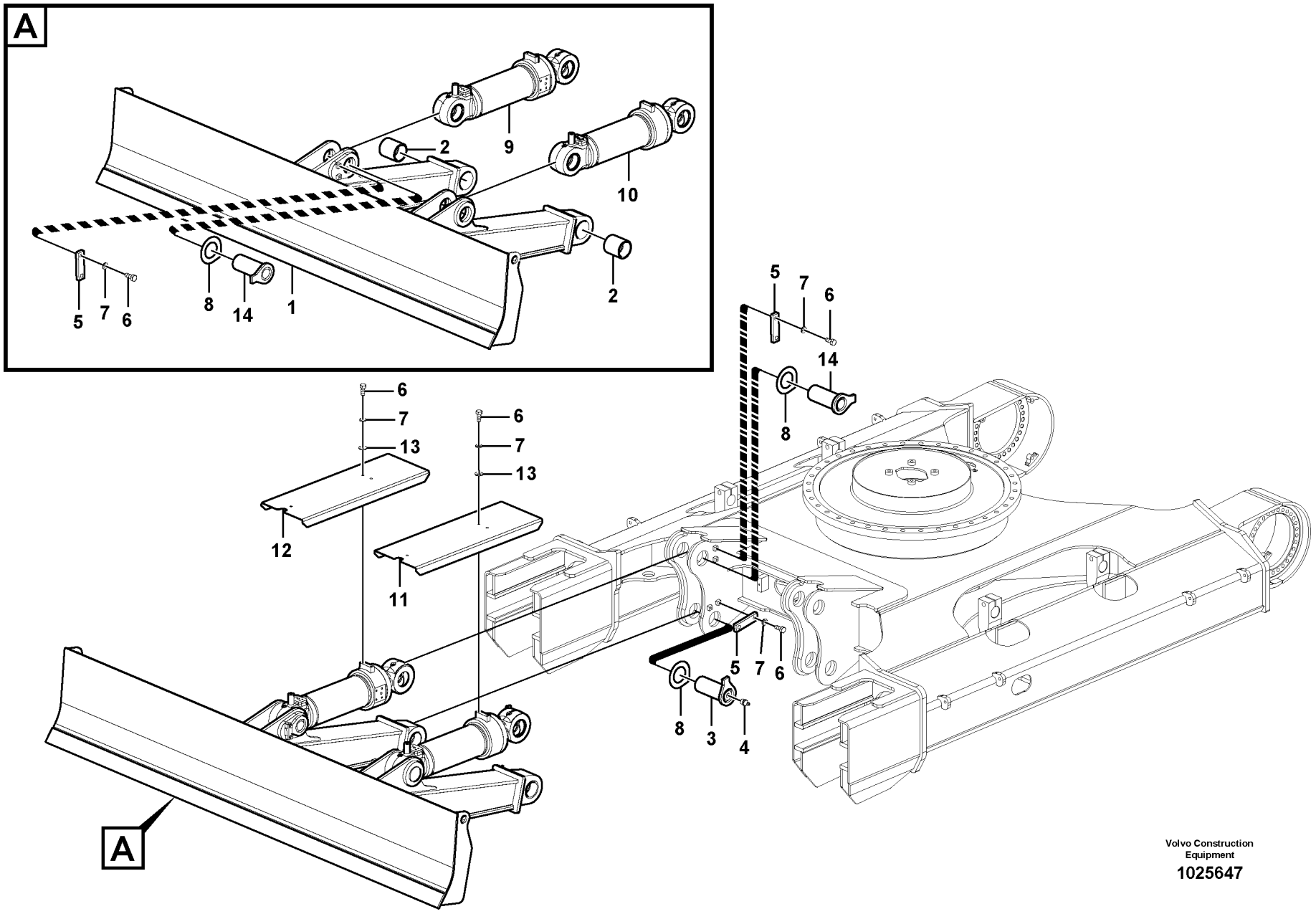

Volvo Construction Equipment

1025647

Fig.	Part No.	Quantity 1	2	3	PS	KIT	Description	Denominación	Denominação	Dénomination	Notes
1	**VOE 14507849**	1					Blade	Hoja	Lâmina	Lame scie	S/N 15001-15215
	VOE 14599771	1					Dozer blade	Hoja	Lâmina	Lame de voirie	S/N 15216-
2	**VOE 14505275**	2					•Bushing	•Casquillo	•Casquilho	•Bague	
3	**VOE 14562530**	6					Pin	Pasador	Pino	Goupille	S/N -15632
	VOE 14562530	2					Pin	Pasador	Pino	Goupille	S/N 15633-
4	**SA 9481-11003**	6					Nipple	Niple	União	Raccord	S/N -15632
	VOE 914167	2					Lubricating nipple	Niple lubricador	Engraxadeira	Graisseur	S/N 15633-
5	**VOE 14514388**	6					Clamping plate	Placa de apriete	Placa fixação	Plaque serrage	
6	**VOE 983251**	18					Hexagon screw	Tornillo hexagonal	Parafuso sextavado	Vis à tête hexagonale	
7	**VOE 955922**	18					Spring washer	Arandela elástica	Arruela de pressão	Rondelle élastique	
8	**SA 1173-03460**	6					Shim	Laminilla de ajuste	Calço de ajuste	Cale réglage	
9	**VOE 14563806**	1					Hydr Cylinder	Cilindro Hidrau	Cilindro hidráulico	Verin Hydraulique	LH S/N 15001-15215 See group 927, Page 785
	VOE 14570546	1					Dozer blade cylinder	Cilindro de hoja niveladora	Cilindro de hoja topadora	Vérin de lame niveleuse	LH S/N 15216- See group 927, Page 787
10	**VOE 14563807**	1					Hydr Cylinder	Cilindro Hidrau	Cilindro hidráulico	Verin Hydraulique	RH S/N 15001-15215 See group 927, Page 785
	VOE 14570547	1					Dozer blade cylinder	Cilindro de hoja niveladora	Cilindro de hoja topadora	Vérin de lame niveleuse	RH S/N 15216- See group 927, Page 787
11	**VOE 14574214**	1					Cover	Capó	Capô	Capot	LH S/N 15216-
12	**VOE 14574218**	1					Cover	Capó	Capô	Capot	RH S/N 15216-
13	**SA 9211-10000**	6					Washer	Arandela	Arruela	Rondelle	
14	**VOE 14517961**	4					Pin	Pasador	Pino	Goupille	S/N 15633-

1	**8277944**	**Cadre du chariot inférieur** **Quadro do chassi inferior** **Bastidor del carro inferior** **Undercarriage frame**	Catalogue id **20490**	Group **927**
2				
3			Illustr. No **1025647**	Section **100**
4				
5		**FOR NLC**	Issue **PUB 20021238-B**	Page **783**

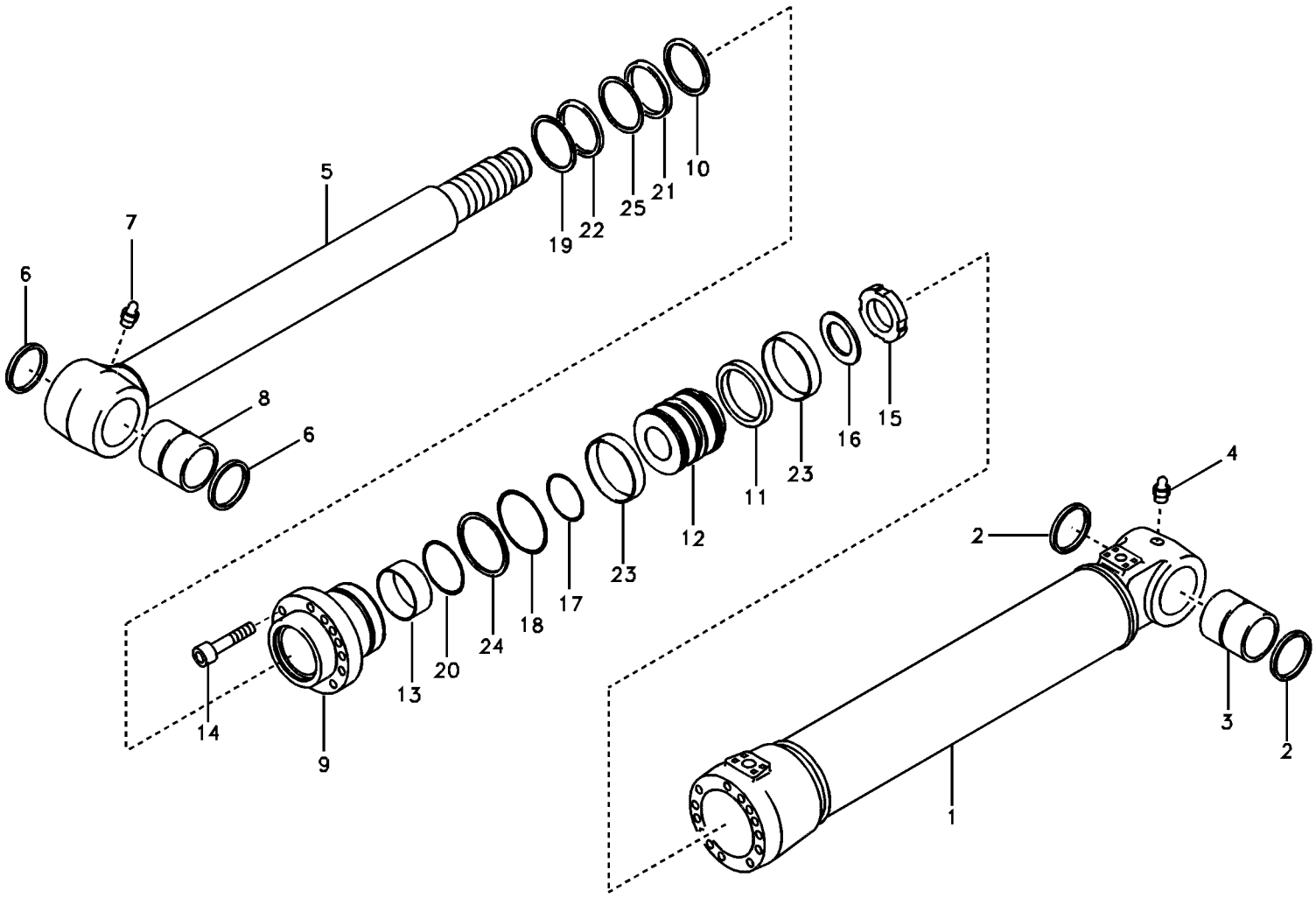
5
7
6
8
6
19
22
25
21
10
14
9
13
20
24
18
17
23
12
11
23
16
15
2
4
1
3
2

Fig.	Part No.	Quantity 1	2	3	PS	KIT	Description	Denominación	Denominação	Dénomination	Notes
	VOE 14563806	1					Hydr Cylinder	Cilindro Hidrau	Cilindro hidráulico	Verin Hydraulique	RH
	VOE 14563807	1					Hydr Cylinder	Cilindro Hidrau	Cilindro hidráulico	Verin Hydraulique	LH
1		1			NS		•Tube	•Tubo	•Tubo	•Tube	
2	**VOE 14560205**	2					••Sealing	••Junta	••Vedação	••Étanchéité	(VOE 14503884)
3	**VOE 14505581**	1					••Bushing	••Casquillo	••Casquilho	••Bague	
4	**SA 9481-10003**	1					••Nipple	••Niple	••União	••Raccord	
5	**VOE 14514584**	1					•Rod	•Varilla	•Haste	•Monture	
6	**VOE 14560205**	2					••Sealing	••Junta	••Vedação	••Étanchéité	(VOE 14503884)
7	**SA 9481-10003**	1					••Nipple	••Niple	••União	••Raccord	
8	**VOE 14517943**	1					••Bushing	••Casquillo	••Bucha	••Bague	
9		1			NS		•Head	•Capo	•Cabeça	•Tete	
10	**SA 1146-08100**	1				K	•Sealing	•Junta	•Vedação	•Étanchéité	
11	**VOE 14510828**	1				K	•Sealing	•Junta	•Vedação	•Étanchéité	
12		1			NS		•Piston	•Piston	•Pistão	•Piston	
13	**SA 9612-09030**	1					•Bearing	•Cojinete	•Mancal	•Roulement	
14	**VOE 13949445**	14					•Screw	•Tornillo	•Parafuso	•Vis	(VOE 949445)
15	**SA 1146-06900**	1					•Lock nut	•Contratuerca	•Porca trava	•Contre-écrou	
16	**SA 9216-07010**	1					•Lock washer	•Arandela seguridad	•Arruela trava	•Rondelle verrouillage	
17	**VOE 990637**	1				K	•O-ring	•Anillo tórico	•Anel-o	•Joint torique	
18	**VOE 990647**	1				K	•O-ring	•Anillo tórico	•Anel-o	•Joint torique	
19	**SA 9556-09000**	1					•Retaining ring	•Anillo retén	•Anel de fixação	•Bague retenue	
20	**SA 9557-08000**	1					•Retaining ring	•Anillo retén	•Anel de fixação	•Bague retenue	
21	**SA 9563-20900**	1				K	•Sealing	•Junta	•Vedação	•Étanchéité	
22	**SA 9564-20900**	1				K	•Sealing	•Junta	•Vedação	•Étanchéité	
23	**SA 9565-11300**	2				K	•Wear ring	•Anillo de desgaste	•Anel de encosto	•Bague d'usure	
24	**SA 9566-31200**	1				K	•Back-up ring	•Anillo de apoyo	•Anel de apoio	•Bague support	
25	**SA 9567-20900**	1				K	•Back-up ring	•Anillo de apoyo	•Anel de apoio	•Bague support	
100	**VOE 14589120**	1					Sealing kit	Kit de precinto	Jogo de vedação	Kit plombage	

1		**Vérin hydraulique, lame bulldozer** **Cilindro da lâmina removedora de terra** **Cilindro hidráulico, hoja diagonal** **Dozer blade cylinder**	Catalogue id **20490**	Group **927**
2			Illustr. No **TB288**	Section **500**
3			Issue **PUB 20021238-B**	Page **785**
4				
5		**8277944;S/N 15001-15215 / 8278098**		

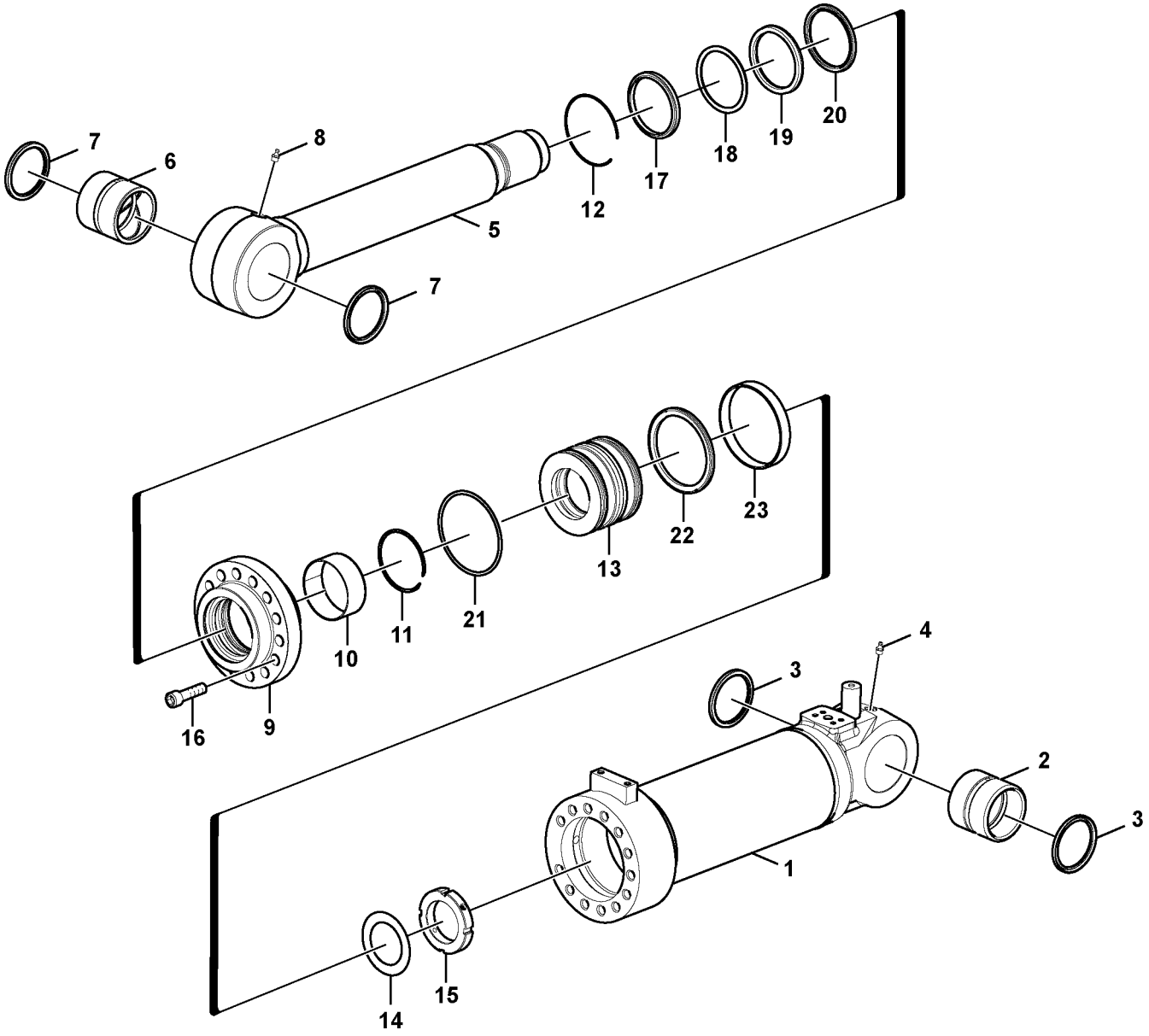

Volvo Construction Equipment

1025648

Fig.	Part No.	Quantity 1	2	3	PS	KIT	Description	Denominación	Denominação	Dénomination	Notes
	VOE 14570547	1					Dozer blade cylinder	Cilindro de hoja niveladora	Cilindro de hoja topadora	Vérin de lame niveleuse	
	VOE 14570546	1					Dozer blade cylinder	Cilindro de hoja niveladora	Cilindro de hoja topadora	Vérin de lame niveleuse	
1		1			NS		•Tube	•Tubo	•Tubo	•Tube	
		1			NS		•Tube	•Tubo	•Tubo	•Tube	
2	**VOE 14505581**	1					••Bushing	••Casquillo	••Casquilho	••Bague	
3	**VOE 14560205**	2					••Sealing	••Junta	••Vedação	••Étanchéité	
4	**VOE 914167**	1					••Lubricating nipple	••Niple lubricador	••Engraxadeira	••Graisseur	
5		1			NS		•Rod	•Varilla	•Haste	•Monture	
6	**VOE 14517943**	1					••Bushing	••Casquillo	••Bucha	••Bague	
7	**VOE 14560205**	2					••Sealing	••Junta	••Vedação	••Étanchéité	
8	**VOE 914167**	1					••Lubricating nipple	••Niple lubricador	••Engraxadeira	••Graisseur	
9		1					•Head	•Capo	•Cabeça	•Tete	
10	**SA 9612-09030**	1					•Bearing	•Cojinete	•Mancal	•Roulement	
11	**SA 9557-08000**	1					•Retaining ring	•Anillo retén	•Anel de fixação	•Bague retenue	
12	**SA 9556-09000**	1					•Retaining ring	•Anillo retén	•Anel de fixação	•Bague retenue	
13	**VOE 14514578**	1					•Piston	•Piston	•Pistão	•Piston	
14	**VOE 14530666**	1					•Washer	•Arandela	•Arruela	•Rondelle	
15	**SA 1146-06900**	1					•Lock nut	•Contratuerca	•Porca trava	•Contre-écrou	
16	**VOE 13949445**	14					•Screw	•Tornillo	•Parafuso	•Vis	(VOE 949445)
17	**SA 9564-20900**	1				K	•Sealing	•Junta	•Vedação	•Étanchéité	
18	**SA 9567-20900**	1				K	•Back-up ring	•Anillo de apoyo	•Anel de apoio	•Bague support	
19	**SA 9563-20900**	1				K	•Sealing	•Junta	•Vedação	•Étanchéité	
20	**SA 1146-08100**	1				K	•Sealing	•Junta	•Vedação	•Étanchéité	
21	**SA 9566-31200**	1				K	•Back-up ring	•Anillo de apoyo	•Anel de apoio	•Bague support	
22	**VOE 14510828**	1				K	•Sealing	•Junta	•Vedação	•Étanchéité	
23	**SA 9565-11300**	2				K	•Wear ring	•Anillo de desgaste	•Anel de encosto	•Bague d'usure	
100	**VOE 14589120**	1					Sealing kit	Kit de precinto	Jogo de vedação	Kit plombage	

1	**8277944 S/N 15216-**	**Vérin hydraulique, lame bulldozer** **Cilindro da lâmina removedora de terra** **Cilindro hidráulico, hoja diagonal** **Dozer blade cylinder**	Catalogue id **20490**	Group **927**
2			Illustr. No **1025648**	Section **510**
3			Issue **PUB 20021238-B**	Page **787**
4				
5				

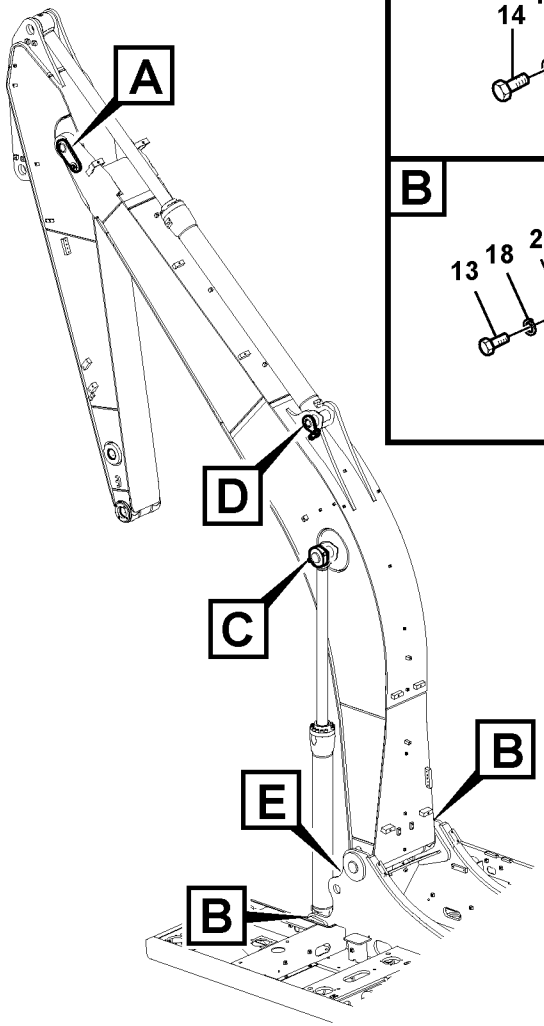

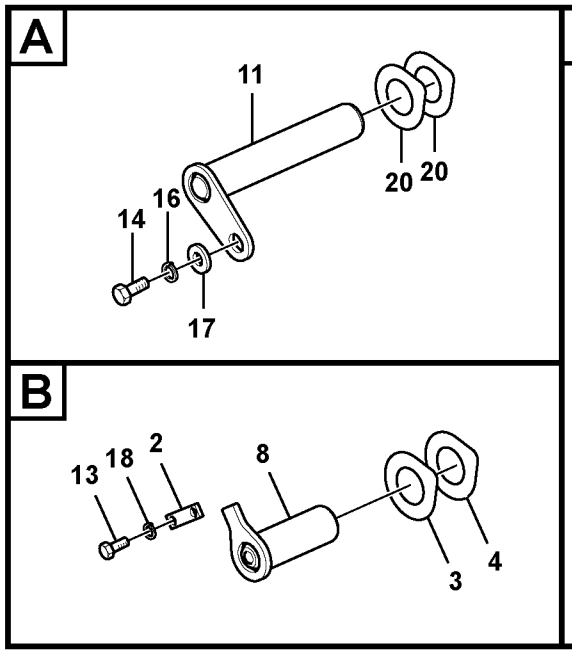

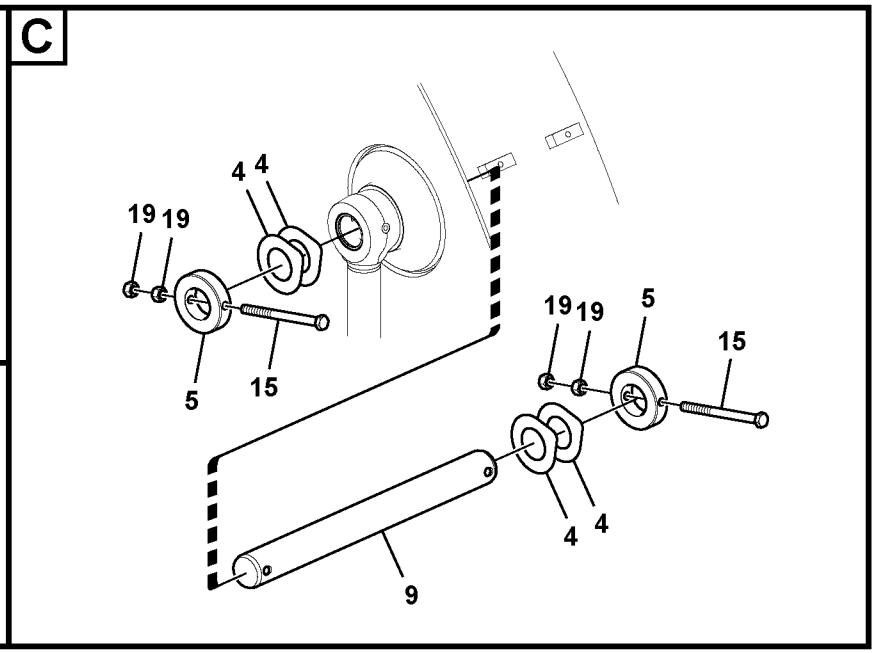

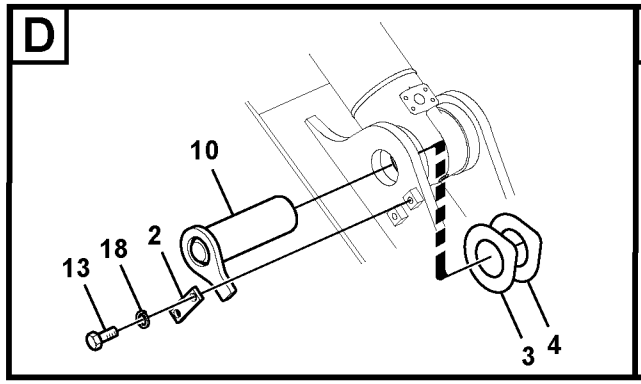

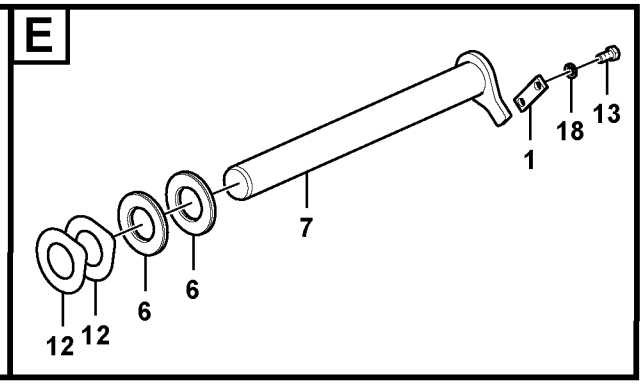

Volvo Construction Equipment

1049367

Fig.	Part No.	Quantity 1	2	3	PS	KIT	Description	Denominación	Denominação	Dénomination	Notes
1	**VOE 14530831**	1	1	1	SS		Plate	Chapa	Chapa	Tôle	
2	**VOE 14543943**	3	3	3			Lock	Cierre	Trava	Serrure	(VOE 14524122)
3	**VOE 14554338**	3	3				Shim	Laminilla de ajuste	Calço de ajuste	Cale réglage	(SA 1173-00590)
	VOE 14548272			4	OP		Shim	Laminilla de ajuste	Calço de ajuste	Cale réglage	
4	**SA 1173-00600**	7	7				Shim	Cuna de calzar	Calço	Cale Reglage	
	VOE 14548273			3	OP		Shim	Laminilla de ajuste	Calço de ajuste	Cale réglage	
5	**SA 1173-02100**	2	2	2			Lock	Cierre	Trava	Serrure	
6	**VOE 14560205**	2	2	2			Sealing	Junta	Vedação	Étanchéité	
7	**VOE 14541935**	1	1	1			Pin	Pasador	Pino	Goupille	
8	**VOE 14510440**	2	2	2			Pin	Pasador	Pino	Goupille	
9	**VOE 14514434**	1	1	1			Pin	Pasador	Pino	Goupille	
10	**VOE 14510442**	1	1	1			Pin	Pasador	Pino	Goupille	
11	**VOE 14510444**	1	1				Pin	Pasador	Pino	Goupille	
	VOE 14618861			1			Pin	Pasador	Pino	Goupille	
12	**VOE 14607522**	3	3	3			Shim	Laminilla de ajuste	Calço de ajuste	Cale réglage	
13	**VOE 991643**	8	8	8			Hexagon screw	Tornillo hexagonal	Parafuso sextavado	Vis à tête hexagonale	
14	**VOE 993032**	1	1	1			Hexagon screw	Tornillo hexagonal	Parafuso sextavado	Vis à tête hexagonale	
15	**VOE 978944**	2	2	2			Hexagon screw	Tornillo hexagonal	Parafuso sextavado	Vis à tête hexagonale	
16	**SA 9213-20000**	1	1	1			Spring washer	Arandela elástica	Arruela de pressão	Rondelle élastique	
17	**VOE 14547535**	1	1	1			Washer	Arandela	Arruela	Rondelle	
18	**VOE 955926**	8	8	8			Spring washer	Arandela elástica	Arruela de pressão	Rondelle élastique	
19	**VOE 979021**	4	4	4			Hexagon nut	Tuerca hexagonal	Porca sextavada	Écrou hexagonal	
20	**VOE 14607523**	2	2				Shim	Laminilla de ajuste	Calço de ajuste	Cale réglage	
	VOE 14548272			4	OP		Shim	Laminilla de ajuste	Calço de ajuste	Cale réglage	

1	**8277953,8278915**
2	**8279045**
3	**8292835**
4	
5	

Articulations, flèche
Articulações para a lança
Acoplamientos para la pluma
Links to boom

Catalogue id **20490**	Group **974**
Illustr. No **1049367**	Section **100**
Issue **PUB 20021238-B**	Page **789**

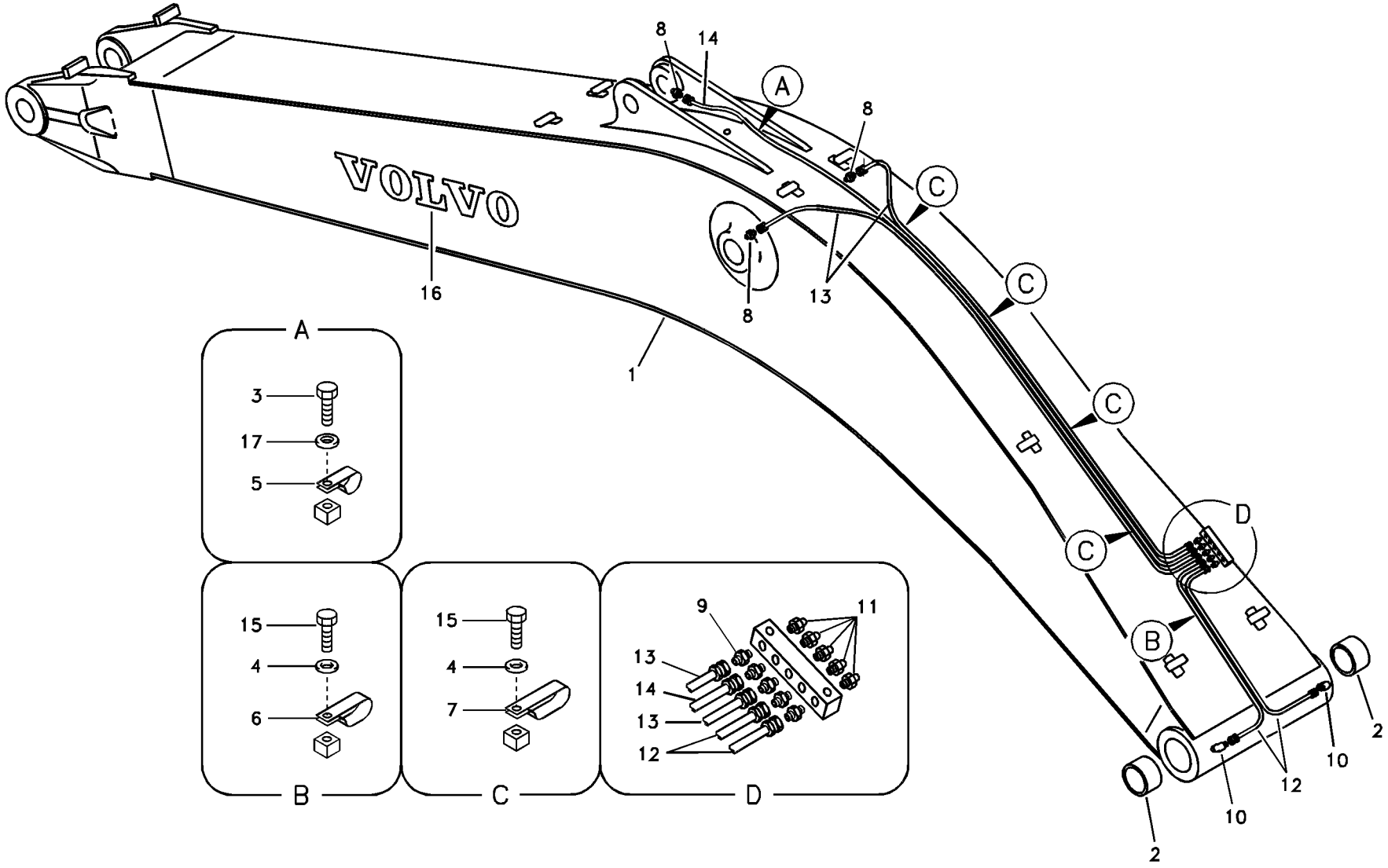

Volvo Construction Equipment

1007801

Fig.	Part No.	Quantity 1	2	3	4	5	PS	KIT	Description	Denominación	Denominação	Dénomination	Notes
1	**VOE 14607474**	1							Boom	Pluma	Lança	Flèche	
	VOE 14607475		1						Excavator boom	Pluma de excavacion		Fleche d'excavation	(VOE 14537005)
	VOE 14607476			1					Excavator boom	Pluma de excavacion		Fleche d'excavation	(VOE 14526170)
	VOE 14646424				1				Excavator boom	Pluma de excavacion		Fleche d'excavation	(VOE 14636996)
2	**VOE 14512449**	2		2					•Bushing	•Casquillo	•Bucha	•Bague	
	VOE 14514445		2						•Bushing	•Casquillo	•Casquilho	•Bague	
	VOE 14636772				2				•Bushing	•Casquillo	•Bucha	•Bague	S/N -17165
	VOE 14512449				2				•Bushing	•Casquillo	•Bucha	•Bague	S/N 17166-
3	**VOE 991633**	1	1		1				Hexagon screw	Tornillo hexagonal	Parafuso sextavado	Vis à tête hexagonale	
4	**VOE 993835**	5	5	5	5				Plain washer	Arandela plana	Arruela simples	Rondelle plane	
5	**SA 9315-01002**	1	1		1				Insulating clip	Clip de aislamiento	Clip isolamento	Circlip isolant	
6	**SA 9316-11002**	1	1	1	1				Insulating clip	Clip de aislamiento	Clip isolamento	Circlip isolant	
7	**SA 9349-00160**	4	4	4	4				Clip	Clip	Clipe	Clip	
8	**VOE 14547518**	3	3	3	3				Nipple	Niple	Niple	Raccord	
9	**VOE 14547518**	5	5	5	5				Nipple	Niple	Niple	Raccord	
10	**VOE 14547520**	2	2	2	2				Nipple	Niple	Niple	Raccord	
11	**VOE 914167**	5	5	5	5				Lubricating nipple	Niple lubricador	Engraxadeira	Graisseur	
12	**VOE 14880645**	2	2	2					Hose assembly	Conducto	Mangueira completa	Conduit flexible	
	SA 9482-02111				2				Hose assembly	Conducto	Mangueira completa	Conduit flexible	
13	**VOE 14880660**	2	2	2	2				Hose assembly	Conducto	Mangueira completa	Conduit flexible	
14	**VOE 14880667**	1	1						Hose assembly	Conducto	Mangueira completa	Conduit flexible	
	VOE 14880661			1					Hose assembly	Conducto	Mangueira completa	Conduit flexible	
					1		NS		Hose assembly	Conducto	Mangueira completa	Conduit flexible	
15	**VOE 983241**	5	5	5	5				Hexagon screw	Tornillo hexagonal	Parafuso sextavado	Vis à tête hexagonale	
16	**SA 1192-04620**	2	2	2	2				Decal	Decalcomania	Adesivo	Decalcomanie	
17	**VOE 993835**	1	1		1				Plain washer	Arandela plana	Arruela simples	Rondelle plane	

1	**8277953**
2	**8278195**
3	**8279045**
4	**8292835**
5	

Flèche et conduits de graissage
Lança e tubulação de graxa lubrificante
Pluma y tubería de lubricación
Boom and grease piping

Catalogue id **20490**	Group **974**
Illustr. No **1007801**	Section **300**
Issue **PUB 20021238-B**	Page **791**

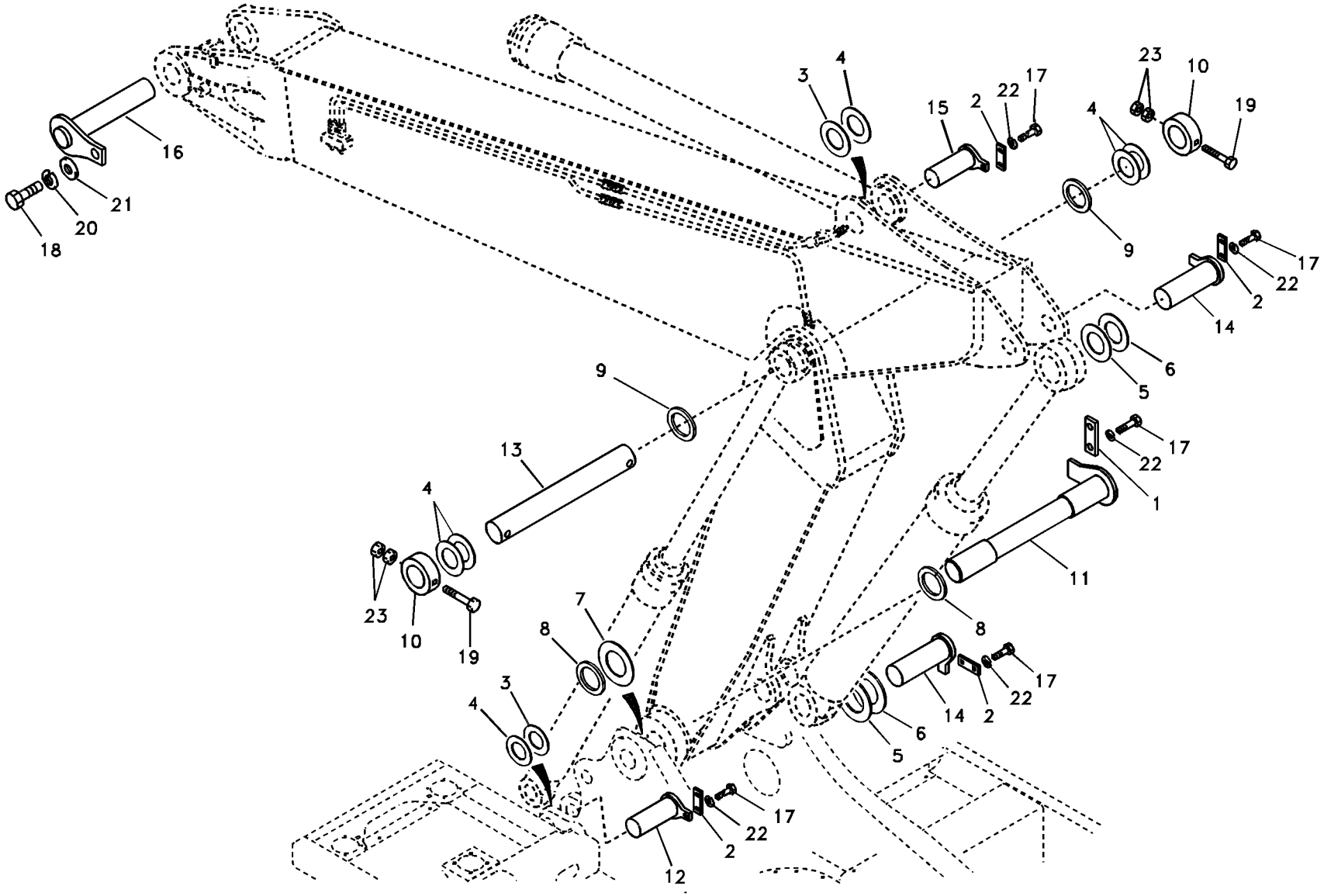

Volvo Construction Equipment

TB291

Fig.	Part No.	Quantity 1	2	3	P S	K I T	Description	Denominación	Denominação	Dénomination	Notes
1	**VOE 14530831**	1			SS		Plate	Chapa	Chapa	Tôle	
2	**VOE 14543943**	5					Lock	Cierre	Trava	Serrure	(VOE 14524122)
3	**VOE 14554338**	3					Shim	Laminilla de ajuste	Calço de ajuste	Cale réglage	(SA 1173-00590) THICK=0.5
4	**SA 1173-00600**	7					Shim	Cuna de calzar	Calço	Cale Reglage	THICK=1.0
5	**SA 1173-01390**	2					Shim	Laminilla de ajuste	Calço de ajuste	Cale réglage	THICK=0.5
6	**SA 1173-01630**	2					Shim	Laminilla de ajuste	Calço de ajuste	Cale réglage	THICK=1.0
7	**VOE 14607522**	1					Shim	Laminilla de ajuste	Calço de ajuste	Cale réglage	THICK=0.5
8	**VOE 14560205**	2					Sealing	Junta	Vedação	Étanchéité	
9	**VOE 14560204**	2					Sealing	Junta	Vedação	Étanchéité	
10	**SA 1173-02100**	2					Lock	Cierre	Trava	Serrure	
11	**VOE 14541935**	1					Pin	Pasador	Pino	Goupille	
12	**VOE 14510440**	2					Pin	Pasador	Pino	Goupille	
13	**VOE 14514434**	1					Pin	Pasador	Pino	Goupille	
14	**VOE 14515519**	2					Pin	Pasador	Pino	Goupille	
15	**VOE 14543206**	1					Pin	Pasador	Pino	Goupille	(VOE 14510308)
16	**VOE 14510444**	1					Pin	Pasador	Pino	Goupille	
17	**SA 9011-11606**	12					Hexagon screw	Tornillo hexagonal	Parafuso sextavado	Vis à tête hexagonale	
18	**SA 9011-12006**	1					Hexagon screw	Tornillo hexagonal	Parafuso sextavado	Vis à tête hexagonale	
19	**SA 9011-21626**	2					Hexagon screw	Tornillo hexagonal	Parafuso sextavado	Vis à tête hexagonale	
20	**SA 9213-20000**	1					Spring washer	Arandela elástica	Arruela de pressão	Rondelle élastique	
21	**VOE 14547535**	1					Washer	Arandela	Arruela	Rondelle	
22	**VOE 955926**	12					Spring washer	Arandela elástica	Arruela de pressão	Rondelle élastique	
23	**VOE 979021**	4					Hexagon nut	Tuerca hexagonal	Porca sextavada	Écrou hexagonal	

1		**Articulations de flèche, réglable** **Articulações para a lança, ajustável** **Enlaces a la pluma, ajustable** **Links to boom, adjustable**		Catalogue id **20490**	Group **974**
2				Illustr. No **TB291**	Section **1000**
3				Issue **PUB 20021238-B**	Page **793**
4					
5		**8277954,8278197**			

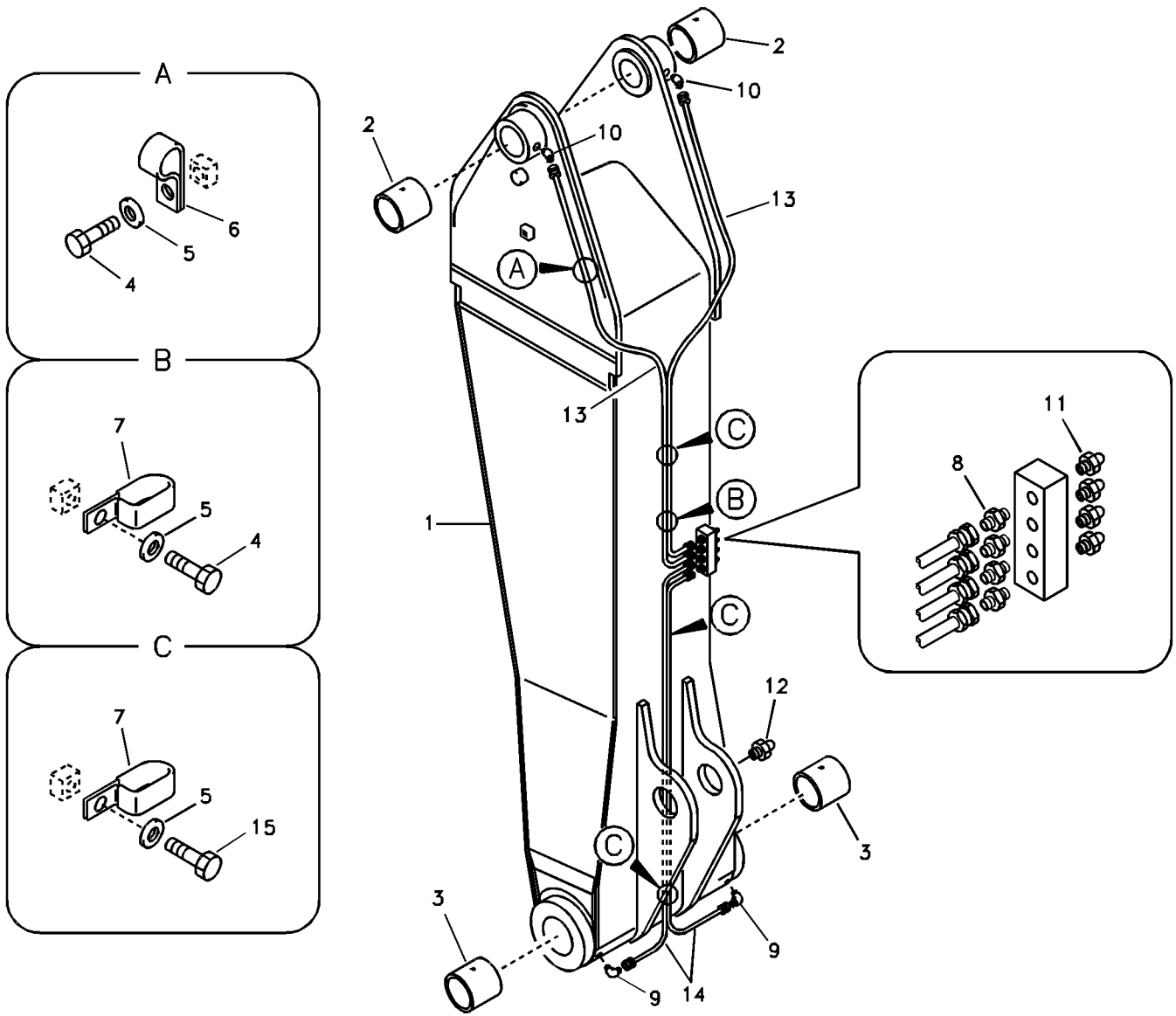
A
6
5
4
B
7
5
4
C
7
5
15
2
10
2
10
13
A
13
C
B
1
C
11
8
12
3
3
9
9
14

Fig.	Part No.	Quantity 1	2	3	PS	KIT	Description	Denominación	Denominação	Dénomination	Notes
1	**VOE 14607477**	1					Excavator boom	Pluma de excavacion		Fleche d'excavation	
	VOE 14562723		1		SS		Excavator boom	Pluma de excavacion		Fleche d'excavation	(VOE 14514724)
2	**SA 1173-01590**	2	2				•Bushing	•Casquillo	•Casquilho	•Bague	
3	**VOE 14512449**	2					•Bushing	•Casquillo	•Bucha	•Bague	
	VOE 14514445		2				•Bushing	•Casquillo	•Casquilho	•Bague	
4	**SA 9011-10802**	3	3				Hexagon screw	Tornillo hexagonal	Parafuso sextavado	Vis à tête hexagonale	
5	**SA 9211-08000**	6	6				Washer	Arandela	Arruela	Rondelle	
6	**SA 9315-01002**	2	2				Insulating clip	Clip de aislamiento	Clip isolamento	Circlip isolant	
7	**SA 9316-11002**	4	4				Insulating clip	Clip de aislamiento	Clip isolamento	Circlip isolant	
8	**VOE 14547518**	4	4				Nipple	Niple	Niple	Raccord	
9	**VOE 14547520**	2	2				Nipple	Niple	Niple	Raccord	
10	**VOE 14547519**	2	2				Nipple	Niple	Niple	Raccord	
11	**VOE 914167**	4	4				Lubricating nipple	Niple lubricador	Engraxadeira	Graisseur	
12	**SA 9481-21002**	1	1				Nipple	Niple	União	Raccord	
13	**VOE 14880654**	2	2				Hose assembly	Conducto	Mangueira completa	Conduit flexible	
14	**VOE 14880657**	2	2				Hose assembly	Conducto	Mangueira completa	Conduit flexible	
15	**VOE 983241**	3	3				Hexagon screw	Tornillo hexagonal	Parafuso sextavado	Vis à tête hexagonale	

1	**8277954**
2	**8278197**
3	
4	
5	

Flèche et tuyauterie de lubrification, réglable 1er
Lança e tubulação de graxa lubrificante, ajustável 1a.
Pluma y tubería de engrase, ajustable 1a.
Boom and grease piping, adjustable 1st

Catalogue id **20490**	Group **974**
Illustr. No **TB292**	Section **1200**
Issue **PUB 20021238-B**	Page **795**

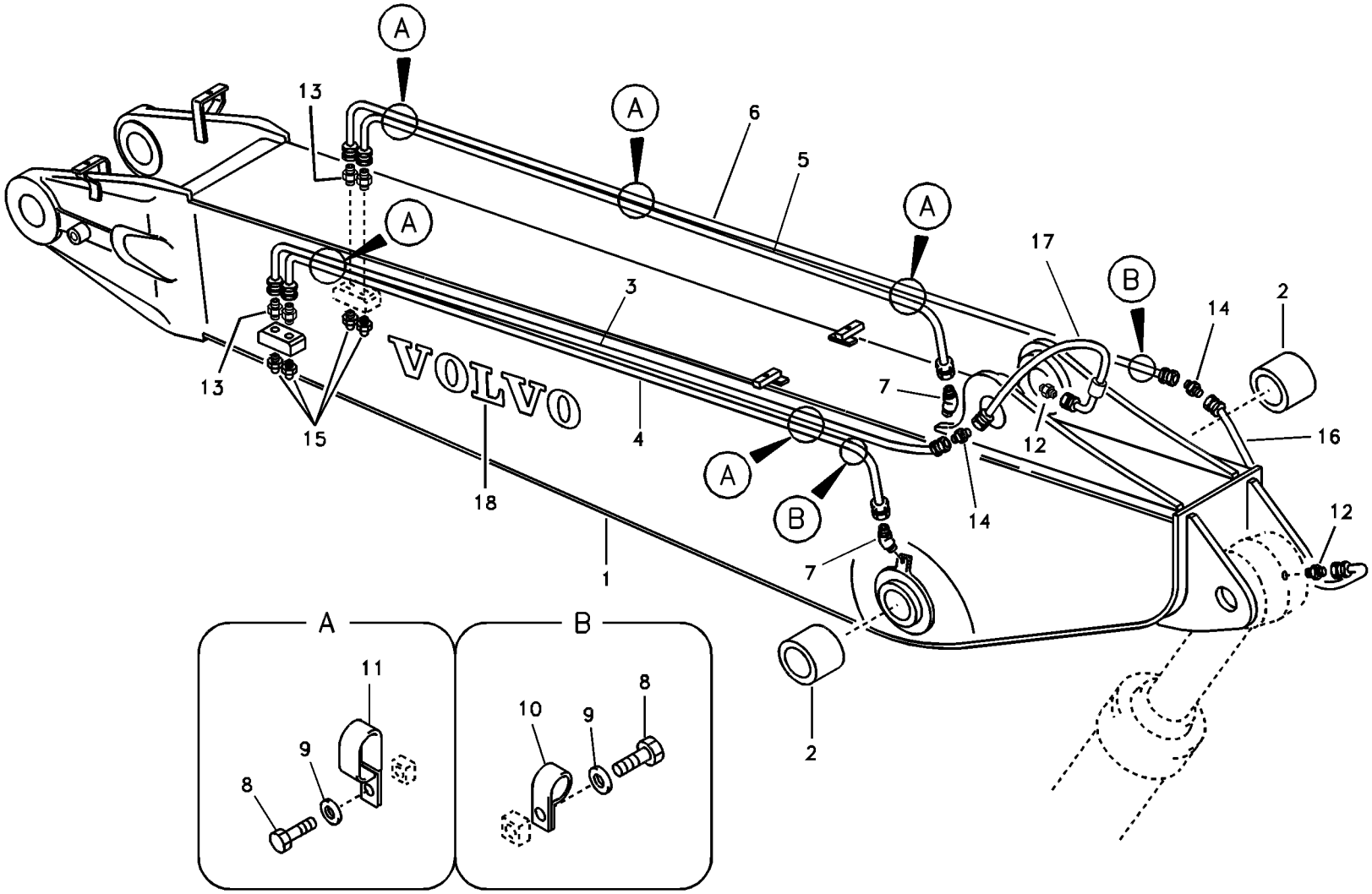
A
A
A
A
A
B
B
13
6
5
17
2
14
3
VOLVO
7
13
15
4
12
16
18
14
12
7
1
2
A
B
11
9
8
10
9
8

Fig.	Part No.	Quantity 1	2	3	PS	KIT	Description	Denominación	Denominação	Dénomination	Notes
1	**VOE 14607478**	1					Excavator boom	Pluma de excavacion		Fleche d'excavation	
	VOE 14607480		1				Excavator boom	Pluma de excavacion		Fleche d'excavation	(VOE 14537042)
2	**VOE 14880976**	2			SS		•Bushing	•Casquillo	•Bucha	•Bague	
	VOE 14514443		2				•Bushing	•Casquillo	•Casquilho	•Bague	
3	**VOE 14514396**	1	1				Pipe	Canalizacion	Tubo	Canalisation	
4	**VOE 14514397**	1	1				Pipe	Canalizacion	Tubo	Canalisation	
5	**VOE 14514399**	1	1				Pipe	Canalizacion	Tubo	Canalisation	
6	**VOE 14516658**	1	1				Pipe	Canalizacion	Tubo	Canalisation	
7	**VOE 14514400**	2	2				Connector	Union	Conector	Raccord	
8	**SA 9011-10802**	7	7				Hexagon screw	Tornillo hexagonal	Parafuso sextavado	Vis à tête hexagonale	
9	**SA 9211-08000**	7	7				Washer	Arandela	Arruela	Rondelle	
10	**SA 9315-00801**	2	2				Insulating clip	Clip de aislamiento	Clip isolamento	Circlip isolant	
11	**SA 9316-00801**	5	5				Insulating clip	Clip de aislamiento	Clip isolamento	Circlip isolant	
12	**VOE 14547518**	2	2				Nipple	Niple	Niple	Raccord	
13	**VOE 14547514**	4	4				Nipple	Niple	Niple	Raccord	
14	**SA 9433-25111**	2	2				Connector	Unión	Conexão	Connexion	
15	**VOE 914169**	4	4				Lubricating nipple	Niple lubricador	Engraxadeira	Graisseur	
16	**VOE 14880683**	1	1				Hose assembly	Conducto	Mangueira completa	Conduit flexible	
17	**VOE 14880684**	1	1				Hose assembly	Conducto	Mangueira completa	Conduit flexible	
18	**SA 1192-04620**	2	2				Decal	Decalcomania	Adesivo	Decalcomanie	

1	**8277954**
2	**8278197**
3	
4	
5	

Flèche et tuyauterie de lubrification, réglable 2nd
Lança e tubulação de graxa lubrificante, ajustável 2a.
Pluma y tubería de engrase, ajustable 2a.
Boom and grease piping, adjustable 2nd

Catalogue id **20490**	Group **974**
Illustr. No **TB293**	Section **1300**
Issue **PUB 20021238-B**	Page **797**

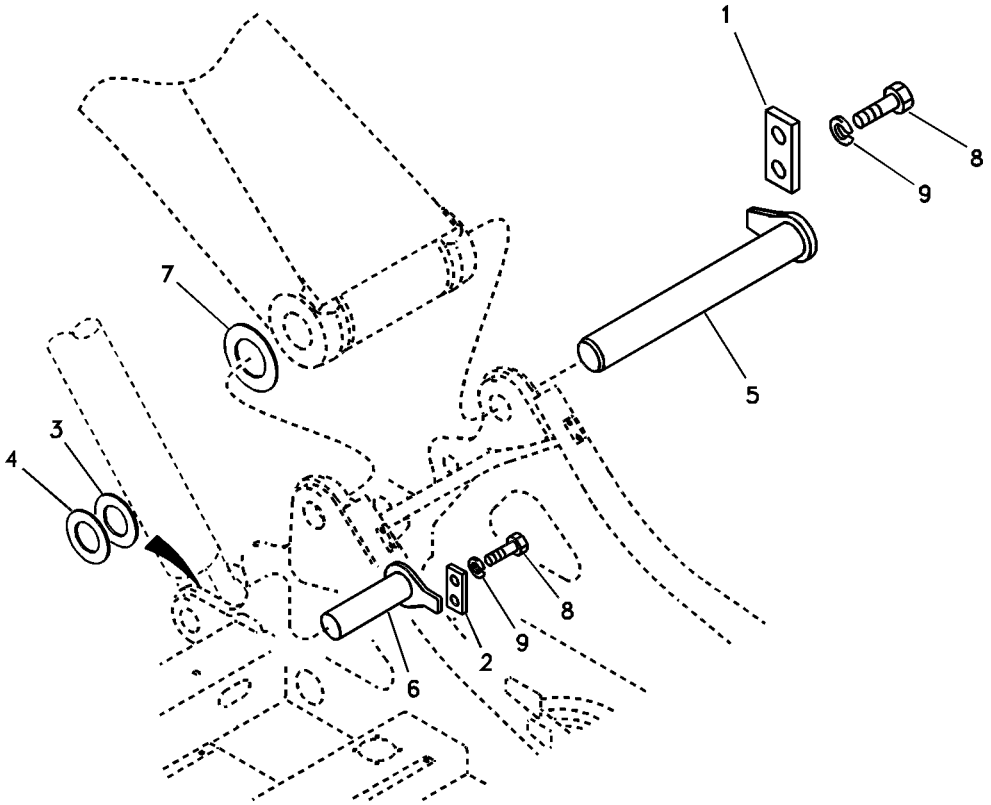
1
8
9
7
5
4
3
8
9
2
6

Fig.	Part No.	Quantity 1	2	3	PS	KIT	Description	Denominación	Denominação	Dénomination	Notes
1	**VOE 14530831**	1			SS		Plate	Chapa	Chapa	Tôle	
2	**VOE 14543943**	2					Lock	Cierre	Trava	Serrure	(VOE 14524122)
3	**VOE 14554338**	2					Shim	Laminilla de ajuste	Calço de ajuste	Cale réglage	(SA 1173-00590)
4	**SA 1173-00600**	2					Shim	Cuna de calzar	Calço	Cale Reglage	
5	**VOE 14541935**	1					Pin	Pasador	Pino	Goupille	
6	**VOE 14510440**	2					Pin	Pasador	Pino	Goupille	
7	**VOE 14607522**	1					Shim	Laminilla de ajuste	Calço de ajuste	Cale réglage	
8	**SA 9011-11606**	6					Hexagon screw	Tornillo hexagonal	Parafuso sextavado	Vis à tête hexagonale	
9	**VOE 955926**	6					Spring washer	Arandela elástica	Arruela de pressão	Rondelle élastique	

1	**8277952**
2	
3	
4	
5	

Articulations de flèche, sans flèche
Articulações para a lança, sem lança
Enlaces para la pluma, sin pluma
Links to boom, no boom

Catalogue id **20490**	Group **974**
Illustr. No **TB294**	Section **2500**
Issue **PUB 20021238-B**	Page **799**

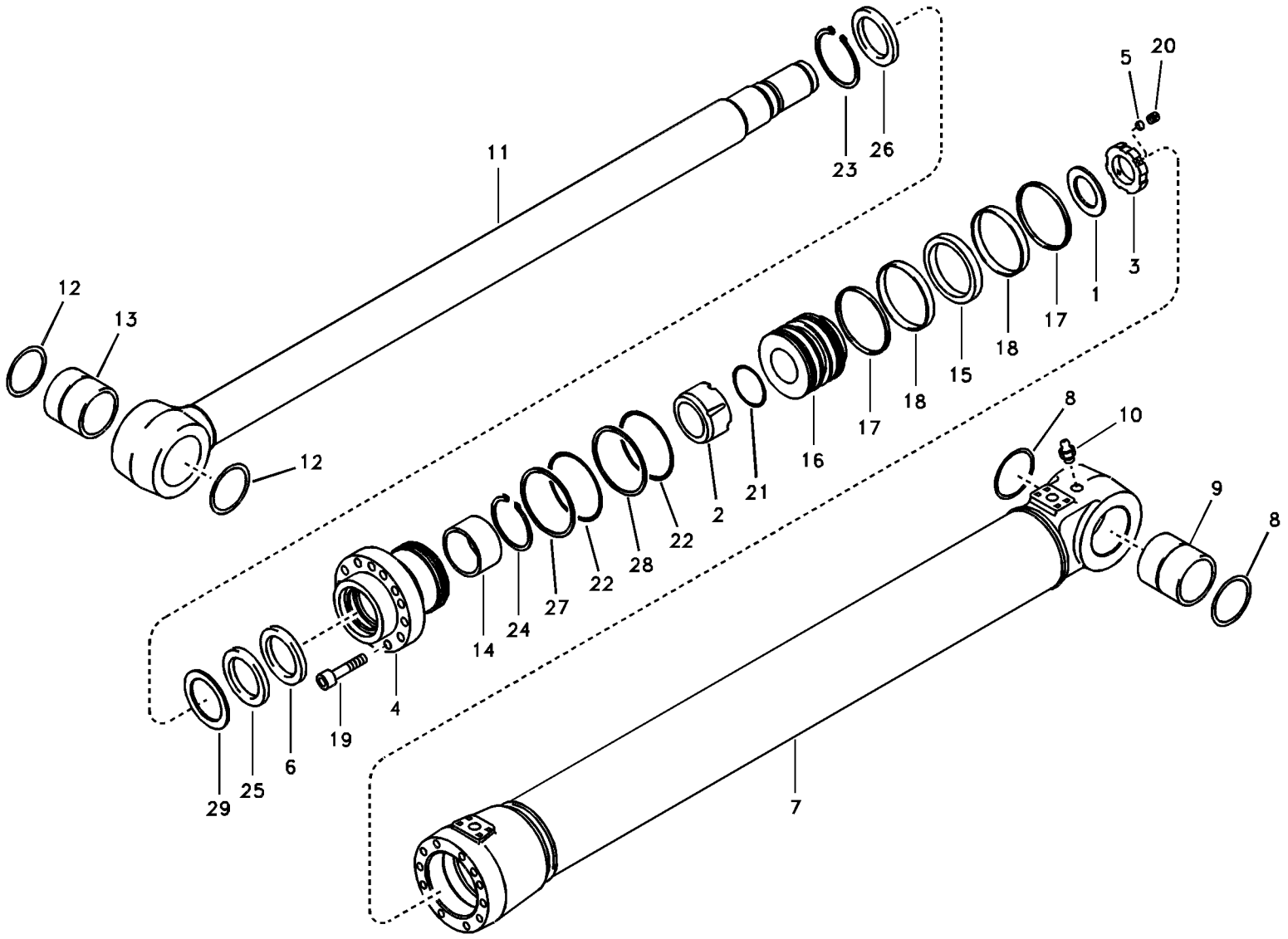
11
23
26
5
20
12
13
12
3
1
17
18
15
18
17
16
8
10
9
8
2
21
22
28
22
27
24
14
4
19
6
25
29
7

Fig.	Part No.	Quantity 1	2	3	4	5	PS	KIT	Description	Denominación	Denominação	Dénomination	Notes
	VOE 14564035	2							Cylinder	Cilindro	Cilindro	Cylindre	
	VOE 14564141		2						Boom cylinder	Cilindro pluma	Cilindro da haste cilindr	Verin fleche	
	VOE 14563313			2					Cylinder	Cilindro	Cilindro	Cylindre	
	VOE 14564147				2				Boom cylinder	Cilindro pluma	Cilindro da haste cilindr	Verin fleche	
1	**SA 9216-04510**	1	1	1	1				•Lock washer	•Arandela seguridad	•Arruela trava	•Rondelle verrouillage	
2	**VOE 14501457**	1	1	1	1				•Cushion	•Cojín	•Assento	•Coussin	
3	**SA 1146-06910**	1	1	1	1				•Lock nut	•Contratuerca	•Porca de trava	•Contre-ecrou	
4		1	1	1	1		NS		•Head	•Capo	•Cabeça	•Tete	
5	**SA 1146-06870**	1	1	1	1				•Pad	•Suplemento	•Base	•Support inférieur	
6	**SA 1146-08170**	1	1	1	1			K	•Sealing	•Junta	•Vedação	•Étanchéité	
7		1	1	1	1		NS		•Tube	•Tubo	•Tubo	•Tube	
8	**VOE 14503887**	2	2	2	2				••Sealing	••Junta	••Vedação	••Étanchéité	
9	**VOE 14512450**	1	1						••Bushing	••Casquillo	••Bucha	••Bague	
	VOE 14514442			1	1				••Bushing	••Casquillo	••Bucha	••Bague	
10	**SA 9481-10003**	1	1	1	1				••Nipple	••Niple	••União	••Raccord	
11	**VOE 14563311**	1	1						•Rod	•Varilla	•Vareta	•Monture	
	VOE 14563394			1	1				•Rod	•Varilla	•Vareta	•Monture	
12	**VOE 14503887**	2	2	2	2				••Sealing	••Junta	••Vedação	••Étanchéité	
13	**VOE 14512451**	1	1						••Bushing	••Casquillo	••Casquilho	••Bague	
	VOE 14514444			1	1				••Bushing	••Casquillo	••Bucha	••Bague	
14	**SA 9612-07040**	1	1	1	1			K	•Bearing	•Cojinete	•Mancal	•Roulement	
15	**VOE 14512067**	1		1				K	•Sealing	•Junta	•Vedação	•Étanchéité	
	VOE 14512068		1		1			K	•Sealing	•Junta	•Vedação	•Étanchéité	
16		1	1	1	1		NS		•Piston	•Piston	•Pistão	•Piston	
17	**SA 9568-01050**	2		2				K	•Sealing	•Junta	•Vedação	•Étanchéité	
	SA 9568-01100		2		2			K	•Sealing	•Junta	•Vedação	•Étanchéité	
18	**SA 9565-11050**	2		2				K	•Wear ring	•Anillo de desgaste	•Anel de encosto	•Bague d'usure	
	SA 9565-11100		2		2			K	•Wear ring	•Anillo de desgaste	•Anel de encosto	•Bague d'usure	
19	**VOE 13949445**	12	12	12	12				•Screw	•Tornillo	•Parafuso	•Vis	(VOE 949445)
20	**VOE 963059**	1	1	1	1		SS		•Set screw	•Tornillo tope	•Parafuso batente	•Vis butée	(VOE 963059)

1	**8277961**
2	**8277962**
3	**8278204**
4	**8278214**
5	

Vérin de flèche
Cilindro da lança
Cilindro de pluma
Boom cylinder

Catalogue id **20490**	Group **974**
Illustr. No **TB295**	Section **3000**
Issue **PUB 20021238-B**	Page **801**

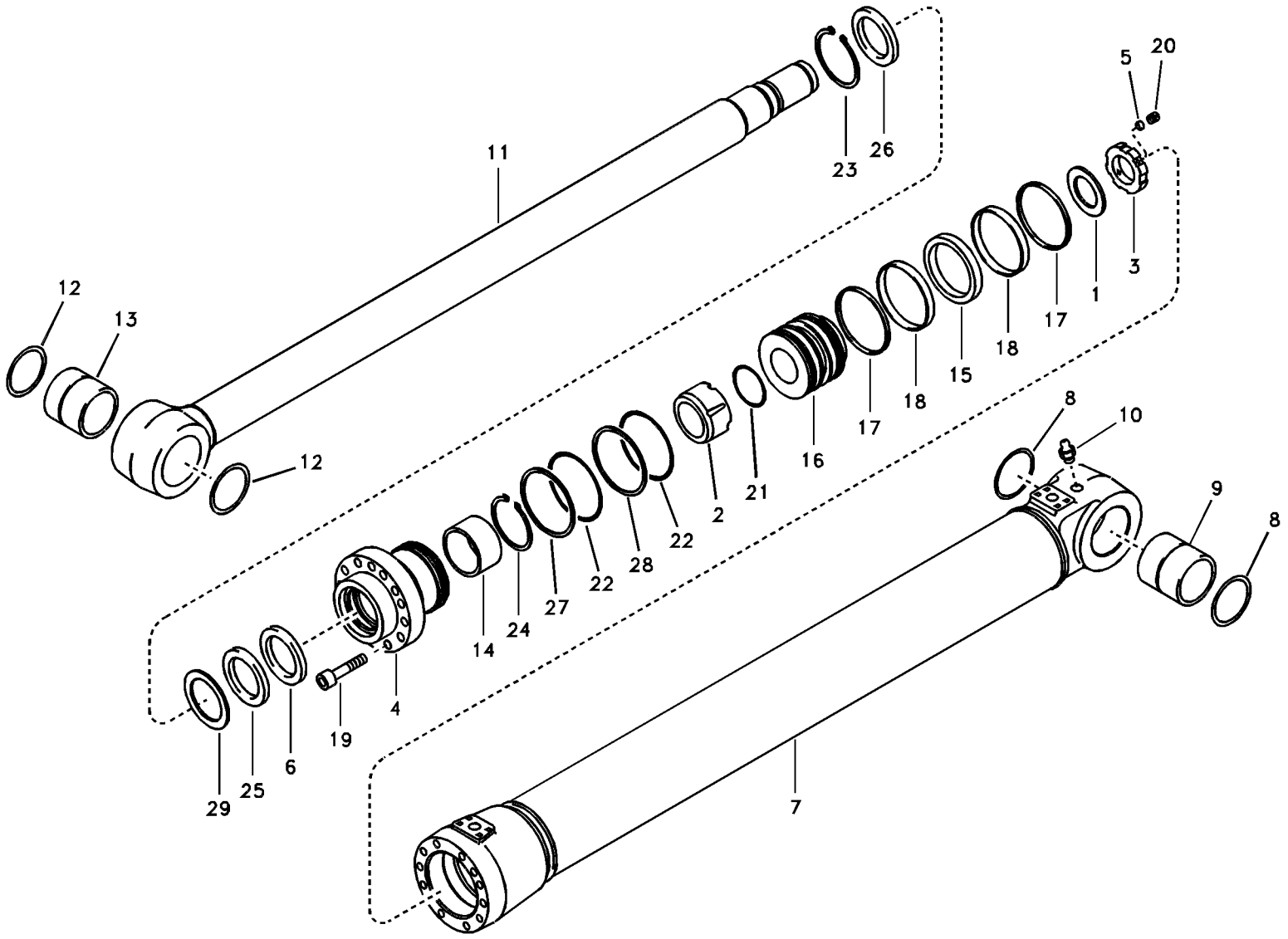
11
23
26
5
20
12
13
12
3
1
17
18
15
18
17
16
8
10
9
8
2
21
22
28
22
27
24
14
4
19
6
25
29
7

Fig.	Part No.	Quantity 1	2	3	4	5	PS	KIT	Description	Denominación	Denominação	Dénomination	Notes
21	**VOE 990631**	1	1	1	1			K	•O-ring	•Anillo tórico	•Anel-o	•Joint torique	
22	**VOE 990641**	2		2				K	•O-ring	•Anillo tórico	•Anel-o	•Joint torique	
	VOE 990642		2		2				•O-ring	•Anillo tórico	•Anel-o	•Joint torique	
23	**SA 9556-07000**	1	1	1	1				•Retaining ring	•Anillo retén	•Anel de fixação	•Bague retenue	
24	**SA 9557-06000**	1	1	1	1				•Retaining ring	•Anillo retén	•Anel de fixação	•Bague retenue	
25	**SA 9563-20701**	1	1	1	1			K	•Sealing	•Junta	•Vedação	•Étanchéité	
26	**SA 9564-20700**	1	1	1	1			K	•Sealing	•Junta	•Vedação	•Étanchéité	
27	**VOE 14880826**	1		1				K	•Back-up ring	•Anillo de apoyo	•Anel de apoio	•Bague support	(SA 9566-10950)
	SA 9566-11000		1		1			K	•Back-up ring	•Anillo de apoyo	•Anel de apoio	•Bague support	
28	**SA 9566-30950**	1		1				K	•Back-up ring	•Anillo de apoyo	•Anel de apoio	•Bague support	
	SA 9566-31000		1		1			K	•Back-up ring	•Anillo de apoyo	•Anel de apoio	•Bague support	
29	**SA 9567-20701**	1	1	1	1			K	•Back-up ring	•Anillo de apoyo	•Anel de apoio	•Bague support	
100	**VOE 14589155**	1		1					Sealing kit	Kit de precinto	Jogo de vedação	Kit plombage	
	VOE 14589122		1		1				Sealing kit	Kit de precinto	Jogo de vedação	Kit plombage	

1	**8277961**
2	**8277962**
3	**8278204**
4	**8278214**
5	

Vérin de flèche
Cilindro da lança
Cilindro de pluma
Boom cylinder

Catalogue id **20490**	Group **974**
Illustr. No **TB295**	Section **3000**
Issue **PUB 20021238-B**	Page **803**

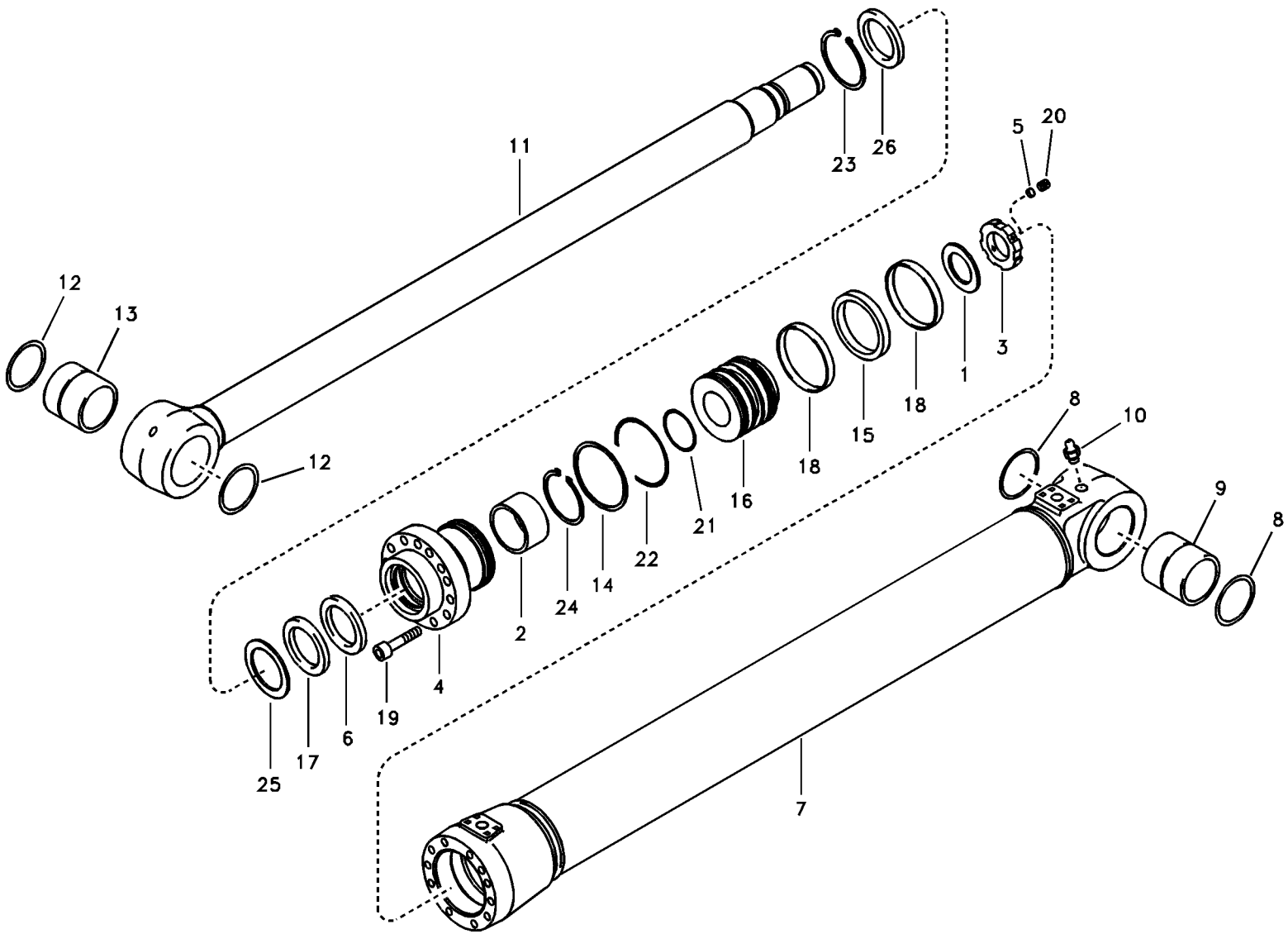
11
23
26
5
20
12
13
12
3
1
18
15
18
16
21
22
14
24
2
8
10
9
8
4
19
6
17
25
7

Fig.	Part No.	Quantity 1	2	3	PS	KIT	Description	Denominación	Denominação	Dénomination	Notes
	VOE 14564150	1					Boom cylinder	Cilindro pluma	Cilindro da haste cilindro d	Verin fleche	
	VOE 14564156		1				Boom cylinder	Cilindro pluma	Cilindro da haste cilindro d	Verin fleche	
1	**SA 9216-07010**	1	1				•Lock washer	•Arandela seguridad	•Arruela trava	•Rondelle verrouillage	
2	**SA 9612-09040**	1	1			K	•Bearing	•Cojinete	•Mancal	•Roulement	
3	**SA 1146-06900**	1	1				•Lock nut	•Contratuerca	•Porca trava	•Contre-écrou	
4		1	1		NS		•Head	•Capo	•Cabeça	•Tete	
5	**SA 1146-06870**	1	1				•Pad	•Suplemento	•Base	•Support inférieur	
6	**SA 1146-08100**	1	1			K	•Sealing	•Junta	•Vedação	•Étanchéité	
7		1	1		NS		•Tube	•Tubo	•Tubo	•Tube	
8	**VOE 14560206**	2	2				••Sealing	••Junta	••Vedação	••Étanchéité	(VOE 14503885)
9	**VOE 14517940**	1					••Bushing	••Casquillo	••Bucha	••Bague	
	VOE 14511796		1				••Bushing	••Casquillo	••Casquilho	••Bague	
10	**SA 9481-10003**	1	1				••Nipple	••Niple	••União	••Raccord	
11	**VOE 14564154**	1					•Rod	•Varilla	•Vareta	•Monture	
	VOE 14564217		1				•Rod	•Varilla	•Haste	•Monture	
12	**VOE 14560206**	2	2				••Sealing	••Junta	••Vedação	••Étanchéité	(VOE 14503885)
13	**VOE 14517940**	1					••Bushing	••Casquillo	••Bucha	••Bague	
	VOE 14511796		1				••Bushing	••Casquillo	••Casquilho	••Bague	
14	**SA 9566-31500**	1	1			K	•Back-up ring	•Anillo de apoyo	•Anel de apoio	•Bague support	
15	**VOE 14508903**	1	1			K	•Sealing	•Junta	•Vedação	•Étanchéité	
16		1	1		NS		•Piston	•Piston	•Pistão	•Piston	
17	**SA 9563-20900**	1	1			K	•Sealing	•Junta	•Vedação	•Étanchéité	
18	**SA 9565-11600**	2	2			K	•Wear ring	•Anillo de desgaste	•Anel de encosto	•Bague d'usure	
19	**VOE 949566**	13	13				•Hex. socket screw	•Tornillo de hexágono emb	•Parafuso soquete sext	•Vis à six pans creux	
20	**VOE 963059**	1	1		SS		•Set screw	•Tornillo tope	•Parafuso batente	•Vis butée	(VOE 963059)
21	**VOE 990591**	1	1			K	•O-ring	•Anillo tórico	•Anel-o	•Joint torique	
22	**VOE 990652**	1	1			K	•O-ring	•Anillo tórico	•Anel-o	•Joint torique	
23	**SA 9556-09000**	1	1				•Retaining ring	•Anillo retén	•Anel de fixação	•Bague retenue	
24	**SA 9557-08000**	1	1				•Retaining ring	•Anillo retén	•Anel de fixação	•Bague retenue	
25	**SA 9567-20900**	1	1			K	•Back-up ring	•Anillo de apoyo	•Anel de apoio	•Bague support	

1	**8277965**
2	**8278207**
3	
4	
5	

Vérin de flèche 2, réglable
Cilindro da 2a. lança, ajustável
Cilindro de pluma, ajustable segundo.
Boom cylinder, adjustable 2nd

Catalogue id **20490**	Group **974**
Illustr. No **TB296**	Section **3400**
Issue **PUB 20021238-B**	Page **805**

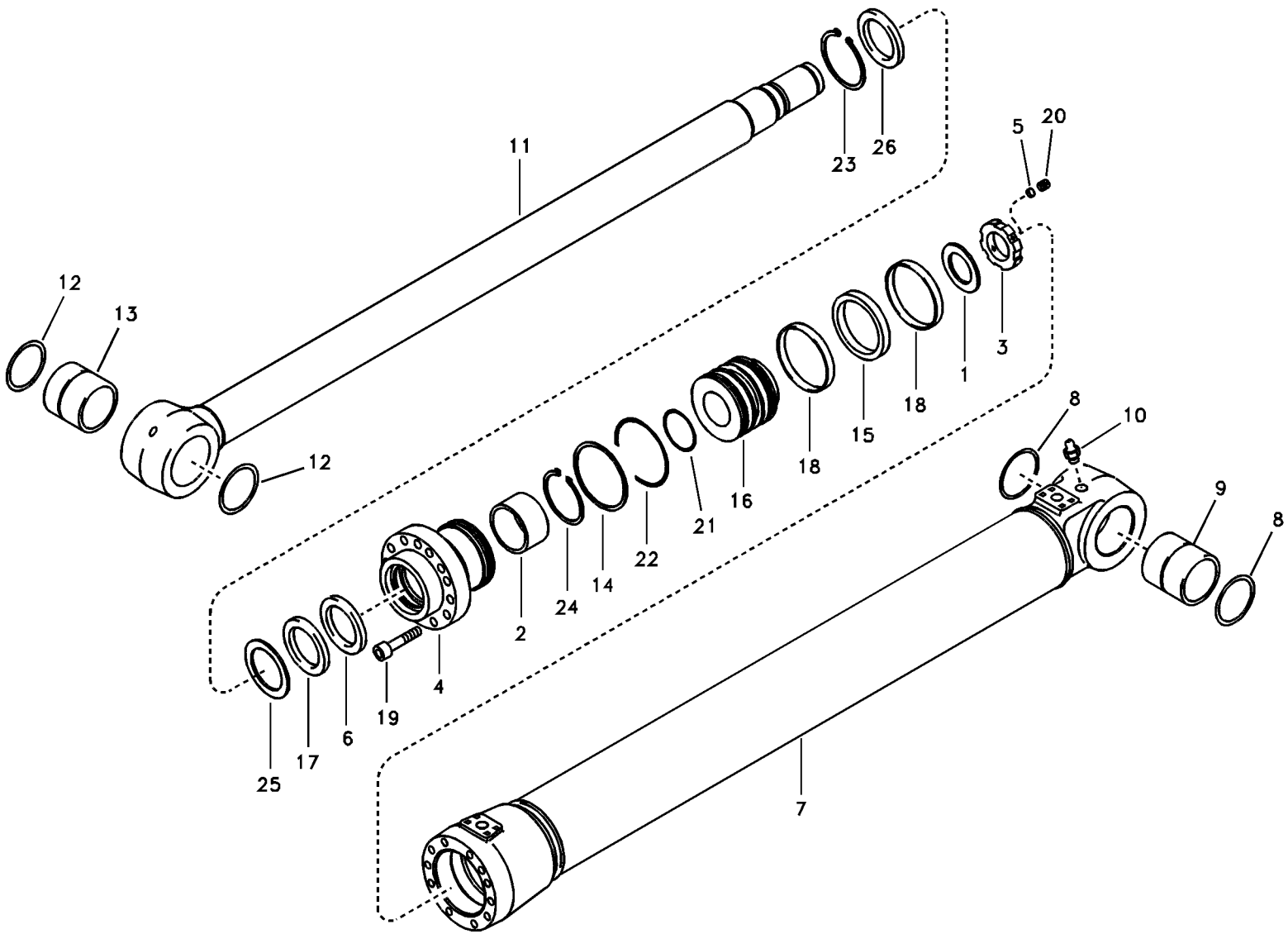
11
23
26
5
20
12
13
12
3
1
18
15
18
16
21
22
14
24
2
8
10
9
8
4
19
6
17
25
7

Fig.	Part No.	Quantity 1	2	3	PS	KIT	Description	Denominación	Denominação	Dénomination	Notes
26	**SA 9564-20900**	1	1			K	•Sealing	•Junta	•Vedação	•Étanchéité	
100	**VOE 14589123**	1	1				Sealing kit	Kit de precinto	Jogo de vedação	Kit plombage	

1	**8277965**	**Vérin de flèche 2, réglable** **Cilindro da 2a. lança, ajustável** **Cilindro de pluma, ajustable segundo.** **Boom cylinder, adjustable 2nd**	Catalogue id **20490**	Group **974**
2	**8278207**		Illustr. No **TB296**	Section **3400**
3			Issue **PUB 20021238-B**	Page **807**
4				
5				

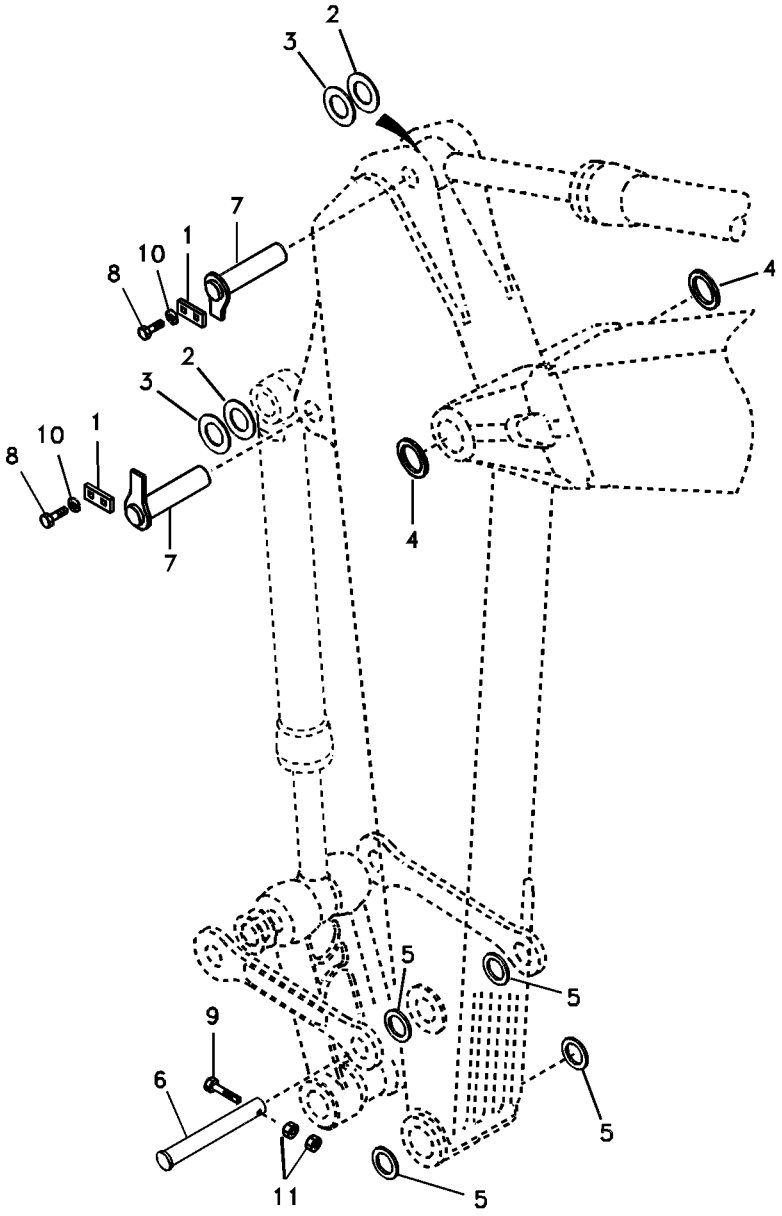
2
3
7
1
10
8
4
2
3
1
10
8
7
4
5
5
9
6
5
11
5

Fig.	Part No.	Quantity 1	2	3	PS	KIT	Description	Denominación	Denominação	Dénomination	Notes
1	**VOE 14543943**	2					Lock	Cierre	Trava	Serrure	(VOE 14524122)
2	**VOE 14554338**	3					Shim	Laminilla de ajuste	Calço de ajuste	Cale réglage	(SA 1173-00590)
3	**SA 1173-00600**	4					Shim	Cuna de calzar	Calço	Cale Reglage	
4	**VOE 14560204**	2					Sealing	Junta	Vedação	Étanchéité	
5	**VOE 14560201**	4					Sealing	Junta	Vedação	Étanchéité	
6	**VOE 14543216**	1					Pin	Pasador	Pino	Goupille	(VOE 14510307)
7	**VOE 14543206**	2					Pin	Pasador	Pino	Goupille	(VOE 14510308)
8	**SA 9011-11606**	4					Hexagon screw	Tornillo hexagonal	Parafuso sextavado	Vis à tête hexagonale	
9	**VOE 983260**	1					Hexagon screw	Tornillo hexagonal	Parafuso sextavado	Vis à tête hexagonale	
10	**VOE 955926**	4					Spring washer	Arandela elástica	Arruela de pressão	Rondelle élastique	
11	**VOE 979021**	2					Hexagon nut	Tuerca hexagonal	Porca sextavada	Écrou hexagonal	

1		**Articulations de balancier** **Articulações para o braço** **Enlaces al brazo** **Links to dipper arm**	Catalogue id **20490**	Group **975**
2			Illustr. No **TB297**	Section **100**
3			Issue **PUB 20021238-B**	Page **809**
4				
5		**8277956,8277957,8277958**		

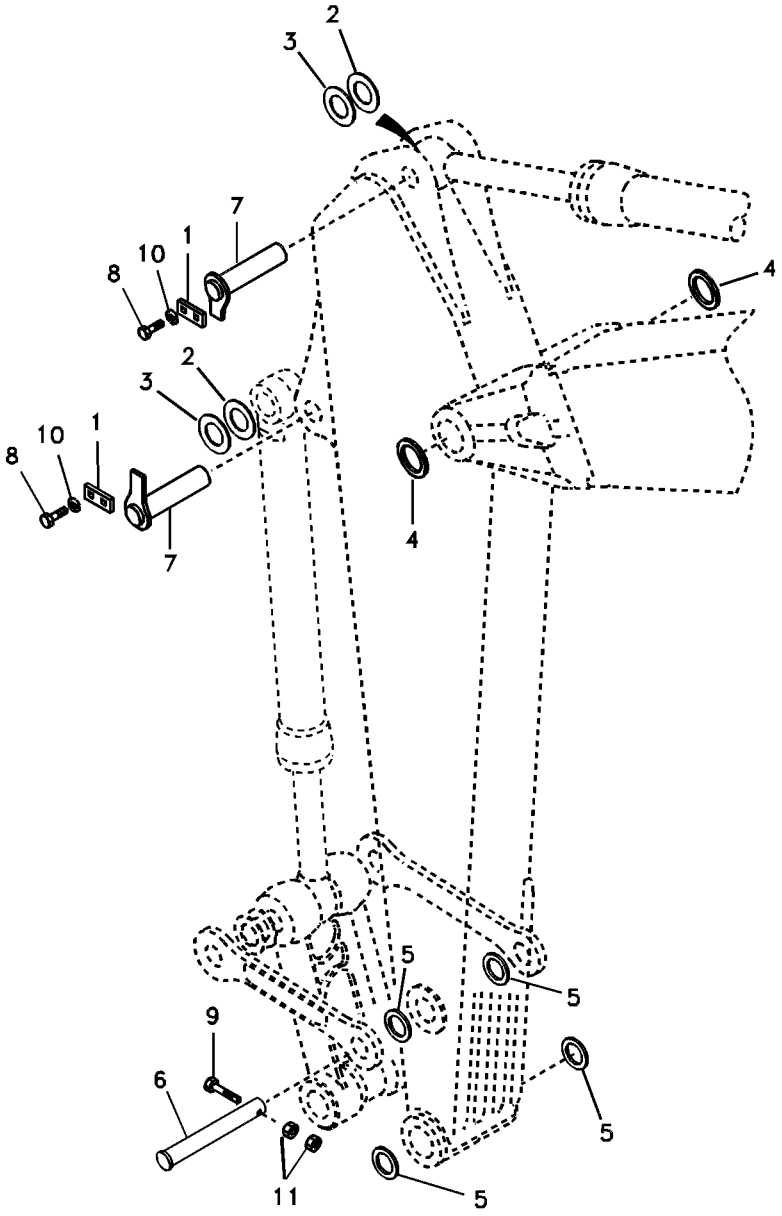
2
3
7
1
10
8
4
2
3
1
10
8
7
4
5
5
9
6
5
11
5

Fig.	Part No.	Quantity 1	2	3	PS	KIT	Description	Denominación	Denominação	Dénomination	Notes
1	**VOE 14543943**	2	2	2			Lock	Cierre	Trava	Serrure	
2	**VOE 14554338**	3	3				Shim	Laminilla de ajuste	Calço de ajuste	Cale réglage	
	VOE 14548272			4	OP		Shim	Laminilla de ajuste	Calço de ajuste	Cale réglage	
3	**VOE 14554337**	4	4				Shim	Laminilla de ajuste	Calço de ajuste	Cale réglage	
	VOE 14548273			3	OP		Shim	Laminilla de ajuste	Calço de ajuste	Cale réglage	
4	**VOE 14560204**	2	2	2			Sealing	Junta	Vedação	Étanchéité	
5	**VOE 14560201**	4	4	4			Sealing	Junta	Vedação	Étanchéité	
6	**VOE 14543216**	1	1	1			Pin	Pasador	Pino	Goupille	
7	**VOE 14543206**	2	2	2			Pin	Pasador	Pino	Goupille	
8	**VOE 991643**	4	4	4			Hexagon screw	Tornillo hexagonal	Parafuso sextavado	Vis à tête hexagonale	
9	**VOE 983260**	1	1				Hexagon screw	Tornillo hexagonal	Parafuso sextavado	Vis à tête hexagonale	
	VOE 978943			1			Hexagon screw	Tornillo hexagonal	Parafuso sextavado	Vis à tête hexagonale	
10	**VOE 955926**	4	4	4			Spring washer	Arandela elástica	Arruela de pressão	Rondelle élastique	
11	**VOE 979021**	2	2	2			Hexagon nut	Tuerca hexagonal	Porca sextavada	Écrou hexagonal	

1	**8278199,8278201**
2	**8278203**
3	**8292836**
4	
5	

Articulations, balancier longue portée
Articulações para o braço, longo alcance
Acoplamientos para el brazo, largo alcance.
Links to dipper arm, long reach

Catalogue id **20490**	Group **975**
Illustr. No **TB297**	Section **300**
Issue **PUB 20021238-B**	Page **811**

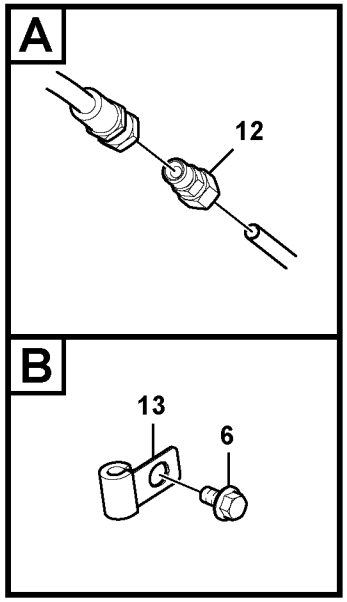

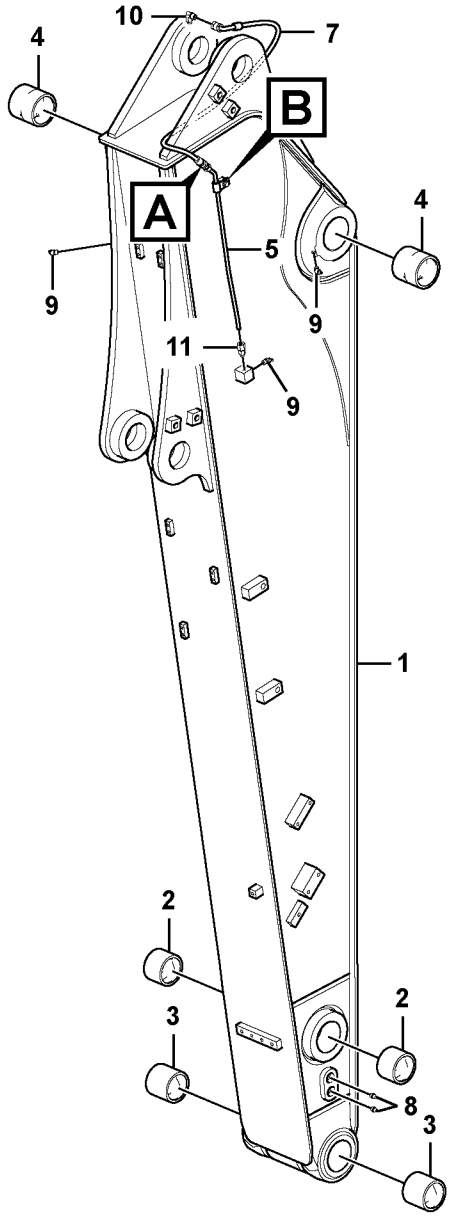

Volvo Construction Equipment

1029789

Fig.	Part No.	Quantity 1	2	3	4	5	PS	KIT	Description	Denominación	Denominação	Dénomination	Notes
	VOE 14564401	1							Arm	Brazo	Braço	Bras	
	VOE 14564408		1						Arm	Brazo	Braço	Bras	
	VOE 14564411			1					Arm	Brazo	Braço	Bras	
	VOE 14640833				1		SS		Arm	Brazo	Braço	Bras	
2	**VOE 14546057**	2	2	2	2				•Bushing	•Casquillo	•Bucha	•Bague	
3	**VOE 14546058**	2	2	2	2				•Bushing	•Casquillo	•Bucha	•Bague	
4	**VOE 14513575**	2	2	2	2				•Bushing	•Casquillo	•Bucha	•Bague	
5	**VOE 14532610**	1							Pipe	Canalizacion	Tubo	Canalisation	
	VOE 14532613		1						Pipe	Canalizacion	Tubo	Canalisation	
	VOE 14532616			1					Pipe	Canalizacion	Tubo	Canalisation	
	VOE 14552008				1				Pipe	Tubo	Tubo	Tuyau	
6	**VOE 946440**	1	1	1	2				Flange screw	Tornillo embridado	Parafuso flangeado	Vis à embase	
7	**VOE 14880646**	1	1	1					Hose assembly	Conducto	Mangueira completa	Conduit flexible	
	VOE 14880870				1				Hose assembly	Conducto	Mangueira completa	Conduit flexible	
8	**VOE 914167**	2	2	2	2				Lubricating nipple	Niple lubricador	Engraxadeira	Graisseur	
9	**VOE 914169**	3	3	3	3				Lubricating nipple	Niple lubricador	Engraxadeira	Graisseur	
10	**VOE 14547520**	1	1	1	1				Nipple	Niple	Niple	Raccord	
11	**VOE 14547514**	1	1	1					Nipple	Niple	Niple	Raccord	
	VOE 14547521				1				Fitting	Racor	Niple	Écrou raccord	
12	**SA 9433-25111**	1	1	1					Connector	Unión	Conexão	Connexion	
	VOE 14549931				1				Fitting	Racor	Niple	Écrou raccord	
13	**VOE 14500290**	1	1	1	1				Clip	Clip	Clipe	Clip	

1	**8277956**
2	**8277957**
3	**8277958**
4	**8292836**
5	

Balancier et tuyauterie de lubr avec siège de tuyau
Braço e tubulação de graxa com assento de tubulação
Brazos y tuberías de engrase con asiento de tuberías
Dipper arm and grease piping with piping seat

Catalogue id **20490**	Group **975**
Illustr. No **1029789**	Section **500**
Issue **PUB 20021238-B**	Page **813**

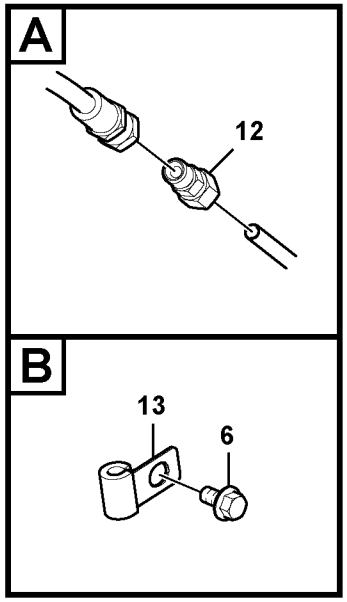

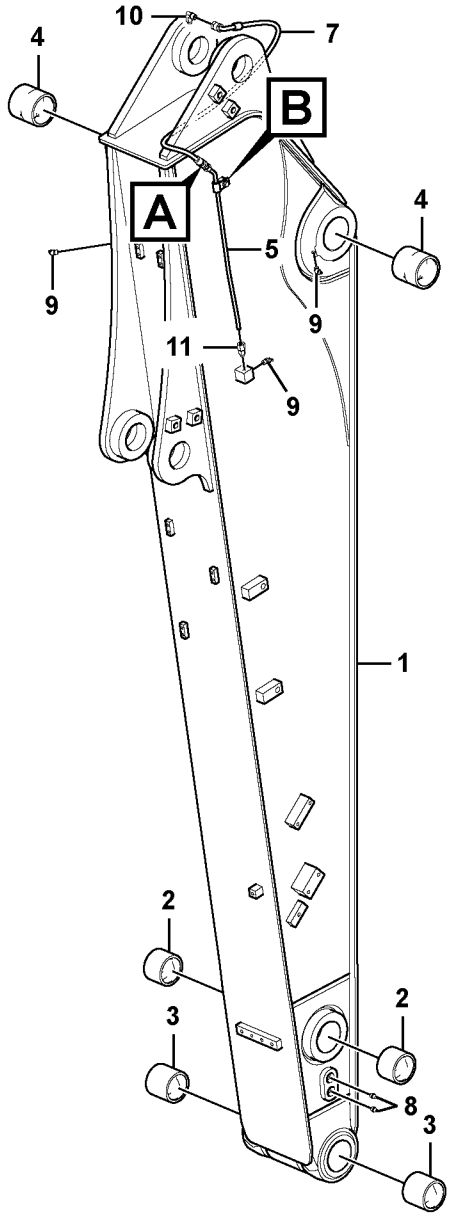

Volvo Construction Equipment

1029789

Fig.	Part No.	Quantity 1	2	3	PS	KIT	Description	Denominación	Denominação	Dénomination	Notes
1	**VOE 14564402**	1					Arm	Brazo	Braço	Bras	
	VOE 14564409		1				Arm	Brazo	Braço	Bras	
	VOE 14564412			1			Arm	Brazo	Braço	Bras	
2	**VOE 14513142**	2	2	2	SS		•Bushing	•Casquillo	•Bucha	•Bague	(VOE 14513142)
3	**VOE 14513143**	2	2	2	SS		•Bushing	•Casquillo	•Bucha	•Bague	(VOE 14513143)
4	**VOE 14514443**	2	2	2			•Bushing	•Casquillo	•Casquilho	•Bague	
5	**VOE 14532610**	1					Pipe	Canalizacion	Tubo	Canalisation	
	VOE 14532613		1				Pipe	Canalizacion	Tubo	Canalisation	
	VOE 14532616			1			Pipe	Canalizacion	Tubo	Canalisation	
6	**VOE 946440**	1	1	1			Flange screw	Tornillo embridado	Parafuso flangeado	Vis à embase	
7	**VOE 14880646**	1	1	1			Hose assembly	Conducto	Mangueira completa	Conduit flexible	
8	**VOE 914167**	2	2	2			Lubricating nipple	Niple lubricador	Engraxadeira	Graisseur	
9	**VOE 914169**	3	3	3			Lubricating nipple	Niple lubricador	Engraxadeira	Graisseur	
10	**VOE 14547520**	1	1	1			Nipple	Niple	Niple	Raccord	
11	**VOE 14547514**	1	1	1			Nipple	Niple	Niple	Raccord	
12	**SA 9433-25111**	1	1	1			Connector	Unión	Conexão	Connexion	
13	**VOE 14500290**	1	1	1			Clip	Clip	Clipe	Clip	

1	**8278199**
2	**8278201**
3	**8278203**
4	
5	

Flèche et conduits de graissage avec assise, longue portée
Braço e tubulação de graxa com assento para a tubulação, longo alcance
Brazo y tubería de lubricación con asiento para la tubería, largo alcance.
Dipper arm and grease piping with piping seat, long reach

Catalogue id **20490**	Group **975**
Illustr. No **1029789**	Section **800**
Issue **PUB 20021238-B**	Page **815**

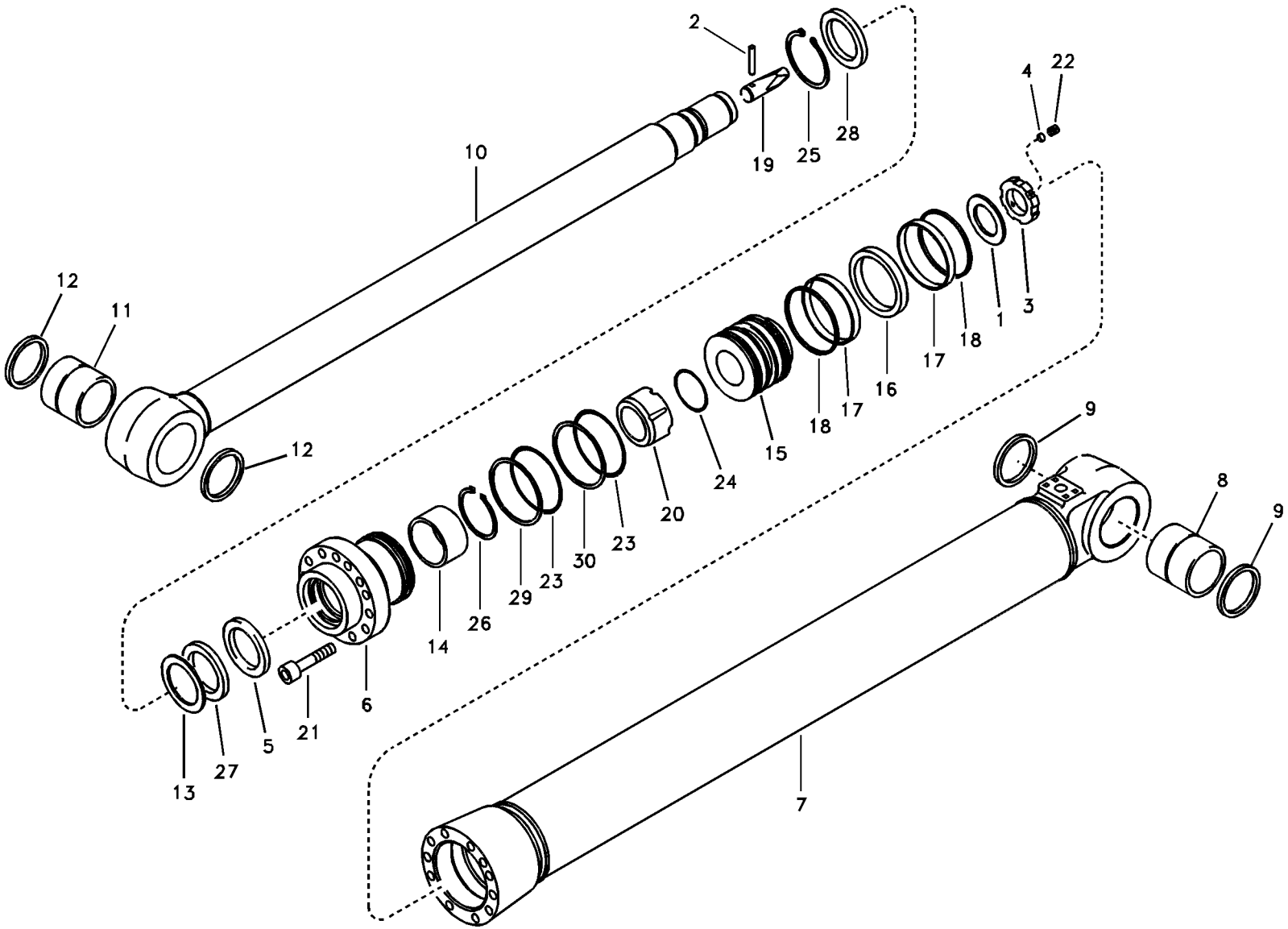

Volvo Construction Equipment

1009391

Fig.	Part No.	Quantity 1	2	3	PS	KIT	Description	Denominación	Denominação	Dénomination	Notes
	VOE 14563395	1					Dipper arm cylinder			Vérin de balancier	
	VOE 14564129		1				Dipper arm cylinder			Vérin de balancier	
1	**VOE 14535598**	1	1				•Washer	•Arandela	•Arruela	•Rondelle	
2	**SA 1146-03880**	1	1				•Pin	•Pasador	•Pino	•Goupille	
3	**VOE 14524402**	1	1				•Lock nut	•Contratuerca	•Porca trava	•Contre-écrou	
4	**SA 1146-06870**	1	1				•Pad	•Suplemento	•Base	•Support inférieur	
5	**SA 1146-08090**	1	1			K	•Sealing	•Junta	•Vedação	•Étanchéité	
6		1	1		NS		•Head	•Capo	•Cabeça	•Tete	
7		1	1		NS		•Tube	•Tubo	•Tubo	•Tube	
8	**VOE 14517946**	1					••Bushing	••Casquillo	••Bucha	••Bague	
	VOE 14514444		1				••Bushing	••Casquillo	••Bucha	••Bague	
9	**VOE 14503887**	2	2				••Sealing	••Junta	••Vedação	••Étanchéité	
10	**VOE 14564127**	1					•Rod	•Varilla	•Vareta	•Monture	
	VOE 14564131		1				•Rod	•Varilla	•Vareta	•Monture	
11	**VOE 14517946**	1					••Bushing	••Casquillo	••Bucha	••Bague	
	VOE 14514444		1				••Bushing	••Casquillo	••Bucha	••Bague	
12	**VOE 14503887**	2	2				••Sealing	••Junta	••Vedação	••Étanchéité	
13	**SA 9567-20801**	1	1			K	•Back-up ring	•Anillo de apoyo	•Anel de apoio	•Bague support	
14	**SA 9612-08040**	1	1			K	•Bearing	•Cojinete	•Mancal	•Roulement	
15		1	1		NS		•Piston	•Piston	•Pistão	•Piston	
16	**VOE 14512070**	1	1			K	•Sealing	•Junta	•Vedação	•Étanchéité	
17	**SA 9565-11200**	2	2			K	•Wear ring	•Anillo de desgaste	•Anel de encosto	•Bague d'usure	
18	**SA 9568-01200**	2	2			K	•Sealing	•Junta	•Vedação	•Étanchéité	
19	**SA 1146-07100**	1	1				•Control plunger	•Pasador de accionamient	•Êmbolo	•Piston	
20	**VOE 14522845**	1	1				•Cushion	•Cojín	•Assento	•Coussin	
21	**VOE 13949445**	12	12				•Screw	•Tornillo	•Parafuso	•Vis	(VOE 949445)
22	**VOE 14535763**	1	1				•Screw	•Tornillo	•Parafuso	•Vis	(VOE 963059)
23	**VOE 990645**	2	2			K	•O-ring	•Anillo tórico	•Anel-o	•Joint torique	
24	**VOE 990635**	1	1			K	•O-ring	•Anillo tórico	•Anel-o	•Joint torique	
25	**SA 9556-08000**	1	1				•Retaining ring	•Anillo retén	•Anel de fixação	•Bague retenue	

1	**8277963**
2	**8278205**
3	
4	
5	

Vérin de bras
Cilindro do braço
Cilindro de brazo
Dipper arm cylinder

Catalogue id **20490**	Group **975**
Illustr. No **1009391**	Section **1500**
Issue **PUB 20021238-B**	Page **817**

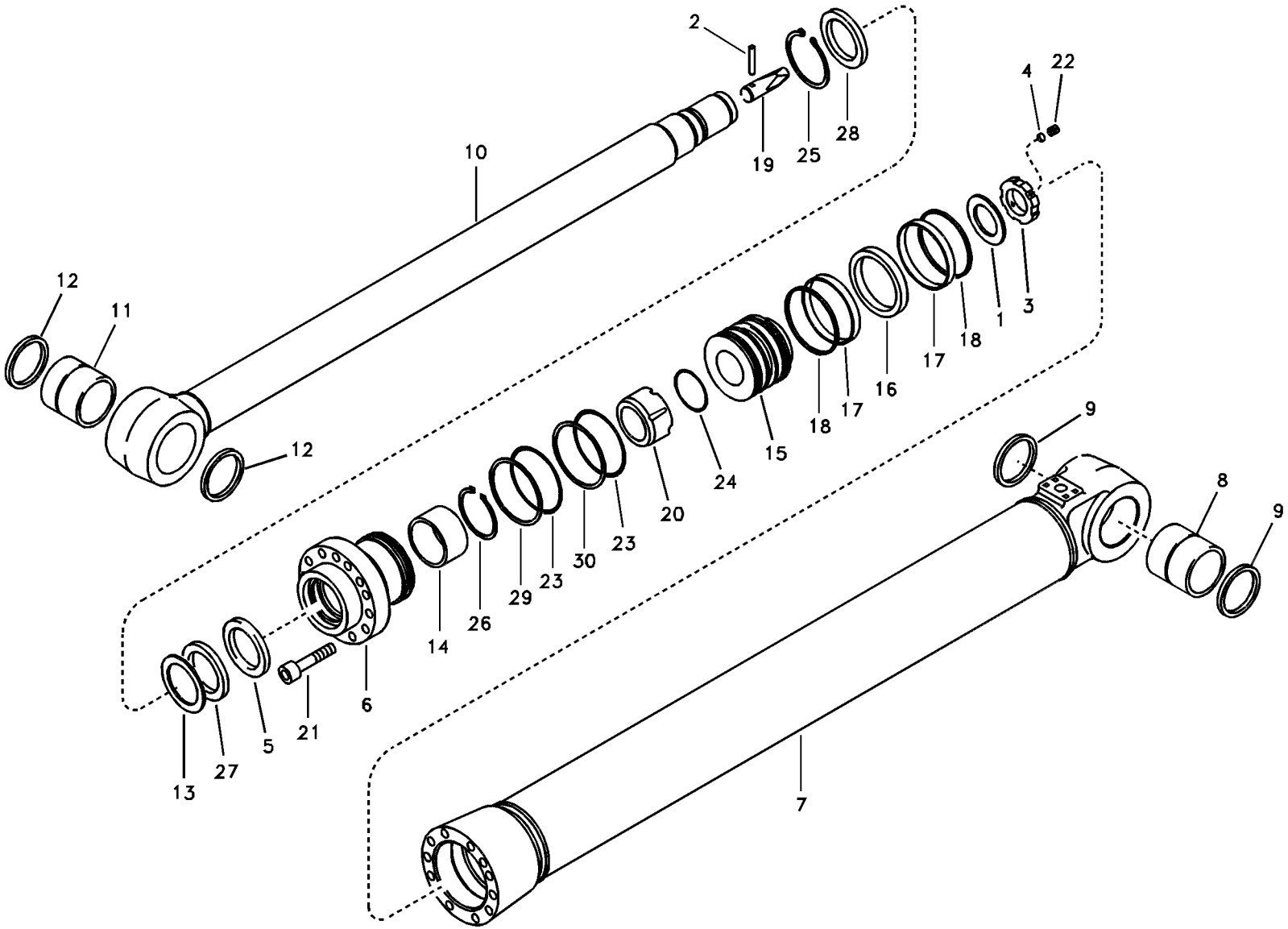

Volvo Construction Equipment

1009391

Fig.	Part No.	Quantity 1	2	3	PS	KIT	Description	Denominación	Denominação	Dénomination	Notes
26	**SA 9557-07000**	1	1				•Retaining ring	•Anillo retén	•Anel de fixação	•Bague retenue	
27	**SA 9563-20801**	1	1			K	•Sealing	•Junta	•Vedação	•Étanchéité	
28	**SA 9564-20800**	1	1			K	•Sealing	•Junta	•Vedação	•Étanchéité	
29	**SA 9566-11100**	1	1			K	•Back-up ring	•Anillo de apoyo	•Anel de apoio	•Bague support	
30	**SA 9566-31100**	1	1			K	•Back-up ring	•Anillo de apoyo	•Anel de apoio	•Bague support	
100	**VOE 14589132**	1	1				Sealing kit	Kit de precinto	Jogo de vedação	Kit plombage	(VOE 14515053)

1	**8277963**	**Vérin de bras** **Cilindro do braço** **Cilindro de brazo** **Dipper arm cylinder**	Catalogue id **20490**	Group **975**
2	**8278205**			
3			Illustr. No **1009391**	Section **1500**
4				
5			Issue **PUB 20021238-B**	Page **819**

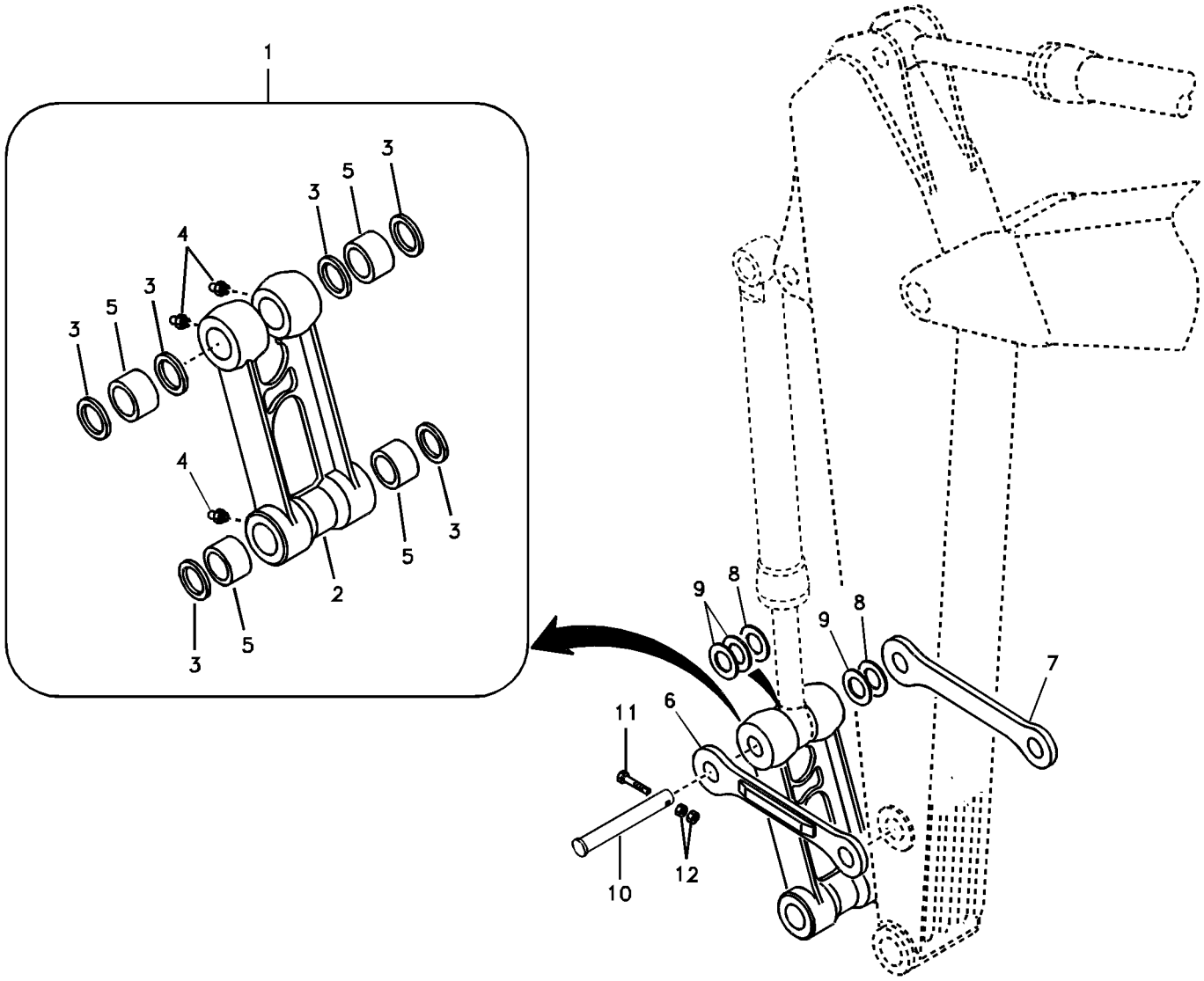
1
3
5
3
4
3
5
3
4
5
3
2
5
3
9
8
9
8
7
11
6
10
12

Fig.	Part No.	Quantity 1	2	3	PS	KIT	Description	Denominación	Denominação	Dénomination	Notes
1	**VOE 14564414**	1					Connecting rod	Biela	Biela	Bielle	(VOE 14513632) S/N 15001-15256
	VOE 14556514	1					Connecting rod	Biela	Biela	Bielle	S/N 15257-
2		1			NS		•Connecting Rod	•Biela	•Biela	•Bielle	
3	**VOE 14560201**	6					•Sealing	•Junta	•Vedação	•Étanchéité	
4	**VOE 914167**	4					•Lubricating nipple	•Niple lubricador	•Engraxadeira	•Graisseur	
5	**VOE 14547395**	4					•Bushing	•Casquillo	•Bucha	•Bague	(VOE 14513634) S/N 15001-15256
	VOE 14547395	4					•Bushing	•Casquillo	•Bucha	•Bague	S/N 15257-
6	**VOE 14513938**	1					Yoke	Mordaza	Garfo	Chape	
7	**VOE 14513939**	1					Yoke	Mordaza	Garfo	Chape	
8	**SA 1173-00610**	2					Shim	Laminilla de ajuste	Calço de ajuste	Cale réglage	
9	**SA 1173-00620**	3					Shim	Laminilla de ajuste	Calço de ajuste	Cale réglage	
10	**VOE 14543216**	1					Pin	Pasador	Pino	Goupille	(VOE 14510307)
11	**VOE 983260**	1					Hexagon screw	Tornillo hexagonal	Parafuso sextavado	Vis à tête hexagonale	
12	**VOE 979021**	2					Hexagon nut	Tuerca hexagonal	Porca sextavada	Écrou hexagonal	

1		**Articulations, liaison avec la tige de piston** **Articulações para a haste de conexão** **Acoplamientos para la varilla de conexión** **Links to connecting rod**	Catalogue id **20490**	Group **975**
2			Illustr. No **TB302**	Section **1900**
3			Issue **PUB 20021238-B**	Page **821**
4				
5		**8277959,8277960**		

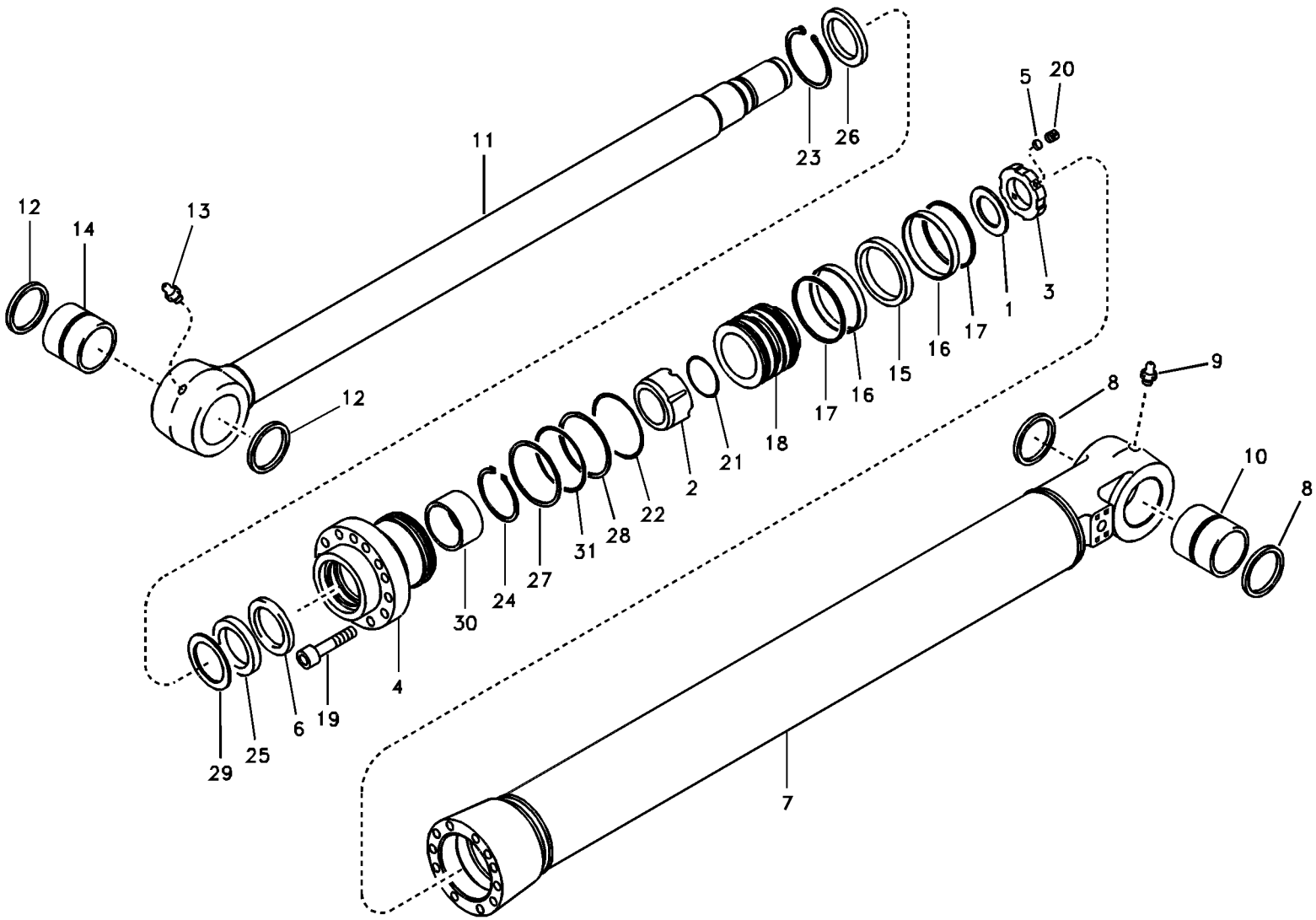

Volvo Construction Equipment

1009392

Fig.	Part No.	Quantity 1	2	3	PS	KIT	Description	Denominación	Denominação	Dénomination	Notes
	VOE 14564132	1					Bucket cylinder	Cilindro de cuchara	Cilindro da caçamba	Vérin godet	
	VOE 14564139		1				Bucket cylinder	Cilindro de cuchara	Cilindro da caçamba	Vérin godet	
1	**SA 9216-04510**	1	1				•Lock washer	•Arandela seguridad	•Arruela trava	•Rondelle verrouillage	
2	**VOE 14522847**	1	1				•Cushion	•Cojín	•Assento	•Coussin	
3	**SA 1146-06910**	1	1				•Lock nut	•Contratuerca	•Porca de trava	•Contre-ecrou	
4		1	1		NS		•Head	•Capo	•Cabeça	•Tete	
5	**SA 1146-06870**	1	1				•Pad	•Suplemento	•Base	•Support inférieur	
6	**SA 1146-08170**	1	1			K	•Sealing	•Junta	•Vedação	•Étanchéité	
7		1	1		NS		•Tube	•Tubo	•Tubo	•Tube	
8	**VOE 14503887**	2	2				••Sealing	••Junta	••Vedação	••Étanchéité	
9	**SA 9481-10003**	1	1				••Nipple	••Niple	••União	••Raccord	
10	**VOE 14517946**	1					••Bushing	••Casquillo	••Bucha	••Bague	
	VOE 14514444		1				••Bushing	••Casquillo	••Bucha	••Bague	
11	**VOE 14564136**	1	1				•Rod	•Varilla	•Vareta	•Monture	
12	**VOE 14504125**	2	2				••Sealing	••Junta	••Vedação	••Étanchéité	
13	**SA 9481-10003**	1	1				••Nipple	••Niple	••União	••Raccord	
14	**VOE 14517949**	1	1				••Bushing	••Casquillo	••Bucha	••Bague	
15	**VOE 14510892**	1	1			K	•Sealing	•Junta	•Vedação	•Étanchéité	
16	**SA 9565-11000**	2	2			K	•Wear ring	•Anillo de desgaste	•Anel de encosto	•Bague d'usure	
17	**SA 9568-01000**	2	2			K	•Sealing	•Junta	•Vedação	•Étanchéité	
18		1	1		NS		•Piston	•Piston	•Pistão	•Piston	
19	**VOE 13949445**	11	11				•Screw	•Tornillo	•Parafuso	•Vis	(VOE 949445)
20	**VOE 13963059**	1	1				•Set screw	•Tornillo tope	•Parafuso batente	•Vis butée	(VOE 963059)
21	**VOE 990631**	1	1			K	•O-ring	•Anillo tórico	•Anel-o	•Joint torique	
22	**VOE 990595**	1	1			K	•O-ring	•Anillo tórico	•Anel-o	•Joint torique	
23	**SA 9556-07000**	1	1				•Retaining ring	•Anillo retén	•Anel de fixação	•Bague retenue	
24	**SA 9557-06000**	1	1				•Retaining ring	•Anillo retén	•Anel de fixação	•Bague retenue	
25	**SA 9563-20701**	1	1			K	•Sealing	•Junta	•Vedação	•Étanchéité	
26	**SA 9564-20700**	1	1			K	•Sealing	•Junta	•Vedação	•Étanchéité	
27	**SA 9566-10900**	1	1			K	•Back-up ring	•Anillo de apoyo	•Anel de apoio	•Bague support	

1	**8277540**
2	**8278141**
3	
4	
5	

Vérin de godet
Cilindro da caçamba
Cilindro de cazo
Bucket cylinder

Catalogue id **20490**	Group **975**
Illustr. No **1009392**	Section **2500**
Issue **PUB 20021238-B**	Page **823**

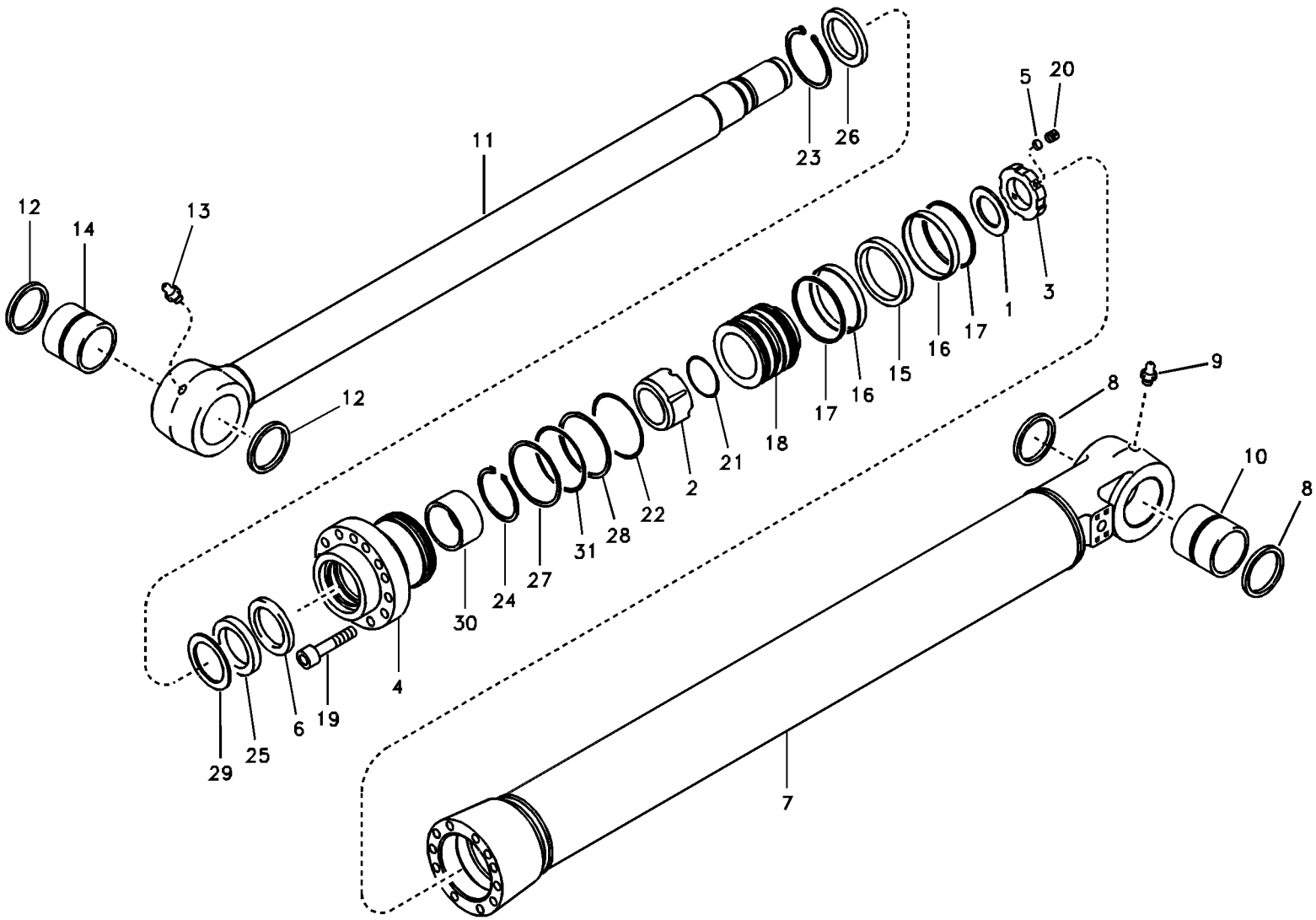

Volvo Construction Equipment

1009392

Fig.	Part No.	Quantity 1	2	3	PS	KIT	Description	Denominación	Denominação	Dénomination	Notes
28	**SA 9566-40950**	1	1			K	•Back-up ring	•Anillo de apoyo	•Anel de apoio	•Bague support	
29	**SA 9567-20701**	1	1			K	•Back-up ring	•Anillo de apoyo	•Anel de apoio	•Bague support	
30	**SA 9612-07040**	1	1			K	•Bearing	•Cojinete	•Mancal	•Roulement	
31	**VOE 990640**	1	1			K	•O-ring	•Anillo tórico	•Anel-o	•Joint torique	
100	**VOE 14589156**	1	1				Sealing kit	Kit de precinto	Jogo de vedação	Kit plombage	

1	**8277540**	**Vérin de godet** **Cilindro da caçamba** **Cilindro de cazo** **Bucket cylinder**	Catalogue id **20490**	Group **975**
2	**8278141**		Illustr. No **1009392**	Section **2500**
3			Issue **PUB 20021238-B**	Page **825**
4				
5				

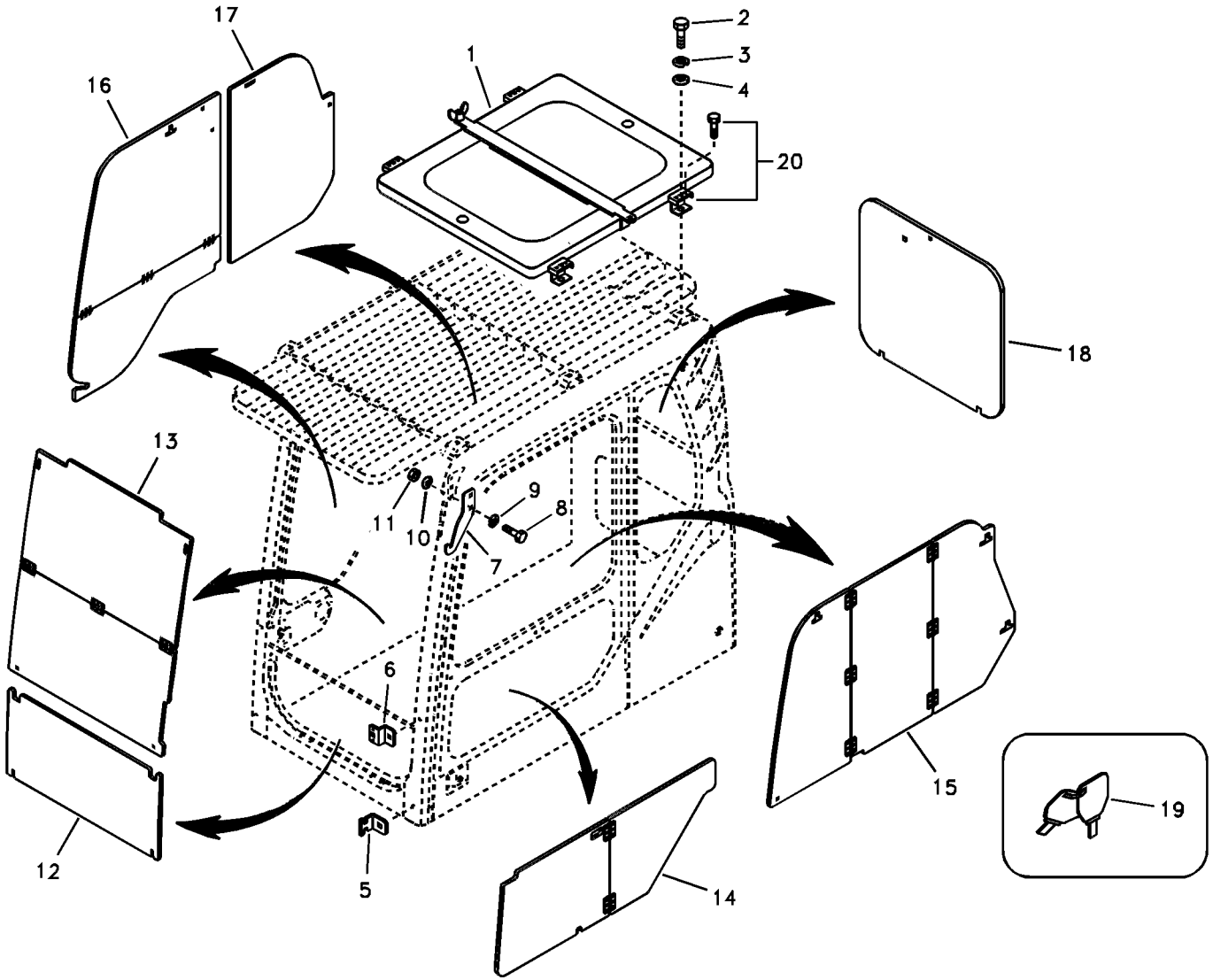
17
16
1
2
3
4
20
18
13
11
10
9
8
7
6
12
5
14
15
19

Fig.	Part No.	Quantity 1	2	3	PS	KIT	Description	Denominación	Denominação	Dénomination	Notes
1	**VOE 14518341**	1					Box	Caja semiranurada	Caixa	Boîtier	
2	**VOE 978932**	4					Hexagon screw	Tornillo hexagonal	Parafuso sextavado	Vis à tête hexagonale	
3	**VOE 955923**	4					Spring washer	Arandela elástica	Arruela de pressão	Rondelle élastique	
4	**VOE 955897**	4					Plain washer	Arandela plana	Arruela simples	Rondelle plane	
5	**VOE 14509865**	2					Bracket	Consola	Suporte	Console	
6	**VOE 14509864**	2					Bracket	Consola	Suporte	Console	
7	**VOE 14508479**	2					Bracket	Consola	Suporte	Console	
8	**VOE 983252**	4					Hexagon screw	Tornillo hexagonal	Parafuso sextavado	Vis à tête hexagonale	
9	**VOE 955922**	4					Spring washer	Arandela elástica	Arruela de pressão	Rondelle élastique	
10	**VOE 960148**	8					Plain washer	Arandela plana	Arruela simples	Rondelle plane	
11	**SA 9131-11000**	4					Lock nut	Contratuerca	Porca de trava	Contre-ecrou	
12	**VOE 14538707**	1					Cover	Capó	Capô	Capot	
13	**VOE 14538706**	1					Cover	Capó	Capô	Capot	
14	**VOE 14538709**	1					Cover	Capó	Capô	Capot	
15	**VOE 14538708**	1					Cover	Capó	Capô	Capot	
16	**VOE 14538710**	1					Cover	Capó	Capô	Capot	
17	**VOE 14538711**	1					Cover	Capó	Capô	Capot	
18	**VOE 14538712**	1					Cover	Capó	Capô	Capot	
19	**VOE 14502426**	1					Key	Llave	Chave	Clé	
20	**VOE 14517401**	1					Channel	Barra-u	Ferro U	Barre U	

1	**8277803**	**Système antivol** **Sistema antifurto** **Sistema antirrobo** **Antitheft system**	Catalogue id **20490**	Group **992**
2			Illustr. No **TB304**	Section **100**
3			Issue **PUB 20021238-B**	Page **827**
4				
5				

REPLACED PARTS

PIEZAS SUBSTITUDAS

PEÇAS SUBSTITUÍDAS

PIÉCES PÉRIMÉES ET REMPLACÉES

Catalogue id **20490** | Group **1000** | Issue **PUB 20021238-B** | Page **1**

Part No	Replaced by	Quantity
SA 1146-00062	* * * USE	
	VOE 14652066	1.00
VOE 14502716	* * * USE	
	VOE 14661021	1.00
VOE 14506805	* * * USE	
	VOE 14630898	1.00
VOE 14506807	* * * USE	
	VOE 14551131	1.00
VOE 14507450	* * * USE	
	VOE 14515524	1.00
VOE 14507956	* * * USE	
	VOE 14505953	1.00
VOE 14508313	* * * USE	
	VOE 14627766	1.00
VOE 14508637	* * * USE	
	VOE 14659618	1.00
VOE 14512752	* * * USE	
	VOE 14533799	1.00
VOE 14513142	* * * USE	
	VOE 14546057	1.00
VOE 14513143	* * * USE	
	VOE 14546058	1.00
VOE 14517121	* * * USE	
	VOE 14517531	SS
VOE 14517531	* * * USE	
	VOE 14634563	1.00
VOE 14517572	* * * USE	
	VOE 14560303	SS
	VOE 14517754	4.00
	VOE 14517753	1.00
	VOE 14517750	1.00
VOE 14520550	* * * USE	
	VOE 14634567	1.00
VOE 14522030	* * * USE	
	VOE 14633967	1.00
VOE 14522182	* * * USE	
	VOE 14527608	1.00
VOE 14526798	* * * USE	
	VOE 14615987	1.00
VOE 14527405	* * * USE	
	VOE 14633975	1.00
VOE 14527456	* * * USE	
	VOE 14607228	1.00
VOE 14528250	* * * USE	
	VOE 14533608	1.00
VOE 14529156	* * * USE	
	VOE 14376598	SS
VOE 14529320	* * * USE	
	VOE 14388551	1.00
VOE 14530130	* * * USE	
	VOE 14626370	1.00
VOE 14530831	* * * USE	
	VOE 14553469	1.00
VOE 14531860	* * * USE	
	VOE 14551805	1.00
	VOE 14551806	1.00
VOE 14534028	* * * USE	
	VOE 14533609	1.00
VOE 14534029	* * * USE	
	VOE 14533606	1.00
VOE 14534044	* * * USE	
	VOE 14533615	1.00
VOE 14534045	* * * USE	
	VOE 14533613	1.00
VOE 14534047	* * * USE	
	VOE 14533614	1.00
VOE 14534048	* * * USE	
	VOE 14533610	1.00
VOE 14534049	* * * USE	
	VOE 14533611	1.00
VOE 14534050	* * * USE	
	VOE 14533605	1.00
VOE 14534051	* * * USE	
	VOE 14533616	1.00
VOE 14535455	* * * USE	
	VOE 990738	1.00
VOE 14535456	* * * USE	
	VOE 990546	1.00
VOE 14537347	* * * USE	
	VOE 14639732	1.00
VOE 14538703	* * * USE	
	VOE 14606735	SS
VOE 14546242	* * * USE	
	VOE 14641757	1.00
VOE 14550625	* * * USE	
	VOE 14619247	1.00
VOE 14554193	* * * USE	
	VOE 14615981	1.00
VOE 14561400	* * * USE	
	VOE 14623862	1.00
VOE 14562723	* * * USE	
	VOE 14607479	1.00
VOE 14567680	* * * USE	
	VOE 14627767	1.00
VOE 14586840	* * * USE	
	VOE 14616014	1.00
VOE 14586842	* * * USE	
	VOE 14616016	1.00
VOE 14587150	* * * USE	
	VOE 14616020	1.00
VOE 14587151	* * * USE	
	VOE 14616021	1.00
VOE 14587183	* * * USE	
	VOE 14615996	1.00
VOE 14589337	* * * USE	
	VOE 14618213	1.00
VOE 14590052	* * * USE	
	VOE 14631179	1.00
VOE 14594545	* * * USE	
	VOE 14630764	1.00
VOE 14606737	* * * USE	
	VOE 14606738	* * * USE
	VOE 14611671	* * * USE
	VOE 14613006	* * * USE
	VOE 14623854	* * * USE
	VOE 14626785	* * * USE
	VOE 14626786	* * * USE
	VOE 14640833	* * * USE
	VOE 14880976	* * * USE
	VOE 20405653	* * * USE
	VOE 20518337	* * * USE
	VOE 21125771	* * * USE
	VOE 21140098	* * * USE
	VOE 21159227	* * * USE
	SA 9285-17000	* * * USE
	VOE 940090	* * * USE
		FOR VOLVO BM
		FOR MICHIGAN
	VOE 947542	* * * USE
	VOE 14613006	SS
	VOE 14613009	1.00
	VOE 14634347	1.00
	VOE 14634350	1.00
	VOE 14632954	1.00
	VOE 14641479	1.00
	VOE 14639653	1.00
	VOE 14646425	1.00
	VOE 14518587	SS
	VOE 20534597	1.00
	VOE 20524154	1.00
	VOE 20527040	1.00
	VOE 21247955	SS
	VOE 21239900	1.00
	VOE 21769814	1.00
	VOE 13960144	1.00
	VOE 13940090	SS
	VOE 12000082	OP
	VOE 13947542	1.00

Part No	Replaced by	Quantity	Part No	Replaced by	Quantity	Part No	Replaced by	Quantity	Part No	Replaced by	Quantity
VOE 949238	* * * USE										
	FOR VOLVO BM										
	VOE 13949238	SS									
	FOR MICHIGAN										
	VOE 12000684	1.00									
VOE 955894	OLD.THAN 3 YEAR										
VOE 963059	* * * USE										
	VOE 13963059	1.00									

NUMERICAL INDEX

INDICE DE NÚMERO

ÍNDICE NUMÉRICO

RÉPERTOIRE DE NUMÉROS

Catalogue id **20490** | Group **1000**

Issue **PUB 20021238-B** | Page **1**

Part No	Group	Sect	Page
SA 1023-05050	364	200	173
SA 1030-61460	914	500	633
SA 1036-00120	431	300	241
SA 1040-65471	914	2000	653
SA 1040-65471	914	2500	663
SA 1040-65782	431	400	245
SA 1040-80490	914	100	615
SA 1040-80490	914	2500	663
SA 1040-80490	914	2600	667
SA 1040-80490	924	100	733
SA 1040-80490	924	200	737
SA 1040-80490	924	400	739
SA 1040-80490	924	500	741
SA 1048-10300	914	300	625
SA 1048-10530	914	300	623
SA 1048-10540	914	100	615
SA 1048-10540	914	200	617
SA 1048-10540	914	250	619
SA 1048-10540	914	300	623
SA 1048-10540	914	2000	653
SA 1048-10540	914	2200	657
SA 1048-10540	914	2500	663
SA 1048-10540	914	2600	667
SA 1048-10540	914	2700	669
SA 1048-10540	914	3000	673
SA 1048-10560	914	500	633
SA 1048-10560	914	2300	659
SA 1048-10560	914	2400	661
SA 1048-10560	914	2500	663
SA 1048-10560	914	2600	667
SA 1048-10560	914	2800	671
SA 1050-63450	492	100	283
SA 1050-63611	441	500	269
SA 1074-05140	912	2000	577
SA 1074-05160	912	2100	585
SA 1074-05160	912	2110	589
SA 1081-00471	775	850	329
SA 1081-00821	775	800	325
SA 1092-03130	897	150	457
SA 1112-00830	218	100	73
SA 1113-00040	256	100	115
SA 1122-00940	371	200	185
SA 1122-01690	371	800	199
SA 1141-00010	911	100	533
SA 1142-01880	911	400	545
SA 1142-01890	911	400	545
SA 1142-03700	911	500	549
SA 1142-03910	911	400	545
SA 1142-03960	911	400	545
SA 1146-00062	443	100	277
SA 1146-00062	443	200	279
SA 1146-00071	443	200	279
SA 1146-00090	443	200	279
SA 1146-00090	443	300	281
SA 1146-00101	443	200	279
SA 1146-00101	443	300	281
SA 1146-00670	443	200	279
SA 1146-00670	443	300	281
SA 1146-03880	975	1500	817
SA 1146-06870	974	3000	801
SA 1146-06870	974	3400	805
SA 1146-06870	975	1500	817
SA 1146-06870	975	2500	823
SA 1146-06900	927	500	785
SA 1146-06900	927	510	787
SA 1146-06900	974	3400	805
SA 1146-06910	974	3000	801
SA 1146-06910	975	2500	823
SA 1146-07100	975	1500	817
SA 1146-08090	975	1500	817
SA 1146-08100	927	500	785
SA 1146-08100	927	510	787
SA 1146-08100	974	3400	805
SA 1146-08170	974	3000	801
SA 1146-08170	975	2500	823
SA 1148-01681	914	100	615
SA 1164-20021	715	200	293
SA 1164-20031	715	200	293
SA 1164-20270	715	200	293
SA 1164-20280	715	200	293
SA 1165-00381	718	700	305
SA 1165-00391	718	700	305
SA 1165-00400	718	700	305
SA 1166-31300	810	700	359
SA 1171-00171	925	200	771
SA 1171-00171	925	500	775
SA 1171-00181	925	200	771
SA 1171-00181	925	500	775
SA 1171-75220	924	100	733
SA 1171-75230	924	100	733
SA 1171-75240	924	100	733
SA 1171-75250	924	100	733
SA 1171-75261	924	100	733
SA 1171-75271	924	100	733
SA 1171-75350	924	100	733
SA 1171-75380	924	100	733
SA 1172-01071	925	1400	777
SA 1172-03420	925	1500	779
SA 1173-00600	974	100	789
SA 1173-00600	974	1000	793
SA 1173-00600	974	2500	799
SA 1173-00600	975	100	809
SA 1173-00610	975	1900	821
SA 1173-00620	975	1900	821
SA 1173-01390	974	1000	793
SA 1173-01590	974	1200	795
SA 1173-01630	974	1000	793
SA 1173-02100	974	100	789
SA 1173-02100	974	1000	793
SA 1173-03460	927	100	783
SA 1174-00672	916	900	685
SA 1174-00682	916	900	685
SA 1174-00693	916	900	685
SA 1174-00703	916	900	685
SA 1174-01881	916	100	675
SA 1174-01891	916	100	675
SA 1174-01920	916	100	675
SA 1174-50650	916	4000	719
SA 1174-50670	916	4000	719
SA 1174-50690	916	600	683
SA 1174-51082	916	300	677
SA 1174-51182	914	2700	669
SA 1174-51182	916	1200	689
SA 1174-51182	916	1500	693
SA 1174-51400	916	4000	719
SA 1174-53450	916	1200	689
SA 1174-53450	916	1500	693
SA 1174-53450	916	3000	713
SA 1174-53450	916	3100	715
SA 1174-53450	916	3200	717
SA 1174-54510	916	4000	719
SA 1174-55431	924	700	745
SA 1174-55431	924	750	747
SA 1174-55441	924	700	743
SA 1174-55441	924	750	747
SA 1174-55450	924	1600	763
SA 1174-55460	924	1600	763
SA 1174-55481	924	1600	763
SA 1174-55491	924	1600	763
SA 1174-55501	924	1600	763
SA 1174-55630	916	2100	699
SA 1174-55640	916	2100	699
SA 1174-55691	916	500	681
SA 1174-55731	916	1500	693
SA 1174-55741	916	500	681
SA 1174-55751	916	500	681
SA 1174-55761	916	500	681
SA 1174-55850	911	400	545
SA 1174-55850	916	500	681
SA 1174-55850	916	2800	711
SA 1174-58090	916	600	683
SA 1174-58100	916	600	683
SA 1174-58110	916	600	683
SA 1174-58180	916	4000	719
SA 1174-58190	916	4000	719
SA 1174-58190	916	4200	723
SA 1174-58200	916	4000	719
SA 1174-58200	916	4200	723
SA 1174-58220	924	700	745
SA 1174-58220	924	750	747
SA 1174-58220	924	1600	763
SA 1181-01120	775	500	315
SA 1192-02020	897	150	455
SA 1192-04620	897	150	455
SA 1192-04620	974	300	791
SA 1192-04620	974	1300	797
SA 2043-00120	916	1200	689
SA 2043-00120	916	1500	693
SA 2043-00120	924	100	733
SA 2043-00120	924	200	737
SA 2043-00120	924	400	739
SA 2043-00120	924	500	741
SA 2043-00120	924	1100	759
SA 2043-00120	924	1200	761
SA 2067-00100	852	100	401

Part No	Group	Sect	Page
SA 7117-15230	431	200	239
SA 7117-30110	431	200	237
SA 7117-30130	431	200	237
SA 7117-30140	431	200	237
SA 7117-30150	431	200	237
SA 7117-30160	431	200	237
SA 7117-30170	431	200	237
SA 7117-30180	431	200	237
SA 7117-30190	431	200	237
SA 7117-30210	431	200	237
SA 7117-30220	431	200	237
SA 7117-30230	431	200	237
SA 7117-30240	431	200	237
SA 7117-30260	431	200	237
SA 7117-30260	431	200	239
SA 7117-30290	431	200	237
SA 7117-30300	431	200	237
SA 7117-30310	431	200	237
SA 7117-30320	431	200	237
SA 7117-30330	431	200	239
SA 7117-30340	431	200	237
SA 7117-30360	431	200	237
SA 7117-30370	431	200	239
SA 7118-23200	431	300	241
SA 7118-23240	431	300	241
SA 7118-23250	431	300	241
SA 7118-23270	431	300	241
SA 7118-23280	431	300	241
SA 7118-23310	431	300	241
SA 7118-23330	431	300	241
SA 7118-23390	431	300	241
SA 7118-23400	431	300	241
SA 7118-23430	431	300	241
SA 7118-23440	431	300	241
SA 7118-23460	431	300	241
SA 7118-23490	431	300	241
SA 7118-23520	431	300	241
SA 7118-23530	431	300	241
SA 7118-23540	431	300	241
SA 7118-23550	431	300	241
SA 7118-23560	431	300	241
SA 7118-23570	431	300	241
SA 7147-00150	431	300	241
SA 7217-00290	913	400	613
SA 7218-00530	924	2000	765
SA 7223-00660	913	200	605
SA 7223-02210	913	400	613
SA 7242-11040	441	600	273
SA 7242-11040	913	200	603
SA 7242-11040	913	300	607
SA 7242-11040	914	800	639
SA 7273-10030	912	400	569
SA 7273-10070	912	300	563
SA 7273-10070	912	500	573
SA 7273-10070	912	2300	593
SA 7273-10140	912	200	557
SA 7273-10140	912	500	573
SA 7273-10160	912	500	575
SA 7273-10192	912	300	563
SA 7273-10210	912	400	569
SA 7273-10240	912	400	569
SA 7273-10310	912	300	563
SA 7273-10480	912	300	563
SA 7273-10480	912	500	573
SA 7273-10480	912	2300	593
SA 7273-10490	912	200	559
SA 7273-10490	912	400	569
SA 7273-10490	912	500	575
SA 7273-10560	912	200	557
SA 7273-10560	912	500	573
SA 7273-10580	912	400	569
SA 7273-10580	912	2500	595
SA 7273-10600	912	500	575
SA 7273-10621	912	400	569
SA 7273-10661	912	300	563
SA 7273-10670	912	300	565
SA 7273-10730	912	300	565
SA 7273-10751	912	200	557
SA 7273-10751	912	200	559
SA 7273-10751	912	300	565
SA 7273-10751	912	400	569
SA 7273-10751	912	500	575
SA 7273-10751	912	2300	593
SA 7273-10780	912	400	569
SA 7273-10790	912	300	563
SA 7273-10790	912	500	573
SA 7273-10790	912	2300	593
SA 7273-11000	912	300	563
SA 7273-11000	912	400	567
SA 7273-11100	912	400	569
SA 7273-11350	912	400	569
SA 7273-30490	912	500	573
SA 8038-00010	775	700	317
SA 8038-00010	775	750	321
SA 8038-00030	775	1000	339
SA 8130-00630	914	1600	651
SA 8220-13340	441	300	261
SA 8220-14920	441	300	261
SA 8220-14930	441	300	261
SA 8230-00400	912	2500	595
SA 8230-00580	912	200	557
SA 8230-00660	912	500	575
SA 8230-00690	912	200	557
SA 8230-00690	912	400	567
SA 8230-00690	912	500	575
SA 8230-01150	912	500	575
SA 8230-01150	912	2500	597
SA 8230-01170	912	200	559
SA 8230-01170	912	300	565
SA 8230-02690	441	400	265
SA 8230-02710	441	300	261
SA 8230-02760	441	300	261
SA 8230-02880	912	2500	595
SA 8230-02890	431	110	233
SA 8230-03560	441	300	259
SA 8230-03590	441	300	261
SA 8230-03600	441	300	261
SA 8230-03610	441	300	261
SA 8230-08630	441	300	261
SA 8230-08770	913	400	613
SA 8230-08920	913	200	603
SA 8230-09220	913	200	603
SA 8230-09231	913	200	603
SA 8230-09270	913	200	603
SA 8230-09380	913	200	603
SA 8230-09390	913	200	603
SA 8230-09410	913	200	603
SA 8230-09420	913	200	603
SA 8230-09620	913	200	603
SA 8230-09730	913	200	603
SA 8230-10360	912	2500	595
SA 8230-10450	912	200	557
SA 8230-10450	912	2300	593
SA 8230-10460	912	2500	595
SA 8230-10480	912	200	557
SA 8230-10480	912	400	567
SA 8230-10550	912	300	563
SA 8230-10550	912	400	567
SA 8230-10700	912	400	567
SA 8230-10830	912	200	557
SA 8230-11070	912	400	569
SA 8230-11150	912	500	575
SA 8230-11170	912	500	575
SA 8230-11180	912	300	565
SA 8230-11180	912	500	573
SA 8230-11190	912	200	559
SA 8230-11190	912	400	569
SA 8230-11210	912	2500	595
SA 8230-11260	912	500	575
SA 8230-11300	912	200	557
SA 8230-11300	912	2500	595
SA 8230-11320	912	400	569
SA 8230-11360	912	300	563
SA 8230-11360	912	400	567
SA 8230-11440	912	200	557
SA 8230-11440	912	400	567
SA 8230-11630	912	300	563
SA 8230-11630	912	500	573
SA 8230-11630	912	2300	593
SA 8230-11690	912	2500	595
SA 8230-11790	912	300	565
SA 8230-11860	912	300	563
SA 8230-11860	912	400	567
SA 8230-11860	912	2300	593
SA 8230-11900	912	500	573
SA 8230-11920	912	500	573
SA 8230-11930	912	200	557
SA 8230-11930	912	400	569
SA 8230-11970	912	400	567
SA 8230-12000	912	300	563
SA 8230-12000	912	400	571
SA 8230-12090	912	400	569
SA 8230-12260	912	300	563
SA 8230-12260	912	400	567
SA 8230-12260	912	2300	593

NUMERICAL INDEX

INDICE DE NÚMERO

ÍNDICE NUMÉRICO

RÉPERTOIRE DE NUMÉROS

NUMERICAL INDEX

INDICE DE NÚMERO

ÍNDICE NUMÉRICO

RÉPERTOIRE DE NUMÉROS

Catalogue id **20490** | Group **1000**

Issue **PUB 20021238-B** | Page **3**

Part No	Group	Sect	Page
SA 8230-12840	912	200	557
SA 8230-12870	912	200	557
SA 8230-12870	912	400	567
SA 8230-13110	912	300	563
SA 8230-13110	912	400	567
SA 8230-13120	912	300	563
SA 8230-13120	912	400	567
SA 8230-13170	912	400	569
SA 8230-13320	912	200	559
SA 8230-13320	912	400	567
SA 8230-13320	912	500	575
SA 8230-13330	912	200	557
SA 8230-13330	912	400	567
SA 8230-13600	441	600	271
SA 8230-13670	441	600	271
SA 8230-13690	441	600	271
SA 8230-13730	441	600	273
SA 8230-13780	441	600	273
SA 8230-13840	441	600	273
SA 8230-13920	441	600	271
SA 8230-13930	441	600	271
SA 8230-14080	441	600	271
SA 8230-14090	441	600	271
SA 8230-14100	441	600	271
SA 8230-14110	441	600	273
SA 8230-14120	441	600	271
SA 8230-14130	441	600	271
SA 8230-14140	441	600	273
SA 8230-14170	441	600	271
SA 8230-14180	441	600	271
SA 8230-14370	441	600	275
SA 8230-14520	913	200	603
SA 8230-14901	924	2000	765
SA 8230-14910	924	2000	765
SA 8230-15140	441	300	259
SA 8230-15150	441	300	261
SA 8230-19400	914	1600	651
SA 8230-19410	914	1600	651
SA 8230-19420	914	1600	651
SA 8230-19440	914	1600	651
SA 8230-19450	914	800	639
SA 8230-19450	914	1600	651
SA 8230-19470	914	800	639
SA 8230-19470	914	1600	651
SA 8230-19480	914	800	639
SA 8230-19480	914	1600	651
SA 8230-19510	914	1600	651
SA 8230-19520	914	1600	651
SA 8230-19530	914	1600	651
SA 8230-19550	914	800	639
SA 8230-19550	914	1600	651
SA 8230-19560	914	800	639
SA 8230-19560	914	1600	651
SA 8230-19570	914	800	639
SA 8230-19570	914	1600	651
SA 8230-19600	914	800	639
SA 8230-19610	914	800	639
SA 8230-19680	914	1600	651
SA 8230-19690	914	800	639
SA 8230-19690	914	1100	643
SA 8230-19690	914	1200	647
SA 8230-19690	914	1600	651
SA 8230-19731	914	1100	643
SA 8230-19731	914	1200	647
SA 8230-19790	914	1100	643
SA 8230-19790	914	1200	647
SA 8230-19810	914	1100	643
SA 8230-19940	914	1200	647
SA 8230-19950	914	1100	645
SA 8230-19950	914	1200	647
SA 8230-20040	914	1100	645
SA 8230-20040	914	1200	647
SA 8230-20110	914	1100	643
SA 8230-20110	914	1200	647
SA 8230-20110	914	1600	651
SA 8230-20140	914	1100	645
SA 8230-20180	914	1100	645
SA 8230-20180	914	1200	649
SA 8230-20190	914	1100	645
SA 8230-20190	914	1200	649
SA 8230-20520	441	300	261
SA 8230-20520	441	400	265
SA 8230-21530	441	300	259
SA 8230-21540	441	300	259
SA 8230-21550	441	300	259
SA 8230-21560	441	300	259
SA 8230-21570	441	300	259
SA 8230-21590	441	300	259
SA 8230-21600	441	300	259
SA 8230-21610	441	300	259
SA 8230-21631	441	300	259
SA 8230-21640	441	300	263
SA 8230-21650	441	300	259
SA 8230-21660	441	300	259
SA 8230-21670	441	300	259
SA 8230-21700	441	300	261
SA 8230-21710	441	300	261
SA 8230-21810	441	300	263
SA 8230-21890	441	300	261
SA 8230-22990	912	200	557
SA 8230-22990	912	300	563
SA 8230-22990	912	400	567
SA 8230-22990	912	2300	593
SA 8230-23010	912	2500	595
SA 8230-23030	912	200	557
SA 8230-23030	912	400	569
SA 8230-23040	912	200	559
SA 8230-23140	441	300	261
SA 8230-23430	441	400	265
SA 8230-23460	441	400	265
SA 8230-23470	441	400	265
SA 8230-24600	775	700	317
SA 8230-24600	775	750	321
SA 8230-24860	775	700	317
SA 8230-24860	775	750	321
SA 8230-25430	913	200	603
SA 8230-25440	914	800	639
SA 8230-25450	913	200	605
SA 8230-25511	441	600	273
SA 8230-25521	441	600	273
SA 8230-25620	913	200	605
SA 8230-25640	441	600	273
SA 8230-25660	441	600	273
SA 8230-25720	441	600	271
SA 8230-25840	913	200	603
SA 8230-25850	913	300	607
SA 8230-25860	913	300	607
SA 8230-25870	913	300	611
SA 8230-25910	913	300	607
SA 8230-25920	441	600	273
SA 8230-25920	913	300	607
SA 8230-25940	914	1100	643
SA 8230-25940	914	1200	647
SA 8230-25970	441	600	271
SA 8230-26050	913	200	603
SA 8230-26240	913	400	613
SA 8230-26250	913	400	613
SA 8230-26270	913	400	613
SA 8230-26340	441	600	271
SA 8230-26400	913	200	605
SA 8230-26570	441	600	271
SA 8230-26780	913	200	605
SA 8230-26860	441	210	257
SA 8230-26860	441	600	273
SA 8230-26920	441	600	273
SA 8230-26930	441	600	273
SA 8230-26960	441	600	271
SA 8230-26960	913	300	609
SA 8230-27160	441	300	259
SA 8230-27430	914	800	639
SA 8230-27450	914	800	639
SA 8230-27470	914	800	639
SA 8230-27510	914	800	639
SA 8230-27520	914	800	639
SA 8230-27530	914	800	641
SA 8230-27560	914	800	639
SA 8230-27600	914	1100	645
SA 8230-27640	914	800	639
SA 8230-27650	914	800	639
SA 8230-28020	914	1100	645
SA 8230-28260	913	200	603
SA 8230-28280	913	200	603
SA 8230-28800	914	1100	643
SA 8230-28800	914	1200	647
SA 8230-28900	441	300	259
SA 8230-29040	914	800	639
SA 8230-30360	441	600	271
SA 8230-30410	441	300	261
SA 8230-30580	914	800	639
SA 8230-32080	913	300	611
SA 8230-32090	914	1100	645
SA 8230-32100	914	1100	645
SA 8230-32180	913	200	603
SA 8230-32220	913	200	603
SA 8230-32300	441	200	251

Part No	Group	Sect	Page
SA 8230-32320	441	200	253
SA 8230-32330	441	200	253
SA 8230-32350	441	200	253
SA 8230-32360	441	200	253
SA 8230-32380	441	200	251
SA 8230-32390	441	200	253
SA 8230-32400	441	200	255
SA 8230-32410	441	200	253
SA 8230-32420	441	200	253
SA 8230-32430	431	100	231
SA 8230-32440	431	100	231
SA 8230-32450	431	100	231
SA 8230-32460	431	100	231
SA 8230-32470	431	100	231
SA 8230-32490	431	100	231
SA 8230-32500	431	100	231
SA 8230-32520	431	100	231
SA 8230-32530	431	100	231
SA 8230-32540	431	100	231
SA 8230-32550	431	100	231
SA 8230-32560	431	100	231
SA 8230-32570	431	100	231
SA 8230-32580	431	100	231
SA 8230-32590	431	100	231
SA 8230-32610	431	100	231
SA 8230-32620	431	100	231
SA 8230-32630	441	200	251
SA 8230-32650	441	200	251
SA 8230-32690	441	200	253
SA 8230-32700	441	200	253
SA 8230-32720	912	300	565
SA 8230-32730	912	500	573
SA 8230-32760	912	200	557
SA 8230-32760	912	400	567
SA 8230-32770	912	400	569

Part No	Group	Sect	Page
SA 8230-32780	912	300	563
SA 8230-32780	912	500	573
SA 8230-32790	912	500	573
SA 8230-32800	912	500	573
SA 8230-32810	912	400	571
SA 8230-32820	912	400	569
SA 8230-32830	912	300	563
SA 8230-32860	912	500	575
SA 8230-32880	912	400	569
SA 8230-32890	912	200	559
SA 8230-32890	912	400	567
SA 8230-32900	912	200	557
SA 8230-32910	912	400	567
SA 8230-33060	441	300	259
SA 8230-33080	441	300	261
SA 8230-33140	441	300	259
SA 8230-33180	912	400	569
SA 8230-33210	431	100	231
SA 8230-33230	441	200	253
SA 8230-33270	431	100	231
SA 8230-33390	441	200	255
SA 8230-33400	441	200	251
SA 8230-33410	441	200	253
SA 8230-33430	441	200	251
SA 8230-33440	441	200	251
SA 8230-33460	441	200	255
SA 8230-33470	431	100	231
SA 8230-33470	441	100	247
SA 8230-33470	441	200	255
SA 8230-33480	431	100	231
SA 8230-33490	431	100	231
SA 8230-33500	431	100	231
SA 8230-33540	431	100	231
SA 8230-33550	441	200	253
SA 8230-33630	441	400	265

Part No	Group	Sect	Page
SA 8230-33680	441	400	267
SA 8230-33890	441	200	253
SA 8230-33930	441	200	253
SA 8230-33940	441	200	251
SA 8230-33950	441	200	253
SA 8230-33960	441	200	253
SA 8230-33970	441	200	253
SA 8230-33980	441	200	253
SA 8230-34020	441	200	253
SA 8230-34030	441	200	253
SA 8230-34040	441	200	253
SA 8230-34050	441	200	251
SA 8230-34050	441	200	253
SA 8230-34070	441	200	253
SA 8230-34090	441	200	255
SA 8230-34130	441	200	251
SA 8230-34150	441	200	251
SA 8230-34160	441	200	251
SA 8230-34210	441	200	253
SA 8230-34220	441	200	251
SA 8230-34230	441	200	251
SA 8230-34310	441	200	251
SA 8230-34320	441	200	251
SA 8230-34330	441	200	251
SA 8230-35670	912	200	559
SA 8230-35800	912	200	559
SA 8230-35830	912	200	559
SA 8230-35850	912	200	559
SA 8230-35870	912	200	559
SA 8230-35870	912	2500	595
SA 8230-35950	912	200	559
SA 8230-35950	912	2500	595
SA 8230-35970	912	200	559
SA 8230-35970	912	2500	597
SA 8230-36080	912	200	559

Part No	Group	Sect	Page
SA 8230-36080	912	2500	597
SA 8230-36110	912	200	559
SA 8230-36120	912	500	575
SA 8230-36320	914	1100	645
SA 8230-36550	441	600	273
SA 8230-36640	914	1100	643
SA 8230-36650	914	1100	643
SA 8230-36650	914	1200	647
SA 8230-36770	914	1100	645
SA 8230-36770	914	1200	647
SA 8230-36780	914	1100	645
SA 8230-36840	914	1100	645
SA 8230-36840	914	1200	649
SA 8230-36940	914	1100	645
SA 8230-37030	912	200	559
SA 8230-37030	912	2500	595
SA 8230-37050	914	1100	645
SA 8230-37050	914	1200	649
SA 8230-37060	914	1100	643
SA 8230-37060	914	1200	647
SA 8230-37080	914	1100	645
SA 8230-37090	914	1100	645
SA 8230-37100	914	1100	643
SA 8230-37100	914	1200	647
SA 8230-37110	914	1100	645
SA 8230-37120	914	1100	645
SA 8230-37120	914	1200	647
SA 8230-37140	914	1100	643
SA 8230-37140	914	1200	647
SA 8230-37150	914	1200	647
SA 8240-03310	914	800	639
SA 8240-03310	914	1600	651
SA 8240-03361	441	600	273
SA 8240-03530	441	600	271
SA 8240-03680	913	300	609

Part No	Group	Sect	Page
SA 8240-03730	914	800	639
SA 8240-03730	914	1600	651
SA 8240-04510	913	300	609
SA 8250-00180	775	900	331
SA 8330-02920	924	2000	765
SA 8330-02930	924	2000	765
SA 9011-10802	810	600	355
SA 9011-10802	924	100	733
SA 9011-10802	974	1200	795
SA 9011-10802	974	1300	797
SA 9011-11007	218	100	73
SA 9011-11204	821	300	371
SA 9011-11205	821	500	375
SA 9011-11207	218	100	73
SA 9011-11207	775	800	325
SA 9011-11606	974	1000	793
SA 9011-11606	974	2500	799
SA 9011-11606	975	100	809
SA 9011-11609	810	100	351
SA 9011-12006	974	1000	793
SA 9011-12009	234	100	85
SA 9011-12009	911	100	535
SA 9011-21018	916	4200	723
SA 9011-21215	911	500	549
SA 9011-21611	441	100	247
SA 9011-21611	775	750	321
SA 9011-21624	925	1400	777
SA 9011-21626	974	1000	793
SA 9011-22020	775	910	335
SA 9011-22226	443	100	277
SA 9011-22416	925	200	771
SA 9012-53021	925	500	775
SA 9016-10503	364	200	171
SA 9016-10804	914	800	641
SA 9021-10302	367	100	175

NUMERICAL INDEX

INDICE DE NÚMERO

ÍNDICE NUMÉRICO

RÉPERTOIRE DE NUMÉROS

Catalogue id	Group
20490	**1000**
Issue	Page
PUB 20021238-B	**4**

NUMERICAL INDEX

INDICE DE NÚMERO

ÍNDICE NUMÉRICO

RÉPERTOIRE DE NUMÉROS

Catalogue id **20490** | Group **1000**

Issue **PUB 20021238-B** | Page **5**

Part No	Group	Sect	Page
SA 9021-10303	364	200	171
SA 9021-10402	364	200	171
SA 9021-10402	810	700	359
SA 9021-10402	860	400	411
SA 9021-10403	364	200	173
SA 9021-10403	393	100	217
SA 9021-10404	364	200	171
SA 9021-10405	363	300	163
SA 9021-10405	371	800	201
SA 9023-10602	924	3000	767
SA 9023-11004	431	200	239
SA 9025-04003	371	800	201
SA 9025-04003	870	400	421
SA 9025-04003	874	400	431
SA 9025-05002	870	400	421
SA 9025-05002	874	400	431
SA 9027-10401	393	100	217
SA 9027-10403	810	600	355
SA 9027-20605	810	700	359
SA 9035-10804	261	300	119
SA 9035-10804	310	100	139
SA 9041-11204	371	400	191
SA 9111-12200	443	100	277
SA 9111-12400	925	200	771
SA 9111-31000	914	2700	669
SA 9111-31000	916	1200	689
SA 9111-31000	916	1500	693
SA 9112-13001	925	500	775
SA 9113-10800	913	300	609
SA 9131-10500	821	200	367
SA 9131-10500	827	200	379
SA 9131-11000	860	100	405
SA 9131-11000	860	600	415
SA 9131-11000	992	100	827
SA 9131-11600	218	100	73
SA 9211-05000	821	200	367
SA 9211-05000	827	200	379
SA 9211-08000	256	100	115
SA 9211-08000	261	100	117
SA 9211-08000	261	300	119
SA 9211-08000	356	100	149
SA 9211-08000	821	200	367
SA 9211-08000	821	200	369
SA 9211-08000	821	300	371
SA 9211-08000	827	200	379
SA 9211-08000	914	300	625
SA 9211-08000	924	100	733
SA 9211-08000	974	1200	795
SA 9211-08000	974	1300	797
SA 9211-10000	234	100	85
SA 9211-10000	252	100	109
SA 9211-10000	261	300	119
SA 9211-10000	827	100	377
SA 9211-10000	827	200	379
SA 9211-10000	911	100	533
SA 9211-10000	911	400	545
SA 9211-10000	914	2700	669
SA 9211-10000	916	100	675
SA 9211-10000	916	500	681
SA 9211-10000	916	600	683
SA 9211-10000	916	900	685
SA 9211-10000	916	1000	687
SA 9211-10000	916	1200	689
SA 9211-10000	916	1500	693
SA 9211-10000	916	2300	705
SA 9211-10000	916	3000	713
SA 9211-10000	916	3200	717
SA 9211-10000	916	4000	719
SA 9211-10000	916	4200	723
SA 9211-10000	916	5200	729
SA 9211-10000	924	100	733
SA 9211-10000	924	400	739
SA 9211-10000	924	500	741
SA 9211-10000	924	700	743
SA 9211-10000	924	750	747
SA 9211-10000	924	1000	757
SA 9211-10000	924	1100	759
SA 9211-10000	924	1200	761
SA 9211-10000	927	100	783
SA 9211-12000	261	100	117
SA 9211-12000	261	300	119
SA 9211-12000	261	300	121
SA 9211-12000	821	200	367
SA 9211-12000	821	200	369
SA 9211-12000	891	100	447
SA 9211-12000	911	600	551
SA 9211-12000	914	250	621
SA 9211-12000	914	2200	657
SA 9211-12000	924	1000	757
SA 9211-20000	234	100	85
SA 9211-20000	775	910	335
SA 9211-20000	911	100	533
SA 9213-03000	367	100	175
SA 9213-14000	775	810	327
SA 9213-18000	925	200	771
SA 9213-18000	925	400	773
SA 9213-20000	234	100	85
SA 9213-20000	911	100	533
SA 9213-20000	974	100	789
SA 9213-20000	974	1000	793
SA 9216-04510	974	3000	801
SA 9216-04510	975	2500	823
SA 9216-07010	927	500	785
SA 9216-07010	974	3400	805
SA 9285-11000	881	100	443
SA 9285-16000	870	400	421
SA 9285-16000	874	400	431
SA 9285-16000	881	100	443
SA 9285-17000	860	600	415
SA 9312-00004	261	100	117
SA 9312-00004	363	200	161
SA 9312-00005	235	100	91
SA 9312-00005	261	300	119
SA 9312-10175	261	100	117
SA 9312-10250	911	500	549
SA 9312-10350	371	800	201
SA 9312-10350	870	400	421
SA 9312-10350	874	400	431
SA 9312-10400	911	600	551
SA 9312-10600	443	100	277
SA 9313-10350	256	100	115
SA 9313-10425	256	100	115
SA 9314-02100	235	100	91
SA 9314-02100	356	200	151
SA 9314-02100	356	300	153
SA 9314-02100	363	300	163
SA 9314-02300	916	100	675
SA 9314-02300	924	700	745
SA 9314-02300	924	750	747
SA 9314-02300	924	1600	763
SA 9315-00801	974	1300	797
SA 9315-01002	492	100	283
SA 9315-01002	974	300	791
SA 9315-01002	974	1200	795
SA 9315-01601	261	300	119
SA 9315-01801	235	100	91
SA 9315-02201	235	100	91
SA 9315-03001	261	100	117
SA 9316-00801	974	1300	797
SA 9316-11002	974	300	791
SA 9316-11002	974	1200	795
SA 9323-02912	914	250	621
SA 9323-02912	914	2200	657
SA 9323-02920	821	200	367
SA 9324-21212	431	200	237
SA 9324-21212	431	300	243
SA 9325-04010	431	200	237
SA 9325-06012	431	200	237
SA 9325-06012	431	300	241
SA 9326-10000	821	200	367
SA 9326-10000	821	300	371
SA 9349-00160	974	300	791
SA 9411-08080	235	100	91
SA 9411-90250	914	500	633
SA 9411-90410	924	700	745
SA 9411-90410	924	900	755
SA 9411-90490	914	2500	663
SA 9411-90490	924	200	737
SA 9411-91000	916	2100	699
SA 9411-91000	916	3000	713
SA 9411-91000	916	3100	715
SA 9411-92010	916	300	677
SA 9411-92010	916	300	679
SA 9411-92180	911	300	539
SA 9411-92180	914	250	619
SA 9411-92180	914	400	627
SA 9411-92180	914	2300	659
SA 9411-92180	914	2400	661
SA 9411-92180	914	2700	669
SA 9411-92180	914	3000	673
SA 9411-92180	916	2600	707
SA 9411-92200	911	300	539
SA 9411-92200	914	500	633
SA 9411-92321	914	400	627
SA 9411-92350	914	100	615

Part No	Group	Sect	Page
SA 9411-92350	914	300	623
SA 9411-92350	914	2000	653
SA 9411-92350	914	2500	663
SA 9411-92350	914	3000	673
SA 9411-92350	916	2600	707
SA 9411-92600	914	400	627
SA 9411-93390	914	400	627
SA 9411-93390	914	2500	665
SA 9411-93390	924	700	745
SA 9411-93390	924	900	755
SA 9411-93900	914	2000	653
SA 9411-93900	914	2500	663
SA 9411-93900	914	2600	667
SA 9411-93900	914	3000	673
SA 9411-95190	924	200	737
SA 9411-95340	914	500	633
SA 9411-95350	914	500	633
SA 9411-95440	914	100	615
SA 9411-95440	914	300	623
SA 9411-95440	914	2000	653
SA 9411-95440	914	2200	657
SA 9411-95440	914	2300	659
SA 9411-95440	914	2400	661
SA 9411-95440	914	2500	665
SA 9411-95440	914	2600	667
SA 9411-95440	914	2700	669
SA 9411-95440	914	2800	671
SA 9411-95440	914	3000	673
SA 9411-95440	924	200	737
SA 9411-95870	914	300	623
SA 9411-95870	914	2500	663
SA 9411-95870	914	2600	667
SA 9411-95870	914	2800	671
SA 9411-95940	924	100	733
SA 9411-95950	924	100	733
SA 9411-95970	914	500	633
SA 9411-95990	916	3000	713
SA 9411-95990	916	3200	717
SA 9411-96030	924	1000	757
SA 9411-96110	914	2500	663
SA 9411-96110	914	2600	667
SA 9411-96160	916	3100	715
SA 9411-96230	916	600	683
SA 9411-96271	911	200	537
SA 9412-11020	914	100	615
SA 9412-11020	914	200	617
SA 9412-11020	914	250	619
SA 9412-11020	914	300	623
SA 9412-11020	914	400	627
SA 9412-11020	914	450	631
SA 9412-11020	914	500	633
SA 9412-11020	914	2000	653
SA 9412-11020	914	2200	657
SA 9412-11020	914	2400	661
SA 9412-11020	914	2500	663
SA 9412-11020	914	2600	667
SA 9412-11020	914	2700	669
SA 9412-11020	916	1200	689
SA 9412-11020	916	1500	693
SA 9412-11020	916	2600	707
SA 9412-11020	924	700	743
SA 9412-11030	914	300	623
SA 9412-11030	914	400	627
SA 9412-11030	914	450	631
SA 9412-11030	916	2600	709
SA 9412-11030	924	200	737
SA 9412-11030	924	700	743
SA 9412-11030	924	1000	757
SA 9412-11040	911	300	539
SA 9412-11040	914	500	633
SA 9412-11050	914	400	627
SA 9412-11050	914	500	633
SA 9412-11060	916	300	677
SA 9412-11060	916	2200	701
SA 9412-11060	916	2250	703
SA 9412-11060	916	2300	705
SA 9412-11090	911	300	539
SA 9412-11090	914	100	615
SA 9412-11090	914	200	617
SA 9412-11090	914	400	629
SA 9412-11090	914	2400	661
SA 9412-11090	914	2800	671
SA 9412-11120	914	300	623
SA 9412-11120	916	1200	689
SA 9412-11120	916	1500	693
SA 9412-11130	911	300	539
SA 9412-11130	914	100	615
SA 9412-11130	914	200	617
SA 9412-11130	914	250	619
SA 9412-11130	914	2000	653
SA 9412-11130	914	2100	655
SA 9412-11130	914	2500	663
SA 9412-11130	914	3000	673
SA 9412-11130	924	200	737
SA 9412-11140	914	500	633
SA 9412-11140	924	1000	757
SA 9412-11150	914	300	623
SA 9412-11180	916	2200	701
SA 9412-11180	916	2250	703
SA 9412-11190	914	500	633
SA 9412-11190	916	5100	727
SA 9412-11280	914	500	633
SA 9412-11290	924	200	737
SA 9412-11300	911	1600	553
SA 9412-11310	914	2100	655
SA 9412-12020	914	3000	673
SA 9412-12020	916	300	677
SA 9412-12020	924	100	733
SA 9412-12120	924	100	733
SA 9412-12150	914	300	625
SA 9412-22020	924	200	737
SA 9412-22030	924	200	737
SA 9412-22050	235	100	91
SA 9412-22050	924	200	737
SA 9412-31135	914	500	633
SA 9412-43030	924	1600	763
SA 9413-11010	914	200	617
SA 9413-11010	914	250	619
SA 9413-11010	914	300	623
SA 9413-11010	914	400	627
SA 9413-11010	914	450	631
SA 9413-11010	914	500	633
SA 9413-11010	914	2200	657
SA 9413-11010	914	2300	659
SA 9413-11010	914	2400	661
SA 9413-11010	914	2500	663
SA 9413-11010	914	2600	667
SA 9413-11010	914	2700	669
SA 9413-11010	916	300	677
SA 9413-11010	916	1200	689
SA 9413-11010	916	1500	693
SA 9413-11010	916	2600	707
SA 9413-11010	916	5200	729
SA 9413-11020	914	400	627
SA 9413-11020	916	1200	689
SA 9413-11020	916	1500	693
SA 9413-11030	914	500	633
SA 9413-11030	916	1200	689
SA 9413-11030	916	1500	693
SA 9413-11030	924	1000	757
SA 9413-11050	916	2300	705
SA 9413-11160	916	300	677
SA 9413-11170	914	250	619
SA 9413-11170	914	300	623
SA 9413-11170	914	2000	653
SA 9413-11180	924	1000	757
SA 9413-11200	914	500	633
SA 9413-11210	911	300	539
SA 9413-11230	914	500	633
SA 9413-11230	916	600	683
SA 9414-11010	914	400	627
SA 9414-11020	914	300	623
SA 9414-11020	914	450	631
SA 9414-11030	911	300	539
SA 9415-11012	924	700	743
SA 9415-11021	913	200	603
SA 9415-11021	913	300	611
SA 9415-11021	913	400	613
SA 9415-11021	914	300	623
SA 9415-11021	916	5100	727
SA 9415-11022	924	3000	767
SA 9415-11031	911	300	539
SA 9415-11031	911	350	541
SA 9415-11031	912	2000	577
SA 9415-11031	912	2010	581
SA 9415-11031	914	300	623
SA 9415-11042	924	3000	767
SA 9415-11051	912	2100	585
SA 9415-11051	912	2110	589
SA 9415-11051	914	400	627
SA 9415-11051	916	2600	707
SA 9415-11052	431	200	239

NUMERICAL INDEX

INDICE DE NÚMERO

ÍNDICE NUMÉRICO

RÉPERTOIRE DE NUMÉROS

Catalogue id	Group
20490	**1000**
Issue	Page
PUB 20021238-B	**6**

NUMERICAL INDEX

ÍNDICE NUMÉRICO

INDICE DE NÚMERO

RÉPERTOIRE DE NUMÉROS

Part No	Group	Sect	Page
SA 9415-11061	911	500	549
SA 9415-22051	234	100	85
SA 9415-22051	235	100	91
SA 9415-43012	775	1000	339
SA 9415-43012	775	1010	341
SA 9415-43031	924	1600	763
SA 9415-43032	443	200	279
SA 9415-43032	443	300	281
SA 9415-43041	916	3000	713
SA 9415-43041	916	3200	717
SA 9415-43042	443	300	281
SA 9416-11091	924	200	737
SA 9416-11091	924	400	739
SA 9416-11091	924	500	741
SA 9416-11101	916	1200	689
SA 9416-11101	916	1500	693
SA 9416-11101	924	200	737
SA 9416-11101	924	400	739
SA 9416-11101	924	500	741
SA 9416-11101	924	1100	759
SA 9416-11101	924	1200	761
SA 9416-11111	916	1200	689
SA 9416-11111	916	1500	693
SA 9416-11111	916	3000	713
SA 9416-11111	916	3100	715
SA 9416-11111	916	3200	717
SA 9416-11121	916	1500	693
SA 9416-11131	916	1500	693
SA 9419-11010	916	600	683
SA 9419-11010	916	2600	709
SA 9419-11010	916	5100	727
SA 9419-11020	911	350	541
SA 9419-11020	911	400	545
SA 9419-11020	911	1600	553
SA 9419-11020	916	2600	707
SA 9419-11020	916	5100	727
SA 9419-11030	911	400	545
SA 9419-11040	911	400	545
SA 9419-11040	916	600	683
SA 9419-11040	916	1000	687
SA 9419-11040	916	2200	701
SA 9419-11040	916	2250	703
SA 9419-11040	916	4000	719
SA 9419-11040	916	4200	723
SA 9419-11050	911	200	537
SA 9419-11050	911	400	545
SA 9419-11050	911	600	551
SA 9419-11050	916	2200	701
SA 9419-11050	916	2250	703
SA 9419-11060	911	600	551
SA 9419-11070	911	300	539
SA 9419-11070	911	350	541
SA 9419-11070	911	360	543
SA 9419-11080	911	1600	553
SA 9419-21010	911	400	547
SA 9419-21010	916	300	677
SA 9419-21010	916	5100	727
SA 9419-21010	916	5200	729
SA 9419-21010	916	5250	731
SA 9419-21020	911	360	543
SA 9419-21020	916	5100	727
SA 9419-21030	911	400	545
SA 9419-21030	916	1000	687
SA 9419-21030	916	4000	719
SA 9419-21030	916	4200	725
SA 9419-21040	911	200	537
SA 9419-21040	916	1200	689
SA 9419-21040	916	1500	693
SA 9419-31010	916	5100	727
SA 9419-31020	911	300	539
SA 9419-31020	916	2200	701
SA 9419-31040	916	5200	729
SA 9419-31050	911	300	539
SA 9426-10020	914	3000	673
SA 9426-10020	916	300	677
SA 9426-10020	924	100	733
SA 9426-10040	914	300	625
SA 9426-20040	924	200	737
SA 9426-20050	235	100	91
SA 9426-20050	875	100	437
SA 9426-20050	924	200	737
SA 9426-20060	870	100	419
SA 9426-20080	870	100	419
SA 9426-20090	234	100	85
SA 9426-20090	431	300	243
SA 9426-20090	911	100	533
SA 9433-25111	974	1300	797
SA 9433-25111	975	500	813
SA 9433-25111	975	800	815
SA 9451-02207	914	2300	659
SA 9451-02207	914	2400	661
SA 9451-02207	914	2500	663
SA 9451-02207	914	2500	665
SA 9451-02207	914	2600	667
SA 9451-02208	914	2300	659
SA 9451-02208	916	300	677
SA 9451-02212	914	2500	663
SA 9451-02214	914	2500	663
SA 9451-02218	914	400	627
SA 9451-02220	914	2000	653
SA 9451-02220	916	300	677
SA 9451-02220	916	1200	689
SA 9451-02220	916	1500	693
SA 9451-02221	914	2200	657
SA 9451-02223	914	400	627
SA 9451-02225	914	400	627
SA 9451-02228	916	2600	707
SA 9451-02231	914	2500	663
SA 9451-02232	914	2500	663
SA 9451-02232	924	200	737
SA 9451-02275	914	2700	669
SA 9451-02330	916	300	677
SA 9451-02614	924	700	743
SA 9451-02614	924	750	747
SA 9451-02620	924	700	743
SA 9451-02620	924	750	747
SA 9451-02627	924	400	739
SA 9451-02628	924	500	741
SA 9451-02630	924	500	741
SA 9451-02638	924	200	737
SA 9451-02639	924	500	741
SA 9451-02681	924	400	739
SA 9451-02693	924	400	739
SA 9451-03215	916	1200	689
SA 9451-03215	916	1500	693
SA 9451-03219	916	300	677
SA 9451-03223	911	1600	553
SA 9451-03226	916	1500	693
SA 9451-03232	924	200	737
SA 9451-03247	914	300	623
SA 9451-03288	916	1200	689
SA 9451-03525	916	1200	689
SA 9451-03530	916	1500	693
SA 9451-03540	924	1200	761
SA 9451-03599	924	1100	759
SA 9451-03614	924	700	743
SA 9451-03614	924	750	747
SA 9451-03620	924	700	743
SA 9451-03620	924	750	747
SA 9451-03627	924	400	739
SA 9451-03628	924	500	741
SA 9451-03630	924	500	741
SA 9451-03638	924	200	737
SA 9451-03639	924	500	741
SA 9451-03681	924	400	739
SA 9451-03693	924	400	739
SA 9451-04315	916	1200	689
SA 9451-04315	916	1500	693
SA 9451-04326	916	1500	693
SA 9451-04334	911	300	539
SA 9451-04334	914	500	633
SA 9451-04340	916	3200	717
SA 9451-04388	916	1200	689
SA 9451-04399	916	3000	713
SA 9451-05208	914	400	627
SA 9451-06210	924	1000	757
SA 9451-06217	916	2200	701
SA 9451-06217	916	2250	703
SA 9451-12634	916	5200	729
SA 9451-32608	916	300	677
SA 9451-33617	914	450	631
SA 9451-35221	916	600	683
SA 9452-02208	914	250	619
SA 9452-02212	914	250	619
SA 9452-02212	914	2400	661
SA 9452-02213	914	250	619
SA 9452-02221	914	200	617
SA 9452-02221	914	250	619
SA 9452-02221	914	2700	669
SA 9452-02223	914	100	615
SA 9452-02240	914	100	615
SA 9452-02240	914	2200	657
SA 9452-03336	916	1500	693
SA 9452-03535	916	1500	693
SA 9452-03535	924	1200	761

Part No	Group	Sect	Page
SA 9452-04308	914	500	633
SA 9452-04335	916	1500	693
SA 9452-04335	916	3200	717
SA 9452-05208	914	500	635
SA 9452-05223	916	5100	727
SA 9452-06217	916	2300	705
SA 9452-06220	916	2300	705
SA 9453-02205	914	300	623
SA 9453-02205	914	400	627
SA 9453-02205	914	2500	663
SA 9453-02205	914	2600	667
SA 9453-02206	914	400	627
SA 9453-02206	914	2400	661
SA 9453-02207	914	2700	669
SA 9453-02208	914	250	619
SA 9453-02208	914	300	623
SA 9453-02208	914	400	627
SA 9453-02208	914	450	631
SA 9453-02208	914	3000	673
SA 9453-02208	916	2600	707
SA 9453-02209	914	2500	663
SA 9453-02209	914	2600	667
SA 9453-02210	914	300	623
SA 9453-02211	914	2400	661
SA 9453-02211	914	2500	663
SA 9453-02211	914	2800	671
SA 9453-02211	914	3000	673
SA 9453-02212	914	250	619
SA 9453-02212	914	300	623
SA 9453-02212	914	400	627
SA 9453-02212	914	500	633
SA 9453-02212	914	2100	655
SA 9453-02212	914	2500	663
SA 9453-02212	914	2600	667
SA 9453-02213	914	250	619
SA 9453-02213	914	400	627
SA 9453-02213	914	3000	673
SA 9453-02214	914	400	627
SA 9453-02214	914	2100	655
SA 9453-02214	914	2500	665
SA 9453-02215	914	3000	673
SA 9453-02216	914	2800	671
SA 9453-02217	914	3000	673
SA 9453-02218	914	100	615
SA 9453-02218	914	2300	659
SA 9453-02218	914	2400	661
SA 9453-02218	914	2500	663
SA 9453-02219	914	100	615
SA 9453-02219	914	3000	673
SA 9453-02220	914	100	615
SA 9453-02220	914	2500	665
SA 9453-02220	914	2600	667
SA 9453-02221	914	100	615
SA 9453-02221	914	2500	665
SA 9453-02221	914	2600	667
SA 9453-02221	916	2600	707
SA 9453-02222	914	100	615
SA 9453-02222	914	2000	653
SA 9453-02224	916	2600	707
SA 9453-02225	914	400	627
SA 9453-02225	914	2000	653
SA 9453-02225	914	2600	667
SA 9453-02226	914	300	623
SA 9453-02226	914	400	627
SA 9453-02226	914	3000	673
SA 9453-02228	914	300	623
SA 9453-02228	914	400	627
SA 9453-02228	914	450	631
SA 9453-02230	914	2000	653
SA 9453-02231	914	300	623
SA 9453-02232	914	2500	665
SA 9453-02233	914	400	627
SA 9453-02234	914	300	623
SA 9453-02234	914	3000	673
SA 9453-02240	914	2200	657
SA 9453-02242	914	2200	657
SA 9453-02243	914	300	623
SA 9453-02245	914	300	625
SA 9453-02246	914	200	617
SA 9453-02247	911	300	539
SA 9453-02248	914	200	617
SA 9453-02250	914	200	617
SA 9453-02252	914	200	617
SA 9453-02252	914	2800	671
SA 9453-02335	914	500	633
SA 9453-02340	914	500	633
SA 9453-02374	914	2700	669
SA 9453-02625	924	500	741
SA 9453-03212	914	300	625
SA 9453-03220	914	300	625
SA 9453-03221	914	300	625
SA 9453-03222	914	400	627
SA 9453-03225	916	1500	695
SA 9453-03258	914	300	625
SA 9453-03525	916	1500	695
SA 9453-03525	924	1200	761
SA 9453-03531	916	1500	695
SA 9453-03592	916	1200	689
SA 9453-03615	924	1100	759
SA 9453-03615	924	1200	761
SA 9453-03616	916	2600	709
SA 9453-03625	924	500	741
SA 9453-03640	924	200	737
SA 9453-04308	914	500	635
SA 9453-04310	914	500	635
SA 9453-04314	914	500	635
SA 9453-04325	916	1500	695
SA 9453-04325	916	3200	717
SA 9453-04332	924	1000	757
SA 9453-04355	916	3100	715
SA 9453-04441	924	1000	757
SA 9453-05208	914	500	635
SA 9453-05216	914	500	635
SA 9453-06225	916	300	677
SA 9453-32623	916	300	677
SA 9453-33619	914	450	631
SA 9453-33625	914	450	631
SA 9459-04661	911	300	539
SA 9459-05150	924	700	743
SA 9459-05150	924	750	747
SA 9459-05170	924	700	743
SA 9459-05170	924	750	747
SA 9459-05170	924	1600	763
SA 9459-05190	924	100	733
SA 9459-05200	924	100	733
SA 9459-05590	924	700	743
SA 9459-05590	924	750	747
SA 9459-05590	924	1600	763
SA 9459-05600	924	700	743
SA 9459-05600	924	750	747
SA 9459-05600	924	1600	763
SA 9459-05630	924	700	743
SA 9459-05630	924	750	747
SA 9459-05640	924	700	743
SA 9459-05640	924	700	745
SA 9459-05640	924	750	749
SA 9481-10003	927	500	785
SA 9481-10003	974	3000	801
SA 9481-10003	974	3400	805
SA 9481-10003	975	2500	823
SA 9481-11003	927	100	783
SA 9481-21002	974	1200	795
SA 9482-02111	974	300	791
SA 9511-12011	441	600	273
SA 9511-12011	914	3000	673
SA 9511-12014	914	3000	673
SA 9511-12020	441	600	273
SA 9511-12022	441	600	273
SA 9511-12024	443	200	279
SA 9511-12024	443	300	281
SA 9511-12110	443	200	279
SA 9511-12110	443	300	281
SA 9511-12175	441	300	259
SA 9511-12210	441	300	259
SA 9511-22025	234	300	87
SA 9511-22030	441	600	273
SA 9511-22080	441	600	273
SA 9511-22125	443	200	279
SA 9511-22125	443	300	281
SA 9531-00070	372	220	209
SA 9541-01030	431	300	241
SA 9541-01030	441	500	269
SA 9541-01035	913	200	605
SA 9541-02015	913	300	609
SA 9541-02018	913	400	613
SA 9541-02070	775	910	335
SA 9556-07000	974	3000	803
SA 9556-07000	975	2500	823
SA 9556-08000	975	1500	817
SA 9556-09000	927	500	785
SA 9556-09000	927	510	787
SA 9556-09000	974	3400	805
SA 9557-06000	974	3000	803
SA 9557-06000	975	2500	823
SA 9557-07000	975	1500	819

NUMERICAL INDEX

INDICE DE NÚMERO

ÍNDICE NUMÉRICO

RÉPERTOIRE DE NUMÉROS

NUMERICAL INDEX

INDICE DE NÚMERO

ÍNDICE NUMÉRICO

RÉPERTOIRE DE NUMÉROS

Catalogue id **20490** | Group **1000**

Issue **PUB 20021238-B** | Page **9**

Part No	Group	Sect	Page
SA 9557-08000	927	500	785
SA 9557-08000	927	510	787
SA 9557-08000	974	3400	805
SA 9563-20701	974	3000	803
SA 9563-20701	975	2500	823
SA 9563-20801	975	1500	819
SA 9563-20900	927	500	785
SA 9563-20900	927	510	787
SA 9563-20900	974	3400	805
SA 9564-20700	974	3000	803
SA 9564-20700	975	2500	823
SA 9564-20750	775	700	317
SA 9564-20750	775	750	321
SA 9564-20800	975	1500	819
SA 9564-20900	927	500	785
SA 9564-20900	927	510	787
SA 9564-20900	974	3400	807
SA 9565-11000	975	2500	823
SA 9565-11050	974	3000	801
SA 9565-11100	974	3000	801
SA 9565-11200	975	1500	817
SA 9565-11300	927	500	785
SA 9565-11300	927	510	787
SA 9565-11600	974	3400	805
SA 9566-10050	441	200	251
SA 9566-10060	441	200	251
SA 9566-10160	912	2500	595
SA 9566-10200	441	600	273
SA 9566-1022A	912	2500	595
SA 9566-10900	975	2500	823
SA 9566-11000	974	3000	803
SA 9566-11100	975	1500	819
SA 9566-20300	913	200	605
SA 9566-20450	924	3000	767
SA 9566-30210	441	200	251
SA 9566-30950	974	3000	803
SA 9566-31000	974	3000	803
SA 9566-31100	975	1500	819
SA 9566-31200	927	500	785
SA 9566-31200	927	510	787
SA 9566-31500	974	3400	805
SA 9566-40950	975	2500	825
SA 9566-41800	441	200	253
SA 9567-20701	974	3000	803
SA 9567-20701	975	2500	825
SA 9567-20801	975	1500	817
SA 9567-20900	927	500	785
SA 9567-20900	927	510	787
SA 9567-20900	974	3400	805
SA 9568-01000	975	2500	823
SA 9568-01050	974	3000	801
SA 9568-01100	974	3000	801
SA 9568-01200	975	1500	817
SA 9572-42450	364	200	171
SA 9611-10025	443	200	279
SA 9611-10025	443	300	281
SA 9612-07040	974	3000	801
SA 9612-07040	975	2500	825
SA 9612-08040	975	1500	817
SA 9612-09030	927	500	785
SA 9612-09030	927	510	787
SA 9612-09040	974	3400	805
SA 9676-38000	441	300	261
SA 9751-15016	235	100	91
SA 9751-15016	371	200	187
SA 9751-15016	914	300	625
SA 9879-10400	371	200	185
SA 9879-10800	371	200	185
SA 9879-11400	371	200	185
VOE 11004094	897	100	453
VOE 11026730	897	100	453
VOE 11039563	362	200	157
VOE 11039713	364	110	167
VOE 11039846	352	100	147
VOE 11039846	356	100	149
VOE 11039846	356	200	151
VOE 11039846	356	300	153
VOE 11078015	810	600	355
VOE 11104372	371	800	199
VOE 11109241	261	100	117
VOE 11110283	256	100	115
VOE 11110284	256	100	115
VOE 11110668	235	400	93
VOE 11110670	235	400	93
VOE 11110673	235	400	93
VOE 11110736	235	400	93
VOE 11116814	897	200	459
VOE 11117464	860	600	415
VOE 11117464	881	100	443
VOE 11128173	235	400	93
VOE 11141272	910	100	495
VOE 11170101	362	100	155
VOE 11170321	321	300	141
VOE 11172907	234	100	85
VOE 11198367	398	100	219
VOE 11201898	371	800	199
VOE 11381207	398	100	219
VOE 11381209	398	100	219
VOE 11381460	398	300	223
VOE 11412071	371	800	199
VOE 11412632	870	100	417
VOE 11412632	874	100	427
VOE 11417145	925	100	769
VOE 11428069	398	300	223
VOE 11428070	398	300	223
VOE 11428087	914	1200	649
VOE 11443975	398	100	219
VOE 11445056	897	100	453
VOE 11700269	273	150	131
VOE 11700373	214	150	63
VOE 11700424	237	110	101
VOE 11700426	237	110	101
VOE 11700609	223	110	79
VOE 11701952	256	100	115
VOE 11705990	914	1600	651
VOE 11706094	914	1600	651
VOE 11706595	875	100	437
VOE 11706967	914	1100	643
VOE 11706967	914	1200	647
VOE 11707714	912	3600	599
VOE 11708550	223	110	79
VOE 11709257	256	100	115
VOE 11709635	321	300	141
VOE 11710987	234	300	87
VOE 11711074	233	110	81
VOE 11712384	321	300	141
VOE 11713138	235	400	93
VOE 11713284	235	400	93
VOE 11714220	914	1600	651
VOE 11716555	210	300	49
VOE 125362	775	1010	341
VOE 13914536	775	900	333
VOE 13933855	910	100	481
VOE 13933856	910	100	481
VOE 13933857	910	200	503
VOE 13933857	916	5250	731
VOE 13933858	910	100	481
VOE 13933858	911	350	541
VOE 13933858	911	360	543
VOE 13933859	910	300	527
VOE 13933860	910	300	523
VOE 13933860	911	350	541
VOE 13933860	911	360	543
VOE 13933862	910	100	481
VOE 13933862	911	350	541
VOE 13933862	911	360	543
VOE 13933863	910	300	523
VOE 13933864	910	200	503
VOE 13933866	910	200	507
VOE 13933868	910	200	503
VOE 13933870	910	200	505
VOE 13933871	910	100	481
VOE 13933872	910	200	507
VOE 13933873	910	100	481
VOE 13933874	910	300	527
VOE 13933875	910	100	481
VOE 13933878	910	300	527
VOE 13933880	910	100	483
VOE 13933881	910	100	483
VOE 13933897	910	100	483
VOE 13933900	910	200	509
VOE 13933902	910	200	505
VOE 13933905	910	200	509
VOE 13933907	910	100	483
VOE 13933908	910	200	505
VOE 13933910	910	200	509
VOE 13933912	910	300	525
VOE 13933913	910	200	505
VOE 13933914	910	100	483
VOE 13933915	910	100	483
VOE 13933922	910	100	497
VOE 13933923	910	100	483
VOE 13933930	910	100	483
VOE 13933935	910	300	525
VOE 13933935	911	350	541

Part No	Group	Sect	Page
VOE 13933935	911	360	543
VOE 13933936	910	300	527
VOE 13933946	910	100	495
VOE 13933961	910	100	497
VOE 13940090	331	110	145
VOE 13940090	364	110	167
VOE 13940090	364	200	171
VOE 13940090	371	800	201
VOE 13940090	372	220	209
VOE 13945407	364	120	169
VOE 13945408	364	110	167
VOE 13945444	364	110	167
VOE 13946173	362	100	155
VOE 13946173	398	200	221
VOE 13946544	364	120	169
VOE 13946817	715	5000	295
VOE 13946934	914	1100	645
VOE 13946934	914	1200	649
VOE 13947281	210	100	45
VOE 13947281	210	300	49
VOE 13947281	212	150	57
VOE 13947281	223	110	79
VOE 13947281	236	410	99
VOE 13947281	262	110	123
VOE 13947282	210	300	49
VOE 13947542	210	100	45
VOE 13947621	210	100	45
VOE 13947621	210	300	49
VOE 13947621	212	150	57
VOE 13947621	215	110	65
VOE 13947621	251	110	105
VOE 13947621	255	110	111
VOE 13947622	210	300	49
VOE 13947622	223	110	79
VOE 13947622	234	100	85
VOE 13947622	255	110	111
VOE 13947622	262	110	123
VOE 13947624	210	300	49
VOE 13947624	217	110	71
VOE 13947628	211	200	53
VOE 13947628	223	110	79
VOE 13947628	371	350	189
VOE 13947629	234	300	87
VOE 13949445	927	500	785
VOE 13949445	927	510	787
VOE 13949445	974	3000	801
VOE 13949445	975	1500	817
VOE 13949445	975	2500	823
VOE 13949578	217	110	71
VOE 13949578	221	150	77
VOE 13949578	251	110	107
VOE 13955894	356	200	151
VOE 13955894	371	400	191
VOE 13955894	810	500	353
VOE 13955894	837	100	385
VOE 13955894	914	700	637
VOE 13955900	215	110	65
VOE 13963059	975	2500	823
VOE 13965175	371	800	201
VOE 13967752	910	100	483
VOE 13967752	910	200	505
VOE 13968816	441	300	263
VOE 13969011	210	300	49
VOE 13969011	212	150	57
VOE 13969011	233	110	81
VOE 13969011	237	110	101
VOE 13969160	371	500	193
VOE 13969160	371	510	195
VOE 13969160	372	220	209
VOE 13969160	398	300	223
VOE 13969162	371	500	193
VOE 13969162	371	510	195
VOE 13969162	372	220	209
VOE 13971095	371	100	181
VOE 14016673	371	800	201
VOE 14211855	910	100	487
VOE 14211856	910	100	483
VOE 14211856	910	200	505
VOE 14211858	910	100	481
VOE 14211858	910	100	483
VOE 14211858	910	200	505
VOE 14211859	910	100	483
VOE 14211860	910	100	475
VOE 14211860	910	100	477
VOE 14211860	910	100	485
VOE 14211864	910	100	473
VOE 14211864	910	100	489
VOE 14213026	398	200	221
VOE 14213676	910	100	481
VOE 14344451	925	100	769
VOE 14345423	910	100	483
VOE 14346537	897	100	453
VOE 14350455	897	150	457
VOE 14350462	897	150	457
VOE 14351164	910	300	527
VOE 14370893	910	100	483
VOE 14373552	875	100	437
VOE 14375753	372	230	211
VOE 14376017	371	800	199
VOE 14382341	372	200	205
VOE 14382341	372	210	207
VOE 14388181	897	150	457
VOE 14390065	387	100	215
VOE 14500037	441	600	273
VOE 14500077	441	300	259
VOE 14500087	441	300	261
VOE 14500088	441	300	263
VOE 14500110	924	1000	757
VOE 14500116	914	1100	643
VOE 14500116	914	1200	647
VOE 14500122	914	1200	647
VOE 14500124	914	1200	647
VOE 14500125	914	1200	647
VOE 14500126	914	1200	649
VOE 14500127	914	1200	649
VOE 14500129	914	1200	649
VOE 14500130	914	1200	649
VOE 14500137	914	1100	645
VOE 14500149	914	1600	651
VOE 14500150	914	1600	651
VOE 14500151	914	1600	651
VOE 14500152	914	1600	651
VOE 14500190	363	300	163
VOE 14500290	362	100	155
VOE 14500290	363	300	163
VOE 14500290	975	500	813
VOE 14500290	975	800	815
VOE 14500291	269	200	129
VOE 14500291	356	300	153
VOE 14500291	363	300	163
VOE 14500291	371	200	185
VOE 14500291	371	400	191
VOE 14500291	875	100	439
VOE 14500292	363	200	161
VOE 14500292	371	200	185
VOE 14500293	356	100	149
VOE 14500293	356	200	151
VOE 14500293	369	300	179
VOE 14500293	371	200	185
VOE 14500293	371	500	193
VOE 14500294	363	200	161
VOE 14500294	371	500	193
VOE 14500294	386	100	213
VOE 14500295	371	200	185
VOE 14500295	371	400	191
VOE 14500295	371	900	203
VOE 14500295	870	100	417
VOE 14500295	875	100	439
VOE 14500295	916	3000	713
VOE 14500295	916	3200	717
VOE 14500295	916	5200	729
VOE 14500295	916	5250	731
VOE 14500297	234	300	87
VOE 14500297	371	200	187
VOE 14500297	371	500	193
VOE 14500297	875	100	439
VOE 14500298	234	300	87
VOE 14500298	371	200	185
VOE 14500298	371	500	193
VOE 14500298	371	510	195
VOE 14500298	371	520	197
VOE 14500403	912	2500	595
VOE 14500404	912	2500	595
VOE 14500405	912	2500	595
VOE 14500406	912	2500	595
VOE 14500407	912	2500	595
VOE 14500408	912	2500	595
VOE 14500409	912	2500	595
VOE 14500410	912	2500	597
VOE 14500411	912	2500	597
VOE 14500412	912	2500	597
VOE 14500413	912	2500	597
VOE 14500509	914	100	615
VOE 14500562	914	1200	649
VOE 14500563	914	1200	649

NUMERICAL INDEX

INDICE DE NÚMERO

ÍNDICE NUMÉRICO

RÉPERTOIRE DE NUMÉROS

Catalogue id	Group
20490	**1000**
Issue	Page
PUB 20021238-B	**10**

NUMERICAL INDEX

INDICE DE NÚMERO

ÍNDICE NUMÉRICO

RÉPERTOIRE DE NUMÉROS

Part No	Group	Sect	Page
VOE 14500564	914	1200	649
VOE 14500572	924	100	733
VOE 14500660	875	100	437
VOE 14500661	875	100	437
VOE 14500665	924	700	745
VOE 14500665	924	750	747
VOE 14500666	924	700	743
VOE 14500666	924	750	747
VOE 14500781	362	200	157
VOE 14500781	910	300	529
VOE 14500811	914	500	633
VOE 14501383	852	100	401
VOE 14501408	914	100	615
VOE 14501457	974	3000	801
VOE 14501535	916	2800	711
VOE 14501630	912	200	559
VOE 14501728	369	100	177
VOE 14501898	914	3000	673
VOE 14501960	367	100	175
VOE 14502010	364	200	173
VOE 14502014	897	200	459
VOE 14502031	441	300	261
VOE 14502037	914	2400	661
VOE 14502037	914	2800	671
VOE 14502037	916	2600	707
VOE 14502170	367	100	175
VOE 14502207	261	300	119
VOE 14502426	992	100	827
VOE 14502537	870	400	421
VOE 14502537	874	400	431
VOE 14502539	870	400	421
VOE 14502539	874	400	431
VOE 14502647	810	600	355
VOE 14502648	810	800	363
VOE 14502714	364	200	171
VOE 14502716	364	200	171
VOE 14502721	364	200	171
VOE 14502722	364	200	171
VOE 14502929	775	800	325
VOE 14502929	775	1000	339
VOE 14503048	810	600	355
VOE 14503049	870	400	421
VOE 14503049	874	400	431
VOE 14503053	364	200	171
VOE 14503243	924	700	745
VOE 14503243	924	750	747
VOE 14503244	916	2200	701
VOE 14503244	916	2250	703
VOE 14503262	870	400	421
VOE 14503262	874	400	431
VOE 14503265	870	400	421
VOE 14503265	874	400	431
VOE 14503269	870	400	421
VOE 14503269	874	400	431
VOE 14503686	852	100	403
VOE 14503887	974	3000	801
VOE 14503887	975	1500	817
VOE 14503887	975	2500	823
VOE 14504095	775	1000	339
VOE 14504125	975	2500	823
VOE 14504237	870	400	421
VOE 14504237	874	400	431
VOE 14504267	870	400	421
VOE 14504267	874	400	431
VOE 14504919	252	100	109
VOE 14504933	821	400	373
VOE 14505036	441	210	257
VOE 14505050	441	400	265
VOE 14505052	441	400	265
VOE 14505054	441	400	265
VOE 14505275	927	100	783
VOE 14505324	914	2500	663
VOE 14505368	443	100	277
VOE 14505368	443	300	281
VOE 14505370	443	300	281
VOE 14505371	443	300	281
VOE 14505500	870	400	421
VOE 14505500	874	400	431
VOE 14505501	234	300	87
VOE 14505501	371	200	185
VOE 14505515	870	100	417
VOE 14505516	870	400	421
VOE 14505516	874	400	431
VOE 14505524	371	800	199
VOE 14505581	927	500	785
VOE 14505581	927	510	787
VOE 14505609	364	200	171
VOE 14505765	916	100	675
VOE 14505765	916	500	681
VOE 14505863	911	100	533
VOE 14505871	837	200	387
VOE 14505872	837	200	387
VOE 14505875	837	200	387
VOE 14505876	837	200	387
VOE 14505877	837	200	387
VOE 14505878	837	200	387
VOE 14505983	218	100	73
VOE 14505984	218	100	73
VOE 14505986	256	100	115
VOE 14505989	256	100	115
VOE 14505990	256	100	115
VOE 14505991	256	100	115
VOE 14505992	256	100	115
VOE 14505994	252	100	109
VOE 14505996	252	100	109
VOE 14506002	261	100	117
VOE 14506004	261	100	117
VOE 14506005	261	100	117
VOE 14506007	261	100	117
VOE 14506388	261	100	117
VOE 14506689	775	100	309
VOE 14506763	831	100	381
VOE 14506764	831	100	381
VOE 14506765	831	100	381
VOE 14506766	831	100	381
VOE 14506768	831	100	381
VOE 14506769	831	100	381
VOE 14506770	831	100	381
VOE 14506786	810	700	359
VOE 14506788	810	700	359
VOE 14506789	810	700	359
VOE 14506804	810	600	357
VOE 14506805	810	500	353
VOE 14506805	843	200	397
VOE 14506806	843	200	397
VOE 14506807	843	200	397
VOE 14506808	843	200	397
VOE 14506809	843	200	397
VOE 14506810	843	200	397
VOE 14506811	843	200	397
VOE 14506813	843	200	397
VOE 14506814	843	200	397
VOE 14506818	843	200	397
VOE 14506819	843	200	397
VOE 14506820	843	200	397
VOE 14506825	843	200	397
VOE 14506828	810	700	359
VOE 14506829	810	700	359
VOE 14506841	810	600	355
VOE 14506841	810	800	363
VOE 14506842	810	600	355
VOE 14506842	810	800	363
VOE 14506844	843	100	395
VOE 14506848	810	500	353
VOE 14506849	810	600	355
VOE 14506860	831	100	381
VOE 14506861	831	100	381
VOE 14506866	810	600	355
VOE 14506867	810	600	355
VOE 14506997	870	500	425
VOE 14506997	874	500	433
VOE 14507004	896	100	449
VOE 14507082	912	2300	593
VOE 14507082	916	5100	727
VOE 14507108	914	2200	657
VOE 14507108	914	3000	673
VOE 14507108	916	2600	707
VOE 14507298	364	200	171
VOE 14507432	364	200	171
VOE 14507450	235	100	91
VOE 14507451	371	100	181
VOE 14507451	371	200	185
VOE 14507577	810	700	359
VOE 14507577	810	800	363
VOE 14507598	875	100	439
VOE 14507603	875	100	439
VOE 14507705	443	200	279
VOE 14507705	443	300	281
VOE 14507748	916	100	675
VOE 14507748	916	500	681
VOE 14507849	927	100	783
VOE 14507853	718	200	301
VOE 14507888	911	400	545
VOE 14507889	911	400	545
VOE 14507902	911	500	549

Part No	Group	Sect	Page
VOE 14507903	911	500	549
VOE 14507905	911	500	549
VOE 14507906	911	500	549
VOE 14507908	916	5200	729
VOE 14507908	916	5250	731
VOE 14507909	916	5200	729
VOE 14507909	916	5250	731
VOE 14507912	916	5200	729
VOE 14507913	916	5200	729
VOE 14507920	916	900	685
VOE 14507921	916	900	685
VOE 14507922	916	1000	687
VOE 14507923	916	1000	687
VOE 14507925	911	100	533
VOE 14507933	860	200	407
VOE 14507937	261	300	119
VOE 14507939	261	300	119
VOE 14507942	261	300	119
VOE 14507947	261	300	119
VOE 14507948	261	300	119
VOE 14507949	261	300	119
VOE 14507955	261	300	119
VOE 14507956	261	300	119
VOE 14507957	261	300	119
VOE 14507978	827	200	379
VOE 14508013	916	100	675
VOE 14508014	916	100	675
VOE 14508015	916	100	675
VOE 14508024	810	500	353
VOE 14508060	875	100	439
VOE 14508073	843	200	397
VOE 14508074	843	200	397
VOE 14508088	881	200	445
VOE 14508091	881	200	445
VOE 14508094	881	200	445
VOE 14508095	881	200	445
VOE 14508096	881	200	445
VOE 14508097	881	200	445
VOE 14508098	881	200	445
VOE 14508099	881	200	445
VOE 14508100	881	200	445
VOE 14508313	881	100	441
VOE 14508315	881	100	441
VOE 14508316	881	100	441
VOE 14508319	881	100	441
VOE 14508320	881	100	441
VOE 14508321	881	100	441
VOE 14508322	881	100	441
VOE 14508323	881	100	441
VOE 14508324	881	100	441
VOE 14508352	881	100	441
VOE 14508377	843	200	397
VOE 14508395	881	100	441
VOE 14508396	881	100	441
VOE 14508397	881	100	441
VOE 14508442	881	100	441
VOE 14508460	831	100	381
VOE 14508461	843	100	395
VOE 14508462	843	100	395
VOE 14508463	843	100	395
VOE 14508479	992	100	827
VOE 14508497	843	200	399
VOE 14508516	913	200	603
VOE 14508524	913	200	603
VOE 14508528	913	200	603
VOE 14508603	364	200	171
VOE 14508606	860	400	411
VOE 14508607	860	400	411
VOE 14508623	837	100	385
VOE 14508624	837	100	385
VOE 14508629	371	800	199
VOE 14508630	363	300	163
VOE 14508632	363	300	163
VOE 14508633	371	800	199
VOE 14508634	363	300	163
VOE 14508635	371	800	199
VOE 14508637	363	300	163
VOE 14508637	371	800	199
VOE 14508638	363	300	163
VOE 14508639	371	800	199
VOE 14508662	356	300	153
VOE 14508669	367	100	175
VOE 14508693	831	100	381
VOE 14508698	810	800	363
VOE 14508725	810	800	363
VOE 14508740	234	300	87
VOE 14508746	362	100	155
VOE 14508837	827	200	379
VOE 14508848	821	200	367
VOE 14508848	821	200	369
VOE 14508848	821	300	371
VOE 14508850	821	300	371
VOE 14508854	821	300	371
VOE 14508903	974	3400	805
VOE 14509154	369	100	177
VOE 14509216	870	100	417
VOE 14509216	874	100	427
VOE 14509258	875	100	437
VOE 14509259	875	100	437
VOE 14509260	875	100	437
VOE 14509261	875	100	437
VOE 14509262	875	100	437
VOE 14509263	875	100	437
VOE 14509264	875	100	437
VOE 14509265	875	100	437
VOE 14509266	875	100	437
VOE 14509267	875	100	437
VOE 14509268	875	100	437
VOE 14509269	875	100	437
VOE 14509270	875	100	437
VOE 14509271	875	100	437
VOE 14509272	875	100	437
VOE 14509273	875	100	437
VOE 14509275	875	100	437
VOE 14509322	386	100	213
VOE 14509326	870	500	423
VOE 14509326	874	500	433
VOE 14509327	870	500	423
VOE 14509327	874	500	433
VOE 14509328	870	500	423
VOE 14509328	874	500	433
VOE 14509329	870	500	425
VOE 14509329	874	500	435
VOE 14509330	870	500	425
VOE 14509330	874	500	435
VOE 14509331	870	500	425
VOE 14509331	874	500	435
VOE 14509336	870	500	425
VOE 14509336	874	500	433
VOE 14509337	870	500	425
VOE 14509338	870	500	425
VOE 14509339	870	500	425
VOE 14509340	870	500	425
VOE 14509340	874	500	433
VOE 14509341	870	500	423
VOE 14509341	874	500	433
VOE 14509342	870	500	423
VOE 14509342	874	500	433
VOE 14509343	870	500	423
VOE 14509343	874	500	433
VOE 14509344	870	500	423
VOE 14509344	874	500	433
VOE 14509345	870	500	423
VOE 14509345	874	500	435
VOE 14509346	870	500	423
VOE 14509346	874	500	433
VOE 14509348	870	500	423
VOE 14509348	874	500	433
VOE 14509351	870	500	423
VOE 14509351	874	500	433
VOE 14509356	870	500	425
VOE 14509357	870	500	425
VOE 14509360	870	500	425
VOE 14509360	874	500	433
VOE 14509361	870	500	423
VOE 14509362	870	500	423
VOE 14509363	870	500	423
VOE 14509364	870	500	423
VOE 14509365	870	500	423
VOE 14509365	874	500	433
VOE 14509366	870	500	423
VOE 14509366	874	500	433
VOE 14509367	870	500	423
VOE 14509367	874	500	433
VOE 14509373	870	500	425
VOE 14509374	870	500	425
VOE 14509374	874	500	433
VOE 14509377	870	100	417
VOE 14509377	874	100	427
VOE 14509379	911	100	533
VOE 14509385	874	400	431
VOE 14509385	874	500	433
VOE 14509451	897	150	457
VOE 14509483	860	600	415
VOE 14509484	924	200	737

NUMERICAL INDEX

INDICE DE NÚMERO

ÍNDICE NUMÉRICO

RÉPERTOIRE DE NUMÉROS

NUMERICAL INDEX

INDICE DE NÚMERO

ÍNDICE NUMÉRICO

RÉPERTOIRE DE NUMÉROS

Part No	Group	Sect	Page
VOE 14509610	897	200	459
VOE 14509621	371	200	185
VOE 14509713	897	100	453
VOE 14509864	992	100	827
VOE 14509865	992	100	827
VOE 14509899	916	1000	687
VOE 14509899	916	2200	701
VOE 14509899	916	2250	703
VOE 14509899	916	4000	719
VOE 14509899	916	4200	725
VOE 14509900	916	2200	701
VOE 14509900	916	2250	703
VOE 14509901	916	2200	701
VOE 14509902	916	2300	705
VOE 14509903	916	2300	705
VOE 14509905	916	2600	707
VOE 14509906	914	2500	663
VOE 14509906	914	2600	667
VOE 14509971	914	2500	663
VOE 14509971	914	2600	667
VOE 14510011	371	200	185
VOE 14510054	821	200	367
VOE 14510151	443	300	281
VOE 14510163	821	200	367
VOE 14510190	916	2100	699
VOE 14510191	916	2100	699
VOE 14510202	911	500	549
VOE 14510203	911	500	549
VOE 14510242	916	2000	697
VOE 14510275	914	400	627
VOE 14510275	914	2200	657
VOE 14510275	914	2400	661
VOE 14510275	914	2500	663
VOE 14510275	914	2600	667
VOE 14510275	914	2700	669
VOE 14510275	914	3000	673
VOE 14510276	870	100	417
VOE 14510276	874	100	427
VOE 14510440	974	100	789
VOE 14510440	974	1000	793
VOE 14510440	974	2500	799
VOE 14510442	974	100	789
VOE 14510444	974	100	789
VOE 14510444	974	1000	793
VOE 14510483	269	200	129
VOE 14510484	269	200	129
VOE 14510487	269	200	129
VOE 14510495	269	200	129
VOE 14510496	843	200	399
VOE 14510498	269	200	129
VOE 14510558	269	200	129
VOE 14510559	269	200	129
VOE 14510560	269	200	129
VOE 14510561	269	200	129
VOE 14510562	269	200	129
VOE 14510563	269	200	129
VOE 14510682	875	100	439
VOE 14510828	927	500	785
VOE 14510828	927	510	787
VOE 14510892	975	2500	823
VOE 14510897	916	2300	705
VOE 14510898	916	2300	705
VOE 14510982	371	400	191
VOE 14510988	912	500	573
VOE 14511073	371	200	185
VOE 14511074	870	100	417
VOE 14511074	874	100	427
VOE 14511192	916	2100	699
VOE 14511193	916	2100	699
VOE 14511215	914	500	633
VOE 14511253	924	400	739
VOE 14511253	924	500	741
VOE 14511327	810	600	355
VOE 14511327	810	700	359
VOE 14511327	810	800	363
VOE 14511415	870	100	417
VOE 14511415	870	500	423
VOE 14511429	363	300	163
VOE 14511431	875	100	439
VOE 14511453	371	200	185
VOE 14511459	875	100	439
VOE 14511472	363	300	163
VOE 14511538	356	300	153
VOE 14511546	371	800	201
VOE 14511553	371	500	193
VOE 14511553	371	510	195
VOE 14511629	913	200	603
VOE 14511630	914	1600	651
VOE 14511630	914	2700	669
VOE 14511631	913	200	603
VOE 14511641	441	600	273
VOE 14511642	441	600	271
VOE 14511643	441	600	273
VOE 14511644	441	600	273
VOE 14511646	441	600	273
VOE 14511796	974	3400	805
VOE 14511973	897	100	453
VOE 14511974	821	300	371
VOE 14511975	821	300	371
VOE 14512067	974	3000	801
VOE 14512068	974	3000	801
VOE 14512070	975	1500	817
VOE 14512077	897	150	455
VOE 14512185	912	2100	585
VOE 14512186	912	2100	585
VOE 14512189	912	2100	585
VOE 14512191	912	2100	585
VOE 14512192	912	2100	585
VOE 14512193	912	2100	585
VOE 14512194	912	2100	585
VOE 14512195	912	2100	585
VOE 14512211	912	2100	585
VOE 14512212	912	2100	585
VOE 14512222	912	2100	585
VOE 14512226	912	2100	585
VOE 14512227	912	2000	577
VOE 14512228	912	2000	577
VOE 14512230	912	2100	585
VOE 14512232	912	2100	585
VOE 14512248	912	2000	577
VOE 14512248	912	2100	585
VOE 14512264	912	2100	587
VOE 14512372	821	300	371
VOE 14512374	821	300	371
VOE 14512410	912	2000	577
VOE 14512411	912	2000	577
VOE 14512412	912	2000	577
VOE 14512413	912	2000	577
VOE 14512414	912	2000	577
VOE 14512415	912	2000	577
VOE 14512416	912	2000	577
VOE 14512417	912	2000	577
VOE 14512418	912	2000	577
VOE 14512419	912	2000	577
VOE 14512420	912	2000	577
VOE 14512421	912	2000	579
VOE 14512434	914	100	615
VOE 14512435	914	100	615
VOE 14512449	974	300	791
VOE 14512449	974	1200	795
VOE 14512450	974	3000	801
VOE 14512451	974	3000	801
VOE 14512713	821	200	367
VOE 14512752	821	200	367
VOE 14512873	914	1100	645
VOE 14512894	875	100	439
VOE 14513034	827	200	379
VOE 14513142	975	800	815
VOE 14513143	975	800	815
VOE 14513267	912	500	573
VOE 14513443	821	200	367
VOE 14513575	975	500	813
VOE 14513669	912	3600	599
VOE 14513735	310	100	139
VOE 14513736	310	100	139
VOE 14513737	234	300	87
VOE 14513746	911	100	533
VOE 14513753	852	100	401
VOE 14513754	852	100	401
VOE 14513755	852	100	401
VOE 14513756	852	100	401
VOE 14513757	852	100	401
VOE 14513758	852	100	401
VOE 14513760	852	100	401
VOE 14513761	852	100	403
VOE 14513762	852	100	401
VOE 14513763	852	100	401
VOE 14513765	852	100	401
VOE 14513798	831	100	381
VOE 14513824	881	100	443
VOE 14513839	881	100	443
VOE 14513881	715	100	291
VOE 14513882	715	100	291
VOE 14513883	715	100	291
VOE 14513886	911	400	545

Part No	Group	Sect	Page
VOE 14513887	916	500	681
VOE 14513932	875	100	439
VOE 14513937	911	300	539
VOE 14513937	911	350	541
VOE 14513937	911	360	543
VOE 14513938	975	1900	821
VOE 14513939	975	1900	821
VOE 14513951	911	400	545
VOE 14513986	897	100	453
VOE 14513995	897	150	455
VOE 14513996	897	150	455
VOE 14514002	897	100	453
VOE 14514007	356	300	153
VOE 14514048	837	100	385
VOE 14514080	914	400	627
VOE 14514081	821	200	367
VOE 14514105	916	1000	687
VOE 14514106	916	1000	687
VOE 14514110	916	1200	689
VOE 14514124	860	400	411
VOE 14514158	371	200	185
VOE 14514160	860	200	407
VOE 14514160	860	300	409
VOE 14514162	860	200	407
VOE 14514163	860	200	407
VOE 14514164	860	200	407
VOE 14514165	860	200	407
VOE 14514195	364	100	165
VOE 14514197	870	100	417
VOE 14514197	874	100	427
VOE 14514198	870	100	417
VOE 14514198	874	100	427
VOE 14514203	810	700	359
VOE 14514204	810	700	359
VOE 14514215	914	250	619
VOE 14514215	914	1600	651
VOE 14514215	914	2200	657
VOE 14514216	263	300	127
VOE 14514240	234	300	87
VOE 14514245	263	300	127
VOE 14514322	860	100	405
VOE 14514329	870	500	425
VOE 14514329	874	500	433
VOE 14514330	870	400	421
VOE 14514339	356	100	149
VOE 14514339	356	200	151
VOE 14514342	897	150	455
VOE 14514369	860	100	405
VOE 14514370	860	100	405
VOE 14514371	860	200	407
VOE 14514372	860	200	407
VOE 14514373	356	300	153
VOE 14514375	875	100	439
VOE 14514378	356	300	153
VOE 14514388	927	100	783
VOE 14514396	974	1300	797
VOE 14514397	974	1300	797
VOE 14514399	974	1300	797
VOE 14514400	974	1300	797
VOE 14514428	860	500	413
VOE 14514429	860	500	413
VOE 14514434	974	100	789
VOE 14514434	974	1000	793
VOE 14514436	916	900	685
VOE 14514437	916	900	685
VOE 14514438	431	300	243
VOE 14514439	916	5200	729
VOE 14514439	916	5250	731
VOE 14514440	916	1000	687
VOE 14514441	916	1000	687
VOE 14514442	974	3000	801
VOE 14514443	974	1300	797
VOE 14514443	975	800	815
VOE 14514444	974	3000	801
VOE 14514444	975	1500	817
VOE 14514444	975	2500	823
VOE 14514445	974	300	791
VOE 14514445	974	1200	795
VOE 14514465	916	2100	699
VOE 14514466	916	2100	699
VOE 14514478	924	1600	763
VOE 14514490	924	700	743
VOE 14514490	924	750	747
VOE 14514491	916	600	683
VOE 14514515	821	300	371
VOE 14514578	927	510	787
VOE 14514584	927	500	785
VOE 14514654	810	500	353
VOE 14514676	775	800	325
VOE 14514720	870	500	423
VOE 14514720	874	500	433
VOE 14514814	897	150	457
VOE 14514814	914	2700	669
VOE 14514815	897	150	455
VOE 14514937	443	200	279
VOE 14515002	914	2000	653
VOE 14515078	831	100	383
VOE 14515081	831	100	383
VOE 14515173	234	300	87
VOE 14515174	914	2000	653
VOE 14515277	914	2100	655
VOE 14515278	916	300	677
VOE 14515305	916	4000	719
VOE 14515312	911	1600	553
VOE 14515386	914	250	619
VOE 14515386	914	2200	657
VOE 14515386	914	2700	669
VOE 14515388	914	2200	657
VOE 14515453	831	100	381
VOE 14515454	870	500	423
VOE 14515519	974	1000	793
VOE 14515523	914	2700	669
VOE 14515523	916	1200	689
VOE 14515523	916	1500	693
VOE 14515524	870	100	417
VOE 14515524	874	100	427
VOE 14515524	914	250	619
VOE 14515524	914	2700	669
VOE 14515524	916	300	677
VOE 14515524	924	400	739
VOE 14515524	924	500	741
VOE 14515524	924	700	743
VOE 14515524	924	750	747
VOE 14515524	924	1000	757
VOE 14515524	924	1100	759
VOE 14515524	924	1200	761
VOE 14515539	881	100	443
VOE 14515579	718	700	305
VOE 14515580	837	100	385
VOE 14515592	371	500	193
VOE 14515592	371	510	195
VOE 14515592	371	520	197
VOE 14515593	371	800	199
VOE 14515596	897	200	459
VOE 14515742	431	400	245
VOE 14515743	431	400	245
VOE 14515744	431	400	245
VOE 14515941	914	250	621
VOE 14515941	914	2700	669
VOE 14516446	235	100	91
VOE 14516635	914	800	639
VOE 14516636	914	800	639
VOE 14516637	914	800	639
VOE 14516638	914	800	639
VOE 14516639	914	800	639
VOE 14516640	914	800	641
VOE 14516658	974	1300	797
VOE 14516729	916	4200	723
VOE 14516730	916	4200	723
VOE 14516766	924	2000	765
VOE 14516948	914	2500	663
VOE 14516948	914	2600	667
VOE 14516972	897	150	457
VOE 14516997	911	500	549
VOE 14516998	911	600	551
VOE 14516999	914	500	633
VOE 14517006	912	2000	577
VOE 14517007	912	2100	585
VOE 14517007	912	2110	589
VOE 14517015	810	800	363
VOE 14517018	916	2800	711
VOE 14517019	916	2800	711
VOE 14517020	924	1000	757
VOE 14517022	810	700	361
VOE 14517023	810	700	361
VOE 14517041	916	2000	697
VOE 14517042	916	2000	697
VOE 14517043	897	100	453
VOE 14517062	897	150	455
VOE 14517068	431	400	245
VOE 14517070	914	100	615
VOE 14517071	914	100	615
VOE 14517106	431	400	245
VOE 14517121	831	100	381
VOE 14517123	860	600	415

NUMERICAL INDEX

INDICE DE NÚMERO

ÍNDICE NUMÉRICO

RÉPERTOIRE DE NUMÉROS

Catalogue id	Group
20490	**1000**
Issue	Page
PUB 20021238-B	**14**

NUMERICAL INDEX

INDICE DE NÚMERO

ÍNDICE NUMÉRICO

RÉPERTOIRE DE NUMÉROS

Part No	Group	Sect	Page
VOE 14517135	916	300	677
VOE 14517154	821	300	371
VOE 14517185	256	100	115
VOE 14517187	916	2300	705
VOE 14517191	916	4200	723
VOE 14517192	916	4200	723
VOE 14517401	992	100	827
VOE 14517441	916	4200	723
VOE 14517507	870	100	417
VOE 14517507	874	100	427
VOE 14517508	870	100	417
VOE 14517508	874	100	427
VOE 14517509	870	100	417
VOE 14517509	874	100	427
VOE 14517531	810	500	353
VOE 14517557	234	100	85
VOE 14517557	911	100	533
VOE 14517572	234	300	87
VOE 14517604	912	400	569
VOE 14517605	912	400	569
VOE 14517614	912	400	571
VOE 14517615	371	800	199
VOE 14517615	870	400	421
VOE 14517615	874	400	431
VOE 14517655	234	300	87
VOE 14517656	234	300	87
VOE 14517683	916	4200	723
VOE 14517684	916	4200	723
VOE 14517695	821	500	375
VOE 14517709	821	200	367
VOE 14517731	371	200	185
VOE 14517743	841	100	389
VOE 14517743	841	150	391
VOE 14517744	841	100	389
VOE 14517744	841	150	391
VOE 14517745	234	300	87
VOE 14517747	234	300	87
VOE 14517750	234	300	87
VOE 14517753	234	300	87
VOE 14517754	234	300	87
VOE 14517757	870	400	421
VOE 14517757	874	400	431
VOE 14517758	870	400	421
VOE 14517758	874	400	431
VOE 14517763	843	200	399
VOE 14517786	911	600	551
VOE 14517787	911	600	551
VOE 14517889	914	2100	655
VOE 14517890	852	100	401
VOE 14517891	852	100	401
VOE 14517933	916	4200	723
VOE 14517940	974	3400	805
VOE 14517943	927	500	785
VOE 14517943	927	510	787
VOE 14517946	975	1500	817
VOE 14517946	975	2500	823
VOE 14517949	975	2500	823
VOE 14517961	927	100	783
VOE 14518140	369	300	179
VOE 14518235	911	1600	553
VOE 14518236	911	1600	553
VOE 14518238	369	300	179
VOE 14518260	369	300	179
VOE 14518261	369	300	179
VOE 14518341	992	100	827
VOE 14518349	367	100	175
VOE 14518361	364	100	165
VOE 14518469	821	200	369
VOE 14518499	914	2500	665
VOE 14518572	852	100	403
VOE 14518628	870	100	417
VOE 14518628	874	100	429
VOE 14518743	363	300	163
VOE 14518818	913	200	605
VOE 14518856	235	100	91
VOE 14518880	852	100	403
VOE 14519017	821	300	371
VOE 14519037	821	300	371
VOE 14519066	910	100	485
VOE 14519158	252	100	109
VOE 14520105	371	500	193
VOE 14520177	911	1600	553
VOE 14520278	810	700	359
VOE 14520279	810	700	359
VOE 14520280	810	700	359
VOE 14520281	810	700	359
VOE 14520282	843	200	399
VOE 14520283	843	200	399
VOE 14520284	843	100	395
VOE 14520379	363	300	163
VOE 14520380	875	100	437
VOE 14520381	875	100	437
VOE 14520382	875	100	437
VOE 14520550	810	500	353
VOE 14520550	831	100	381
VOE 14520745	827	200	379
VOE 14520954	916	100	675
VOE 14520955	916	100	675
VOE 14520956	916	100	675
VOE 14520957	916	2000	697
VOE 14521259	912	200	559
VOE 14521277	831	100	383
VOE 14521282	372	200	205
VOE 14521282	372	210	207
VOE 14521283	372	200	205
VOE 14521283	372	210	207
VOE 14521287	870	100	417
VOE 14521287	874	100	429
VOE 14521290	870	100	417
VOE 14521290	874	100	427
VOE 14521355	852	100	401
VOE 14521373	852	100	403
VOE 14521384	852	100	401
VOE 14521385	852	100	401
VOE 14521396	210	100	45
VOE 14521396	210	200	47
VOE 14521398	210	100	45
VOE 14521398	210	200	47
VOE 14521727	912	3600	599
VOE 14521727	924	200	737
VOE 14521728	234	100	85
VOE 14521728	431	300	241
VOE 14521728	911	100	535
VOE 14521729	372	200	205
VOE 14521729	372	210	207
VOE 14521845	896	100	449
VOE 14521944	827	200	379
VOE 14521945	821	200	367
VOE 14521945	827	200	379
VOE 14521974	837	100	385
VOE 14521975	837	100	385
VOE 14521976	914	700	637
VOE 14521977	914	700	637
VOE 14521978	914	700	637
VOE 14521979	914	700	637
VOE 14521988	852	100	401
VOE 14522008	914	250	619
VOE 14522008	914	2200	657
VOE 14522008	914	2700	669
VOE 14522026	810	600	355
VOE 14522027	810	600	355
VOE 14522028	810	600	355
VOE 14522029	810	600	355
VOE 14522030	810	800	363
VOE 14522031	810	800	363
VOE 14522032	810	700	359
VOE 14522035	837	100	385
VOE 14522036	837	100	385
VOE 14522037	914	700	637
VOE 14522038	914	700	637
VOE 14522039	914	250	619
VOE 14522039	914	2200	657
VOE 14522039	914	2700	669
VOE 14522182	810	700	359
VOE 14522184	810	700	359
VOE 14522219	218	100	73
VOE 14522220	218	100	73
VOE 14522326	363	300	163
VOE 14522369	924	100	733
VOE 14522369	924	3000	767
VOE 14522409	912	3600	599
VOE 14522410	912	3600	599
VOE 14522411	912	3600	599
VOE 14522412	371	800	199
VOE 14522475	431	200	237
VOE 14522575	371	200	187
VOE 14522575	371	400	191
VOE 14522837	912	2000	577
VOE 14522838	912	2100	585
VOE 14522845	975	1500	817
VOE 14522847	975	2500	823
VOE 14522862	810	700	359
VOE 14522862	821	100	365
VOE 14522862	821	200	367
VOE 14522862	821	200	369

Part No	Group	Sect	Page
VOE 14522862	821	500	375
VOE 14522862	827	200	379
VOE 14522862	841	160	393
VOE 14522862	860	500	413
VOE 14522960	925	100	769
VOE 14523000	371	800	199
VOE 14523000	810	600	355
VOE 14523005	914	700	637
VOE 14523006	914	700	637
VOE 14523019	870	500	423
VOE 14523020	870	500	423
VOE 14523088	881	200	445
VOE 14523095	881	100	441
VOE 14523100	924	3000	767
VOE 14523101	924	3000	767
VOE 14523102	924	3000	767
VOE 14523103	924	3000	767
VOE 14523104	924	3000	767
VOE 14523105	924	3000	767
VOE 14523106	924	3000	767
VOE 14523107	924	3000	767
VOE 14523108	924	3000	767
VOE 14523109	924	3000	767
VOE 14523110	924	3000	767
VOE 14523112	924	3000	767
VOE 14523113	924	3000	767
VOE 14523114	924	3000	767
VOE 14523115	924	3000	767
VOE 14523116	924	3000	767
VOE 14523252	810	700	359
VOE 14523264	914	500	633
VOE 14523551	925	100	769
VOE 14523607	810	700	359
VOE 14524170	914	500	635
VOE 14524182	441	100	247
VOE 14524182	441	200	251
VOE 14524188	441	500	269
VOE 14524188	441	600	271
VOE 14524222	234	300	87
VOE 14524402	975	1500	817
VOE 14524419	364	200	171
VOE 14524420	364	200	173
VOE 14524449	911	500	549
VOE 14524582	912	2010	581
VOE 14524582	912	2110	589
VOE 14524703	912	2000	577
VOE 14524703	912	2100	585
VOE 14524715	261	100	117
VOE 14524719	843	200	397
VOE 14524720	843	200	397
VOE 14524738	810	100	351
VOE 14525166	810	500	353
VOE 14525449	911	100	533
VOE 14525539	924	1000	757
VOE 14525539	924	2000	765
VOE 14526153	881	100	441
VOE 14526158	330	100	143
VOE 14526159	393	100	217
VOE 14526162	393	100	217
VOE 14526163	393	100	217
VOE 14526164	369	100	177
VOE 14526166	837	100	385
VOE 14526213	431	300	243
VOE 14526218	431	100	231
VOE 14526320	821	500	375
VOE 14526561	441	400	265
VOE 14526590	441	400	265
VOE 14526664	914	300	625
VOE 14526785	810	700	359
VOE 14526786	810	600	355
VOE 14526798	897	100	453
VOE 14526877	914	250	619
VOE 14527157	371	500	193
VOE 14527157	371	510	195
VOE 14527169	897	150	455
VOE 14527170	897	150	455
VOE 14527171	897	150	455
VOE 14527172	897	150	455
VOE 14527173	897	150	455
VOE 14527218	897	150	455
VOE 14527219	897	150	455
VOE 14527267	914	300	625
VOE 14527267	914	2400	661
VOE 14527267	914	2500	663
VOE 14527267	914	2800	671
VOE 14527267	916	2600	707
VOE 14527267	924	1000	757
VOE 14527275	775	1000	339
VOE 14527276	775	1000	339
VOE 14527280	775	1000	339
VOE 14527281	775	1000	339
VOE 14527286	852	100	401
VOE 14527320	775	1000	339
VOE 14527403	843	200	397
VOE 14527405	810	700	359
VOE 14527410	810	500	353
VOE 14527410	860	600	415
VOE 14527412	810	500	353
VOE 14527456	821	300	371
VOE 14527458	821	300	371
VOE 14527463	827	200	379
VOE 14527465	860	100	405
VOE 14527465	860	200	407
VOE 14527466	860	200	407
VOE 14527467	821	200	367
VOE 14527470	821	200	367
VOE 14527485	810	600	355
VOE 14527678	821	300	371
VOE 14527689	810	500	353
VOE 14527692	843	200	397
VOE 14527693	843	200	397
VOE 14527738	897	100	453
VOE 14527863	925	200	771
VOE 14527863	925	500	775
VOE 14527864	925	200	771
VOE 14527864	925	500	775
VOE 14527865	925	200	771
VOE 14527865	925	500	775
VOE 14528085	852	100	401
VOE 14528250	913	200	605
VOE 14528250	913	300	609
VOE 14528251	913	200	603
VOE 14528382	252	100	109
VOE 14528384	252	100	109
VOE 14528506	870	100	417
VOE 14528506	874	100	427
VOE 14528583	821	200	369
VOE 14528590	821	200	367
VOE 14528591	821	200	367
VOE 14528723	431	200	237
VOE 14528724	431	200	237
VOE 14528727	431	200	237
VOE 14528728	431	200	237
VOE 14528729	441	100	247
VOE 14528895	827	100	377
VOE 14528928	431	300	241
VOE 14529028	364	100	165
VOE 14529028	364	110	167
VOE 14529044	362	200	157
VOE 14529050	874	500	433
VOE 14529051	870	100	417
VOE 14529051	874	100	427
VOE 14529051	874	500	433
VOE 14529052	874	500	435
VOE 14529064	371	200	187
VOE 14529064	914	200	617
VOE 14529073	371	100	181
VOE 14529073	371	110	183
VOE 14529090	371	800	199
VOE 14529099	371	200	187
VOE 14529100	371	200	185
VOE 14529103	352	100	147
VOE 14529112	924	1000	757
VOE 14529122	914	300	623
VOE 14529132	371	200	185
VOE 14529132	371	400	191
VOE 14529132	870	500	425
VOE 14529132	874	500	435
VOE 14529135	362	200	157
VOE 14529136	234	300	87
VOE 14529137	362	100	155
VOE 14529143	363	200	161
VOE 14529148	364	200	171
VOE 14529152	330	100	143
VOE 14529156	870	500	425
VOE 14529156	874	500	433
VOE 14529167	387	100	215
VOE 14529178	330	100	143
VOE 14529183	364	200	171
VOE 14529185	364	200	171
VOE 14529188	362	100	155
VOE 14529206	364	200	173
VOE 14529211	364	200	173
VOE 14529227	364	200	171
VOE 14529229	356	300	153

NUMERICAL INDEX

INDICE DE NÚMERO

ÍNDICE NUMÉRICO

RÉPERTOIRE DE NUMÉROS

NUMERICAL INDEX

INDICE DE NÚMERO

ÍNDICE NUMÉRICO

RÉPERTOIRE DE NUMÉROS

Part No	Group	Sect	Page
VOE 14529230	371	800	199
VOE 14529231	393	100	217
VOE 14529258	371	400	191
VOE 14529258	870	100	417
VOE 14529258	874	100	427
VOE 14529295	367	100	175
VOE 14529295	369	300	179
VOE 14529301	367	100	175
VOE 14529303	367	100	175
VOE 14529304	367	100	175
VOE 14529317	234	300	87
VOE 14529320	234	300	87
VOE 14529323	234	300	87
VOE 14529324	911	100	533
VOE 14529325	371	200	185
VOE 14529326	870	100	417
VOE 14529326	874	100	427
VOE 14529331	371	110	183
VOE 14529331	371	200	185
VOE 14529334	371	200	187
VOE 14529343	870	100	417
VOE 14529343	874	100	427
VOE 14529345	369	300	179
VOE 14529345	371	200	185
VOE 14529345	371	500	193
VOE 14529345	371	510	195
VOE 14529345	371	520	197
VOE 14529345	386	100	213
VOE 14529350	363	200	161
VOE 14529351	235	100	91
VOE 14529354	371	800	201
VOE 14529393	371	100	181
VOE 14529393	371	110	183
VOE 14529396	371	200	187
VOE 14529538	914	2100	655
VOE 14529539	924	100	733
VOE 14529539	925	100	769
VOE 14529602	924	100	733
VOE 14529603	924	100	733
VOE 14529622	810	800	363
VOE 14529623	810	800	363
VOE 14529759	441	600	273
VOE 14529928	371	110	183
VOE 14529941	875	100	439
VOE 14529947	234	100	85
VOE 14529994	810	600	355
VOE 14529995	810	500	353
VOE 14529996	810	700	359
VOE 14529998	810	700	359
VOE 14529999	831	100	383
VOE 14530038	371	400	191
VOE 14530079	371	800	199
VOE 14530130	364	200	173
VOE 14530141	234	300	87
VOE 14530158	897	150	455
VOE 14530159	897	150	455
VOE 14530160	897	150	455
VOE 14530161	897	150	455
VOE 14530212	362	300	159
VOE 14530230	356	100	149
VOE 14530231	356	100	149
VOE 14530232	356	200	151
VOE 14530306	371	900	203
VOE 14530365	775	100	307
VOE 14530365	775	110	311
VOE 14530366	775	100	307
VOE 14530367	775	100	307
VOE 14530367	775	110	311
VOE 14530481	881	200	445
VOE 14530482	881	200	445
VOE 14530485	881	200	445
VOE 14530487	881	200	445
VOE 14530489	881	200	445
VOE 14530507	256	100	115
VOE 14530572	914	450	631
VOE 14530575	914	450	631
VOE 14530647	831	100	383
VOE 14530648	831	100	383
VOE 14530649	831	100	383
VOE 14530650	831	100	383
VOE 14530651	831	100	383
VOE 14530652	831	100	383
VOE 14530653	831	100	383
VOE 14530666	927	510	787
VOE 14530722	810	800	363
VOE 14530723	810	700	361
VOE 14530723	810	800	363
VOE 14530831	974	100	789
VOE 14530831	974	1000	793
VOE 14530831	974	2500	799
VOE 14530961	860	400	411
VOE 14530964	860	400	411
VOE 14530987	911	100	533
VOE 14530988	911	100	533
VOE 14531002	914	300	623
VOE 14531005	916	300	677
VOE 14531005	916	1200	689
VOE 14531005	916	1500	693
VOE 14531013	492	100	283
VOE 14531014	492	100	283
VOE 14531023	716	200	297
VOE 14531030	912	2000	577
VOE 14531030	912	2010	581
VOE 14531072	911	500	549
VOE 14531080	914	450	631
VOE 14531081	911	500	549
VOE 14531082	911	500	549
VOE 14531088	924	1000	757
VOE 14531096	914	300	623
VOE 14531097	914	100	615
VOE 14531098	914	100	615
VOE 14531101	914	250	621
VOE 14531101	914	2200	657
VOE 14531102	914	250	621
VOE 14531102	914	2200	657
VOE 14531103	914	250	619
VOE 14531103	914	2200	657
VOE 14531103	914	2700	669
VOE 14531104	914	3000	673
VOE 14531108	443	100	277
VOE 14531109	443	100	277
VOE 14531110	916	100	675
VOE 14531112	916	300	677
VOE 14531114	916	4000	719
VOE 14531114	916	4200	723
VOE 14531115	916	2100	699
VOE 14531115	916	4000	719
VOE 14531115	916	4200	723
VOE 14531120	916	3000	713
VOE 14531120	916	3200	717
VOE 14531120	924	1100	759
VOE 14531120	924	1200	761
VOE 14531127	924	200	737
VOE 14531130	916	1500	693
VOE 14531130	924	500	741
VOE 14531131	916	3200	717
VOE 14531131	924	1200	761
VOE 14531132	916	4000	719
VOE 14531140	916	1500	693
VOE 14531140	924	500	741
VOE 14531144	912	2500	595
VOE 14531144	916	600	683
VOE 14531201	364	100	165
VOE 14531240	897	200	459
VOE 14531306	371	900	203
VOE 14531325	912	200	559
VOE 14531427	775	900	331
VOE 14531427	775	910	335
VOE 14531427	775	920	337
VOE 14531531	371	900	203
VOE 14531638	881	100	441
VOE 14531641	837	100	385
VOE 14531858	913	100	601
VOE 14531858	913	200	603
VOE 14531860	924	1000	757
VOE 14531866	911	100	533
VOE 14531975	916	2600	709
VOE 14531976	916	2600	709
VOE 14532260	234	100	85
VOE 14532276	775	800	325
VOE 14532276	775	810	327
VOE 14532276	775	850	329
VOE 14532276	775	900	331
VOE 14532276	775	910	335
VOE 14532276	775	920	337
VOE 14532276	775	1000	339
VOE 14532278	775	900	331
VOE 14532278	775	910	335
VOE 14532278	775	920	337
VOE 14532284	775	700	317
VOE 14532284	775	750	321
VOE 14532285	775	700	317
VOE 14532285	775	750	321
VOE 14532288	775	800	325
VOE 14532289	775	800	325

Part No	Group	Sect	Page
VOE 14532290	775	800	325
VOE 14532290	775	810	327
VOE 14532293	775	1000	339
VOE 14532294	775	1000	339
VOE 14532311	775	1000	339
VOE 14532325	775	850	329
VOE 14532327	775	800	325
VOE 14532328	775	1000	339
VOE 14532329	775	800	325
VOE 14532344	775	100	309
VOE 14532345	775	100	309
VOE 14532346	775	200	313
VOE 14532362	911	100	533
VOE 14532369	911	100	533
VOE 14532385	775	1200	343
VOE 14532392	775	900	331
VOE 14532393	775	900	331
VOE 14532398	775	1000	339
VOE 14532399	775	900	331
VOE 14532433	775	900	331
VOE 14532435	775	1200	343
VOE 14532436	775	900	331
VOE 14532437	775	900	331
VOE 14532437	775	910	335
VOE 14532438	775	900	331
VOE 14532438	775	910	335
VOE 14532438	775	920	337
VOE 14532439	775	900	331
VOE 14532439	775	910	335
VOE 14532439	775	920	337
VOE 14532440	775	900	331
VOE 14532440	775	910	335
VOE 14532441	775	900	331
VOE 14532444	775	750	321
VOE 14532445	775	700	317
VOE 14532445	775	750	321
VOE 14532445	775	760	323
VOE 14532446	775	700	317
VOE 14532446	775	750	321
VOE 14532448	775	700	317
VOE 14532448	775	710	319
VOE 14532448	775	750	321
VOE 14532448	775	760	323
VOE 14532463	775	100	309
VOE 14532464	775	100	309
VOE 14532465	775	100	307
VOE 14532466	775	100	309
VOE 14532470	775	100	309
VOE 14532471	775	100	309
VOE 14532472	775	200	313
VOE 14532477	261	100	117
VOE 14532477	837	200	387
VOE 14532477	860	100	405
VOE 14532477	860	200	407
VOE 14532477	860	300	409
VOE 14532484	897	150	455
VOE 14532485	897	150	455
VOE 14532610	975	500	813
VOE 14532610	975	800	815
VOE 14532613	975	500	813
VOE 14532613	975	800	815
VOE 14532616	975	500	813
VOE 14532616	975	800	815
VOE 14532635	916	2600	709
VOE 14532691	924	1600	763
VOE 14532699	924	1600	763
VOE 14532726	870	500	425
VOE 14532728	870	400	421
VOE 14532728	870	500	423
VOE 14532955	916	2100	699
VOE 14533154	775	850	329
VOE 14533158	775	850	329
VOE 14533549	916	2600	709
VOE 14533603	913	300	609
VOE 14533604	913	200	605
VOE 14533604	913	300	609
VOE 14533607	912	300	563
VOE 14533607	912	400	567
VOE 14533607	912	500	573
VOE 14533607	913	300	609
VOE 14533610	914	1100	643
VOE 14533610	914	1100	645
VOE 14533648	441	100	247
VOE 14533648	441	300	259
VOE 14533822	914	250	619
VOE 14533862	775	100	307
VOE 14533862	775	110	311
VOE 14533863	775	100	307
VOE 14533865	775	100	307
VOE 14533866	775	100	307
VOE 14533867	775	100	307
VOE 14533868	775	100	307
VOE 14533869	775	100	307
VOE 14533870	775	100	307
VOE 14533871	775	200	313
VOE 14533872	775	200	313
VOE 14533873	775	200	313
VOE 14533874	775	200	313
VOE 14533875	775	200	313
VOE 14533876	775	200	313
VOE 14533877	775	200	313
VOE 14533878	775	200	313
VOE 14534028	913	200	605
VOE 14534028	913	300	609
VOE 14534029	913	200	605
VOE 14534029	913	300	609
VOE 14534031	913	200	605
VOE 14534032	913	200	605
VOE 14534033	913	200	605
VOE 14534033	913	400	613
VOE 14534034	913	100	601
VOE 14534034	913	400	613
VOE 14534035	913	400	613
VOE 14534037	913	400	613
VOE 14534038	913	400	613
VOE 14534039	913	400	613
VOE 14534042	913	400	613
VOE 14534044	913	300	609
VOE 14534045	913	300	609
VOE 14534047	913	300	609
VOE 14534048	913	300	609
VOE 14534049	913	300	609
VOE 14534050	913	300	609
VOE 14534051	913	300	609
VOE 14534053	913	300	609
VOE 14534238	870	100	417
VOE 14534292	431	100	231
VOE 14534408	916	5100	727
VOE 14534465	911	600	551
VOE 14534466	916	5100	727
VOE 14534517	910	300	515
VOE 14534518	910	300	517
VOE 14534519	910	300	523
VOE 14534521	910	300	529
VOE 14534522	910	200	505
VOE 14534523	910	100	485
VOE 14534524	910	100	485
VOE 14535050	775	700	317
VOE 14535050	775	750	321
VOE 14535051	775	700	317
VOE 14535051	775	750	321
VOE 14535051	775	760	323
VOE 14535052	775	700	317
VOE 14535052	775	750	321
VOE 14535052	775	760	323
VOE 14535053	775	700	317
VOE 14535053	775	750	321
VOE 14535053	775	760	323
VOE 14535218	924	400	739
VOE 14535218	924	500	741
VOE 14535346	371	800	199
VOE 14535455	913	300	611
VOE 14535456	913	300	611
VOE 14535473	441	300	261
VOE 14535474	441	300	263
VOE 14535480	914	500	635
VOE 14535482	910	100	485
VOE 14535495	912	500	575
VOE 14535496	912	500	575
VOE 14535497	912	500	575
VOE 14535498	912	500	575
VOE 14535499	912	500	575
VOE 14535505	912	200	559
VOE 14535506	912	200	561
VOE 14535506	912	300	565
VOE 14535506	912	400	571
VOE 14535506	912	500	575
VOE 14535541	913	100	601
VOE 14535541	913	300	607
VOE 14535543	913	100	601
VOE 14535543	913	300	607
VOE 14535598	975	1500	817
VOE 14535712	910	100	499
VOE 14535763	975	1500	817
VOE 14535772	910	200	507

Part No	Group	Sect	Page
VOE 14535773	910	200	507
VOE 14535777	910	100	485
VOE 14535778	910	100	485
VOE 14535879	897	200	459
VOE 14535908	916	2600	707
VOE 14535909	916	2600	707
VOE 14536041	261	300	119
VOE 14536343	925	400	773
VOE 14536349	925	400	773
VOE 14536523	852	100	401
VOE 14536585	372	220	209
VOE 14536841	897	150	455
VOE 14537347	234	100	85
VOE 14537348	234	100	85
VOE 14538079	925	200	771
VOE 14538080	925	200	771
VOE 14538165	924	150	735
VOE 14538171	924	150	735
VOE 14538557	362	200	157
VOE 14538608	852	100	401
VOE 14538703	810	100	351
VOE 14538705	843	200	397
VOE 14538706	992	100	827
VOE 14538707	992	100	827
VOE 14538708	992	100	827
VOE 14538709	992	100	827
VOE 14538710	992	100	827
VOE 14538711	992	100	827
VOE 14538712	992	100	827
VOE 14538724	364	200	171
VOE 14538729	364	200	171
VOE 14538765	852	100	401
VOE 14538779	910	100	485
VOE 14538781	910	200	505
VOE 14538783	910	300	525
VOE 14538784	910	300	517
VOE 14538785	910	300	517
VOE 14538786	910	300	515
VOE 14538787	910	300	515
VOE 14538791	910	300	515
VOE 14538793	910	300	527
VOE 14538873	910	100	485
VOE 14538874	910	100	485
VOE 14538878	910	100	495
VOE 14538879	910	300	519
VOE 14538880	910	300	519
VOE 14538881	910	300	527
VOE 14538882	910	300	525
VOE 14538883	910	300	525
VOE 14538884	910	300	525
VOE 14538898	910	100	485
VOE 14538904	910	300	529
VOE 14538920	910	300	521
VOE 14538921	910	300	529
VOE 14539081	924	700	743
VOE 14539228	852	100	401
VOE 14539258	912	2300	593
VOE 14539259	912	2300	593
VOE 14539702	910	100	487
VOE 14539711	234	100	85
VOE 14539753	841	100	389
VOE 14539754	841	100	389
VOE 14539783	875	100	437
VOE 14539784	875	100	439
VOE 14539941	925	400	773
VOE 14539978	234	100	85
VOE 14540247	860	600	415
VOE 14540249	831	100	381
VOE 14540289	364	100	165
VOE 14540303	837	100	385
VOE 14540597	431	300	241
VOE 14540636	912	500	575
VOE 14540637	912	500	575
VOE 14540717	914	3000	673
VOE 14540724	925	400	773
VOE 14540725	925	400	773
VOE 14540764	914	1100	645
VOE 14540765	914	1100	645
VOE 14540766	914	1200	647
VOE 14541064	431	300	241
VOE 14541064	441	500	269
VOE 14541065	441	500	269
VOE 14541091	914	1100	645
VOE 14541091	914	1200	647
VOE 14541254	924	700	743
VOE 14541254	924	750	747
VOE 14541254	924	1600	763
VOE 14541495	910	300	529
VOE 14541554	910	100	487
VOE 14541555	910	200	505
VOE 14541689	910	300	527
VOE 14541690	910	300	521
VOE 14541720	386	100	213
VOE 14541935	974	100	789
VOE 14541935	974	1000	793
VOE 14541935	974	2500	799
VOE 14542036	924	700	745
VOE 14542036	924	750	747
VOE 14542036	924	1600	763
VOE 14542112	910	100	495
VOE 14542152	371	800	199
VOE 14542411	852	100	401
VOE 14542668	916	5250	731
VOE 14542669	916	5250	731
VOE 14542721	387	100	215
VOE 14542811	716	200	297
VOE 14542812	716	200	297
VOE 14542990	841	100	389
VOE 14543148	924	2000	765
VOE 14543206	974	1000	793
VOE 14543206	975	100	809
VOE 14543206	975	300	811
VOE 14543216	975	100	809
VOE 14543216	975	300	811
VOE 14543216	975	1900	821
VOE 14543943	974	100	789
VOE 14543943	974	1000	793
VOE 14543943	974	2500	799
VOE 14543943	975	100	809
VOE 14543943	975	300	811
VOE 14544009	910	300	521
VOE 14544022	916	4200	723
VOE 14544028	364	200	171
VOE 14544029	364	200	171
VOE 14544039	910	300	521
VOE 14544828	234	300	87
VOE 14544984	925	1400	777
VOE 14545216	924	150	735
VOE 14545412	910	300	529
VOE 14545503	362	300	159
VOE 14545571	775	900	331
VOE 14545573	775	900	331
VOE 14545574	775	900	331
VOE 14545575	775	900	331
VOE 14545589	910	300	519
VOE 14545590	775	900	331
VOE 14545747	897	200	459
VOE 14545877	910	100	497
VOE 14546057	975	500	813
VOE 14546058	975	500	813
VOE 14546204	914	1200	647
VOE 14546242	821	100	365
VOE 14546290	910	300	527
VOE 14546293	910	300	527
VOE 14546296	914	1200	647
VOE 14546439	910	300	521
VOE 14547395	975	1900	821
VOE 14547514	974	1300	797
VOE 14547514	975	500	813
VOE 14547514	975	800	815
VOE 14547518	974	300	791
VOE 14547518	974	1200	795
VOE 14547518	974	1300	797
VOE 14547519	974	1200	795
VOE 14547520	974	300	791
VOE 14547520	974	1200	795
VOE 14547520	975	500	813
VOE 14547520	975	800	815
VOE 14547521	975	500	813
VOE 14547535	974	100	789
VOE 14547535	974	1000	793
VOE 14547765	371	400	191
VOE 14547821	924	150	735
VOE 14547821	925	1400	777
VOE 14547821	925	1500	779
VOE 14547821	925	2200	781
VOE 14547822	924	150	735
VOE 14547822	925	1400	777
VOE 14547822	925	1500	779
VOE 14547822	925	2200	781
VOE 14547826	925	1400	777
VOE 14547875	924	150	735
VOE 14547876	924	150	735
VOE 14547877	924	150	735
VOE 14547888	924	150	735

Part No	Group	Sect	Page
VOE 14547890	924	150	735
VOE 14547894	924	150	735
VOE 14547896	924	150	735
VOE 14547899	924	150	735
VOE 14548198	910	100	487
VOE 14548261	235	100	91
VOE 14548262	235	100	91
VOE 14548272	974	100	789
VOE 14548272	975	300	811
VOE 14548273	974	100	789
VOE 14548273	975	300	811
VOE 14548722	912	300	565
VOE 14549328	910	300	527
VOE 14549410	852	100	401
VOE 14549706	924	150	735
VOE 14549707	924	150	735
VOE 14549931	975	500	813
VOE 14550086	910	200	505
VOE 14550306	912	100	555
VOE 14550306	912	200	557
VOE 14550306	912	300	563
VOE 14550306	912	400	567
VOE 14550306	912	500	573
VOE 14550498	398	100	219
VOE 14550499	398	100	219
VOE 14550595	775	810	327
VOE 14550597	775	810	327
VOE 14550598	775	810	327
VOE 14550599	775	810	327
VOE 14550623	775	710	319
VOE 14550624	775	710	319
VOE 14550625	775	710	319
VOE 14550626	775	710	319
VOE 14550627	775	710	319
VOE 14550627	775	760	323
VOE 14550629	775	710	319
VOE 14550630	775	710	319
VOE 14550631	775	1010	341
VOE 14550657	775	1010	341
VOE 14550658	775	1010	341
VOE 14550659	775	1010	341
VOE 14550885	775	1010	341
VOE 14550902	775	910	335
VOE 14550907	910	100	499
VOE 14550908	910	100	499
VOE 14551181	852	100	401
VOE 14551182	852	100	401
VOE 14551534	441	300	259
VOE 14551708	775	200	313
VOE 14551806	924	1000	757
VOE 14551936	775	810	327
VOE 14552008	975	500	813
VOE 14552027	775	1010	341
VOE 14552028	775	1010	341
VOE 14552079	775	810	327
VOE 14552089	912	500	573
VOE 14552349	775	710	319
VOE 14552373	775	710	319
VOE 14552387	912	300	563
VOE 14552387	912	500	573
VOE 14552388	912	300	563
VOE 14552388	912	400	567
VOE 14552388	912	500	573
VOE 14552495	912	400	567
VOE 14552793	910	200	511
VOE 14552818	910	300	527
VOE 14552825	718	100	299
VOE 14552826	715	200	293
VOE 14552863	912	2300	593
VOE 14553068	261	100	117
VOE 14553117	261	300	119
VOE 14553118	261	300	119
VOE 14553304	910	300	531
VOE 14553766	852	100	401
VOE 14553990	372	220	209
VOE 14554007	916	5250	731
VOE 14554008	916	5250	731
VOE 14554040	910	100	487
VOE 14554041	910	300	521
VOE 14554152	870	500	425
VOE 14554193	897	150	457
VOE 14554337	975	300	811
VOE 14554338	974	100	789
VOE 14554338	974	1000	793
VOE 14554338	974	2500	799
VOE 14554338	975	100	809
VOE 14554338	975	300	811
VOE 14554453	910	200	513
VOE 14554873	775	500	315
VOE 14555217	913	300	611
VOE 14555218	913	200	605
VOE 14555237	715	200	293
VOE 14555757	910	200	505
VOE 14555861	492	100	283
VOE 14555862	492	100	283
VOE 14555913	718	200	301
VOE 14555914	718	100	299
VOE 14556091	910	300	529
VOE 14556093	910	100	495
VOE 14556208	924	800	751
VOE 14556264	924	800	751
VOE 14556359	914	1100	643
VOE 14556360	914	1100	643
VOE 14556369	810	600	355
VOE 14556370	810	600	355
VOE 14556514	975	1900	821
VOE 14557101	910	200	509
VOE 14557286	914	1200	647
VOE 14557287	914	1200	647
VOE 14557288	914	1200	647
VOE 14557289	914	1200	647
VOE 14557971	775	1200	343
VOE 14558386	810	600	357
VOE 14558387	810	600	357
VOE 14558808	371	110	183
VOE 14558809	371	110	183
VOE 14558810	362	200	157
VOE 14558810	371	510	195
VOE 14558810	371	520	197
VOE 14558810	372	230	211
VOE 14558810	398	200	221
VOE 14558899	897	150	457
VOE 14559051	775	760	323
VOE 14559054	775	760	323
VOE 14559058	775	760	323
VOE 14559059	775	760	323
VOE 14559152	914	300	625
VOE 14559246	386	100	213
VOE 14559368	841	100	389
VOE 14559368	841	150	391
VOE 14559939	910	200	513
VOE 14560076	910	300	521
VOE 14560145	441	110	249
VOE 14560201	975	100	809
VOE 14560201	975	300	811
VOE 14560201	975	1900	821
VOE 14560204	974	1000	793
VOE 14560204	975	100	809
VOE 14560204	975	300	811
VOE 14560205	927	500	785
VOE 14560205	927	510	787
VOE 14560205	974	100	789
VOE 14560205	974	1000	793
VOE 14560206	974	3400	805
VOE 14560291	910	100	495
VOE 14560637	912	2010	581
VOE 14560637	912	2110	589
VOE 14560766	841	100	389
VOE 14560766	841	150	391
VOE 14561067	910	100	487
VOE 14561068	910	100	499
VOE 14561070	910	100	495
VOE 14561391	393	100	217
VOE 14561395	393	100	217
VOE 14561400	393	100	217
VOE 14561585	911	100	533
VOE 14561616	398	100	219
VOE 14561617	398	100	219
VOE 14562193	362	200	157
VOE 14562193	367	100	175
VOE 14562193	914	300	623
VOE 14562200	775	910	335
VOE 14562244	910	100	497
VOE 14562311	775	700	317
VOE 14562311	775	750	321
VOE 14562339	827	200	379
VOE 14562340	827	200	379
VOE 14562530	927	100	783
VOE 14562621	441	600	271
VOE 14562723	974	1200	795
VOE 14562921	775	700	317
VOE 14562921	775	750	321
VOE 14562922	775	750	321
VOE 14563050	775	200	313
VOE 14563311	974	3000	801

NUMERICAL INDEX

INDICE DE NÚMERO

ÍNDICE NUMÉRICO

RÉPERTOIRE DE NUMÉROS

Catalogue id	Group
20490	**1000**
Issue	Page
PUB 20021238-B	**20**

Part No	Group	Sect	Page
VOE 14563313	974	3000	801
VOE 14563394	974	3000	801
VOE 14563395	975	1500	817
VOE 14563733	910	200	511
VOE 14563806	927	100	783
VOE 14563806	927	500	785
VOE 14563807	927	100	783
VOE 14563807	927	500	785
VOE 14564035	974	3000	801
VOE 14564127	975	1500	817
VOE 14564129	975	1500	817
VOE 14564131	975	1500	817
VOE 14564132	975	2500	823
VOE 14564136	975	2500	823
VOE 14564139	975	2500	823
VOE 14564141	974	3000	801
VOE 14564147	974	3000	801
VOE 14564150	974	3400	805
VOE 14564154	974	3400	805
VOE 14564156	974	3400	805
VOE 14564158	910	100	497
VOE 14564192	910	300	521
VOE 14564217	974	3400	805
VOE 14564401	975	500	813
VOE 14564402	975	800	815
VOE 14564408	975	500	813
VOE 14564409	975	800	815
VOE 14564411	975	500	813
VOE 14564412	975	800	815
VOE 14564414	975	1900	821
VOE 14564662	910	300	523
VOE 14564665	910	300	525
VOE 14565027	897	150	457
VOE 14565200	910	200	505
VOE 14565287	364	200	171
VOE 14565377	924	100	733
VOE 14565377	925	100	769
VOE 14565426	910	300	519
VOE 14566338	715	5000	295
VOE 14566341	715	5000	295
VOE 14566344	718	500	303
VOE 14566947	372	230	211
VOE 14567020	913	200	603
VOE 14567022	913	200	603
VOE 14567680	881	100	441
VOE 14567848	910	100	487
VOE 14567974	891	100	447
VOE 14568420	910	100	497
VOE 14568437	910	200	507
VOE 14568438	910	200	507
VOE 14569789	372	230	211
VOE 14570546	927	100	783
VOE 14570546	927	510	787
VOE 14570547	927	100	783
VOE 14570547	927	510	787
VOE 14570639	775	710	319
VOE 14571142	916	300	677
VOE 14571637	371	500	193
VOE 14571948	718	500	303
VOE 14572654	912	3600	599
VOE 14572818	912	2000	577
VOE 14572818	912	2100	585
VOE 14572820	912	2000	577
VOE 14572820	912	2100	585
VOE 14572821	912	2000	577
VOE 14572821	912	2100	585
VOE 14573188	775	500	315
VOE 14573760	431	110	233
VOE 14573761	431	110	233
VOE 14573762	431	110	233
VOE 14573763	431	110	233
VOE 14573764	431	110	233
VOE 14573765	431	110	233
VOE 14573767	431	110	233
VOE 14573768	431	110	233
VOE 14573769	431	110	233
VOE 14573771	431	110	233
VOE 14573772	431	110	233
VOE 14573773	431	110	233
VOE 14573774	431	110	233
VOE 14573775	431	110	233
VOE 14573776	431	110	233
VOE 14573777	431	110	233
VOE 14573779	431	110	233
VOE 14573780	431	110	233
VOE 14573781	431	110	233
VOE 14573782	431	110	233
VOE 14573784	431	110	235
VOE 14573785	441	400	265
VOE 14573786	441	400	265
VOE 14573788	441	400	265
VOE 14573789	441	400	265
VOE 14573790	441	400	265
VOE 14573791	441	400	265
VOE 14573792	441	400	265
VOE 14573793	441	400	265
VOE 14573794	441	400	265
VOE 14573795	441	300	261
VOE 14573795	441	400	265
VOE 14573796	441	400	265
VOE 14573797	441	210	257
VOE 14573798	441	110	249
VOE 14573798	441	210	257
VOE 14573799	441	210	257
VOE 14573800	441	210	257
VOE 14573801	441	210	257
VOE 14573802	441	210	257
VOE 14573804	441	210	257
VOE 14573806	441	210	257
VOE 14573807	441	210	257
VOE 14573808	441	210	257
VOE 14573809	441	210	257
VOE 14573810	441	210	257
VOE 14573811	441	210	257
VOE 14573812	441	210	257
VOE 14573813	441	210	257
VOE 14573815	441	210	257
VOE 14573818	441	400	267
VOE 14573819	431	110	235
VOE 14573819	441	210	257
VOE 14573819	441	400	267
VOE 14574214	927	100	783
VOE 14574218	927	100	783
VOE 14574288	398	100	219
VOE 14574392	910	300	529
VOE 14574846	897	200	459
VOE 14575487	910	100	487
VOE 14575488	910	100	487
VOE 14576327	914	1100	643
VOE 14576328	914	1100	643
VOE 14576430	369	100	177
VOE 14576493	870	100	419
VOE 14576596	897	100	453
VOE 14576774	870	500	423
VOE 14576774	874	500	433
VOE 14577175	492	100	283
VOE 14577179	914	300	625
VOE 14577651	870	100	417
VOE 14577651	874	100	427
VOE 14577794	912	2010	581
VOE 14577913	371	100	181
VOE 14577914	371	100	181
VOE 14577915	371	100	181
VOE 14577923	364	100	165
VOE 14577944	924	750	747
VOE 14578195	914	400	627
VOE 14578195	914	2500	665
VOE 14578451	897	100	453
VOE 14578493	371	500	193
VOE 14578626	910	200	507
VOE 14578629	910	100	487
VOE 14578687	897	200	459
VOE 14578771	924	150	735
VOE 14578930	371	100	181
VOE 14578930	371	110	183
VOE 14579153	261	300	119
VOE 14579154	261	300	119
VOE 14579588	492	100	283
VOE 14585834	914	300	625
VOE 14585919	775	850	329
VOE 14585933	870	500	423
VOE 14585933	874	500	433
VOE 14586336	910	300	531
VOE 14586839	897	200	459
VOE 14586840	897	150	457
VOE 14586842	897	200	459
VOE 14586979	398	100	219
VOE 14587002	910	300	529
VOE 14587148	897	200	459
VOE 14587150	897	150	455
VOE 14587151	897	200	459
VOE 14587152	897	200	459
VOE 14587154	897	100	453
VOE 14587155	897	200	459
VOE 14587157	897	200	459

Part No	Group	Sect	Page
VOE 14587170	910	100	487
VOE 14587171	910	100	487
VOE 14587172	910	300	519
VOE 14587173	910	300	529
VOE 14587174	910	200	507
VOE 14587183	897	150	457
VOE 14587184	897	150	457
VOE 14587371	910	100	489
VOE 14587477	910	100	493
VOE 14587706	910	100	493
VOE 14587717	910	100	499
VOE 14588008	910	200	511
VOE 14588009	910	100	495
VOE 14588011	910	100	497
VOE 14588018	910	300	515
VOE 14588020	910	300	523
VOE 14588062	441	500	269
VOE 14588063	441	500	269
VOE 14588130	910	100	495
VOE 14588324	910	100	489
VOE 14588431	916	5200	729
VOE 14588459	914	1100	643
VOE 14588466	431	300	243
VOE 14588470	821	400	373
VOE 14588698	914	1100	643
VOE 14588699	914	1100	643
VOE 14588962	371	110	183
VOE 14589110	916	2200	701
VOE 14589114	916	2600	707
VOE 14589115	916	5200	729
VOE 14589120	927	500	785
VOE 14589120	927	510	787
VOE 14589122	974	3000	803
VOE 14589123	974	3400	807
VOE 14589132	975	1500	819
VOE 14589155	974	3000	803
VOE 14589156	975	2500	825
VOE 14589337	924	150	735
VOE 14589920	821	100	365
VOE 14589921	821	100	365
VOE 14589922	821	100	365
VOE 14589923	821	100	365
VOE 14590052	870	400	421
VOE 14590054	874	400	431
VOE 14590360	821	300	371
VOE 14590361	821	300	371
VOE 14591273	371	200	185
VOE 14591397	367	100	175
VOE 14591545	870	100	417
VOE 14591545	874	100	427
VOE 14591812	372	220	209
VOE 14591834	891	100	447
VOE 14591835	891	100	447
VOE 14591909	891	100	447
VOE 14592211	891	100	447
VOE 14592674	716	200	297
VOE 14593517	910	100	489
VOE 14593531	910	300	529
VOE 14593980	716	200	297
VOE 14594545	372	200	205
VOE 14594545	372	210	207
VOE 14594697	367	100	175
VOE 14595513	910	100	489
VOE 14595532	910	100	489
VOE 14595726	910	100	489
VOE 14595727	910	100	489
VOE 14595728	910	100	489
VOE 14595820	881	100	441
VOE 14596363	372	200	205
VOE 14596399	911	100	533
VOE 14596914	910	200	507
VOE 14596918	910	300	517
VOE 14597798	910	100	489
VOE 14597801	910	300	531
VOE 14598365	910	100	489
VOE 14598944	837	200	387
VOE 14598945	837	200	387
VOE 14598946	837	200	387
VOE 14598947	837	200	387
VOE 14598948	837	200	387
VOE 14598949	837	200	387
VOE 14599457	371	110	183
VOE 14599771	927	100	783
VOE 14600000	897	150	457
VOE 14600022	837	200	387
VOE 14600023	837	200	387
VOE 14600229	910	100	491
VOE 14600278	910	100	491
VOE 14600409	870	100	417
VOE 14601149	372	230	211
VOE 14601150	372	230	211
VOE 14601448	910	100	491
VOE 14601627	912	2110	589
VOE 14601649	910	100	491
VOE 14601683	431	200	237
VOE 14602148	910	100	497
VOE 14602404	897	100	453
VOE 14602566	431	200	239
VOE 14602623	910	100	499
VOE 14602625	910	100	497
VOE 14602646	910	300	523
VOE 14602877	372	200	205
VOE 14602994	372	220	209
VOE 14602995	372	220	209
VOE 14604362	897	150	455
VOE 14604366	897	100	453
VOE 14604488	913	200	603
VOE 14604901	910	200	513
VOE 14604940	910	100	491
VOE 14606261	910	100	491
VOE 14606664	398	300	223
VOE 14606737	810	100	351
VOE 14606738	810	100	351
VOE 14606740	910	100	493
VOE 14607288	897	150	455
VOE 14607474	974	300	791
VOE 14607475	974	300	791
VOE 14607476	974	300	791
VOE 14607477	974	1200	795
VOE 14607478	974	1300	797
VOE 14607480	974	1300	797
VOE 14607522	974	100	789
VOE 14607522	974	1000	793
VOE 14607522	974	2500	799
VOE 14607523	974	100	789
VOE 14608349	910	100	491
VOE 14608618	910	300	531
VOE 14609161	398	200	221
VOE 14609529	914	300	623
VOE 14609529	914	500	633
VOE 14609529	914	2500	663
VOE 14609529	914	2600	667
VOE 14609529	924	1000	757
VOE 14609859	912	2110	589
VOE 14609866	912	2010	581
VOE 14609872	914	2100	655
VOE 14609982	364	110	167
VOE 14611671	810	100	351
VOE 14612049	441	600	271
VOE 14612097	914	700	637
VOE 14612097	914	800	639
VOE 14612390	775	1010	341
VOE 14612392	775	1010	341
VOE 14612393	775	1010	341
VOE 14612394	775	1010	341
VOE 14612395	775	1010	341
VOE 14612473	775	760	323
VOE 14612474	775	760	323
VOE 14612980	371	110	183
VOE 14613006	810	100	351
VOE 14613800	775	500	315
VOE 14614600	718	500	303
VOE 14614994	371	200	185
VOE 14615991	897	100	453
VOE 14615999	897	100	453
VOE 14616017	897	150	455
VOE 14616019	897	100	453
VOE 14616023	897	100	453
VOE 14616035	398	300	223
VOE 14616040	367	100	175
VOE 14616301	897	150	455
VOE 14616736	364	120	169
VOE 14616792	371	800	199
VOE 14616916	431	110	233
VOE 14616917	431	110	233
VOE 14616918	431	110	233
VOE 14616919	431	110	233
VOE 14616920	431	110	233
VOE 14616921	431	110	233
VOE 14616923	441	210	257
VOE 14616924	441	210	257
VOE 14616927	441	210	257
VOE 14616928	441	110	249
VOE 14616928	441	400	267
VOE 14618207	775	850	329

NUMERICAL INDEX

INDICE DE NÚMERO

ÍNDICE NUMÉRICO

RÉPERTOIRE DE NUMÉROS

Catalogue id	Group
20490	**1000**
Issue	Page
PUB 20021238-B	**22**

NUMERICAL INDEX

INDICE DE NÚMERO

ÍNDICE NUMÉRICO

RÉPERTOIRE DE NUMÉROS

Part No	Group	Sect	Page
VOE 14618789	492	100	283
VOE 14618861	974	100	789
VOE 14619251	775	920	337
VOE 14619718	775	920	337
VOE 14619871	431	110	233
VOE 14619893	775	920	337
VOE 14619942	775	920	337
VOE 14620177	912	2010	581
VOE 14620906	362	100	155
VOE 14621172	362	100	155
VOE 14621210	371	510	195
VOE 14621274	371	800	199
VOE 14622445	371	400	191
VOE 14623131	371	110	183
VOE 14623132	371	110	183
VOE 14623356	362	100	155
VOE 14623854	372	200	205
VOE 14623855	372	200	205
VOE 14623858	364	110	167
VOE 14623859	364	110	167
VOE 14623863	372	200	205
VOE 14623865	371	510	195
VOE 14624748	356	300	153
VOE 14625196	912	2110	591
VOE 14625243	441	200	251
VOE 14625556	916	2300	705
VOE 14625557	916	2300	705
VOE 14626370	364	200	173
VOE 14626482	916	2200	701
VOE 14626482	916	2250	703
VOE 14626483	916	2200	701
VOE 14626785	234	100	85
VOE 14626786	234	100	85
VOE 14626956	912	2010	583
VOE 14627765	881	100	441
VOE 14627946	261	100	117
VOE 14628540	916	2100	699
VOE 14629412	775	1010	341
VOE 14630071	371	110	183
VOE 14630764	362	200	157
VOE 14630764	369	100	177
VOE 14630764	372	220	209
VOE 14630818	398	100	219
VOE 14630974	371	800	199
VOE 14630975	371	800	199
VOE 14631793	371	510	195
VOE 14631795	371	200	185
VOE 14632032	371	800	199
VOE 14632240	398	100	219
VOE 14632240	398	300	223
VOE 14632507	371	400	191
VOE 14632596	371	510	195
VOE 14632819	369	100	177
VOE 14632954	372	210	207
VOE 14633283	371	510	195
VOE 14633737	371	510	195
VOE 14634061	897	150	455
VOE 14634350	810	100	351
VOE 14634521	371	800	199
VOE 14634545	398	100	219
VOE 14634545	398	300	223
VOE 14634765	841	150	391
VOE 14634766	841	100	389
VOE 14634766	841	150	391
VOE 14635262	810	100	351
VOE 14636301	387	100	215
VOE 14636772	974	300	791
VOE 14636854	775	760	323
VOE 14637658	841	100	389
VOE 14638178	398	300	223
VOE 14638181	398	300	223
VOE 14638722	841	160	393
VOE 14639120	841	100	389
VOE 14639120	841	150	391
VOE 14639121	841	100	389
VOE 14639121	841	160	393
VOE 14639124	810	500	353
VOE 14639731	841	100	389
VOE 14640220	398	100	219
VOE 14640220	398	300	223
VOE 14640221	398	300	223
VOE 14640740	372	210	207
VOE 14640833	975	500	813
VOE 14641183	372	220	209
VOE 14641184	372	220	209
VOE 14641189	372	220	209
VOE 14641317	234	100	85
VOE 14641925	371	520	197
VOE 14641926	371	520	197
VOE 14641927	371	520	197
VOE 14642221	371	110	183
VOE 14644242	371	110	183
VOE 14644303	810	100	351
VOE 14644656	841	100	389
VOE 14644656	841	160	393
VOE 14644657	841	100	389
VOE 14644657	841	160	393
VOE 14644658	841	100	389
VOE 14644658	841	160	393
VOE 14644659	841	100	389
VOE 14644659	841	160	393
VOE 14645432	372	230	211
VOE 14645433	372	230	211
VOE 14645435	372	230	211
VOE 14646424	974	300	791
VOE 14649606	870	100	417
VOE 14649606	874	100	427
VOE 14650586	775	100	307
VOE 14650586	775	110	311
VOE 14650590	775	900	331
VOE 14650593	775	900	331
VOE 14650713	870	100	417
VOE 14650713	874	100	427
VOE 14652324	810	100	351
VOE 14653627	362	200	157
VOE 14653920	398	300	223
VOE 14657676	363	300	163
VOE 14657677	363	300	163
VOE 14658400	775	100	307
VOE 14658400	775	110	311
VOE 14658431	775	100	307
VOE 14658431	775	110	311
VOE 14658432	775	100	307
VOE 14658432	775	110	311
VOE 14658433	775	100	307
VOE 14658433	775	110	311
VOE 14658434	775	100	307
VOE 14658434	775	110	311
VOE 14659740	852	100	401
VOE 14661333	218	100	73
VOE 14661334	218	100	73
VOE 14663702	775	110	311
VOE 14666920	492	100	283
VOE 14667137	775	100	309
VOE 14667480	775	110	311
VOE 14683996	924	850	753
VOE 14683997	924	850	753
VOE 14880126	924	200	737
VOE 14880130	914	300	623
VOE 14880136	924	700	745
VOE 14880218	897	150	455
VOE 14880245	916	4200	723
VOE 14880249	916	4200	723
VOE 14880250	916	4200	725
VOE 14880253	916	4200	725
VOE 14880255	916	4200	723
VOE 14880260	916	4200	723
VOE 14880288	897	150	457
VOE 14880290	897	150	457
VOE 14880321	911	600	551
VOE 14880322	911	600	551
VOE 14880348	896	100	449
VOE 14880382	235	100	91
VOE 14880423	810	700	359
VOE 14880423	843	200	397
VOE 14880424	831	100	381
VOE 14880426	362	100	155
VOE 14880426	371	800	201
VOE 14880426	393	100	217
VOE 14880426	810	700	359
VOE 14880426	843	200	397
VOE 14880427	810	700	359
VOE 14880428	810	700	359
VOE 14880430	261	100	117
VOE 14880431	810	700	361
VOE 14880435	843	100	395
VOE 14880436	831	100	381
VOE 14880437	843	100	395
VOE 14880438	843	100	395
VOE 14880439	810	600	355
VOE 14880441	371	800	199
VOE 14880445	810	600	355
VOE 14880445	831	100	381
VOE 14880449	372	230	211
VOE 14880449	881	100	441

Part No	Group	Sect	Page
VOE 14880450	821	200	367
VOE 14880450	827	200	379
VOE 14880450	860	100	405
VOE 14880450	860	200	407
VOE 14880450	881	100	443
VOE 14880451	810	700	361
VOE 14880459	924	1600	763
VOE 14880484	310	100	139
VOE 14880552	775	100	309
VOE 14880553	775	110	311
VOE 14880555	912	100	555
VOE 14880565	371	800	201
VOE 14880573	775	200	313
VOE 14880574	775	100	309
VOE 14880626	916	500	681
VOE 14880627	870	100	419
VOE 14880627	874	100	427
VOE 14880630	914	2700	669
VOE 14880630	916	1200	689
VOE 14880630	916	1500	693
VOE 14880645	974	300	791
VOE 14880646	975	500	813
VOE 14880646	975	800	815
VOE 14880654	974	1200	795
VOE 14880657	974	1200	795
VOE 14880660	974	300	791
VOE 14880661	974	300	791
VOE 14880667	974	300	791
VOE 14880683	974	1300	797
VOE 14880684	974	1300	797
VOE 14880812	912	200	559
VOE 14880812	912	2500	595
VOE 14880813	912	400	569
VOE 14880814	912	200	559
VOE 14880814	912	2500	597
VOE 14880816	912	500	573
VOE 14880816	912	2010	581
VOE 14880816	912	2110	589
VOE 14880816	913	200	605
VOE 14880817	912	300	563
VOE 14880817	912	500	573
VOE 14880817	912	2300	593
VOE 14880817	916	2600	707
VOE 14880821	912	500	575
VOE 14880826	974	3000	803
VOE 14880870	975	500	813
VOE 14880924	261	300	119
VOE 14880934	821	200	369
VOE 14880939	827	200	379
VOE 14880976	974	1300	797
VOE 14880995	912	2500	597
VOE 14881006	896	100	449
VOE 14881043	896	100	449
VOE 14881056	827	200	379
VOE 14881061	827	200	379
VOE 14881062	821	200	369
VOE 14881062	821	300	371
VOE 14881064	821	100	365
VOE 14881064	827	200	379
VOE 14881065	234	100	85
VOE 14881065	911	100	533
VOE 14881067	914	250	621
VOE 14881067	914	2200	657
VOE 14881100	235	100	91
VOE 14881116	234	300	87
VOE 14881124	235	100	91
VOE 14881134	870	100	419
VOE 14881135	870	100	419
VOE 14881147	363	200	161
VOE 14881149	261	100	117
VOE 14881152	261	300	121
VOE 14881170	363	300	163
VOE 14881185	925	1400	777
VOE 14881185	925	1500	779
VOE 14881185	925	2200	781
VOE 14881195	371	800	201
VOE 14881202	924	700	745
VOE 14881202	924	750	747
VOE 14881202	924	1600	763
VOE 14881204	916	5200	729
VOE 14881204	916	5250	731
VOE 14881207	911	400	545
VOE 14881207	916	500	681
VOE 14881207	916	2800	711
VOE 14881234	911	600	551
VOE 14881234	916	100	675
VOE 14881234	916	500	681
VOE 14881234	916	600	683
VOE 14881234	916	1000	687
VOE 14881234	916	2000	697
VOE 14881234	916	2100	699
VOE 14881234	916	2800	711
VOE 14881236	911	500	549
VOE 14881241	916	900	685
VOE 14881242	916	100	675
VOE 14881242	916	2000	697
VOE 14881249	372	200	205
VOE 14881249	372	210	207
VOE 14881250	371	200	187
VOE 14881250	371	400	191
VOE 14881252	356	100	149
VOE 14881252	356	200	151
VOE 14881276	870	100	417
VOE 14881276	874	100	427
VOE 14881380	911	500	549
VOE 14881387	911	600	551
VOE 14881557	911	350	541
VOE 14881557	911	360	543
VOE 14882277	924	150	735
VOE 15000497	910	100	499
VOE 15003162	910	100	491
VOE 15013243	910	100	491
VOE 15013286	910	200	511
VOE 15018744	910	100	491
VOE 15018776	910	100	493
VOE 15019610	910	100	493
VOE 15029004	910	100	497
VOE 15029548	910	300	515
VOE 15031712	910	100	497
VOE 15034440	910	100	493
VOE 15048474	910	100	493
VOE 15056768	910	100	493
VOE 15062158	916	900	685
VOE 15068517	910	300	519
VOE 15082576	910	100	493
VOE 15082742	870	100	417
VOE 15082742	874	100	427
VOE 15106914	910	300	519
VOE 15180716	398	100	219
VOE 15180716	398	300	223
VOE 16203797	897	100	453
VOE 16203891	897	200	459
VOE 1629544	441	500	269
VOE 1629544	775	850	329
VOE 1629544	911	400	545
VOE 1629544	916	100	675
VOE 1629544	916	500	681
VOE 1629544	916	600	683
VOE 1629544	916	1000	687
VOE 1629544	916	2000	697
VOE 1629544	916	2100	699
VOE 1629544	916	2800	711
VOE 1629544	924	100	733
VOE 1629544	925	1400	777
VOE 17204355	321	300	141
VOE 17223972	251	110	105
VOE 20374662	356	300	153
VOE 20374662	369	100	177
VOE 20405504	251	110	105
VOE 20405504	263	110	125
VOE 20405504	273	150	131
VOE 20405524	214	150	63
VOE 20405532	212	310	59
VOE 20405536	210	300	49
VOE 20405536	251	110	105
VOE 20405538	236	410	99
VOE 20405543	210	300	49
VOE 20405543	236	110	95
VOE 20405559	237	110	101
VOE 20405561	221	150	77
VOE 20405565	236	110	95
VOE 20405584	212	150	57
VOE 20405587	251	110	105
VOE 20405590	210	300	49
VOE 20405590	255	110	111
VOE 20405599	223	110	79
VOE 20405603	221	150	77
VOE 20405605	215	110	65
VOE 20405606	218	200	75
VOE 20405616	251	110	105
VOE 20405626	212	310	59
VOE 20405627	210	300	49
VOE 20405627	212	310	59
VOE 20405634	216	110	67
VOE 20405646	215	110	65

NUMERICAL INDEX

INDICE DE NÚMERO

ÍNDICE NUMÉRICO

RÉPERTOIRE DE NUMÉROS

NUMERICAL INDEX

INDICE DE NÚMERO

ÍNDICE NUMÉRICO

RÉPERTOIRE DE NUMÉROS

Part No	Group	Sect	Page
VOE 20405646	216	210	69
VOE 20405648	216	210	69
VOE 20405650	216	110	67
VOE 20405652	215	110	65
VOE 20405653	215	110	65
VOE 20405654	216	110	67
VOE 20405672	215	110	65
VOE 20405672	262	110	123
VOE 20405716	212	150	57
VOE 20405717	212	150	57
VOE 20405719	212	150	57
VOE 20405721	212	150	57
VOE 20405721	251	110	105
VOE 20405723	262	110	123
VOE 20405724	216	110	67
VOE 20405728	210	300	49
VOE 20405728	212	150	57
VOE 20405728	273	150	131
VOE 20405729	233	110	81
VOE 20405729	236	410	99
VOE 20405729	371	350	189
VOE 20405730	236	410	99
VOE 20405733	212	310	59
VOE 20405755	212	310	59
VOE 20405792	217	110	71
VOE 20405792	221	150	77
VOE 20405792	233	110	81
VOE 20405792	233	110	83
VOE 20405792	237	110	101
VOE 20405792	255	110	111
VOE 20405792	262	110	123
VOE 20405822	255	110	111
VOE 20405825	210	300	49
VOE 20405825	217	110	71
VOE 20405847	237	110	101
VOE 20405847	237	110	103
VOE 20405884	223	110	79
VOE 20405885	212	310	59
VOE 20405885	223	110	79
VOE 20405885	262	110	123
VOE 20405885	263	110	125
VOE 20405886	237	110	101
VOE 20405888	210	300	49
VOE 20405888	221	150	77
VOE 20405895	251	110	107
VOE 20405898	251	110	105
VOE 20405898	262	110	123
VOE 20405898	371	350	189
VOE 20405907	210	300	49
VOE 20405907	236	110	95
VOE 20405917	233	110	83
VOE 20405938	210	300	49
VOE 20405938	212	310	59
VOE 20405988	263	110	125
VOE 20412313	262	110	123
VOE 20412318	210	300	49
VOE 20412318	255	110	111
VOE 20412324	215	110	65
VOE 20412324	221	150	77
VOE 20412340	237	110	101
VOE 20412359	210	300	49
VOE 20412359	212	150	57
VOE 20412589	211	200	53
VOE 20412601	251	110	105
VOE 20412733	211	200	53
VOE 20412745	211	200	53
VOE 20412745	212	150	57
VOE 20441859	212	150	57
VOE 20450664	233	110	83
VOE 20450665	233	110	81
VOE 20450683	371	350	189
VOE 20450694	251	110	105
VOE 20450700	371	350	189
VOE 20450704	371	350	189
VOE 20450726	212	310	59
VOE 20450728	212	310	59
VOE 20450728	255	110	111
VOE 20450728	371	350	189
VOE 20450735	262	110	123
VOE 20450736	210	300	49
VOE 20450736	262	110	123
VOE 20450745	262	110	123
VOE 20450749	263	110	125
VOE 20450750	263	110	125
VOE 20450754	263	110	125
VOE 20450756	218	200	75
VOE 20450756	251	110	107
VOE 20450756	321	300	141
VOE 20450795	215	110	65
VOE 20450801	215	110	65
VOE 20450801	233	110	83
VOE 20450818	210	100	45
VOE 20450819	210	100	45
VOE 20450821	210	100	45
VOE 20450851	217	110	71
VOE 20450854	218	200	75
VOE 20450895	223	110	79
VOE 20450987	237	110	101
VOE 20450987	255	110	111
VOE 20450997	251	110	105
VOE 20450997	371	350	189
VOE 20451012	233	110	81
VOE 20451012	251	110	105
VOE 20451738	221	150	77
VOE 20459025	263	110	125
VOE 20459037	331	110	145
VOE 20459060	331	110	145
VOE 20459123	210	100	45
VOE 20459133	216	110	67
VOE 20459134	216	110	67
VOE 20459139	216	110	67
VOE 20459140	216	110	67
VOE 20459142	216	110	67
VOE 20459143	216	110	67
VOE 20459144	216	110	67
VOE 20459148	216	110	67
VOE 20459149	216	110	67
VOE 20459153	216	110	67
VOE 20459155	216	110	67
VOE 20459156	216	110	67
VOE 20459170	210	100	45
VOE 20459171	210	300	49
VOE 20459171	255	110	111
VOE 20459172	210	300	49
VOE 20459172	255	110	111
VOE 20459180	255	110	111
VOE 20459181	255	110	111
VOE 20459184	255	110	111
VOE 20459195	223	110	79
VOE 20459203	210	300	49
VOE 20459204	223	110	79
VOE 20459210	223	110	79
VOE 20459211	223	110	79
VOE 20459212	223	110	79
VOE 20459213	223	110	79
VOE 20459214	223	110	79
VOE 20459215	223	110	79
VOE 20459218	223	110	79
VOE 20459220	223	110	79
VOE 20459222	210	300	49
VOE 20459231	251	110	105
VOE 20459235	255	110	111
VOE 20459236	210	300	49
VOE 20459236	255	110	111
VOE 20459246	233	110	81
VOE 20459249	212	310	59
VOE 20459249	251	110	107
VOE 20459251	212	310	59
VOE 20459251	251	110	107
VOE 20459255	212	310	59
VOE 20459258	212	310	59
VOE 20459263	263	110	125
VOE 20459800	262	110	123
VOE 20459830	211	200	53
VOE 20459830	251	110	105
VOE 20459833	210	300	49
VOE 20459835	211	200	53
VOE 20459836	211	200	53
VOE 20459838	211	200	53
VOE 20459839	210	300	49
VOE 20459839	211	200	53
VOE 20459847	214	150	63
VOE 20459848	214	150	63
VOE 20459849	214	150	63
VOE 20459851	211	200	53
VOE 20459852	211	200	53
VOE 20459853	214	150	63
VOE 20459854	211	200	53
VOE 20459855	210	300	49
VOE 20459855	211	200	53
VOE 20459857	211	200	53
VOE 20459863	263	110	125
VOE 20459865	273	150	131
VOE 20459883	236	410	99
VOE 20459883	371	350	189

Part No	Group	Sect	Page
VOE 20459899	212	150	57
VOE 20459900	212	150	57
VOE 20459903	236	410	99
VOE 20459904	210	300	49
VOE 20459906	237	110	101
VOE 20459909	251	110	105
VOE 20459910	251	110	105
VOE 20459933	251	110	105
VOE 20459936	251	110	107
VOE 20459937	251	110	105
VOE 20459938	251	110	105
VOE 20459949	262	110	123
VOE 20459952	262	110	123
VOE 20459953	210	300	51
VOE 20459953	262	110	123
VOE 20459954	210	300	51
VOE 20459954	262	110	123
VOE 20459955	210	300	51
VOE 20459955	262	110	123
VOE 20459961	210	300	51
VOE 20459961	262	110	123
VOE 20459985	216	210	69
VOE 20459986	216	210	69
VOE 20459986	233	110	81
VOE 20459989	216	210	69
VOE 20459995	216	210	69
VOE 20459998	210	300	51
VOE 20459998	212	150	57
VOE 20459999	210	300	51
VOE 20459999	212	150	57
VOE 20460001	212	150	57
VOE 20460006	212	150	57
VOE 20460007	214	150	63
VOE 20460009	213	110	61
VOE 20460021	217	110	71
VOE 20460022	210	300	51
VOE 20460045	233	110	81
VOE 20460045	237	110	101
VOE 20460055	371	350	189
VOE 20460061	211	200	55
VOE 20460061	255	110	111
VOE 20460061	262	110	123
VOE 20460061	371	350	189
VOE 20460069	236	410	99
VOE 20460071	236	110	95
VOE 20460087	215	110	65
VOE 20460092	215	110	65
VOE 20460095	210	300	51
VOE 20460095	237	110	101
VOE 20460101	215	110	65
VOE 20460124	251	110	105
VOE 20460214	217	110	71
VOE 20460215	217	110	71
VOE 20460218	217	110	71
VOE 20460811	233	110	81
VOE 20460813	233	110	81
VOE 20460936	255	110	111
VOE 20460936	262	110	123
VOE 20460939	255	110	111
VOE 20460945	255	110	111
VOE 20460945	255	200	113
VOE 20464451	211	200	53
VOE 20478246	217	110	71
VOE 20478270	210	100	45
VOE 20480536	216	110	67
VOE 20481769	237	110	101
VOE 20482006	217	110	71
VOE 20482349	217	110	71
VOE 20482731	217	110	71
VOE 20482732	217	110	71
VOE 20482735	217	110	71
VOE 20485256	237	110	101
VOE 20485280	233	110	81
VOE 20491275	251	110	107
VOE 20498498	251	110	107
VOE 20498524	251	110	107
VOE 20502245	223	110	79
VOE 20502536	262	110	123
VOE 20505959	251	110	105
VOE 20508600	212	150	57
VOE 20508611	216	210	69
VOE 20508630	255	200	113
VOE 20511981	255	200	113
VOE 20513340	211	200	55
VOE 20513340	371	350	189
VOE 20517048	210	300	51
VOE 20517048	255	110	111
VOE 20518337	233	110	81
VOE 20521558	251	110	107
VOE 20522433	216	110	67
VOE 20523284	216	110	67
VOE 20523391	321	300	141
VOE 20524696	216	110	67
VOE 20524936	371	350	189
VOE 20527040	233	110	81
VOE 20531832	210	300	51
VOE 20531832	251	110	105
VOE 20535027	218	200	75
VOE 20542497	321	300	141
VOE 20549905	236	110	95
VOE 20550336	251	110	107
VOE 20550356	251	110	107
VOE 20550585	251	110	105
VOE 20551429	262	110	123
VOE 20554913	236	410	99
VOE 20555065	263	110	125
VOE 20555084	321	300	141
VOE 20557208	210	300	51
VOE 20557208	251	110	105
VOE 20558924	211	200	53
VOE 20558934	211	200	53
VOE 20567447	233	110	81
VOE 20567447	321	300	141
VOE 20585159	371	350	189
VOE 20585388	251	110	107
VOE 20592807	215	110	65
VOE 20593357	331	110	145
VOE 20706651	215	110	65
VOE 20711881	212	150	57
VOE 20711881	273	150	131
VOE 20723978	218	200	75
VOE 20723984	218	200	75
VOE 20726088	221	150	77
VOE 20726089	251	110	107
VOE 20728568	371	350	189
VOE 20729227	237	110	101
VOE 20729230	217	110	71
VOE 20744652	216	210	69
VOE 20752237	364	120	169
VOE 20752237	372	210	207
VOE 20755314	233	110	81
VOE 20758137	212	150	57
VOE 20758137	273	150	131
VOE 20758403	251	110	105
VOE 20758437	251	110	107
VOE 20764147	321	300	141
VOE 20764159	321	300	141
VOE 20768688	251	110	107
VOE 20775463	321	300	141
VOE 20780795	233	110	83
VOE 20780800	233	110	81
VOE 20780846	233	110	83
VOE 20780851	233	110	83
VOE 20785813	212	150	57
VOE 20791535	212	150	57
VOE 20793567	223	110	79
VOE 20796066	331	110	145
VOE 20799731	251	110	105
VOE 20799888	236	410	99
VOE 20800585	212	150	57
VOE 20805551	236	410	99
VOE 20823360	233	110	83
VOE 20839988	213	110	61
VOE 20840002	213	110	61
VOE 20840747	211	200	53
VOE 20840772	211	200	53
VOE 20840807	211	200	53
VOE 20881364	210	300	51
VOE 20882838	210	300	51
VOE 20882838	211	200	53
VOE 20882839	210	300	51
VOE 20882839	211	200	53
VOE 20882841	210	300	51
VOE 20882841	211	200	53
VOE 20882905	216	110	67
VOE 20891184	216	110	67
VOE 20917999	233	110	81
VOE 20924088	371	350	189
VOE 20964264	371	350	189
VOE 20977068	221	150	77
VOE 20989803	237	110	101
VOE 20999732	263	110	125
VOE 21009699	263	110	125
VOE 21009704	263	110	125
VOE 21013085	216	110	67

NUMERICAL INDEX

INDICE DE NÚMERO

ÍNDICE NUMÉRICO

RÉPERTOIRE DE NUMÉROS

Part No	Group	Sect	Page
VOE 21018775	263	110	125
VOE 21026496	211	200	53
VOE 21026535	211	200	53
VOE 21026536	211	200	53
VOE 21077470	210	100	45
VOE 21124198	236	410	99
VOE 21125771	262	110	123
VOE 21140098	251	110	105
VOE 21159226	213	110	61
VOE 21159227	223	110	79
VOE 21252233	213	110	61
VOE 21291011	371	350	189
VOE 21305007	210	300	51
VOE 21305007	213	110	61
VOE 21306350	331	110	145
VOE 21345578	214	150	63
VOE 21352838	214	150	63
VOE 21448926	214	150	63
VOE 21455064	263	110	125
VOE 21455743	211	200	53
VOE 21496591	210	300	49
VOE 21496591	221	150	77
VOE 21524802	255	110	111
VOE 21531890	210	300	51
VOE 21531890	221	150	77
VOE 21547101	371	350	189
VOE 21628356	210	300	49
VOE 21628356	215	110	65
VOE 21707096	223	110	79
VOE 21739416	217	110	71
VOE 21815244	251	110	105
VOE 21900973	237	110	101
VOE 21918043	233	110	81
VOE 22037735	212	150	57
VOE 22088967	263	110	125
VOE 22217324	262	110	123
VOE 22417693	371	350	189
VOE 24425848	217	110	71
VOE 24425916	237	110	101
VOE 24425919	237	110	101
VOE 24425954	236	110	95
VOE 24425958	236	110	95
VOE 24425969	236	110	95
VOE 24425970	236	110	95
VOE 24425972	236	110	95
VOE 24425973	236	110	95
VOE 24425974	236	110	95
VOE 24425982	236	110	95
VOE 24425983	236	110	95
VOE 24425984	236	110	95
VOE 24425985	236	110	95
VOE 24425986	236	110	95
VOE 24425987	236	110	95
VOE 24425989	236	110	95
VOE 24425991	236	110	95
VOE 24425992	236	110	95
VOE 24425994	236	110	95
VOE 24425996	236	110	95
VOE 24425998	236	110	95
VOE 24426002	236	110	95
VOE 24426004	236	110	95
VOE 24426005	236	110	95
VOE 24426006	236	110	95
VOE 24426007	236	110	95
VOE 24426010	236	110	95
VOE 24426011	236	110	97
VOE 24426012	236	110	97
VOE 24426013	236	110	97
VOE 24426014	236	110	97
VOE 24426015	236	110	97
VOE 24426016	236	110	97
VOE 24426017	236	110	97
VOE 24426018	236	110	97
VOE 24426019	236	110	97
VOE 24426020	236	110	97
VOE 24426021	236	110	97
VOE 24426022	236	110	97
VOE 24426064	212	150	57
VOE 4803746	372	230	211
VOE 4803746	398	300	223
VOE 4881440	251	110	105
VOE 4881440	371	350	189
VOE 4881440	398	200	221
VOE 7025167	210	100	45
VOE 7025167	233	110	81
VOE 7025167	237	110	101
VOE 7025167	255	110	111
VOE 8159975	235	400	93
VOE 8230-37150	914	1100	643
VOE 8277138	362	100	155
VOE 8277140	371	800	199
VOE 8277140	810	100	351
VOE 8277140	810	500	353
VOE 8277140	810	600	355
VOE 8277140	810	700	359
VOE 8277140	810	800	363
VOE 8277140	831	100	381
VOE 8277140	843	100	395
VOE 8277140	843	200	397
VOE 8277142	371	800	199
VOE 8277142	810	100	351
VOE 8277142	810	500	353
VOE 8277142	810	600	355
VOE 8277142	810	700	359
VOE 8277142	810	800	363
VOE 8277142	831	100	381
VOE 8277142	843	100	395
VOE 8277142	843	200	397
VOE 8277143	852	100	401
VOE 8277144	364	200	171
VOE 8277144	852	100	401
VOE 8277145	364	200	171
VOE 8277145	852	100	401
VOE 8277146	914	1100	643
VOE 8277147	914	1200	647
VOE 8277148	914	1200	647
VOE 8277153	234	100	85
VOE 8277153	330	100	143
VOE 8277153	810	100	351
VOE 8277154	234	100	85
VOE 8277154	330	100	143
VOE 8277154	810	100	351
VOE 8277155	393	100	217
VOE 8277159	860	600	415
VOE 8277160	860	400	411
VOE 8277164	860	300	409
VOE 8277166	860	100	405
VOE 8277259	896	100	449
VOE 8277477	269	200	129
VOE 8277478	269	200	129
VOE 8277540	975	2500	823
VOE 8277577	925	500	775
VOE 8277715	362	200	157
VOE 8277726	718	700	305
VOE 8277727	718	700	305
VOE 8277758	718	700	305
VOE 8277759	718	700	305
VOE 8277787	218	100	73
VOE 8277787	234	100	85
VOE 8277787	235	100	91
VOE 8277787	252	100	109
VOE 8277787	256	100	115
VOE 8277787	261	100	117
VOE 8277787	310	100	139
VOE 8277787	352	100	147
VOE 8277787	362	300	159
VOE 8277787	363	200	161
VOE 8277787	364	100	165
VOE 8277787	364	110	167
VOE 8277787	364	120	169
VOE 8277787	364	200	171
VOE 8277787	371	100	181
VOE 8277787	371	110	183
VOE 8277787	371	200	185
VOE 8277787	371	400	191
VOE 8277787	371	500	193
VOE 8277787	371	510	195
VOE 8277787	371	520	197
VOE 8277787	372	200	205
VOE 8277787	372	210	207
VOE 8277787	372	220	209
VOE 8277787	372	230	211
VOE 8277787	386	100	213
VOE 8277787	387	100	215
VOE 8277787	431	300	241
VOE 8277787	431	400	245
VOE 8277787	441	500	269
VOE 8277787	441	600	271
VOE 8277787	492	100	283
VOE 8277787	821	100	365
VOE 8277787	821	200	367
VOE 8277787	821	300	371
VOE 8277787	821	400	373
VOE 8277787	821	500	375
VOE 8277787	827	100	377

Part No	Group	Sect	Page
VOE 8277787	827	200	379
VOE 8277787	837	100	385
VOE 8277787	841	100	389
VOE 8277787	841	150	391
VOE 8277787	881	100	441
VOE 8277787	881	200	445
VOE 8277787	891	100	447
VOE 8277787	911	100	533
VOE 8277787	911	200	537
VOE 8277787	911	400	545
VOE 8277787	911	500	549
VOE 8277787	911	600	551
VOE 8277787	913	100	601
VOE 8277787	913	200	603
VOE 8277787	913	300	607
VOE 8277787	913	400	613
VOE 8277787	914	100	615
VOE 8277787	914	200	617
VOE 8277787	914	300	623
VOE 8277787	914	400	627
VOE 8277787	914	500	633
VOE 8277787	914	700	637
VOE 8277787	914	800	639
VOE 8277790	363	300	163
VOE 8277799	356	300	153
VOE 8277803	992	100	827
VOE 8277914	261	300	119
VOE 8277914	263	300	127
VOE 8277915	261	300	119
VOE 8277915	263	300	127
VOE 8277916	234	300	87
VOE 8277917	234	300	87
VOE 8277919	870	100	417
VOE 8277919	870	400	421
VOE 8277919	870	500	423
VOE 8277920	860	200	407
VOE 8277921	837	200	387
VOE 8277922	837	200	387
VOE 8277923	715	100	291
VOE 8277924	715	100	291
VOE 8277926	775	200	313
VOE 8277929	775	100	307
VOE 8277930	775	100	307
VOE 8277931	775	100	307
VOE 8277932	775	100	307
VOE 8277935	718	700	305
VOE 8277938	718	700	305
VOE 8277943	431	100	231
VOE 8277943	431	110	233
VOE 8277943	441	100	247
VOE 8277943	441	110	249
VOE 8277943	441	200	251
VOE 8277943	441	210	257
VOE 8277943	441	400	265
VOE 8277943	443	100	277
VOE 8277943	443	200	279
VOE 8277943	718	100	299
VOE 8277943	911	300	539
VOE 8277943	911	350	541
VOE 8277944	431	100	231
VOE 8277944	431	110	233
VOE 8277944	441	100	247
VOE 8277944	441	110	249
VOE 8277944	441	200	251
VOE 8277944	441	210	257
VOE 8277944	441	400	265
VOE 8277944	443	100	277
VOE 8277944	443	300	281
VOE 8277944	718	200	301
VOE 8277944	881	100	441
VOE 8277944	911	300	539
VOE 8277944	911	360	543
VOE 8277944	912	2300	593
VOE 8277944	914	3000	673
VOE 8277944	916	5100	727
VOE 8277944	916	5200	729
VOE 8277944	916	5250	731
VOE 8277944	927	100	783
VOE 8277944	927	500	785
VOE 8277944	927	510	787
VOE 8277946	431	200	237
VOE 8277946	441	100	247
VOE 8277946	441	300	259
VOE 8277946	443	100	277
VOE 8277946	443	200	279
VOE 8277946	911	300	539
VOE 8277950	715	200	293
VOE 8277950	775	500	315
VOE 8277950	775	700	317
VOE 8277950	775	710	319
VOE 8277950	775	800	325
VOE 8277950	775	810	327
VOE 8277950	775	900	331
VOE 8277950	775	910	335
VOE 8277950	775	920	337
VOE 8277950	775	1000	339
VOE 8277950	775	1010	341
VOE 8277950	775	1200	343
VOE 8277951	715	200	293
VOE 8277951	775	500	315
VOE 8277951	775	750	321
VOE 8277951	775	760	323
VOE 8277951	775	850	329
VOE 8277951	775	900	331
VOE 8277951	775	1000	339
VOE 8277951	775	1010	341
VOE 8277951	775	1200	343
VOE 8277952	974	2500	799
VOE 8277953	356	100	149
VOE 8277953	974	100	789
VOE 8277953	974	300	791
VOE 8277954	356	200	151
VOE 8277954	974	1000	793
VOE 8277954	974	1200	795
VOE 8277954	974	1300	797
VOE 8277956	975	100	809
VOE 8277956	975	500	813
VOE 8277957	975	100	809
VOE 8277957	975	500	813
VOE 8277958	975	100	809
VOE 8277958	975	500	813
VOE 8277959	975	1900	821
VOE 8277960	975	1900	821
VOE 8277961	974	3000	801
VOE 8277962	974	3000	801
VOE 8277963	975	1500	817
VOE 8277965	974	3400	805
VOE 8277966	916	3100	715
VOE 8277967	916	3000	713
VOE 8277968	916	3200	717
VOE 8277973	916	4000	719
VOE 8277974	916	4000	719
VOE 8277975	916	4000	719
VOE 8277976	916	1000	687
VOE 8277977	916	1000	687
VOE 8277978	916	1000	687
VOE 8277980	914	2500	663
VOE 8277980	916	2200	701
VOE 8277982	914	2500	663
VOE 8277982	916	2200	701
VOE 8277982	916	2600	707
VOE 8277983	916	2300	705
VOE 8277984	916	2000	697
VOE 8277985	916	2800	711
VOE 8277986	916	2100	699
VOE 8277987	916	2100	699
VOE 8277988	916	2100	699
VOE 8277989	924	1600	763
VOE 8277990	369	300	179
VOE 8277990	914	2400	661
VOE 8277992	210	100	45
VOE 8277992	924	1000	757
VOE 8277992	924	2000	765
VOE 8277993	924	1100	759
VOE 8277994	924	1200	761
VOE 8277995	924	1600	763
VOE 8277996	924	1600	763
VOE 8277997	924	1600	763
VOE 8277999	369	100	177
VOE 8277999	912	3600	599
VOE 8277999	924	200	737
VOE 8278000	924	400	739
VOE 8278001	924	500	741
VOE 8278002	924	700	743
VOE 8278003	924	700	743
VOE 8278004	924	700	743
VOE 8278005	916	900	685
VOE 8278006	364	200	171
VOE 8278006	912	2000	577
VOE 8278006	912	2010	581
VOE 8278006	916	300	677
VOE 8278006	916	900	685
VOE 8278008	912	2100	585
VOE 8278008	912	2110	589
VOE 8278008	916	100	675

NUMERICAL INDEX

INDICE DE NÚMERO

ÍNDICE NUMÉRICO

RÉPERTOIRE DE NUMÉROS

Catalogue id	Group
20490	**1000**
Issue	Page
PUB 20021238-B	**28**

NUMERICAL INDEX

INDICE DE NÚMERO

ÍNDICE NUMÉRICO

RÉPERTOIRE DE NUMÉROS

Part No	Group	Sect	Page
VOE 8278008	916	1200	689
VOE 8278009	916	100	675
VOE 8278010	912	2100	585
VOE 8278010	912	2110	589
VOE 8278010	912	2500	595
VOE 8278010	914	1600	651
VOE 8278010	914	2700	669
VOE 8278010	916	500	681
VOE 8278010	916	600	683
VOE 8278010	916	900	685
VOE 8278010	916	1500	693
VOE 8278014	924	100	733
VOE 8278014	924	700	743
VOE 8278014	924	3000	767
VOE 8278015	925	1500	779
VOE 8278021	925	500	775
VOE 8278026	912	100	555
VOE 8278026	912	200	557
VOE 8278026	912	300	563
VOE 8278026	912	400	567
VOE 8278026	912	500	573
VOE 8278027	912	100	555
VOE 8278027	912	200	557
VOE 8278027	912	300	563
VOE 8278027	912	400	567
VOE 8278027	912	500	573
VOE 8278028	896	100	449
VOE 8278039	897	100	453
VOE 8278040	897	100	453
VOE 8278070	912	2500	595
VOE 8278070	914	1600	651
VOE 8278070	914	2700	669
VOE 8278070	916	500	681
VOE 8278070	916	600	683
VOE 8278070	916	900	685
VOE 8278082	874	100	427
VOE 8278082	874	400	431
VOE 8278082	874	500	433
VOE 8278095	364	200	171
VOE 8278097	443	100	277
VOE 8278097	443	200	279
VOE 8278097	911	300	539
VOE 8278098	443	100	277
VOE 8278098	443	300	281
VOE 8278098	881	100	441
VOE 8278098	911	300	539
VOE 8278098	912	2300	593
VOE 8278098	914	3000	673
VOE 8278098	916	5100	727
VOE 8278098	916	5200	729
VOE 8278098	927	500	785
VOE 8278100	914	1600	651
VOE 8278100	914	2200	657
VOE 8278102	914	300	623
VOE 8278102	914	2300	659
VOE 8278103	860	500	413
VOE 8278141	975	2500	823
VOE 8278195	356	100	149
VOE 8278195	974	100	789
VOE 8278195	974	300	791
VOE 8278197	356	200	151
VOE 8278197	974	1000	793
VOE 8278197	974	1200	795
VOE 8278197	974	1300	797
VOE 8278199	975	300	811
VOE 8278199	975	800	815
VOE 8278201	975	300	811
VOE 8278201	975	800	815
VOE 8278203	975	300	811
VOE 8278203	975	800	815
VOE 8278204	974	3000	801
VOE 8278205	975	1500	817
VOE 8278207	974	3400	805
VOE 8278214	974	3000	801
VOE 8278520	914	2300	659
VOE 8278522	914	3000	673
VOE 8278558	914	2100	655
VOE 8278567	234	300	87
VOE 8278630	369	300	179
VOE 8278630	911	1600	553
VOE 8278630	914	2000	653
VOE 8278653	916	4200	723
VOE 8278659	916	4200	723
VOE 8278665	916	4200	723
VOE 8278670	925	1500	779
VOE 8278918	210	100	45
VOE 8278918	210	200	47
VOE 8278918	210	300	49
VOE 8278918	211	200	53
VOE 8278918	212	150	57
VOE 8278918	212	310	59
VOE 8278918	213	110	61
VOE 8278918	214	150	63
VOE 8278918	215	110	65
VOE 8278918	216	110	67
VOE 8278918	216	210	69
VOE 8278918	217	110	71
VOE 8278918	218	200	75
VOE 8278918	221	150	77
VOE 8278918	223	110	79
VOE 8278918	233	110	81
VOE 8278918	236	110	95
VOE 8278918	236	410	99
VOE 8278918	237	110	101
VOE 8278918	251	110	105
VOE 8278918	255	110	111
VOE 8278918	255	200	113
VOE 8278918	262	110	123
VOE 8278918	263	110	125
VOE 8278918	273	150	131
VOE 8278918	321	300	141
VOE 8278918	331	110	145
VOE 8278918	371	350	189
VOE 8278919	210	100	45
VOE 8278919	210	200	47
VOE 8278919	210	300	49
VOE 8278919	211	200	53
VOE 8278919	212	150	57
VOE 8278919	212	310	59
VOE 8278919	213	110	61
VOE 8278919	214	150	63
VOE 8278919	215	110	65
VOE 8278919	216	110	67
VOE 8278919	216	210	69
VOE 8278919	217	110	71
VOE 8278919	218	200	75
VOE 8278919	221	150	77
VOE 8278919	223	110	79
VOE 8278919	233	110	81
VOE 8278919	236	110	95
VOE 8278919	236	410	99
VOE 8278919	237	110	101
VOE 8278919	251	110	105
VOE 8278919	255	110	111
VOE 8278919	255	200	113
VOE 8278919	262	110	123
VOE 8278919	263	110	125
VOE 8278919	273	150	131
VOE 8278919	321	300	141
VOE 8278919	331	110	145
VOE 8278919	371	350	189
VOE 8278920	210	100	45
VOE 8278920	210	200	47
VOE 8278920	210	300	49
VOE 8278920	211	200	53
VOE 8278920	212	150	57
VOE 8278920	212	310	59
VOE 8278920	213	110	61
VOE 8278920	214	150	63
VOE 8278920	215	110	65
VOE 8278920	216	110	67
VOE 8278920	216	210	69
VOE 8278920	217	110	71
VOE 8278920	218	200	75
VOE 8278920	221	150	77
VOE 8278920	223	110	79
VOE 8278920	233	110	81
VOE 8278920	236	110	95
VOE 8278920	236	410	99
VOE 8278920	237	110	101
VOE 8278920	251	110	105
VOE 8278920	255	110	111
VOE 8278920	255	200	113
VOE 8278920	262	110	123
VOE 8278920	263	110	125
VOE 8278920	273	150	131
VOE 8278920	321	300	141
VOE 8278920	331	110	145
VOE 8278920	371	350	189
VOE 8279045	356	100	149
VOE 8279045	974	100	789
VOE 8279045	974	300	791
VOE 8279046	916	2000	697
VOE 8279047	924	400	739
VOE 8279048	916	100	675

Part No	Group	Sect	Page
VOE 8279197	914	2600	667
VOE 8279197	916	2250	703
VOE 8279203	914	2200	657
VOE 8279206	914	2800	671
VOE 8279209	914	2200	657
VOE 8279409	916	100	675
VOE 8279412	914	3000	673
VOE 8279475	715	200	293
VOE 8279482	715	200	293
VOE 8279582	897	100	453
VOE 8279623	914	450	631
VOE 8279624	914	450	631
VOE 8280167	235	400	93
VOE 8280168	235	400	93
VOE 8280168	371	900	203
VOE 8280221	925	100	769
VOE 8280222	925	100	769
VOE 8280765	925	200	771
VOE 8280766	925	200	771
VOE 8280767	925	200	771
VOE 8280781	925	400	773
VOE 8280782	925	400	773
VOE 8281266	925	1400	777
VOE 8281274	925	1400	777
VOE 8281283	925	1500	779
VOE 8281789	852	100	401
VOE 8282051	914	250	619
VOE 8282051	914	1600	651
VOE 8282411	235	400	93
VOE 8282847	912	3600	599
VOE 8282847	924	200	737
VOE 8282867	924	750	747
VOE 8282867	924	900	755
VOE 8282868	924	750	747
VOE 8282868	924	900	755
VOE 8282869	924	750	747
VOE 8282869	924	900	755
VOE 8282877	924	150	735
VOE 8282877	924	800	751
VOE 8282963	775	200	313
VOE 8283605	925	500	775
VOE 8283606	925	500	775
VOE 8284913	393	100	217
VOE 8285730	718	500	303
VOE 8285731	718	500	303
VOE 8285732	715	5000	295
VOE 8286162	916	900	685
VOE 8286483	914	1100	643
VOE 8286489	914	300	623
VOE 8286816	897	200	459
VOE 8286864	398	100	219
VOE 8286866	398	100	219
VOE 8286868	810	100	351
VOE 8286868	810	500	353
VOE 8286868	810	600	355
VOE 8286868	810	700	359
VOE 8286868	810	800	363
VOE 8286868	831	100	381
VOE 8286868	843	100	395
VOE 8286868	843	200	397
VOE 8286869	810	100	351
VOE 8286869	810	500	353
VOE 8286869	810	600	355
VOE 8286869	810	700	359
VOE 8286869	810	800	363
VOE 8286869	831	100	381
VOE 8286869	843	100	395
VOE 8286869	843	200	397
VOE 8287806	875	100	437
VOE 8287874	821	300	371
VOE 8287875	821	300	371
VOE 8288668	716	200	297
VOE 8288669	716	200	297
VOE 8288861	393	100	217
VOE 8289458	398	200	221
VOE 8290447	925	400	773
VOE 8290448	925	400	773
VOE 8291619	398	100	219
VOE 8291619	398	200	221
VOE 8292223	841	160	393
VOE 8292835	974	100	789
VOE 8292835	974	300	791
VOE 8292836	975	300	811
VOE 8292836	975	500	813
VOE 8293411	775	110	311
VOE 8293512	398	300	223
VOE 8297024	924	850	753
VOE 8297024	925	2200	781
VOE 881503	372	230	211
VOE 881515	372	230	211
VOE 914167	492	100	283
VOE 914167	775	700	317
VOE 914167	775	710	319
VOE 914167	775	750	321
VOE 914167	775	760	323
VOE 914167	927	100	783
VOE 914167	927	510	787
VOE 914167	974	300	791
VOE 914167	974	1200	795
VOE 914167	975	500	813
VOE 914167	975	800	815
VOE 914167	975	1900	821
VOE 914169	974	1300	797
VOE 914169	975	500	813
VOE 914169	975	800	815
VOE 914470	924	3000	767
VOE 914540	441	600	271
VOE 932037	910	100	473
VOE 932037	910	100	489
VOE 932037	910	100	491
VOE 932037	910	100	493
VOE 932037	910	200	501
VOE 932037	910	200	505
VOE 932037	910	200	509
VOE 932037	910	300	515
VOE 932037	910	300	517
VOE 932037	910	300	529
VOE 932038	910	100	487
VOE 932038	910	200	507
VOE 932038	910	300	519
VOE 932038	910	300	529
VOE 932041	910	100	473
VOE 932041	910	100	475
VOE 932041	910	100	481
VOE 932041	910	100	489
VOE 932041	910	100	497
VOE 932041	910	200	501
VOE 932041	910	200	503
VOE 932041	910	200	507
VOE 932041	910	200	511
VOE 932041	910	300	515
VOE 932041	910	300	517
VOE 932041	910	300	519
VOE 932041	910	300	521
VOE 932041	910	300	523
VOE 932044	910	100	479
VOE 932044	910	200	503
VOE 935013	910	200	501
VOE 935014	910	200	501
VOE 935016	910	200	509
VOE 935017	910	200	509
VOE 935028	910	300	527
VOE 935031	910	100	473
VOE 935032	910	100	473
VOE 935033	910	200	501
VOE 935037	910	100	473
VOE 935039	910	100	473
VOE 935040	910	100	491
VOE 935067	910	200	501
VOE 935068	910	200	501
VOE 935069	910	200	501
VOE 935070	910	200	501
VOE 935072	910	200	501
VOE 935073	910	200	501
VOE 935074	910	200	501
VOE 935076	910	200	503
VOE 935077	910	200	503
VOE 935078	910	200	503
VOE 935079	910	200	503
VOE 935080	910	200	503
VOE 935082	910	100	473
VOE 935083	910	100	473
VOE 935085	910	100	473
VOE 935089	910	100	473
VOE 935090	910	100	473
VOE 935091	910	100	473
VOE 935092	910	100	475
VOE 935092	911	350	541
VOE 935092	911	360	543
VOE 935093	910	100	475
VOE 935094	910	100	475
VOE 935095	910	100	475
VOE 935096	910	100	475
VOE 935097	910	100	475
VOE 935098	910	100	475

NUMERICAL INDEX

INDICE DE NÚMERO

ÍNDICE NUMÉRICO

RÉPERTOIRE DE NUMÉROS

Catalogue id	Group
20490	**1000**
Issue	Page
PUB 20021238-B	**30**

NUMERICAL INDEX

INDICE DE NÚMERO

ÍNDICE NUMÉRICO

RÉPERTOIRE DE NUMÉROS

Part No	Group	Sect	Page
VOE 935105	910	100	479
VOE 935105	910	100	483
VOE 935105	910	200	505
VOE 935229	910	100	475
VOE 935230	910	100	475
VOE 935269	910	100	475
VOE 935276	910	200	503
VOE 935282	910	100	495
VOE 935285	910	100	497
VOE 935306	910	300	523
VOE 935317	910	300	515
VOE 935325	910	300	517
VOE 935421	910	100	495
VOE 935422	910	100	495
VOE 935423	910	200	507
VOE 935424	910	100	497
VOE 935425	910	100	497
VOE 935426	910	200	507
VOE 935427	910	200	507
VOE 935436	910	100	493
VOE 935444	910	100	495
VOE 935445	910	100	495
VOE 935453	910	300	523
VOE 935472	910	100	497
VOE 935488	910	100	477
VOE 935540	910	300	523
VOE 935544	910	200	509
VOE 935614	910	300	517
VOE 935640	910	200	509
VOE 935772	910	200	509
VOE 935797	910	300	517
VOE 935877	910	300	523
VOE 936058	910	300	527
VOE 936214	916	100	675
VOE 936220	916	500	681
VOE 936220	916	2800	711
VOE 936222	916	100	675
VOE 936222	916	500	681
VOE 936227	916	2000	697
VOE 936307	916	5100	727
VOE 936313	911	1600	553
VOE 936357	916	2200	701
VOE 936357	916	2250	703
VOE 936522	910	200	503
VOE 936606	910	300	515
VOE 936607	910	300	515
VOE 936608	910	200	509
VOE 936609	910	200	509
VOE 936610	910	200	511
VOE 936611	910	300	523
VOE 936612	910	300	517
VOE 936614	910	100	495
VOE 936616	916	100	675
VOE 936623	916	4200	723
VOE 936665	910	100	493
VOE 936669	910	100	477
VOE 936767	910	200	511
VOE 936798	910	300	523
VOE 936828	911	350	541
VOE 936828	911	360	543
VOE 936893	910	200	511
VOE 936929	910	200	511
VOE 936932	910	300	517
VOE 937018	916	4000	719
VOE 937086	910	100	477
VOE 937087	910	100	477
VOE 937088	910	100	477
VOE 937089	910	100	477
VOE 937090	910	100	477
VOE 937091	910	100	477
VOE 937097	910	200	511
VOE 937262	910	100	477
VOE 937272	910	100	477
VOE 937385	916	5250	731
VOE 937435	910	200	507
VOE 937436	910	300	525
VOE 937437	910	300	525
VOE 937461	916	5200	729
VOE 937461	916	5250	731
VOE 937473	916	2100	699
VOE 937473	916	4000	719
VOE 937516	916	2800	711
VOE 937519	910	300	519
VOE 937520	910	100	479
VOE 937535	910	100	479
VOE 937536	910	100	479
VOE 937537	910	100	479
VOE 937538	910	100	479
VOE 937540	910	300	517
VOE 937552	910	100	479
VOE 937559	910	300	515
VOE 937697	910	200	511
VOE 937722	916	5200	729
VOE 937722	916	5250	731
VOE 937762	911	400	545
VOE 937764	916	1000	687
VOE 937764	916	4000	719
VOE 937764	916	4200	725
VOE 937773	910	200	511
VOE 937773	916	5250	731
VOE 937774	911	400	545
VOE 937776	910	100	479
VOE 937777	910	100	479
VOE 937835	910	100	479
VOE 937857	910	100	479
VOE 937860	910	300	519
VOE 937879	910	100	481
VOE 937900	910	300	525
VOE 937902	916	2600	707
VOE 938126	916	2600	707
VOE 938136	910	100	481
VOE 938145	910	100	481
VOE 938146	910	200	511
VOE 938147	910	300	525
VOE 938172	911	350	541
VOE 938172	911	360	543
VOE 938185	911	1600	553
VOE 938187	911	300	539
VOE 938187	911	350	541
VOE 938187	911	360	543
VOE 938551	916	5100	727
VOE 938557	916	600	683
VOE 938603	916	1000	687
VOE 938603	916	4000	719
VOE 938606	911	200	537
VOE 938611	916	100	675
VOE 938615	911	200	537
VOE 938619	911	200	537
VOE 938625	911	200	537
VOE 938627	916	4000	719
VOE 938632	916	2200	701
VOE 940090	810	700	361
VOE 940090	831	100	381
VOE 940090	843	200	399
VOE 9411-95440	914	450	631
VOE 943903	352	100	147
VOE 943903	356	100	149
VOE 943903	356	200	151
VOE 943903	356	300	153
VOE 943904	362	100	155
VOE 943920	372	220	209
VOE 945065	212	150	57
VOE 945407	870	100	419
VOE 945407	874	100	427
VOE 945444	364	100	165
VOE 945444	367	100	175
VOE 945444	810	700	361
VOE 945495	214	150	63
VOE 946173	363	200	161
VOE 946173	371	510	195
VOE 946173	372	230	211
VOE 946173	398	100	219
VOE 946173	398	300	223
VOE 946173	443	100	277
VOE 946173	870	100	419
VOE 946173	874	100	427
VOE 946173	914	2500	665
VOE 946173	924	200	737
VOE 946329	235	100	91
VOE 946329	256	100	115
VOE 946329	371	400	191
VOE 946329	371	510	195
VOE 946329	371	520	197
VOE 946329	372	200	205
VOE 946329	372	210	207
VOE 946329	810	500	353
VOE 946329	810	800	363
VOE 946329	827	200	379
VOE 946329	875	100	437
VOE 946329	914	250	619
VOE 946329	914	700	637
VOE 946329	914	2100	655
VOE 946329	914	2200	657
VOE 946329	914	2700	669
VOE 946440	256	100	115

Part No	Group	Sect	Page
VOE 946440	367	100	175
VOE 946440	371	200	187
VOE 946440	371	400	191
VOE 946440	371	500	193
VOE 946440	371	510	195
VOE 946440	371	520	197
VOE 946440	372	230	211
VOE 946440	387	100	215
VOE 946440	841	150	391
VOE 946440	881	200	445
VOE 946440	914	300	625
VOE 946440	914	400	627
VOE 946440	975	500	813
VOE 946440	975	800	815
VOE 946441	234	100	85
VOE 946441	234	300	87
VOE 946441	256	100	115
VOE 946441	261	100	117
VOE 946441	352	100	147
VOE 946441	356	300	153
VOE 946441	362	200	157
VOE 946441	371	110	183
VOE 946441	371	200	187
VOE 946441	371	500	193
VOE 946441	371	510	195
VOE 946441	371	520	197
VOE 946441	492	100	283
VOE 946441	810	500	353
VOE 946441	870	100	419
VOE 946441	874	100	427
VOE 946441	875	100	437
VOE 946441	881	200	445
VOE 946441	914	100	615
VOE 946441	914	250	619
VOE 946441	914	300	625
VOE 946441	914	400	629
VOE 946441	914	500	635
VOE 946441	914	2500	665
VOE 946441	914	2600	667
VOE 946441	916	300	679
VOE 946441	924	200	737
VOE 946441	924	1000	757
VOE 946471	234	300	87
VOE 946471	235	100	91
VOE 946471	261	100	117
VOE 946471	269	200	129
VOE 946471	352	100	147
VOE 946471	356	100	149
VOE 946471	356	200	151
VOE 946471	356	300	153
VOE 946471	362	200	157
VOE 946471	362	300	159
VOE 946471	363	200	161
VOE 946471	363	300	163
VOE 946471	364	100	165
VOE 946471	364	110	167
VOE 946471	367	100	175
VOE 946471	369	300	179
VOE 946471	371	100	181
VOE 946471	371	110	183
VOE 946471	371	200	187
VOE 946471	371	400	191
VOE 946471	371	500	193
VOE 946471	371	900	203
VOE 946471	386	100	213
VOE 946471	492	100	283
VOE 946471	837	100	385
VOE 946471	870	100	419
VOE 946471	870	400	421
VOE 946471	874	100	427
VOE 946471	874	400	431
VOE 946471	875	100	437
VOE 946471	881	100	441
VOE 946471	914	100	615
VOE 946471	914	300	625
VOE 946472	234	300	87
VOE 946472	372	220	209
VOE 946472	810	700	361
VOE 946472	837	100	385
VOE 946472	860	600	415
VOE 946472	881	100	441
VOE 946472	911	500	549
VOE 946472	914	250	619
VOE 946472	914	700	637
VOE 946472	914	2100	655
VOE 946472	914	2200	657
VOE 946472	914	2700	669
VOE 946544	235	100	91
VOE 946544	372	200	205
VOE 946544	372	210	207
VOE 946544	852	100	403
VOE 946544	881	100	441
VOE 946671	256	100	115
VOE 946671	362	100	155
VOE 946671	852	100	403
VOE 946934	234	300	87
VOE 946934	364	100	165
VOE 946934	810	600	355
VOE 947107	356	100	149
VOE 947107	356	200	151
VOE 947107	364	200	171
VOE 947107	371	200	187
VOE 947107	371	500	193
VOE 947542	810	600	355
VOE 947542	810	700	361
VOE 948645	362	100	155
VOE 948645	398	100	219
VOE 948645	398	300	223
VOE 948700	386	100	213
VOE 948700	911	400	545
VOE 948700	912	2500	597
VOE 948700	916	600	683
VOE 948700	924	1000	757
VOE 949238	911	500	549
VOE 949239	911	500	549
VOE 949566	974	3400	805
VOE 955891	363	300	163
VOE 955891	393	100	217
VOE 955892	364	100	165
VOE 955892	364	110	167
VOE 955892	367	100	175
VOE 955892	371	400	191
VOE 955892	371	800	201
VOE 955892	810	100	351
VOE 955892	810	600	355
VOE 955892	810	700	361
VOE 955892	810	800	363
VOE 955892	831	100	381
VOE 955892	881	100	443
VOE 955894	810	600	355
VOE 955894	810	700	361
VOE 955894	831	100	381
VOE 955894	843	200	397
VOE 955894	852	100	403
VOE 955894	860	100	405
VOE 955894	860	200	407
VOE 955894	860	400	411
VOE 955897	371	400	191
VOE 955897	810	700	361
VOE 955897	870	100	419
VOE 955897	874	100	429
VOE 955897	992	100	827
VOE 955900	356	100	149
VOE 955900	356	200	151
VOE 955900	363	300	163
VOE 955900	810	100	351
VOE 955900	837	100	385
VOE 955918	371	800	201
VOE 955918	372	220	209
VOE 955918	810	700	361
VOE 955918	831	100	381
VOE 955918	843	200	399
VOE 955918	916	300	677
VOE 955919	364	100	165
VOE 955919	364	110	167
VOE 955919	371	400	191
VOE 955919	810	600	355
VOE 955919	810	700	361
VOE 955919	810	800	363
VOE 955919	831	100	381
VOE 955921	261	300	119
VOE 955921	362	100	155
VOE 955921	371	400	191
VOE 955921	810	500	353
VOE 955921	810	600	355
VOE 955921	821	300	371
VOE 955921	831	100	381
VOE 955921	837	100	385
VOE 955921	852	100	403
VOE 955921	914	300	625
VOE 955921	914	450	631
VOE 955921	914	2400	661
VOE 955921	914	2500	665
VOE 955921	914	2600	667
VOE 955921	914	2800	671

NUMERICAL INDEX

INDICE DE NÚMERO

ÍNDICE NUMÉRICO

RÉPERTOIRE DE NUMÉROS

Catalogue id	Group
20490	**1000**
Issue	Page
PUB 20021238-B	**32**

NUMERICAL INDEX

INDICE DE NÚMERO

ÍNDICE NUMÉRICO

RÉPERTOIRE DE NUMÉROS

Part No	Group	Sect	Page
VOE 955921	914	3000	673
VOE 955921	916	300	677
VOE 955921	916	900	685
VOE 955921	916	1200	689
VOE 955921	916	1500	695
VOE 955921	916	2600	707
VOE 955921	916	5200	729
VOE 955921	916	5250	731
VOE 955921	924	700	743
VOE 955921	924	750	747
VOE 955921	924	1600	763
VOE 955922	218	100	73
VOE 955922	252	100	109
VOE 955922	261	300	119
VOE 955922	310	100	139
VOE 955922	356	300	153
VOE 955922	371	100	181
VOE 955922	371	110	183
VOE 955922	371	400	191
VOE 955922	431	400	245
VOE 955922	443	200	279
VOE 955922	443	300	281
VOE 955922	775	710	319
VOE 955922	775	760	323
VOE 955922	775	900	331
VOE 955922	775	920	337
VOE 955922	831	100	383
VOE 955922	841	100	389
VOE 955922	852	100	403
VOE 955922	860	100	405
VOE 955922	860	200	407
VOE 955922	870	100	419
VOE 955922	874	100	429
VOE 955922	911	400	545
VOE 955922	911	500	549
VOE 955922	911	600	551
VOE 955922	914	250	619
VOE 955922	914	2000	653
VOE 955922	914	2200	657
VOE 955922	914	2700	669
VOE 955922	916	100	675
VOE 955922	916	300	677
VOE 955922	916	500	681
VOE 955922	916	900	685
VOE 955922	916	1000	687
VOE 955922	916	2100	699
VOE 955922	916	2200	701
VOE 955922	916	2250	703
VOE 955922	916	2600	707
VOE 955922	916	4000	719
VOE 955922	916	4200	723
VOE 955922	916	5100	727
VOE 955922	916	5200	729
VOE 955922	916	5250	731
VOE 955922	924	700	743
VOE 955922	924	700	745
VOE 955922	924	750	747
VOE 955922	924	1000	757
VOE 955922	924	1600	763
VOE 955922	927	100	783
VOE 955922	992	100	827
VOE 955923	218	100	73
VOE 955923	261	100	117
VOE 955923	261	300	119
VOE 955923	261	300	121
VOE 955923	443	200	279
VOE 955923	443	300	281
VOE 955923	775	800	325
VOE 955923	810	700	361
VOE 955923	821	100	365
VOE 955923	827	200	379
VOE 955923	837	200	387
VOE 955923	860	100	405
VOE 955923	860	200	407
VOE 955923	860	300	409
VOE 955923	860	500	413
VOE 955923	870	100	419
VOE 955923	874	100	429
VOE 955923	911	500	549
VOE 955923	911	600	551
VOE 955923	911	1600	553
VOE 955923	912	100	555
VOE 955923	912	200	557
VOE 955923	924	1000	757
VOE 955923	992	100	827
VOE 955926	218	100	73
VOE 955926	356	100	149
VOE 955926	356	200	151
VOE 955926	443	100	277
VOE 955926	775	750	321
VOE 955926	775	760	323
VOE 955926	775	800	325
VOE 955926	775	850	329
VOE 955926	810	100	351
VOE 955926	837	100	385
VOE 955926	911	400	545
VOE 955926	916	100	675
VOE 955926	916	500	681
VOE 955926	916	600	683
VOE 955926	916	1000	687
VOE 955926	916	2000	697
VOE 955926	916	2100	699
VOE 955926	916	2800	711
VOE 955926	924	100	733
VOE 955926	925	1400	777
VOE 955926	974	100	789
VOE 955926	974	1000	793
VOE 955926	974	2500	799
VOE 955926	975	100	809
VOE 955926	975	300	811
VOE 955927	925	500	775
VOE 960143	372	220	209
VOE 960148	310	100	139
VOE 960148	371	110	183
VOE 960148	372	200	205
VOE 960148	372	210	207
VOE 960148	810	500	353
VOE 960148	821	300	371
VOE 960148	827	200	379
VOE 960148	831	100	383
VOE 960148	852	100	403
VOE 960148	860	100	405
VOE 960148	860	200	407
VOE 960148	860	600	415
VOE 960148	870	100	419
VOE 960148	874	100	429
VOE 960148	992	100	827
VOE 960252	441	200	253
VOE 960254	911	100	533
VOE 960259	234	100	85
VOE 960259	441	300	261
VOE 960259	911	100	533
VOE 960628	262	110	123
VOE 960630	215	110	65
VOE 963059	974	3000	801
VOE 963059	974	3400	805
VOE 965175	363	300	163
VOE 965175	372	200	205
VOE 965175	372	210	207
VOE 965175	372	230	211
VOE 965175	843	200	397
VOE 965175	870	400	421
VOE 965175	874	400	431
VOE 965175	875	100	437
VOE 965175	881	100	441
VOE 965176	914	2000	653
VOE 965176	914	2500	665
VOE 965178	914	500	635
VOE 965185	860	200	407
VOE 965185	870	400	421
VOE 965185	874	400	431
VOE 965185	914	2200	657
VOE 965186	881	100	441
VOE 965187	881	100	441
VOE 965190	362	200	157
VOE 965191	860	600	415
VOE 967747	910	100	473
VOE 967749	910	100	481
VOE 967750	910	100	473
VOE 968207	910	100	477
VOE 968207	910	200	503
VOE 968564	912	200	557
VOE 968564	912	200	559
VOE 968564	912	300	563
VOE 968564	912	400	567
VOE 968564	912	400	569
VOE 968564	912	500	573
VOE 969147	810	600	357
VOE 969147	810	800	363
VOE 969161	371	500	193
VOE 969161	371	510	195
VOE 969161	372	220	209
VOE 969161	398	300	223
VOE 969163	371	500	193
VOE 969163	371	510	195

Part No	Group	Sect	Page
VOE 969278	398	100	219
VOE 969278	398	300	223
VOE 969313	916	2300	705
VOE 969404	371	800	201
VOE 969405	364	110	167
VOE 969405	386	100	213
VOE 969405	398	100	219
VOE 969405	831	100	381
VOE 969405	843	200	397
VOE 969407	364	110	167
VOE 969407	371	800	201
VOE 969407	372	220	209
VOE 969407	398	100	219
VOE 969407	398	300	223
VOE 969407	810	800	363
VOE 969407	843	200	397
VOE 969407	916	300	679
VOE 969408	269	200	129
VOE 969408	372	200	205
VOE 969408	372	210	207
VOE 969420	367	100	175
VOE 969420	372	220	209
VOE 969420	831	100	381
VOE 969422	810	100	351
VOE 969422	810	600	355
VOE 969422	810	700	361
VOE 969422	810	800	363
VOE 969422	881	100	441
VOE 969422	911	100	533
VOE 969472	362	100	155
VOE 969515	843	200	397
VOE 969587	810	100	351
VOE 969587	881	100	441
VOE 969737	810	600	357
VOE 969740	831	100	381
VOE 969747	810	700	361
VOE 969841	843	200	397
VOE 969843	881	100	441
VOE 973494	255	110	111
VOE 975108	212	150	57
VOE 976510	924	100	733
VOE 976929	233	110	81
VOE 976929	237	110	101
VOE 976929	237	110	103
VOE 978129	910	100	475
VOE 978129	910	100	477
VOE 978129	910	100	485
VOE 978129	910	100	491
VOE 978129	910	100	493
VOE 978129	910	100	497
VOE 978129	910	200	501
VOE 978129	910	200	509
VOE 978129	910	200	511
VOE 978129	910	300	517
VOE 978129	910	300	523
VOE 978129	910	300	527
VOE 978129	911	600	551
VOE 978129	916	100	675
VOE 978129	916	2000	697
VOE 978129	916	5100	727
VOE 978932	431	200	237
VOE 978932	821	200	367
VOE 978932	821	200	369
VOE 978932	821	400	373
VOE 978932	827	200	379
VOE 978932	837	200	387
VOE 978932	841	160	393
VOE 978932	860	100	405
VOE 978932	891	100	447
VOE 978932	912	100	555
VOE 978932	992	100	827
VOE 978933	218	100	73
VOE 978933	261	100	117
VOE 978933	261	300	119
VOE 978933	261	300	121
VOE 978933	443	200	279
VOE 978933	443	300	281
VOE 978933	821	100	365
VOE 978933	821	200	367
VOE 978933	821	200	369
VOE 978933	860	200	407
VOE 978933	860	300	409
VOE 978933	860	500	413
VOE 978933	870	100	419
VOE 978933	874	100	429
VOE 978933	924	1000	757
VOE 978935	827	200	379
VOE 978936	356	100	149
VOE 978936	356	200	151
VOE 978936	715	100	291
VOE 978936	715	200	293
VOE 978936	775	500	315
VOE 978938	218	100	73
VOE 978938	441	110	249
VOE 978938	443	100	277
VOE 978938	718	700	305
VOE 978938	775	800	325
VOE 978938	775	1200	343
VOE 978940	775	1010	341
VOE 978941	775	1000	339
VOE 978941	911	500	549
VOE 978942	492	100	283
VOE 978943	975	300	811
VOE 978944	974	100	789
VOE 978999	371	500	193
VOE 978999	371	510	195
VOE 979021	837	100	385
VOE 979021	911	500	549
VOE 979021	924	150	735
VOE 979021	925	1400	777
VOE 979021	925	1500	779
VOE 979021	925	2200	781
VOE 979021	974	100	789
VOE 979021	974	1000	793
VOE 979021	975	100	809
VOE 979021	975	300	811
VOE 979021	975	1900	821
VOE 979022	775	900	333
VOE 979022	775	910	335
VOE 979022	775	920	337
VOE 980102	911	600	551
VOE 980465	810	100	351
VOE 980466	218	100	73
VOE 980466	492	100	283
VOE 980521	925	400	773
VOE 980755	911	600	551
VOE 980973	210	100	45
VOE 980973	236	410	99
VOE 981291	910	100	479
VOE 981291	910	200	503
VOE 983241	261	100	117
VOE 983241	881	200	445
VOE 983241	974	300	791
VOE 983241	974	1200	795
VOE 983242	261	300	119
VOE 983242	371	100	181
VOE 983242	914	2400	661
VOE 983242	914	2500	665
VOE 983242	914	2600	667
VOE 983242	914	2800	671
VOE 983242	916	2600	707
VOE 983243	821	300	371
VOE 983243	870	100	419
VOE 983243	874	100	427
VOE 983243	924	700	743
VOE 983243	924	750	747
VOE 983243	924	1600	763
VOE 983244	821	200	367
VOE 983244	827	200	379
VOE 983245	912	2000	577
VOE 983245	912	2010	581
VOE 983245	916	300	679
VOE 983245	916	900	685
VOE 983246	914	3000	673
VOE 983247	914	450	631
VOE 983248	914	300	625
VOE 983248	916	1200	691
VOE 983248	916	1500	695
VOE 983250	775	700	317
VOE 983250	775	710	319
VOE 983250	775	750	321
VOE 983250	775	760	323
VOE 983250	860	100	405
VOE 983250	916	1500	695
VOE 983250	916	3000	713
VOE 983250	916	3200	717
VOE 983250	924	400	739
VOE 983250	924	500	741
VOE 983250	924	700	743
VOE 983250	924	750	747
VOE 983250	924	1100	759
VOE 983250	924	1200	761
VOE 983251	234	100	85
VOE 983251	261	300	119
VOE 983251	443	200	279

NUMERICAL INDEX

INDICE DE NÚMERO

ÍNDICE NUMÉRICO

RÉPERTOIRE DE NUMÉROS

Catalogue id	Group
20490	**1000**
Issue	Page
PUB 20021238-B	**34**

NUMERICAL INDEX

INDICE DE NÚMERO

ÍNDICE NUMÉRICO

RÉPERTOIRE DE NUMÉROS

Part No	Group	Sect	Page
VOE 983251	443	300	281
VOE 983251	775	900	331
VOE 983251	775	910	335
VOE 983251	775	920	337
VOE 983251	831	100	383
VOE 983251	841	100	389
VOE 983251	860	200	407
VOE 983251	870	100	419
VOE 983251	874	100	429
VOE 983251	911	100	533
VOE 983251	914	250	619
VOE 983251	924	700	743
VOE 983251	927	100	783
VOE 983252	252	100	109
VOE 983252	431	400	245
VOE 983252	827	200	379
VOE 983252	841	100	389
VOE 983252	860	100	405
VOE 983252	860	200	407
VOE 983252	870	100	419
VOE 983252	874	100	427
VOE 983252	911	400	545
VOE 983252	914	2000	653
VOE 983252	916	100	675
VOE 983252	916	300	679
VOE 983252	916	500	681
VOE 983252	916	600	683
VOE 983252	916	900	685
VOE 983252	916	1000	687
VOE 983252	916	1200	691
VOE 983252	916	2300	705
VOE 983252	916	2600	709
VOE 983252	916	3000	713
VOE 983252	916	4000	719
VOE 983252	916	4200	725
VOE 983252	924	400	739
VOE 983252	924	750	747
VOE 983252	924	1100	759
VOE 983252	992	100	827
VOE 983253	252	100	109
VOE 983253	827	100	377
VOE 983253	911	600	551
VOE 983253	916	2200	701
VOE 983253	916	2250	703
VOE 983253	924	700	743
VOE 983253	924	750	747
VOE 983253	924	1600	763
VOE 983254	916	900	685
VOE 983254	916	5200	729
VOE 983254	916	5250	731
VOE 983256	852	100	403
VOE 983256	911	500	549
VOE 983256	916	1000	687
VOE 983256	916	2200	701
VOE 983256	916	2250	703
VOE 983256	916	4000	719
VOE 983256	916	4200	725
VOE 983256	916	5200	729
VOE 983256	916	5250	731
VOE 983257	911	400	545
VOE 983257	916	4000	721
VOE 983257	916	5100	727
VOE 983258	912	2000	579
VOE 983258	912	2010	583
VOE 983260	924	150	735
VOE 983260	925	1400	777
VOE 983260	925	1500	779
VOE 983260	925	2200	781
VOE 983260	975	100	809
VOE 983260	975	300	811
VOE 983260	975	1900	821
VOE 983302	234	300	89
VOE 983302	364	100	165
VOE 983302	371	400	191
VOE 983302	831	100	381
VOE 983303	256	100	115
VOE 983303	362	100	155
VOE 983303	371	400	191
VOE 983303	810	500	353
VOE 983303	821	200	367
VOE 983303	821	200	369
VOE 983303	821	300	371
VOE 983303	914	700	637
VOE 983304	218	100	73
VOE 983304	234	300	89
VOE 983304	252	100	109
VOE 983304	356	300	153
VOE 983304	371	110	183
VOE 983304	371	400	191
VOE 983304	821	300	371
VOE 983304	911	400	545
VOE 983304	914	250	619
VOE 983304	914	2200	657
VOE 983304	914	2700	669
VOE 983304	916	4000	719
VOE 983493	441	200	251
VOE 983493	441	600	271
VOE 983494	372	220	209
VOE 983494	441	210	257
VOE 983495	441	300	261
VOE 983495	441	300	263
VOE 983495	912	200	559
VOE 983495	912	500	575
VOE 983495	912	2100	585
VOE 983495	912	2110	589
VOE 983495	912	2500	595
VOE 983495	924	700	743
VOE 983496	441	400	265
VOE 983496	912	400	569
VOE 983497	234	100	85
VOE 983497	441	200	253
VOE 983497	911	100	533
VOE 983497	912	200	557
VOE 983497	912	200	559
VOE 983497	912	2500	597
VOE 983502	362	200	157
VOE 983502	367	100	175
VOE 983502	369	300	179
VOE 983502	441	200	253
VOE 983502	441	300	263
VOE 983502	441	400	265
VOE 983502	910	100	483
VOE 983502	910	100	485
VOE 983502	910	100	487
VOE 983502	910	100	499
VOE 983502	910	200	505
VOE 983502	910	300	515
VOE 983502	910	300	517
VOE 983502	910	300	519
VOE 983502	910	300	521
VOE 983502	910	300	523
VOE 983502	910	300	527
VOE 983502	910	300	529
VOE 983502	911	300	539
VOE 983502	912	200	557
VOE 983502	912	200	559
VOE 983502	912	300	565
VOE 983502	912	400	567
VOE 983502	912	500	575
VOE 983502	912	2000	577
VOE 983502	912	2010	581
VOE 983502	912	2300	593
VOE 983502	913	400	613
VOE 983502	914	100	615
VOE 983502	914	200	617
VOE 983502	914	250	619
VOE 983502	914	300	625
VOE 983502	914	400	629
VOE 983502	914	450	631
VOE 983502	914	500	633
VOE 983502	914	500	635
VOE 983502	914	2000	653
VOE 983502	914	2200	657
VOE 983502	914	2300	659
VOE 983502	914	2400	661
VOE 983502	914	2500	663
VOE 983502	914	2500	665
VOE 983502	914	2600	667
VOE 983502	914	2700	669
VOE 983502	914	2800	671
VOE 983502	916	300	677
VOE 983502	916	1200	689
VOE 983502	916	1500	695
VOE 983502	916	2600	707
VOE 983502	916	5100	727
VOE 983502	916	5200	729
VOE 983502	924	200	737
VOE 983502	924	700	743
VOE 983502	924	3000	767
VOE 983503	441	600	271
VOE 983505	431	110	235
VOE 983505	441	300	263
VOE 983505	910	100	485
VOE 983505	910	100	493
VOE 983505	910	300	515

Part No	Group	Sect	Page
VOE 983505	910	300	517
VOE 983505	910	300	519
VOE 983505	910	300	521
VOE 983505	911	300	539
VOE 983505	911	350	541
VOE 983505	911	360	543
VOE 983505	912	200	559
VOE 983505	912	300	565
VOE 983505	912	500	573
VOE 983505	912	2000	577
VOE 983505	912	2010	581
VOE 983505	912	2500	597
VOE 983505	914	100	615
VOE 983505	914	200	617
VOE 983505	914	250	619
VOE 983505	914	300	625
VOE 983505	914	400	629
VOE 983505	914	450	631
VOE 983505	914	500	635
VOE 983505	914	2000	653
VOE 983505	914	2100	655
VOE 983505	914	2500	665
VOE 983505	916	300	677
VOE 983505	916	1200	689
VOE 983505	916	1500	695
VOE 983505	916	2100	699
VOE 983505	916	2600	709
VOE 983505	916	5200	729
VOE 983505	916	5250	731
VOE 983505	924	200	737
VOE 983505	924	700	743
VOE 983505	924	1000	757
VOE 983506	441	200	251
VOE 983507	441	400	265
VOE 983507	912	500	573
VOE 983507	912	2010	581
VOE 983507	912	2110	589
VOE 983507	912	2500	595
VOE 983507	913	400	613
VOE 983509	912	200	559
VOE 983509	914	1100	643
VOE 983509	914	1200	647
VOE 983509	914	1600	651
VOE 983510	441	200	251
VOE 983510	912	200	557
VOE 983510	912	300	563
VOE 983510	912	400	569
VOE 983510	912	500	573
VOE 983510	912	500	575
VOE 983510	912	2300	593
VOE 983510	916	2600	707
VOE 983523	441	300	261
VOE 983523	912	2500	595
VOE 983524	431	100	231
VOE 983524	431	200	239
VOE 983524	910	300	521
VOE 983524	911	200	537
VOE 983524	911	300	539
VOE 983524	911	350	541
VOE 983524	911	360	543
VOE 983524	911	400	545
VOE 983524	911	600	551
VOE 983524	911	1600	553
VOE 983524	912	2100	585
VOE 983524	912	2110	589
VOE 983524	914	400	629
VOE 983524	914	500	635
VOE 983524	916	600	683
VOE 983524	916	1000	687
VOE 983524	916	2200	701
VOE 983524	916	2250	703
VOE 983524	916	2600	707
VOE 983524	916	4000	719
VOE 983524	916	4200	723
VOE 983524	916	5100	727
VOE 983525	441	400	265
VOE 983525	912	400	569
VOE 983525	912	500	575
VOE 983527	910	100	493
VOE 983527	911	200	537
VOE 983527	911	300	539
VOE 983527	911	350	541
VOE 983527	911	360	543
VOE 983527	911	500	549
VOE 983527	911	1600	553
VOE 983527	912	200	557
VOE 983527	912	500	573
VOE 983527	912	2000	577
VOE 983527	912	2010	581
VOE 983527	914	500	635
VOE 983527	916	300	677
VOE 983527	916	600	683
VOE 983527	916	1200	689
VOE 983527	916	1500	695
VOE 983527	916	2200	701
VOE 983527	916	2250	703
VOE 983527	916	2300	705
VOE 983527	916	5100	727
VOE 983540	912	2010	581
VOE 984064	852	100	403
VOE 984064	924	700	743
VOE 984064	924	750	747
VOE 984064	924	1600	763
VOE 984065	912	2110	589
VOE 984066	837	100	385
VOE 984066	914	3000	673
VOE 984077	852	100	403
VOE 984077	916	5200	729
VOE 984077	916	5250	731
VOE 984079	431	110	233
VOE 984080	841	100	389
VOE 984080	916	4000	719
VOE 984080	916	4200	723
VOE 984081	911	500	549
VOE 984081	912	2100	587
VOE 984081	912	2110	591
VOE 984081	916	4200	723
VOE 984082	870	100	419
VOE 984082	874	100	429
VOE 984082	911	400	545
VOE 984082	911	500	549
VOE 984082	916	1000	687
VOE 984082	916	2100	699
VOE 984082	916	4000	719
VOE 984082	916	4200	723
VOE 984082	916	4200	725
VOE 984082	924	1000	757
VOE 984083	916	100	675
VOE 984083	916	500	681
VOE 984083	916	1000	687
VOE 984083	916	4000	721
VOE 984083	916	4200	723
VOE 984083	916	4200	725
VOE 984084	916	4000	719
VOE 984084	916	4200	723
VOE 984085	916	2100	699
VOE 984089	911	600	551
VOE 984094	441	210	257
VOE 984140	913	100	601
VOE 984343	912	2100	587
VOE 984343	912	2110	591
VOE 984343	916	2200	701
VOE 984343	916	2600	707
VOE 984344	911	1600	553
VOE 984348	914	250	619
VOE 984348	914	700	637
VOE 984348	914	2200	657
VOE 984348	914	2700	669
VOE 984350	924	1000	757
VOE 984352	916	4200	725
VOE 984353	916	600	683
VOE 984355	916	600	683
VOE 984358	431	300	241
VOE 990520	775	900	333
VOE 990520	775	920	337
VOE 990545	912	400	569
VOE 990547	913	300	611
VOE 990551	441	200	251
VOE 990551	441	300	261
VOE 990557	234	100	85
VOE 990557	441	200	251
VOE 990557	441	200	253
VOE 990557	441	300	263
VOE 990557	441	400	265
VOE 990557	441	400	267
VOE 990557	910	200	505
VOE 990557	910	200	511
VOE 990557	910	300	519
VOE 990557	910	300	521
VOE 990557	911	100	533
VOE 990557	911	300	539
VOE 990557	911	400	545
VOE 990557	912	2300	593
VOE 990557	912	2500	595
VOE 990557	914	300	625

NUMERICAL INDEX

INDICE DE NÚMERO

ÍNDICE NUMÉRICO

RÉPERTOIRE DE NUMÉROS

NUMERICAL INDEX

INDICE DE NÚMERO

ÍNDICE NUMÉRICO

RÉPERTOIRE DE NUMÉROS

Part No	Group	Sect	Page
VOE 990557	914	500	635
VOE 990557	916	300	677
VOE 990557	916	600	683
VOE 990557	916	1200	689
VOE 990557	916	1500	695
VOE 990557	916	2600	709
VOE 990557	916	5100	727
VOE 990557	916	5200	729
VOE 990557	916	5250	731
VOE 990557	924	1000	757
VOE 990557	924	3000	767
VOE 990564	912	300	563
VOE 990564	912	400	571
VOE 990566	912	200	557
VOE 990566	912	2300	593
VOE 990569	912	2500	595
VOE 990579	912	500	575
VOE 990581	912	200	557
VOE 990581	912	400	567
VOE 990581	924	3000	767
VOE 990582	912	2000	577
VOE 990582	912	2010	581
VOE 990582	912	2100	585
VOE 990582	912	2110	589
VOE 990585	924	3000	767
VOE 990586	912	2100	585
VOE 990586	912	2110	589
VOE 990589	775	900	331
VOE 990589	775	910	335
VOE 990589	775	920	337
VOE 990590	775	850	329
VOE 990591	974	3400	805
VOE 990592	431	300	243
VOE 990595	975	2500	823
VOE 990606	912	200	557
VOE 990606	912	400	567
VOE 990607	441	300	261
VOE 990610	911	100	533
VOE 990631	974	3000	803
VOE 990631	975	2500	823
VOE 990635	975	1500	817
VOE 990636	775	900	331
VOE 990637	927	500	785
VOE 990640	975	2500	825
VOE 990641	974	3000	803
VOE 990642	974	3000	803
VOE 990645	975	1500	817
VOE 990647	927	500	785
VOE 990652	974	3400	805
VOE 990736	910	100	473
VOE 990736	910	100	477
VOE 990736	910	100	479
VOE 990736	910	100	481
VOE 990736	910	100	483
VOE 990736	910	100	485
VOE 990736	910	100	487
VOE 990736	910	100	489
VOE 990736	910	100	491
VOE 990736	910	100	493
VOE 990736	910	100	495
VOE 990736	910	100	497
VOE 990736	910	200	501
VOE 990736	910	200	503
VOE 990736	910	200	505
VOE 990736	910	200	507
VOE 990736	910	200	509
VOE 990736	910	200	511
VOE 990736	910	300	515
VOE 990736	910	300	517
VOE 990736	910	300	519
VOE 990736	910	300	521
VOE 990736	910	300	523
VOE 990736	910	300	525
VOE 990736	910	300	527
VOE 990736	910	300	529
VOE 990736	910	300	531
VOE 990736	911	350	541
VOE 990736	911	360	543
VOE 990737	910	100	473
VOE 990737	910	100	477
VOE 990737	910	100	479
VOE 990737	910	100	481
VOE 990737	910	100	483
VOE 990737	910	100	485
VOE 990737	910	100	489
VOE 990737	910	100	491
VOE 990737	910	100	493
VOE 990737	910	100	495
VOE 990737	910	100	497
VOE 990737	910	100	499
VOE 990737	910	200	501
VOE 990737	910	200	503
VOE 990737	910	200	505
VOE 990737	910	200	507
VOE 990737	910	200	509
VOE 990737	910	200	511
VOE 990737	910	300	515
VOE 990737	910	300	517
VOE 990737	910	300	519
VOE 990737	910	300	521
VOE 990737	910	300	523
VOE 990737	910	300	525
VOE 990737	910	300	527
VOE 990737	910	300	529
VOE 990737	910	300	531
VOE 990738	910	100	473
VOE 990738	910	100	475
VOE 990738	910	100	477
VOE 990738	910	100	479
VOE 990738	910	100	481
VOE 990738	910	100	483
VOE 990738	910	100	485
VOE 990738	910	100	487
VOE 990738	910	100	489
VOE 990738	910	100	491
VOE 990738	910	100	495
VOE 990738	910	100	497
VOE 990738	910	200	501
VOE 990738	910	200	503
VOE 990738	910	200	505
VOE 990738	910	200	507
VOE 990738	910	200	509
VOE 990738	910	200	511
VOE 990738	910	300	515
VOE 990738	910	300	517
VOE 990738	910	300	519
VOE 990738	910	300	521
VOE 990738	910	300	523
VOE 990738	910	300	525
VOE 990738	910	300	527
VOE 990738	910	300	531
VOE 990738	911	350	541
VOE 990738	911	360	543
VOE 990738	911	400	545
VOE 990738	911	1600	553
VOE 990738	916	600	683
VOE 990738	916	900	685
VOE 990738	916	2600	707
VOE 990738	916	5100	727
VOE 990738	916	5200	729
VOE 990738	916	5250	731
VOE 990739	910	100	473
VOE 990739	910	100	475
VOE 990739	910	100	483
VOE 990739	910	100	491
VOE 990739	910	100	495
VOE 990739	910	100	497
VOE 990739	910	200	501
VOE 990739	910	200	503
VOE 990739	910	200	507
VOE 990739	910	200	511
VOE 990739	910	300	523
VOE 990739	910	300	527
VOE 990739	912	200	559
VOE 990740	910	100	475
VOE 990740	910	100	477
VOE 990740	910	100	479
VOE 990740	910	100	481
VOE 990740	910	100	483
VOE 990740	910	100	489
VOE 990740	910	100	491
VOE 990740	910	100	495
VOE 990740	910	100	497
VOE 990740	910	200	503
VOE 990740	910	200	505
VOE 990740	910	200	509
VOE 990740	910	200	511
VOE 990740	910	300	515
VOE 990740	910	300	517
VOE 990740	910	300	519
VOE 990740	910	300	521
VOE 990740	910	300	523
VOE 990740	910	300	525

Part No	Group	Sect	Page
VOE 990740	910	300	527
VOE 990740	911	200	537
VOE 990740	911	300	539
VOE 990740	911	350	541
VOE 990740	911	360	543
VOE 990740	911	400	545
VOE 990740	911	600	551
VOE 990740	911	1600	553
VOE 990740	916	100	675
VOE 990740	916	500	681
VOE 990740	916	600	683
VOE 990740	916	1000	687
VOE 990740	916	1200	689
VOE 990740	916	1500	695
VOE 990740	916	2000	697
VOE 990740	916	2100	699
VOE 990740	916	2200	701
VOE 990740	916	2250	703
VOE 990740	916	2800	711
VOE 990740	916	4000	719
VOE 990740	916	4200	723
VOE 990740	916	5100	727
VOE 990741	912	2000	577
VOE 990741	912	2010	581
VOE 990741	916	900	685
VOE 990741	916	5200	729
VOE 990741	916	5250	731
VOE 990742	911	600	551
VOE 990742	912	2100	587
VOE 990742	912	2110	591
VOE 990742	916	100	675
VOE 990742	916	500	681
VOE 990742	916	1000	687
VOE 990742	916	2100	699
VOE 990742	916	4000	719
VOE 990742	916	4200	723
VOE 991633	974	300	791
VOE 991636	891	100	447
VOE 991636	911	100	535
VOE 991639	775	810	327
VOE 991643	974	100	789
VOE 991643	975	300	811
VOE 991649	925	400	773
VOE 992040	841	100	389
VOE 992040	916	300	677
VOE 992040	916	5250	731
VOE 992042	715	5000	295
VOE 992045	218	100	73
VOE 992045	441	100	247
VOE 992045	441	110	249
VOE 992045	441	500	269
VOE 992045	443	100	277
VOE 992045	492	100	283
VOE 992045	715	100	291
VOE 992045	715	200	293
VOE 992045	718	700	305
VOE 992045	775	500	315
VOE 992045	775	1000	339
VOE 992045	775	1010	341
VOE 992045	775	1200	343
VOE 992045	911	500	549
VOE 992045	913	100	601
VOE 992045	924	100	733
VOE 992045	925	1400	777
VOE 992047	775	900	333
VOE 992047	775	920	337
VOE 992510	310	100	139
VOE 992954	775	760	323
VOE 992995	716	200	297
VOE 993025	841	100	389
VOE 993032	974	100	789
VOE 993076	492	100	283
VOE 993077	492	100	283
VOE 993140	912	2110	589
VOE 993320	910	100	473
VOE 993320	910	100	477
VOE 993320	910	100	479
VOE 993320	910	100	481
VOE 993320	910	100	485
VOE 993320	910	100	487
VOE 993320	910	100	489
VOE 993320	910	100	491
VOE 993320	910	100	493
VOE 993320	910	200	501
VOE 993320	910	200	503
VOE 993320	910	200	505
VOE 993320	910	200	507
VOE 993320	910	200	509
VOE 993320	910	200	511
VOE 993320	910	200	513
VOE 993320	910	300	515
VOE 993320	910	300	517
VOE 993320	910	300	519
VOE 993320	910	300	521
VOE 993320	910	300	527
VOE 993320	910	300	529
VOE 993320	910	300	531
VOE 993320	911	360	543
VOE 993321	910	100	473
VOE 993321	910	100	475
VOE 993321	910	100	479
VOE 993321	910	100	483
VOE 993321	910	100	485
VOE 993321	910	100	489
VOE 993321	910	100	491
VOE 993321	910	100	493
VOE 993321	910	100	495
VOE 993321	910	100	499
VOE 993321	910	200	501
VOE 993321	910	200	503
VOE 993321	910	200	509
VOE 993321	910	200	511
VOE 993321	910	200	513
VOE 993321	910	300	515
VOE 993321	910	300	519
VOE 993321	910	300	531
VOE 993322	911	360	543
VOE 993323	910	100	473
VOE 993323	910	100	475
VOE 993323	910	100	477
VOE 993323	910	100	479
VOE 993323	910	100	481
VOE 993323	910	100	491
VOE 993323	910	100	493
VOE 993323	910	100	497
VOE 993323	910	200	501
VOE 993323	910	200	503
VOE 993323	910	200	507
VOE 993323	910	200	509
VOE 993323	910	300	517
VOE 993323	910	300	523
VOE 993323	911	360	543
VOE 993323	912	500	573
VOE 993323	912	2010	581
VOE 993323	912	2110	589
VOE 993324	910	100	475
VOE 993324	910	100	477
VOE 993324	910	100	481
VOE 993324	910	100	491
VOE 993324	910	100	493
VOE 993324	910	100	497
VOE 993324	910	200	501
VOE 993324	910	200	503
VOE 993324	910	200	505
VOE 993324	910	200	509
VOE 993324	910	200	511
VOE 993324	910	300	517
VOE 993324	910	300	519
VOE 993324	910	300	521
VOE 993324	914	500	635
VOE 993422	363	300	163
VOE 993422	916	100	675
VOE 993422	916	500	681
VOE 993424	716	200	297
VOE 993447	223	110	79
VOE 993835	974	300	791
VOE 993868	364	110	167
VOE 994026	912	300	565
VOE 996679	775	900	331

NUMERICAL INDEX

INDICE DE NÚMERO

ÍNDICE NUMÉRICO

RÉPERTOIRE DE NUMÉROS