RUTHZIL TRATOR COMERCIAL DE PEÇAS LTDA 11 97083-6812 ROLANDO CITRANGULO

EC15B

Ref. No. VOE 64444100 18

Construction Equipment

VOLVO

RECYCABLE PAPER

LABEL FOR STEELBINDER

VOLVO

PARTS CATALOG
EC15B
TYPE 272 XT/XTV

✂CUT HERE

VOLVO

PARTS CATALOG VOLVO EC15B

PARTS CATALOG

EC15B

TYPE 272 XT/XTV

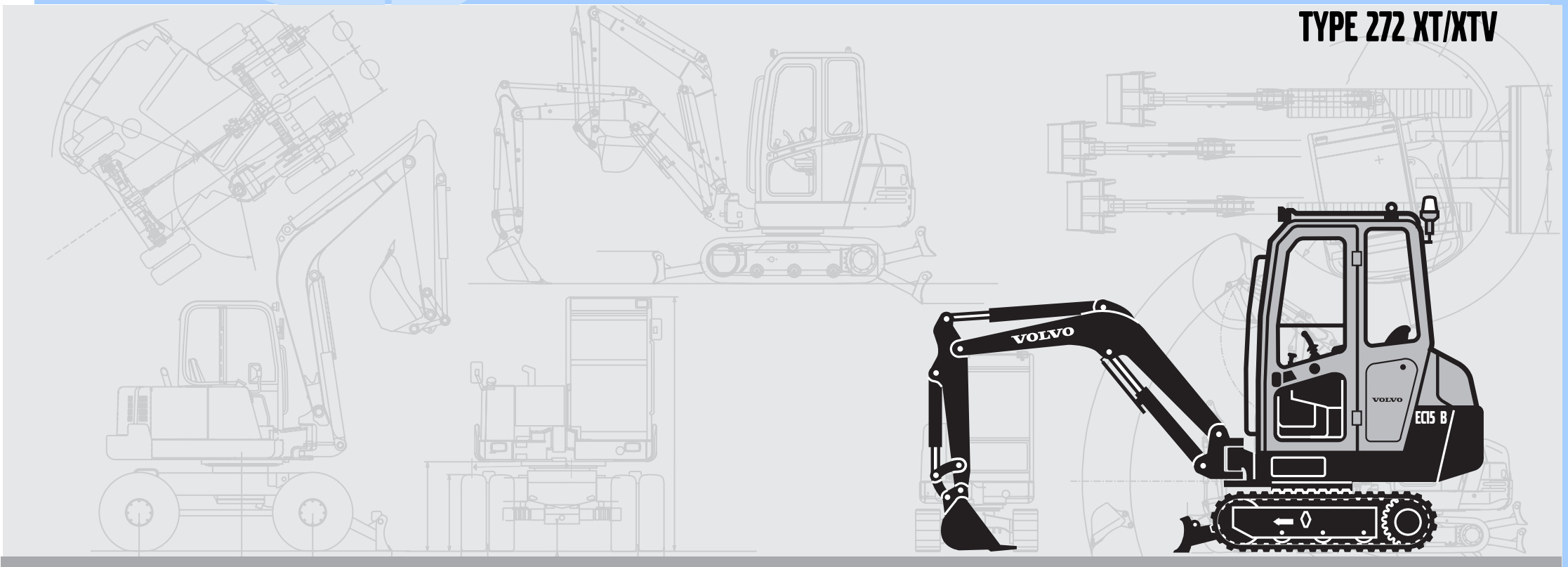

VOLVO

PARTS CATALOG

EC15B

TYPE 272 XT/XTV

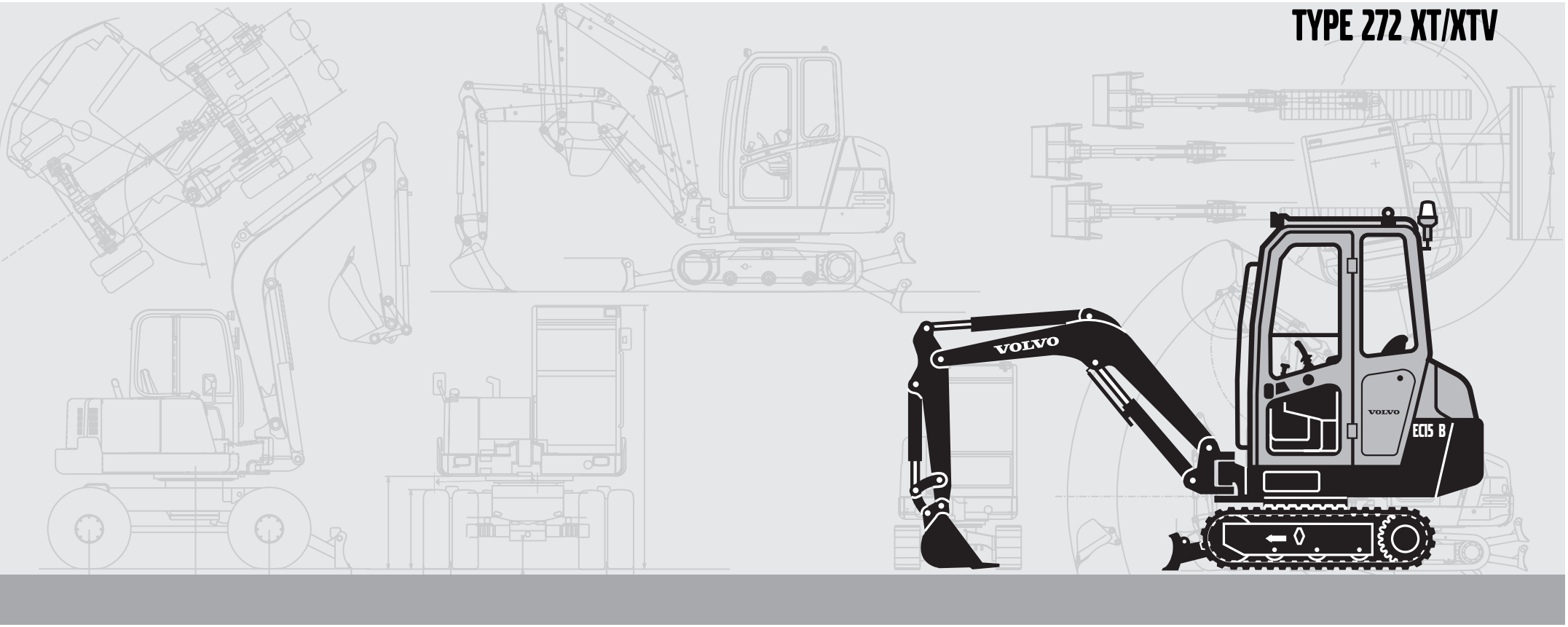

Publ. No. VOE 6444410018

VOLVO

Construction Equipment

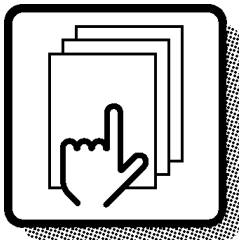

1

Preface and instructions
Préface et instructions
Vorwort und Anweisungen
Prefacio e instrucciones

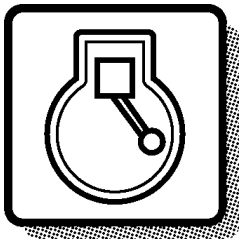

2

Engine
Moteur
Motor
Motor

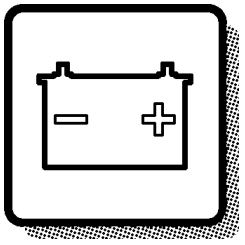

3

Electrical systems and instruments
Système électrique et instruments
Elektrisches System und Instrumente
Sistema eléctrico e instrumentos

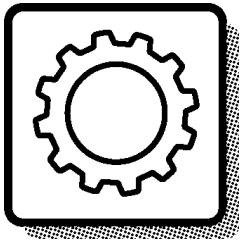

4

Power transmission
Transmission de force
Kraftübertragung
Transmisión de fuerza

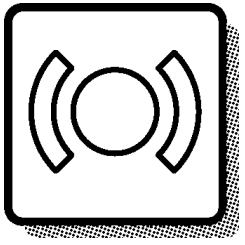

5

Track brake
Frein de déplacement
Fahrbremse
Freno de transporte

Frame and crawler unit
Bâti et unité des chenilles
Rahmen und Fahrwerk
Bastidor y unidad de orugas

7

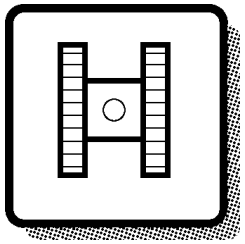

Body with associated parts
Carrosserie avec détails
Aufbau mit Zubehörteilen
Carroceria con detalles

8

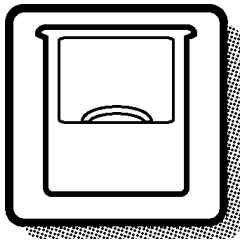

Miscellaneous equipment
Equipments divers
Übrige Ausrüstung
Equipo diverso

9

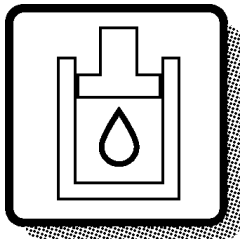

Numerical index
Répertoire numérique
Nummernverzeichnis
Indice numérico

10

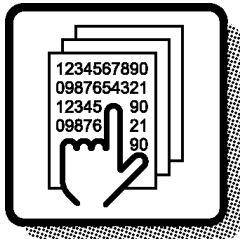

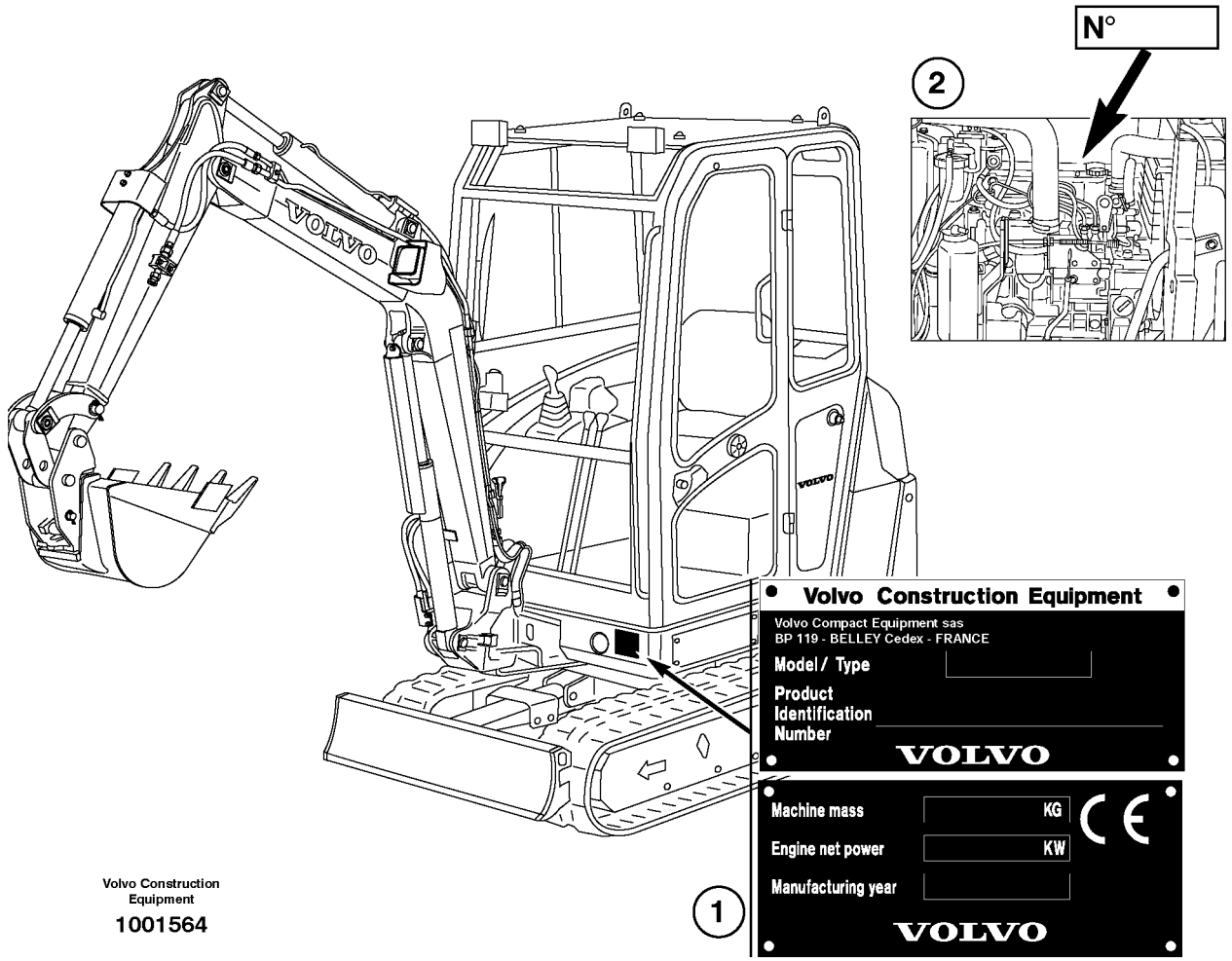

Volvo Construction Equipment

1001564

GBR	FRA	DEU	ESP
1 Product sign plate	1 Enseigne de produit	1 Produktschild	1 Muestra del producto
2 Engine sign plate	2 Enseigne de moteur	2 Motorschild	2 Muestra de motor

GBR

Only genuine parts are presented in this catalogue. These parts have been subjected to the necessary function and endurance tests, and they comply with the high quality and safety requirements that have been set for Volvo Construction Equipment. You should note that warranties do not cover damages that are caused or aggravated by the fact that a non-genuine part was fitted.

The illustrations shown in the catalogues should not be used as assembly or workshop instructions. Separate literature for the various specific subject areas is available for that purpose.

The owner of the machine or equipment should state the model designation, manufacturing number, part number, quantity, and the name, or description, of the part when ordering parts.

For location of the model and engine designation plates, etc, see page 4.

Market-adapted equipment entered in catalogue, can be seen on page 25.

See page 13 for a ”Catalogue Guide” on how to use the parts catalogue.

See page 22 for table of abbreviations.

This catalogue has been produced by
Volvo Construction Equipment Customer Support.
If you have any point of views regarding the catalogue, or if you detect any errors in the catalogue, please take a copy of the page in question, indicate the error(s), and send it to us at the following address:

Volvo Compact Equipment sas
Rue Pierre Pingon
BP 119
F 01303 Belley Cedex.....Telefax: +33(0)4 79 81 39 63

GBR

EXCAVATOR VOLVO EC15B

BASIC MACHINE
272.25151 EC15B XT
272.40151 EC15B XTV

ENGINE
Part No. VOE 11800860 Typ, L3E2-64ESA
Part No. VOE 11800862 Typ, L3E-W264ESA (NAFTA)

FRA

<Seules les pièces d'origine sont présentées dans les catalogues des pièces de rechange. Toutes ces pièces ont été soumises à des tests de fonctionnement et de longévité pour être conformes aux exigences sévères de qualité et de sécurité posées par Volvo Construction Equipment. Notez que les garanties ne couvrent pas les dégâts et les dommages causés par le montage de pièces autres que des pièces d'origine.

Les illustrations dans le catalogue ne doivent pas être utilisées comme notice de montage ni comme instructions d'atelier. Pour ceci, nous vous renvoyons à la documentation spécifiquement éditée dans ce but.

Pour toute commande de pièces de rechange, indiquez la désignation du modèle, le numéro de fabrication, le numéro de référence, la quantité ainsi que la désignation de la pièce.

Le placement des plaques de désignation de modèle et de moteur etc. ressort de la figure ci-contre 4.

Equipement adapté au marché et indiqué dans le catalogue, priére de voir la liste en page 25.

Guide pour l'utilisation de catalogues de pièces de rechange, voir page 15.

Pour la liste des abréviations employées, prière de voir en page 22.

Ce catalogue est édité par Volvo Construction Equipment Customer Support. Si vous avez des commentaires ou si vous découvrez des erreurs dans ce catalogue, nous vous serions reconnaissants de bien vouloir photocopier cette page, de la remplir et de nous la renvoyer.

Volvo Compact Equipment sas
Rue Pierre Pingon
BP 119
F 01303 Belley Cédex.....Telefax: +33(0)4 79 81 39 63

PELLE HYDRAULIQUE VOLVO EC15B

MACHINE DE BASE
272.25151 EC15B XT
272.40151 EC15B XTV

MOTEUR
Numéro d'article VOE 11800860 Type, L3E2-64ESA
Numéro d'article VOE 11800862 Type, L3E-W264ESA (NAFTA)

DEU

DEU

In den Ersatzteilkatalogen sind nur Originalteile verzeichnet. Diese Teile haben die notwendigen Funktions- und Lebensdauertests durchlaufen und erfüllen die hohen Qualitäts- und Sicherheitsanforderungen von Volvo Construction Equipment. Beachten Sie bitte, dass die Garantien keine Schäden umfassen, die durch die Montage eines fremden Teils verursacht oder verschlimmert wurden.

Die Abbildungen in dem Katalog dürfen nicht als Montageanweisungen oder Werkstattanleitungen verwendet werden. Wir verweisen statt dessen auf die separate Literatur für diesen Zweck.

Der Maschinenbesitzer muss bei der Bestellung von Ersatzteilen die Modellbezeichnung, Fabriksnummer, Artikelnummer sowie Anzahl und Bezeichnung des Teils angeben.

Die Anbringung der Schilder für Modell- und Motorbezeichnung usw. geht aus dem Bild auf Seite 4 hervor.

Für den Markt angepasste Ausrüstung wurde in den Katalog aufgenommen, Seite 25.

Die Anweisung auf Seite 17 hilft Ihnen sich im Ersatzteilkatalog zurechtzufinden.

Abkürzungsverzeichnis, siehe Seite 22.

Dieser Katalog wurde von
Volvo Construction Equipment Customer Support
herausgegeben. Wenn Sie Kommentare zu diesem Katalog haben oder Fehler darin finden, kopieren Sie bitte die entsprechende Seite, machen Sie eine Notiz und schicken Sie diese ein an:

Volvo Compact Equipment sas
Rue Pierre Pingon
BP 119
F 01303 Belley Cedex.....Telefax: +33(0)4 79 81 39 63

RAUPENBAGGER VOLVO EC15B

GRUNDMASCHINE
272.25151 EC15B XT
272.40151 EC15B XTV

MOTOR
Bestellnummer VOE 11800860 Typ, L3E2-64ESA
Bestellnummer VOE 11800862 Typ, L3E-W264ESA (NAFTA)

En los catálogos de repuestos se presentan únicamente piezas originales que han sido sometidas a las necesarias pruebas de funcionamiento y duración y que cumplen las elevadas exigencias de seguridad y calidad de Volvo Construction Equipment.
Recuerde que las garantías no cubren los daños ocasionados o agravados por no haber montado una pieza original.

Las ilustraciones del catálogo no deben utilizarse como base para el montaje ni como instrucciones de taller. Para ello recomendamos utilizar los manuales de taller editados a propósito.

Al hacer el pedido de repuestos, el propietario de la máquina debe indicar el modelo de la misma, su número de fabricación, la referencia de la pieza, la cantidad y la denominación.

La ubícación de letreros con las denominaciones de modelo y motor etc., puede verse en la página 4.

La lista de equipos de adaptación según mercado, introducidos en el catálogo, puede verse en la página 25.

Guía para el uso del catálogo, puede verse en la página 19.

La tabla de abreviaturas puede verse en la página 22.

Esté catálogo ha sido editado por
Volvo Construction Equipment Customer Support.
Si tiene algún comentario que hacer sobre el catálogo, o detecta algún error, le rogamos que haga una copia de la página en cuestión y nos la remita junto con sus comentarios a:

Volvo Compact Equipment sas
Rue Pierre Pingon
BP 119
F 01303 Belley Cedex.....Telefax: +33(0)4 79 81 39 63

ESP

EXCAVADORA HIDRAULICA VOLVO EC15B

MAQUINA BASICA
272.25151 EC15B XT
272.40151 EC15B XTV

MOTOR
Referencia VOE 11800860 Tipo, L3E2-64ESA
Referencia VOE 11800862 Tipo, L3E-W264ESA (NAFTA)

Fig.	Part No.	Quantity 1	2	3	PS	KIT	Description	Dénomination	Bezeichnung	Denominatición	Notes
1		1	2		NS		Steering Column	Colonne Volant	Lenksäule	Columna Direcci	CPL
2	**VOE 13960151**	2	3				••Washer	••Rondelle	••Scheibe	••Arandela	(ZM 2099130) BRB 34X62X
3	**ZM 2099140**	2	3				••Gasket	••Joint	••Dichtung	••Junta	G8x6
4	**ZM 2120650**	6	3		SS		•Housing	•Carter	•Gehäuse	•Carter	1) CPL
5	**ZM 2099180**	1	1				••Spring Ring	••Annea.elastique	••Federring	••Anillo Elastico	
6	**ZM 2099190**	2	2				••Needle Holder	••Porte-aiguille	••Nadelkäfig	••Portaagujas	
7	**ZM 2099650**	1	1				Steering Wheel	Volant	Lenkrad	Volante	



1) **GB:** Replacement version **FR:** Version piéce de rechange. **DE:** Ersatzteil-ausführung. **ES:** Versión piezas de repuesto.

1	**1800001**	**1800199**
2	**1810001**	
3		
4		
5		

Columna de dirección, montaje
Lenksäule, Einbauteilen
Colonne de direction, montage
Steering column, assembly

Catalogue id **07501**	Group **641**
Illustr. No **1000351**	Section **100**
Issue **VOE64A9907501**	Page **423**

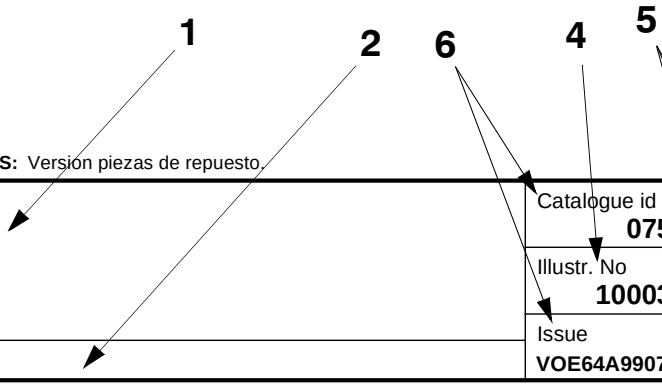

VOLVO

GBR

In addition to part numbers, the Parts Catalogue also includes a vast amount of essential information which you, the operator, should be acquainted with.
With the ”Catalogue Guide”, we want to show clearly how the catalogues are arranged and what sort of information is presented therein.

Group 1 Preface and Instructions
Here you can find the following information:
- Title page and publication number
- Revisions which have been introduced, and all established issues
- Group index
- Product signs
- Preface
- List of items of equipment adapted to market requirements that have been introduced
- Catalogue Guide
- Table of abbreviations

Group 2 - 9 Text and illustration pages

- The table of contents shows the division of the main groups into sub-groups, with reference to page number and section.
- Illustration page. The position number of the illustration refers to the text page.
- Text page
  1. Heading.
  2. Additional text which limits the validity of the section. An example is information relating to manufacturing numbers and equipment adapted to market requirements.
  3. Designation for quantity columns.
  4. Illustrations.
  5. Group, section, page, which you should use when you search for information in the catalogue.
  6. Catalogue identification and issue designation.
  7. Position number of the part on the associated drawing.
  8. Part number
  9. Quantity. The column designation indicates the version which is shown in each column. The quantity stated refers to the quantity for each machine or, where appropriate, for each complete unit.
     ”REQ” refers to the required amount. See also ”Notes” column.
  10. PS (Parts Status) indicates the status code of the part.
      ”NS” means that the part is not kept in stock.
      ”SS” means that the part has been replaced.
      Refer to Group 10 Replaced parts for further information.
  11. KIT. Parts that are marked with a ”K” are included in a kit. The number of the kit is often indicated after other part numbers.
  12. Description. The indentations indicate if one or more parts are included in the assembled unit described above. The parts are included when a complete unit is ordered.
  13. Notes. Other information relating to a particular part is given here.
      - Footnote number (1 for example) is given at the bottom of the page.
      - Replaced parts (ZM 2099130, for example).
      - Product or manufacturing number.
      - Abbreviations and technical information.
      - Reference to page and group.

Group 10 Replaced parts / Number index

- Replaced parts. The part numbers of parts marked with ”SS” (in the PS column) are indicated here, together with their replacement numbers.
  The replacement parts may in turn be also replaced, and so on.
- Number index. All parts included in the catalogue are indicated here, together with a reference to group, section and page.

Continued improvements and successes in design could result in modifications to your equipment which are not covered by this publication. Each publication is revised when required to include these modifications in later issues. For additional information, you should contact Volvo Construction Equipment Customer Support, Catalogue Department.

Any unauthorized reproduction of any part of this document would be in violation of Volvo Construction Equipment Customer Support rights and will be prosecuted to the fullest extent allowed by law. We reserve the right to make changes without prior notice.
Volvo Construction Equipment Customer Support.

Fig.	Part No.	Quantity 1	2	3	PS	KIT	Description	Dénomination	Bezeichnung	Denominatición	Notes
1		1	2		NS		Steering Column	Colonne Volant	Lenksäule	Columna Direcci	CPL
2	**VOE 13960151**	2	3				••Washer	••Rondelle	••Scheibe	••Arandela	(ZM 2099130) BRB 34X62X
3	**ZM 2099140**	2	3				••Gasket	••Joint	••Dichtung	••Junta	G8x6
4	**ZM 2120650**	6	3		SS		•Housing	•Carter	•Gehäuse	•Carter	1) CPL
5	**ZM 2099180**	1	1				••Spring Ring	••Annea.elastique	••Federring	••Anillo Elastico	
6	**ZM 2099190**	2	2				••Needle Holder	••Porte-aiguille	••Nadelkäfig	••Portaagujas	
7	**ZM 2099650**	1	1				Steering Wheel	Volant	Lenkrad	Volante	



1) **GB:** Replacement version **FR:** Version piéce de rechange. **DE:** Ersatzteil-ausführung. **ES:** Versión piezas de repuesto.

1	**1800001**	**1800199**
2	**1810001**	
3		
4		
5		

Columna de dirección, montaje
Lenksäule, Einbauteilen
Colonne de direction, montage
Steering column, assembly

Catalogue id **07501**	Group **641**
Illustr. No **1000351**	Section **100**
Issue **VOE64A9907501**	Page **423**

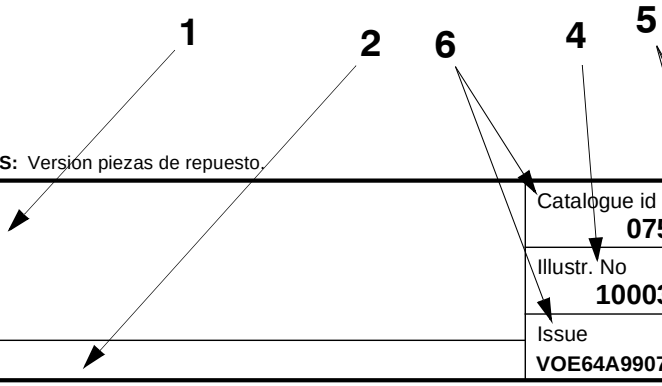

VOLVO

FRA

Le catalogue de pièces de rechange présente, non seulement les numéros de référence, mais également d'autres informations qu'il est important de connaître. Ce guide de catalogue vous indique, d'une façon générale, comment sont conçus nos catalogues et quelles informations ils vous apportent.

Groupe 1 Avant-propos et instructions
Sous ce groupe, vous trouvez:
- La page de titre avec le numéro de publication
- Les modifications introduites avec toutes les éditions mises à jour
- Le registre des groupes
- Le plaques de produit
- Un avant-propos
- Une liste des équipements introduits suivant les pays
- Un guide de catalogue
- Un tableau des abréviations

Groupes 2 - 9 Pages de texte et d'illustration
- Le sommaire indique la division des groupes principaux en sous-groupes avec des renvois aux pages et aux sections.
- La page d'illustration. L'illustration donne les numéros de position qui renvoient à la page de texte.
- La page de texte
  1. Rubrique
  2. Texte supplémentaire qui limite la validité de la rubrique, par exemple numéro de série et équipements adaptés aux pays
  3. Désignation des modèles pour les différentes colonnes
  4. N° d'illustration
  5. Groupe, section, page, utilisés pour la recherche dans le catalogue
  6. Identification du catalogue et de l'édition
  7. Numéro de position de la pièce sur l'illustration afférente
  8. Numéro de référence
  9. Quantité. La désignation des colonnes indique le modèle qui se réfère à chaque colonne. La quantité indiquée correspond à la quantité par engin ou, suivant les cas, par unité complète. ”REQ” signifie quantité nécessaire, voir la colonne Notes
  10. PS (Parts Status) indique le code d'état de la pièce.
      -”NS” signifie que la pièce n'existe pas en magasin.
      -”SS” signifie que la pièce a été remplacée.
      Voir le groupe 10, pièces remplacées pour de plus amples informations.
  11. KIT. Les pièces marquées ”K” font partie d'un kit. Le numéro du kit est le plus souvent indiqué après les autres numéros de référence.
  12. Désignation. Le décalage indique si une ou plusieurs pièces font partie de l'unité complète indiquée au-dessus. Ces pièces sont envoyées pour une commande d'une unité complète.
  13. Notes (Remarques). Diverses informations pour une pièce:
      - Numéro de renvoi. Par exemple 1) indication en bas de page.
      - Pièces remplacées. Par exemple (ZM 2099130).
      - Numéro de produit ou numéro de fabrication.
      - Abréviations et explications techniques.
      - Renvoi aux pages et aux groupes.

Groupe 10 Pièces remplacées/Registre des numéros

- Pièces remplacées. Les numéros de référence marquées ”SS” (dans la colonne PS) sont repris ici avec leur numéro de remplacement. Ces pièces remplacées peuvent, à leur tour, être remplacées par d'autres, etc.
- Registre des numéros. Tous les numéros de référence du catalogue se retrouvent ici avec un renvoi au groupe, à la section et à la page.

Les perfectionnements continus et les progrès réalisés au point de vue construction peuvent entraîner, sur votre engin, des modifications qui ne sont pas prises en compte dans cette publication. Chaque publication est remise à jour suivant les besoins pour inclure toutes ces modifications dans les dernières édition. Pour de plus amples renseignements, prenez contact avec la division Catalogue de Volvo Construction Equipment Customer Support.

La reproduction non autorisée de toute partie de ce document constitue une violation des droits d'auteur de Volvo Construction Equipment Customer Support et entraînera une poursuite légale aux termes de la loi. Nous nous réservons le droit d'apporter des modifications sans préavis.
Volvo Construction Equipment Customer Support.

Fig.	Part No.	Quantity 1	2	3	PS	KIT	Description	Dénomination	Bezeichnung	Denominatición	Notes
1		1	2		NS		Steering Column	Colonne Volant	Lenksäule	Columna Direcci	CPL
2	**VOE 13960151**	2	3				••Washer	••Rondelle	••Scheibe	••Arandela	(ZM 2099130) BRB 34X62X
3	**ZM 2099140**	2	3				••Gasket	••Joint	••Dichtung	••Junta	G8x6
4	**ZM 2120650**	6	3		SS		•Housing	•Carter	•Gehäuse	•Carter	1) CPL
5	**ZM 2099180**	1	1				••Spring Ring	••Annea.elastique	••Federring	••Anillo Elastico	
6	**ZM 2099190**	2	2				••Needle Holder	••Porte-aiguille	••Nadelkäfig	••Portaagujas	
7	**ZM 2099650**	1	1				Steering Wheel	Volant	Lenkrad	Volante	



1) **GB:** Replacement version **FR:** Version piéce de rechange. **DE:** Ersatzteil-ausführung. **ES:** Versión piezas de repuesto.

1	**1800001**	**1800199**
2	**1810001**	
3		
4		
5		

Columna de dirección, montaje
Lenksäule, Einbauteilen
Colonne de direction, montage
Steering column, assembly

Catalogue id **07501**	Group **641**
Illustr. No **1000351**	Section **100**
Issue **VOE64A9907501**	Page **423**

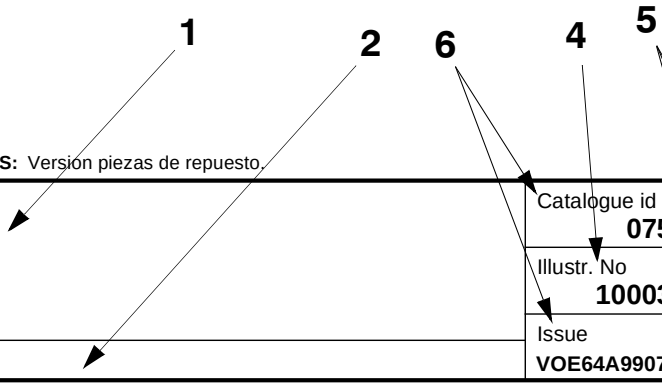

VOLVO

DEU

Im Ersatzteilkatalog sind außer den Artikelnummern auch eine Reihe von Informationen aufgeführt, die man unbedingt kennen sollte.
Mit der Kataloganweisung wollen wir auf eine überschaubare Art und Weise zeigen, wie unsere Kataloge aufgebaut und welche Informationen hier enthalten sind.

Gruppe 1 Vorwort und Anweisungen
Hier findet man folgendes:
- Titelseite mit Publikationsnummer
- Eingeführte Änderungen mit sämtlichen eingearbeiteten Ausgaben
- Gruppenregister
- Produktschilder
- Vorwort
- Verzeichnis über eingeführte marktangepaßte Ausrüstungen
- Kataloganweisung
- Abkürzungstabelle

Gruppe 2 - 9 Text- und Bildseiten

- Das Inhaltsverzeichnis zeigt die Einteilung der Hauptgruppe in Untergruppen mit Hinweis auf Seite und Abschnitt.
- Bildseite. Die Positionsnummer der Abbildung weist auf die Textseite hin.
- Textseite.
  1. Überschrift
  2. Zusatztext, der die Gültigkeit des Abschnitts begrenzt, z.B. Information über Herstellungsnummer und marktangepaßte Ausrüstungen.
  3. Bezeichnung für die Anzahl-Spalten
  4. Abbildungsnummer
  5. Gruppe, Abschnitt, Seite, die bei der Suche im Katalog verwendet werden.
  6. Kataloganweisung und Ausgabebezeichnung
  7. Positionsnummer des Artikels mit dazugehöriger Abbildung.
  8. Artikelnummer
  9. Anzahl. Die Spaltenbezeichnung zeigt, welche Ausführung per Spalte aufgeführt ist. Die angegebene Anzahl betrifft Anzahl pro Maschine oder ggf. pro komplette Einheit. ”REQ” bezeichnet die erforderliche Menge, siehe Anmerkungsspalte.
  10. PS (Parts Status) zeigt den Statuscode des Artikels.
      -”NS” bedeutet, daß der Artikel nicht mehr auf Lager gehalten wird.
      -”SS” bedeutet, daß der Artikel ersetzt wurde.
      Siehe Gruppe 10, Ersetzte Artikel, für weitere Information.
  11. KIT. Artikel, die mit einem ”K” gekennzeichnet sind, gehören zu einem Satz. Die Nummer des Satzes wird in den meisten Fällen nach den übrigen Artikelnummern angegeben.
  12. Bezeichnung. Die Stufenverschiebung zeigt, daß ein oder mehrere Artikel in einer oben aufgeführten zusammengesetzten Einheit enthalten sind. Die Artikel folgen bei der Bestellung der kompletten Einheit mit.
  13. Notes (Anmerkung). Hier werden übrige Informationen für einen Artikel aufgeführt:
      - Fußnotennummer, Beispiel (1), wird ganz unten auf der Seite angegeben.
      - Ersetzte Artikel, Beispiel (ZM 2099130)
      - Produkt- oder Herstellungsnummer
      - Abkürzungen oder technische Informationen
      - Seiten- und Gruppenhinweis

Gruppe 10 Ersetzte Artikel / Nummernregister

- Ersetzte Artikel. Hier sind die mit ”SS” markierten (in der PS-Spalte) Artikelnummern mit ihrem Ersatz aufgeführt. Die ersetzten Artikel können wiederum ersetzt worden sein.
- Nummernregister. Hier sind alle im Katalog vorkommenden Artikel aufgeführt, und zwar mit Hinweis auf Gruppe, Abschnitt, Seite.

Fortlaufende Verbesserungen und Fortschritte in der Konstruktion können auch bei Ihrer Maschine zu Änderungen führen, die nicht von dieser Schrift umfaßt werden. Jede Ausgabe wird bei Bedarf überarbeitet, um diese Veränderungen bei späteren Ausgaben mit zu berücksichtigen.
Weitere Informationen erhalten Sie von Volvo Construction Equipment Customer Support, Katalogabteilung.

Jegliche Reproduktion dieses Dokumentes in Auszügen oder in vollem Umfang stellt eine Verletzung der Rechte von Volvo Construction Equipment Customer Support dar und wird unter voller Ausschöpfung der gesetzlichen Möglichkeiten strafrechtlich verfolgt. Wir behalten uns das Recht auf Änderungen ohne vorherige Ankündigung vor.
Volvo Construction Equipment Customer Support.

Fig.	Part No.	Quantity 1	2	3	PS	KIT	Description	Dénomination	Bezeichnung	Denominatición	Notes
1		1	2		NS		Steering Column	Colonne Volant	Lenksäule	Columna Direcci	CPL
2	**VOE 13960151**	2	3				••Washer	••Rondelle	••Scheibe	••Arandela	(ZM 2099130) BRB 34X62X
3	**ZM 2099140**	2	3				••Gasket	••Joint	••Dichtung	••Junta	G8x6
4	**ZM 2120650**	6	3		SS		•Housing	•Carter	•Gehäuse	•Carter	1) CPL
5	**ZM 2099180**	1	1				••Spring Ring	••Annea.elastique	••Federring	••Anillo Elastico	
6	**ZM 2099190**	2	2				••Needle Holder	••Porte-aiguille	••Nadelkäfig	••Portaagujas	
7	**ZM 2099650**	1	1				Steering Wheel	Volant	Lenkrad	Volante	



1) **GB:** Replacement version **FR:** Version piéce de rechange. **DE:** Ersatzteil-ausführung. **ES:** Versión piezas de repuesto.

1	**1800001**	**1800199**
2	**1810001**	
3		
4		
5		

Columna de dirección, montaje
Lenksäule, Einbauteilen
Colonne de direction, montage
Steering column, assembly

Catalogue id **07501**	Group **641**
Illustr. No **1000351**	Section **100**
Issue **VOE64A9907501**	Page **423**

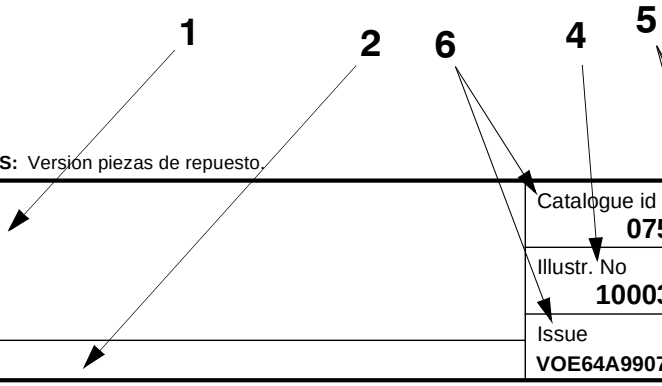

VOLVO

En el catálogo de repuestos se incluye, además de los números de artículo, numerosa información muy útil.
El propósito de la guía es explicar la estructura de los catálogos y la información que se ofrece en los mismos.

Grupo 1 Prefacio e instrucciones
Se encontrará aquí:
- El título y el número de publicación
- Las modificaciones introducidas con todas las ediciones
- El índice de grupos
- Los letreros de producto
- El prefacio
- Una lista sobre los equipos adaptados a los mercados
- La guía al catálogo
- Una tabla de abreviaturas

Grupo 2 - 9 páginas con texto e ilustraciones

- El índice muestra la clasificación de los grupos principales en subgrupos con remisiones a páginas y secciones.
- Página de ilustraciones. Los números de posición de las ilustraciones. Remisiones a páginas de texto.
- Páginas de texto
  1. Rúbrica
  2. Texto adicional que delimita la validez de la sección, por ejemplo, información sobre números de fabricación y equipos según mercado.
  3. Designación para columnas de cantidades.
  4. Número de ilustración.
  5. Grupo, sección, página. Se utilizan al manejar el catálogo
  6. Identificación e indicación de la edición del catálogo.
  7. Números de posición en la ilustración correspondiente.
  8. Números de artículo
  9. Cantidad. Se indica en esta columna la ejecución. El número indicado se refiere a la cantidad por máquina o, si procede, por unidad completa. ”REQ” significa la cantidad necesaria, véase la columna de las notas.
  10. PS (Parts Status) indica el código de estado del artículo.
      -”NS” indica que el artículo no se tiene en stock.
      -”SS” indica que el artículo ha sido sustituido.
      Para más información, véase el grupo 10, artículos sustituidos.
  11. KIT. Los artículos marcados con una ”K” forman parte de un juego. El número de juego suele indicarse detrás de los demás números de artículo.
  12. Denominación. El desplazamiento indica que en la unidad indicada se incluyen uno o varios artículos. Estos se incluyen en la unidad completa pedida.
  13. Notas. Aparecen aquí diversas informaciones relativas a los artículos:
      - Números de notas de pie de página; ej. 1) aparece al final de la página.
      - Artículos sustituidos. Ej. (ZM 2099130)
      - Números de producto o fabricación.
      - Abreviaturas e infomación técnica.
      - Remisiones a páginas y grupos.

Grupo 10 Artículos sustituidos/Indice de números

- Artículos sustituidos. Se marcan aquí con ”SS” (en la columna PS) los números de artículo con sus sustituciones. Los artículos sustituidos, a su vez, pueden haber sido sustituidos, etc.
- Indice de números. Aparecen aquí todos los artículos existentes en el catálogo con remisión a grupo, sección y página.

En su modelo de máquina pueden haberse introducido mejoras que no aparecen en esta publicación. Las publicaciones son revisadas para incluir las mejoras en ediciones posteriores. Para más información, diríjase a Volvo Construction Equipment Customer Support, Katalogavdelningen.

Este documento está protegido por los derechos de autor y por lo tanto está prohibida su copia, impresión o cualquier otro tipo de reproducción indebida. La infracción de esta prohibición será penalizada. Reservado el derecho a introducir modificaciones.
Volvo Construction Equipment Customer Support.

TABLE OF ABBREVIATION **ABKÜRZUNGSVERZEICHNIS**

POUR LA LISTE DES ABRÉVIATIONS EMPLOYÉES **PABLO DE ABREVIATIONS**

ABBREVIATION	ENGLISH	FRANÇAIS	DEUTSCH	ESPAÑOL
A	ampere	ampère	Ampere	amperio
ALT	alternative	alternative	wahlweise	alternativa
AWD	All Wheel Drive	Toutes roues motrices	Allradantrieb	Tracción en las todas las ruedas
AX ####-	as from axle No.	à partir du N° d'essieu	ab Achsennr.	a partir del eje nro
AX - ####	up to and incl. axle No.	jusqu'au N° d'essieu	bis Achsennr.	hasta el eje nro
BL	black	noir	schwarz	negro
BLUE	blue	bleu	blau	azul
BR	brown	brun	braun	marrón
BRA	Brazil	Brésil	Brasilien	Brasil
CAB #### -	as from cab No.	à partir du N° de cabine	ab Kabinen-herstellnr.	a partir de la cabina
CAB - ####	up to and incl. cab No.	jusqu'au N° de cabine	bis Kabinen-herstellnr.	hasta la cabina nro
CAN	Canada	Canada	Kanada	Canadá
CENT	centre	au milieu	Mittere	central
CHN	China	Chine	China	China
CPL	complete	complet	komplett	completo
CU M	cubic metre	mètre cube	Kubikmeter	metro cúbico
DEG	numbers of degrees, C°	nombres de degré de chaleur, C°	Anzahl in Graden C°	numero de grado de calor, C°
DELETED	deleted	supprimé	Nicht mehr lieferbar	Retirado
DEU	Germany	Allemagne	Deutschland	Alemania
DNK	Denmark	Danemark	Dänemark	Dinamarca
EEC	European Economic Community (EEC)	pays du marche commun (EEC)	EU-Markt (EEC)	el mercado común (EEC)
ENG	Engine	moteur	Motor	motor
ENG #### -	as from engine No.	à partir du N° de moteur	ab Motornr.	a partir del motor nro
ENG - ####	up to and incl. engine No.	jusqu'au N° de moteur	bis Motornr.	hasta el motor nro
E PROD	early production	production antérieure	Frühere Ausführung	producción anterior
ESP	Spain	Espagne	Spanien	España
EXC ### -	as from excavator unit No.	à partir du N° d'excavateur	Ab Bagger-Aggregatnr.	a partir de agregado excavador nro
EXC - ###	up to and incl. excavator unit No.	jusqu'au N° d'excavateur	bis Bagger-Aggregatnr	hasta el agregado excavador nro
EXCL	excluding	exclus	auschliesslich	exclusivo
FIN	Finland	Finlande	Finnland	Finlandia
FORW	forward	avant	vordere	delante
FRA	France	France	Frankreich	Francia
GBR	Great Britain	Angleterre	England	Inglaterra

ABBREVIATION	ENGLISH	FRANÇAIS	DEUTSCH	ESPAÑOL
GRAM	gram	gramme	Gramm	gramo
GREEN	green	vert	grün	verde
GREY	grey	gris	grau	gris
HT #### -	as from hydraulic transmission No.	à partir du transmission hydraulique Nº	ab Hydraulikgetriebe	a partir de transmisión hidráulico nro
HT - ####	up to and incl. hydraulic transmission No.	jusqu'au transmission hydraulique Nº	bis Hydraulikgetriebe	hasta el transmisión hidráulico nro
ID	diameter, inner	diamètre, intérieur	Innendurchmesser	diámetro, interior
IN	inche(s)	pouce	Zoll	pulgada
INCL	inclusive	inclus	einschliesslich	inclusive
INCL IN	included in	inclus dans	gehört zur	forma parte de
INNER	inner	intérieur	innen	interior
IRN	Iran	Iran	Iran	Iran
ITA	Italy	Italie	Italien	Italia
ITEM NO	see item No.	voir position	siehe Position Nr.	véase posición
K	included in parts kits	fait partie du jeu complet de réparation	gehört zur Satzverpackung	forma parte del juego por juego
KOR	Korea	Corée	Korea	Corea
L	litre, length	litre, longueur	Liter, Länge	litros, longitud
LH	left	gauche	links	izquierdo
LOAD #### -	as from loading unit No.	à partir du N° de chargeur	ab Hubaggregatnr.	a partir du unibad carga nro
LOAD - ####	up to and incl. loading unit No.	jusqu'au N° de chargeur	bis Hubaggregatnr.	hasta unidad carga nro
LOW	lower	dessous	unten	inferior
L PROD	late production	production postérieure	jetzige Ausführung	producción posterior
MARKED	marked	marque de	gekennzeichnet mit	marcado
MODEL	model designation	Désignation de modèle	Modellbezeichnung	Designación de modelo
ML	millilitre	millilitre	Milliliter	milílitro
MM	millimetre	millimètre	Millimeter	milimetros
NLD	Netherlands	Pays-Bas	Holland	Holanda
NO	number	numéro	Nummer	número
NOR	Norway	Norvège	Norwegen	Noruega
NS	part not stocked as spare part	n`est pas stocké comme pièce de rechange	nicht als Ersatzteil vorrätig	no disponible como repuesto pieza de repuesto
O SZ	over size	côte supérieur	Übergrösse	sobredimensión
OD	diameter, outer	diamètre extérieur	Aussendurchmesser	diámetro, exterior

TABLE OF ABBREVIATION **ABKÜRZUNGSVERZEICHNIS**

POUR LA LISTE DES ABRÉVIATIONS EMPLOYÉES **PABLO DE ABREVIATIONS**

ABBREVIATION	ENGLISH	FRANÇAIS	DEUTSCH	ESPAÑOL
OR	orange	orange	orange	naranja
ORDER	order	commander	bestellen	hacer un pedido
OUTER	outer	extérieur	aussen	exterior
PAGE	see page	voir page	siehe Seite	véase página
PAIR	pair	paire	Paar	par
PCS	piece(s)	pièce	Stück	cada uno
PIN	product identification number	Numéro d'identification de produit	Produktidentifizierungs-Nummer	Número de identificación del producto
PINK	pink	rose	rosa	rosa
PROD NO	product No.	Nº de produit	Produktnr.	nro de producto
PRT	Portugal	Portugal	Portugal	Portugal
Q	Quantity l/min	Quantité l/min	Quantität l/min	Cantidad l/min
REAR	rear	arrière	hinten	detrás
RED	red	rouge	rot	rojo
REPL BY -	replaced by	remplacé par	ersetzt durch	substituido por
REQ#	order as required,	quantité nécessaire,	erforderliche Anzahl	cantidad necesaria,
RH	right	droite	rechts	derecha
SE	alternative spare part version exists	une version pièce de rechange existe également	Alternative Ersatzteilausführung lieferbar	Existen otras versiones de las piezas de repuesto
SEE GROUP	see group	voir groupe	siehe Gruppe	véase grupo
SEE SB	see Service Bulletin	voir bulletin de service	siehe Kundendienstmitteilung	ver boletin de servicio
SER NO # -	as from serial No.	à partir du N° de fabrication	ab Fabrikationsnr.	a partir de fabric. nro
SER NO - #	up to and incl.serial No.	jusqu'au N° de fabrication	bis Fabrikationsnr.	hasta el fabric. nro
S/N #### -	as from serial No.	à partir du N° de série	ab Fabrikationsnr.	a partir de fabricación nro.
S/N - ####	up to and incl. serial No.	jusqu'au N° de série	bis Fabrikationsnr.	hasta el fabricación nro.
SUPPL	supplementary details, no spare part	indication compléter	zuzätliche Angaben	parte completar
SPECIAL	special model	construction spéciale	Sonderausführung	modelo especial
SQ MM	square millimeters	millimètre carré	Quadratmillimeter	milimetros cuadrados
SS	superseded part	pièce remplacée	ersetztes Teil	pieza substituida
STD	standard version	version standard	Standardausführung	versión standard
STD SZ	standard size	dimension standard	Standardabmessung	dimensión standard
SWE	Sweden	Suède	Schweden	Suecia
THICK	thickness	épaisseur	Dicke	espesor
TM NO # -	as from transmission No.	à partir du N° de transmission	ab Getriebenr.	a partir de transmisión nro
TM NO - #	up to and incl. transmission No.	jusqu'au N° de transmission	bis Getriebenr.	hasta el de transmisión nro
UPPER	upper	supérieur	oben	superior
USA	United States of America	États-Unis	Vereinigte Staaten	Estados Unidos

ABBREVIATION	ENGLISH	FRANÇAIS	DEUTSCH	ESPAÑOL
U SZ	under size	côte interieur	Untergrösse	subdimensión
V	volt	volt	Volt	voltio
VIOL	violet	violet	violett	violeta
W	Watt	watt	Watt	watio
WHITE	white	blanc	weiss	blanco
WID	width	largeur	Breite	ancho
YELL	yellow	jaune	gelb	amarillo
ZAF	South Africa	Afrique du Sud	Südafrika	Sudáfrica

Equipment	Kit No	Description
3810077		Bucket with tooth Godet avec dents Löffel mit Zähnen Cazo con dientes *250MM/9.8425IN*
3810079		Bucket with tooth Godet avec dents Löffel mit Zähnen Cazo con dientes *400MM/15.7480IN*
3810087		Bucket with tooth Godet avec dents Löffel mit Zähnen Cazo con dientes *600MM/23.6220IN*
3810088		Bucket with tooth Godet avec dents Löffel mit Zähnen Cazo con dientes *500MM/19.6850IN*
3810091		Slope bucket Godet curage Böschungslöffel Cuchara articulada *1000MM/39.3700IN*
3810094		Bucket with tooth Godet avec dents Löffel mit Zähnen Cazo con dientes *300MM/11.8110IN*
3810217		Slope bucket Godet curage Böschungslöffel Cuchara articulada *850MM/33.4645IN*
3810371		Bucket with tooth Godet avec dents Löffel mit Zähnen Cazo con dientes *200MM/7.8740IN*
3811373		Bucket with tooth Godet avec dents Löffel mit Zähnen Cazo con dientes *250MM/9.8425IN*
3811374		Bucket with tooth Godet avec dents Löffel mit Zähnen Cazo con dientes *300MM/11.8110IN*
3811376		Bucket with tooth Godet avec dents Löffel mit Zähnen Cazo con dientes *400MM/15.7480IN*
3811378		Bucket with tooth Godet avec dents Löffel mit Zähnen Cazo con dientes *500MM/19.6850IN*

Equipment	Kit No	Description
3811379		Bucket with tooth Godet avec dents Löffel mit Zähnen Cazo con dientes *600MM/23.6220IN*
3811443		Slope bucket Godet curage Böschungslöffel Cuchara articulada *850MM/33.4645IN*
3811444		Slope bucket Godet curage Böschungslöffel Cuchara articulada *1000MM/39.3700IN*
3811716		Bucket with tooth Godet avec dents Löffel mit Zähnen Cazo con dientes *200MM/7.8740IN*
6530251		Bucket with tooth Godet avec dents Löffel mit Zähnen Cazo con dientes *250MM/9.8425IN*
6530252		Bucket with tooth Godet avec dents Löffel mit Zähnen Cazo con dientes *300MM/11.8110IN*
6530253		Bucket with tooth Godet avec dents Löffel mit Zähnen Cazo con dientes *350MM/13.7795IN*
6530254		Bucket with tooth Godet avec dents Löffel mit Zähnen Cazo con dientes *400MM/15.7480IN*
6530255		Bucket with tooth Godet avec dents Löffel mit Zähnen Cazo con dientes *450MM/17.7165IN*
6530256		Bucket with tooth Godet avec dents Löffel mit Zähnen Cazo con dientes *500MM/19.6850IN*
6530257		Bucket with tooth Godet avec dents Löffel mit Zähnen Cazo con dientes *600MM/23.6220IN*
6530289		Bucket with tooth Godet avec dents Löffel mit Zähnen Cazo con dientes *250MM/9.8425IN*

Equipment	Kit No	Description
6530290		Bucket with tooth Godet avec dents Löffel mit Zähnen Cazo con dientes *300MM/11.8110IN*
6530291		Bucket with tooth Godet avec dents Löffel mit Zähnen Cazo con dientes *350MM/13.7795IN*
6530292		Bucket with tooth Godet avec dents Löffel mit Zähnen Cazo con dientes *400MM/15.7480IN*
6530293		Bucket with tooth Godet avec dents Löffel mit Zähnen Cazo con dientes *450MM/17.7165IN*
6530294		Bucket with tooth Godet avec dents Löffel mit Zähnen Cazo con dientes *500MM/19.6850IN*
6530295		Bucket with tooth Godet avec dents Löffel mit Zähnen Cazo con dientes *600MM/23.6220IN*
6530372		Bucket with tooth Godet avec dents Löffel mit Zähnen Cazo con dientes *200MM/7.8740IN*
6530389		Bucket with tooth Godet avec dents Löffel mit Zähnen Cazo con dientes *200MM/7.8740IN*

GROUP		Section	Page
210	Equipped engine L3E2-64ESA	100	31
210	Equipped engine L3E-W264ESA	200	33
210	Engine gasket kit	300	35
211	Cylinder head	100	37
212	Cylinder block	100	39
212	Flywheel housing	500	41
213	Pistons L3E2-64ESA	100	43
213	Pistons L3E-W264ESA	200	45
214	Rocker arm shaft	100	47
215	Timing gear casing	100	49
215	Timing gears	300	51
215	Camshaft	400	53
216	Connecting rods	100	55
217	Lubrication oil sump	100	57
218	Engine mounts	100	59
221	Lubricating oil pump	100	61
222	Oil filter	100	63
233	Fuel pump	100	65
233	Fuel filter	400	67
233	Sediment bowl	500	69
234	Gas-oil tank	100	71
235	Fuel circuit	100	73
235	Fuel circuit : injection pump	200	75
236	Injection pump	100	77
237	Injector	100	79
238	Engine injection pump control L3E2-64ESA	100	81
238	Engine injection pump control L3E-W264ESA	200	83
251	Exhaust manifold	100	87
251	Intake manifold L3E2-64ESA	400	89
251	Intake manifold L3E-W264ESA	410	91
252	Muffler	100	93
254	Muffler with catalytic exhaust	100	95
256	Intake / air filter	100	97
256	Air filter	300	99
256	Preheating coil	600	101
261	Radiator (water)	100	103
261	Expansion tank	200	105
261	Cooling circuit	500	107
261	Radiator installation	800	109
262	Water pump	100	111
262	Thermostat	700	113
273	Engine stop electromagnet	100	115
275	Engine acceleration control	100	117

TABLE DES MATIÈRES

GROUPE		Section	Page
210	Moteur, équipé L3E2-64ESA	100	31
210	Moteur, équipé L3E-W264ESA	200	33
210	Pochette de joints pour moteur	300	35
211	Culasse	100	37
212	Bloc cylindres	100	39
212	Carter de volant	500	41
213	Pistons L3E2-64ESA	100	43
213	Pistons L3E-W264ESA	200	45
214	Axe de culbuteur	100	47
215	Carter de distribution	100	49
215	Distribution	300	51
215	Arbre à cames	400	53
216	Bielles	100	55
217	Carter d'huile	100	57
218	Fixations du moteur	100	59
221	Pompe à huile	100	61
222	Filtre à huile	100	63
233	Pompe carburant	100	65
233	Filtre à carburant	400	67
233	Décanteur de gazole	500	69
234	Réservoir de gazole	100	71
235	Circuit d'alimentation en gazole	100	73
235	Circuit d'alimentation en gazole : pompe à injection	200	75
236	Pompe d'injection	100	77
237	Injecteur complet	100	79
238	Commande de la pompe d'injection L3E2-64ESA	100	81
238	Commande de la pompe d'injection L3E-W264ESA	200	83
251	Tubulure d'échappement	100	87
251	Collecteur d'admission L3E2-64ESA	400	89
251	Collecteur d'admission L3E-W264ESA	410	91
252	Silencieux	100	93
254	Silencieux avec pot catalytique	100	95
256	Tubulure d'admission / filtre à air	100	97
256	Filtre à air	300	99
256	Bougie de préchauffage	600	101
261	Radiateur (eau)	100	103
261	Vase expansion	200	105
261	Circuit de refroidissement	500	107
261	Mise en place du radiateur	800	109
262	Pompe à eau	100	111
262	Thermostat	700	113
273	Electro-aimant d'arrêt du moteur	100	115
275	Commande d'accélération du moteur	100	117

GRUPPE		Abschnitt	Seite
210	Motor ausgerüstet L3E2-64ESA	100	31
210	Motor ausgerüstet L3E-W264ESA	200	33
210	Dichtsatz - Motor	300	35
211	Zylinderkopf	100	37
212	Zylinderblock	100	39
212	Schwungradgehäuse	500	41
213	Kolben L3E2-64ESA	100	43
213	Kolben L3E-W264ESA	200	45
214	Kipphebelwelle	100	47
215	Steuergehäuse	100	49
215	Steuerräder	300	51
215	Nockenwelle	400	53
216	Pleuel	100	55
217	Schmierölwanne	100	57
218	Motorbefestigung	100	59
221	Ölpumpe	100	61
222	Ölfilter	100	63
233	Kraftstoffpumpe	100	65
233	Kraftstoffilter	400	67
233	Absetzgefäß	500	69
234	Kraftstoffbehälter	100	71
235	Kraftstoffanlage	100	73
235	Kraftstoffanlage : Einspritzpumpe	200	75
236	Einspritzpumpe	100	77
237	Einspritzdüse	100	79
238	Motorsteuerung L3E2-64ESA	100	81
238	Motorsteuerung L3E-W264ESA	200	83
251	Auspuffkrümmer	100	87
251	Saugrohr L3E2-64ESA	400	89
251	Saugrohr L3E-W264ESA	410	91
252	Auspufftopf	100	93
254	Auspufftopf mit Katalysator	100	95
256	Saugrohr / Luftfilter	100	97
256	Luftfilter	300	99
256	Zündkerze	600	101
261	Kühler (Wasser)	100	103
261	Ausdehnungsgefäss	200	105
261	Kühlkreis	500	107
261	Einbau der Kühler	800	109
262	Wasserpumpe	100	111
262	Thermostat	700	113
273	Elektromagnet Motorabschaltung	100	115
275	Gashebel Motor	100	117

INDICE

GRUPO		Sección	Página
210	Motor completo L3E2-64ESA	100	31
210	Motor completo L3E-W264ESA	200	33
210	Juego de juntas del motor	300	35
211	Culata	100	37
212	Bloque de cilindros	100	39
212	Carcasa del volante	500	41
213	Pistones L3E2-64ESA	100	43
213	Pistones L3E-W264ESA	200	45
214	Eje de balancín	100	47
215	Carcasa del engranaje de distribución	100	49
215	Engranaje de la distribución	300	51
215	Eje de levas	400	53
216	Bielas	100	55
217	Cárter de aceite	100	57
218	Fijación del motor	100	59
221	Bomba de aceite lubrificante	100	61
222	Filtro de aceite	100	63
233	Bomba de combustible	100	65
233	Filtro de combustible	400	67
233	Recipiente de sedimientación	500	69
234	Depósito de gasóleo	100	71
235	Circuito de combustible	100	73
235	Circuito de combustible : bomba de inyección	200	75
236	Bomba de inyección	100	77
237	Inyector	100	79
238	Regulación de la bomba de inyección del motor L3E2-64ESA	100	81
238	Regulación de la bomba de inyección del motor L3E-W264ESA	200	83
251	Colector de escape	100	87
251	Colector de admisión L3E2-64ESA	400	89
251	Colector de admisión L3E-W264ESA	410	91
252	Silenciador	100	93
254	Silenciador con escape catalítico	100	95
256	Admisión / filtro de aire	100	97
256	Filtro de aire	300	99
256	Bujía de precalentamiento	600	101
261	Radiador (agua)	100	103
261	Vaso expansion	200	105
261	Circuito de refrigeración	500	107
261	Instalación de radiador	800	109
262	Bomba de refrigerante	100	111
262	Termostato	700	113
273	Electroimán de parada del motor	100	115
275	Control de aceleración del motor	100	117

VOLVO

Construction Equipment

1

L3E2 - 64ESA

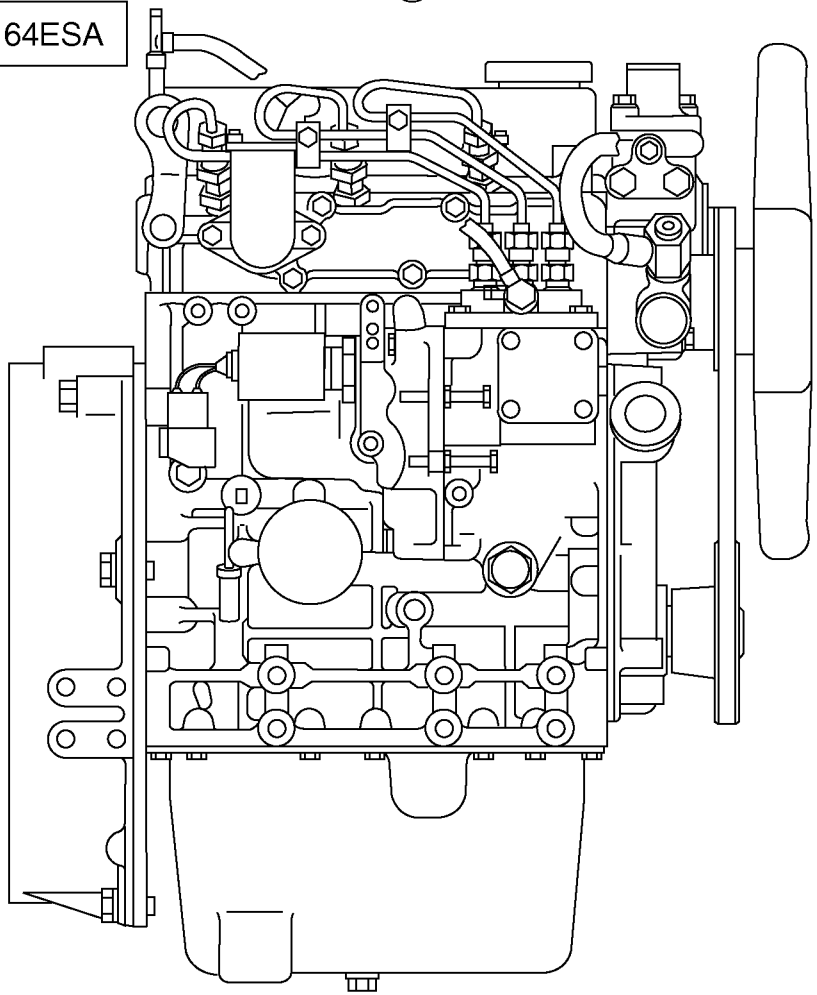

Fig.	Part No.	Quantity 1	2	3	PS	KIT	Description	Dénomination	Bezeichnung	Denominatición	Notes
1	**VOE 11800860**	1	1				Equipped engine.....	Moteur, complet	Motor, komplett.....	Motor completo.....	L3E2-64ESA

1	**.**		**Motor completo** **Motor ausgerüstet** **Moteur, équipé** **Equipped engine**	Catalogue id **10018**	Group **210**
2	**.**			Illustr. No **210Z1**	Section **100**
3				Issue **VOE 6444410018**	Page **31**
4					
5			**L3E2-64ESA**		

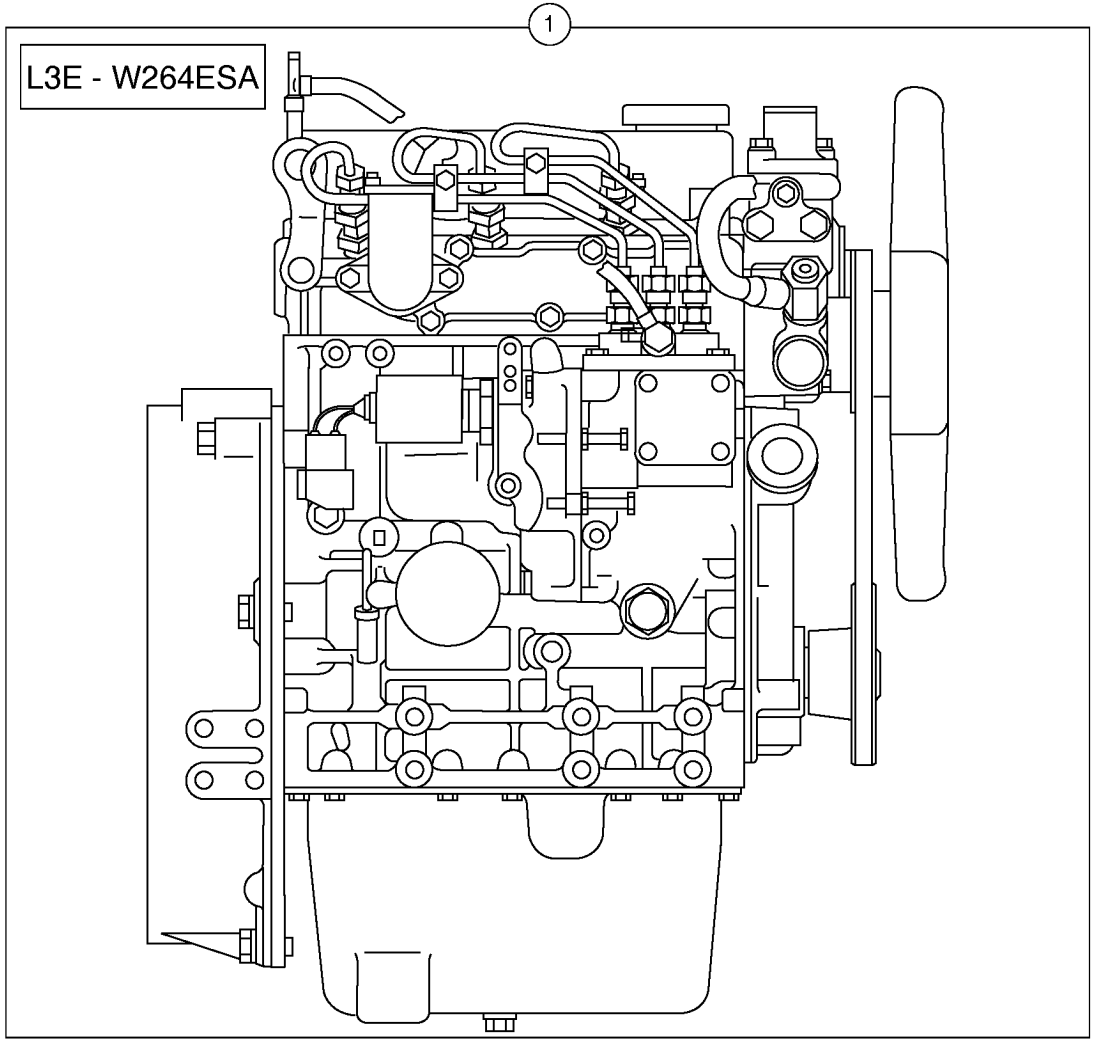
1
L3E - W264ESA

Fig.	Part No.	Quantity 1	2	3	PS	KIT	Description	Dénomination	Bezeichnung	Denominatición	Notes
1	**VOE 11800862**	1	1				Equipped engine.....	Moteur, complet	Motor, komplett.....	Motor completo.....	L3E-W264ESA

1	**.**		**Motor completo** **Motor ausgerüstet** **Moteur, équipé** **Equipped engine**	Catalogue id **10018**	Group **210**
2	**.**			Illustr. No **210NZ1**	Section **200**
3				Issue **VOE 6444410018**	Page **33**
4					
5			**L3E-W264ESA**		

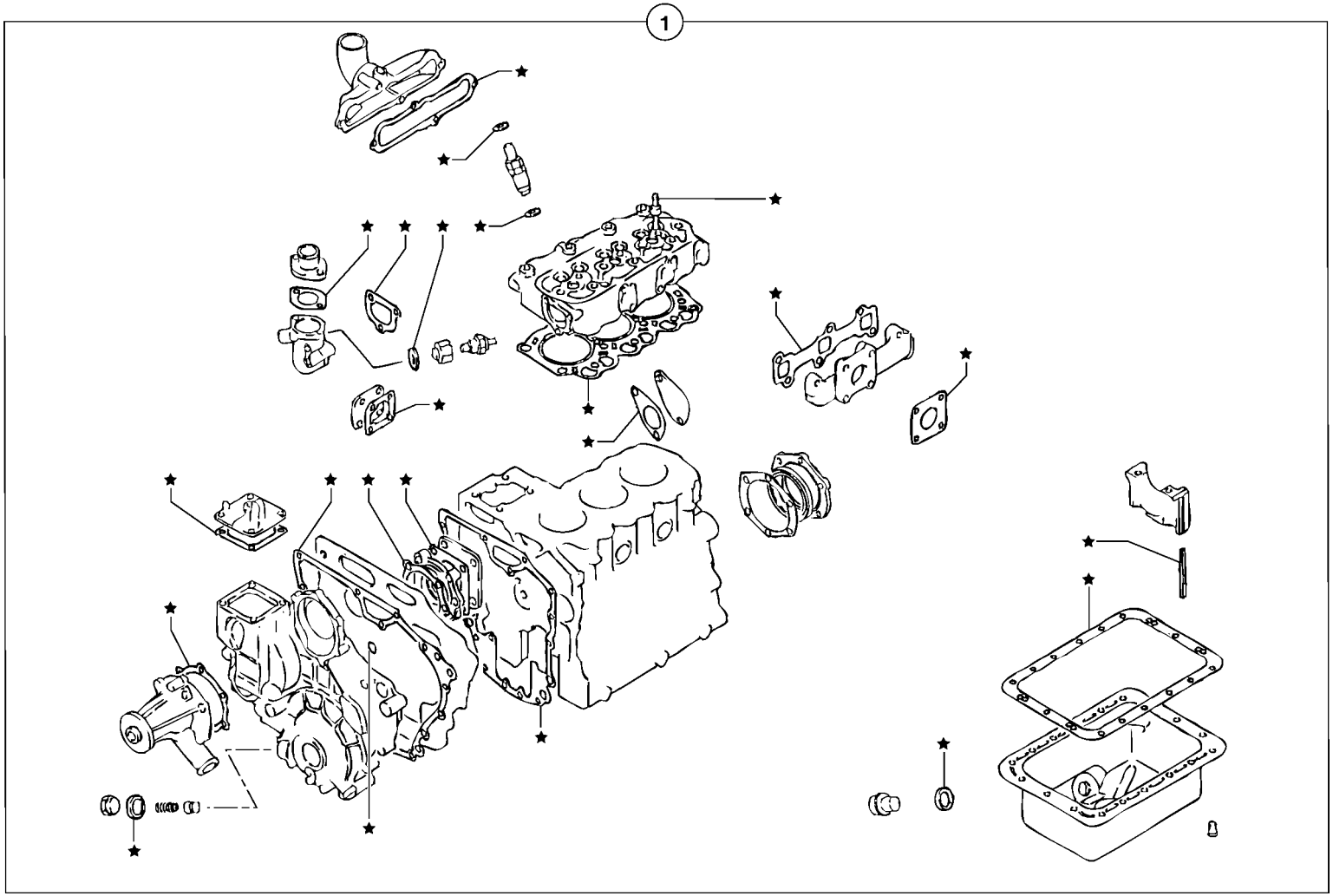
1

Fig.	Part No.	Quantity 1	2	3	PS	KIT	Description	Dénomination	Bezeichnung	Denominatión	Notes
1	**PJ 7418513**	1	1				Seal kit	Pochette de joints	Dichtringe (Satz)	Juego de juntas	

1	**272.25151**	
2	**272.40151**	
3		
4		
5		

Juego de juntas del motor
Dichtsatz - Motor
Pochette de joints pour moteur
Engine gasket kit

Catalogue id **10018**	Group **210**
Illustr. No **210PZ1**	Section **300**
Issue **VOE 6444410018**	Page **35**

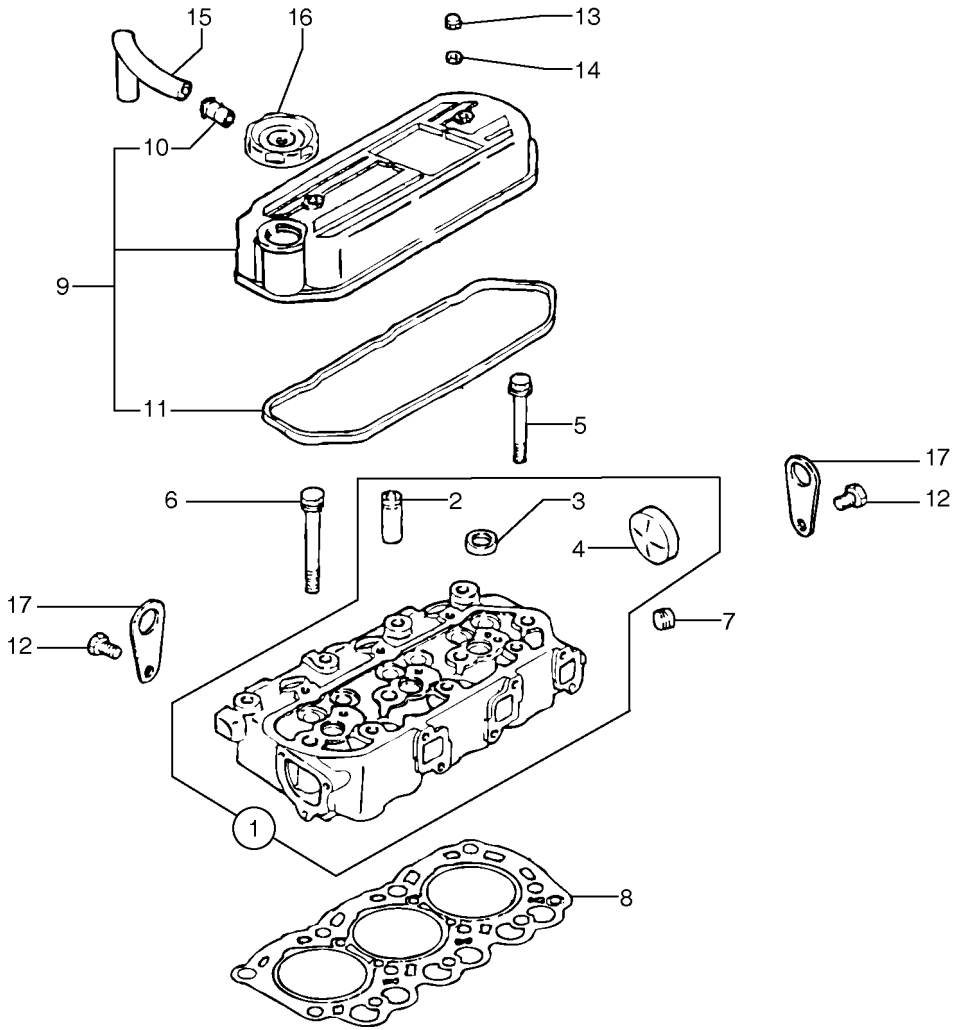
15
16
13
14
10
9
11
5
17
12
6
2
3
4
17
12
7
1
8

Fig.	Part No.	Quantity 1	2	3	PS	KIT	Description	Dénomination	Bezeichnung	Denominatión	Notes
1	**PJ 7417039**	1	1				Cylinder head	Culasse	Zylinderkopf	Culata	L3E2-64ESA
1	**PJ 7412995**	1	1				Cylinder head	Culasse	Zylinderkopf	Culata	L3E-W264ESA
2	**PJ 7410611**	6	6				•Giude	•Guide	•Fuhrung	•Guia	
3	**PJ 7410609**	3	3				•Seal	•Joint	•Dichtring	•Junta	
4	**PJ 7410577**	1	1				•Plug	•Bouchon	•Stopfen	•Tapon	
5	**PJ 7410587**	3	3				Bolt	Boulon	Bolzen	Perno	
6	**PJ 7417085**	8	8				Bolt	Boulon	Bolzen	Perno	
7	**PJ 7410691**	1	1				Plug	Bouchon	Stopfen	Tapon	
8	**PJ 7415738**	1	1				Cyl Head Gasket	Joint Culasse	Zyl Kopfdichtfg	Junta Culata	
9	**PJ 7418418**	1	1				Cover	Couvercle	Deckel	Tapa	
10		1	1		NS		•Nipple	•Raccord	•Stutzen	•Racor	
11	**PJ 7412914**	1	1				•Seal	•Joint	•Dichtring	•Junta	
12	**PJ 7410097**	2	2		SS		Screw	Vis	Schraube	Tornillo	
13	**PJ 7410599**	2	2				Nut	Ecrou	Mutter	Tuerca	
14	**PJ 7410123**	2	2		SS		Washer	Rondelle	Scheibe	Arandela	
15	**PJ 7410665**	1	1				Tube	Tube	Rohr	Tubo	
16	**PJ 7414925**	1	1				Filler cap	Bouchon Remplissage	Tankverschluss	Tapa Llenado	
17		2	2		NS		Support	Support	Stütze	Apoyo	

1	**272.25151**	
2	**272.40151**	
3		
4		
5		

Culata
Zylinderkopf
Culasse
Cylinder head

Catalogue id **10018**	Group **211**
Illustr. No **211Z1**	Section **100**
Issue **VOE 6444410018**	Page **37**

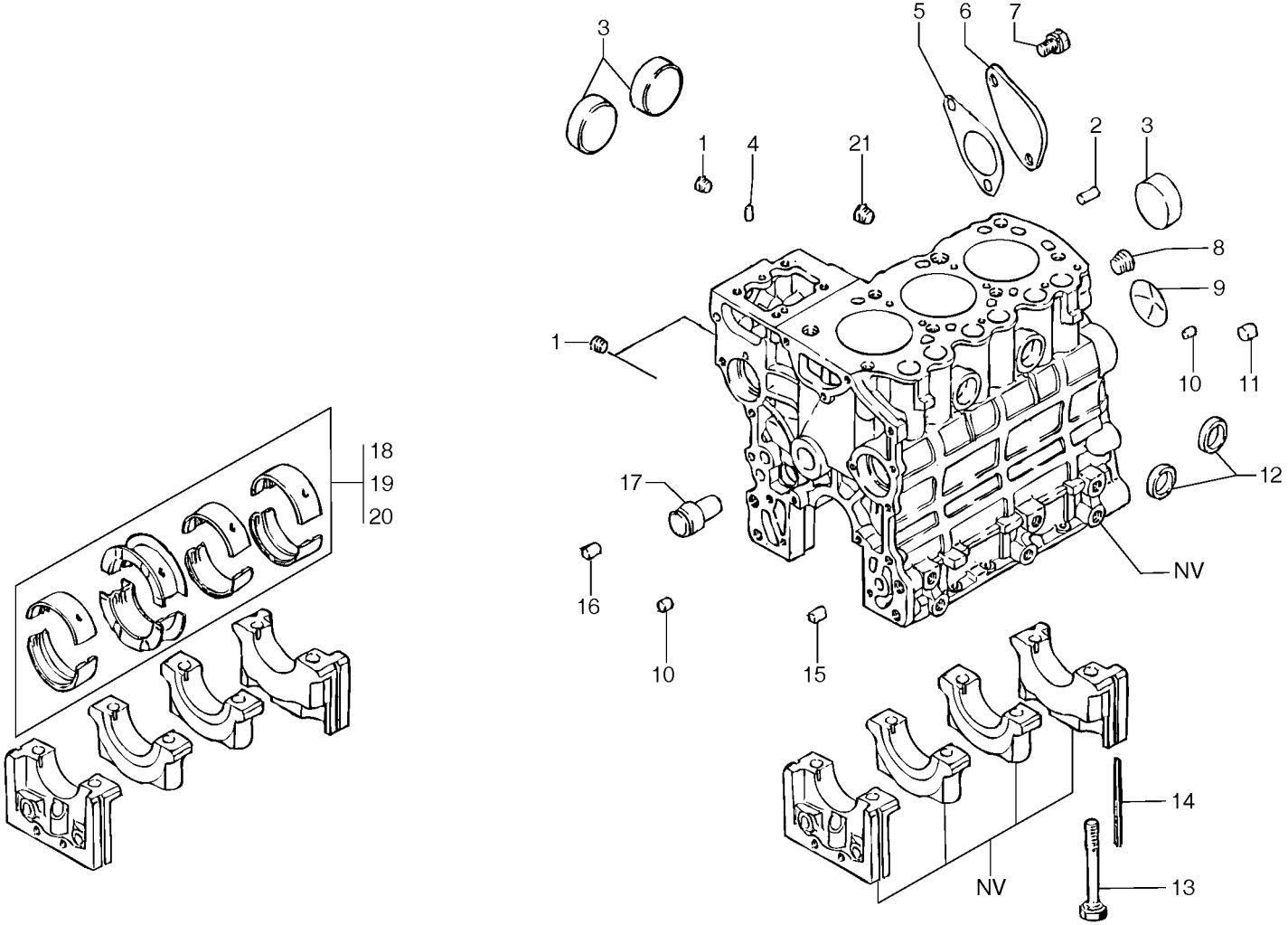
3
5
6
7
1
4
21
2
3
8
9
1
10
11
12
17
16
10
15
NV
18
19
20
14
NV
13

Fig.	Part No.	Quantity 1	2	3	PS	KIT	Description	Dénomination	Bezeichnung	Denominatión	Notes
1	**PJ 7417041**	3	3				Plug	Bouchon	Stopfen	Tapon	
2	**PJ 7410129**	1	1				Centraliser	Pion de centrage	Führungskorb	Centrador	
3	**PJ 7410577**	3	3				Plug	Bouchon	Stopfen	Tapon	
4	**PJ 7410287**	2	2				Centraliser	Pion de centrage	Führungskorb	Centrador	
5	**PJ 7418420**	1	1				Seal	Joint	Dichtring	Junta	
6		1	1		NS		Plate	Plaque	Platte	Placa	
7	**PJ 7410097**	2	2		SS		Screw	Vis	Schraube	Tornillo	
8	**PJ 7410692**	1	1				Plug	Bouchon	Stopfen	Tapon	
9	**PJ 7410608**	1	1				Plug	Bouchon	Stopfen	Tapon	
10	**PJ 7410688**	2	2				Bushing	Bague	Buchse	Casquillo	
11	**PJ 7410690**	3	3				Bushing	Bague	Buchse	Casquillo	
12	**PJ 7410144**	2	2				Plug	Bouchon	Stopfen	Tapon	
13	**PJ 7418419**	8	8				Bolt	Boulon	Bolzen	Perno	
14	**PJ 7410625**	4	4				Seal	Joint	Dichtring	Junta	
15	**PJ 7410689**	1	1				Bushing	Bague	Buchse	Casquillo	
16	**PJ 7410404**	2	2				Bushing	Bague	Buchse	Casquillo	
17	**PJ 7415739**	1	1				Shaft	Arbre	Welle	Arbol	
18	**PJ 7413155**	1	1				Bearings (kit)	Coussinets (jeu)	Lagerbuchsen (Satz)	Cojinetes (juego)	STD SZ
19	**PJ 7413156**	1	1				Bearings (kit)	Coussinets (jeu)	Lagerbuchsen (Satz)	Cojinetes (juego)	0,25mm/0.0098in
20	**PJ 7413157**	1	1				Bearings (kit)	Coussinets (jeu)	Lagerbuchsen (Satz)	Cojinetes (juego)	0,50mm/0.0197in
21	**PJ 7410039**	1	1				Plug	Bouchon	Stopfen	Tapon	

1	**272.25151**	
2	**272.40151**	
3		
4		
5		

Bloque de cilindros
Zylinderblock
Bloc cylindres
Cylinder block

Catalogue id	Group
10018	**212**
Illustr. No **212Z1**	Section **100**
Issue **VOE 6444410018**	Page **39**

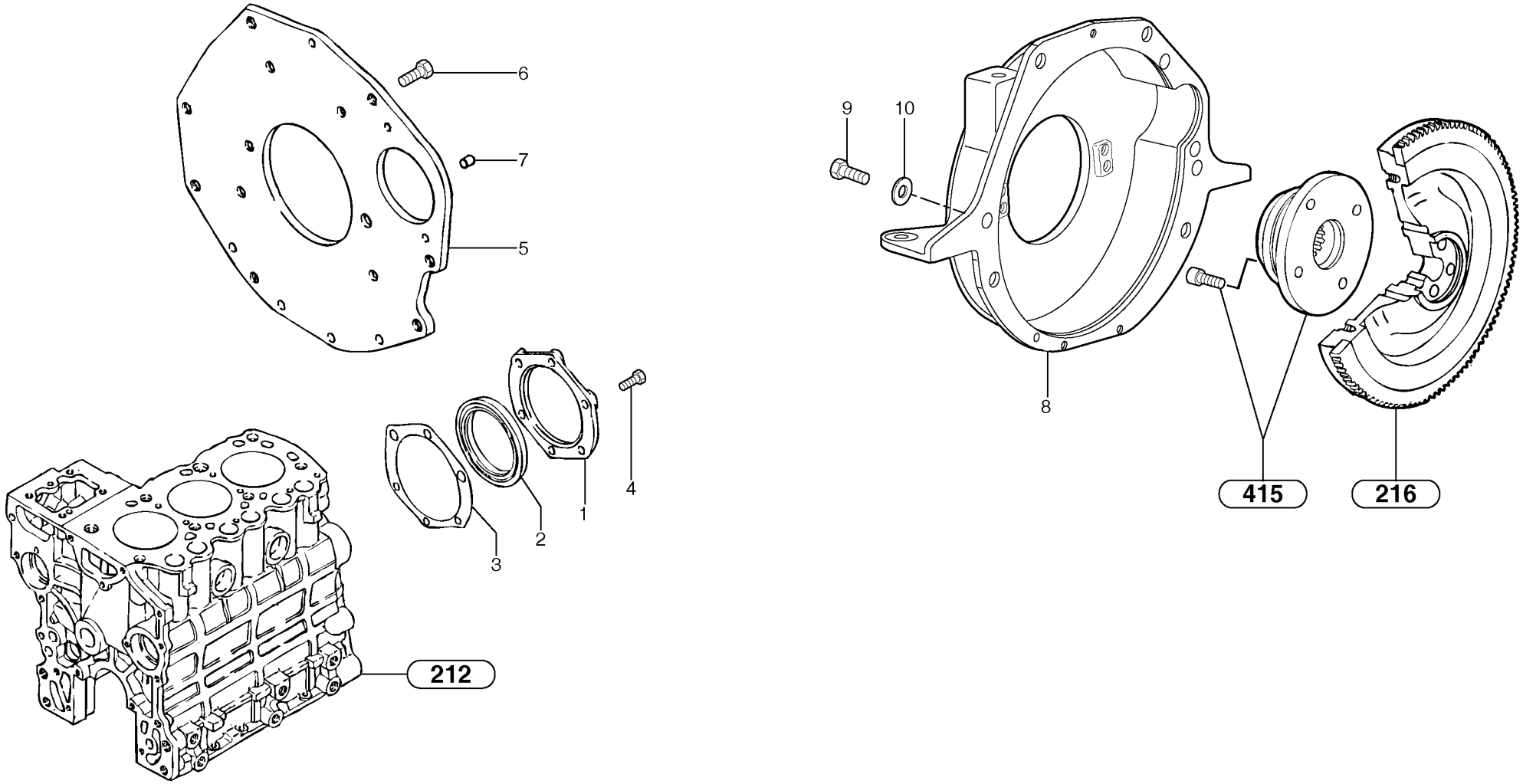
6
7
5
4
1
2
3
212
9
10
8
415
216

Fig.	Part No.	Quantity 1	2	3	PS	KIT	Description	Dénomination	Bezeichnung	Denominatión	Notes
1	**PJ 7410615**	1	1				Flange	Flasque	Flansch	Brida	
2	**PJ 7410585**	1	1				Seal	Joint	Dichtring	Junta	
3	**PJ 7410626**	1	1				Seal	Joint	Dichtring	Junta	
4	**PJ 7410591**	6	6		SS		Screw	Vis	Schraube	Tornillo	
5		1	1		NS		Plate	Plaque	Platte	Placa	
6	**PJ 7410108**	6	6		SS		Screw	Vis	Schraube	Tornillo	
7	**PJ 7412990**	1	1				Centraliser	Pion de centrage	Führungskorb	Centrador	
8	**PJ 3810791**	1	1				Flywheel housing	Carter volant	Schwunggradgehäuse	Cubierta volante	
9	**PJ 4380172**	6	6				Screw	Vis	Schraube	Tornillo	HM12X20
10	**VOE 955897**	6	6		SS		Washer	Rondelle	Scheibe	Arandela	13x24x2

1	**272.25151**	
2	**272.40151**	
3		
4		
5		

Carcasa del volante
Schwungradgehäuse
Carter de volant
Flywheel housing

Catalogue id **10018**	Group **212**
Illustr. No **2125Z1**	Section **500**
Issue **VOE 6444410018**	Page **41**

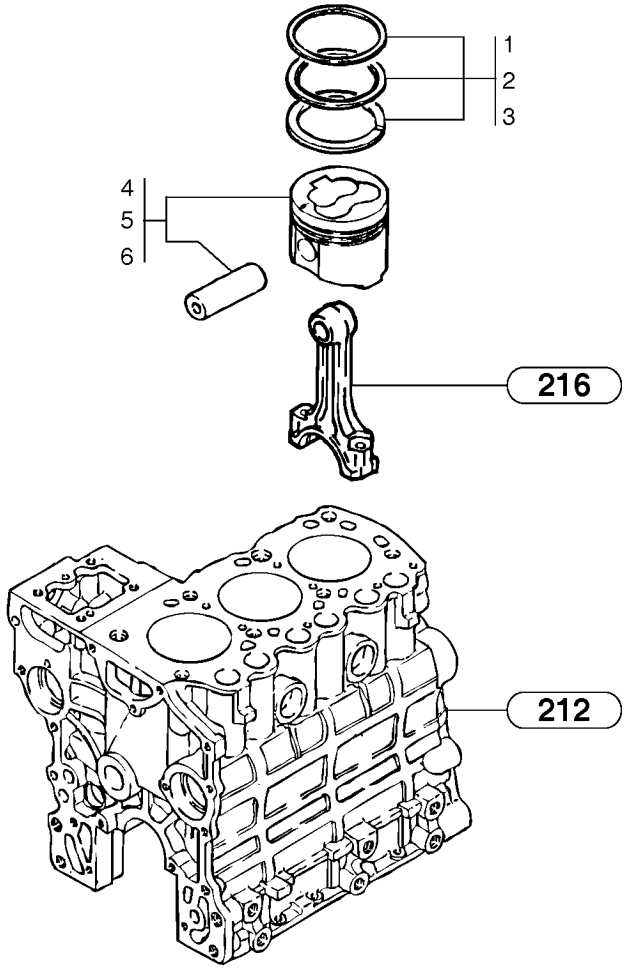
1
2
3
4
5
6
216
212

Fig.	Part No.	Quantity 1	2	3	PS	KIT	Description	Dénomination	Bezeichnung	Denominatición	Notes
1	**PJ 7410666**	3	3				Piston rings (kit)	Segments (jeu)	Kolbenringe (Satz)	Segmentos de pistón (jue..	STD SZ
2	**PJ 7411182**	3	3				Piston rings (kit)	Segments (jeu)	Kolbenringe (Satz)	Segmentos de pistón (jue..	0,25mm/0.0098in
3	**PJ 7411183**	3	3				Piston rings (kit)	Segments (jeu)	Kolbenringe (Satz)	Segmentos de pistón (jue..	0,50mm/0.0197in
4	**PJ 7418421**	3	3				Piston	Piston	Kolben	Piston	STD SZ
5	**PJ 7418422**	3	3				Piston	Piston	Kolben	Piston	0,25mm/0.0098in
6	**PJ 7418423**	3	3				Piston	Piston	Kolben	Piston	0,50mm/0.0197in

1	**.**	
2	**.**	
3		
4		
5		

Pistones
Kolben
Pistons
Pistons

L3E2-64ESA

Catalogue id	Group
10018	**213**
Illustr. No **213Z1**	Section **100**
Issue **VOE 6444410018**	Page **43**

VOLVO

EC15B

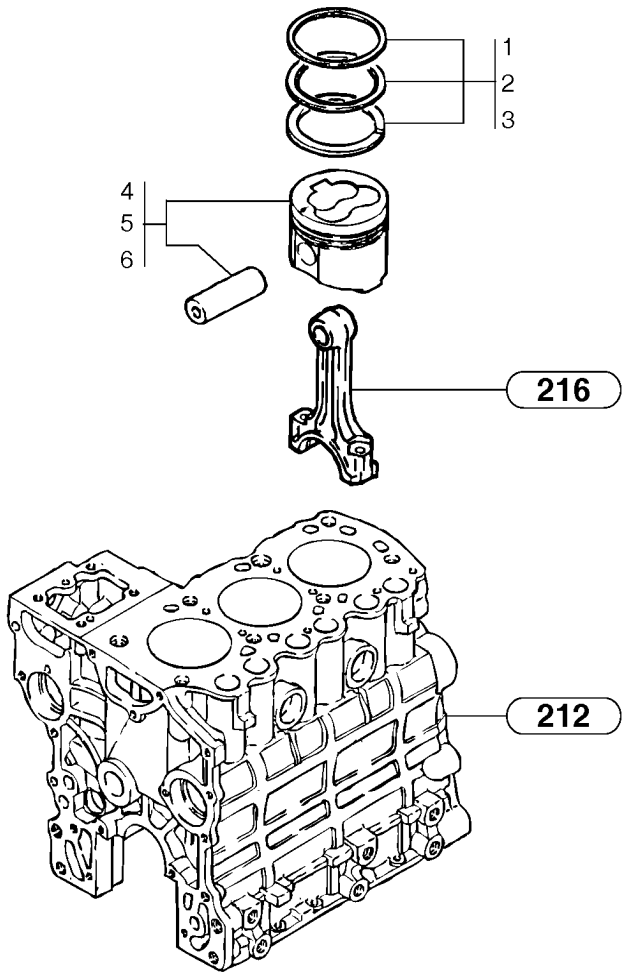
1
2
3
4
5
6
216
212

Fig.	Part No.	Quantity 1	2	3	PS	KIT	Description	Dénomination	Bezeichnung	Denominatición	Notes
1	**PJ 7410666**	3	3				Piston rings (kit)	Segments (jeu)	Kolbenringe (Satz)	Segmentos de pistón (jue..	STD SZ
2	**PJ 7411182**	3	3				Piston rings (kit)	Segments (jeu)	Kolbenringe (Satz)	Segmentos de pistón (jue..	0,25mm/0.0098in
3	**PJ 7411183**	3	3				Piston rings (kit)	Segments (jeu)	Kolbenringe (Satz)	Segmentos de pistón (jue..	0,50mm/0.0197in
4	**PJ 7418424**	3	3				Piston	Piston	Kolben	Piston	STD SZ
5	**PJ 7418425**	3	3				Piston	Piston	Kolben	Piston	0,25mm/0.0098in
6	**PJ 7418426**	3	3				Piston	Piston	Kolben	Piston	0,50mm/0.0197in

1	**.**	
2	**.**	
3		
4		
5		

Pistones
Kolben
Pistons
Pistons

L3E-W264ESA

Catalogue id	Group
10018	**213**
Illustr. No **213NZ1**	Section **200**
Issue **VOE 6444410018**	Page **45**

VOLVO

EC15B

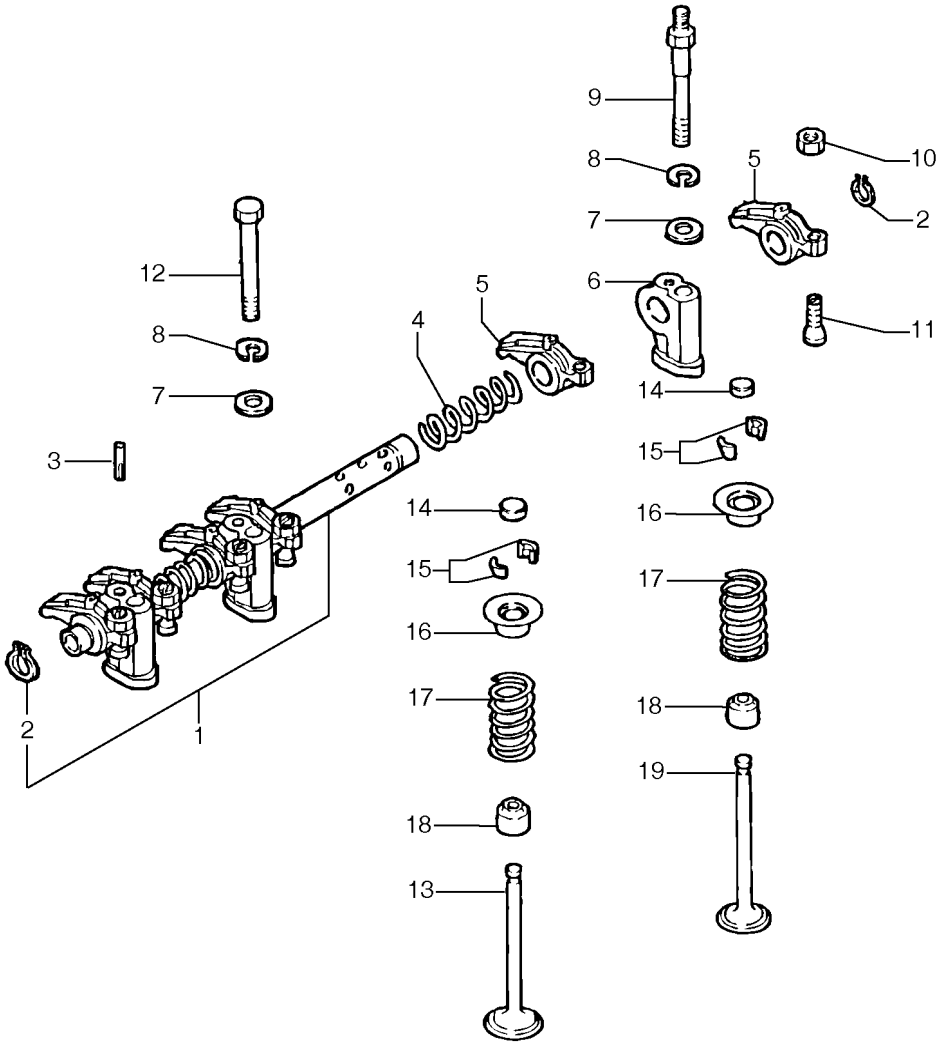
9
8
7
6
14
15
16
17
18
19
10
2
5
11
12
8
7
3
2
1
5
4
14
15
16
17
18
13

Fig.	Part No.	Quantity 1	2	3	PS	KIT	Description	Dénomination	Bezeichnung	Denominatición	Notes
1	**PJ 7418433**	1	1				Rocker Arm Shaft	Arbre bras culbuteur	Kipphebelwelle	Arbol brazo balancin	
2	**PJ 7410605**	2	2				•Snap Ring	•Circlip	•Nutring	•Circlip	
3	**PJ 7410622**	1	1				Pin	Goupille	Stift	Pasador	
4	**PJ 7410612**	2	2				Spring	Ressort	Feder	Muelle	
5	**PJ 7410657**	6	6				Rocker Arm	Culbuteur	Kipphebel	Balancin	
6	**PJ 7410613**	3	3				Support	Support	Stütze	Apoyo	
7	**PJ 7410402**	3	3				Washer	Rondelle	Scheibe	Arandela	
8	**PJ 7410126**	3	3		SS		Lock Washer	Rondel.verroui.	Sicher Scheibe	Arandel Segurid	
9	**PJ 7410669**	2	2				Stud	Goujon	Stiftschraube	Esparrago	
10	**PJ 7410597**	6	6		SS		Nut	Ecrou	Mutter	Tuerca	
11	**PJ 7410658**	6	6				Screw	Vis	Schraube	Tornillo	
12	**PJ 7410093**	1	1		SS		Screw	Vis	Schraube	Tornillo	
13	**PJ 7410620**	3	3				Inlet valve	Soupape d'entrée	Einlassventil	Valvula de entrada	
14	**PJ 7414924**	6	6				Cap	Chapeau	Kappe	Caperuza	
15	**PJ 7410056**	12	12				Stop	Arrêt	Anschlag	Parada	
16	**PJ 7410655**	6	6				Washer	Rondelle	Scheibe	Arandela	
17	**PJ 7410638**	6	6				Spring	Ressort	Feder	Muelle	
18	**PJ 7414430**	6	6				Seal	Joint	Dichtring	Junta	
19	**PJ 7410621**	3	3				Exhaust Valve	Soupape Echappement	Auslassventil	Valvula Escape	

1	**272.25151**	→
2	**272.40151**	
3		
4		
5		

Eje de balancín
Kipphebelwelle
Axe de culbuteur
Rocker arm shaft

Catalogue id	Group
10018	**214**
Illustr. No **214Z1**	Section **100**
Issue **VOE 6444410018**	Page **47**

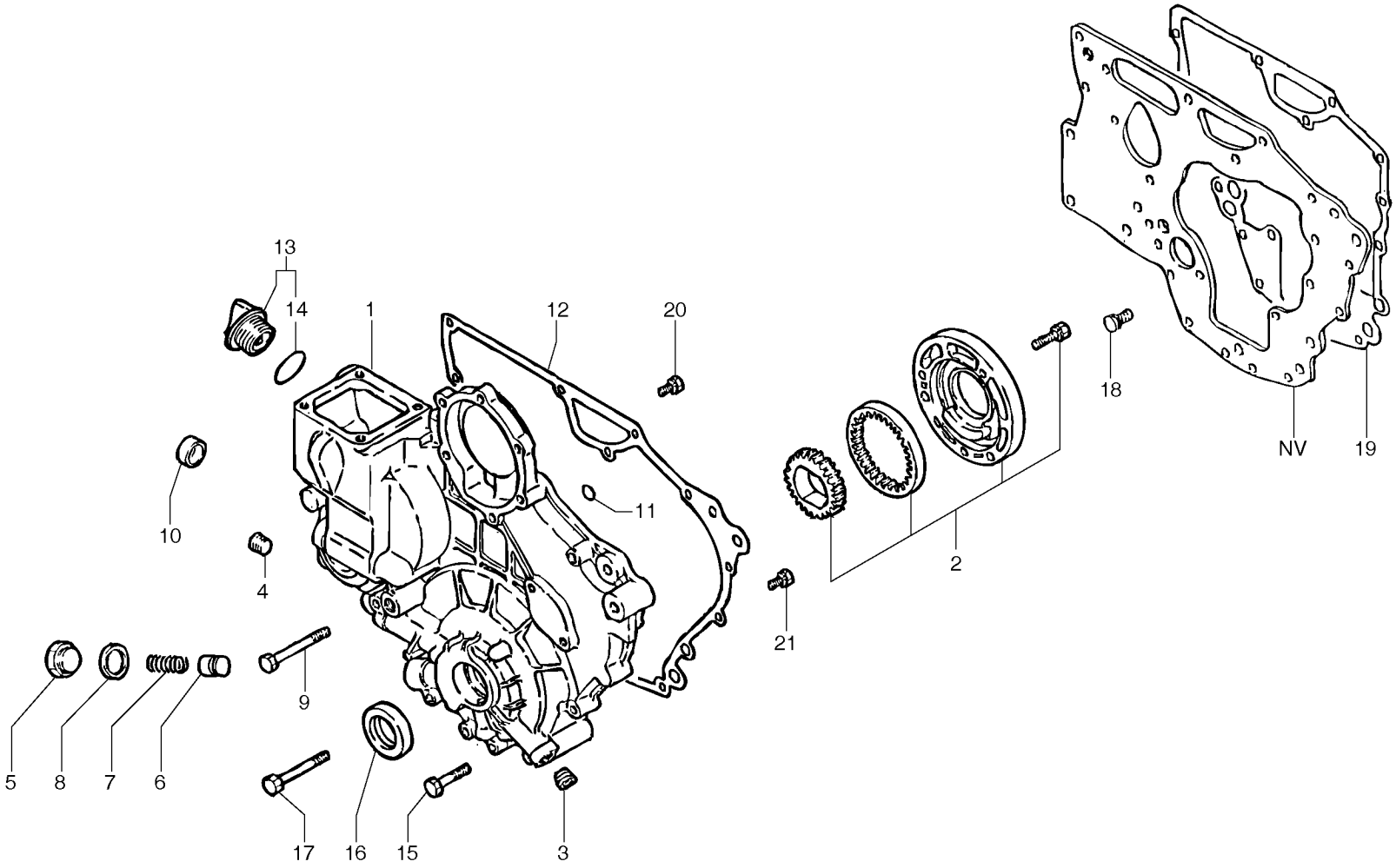
13
14
1
12
20
18
NV
19
10
11
2
4
21
9
5
8
7
6
17
16
15
3

Fig.	Part No.	Quantity 1	2	3	PS	KIT	Description	Dénomination	Bezeichnung	Denominatión	Notes
1	**PJ 7415741**	1	1				Oil Pan	Carter d'huile	Ölwanne	Carter de aceite	
2		1	1				•Oil pump	•Pompe à huile	•Ölpumpe	•Bomba de aceite	See group 221, Page 61
3	**PJ 7410408**	1	1				•Plug	•Bouchon	•Stopfen	•Tapon	
4	**PJ 7410691**	1	1				•Plug	•Bouchon	•Stopfen	•Tapon	
5	**PJ 7410579**	1	1				•Plug	•Bouchon	•Stopfen	•Tapon	
6	**PJ 7410047**	1	1				•Plunger	•Plongeur	•Tauchkolben	•Embolo-buzo	
7	**PJ 7410659**	1	1				•Spring	•Ressort	•Feder	•Muelle	
8	**PJ 7410040**	1	1				•Seal	•Joint	•Dichtring	•Junta	
9	**PJ 7410594**	1	1				Screw	Vis	Schraube	Tornillo	
10	**PJ 7410627**	1	1				Plug	Bouchon	Stopfen	Tapon	
11	**PJ 7410603**	2	2				O-ring	Joint Torique	O-Ring	Junta torica	
12	**PJ 7418368**	1	1				Seal	Joint	Dichtring	Junta	
13	**PJ 7410610**	1	1				Plug	Bouchon	Stopfen	Tapon	
14	**PJ 7410604**	1	1		SS		•O-ring	•Joint Torique	•O-Ring	•Junta torica	
15	**PJ 7410592**	3	3				Screw	Vis	Schraube	Tornillo	
16	**PJ 7410580**	1	1				Seal	Joint	Dichtring	Junta	
17	**PJ 7410593**	4	4				Screw	Vis	Schraube	Tornillo	
18	**PJ 7410101**	7	7		SS		Screw	Vis	Schraube	Tornillo	
19	**PJ 7418432**	1	1				Seal	Joint	Dichtring	Junta	
20	**PJ 7410097**	3	3		SS		Screw	Vis	Schraube	Tornillo	
21	**PJ 7410101**	4	4		SS		Screw	Vis	Schraube	Tornillo	

1	**272.25151**	
2	**272.40151**	
3		
4		
5		

Carcasa del engranaje de distribución
Steuergehäuse
Carter de distribution
Timing gear casing

Catalogue id	Group
10018	**215**
Illustr. No **215Z1**	Section **100**
Issue **VOE 6444410018**	Page **49**

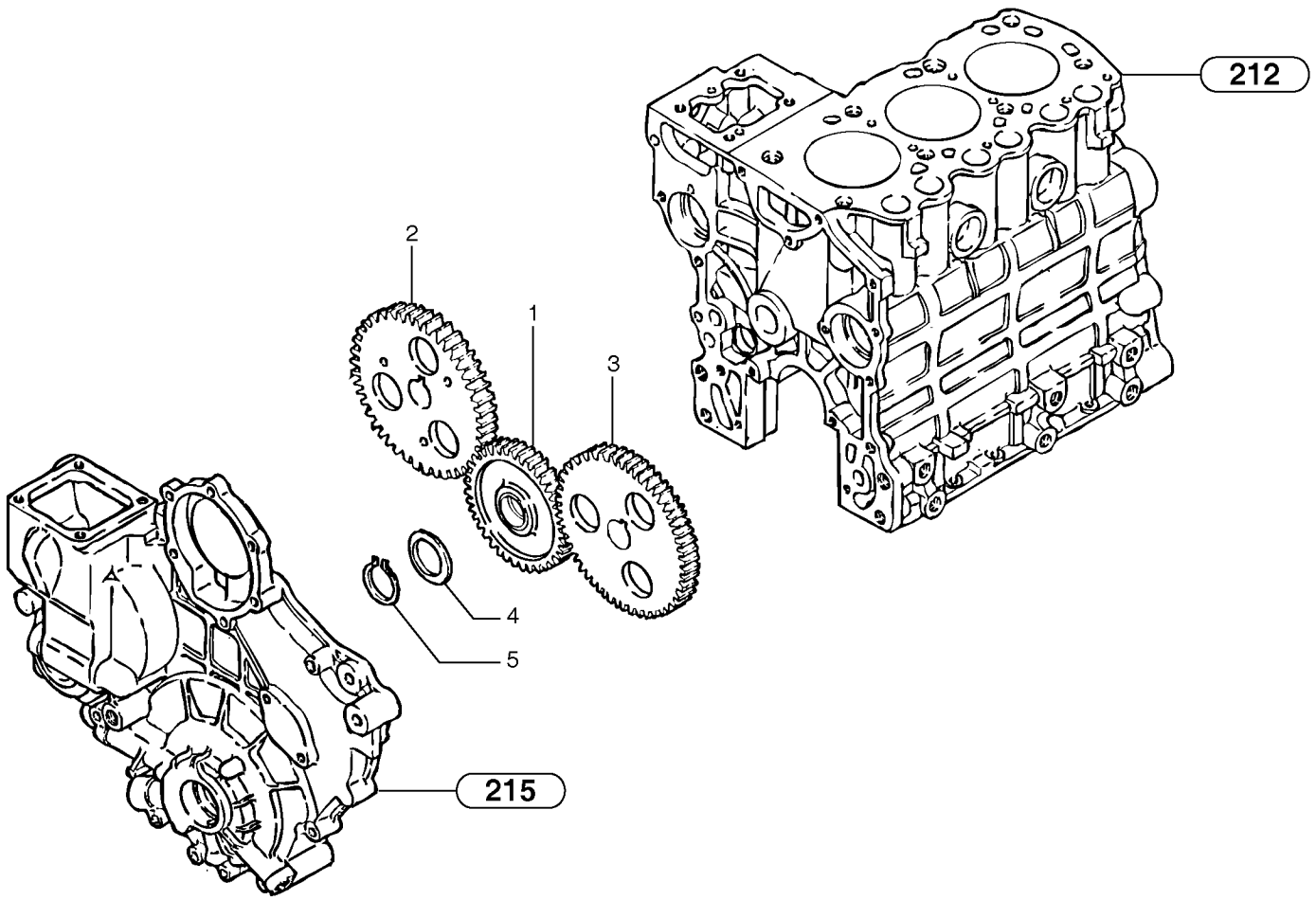
212
2
1
3
4
5
215

Fig.	Part No.	Quantity 1	2	3	PS	KIT	Description	Dénomination	Bezeichnung	Denominatición	Notes
1	**PJ 7418429**	1	1				Gear	Pignon	Zahnrad	Engranaje	
2	**PJ 7418430**	1	1				Gear	Pignon	Zahnrad	Engranaje	
3	**PJ 7418428**	1	1				Gear	Pignon	Zahnrad	Engranaje	
4	**PJ 7415183**	1	1				Washer	Rondelle	Scheibe	Arandela	
5	**PJ 7415178**	1	1				Snap Ring	Circlip	Nutring	Circlip	

1	**272.25151**	
2	**272.40151**	
3		
4		
5		

Engranaje de la distribución
Steuerräder
Distribution
Timing gears

Catalogue id **10018**	Group **215**
Illustr. No **215AZ1**	Section **300**
Issue **VOE 6444410018**	Page **51**

VOLVO

EC15B

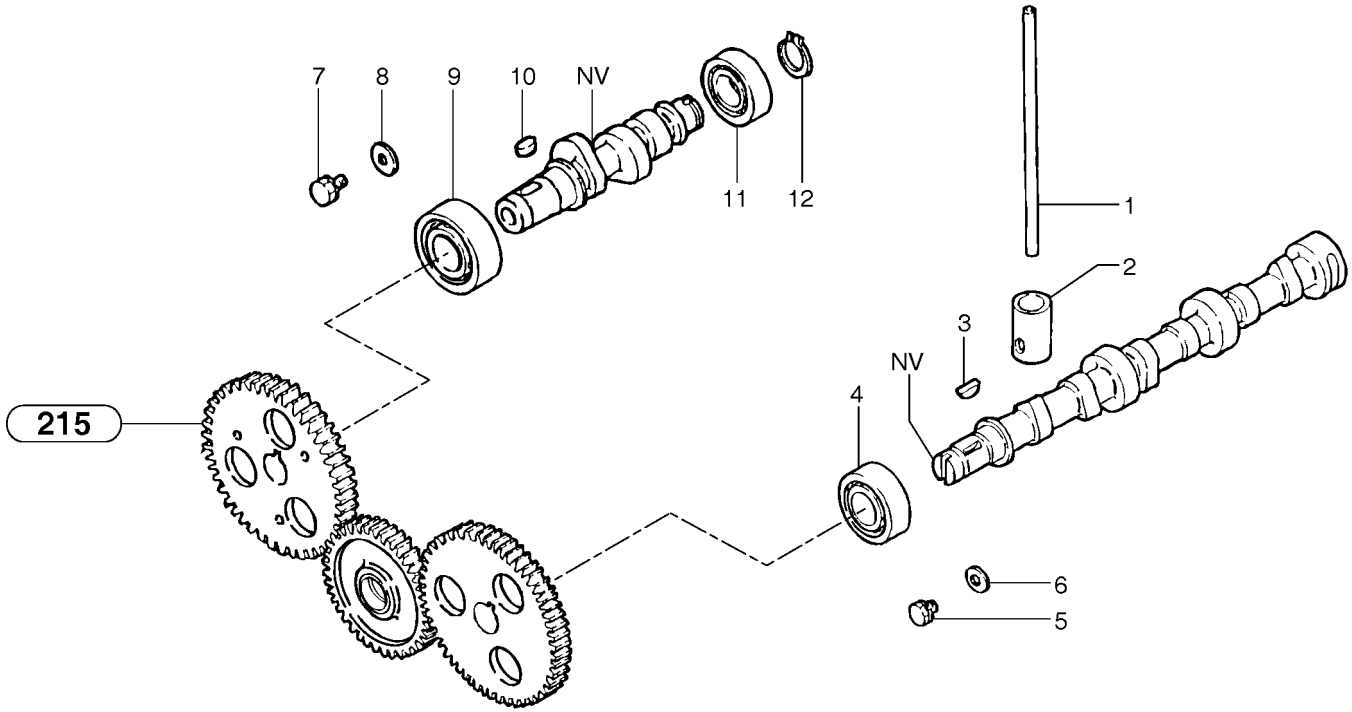
7
8
9
10
NV
11
12
1
2
3
NV
4
215
6
5

Fig.	Part No.	Quantity 1	2	3	PS	KIT	Description	Dénomination	Bezeichnung	Denominatión	Notes
1	**PJ 7410656**	6	6				Rod	Tringle	Stange	Tirante	
2	**PJ 7410651**	6	6				Tappet	Poussoir	Ventilstössel	Empujador Valvu	
3	**PJ 7410602**	1	1				Key	Clavette	Keil	Llave (cuna)	
4	**PJ 7410617**	1	1				Ball bearing	Roulement billes	Kugellager	Rodamiento de bolas	
5	**PJ 7410100**	1	1		SS		Screw	Vis	Schraube	Tornillo	
6	**PJ 7410629**	1	1				Washer	Rondelle	Scheibe	Arandela	
7	**PJ 7410100**	1	1		SS		Screw	Vis	Schraube	Tornillo	
8	**PJ 7410629**	1	1				Washer	Rondelle	Scheibe	Arandela	
9	**PJ 7410617**	1	1				Ball bearing	Roulement billes	Kugellager	Rodamiento de bolas	
10	**PJ 7410131**	1	1				Key	Clavette	Keil	Llave (cuna)	
11	**PJ 7410618**	1	1				Ball bearing	Roulement billes	Kugellager	Rodamiento de bolas	
12	**PJ 7410606**	1	1				Snap Ring	Circlip	Nutring	Circlip	

1	**272.25151**	
2	**272.40151**	
3		
4		
5		

Eje de levas
Nockenwelle
Arbre à cames
Camshaft

Catalogue id	Group
10018	**215**
Illustr. No **215BZ1**	Section **400**
Issue **VOE 6444410018**	Page **53**

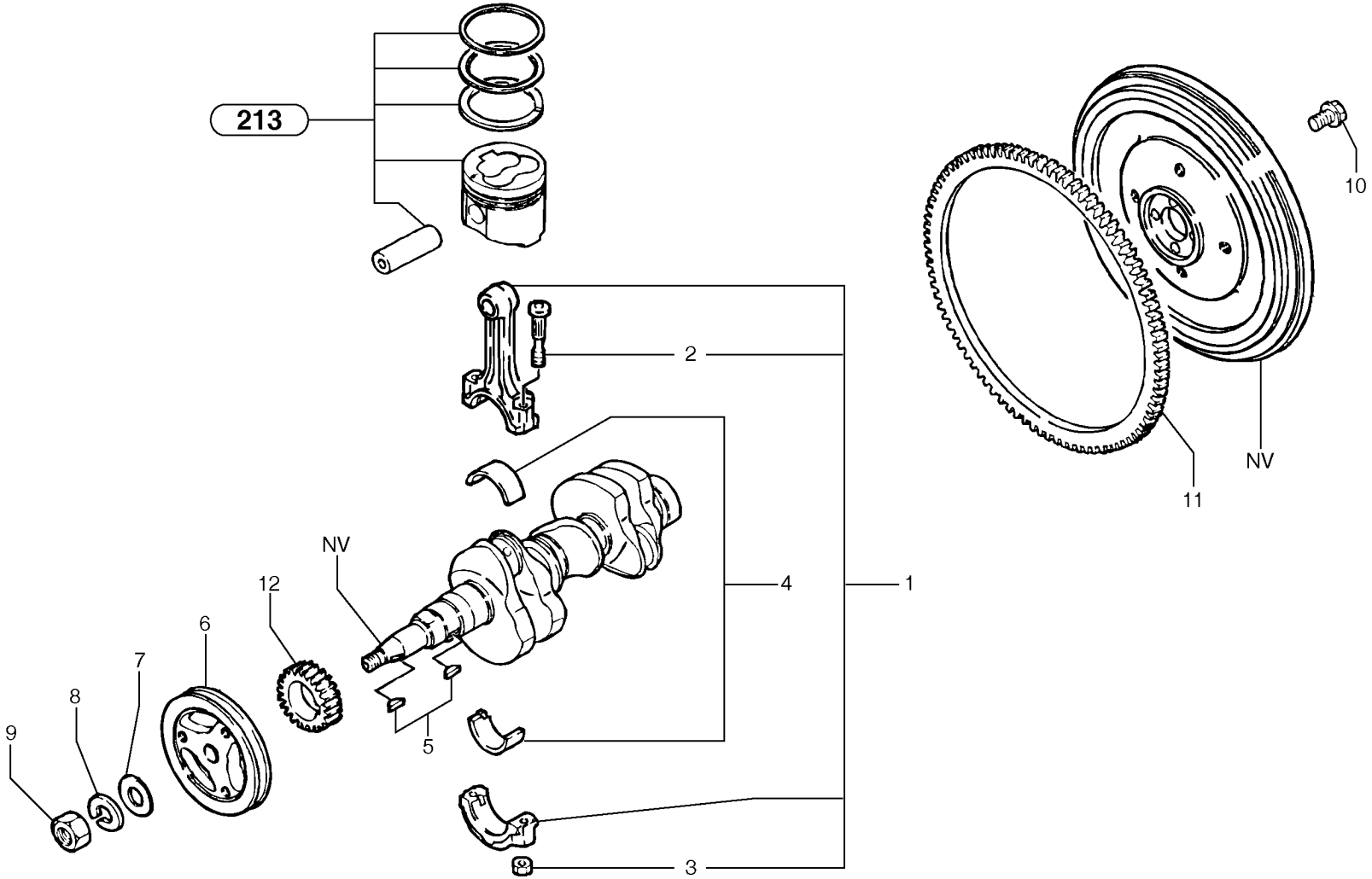
213
2
1
4
3
5
NV
12
6
7
8
9
10
11
NV

Fig.	Part No.	Quantity 1	2	3	PS	KIT	Description	Dénomination	Bezeichnung	Denominatión	Notes
1	**PJ 7417045**	3	3				Piston rod	Bielle de piston	Kolbenstange	Biela de piston	
2	**PJ 7410578**	2	2				•Screw	•Vis	•Schraube	•Tornillo	
3	**PJ 7410045**	2	2				•Nut	•Ecrou	•Mutter	•Tuerca	
4	**PJ 7413017**	3	3				Bearings (kit)	Coussinets (jeu)	Lagerbuchsen (Satz)	Cojinetes (juego)	STD SZ
4	**PJ 7413018**	3	3				Bearings (kit)	Coussinets (jeu)	Lagerbuchsen (Satz)	Cojinetes (juego)	0,25mm/0.0098in
4	**PJ 7411185**	3	3				Bearings (kit)	Coussinets (jeu)	Lagerbuchsen (Satz)	Cojinetes (juego)	0,50mm/0.0197in
5	**PJ 7410602**	2	2				Key	Clavette	Keil	Llave (cuna)	
6	**PJ 7415745**	1	1				Pulley	Poulie	Riemenscheibe	Polea	
7	**PJ 7410600**	1	1				Washer	Rondelle	Scheibe	Arandela	
8	**PJ 7410601**	1	1				Lock Washer	Rondel.verroui.	Sicher Scheibe	Arandel Segurid	
9	**PJ 7410598**	1	1				Nut	Ecrou	Mutter	Tuerca	
10	**PJ 7410589**	4	4		SS		Screw	Vis	Schraube	Tornillo	
11	**PJ 7410588**	1	1				Tooth Wheel	Roue Dentee	Sperrzahnrad	Rueda Dentada	
12	**PJ 7418427**	1	1				Hub Gear	Engrenage	Radvorgelege	Engranaje	

1	**272.25151**	
2	**272.40151**	
3		
4		
5		

Bielas
Pleuel
Bielles
Connecting rods

Catalogue id **10018**	Group **216**
Illustr. No **216Z1**	Section **100**
Issue **VOE 6444410018**	Page **55**

VOLVO

EC15B

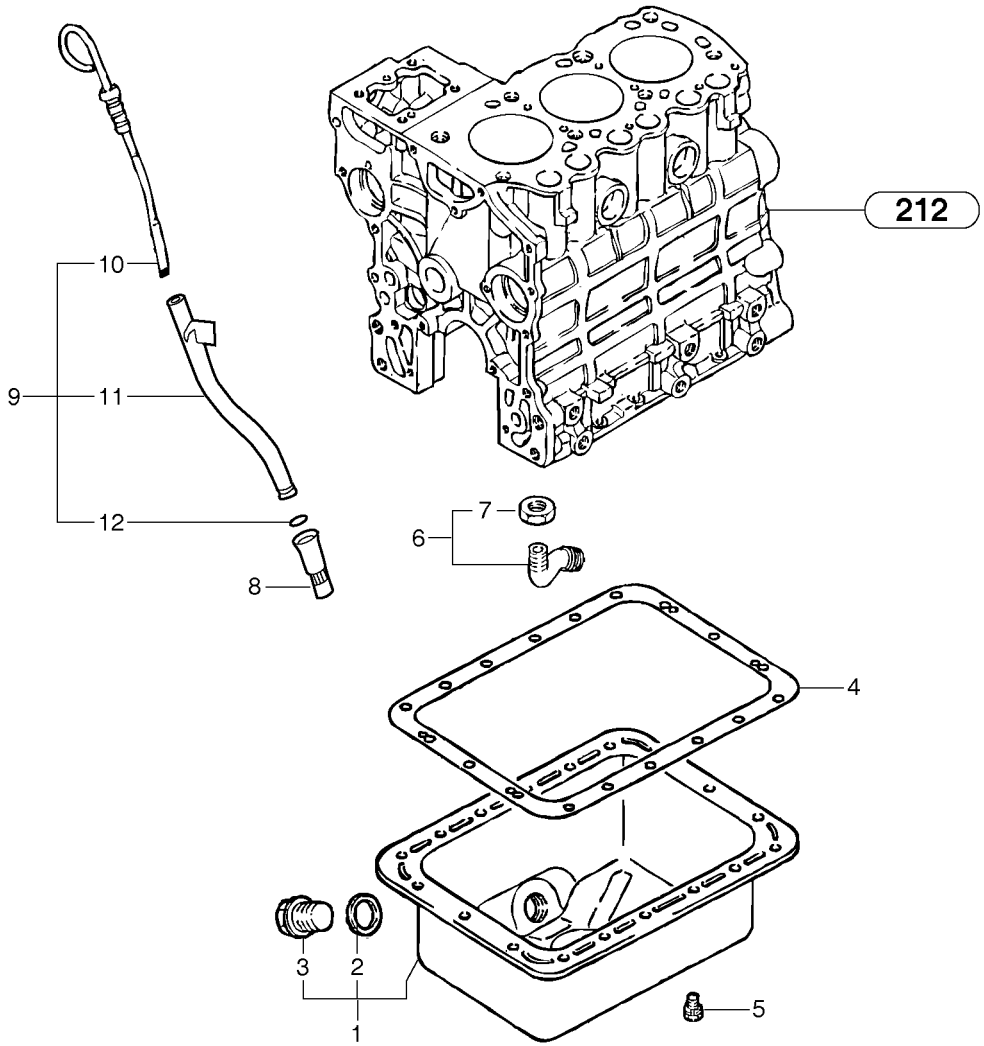
212
10
9
11
12
8
7
6
4
3
2
1
5

Fig.	Part No.	Quantity 1	2	3	PS	KIT	Description	Dénomination	Bezeichnung	Denominatión	Notes
1	**PJ 7413163**	1	1				Oil pan	Carter d'huile	Ölwanne	Cárter de aceite	
2	**PJ 7410040**	1	1				•Seal	•Joint	•Dichtring	•Junta	
3	**PJ 7410041**	1	1				•Plug	•Bouchon	•Stopfen	•Tapon	
4	**PJ 7418431**	1	1				Seal	Joint	Dichtring	Junta	
5	**PJ 7410100**	18	18		SS		Screw	Vis	Schraube	Tornillo	
6	**PJ 7413011**	1	1				Strainer	Crépine	Seiher	Colador	
7	**PJ 7410727**	1	1				•Nut	•Ecrou	•Mutter	•Tuerca	
8	**PJ 7411338**	1	1				Giude	Guide	Fuhrung	Guia	
9		1	1		NS		Dipstick	Jauge	Messtab	Varill Medic	
10	**PJ 7416846**	1	1				•Dipstick	•Jauge	•Messtab	•Varill Medic	
11	**PJ 7417087**	1	1				•Giude	•Guide	•Fuhrung	•Guia	
12	**PJ 7410728**	1	1		SS		•O-ring	•Joint Torique	•O-Ring	•Junta torica	

1	**272.25151**	
2	**272.40151**	
3		
4		
5		

Cárter de aceite
Schmierölwanne
Carter d'huile
Lubrication oil sump

Catalogue id **10018**	Group **217**
Illustr. No **217Z1**	Section **100**
Issue **VOE 6444410018**	Page **57**

VOLVO

EC15B

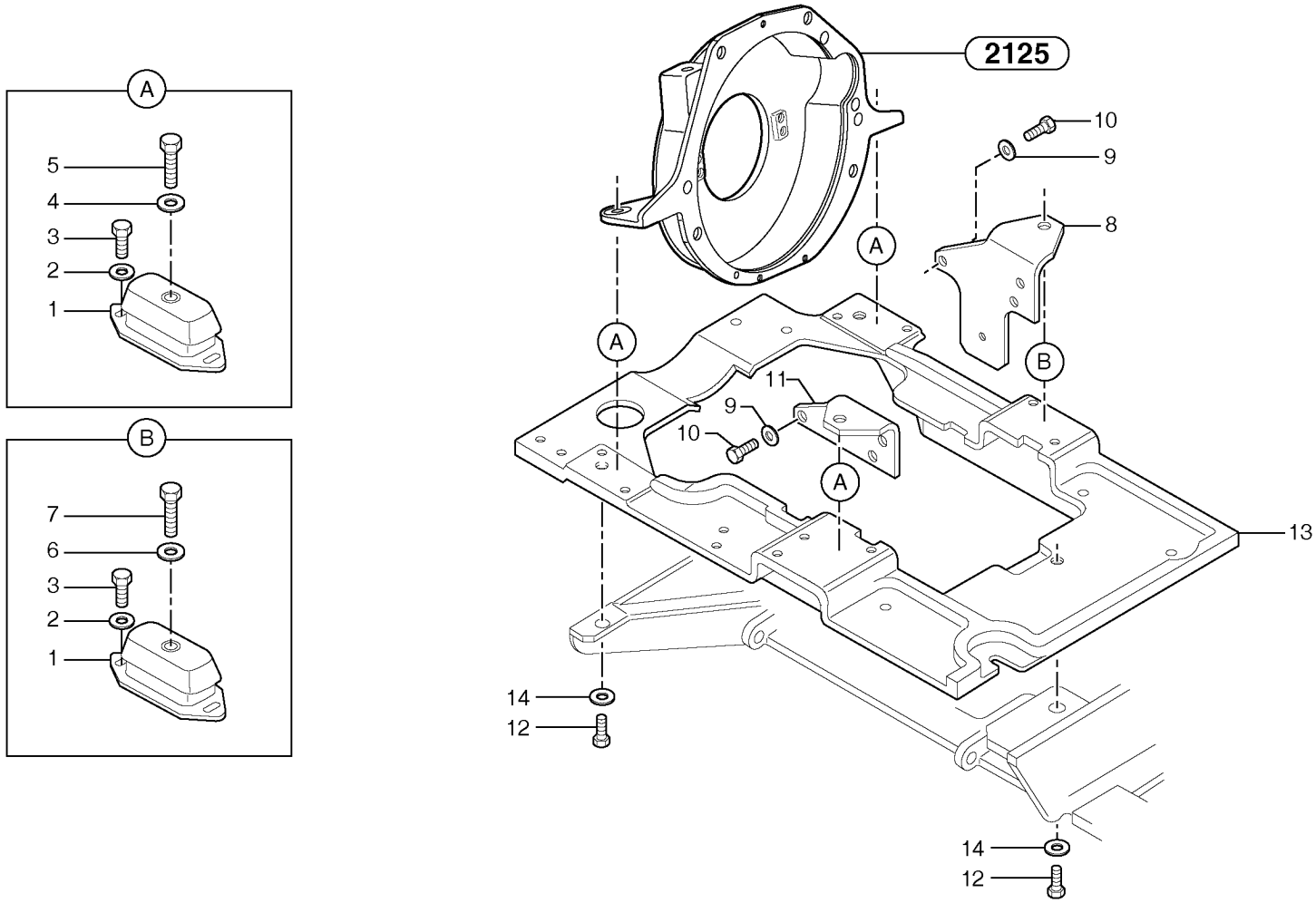
A
5
4
3
2
1
B
7
6
3
2
1
2125
10
9
8
A
A
B
11
9
10
A
13
14
12
14
12

Fig.	Part No.	Quantity 1	2	3	PS	KIT	Description	Dénomination	Bezeichnung	Denominatión	Notes
1	**PJ 5140405**	4	4				Suspension	Suspension	Aufhängung	Suspension	
2	**VOE 960148**	8	8				Washer	Rondelle	Scheibe	Arandela	10.5x22x2
3	**VOE 967634**	8	8				Screw	Vis	Schraube	Tornillo	CHC M10x20
4	**VOE 955897**	3	3		SS		Washer	Rondelle	Scheibe	Arandela	13x24x2
5	**VOE 978932**	3	3				Screw	Vis	Schraube	Tornillo	M12x30
6	**VOE 13930908**	1	1				Washer	Rondelle	Scheibe	Arandela	13x27x4
7	**VOE 978933**	1	1				Screw	Vis	Schraube	Tornillo	H M12x40
8	**PJ 3560630**	1	1				Engine Bracket	Console Moteur	Motorbock	Soporte Motor	
9	**VOE 960148**	6	6				Washer	Rondelle	Scheibe	Arandela	10.5x22x2
10	**PJ 4370015**	6	6				Screw	Vis	Schraube	Tornillo	HM10X25
11	**PJ 3560339**	1	1				Support	Support	Stütze	Apoyo	
12	**VOE 978932**	3	3				Screw	Vis	Schraube	Tornillo	M12x30
13	**PJ 5610020**	1	1				Cradle	Berceau	Federwiege	Cubeta	
14	**VOE 955897**	3	3		SS		Washer	Rondelle	Scheibe	Arandela	13x24x2

1	**272.25151**	
2	**272.40151**	
3		
4		
5		

Fijación del motor
Motorbefestigung
Fixations du moteur
Engine mounts

Catalogue id	Group
10018	**218**
Illustr. No **218Z1**	Section **100**
Issue **VOE 6444410018**	Page **59**

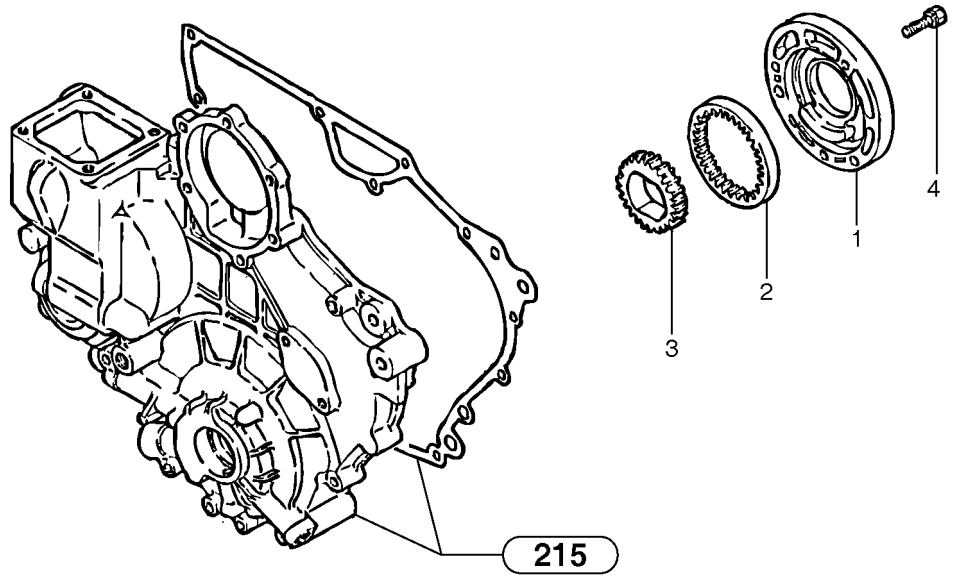
215
1
2
3
4

Fig.	Part No.	Quantity 1	2	3	PS	KIT	Description	Dénomination	Bezeichnung	Denominatición	Notes
1	**PJ 7410671**	1	1				Oil pump housing	Carter de pompe à huile	Ölpumpengehäuse	Caja de la bomba de aceit...	
2	**PJ 7410582**	1	1				Crown Wheel	Couronne	Tellerrad	Corona	
3	**PJ 7410581**	1	1				Pinion	Pignon	Ritzel	Pinon	
4	**PJ 7410506**	3	3		SS		Screw	Vis	Schraube	Tornillo	

1	**272.25151**		**Bomba de aceite lubrificante** **Ölpumpe** **Pompe à huile** **Lubricating oil pump**	Catalogue id **10018**	Group **221**
2	**272.40151**			Illustr. No **221Z1**	Section **100**
3				Issue **VOE 6444410018**	Page **61**
4					
5					

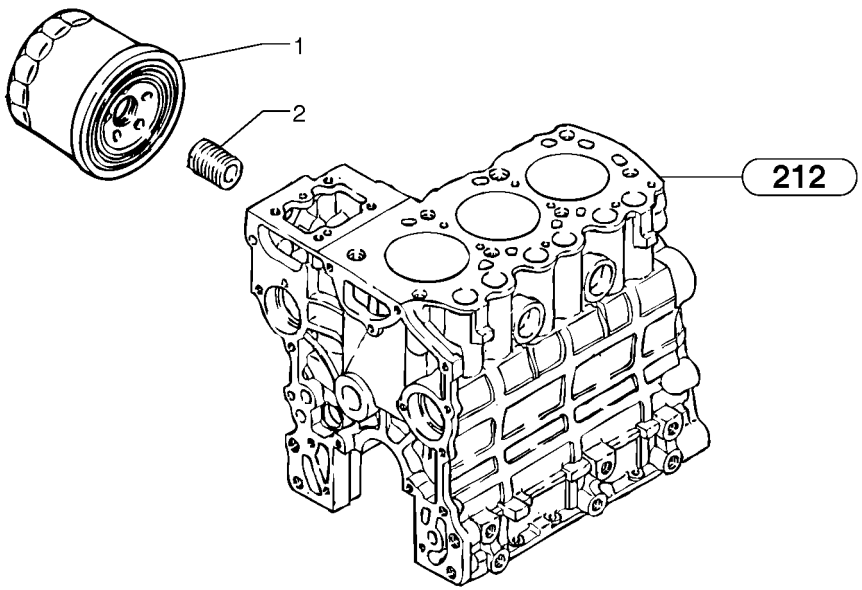
1
2
212

Fig.	Part No.	Quantity 1	2	3	PS	KIT	Description	Dénomination	Bezeichnung	Denominatión	Notes
1	**PJ 7410062**	1	1				Oil Filter	Filtre Huile	Ölfilter	Filtro Aceite	
2	**PJ 7417040**	1	1				Stub Axle	Axe	Steckachse	Gorron Eje	

1	**272.25151**		**Filtro de aceite** **Ölfilter** **Filtre à huile** **Oil filter**	Catalogue id **10018**	Group **222**
2	**272.40151**			Illustr. No **222Z1**	Section **100**
3				Issue **VOE 6444410018**	Page **63**
4					
5					

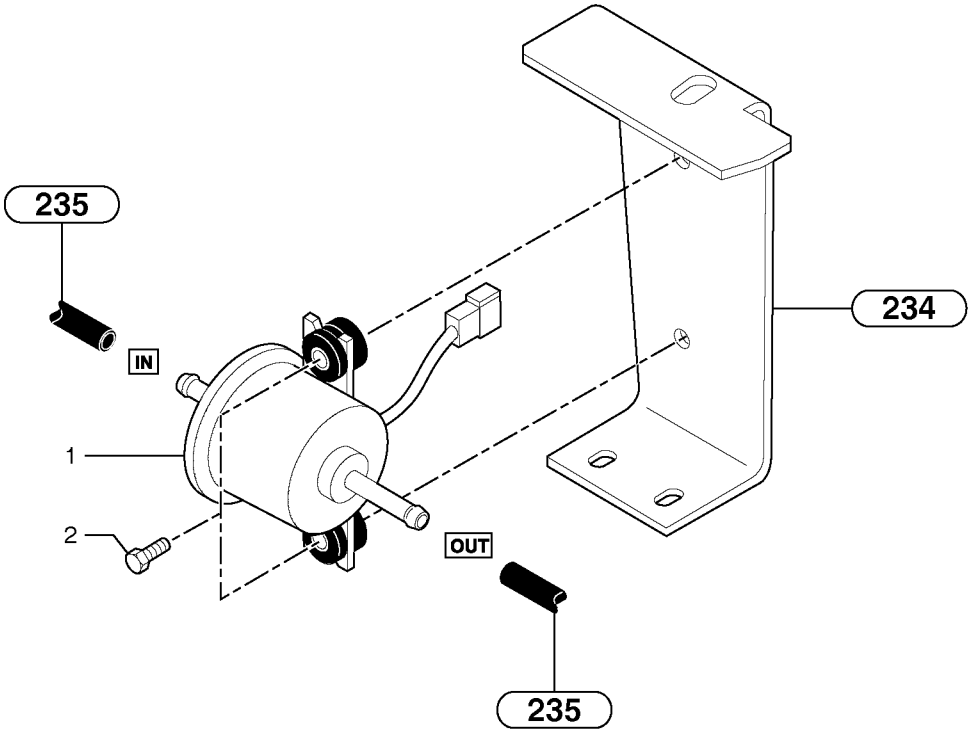
235
IN
1
2
OUT
235
234

Fig.	Part No.	Quantity 1	2	3	PS	KIT	Description	Dénomination	Bezeichnung	Denominatión	Notes
1	**VOE 11802736**	1	1				Pump	Pompe	Pumpe	Bomba	(PJ 5350139)
2	**VOE 946934**	2	2				Screw	Vis	Schraube	Tornillo	M6x20

1	**272.25151**	
2	**272.40151**	
3		
4		
5		

Bomba de combustible
Kraftstoffpumpe
Pompe carburant
Fuel pump

Catalogue id **10018**	Group **233**
Illustr. No **2331Z1**	Section **100**
Issue **VOE 6444410018**	Page **65**

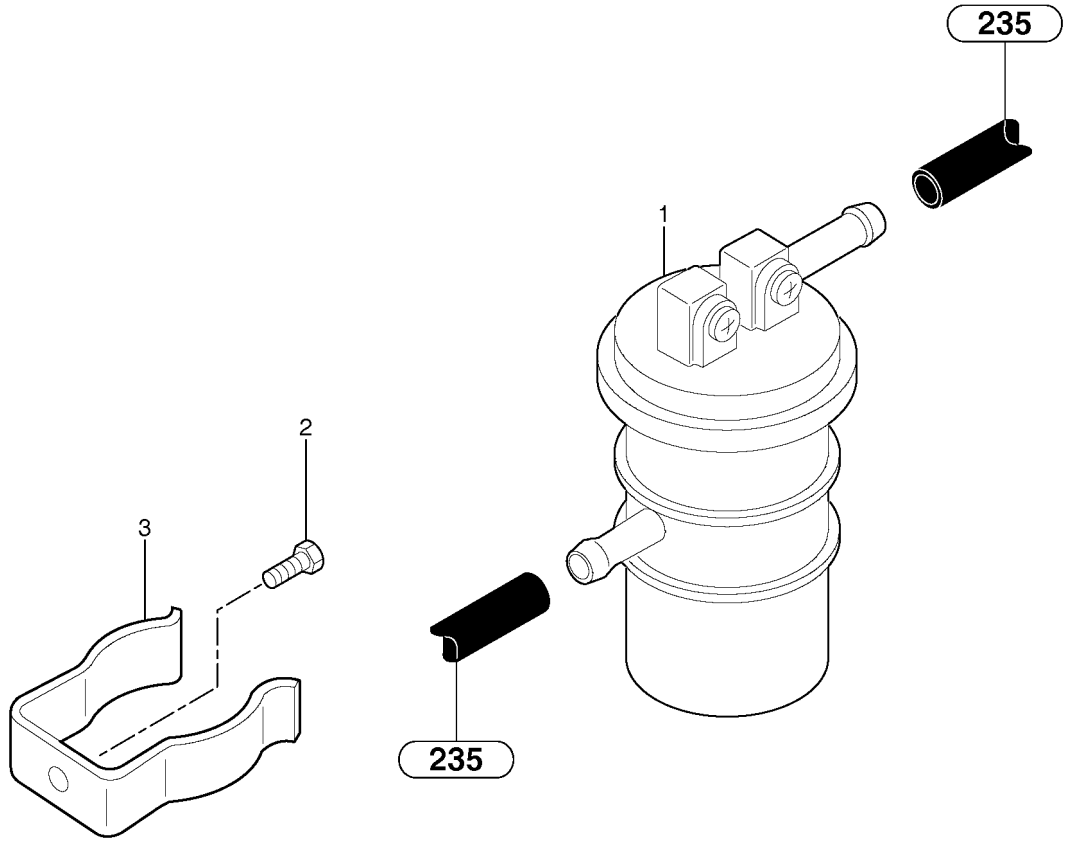
235
1
2
3
235

Fig.	Part No.	Quantity 1	2	3	P S	K I T	Description	Dénomination	Bezeichnung	Denominatición	Notes
1	**PJ 7410170**	1	1				Fuel filter	Filtre carburant	Kraftstoffilter	Filtro combustible	
2	**VOE 965175**	1	1		SS		Screw	Vis	Schraube	Tornillo	H M6x12
3	**PJ 7410171**	1	1				Flange	Flasque	Flansch	Brida	

1	**272.25151**		**Filtro de combustible** **Kraftstoffilter** **Filtre à carburant** **Fuel filter**	Catalogue id **10018**	Group **233**
2	**272.40151**			Illustr. No **2334Z1**	Section **400**
3				Issue **VOE 6444410018**	Page **67**
4					
5					

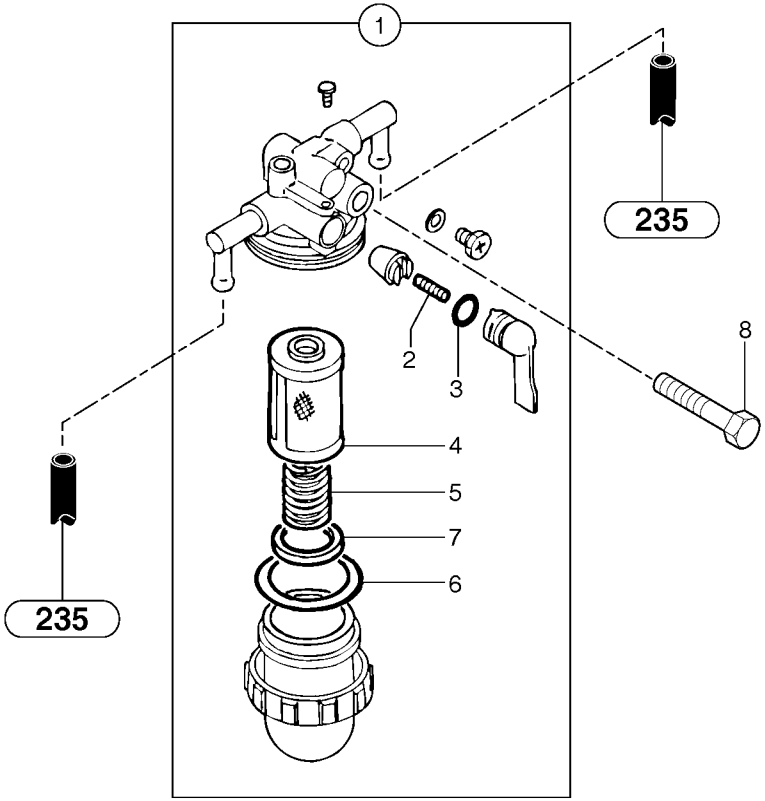
1
235
235
2
3
4
5
6
7
8

Fig.	Part No.	Quantity 1	2	3	PS	KIT	Description	Dénomination	Bezeichnung	Denominatición	Notes
1	**PJ 6050073**	1	1				Sediment bowl	Décanteur	Absetzgefäß	Recipiente de sedimientac...	
2	**PJ 7412905**	1	1				•Spring	•Ressort	•Feder	•Muelle	
3	**PJ 7412906**	1	1				•O-ring	•Joint Torique	•O-Ring	•Junta torica	
4	**PJ 7412921**	1	1				•Filter cartridge	•Cartouche filtrante	•Filtereinsatz	•Elemento filtrante	
5	**PJ 7412922**	1	1				•Spring	•Ressort	•Feder	•Muelle	
6	**PJ 7412907**	1	1				•O-ring	•Joint Torique	•O-Ring	•Junta torica	
7	**PJ 7418261**	1	1				•Float	•Flotteur	•Schwimmer	•Flotador	
8	**VOE 13965180**	1	1				Flange screw	Vis à bride	Flanschschraube	Torn embridado	H M8x60

1	**272.25151**	
2	**272.40151**	
3		
4		
5		

Recipiente de sedimientación
Absetzgefäß
Décanteur de gazole
Sediment bowl

Catalogue id	Group
10018	**233**
Illustr. No **23341Z1**	Section **500**
Issue **VOE 6444410018**	Page **69**

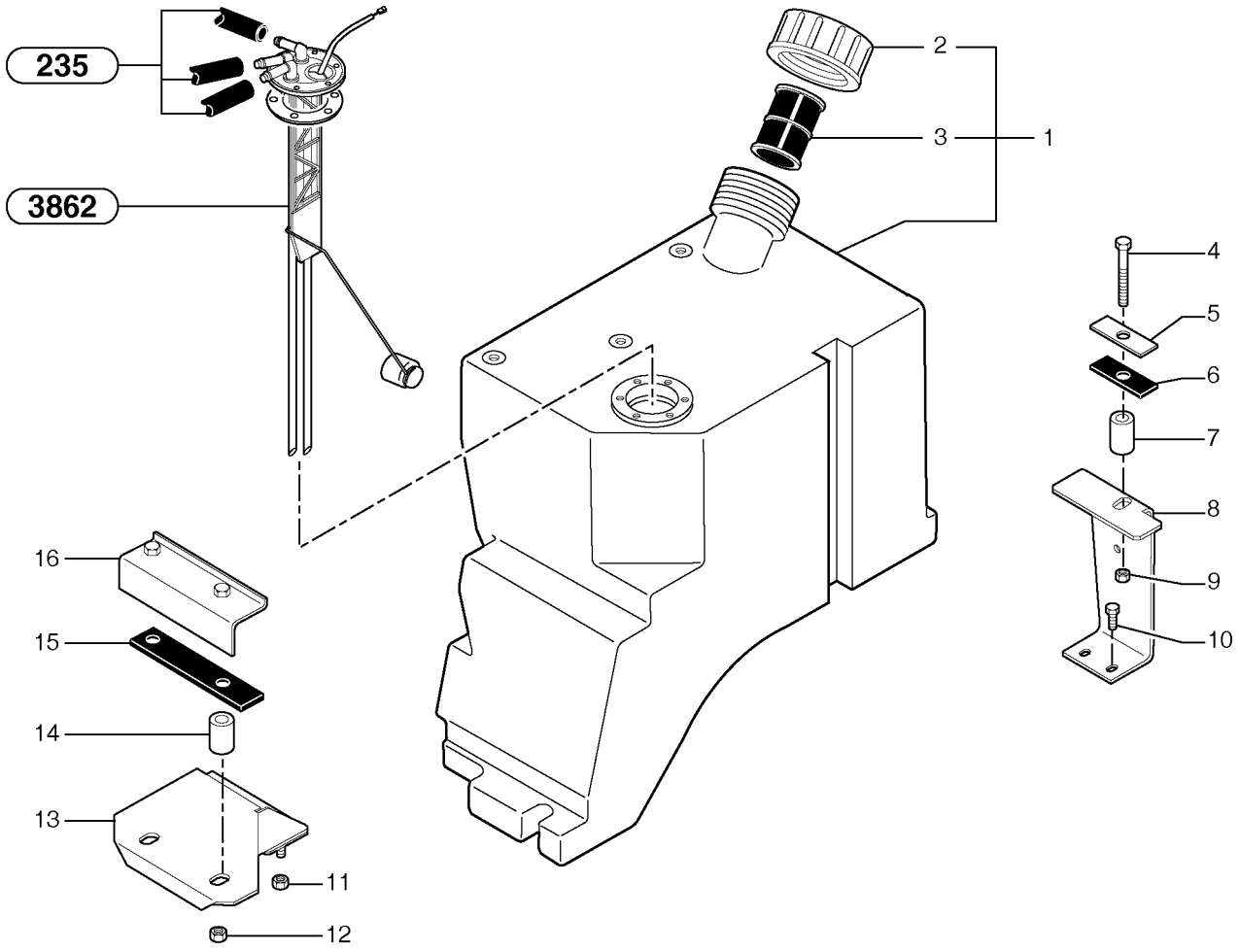
235
3862
2
3
1
4
5
6
7
8
9
10
16
15
14
13
11
12

Fig.	Part No.	Quantity 1	2	3	PS	KIT	Description	Dénomination	Bezeichnung	Denominatión	Notes
1	**PJ 5020107**	1	1				Fuel tank	Réservoir carburant	Kraftstofftank	Deposit combust	
2	**PJ 4740223**	1	1				•Filler cap	•Bouchon Remplissage	•Tankverschluss	•Tapa Llenado	
3	**PJ 6050081**	1	1				•Strainer	•Crépine	•Seiher	•Colador	
4	**VOE 965187**	1	1				Flange screw	Vis a bride	Flanschschraube	Torn embridado	M10x60
5	**PJ 3270237**	1	1				Flange	Flasque	Flansch	Brida	
6	**PJ 5140308**	1	1				Rubber band	Bande caoutchouc	Gummiband	Bande caoutchouc	
7	**PJ 3920079**	1	1				Spacer	Entretoise	Abstandstueck	Casquillo distanciad	
8	**PJ 3600147**	1	1				Support	Support	Stütze	Apoyo	
9	**VOE 971095**	1	1		SS		Nut	Ecrou	Mutter	Tuerca	M10
10	**VOE 13946173**	2	2				Flange screw	Vis à bride	Flanschschraube	Torn embridado	M8x20
11	**VOE 13945408**	2	2				Nut	Ecrou	Mutter	Tuerca	M8
12	**VOE 971095**	2	2		SS		Nut	Ecrou	Mutter	Tuerca	M10
13	**VOE 11800851**	1	1				Carrier	Support	Träger	Soporte	
14	**PJ 3920079**	2	2				Spacer	Entretoise	Abstandstueck	Casquillo distanciad	
15	**PJ 5140328**	1	1				Rubber band	Bande caoutchouc	Gummiband	Bande caoutchouc	
16	**PJ 3811822**	1	1				Flange	Flasque	Flansch	Brida	

1	**272.25151**	
2	**272.40151**	
3		
4		
5		

Depósito de gasóleo
Kraftstoffbehälter
Réservoir de gazole
Gas-oil tank

Catalogue id **10018**	Group **234**
Illustr. No **234Z1**	Section **100**
Issue **VOE 6444410018**	Page **71**

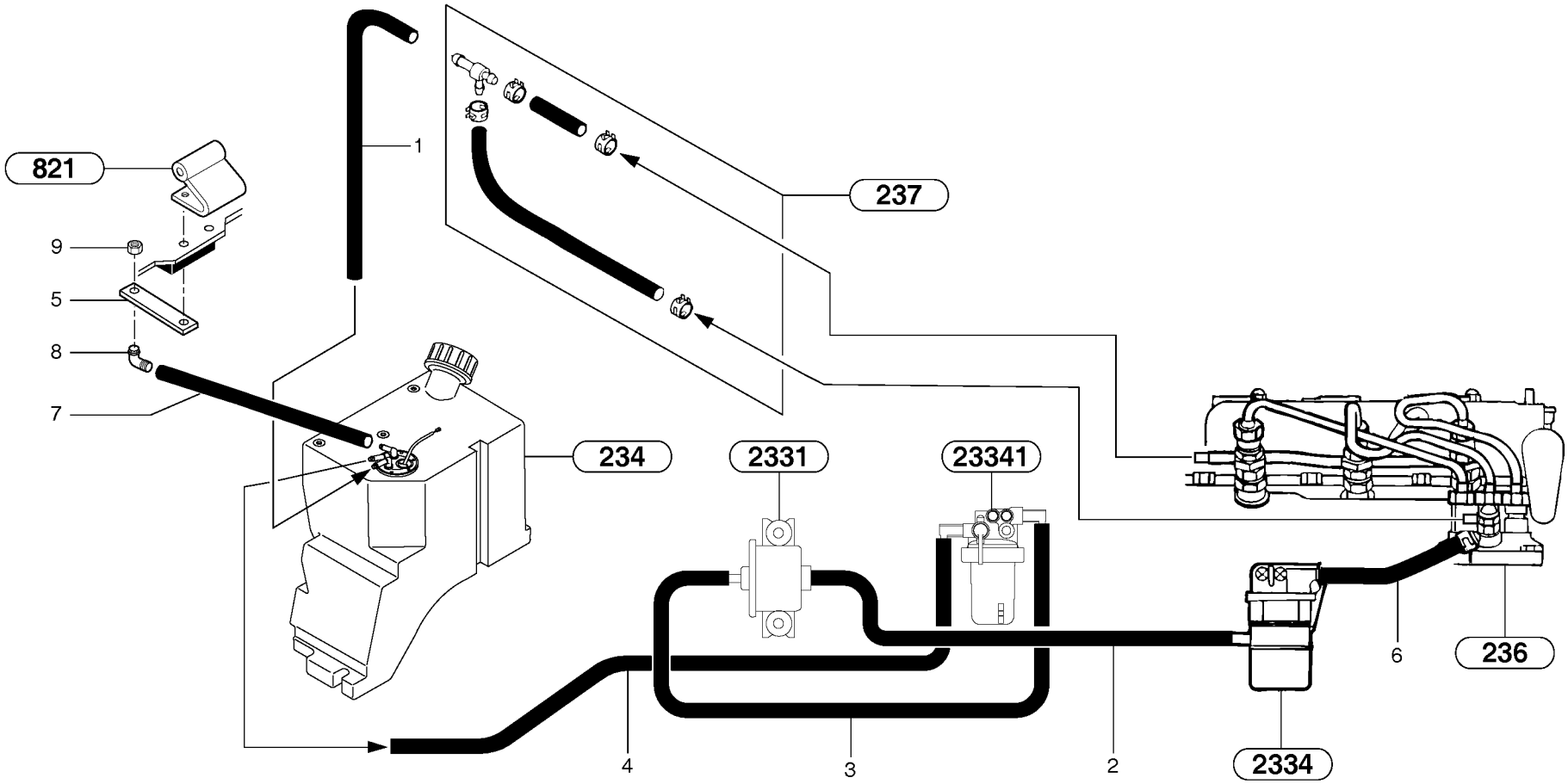
821
1
237
9
5
8
7
234
2331
23341
6
236
4
3
2
2334

Fig.	Part No.	Quantity 1	2	3	PS	KIT	Description	Dénomination	Bezeichnung	Denominatión	Notes
1	**PJ 2360015**	REQ	REQ				Fuel pipe	Conduit d'alimentation	Kraftstoffrohr	Tubo de combustible	L = 540mm/21.2598in
2	**PJ 2360015**	REQ	REQ				Fuel pipe	Conduit d'alimentation	Kraftstoffrohr	Tubo de combustible	L = 450mm/17.7165in
3	**PJ 2360015**	REQ	REQ				Fuel pipe	Conduit d'alimentation	Kraftstoffrohr	Tubo de combustible	L = 800mm/31.4960in
4	**PJ 2360015**	REQ	REQ				Fuel pipe	Conduit d'alimentation	Kraftstoffrohr	Tubo de combustible	L = 800mm/31.4960in
5	**PJ 3280235**	1	1				Plate	Plaque	Platte	Placa	
6	**PJ 2360015**	REQ	REQ				Fuel pipe	Conduit d'alimentation	Kraftstoffrohr	Tubo de combustible	L = 400mm/15.7480in
7	**VOE 11802782**	REQ	REQ				Tube	Tube	Rohr	Tubo	(PJ 2360137) L = 260mm/10.2362in
8	**VOE 11802319**	1	1				Elbow	Coude	Winkelstueck	Tubo acodado	(PJ 4700162)
9	**VOE 11802318**	1	1				Nut	Ecrou	Mutter	Tuerca	(PJ 4420019) Hm M10

1	**272.25151**	
2	**272.40151**	
3		
4		
5		

Circuito de combustible
Kraftstoffanlage
Circuit d'alimentation en gazole
Fuel circuit

Catalogue id	Group
10018	**235**
Illustr. No **235Z1**	Section **100**
Issue **VOE 6444410018**	Page **73**

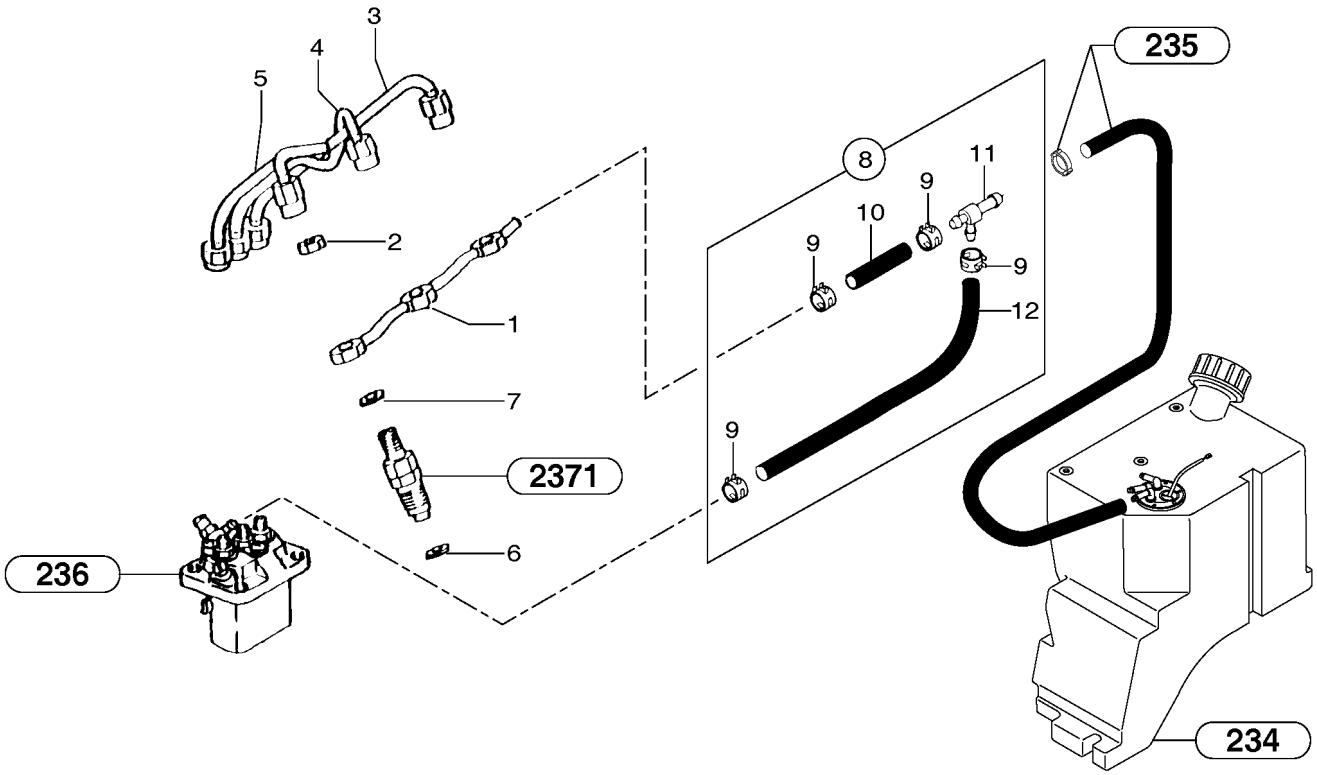
3
4
5
2
1
7
2371
6
236
8
9
10
11
9
9
12
9
235
234

Fig.	Part No.	Quantity 1	2	3	PS	KIT	Description	Dénomination	Bezeichnung	Denominatión	Notes
1	**PJ 7412913**	1	1				Pipe	Canalisation	Rohrleitung	Canalizacion	
2	**PJ 7410716**	3	3				Nut	Ecrou	Mutter	Tuerca	
3	**PJ 7418436**	1	1				Injection pipes	Tuyau d'injection	Einspritzrohr	Tubería de inyección	L3E2-64ESA
3	**PJ 7418216**	1	1				Injection pipes	Tuyau d'injection	Einspritzrohr	Tubería de inyección	L3E-W264ESA
4	**PJ 7418435**	1	1				Injection pipes	Tuyau d'injection	Einspritzrohr	Tubería de inyección	L3E2-64ESA
4	**PJ 7418215**	1	1				Injection pipes	Tuyau d'injection	Einspritzrohr	Tubería de inyección	L3E-W264ESA
5	**PJ 7418434**	1	1				Injection pipes	Tuyau d'injection	Einspritzrohr	Tubería de inyección	L3E2-64ESA
5	**PJ 7418214**	1	1				Injection pipes	Tuyau d'injection	Einspritzrohr	Tubería de inyección	L3E-W264ESA
6	**PJ 7410718**	3	3				Seal	Joint	Dichtring	Junta	
7	**PJ 7410717**	3	3				Seal	Joint	Dichtring	Junta	
8	**PJ 7418437**	1	1				Pipe (kit)	Conduits (jeu)	Rohrleitung (Satz)	Tubo (juego)	
9	**PJ 7415382**	4	4				•Clamp	•Collier serrage	•Klemme	•Abrazadera	
10	**PJ 7417850**	1	1				•Fuel pipe	•Conduit d'alimentation	•Kraftstoffrohr	•Tubo de combustible	
11	**PJ 7410172**	1	1				•Tee	•Connexion en T	•T-stuck	•Acoplamiento T	
12	**PJ 7415732**	1	1				•Fuel pipe	•Conduit d'alimentation	•Kraftstoffrohr	•Tubo de combustible	

1	**272.25151**	
2	**272.40151**	
3		
4		
5		

Circuito de combustible : bomba de inyección
Kraftstoffanlage : Einspritzpumpe
Circuit d'alimentation en gazole : pompe à injection
Fuel circuit : injection pump

Catalogue id	Group
10018	**235**
Illustr. No **237Z1**	Section **200**
Issue **VOE 6444410018**	Page **75**

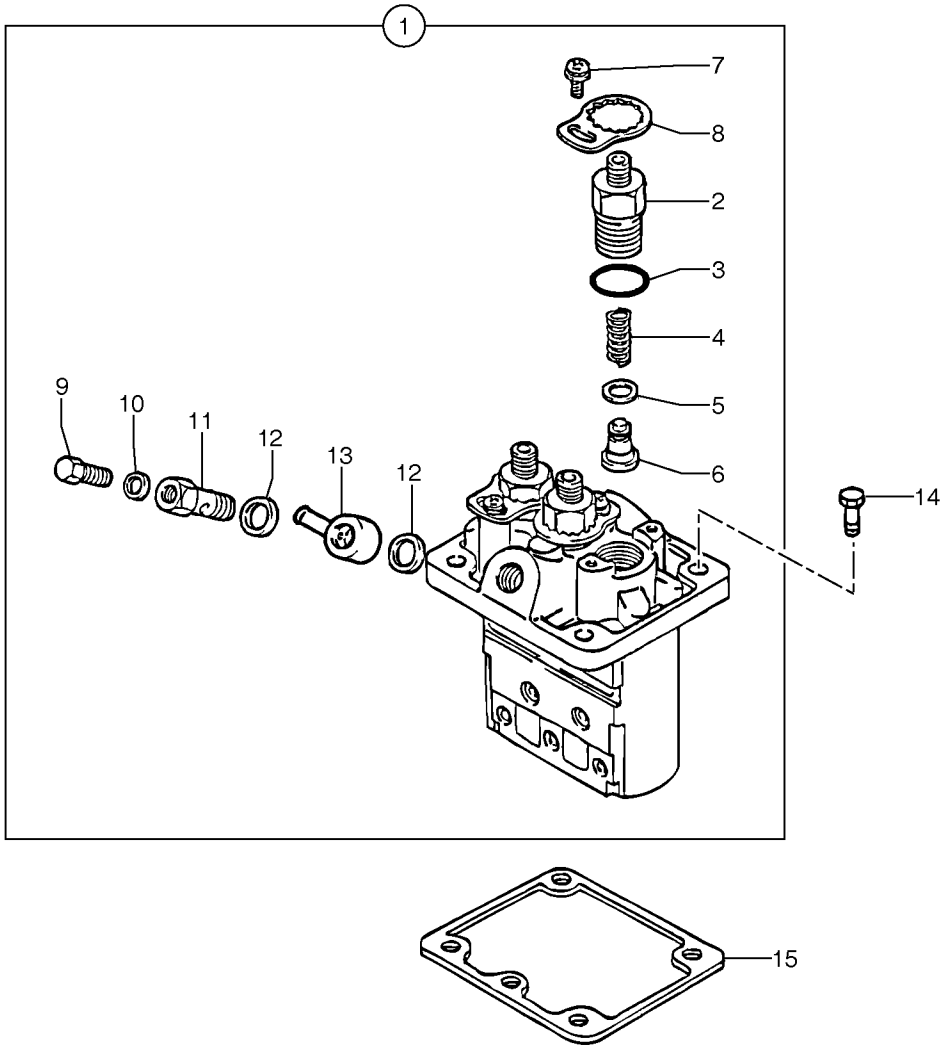
1
7
8
2
3
4
5
6
9
10
11
12
13
12
14
15

Fig.	Part No.	Quantity 1	2	3	PS	KIT	Description	Dénomination	Bezeichnung	Denominatión	Notes
1	**PJ 7413168**	1	1				Injection Pump	Pompe Injection	Einspritzpumpe	Bomba Injeccion	
2	**PJ 7410881**	3	3				•Nipple	•Raccord	•Nippel	•Niple	
3	**PJ 7410878**	3	3				•O-ring	•Joint Torique	•O-Ring	•Junta torica	
4	**PJ 7410880**	3	3				•Spring	•Ressort	•Feder	•Muelle	
5	**PJ 7412098**	3	3				•Seal	•Joint	•Dichtring	•Junta	
6	**PJ 7412928**	3	3				•Reed Valve	•Clapet	•Ventillamelle	•Valvula Lamina	
7	**PJ 7417081**	3	3				•Screw	•Vis	•Schraube	•Tornillo	
8	**PJ 7410813**	3	3				•Retaining plate	•Plaque retenue	•Halteplatte	•Placa retenida	
9	**PJ 7410810**	1	1				•Screw	•Vis	•Schraube	•Tornillo	
10	**PJ 7410808**	1	1				•Washer	•Rondelle	•Scheibe	•Arandela	
11	**PJ 7410811**	1	1				•Hollow Screw	•Vis Creuse	•Hohlschraube	•Tornillo hueco	
12	**PJ 7410809**	2	2				•Seal	•Joint	•Dichtring	•Junta	
13	**PJ 7413158**	1	1				•Nipple	•Raccord	•Nippel	•Niple	
14	**PJ 7410725**	4	4				Screw	Vis	Schraube	Tornillo	
15	**PJ 7412909**	REQ	REQ				Shim	Cale Reglage	Nachstellblech	Cuna de calzar	THICK = 0,20mm/0.0079in
15	**PJ 7412910**	REQ	REQ				Shim	Cale Reglage	Nachstellblech	Cuna de calzar	THICK = 0,30mm/0.0118in
15	**PJ 7412915**	REQ	REQ				Shim	Cale Reglage	Nachstellblech	Cuna de calzar	THICK = 0,40mm/0.0157in
15	**PJ 7412911**	REQ	REQ				Shim	Cale Reglage	Nachstellblech	Cuna de calzar	THICK = 0,50mm/0.0197in
15	**PJ 7412916**	REQ	REQ				Shim	Cale Reglage	Nachstellblech	Cuna de calzar	THICK = 0,60mm/0.0236in
15	**PJ 7412917**	REQ	REQ				Shim	Cale Reglage	Nachstellblech	Cuna de calzar	THICK = 0,70mm/0.0276in
15	**PJ 7412918**	REQ	REQ				Shim	Cale Reglage	Nachstellblech	Cuna de calzar	THICK = 0,80mm/0.0315in
15	**PJ 7412919**	REQ	REQ				Shim	Cale Reglage	Nachstellblech	Cuna de calzar	THICK = 0,90mm/0.0351in
15	**PJ 7412920**	REQ	REQ				Shim	Cale Reglage	Nachstellblech	Cuna de calzar	THICK = 1,00mm/0.0394in

1	**272.25151**	
2	**272.40151**	
3		
4		
5		

Bomba de inyección
Einspritzpumpe
Pompe d'injection
Injection pump

Catalogue id **10018**	Group **236**
Illustr. No **236Z1**	Section **100**
Issue **VOE 6444410018**	Page **77**

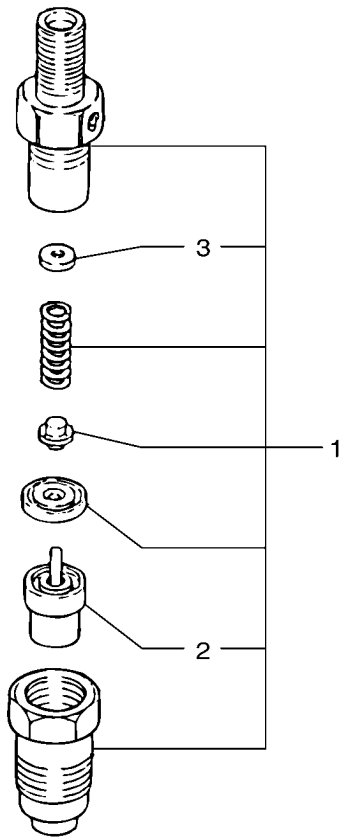
3
1
2

Fig.	Part No.	Quantity 1	2	3	PS	KIT	Description	Dénomination	Bezeichnung	Denominatión	Notes
1	**PJ 7413007**	3	3				Injector	Injecteur	Einspritzdüse	Inyector	
2	**PJ 7410590**	1	1				•Nozzle	•Nez	•Düse	•Parte delantera	
3	**PJ 7410676**	REQ	REQ				•Washer	•Rondelle	•Scheibe	•Arandela	THICK = 1,25mm/0.0492in
3	**PJ 7410677**	REQ	REQ				•Washer	•Rondelle	•Scheibe	•Arandela	THICK = 1,30mm/0.0512in
3	**PJ 7410678**	REQ	REQ				•Washer	•Rondelle	•Scheibe	•Arandela	THICK = 1,35mm/0.0531in
3	**PJ 7410679**	REQ	REQ				•Washer	•Rondelle	•Scheibe	•Arandela	THICK = 1,40mm/0.0551in
3	**PJ 7410680**	REQ	REQ				•Washer	•Rondelle	•Scheibe	•Arandela	THICK = 1,45mm/0.0571in
3	**PJ 7410681**	REQ	REQ				•Washer	•Rondelle	•Scheibe	•Arandela	THICK = 1,50mm/0.0591in
3	**PJ 7410682**	REQ	REQ				•Washer	•Rondelle	•Scheibe	•Arandela	THICK = 1,55mm/0.0610in
3	**PJ 7410683**	REQ	REQ				•Washer	•Rondelle	•Scheibe	•Arandela	THICK = 1,60mm/0.0630in
3	**PJ 7410684**	REQ	REQ				•Washer	•Rondelle	•Scheibe	•Arandela	THICK = 1,65mm/0.0650in
3	**PJ 7410685**	REQ	REQ				•Washer	•Rondelle	•Scheibe	•Arandela	THICK = 1,70mm/0.0669in

1	**272.25151**		**Inyector** **Einspritzdüse** **Injecteur complet** **Injector**	Catalogue id **10018**	Group **237**
2	**272.40151**			Illustr. No **2371Z1**	Section **100**
3				Issue **VOE 6444410018**	Page **79**
4					
5					

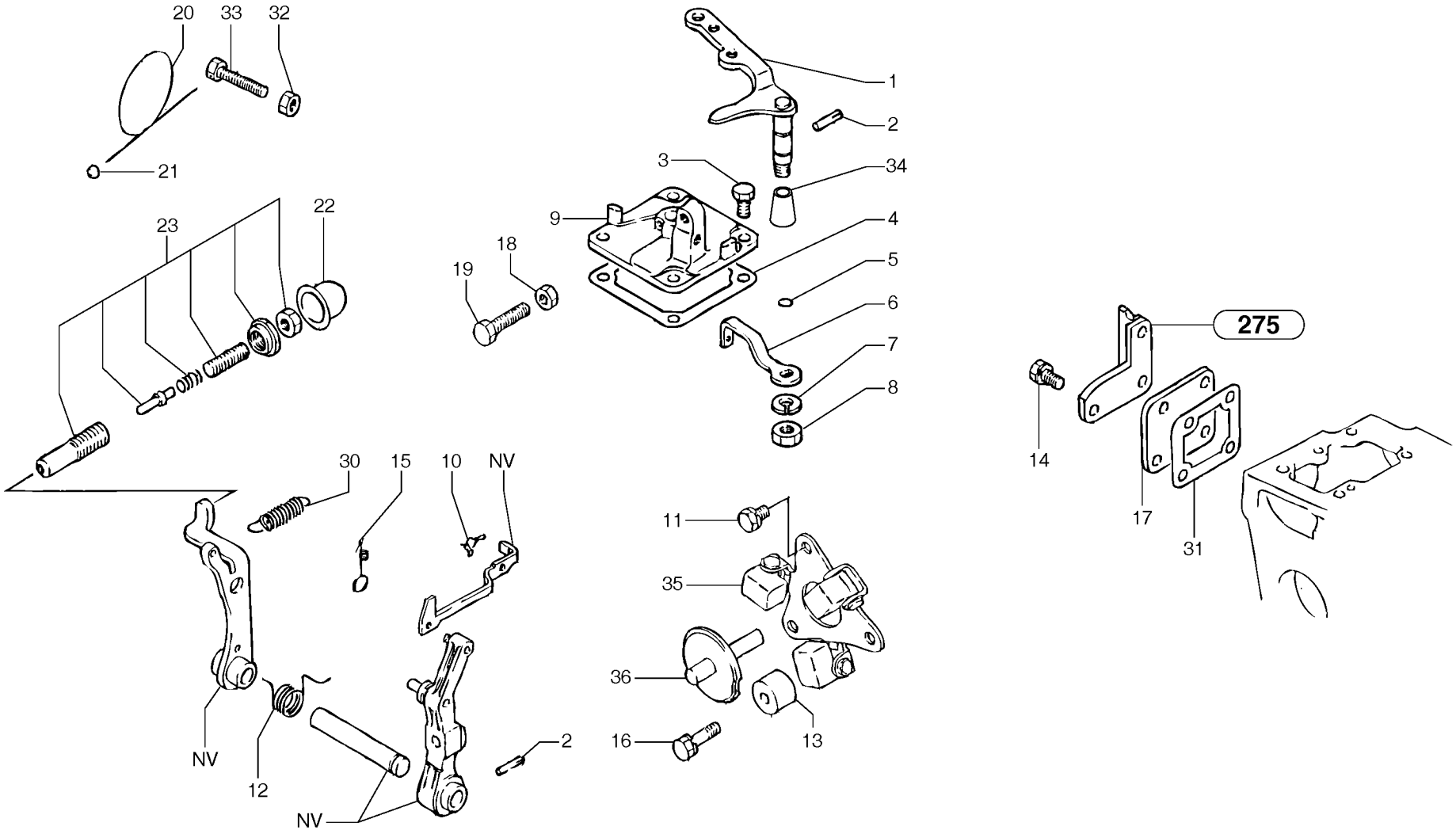
20
33
32
21
23
22
1
2
3
34
9
4
18
19
5
6
7
8
30
15
10
NV
11
35
36
16
13
NV
12
NV
2
275
14
17
31

Fig.	Part No.	Quantity 1	2	3	PS	KIT	Description	Dénomination	Bezeichnung	Denominatión	Notes
1	**PJ 7410788**	1	1				Lever	Levier	Hebel	Palanca	
2	**PJ 7410742**	2	2				Pin	Goupille	Stift	Pasador	
3	**PJ 7410720**	4	4				Screw	Vis	Schraube	Tornillo	
4	**PJ 7418479**	1	1				Seal	Joint	Dichtring	Junta	
5	**PJ 7410133**	1	1				O-ring	Joint Torique	O-Ring	Junta torica	
6	**PJ 7410768**	1	1				Lever	Levier	Hebel	Palanca	
7	**PJ 7410126**	1	1		SS		Lock Washer	Rondel.verroui.	Sicher Scheibe	Arandel Segurid	
8	**PJ 7410120**	1	1				Nut	Ecrou	Mutter	Tuerca	
9	**PJ 7417047**	1	1				Cover	Couvercle	Deckel	Tapa	
10	**PJ 7410776**	1	1				Fastener	Attache	Befestigung	Atadura	
11	**PJ 7410099**	2	2		SS		Screw	Vis	Schraube	Tornillo	
12	**PJ 7418373**	1	1				Spring	Ressort	Feder	Muelle	
13	**PJ 7410736**	1	1				Bushing	Bague	Buchse	Casquillo	
14	**PJ 7410101**	4	4		SS		Screw	Vis	Schraube	Tornillo	
15	**PJ 7412994**	1	1				Spring	Ressort	Feder	Muelle	
16	**PJ 7410099**	1	1		SS		Screw	Vis	Schraube	Tornillo	
17	**PJ 7410805**	1	1				Cover	Couvercle	Deckel	Tapa	
18	**PJ 7410116**	1	1		SS		Nut	Ecrou	Mutter	Tuerca	
19	**PJ 7410174**	1	1				Screw	Vis	Schraube	Tornillo	
20	**PJ 7410148**	1	1				Wire	Fil	Draht	Alambre	
21	**PJ 7410147**	1	1				Seal	Joint	Dichtring	Junta	
22	**PJ 7410804**	1	1				Cap	Chapeau	Kappe	Caperuza	
23	**PJ 7418371**	1	1				Regulator	Regulateur	Regler	Regulador	
30	**PJ 7418372**	1	1				Spring	Ressort	Feder	Muelle	
31	**PJ 7418370**	1	1				Seal	Joint	Dichtring	Junta	
32	**PJ 7410116**	1	1		SS		Nut	Ecrou	Mutter	Tuerca	
33	**PJ 7410174**	1	1				Screw	Vis	Schraube	Tornillo	
34	**PJ 7418480**	1	1				Cover	Couvercle	Deckel	Tapa	
35	**PJ 7418366**	1	1				Weight	Masse	Gewicht	Masa	
36	**PJ 7418367**	1	1				Shaft	Arbre	Welle	Arbol	

1	**.**	
2	**.**	
3		
4		
5		

Regulación de la bomba de inyección del motor
Motorsteuerung
Commande de la pompe d'injection
Engine injection pump control

L3E2-64ESA

Catalogue id	Group
10018	**238**
Illustr. No	Section
238Z1	**100**
Issue	Page
VOE 6444410018	**81**

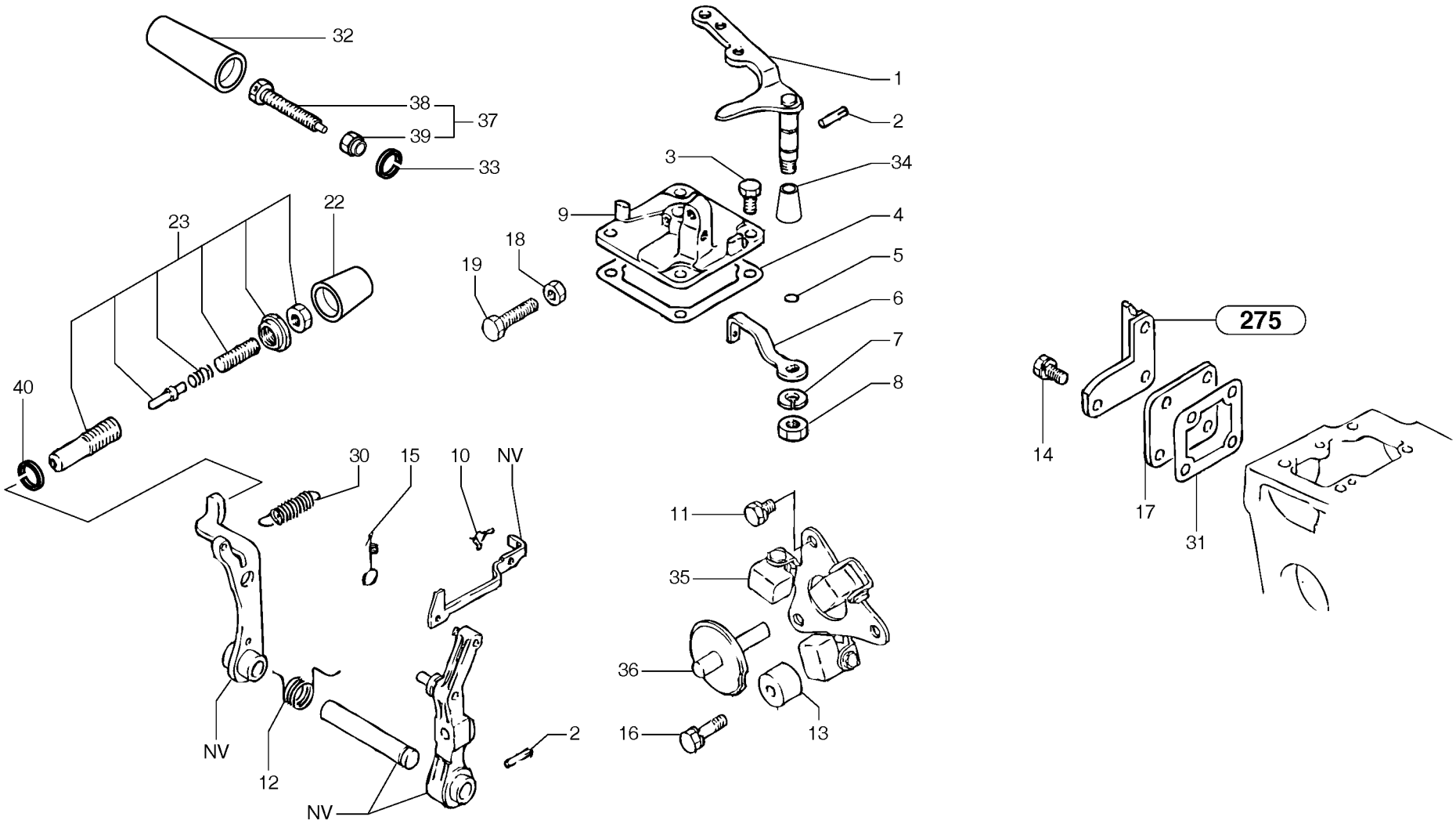
32
38
37
39
33
23
22
40
1
2
3
34
9
4
18
19
5
6
7
8
30
15
10
NV
11
35
36
16
13
NV
12
NV
2
275
14
17
31

Fig.	Part No.	Quantity 1	2	3	PS	KIT	Description	Dénomination	Bezeichnung	Denominatición	Notes
1	**PJ 7410788**	1	1				Lever	Levier	Hebel	Palanca	
2	**PJ 7410742**	2	2				Pin	Goupille	Stift	Pasador	
3	**PJ 7410720**	4	4				Screw	Vis	Schraube	Tornillo	
4	**PJ 7418479**	1	1				Seal	Joint	Dichtring	Junta	
5	**PJ 7410133**	1	1				O-ring	Joint Torique	O-Ring	Junta torica	
6	**PJ 7410768**	1	1				Lever	Levier	Hebel	Palanca	
7	**PJ 7410126**	1	1		SS		Lock Washer	Rondel.verroui.	Sicher Scheibe	Arandel Segurid	
8	**PJ 7410120**	1	1				Nut	Ecrou	Mutter	Tuerca	
9	**PJ 7417047**	1	1				Cover	Couvercle	Deckel	Tapa	
10	**PJ 7410776**	1	1				Fastener	Attache	Befestigung	Atadura	
11	**PJ 7410099**	2	2		SS		Screw	Vis	Schraube	Tornillo	
12	**PJ 7418373**	1	1				Spring	Ressort	Feder	Muelle	
13	**PJ 7410736**	1	1				Bushing	Bague	Buchse	Casquillo	
14	**PJ 7410101**	4	4		SS		Screw	Vis	Schraube	Tornillo	
15	**PJ 7412994**	1	1				Spring	Ressort	Feder	Muelle	
16	**PJ 7410099**	1	1		SS		Screw	Vis	Schraube	Tornillo	
17	**PJ 7410805**	1	1				Cover	Couvercle	Deckel	Tapa	
18	**PJ 7410116**	1	1		SS		Nut	Ecrou	Mutter	Tuerca	
19	**PJ 7410174**	1	1				Screw	Vis	Schraube	Tornillo	
22	**PJ 7418306**	1	1				Cap	Chapeau	Kappe	Caperuza	
23	**PJ 7418371**	1	1				Regulator	Regulateur	Regler	Regulador	
30	**PJ 7418372**	1	1				Spring	Ressort	Feder	Muelle	
31	**PJ 7418370**	1	1				Seal	Joint	Dichtring	Junta	
32	**PJ 7418308**	1	1				Cap	Chapeau	Kappe	Caperuza	
33	**PJ 7418309**	1	1				Fuse Ring	Circlip	Sicherungsring	Anillo Fusible	
34	**PJ 7418480**	1	1				Cover	Couvercle	Deckel	Tapa	
35	**PJ 7418366**	1	1				Weight	Masse	Gewicht	Masa	
36	**PJ 7418367**	1	1				Shaft	Arbre	Welle	Arbol	
37	**PJ 7418482**	1	1				Attaching kit	Kit de fixation	Befestigungssatz	Juego de fijación	
38	**PJ 7418484**	1	1				•Screw	•Vis	•Schraube	•Tornillo	

1	**.**	
2	**.**	
3		
4		
5		

Regulación de la bomba de inyección del motor
Motorsteuerung
Commande de la pompe d'injection
Engine injection pump control

L3E-W264ESA

Catalogue id	Group
10018	**238**
Illustr. No	Section
238NZ1	**200**
Issue	Page
VOE 6444410018	**83**

VOLVO

EC15B

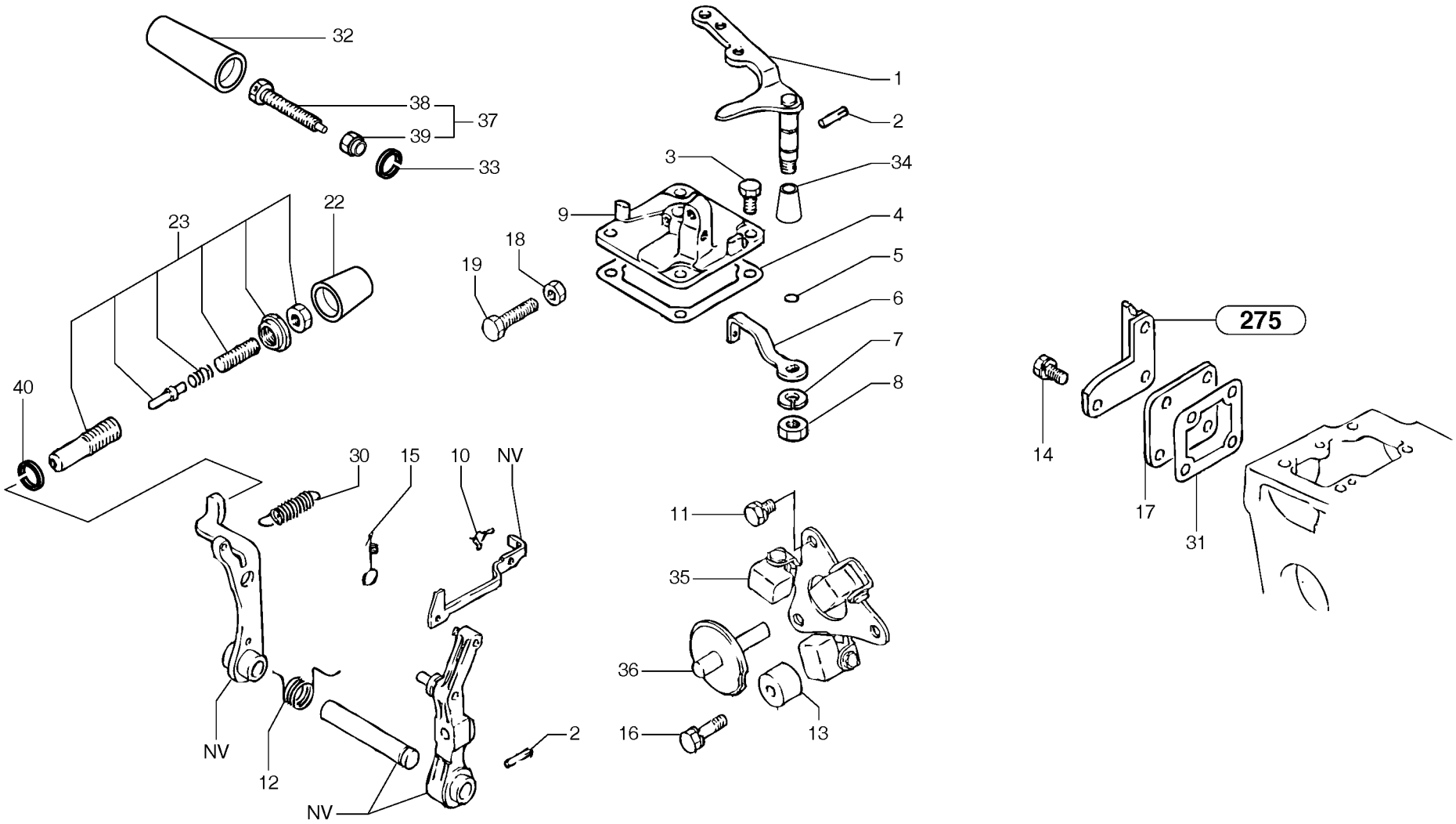
32
38
37
39
33
23
22
40
1
2
3
34
9
4
18
19
5
6
7
8
30
15
10
NV
11
35
36
16
13
NV
12
NV
2
275
14
17
31

Fig.	Part No.	Quantity 1	2	3	PS	KIT	Description	Dénomination	Bezeichnung	Denominatición	Notes
39	**PJ 7418307**	1	1				•Nut	•Ecrou	•Mutter	•Tuerca	
40	**PJ 7418305**	1	1				Fuse Ring	Circlip	Sicherungsring	Anillo Fusible	

1	**.**	
2	**.**	
3		
4		
5		

Regulación de la bomba de inyección del motor
Motorsteuerung
Commande de la pompe d'injection
Engine injection pump control

L3E-W264ESA

Catalogue id **10018**	Group **238**
Illustr. No **238NZ1**	Section **200**
Issue **VOE 6444410018**	Page **85**

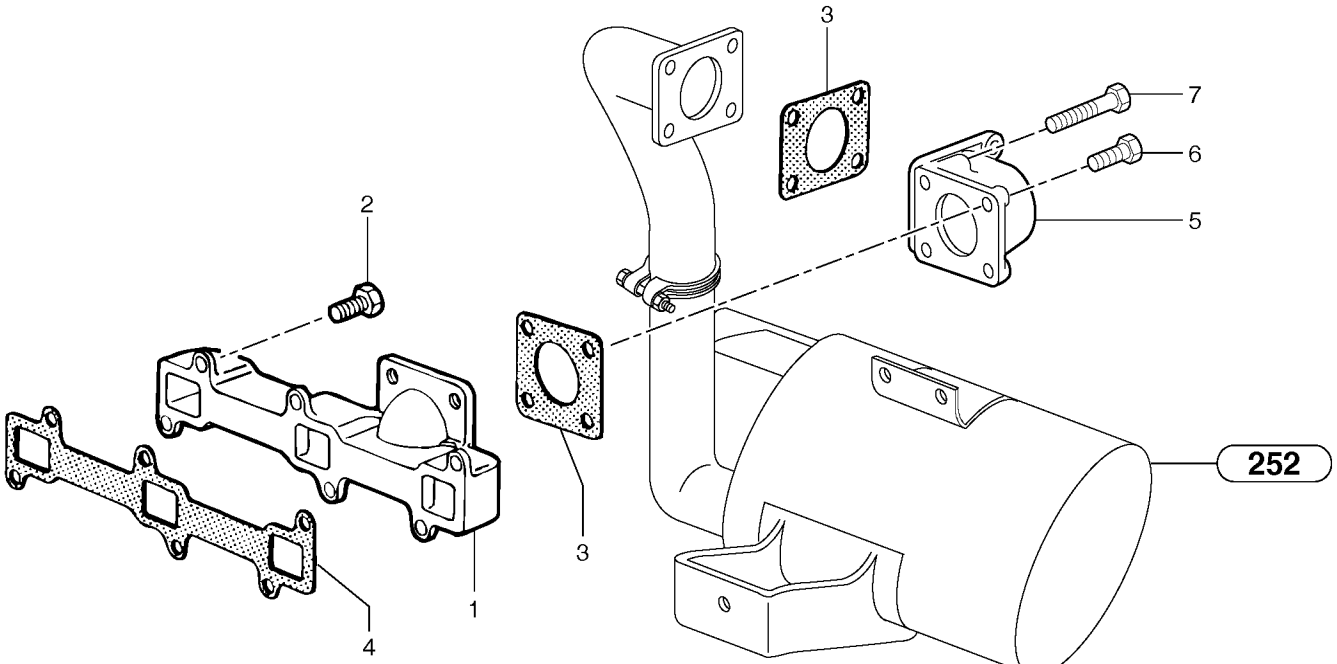
3
7
6
5
2
252
3
1
4

Fig.	Part No.	Quantity 1	2	3	PS	KIT	Description	Dénomination	Bezeichnung	Denominatión	Notes
1	**PJ 7412893**	1	1				Exhaust manifold	Collecteur échappement	Auspuffkrümmer	Colector escape	
2	**PJ 7412887**	6	6				Screw	Vis	Schraube	Tornillo	
3	**PJ 7410238**	2	2				Seal	Joint	Dichtring	Junta	
4	**PJ 7412890**	1	1				Seal	Joint	Dichtring	Junta	
5	**PJ 7412889**	1	1				Output flange	Bride de sortie	Abtriebsflansch	Brida de salida	
6	**VOE 13946173**	2	2				Flange screw	Vis à bride	Flanschschraube	Torn embridado	M8x20
7	**VOE 965179**	2	2				Screw	Vis	Schraube	Tornillo	H M8x50

1	**272.25151**	
2	**272.40151**	
3		
4		
5		

Colector de escape
Auspuffkrümmer
Tubulure d'échappement
Exhaust manifold

Catalogue id **10018**	Group **251**
Illustr. No **2511Z1**	Section **100**
Issue **VOE 6444410018**	Page **87**

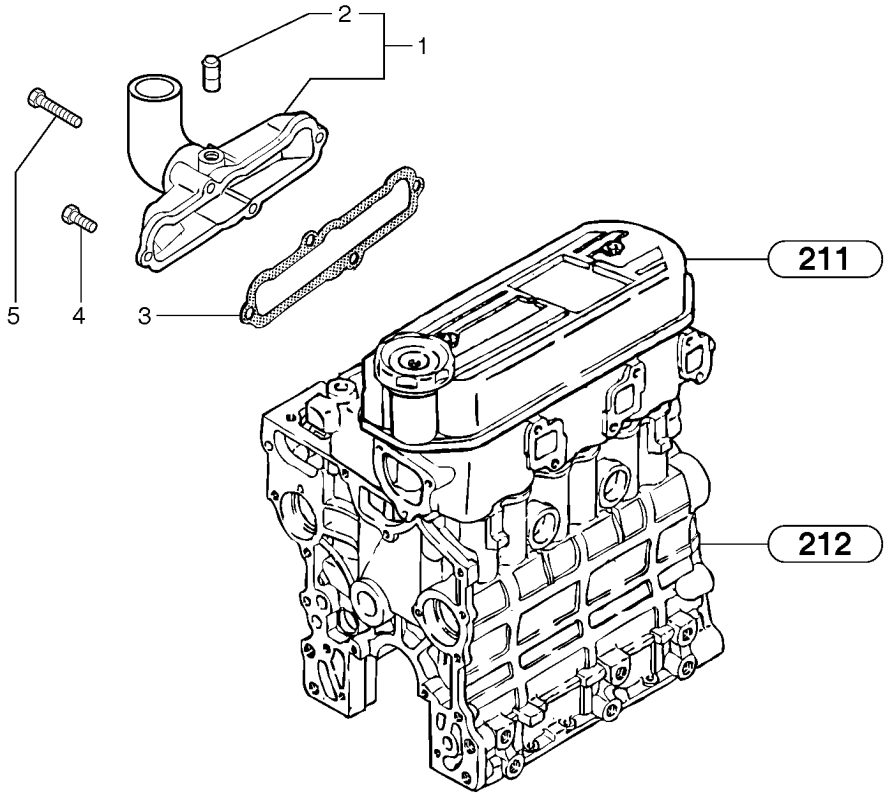
2
1
5
4
3
211
212

Fig.	Part No.	Quantity 1	2	3	PS	KIT	Description	Dénomination	Bezeichnung	Denominatición	Notes
1	**PJ 7418462**	1	1				Commutator	Collecteur	Kollektor	Colector	
2	**PJ 7418463**	1	1				•Adapter	•Adaptateur	•Adapter	•Adaptador	
3	**PJ 7418464**	1	1				Seal	Joint	Dichtring	Junta	
4	**PJ 7410591**	2	2		SS		Screw	Vis	Schraube	Tornillo	
5	**PJ 7410721**	2	2		SS		Screw	Vis	Schraube	Tornillo	

1	**.**		**Colector de admisión** **Saugrohr** **Collecteur d'admission** **Intake manifold**	Catalogue id **10018**	Group **251**
2	**.**			Illustr. No **2514Z1**	Section **400**
3				Issue **VOE 6444410018**	Page **89**
4					
5			**L3E2-64ESA**		

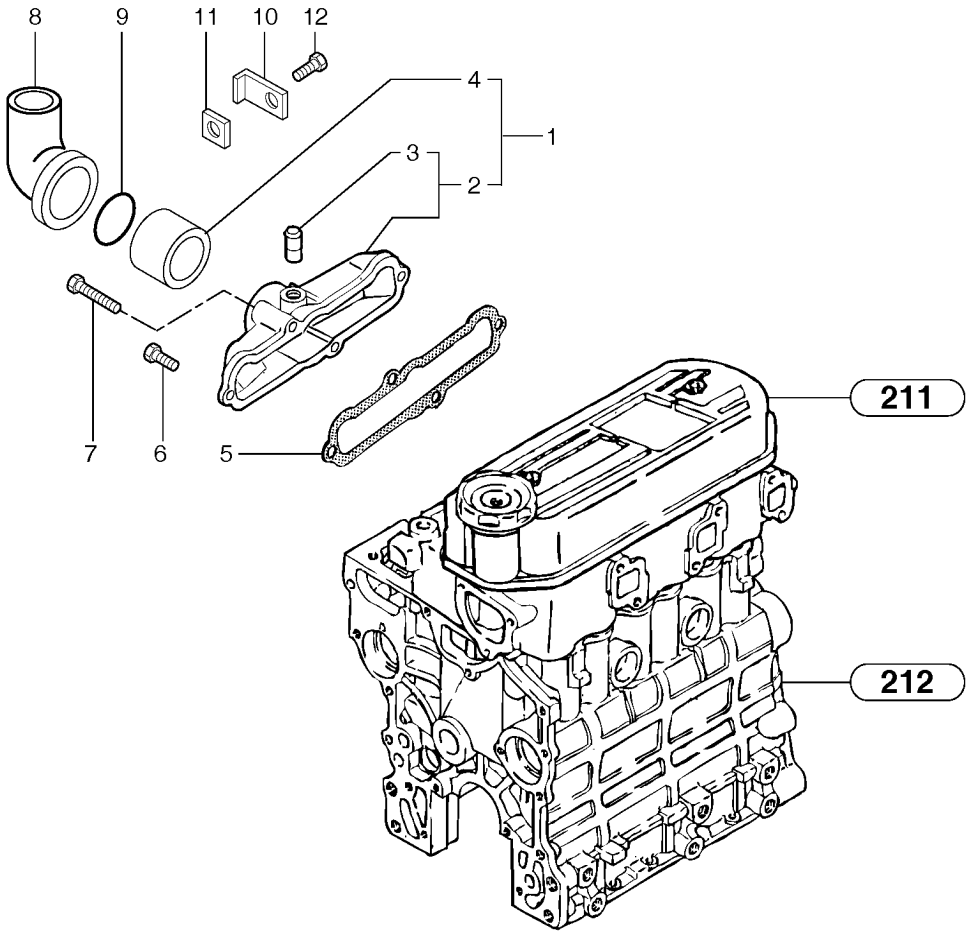
8
9
11
10
12
4
1
3
2
7
6
5
211
212

Fig.	Part No.	Quantity 1	2	3	PS	KIT	Description	Dénomination	Bezeichnung	Denominatión	Notes
1	**PJ 7418465**	1	1				Commutator	Collecteur	Kollektor	Colector	
2	**PJ 7412892**	1	1				•Commutator	•Collecteur	•Kollektor	•Colector	
3	**PJ 7410034**	1	1				••Nipple	••Raccord	••Nippel	••Niple	
4	**VOE 11712611**	1	1				•Intermediate Pipe	•Conduit intermédiaire	•Zwischenrohr	•Tubo intermedio	(PJ 7418217)
5	**PJ 7418464**	1	1				Seal	Joint	Dichtring	Junta	
6	**PJ 7410591**	2	2		SS		Screw	Vis	Schraube	Tornillo	
7	**PJ 7410721**	2	2		SS		Screw	Vis	Schraube	Tornillo	
8	**PJ 7418416**	1	1				Elbow	Coude	Winkelstueck	Tubo acodado	
9	**PJ 7418279**	1	1				Rivet	Rivet	Niet	Remache	
10	**PJ 7418276**	1	1				Plate	Plaque	Platte	Placa	
11	**PJ 7418466**	1	1				Spacer	Entretoise	Abstandstueck	Casquillo distanciad	
12	**PJ 7418280**	1	1				Screw	Vis	Schraube	Tornillo	

1	**.**	
2	**.**	
3		
4		
5		

Colector de admisión
Saugrohr
Collecteur d'admission
Intake manifold

L3E-W264ESA

Catalogue id **10018**	Group **251**
Illustr. No **2514NZ1**	Section **410**
Issue **VOE 6444410018**	Page **91**

VOLVO

EC15B

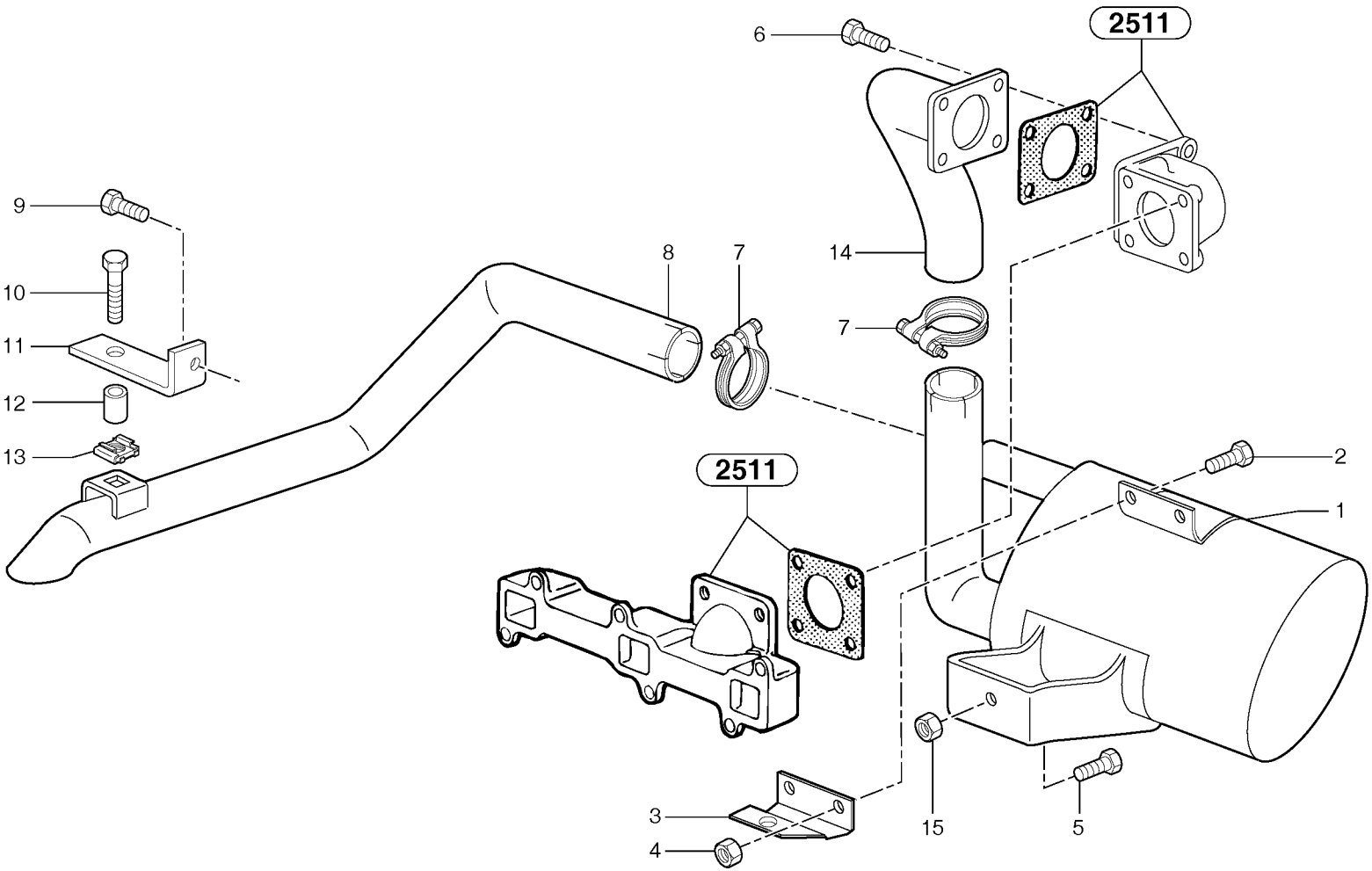
2511
2511
6
9
10
11
12
13
8
7
14
7
2
1
3
4
15
5

Fig.	Part No.	Quantity 1	2	3	PS	KIT	Description	Dénomination	Bezeichnung	Denominatión	Notes
1	**VOE 11800972**	1	1				Muffler	Silencieux	Schalldämpfer	Silencioso	
1		1	1				Catalytic exhaust	Pot catalytique	Katalysator	Escape catalítico	See group 254, Page 95
2	**VOE 946472**	2	2				Flange screw	Vis à bride	Flanschschraube	Torn embridado	M10x30
3	**PJ 3630425**	1	1				Support	Support	Stütze	Apoyo	
4	**VOE 971095**	2	2		SS		Nut	Ecrou	Mutter	Tuerca	M10
5	**VOE 946472**	1	1				Flange screw	Vis à bride	Flanschschraube	Torn embridado	M10x30
6	**VOE 13946173**	4	4				Flange screw	Vis à bride	Flanschschraube	Torn embridado	M8x20
7	**PJ 4690014**	2	2				Clamp	Collier serrage	Klemme	Abrazadera	
8	**PJ 5140300**	1	1				Tube	Tube	Rohr	Tubo	
9	**VOE 13946173**	1	1				Flange screw	Vis à bride	Flanschschraube	Torn embridado	M8x20
10	**VOE 13965180**	1	1				Flange screw	Vis à bride	Flanschschraube	Torn embridado	H M8x60
11	**PJ 3560638**	1	1				Support	Support	Stütze	Apoyo	
12	**PJ 3920038**	1	1				Spacer	Entretoise	Abstandstueck	Casquillo distanciad	
13	**PJ 4450019**	1	1				Square Nut	Ecrou Carre	Vierkantmutter	Tuerca Cuadrada	M8
14	**VOE 11800973**	1	1				Elbow	Coude	Winkelstueck	Tubo acodado	
15	**VOE 971095**	1	1		SS		Nut	Ecrou	Mutter	Tuerca	M10

1	**272.25151**	
2	**272.40151**	
3		
4		
5		

Silenciador
Auspufftopf
Silencieux
Muffler

Catalogue id **10018**	Group **252**
Illustr. No **252Z1**	Section **100**
Issue **VOE 6444410018**	Page **93**

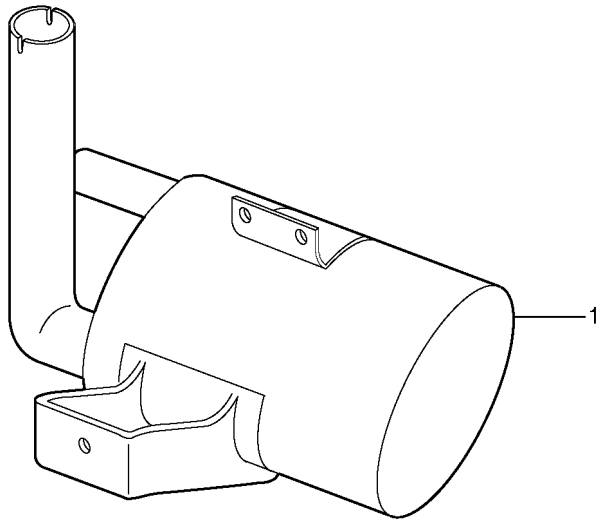
1

Fig.	Part No.	Quantity 1	2	3	PS	KIT	Description	Dénomination	Bezeichnung	Denominatición	Notes
1	**VOE 11801000**	1	1				Catalytic exhaust.....	Pot catalytique.....	Katalysator	Escape catalítico.....	

1	**272.25151**		**Silenciador con escape catalítico** **Auspufftopf mit Katalysator** **Silencieux avec pot catalytique** **Muffler with catalytic exhaust**	Catalogue id **10018**	Group **254**
2	**272.40151**			Illustr. No **254Z1**	Section **100**
3				Issue **VOE 6444410018**	Page **95**
4					
5					

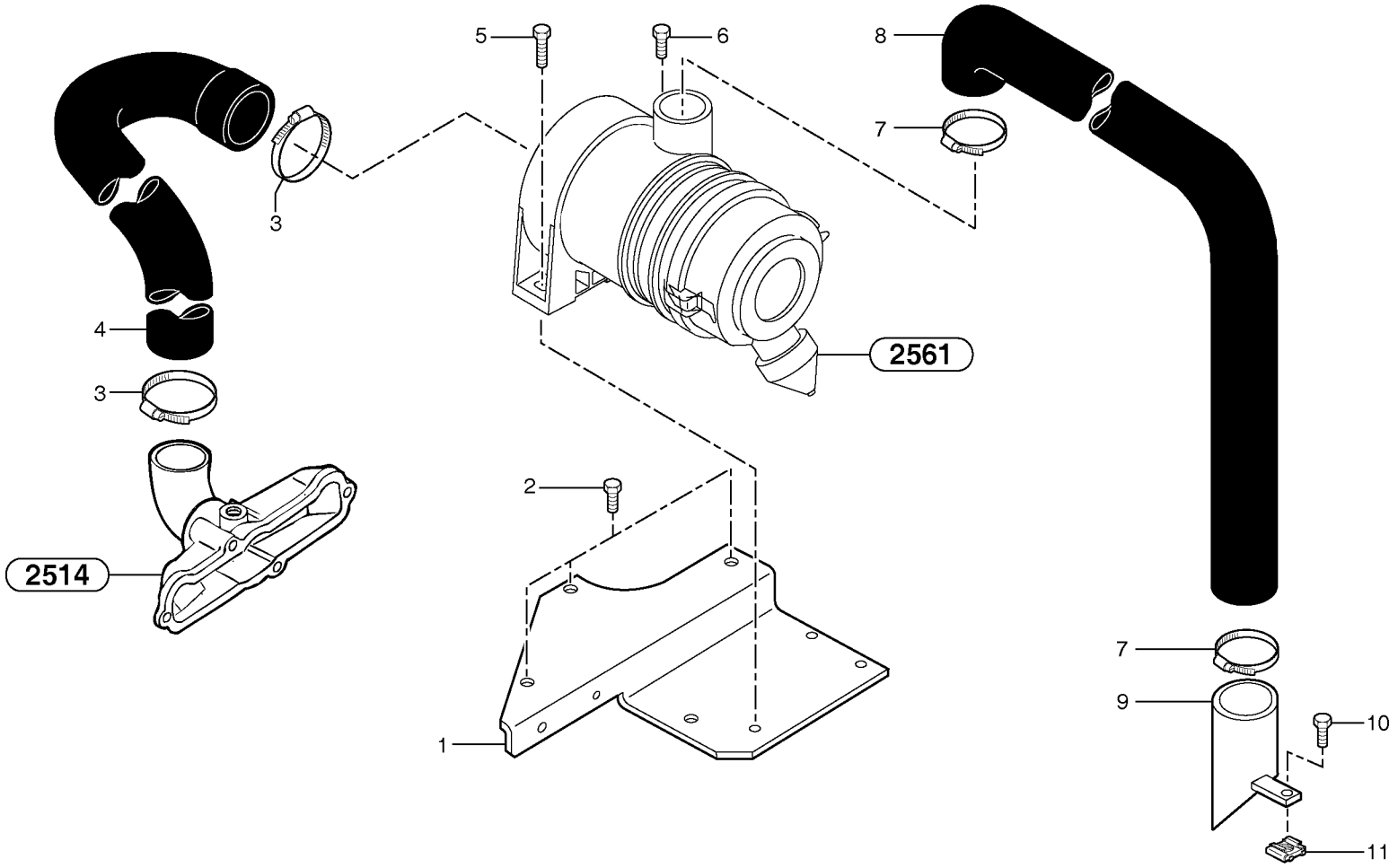
5
6
8
7
3
4
3
2561
2514
2
1
7
9
10
11

Fig.	Part No.	Quantity 1	2	3	PS	KIT	Description	Dénomination	Bezeichnung	Denominatición	Notes
1	**VOE 11801001**	1	1				Carrier	Support	Träger	Soporte	
2	**VOE 13946173**	3	3				Flange screw	Vis à bride	Flanschschraube	Torn embridado	M8x20
3	**VOE 943478**	2	2				Hose Clamp	Collier Serrage	Schlauchschelle	Abraz Manguera	
4	**PJ 4199107**	1	1				Hose	Durit	Schlauch	Tubo flexible	L3E2-64ESA
4	**PJ 4199204**	1	1				Hose	Durit	Schlauch	Tubo flexible	L3E-W264ESA
5	**VOE 946671**	1	1				Flange screw	Vis à bride	Flanschschraube	Torn embridado	M8x30
6	**VOE 13946173**	1	1				Flange screw	Vis à bride	Flanschschraube	Torn embridado	M8x20
7	**PJ 4690665**	2	2				Clamp	Collier serrage	Klemme	Abrazadera	
8	**PJ 6050122**	1	1				Outer Casing	Gaine	Hülle	Funda	
9	**PJ 3812026**	1	1				Support	Support	Stütze	Apoyo	
10	**VOE 13946173**	1	1				Flange screw	Vis à bride	Flanschschraube	Torn embridado	M8x20
11	**PJ 4450016**	1	1				Square Nut	Ecrou Carre	Vierkantmutter	Tuerca Cuadrada	M8

1	**272.25151**	
2	**272.40151**	
3		
4		
5		

Admisión / filtro de aire
Saugrohr / Luftfilter
Tubulure d'admission / filtre à air
Intake / air filter

Catalogue id **10018**	Group **256**
Illustr. No **256Z1**	Section **100**
Issue **VOE 6444410018**	Page **97**

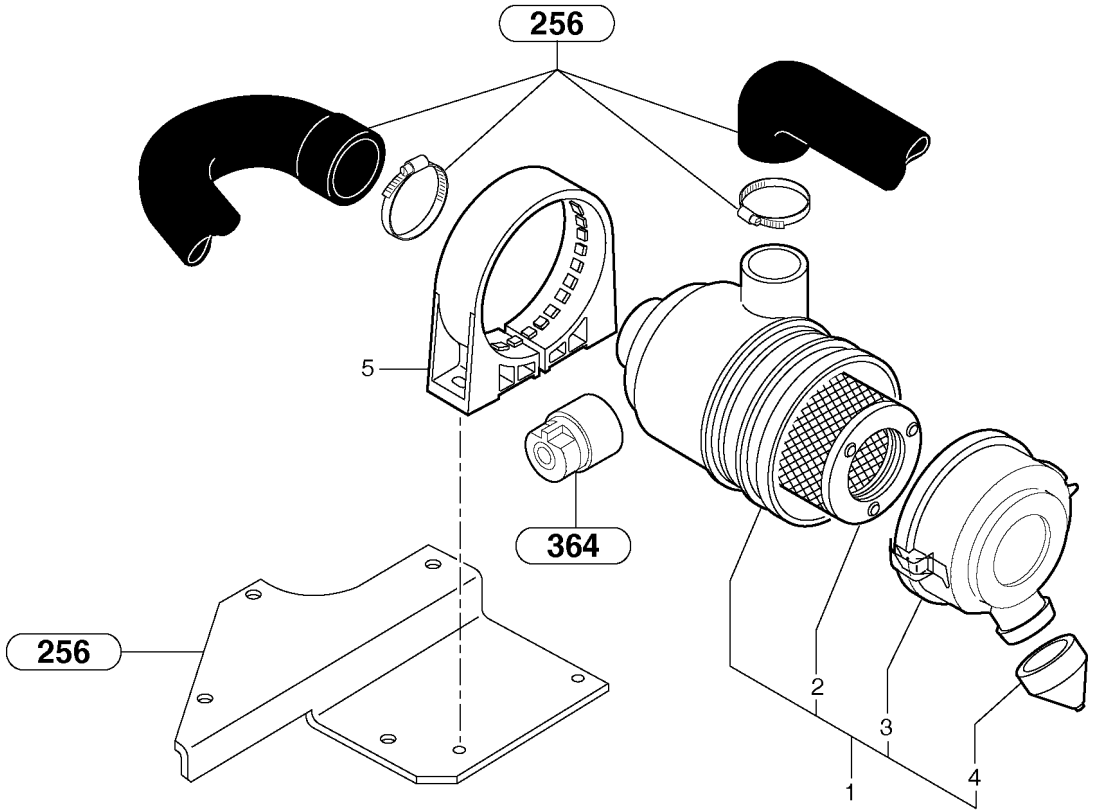
256
5
364
256
2
3
1
4

Fig.	Part No.	Quantity 1	2	3	PS	KIT	Description	Dénomination	Bezeichnung	Denominatión	Notes
1	**PJ 6050129**	1	1		SS		Air filter	Filtre a air	Luftfilter	Filtro de aire	
2	**PJ 6050126**	1	1				•Filter cartridge	•Cartouche filtrante	•Filtereinsatz	•Elemento filtrante	
3	**PJ 7416749**	1	1				•Cover	•Couvercle	•Deckel	•Tapa	
4	**PJ 7417411**	1	1				•Draining Valve	•Valve drainage	•Ablassventil	•Valvula Drenaje	
5	**PJ 6050125**	1	1				Clamp	Collier serrage	Klemme	Abrazadera	

1	**272.25151**		**Filtro de aire** **Luftfilter** **Filtre à air** **Air filter**
2	**272.40151**		
3			
4			
5			

Catalogue id **10018**	Group **256**
Illustr. No **2561Z1**	Section **300**
Issue **VOE 6444410018**	Page **99**

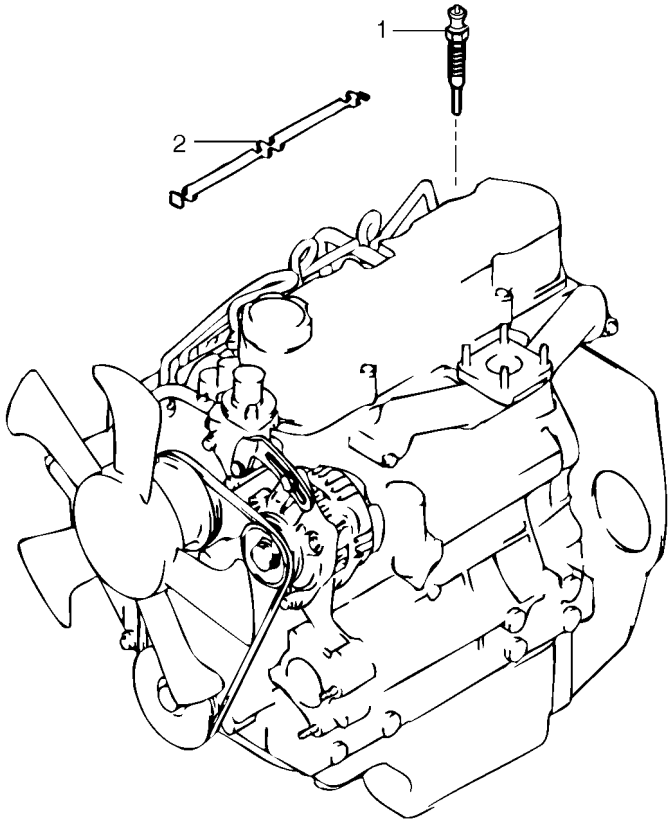
1
2

Fig.	Part No.	Quantity 1	2	3	PS	KIT	Description	Dénomination	Bezeichnung	Denominatión	Notes
1	**PJ 7410757**	3	3				Spark Plug	Bougie	Zundkerze	Bujias	
2	**PJ 7417790**	1	1				Plate	Plaque	Platte	Placa	

1	**272.25151**		**Bujía de precalentamiento** **Zündkerze** **Bougie de préchauffage** **Preheating coil**	Catalogue id **10018**	Group **256**
2	**272.40151**			Illustr. No **2566Z1**	Section **600**
3				Issue **VOE 6444410018**	Page **101**
4					
5					

VOLVO

EC15B

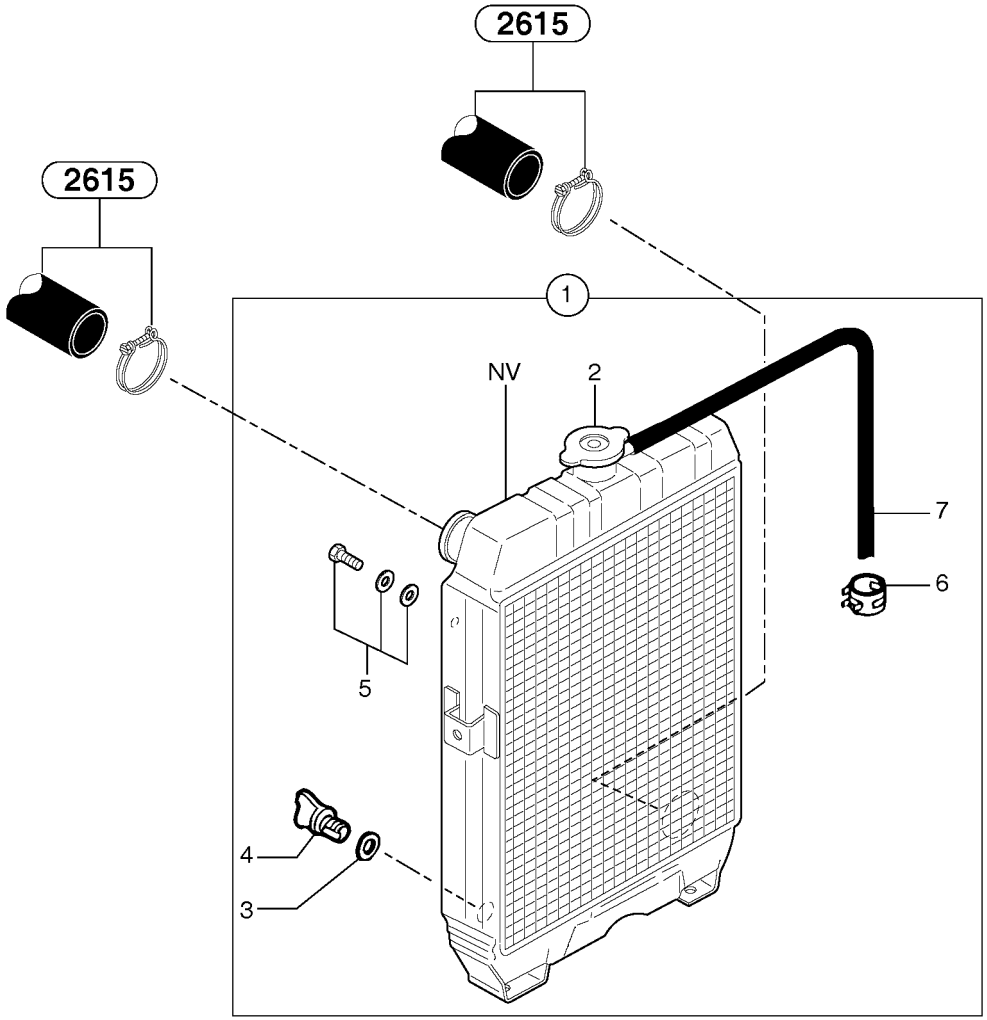
2615
2615
1
NV
2
7
6
5
4
3

Fig.	Part No.	Quantity 1	2	3	PS	KIT	Description	Dénomination	Bezeichnung	Denominatición	Notes
1	**PJ 7418486**	1	1				Water cooler	Refroidisseur d'eau	Wasserkühler	Refrigerador de agua	
2	**PJ 7418493**	1	1				•Radiator plug	•Bouchon de radiateur	•Kühlerstopfen	•Tapón de radiador	
3	**PJ 7413169**	1	1				•Seal	•Joint	•Dichtring	•Junta	
4	**PJ 7413170**	1	1				•Plug tap	•Robinet	•Kugelhahnventil	•Grifo	
5	**PJ 7418494**	4	4				•Attaching kit	•Kit de fixation	•Befestigungssatz	•Juego de fijación	
6	**PJ 7416943**	2	2				•Clamp	•Collier serrage	•Klemme	•Abrazadera	
7	**PJ 7416944**	1	1				•Tube	•Tube	•Rohr	•Tubo	

1	**272.25151**	
2	**272.40151**	
3		
4		
5		

Radiador (agua)
Kühler (Wasser)
Radiateur (eau)
Radiator (water)

Catalogue id **10018**	Group **261**
Illustr. No **2611Z1**	Section **100**
Issue **VOE 6444410018**	Page **103**

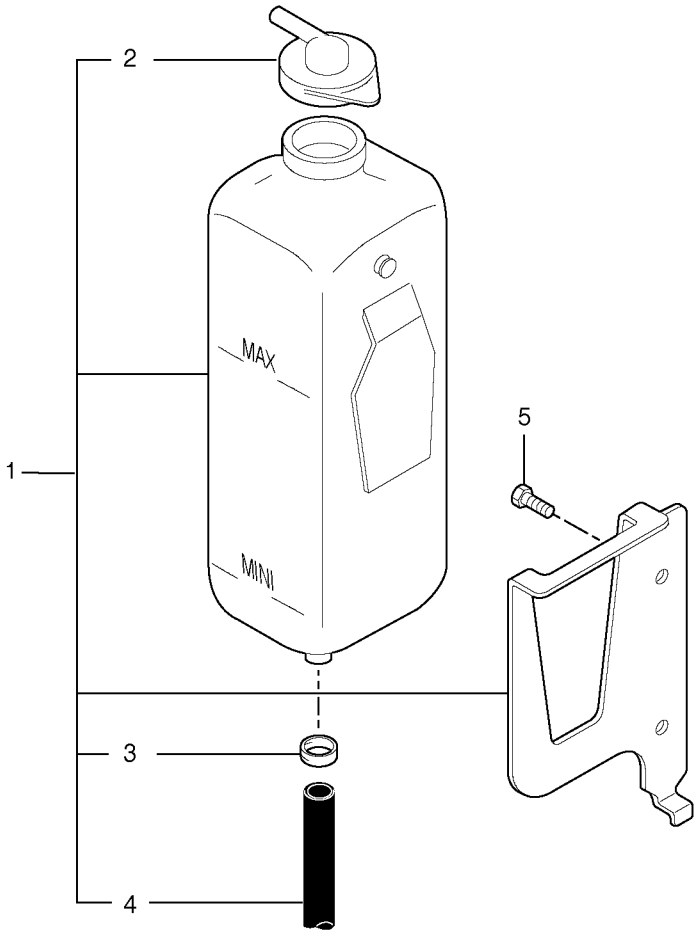
2
MAX
1
5
MIN
3
4

Fig.	Part No.	Quantity 1	2	3	PS	KIT	Description	Dénomination	Bezeichnung	Denominatición	Notes
1	**PJ 5020071**	1	1				Expansion tank kit	Kit vase d'expansion	Ausdehnungsgefäß-Kit	Kit de depósito de expansi...	
2	**PJ 7416260**	1	1				•Filler cap	•Bouchon Remplissage	•Tankverschluss	•Tapa Llenado	
3	**PJ 7416261**	2	2				•Clamp	•Collier serrage	•Klemme	•Abrazadera	
4	**PJ 7417821**	1	1				•Hose	•Durit	•Schlauch	•Tubo flexible	
5		2	2				Screw	Vis	Schraube	Tornillo	

1	**272.25151**		**Vaso expansion** **Ausdehnungsgefäss** **Vase expansion** **Expansion tank**	Catalogue id **10018**	Group **261**
2	**272.40151**			Illustr. No **2612Z1**	Section **200**
3				Issue **VOE 6444410018**	Page **105**
4					
5					

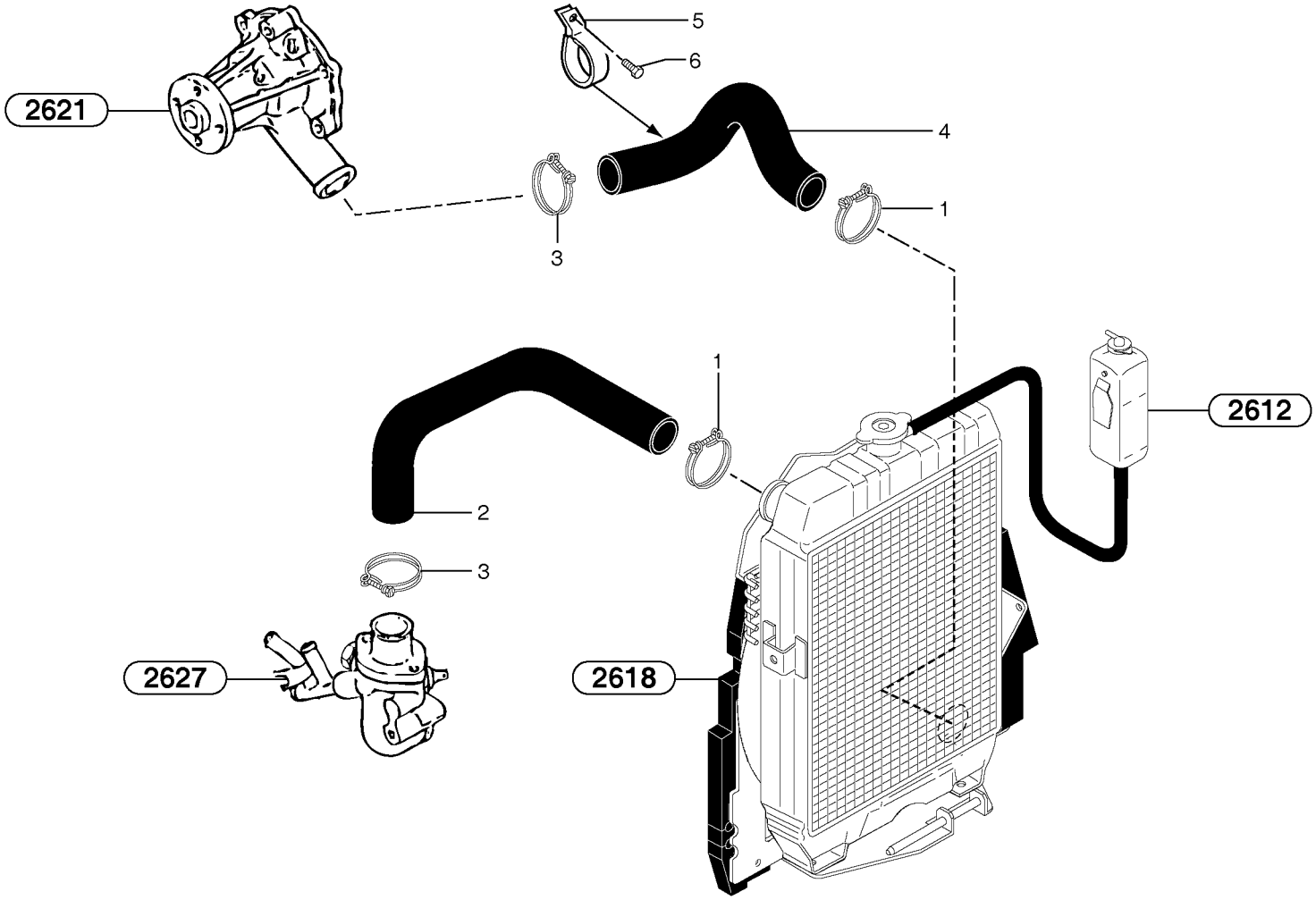
2621
5
6
4
1
3
1
2
3
2612
2627
2618

Fig.	Part No.	Quantity 1	2	3	PS	KIT	Description	Dénomination	Bezeichnung	Denominatión	Notes
1	**PJ 7410140**	2	2				Clamp	Collier serrage	Klemme	Abrazadera	
2	**PJ 7413182**	1	1				Hose	Durit	Schlauch	Tubo flexible	
3	**PJ 7410140**	2	2				Clamp	Collier serrage	Klemme	Abrazadera	
4	**PJ 4199203**	1	1				Hose	Durit	Schlauch	Tubo flexible	
5	**PJ 7417515**	1	1				Clamp	Collier serrage	Klemme	Abrazadera	
6	**PJ 7417516**	1	1				Screw	Vis	Schraube	Tornillo	

1	**272.25151**		**Circuito de refrigeración** **Kühlkreis** **Circuit de refroidissement** **Cooling circuit**	Catalogue id **10018**	Group **261**
2	**272.40151**			Illustr. No **2615Z1**	Section **500**
3				Issue **VOE 6444410018**	Page **107**
4					
5					

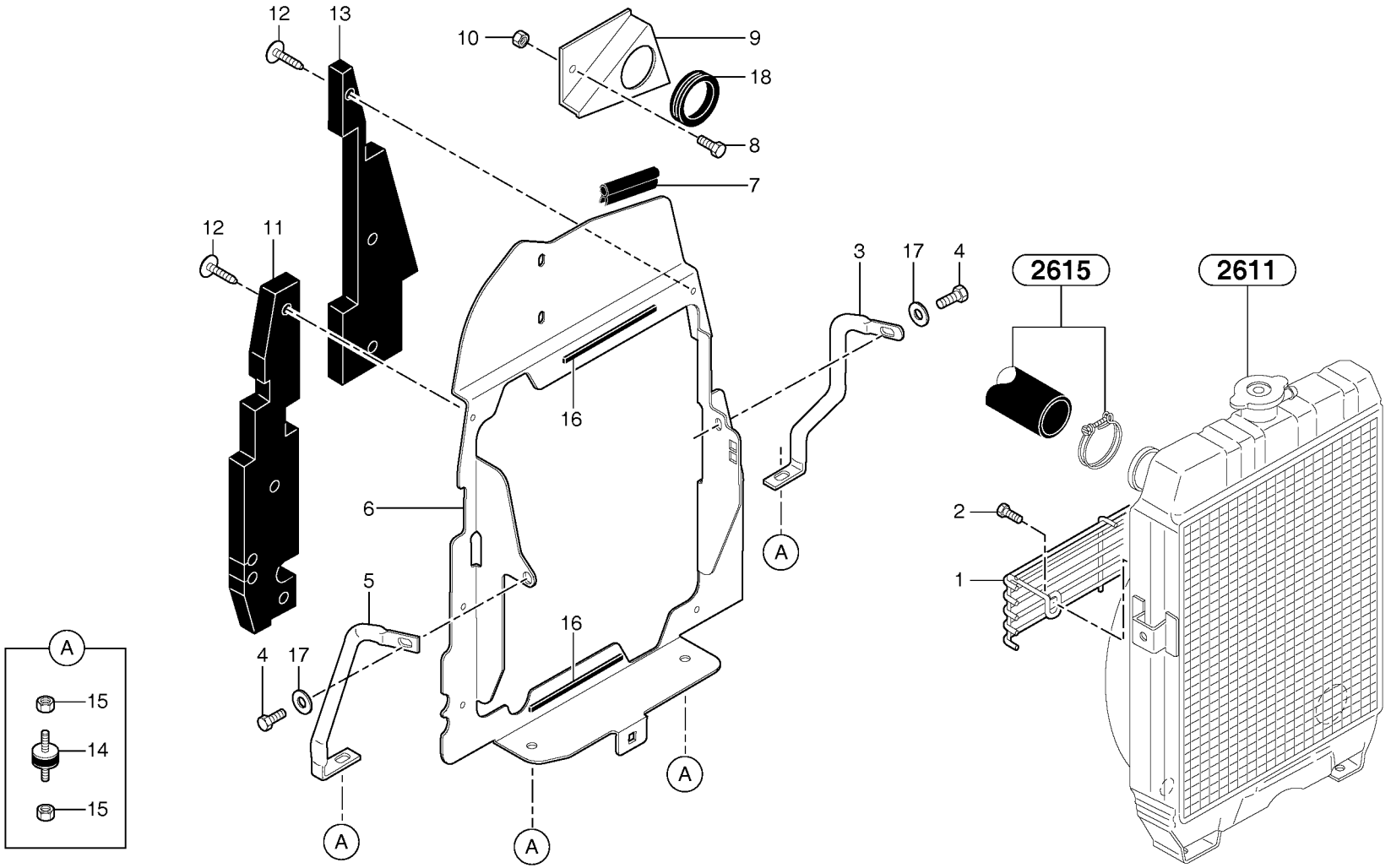
12
13
10
9
18
8
7
12
11
3
17
4
2615
2611
16
6
2
1
5
16
4
17
A
15
14
15

Fig.	Part No.	Quantity 1	2	3	PS	KIT	Description	Dénomination	Bezeichnung	Denominatión	Notes
1	**PJ 5040224**	1	1				Grille	Grille	Gitter	Rejilla	
2	**VOE 13946173**	2	2				Flange screw	Vis à bride	Flanschschraube	Torn embridado	M8x20
3	**PJ 5490031**	1	1				Stay Member	Tirant	Stutzträger	Viga	
4	**VOE 13946173**	2	2				Flange screw	Vis à bride	Flanschschraube	Torn embridado	M8x20
5	**PJ 5820038**	1	1				Stay Member	Tirant	Stutzträger	Viga	
6	**VOE 11800259**	1	1				Carrier	Support	Träger	Soporte	
7		1	1		NS		Seal	Joint	Dichtring	Junta	
8	**VOE 13946173**	1	1				Flange screw	Vis à bride	Flanschschraube	Torn embridado	M8x20
9	**PJ 3811798**	1	1				Support	Support	Stütze	Apoyo	
10	**VOE 13945408**	1	1				Nut	Ecrou	Mutter	Tuerca	M8
11	**VOE 11800339**	1	1				Foam	Mousse	Schaumstoff	Espuma	
12	**PJ 4650007**	6	6				Fastener	Attache	Befestigung	Atadura	
13	**VOE 11800340**	1	1				Foam	Mousse	Schaumstoff	Espuma	
14	**PJ 5140273**	4	4				Suspension	Suspension	Aufhängung	Suspension	
15	**VOE 971095**	8	8		SS		Nut	Ecrou	Mutter	Tuerca	M10
16		2	2		NS		Seal	Joint	Dichtring	Junta	
17	**VOE 960141**	2	2		SS		Washer	Rondelle	Scheibe	Arandela	8.4x22x2
18		1	1		NS		Seal	Joint	Dichtring	Junta	

1	**272.25151**	
2	**272.40151**	
3		
4		
5		

Instalación de radiador
Einbau der Kühler
Mise en place du radiateur
Radiator installation

Catalogue id **10018**	Group **261**
Illustr. No **2618Z1**	Section **800**
Issue **VOE 6444410018**	Page **109**

VOLVO

EC15B

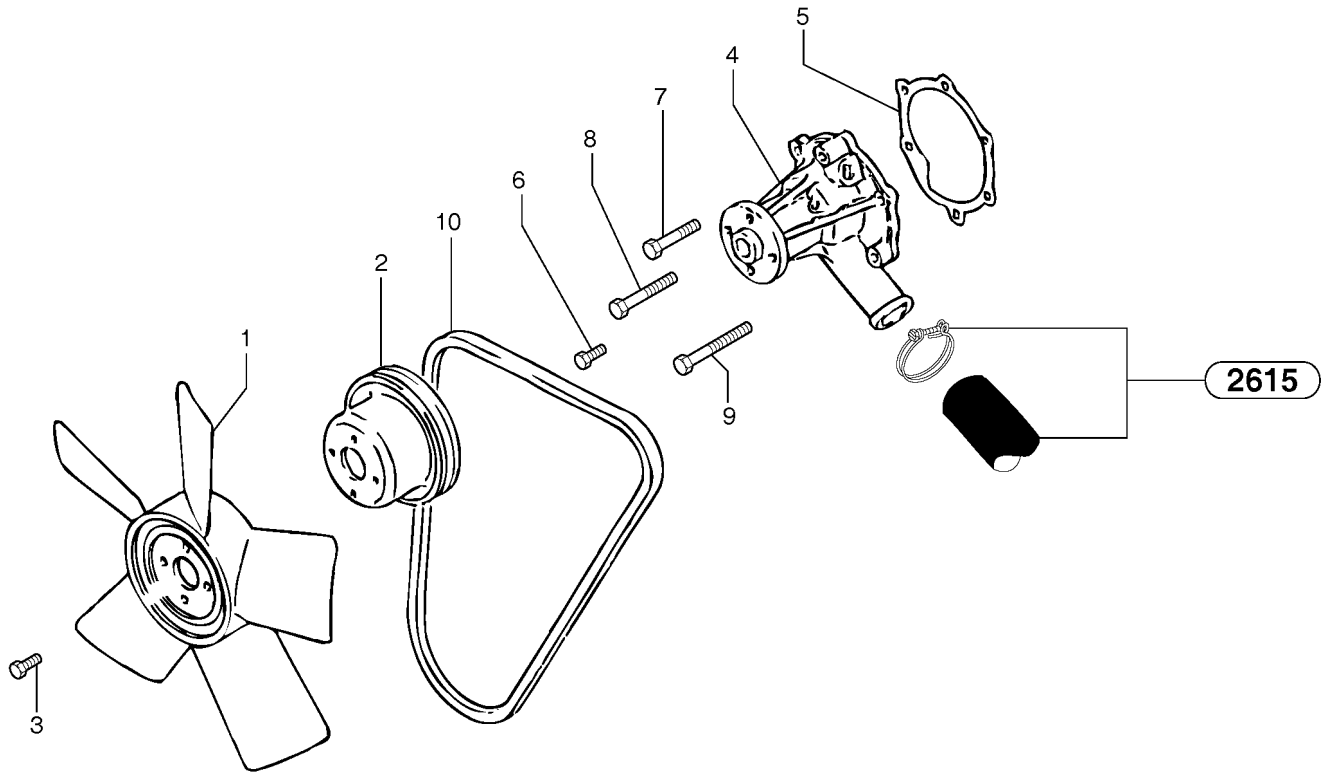
1
2
3
4
5
6
7
8
9
10
2615

Fig.	Part No.	Quantity 1	2	3	PS	KIT	Description	Dénomination	Bezeichnung	Denominatión	Notes
1	**PJ 7416845**	1	1				Fan	Ventilateur	Ventilator	Ventilador	
2	**PJ 7410036**	1	1				Pulley	Poulie	Riemenscheibe	Polea	
3	**PJ 7410100**	4	4		SS		Screw	Vis	Schraube	Tornillo	
4	**PJ 7410770**	1	1				Water Pump	Pompe a eau	Wasserpumpe	Bomba de agua	
5	**PJ 7418476**	1	1				Seal	Joint	Dichtring	Junta	
6	**PJ 7410591**	2	2		SS		Screw	Vis	Schraube	Tornillo	
7	**PJ 7410592**	1	1				Screw	Vis	Schraube	Tornillo	
8	**PJ 7410721**	1	1		SS		Screw	Vis	Schraube	Tornillo	
9	**PJ 7410593**	2	2				Screw	Vis	Schraube	Tornillo	
10	**PJ 7417084**	1	1				Belt	Courroie	Riemen	Correa	

1	**272.25151**	
2	**272.40151**	
3		
4		
5		

Bomba de refrigerante
Wasserpumpe
Pompe à eau
Water pump

Catalogue id **10018**	Group **262**
Illustr. No **2621Z1**	Section **100**
Issue **VOE 6444410018**	Page **111**

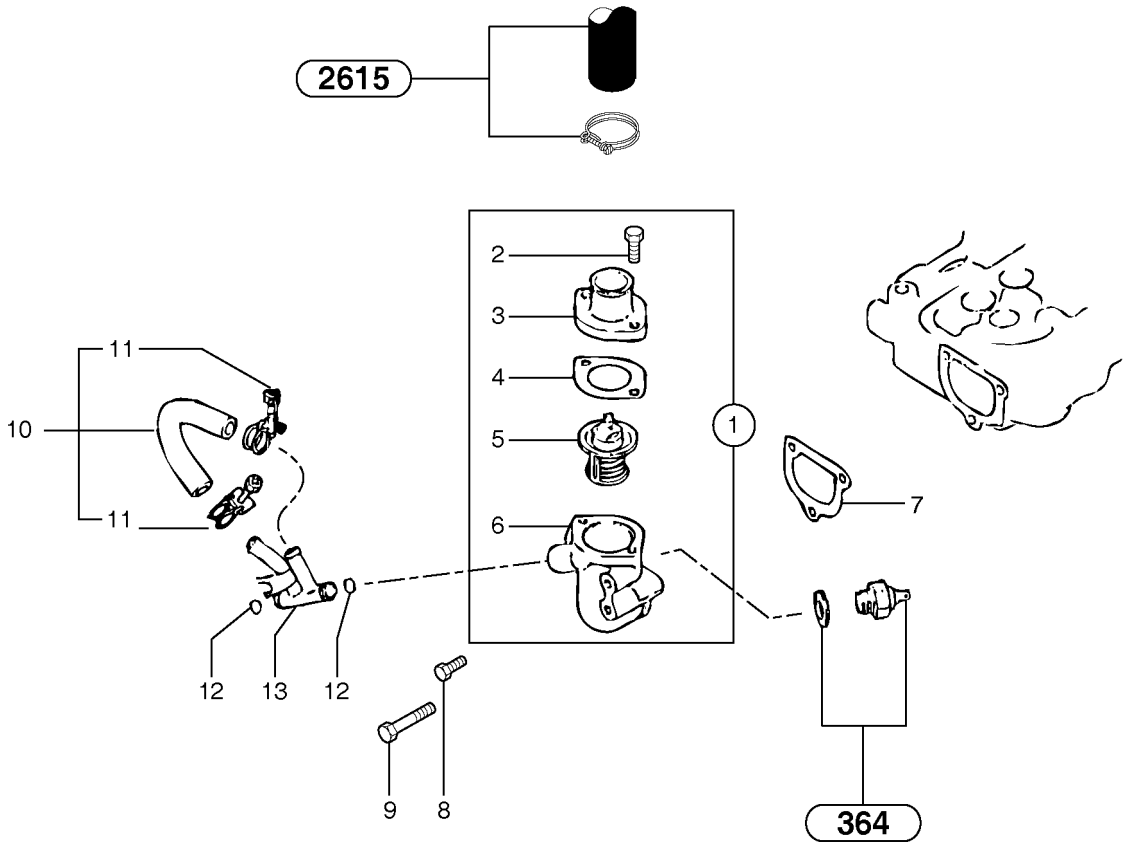
2615
2
3
4
5
6
1
7
11
10
11
12
13
12
9
8
364

Fig.	Part No.	Quantity 1	2	3	PS	KIT	Description	Dénomination	Bezeichnung	Denominatión	Notes
1	**PJ 7418477**	1	1				Flange	Flasque	Flansch	Brida	
2	**PJ 7418478**	2	2				•Screw	•Vis	•Schraube	•Tornillo	
3	**PJ 7410749**	1	1				•Flange	•Flasque	•Flansch	•Brida	
4	**PJ 7410755**	1	1				•Seal	•Joint	•Dichtring	•Junta	
5	**PJ 7410802**	1	1				•Thermostat	•Thermostat	•Thermostat	•Termostato	
6	**PJ 7413010**	1	1				•Body	•Carcasse	•Rumpf	•Cuerpo	
7	**PJ 7418369**	1	1				Seal	Joint	Dichtring	Junta	
8	**PJ 7410591**	2	2		SS		Screw	Vis	Schraube	Tornillo	
9	**PJ 7410722**	1	1				Screw	Vis	Schraube	Tornillo	
10	**PJ 4199198**	1	1				Hose	Durit	Schlauch	Tubo flexible	
11	**PJ 7414907**	2	2				•Clamp	•Collier serrage	•Klemme	•Abrazadera	
12	**PJ 7410728**	2	2		SS		O-ring	Joint Torique	O-Ring	Junta torica	
13	**PJ 7417108**	1	1				Pipe	Canalisation	Rohrleitung	Canalizacion	

1	**272.25151**	
2	**272.40151**	
3		
4		
5		

Termostato
Thermostat
Thermostat
Thermostat

Catalogue id **10018**	Group **262**
Illustr. No **2627Z1**	Section **700**
Issue **VOE 6444410018**	Page **113**

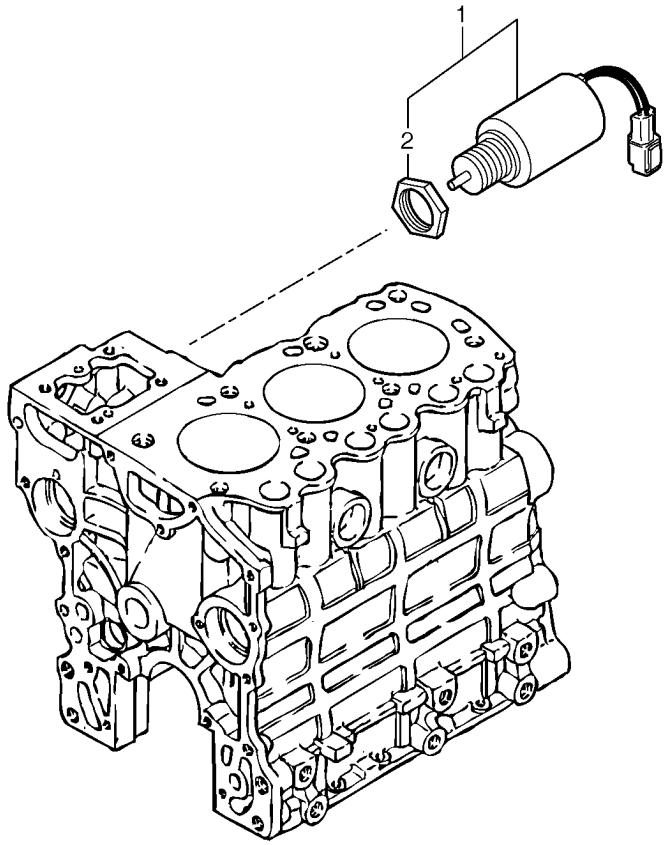
1
2

Fig.	Part No.	Quantity 1	2	3	PS	KIT	Description	Dénomination	Bezeichnung	Denominatición	Notes
1	**PJ 7415748**	1	1				Solenoid	Solénoide	Magnet	Solenoide	
2	**PJ 7410289**	1	1				•Nut	•Ecrou	•Mutter	•Tuerca	

1	**272.25151**		**Electroimán de parada del motor** **Elektromagnet Motorabschaltung** **Electro-aimant d'arrêt du moteur** **Engine stop electromagnet**	Catalogue id **10018**	Group **273**
2	**272.40151**			Illustr. No **273Z1**	Section **100**
3				Issue **VOE 6444410018**	Page **115**
4					
5					

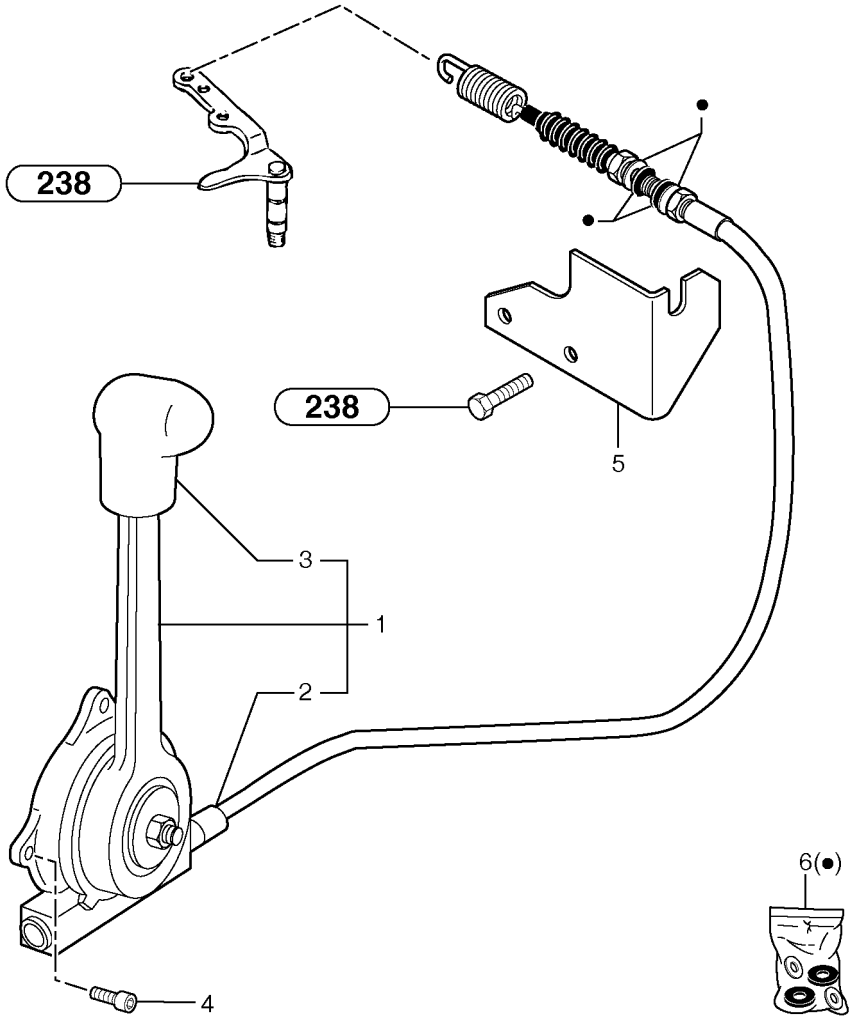
238
238
5
3
1
2
4
6(●)

Fig.	Part No.	Quantity 1	2	3	PS	KIT	Description	Dénomination	Bezeichnung	Denominatición	Notes
1	**VOE 11800543**	1	1				Hand throttle control	Accélérateur a main	Handgasregler	Mando manual acelerad	
2	**PJ 7418481**	1	1				•Throt Cont Ca	•Câble d'accélération	•Gasregelzug	•Cable Acelerad	
3	**PJ 7417116**	1	1				•Handle Ball	•Pommeau	•Knauf	•Bola Mango	
4	**VOE 969404**	3	3				6-pt skt screw	Vis creuse de 6	Hohlschraube	Racor 6-dientes	M5x12
5	**PJ 3560624**	1	1				Support	Support	Stütze	Apoyo	
6	**VOE 11714131**	1	1				Kit	Jeu	Bausatz	Juego	(PJ 6860165)

1	**272.25151**		**Control de aceleración del motor** **Gashebel Motor** **Commande d'accélération du moteur** **Engine acceleration control**
2	**272.40151**		
3			
4			
5			

Catalogue id **10018**	Group **275**
Illustr. No **275Z1**	Section **100**
Issue **VOE 6444410018**	Page **117**

VOLVO

Construction Equipment

GROUP		Section	Page
311	Battery	100	125
321	Alternator installation	100	127
321	Alternator 12 V - 40 A	200	129
331	Starter motor installation	100	131
331	Starter motor 12 V - 1,6 KW	200	133
334	Starting and preheating switch	100	135
334	Coded keypad (anti-start)	200	137
352	Front headlight on canopy	100	139
352	Front headlight on cab CAB 20/01/001 -	200	141
353	Rear headlight	100	143
356	Work light on boom	100	145
362	Horn	100	147
362	Flashing light	400	149
363	Cleaning system CAB 20/01/001 -	100	151
364	Oil pressure switch	100	153
364	Clogging indicator	200	155
364	Thermal switch	300	157
364	Operator's station : instrument panel (right)	400	159
364	Operator's station : instrument panel (left)	500	161
364	Inspection light socket	600	163
371	Electrical system / without Puma	100	165
371	Electrical system / Canopy	210	167
371	Electrical system / cab CAB 20/01/001 -	220	169
371	Electrical system / battery	400	171
372	Electrical equipment / without Puma	100	173
372	Battery cut-out	400	175
386	Transmitter	200	177
387	Control panel	100	179
393	Radio kit CAB 20/01/001 -	100	181

TABLE DES MATIÈRES	Catalogue id 10018	Group 3
	Issue VOE 6444410018	Page 120

GROUPE		Section	Page
311	Batterie	100	125
321	Mise en place de l'alternateur	100	127
321	Alternateur 12 V - 40 A	200	129
331	Mise en place du démarreur	100	131
331	Démarreur 12 V - 1,6 KW	200	133
334	Contacteur de démarrage et de préchauffage	100	135
334	Clavier codé (sécurité antidémarrage)	200	137
352	Phare AV sur toit de cabine ouverte	100	139
352	Phare AV sur cabine CAB 20/01/001 -	200	141
353	Projecteur AR	100	143
356	Projecteur de travail sur flèche	100	145
362	Avertisseur sonore	100	147
362	Gyrophare	400	149
363	Système de nettoyage CAB 20/01/001 -	100	151
364	Manocontact d'huile	100	153
364	Indicateur de colmatage	200	155
364	Thermocontact	300	157
364	Poste de conduite : tableau de bord (côté droit)	400	159
364	Poste de conduite : tableau de bord (côté gauche)	500	161
364	Prise pour lampe baladeuse	600	163
371	Système électrique / sans unité de commande Puma	100	165
371	Système électrique / Cabine ouverte	210	167
371	Système électrique / cabine CAB 20/01/001 -	220	169
371	Système électrique / batterie	400	171
372	Equipement électrique / sans unité de commande Puma	100	173
372	Coupe-batterie	400	175
386	Transmetteur	200	177
387	Panneau de commande	100	179
393	Kit autoradio CAB 20/01/001 -	100	181

GRUPPE		Abschnitt	Seite
311	Batterie	100	125
321	Einbau des Generators	100	127
321	Generator 12 V - 40 A	200	129
331	Einbau des Anlassers	100	131
331	Anlasser 12 V - 1,6 KW	200	133
334	Anlass- und Vorglühschalter	100	135
334	Codierte Tastatur (Wegfahrsperre)	200	137
352	Scheinwerfer Überrollbügel vorn	100	139
352	Scheinwerfer Kabine vorn CAB 20/01/001 -	200	141
353	Hinterer Scheinwerfer	100	143
356	Arbeitsscheinwerfer auf Ausleger	100	145
362	Signalhorn	100	147
362	Rundumkennleuchte	400	149
363	Reinigungssystem CAB 20/01/001 -	100	151
364	Druckschalter	100	153
364	Verstopfungsanzeiger	200	155
364	Thermoschalter	300	157
364	Bedienungsstand : Armaturenbrett (rechts)	400	159
364	Bedienungsstand : Armaturenbrett (links)	500	161
364	Handlampenanschluss	600	163
371	Elektroanlage / ohne Puma	100	165
371	Elektroanlage / Überrollbügel	210	167
371	Elektroanlage / Kabine CAB 20/01/001 -	220	169
371	Elektroanlage / Batterie	400	171
372	Elektroanlage / ohne Puma	100	173
372	Batterieabschaltung	400	175
386	Sender	200	177
387	Bedienungstafel	100	179
393	Radio-Kit CAB 20/01/001 -	100	181

GRUPO		Sección	Página
311	Batería	100	125
321	Montaje del alternador	100	127
321	Alternador 12 V - 40 A	200	129
331	Instalación del motor de arranque	100	131
331	Motor de arranque 12 V - 1,6 KW	200	133
334	Interruptor de arranque y precalentamiento	100	135
334	Teclado codificado (antiarranque)	200	137
352	Alumbrado delantero en la protección contra vuelcos	100	139
352	Alumbrado delantero en la cabina CAB 20/01/001 -	200	141
353	Alumbrado trasero	100	143
356	Alumbrado de trabajo en pluma	100	145
362	Bocina	100	147
362	Luz de advertencia intermitente	400	149
363	Sistema de limpieza CAB 20/01/001 -	100	151
364	Interruptor de presión de aceite	100	153
364	Indicador de obturación	200	155
364	Interruptor térmico	300	157
364	Puesto de conducción : tablero de instrumentos (derecho)	400	159
364	Puesto de conducción : tablero de instrumentos (izquierdo)	500	161
364	Toma de lámpara de inspección	600	163
371	Sistema eléctrico / sin Puma	100	165
371	Sistema eléctrico / protección contra vuelcos	210	167
371	Sistema eléctrico / cabina CAB 20/01/001 -	220	169
371	Sistema eléctrico / batería	400	171
372	Equipo eléctrico / sin Puma	100	173
372	Disyuntor de batería	400	175
386	Transmisor	200	177
387	Panel mando	100	179
393	Kit de radio CAB 20/01/001 -	100	181

VOLVO

Construction Equipment

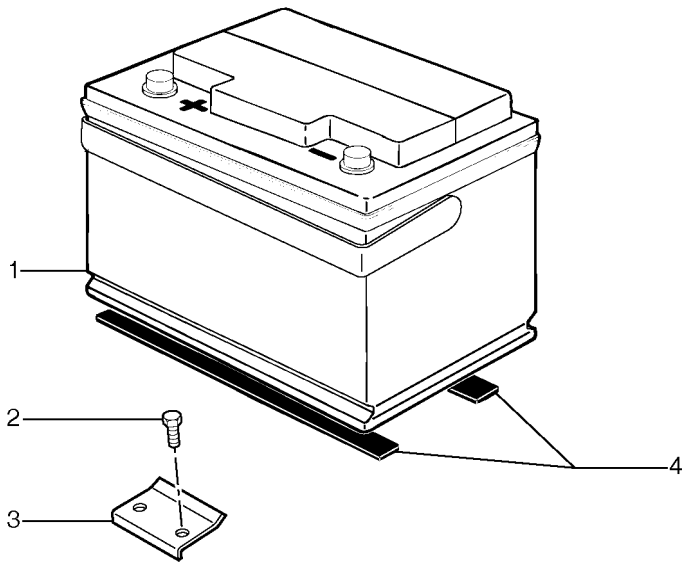
1
2
3
4

Fig.	Part No.	Quantity 1	2	3	PS	KIT	Description	Dénomination	Bezeichnung	Denominatición	Notes
1	**PJ 5180073/S**	1	1				Empty battery	Batterie vide	Leere Batterie	Batería descargada	12V - 44Ah
2	**VOE 13946173**	2	2				Flange screw	Vis à bride	Flanschschraube	Torn embridado	M8x20
3	**PJ 3710068**	1	1				Stop, Shoulder	Butee	Gegenhalter	Tope	
4	**VOE 11803128**	2	2				Rubber Plate	Plaque Caoutchouc	Gummiplatte	Placa Goma	(PJ 5140055)

1	**272.25151**	
2	**272.40151**	
3		
4		
5		

Batería
Batterie
Batterie
Battery

Catalogue id **10018**	Group **311**
Illustr. No **311Z1**	Section **100**
Issue **VOE 6444410018**	Page **125**

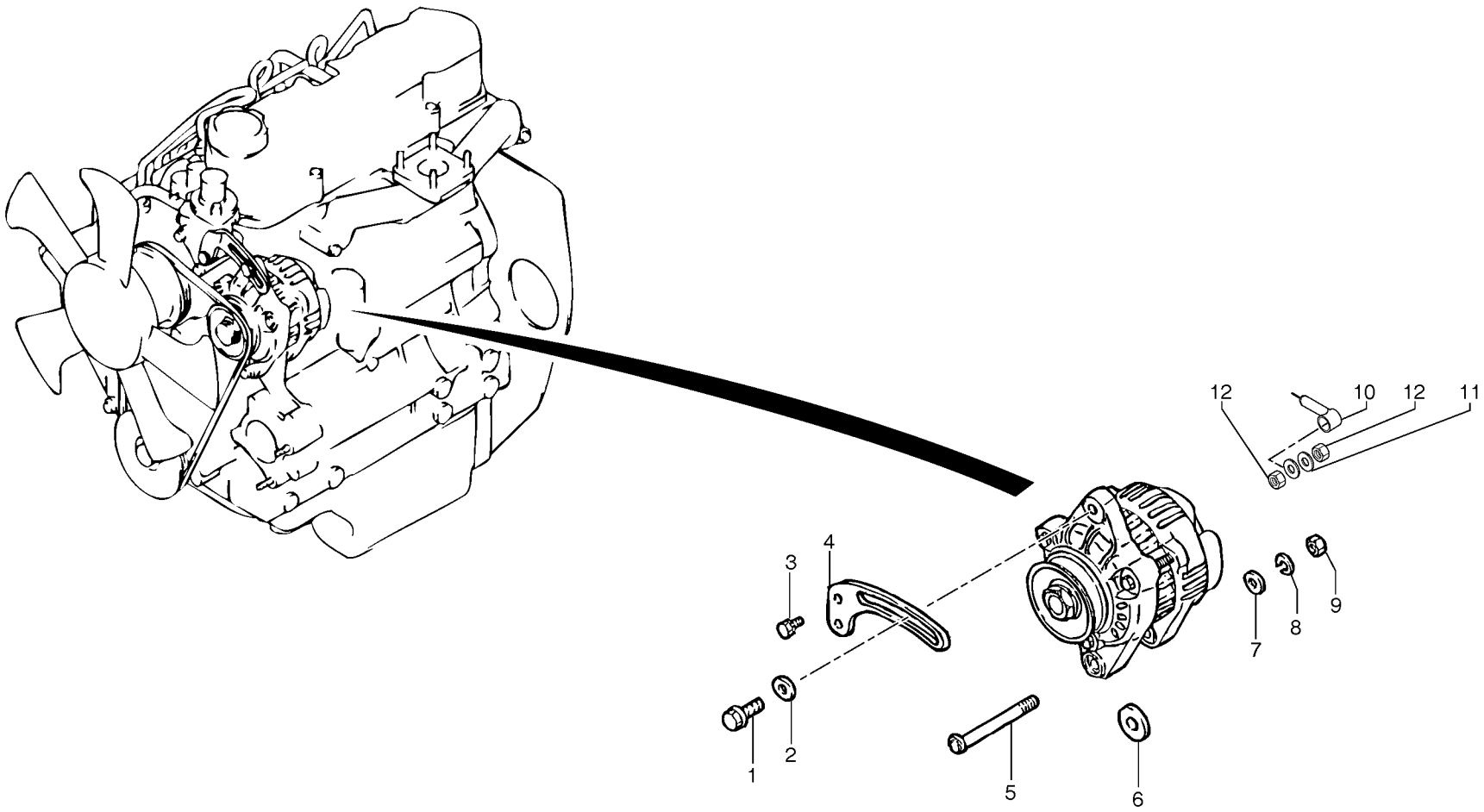
12
10
12
11
3
4
9
8
7
1
2
5
6

Fig.	Part No.	Quantity 1	2	3	PS	KIT	Description	Dénomination	Bezeichnung	Denominatición	Notes
1	**PJ 7410095**	1	1		SS		Screw	Vis	Schraube	Tornillo	
2	**PJ 7410050**	1	1		SS		Washer	Rondelle	Scheibe	Arandela	
3	**PJ 7410101**	1	1		SS		Screw	Vis	Schraube	Tornillo	
4	**PJ 7417086**	1	1				Lever	Levier	Hebel	Palanca	
5	**PJ 7412901**	1	1				Bolt	Boulon	Bolzen	Perno	
6	**PJ 7417073**	1	1				Washer	Rondelle	Scheibe	Arandela	
7	**PJ 7410402**	1	1				Washer	Rondelle	Scheibe	Arandela	
8	**PJ 7410126**	1	1		SS		Lock Washer	Rondel.verroui.	Sicher Scheibe	Arandel Segurid	
9	**PJ 7410117**	1	1		SS		Nut	Ecrou	Mutter	Tuerca	
10	**PJ 5140345**	1	1				Sleeve	Manchon	Muffe	Manguito	
11	**VOE 940090**	1	1				Washer	Rondelle	Scheibe	Arandela	(PJ 4460014) MU5
12	**PJ 4410010**	2	2				Nut	Ecrou	Mutter	Tuerca	HM5

1	**272.25151**	
2	**272.40151**	
3		
4		
5		

Montaje del alternador
Einbau des Generators
Mise en place de l'alternateur
Alternator installation

Catalogue id **10018**	Group **321**
Illustr. No **320Z1**	Section **100**
Issue **VOE 6444410018**	Page **127**

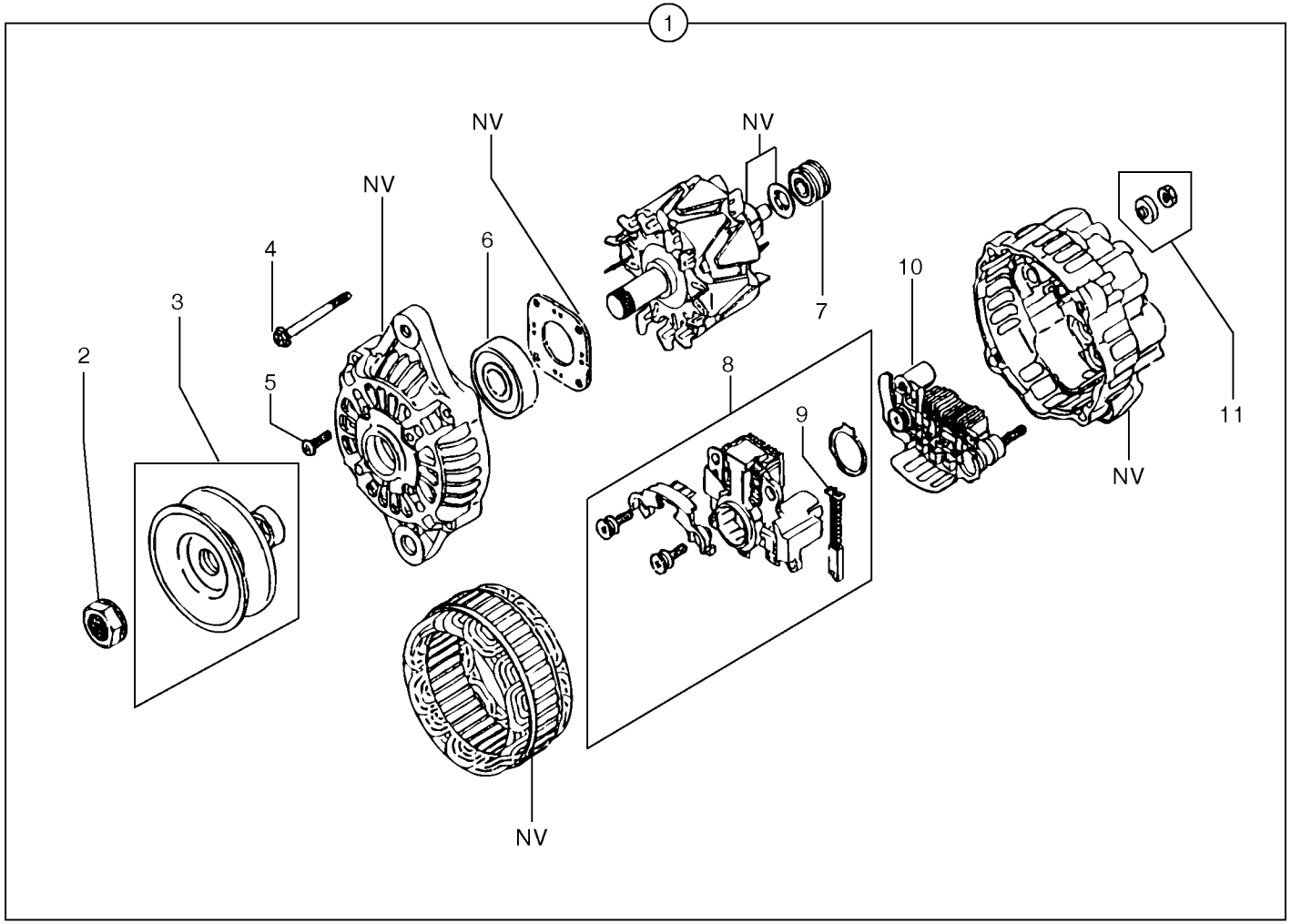
1
NV
NV
NV
NV
NV
2
3
4
5
6
7
8
9
10
11

Fig.	Part No.	Quantity 1	2	3	PS	KIT	Description	Dénomination	Bezeichnung	Denominatición	Notes
1	**PJ 7417699**	1	1				Alternator	Alternateur	Lichtmaschine	Alternador	12 V - 40 A
2	**PJ 7415301**	1	1				•Attachment kit	•Jeu de fixation	•Befestigungssatz	•Juego acoplamiento	
3	**PJ 7415297**	1	1				•Pulley	•Poulie	•Riemenscheibe	•Polea	
4	**PJ 7415294**	1	1				•Screws (kit)	•Vis (jeu)	•Schrauben (Satz)	•Tornillos (juego)	
5	**PJ 7415295**	1	1				•Screws (kit)	•Vis (jeu)	•Schrauben (Satz)	•Tornillos (juego)	
6	**PJ 7417701**	1	1				•Ball bearing	•Roulement billes	•Kugellager	•Rodamiento de bolas	
7	**PJ 7415404**	1	1				•Ball bearing	•Roulement billes	•Kugellager	•Rodamiento de bolas	
8	**PJ 7417700**	1	1				•Brush holder	•Porte-balai	•Bürstenhalter	•Porta-escobillas	
9	**PJ 7415298**	2	2				••Carbon brushes	••Charbons	••Kohlen	••Escobillas	
10	**PJ 7417088**	1	1				•Rectifier	•Redresseur	•Gleichrichter	•Rectificador	
11	**PJ 7416594**	1	1				•Attachment kit	•Jeu de fixation	•Befestigungssatz	•Juego acoplamiento	

1	**272.25151**		**Alternador** **Generator** **Alternateur** **Alternator**	Catalogue id **10018**	Group **321**
2	**272.40151**			Illustr. No **320AZ1**	Section **200**
3				Issue **VOE 6444410018**	Page **129**
4					
5			**12 V - 40 A**		

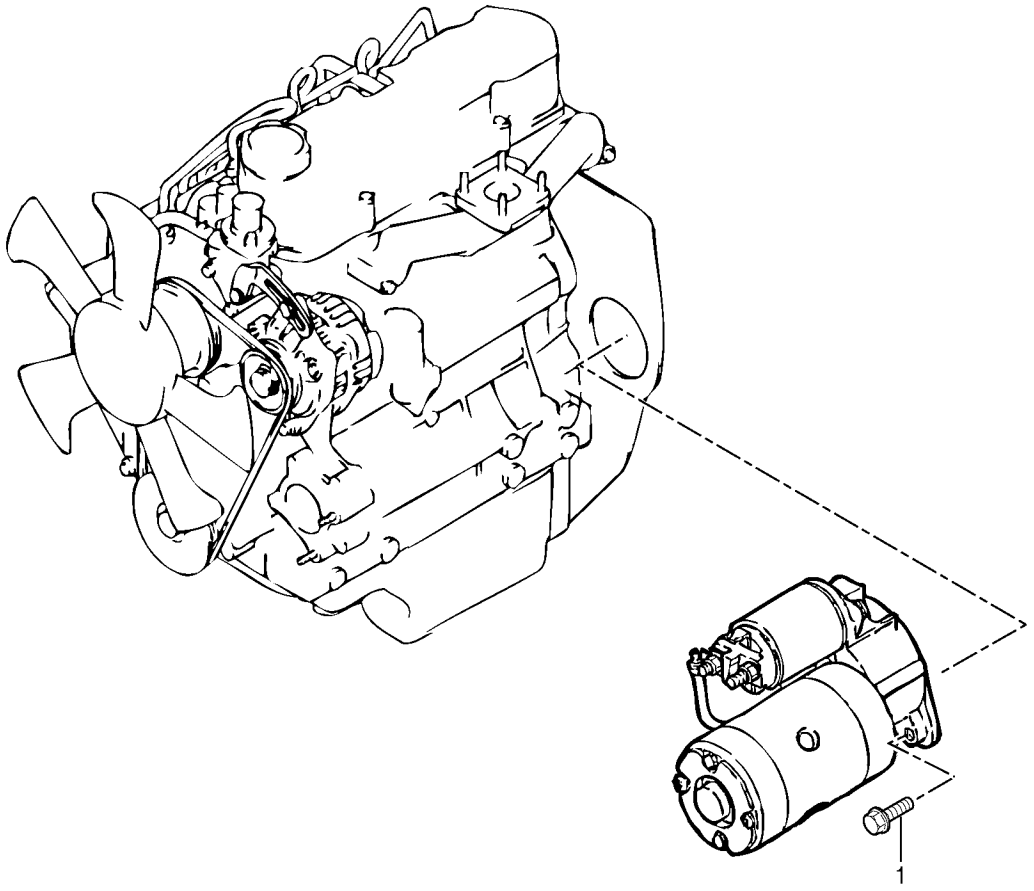
1

Fig.	Part No.	Quantity 1	2	3	PS	KIT	Description	Dénomination	Bezeichnung	Denominatición	Notes
1	**PJ 7413146**	2	2				Attachment kit	Jeu de fixation	Befestigungssatz	Juego acoplamiento	

1	**272.25151**	
2	**272.40151**	
3		
4		
5		

Instalación del motor de arranque
Einbau des Anlassers
Mise en place du démarreur
Starter motor installation

Catalogue id **10018**	Group **331**
Illustr. No **331Z1**	Section **100**
Issue **VOE 6444410018**	Page **131**

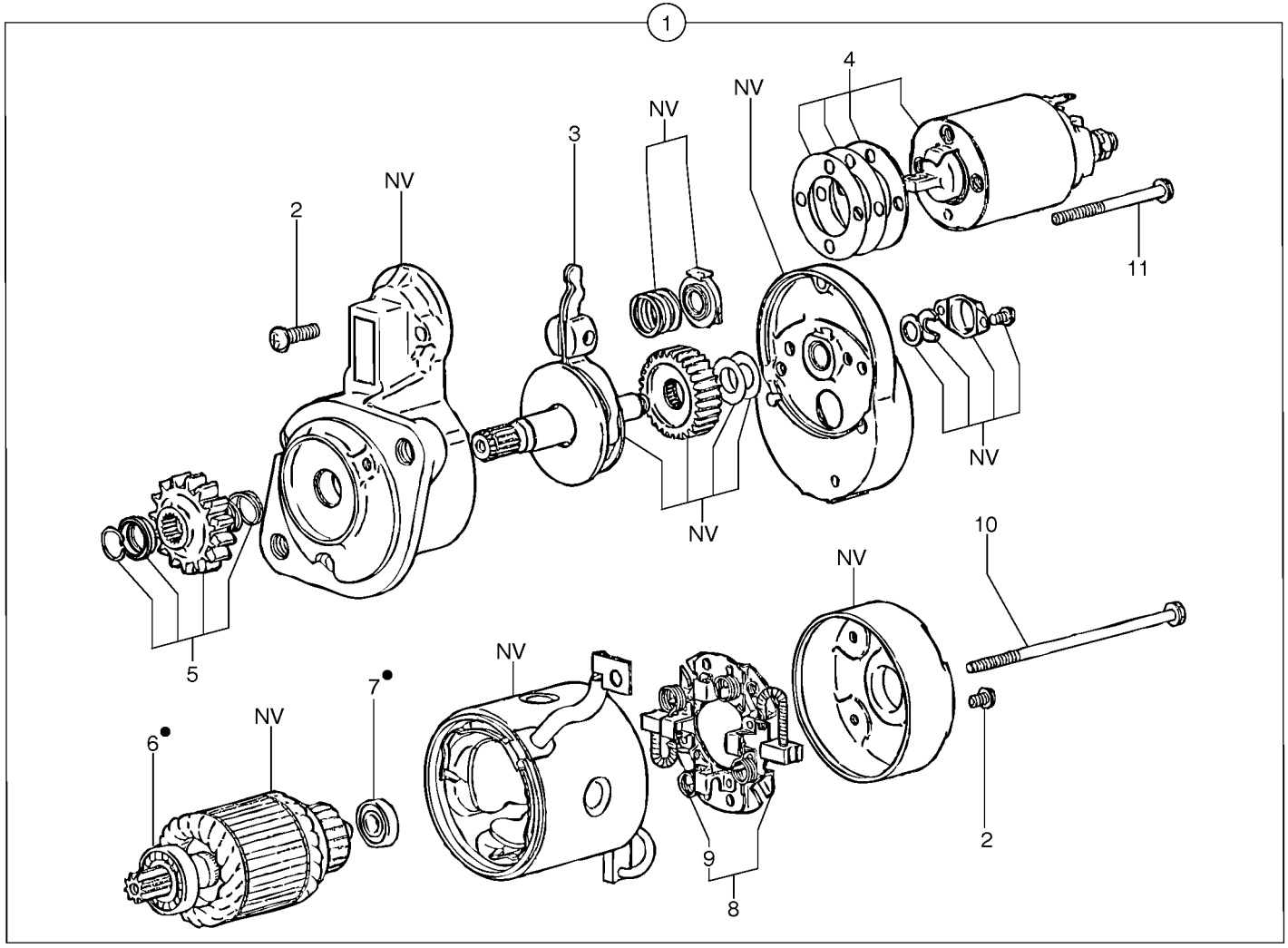
1
2
NV
3
NV
NV
4
11
NV
NV
5
NV
10
NV
6●
NV
7●
9
8
2

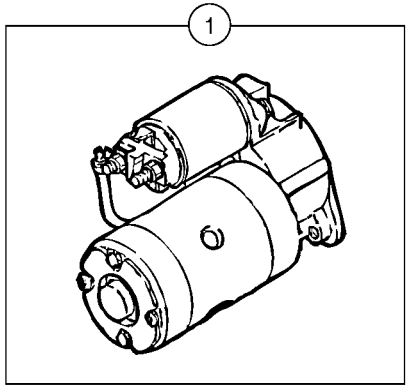
1

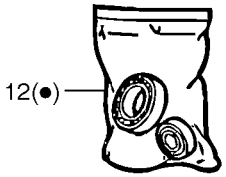
12(●)

Fig.	Part No.	Quantity 1	2	3	PS	KIT	Description	Dénomination	Bezeichnung	Denominatición	Notes
1	**PJ 7412897**	1	1				Starter Motor	Demarreur	Anlasser	Motor de arranque	12 V - 1,6 KW
2	**PJ 7410079**	1	1				•Attachment kit	•Jeu de fixation	•Befestigungssatz	•Juego acoplamiento	
3	**PJ 7410399**	1	1				•Lever	•Levier	•Hebel	•Palanca	
4	**PJ 7413145**	1	1				•Relay	•Relais	•Relais	•Rele	
5	**PJ 7410395**	1	1				•Pinion	•Pignon	•Ritzel	•Pinon	
6		1	1				•Ball bearing	•Roulement billes	•Kugellager	•Rodamiento de bolas	ORDER ITEM NO 12
7		1	1				•Ball bearing	•Roulement billes	•Kugellager	•Rodamiento de bolas	ORDER ITEM NO 12
8	**PJ 7410078**	1	1				•Brush holder	•Porte-balai	•Bürstenhalter	•Porta-escobillas	
9	**PJ 7410063**	4	4				••Spring	••Ressort	••Feder	••Muelle	
10	**PJ 7410394**	2	2				•Bolt	•Boulon	•Bolzen	•Perno	
11	**PJ 7410386**	1	1				•Bolts (kit)	•Boulons (jeu)	•Bolzen (Satz)	•Pernos (juego)	
12	**PJ 7410301**	1	1				Repair kit	Kit de réparation	Reparatursatz	Juego de reparación	

1	**272.25151**		**Motor de arranque** **Anlasser** **Démarreur** **Starter motor**	Catalogue id **10018**	Group **331**
2	**272.40151**			Illustr. No **331AZ1**	Section **200**
3				Issue **VOE 6444410018**	Page **133**
4					
5			**12 V - 1,6 KW**		

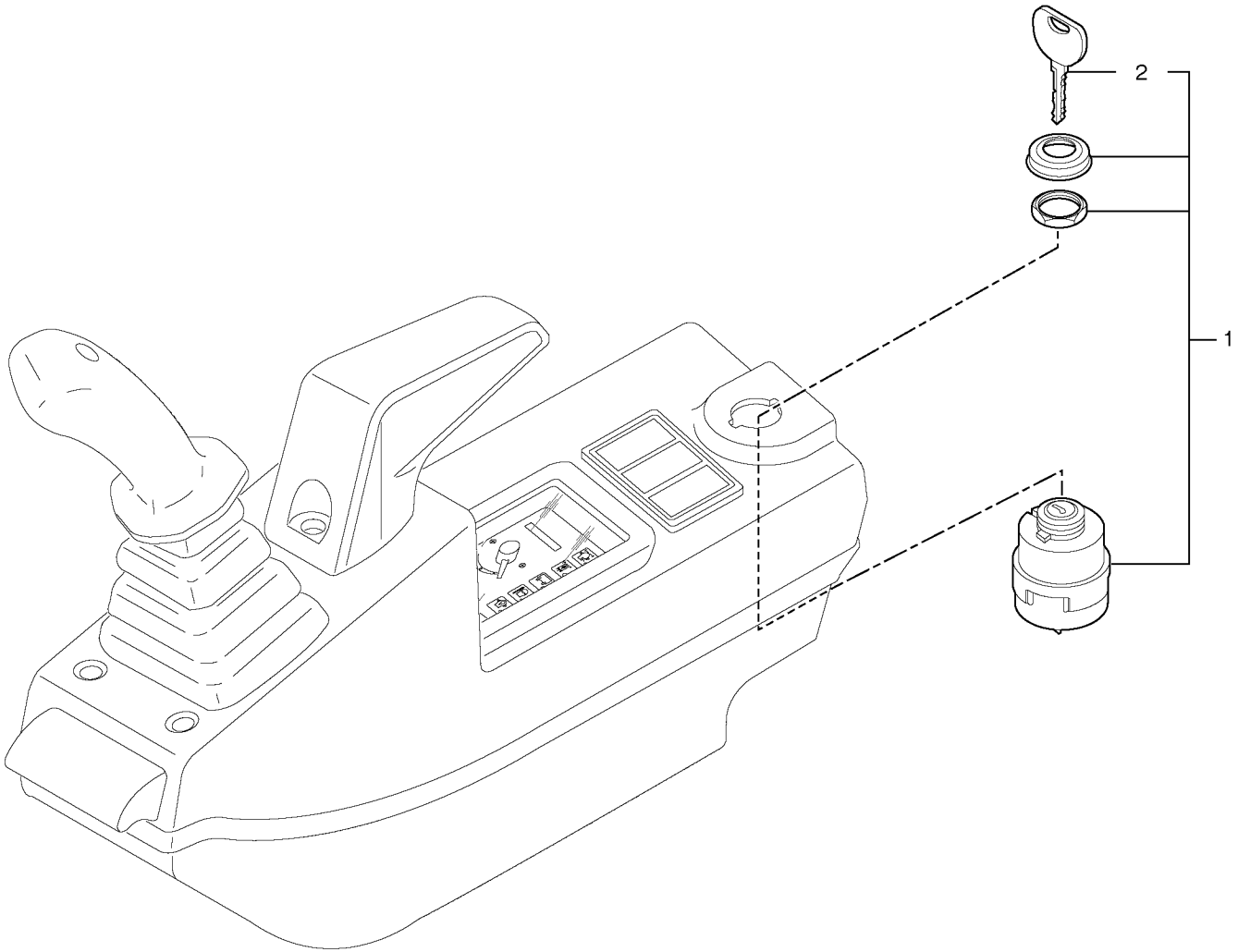
2
1

Fig.	Part No.	Quantity 1	2	3	PS	KIT	Description	Dénomination	Bezeichnung	Denominatión	Notes
1	**VOE 11802753**	1	1				Starter Switch	Commutat. demarreur	Anlasschalter	Contact Arranq	(PJ 5160325)
2	**VOE 11306919**	1	1				•Key	•Cle	•Schlüssel	•Llave	(PJ 7417223)

1	**272.25151**		**Interruptor de arranque y precalentamiento** **Anlass- und Vorglühschalter** **Contacteur de démarrage et de préchauffage** **Starting and preheating switch**
2	**272.40151**		
3			
4			
5			

Catalogue id **10018**	Group **334**
Illustr. No **334Z1**	Section **100**
Issue **VOE 6444410018**	Page **135**

VOLVO

EC15B

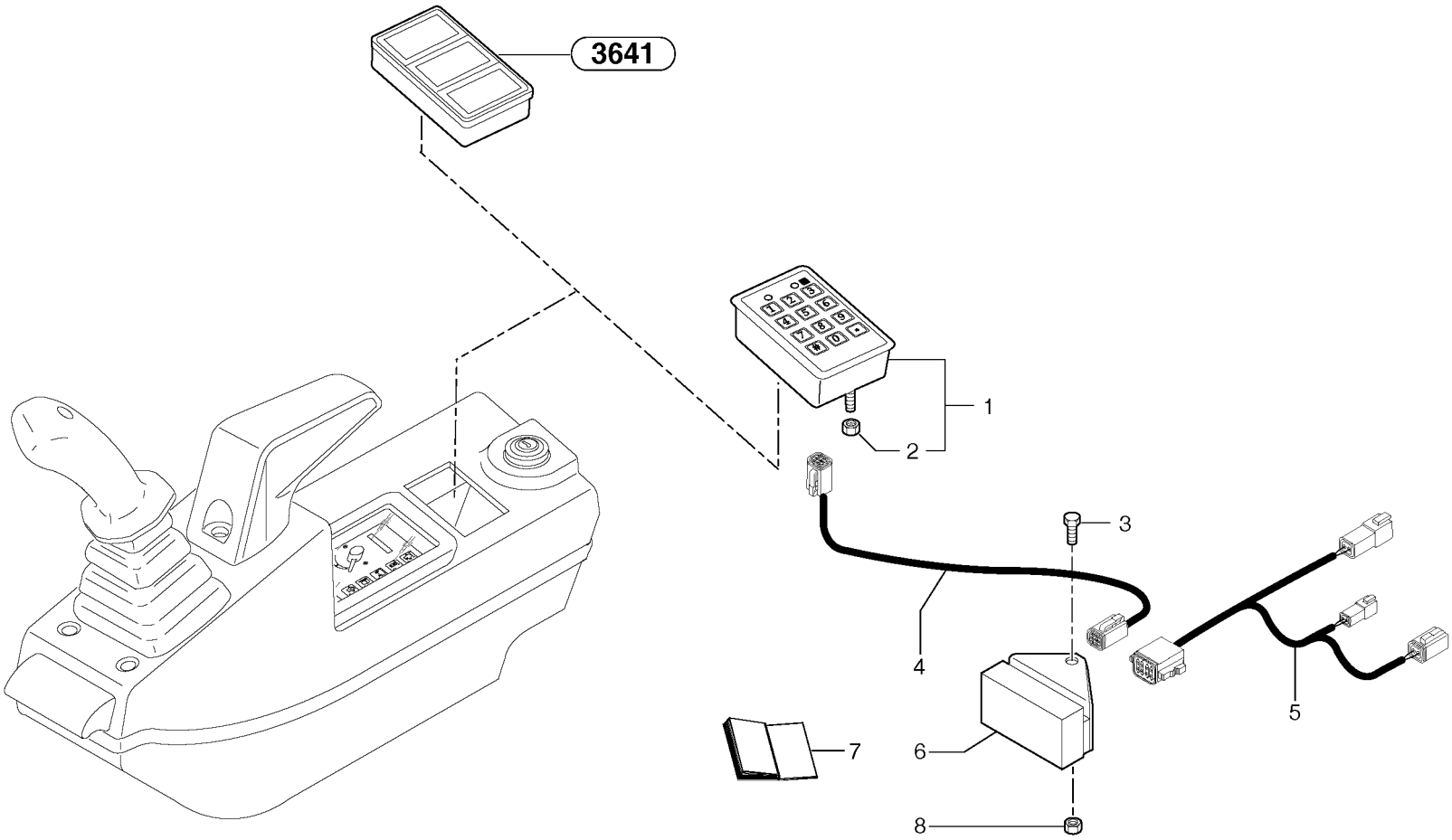
3641
1
2
3
4
5
6
7
8

Fig.	Part No.	Quantity 1	2	3	PS	KIT	Description	Dénomination	Bezeichnung	Denominatición	Notes
1	**VOE 11803149**	1	1				Coded keypad	Clavier codé	Codierte Tastatur	Teclado codificado	(PJ 5160326)
2	**PJ 4410010**	2	2				•Nut	•Ecrou	•Mutter	•Tuerca	HM5
3	**VOE 13946173**	1	1				Flange screw	Vis à bride	Flanschschraube	Torn embridado	M8x20
4	**VOE 11803912**	1	1				Wire harness	Faisceau electrique	Kabelbaum	Manojo cables	(PJ 5720671)
5	**VOE 11800875**	1	1				Wire harness	Faisceau electrique	Kabelbaum	Manojo cables	
6	**VOE 11801418**	1	1				Ecu anti-theft				(PJ 5160327)
7	**VOE 11801123**	1	1				Instal. instruction	Instructions de montage	Montageanweisungen	Instrucciones de montaje	
8	**PJ 4450016**	1	1				Square Nut	Ecrou Carre	Vierkantmutter	Tuerca Cuadrada	M8

1	**272.25151**	
2	**272.40151**	
3		
4		
5		

Teclado codificado (antiarranque)
Codierte Tastatur (Wegfahrsperre)
Clavier codé (sécurité antidémarrage)
Coded keypad (anti-start)

Catalogue id **10018**	Group **334**
Illustr. No **334CZ1**	Section **200**
Issue **VOE 6444410018**	Page **137**

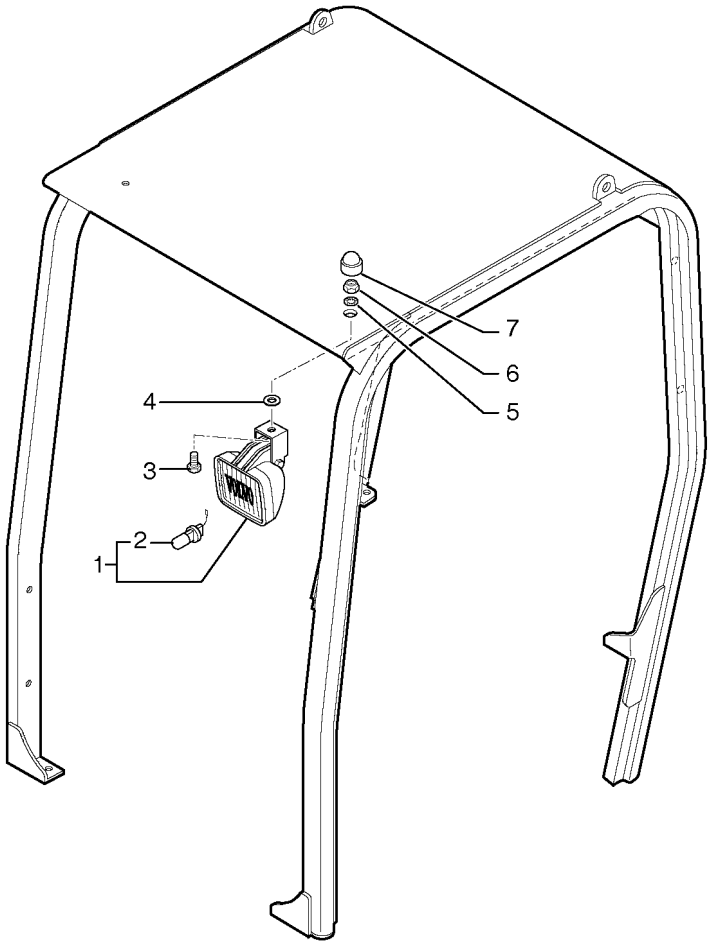
7
6
5
4
3
2
1

Fig.	Part No.	Quantity 1	2	3	PS	KIT	Description	Dénomination	Bezeichnung	Denominatión	Notes
1	**VOE 11039856**	1	1				Work Lamp	Lampe Travail	Arbeitslampe	Lampara Trabajo	
2	**PJ 5050009**	1	1		SS		•Bulb	•Ampoule	•Glühlampe	•Ampolla	
3	**PJ 7417421**	1	1				Screw	Vis	Schraube	Tornillo	
4	**PJ 7417422**	1	1				Washer	Rondelle	Scheibe	Arandela	
5	**PJ 7413711**	1	1				Washer	Rondelle	Scheibe	Arandela	
6	**VOE 948645**	1	1				Flange Lock Nut	Contre écrou bride	Flanschmutter	Contratuer Embr	(PJ 4450008) Nylstop M8
7	**PJ 7411699**	1	1				Plug	Bouchon	Stopfen	Tapon	

1	**272.25151**	
2	**272.40151**	
3		
4		
5		

Alumbrado delantero en la protección contra vuelcos
Scheinwerfer Überrollbügel vorn
Phare AV sur toit de cabine ouverte
Front headlight on canopy

Catalogue id **10018**	Group **352**
Illustr. No **352Z1**	Section **100**
Issue **VOE 6444410018**	Page **139**

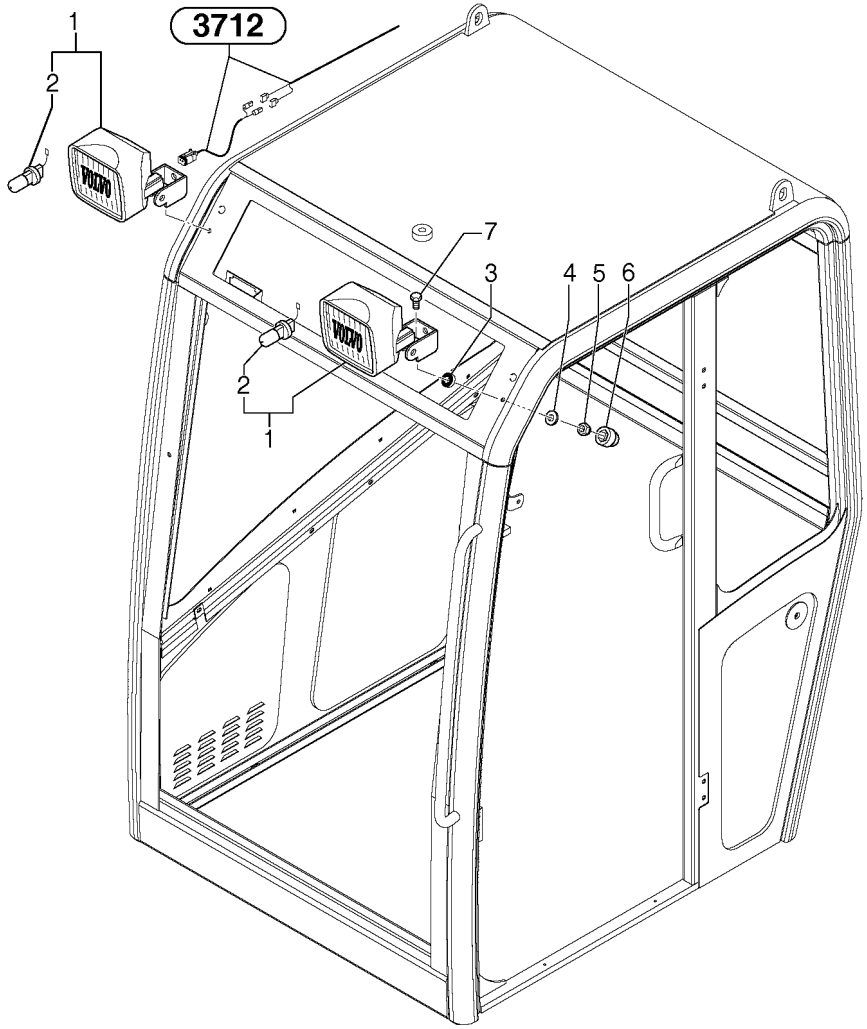
3712
1
2
7
3
4
5
6
2
1

Fig.	Part No.	Quantity 1	2	3	PS	KIT	Description	Dénomination	Bezeichnung	Denominatición	Notes
1	**VOE 11039847**	2	2				Work Lamp	Lampe Travail	Arbeitslampe	Lampara Trabajo	
2	**PJ 5050009**	1	1		SS		•Bulb	•Ampoule	•Glühlampe	•Ampolla	
3	**PJ 7418399**	2	2				Bushing	Bague	Buchse	Casquillo	
4	**PJ 7413711**	2	2				Washer	Rondelle	Scheibe	Arandela	
5	**VOE 948645**	2	2				Flange Lock Nut	Contre écrou bride	Flanschmutter	Contratuer Embr	(PJ 4450008) Nylstop M8
6	**PJ 7411699**	2	2				Plug	Bouchon	Stopfen	Tapon	
7	**PJ 7418398**	2	2				Screw	Vis	Schraube	Tornillo	

1	**.**	
2	**.**	
3		
4		
5		

Alumbrado delantero en la cabina
Scheinwerfer Kabine vorn
Phare AV sur cabine
Front headlight on cab

CAB 20/01/001 -

Catalogue id	Group
10018	**352**
Illustr. No **352DZ1**	Section **200**
Issue **VOE 6444410018**	Page **141**

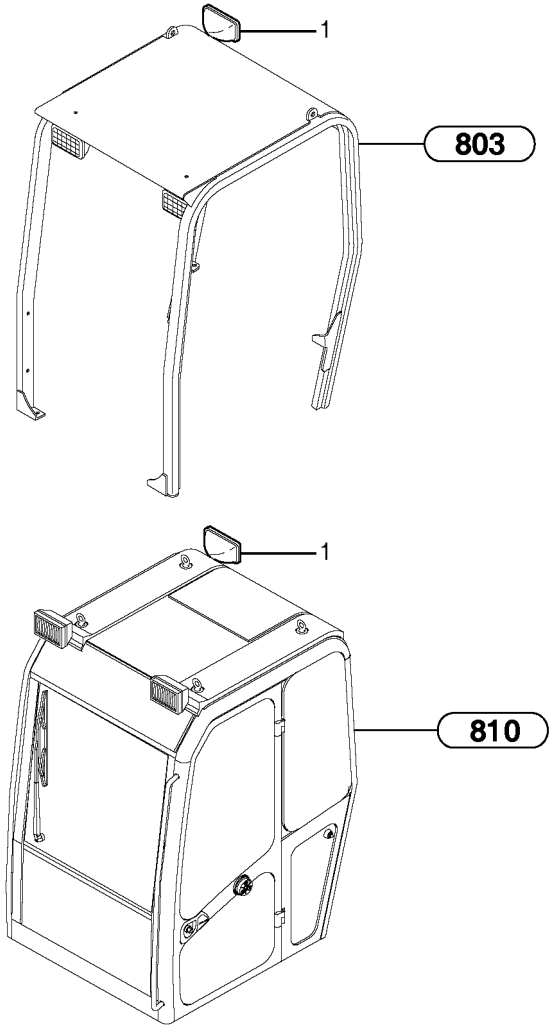
1
803
1
810

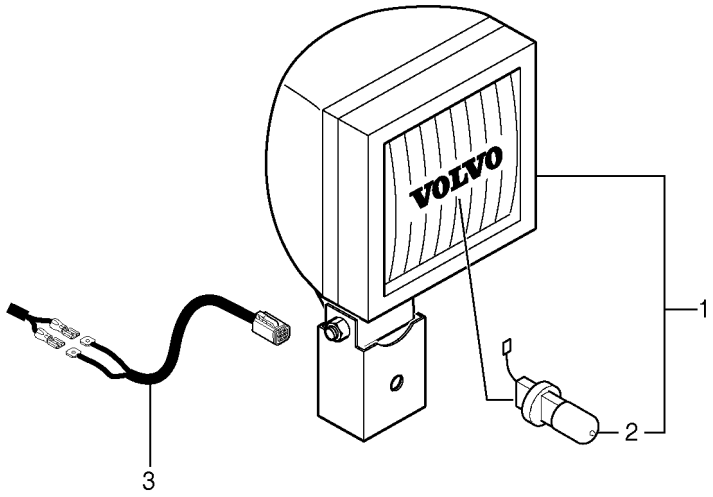
VOLVO
1
2
3

Fig.	Part No.	Quantity 1	2	3	PS	KIT	Description	Dénomination	Bezeichnung	Denominatición	Notes
1	**VOE 11039847**	1	1				Work Lamp	Lampe Travail	Arbeitslampe	Lampara Trabajo	
2	**PJ 5050009**	1	1		SS		•Bulb	•Ampoule	•Glühlampe	•Ampolla	
3	**VOE 11800254**	1	1				Wire harness	Faisceau electrique	Kabelbaum	Manojo cables	

1	**272.25151**		**Alumbrado trasero** **Hinterer Scheinwerfer** **Projecteur AR** **Rear headlight**	Catalogue id **10018**	Group **353**
2	**272.40151**			Illustr. No **353Z1**	Section **100**
3				Issue **VOE 6444410018**	Page **143**
4					
5					

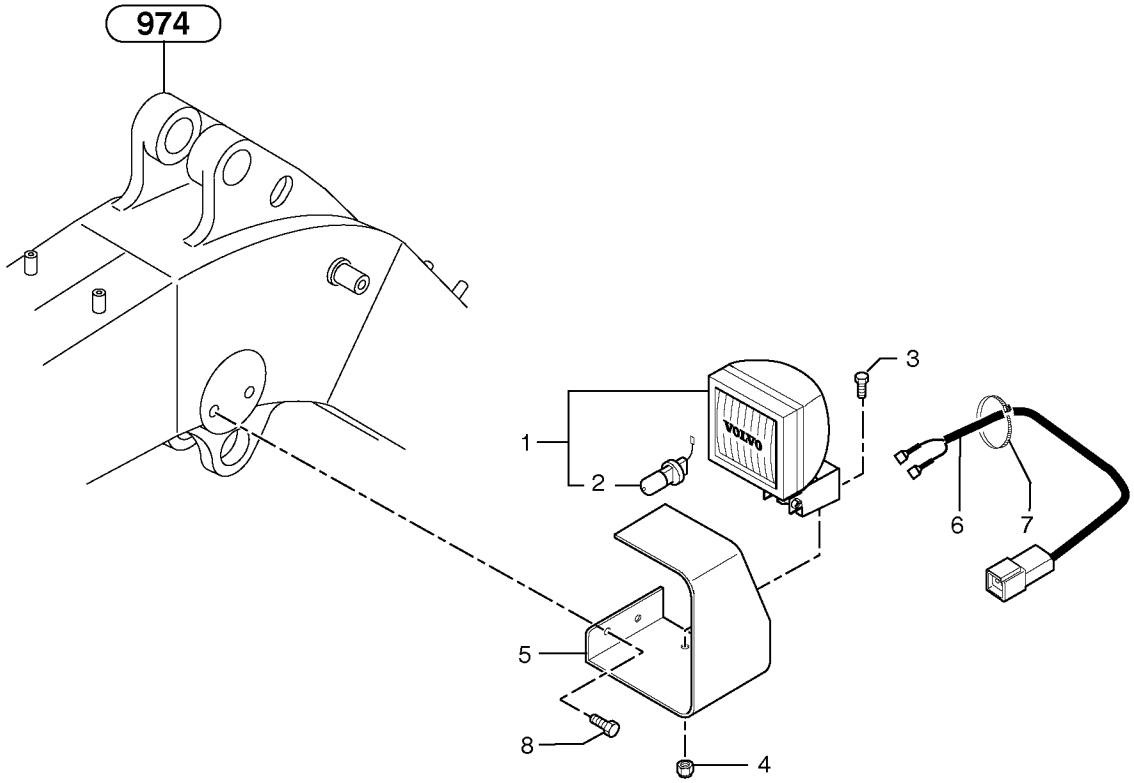
974
1
2
3
4
5
6
7
8

Fig.	Part No.	Quantity 1	2	3	PS	KIT	Description	Dénomination	Bezeichnung	Denominatición	Notes
1	**VOE 11039847**	1	1				Work Lamp	Lampe Travail	Arbeitslampe	Lampara Trabajo	
2	**PJ 5050009**	1	1		SS		•Bulb	•Ampoule	•Glühlampe	•Ampolla	
3	**VOE 946440**	1	1				Flange screw	Vis à bride	Flanschschraube	Torn embridado	M8x16
4	**VOE 13945408**	1	1				Nut	Ecrou	Mutter	Tuerca	M8
5	**VOE 11800255**	1	1				Support	Support	Stütze	Apoyo	
6	**VOE 11800408**	1	1				Wire harness	Faisceau electrique	Kabelbaum	Manojo cables	
7	**PJ 4690030**	17	17				Clamp	Collier serrage	Klemme	Abrazadera	
8	**VOE 946440**	2	2				Flange screw	Vis à bride	Flanschschraube	Torn embridado	M8x16

1	**272.25151**	
2	**272.40151**	
3		
4		
5		

Alumbrado de trabajo en pluma
Arbeitsscheinwerfer auf Ausleger
Projecteur de travail sur flèche
Work light on boom

Catalogue id **10018**	Group **356**
Illustr. No **356Z1**	Section **100**
Issue **VOE 6444410018**	Page **145**

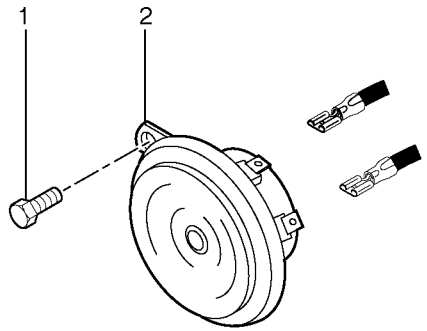
1
2

Fig.	Part No.	Quantity 1	2	3	PS	KIT	Description	Dénomination	Bezeichnung	Denominatión	Notes
1	**VOE 13946173**	1	1				Flange screw	Vis à bride	Flanschschraube	Torn embridado	M8x20
2	**PJ 5130007**	1	1				Horn	Avertisseur sonore	Signalhorn	Avisador sonoro	

1	**272.25151**		**Bocina** **Signalhorn** **Avertisseur sonore** **Horn**	Catalogue id **10018**	Group **362**
2	**272.40151**			Illustr. No **3621Z1**	Section **100**
3				Issue **VOE 6444410018**	Page **147**
4					
5					

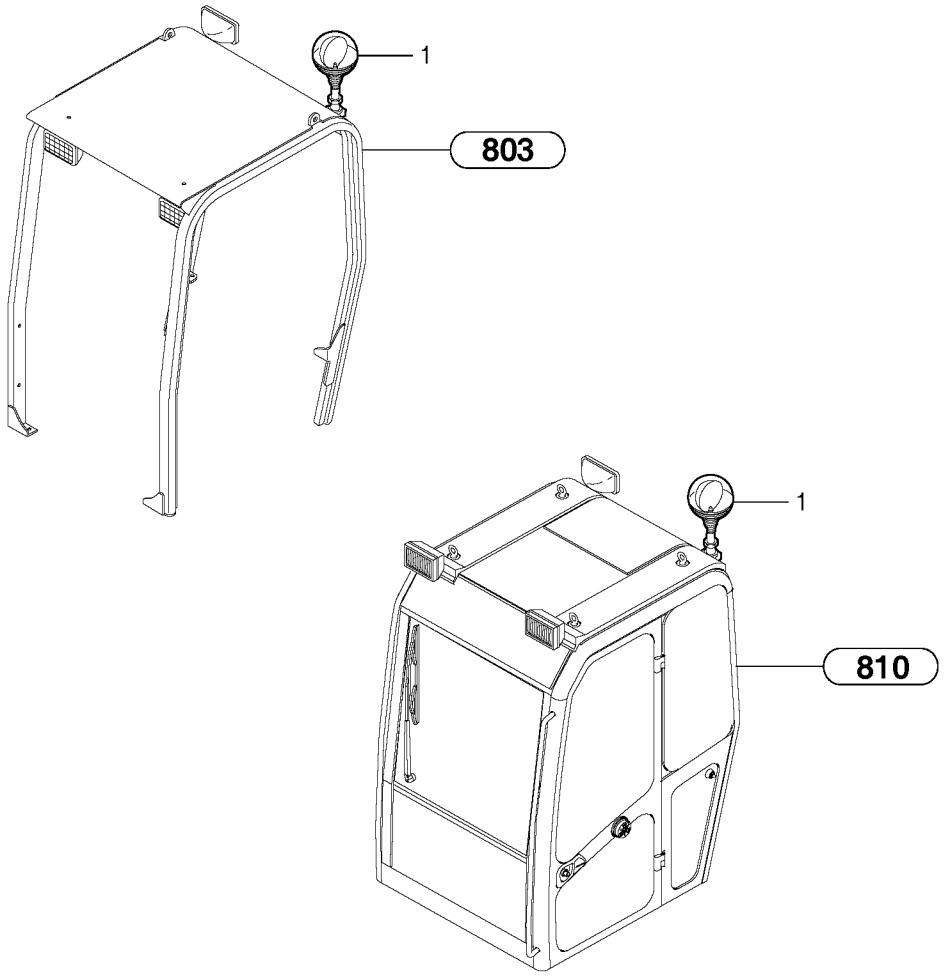
1
803
1
810

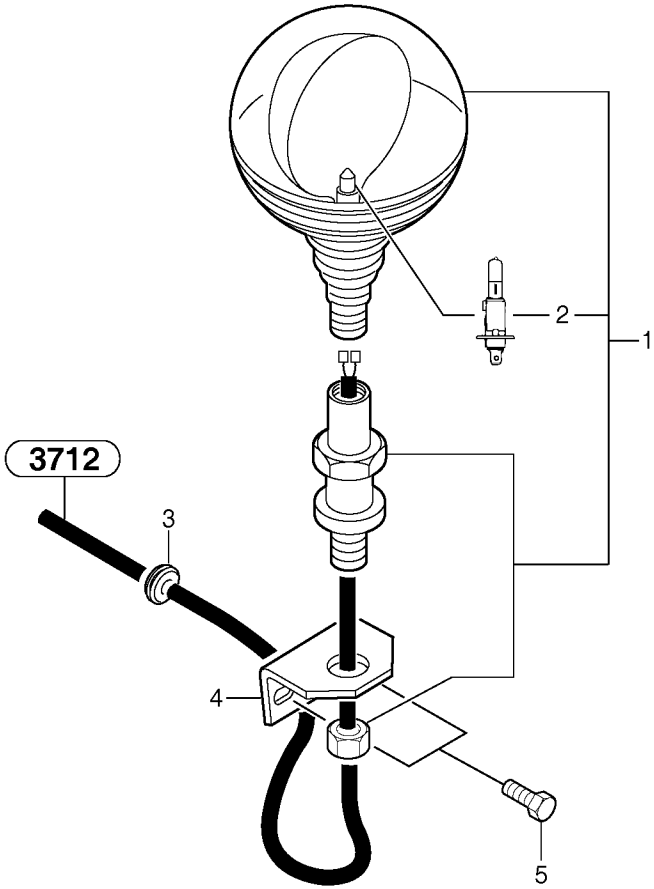
2
1
3712
3
4
5

Fig.	Part No.	Quantity 1	2	3	PS	KIT	Description	Dénomination	Bezeichnung	Denominatión	Notes
1	**PJ 5170026**	1	1				Rotating Beacon	Gyrophare	Rundumkennleuchte	Luz Rotativa Emergencia	
2	**PJ 5050011**	1	1				•Bulb	•Ampoule	•Glühlampe	•Ampolla	
3	**PJ 5140044**	1	1				Grommet	Passe fil	Durchführung	Aislador pasapanel	
4	**VOE 11803415**	1	1				Support	Support	Stütze	Apoyo	(PJ 3560285)
5	**VOE 13946173**	2	2				Flange screw	Vis à bride	Flanschschraube	Torn embridado	M8x20

1	**272.25151**	
2	**272.40151**	
3		
4		
5		

Luz de advertencia intermitente
Rundumkennleuchte
Gyrophare
Flashing light

Catalogue id	Group
10018	**362**
Illustr. No **3624Z1**	Section **400**
Issue **VOE 6444410018**	Page **149**

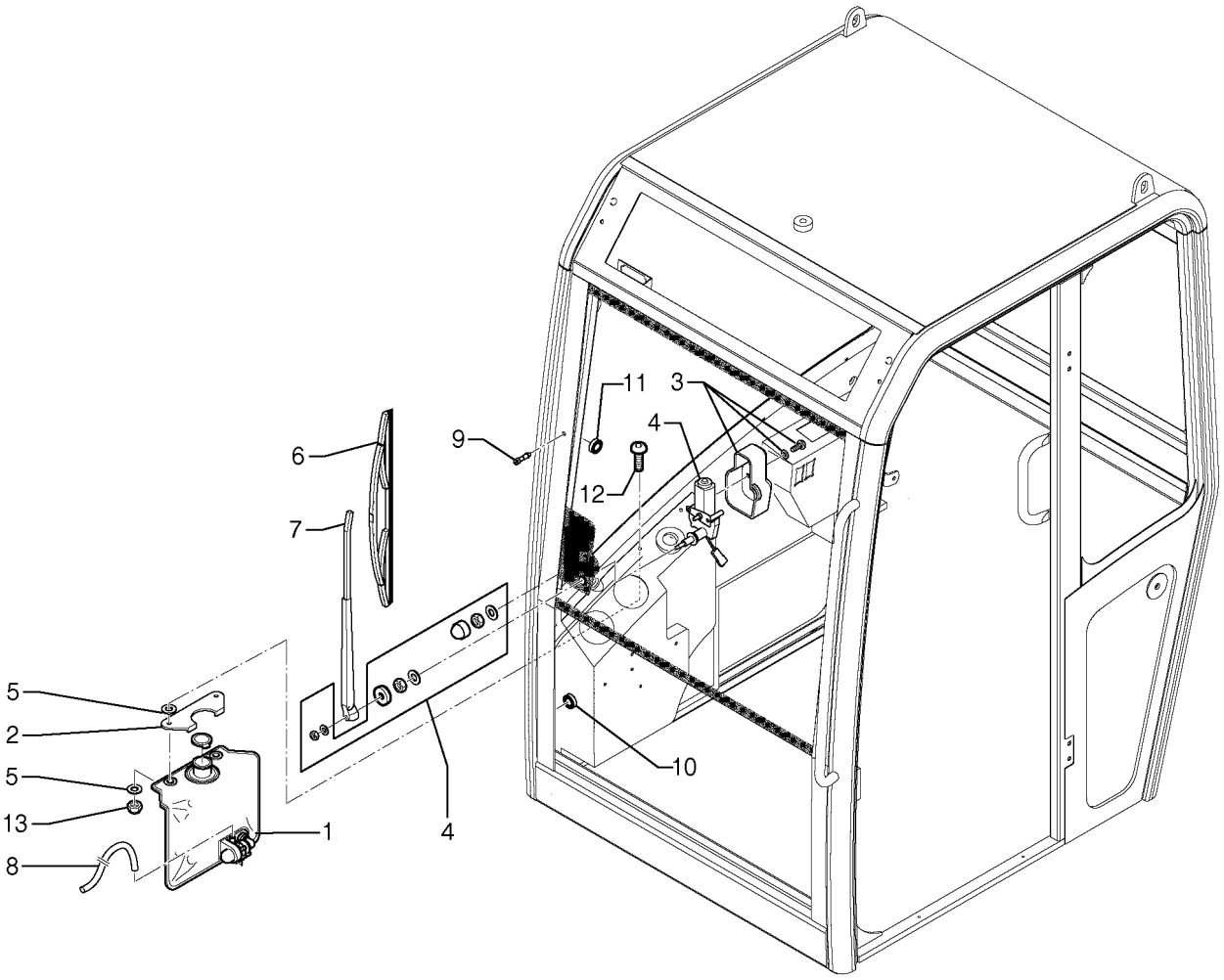
11
3
4
9
6
12
7
5
2
5
13
8
1
4
10

Fig.	Part No.	Quantity 1	2	3	PS	KIT	Description	Dénomination	Bezeichnung	Denominatión	Notes
1	**PJ 7416836**	1	1				Windshield washer	Lave-glace	Scheibenwascher	Lavaparabrisas	
2	**PJ 7418326**	1	1				Apron	Tole	Schutzblech	Chapa protectora	
3	**PJ 7418332**	1	1				Sleeve	Manchon	Muffe	Manguito	
4	**PJ 7418331**	1	1				Wiper Motor	Moteur essuie glace	Wischermotor	Motor l.p	
5	**PJ 7416807**	4	4				Washer	Rondelle	Scheibe	Arandela	
6	**PJ 7418329**	1	1				Wiper blade	Balai essuie glace	Wischerblatt	Escobilla l.p	
7	**PJ 7418328**	1	1				Brush holder	Porte-balai	Bürstenhalter	Porta-escobillas	
8	**PJ 7418325**	1	1				Hose	Durit	Schlauch	Tubo flexible	
9	**PJ 7418330**	1	1				Nozzle	Gicleur	Düse	Difusor	
10	**PJ 7413705**	1	1				Grommet	Passe fil	Durchführung	Aislador pasapanel	
11	**PJ 7411688**	1	1				Grommet	Passe fil	Durchführung	Aislador pasapanel	
12	**PJ 7416798**	2	2				Screw	Vis	Schraube	Tornillo	
13	**PJ 4450026**	2	2				Lock nut	Contre-ecrou	Sicherungsmutter	Contratuerca	Nylstop M6

1	.	
2	.	
3		
4		
5		

Sistema de limpieza
Reinigungssystem
Système de nettoyage
Cleaning system

CAB 20/01/001 -

Catalogue id **10018**	Group **363**
Illustr. No **363AZ1**	Section **100**
Issue **VOE 6444410018**	Page **151**

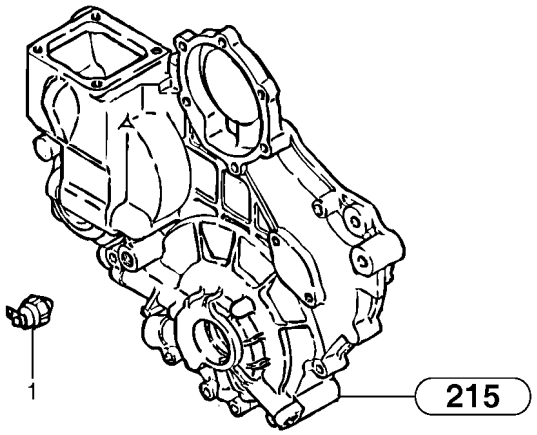
1
215

Fig.	Part No.	Quantity 1	2	3	PS	KIT	Description	Dénomination	Bezeichnung	Denominatición	Notes
1	**PJ 7417132**	1	1				Pressure Switch	Mano contact	Druckschalter	Manocontacto	

1	**272.25151**		**Interruptor de presión de aceite** **Druckschalter** **Manocontact d'huile** **Oil pressure switch**	Catalogue id **10018**	Group **364**
2	**272.40151**			Illustr. No **364Z1**	Section **100**
3				Issue **VOE 6444410018**	Page **153**
4					
5					

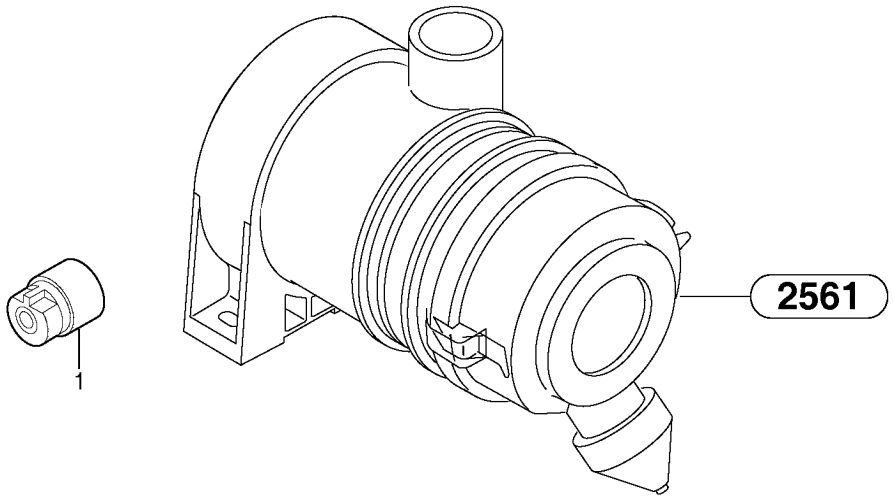
2561
1

Fig.	Part No.	Quantity 1	2	3	PS	KIT	Description	Dénomination	Bezeichnung	Denominatición	Notes
1	**PJ 6050103**	1	1				Clogging indicator	Indicateur de colmatage	Verstopfungsanzeiger	Indicador de obturación	

1	**272.25151**		**Indicador de obturación** **Verstopfungsanzeiger** **Indicateur de colmatage** **Clogging indicator**	Catalogue id **10018**	Group **364**
2	**272.40151**			Illustr. No **364AZ1**	Section **200**
3				Issue **VOE 6444410018**	Page **155**
4					
5					

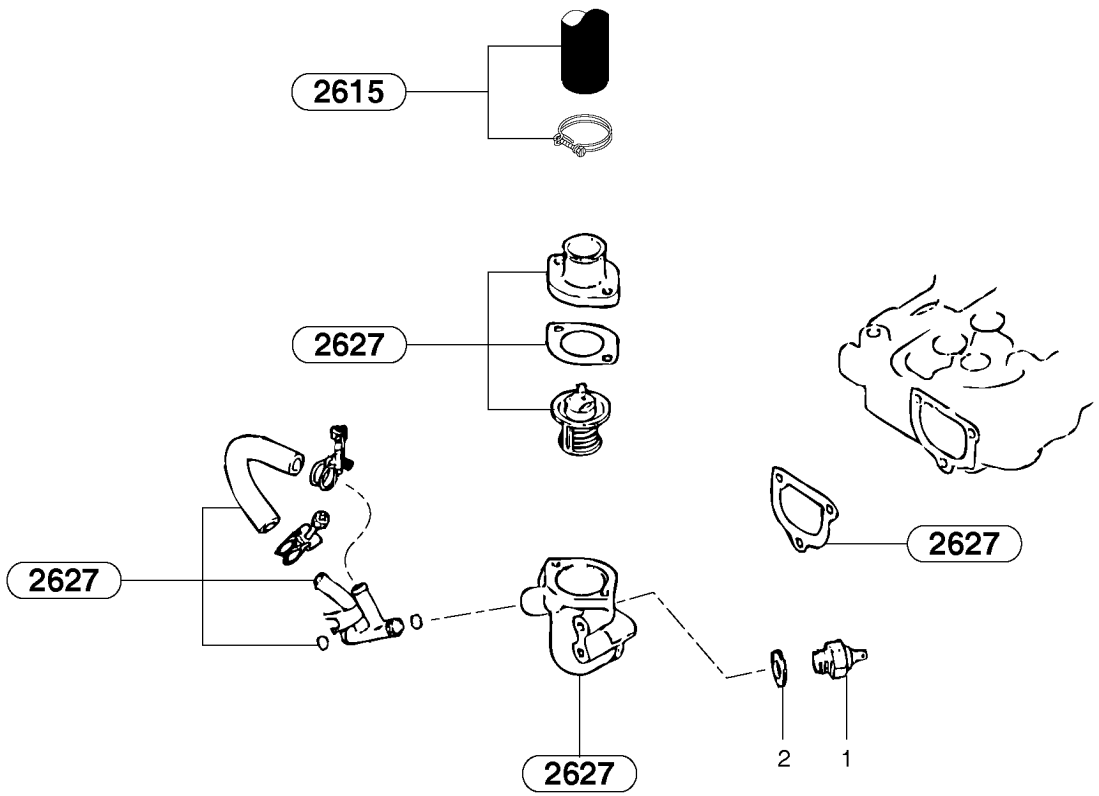
2615
2627
2627
2627
2627
2
1

Fig.	Part No.	Quantity 1	2	3	PS	KIT	Description	Dénomination	Bezeichnung	Denominatión	Notes
1	**PJ 7410752**	1	1				Thermo Contact	Thermo-contact	Thermoschalter	Termocontacto	
2	**PJ 7416242**	1	1				Seal	Joint	Dichtring	Junta	

1	**272.25151**		**Interruptor térmico** **Thermoschalter** **Thermocontact** **Thermal switch**	Catalogue id **10018**	Group **364**
2	**272.40151**			Illustr. No **364BZ1**	Section **300**
3				Issue **VOE 6444410018**	Page **157**
4					
5					

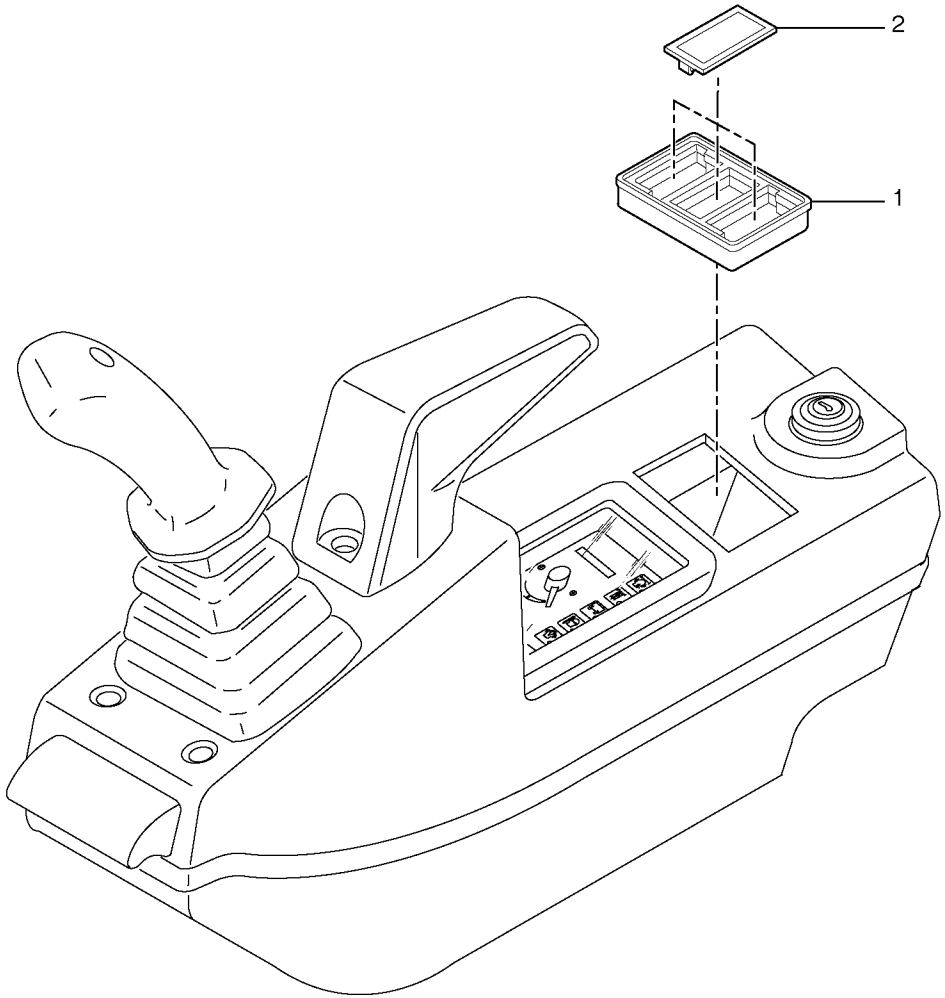
2
1

Fig.	Part No.	Quantity 1	2	3	PS	KIT	Description	Dénomination	Bezeichnung	Denominatición	Notes
1	**PJ 5160031**	1	1				Support	Support	Stütze	Apoyo	
2	**VOE 11803380**	3	3				Muff	Cache	Muffe	Enchufe	(PJ 5160032)

1	**272.25151**		**Puesto de conducción : tablero de instrumentos (derecho)** **Bedienungsstand : Armaturenbrett (rechts)** **Poste de conduite : tableau de bord (côté droit)** **Operator's station : instrument panel (right)**
2	**272.40151**		
3			
4			
5			

Catalogue id **10018**	Group **364**
Illustr. No **3641DZ1**	Section **400**
Issue **VOE 6444410018**	Page **159**

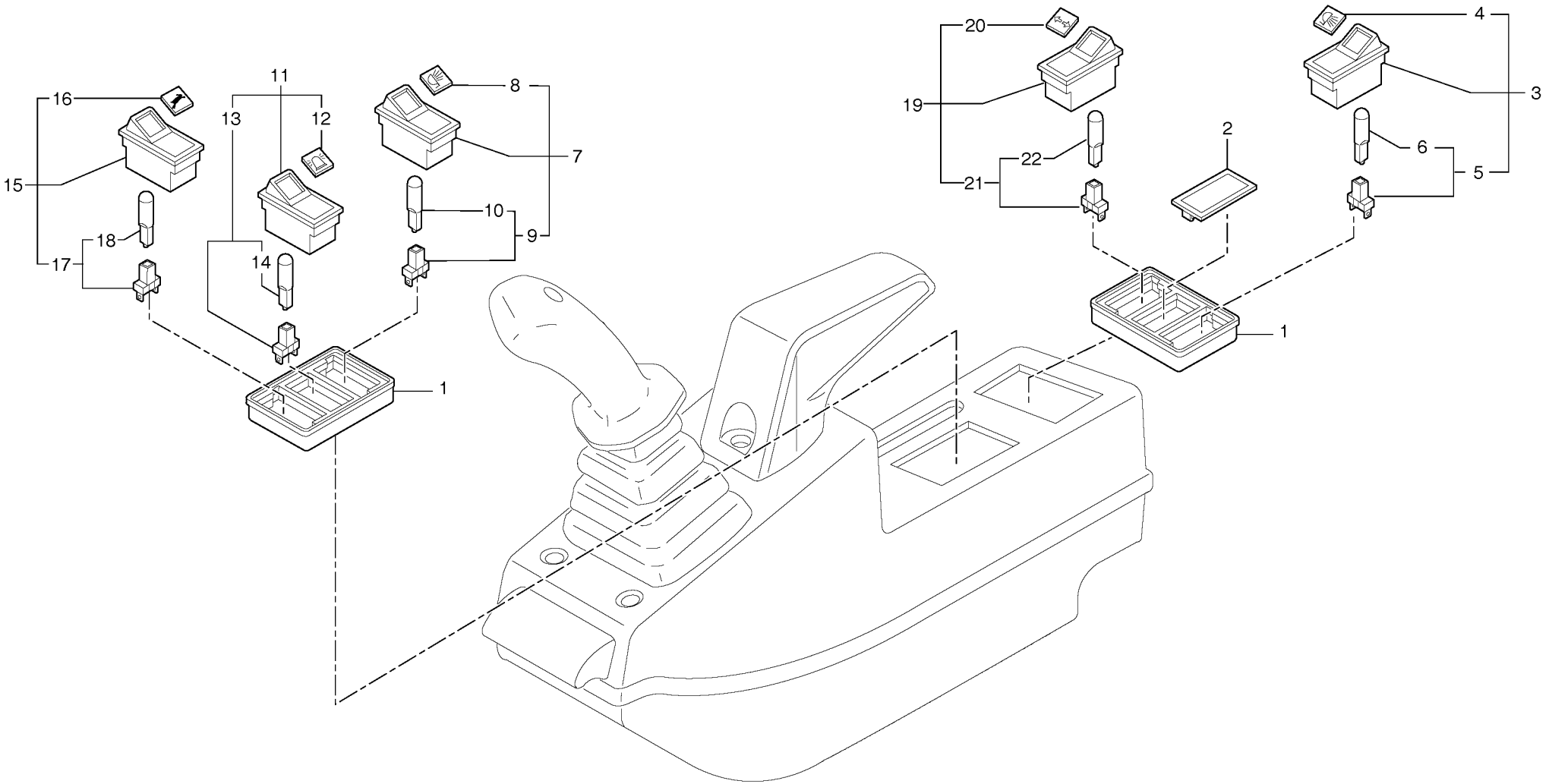
1
2
3
4
5
6
7
8
9
10
11
12
13
14
15
16
17
18
19
20
21
22

Fig.	Part No.	Quantity 1	2	3	PS	KIT	Description	Dénomination	Bezeichnung	Denominatión	Notes
1	**PJ 5160031**	2	2				Support	Support	Stütze	Apoyo	
2	**VOE 11803380**	REQ	REQ				Muff	Cache	Muffe	Enchufe	(PJ 5160032)
3	**PJ 5160043**	1	1				Switch	Commutateur	Schalter	Contactor	
4	**PJ 5160035**	1	1				•Symbol	•Symbole	•Symbol	•Símbolo	
5	**PJ 5160030**	1	1				•Lamp holder	•Porte-lampe	•Lampenfassung	•Portalampara	
6	**PJ 5050022**	1	1		SS		••Bulb	••Ampoule	••Glühlampe	••Ampolla	
7	**PJ 5160043**	1	1				Switch	Commutateur	Schalter	Contactor	
8	**PJ 5160035**	1	1				•Symbol	•Symbole	•Symbol	•Símbolo	
9	**PJ 5160030**	1	1				•Lamp holder	•Porte-lampe	•Lampenfassung	•Portalampara	
10	**PJ 5050022**	1	1		SS		••Bulb	••Ampoule	••Glühlampe	••Ampolla	
11	**PJ 5160067**	1	1				Flashing light switch	Commutateur, gyrophare	Rundumk. schalter	Interruptor luz advertencia i.	
12	**VOE 11803455**	1	1				•Symbol	•Symbole	•Symbol	•Símbolo	(PJ 5160066)
13	**PJ 5160030**	1	1				•Lamp holder	•Porte-lampe	•Lampenfassung	•Portalampara	
14	**PJ 5050022**	1	1		SS		••Bulb	••Ampoule	••Glühlampe	••Ampolla	
15	**PJ 5160174**	1	1		SS		Two-speed switch	Commutateur, 2 vitesses	Zweigangschalter	Interruptor de dos velocida.	
16	**PJ 5160113**	1	1				•Symbol	•Symbole	•Symbol	•Símbolo	
17	**PJ 5160030**	1	1				•Lamp holder	•Porte-lampe	•Lampenfassung	•Portalampara	
18	**PJ 5050022**	1	1		SS		••Bulb	••Ampoule	••Glühlampe	••Ampolla	
19	**PJ 5160275**		1		SS		Switch	Commutateur	Schalter	Contactor	
20	**PJ 5160167**		1				•Symbol	•Symbole	•Symbol	•Símbolo	
21	**PJ 5160030**		1				•Lamp holder	•Porte-lampe	•Lampenfassung	•Portalampara	
22	**PJ 5050022**		1		SS		••Bulb	••Ampoule	••Glühlampe	••Ampolla	

1	**272.25151**	
2	**272.40151**	
3		
4		
5		

Puesto de conducción : tablero de instrumentos (izquierdo)
Bedienungsstand : Armaturenbrett (links)
Poste de conduite : tableau de bord (côté gauche)
Operator's station : instrument panel (left)

Catalogue id **10018**	Group **364**
Illustr. No **3641GZ1**	Section **500**
Issue **VOE 6444410018**	Page **161**

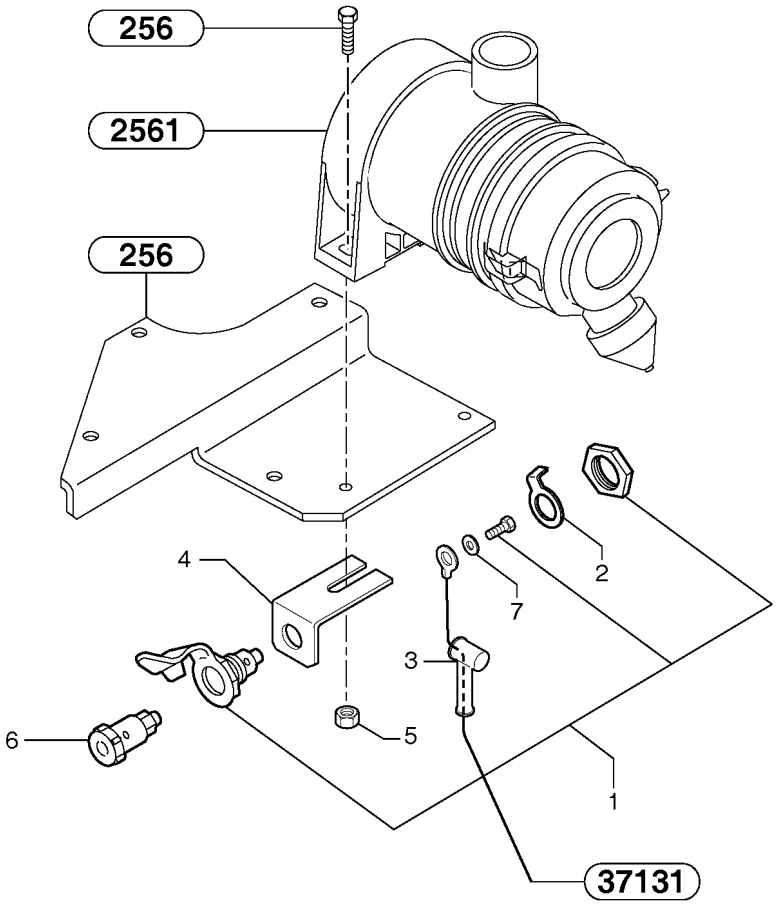
256
2561
256
4
2
7
3
6
5
1
37131

Fig.	Part No.	Quantity 1	2	3	PS	KIT	Description	Dénomination	Bezeichnung	Denominatión	Notes
1	**PJ 5070004**	1	1				Power outlet	Prise electrique	Steckdose	Toma electrica	
2	**PJ 5090060**	1	1				Ring	Anneau	Ring	Anillo	
3	**PJ 5140345**	1	1				Sleeve	Manchon	Muffe	Manguito	
4	**PJ 3560633**	1	1				Support	Support	Stütze	Apoyo	
5	**VOE 13945408**	1	1				Nut	Ecrou	Mutter	Tuerca	M8
6	**PJ 5070007**	1	1				Pin	Fiche	Stecker	Ficha	
7	**VOE 955891**	1	1				Washer	Rondelle	Scheibe	Arandela	4.3x8x0.8

1	**272.25151**	
2	**272.40151**	
3		
4		
5		

Toma de lámpara de inspección
Handlampenanschluss
Prise pour lampe baladeuse
Inspection light socket

Catalogue id **10018**	Group **364**
Illustr. No **3642Z1**	Section **600**
Issue **VOE 6444410018**	Page **163**

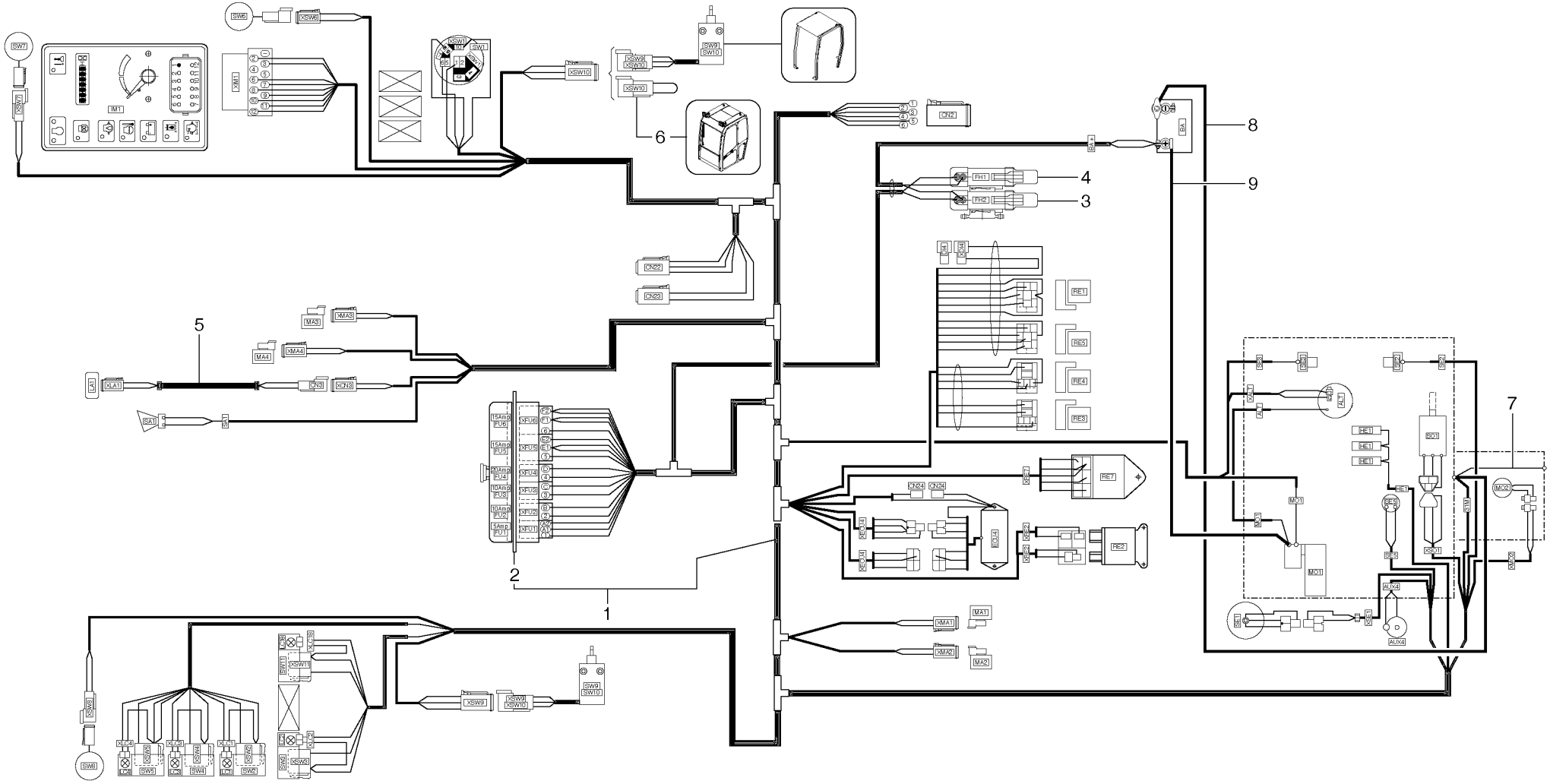
SW7
XSW7
IM1
SW6
XSW6
XM1
SW1
XSW10
SW9
SW10
XSW9
XSW10
6
CN2
8
BA
9
4
3
FH1
FH2
CN22
CN23
5
MA3
XMA3
MA4
XMA4
LA1
XLA1
CN3
XCN3
SA1
RE1
RE5
RE4
RE3
15Amp FU6
15Amp FU5
20Amp FU4
10Amp FU3
10Amp FU2
XAmp FU1
XFU6
XFU5
XFU4
XFU3
XFU2
XFU1
2
1
RE7
CN24
XCN24
RE6
RE2
7
SO1
HE1
HE1
HE1
MO1
MO2
AUX4
AUX3
MA1
XMA1
XMA2
MA2
XSW11
SW11
SW3
XSW3
XSW9
XSW10
SW9
SW10
XLC4
XLC3
XLC1
SW5
SW4
SW2
XSW5
XSW4
XSW2
LC4
LC3
LC1
SW8
SW6
XSW8
XSW6

Fig.	Part No.	Quantity 1	2	3	PS	KIT	Description	Dénomination	Bezeichnung	Denominatión	Notes
1	**VOE 11800859**	1	1				Wire harness	Faisceau electrique	Kabelbaum	Manojo cables	
2		1	1				•Fuse box	•Boitier fusible	•Sicherungsdose	•Caja fusibles	See group 372, Page 173
3		1	1				•Fuse holder	•Porte-fusible	•Sicherungshalter	•Portafusibles	See group 372, Page 173
4		1	1				•Fuse holder	•Porte-fusible	•Sicherungshalter	•Portafusibles	See group 372, Page 173
5	**VOE 11800408**	1	1				Wire harness	Faisceau electrique	Kabelbaum	Manojo cables	
6	**PJ 5720539**	1	1				Wire harness	Faisceau electrique	Kabelbaum	Manojo cables	
7	**PJ 5720051**	1	1				Braid	Tresse	Geflecht	Trenzado	
8		1	1				Battery cable	Cable de batterie	Batteriekabel	Cable de bateria	See group 371, Page 171
9		1	1				Battery cable	Cable de batterie	Batteriekabel	Cable de bateria	See group 371, Page 171

1	**272.25151**	
2	**272.40151**	
3		
4		
5		

Sistema eléctrico / sin Puma
Elektroanlage / ohne Puma
Système électrique / sans unité de commande Puma
Electrical system / without Puma

Catalogue id **10018**	Group **371**
Illustr. No **3711Z1**	Section **100**
Issue **VOE 6444410018**	Page **165**

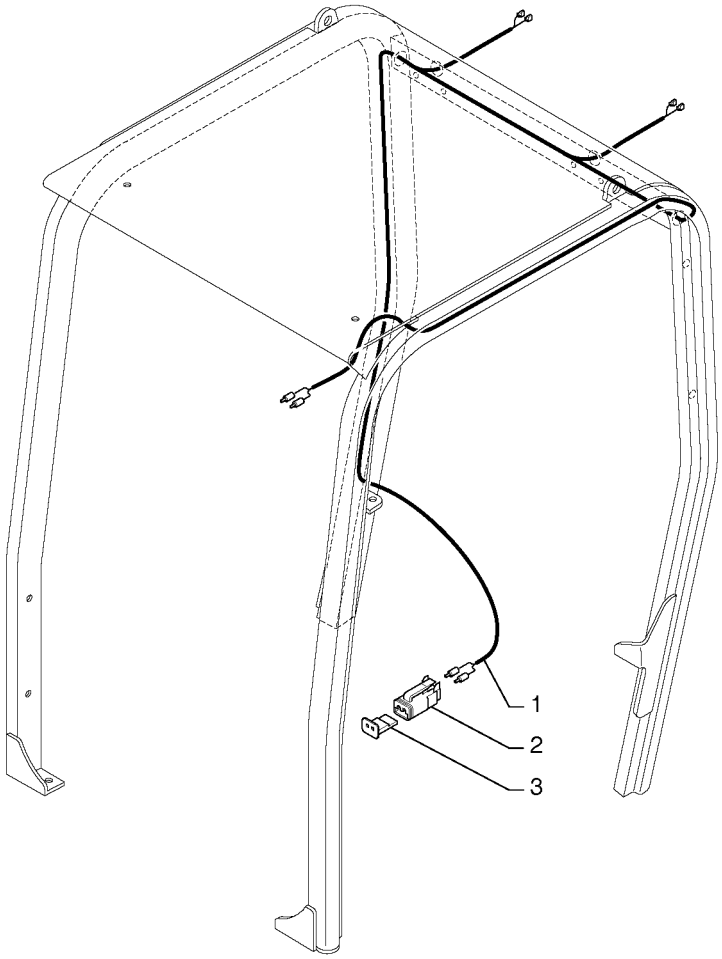
1
2
3

Fig.	Part No.	Quantity 1	2	3	PS	KIT	Description	Dénomination	Bezeichnung	Denominatición	Notes
1	**PJ 7418518**	1	1				Wire harness	Faisceau electrique	Kabelbaum	Manojo cables	
2	**PJ 7418519**	1	1				Plug connector	Connecteur	Steckverbinder	Enchufe pasadorf	
3	**PJ 7418520**	1	1				Latch	Poignee Blocage	Knebel	Mango Seguridad	

1	**272.25151** →		**Sistema eléctrico / protección contra vuelcos** **Elektroanlage / Überrollbügel** **Système électrique / Cabine ouverte** **Electrical system / Canopy**
2	**272.40151**		
3			
4			
5			

Catalogue id **10018**	Group **371**
Illustr. No **3712Z1**	Section **210**
Issue **VOE 6444410018**	Page **167**

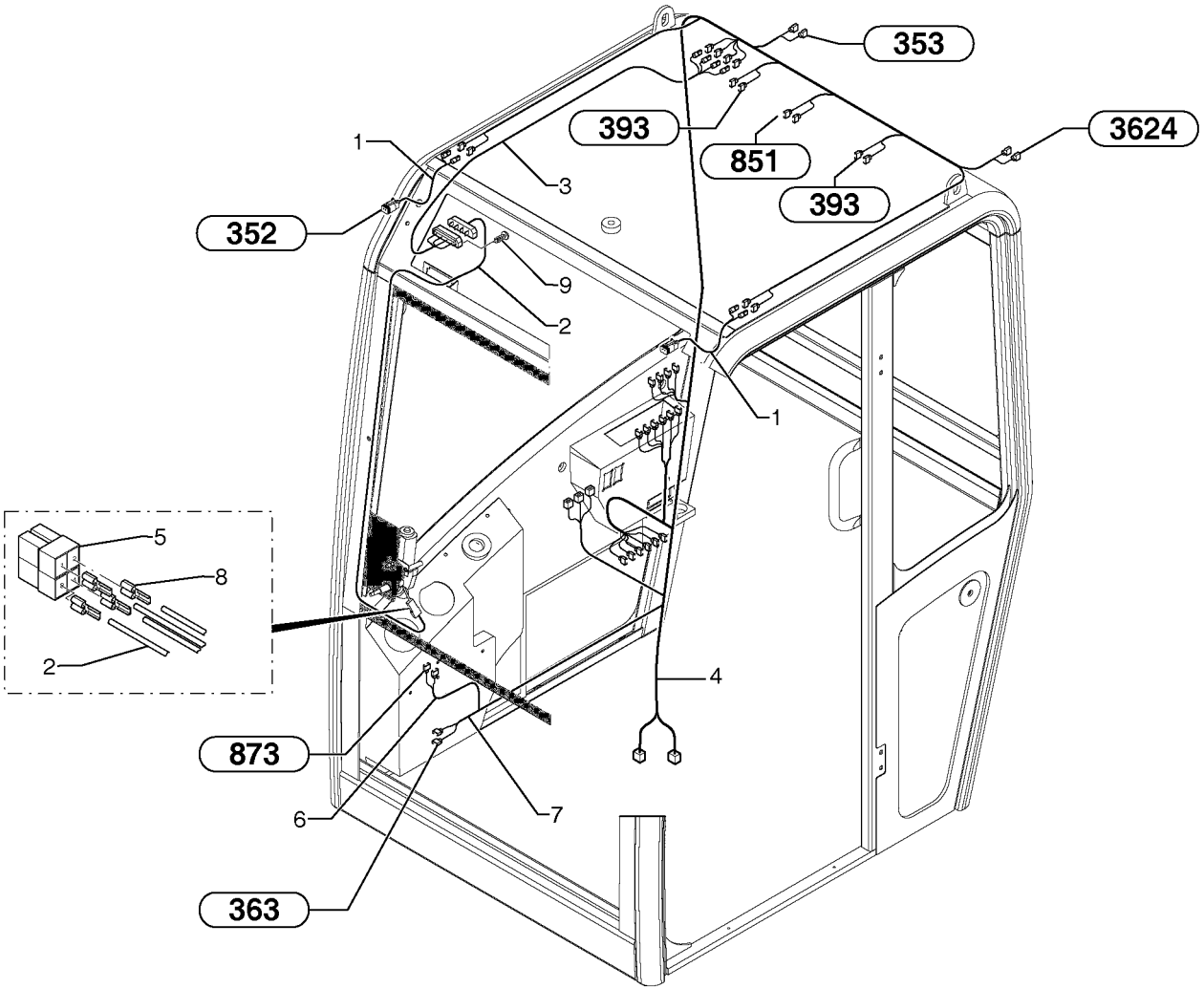
353
393
851
393
3624
1
3
352
9
2
1
5
8
2
4
873
6
7
363

Fig.	Part No.	Quantity 1	2	3	PS	KIT	Description	Dénomination	Bezeichnung	Denominatición	Notes
1	**PJ 7418336**	2	2				Wire harness	Faisceau electrique	Kabelbaum	Manojo cables	
2	**PJ 7418334**	1	1				Wire harness	Faisceau electrique	Kabelbaum	Manojo cables	
3	**PJ 7418333**	1	1				Wire harness	Faisceau electrique	Kabelbaum	Manojo cables	
4	**PJ 7418335**	1	1				Wire harness	Faisceau electrique	Kabelbaum	Manojo cables	
5	**PJ 7418339**	1	1				Plug connector	Connecteur	Steckverbinder	Enchufe pasadorf	
6	**PJ 7418338**	1	1				Wire harness	Faisceau electrique	Kabelbaum	Manojo cables	
7	**PJ 7418337**	1	1				Wire harness	Faisceau electrique	Kabelbaum	Manojo cables	
8	**PJ 7418340**	4	4				Cable terminal	Cosse cable	Kabelschuh	Terminal cable	
9	**PJ 7416803**	2	2				Screw	Vis	Schraube	Tornillo	

1	**.**	
2	**.**	
3		
4		
5		

Sistema eléctrico / cabina
Elektroanlage / Kabine
Système électrique / cabine
Electrical system / cab

CAB 20/01/001 -

Catalogue id **10018**	Group **371**
Illustr. No **3712AZ1**	Section **220**
Issue **VOE 6444410018**	Page **169**

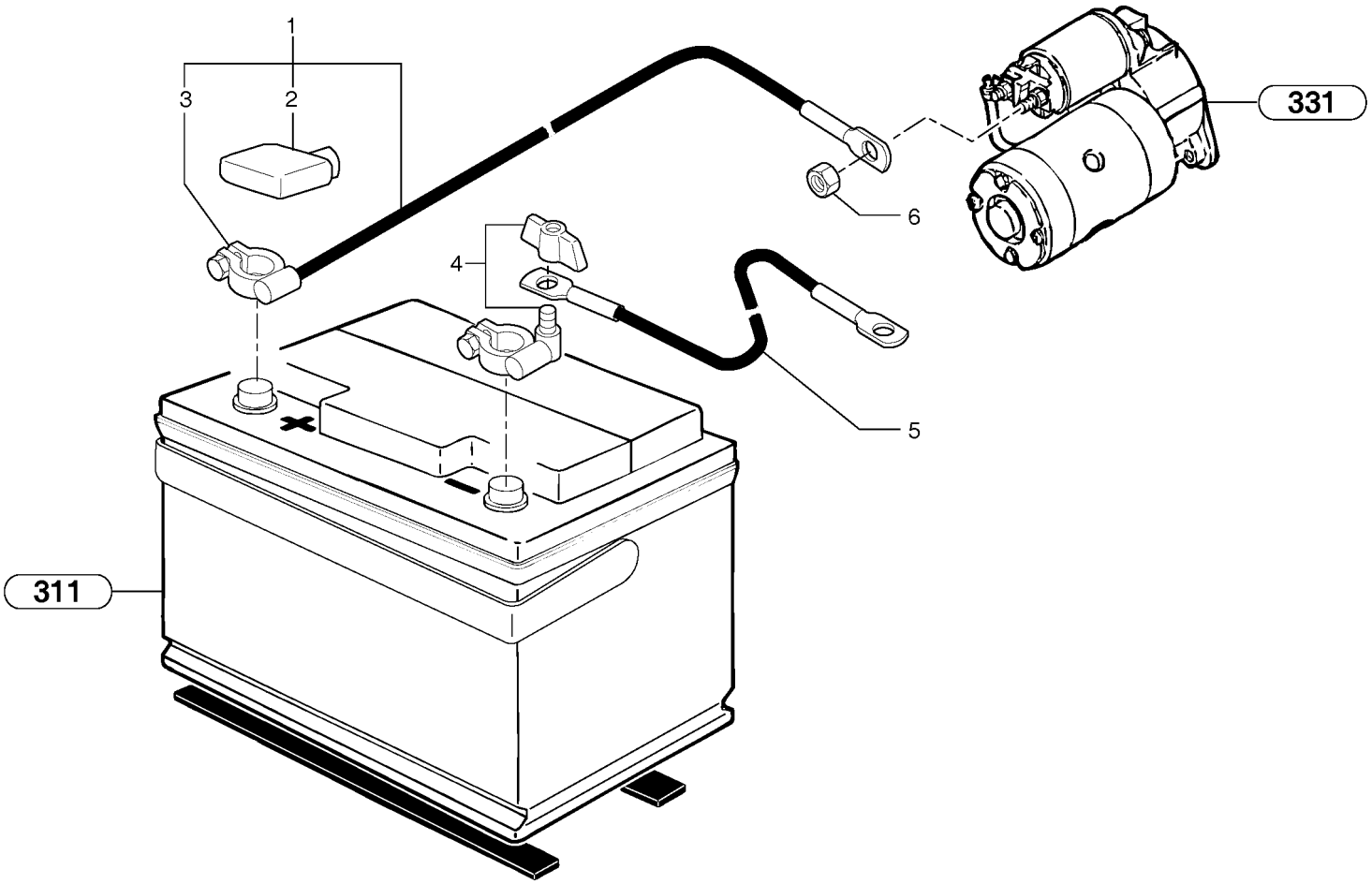
1
3
2
331
6
4
5
311

Fig.	Part No.	Quantity 1	2	3	PS	KIT	Description	Dénomination	Bezeichnung	Denominatión	Notes
1	**PJ 5720535**	1	1				Battery cable	Cable de batterie	Batteriekabel	Cable de bateria	(+)
2	**PJ 5040084**	1	1				•Cowl	•Auvent	•Windlauf	•Torpedo	
3	**PJ 5090051**	1	1		SS		•Cable terminal	•Cosse cable	•Kabelschuh	•Terminal cable	
4	**PJ 5130090**	1	1				Plug tap	Robinet	Kugelhahnventil	Grifo	
5	**PJ 5720645**	1	1				Battery cable	Cable de batterie	Batteriekabel	Cable de bateria	(-)
6	**VOE 13945408**	1	1				Nut	Ecrou	Mutter	Tuerca	M8

1	**272.25151**	
2	**272.40151**	
3		
4		
5		

Sistema eléctrico / batería
Elektroanlage / Batterie
Système électrique / batterie
Electrical system / battery

Catalogue id **10018**	Group **371**
Illustr. No **3714Z1**	Section **400**
Issue **VOE 6444410018**	Page **171**

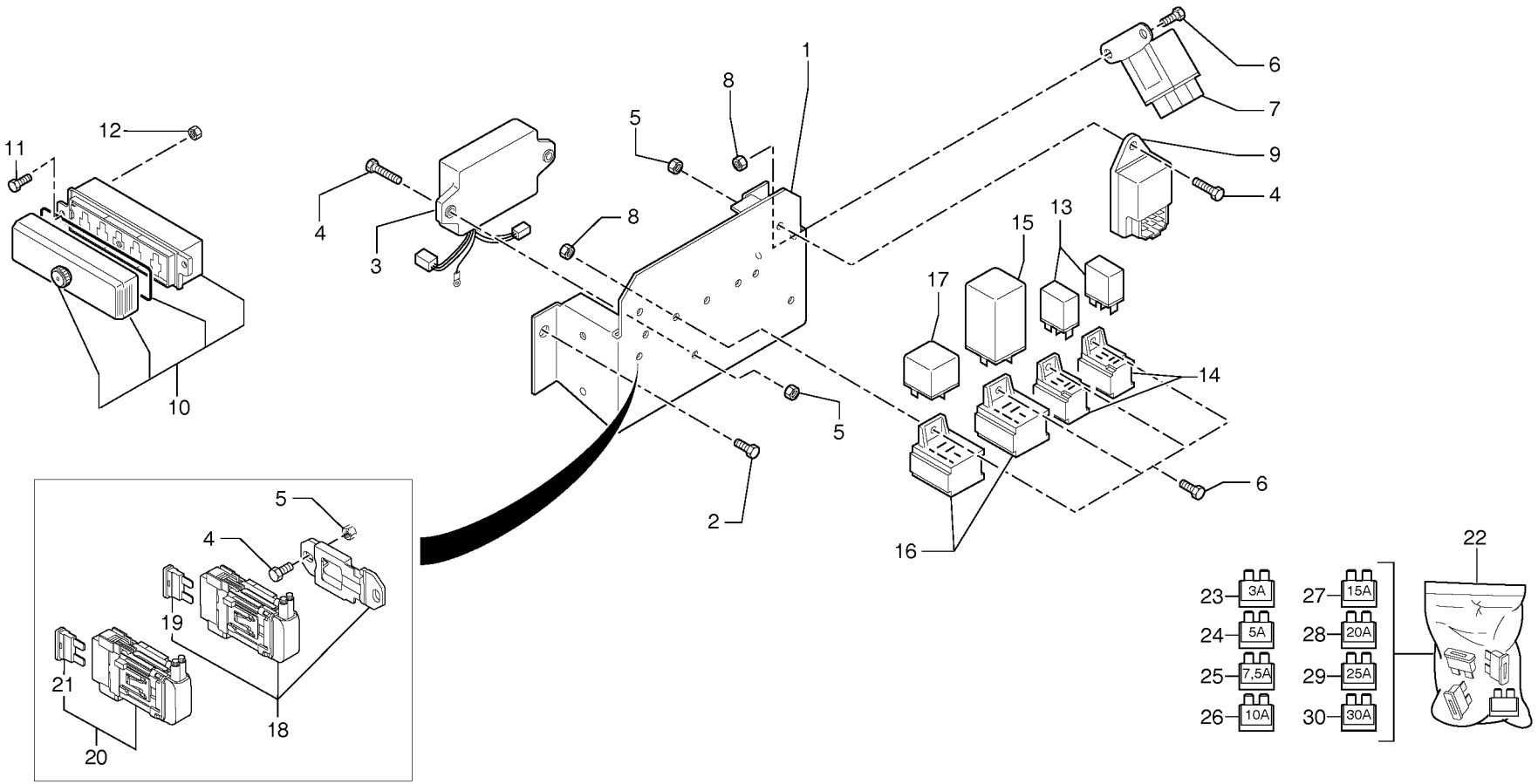
1
2
3
4
5
6
7
8
9
10
11
12
13
14
15
16
17
18
19
20
21
22
23 3A
24 5A
25 7,5A
26 10A
27 15A
28 20A
29 25A
30 30A

Fig.	Part No.	Quantity 1	2	3	PS	KIT	Description	Dénomination	Bezeichnung	Denominatición	Notes
1	**PJ 3630419**	1	1				Support	Support	Stütze	Apoyo	
2	**VOE 13946173**	2	2				Flange screw	Vis à bride	Flanschschraube	Torn embridado	M8x20
3	**PJ 5110050**	1	1				Control Unit	Unité de commande	Steuereinheit	Unidad de mando	
4	**VOE 969408**	5	5				6-pt skt screw	Vis creuse de 6	Hohlschraube	Racor 6-dientes	HM5X20
5	**VOE 965483**	5	5				Nut	Ecrou	Mutter	Tuerca	HM5
6	**VOE 969405**	6	6				6-pt skt screw	Vis creuse de 6	Hohlschraube	Racor 6-dientes	HM5X12
7	**PJ 5160194**	1	1				Relay, pre - heater	Relais de prechauffe	Vorglührelais	Relé, precalentador	
8	**VOE 965483**	6	6				Nut	Ecrou	Mutter	Tuerca	HM5
9	**PJ 5110049**	1	1				Relay	Relais	Relais	Rele	
10	**PJ 5080122**	1	1				Fuse box	Boite a fusibles	Sicherungsdose	Caja de fusibles	
11	**VOE 13969516**	2	2				Screw	Vis	Schraube	Tornillo	(VOE 969516) M4x16
12	**VOE 955779**	2	2				Hexagon Nut	Ecrou Hexagonal	Sechskantmutter	Tuerca Hexagon	(PJ 4410007) HM4
13	**PJ 5110047**	2	2				Microrelay	Microrelais	Mikrorelais	Microrelés	
14	**PJ 5080146**	2	2				Plug connector	Connecteur	Steckverbinder	Enchufe pasadorf	
15	**PJ 5110042**	1	1				Relay	Relais	Relais	Rele	
16	**PJ 5080042**	2	2				Plug connector	Connecteur	Steckverbinder	Enchufe pasadorf	
17	**VOE 11806280**	1	1				Relay	Relais	Relais	Rele	(PJ 5110048)
18	**PJ 5120034**	1	1				Fuse Holder	Porte fusible	Sicherungshalter	Porta-fusible	
19	**PJ 5120037**	1	1				•Fuse	•Fusible	•Sicherung	•Fusible	40 A
20	**PJ 5120039**	1	1				Fuse Holder	Porte fusible	Sicherungshalter	Porta-fusible	
21	**VOE 979009**	1	1				•Fuse	•Fusible	•Schmelzsicherung	•Fusible	(PJ 5120038) 50 A
22	**PJ 7416675**	1	1				Fuse kit	Jeu de fusibles	Sicherungen (Satz)	Juego de fusibles	
23	**VOE 981405**	1	1				•Fuse	•Fusible	•Schmelzsicherung	•Fusible	(PJ 5120019) 3 A
24	**VOE 13969160**	1	1				•Fuse	•Fusible	•Schmelzsicherung	•Fusible	(PJ 5120012) 5 A
25	**VOE 980555**	1	1				•Fuse	•Fusible	•Schmelzsicherung	•Fusible	(PJ 5120013) 7,5 A
26	**VOE 969161**	2	2				•Fuse	•Fusible	•Schmelzsicherung	•Fusible	(PJ 5120014) 10 A
27	**VOE 13969162**	1	1				•Fuse	•Fusible	•Schmelzsicherung	•Fusible	(PJ 5120016) 15 A
28	**VOE 978999**	2	2				•Fuse	•Fusible	•Schmelzsicherung	•Fusible	(PJ 5120018) 20 A
29	**VOE 13969163**	1	1				•Fuse	•Fusible	•Schmelzsicherung	•Fusible	(PJ 5120023) 25 A
30	**PJ 5120017**	1	1				•Fuse	•Fusible	•Sicherung	•Fusible	30 A

1	**272.25151**	
2	**272.40151**	
3		
4		
5		

Equipo eléctrico / sin Puma
Elektroanlage / ohne Puma
Equipement électrique / sans unité de commande Puma
Electrical equipment / without Puma

Catalogue id **10018**	Group **372**
Illustr. No **372Z1**	Section **100**
Issue **VOE 6444410018**	Page **173**

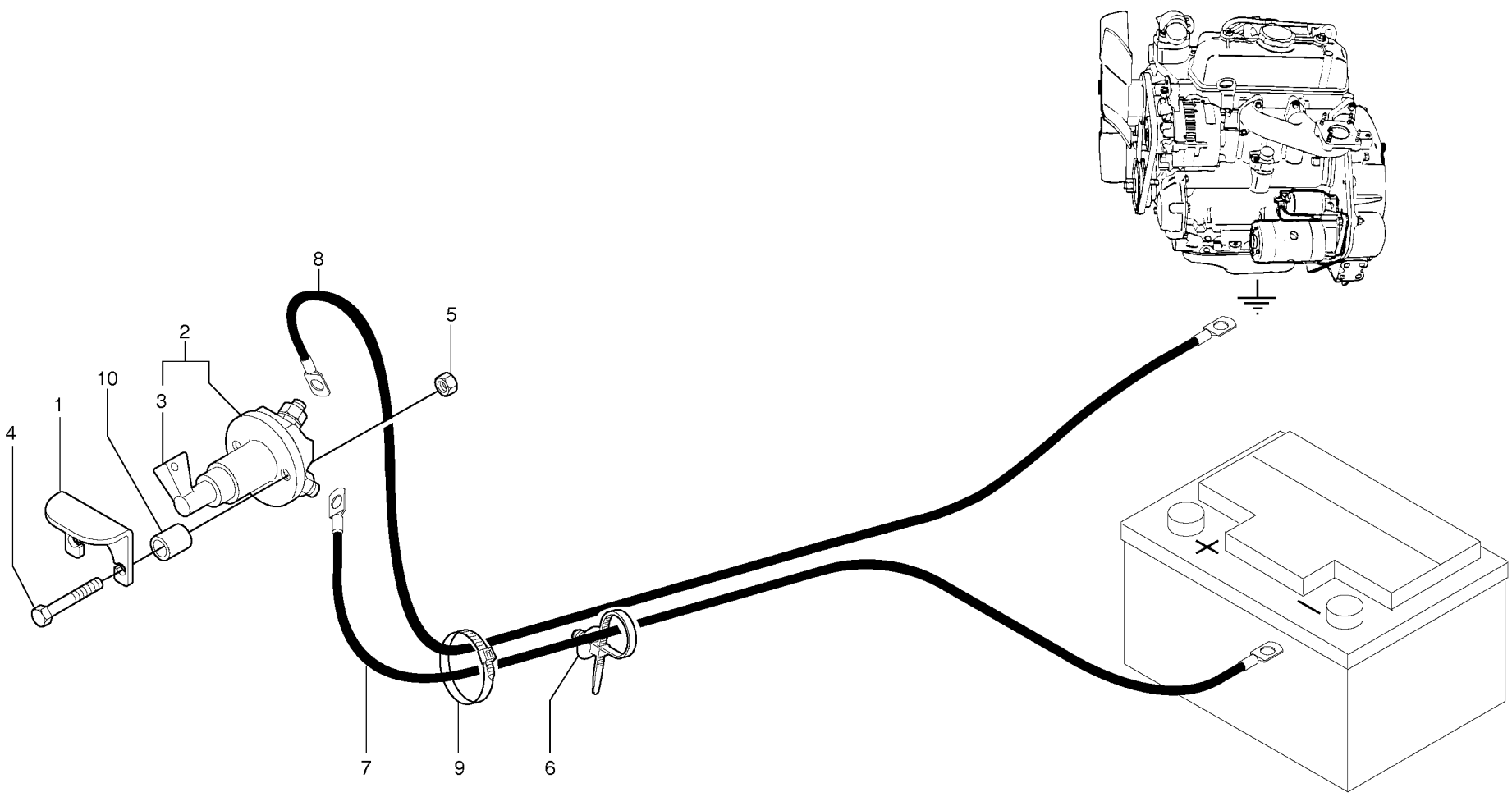
8
5
2
10
3
1
4
7
9
6

Fig.	Part No.	Quantity 1	2	3	PS	KIT	Description	Dénomination	Bezeichnung	Denominatión	Notes
1	**PJ 3560674**	1	1				Cover Plate	Protection en tole	Schutzblech	Placa Tapa	
2	**VOE 11802745**	1	1				Main Switch	Coupe-circ.pri.	Hauptschalter	Interr Maestro	(PJ 5130105)
3	**PJ 7418213**	1	1				•Wrench	•Cle	•Schraubenschlüssel	•Llave	
4	**VOE 965179**	2	2				Screw	Vis	Schraube	Tornillo	H M8x50
5	**VOE 13945408**	2	2				Nut	Ecrou	Mutter	Tuerca	M8
6	**PJ 4690420**	1	1				Clamp	Collier serrage	Klemme	Abrazadera	
7	**PJ 5720589**	1	1				Battery cable	Cable de batterie	Batteriekabel	Cable de bateria	(+)
8	**PJ 5720590**	1	1				Battery cable	Cable de batterie	Batteriekabel	Cable de bateria	(-)
9	**PJ 4690030**	2	2				Clamp	Collier serrage	Klemme	Abrazadera	
10	**PJ 3920072**	2	2				Spacer	Entretoise	Abstandstueck	Casquillo distanciad	

1	**272.25151**	
2	**272.40151**	
3		
4		
5		

Disyuntor de batería
Batterieabschaltung
Coupe-batterie
Battery cut-out

Catalogue id **10018**	Group **372**
Illustr. No **3714CZ1**	Section **400**
Issue **VOE 6444410018**	Page **175**

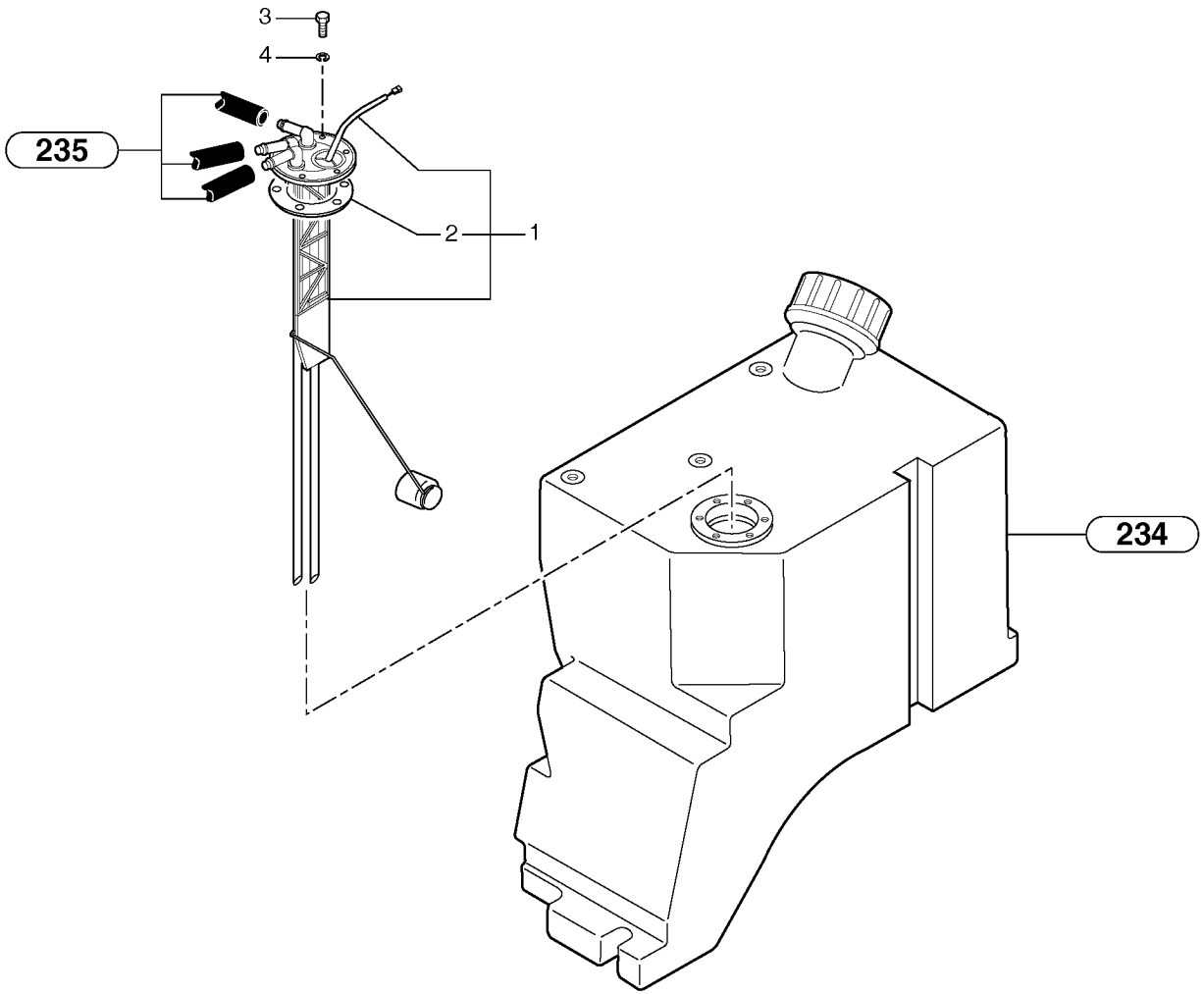
3
4
235
2
1
234

Fig.	Part No.	Quantity 1	2	3	PS	KIT	Description	Dénomination	Bezeichnung	Denominatión	Notes
1	**PJ 5130128**	1	1				Transmitter	Transmetteur	Sender	Transmisor	
2	**PJ 7417895**	1	1				•Seal	•Joint	•Dichtring	•Junta	
3	**VOE 13969516**	6	6				Screw	Vis	Schraube	Tornillo	(VOE 969516) M4x16
4	**VOE 955891**	6	6				Washer	Rondelle	Scheibe	Arandela	4.3x8x0.8

1	**272.25151**		**Transmisor** **Sender** **Transmetteur** **Transmitter**	Catalogue id **10018**	Group **386**
2	**272.40151**			Illustr. No **3862Z1**	Section **200**
3				Issue **VOE 6444410018**	Page **177**
4					
5					

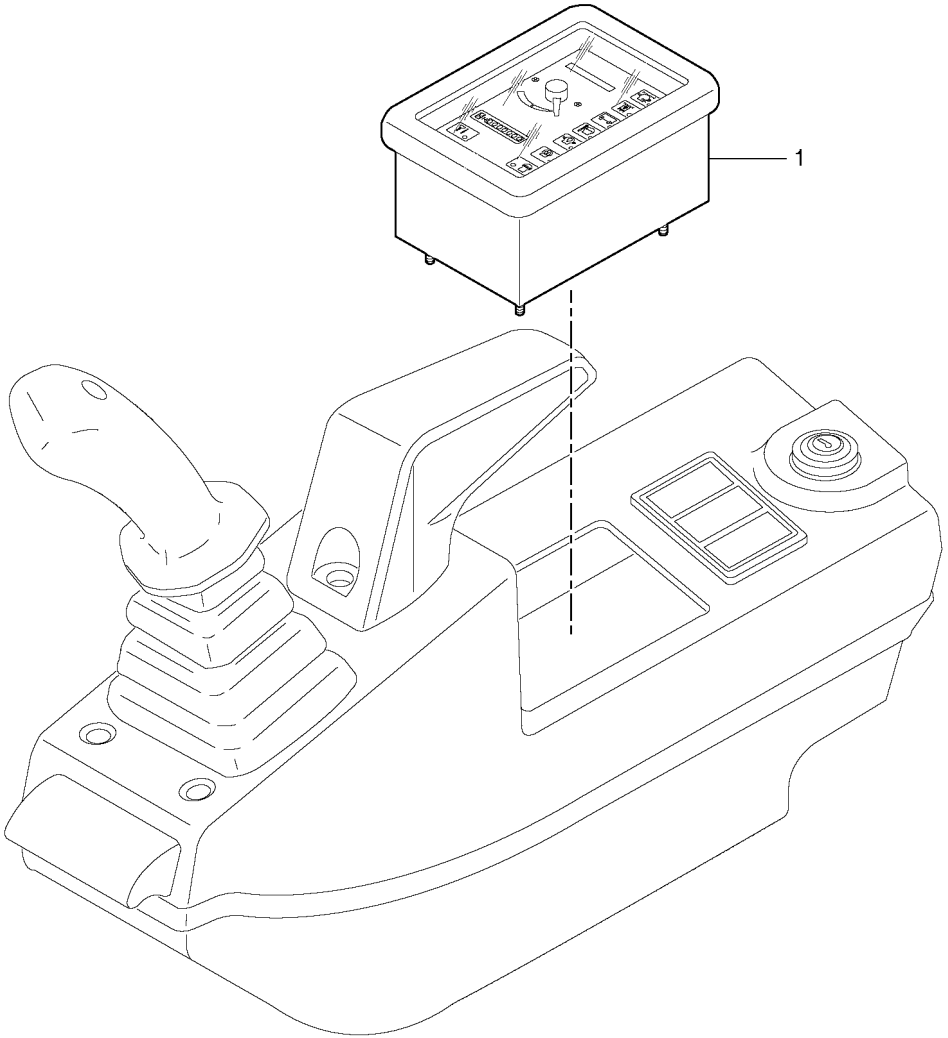
1

Fig.	Part No.	Quantity 1	2	3	PS	KIT	Description	Dénomination	Bezeichnung	Denominatición	Notes
1	**PJ 5160271**	1	1				Control Panel	Panneau commande	Bedienungstafel.....	Panel Mando.....	

1	**272.25151**		**Panel mando** **Bedienungstafel** **Panneau de commande** **Control panel**	Catalogue id **10018**	Group **387**
2	**272.40151**				
3				Illustr. No **387Z1**	Section **100**
4					
5				Issue **VOE 6444410018**	Page **179**

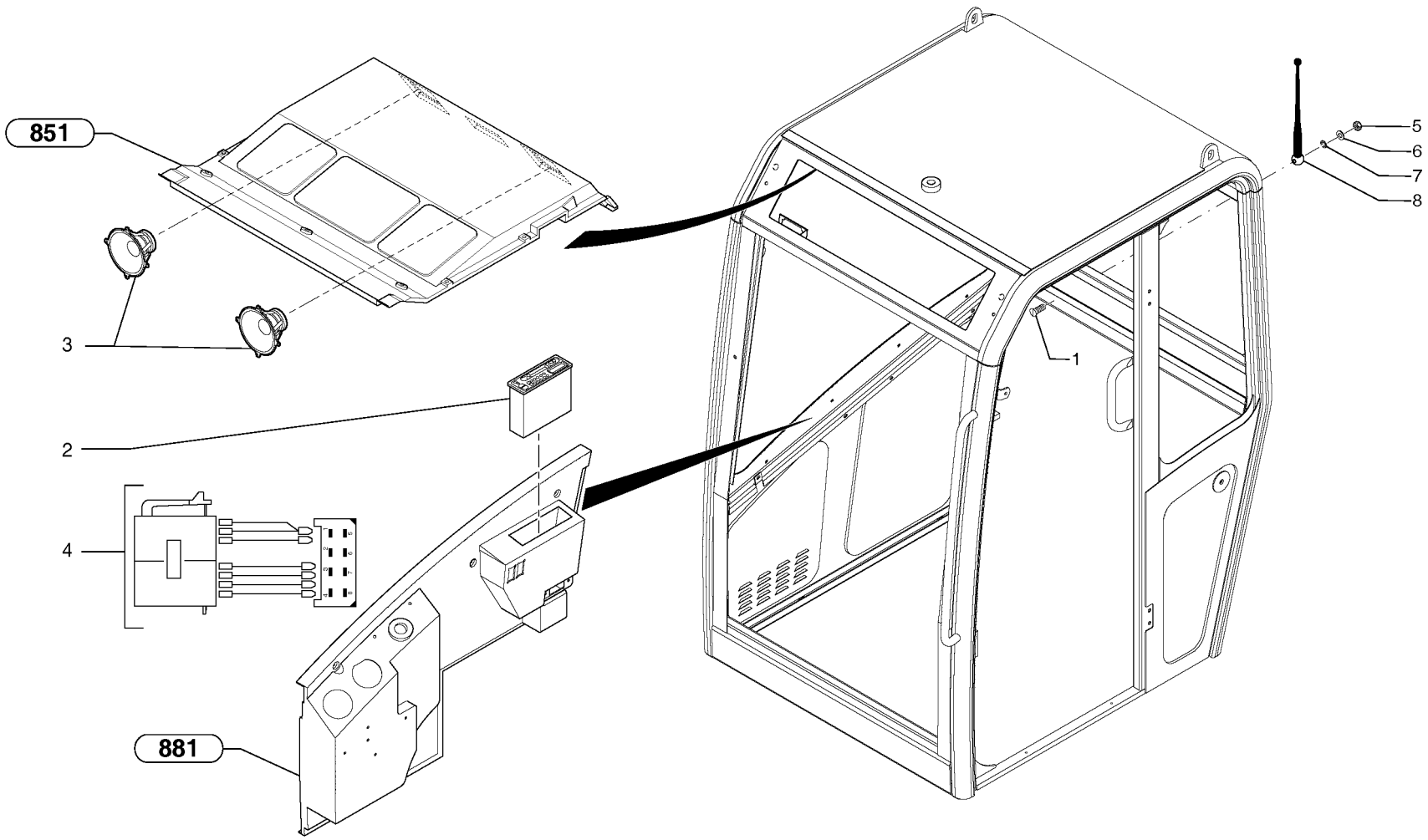
851
3
2
4
881
1
5
6
7
8

Fig.	Part No.	Quantity 1	2	3	PS	KIT	Description	Dénomination	Bezeichnung	Denominatición	Notes
1	**PJ 7418394**	1	1				Screw	Vis	Schraube	Tornillo	
2	**PJ 5130027**	1	1				Radio	Auto-radio	Radio	Radio	
3	**PJ 5180081**	1	1		SS		Loudspeaker kit	Ensemble de haut-parleur	Lautsprechersatz	Juego de altavoces	
4	**VOE 11800426**	1	1				Wire harness	Faisceau electrique	Kabelbaum	Manojo cables	
5	**PJ 7418395**	1	1				Lock nut	Contre-ecrou	Sicherungsmutter	Contratuerca	
6	**PJ 7416807**	1	1				Washer	Rondelle	Scheibe	Arandela	
7	**PJ 7411683**	1	1		SS		Lock Washer	Rondel.verroui.	Sicher Scheibe	Arandel Segurid	JZC 10
8	**PJ 7411993**	1	1				Antenna	Antenne	Antenne	Antena	

1	**.**	
2	**.**	
3		
4		
5		

Kit de radio
Radio-Kit
Kit autoradio
Radio kit

CAB 20/01/001 -

Catalogue id **10018**	Group **393**
Illustr. No **393AZ1**	Section **100**
Issue **VOE 6444410018**	Page **181**

VOLVO

Construction Equipment

GROUP		Section	Page	GROUP		Section	Page
415	Engine coupling / hydraulic pump	100	189				
441	Travelling gear motor assy / without brake	100	191				
441	Hydraulic travelling motor	110	193				
441	Slewing gear motor installation	200	195				
441	Slewing gear motor	210	197				
443	Swivel joint equipment	100	199				
443	Swivel joint equipment / variable track	200	201				
443	Swivel joint S/N25186,S/N25187	300	203				
443	Swivel joint S/N25185	310	205				
443	Swivel joint / variable track	400	207				
492	Slewing ring	200	209				
492	Lubrication	500	211				

TABLE DES MATIÈRES

GROUPE		Section	Page
415	Dispositif d'accouplement du moteur / pompe hydraulique	100	189
441	Motoréducteur de translation / sans frein	100	191
441	Moteur de translation	110	193
441	Mise en place du motoréducteur d'orientation	200	195
441	Motoréducteur d'orientation	210	197
443	Mise en place du joint tournant	100	199
443	Mise en place du joint tournant / voie variable	200	201
443	Joint tournant S/N25186,S/N25187	300	203
443	Joint tournant S/N25185	310	205
443	Joint tournant / voie variable	400	207
492	Couronne d'orientation	200	209
492	Graissage	500	211

GRUPPE		Abschnitt	Seite
415	Motorkupplung / hydraulische Pumpe	100	189
441	Getriebemotor für die Fahrbewegung / ohne Bremse	100	191
441	Fahrmotor	110	193
441	Einbau des Schwenkmotors	200	195
441	Schwenkmotor	210	197
443	Drehverteiler kompl.	100	199
443	Drehverteiler kompl. / verstellbare Spurweite	200	201
443	Drehverteiler S/N25186,S/N25187	300	203
443	Drehverteiler S/N25185	310	205
443	Drehverteiler / verstellbare Spurweite	400	207
492	Drehkranz	200	209
492	Schmierung	500	211

GRUPO		Sección	Página
415	Acoplamiento del motor / bomba hidráulica	100	189
441	Motor reductor de traslación / sin freno	100	191
441	Motor de traslación hidráulico	110	193
441	Instalación del motor reductor de giro	200	195
441	Motor reductor de giro	210	197
443	Equipo de junta de giro	100	199
443	Equipo de junta de giro / vía variable	200	201
443	Junta de giro S/N25186,S/N25187	300	203
443	Junta de giro S/N25185	310	205
443	Junta de giro / vía variable	400	207
492	Corona de giro	200	209
492	Lubricación	500	211

VOLVO

Construction Equipment

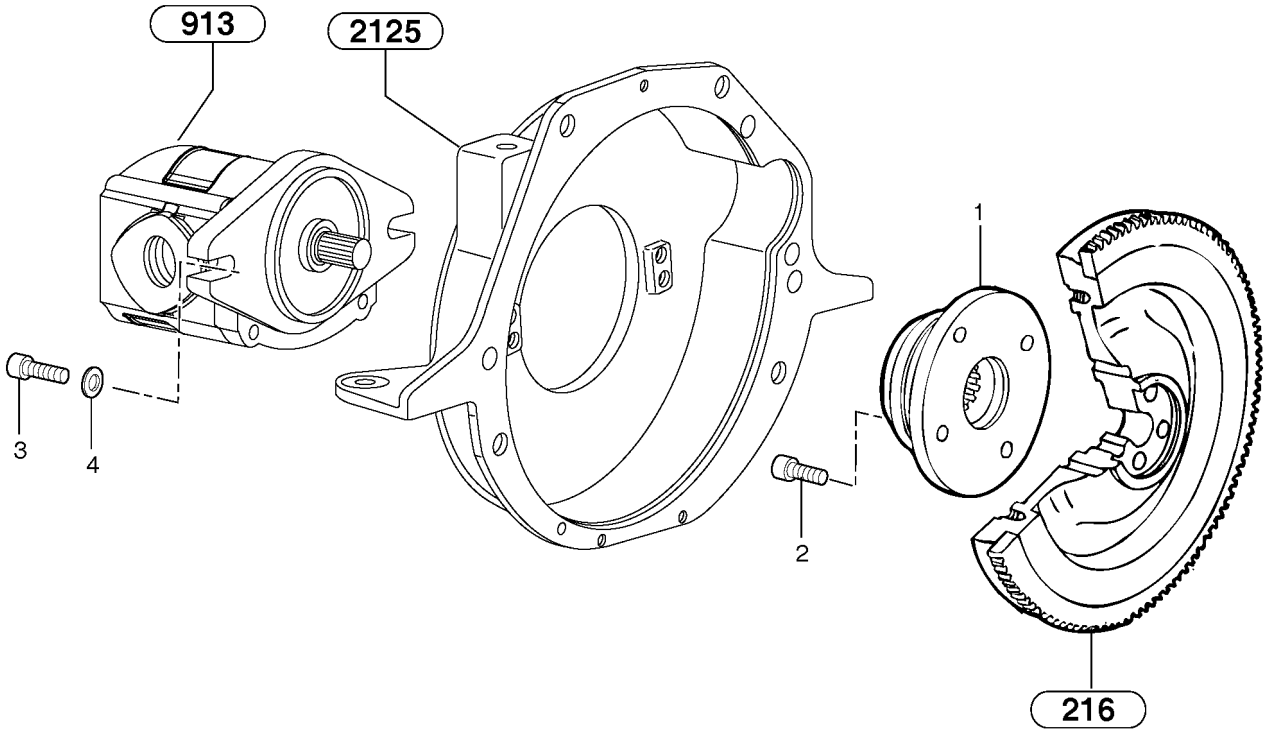
913
2125
1
3
4
2
216

Fig.	Part No.	Quantity 1	2	3	PS	KIT	Description	Dénomination	Bezeichnung	Denominatión	Notes
1	**PJ 5010062**	1	1				Coupling Piece	Accouplement	Leit Verbinder	Pieza Conexion	
2	**PJ 4290107**	4	4				Screw	Vis	Schraube	Tornillo	CHc M10X20
3	**PJ 4290113**	2	2				Screw	Vis	Schraube	Tornillo	CHc M10X25
4	**VOE 960148**	2	2				Washer	Rondelle	Scheibe	Arandela	MU10

1	**272.25151**	→	
2	**272.40151**		
3			
4			
5			

Acoplamiento del motor / bomba hidráulica
Motorkupplung / hydraulische Pumpe
Dispositif d'accouplement du moteur / pompe hydraulique
Engine coupling / hydraulic pump

Catalogue id **10018**	Group **415**
Illustr. No **415Z1**	Section **100**
Issue **VOE 6444410018**	Page **189**

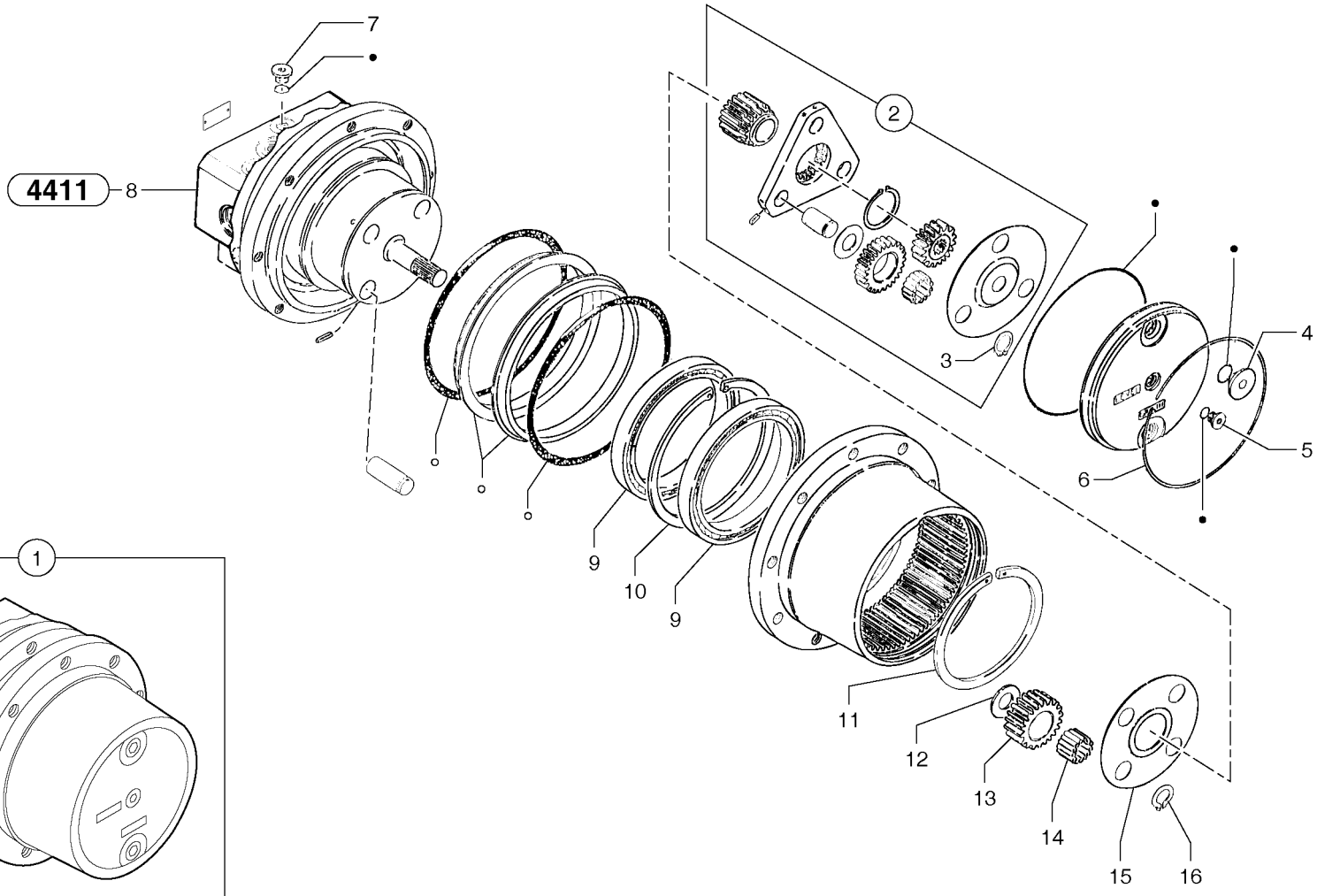
4411
1
2
3
4
5
6
7
8
9
10
9
11
12
13
14
15
16
18(•)
17(○)

Fig.	Part No.	Quantity 1	2	3	PS	KIT	Description	Dénomination	Bezeichnung	Denominatición	Notes
1	**VOE 11806481**	2	2				Track Gear	Réducteur de translation	Fahrgetriebe	Reductor de trasl	(PJ 4890082)
2	**PJ 7415925**	1	1				•Planet Gear	•Planetaire	•Planetenrad	•Planetario	
3	**PJ 7415933**	3	3				••Snap Ring	••Circlip	••Nutring	••Circlip	
4	**PJ 7415919**	2	2				•Plug	•Bouchon	•Stopfen	•Tapon	
5	**PJ 7415927**	1	1				•Plug	•Bouchon	•Stopfen	•Tapon	
6	**PJ 7415916**	1	1				•Snap Ring	•Circlip	•Nutring	•Circlip	
7	**PJ 7414585**	2	2				•Plug	•Bouchon	•Stopfen	•Tapon	
8		1	1				•Hydraulic motor	•Moteur hydraulique	•Hydromotor	•Motor hidraulic	See group 441, Page 193
9	**PJ 7415936**	2	2				•Ball bearing	•Roulement billes	•Kugellager	•Rodamiento de bolas	
10	**PJ 7415918**	1	1				•Snap Ring	•Circlip	•Nutring	•Circlip	
11	**PJ 7415923**	1	1				•Snap Ring	•Circlip	•Nutring	•Circlip	
12	**PJ 7415910**	4	4				•Washer	•Rondelle	•Scheibe	•Arandela	
13	**PJ 7415914**	4	4				•Pinion	•Pignon	•Ritzel	•Pinon	
14	**PJ 7415917**	60	60				•Needle	•Aiguille	•Nadel	•Aguja	
15	**PJ 7415921**	1	1				•Washer	•Rondelle	•Scheibe	•Arandela	
16	**PJ 7415933**	4	4				•Snap Ring	•Circlip	•Nutring	•Circlip	
17	**PJ 7415922**	1	1				Sealing Kit	Jeu Joints	Dichtungssatz	Juego Retenes	
18	**PJ 7415926**	1	1				Sealing Kit	Jeu Joints	Dichtungssatz	Juego Retenes	

1	**272.25151**	
2	**272.40151**	
3		
4		
5		

Motor reductor de traslación / sin freno
Getriebemotor für die Fahrbewegung / ohne Bremse
Motoréducteur de translation / sans frein
Travelling gear motor assy / without brake

Catalogue id	Group
10018	**441**
Illustr. No **4411Z1**	Section **100**
Issue **VOE 6444410018**	Page **191**

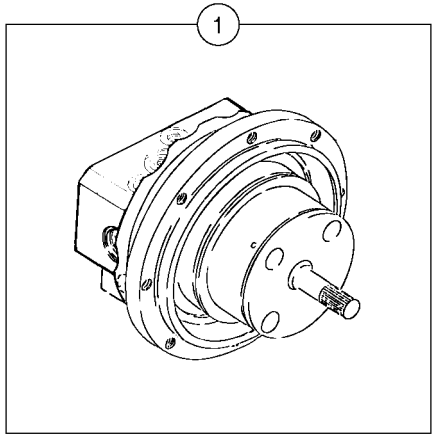
1

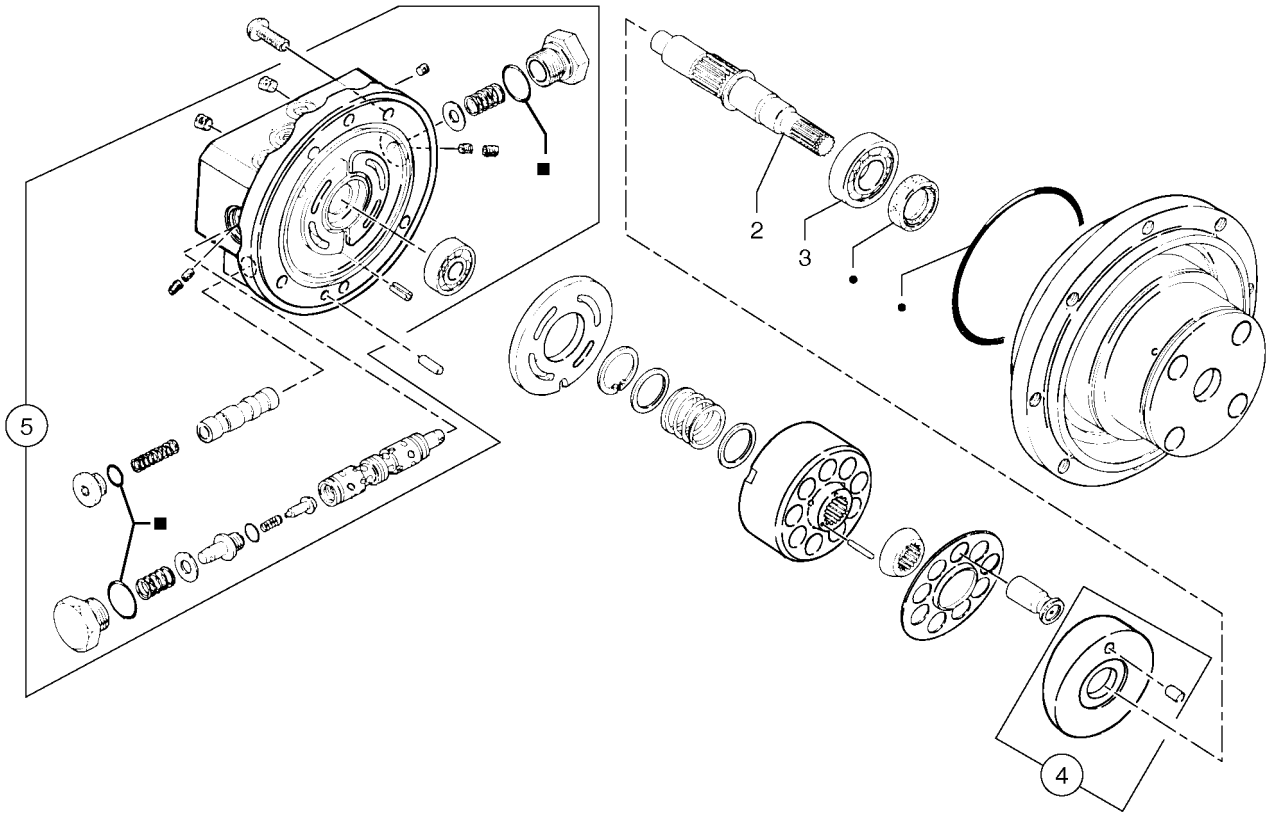
2
3
4
5

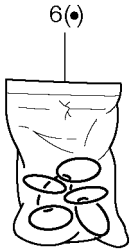
6(•)

Fig.	Part No.	Quantity 1	2	3	PS	KIT	Description	Dénomination	Bezeichnung	Denominatición	Notes
1		1	1				Hydraulic motor	Moteur hydraulique	Hydromotor	Motor hidraulic	
2	**PJ 7415912**	1	1				•Pinion shaft	•Arbre dente	•Ritzelwelle	•Arbol dentado	
3	**PJ 7414618**	1	1				•Ball bearing	•Roulement billes	•Kugellager	•Rodamiento de bolas	
4	**PJ 7415930**	1	1				•Tray	•Cuvier	•Wanne	•Cuba	
5	**PJ 7416868**	1	1				•Kit	•Kit	•Satz	•Juego	
6	**PJ 7416864**	1	1				Sealing Kit	Jeu Joints	Dichtungssatz	Juego Retenes	

1	**272.25151**		**Motor de traslación hidráulico** **Fahrmotor** **Moteur de translation** **Hydraulic travelling motor**	Catalogue id **10018**	Group **441**
2	**272.40151**			Illustr. No **4411AZ1**	Section **110**
3				Issue **VOE 6444410018**	Page **193**
4					
5					

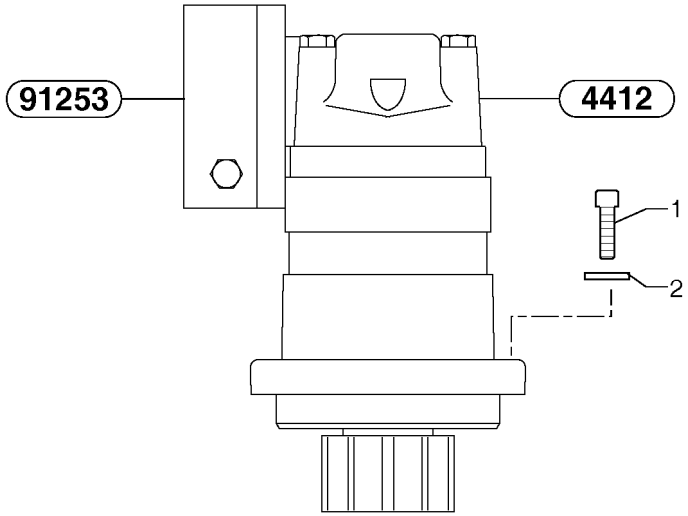
91253
4412
1
2

Fig.	Part No.	Quantity 1	2	3	PS	KIT	Description	Dénomination	Bezeichnung	Denominatición	Notes
1	**VOE 977117**	4	4				Allen Hd Screw	Vis A 6 Pans Cr	Inbusschraube	Torn Hex Embut	CHc M12X35
2	**VOE 955897**	4	4		SS		Washer	Rondelle	Scheibe	Arandela	13x24x2

1	**272.25151**		**Instalación del motor reductor de giro** **Einbau des Schwenkmotors** **Mise en place du motoréducteur d'orientation** **Slewing gear motor installation**	Catalogue id **10018**	Group **441**
2	**272.40151**			Illustr. No **4412Z1**	Section **200**
3				Issue **VOE 6444410018**	Page **195**
4					
5					

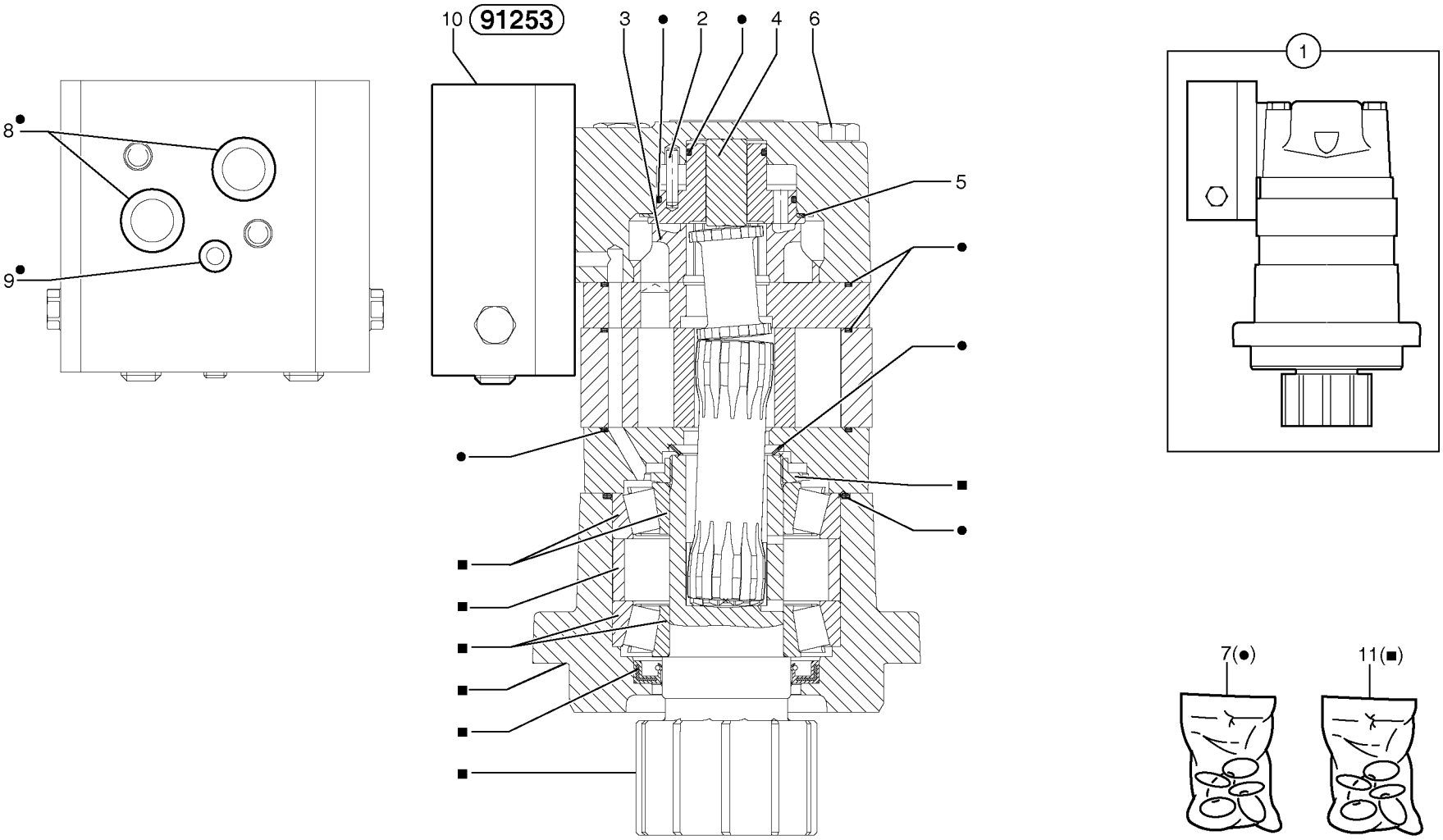
10
91253
3
2
4
6
8
9
5
1
7(●)
11(■)

Fig.	Part No.	Quantity 1	2	3	PS	KIT	Description	Dénomination	Bezeichnung	Denominatición	Notes
1	**PJ 5370187**	1	1				Hydraulic motor	Moteur hydraulique	Hydraulikmotor	Motor hidráulico	
2	**PJ 7416851**	1	1				•Pin	•Goupille	•Stift	•Pasador	
3	**PJ 7416850**	1	1				•Disc	•Disque	•Scheibe	•Disco	
4	**PJ 7416852**	1	1				•Spacer	•Entretoise	•Abstandstueck	•Casquillo distanciad	
5	**PJ 7416848**	1	1				•Spring Washer	•Rondelle élastique	•Federscheibe	•Arandela flexible	
6	**PJ 7416857**	4	4				•Screw	•Vis	•Schraube	•Tornillo	
7	**PJ 7416849**	1	1				•Sealing Kit	•Jeu Joints	•Dichtungssatz	•Juego Retenes	
8	**PJ 7416854**	2	2				••O-ring	••Joint Torique	••O-Ring	••Junta torica	
9	**PJ 7416853**	1	1				••O-ring	••Joint Torique	••O-Ring	••Junta torica	
10		1	1				•Valve	•Soupape	•Ventil	•Valvula	See group 912, Page 339
11	**PJ 7416859**	1	1				Repair kit	Kit de réparation	Reparatursatz	Juego de reparación	

1	**272.25151**	
2	**272.40151**	
3		
4		
5		

Motor reductor de giro
Schwenkmotor
Motoréducteur d'orientation
Slewing gear motor

Catalogue id	Group
10018	**441**
Illustr. No **4412AZ1**	Section **210**
Issue **VOE 6444410018**	Page **197**

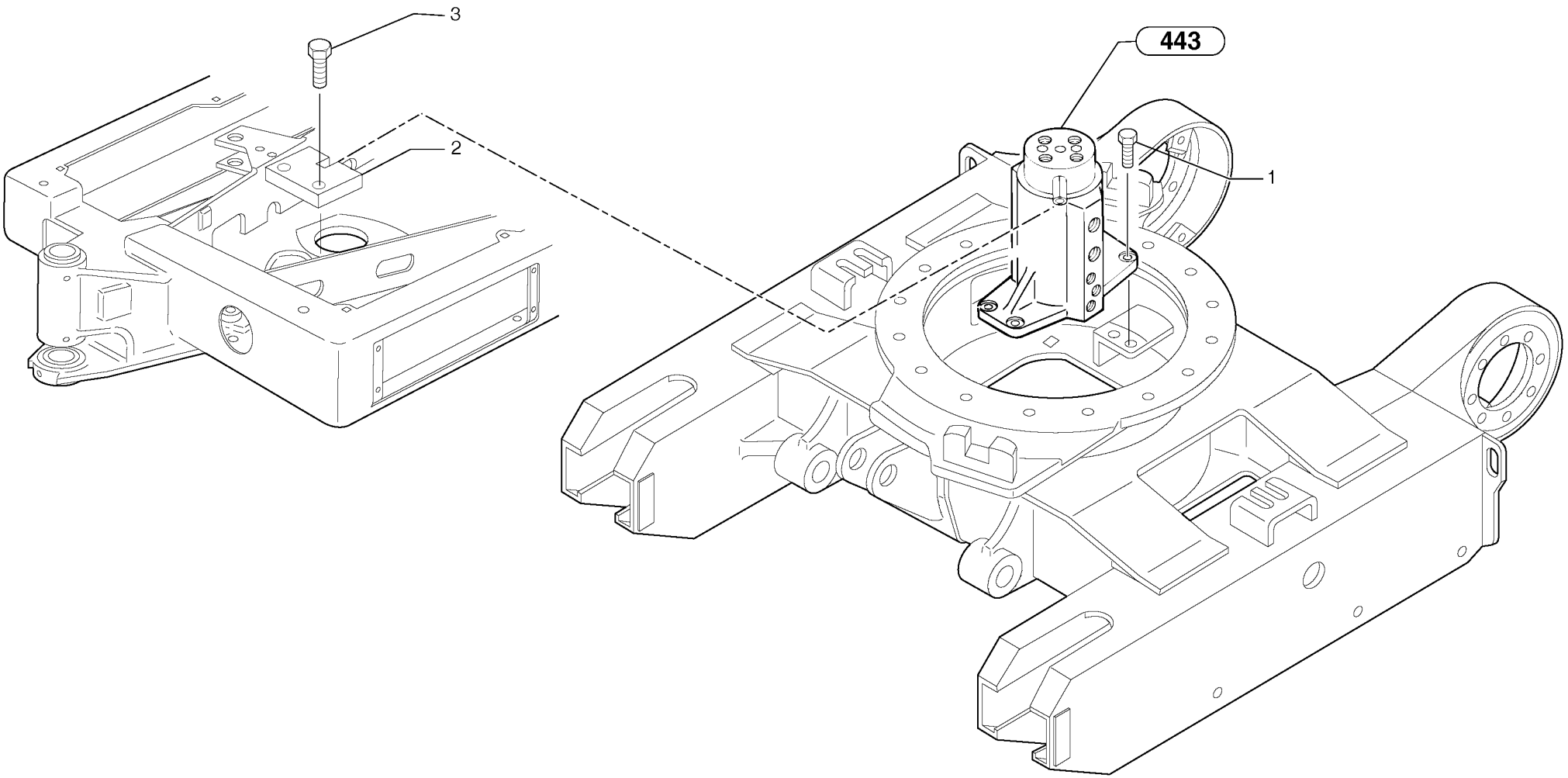
443
1
2
3

Fig.	Part No.	Quantity 1	2	3	PS	KIT	Description	Dénomination	Bezeichnung	Denominatión	Notes
1	**VOE 13946173**	4					Flange screw	Vis à bride	Flanschschraube	Torn embridado	M8x20
2	**PJ 3340035**	1					Thrust Plate	Plaque de butee	Spurplatte	Placa de tope	
3	**VOE 946472**	2					Flange screw	Vis à bride	Flanschschraube	Torn embridado	M10x30

1	**272.25151**		**Equipo de junta de giro** **Drehverteiler kompl.** **Mise en place du joint tournant** **Swivel joint equipment**	Catalogue id **10018**	Group **443**
2				Illustr. No **443Z1**	Section **100**
3				Issue **VOE 6444410018**	Page **199**
4					
5					

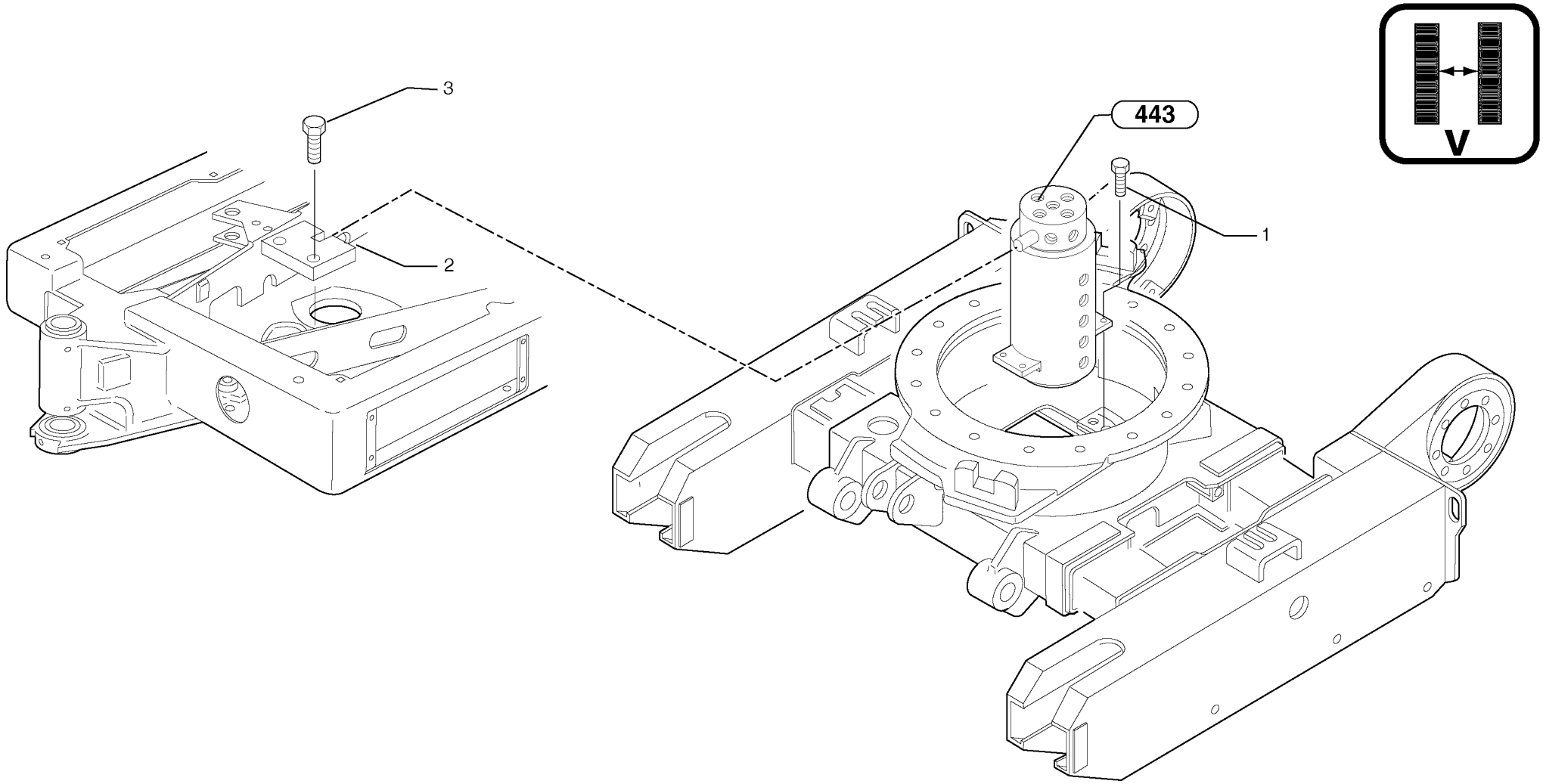
443
V
1
2
3

Fig.	Part No.	Quantity 1	2	3	PS	KIT	Description	Dénomination	Bezeichnung	Denominatición	Notes
1	**VOE 13946173**		4				Flange screw	Vis à bride	Flanschschraube	Torn embridado	M8x20
2	**PJ 3340269**		1				Thrust Plate	Plaque de butee	Spurplatte	Placa de tope	
3	**VOE 946472**		2				Flange screw	Vis à bride	Flanschschraube	Torn embridado	M10x30

1	**.**	
2	**272.40151**	
3		
4		
5		

Equipo de junta de giro / vía variable
Drehverteiler kompl. / verstellbare Spurweite
Mise en place du joint tournant / voie variable
Swivel joint equipment / variable track

Catalogue id **10018**	Group **443**
Illustr. No **443CZ1**	Section **200**
Issue **VOE 6444410018**	Page **201**

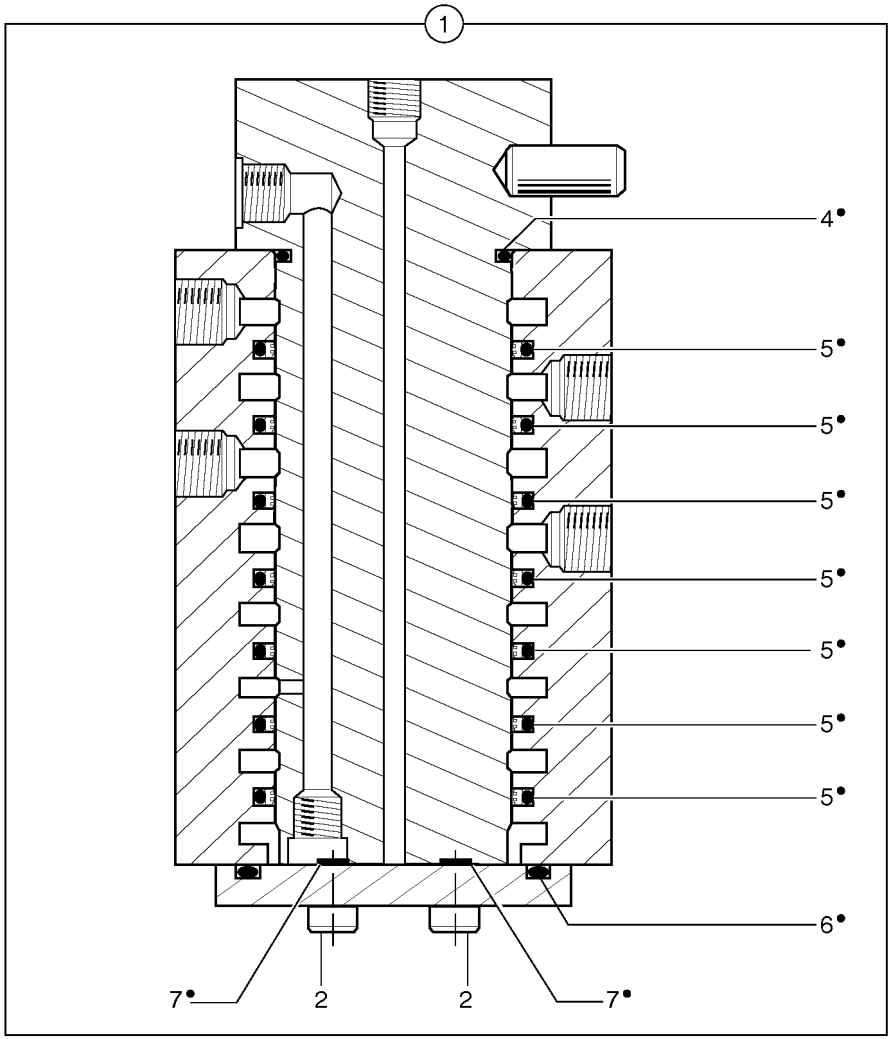
1
4•
5•
5•
5•
5•
5•
5•
5•
6•
7•
2
2
7•

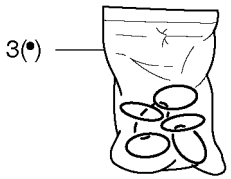
3(•)

Fig.	Part No.	Quantity 1	2	3	PS	KIT	Description	Dénomination	Bezeichnung	Denominatición	Notes
1	**PJ 4900050**	1			SS		Swivel joint	Joint tournant	Drehverteiler	Unión giratoria	ORDER VOE 11800504 See group 443, Page 205
2	**PJ 4290017**	2					•Screw	•Vis	•Schraube	•Tornillo	CHc M8X20
3	**PJ 7450482**	1			SS		•Sealing Kit	•Jeu Joints	•Dichtungssatz	•Juego Retenes	
4	**PJ 6140050**	1					••Seal	••Joint	••Dichtring	••Junta	
5	**PJ 6140016**	7					••Seal	••Joint	••Dichtring	••Junta	
6	**PJ 4040195**	1					••O-ring	••Joint Torique	••O-Ring	••Junta torica	
7	**PJ 4040188**	2					••O-ring	••Joint Torique	••O-Ring	••Junta torica	

1	**272.25151** →	**272.25184** →
2		
3		
4		
5		

Junta de giro
Drehverteiler
Joint tournant
Swivel joint

S/N25186,S/N25187

Catalogue id	Group
10018	**443**
Illustr. No **443FZ1**	Section **300**
Issue **VOE 6444410018**	Page **203**

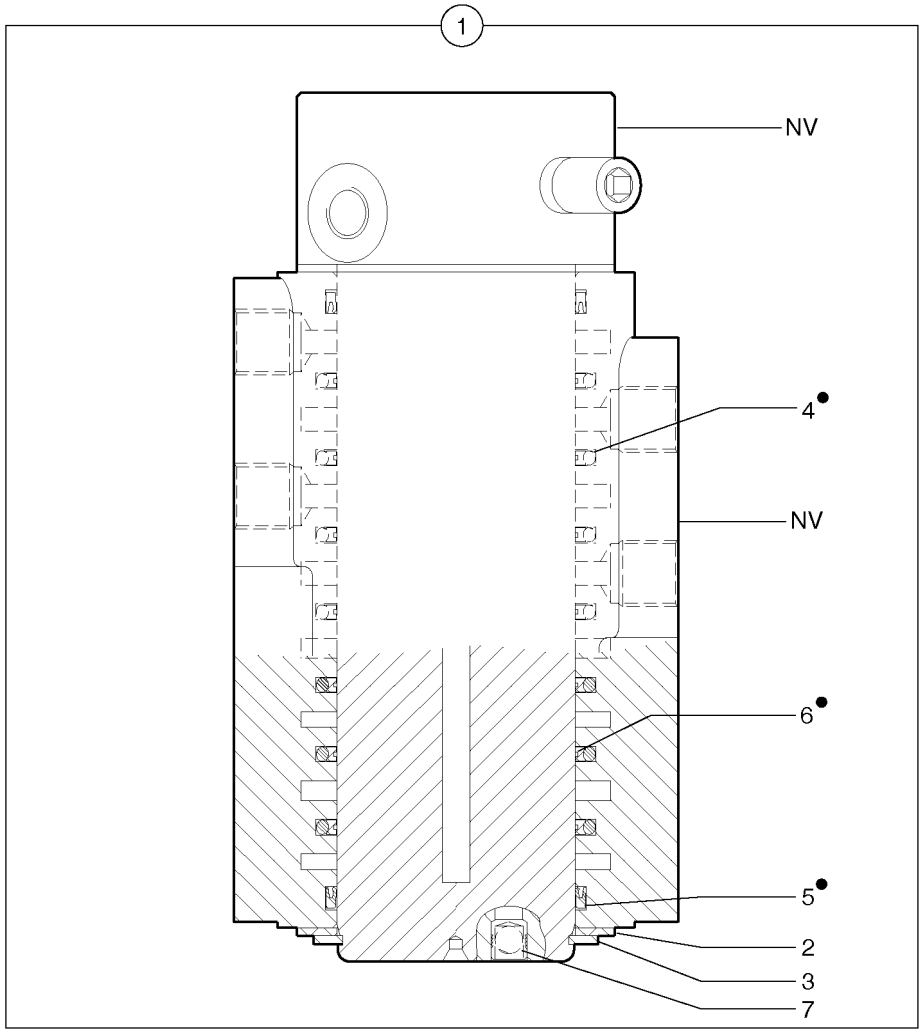
1
NV
4●
NV
6●
5●
2
3
7


8(●)

Fig.	Part No.	Quantity 1	2	3	PS	KIT	Description	Dénomination	Bezeichnung	Denominatición	Notes
1	**VOE 11800504**	1					Swivel joint	Joint tournant	Drehverteiler	Unión giratoria	
2	**PJ 7418492**	2					•Thrust Washer	•Rondelle Butee	•Druckscheibe	•Arandela Presio	
3	**PJ 7418488**	1					•Snap Ring	•Circlip	•Nutring	•Circlip	
4		7			NS		•O-ring	•Joint torique	•O-Ring	•Anillo torico	ORDER ITEM NO 8
5		2			NS		•Seal	•Joint	•Dichtung	•Reten	ORDER ITEM NO 8
6		7			NS		•Back-up ring	•Bague support	•Stützring	•Anillo apoyo	ORDER ITEM NO 8
7	**PJ 7418487**	3					•Disc Valve	•Clapet	•Tellerventil	•Disco Valvula	ORDER ITEM NO 1
8	**PJ 7418495**	1					Seal kit	Pochette de joints	Dichtringe (Satz)	Juego de juntas	

1	**272.25188**		**Junta de giro** **Drehverteiler** **Joint tournant** **Swivel joint**	Catalogue id **10018**	Group **443**
2				Illustr. No **443GZ1**	Section **310**
3					
4				Issue **VOE 6444410018**	Page **205**
5			**S/N25185**		

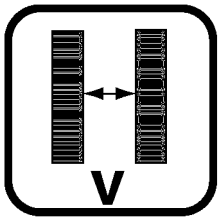
V

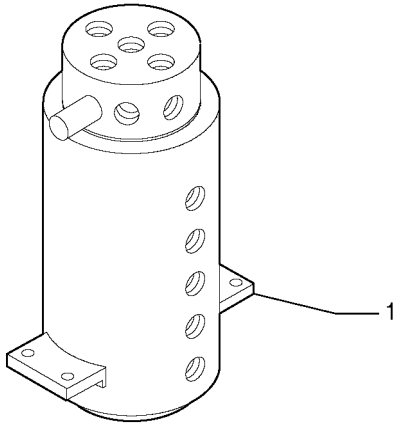
1


2

Fig.	Part No.	Quantity 1	2	3	PS	KIT	Description	Dénomination	Bezeichnung	Denominatición	Notes
1	**PJ 4900054**		1				Swivel joint	Joint tournant	Drehverteiler	Unión giratoria	
2	**PJ 7416860**		1				•Sealing Kit	•Jeu Joints	•Dichtungssatz	•Juego Retenes	

1	**.**	
2	**272.40151**	
3		
4		
5		

Junta de giro / vía variable
Drehverteiler / verstellbare Spurweite
Joint tournant / voie variable
Swivel joint / variable track

Catalogue id **10018**	Group **443**
Illustr. No **443LZ1**	Section **400**
Issue **VOE 6444410018**	Page **207**

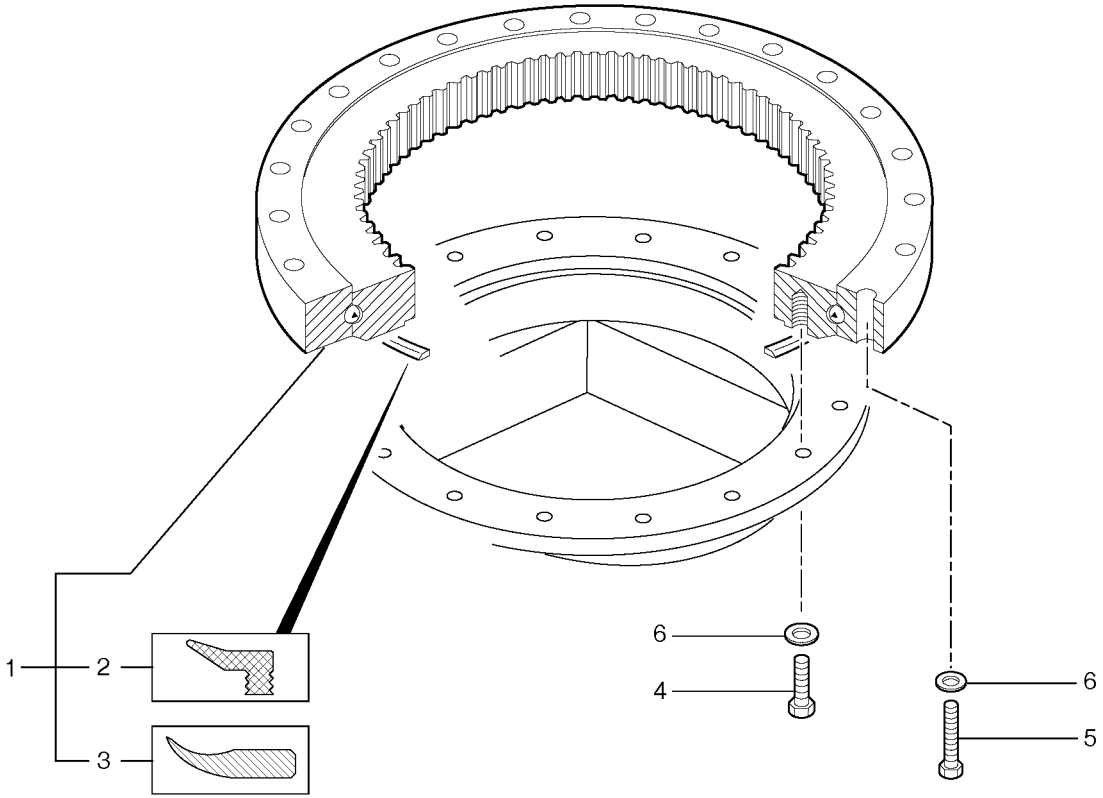
1
2
3
6
4
6
5

Fig.	Part No.	Quantity 1	2	3	PS	KIT	Description	Dénomination	Bezeichnung	Denominatión	Notes
1	**PJ 4990002**	1	1				Slewing ring	Couronne orientation	Drehkranz	Corona orientacion	
2	**PJ 5600165**	REQ	REQ				•Seal	•Joint	•Dichtring	•Junta	L = 1500mm/59.0550in
3	**VOE 11803033**	REQ	REQ				•Seal	•Joint	•Dichtring	•Junta	(PJ 5600211) L = 1500mm/59.0550in
4	**PJ 4380179**	16	16				Screw	Vis	Schraube	Tornillo	HM12X45
5	**PJ 4380182**	16	16				Screw	Vis	Schraube	Tornillo	HM12X60
6	**VOE 11055607**	32	32				Washer	Rondelle	Scheibe	Arandela	(PJ 4460040) ZU12

1	**272.25151**	
2	**272.40151**	
3		
4		
5		

Corona de giro
Drehkranz
Couronne d'orientation
Slewing ring

Catalogue id **10018**	Group **492**
Illustr. No **4922Z1**	Section **200**
Issue **VOE 6444410018**	Page **209**

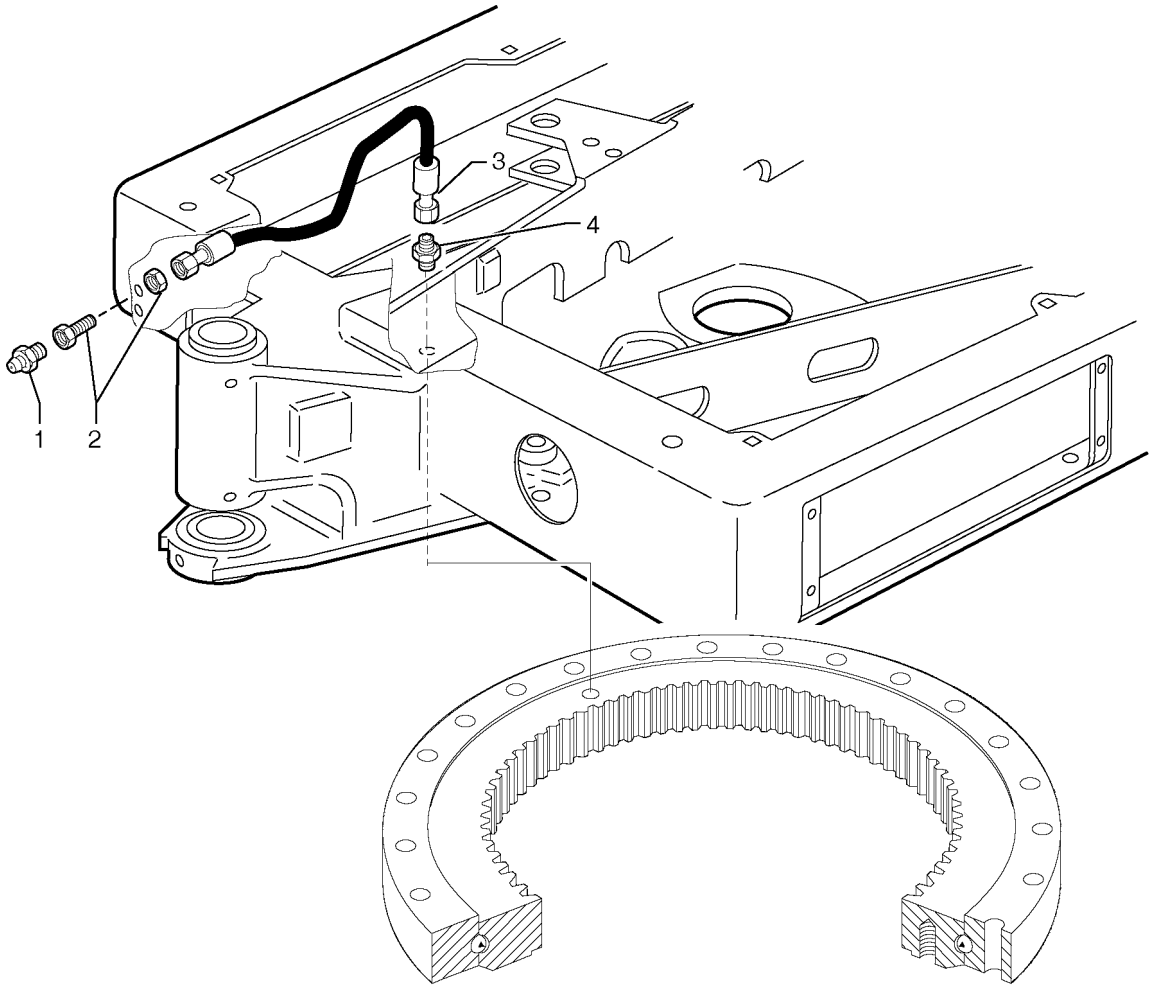
1
2
3
4

Fig.	Part No.	Quantity 1	2	3	PS	KIT	Description	Dénomination	Bezeichnung	Denominatición	Notes
1	**VOE 966786**	1	1				Lub Nipple	Graisseur	Schmiernippel	Engrasador	(PJ 5580007) M6X1
2	**PJ 4770006**	1	1				Nipple	Raccord	Nippel	Niple	
3	**PJ 4190184**	1	1				High pressure hose	Flexible hp	Hochdruckschlauch	Manguera alta-presion	3/16”
4	**PJ 4750604**	1	1				Union	Teton Connexion	Anschlussnippel	Niple Conexcion	

1	**272.25151**	
2	**272.40151**	
3		
4		
5		

Lubricación
Schmierung
Graissage
Lubrication

Catalogue id **10018**	Group **492**
Illustr. No **4922GZ1**	Section **500**
Issue **VOE 6444410018**	Page **211**

VOLVO

Construction Equipment

GROUP		Section	Page
716	Counterweight	100	219
718	Lower frame	100	221
718	Lower frame / variable track	110	223
718	Variable track cylinder S/N41650-S/N41652	120	225
718	Variable track cylinder S/N41641-S/N41649	130	227
718	Platform	500	229
775	Track tensioning (steel tracks)	100	231
775	Track tensioning (rubber tracks)	110	233
775	Travelling gear motor assy / sprocket	200	235
775	Steel tracks	300	237
775	Rubber tracks	400	239
775	Lower roller (steel and rubber tracks)	600	241
775	Rubber track kit	700	243
775	Steel track kit	800	245

GROUPE		Section	Page
716	Contrepoids	100	219
718	Châssis porteur	100	221
718	Châssis porteur / voie variable	110	223
718	Vérin de modification de voie S/N41650-S/N41652	120	225
718	Vérin de modification de voie S/N41641-S/N41649	130	227
718	Passerelle	500	229
775	Tension des chenilles (chenilles acier)	100	231
775	Tension des chenilles (chenilles caoutchouc)	110	233
775	Motoréducteur de translation / barbotin	200	235
775	Chenilles acier	300	237
775	Chenilles caoutchouc	400	239
775	Galet inférieur (chenilles acier et caoutchouc)	600	241
775	Kit chenilles caoutchouc	700	243
775	Kit chenilles acier	800	245

GRUPPE		Abschnitt	Seite
716	Gegengewicht	100	219
718	Laufwerksrahmen	100	221
718	Laufwerksrahmen / verstellbare Spurweite	110	223
718	Zylinder für Spurweitenverstellung S/N41650-S/N41652	120	225
718	Zylinder für Spurweitenverstellung S/N41641-S/N41649	130	227
718	Plattform	500	229
775	Kettenspanngabeln (Stahlraupen)	100	231
775	Kettenspanngabeln (Gummiraupen)	110	233
775	Getriebemotor für die Fahrbewegung / Kettenrad	200	235
775	Stahlraupen	300	237
775	Gummiraupen	400	239
775	Untere Rolle (Stahl und Gummiraupen)	600	241
775	Gummiraupen-Kit	700	243
775	Stahlraupen-Kit	800	245

GRUPO		Sección	Página
716	Contrapeso	100	219
718	Bastidor inferior	100	221
718	Bastidor inferior / vía variable	110	223
718	Cilindro de vía variable S/N41650-S/N41652	120	225
718	Cilindro de vía variable S/N41641-S/N41649	130	227
718	Plataforma	500	229
775	Tensado de orugas (orugas de acero)	100	231
775	Tensado de orugas (orugas de caucho)	110	233
775	Motor reductor de traslación / rueda motriz	200	235
775	Orugas de acero	300	237
775	Orugas de caucho	400	239
775	Rodillo inferior (orugas de acero y de caucho)	600	241
775	Kit de orugas de caucho	700	243
775	Kit de orugas de acero	800	245

VOLVO

Construction Equipment

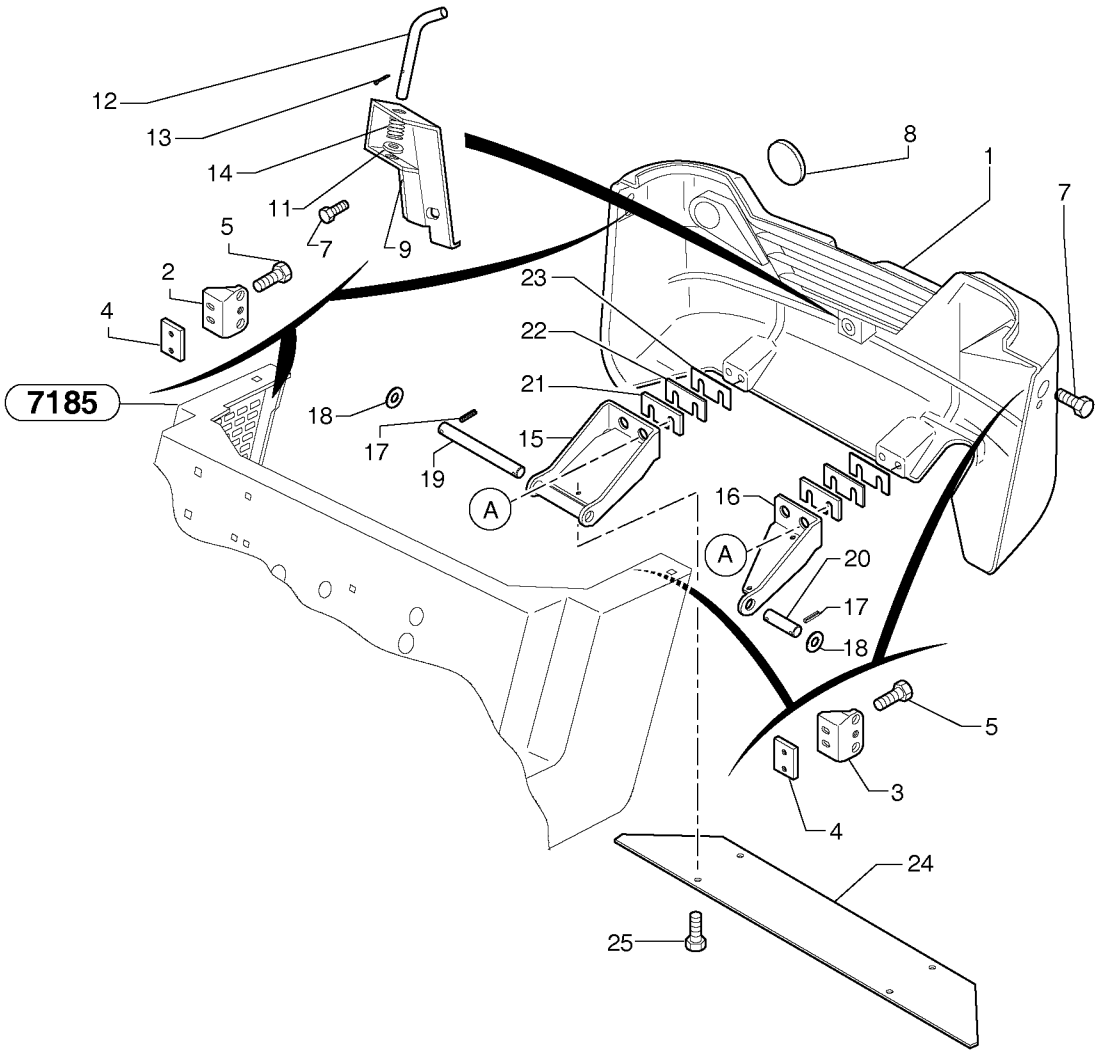
12
13
14
11
7
9
5
2
4
7185
18
17
19
A
8
1
7
23
22
21
15
16
A
20
17
18
5
3
4
24
25

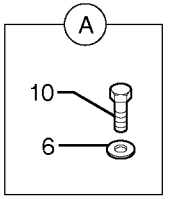
A
10
6

Fig.	Part No.	Quantity 1	2	3	PS	KIT	Description	Dénomination	Bezeichnung	Denominatición	Notes
1	**VOE 11800269**	1	1				Counterweight	Contrepoids	Gegengewicht	Contrapeso	
2	**PJ 3812116**	1	1				Support	Support	Stütze	Apoyo	RH
3	**PJ 3812117**	1	1				Support	Support	Stütze	Apoyo	LH
4	**PJ 3310342**	2	2				Plate	Plaque	Platte	Placa	
5	**VOE 946671**	4	4				Flange screw	Vis à bride	Flanschschraube	Torn embridado	M8x30
6	**PJ 5540007**	4	4				Washer	Rondelle	Scheibe	Arandela	THICK = 3mm / 0.1181in
7	**VOE 946817**	3	3		SS		Screw	Vis	Schraube	Tornillo	M12x25
8	**VOE 11800850**	2	2				Reflector	Catadioptre	Reflektor	Reflector	
9	**VOE 11800969**	1	1				Carrier	Support	Träger	Soporte	
10	**VOE 946472**	4	4				Flange screw	Vis à bride	Flanschschraube	Torn embridado	M10x30
11	**VOE 955897**	1	1		SS		Washer	Rondelle	Scheibe	Arandela	13x24x2
12	**PJ 4060053**	1	1				Stub Axle	Axe	Steckachse	Gorron Eje	
13	**VOE 907835**	1	1		SS		Pin	Goupille	Stift	Pasador	
14	**PJ 4810045**	1	1				Spring	Ressort	Feder	Muelle	
15	**VOE 11800257**	1	1				Carrier	Support	Träger	Soporte	
16	**VOE 11800258**	1	1				Carrier	Support	Träger	Soporte	
17	**PJ 651958**	4	4				Pin	Goupille	Stift	Pasador	
18	**VOE 955900**	4	4		SS		Washer	Rondelle	Scheibe	Arandela	17X30X3
19	**VOE 11805516**	1	1				Pin	Goupille	Zapfen	Pasador	(PJ 3760090)
20	**PJ 3760099**	1	1				Stub Axle	Axe	Steckachse	Gorron Eje	
21	**PJ 3280213**	2	2				Shim	Cale Reglage	Nachstellblech	Cuna de calzar	THICK = 5mm / 0.1969in
22	**PJ 3280214**	REQ	REQ				Shim	Cale Reglage	Nachstellblech	Cuna de calzar	THICK = 3mm / 0.1181in
23	**PJ 3280215**	REQ	REQ				Shim	Cale Reglage	Nachstellblech	Cuna de calzar	THICK = 1mm / 0.0394in
24	**PJ 3320091**	1	1				Protecting plate	Tole protection	Schutzblech	Placa proteccion	
25	**VOE 13946173**	4	4				Flange screw	Vis à bride	Flanschschraube	Torn embridado	M8x20

1	**272.25151**	
2	**272.40151**	
3		
4		
5		

Contrapeso
Gegengewicht
Contrepoids
Counterweight

Catalogue id	Group
10018	**716**
Illustr. No **716Z1**	Section **100**
Issue **VOE 6444410018**	Page **219**

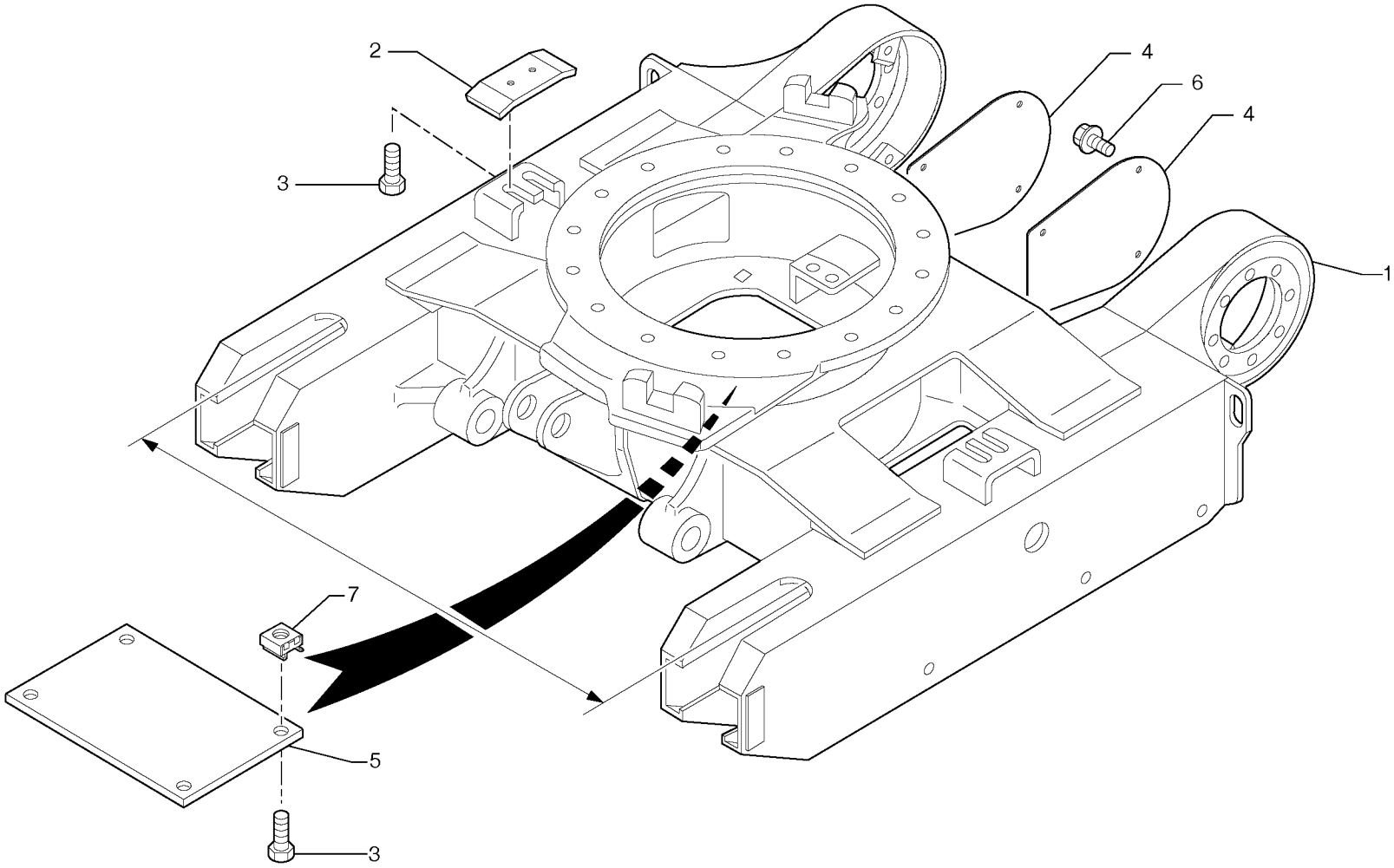
2
4
6
4
3
1
7
5
3

Fig.	Part No.	Quantity 1	2	3	PS	KIT	Description	Dénomination	Bezeichnung	Denominatión	Notes
1	**VOE 11800631**	1					Chassis	Chassis	Fahrgestell	Chasis	WID = 750mm/29.5275in
2	**PJ 3320082**	2					Skid	Patin	Schlitten	Plato de freno	
3	**VOE 946441**	8					Flange screw	Vis à bride	Flanschschraube	Torn embridado	M10X20
4	**PJ 5040484**	2					Cover	Couvercle	Deckel	Tapa	
5	**PJ 5040214**	1					Cover	Couvercle	Deckel	Tapa	
6	**PJ 4300027**	8					Screw	Vis	Schraube	Tornillo	Taptite M8X20
7	**VOE 11802320**	4					Nut	Ecrou	Mutter	Tuerca	(PJ 4450092) M10

1	**272.25151**	
2		
3		
4		
5		

Bastidor inferior
Laufwerksrahmen
Châssis porteur
Lower frame

Catalogue id **10018**	Group **718**
Illustr. No **7181Z1**	Section **100**
Issue **VOE 6444410018**	Page **221**

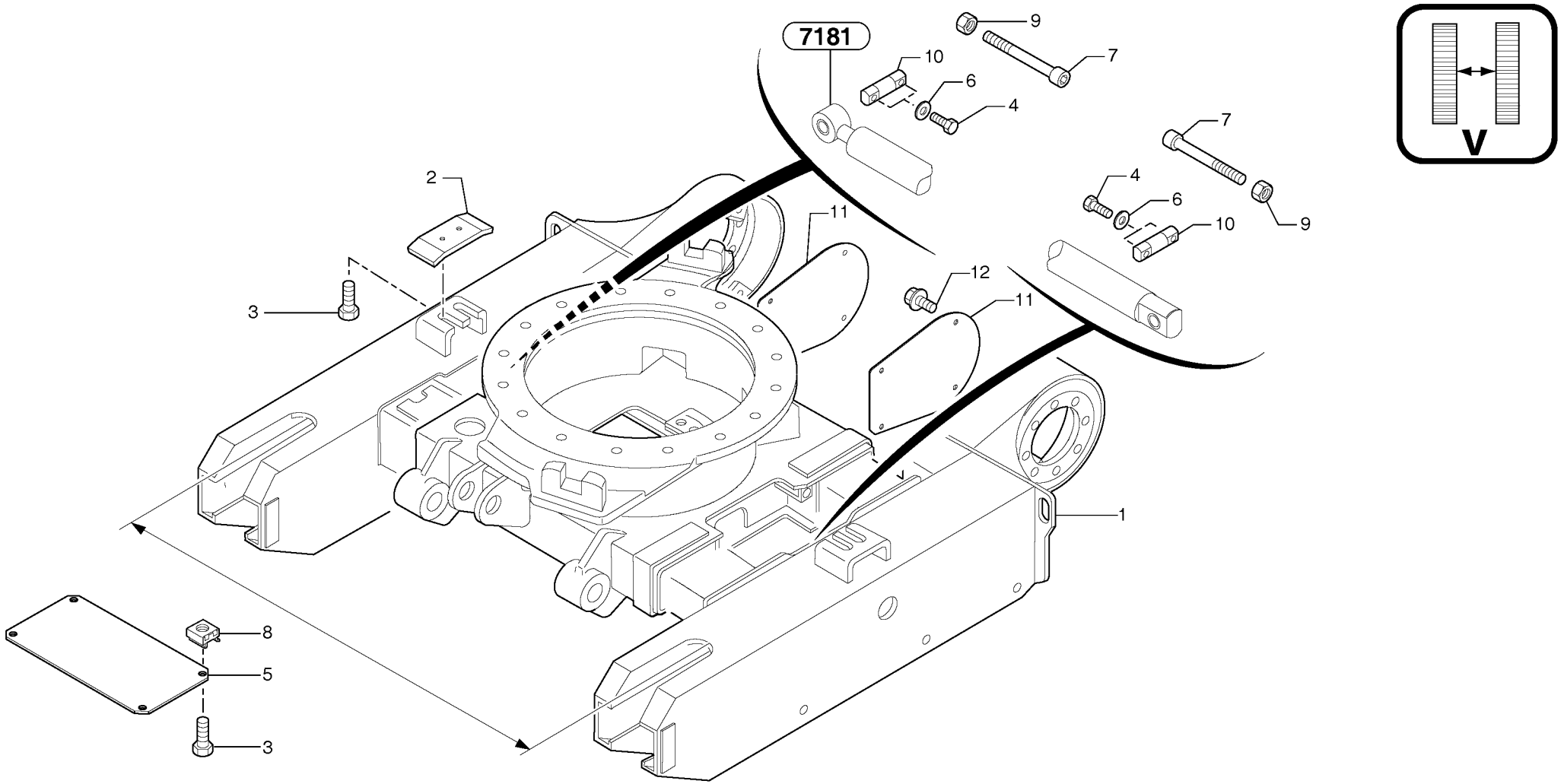
7181
V
1
2
3
4
5
6
7
8
9
10
11
12

Fig.	Part No.	Quantity 1	2	3	PS	KIT	Description	Dénomination	Bezeichnung	Denominatión	Notes
1	**VOE 11800514**		1				Chassis	Chassis	Fahrgestell	Chasis	WID = 756mm - 1106mm WID = 29.763in - 43.543in
2	**PJ 3320082**		2				Skid	Patin	Schlitten	Plato de freno	
3	**VOE 946441**		8				Flange screw	Vis à bride	Flanschschraube	Torn embridado	M10X20
4	**VOE 965193**		4		SS		Screw	Vis	Schraube	Tornillo	M12X50
5	**PJ 5040509**		1				Cover	Couvercle	Deckel	Tapa	
6	**VOE 955897**		4		SS		Washer	Rondelle	Scheibe	Arandela	13x24x2
7	**PJ 4290134**		2				Screw	Vis	Schraube	Tornillo	CHc M16X220
8	**PJ 4450047**		4				Square Nut	Ecrou Carre	Vierkantmutter	Tuerca Cuadrada	M10
9	**PJ 4420028**		2				Nut	Ecrou	Mutter	Tuerca	Hm M16
10	**PJ 3760087**		2				Stub Axle	Axe	Steckachse	Gorron Eje	
11	**PJ 5040484**		2				Cover	Couvercle	Deckel	Tapa	
12	**PJ 4300027**		8				Screw	Vis	Schraube	Tornillo	Taptite M8X20

1	**.**	
2	**272.40151**	
3		
4		
5		

Bastidor inferior / vía variable
Laufwerksrahmen / verstellbare Spurweite
Châssis porteur / voie variable
Lower frame / variable track

Catalogue id **10018**	Group **718**
Illustr. No **7181AZ1**	Section **110**
Issue **VOE 6444410018**	Page **223**

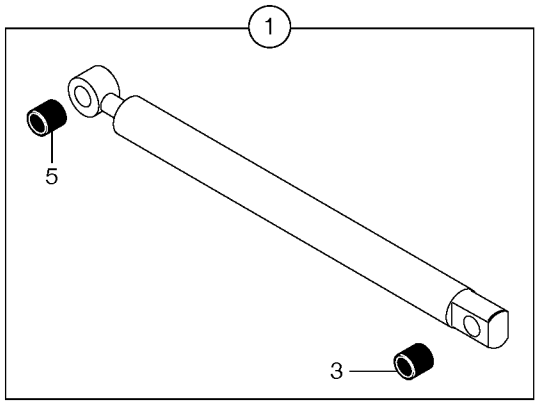
1
5
3

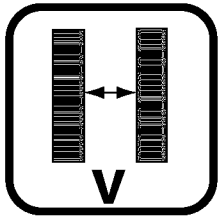
V

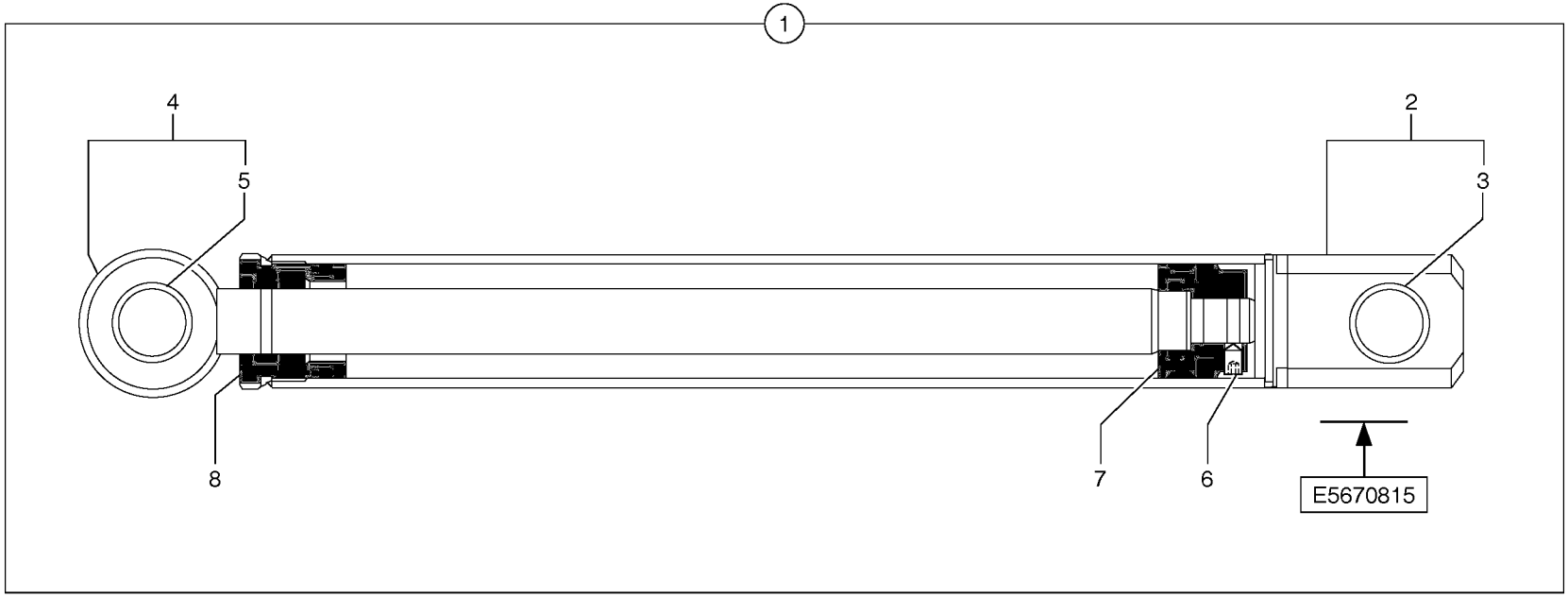
1
4
5
2
3
8
7
6
E5670815


9

Fig.	Part No.	Quantity 1	2	3	PS	KIT	Description	Dénomination	Bezeichnung	Denominatición	Notes
1	**PJ 5670815**		1				Cylinder	Verin	Zylinder	Cilindro	
2	**PJ 7450480**		1				•Cylinder housing	•Corps de verin	•Zylindergehäuse	•Cuerpo de maquina	
3	**PJ 7416869**		1				••Bushing	••Bague	••Buchse	••Casquillo	
4	**PJ 7450481**		1				•Piston rod	•Bielle de piston	•Kolbenstange	•Biela de piston	
5	**PJ 7416869**		1				••Bushing	••Bague	••Buchse	••Casquillo	
6	**PJ 7414196**		1				•Screw with pin	•Vis sans tete	•Gewindestift	•Gorron Roscado	HC M8X14
7	**PJ 7416867**		1				•Piston	•Piston	•Kolben	•Piston	
8	**PJ 7416865**		1				•Gland	•Presse etoupe	•Stopfbuchse	•Prensa estopas	
9	**PJ 7416866**		1				Sealing Kit	Jeu Joints	Dichtungssatz	Juego Retenes	

1	**.**	**.**
2	**272.40151**	**272.41640**
3		
4		
5		

Cilindro de vía variable
Zylinder für Spurweitenverstellung
Vérin de modification de voie
Variable track cylinder

S/N41650-S/N41652

Catalogue id **10018**	Group **718**
Illustr. No **7181VZ1**	Section **120**
Issue **VOE 6444410018**	Page **225**

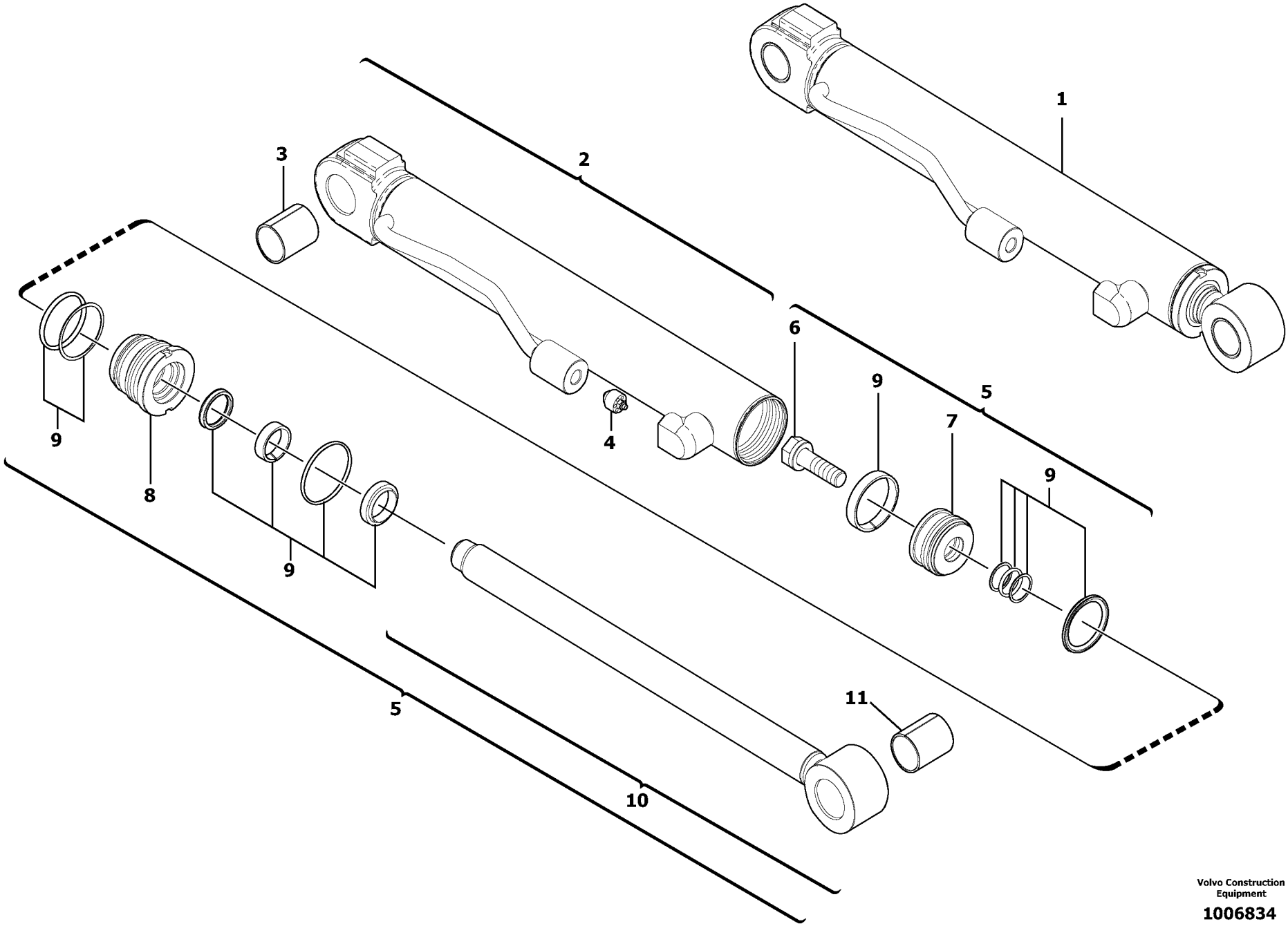

Volvo Construction Equipment

1006834

Fig.	Part No.	Quantity 1	2	3	PS	KIT	Description	Dénomination	Bezeichnung	Denominatición	Notes
1	**VOE 11801550**		1				Cylinder	Verin	Zylinder	Cilindro	
2	**VOE 11711464**		1				•Cylinder housing	•Corps de verin	•Zylindergehäuse	•Cuerpo de maquina	
3	**VOE 11711469**		1				••Bushing	••Bague	••Buchse	••Casquillo	
4	**VOE 11711471**		1				••Restricting Jet	••Gicl.etranglem.	••Drosselduse	••Boq Estrangul	
5	**VOE 11711466**		1				•Rod	•Monture	•Fuhler	•Varilla	
6	**VOE 11711470**		1				••Screw	••Vis	••Schraube	••Tornillo	
7	**VOE 11711468**		1				••Piston	••Piston	••Kolben	••Piston	
8	**VOE 11711467**		1				••Head	••Tete	••Kopf	••Capo	
9	**VOE 11711463**		1				••Sealing Kit	••Jeu Joints	••Dichtungssatz	••Juego Retenes	
10	**VOE 11711465**		1				••Rod	••Monture	••Fuhler	••Varilla	
11	**VOE 11711469**		1				•••Bushing	•••Bague	•••Buchse	•••Casquillo	

1	**.**	
2	**272.41653**	
3		
4		
5		

Cilindro de vía variable
Zylinder für Spurweitenverstellung
Vérin de modification de voie
Variable track cylinder

S/N41641-S/N41649

Catalogue id **10018**	Group **718**
Illustr. No **1006834**	Section **130**
Issue **VOE 6444410018**	Page **227**

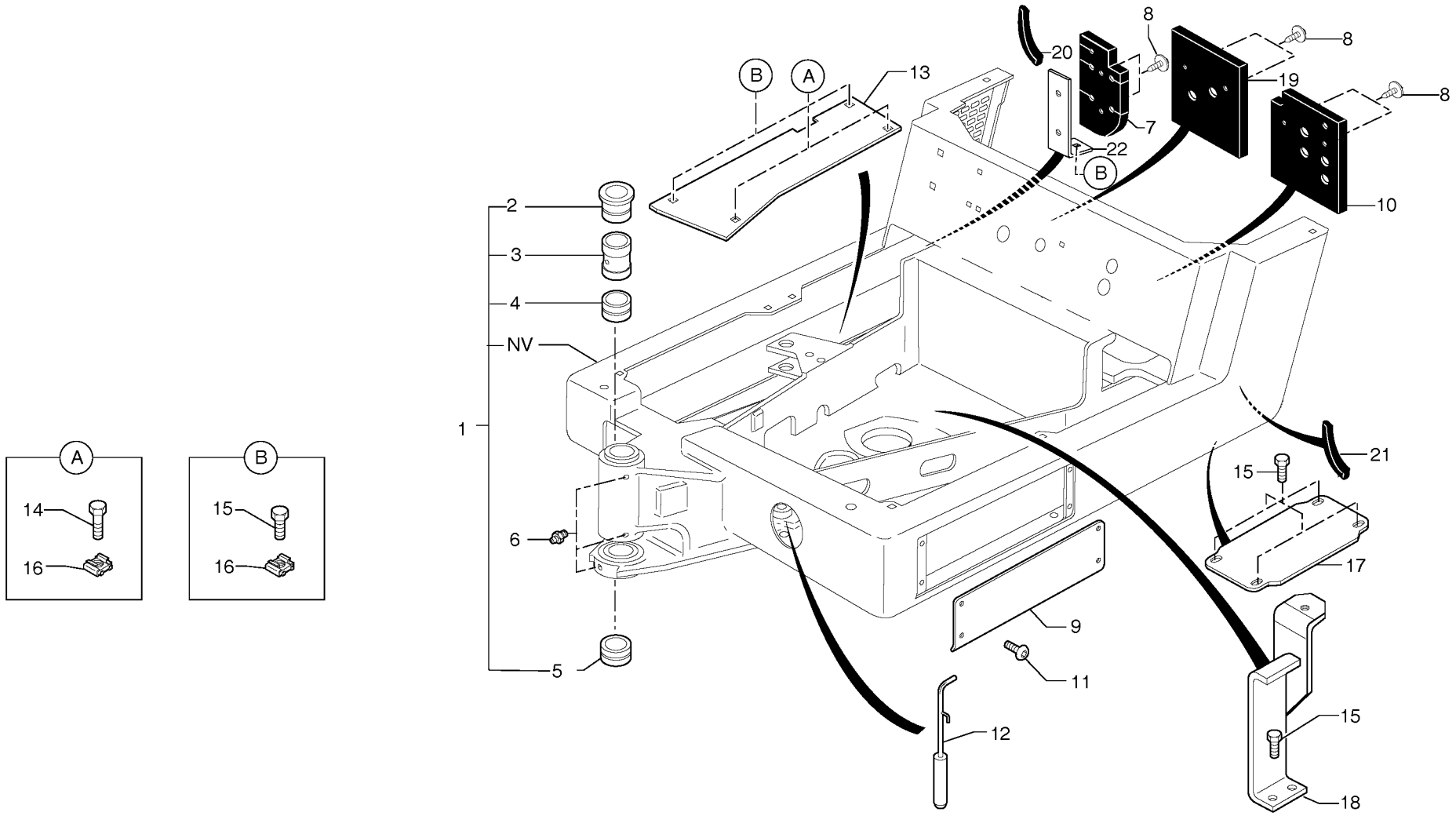
A
14
16
B
15
16
B
A
13
20
8
8
19
8
7
22
B
10
2
3
4
NV
1
6
5
21
15
17
9
11
12
15
18

Fig.	Part No.	Quantity 1	2	3	PS	KIT	Description	Dénomination	Bezeichnung	Denominatión	Notes
1	**VOE 11800256**	1	1				Platform	Plate-forme	Ladepritsche	Plataforma	
2	**PJ 3880074**	1	1				•Bushing	•Bague	•Buchse	•Casquillo	
3	**PJ 3870246**	1	1				•Spacer	•Entretoise	•Abstandstueck	•Casquillo distanciad	
4	**PJ 3870301**	1	1				•Bushing	•Bague	•Buchse	•Casquillo	
5	**PJ 3870248**	1	1				•Bushing	•Bague	•Buchse	•Casquillo	
6	**VOE 983718**	3	3				Lub Nipple	Graisseur	Schmiernippel	Engrasador	(PJ 5580005)
7	**VOE 11800947**	1	1				Foam	Mousse	Schaumstoff	Espuma	
8	**PJ 4650007**	6	6				Fastener	Attache	Befestigung	Atadura	
9	**PJ 5040540**	1	1				Hatch	Trappe	Luke	Trampilla	
10	**VOE 11800957**	1	1				Foam	Mousse	Schaumstoff	Espuma	
11	**VOE 969147**	4	4				Screw	Vis	Schraube	Tornillo	M6X20
12	**VOE 11800321**	1	1				Lever	Levier	Hebel	Palanca	
13	**PJ 5040555**	1	1				Apron	Tole	Schutzblech	Chapa protectora	
14	**VOE 946671**	2	2				Flange screw	Vis à bride	Flanschschraube	Torn embridado	M8x30
15	**VOE 13946173**	9	9				Flange screw	Vis à bride	Flanschschraube	Torn embridado	M8x20
16	**PJ 4450016**	5	5				Square Nut	Ecrou Carre	Vierkantmutter	Tuerca Cuadrada	M8
17	**VOE 11800263**	1	1				Plate	Tôle	Blech	Chapa	
18	**VOE 11800323**	1	1				Plate	Tôle	Blech	Chapa	
19	**VOE 11800956**	1	1				Foam	Mousse	Schaumstoff	Espuma	
20		1	1		NS		Rubber Strip	Profile Caoutchouc	Gummiprofil	Perfil Goma	
21		2	2		NS		Rubber Strip	Profile Caoutchouc	Gummiprofil	Perfil Goma	
22	**VOE 11800948**	1	1				Plate	Tôle	Blech	Chapa	

1	**272.25151**	
2	**272.40151**	
3		
4		
5		

Plataforma
Plattform
Passerelle
Platform

Catalogue id	Group
10018	**718**
Illustr. No **7185Z1**	Section **500**
Issue **VOE 6444410018**	Page **229**

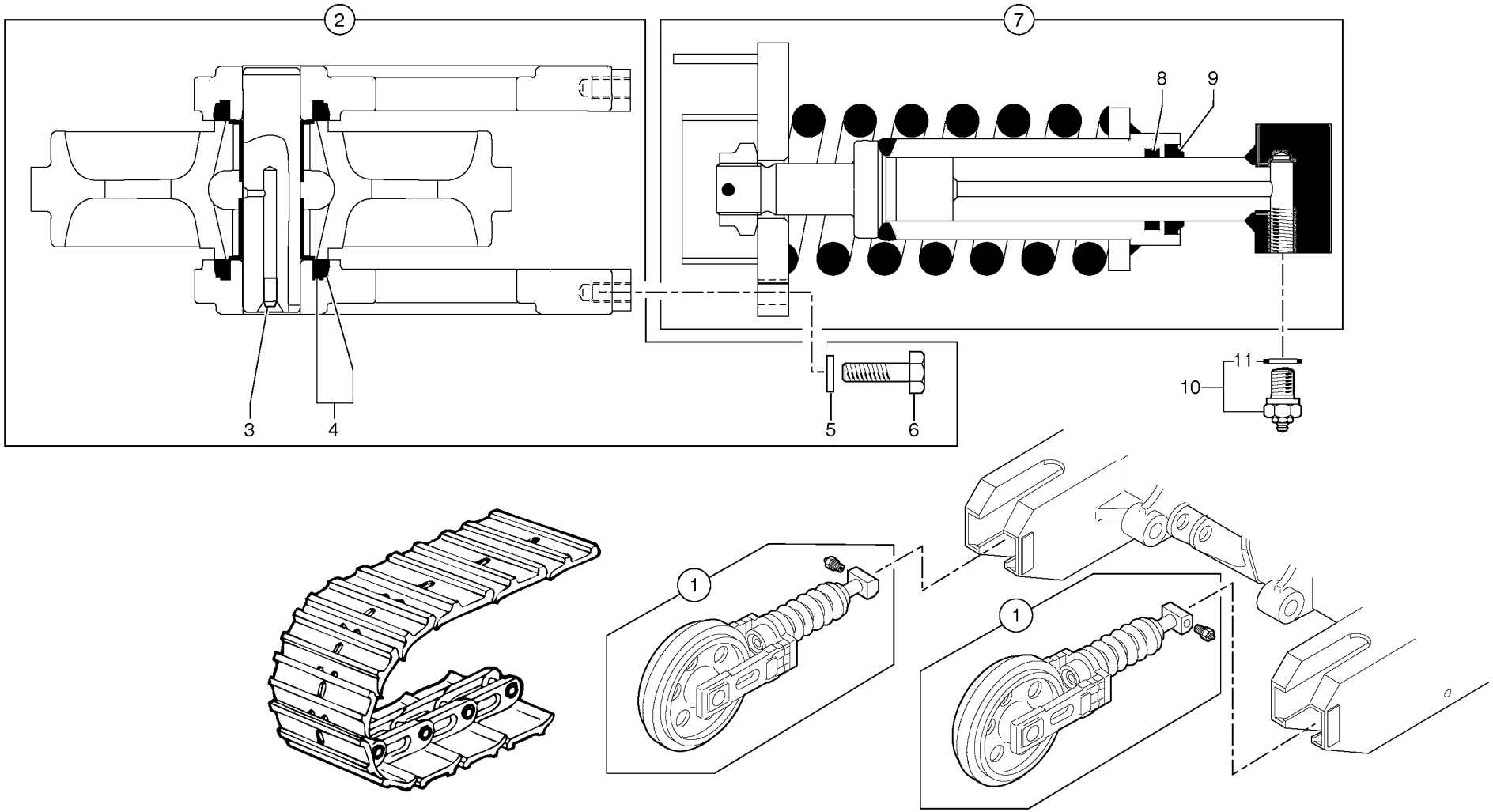
2
7
8
9
3
4
5
6
11
10
1
1

Fig.	Part No.	Quantity 1	2	3	PS	KIT	Description	Dénomination	Bezeichnung	Denominatición	Notes
1	**PJ 5231034**	2	2				Track tensioning	Tension de chenille	Kettenspannung	Tensado de orugas	
2	**PJ 7418243**	1	1				•Tension wheel	•Galet tendeur	•Spannrad	•Rueda de tensión	
3	**VOE 11713157**	1	1				••Plug	••Bouchon	••Stopfen	••Tapon	(PJ 7416881)
4	**PJ 7416938**	2	2				••Gasket	••Joint	••Dichtung	••Junta	
5	**PJ 7416878**	4	4		SS		••Washer	••Rondelle	••Scheibe	••Arandela	
6	**PJ 7416877**	4	4				••Screw	••Vis	••Schraube	••Tornillo	
7	**PJ 7416885**	1	1				•Spring carrier	•Porte-ressort	•Federträger	•Portaresorte	
8	**PJ 6860306**	1	1		SS		••Gasket	••Joint	••Dichtung	••Junta	
9	**PJ 7416882**	1	1				••Seal	••Joint	••Dichtring	••Junta	
10	**VOE 11802696**	1	1				•Reed Valve	•Clapet	•Ventillamelle	•Valvula Lamina	(PJ 5330103)
11	**PJ 7411529**	1	1				••Seal	••Joint	••Dichtring	••Junta	

1	**272.25151**	
2	**272.40151**	
3		
4		
5		

Tensado de orugas (orugas de acero)
Kettenspanngabeln (Stahlraupen)
Tension des chenilles (chenilles acier)
Track tensioning (steel tracks)

Catalogue id **10018**	Group **775**
Illustr. No **7751Z1**	Section **100**
Issue **VOE 6444410018**	Page **231**

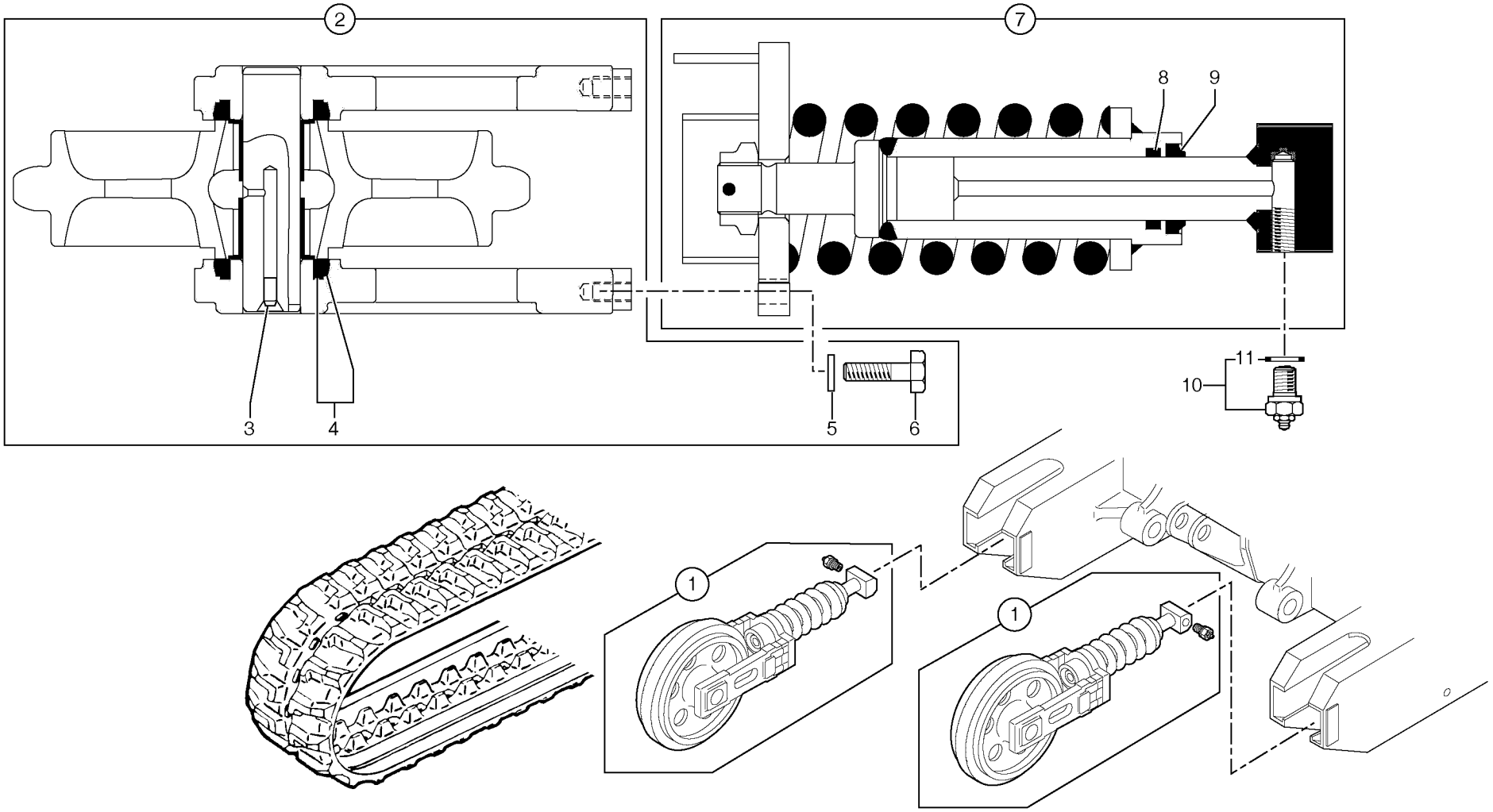
2
7
8
9
3
4
5
6
11
10
1
1

Fig.	Part No.	Quantity 1	2	3	PS	KIT	Description	Dénomination	Bezeichnung	Denominatición	Notes
1	**PJ 5231020**	2	2		SS		Track tensioning	Tension de chenille	Kettenspannung	Tensado de orugas	
2	**PJ 7416884**	1	1				•Tension wheel	•Galet tendeur	•Spannrad	•Rueda de tensión	
3	**VOE 11713157**	1	1				••Plug	••Bouchon	••Stopfen	••Tapon	(PJ 7416881)
4	**PJ 7416938**	2	2				••Gasket	••Joint	••Dichtung	••Junta	
5	**PJ 7416878**	4	4		SS		••Washer	••Rondelle	••Scheibe	••Arandela	
6	**PJ 7416877**	4	4				••Screw	••Vis	••Schraube	••Tornillo	
7	**PJ 7416885**	1	1				•Spring carrier	•Porte-ressort	•Federträger	•Portaresorte	
8	**PJ 6860306**	1	1		SS		••Gasket	••Joint	••Dichtung	••Junta	
9	**PJ 7416882**	1	1				••Seal	••Joint	••Dichtring	••Junta	
10	**VOE 11802696**	1	1				•Reed Valve	•Clapet	•Ventillamelle	•Valvula Lamina	(PJ 5330103)
11	**PJ 7411529**	1	1				••Seal	••Joint	••Dichtring	••Junta	

1	**272.25151**	
2	**272.40151**	
3		
4		
5		

Tensado de orugas (orugas de caucho)
Kettenspanngabeln (Gummiraupen)
Tension des chenilles (chenilles caoutchouc)
Track tensioning (rubber tracks)

Catalogue id **10018**	Group **775**
Illustr. No **7751AZ1**	Section **110**
Issue **VOE 6444410018**	Page **233**

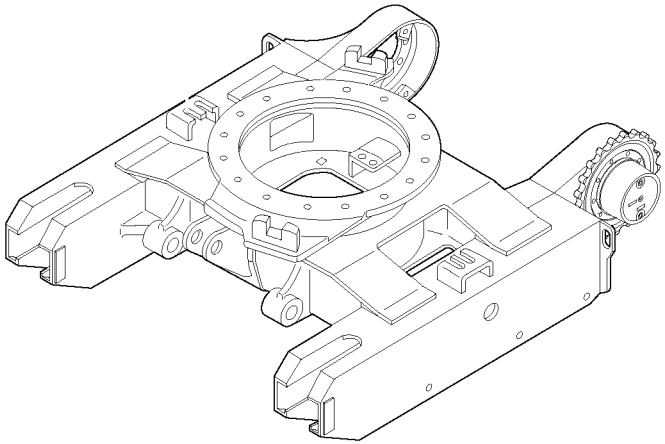

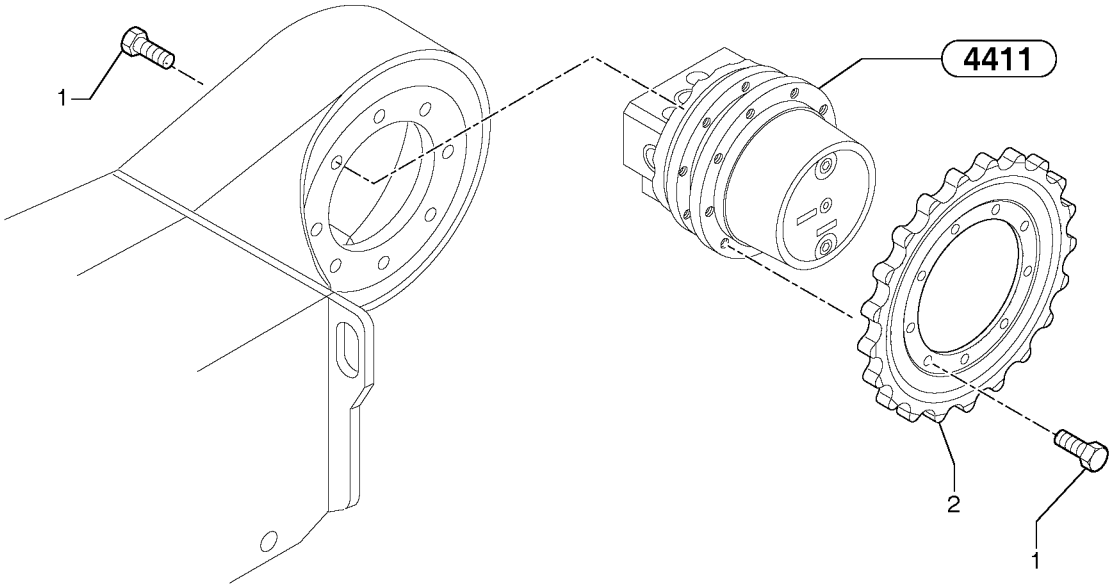
4411
1
2
1

Fig.	Part No.	Quantity 1	2	3	PS	KIT	Description	Dénomination	Bezeichnung	Denominatición	Notes
1	**PJ 4290113**	34	34				Screw	Vis	Schraube	Tornillo	CHc M10X25
2	**PJ 4910029**	2	2				Sprocket	Barbotin	Kettenrad	Rueda de cadena	

1	**272.25151**		**Motor reductor de traslación / rueda motriz** **Getriebemotor für die Fahrbewegung / Kettenrad** **Motoréducteur de translation / barbotin** **Travelling gear motor assy / sprocket**	Catalogue id **10018**	Group **775**
2	**272.40151**			Illustr. No **7752Z1**	Section **200**
3				Issue **VOE 6444410018**	Page **235**
4					
5					

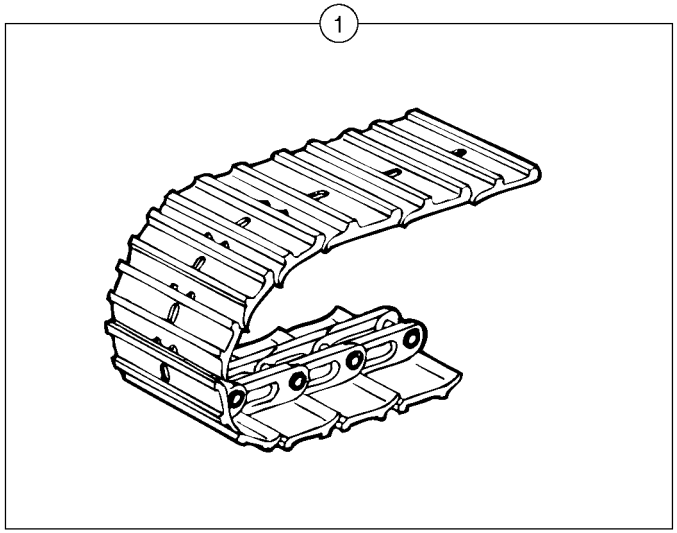
1

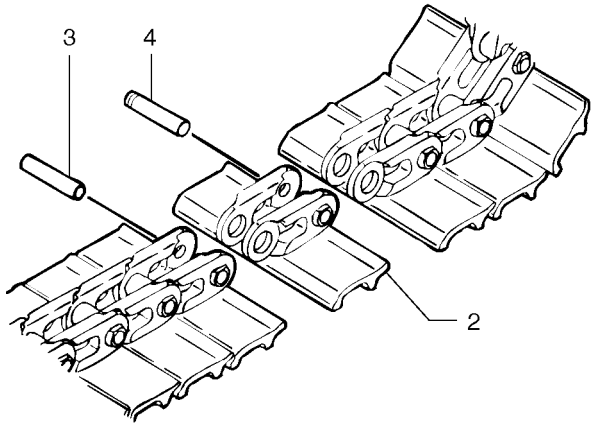
3
4
2

Fig.	Part No.	Quantity 1	2	3	PS	KIT	Description	Dénomination	Bezeichnung	Denominatión	Notes
1	**PJ 5230039**	2	2				Steel track	Chenille acier	Stahlraupen	Orugas de acero	WID = 230mm/9.0551in
2	**PJ 7416964**	34	34				•Link	•Articulation	•Gelenk	•Articulacion	
3	**PJ 7416965**	33	33				•Track Bolt	•Axe de chenille	•Raupenbolzen	•Eje cadena oruga	
4	**PJ 7416966**	1	1				•Track Bolt	•Axe de chenille	•Raupenbolzen	•Eje cadena oruga	

1	**272.25151**		**Orugas de acero** **Stahlraupen** **Chenilles acier** **Steel tracks**	Catalogue id **10018**	Group **775**
2	**272.40151**			Illustr. No **7753Z1**	Section **300**
3				Issue **VOE 6444410018**	Page **237**
4					
5					

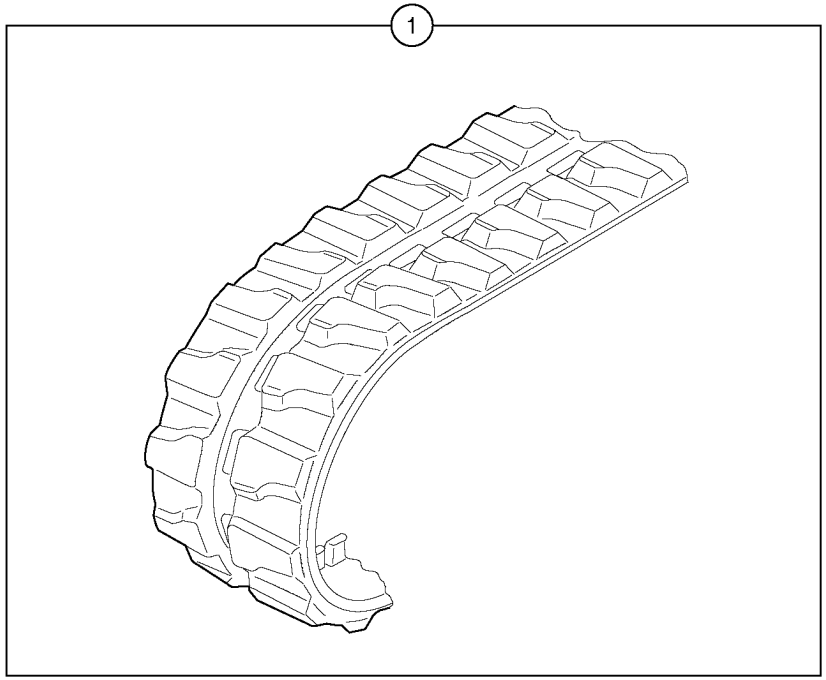
1

Fig.	Part No.	Quantity 1	2	3	PS	KIT	Description	Dénomination	Bezeichnung	Denominatión	Notes
1	**PJ 5230035**	2	2				Rubber tracks	Chenilles caoutchouc	Gummiraupen	Orugas de caucho	WID = 230mm/9.0551in

1	**272.25151**	
2	**272.40151**	
3		
4		
5		

Orugas de caucho
Gummiraupen
Chenilles caoutchouc
Rubber tracks

Catalogue id **10018**	Group **775**
Illustr. No **7754Z1**	Section **400**
Issue **VOE 6444410018**	Page **239**

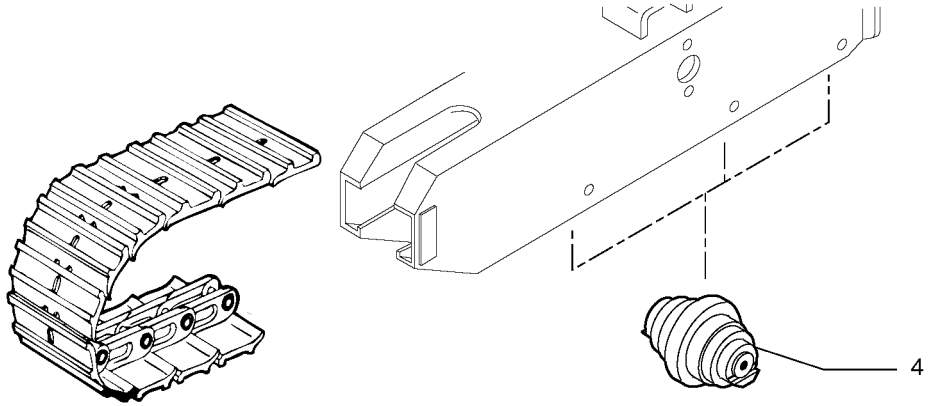
4

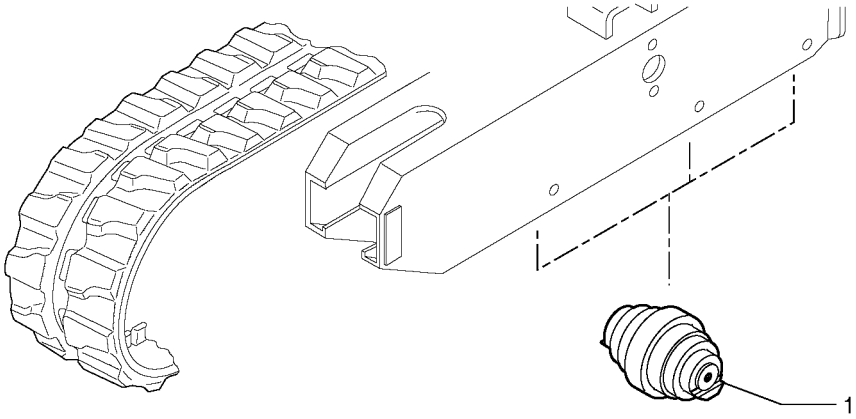
1

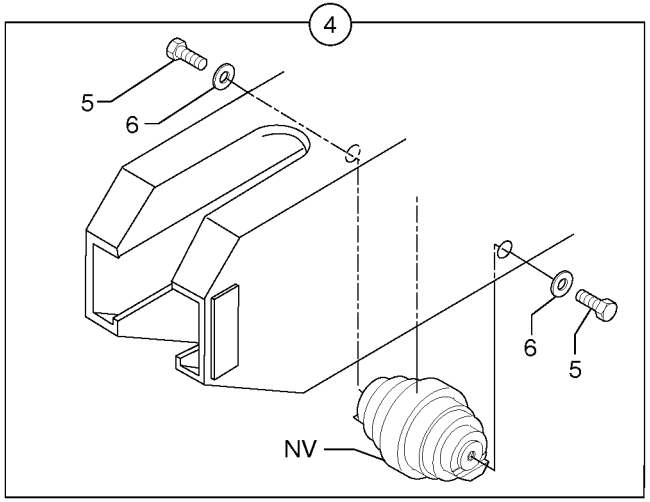
4
5
6
6
5
NV

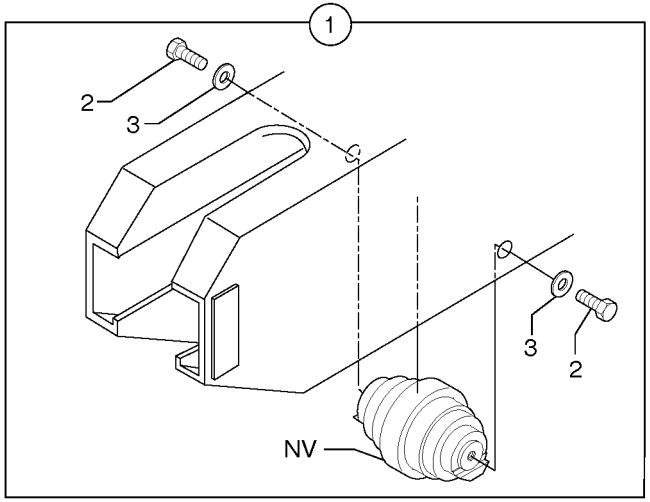
1
2
3
3
2
NV

Fig.	Part No.	Quantity 1	2	3	PS	KIT	Description	Dénomination	Bezeichnung	Denominatición	Notes
1	**PJ 6860140**	6	6		SS		Roller	Galet	Rolle	Rodillo	
2	**VOE 983250**	2	2				•Hexagon screw	•Vis tête hexagonale	•Sechskantschraube	•Tornillo hexago	M10X20
3	**PJ 5540007**	2	2				•Washer	•Rondelle	•Scheibe	•Arandela	
4	**PJ 6860058**	6	6		SS		Roller	Galet	Rolle	Rodillo	
5	**VOE 983250**	2	2				•Hexagon screw	•Vis tête hexagonale	•Sechskantschraube	•Tornillo hexago	M10X20
6	**PJ 5540007**	2	2				•Washer	•Rondelle	•Scheibe	•Arandela	

1	**272.25151**		**Rodillo inferior (orugas de acero y de caucho)** **Untere Rolle (Stahl und Gummiraupen)** **Galet inférieur (chenilles acier et caoutchouc)** **Lower roller (steel and rubber tracks)**
2	**272.40151**		
3			
4			
5			

Catalogue id **10018**	Group **775**
Illustr. No **7756Z1**	Section **600**
Issue **VOE 6444410018**	Page **241**

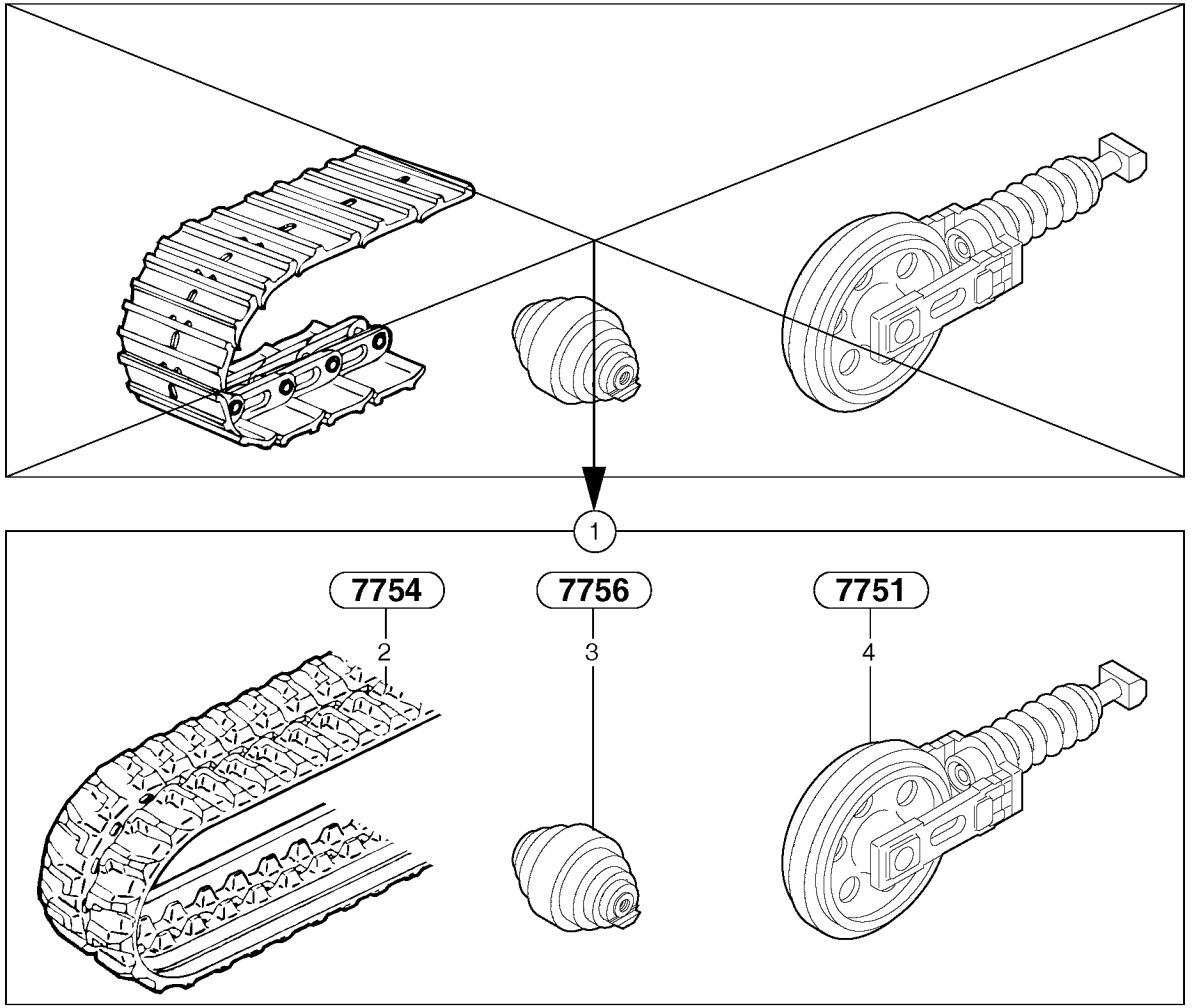
1
7754
2
7756
3
7751
4

Fig.	Part No.	Quantity 1	2	3	PS	KIT	Description	Dénomination	Bezeichnung	Denominatión	Notes
1		1	1		NS		Rubber track kit	Kit chenilles caoutchouc	Gummiraupen-Kit	Kit de orugas de caucho	
2		2	2				•Rubber tracks	•Chenilles caoutchouc	•Gummiraupen	•Orugas de caucho	See group 775, Page 239
3		6	6				•Lower roller kit	•Kit galets inférieurs	•Unterrollen-Kit	•Kit de rodillo inferior	See group 775, Page 241
4		2	2				•Track tensioning kit	•Kit tension chenille	•Kettenspannungs-Kit	•Kit de tensado de oruga	See group 775, Page 233

1	272.25151		**Kit de orugas de caucho** **Gummiraupen-Kit** **Kit chenilles caoutchouc** **Rubber track kit**	Catalogue id **10018**	Group **775**
2	272.40151			Illustr. No **775AZ1**	Section **700**
3				Issue **VOE 6444410018**	Page **243**
4					
5					

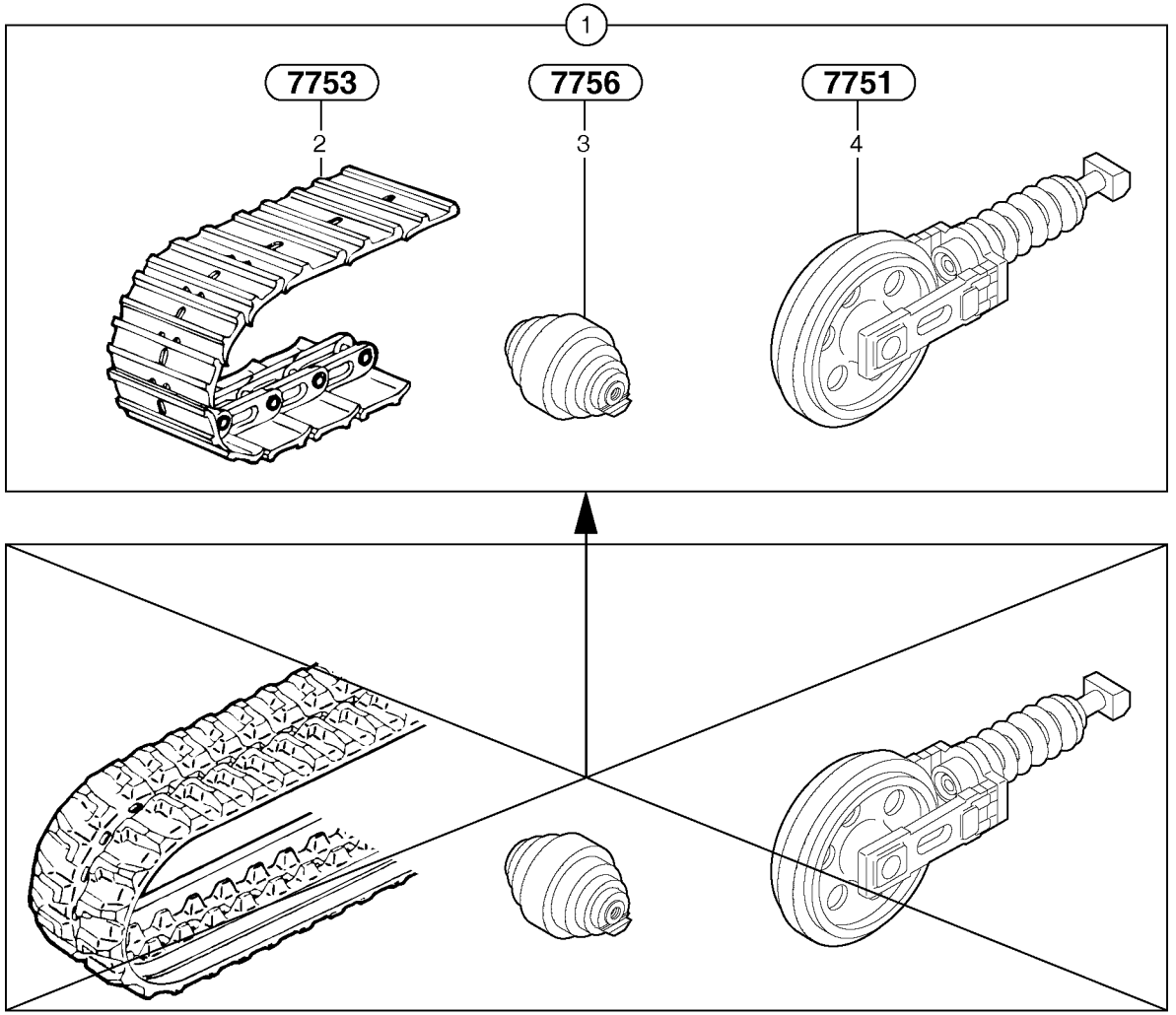
1
7753
2
7756
3
7751
4

Fig.	Part No.	Quantity 1	2	3	PS	KIT	Description	Dénomination	Bezeichnung	Denominatión	Notes
1		1	1		NS		Steel track kit	Kit chenilles acier	Stahlraupen-Kit	Kit de orugas de acero	
2		2	2				•Steel track	•Chenille acier	•Stahlraupen	•Orugas de acero	See group 775, Page 237
3		6	6				•Lower roller kit	•Kit galets inférieurs	•Unterrollen-Kit	•Kit de rodillo inferior	See group 775, Page 241
4		2	2				•Track tensioning kit	•Kit tension chenille	•Kettenspannungs-Kit	•Kit de tensado de oruga	See group 775, Page 231

1	272.25151		**Kit de orugas de acero** **Stahlraupen-Kit** **Kit chenilles acier** **Steel track kit**	Catalogue id **10018**	Group **775**
2	272.40151			Illustr. No **775Z1**	Section **800**
3				Issue **VOE 6444410018**	Page **245**
4					
5					

VOLVO

Construction Equipment

GROUP		Section	Page
810	Equipped cabin	100	253
810	Cab : framework CAB 20/01/001 -	200	255
810	Cab : sliding window (front) CAB 20/01/001 -	400	257
810	Canopy	500	261
810	Wind protector	900	263
821	Engine coverage	100	265
831	Cab : door CAB 20/01/001 -	100	267
843	Cab : glass CAB 20/01/001 -	100	271
843	Cab : windshield CAB 20/01/001 -	200	273
844	Cab : sliding window (right) CAB 20/01/001 -	100	275
851	Cab : accessories CAB 20/01/001 -	900	277
852	Suspended seat	100	279
852	Operator's station : plating	900	281
873	Cab heating CAB 20/01/001 -	100	285
881	Operator's station : instrument panel (right)	100	287
881	Operator's station : instrument panel (left)	200	289
881	Cab : console CAB 20/01/001 -	300	291
884	Safety belt	100	293
896	Tools	100	295
896	Glue Kit for cab	200	297
896	Paint	300	299
897	Transfer : cab EEC	200	301
897	Transfer : cab (us) NAFTA	300	303
897	Transfer : canopy EEC	400	305
897	Transfer : canopy (us) NAFTA	500	307

TABLE DES MATIÈRES

GROUPE		Section	Page
810	Cabine, équipée	100	253
810	Cabine : structure CAB 20/01/001 -	200	255
810	Cabine : vitre coulissante (AV) CAB 20/01/001 -	400	257
810	Toit de cabine ouverte	500	261
810	Coupe-vent	900	263
821	Capotage du moteur	100	265
831	Cabine : porte CAB 20/01/001 -	100	267
843	Cabine : vitres CAB 20/01/001 -	100	271
843	Cabine : pare-brise CAB 20/01/001 -	200	273
844	Cabine : vitre coulissante (côté droit) CAB 20/01/001 -	100	275
851	Cabine : accessoires CAB 20/01/001 -	900	277
852	Siège avec suspension	100	279
852	Poste de conduite : capotage	900	281
873	Chauffage cabine CAB 20/01/001 -	100	285
881	Poste de conduite : tableau de bord (côté droit)	100	287
881	Poste de conduite : tableau de bord (côté gauche)	200	289
881	Cabine : console CAB 20/01/001 -	300	291
884	Ceinture de sécurité	100	293
896	Outillage	100	295
896	Kit de collage pour cabine	200	297
896	Peinture	300	299
897	Autocollant : cabine EEC	200	301
897	Autocollant : cabine (USA) NAFTA	300	303
897	Autocollant : cabine ouverte EEC	400	305
897	Autocollant : cabine ouverte (USA) NAFTA	500	307

GRUPPE		Abschnitt	Seite
810	Kabine, kompl.	100	253
810	Kabine : Rahmen CAB 20/01/001 -	200	255
810	Kabine : Schiebefenster (vorn) CAB 20/01/001 -	400	257
810	Überrollbügel	500	261
810	Windschutz	900	263
821	Motorhaube	100	265
831	Kabine : Tür CAB 20/01/001 -	100	267
843	Kabine : Glasscheiben CAB 20/01/001 -	100	271
843	Kabine : Windschutzscheibe CAB 20/01/001 -	200	273
844	Kabine : Schiebefenster (rechts) CAB 20/01/001 -	100	275
851	Kabine : Zubehör CAB 20/01/001 -	900	277
852	Sitz mit Federung	100	279
852	Bedienungsstand : Verdeck	900	281
873	Kabinenheizung CAB 20/01/001 -	100	285
881	Bedienungsstand : Armaturenbrett (rechts)	100	287
881	Bedienungsstand : Armaturenbrett (links)	200	289
881	Kabine : Konsole CAB 20/01/001 -	300	291
884	Sicherheitsgurt	100	293
896	Werkzeug	100	295
896	Klebersatz für Kabine	200	297
896	Lackierung	300	299
897	Aufkleber : Kabine EEC	200	301
897	Aufkleber : Kabine (US) NAFTA	300	303
897	Aufkleber : Überrollbügel EEC	400	305
897	Aufkleber : Überrollbügel (US) NAFTA	500	307

GRUPO		Sección	Página
810	Cabina equipada	100	253
810	Cabina: puerta / estructura CAB 20/01/001 -	200	255
810	Cabina: puerta / estructura (frente) CAB 20/01/001 -	400	257
810	Protección contra vuelcos	500	261
810	Protección contra el viento	900	263
821	Capó	100	265
831	Cabina: puerta CAB 20/01/001 -	100	267
843	Cabina: cristal CAB 20/01/001 -	100	271
843	Cabina: parabrisas CAB 20/01/001 -	200	273
844	Cabina: puerta / ventanas deslizantes (derecha) CAB 20/01/001 -	100	275
851	Cabina: accesorios CAB 20/01/001 -	900	277
852	Asiento con suspensión	100	279
852	Puesto de conducción : cubierta	900	281
873	Calefactor de cabina CAB 20/01/001 -	100	285
881	Puesto de conducción : tablero de instrumentos (derecho)	100	287
881	Puesto de conducción : tablero de instrumentos (izquierdo)	200	289
881	Cabina: consola CAB 20/01/001 -	300	291
884	Cinturón de seguridad	100	293
896	Herramientas	100	295
896	Kit de cola para cabina	200	297
896	Pintura	300	299
897	Calcomanía : cabina EEC	200	301
897	Calcomanía : cabina (us) NAFTA	300	303
897	Calcomanía : protección contra vuelcos EEC	400	305
897	Calcomanía : protección contra vuelcos (us) NAFTA	500	307

VOLVO

Construction Equipment

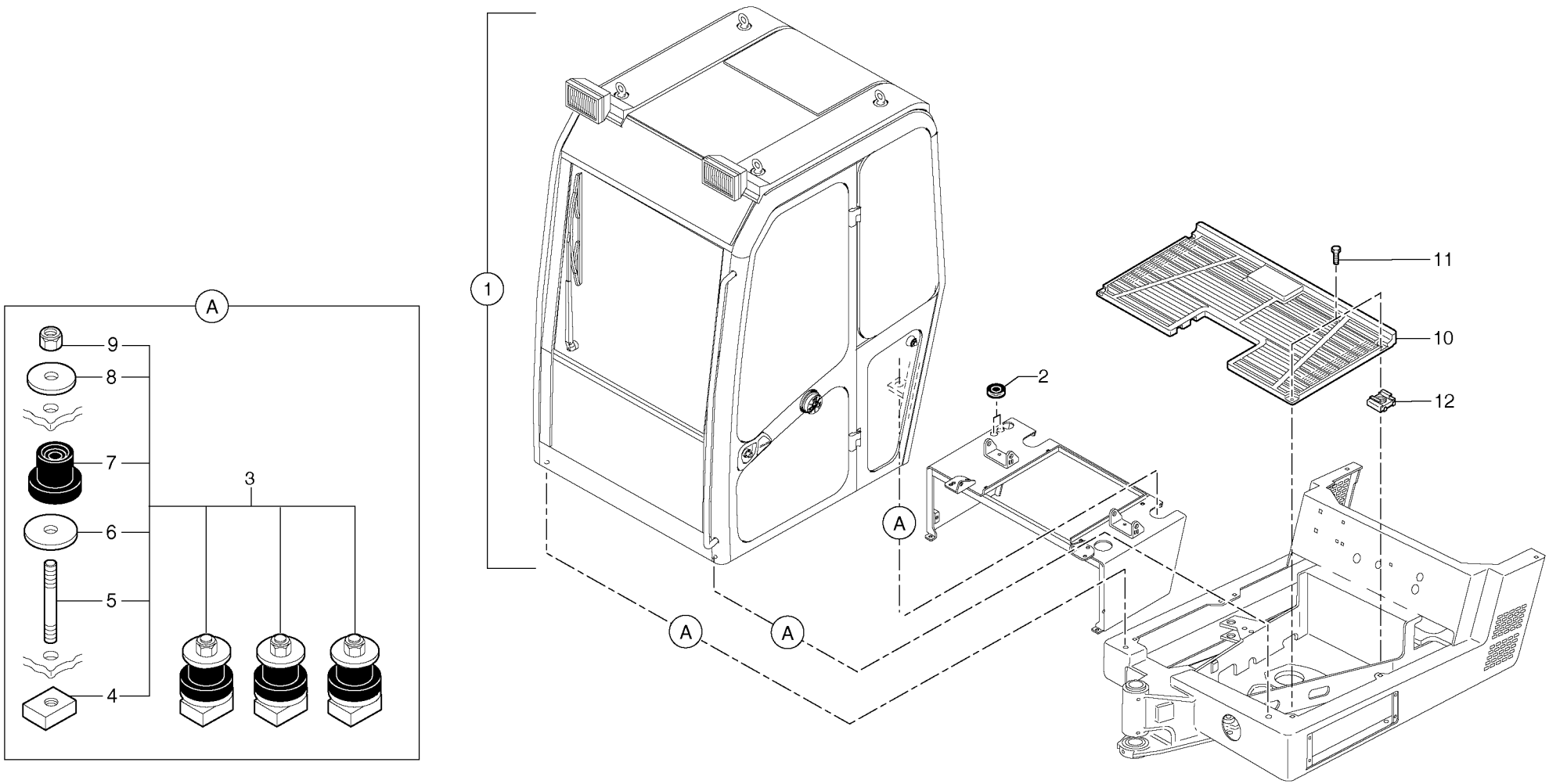
A
9
8
7
6
5
4
3
1
A
A
A
2
11
10
12

Fig.	Part No.	Quantity 1	2	3	PS	KIT	Description	Dénomination	Bezeichnung	Denominatión	Notes
1	**PJ 5380721**	1	1				Cab	Cabine	Kabine	Cabina	
2	**PJ 5140169**	2	2				Grommet	Passe fil	Durchführung	Aislador pasapanel	
3	**PJ 6860134**	1	1		SS		Attachment kit	Jeu de fixation	Befestigungssatz	Juego acoplamiento	
4	**PJ 3270246**	4	4				•Plate	•Plaque	•Platte	•Placa	
5	**PJ 3770041**	4	4				•Stud	•Goujon	•Stiftschraube	•Esparrago	
6	**PJ 5540050**	4	4				•Washer	•Rondelle	•Scheibe	•Arandela	
7	**PJ 5140160**	4	4				•Buffer	•Butoir	•Puffer	•Parachoques	
8	**PJ 5540051**	4	4				•Washer	•Rondelle	•Scheibe	•Arandela	
9	**PJ 4450032**	4	4				•Lock nut	•Contre-ecrou	•Sicherungsmutter	•Contratuerca	Nylstop M12
10	**PJ 5380606**	1	1				Floor Plate	Plancher	Bodenbelag	Plancha piso suelo	
11	**VOE 13946173**	4	4				Flange screw	Vis à bride	Flanschschraube	Torn embridado	M8x20
12	**PJ 4450016**	4	4				Square Nut	Ecrou Carre	Vierkantmutter	Tuerca Cuadrada	M8

1	**272.25151**	
2	**272.40151**	
3		
4		
5		

Cabina equipada
Kabine, kompl.
Cabine, équipée
Equipped cabin

Catalogue id **10018**	Group **810**
Illustr. No **810Z1**	Section **100**
Issue **VOE 6444410018**	Page **253**

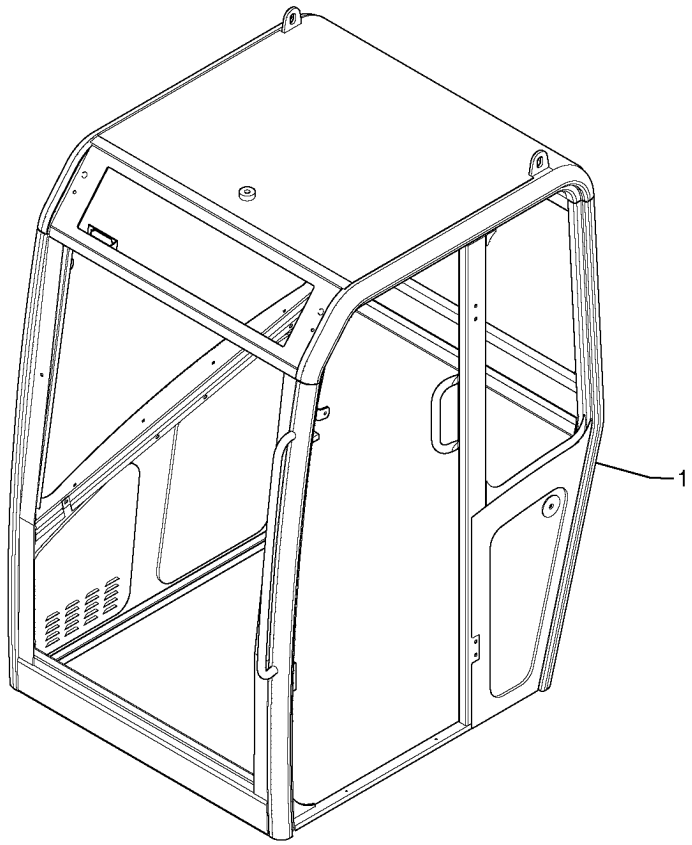
1

Fig.	Part No.	Quantity 1	2	3	PS	KIT	Description	Dénomination	Bezeichnung	Denominatición	Notes
1	**PJ 7418299**	1	1				Rib	Ossature	Spriegel	Estructura	

1	**.**		**Cabina: puerta / estructura** **Kabine : Rahmen** **Cabine : structure** **Cab : framework**	Catalogue id **10018**	Group **810**
2	**.**			Illustr. No **8102AZ1**	Section **200**
3				Issue **VOE 6444410018**	Page **255**
4					
5			**CAB 20/01/001 -**		

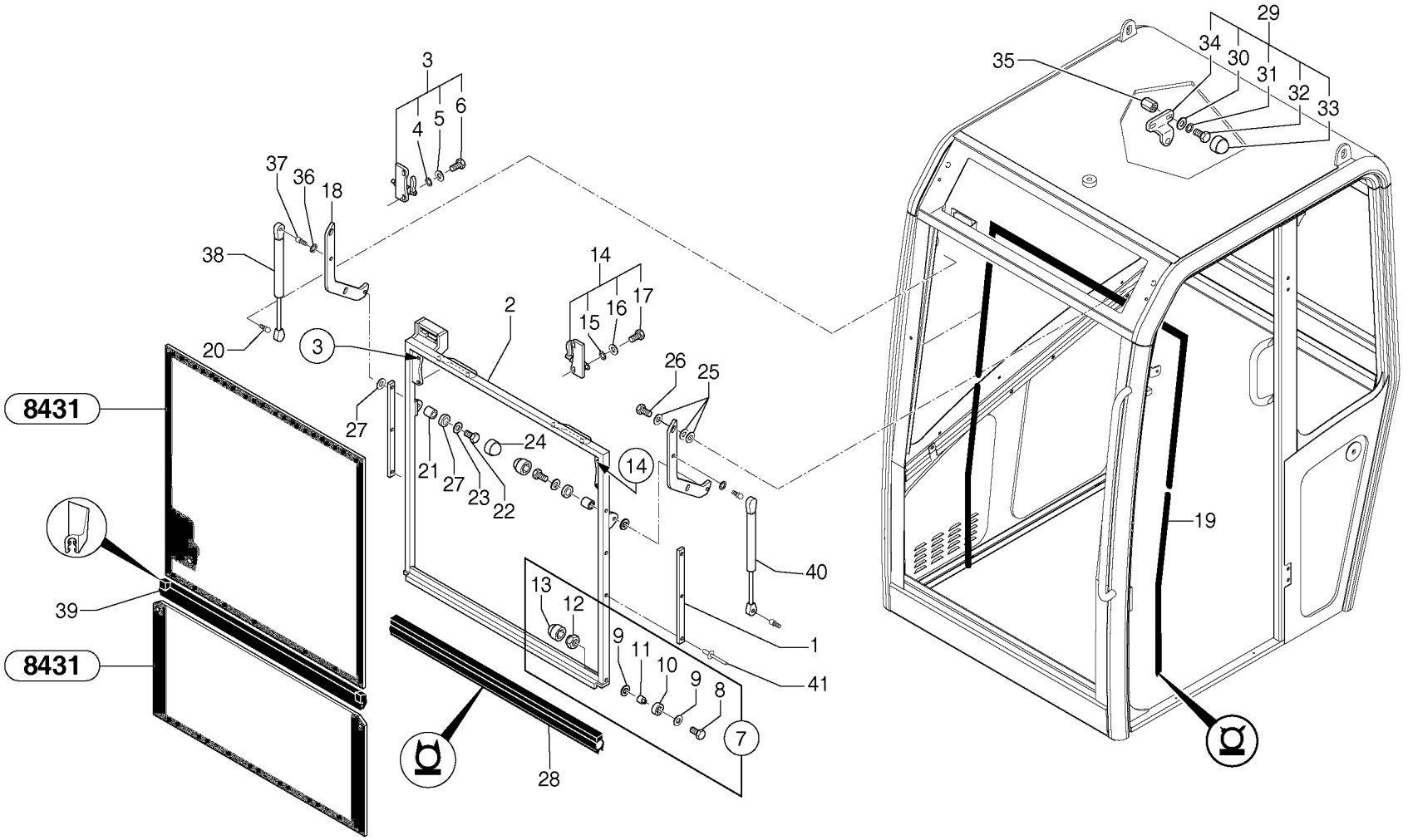
8431
8431
1
2
3
4
5
6
7
8
9
10
11
12
13
14
15
16
17
18
19
20
21
22
23
24
25
26
27
28
29
30
31
32
33
34
35
36
37
38
39
40
41

Fig.	Part No.	Quantity 1	2	3	PS	KIT	Description	Dénomination	Bezeichnung	Denominatición	Notes
1	**PJ 7415576**	2	2				Plate	Plaque	Platte	Placa	
2	**PJ 7418283**	1	1				Frame	Chassis	Rahmen	Bastidor	
3	**PJ 7418348**	1	1				Locking Device	Ens. verrouillage	Verriegelung	Dispos Cierre	
4	**PJ 7417422**	2	2				•Washer	•Rondelle	•Scheibe	•Arandela	
5	**PJ 7411682**	2	2		SS		•Lock Washer	•Rondel.verroui.	•Sicher Scheibe	•Arandel Segurid	JZC 8
6	**PJ 7418285**	2	2				•Screw	•Vis	•Schraube	•Tornillo	
7	**PJ 7416874**	2	2				Roller	Galet	Rolle	Rodillo	
8	**PJ 7415556**	1	1		SS		•Screw	•Vis	•Schraube	•Tornillo	HM6X55
9	**PJ 7416807**	2	2				•Washer	•Rondelle	•Scheibe	•Arandela	
10		1	1				•Roller	•Galet	•Rolle	•Rodillo	ORDER ITEM NO 7
11		1	1				•Roller axle	•Axe de galet	•Rollenachse	•Eje de rodillo	ORDER ITEM NO 7
12	**PJ 4450026**	1	1				•Lock nut	•Contre-ecrou	•Sicherungsmutter	•Contratuerca	Nylstop M6
13	**PJ 7411700**	1	1				•Plug	•Bouchon	•Stopfen	•Tapon	
14	**PJ 7418349**	1	1				Locking Device	Ens. verrouillage	Verriegelung	Dispos Cierre	
15	**PJ 7417422**	2	2				•Washer	•Rondelle	•Scheibe	•Arandela	
16	**PJ 7411682**	2	2		SS		•Lock Washer	•Rondel.verroui.	•Sicher Scheibe	•Arandel Segurid	JZC 8
17	**PJ 7418285**	2	2				•Screw	•Vis	•Schraube	•Tornillo	
18	**PJ 7418284**	2	2				Pole	Montant	Pfosten	Montante	
19	**PJ 7417856**	1	1				Seal	Joint	Dichtring	Junta	
20	**PJ 7413811**	2	2				Link Bearing	Rotule	Gelenklager	Rotula	
21	**PJ 7415584**	2	2				Bushing	Bague	Buchse	Casquillo	
22	**PJ 7417420**	2	2				Screw	Vis	Schraube	Tornillo	
23	**PJ 7417422**	2	2				Washer	Rondelle	Scheibe	Arandela	
24	**PJ 7411699**	2	2				Plug	Bouchon	Stopfen	Tapon	
25	**PJ 7412153**	6	6				Washer	Rondelle	Scheibe	Arandela	
26	**PJ 7412154**	2	2				Roller axle	Axe de galet	Rollenachse	Eje de rodillo	
27	**PJ 7412153**	4	4				Washer	Rondelle	Scheibe	Arandela	
28	**PJ 7417857**	1	1				Seal	Joint	Dichtring	Junta	
29	**PJ 7418347**	2	2				Kit	Kit	Satz	Juego	
30	**PJ 7417422**	2	2				•Washer	•Rondelle	•Scheibe	•Arandela	

1	**.**	
2	**.**	
3		
4		
5		

Cabina: puerta / estructura (frente)
Kabine : Schiebefenster (vorn)
Cabine : vitre coulissante (AV)
Cab : sliding window (front)

CAB 20/01/001 -

Catalogue id **10018**	Group **810**
Illustr. No **8104AZ1**	Section **400**
Issue **VOE 6444410018**	Page **257**

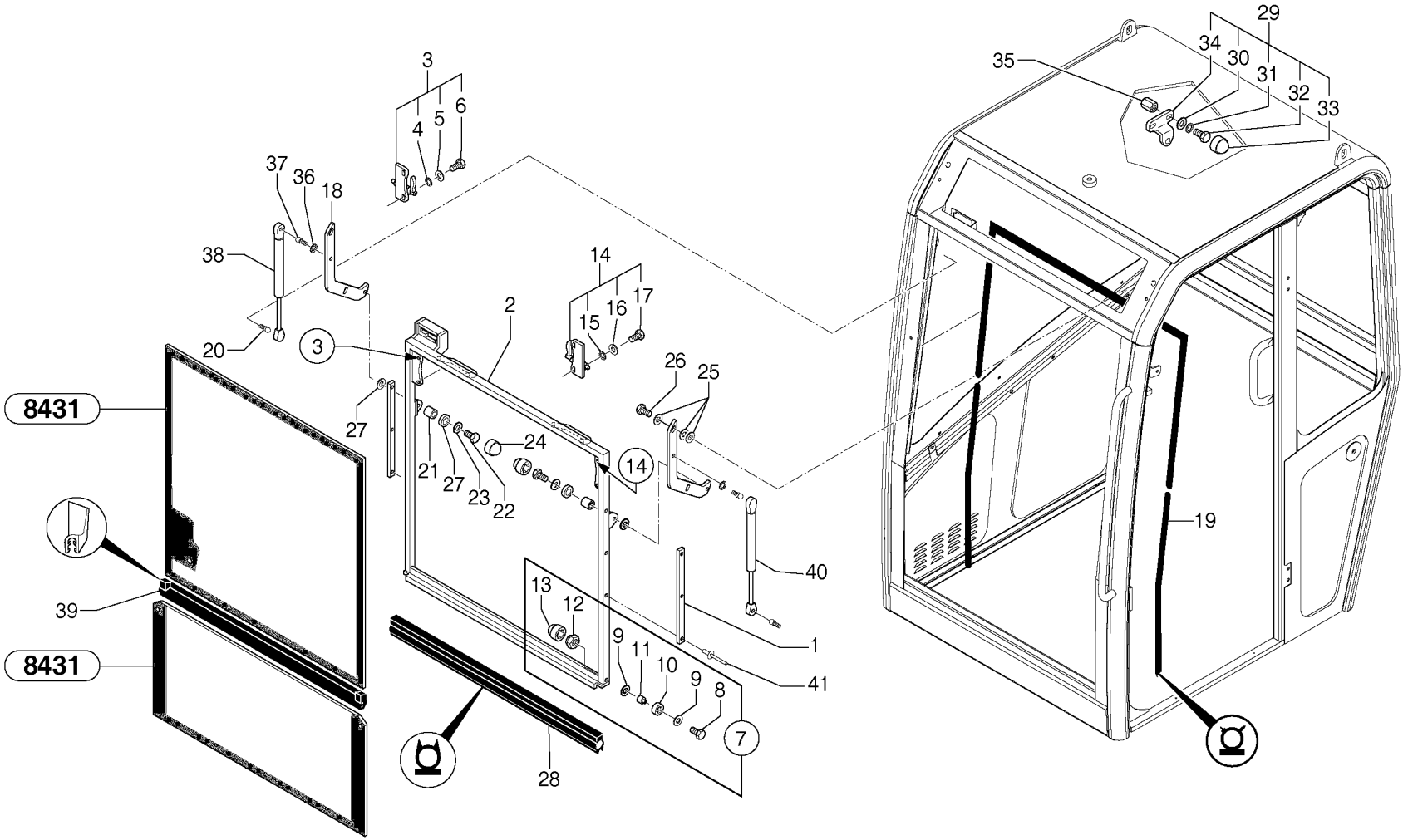
8431
8431
1
2
3
4
5
6
7
8
9
10
11
12
13
14
15
16
17
18
19
20
21
22
23
24
25
26
27
28
29
30
31
32
33
34
35
36
37
38
39
40
41

Fig.	Part No.	Quantity 1	2	3	PS	KIT	Description	Dénomination	Bezeichnung	Denominatición	Notes
31	**PJ 7411682**	2	2		SS		•Lock Washer	•Rondel.verroui.	•Sicher Scheibe	•Arandel Segurid	JZC 8
32	**PJ 7417421**	2	2				•Screw	•Vis	•Schraube	•Tornillo	
33	**PJ 7411699**	2	2				•Plug	•Bouchon	•Stopfen	•Tapon	
34		1	1				•Shield	•Tole protection	•Schutzwand	•Placa protección	ORDER ITEM NO 29
35	**PJ 7418315**	2	2				Socket	Douille	Buchse	Hembrilla	
36	**PJ 7411682**	2	2		SS		Lock Washer	Rondel.verroui.	Sicher Scheibe	Arandel Segurid	JZC 8
37	**PJ 7413811**	2	2				Link Bearing	Rotule	Gelenklager	Rotula	
38	**PJ 7415585**	1	1				Cylinder	Verin	Zylinder	Cilindro	
39	**PJ 7418263**	1	1				Seal	Joint	Dichtring	Junta	
40	**PJ 7417465**	1	1				Cylinder	Verin	Zylinder	Cilindro	
41	**VOE 11712671**	6	6				Rivet	Rivet	Niet	Remache	(PJ 7418286) PJ 7418286

1	**.**	
2	**.**	
3		
4		
5		

Cabina: puerta / estructura (frente)
Kabine : Schiebefenster (vorn)
Cabine : vitre coulissante (AV)
Cab : sliding window (front)

CAB 20/01/001 -

Catalogue id	Group
10018	**810**
Illustr. No **8104AZ1**	Section **400**
Issue **VOE 6444410018**	Page **259**

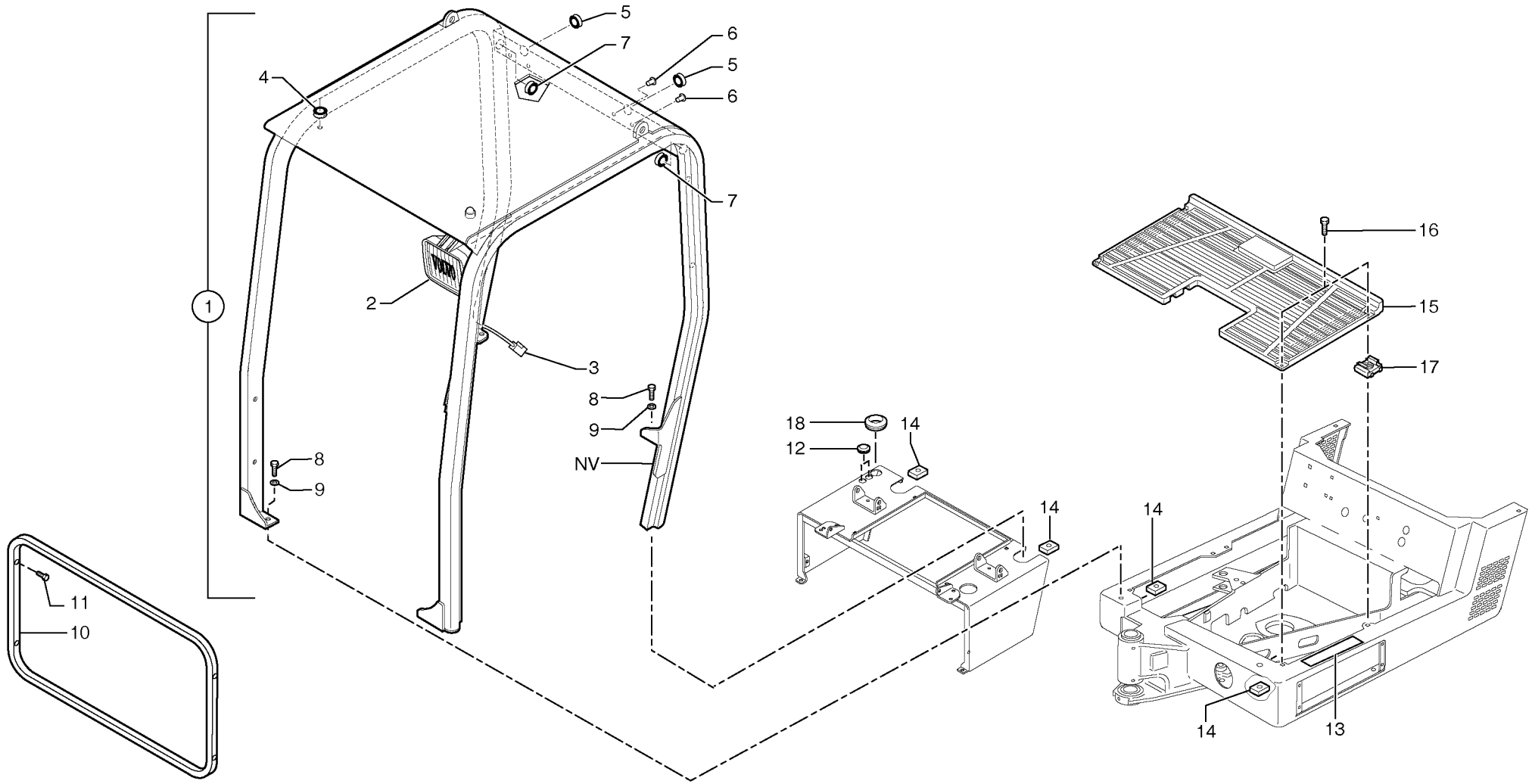
1
2
3
4
5
6
7
8
9
NV
10
11
12
13
14
15
16
17
18

Fig.	Part No.	Quantity 1	2	3	PS	KIT	Description	Dénomination	Bezeichnung	Denominatión	Notes
1	**VOE 11800230**	1	1		SS		Canopy	Canopy	Canopy	Canopy	
2		1	1				•Headlamp	•Phare	•Scheinwerfer	•Faro	See group 352, Page 139
3		1	1				•Harness	•Faisceau de câbles	•Kabelbaum	•Haz de cables	See group 371, Page 165
4	**PJ 7416921**	1	1				•Grommet	•Passe fil	•Durchführung	•Aislador pasapanel	
5	**PJ 7418517**	2	2				•Grommet	•Passe fil	•Durchführung	•Aislador pasapanel	
6	**PJ 7418515**	3	3				•Socket	•Douille	•Buchse	•Hembrilla	
7	**PJ 7418516**	4	4				•Grommet	•Passe fil	•Durchführung	•Aislador pasapanel	
8	**VOE 978933**	4	4				Screw	Vis	Schraube	Tornillo	H M12x40
9	**VOE 930872**	4	4				Washer	Rondelle	Scheibe	Arandela	13x22x3
10	**PJ 5830078**	1	1				Frame	Cadre	Rahmen	Cuadro	
11	**VOE 947760**	4	4		SS		Flange screw	Vis à bride	Flanschschraube	Torn embridado	M8x40
12	**PJ 5140168**	2	2				Plug	Bouchon	Stopfen	Tapon	
13	**VOE 11804547**	2	2				Skid Protection	Anti-derapant	Gleitschutz	Anti-deslizante	(PJ 5750096)
14	**PJ 3270246**	4	4				Plate	Plaque	Platte	Placa	
15	**PJ 5380606**	1	1				Floor Plate	Plancher	Bodenbelag	Plancha piso suelo	
16	**VOE 13946173**	4	4				Flange screw	Vis à bride	Flanschschraube	Torn embridado	M8x20
17	**PJ 4450016**	4	4				Square Nut	Ecrou Carre	Vierkantmutter	Tuerca Cuadrada	M8
18	**PJ 5140319**	1	1				Grommet	Passe fil	Durchführung	Aislador pasapanel	

1	**272.25151**	
2	**272.40151**	
3		
4		
5		

Protección contra vuelcos
Überrollbügel
Toit de cabine ouverte
Canopy

Catalogue id **10018**	Group **810**
Illustr. No **803Z1**	Section **500**
Issue **VOE 6444410018**	Page **261**

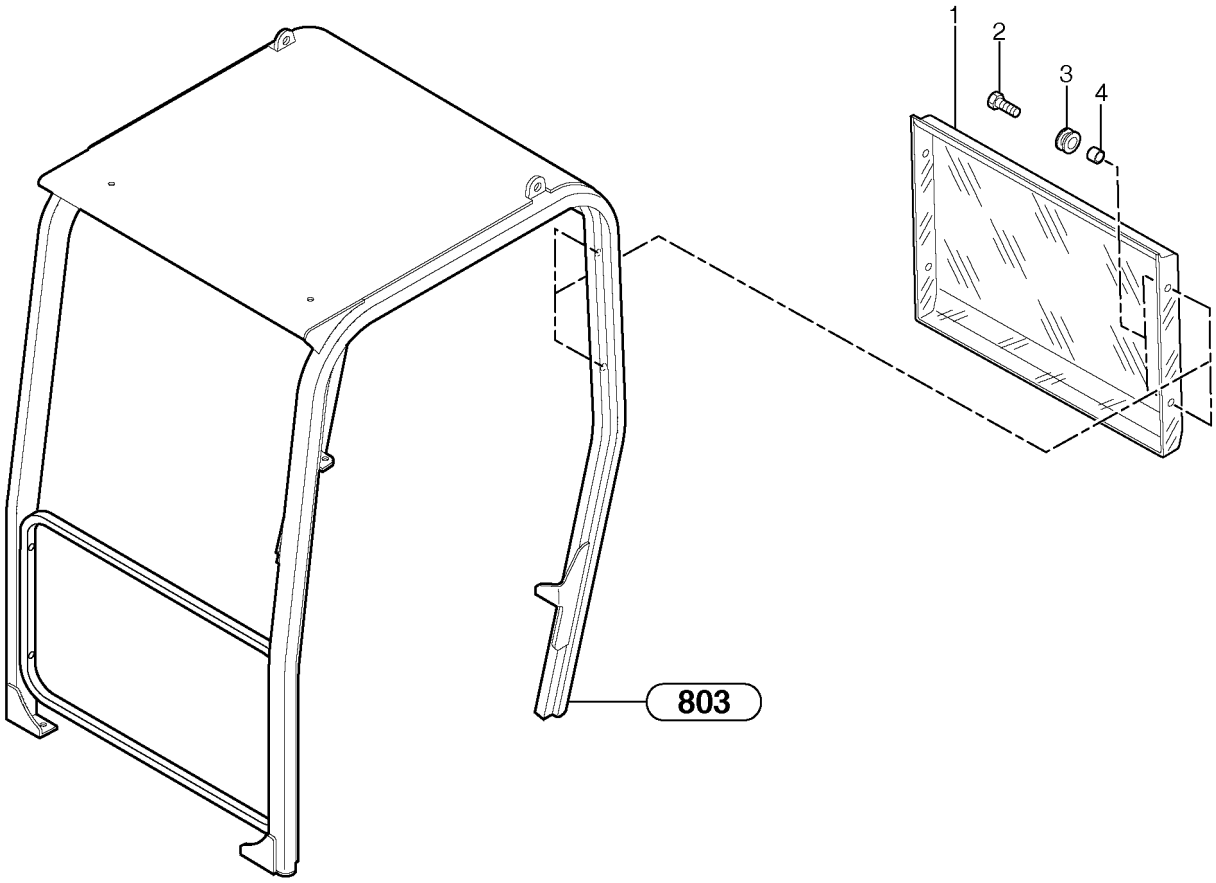
1
2
3
4
803

Fig.	Part No.	Quantity 1	2	3	PS	KIT	Description	Dénomination	Bezeichnung	Denominatición	Notes
1	**PJ 5700068**	1	1				Wind Protection	Coupe vent	Windschutz	Deflector Aire	
2	**VOE 13946173**	4	4				Flange screw	Vis à bride	Flanschschraube	Torn embridado	M8x20
3	**PJ 5140353**	4	4				Grommet	Passe fil	Durchführung	Aislador pasapanel	
4	**PJ 3920073**	4	4				Spacer	Entretoise	Abstandstueck	Casquillo distanciad	

1	**272.25151**		**Protección contra el viento** **Windschutz** **Coupe-vent** **Wind protector**	Catalogue id **10018**	Group **810**
2	**272.40151**			Illustr. No **803AZ1**	Section **900**
3				Issue **VOE 6444410018**	Page **263**
4					
5					

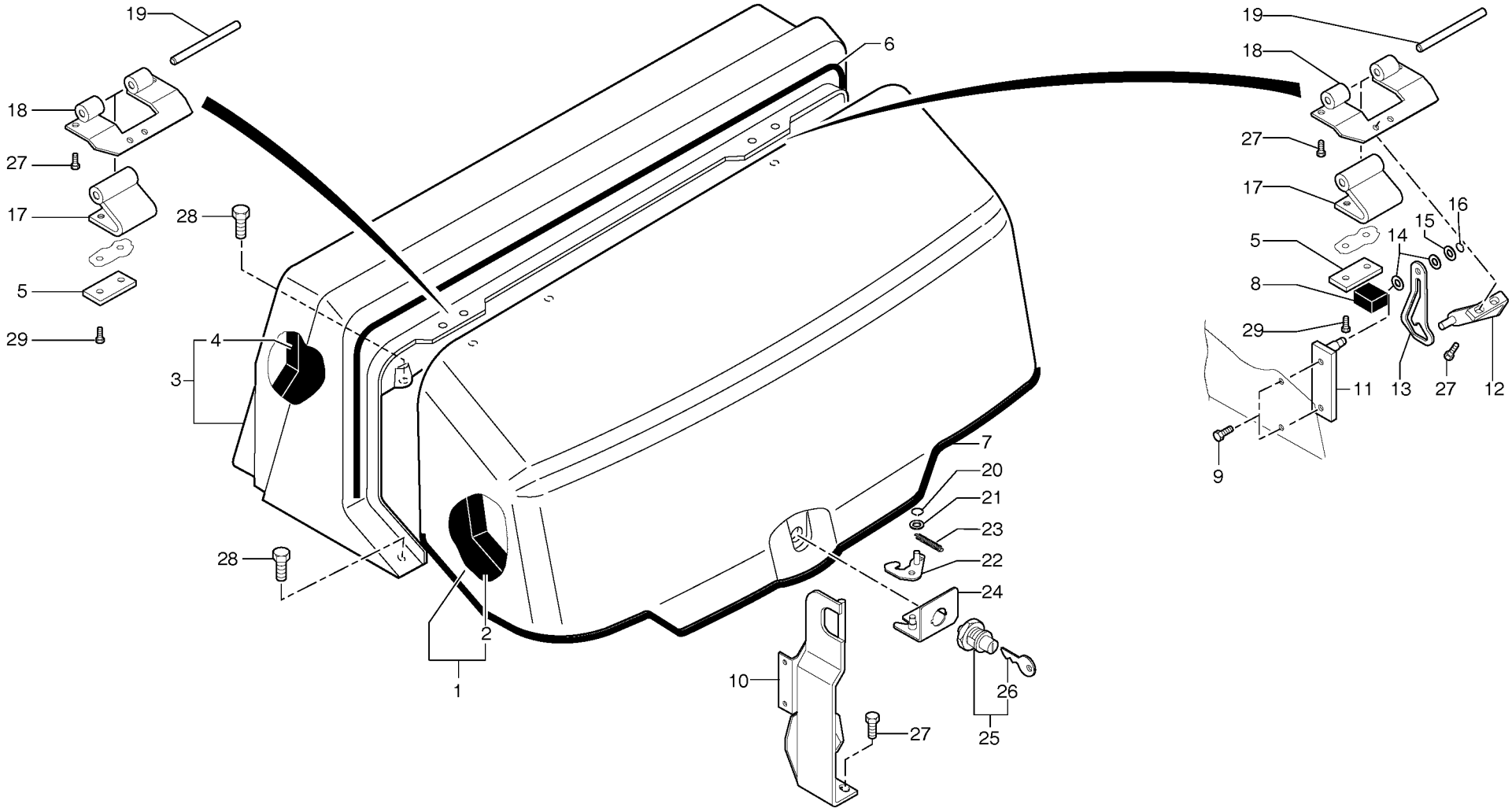
19
18
27
17
5
29
28
4
3
6
28
2
1
7
20
21
23
22
24
10
27
26
25
19
18
27
17
16
15
14
5
8
29
11
13
27
12
9

Fig.	Part No.	Quantity 1	2	3	PS	KIT	Description	Dénomination	Bezeichnung	Denominatión	Notes
1	**PJ 5380561**	1	1		SS		Hood	Capot Moteur	Motorhaube	Tapa motor	
2	**PJ 5040610**	1	1				•Sound Absorber	•Insonorisant	•Schalldämmstoff	•Insonorizante	
3	**PJ 5380562**	1	1		SS		Cover	Capot	Haube	Capo	
4	**VOE 11800930**	1	1				•Sound Absorber	•Insonorisant	•Schalldämmstoff	•Insonorizante	
5	**PJ 3280219**	2	2				Plate	Plaque	Platte	Placa	
6		1	1		NS		Seal	Joint	Dichtring	Junta	
7	**VOE 11800474**	1	1				Seal	Joint	Dichtring	Junta	
8		1	1		NS		Adhesive tape	Bande adhesive	Klebeband	Cinta adhesiva	
9	**VOE 947107**	2	2				Flange screw	Vis à bride	Flanschschraube	Torn embridado	H M8x12
10	**VOE 11800327**	1	1				Striker Plate	Gache	Schliesskeil	Placa Bloqueo	
11	**PJ 3811936**	1	1				Hinge	Charniere	Scharnier	Bisagra	
12	**PJ 3811839**	1	1				Stop, Shoulder	Butee	Gegenhalter	Tope	
13	**PJ 3360064**	1	1				Stop, Shoulder	Butee	Gegenhalter	Tope	
14	**PJ 5040556**	2	2				Washer	Rondelle	Scheibe	Arandela	
15	**VOE 960148**	1	1				Washer	Rondelle	Scheibe	Arandela	10.5x22x2
16	**PJ 4630017**	1	1				Snap Ring	Circlip	Nutring	Circlip	10X1,0
17	**PJ 4660017**	2	2				Hinge	Charniere	Scharnier	Bisagra	
18	**PJ 4660038**	2	2				Support	Support	Stütze	Apoyo	
19	**PJ 3730051**	2	2				Stub Axle	Axe	Steckachse	Gorron Eje	
20	**PJ 4630025**	1	1				Snap Ring	Circlip	Nutring	Circlip	8X0,8
21	**VOE 13955894**	1	1				Washer	Rondelle	Scheibe	Arandela	(PJ 4460025) MU8
22	**VOE 11802608**	1	1				Cam	Came	Nocken	Leva	(PJ 6200073)
23	**VOE 11802623**	1	1				Spring	Ressort	Feder	Muelle	(PJ 4800015)
24	**VOE 11802622**	1	1				Cage	Support	Halter	Soporte	(PJ 3811741)
25	**PJ 6200076**	1	1				Lock	Serrure	Schloß	Cierre	
26	**PJ 7416847**	1	1				•Key	•Cle	•Schlüssel	•Llave	
27	**VOE 13946173**	8	8				Flange screw	Vis à bride	Flanschschraube	Torn embridado	M8x20
28	**VOE 969599**	4	4		SS		Screw	Vis	Schraube	Tornillo	M8x20
29	**VOE 13945444**	4	4				Flange screw	Vis à bride	Flanschschraube	Torn embridado	H M8x25

1	**272.25151**	
2	**272.40151**	
3		
4		
5		

Capó
Motorhaube
Capotage du moteur
Engine coverage

Catalogue id	Group
10018	**821**
Illustr. No **821Z1**	Section **100**
Issue **VOE 6444410018**	Page **265**

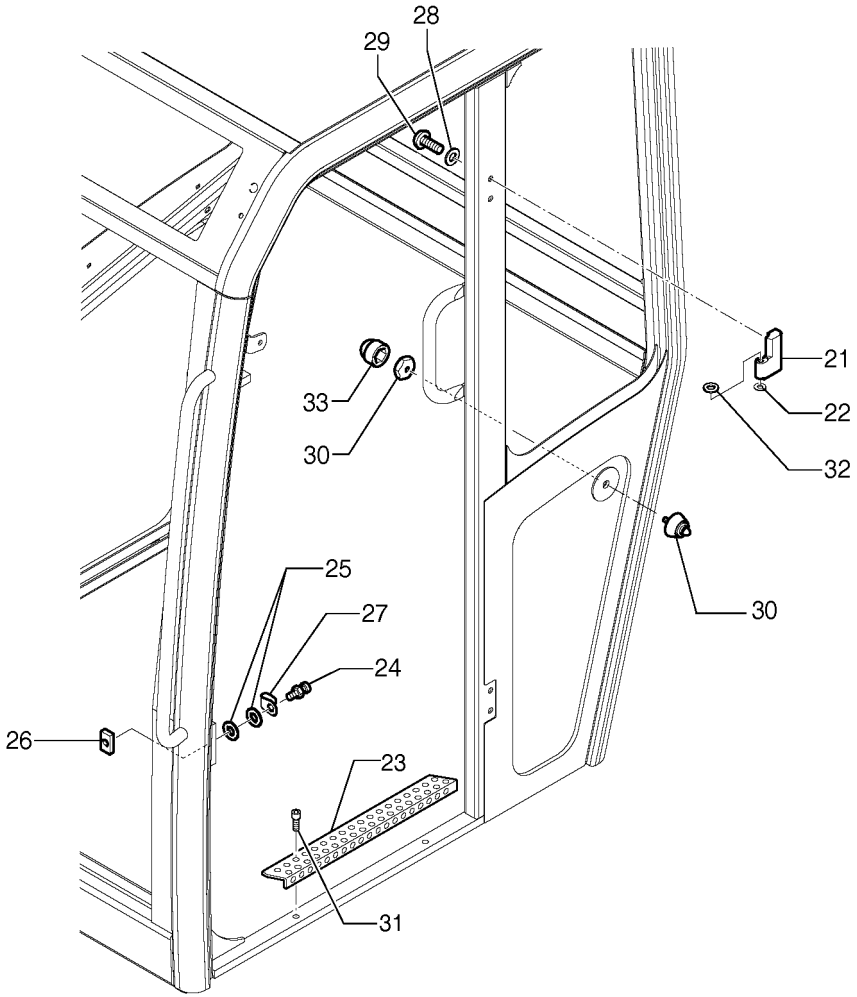
28
29
21
22
32
33
30
30
25
27
24
26
23
31

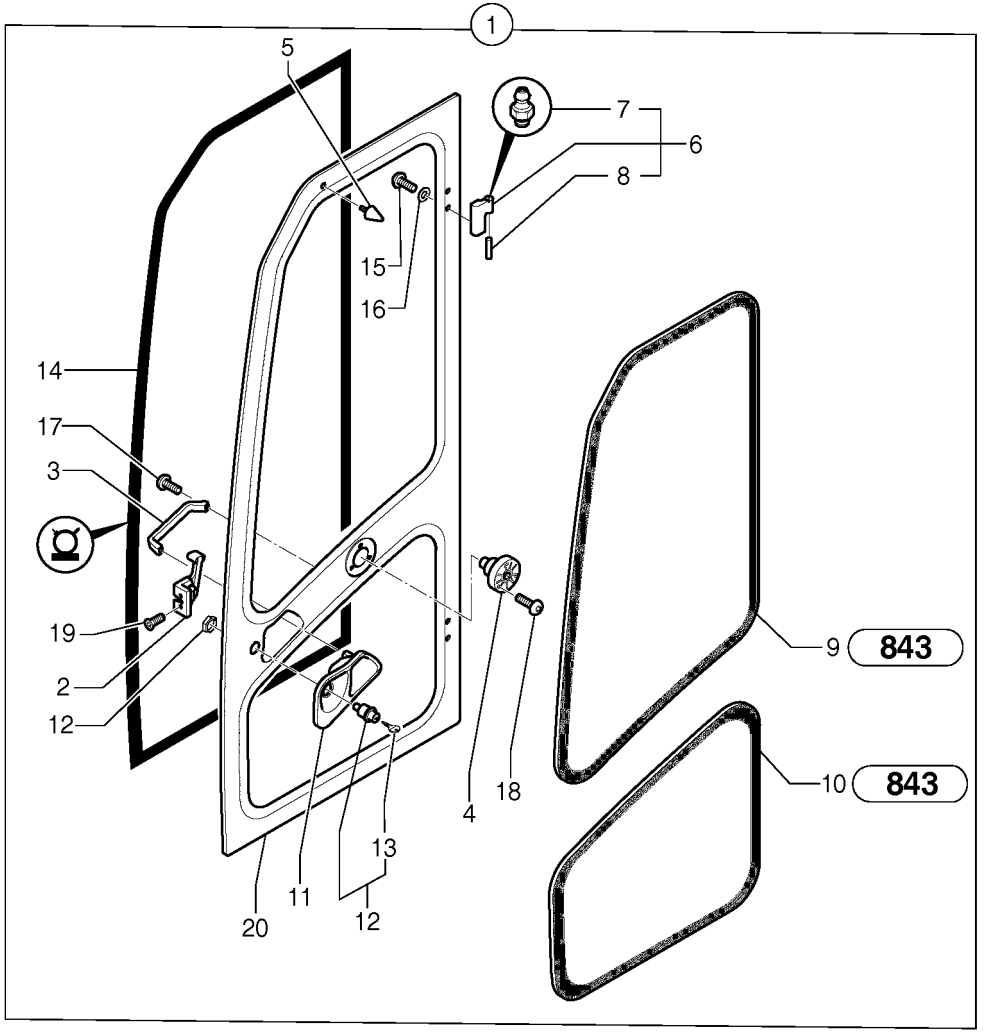
1
5
7
6
8
15
16
14
17
3
19
2
12
9
843
10
843
4
18
13
11
12
20

Fig.	Part No.	Quantity 1	2	3	PS	KIT	Description	Dénomination	Bezeichnung	Denominatición	Notes
1	**PJ 7418296**	1	1				Yellow door	Porte jaune	Gelbe Tür	Puerta color amarillo	Volvo color
1	**VOE 11711517**	1	1				Door	Porte	Tür	Puerta	Special color
2	**PJ 7413715**	1	1				•Lock	•Serrure	•Schloss	•Cierre	
3	**PJ 7411119**	1	1				•Door Handle	•Poignee de porte	•Türdrücker	•Empunadura de puerta	
4	**PJ 7417900**	1	1				•Fastener	•Attache	•Befestigung	•Atadura	
5	**PJ 7412433**	1	1		SS		•Stop, Shoulder	•Butee	•Gegenhalter	•Tope	
6	**PJ 7417714**	2	2				•Hinge-plate	•Paumelle	•Türband	•Placa de articulación	
7	**PJ 7413716**	2	2		SS		••Lub Nipple	••Graisseur	••Schmiernippel	••Engrasador	
8	**PJ 7412003**	2	2				••Stub Axle	••Axe	••Steckachse	••Gorron Eje	
9		1	1				•Glass	•Vitre	•Fensterscheibe	•Cristal	See group 843, Page 271
10		1	1				•Glass	•Vitre	•Fensterscheibe	•Cristal	See group 843, Page 271
11	**PJ 7416843**	1	1				•Door Handle	•Poignee de porte	•Türdrücker	•Empunadura de puerta	
12	**PJ 7416842**	1	1				•Lock	•Serrure	•Schloss	•Cierre	
13	**PJ 7416847**	1	1				••Key	••Cle	••Schlüssel	••Llave	
14	**PJ 7413720**	1	1				•Seal	•Joint	•Dichtring	•Junta	
15	**PJ 7416799**	4	4				•Screw	•Vis	•Schraube	•Tornillo	
16	**PJ 7413711**	4	4				•Washer	•Rondelle	•Scheibe	•Arandela	
17	**PJ 7411673**	2	2				•Screw	•Vis	•Schraube	•Tornillo	CBHc M6X16
18	**PJ 7416797**	3	3				•Screw	•Vis	•Schraube	•Tornillo	
19	**PJ 7411672**	2	2				•Screw	•Vis	•Schraube	•Tornillo	F/90 M6X25
20	**PJ 7418251**	1	1				•Frame + primer	•Cadre + sous-couche	•Rahmen + Grundfarbe	•Bastidor + prímer	
21	**PJ 7417715**	2	2				Hinge-plate	Paumelle	Türband	Placa de articulación	
22	**PJ 7412004**	2	2				Snap Ring	Circlip	Nutring	Circlip	
23	**PJ 7418298**	1	1				Skid Protection	Anti-derapant	Gleitschutz	Anti-deslizante	
24	**PJ 7411541**	1	1				Striker Plate	Gache	Schliesskeil	Placa Bloqueo	
25	**PJ 7411703**	2	2		SS		Washer	Rondelle	Scheibe	Arandela	
26	**PJ 7411704**	1	1				Plate	Plaque	Platte	Placa	
27	**PJ 7411999**	1	1				Trigger protector	Protège-gâche	Drückerschutz	Protección del activador	
28	**PJ 7413711**	4	4				Washer	Rondelle	Scheibe	Arandela	
29	**PJ 7414947**	4	4				Screw	Vis	Schraube	Tornillo	CBHc M8X40

1	**.**	
2	**.**	
3		
4		
5		

Cabina: puerta
Kabine : Tür
Cabine : porte
Cab : door

CAB 20/01/001 -

Catalogue id **10018**	Group **831**
Illustr. No **831AZ1**	Section **100**
Issue **VOE 6444410018**	Page **267**

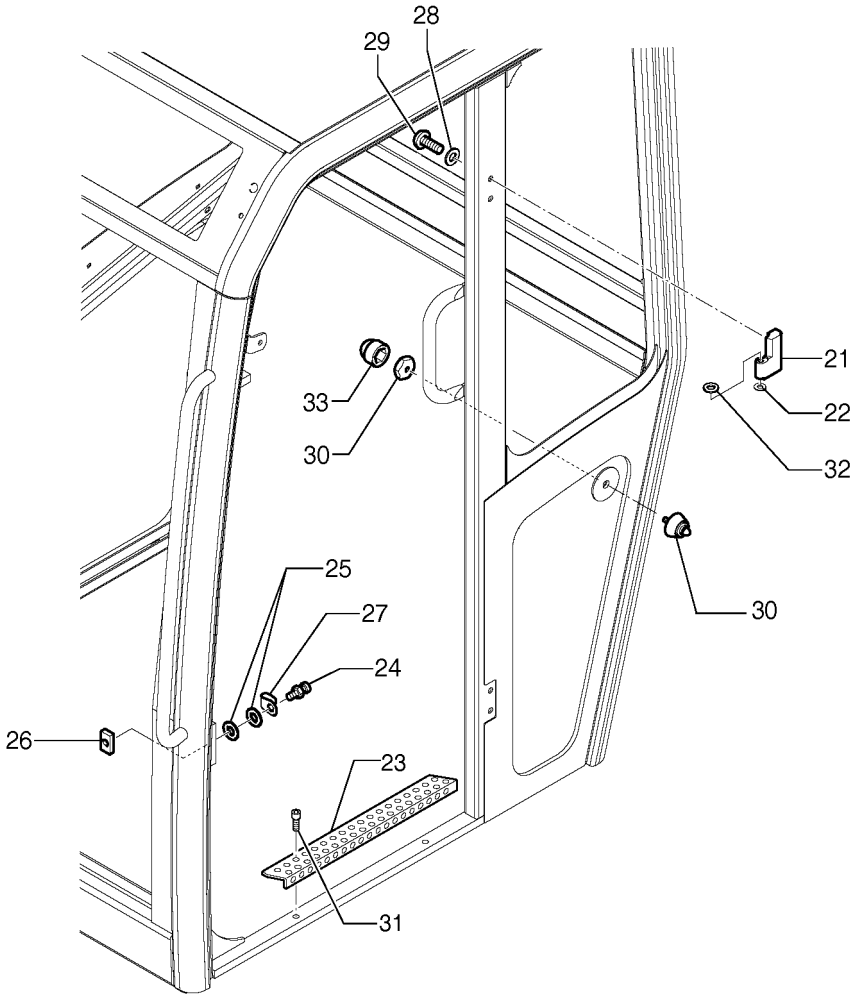
28
29
21
22
32
33
30
30
25
27
24
26
23
31

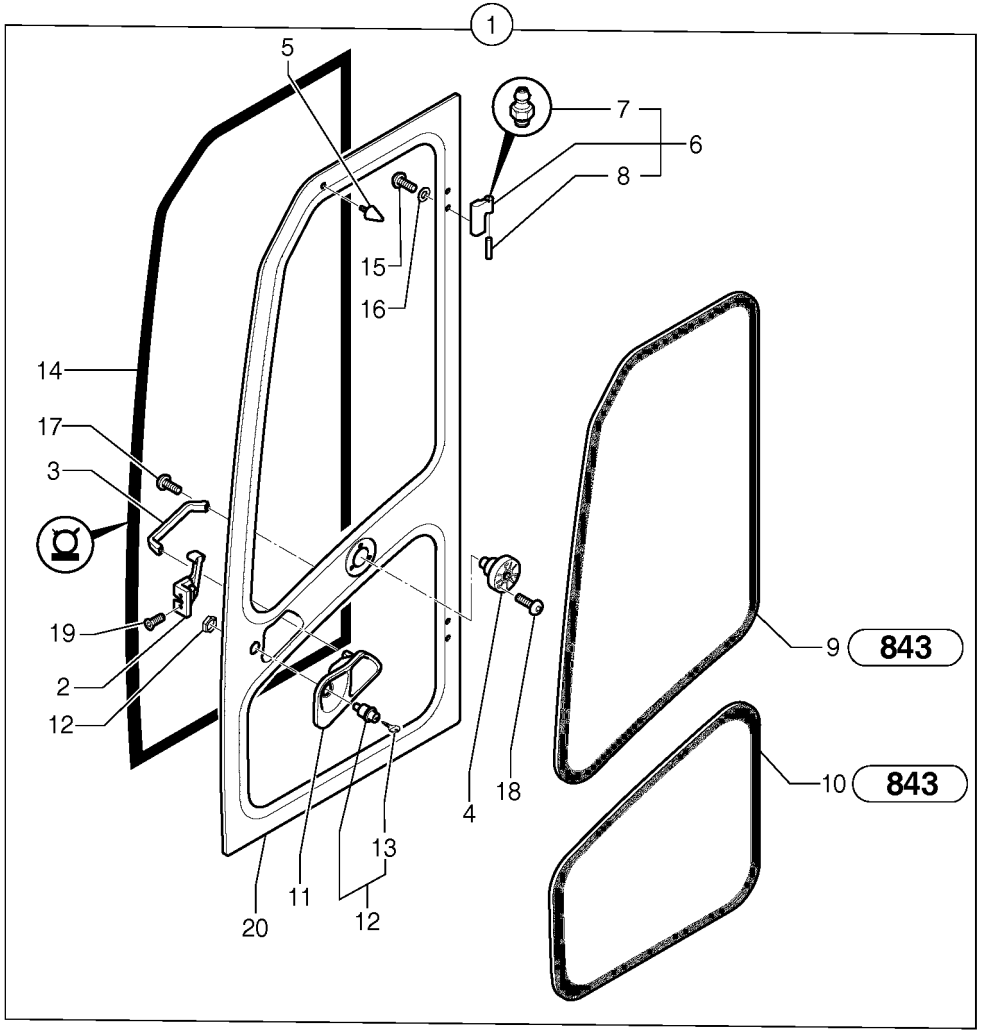
1
5
7
6
8
15
16
14
17
3
19
2
12
9
843
10
843
4
18
13
11
12
20

Fig.	Part No.	Quantity 1	2	3	PS	KIT	Description	Dénomination	Bezeichnung	Denominatión	Notes
30	**PJ 7417899**	1	1				Door buffer	Butoir de porte	Türpuffer	Tope de puerta	
31	**PJ 7411193**	2	2				Screw	Vis	Schraube	Tornillo	CBHc M5X15
32	**PJ 7415558**	2	2				Washer	Rondelle	Scheibe	Arandela	
33	**PJ 7418297**	1	1				Plug	Bouchon	Stopfen	Tapon	

1	**.**		**Cabina: puerta** **Kabine : Tür** **Cabine : porte** **Cab : door**	Catalogue id **10018**	Group **831**
2	**.**			Illustr. No **831AZ1**	Section **100**
3				Issue **VOE 6444410018**	Page **269**
4					
5			**CAB 20/01/001 -**		

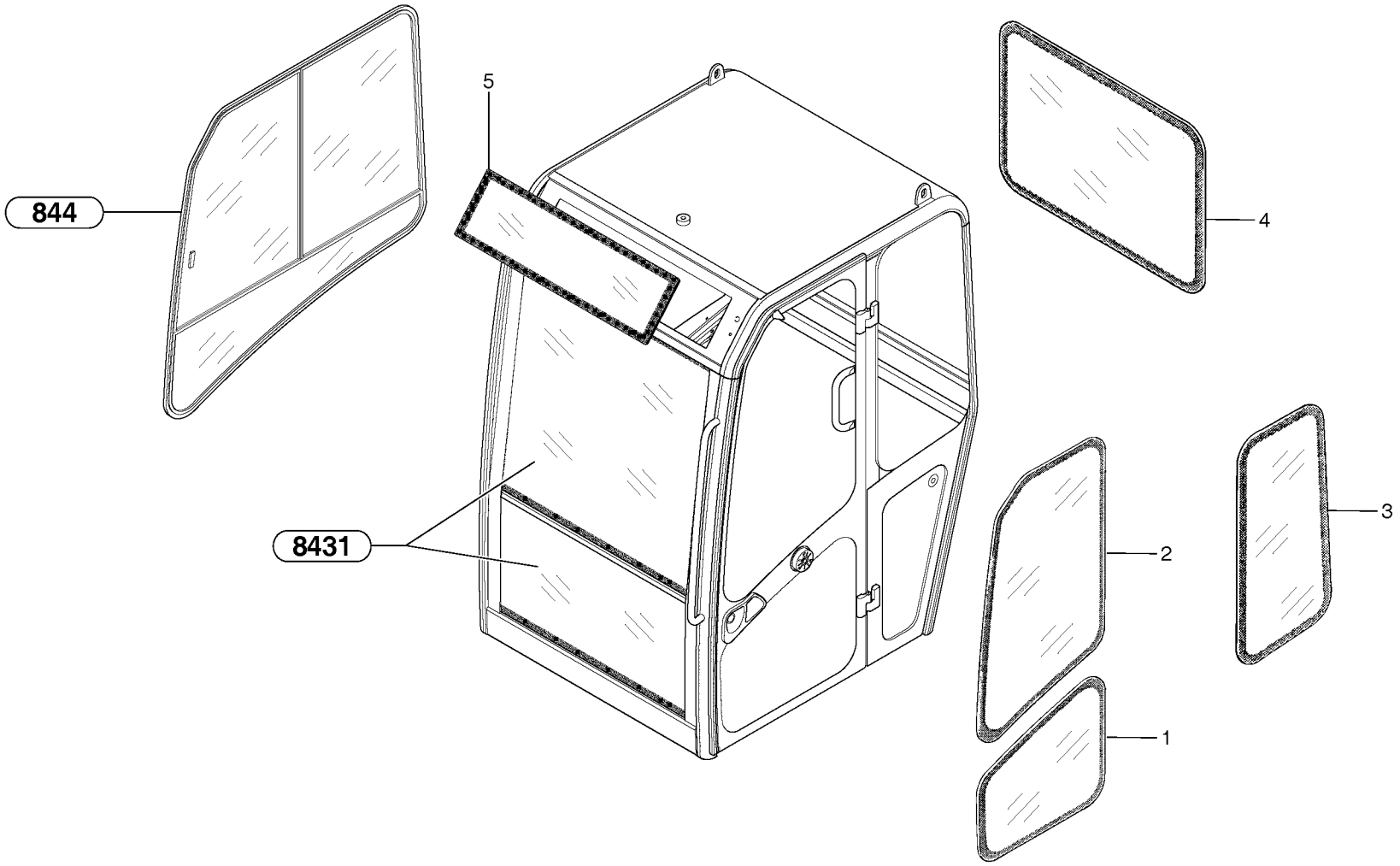
844
5
4
8431
2
3
1

Fig.	Part No.	Quantity 1	2	3	P S	K I T	Description	Dénomination	Bezeichnung	Denominatión	Notes
1	**PJ 7416810**	1	1				Glass	Glace	Scheibe	Vidrio	
2	**PJ 7416809**	1	1				Glass	Glace	Scheibe	Vidrio	
3	**PJ 7416813**	1	1				Glass	Glace	Scheibe	Vidrio	
4	**PJ 7416815**	1	1				Glass	Glace	Scheibe	Vidrio	
5	**PJ 7418295**	1	1				Glass	Glace	Scheibe	Vidrio	

1	**.**	
2	**.**	
3		
4		
5		

Cabina: cristal
Kabine : Glasscheiben
Cabine : vitres
Cab : glass

CAB 20/01/001 -

Catalogue id **10018**	Group **843**
Illustr. No **843AZ1**	Section **100**
Issue **VOE 6444410018**	Page **271**

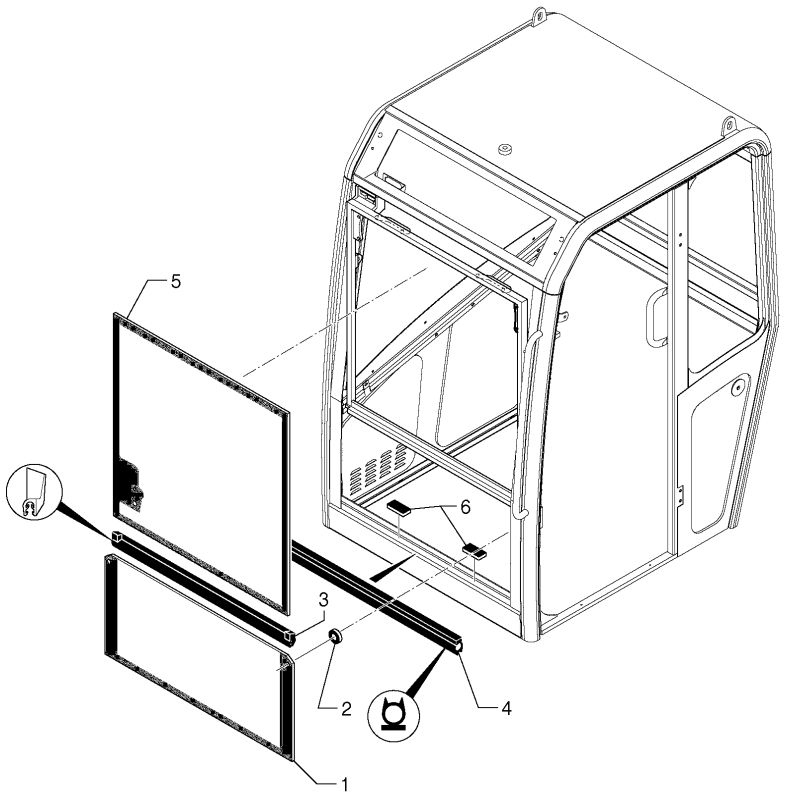
5
6
3
2
4
1

Fig.	Part No.	Quantity 1	2	3	PS	KIT	Description	Dénomination	Bezeichnung	Denominatión	Notes
1	**PJ 7416811**	1	1				Glass	Glace	Scheibe	Vidrio	
2	**PJ 7415567**	2	2				Grommet	Passe fil	Durchführung	Aislador pasapanel	
3		1	1				Seal	Joint	Dichtung	Reten	See group 810, Page 257
4	**PJ 7417857**	1	1				Seal	Joint	Dichtring	Junta	
5	**PJ 7418287**	1	1				Windscreen	Pare brise	Frontscheibe	Parabrisas	
6	**PJ 7416841**	2	2				Shim	Cale Reglage	Nachstellblech	Cuna de calzar	

1	**.**	
2	**.**	
3		
4		
5		

Cabina: parabrisas
Kabine : Windschutzscheibe
Cabine : pare-brise
Cab : windshield

CAB 20/01/001 -

Catalogue id **10018**	Group **843**
Illustr. No **8431AZ1**	Section **200**
Issue **VOE 6444410018**	Page **273**

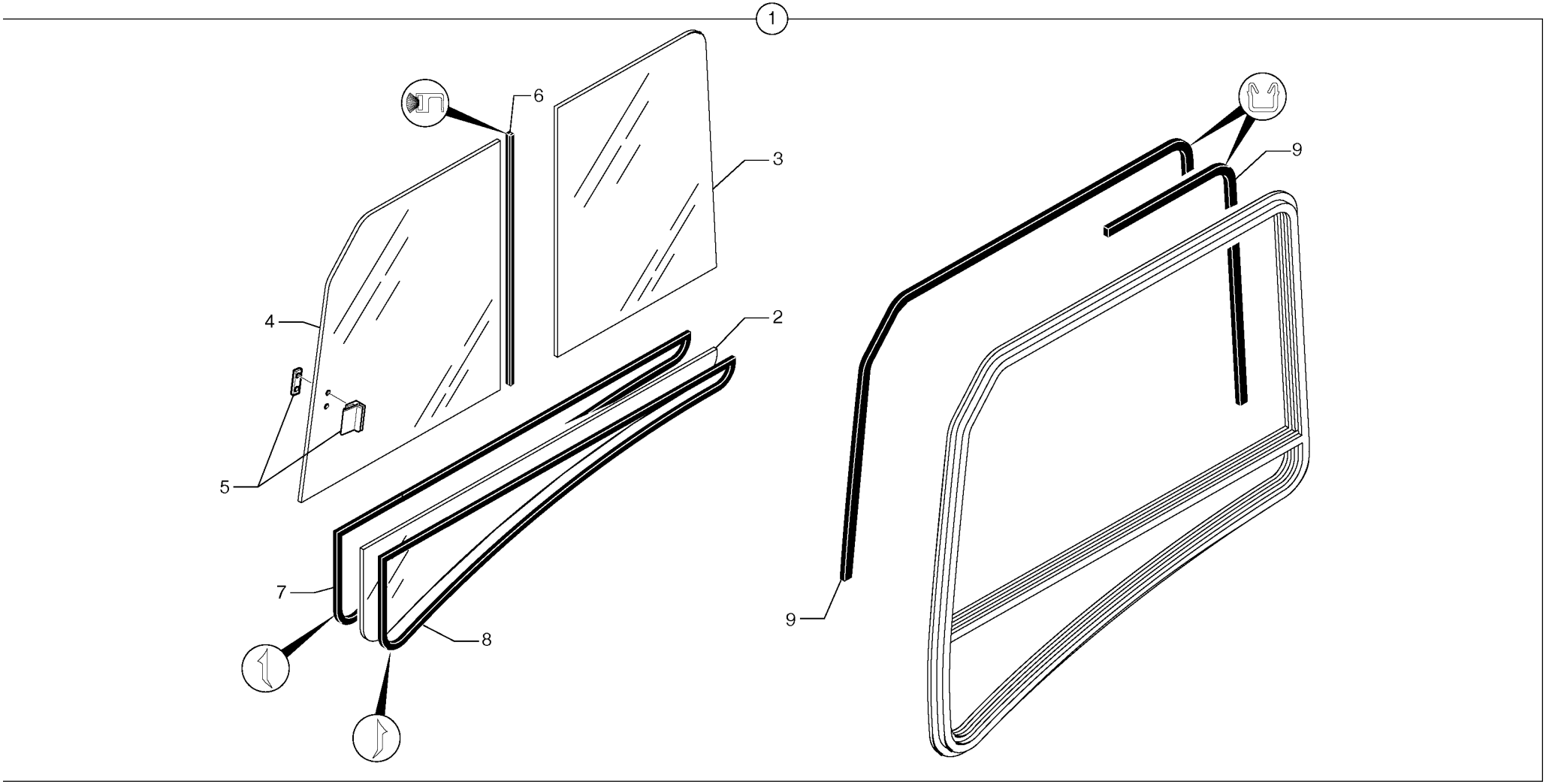
1
6
3
4
2
5
7
8
9
9

Fig.	Part No.	Quantity 1	2	3	PS	KIT	Description	Dénomination	Bezeichnung	Denominatión	Notes
1	**PJ 7418293**	1	1				Sliding Window	Baie coulissante	Schiebefenster	Ventana deslizante	
2	**PJ 7418292**	1	1				•Glass	•Vitre	•Fensterscheibe	•Cristal	
3	**PJ 7418291**	1	1				•Glass	•Vitre	•Fensterscheibe	•Cristal	
4	**PJ 7418290**	1	1				•Glass	•Vitre	•Fensterscheibe	•Cristal	
5	**PJ 7418294**	1	1				•Handle	•Poignee	•Handgriff	•Manilla	
6	**PJ 7418288**	1	1				•Seal	•Joint	•Dichtring	•Junta	
7	**PJ 7417875**	1	1				•Seal	•Joint	•Dichtring	•Junta	
8	**PJ 7417874**	1	1				•Seal	•Joint	•Dichtring	•Junta	
9	**PJ 7418289**	1	1				•Seal	•Joint	•Dichtring	•Junta	

1	**.**	
2	**.**	
3		
4		
5		

Cabina: puerta / ventanas deslizantes (derecha)
Kabine : Schiebefenster (rechts)
Cabine : vitre coulissante (côté droit)
Cab : sliding window (right)

CAB 20/01/001 -

Catalogue id	Group
10018	**844**
Illustr. No **844AZ1**	Section **100**
Issue **VOE 6444410018**	Page **275**

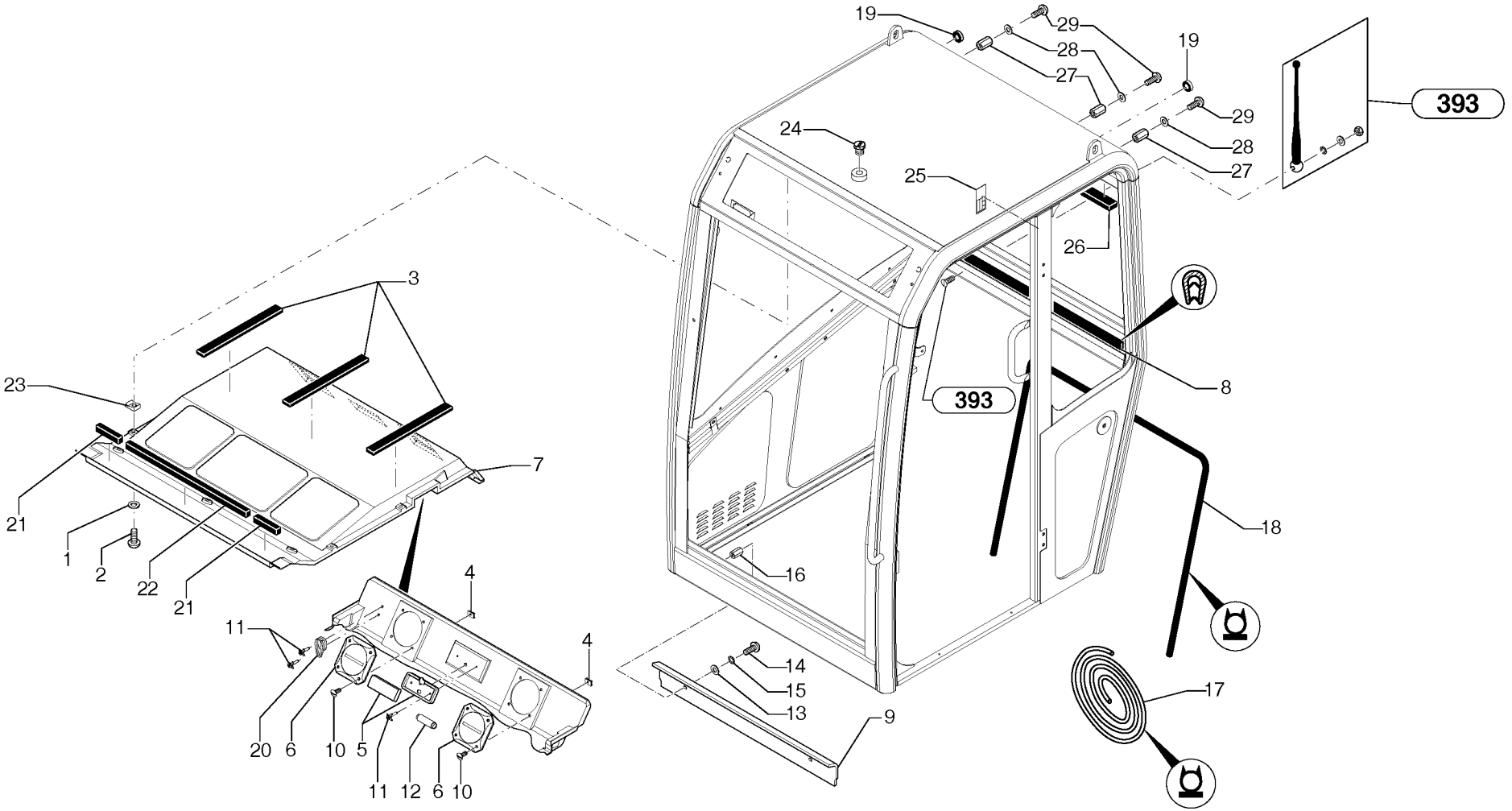
19
29
28
27
19
29
28
27
393
24
25
26
3
23
8
393
7
21
18
1
2
22
21
4
16
11
4
14
15
13
17
9
20
6
10
5
11
12
6
10

Fig.	Part No.	Quantity 1	2	3	PS	KIT	Description	Dénomination	Bezeichnung	Denominatición	Notes
1	**PJ 7417127**	7	7				Washer	Rondelle	Scheibe	Arandela	
2	**PJ 7417448**	7	7		SS		Screw	Vis	Schraube	Tornillo	
3	**VOE 11712657**	3	3				Sealing Strip	Ruban Etanche	Dichtstreifen	Cinta Reten	(PJ 7418235)
4	**PJ 7418314**	8	8				Nut	Ecrou	Mutter	Tuerca	
5	**PJ 7410519**	1	1				Roof Lamp	Plafonnier	Deckenleuchte	Lampara Techo	
6	**PJ 7416833**	2	2				Muff	Cache	Muffe	Enchufe	
7	**PJ 7418316**	1	1				Lining	Garniture	Belag	Guarnicion	
8	**PJ 7417861**	1	1				Seal	Joint	Dichtring	Junta	
9	**PJ 7418313**	1	1				Apron	Tole	Schutzblech	Chapa protectora	
10	**PJ 7416801**	8	8		SS		Screw	Vis	Schraube	Tornillo	
11		4	4		NS		Rivet	Rivet	Niet	Remache	
12	**PJ 7411396**	1	1				Bulb	Ampoule	Glühlampe	Ampolla	
13	**PJ 7417422**	2	2				Washer	Rondelle	Scheibe	Arandela	
14	**PJ 7413790**	2	2				Screw	Vis	Schraube	Tornillo	CBHc M8X20
15	**PJ 7411682**	2	2		SS		Lock Washer	Rondel.verroui.	Sicher Scheibe	Arandel Segurid	JZC 8
16	**PJ 7418315**	2	2				Socket	Douille	Buchse	Hembrilla	
17	**PJ 7417461**	1	1				Seal	Joint	Dichtring	Junta	
18	**PJ 7417862**	1	1				Seal	Joint	Dichtring	Junta	
19	**PJ 7416325**	2	2				Grommet	Passe fil	Durchführung	Aislador pasapanel	
20	**PJ 7411994**	1	1				Coat hanger	Porte manteau	Kleiderhaken	Percha	
21	**VOE 11711157**	2	2				Gasket	Joint	Dichtung	Junta	(PJ 7418236)
22	**VOE 11711158**	1	1				Gasket	Joint	Dichtung	Junta	(PJ 7418237)
23	**PJ 7417449**	7	7				Square Nut	Ecrou Carre	Vierkantmutter	Tuerca Cuadrada	
24	**PJ 7418317**	1	1				Plug	Bouchon	Stopfen	Tapon	
25		1	1		NS		Identification plate	Plaque signalétique	Typenschild	Matrícula	
26	**PJ 7418312**	1	1				Seal	Joint	Dichtring	Junta	
27	**PJ 7418315**	3	3				Socket	Douille	Buchse	Hembrilla	
28	**PJ 7413711**	3	3				Washer	Rondelle	Scheibe	Arandela	
29	**PJ 7413790**	3	3				Screw	Vis	Schraube	Tornillo	CBHc M8X20

1	**.**	
2	**.**	
3		
4		
5		

Cabina: accesorios
Kabine : Zubehör
Cabine : accessoires
Cab : accessories

CAB 20/01/001 -

Catalogue id **10018**	Group **851**
Illustr. No **851AZ1**	Section **900**
Issue **VOE 6444410018**	Page **277**

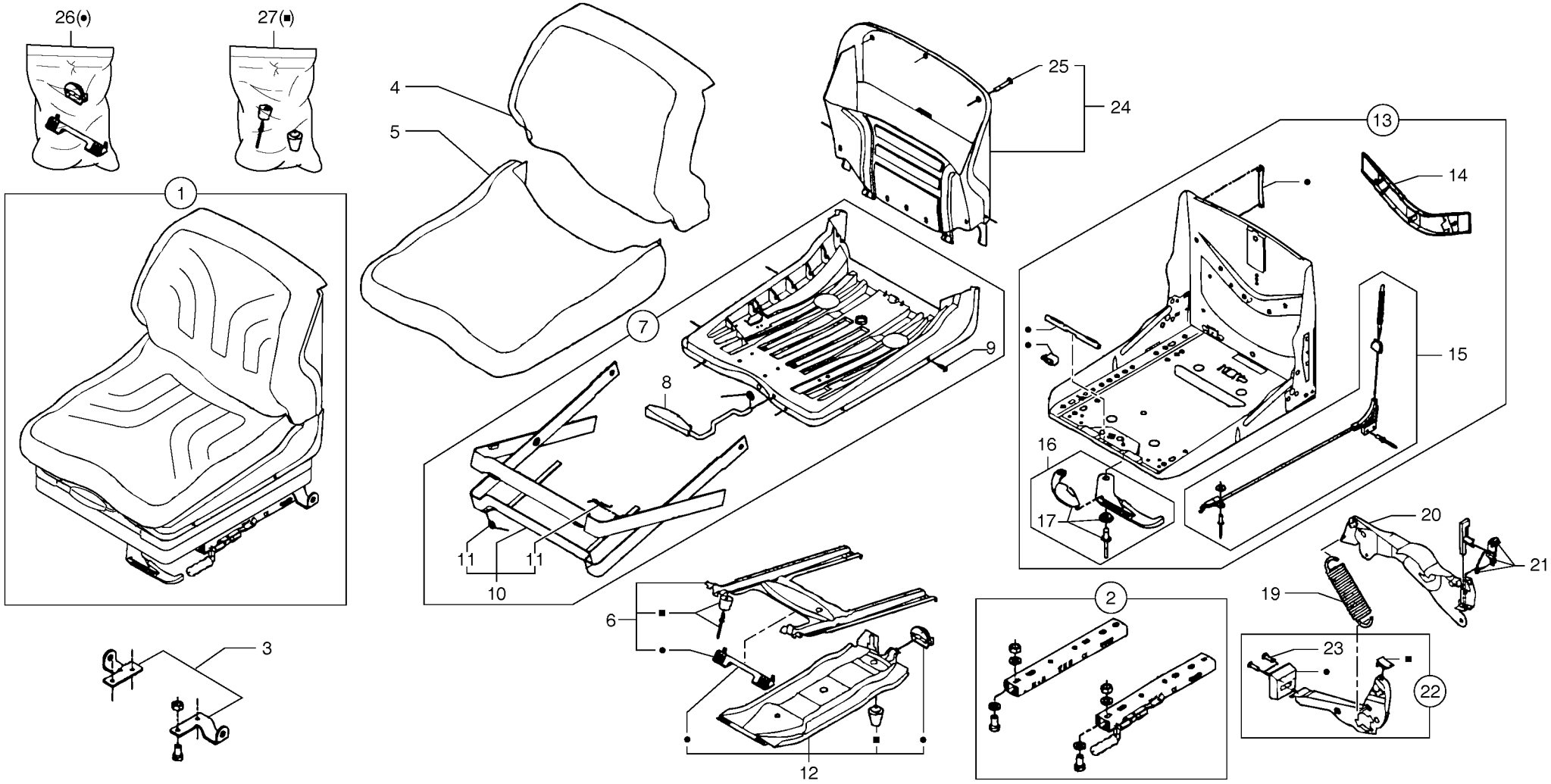
26(•)
27(■)
1
3
4
5
7
8
9
10
11
11
6
12
25
24
13
14
15
16
17
2
20
21
19
23
22

Fig.	Part No.	Quantity 1	2	3	PS	KIT	Description	Dénomination	Bezeichnung	Denominatición	Notes
1	**PJ 5700063**	1	1				Imitation leather se	Siège en similicuir	Kunstledersitz	Juego de cuero artificial	
1	**PJ 5700071**	1	1				Velvet seat	Siège en velours	Veloursitz	Asiento de terciopelo	
2	**PJ 7416763**	1	1				•Slipper kit	•Kit glissière	•Gleitflächen-Kit	•Kit de patín	
3	**PJ 7416774**	1	1				•Support	•Support	•Stütze	•Apoyo	
4	**PJ 7416766**	1	1				•Imit. leather back r	•Dossier en similicuir	•Kunstleder-Rückenlehne	•Respaldo en cuero artifici	
4	**PJ 7417767**	1	1				•Fabric backrest	•Dossier en tissu	•Stoffrückenlehne	•Respaldo de material texti	
5	**PJ 7416765**	1	1				•Imit. leather cushio	•Coussin en similicuir	•Kunstlederpolster	•Almohadillas en cuero arti	
5	**PJ 7417768**	1	1				•Fabric cushion	•Coussin en tissu	•Stoffpolster	•Almohadilla de material te	
6	**PJ 7416762**	1	1				•Suspension	•Suspension	•Aufhängung	•Suspension	
7	**PJ 7416764**	1	1				•Base	•Assise	•Unterlage	•Base	
8	**PJ 7416760**	1	1				••Handle	••Poignee	••Handgriff	••Manilla	
9	**PJ 7416767**	1	1				••Attaching part	••Fixation	••Anbauteil	••Elemento de fijación	
10	**PJ 7416761**	1	1				••Support	••Support	••Stütze	••Apoyo	
11	**PJ 7416759**	1	1				•••Parts (kit)	•••Pièces (jeu)	•••Ersatzteile (Satz)	•••Repuestos (juego)	
12	**PJ 7416755**	1	1				•Suspension	•Suspension	•Aufhängung	•Suspension	
13	**PJ 7416769**	1	1				•Support	•Support	•Stütze	•Apoyo	
14	**PJ 7416751**	1	1				••Support	••Support	••Stütze	••Apoyo	
15	**PJ 7416772**	1	1				••Cables (kit)	••Câbles (jeu)	••Kabel (Satz)	••Cables (juego)	
16	**PJ 7416771**	1	1				••Lever	••Levier	••Hebel	••Palanca	
17	**PJ 7416773**	1	1				•••Indicator	•••Indicateur	•••Indikator	•••Indicador	
19	**PJ 7416752**	1	1				•Tension Spring	•Ressort de traction	•Zugfeder	•Muelle traccion	
20	**PJ 7416757**	1	1				•Handle	•Poignee	•Handgriff	•Manilla	
21	**PJ 7416770**	1	1				•Parts (kit)	•Pièces (jeu)	•Ersatzteile (Satz)	•Repuestos (juego)	
22	**PJ 7416758**	1	1				•Lever	•Levier	•Hebel	•Palanca	
23	**PJ 7416767**	1	1				••Attaching part	••Fixation	••Anbauteil	••Elemento de fijación	
24	**PJ 7416768**	1	1				•Backrest	•Dossier	•Rucken	•Respaldo	
25	**PJ 7416767**	1	1				••Attaching part	••Fixation	••Anbauteil	••Elemento de fijación	
26	**PJ 7416753**	1	1				•Parts (kit)	•Pièces (jeu)	•Ersatzteile (Satz)	•Repuestos (juego)	
27	**PJ 7416754**	1	1				•Parts (kit)	•Pièces (jeu)	•Ersatzteile (Satz)	•Repuestos (juego)	

1	**272.25151**	
2	**272.40151**	
3		
4		
5		

Asiento con suspensión
Sitz mit Federung
Siège avec suspension
Suspended seat

Catalogue id	Group
10018	**852**
Illustr. No **8521Z1**	Section **100**
Issue **VOE 6444410018**	Page **279**

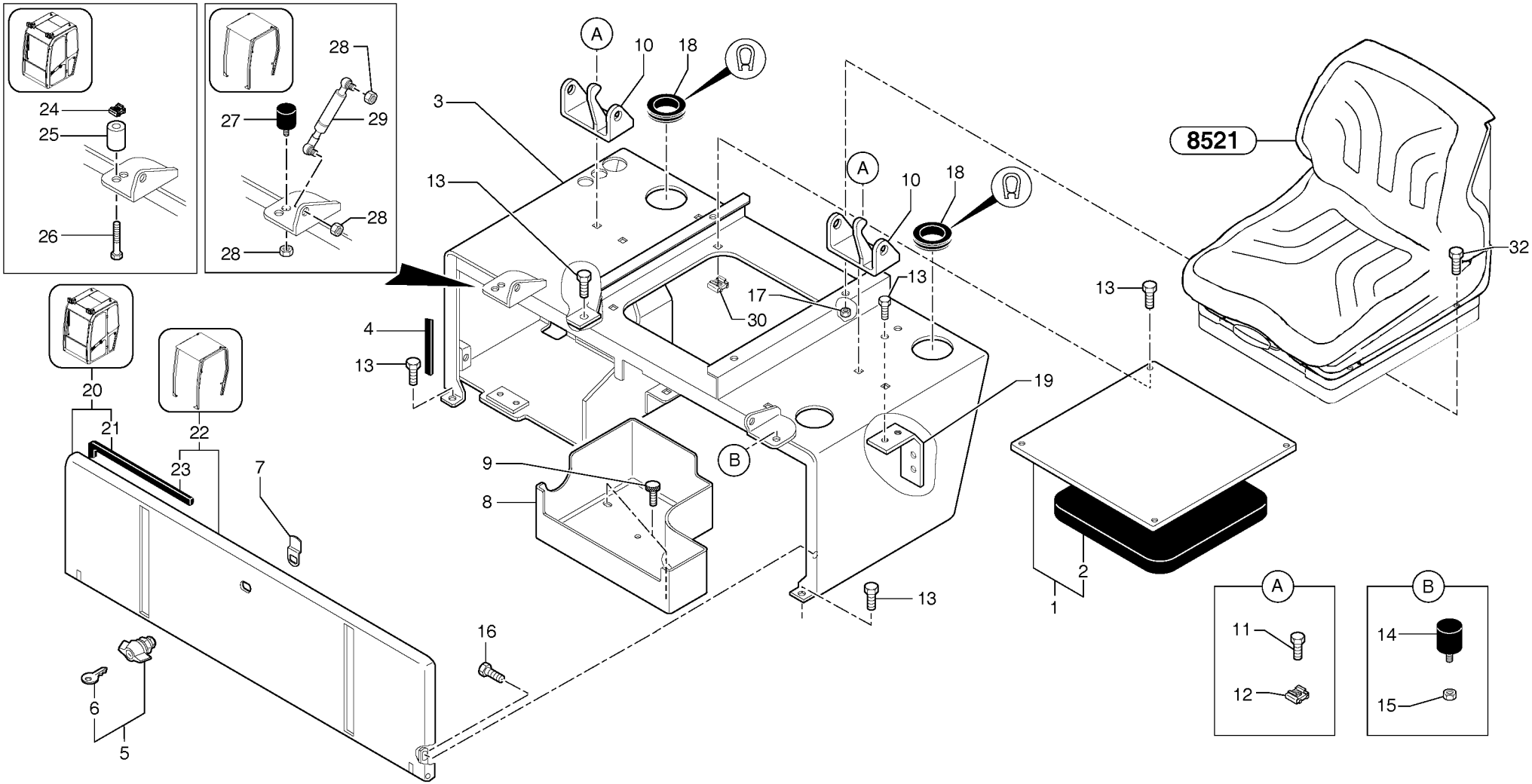
8521
A
B
1
2
3
4
5
6
7
8
9
10
11
12
13
14
15
16
17
18
19
20
21
22
23
24
25
26
27
28
29
30
32

Fig.	Part No.	Quantity 1	2	3	PS	KIT	Description	Dénomination	Bezeichnung	Denominatión	Notes
1	**VOE 11800693**	1	1				Carrier	Support	Träger	Soporte	
2	**VOE 11800961**	1	1				•Plate	•Plaque	•Platte	•Placa	
3	**VOE 11800557**	1	1				Carrier	Support	Träger	Soporte	
4	**PJ 5600157**	1	1				Seal	Joint	Dichtring	Junta	
5	**PJ 6200080**	1	1				Lock	Serrure	Schloss	Cierre	
6	**PJ 7416847**	1	1				•Key	•Cle	•Schlüssel	•Llave	
7	**PJ 6200081**	1	1				Cam	Came	Nocken	Leva	
8	**PJ 5030118**	1	1				Box	Boîte	Kasten	Caja	
9	**PJ 4300002**	2	2				Screw	Vis	Schraube	Tornillo	
10	**VOE 11800551**	2	2				Carrier	Support	Träger	Soporte	
11	**VOE 13946173**	4	4				Flange screw	Vis à bride	Flanschschraube	Torn embridado	M8x20
12	**PJ 4450016**	4	4				Square Nut	Ecrou Carre	Vierkantmutter	Tuerca Cuadrada	M8
13	**VOE 13946173**	11	11				Flange screw	Vis à bride	Flanschschraube	Torn embridado	M8x20
14	**PJ 5140340**	1	1				Stop, Shoulder	Butee	Gegenhalter	Tope	
15	**VOE 13945408**	1	1				Nut	Ecrou	Mutter	Tuerca	M8
16	**VOE 13946173**	2	2				Flange screw	Vis à bride	Flanschschraube	Torn embridado	M8x20
17	**VOE 983303**	4	4				Nut	Ecrou	Mutter	Tuerca	(PJ 4410016) HM8
18	**VOE 11803247**	2	2				Rubber Seal	Lèvre Caoutchouc	Gummilippe	Labio Goma	(PJ 5600209)
19	**VOE 11800686**	1	1				Carrier	Support	Träger	Soporte	
20	**VOE 11712427**	1	1				Door	Porte	Tür	Puerta	(VOE 11800967)
21	**PJ 5600156**	1	1				•Seal	•Joint	•Dichtring	•Junta	
22	**PJ 5380588**	1	1		SS		Door	Porte	Tür	Puerta	
23	**PJ 5600156**	1	1				•Seal	•Joint	•Dichtring	•Junta	
24	**PJ 4450019**	1	1				Square Nut	Ecrou Carre	Vierkantmutter	Tuerca Cuadrada	M8
25	**PJ 3920063**	1	1				Spacer	Entretoise	Abstandstueck	Casquillo distanciad	
26	**VOE 965179**	1	1				Screw	Vis	Schraube	Tornillo	H M8x50
27	**PJ 5140340**	1	1				Stop, Shoulder	Butee	Gegenhalter	Tope	
28	**VOE 13945408**	3	3				Nut	Ecrou	Mutter	Tuerca	M8
29	**VOE 11806484**	1	1				Spring	Ressort	Feder	Muelle	(PJ 4820023)
31	**PJ 4450016**	5	5				Square Nut	Ecrou Carre	Vierkantmutter	Tuerca Cuadrada	M8

1	**272.25151**	
2	**272.40151**	
3		
4		
5		

Puesto de conducción : cubierta
Bedienungsstand : Verdeck
Poste de conduite : capotage
Operator's station : plating

Catalogue id	Group
10018	**852**
Illustr. No **8529Z1**	Section **900**
Issue **VOE 6444410018**	Page **281**

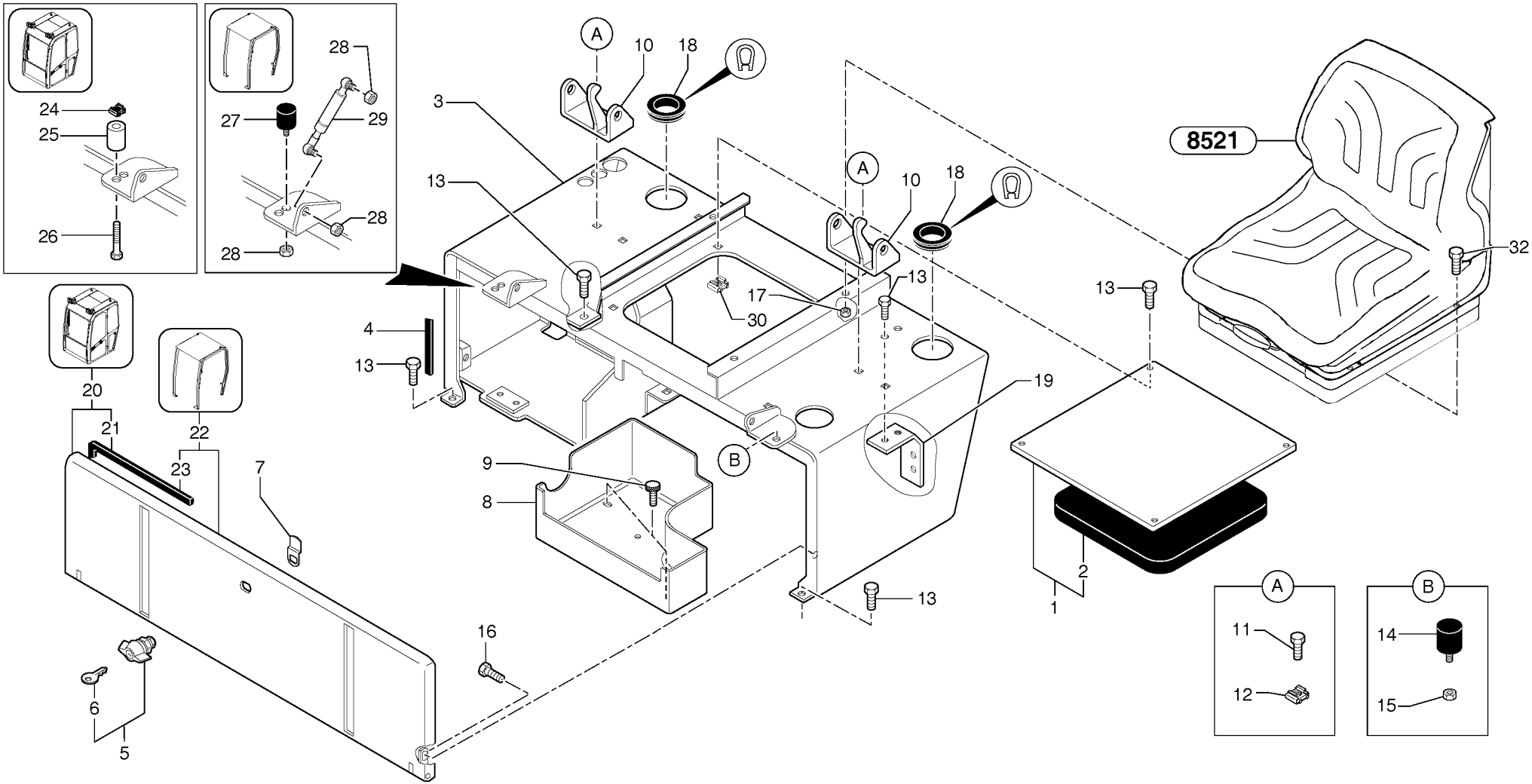
8521
A
B
1
2
3
4
5
6
7
8
9
10
11
12
13
14
15
16
17
18
19
20
21
22
23
24
25
26
27
28
29
30
32

Fig.	Part No.	Quantity 1	2	3	PS	KIT	Description	Dénomination	Bezeichnung	Denominatición	Notes
32	**VOE 946440**	4	4				Flange screw	Vis à bride	Flanschschraube	Torn embridado	M8x16

1	**272.25151**	
2	**272.40151**	
3		
4		
5		

Puesto de conducción : cubierta
Bedienungsstand : Verdeck
Poste de conduite : capotage
Operator's station : plating

Catalogue id **10018**	Group **852**
Illustr. No **8529Z1**	Section **900**
Issue **VOE 6444410018**	Page **283**

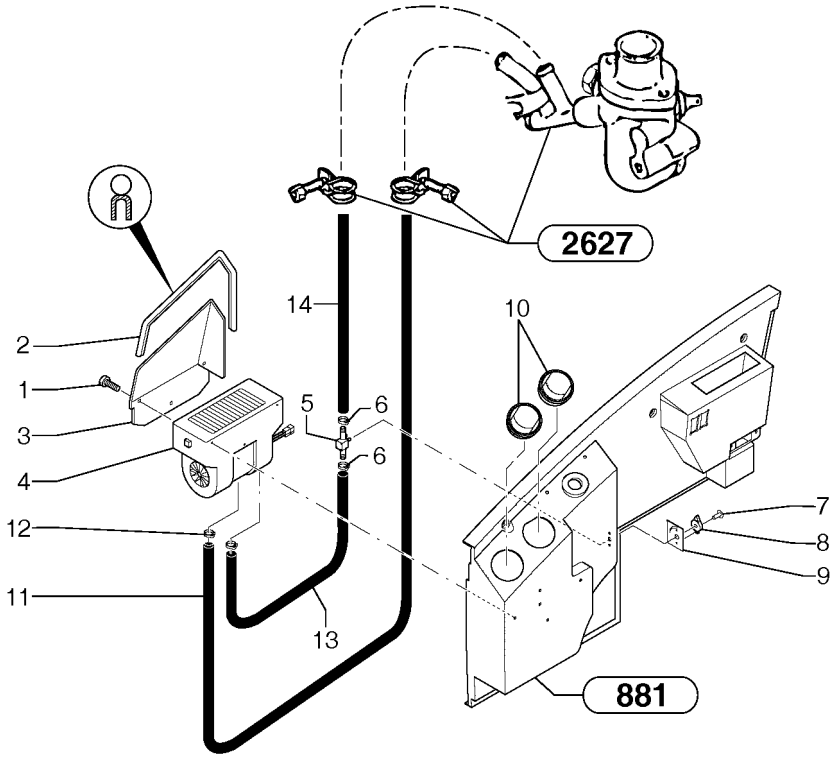
2627
14
10
2
1
3
4
5
6
6
12
11
13
7
8
9
881

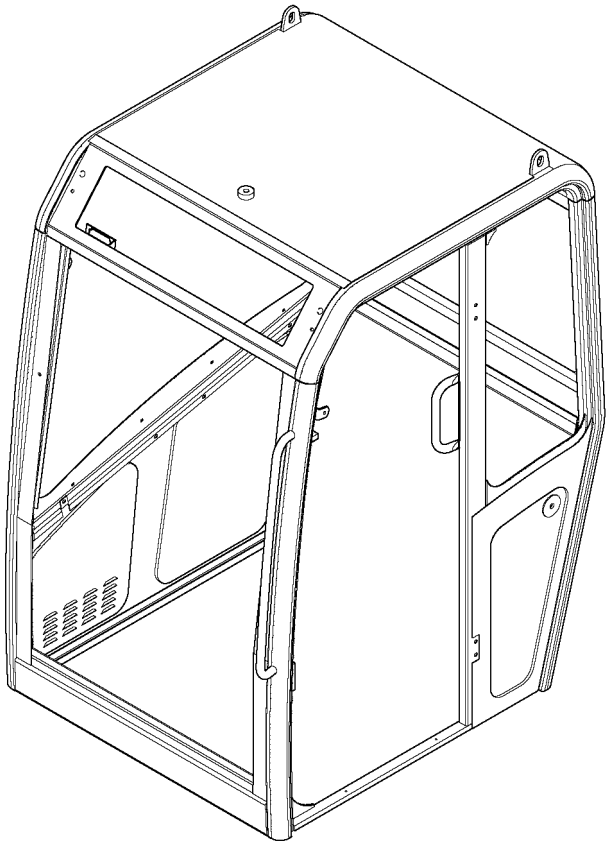

Fig.	Part No.	Quantity 1	2	3	PS	KIT	Description	Dénomination	Bezeichnung	Denominatión	Notes
1		3	3				Screw	Vis	Schraube	Tornillo	
2	**PJ 7418319**	1	1				Seal	Joint	Dichtring	Junta	
3	**PJ 7418322**	1	1				Deflector	Deflecteur	Ablenker	Deflector	
4	**PJ 7418323**	1	1				Cab Heater	Chauffage cabine	Kabinenheizung	Calef Cabina	
5	**VOE 11803352**	1	1				Valve	Soupape	Ventil	Valvula	(PJ 7410530)
6	**PJ 7417769**	2	2				Clamp	Collier serrage	Klemme	Abrazadera	
7	**PJ 7416802**	2	2				Screw	Vis	Schraube	Tornillo	
8	**VOE 11803352**	1	1				Valve	Soupape	Ventil	Valvula	(PJ 7410530)
9	**VOE 11803533**	1	1				Adhesive	Adhesif	Klebstoff	Adhesivo	(PJ 7416837)
10	**PJ 7418324**	2	2				Air Outlet	Diffuseur d'air	Luftdüse	Difusor de aire	
11	**PJ 7418318**	1	1				Hose	Durit	Schlauch	Tubo flexible	
12	**PJ 7417769**	2	2				Clamp	Collier serrage	Klemme	Abrazadera	
13	**PJ 7418320**	1	1				Hose	Durit	Schlauch	Tubo flexible	
14	**PJ 7418321**	1	1				Hose	Durit	Schlauch	Tubo flexible	

1	**.**	
2	**.**	
3		
4		
5		

Calefactor de cabina
Kabinenheizung
Chauffage cabine
Cab heating

CAB 20/01/001 -

Catalogue id **10018**	Group **873**
Illustr. No **873AZ1**	Section **100**
Issue **VOE 6444410018**	Page **285**

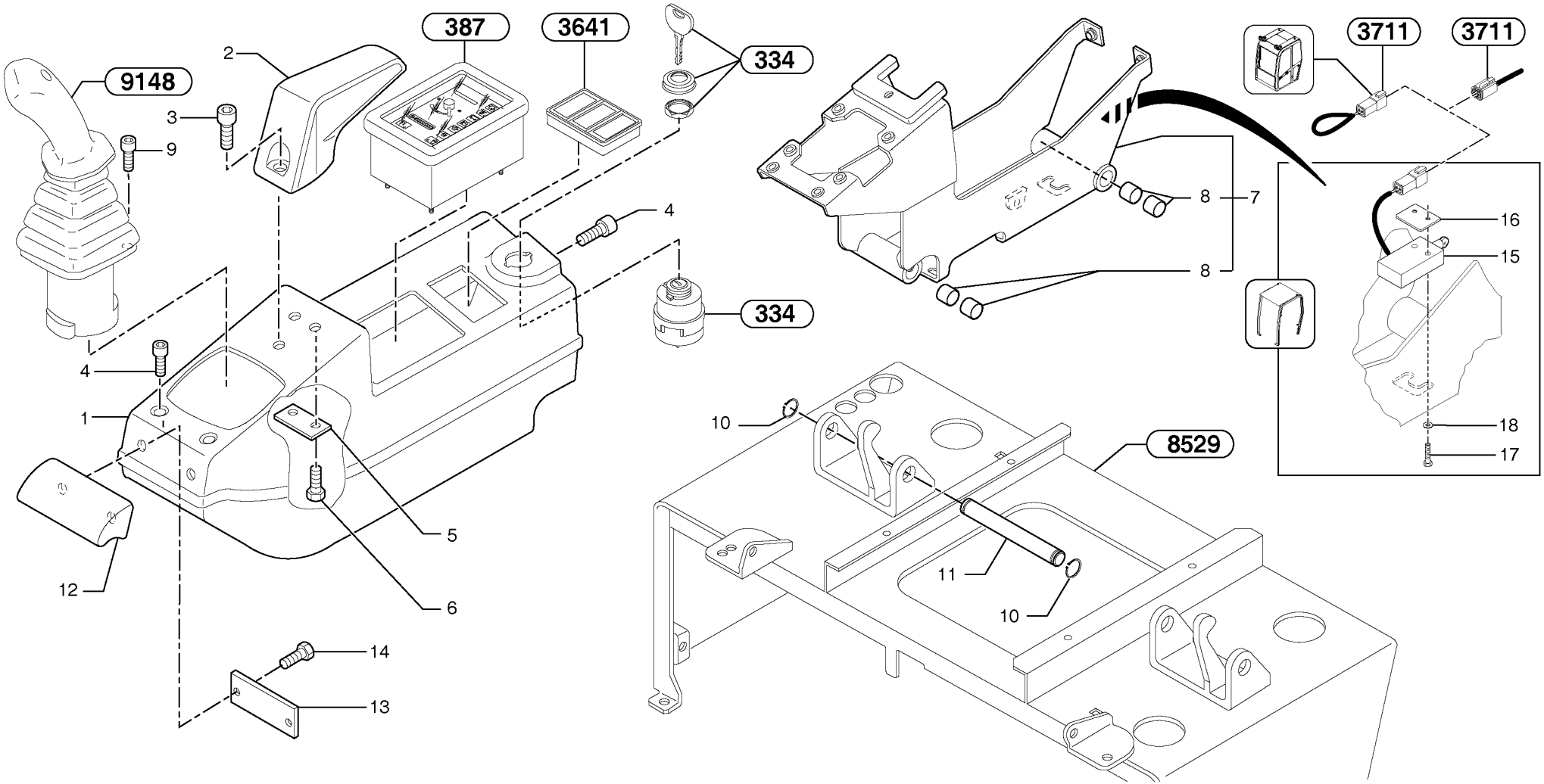
9148
2
387
3641
334
3
9
4
334
4
1
5
6
12
14
13
10
8529
11
10
8
7
8
3711
3711
16
15
18
17

Fig.	Part No.	Quantity 1	2	3	PS	KIT	Description	Dénomination	Bezeichnung	Denominatión	Notes
1	**PJ 5030122**	1	1				Bracket	Console	Konsole	Ménsula	
2	**VOE 11802258**	1	1				Arm Rest	Accoudoir	Armlehne	Reposabrazos	(PJ 5700070)
3	**VOE 967630**	1					Allen Hd Screw	Vis A 6 Pans Cr	Inbusschraube	Torn Hex Embut	S/N - 272.26335
3	**VOE 967630**		1				Allen Hd Screw	Vis A 6 Pans Cr	Inbusschraube	Torn Hex Embut	S/N - 272.41483
3	**VOE 967631**	1					Allen Hd Screw	Vis A 6 Pans Cr	Inbusschraube	Torn Hex Embut	S/N 272.26336 -
3	**VOE 967631**		1				Allen Hd Screw	Vis A 6 Pans Cr	Inbusschraube	Torn Hex Embut	S/N 272.41484 -
4	**VOE 969147**	4	4				Screw	Vis	Schraube	Tornillo	
5	**PJ 3280225**	1					Spacer	Partie Intermédiaire	Zwischenstück	Espaciador	S/N - 272.26335
5	**PJ 3280225**		1				Spacer	Partie Intermédiaire	Zwischenstück	Espaciador	S/N - 272.41483
5	**VOE 11801806**	1					Spacer	Partie Intermédiaire	Zwischenstück	Espaciador	S/N 272.26336 -
5	**VOE 11801806**		1				Spacer	Partie Intermédiaire	Zwischenstück	Espaciador	S/N 272.41484 -
6	**VOE 946544**	2	2		SS		Screw	Vis	Schraube	Tornillo	
7	**VOE 11800721**	1					Support	Support	Stütze	Apoyo	S/N - 272.26335
7	**VOE 11800721**		1				Support	Support	Stütze	Apoyo	S/N - 272.41483
7	**VOE 11801843**	1					Support	Support	Stütze	Apoyo	S/N 272.26336 -
7	**VOE 11801843**		1				Support	Support	Stütze	Apoyo	S/N 272.41484 -
8	**PJ 4590030**	4	4				•Bushing	•Bague	•Buchse	•Casquillo	
9	**VOE 947542**	4	4		SS		Screw	Vis	Schraube	Tornillo	
10	**VOE 914450**	2	2				Snap Ring	Circlip	Nutring	Circlip	
11	**PJ 3780148**	1	1				Stub Axle	Axe	Steckachse	Gorron Eje	
12	**PJ 5270560**	1	1				Handle	Poignee	Handgriff	Manilla	
13	**PJ 3310393**	1	1				Plate	Plaque	Platte	Placa	
14	**VOE 946440**	2	2				Flange screw	Vis à bride	Flanschschraube	Torn embridado	
15	**VOE 11806181**	1	1				Sensor	Capteur	Geber	Captador	(PJ 5160350)
16	**VOE 11800507**	1	1				Carrier	Support	Träger	Soporte	
17	**VOE 969518**	2	2				6-pt skt screw	Vis creuse de 6	Hohlschraube	Racor 6-dientes	
18	**VOE 955891**	2	2				Washer	Rondelle	Scheibe	Arandela	

1	**272.25151**	
2	**272.40151**	
3		
4		
5		

Puesto de conducción : tablero de instrumentos (derecho)
Bedienungsstand : Armaturenbrett (rechts)
Poste de conduite : tableau de bord (côté droit)
Operator's station : instrument panel (right)

Catalogue id	Group
10018	**881**
Illustr. No **881DZ1**	Section **100**
Issue **VOE 6444410018**	Page **287**

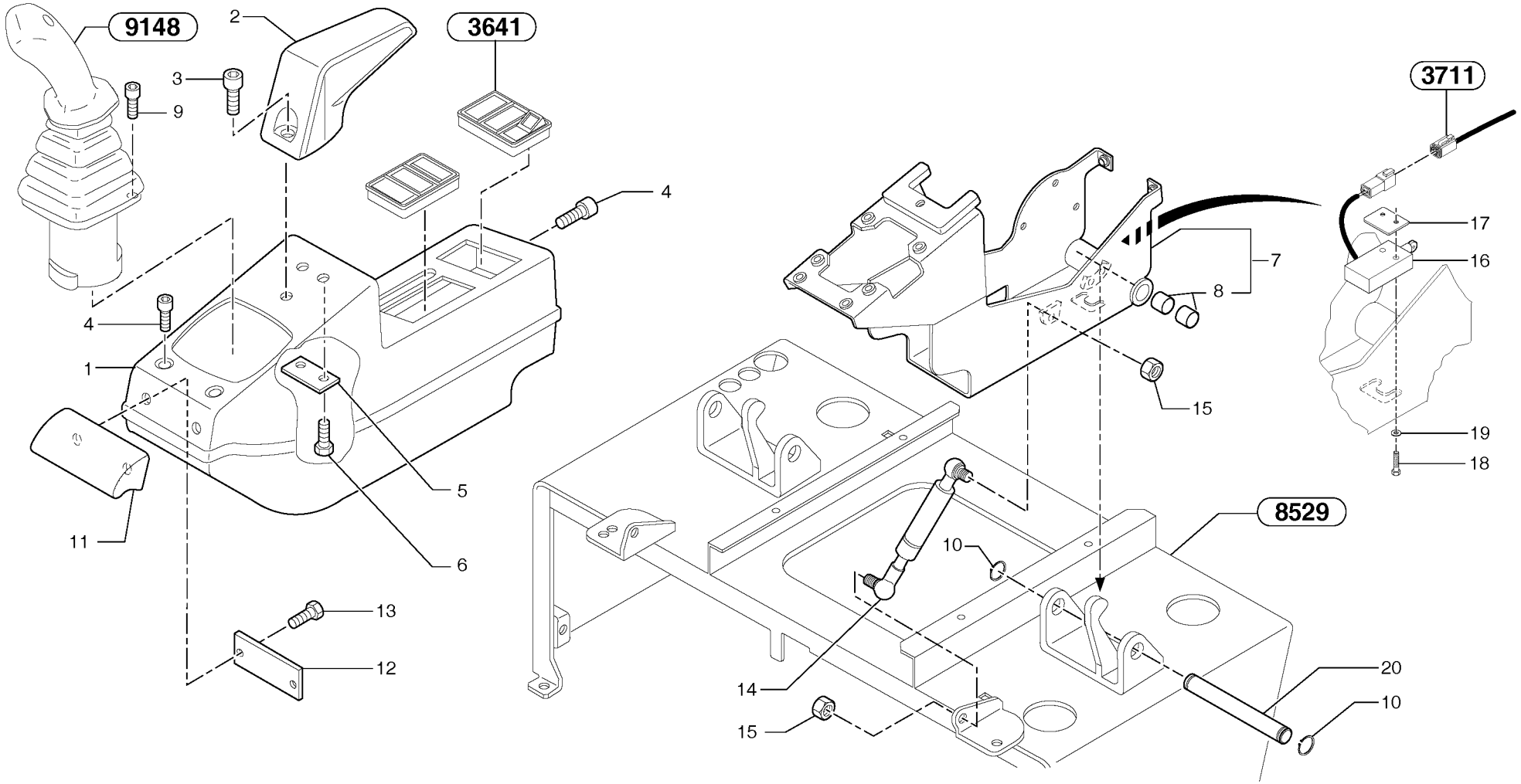
9148
2
3641
3711
3
9
4
4
1
11
5
6
13
12
7
8
15
17
16
19
18
8529
10
14
15
20
10

Fig.	Part No.	Quantity 1	2	3	PS	KIT	Description	Dénomination	Bezeichnung	Denominatión	Notes
1	**VOE 11800194**	1	1				Bracket	Console	Konsole	Ménsula	
2	**VOE 11802258**	1	1				Arm Rest	Accoudoir	Armlehne	Reposabrazos	(PJ 5700070)
3	**VOE 967630**	1					Allen Hd Screw	Vis A 6 Pans Cr	Inbusschraube	Torn Hex Embut	S/N - 272.26335
3	**VOE 967630**		1				Allen Hd Screw	Vis A 6 Pans Cr	Inbusschraube	Torn Hex Embut	S/N - 272.41483
3	**VOE 967631**	1					Allen Hd Screw	Vis A 6 Pans Cr	Inbusschraube	Torn Hex Embut	S/N 272.26336 -
3	**VOE 967631**		1				Allen Hd Screw	Vis A 6 Pans Cr	Inbusschraube	Torn Hex Embut	S/N 272.41484 -
4	**VOE 969147**	4	4				Screw	Vis	Schraube	Tornillo	
5	**PJ 3280225**	1					Spacer	Partie Intermédiaire	Zwischenstück	Espaciador	S/N - 272.26335
5	**PJ 3280225**		1				Spacer	Partie Intermédiaire	Zwischenstück	Espaciador	S/N - 272.41483
5	**VOE 11801806**	1					Spacer	Partie Intermédiaire	Zwischenstück	Espaciador	S/N 272.26336 -
5	**VOE 11801806**		1				Spacer	Partie Intermédiaire	Zwischenstück	Espaciador	S/N 272.41484 -
6	**VOE 946544**	2	2		SS		Screw	Vis	Schraube	Tornillo	
7	**VOE 11800496**	1					Support	Support	Stütze	Apoyo	S/N - 272.26335
7	**VOE 11800496**		1				Support	Support	Stütze	Apoyo	S/N - 272.41483
7	**VOE 11801844**	1					Support	Support	Stütze	Apoyo	S/N 272.26336 -
7	**VOE 11801844**		1				Support	Support	Stütze	Apoyo	S/N 272.41484 -
8	**PJ 4590030**	2	2				•Bushing	•Bague	•Buchse	•Casquillo	
9	**VOE 947542**	4	4		SS		Screw	Vis	Schraube	Tornillo	
10	**VOE 914450**	2	2				Snap Ring	Circlip	Nutring	Circlip	
11	**PJ 5270560**	1	1				Handle	Poignee	Handgriff	Manilla	
12	**PJ 3310393**	1	1				Plate	Plaque	Platte	Placa	
13	**VOE 946440**	2	2				Flange screw	Vis à bride	Flanschschraube	Torn embridado	
14	**VOE 11806484**	1	1				Spring	Ressort	Feder	Muelle	(PJ 4820023)
15	**VOE 13945408**	2	2				Nut	Ecrou	Mutter	Tuerca	
16	**VOE 11806181**	1	1				Sensor	Capteur	Geber	Captador	(PJ 5160350)
17	**VOE 11800507**	1	1				Carrier	Support	Träger	Soporte	
18	**VOE 969518**	2	2				6-pt skt screw	Vis creuse de 6	Hohlschraube	Racor 6-dientes	
19	**VOE 955891**	2	2				Washer	Rondelle	Scheibe	Arandela	
20	**PJ 3780148**	1	1				Stub Axle	Axe	Steckachse	Gorron Eje	

1	**272.25151**	
2	**272.40151**	
3		
4		
5		

Puesto de conducción : tablero de instrumentos (izquierdo)
Bedienungsstand : Armaturenbrett (links)
Poste de conduite : tableau de bord (côté gauche)
Operator's station : instrument panel (left)

Catalogue id **10018**	Group **881**
Illustr. No **881GZ1**	Section **200**
Issue **VOE 6444410018**	Page **289**

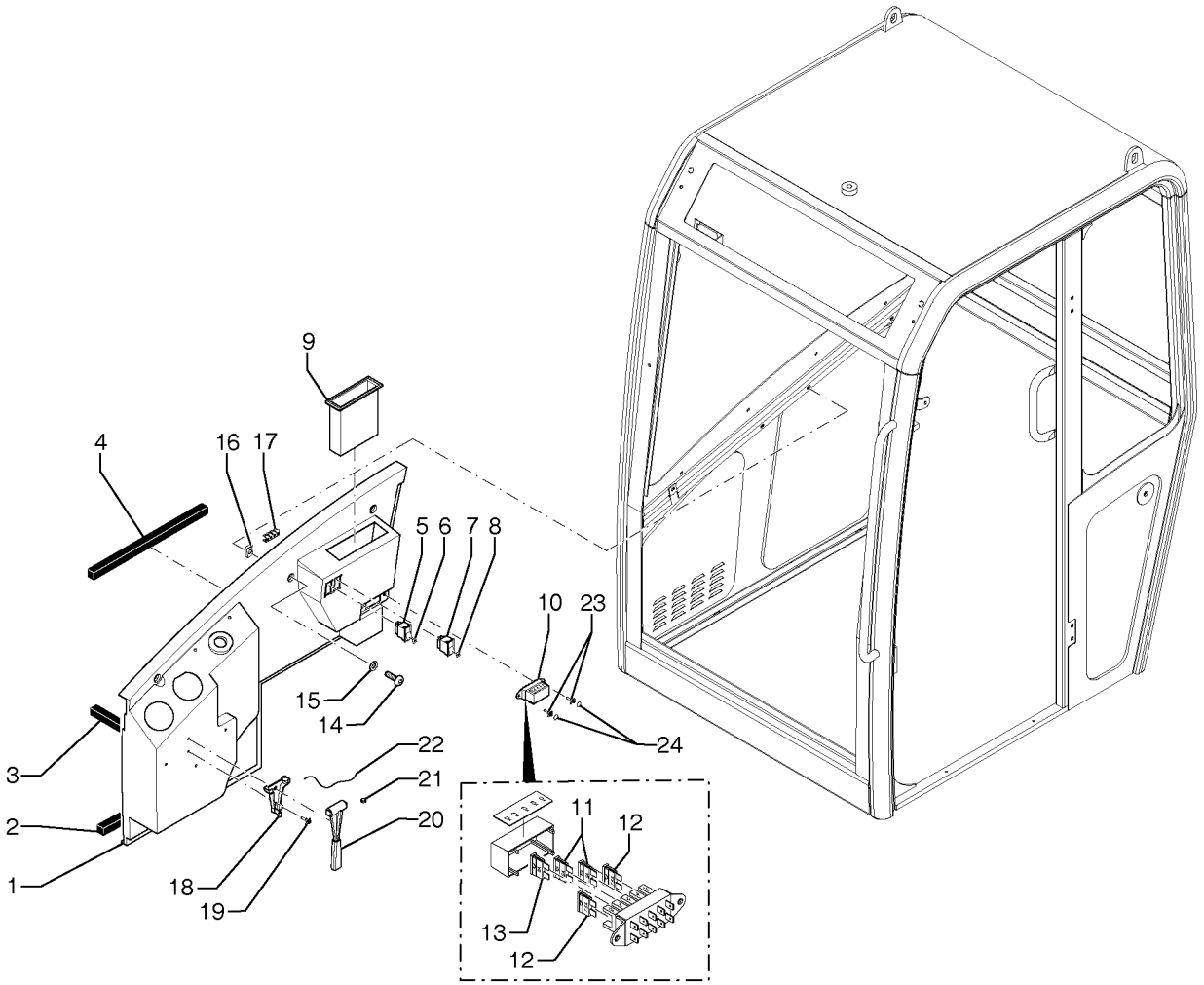
9
4
16
17
5
6
7
8
10
23
15
14
24
22
3
21
2
20
11
12
1
18
19
13
12

Fig.	Part No.	Quantity 1	2	3	PS	KIT	Description	Dénomination	Bezeichnung	Denominatión	Notes
1	**PJ 7418301**	1	1				Bracket	Console	Konsole	Ménsula	
2	**PJ 7418300**	REQ	REQ				Seal	Joint	Dichtring	Junta	
3	**PJ 7418300**	REQ	REQ				Seal	Joint	Dichtring	Junta	
4	**PJ 7418300**	REQ	REQ				Seal	Joint	Dichtring	Junta	
5	**PJ 7418302**	1	1				Ventilation switch	Commutateur, ventilation	Belüftungsschalter	Interruptor de ventilador	
6	**PJ 7416323**	1	1				Symbol	Symbole	Symbol	Símbolo	
7	**PJ 7416831**	1	1				Switch	Commutateur	Schalter	Contactor	
8	**PJ 7416832**	1	1				Symbol	Symbole	Symbol	Símbolo	
9	**PJ 7413707**	1	1				Box	Boîte	Kasten	Caja	
10	**PJ 7416328**	1	1				Fuse box	Boite a fusibles	Sicherungsdose	Caja de fusibles	
11	**VOE 13969160**	2	2				Fuse	Fusible	Schmelzsicherung	Fusible	(PJ 7416326) 5 A
12	**VOE 980555**	2	2				Fuse	Fusible	Schmelzsicherung	Fusible	(PJ 7416327) 7,5 A
13	**PJ 7418303**	1	1				Fuse	Fusible	Sicherung	Fusible	3 A
14	**PJ 7417448**	4	4		SS		Screw	Vis	Schraube	Tornillo	
15	**PJ 7417127**	4	4				Washer	Rondelle	Scheibe	Arandela	
16	**PJ 7417449**	4	4				Square Nut	Ecrou Carre	Vierkantmutter	Tuerca Cuadrada	
17	**PJ 7418311**	1	1				Strap	Sangle	Riemen	Cinta	
18	**PJ 7415569**	1	1				Support	Support	Stütze	Apoyo	
19		2	2		NS		Rivet	Rivet	Niet	Remache	
20	**PJ 7415568**	1	1				Hammer	Marteau	Hammer	Martillo	
21		1	1		NS		Seal	Joint	Dichtring	Junta	
22	**PJ 7417858**	1	1				Wire	Fil	Draht	Alambre	
23		2	2		NS		Rivet	Rivet	Niet	Remache	
24	**PJ 7418354**	2	2				Cowl	Auvent	Windlauf	Torpedo	

1	**.**	
2	**.**	
3		
4		
5		

Cabina: consola
Kabine : Konsole
Cabine : console
Cab : console

CAB 20/01/001 -

Catalogue id **10018**	Group **881**
Illustr. No **881CZ1**	Section **300**
Issue **VOE 6444410018**	Page **291**

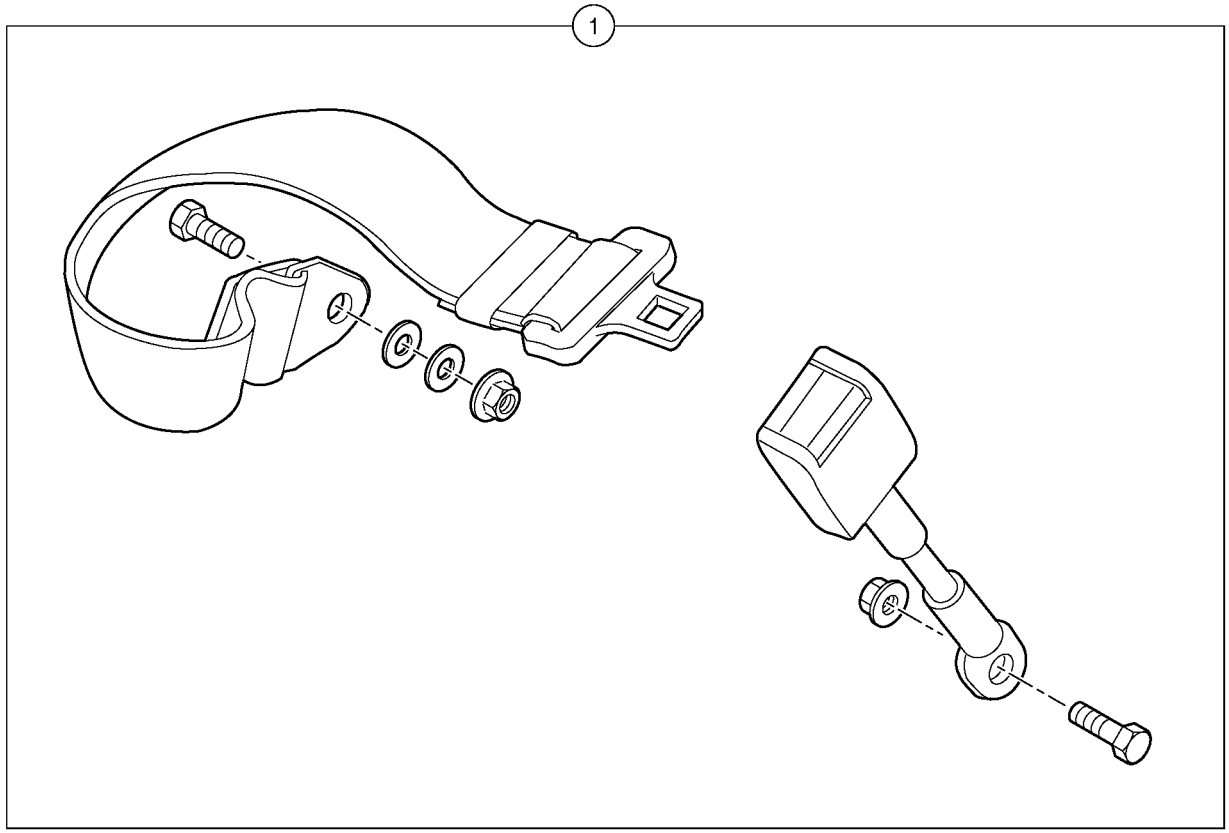
1

Fig.	Part No.	Quantity 1	2	3	PS	KIT	Description	Dénomination	Bezeichnung	Denominatición	Notes
1	**VOE 11802618**	1	1				Seat Belt	Ceintu.securite	Sicherheitsgurt	Cint Seguridad.....	(PJ 5320077)

1	**272.25151**		**Cinturón de seguridad** **Sicherheitsgurt** **Ceinture de sécurité** **Safety belt**	Catalogue id **10018**	Group **884**
2	**272.40151**			Illustr. No **884Z1**	Section **100**
3				Issue **VOE 6444410018**	Page **293**
4					
5					

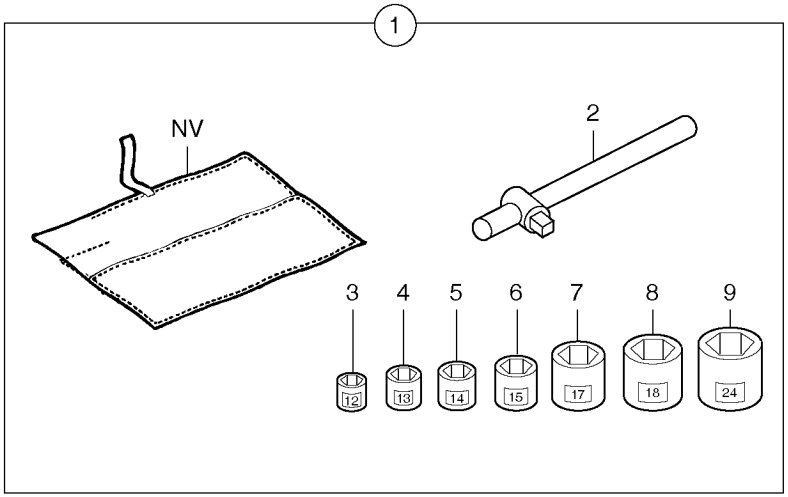
1
NV
2
3
4
5
6
7
8
9
12
13
14
15
17
18
24

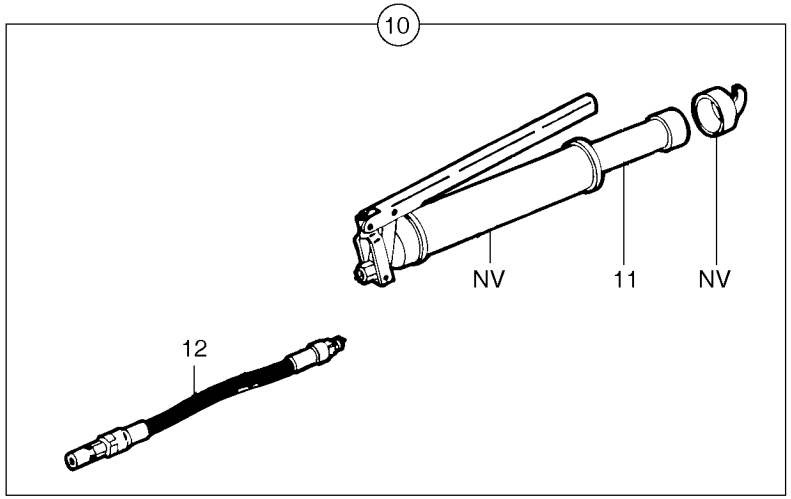
10
NV
11
NV
12

Fig.	Part No.	Quantity 1	2	3	PS	KIT	Description	Dénomination	Bezeichnung	Denominatición	Notes
1	**VOE 11801120**	1	1				Tool Bag	Trousse outils	Werkzeugtasche	Estuche herramientas	
2		1	1		NS		•Handle	•Poignee	•Handgriff	•Manilla	
3	**VOE 11801118**	1	1				•Socket	•Douille	•Buchse	•Hembrilla	12 mm
4		1	1		NS		•Socket	•Douille	•Buchse	•Hembrilla	13 mm
5	**VOE 11801116**	1	1				•Socket	•Douille	•Buchse	•Hembrilla	14 mm
6	**VOE 11801117**	1	1				•Socket	•Douille	•Buchse	•Hembrilla	15 mm
7		1	1		NS		•Socket	•Douille	•Buchse	•Hembrilla	17 mm
8	**VOE 11801119**	1	1				•Socket	•Douille	•Buchse	•Hembrilla	18 mm
9		1	1		NS		•Socket	•Douille	•Buchse	•Hembrilla	24 mm
10	**PJ 5450053**	1	1				Grease Gun	Pompe a graisse	Fettpresse	Bomba de grasa	
11	**PJ 5450008**	1	1				•Cartridge	•Cartouche	•Patrone	•Patron	
12	**PJ 5450007**	1	1				•Hose	•Durit	•Schlauch	•Tubo flexible	

1	**272.25151**	
2	**272.40151**	
3		
4		
5		

Herramientas
Werkzeug
Outillage
Tools

Catalogue id **10018**	Group **896**
Illustr. No **896Z1**	Section **100**
Issue **VOE 6444410018**	Page **295**

1

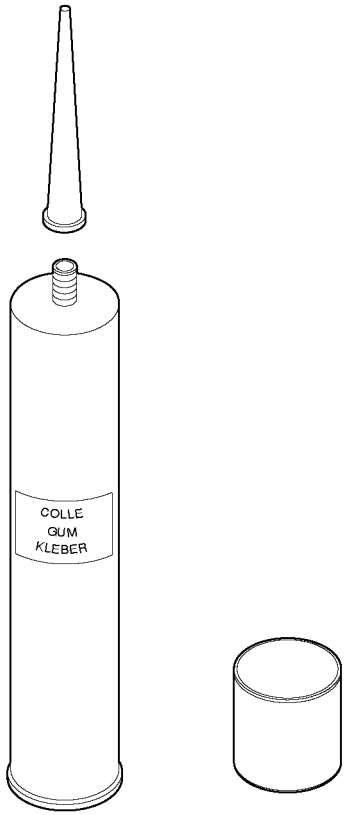

2

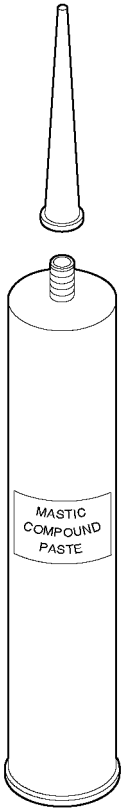

Fig.	Part No.	Quantity 1	2	3	PS	KIT	Description	Dénomination	Bezeichnung	Denominatión	Notes
1	**PJ 7411989**	1	1				Glue (kit)	Adhésif (jeu)	Kleber (Satz)	Cola (juego)	ML = 310ml/0.819 US gal
2	**PJ 7413231**	1	1				Seg Compound	Mastic	Dichtmittel	Masilla	ML = 310ml/0.819 US gal

1	**272.25151**	
2	**272.40151**	
3		
4		
5		

Kit de cola para cabina
Klebersatz für Kabine
Kit de collage pour cabine
Glue Kit for cab

Catalogue id **10018**	Group **896**
Illustr. No **160Z1**	Section **200**
Issue **VOE 6444410018**	Page **297**

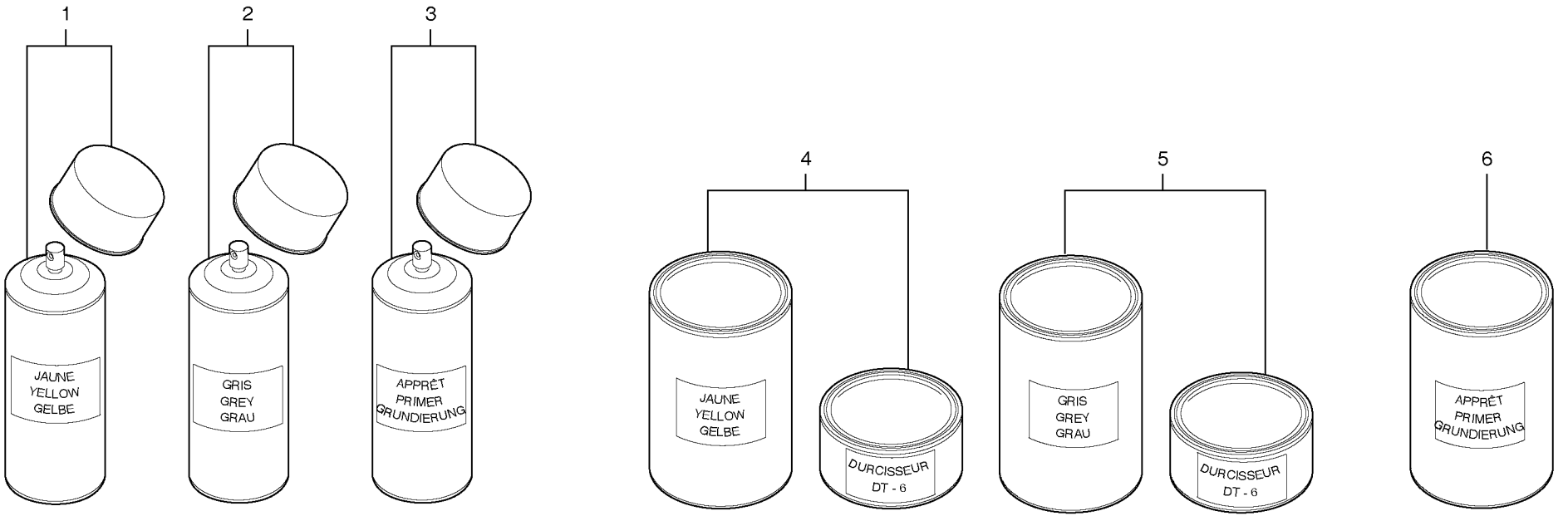
1
2
3
JAUNE
YELLOW
GELBE
GRIS
GREY
GRAU
APPRÊT
PRIMER
GRUNDIERUNG
4
5
6
JAUNE
YELLOW
GELBE
DURCISSEUR
DT - 6
GRIS
GREY
GRAU
DURCISSEUR
DT - 6
APPRÊT
PRIMER
GRUNDIERUNG

Fig.	Part No.	Quantity 1	2	3	P S	K I T	Description	Dénomination	Bezeichnung	Denominatición	Notes
1	**VOE 6627812**	1	1				Spray Paint	Peinture Projet	Sprayfarbe	Pintura Spray	(PJ 2340090) ML = 400ml/0.1057 US gal
2	**PJ 2340091**	1	1				Grey paint - Vce	Peinture grise - VCE	Graue Farbe - Vce	Pintura color gris - Vce	ML = 400ml/0.1057 US gal
3	**PJ 2340071**	1	1				Primer	Appret	Grundierung	Pintura de apriete	ML = 400ml/0.1057 US gal
4	**PJ 2340092**	1	1				Yellow paint - Vce	Peinture jaune - VCE	Gelbe Farbe - Vce	Pintura color amarillo - Vce	1 kg, 2.2 lb
5	**PJ 2340093**	1	1				Grey paint - Vce	Peinture grise - VCE	Graue Farbe - Vce	Pintura color gris - Vce	1 kg, 2.2 lb
6	**PJ 2340084**	1	1				Primer	Appret	Grundierung	Pintura de apriete	1 kg, 2.2 lb

1	**272.25151**	
2	**272.40151**	
3		
4		
5		

Pintura
Lackierung
Peinture
Paint

Catalogue id **10018**	Group **896**
Illustr. No **160AZ1**	Section **300**
Issue **VOE 6444410018**	Page **299**

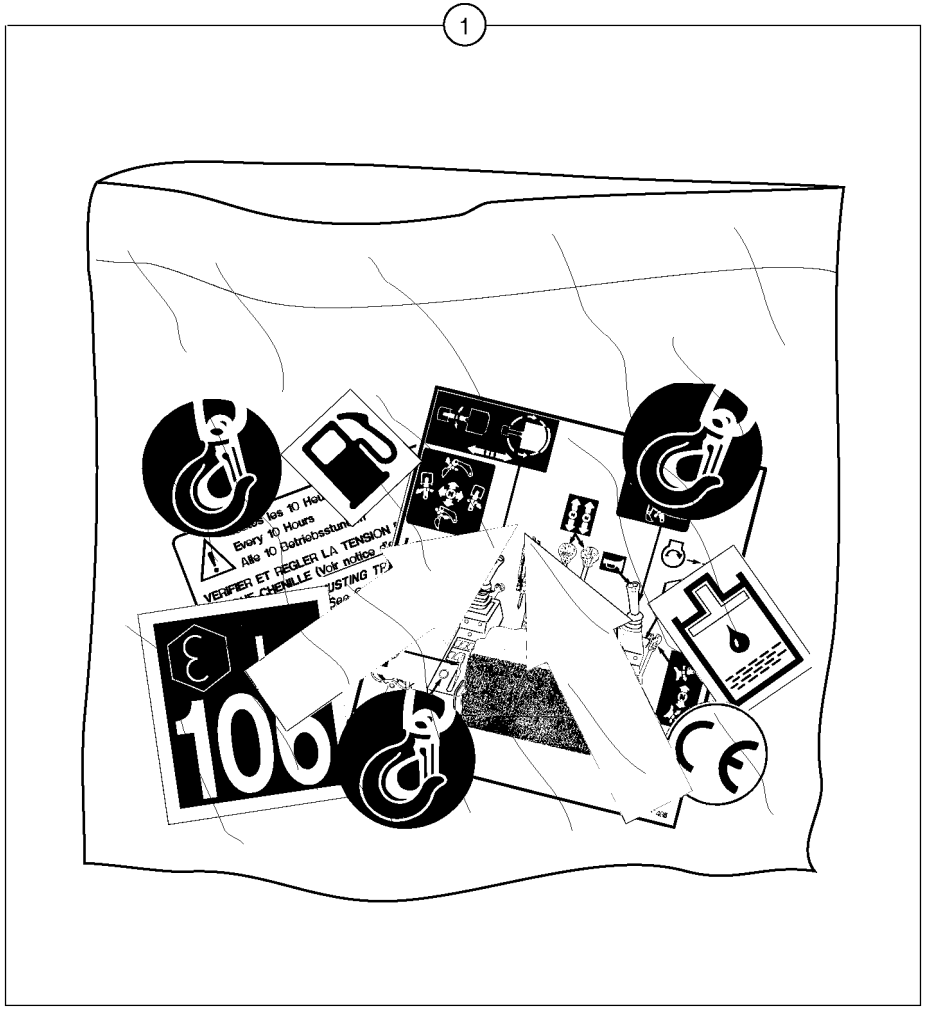
1
Every 10 Hours
Alle 10 Betriebsstun
VERIFIER ET REGLER LA TENSION
CHENILLE (Voir notice
100

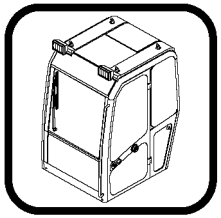

Fig.	Part No.	Quantity 1	2	3	PS	KIT	Description	Dénomination	Bezeichnung	Denominatición	Notes
1	**PJ 6501102**	1					Volvo Decal	Autocollant Volvo	Aufkleber Volvo	Calcomanía Volvo	Volvo color
1	**PJ 6501105**	1					Volvo Decal	Autocollant Volvo	Aufkleber Volvo	Calcomanía Volvo	Special color
1	**PJ 6501535**		1				Volvo Decal	Autocollant Volvo	Aufkleber Volvo	Calcomanía Volvo	Volvo color
1	**PJ 6501538**		1				Volvo Decal	Autocollant Volvo	Aufkleber Volvo	Calcomanía Volvo	Special color

1	**272.25151**	
2	**272.40151**	
3		
4		
5		

Calcomanía : cabina
Aufkleber : Kabine
Autocollant : cabine
Transfer : cab

EEC

Catalogue id **10018**	Group **897**
Illustr. No **897Z1**	Section **200**
Issue **VOE 6444410018**	Page **301**

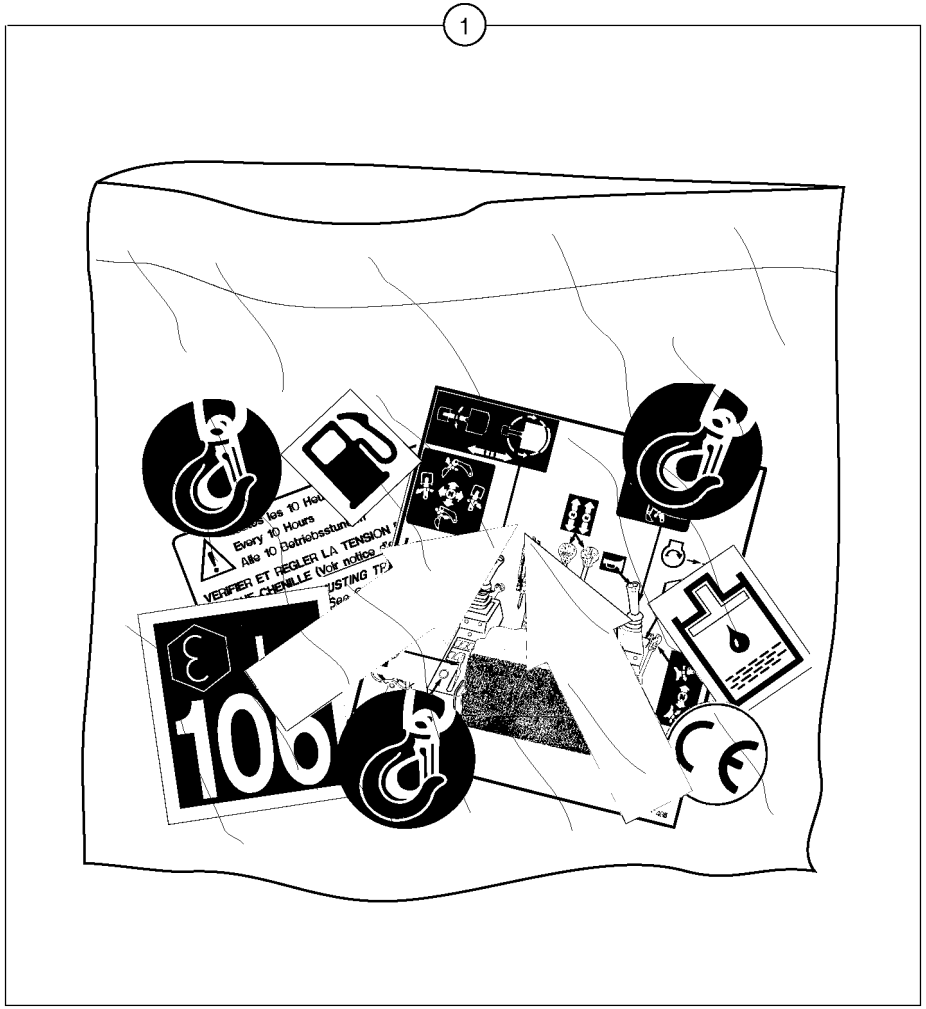
1
Every 10 Hours
Alle 10 Betriebsstun
VERIFIER ET REGLER LA TENSION
CHENILLE (Voir notice
100

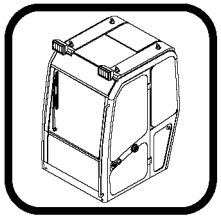

Fig.	Part No.	Quantity 1	2	3	PS	KIT	Description	Dénomination	Bezeichnung	Denominatición	Notes
1	**PJ 6501104**	1					Decal (Us)	Autocollant (USA)	Aufkleber (US)	Calcomanía (Us)	Volvo color
1	**PJ 6501107**	1					Decal (Us)	Autocollant (USA)	Aufkleber (US)	Calcomanía (Us)	Special color
1	**PJ 6501537**		1				Decal (Us)	Autocollant (USA)	Aufkleber (US)	Calcomanía (Us)	Volvo color
1	**PJ 6501540**		1				Decal (Us)	Autocollant (USA)	Aufkleber (US)	Calcomanía (Us)	Special color

1	**272.25151**	
2	**272.40151**	
3		
4		
5		

Calcomanía : cabina (us)
Aufkleber : Kabine (US)
Autocollant : cabine (USA)
Transfer : cab (us)

NAFTA

Catalogue id **10018**	Group **897**
Illustr. No **897Z1**	Section **300**
Issue **VOE 6444410018**	Page **303**

1

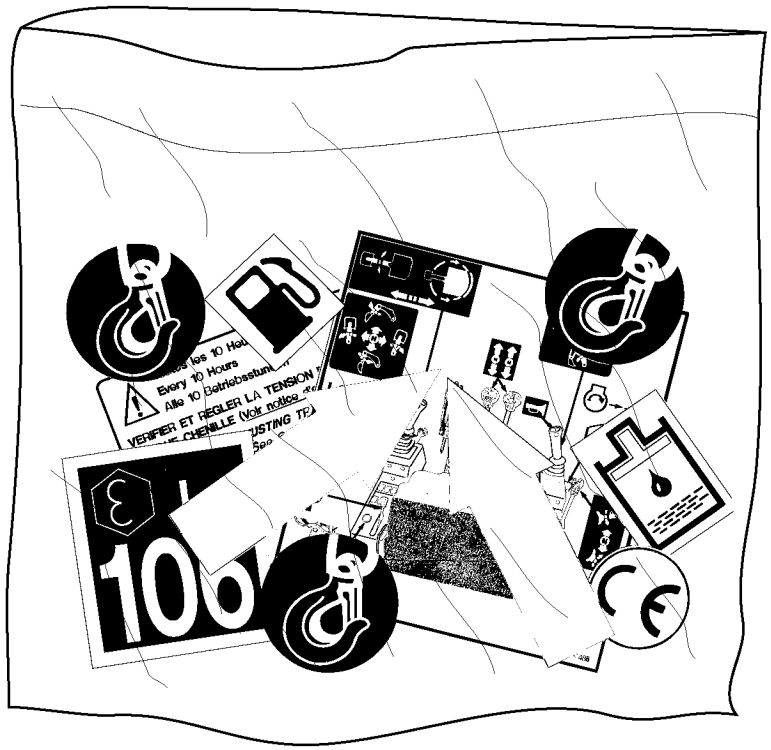
Every 10 Hours
Alle 10 Betriebsstund
VERIFIER ET REGLER LA TENSION
CHENILLE (Voir notice
100

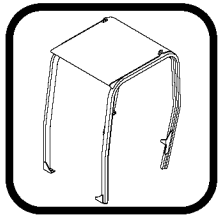

Fig.	Part No.	Quantity 1	2	3	PS	KIT	Description	Dénomination	Bezeichnung	Denominatición	Notes
1	**PJ 6501101**	1					Volvo Decal	Autocollant Volvo	Aufkleber Volvo	Calcomanía Volvo	Volvo color
1	**PJ 6501106**	1					Volvo Decal	Autocollant Volvo	Aufkleber Volvo	Calcomanía Volvo	Special color
1	**PJ 6501534**		1				Volvo Decal	Autocollant Volvo	Aufkleber Volvo	Calcomanía Volvo	Volvo color
1	**PJ 6501539**		1				Volvo Decal	Autocollant Volvo	Aufkleber Volvo	Calcomanía Volvo	Special color

1	**272.25151**		**Calcomanía : protección contra vuelcos** **Aufkleber : Überrollbügel** **Autocollant : cabine ouverte** **Transfer : canopy**	Catalogue id **10018**	Group **897**
2	**272.40151**			Illustr. No **897BZ1**	Section **400**
3				Issue **VOE 6444410018**	Page **305**
4					
5			**EEC**		

1

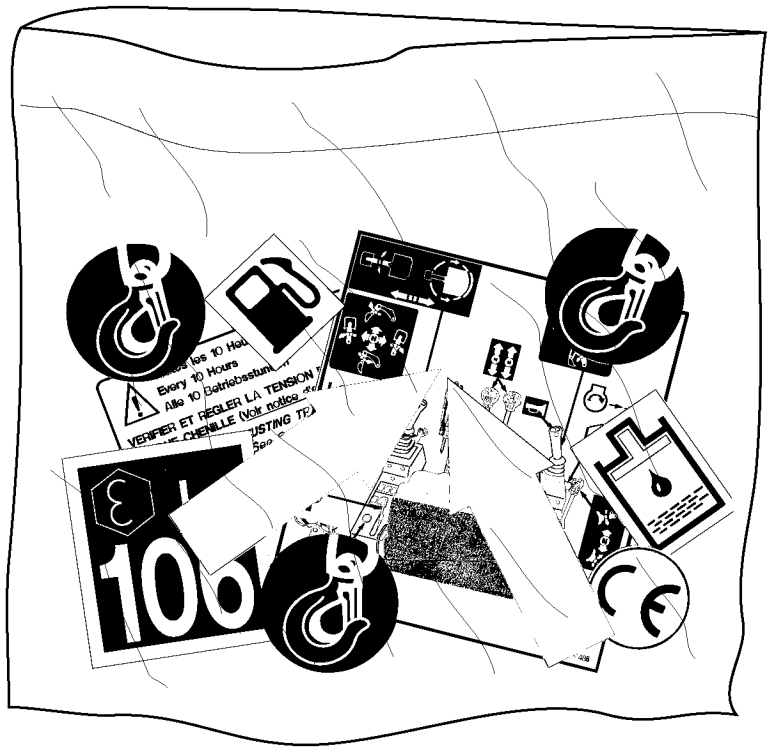
Every 10 Hours
Alle 10 Betriebsstund
VERIFIER ET REGLER LA TENSION
CHENILLE (Voir notice
100

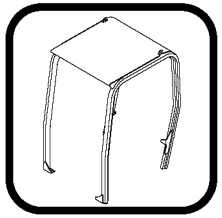

Fig.	Part No.	Quantity 1	2	3	PS	KIT	Description	Dénomination	Bezeichnung	Denominatición	Notes
1	**PJ 6501103**	1					Decal (Us)	Autocollant (USA)	Aufkleber (US)	Calcomanía (Us)	Volvo color
1	**PJ 6501108**	1					Decal (Us)	Autocollant (USA)	Aufkleber (US)	Calcomanía (Us)	Special color
1	**VOE 11805275**		1				Decal	Decalcomanie	Abziehbild	Decalcomania	(PJ 6501536) Volvo color
1	**PJ 6501541**		1				Decal (Us)	Autocollant (USA)	Aufkleber (US)	Calcomanía (Us)	Special color

1	**272.25151**	
2	**272.40151**	
3		
4		
5		

Calcomanía : protección contra vuelcos (us)
Aufkleber : Überrollbügel (US)
Autocollant : cabine ouverte (USA)
Transfer : canopy (us)

NAFTA

Catalogue id	Group
10018	**897**
Illustr. No **897BZ1**	Section **500**
Issue **VOE 6444410018**	Page **307**

VOLVO

Construction Equipment

GROUP		Section	Page
911	Hydraulic tank	100	315
911	Attachments supply and return circuit	200	317
911	Hydr. circuit. (Oil cooler)	300	319
911	Oil cooler	350	321
911	Hydraulic oil filter	400	323
911	Breather	500	325
912	Control valve : 8 spools	100	327
912	Std or Iso equipment control selector switch (us)	195	333
912	Slewing-offset selector switch	400	335
912	Selector / variable track	410	337
912	Balancing valve (slewing)	500	339
912	Control levers : travelling / accessories	800	341
912	Control lever : dozer blade	830	345
913	Hydraulic pump	100	347
914	Accumulator / electrovalve	200	349
914	Accumulator	500	351
914	Hydr. circuit (control's attachment)	700	353
914	Hydr. circuit (control's attachment) (us)	720	355
914	Control lever : dipper arm / slewing (left)	800	357
914	Control lever : boom / bucket (right)	820	359
916	Hydr. circuit. (travelling)	100	361
916	Hydr. circuit. (travelling) variable track	110	363
916	Hydr. circuit. (dozer blade)	200	365
916	Hydr. circuit. (dozer blade) variable track	210	367
916	Hydr. circuit. (boom slewing / offset)	300	369
916	Hydraulic circuit (platform)	400	371
916	Hydr. circuit.(boom / dipper arm / bucket)	500	373
916	Hydraulic circuit(accessoires-35l/mn-9,24usgpm)	1000	375
916	Kit coupler (accessories)	1500	377
916	Hydraulic circuit (double-acting)	2000	379
916	Hydr. circuit. (attachment) (grab jaw)	3000	381
924	Tool holder / mechanical control	100	385
925	Bucket	100	387
925	Bucket	150	389
925	Buckets for Quickfit	200	391
925	Buckets for Quickfit	250	393
925	Grading bucket	300	395
925	Grading bucket for Quickfit	400	397
926	Bulk bag	900	399
927	Dozer blade	100	401
927	dozer blade / variable track	110	403
927	Dozer blade cylinder	500	405
927	Dozer blade cylinder	510	407
927	Cylinder rod protection	600	409
971	Pivot pin	100	411
971	Boom offset cylinder	600	415
971	Boom offset cylinder	610	417
971	Lubrication	700	419
974	Boom	100	421
974	Boom cylinder	300	423
974	Boom cylinder	310	425
974	Cylinder rod protection	500	427
975	Dipper arm	100	429
975	Telescopic arm	200	431
975	Dipper arm cylinder	300	433
975	Dipper arm cylinder	310	435
975	Cylinder rod protection	350	437
975	Bucket cylinder	500	439
975	Bucket cylinder	510	441
975	Cylinder rod protection	550	443
975	Telescopic arm cylinder	600	445

TABLE DES MATIÈRES

Catalogue id 10018 | Group 9
Issue VOE 6444410018 | Page 310

GROUPE		Section	Page
911	Réservoir hydraulique	100	315
911	Circuit d'alimentation et de retour, outils/accessoires	200	317
911	Circuit hydraulique, refroidisseur d'huile	300	319
911	Radiateur d 'huile	350	321
911	Filtre à huile hydraulique	400	323
911	Reniflard	500	325
912	Distributeur : 8 tiroirs	100	327
912	Sélecteur de commande pour équipement standard ou ISO (USA)	195	333
912	Sélecteur orientation-déport latéral	400	335
912	Sélecteur / voie variable	410	337
912	Valve d'équilibrage (orientation)	500	339
912	Leviers de commande : translation / accessoires	800	341
912	Levier de commande : lame niveleuse	830	345
913	Pompe hydraulique	100	347
914	Accumulateur / électrovalve	200	349
914	Accu	500	351
914	Circuit hydraulique, (assistance commandes)	700	353
914	Circuit hydraulique, (assistance commandes) (USA)	720	355
914	Levier de commande : balancier / orientation (côté gauche)	800	357
914	Levier de commande : flèche / godet (côté droit)	820	359
916	Circuit hydraulique, translation	100	361
916	Circuit hydraulique, translation / voie variable	110	363
916	Circuit hydraulique, lame niveleuse	200	365
916	Circuit hydraulique, lame niveleuse / voie variable	210	367
916	Circuit hydraulique, orientation/déport latéral de flèche)	300	369
916	Circuit hydraulique (passerelle)	400	371
916	Circuit hydraulique, flèche / balancier / godet)	500	373
916	Circuit hydraulique (accessoires - 35 l/min)	1000	375
916	Kit raccords (accessoires)	1500	377
916	Circuit hydraulique, double effet	2000	379
916	Circuit hydraulique, équipement benne preneuse	3000	381
924	Porte-outil / commande mécanique	100	385
925	Godet	100	387
925	Godet	150	389
925	Godet pour Raccords rapides	200	391
925	Godet pour Raccords rapides	250	393
925	Godet niveleur	300	395
925	Godet niveleur pour raccordement rapide	400	397
926	Sac en tissu	900	399
927	Lame bulldozer	100	401
927	Lame niveleuse / voie variable	110	403
927	Vérin hydraulique, lame bulldozer	500	405
927	Vérin hydraulique, lame bulldozer	510	407
927	Protection de tige de vérin	600	409
971	Pivot	100	411
971	Vérin de déport latéral de flèche	600	415
971	Vérin de déport latéral de flèche	610	417
971	Graissage	700	419
974	Flèche	100	421
974	Vérin de flèche	300	423
974	Vérin de flèche	310	425
974	Protection de tige de vérin	500	427
975	Balancier	100	429
975	Bras télescopique	200	431
975	Vérin de balancier	300	433
975	Vérin de balancier	310	435
975	Protection de tige de vérin	350	437
975	Vérin de godet	500	439
975	Vérin de godet	510	441
975	Protection de tige de vérin	550	443
975	Vérin de bras télescopique	600	445

GRUPPE		Abschnitt	Seite
911	Hydraulikölтank	100	315
911	Vor- und Rücklaufkreis, Arbeitsgeräte	200	317
911	Hydraulikkreis (Ölkühler)	300	319
911	Ölkühler	350	321
911	Hydraulikkreis Ölfilter	400	323
911	Entlüftung	500	325
912	Steuerblock : 8 Steuerschieber	100	327
912	Standard- oder ISO-Gerätesteuerungswahlschalter (US)	195	333
912	Wahlschalter Schwenkbewegung-Versetzung	400	335
912	Selektor / verstellbare Spurweite	410	337
912	Ausgleichventil (Schwenkbewegung)	500	339
912	Steuerhebel : Fahrbewegung / Zubehör	800	341
912	Steuerhebel : Planierschild	830	345
913	Hydraulikpumpe	100	347
914	Akkumulator / Elektroventil	200	349
914	Speicher	500	351
914	Hydraulikkreis (Schaltung Löffelausrüstung)	700	353
914	Hydraulikkreis (Schaltung Löffelausrüstung) (US)	720	355
914	Steuerhebel : Löffelstiel / Schwenkung (links)	800	357
914	Steuerhebel : Ausleger / Löffel (rechts)	820	359
916	Hydraulikkreis (Fahrbewegung)	100	361
916	Hydraulikkreis (Fahrbewegung)	110	363
916	Hydraulikkreis (Planierschild)	200	365
916	Hydraulikkreis (Planierschild)	210	367
916	Hydraulikkreis (Schwenkung / Versetzung)	300	369
916	Hydraulikkreis (Plattform)	400	371
916	Hydraulikkreis (Ausleger / Löffelstiel / Schaufel)	500	373
916	Hydraulikkreis(Zubehör - 35 l/m)	1000	375
916	Kupplungsstück-Kit (Zubehör)	1500	377
916	Hydraulikkreis (doppeltwirkend)	2000	379
916	Hydraulikkreis (Gerät) (Zweischalengreifer)	3000	381
924	Geräteträger / mechanische Steuerung	100	385
925	Schaufel	100	387
925	Schaufel	150	389
925	Schaufeln für Schnellwechsler	200	391
925	Schaufeln für Schnellwechsler	250	393
925	Planierschaufel	300	395
925	Planierschaufel, Schnellkupplung	400	397
926	Schüttgutsack	900	399
927	Frontschar	100	401
927	Planierschild / verstellbare Spurweite	110	403
927	Frontscharzylinder	500	405
927	Frontscharzylinder	510	407
927	Kolbenstangenschutz	600	409
971	Lagerzapfen	100	411
971	Versetzungszylinder	600	415
971	Versetzungszylinder	610	417
971	Schmierung	700	419
974	Ausleger	100	421
974	Auslegerzylinder	300	423
974	Auslegerzylinder	310	425
974	Kolbenstangenschutz	500	427
975	Löffelstiel	100	429
975	Ausziehlöffelstiel	200	431
975	Stielzylinder	300	433
975	Stielzylinder	310	435
975	Kolbenstangenschutz	350	437
975	Schaufelzylinder	500	439
975	Schaufelzylinder	510	441
975	Kolbenstangenschutz	550	443
975	Ausziehlöffelstielzylinder	600	445

INDICE

Catalogue id 10018 | Group 9
Issue VOE 6444410018 | Page 312

GRUPO		Sección	Página
911	Hydraulic tank	100	315
911	Circuito de alimentación y retorno del implemento	200	317
911	Circuito hidráulico (enfriador de aceite)	300	319
911	Enfriador de aceite	350	321
911	Filtro de aceite hidráulico	400	323
911	Tubo de ventilación	500	325
912	Válvula de control : 8 correderas	100	327
912	Selector de mando de equipo Std o Iso (us)	195	333
912	Interruptor de selección giro-desplazamiento	400	335
912	Selector / vía variable	410	337
912	Válvula de equilibrio (giro)	500	339
912	Palancas de mando : traslación / accesorios	800	341
912	Palanca de mando : hoja topadora	830	345
913	Bomba hidráulica	100	347
914	Acumulador / electroválvula	200	349
914	Acumulador	500	351
914	Circuito hidráulico (mandos implementos)	700	353
914	Circuito hidráulico (mandos implementos) (us)	720	355
914	Palanca de mando : brazo / giro (izquierda)	800	357
914	Palanca de mando : pluma / cuchara (derecha)	820	359
916	Circuito hidráulico (traslación)	100	361
916	Circuito hidráulico (traslación) / vía variable	110	363
916	Circuito hidráulico (hoja topadora)	200	365
916	Circuito hidráulico (hoja topadora) vía variable	210	367
916	Circuito hidráulico (giro/desplazamiento pluma)	300	369
916	Circuito hidráulico (plataforma)	400	371
916	Circuito hidráulico (pluma / brazo / cuchara)	500	373
916	Circuito hidráulico(accesorios-35l/mn)	1000	375
916	Kit de acoplamiento (accesorios)	1500	377
916	Circuito hidráulico (doble efecto)	2000	379
916	Circuito hidráulico (implemento) (cuchara bivalva)	3000	381
924	Portaimplemento / control mecánico	100	385
925	Cazo	100	387
925	Cazo	150	389
925	Cazos para enganche rápido	200	391
925	Cazos para enganche rápido	250	393
925	Grading bucket	300	395
925	Grading bucket for Quickfit	400	397
926	Bulk bag	900	399
927	Hoja diagonal	100	401
927	Hoja topadora / vía variable	110	403
927	Cilindro hidráulico, hoja diagonal	500	405
927	Cilindro hidráulico, hoja diagonal	510	407
927	Protección de la varilla de cilindro	600	409
971	Pivote	100	411
971	Cilindro excéntrico de la pluma	600	415
971	Cilindro excéntrico de la pluma	610	417
971	Lubricación	700	419
974	Pluma	100	421
974	Cilindro de pluma	300	423
974	Cilindro de pluma	310	425
974	Protección de la varilla de cilindro	500	427
975	Brazo	100	429
975	Brazo telescópico	200	431
975	Cilindro del brazo	300	433
975	Cilindro del brazo	310	435
975	Protección de la varilla de cilindro	350	437
975	Cilindro de cazo	500	439
975	Cilindro de cazo	510	441
975	Protección de la varilla de cilindro	550	443
975	Cilindro de brazo telescópico	600	445

VOLVO

Construction Equipment

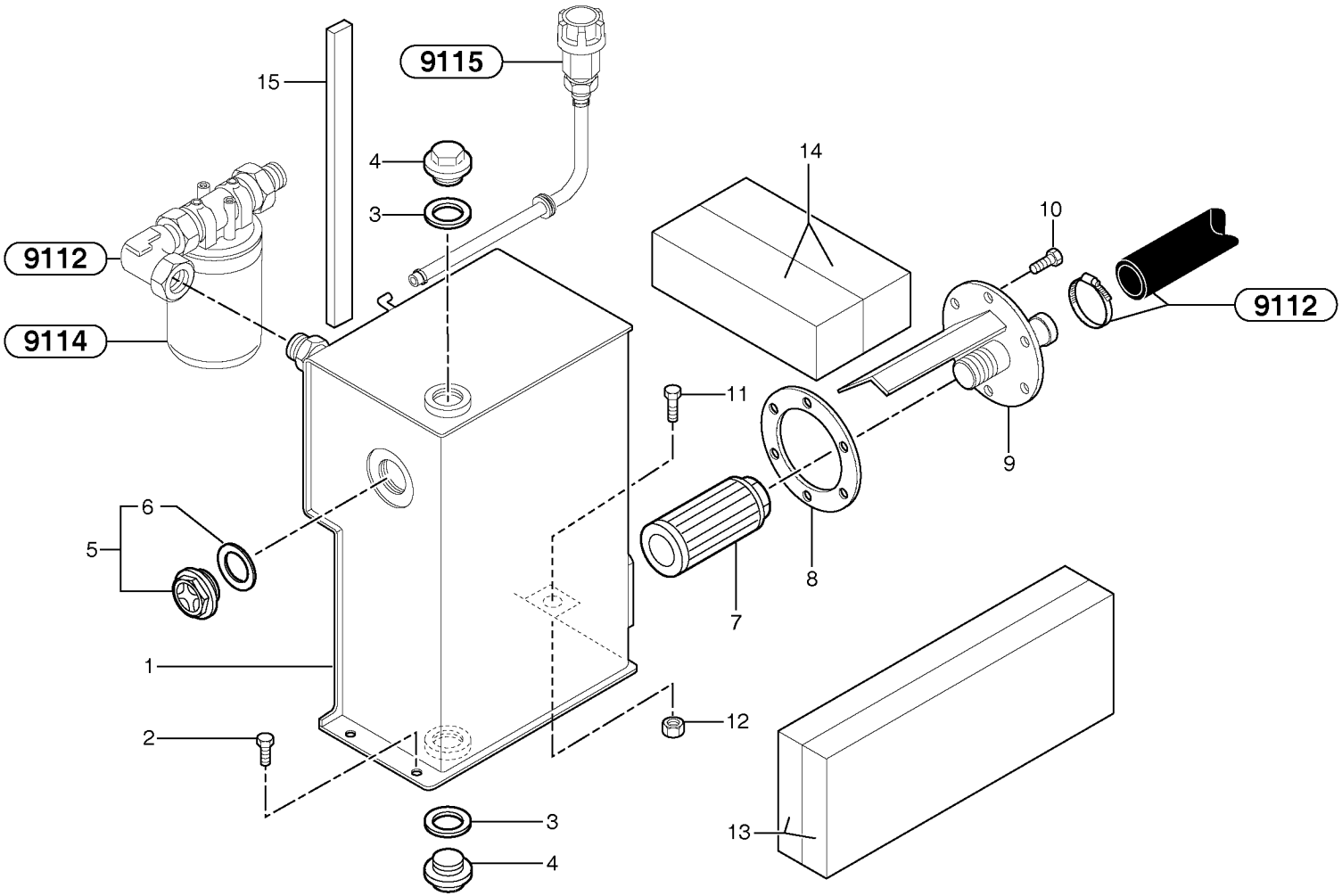
9115
15
4
3
9112
9114
14
10
9112
11
9
6
5
8
7
1
2
12
3
4
13

Fig.	Part No.	Quantity 1	2	3	PS	KIT	Description	Dénomination	Bezeichnung	Denominatición	Notes
1	**VOE 11800678**	1	1				Hydraulic tank	Réservoir hydraulique	Hydrauliktank	Depósito hidráulico	
2	**VOE 946440**	2	2				Flange screw	Vis à bride	Flanschschraube	Torn embridado	M8x16
3	**PJ 5600010**	2	2				Bushing	Bague	Buchse	Casquillo	
4	**PJ 4740019**	2	2				Plug	Bouchon	Stopfen	Tapon	
5	**PJ 4770020**	1	1				Level Inspection Glass	Regard Vitre	Schauglas	Ventana Nivel	
6	**PJ 7410873**	1	1				•Seal	•Joint	•Dichtring	•Junta	
7	**PJ 6050009**	1	1				Strainer	Crépine	Seiher	Colador	
8	**PJ 5600136**	1	1				Seal	Joint	Dichtring	Junta	
9	**VOE 11800684**	1	1				Cover	Couvercle	Deckel	Tapa	
10	**VOE 946440**	6	6				Flange screw	Vis à bride	Flanschschraube	Torn embridado	M8x16
11	**VOE 947760**	1	1		SS		Flange screw	Vis à bride	Flanschschraube	Torn embridado	M8x40
12	**VOE 13945408**	1	1				Nut	Ecrou	Mutter	Tuerca	M8
13	**VOE 11800955**	2	2				Noise reduction	Insonorisation	Schalldämmung	Insonorización	
14	**VOE 11800959**	2	2				Noise reduction	Insonorisation	Schalldämmung	Insonorización	
15		1	1		NS		Rubber Strap	Bande caoutchouc	Gummischlinge	Bande caoutchouc	

1	**272.25151**		**Hydraulic tank** **Hydrauliköltank** **Réservoir hydraulique** **Hydraulic tank**
2	**272.40151**		
3			
4			
5			

Catalogue id **10018**	Group **911**
Illustr. No **911Z1**	Section **100**
Issue **VOE 6444410018**	Page **315**

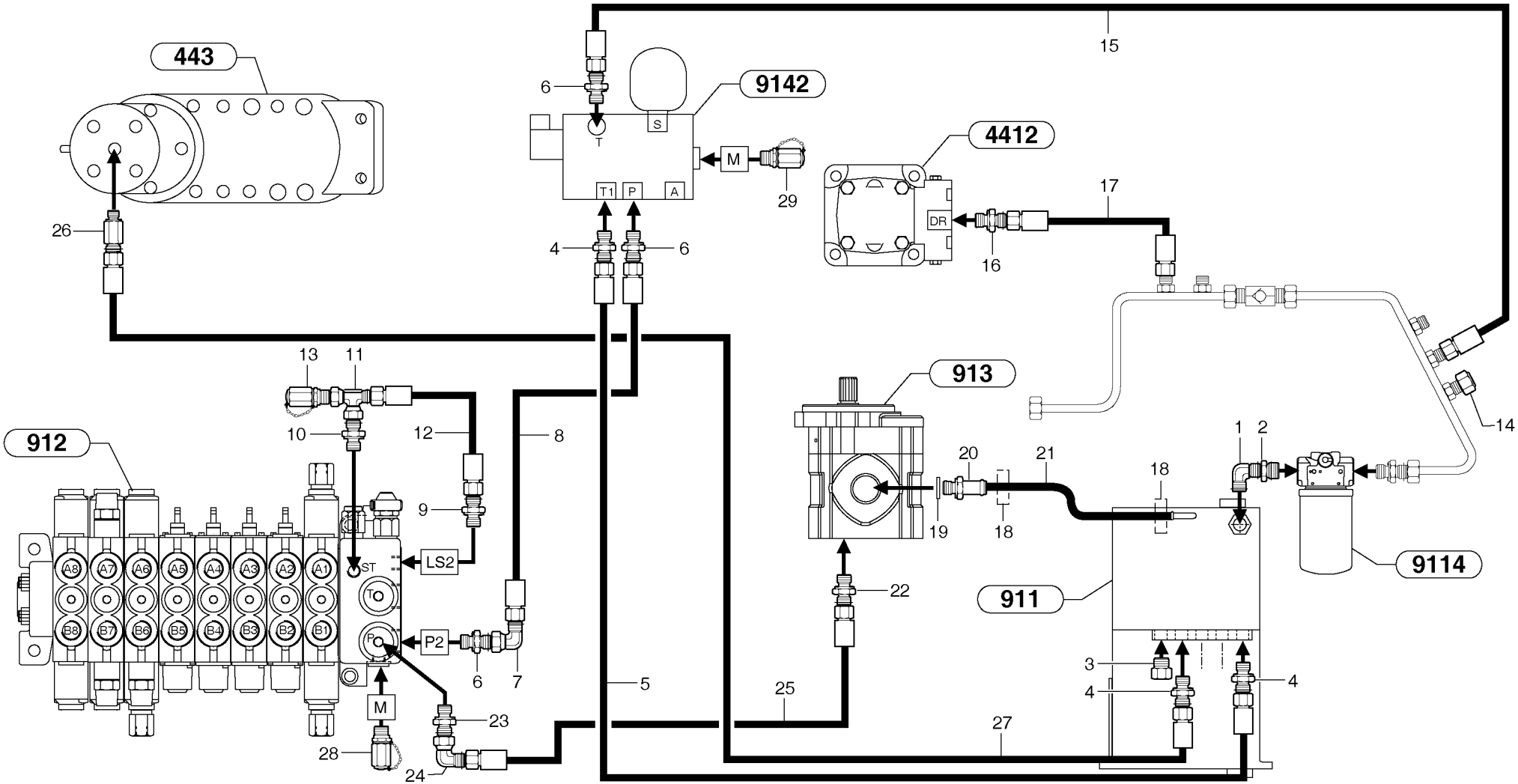
443
9142
4412
913
912
911
9114
15
6
T
S
M
29
T1
P
A
4
6
26
DR
16
17
14
13
11
10
12
8
9
LS2
ST
T
P
P2
6
7
M
28
24
23
5
25
22
20
21
19
18
1
2
18
3
4
4
27

Fig.	Part No.	Quantity 1	2	3	PS	KIT	Description	Dénomination	Bezeichnung	Denominatición	Notes
1	**PJ 4700014**	1	1				Elbow	Coude	Winkelstueck	Tubo acodado	
2	**PJ 4750117**	1	1				Union	Teton Connexion	Anschlussnippel	Niple Conexcion	
3	**VOE 11802284**	1	1				Plug	Bouchon	Stopfen	Tapon	(PJ 4740033)
4	**PJ 4750055**	3	3				Union	Teton Connexion	Anschlussnippel	Niple Conexcion	
5	**PJ 4192527**	1	1				Hose	Durit	Schlauch	Tubo flexible	1/4”
6	**PJ 4750426**	3	3				Union	Teton Connexion	Anschlussnippel	Niple Conexcion	
7	**PJ 4700016**	1	1				Elbow	Coude	Winkelstueck	Tubo acodado	
8	**VOE 11800954**	1	1				High pressure hose	Flexible hp	Hochdruckschlauch	Manguera alta-presion	5/8”
9	**VOE 11800962**	1	1				Nozzle	Gicleur	Düse	Difusor	ID = 0,6mm / 0.0236in
10	**PJ 4750158**	1	1				Union	Teton Connexion	Anschlussnippel	Niple Conexcion	
11	**PJ 4720016**	1	1				Tee	Connexion en T	T-stuck	Acoplamiento T	
12	**PJ 4193040**	1	1				High pressure hose	Flexible hp	Hochdruckschlauch	Manguera alta-presion	5/16"
13	**PJ 4770679**	1	1				Pressure tapping	Raccord de pression	Druckanschluss	Toma de presión	
14	**PJ 4740038**	1	1				Plug	Bouchon	Stopfen	Tapon	
15	**VOE 11800954**	1	1				High pressure hose	Flexible hp	Hochdruckschlauch	Manguera alta-presion	5/8”
16	**PJ 4750250**	1	1				Union	Teton Connexion	Anschlussnippel	Niple Conexcion	
17	**PJ 4194099**	1	1				High pressure hose	Flexible hp	Hochdruckschlauch	Manguera alta-presion	3/8”
18	**PJ 4690125**	2	2				Clamp	Collier serrage	Klemme	Abrazadera	
19	**VOE 944252**	1	1		SS		Gasket	Joint	Dichtung	Junta	(PJ 5600009)
20	**VOE 11800067**	1	1				Extension Bar	Rallonge	Verlängerung	Alargadera	
21	**VOE 11800685**	1	1				Hose	Durit	Schlauch	Tubo flexible	
22	**PJ 4750246**	1	1				Union	Teton Connexion	Anschlussnippel	Niple Conexcion	
23	**VOE 11801104**	1	1				Union with seal	Raccord-union, avec joint	Verbindungsstück mit Dich	Unión con junta	
24	**PJ 4700012**	1	1				Elbow	Coude	Winkelstueck	Tubo acodado	
25	**VOE 11800953**	1	1				High pressure hose	Flexible hp	Hochdruckschlauch	Manguera alta-presion	1/2”
26	**VOE 11800970**	1					Extension Bar	Rallonge	Verlängerung	Alargadera	
26	**PJ 4750341**		1				Union	Teton Connexion	Anschlussnippel	Niple Conexcion	
27	**PJ 4192437**	1	1				Hose	Durit	Schlauch	Tubo flexible	1/4"
28	**VOE 11802730**	1	1				Pressure Connection	Raccord de refoulement	Druckanschluss	Conexión de presión	(PJ 4770057)
29	**VOE 936440**	1	1				Testing Nipple	Raccord contrôle	Prufnippel	Niple Medicion	(PJ 4770532)

1	**272.25151**	
2	**272.40151**	
3		
4		
5		

Circuito de alimentación y retorno del implemento
Vor- und Rücklaufkreis, Arbeitsgeräte
Circuit d'alimentation et de retour, outils/accessoires
Attachments supply and return circuit

Catalogue id	Group
10018	**911**
Illustr. No **9112Z1**	Section **200**
Issue **VOE 6444410018**	Page **317**

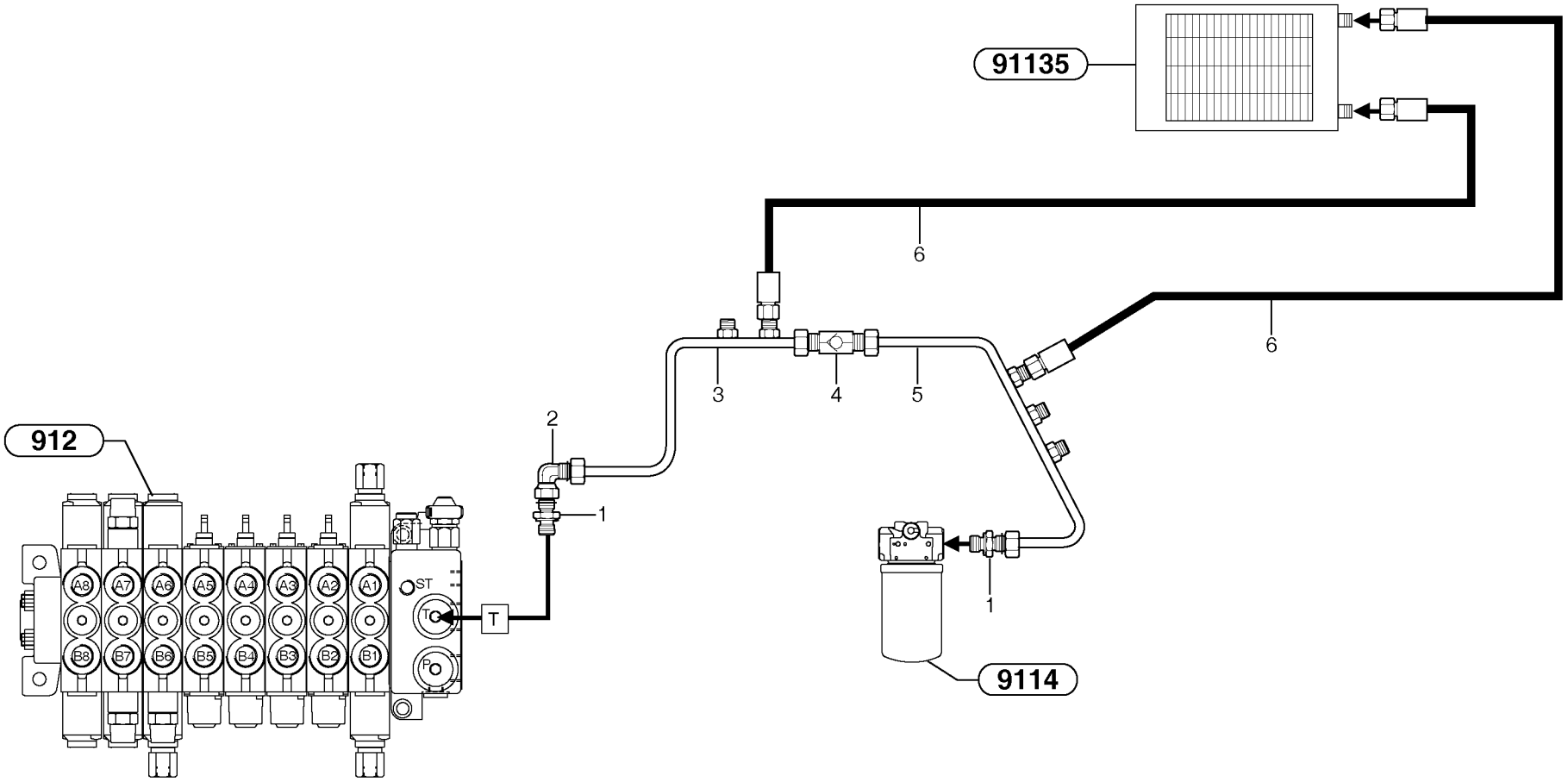
91135
912
9114
6
6
3
4
5
2
1
1
A8
A7
A6
A5
A4
A3
A2
A1
B8
B7
B6
B5
B4
B3
B2
B1
ST
T
T
P

Fig.	Part No.	Quantity 1	2	3	PS	KIT	Description	Dénomination	Bezeichnung	Denominatición	Notes
1	**PJ 4750153**	2	2				Union	Teton Connexion	Anschlussnippel	Niple Conexcion	
2	**PJ 4700014**	1	1				Elbow	Coude	Winkelstueck	Tubo acodado	
3	**PJ 6010162**	1	1				Tube	Tube	Rohr	Tubo	
4	**PJ 4770070**	1	1				Check valve	Valve antiretour	Rückschlagventil	Válvula de retención	2 bars, 29 PSI
5	**VOE 11800946**	1	1				Tube	Tube	Rohr	Tubo	
6	**PJ 4194097**	2	2				High pressure hose	Flexible hp	Hochdruckschlauch	Manguera alta-presion	3/8”

1	**272.25151**		**Circuito hidráulico (enfriador de aceite)** **Hydraulikkreis (Ölkühler)** **Circuit hydraulique, refroidisseur d'huile** **Hydr. circuit. (Oil cooler)**
2	**272.40151**		
3			
4			
5			

Catalogue id **10018**	Group **911**
Illustr. No **9113Z1**	Section **300**
Issue **VOE 6444410018**	Page **319**

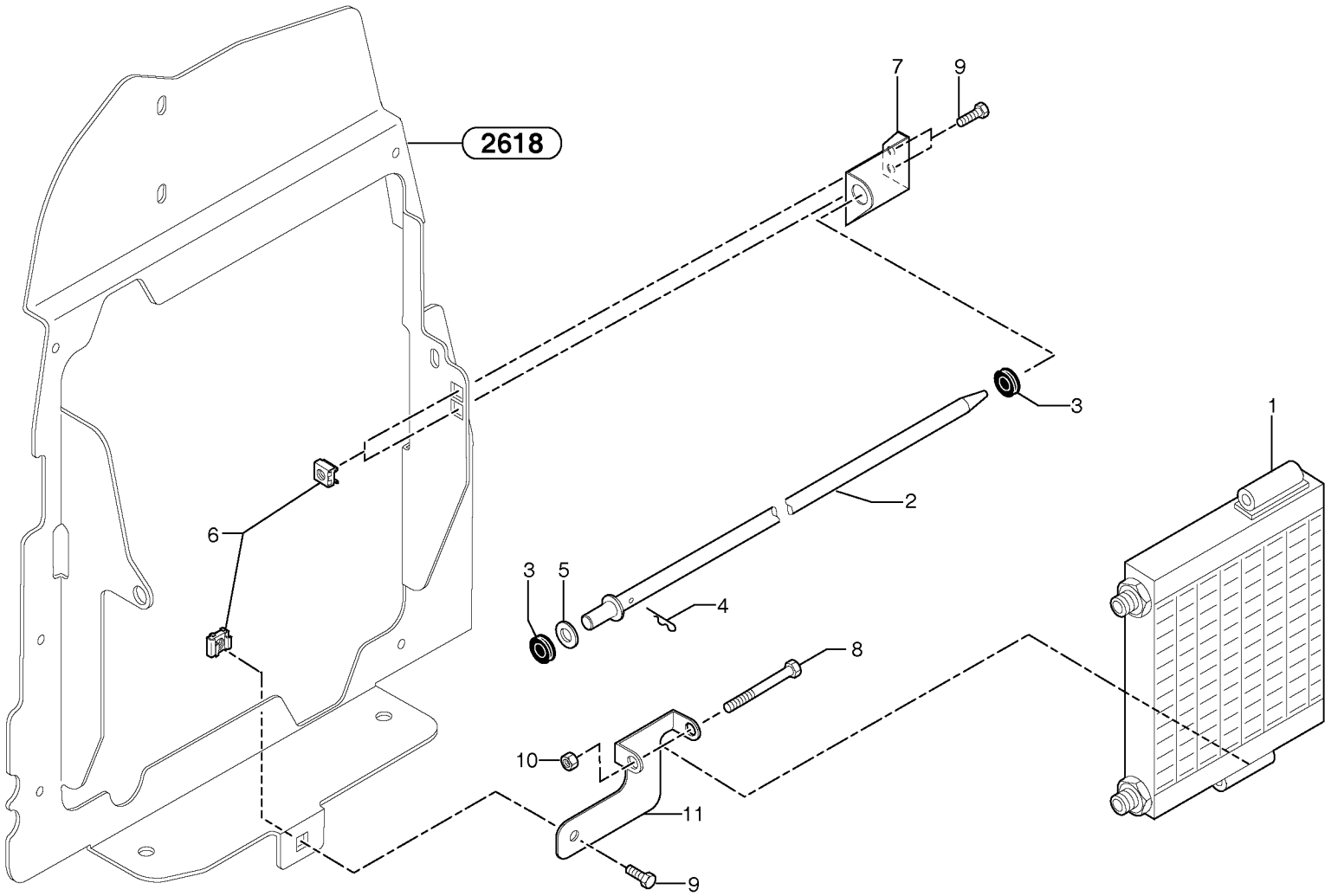
2618
7
9
3
1
2
6
3
5
4
8
10
11
9

Fig.	Part No.	Quantity 1	2	3	PS	KIT	Description	Dénomination	Bezeichnung	Denominatición	Notes
1	**PJ 5370181**	1	1				Oil Cooler	Refroidisseur huile	Ölkühler	Enfriadores aceite	
2	**PJ 3740050**	1	1				Stub Axle	Axe	Steckachse	Gorron Eje	
3	**PJ 5140017**	2	2				Grommet	Passe fil	Durchführung	Aislador pasapanel	
4	**PJ 4600004**	1	1				Pin	Goupille	Stift	Pasador	
5	**VOE 960148**	1	1				Washer	Rondelle	Scheibe	Arandela	10.5x22x2
6	**VOE 11802462**	3	3				Nut	Ecrou	Mutter	Tuerca	(PJ 4450021) M6
7	**PJ 3610300**	1	1				Support	Support	Stütze	Apoyo	
8	**VOE 965181**	1	1		SS		Screw	Vis	Schraube	Tornillo	M8x70
9	**VOE 946934**	3	3				Screw	Vis	Schraube	Tornillo	M6x20
10	**VOE 13945408**	1	1				Nut	Ecrou	Mutter	Tuerca	M8
11	**PJ 3590278**	1	1				Support	Support	Stütze	Apoyo	

1	**272.25151**	
2	**272.40151**	
3		
4		
5		

Enfriador de aceite
Ölkühler
Radiateur d 'huile
Oil cooler

Catalogue id **10018**	Group **911**
Illustr. No **91135Z1**	Section **350**
Issue **VOE 6444410018**	Page **321**

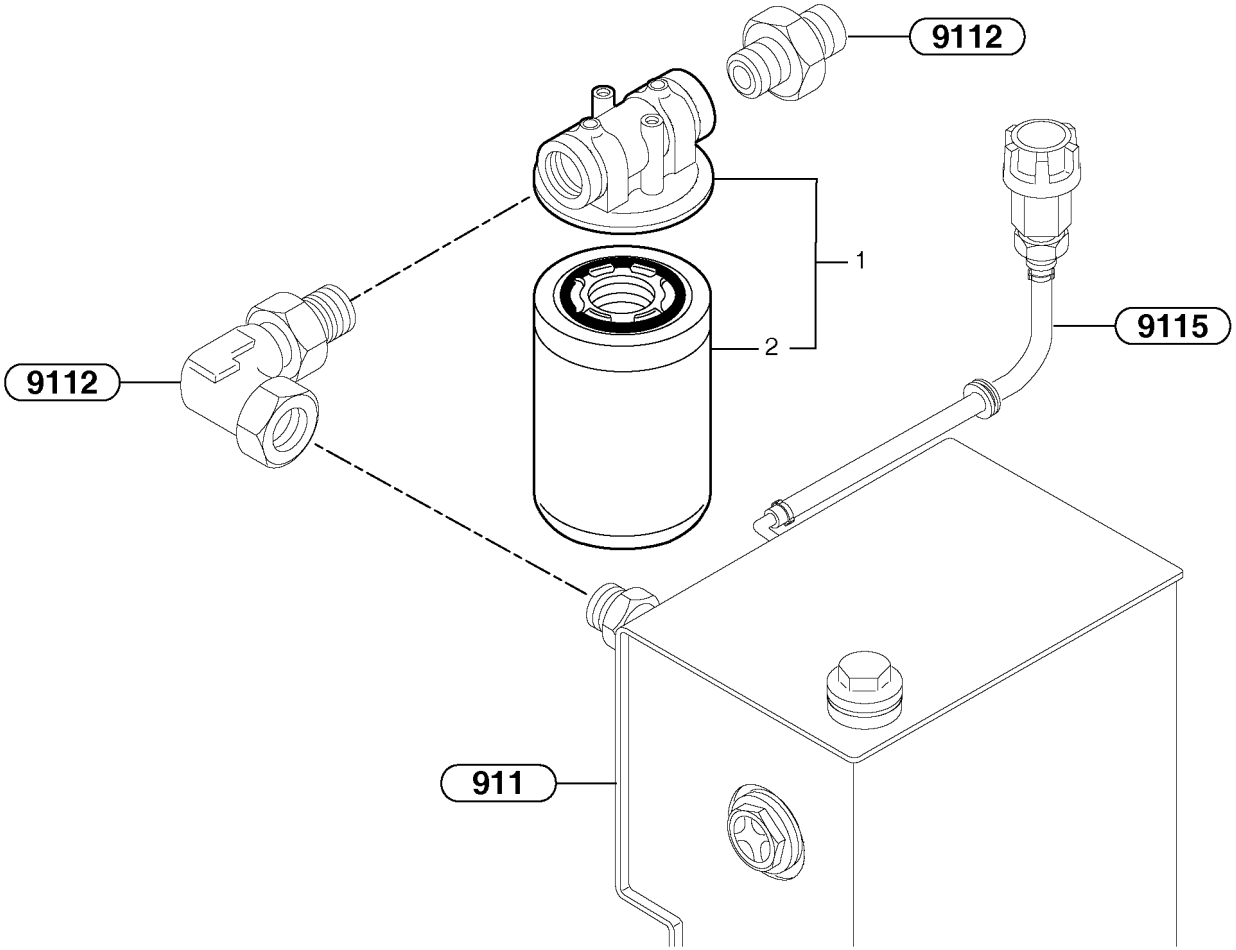
9112
1
2
9112
9115
911

Fig.	Part No.	Quantity 1	2	3	PS	KIT	Description	Dénomination	Bezeichnung	Denominatión	Notes
1	**VOE 11804177**	1	1				Oil Filter	Filtre Huile	Ölfilter	Filtro Aceite	
2	**VOE 11804178**	1	1				•Filter Cartridge	•Element Filtre	•Filterpatrone	•Patron Filtrant	

1	**272.25151**		**Filtro de aceite hidráulico** **Hydraulikkreis Ölfilter** **Filtre à huile hydraulique** **Hydraulic oil filter**	Catalogue id **10018**	Group **911**
2	**272.40151**			Illustr. No **9114Z1**	Section **400**
3				Issue **VOE 6444410018**	Page **323**
4					
5					

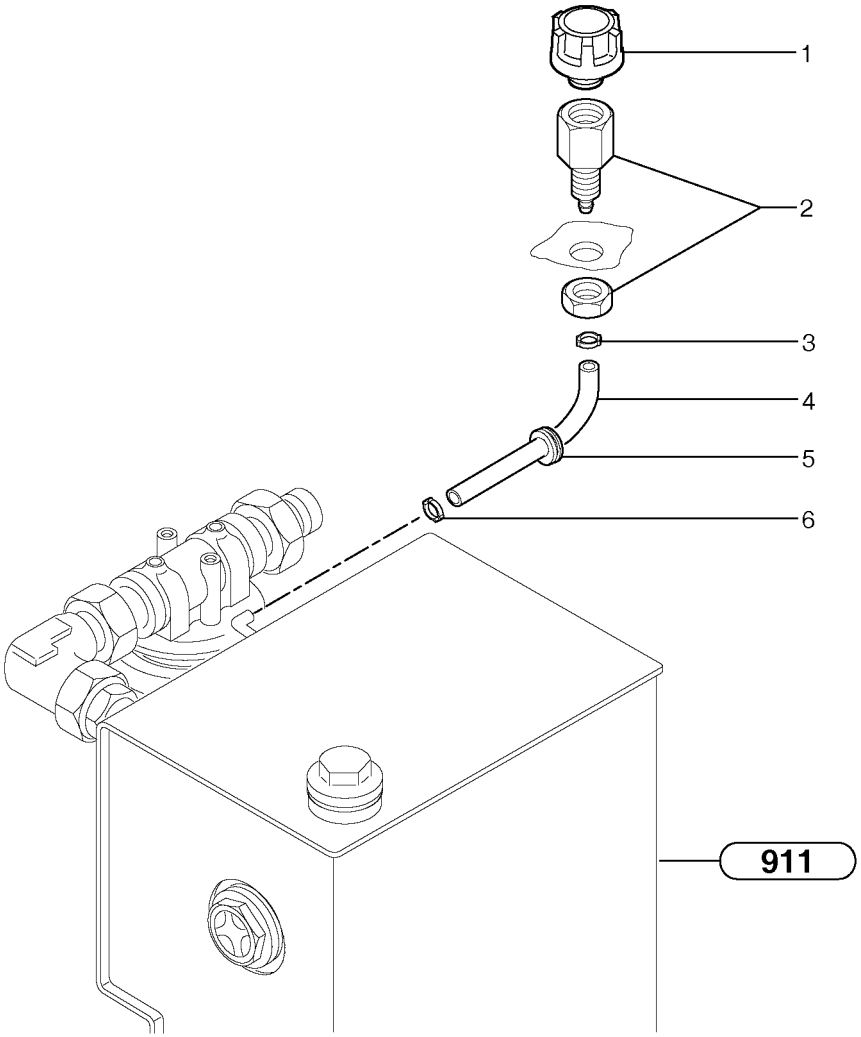
1
2
3
4
5
6
911

Fig.	Part No.	Quantity 1	2	3	PS	KIT	Description	Dénomination	Bezeichnung	Denominatición	Notes
1	**PJ 6050123**	1	1				Breather Pipe	Reniflard	Luftungsrohr	Conduct Ventil	
2	**PJ 4750591**	1	1				Union	Teton Connexion	Anschlussnippel	Niple Conexcion	
3	**PJ 4690040**	1	1				Clamp	Collier serrage	Klemme	Abrazadera	
4		1	1		NS		Tube	Tube	Rohr	Tubo	
5	**PJ 5140318**	1	1				Grommet	Passe fil	Durchführung	Aislador pasapanel	
6	**PJ 4690171**	1	1				Clamp	Collier serrage	Klemme	Abrazadera	

1	**272.25151**		**Tubo de ventilación** **Entlüftung** **Reniflard** **Breather**	Catalogue id **10018**	Group **911**
2	**272.40151**			Illustr. No **9115Z1**	Section **500**
3				Issue **VOE 6444410018**	Page **325**
4					
5					

VOLVO

EC15B

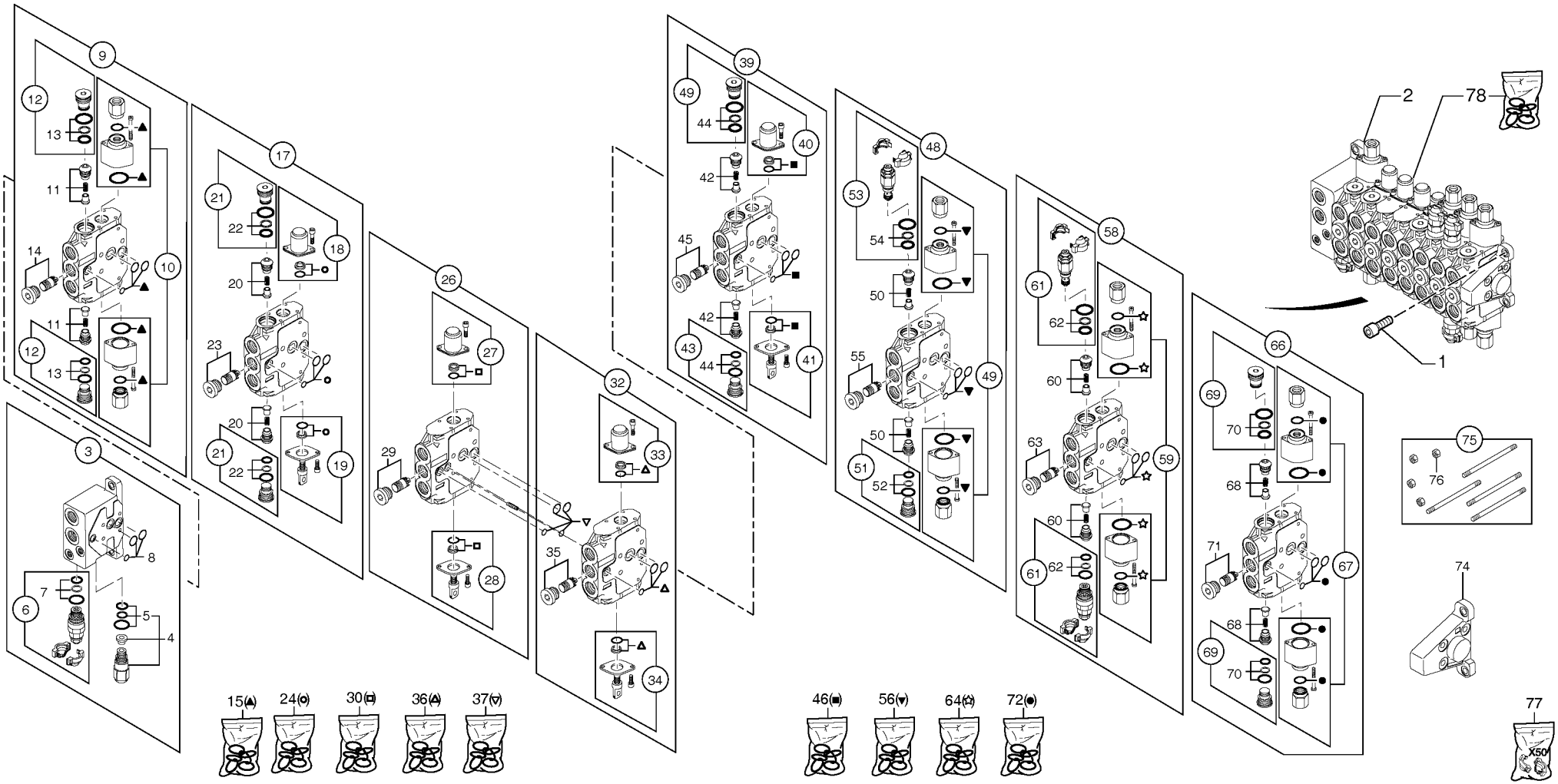
1
2
3
4
5
6
7
8
9
10
11
12
13
14
15(▲)
17
18
19
20
21
22
23
24(○)
26
27
28
29
30(□)
32
33
34
35
36(△)
37(▽)
39
40
41
42
43
44
45
46(■)
48
49
50
51
52
53
54
55
56(▼)
58
59
60
61
62
63
64(☆)
66
67
68
69
70
71
72(●)
74
75
76
77
78
X50

Fig.	Part No.	Quantity 1	2	3	PS	KIT	Description	Dénomination	Bezeichnung	Denominatición	Notes
1	**VOE 13945444**	3	3				Flange screw	Vis à bride	Flanschschraube	Torn embridado	H M8x25
2	**VOE 11800392**	1	1				Distributor	Distributeur	Verteiler	Distribuidor	
3	**PJ 7418497**	1	1				•Complete element	•Elément complet	•Element, komplett	•Elemento completo	
4	**PJ 7417731**	1	1				••Current Rgltr	••Regulat.courant	••Stromregler	••Regul Corriente	
5	**VOE 11988539**	1	1				•••Sealing Kit	•••Jeu Joints	•••Dichtungssatz	•••Juego Retenes	(PJ 7417744)
6	**PJ 7417730**	1	1				••Relief valve	••Limiteur - pression	••Druckbegrenzer	••Limitador presion	
7	**PJ 7417728**	1	1				•••Sealing Kit	•••Jeu Joints	•••Dichtungssatz	•••Juego Retenes	
8	**PJ 7417729**	1	1				••Sealing Kit	••Jeu Joints	••Dichtungssatz	••Juego Retenes	
9	**PJ 7418498**	1	1				•Complete element	•Elément complet	•Element, komplett	•Elemento completo	
10	**PJ 7417754**	1	1				••Hydraulic control	••Commande hydraulique	••Hydr. Steuerung	••Mando hidráulico	
11	**PJ 7417733**	2	2				••Check valve	••Valve antiretour	••Rückschlagventil	••Válvula de retención	
12	**PJ 7410457**	2	2				••Plug	••Bouchon	••Stopfen	••Tapon	
13	**PJ 7410425**	2	2				•••Sealing Kit	•••Jeu Joints	•••Dichtungssatz	•••Juego Retenes	
14		1	1		NS		••Pressure compensator	••Compensateur de pressi	••Druckausgleicher	••Compensador de presió	PJ 7418409
15	**PJ 7417727**	1	1				••Sealing Kit	••Jeu Joints	••Dichtungssatz	••Juego Retenes	
17	**PJ 7418499**	1	1				•Complete element	•Elément complet	•Element, komplett	•Elemento completo	
18	**PJ 7418405**	1	1				••Spring cap	••Capsule a ressort	••Federkapsel	••Capsula de resorte	
19	**PJ 7418408**	1	1				••Mechanical control	••Commande mécanique	••Mechanische Steuerung	••Mando mecánico	
20	**PJ 7417733**	2	2				••Check valve	••Valve antiretour	••Rückschlagventil	••Válvula de retención	
21	**PJ 7410457**	2	2				••Plug	••Bouchon	••Stopfen	••Tapon	
22	**PJ 7410425**	2	2				•••Sealing Kit	•••Jeu Joints	•••Dichtungssatz	•••Juego Retenes	
23	**PJ 7417732**	1	1				••Pressure compensator	••Compensateur de pressi	••Druckausgleicher	••Compensador de presió	
24	**PJ 7417727**	1	1				••Sealing Kit	••Jeu Joints	••Dichtungssatz	••Juego Retenes	
26	**PJ 7418501**	1	1				•Complete element	•Elément complet	•Element, komplett	•Elemento completo	
27	**PJ 7418405**	1	1				••Spring cap	••Capsule a ressort	••Federkapsel	••Capsula de resorte	
28	**PJ 7418408**	1	1				••Mechanical control	••Commande mécanique	••Mechanische Steuerung	••Mando mecánico	
29	**PJ 7417732**	1	1				••Pressure compensator	••Compensateur de pressi	••Druckausgleicher	••Compensador de presió	
30	**PJ 7417727**	1	1				••Sealing Kit	••Jeu Joints	••Dichtungssatz	••Juego Retenes	
32	**PJ 7418500**	1	1				•Complete element	•Elément complet	•Element, komplett	•Elemento completo	
33	**PJ 7418405**	1	1				••Spring cap	••Capsule a ressort	••Federkapsel	••Capsula de resorte	

1	**272.25151**	
2	**272.40151**	
3		
4		
5		

Válvula de control : 8 correderas
Steuerblock : 8 Steuerschieber
Distributeur : 8 tiroirs
Control valve : 8 spools

Catalogue id **10018**	Group **912**
Illustr. No **912Z1**	Section **100**
Issue **VOE 6444410018**	Page **327**

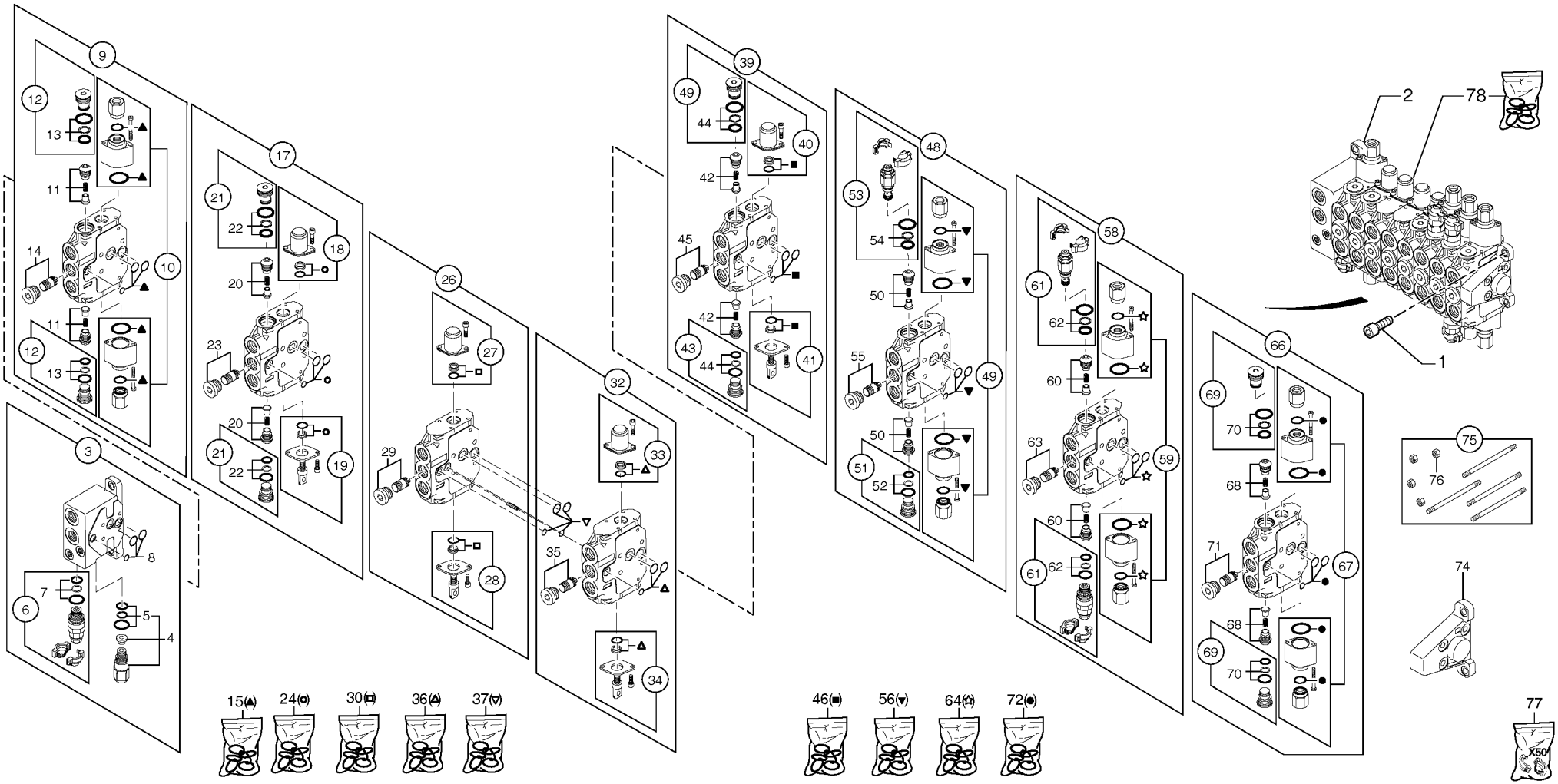
1
2
3
4
5
6
7
8
9
10
11
12
13
14
15(▲)
17
18
19
20
21
22
23
24(○)
26
27
28
29
30(□)
32
33
34
35
36(△)
37(▽)
39
40
41
42
43
44
45
46(■)
48
49
50
51
52
53
54
55
56(▼)
58
59
60
61
62
63
64(☆)
66
67
68
69
70
71
72(●)
74
75
76
77
78
X50

Fig.	Part No.	Quantity 1	2	3	PS	KIT	Description	Dénomination	Bezeichnung	Denominatición	Notes
34	**PJ 7418408**	1	1				••Mechanical control	••Commande mécanique	••Mechanische Steuerung	••Mando mecánico	
35	**PJ 7417732**	1	1				••Pressure compensator	••Compensateur de pressi	••Druckausgleicher	••Compensador de presió	
36	**PJ 7417727**	1	1				••Sealing Kit	••Jeu Joints	••Dichtungssatz	••Juego Retenes	
37	**PJ 7418417**	1	1				••Seal kit	••Pochette de joints	••Dichtringe (Satz)	••Juego de juntas	
39	**PJ 7418502**	1	1				•Complete element	•Elément complet	•Element, komplett	•Elemento completo	
40	**PJ 7418405**	1	1				••Spring cap	••Capsule a ressort	••Federkapsel	••Capsula de resorte	
41	**PJ 7418408**	1	1				••Mechanical control	••Commande mécanique	••Mechanische Steuerung	••Mando mecánico	
42	**PJ 7417733**	2	2				••Check valve	••Valve antiretour	••Rückschlagventil	••Válvula de retención	
43	**PJ 7410457**	2	2				••Plug	••Bouchon	••Stopfen	••Tapon	
44	**PJ 7410425**	2	2				•••Sealing Kit	•••Jeu Joints	•••Dichtungssatz	•••Juego Retenes	
45		1	1		NS		••Pressure compensator	••Compensateur de pressi	••Druckausgleicher	••Compensador de presió	PJ 7418409
46	**PJ 7417727**	1	1				••Sealing Kit	••Jeu Joints	••Dichtungssatz	••Juego Retenes	
48	**PJ 7418503**	1	1				•Complete element	•Elément complet	•Element, komplett	•Elemento completo	
49	**PJ 7417754**	2	2				••Hydraulic control	••Commande hydraulique	••Hydr. Steuerung	••Mando hidráulico	
50	**PJ 7417733**	2	2				••Check valve	••Valve antiretour	••Rückschlagventil	••Válvula de retención	
51	**PJ 7410457**	1	1				••Plug	••Bouchon	••Stopfen	••Tapon	
52	**PJ 7410425**	1	1				•••Sealing Kit	•••Jeu Joints	•••Dichtungssatz	•••Juego Retenes	
53	**VOE 11712587**	1	1				••Hydraulic equipment	••Equipem. hydraulique	••Hydr. Ausr~stung	••Equipo hidraulico	(PJ 7410427)
54	**PJ 7410425**	1	1				•••Sealing Kit	•••Jeu Joints	•••Dichtungssatz	•••Juego Retenes	
55	**PJ 7417732**	1	1				••Pressure compensator	••Compensateur de pressi	••Druckausgleicher	••Compensador de presió	
56	**PJ 7417727**	1	1				••Sealing Kit	••Jeu Joints	••Dichtungssatz	••Juego Retenes	
58	**PJ 7418504**	1	1				•Complete element	•Elément complet	•Element, komplett	•Elemento completo	
59	**PJ 7418496**	2	2				••Hydraulic control	••Commande hydraulique	••Hydr. Steuerung	••Mando hidráulico	
60	**PJ 7417733**	2	2				••Check valve	••Valve antiretour	••Rückschlagventil	••Válvula de retención	
61	**VOE 11712587**	2	2				••Hydraulic equipment	••Equipem. hydraulique	••Hydr. Ausr~stung	••Equipo hidraulico	(PJ 7410427)
62	**PJ 7410425**	2	2				•••Sealing Kit	•••Jeu Joints	•••Dichtungssatz	•••Juego Retenes	
63	**PJ 7417732**	1	1				••Pressure compensator	••Compensateur de pressi	••Druckausgleicher	••Compensador de presió	
64	**PJ 7417727**	1	1				••Sealing Kit	••Jeu Joints	••Dichtungssatz	••Juego Retenes	
66	**PJ 7418505**	1	1				•Complete element	•Elément complet	•Element, komplett	•Elemento completo	
67	**PJ 7418496**	2	2				••Hydraulic control	••Commande hydraulique	••Hydr. Steuerung	••Mando hidráulico	

1	**272.25151**	
2	**272.40151**	
3		
4		
5		

Válvula de control : 8 correderas
Steuerblock : 8 Steuerschieber
Distributeur : 8 tiroirs
Control valve : 8 spools

Catalogue id **10018**	Group **912**
Illustr. No **912Z1**	Section **100**
Issue **VOE 6444410018**	Page **329**

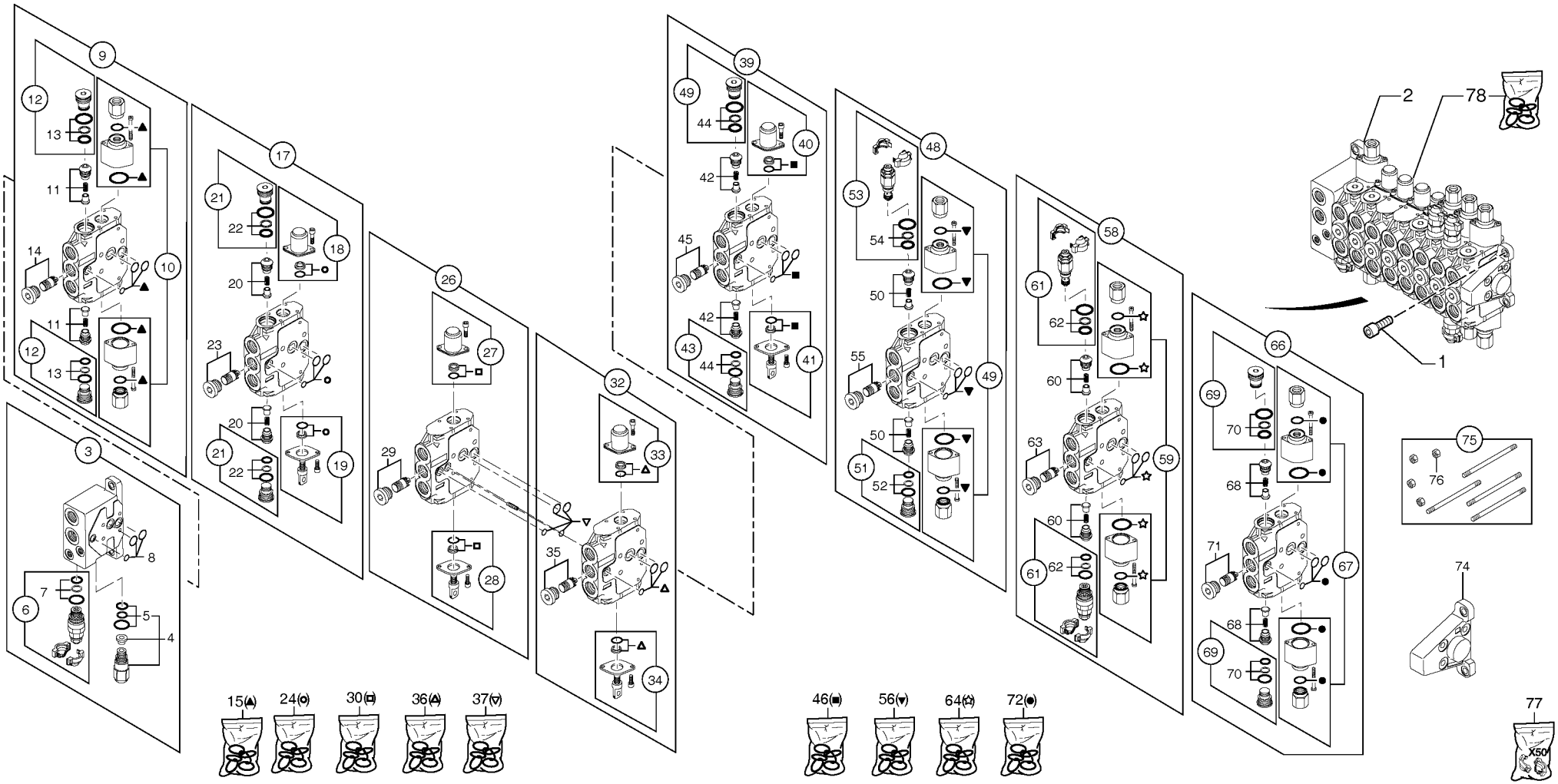
1
2
3
4
5
6
7
8
9
10
11
12
13
14
15(▲)
17
18
19
20
21
22
23
24(○)
26
27
28
29
30(□)
32
33
34
35
36(△)
37(▽)
39
40
41
42
43
44
45
46(■)
48
49
50
51
52
53
54
55
56(▼)
58
59
60
61
62
63
64(☆)
66
67
68
69
70
71
72(●)
74
75
76
77
78
X50

Fig.	Part No.	Quantity 1	2	3	PS	KIT	Description	Dénomination	Bezeichnung	Denominatición	Notes
68	**PJ 7417733**	2	2				••Check valve	••Valve antiretour	••Rückschlagventil	••Válvula de retención	
69	**PJ 7410457**	2	2				••Plug	••Bouchon	••Stopfen	••Tapon	
70	**PJ 7410425**	2	2				•••Sealing Kit	•••Jeu Joints	•••Dichtungssatz	•••Juego Retenes	
71	**PJ 7417732**	1	1				••Pressure compensator	••Compensateur de pressi	••Druckausgleicher	••Compensador de presió	
72	**PJ 7417727**	1	1				••Sealing Kit	••Jeu Joints	••Dichtungssatz	••Juego Retenes	
74	**PJ 7417791**	1	1				•Element	•Elément	•Element	•Elemento	
75	**PJ 7418404**	1	1				•Tie rod (kit)	•Jeu de tirants	•Stehbolzensatz	•Barra de acoplamiento (j	
76	**PJ 7410933**	4	4		SS		••Nut	••Ecrou	••Mutter	••Tuerca	
77	**PJ 7417514**	1	1		SS		•Cowl kit (blue)	•Kit capuchon bleu	•Motorhauben-Kit, blau	•Kit de taza (azul)	
78	**PJ 7418514**	1	1				•Seal kit	•Pochette de joints	•Dichtringe (Satz)	•Juego de juntas	

1	**272.25151**	
2	**272.40151**	
3		
4		
5		

Válvula de control : 8 correderas
Steuerblock : 8 Steuerschieber
Distributeur : 8 tiroirs
Control valve : 8 spools

Catalogue id **10018**	Group **912**
Illustr. No **912Z1**	Section **100**
Issue **VOE 6444410018**	Page **331**

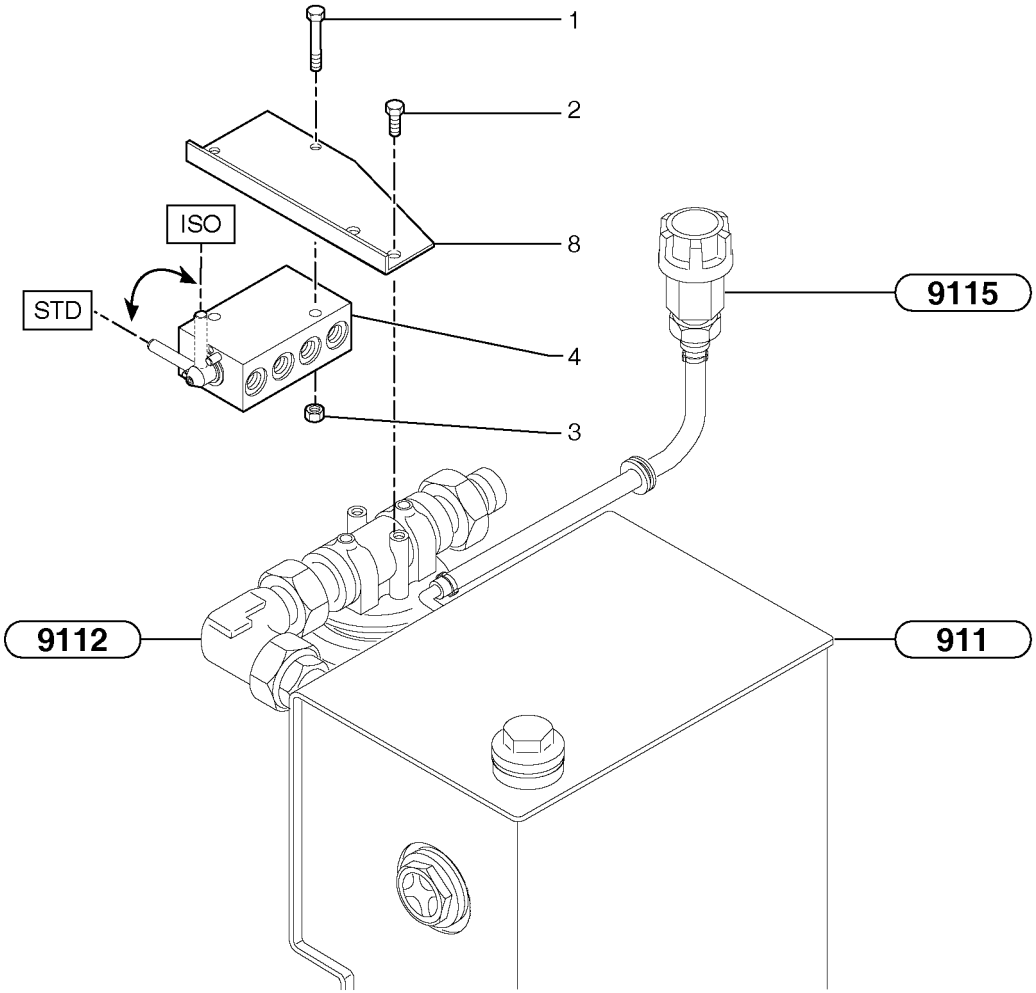
1
2
8
ISO
STD
4
3
9115
9112
911

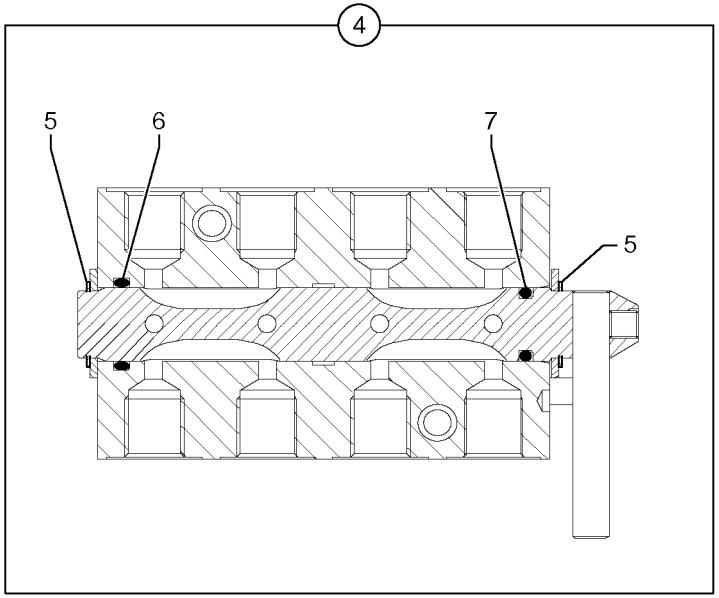
4
5
6
7
5

Fig.	Part No.	Quantity 1	2	3	PS	KIT	Description	Dénomination	Bezeichnung	Denominatición	Notes
1	**VOE 965178**	2	2				Screw	Vis	Schraube	Tornillo	M6x60
2	**VOE 946440**	2	2				Flange screw	Vis à bride	Flanschschraube	Torn embridado	M8x16
3	**VOE 13945407**	2	2				Nut	Ecrou	Mutter	Tuerca	M6
4	**VOE 11802737**	1	1				Stripper unit	Unite rotatrice	Wendevorrichtung	Inversor	(PJ 5360342)
5	**PJ 7417865**	2	2				•Snap Ring	•Circlip	•Nutring	•Circlip	
6	**PJ 7411800**	1	1				•O-ring	•Joint Torique	•O-Ring	•Junta torica	
7	**PJ 7417866**	1	1				•O-ring	•Joint Torique	•O-Ring	•Junta torica	
8	**PJ 3560718**	1	1				Support	Support	Stütze	Apoyo	

1	**272.25151**		**Selector de mando de equipo Std o Iso (us)** **Standard- oder ISO-Gerätesteuerungswahlschalter (US)** **Sélecteur de commande pour équipement standard ou ISO (USA)** **Std or Iso equipment control selector switch (us)**
2	**272.40151**		
3			
4			
5			

Catalogue id	Group
10018	**912**
Illustr. No **91219NZ1**	Section **195**
Issue **VOE 6444410018**	Page **333**

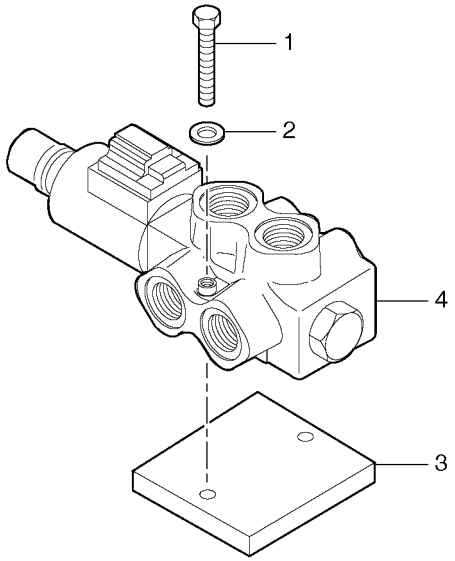
1
2
4
3

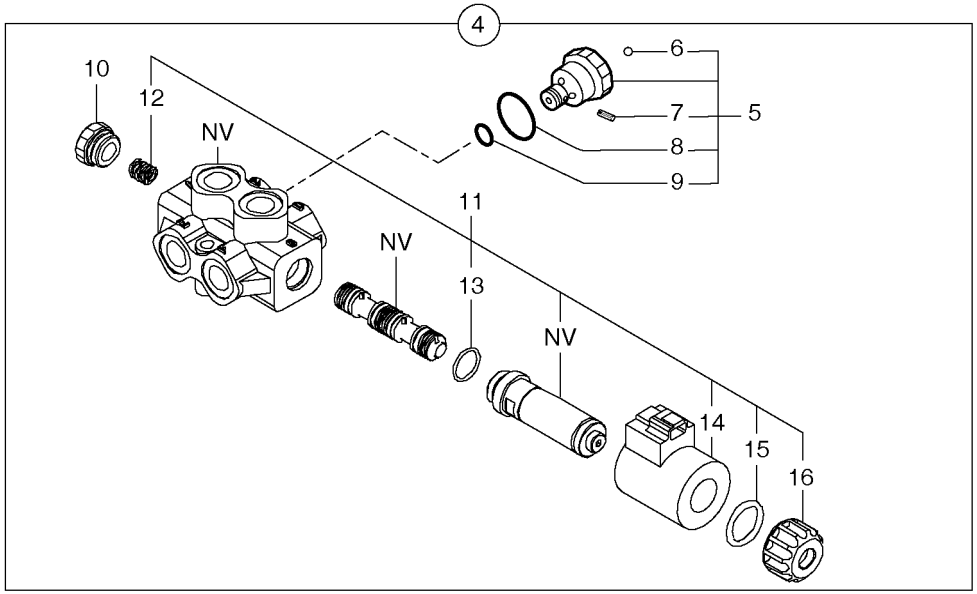
4
10
12
NV
6
7
5
8
9
11
NV
13
NV
14
15
16

Fig.	Part No.	Quantity 1	2	3	PS	KIT	Description	Dénomination	Bezeichnung	Denominatición	Notes
1	**VOE 969532**	2	2				6-pt skt screw	Vis creuse de 6	Hohlschraube	Racor 6-dientes	M6x55
2	**VOE 955892**	2	2				Washer	Rondelle	Scheibe	Arandela	6.4x12x1.5
3	**PJ 3280203**	1	1				Shim	Cale Reglage	Nachstellblech	Cuna de calzar	
4	**VOE 11800326**	1	1				Selector	Selecteur	Wähler	Selector	
5	**PJ 7490282**	1	1				•Check valve	•Valve antiretour	•Rückschlagventil	•Válvula de retención	
6	**PJ 7415279**	1	1				••Ball	••Bille	••Kugel	••Bola	
7	**PJ 7417199**	1	1				••Pin	••Goupille	••Stift	••Pasador	
8	**PJ 7415277**	1	1				••O-ring	••Joint Torique	••O-Ring	••Junta torica	
9	**PJ 7415278**	1	1				••O-ring	••Joint Torique	••O-Ring	••Junta torica	
10	**PJ 7417884**	1	1				•Plug	•Bouchon	•Stopfen	•Tapon	
11	**PJ 7418511**	1	1				•Kit	•Kit	•Satz	•Juego	
12	**PJ 7417878**	1	1				••Spring	••Ressort	••Feder	••Muelle	
13	**PJ 7417925**	1	1				••O-ring	••Joint Torique	••O-Ring	••Junta torica	
14	**PJ 7418510**	1	1				••Bobbin	••Bobine	••Spule	••Bobina	
15	**PJ 7417495**	1	1				••O-ring	••Joint Torique	••O-Ring	••Junta torica	
16	**PJ 7417881**	1	1				••Plug	••Bouchon	••Stopfen	••Tapon	

1	**272.25151**	
2	**272.40151**	
3		
4		
5		

Interruptor de selección giro-desplazamiento
Wahlschalter Schwenkbewegung-Versetzung
Sélecteur orientation-déport latéral
Slewing-offset selector switch

Catalogue id **10018**	Group **912**
Illustr. No **9124Z1**	Section **400**
Issue **VOE 6444410018**	Page **335**

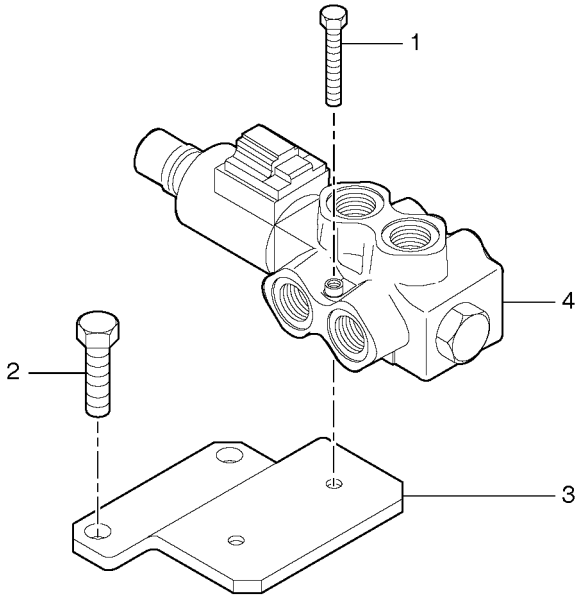
1
2
3
4

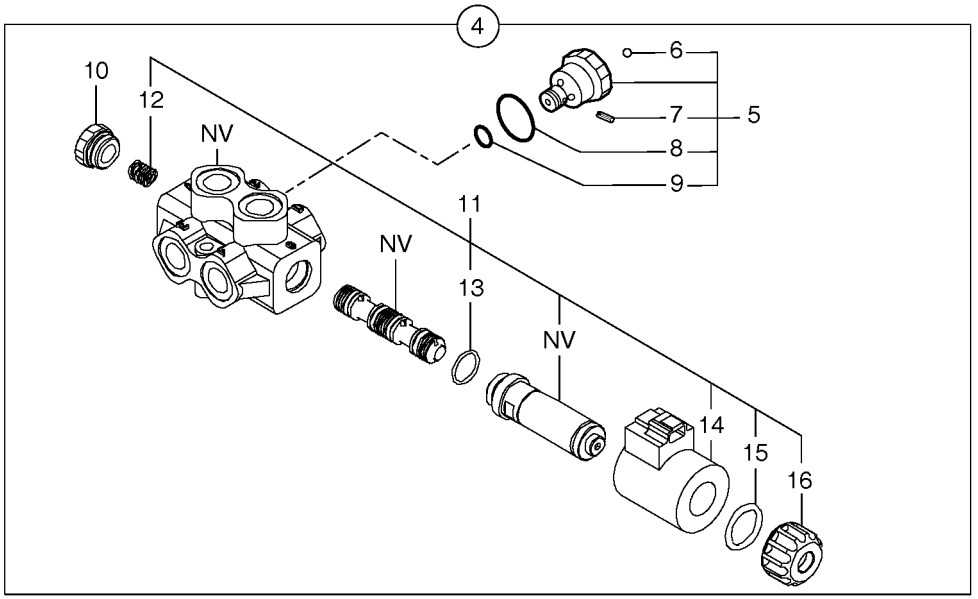
4
10
12
NV
6
7
8
9
5
11
NV
13
NV
14
15
16

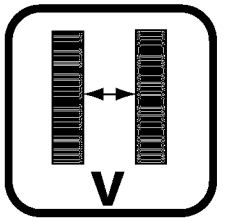
V

Fig.	Part No.	Quantity 1	2	3	PS	KIT	Description	Dénomination	Bezeichnung	Denominatición	Notes
1	**VOE 965177**		2		SS		Screw	Vis	Schraube	Tornillo	M6x50
2	**VOE 13946173**		2				Flange screw	Vis à bride	Flanschschraube	Torn embridado	M8x20
3	**PJ 3620200**		1				Support	Support	Stütze	Apoyo	
4	**VOE 11800326**		1				Selector	Selecteur	Wähler	Selector	
5	**PJ 7490282**		1				•Check valve	•Valve antiretour	•Rückschlagventil	•Válvula de retención	
6	**PJ 7415279**		1				••Ball	••Bille	••Kugel	••Bola	
7	**PJ 7417199**		1				••Pin	••Goupille	••Stift	••Pasador	
8	**PJ 7415277**		1				••O-ring	••Joint Torique	••O-Ring	••Junta torica	
9	**PJ 7415278**		1				••O-ring	••Joint Torique	••O-Ring	••Junta torica	
10	**PJ 7417884**		1				•Plug	•Bouchon	•Stopfen	•Tapon	
11	**PJ 7418511**		1				•Kit	•Kit	•Satz	•Juego	
12	**PJ 7417878**		1				••Spring	••Ressort	••Feder	••Muelle	
13	**PJ 7417925**		1				••O-ring	••Joint Torique	••O-Ring	••Junta torica	
14	**PJ 7418510**		1				••Bobbin	••Bobine	••Spule	••Bobina	
15	**PJ 7417495**		1				••O-ring	••Joint Torique	••O-Ring	••Junta torica	
16	**PJ 7417881**		1				••Plug	••Bouchon	••Stopfen	••Tapon	

1	**.**	
2	**272.40151**	
3		
4		
5		

Selector / vía variable
Selektor / verstellbare Spurweite
Sélecteur / voie variable
Selector / variable track

Catalogue id	Group
10018	**912**
Illustr. No **9124VZ1**	Section **410**
Issue **VOE 6444410018**	Page **337**

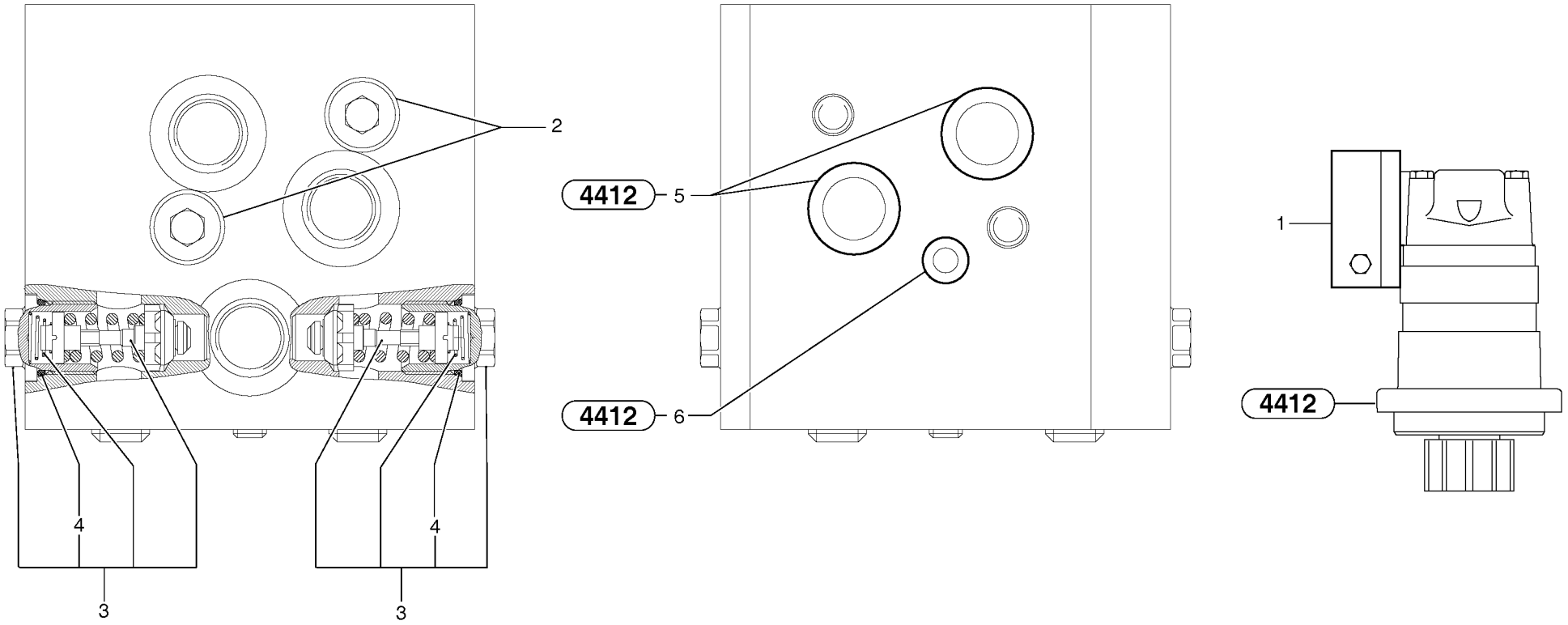
2
4412
5
4412
6
1
4412
4
4
3
3

Fig.	Part No.	Quantity 1	2	3	PS	KIT	Description	Dénomination	Bezeichnung	Denominatición	Notes
1	**PJ 6090129**	1	1				Valve	Soupape	Ventil	Valvula	
2	**PJ 7416856**	2	2		SS		•Screw	•Vis	•Schraube	•Tornillo	
3	**PJ 6090130**	2	2				•Relief valve	•Limiteur - pression	•Druckbegrenzer	•Limitador presion	150 bar, 2175 PSI
4	**VOE 11711167**	2	2				••Plug	••Bouchon	••Stopfen	••Tapon	(PJ 7416855)
5		2	2				•O-ring	•Joint torique	•O-Ring	•Anillo torico	See group 441, Page 195
6		1	1				•O-ring	•Joint torique	•O-Ring	•Anillo torico	See group 441, Page 195

1	**272.25151**	
2	**272.40151**	
3		
4		
5		

Válvula de equilibrio (giro)
Ausgleichventil (Schwenkbewegung)
Valve d'équilibrage (orientation)
Balancing valve (slewing)

Catalogue id **10018**	Group **912**
Illustr. No **91253Z1**	Section **500**
Issue **VOE 6444410018**	Page **339**

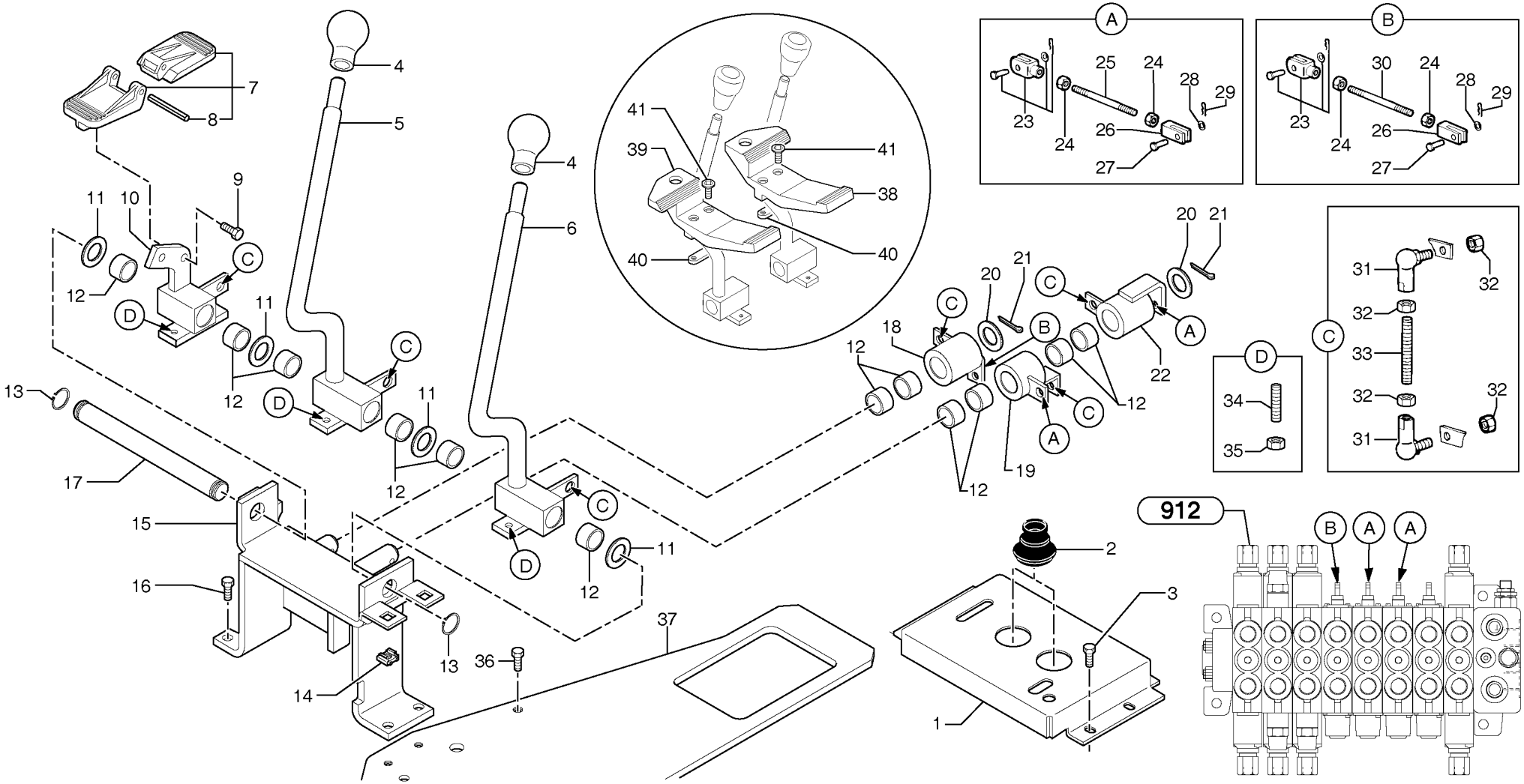
912
A
B
C
D
1
2
3
4
5
6
7
8
9
10
11
12
13
14
15
16
17
18
19
20
21
22
23
24
25
26
27
28
29
30
31
32
33
34
35
36
37
38
39
40
41

Fig.	Part No.	Quantity 1	2	3	PS	KIT	Description	Dénomination	Bezeichnung	Denominatición	Notes
1	**VOE 11800880**	1	1				Bracket	Console	Konsole	Ménsula	
2	**VOE 11802681**	2	2				Bellow	Soufflet	Faltenbalg	Fuelle	(PJ 5040027)
3	**VOE 13946173**	3	3				Flange screw	Vis à bride	Flanschschraube	Torn embridado	M8x20
4	**VOE 11803169**	2	2				Handle	Poignee	Handgriff	Manilla	(PJ 5270199)
5	**VOE 11800216**	1	1				Lever	Levier	Hebel	Palanca	
6	**VOE 11800217**	1	1				Lever	Levier	Hebel	Palanca	
7	**PJ 5270604**	1	1				Plastic pedal kit	Kit pédale plastique	Kunststoffpedal-Kit	Kit de pedal de plástico	
8	**VOE 951998**	1	1				•Spring Pin	•Axe de ressort	•Federstift	•Pasador Resorte	(PJ 4570055)
9	**VOE 13946173**	2	2				Flange screw	Vis à bride	Flanschschraube	Torn embridado	M8x20
10	**VOE 11800569**	1	1				Carrier	Support	Träger	Soporte	
11	**PJ 5040154**	4	4				Washer	Rondelle	Scheibe	Arandela	THICK = 1 mm / 0.0394 in
12	**VOE 11802685**	12	12				Bushing	Bague	Buchse	Casquillo	(PJ 4590018)
13	**VOE 914454**	2	2				Snap Ring	Circlip	Nutring	Circlip	(PJ 4630024)
14	**PJ 4450016**	3	3				Square Nut	Ecrou Carre	Vierkantmutter	Tuerca Cuadrada	M8
15	**VOE 11800570**	1	1				Carrier	Support	Träger	Soporte	
16	**VOE 13946173**	4	4				Flange screw	Vis à bride	Flanschschraube	Torn embridado	M8x20
17	**PJ 3730052**	1	1				Stub Axle	Axe	Steckachse	Gorron Eje	
18	**VOE 11800568**	1	1				Relay	Relais	Relais	Rele	
19	**VOE 11800210**	1	1				Relay	Relais	Relais	Rele	
20	**VOE 955903**	2	2				Washer	Rondelle	Scheibe	Arandela	21x36x3
21	**VOE 907872**	2	2				Pin	Goupille	Stift	Pasador	
22	**VOE 11800211**	1	1				Relay	Relais	Relais	Rele	
23	**PJ 5010016**	3	3				Yoke	Chape	Joch	Horquilla	
24	**VOE 13945408**	6	6				Nut	Ecrou	Mutter	Tuerca	M8
25	**VOE 11800213**	1	1				Rod	Tringle	Stange	Tirante	
26	**PJ 5270034**	3	3				Yoke	Chape	Joch	Horquilla	
27	**PJ 3780016**	3	3				Stub Axle	Axe	Steckachse	Gorron Eje	
28	**VOE 955892**	3	3				Washer	Rondelle	Scheibe	Arandela	6.4x12x1.5
29	**PJ 4600003**	3	3				Pin	Goupille	Stift	Pasador	
30	**VOE 11800695**	1	1				Rod	Tringle	Stange	Tirante	

1	**272.25151**	
2	**272.40151**	
3		
4		
5		

Palancas de mando : traslación / accesorios
Steuerhebel : Fahrbewegung / Zubehör
Leviers de commande : translation / accessoires
Control levers : travelling / accessories

Catalogue id	Group
10018	**912**
Illustr. No **9128Z1**	Section **800**
Issue **VOE 6444410018**	Page **341**

VOLVO

EC15B

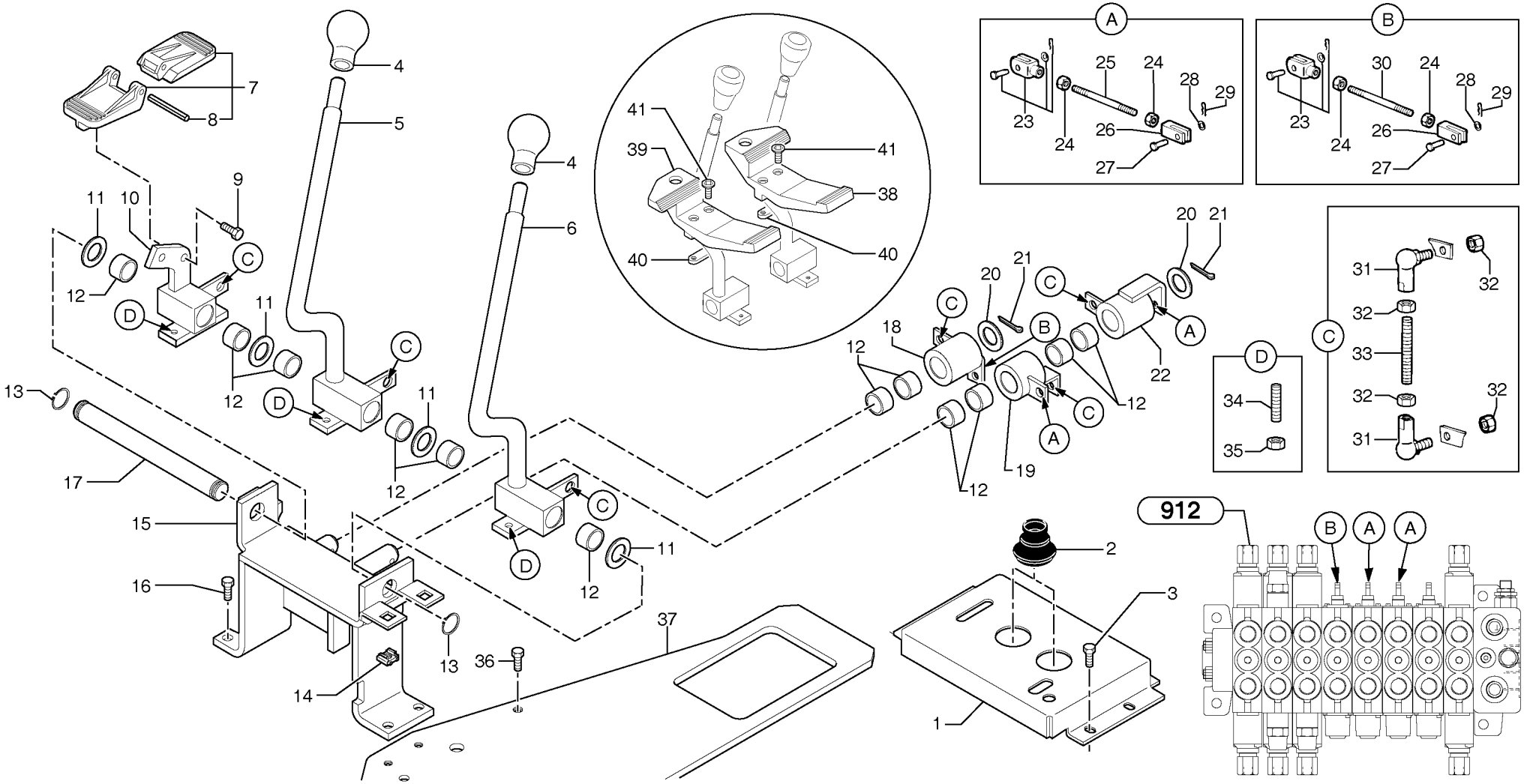
912
A
B
C
D
1
2
3
4
5
6
7
8
9
10
11
12
13
14
15
16
17
18
19
20
21
22
23
24
25
26
27
28
29
30
31
32
33
34
35
36
37
38
39
40
41

Fig.	Part No.	Quantity 1	2	3	PS	KIT	Description	Dénomination	Bezeichnung	Denominatición	Notes
31	**VOE 959081**	6	6				Anl Ball Joint	Rotul.angulaire	Winkelgelenk	Rotula Angular	(PJ 5000007)
32	**VOE 971095**	12	12		SS		Nut	Ecrou	Mutter	Tuerca	M10
33	**VOE 11800212**	3	3				Rod	Tringle	Stange	Tirante	
34	**VOE 963055**	6	6				Screw	Vis	Schraube	Tornillo	
35	**VOE 13945407**	6	6				Nut	Ecrou	Mutter	Tuerca	M6
36	**VOE 13946173**	5	5				Flange screw	Vis à bride	Flanschschraube	Torn embridado	M8x20
37	**VOE 11800223**	1	1				Carrier	Support	Träger	Soporte	
38	**VOE 11802679**	1	1				Pedal	Pedale	Pedal	Pedal	(PJ 5270600)
39	**PJ 5270601**	1	1				Plastic pedal	Pédale plastique	Kunststoffpedal	Pedal de plástico	
40	**PJ 3310403**	2	2				Flange	Flasque	Flansch	Brida	
41	**PJ 4250039**	4	4				Screw	Vis	Schraube	Tornillo	RHc M8X35

1	**272.25151**	
2	**272.40151**	
3		
4		
5		

Palancas de mando : traslación / accesorios
Steuerhebel : Fahrbewegung / Zubehör
Leviers de commande : translation / accessoires
Control levers : travelling / accessories

Catalogue id **10018**	Group **912**
Illustr. No **9128Z1**	Section **800**
Issue **VOE 6444410018**	Page **343**

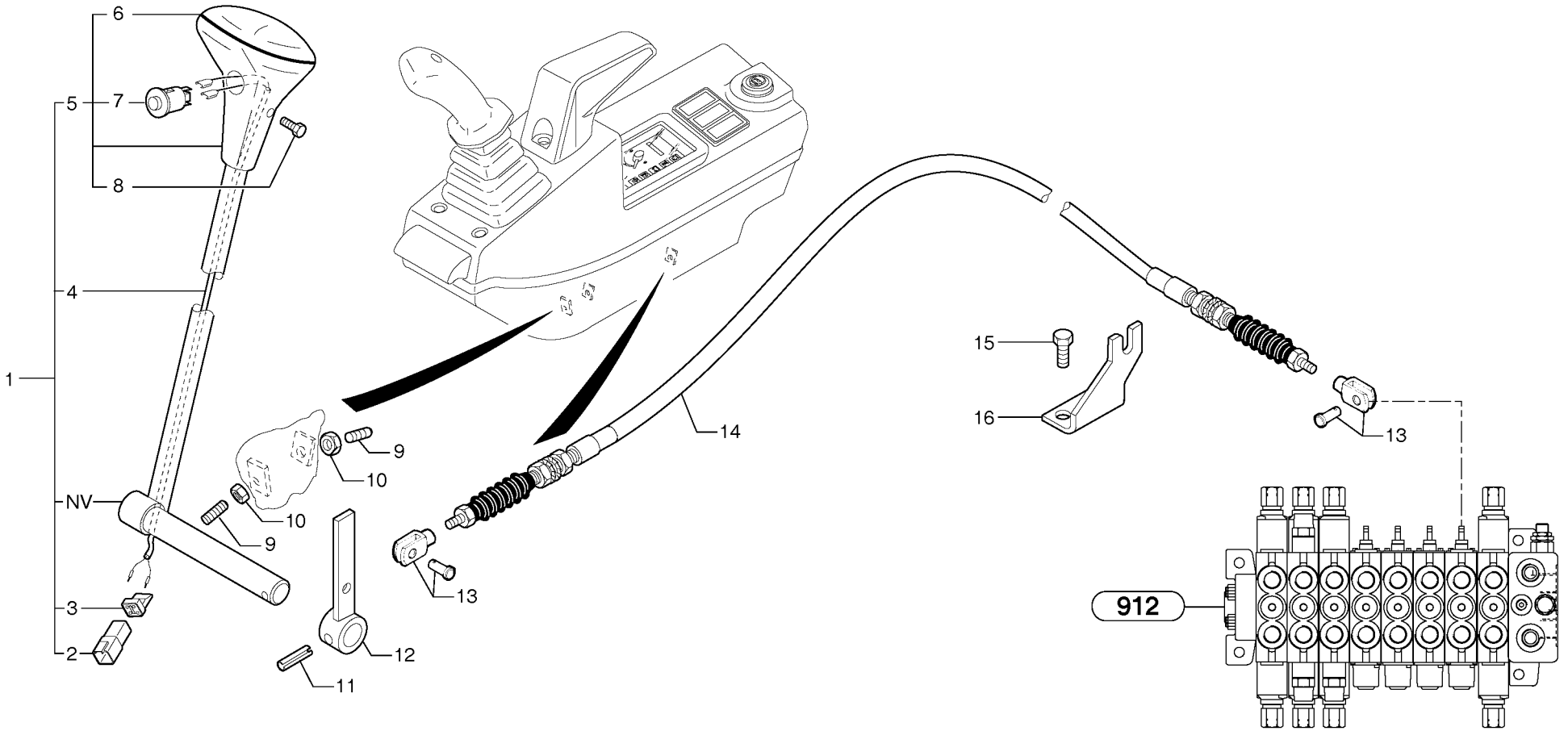
6
5
7
8
4
1
NV
3
2
9
10
10
9
12
11
13
14
15
16
13
912

Fig.	Part No.	Quantity 1	2	3	PS	KIT	Description	Dénomination	Bezeichnung	Denominatión	Notes
1	**VOE 11802717**	1	1				Lever	Levier	Hebel	Palanca	(PJ 6860137)
2	**PJ 5080097**	1	1				•Receiver	•Récepteur	•Empfänger	•Receptor	
3	**PJ 5080098**	1	1				•Latch	•Poignee Blocage	•Knebel	•Mango Seguridad	
4	**VOE 11802563**	1	1				•Wire harness	•Faisceau electrique	•Kabelbaum	•Manojo cables	(PJ 5720547)
5	**VOE 11802562**	1	1				•Handle	•Poignee	•Handgriff	•Manilla	(PJ 5270311)
6	**PJ 7413002**	1	1				••Seal	••Joint	••Dichtring	••Junta	
7	**PJ 7413003**	1	1				••Switch	••Commutateur	••Schalter	••Contactor	
8	**PJ 7413004**	1	1				••Screw	••Vis	••Schraube	••Tornillo	
9	**VOE 969589**	2	2				6-pt skt screw	Vis creuse de 6	Hohlschraube	Racor 6-dientes	
10	**VOE 13945407**	2	2				Nut	Ecrou	Mutter	Tuerca	M6
11	**VOE 951979**	1	1		SS		Spring pin	Goupille roulee	Spannstift	Pasador	6x32
12	**VOE 11802718**	1	1				Relay	Relais	Relais	Rele	(PJ 5270552)
13	**VOE 11802559**	2	2				Yoke	Chape	Joch	Horquilla	(PJ 5010060)
14	**PJ 5270609**	1	1				Cable	Câble	Kabel	Cable	
15	**VOE 13946173**	2	2				Flange screw	Vis à bride	Flanschschraube	Torn embridado	M8x20
16	**VOE 11800732**	1	1				Carrier	Support	Träger	Soporte	

1	**272.25151**	
2	**272.40151**	
3		
4		
5		

Palanca de mando : hoja topadora
Steuerhebel : Planierschild
Levier de commande : lame niveleuse
Control lever : dozer blade

Catalogue id	Group
10018	**912**
Illustr. No **9128BZ1**	Section **830**
Issue **VOE 6444410018**	Page **345**

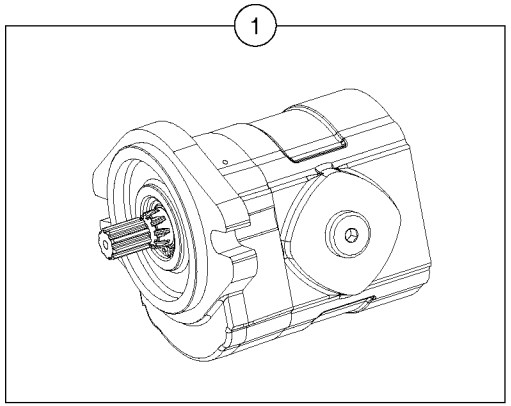
1

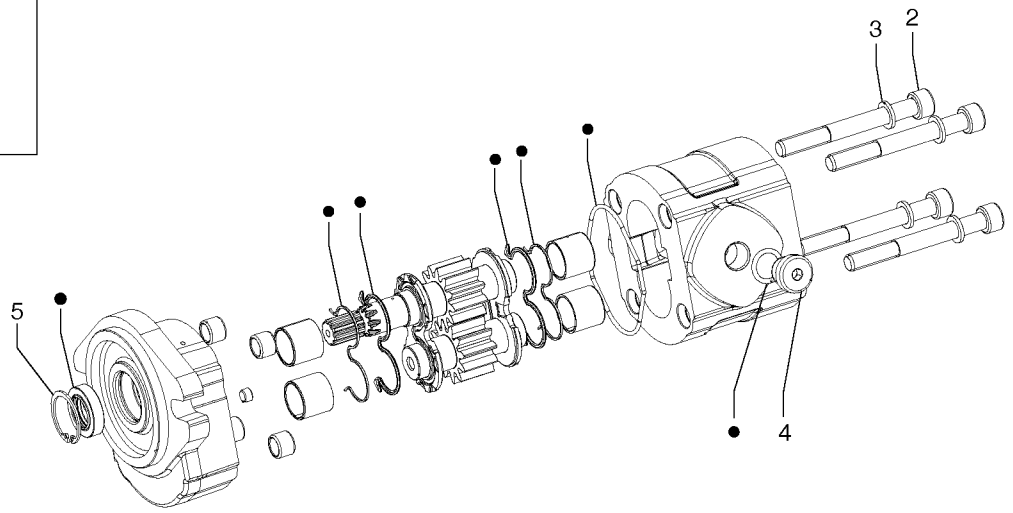
3
2
5
4


6

Fig.	Part No.	Quantity 1	2	3	PS	KIT	Description	Dénomination	Bezeichnung	Denominatición	Notes
1	**VOE 11800206**	1	1				Hydraulic Pump	Pompe Hydraulique	Hydraulikpumpe	Bomba Hidraulica	
2	**PJ 7418468**	4	4				•Screw	•Vis	•Schraube	•Tornillo	
3	**PJ 7418469**	4	4				•Washer	•Rondelle	•Scheibe	•Arandela	
4	**PJ 7418460**	1	1				•Plug	•Bouchon	•Stopfen	•Tapón	
5	**PJ 7416861**	1	1				•Snap Ring	•Circlip	•Nutring	•Circlip	
6	**PJ 7418249**	1	1				•Sealing Kit	•Jeu Joints	•Dichtungssatz	•Juego Retenes	

1	**272.25151**		**Bomba hidráulica** **Hydraulikpumpe** **Pompe hydraulique** **Hydraulic pump**	Catalogue id **10018**	Group **913**
2	**272.40151**			Illustr. No **913Z1**	Section **100**
3				Issue **VOE 6444410018**	Page **347**
4					
5					

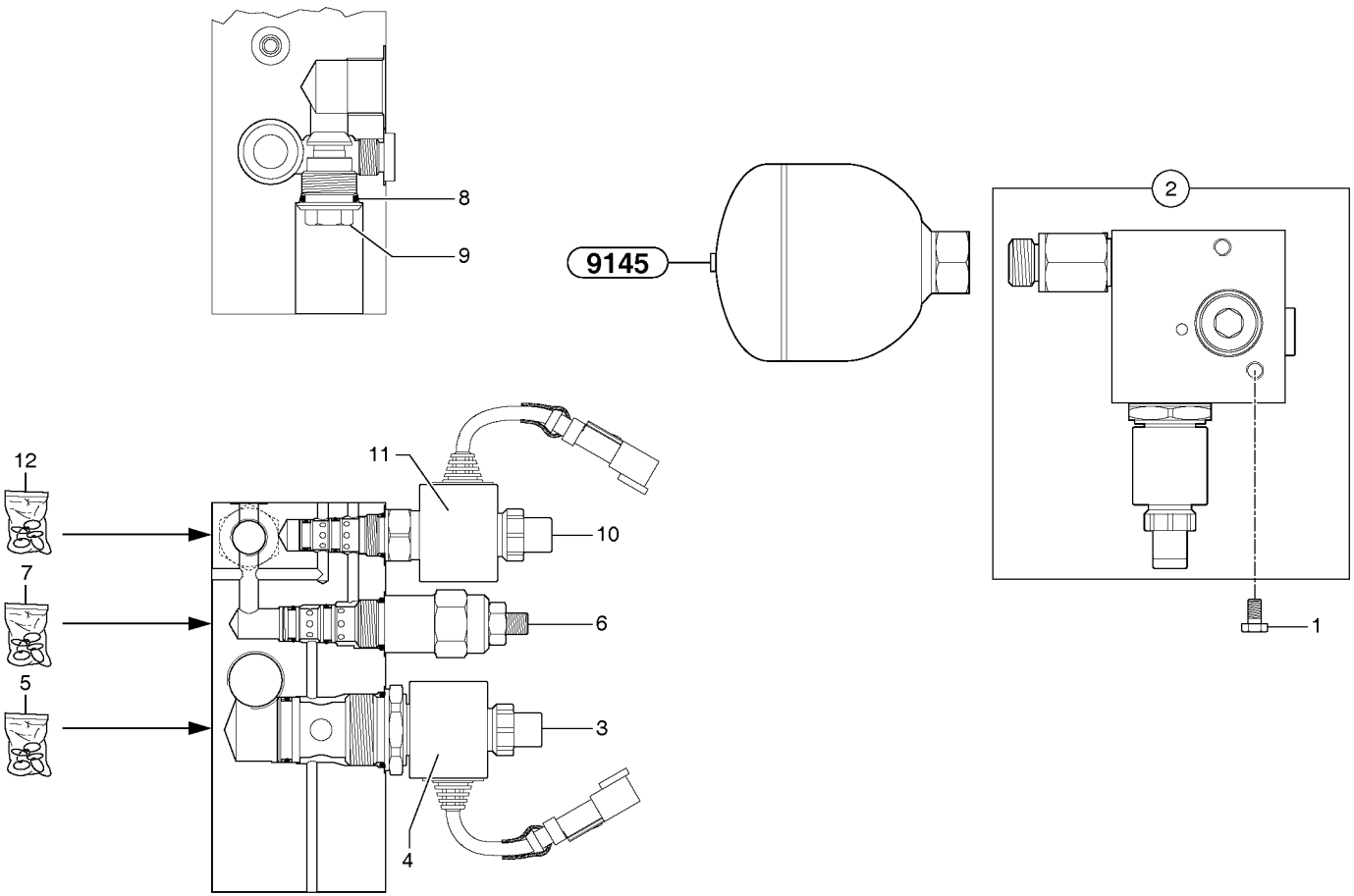
8
9
9145
2
12
11
10
7
6
5
3
4
1

Fig.	Part No.	Quantity 1	2	3	PS	KIT	Description	Dénomination	Bezeichnung	Denominatión	Notes
1	**VOE 13945444**	2	2				Flange screw	Vis à bride	Flanschschraube	Torn embridado	H M8x25
2	**VOE 11800706**	1	1				Block	Bloc	Block	Bloque	
3	**VOE 11711132**	1	1				•Electro valve	•Electrovalve	•Elektroventil	•Electroválvula	
4	**VOE 11711130**	1	1				•Coil	•Bobine	•Zündspule	•Bobina	
5	**VOE 11711159**	1	1				•Gasket Kit	•Kit Joints	•Dichtungssatz	•Juego Juntas	
6	**VOE 11711207**	1	1				•Relief valve	•Limiteur - pression	•Druckbegrenzer	•Limitador presion	
7	**VOE 11711160**	1	1				•Gasket Kit	•Kit Joints	•Dichtungssatz	•Juego Juntas	
8	**VOE 11711162**	1	1				•O-ring	•Joint torique	•O-Ring	•Anillo torico	
9	**VOE 11711164**	1	1				•Return Valve	•Valve De Retour	•Rucklaufventil	•Valvula Retorno	
10	**VOE 11711163**	1	1				•Electro valve	•Electrovalve	•Elektroventil	•Electroválvula	
11	**VOE 11711130**	1	1				•Coil	•Bobine	•Zündspule	•Bobina	
12	**VOE 11711161**	1	1				•Gasket Kit	•Kit Joints	•Dichtungssatz	•Juego Juntas	

1	**272.25151**	
2	**272.40151**	
3		
4		
5		

Acumulador / electroválvula
Akkumulator / Elektroventil
Accumulateur / électrovalve
Accumulator / electrovalve

Catalogue id **10018**	Group **914**
Illustr. No **9142Z1**	Section **200**
Issue **VOE 6444410018**	Page **349**

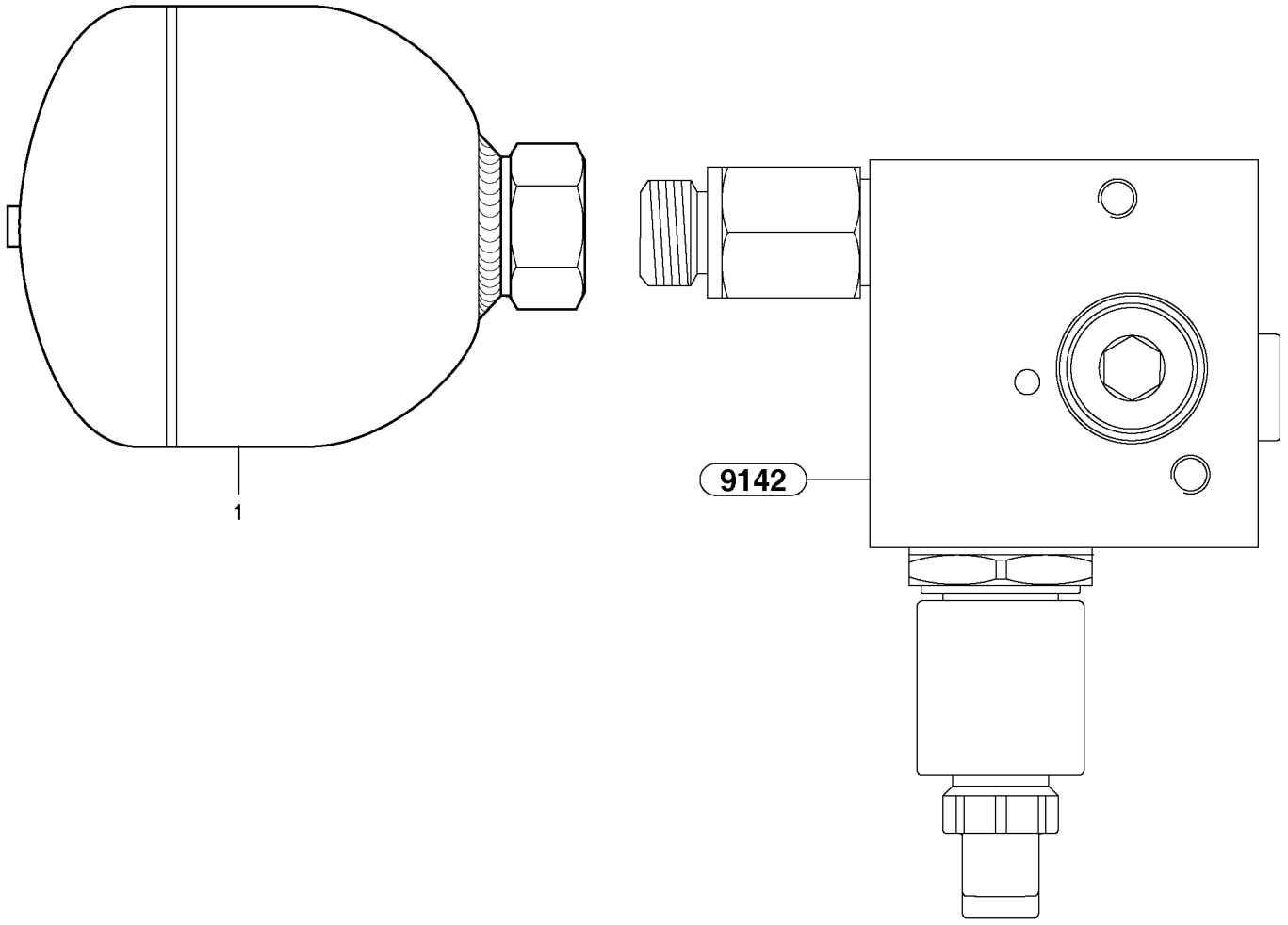
1
9142

Fig.	Part No.	Quantity 1	2	3	P S	K I T	Description	Dénomination	Bezeichnung	Denominatición	Notes
1	**PJ 4770043**	1	1				Accumulator	Accumulateur	Speicher	Acumulador	

1	**272.25151**		**Acumulador** **Speicher** **Accu** **Accumulator**	Catalogue id **10018**	Group **914**
2	**272.40151**			Illustr. No **9145Z1**	Section **500**
3				Issue **VOE 6444410018**	Page **351**
4					
5					

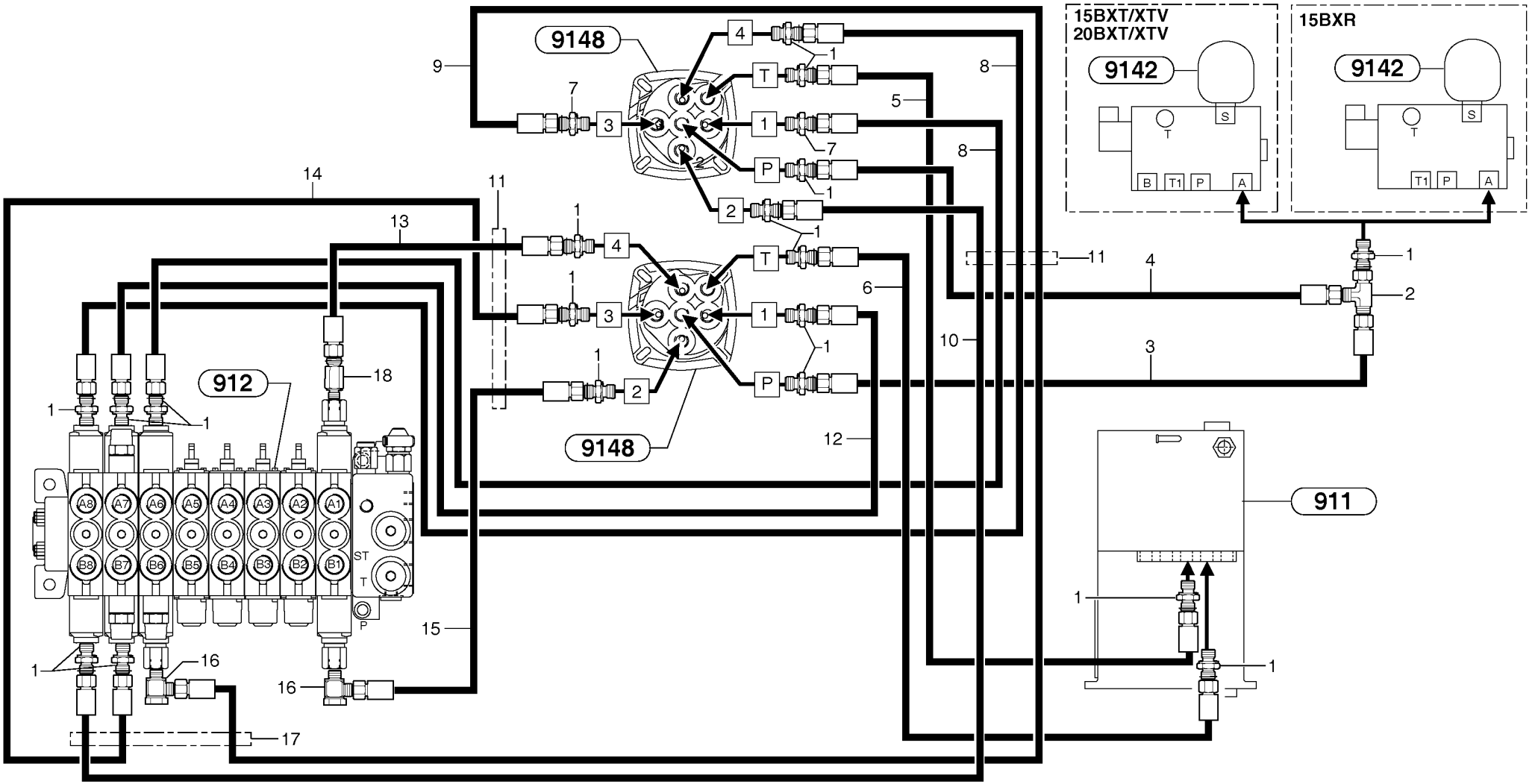
15BXT/XTV
20BXT/XTV
15BXR
9142
9142
9148
9148
912
911
T
S
B
T1
P
A
ST
T
P

Fig.	Part No.	Quantity 1	2	3	PS	KIT	Description	Dénomination	Bezeichnung	Denominatición	Notes
1	**PJ 4750055**	18	18				Union	Teton Connexion	Anschlussnippel	Niple Conexcion	
2	**PJ 4720008**	1	1				Tee	Connexion en T	T-stuck	Acoplamiento T	
3	**PJ 4192547**	1	1				Hose	Durit	Schlauch	Tubo flexible	1/4”
4	**VOE 11805963**	1	1				Hose	Durit	Schlauch	Tubo flexible	(PJ 4192476) 1/4"
5	**PJ 4192441**	1	1				Hose	Durit	Schlauch	Tubo flexible	1/4"
6	**PJ 4192453**	1	1				Hose	Durit	Schlauch	Tubo flexible	1/4”
7	**PJ 4770691**	2	2				Restricting valve	Valve etranglement	Drosselventil	Valvula estrangulador	ID = 0,5mm/0.0197in
8	**PJ 4192438**	2	2				Hose	Durit	Schlauch	Tubo flexible	1/4"
9	**PJ 4192440**	1	1				Hose	Durit	Schlauch	Tubo flexible	1/4"
10	**PJ 4192449**	1	1				Hose	Durit	Schlauch	Tubo flexible	1/4"
11	**PJ 2360030**	REQ	REQ				Outer Casing	Gaine	Hülle	Funda	L = 800mm/31.4960in
12	**PJ 4192473**	1	1				Hose	Durit	Schlauch	Tubo flexible	1/4"
13	**VOE 11805963**	1	1				Hose	Durit	Schlauch	Tubo flexible	(PJ 4192476) 1/4"
14	**PJ 4192524**	1	1				Hose	Durit	Schlauch	Tubo flexible	1/4”
15	**PJ 4192539**	1	1				Hose	Durit	Schlauch	Tubo flexible	1/4”
16	**PJ 4700034**	2	2				Banjo connection	Raccord banjo	Schwenknippel	Racor banjo	
17	**PJ 5040223**	1	1				Sleeve	Manchon	Muffe	Manguito	
18	**VOE 11801025**	1	1				Extension with seal	Rallonge, avec joint	Verlängerung mit Dichtung	Prolongación con junta	

1	**272.25151**	
2	**272.40151**	
3		
4		
5		

Circuito hidráulico (mandos implementos)
Hydraulikkreis (Schaltung Löffelausrüstung)
Circuit hydraulique, (assistance commandes)
Hydr. circuit (control's attachment)

Catalogue id	Group
10018	**914**
Illustr. No **9147Z1**	Section **700**
Issue **VOE 6444410018**	Page **353**

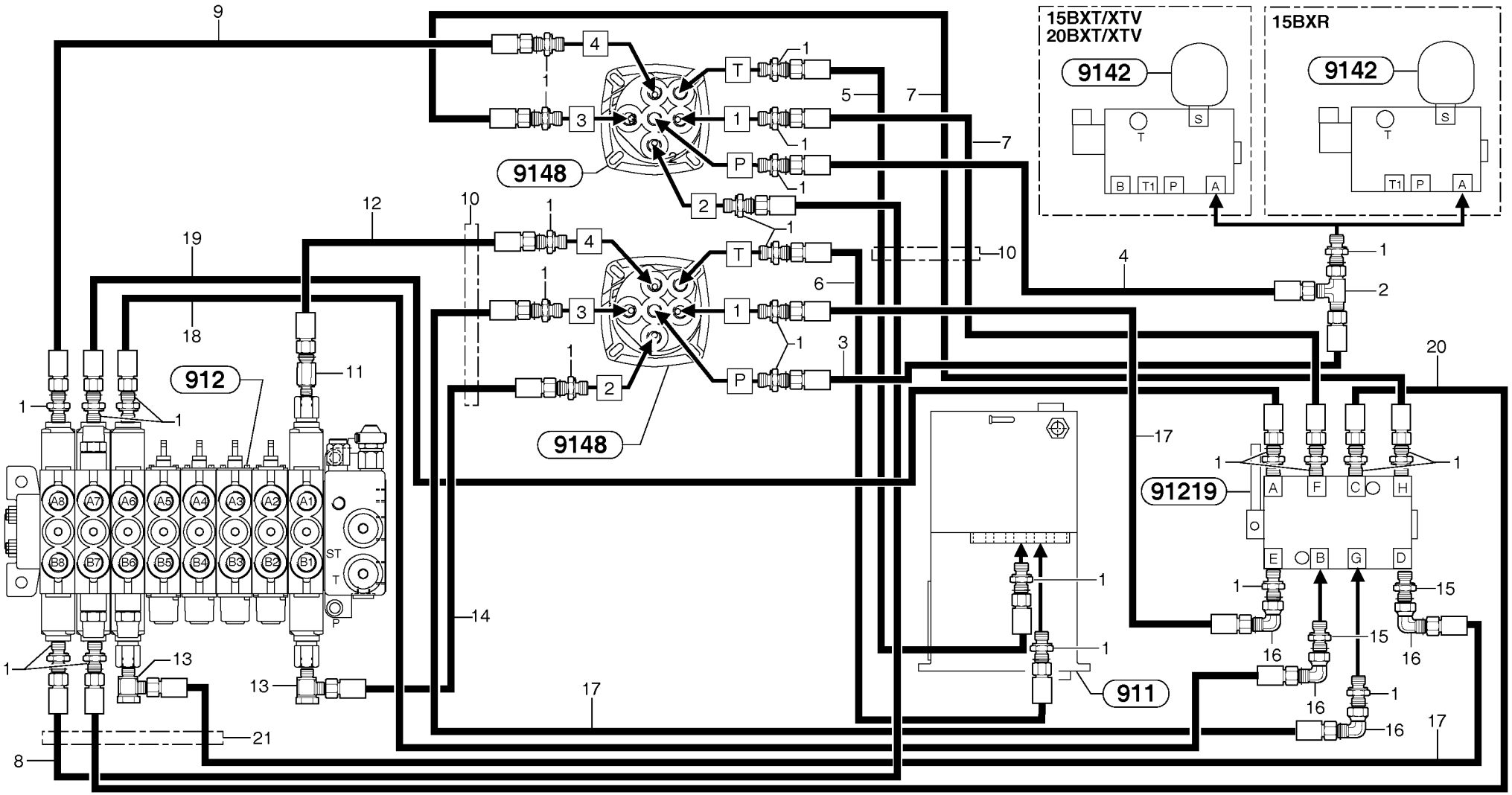
15BXT/XTV
20BXT/XTV
9142
15BXR
9142
9148
9148
912
91219
911
T
P
ST
T
S
T
B
T1
P
A
T1
P
A
A
F
C
H
E
B
G
D

Fig.	Part No.	Quantity 1	2	3	PS	KIT	Description	Dénomination	Bezeichnung	Denominatición	Notes
1	**PJ 4750055**	26	26				Union	Teton Connexion	Anschlussnippel	Niple Conexcion	
2	**PJ 4720008**	1	1				Tee	Connexion en T	T-stuck	Acoplamiento T	
3	**PJ 4192547**	1	1				Hose	Durit	Schlauch	Tubo flexible	1/4”
4	**VOE 11805963**	1	1				Hose	Durit	Schlauch	Tubo flexible	(PJ 4192476) 1/4"
5	**PJ 4192441**	1	1				Hose	Durit	Schlauch	Tubo flexible	1/4"
6	**PJ 4192453**	1	1				Hose	Durit	Schlauch	Tubo flexible	1/4”
7	**PJ 4192454**	2	2				Hose	Durit	Schlauch	Tubo flexible	1/4"
8	**PJ 4192449**	1	1				Hose	Durit	Schlauch	Tubo flexible	1/4"
9	**PJ 4192438**	1	1				Hose	Durit	Schlauch	Tubo flexible	1/4"
10	**PJ 2360030**	REQ	REQ				Outer Casing	Gaine	Hülle	Funda	L = 800mm/31.4960in
11	**VOE 11801025**	1	1				Extension with seal	Rallonge, avec joint	Verlängerung mit Dichtung	Prolongación con junta	
12	**VOE 11805963**	1	1				Hose	Durit	Schlauch	Tubo flexible	(PJ 4192476) 1/4"
13	**PJ 4700034**	2	2				Banjo connection	Raccord banjo	Schwenknippel	Racor banjo	
14	**PJ 4192539**	1	1				Hose	Durit	Schlauch	Tubo flexible	1/4”
15	**PJ 4770691**	2	2				Restricting valve	Valve etranglement	Drosselventil	Valvula estrangulador	ID = 0,5mm/0.0197in
16	**PJ 4700015**	4	4				Elbow	Coude	Winkelstueck	Tubo acodado	
17	**PJ 4192547**	3	3				Hose	Durit	Schlauch	Tubo flexible	1/4”
18	**PJ 4192453**	1	1				Hose	Durit	Schlauch	Tubo flexible	1/4”
19	**PJ 4192441**	1	1				Hose	Durit	Schlauch	Tubo flexible	1/4"
20	**PJ 4192473**	1	1				Hose	Durit	Schlauch	Tubo flexible	1/4"
21	**PJ 5040223**	1	1				Sleeve	Manchon	Muffe	Manguito	

1	**272.25151**	
2	**272.40151**	
3		
4		
5		

Circuito hidráulico (mandos implementos) (us)
Hydraulikkreis (Schaltung Löffelausrüstung) (US)
Circuit hydraulique, (assistance commandes) (USA)
Hydr. circuit (control's attachment) (us)

Catalogue id	Group
10018	**914**
Illustr. No **9147NZ1**	Section **720**
Issue **VOE 6444410018**	Page **355**

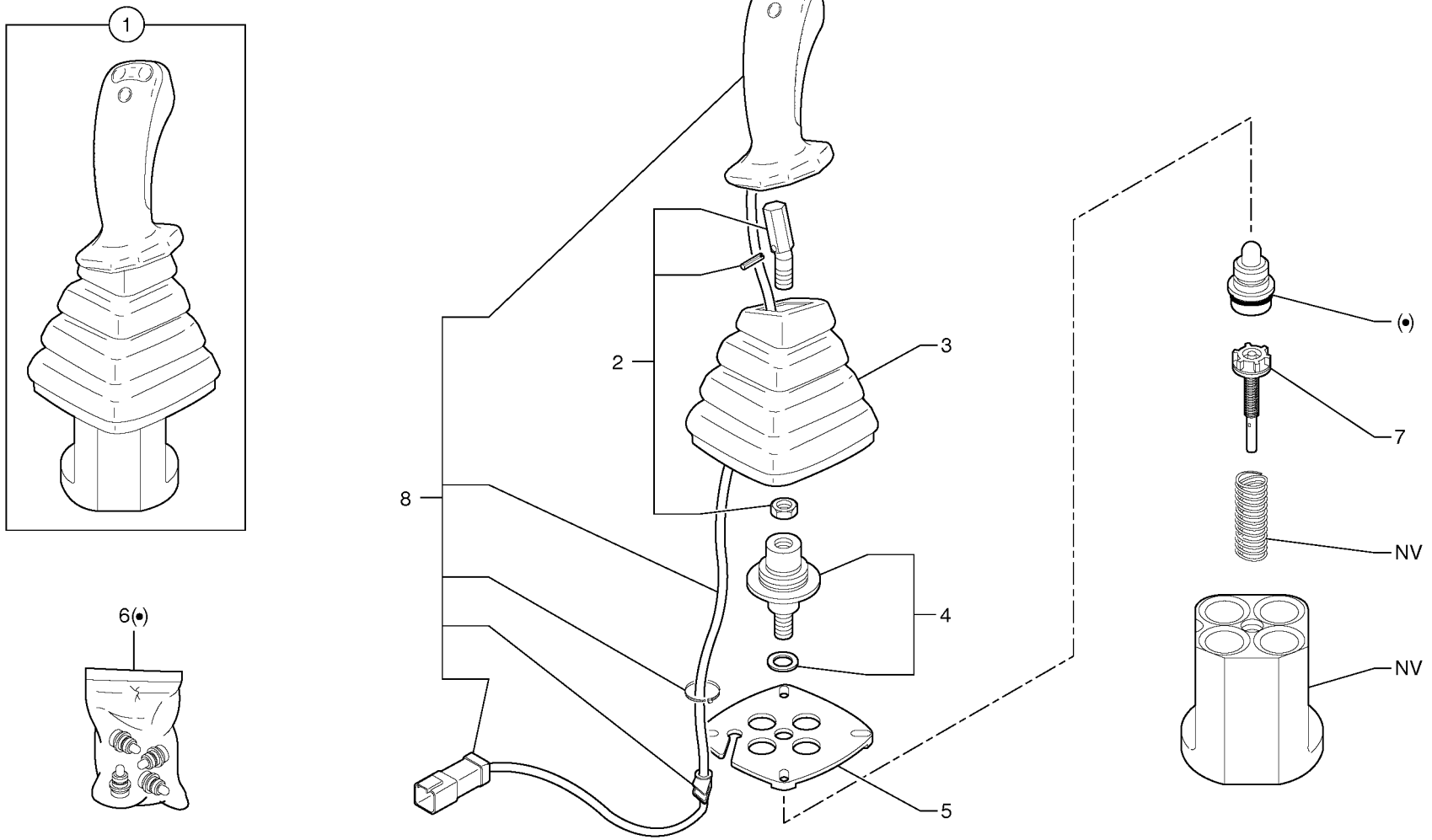
1
6(•)
2
3
8
4
5
(•)
7
NV
NV

Fig.	Part No.	Quantity 1	2	3	PS	KIT	Description	Dénomination	Bezeichnung	Denominatición	Notes
1	**VOE 11802754**	1	1				Control lever Lh	Levier commande Lh	Bedienungshebel Lh	Palanca mando Lh	(PJ 5360312)
2	**VOE 11370672**	1	1				•Adapter	•Adaptateur	•Adapter	•Adaptador	(PJ 7417466)
3	**PJ 7417472**	1	1				•Bellow	•Soufflet	•Faltenbalg	•Fuelle	
4	**PJ 7417469**	1	1				•Propeller shafts	•Arbre A Cardans	•Gelenkwellen	•Arbol Transmisiones	
5	**PJ 7417471**	1	1				•Plate	•Plaque	•Platte	•Placa	
6	**PJ 7417467**	1	1				•Repair kit	•Kit de réparation	•Reparatursatz	•Juego de reparación	
7	**PJ 7418185**	4	4				•Stem	•Queue Soupape	•Stange	•Vastago	
8	**PJ 7417470**	1	1				•Handle	•Poignee	•Handgriff	•Manilla	

1	**272.25151**	
2	**272.40151**	
3		
4		
5		

Palanca de mando : brazo / giro (izquierda)
Steuerhebel : Löffelstiel / Schwenkung (links)
Levier de commande : balancier / orientation (côté gauche)
Control lever : dipper arm / slewing (left)

Catalogue id **10018**	Group **914**
Illustr. No **9148AZ1**	Section **800**
Issue **VOE 6444410018**	Page **357**

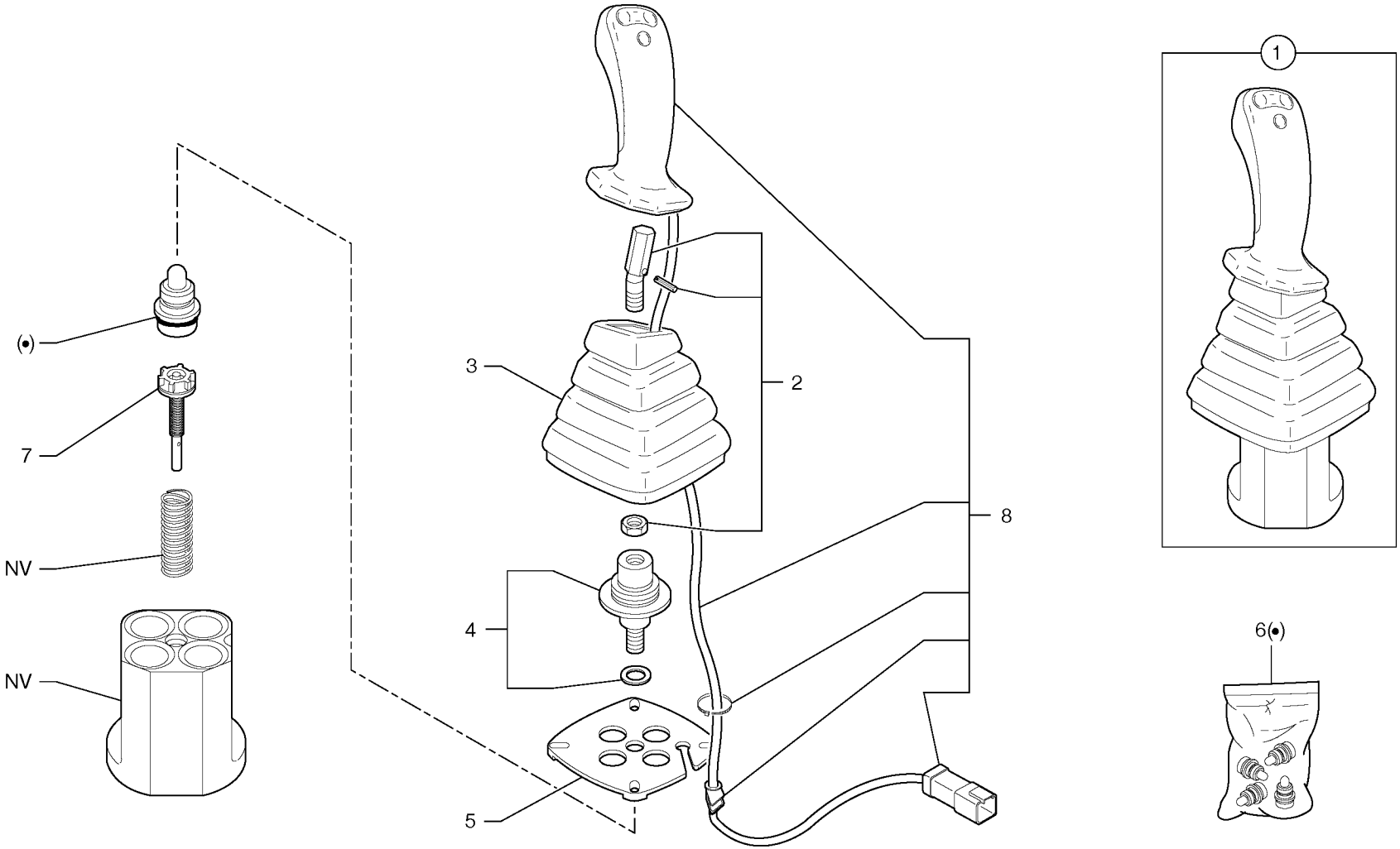
1
2
3
4
5
6(•)
7
8
(•)
NV
NV

Fig.	Part No.	Quantity 1	2	3	PS	KIT	Description	Dénomination	Bezeichnung	Denominatición	Notes
1	**VOE 11802752**	1	1				Control lever Rh.	Levier commande Rh.	Bedienungshebel Rh.	Palanca mando Rh	
2	**VOE 11370672**	1	1				•Adapter	•Adaptateur	•Adapter	•Adaptador	(PJ 7417466)
3	**PJ 7417472**	1	1				•Bellow	•Soufflet	•Faltenbalg	•Fuelle	
4	**PJ 7417469**	1	1				•Propeller shafts	•Arbre A Cardans	•Gelenkwellen	•Arbol Transmisiones	
5	**PJ 7417471**	1	1				•Plate	•Plaque	•Platte	•Placa	
6	**PJ 7417467**	1	1				•Repair kit	•Kit de réparation	•Reparatursatz	•Juego de reparación	
7	**PJ 7418185**	4	4				•Stem	•Queue Soupape	•Stange	•Vastago	
8	**PJ 7417470**	1	1				•Handle	•Poignee	•Handgriff	•Manilla	

1	**272.25151**	
2	**272.40151**	
3		
4		
5		

Palanca de mando : pluma / cuchara (derecha)
Steuerhebel : Ausleger / Löffel (rechts)
Levier de commande : flèche / godet (côté droit)
Control lever : boom / bucket (right)

Catalogue id **10018**	Group **914**
Illustr. No **9148CZ1**	Section **820**
Issue **VOE 6444410018**	Page **359**

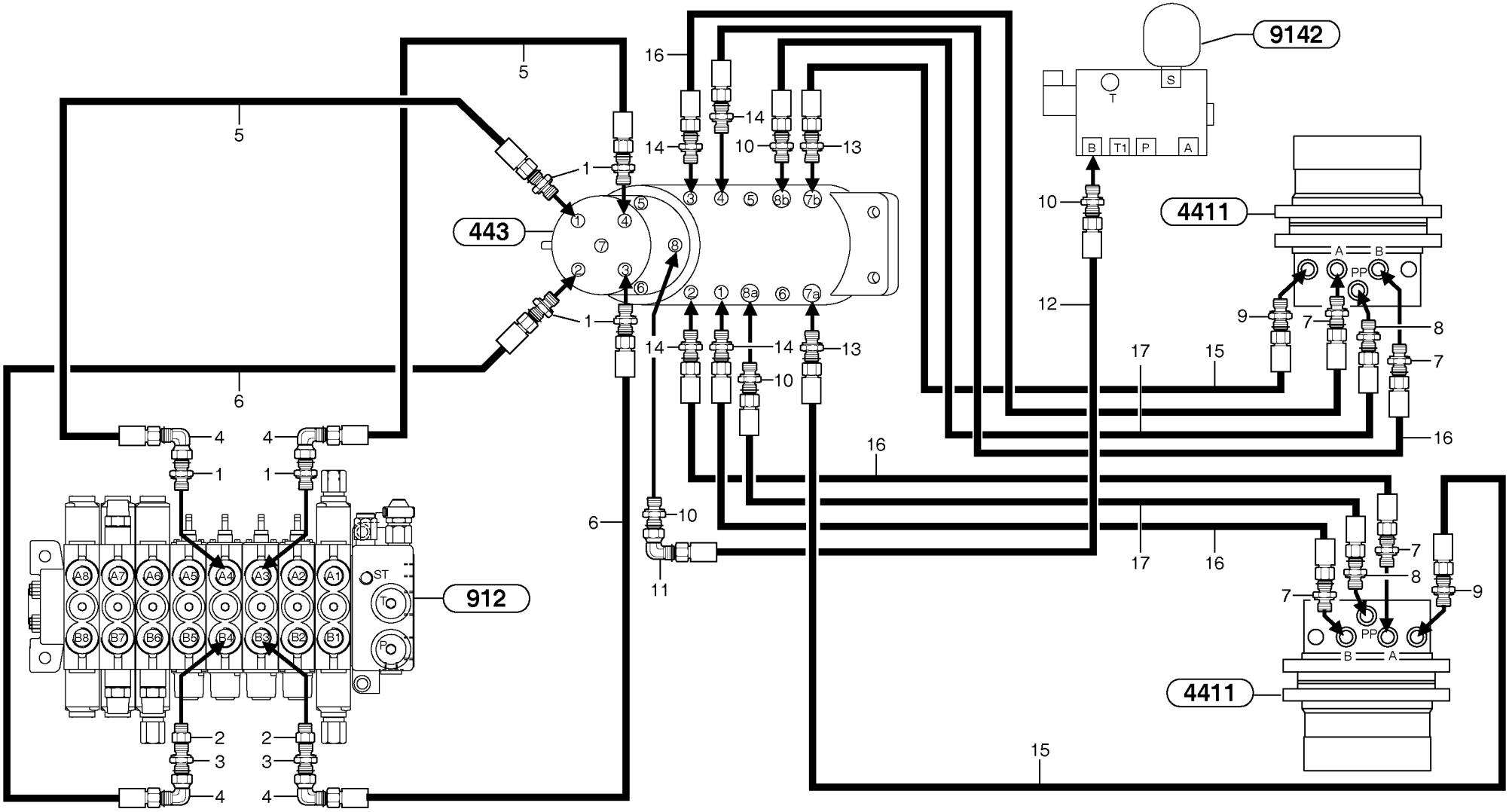
9142
443
4411
912
4411
S
T
B
T1
P
A
A
B
PP
ST
To
Po
A8
A7
A6
A5
A4
A3
A2
A1
B8
B7
B6
B5
B4
B3
B2
B1

Fig.	Part No.	Quantity 1	2	3	PS	KIT	Description	Dénomination	Bezeichnung	Denominatición	Notes
1	**PJ 4750421**	6					Union	Teton Connexion	Anschlussnippel	Niple Conexcion	
2	**PJ 4750644**	2					Adapter	Adaptateur	Adapter	Adaptador	
3	**PJ 4750158**	2					Union	Teton Connexion	Anschlussnippel	Niple Conexcion	
4	**PJ 4700006**	4					Elbow	Coude	Winkelstueck	Tubo acodado	
5	**VOE 11800905**	2					High pressure hose	Flexible hp	Hochdruckschlauch	Manguera alta-presion	5/16”
6	**VOE 11800906**	2					High pressure hose	Flexible hp	Hochdruckschlauch	Manguera alta-presion	5/16”
7	**PJ 4750250**	4					Union	Teton Connexion	Anschlussnippel	Niple Conexcion	
8	**PJ 4750313**	2					Union	Teton Connexion	Anschlussnippel	Niple Conexcion	
9	**PJ 4750245**	2					Union	Teton Connexion	Anschlussnippel	Niple Conexcion	
10	**PJ 4750055**	2					Union	Teton Connexion	Anschlussnippel	Niple Conexcion	
11	**PJ 4700015**	1					Elbow	Coude	Winkelstueck	Tubo acodado	
12	**PJ 4192527**	1					Hose	Durit	Schlauch	Tubo flexible	1/4”
13	**PJ 4750158**	2					Union	Teton Connexion	Anschlussnippel	Niple Conexcion	
14	**PJ 4750144**	4					Union	Teton Connexion	Anschlussnippel	Niple Conexcion	
15	**PJ 4190387**	2					High pressure hose	Flexible hp	Hochdruckschlauch	Manguera alta-presion	
16	**PJ 4190466**	4					High pressure hose	Flexible hp	Hochdruckschlauch	Manguera alta-presion	3/8"
17	**PJ 4192526**	2					Hose	Durit	Schlauch	Tubo flexible	1/4”

1	**272.25151**	
2		
3		
4		
5		

Circuito hidráulico (traslación)
Hydraulikkreis (Fahrbewegung)
Circuit hydraulique, translation
Hydr. circuit. (travelling)

Catalogue id **10018**	Group **916**
Illustr. No **9164Z1**	Section **100**
Issue **VOE 6444410018**	Page **361**

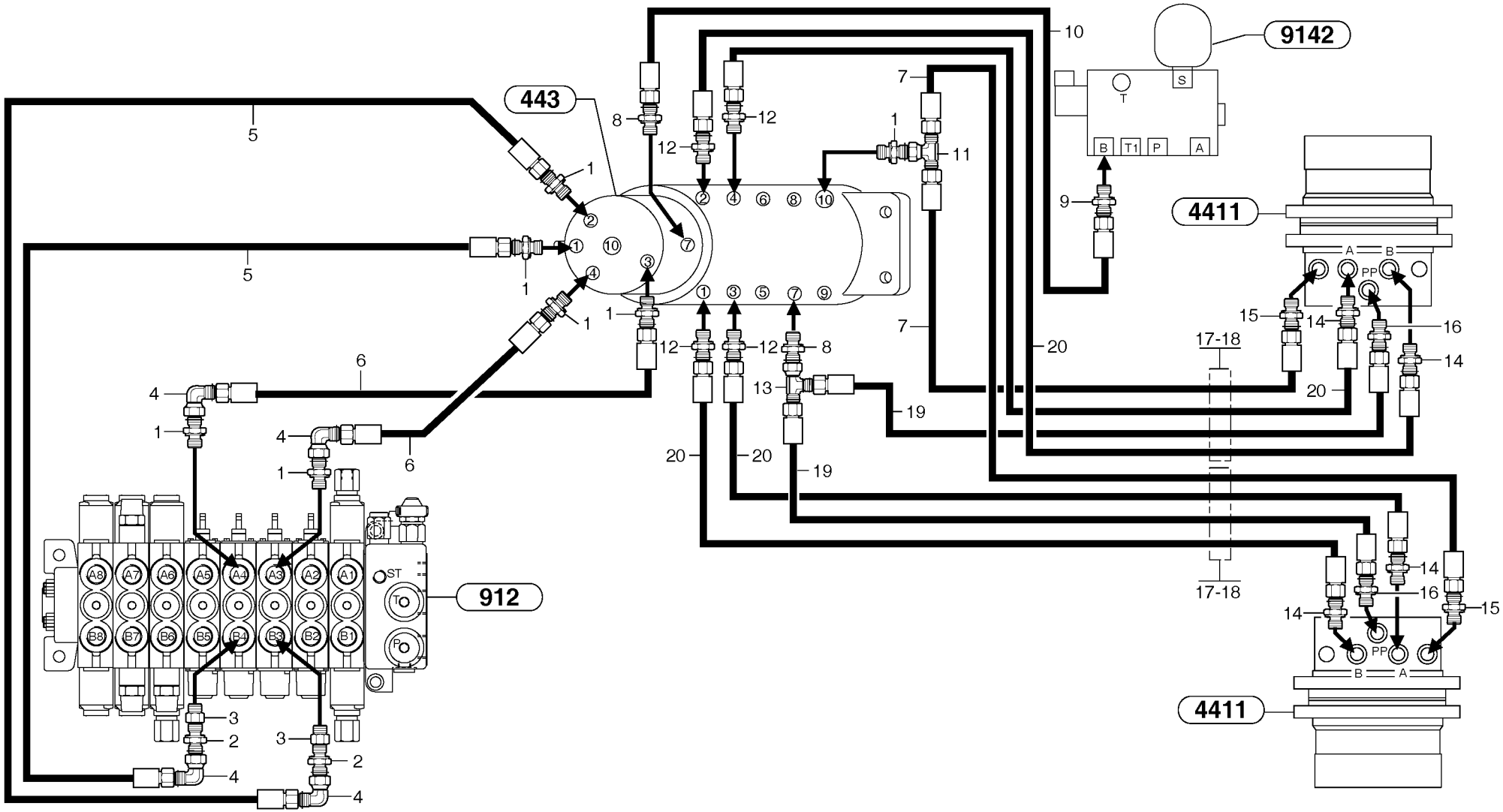
443
9142
4411
912
4411
S
T
B
T1
P
A
A
B
PP
ST
17-18
17-18

Fig.	Part No.	Quantity 1	2	3	P S	K I T	Description	Dénomination	Bezeichnung	Denominatición	Notes
1	**PJ 4750421**		7				Union	Teton Connexion	Anschlussnippel	Niple Conexcion	
2	**PJ 4750158**		2				Union	Teton Connexion	Anschlussnippel	Niple Conexcion	
3	**PJ 4750644**		2				Adapter	Adaptateur	Adapter	Adaptador	
4	**PJ 4700006**		4				Elbow	Coude	Winkelstueck	Tubo acodado	
5	**VOE 11800905**		2				High pressure hose	Flexible hp	Hochdruckschlauch	Manguera alta-presion	5/16”
6	**VOE 11800906**		2				High pressure hose	Flexible hp	Hochdruckschlauch	Manguera alta-presion	5/16”
7	**PJ 4193108**		2				High pressure hose	Flexible hp	Hochdruckschlauch	Manguera alta-presion	5/16”
8	**PJ 4750341**		2				Union	Teton Connexion	Anschlussnippel	Niple Conexcion	
9	**PJ 4750055**		1				Union	Teton Connexion	Anschlussnippel	Niple Conexcion	
10	**PJ 4192525**		1				Hose	Durit	Schlauch	Tubo flexible	1/4”
11	**PJ 4720016**		1				Tee	Connexion en T	T-stuck	Acoplamiento T	
12	**PJ 4750144**		4				Union	Teton Connexion	Anschlussnippel	Niple Conexcion	
13	**PJ 4720008**		1				Tee	Connexion en T	T-stuck	Acoplamiento T	
14	**PJ 4750250**		4				Union	Teton Connexion	Anschlussnippel	Niple Conexcion	
15	**PJ 4750245**		2				Union	Teton Connexion	Anschlussnippel	Niple Conexcion	
16	**PJ 4750313**		2				Union	Teton Connexion	Anschlussnippel	Niple Conexcion	
17	**PJ 4690084**		2				Clamp	Collier serrage	Klemme	Abrazadera	
18	**PJ 4690643**		2				Rubber Strip	Profile Caoutchouc	Gummiprofil	Perfil Goma	
19	**PJ 4192519**		2				Hose	Durit	Schlauch	Tubo flexible	1/4”
20	**PJ 4194091**		4				High pressure hose	Flexible hp	Hochdruckschlauch	Manguera alta-presion	3/8”

1	**.**	
2	**272.40151**	
3		
4		
5		

Circuito hidráulico (traslación) / vía variable
Hydraulikkreis (Fahrbewegung)
Circuit hydraulique, translation / voie variable
Hydr. circuit. (travelling) variable track

Catalogue id **10018**	Group **916**
Illustr. No **9164BZ1**	Section **110**
Issue **VOE 6444410018**	Page **363**

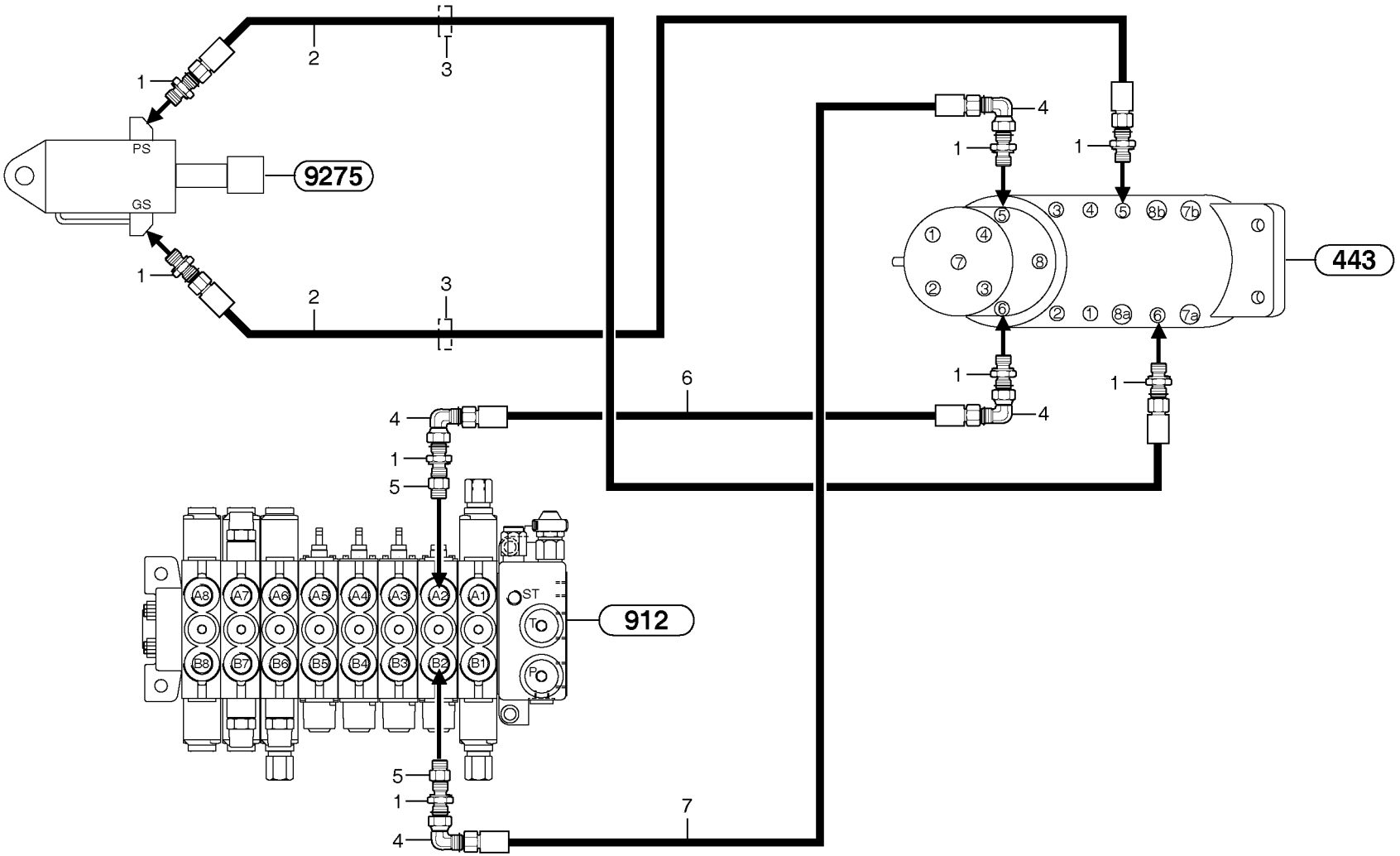
PS
GS
9275
443
912
ST
To
Po
A8
A7
A6
A5
A4
A3
A2
A1
B8
B7
B6
B5
B4
B3
B2
B1
1
2
3
4
5
6
7

Fig.	Part No.	Quantity 1	2	3	PS	KIT	Description	Dénomination	Bezeichnung	Denominatición	Notes
1	**PJ 4750158**	8					Union	Teton Connexion	Anschlussnippel	Niple Conexcion	
2	**VOE 11805883**	2					Hose	Durit	Schlauch	Tubo flexible	(PJ 4190337) 5/16"
3	**PJ 5140050**	2					Grommet	Passe fil	Durchführung	Aislador pasapanel	
4	**PJ 4700006**	4					Elbow	Coude	Winkelstueck	Tubo acodado	
5	**PJ 4750644**	2					Adapter	Adaptateur	Adapter	Adaptador	
6	**PJ 4190336**	1					High pressure hose	Flexible hp	Hochdruckschlauch	Manguera alta-presion	5/16"
7	**PJ 4193031**	1					High pressure hose	Flexible hp	Hochdruckschlauch	Manguera alta-presion	5/16"

1	**272.25151** →	
2		
3		
4		
5		

Circuito hidráulico (hoja topadora)
Hydraulikkreis (Planierschild)
Circuit hydraulique, lame niveleuse
Hydr. circuit. (dozer blade)

Catalogue id **10018**	Group **916**
Illustr. No **9164DZ1**	Section **200**
Issue **VOE 6444410018**	Page **365**

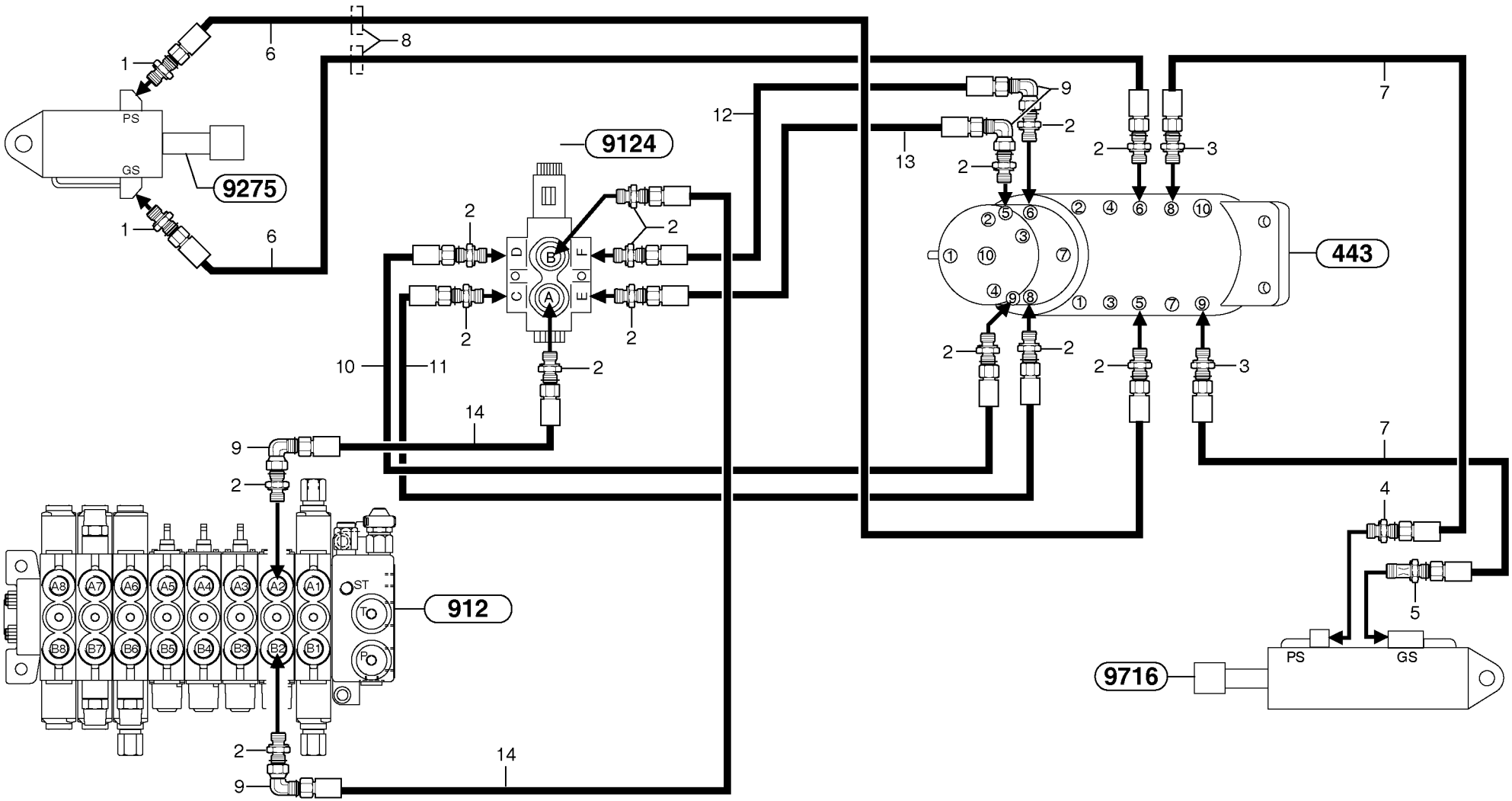
9275
PS
GS
9124
443
912
9716
ST
To
Po
A8
A7
A6
A5
A4
A3
A2
A1
B8
B7
B6
B5
B4
B3
B2
B1
1
2
3
4
5
6
7
8
9
10
11
12
13
14

Fig.	Part No.	Quantity 1	2	3	PS	KIT	Description	Dénomination	Bezeichnung	Denominatición	Notes
1	**PJ 4750158**		2				Union	Teton Connexion	Anschlussnippel	Niple Conexcion	
2	**PJ 4750421**		14				Union	Teton Connexion	Anschlussnippel	Niple Conexcion	
3	**PJ 4750341**		2				Union	Teton Connexion	Anschlussnippel	Niple Conexcion	
4	**PJ 4750055**		1				Union	Teton Connexion	Anschlussnippel	Niple Conexcion	
5	**PJ 4770717**		1				Restricting valve	Valve etranglement	Drosselventil	Valvula estrangulador	ID = 1,7mm/0.0669in
6	**PJ 4190335**		2				High pressure hose	Flexible hp	Hochdruckschlauch	Manguera alta-presion	5/16"
7	**PJ 4192518**		2				Hose	Durit	Schlauch	Tubo flexible	1/4”
8	**PJ 5140050**		2				Grommet	Passe fil	Durchführung	Aislador pasapanel	
9	**PJ 4700006**		4				Elbow	Coude	Winkelstueck	Tubo acodado	
10	**PJ 4190307**		1				High pressure hose	Flexible hp	Hochdruckschlauch	Manguera alta-presion	5/16"
11	**PJ 4193031**		1				High pressure hose	Flexible hp	Hochdruckschlauch	Manguera alta-presion	5/16"
12	**PJ 4190310**		1				High pressure hose	Flexible hp	Hochdruckschlauch	Manguera alta-presion	5/16"
13	**PJ 4193040**		1				High pressure hose	Flexible hp	Hochdruckschlauch	Manguera alta-presion	5/16"
14	**PJ 4193062**		2				High pressure hose	Flexible hp	Hochdruckschlauch	Manguera alta-presion	5/16

1	**.**	
2	**272.40151**	
3		
4		
5		

Circuito hidráulico (hoja topadora) vía variable
Hydraulikkreis (Planierschild)
Circuit hydraulique, lame niveleuse / voie variable
Hydr. circuit. (dozer blade) variable track

Catalogue id **10018**	Group **916**
Illustr. No **9164FZ1**	Section **210**
Issue **VOE 6444410018**	Page **367**

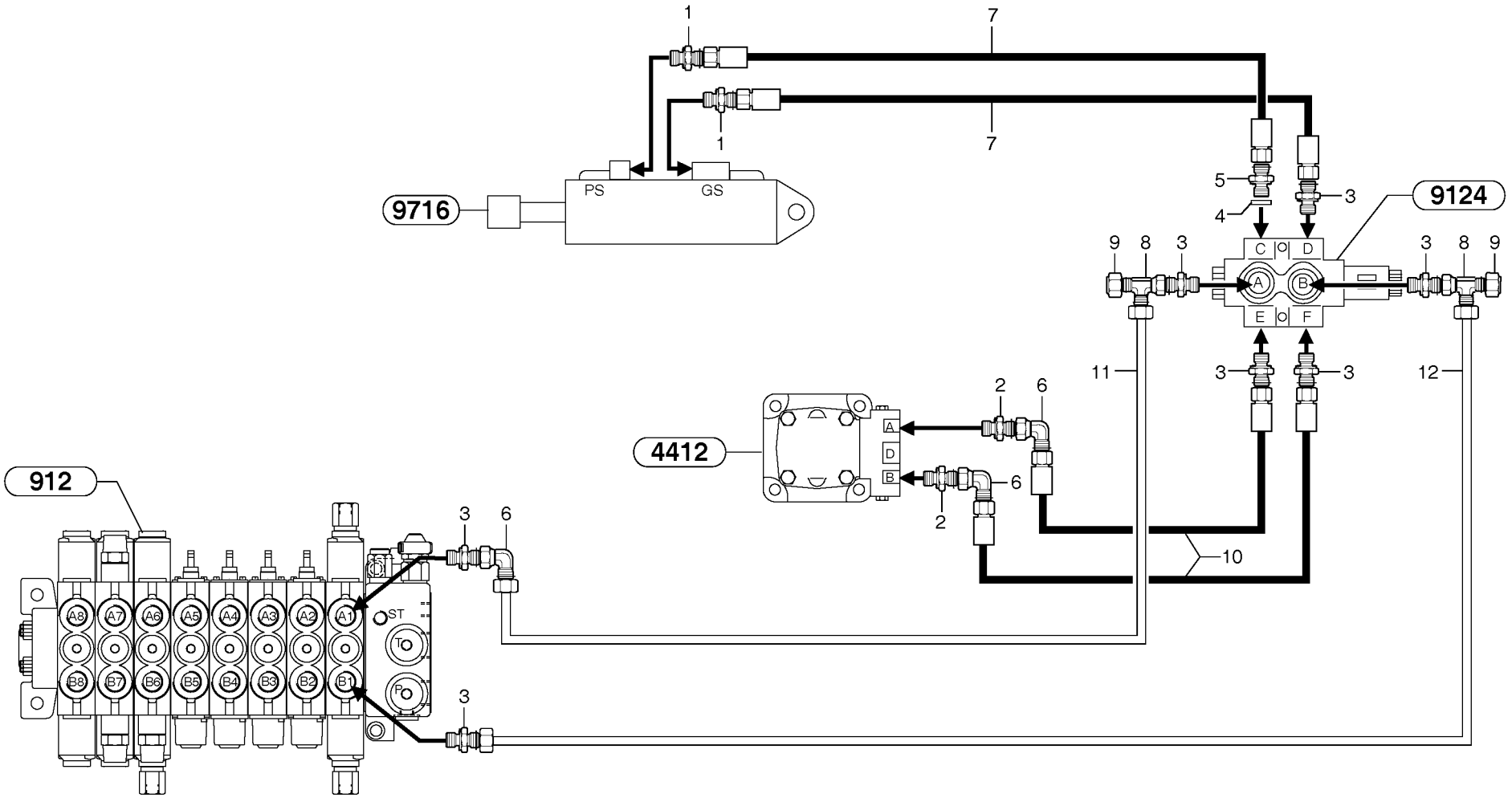
9716
PS
GS
1
7
5
4
3
9124
C
D
A
B
E
F
9
8
3
11
12
10
4412
2
6
A
D
B
912
A8
A7
A6
A5
A4
A3
A2
A1
B8
B7
B6
B5
B4
B3
B2
B1
ST
T
P

Fig.	Part No.	Quantity 1	2	3	PS	KIT	Description	Dénomination	Bezeichnung	Denominatión	Notes
1	**PJ 4750158**	2	2				Union	Teton Connexion	Anschlussnippel	Niple Conexcion	
2	**PJ 4750312**	2	2				Union	Teton Connexion	Anschlussnippel	Niple Conexcion	
3	**PJ 4750421**	7	7				Union	Teton Connexion	Anschlussnippel	Niple Conexcion	
4	**VOE 14042936**	1	1				Sealing washer	Rond.etancheite	Dichtscheibe	Arandela reten	(PJ 5600007)
5	**PJ 4750610**	1	1				Nozzle	Gicleur	Düse	Difusor	ID = 1,2mm/0.0472in
6	**PJ 4700006**	3	3				Elbow	Coude	Winkelstueck	Tubo acodado	
7	**PJ 4193102**	2	2				High pressure hose	Flexible hp	Hochdruckschlauch	Manguera alta-presion	5/16”
8	**PJ 4720003**	2	2				Tee	Connexion en T	T-stuck	Acoplamiento T	
9	**PJ 4740021**	2	2				Plug	Bouchon	Stopfen	Tapon	
10	**VOE 11800905**	2	2				High pressure hose	Flexible hp	Hochdruckschlauch	Manguera alta-presion	5/16”
11	**VOE 11800677**	1	1				Tube	Tube	Rohr	Tubo	
12	**VOE 11800676**	1	1				Tube	Tube	Rohr	Tubo	

1	**272.25151**	
2	**272.40151**	
3		
4		
5		

Circuito hidráulico (giro/desplazamiento pluma)
Hydraulikkreis (Schwenkung / Versetzung)
Circuit hydraulique, orientation/déport latéral de flèche)
Hydr. circuit. (boom slewing / offset)

Catalogue id	Group
10018	**916**
Illustr. No **9164HZ1**	Section **300**
Issue **VOE 6444410018**	Page **369**

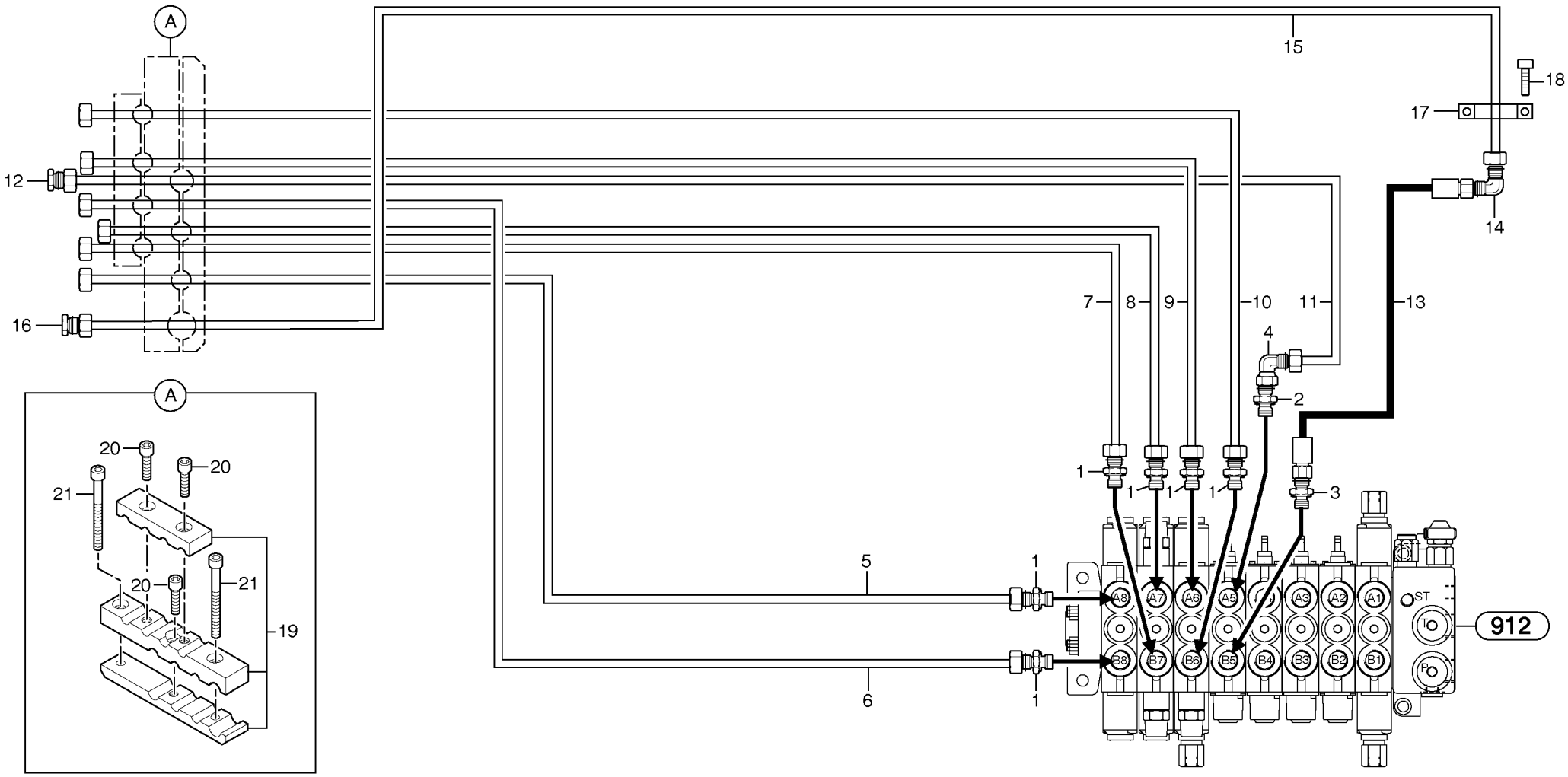
A
A
12
16
15
18
17
14
13
11
10
9
8
7
4
2
3
1
1
1
1
1
5
6
1
1
20
20
21
20
21
19
A8
A7
A6
A5
A4
A3
A2
A1
B8
B7
B6
B5
B4
B3
B2
B1
ST
TO
FO
912

Fig.	Part No.	Quantity 1	2	3	PS	KIT	Description	Dénomination	Bezeichnung	Denominatición	Notes
1	**PJ 4750421**	6	6				Union	Teton Connexion	Anschlussnippel	Niple Conexcion	
2	**PJ 4750144**	1	1				Union	Teton Connexion	Anschlussnippel	Niple Conexcion	
3	**PJ 4750276**	1	1				Union	Teton Connexion	Anschlussnippel	Niple Conexcion	
4	**PJ 4700009**	1	1				Elbow	Coude	Winkelstueck	Tubo acodado	
5	**VOE 11800361**	1	1				Tube	Tube	Rohr	Tubo	
6	**VOE 11800337**	1	1				Tube	Tube	Rohr	Tubo	
7	**VOE 11800363**	1	1				Tube	Tube	Rohr	Tubo	
8	**VOE 11800338**	1	1				Tube	Tube	Rohr	Tubo	
9	**VOE 11800364**	1	1				Tube	Tube	Rohr	Tubo	
10	**VOE 11800336**	1	1				Tube	Tube	Rohr	Tubo	
11	**VOE 11800365**	1	1				Tube	Tube	Rohr	Tubo	
12	**PJ 4740028**	1	1				Plug	Bouchon	Stopfen	Tapon	
13	**PJ 4195504**	1	1				High pressure hose	Flexible hp	Hochdruckschlauch	Manguera alta-presion	1/2"
14	**PJ 4700037**	1	1				Elbow	Coude	Winkelstueck	Tubo acodado	
15	**VOE 11800679**	1	1				Tube	Tube	Rohr	Tubo	
16	**PJ 4740030**	1	1				Plug	Bouchon	Stopfen	Tapon	
17	**PJ 4690060**	1	1				Clamp	Collier serrage	Klemme	Abrazadera	
18	**VOE 969589**	2	2				6-pt skt screw	Vis creuse de 6	Hohlschraube	Racor 6-dientes	M6x40
19	**VOE 11800412**	1	1				Flange kit	Kit brides	Flansch-Kit	Kit de brida	
20	**VOE 967630**	3	3				Allen Hd Screw	Vis A 6 Pans Cr	Inbusschraube	Torn Hex Embut	CHc M8x20
21	**VOE 948400**	2	2		SS		Screw	Vis	Schraube	Tornillo	CHc M8x40

1	**272.25151**	
2	**272.40151**	
3		
4		
5		

Circuito hidráulico (plataforma)
Hydraulikkreis (Plattform)
Circuit hydraulique (passerelle)
Hydraulic circuit (platform)

Catalogue id **10018**	Group **916**
Illustr. No **9164JZ1**	Section **400**
Issue **VOE 6444410018**	Page **371**

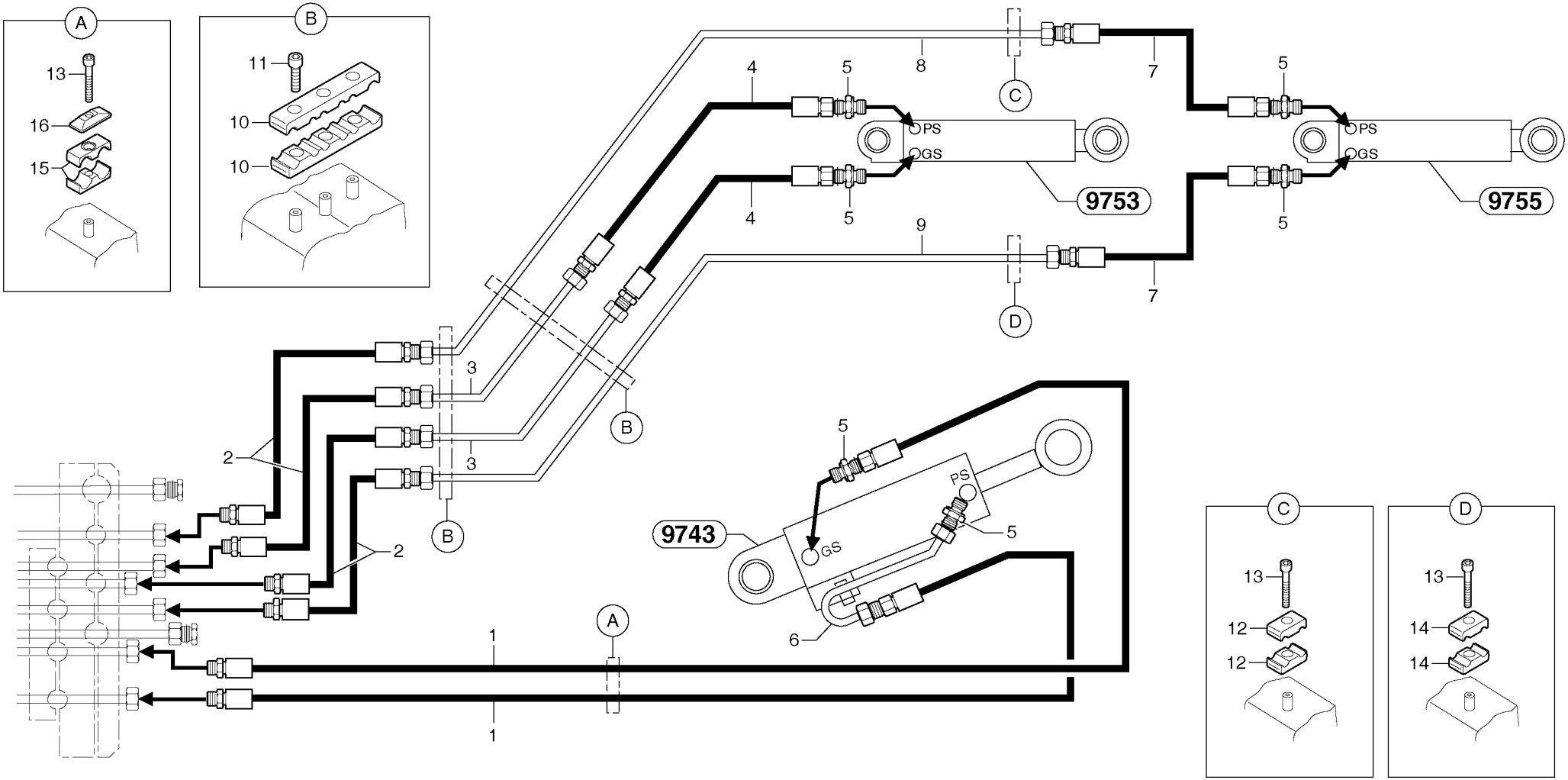
A
13
16
15
B
11
10
10
4
5
8
C
7
5
PS
GS
9753
9755
4
5
9
D
7
5
3
3
2
2
B
B
5
PS
9743
GS
5
6
A
1
1
C
13
12
12
D
13
14
14

Fig.	Part No.	Quantity 1	2	3	PS	KIT	Description	Dénomination	Bezeichnung	Denominatión	Notes
1	**VOE 11800924**	2	2				Hose	Durit	Schlauch	Tubo flexible	1/4”
2	**VOE 11800389**	4	4				Hose	Durit	Schlauch	Tubo flexible	1/4”
3	**VOE 11800370**	2	2				Tube	Tube	Rohr	Tubo	
4	**PJ 4193103**	2	2				High pressure hose	Flexible hp	Hochdruckschlauch	Manguera alta-presion	5/16”
5	**PJ 4750158**	6	6				Union	Teton Connexion	Anschlussnippel	Niple Conexcion	
6		1	1				Tube	Tube	Rohr	Tubo	See group 974, Page 423
6		1	1				Tube	Tube	Rohr	Tubo	See group 974, Page 425
7	**PJ 4190312**	2	2				High pressure hose	Flexible hp	Hochdruckschlauch	Manguera alta-presion	L = 540mm/21.2598in
7	**PJ 4193111**	2	2				High pressure hose	Flexible hp	Hochdruckschlauch	Manguera alta-presion	L = 760mm/29.9212in
8	**VOE 11800372**	1	1				Tube	Tube	Rohr	Tubo	
9	**VOE 11800369**	1	1				Tube	Tube	Rohr	Tubo	
10	**VOE 11800387**	4	4				Flange Half	Demi-bride	Flanschhälfte	Media brida	
11	**VOE 946440**	6	6				Flange screw	Vis à bride	Flanschschraube	Torn embridado	M8x16
12	**VOE 11800386**	2	2				Flange Half	Demi-bride	Flanschhälfte	Media brida	
13	**VOE 965179**	3	3				Screw	Vis	Schraube	Tornillo	H M8x50
14	**PJ 4690638**	2	2				Flange	Flasque	Flansch	Brida	
15	**PJ 4690326**	1	1				Clamp	Collier serrage	Klemme	Abrazadera	
16	**PJ 4690065**	1	1				Plate	Plaque	Platte	Placa	

1	**272.25151**	
2	**272.40151**	
3		
4		
5		

Circuito hidráulico (pluma / brazo / cuchara)
Hydraulikkreis (Ausleger / Löffelstiel / Schaufel)
Circuit hydraulique, flèche / balancier / godet)
Hydr. circuit.(boom / dipper arm / bucket)

Catalogue id **10018**	Group **916**
Illustr. No **9164LZ1**	Section **500**
Issue **VOE 6444410018**	Page **373**

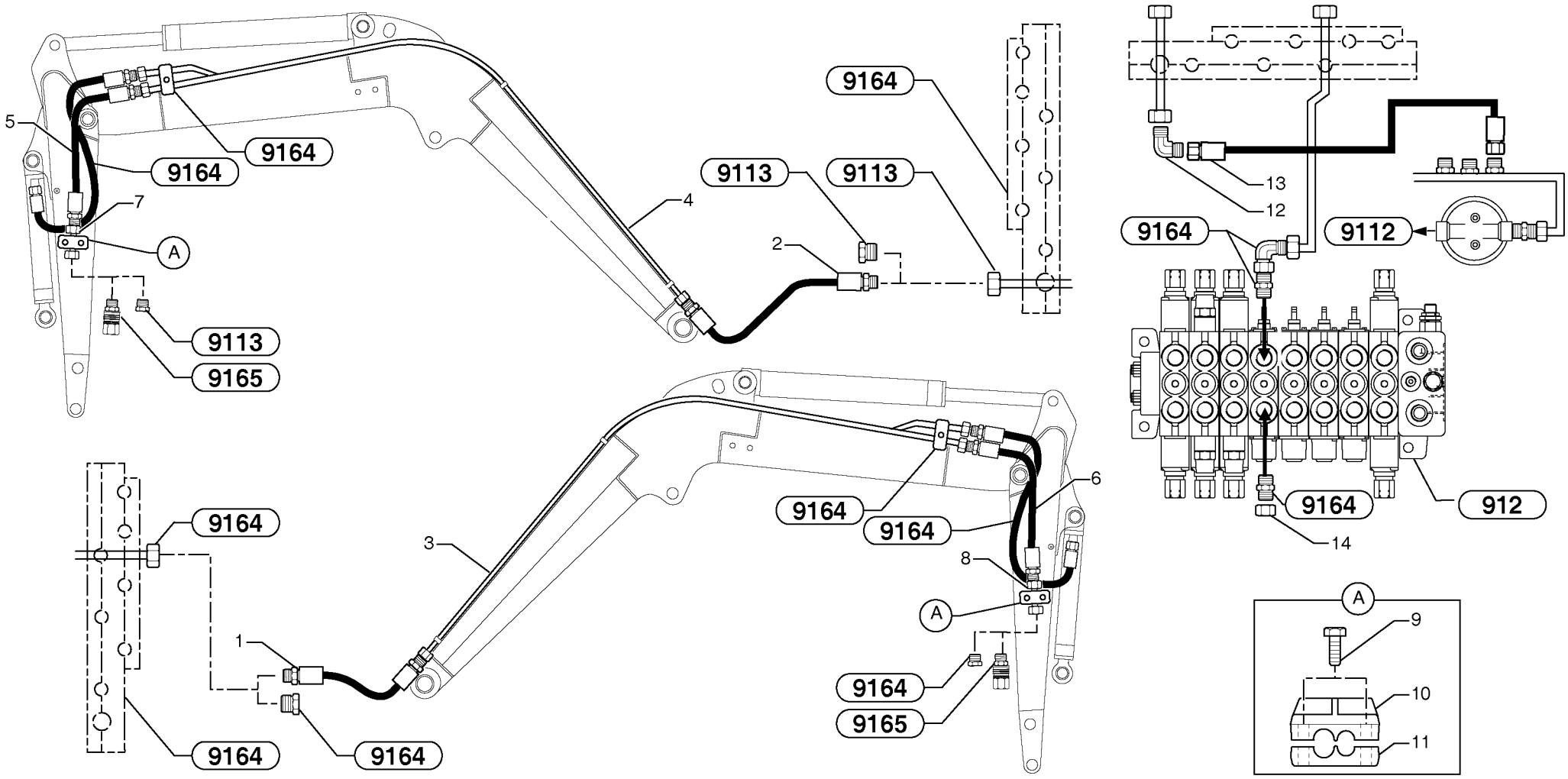
9164
5
9164
9164
7
A
9113
9165
9113
9113
4
2
9164
9164
9164
3
1
9164
9164
6
8
A
9164
9165
9164
13
12
9112
9164
912
14
A
9
10
11

Fig.	Part No.	Quantity 1	2	3	PS	KIT	Description	Dénomination	Bezeichnung	Denominatición	Notes
1	**VOE 11800438**	1	1				Hose	Durit	Schlauch	Tubo flexible	5/16”
2	**VOE 11800437**	1	1				High pressure hose	Flexible hp	Hochdruckschlauch	Manguera alta-presion	1/2”
3	**VOE 11800368**	1	1				Tube	Tube	Rohr	Tubo	
4	**VOE 11800367**	1	1				Tube	Tube	Rohr	Tubo	
5	**VOE 11800926**	1	1				High pressure hose	Flexible hp	Hochdruckschlauch	Manguera alta-presion	1/2”
6	**VOE 11800925**	1	1				High pressure hose	Flexible hp	Hochdruckschlauch	Manguera alta-presion	3/8”
7	**VOE 11800908**	1	1				Tube	Tube	Rohr	Tubo	
8	**VOE 11800909**	1	1				Tube	Tube	Rohr	Tubo	
9	**VOE 11800911**	2	2				Flange Half	Demi-bride	Flanschhälfte	Media brida	
10	**VOE 11800910**	2	2				Flange Half	Demi-bride	Flanschhälfte	Media brida	
11	**VOE 946671**	4	4				Flange screw	Vis à bride	Flanschschraube	Torn embridado	M8x30
12	**PJ 4700037**	1	1				Elbow	Coude	Winkelstueck	Tubo acodado	
13	**PJ 4195504**	1	1				High pressure hose	Flexible hp	Hochdruckschlauch	Manguera alta-presion	1/2"
14	**PJ 4740038**	1	1				Plug	Bouchon	Stopfen	Tapon	

1	**272.25151**	
2	**272.40151**	
3		
4		
5		

Circuito hidráulico(accesorios-35l/mn)
Hydraulikkreis(Zubehör - 35 l/m)
Circuit hydraulique (accessoires - 35 l/min)
Hydraulic circuit(accessoires-35l/mn-9,24usgpm)

Catalogue id **10018**	Group **916**
Illustr. No **9165Z1**	Section **1000**
Issue **VOE 6444410018**	Page **375**

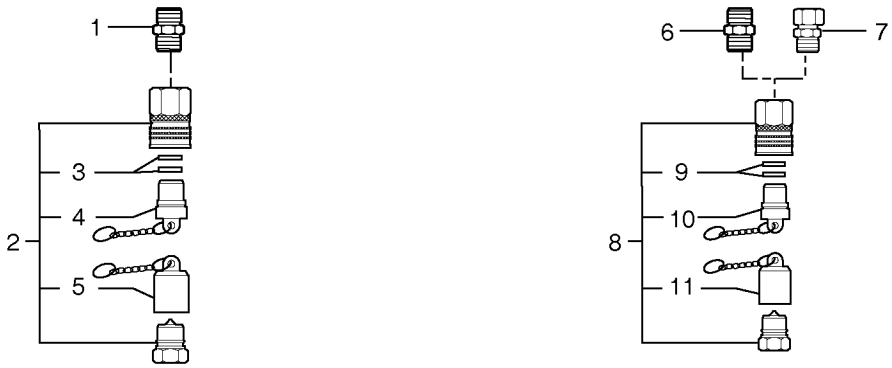
1
2
3
4
5
6
7
8
9
10
11

Fig.	Part No.	Quantity 1	2	3	PS	KIT	Description	Dénomination	Bezeichnung	Denominatición	Notes
1	**PJ 4750349**	1	1				Union	Teton Connexion	Anschlussnippel	Niple Conexcion	
2	**PJ 4750304**	1	1				Coupler	Coupleur	Kupplungsstück	Acoplador	1/2”
3	**PJ 7450371**	1	1		SS		•Sealing Kit	•Jeu Joints	•Dichtungssatz	•Juego Retenes	
4	**PJ 7416962**	1	1				•Plug	•Bouchon	•Stopfen	•Tapon	1/2”
5	**PJ 7416963**	1	1				•Cowl	•Auvent	•Windlauf	•Torpedo	1/2”
6	**PJ 4750144**	REQ	REQ				Union	Teton Connexion	Anschlussnippel	Niple Conexcion	
7	**PJ 4750146**	REQ	REQ				Adapter	Adaptateur	Adapter	Adaptador	
8	**VOE 11804075**	REQ	REQ				Quick Coupling	Accouple.rapide	Schnellkupplung	Acoplam Rapido	(PJ 4750303) 3/8"
9	**PJ 7450370**	1	1		SS		•Sealing Kit	•Jeu Joints	•Dichtungssatz	•Juego Retenes	
10	**PJ 7417109**	1	1				•Plug	•Bouchon	•Stopfen	•Tapon	3/8”
11	**PJ 7417110**	1	1				•Cowl	•Auvent	•Windlauf	•Torpedo	3/8”

1	**272.25151**	
2	**272.40151**	
3		
4		
5		

Kit de acoplamiento (accesorios)
Kupplungsstück-Kit (Zubehör)
Kit raccords (accessoires)
Kit coupler (accessories)

Catalogue id **10018**	Group **916**
Illustr. No **9165FZ1**	Section **1500**
Issue **VOE 6444410018**	Page **377**

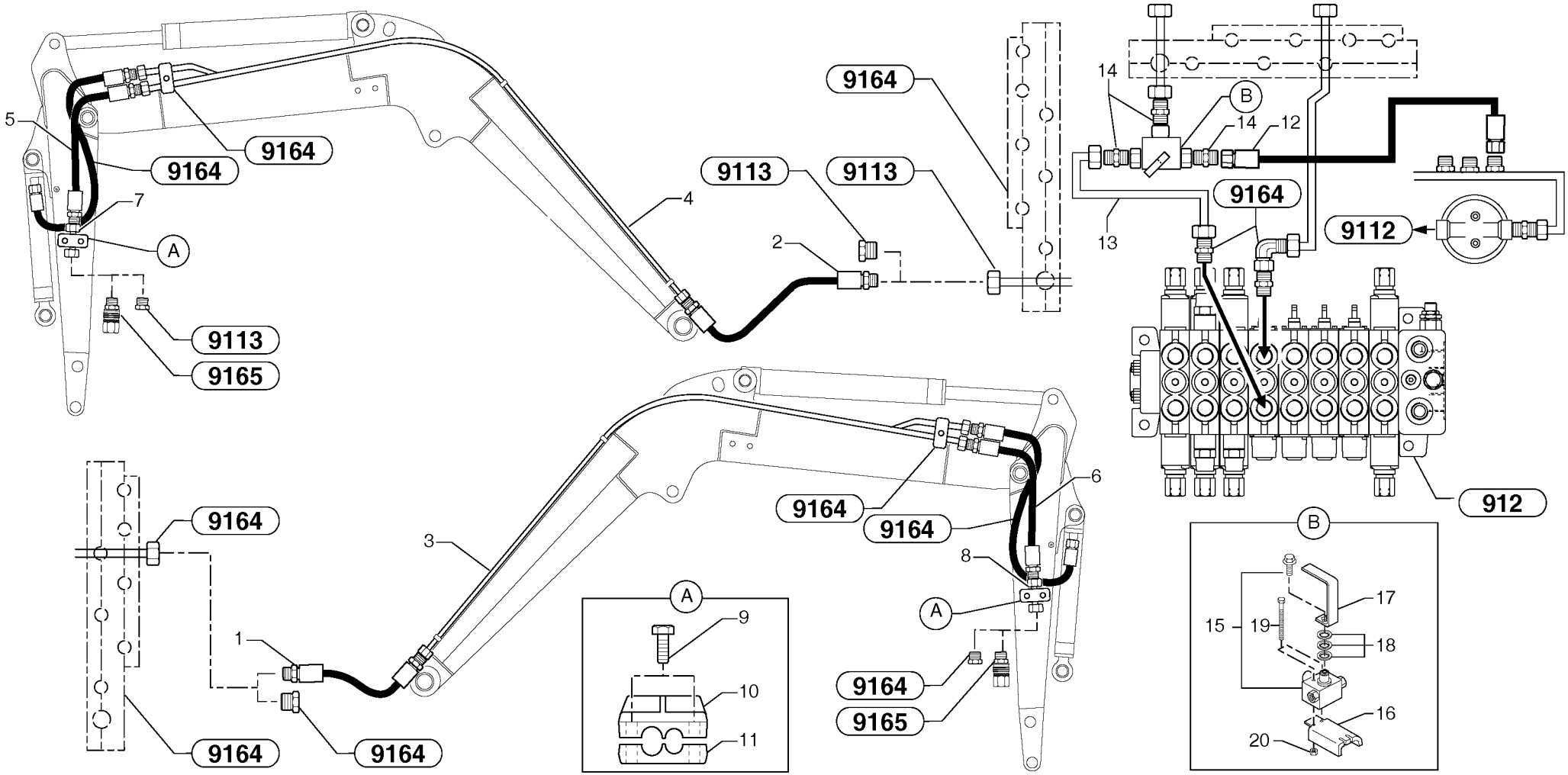
9164
9164
9164
9113
9113
9113
9165
9164
9164
9164
9164
9165
9164
9112
912
A
B
1
2
3
4
5
6
7
8
9
10
11
12
13
14
15
16
17
18
19
20

Fig.	Part No.	Quantity 1	2	3	PS	KIT	Description	Dénomination	Bezeichnung	Denominatición	Notes
1	**VOE 11800438**	1	1				Hose	Durit	Schlauch	Tubo flexible	5/16”
2	**VOE 11800437**	1	1				High pressure hose	Flexible hp	Hochdruckschlauch	Manguera alta-presion	1/2”
3	**VOE 11800368**	1	1				Tube	Tube	Rohr	Tubo	
4	**VOE 11800367**	1	1				Tube	Tube	Rohr	Tubo	
5	**VOE 11800926**	1	1				High pressure hose	Flexible hp	Hochdruckschlauch	Manguera alta-presion	1/2”
6	**VOE 11800925**	1	1				High pressure hose	Flexible hp	Hochdruckschlauch	Manguera alta-presion	3/8”
7	**VOE 11800908**	1	1				Tube	Tube	Rohr	Tubo	
8	**VOE 11800909**	1	1				Tube	Tube	Rohr	Tubo	
9	**VOE 11800911**	2	2				Flange Half	Demi-bride	Flanschhälfte	Media brida	
10	**VOE 11800910**	2	2				Flange Half	Demi-bride	Flanschhälfte	Media brida	
11	**VOE 946671**	4	4				Flange screw	Vis à bride	Flanschschraube	Torn embridado	M8x30
12	**PJ 4195504**	1	1				High pressure hose	Flexible hp	Hochdruckschlauch	Manguera alta-presion	1/2"
13	**VOE 11800680**	1	1				Tube	Tube	Rohr	Tubo	
14	**PJ 4750349**	3	3				Union	Teton Connexion	Anschlussnippel	Niple Conexcion	
15	**VOE 11712229**	1	1				Repair Kit	Kit Reparation	Reparatursatz	Kit Reparacion	(VOE 11800366)
16	**VOE 11800649**	1	1				Plate	Tôle	Blech	Chapa	
17	**VOE 11800854**	1	1				Lever	Levier	Hebel	Palanca	
18	**VOE 955897**	3	3		SS		Washer	Rondelle	Scheibe	Arandela	13x24x2
19	**VOE 965177**	2	2		SS		Screw	Vis	Schraube	Tornillo	M6x50
20	**VOE 13945407**	2	2				Nut	Ecrou	Mutter	Tuerca	M6

1	**272.25151**	
2	**272.40151**	
3		
4		
5		

Circuito hidráulico (doble efecto)
Hydraulikkreis (doppeltwirkend)
Circuit hydraulique, double effet
Hydraulic circuit (double-acting)

Catalogue id **10018**	Group **916**
Illustr. No **9165BZ1**	Section **2000**
Issue **VOE 6444410018**	Page **379**

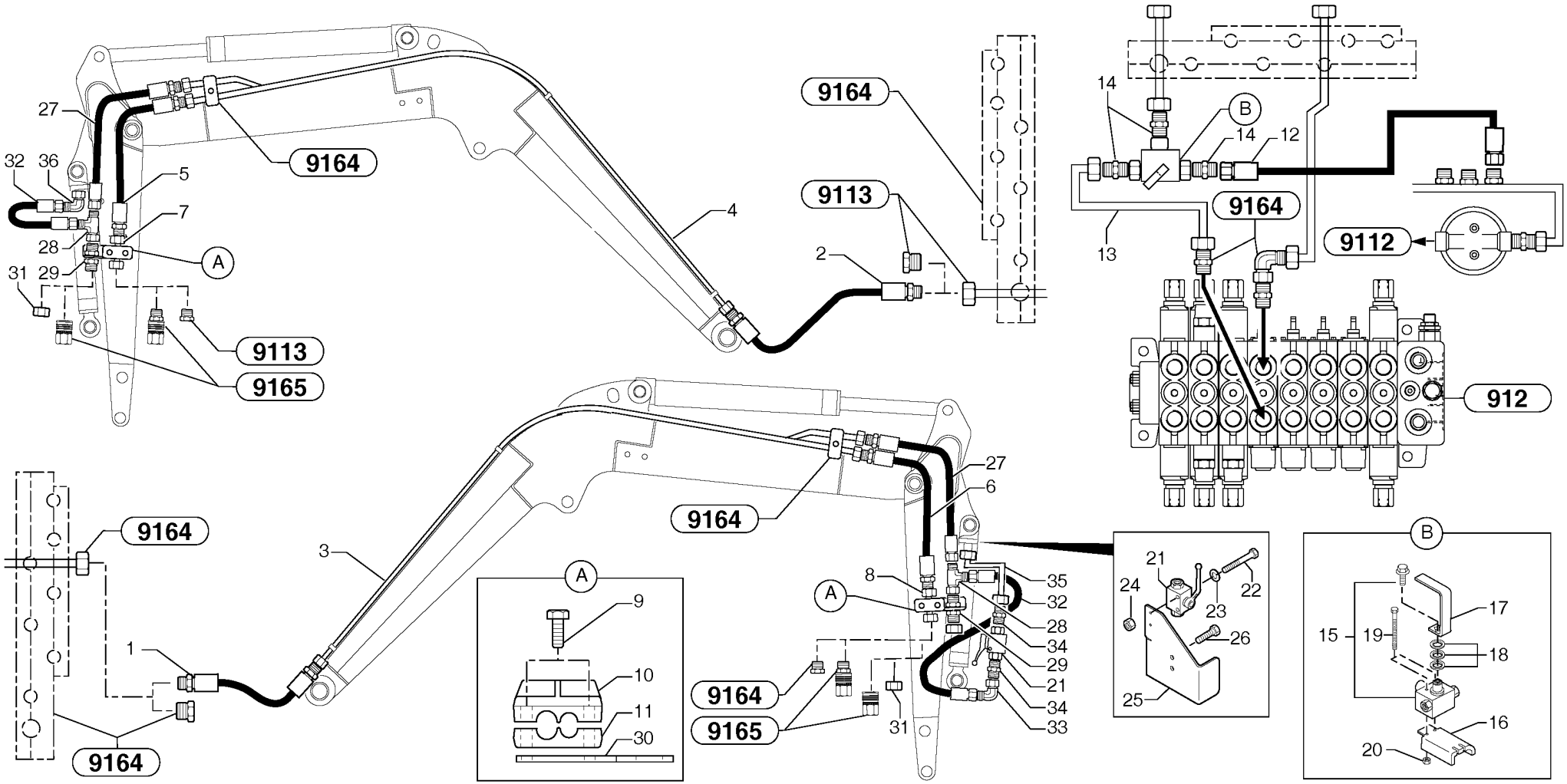
27
32
36
5
7
28
31
29
A
9164
9113
9165
4
2
9164
9113
14
B
14
12
13
9164
9112
912
9164
3
1
9164
A
9
10
11
30
27
6
8
35
32
28
34
29
21
34
33
31
9164
9165
21
24
22
23
26
25
B
17
15
19
18
16
20

Fig.	Part No.	Quantity 1	2	3	P S	K I T	Description	Dénomination	Bezeichnung	Denominatición	Notes
1	**VOE 11800438**	1	1				Hose	Durit	Schlauch	Tubo flexible	5/16”
2	**VOE 11800437**	1	1				High pressure hose	Flexible hp	Hochdruckschlauch	Manguera alta-presion	1/2”
3	**VOE 11800368**	1	1				Tube	Tube	Rohr	Tubo	
4	**VOE 11800367**	1	1				Tube	Tube	Rohr	Tubo	
5	**VOE 11800926**	1	1				High pressure hose	Flexible hp	Hochdruckschlauch	Manguera alta-presion	1/2”
6	**VOE 11800925**	1	1				High pressure hose	Flexible hp	Hochdruckschlauch	Manguera alta-presion	3/8”
7	**VOE 11800908**	1	1				Tube	Tube	Rohr	Tubo	
8	**VOE 11800909**	1	1				Tube	Tube	Rohr	Tubo	
9	**VOE 11800911**	2	2				Flange Half	Demi-bride	Flanschhälfte	Media brida	
10	**VOE 11800910**	2	2				Flange Half	Demi-bride	Flanschhälfte	Media brida	
11	**VOE 946671**	4	4				Flange screw	Vis à bride	Flanschschraube	Torn embridado	M8x30
12	**PJ 4195504**	1	1				High pressure hose	Flexible hp	Hochdruckschlauch	Manguera alta-presion	1/2"
13	**VOE 11800680**	1	1				Tube	Tube	Rohr	Tubo	
14	**PJ 4750349**	3	3				Union	Teton Connexion	Anschlussnippel	Niple Conexcion	
15	**VOE 11712229**	1	1				Repair Kit	Kit Reparation	Reparatursatz	Kit Reparacion	(VOE 11800366)
16	**VOE 11800649**	1	1				Plate	Tôle	Blech	Chapa	
17	**VOE 11800854**	1	1				Lever	Levier	Hebel	Palanca	
18	**VOE 955897**	3	3		SS		Washer	Rondelle	Scheibe	Arandela	13x24x2
19	**VOE 965177**	2	2		SS		Screw	Vis	Schraube	Tornillo	M6x50
20	**VOE 13945407**	2	2				Nut	Ecrou	Mutter	Tuerca	M6
21	**PJ 4780009**	1	1				two-way valve	Robinet à 2 voies	Zweiwegehahn	Grifo de dos vías	
22	**VOE 969440**	2	2				6-pt skt screw	Vis creuse de 6	Hohlschraube	Racor 6-dientes	M5x50
23	**VOE 940090**	2	2		SS		Washer	Rondelle	Scheibe	Arandela	5.3x10x1
24	**VOE 965483**	2	2				Nut	Ecrou	Mutter	Tuerca	HM5
25	**PJ 5040800**	1	1				Apron	Tole	Schutzblech	Chapa protectora	
26	**VOE 946752**	2	2		SS		Screw	Vis	Schraube	Tornillo	M10x35
27	**PJ 4193130**	2	2				High pressure hose	Flexible hp	Hochdruckschlauch	Manguera alta-presion	
28	**PJ 4720009**	2	2				Tee	Connexion en T	T-stuck	Acoplamiento T	
29	**PJ 4750025**	2	2				Union	Teton Connexion	Anschlussnippel	Niple Conexcion	
30	**VOE 11800940**	2	2				Carrier	Support	Träger	Soporte	

1	**272.25151**	
2	**272.40151**	
3		
4		
5		

Circuito hidráulico (implemento) (cuchara bivalva)
Hydraulikkreis (Gerät) (Zweischalengreifer)
Circuit hydraulique, équipement benne preneuse
Hydr. circuit. (attachment) (grab jaw)

Catalogue id **10018**	Group **916**
Illustr. No **9165DZ1**	Section **3000**
Issue **VOE 6444410018**	Page **381**

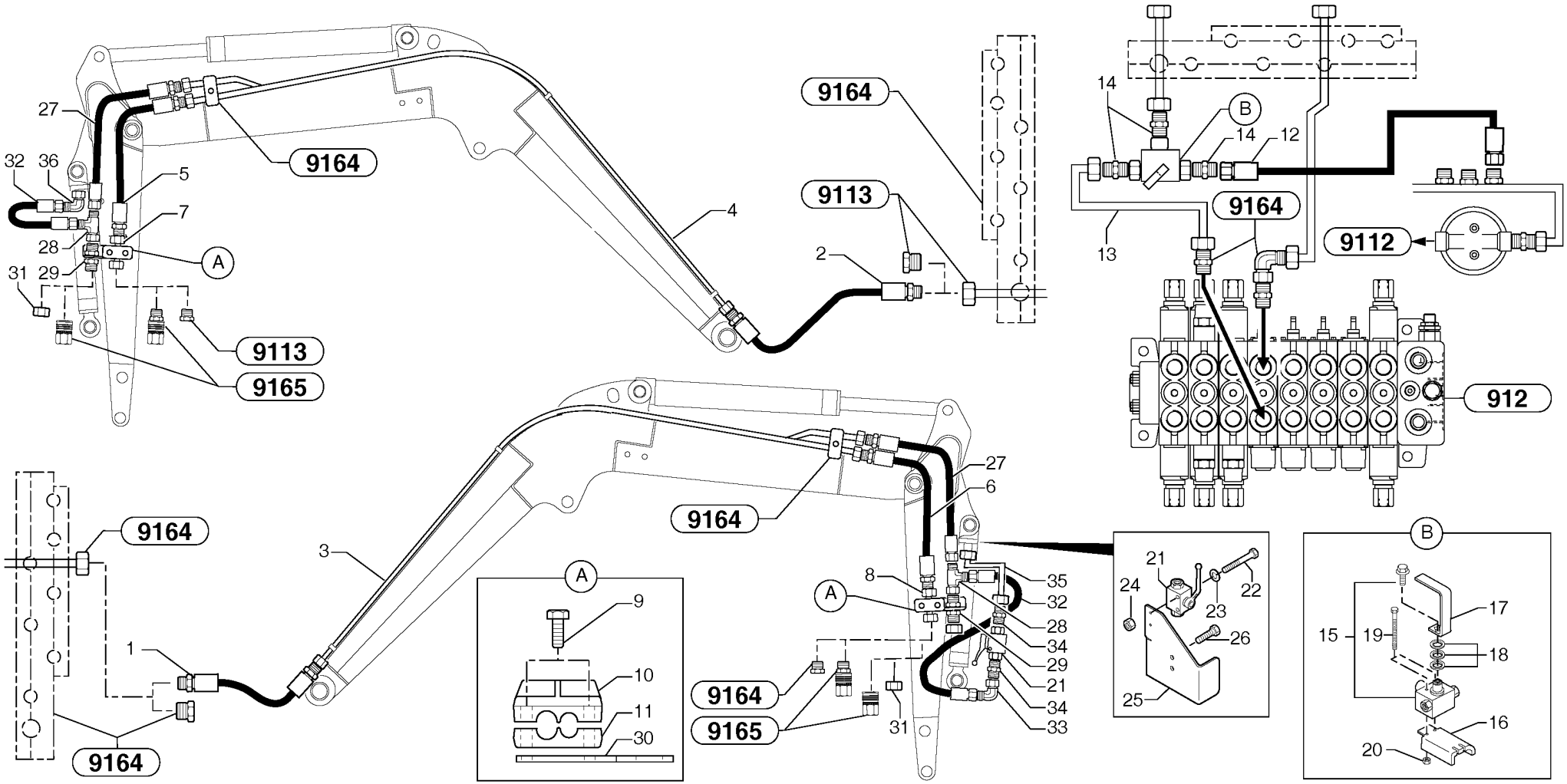
27
32
36
5
7
28
31
29
A
9164
9113
9165
4
2
9164
9113
14
B
14
12
13
9164
9112
912
9164
3
1
9164
A
9
10
11
30
27
6
8
35
32
28
34
29
21
34
33
31
9164
9165
21
24
22
23
26
25
B
17
15
19
18
16
20

Fig.	Part No.	Quantity 1	2	3	PS	KIT	Description	Dénomination	Bezeichnung	Denominatición	Notes
31	**PJ 4740035**	2	2				Plug	Bouchon	Stopfen	Tapon	
32	**VOE 11801172**	2	2				High pressure hose	Flexible hp	Hochdruckschlauch	Manguera alta-presion	
33	**PJ 4700006**	1	1				Elbow	Coude	Winkelstueck	Tubo acodado	
34		2	2		NS		Union	Teton Connexion	Anschlussnippel	Niple Conexcion	
35	**PJ 5910880**	1	1				Tube	Tube	Rohr	Tubo	
36	**PJ 4700006**	1	1				Elbow	Coude	Winkelstueck	Tubo acodado	

1	**272.25151**		**Circuito hidráulico (implemento) (cuchara bivalva)** **Hydraulikkreis (Gerät) (Zweischalengreifer)** **Circuit hydraulique, équipement benne preneuse** **Hydr. circuit. (attachment) (grab jaw)**
2	**272.40151**		
3			
4			
5			

Catalogue id **10018**	Group **916**
Illustr. No **9165DZ1**	Section **3000**
Issue **VOE 6444410018**	Page **383**

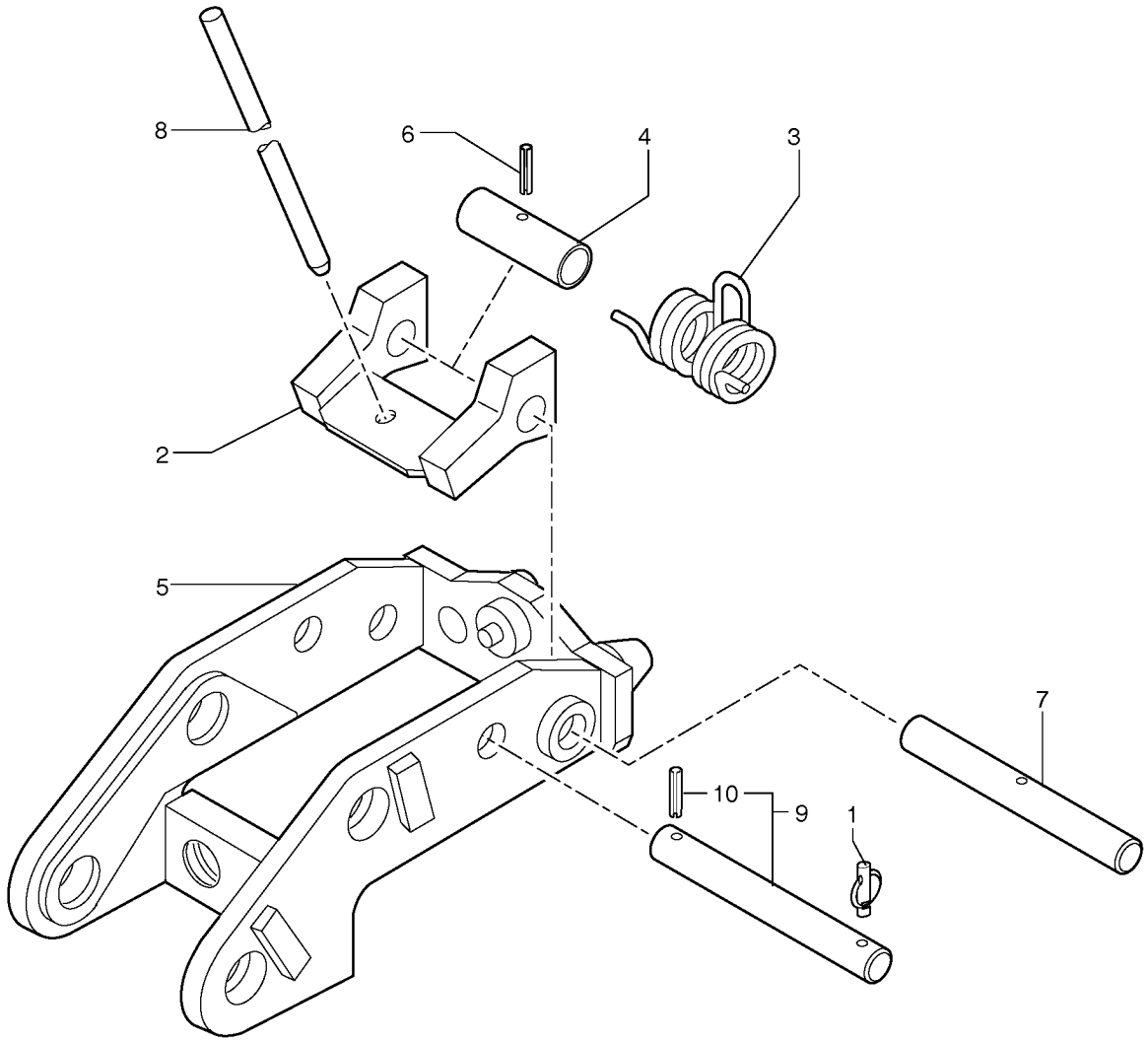
8
6
4
3
2
5
7
10
9
1

Fig.	Part No.	Quantity 1	2	3	PS	KIT	Description	Dénomination	Bezeichnung	Denominatición	Notes
1	**PJ 4600019**	1	1				Pin	Goupille	Stift	Pasador	
2	**PJ 3811484**	1	1				Detent	Cliquet	Ratsche	Trinquete	
3	**PJ 4790006**	1	1				Spring	Ressort	Feder	Muelle	
4	**PJ 4180008**	1	1				Spacer	Entretoise	Abstandstueck	Casquillo distanciad	
5	**PJ 3811956**	1	1				Support	Support	Stütze	Apoyo	
6	**PJ 4570030**	1	1				Pin	Goupille	Stift	Pasador	
7	**PJ 3740043**	1	1				Stub Axle	Axe	Steckachse	Gorron Eje	
8	**PJ 5270467**	1	1				Lever	Levier	Hebel	Palanca	
9	**PJ 3740048**	1	1		SS		Stub Axle	Axe	Steckachse	Gorron Eje	
10	**PJ 4570030**	1	1				•Pin	•Goupille	•Stift	•Pasador	

1	**272.25151**	
2	**272.40151**	
3		
4		
5		

Portaimplemento / control mecánico
Geräteträger / mechanische Steuerung
Porte-outil / commande mécanique
Tool holder / mechanical control

Catalogue id **10018**	Group **924**
Illustr. No **9241Z1**	Section **100**
Issue **VOE 6444410018**	Page **385**

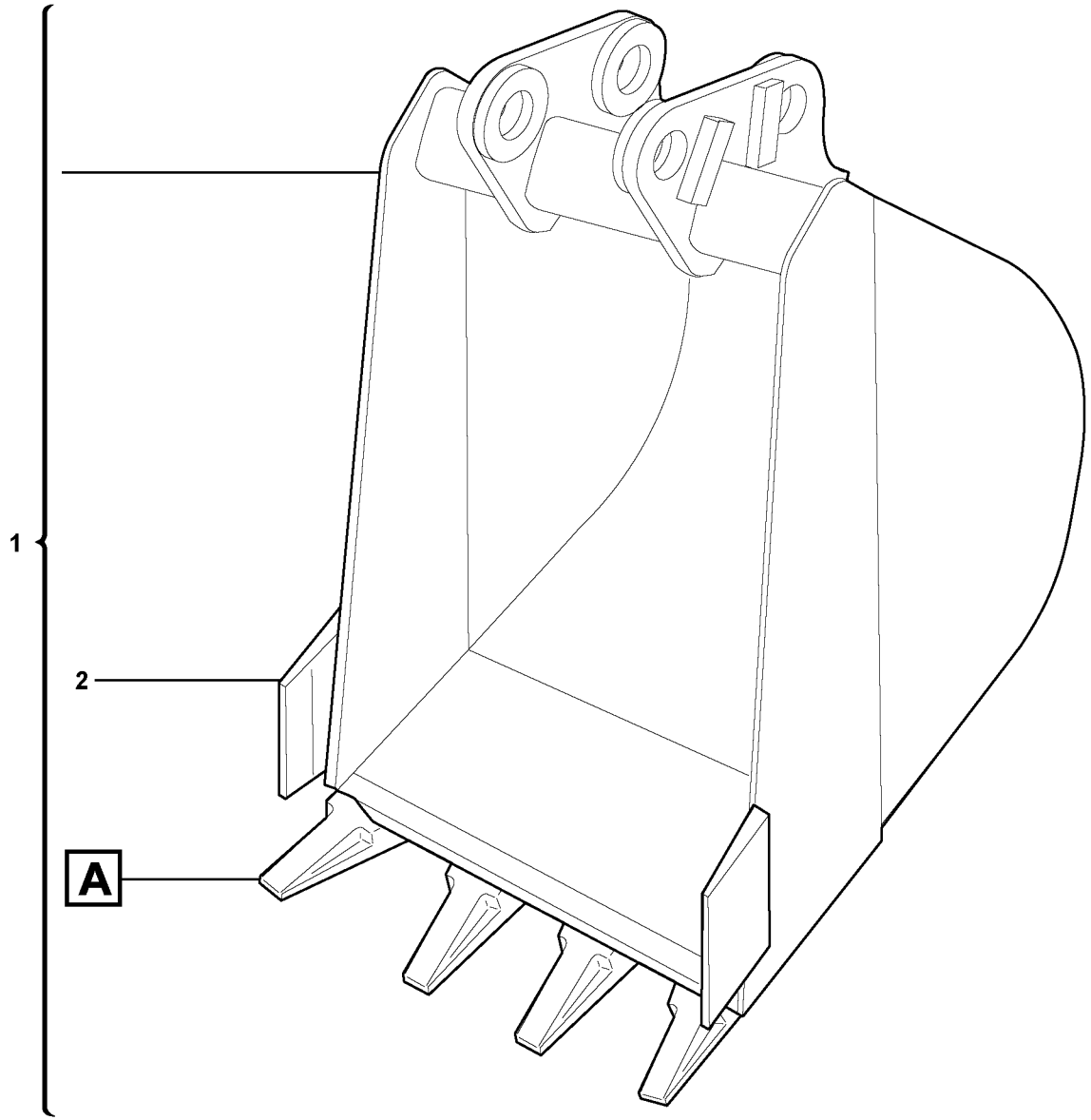

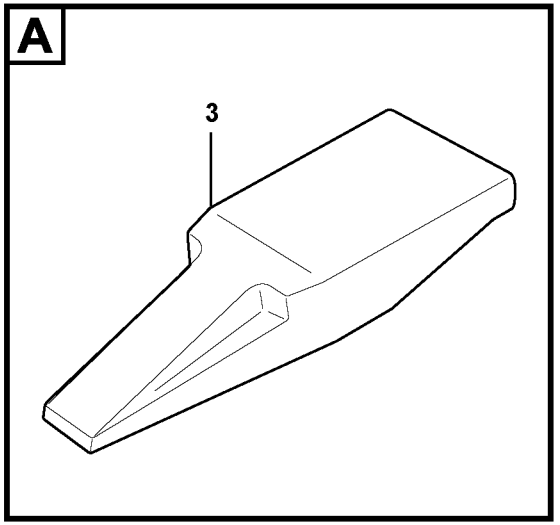

Volvo Construction Equipment

1016088

Fig.	Part No.	Quantity 1	2	3	PS	KIT	Description	Dénomination	Bezeichnung	Denominatión	Notes
1	**VOE 11806665**	1	1				Bucket	Godet	Löffel	Cuchara	3810371 WID = 200mm/7.8740in L = 11L/2.9062US gal
1	**VOE 11806650**	1	1				Bucket	Godet	Löffel	Cuchara	3810077 WID = 250mm/9.8425in L = 15L/3.9630US gal
1	**VOE 11806658**	1	1				Bucket	Godet	Löffel	Cuchara	3810094 WID = 300mm/11.8110in L = 20L/5.2840US gal
1	**VOE 11806652**	1	1				Bucket	Godet	Löffel	Cuchara	3810079 WID = 400mm/15.7480in L = 25L/6.6050US gal
1	**VOE 11806655**	1	1				Bucket	Godet	Löffel	Cuchara	3810088 WID = 500mm/19.6850in L = 33L/8.7186US gal
1	**VOE 11806654**	1	1				Bucket	Godet	Löffel	Cuchara	3810087 WID = 600mm/23.6220in L = 40L/10.5680US gal
2	**VOE 11800758**	2	2				•Knife	•Couteau	•Messer	•Cuchillo	
3	**VOE 11804791**	REQ	REQ				•Tooth	•Dent	•Zahn	•Diente	

1	**272.25151**		**Cazo** **Schaufel** **Godet** **Bucket**	Catalogue id **10018** / Group **925**
2	**272.40151**			Illustr. No **1016088** / Section **100**
3				Issue **VOE 6444410018** / Page **387**
4				
5				

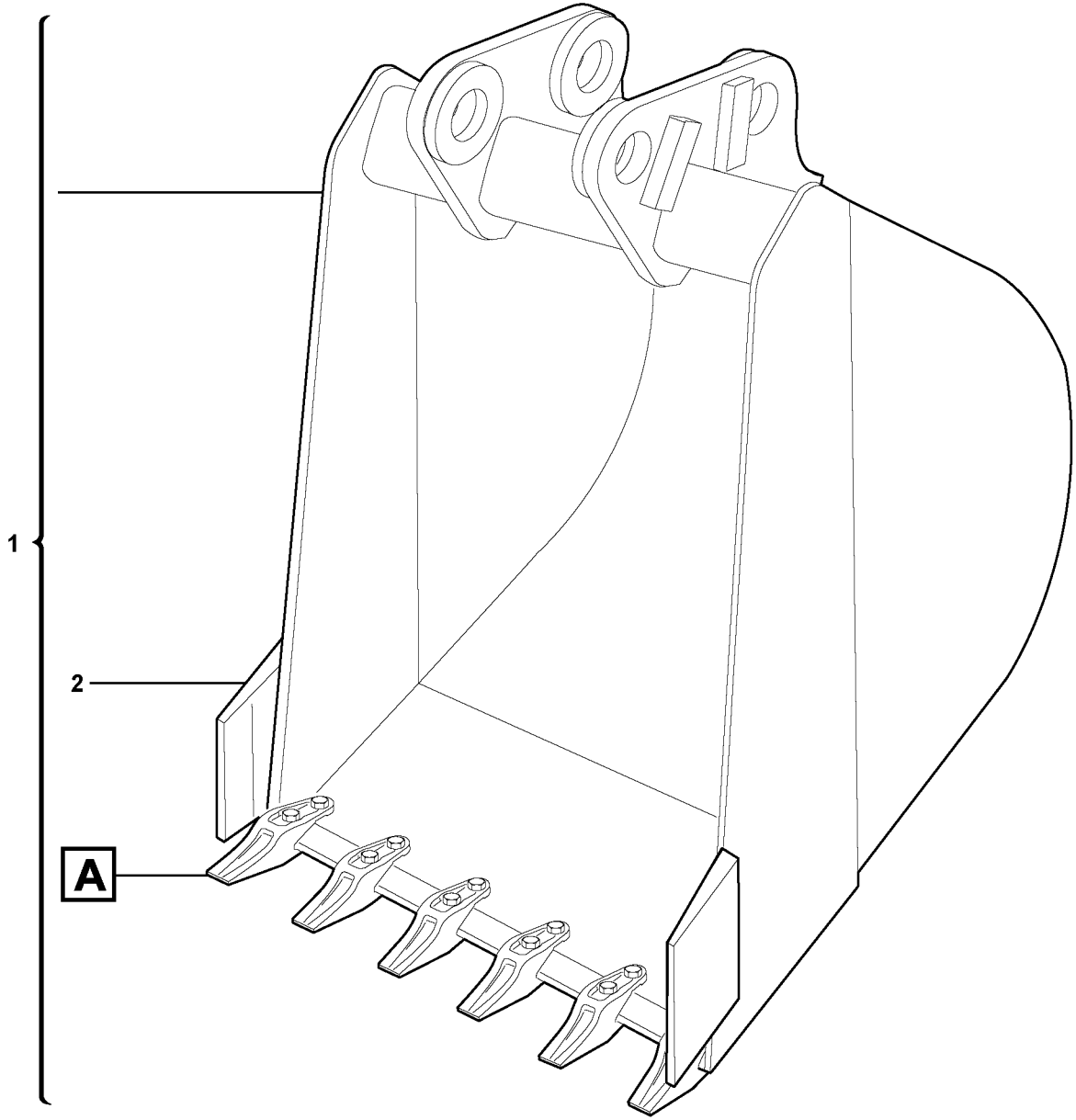

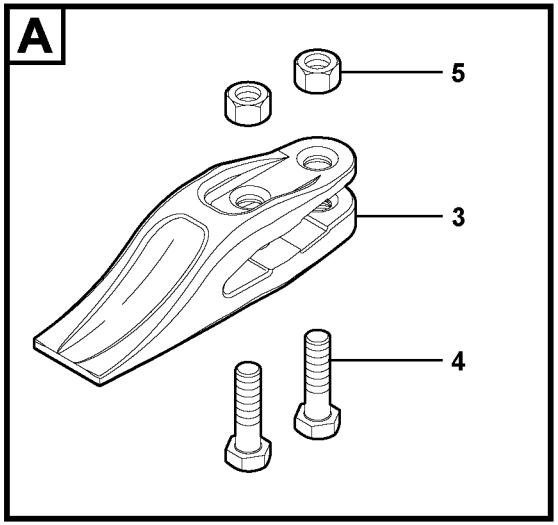

Volvo Construction Equipment

1016089

Fig.	Part No.	Quantity 1	2	3	PS	KIT	Description	Dénomination	Bezeichnung	Denominatición	Notes
1	**VOE 11802670**	1	1				Bucket	Godet	Löffel	Cuchara	6530389 WID = 200mm/7.8740in L = 11L/2.9062US gal
1	**VOE 11805230**	1	1				Bucket	Godet	Löffel	Cuchara	6530251 WID = 250mm/9.8425in L = 15L/3.9630US gal
1	**VOE 11805229**	1	1				Bucket	Godet	Löffel	Cuchara	6530252 WID = 300mm/11.8110in L = 20L/5.2840US gal
1	**VOE 11805227**	1	1				Bucket	Godet	Löffel	Cuchara	6530253 WID = 350mm/13.7795in L = 22L/5.8124US gal
1	**VOE 11805226**	1	1				Bucket	Godet	Löffel	Cuchara	6530254 WID = 400mm/15.7480in L = 25L/6.6050US gal
1	**VOE 11805225**	1	1				Bucket	Godet	Löffel	Cuchara	6530255 WID = 450mm/17.7165in L = 29L/7.6618US gal
1	**VOE 11805224**	1	1				Bucket	Godet	Löffel	Cuchara	6530256 WID = 500mm/19.6850in L = 33L/8.7186US gal
1	**VOE 11805223**	1	1				Bucket	Godet	Löffel	Cuchara	6530257 WID = 600mm/23.6220in L = 40L/10.5680US gal
2	**VOE 11800758**	2	2				•Knife	•Couteau	•Messer	•Cuchillo	
3	**VOE 11803050**	REQ	REQ				•Bucket Tooth	•Dent de godet	•Löffelzahn	•Diente Cuchara	
4	**VOE 11803051**	REQ	REQ				•Hexagon screw	•Vis tête hexagonale	•Sechskantschraube	•Tornillo hexago	
5	**VOE 971096**	REQ	REQ				•Flange nut	•Ecrou accouple.	•Bundmutter	•Tuerca embridad	

1	**272.25151**	
2	**272.40151**	
3		
4		
5		

Cazo
Schaufel
Godet
Bucket

Catalogue id	Group
10018	**925**
Illustr. No **1016089**	Section **150**
Issue **VOE 6444410018**	Page **389**

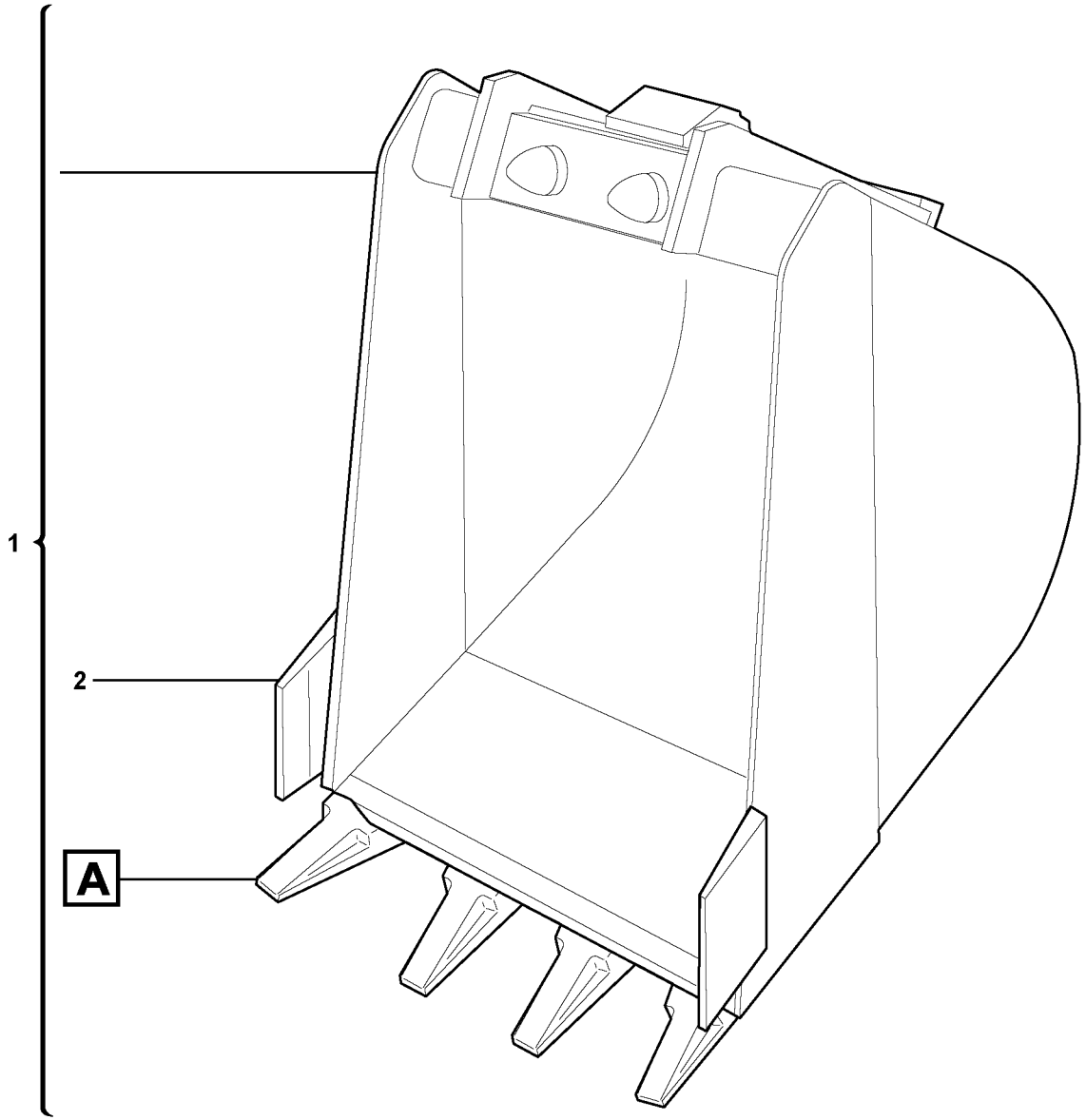

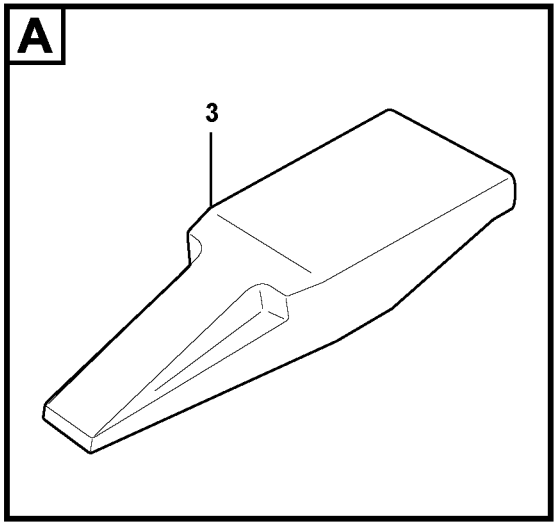

Volvo Construction Equipment

1016090

Fig.	Part No.	Quantity 1	2	3	PS	KIT	Description	Dénomination	Bezeichnung	Denominatición	Notes
1	**VOE 11806689**	1	1				Bucket	Godet	Löffel	Cuchara	3811716 WID = 200mm/7.8740in L = 12L/3.1704US gal
1	**VOE 11806672**	1	1				Bucket	Godet	Löffel	Cuchara	3811373 WID = 250mm/9.8425in L = 15L/3.9630US gal
1	**VOE 11806673**	1	1				Bucket	Godet	Löffel	Cuchara	3811374 WID = 300mm/11.8110in L = 20L/5.2840US gal
1	**VOE 11806675**	1	1				Bucket	Godet	Löffel	Cuchara	3811376 WID = 400mm/15.7480in L = 25L/6.6050US gal
1	**VOE 11806677**	1	1				Bucket	Godet	Löffel	Cuchara	3811378 WID = 500mm/19.6850in L = 33L/8.7186US gal
1	**VOE 11806678**	1	1				Bucket	Godet	Löffel	Cuchara	3811379 WID = 600mm/23.6220in L = 40L/10.5680US gal
2	**VOE 11800758**	2	2				•Knife	•Couteau	•Messer	•Cuchillo	
3	**VOE 11804791**	REQ	REQ				•Tooth	•Dent	•Zahn	•Diente	

1	**272.25151**	
2	**272.40151**	
3		
4		
5		

Cazos para enganche rápido
Schaufeln für Schnellwechsler
Godet pour Raccords rapides
Buckets for Quickfit

Catalogue id **10018**	Group **925**
Illustr. No **1016090**	Section **200**
Issue **VOE 6444410018**	Page **391**

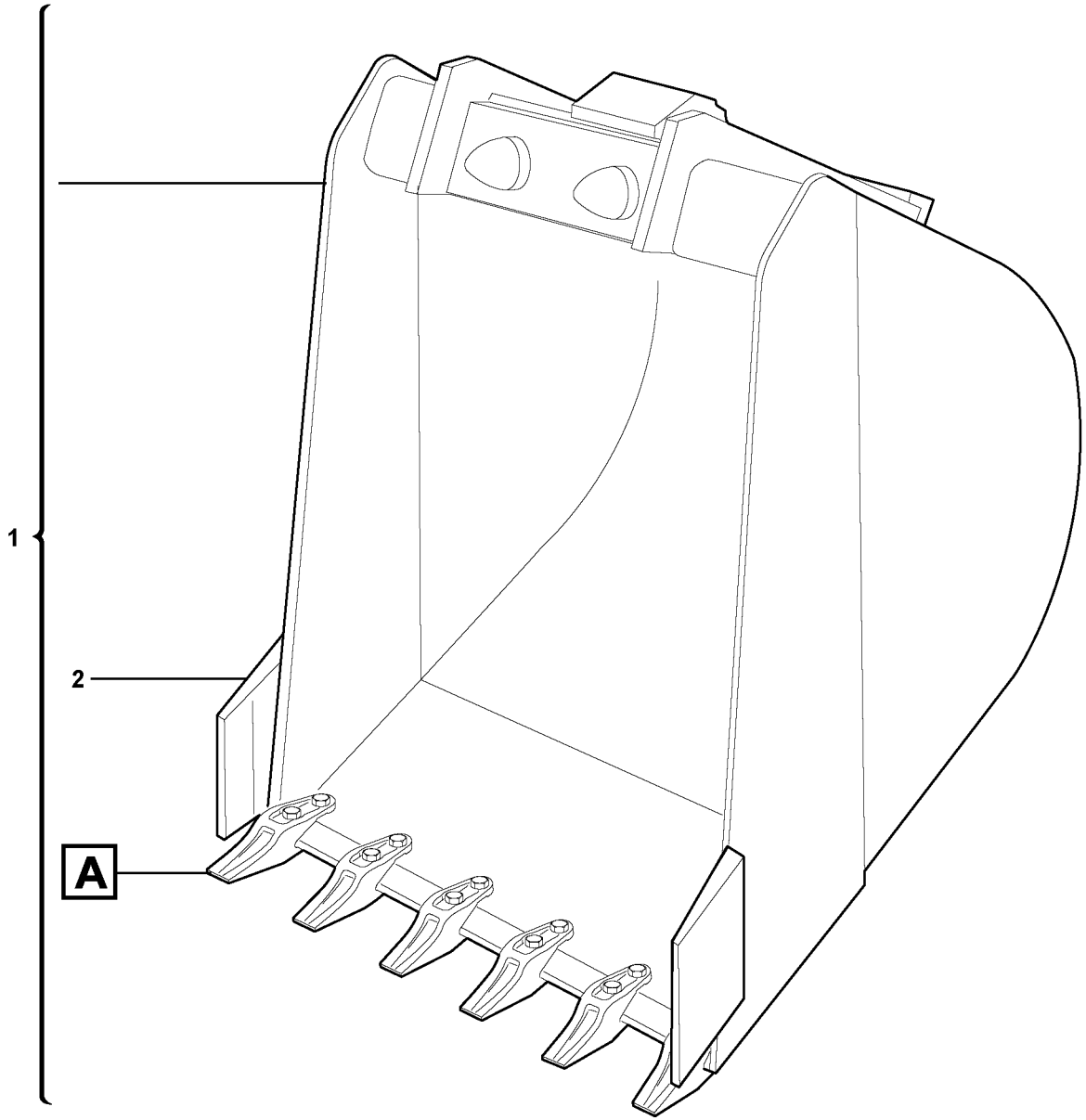

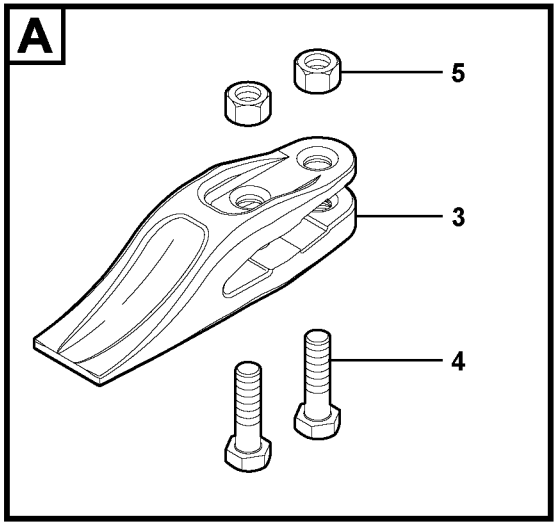

Volvo Construction Equipment

1016091

Fig.	Part No.	Quantity 1	2	3	PS	KIT	Description	Dénomination	Bezeichnung	Denominatición	Notes
1	**VOE 11802669**	1	1				Bucket	Godet	Löffel	Cuchara	6530372 WID = 200mm/7.8740in L = 12L/3.1704US gal
1	**VOE 11805173**	1	1				Bucket	Godet	Löffel	Cuchara	6530289 WID = 250mm/9.8425in L = 15L/3.9630US gal
1	**VOE 11805172**	1	1				Bucket	Godet	Löffel	Cuchara	6530290 WID = 300mm/11.8110in L = 20L/5.2840US gal
1	**VOE 11805146**	1	1				Bucket	Godet	Löffel	Cuchara	6530291 WID = 350mm/13.7795in L = 22L/5.8124US gal
1	**VOE 11805145**	1	1				Bucket	Godet	Löffel	Cuchara	6530292 WID = 400mm/15.7480in L = 25L/6.6050US gal
1	**VOE 11805144**	1	1				Bucket	Godet	Löffel	Cuchara	6530293 WID = 450mm/17.7165in L = 29L/7.6618US gal
1	**VOE 11805143**	1	1				Bucket	Godet	Löffel	Cuchara	6530294 WID = 500mm/19.6850in L = 33L/8.7186US gal
1	**VOE 11805142**	1	1				Bucket	Godet	Löffel	Cuchara	6530295 WID = 600mm/23.6220in L = 40L/10.5680US gal
2	**VOE 11800758**	2	2				•Knife	•Couteau	•Messer	•Cuchillo	
3	**VOE 11803050**	REQ	REQ				•Bucket Tooth	•Dent de godet	•Löffelzahn	•Diente Cuchara	
4	**VOE 11803051**	REQ	REQ				•Hexagon screw	•Vis tête hexagonale	•Sechskantschraube	•Tornillo hexago	
5	**VOE 971096**	REQ	REQ				•Flange nut	•Ecrou accouple.	•Bundmutter	•Tuerca embridad	

1	**272.25151**	
2	**272.40151**	
3		
4		
5		

Cazos para enganche rápido
Schaufeln für Schnellwechsler
Godet pour Raccords rapides
Buckets for Quickfit

Catalogue id	Group
10018	**925**
Illustr. No	Section
1016091	**250**
Issue	Page
VOE 6444410018	**393**

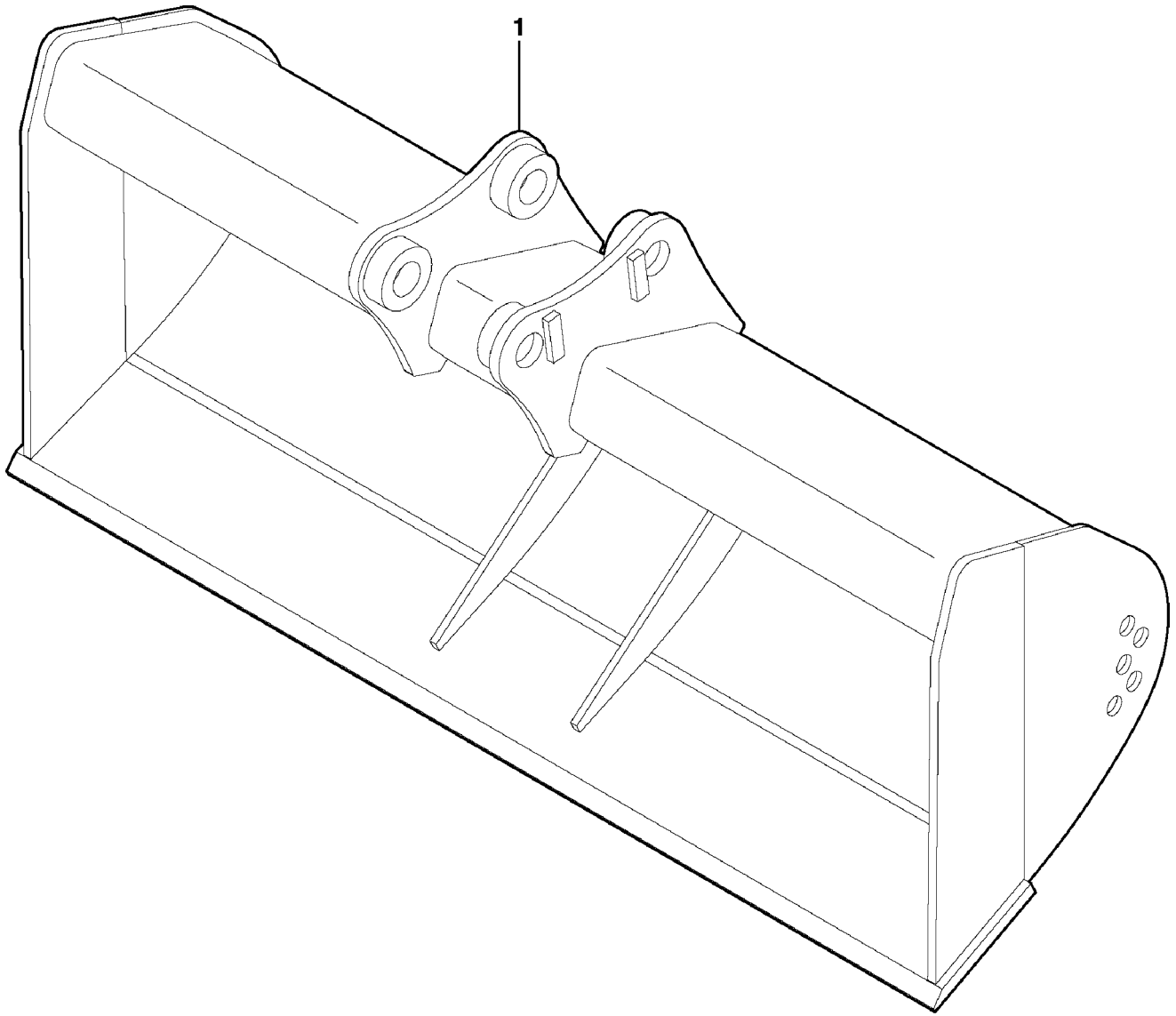

Volvo Construction Equipment

1010645

Fig.	Part No.	Quantity 1	2	3	P S	K I T	Description	Dénomination	Bezeichnung	Denominatición	Notes
1	**VOE 11806660**	1	1				Bucket	Godet	Löffel	Cuchara	3810217 WID = 850mm/33.4645in L = 35L/9.2470US gal
1	**VOE 11806656**	1	1				Bucket	Godet	Löffel	Cuchara	3810091 WID = 1000mm/39.3700in L = 40L/10.5680US gal

1	**272.25151**		**Grading bucket** **Planierschaufel** **Godet niveleur** **Grading bucket**	Catalogue id **10018**	Group **925**
2	**272.40151**			Illustr. No **1010645**	Section **300**
3				Issue **VOE 6444410018**	Page **395**
4					
5					

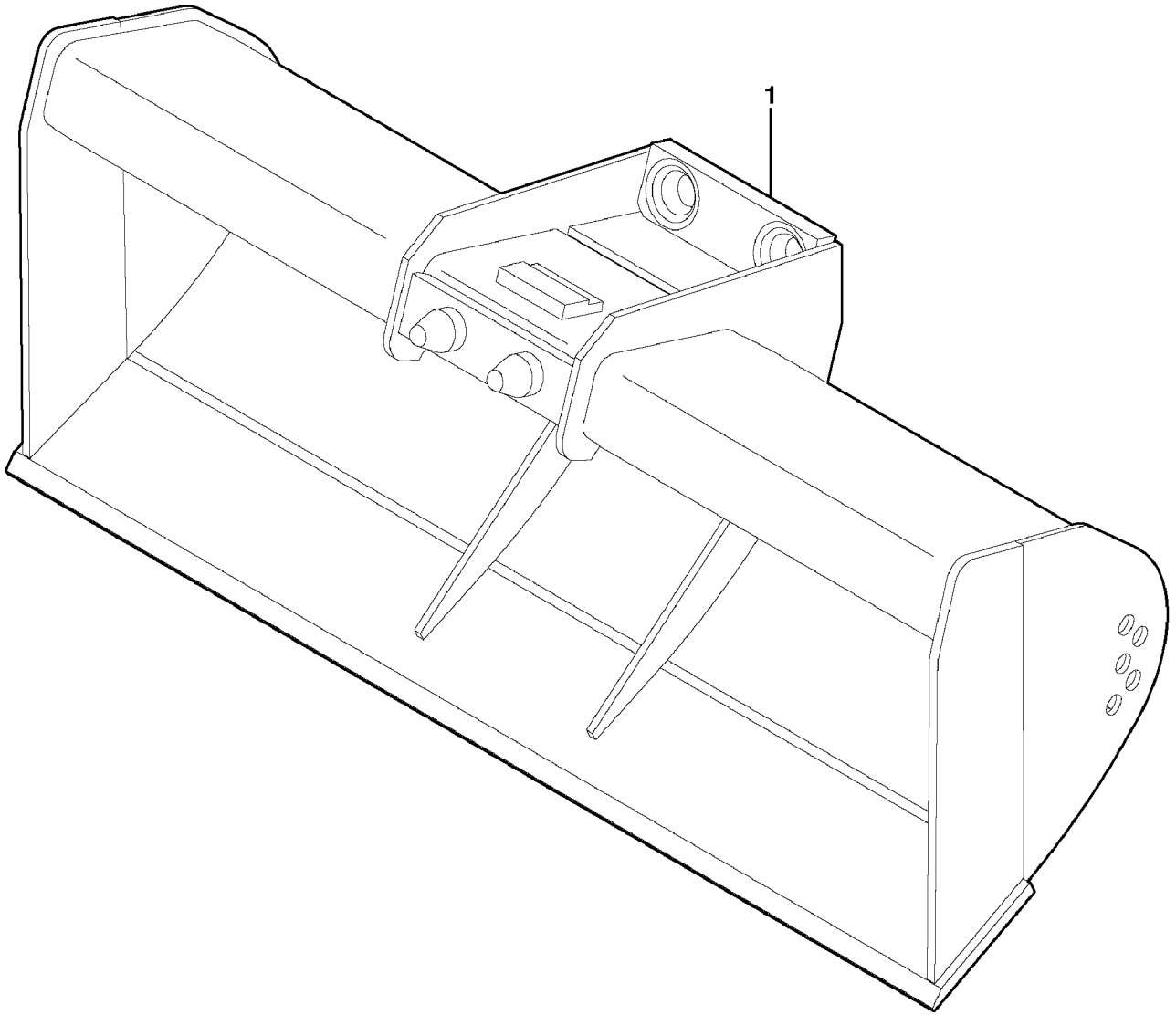

Volvo Construction Equipment

1010646

Fig.	Part No.	Quantity 1	2	3	PS	KIT	Description	Dénomination	Bezeichnung	Denominatición	Notes
1	**VOE 11806679**	1	1				Bucket	Godet	Löffel	Cuchara	3811443 WID = 850mm/33.4645in L = 35L/9.2470US gal
1	**VOE 11806680**	1	1				Bucket	Godet	Löffel	Cuchara	3811444 WID = 1000mm/39.3700in L = 40L/10.5680US gal

1	**272.25151**	
2	**272.40151**	
3		
4		
5		

Grading bucket for Quickfit
Planierschaufel, Schnellkupplung
Godet niveleur pour raccordement rapide
Grading bucket for Quickfit

Catalogue id **10018**	Group **925**
Illustr. No **1010646**	Section **400**
Issue **VOE 6444410018**	Page **397**

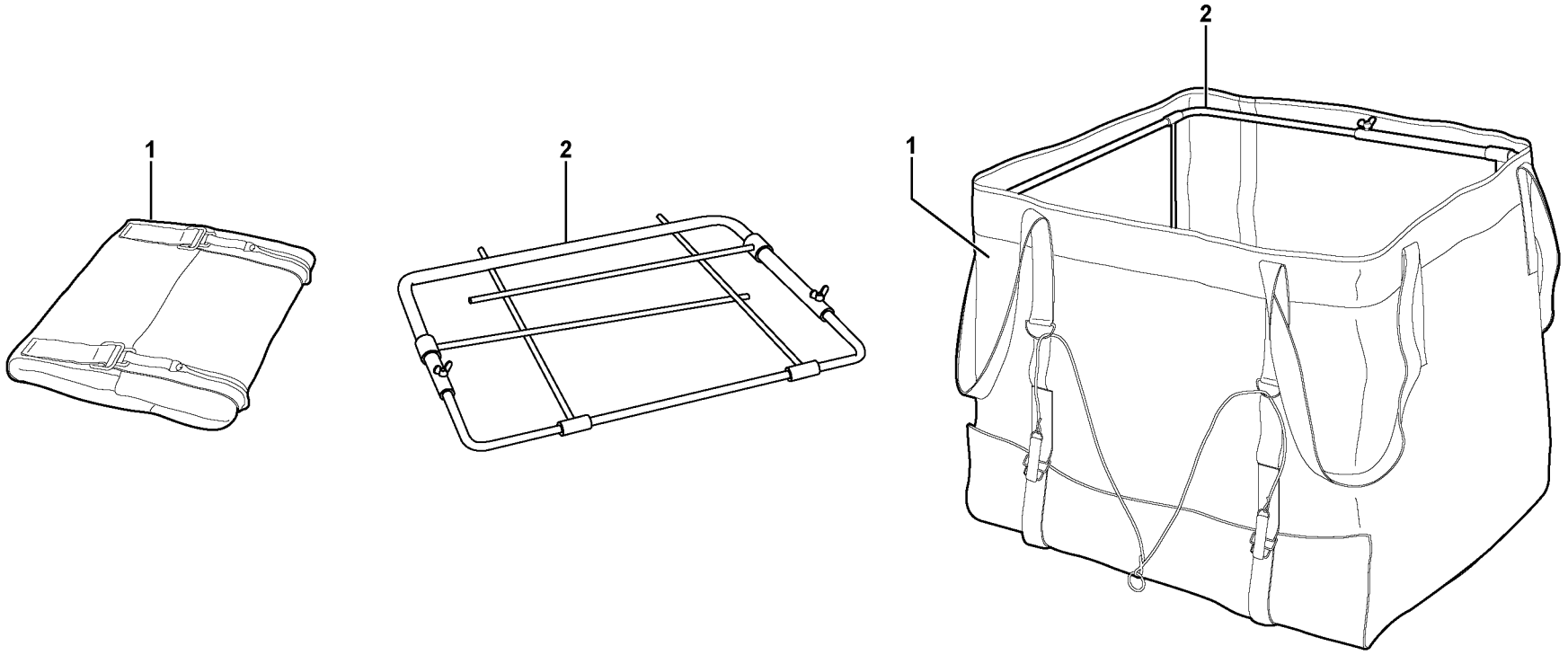

Volvo Construction Equipment

1016037

Fig.	Part No.	Quantity 1	2	3	PS	KIT	Description	Dénomination	Bezeichnung	Denominatición	Notes
1	**PJ 7411635**	1	1				Fabric Container	Sac en tissu.....	Container, Stoff	Fabric Container.....	L = 650L/171.73US gal GRAM = 1000Kg/2205lb
2	**PJ 7411636**	1	1				Fitting	Armature	Beschlag.....	Herraje.....	

1	**272.25151**		**Bulk bag** **Schüttgutsack** **Sac en tissu** **Bulk bag**	Catalogue id **10018**	Group **926**
2	**272.40151**			Illustr. No **1016037**	Section **900**
3				Issue **VOE 6444410018**	Page **399**
4					
5					

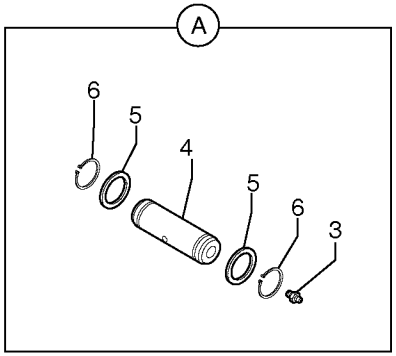
A
6
5
4
5
6
3

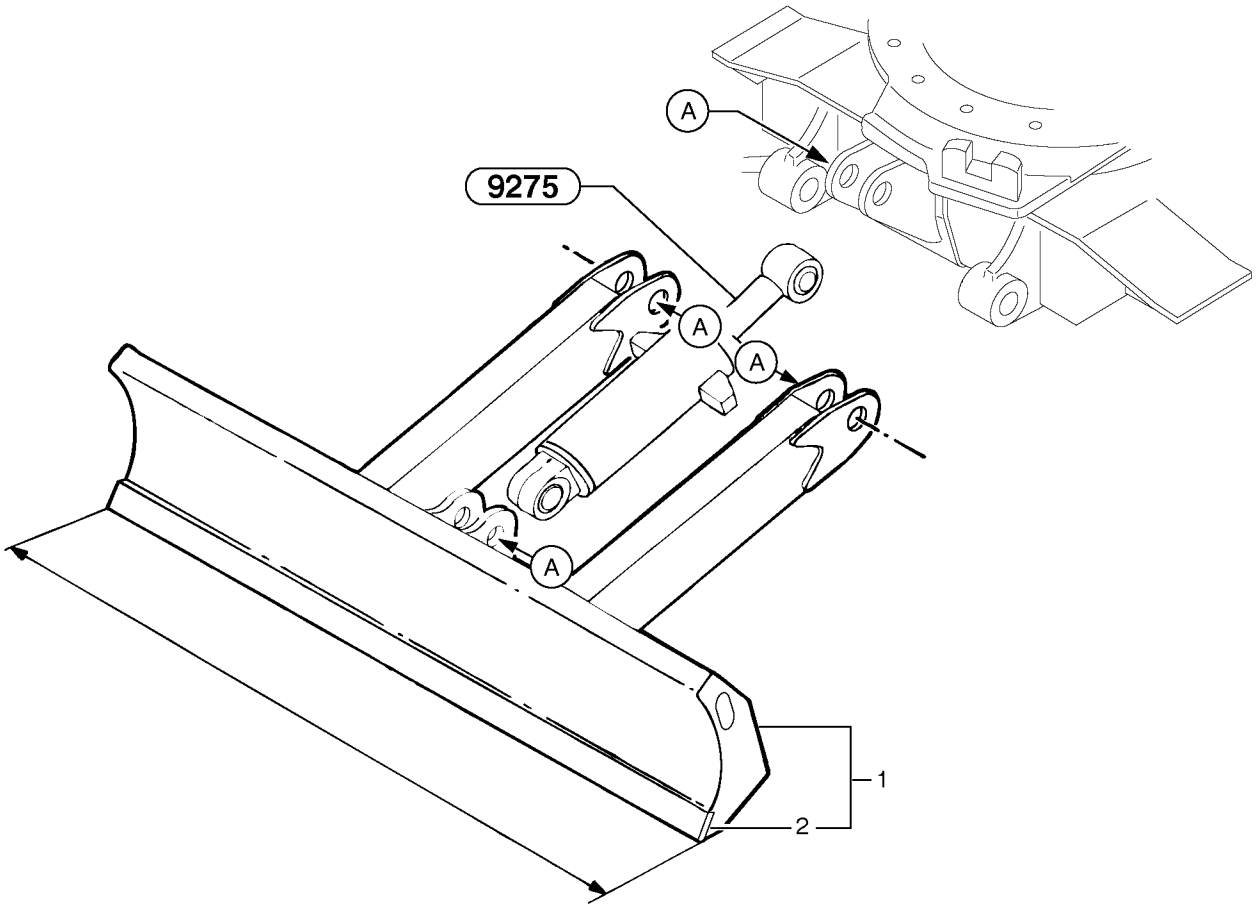
A
9275
A
A
A
1
2

Fig.	Part No.	Quantity 1	2	3	PS	KIT	Description	Dénomination	Bezeichnung	Denominatición	Notes
1	**VOE 11800419**	1					Dozer Blade	Lame Bulldozer	Frontschar	Hoja Diagonal	L = 980mm/38.5826in
2	**VOE 11711541**	1					•Edge protection	•Renfort bord	•Kantbeschlag	•Guarnic canto	(PJ 2060038) L = 980mm/38.5826in
3	**VOE 983718**	4					Lub Nipple	Graisseur	Schmiernippel	Engrasador	(PJ 5580005) M8X1
4	**PJ 3780198**	4					Pin	Axe	Bolzen	Eje	
5	**PJ 5530005**	REQ					Washer	Rondelle	Scheibe	Arandela	THICK = 2mm/0.0787in
6	**VOE 914462**	8					Snap Ring	Circlip	Nutring	Circlip	30.X1.5

1	**272.25151** →	
2		
3		
4		
5		

Hoja diagonal
Frontschar
Lame bulldozer
Dozer blade

Catalogue id **10018**	Group **927**
Illustr. No **9271Z1**	Section **100**
Issue **VOE 6444410018**	Page **401**

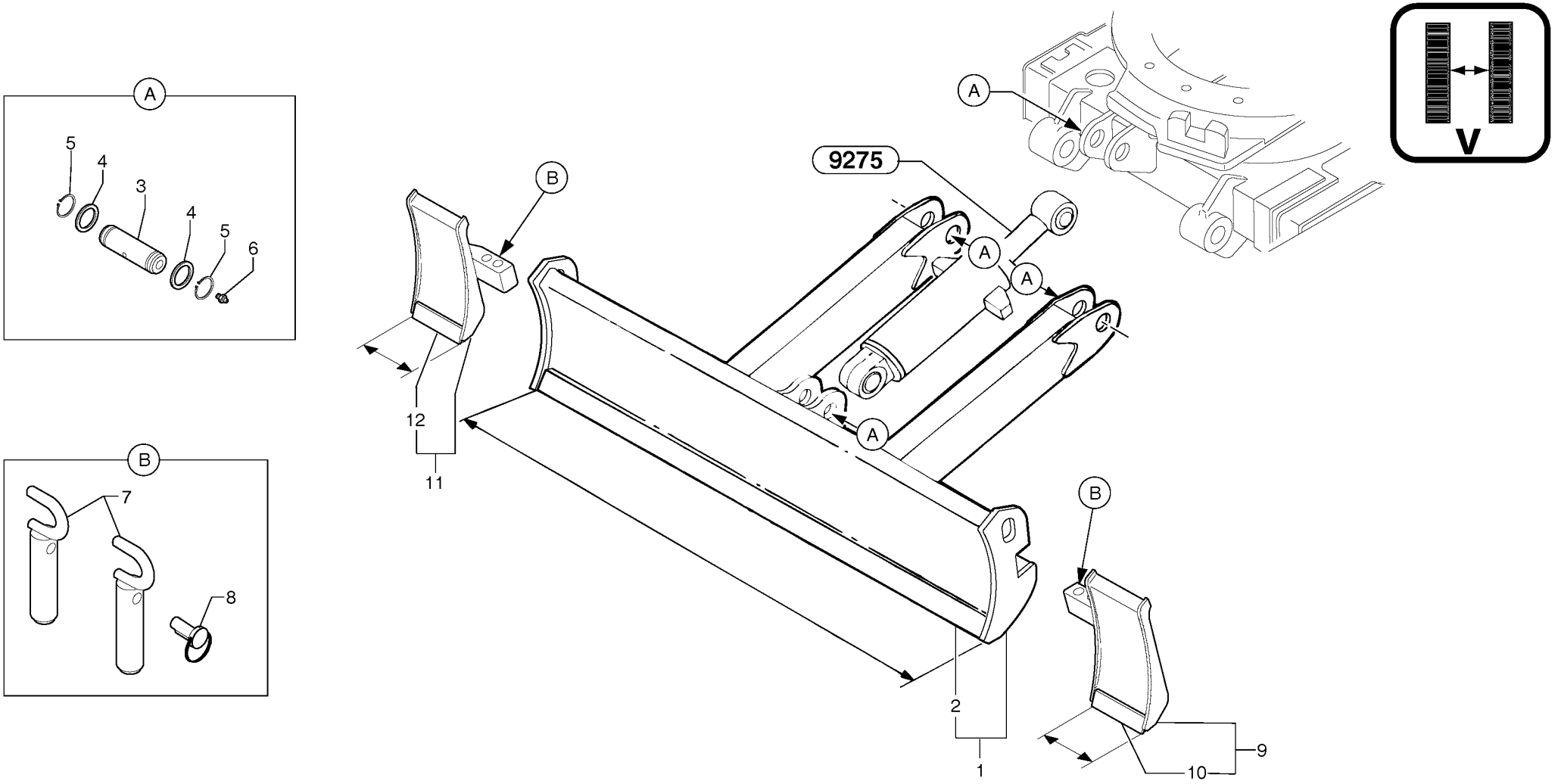
A
5
4
3
4
5
6
B
7
8
9275
A
B
A
A
A
12
11
2
1
B
9
10

Fig.	Part No.	Quantity 1	2	3	PS	KIT	Description	Dénomination	Bezeichnung	Denominatición	Notes
1	**VOE 11800517**		1				Dozer Blade	Lame Bulldozer	Frontschar	Hoja Diagonal	L = 995mm/39.1732in
2			1		NS		•Blade	•Tôle usure	•Verschl Klinge	•Hoja	L = 983mm/38.7007in
3	**PJ 3780198**		4				Pin	Axe	Bolzen	Eje	
4	**PJ 5530005**		8				Washer	Rondelle	Scheibe	Arandela	THICK = 2mm/0.0787in
5	**VOE 914462**		8				Snap Ring	Circlip	Nutring	Circlip	30.X1.5
6	**VOE 983718**		4				Lub Nipple	Graisseur	Schmiernippel	Engrasador	(PJ 5580005) M8X1
7	**PJ 4090424**		4				Stub Axle	Axe	Steckachse	Gorron Eje	
8	**VOE 11802239**		4				Pin	Goupille	Zapfen	Pasador	(PJ 4600015)
9	**PJ 3811865**		1				Extension Bar	Rallonge	Verlängerung	Alargadera	
10	**PJ 2070057**		1				•Blade	•Tôle usure	•Verschl Klinge	•Hoja	L = 162mm/6.3779in
11	**PJ 3811866**		1				Extension Bar	Rallonge	Verlängerung	Alargadera	
12	**PJ 2070057**		1				•Blade	•Tôle usure	•Verschl Klinge	•Hoja	L = 162mm/6.3779in

1	**.**	
2	**272.40151**	
3		
4		
5		

Hoja topadora / vía variable
Planierschild / verstellbare Spurweite
Lame niveleuse / voie variable
dozer blade / variable track

Catalogue id	Group
10018	**927**
Illustr. No **9271VZ1**	Section **110**
Issue **VOE 6444410018**	Page **403**

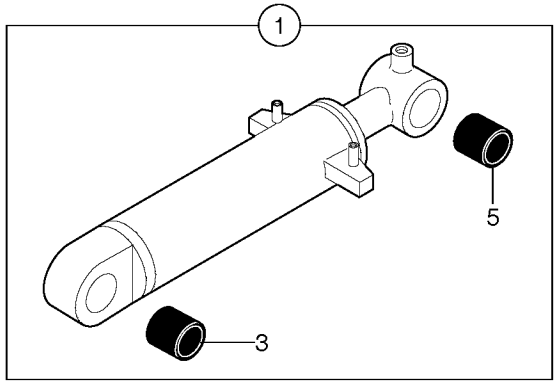
1
5
3


10(•)

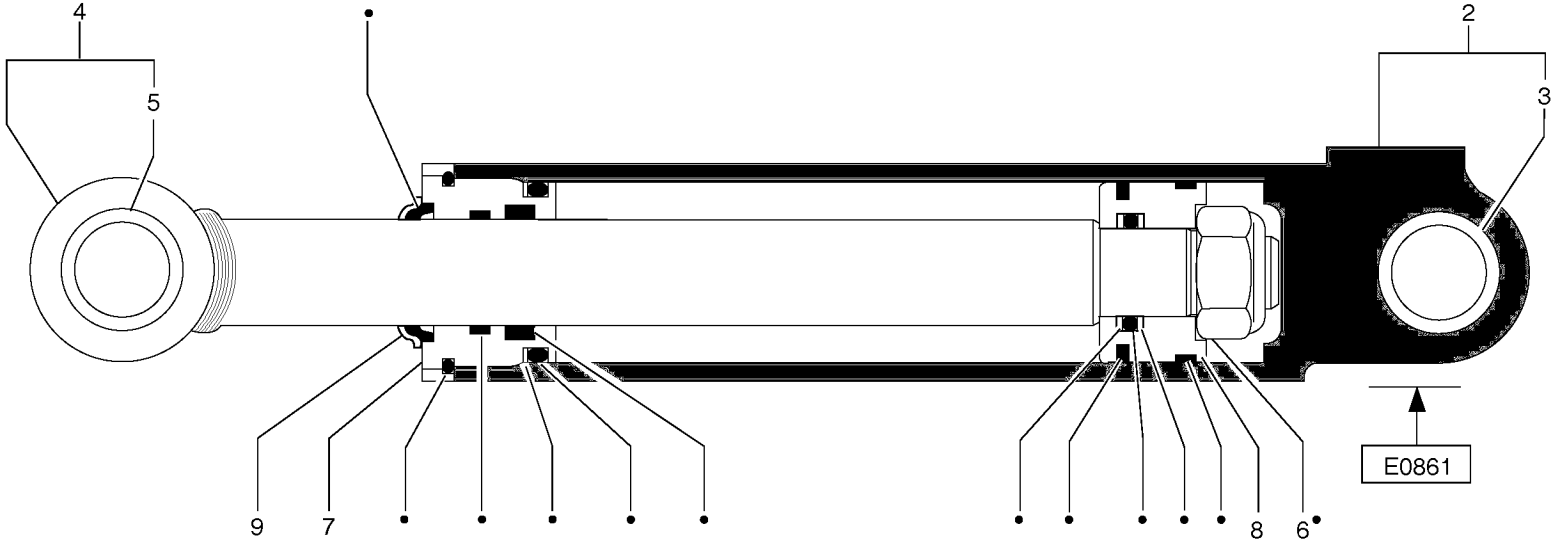
4
5
2
3
9
7
8
6
E0861

Fig.	Part No.	Quantity 1	2	3	PS	KIT	Description	Dénomination	Bezeichnung	Denominatición	Notes
1	**PJ 5670861**	1	1		SS		Dozer blade cylinder	Vérin de lame niveleuse	Planierschildzylinder	Cilindro de hoja topadora	
2		1	1		NS		•Cylinder housing	•Corps de verin	•Zylindergehäuse	•Cuerpo de maquina	
3	**PJ 3870119**	1	1				••Bushing	••Bague	••Buchse	••Casquillo	
4	**PJ 5940069**	1	1				•Piston rod	•Bielle de piston	•Kolbenstange	•Biela de piston	
5	**PJ 3870119**	1	1				••Bushing	••Bague	••Buchse	••Casquillo	
6	**PJ 4450063**	1	1				•Nut	•Ecrou	•Mutter	•Tuerca	
7		1	1		NS		•Gland	•Presse etoupe	•Stopfbuchse	•Prensa estopas	
8		1	1		NS		•Piston	•Piston	•Kolben	•Piston	
9	**PJ 4740173**	1	1				•Protection	•Protection	•Schutz	•Proteccion	
10	**PJ 5960105**	1	1				•Sealing Kit	•Jeu Joints	•Dichtungssatz	•Juego Retenes	

1	**272.25151** →	**272.25179**
2	**272.40151**	**272.40203**
3		
4		
5		

Cilindro hidráulico, hoja diagonal
Frontscharzylinder
Vérin hydraulique, lame bulldozer
Dozer blade cylinder

Catalogue id **10018**	Group **927**
Illustr. No **9275Z1**	Section **500**
Issue **VOE 6444410018**	Page **405**

VOLVO

EC15B

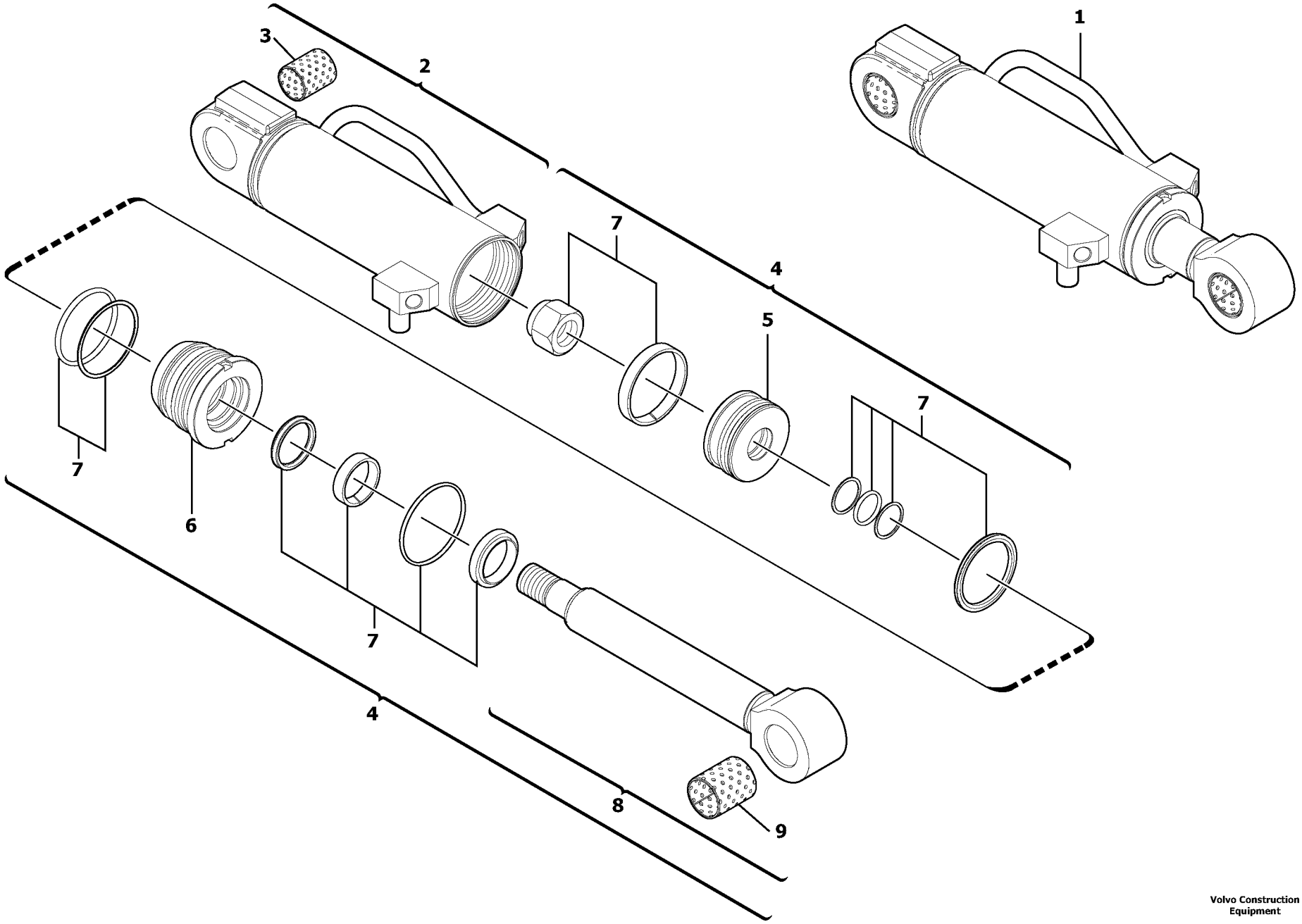

Volvo Construction Equipment

1006148

Fig.	Part No.	Quantity 1	2	3	PS	KIT	Description	Dénomination	Bezeichnung	Denominatición	Notes
1	**VOE 11800596**	1	1				Dozer blade cylinder	Vérin de lame niveleuse	Planierschildzylinder	Cilindro de hoja topadora	
2	**VOE 11988897**	1	1				•Cylinder housing	•Corps de verin	•Zylindergehäuse	•Cuerpo de maquina	
3	**VOE 11988473**	1	1				••Bushing	••Bague	••Buchse	••Casquillo	
4	**VOE 11988898**	1	1				•Rod	•Monture	•Fuhler	•Varilla	
5	**VOE 11988465**	1	1				••Piston	••Piston	••Kolben	••Piston	
6	**VOE 11988900**	1	1				••Head	••Tete	••Kopf	••Capo	
7	**VOE 11988181**	1	1				••Sealing Kit	••Jeu Joints	••Dichtungssatz	••Juego Retenes	
8	**VOE 11988899**	1	1				••Kit	••Jeu	••Bausatz	••Juego	
9	**VOE 11988473**	1	1				•••Bushing	•••Bague	•••Buchse	•••Casquillo	

1	**272.25180**	
2	**272.40204**	
3		
4		
5		

Cilindro hidráulico, hoja diagonal
Frontscharzylinder
Vérin hydraulique, lame bulldozer
Dozer blade cylinder

Catalogue id **10018**	Group **927**
Illustr. No **1006148**	Section **510**
Issue **VOE 6444410018**	Page **407**

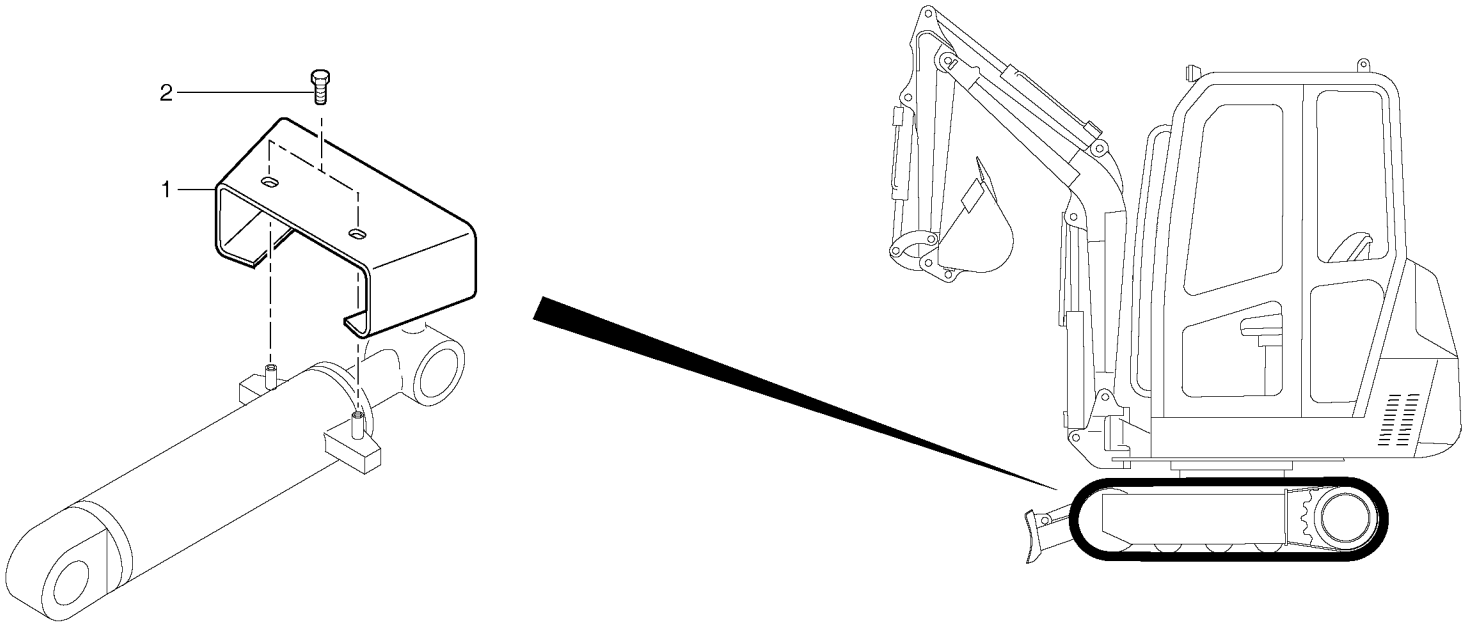
2
1

Fig.	Part No.	Quantity 1	2	3	PS	KIT	Description	Dénomination	Bezeichnung	Denominatición	Notes
1	**PJ 5040577**	1	1				Apron	Tole	Schutzblech	Chapa protectora	
2	**VOE 13946173**	2	2				Flange screw	Vis à bride	Flanschschraube	Torn embridado	M8x20

1	**272.25151**		**Protección de la varilla de cilindro** **Kolbenstangenschutz** **Protection de tige de vérin** **Cylinder rod protection**	Catalogue id **10018**	Group **927**
2	**272.40151**			Illustr. No **9275PZ1**	Section **600**
3				Issue **VOE 6444410018**	Page **409**
4					
5					

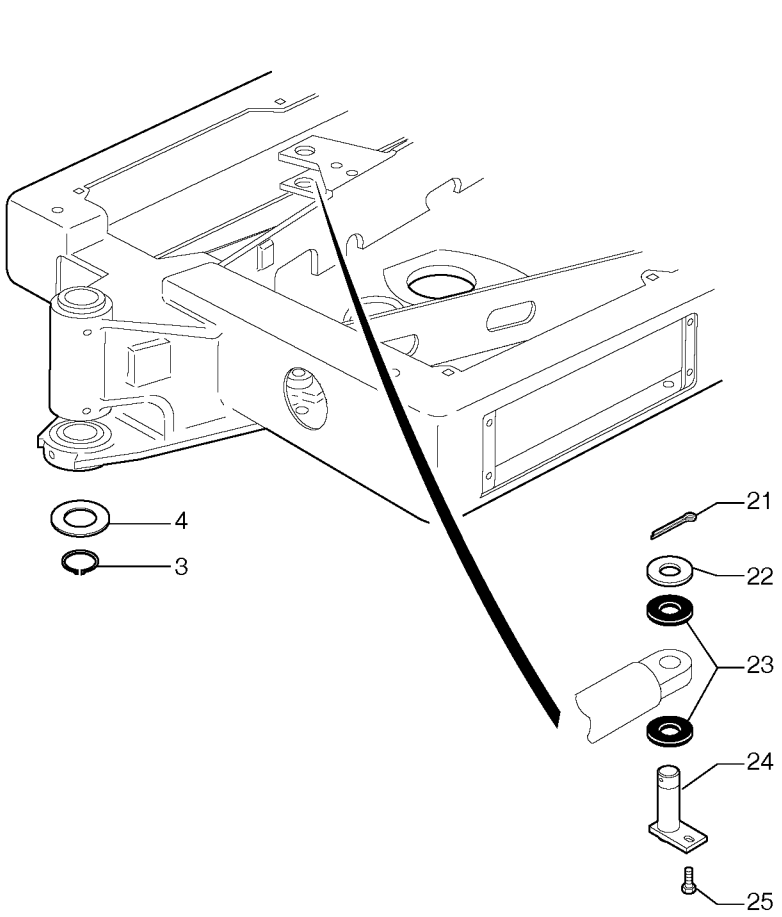
4
3
21
22
23
24
25

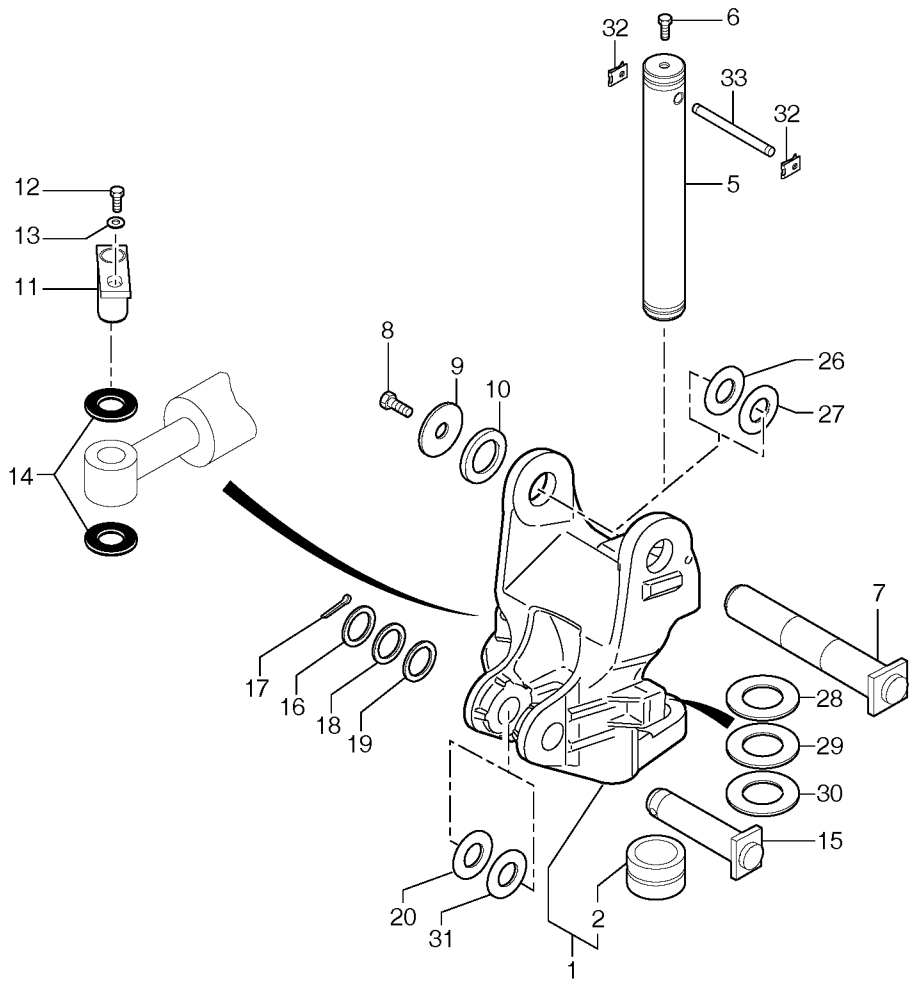
32
6
33
32
5
12
13
11
8
9
10
26
27
14
17
16
18
19
7
28
29
30
15
20
31
2
1

Fig.	Part No.	Quantity 1	2	3	PS	KIT	Description	Dénomination	Bezeichnung	Denominatición	Notes
1	**PJ 5460316**	1	1				Pivot	Pivot	Lagerzapfen	Pivote	
2	**PJ 3870247**	1	1		SS		•Bushing	•Bague	•Buchse	•Casquillo	
3	**PJ 614470**	1	1				Snap Ring	Circlip	Nutring	Circlip	45x1.75
4	**PJ 5530096**	REQ	REQ				Shim	Cale Reglage	Nachstellblech	Cuna de calzar	THICK = 1 mm / 0.0394 in
5	**PJ 3750045**	1	1				Stub Axle	Axe	Steckachse	Gorron Eje	
6	**VOE 946441**	1	1				Flange screw	Vis à bride	Flanschschraube	Torn embridado	M10X20
7	**PJ 4090413**	1	1				Stub Axle	Axe	Steckachse	Gorron Eje	
8	**VOE 968589**	1	1				Flange screw	Vis à bride	Flanschschraube	Torn embridado	HM16X35
9	**PJ 5540052**	1	1				Washer	Rondelle	Scheibe	Arandela	THICK = 6 mm / 0.2362 in
10	**PJ 5550003**	1	1				Washer	Rondelle	Scheibe	Arandela	THICK = 8 mm / 0.3150 in
11	**PJ 4090418**	1	1				Stub Axle	Axe	Steckachse	Gorron Eje	
12	**VOE 946472**	1	1				Flange screw	Vis à bride	Flanschschraube	Torn embridado	M10x30
13	**PJ 5540007**	1	1				Washer	Rondelle	Scheibe	Arandela	THICK = 3 mm / 0.1181 in
14	**PJ 5540091**	REQ	REQ				Washer	Rondelle	Scheibe	Arandela	THICK = 1 mm / 0.0394 in
15	**PJ 4090401**	1	1				Stub Axle	Axe	Steckachse	Gorron Eje	
16	**VOE 11802243**	1	1				Washer	Rondelle	Scheibe	Arandela	(PJ 5540011) THICK = 5 mm / 0.1969 in
17	**VOE 907897**	1	1				Cotter Pin	Goupille Fendue	Splint	Pasador Hendido	
18	**PJ 5530011**	REQ	REQ				Washer	Rondelle	Scheibe	Arandela	THICK = 1 mm / 0.0394 in
19	**PJ 5530012**	REQ	REQ				Washer	Rondelle	Scheibe	Arandela	THICK = 2 mm / 0.0787 in
20	**VOE 11802344**	REQ	REQ				Washer	Rondelle	Scheibe	Arandela	(PJ 5540095) THICK = 1 mm / 0.0394 in
21	**VOE 907863**	1	1		SS		Pin	Goupille	Stift	Pasador	
22	**VOE 960150**	1	1		SS		Washer	Rondelle	Scheibe	Arandela	
23	**PJ 5540091**	2	2				Washer	Rondelle	Scheibe	Arandela	THICK = 1 mm / 0.0394 in
24	**PJ 4090411**	1	1				Stub Axle	Axe	Steckachse	Gorron Eje	
25	**VOE 13946173**	1	1				Flange screw	Vis à bride	Flanschschraube	Torn embridado	M8x20
26	**VOE 11802447**	REQ	REQ				Washer	Rondelle	Scheibe	Arandela	(PJ 5540093) THICK = 1 mm / 0.0394 in

1	**272.25151**	
2	**272.40151**	
3		
4		
5		

Pivote
Lagerzapfen
Pivot
Pivot pin

Catalogue id	Group
10018	**971**
Illustr. No **971Z1**	Section **100**
Issue **VOE 6444410018**	Page **411**

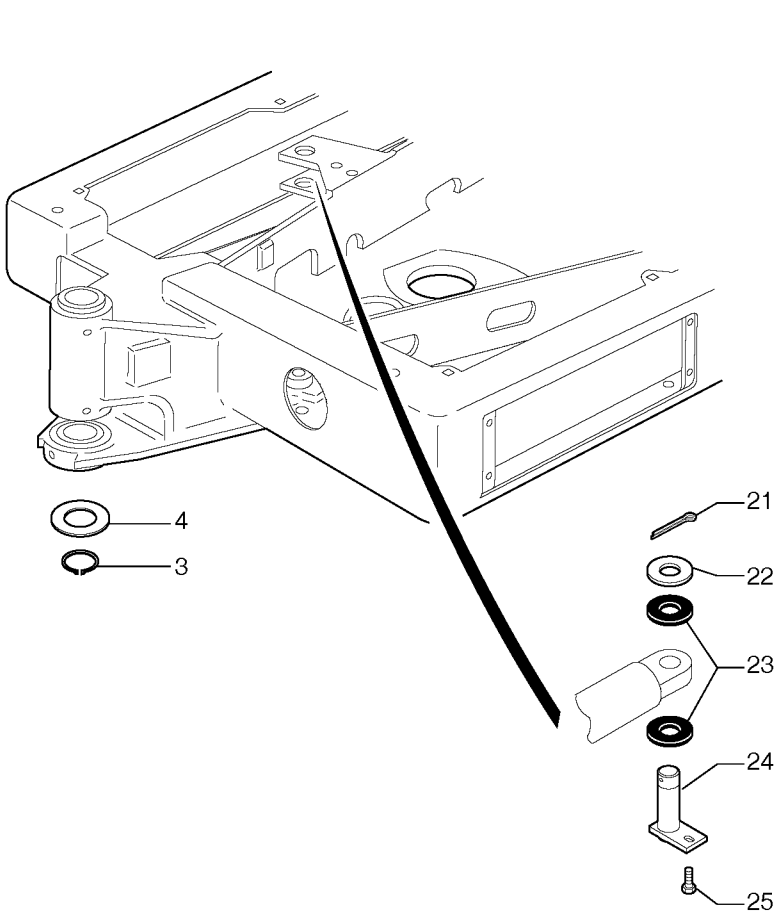
4
3
21
22
23
24
25

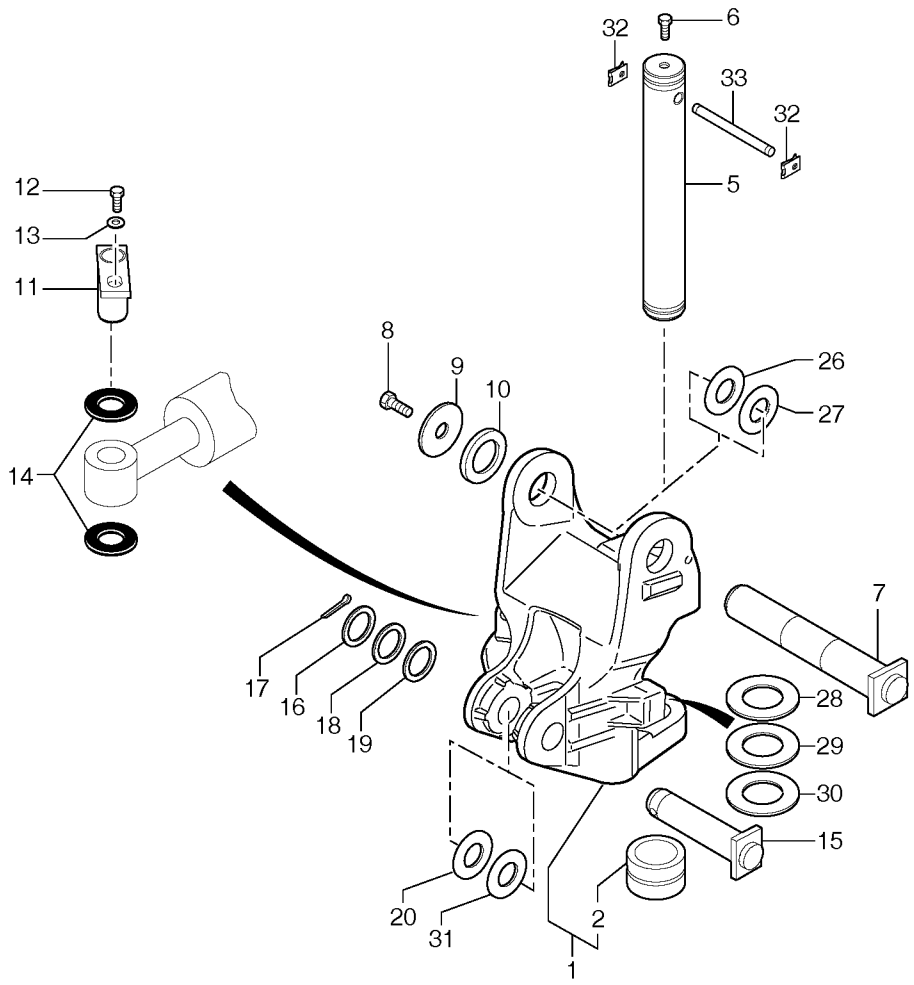
32
6
33
32
5
12
13
11
8
9
10
26
27
14
17
16
18
19
7
28
29
30
15
20
31
2
1

Fig.	Part No.	Quantity 1	2	3	PS	KIT	Description	Dénomination	Bezeichnung	Denominatición	Notes
27	**VOE 11802448**	REQ	REQ				Washer	Rondelle	Scheibe	Arandela	(PJ 5540094) THICK = 0,5mm / 0.0197in
28	**PJ 5530112**	1	1				Shim	Cale Reglage	Nachstellblech	Cuna de calzar	THICK = 1,5mm / 0.0591in
29	**PJ 5530039**	1	1				Shim	Cale Reglage	Nachstellblech	Cuna de calzar	THICK = 2 mm / 0.0787 in
30	**PJ 5540089**	1	1				Shim	Cale Reglage	Nachstellblech	Cuna de calzar	THICK = 2,5mm / 0.0984in
31	**PJ 5540089**	1	1				Shim	Cale Reglage	Nachstellblech	Cuna de calzar	THICK = 2,5mm / 0.0984in
32	**PJ 4630027**	2	2				Tab	Agrafe	Öse	Abrazadera	
33	**PJ 3730070**	1	1				Stub Axle	Axe	Steckachse	Gorron Eje	

1	**272.25151**	
2	**272.40151**	
3		
4		
5		

Pivote
Lagerzapfen
Pivot
Pivot pin

Catalogue id **10018**	Group **971**
Illustr. No **971Z1**	Section **100**
Issue **VOE 6444410018**	Page **413**

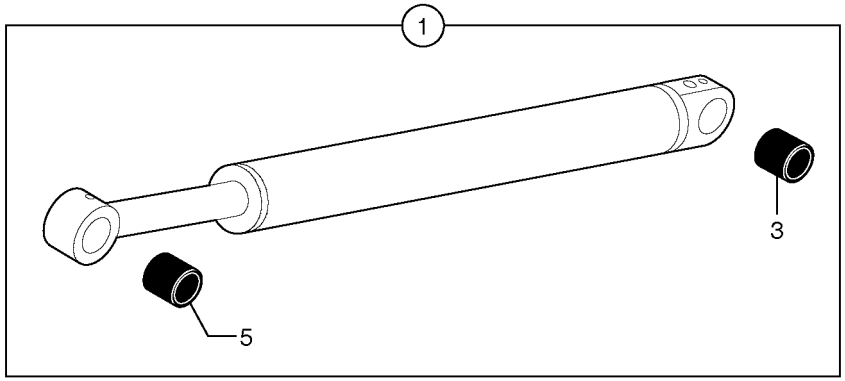
1
3
5


11(•)

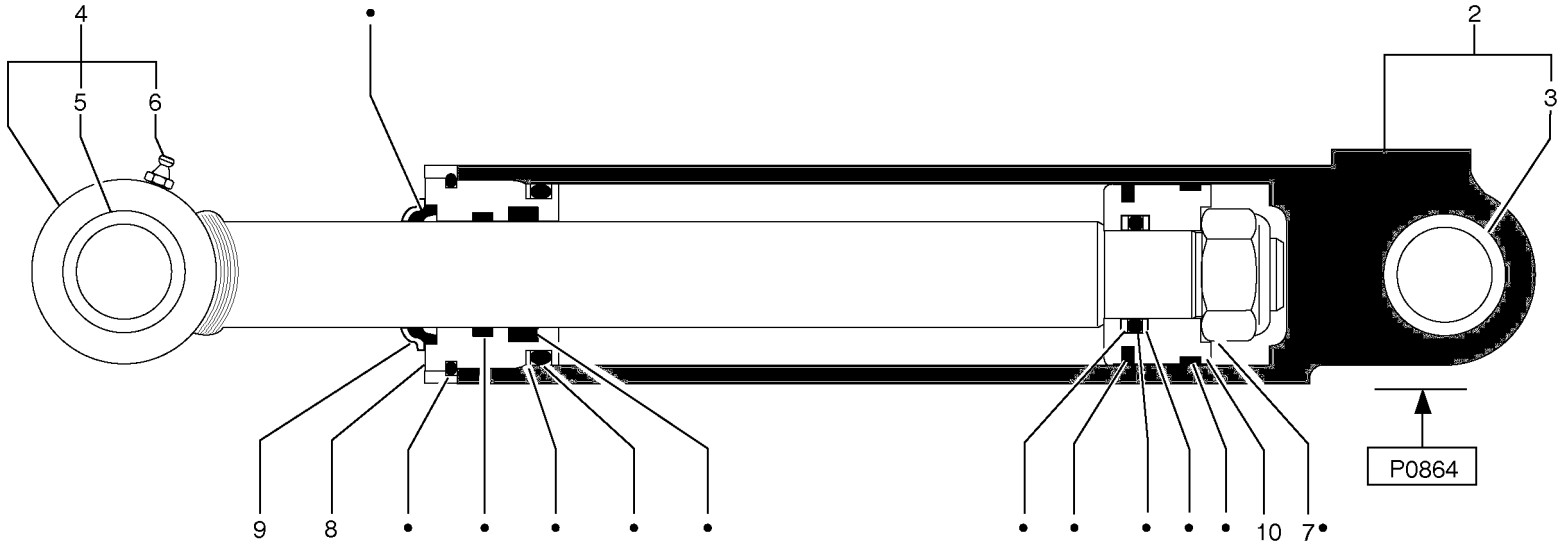
4
5
6
2
3
9
8
10
7
P0864

Fig.	Part No.	Quantity 1	2	3	PS	KIT	Description	Dénomination	Bezeichnung	Denominatición	Notes
1	**PJ 5670864**	1	1		SS		Hydraulic cylinder	Verin hydraulique	Hydraulzylinder	Cilindro hidraulico	
2	**PJ 5930266**	1	1				•Cylinder housing	•Corps de verin	•Zylindergehäuse	•Cuerpo de maquina	
3	**PJ 3870119**	1	1				••Bushing	••Bague	••Buchse	••Casquillo	
4	**PJ 5940343**	1	1				•Piston rod	•Bielle de piston	•Kolbenstange	•Biela de piston	
5	**PJ 3870119**	1	1				••Bushing	••Bague	••Buchse	••Casquillo	
6	**VOE 983718**	1	1				••Lub Nipple	••Graisseur	••Schmiernippel	••Engrasador	(PJ 5580005) M8X1
7	**PJ 4450063**	1	1				•Nut	•Ecrou	•Mutter	•Tuerca	Nylstop M24
8		1	1		NS		•Gland	•Presse etoupe	•Stopfbuchse	•Prensa estopas	
9	**PJ 4740173**	1	1				•Protection	•Protection	•Schutz	•Proteccion	
10		1	1		NS		•Piston	•Piston	•Kolben	•Piston	
11	**PJ 5960105**	1	1				•Sealing Kit	•Jeu Joints	•Dichtungssatz	•Juego Retenes	

1	**272.25151** →	**272.25179**
2	**272.40151**	**272.40203**
3		
4		
5		

Cilindro excéntrico de la pluma
Versetzungszylinder
Vérin de déport latéral de flèche
Boom offset cylinder

Catalogue id **10018**	Group **971**
Illustr. No **9716Z1**	Section **600**
Issue **VOE 6444410018**	Page **415**

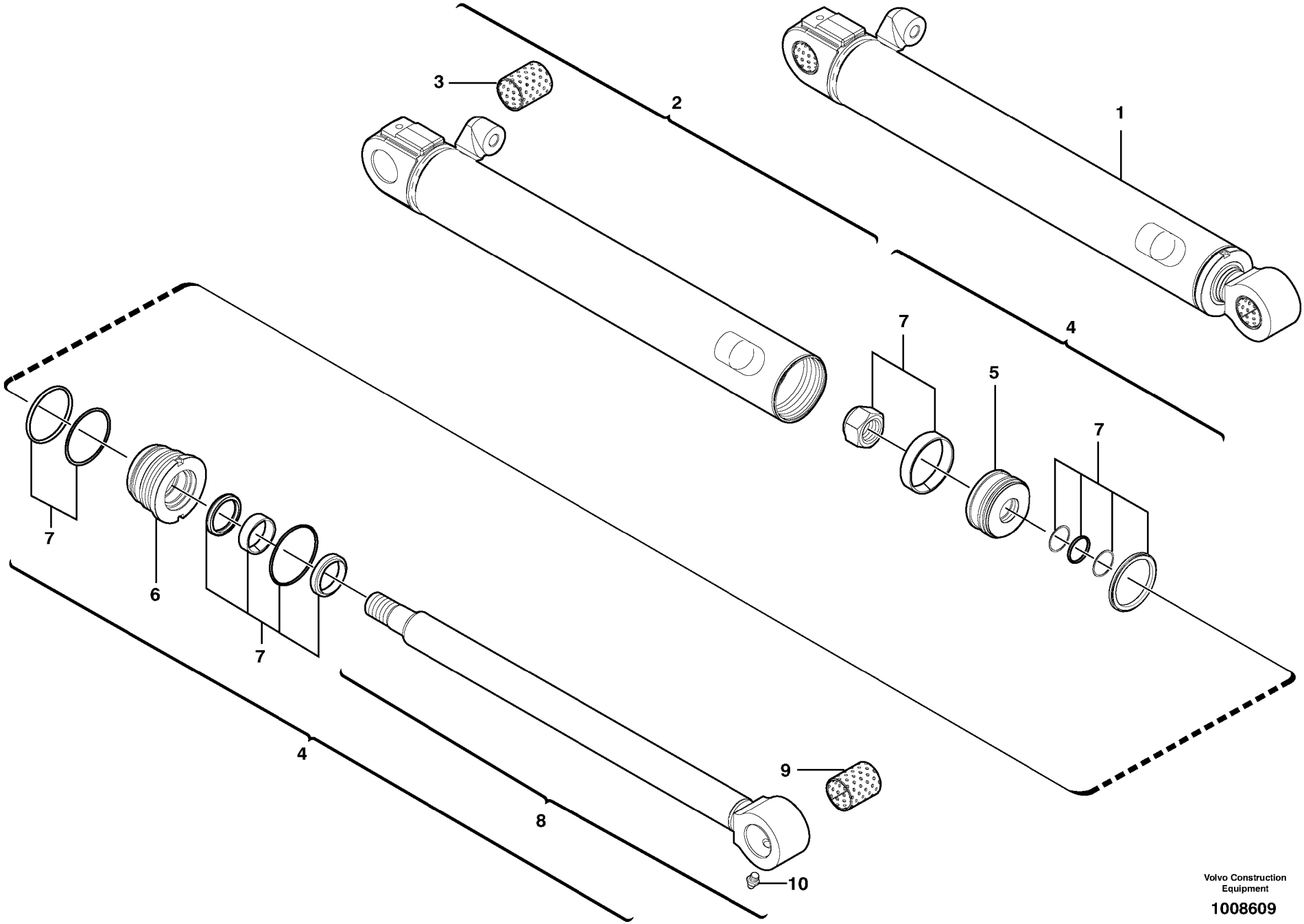

Volvo Construction Equipment

1008609

Fig.	Part No.	Quantity 1	2	3	PS	KIT	Description	Dénomination	Bezeichnung	Denominatición	Notes
1	**VOE 11800600**	1	1				Hydraulic cylinder	Verin hydraulique	Hydraulzylinder	Cilindro hidraulico	
2	**VOE 11988907**	1	1				•Cylinder housing	•Corps de verin	•Zylindergehäuse	•Cuerpo de maquina	
3	**VOE 11988473**	1	1				••Bushing	••Bague	••Buchse	••Casquillo	
4	**VOE 11988909**	1	1				•Kit	•Jeu	•Bausatz	•Juego	
5	**VOE 11988472**	1	1				••Piston	••Piston	••Kolben	••Piston	
6	**VOE 11988471**	1	1				••Head	••Tete	••Kopf	••Capo	
7	**VOE 11988179**	1	1				••Sealing Kit	••Jeu Joints	••Dichtungssatz	••Juego Retenes	
8	**VOE 11988908**	1	1				••Rod	••Monture	••Fuhler	••Varilla	
9	**VOE 11988473**	1	1				•••Bushing	•••Bague	•••Buchse	•••Casquillo	
10	**VOE 983718**	1	1				•••Lub Nipple	•••Graisseur	•••Schmiernippel	•••Engrasador	(VOE 11988862)

1	**272.25180**	
2	**272.40204**	
3		
4		
5		

Cilindro excéntrico de la pluma
Versetzungszylinder
Vérin de déport latéral de flèche
Boom offset cylinder

Catalogue id **10018**	Group **971**
Illustr. No **1008609**	Section **610**
Issue **VOE 6444410018**	Page **417**

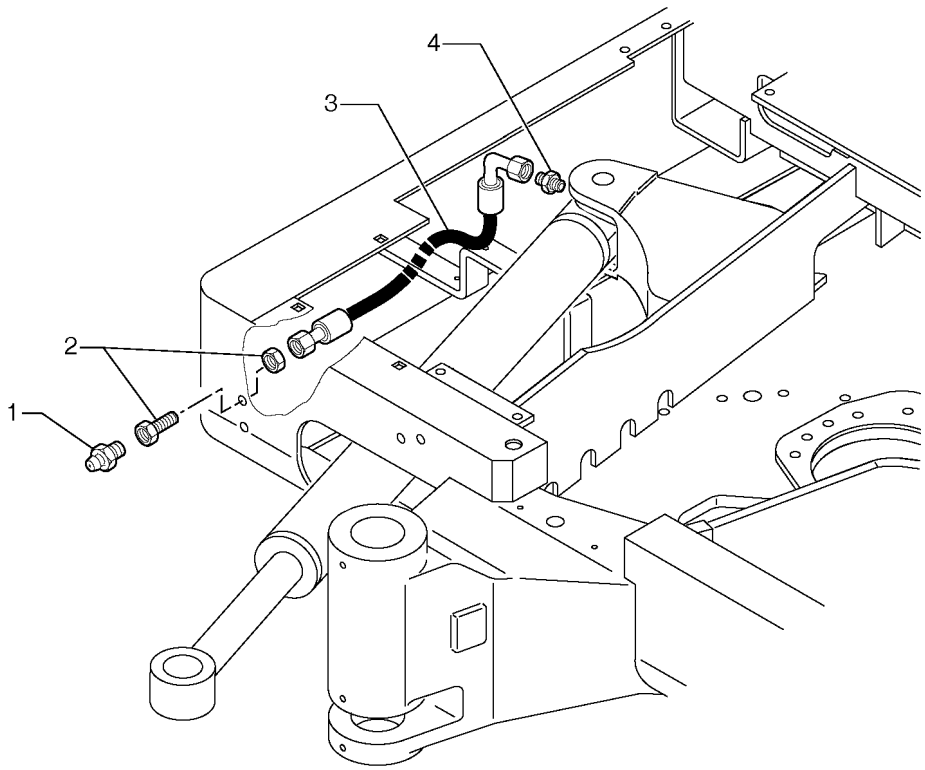
4
3
2
1

Fig.	Part No.	Quantity 1	2	3	PS	KIT	Description	Dénomination	Bezeichnung	Denominatión	Notes
1	**VOE 966786**	1	1				Lub Nipple	Graisseur	Schmiernippel	Engrasador	(PJ 5580007) M6X1
2	**PJ 4770006**	1	1				Nipple	Raccord	Nippel	Niple	
3	**VOE 11802394**	1	1				Hose	Durit	Schlauch	Tubo flexible	(PJ 4190181) 3/16”
4	**VOE 11802392**	1	1				Union	Teton Connexion	Anschlussnippel	Niple Conexcion	(PJ 4750189)

1	**272.25151**		**Lubricación** **Schmierung** **Graissage** **Lubrication**	Catalogue id **10018**	Group **971**
2	**272.40151**			Illustr. No **9716GZ1**	Section **700**
3				Issue **VOE 6444410018**	Page **419**
4					
5					

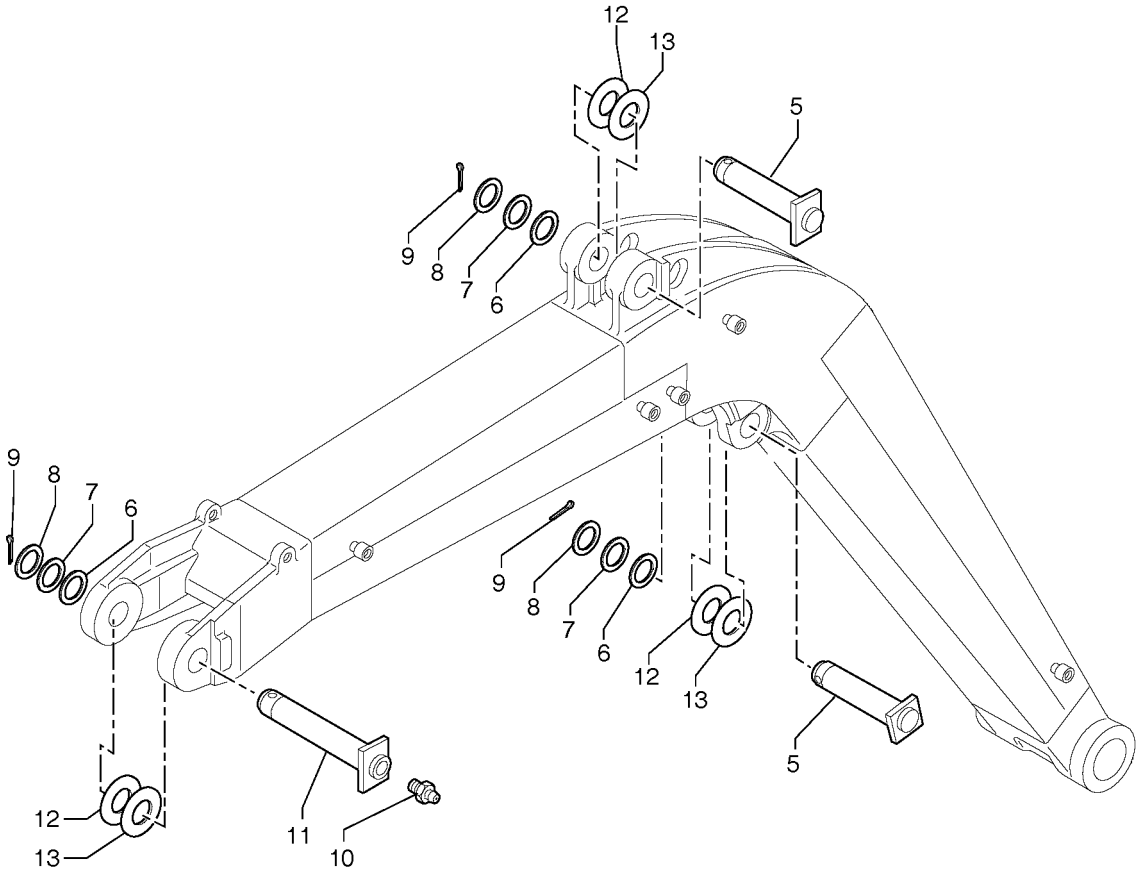
12
13
5
9
8
7
6
9
8
7
6
12
13
5
12
13
11
10

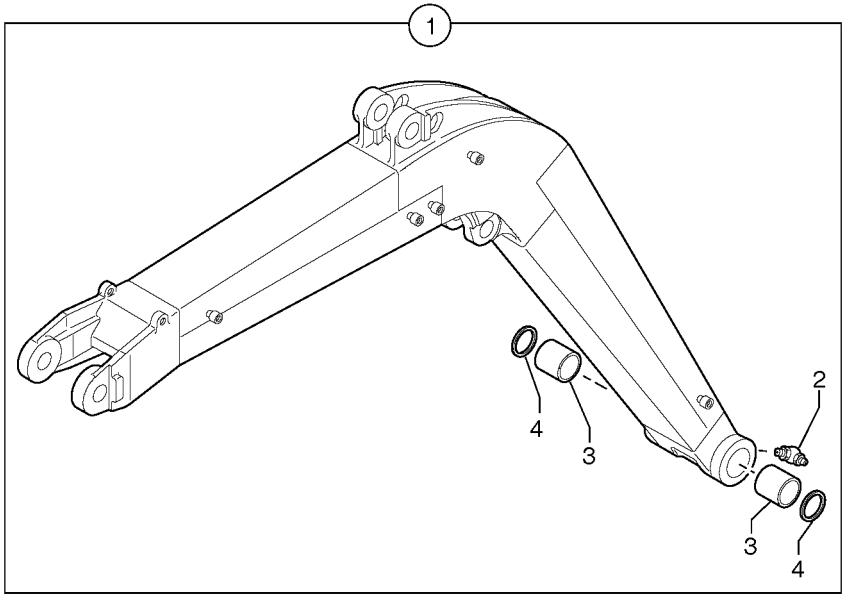
1
4
3
2
3
4

Fig.	Part No.	Quantity 1	2	3	PS	KIT	Description	Dénomination	Bezeichnung	Denominatición	Notes
1	**VOE 11800428**	1	1				Boom	Fleche	Ausleger	Pluma	
2	**VOE 983719**	1	1				•Lubricating nipple	•Graisseur	•Schmiernippel	•Engrasador	(PJ 5580006) M8X1 90°
3	**VOE 11802249**	2	2				•Bushing	•Bague	•Buchse	•Casquillo	(PJ 3870026)
4	**VOE 11802250**	2	2				•Seal	•Joint	•Dichtring	•Junta	(PJ 6140033)
5	**PJ 4090404**	2	2				Stub Axle	Axe	Steckachse	Gorron Eje	
6	**PJ 5540002**	3	3				Washer	Rondelle	Scheibe	Arandela	THICK = 5 mm / 0.1969 in
7	**PJ 5530005**	REQ	REQ				Washer	Rondelle	Scheibe	Arandela	THICK = 2 mm / 0.0787 in
8	**PJ 5530004**	REQ	REQ				Washer	Rondelle	Scheibe	Arandela	THICK = 1 mm / 0.0394 in
9	**VOE 907897**	3	3				Cotter Pin	Goupille Fendue	Splint	Pasador Hendido	
10	**VOE 983718**	1	1				Lub Nipple	Graisseur	Schmiernippel	Engrasador	(PJ 5580005) M8X1
11	**PJ 4090420**	1	1				Stub Axle	Axe	Steckachse	Gorron Eje	
12	**PJ 5540091**	REQ	REQ				Washer	Rondelle	Scheibe	Arandela	THICK = 1 mm / 0.0394 in
13	**PJ 5540092**	REQ	REQ				Washer	Rondelle	Scheibe	Arandela	THICK = 0,5mm / 0.0197in

1	**272.25151**	
2	**272.40151**	
3		
4		
5		

Pluma
Ausleger
Flèche
Boom

Catalogue id **10018**	Group **974**
Illustr. No **974Z1**	Section **100**
Issue **VOE 6444410018**	Page **421**

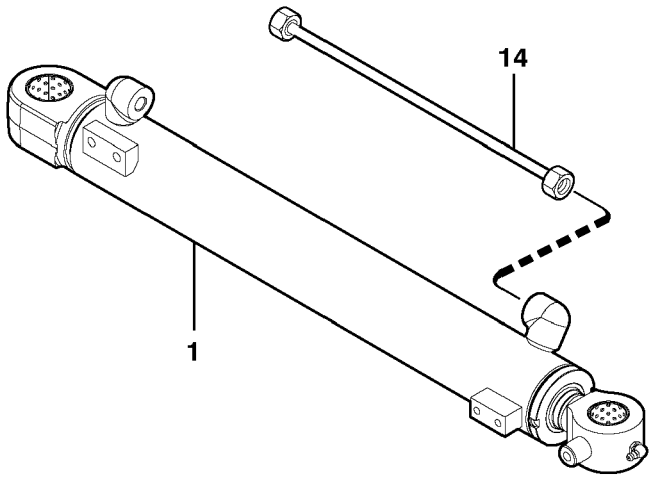
14
1

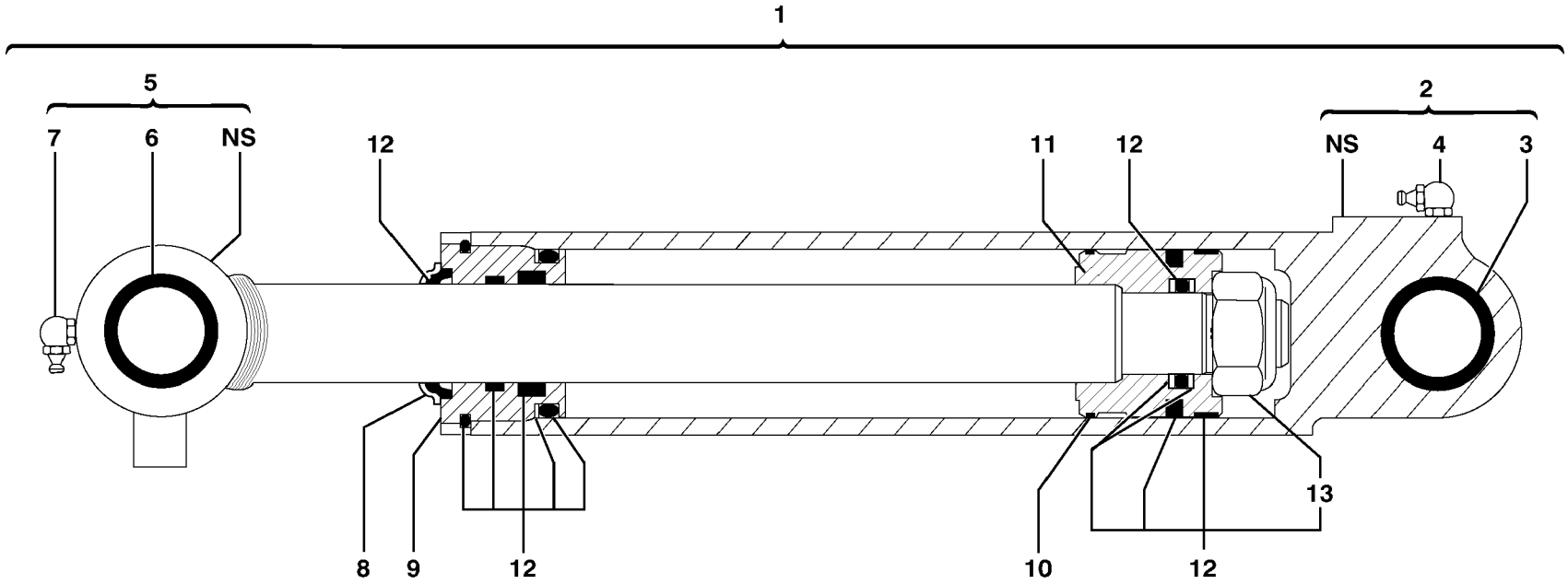
1
5
7
6
NS
12
11
12
2
NS
4
3
8
9
12
10
12
13

Fig.	Part No.	Quantity 1	2	3	PS	KIT	Description	Dénomination	Bezeichnung	Denominatición	Notes
1	**PJ 5670853**	1	1		SS		Boom Cylinder	Verin de fleche	Auslegerzylinder	Maquina de flecha	
2		1	1		NS		•Cylinder housing	•Corps de verin	•Zylindergehäuse	•Cuerpo de maquina	
3	**PJ 3870121**	1	1				••Bushing	••Bague	••Buchse	••Casquillo	
4	**VOE 983719**	1	1				••Lubricating nipple	••Graisseur	••Schmiernippel	••Engrasador	(PJ 5580006) M8X1 90°
5	**PJ 5940317**	1	1				•Piston rod	•Bielle de piston	•Kolbenstange	•Biela de piston	
6	**PJ 3870119**	1	1				••Bushing	••Bague	••Buchse	••Casquillo	
7	**VOE 983719**	1	1				••Lubricating nipple	••Graisseur	••Schmiernippel	••Engrasador	(PJ 5580006) M8X1 90°
8	**PJ 4740173**	1	1				•Protection	•Protection	•Schutz	•Proteccion	
9		1	1		NS		•Gland	•Presse etoupe	•Stopfbuchse	•Prensa estopas	
10	**PJ 5950143**	1	1				•Segment	•Segment	•Segment	•Segmento	
11		1	1		NS		•Piston	•Piston	•Kolben	•Piston	
12	**PJ 5960105**	1	1				•Sealing Kit	•Jeu Joints	•Dichtungssatz	•Juego Retenes	
13	**PJ 4450063**	1	1				••Nut	••Ecrou	••Mutter	••Tuerca	
14	**PJ 6010167**	1	1				Tube	Tube	Rohr	Tubo	

1	**272.25151** →	**272.25179**
2	**272.40151**	**272.40203**
3		
4		
5		

Cilindro de pluma
Auslegerzylinder
Vérin de flèche
Boom cylinder

Catalogue id **10018**	Group **974**
Illustr. No **1008646**	Section **300**
Issue **VOE 6444410018**	Page **423**

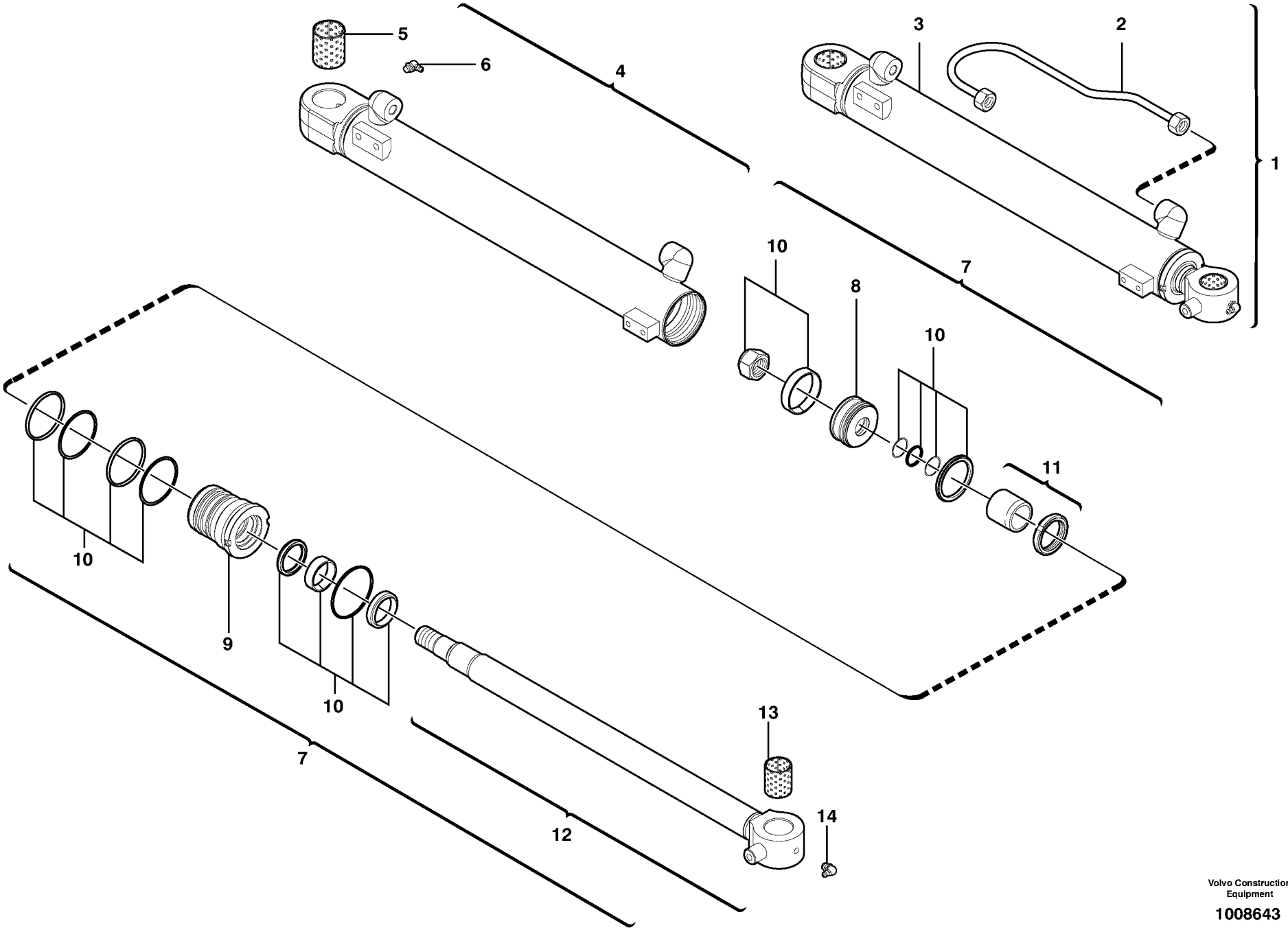

Volvo Construction Equipment

1008643

Fig.	Part No.	Quantity 1	2	3	PS	KIT	Description	Dénomination	Bezeichnung	Denominatición	Notes
1	**VOE 11712385**	1	1				Kit	Jeu	Bausatz	Juego	(VOE 11801252)
2	**VOE 11801196**	1	1				•Tube	•Tube	•Rohr	•Tubo	
3	**VOE 11800597**	1	1				•Boom Cylinder	•Verin de fleche	•Auslegerzylinder	•Maquina de flecha	
4	**VOE 11988485**	1	1				••Cylinder housing	••Corps de verin	••Zylindergehäuse	••Cuerpo de maquina	
5	**VOE 11988467**	1	1				•••Bushing	•••Bague	•••Buchse	•••Casquillo	
6	**VOE 11988877**	1	1				•••Lub Nipple	•••Graisseur	•••Schmiernippel	•••Engrasador	
7	**VOE 11988487**	1	1				••Kit	••Jeu	••Bausatz	••Juego	
8	**VOE 11988472**	1	1				•••Piston	•••Piston	•••Kolben	•••Piston	
9	**VOE 11988488**	1	1				•••Head	•••Tete	•••Kopf	•••Capo	
10	**VOE 11988180**	1	1				•••Sealing Kit	•••Jeu Joints	•••Dichtungssatz	•••Juego Retenes	
11	**VOE 11988466**	1	1				•••Spacer	•••Entretoise	•••Abstandstueck	•••Casquillo distanciad	
12	**VOE 11988486**	1	1				•••Rod	•••Monture	•••Fuhler	•••Varilla	
13	**VOE 11988473**	1	1				••••Bushing	••••Bague	••••Buchse	••••Casquillo	
14	**VOE 11988877**	1	1				••••Lub Nipple	••••Graisseur	••••Schmiernippel	••••Engrasador	

1	**272.25180**	
2	**272.40204**	
3		
4		
5		

Cilindro de pluma
Auslegerzylinder
Vérin de flèche
Boom cylinder

Catalogue id **10018**	Group **974**
Illustr. No **1008643**	Section **310**
Issue **VOE 6444410018**	Page **425**

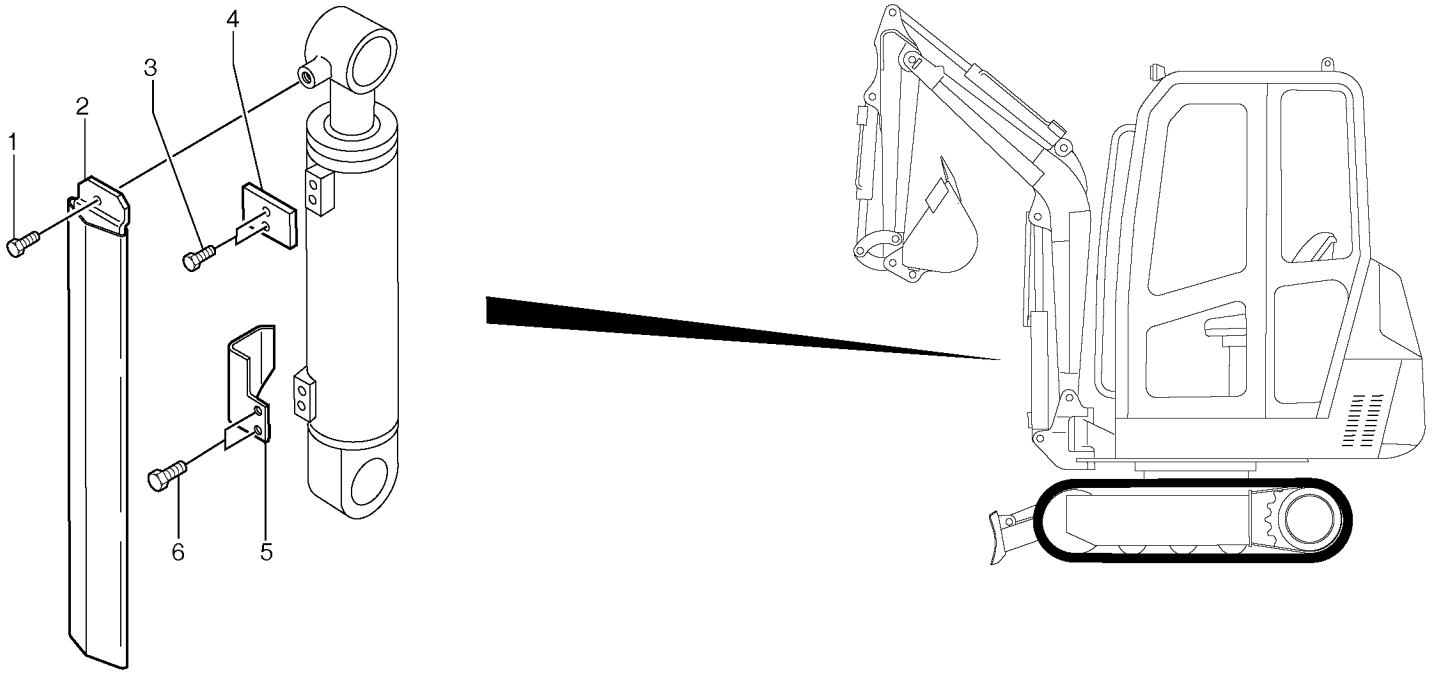
1
2
3
4
5
6

Fig.	Part No.	Quantity 1	2	3	PS	KIT	Description	Dénomination	Bezeichnung	Denominatición	Notes
1	**VOE 946329**	1	1				Flange screw	Vis à bride	Flanschschraube	Torn embridado	M10x25
2	**PJ 5040578**	1	1				Cylinder rod protec	Protection de tige de pisto	Kolbenstangenschutz	Protección de la varilla de	
3	**VOE 13946173**	2	2				Flange screw	Vis à bride	Flanschschraube	Torn embridado	M8x20
4	**VOE 11802096**	1	1				Guide	Rail	Führung	Guia	(PJ 3280089) THICK = 8 mm / 0.3150 in
5	**PJ 5040552**	1	1				Apron	Tole	Schutzblech	Chapa protectora	
6	**VOE 946471**	2	2				Flange screw	Vis à bride	Flanschschraube	Torn embridado	M10x16

1	**272.25151**	
2	**272.40151**	
3		
4		
5		

Protección de la varilla de cilindro
Kolbenstangenschutz
Protection de tige de vérin
Cylinder rod protection

Catalogue id **10018**	Group **974**
Illustr. No **9743PZ1**	Section **500**
Issue **VOE 6444410018**	Page **427**

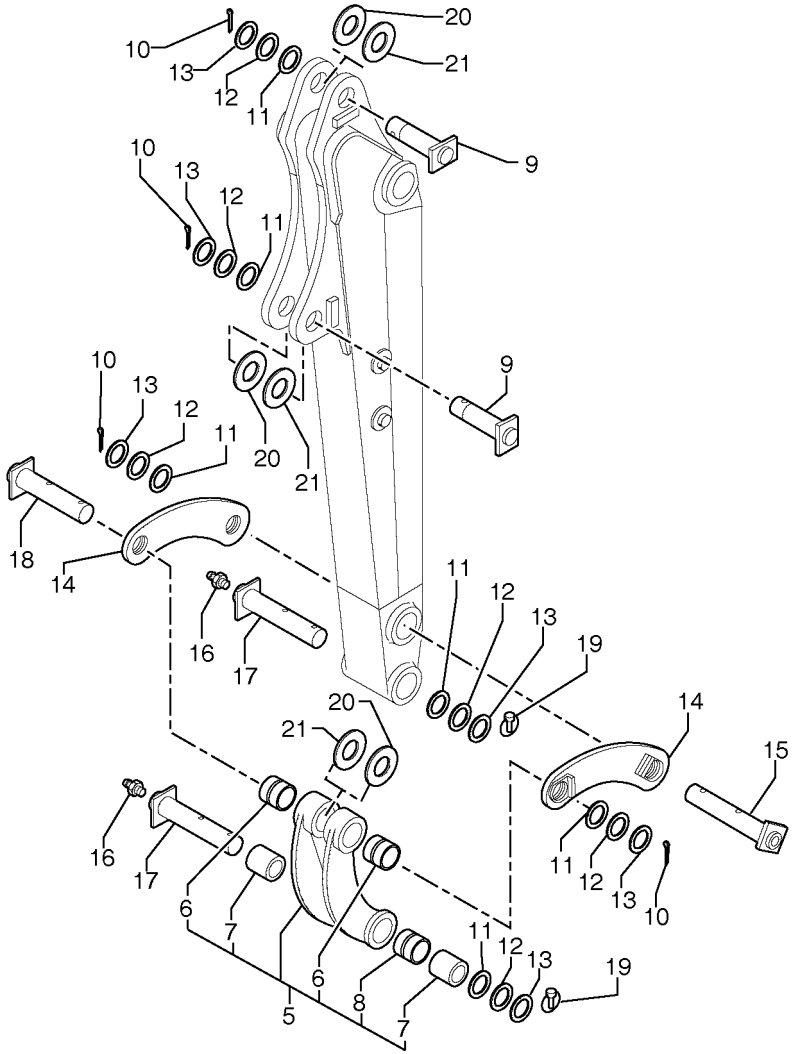
10
13
12
11
20
21
9
18
14
16
17
19
15
6
7
5
8

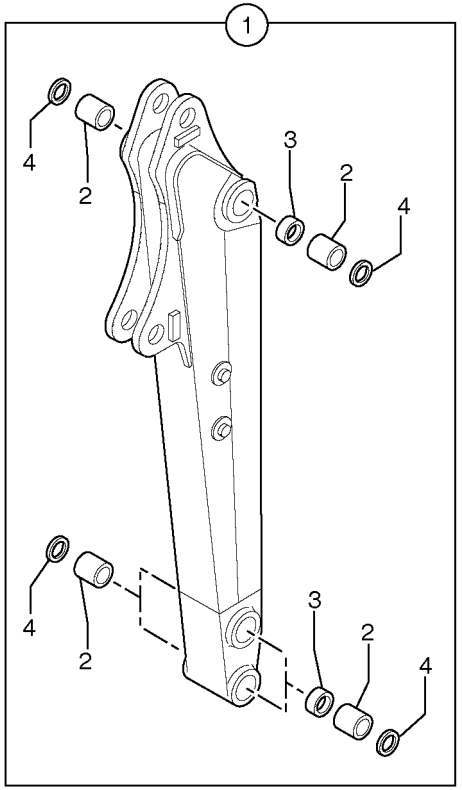
1
4
2
3
2
4

Fig.	Part No.	Quantity 1	2	3	PS	KIT	Description	Dénomination	Bezeichnung	Denominatición	Notes
1	**VOE 11800867**	1	1				Backhoe dipper	Balancier	Tieflöffel-stiel	Balancin	L = 900 mm / 35.4330 in
1	**VOE 11800869**	1	1				Backhoe dipper	Balancier	Tieflöffel-stiel	Balancin	L = 1150 mm / 45.2755 in
2	**PJ 3870002**	6	6				•Bushing	•Bague	•Buchse	•Casquillo	
3	**PJ 3870245**	3	3				•Spacer	•Entretoise	•Abstandstueck	•Casquillo distanciad	
4	**PJ 6140031**	6	6				•Seal	•Joint	•Dichtring	•Junta	
5	**PJ 6320150**	1	1				Connecting Link	Articulation intermédiaire	Zwischenglied	Articul Acopl	
6	**PJ 3870001**	2	2				•Bushing	•Bague	•Buchse	•Casquillo	
7	**PJ 3870002**	2	2				•Bushing	•Bague	•Buchse	•Casquillo	
8	**PJ 3870005**	1	1				•Spacer	•Entretoise	•Abstandstueck	•Casquillo distanciad	
9	**PJ 4090416**	2	2				Stub Axle	Axe	Steckachse	Gorron Eje	
10	**VOE 907897**	4	4				Cotter Pin	Goupille Fendue	Splint	Pasador Hendido	
11	**PJ 5530004**	REQ	REQ				Washer	Rondelle	Scheibe	Arandela	THICK = 1 mm / 0.0394 in
12	**PJ 5530005**	REQ	REQ				Washer	Rondelle	Scheibe	Arandela	2 mm, 0.0787 in
13	**PJ 5540002**	6	6				Washer	Rondelle	Scheibe	Arandela	THICK = 5 mm / 0.1969 in
14	**PJ 3710009**	2	2				Connecting Link	Articulation intermédiaire	Zwischenglied	Articul Acopl	
15	**PJ 4090006**	1	1				Stub Axle	Axe	Steckachse	Gorron Eje	
16	**VOE 983718**	2	2				Lub Nipple	Graisseur	Schmiernippel	Engrasador	(PJ 5580005) M8X1
17	**PJ 4090015**	2	2				Stub Axle	Axe	Steckachse	Gorron Eje	
18	**PJ 4090005**	1	1				Stub Axle	Axe	Steckachse	Gorron Eje	
19	**VOE 11802239**	2	2				Pin	Goupille	Zapfen	Pasador	(PJ 4600015)
20	**PJ 5540091**	REQ	REQ				Washer	Rondelle	Scheibe	Arandela	THICK = 1 mm / 0.0394 in
21	**PJ 5540092**	REQ	REQ				Washer	Rondelle	Scheibe	Arandela	THICK = 0,5mm / 0.0197in

1	**272.25151**	
2	**272.40151**	
3		
4		
5		

Brazo
Löffelstiel
Balancier
Dipper arm

Catalogue id **10018**	Group **975**
Illustr. No **975Z1**	Section **100**
Issue **VOE 6444410018**	Page **429**

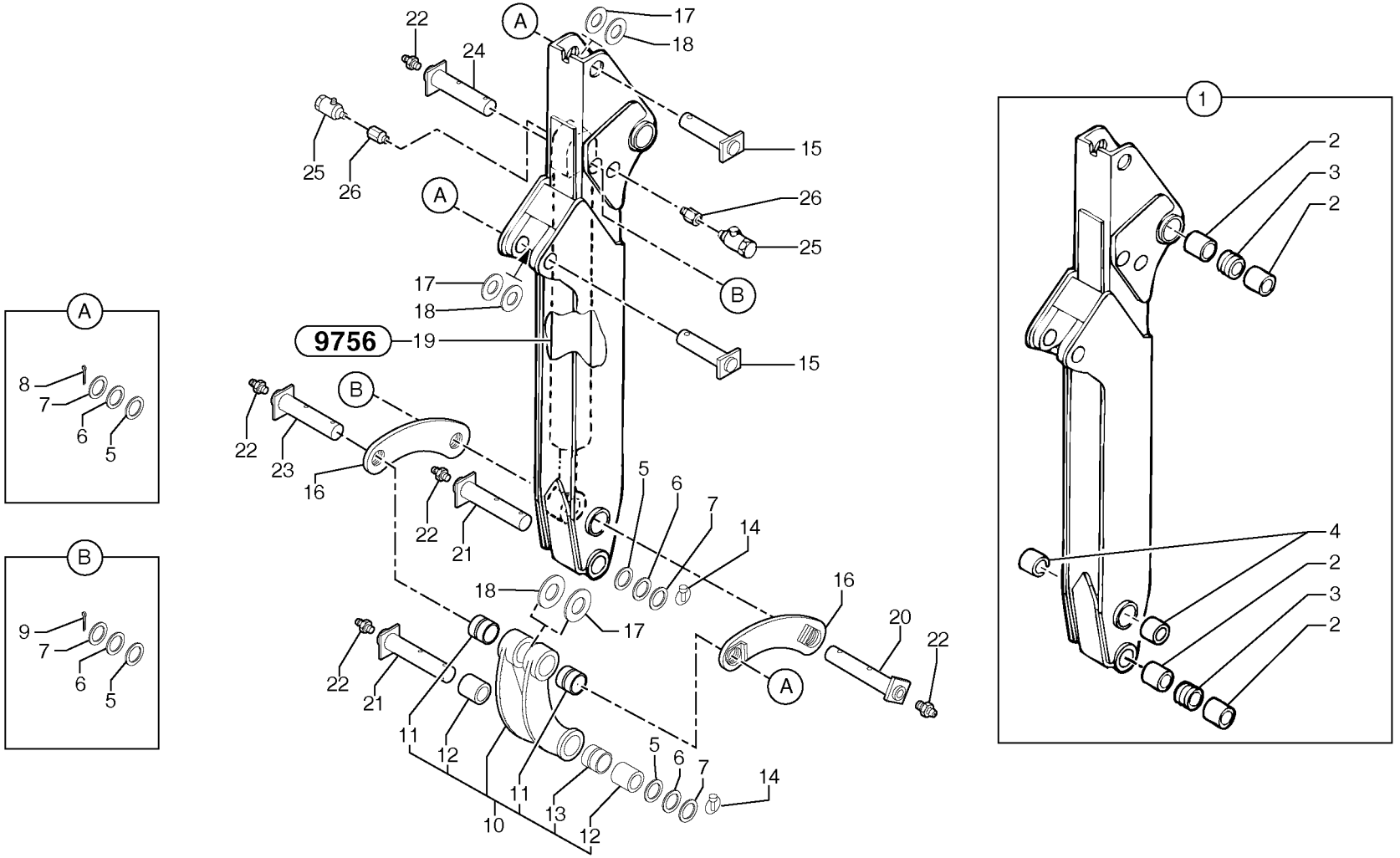
A
8
7
6
5
B
9
7
6
5
9756
22
24
25
26
17
18
19
15
23
16
21
14
20
10
11
12
13
1
2
3
4

Fig.	Part No.	Quantity 1	2	3	PS	KIT	Description	Dénomination	Bezeichnung	Denominatición	Notes
1	**PJ 7450095**	1	1		SS		Arm with bushes	Levier avec douilles	Arm mit Buchsen	Brazo con bujes	
2	**PJ 3870002**	4	4				•Bushing	•Bague	•Buchse	•Casquillo	
3	**PJ 3870005**	2	2				•Spacer	•Entretoise	•Abstandstueck	•Casquillo distanciad	
4	**PJ 3870001**	2	2				•Bushing	•Bague	•Buchse	•Casquillo	
5	**PJ 5540002**	REQ	REQ				Washer	Rondelle	Scheibe	Arandela	THICK = 5 mm / 0.1969 in
6	**PJ 5530005**	REQ	REQ				Washer	Rondelle	Scheibe	Arandela	THICK = 2 mm / 0.0787 in
7	**PJ 5530004**	REQ	REQ				Washer	Rondelle	Scheibe	Arandela	THICK = 1 mm / 0.0394 in
8	**VOE 907897**	3	3				Cotter Pin	Goupille Fendue	Splint	Pasador Hendido	8X50
9	**VOE 907897**	2	2				Cotter Pin	Goupille Fendue	Splint	Pasador Hendido	(PJ 4550046) V8,0X50
10	**PJ 6320150**	1	1				Connecting Link	Articulation intermédiaire	Zwischenglied	Articul Acopl	
11	**PJ 3870001**	2	2				•Bushing	•Bague	•Buchse	•Casquillo	
12	**PJ 3870002**	2	2				•Bushing	•Bague	•Buchse	•Casquillo	
13	**PJ 3870005**	1	1				•Spacer	•Entretoise	•Abstandstueck	•Casquillo distanciad	
14	**VOE 11802239**	2	2				Pin	Goupille	Zapfen	Pasador	(PJ 4600015)
15	**PJ 4090008**	2	2				Stub Axle	Axe	Steckachse	Gorron Eje	
16	**PJ 3710009**	2	2				Connecting Link	Articulation intermédiaire	Zwischenglied	Articul Acopl	
17	**PJ 5540091**	REQ	REQ				Washer	Rondelle	Scheibe	Arandela	THICK = 1mm/0.0394in
18	**PJ 5540092**	REQ	REQ				Washer	Rondelle	Scheibe	Arandela	THICK = 0,5mm/0.0197in
19	**PJ 5670508**	1	1		SS		Cylinder	Verin	Zylinder	Cilindro	
20	**PJ 4090024**	1	1				Stub Axle	Axe	Steckachse	Gorron Eje	
21	**PJ 4090015**	2	2				Stub Axle	Axe	Steckachse	Gorron Eje	
22	**VOE 983718**	5	5				Lub Nipple	Graisseur	Schmiernippel	Engrasador	(PJ 5580005) M8X1
23	**PJ 4090005**	1	1				Stub Axle	Axe	Steckachse	Gorron Eje	
24	**PJ 4090016**	1	1				Stub Axle	Axe	Steckachse	Gorron Eje	
25	**PJ 4750063**	2	2				Union	Teton Connexion	Anschlussnippel	Niple Conexcion	
26	**PJ 4700026**	2	2				Banjo connection	Raccord banjo	Schwenknippel	Racor banjo	

1	**272.25151**	
2	**272.40151**	
3		
4		
5		

Brazo telescópico
Ausziehlöffelstiel
Bras télescopique
Telescopic arm

Catalogue id	Group
10018	**975**
Illustr. No **975BZ1**	Section **200**
Issue **VOE 6444410018**	Page **431**

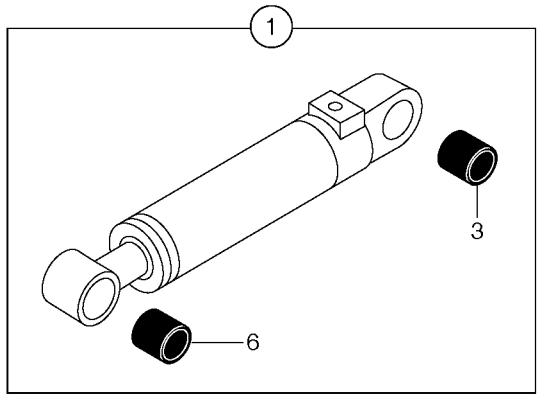
1
3
6


12(•)

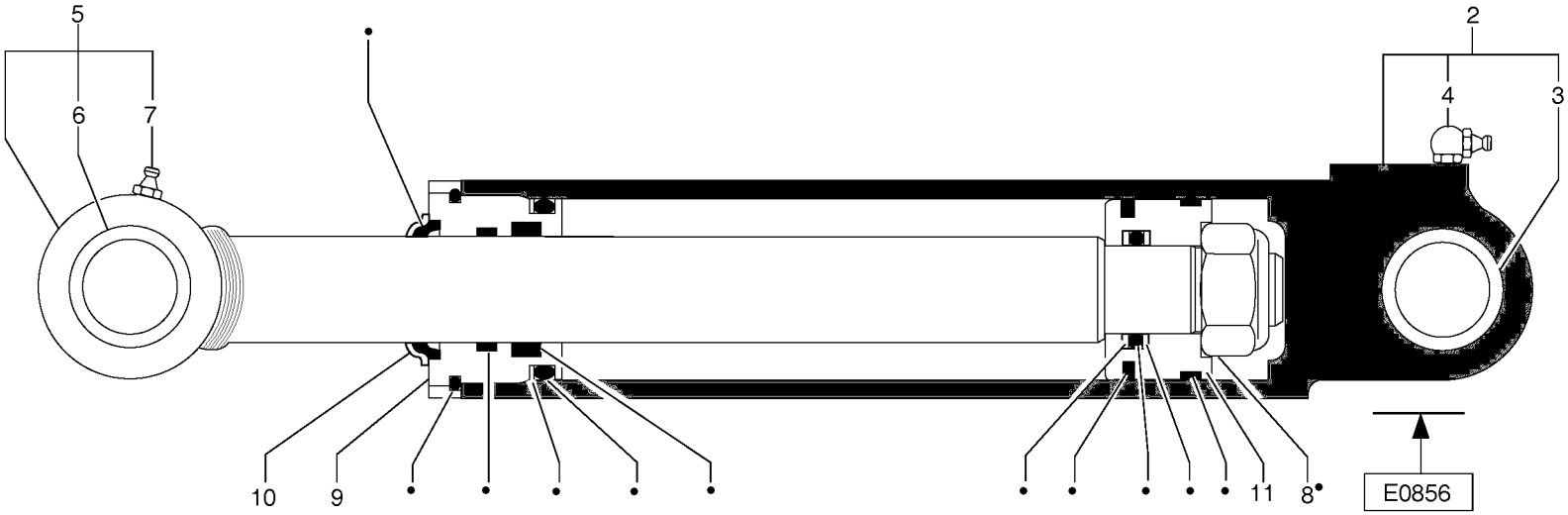
5
6
7
2
4
3
10
9
11
8•
E0856

Fig.	Part No.	Quantity 1	2	3	PS	KIT	Description	Dénomination	Bezeichnung	Denominatión	Notes
1	**PJ 5670856**	1	1		SS		Dipper arm cyl.	Vérin de balancier	Stielzylinder	Cilindro del brazo	
2		1	1		NS		•Cylinder housing	•Corps de verin	•Zylindergehäuse	•Cuerpo de maquina	
3	**PJ 3870119**	1	1				••Bushing	••Bague	••Buchse	••Casquillo	
4	**VOE 983719**	1	1				••Lubricating nipple	••Graisseur	••Schmiernippel	••Engrasador	(PJ 5580006) M8X1 90°
5	**PJ 5940343**	1	1				•Piston rod	•Bielle de piston	•Kolbenstange	•Biela de piston	
6	**PJ 3870119**	1	1				••Bushing	••Bague	••Buchse	••Casquillo	
7	**VOE 983718**	1	1				••Lub Nipple	••Graisseur	••Schmiernippel	••Engrasador	(PJ 5580005) M8X1
8	**PJ 4450063**	1	1				•Nut	•Ecrou	•Mutter	•Tuerca	
9		1	1		NS		•Gland	•Presse etoupe	•Stopfbuchse	•Prensa estopas	
10	**PJ 4740173**	1	1				•Protection	•Protection	•Schutz	•Proteccion	
11		1	1		NS		•Piston	•Piston	•Kolben	•Piston	
12	**PJ 5960105**	1	1				•Sealing Kit	•Jeu Joints	•Dichtungssatz	•Juego Retenes	

1	**272.25151** →	**272.25179** →
2	**272.40151**	**272.40203**
3		
4		
5		

Cilindro del brazo
Stielzylinder
Vérin de balancier
Dipper arm cylinder

Catalogue id **10018**	Group **975**
Illustr. No **9753Z1**	Section **300**
Issue **VOE 6444410018**	Page **433**

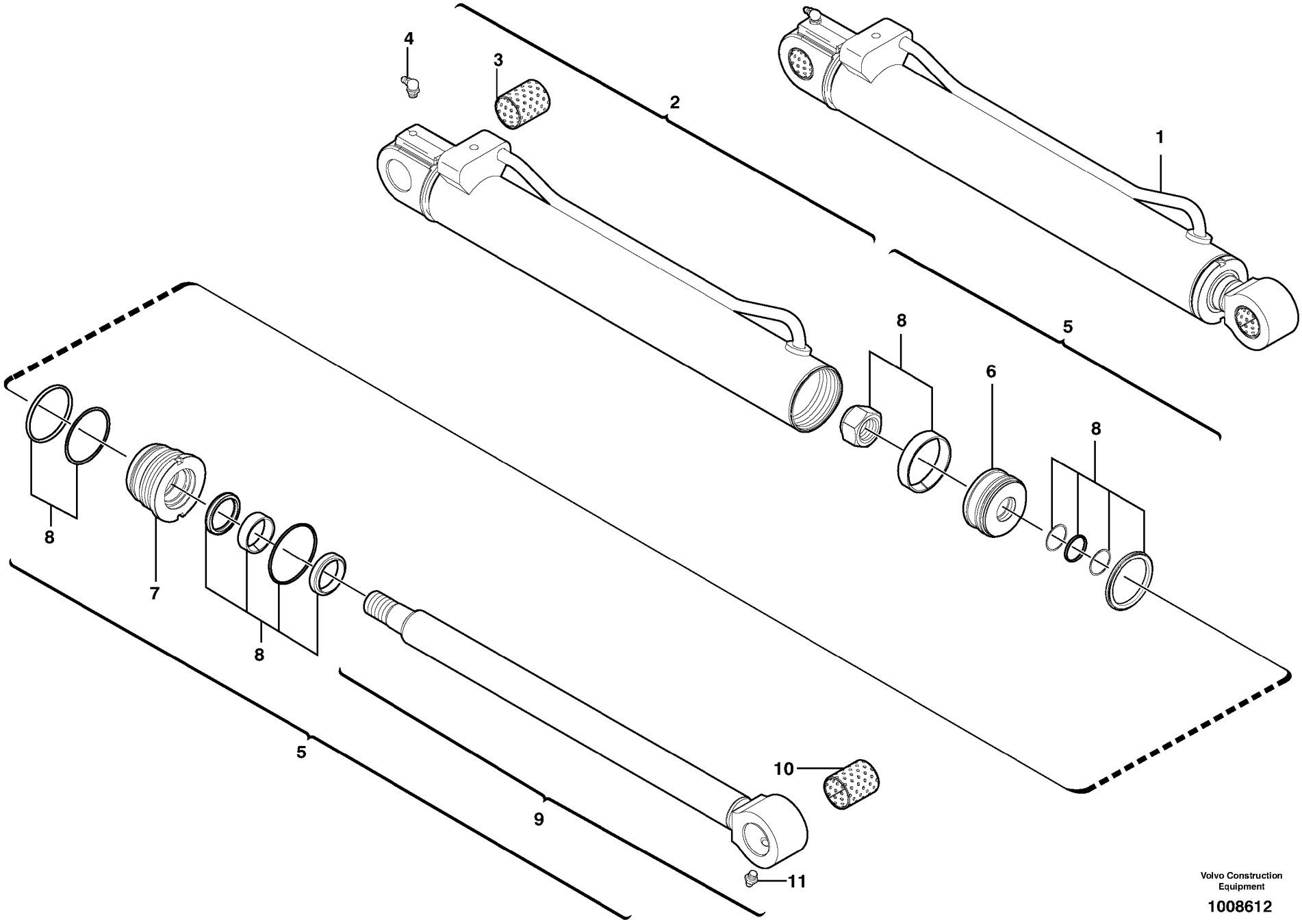

Volvo Construction Equipment

1008612

Fig.	Part No.	Quantity 1	2	3	PS	KIT	Description	Dénomination	Bezeichnung	Denominatición	Notes
1	**VOE 11800598**	1	1				Dipper arm cyl.	Vérin de balancier	Stielzylinder	Cilindro del brazo	
2	**VOE 11988492**	1	1				•Cylinder housing	•Corps de verin	•Zylindergehäuse	•Cuerpo de maquina	
3	**VOE 11988473**	1	1				••Bushing	••Bague	••Buchse	••Casquillo	
4	**VOE 11988877**	1	1				••Lub Nipple	••Graisseur	••Schmiernippel	••Engrasador	
5	**VOE 11988494**	1	1				•Kit	•Jeu	•Bausatz	•Juego	
6	**VOE 11988472**	1	1				••Piston	••Piston	••Kolben	••Piston	
7	**VOE 11988471**	1	1				••Head	••Tete	••Kopf	••Capo	
8	**VOE 11988179**	1	1				••Sealing Kit	••Jeu Joints	••Dichtungssatz	••Juego Retenes	
9	**VOE 11988493**	1	1				••Rod	••Monture	••Fuhler	••Varilla	
10	**VOE 11988473**	1	1				•••Bushing	•••Bague	•••Buchse	•••Casquillo	
11	**VOE 983718**	1	1				•••Lub Nipple	•••Graisseur	•••Schmiernippel	•••Engrasador	(VOE 11988862)

1	**272.25180**	
2	**272.40204**	
3		
4		
5		

Cilindro del brazo
Stielzylinder
Vérin de balancier
Dipper arm cylinder

Catalogue id **10018**	Group **975**
Illustr. No **1008612**	Section **310**
Issue **VOE 6444410018**	Page **435**

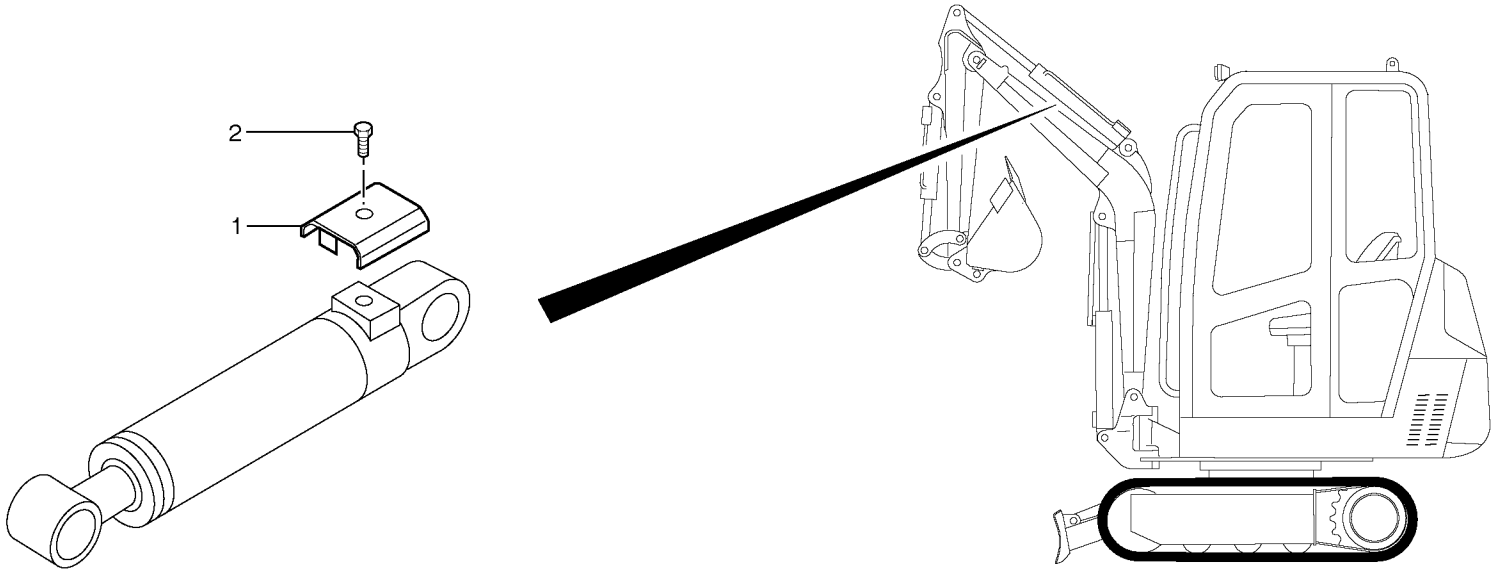
2
1

Fig.	Part No.	Quantity 1	2	3	PS	KIT	Description	Dénomination	Bezeichnung	Denominatición	Notes
1	**PJ 3610242**	1	1				Apron	Tole	Schutzblech	Chapa protectora	
2	**VOE 946471**	1	1				Flange screw	Vis à bride	Flanschschraube	Torn embridado	M10x16

1	**272.25151**	
2	**272.40151**	
3		
4		
5		

Protección de la varilla de cilindro
Kolbenstangenschutz
Protection de tige de vérin
Cylinder rod protection

Catalogue id **10018**	Group **975**
Illustr. No **9753PZ1**	Section **350**
Issue **VOE 6444410018**	Page **437**

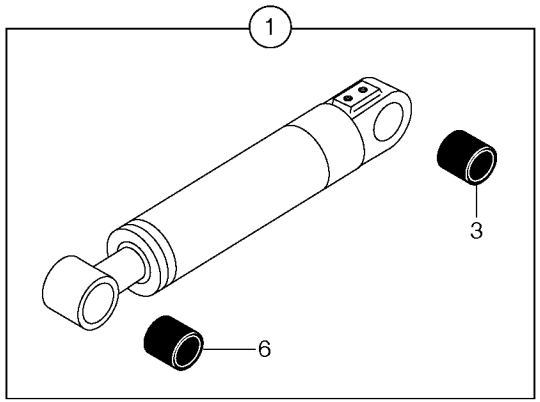
1
3
6


12(•)

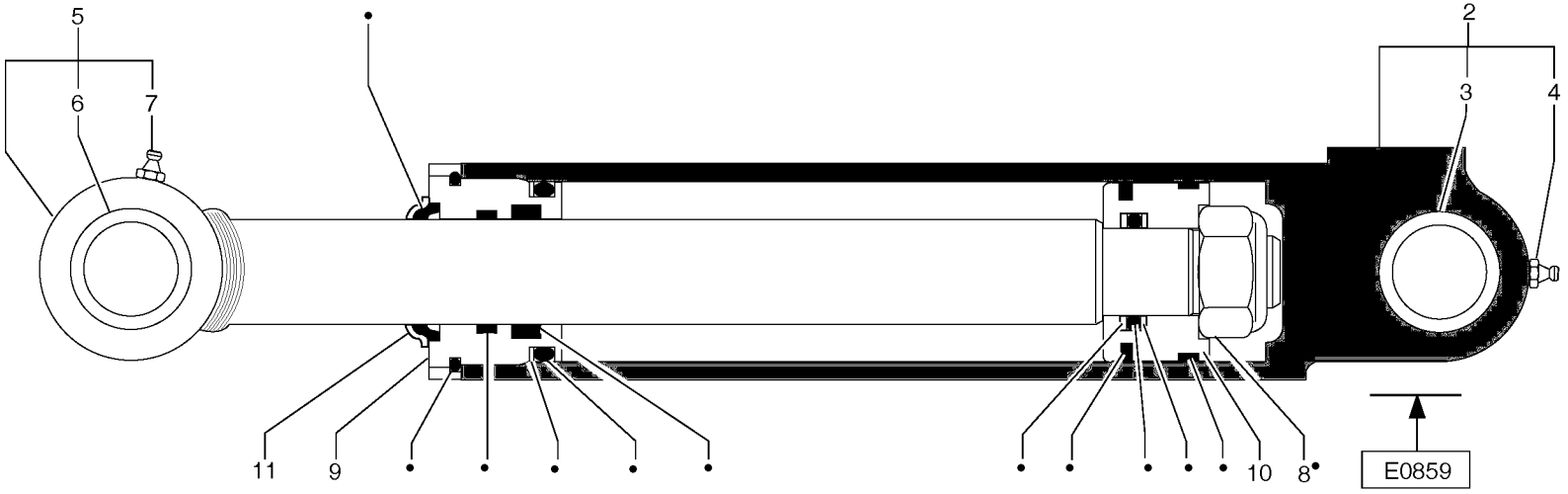
5
6
7
2
3
4
11
9
10
8
E0859

Fig.	Part No.	Quantity 1	2	3	PS	KIT	Description	Dénomination	Bezeichnung	Denominatición	Notes
1	**PJ 5670859**	1	1		SS		Bucket Cylinder	Verin de godet	Löffelzylinder	Maquina de copa	
2	**PJ 5930254**	1	1				•Cylinder housing	•Corps de verin	•Zylindergehäuse	•Cuerpo de maquina	
3	**PJ 3870119**	1	1				•Bushing	•Bague	•Buchse	•Casquillo	
4	**VOE 983718**	1	1				••Lub Nipple	••Graisseur	••Schmiernippel	••Engrasador	(PJ 5580005) M8X1
5	**PJ 5940072**	1	1				•Piston rod	•Bielle de piston	•Kolbenstange	•Biela de piston	
6	**PJ 3870003**	1	1				••Bushing	••Bague	••Buchse	••Casquillo	
7	**VOE 983718**	1	1				••Lub Nipple	••Graisseur	••Schmiernippel	••Engrasador	(PJ 5580005) M8X1
8	**PJ 4450063**	1	1				•Nut	•Ecrou	•Mutter	•Tuerca	
9		1	1		NS		•Gland	•Presse etoupe	•Stopfbuchse	•Prensa estopas	
10		1	1		NS		•Piston	•Piston	•Kolben	•Piston	
11	**PJ 4740173**	1	1				•Protection	•Protection	•Schutz	•Proteccion	
12	**PJ 5960105**	1	1				•Sealing Kit	•Jeu Joints	•Dichtungssatz	•Juego Retenes	

1	**272.25151** →	**272.25179**
2	**272.40151**	**272.40203**
3		
4		
5		

Cilindro de cazo
Schaufelzylinder
Vérin de godet
Bucket cylinder

Catalogue id	Group
10018	**975**
Illustr. No **9755Z1**	Section **500**
Issue **VOE 6444410018**	Page **439**

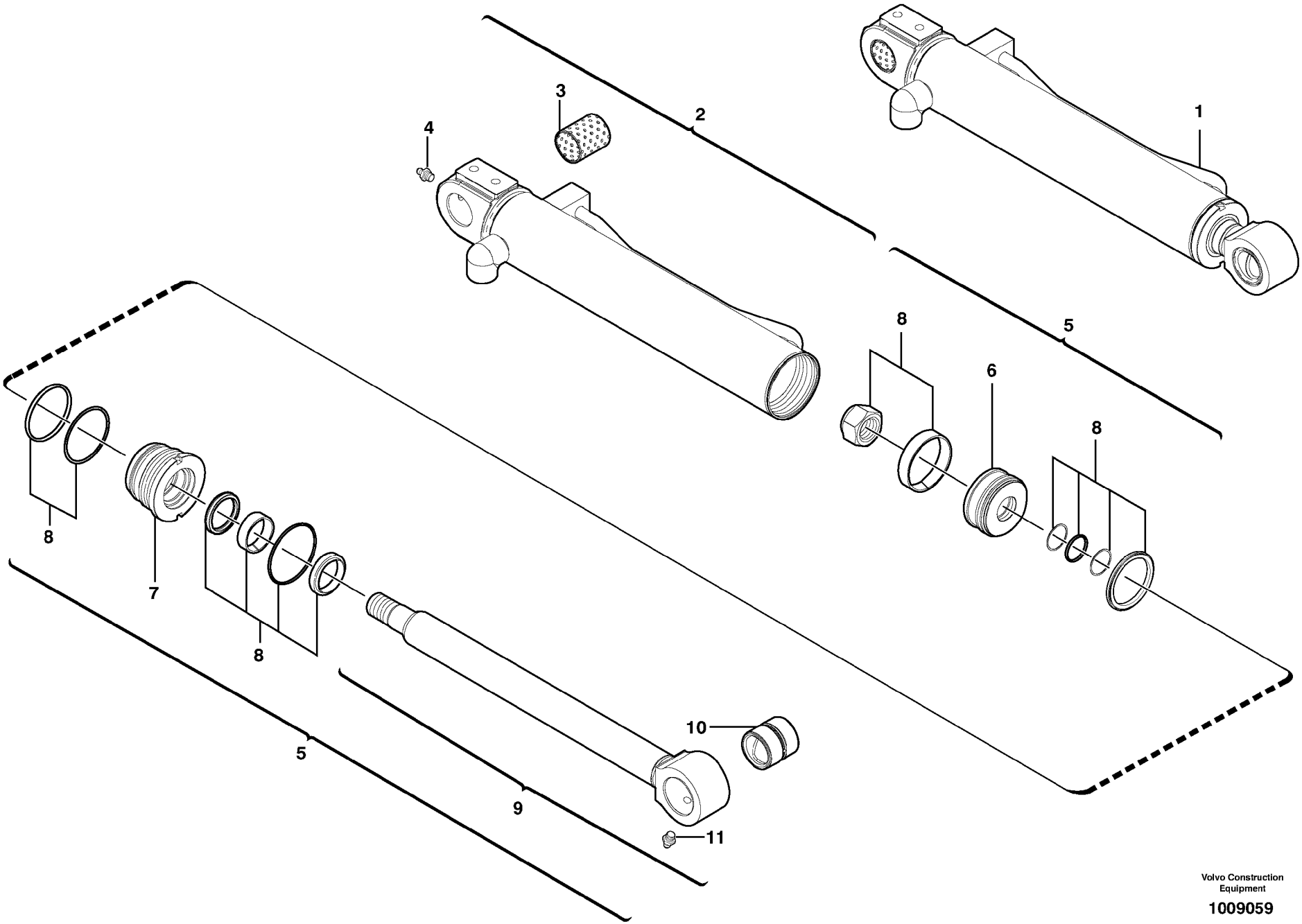

Volvo Construction Equipment

1009059

Fig.	Part No.	Quantity 1	2	3	PS	KIT	Description	Dénomination	Bezeichnung	Denominatición	Notes
1	**VOE 11800599**	1	1				Bucket Cylinder	Verin de godet	Löffelzylinder	Maquina de copa	
2	**VOE 11988468**	1	1				•Cylinder housing	•Corps de verin	•Zylindergehäuse	•Cuerpo de maquina	
3	**VOE 11988473**	1	1				••Bushing	••Bague	••Buchse	••Casquillo	
4	**VOE 983718**	1	1				••Lub Nipple	••Graisseur	••Schmiernippel	••Engrasador	(VOE 11988862)
5	**VOE 11988470**	1	1				•Kit	•Jeu	•Bausatz	•Juego	
6	**VOE 11988472**	1	1				••Piston	••Piston	••Kolben	••Piston	
7	**VOE 11988471**	1	1				••Head	••Tete	••Kopf	••Capo	
8	**VOE 11988179**	1	1				••Sealing Kit	••Jeu Joints	••Dichtungssatz	••Juego Retenes	
9	**VOE 11988469**	1	1				••Rod	••Monture	••Fuhler	••Varilla	
10	**VOE 11988474**	1	1				•••Bushing	•••Bague	•••Buchse	•••Casquillo	
11	**VOE 983718**	1	1				•••Lub Nipple	•••Graisseur	•••Schmiernippel	•••Engrasador	(VOE 11988862)

1	**272.25180**	
2	**272.40204**	
3		
4		
5		

Cilindro de cazo
Schaufelzylinder
Vérin de godet
Bucket cylinder

Catalogue id	Group
10018	**975**
Illustr. No **1009059**	Section **510**
Issue **VOE 6444410018**	Page **441**

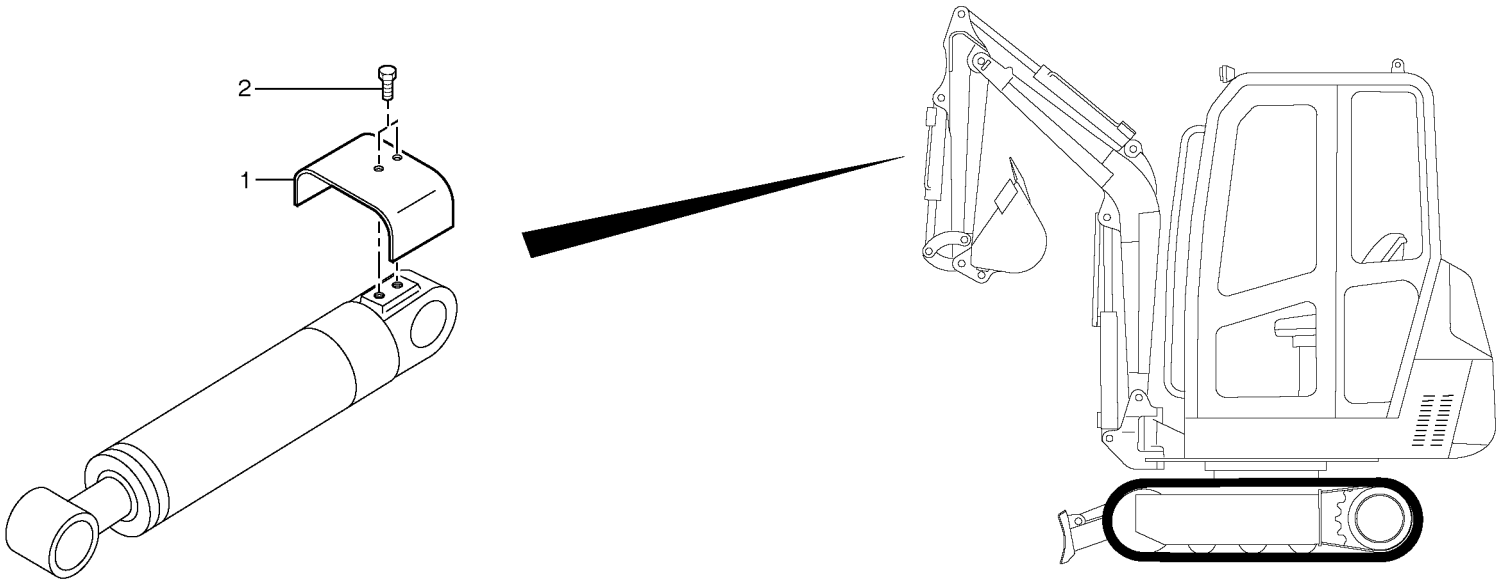
2
1

Fig.	Part No.	Quantity 1	2	3	PS	KIT	Description	Dénomination	Bezeichnung	Denominatición	Notes
1	**PJ 5040553**	1	1				Apron	Tole	Schutzblech	Chapa protectora	
2	**VOE 946441**	2	2				Flange screw	Vis à bride	Flanschschraube	Torn embridado	M10X20

1	**272.25151**	
2	**272.40151**	
3		
4		
5		

Protección de la varilla de cilindro
Kolbenstangenschutz
Protection de tige de vérin
Cylinder rod protection

Catalogue id **10018**	Group **975**
Illustr. No **9755PZ1**	Section **550**
Issue **VOE 6444410018**	Page **443**

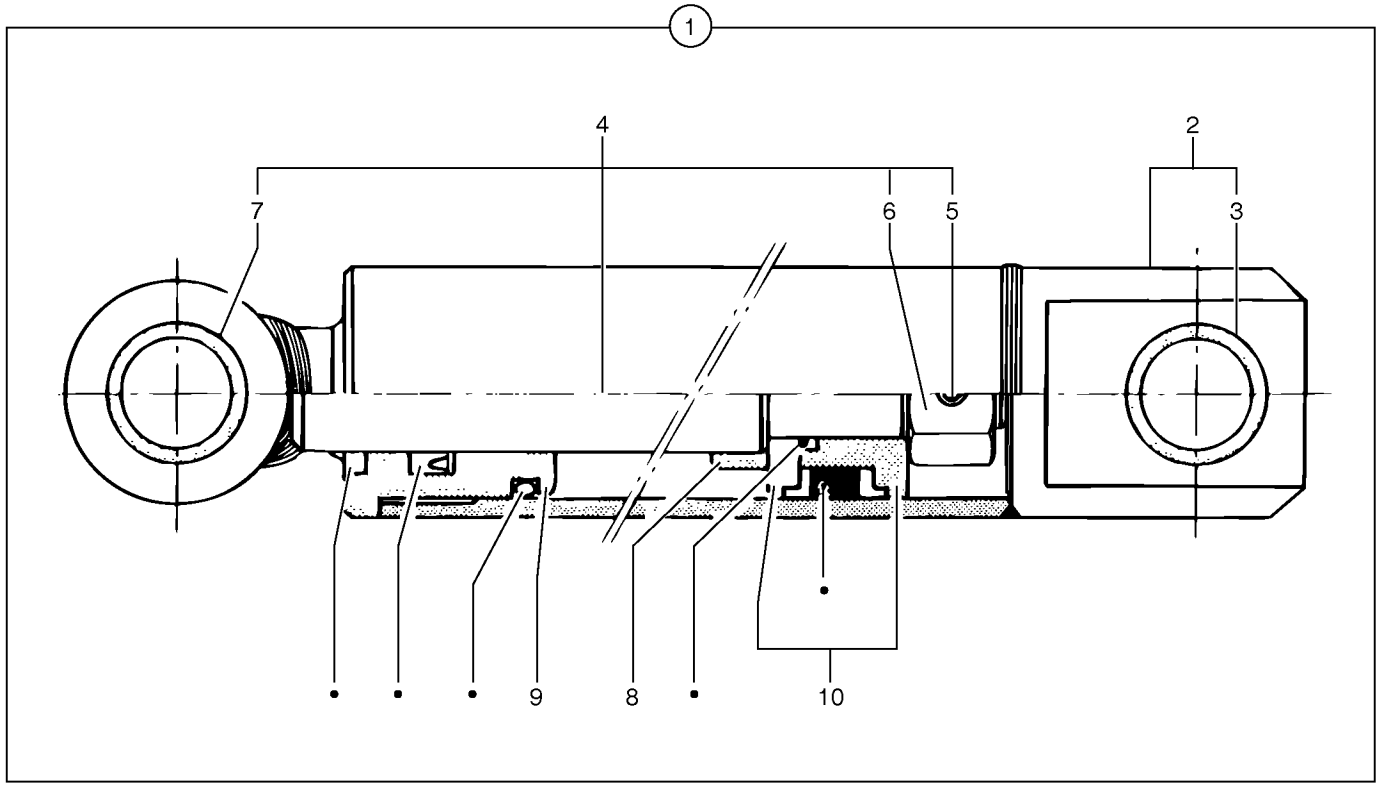
1
4
2
7
6
5
3
9
8
10

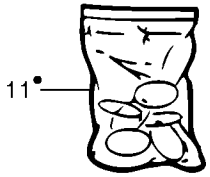
11

Fig.	Part No.	Quantity 1	2	3	PS	KIT	Description	Dénomination	Bezeichnung	Denominatición	Notes
1	**PJ 5670508**	1	1		SS		Cylinder	Verin	Zylinder	Cilindro	
2		1	1				•Cylinder housing	•Corps de verin	•Zylindergehäuse	•Cuerpo de maquina	
3	**PJ 3870003**	1	1				••Bushing	••Bague	••Buchse	••Casquillo	
4	**PJ 7450097**	1	1				•Piston rod	•Bielle de piston	•Kolbenstange	•Biela de piston	
5	**PJ 4570021**	1	1				••Spring pin	••Goupille roulee	••Spannstift	••Pasador	
6	**PJ 7410861**	1	1				••Nut	••Ecrou	••Mutter	••Tuerca	
7	**PJ 3870003**	1	1				••Bushing	••Bague	••Buchse	••Casquillo	
8	**PJ 7410845**	1	1				•Bushing	•Bague	•Buchse	•Casquillo	
9	**PJ 7410826**	1	1				•Gland	•Presse etoupe	•Stopfbuchse	•Prensa estopas	
10	**PJ 7410823**	1	1				•Piston	•Piston	•Kolben	•Piston	
11	**PJ 7410836**	1	1				•Sealing Kit	•Jeu Joints	•Dichtungssatz	•Juego Retenes	

1	**272.25151**	
2	**272.40151**	
3		
4		
5		

Cilindro de brazo telescópico
Ausziehlöffelstielzylinder
Vérin de bras télescopique
Telescopic arm cylinder

Catalogue id **10018**	Group **975**
Illustr. No **9756BZ1**	Section **600**
Issue **VOE 6444410018**	Page **445**

REPLACED PARTS

PIÉCES PÉRIMÉES ET REMPLACÉES

ERSETZTE ARTIKEL

PIEZAS SUBSTITUDAS

Catalogue id	Group
10018	**1000**
Issue	Page
VOE 6444410018	**1**

Part No	Replaced by	Quantity
VOE 11800230	* * * USE	
	VOE 11801369	1.00
PJ 3740048	* * * USE	
	VOE 11710030	1.00
PJ 3870247	* * * USE	
	PJ 3870301	1.00
PJ 4900050	* * * USE	
	VOE 11800504	1.00
PJ 5050009	* * * USE	
	PJ 7410521	1.00
PJ 5050022	* * * USE	
	PJ 5160030	1.00
PJ 5090051	* * * USE	
	PJ 5720535	1.00
PJ 5160174	* * * USE	
	VOE 11710052	1.00
PJ 5160275	* * * USE	
	VOE 11710057	1.00
PJ 5180081	* * * USE	
	VOE 11201898	1.00
PJ 5231020	* * * USE	
	VOE 11710065	1.00
PJ 5380561	* * * USE	
	VOE 11710091	1.00
PJ 5380562	* * * USE	
	VOE 11710092	1.00
PJ 5380588	* * * USE	
	VOE 11710093	1.00
PJ 5670508	* * * USE	
	VOE 11710107	1.00
PJ 5670853	* * * USE	
	VOE 11800597	1.00
	VOE 11801196	1.00
	VOE 11712385	1.00
PJ 5670856	* * * USE	
	VOE 11800598	1.00
PJ 5670859	* * * USE	
	PJ 5670861	* * * USE
		VOE 11800596 1.00
	PJ 5670864	* * * USE
		VOE 11800600 1.00
	PJ 6050129	* * * USE
		PJ 6050121 1.00
	PJ 6860058	* * * USE
		VOE 11710243 1.00
	PJ 6860134	* * * USE
		VOE 11710246 1.00
	PJ 6860140	* * * USE
		VOE 11710247 1.00
	PJ 6860306	* * * USE
		VOE 11710273 1.00
	PJ 7410050	* * * USE
		PJ 4460026 1.00
	PJ 7410093	* * * USE
		PJ 7411295 1.00
	PJ 7410095	* * * USE
		PJ 4380044 1.00
	PJ 7410097	* * * USE
		PJ 4380042 1.00
	PJ 7410099	* * * USE
		PJ 4380024 1.00
	PJ 7410100	* * * USE
		PJ 4380031 1.00
	PJ 7410101	* * * USE
		PJ 4380030 1.00
	PJ 7410108	* * * USE
		PJ 7416472 1.00
	PJ 7410116	* * * USE
		PJ 4410013 1.00
	PJ 7410117	* * * USE
		PJ 4410016 SS
	PJ 7410123	* * * USE
		PJ 4460018 SS
		PJ 7410126 * * * USE
		PJ 4470014 1.00
		PJ 7410506 * * * USE
		PJ 4380034 1.00
		PJ 7410589 * * * USE
		PJ 4300026 1.00
		PJ 7410591 * * * USE
		PJ 4380032 1.00
		PJ 7410597 * * * USE
		PJ 4410013 1.00
		PJ 7410604 * * * USE
		PJ 7410596 1.00
		PJ 7410721 * * * USE
		PJ 4380305 1.00
		PJ 7410728 * * * USE
		PJ 4040050 1.00
		PJ 7410933 * * * USE
		PJ 4450008 SS
		PJ 7411682 * * * USE
		PJ 4470014 1.00
		PJ 7411683 * * * USE
		PJ 4470017 1.00
		PJ 7411703 * * * USE
		PJ 4490002 1.00
		PJ 7412433 * * * USE
		PJ 5140147 1.00
		PJ 7413716 * * * USE
		PJ 5580007 SS
		PJ 7415556 * * * USE
		PJ 4380036 1.00
		PJ 7416801 * * * USE
		VOE 11712644 1.00
		PJ 7416856 * * * USE
		PJ 4290028 1.00
		PJ 7416878 * * * USE
		PJ 4470017 1.00
		PJ 7417448 * * * USE
		PJ 7417117 1.00
		PJ 7417514 OLD.THAN 3 YEAR
		PJ 7450095 * * * USE
		VOE 11710366 1.00
		PJ 7450370 * * * USE
		VOE 11710395 1.00
		PJ 7450371 * * * USE
		VOE 11710396 1.00
		PJ 7450482 * * * USE
		VOE 11710415 1.00
		VOE 907835 * * * USE
		FOR VOLVO BM
		VOE 907838 1.00
		FOR EUCLID
		VOE 12001433 1.00
		VOE 907863 * * * USE
		VOE 907864 1.00
		VOE 940090 * * * USE
		FOR VOLVO BM
		VOE 13940090 1.00
		FOR MICHIGAN
		VOE 12000082 1.00
		VOE 944252 * * * USE
		VOE 14013070 1.00
		VOE 946544 * * * USE
		FÖR VOLVO BM
		VOE 13946544 1.00
		FÖR MICHIGAN
		VOE 12000515 NS
		VOE 946752 * * * USE
		FOR VOLVO
		VOE 13946752 1.00
		FOR MICHIGAN
		VOE 12000528 1.00
		VOE 946817 * * * USE
		FÖR VOLVO BM
		VOE 13946817 1.00

Part No	Replaced by	Quantity
	FÖR MICHIGAN	
	VOE 12000533	1.00
VOE 947542	* * * USE	
	VOE 13947542	1.00
VOE 947760	* * * USE	
	FÖR VOLVO BM	
	VOE 13947760	1.00
	FÖR MICHIGAN	
	VOE 12000579	NS
VOE 948400	* * * USE	
	FÖR VOLVO BM	
	VOE 13948400	1.00
	FÖR MICHIGAN	
	VOE 12000612	1.00
VOE 951979	* * * USE	
	FÖR VOLVO BM	
	VOE 13951979	1.00
	FÖR MICHIGAN	
	VOE 12001456	1.00
VOE 955897	* * * USE	
	FOR VOLVO BM	
	VOE 13955897	1.00
	FOR MICHIGAN	
	VOE 12003881	1.00
VOE 955900	* * * USE	
	FOR VOLVO BM	
	VOE 13955900	1.00
	FOR MICHIGAN	
	VOE 12000814	1.00
VOE 960141	* * * USE	
	FOR VOLVO BM	
	VOE 13960141	1.00
	FOR MICHIGAN	
	VOE 12000870	1.00
VOE 960150	* * * USE	
	FOR VOLVO BM	
	VOE 6244198	SS

Part No	Replaced by	Quantity
	FOR MICHIGAN	
	VOE 12000858	1.00
VOE 965175	* * * USE	
	FOR VOLVO BM	
	VOE 13965175	1.00
	FOR MICHIGAN	
	MI 12001248	1.00
VOE 965177	* * * USE	
	FOR VOLVO	
	VOE 13965177	1.00
	FOR MICHIGAN	
	MI 12967537	1.00
VOE 965181	* * * USE	
	FÖR VOLVO BM	
	VOE 13965181	1.00
	FÖR MICHIGAN	
	MI 12001252	NS
VOE 965193	* * * USE	
	VOE 13965193	1.00
VOE 969599	* * * USE	
	VOE 13969599	1.00
VOE 971095	* * * USE	
	VOE 13971095	1.00

Part No	Replaced by	Quantity

Part No	Replaced by	Quantity

REPLACED PARTS

PIÉCES PÉRIMÉES ET REMPLACÉES

ERSETZTE ARTIKEL

PIEZAS SUBSTITUDAS

NUMERICAL INDEX

RÉPERTOIRE DE NUMÉROS

NUMMERNREGISTER

INDICE DE NÚMERO

Catalogue id	Group
10018	**1000**
Issue	Page
VOE 6444410018	**1**

Part No	Group	Sect	Page
PJ 2070057	927	110	403
PJ 2340071	896	300	299
PJ 2340084	896	300	299
PJ 2340091	896	300	299
PJ 2340092	896	300	299
PJ 2340093	896	300	299
PJ 2360015	235	100	73
PJ 2360030	914	700	353
PJ 2360030	914	720	355
PJ 3270237	234	100	71
PJ 3270246	810	100	253
PJ 3270246	810	500	261
PJ 3280203	912	400	335
PJ 3280213	716	100	219
PJ 3280214	716	100	219
PJ 3280215	716	100	219
PJ 3280219	821	100	265
PJ 3280225	881	100	287
PJ 3280225	881	200	289
PJ 3280235	235	100	73
PJ 3310342	716	100	219
PJ 3310393	881	100	287
PJ 3310393	881	200	289
PJ 3310403	912	800	343
PJ 3320082	718	100	221
PJ 3320082	718	110	223
PJ 3320091	716	100	219
PJ 3340035	443	100	199
PJ 3340269	443	200	201
PJ 3360064	821	100	265
PJ 3560339	218	100	59
PJ 3560624	275	100	117
PJ 3560630	218	100	59
PJ 3560633	364	600	163
PJ 3560638	252	100	93
PJ 3560674	372	400	175
PJ 3560718	912	195	333
PJ 3590278	911	350	321
PJ 3600147	234	100	71
PJ 3610242	975	350	437
PJ 3610300	911	350	321
PJ 3620200	912	410	337
PJ 3630419	372	100	173
PJ 3630425	252	100	93
PJ 3710009	975	100	429
PJ 3710009	975	200	431
PJ 3710068	311	100	125
PJ 3730051	821	100	265
PJ 3730052	912	800	341
PJ 3730070	971	100	413
PJ 3740043	924	100	385
PJ 3740048	924	100	385
PJ 3740050	911	350	321
PJ 3750045	971	100	411
PJ 3760087	718	110	223
PJ 3760099	716	100	219
PJ 3770041	810	100	253
PJ 3780016	912	800	341
PJ 3780148	881	100	287
PJ 3780148	881	200	289
PJ 3780198	927	100	401
PJ 3780198	927	110	403
PJ 3810077	925	100	387
PJ 3810079	925	100	387
PJ 3810087	925	100	387
PJ 3810088	925	100	387
PJ 3810091	925	300	395
PJ 3810094	925	100	387
PJ 3810217	925	300	395
PJ 3810371	925	100	387
PJ 3810791	212	500	41
PJ 3811373	925	200	391
PJ 3811374	925	200	391
PJ 3811376	925	200	391
PJ 3811378	925	200	391
PJ 3811379	925	200	391
PJ 3811443	925	400	397
PJ 3811444	925	400	397
PJ 3811484	924	100	385
PJ 3811716	925	200	391
PJ 3811798	261	800	109
PJ 3811822	234	100	71
PJ 3811839	821	100	265
PJ 3811865	927	110	403
PJ 3811866	927	110	403
PJ 3811936	821	100	265
PJ 3811956	924	100	385
PJ 3812026	256	100	97
PJ 3812116	716	100	219
PJ 3812117	716	100	219
PJ 3870001	975	100	429
PJ 3870001	975	200	431
PJ 3870002	975	100	429
PJ 3870002	975	200	431
PJ 3870003	975	500	439
PJ 3870003	975	600	445
PJ 3870005	975	100	429
PJ 3870005	975	200	431
PJ 3870119	927	500	405
PJ 3870119	971	600	415
PJ 3870119	974	300	423
PJ 3870119	975	300	433
PJ 3870119	975	500	439
PJ 3870121	974	300	423
PJ 3870245	975	100	429
PJ 3870246	718	500	229
PJ 3870247	971	100	411
PJ 3870248	718	500	229
PJ 3870301	718	500	229
PJ 3880074	718	500	229
PJ 3920038	252	100	93
PJ 3920063	852	900	281
PJ 3920072	372	400	175
PJ 3920073	810	900	263
PJ 3920079	234	100	71
PJ 4040188	443	300	203
PJ 4040195	443	300	203
PJ 4060053	716	100	219
PJ 4090005	975	100	429
PJ 4090005	975	200	431
PJ 4090006	975	100	429
PJ 4090008	975	200	431
PJ 4090015	975	100	429
PJ 4090015	975	200	431
PJ 4090016	975	200	431
PJ 4090024	975	200	431
PJ 4090401	971	100	411
PJ 4090404	974	100	421
PJ 4090411	971	100	411
PJ 4090413	971	100	411
PJ 4090416	975	100	429
PJ 4090418	971	100	411
PJ 4090420	974	100	421
PJ 4090424	927	110	403
PJ 4180008	924	100	385
PJ 4190184	492	500	211
PJ 4190307	916	210	367
PJ 4190310	916	210	367
PJ 4190312	916	500	373
PJ 4190335	916	210	367
PJ 4190336	916	200	365
PJ 4190387	916	100	361
PJ 4190466	916	100	361
PJ 4192437	911	200	317
PJ 4192438	914	700	353
PJ 4192438	914	720	355
PJ 4192440	914	700	353
PJ 4192441	914	700	353
PJ 4192441	914	720	355
PJ 4192449	914	700	353
PJ 4192449	914	720	355
PJ 4192453	914	700	353
PJ 4192453	914	720	355
PJ 4192454	914	720	355
PJ 4192473	914	700	353
PJ 4192473	914	720	355
PJ 4192518	916	210	367
PJ 4192519	916	110	363
PJ 4192524	914	700	353
PJ 4192525	916	110	363
PJ 4192526	916	100	361
PJ 4192527	911	200	317
PJ 4192527	916	100	361
PJ 4192539	914	700	353
PJ 4192539	914	720	355
PJ 4192547	914	700	353
PJ 4192547	914	720	355
PJ 4193031	916	200	365
PJ 4193031	916	210	367
PJ 4193040	911	200	317
PJ 4193040	916	210	367
PJ 4193062	916	210	367
PJ 4193102	916	300	369
PJ 4193103	916	500	373
PJ 4193108	916	110	363

Part No	Group	Sect	Page
PJ 4193111	916	500	373
PJ 4193130	916	3000	381
PJ 4194091	916	110	363
PJ 4194097	911	300	319
PJ 4194099	911	200	317
PJ 4195504	916	400	371
PJ 4195504	916	1000	375
PJ 4195504	916	2000	379
PJ 4195504	916	3000	381
PJ 4199107	256	100	97
PJ 4199198	262	700	113
PJ 4199203	261	500	107
PJ 4199204	256	100	97
PJ 4250039	912	800	343
PJ 4290017	443	300	203
PJ 4290107	415	100	189
PJ 4290113	415	100	189
PJ 4290113	775	200	235
PJ 4290134	718	110	223
PJ 4300002	852	900	281
PJ 4300027	718	100	221
PJ 4300027	718	110	223
PJ 4370015	218	100	59
PJ 4380172	212	500	41
PJ 4380179	492	200	209
PJ 4380182	492	200	209
PJ 4410010	321	100	127
PJ 4410010	334	200	137
PJ 4420028	718	110	223
PJ 4450016	256	100	97
PJ 4450016	334	200	137
PJ 4450016	718	500	229
PJ 4450016	810	100	253
PJ 4450016	810	500	261
PJ 4450016	852	900	281
PJ 4450016	912	800	341
PJ 4450019	252	100	93
PJ 4450019	852	900	281
PJ 4450026	363	100	151
PJ 4450026	810	400	257
PJ 4450032	810	100	253
PJ 4450047	718	110	223
PJ 4450063	927	500	405
PJ 4450063	971	600	415
PJ 4450063	974	300	423
PJ 4450063	975	300	433
PJ 4450063	975	500	439
PJ 4570021	975	600	445
PJ 4570030	924	100	385
PJ 4590030	881	100	287
PJ 4590030	881	200	289
PJ 4600003	912	800	341
PJ 4600004	911	350	321
PJ 4600019	924	100	385
PJ 4630017	821	100	265
PJ 4630025	821	100	265
PJ 4630027	971	100	413
PJ 4650007	261	800	109
PJ 4650007	718	500	229
PJ 4660017	821	100	265
PJ 4660038	821	100	265
PJ 4690014	252	100	93
PJ 4690030	356	100	145
PJ 4690030	372	400	175
PJ 4690040	911	500	325
PJ 4690060	916	400	371
PJ 4690065	916	500	373
PJ 4690084	916	110	363
PJ 4690125	911	200	317
PJ 4690171	911	500	325
PJ 4690326	916	500	373
PJ 4690420	372	400	175
PJ 4690638	916	500	373
PJ 4690643	916	110	363
PJ 4690665	256	100	97
PJ 4700006	916	100	361
PJ 4700006	916	110	363
PJ 4700006	916	200	365
PJ 4700006	916	210	367
PJ 4700006	916	300	369
PJ 4700006	916	3000	383
PJ 4700009	916	400	371
PJ 4700012	911	200	317
PJ 4700014	911	200	317
PJ 4700014	911	300	319
PJ 4700015	914	720	355
PJ 4700015	916	100	361
PJ 4700016	911	200	317
PJ 4700026	975	200	431
PJ 4700034	914	700	353
PJ 4700034	914	720	355
PJ 4700037	916	400	371
PJ 4700037	916	1000	375
PJ 4720003	916	300	369
PJ 4720008	914	700	353
PJ 4720008	914	720	355
PJ 4720008	916	110	363
PJ 4720009	916	3000	381
PJ 4720016	911	200	317
PJ 4720016	916	110	363
PJ 4740019	911	100	315
PJ 4740021	916	300	369
PJ 4740028	916	400	371
PJ 4740030	916	400	371
PJ 4740035	916	3000	383
PJ 4740038	911	200	317
PJ 4740038	916	1000	375
PJ 4740173	927	500	405
PJ 4740173	971	600	415
PJ 4740173	974	300	423
PJ 4740173	975	300	433
PJ 4740173	975	500	439
PJ 4740223	234	100	71
PJ 4750025	916	3000	381
PJ 4750055	911	200	317
PJ 4750055	914	700	353
PJ 4750055	914	720	355
PJ 4750055	916	100	361
PJ 4750055	916	110	363
PJ 4750055	916	210	367
PJ 4750063	975	200	431
PJ 4750117	911	200	317
PJ 4750144	916	100	361
PJ 4750144	916	110	363
PJ 4750144	916	400	371
PJ 4750144	916	1500	377
PJ 4750146	916	1500	377
PJ 4750153	911	300	319
PJ 4750158	911	200	317
PJ 4750158	916	100	361
PJ 4750158	916	110	363
PJ 4750158	916	200	365
PJ 4750158	916	210	367
PJ 4750158	916	300	369
PJ 4750158	916	500	373
PJ 4750245	916	100	361
PJ 4750245	916	110	363
PJ 4750246	911	200	317
PJ 4750250	911	200	317
PJ 4750250	916	100	361
PJ 4750250	916	110	363
PJ 4750276	916	400	371
PJ 4750304	916	1500	377
PJ 4750312	916	300	369
PJ 4750313	916	100	361
PJ 4750313	916	110	363
PJ 4750341	911	200	317
PJ 4750341	916	110	363
PJ 4750341	916	210	367
PJ 4750349	916	1500	377
PJ 4750349	916	2000	379
PJ 4750349	916	3000	381
PJ 4750421	916	100	361
PJ 4750421	916	110	363
PJ 4750421	916	210	367
PJ 4750421	916	300	369
PJ 4750421	916	400	371
PJ 4750426	911	200	317
PJ 4750591	911	500	325
PJ 4750604	492	500	211
PJ 4750610	916	300	369
PJ 4750644	916	100	361
PJ 4750644	916	110	363
PJ 4750644	916	200	365
PJ 4770006	492	500	211
PJ 4770006	971	700	419
PJ 4770020	911	100	315
PJ 4770043	914	500	351
PJ 4770070	911	300	319
PJ 4770679	911	200	317
PJ 4770691	914	700	353
PJ 4770691	914	720	355
PJ 4770717	916	210	367
PJ 4780009	916	3000	381
PJ 4790006	924	100	385

NUMERICAL INDEX

RÉPERTOIRE DE NUMÉROS

NUMMERNREGISTER

INDICE DE NÚMERO

NUMERICAL INDEX

RÉPERTOIRE DE NUMÉROS

NUMMERNREGISTER

INDICE DE NÚMERO

Catalogue id	Group
10018	**1000**
Issue	Page
VOE 6444410018	**3**

Part No	Group	Sect	Page
PJ 4810045	716	100	219
PJ 4900050	443	300	203
PJ 4900054	443	400	207
PJ 4910029	775	200	235
PJ 4990002	492	200	209
PJ 5010016	912	800	341
PJ 5010062	415	100	189
PJ 5020071	261	200	105
PJ 5020107	234	100	71
PJ 5030118	852	900	281
PJ 5030122	881	100	287
PJ 5040084	371	400	171
PJ 5040154	912	800	341
PJ 5040214	718	100	221
PJ 5040223	914	700	353
PJ 5040223	914	720	355
PJ 5040224	261	800	109
PJ 5040484	718	100	221
PJ 5040484	718	110	223
PJ 5040509	718	110	223
PJ 5040540	718	500	229
PJ 5040552	974	500	427
PJ 5040553	975	550	443
PJ 5040555	718	500	229
PJ 5040556	821	100	265
PJ 5040577	927	600	409
PJ 5040578	974	500	427
PJ 5040610	821	100	265
PJ 5040800	916	3000	381
PJ 5050009	352	100	139
PJ 5050009	352	200	141
PJ 5050009	353	100	143
PJ 5050009	356	100	145
PJ 5050011	362	400	149
PJ 5050022	364	500	161
PJ 5070004	364	600	163
PJ 5070007	364	600	163
PJ 5080042	372	100	173
PJ 5080097	912	830	345
PJ 5080098	912	830	345
PJ 5080122	372	100	173
PJ 5080146	372	100	173
PJ 5090051	371	400	171
PJ 5090060	364	600	163
PJ 5110042	372	100	173
PJ 5110047	372	100	173
PJ 5110049	372	100	173
PJ 5110050	372	100	173
PJ 5120017	372	100	173
PJ 5120034	372	100	173
PJ 5120037	372	100	173
PJ 5120039	372	100	173
PJ 5130007	362	100	147
PJ 5130027	393	100	181
PJ 5130090	371	400	171
PJ 5130128	386	200	177
PJ 5140017	911	350	321
PJ 5140044	362	400	149
PJ 5140050	916	200	365
PJ 5140050	916	210	367
PJ 5140160	810	100	253
PJ 5140168	810	500	261
PJ 5140169	810	100	253
PJ 5140273	261	800	109
PJ 5140300	252	100	93
PJ 5140308	234	100	71
PJ 5140318	911	500	325
PJ 5140319	810	500	261
PJ 5140328	234	100	71
PJ 5140340	852	900	281
PJ 5140345	321	100	127
PJ 5140345	364	600	163
PJ 5140353	810	900	263
PJ 5140405	218	100	59
PJ 5160030	364	500	161
PJ 5160031	364	400	159
PJ 5160031	364	500	161
PJ 5160035	364	500	161
PJ 5160043	364	500	161
PJ 5160067	364	500	161
PJ 5160113	364	500	161
PJ 5160167	364	500	161
PJ 5160174	364	500	161
PJ 5160194	372	100	173
PJ 5160271	387	100	179
PJ 5160275	364	500	161
PJ 5170026	362	400	149
PJ 5180073/S	311	100	125
PJ 5180081	393	100	181
PJ 5230035	775	400	239
PJ 5230039	775	300	237
PJ 5231020	775	110	233
PJ 5231034	775	100	231
PJ 5270034	912	800	341
PJ 5270467	924	100	385
PJ 5270560	881	100	287
PJ 5270560	881	200	289
PJ 5270601	912	800	343
PJ 5270604	912	800	341
PJ 5270609	912	830	345
PJ 5370181	911	350	321
PJ 5370187	441	210	197
PJ 5380561	821	100	265
PJ 5380562	821	100	265
PJ 5380588	852	900	281
PJ 5380606	810	100	253
PJ 5380606	810	500	261
PJ 5380721	810	100	253
PJ 5450007	896	100	295
PJ 5450008	896	100	295
PJ 5450053	896	100	295
PJ 5460316	971	100	411
PJ 5490031	261	800	109
PJ 5530004	974	100	421
PJ 5530004	975	100	429
PJ 5530004	975	200	431
PJ 5530005	927	100	401
PJ 5530005	927	110	403
PJ 5530005	974	100	421
PJ 5530005	975	100	429
PJ 5530005	975	200	431
PJ 5530011	971	100	411
PJ 5530012	971	100	411
PJ 5530039	971	100	413
PJ 5530096	971	100	411
PJ 5530112	971	100	413
PJ 5540002	974	100	421
PJ 5540002	975	100	429
PJ 5540002	975	200	431
PJ 5540007	716	100	219
PJ 5540007	775	600	241
PJ 5540007	971	100	411
PJ 5540050	810	100	253
PJ 5540051	810	100	253
PJ 5540052	971	100	411
PJ 5540089	971	100	413
PJ 5540091	971	100	411
PJ 5540091	974	100	421
PJ 5540091	975	100	429
PJ 5540091	975	200	431
PJ 5540092	974	100	421
PJ 5540092	975	100	429
PJ 5540092	975	200	431
PJ 5550003	971	100	411
PJ 5600010	911	100	315
PJ 5600136	911	100	315
PJ 5600156	852	900	281
PJ 5600157	852	900	281
PJ 5600165	492	200	209
PJ 5610020	218	100	59
PJ 5670508	975	200	431
PJ 5670508	975	600	445
PJ 5670815	718	120	225
PJ 5670853	974	300	423
PJ 5670856	975	300	433
PJ 5670859	975	500	439
PJ 5670861	927	500	405
PJ 5670864	971	600	415
PJ 5700063	852	100	279
PJ 5700068	810	900	263
PJ 5700071	852	100	279
PJ 5720051	371	100	165
PJ 5720535	371	400	171
PJ 5720539	371	100	165
PJ 5720589	372	400	175
PJ 5720590	372	400	175
PJ 5720645	371	400	171
PJ 5820038	261	800	109
PJ 5830078	810	500	261
PJ 5910880	916	3000	383
PJ 5930254	975	500	439
PJ 5930266	971	600	415
PJ 5940069	927	500	405
PJ 5940072	975	500	439
PJ 5940317	974	300	423

Part No	Group	Sect	Page
PJ 5940343	971	600	415
PJ 5940343	975	300	433
PJ 5950143	974	300	423
PJ 5960105	927	500	405
PJ 5960105	971	600	415
PJ 5960105	974	300	423
PJ 5960105	975	300	433
PJ 5960105	975	500	439
PJ 6010162	911	300	319
PJ 6010167	974	300	423
PJ 6050009	911	100	315
PJ 6050073	233	500	69
PJ 6050081	234	100	71
PJ 6050103	364	200	155
PJ 6050122	256	100	97
PJ 6050123	911	500	325
PJ 6050125	256	300	99
PJ 6050126	256	300	99
PJ 6050129	256	300	99
PJ 6090129	912	500	339
PJ 6090130	912	500	339
PJ 6140016	443	300	203
PJ 6140031	975	100	429
PJ 6140050	443	300	203
PJ 614470	971	100	411
PJ 6200076	821	100	265
PJ 6200080	852	900	281
PJ 6200081	852	900	281
PJ 6320150	975	100	429
PJ 6320150	975	200	431
PJ 6501101	897	400	305
PJ 6501102	897	200	301
PJ 6501103	897	500	307
PJ 6501104	897	300	303
PJ 6501105	897	200	301
PJ 6501106	897	400	305
PJ 6501107	897	300	303
PJ 6501108	897	500	307
PJ 6501534	897	400	305
PJ 6501535	897	200	301
PJ 6501537	897	300	303
PJ 6501538	897	200	301
PJ 6501539	897	400	305
PJ 6501540	897	300	303
PJ 6501541	897	500	307
PJ 651958	716	100	219
PJ 6530251	925	150	389
PJ 6530252	925	150	389
PJ 6530253	925	150	389
PJ 6530254	925	150	389
PJ 6530255	925	150	389
PJ 6530256	925	150	389
PJ 6530257	925	150	389
PJ 6530289	925	250	393
PJ 6530290	925	250	393
PJ 6530291	925	250	393
PJ 6530292	925	250	393
PJ 6530293	925	250	393
PJ 6530294	925	250	393
PJ 6530295	925	250	393
PJ 6530372	925	250	393
PJ 6530389	925	150	389
PJ 6860058	775	600	241
PJ 6860134	810	100	253
PJ 6860140	775	600	241
PJ 6860306	775	100	231
PJ 6860306	775	110	233
PJ 7410034	251	410	91
PJ 7410036	262	100	111
PJ 7410039	212	100	39
PJ 7410040	215	100	49
PJ 7410040	217	100	57
PJ 7410041	217	100	57
PJ 7410045	216	100	55
PJ 7410047	215	100	49
PJ 7410050	321	100	127
PJ 7410056	214	100	47
PJ 7410062	222	100	63
PJ 7410063	331	200	133
PJ 7410078	331	200	133
PJ 7410079	331	200	133
PJ 7410093	214	100	47
PJ 7410095	321	100	127
PJ 7410097	211	100	37
PJ 7410097	212	100	39
PJ 7410097	215	100	49
PJ 7410099	238	100	81
PJ 7410099	238	200	83
PJ 7410100	215	400	53
PJ 7410100	217	100	57
PJ 7410100	262	100	111
PJ 7410101	215	100	49
PJ 7410101	238	100	81
PJ 7410101	238	200	83
PJ 7410101	321	100	127
PJ 7410108	212	500	41
PJ 7410116	238	100	81
PJ 7410116	238	200	83
PJ 7410117	321	100	127
PJ 7410120	238	100	81
PJ 7410120	238	200	83
PJ 7410123	211	100	37
PJ 7410126	214	100	47
PJ 7410126	238	100	81
PJ 7410126	238	200	83
PJ 7410126	321	100	127
PJ 7410129	212	100	39
PJ 7410131	215	400	53
PJ 7410133	238	100	81
PJ 7410133	238	200	83
PJ 7410140	261	500	107
PJ 7410144	212	100	39
PJ 7410147	238	100	81
PJ 7410148	238	100	81
PJ 7410170	233	400	67
PJ 7410171	233	400	67
PJ 7410172	235	200	75
PJ 7410174	238	100	81
PJ 7410174	238	200	83
PJ 7410238	251	100	87
PJ 7410287	212	100	39
PJ 7410289	273	100	115
PJ 7410301	331	200	133
PJ 7410386	331	200	133
PJ 7410394	331	200	133
PJ 7410395	331	200	133
PJ 7410399	331	200	133
PJ 7410402	214	100	47
PJ 7410402	321	100	127
PJ 7410404	212	100	39
PJ 7410408	215	100	49
PJ 7410425	912	100	327
PJ 7410425	912	100	329
PJ 7410425	912	100	331
PJ 7410457	912	100	327
PJ 7410457	912	100	329
PJ 7410457	912	100	331
PJ 7410506	221	100	61
PJ 7410519	851	900	277
PJ 7410577	211	100	37
PJ 7410577	212	100	39
PJ 7410578	216	100	55
PJ 7410579	215	100	49
PJ 7410580	215	100	49
PJ 7410581	221	100	61
PJ 7410582	221	100	61
PJ 7410585	212	500	41
PJ 7410587	211	100	37
PJ 7410588	216	100	55
PJ 7410589	216	100	55
PJ 7410590	237	100	79
PJ 7410591	212	500	41
PJ 7410591	251	400	89
PJ 7410591	251	410	91
PJ 7410591	262	100	111
PJ 7410591	262	700	113
PJ 7410592	215	100	49
PJ 7410592	262	100	111
PJ 7410593	215	100	49
PJ 7410593	262	100	111
PJ 7410594	215	100	49
PJ 7410597	214	100	47
PJ 7410598	216	100	55
PJ 7410599	211	100	37
PJ 7410600	216	100	55
PJ 7410601	216	100	55
PJ 7410602	215	400	53
PJ 7410602	216	100	55
PJ 7410603	215	100	49
PJ 7410604	215	100	49
PJ 7410605	214	100	47
PJ 7410606	215	400	53
PJ 7410608	212	100	39
PJ 7410609	211	100	37
PJ 7410610	215	100	49

NUMERICAL INDEX

RÉPERTOIRE DE NUMÉROS

NUMMERNREGISTER

INDICE DE NÚMERO

Part No	Group	Sect	Page
PJ 7410611	211	100	37
PJ 7410612	214	100	47
PJ 7410613	214	100	47
PJ 7410615	212	500	41
PJ 7410617	215	400	53
PJ 7410618	215	400	53
PJ 7410620	214	100	47
PJ 7410621	214	100	47
PJ 7410622	214	100	47
PJ 7410625	212	100	39
PJ 7410626	212	500	41
PJ 7410627	215	100	49
PJ 7410629	215	400	53
PJ 7410638	214	100	47
PJ 7410651	215	400	53
PJ 7410655	214	100	47
PJ 7410656	215	400	53
PJ 7410657	214	100	47
PJ 7410658	214	100	47
PJ 7410659	215	100	49
PJ 7410665	211	100	37
PJ 7410666	213	100	43
PJ 7410666	213	200	45
PJ 7410669	214	100	47
PJ 7410671	221	100	61
PJ 7410676	237	100	79
PJ 7410677	237	100	79
PJ 7410678	237	100	79
PJ 7410679	237	100	79
PJ 7410680	237	100	79
PJ 7410681	237	100	79
PJ 7410682	237	100	79
PJ 7410683	237	100	79
PJ 7410684	237	100	79
PJ 7410685	237	100	79
PJ 7410688	212	100	39
PJ 7410689	212	100	39
PJ 7410690	212	100	39
PJ 7410691	211	100	37
PJ 7410691	215	100	49
PJ 7410692	212	100	39
PJ 7410716	235	200	75
PJ 7410717	235	200	75
PJ 7410718	235	200	75
PJ 7410720	238	100	81
PJ 7410720	238	200	83
PJ 7410721	251	400	89
PJ 7410721	251	410	91
PJ 7410721	262	100	111
PJ 7410722	262	700	113
PJ 7410725	236	100	77
PJ 7410727	217	100	57
PJ 7410728	217	100	57
PJ 7410728	262	700	113
PJ 7410736	238	100	81
PJ 7410736	238	200	83
PJ 7410742	238	100	81
PJ 7410742	238	200	83
PJ 7410749	262	700	113
PJ 7410752	364	300	157
PJ 7410755	262	700	113
PJ 7410757	256	600	101
PJ 7410768	238	100	81
PJ 7410768	238	200	83
PJ 7410770	262	100	111
PJ 7410776	238	100	81
PJ 7410776	238	200	83
PJ 7410788	238	100	81
PJ 7410788	238	200	83
PJ 7410802	262	700	113
PJ 7410804	238	100	81
PJ 7410805	238	100	81
PJ 7410805	238	200	83
PJ 7410808	236	100	77
PJ 7410809	236	100	77
PJ 7410810	236	100	77
PJ 7410811	236	100	77
PJ 7410813	236	100	77
PJ 7410823	975	600	445
PJ 7410826	975	600	445
PJ 7410836	975	600	445
PJ 7410845	975	600	445
PJ 7410861	975	600	445
PJ 7410873	911	100	315
PJ 7410878	236	100	77
PJ 7410880	236	100	77
PJ 7410881	236	100	77
PJ 7410933	912	100	331
PJ 7411119	831	100	267
PJ 7411182	213	100	43
PJ 7411182	213	200	45
PJ 7411183	213	100	43
PJ 7411183	213	200	45
PJ 7411185	216	100	55
PJ 7411193	831	100	269
PJ 7411338	217	100	57
PJ 7411396	851	900	277
PJ 7411529	775	100	231
PJ 7411529	775	110	233
PJ 7411541	831	100	267
PJ 7411635	926	900	399
PJ 7411636	926	900	399
PJ 7411672	831	100	267
PJ 7411673	831	100	267
PJ 7411682	810	400	257
PJ 7411682	810	400	259
PJ 7411682	851	900	277
PJ 7411683	393	100	181
PJ 7411688	363	100	151
PJ 7411699	352	100	139
PJ 7411699	352	200	141
PJ 7411699	810	400	257
PJ 7411699	810	400	259
PJ 7411700	810	400	257
PJ 7411703	831	100	267
PJ 7411704	831	100	267
PJ 7411800	912	195	333
PJ 7411989	896	200	297
PJ 7411993	393	100	181
PJ 7411994	851	900	277
PJ 7411999	831	100	267
PJ 7412003	831	100	267
PJ 7412004	831	100	267
PJ 7412098	236	100	77
PJ 7412153	810	400	257
PJ 7412154	810	400	257
PJ 7412433	831	100	267
PJ 7412887	251	100	87
PJ 7412889	251	100	87
PJ 7412890	251	100	87
PJ 7412892	251	410	91
PJ 7412893	251	100	87
PJ 7412897	331	200	133
PJ 7412901	321	100	127
PJ 7412905	233	500	69
PJ 7412906	233	500	69
PJ 7412907	233	500	69
PJ 7412909	236	100	77
PJ 7412910	236	100	77
PJ 7412911	236	100	77
PJ 7412913	235	200	75
PJ 7412914	211	100	37
PJ 7412915	236	100	77
PJ 7412916	236	100	77
PJ 7412917	236	100	77
PJ 7412918	236	100	77
PJ 7412919	236	100	77
PJ 7412920	236	100	77
PJ 7412921	233	500	69
PJ 7412922	233	500	69
PJ 7412928	236	100	77
PJ 7412990	212	500	41
PJ 7412994	238	100	81
PJ 7412994	238	200	83
PJ 7412995	211	100	37
PJ 7413002	912	830	345
PJ 7413003	912	830	345
PJ 7413004	912	830	345
PJ 7413007	237	100	79
PJ 7413010	262	700	113
PJ 7413011	217	100	57
PJ 7413017	216	100	55
PJ 7413018	216	100	55
PJ 7413145	331	200	133
PJ 7413146	331	100	131
PJ 7413155	212	100	39
PJ 7413156	212	100	39
PJ 7413157	212	100	39
PJ 7413158	236	100	77
PJ 7413163	217	100	57
PJ 7413168	236	100	77
PJ 7413169	261	100	103
PJ 7413170	261	100	103
PJ 7413182	261	500	107
PJ 7413231	896	200	297

Part No	Group	Sect	Page
PJ 7413705	363	100	151
PJ 7413707	881	300	291
PJ 7413711	352	100	139
PJ 7413711	352	200	141
PJ 7413711	831	100	267
PJ 7413711	851	900	277
PJ 7413715	831	100	267
PJ 7413716	831	100	267
PJ 7413720	831	100	267
PJ 7413790	851	900	277
PJ 7413811	810	400	257
PJ 7413811	810	400	259
PJ 7414196	718	120	225
PJ 7414430	214	100	47
PJ 7414585	441	100	191
PJ 7414618	441	110	193
PJ 7414907	262	700	113
PJ 7414924	214	100	47
PJ 7414925	211	100	37
PJ 7414947	831	100	267
PJ 7415178	215	300	51
PJ 7415183	215	300	51
PJ 7415277	912	400	335
PJ 7415277	912	410	337
PJ 7415278	912	400	335
PJ 7415278	912	410	337
PJ 7415279	912	400	335
PJ 7415279	912	410	337
PJ 7415294	321	200	129
PJ 7415295	321	200	129
PJ 7415297	321	200	129
PJ 7415298	321	200	129
PJ 7415301	321	200	129
PJ 7415382	235	200	75
PJ 7415404	321	200	129
PJ 7415556	810	400	257
PJ 7415558	831	100	269
PJ 7415567	843	200	273
PJ 7415568	881	300	291
PJ 7415569	881	300	291
PJ 7415576	810	400	257
PJ 7415584	810	400	257
PJ 7415585	810	400	259
PJ 7415732	235	200	75
PJ 7415738	211	100	37
PJ 7415739	212	100	39
PJ 7415741	215	100	49
PJ 7415745	216	100	55
PJ 7415748	273	100	115
PJ 7415910	441	100	191
PJ 7415912	441	110	193
PJ 7415914	441	100	191
PJ 7415916	441	100	191
PJ 7415917	441	100	191
PJ 7415918	441	100	191
PJ 7415919	441	100	191
PJ 7415921	441	100	191
PJ 7415922	441	100	191
PJ 7415923	441	100	191
PJ 7415925	441	100	191
PJ 7415926	441	100	191
PJ 7415927	441	100	191
PJ 7415930	441	110	193
PJ 7415933	441	100	191
PJ 7415936	441	100	191
PJ 7416242	364	300	157
PJ 7416260	261	200	105
PJ 7416261	261	200	105
PJ 7416323	881	300	291
PJ 7416325	851	900	277
PJ 7416328	881	300	291
PJ 7416594	321	200	129
PJ 7416675	372	100	173
PJ 7416749	256	300	99
PJ 7416751	852	100	279
PJ 7416752	852	100	279
PJ 7416753	852	100	279
PJ 7416754	852	100	279
PJ 7416755	852	100	279
PJ 7416757	852	100	279
PJ 7416758	852	100	279
PJ 7416759	852	100	279
PJ 7416760	852	100	279
PJ 7416761	852	100	279
PJ 7416762	852	100	279
PJ 7416763	852	100	279
PJ 7416764	852	100	279
PJ 7416765	852	100	279
PJ 7416766	852	100	279
PJ 7416767	852	100	279
PJ 7416768	852	100	279
PJ 7416769	852	100	279
PJ 7416770	852	100	279
PJ 7416771	852	100	279
PJ 7416772	852	100	279
PJ 7416773	852	100	279
PJ 7416774	852	100	279
PJ 7416797	831	100	267
PJ 7416798	363	100	151
PJ 7416799	831	100	267
PJ 7416801	851	900	277
PJ 7416802	873	100	285
PJ 7416803	371	220	169
PJ 7416807	363	100	151
PJ 7416807	393	100	181
PJ 7416807	810	400	257
PJ 7416809	843	100	271
PJ 7416810	843	100	271
PJ 7416811	843	200	273
PJ 7416813	843	100	271
PJ 7416815	843	100	271
PJ 7416831	881	300	291
PJ 7416832	881	300	291
PJ 7416833	851	900	277
PJ 7416836	363	100	151
PJ 7416841	843	200	273
PJ 7416842	831	100	267
PJ 7416843	831	100	267
PJ 7416845	262	100	111
PJ 7416846	217	100	57
PJ 7416847	821	100	265
PJ 7416847	831	100	267
PJ 7416847	852	900	281
PJ 7416848	441	210	197
PJ 7416849	441	210	197
PJ 7416850	441	210	197
PJ 7416851	441	210	197
PJ 7416852	441	210	197
PJ 7416853	441	210	197
PJ 7416854	441	210	197
PJ 7416856	912	500	339
PJ 7416857	441	210	197
PJ 7416859	441	210	197
PJ 7416860	443	400	207
PJ 7416861	913	100	347
PJ 7416864	441	110	193
PJ 7416865	718	120	225
PJ 7416866	718	120	225
PJ 7416867	718	120	225
PJ 7416868	441	110	193
PJ 7416869	718	120	225
PJ 7416874	810	400	257
PJ 7416877	775	100	231
PJ 7416877	775	110	233
PJ 7416878	775	100	231
PJ 7416878	775	110	233
PJ 7416882	775	100	231
PJ 7416882	775	110	233
PJ 7416884	775	110	233
PJ 7416885	775	100	231
PJ 7416885	775	110	233
PJ 7416921	810	500	261
PJ 7416938	775	100	231
PJ 7416938	775	110	233
PJ 7416943	261	100	103
PJ 7416944	261	100	103
PJ 7416962	916	1500	377
PJ 7416963	916	1500	377
PJ 7416964	775	300	237
PJ 7416965	775	300	237
PJ 7416966	775	300	237
PJ 7417039	211	100	37
PJ 7417040	222	100	63
PJ 7417041	212	100	39
PJ 7417045	216	100	55
PJ 7417047	238	100	81
PJ 7417047	238	200	83
PJ 7417073	321	100	127
PJ 7417081	236	100	77
PJ 7417084	262	100	111
PJ 7417085	211	100	37
PJ 7417086	321	100	127
PJ 7417087	217	100	57
PJ 7417088	321	200	129
PJ 7417108	262	700	113

NUMERICAL INDEX

RÉPERTOIRE DE NUMÉROS

NUMMERNREGISTER

INDICE DE NÚMERO

Catalogue id	Group
10018	**1000**
Issue	Page
VOE 6444410018	**6**

VOLVO

EC15B

NUMERICAL INDEX | **NUMMERNREGISTER**

RÉPERTOIRE DE NUMÉROS | **INDICE DE NÚMERO**

Catalogue id **10018** | Group **1000**

Issue **VOE 6444410018** | Page **7**

Part No	Group	Sect	Page
PJ 7417109	916	1500	377
PJ 7417110	916	1500	377
PJ 7417116	275	100	117
PJ 7417127	851	900	277
PJ 7417127	881	300	291
PJ 7417132	364	100	153
PJ 7417199	912	400	335
PJ 7417199	912	410	337
PJ 7417411	256	300	99
PJ 7417420	810	400	257
PJ 7417421	352	100	139
PJ 7417421	810	400	259
PJ 7417422	352	100	139
PJ 7417422	810	400	257
PJ 7417422	851	900	277
PJ 7417448	851	900	277
PJ 7417448	881	300	291
PJ 7417449	851	900	277
PJ 7417449	881	300	291
PJ 7417461	851	900	277
PJ 7417465	810	400	259
PJ 7417467	914	800	357
PJ 7417467	914	820	359
PJ 7417469	914	800	357
PJ 7417469	914	820	359
PJ 7417470	914	800	357
PJ 7417470	914	820	359
PJ 7417471	914	800	357
PJ 7417471	914	820	359
PJ 7417472	914	800	357
PJ 7417472	914	820	359
PJ 7417495	912	400	335
PJ 7417495	912	410	337
PJ 7417514	912	100	331
PJ 7417515	261	500	107
PJ 7417516	261	500	107
PJ 7417699	321	200	129
PJ 7417700	321	200	129
PJ 7417701	321	200	129
PJ 7417714	831	100	267
PJ 7417715	831	100	267
PJ 7417727	912	100	327
PJ 7417727	912	100	329
PJ 7417727	912	100	331
PJ 7417728	912	100	327
PJ 7417729	912	100	327
PJ 7417730	912	100	327
PJ 7417731	912	100	327
PJ 7417732	912	100	327
PJ 7417732	912	100	329
PJ 7417732	912	100	331
PJ 7417733	912	100	327
PJ 7417733	912	100	329
PJ 7417733	912	100	331
PJ 7417754	912	100	327
PJ 7417754	912	100	329
PJ 7417767	852	100	279
PJ 7417768	852	100	279
PJ 7417769	873	100	285
PJ 7417790	256	600	101
PJ 7417791	912	100	331
PJ 7417821	261	200	105
PJ 7417850	235	200	75
PJ 7417856	810	400	257
PJ 7417857	810	400	257
PJ 7417857	843	200	273
PJ 7417858	881	300	291
PJ 7417861	851	900	277
PJ 7417862	851	900	277
PJ 7417865	912	195	333
PJ 7417866	912	195	333
PJ 7417874	844	100	275
PJ 7417875	844	100	275
PJ 7417878	912	400	335
PJ 7417878	912	410	337
PJ 7417881	912	400	335
PJ 7417881	912	410	337
PJ 7417884	912	400	335
PJ 7417884	912	410	337
PJ 7417895	386	200	177
PJ 7417899	831	100	269
PJ 7417900	831	100	267
PJ 7417925	912	400	335
PJ 7417925	912	410	337
PJ 7418185	914	800	357
PJ 7418185	914	820	359
PJ 7418213	372	400	175
PJ 7418214	235	200	75
PJ 7418215	235	200	75
PJ 7418216	235	200	75
PJ 7418243	775	100	231
PJ 7418249	913	100	347
PJ 7418251	831	100	267
PJ 7418261	233	500	69
PJ 7418263	810	400	259
PJ 7418276	251	410	91
PJ 7418279	251	410	91
PJ 7418280	251	410	91
PJ 7418283	810	400	257
PJ 7418284	810	400	257
PJ 7418285	810	400	257
PJ 7418287	843	200	273
PJ 7418288	844	100	275
PJ 7418289	844	100	275
PJ 7418290	844	100	275
PJ 7418291	844	100	275
PJ 7418292	844	100	275
PJ 7418293	844	100	275
PJ 7418294	844	100	275
PJ 7418295	843	100	271
PJ 7418296	831	100	267
PJ 7418297	831	100	269
PJ 7418298	831	100	267
PJ 7418299	810	200	255
PJ 7418300	881	300	291
PJ 7418301	881	300	291
PJ 7418302	881	300	291
PJ 7418303	881	300	291
PJ 7418305	238	200	85
PJ 7418306	238	200	83
PJ 7418307	238	200	85
PJ 7418308	238	200	83
PJ 7418309	238	200	83
PJ 7418311	881	300	291
PJ 7418312	851	900	277
PJ 7418313	851	900	277
PJ 7418314	851	900	277
PJ 7418315	810	400	259
PJ 7418315	851	900	277
PJ 7418316	851	900	277
PJ 7418317	851	900	277
PJ 7418318	873	100	285
PJ 7418319	873	100	285
PJ 7418320	873	100	285
PJ 7418321	873	100	285
PJ 7418322	873	100	285
PJ 7418323	873	100	285
PJ 7418324	873	100	285
PJ 7418325	363	100	151
PJ 7418326	363	100	151
PJ 7418328	363	100	151
PJ 7418329	363	100	151
PJ 7418330	363	100	151
PJ 7418331	363	100	151
PJ 7418332	363	100	151
PJ 7418333	371	220	169
PJ 7418334	371	220	169
PJ 7418335	371	220	169
PJ 7418336	371	220	169
PJ 7418337	371	220	169
PJ 7418338	371	220	169
PJ 7418339	371	220	169
PJ 7418340	371	220	169
PJ 7418347	810	400	257
PJ 7418348	810	400	257
PJ 7418349	810	400	257
PJ 7418354	881	300	291
PJ 7418366	238	100	81
PJ 7418366	238	200	83
PJ 7418367	238	100	81
PJ 7418367	238	200	83
PJ 7418368	215	100	49
PJ 7418369	262	700	113
PJ 7418370	238	100	81
PJ 7418370	238	200	83
PJ 7418371	238	100	81
PJ 7418371	238	200	83
PJ 7418372	238	100	81
PJ 7418372	238	200	83
PJ 7418373	238	100	81
PJ 7418373	238	200	83
PJ 7418394	393	100	181
PJ 7418395	393	100	181
PJ 7418398	352	200	141
PJ 7418399	352	200	141

Part No	Group	Sect	Page
PJ 7418404	912	100	331
PJ 7418405	912	100	327
PJ 7418405	912	100	329
PJ 7418408	912	100	327
PJ 7418408	912	100	329
PJ 7418416	251	410	91
PJ 7418417	912	100	329
PJ 7418418	211	100	37
PJ 7418419	212	100	39
PJ 7418420	212	100	39
PJ 7418421	213	100	43
PJ 7418422	213	100	43
PJ 7418423	213	100	43
PJ 7418424	213	200	45
PJ 7418425	213	200	45
PJ 7418426	213	200	45
PJ 7418427	216	100	55
PJ 7418428	215	300	51
PJ 7418429	215	300	51
PJ 7418430	215	300	51
PJ 7418431	217	100	57
PJ 7418432	215	100	49
PJ 7418433	214	100	47
PJ 7418434	235	200	75
PJ 7418435	235	200	75
PJ 7418436	235	200	75
PJ 7418437	235	200	75
PJ 7418460	913	100	347
PJ 7418462	251	400	89
PJ 7418463	251	400	89
PJ 7418464	251	400	89
PJ 7418464	251	410	91
PJ 7418465	251	410	91
PJ 7418466	251	410	91
PJ 7418468	913	100	347
PJ 7418469	913	100	347
PJ 7418476	262	100	111
PJ 7418477	262	700	113
PJ 7418478	262	700	113
PJ 7418479	238	100	81
PJ 7418479	238	200	83
PJ 7418480	238	100	81
PJ 7418480	238	200	83
PJ 7418481	275	100	117
PJ 7418482	238	200	83
PJ 7418484	238	200	83
PJ 7418486	261	100	103
PJ 7418487	443	310	205
PJ 7418488	443	310	205
PJ 7418492	443	310	205
PJ 7418493	261	100	103
PJ 7418494	261	100	103
PJ 7418495	443	310	205
PJ 7418496	912	100	329
PJ 7418497	912	100	327
PJ 7418498	912	100	327
PJ 7418499	912	100	327
PJ 7418500	912	100	327
PJ 7418501	912	100	327
PJ 7418502	912	100	329
PJ 7418503	912	100	329
PJ 7418504	912	100	329
PJ 7418505	912	100	329
PJ 7418510	912	400	335
PJ 7418510	912	410	337
PJ 7418511	912	400	335
PJ 7418511	912	410	337
PJ 7418513	210	300	35
PJ 7418514	912	100	331
PJ 7418515	810	500	261
PJ 7418516	810	500	261
PJ 7418517	810	500	261
PJ 7418518	371	210	167
PJ 7418519	371	210	167
PJ 7418520	371	210	167
PJ 7450095	975	200	431
PJ 7450097	975	600	445
PJ 7450370	916	1500	377
PJ 7450371	916	1500	377
PJ 7450480	718	120	225
PJ 7450481	718	120	225
PJ 7450482	443	300	203
PJ 7490282	912	400	335
PJ 7490282	912	410	337
VOE 11039847	352	200	141
VOE 11039847	353	100	143
VOE 11039847	356	100	145
VOE 11039856	352	100	139
VOE 11055607	492	200	209
VOE 11306919	334	100	135
VOE 11370672	914	800	357
VOE 11370672	914	820	359
VOE 11711130	914	200	349
VOE 11711132	914	200	349
VOE 11711157	851	900	277
VOE 11711158	851	900	277
VOE 11711159	914	200	349
VOE 11711160	914	200	349
VOE 11711161	914	200	349
VOE 11711162	914	200	349
VOE 11711163	914	200	349
VOE 11711164	914	200	349
VOE 11711167	912	500	339
VOE 11711207	914	200	349
VOE 11711463	718	130	227
VOE 11711464	718	130	227
VOE 11711465	718	130	227
VOE 11711466	718	130	227
VOE 11711467	718	130	227
VOE 11711468	718	130	227
VOE 11711469	718	130	227
VOE 11711470	718	130	227
VOE 11711471	718	130	227
VOE 11711517	831	100	267
VOE 11711541	927	100	401
VOE 11712229	916	2000	379
VOE 11712229	916	3000	381
VOE 11712385	974	310	425
VOE 11712427	852	900	281
VOE 11712587	912	100	329
VOE 11712611	251	410	91
VOE 11712657	851	900	277
VOE 11712671	810	400	259
VOE 11713157	775	100	231
VOE 11713157	775	110	233
VOE 11714131	275	100	117
VOE 11800067	911	200	317
VOE 11800194	881	200	289
VOE 11800206	913	100	347
VOE 11800210	912	800	341
VOE 11800211	912	800	341
VOE 11800212	912	800	343
VOE 11800213	912	800	341
VOE 11800216	912	800	341
VOE 11800217	912	800	341
VOE 11800223	912	800	343
VOE 11800230	810	500	261
VOE 11800254	353	100	143
VOE 11800255	356	100	145
VOE 11800256	718	500	229
VOE 11800257	716	100	219
VOE 11800258	716	100	219
VOE 11800259	261	800	109
VOE 11800263	718	500	229
VOE 11800269	716	100	219
VOE 11800321	718	500	229
VOE 11800323	718	500	229
VOE 11800326	912	400	335
VOE 11800326	912	410	337
VOE 11800327	821	100	265
VOE 11800336	916	400	371
VOE 11800337	916	400	371
VOE 11800338	916	400	371
VOE 11800339	261	800	109
VOE 11800340	261	800	109
VOE 11800361	916	400	371
VOE 11800363	916	400	371
VOE 11800364	916	400	371
VOE 11800365	916	400	371
VOE 11800367	916	1000	375
VOE 11800367	916	2000	379
VOE 11800367	916	3000	381
VOE 11800368	916	1000	375
VOE 11800368	916	2000	379
VOE 11800368	916	3000	381
VOE 11800369	916	500	373
VOE 11800370	916	500	373
VOE 11800372	916	500	373
VOE 11800386	916	500	373
VOE 11800387	916	500	373
VOE 11800389	916	500	373
VOE 11800392	912	100	327
VOE 11800408	356	100	145
VOE 11800408	371	100	165
VOE 11800412	916	400	371

NUMERICAL INDEX

RÉPERTOIRE DE NUMÉROS

NUMMERNREGISTER

INDICE DE NÚMERO

NUMERICAL INDEX | **NUMMERNREGISTER**

RÉPERTOIRE DE NUMÉROS | **INDICE DE NÚMERO**

Catalogue id **10018** | Group **1000**

Issue **VOE 6444410018** | Page **9**

Part No	Group	Sect	Page
VOE 11800419	927	100	401
VOE 11800426	393	100	181
VOE 11800428	974	100	421
VOE 11800437	916	1000	375
VOE 11800437	916	2000	379
VOE 11800437	916	3000	381
VOE 11800438	916	1000	375
VOE 11800438	916	2000	379
VOE 11800438	916	3000	381
VOE 11800474	821	100	265
VOE 11800496	881	200	289
VOE 11800504	443	310	205
VOE 11800507	881	100	287
VOE 11800507	881	200	289
VOE 11800514	718	110	223
VOE 11800517	927	110	403
VOE 11800543	275	100	117
VOE 11800551	852	900	281
VOE 11800557	852	900	281
VOE 11800568	912	800	341
VOE 11800569	912	800	341
VOE 11800570	912	800	341
VOE 11800596	927	510	407
VOE 11800597	974	310	425
VOE 11800598	975	310	435
VOE 11800599	975	510	441
VOE 11800600	971	610	417
VOE 11800631	718	100	221
VOE 11800649	916	2000	379
VOE 11800649	916	3000	381
VOE 11800676	916	300	369
VOE 11800677	916	300	369
VOE 11800678	911	100	315
VOE 11800679	916	400	371
VOE 11800680	916	2000	379
VOE 11800680	916	3000	381
VOE 11800684	911	100	315
VOE 11800685	911	200	317
VOE 11800686	852	900	281
VOE 11800693	852	900	281
VOE 11800695	912	800	341
VOE 11800706	914	200	349
VOE 11800721	881	100	287
VOE 11800732	912	830	345
VOE 11800758	925	100	387
VOE 11800758	925	150	389
VOE 11800758	925	200	391
VOE 11800758	925	250	393
VOE 11800850	716	100	219
VOE 11800851	234	100	71
VOE 11800854	916	2000	379
VOE 11800854	916	3000	381
VOE 11800859	371	100	165
VOE 11800860	210	100	31
VOE 11800862	210	200	33
VOE 11800867	975	100	429
VOE 11800869	975	100	429
VOE 11800875	334	200	137
VOE 11800880	912	800	341
VOE 11800905	916	100	361
VOE 11800905	916	110	363
VOE 11800905	916	300	369
VOE 11800906	916	100	361
VOE 11800906	916	110	363
VOE 11800908	916	1000	375
VOE 11800908	916	2000	379
VOE 11800908	916	3000	381
VOE 11800909	916	1000	375
VOE 11800909	916	2000	379
VOE 11800909	916	3000	381
VOE 11800910	916	1000	375
VOE 11800910	916	2000	379
VOE 11800910	916	3000	381
VOE 11800911	916	1000	375
VOE 11800911	916	2000	379
VOE 11800911	916	3000	381
VOE 11800924	916	500	373
VOE 11800925	916	1000	375
VOE 11800925	916	2000	379
VOE 11800925	916	3000	381
VOE 11800926	916	1000	375
VOE 11800926	916	2000	379
VOE 11800926	916	3000	381
VOE 11800930	821	100	265
VOE 11800940	916	3000	381
VOE 11800946	911	300	319
VOE 11800947	718	500	229
VOE 11800948	718	500	229
VOE 11800953	911	200	317
VOE 11800954	911	200	317
VOE 11800955	911	100	315
VOE 11800956	718	500	229
VOE 11800957	718	500	229
VOE 11800959	911	100	315
VOE 11800961	852	900	281
VOE 11800962	911	200	317
VOE 11800969	716	100	219
VOE 11800970	911	200	317
VOE 11800972	252	100	93
VOE 11800973	252	100	93
VOE 11801000	254	100	95
VOE 11801001	256	100	97
VOE 11801025	914	700	353
VOE 11801025	914	720	355
VOE 11801104	911	200	317
VOE 11801116	896	100	295
VOE 11801117	896	100	295
VOE 11801118	896	100	295
VOE 11801119	896	100	295
VOE 11801120	896	100	295
VOE 11801123	334	200	137
VOE 11801172	916	3000	383
VOE 11801196	974	310	425
VOE 11801418	334	200	137
VOE 11801550	718	130	227
VOE 11801806	881	100	287
VOE 11801806	881	200	289
VOE 11801843	881	100	287
VOE 11801844	881	200	289
VOE 11802096	974	500	427
VOE 11802239	927	110	403
VOE 11802239	975	100	429
VOE 11802239	975	200	431
VOE 11802243	971	100	411
VOE 11802249	974	100	421
VOE 11802250	974	100	421
VOE 11802258	881	100	287
VOE 11802258	881	200	289
VOE 11802284	911	200	317
VOE 11802318	235	100	73
VOE 11802319	235	100	73
VOE 11802320	718	100	221
VOE 11802344	971	100	411
VOE 11802392	971	700	419
VOE 11802394	971	700	419
VOE 11802447	971	100	411
VOE 11802448	971	100	413
VOE 11802462	911	350	321
VOE 11802559	912	830	345
VOE 11802562	912	830	345
VOE 11802563	912	830	345
VOE 11802608	821	100	265
VOE 11802618	884	100	293
VOE 11802622	821	100	265
VOE 11802623	821	100	265
VOE 11802669	925	250	393
VOE 11802670	925	150	389
VOE 11802679	912	800	343
VOE 11802681	912	800	341
VOE 11802685	912	800	341
VOE 11802696	775	100	231
VOE 11802696	775	110	233
VOE 11802717	912	830	345
VOE 11802718	912	830	345
VOE 11802730	911	200	317
VOE 11802736	233	100	65
VOE 11802737	912	195	333
VOE 11802745	372	400	175
VOE 11802752	914	820	359
VOE 11802753	334	100	135
VOE 11802754	914	800	357
VOE 11802782	235	100	73
VOE 11803033	492	200	209
VOE 11803050	925	150	389
VOE 11803050	925	250	393
VOE 11803051	925	150	389
VOE 11803051	925	250	393
VOE 11803128	311	100	125
VOE 11803149	334	200	137
VOE 11803169	912	800	341
VOE 11803247	852	900	281
VOE 11803352	873	100	285
VOE 11803380	364	400	159
VOE 11803380	364	500	161
VOE 11803415	362	400	149

Part No	Group	Sect	Page
VOE 11803455	364	500	161
VOE 11803533	873	100	285
VOE 11803912	334	200	137
VOE 11804075	916	1500	377
VOE 11804177	911	400	323
VOE 11804178	911	400	323
VOE 11804547	810	500	261
VOE 11804791	925	100	387
VOE 11804791	925	200	391
VOE 11805142	925	250	393
VOE 11805143	925	250	393
VOE 11805144	925	250	393
VOE 11805145	925	250	393
VOE 11805146	925	250	393
VOE 11805172	925	250	393
VOE 11805173	925	250	393
VOE 11805223	925	150	389
VOE 11805224	925	150	389
VOE 11805225	925	150	389
VOE 11805226	925	150	389
VOE 11805227	925	150	389
VOE 11805229	925	150	389
VOE 11805230	925	150	389
VOE 11805275	897	500	307
VOE 11805516	716	100	219
VOE 11805883	916	200	365
VOE 11805963	914	700	353
VOE 11805963	914	720	355
VOE 11806181	881	100	287
VOE 11806181	881	200	289
VOE 11806280	372	100	173
VOE 11806481	441	100	191
VOE 11806484	852	900	281
VOE 11806484	881	200	289
VOE 11806650	925	100	387
VOE 11806652	925	100	387
VOE 11806654	925	100	387
VOE 11806655	925	100	387
VOE 11806656	925	300	395
VOE 11806658	925	100	387
VOE 11806660	925	300	395
VOE 11806665	925	100	387
VOE 11806672	925	200	391
VOE 11806673	925	200	391
VOE 11806675	925	200	391
VOE 11806677	925	200	391
VOE 11806678	925	200	391
VOE 11806679	925	400	397
VOE 11806680	925	400	397
VOE 11806689	925	200	391
VOE 11988179	971	610	417
VOE 11988179	975	310	435
VOE 11988179	975	510	441
VOE 11988180	974	310	425
VOE 11988181	927	510	407
VOE 11988465	927	510	407
VOE 11988466	974	310	425
VOE 11988467	974	310	425
VOE 11988468	975	510	441
VOE 11988469	975	510	441
VOE 11988470	975	510	441
VOE 11988471	971	610	417
VOE 11988471	975	310	435
VOE 11988471	975	510	441
VOE 11988472	971	610	417
VOE 11988472	974	310	425
VOE 11988472	975	310	435
VOE 11988472	975	510	441
VOE 11988473	927	510	407
VOE 11988473	971	610	417
VOE 11988473	974	310	425
VOE 11988473	975	310	435
VOE 11988473	975	510	441
VOE 11988474	975	510	441
VOE 11988485	974	310	425
VOE 11988486	974	310	425
VOE 11988487	974	310	425
VOE 11988488	974	310	425
VOE 11988492	975	310	435
VOE 11988493	975	310	435
VOE 11988494	975	310	435
VOE 11988539	912	100	327
VOE 11988877	974	310	425
VOE 11988877	975	310	435
VOE 11988897	927	510	407
VOE 11988898	927	510	407
VOE 11988899	927	510	407
VOE 11988900	927	510	407
VOE 11988907	971	610	417
VOE 11988908	971	610	417
VOE 11988909	971	610	417
VOE 13930908	218	100	59
VOE 13945407	912	195	333
VOE 13945407	912	800	343
VOE 13945407	912	830	345
VOE 13945407	916	2000	379
VOE 13945407	916	3000	381
VOE 13945408	234	100	71
VOE 13945408	261	800	109
VOE 13945408	356	100	145
VOE 13945408	364	600	163
VOE 13945408	371	400	171
VOE 13945408	372	400	175
VOE 13945408	852	900	281
VOE 13945408	881	200	289
VOE 13945408	911	100	315
VOE 13945408	911	350	321
VOE 13945408	912	800	341
VOE 13945444	821	100	265
VOE 13945444	912	100	327
VOE 13945444	914	200	349
VOE 13946173	234	100	71
VOE 13946173	251	100	87
VOE 13946173	252	100	93
VOE 13946173	256	100	97
VOE 13946173	261	800	109
VOE 13946173	311	100	125
VOE 13946173	334	200	137
VOE 13946173	362	100	147
VOE 13946173	362	400	149
VOE 13946173	372	100	173
VOE 13946173	443	100	199
VOE 13946173	443	200	201
VOE 13946173	716	100	219
VOE 13946173	718	500	229
VOE 13946173	810	100	253
VOE 13946173	810	500	261
VOE 13946173	810	900	263
VOE 13946173	821	100	265
VOE 13946173	852	900	281
VOE 13946173	912	410	337
VOE 13946173	912	800	341
VOE 13946173	912	800	343
VOE 13946173	912	830	345
VOE 13946173	927	600	409
VOE 13946173	971	100	411
VOE 13946173	974	500	427
VOE 13955894	821	100	265
VOE 13965180	233	500	69
VOE 13965180	252	100	93
VOE 13969160	372	100	173
VOE 13969160	881	300	291
VOE 13969162	372	100	173
VOE 13969163	372	100	173
VOE 13969516	372	100	173
VOE 13969516	386	200	177
VOE 14042936	916	300	369
VOE 6627812	896	300	299
VOE 907835	716	100	219
VOE 907863	971	100	411
VOE 907872	912	800	341
VOE 907897	971	100	411
VOE 907897	974	100	421
VOE 907897	975	100	429
VOE 907897	975	200	431
VOE 914450	881	100	287
VOE 914450	881	200	289
VOE 914454	912	800	341
VOE 914462	927	100	401
VOE 914462	927	110	403
VOE 930872	810	500	261
VOE 936440	911	200	317
VOE 940090	321	100	127
VOE 940090	916	3000	381
VOE 943478	256	100	97
VOE 944252	911	200	317
VOE 946329	974	500	427
VOE 946440	356	100	145
VOE 946440	852	900	283
VOE 946440	881	100	287
VOE 946440	881	200	289
VOE 946440	911	100	315
VOE 946440	912	195	333
VOE 946440	916	500	373
VOE 946441	718	100	221

NUMERICAL INDEX

RÉPERTOIRE DE NUMÉROS

NUMMERNREGISTER

INDICE DE NÚMERO

NUMERICAL INDEX

RÉPERTOIRE DE NUMÉROS

NUMMERNREGISTER

INDICE DE NÚMERO

Catalogue id	Group
10018	**1000**
Issue	Page
VOE 6444410018	**11**

Part No	Group	Sect	Page
VOE 946441	718	110	223
VOE 946441	971	100	411
VOE 946441	975	550	443
VOE 946471	974	500	427
VOE 946471	975	350	437
VOE 946472	252	100	93
VOE 946472	443	100	199
VOE 946472	443	200	201
VOE 946472	716	100	219
VOE 946472	971	100	411
VOE 946544	881	100	287
VOE 946544	881	200	289
VOE 946671	256	100	97
VOE 946671	716	100	219
VOE 946671	718	500	229
VOE 946671	916	1000	375
VOE 946671	916	2000	379
VOE 946671	916	3000	381
VOE 946752	916	3000	381
VOE 946817	716	100	219
VOE 946934	233	100	65
VOE 946934	911	350	321
VOE 947107	821	100	265
VOE 947542	881	100	287
VOE 947542	881	200	289
VOE 947760	810	500	261
VOE 947760	911	100	315
VOE 948400	916	400	371
VOE 948645	352	100	139
VOE 948645	352	200	141
VOE 951979	912	830	345
VOE 951998	912	800	341
VOE 955779	372	100	173
VOE 955891	364	600	163
VOE 955891	386	200	177
VOE 955891	881	100	287
VOE 955891	881	200	289
VOE 955892	912	400	335
VOE 955892	912	800	341
VOE 955897	212	500	41
VOE 955897	218	100	59
VOE 955897	441	200	195
VOE 955897	716	100	219
VOE 955897	718	110	223
VOE 955897	916	2000	379
VOE 955897	916	3000	381
VOE 955900	716	100	219
VOE 955903	912	800	341
VOE 959081	912	800	343
VOE 960141	261	800	109
VOE 960148	218	100	59
VOE 960148	415	100	189
VOE 960148	821	100	265
VOE 960148	911	350	321
VOE 960150	971	100	411
VOE 963055	912	800	343
VOE 965175	233	400	67
VOE 965177	912	410	337
VOE 965177	916	2000	379
VOE 965177	916	3000	381
VOE 965178	912	195	333
VOE 965179	251	100	87
VOE 965179	372	400	175
VOE 965179	852	900	281
VOE 965179	916	500	373
VOE 965181	911	350	321
VOE 965187	234	100	71
VOE 965193	718	110	223
VOE 965483	372	100	173
VOE 965483	916	3000	381
VOE 966786	492	500	211
VOE 966786	971	700	419
VOE 967630	881	100	287
VOE 967630	881	200	289
VOE 967630	916	400	371
VOE 967631	881	100	287
VOE 967631	881	200	289
VOE 967634	218	100	59
VOE 968589	971	100	411
VOE 969147	718	500	229
VOE 969147	881	100	287
VOE 969147	881	200	289
VOE 969161	372	100	173
VOE 969404	275	100	117
VOE 969405	372	100	173
VOE 969408	372	100	173
VOE 969440	916	3000	381
VOE 969518	881	100	287
VOE 969518	881	200	289
VOE 969532	912	400	335
VOE 969589	912	830	345
VOE 969589	916	400	371
VOE 969599	821	100	265
VOE 971095	234	100	71
VOE 971095	252	100	93
VOE 971095	261	800	109
VOE 971095	912	800	343
VOE 971096	925	150	389
VOE 971096	925	250	393
VOE 977117	441	200	195
VOE 978932	218	100	59
VOE 978933	218	100	59
VOE 978933	810	500	261
VOE 978999	372	100	173
VOE 979009	372	100	173
VOE 980555	372	100	173
VOE 980555	881	300	291
VOE 981405	372	100	173
VOE 983250	775	600	241
VOE 983303	852	900	281
VOE 983718	718	500	229
VOE 983718	927	100	401
VOE 983718	927	110	403
VOE 983718	971	600	415
VOE 983718	971	610	417
VOE 983718	974	100	421
VOE 983718	975	100	429
VOE 983718	975	200	431
VOE 983718	975	300	433
VOE 983718	975	310	435
VOE 983718	975	500	439
VOE 983718	975	510	441
VOE 983719	974	100	421
VOE 983719	974	300	423
VOE 983719	975	300	433

Part No	Group	Sect	Page